1

2

3

4

5

6

CATALOGO
INTERNI

Porte scorrevoli

Porte a battente

Pareti divisorie

logli
SAINT-GOBAIN

FINITURE

/1
Cromo

/2
Oro

/3
Nichel satinato

/4
Bronzo

/5
Bianco

/6
Nero opaco

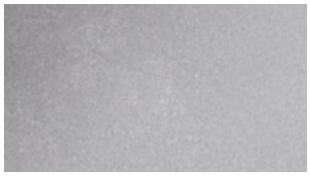

/7
Cromo opaco

/8
Acciaio satinato

/9
Acciaio di lavorazione (CNC)

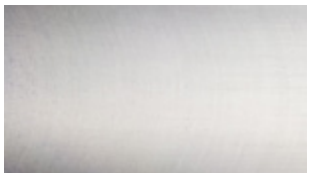

/10
Alluminio grezzo

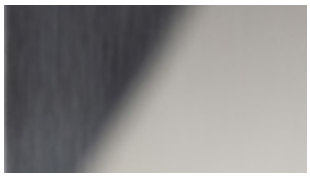

/15
Acciaio lucido

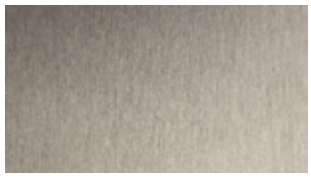

/24
Simil acciaio inox

/45
Simil alluminio opaco

/56
Grigio

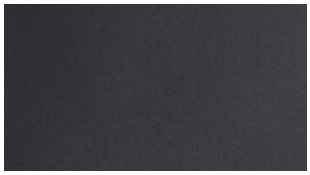

/65
Nero

/66
Alluminio champagne

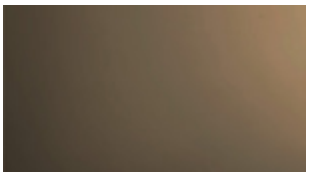

/67
Alluminio bronzo scuro satinato

/83
PVD acciaio satinato

/88
Alluminio simil-inox satin

/89
Ferro zincato

/90
Alluminio di lavorazione

/91
Alluminio lucido

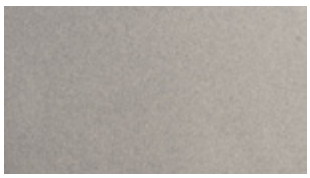

/92
Nichel opaco

/93
Ottonato

/94
Cromo satinato

/95
Nichelato

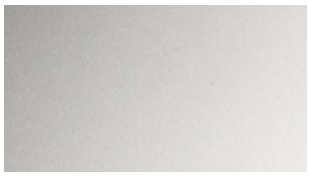

/97
Alluminio opaco

/99
Oro satinato

/R2
RAL9005 nero opaco

/R6
RAL9016
bianco traffico opaco

/R13
RAL7016
grigio pastello opaco

/R25
RAL Rubigo

/RAL
RAL9010 bianco lucido

CATALOGO
INTERNI

SISTEMI IN ALLUMINIO PER PORTE SCORREVOLI Pag 19

SISTEMI IN ACCIAIO PER PORTE SCORREVOLI Pag 325

SISTEMI PER PARETI DIVISORIE IN VETRO Pag 389

SISTEMI PER PORTE A BATTENTE Pag 457

MANIGLIONI E POMELLI Pag 563

logli
SAINT-GOBAIN

DAL 1989

L'INNOVAZIONE AL SERVIZIO DEL DESIGN DA OLTRE 35 ANNI

Dal 1989 siamo impegnati a soddisfare le esigenze di vetrerie, installatori e progettisti, offrendo soluzioni all'avanguardia che garantiscono il massimo comfort. La nostra mission è fornire prodotti altamente tecnologici, durevoli, affidabili e di alta qualità, pensati per superare le aspettative di ogni cliente.

INNOVAZIONE E RICERCA

IL NOSTRO APPROCCIO TECNOLOGICO

Grazie al nostro laboratorio e ad un team di ingegneri specializzati siamo in grado di progettare e sviluppare soluzioni su misura per vetrai, installatori, progettisti e arredatori. Il nostro personale altamente qualificato offre un supporto costante ai clienti attraverso consulenze tecniche e corsi di formazione.

La collaborazione attiva con università e istituti di ricerca nazionali e internazionali, come ad esempio TÜV, Politecnico di Milano, CSTB (Francia), LSL (Germania), ci garantisce l'accesso a competenze e attrezzature specializzate nella verifica di sistemi quali parapetti, pensiline, porte e partizioni in vetro. Ciò consente la massima rapidità ed efficienza nello sviluppo dei nuovi prodotti e nel supporto al cliente in caso di prove di laboratorio ad hoc.

AVIS TECHNIQUE CCFAT

ABP Allgemeines bauaufsichtliches Prüfzeugnis

British Standard 6180:2011

UNI 11678:2017

NTC 2018

NBN B 03-004

★★★ EUROPEAN ALUMINIUM ASSOCIATION EURASEWAA ANODISERS ASSOCIATION Qualanod

TÜVRheinland CERTIFIED Type Approved Safety Regular Production Surveillance www.tuv.com ID 1111292548

• TEST REPORT • Politecnico di Milano

GINGER CEBTP

LUCIDEON

Certificati e rapporti di prova si applicano per prodotti selezionati in relazione al tipo e alla destinazione d'uso.

IL MAGAZZINO E L'OFFICINA

EFFICIENZA, VASTA GAMMA E DISPONIBILITA' IMMEDIATA

Le peculiarità che permettono al marchio Logli di distinguersi e lo rendono unico sul mercato sono la struttura, il personale, il prodotto e soprattutto il servizio: con oltre 7.000 articoli a magazzino garantiamo infatti una disponibilità immediata non solo degli accessori più semplici ma anche dei sistemi più complessi. Grazie ad importanti investimenti in 4 magazzini verticali automatizzati, con una gestione logistica all'avanguardia, riusciamo a garantire la spedizione degli ordini in Italia entro 24 ore ed una consegna veloce e tempestiva.

L'ESPERIENZA E LA RICERCA **DI UN LEADER MONDIALE**

Il 16 marzo 2018 simboleggia uno dei momenti cruciali della nostra storia: l'ingresso nel prestigioso Gruppo Saint-Gobain, multinazionale con una storia di oltre 360 anni nella progettazione di soluzioni per la costruzione sostenibile. Questo importante passo ha rappresentato un riconoscimento dell'eccellenza raggiunta dall'azienda nel settore delle soluzioni tecnologiche in vetro.

L'innovazione futura potrà avvalersi della sinergia con gli altri marchi del Gruppo, per dare vita a soluzioni sempre più avanzate dal punto di vista tecnologico.
La cultura di Saint-Gobain, che abbiamo fatto nostra, è fondata su un insieme di valori racchiusi nei Principi di Comportamento e di Azione: rispetto per le persone, legalità, ambiente, salute e sicurezza sul lavoro sono solo alcuni dei fondamenti che guidano l'operato del Gruppo e la sua costante aspirazione a diventare leader dell'edilizia sostenibile.

SAINT-GOBAIN | logli SAINT-GOBAIN

Progetta, produce e distribuisce materiali per la sicurezza e il comfort abitativo, che si trovano in tutti gli spazi di vita: edifici, trasporti, infrastrutture e molte applicazioni industriali.

80 Paesi	**100** TOP 100 società più innovative al mondo	**161 mila** dipendenti
400 brevetti registrati ogni anno	**46,6 miliardi €** fatturato totale 2024	**450 milioni €** investimenti R&S ultimo anno

Con i suoi 360 anni di storia, il Gruppo offre materiali di nuova generazione e soluzioni integrate con l'obiettivo di rendere più confortevoli e sostenibili gli "spazi dell'abitare", per contribuire al benessere delle persone e alla salvaguardia del pianeta, ponendosi come punto di riferimento globale nell'utilizzo efficiente delle risorse naturali, nel rispetto dell'ambiente.

In Italia, Saint-Gobain è presente nei settori dei materiali da costruzione, dei trasporti e dell'industria.

Circa **2.100** dipendenti	**1,1 miliardi €** fatturato 2024	**42** siti

COSTRUZIONE

Nuove generazioni di materiali, prodotti per il 90% nel nostro Paese, pensati per realizzare spazi abitativi d'eccellenza e migliorare la qualità della vita quotidiana, grazie a soluzioni progettate per costruire edifici più efficienti dal punto di vista energetico e per ridurre consumi ed emissioni inquinanti.

TRASPORTI

Produzione e distribuzione in tutto il mondo di **vetri per i settori automotive, aerospaziale, ferroviario, navale** e dei **veicoli industriali.**

INDUSTRIA

Un'ampia varietà di soluzioni: **prodotti abrasivi, prodotti ceramici** per il mercato dei forni da vetro e della siderurgia, **nastri adesivi tecnici** che costituiscono una gamma unica ad alte prestazioni, **prodotti chimici e speciali per l'edilizia.**

LA SOSTENIBILITÀ PER SAINT-GOBAIN:
UNA STRATEGIA DI GRUPPO

Nel 2020, il Gruppo Saint-Gobain ha dichiarato la sua ragion d'essere: "***Making the world a better home***". L'ambizione è quella di migliorare la vita di tutti rendendo il pianeta un luogo di vita più equo e sostenibile, aperto ed inclusivo. Insieme ai nostri clienti, e per loro, **progettiamo materiali e soluzioni che garantiscono benessere, comfort abitativo e sicurezza, prendendoci cura al tempo stesso di rispettare il pianeta**.
La nostra ragion d'essere è un invito all'azione, una strategia orientata al futuro che ci chiede di innovare rispettando il connubio tra umanità e natura.

Saint-Gobain **ha l'ambizione di essere riconosciuta come leader mondiale dell'edilizia sostenibile**, migliorando la vita quotidiana di tutti i fruitori delle proprie soluzioni. **Questo impegno non riguarda solamente le nostre operazioni e i nostri processi, ma prevede anche di portare sul mercato soluzioni che contribuiscano attivamente al raggiungimento degli obiettivi di decarbonizzazione del settore**.

Essere leader significa promuovere una trasformazione sistemica abbracciando valori, impegni e azioni che guidino il cambiamento, diventando un punto di riferimento per tutti gli stakeholder.
L'organizzazione geografica del Gruppo permette di offrire soluzioni su misura per le specifiche esigenze dei mercati locali, in termini di metodi o stili di costruzione, di sistemi di edifici, di caratteristiche climatiche distintive, sia per la ristrutturazione di edifici esistenti sia per le nuove costruzioni.

MAKING THE WORLD A BETTER HOME

BETTER FOR THE PEOPLE, BETTER FOR THE PLANET

Come Saint-Gobain abbracciamo la nostra responsabilità sociale e ambientale come un'opportunità per creare valore insieme ai nostri stakeholder. Attraverso la creazione di relazioni di fiducia reciproca, infatti, crediamo di poter accrescere la consapevolezza sui temi della sostenibilità e di poter creare circoli virtuosi per il percorso di lungo periodo del business.

BETTER FOR THE PEOPLE

Per dipendenti, collaboratori, fornitori, partner significa accrescere la "cultura aziendale" attraverso una solida governance, **l'attenzione per la salute e la sicurezza, la formazione costante e la creazione di un ambiente di lavoro inclusivo**.
Per le comunità locali ci impegniamo a sostenere **iniziative di solidarietà attraverso la Fondazione Saint-Gobain** e ai giovani talenti diamo supporto anche promuovendo l'**Architecture Student Contest**, un concorso annuale dedicato agli studenti delle facoltà di Architettura e Ingegneria Edile di tutto il mondo.

BETTER FOR THE PLANET

L'edilizia è uno dei settori che più di altri può influenzare il futuro del pianeta pertanto **costruzioni e sostenibilità rappresentano un binomio inscindibile**.
Le nostre produzioni hanno un impatto sull'ambiente in termini di emissioni, di consumi energetici, di acqua prelevata e di risorse naturali impiegate. La proposta di valore del Gruppo si compone di **prodotti e metodi di costruzione sostenibili ed efficienti, progettati per minimizzare l'impatto sull'ambiente** nei processi di fabbricazione e ingegnerizzati per **massimizzare le performance** durante l'intero ciclo di vita degli edifici, contribuendo significativamente agli obiettivi di decarbonizzazione e circolarità del settore. Saint-Gobain Italia è certificata ISO 14001:2015 e ISO 9001:2015.

IL NOSTRO IMPEGNO PER L'AMBIENTE

Contributi che i nostri materiali possono apportare alle diverse certificazioni di sostenibilità.

La riduzione dei consumi energetici e delle emissioni inquinanti è uno degli obiettivi prioritari di Saint-Gobain, che sviluppa, produce e distribuisce soluzioni innovative per realizzare edifici più efficienti dal punto di vista energetico.
La realizzazione di un **involucro passivo**, che contribuisce a non disperdere energia, risulta la soluzione economicamente più sostenibile per efficientare gli edifici.

Numerosi dei nostri prodotti contengono al loro interno materiale riciclato: ci impegniamo costantemente ad incrementarne il contenuto, contribuendo così a ridurre il consumo di materie prime e gli impatti ambientali legati al loro ciclo di vita.

Il Gruppo Saint-Gobain ha sviluppato diversi progetti che hanno l'obiettivo di **valorizzare i rifiuti**, diminuire i consumi energetici, utilizzare minori quantità di materie prime.

Grande importanza è data all'Analisi del Ciclo di Vita del prodotto (LCA – Life Cycle Assessment): questo studio valuta i flussi di materia ed energia associati alle diverse fasi della vita di un prodotto (estrazione delle materie prime, produzione, utilizzo, smaltimento finale). Obiettivo dell'analisi è valutare gli impatti ambientali associati alle diverse fasi del ciclo di vita del prodotto, al fine di ottimizzare i processi produttivi dal punto di vista della sostenibilità ambientale.

Strettamente connesso all'Analisi del Ciclo di Vita è l'ottenimento della Certificazione EPD® (Environmental Product Declaration). Scopo della Dichiarazione Ambientale di Prodotto è comunicare le informazioni ambientali derivanti dallo studio LCA, in un formato e sulla base di regole comuni e predefinite, le PCR (Product Category Rules). Molti prodotti del Gruppo Saint-Gobain sono in possesso di tale Certificazione.

La presenza capillare di Saint-Gobain sul territorio nazionale, con unità produttive e centri logistici in tutta Italia, limita il trasporto su strada e di conseguenza le emissioni inquinanti, favorendo la diffusione di **materiali a km zero**.

Saint-Gobain, nel suo promuovere un atteggiamento responsabile e sensibile nei confronti dell'ambiente, ha deciso di aderire all'associazione GBC Italia in qualità di socio ordinario.

GLI STANDARD DI SOSTENIBILITÀ AMBIENTALE

Lo standard **LEED V4.1** che si affianca a quello già esistente LEED v4, si basa su un sistema di prerequisiti e crediti per la progettazione, la costruzione e la gestione di edifici ed aree sostenibili.

Il sistema **BREEAM** (Building Reaserch Establishment Environmental Assessment Method) si basa sulla verifica della progettazione, costruzione e uso dell'immobile.

Il protocollo **WELL** ha lo scopo di integrare nelle fasi di progetto e costruzione degli edifici gli aspetti connessi alla salute e al benessere delle persone.

Con l'entrata in vigore del nuovo Codice appalti, sono stati aggiornati i **CAM**, con il D.M. 23 giugno 2022, per l'affidamento di servizi di progettazione e lavori per la nuova costruzione, ristrutturazione e manutenzione di edifici pubblici.

logli
SAINT-GOBAIN

COLLEZIONE 2024

6 VOLUMI

1750 PAGINE

La prima collana composta da 6 volumi che racchiude tutta la gamma di soluzioni per il vetro firmate Logli. Una raccolta concepita per fornire una panoramica completa e dettagliata di tutti gli articoli che compongono l'offerta Logli. Ogni volume tratta in modo approfondito una specifica famiglia di prodotti, offrendo informazioni tecniche unite ad applicazioni pratiche.

Un compendio ideale per chi è alla ricerca di soluzioni per il vetro di altissima qualità.

Tutti i volumi sono disponibili per il download inquadrando il QRcode

Tutte le **soluzioni Logli** in un **unico** contenitore

Volume **1**
PARAPETTI

Volume **2**
ESTERNI

Volume **3**
INTERNI

Volume **4**
DOCCE

Volume **5**
VETRINE

Volume **6**
LAVORAZIONI

CATALOGO
PARAPETTI
Profili DEFENDER
Fissaggi puntuali
Montanti
Corrimano
logli
logli
SAINT-GOBAIN

SISTEMI IN ALLUMINIO PER PORTE SCORREVOLI

ANTE INTELAIATE
STRUTTURALI

LM INTELAIATO
Pag 20

ANTE TUTTO VETRO

LM PORTA PRO
Pag 82

LM VETRO
Pag 126

LM INVISIBLE
Pag 216

ANTE PER CABINE
ARMADIO

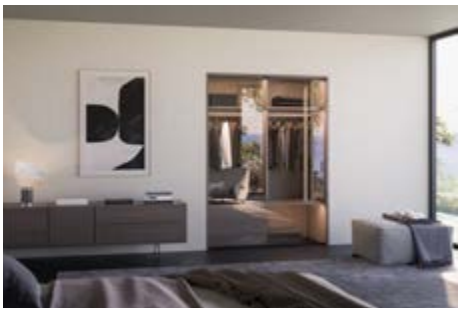

LM CLIPO
Pag 262

LM INTELAIATO

Design

La collezione LM INTELAIATO è il nuovo sistema di scorrevoli in alluminio della famiglia Logli.
Può alloggiare vetri monolitici da 8 mm o stratificati 4 + 4 mm, incorniciati in un telaio strutturale in alluminio.

L'elevata versatilità compositiva del sistema rende questa famiglia di prodotti adattabile alle diverse esigenze architettoniche della casa.

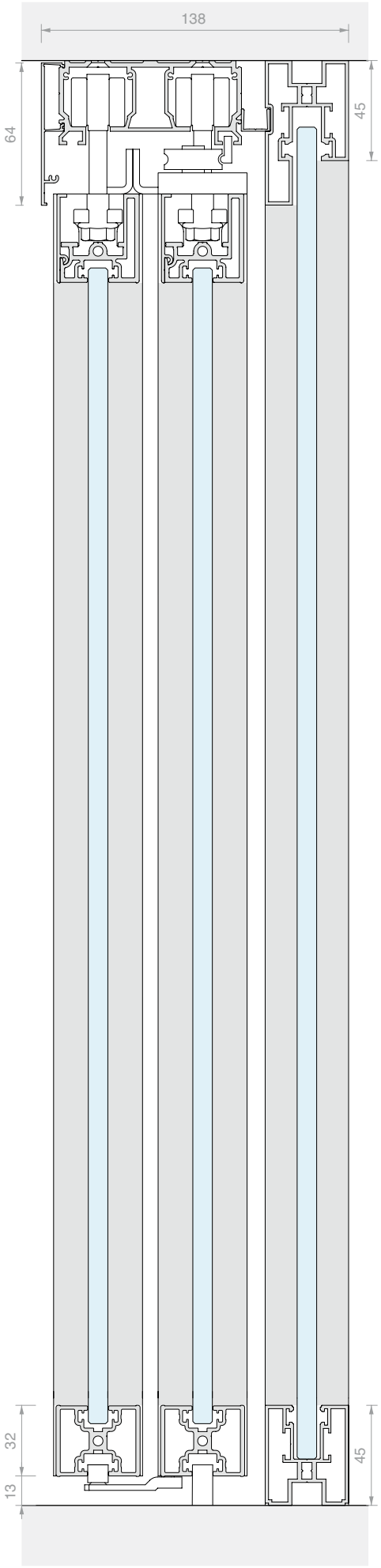

/6
Nero opaco

/88
Alluminio simil-inox satin

/97
Alluminio opaco

LM INTELAIATO

Caratteristiche tecniche

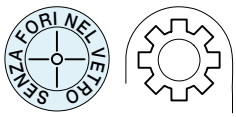

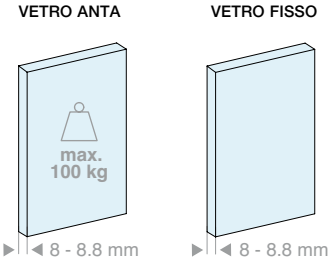

2 tipologie di installazione

Soffitto

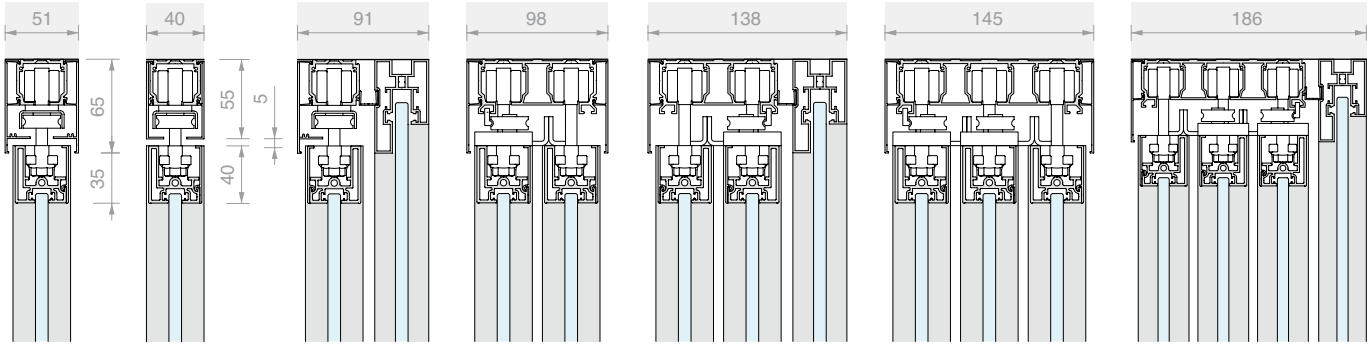

1 via | 1 via + fisso | 2 vie | 2 vie + fisso | 3 vie | 3 vie + fisso

Parete

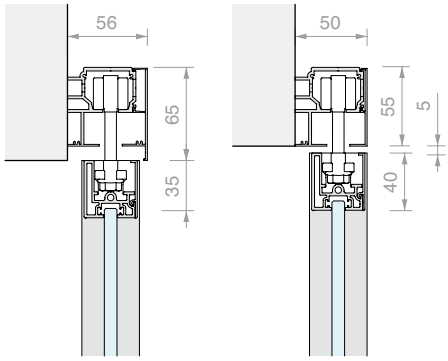

1 via

2 tipologie di cover superiori

copertina in sormonto sull'anta h = 65mm
I kit a catalogo sono configurati con questa cover.

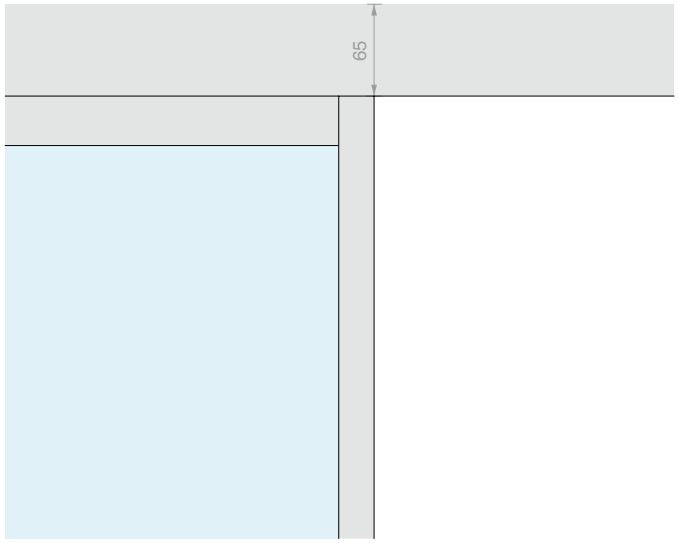

copertina a filo anta h = 55mm

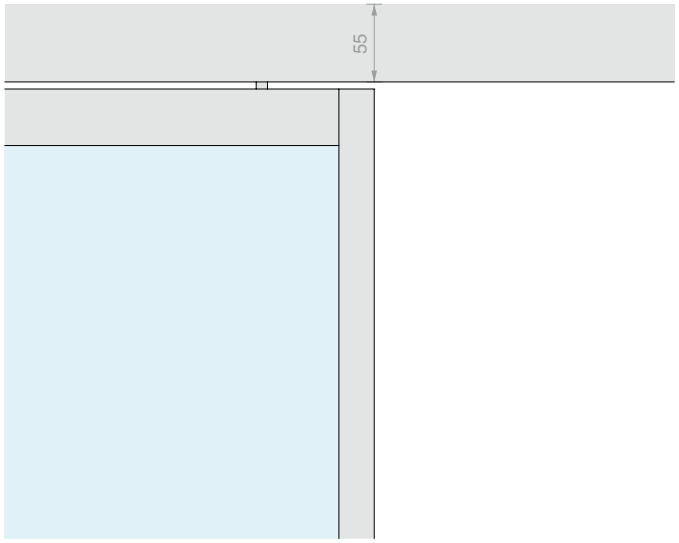

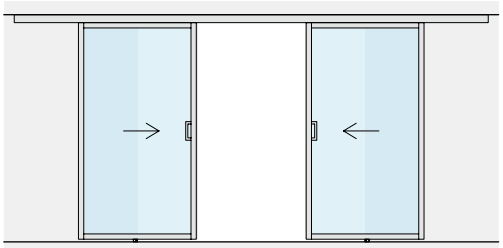

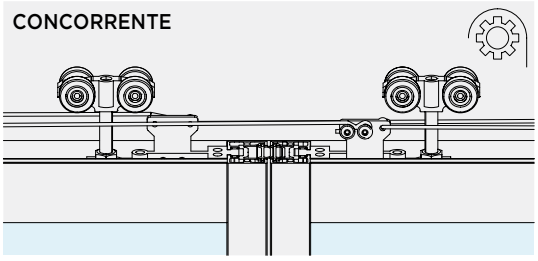

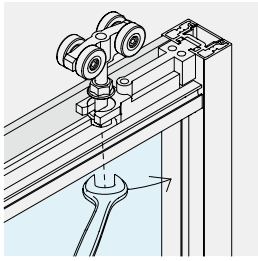

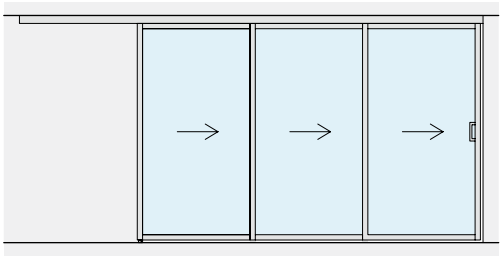

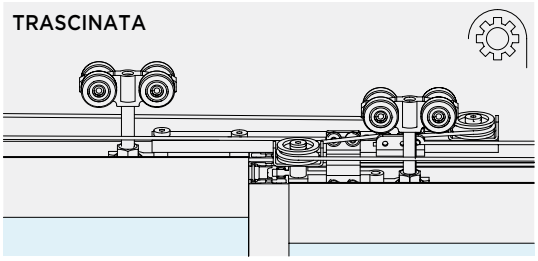

REGOLAZIONE ANTA
E' possibile regolare l'altezza del singolo carrello per registrare la posizione dell'anta di ±3 mm.

SINCRONISMO
Disponibili accessori per la sincronizzazione:

CONCORRENTE
2 ante mobili installate su stesso binario

TRASCINATA
2 o 3 ante mobili su binario a 2 o a 3 vie

SOFT CLOSE
L'uso degli ammortizzatori permette un'apertura e una chiusura controllata e delicata.

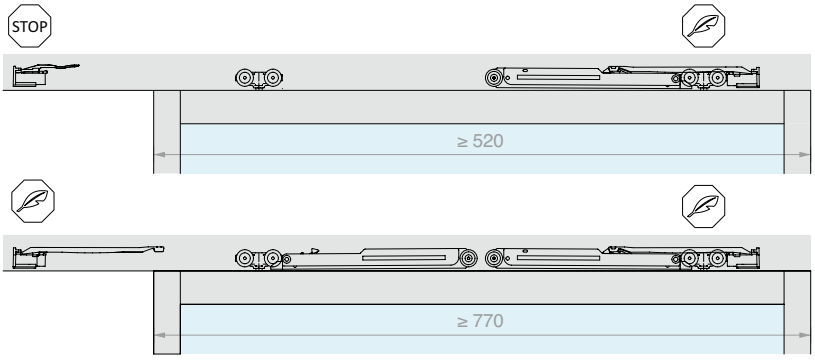

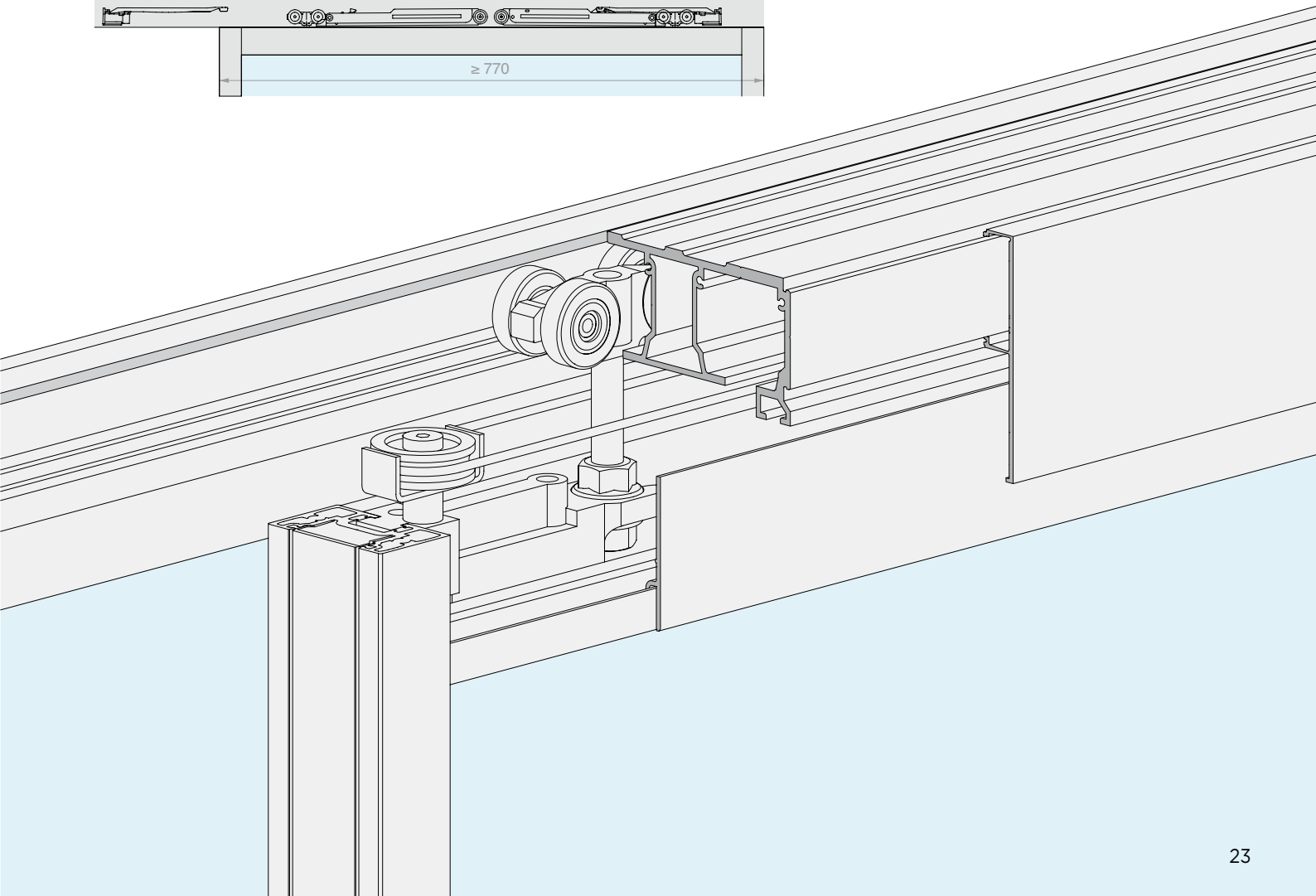

Variabili compositive

Le versatilità configurativa del sistema LMT è in grado di generare soluzioni che non si limitano alla gamma offerta a kit in questa sezione. Il nostro ufficio tecnico è a disposizione per elaborare tutte le possibili variabili di ogni progetto. Ogni soluzione è fornibile su richiesta tagliata a misura.

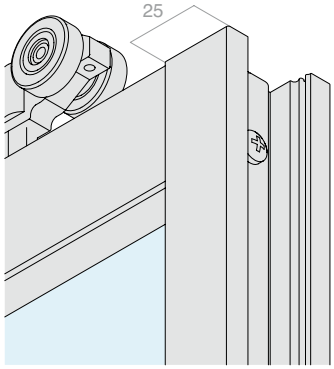

Anta monovetro

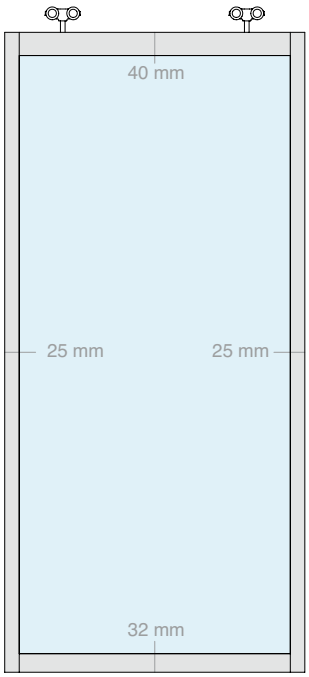

Anta multivetro

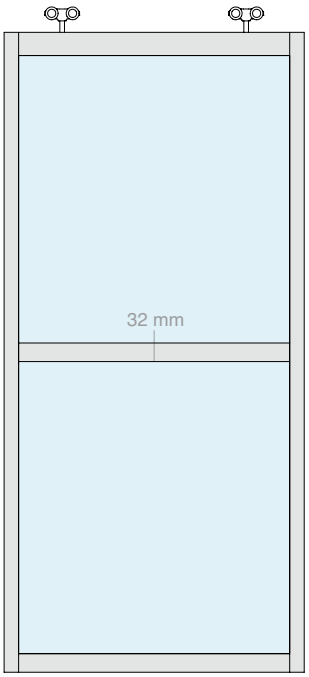

TELAIO DELL'ANTA MOBILE

Il telaio strutturale della gamma è proposto in kit di montaggio in grado di ospitare pannelli di tamponamento da 8 a 8.8 mm sia in vetro che in altro materiale.

I montanti verticali che compongono la struttura del telaio nascono con una cava aperta per permettere una rapida giunzione ai traversi orizzontali mediante viti.

MONOVETRO / MULTIVETRO
Il telaio può ospitare una lastra unica o essere sezionato orizzontalmete mediante traverso accessorio per ospitare lastre multiple più piccole.

CONFIGURAZIONI DELL'ANTA MOBILE

I laterali aperti prevedono fino a 4 tipologie compositive: con copertina di finitura, guarnizione di battuta o maniglia a tutta altezza.

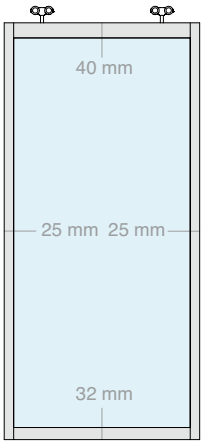

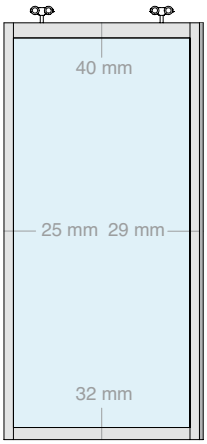

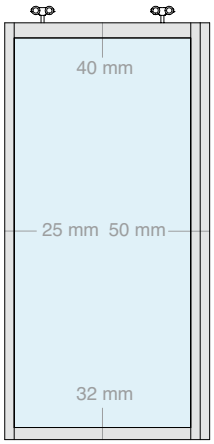

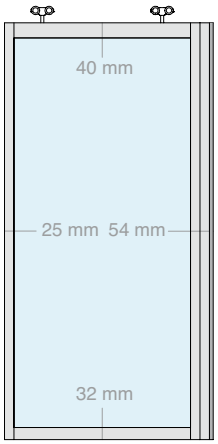

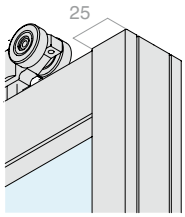

con copertina

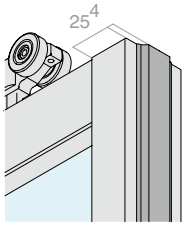

con guarnizione di battuta

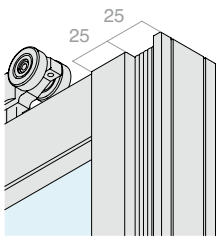

con maniglia a tutta altezza e copertina

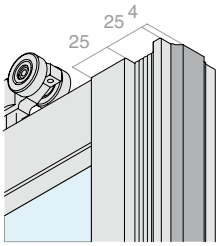

con maniglia a tutta altezza e guarnizione di battuta

3 MANIGLIE
4 CONFIGURAZIONI

FINITURE RAL
SU RICHIESTA

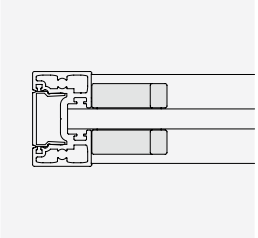

Art. HAND32140VHB
incollata al vetro

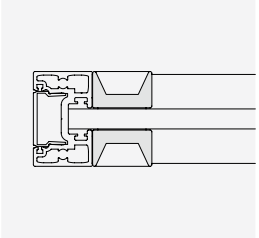

Art. MFM14025
incollata al vetro

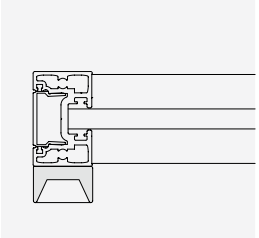

Art. MFM14025
avvitata o incollata
al profilo

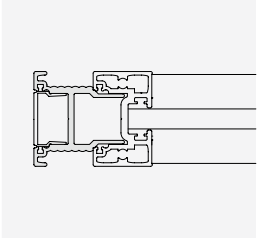

Art. LMC0038
estrusa a tutta altezza
avvitata con o senza
guarnizione

MONTANTE DI BATTUTA

Battuta in chiusura con o senza guarnizione.

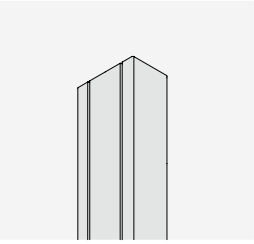

con cover

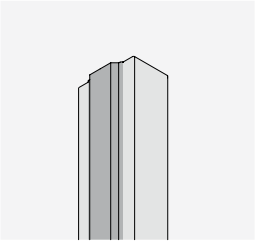

con guarnizione di
battuta

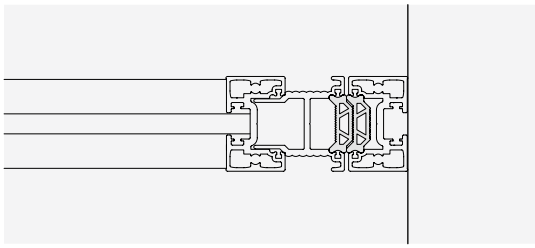

guarnizione reversibile

LM INTELAIATO

Kit

INSTALLAZIONE A SOFFITTO

1 VIA

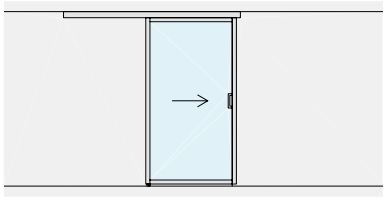

Pag 30

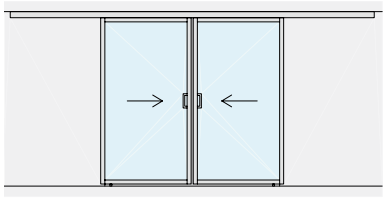

Pag 34

1 VIA + FISSO

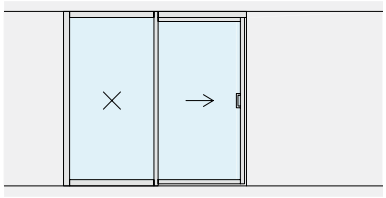

Pag 38

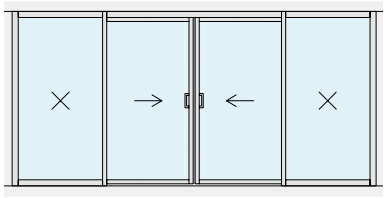

Pag 42

2 VIE

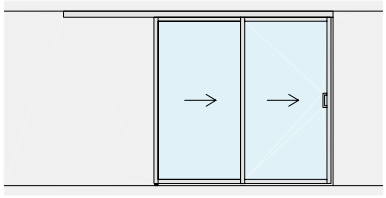

Pag 46

2 VIE + FISSO

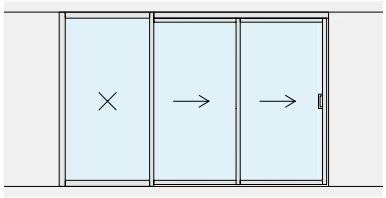

Pag 50

3 VIE

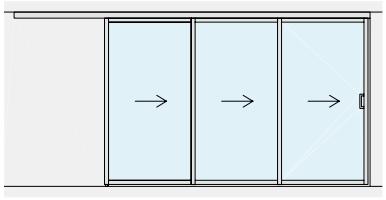

Pag 54

3 VIE + FISSO

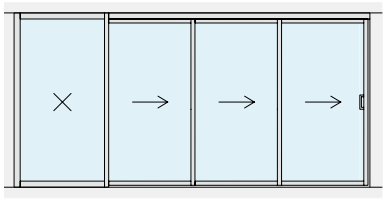

Pag 59

INSTALLAZIONE A PARETE

1 VIA

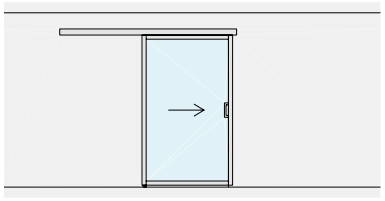

Pag 62

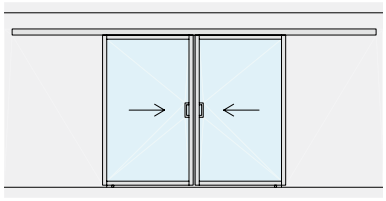

Pag 66

KIT SCORREVOLE INTELAIATO FISSAGGIO A SOFFITTO ANTA SINGOLA

Materiale: Alluminio
Finitura: /6 /88 /97

SENZA FORI NEL VETRO

DIMENSIONI VANO

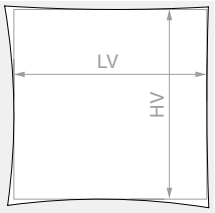

HV max: **3000** mm

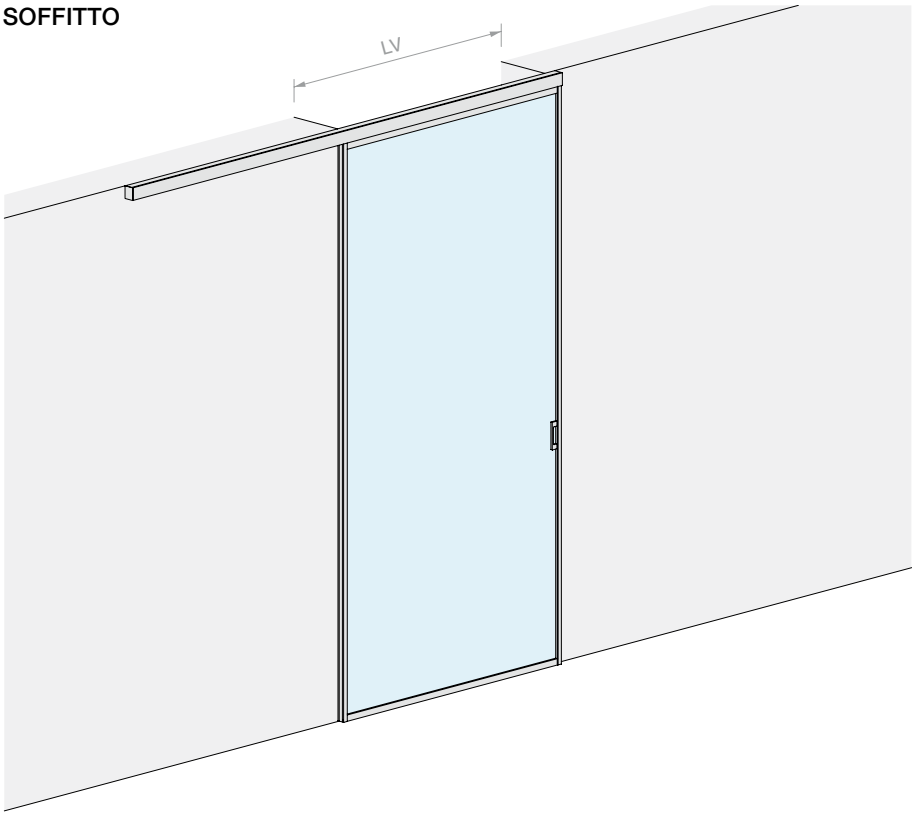

VETRO ANTA

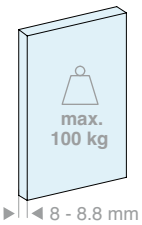

VETRO ANTA

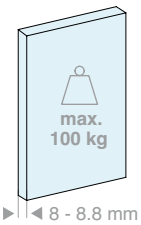

Kit costituito da:

Art.	Descrizione	Q.tà
LMINT-PCOV30.100	Kit anta scorrevole con cover	1 Pz
LM21.200	Binario fissaggio a soffitto	1 Pz
LMCA065.200	Copertina per binario aperta	1 Pz
LMCC065.200	Copertina per binario chiusa	1 Pz
LM64051TP33	Tappo di finitura	2 Pz
057.3073.072	Stop con fermo	2 Pz
LMINT-GT915	Guida a terra	1 Pz
HAND32140VHB	Maniglia adesiva	2 Pz

Optional

042.3102.072	Ammortizzatore softbreak da 20-60 Kg	1 Pz
042.3102.071	Ammortizzatore softbreak da 61-100 Kg	1 Pz

Kit costituito da:

Art.	Descrizione	Q.tà
LMINT-PCOV30.150	Kit anta scorrevole con cover	1 Pz
LM21.300	Binario fissaggio a soffitto	1 Pz
LMCA065.300	Copertina per binario aperta	1 Pz
LMCC065.300	Copertina per binario chiusa	1 Pz
LM64051TP33	Tappo di finitura	2 Pz
057.3073.072	Stop con fermo	2 Pz
LMINT-GT915	Guida a terra	1 Pz
HAND32140VHB	Maniglia adesiva	2 Pz

Optional

042.3102.072	Ammortizzatore softbreak da 20-60 Kg	1 Pz
042.3102.071	Ammortizzatore softbreak da 61-100 Kg	1 Pz

Art.	LV max	Q.tà
LMT6511.200	**950** mm	1 Pz

Art.	LV max	Q.tà
LMT6511.300	**1450** mm	1 Pz

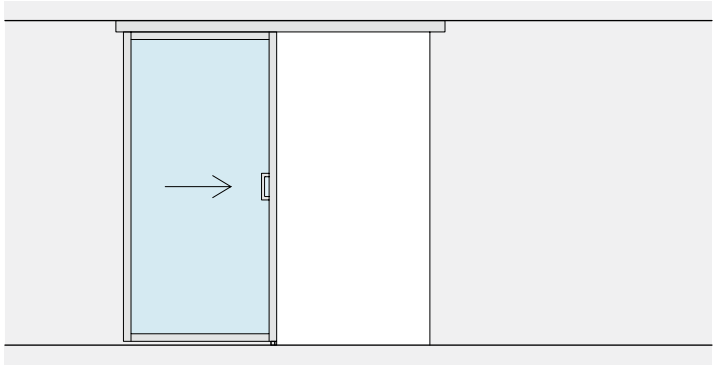

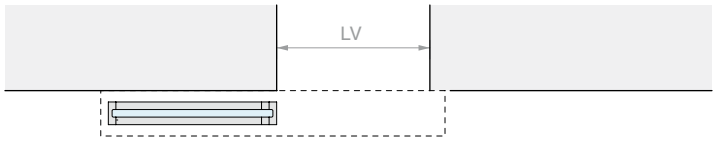
LV

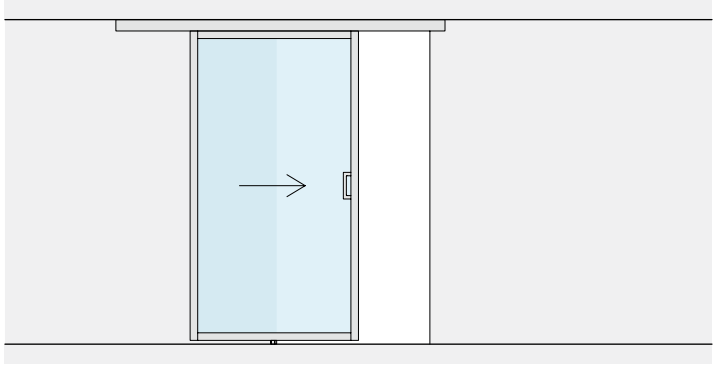

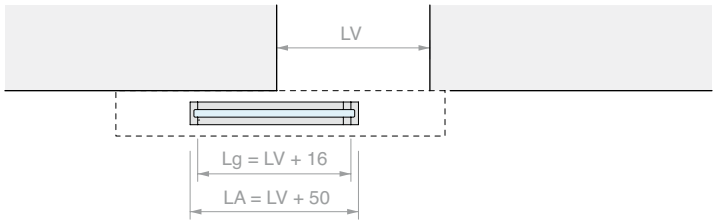
LV
Lg = LV + 16
LA = LV + 50

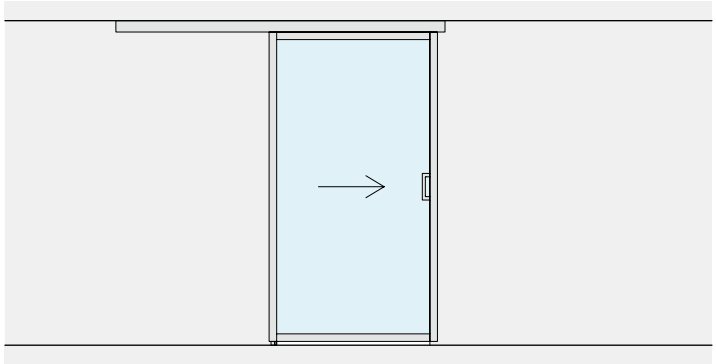

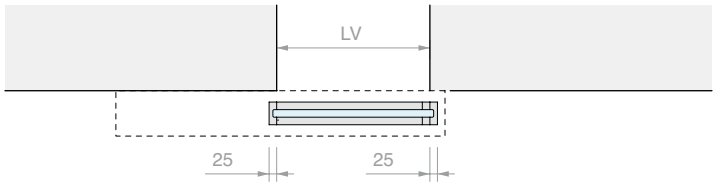
LV
25
25

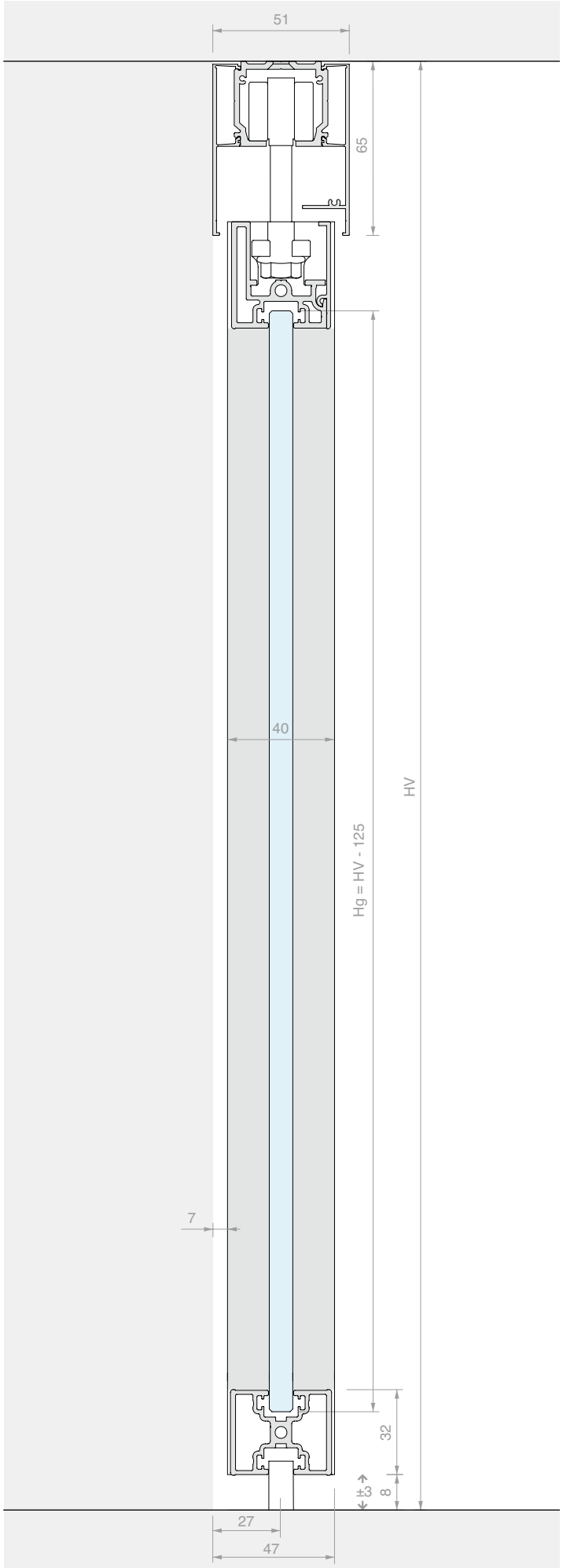
51
65
40
HV
Hg = HV - 125
7
32
±3
8
27
47

KIT SCORREVOLE INTELAIATO FISSAGGIO A SOFFITTO DOPPIA ANTA SINCRONIZZATA

Materiale: Alluminio
Finitura: /6 /88 /97

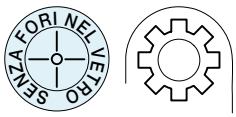

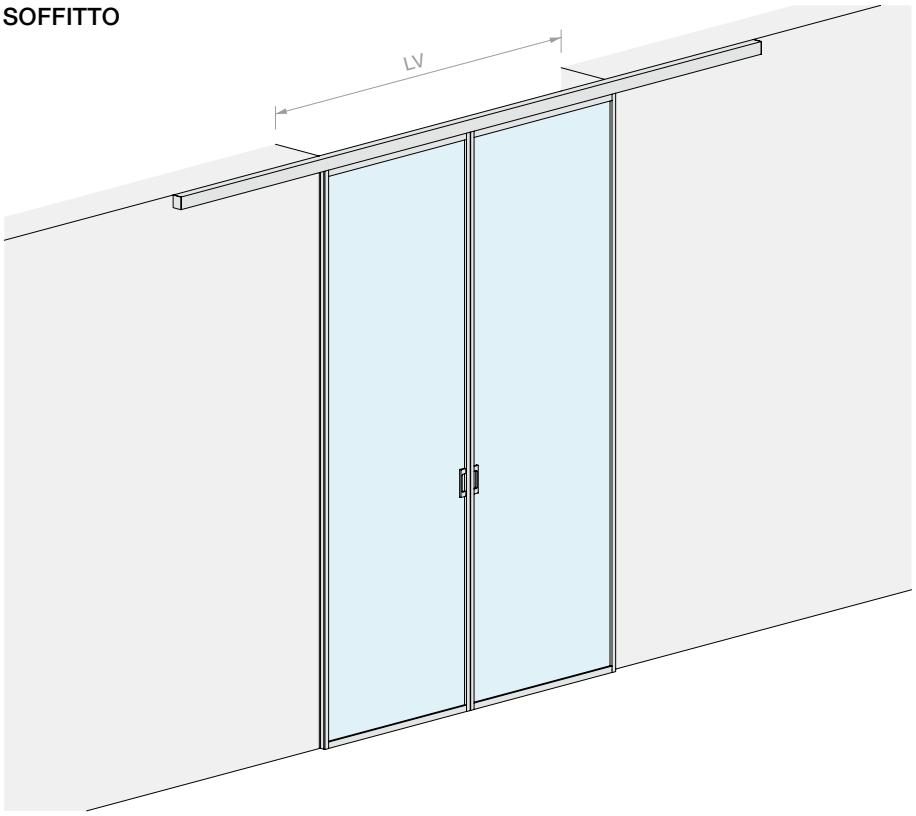

DIMENSIONI VANO

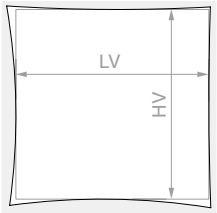

HV max: **3000** mm

VETRO ANTA

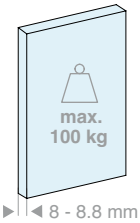

Kit costituito da:

Art.	Descrizione	Q.tà
LMINT-PGUA30.100	Kit anta scorrevole con guarnizione	2 Pz
LM21.400	Binario fissaggio a soffitto	1 Pz
LMCA065.400	Copertina per binario aperta	1 Pz
LMCC065.400	Copertina per binario chiusa	1 Pz
LM64051TP33	Tappo di finitura	2 Pz
057.3073.071	Stop senza fermo	4 Pz
LMSIN-2AC11	Kit sincronismo per 2 ante in linea	1 Pz
HAND32140VHB	Maniglia adesiva	4 Pz

Optional

042.3102.072	Ammortizzatore softbreak da 20-60 Kg	2 Pz
042.3102.071	Ammortizzatore softbreak da 61-100 Kg	2 Pz

Art.	LV max	Q.tà
LMT6511C.400	**1970** mm	1 Pz

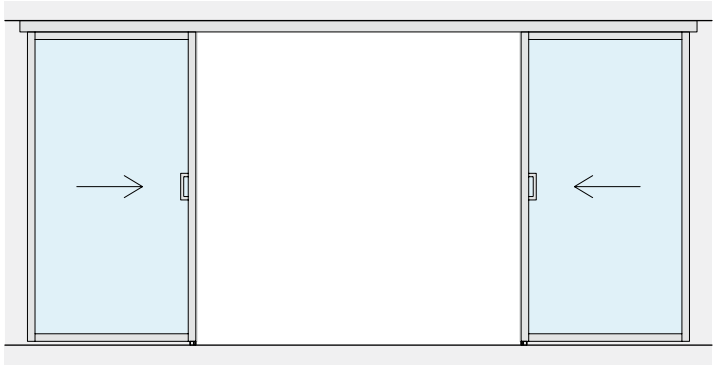

LV

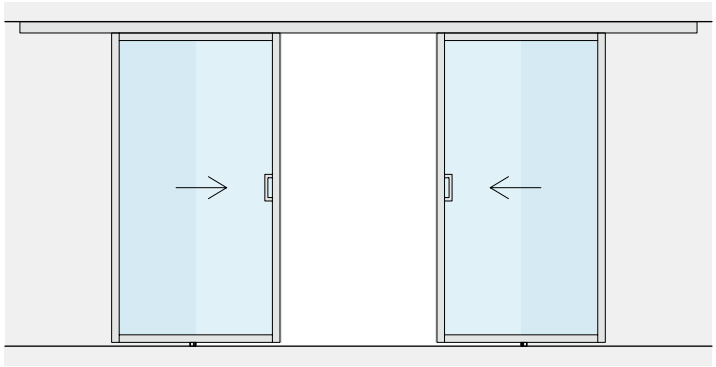

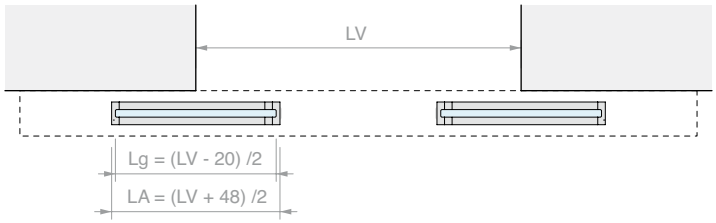
LV
Lg = (LV - 20) /2
LA = (LV + 48) /2

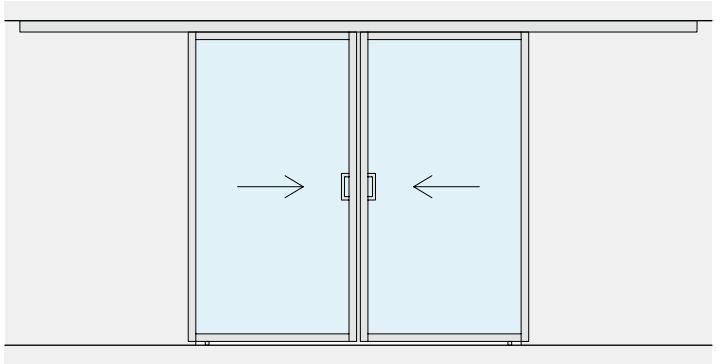

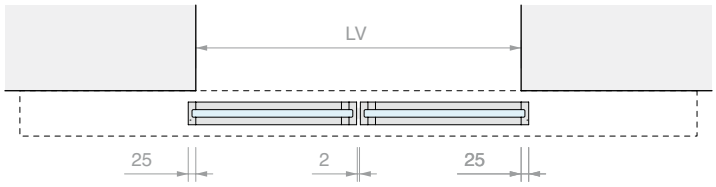
LV
25
2
25

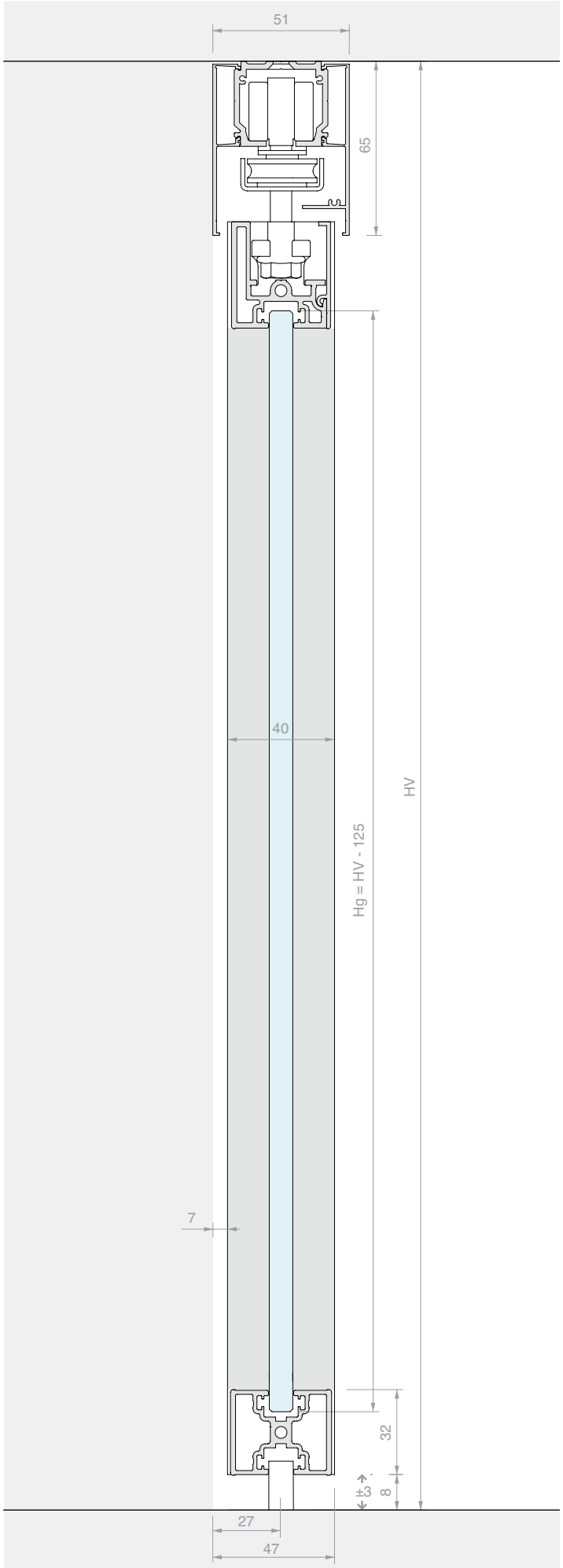
51
65
40
HV
Hg = HV - 125
7
32
±3
8
27
47

KIT SCORREVOLE INTELAIATO FISSAGGIO A SOFFITTO ANTA SINGOLA E VETRO FISSO

Materiale: Alluminio
Finitura: /6 /88 /97

SENZA FORI NEL VETRO

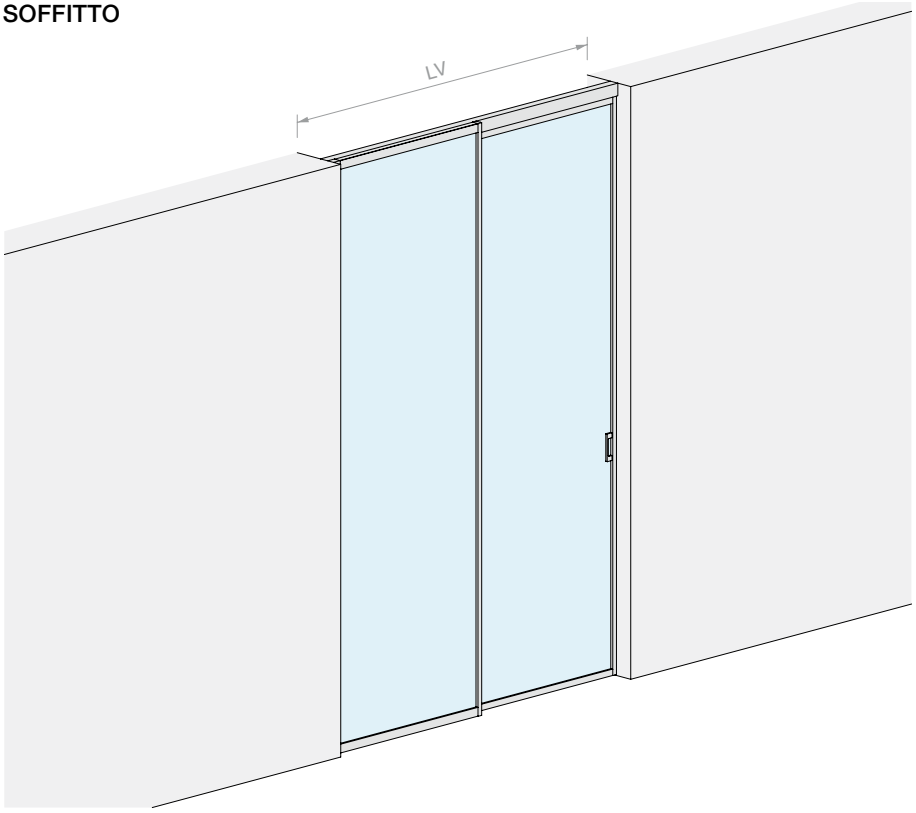

DIMENSIONI VANO

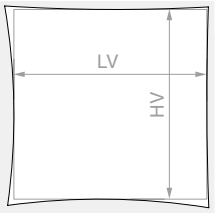

HV max: **3000** mm

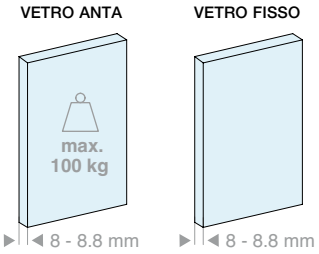

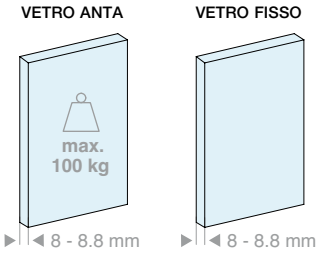

Kit costituito da:

Art.	Descrizione	Q.tà
LMINT-PCOV30.100	Kit anta scorrevole con cover	1 Pz
LMINT-VFIX30.100	Kit vetro fisso intelaiato	1 Pz
LM21.200	Binario fissaggio a soffitto	1 Pz
FOU1013.30	Profilo a “U”	1 Pz
LMCA065.200	Copertina per binario aperta	1 Pz
LMCC065.200	Copertina per binario chiusa	1 Pz
057.3073.072	Stop con fermo	2 Pz
LMINT-GT915	Guida a terra	1 Pz
HAND32140VHB	Maniglia adesiva	2 Pz
Optional		
042.3102.072	Ammortizzatore softbreak da 20-60 Kg	1 Pz
042.3102.071	Ammortizzatore softbreak da 61-100 Kg	1 Pz

Kit costituito da:

Art.	Descrizione	Q.tà
LMINT-PCOV30.150	Kit anta scorrevole con cover	1 Pz
LMINT-VFIX30.150	Kit vetro fisso intelaiato	1 Pz
LM21.300	Binario fissaggio a soffitto	1 Pz
FOU1013.30	Profilo a “U”	1 Pz
LMCA065.300	Copertina per binario aperta	1 Pz
LMCC065.300	Copertina per binario chiusa	1 Pz
057.3073.072	Stop con fermo	2 Pz
LMINT-GT915	Guida a terra	1 Pz
HAND32140VHB	Maniglia adesiva	2 Pz
Optional		
042.3102.072	Ammortizzatore softbreak da 20-60 Kg	1 Pz
042.3102.071	Ammortizzatore softbreak da 61-100 Kg	1 Pz

Art.	LV max	Q.tà
LMT6511F.200	**2000** mm	1 Pz

Art.	LV max	Q.tà
LMT6511F.300	**3000** mm	1 Pz

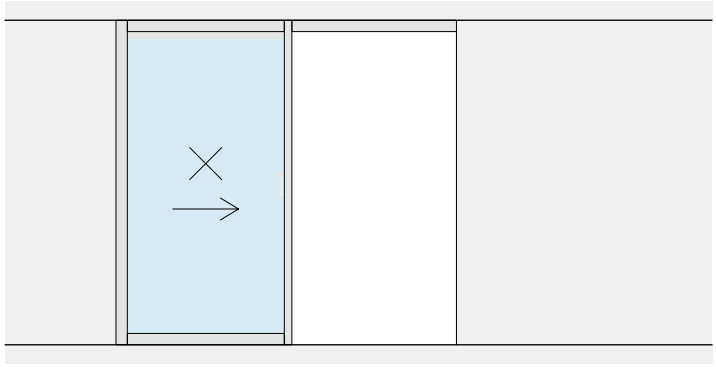

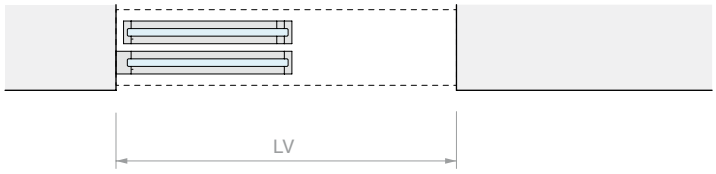
LV

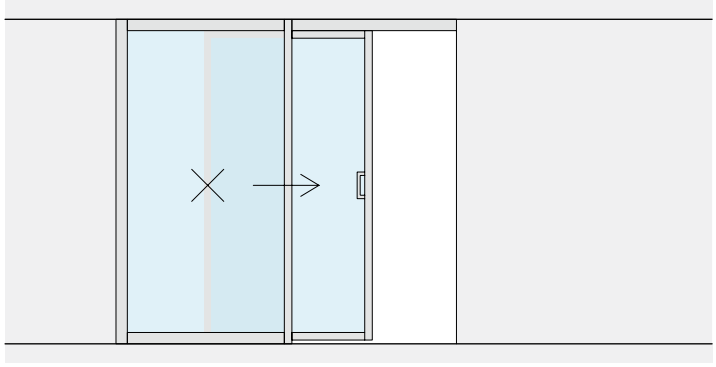

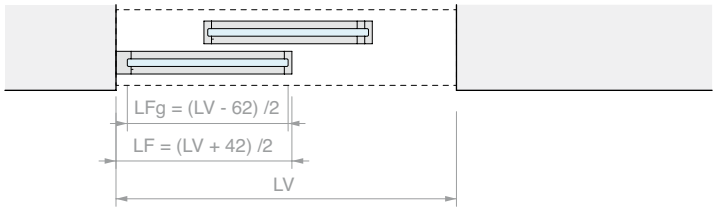
LFg = (LV - 62) /2
LF = (LV + 42) /2
LV

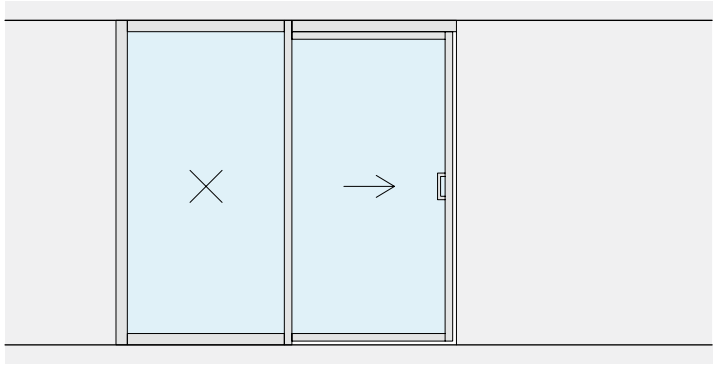

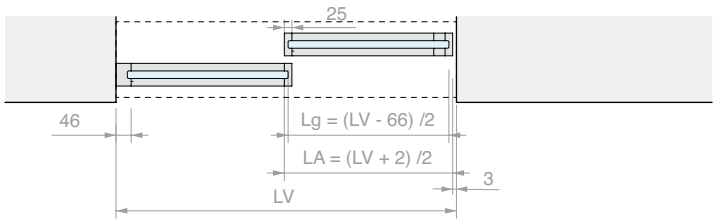
25
46
Lg = (LV - 66) /2
LA = (LV + 2) /2
3
LV

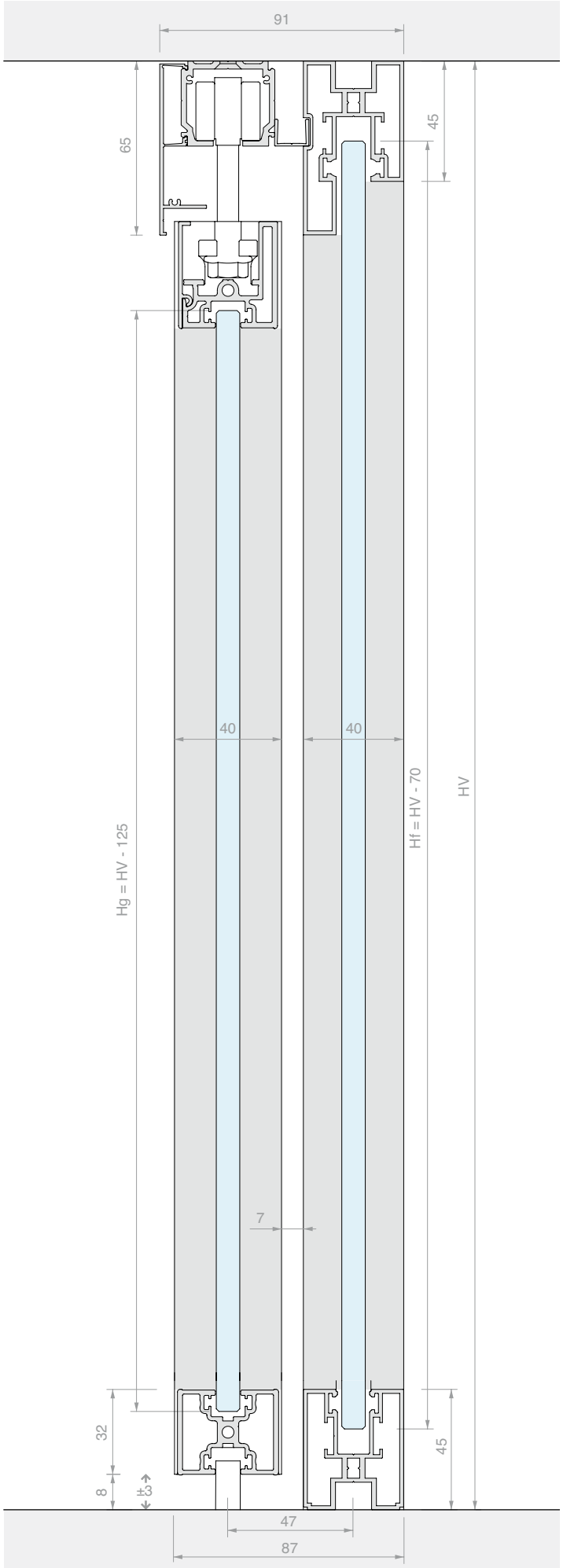
91
65
45
40
40
Hg = HV - 125
Hf = HV - 70
HV
7
32
8
±3
45
47
87

KIT SCORREVOLE INTELAIATO FISSAGGIO A SOFFITTO DOPPIA ANTA SINCRONIZZATA E DOPPIO VETRO FISSO

Materiale: Alluminio
Finitura: /6 /88 /97

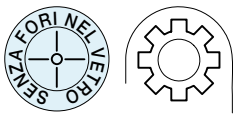

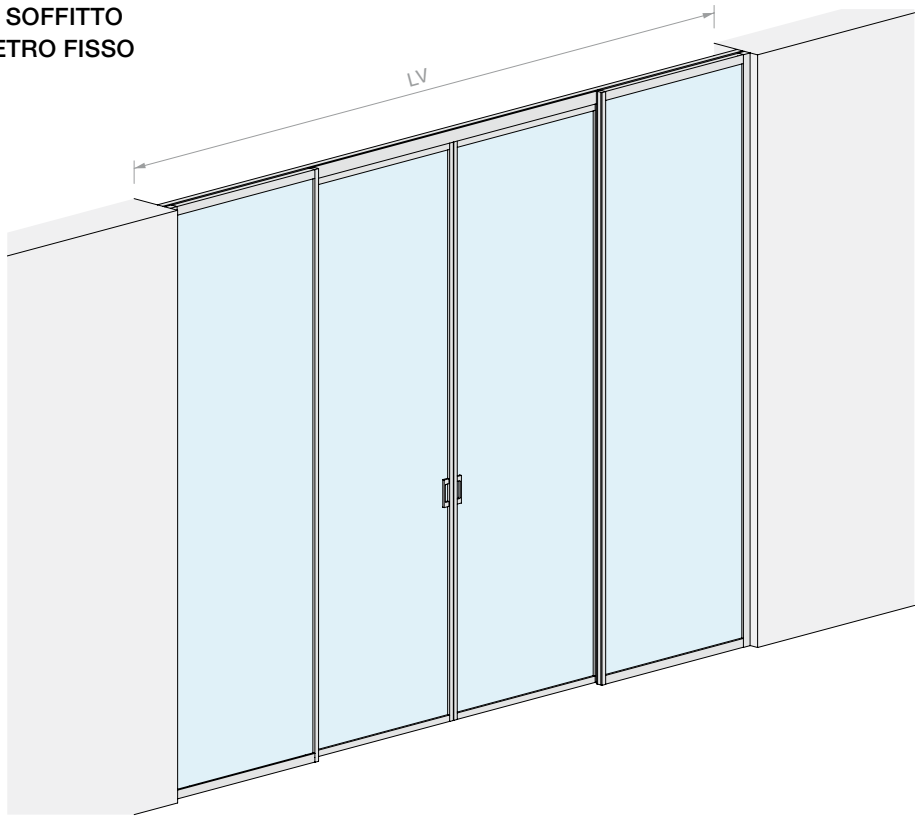

DIMENSIONI VANO

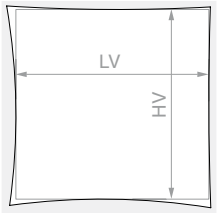

HV max: **3000** mm

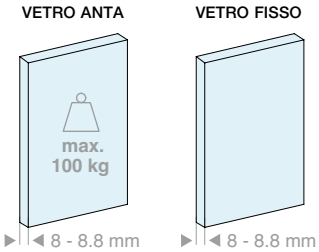

Kit costituito da:

Art.	Descrizione	Q.tà
LMINT-PGUA30.100	Kit anta scorrevole con guarnizione	2 Pz
LMINT-VFIX30.100	Kit vetro fisso intelaiato	2 Pz
LM21.400	Binario fissaggio a soffitto	1 Pz
FOU1013.30	Profilo a “U”	2 Pz
LMCA065.400	Copertina per binario aperta	2 Pz
057.3073.071	Stop senza fermo	4 Pz
LMSIN-2AC11	Kit sincronismo per 2 ante in linea	1 Pz
HAND32140VHB	Maniglia adesiva	4 Pz

Optional

042.3102.072	Ammortizzatore softbreak da 20-60 Kg	2 Pz
042.3102.071	Ammortizzatore softbreak da 61-100 Kg	2 Pz

Art.	LV max	Q.tà
LMT6511CF.400	**4000** mm	1 Pz

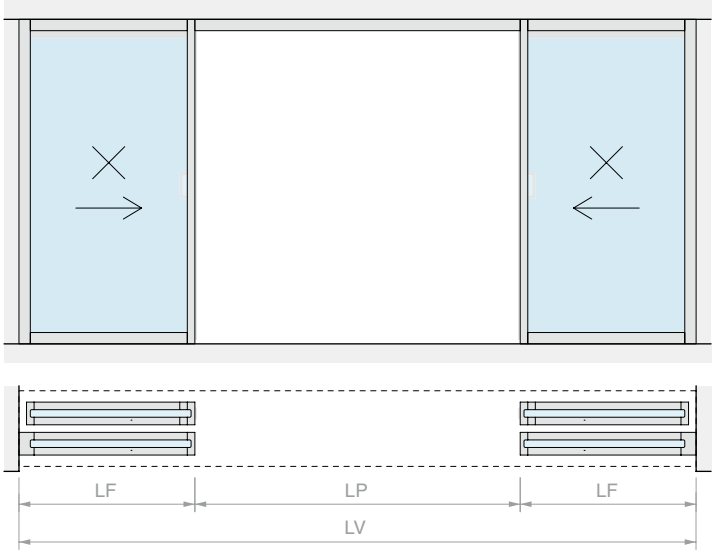
LF
LP
LF
LV

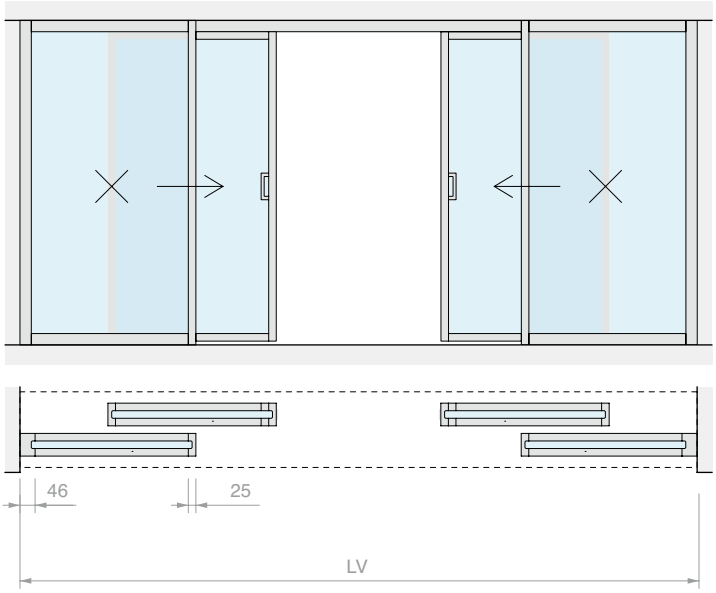
46
25
LV

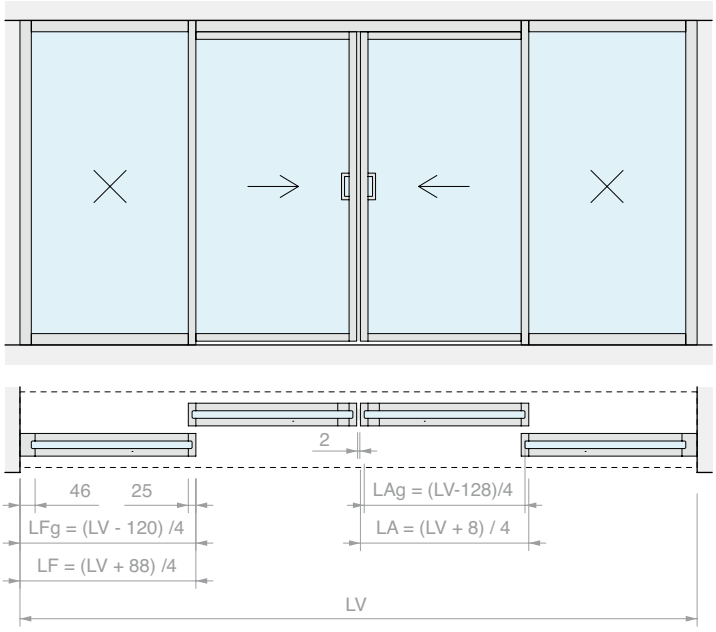
2
46
25
LFg = (LV - 120) /4
LF = (LV + 88) /4
LAg = (LV-128)/4
LA = (LV + 8) / 4
LV

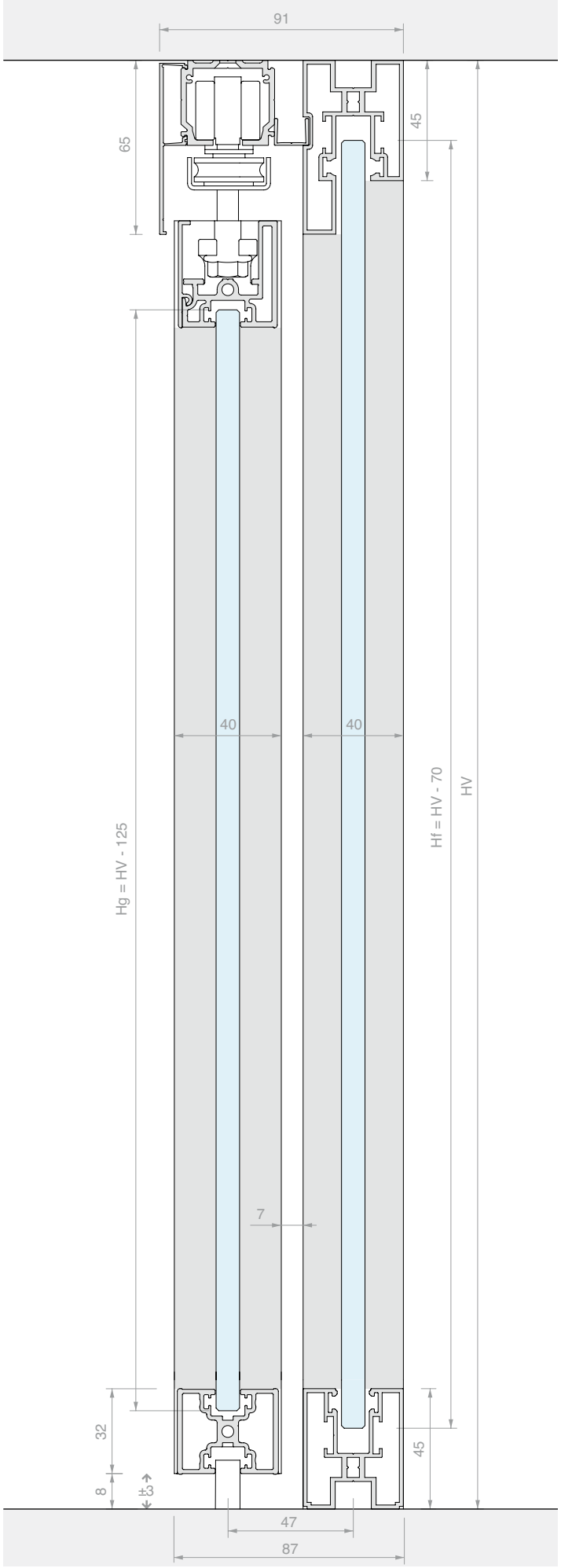
91
65
45
40
40
Hg = HV - 125
Hf = HV - 70
HV
7
32
8
±3
45
47
87

KIT SCORREVOLE INTELAIATO FISSAGGIO A SOFFITTO DOPPIA ANTA TRASCINATA CON SINCRONISMO

Materiale: Alluminio
Finitura: /6 /88 /97

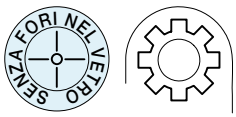

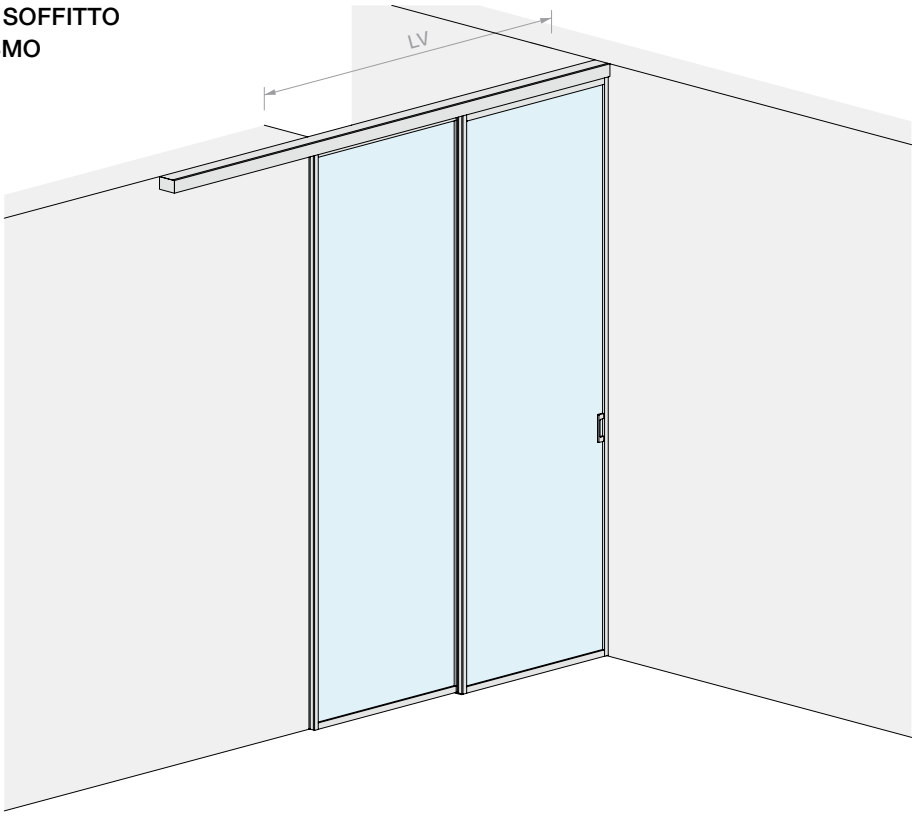

DIMENSIONI VANO

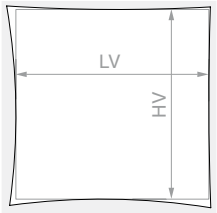

HV max: **3000** mm

VETRO ANTA

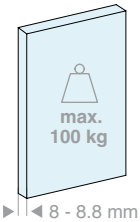

8 - 8.8 mm

Kit costituito da:

Art.	Descrizione	Q.tà
LMINT-PCOV30.100	Kit anta scorrevole con cover	1 Pz
LMINT-PGUA30.100	Kit anta scorrevole con guarnizione	1 Pz
LM2V082.300	Binario a 2 vie fissaggio a soffitto	1 Pz
LMCA065.300	Copertina per binario aperta	2 Pz
LM64098TP33	Tappo di finitura	2 Pz
057.3073.072	Stop con fermo	2 Pz
057.3073.071	Stop senza fermo	2 Pz
LMSIN-2AT21	Kit sincronismo per 2 ante trascinate	1 Pz
HAND32140VHB	Maniglia adesiva	2 Pz

Optional

042.3102.071	Ammortizzatore softbreak per ante da 40-65 Kg	1 o 2 Pz

Art.	LV max	Q.tà
LMT6512.300	**1975** mm	1 Pz

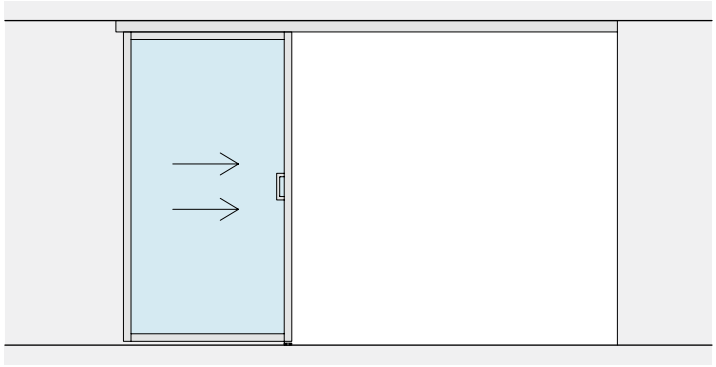

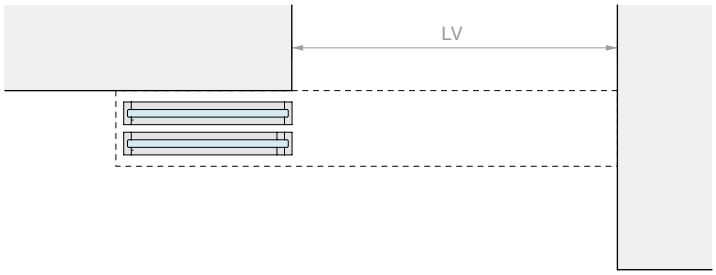
LV

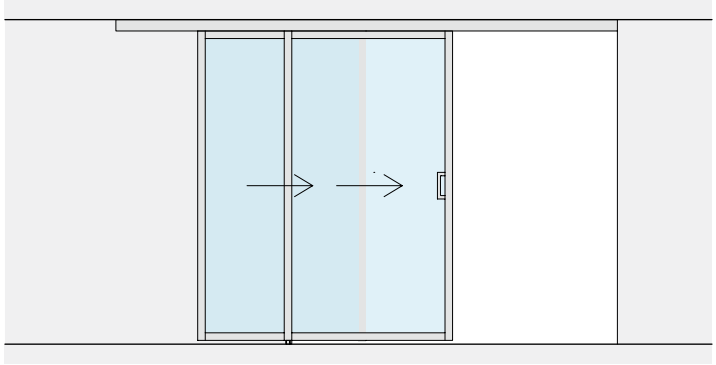

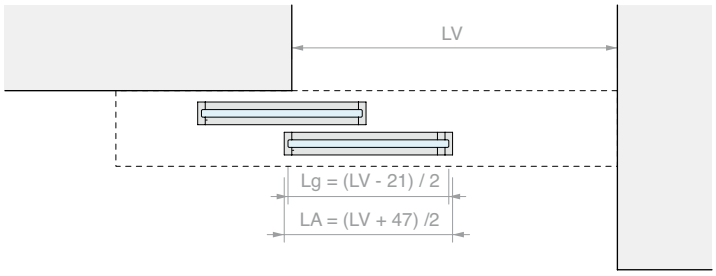
LV
Lg = (LV - 21) / 2
LA = (LV + 47) /2

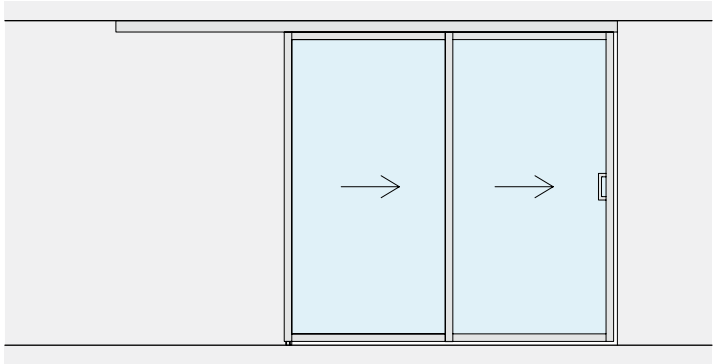

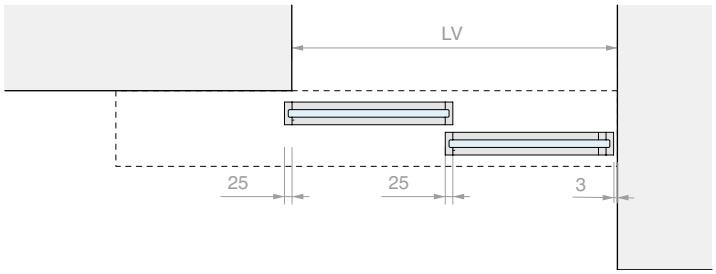
LV
25
25
3

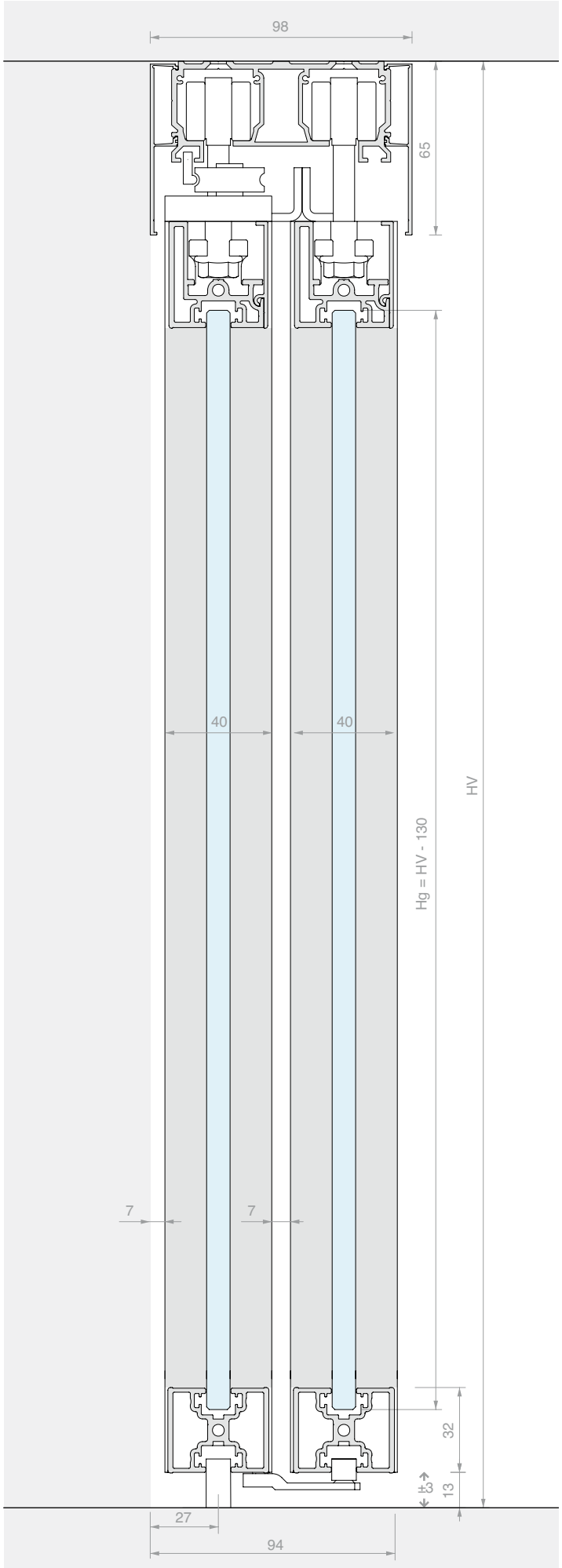
98
65
40
40
HV
Hg = HV - 130
7
7
32
±3
13
27
94

KIT SCORREVOLE INTELAIATO FISSAGGIO A SOFFITTO
DOPPIA ANTA TRASCINATA CON SINCRONISMO E VETRO FISSO

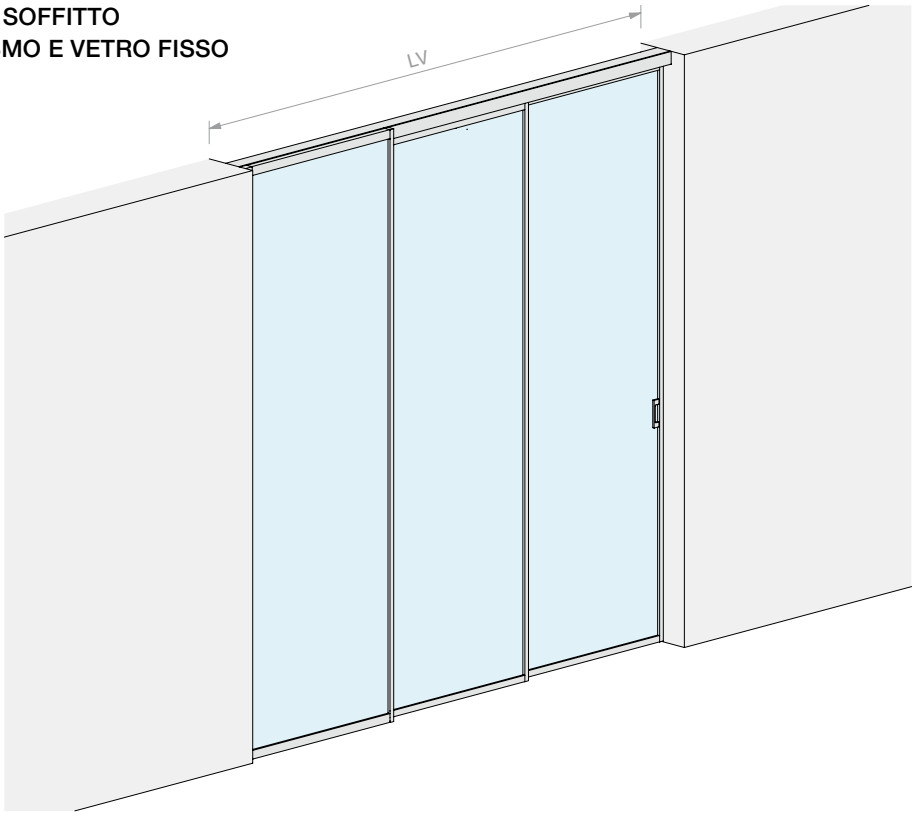

Materiale: Alluminio
Finitura: /6 /88 /97

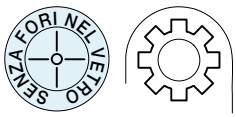

DIMENSIONI VANO

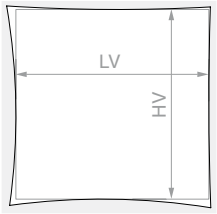

HV max: **3000** mm

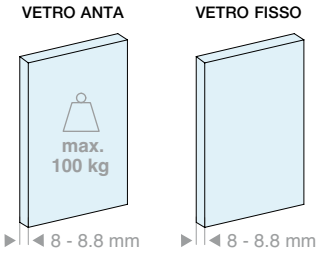

Kit costituito da:

Art.	Descrizione	Q.tà
LMINT-PCOV30.100	Kit anta scorrevole con cover	1 Pz
LMINT-PGUA30.100	Kit anta scorrevole con guarnizione	1 Pz
LMINT-VFIX30.100	Kit vetro fisso intelaiato	1 Pz
LM2V082.300	Binario a 2 vie fissaggio a soffitto	1 Pz
FOU1013.30	Profilo a “U”	1 Pz
LMCA065.300	Copertina per binario aperta	2 Pz
057.3073.072	Stop con fermo	2 Pz
057.3073.071	Stop senza fermo	2 Pz
LMSIN-2AT21	Kit sincronismo per 2 ante trascinate	1 Pz
HAND32140VHB	Maniglia adesiva	2 Pz

Optional

042.3102.071	Ammortizzatore softbreak per ante da 40-65 Kg	1 o 2 Pz

Art.	LV max	Q.tà
LMT6512F.300	**3000** mm	1 Pz

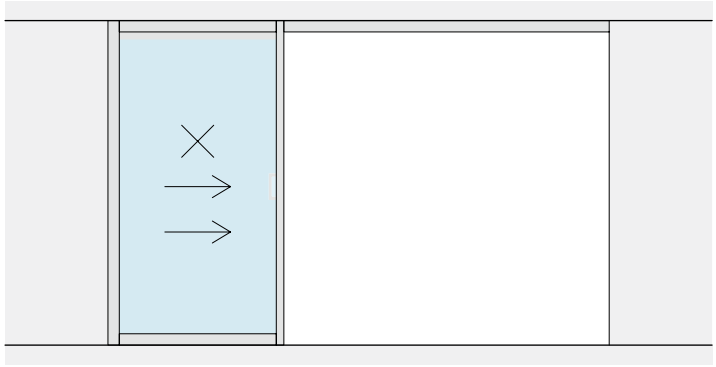

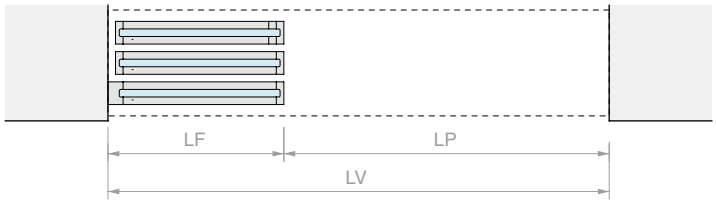
LF
LP
LV

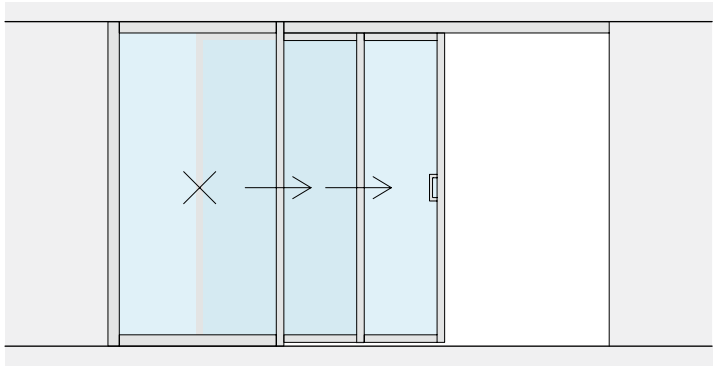

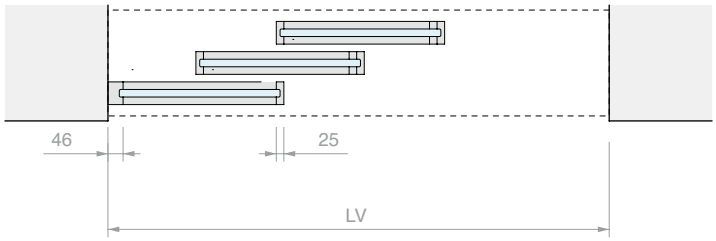
46
25
LV

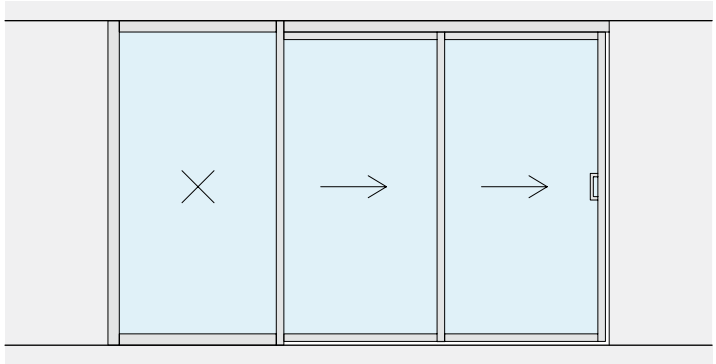

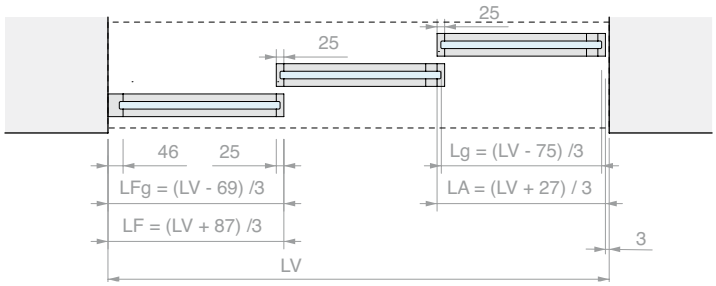
25
25
46
25
LFg = (LV - 69) /3
LF = (LV + 87) /3
Lg = (LV - 75) /3
LA = (LV + 27) / 3
3
LV

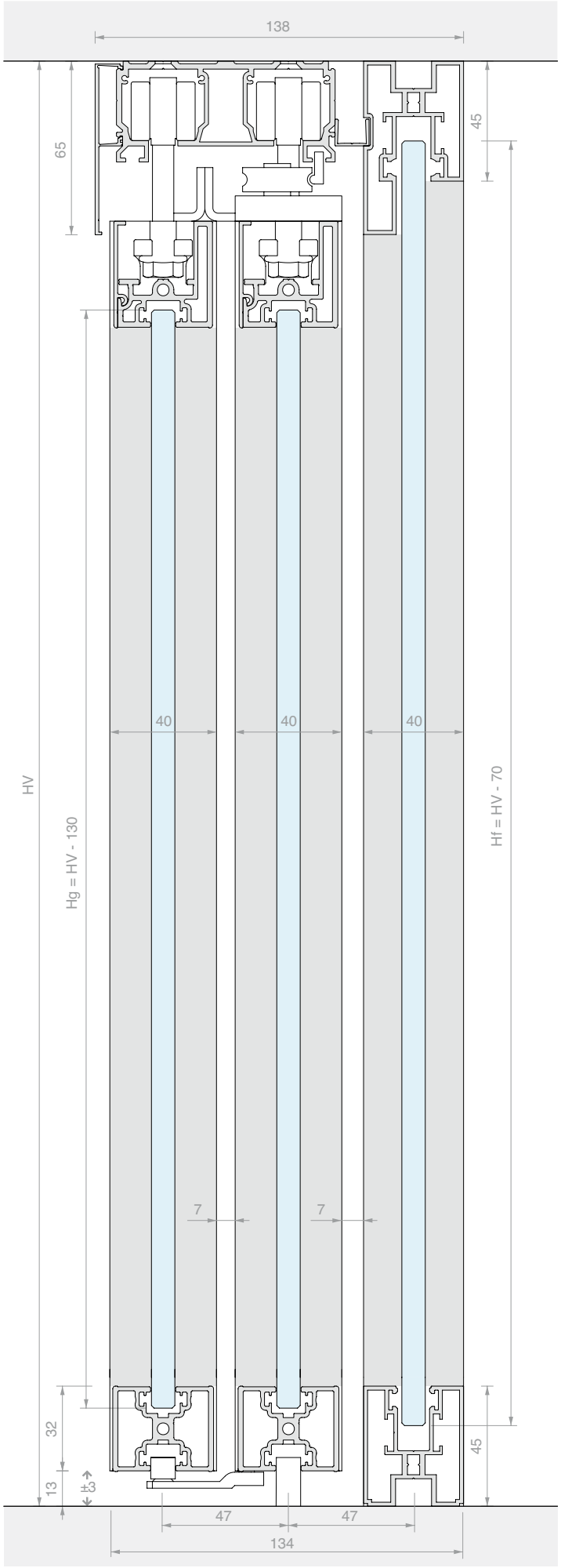
138
65
45
40
40
40
HV
Hg = HV - 130
Hf = HV - 70
7
7
32
13
3
45
47
47
134

KIT SCORREVOLE INTELAIATO FISSAGGIO A SOFFITTO TRIPLA ANTA TRASCINATA CON SINCRONISMO

Materiale: Alluminio
Finitura: /6 /88 /97

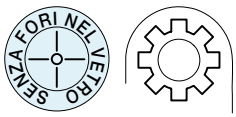

DIMENSIONI VANO

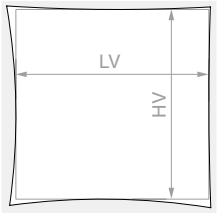

HV max: **3000** mm

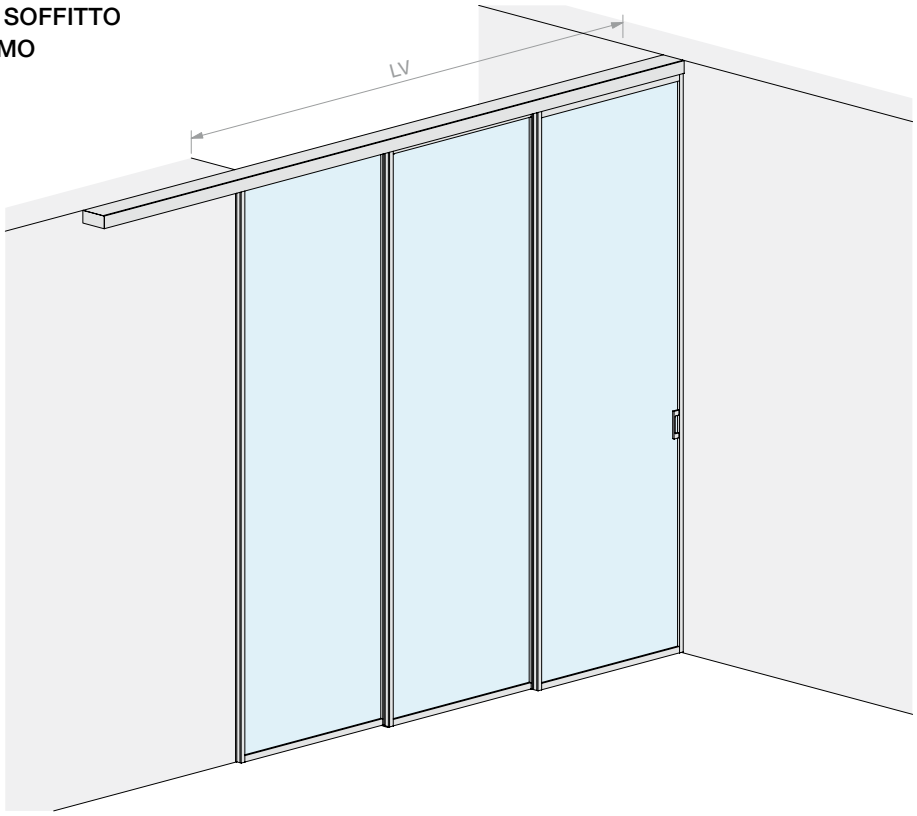

VETRO ANTA

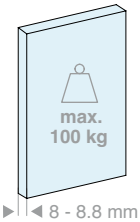

8 - 8.8 mm

Kit costituito da:

Art.	Descrizione	Q.tà
LMINT-PCOV30.100	Kit anta scorrevole con cover	2 Pz
LMINT-PGUA30.100	Kit anta scorrevole con guarnizione	1 Pz
LM3V129.400	Binario a 3 vie fissaggio a soffitto	1 Pz
LMCA065.400	Copertina per binario aperta	2 Pz
LM64145TP33	Tappo di finitura	2 Pz
057.3073.072	Stop con fermo	2 Pz
057.3073.071	Stop senza fermo	4 Pz
LMSIN-3AT31	Kit sincronismo per 3 ante trascinate	1 Pz
HAND32140VHB	Maniglia adesiva	2 Pz

Optional

042.3102.071	Ammortizzatore softbreak per ante da 30-55 Kg	1 o 2 Pz

Art.	LV max	Q.tà
LMT6513.400	**2975** mm	1 Pz

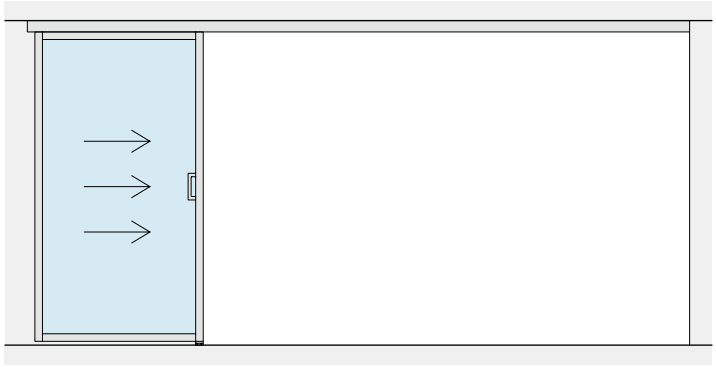

LV

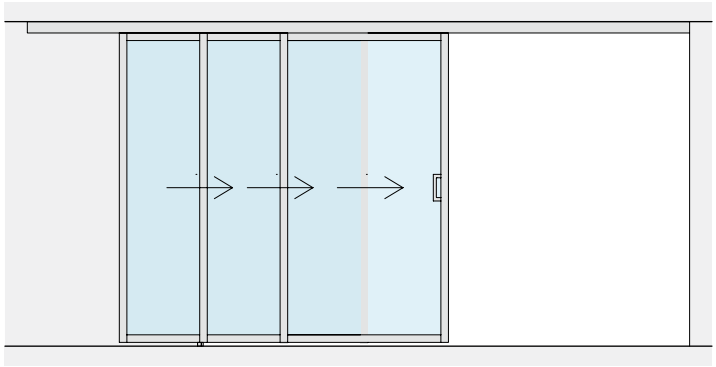

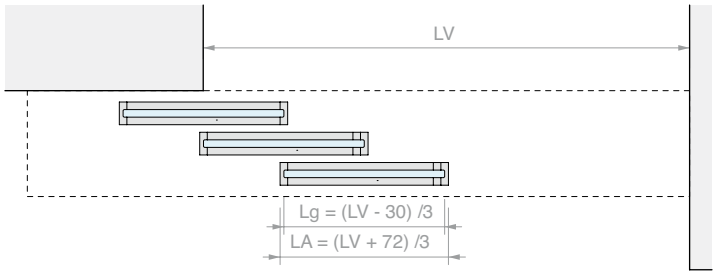
LV
Lg = (LV - 30) /3
LA = (LV + 72) /3

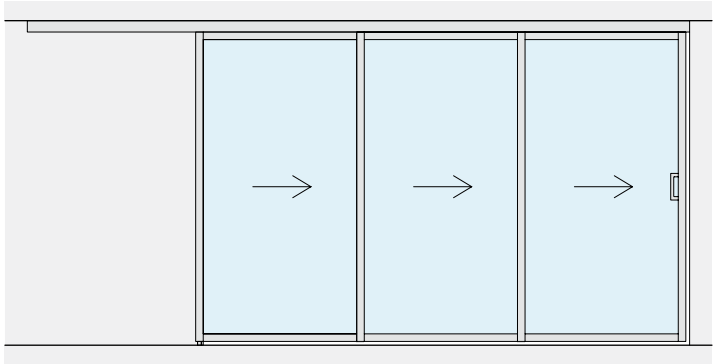

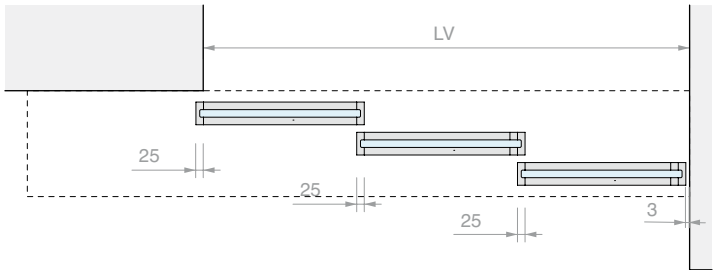
LV
25
25
25
3

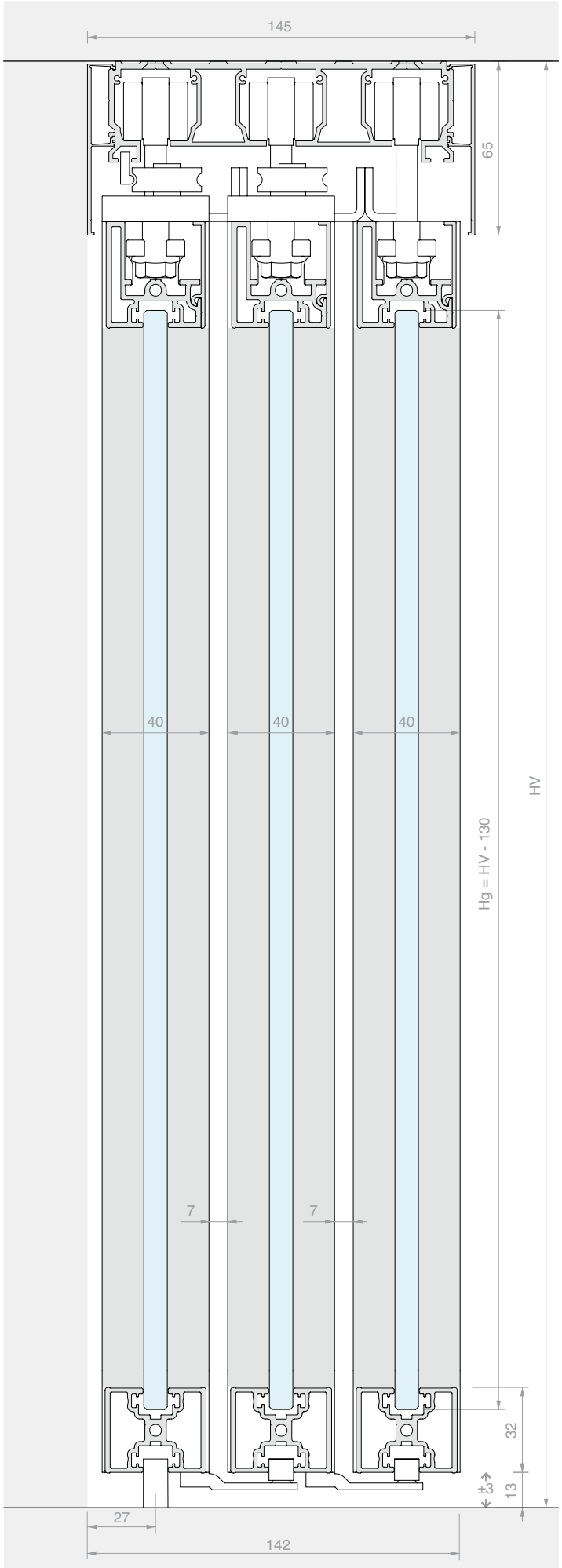
145
65
40
40
40
HV
Hg = HV - 130
7
7
32
13
3
27
142

KIT SCORREVOLE INTELAIATO FISSAGGIO A SOFFITTO
TRIPLA ANTA TRASCINATA CON SINCRONISMO E VETRO FISSO

Materiale: Alluminio
Finitura: /6 /88 /97

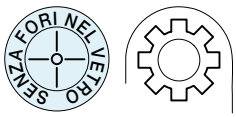

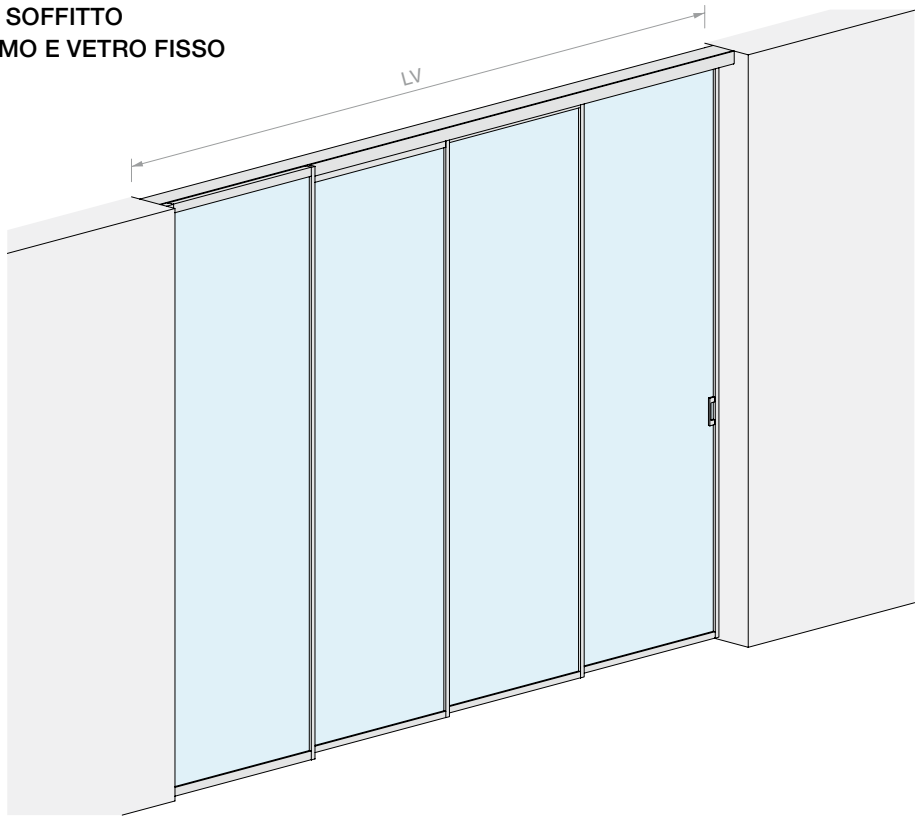

DIMENSIONI VANO

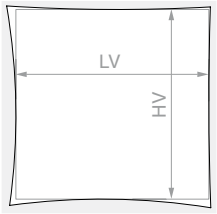

HV max: **3000** mm

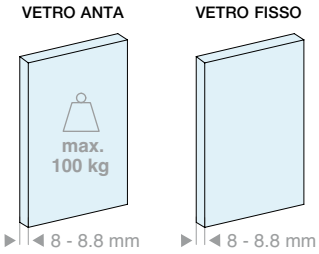

Kit costituito da:

Art.	Descrizione	Q.tà
LMINT-PCOV30.100	Kit anta scorrevole con cover	2 Pz
LMINT-PGUA30.100	Kit anta scorrevole con guarnizione	1 Pz
LMINT-VFIX30.100	Kit vetro fisso intelaiato	1 Pz
LM3V129.400	Binario a 3 vie fissaggio a soffitto	1 Pz
FOU1013.30	Profilo a “U”	1 Pz
LMCA065.400	Copertina per binario aperta	2 Pz
057.3073.072	Stop con fermo	2 Pz
057.3073.071	Stop senza fermo	4 Pz
LMSIN-3AT31	Kit sincronismo per 3 ante trascinate	1 Pz
HAND32140VHB	Maniglia adesiva	2 Pz

Optional

042.3102.071	Ammortizzatore softbreak per ante da 30-55 Kg	1 o 2 Pz

Art.	LV max	Q.tà
LMT6513F.400	**4000** mm	1 Pz

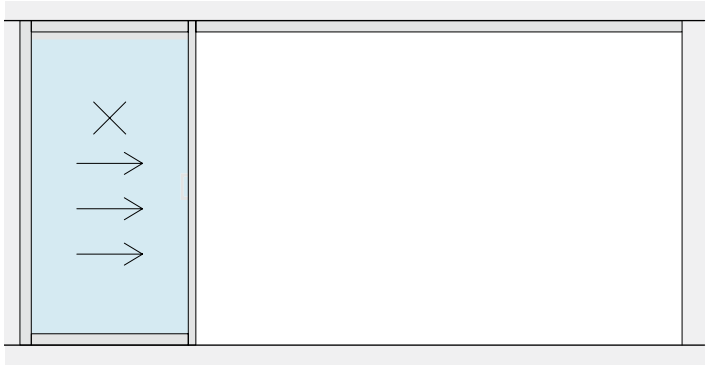

LF
LP

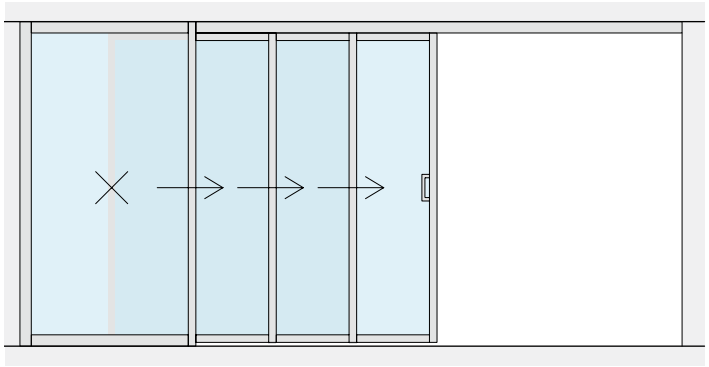

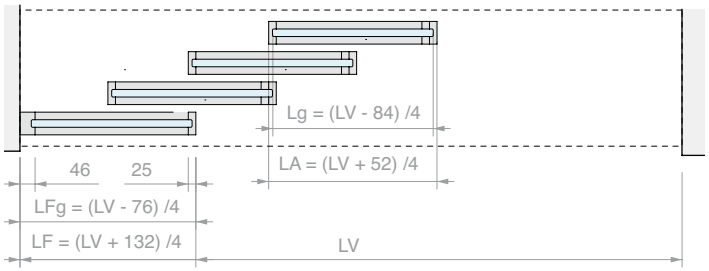
Lg = (LV - 84) /4
LA = (LV + 52) /4
46
25
LFg = (LV - 76) /4
LF = (LV + 132) /4
LV

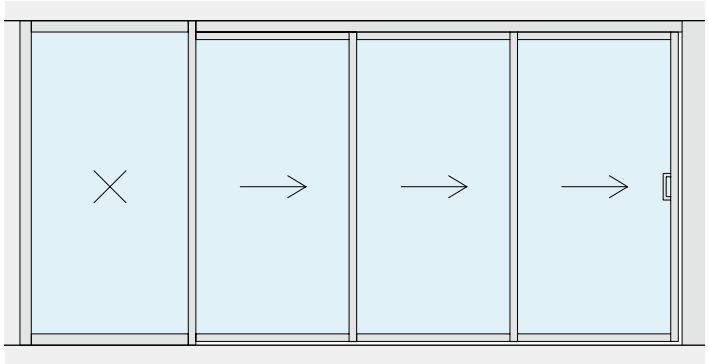

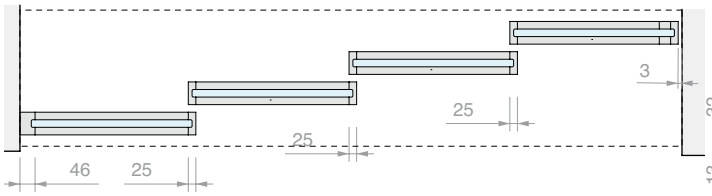
3
25
25
46
25

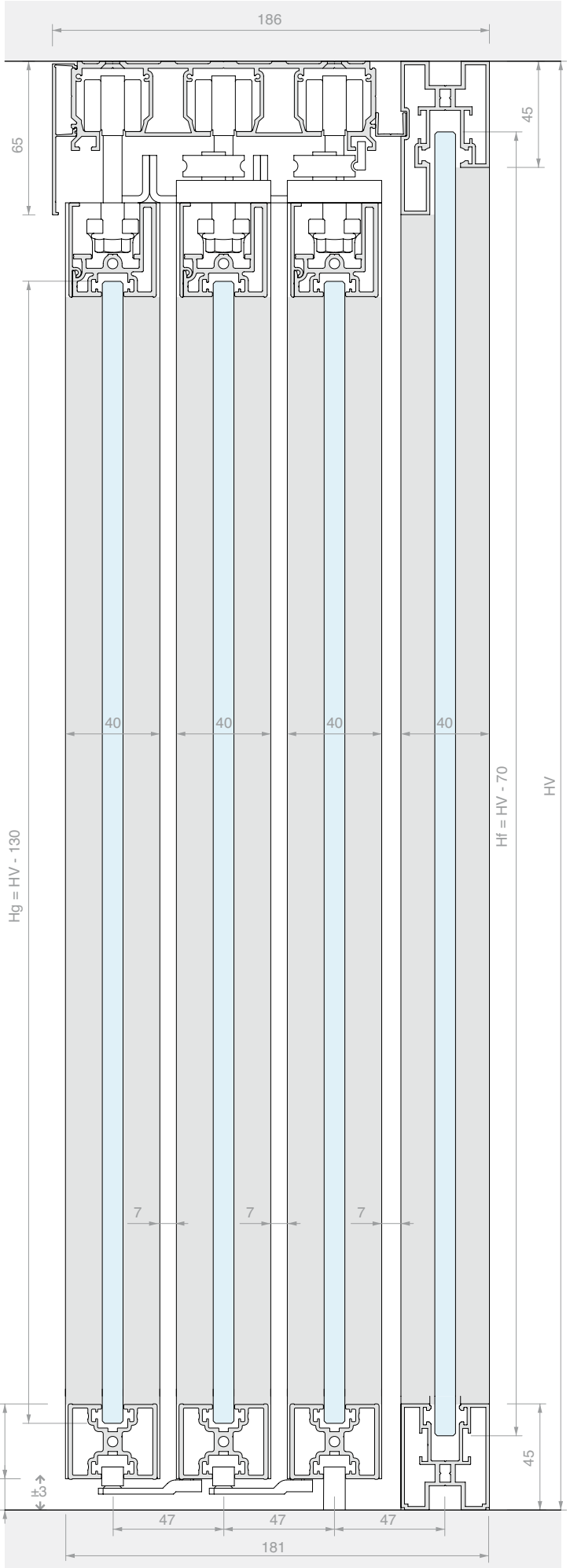
186
65
45
40
40
40
40
Hg = HV - 130
Hf = HV - 70
HV
7
7
7
32
13
±3
45
47
47
47
181

WHITE

KIT SCORREVOLE INTELAIATO FISSAGGIO A PARETE ANTA SINGOLA

Materiale: Alluminio
Finitura: /6 /88 /97

SENZA FORI NEL VETRO

DIMENSIONI VANO

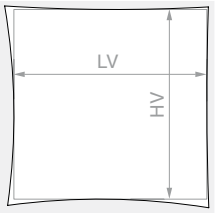

HV max: **3000** mm

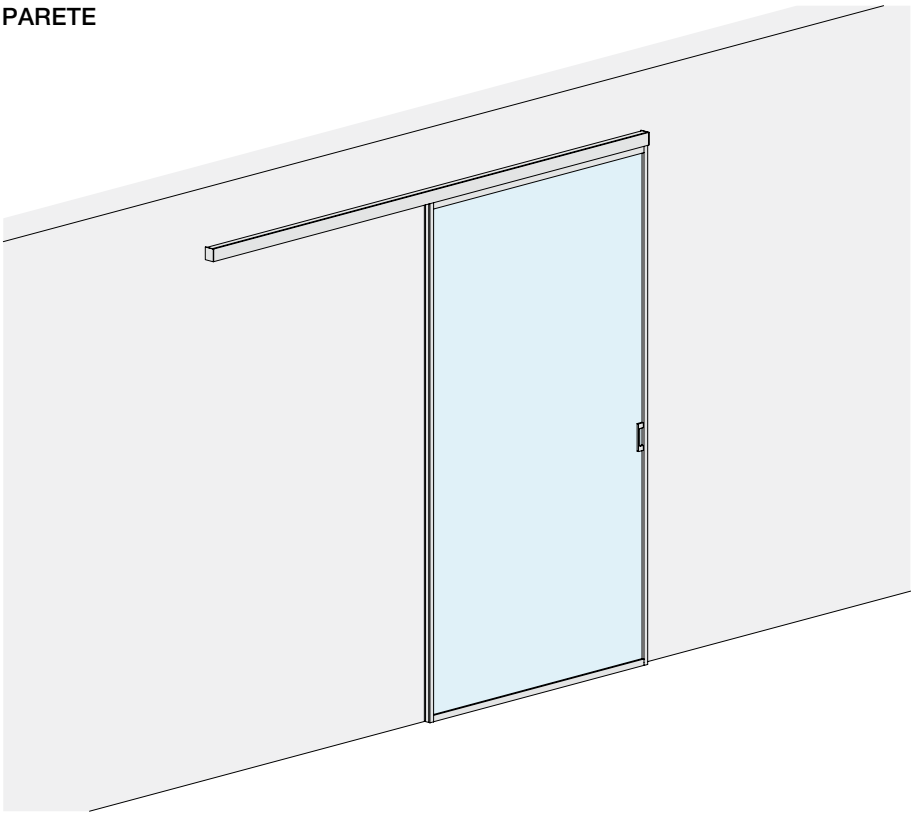

VETRO ANTA

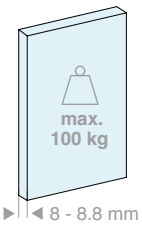

VETRO ANTA

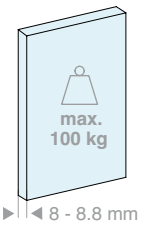

Kit costituito da:

Art.	Descrizione	Q.tà
LMINT-PCOV30.100	Kit anta scorrevole con cover	1 Pz
LM04855.200	Binario fissaggio a parete	1 Pz
LMCC065.200	Copertina per binario chiusa	1 Pz
LM64055TP33	Tappo di finitura	2 Pz
057.3073.072	Stop con fermo	2 Pz
LMINT-GT915	Guida a terra	1 Pz
HAND32140VHB	Maniglia adesiva	2 Pz

Optional

042.3102.072	Ammortizzatore softbreak da 20-60 Kg	1 Pz
042.3102.071	Ammortizzatore softbreak da 61-100 Kg	1 Pz

Kit costituito da:

Art.	Descrizione	Q.tà
LMINT-PCOV30.150	Kit anta scorrevole con cover	1 Pz
LM04855.300	Binario fissaggio a parete	1 Pz
LMCC065.300	Copertina per binario chiusa	1 Pz
LM64055TP33	Tappo di finitura	2 Pz
057.3073.072	Stop con fermo	2 Pz
LMINT-GT915	Guida a terra	1 Pz
HAND32140VHB	Maniglia adesiva	2 Pz

Optional

042.3102.072	Ammortizzatore softbreak da 20-60 Kg	1 Pz
042.3102.071	Ammortizzatore softbreak da 61-100 Kg	1 Pz

Art.	LV max	Q.tà
LMT6521.200	**950** mm	1 Pz

Art.	LV max	Q.tà
LMT6521.300	**1450** mm	1 Pz

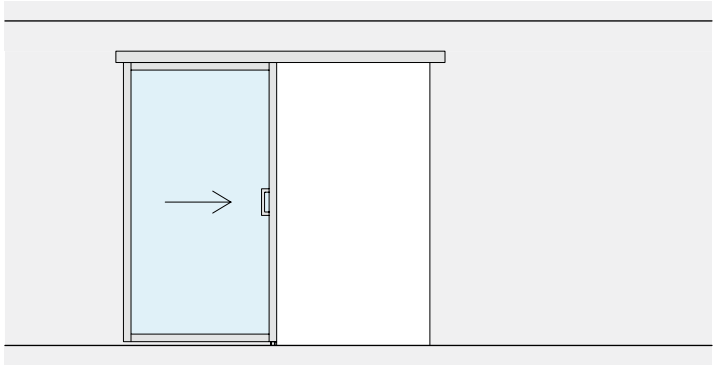

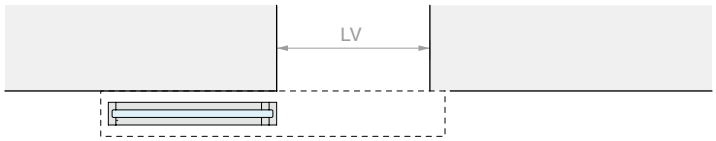
LV

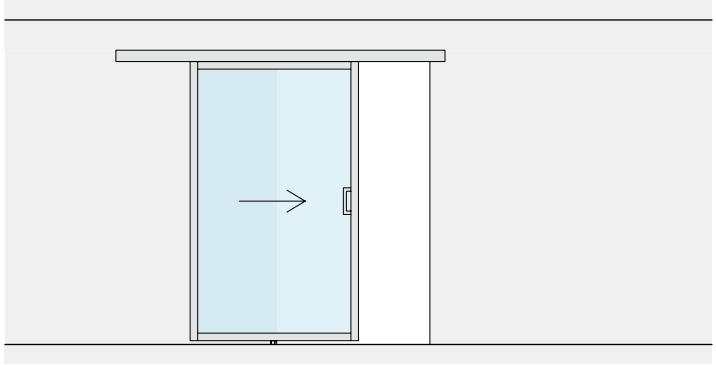

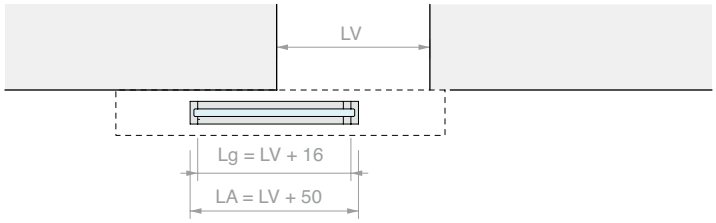
LV
Lg = LV + 16
LA = LV + 50

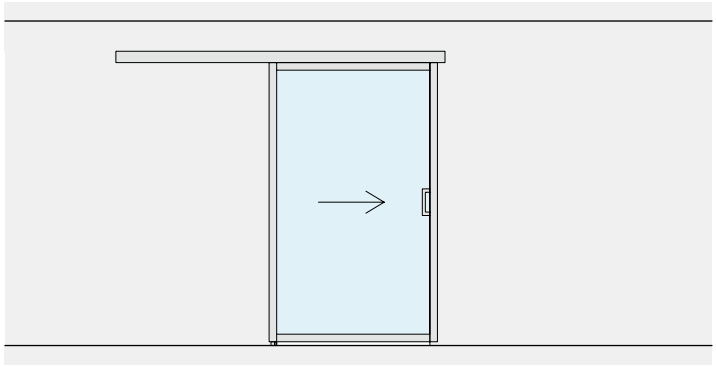

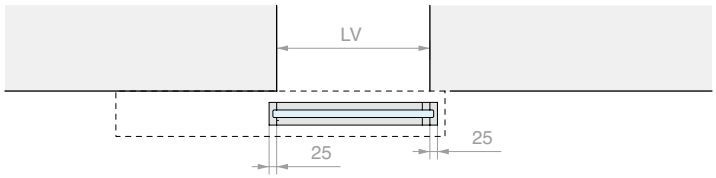
LV
25
25

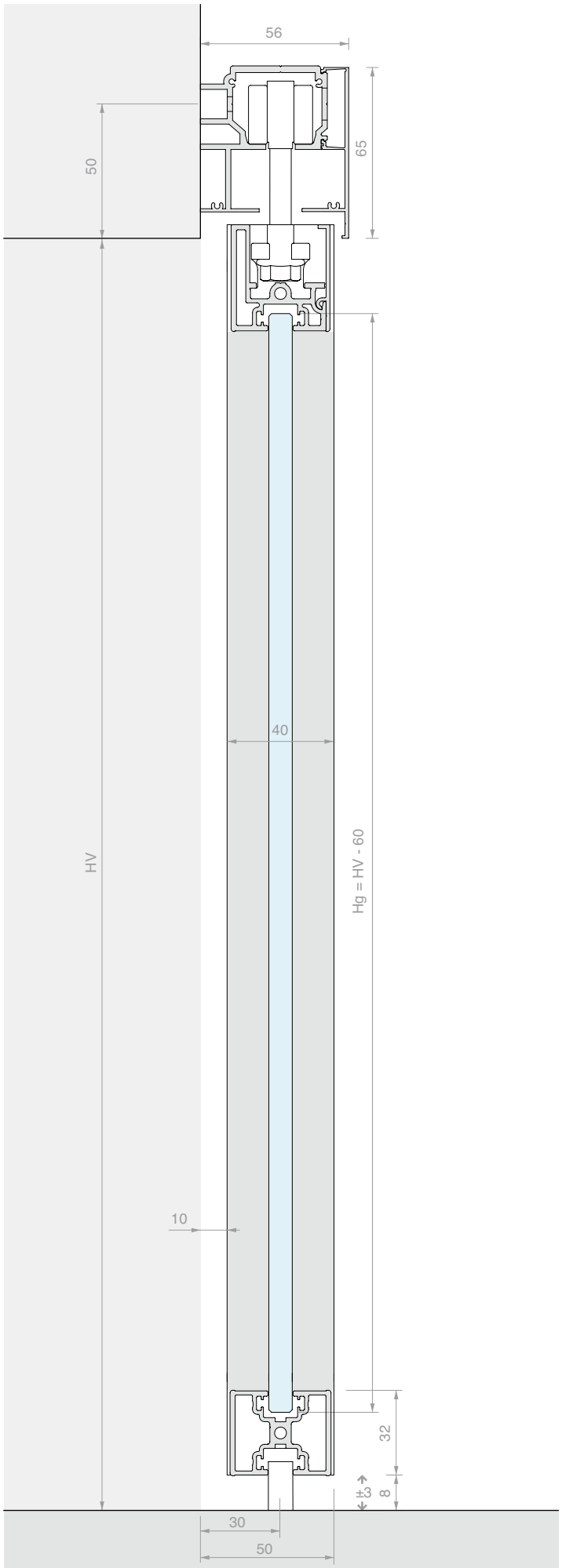
56
50
65
40
HV
Hg = HV - 60
10
32
±3
8
30
50

KIT SCORREVOLE INTELAIATO FISSAGGIO A PARETE DOPPIA ANTA SINCRONIZZATA

Materiale: Alluminio
Finitura: /6 /88 /97

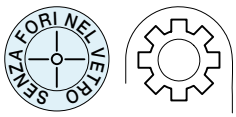

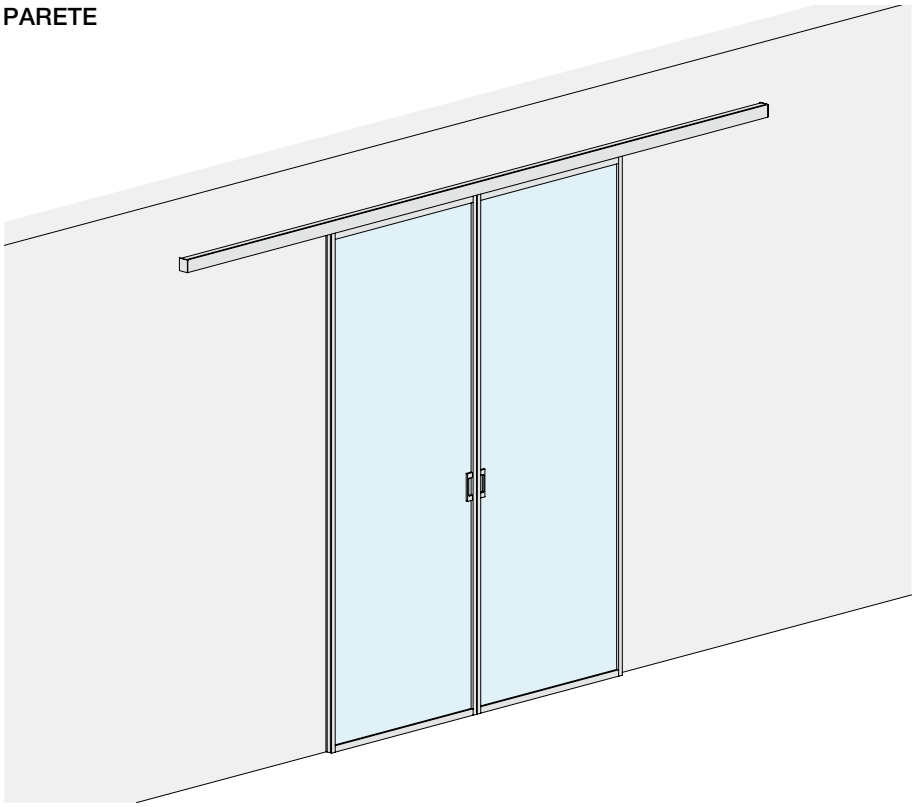

DIMENSIONI VANO

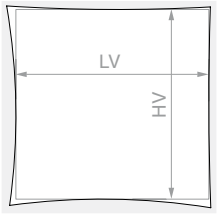

HV max: **3000** mm

VETRO ANTA

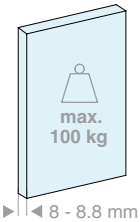

8 - 8.8 mm

Kit costituito da:

Art.	Descrizione	Q.tà
LMINT-PGUA30.100	Kit anta scorrevole con guarnizione	2 Pz
LM04855.400	Binario fissaggio a parete	1 Pz
LMCA065.400	Copertina per binario aperta	1 Pz
LM64055TP33	Tappo di finitura	2 Pz
057.3073.071	Stop senza fermo	4 Pz
LMSIN-2AC11	Kit sincronismo per 2 ante in linea	1 Pz
HAND32140VHB	Maniglia adesiva	4 Pz

Optional

042.3102.072	Ammortizzatore softbreak da 20-60 Kg	1 Pz
042.3102.071	Ammortizzatore softbreak da 61-100 Kg	1 Pz

Art.	LV max	Q.tà
LMT6521.400	**1970** mm	1 Pz

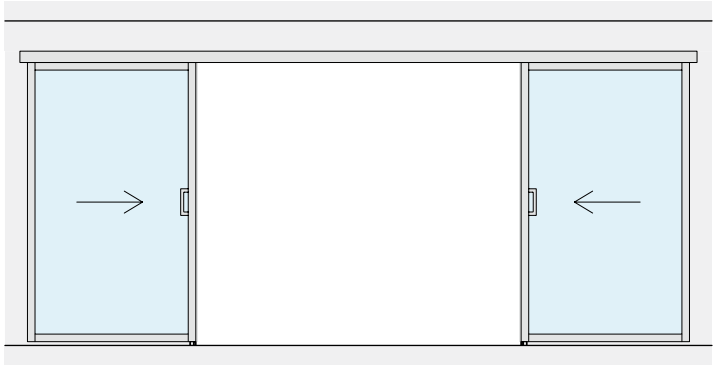

LV

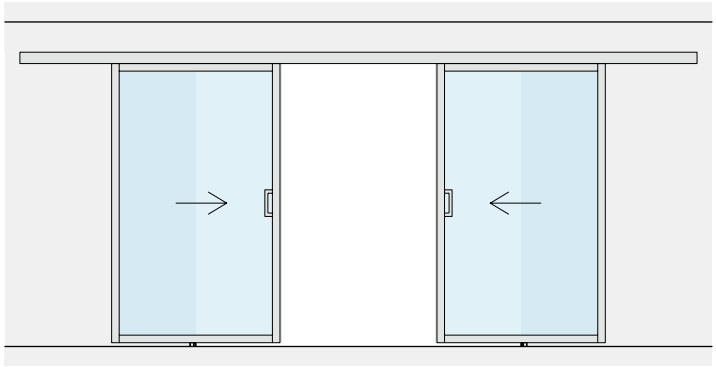

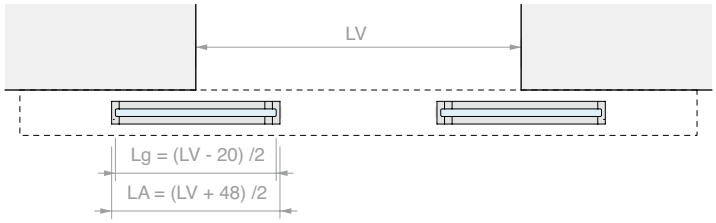
LV
Lg = (LV - 20) /2
LA = (LV + 48) /2

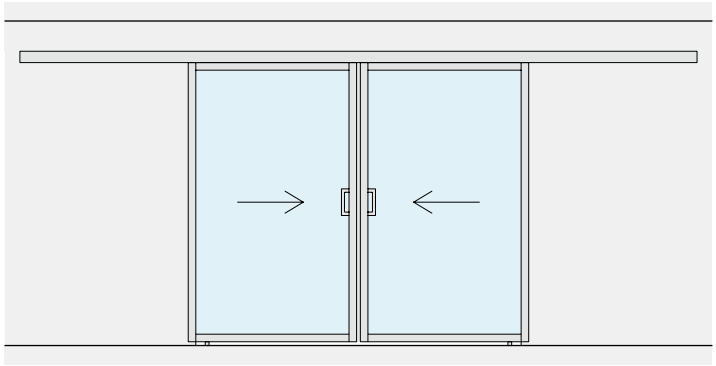

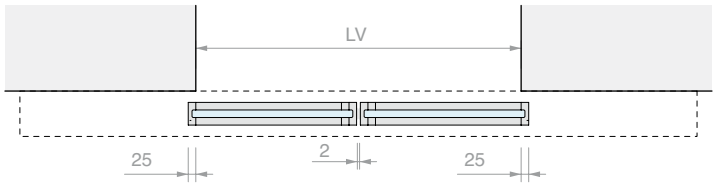
LV
25
2
25

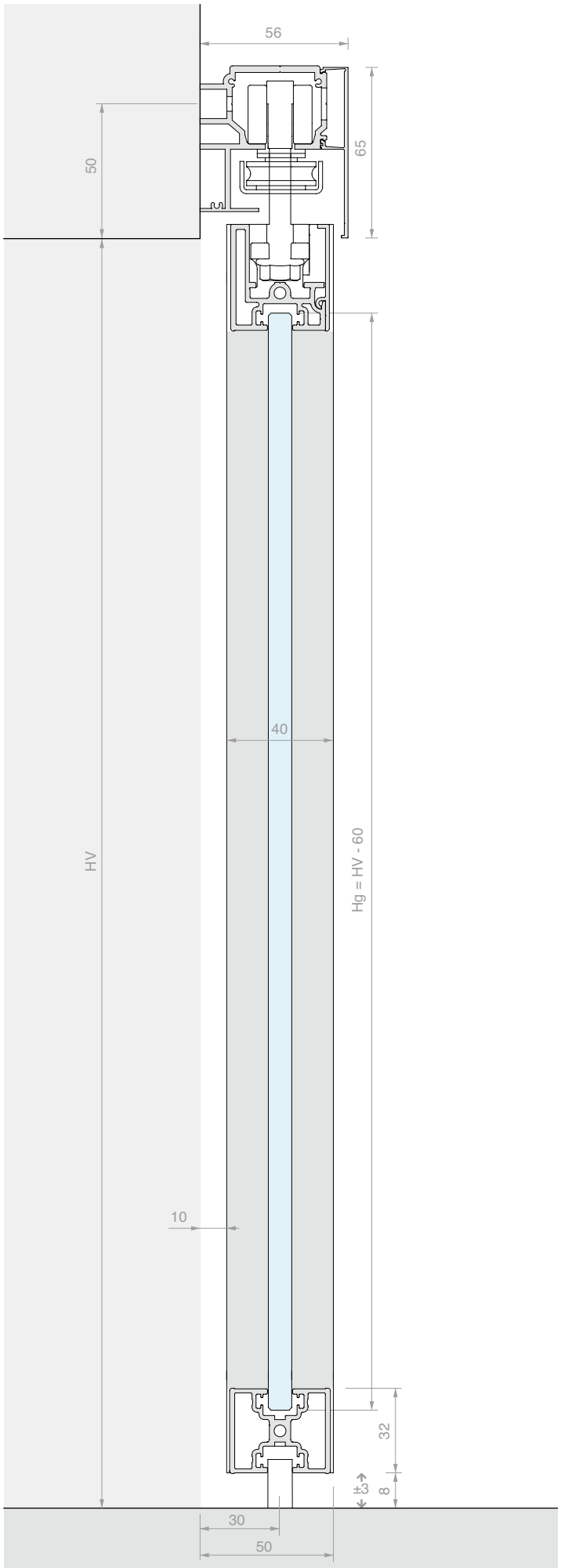
56
50
65
40
HV
Hg = HV - 60
10
32
±3
8
30
50

KIT ANTA SCORREVOLE INTELAIATA CON COVER O GUARNIZIONE LATERALE

Materiale: Alluminio

Finitura: /6 /88 /97

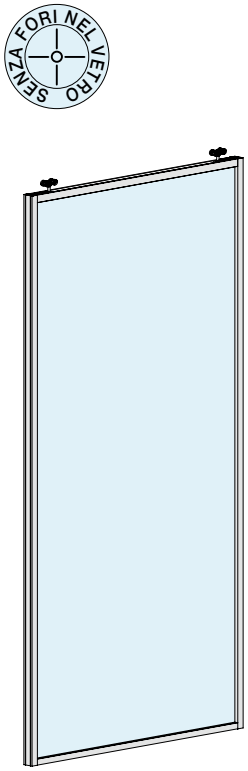

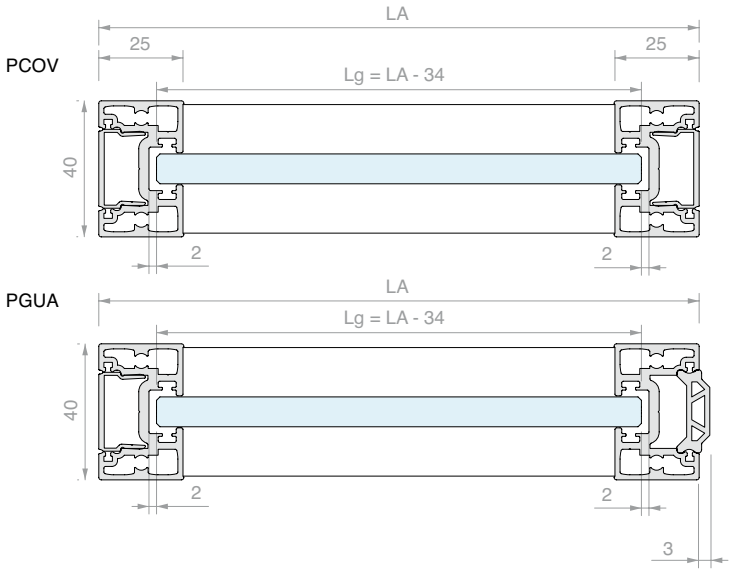

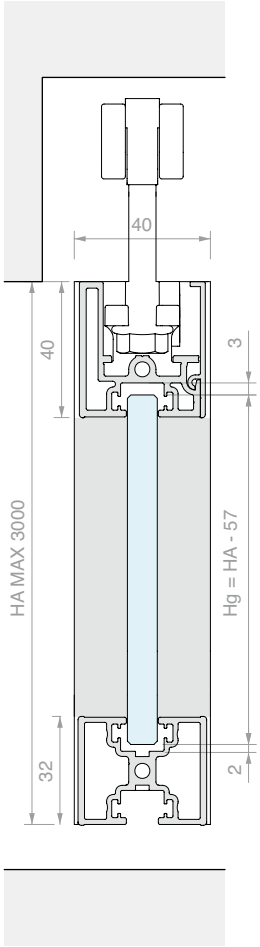

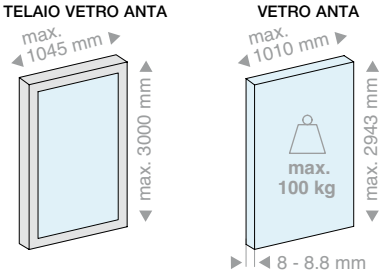

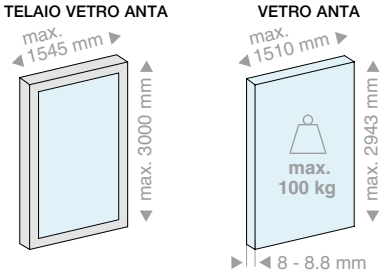

Kit costituito da:

Art.	Descrizione	Q.tà
LM36040.100	Traverso superiore	1 Pz
LM0040C.100	Copertina per traverso superiore	1 Pz
LM32040.100	Traverso per anta	1 Pz
LM25040.300	Montante laterale	2 Pz
LM0023C.300	Copertina laterale	1 o 2 Pz
REGTERGUA	Guarnizione di tenuta	3 Pz
LMINT-AM11	Kit di installazione	1 Pz
CARVIT8X50-A2	Carrello con vite e dado	2 Pz

Solo nel kit PGUA con guarnizione

GB01.30	Guarnizione di battuta	1 Pz

Kit costituito da:

Art.	Descrizione	Q.tà
LM36040.150	Traverso superiore	1 Pz
LM0040C.150	Copertina per traverso superiore	1 Pz
LM32040.150	Traverso per anta	1 Pz
LM25040.300	Montante laterale	2 Pz
LM0023C.300	Copertina laterale	1 o 2 Pz
REGTERGUA	Guarnizione di tenuta	3 Pz
LMINT-AM11	Kit di installazione	1 Pz
CARVIT8X50-A2	Carrello con vite e dado	2 Pz

Solo nel kit PGUA con guarnizione

GB01.30	Guarnizione di battuta	1 Pz

Art.	LA max	Q.tà
LMINT-PCOV30.100	**1045** mm	1 Pz
LMINT-PGUA30.100	**1045** mm	1 Pz

Art.	LA max	Q.tà
LMINT-PCOV30.150	**1545** mm	1 Pz
LMINT-PGUA30.150	**1545** mm	1 Pz

KIT VETRO FISSO INTELAIATO

Materiale: Alluminio
Finitura: /6 /88 /97

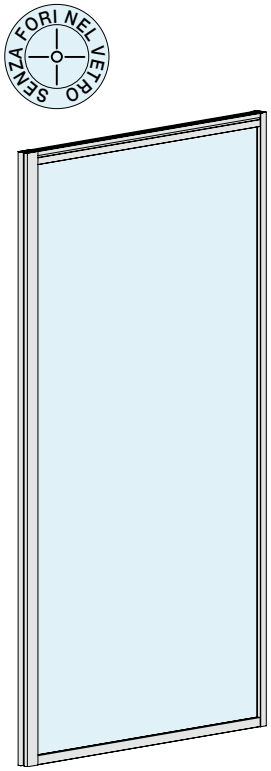

VFIX

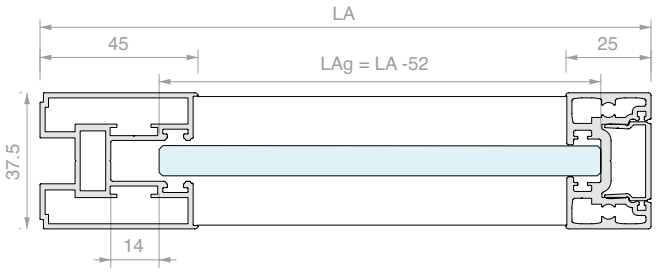

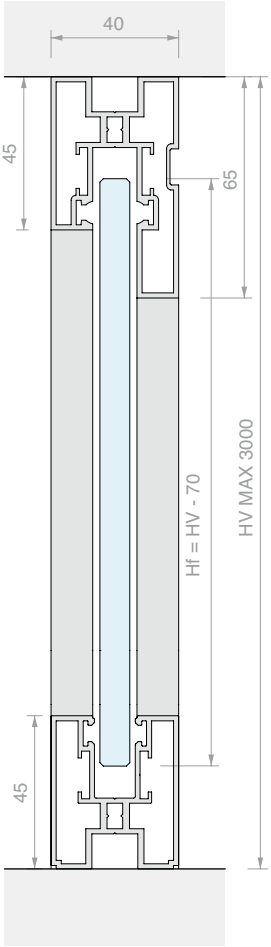

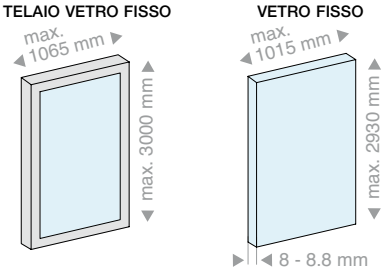

Kit costituito da:

Art.	Descrizione	Q.tà
LM38065.100	Traverso superiore	1 Pz
LM38045.100	Traverso inferiore	1 Pz
LM40045.300	Montante verticale	1 Pz
LM25040.300	Montante laterale	1 Pz
LM0023C.300	Copertina laterale	1 Pz
REGTERGUA	Guarnizione di tenuta	1 Pz
GP77	Guarnizione di tenuta	10 m
VIT7981-4.8X60-ZN	Vite di connessione	4 Pz

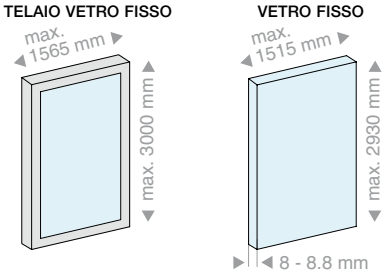

Kit costituito da:

Art.	Descrizione	Q.tà
LM38065.150	Traverso superiore	1 Pz
LM38045.150	Traverso inferiore	1 Pz
LM40045.300	Montante verticale	1 Pz
LM25040.300	Montante laterale	1 Pz
LM0023C.300	Copertina laterale	1 Pz
REGTERGUA	Guarnizione di tenuta	1 Pz
GP77	Guarnizione di tenuta	12 m
VIT7981-4.8X60-ZN	Vite di connessione	4 Pz

Art.	LA max	Q.tà
LMINT-VFIX30.100	**1065** mm	1 Pz

Art.	LA max	Q.tà
LMINT-VFIX30.150	**1565** mm	1 Pz

BINARIO SINGOLO FISSAGGIO A SOFFITTO

Materiale: Alluminio

Finitura: /6 /88 /97

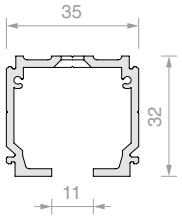

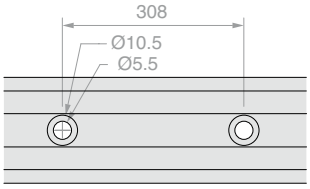

Art.	Lunghezza	Q.tà
LM21.200	**1998** mm	1 Pz
LM21.300	**2998** mm	1 Pz
LM21.400	**3998** mm	1 Pz
LM21.600	**6000** mm	1 Pz

BINARIO FISSAGGIO A PARETE

Materiale: Alluminio

Finitura: /6 /88 /97

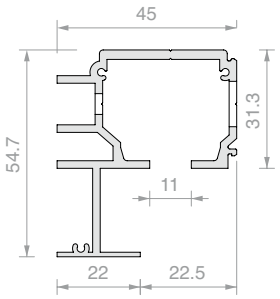

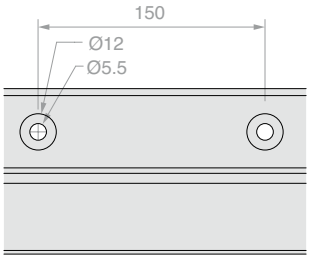

Art.	Lunghezza	Q.tà
LM04855.200	**1998** mm	1 Pz
LM04855.300	**2998** mm	1 Pz
LM04855.400	**3998** mm	1 Pz
LM04855.600	**6000** mm	1 Pz

BINARIO A 2 VIE FISSAGGIO A SOFFITTO

Materiale: Alluminio

Finitura: /6

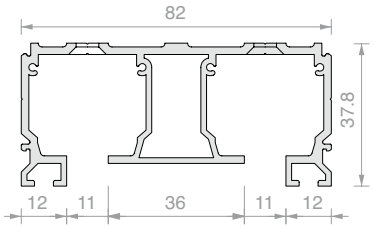

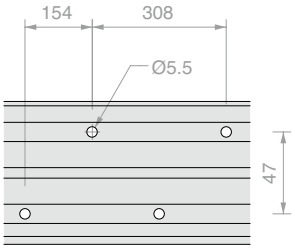

Art.	Lunghezza	Q.tà
LM2V082.200	**1998** mm	1 Pz
LM2V082.300	**2998** mm	1 Pz
LM2V082.400	**3998** mm	1 Pz
LM2V082.600	**6000** mm	1 Pz

BINARIO A 3 VIE FISSAGGIO A SOFFITTO

Materiale: Alluminio

Finitura: /6

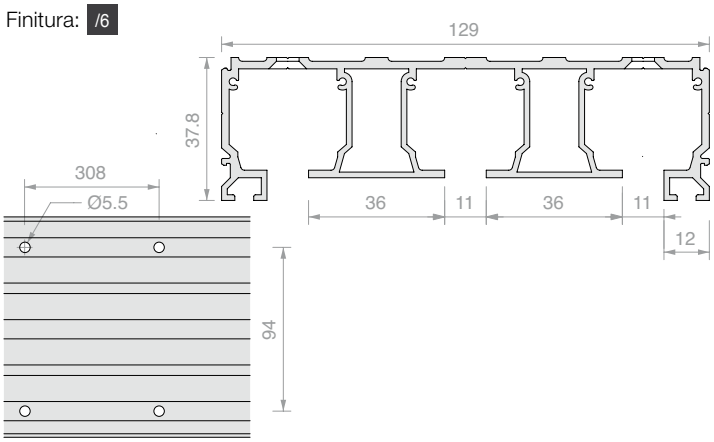

Art.	Lunghezza	Q.tà
LM3V129.200	**1998** mm	1 Pz
LM3V129.300	**2998** mm	1 Pz
LM3V129.400	**3998** mm	1 Pz
LM3V129.600	**6000** mm	1 Pz

TRAVERSO SUPERIORE PER VETRO FISSO

Materiale: Alluminio

Finitura: /6 /88 /97

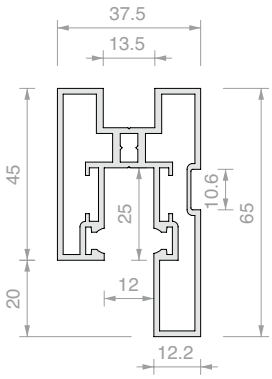

Art.	Lunghezza	Q.tà
LM38065.100	**996** mm	1 Pz
LM38065.150	**1498** mm	1 Pz
LM38065.300	**3000** mm	1 Pz

TRAVERSO INFERIORE PER VETRO FISSO

Materiale: Alluminio

Finitura: /6 /88 /97

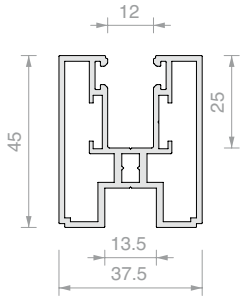

Art.	Lunghezza	Q.tà
LM38045.100	**996** mm	1 Pz
LM38045.150	**1498** mm	1 Pz
LM38045.300	**3000** mm	1 Pz

MONTANTE VERTICALE PER VETRO FISSO

Materiale: Alluminio

Finitura: /6 /88 /97

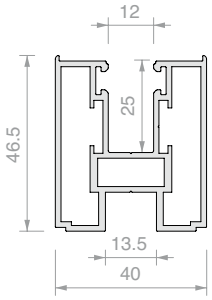

Art.	Lunghezza	Q.tà
LM40045.300	**3000** mm	1 Pz
LM40045.400	**4000** mm	1 Pz

TRAVERSO SUPERIORE PER ANTA

Materiale: Alluminio

Finitura: /6 /88 /97

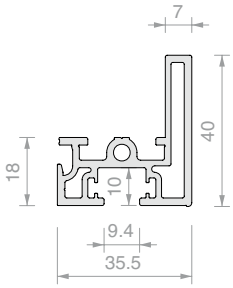

Art.	Lunghezza	Q.tà
LM36040.100	**996** mm	1 Pz
LM36040.150	**1498** mm	1 Pz
LM36040.300	**3000** mm	1 Pz

COPERTINA PER TRAVERSO SUPERIORE PER ANTA

Materiale: Alluminio

Finitura: /6 /88 /97

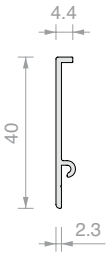

Art.	Lunghezza	Q.tà
LM0040C.100	**996** mm	1 Pz
LM0040C.150	**1498** mm	1 Pz
LM0040C.300	**3000** mm	1 Pz

TRAVERSO PER ANTA

Materiale: Alluminio

Finitura: /6 /88 /97

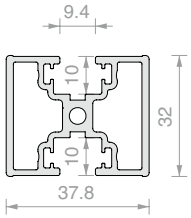

Art.	Lunghezza	Q.tà
LM32040.100	**996** mm	1 Pz
LM32040.150	**1498** mm	1 Pz
LM32040.300	**3000** mm	1 Pz

MONTANTE LATERALE PER ANTA

Materiale: Alluminio

Con lavorazioni

Finitura: /6 /88 /97

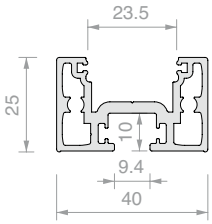

Art.	Lunghezza	Q.tà
LM25040.300	**3000** mm	1 Pz
LM25040.400	**4000** mm	1 Pz

PROFILO MANIGLIA TUTTA ALTEZZA

Materiale: Alluminio

Finitura: /6 /88 /97

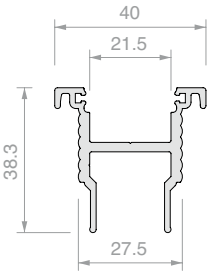

Art.	Lunghezza	Q.tà
LMC0038.300	**3000** mm	1 Pz
LMC0038.400	**4000** mm	1 Pz

KIT DI FISSAGGIO PER PROFILO MANIGLIA TUTTA ALTEZZA LMC0038

Art.	Q.tà
LMINT-AM22	1 Pz

COPERTINA LATERALE PER ANTA

Materiale: Alluminio

Finitura: /6 /88 /97

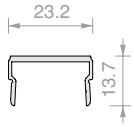

Art.	Lunghezza	Q.tà
LM0023C.300	**3000** mm	1 Pz
LM0023C.400	**4000** mm	1 Pz

PROFILO A “U”

Materiale: Alluminio

Finitura: /6 /88 /97

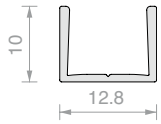

Art.	Lunghezza	Q.tà
FOU1013.30	**3000** mm	1 Pz

COPERTINA PER BINARIO

Materiale: Alluminio

Finitura: /6 /88 /97

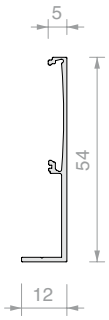

Art.	Lunghezza	Q.tà
LM0055C.200	**1998** mm	1 Pz
LM0055C.300	**2998** mm	1 Pz
LM0055C.400	**3998** mm	1 Pz
LM0055C.600	**6000** mm	1 Pz

COPERTINA PER BINARIO APERTA

Materiale: Alluminio

Finitura: /6 /88 /97

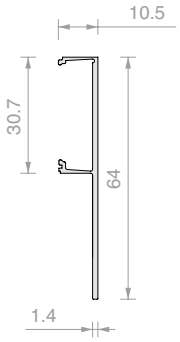

Art.	Lunghezza	Q.tà
LMCA065.100	**996** mm	1 Pz
LMCA065.150	**1496** mm	1 Pz
LMCA065.200	**1998** mm	1 Pz
LMCA065.300	**2998** mm	1 Pz
LMCA065.400	**3998** mm	1 Pz
LMCA065.600	**6000** mm	1 Pz

COPERTINA PER BINARIO CHIUSA

Materiale: Alluminio

Finitura: /6 /88 /97

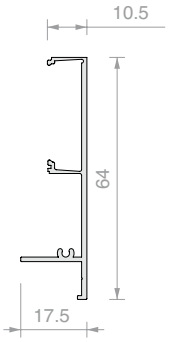

Art.	Lunghezza	Q.tà
LMCC065.100	**996** mm	1 Pz
LMCC065.150	**1496** mm	1 Pz
LMCC065.200	**1998** mm	1 Pz
LMCC065.300	**2998** mm	1 Pz
LMCC065.400	**3998** mm	1 Pz
LMCC065.600	**6000** mm	1 Pz

TAPPO DI FINITURA 2 VITI

Materiale: Alluminio

Finitura: /6 /88 /97

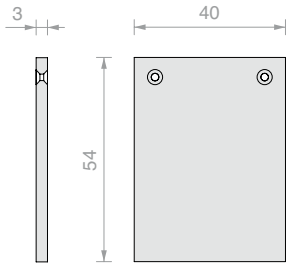

Art.	Q.tà
LM54040TP32	1 Pz

TAPPO DI FINITURA 2 VITI

Materiale: Alluminio

Finitura: /6 /88 /97

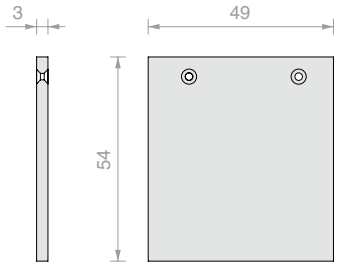

Art.	Q.tà
LM54049TP32	1 Pz

TAPPO DI FINITURA 3 VITI

Materiale: Alluminio

Finitura: /6 /88 /97

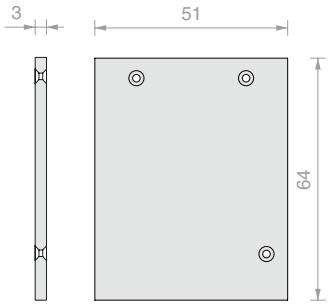

Art.	Q.tà
LM64051TP33	1 Pz

TAPPO DI FINITURA 3 VITI

Materiale: Alluminio

Finitura: /6 /88 /97

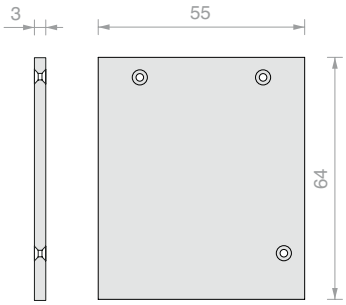

Art.	Q.tà
LM64055TP33	1 Pz

TAPPO DI FINITURA 2 VITI

Materiale: Alluminio

Finitura: /6 /88 /97

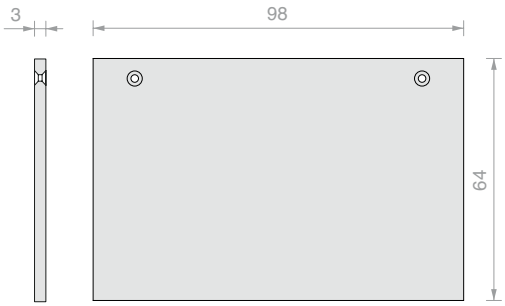

Art.	Q.tà
LM64098TP33	1 Pz

TAPPO DI FINITURA 2 VITI

Materiale: Alluminio

Finitura: /6 /88 /97

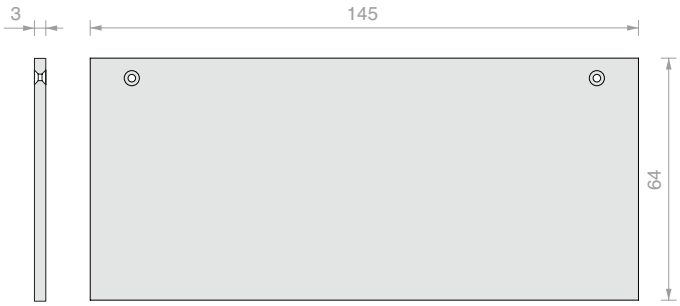

Art.	Q.tà
LM64145TP33	1 Pz

GUARNIZIONE DI BATTUTA

Materiale: TPE

Finitura: /6

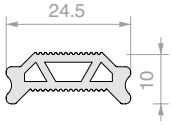

Art.	Lunghezza	Q.tà
GB01.30	**3000** mm	1 Pz

GUARNIZIONE DI TENUTA A LABBRO

Materiale: TPE

Colore: Trasparente

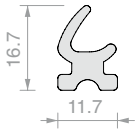

Art.	Lunghezza	Q.tà
REGTERGUA	**3000** mm	1 Pz

GUARNIZIONE DI TENUTA A PALLONCINO

Materiale: TPE

Finitura: /6

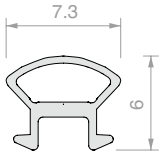

Art.	Q.tà
GP77	1 m

KIT DI INSTALLAZIONE SINGOLA ANTA LMINT.ME.222

Art.	Q.tà
LMINT-AM11	1 Pz

VITE DI CONNESSIONE PER TRAVERSI E MONTANTI

Materiale: acciaio zincato

Art.	Dimensioni	Q.tà
VIT7981-4.8X38-ZN	**4.8** x **38** mm	1 Pz
VIT7981-4.8X60-ZN	**4.8** x **60** mm	1 Pz

CARRELLO CON VITE E DADO

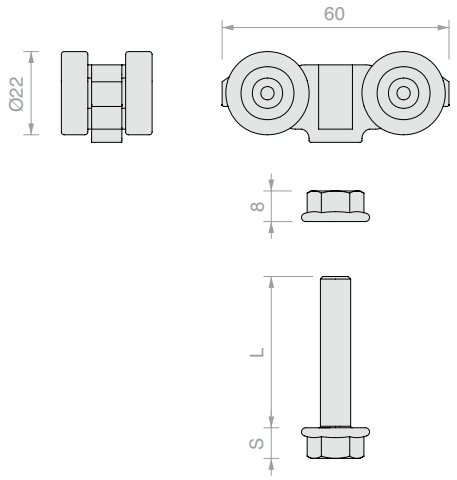

Art.	L	S	Per pinze	Q.tà
CARVIT8X50-A2	**50** mm	**8** mm	CERPOS514	1 Pz
CARVIT8X40-A2	**40** mm	**8** mm	CERPOS514	1 Pz
057.3114.071	**32** mm	**5** mm	CERPOS170	1 Pz

STOP CON FERMO

Materiale: ABS

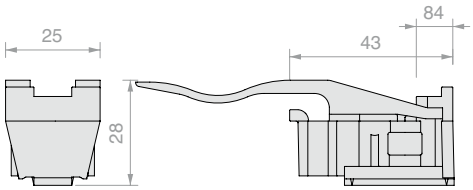

Art.	Q.tà
057.3073.072	1 Pz

STOP SENZA FERMO

Materiale: ABS

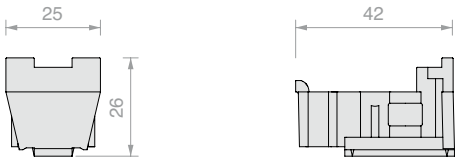

Art.	Q.tà
057.3073.071	1 Pz

AMMORTIZZATORE SOFTBREAK

Materiale: ABS, zama e acciaio

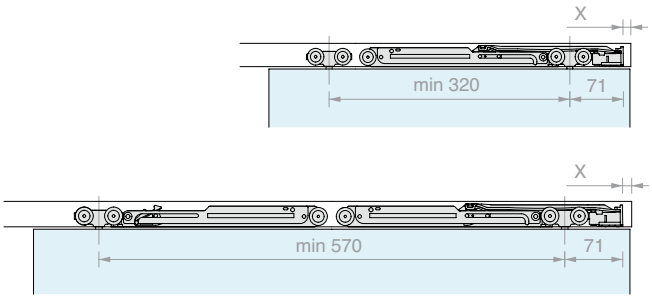

Art.	Portata	Q.tà
042.3102.072	Da **20** a **60** kg	1 Pz
042.3102.071	Da **61** a **100** kg	1 Pz

COPRI ASOLA

Materiale: ABS

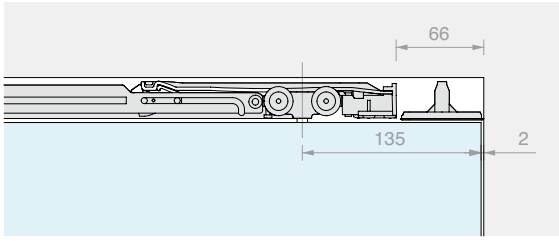

Art.	Q.tà
042.3114.071	1 Pz

LAVORAZIONE PER ASOLA SU PROFILO

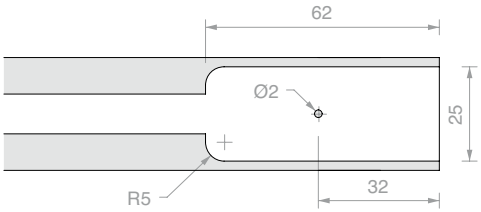

Art.	Q.tà
LMTAS	1 Pz

KIT SINCRONISMO PER 2 ANTE IN LINEA CON GUIDE A TERRA

Art.	Q.tà
LMSIN-2AC11	1 Pz

KIT SINCRONISMO PER 2 ANTE TRASCINATE CON GUIDA A TERRA

Art.	Q.tà
LMSIN-2AT21	1 Pz

KIT SINCRONISMO PER 3 ANTE TRASCINATE CON GUIDA A TERRA

Art.	Q.tà
LMSIN-3AT31	1 Pz

GUIDA A TERRA

Materiale: POM, ABS e acciaio

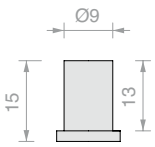

Art.	Q.tà
LMINT-GT915	1 Pz

MANIGLIA

Materiale: Alluminio

Finitura: /88 /97 /R2

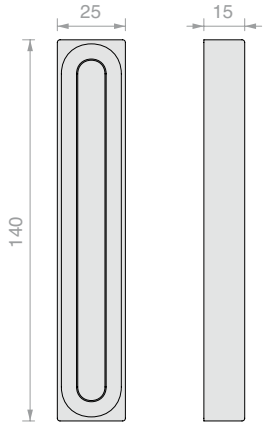

Art.	Q.tà
MFM14025	1 Pz

MANIGLIA A “C”

Materiale: Alluminio

Finitura: /88 /97 /R2

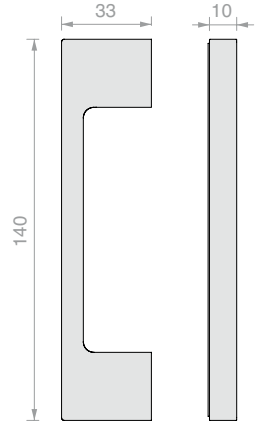

Art.	Q.tà
HAND32140VHB	1 Pz

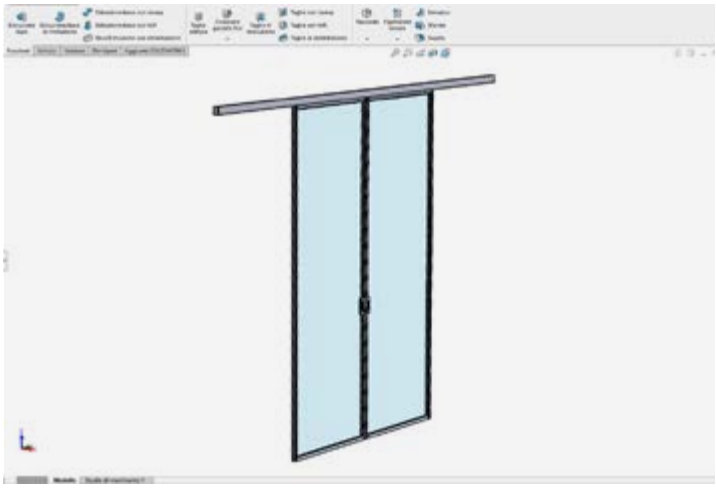

CALCOLO E TAGLIO A MISURA SISTEMA COMPLETO INTELAIATO

Art.	Q.tà
LMTCUT	1 Pz

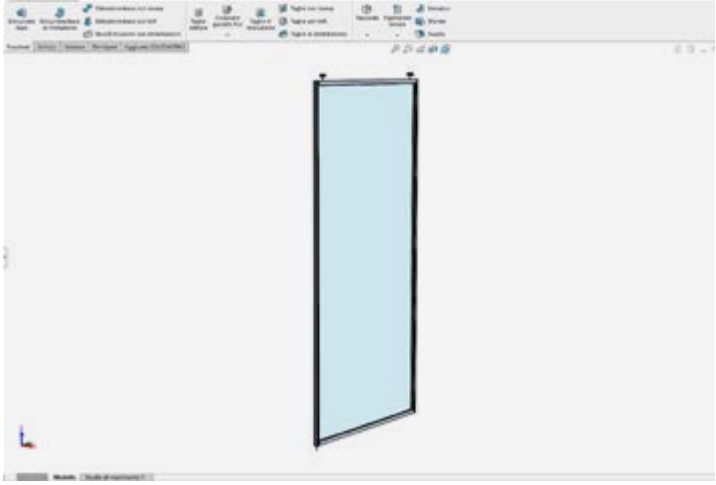

CALCOLO E TAGLIO A MISURA SINGOLA ANTA INTELAIATA

Art.	Q.tà
LMTCUTDR	1 Pz

LM PORTA PRO

Design

Essenziale, evoluto, sorprendente.
LM PORTA PRO è un sistema scorrevole che coniuga **design pulito, versatilità progettuale e prestazioni tecniche elevate**.
Linee squadrate, proporzioni armoniose e profili ottimizzati si integrano perfettamente in ogni ambiente, dando vita a una soluzione elegante e contemporanea.

Il cuore del sistema, un **binario compatto da 62 x 64 mm** e una **nuova pinza interamente in alluminio**, progettati per garantire affidabilità e durata. Il risultato? **Performance testate fino a 45.000 cicli di apertura e chiusura**, per un utilizzo intensivo e sempre fluido.

L'identità LM PORTA resta ben riconoscibile:
Fissaggio a parete o a soffitto
Configurazioni con o senza vetro fisso
Un unico ammortizzatore per anta che assicura un movimento fluido e silenzioso, sia in apertura che in chiusura

LM PORTA PRO
Il sistema completo, pensato per durare.

/6
Nero opaco

/88
Alluminio simil-inox satin

/97
Alluminio opaco

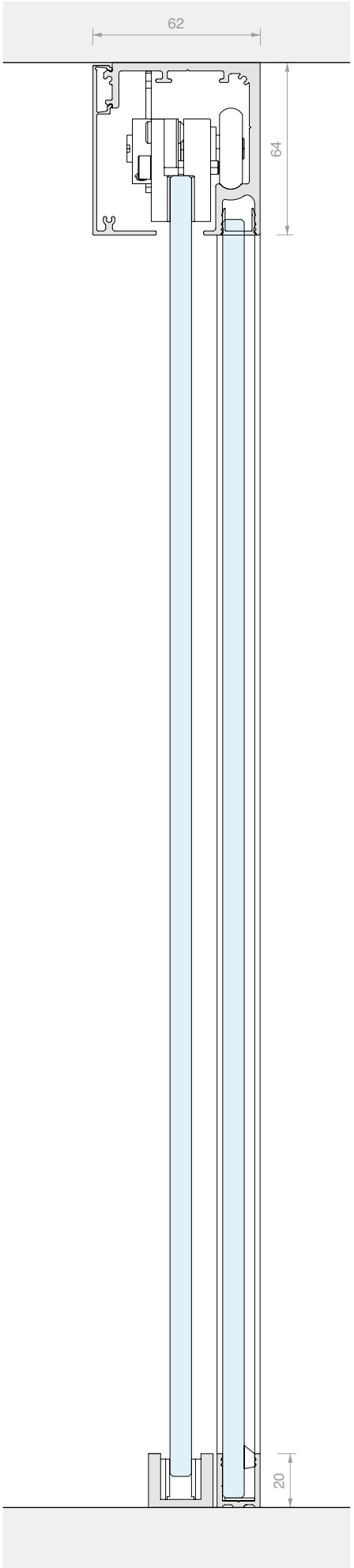

Testato secondo UNI EN 1527

- porte di 100 kg oltre **45.000 cicli**
- slam test **GRADO 3** (grado massimo)
- carico orizzontale **GRADO 3** (grado massimo)
- supera il test di sovraccarico oltre **200 kg**

LM PORTA PRO

Caratteristiche tecniche

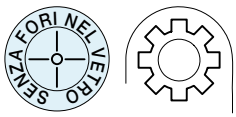

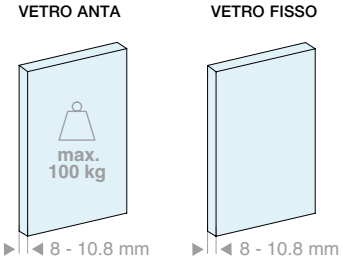

2 tipologie di installazione

Soffitto

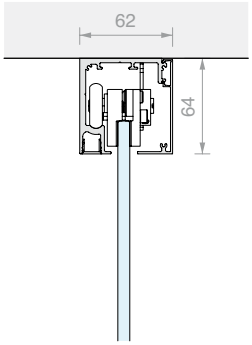

1 via

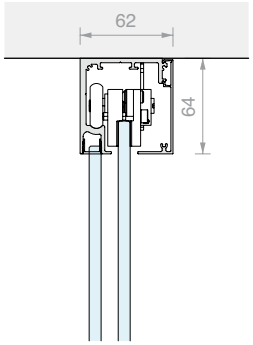

1 via + fisso

Parete

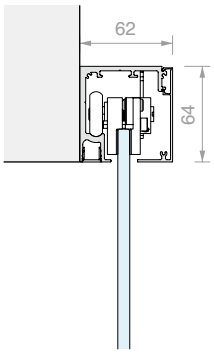

1 via

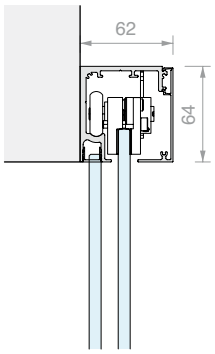

1 via + fisso

copertina h = 63mm

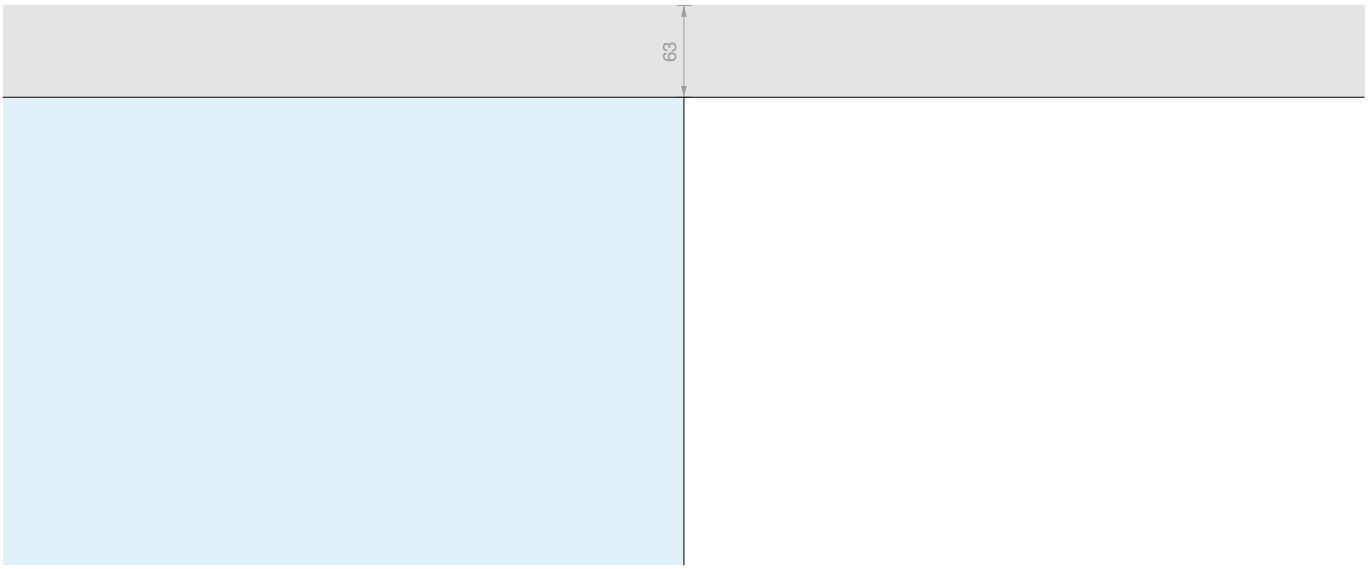

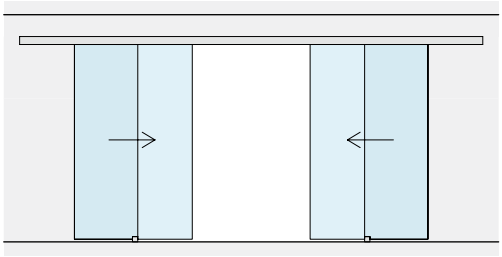

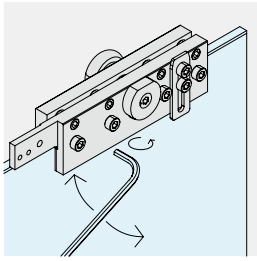

REGOLAZIONE ANTA
E' possibile regolare l'altezza
del singolo carrello per
registrare la posizione dell'anta di ±3 mm.

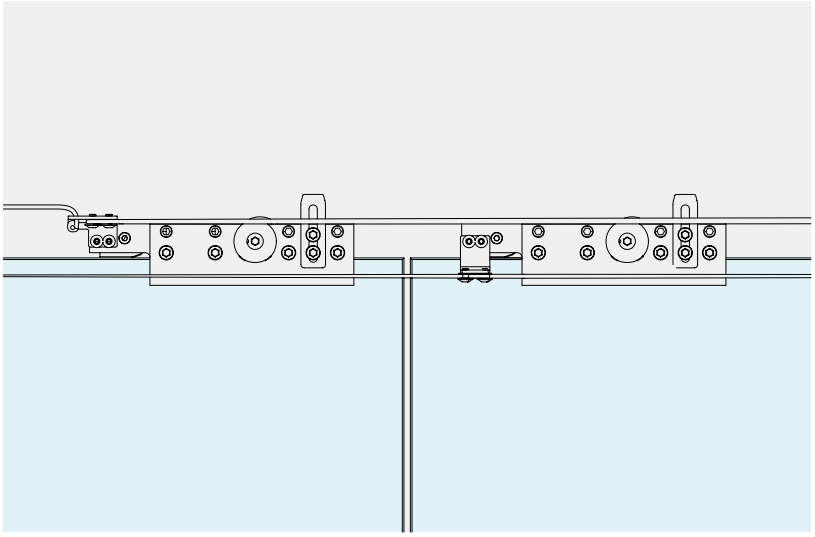

SINCRONISMO
Disponibili accessori per la sincronizzazione
concorrente di 2 ante mobili.

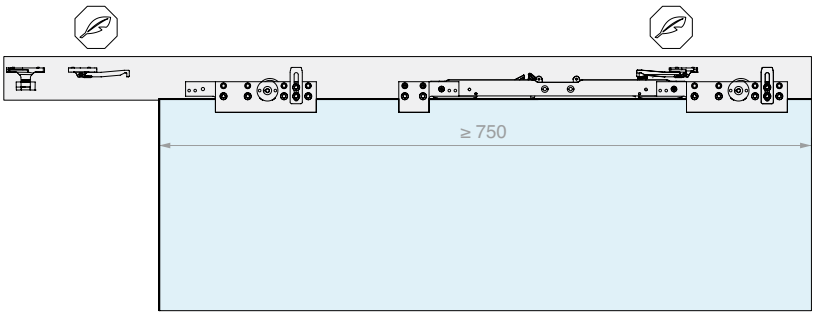

SOFT CLOSE
L'uso di un solo ammortizzatore permette
un'apertura e una chiusura controllata e delicata.

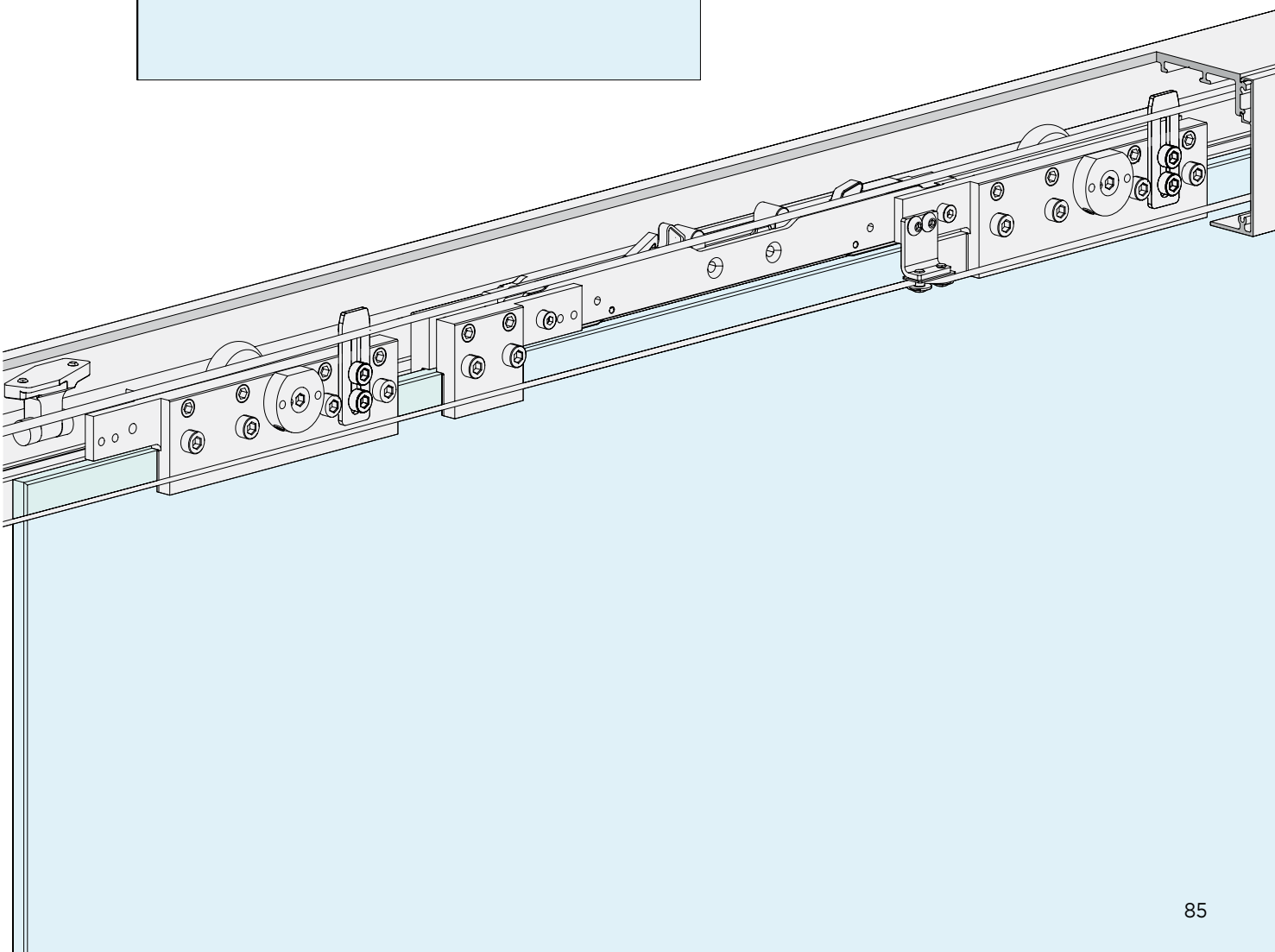

LM PORTA PRO

Kit

INSTALLAZIONE A SOFFITTO

ANTE MOBILI

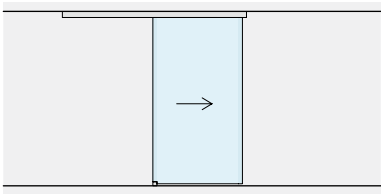

Pag 90

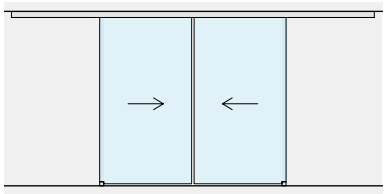

Pag 94

ANTE MOBILI
CON VETRI FISSI

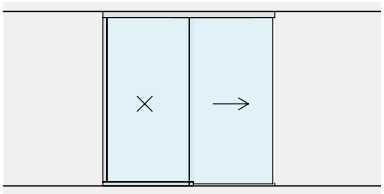

Pag 98

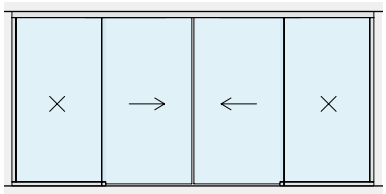

Pag 102

INSTALLAZIONE A PARETE

ANTE MOBILI

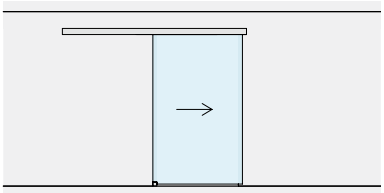

Pag 106

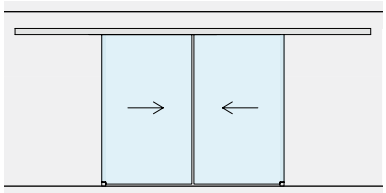

Pag 110

ANTE MOBILI
CON VETRI FISSI

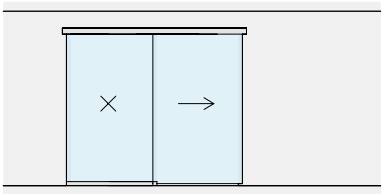

Pag 114

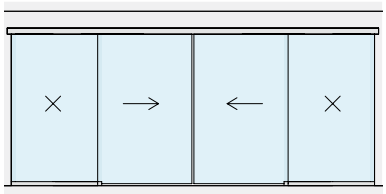

Pag 118

KIT SCORREVOLE FISSAGGIO A SOFFITTO ANTA SINGOLA

Materiale: Alluminio
Finitura: /6 /88 /97

SENZA FORI NEL VETRO

DIMENSIONI VANO

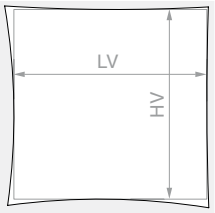

HV max: **3000** mm

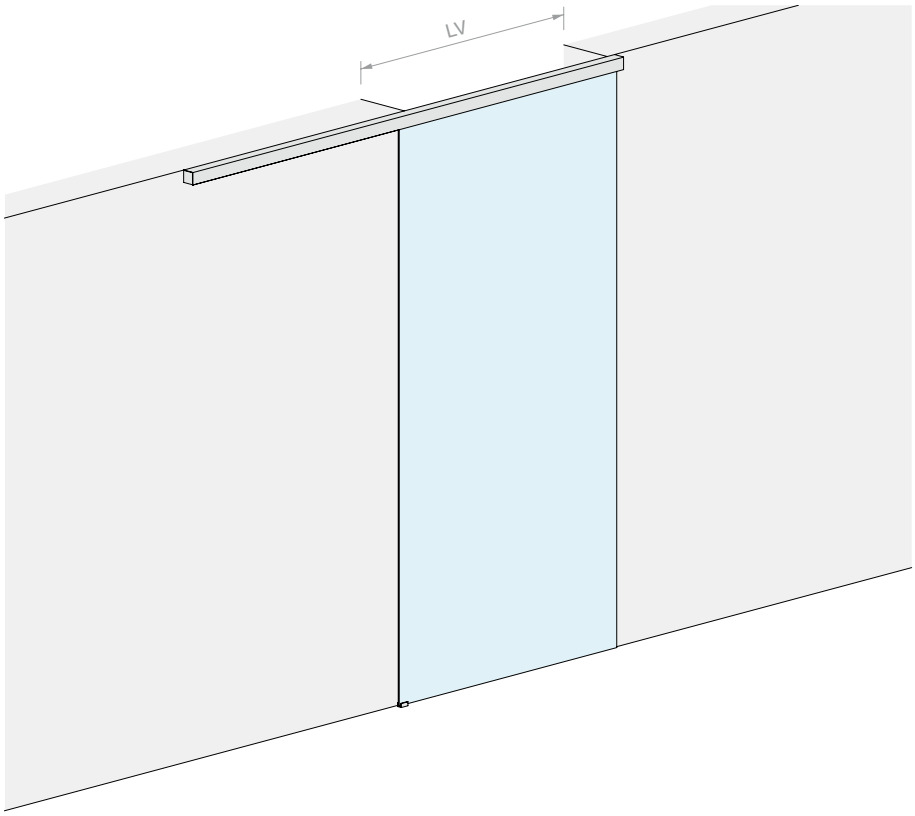

VETRO ANTA

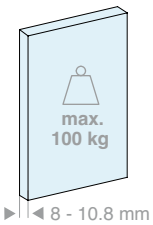

VETRO ANTA

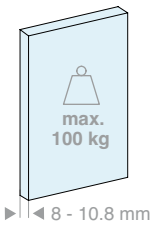

Kit costituito da:

Art.	Descrizione	Q.tà
LM5864S.200	Binario fissaggio a soffitto	1 Pz
LM0064CP.200	Copertina per binario	1 Pz
LMC13.200	Profilo di finitura	1 Pz
LM63061TP33	Tappo di finitura	2 Pz
CERPOS162	Pinza	2 Pz
LMPS-STP55	Stop senza fermo	2 Pz
LMGF	Guida a terra	1 Pz

Optional

LMDMP070ZKIT	Kit ammortizzatore da 40-70 kg a doppia azione	1 Pz
LMDMP100ZKIT	Kit ammortizzatore da 70-100 kg a doppia azione	1 Pz

Kit costituito da:

Art.	Descrizione	Q.tà
LM5864S.300	Binario fissaggio a soffitto	1 Pz
LM0064CP.300	Copertina per binario	1 Pz
LMC13.300	Profilo di finitura	1 Pz
LM63061TP33	Tappo di finitura	2 Pz
CERPOS162	Pinza	2 Pz
LMPS-STP55	Stop senza fermo	2 Pz
LMGF	Guida a terra	1 Pz

Optional

LMDMP070ZKIT	Kit ammortizzatore da 40-70 kg a doppia azione	1 Pz
LMDMP100ZKIT	Kit ammortizzatore da 70-100 kg a doppia azione	1 Pz

Art.	LV max	Q.tà
LMP6511P.200	**920** mm	1 Pz

Art.	LV max	Q.tà
LMP6511P.300	**1420** mm	1 Pz

>>> RIFERIMENTO LISTINO V3 - P. 8 >>>

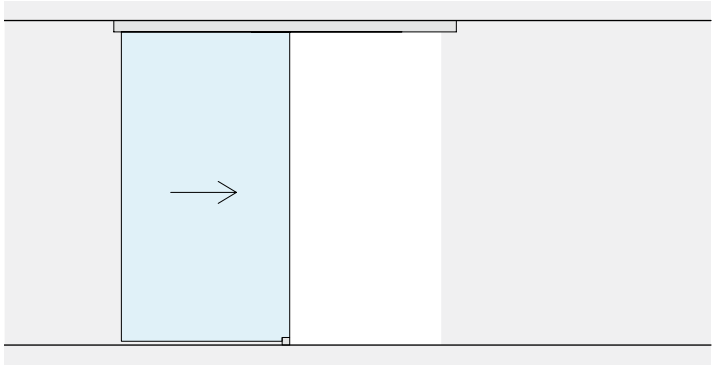

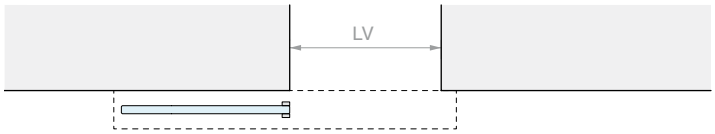
LV

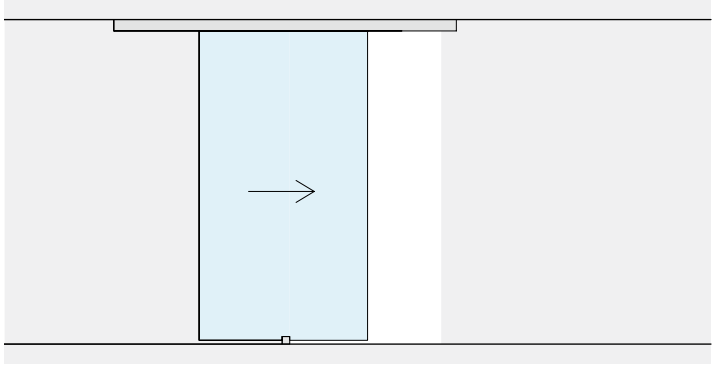

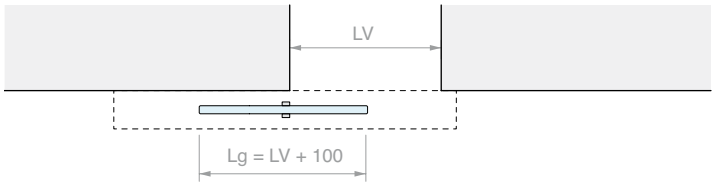
LV
Lg = LV + 100

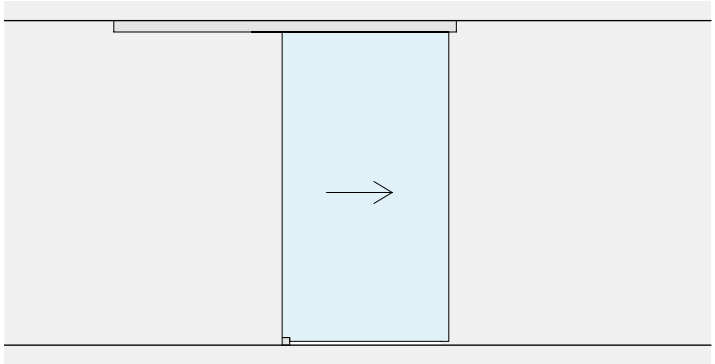

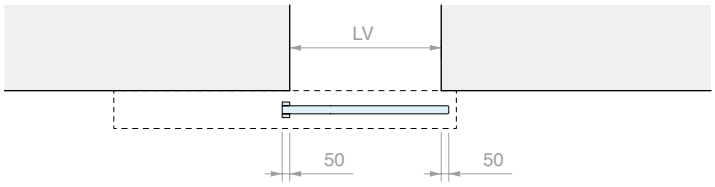
LV
50
50

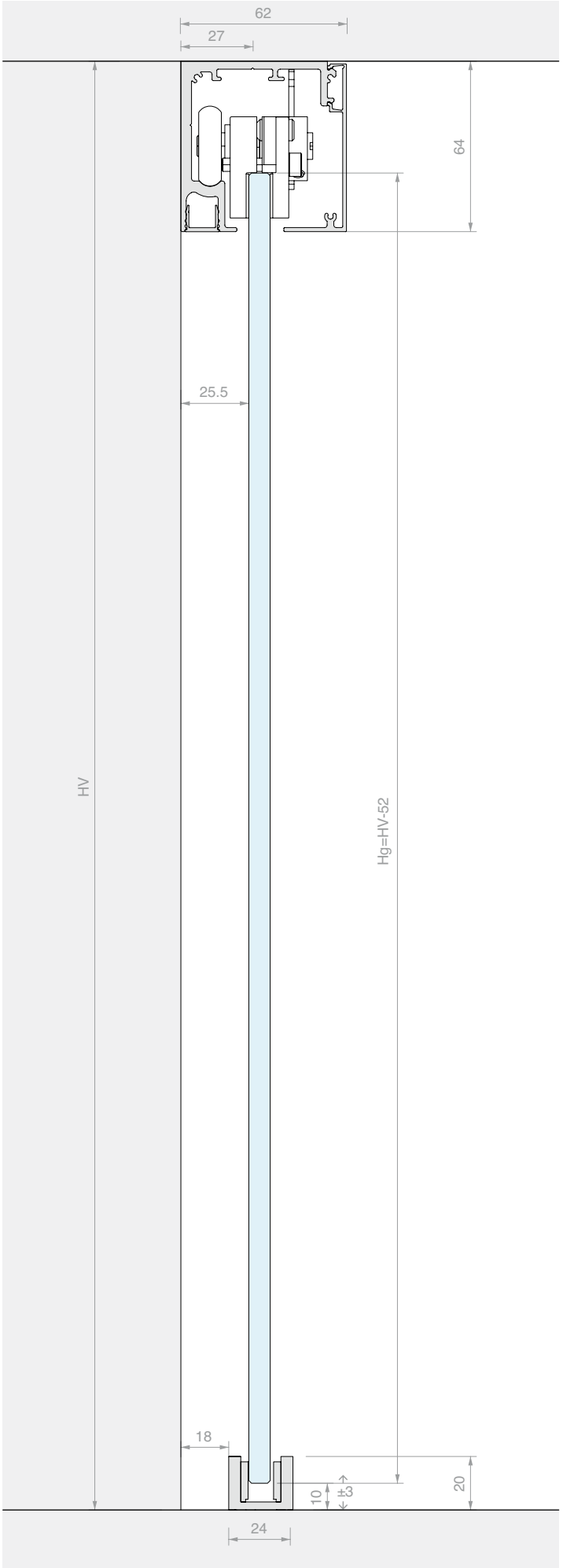
62
27
64
25.5
HV
Hg=HV-52
18
10
±3
20
24

KIT SCORREVOLE FISSAGGIO A SOFFITTO DOPPIA ANTA SINCRONIZZATA

Materiale: Alluminio
Finitura: /6 /88 /97

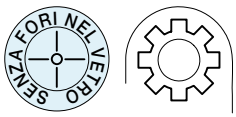

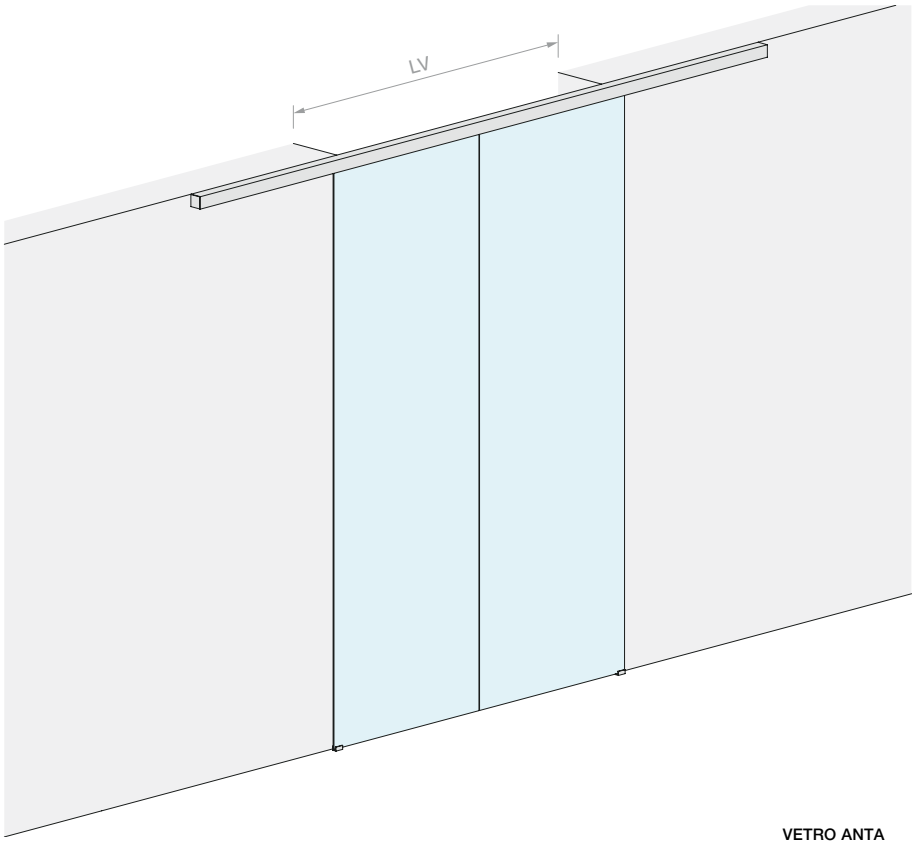

DIMENSIONI VANO

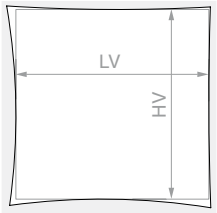

HV max: **3000** mm

Kit costituito da:

Art.	Descrizione	Q.tà
LM5864S.400	Binario fissaggio a soffitto	1 Pz
LM0064CP.400	Copertina per binario	1 Pz
LMC13.200	Profilo di finitura	2 Pz
LM63061TP33	Tappo di finitura	2 Pz
CERPOS162	Pinza	4 Pz
LMPS-STP55	Stop senza fermo	4 Pz
LMGF	Guida a terra	2 Pz
LMSIN-AC55	Kit di sincronismo	1 Pz

Optional

LMDMP100ZKIT	Kit ammortizzatore da 35-50 kg a doppia azione	1 Pz

Art.	LV max	Q.tà
LMP6511CP.400	**1940** mm	1 Pz

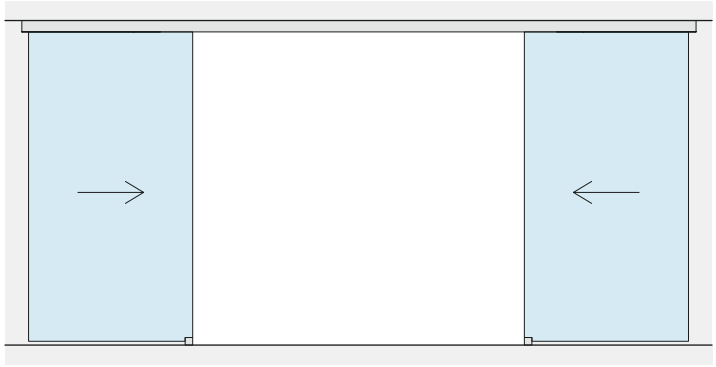

LV

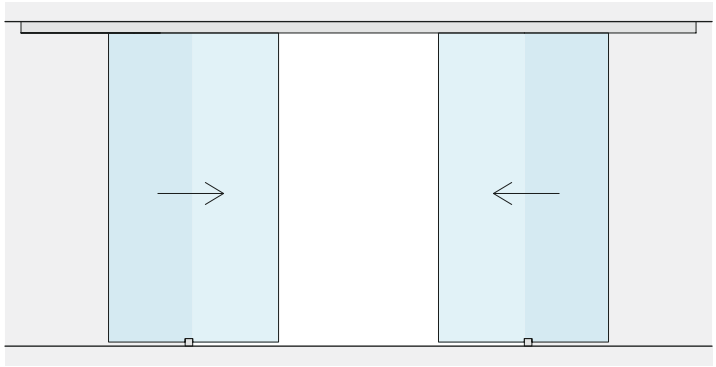

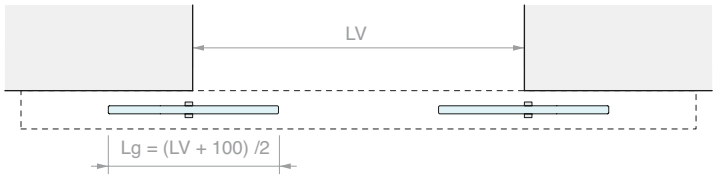
LV
Lg = (LV + 100) /2

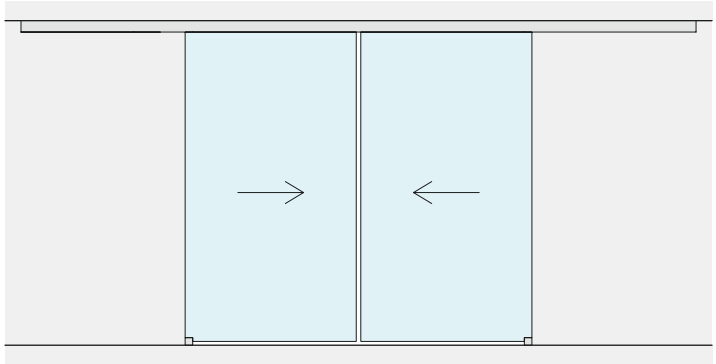

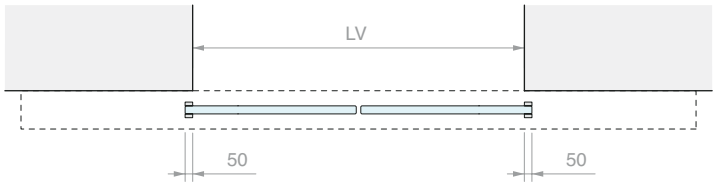
LV
50
50

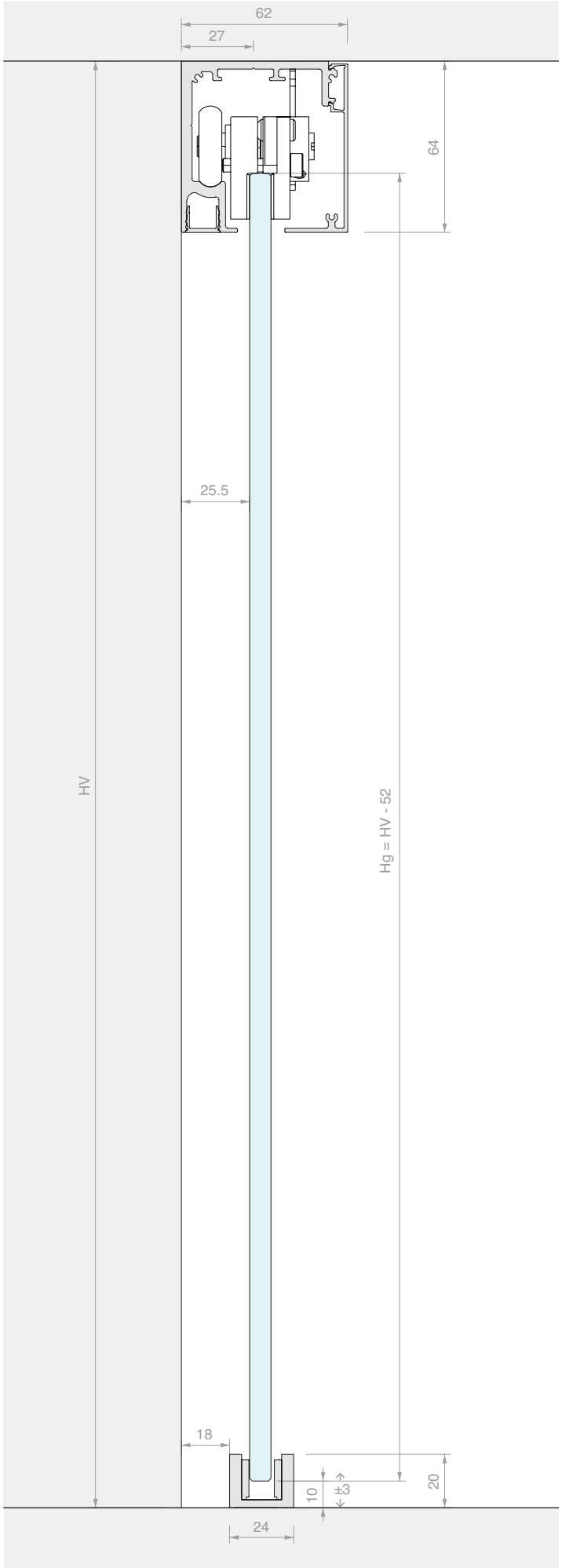
62
27
64
25.5
HV
Hg = HV - 52
18
10
±3
20
24

KIT SCORREVOLE FISSAGGIO A SOFFITTO ANTA SINGOLA E VETRO FISSO

Materiale: Alluminio
Finitura: /6 /88 /97

SENZA FORI NEL VETRO

DIMENSIONI VANO

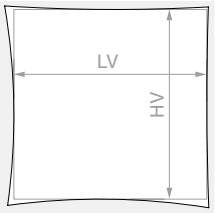

HV max: **3000** mm

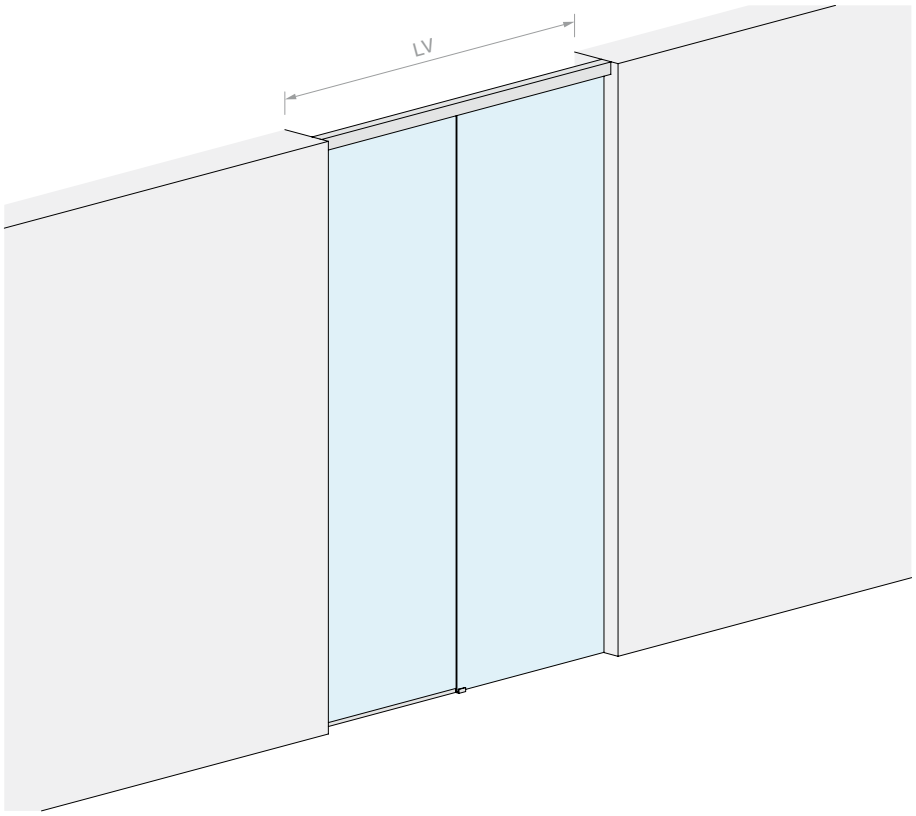

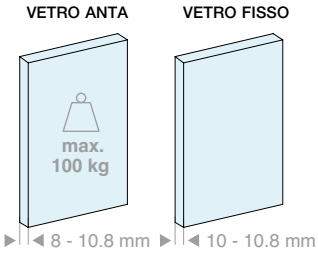

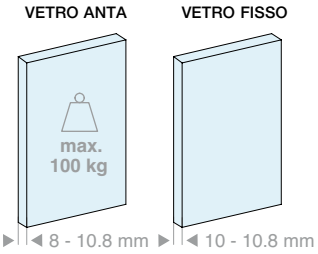

Kit costituito da:

Art.	Descrizione	Q.tà
LM5864S.200	Binario fissaggio a soffitto	1 Pz
LM0064CP.200	Copertina per binario	1 Pz
LMC13.100	Profilo di finitura	1 Pz
LMU20.300	Profilo a “U”	1 Pz
LMU20.150	Profilo a “U”	1 Pz
LMU20TP	Tappo di finitura	1 Pz
CERPOS162	Pinza	2 Pz
LMPS-STP55	Stop senza fermo	2 Pz
GTUP2	Guarnizione fermavetro	5 m
LMGF	Guida a terra	1 Pz

Optional

LMDMP070ZKIT	Kit ammortizzatore da 40-70 kg a doppia azione	1 Pz
LMDMP100ZKIT	Kit ammortizzatore da 70-100 kg a doppia azione	1 Pz

Kit costituito da:

Art.	Descrizione	Q.tà
LM5864S.300	Binario fissaggio a soffitto	1 Pz
LM0064CP.300	Copertina per binario	1 Pz
LMC13.200	Profilo di finitura	1 Pz
LMU20.300	Profilo a “U”	2 Pz
LMU20TP	Tappo di finitura	1 Pz
CERPOS162	Pinza	2 Pz
LMPS-STP55	Stop senza fermo	2 Pz
GTUP2	Guarnizione fermavetro	5 m
LMGF	Guida a terra	1 Pz

Optional

LMDMP070ZKIT	Kit ammortizzatore da 40-70 kg a doppia azione	1 Pz
LMDMP100ZKIT	Kit ammortizzatore da 70-100 kg a doppia azione	1 Pz

Art.	LV max	Q.tà
LMP6511FP.200	**2000** mm	1 Pz

Art.	LV max	Q.tà
LMP6511FP.300	**3000** mm	1 Pz

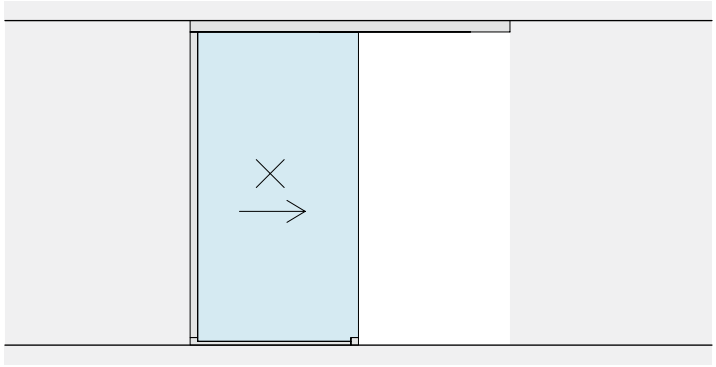

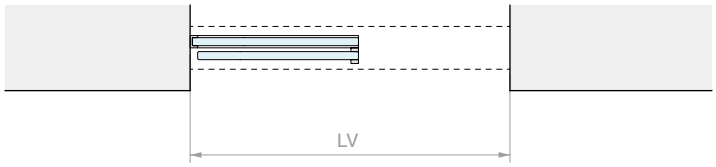
LV

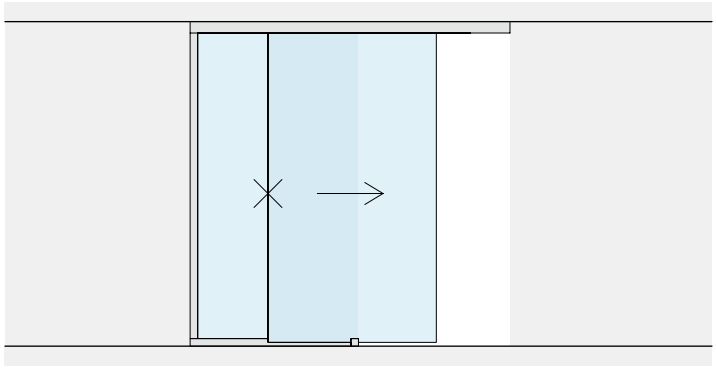

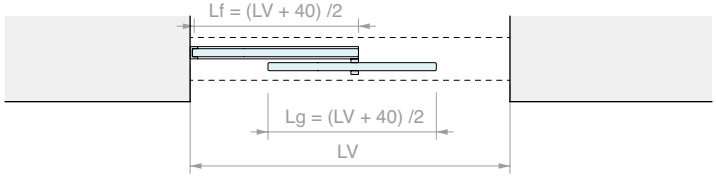
Lf = (LV + 40) /2
Lg = (LV + 40) /2
LV

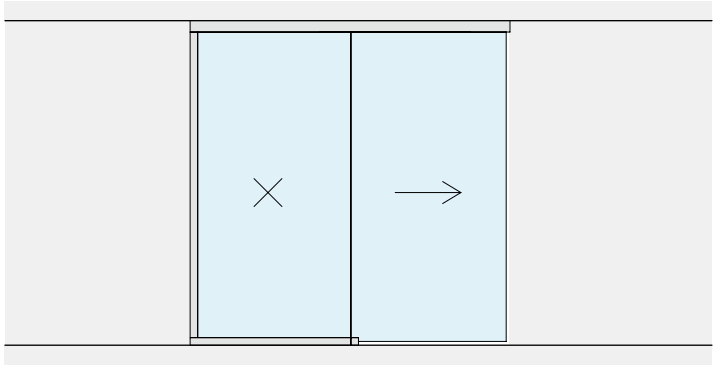

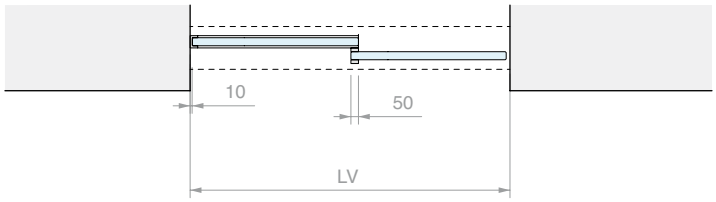
10
50
LV

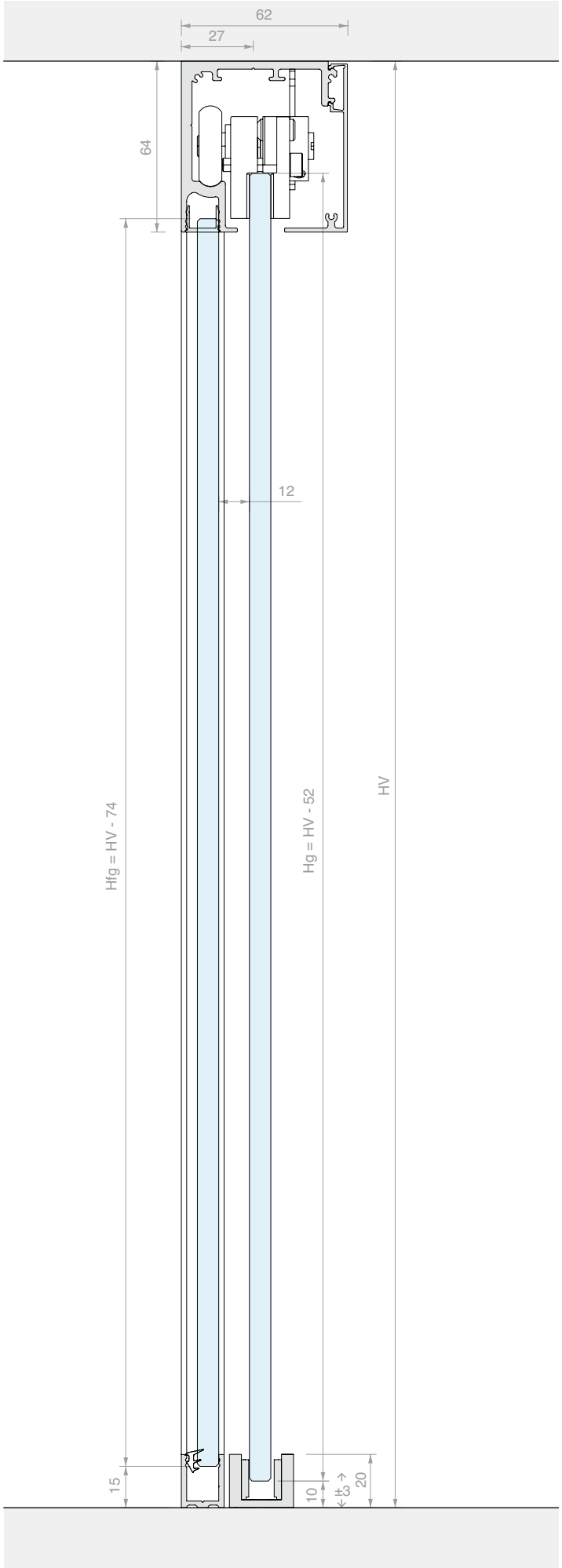
62
27
64
12
Hfg = HV - 74
Hg = HV - 52
HV
15
10
3
20

KIT SCORREVOLE FISSAGGIO A SOFFITTO
DOPPIA ANTA SINCRONIZZATA E DOPPIO FISSO

Materiale: Alluminio
Finitura: /6 /88 /97

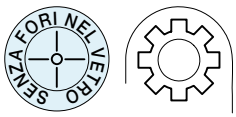

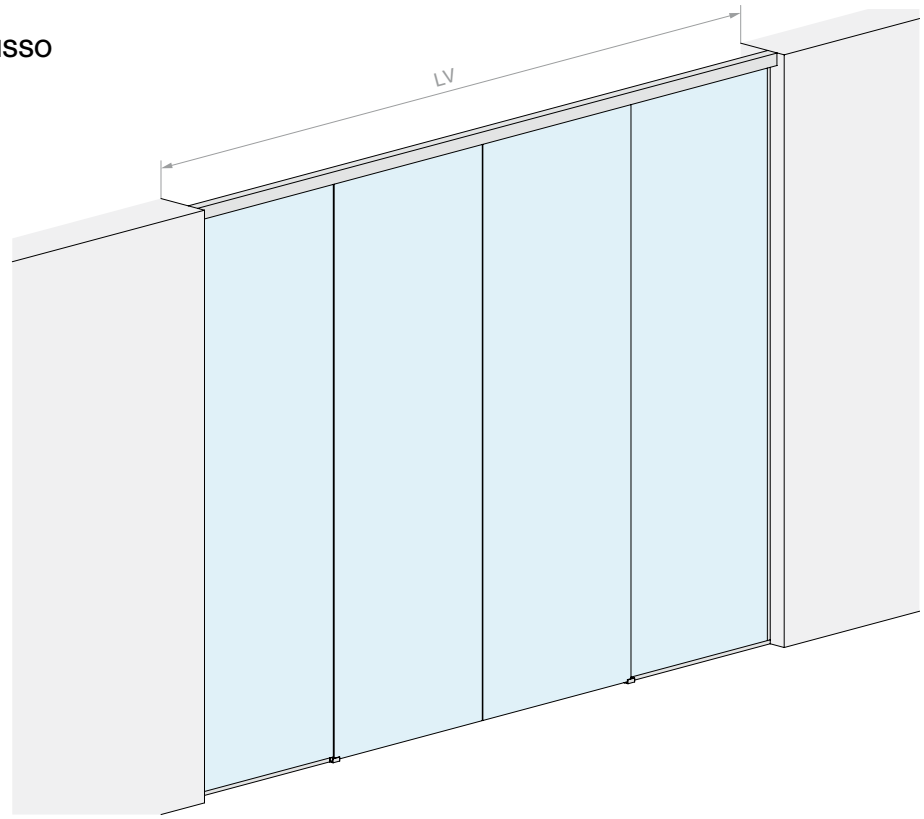

DIMENSIONI VANO

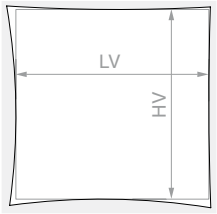

HV max: **3000** mm

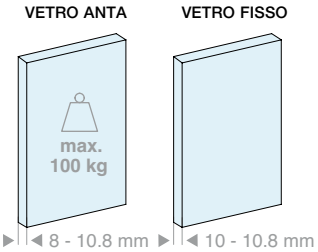

Kit costituito da:

Art.	Descrizione	Q.tà
LM5864S.400	Binario fissaggio a soffitto	1 Pz
LM0064CP.400	Copertina per binario	1 Pz
LMC13.200	Profilo di finitura	1 Pz
LMU20.300	Profilo a “U”	2 Pz
LMU20.150	Profilo a “U”	2 Pz
LMU20TP	Tappo di finitura	2 Pz
CERPOS162	Pinza	4 Pz
LMPS-STP55	Stop senza fermo	4 Pz
GTUP2	Guarnizione fermavetro	10 m
LMGF	Guida a terra	2 Pz
LMSIN-AC55	Kit di sincronismo	1 Pz

Optional

LMDMP100ZKIT	Kit ammortizzatore da 35-50 kg a doppia azione	1 Pz

Art.	LV max	Q.tà
LMP6511CFP.400	**4000** mm	1 Pz

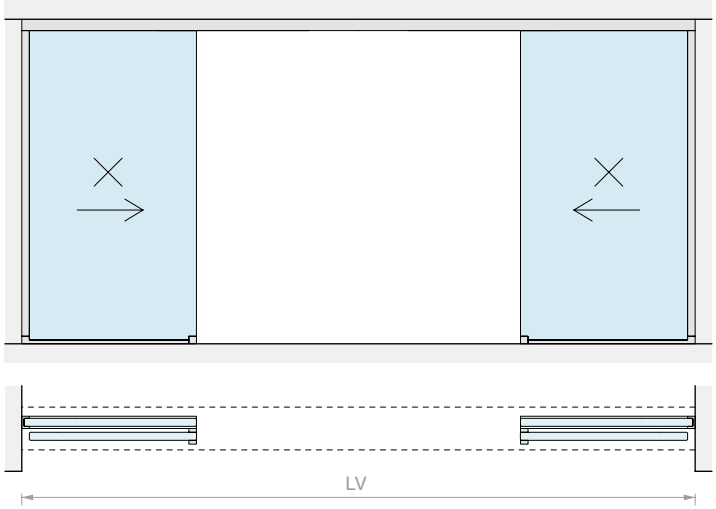
LV

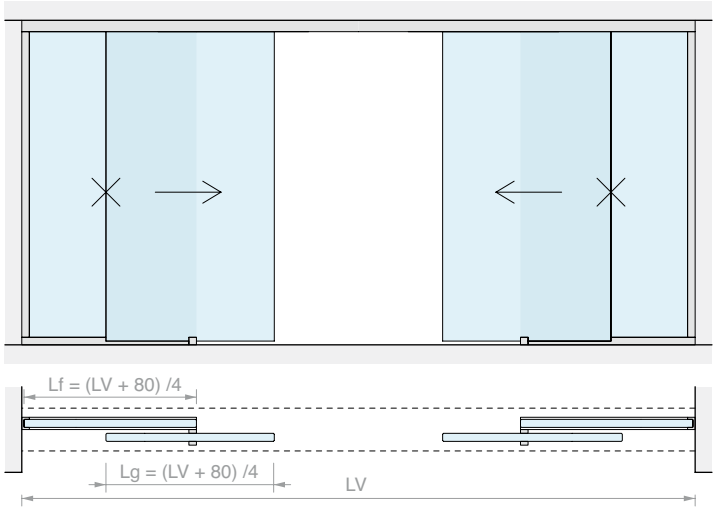
Lf = (LV + 80) /4
Lg = (LV + 80) /4
LV

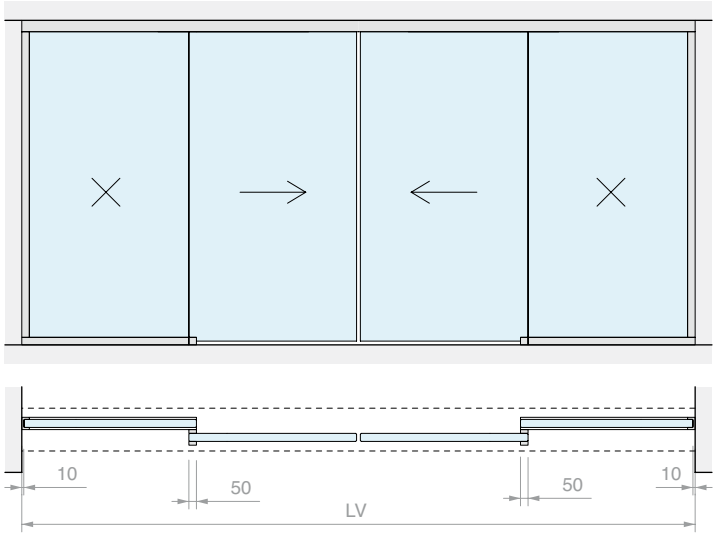
10
50
50
10
LV

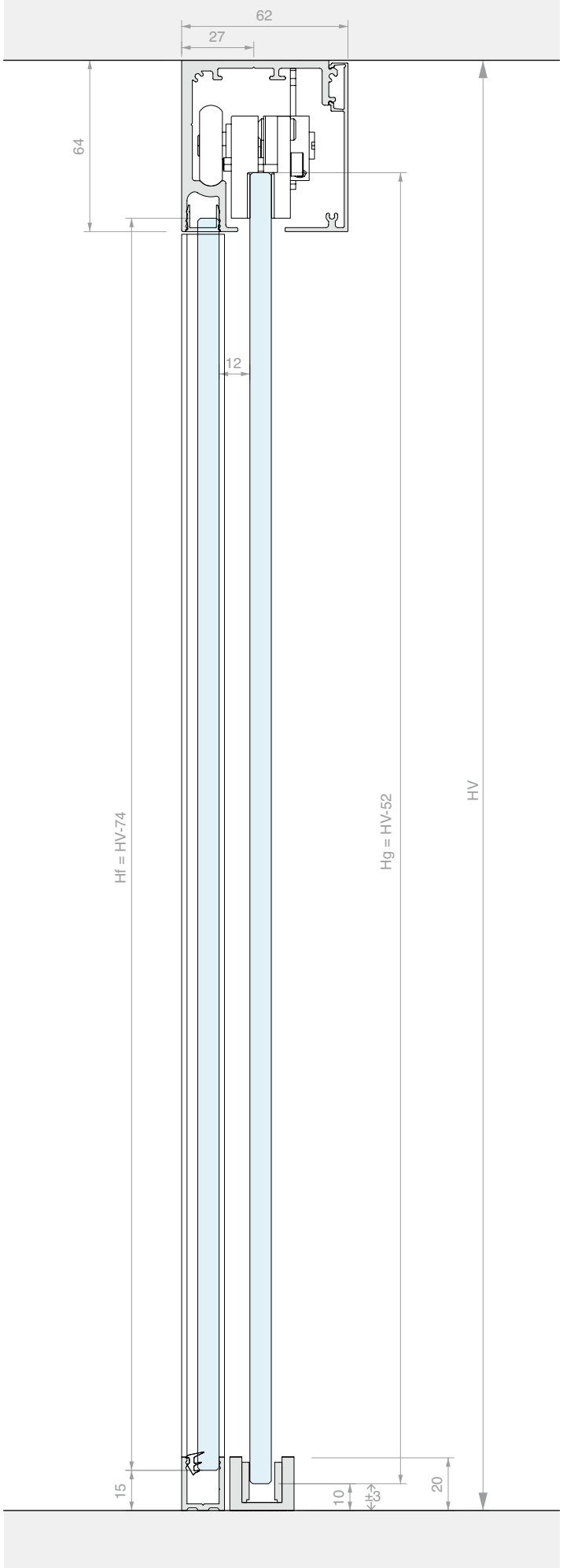
62
27
64
12
Hf = HV-74
Hg = HV-52
HV
15
10
3
20

KIT SCORREVOLE FISSAGGIO A PARETE ANTA SINGOLA

Materiale: Alluminio
Finitura: /6 /88 /97

SENZA FORI NEL VETRO

DIMENSIONI VANO

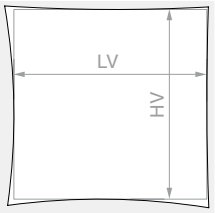

HV max: **3000** mm

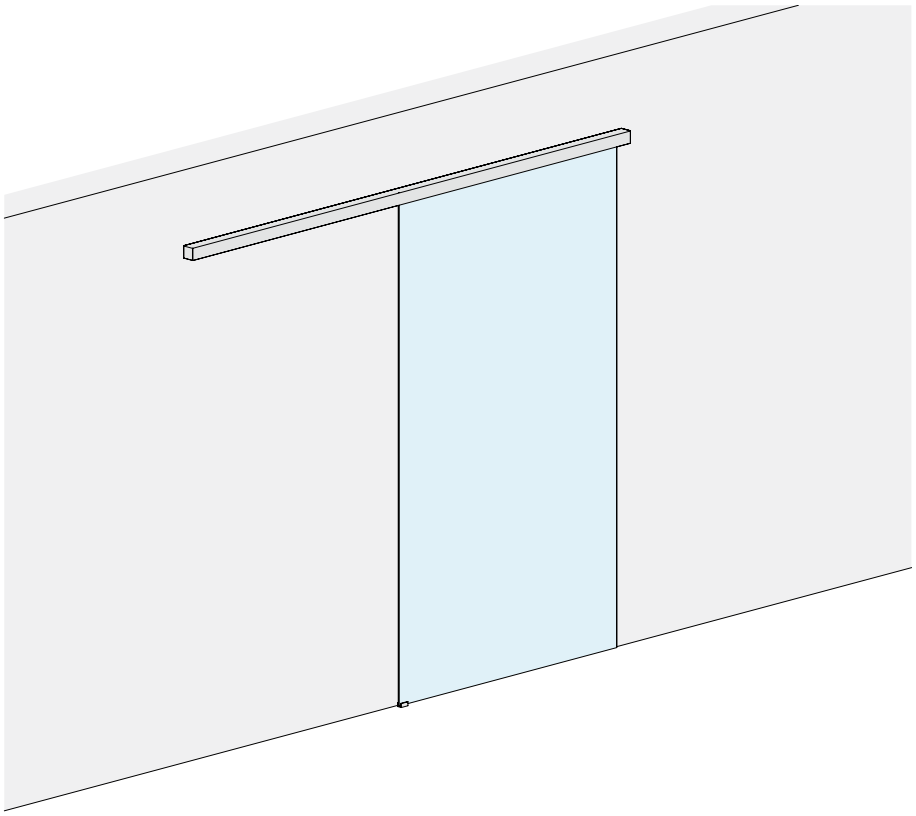

VETRO ANTA

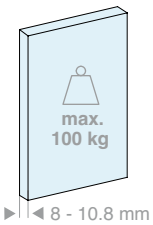

VETRO ANTA

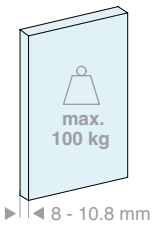

Kit costituito da:

Art.	Descrizione	Q.tà
LM5864P.200	Binario fissaggio a parete	1 Pz
LM0064CP.200	Copertina per binario	1 Pz
LMC13.200	Profilo di finitura	1 Pz
LM63061TP33	Tappo di finitura	2 Pz
CERPOS162	Pinza	2 Pz
LMPS-STP55	Stop senza fermo	2 Pz
LMGF	Guida a terra	1 Pz

Optional

LMDMP070ZKIT	Kit ammortizzatore da 40-70 kg a doppia azione	1 Pz
LMDMP100ZKIT	Kit ammortizzatore da 70-100 kg a doppia azione	1 Pz

Kit costituito da:

Art.	Descrizione	Q.tà
LM5864P.300	Binario fissaggio a parete	1 Pz
LM0064CP.300	Copertina per binario	1 Pz
LMC13.300	Profilo di finitura	1 Pz
LM63061TP33	Tappo di finitura	2 Pz
CERPOS162	Pinza	2 Pz
LMPS-STP55	Stop senza fermo	2 Pz
LMGF	Guida a terra	1 Pz

Optional

LMDMP070ZKIT	Kit ammortizzatore da 40-70 kg a doppia azione	1 Pz
LMDMP100ZKIT	Kit ammortizzatore da 70-100 kg a doppia azione	1 Pz

Art.	LV max	Q.tà
LMP6521P.200	**920** mm	1 Pz

Art.	LV max	Q.tà
LMP6521P.300	**1420** mm	1 Pz

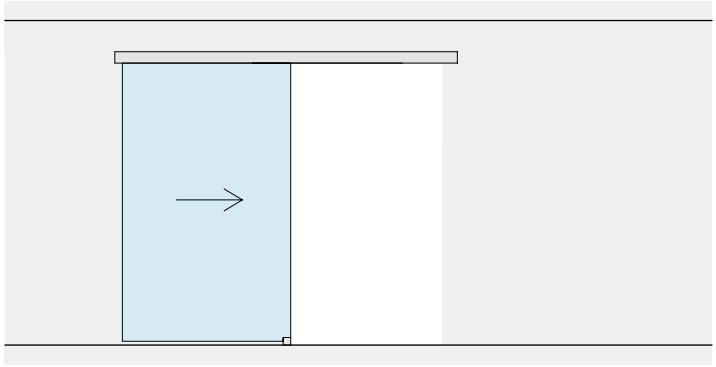

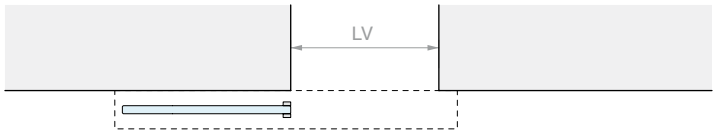
LV

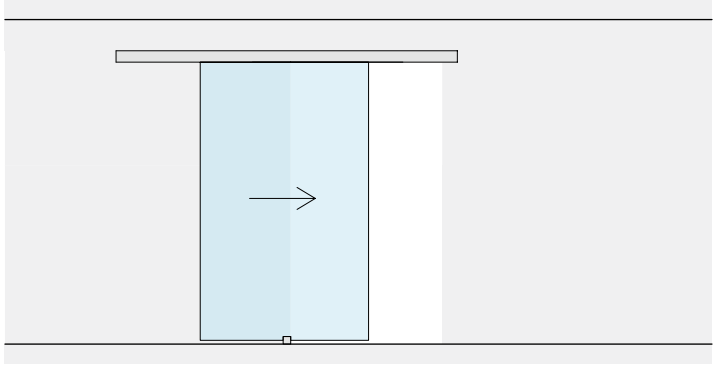

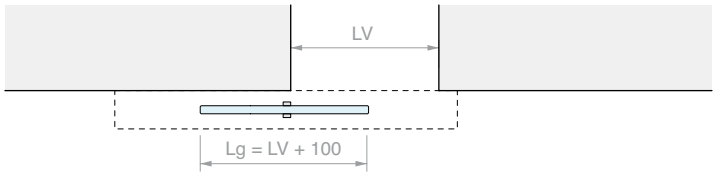
LV
Lg = LV + 100

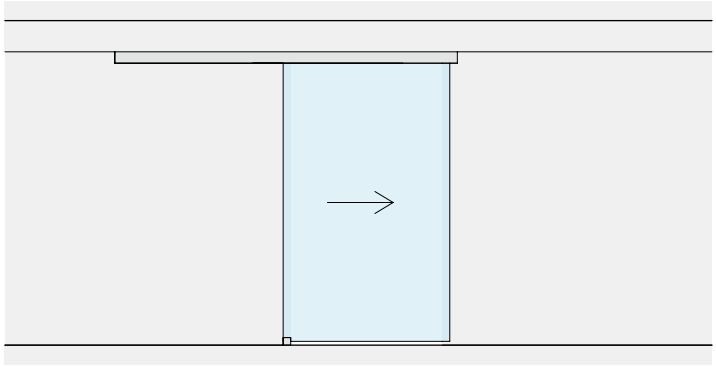

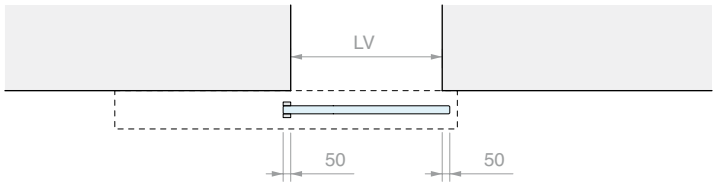
LV
50
50

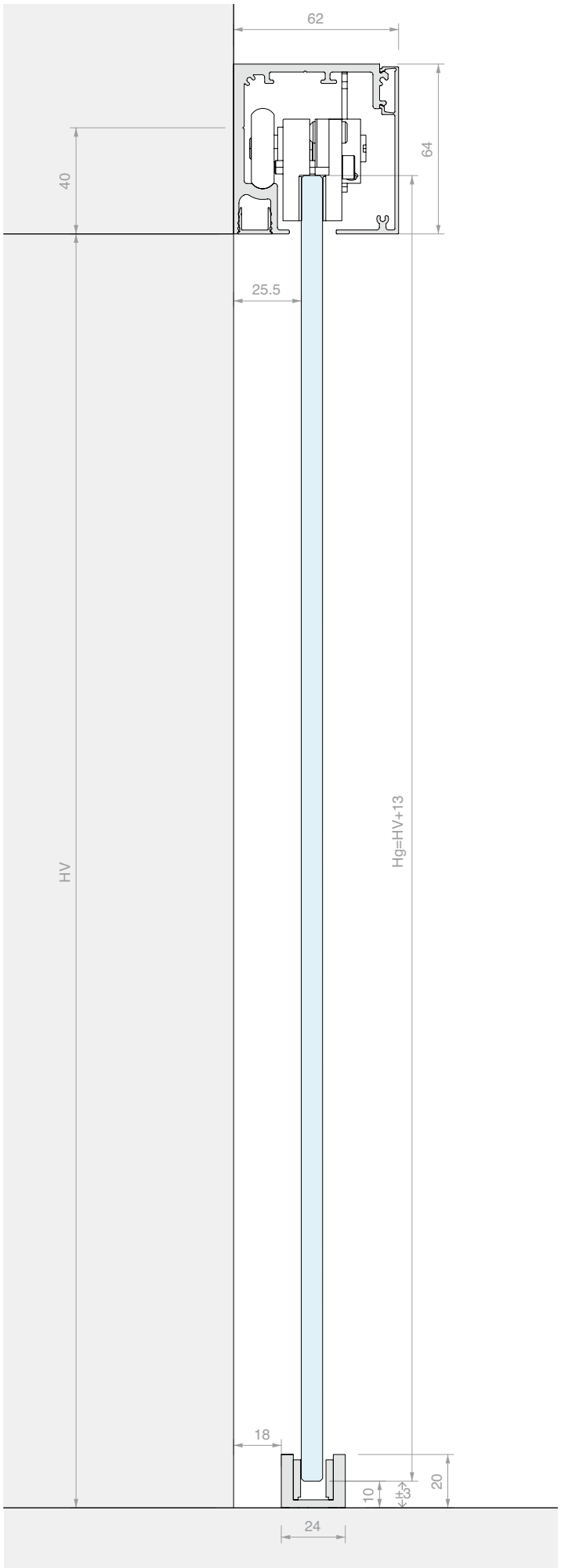
62
64
40
25.5
HV
Hg=HV+13
18
10
3
20
24

WHITE

KIT SCORREVOLE FISSAGGIO A PARETE DOPPIA ANTA SINCRONIZZATA

Materiale: Alluminio
Finitura: /6 /88 /97

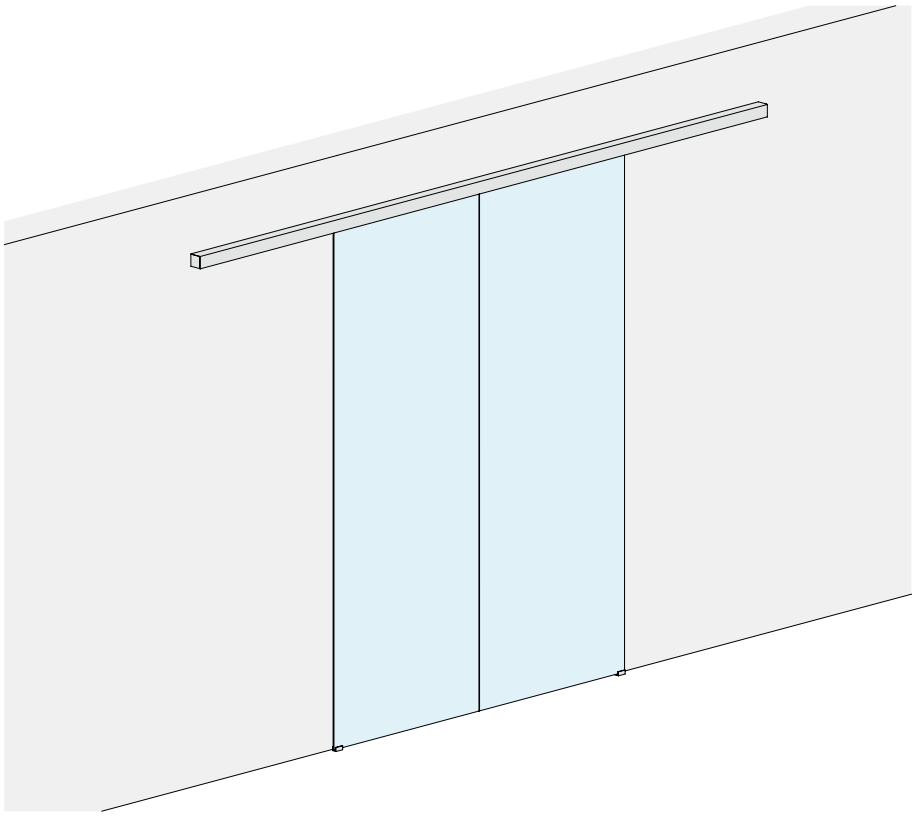

DIMENSIONI VANO

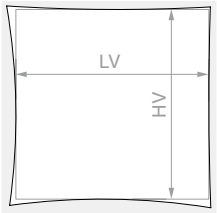

HV max: **3000** mm

Kit costituito da:

Art.	Descrizione	Q.tà
LM5864P.400	Binario fissaggio a parete	1 Pz
LM0064CP.400	Copertina per binario	1 Pz
LMC13.200	Profilo di finitura	2 Pz
LM63061TP33	Tappo di finitura	2 Pz
CERPOS162	Pinza	4 Pz
LMPS-STP55	Stop senza fermo	4 Pz
LMGF	Guida a terra	2 Pz
LMSIN-AC55	Kit di sincronismo	1 Pz

Optional

LMDMP100ZKIT	Kit ammortizzatore da 35-50 kg a doppia azione	1 Pz

Art.	LV max	Q.tà
LMP6521CP.400	**1940** mm	1 Pz

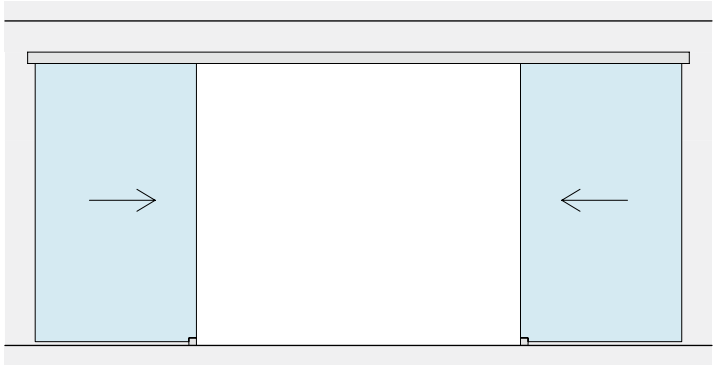
LV

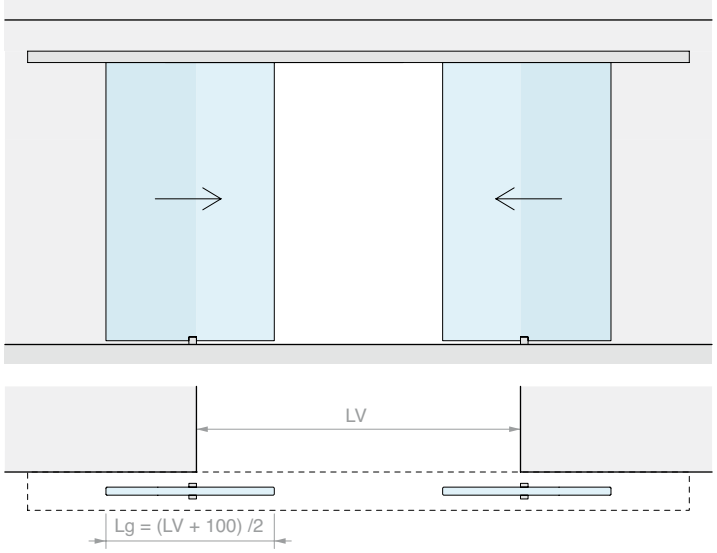
LV
Lg = (LV + 100) /2

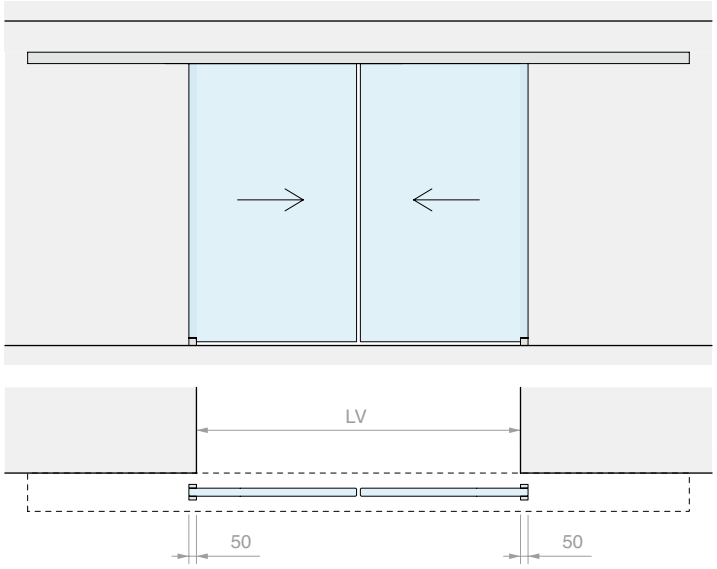
LV
50
50

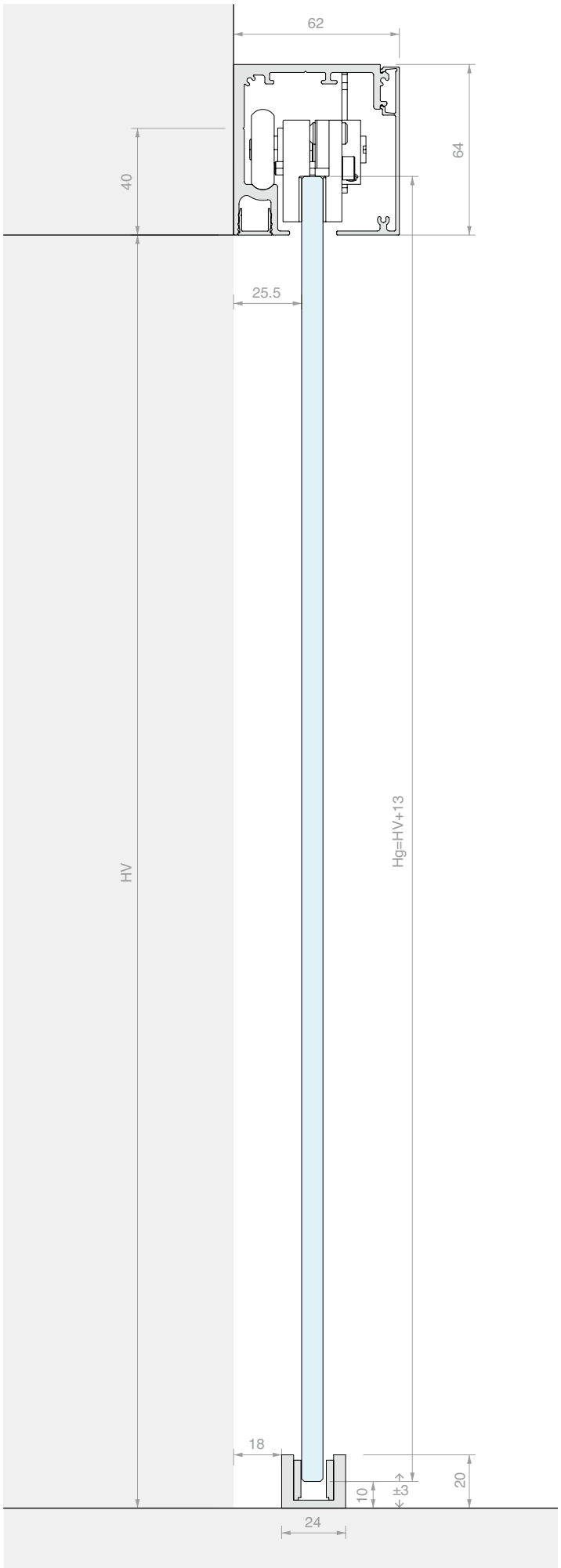
62
64
40
25.5
HV
Hg=HV+13
18
10
±3
20
24

WHITE

KIT SCORREVOLE FISSAGGIO A PARETE ANTA SINGOLA E VETRO FISSO

Materiale: Alluminio
Finitura: /6 /88 /97

SENZA FORI NEL VETRO

DIMENSIONI VANO

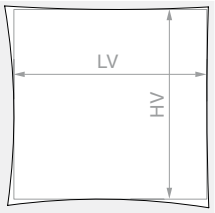

HV max: **3000** mm

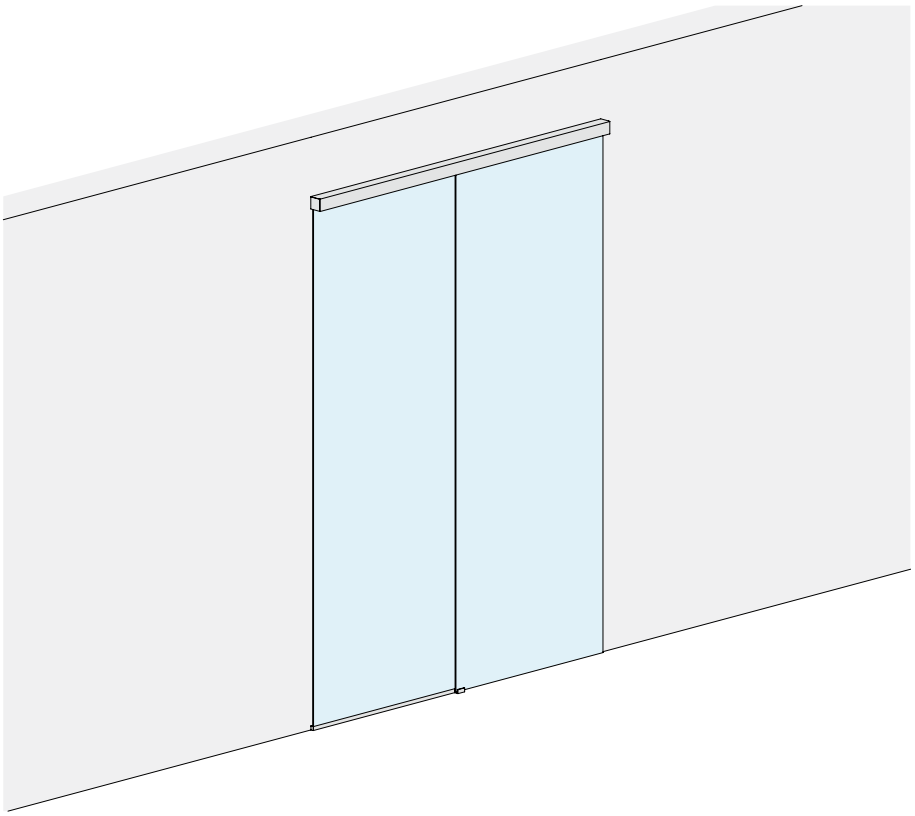

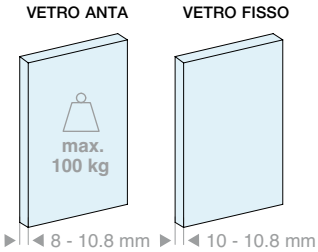

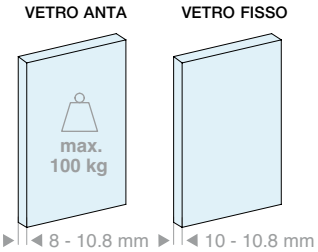

Kit costituito da:

Art.	Descrizione	Q.tà
LM5864P.200	Binario fissaggio a parete	1 Pz
LM0064CP.200	Copertina per binario	1 Pz
LMC13.100	Profilo di finitura	1 Pz
LMU20.150	Profilo a “U”	1 Pz
LM63061TP33	Tappo di finitura	2 Pz
LMU20TP	Tappo di finitura	2 Pz
CERPOS162	Pinza	2 Pz
LMPS-STP55	Stop senza fermo	2 Pz
GTUP2	Guarnizione fermavetro	5 m
LMGF	Guida a terra	1 Pz

Optional

LMDMP070ZKIT	Kit ammortizzatore da 40-70 kg a doppia azione	1 Pz
LMDMP100ZKIT	Kit ammortizzatore da 70-100 kg a doppia azione	1 Pz

Kit costituito da:

Art.	Descrizione	Q.tà
LM5864P.300	Binario fissaggio a parete	1 Pz
LM0064CP.300	Copertina per binario	1 Pz
LMC13.200	Profilo di finitura	1 Pz
LMU20.300	Profilo a “U”	1 Pz
LM63061TP33	Tappo di finitura	2 Pz
LMU20TP	Tappo di finitura	2 Pz
CERPOS162	Pinza	2 Pz
LMPS-STP55	Stop senza fermo	2 Pz
GTUP2	Guarnizione fermavetro	5 m
LMGF	Guida a terra	1 Pz

Optional

LMDMP070ZKIT	Kit ammortizzatore da 40-70 kg a doppia azione	1 Pz
LMDMP100ZKIT	Kit ammortizzatore da 70-100 kg a doppia azione	1 Pz

Art.	LV max	Q.tà
LMP6521FP.200	**1880** mm	1 Pz

Art.	LV max	Q.tà
LMP6521FP.300	**2880** mm	1 Pz

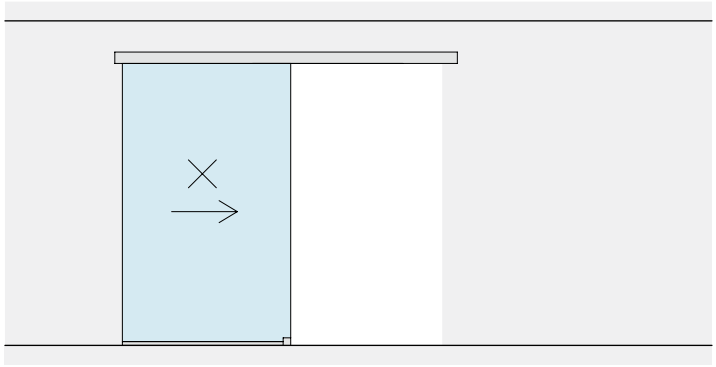

LV

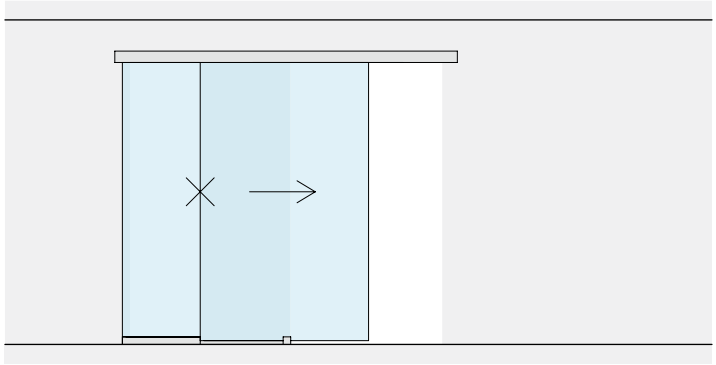

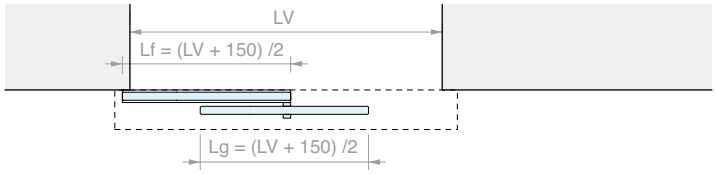
LV
Lf = (LV + 150) /2
Lg = (LV + 150) /2

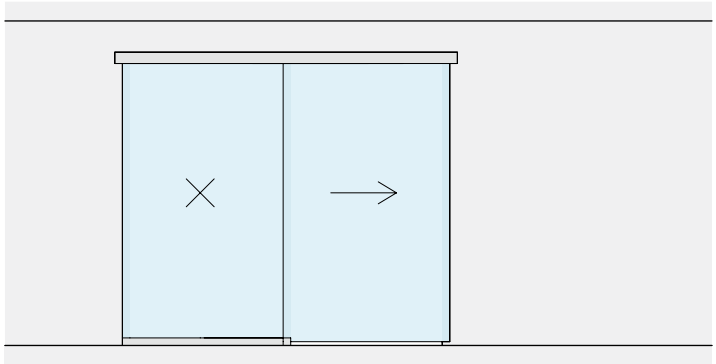

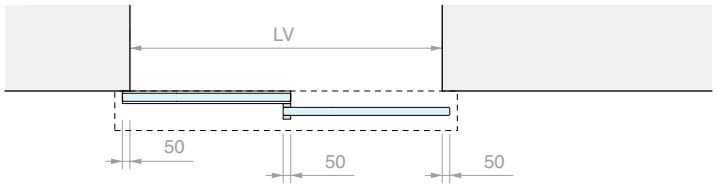
LV
50
50
50

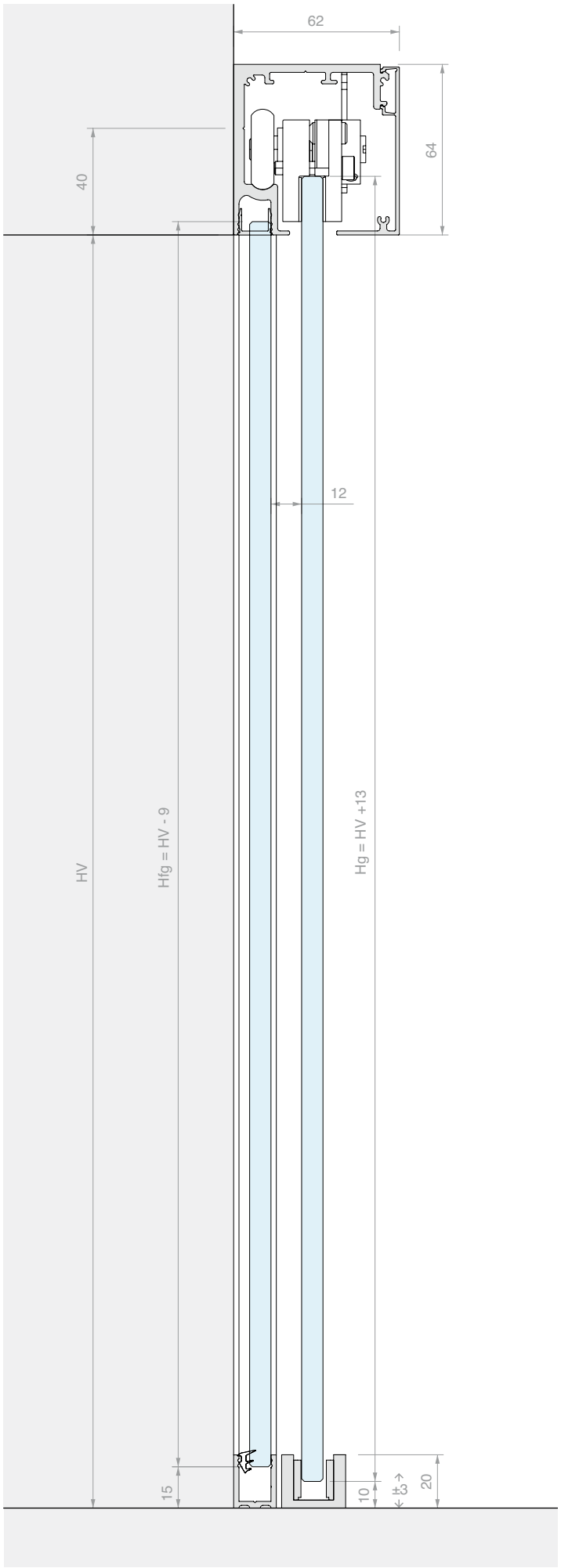
62
64
40
12
HV
Hfg = HV - 9
Hg = HV +13
15
10
±3
20

KIT SCORREVOLE FISSAGGIO A PARETE
DOPPIA ANTA SINCRONIZZATA E DOPPIO FISSO

Materiale: Alluminio
Finitura: /6 /88 /97

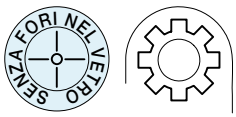

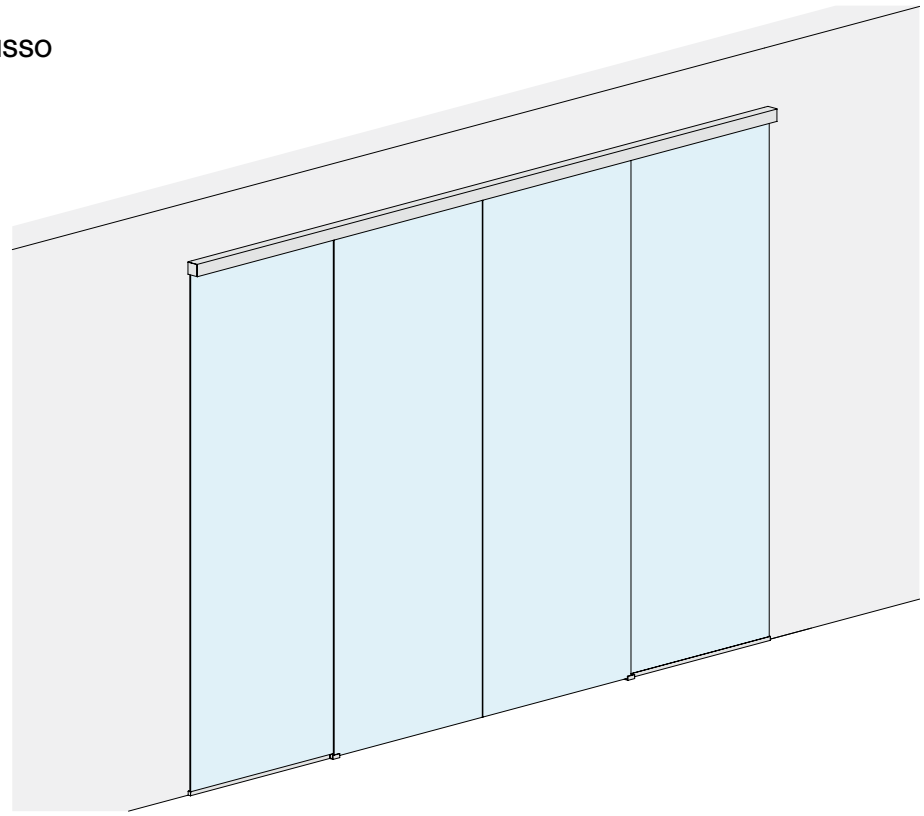

DIMENSIONI VANO

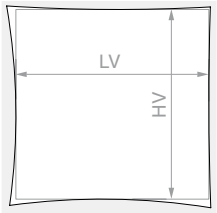

HV max: **3000** mm

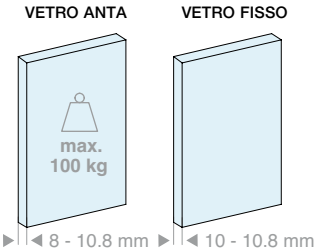

Kit costituito da:

Art.	Descrizione	Q.tà
LM5864P.400	Binario fissaggio a parete	1 Pz
LM0064CP.400	Copertina per binario	1 Pz
LMC13.200	Profilo di finitura	1 Pz
LMU20.300	Profilo a “U”	1 Pz
LM63061TP33	Tappo di finitura	2 Pz
LMU20TP	Tappo di finitura	4 Pz
CERPOS162	Pinza	4 Pz
LMPS-STP55	Stop senza fermo	4 Pz
GTUP2	Guarnizione fermavetro	10 m
LMGF	Guida a terra	2 Pz
LMSIN-AC55	Kit di sincronismo	1 Pz

Optional

LMDMP100ZKIT	Kit ammortizzatore da 35-50 kg a doppia azione	1 Pz

Art.	LV max	Q.tà
LMP6521CFP.400	**3880** mm	1 Pz

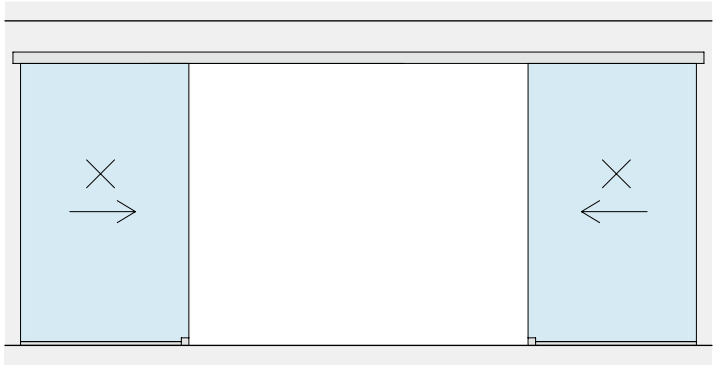

LV

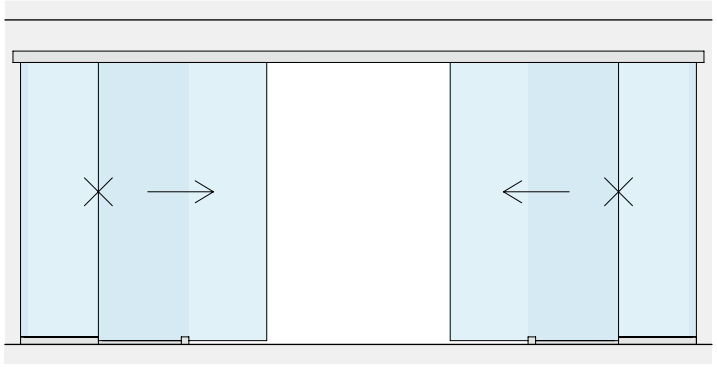

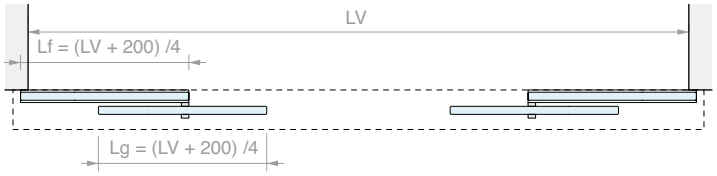
LV
Lf = (LV + 200) /4
Lg = (LV + 200) /4

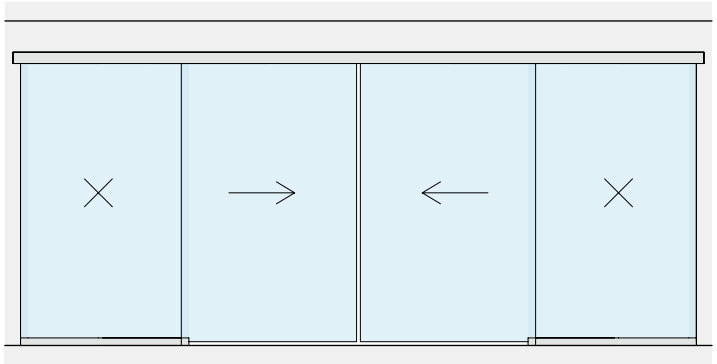

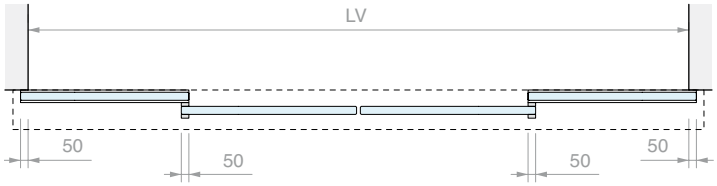
LV
50
50
50
50

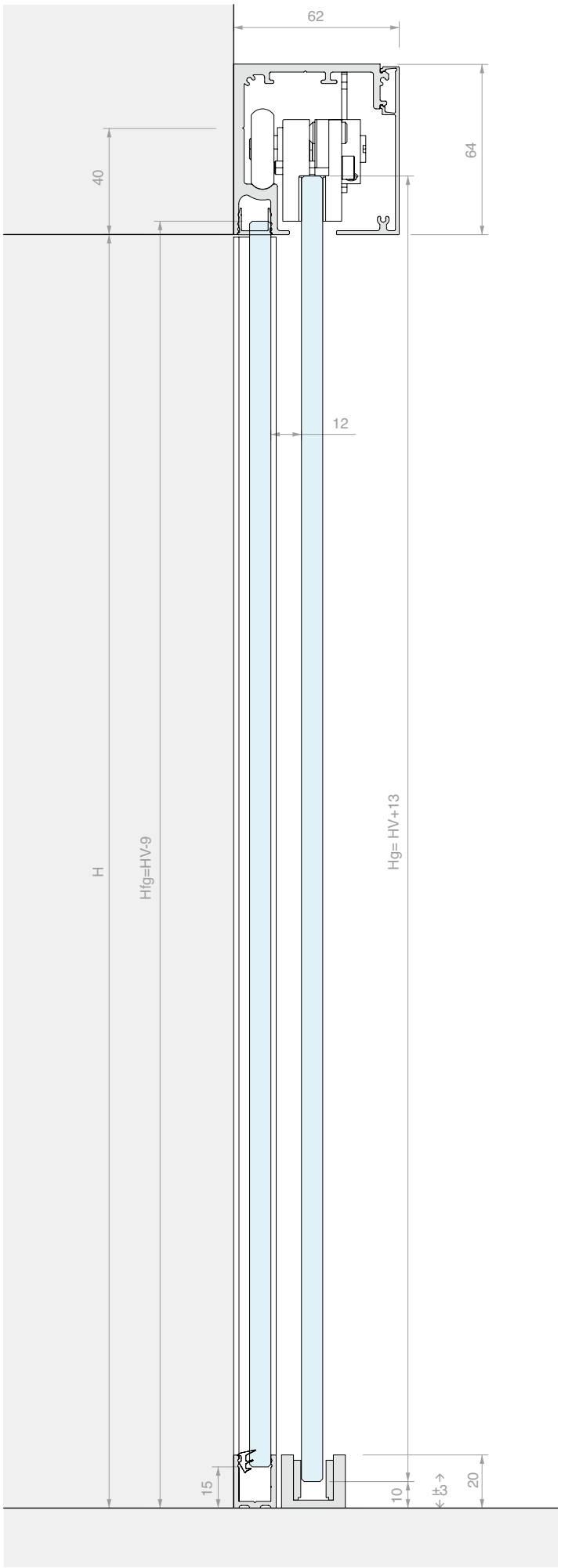
62
64
40
12
H
Hfg=HV-9
Hg= HV+13
15
10
±3
20

BINARIO FISSAGGIO A SOFFITTO

Materiale: Alluminio

Finitura: /6 /88 /97

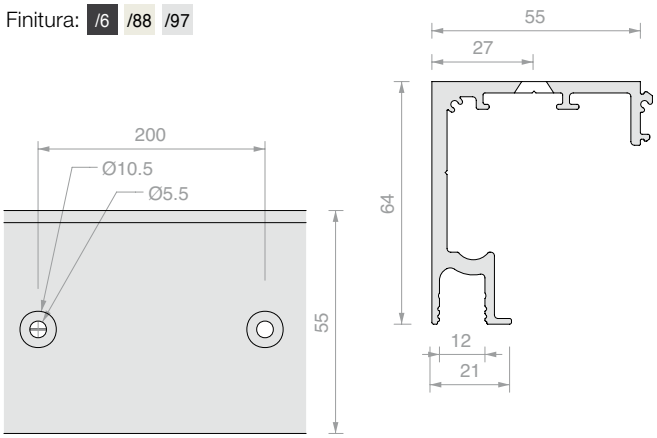

Art.	Lunghezza	Q.tà
LM5864S.200	**1998** mm	1 Pz
LM5864S.300	**2998** mm	1 Pz
LM5864S.400	**3998** mm	1 Pz
LM5864S.600	**6000** mm	1 Pz

BINARIO FISSAGGIO A PARETE

Materiale: Alluminio

Finitura: /6 /88 /97

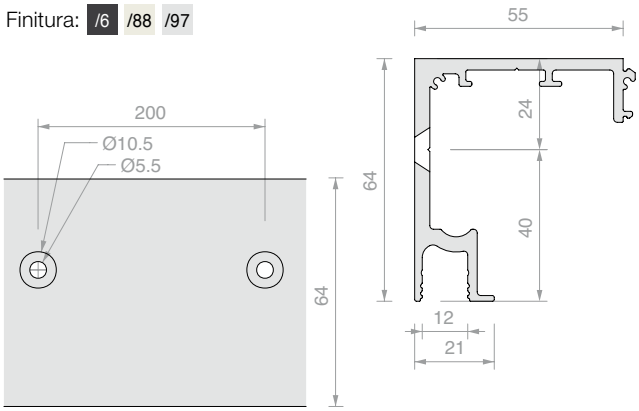

Art.	Lunghezza	Q.tà
LM5864P.200	**1998** mm	1 Pz
LM5864P.300	**2998** mm	1 Pz
LM5864P.400	**3998** mm	1 Pz
LM5864P.600	**6000** mm	1 Pz

COPERTINA PER BINARIO

Materiale: Alluminio

Finitura: /6 /88 /97

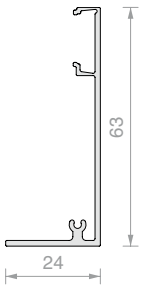

Art.	Lunghezza	Q.tà
LM0064CP.200	**1998** mm	1 Pz
LM0064CP.300	**2998** mm	1 Pz
LM0064CP.400	**3998** mm	1 Pz
LM0064CP.600	**6000** mm	1 Pz

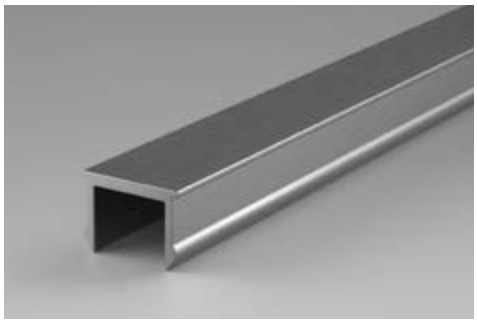

PROFILO DI FINITURA

Materiale: Alluminio

Finitura: /6 /88 /97

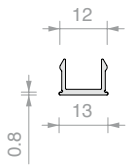

Art.	Lunghezza	Q.tà
LMC13.100	**996** mm	1 Pz
LMC13.150	**1498** mm	1 Pz
LMC13.200	**1998** mm	1 Pz
LMC13.300	**3000** mm	1 Pz

PROFILO A “U”

Materiale: Alluminio

Finitura: /6 /88 /91 /97

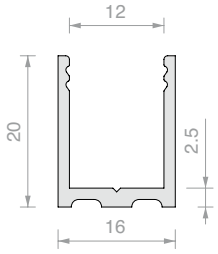

Art.	Lunghezza	Q.tà
LMU20.100	**996** mm	1 Pz
LMU20.150	**1498** mm	1 Pz
LMU20.300	**3000** mm	1 Pz

TAPPO DI FINITURA

Materiale: Alluminio

Finitura: /88 /91 /97 /R2

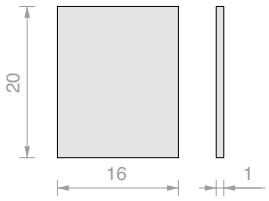

Art.	Q.tà
LMU20TP	1 Pz

GUARNIZIONE FERMAVETRO

Materiale: PVC

Art.	Spessore	Colore	Q.tà
GTUP2	**2** mm	Trasparente	1 m
GTUP3	**3** mm	Trasparente	1 m
GTUP4	**4** mm	Trasparente	1 m
GTUP5	**5** mm	Trasparente	1 m
GTUP6	**6** mm	Trasparente	1 m

Art.	Spessore	Colore	Q.tà
GTUP2G	**2** mm	Goffrata	1 m
GTUP3G	**3** mm	Goffrata	1 m
GTUP4G	**4** mm	Goffrata	1 m
GTUP5G	**5** mm	Goffrata	1 m
GTUP6G	**6** mm	Goffrata	1 m

Art.	Spessore	Colore	Q.tà
GTUP2N	**2** mm	Nera	1 m
GTUP3N	**3** mm	Nera	1 m
GTUP4N	**4** mm	Nera	1 m
GTUP5N	**5** mm	Nera	1 m
GTUP6N	**6** mm	Nera	1 m

TAPPO DI FINITURA 3 VITI

Materiale: Alluminio

Installazione sia lato DX che SX.

Finitura: /6 /88 /97

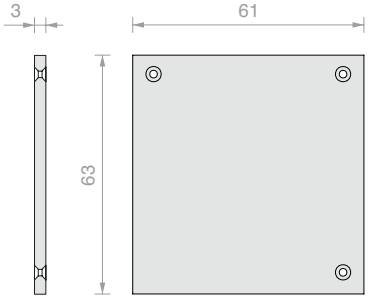

Art.	Q.tà
LM63061TP33	1 Pz

PINZA REGOLABILE CON RUOTA

Materiale: Alluminio e acciaio

Art.	Per Vetri	Q.tà
CERPOS162	Da **8** a **10.8** mm	1 Pz

STOP SENZA FERMO

Materiale: Zama

Art.	Q.tà
LMPS-STP55	1 Pz

GUIDA A TERRA

Materiale: Alluminio

Finitura: /88 /97 /R2

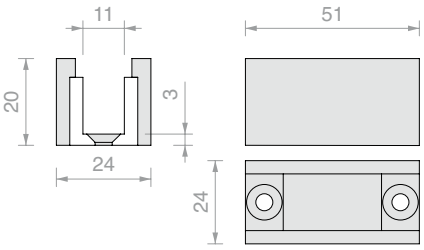

Art.	Per Vetri	Q.tà
LMGF	Da **8** a **10.8** mm	1 Pz

KIT COMPLETO AMMORTIZZATORE SOFTBREAK A DOPPIA AZIONE

Materiale: POM, Alluminio e Zama

Consente lo smorzamento in apertura e in chiusura

Kit completo di 1 ammortizzatore, 1 pinza di sostegno e 2 attivatori

Art.	Portata	Q.tà
LMDMP070ZKIT	Da **40** a **70** kg	1 Pz
LMDMP100ZKIT	Da **70** a **100** kg	1 Pz

AMMORTIZZATORE SOFTBREAK A DOPPIA AZIONE

Materiale: POM

Consente lo smorzamento in apertura e in chiusura

Per l'utilizzo dell'ammortizzatore è necessaria la presenza anche di una pinza di sostegno e di 1/2 attivatori in funzione del lato da ammortizzare

Art.	Portata	Q.tà
LMDMP070Z	Da **40** a **70** kg	1 Pz
LMDMP100Z	Da **70** a **100** kg	1 Pz

PINZA DI SOSTEGNO PER AMMORTIZZATORE

Materiale: Alluminio

Art.	Q.tà
LMPS-PSD62	1 Pz

ATTIVATORE PER AMMORTIZZATORE

Materiale: Zama

Art.	Q.tà
LMSIN-GA55	1 Pz

KIT DI SINCRONISMO

Art.	Q.tà
LMSIN-AC55	1 Pz

Forme

Profili in dimensioni ridotte per decorare le ante in vetro.
Applicazione sul vetro mediante biadesivo di spessore 0.5 mm, silicone o incollaggio UV.
Selezionare la guida e gli accessori adeguati per alloggiare il vetro e il suo profilo di bordatura.

PROFILO PIATTO SERIE FORME

Materiale: Alluminio

Finitura: /6 /88 /97 /RAL

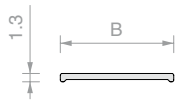

Art.	B	Lunghezza	Q.tà
FOP10.30	**10** mm	**3000** mm	1 Pz
FOP15.30	**15** mm	**3000** mm	1 Pz
FOP20.30	**20** mm	**3000** mm	1 Pz

PROFILO A “U” SERIE FORME

Materiale: Alluminio

Finitura: /6 /88 /97 /RAL

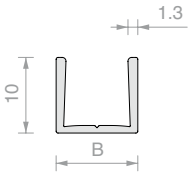

Art.	B	Lunghezza	Per vetri	Q.tà
FOU1011.30	**10.8** mm	**3000** mm	**8** mm	1 Pz
FOU1013.30	**12.8** mm	**3000** mm	**10** mm	1 Pz

BIADESIVO TESA® ACX^{plus}

Biadesivo trasparente per fissaggi di vetro, acciaio e alluminio.

Il liner in carta agevola l’applicazione manuale del nastro.

Art.	Dimensioni	Spessore	Q.tà
TS250065	**6** mm x **25** m	**0.5** mm	1 Pz
TS250125	**12** mm x **25** m	**0.5** mm	1 Pz
TS250155	**15** mm x **25** m	**0.5** mm	1 Pz

GUIDA A PAVIMENTO

Materiale: Alluminio

Finitura: /88 /97 /R2

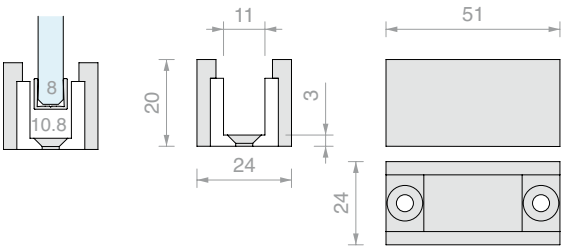

Art.	Per profilo	Q.tà
LMGF	FOU1011	1 Pz

ADATTATORE PER GUIDA LMGF

Accessorio da inserire nella guida a pavimento LMGF

Materiale: plastico

Finitura: /56

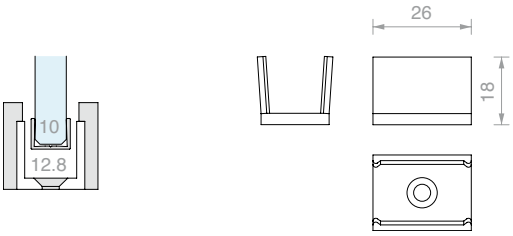

Art.	Per profilo	Q.tà
LMGF13-POM	FOU1013	1 Pz

LM VETRO

Design

LM VETRO uno dei classici di maggior successo firmato LOGLI si rifà il look.
Design, funzionalità ed estetica rinnovate con ogni possibilità di montaggio.

Disponibili nelle versioni senza fori nel vetro o con tacca,
per ante ammortizzate e sincronizzate.

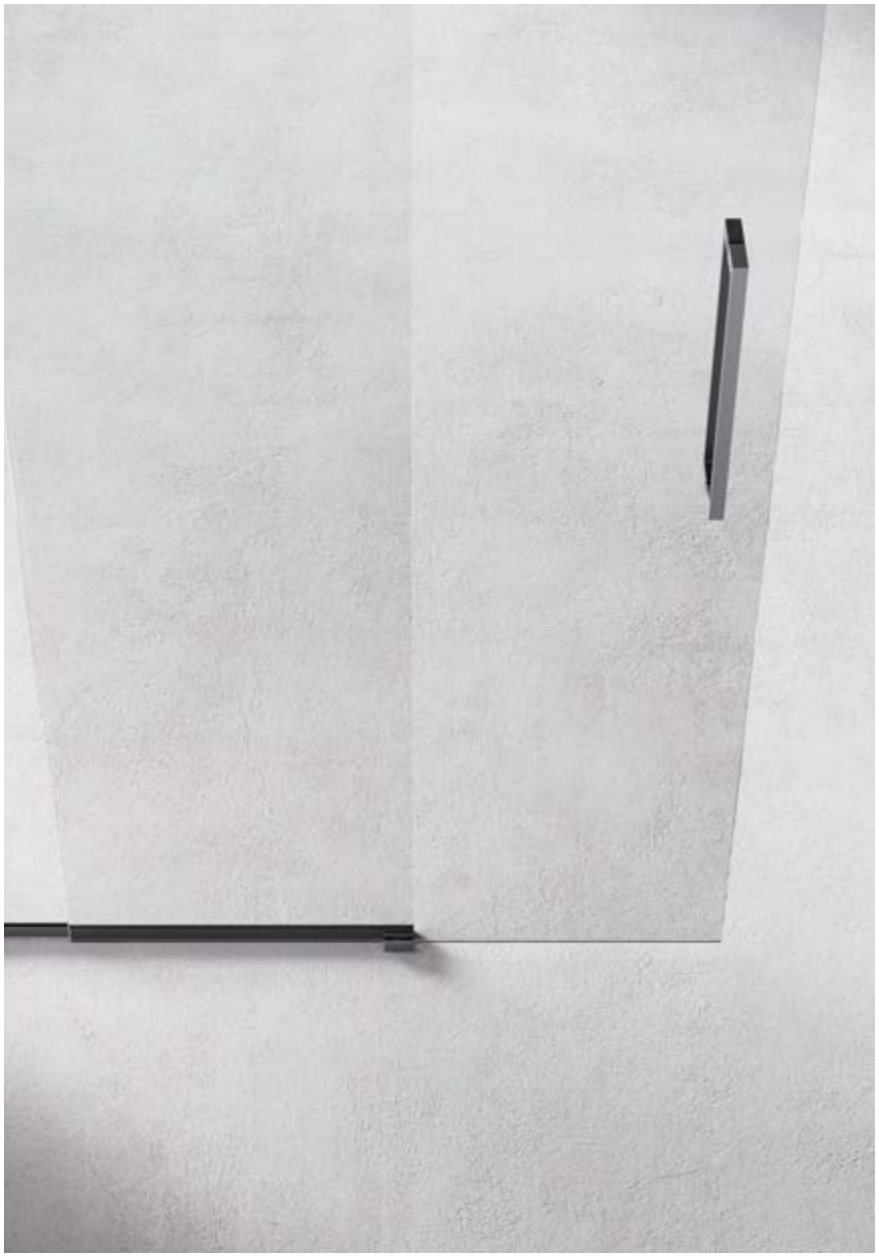

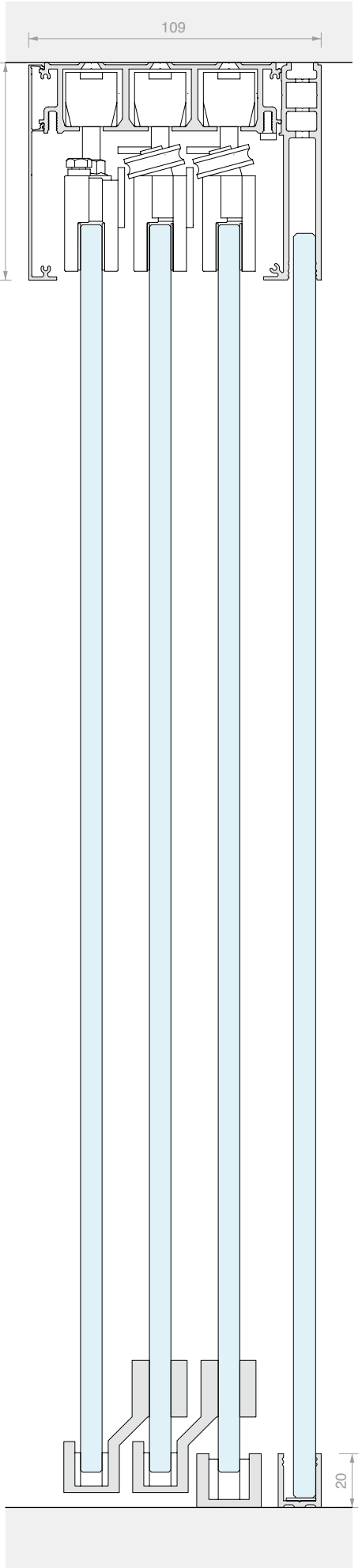

/6
Nero opaco

/88
Alluminio simil-inox satin

/97
Alluminio opaco

LM VETRO

Caratteristiche tecniche

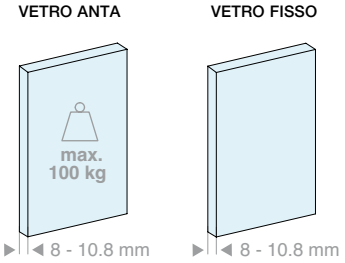

2 tipologie di installazione

Soffitto

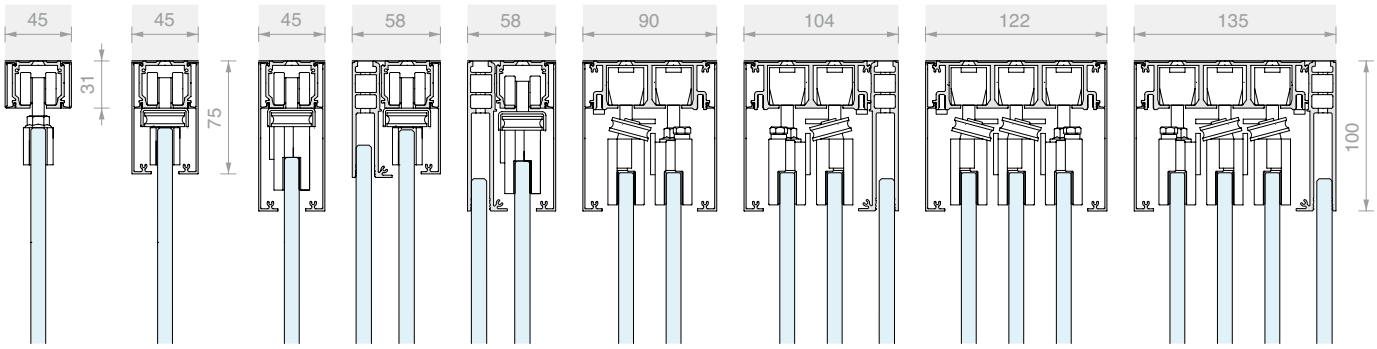

1 via | 1 via + fisso | 2 vie | 2 vie + fisso | 3 vie | 3 vie + fisso

Parete

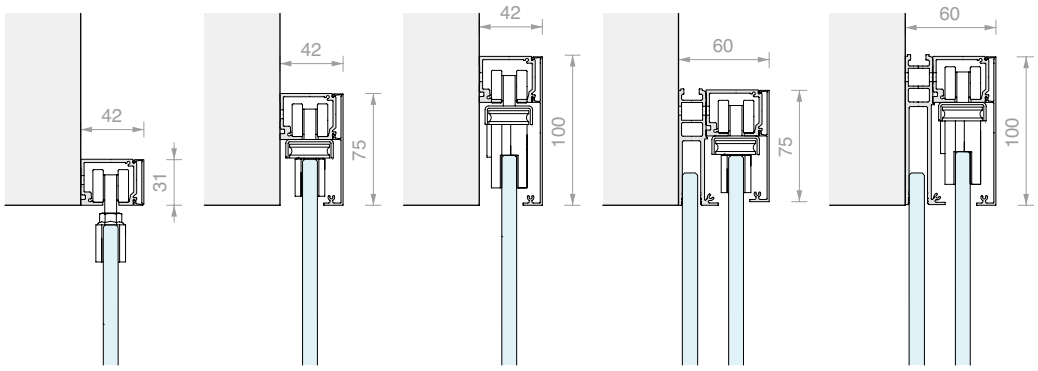

1 via | 1 via + fisso

3 tipologie di copertine

h = 31 mm

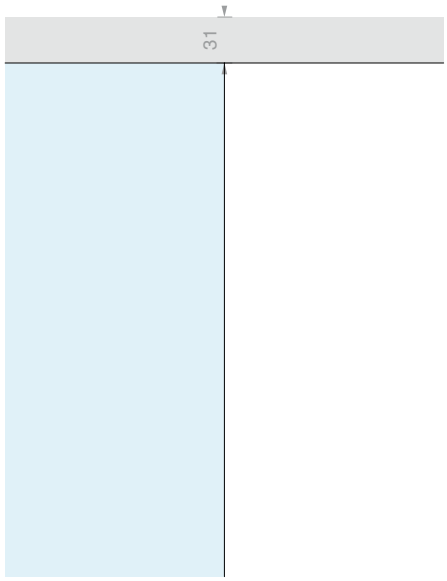

h = 75 mm

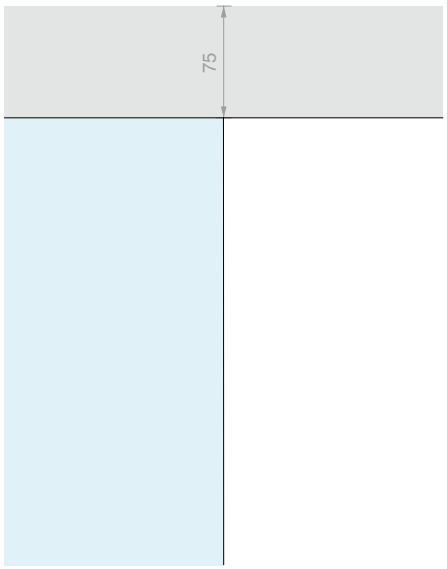

h = 100 mm

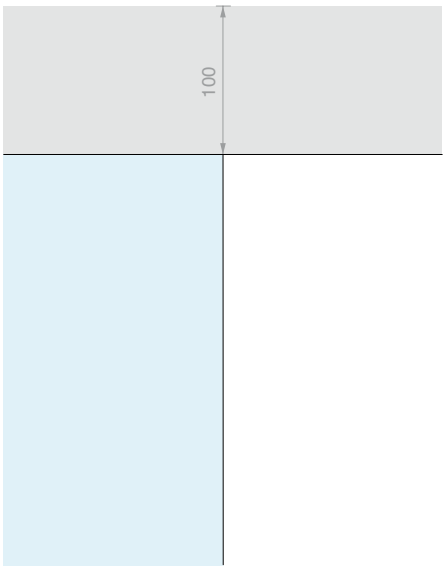

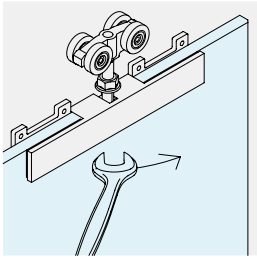

CERPOS SERIE 170
Pinza con lavorazione del vetro, in abbinamento con copertine h = 31mm e h = 75 mm.

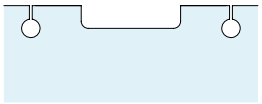

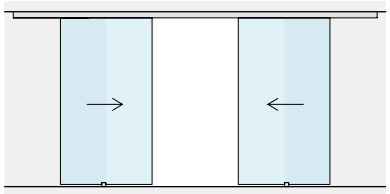

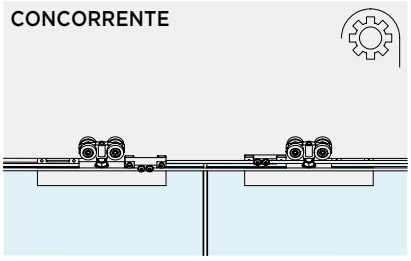

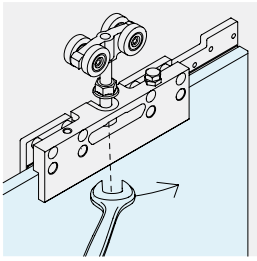

CERPOS SERIE 500
Pinza senza lavorazione del vetro, in abbinamento con copertina h = 100 mm.

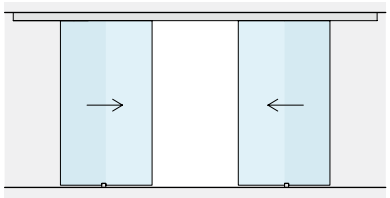

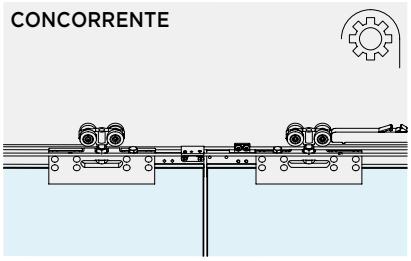

REGOLAZIONE ANTA
E' possibile regolare l'altezza del singolo carrello per registrare la posizione dell'anta di ±3 mm.

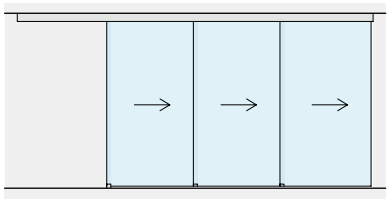

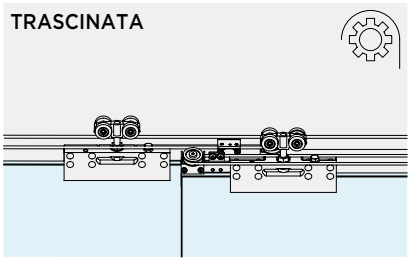

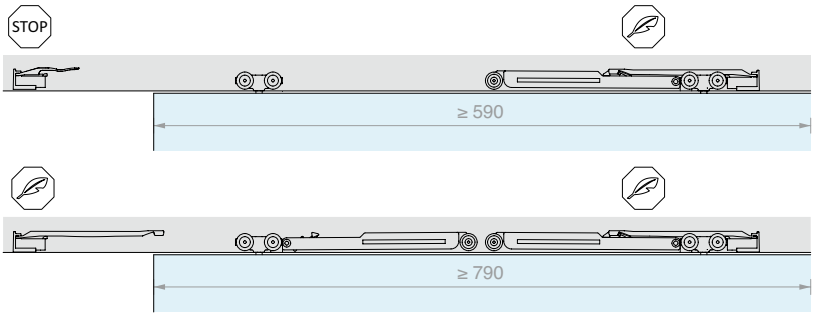

SOFT CLOSE
L'uso degli ammortizzatori permette un'apertura e una chiusura controllata e delicata.

SINCRONISMO
Disponibili accessori per la sincronizzazione:

CONCORRENTE
2 ante mobili installate su stesso binario

TRASCINATA
2 o 3 ante mobili su binario a 2 o a 3 vie

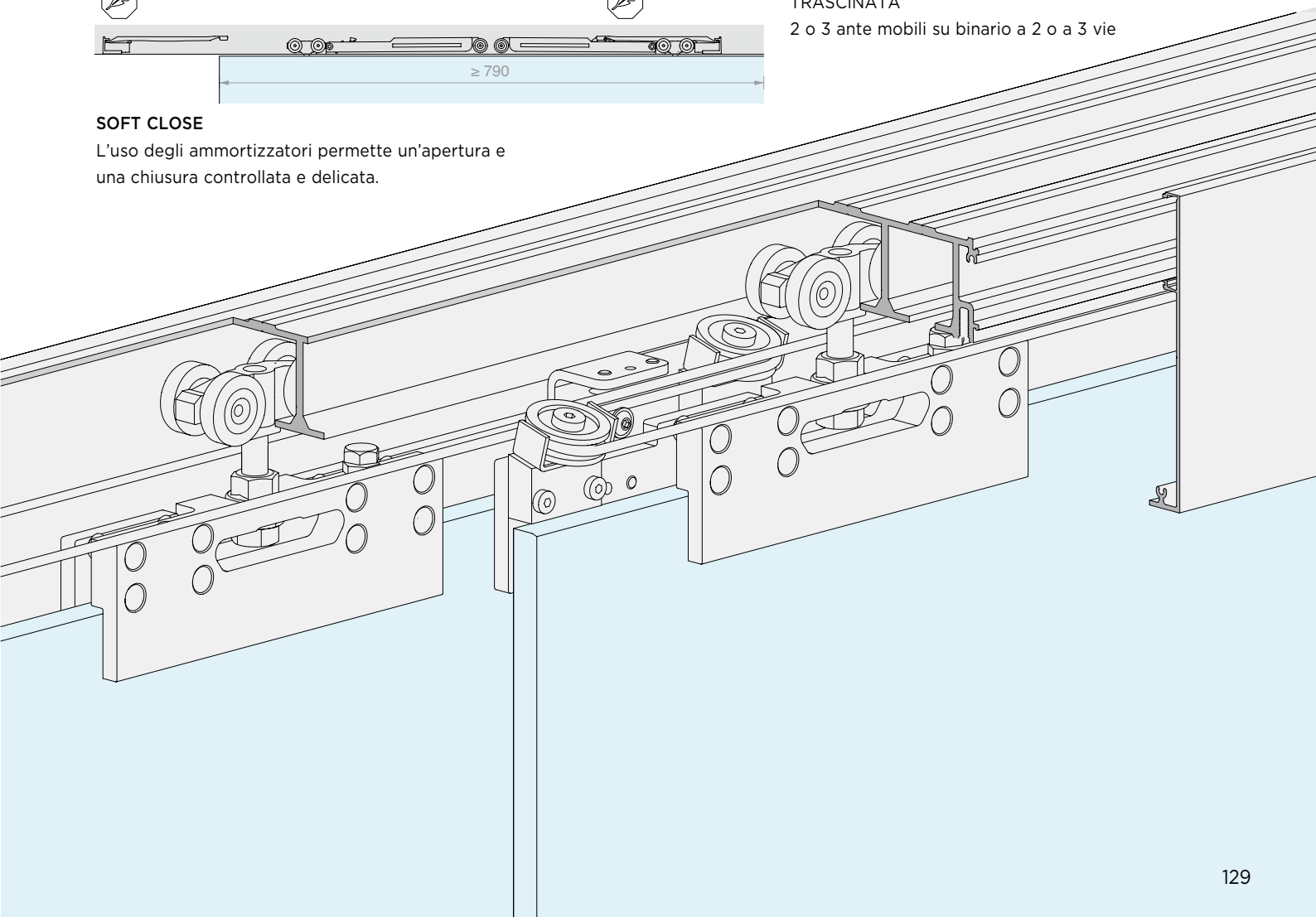

LM VETRO *Kit*

INSTALLAZIONE A SOFFITTO

1 VIA

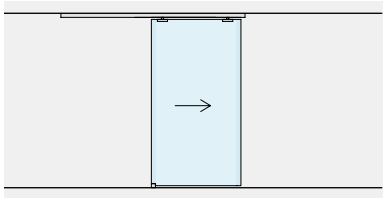

Pag 134

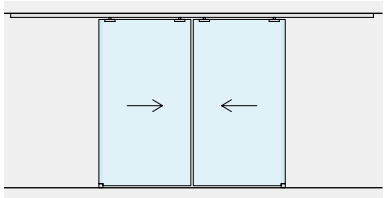

Pag 142

1 VIA + FISSO

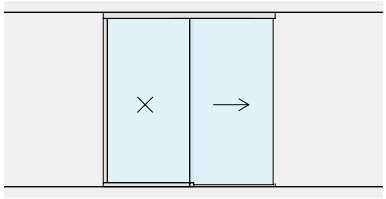

Pag 150

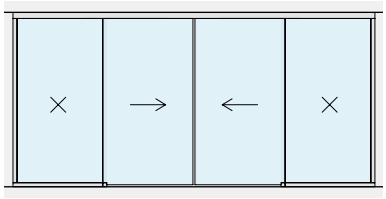

Pag 156

2 VIE

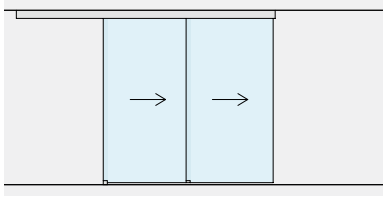

Pag 162

2 VIE + FISSO

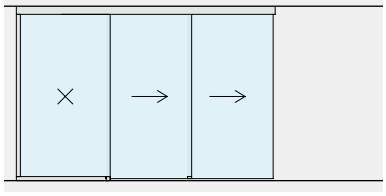

Pag 166

3 VIE

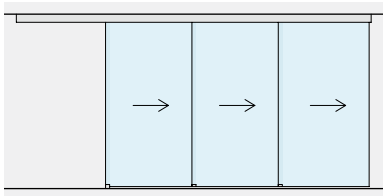

Pag 170

3 VIE + FISSO

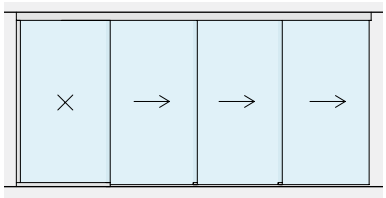

Pag 174

INSTALLAZIONE A PARETE

1 VIA

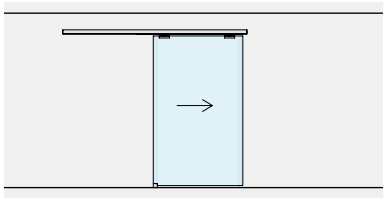

Pag 178

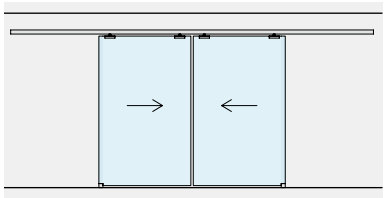

Pag 186

1 VIA + FISSO

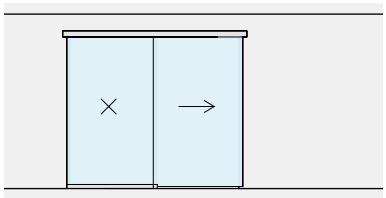

Pag 194

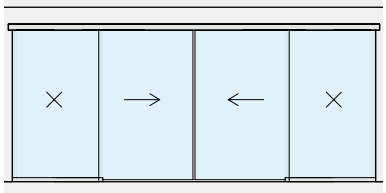

Pag 200

KIT SCORREVOLE FISSAGGIO A SOFFITTO ANTA SINGOLA CON PINZE A VISTA

Materiale: Alluminio
Finitura: /6 /88 /97

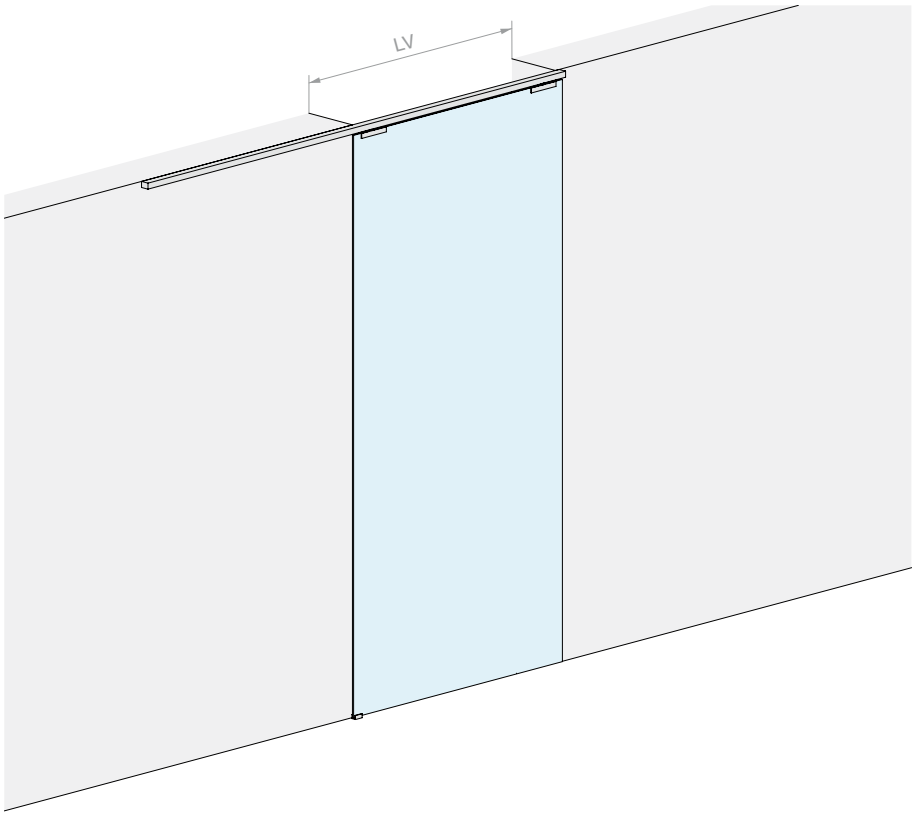

DIMENSIONI VANO

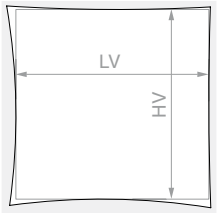

HV max: **3000** mm

VETRO ANTA

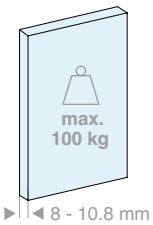

VETRO ANTA

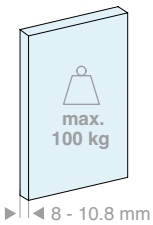

Kit costituito da:

Art.	Descrizione	Q.tà
LM21.200	Binario fissaggio a soffitto	1 Pz
LM3120.200	Copertina per binario	2 Pz
LM31044TP32	Tappo di finitura	2 Pz
CERPOS170COV	Pinza	2 Pz
057.3114.071	Carrello con vite e dado	2 Pz
057.3073.072	Stop con fermo	2 Pz
LMGF	Guida a terra	1 Pz
Optional		
042.3102.072	Ammortizzatore softbreak da 20-60 kg	1 Pz
042.3102.071	Ammortizzatore softbreak da 61-100 kg	1 Pz

Kit costituito da:

Art.	Descrizione	Q.tà
LM21.300	Binario fissaggio a soffitto	1 Pz
LM3120.300	Copertina per binario	2 Pz
LM31044TP32	Tappo di finitura	2 Pz
CERPOS170COV	Pinza	2 Pz
057.3114.071	Carrello con vite e dado	2 Pz
057.3073.072	Stop con fermo	2 Pz
LMGF	Guida a terra	1 Pz
Optional		
042.3102.072	Ammortizzatore softbreak da 20-60 kg	1 Pz
042.3102.071	Ammortizzatore softbreak da 61-100 kg	1 Pz

Art.	LV max	Q.tà
LMV3111.200	**920** mm	1 Pz

Art.	LV max	Q.tà
LMV3111.300	**1420** mm	1 Pz

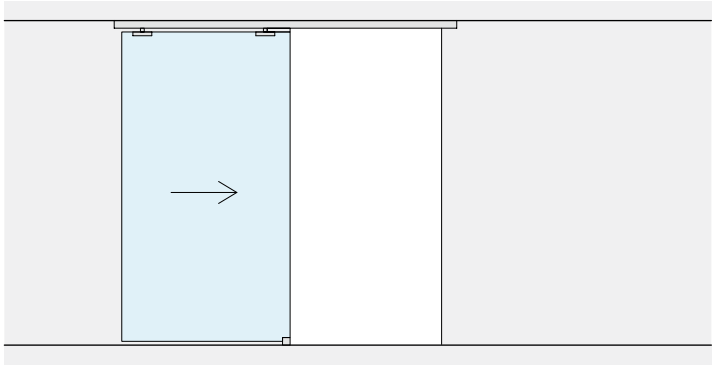

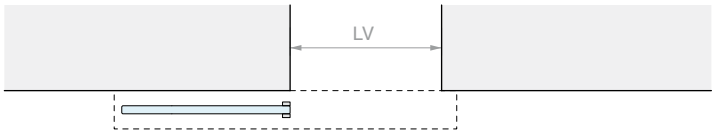

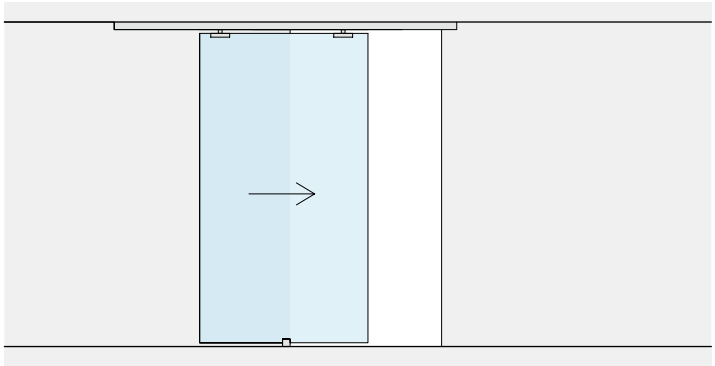

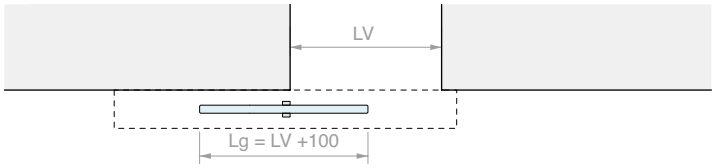

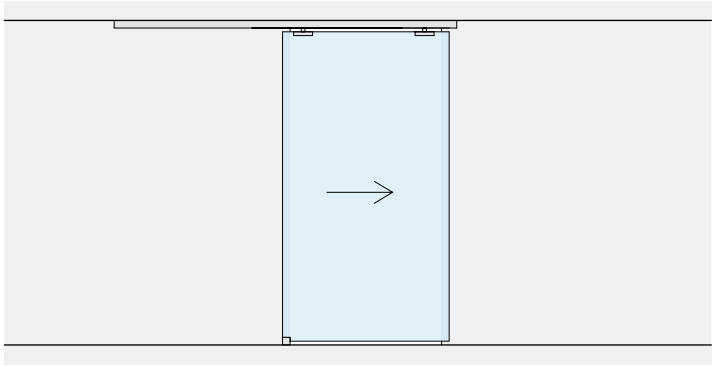

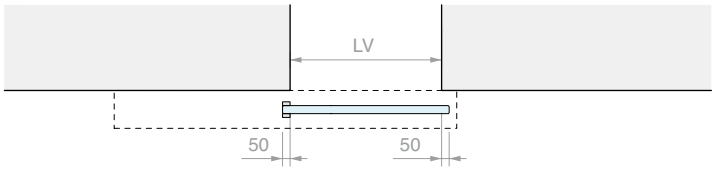

LAVORAZIONE SUL VETRO PER CERPOS170

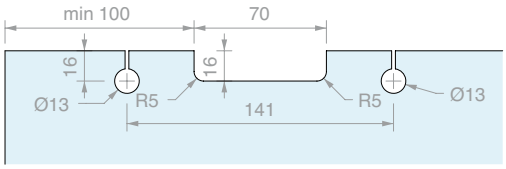

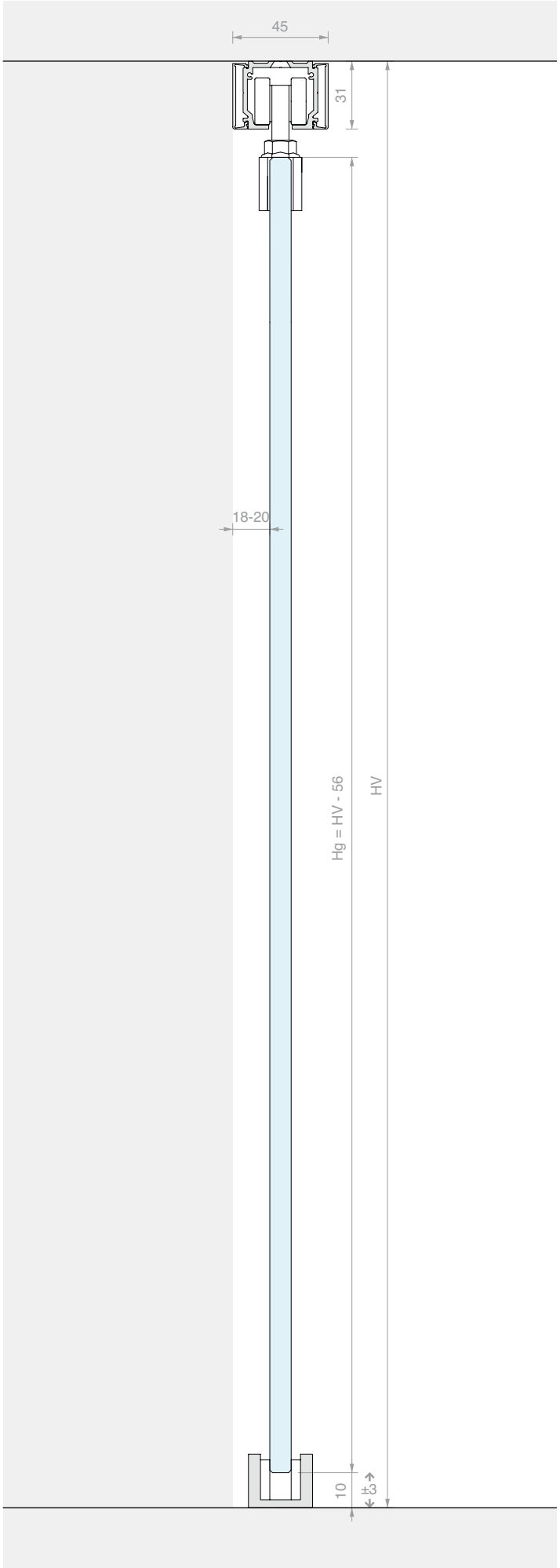

KIT SCORREVOLE FISSAGGIO A SOFFITTO ANTA SINGOLA CON COPERTINA BASSA

Materiale: Alluminio
Finitura: /6 /88 /97

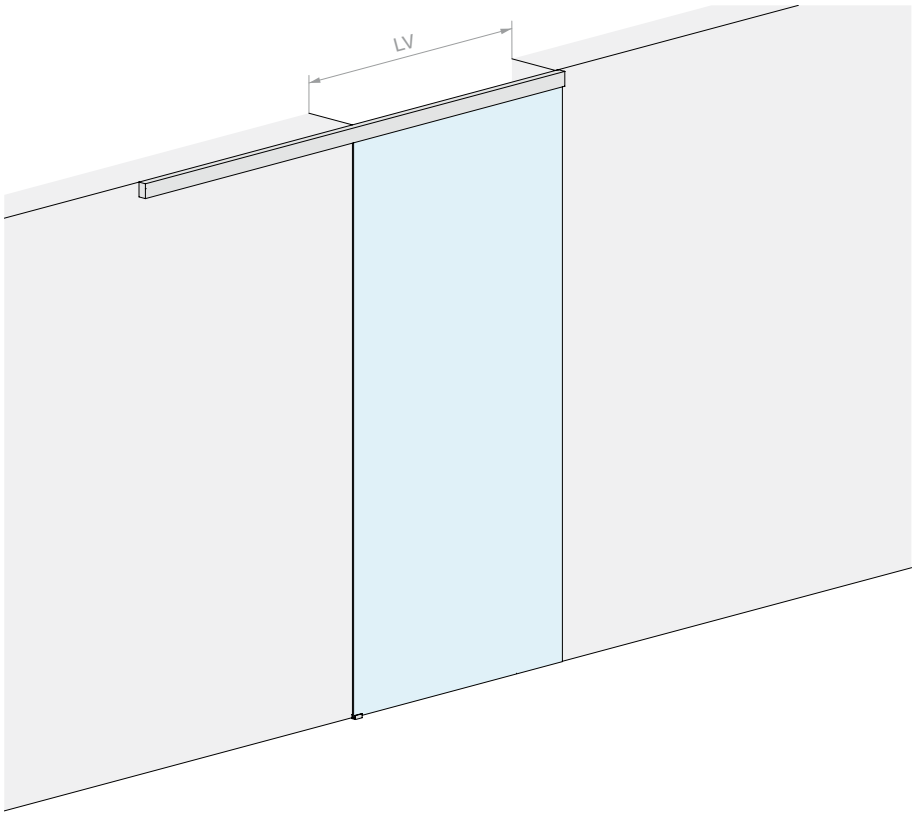

DIMENSIONI VANO

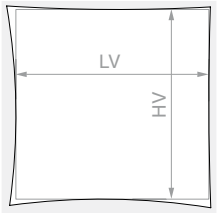

HV max: **3000** mm

VETRO ANTA

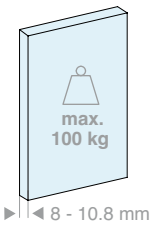

VETRO ANTA

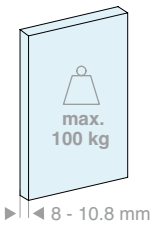

Kit costituito da:

Art.	Descrizione	Q.tà
LM21.200	Binario fissaggio a soffitto	1 Pz
LM0075C.200	Copertina per binario	2 Pz
LM75044TP33	Tappo di finitura	2 Pz
CERPOS170ALL	Pinza	2 Pz
057.3114.071	Carrello con vite e dado	2 Pz
057.3073.072	Stop con fermo	2 Pz
LMGF	Guida a terra	1 Pz
Optional		
042.3102.072	Ammortizzatore softbreak da 20-60 kg	1 Pz
042.3102.071	Ammortizzatore softbreak da 61-100 kg	1 Pz

Kit costituito da:

Art.	Descrizione	Q.tà
LM21.300	Binario fissaggio a soffitto	1 Pz
LM0075C.300	Copertina per binario	2 Pz
LM75044TP33	Tappo di finitura	2 Pz
CERPOS170ALL	Pinza	2 Pz
057.3114.071	Carrello con vite e dado	2 Pz
057.3073.072	Stop con fermo	2 Pz
LMGF	Guida a terra	1 Pz
Optional		
042.3102.072	Ammortizzatore softbreak da 20-60 kg	1 Pz
042.3102.071	Ammortizzatore softbreak da 61-100 kg	1 Pz

Art.	LV max	Q.tà
LMV7511.200	**920** mm	1 Pz

Art.	LV max	Q.tà
LMV7511.300	**1420** mm	1 Pz

>>> RIFERIMENTO LISTINO V3 - P. 12 >>>

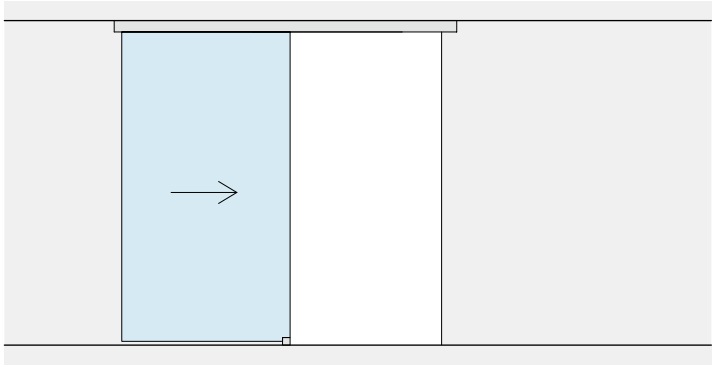

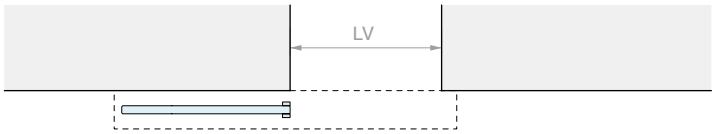

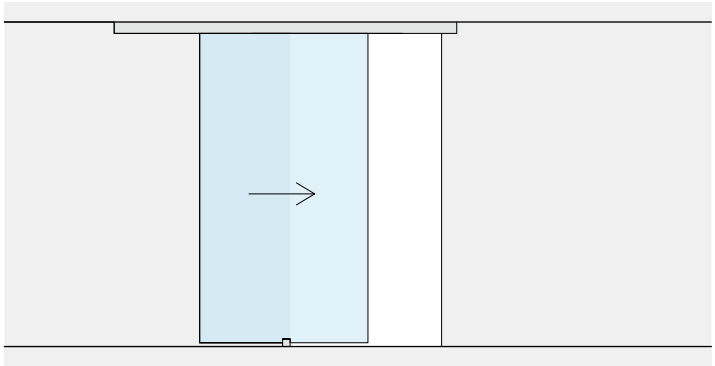

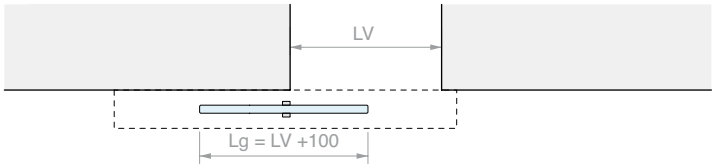

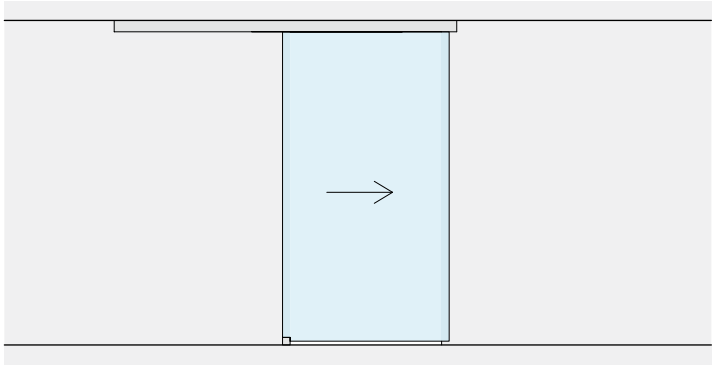

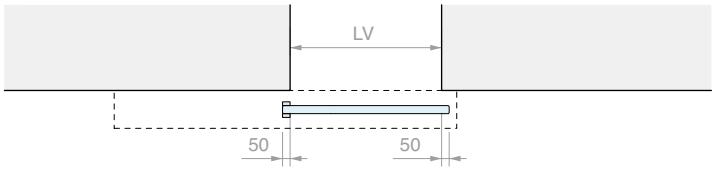

LAVORAZIONE SUL VETRO PER CERPOS170

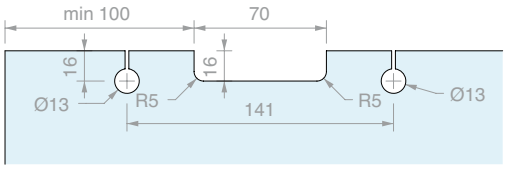

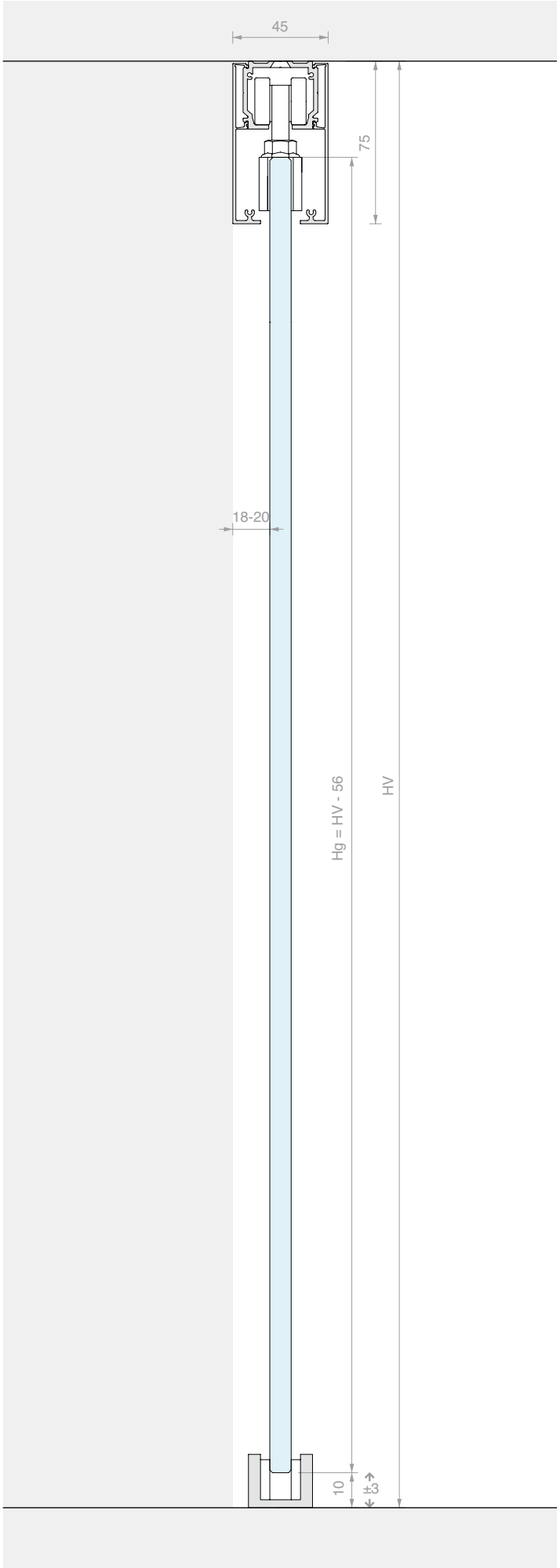

KIT SCORREVOLE FISSAGGIO A SOFFITTO ANTA SINGOLA CON COPERTINA ALTA

Materiale: Alluminio
Finitura: /6 /88 /97

DIMENSIONI VANO

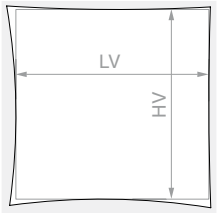

HV max: **3000** mm

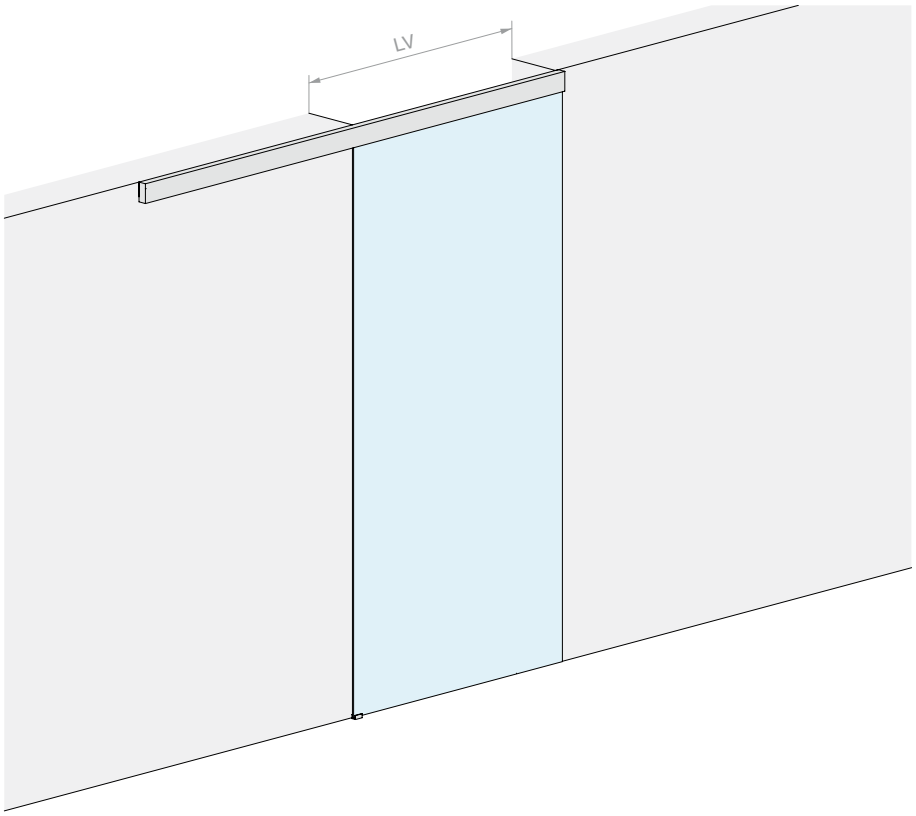

VETRO ANTA

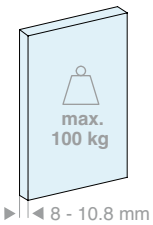

VETRO ANTA

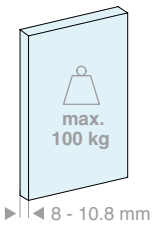

Kit costituito da:

Art.	Descrizione	Q.tà
LM21.200	Binario fissaggio a soffitto	1 Pz
LM0100C.200	Copertina per binario	2 Pz
LM10044TP33	Tappo di finitura	2 Pz
CERPOS514	Pinza	2 Pz
CARVIT8x40-A2	Carrello con vite e bullone	2 Pz
057.3073.072	Stop con fermo	2 Pz
LMGF	Guida a terra	1 Pz
Optional		
042.3102.072	Ammortizzatore softbreak da 20-60 kg	1 Pz
042.3102.071	Ammortizzatore softbreak da 61-100 kg	1 Pz

Kit costituito da:

Art.	Descrizione	Q.tà
LM21.300	Binario fissaggio a soffitto	1 Pz
LM0100C.300	Copertina per binario	2 Pz
LM10044TP33	Tappo di finitura	2 Pz
CERPOS514	Pinza	2 Pz
CARVIT8x40-A2	Carrello con vite e bullone	2 Pz
057.3073.072	Stop con fermo	2 Pz
LMGF	Guida a terra	1 Pz
Optional		
042.3102.072	Ammortizzatore softbreak da 20-60 kg	1 Pz
042.3102.071	Ammortizzatore softbreak da 61-100 kg	1 Pz

Art.	LV max	Q.tà
LMV10011.200	**920** mm	1 Pz

Art.	LV max	Q.tà
LMV10011.300	**1420** mm	1 Pz

>>> RIFERIMENTO LISTINO V3 - P. 13 >>>

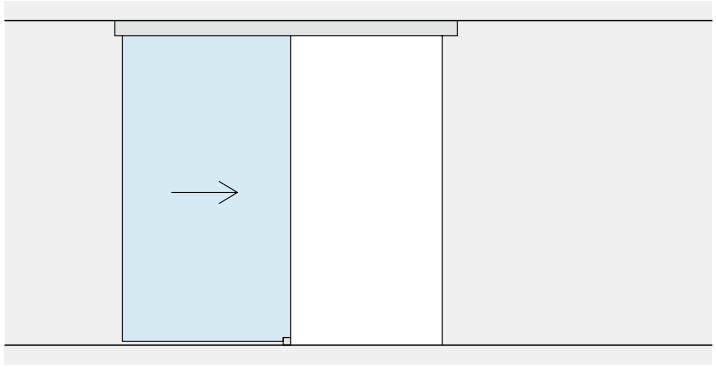

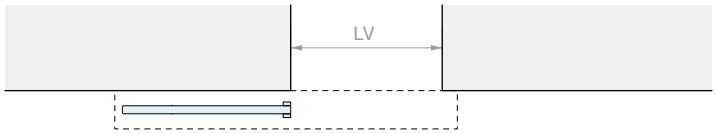
LV

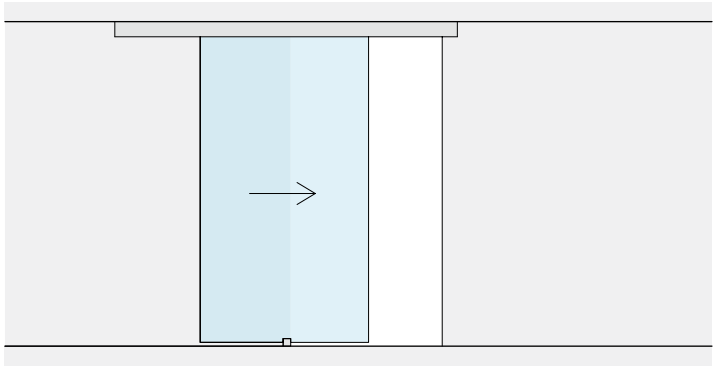

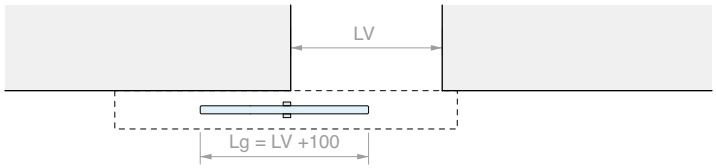
LV
Lg = LV +100

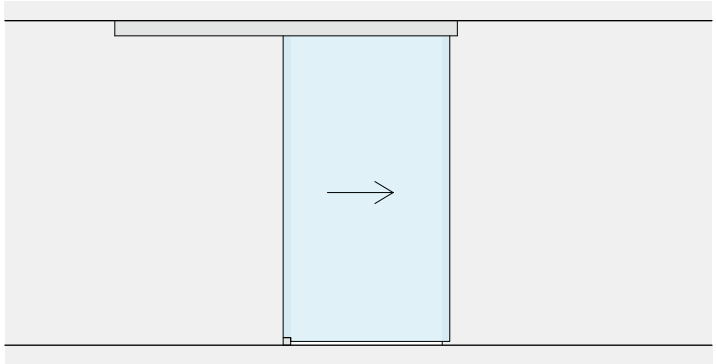

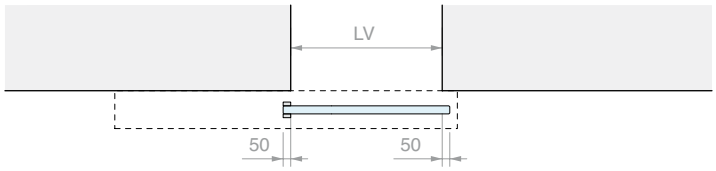
LV
50
50

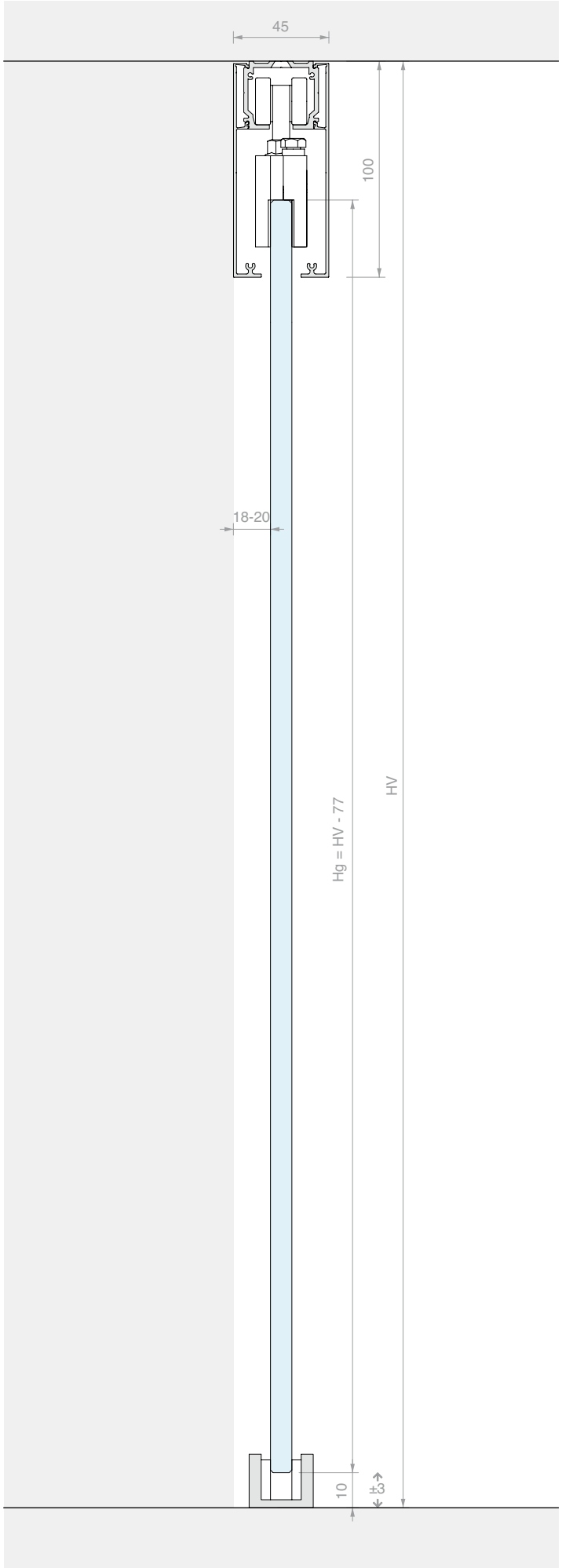
45
100
18-20
Hg = HV - 77
HV
10
±3

KIT SCORREVOLE FISSAGGIO A SOFFITTO DOPPIA ANTA CON PINZE A VISTA

Materiale: Alluminio
Finitura: /6 /88 /97

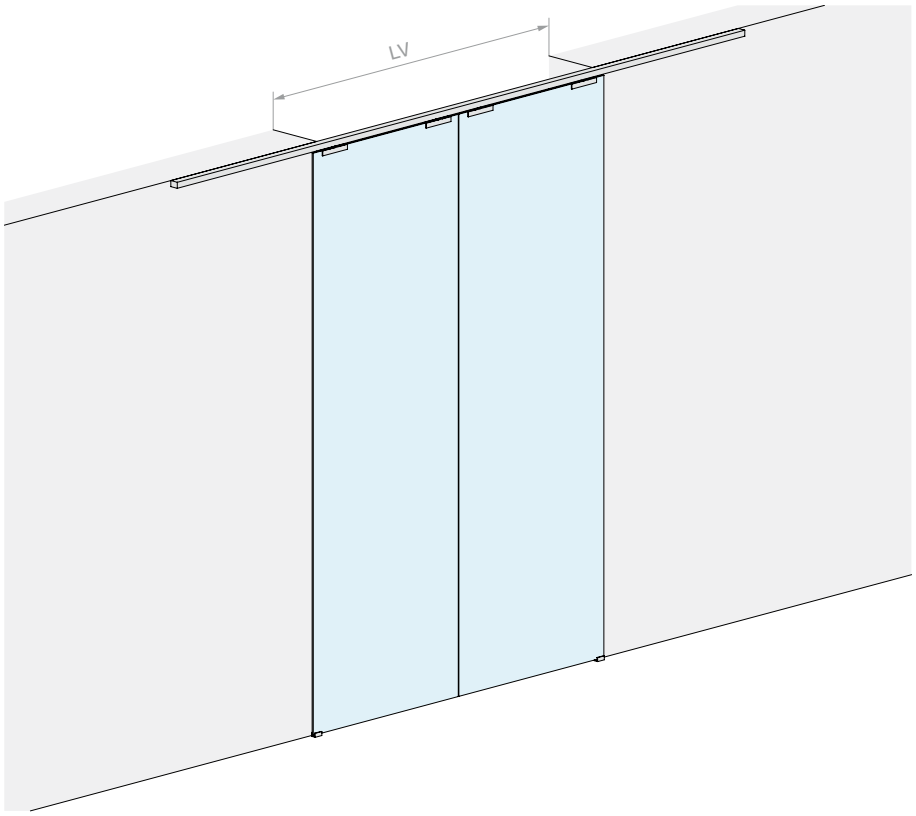

DIMENSIONI VANO

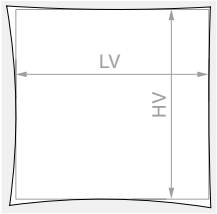

HV max: **3000** mm

VETRO ANTA

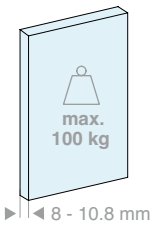

Kit costituito da:

Art.	Descrizione	Q.tà
LM21.400	Binario fissaggio a soffitto	1 Pz
LM3120.400	Copertina per binario	2 Pz
LM31044TP32	Tappo di finitura	2 Pz
CERPOS170COV	Pinza	4 Pz
057.3114.071	Carrello con vite e dado	4 Pz
057.3073.072	Stop con fermo	4 Pz
LMGF	Guida a terra	2 Pz

Optional

042.3102.072	Ammortizzatore softbreak da 20-60 kg	2 Pz
042.3102.071	Ammortizzatore softbreak da 61-100 kg	2 Pz

Art.	LV max	Q.tà
LMV3111C.400	**1940** mm	1 Pz

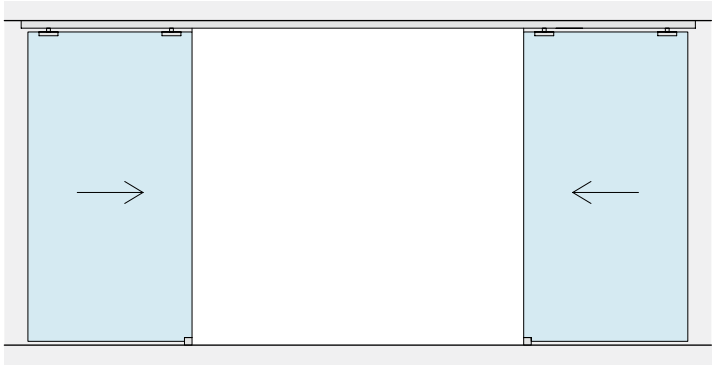

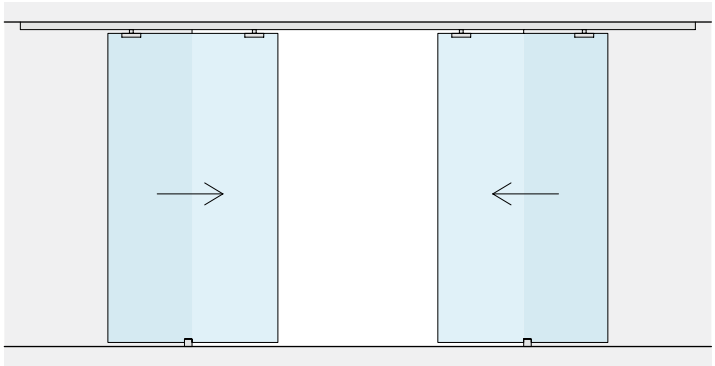

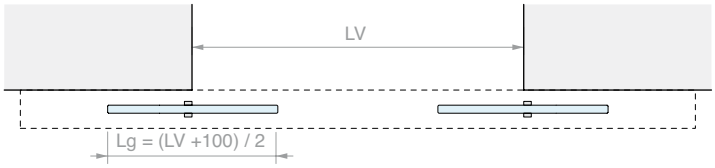

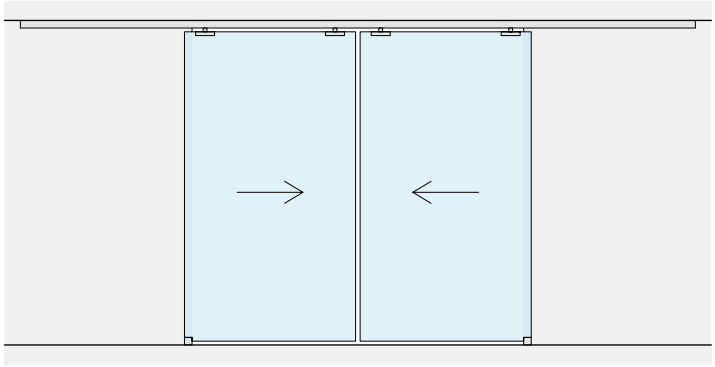

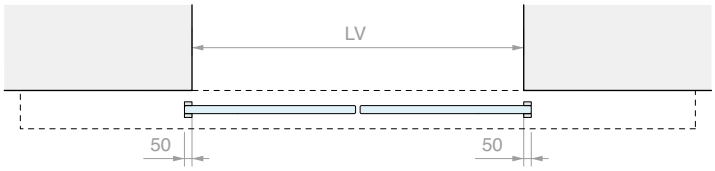

LAVORAZIONE SUL VETRO PER CERPOS170

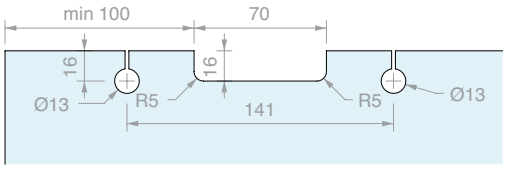

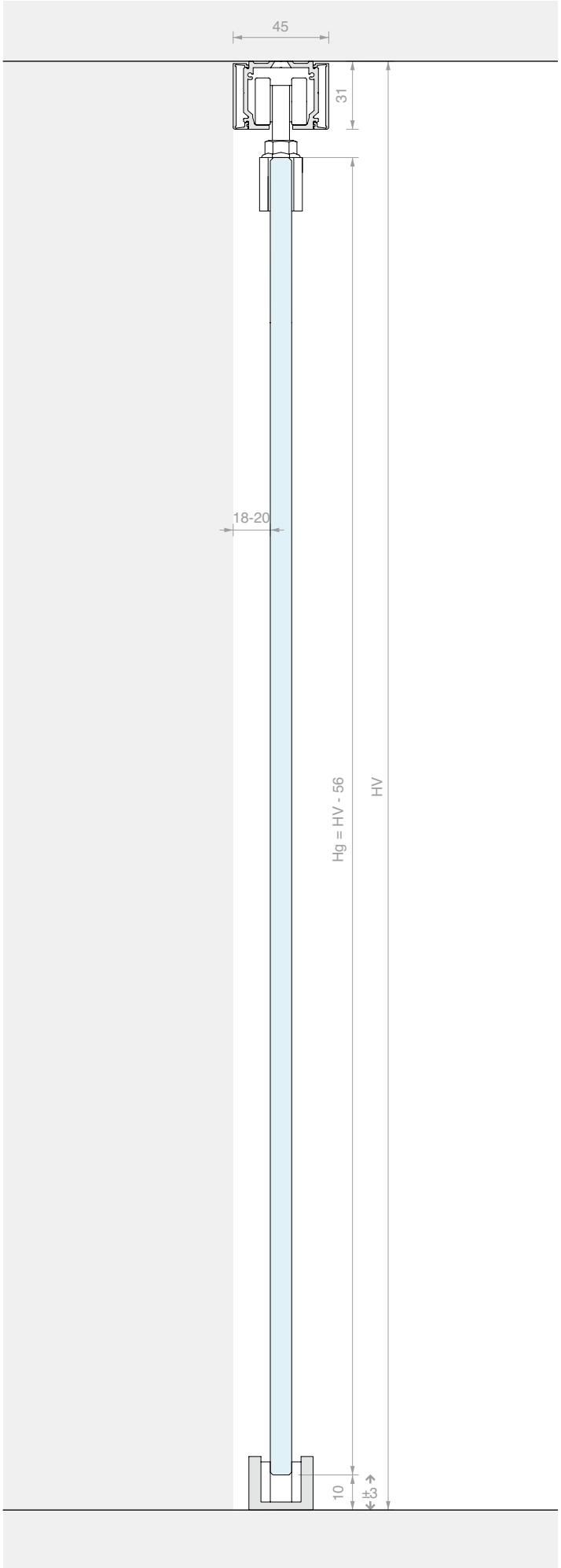

KIT SCORREVOLE FISSAGGIO A SOFFITTO
DOPPIA ANTA SINCRONIZZATA CON COPERTINA BASSA

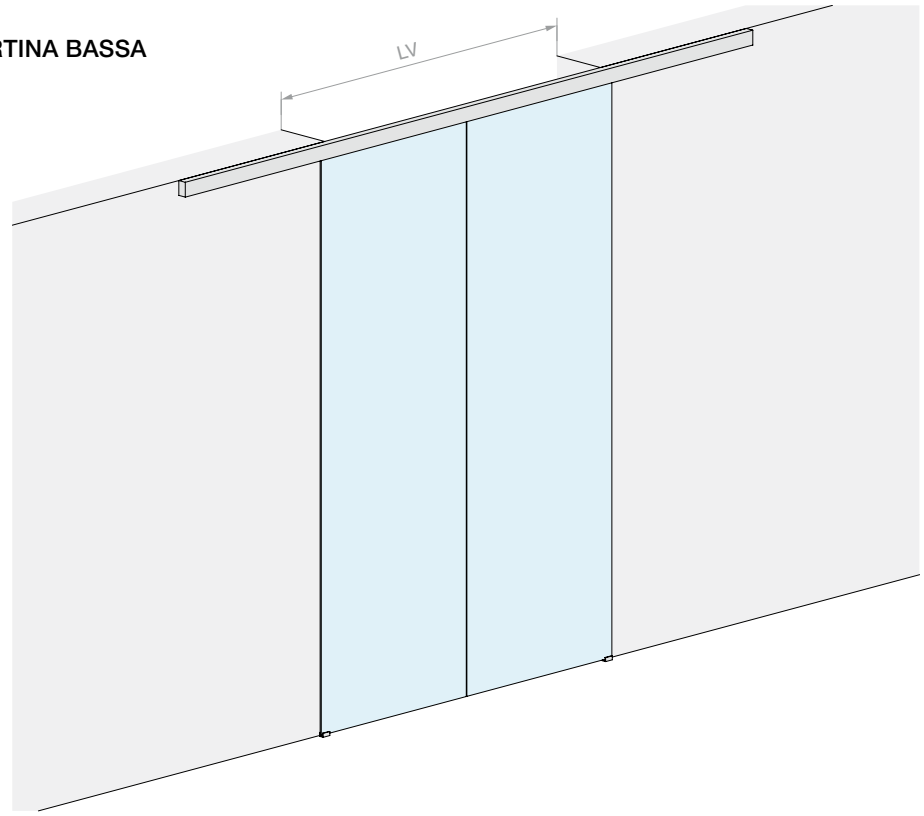

Materiale: Alluminio
Finitura: /6 /88 /97

DIMENSIONI VANO

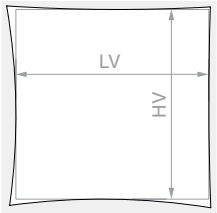

HV max: **3000** mm

VETRO ANTA

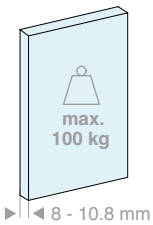

Kit costituito da:

Art.	Descrizione	Q.tà
LM21.400	Binario fissaggio a soffitto	1 Pz
LM0075C.400	Copertina per binario	2 Pz
LM75042TP33	Tappo di finitura	2 Pz
CERPOS170ALL	Pinza	2 Pz
CERPOS170SYNC	Pinza per sincronismo	2 Pz
057.3114.071	Carrello con vite e dado	4 Pz
057.3073.071	Stop senza fermo	4 Pz
LMGF	Guida a terra	2 Pz
LMSIN-2AC170	Kit sincronismo	1 Pz
Optional		
042.3102.072	Ammortizzatore softbreak da 20-60 kg	2 Pz
042.3102.071	Ammortizzatore softbreak da 61-100 kg	2 Pz

Art.	LV max	Q.tà
LMV7511C.400	**1900** mm	1 Pz

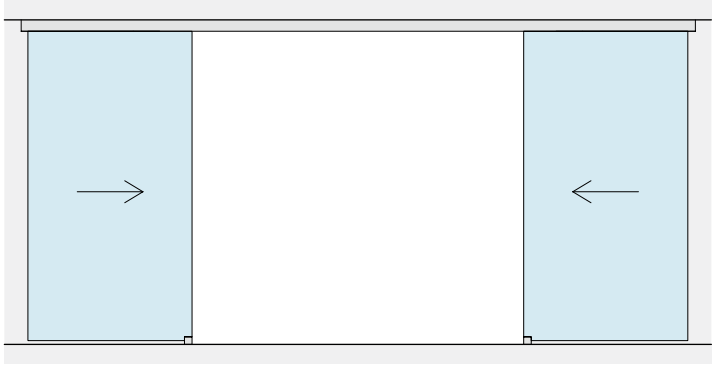

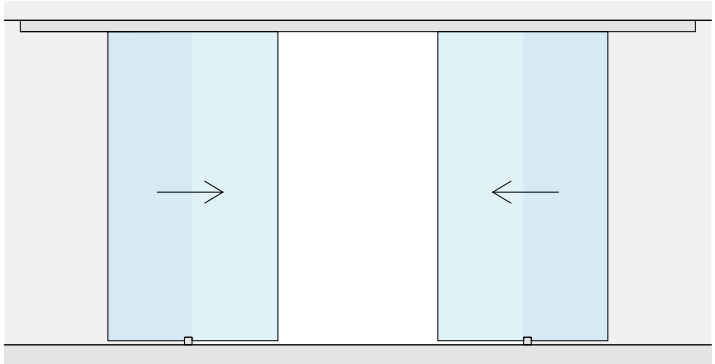

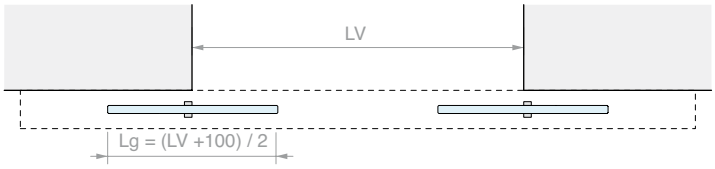

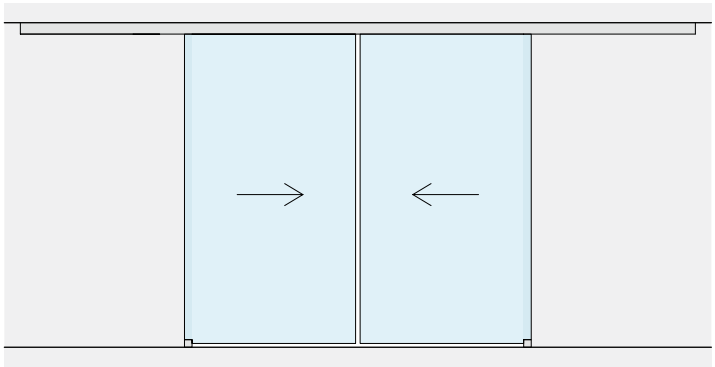

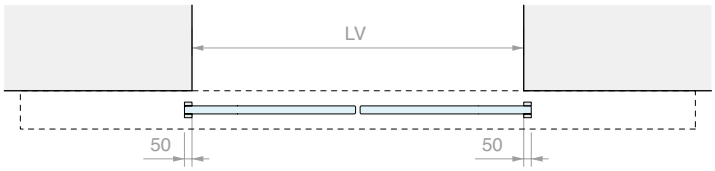

LAVORAZIONE SUL VETRO PER CERPOS170

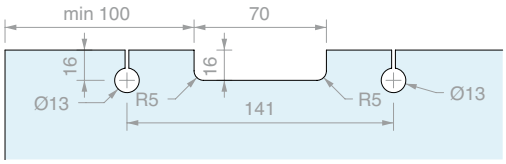

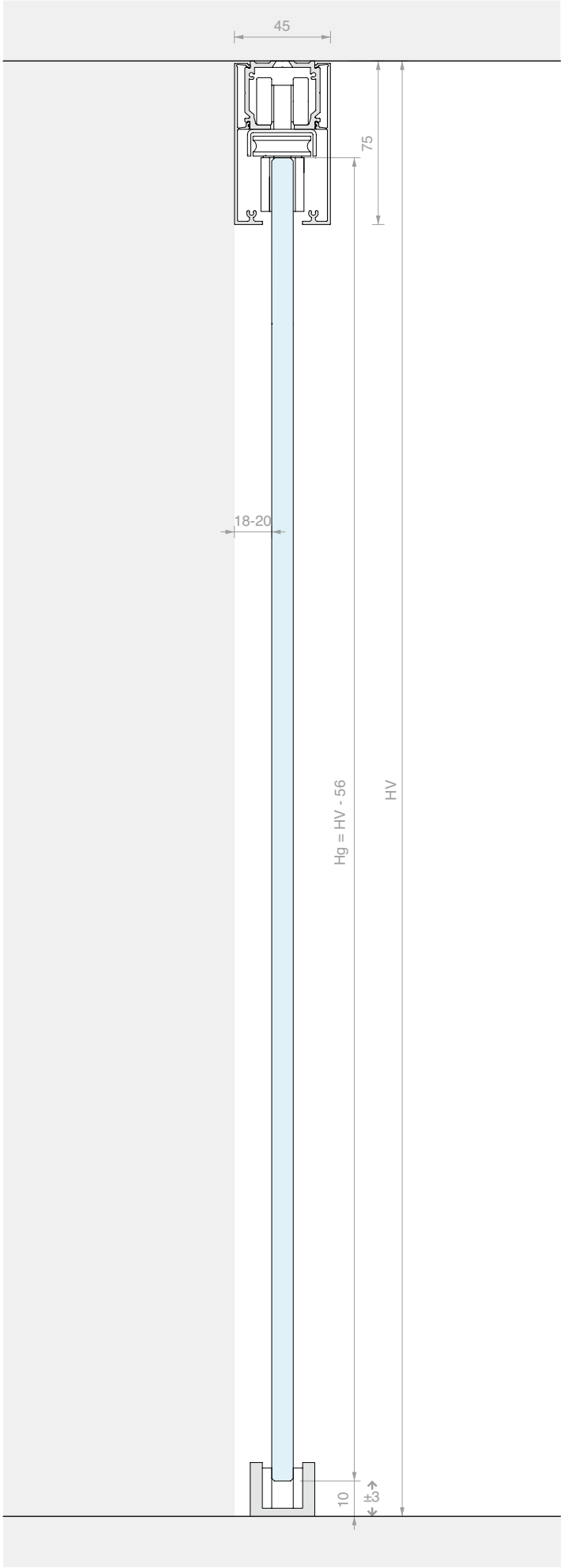

KIT SCORREVOLE FISSAGGIO A SOFFITTO
DOPPIA ANTA SINCRONIZZATA CON COPERTINA ALTA

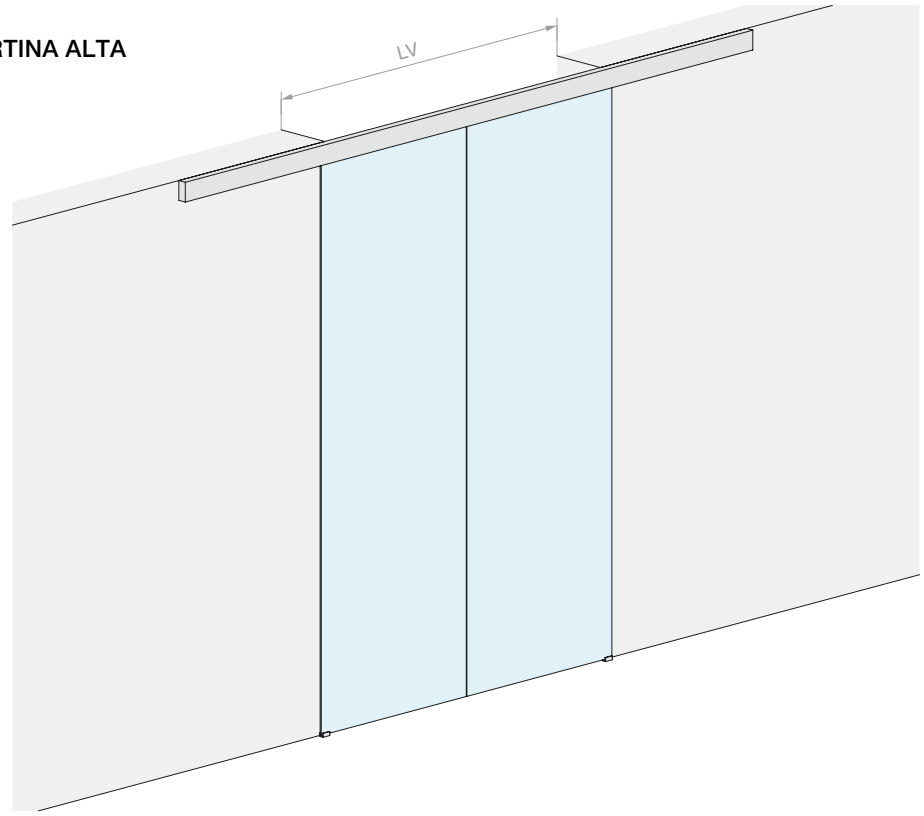

Materiale: Alluminio
Finitura: /6 /88 /97

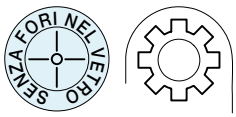

DIMENSIONI VANO

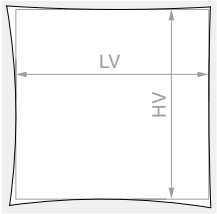

HV max: **3000** mm

VETRO ANTA

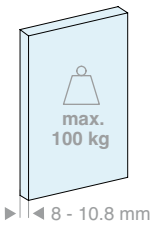

Kit costituito da:

Art.	Descrizione	Q.tà
LM21.400	Binario fissaggio a soffitto	1 Pz
LM0100C.400	Copertina per binario	2 Pz
LM10044TP33	Tappo di finitura	2 Pz
CERPOS514	Pinza	2 Pz
CERPOS514-C	Pinza per sincronismo	2 Pz
CARVIT8X40-A2	Carrello con vite e dado	4 Pz
057.3073.071	Stop senza fermo	4 Pz
LMGF	Guida a terra	2 Pz
LMSIN-2AC500	Kit sincronismo	1 Pz
Optional		
042.3102.072	Ammortizzatore softbreak da 20-60 kg	2 Pz
042.3102.071	Ammortizzatore softbreak da 61-100 kg	2 Pz

Art.	LV max	Q.tà
LMV10011C.400	**1940** mm	1 Pz

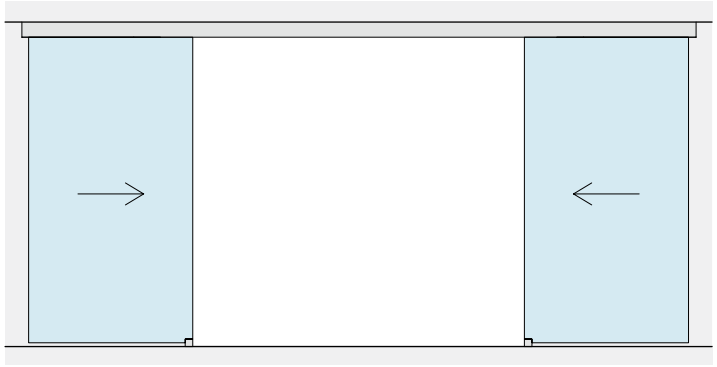

LV

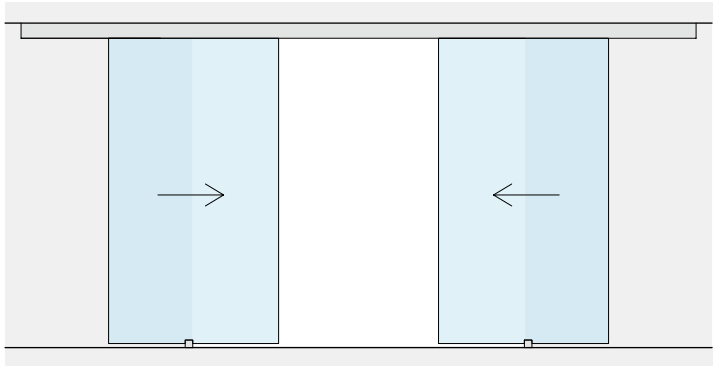

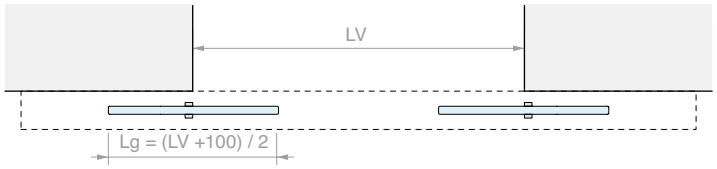
LV
Lg = (LV +100) / 2

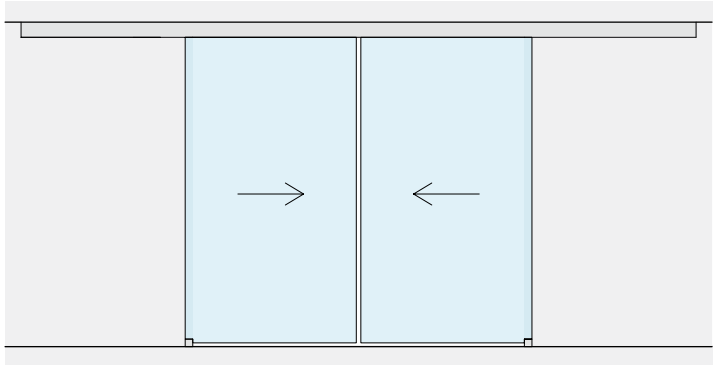

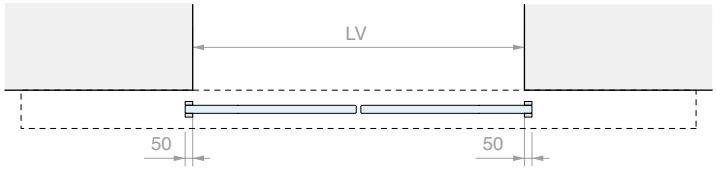
LV
50
50

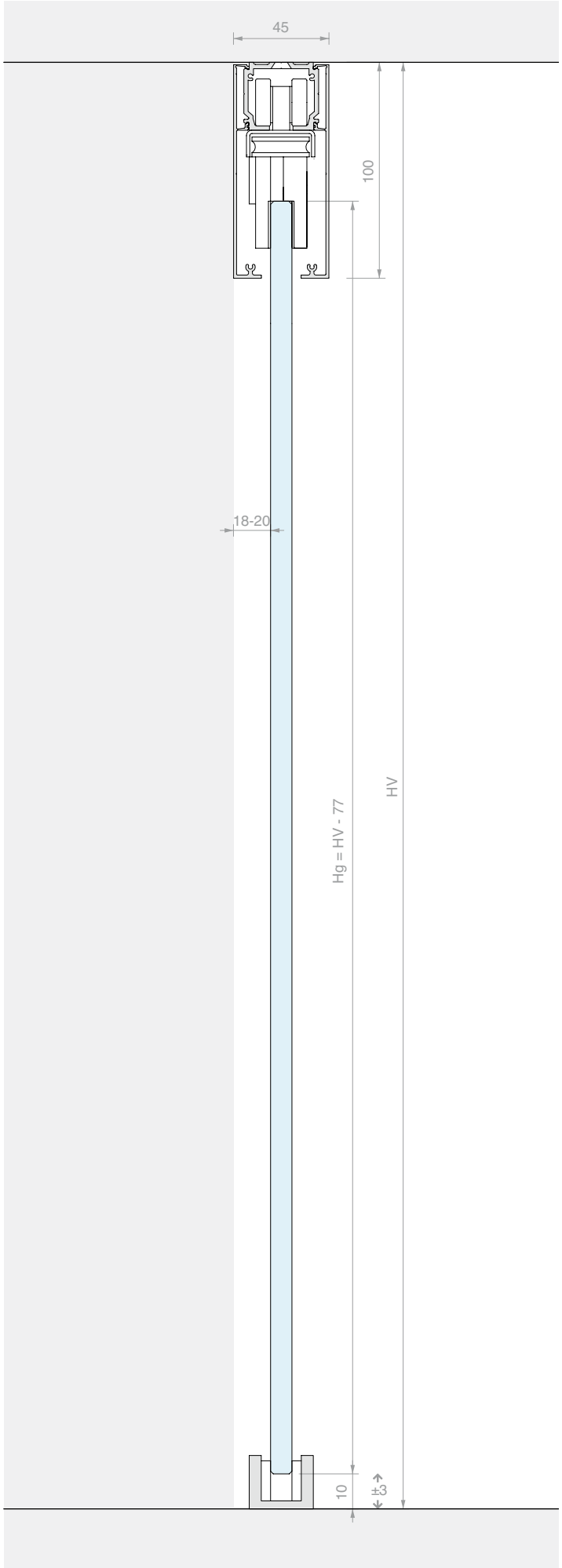
45
100
18-20
Hg = HV - 77
HV
10
±3

KIT SCORREVOLE FISSAGGIO A SOFFITTO
ANTA SINGOLA E VETRO FISSO CON COPERTINA BASSA

Materiale: Alluminio
Finitura: /6 /88 /97

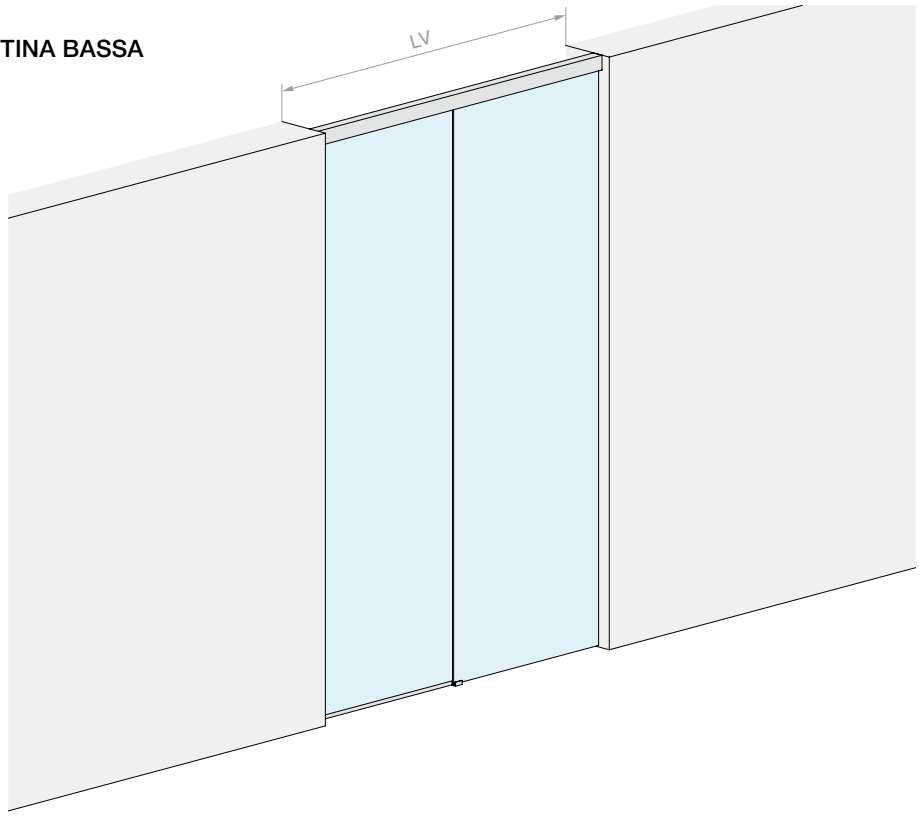

DIMENSIONI VANO

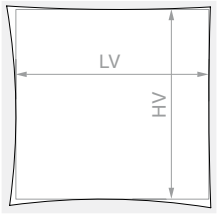

HV max: **3000** mm

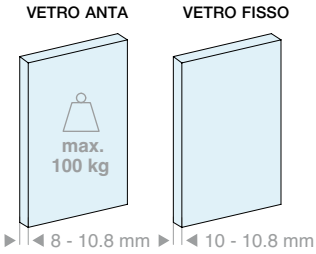

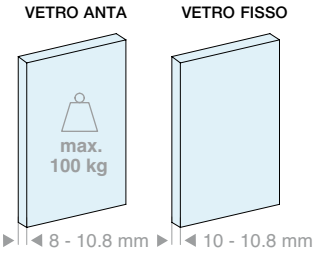

Kit costituito da:

Art.	Descrizione	Q.tà
LM21.200	Binario fissaggio a soffitto	1 Pz
LM26075.200	Profilo vetro fisso	1 Pz
LM0075C.200	Copertina per binario	1 Pz
LMC13.100	Profilo di finitura	1 Pz
LMU20.150	Profilo a “U”	1 Pz
LMU20.300	Profilo a “U”	1 Pz
LMU20TP	Tappo di finitura	1 Pz
GTUP2	Guarnizione fermavetro	5 m
CERPOS170ALL	Pinza	2 Pz
057.3114.071	Carrello con vite e dado	2 Pz
057.3073.072	Stop con fermo	2 Pz
LMGF	Guida a terra	1 Pz

Optional

042.3102.072	Ammortizzatore softbreak da 20-60 kg	1 Pz
042.3102.071	Ammortizzatore softbreak da 61-100 kg	1 Pz

Art.	LV max	Q.tà
LMV7511F.200	**2000** mm	1 Pz

Kit costituito da:

Art.	Descrizione	Q.tà
LM21.300	Binario fissaggio a soffitto	1 Pz
LM26075.300	Profilo vetro fisso	1 Pz
LM0075C.300	Copertina per binario	1 Pz
LMC13.200	Profilo di finitura	1 Pz
LMU20.300	Profilo a “U”	2 Pz
LMU20TP	Tappo di finitura	1 Pz
GTUP2	Guarnizione fermavetro	6 m
CERPOS170ALL	Pinza	2 Pz
057.3114.071	Carrello con vite e dado	2 Pz
057.3073.072	Stop con fermo	2 Pz
LMGF	Guida a terra	1 Pz

Optional

042.3102.072	Ammortizzatore softbreak da 20-60 kg	1 Pz
042.3102.071	Ammortizzatore softbreak da 61-100 kg	1 Pz

Art.	LV max	Q.tà
LMV7511F.300	**3000** mm	1 Pz

>>> RIFERIMENTO LISTINO V3 - P. 13 >>>

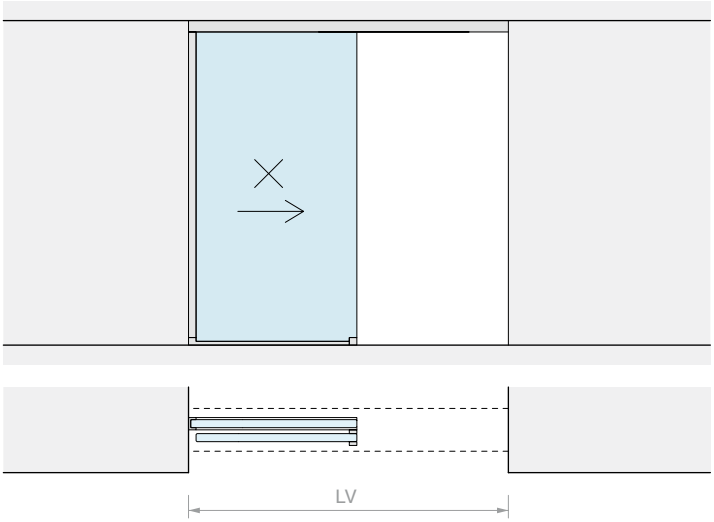

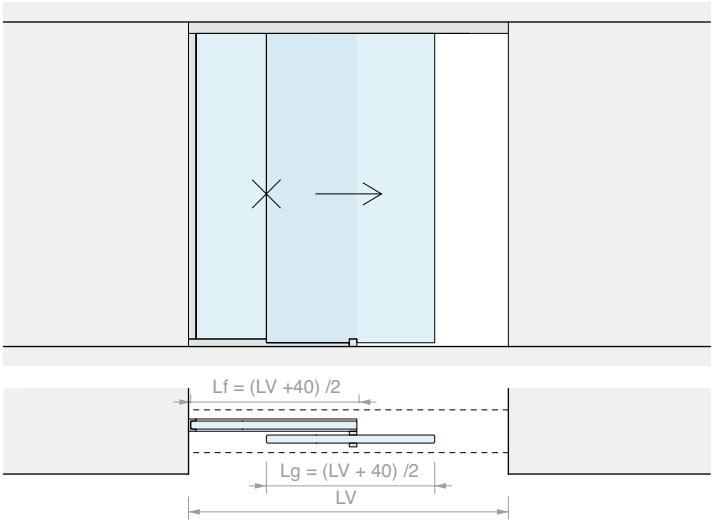

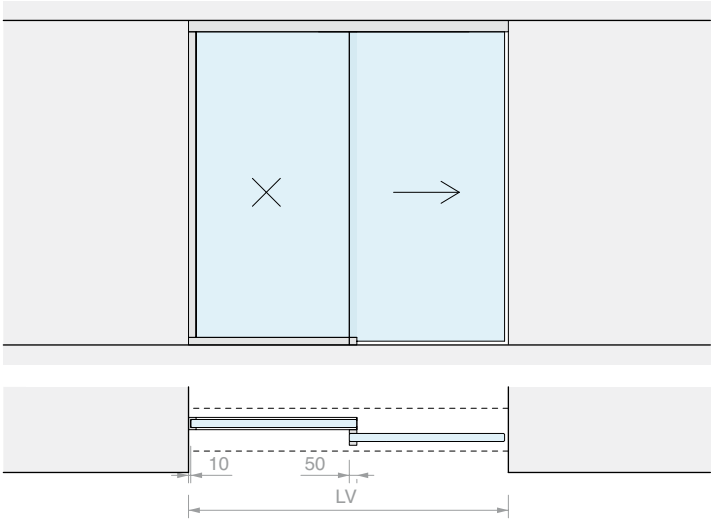

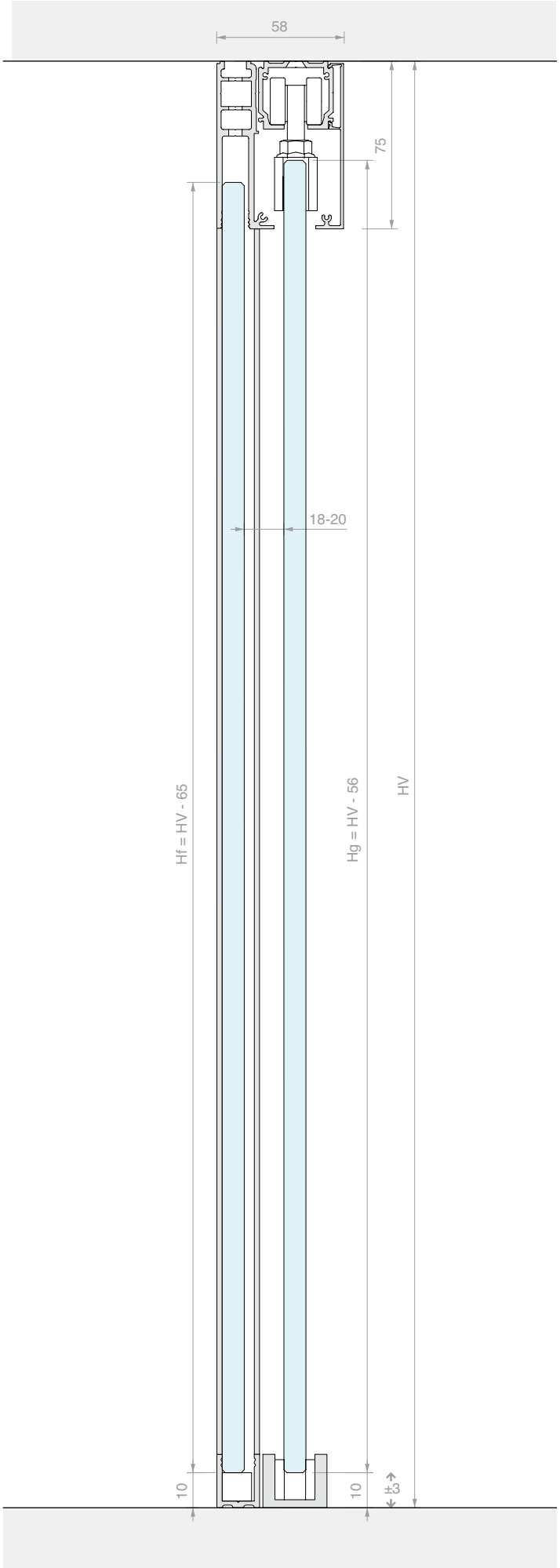

LAVORAZIONE SUL VETRO PER CERPOS170

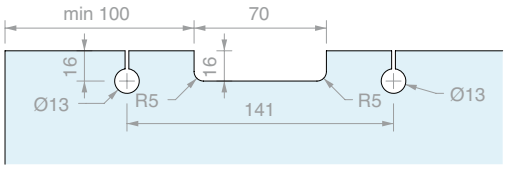

KIT SCORREVOLE FISSAGGIO A SOFFITTO
ANTA SINGOLA E VETRO FISSO CON COPERTINA ALTA

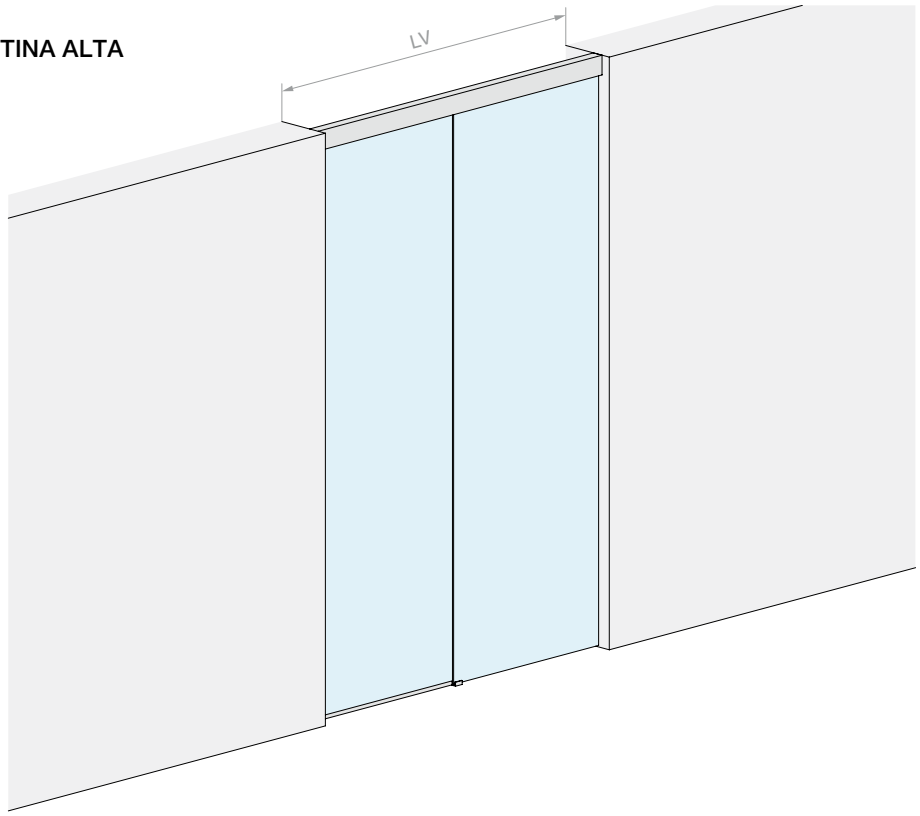

Materiale: Alluminio

Finitura: /6 /88 /97

SENZA FORI NEL VETRO

DIMENSIONI VANO

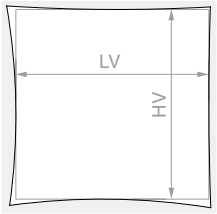

HV max: **3000** mm

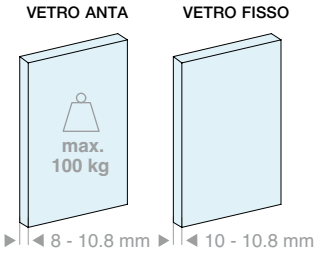

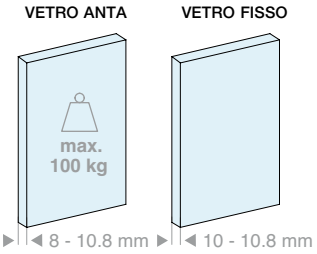

Kit costituito da:

Art.	Descrizione	Q.tà
LM21.200	Binario fissaggio a soffitto	1 Pz
LM26100.200	Profilo vetro fisso	1 Pz
LM0100C.200	Copertina per binario	1 Pz
LMC13.100	Profilo di finitura	1 Pz
LMU20.150	Profilo a “U”	1 Pz
LMU20.300	Profilo a “U”	1 Pz
LMU20TP	Tappo di finitura	1 Pz
GTUP2	Guarnizione fermavetro	5 m
CERPOS514	Pinza	2 Pz
CARVIT8X40-A2	Carrello con vite e dado	2 Pz
057.3073.072	Stop con fermo	2 Pz
LMGF	Guida a terra	1 Pz

Optional

042.3102.072	Ammortizzatore softbreak da 20-60 kg	1 Pz
042.3102.071	Ammortizzatore softbreak da 61-100 kg	1 Pz

Art.	LV max	Q.tà
LMV10011F.200	**2000** mm	1 Pz

Kit costituito da:

Art.	Descrizione	Q.tà
LM21.300	Binario fissaggio a soffitto	1 Pz
LM26100.300	Profilo vetro fisso	1 Pz
LM0100C.300	Copertina per binario	1 Pz
LMC13.200	Profilo di finitura	1 Pz
LMU20.300	Profilo a “U”	2 Pz
LMU20TP	Tappo di finitura	1 Pz
GTUP2	Guarnizione fermavetro	6 m
CERPOS514	Pinza	2 Pz
CARVIT8X40-A2	Carrello con vite e dado	2 Pz
057.3073.072	Stop con fermo	2 Pz
LMGF	Guida a terra	1 Pz

Optional

042.3102.072	Ammortizzatore softbreak da 20-60 kg	1 Pz
042.3102.071	Ammortizzatore softbreak da 61-100 kg	1 Pz

Art.	LV max	Q.tà
LMV10011F.300	**3000** mm	1 Pz

>>> RIFERIMENTO LISTINO V3 - P. 13 >>>

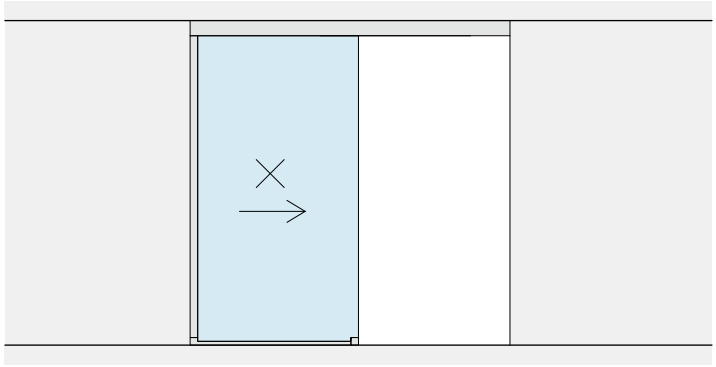

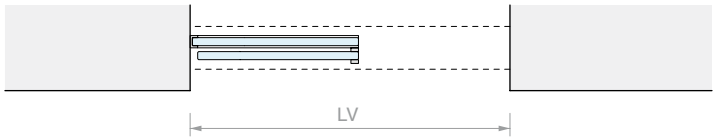
LV

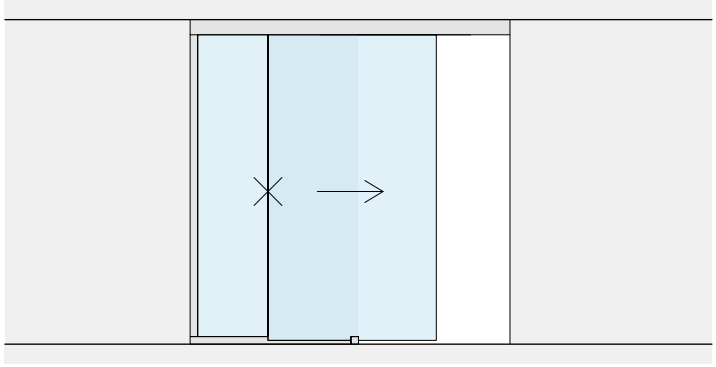

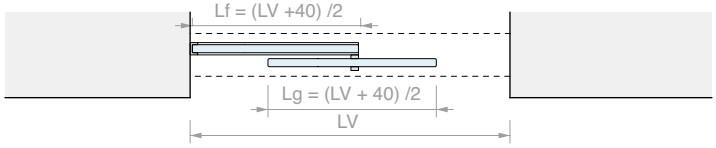
Lf = (LV +40) /2
Lg = (LV + 40) /2
LV

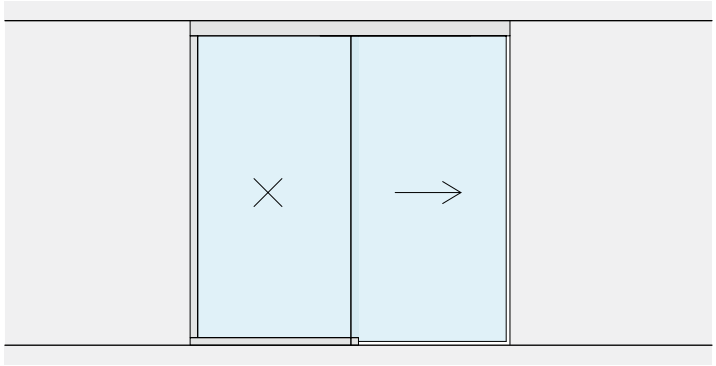

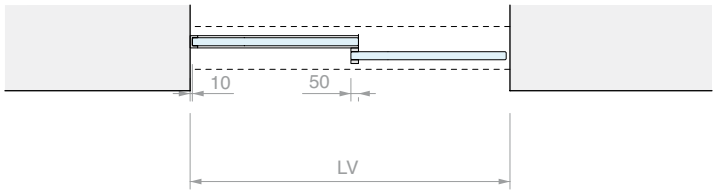
10
50
LV

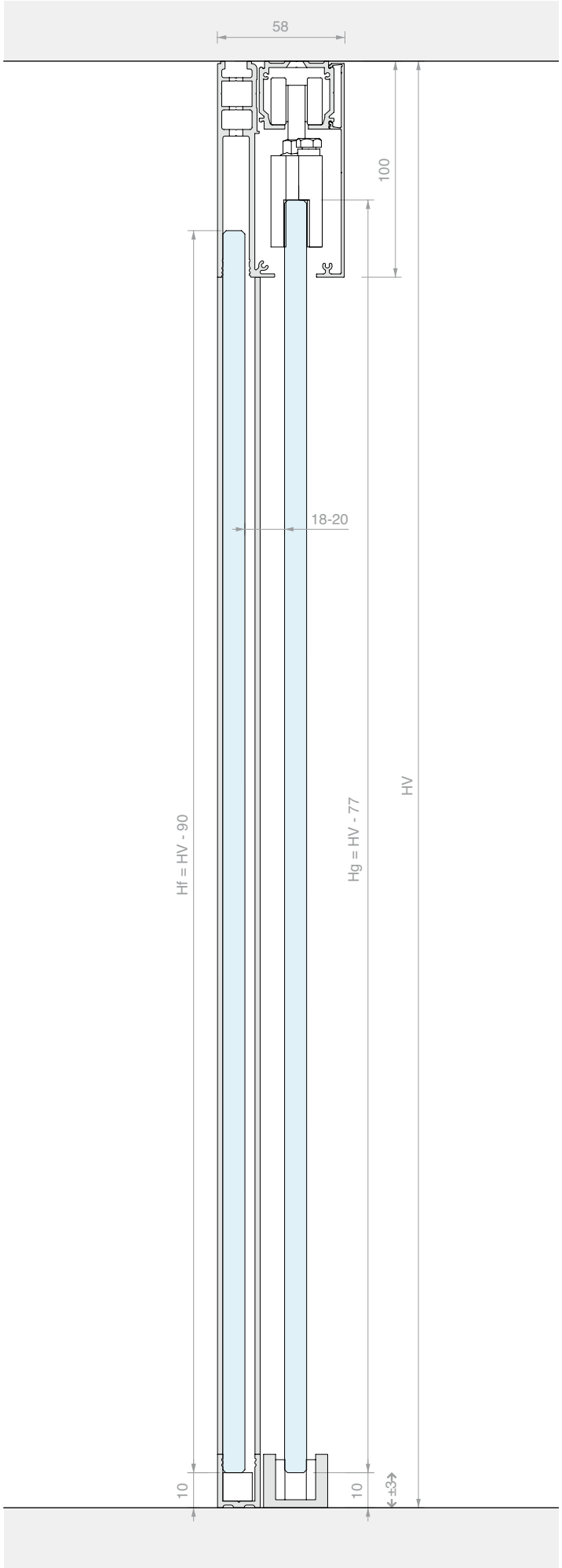
58
100
18-20
Hf = HV - 90
Hg = HV - 77
HV
10
10
±3

KIT SCORREVOLE FISSAGGIO A SOFFITTO
DOPPIA ANTA SINCRONIZZATA E DOPPIO VETRO FISSO

Materiale: Alluminio

Finitura: /6 /88 /97

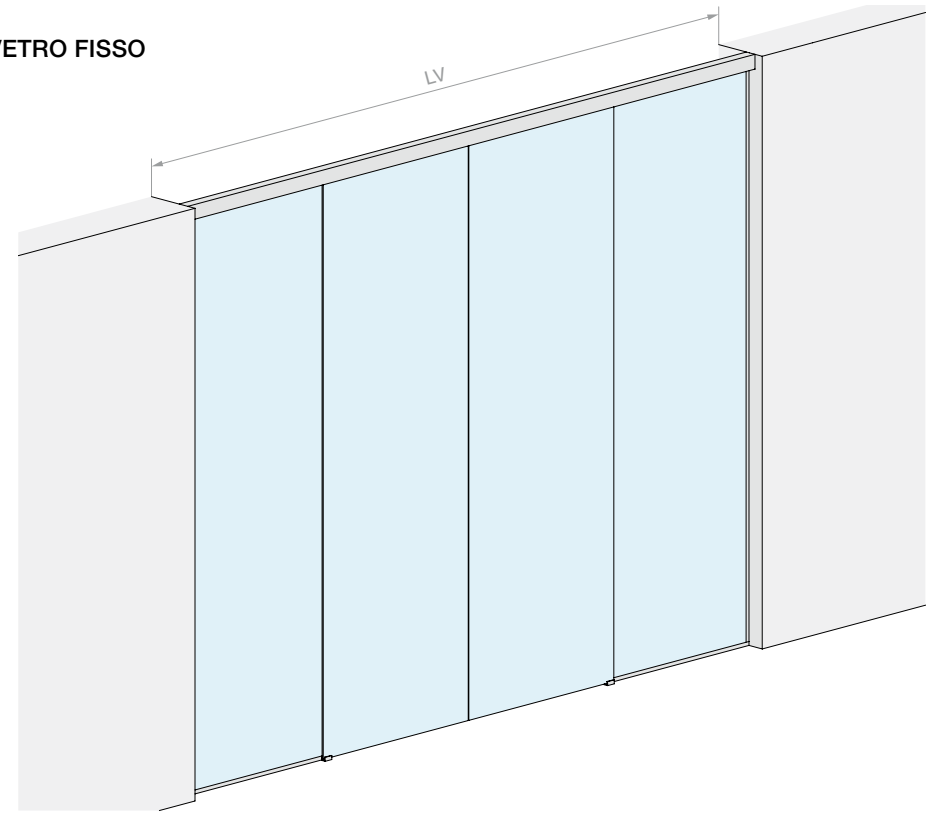

DIMENSIONI VANO

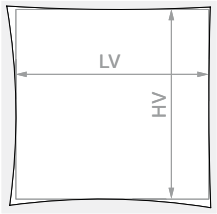

HV max: **3000** mm

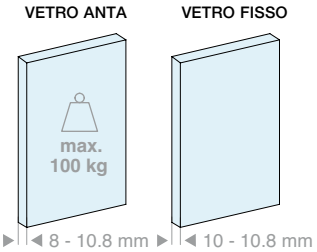

Kit costituito da:

Art.	Descrizione	Q.tà
LM21.400	Binario fissaggio a soffitto	1 Pz
LM26075.400	Profilo vetro fisso	1 Pz
LM0075C.400	Copertina per binario	1 Pz
LMC13.200	Profilo di finitura	1 Pz
LMU20.300	Profilo a “U”	3 Pz
LMU20TP	Tappo di finitura	2 Pz
GTUP2	Guarnizione fermavetro	10 m
CERPOS170ALL	Pinza	2 Pz
CERPOS170SYNC	Pinza per sincronismo	2 Pz
057.3114.071	Carrello con vite e dado	4 Pz
057.3073.071	Stop senza fermo	4 Pz
LMGF	Guida a terra	2 Pz
LMSIN-2AC170	Kit sincronismo	1 Pz

Optional

042.3102.072	Ammortizzatore softbreak da 20-60 kg	2 Pz
042.3102.071	Ammortizzatore softbreak da 61-100 kg	2 Pz

Art.	LV max	Q.tà
LMV7511CF.400	**4000** mm	1 Pz

>>> RIFERIMENTO LISTINO V3 - P. 13 >>>

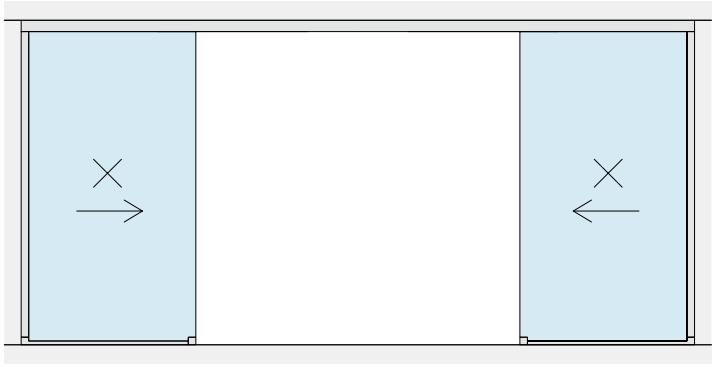

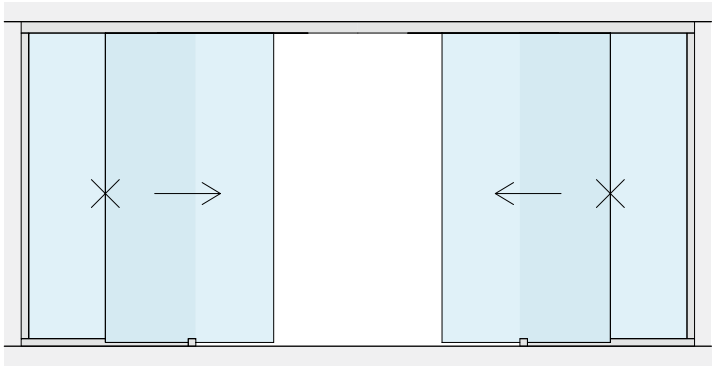

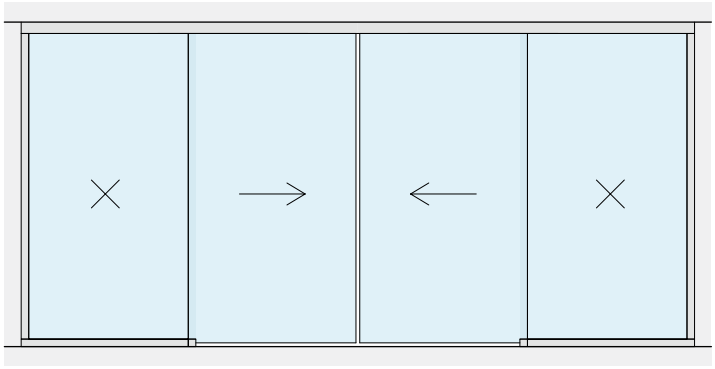

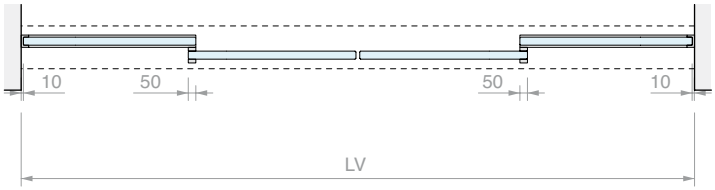

LAVORAZIONE SUL VETRO PER CERPOS170

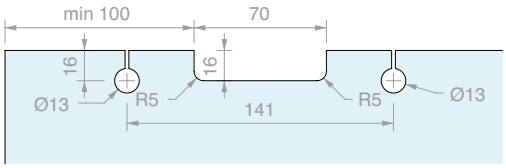

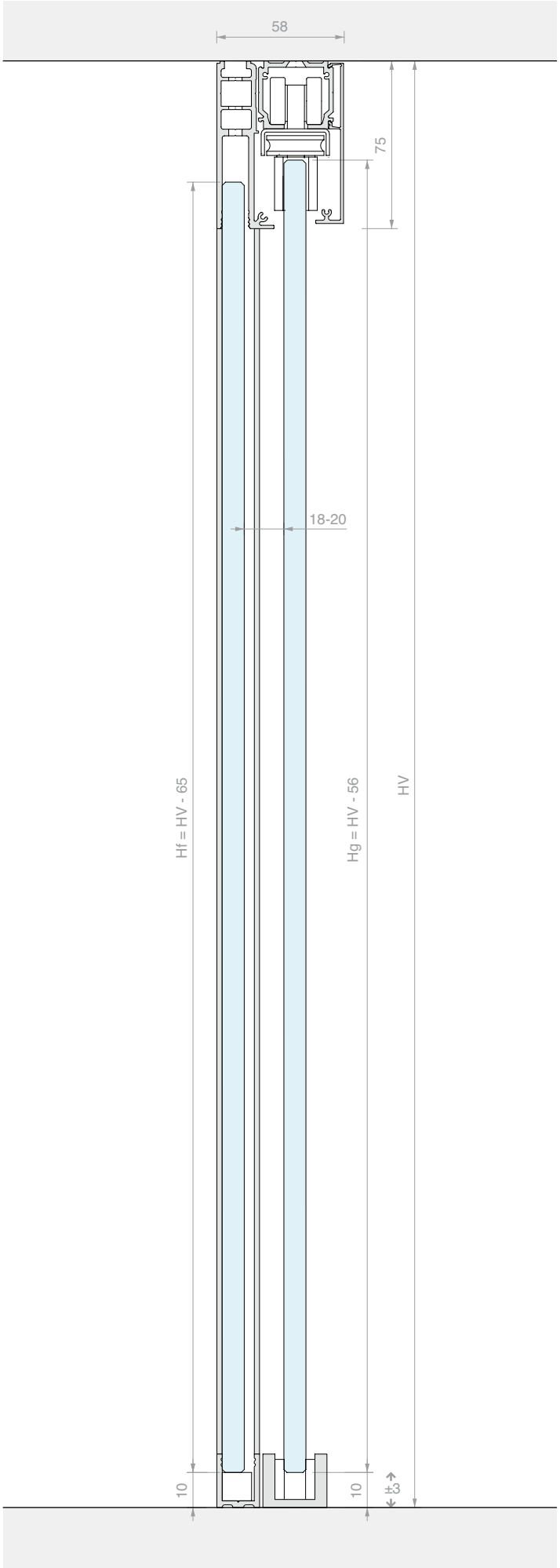

KIT SCORREVOLE FISSAGGIO A SOFFITTO DOPPIA ANTA SINCRONIZZATA E DOPPIO VETRO FISSO CON COPERTINA ALTA

Materiale: Alluminio
Finitura: /6 /88 /97

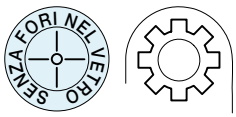

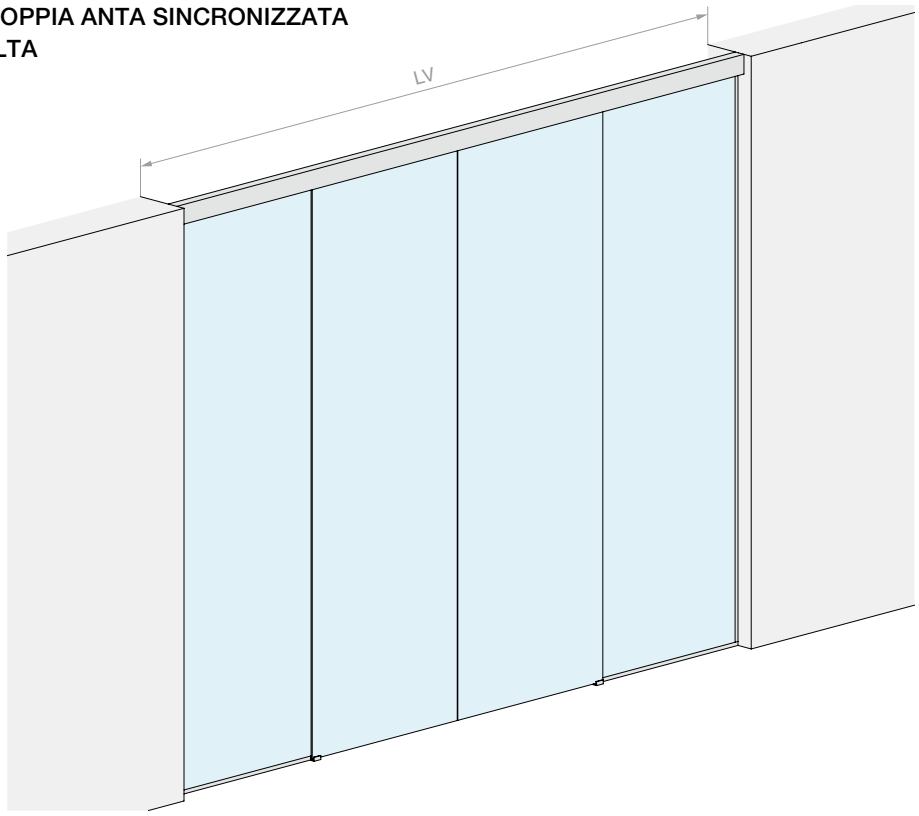

DIMENSIONI VANO

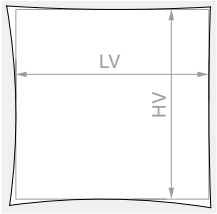

HV max: **3000** mm

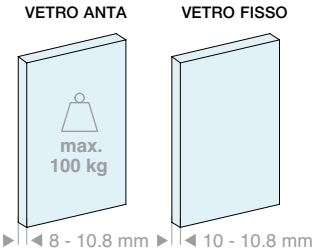

Kit costituito da:

Art.	Descrizione	Q.tà
LM21.400	Binario fissaggio a soffitto	1 Pz
LM26100.400	Profilo vetro fisso	1 Pz
LM0100C.400	Copertina per binario	1 Pz
LMC13.200	Profilo di finitura	1 Pz
LMU20.300	Profilo a “U”	3 Pz
LMU20TP	Tappo di finitura	2 Pz
GTUP2	Guarnizione fermavetro	10 m
CERPOS514	Pinza	2 Pz
CERPOS514-C	Pinza per sincronismo	2 Pz
CARVIT8X40-A2	Carrello con vite e dado	4 Pz
057.3073.071	Stop senza fermo	4 Pz
LMGF	Guida a terra	2 Pz
LMSIN-2AC500	Kit sincronismo	1 Pz

Optional

042.3102.072	Ammortizzatore softbreak da 20-60 kg	2 Pz
042.3102.071	Ammortizzatore softbreak da 61-100 kg	2 Pz

Art.	LV max	Q.tà
LMV10011CF.400	**4000** mm	1 Pz

>>> RIFERIMENTO LISTINO V3 - P. 13 >>>

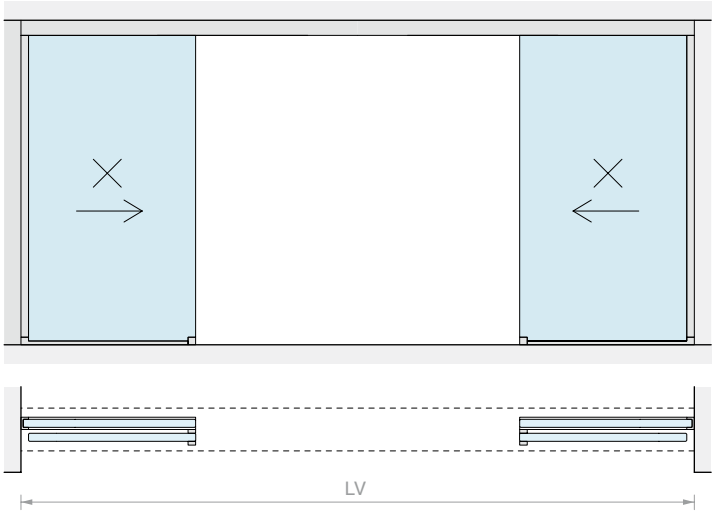
LV

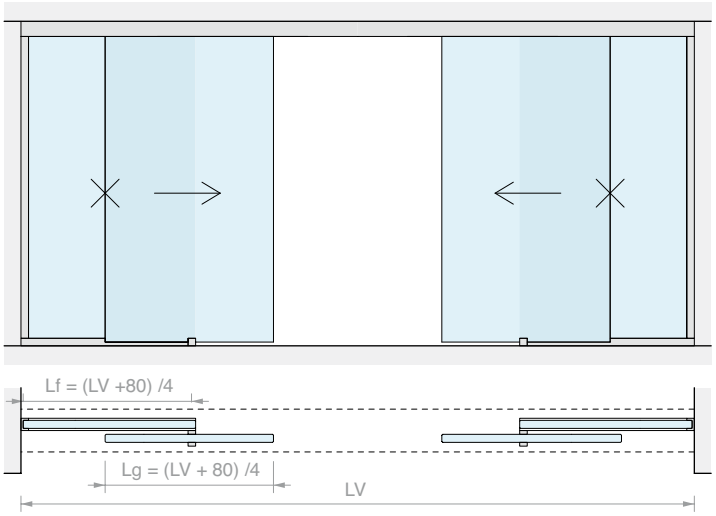
Lf = (LV +80) /4
Lg = (LV + 80) /4
LV

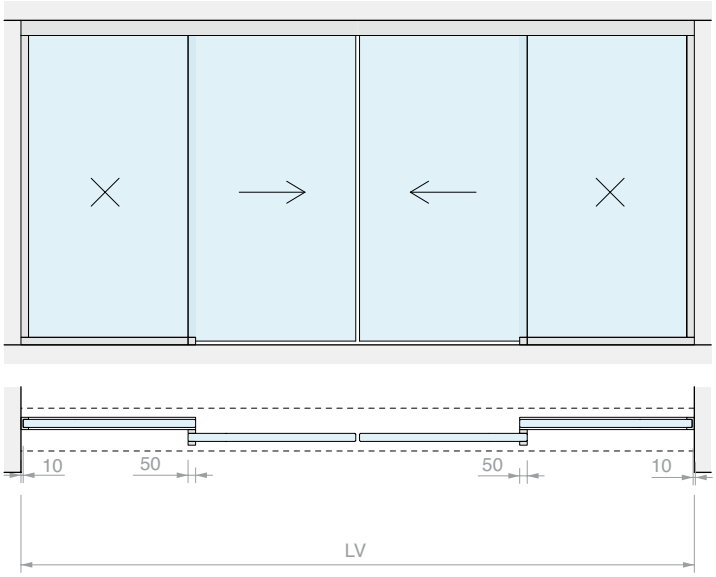
10
50
50
10
LV

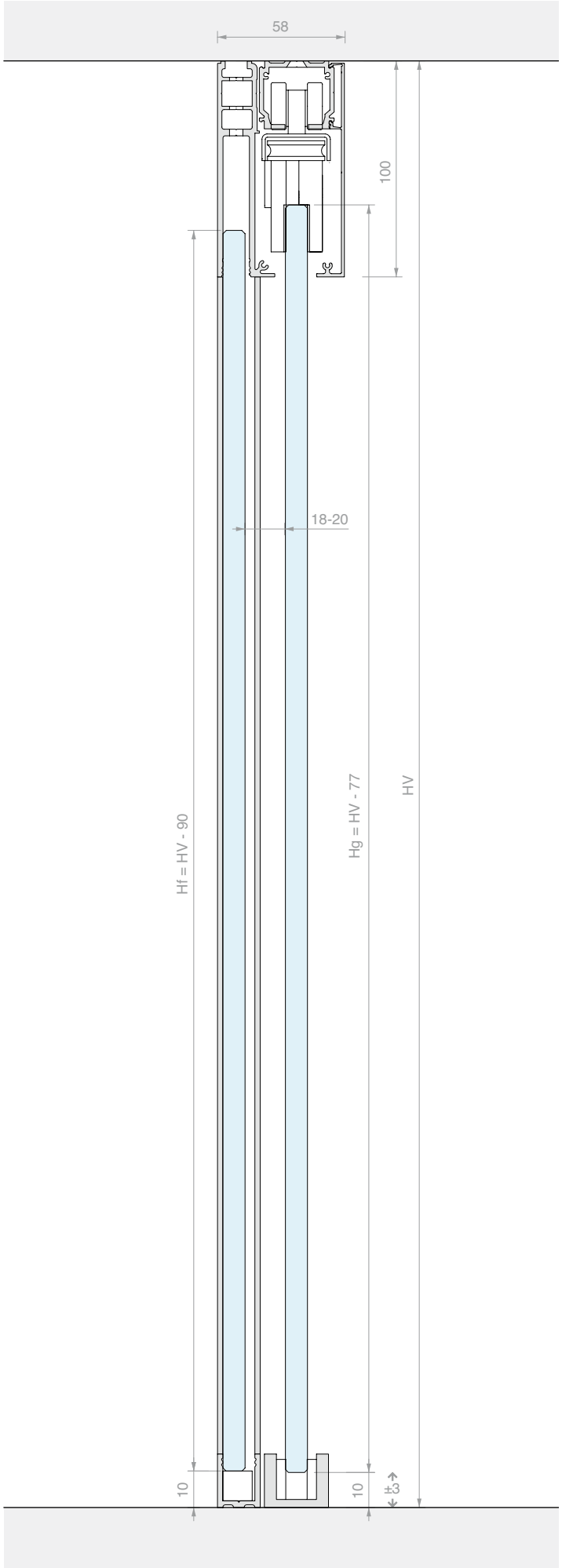
58
100
18-20
Hf = HV - 90
Hg = HV - 77
HV
10
10
±3

KIT SCORREVOLE FISSAGGIO A SOFFITTO DOPPIA ANTA CON TRASCINAMENTO

Materiale: Alluminio
Finitura: /6 /88 /97

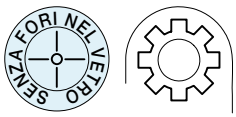

DIMENSIONI VANO

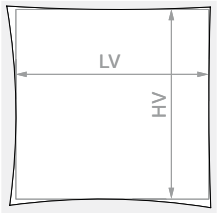

HV max: **3000** mm

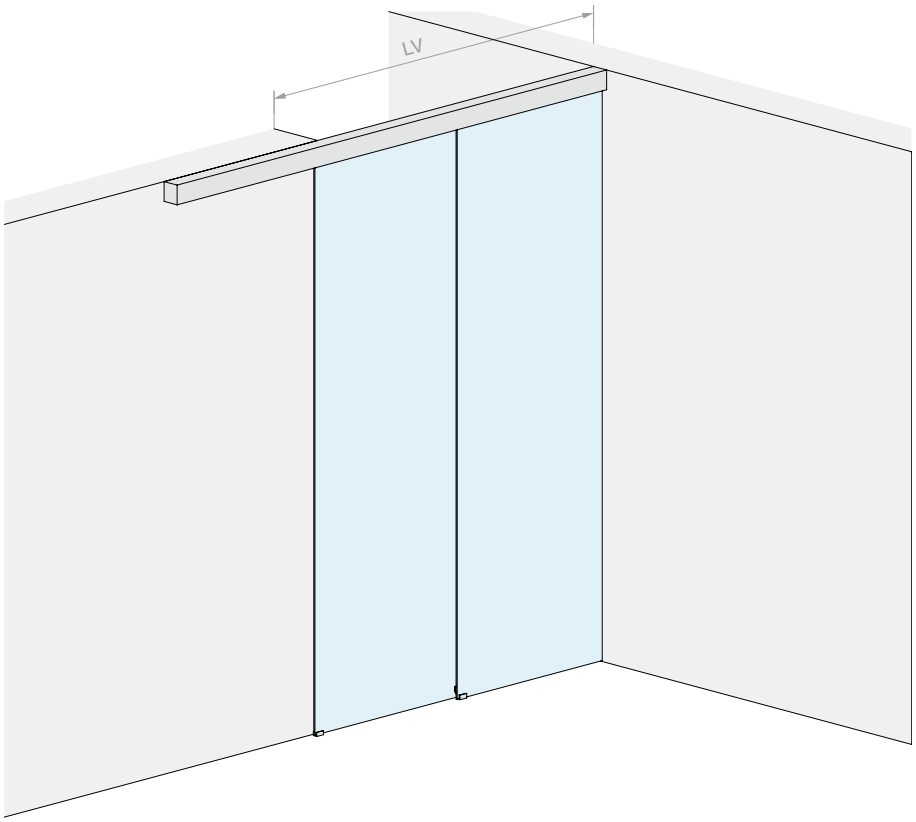

VETRO ANTA

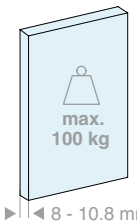

8 - 10.8 mm

Kit costituito da:

Art.	Descrizione	Q.tà
LM2V080.300	Binario a 2 vie fissaggio a soffitto	1 Pz
LM0100C.300	Copertina per binario	2 Pz
LM10090TP33	Tappo di finitura	2 Pz
CERPOS514	Pinza	1 Pz
CERPOS514-C	Pinza per sincronismo	2 Pz
CERPOS514-T	Pinza per trascinamento	1 Pz
CARVIT8X50-A2	Carrello con vite e dado	4 Pz
057.3073.072	Stop con fermo	2 Pz
057.3073.071	Stop senza fermo	2 Pz
LMSIN-2AT502	Kit sincronismo	1 Pz

Optional

042.3102.071	Ammortizzatore softbreak per ante da 40-65 kg	1 o 2 Pz

Art.	LV max	Q.tà
LMV10012.300	**1965** mm	1 Pz

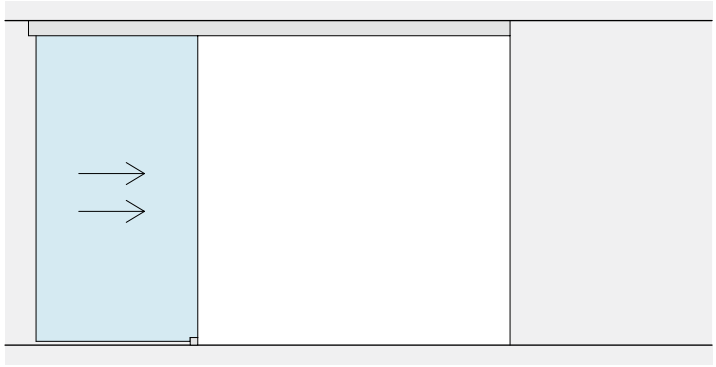

LV

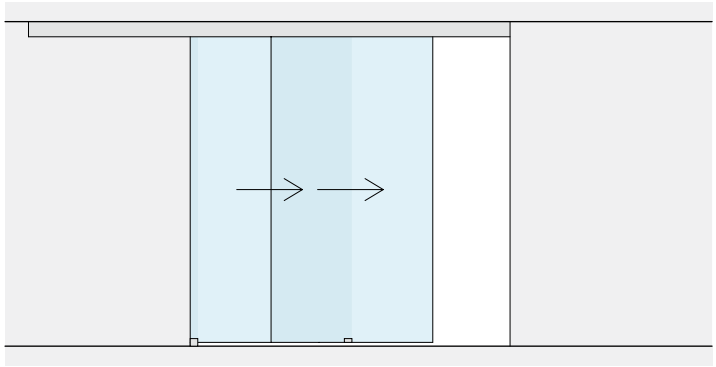

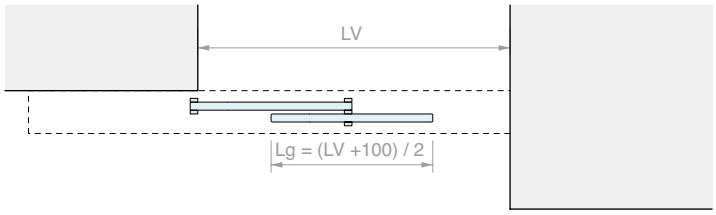
LV
Lg = (LV +100) / 2

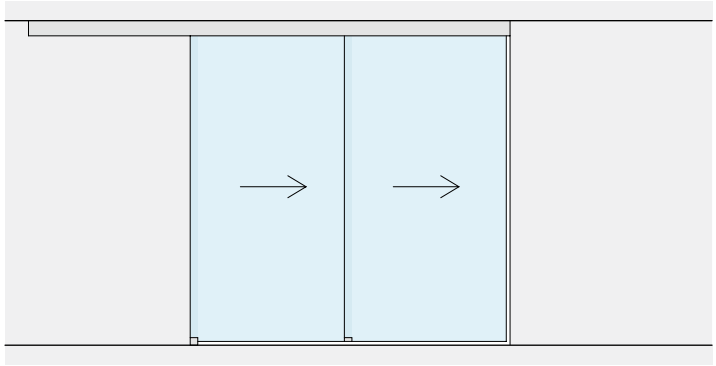

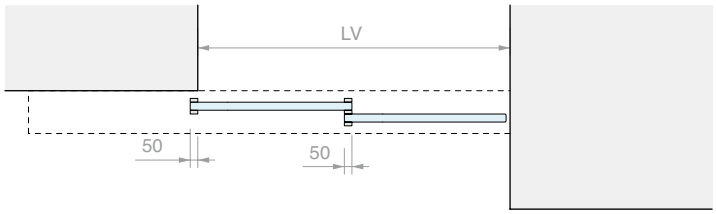
LV
50
50

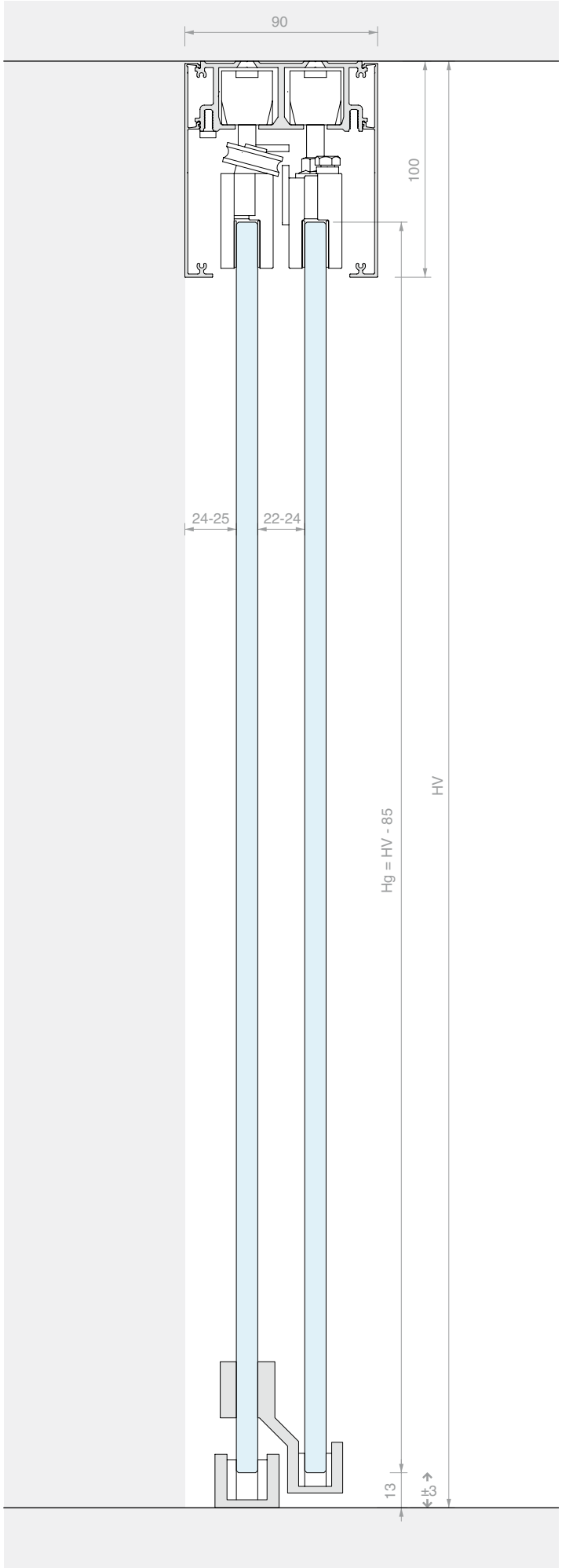
90
100
24-25
22-24
Hg = HV - 85
HV
13
±3

KIT SCORREVOLE FISSAGGIO A SOFFITTO
DOPPIA ANTA CON TRASCINAMENTO E VETRO FISSO

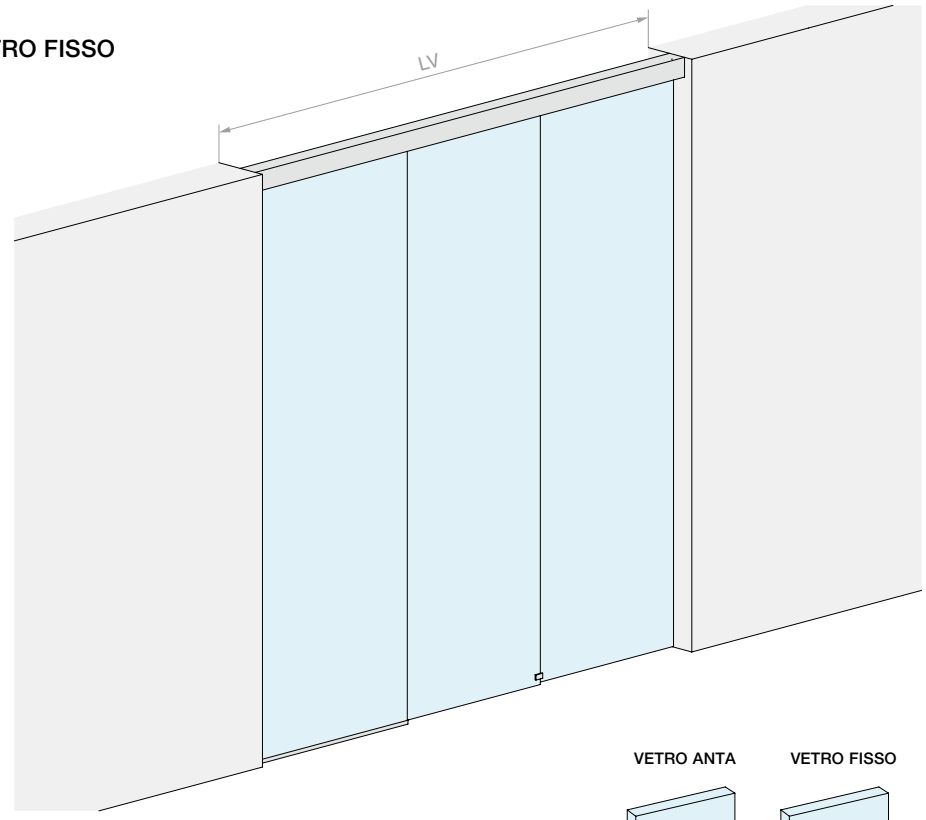

Materiale: Alluminio
Finitura: /6 /88 /97

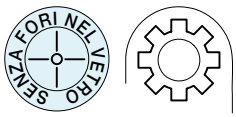

DIMENSIONI VANO

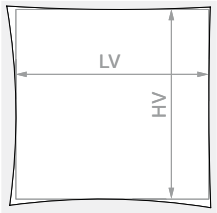

HV max: **3000** mm

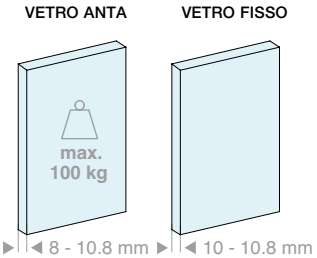

Kit costituito da:

Art.	Descrizione	Q.tà
LM2V080.300	Binario a 2 vie fissaggio a soffitto	1 Pz
LM26100.300	Profilo vetro fisso	1 Pz
LM0100C.300	Copertina per binario	1 Pz
LMC13.200	Profilo di finitura	1 Pz
LMU20.150	Profilo a “U”	1 Pz
LMU20.300	Profilo a “U”	1 Pz
LMU20TP	Tappo di finitura	1 Pz
GTUP2	Guarnizione fermavetro	5 m
CERPOS514	Pinza	1 Pz
CERPOS514-C	Pinza per sincronismo	2 Pz
CERPOS514-T	Pinza per trascinamento	1 Pz
CARVIT8X50-A2	Carrello con vite e dado	4 Pz
057.3073.072	Stop con fermo	2 Pz
057.3073.071	Stop senza fermo	2 Pz
LMSIN-2AT502	Kit sincronismo	1 Pz

Optional

042.3102.071	Ammortizzatore softbreak per ante da 40-65 kg	1 o 2 Pz

Art.	LV max	Q.tà
LMV10012F.300	**3000** mm	1 Pz

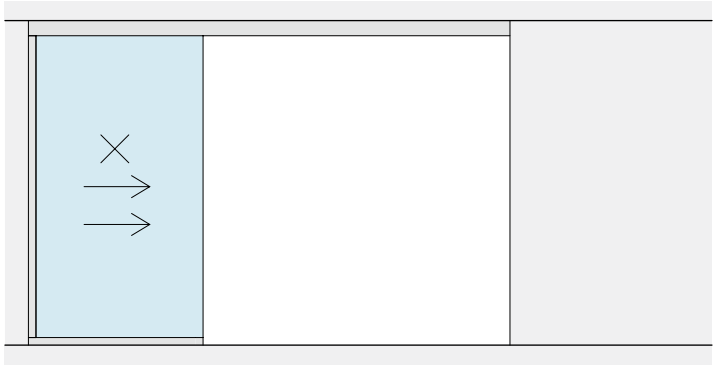

LP
LV

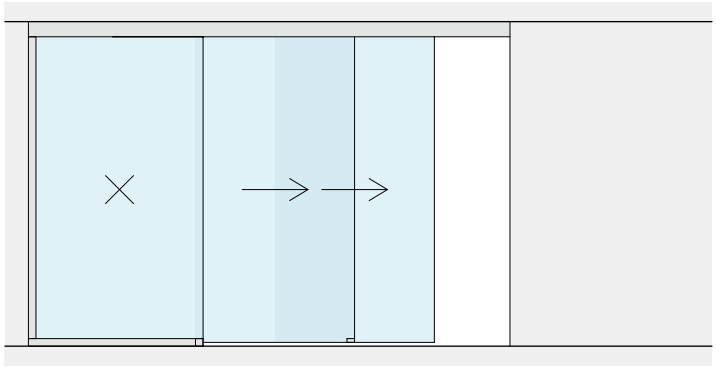

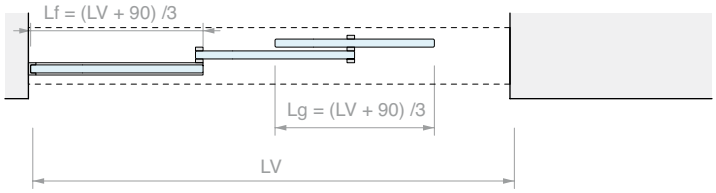
Lf = (LV + 90) /3
Lg = (LV + 90) /3
LV

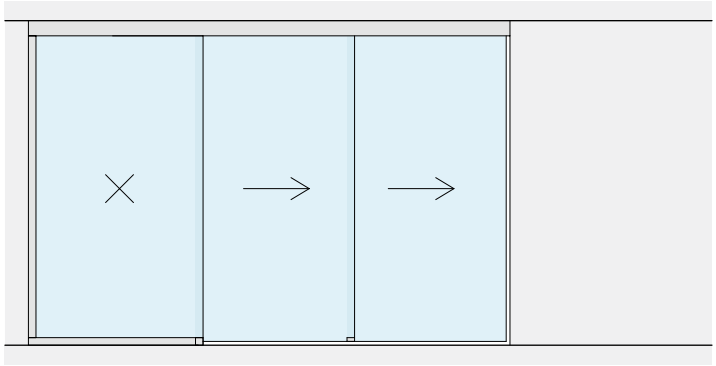

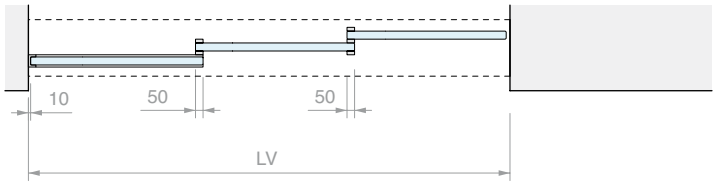
10
50
50
LV

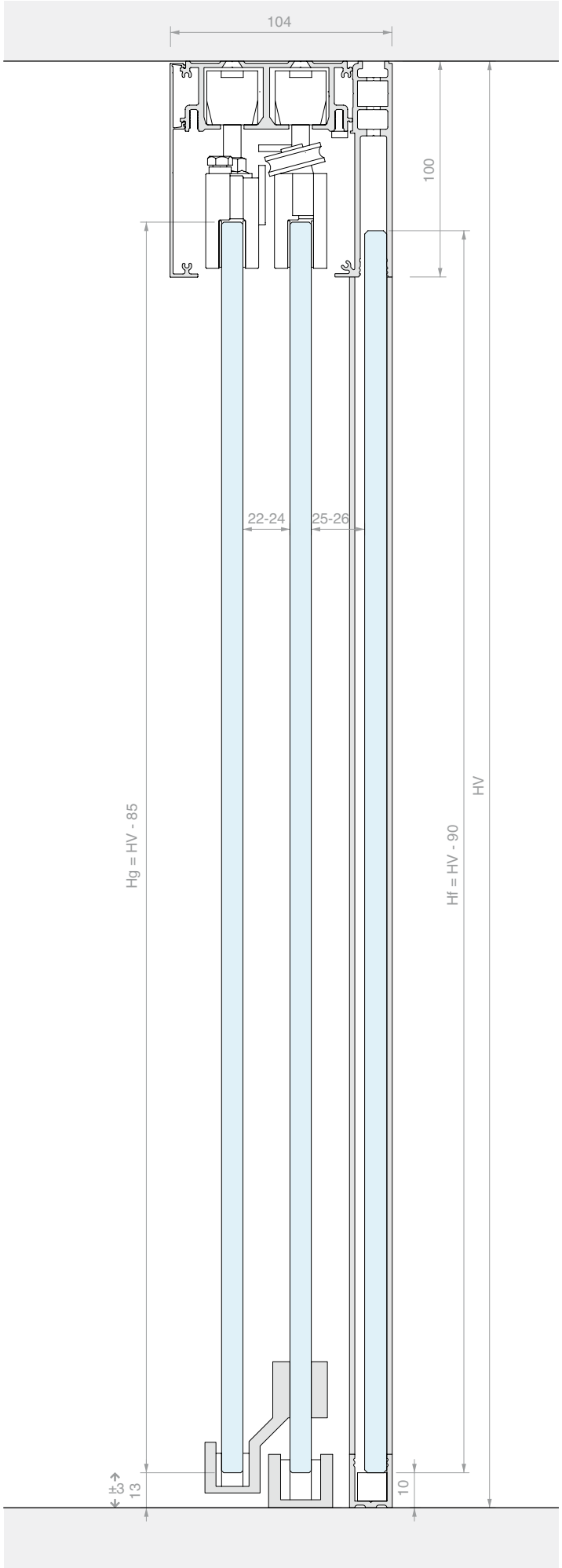
104
100
22-24
25-26
Hg = HV - 85
Hf = HV - 90
HV
±3
13
10

KIT SCORREVOLE FISSAGGIO A SOFFITTO TRIPLA ANTA CON TRASCINAMENTO

Materiale: Alluminio
Finitura: /6 /88 /97

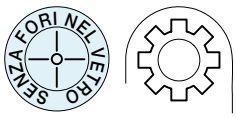

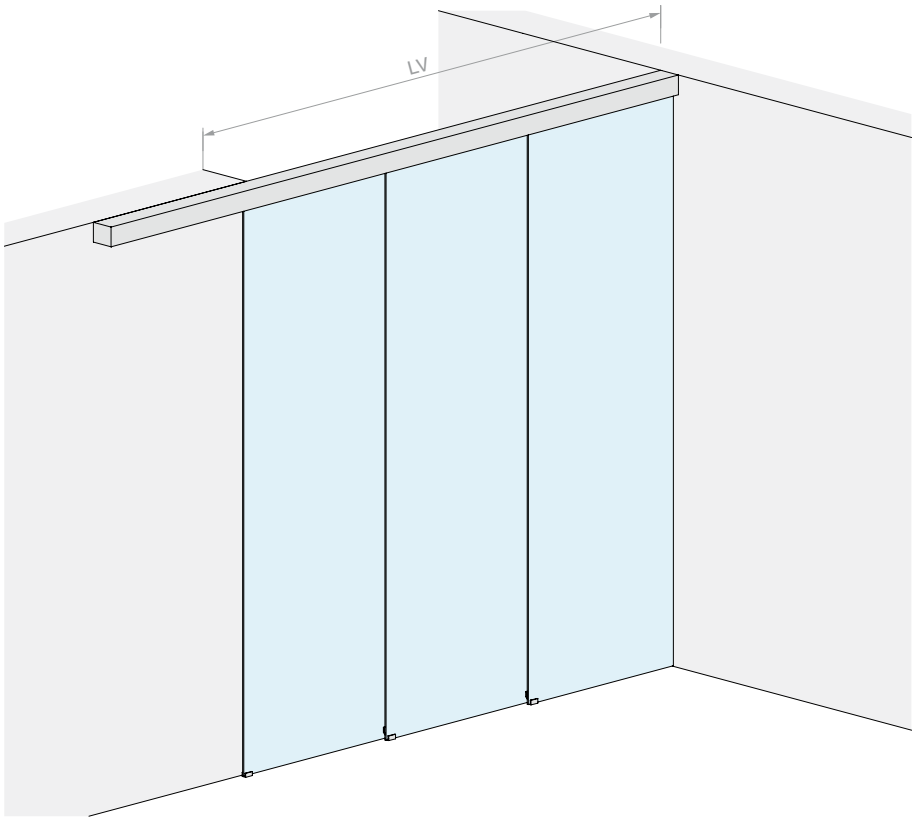

DIMENSIONI VANO

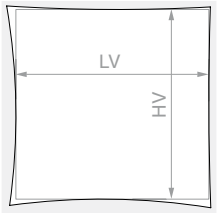

HV max: **3000** mm

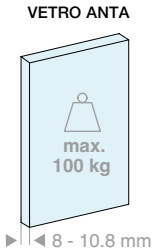

Kit costituito da:

Art.	Descrizione	Q.tà
LM3V112.400	Binario a 3 vie fissaggio a soffitto	1 Pz
LM0100C.400	Copertina per binario	2 Pz
LM10022TP33	Tappo di finitura	2 Pz
CERPOS514	Pinza	1 Pz
CERPOS514-C	Pinza per sincronismo	3 Pz
CERPOS514-T	Pinza per trascinamento	2 Pz
CARVIT8X50-A2	Carrello con vite e dado	6 Pz
057.3073.072	Stop con fermo	2 Pz
057.3073.071	Stop senza fermo	4 Pz
LMSIN-3AT503	Kit sincronismo	1 Pz

Optional

042.3102.071	Ammortizzatore softbreak per ante da 30-55 kg	1 o 2 Pz

Art.	LV max	Q.tà
LMV10013.400	**2955** mm	1 Pz

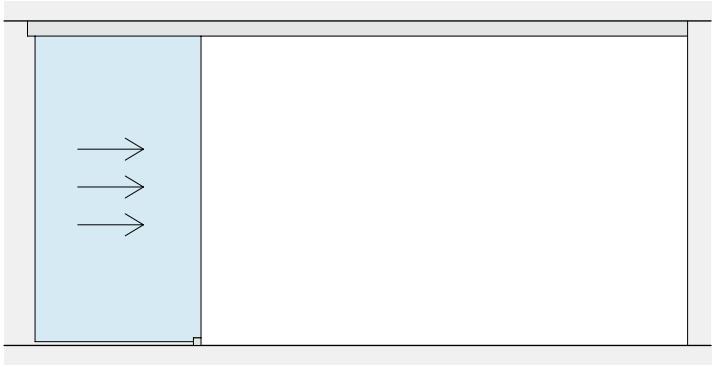

LV

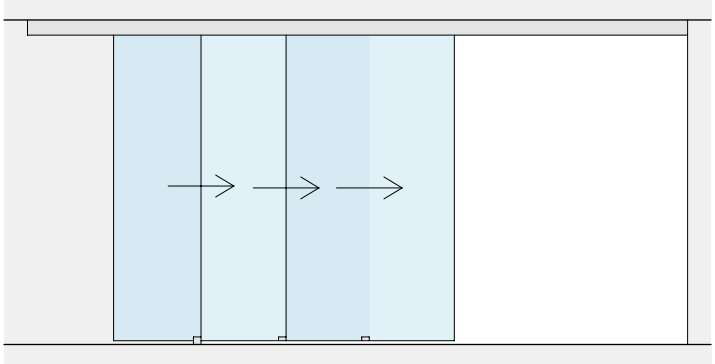

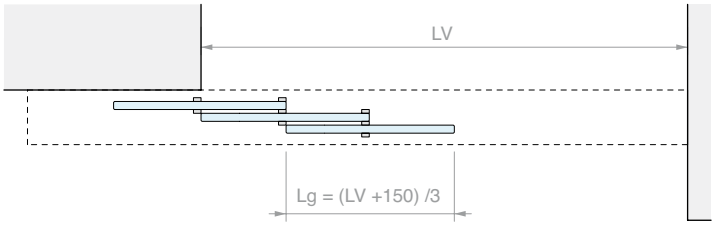
LV
Lg = (LV +150) /3

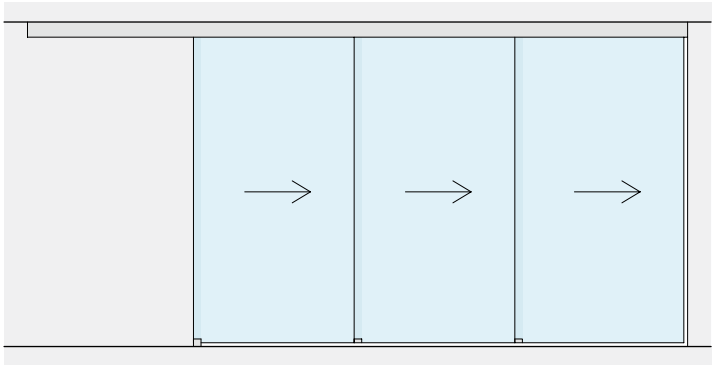

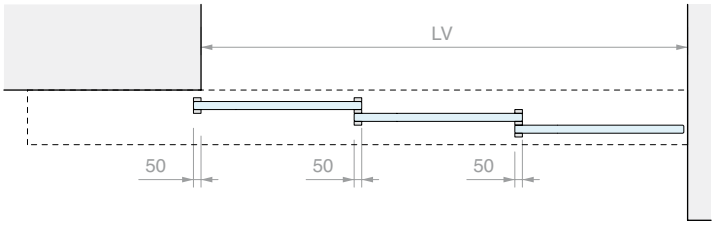
LV
50
50
50

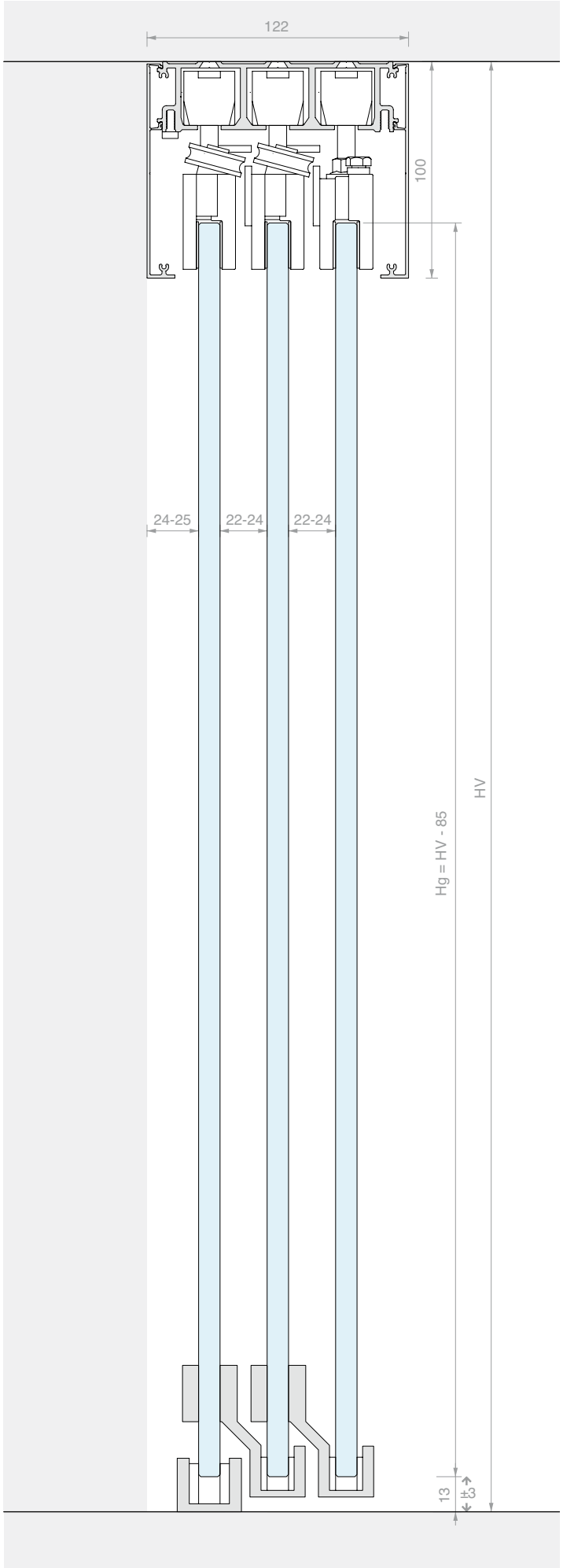
122
100
24-25
22-24
22-24
Hg = HV - 85
HV
13
3

KIT SCORREVOLE FISSAGGIO A SOFFITTO
TRIPLA ANTA CON TRASCINAMENTO E VETRO FISSO

Materiale: Alluminio
Finitura: /6 /88 /97

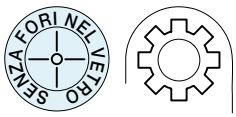

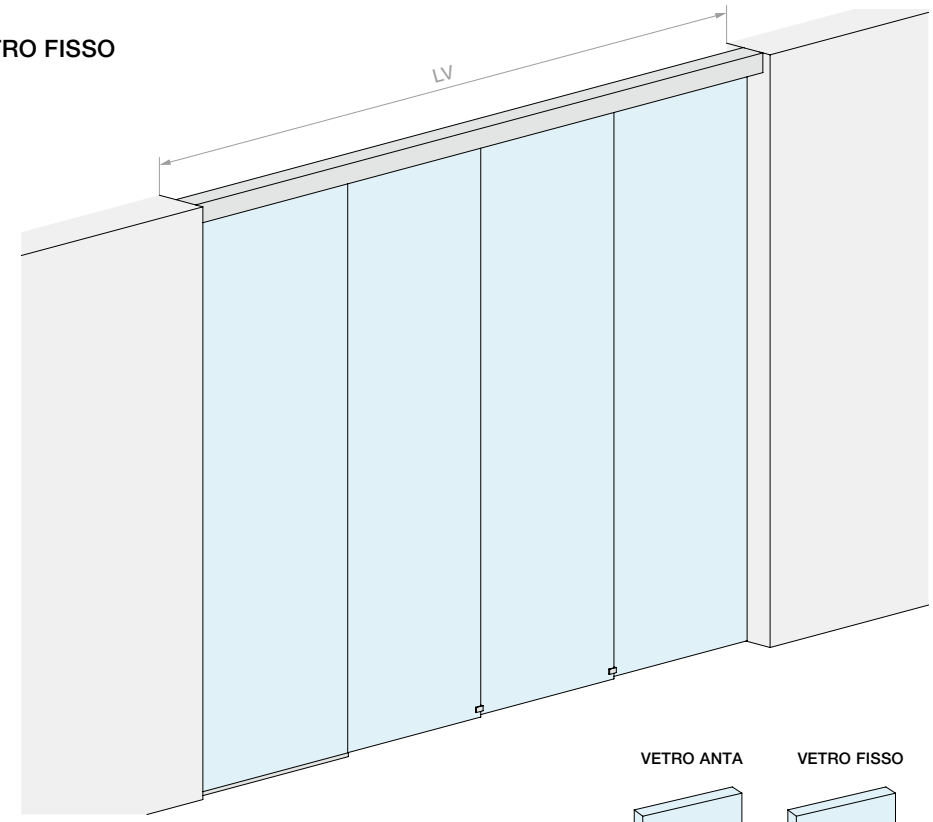

DIMENSIONI VANO

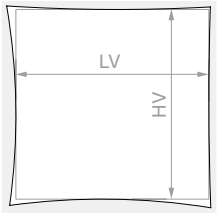

HV max: **3000** mm

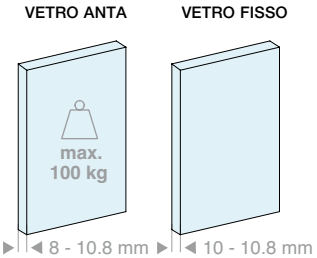

Kit costituito da:

Art.	Descrizione	Q.tà
LM3V112.400	Binario a 3 vie fissaggio a soffitto	1 Pz
LM26100.400	Profilo vetro fisso	1 Pz
LM0100C.400	Copertina per binario	1 Pz
LMC13.300	Profilo di finitura	1 Pz
LMU20.150	Profilo a “U”	1 Pz
LMU20.300	Profilo a “U”	1 Pz
LMU20TP	Tappo di finitura	1 Pz
GTUP2	Guarnizione fermavetro	5 m
CERPOS514	Pinza	1 Pz
CERPOS514-C	Pinza per sincronismo	3 Pz
CERPOS514-T	Pinza per trascinamento	2 Pz
CARVIT8X50-A2	Carrello con vite e dado	6 Pz
057.3073.072	Stop con fermo	2 Pz
057.3073.071	Stop senza fermo	4 Pz
LMSIN-3AT503	Kit sincronismo	1 Pz

Optional

042.3102.071	Ammortizzatore softbreak per ante da 40-65 kg	1 o 2 Pz

Art.	LV max	Q.tà
LMV10013F.400	**4000** mm	1 Pz

>>> RIFERIMENTO LISTINO V3 - P. 14 >>>

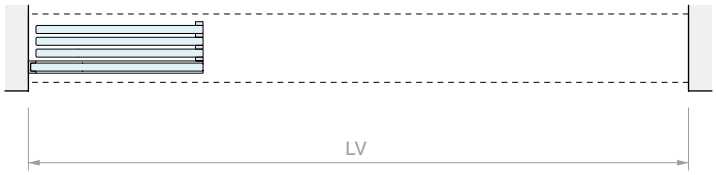
LV

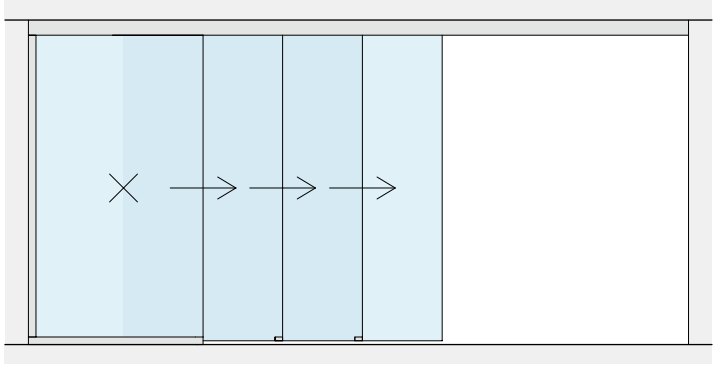

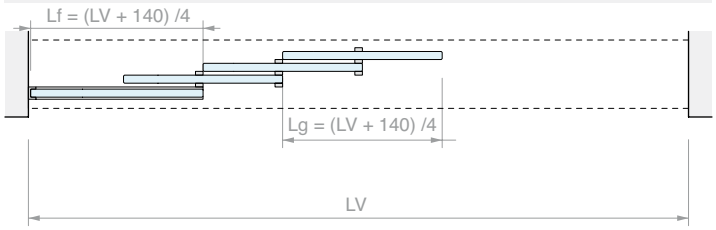
Lf = (LV + 140) /4
Lg = (LV + 140) /4
LV

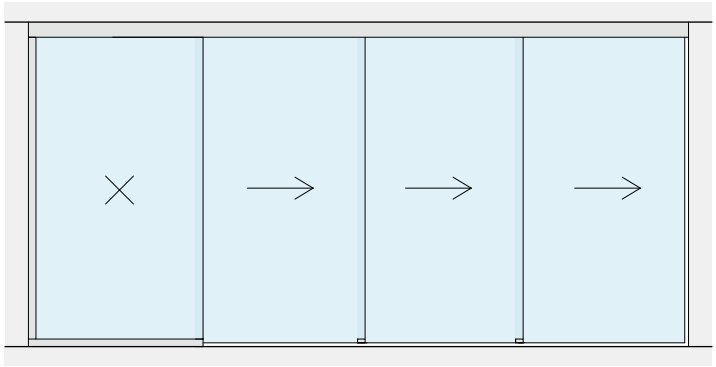

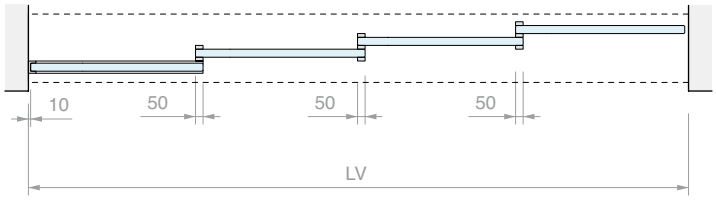
10
50
50
50
LV

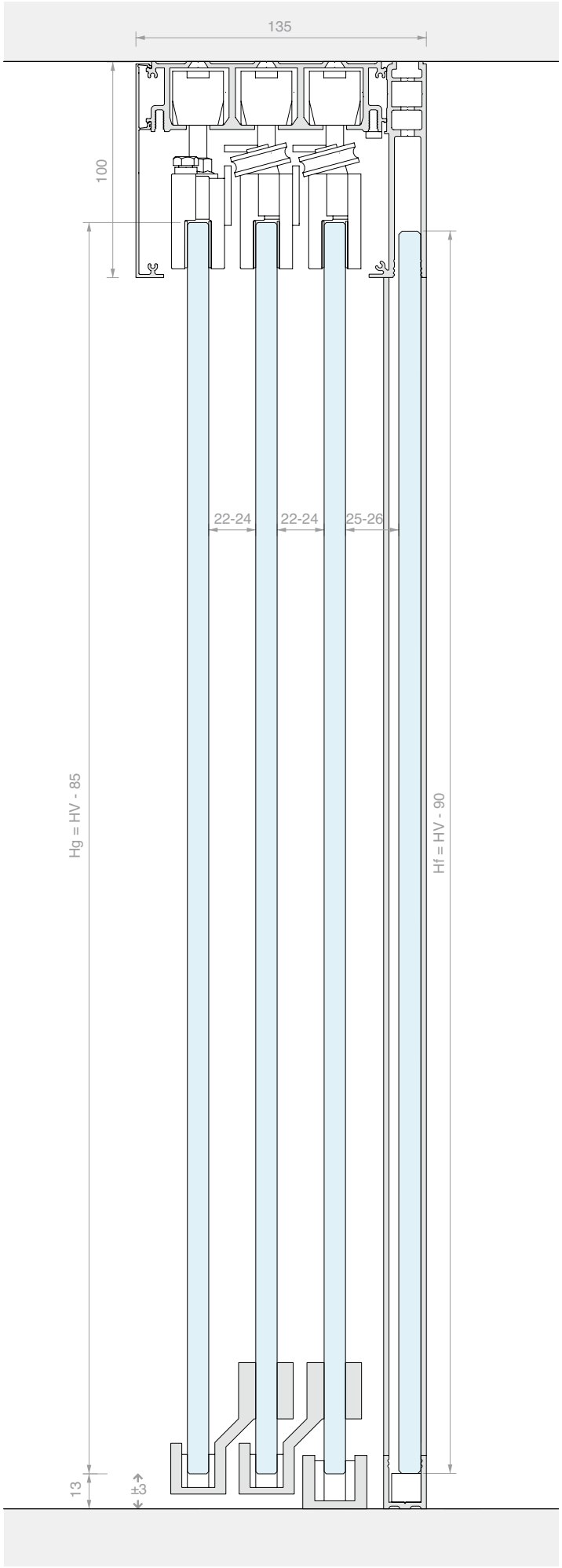
135
100
22-24
22-24
25-26
Hg = HV - 85
Hf = HV - 90
13
±3

WHITE

KIT SCORREVOLE FISSAGGIO A PARETE ANTA SINGOLA CON PINZE A VISTA

Materiale: Alluminio
Finitura: /6 /88 /97

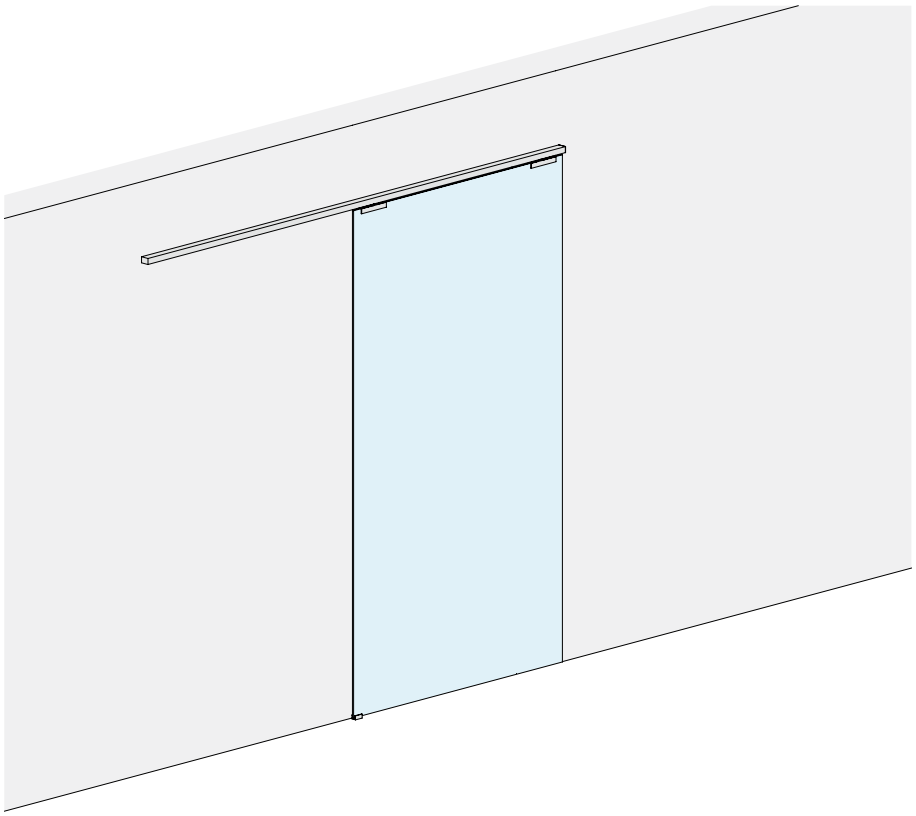

DIMENSIONI VANO

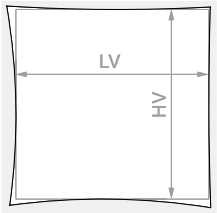

HV max: **3000** mm

VETRO ANTA

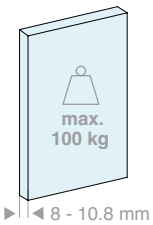

VETRO ANTA

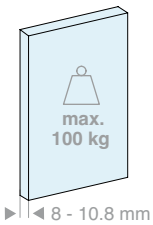

Kit costituito da:

Art.	Descrizione	Q.tà
LM3110.200	Binario fissaggio a parete	1 Pz
LM3120.200	Copertina per binario	1 Pz
LM31042TP32	Tappo di finitura	2 Pz
CERPOS170COV	Pinza	2 Pz
057.3114.071	Carrello con vite e dado	2 Pz
057.3073.072	Stop con fermo	2 Pz
LMGF	Guida a terra	1 Pz
Optional		
042.3102.072	Ammortizzatore softbreak da 20-60 kg	1 Pz
042.3102.071	Ammortizzatore softbreak da 61-100 kg	1 Pz

Kit costituito da:

Art.	Descrizione	Q.tà
LM3110.300	Binario fissaggio a parete	1 Pz
LM3120.300	Copertina per binario	1 Pz
LM31042TP32	Tappo di finitura	2 Pz
CERPOS170COV	Pinza	2 Pz
057.3114.071	Carrello con vite e dado	2 Pz
057.3073.072	Stop con fermo	2 Pz
LMGF	Guida a terra	1 Pz
Optional		
042.3102.072	Ammortizzatore softbreak da 20-60 kg	1 Pz
042.3102.071	Ammortizzatore softbreak da 61-100 kg	1 Pz

Art.	LV max	Q.tà
LMV3121.200	**920** mm	1 Pz

Art.	LV max	Q.tà
LMV3121.300	**1420** mm	1 Pz

>>> RIFERIMENTO LISTINO V3 - P. 14 >>>

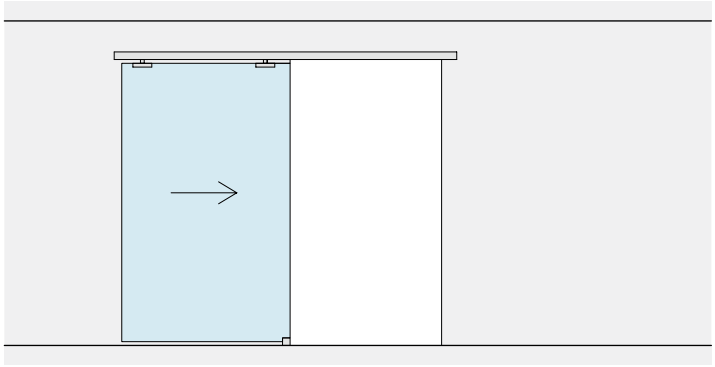

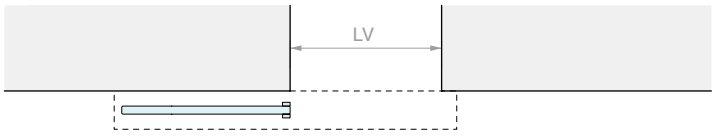

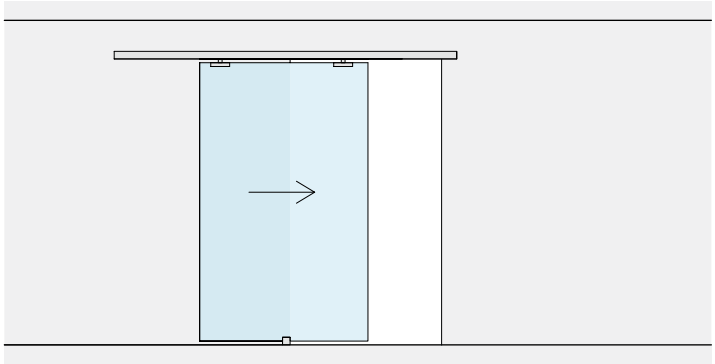

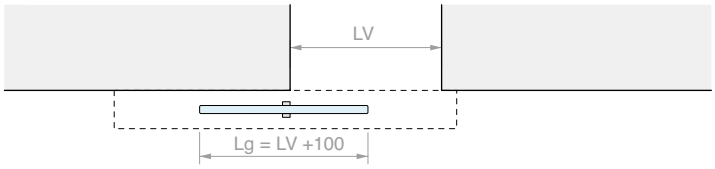

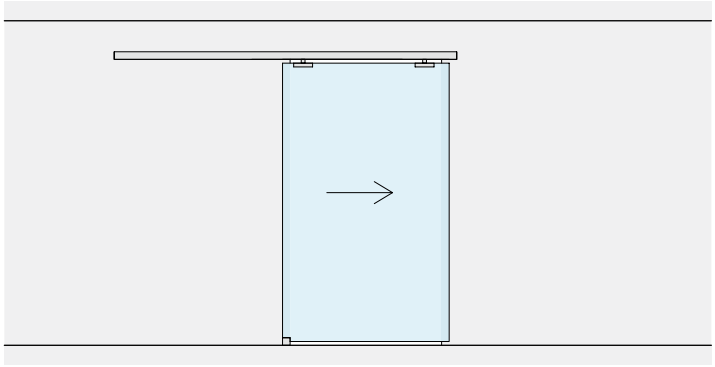

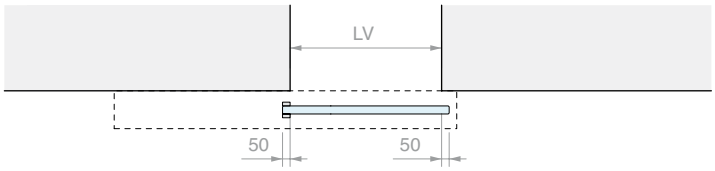

LAVORAZIONE SUL VETRO PER CERPOS170

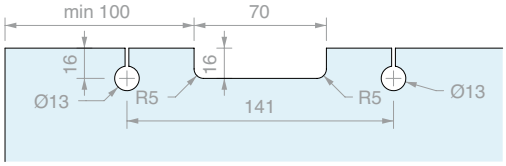

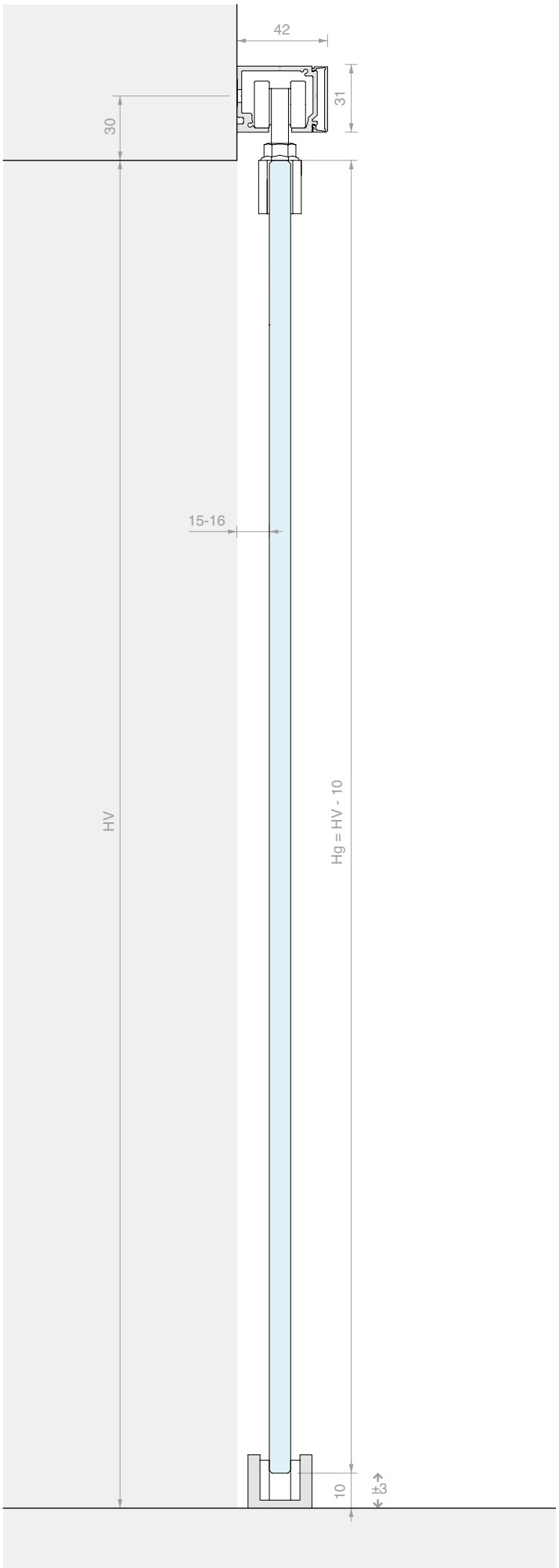

KIT SCORREVOLE FISSAGGIO A PARETE ANTA SINGOLA CON COPERTINA BASSA

Materiale: Alluminio
Finitura: /6 /88 /97

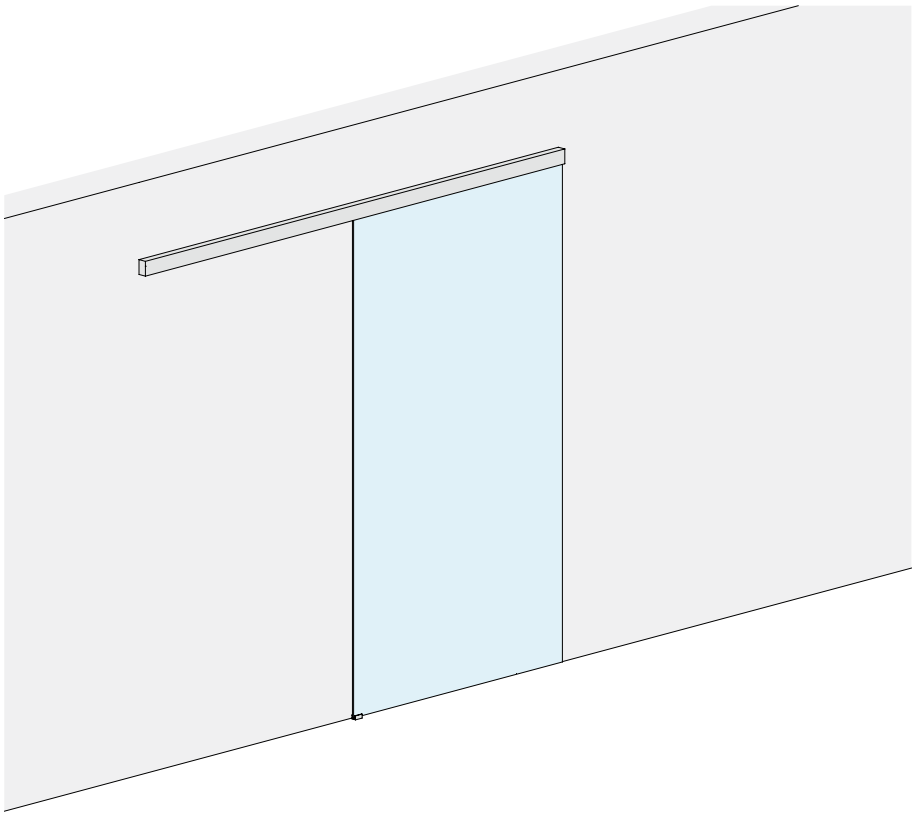

DIMENSIONI VANO

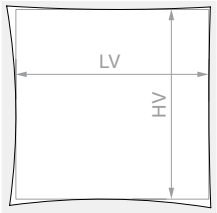

HV max: **3000** mm

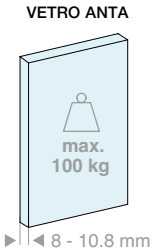

Kit costituito da:

Art.	Descrizione	Q.tà
LM3110.200	Binario fissaggio a parete	1 Pz
LM0075C.200	Copertina per binario	1 Pz
LM75042TP33	Tappo di finitura	2 Pz
CERPOS170ALL	Pinza	2 Pz
057.3114.071	Carrello con vite e dado	2 Pz
057.3073.072	Stop con fermo	2 Pz
LMGF	Guida a terra	1 Pz
Optional		
042.3102.072	Ammortizzatore softbreak da 20-60 kg	1 Pz
042.3102.071	Ammortizzatore softbreak da 61-100 kg	1 Pz

Kit costituito da:

Art.	Descrizione	Q.tà
LM3110.300	Binario fissaggio a parete	1 Pz
LM0075C.300	Copertina per binario	1 Pz
LM75042TP33	Tappo di finitura	2 Pz
CERPOS170ALL	Pinza	2 Pz
057.3114.071	Carrello con vite e dado	2 Pz
057.3073.072	Stop con fermo	2 Pz
LMGF	Guida a terra	1 Pz
Optional		
042.3102.072	Ammortizzatore softbreak da 20-60 kg	1 Pz
042.3102.071	Ammortizzatore softbreak da 61-100 kg	1 Pz

Art.	LV max	Q.tà
LMV7521.200	**920** mm	1 Pz

Art.	LV max	Q.tà
LMV7521.300	**1420** mm	1 Pz

>>> RIFERIMENTO LISTINO V3 - P. 14 >>>

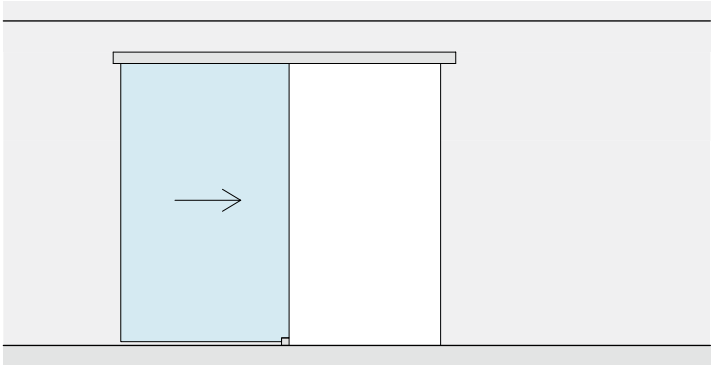

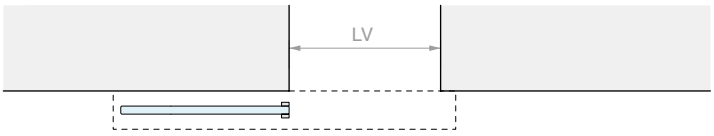

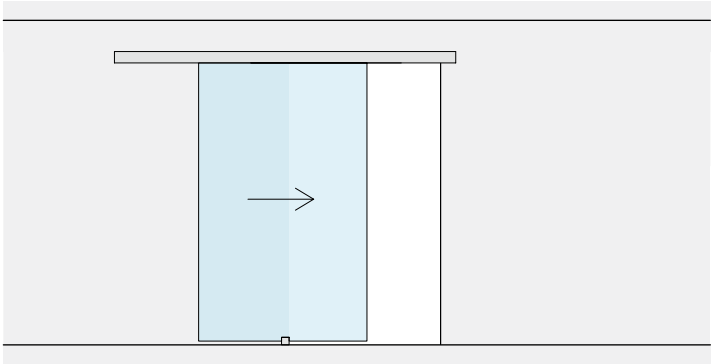

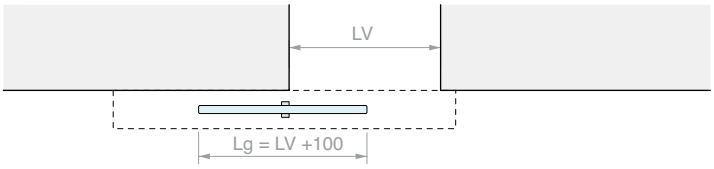

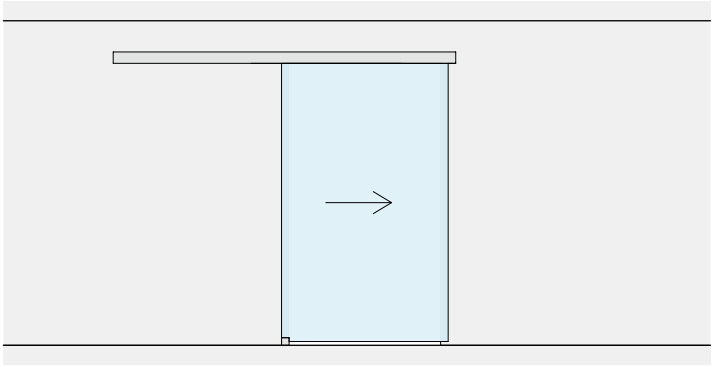

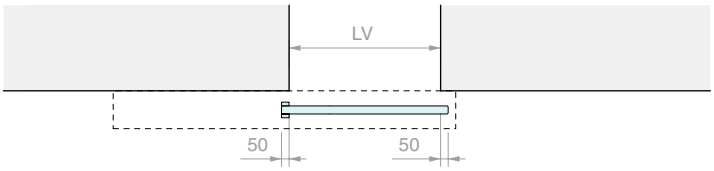

LAVORAZIONE SUL VETRO PER CERPOS170

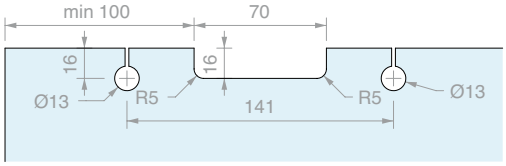

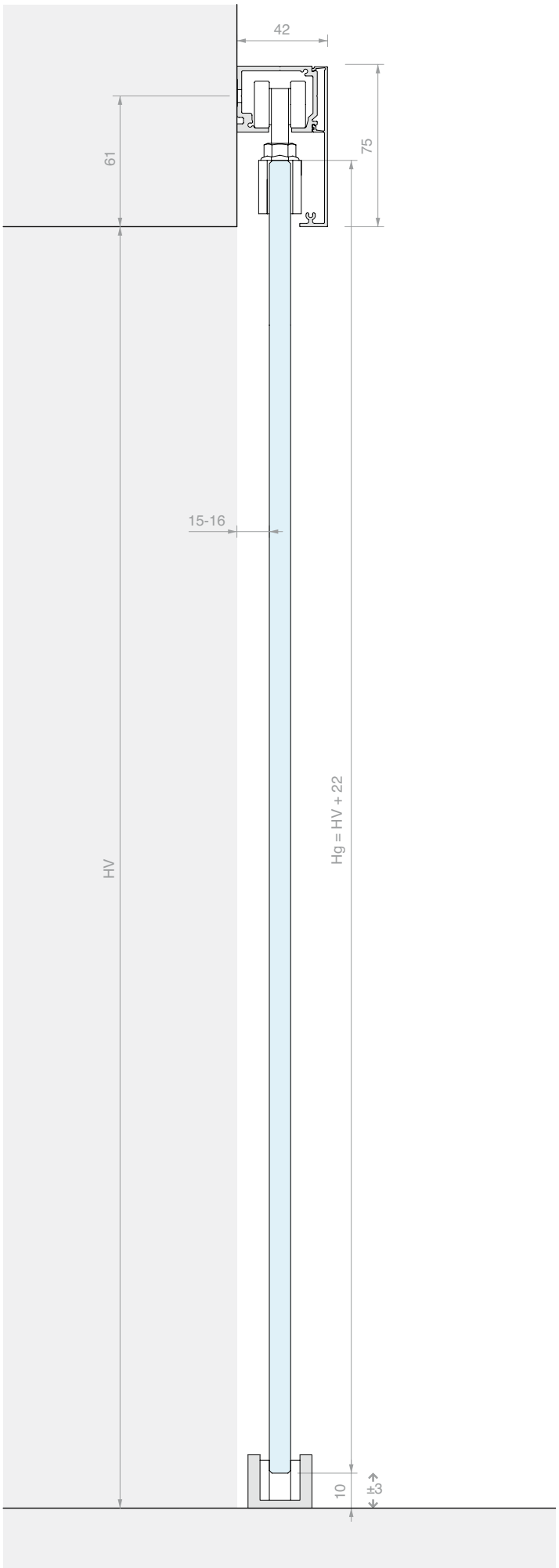

KIT SCORREVOLE FISSAGGIO A PARETE ANTA SINGOLA CON COPERTINA ALTA

Materiale: Alluminio
Finitura: /6 /88 /97

SENZA FORI NEL VETRO

DIMENSIONI VANO

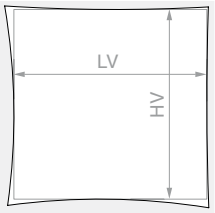

HV max: **3000** mm

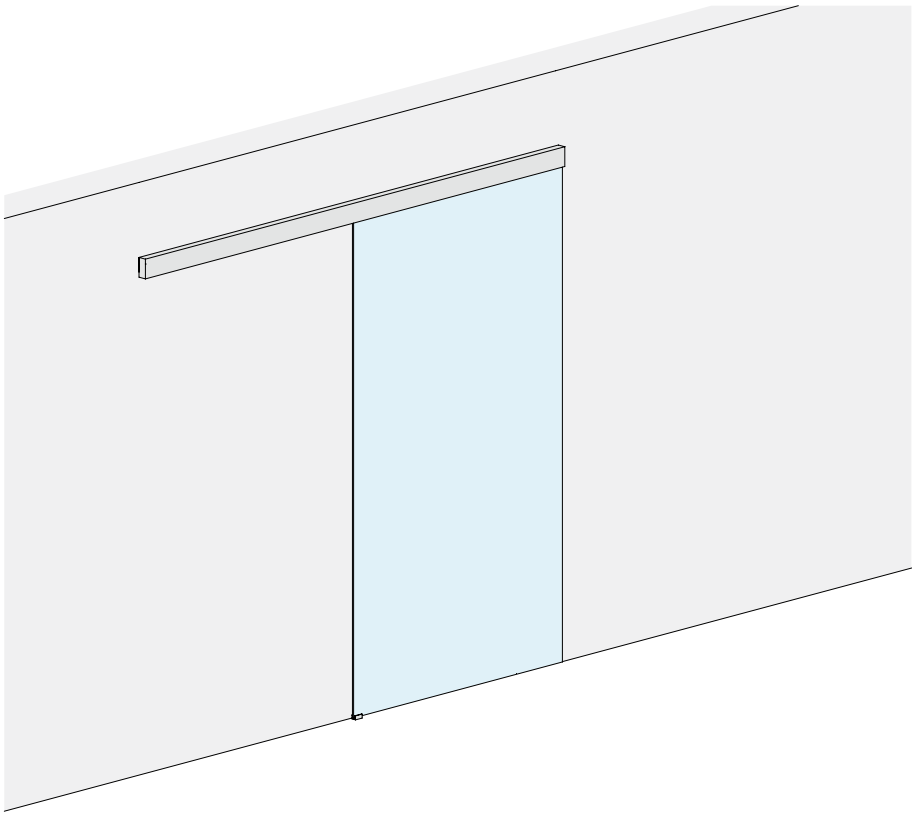

VETRO ANTA

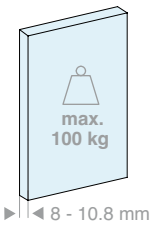

VETRO ANTA

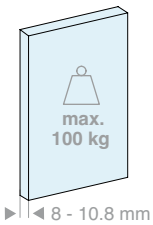

Kit costituito da:

Art.	Descrizione	Q.tà
LM3110.200	Binario fissaggio a parete	1 Pz
LM0100C.200	Copertina per binario	1 Pz
LM10042TP33	Tappo di finitura	2 Pz
CERPOS514	Pinza	2 Pz
CARVIT8X40-A2	Carrello con vite e dado	2 Pz
057.3073.072	Stop con fermo	2 Pz
LMGF	Guida a terra	1 Pz

Optional

042.3102.072	Ammortizzatore softbreak da 20-60 kg	1 Pz
042.3102.071	Ammortizzatore softbreak da 61-100 kg	1 Pz

Kit costituito da:

Art.	Descrizione	Q.tà
LM3110.300	Binario fissaggio a parete	1 Pz
LM0100C.300	Copertina per binario	1 Pz
LM10042TP33	Tappo di finitura	2 Pz
CERPOS514	Pinza	2 Pz
CARVIT8X40-A2	Carrello con vite e dado	2 Pz
057.3073.072	Stop con fermo	2 Pz
LMGF	Guida a terra	1 Pz

Optional

042.3102.072	Ammortizzatore softbreak da 20-60 kg	1 Pz
042.3102.071	Ammortizzatore softbreak da 61-100 kg	1 Pz

Art.	LV max	Q.tà
LMV10021.200	**920** mm	1 Pz

Art.	LV max	Q.tà
LMV10021.300	**1420** mm	1 Pz

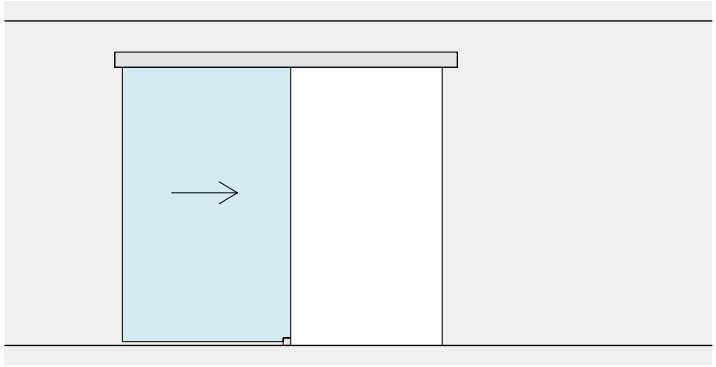

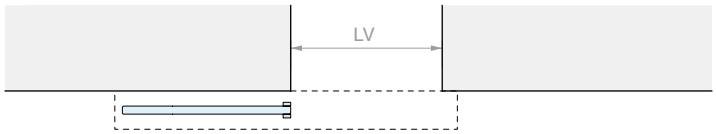
LV

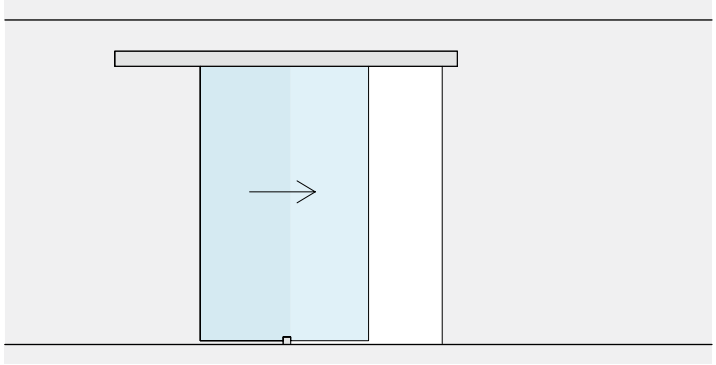

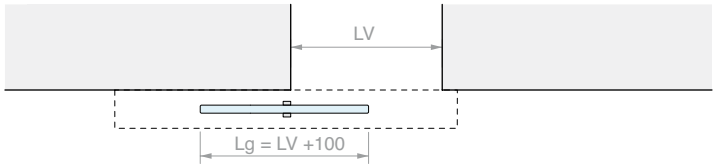
LV
Lg = LV +100

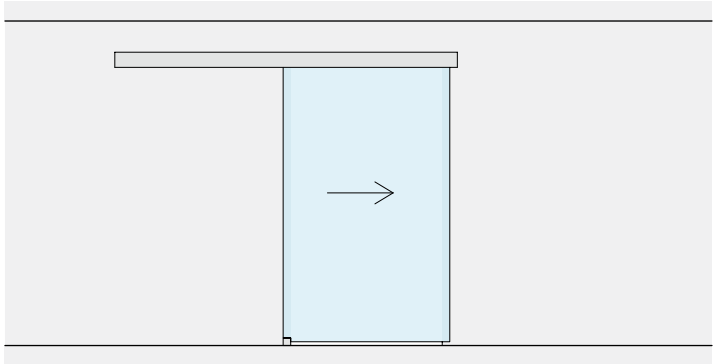

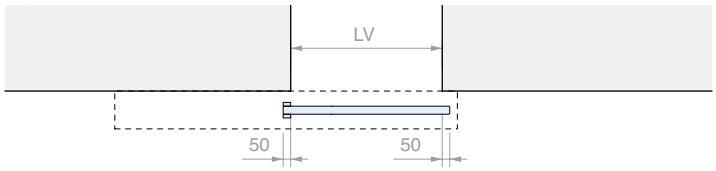
LV
50
50

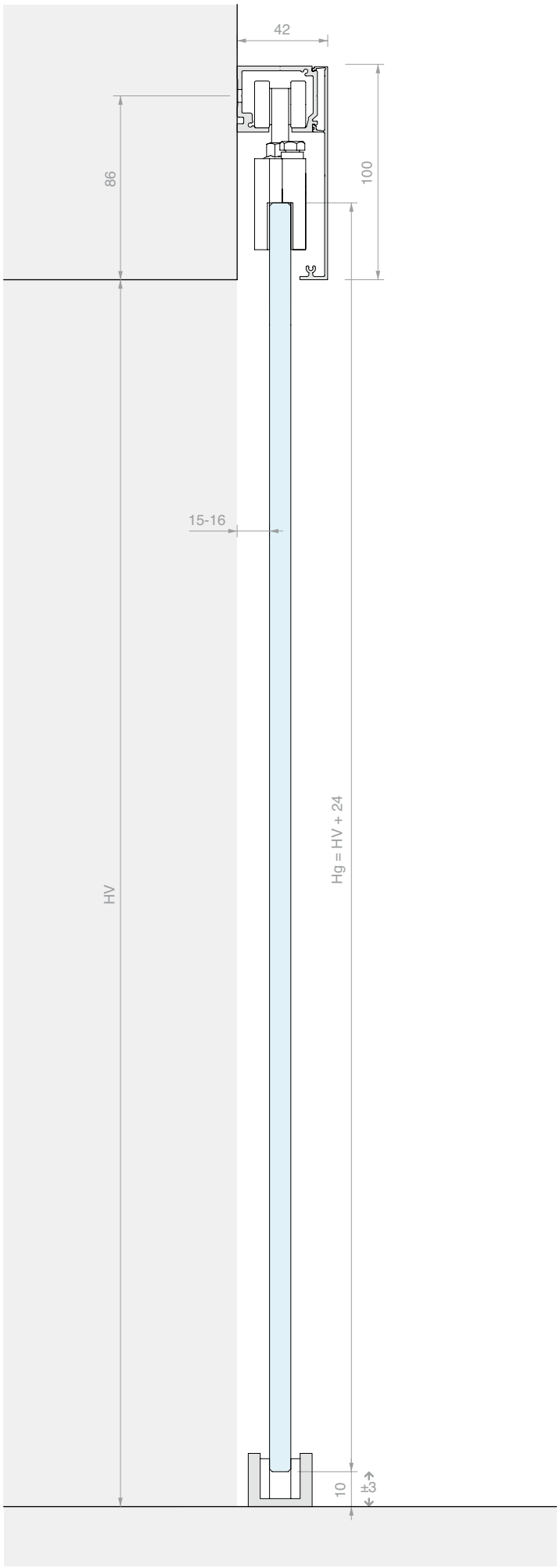
42
86
100
15-16
HV
Hg = HV + 24
10
±3

KIT SCORREVOLE FISSAGGIO A PARETE DOPPIA ANTA MOBILE CON PINZE A VISTA

Materiale: Alluminio
Finitura: /6 /88 /97

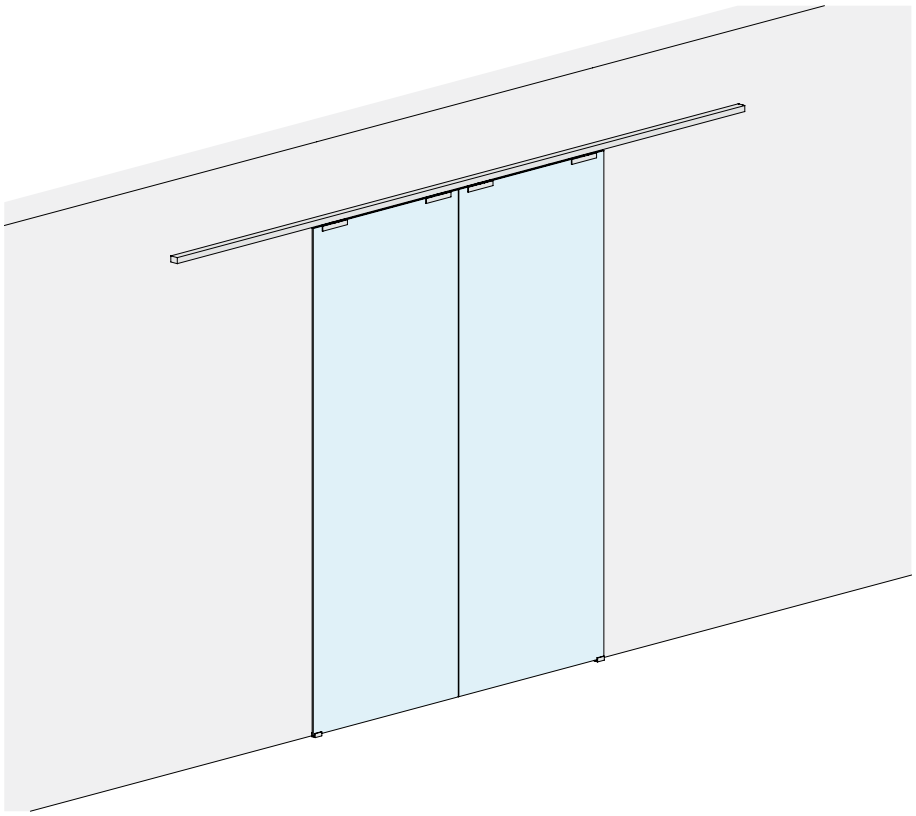

DIMENSIONI VANO

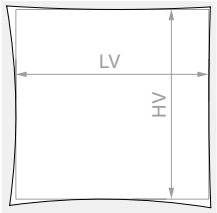

HV max: **3000** mm

VETRO ANTA

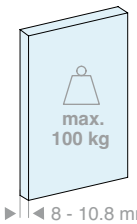

8 - 10.8 mm

Kit costituito da:

Art.	Descrizione	Q.tà
LM3110.400	Binario fissaggio a parete	1 Pz
LM3120.400	Copertina per binario	1 Pz
LM31042TP32	Tappo di finitura	2 Pz
CERPOS170COV	Pinza	4 Pz
057.3114.071	Carrello con vite e dado	4 Pz
057.3073.072	Stop con fermo	4 Pz
LMGF	Guida a terra	2 Pz

Optional

042.3102.072	Ammortizzatore softbreak da 20-60 kg	2 Pz
042.3102.071	Ammortizzatore softbreak da 61-100 kg	2 Pz

Art.	LV max	Q.tà
LMV3121C.400	**1940** mm	1 Pz

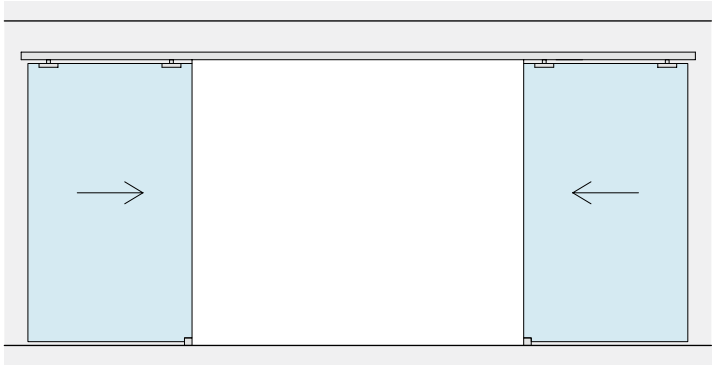

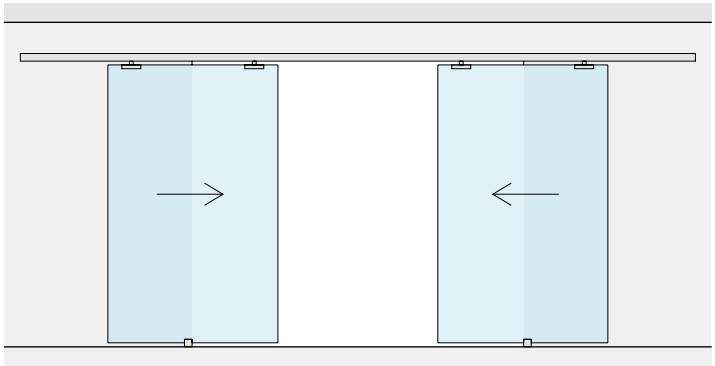

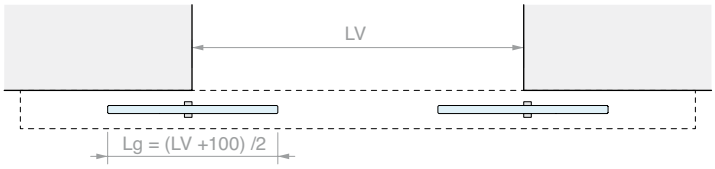

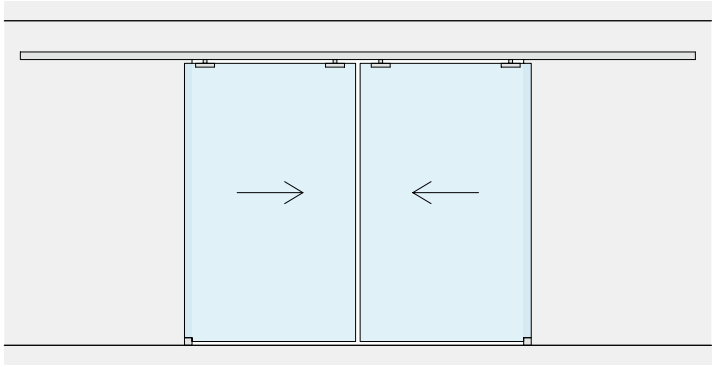

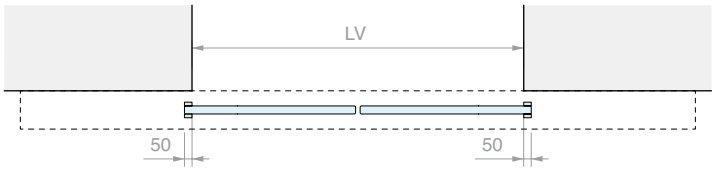

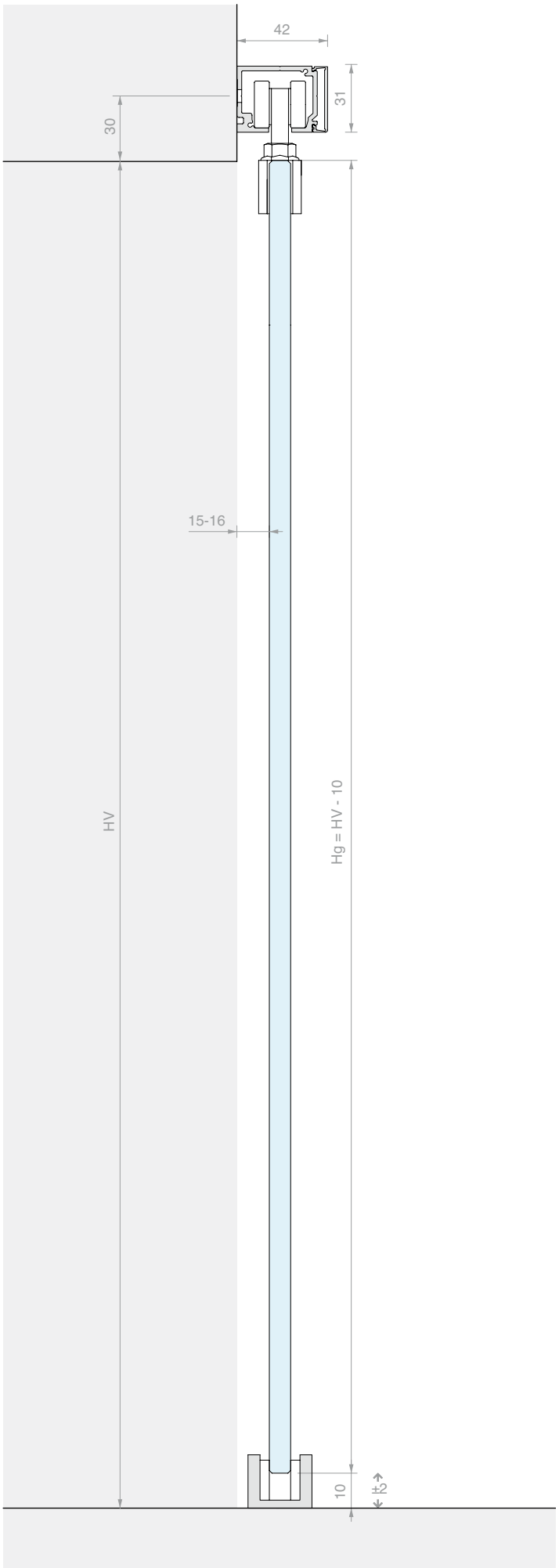

LAVORAZIONE SUL VETRO PER CERPOS170

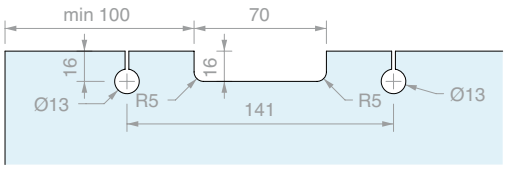

KIT SCORREVOLE FISSAGGIO A PARETE
DOPPIA ANTA SINCRONIZZATA CON COPERTINA BASSA

Materiale: Alluminio
Finitura: /6 /88 /97

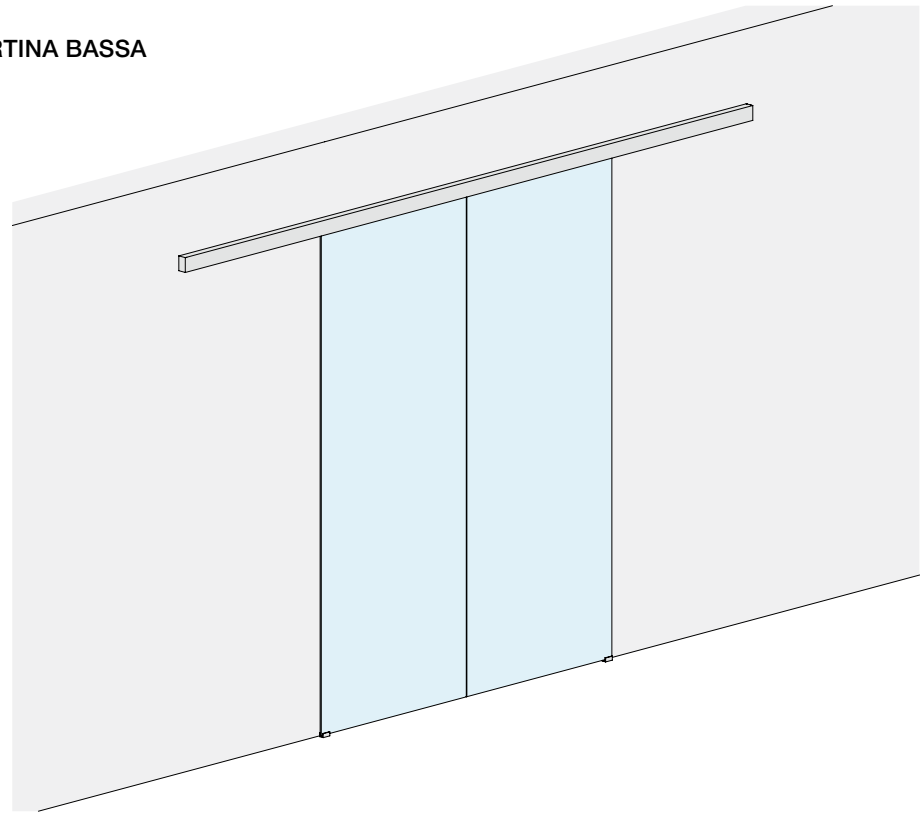

DIMENSIONI VANO

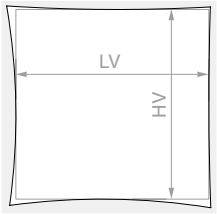

HV max: **3000** mm

VETRO ANTA

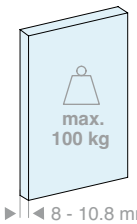

8 - 10.8 mm

Kit costituito da:

Art.	Descrizione	Q.tà
LM3110.400	Binario fissaggio a parete	1 Pz
LM0075C.400	Copertina per binario	1 Pz
LM75042TP33	Tappo di finitura	2 Pz
CERPOS170ALL	Pinza	2 Pz
CERPOS170SYNC	Pinza per sincronismo	2 Pz
057.3114.071	Carrello con vite e dado	4 Pz
057.3073.071	Stop senza fermo	4 Pz
LMGF	Guida a terra	2 Pz
LMSIN-2AC170	Kit sincronismo	1 Pz

Optional

042.3102.072	Ammortizzatore softbreak da 20-60 kg	2 Pz
042.3102.071	Ammortizzatore softbreak da 61-100 kg	2 Pz

Art.	LV max	Q.tà
LMV7521C.400	**1900** mm	1 Pz

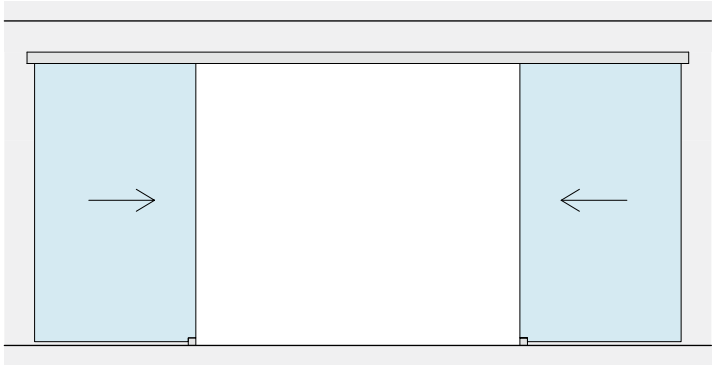

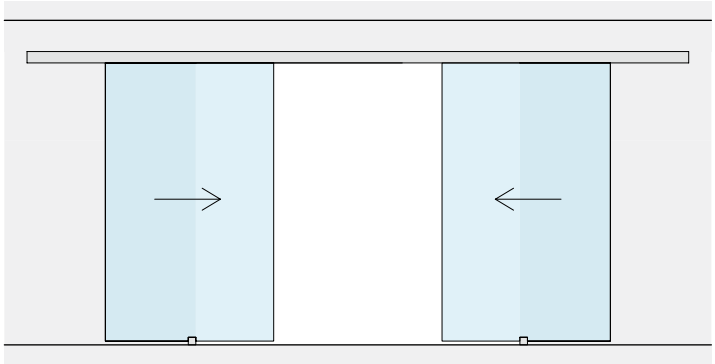

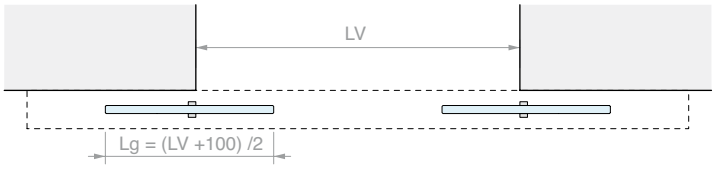

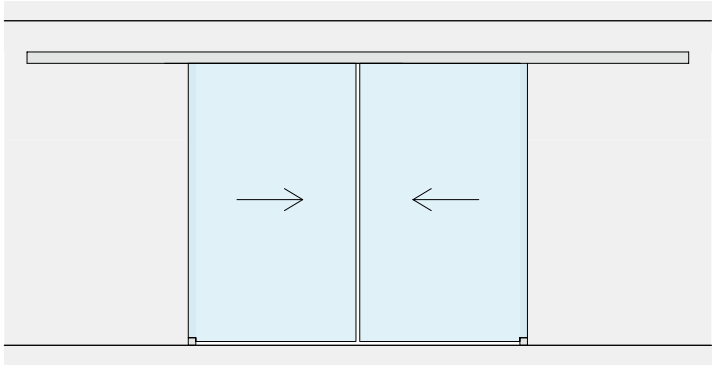

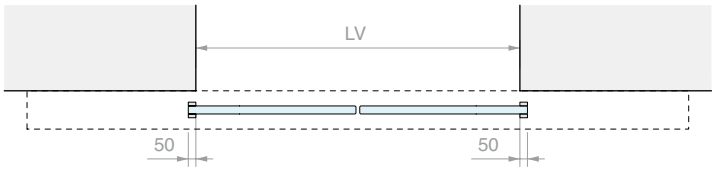

LAVORAZIONE SUL VETRO PER CERPOS170

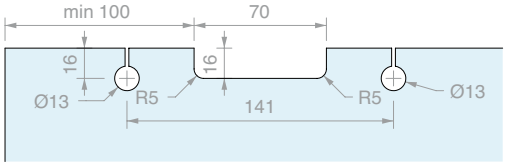

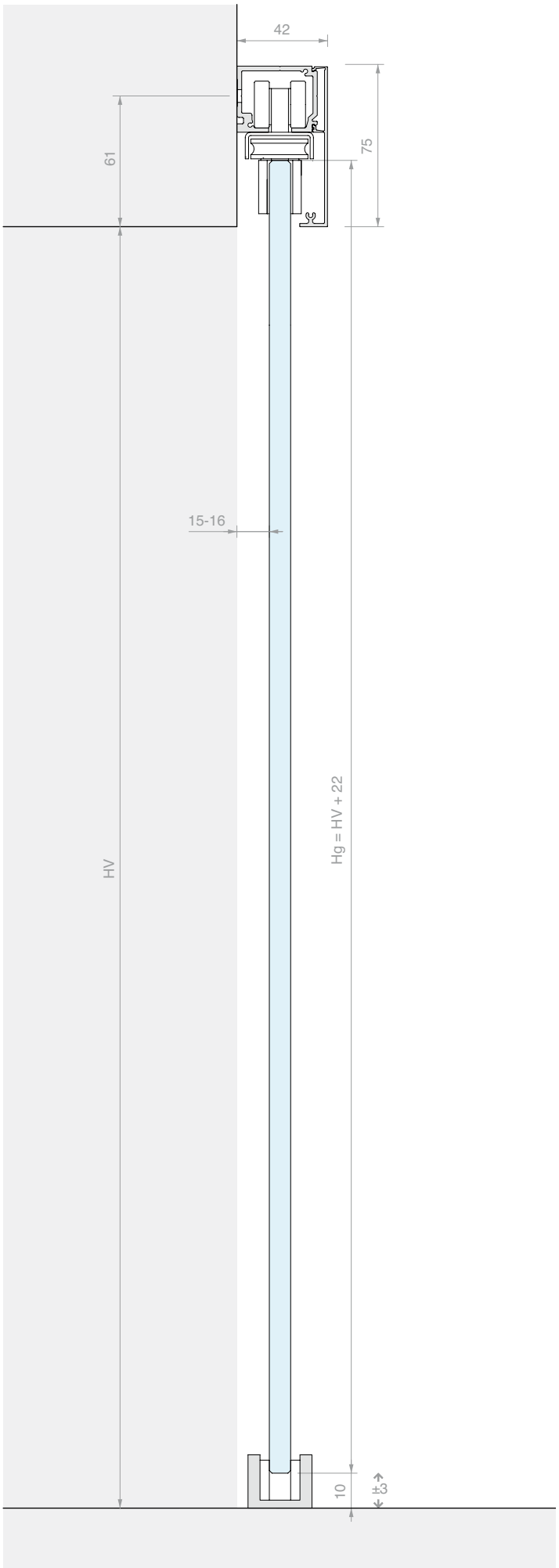

KIT SCORREVOLE FISSAGGIO A PARETE
DOPPIA ANTA SINCRONIZZATA CON COPERTINA ALTA

Materiale: Alluminio
Finitura: /6 /88 /97

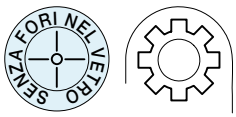

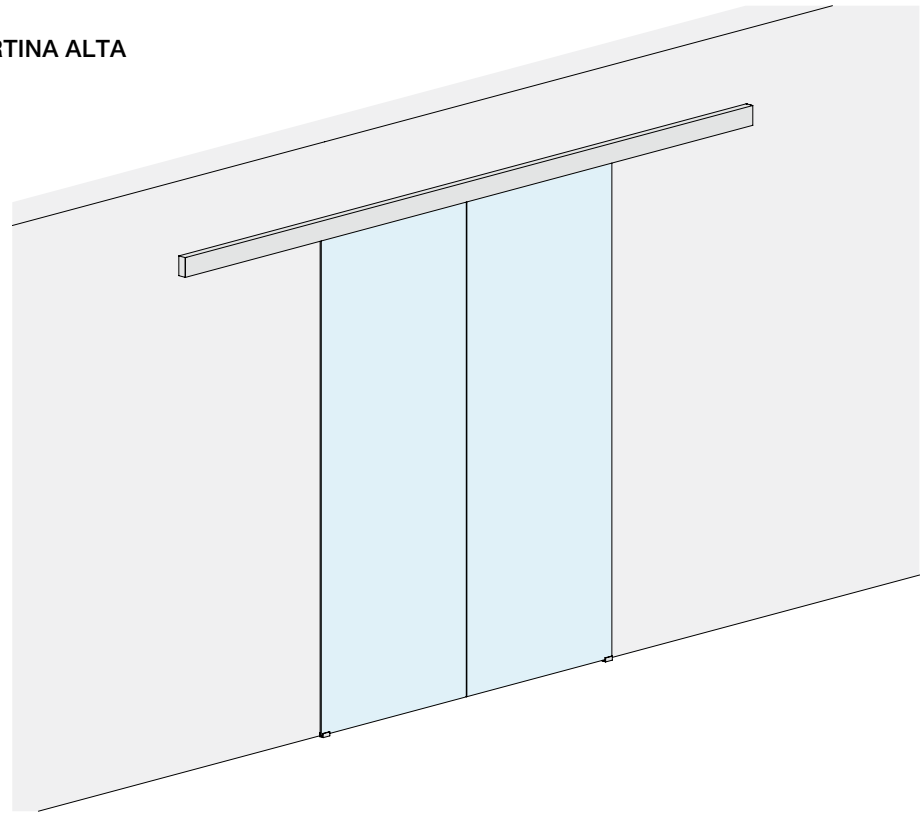

DIMENSIONI VANO

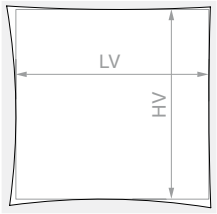

HV max: **3000** mm

Kit costituito da:

Art.	Descrizione	Q.tà
LM3110.400	Binario fissaggio a parete	1 Pz
LM0100C.400	Copertina per binario	1 Pz
LM10042TP33	Tappo di finitura	2 Pz
CERPOS514	Pinza	2 Pz
CERPOS514-C	Pinza per sincronismo	2 Pz
CARVIT8X40-A2	Carrello con vite e dado	4 Pz
057.3073.071	Stop senza fermo	4 Pz
LMGF	Guida a terra	2 Pz
LMSIN-2AC500	Kit sincronismo	1 Pz
Optional		
042.3102.072	Ammortizzatore softbreak da 20-60 kg	2 Pz
042.3102.071	Ammortizzatore softbreak da 61-100 kg	2 Pz

Art.	LV max	Q.tà
LMV10021C.400	**1940** mm	1 Pz

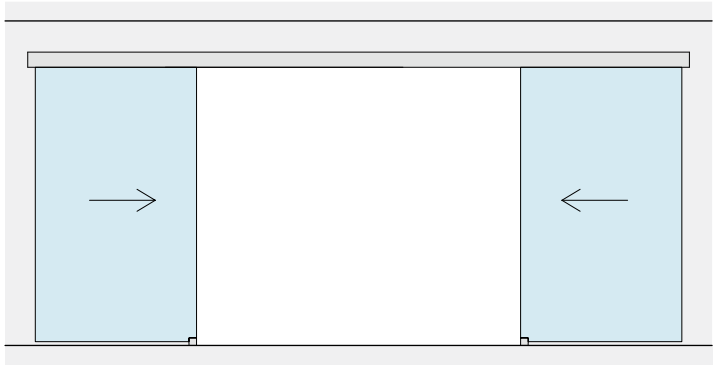

LV

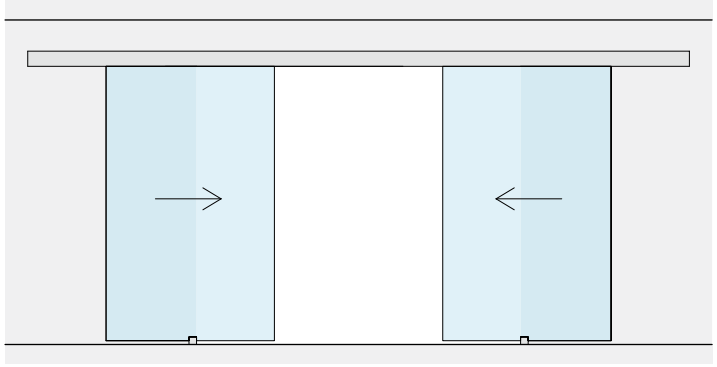

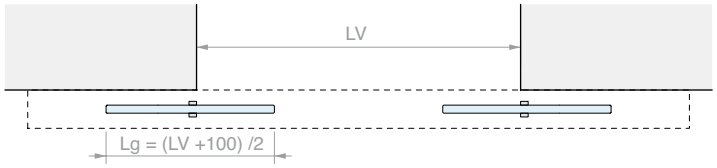
LV
Lg = (LV +100) /2

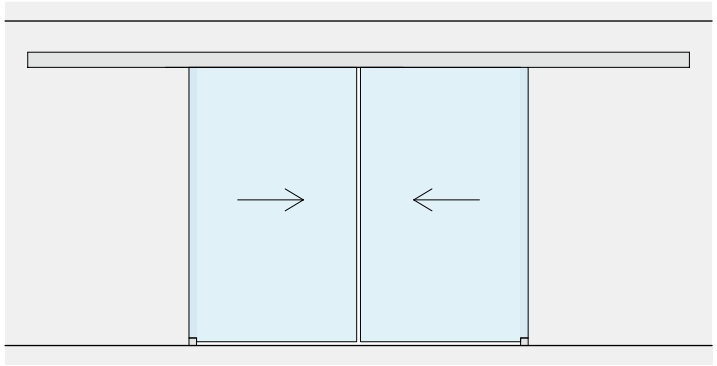

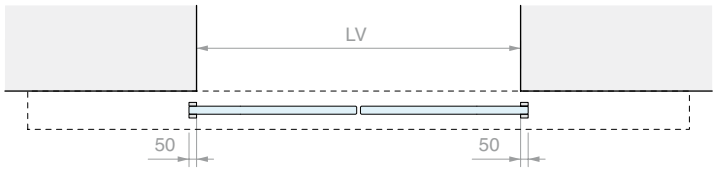
LV
50
50

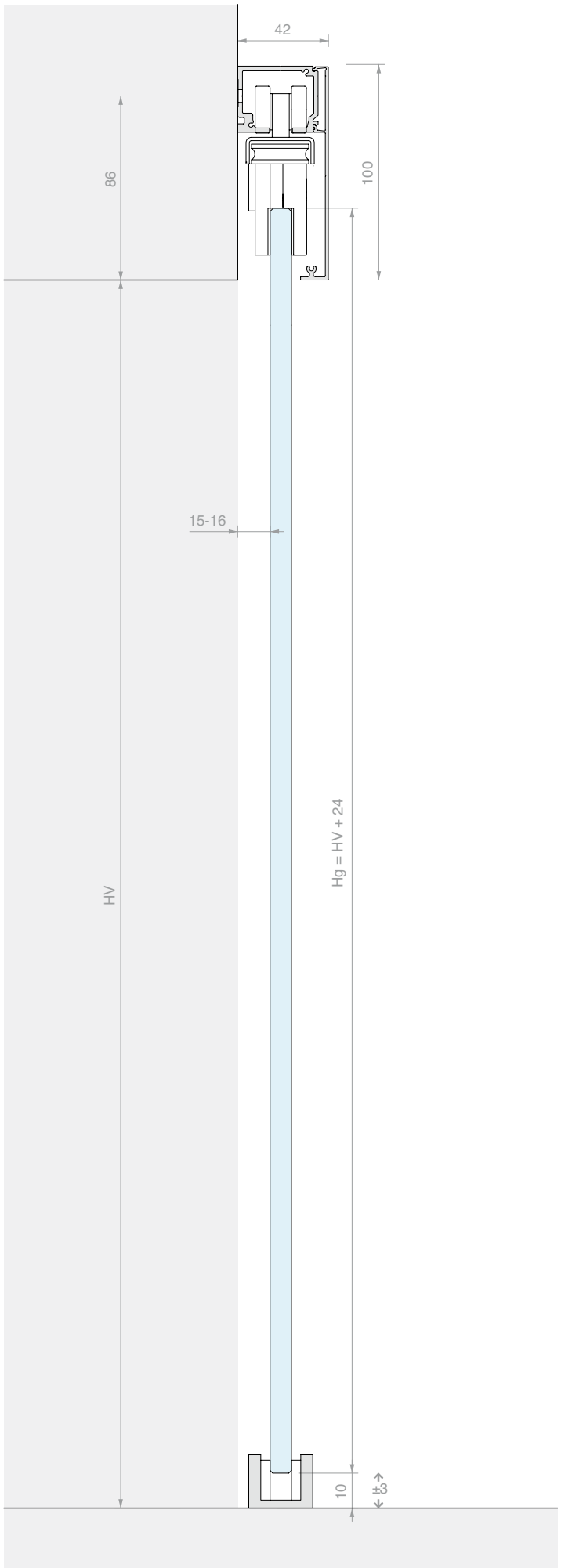
42
86
100
15-16
HV
Hg = HV + 24
10
±3

WHITE

KIT SCORREVOLE FISSAGGIO A PARETE
ANTA SINGOLA E VETRO FISSO CON COPERTINA BASSA

Materiale: Alluminio
Finitura: /6 /88 /97

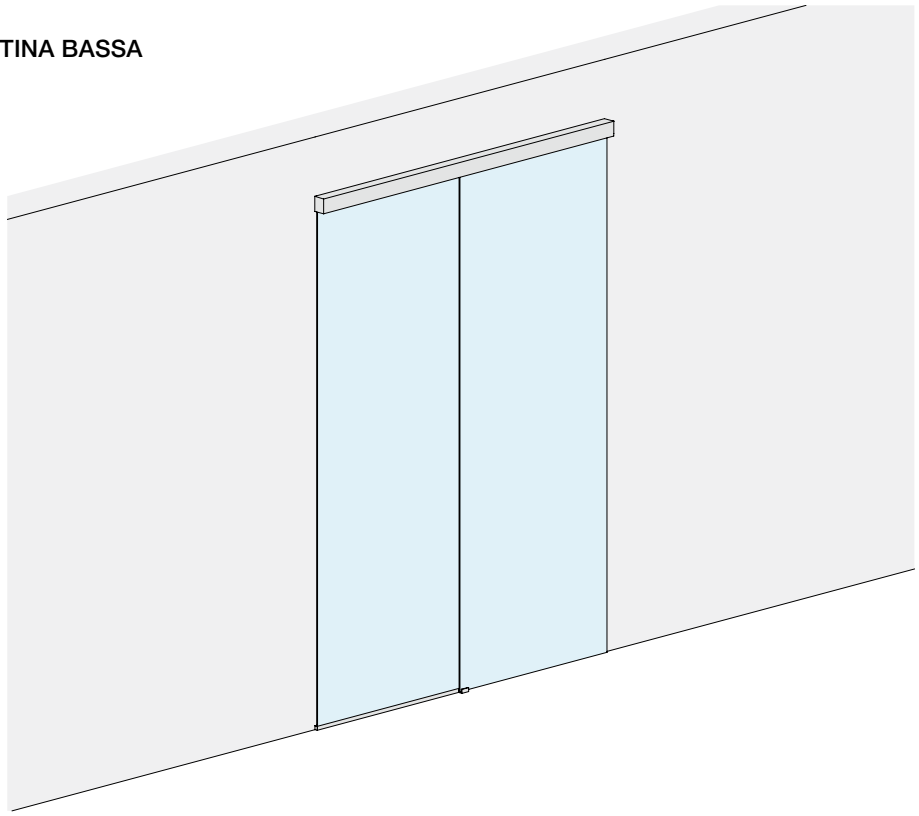

DIMENSIONI VANO

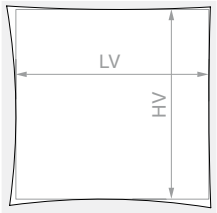

HV max: **3000** mm

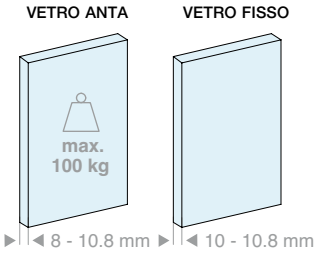

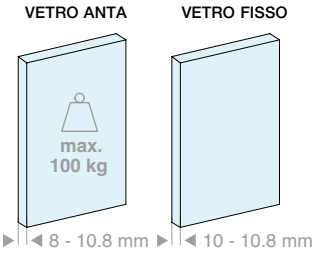

Kit costituito da:

Art.	Descrizione	Q.tà
LM3110.200	Binario fissaggio a parete	1 Pz
LM26075.200	Profilo vetro fisso	1 Pz
LM0075C.200	Copertina per binario	1 Pz
LMC13.100	Profilo di finitura	1 Pz
LMU20.150	Profilo a “U”	1 Pz
LMU20TP	Tappo di finitura	2 Pz
GTUP2	Guarnizione fermavetro	2 m
LM75059TP33	Tappo di finitura	2 Pz
CERPOS170ALL	Pinza	2 Pz
057.3114.071	Carrello con vite e dado	2 Pz
057.3073.072	Stop con fermo	2 Pz
LMGF	Guida a terra	1 Pz

Optional

042.3102.072	Ammortizzatore softbreak da 20-60 kg	1 Pz
042.3102.071	Ammortizzatore softbreak da 61-100 kg	1 Pz

Art.	LV max	Q.tà
LMV7521F.200	**1880** mm	1 Pz

Kit costituito da:

Art.	Descrizione	Q.tà
LM3110.300	Binario fissaggio a parete	1 Pz
LM26075.300	Profilo vetro fisso	1 Pz
LM0075C.300	Copertina per binario	1 Pz
LMC13.200	Profilo di finitura	1 Pz
LMU20.300	Profilo a “U”	1 Pz
LMU20TP	Tappo di finitura	2 Pz
GTUP2	Guarnizione fermavetro	3 m
LM75059TP33	Tappo di finitura	2 Pz
CERPOS170ALL	Pinza	2 Pz
057.3114.071	Carrello con vite e dado	2 Pz
057.3073.072	Stop con fermo	2 Pz
LMGF	Guida a terra	1 Pz

Optional

042.3102.072	Ammortizzatore softbreak da 20-60 kg	1 Pz
042.3102.071	Ammortizzatore softbreak da 61-100 kg	1 Pz

Art.	LV max	Q.tà
LMV7521F.300	**2880** mm	1 Pz

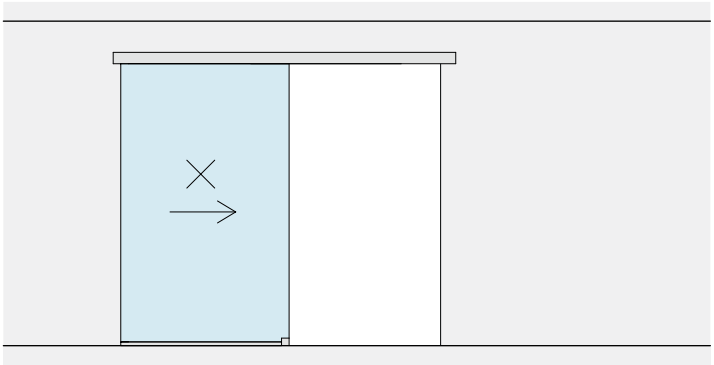

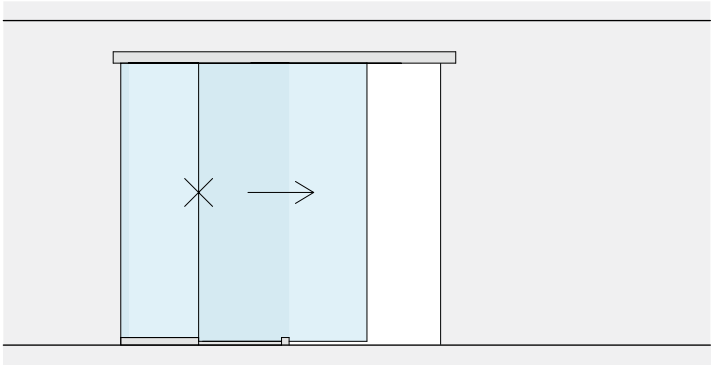

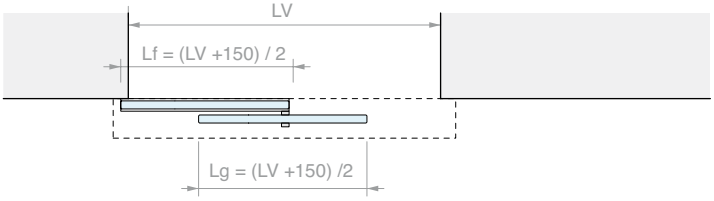

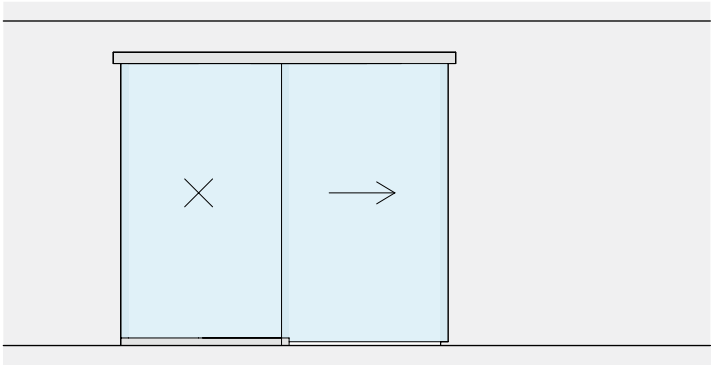

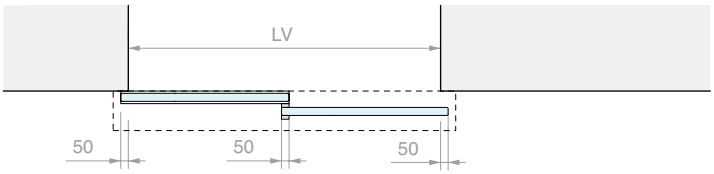

LAVORAZIONE SUL VETRO PER CERPOS170

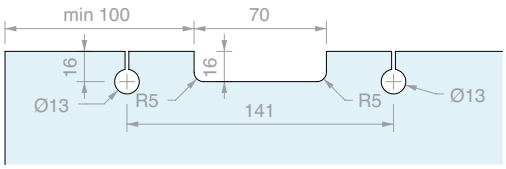

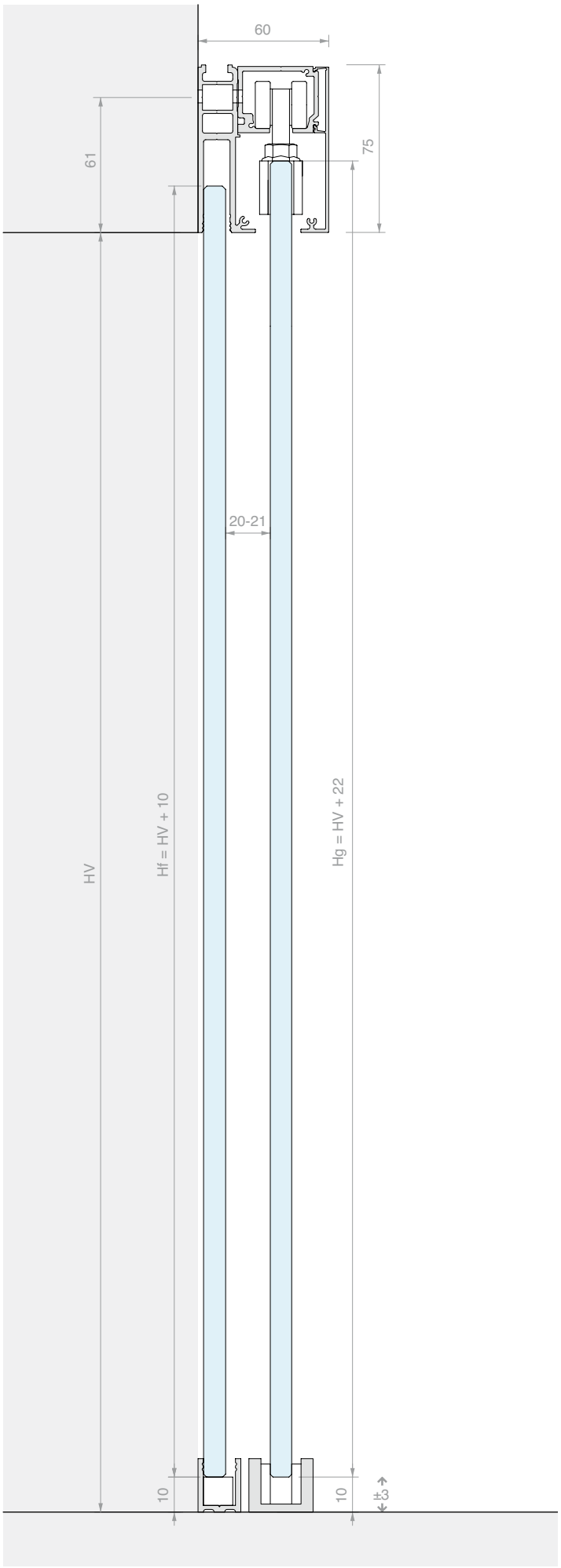

KIT SCORREVOLE FISSAGGIO A PARETE
ANTA SINGOLA E VETRO FISSO CON COPERTINA ALTA

Materiale: Alluminio
Finitura: /6 /88 /97

SENZA FORI NEL VETRO

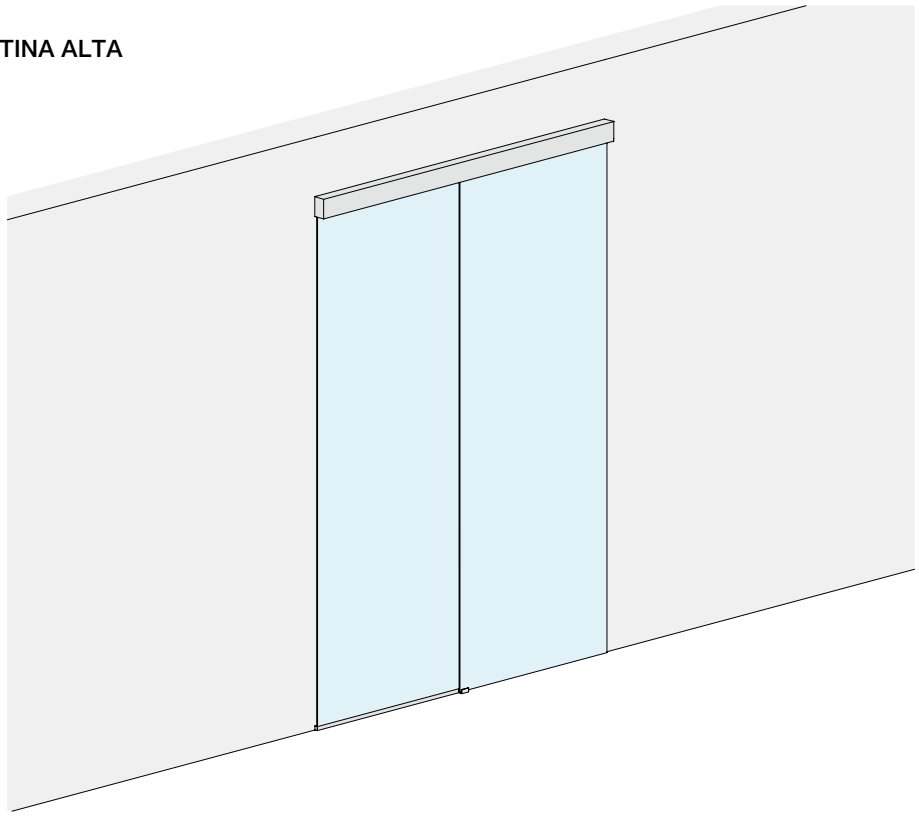

DIMENSIONI VANO

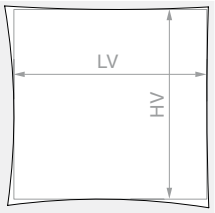

HV max: **3000** mm

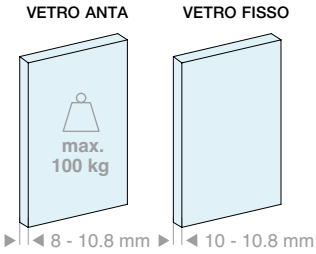

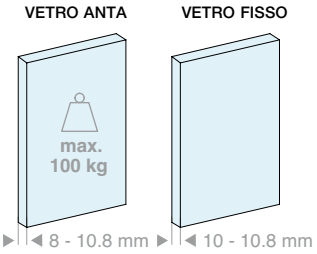

Kit costituito da:

Art.	Descrizione	Q.tà
LM3110.200	Binario fissaggio a parete	1 Pz
LM26100.200	Profilo vetro fisso	1 Pz
LM0100C.200	Copertina per binario	1 Pz
LMC13.100	Profilo di finitura	1 Pz
LMU20.150	Profilo a “U”	1 Pz
LMU20TP	Tappo di finitura	2 Pz
GTUP2	Guarnizione fermavetro	2 m
LM10059TP33	Tappo di finitura	2 Pz
CERPOS514	Pinza	2 Pz
CARVIT8X40-A2	Carrello con vite e dado	2 Pz
057.3073.072	Stop con fermo	2 Pz
LMGF	Guida a terra	1 Pz

Optional

042.3102.072	Ammortizzatore softbreak da 20-60 kg	1 Pz
042.3102.071	Ammortizzatore softbreak da 61-100 kg	1 Pz

Art.	LV max	Q.tà
LMV10021F.200	**1880** mm	1 Pz

Kit costituito da:

Art.	Descrizione	Q.tà
LM3110.300	Binario fissaggio a parete	1 Pz
LM26100.300	Profilo vetro fisso	1 Pz
LM0100C.300	Copertina per binario	1 Pz
LMC13.200	Profilo di finitura	1 Pz
LMU20.300	Profilo a “U”	1 Pz
LMU20TP	Tappo di finitura	2 Pz
GTUP2	Guarnizione fermavetro	3 m
LM10059TP33	Tappo di finitura	2 Pz
CERPOS514	Pinza	2 Pz
CARVIT8X40-A2	Carrello con vite e dado	2 Pz
057.3073.072	Stop con fermo	2 Pz
LMGF	Guida a terra	1 Pz

Optional

042.3102.072	Ammortizzatore softbreak da 20-60 kg	1 Pz
042.3102.071	Ammortizzatore softbreak da 61-100 kg	1 Pz

Art.	LV max	Q.tà
LMV10021F.300	**2880** mm	1 Pz

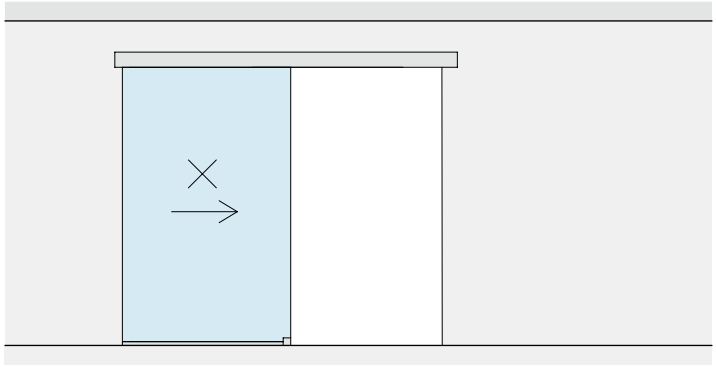

LV

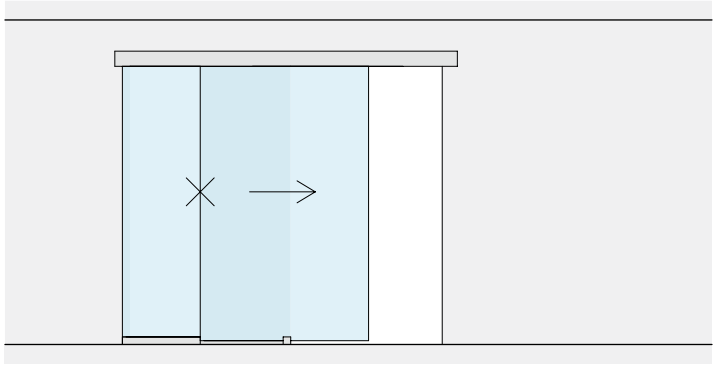

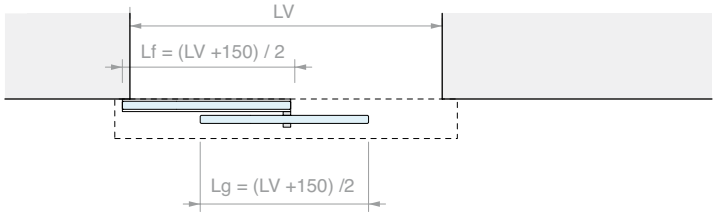
LV
Lf = (LV +150) / 2
Lg = (LV +150) /2

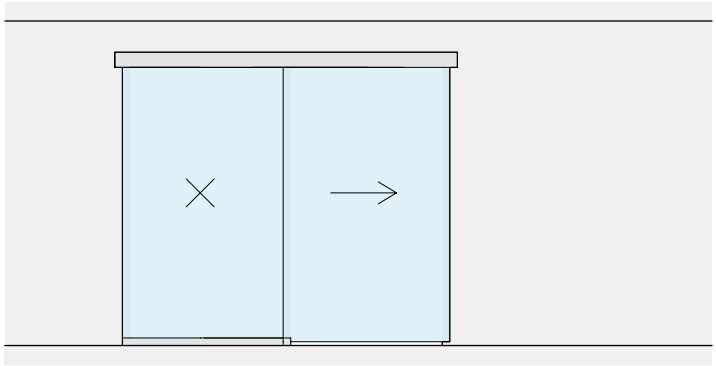

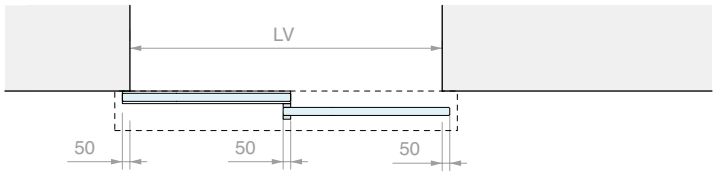
LV
50
50
50

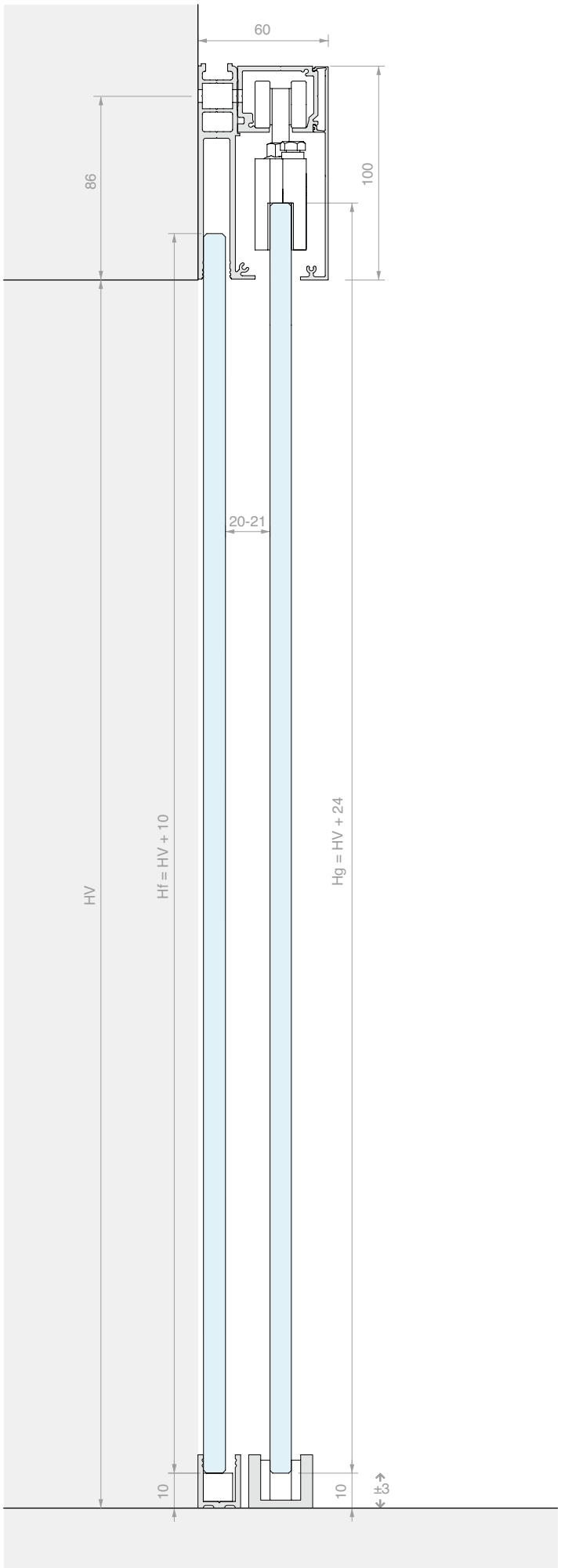
60
86
100
20-21
HV
Hf = HV + 10
Hg = HV + 24
10
10
±3

KIT SCORREVOLE FISSAGGIO A PARETE DOPPIA ANTA SINCRONIZZATA E DOPPIO VETRO FISSO CON COPERTINA BASSA

Materiale: Alluminio
Finitura: /6 /88 /97

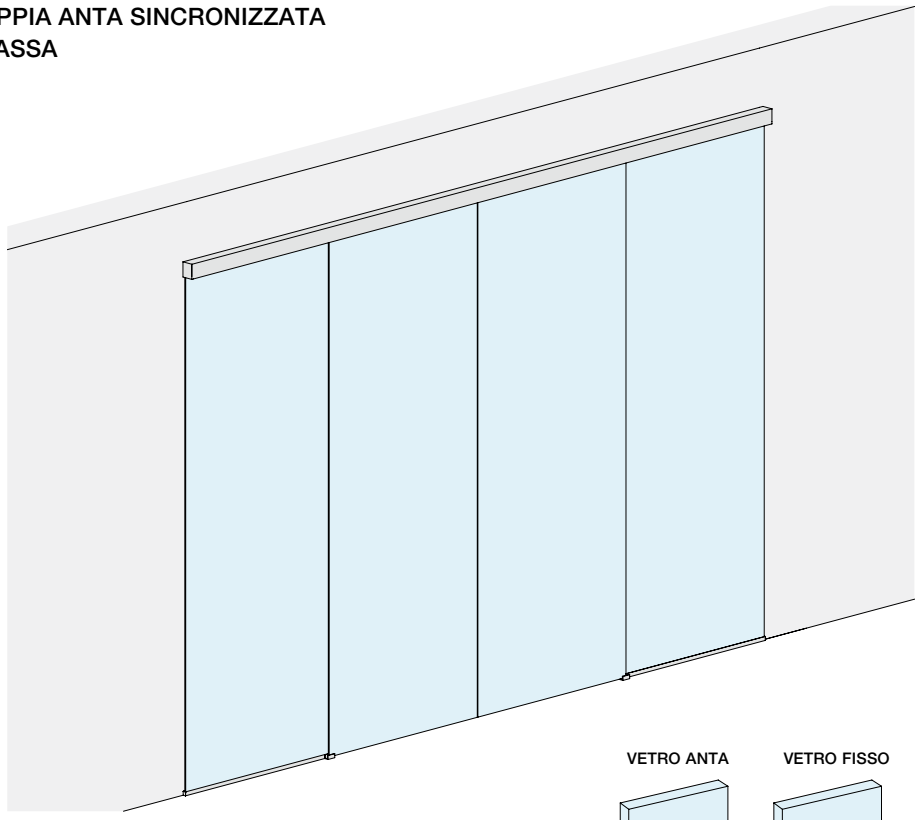

DIMENSIONI VANO

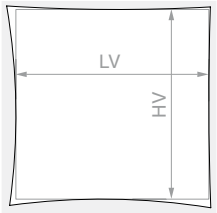

HV max: **3000** mm

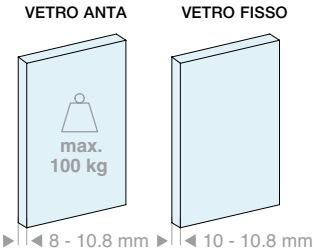

Kit costituito da:

Art.	Descrizione	Q.tà
LM3110.400	Binario fissaggio a parete	1 Pz
LM26075.400	Profilo vetro fisso	1 Pz
LM0075C.400	Copertina per binario	1 Pz
LMC13.200	Profilo di finitura	1 Pz
LMU20.300	Profilo a “U”	1 Pz
LMU20TP	Tappo	4 Pz
GTUP2	Guarnizione fermavetro	4 m
LM75059TP33	Tappo di finitura	2 Pz
CERPOS170ALL	Pinza	2 Pz
CERPOS170SYNC	Pinza per sincronismo	2 Pz
057.3114.071	Carrello con vite e dado	4 Pz
057.3073.071	Stop senza fermo	4 Pz
LMGF	Guida a terra	2 Pz
LMSIN-2AC170	Kit sincronismo	1 Pz

Optional

042.3102.072	Ammortizzatore softbreak da 20-60 kg	2 Pz
042.3102.071	Ammortizzatore softbreak da 61-100 kg	2 Pz

Art.	LV max	Q.tà
LMV7521CF.400	**3880** mm	1 Pz

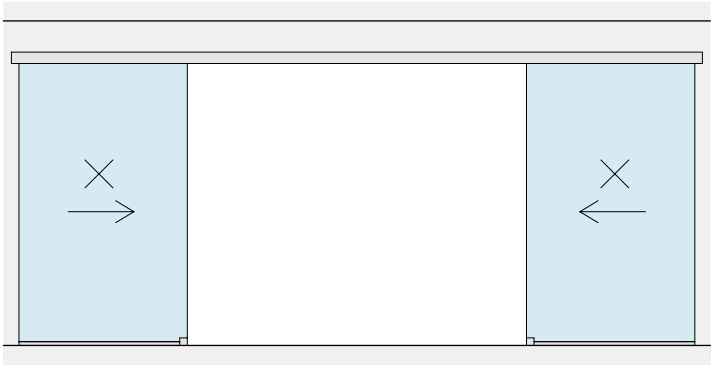

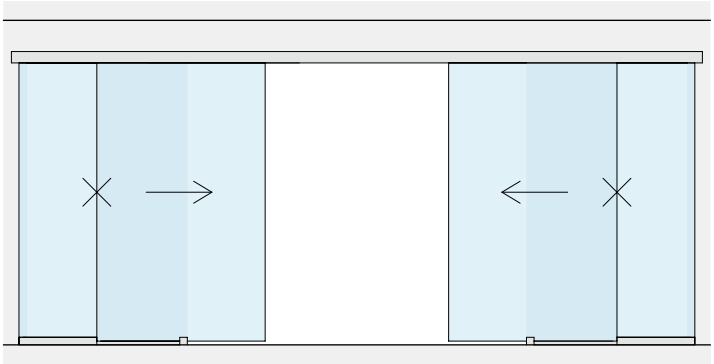

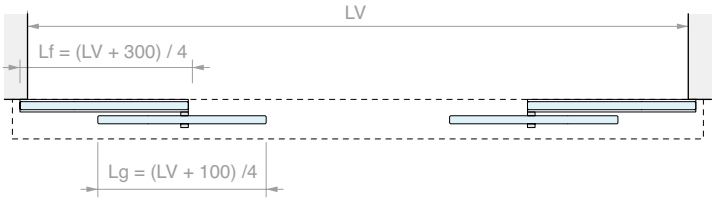

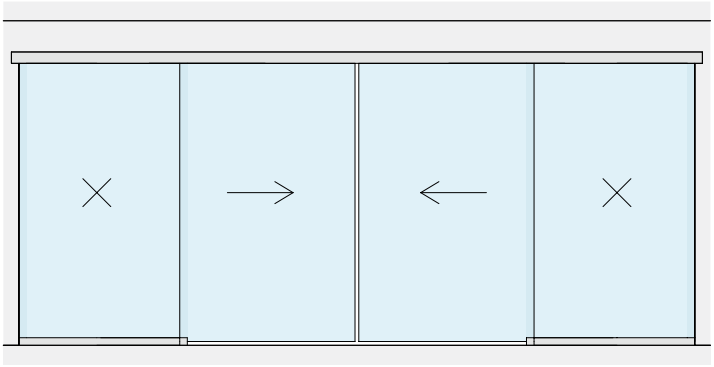

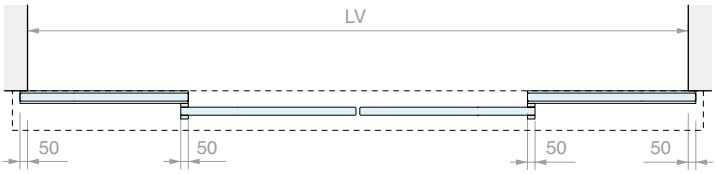

LAVORAZIONE SUL VETRO PER CERPOS170

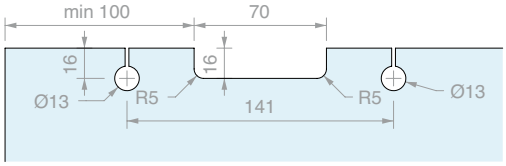

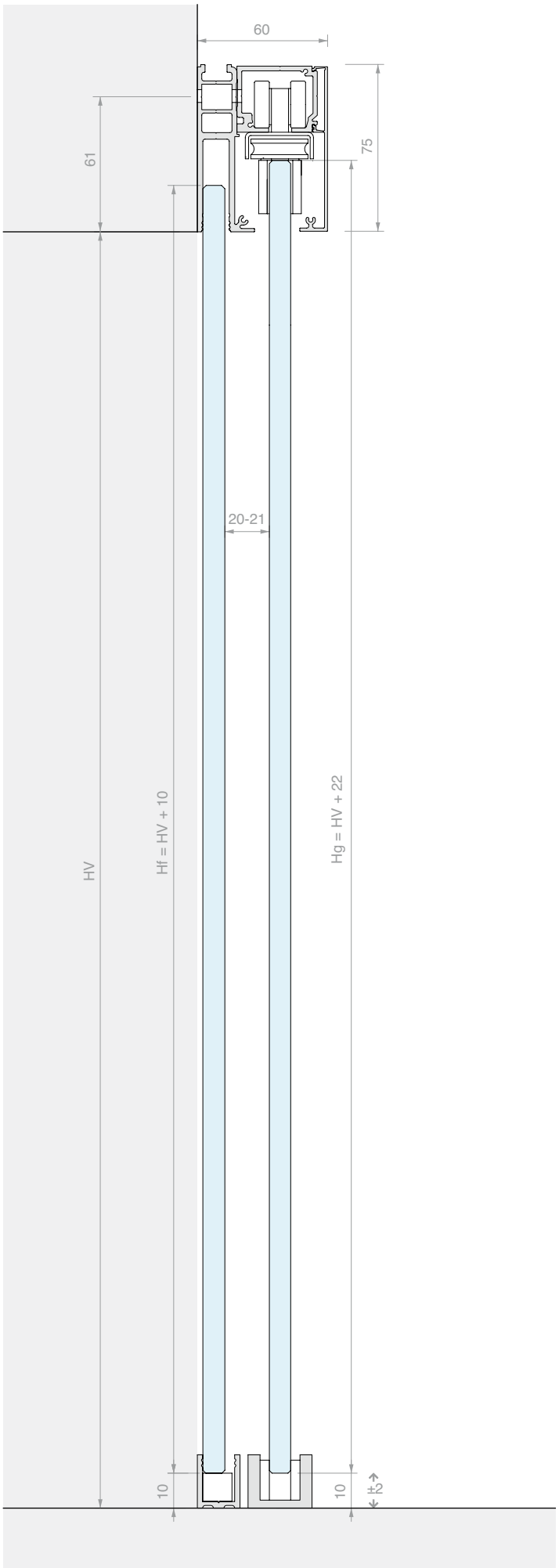

KIT SCORREVOLE FISSAGGIO A PARETE DOPPIA ANTA SINCRONIZZATA E DOPPIO FISSO CON COPERTINA ALTA

Materiale: Alluminio
Finitura: /6 /88 /97

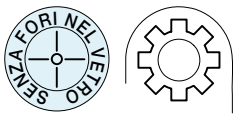

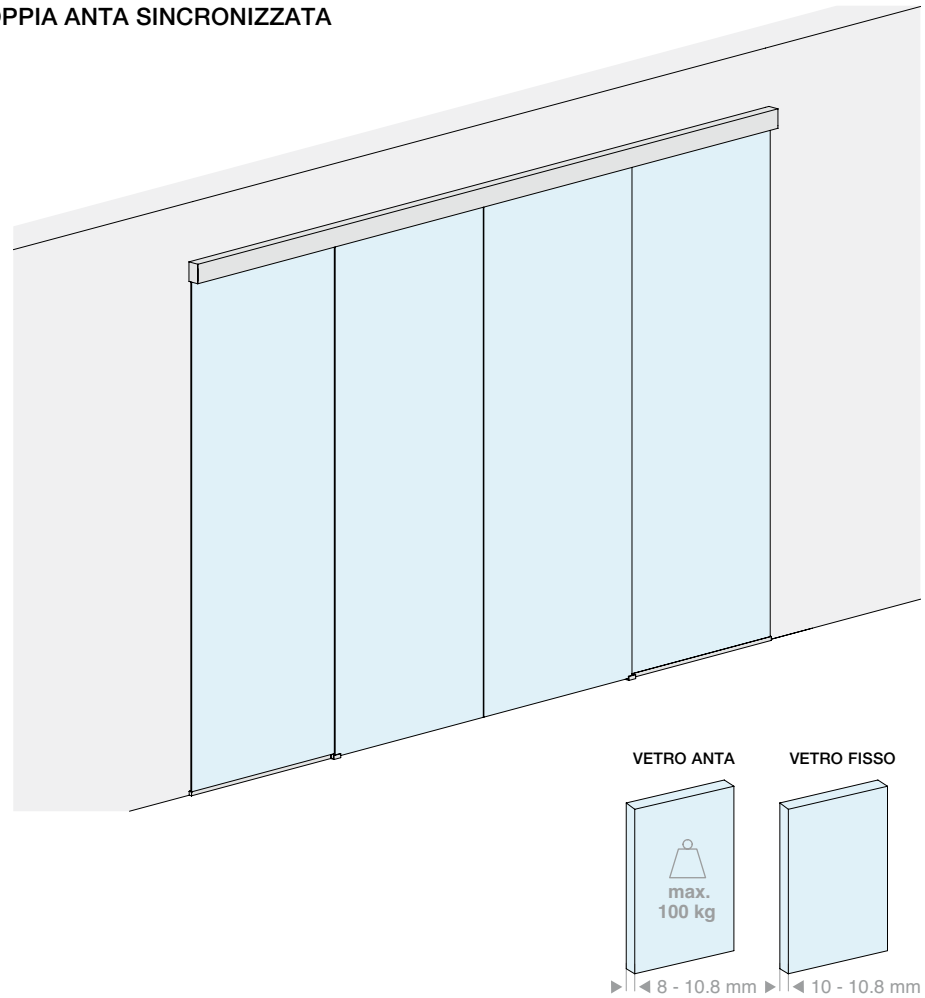

DIMENSIONI VANO

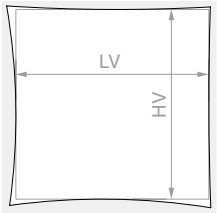

HV max: **3000** mm

Kit costituito da:

Art.	Descrizione	Q.tà
LM3110.400	Binario fissaggio a parete	1 Pz
LM26100.400	Profilo vetro fisso	1 Pz
LM0100C.400	Copertina per binario	1 Pz
LMC13.200	Profilo di finitura	1 Pz
LMU20.300	Profilo a “U”	1 Pz
LMU20TP	Tappo	4 Pz
GTUP2	Guarnizione fermavetro	4 m
LM10059TP33	Tappo di finitura	2 Pz
CERPOS514	Pinza	2 Pz
CERPOS514-C	Pinza per sincronismo	2 Pz
CARVIT8X40-A2	Carrello con vite e dado	4 Pz
057.3073.071	Stop senza fermo	4 Pz
LMGF	Guida a terra	2 Pz
LMSIN-2AC500	Kit sincronismo	1 Pz

Optional

042.3102.072	Ammortizzatore softbreak da 20-60 kg	2 Pz
042.3102.071	Ammortizzatore softbreak da 61-100 kg	2 Pz

Art.	LV max	Q.tà
LMV10021CF.400	**3880** mm	1 Pz

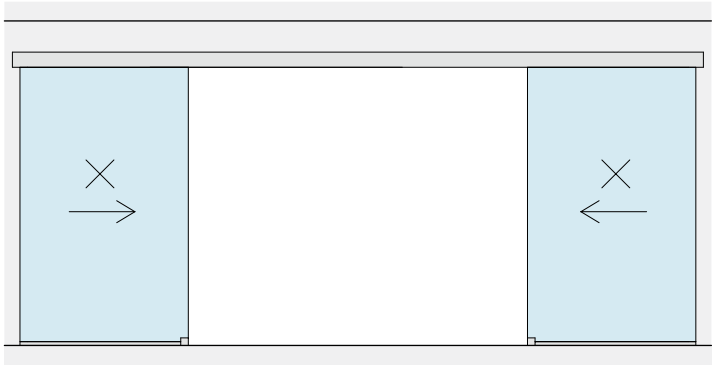

LV

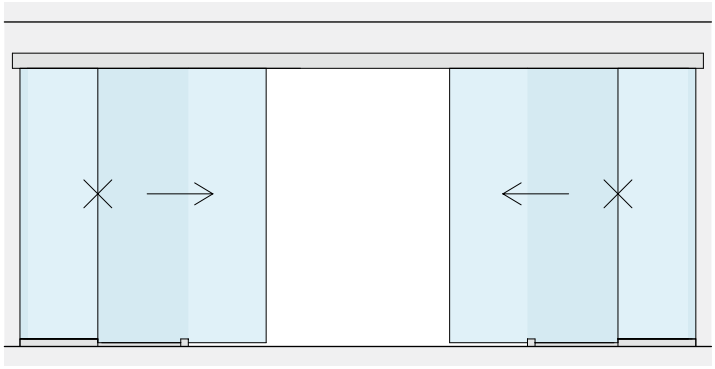

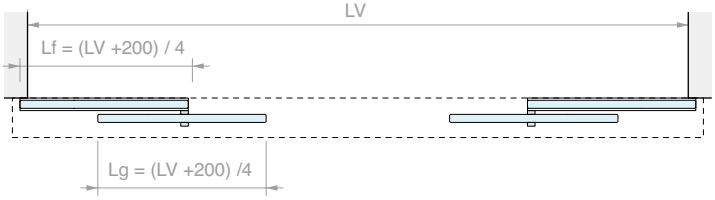
LV
Lf = (LV +200) / 4
Lg = (LV +200) /4

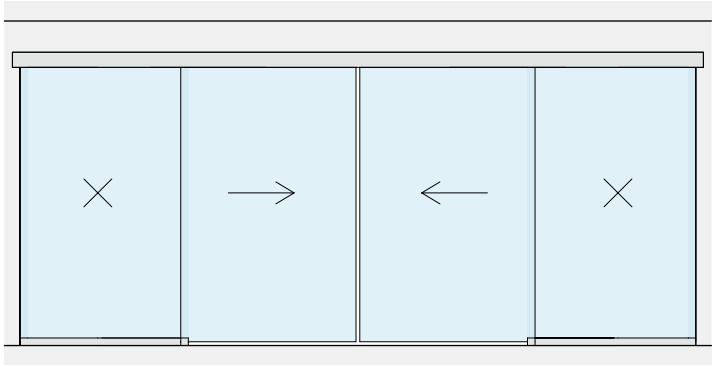

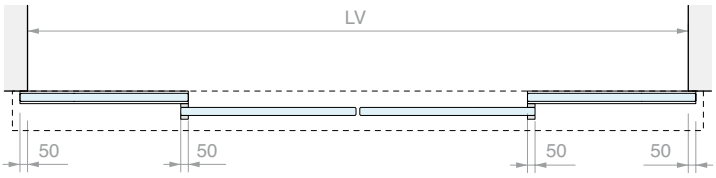
LV
50
50
50
50

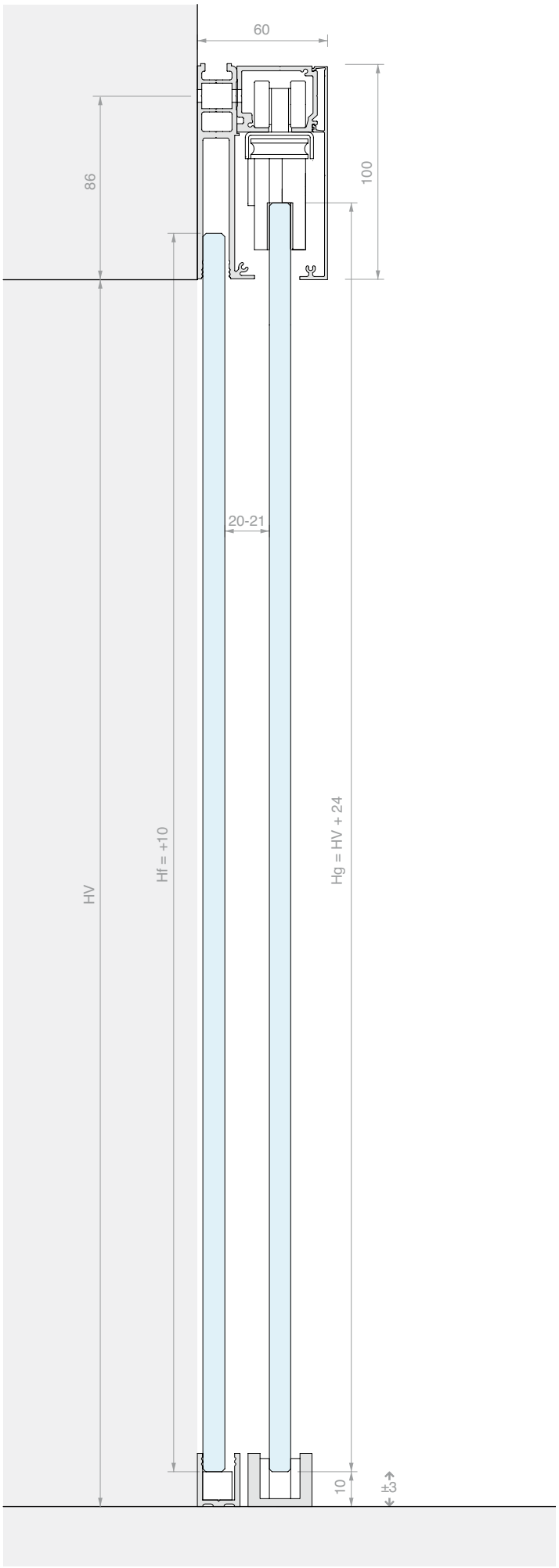
60
86
100
20-21
HV
Hf = +10
Hg = HV + 24
10
±3

BINARIO FISSAGGIO A SOFFITTO

Materiale: Alluminio

Finitura: /6 /88 /97

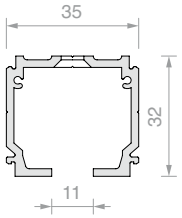

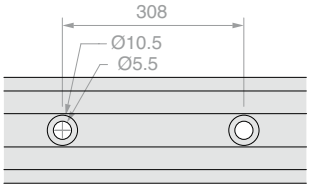

Art.	Lunghezza	Q.tà
LM21.200	**1998** mm	1 Pz
LM21.300	**2998** mm	1 Pz
LM21.400	**3998** mm	1 Pz
LM21.600	**6000** mm	1 Pz

BINARIO FISSAGGIO A PARETE

Materiale: Alluminio

Finitura: /6 /88 /97

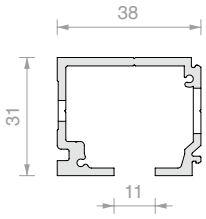

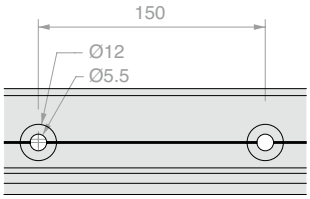

Art.	Lunghezza	Q.tà
LM3110.200	**1998** mm	1 Pz
LM3110.300	**2998** mm	1 Pz
LM3110.400	**3998** mm	1 Pz
LM3110.600	**6000** mm	1 Pz

BINARIO A 2 VIE FISSAGGIO A SOFFITTO

Materiale: Alluminio

Finitura: /6

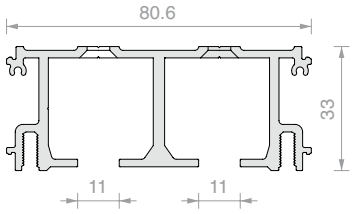

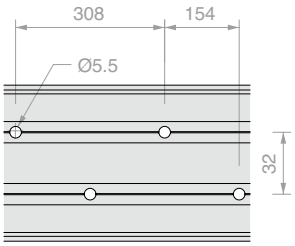

Art.	Lunghezza	Q.tà
LM2V080.200	**1998** mm	1 Pz
LM2V080.300	**2998** mm	1 Pz
LM2V080.400	**3998** mm	1 Pz
LM2V080.600	**6000** mm	1 Pz

BINARIO A 3 VIE FISSAGGIO A SOFFITTO

Materiale: Alluminio

Finitura: /6

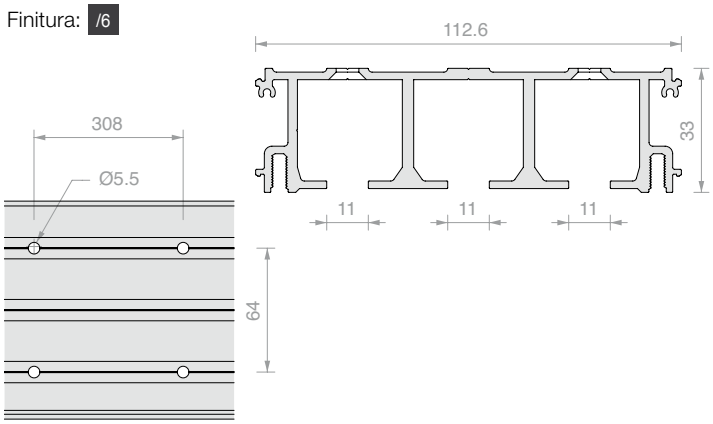

Art.	Lunghezza	Q.tà
LM3V112.200	**1998** mm	1 Pz
LM3V112.300	**2998** mm	1 Pz
LM3V112.400	**3998** mm	1 Pz
LM3V112.600	**6000** mm	1 Pz

PROFILO VETRO FISSO BASSO

Materiale: Alluminio

Finitura: /6 /88 /97

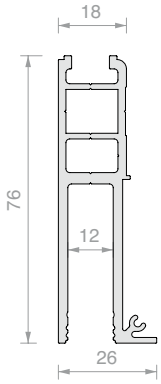

Art.	Lunghezza	Q.tà
LM26075.200	**1998** mm	1 Pz
LM26075.300	**2998** mm	1 Pz
LM26075.400	**3998** mm	1 Pz
LM26075.600	**6000** mm	1 Pz

PROFILO VETRO FISSO ALTO

Materiale: Alluminio

Finitura: /6 /88 /97

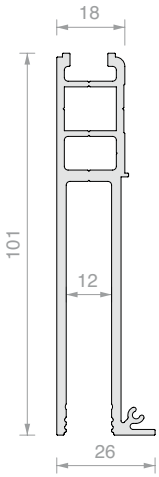

Art.	Lunghezza	Q.tà
LM26100.200	**1998** mm	1 Pz
LM26100.300	**2998** mm	1 Pz
LM26100.400	**3998** mm	1 Pz
LM26100.600	**6000** mm	1 Pz

COPERTINA PER PINZE A VISTA

Materiale: Alluminio

Finitura: /6 /88 /97

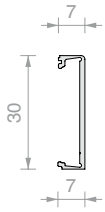

Art.	Lunghezza	Q.tà
LM3120.200	**1998** mm	1 Pz
LM3120.300	**2998** mm	1 Pz
LM3120.400	**3998** mm	1 Pz
LM3120.600	**6000** mm	1 Pz

COPERTINA BASSA

Materiale: Alluminio

Finitura: /6 /88 /97

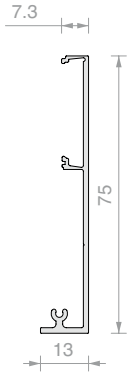

Art.	Lunghezza	Q.tà
LM0075C.200	**1998** mm	1 Pz
LM0075C.300	**2998** mm	1 Pz
LM0075C.400	**3998** mm	1 Pz
LM0075C.600	**6000** mm	1 Pz

COPERTINA ALTA

Materiale: Alluminio

Finitura: /6 /88 /97

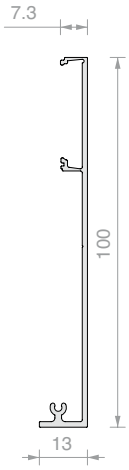

Art.	Lunghezza	Q.tà
LM0100C.200	**1998** mm	1 Pz
LM0100C.300	**2998** mm	1 Pz
LM0100C.400	**3998** mm	1 Pz
LM0100C.600	**6000** mm	1 Pz

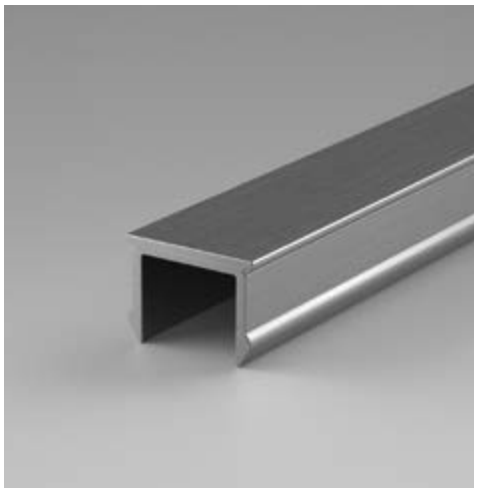

PROFILO DI FINITURA

Materiale: Alluminio

Finitura: /6 /88 /97

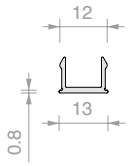

Art.	Lunghezza	Q.tà
LMC13.100	**996** mm	1 Pz
LMC13.150	**1498** mm	1 Pz
LMC13.200	**1998** mm	1 Pz
LMC13.300	**3000** mm	1 Pz

PROFILO A “U”

Materiale: Alluminio

Finitura: /6 /88 /91 /97

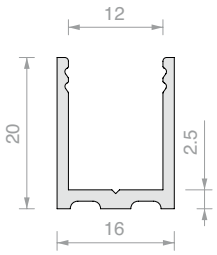

Art.	Lunghezza	Q.tà
LMU20.100	**996** mm	1 Pz
LMU20.150	**1498** mm	1 Pz
LMU20.300	**3000** mm	1 Pz

TAPPO DI FINITURA

Materiale: Alluminio

Finitura: /88 /91 /97 /R2

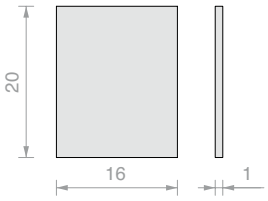

Art.	Q.tà
LMU20TP	1 Pz

GUARNIZIONE FERMAVETRO

Materiale: PVC

Art.	Spessore	Colore	Q.tà
GTUP2	**2** mm	Trasparente	1 m
GTUP3	**3** mm	Trasparente	1 m
GTUP4	**4** mm	Trasparente	1 m
GTUP5	**5** mm	Trasparente	1 m
GTUP6	**6** mm	Trasparente	1 m

Art.	Spessore	Colore	Q.tà
GTUP2G	**2** mm	Goffrata	1 m
GTUP3G	**3** mm	Goffrata	1 m
GTUP4G	**4** mm	Goffrata	1 m
GTUP5G	**5** mm	Goffrata	1 m
GTUP6G	**6** mm	Goffrata	1 m

Art.	Spessore	Colore	Q.tà
GTUP2N	**2** mm	Nera	1 m
GTUP3N	**3** mm	Nera	1 m
GTUP4N	**4** mm	Nera	1 m
GTUP5N	**5** mm	Nera	1 m
GTUP6N	**6** mm	Nera	1 m

TAPPO DI FINITURA 2 VITI

Materiale: Alluminio

Finitura: /6 /88 /97

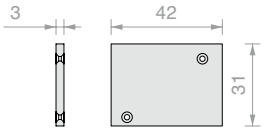

Art.	Q.tà
LM31042TP32	1 Pz

TAPPO DI FINITURA 2 VITI

Materiale: Alluminio

Finitura: /6 /88 /97

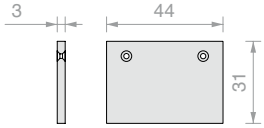

Art.	Q.tà
LM31044TP32	1 Pz

TAPPO DI FINITURA 3 VITI

Materiale: Alluminio

Finitura: /6 /88 /97

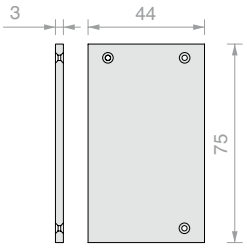

Art.	Q.tà
LM75044TP33	1 Pz

TAPPO DI FINITURA 3 VITI

Materiale: Alluminio

Finitura: /6 /88 /97

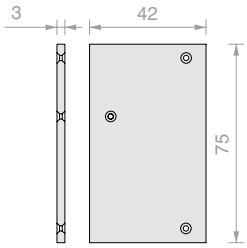

Art.	Q.tà
LM75042TP33	1 Pz

TAPPO DI FINITURA 3 VITI

Materiale: Alluminio

Finitura: /6 /88 /97

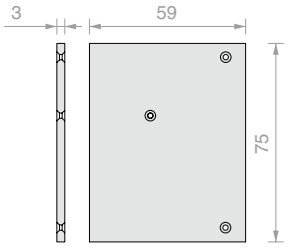

Art.	Q.tà
LM75059TP33	1 Pz

TAPPO DI FINITURA 3 VITI

Materiale: Alluminio

Finitura: /6 /88 /97

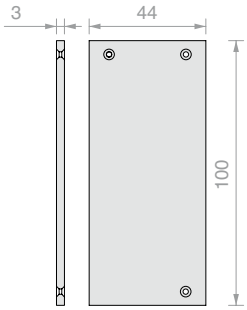

Art.	Q.tà
LM10044TP33	1 Pz

TAPPO DI FINITURA 3 VITI

Materiale: Alluminio

Finitura: /6 /88 /97

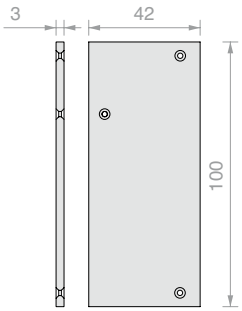

Art.	Q.tà
LM10042TP33	1 Pz

TAPPO DI FINITURA 3 VITI

Materiale: Alluminio

Finitura: /6 /88 /97

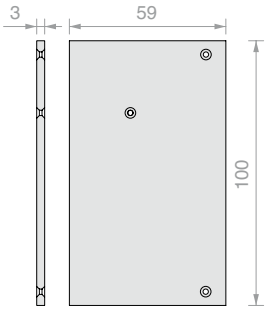

Art.	Q.tà
LM10059TP33	1 Pz

TAPPO DI FINITURA 3 VITI

Materiale: Alluminio

Finitura: /6 /88 /97

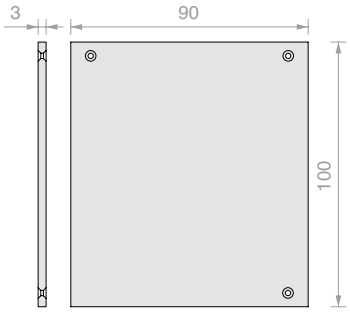

Art.	Q.tà
LM10090TP33	1 Pz

TAPPO DI FINITURA 3 VITI

Materiale: Alluminio

Finitura: /6 /88 /97

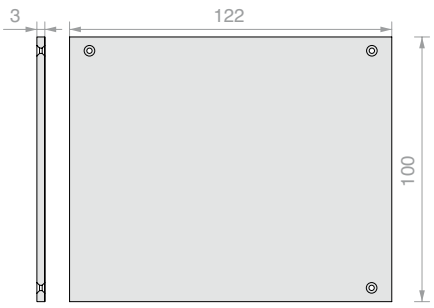

Art.	Q.tà
LM10022TP33	1 Pz

CARRELLO CON VITE E DADO

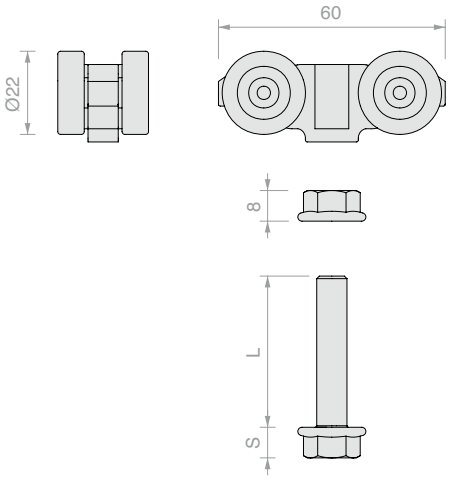

Art.	L	S	Per pinze	Q.tà
CARVIT8X50-A2	**50** mm	**8** mm	CERPOS514	1 Pz
CARVIT8X40-A2	**40** mm	**8** mm	CERPOS514	1 Pz
057.3114.071	**32** mm	**5** mm	CERPOS170	1 Pz

AMMORTIZZATORE SOFTBREAK

Materiale: ABS, zama e acciaio

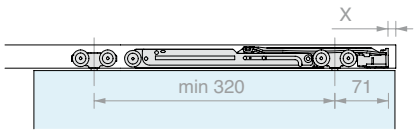

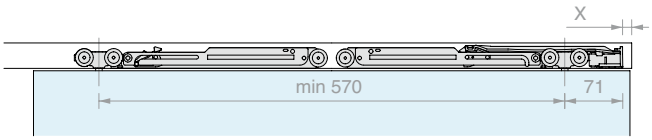

Art.	Portata	Q.tà
042.3102.072	Da **20** a **60** kg	1 Pz
042.3102.071	Da **61** a **100** kg	1 Pz

PINZA PER SCORREVOLI

Materiale: Alluminio

Finitura: /6 /10 /88 /97

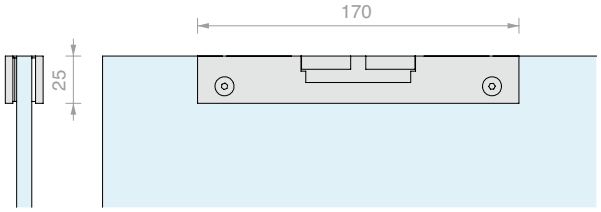

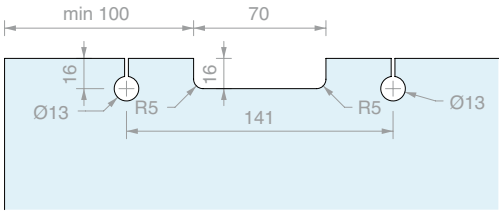

Art.	Per vetri	Q.tà
CERPOS170ALL	Da **8** a **10.8** mm	1 Pz

PINZA PER SCORREVOLI CON COVER

Materiale: Alluminio

Finitura: /6 /88 /97

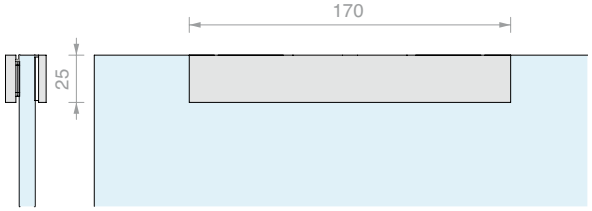

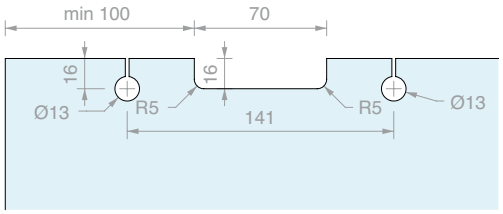

Art.	Per vetri	Q.tà
CERPOS170COV	Da **8** a **10.8** mm	1 Pz

PINZA PER SCORREVOLI PER SINCRONISMO

Materiale: Alluminio

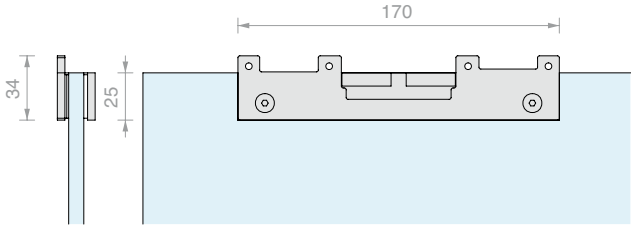

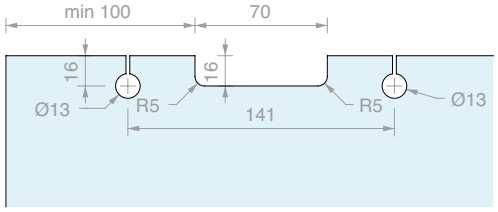

Art.	Per vetri	Q.tà
CERPOS170SYNC	Da **8** a **10.8** mm	1 Pz

PINZA PER SCORREVOLI

Materiale: Alluminio

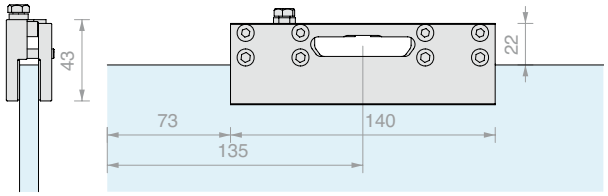

Art.	Per vetri	Q.tà
CERPOS514	Da **8** a **12.8** mm	1 Pz

PINZA PER SCORREVOLI PER SINCRONISMO CONCORRENTE O TRASCINATO

Materiale: Alluminio

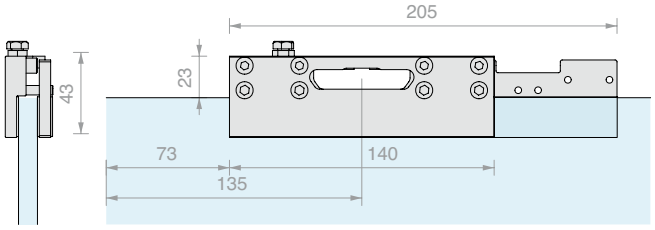

Art.	Per vetri	Q.tà
CERPOS514-C	Da **8** a **10.8** mm	1 Pz

PINZA PER SCORREVOLI PER TRASCINAMENTO

Materiale: Alluminio

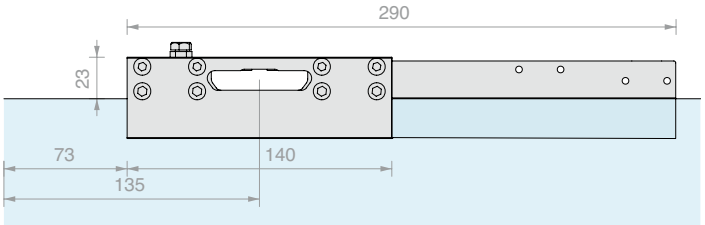

Art.	Per vetri	Q.tà
CERPOS514-T	Da **8** a **10.8** mm	1 Pz

STOP CON FERMO

Materiale: ABS

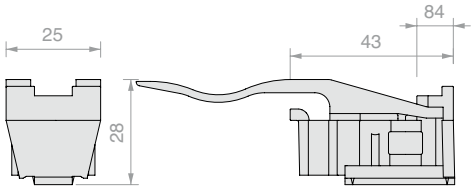

Art.	Q.tà
057.3073.072	1 Pz

STOP SENZA FERMO

Materiale: ABS

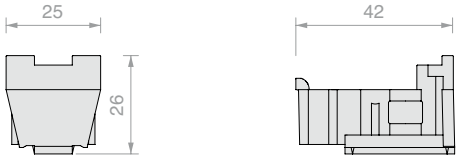

Art.	Q.tà
057.3073.071	1 Pz

GUIDA

Materiale: Alluminio

Finitura: /88 /97 /R2

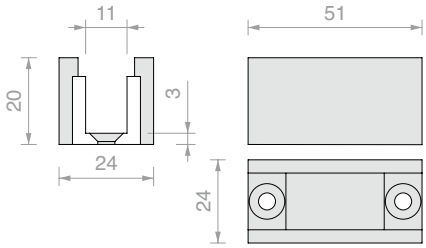

Art.	Per Vetri	Q.tà
LMGF	Da **8** a **10** mm	1 Pz

KIT SINCRONISMO PER 2 ANTE TRASCINATE CON CERPOS514 -C E -T

Finitura: /6 /88 /97

Art.	Q.tà
LMSIN-2AT502	1 Pz

KIT SINCRONISMO PER 3 ANTE TRASCINATE CON CERPOS514 -C E -T

Finitura: /6 /88 /97

Art.	Q.tà
LMSIN-3AT503	1 Pz

KIT SINCRONISMO PER 2 ANTE IN LINEA CON CERPOS170SYNC

Art.	Q.tà
LMSIN-2AC170	1 Pz

KIT SINCRONISMO PER 2 ANTE IN LINEA CON CERPOS514-C

Art.	Q.tà
LMSIN-2AC500	1 Pz

Forme

Profili in dimensioni ridotte per decorare le ante in vetro.
Applicazione sul vetro mediante biadesivo di spessore 0.5 mm, silicone o incollaggio UV.
Selezionare la guida e gli accessori adeguati per alloggiare il vetro e il suo profilo di bordatura.

PROFILO PIATTO SERIE FORME

Materiale: Alluminio

Finitura: /6 /88 /97 /RAL

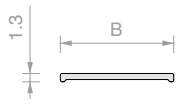

Art.	B	Lunghezza	Q.tà
FOP10.30	**10** mm	**3000** mm	1 Pz
FOP15.30	**15** mm	**3000** mm	1 Pz
FOP20.30	**20** mm	**3000** mm	1 Pz

PROFILO A “U” SERIE FORME

Materiale: Alluminio

Finitura: /6 /88 /97 /RAL

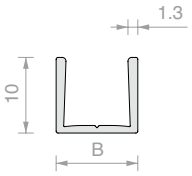

Art.	B	Lunghezza	Per vetri	Q.tà
FOU1011.30	**10.8** mm	**3000** mm	**8** mm	1 Pz
FOU1013.30	**12.8** mm	**3000** mm	**10** mm	1 Pz

BIADESIVO TESA® ACX^{plus}

Biadesivo trasparente per fissaggi di vetro, acciaio e alluminio.

Il liner in carta agevola l’applicazione manuale del nastro.

Art.	Dimensioni	Spessore	Q.tà
TS250065	**6** mm x **25** m	**0.5** mm	1 Pz
TS250125	**12** mm x **25** m	**0.5** mm	1 Pz
TS250155	**15** mm x **25** m	**0.5** mm	1 Pz

GUIDA A PAVIMENTO

Materiale: Alluminio

Finitura: /88 /97 /R2

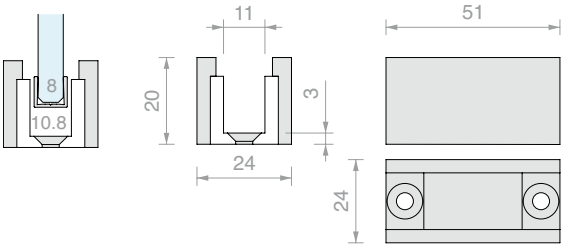

Art.	Per profilo	Q.tà
LMGF	FOU1011	1 Pz

ADATTATORE PER GUIDA LMGF

Accessorio da inserire nella guida a pavimento LMGF

Materiale: plastico

Finitura: /56

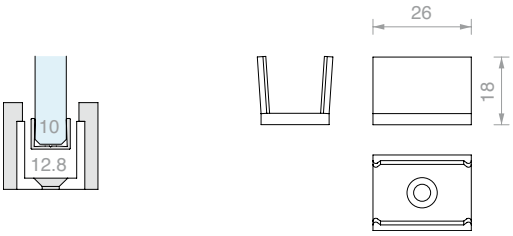

Art.	Per profilo	Q.tà
LMGF13-POM	FOU1013	1 Pz

LM INVISIBLE

Design

La collezione LM INVISIBLE è una famiglia di scorrevoli che rende il vetro l'unico protagonista della porta scorrevole.

I binari completamente incassati a soffitto si inseriscono in ogni contesto architettonico coniugando funzionalità ed estetica.

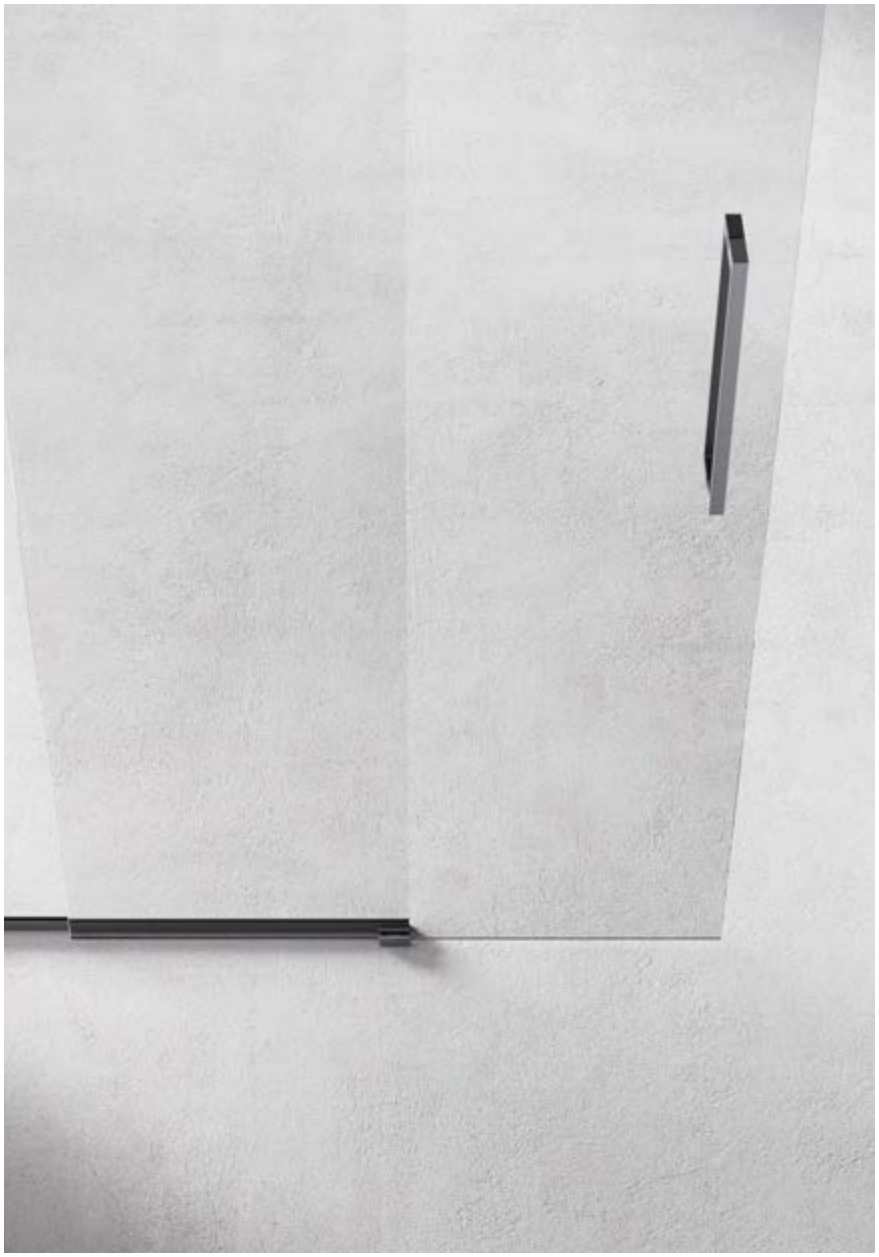

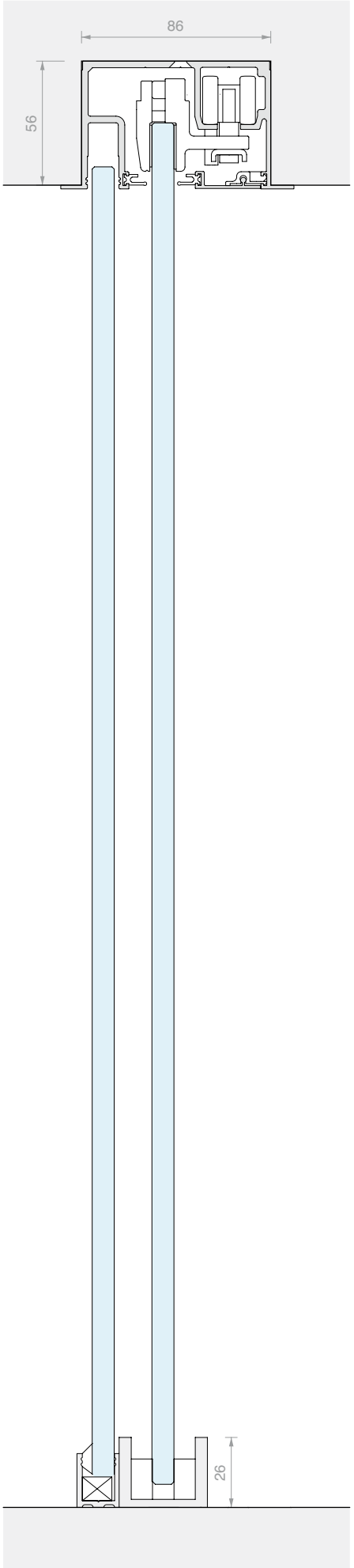

/88
Alluminio simil-inox satin

/97
Alluminio opaco

LM INVISIBLE

Caratteristiche tecniche

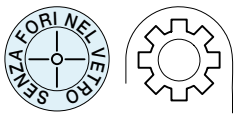

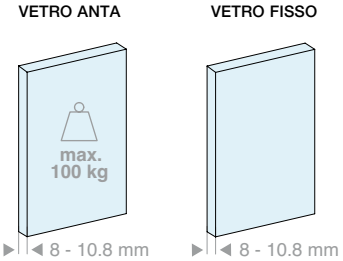

2 tipologie di installazione

Soffitto

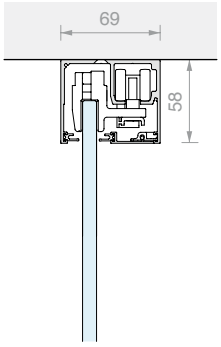

1 via

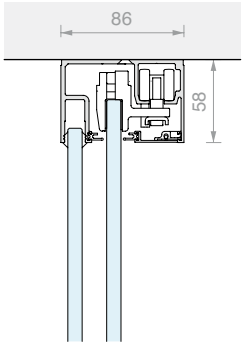

1 via + fisso

Soffitto incassato

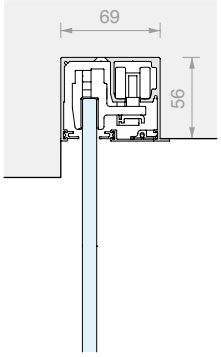

1 via

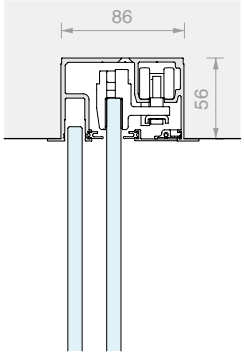

1 via + fisso

2 tipologie di ingombro superiore

Profilo a vista

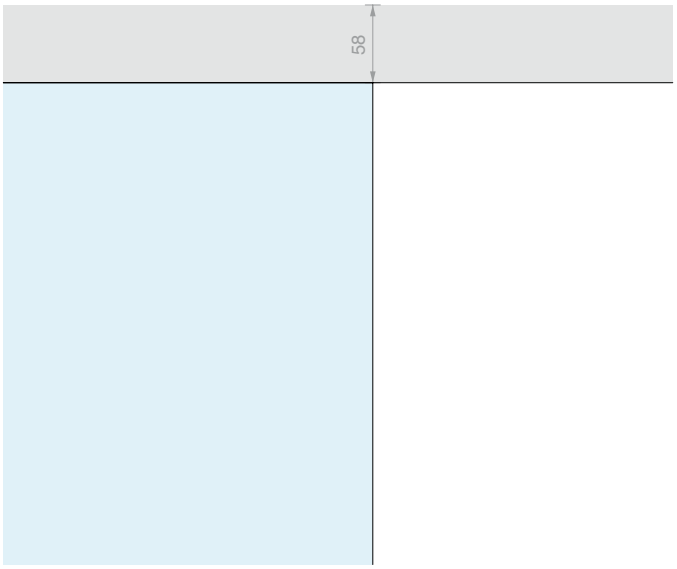

Profilo incassato

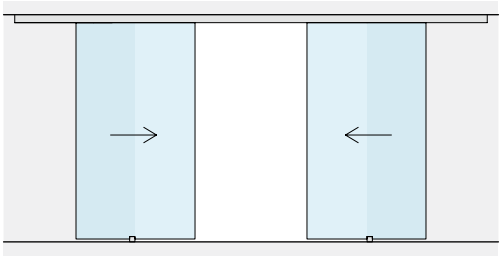

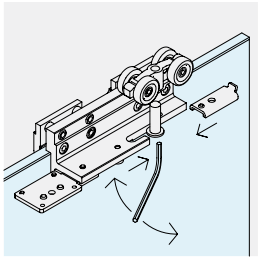

REGOLAZIONE ANTA
E' possibile regolare l'altezza del singolo carrello per registrare la posizione dell'anta di ±3 mm.

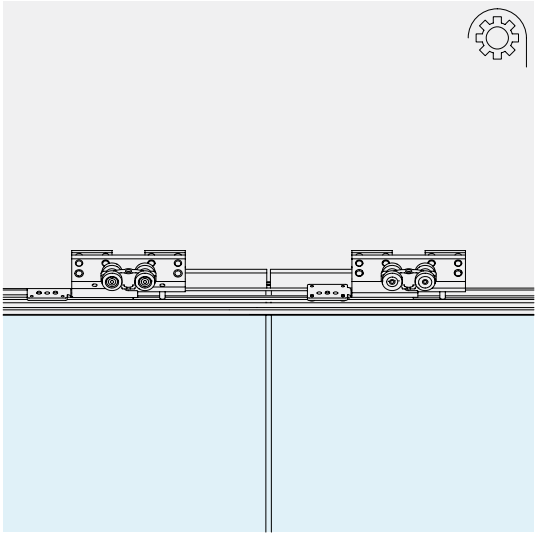

SINCRONISMO
Disponibili accessori per la sincronizzazione concorrente di 2 ante mobili.

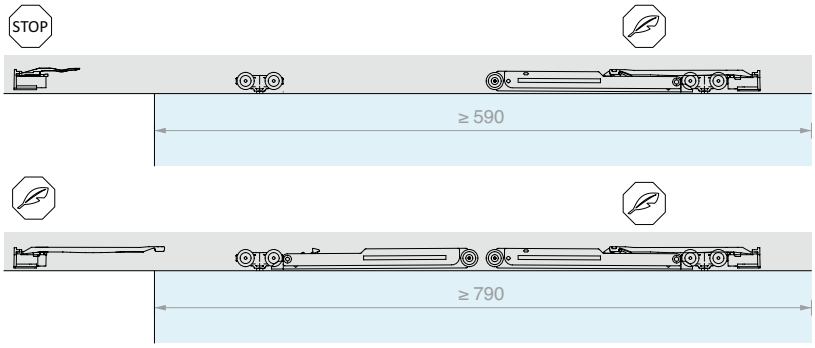

SOFT CLOSE
L'uso di un solo ammortizzatore permette un'apertura e una chiusura controllata e delicata.

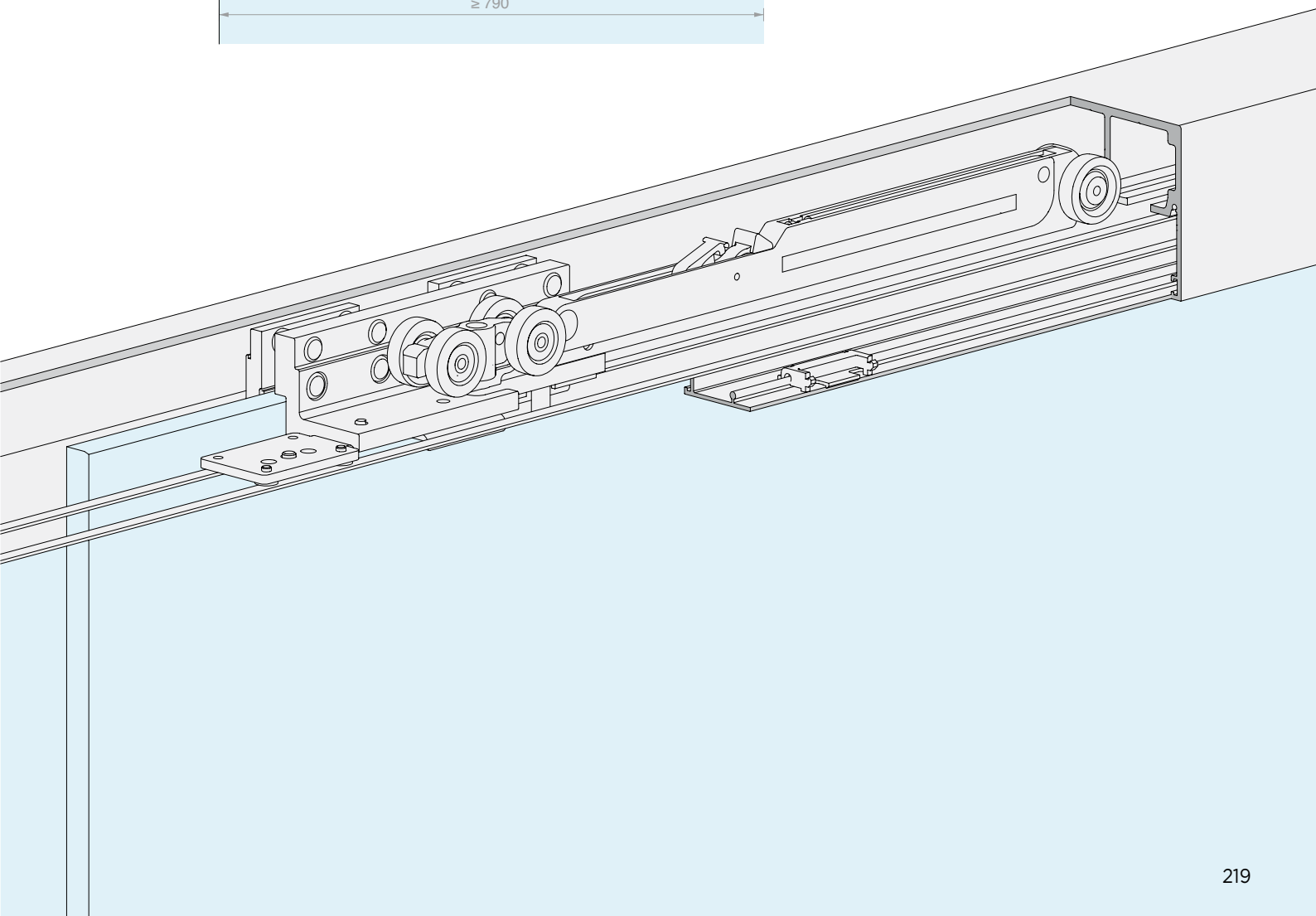

LM INVISIBLE

Kit

INSTALLAZIONE A SOFFITTO

ANTE MOBILI

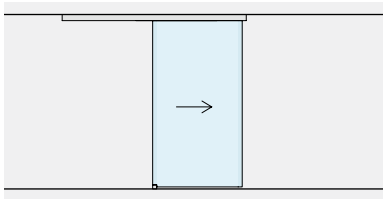

Pag 224

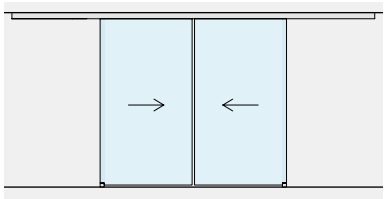

Pag 228

ANTE MOBILI
CON VETRI FISSI

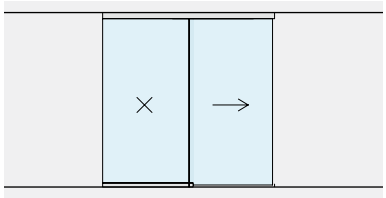

Pag 232

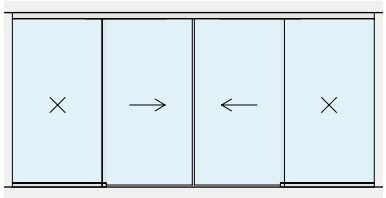

Pag 236

INSTALLAZIONE INCASSATA A SOFFITTO

ANTE MOBILI

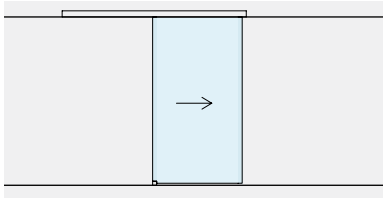

Pag 240

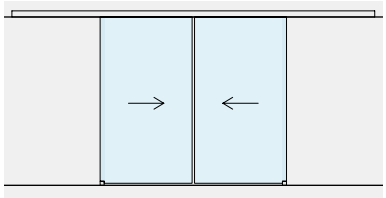

Pag 244

ANTE MOBILI
CON VETRI FISSI

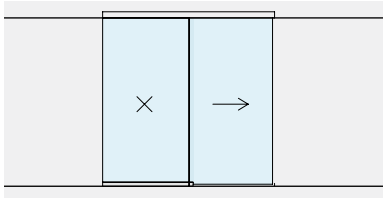

Pag 248

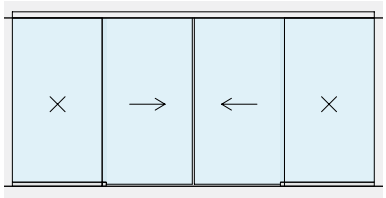

Pag 252

KIT SCORREVOLE FISSAGGIO A SOFFITTO ANTA SINGOLA

Materiale: Alluminio
Finitura: /88 /97

DIMENSIONI VANO

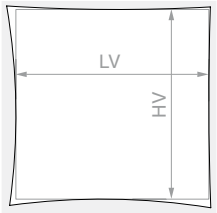

HV max: **2730** mm

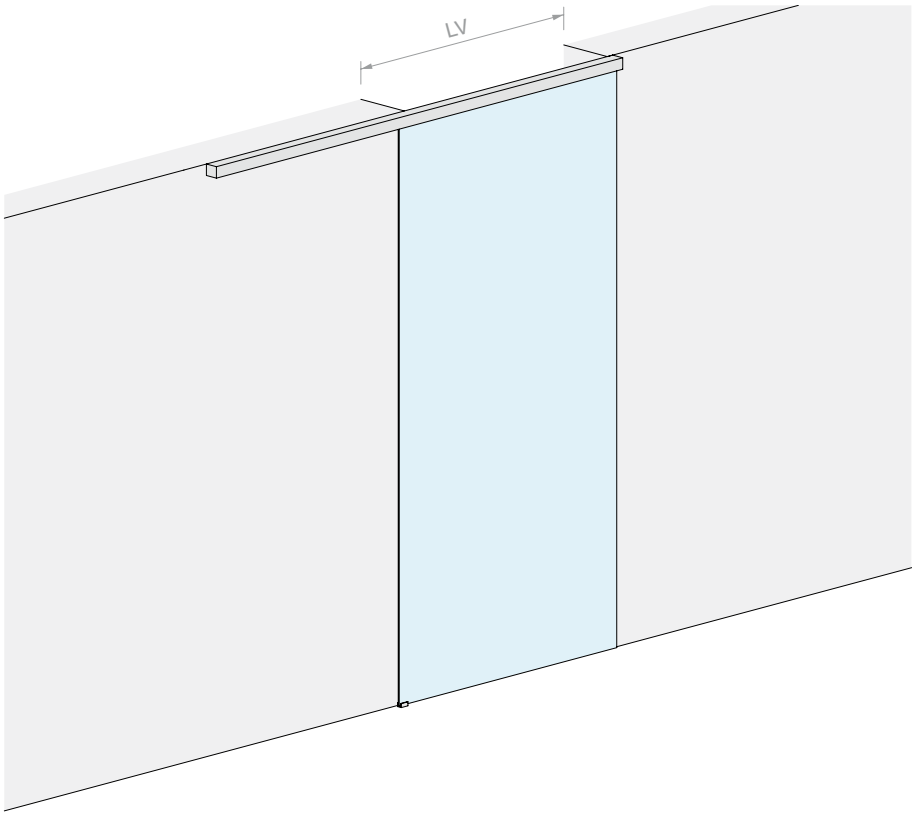

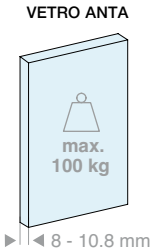

Kit costituito da:

Art.	Descrizione	Q.tà
LMGW	Set di accessori per una porta	1 Pz
LMGWSB200	Binario fissaggio a soffitto	1 Pz
057.3085.200	Copertina inferiore	1 Pz
LMGWST01	Coppia di tappi terminali	1 Pz
057.3078.002	Guarnizione di finitura	4 m

Optional

042.3102.072	Ammortizzatore softbreak 20-60 kg	1 Pz
042.3102.071	Ammortizzatore softbreak 61-100 kg	1 Pz

Kit costituito da:

Art.	Descrizione	Q.tà
LMGW	Set di accessori per una porta	1 Pz
LMGWSB300	Binario fissaggio a soffitto	1 Pz
057.3085.300	Copertina inferiore	1 Pz
LMGWST01	Coppia di tappi terminali	1 Pz
057.3078.002	Guarnizione di finitura	6 m

Optional

042.3102.072	Ammortizzatore softbreak 20-60 kg	1 Pz
042.3102.071	Ammortizzatore softbreak 61-100 kg	1 Pz

Art.	LV max	Q.tà
LMGWS200	**920** mm	1 Pz

Art.	LV max	Q.tà
LMGWS300	**1420** mm	1 Pz

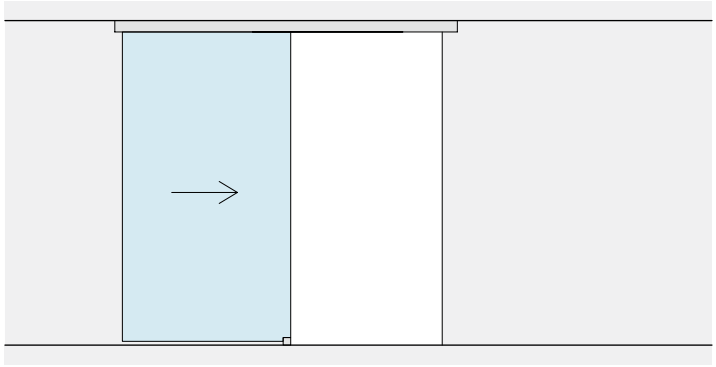

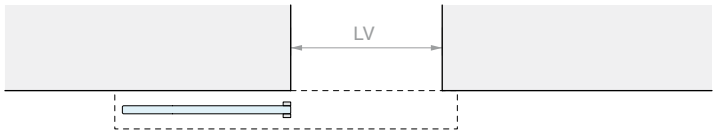
LV

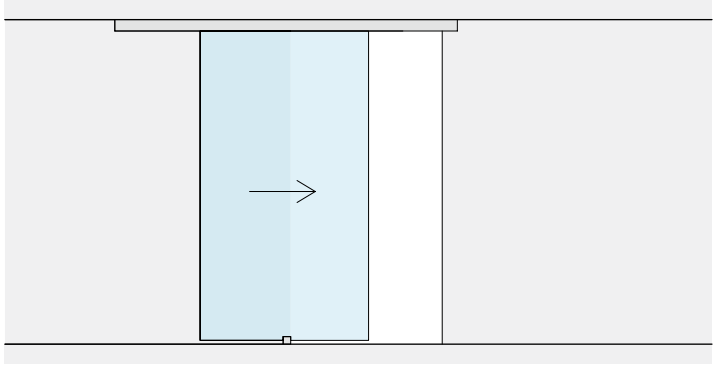

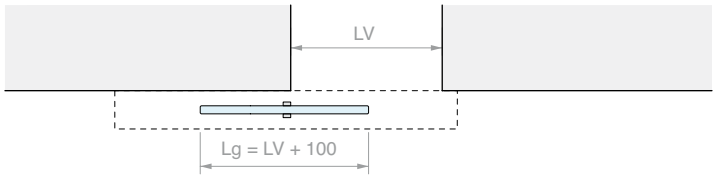
LV
Lg = LV + 100

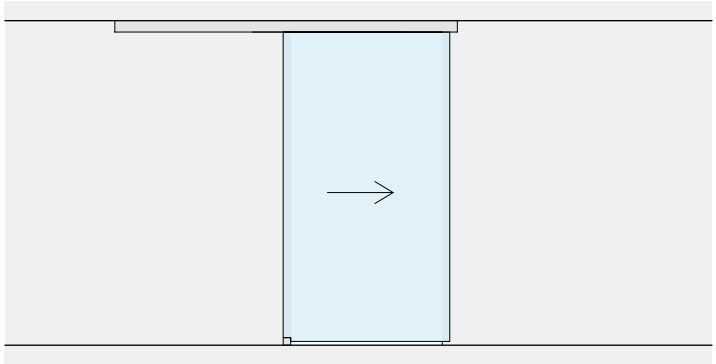

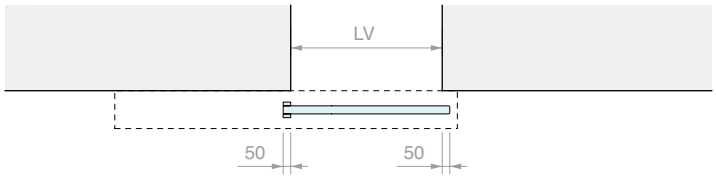
LV
50
50

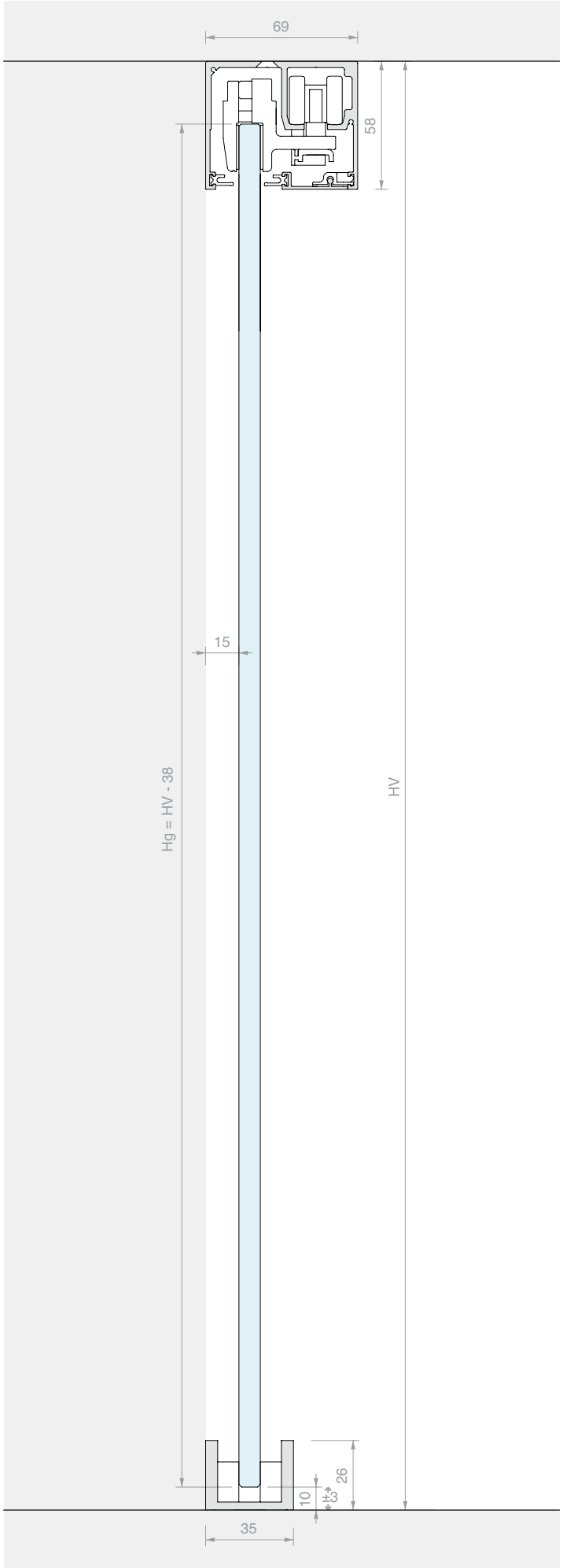
69
58
15
Hg = HV - 38
HV
26
10
±3
35

KIT SCORREVOLE FISSAGGIO A SOFFITTO DOPPIA ANTA

Materiale: Alluminio
Finitura: /88 /97

DIMENSIONI VANO

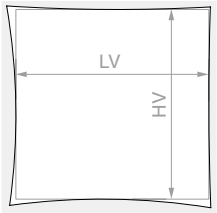

HV max: **2730** mm

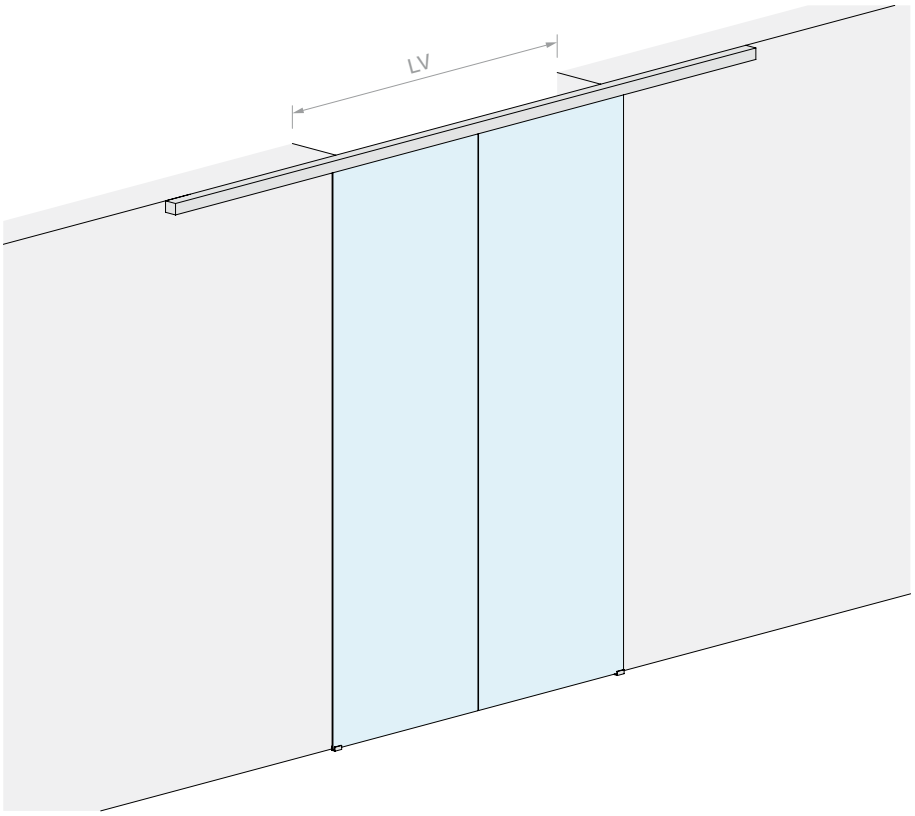

VETRO ANTA

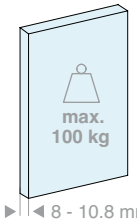

8 - 10.8 mm

Kit costituito da:

Art.	Descrizione	Q.tà
LMGW	Set di accessori per una porta	2 Pz
LMGWSB400	Binario fissaggio a soffitto	1 Pz
057.3085.400	Copertina inferiore	1 Pz
LMGWST01	Coppia di tappi terminali	1 Pz
057.3078.002	Guarnizione di finitura	8 m

Optional

042.3102.072	Ammortizzatore softbreak 20-60 kg	1 Pz
042.3102.071	Ammortizzatore softbreak 61-100 kg	1 Pz
LMSINCRO	Kit di sincronismo	1 Pz

Art.	LV max	Q.tà
LMGWS400	**1940** mm	1 Pz

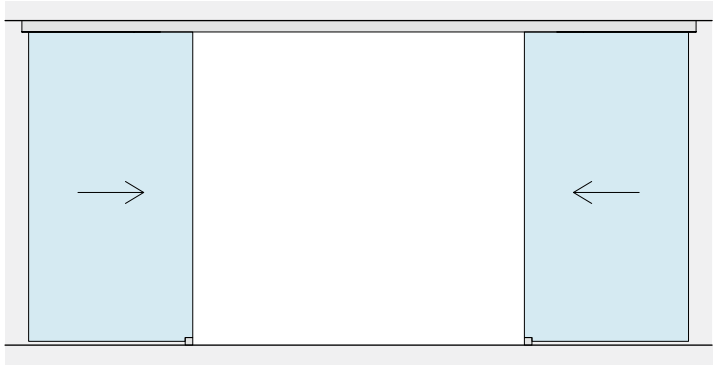

LV

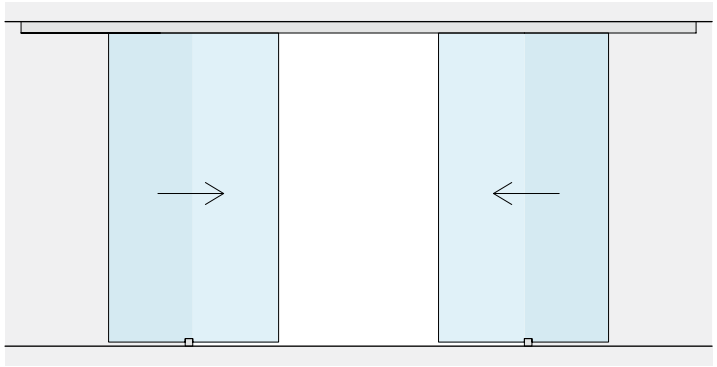

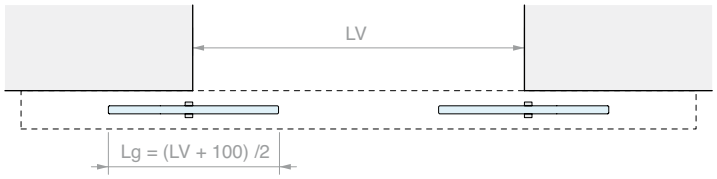
LV
Lg = (LV + 100) /2

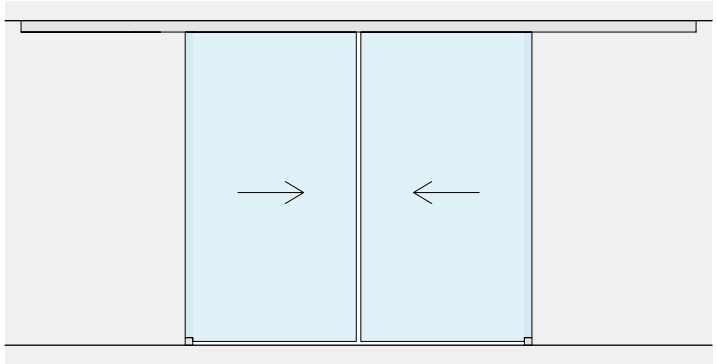

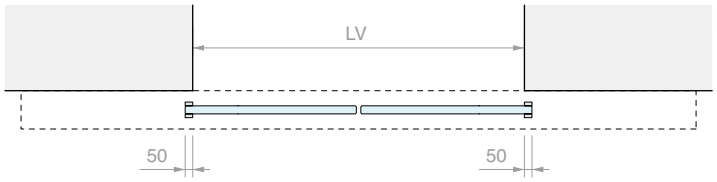
LV
50
50

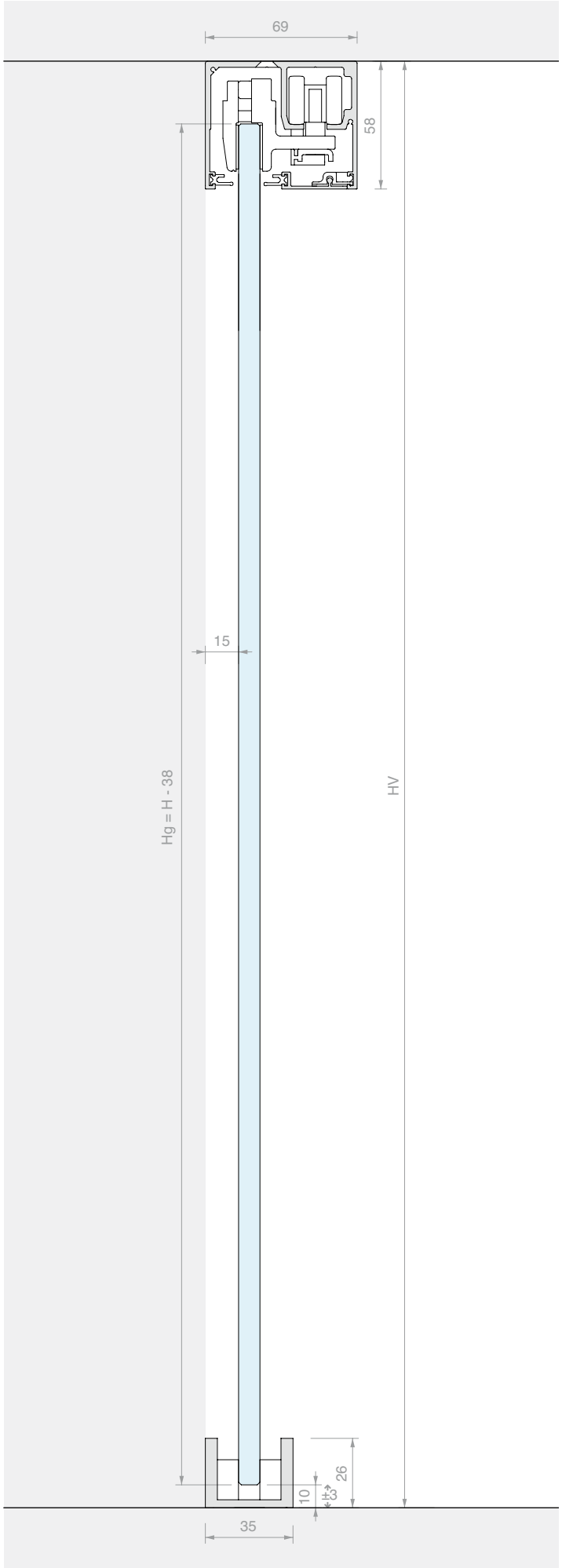
69
58
15
Hg = H - 38
HV
26
10
±3
35

KIT SCORREVOLE FISSAGGIO A SOFFITTO ANTA SINGOLA CON VETRO FISSO

Materiale: Alluminio
Finitura: /88 /97

DIMENSIONI VANO

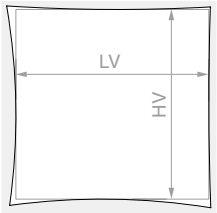

HV max: **2730** mm

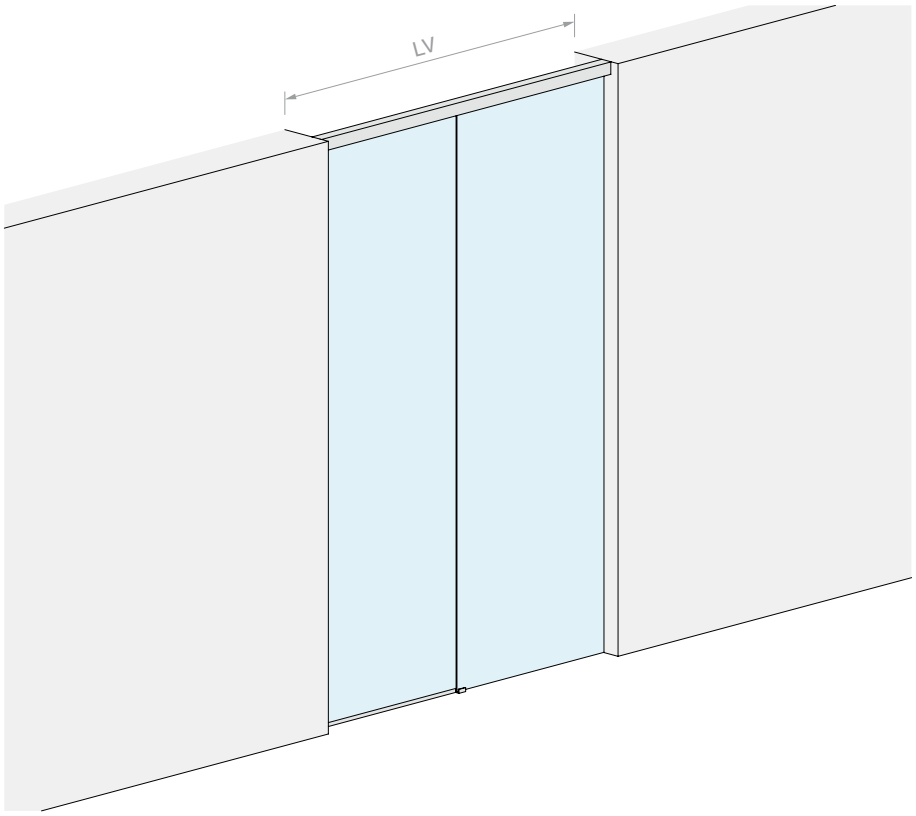

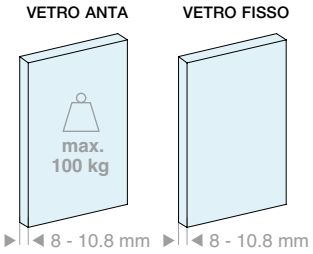

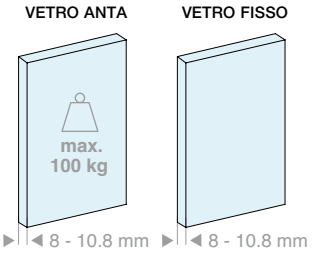

Kit costituito da:

Art.	Descrizione	Q.tà
LMGW	Set di accessori per una porta	1 Pz
057.3084.200	Binario fissaggio a soffitto	1 Pz
057.3085.200	Copertina inferiore	1 Pz
LMU20.150	Profilo a “U”	1 Pz
042.3005.100	Profilo di finitura	1 Pz
LMU20TP	Tappi di finitura	1 Pz
057.3078.002	Guarnizione di finitura	4 m
GTUP2	Guarnizione fermavetro	5 m

Optional

042.3102.072	Ammortizzatore softbreak 20-60 kg	1 Pz
042.3102.071	Ammortizzatore softbreak 61-100 kg	1 Pz
LMU20.300	Profilo a “U”	1 Pz

Kit costituito da:

Art.	Descrizione	Q.tà
LMGW	Set di accessori per una porta	1 Pz
057.3084.300	Binario fissaggio a soffitto	1 Pz
057.3085.300	Copertina inferiore	1 Pz
LMU20.300	Profilo a “U”	1 Pz
042.3005.200	Profilo di finitura	1 Pz
LMU20TP	Tappi di finitura	1 Pz
057.3078.002	Guarnizione di finitura	6 m
GTUP2	Guarnizione fermavetro	6 m

Optional

042.3102.072	Ammortizzatore softbreak 20-60 kg	1 Pz
042.3102.071	Ammortizzatore softbreak 61-100 kg	1 Pz
LMU20.300	Profilo a “U”	1 Pz

Art.	LV max	Q.tà
LMGWF200	**2000** mm	1 Pz

Art.	LV max	Q.tà
LMGWF300	**3000** mm	1 Pz

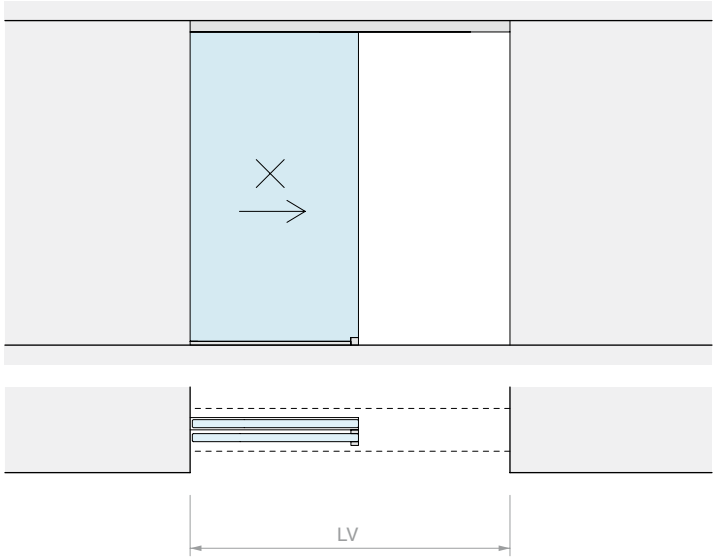
LV

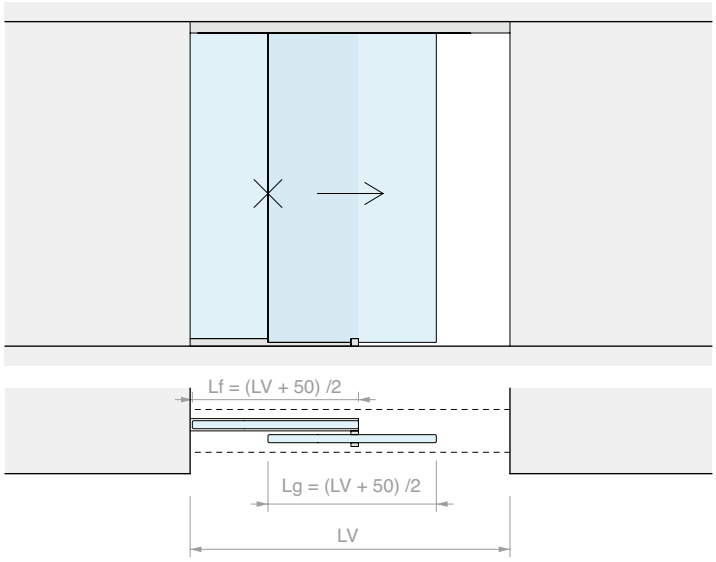
Lf = (LV + 50) /2
Lg = (LV + 50) /2
LV

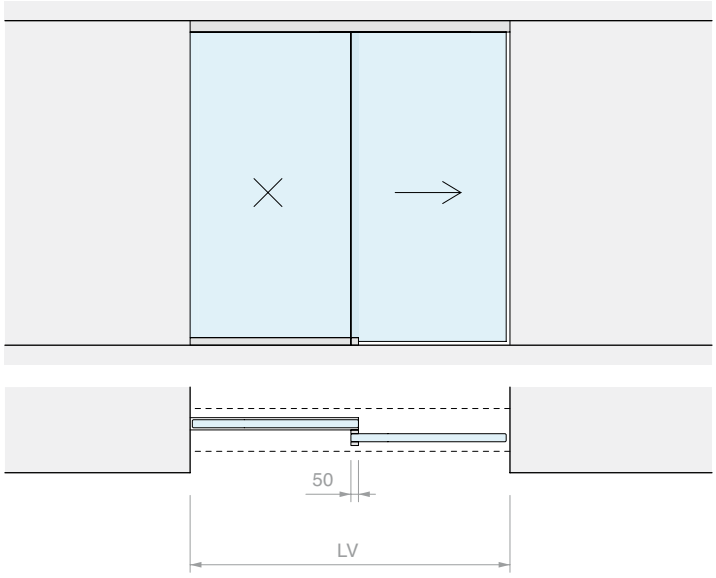
50
LV

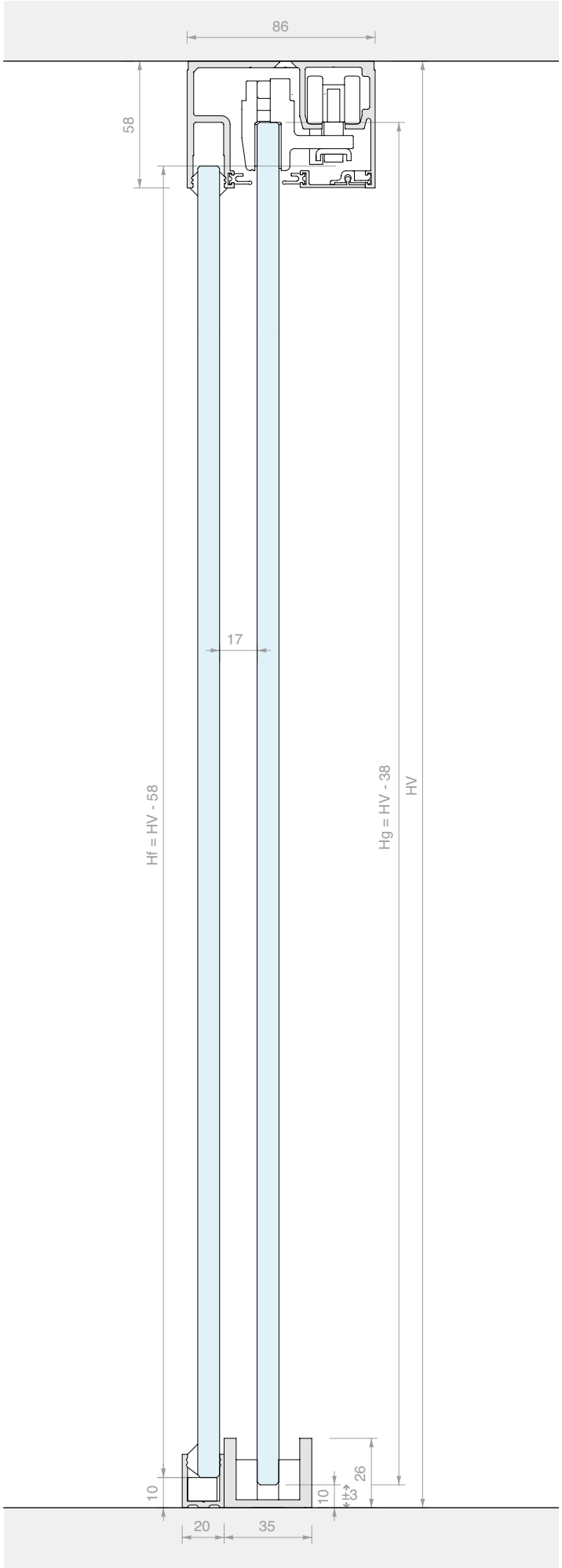
86
58
17
Hf = HV - 58
Hg = HV - 38
HV
10
10
26
±3
20
35

KIT SCORREVOLE FISSAGGIO A SOFFITTO DOPPIA ANTA CON DOPPIO VETRO FISSO

Materiale: Alluminio
Finitura: /88 /97

DIMENSIONI VANO

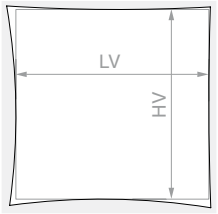

HV max: **2730** mm

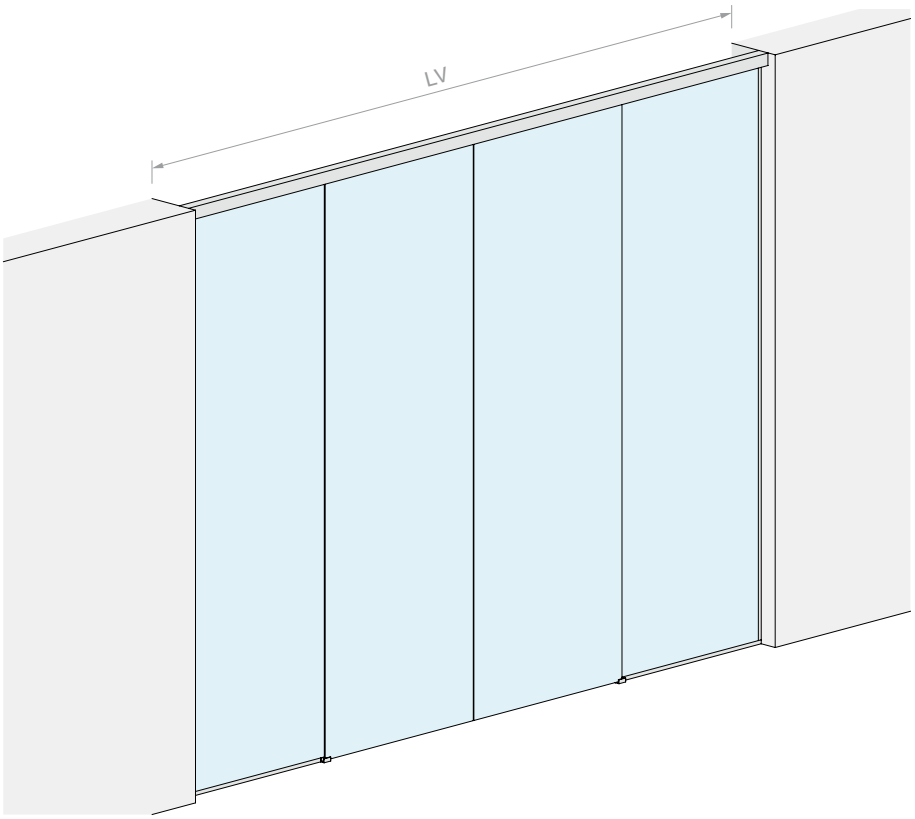

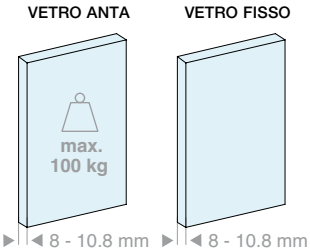

Kit costituito da:

Art.	Descrizione	Q.tà
LMGW	Set di accessori per una porta	2 Pz
057.3084.400	Binario fissaggio a soffitto e fisso	1 Pz
057.3085.400	Copertina inferiore	1 Pz
LMU20.300	Profilo a “U”	1 Pz
042.3005.300	Profilo di finitura	1 Pz
LMU20TP	Tappi di finitura	2 Pz
057.3078.002	Guarnizione di finitura	8 m
GTUP2	Guarnizione fermavetro	9 m

Optional

042.3102.072	Ammortizzatore softbreak 20-60 kg	1 Pz
042.3102.071	Ammortizzatore softbreak 61-100 kg	1 Pz
LMU20.300	Profilo a “U”	1 Pz
LMSINCRO	Kit di sincronismo	1 Pz

Art.	LV max	Q.tà
LMGWF400	**4000** mm	1 Pz

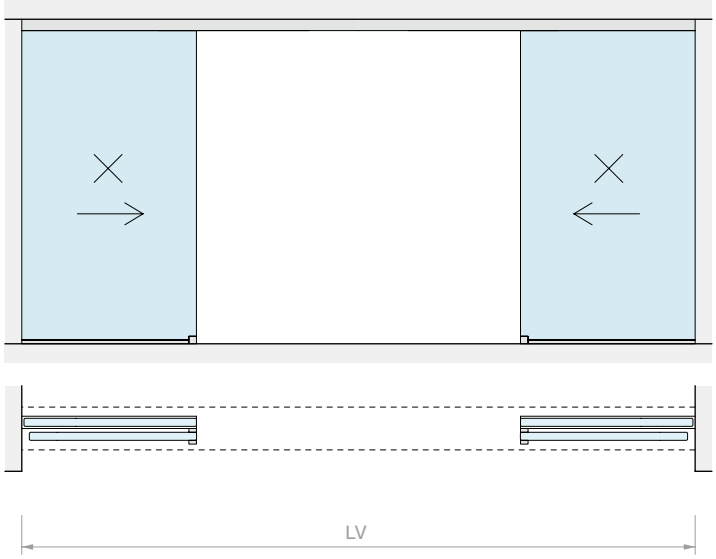
LV

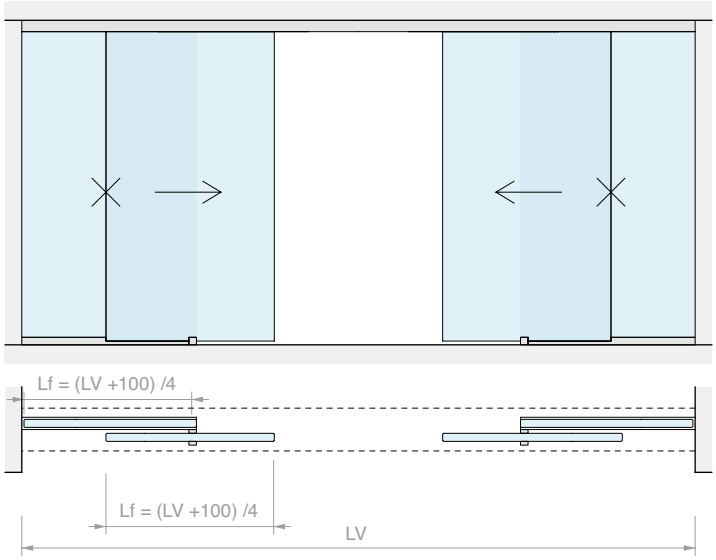
Lf = (LV +100) /4
Lf = (LV +100) /4
LV

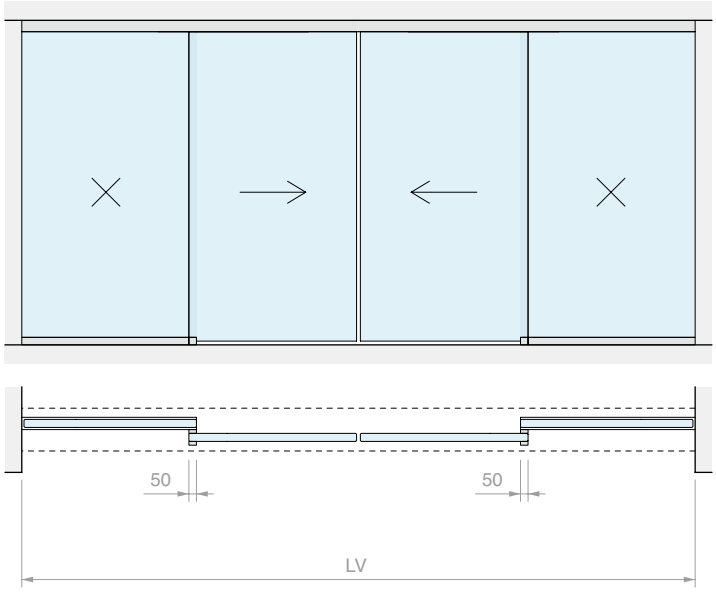
50
50
LV

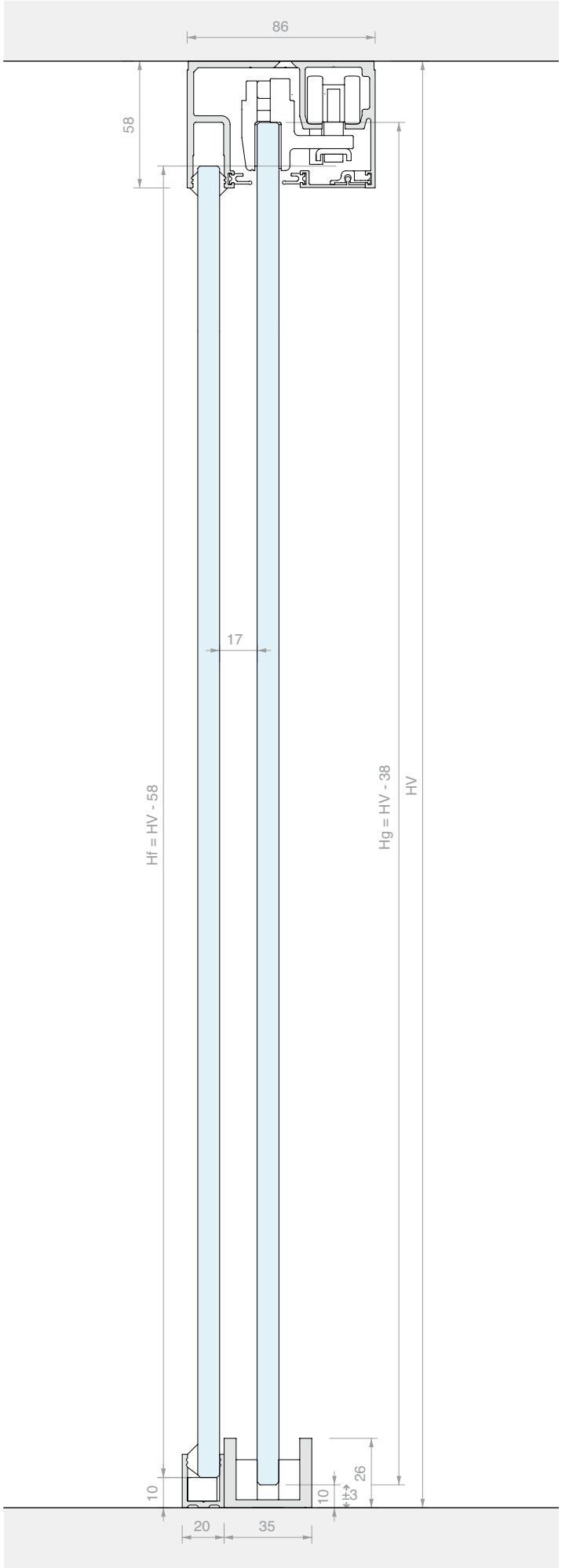
86
58
17
Hf = HV - 58
Hg = HV - 38
HV
10
10
26
±3
20
35

the BOOK

KIT SCORREVOLE FISSAGGIO A INCASSO ANTA SINGOLA

Materiale: Alluminio
Finitura: /88 /97

DIMENSIONI VANO

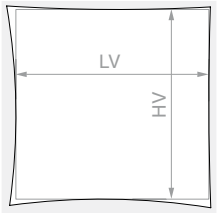

HV max: **2680** mm

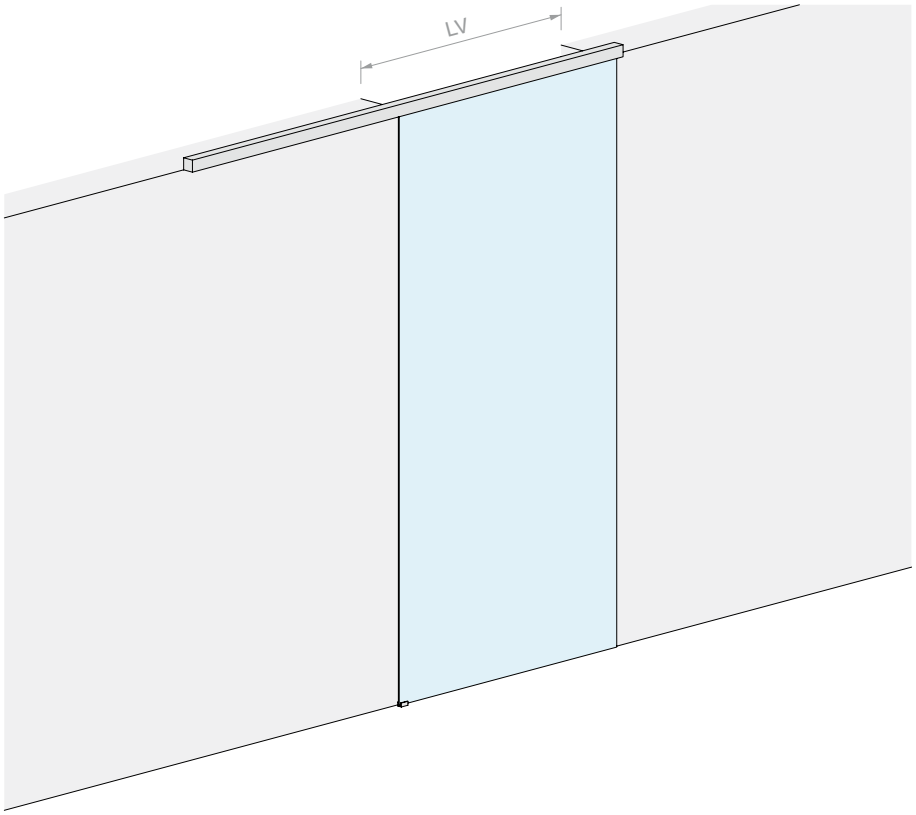

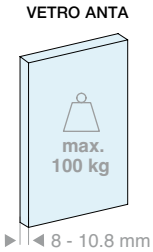

Kit costituito da:

Art.	Descrizione	Q.tà
LMGW	Set di accessori per una porta	1 Pz
LMGWSIB200	Binario a incasso	1 Pz
057.3085.200	Copertina inferiore	1 Pz
057.3078.002	Guarnizione di finitura	4 m
Optional		
042.3102.072	Ammortizzatore softbreak 20-60 kg	1 Pz
042.3102.071	Ammortizzatore softbreak 61-100 kg	1 Pz

Kit costituito da:

Art.	Descrizione	Q.tà
LMGW	Set di accessori per una porta	1 Pz
LMGWSIB300	Binario a incasso	1 Pz
057.3085.300	Copertina inferiore	1 Pz
057.3078.002	Guarnizione di finitura	6 m
Optional		
042.3102.072	Ammortizzatore softbreak 20-60 kg	1 Pz
042.3102.071	Ammortizzatore softbreak 61-100 kg	1 Pz

Art.	LV max	Q.tà
LMGWSI200	**920** mm	1 Pz

Art.	LV max	Q.tà
LMGWSI300	**1420** mm	1 Pz

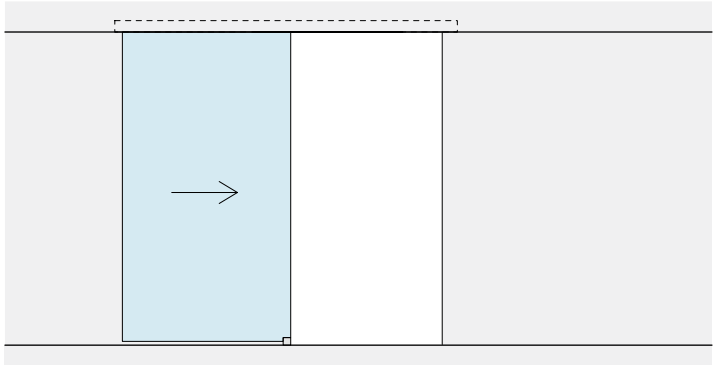

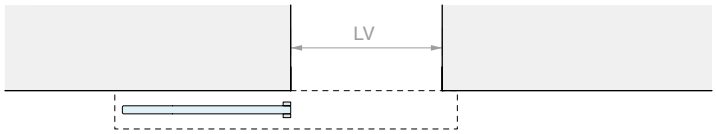
LV

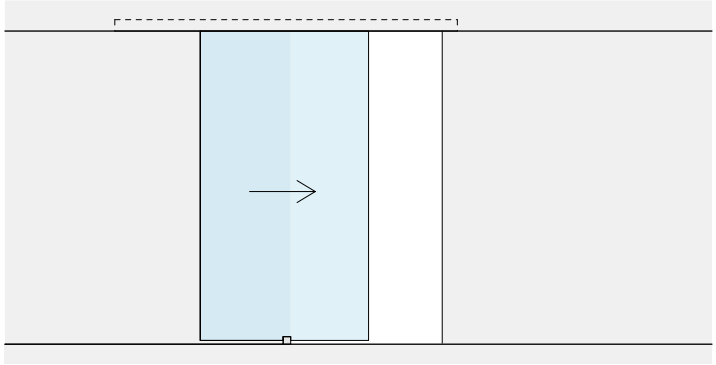

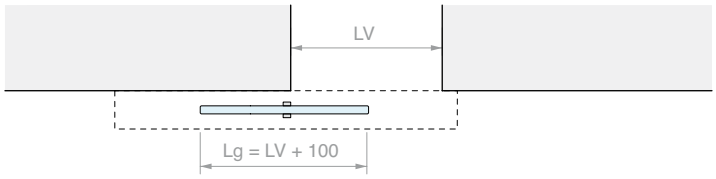
LV
Lg = LV + 100

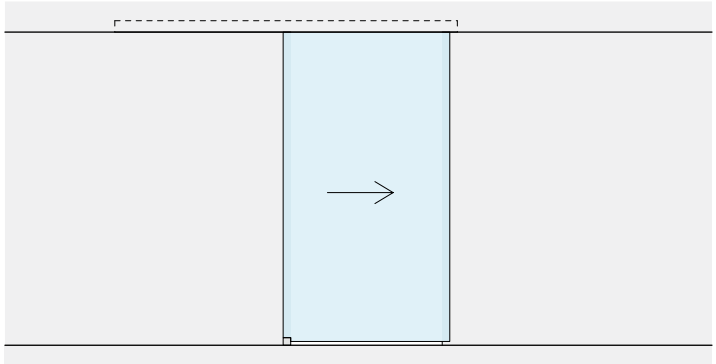

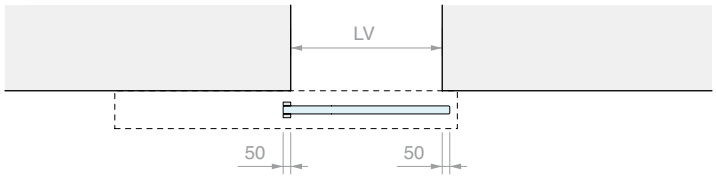
LV
50
50

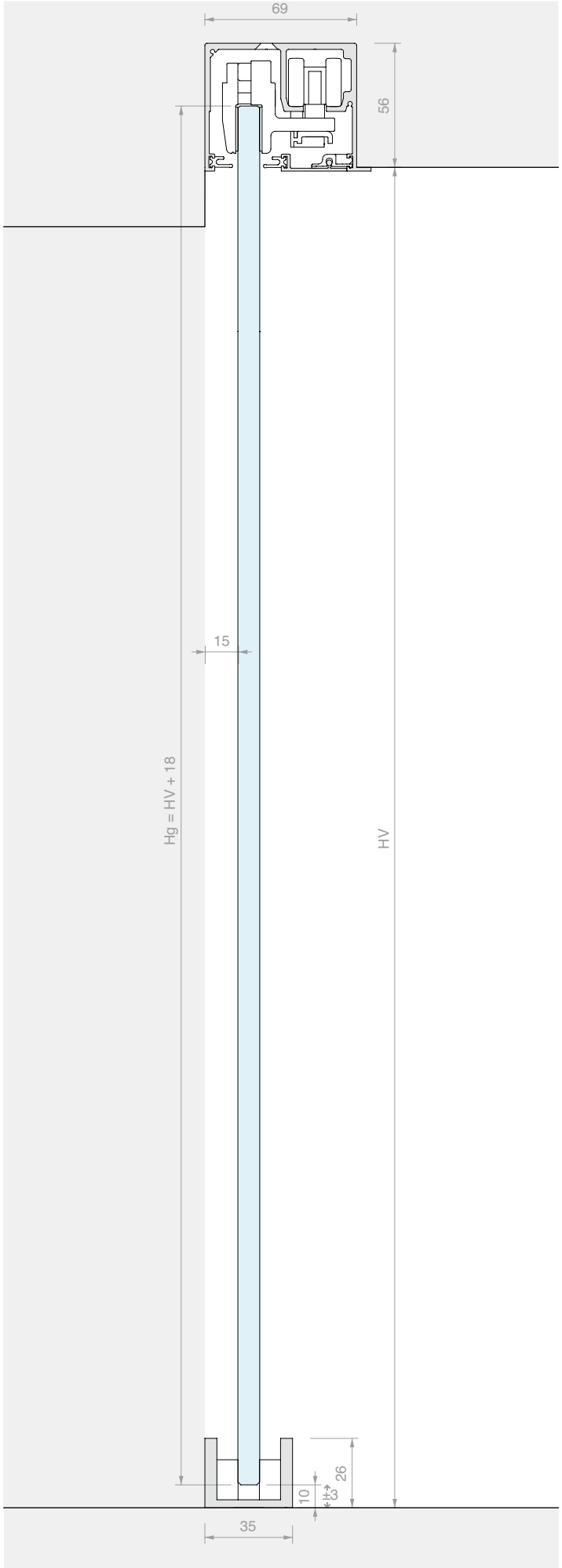
69
56
15
Hg = HV + 18
HV
26
10
±3
35

the BOOK

KIT SCORREVOLE FISSAGGIO A INCASSO DOPPIA ANTA

Materiale: Alluminio
Finitura: /88 /97

DIMENSIONI VANO

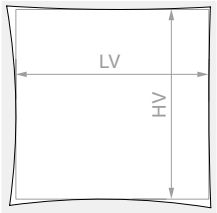

HV max: **2680** mm

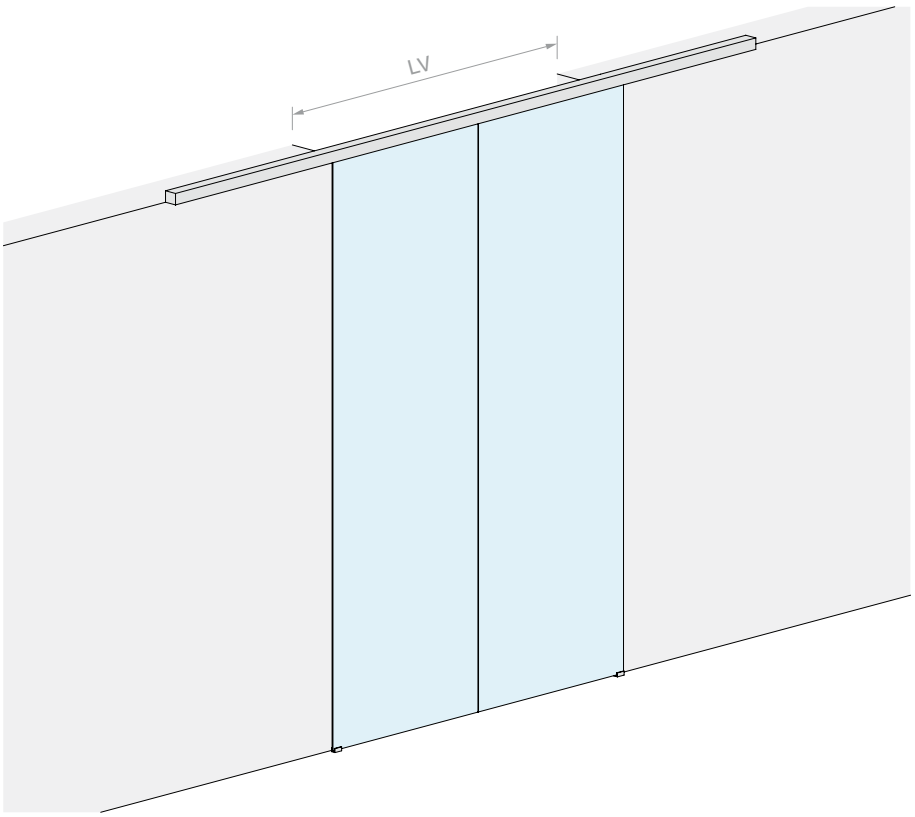

VETRO ANTA

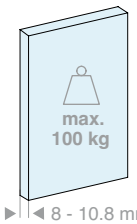

8 - 10.8 mm

Kit costituito da:

Art.	Descrizione	Q.tà
LMGW	Set di accessori per una porta	2 Pz
LMGWSIB400	Binario a incasso	1 Pz
057.3085.400	Copertina inferiore	1 Pz
057.3078.002	Guarnizione di finitura	8 m
Optional		
042.3102.072	Ammortizzatore softbreak 20-60 kg	1 Pz
042.3102.071	Ammortizzatore softbreak 61-100 kg	1 Pz
LMSINCRO	Kit di sincronismo	1 Pz

Art.	LV max	Q.tà
LMGWSI400	**1940** mm	1 Pz

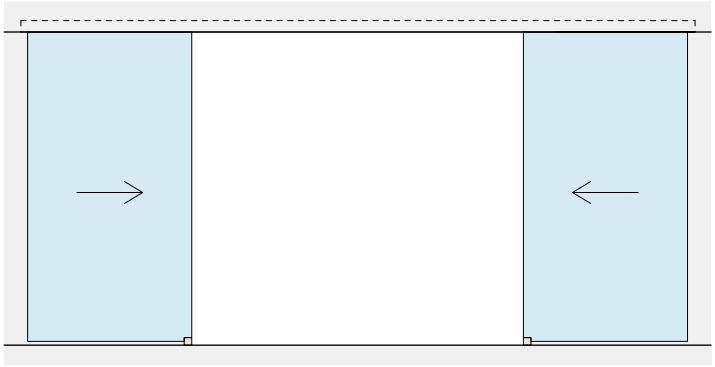

LV

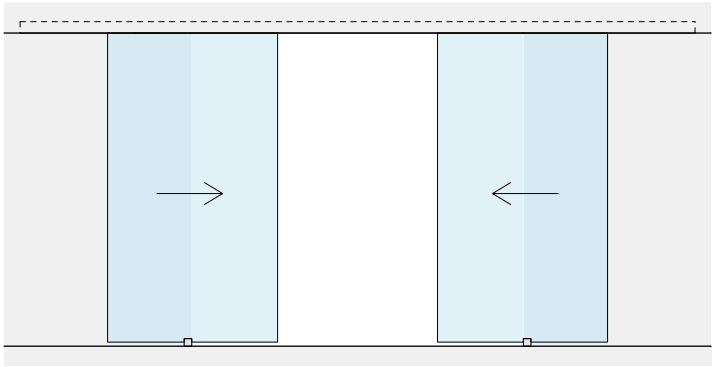

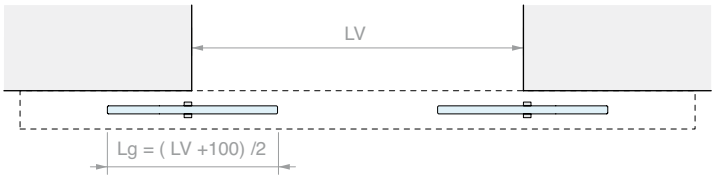
LV
Lg = (LV +100) /2

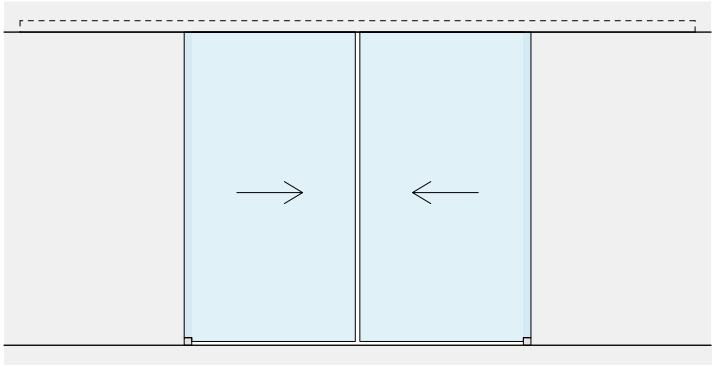

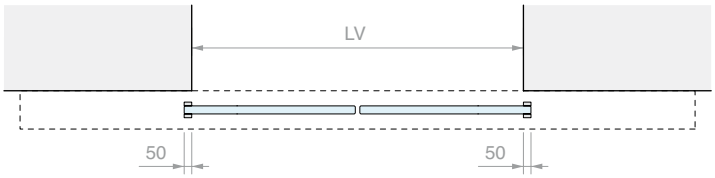
LV
50
50

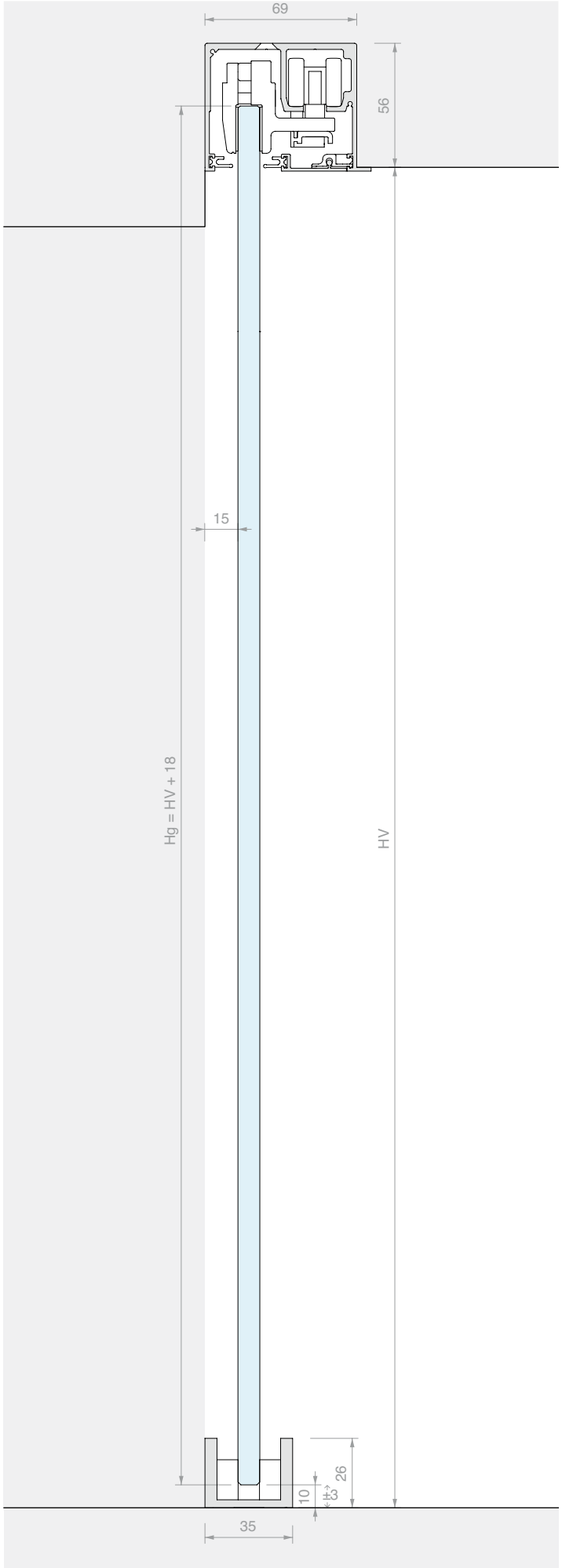
69
56
15
Hg = HV + 18
HV
26
±3
10
35

BOOK

KIT SCORREVOLE FISSAGGIO A INCASSO ANTA SINGOLA CON VETRO FISSO

Materiale: Alluminio
Finitura: /88 /97

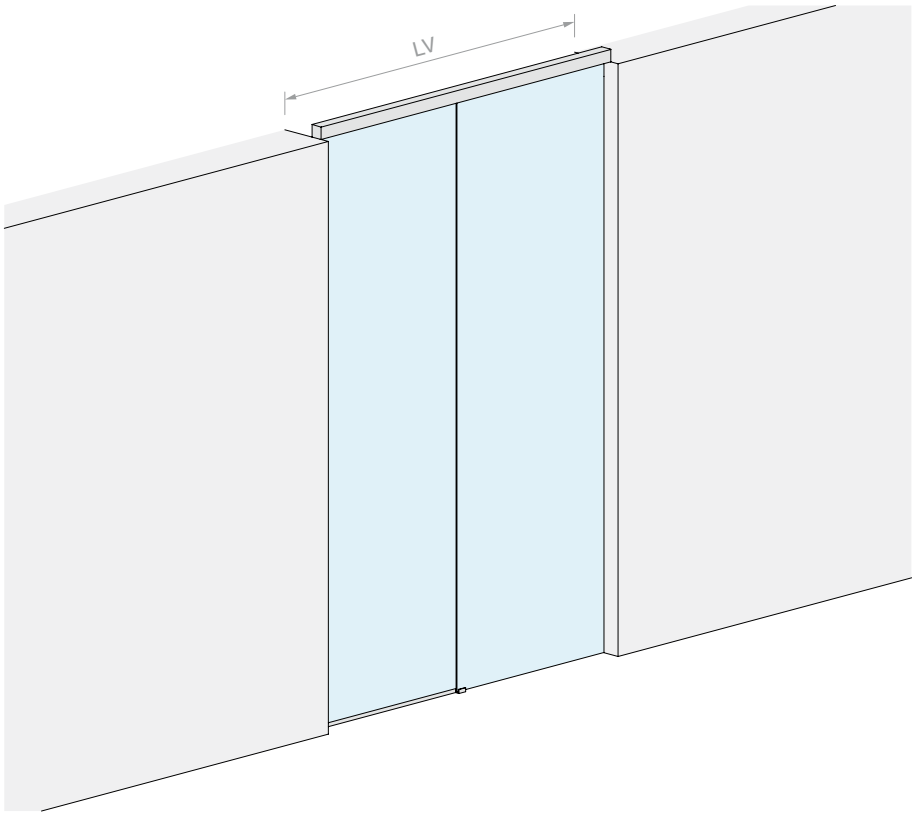

DIMENSIONI VANO

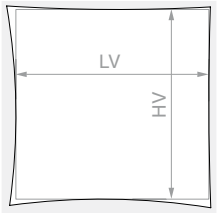

HV max: **2680** mm

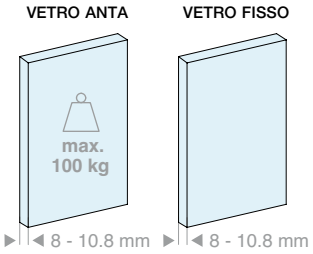

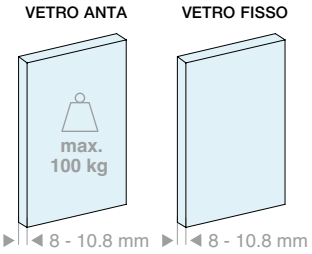

Kit costituito da:

Art.	Descrizione	Q.tà
LMGW	Set di accessori per una porta	1 Pz
LMGWI.B200	Binario a incasso e fisso	1 Pz
057.3085.200	Copertina inferiore	1 Pz
LMU20.150	Profilo a “U”	1 Pz
042.3005.100	Profilo di finitura	1 Pz
LMU20TP	Tappi di finitura	1 Pz
057.3078.002	Guarnizione di finitura	4 m
GTUP2	Guarnizione fermavetro	5 m
Optional		
042.3102.072	Ammortizzatore softbreak 20-60 kg	1 Pz
042.3102.071	Ammortizzatore softbreak 61-100 kg	1 Pz
LMU20.300	Profilo a “U”	1 Pz

Kit costituito da:

Art.	Descrizione	Q.tà
LMGW	Set di accessori per una porta	1 Pz
LMGWI.B300	Binario a incasso e fisso	1 Pz
057.3085.300	Copertina inferiore	1 Pz
LMU20.300	Profilo a “U”	1 Pz
042.3005.200	Profilo di finitura	1 Pz
LMU20TP	Tappi di finitura	1 Pz
057.3078.002	Guarnizione di finitura	6 m
GTUP2	Guarnizione fermavetro	6 m
Optional		
042.3102.072	Ammortizzatore softbreak 20-60 kg	1 Pz
042.3102.071	Ammortizzatore softbreak 61-100 kg	1 Pz
LMU20.300	Profilo a “U”	1 Pz

Art.	LV max	Q.tà
LMGWI200	**2000** mm	1 Pz

Art.	LV max	Q.tà
LMGWI300	**3000** mm	1 Pz

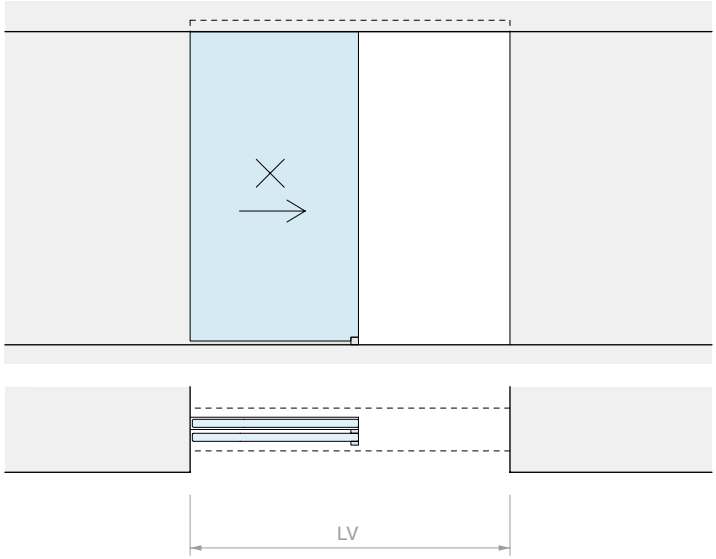
LV

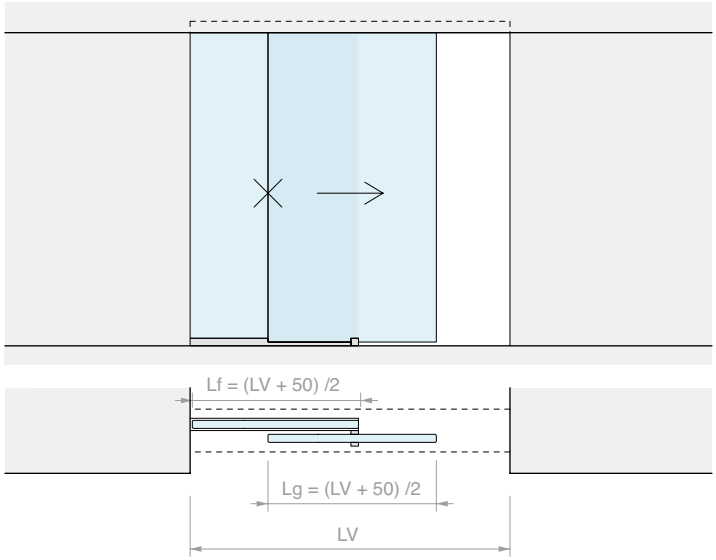
Lf = (LV + 50) /2
Lg = (LV + 50) /2
LV

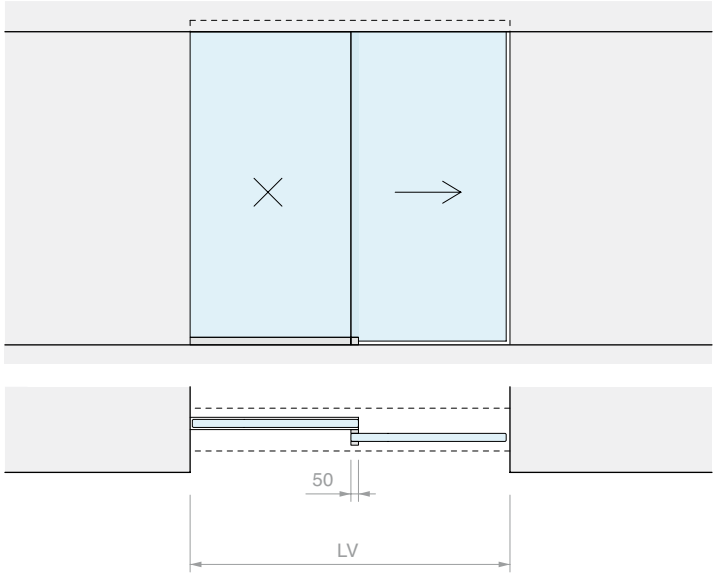
50
LV

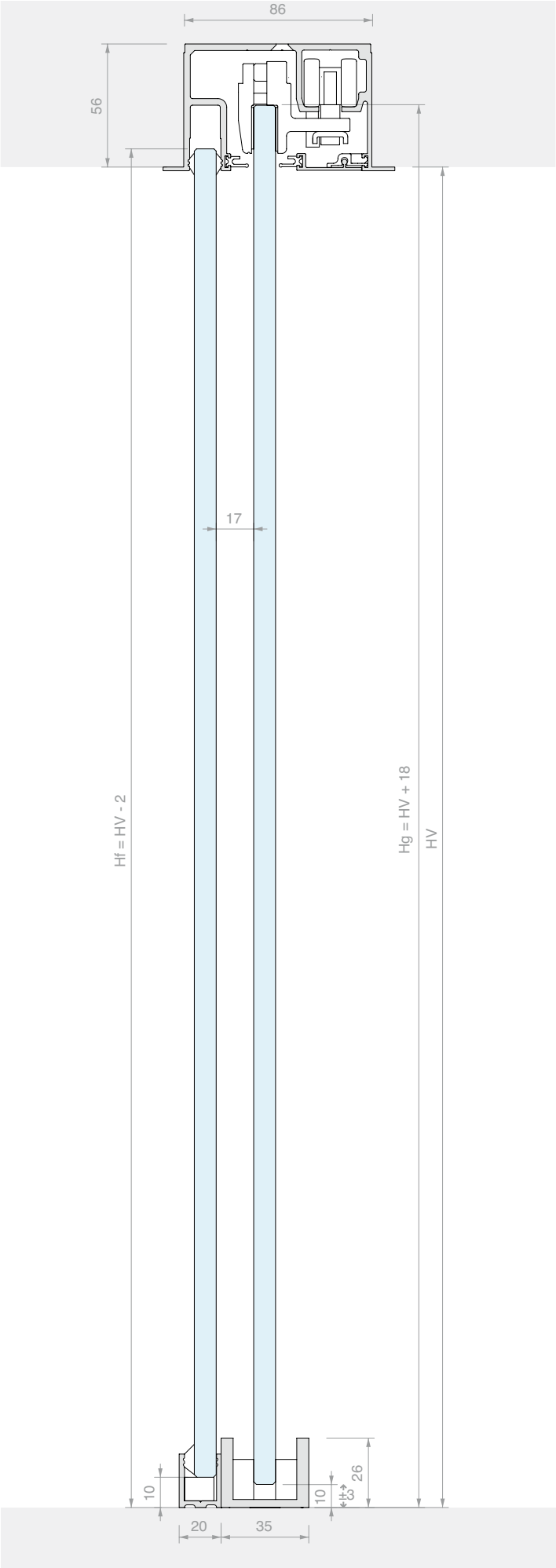
86
56
17
Hf = HV - 2
Hg = HV + 18
HV
10
10
26
3
20
35

KIT SCORREVOLE FISSAGGIO A INCASSO CON DOPPIO VETRO FISSO

Materiale: Alluminio
Finitura: /88 /97

DIMENSIONI VANO

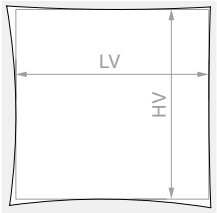

HV max: **2680** mm

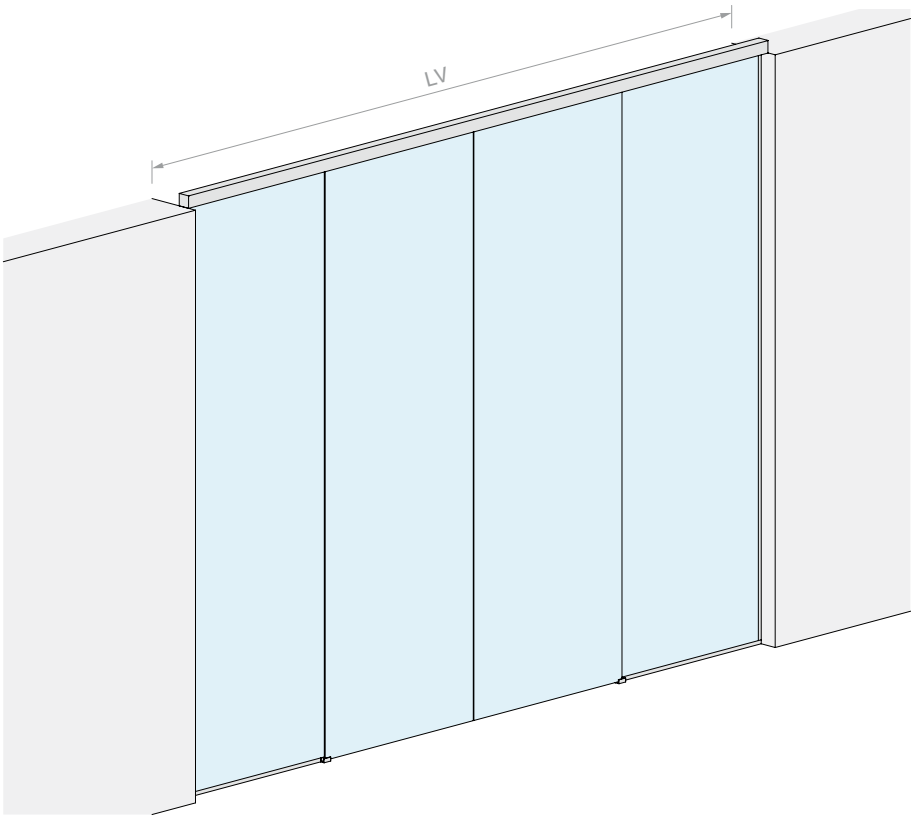

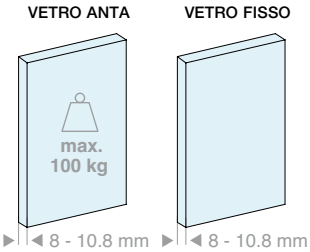

Kit costituito da:

Art.	Descrizione	Q.tà
LMGW	Set di accessori per una porta	2 Pz
LMGWI.B400	Binario a incasso e fisso	1 Pz
057.3085.400	Copertina inferiore	1 Pz
LMU20.300	Profilo a “U”	1 Pz
042.3005.300	Profilo di finitura	1 Pz
LMU20TP	Tappi di finitura	2 Pz
057.3078.002	Guarnizione di finitura	8 m
GTUP2	Guarnizione fermavetro	9 m

Optional

042.3102.072	Ammortizzatore softbreak 20-60 kg	1 Pz
042.3102.071	Ammortizzatore softbreak 61-100 kg	1 Pz
LMU20.300	Profilo a “U”	1 Pz
LMSINCRO	Kit di sincronismo	1 Pz

Art.	LV max	Q.tà
LMGWI400	**4000** mm	1 Pz

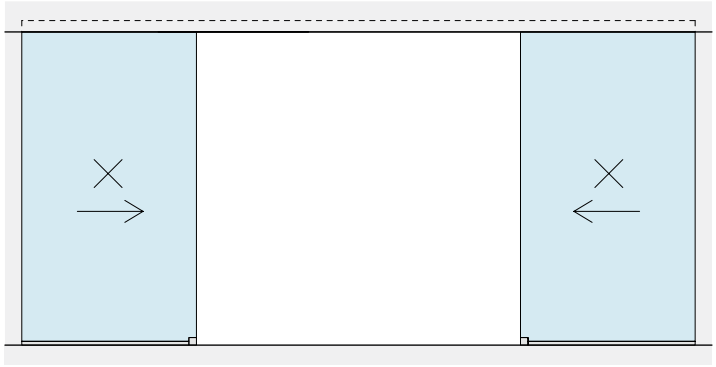

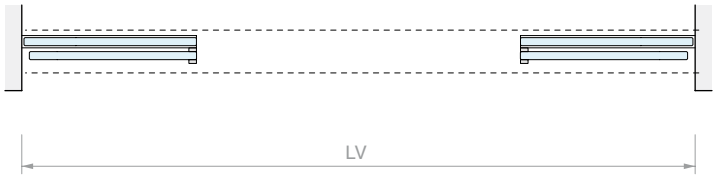
LV

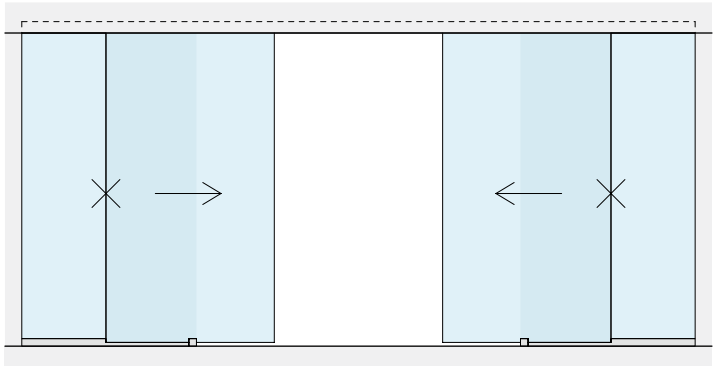

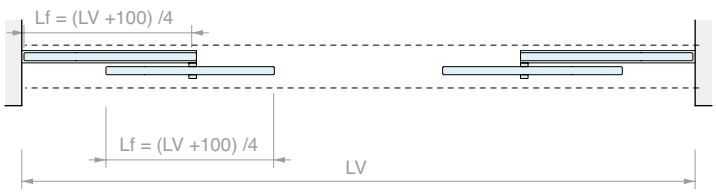
Lf = (LV +100) /4
Lf = (LV +100) /4
LV

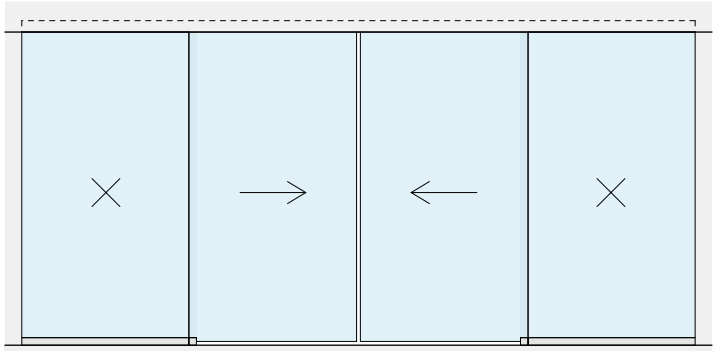

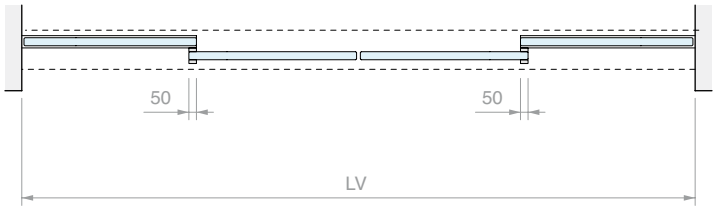
50
50
LV

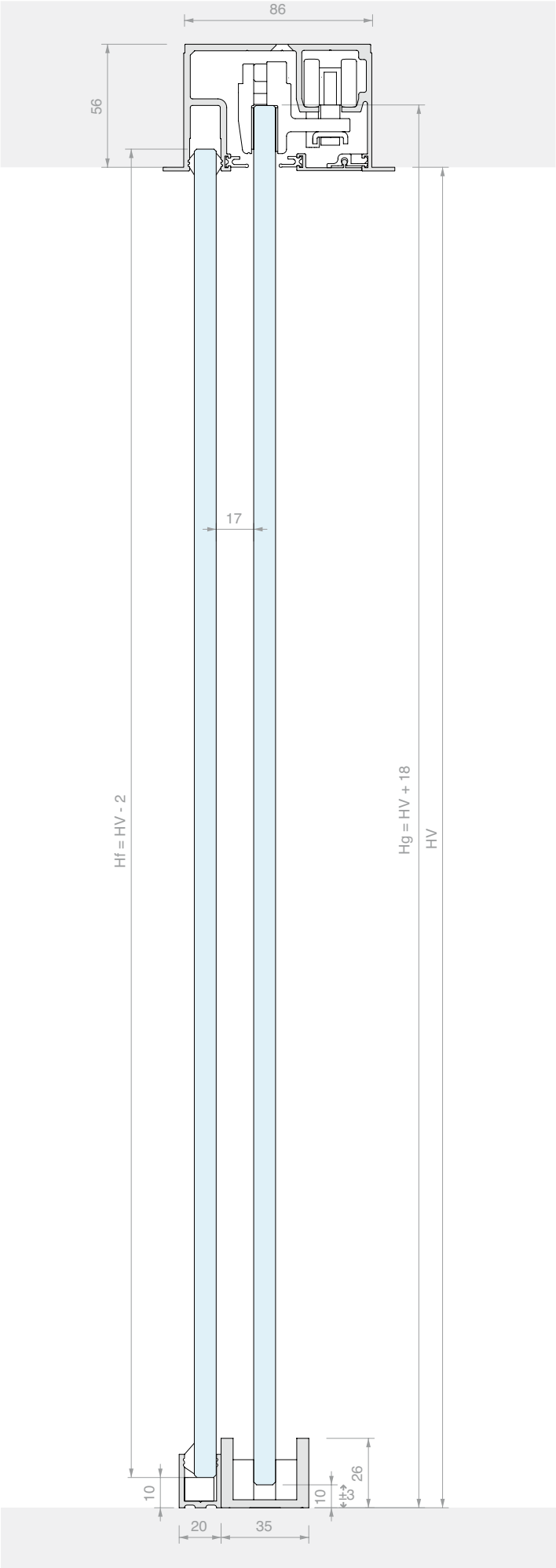
86
56
17
Hf = HV - 2
Hg = HV + 18
HV
10
10
26
3
20
35

BINARIO FISSAGGIO A SOFFITTO

Materiale: Alluminio

Finitura: /88 /97

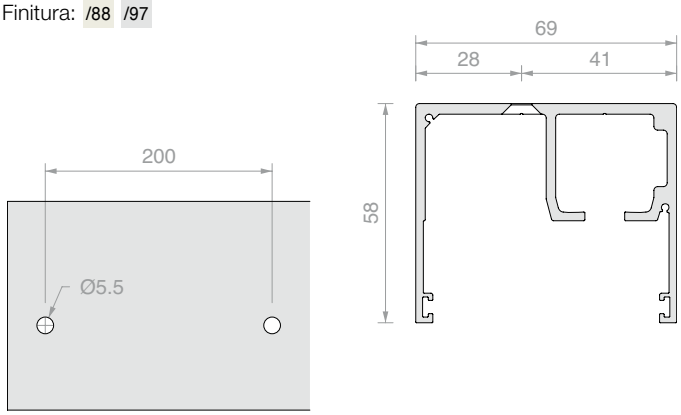

Art.	Lunghezza	Q.tà
LMGWSB200	**2000** mm	1 Pz
LMGWSB300	**3000** mm	1 Pz
LMGWSB400	**4000** mm	1 Pz
LMGWSB600	**6000** mm	1 Pz

BINARIO FISSAGGIO A SOFFITTO CON FISSO

Materiale: Alluminio

Finitura: /88 /97

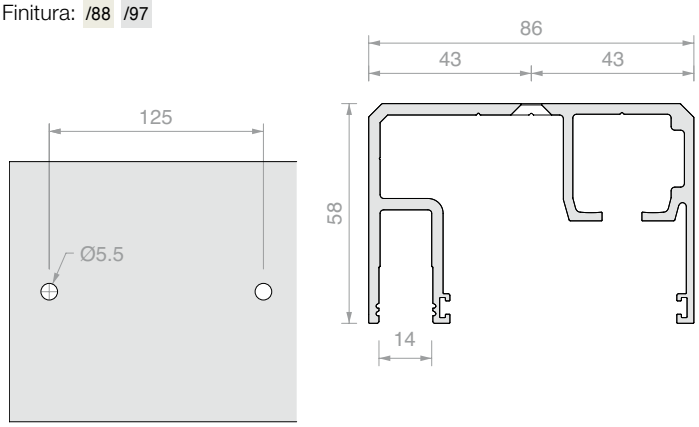

Art.	Lunghezza	Q.tà
057.3084.200	**2000** mm	1 Pz
057.3084.300	**3000** mm	1 Pz
057.3084.400	**4000** mm	1 Pz
057.3084.600	**6000** mm	1 Pz

BINARIO A INCASSO

Materiale: Alluminio

Finitura: /88 /97

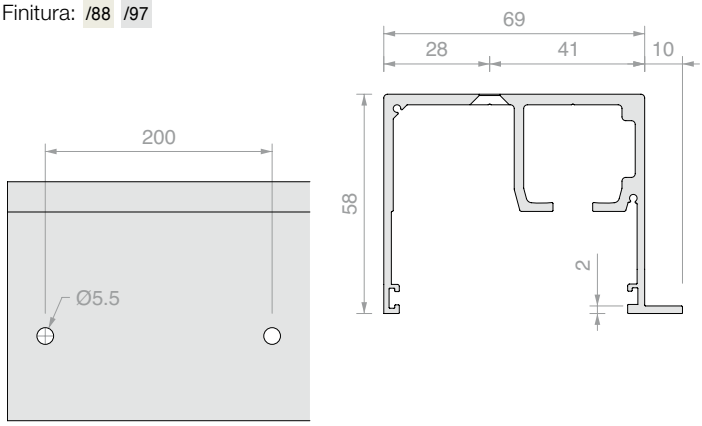

Art.	Lunghezza	Q.tà
LMGWSIB200	**2000** mm	1 Pz
LMGWSIB300	**3000** mm	1 Pz
LMGWSIB400	**4000** mm	1 Pz
LMGWSIB600	**6000** mm	1 Pz

BINARIO A INCASSO CON FISSO

Materiale: Alluminio

Finitura: /88 /97

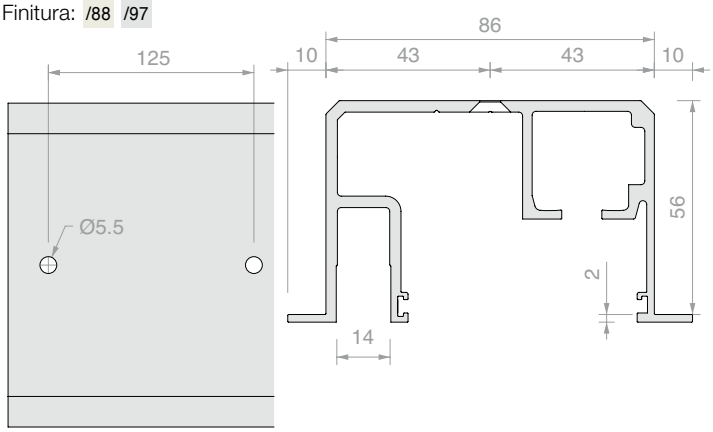

Art.	Lunghezza	Q.tà
LMGWI.B200	**2000** mm	1 Pz
LMGWI.B300	**3000** mm	1 Pz
LMGWI.B400	**4000** mm	1 Pz
LMGWI.B600	**6000** mm	1 Pz

COPERTINA INFERIORE

Materiale: Alluminio

Finitura: /88 /97

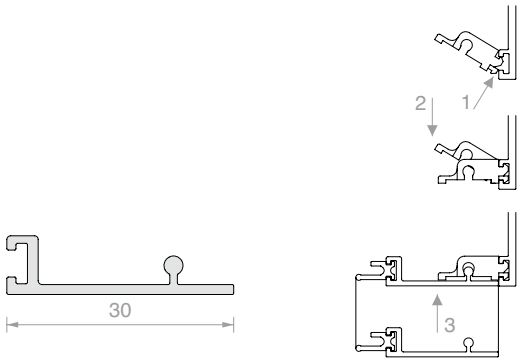

Art.	Lunghezza	Q.tà
057.3085.200	**2000** mm	1 Pz
057.3085.300	**3000** mm	1 Pz
057.3085.400	**4000** mm	1 Pz
057.3085.600	**6000** mm	1 Pz

PROFILO DI FINITURA PER SEDE VETRO FISSO

Materiale: Alluminio

Finitura: /88 /97

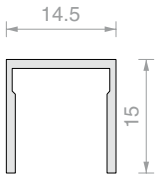

Art.	Lunghezza	Q.tà
042.3005.100	**1000** mm	1 Pz
042.3005.200	**2000** mm	1 Pz
042.3005.300	**3000** mm	1 Pz
042.3005.400	**4000** mm	1 Pz
042.3005.600	**6000** mm	1 Pz

PROFILO A “U”

Materiale: Alluminio

Finitura: /6 /88 /91 /97

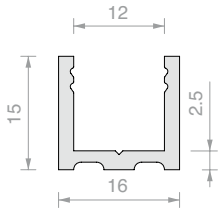

Art.	Lunghezza	Q.tà
PBD3183.150	**1498** mm	1 Pz
PBD3183.220	**2200** mm	1 Pz
PBD3183	**3000** mm	1 Pz

PROFILO A “U”

Materiale: Alluminio

Finitura: /6 /88 /91 /97

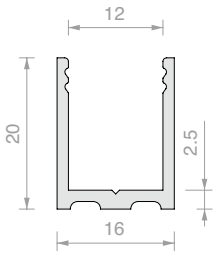

Art.	Lunghezza	Q.tà
LMU20.100	**996** mm	1 Pz
LMU20.150	**1498** mm	1 Pz
LMU20.300	**3000** mm	1 Pz

TAPPO DI FINITURA

Materiale: Alluminio

Finitura: /88 /91 /97 /R2

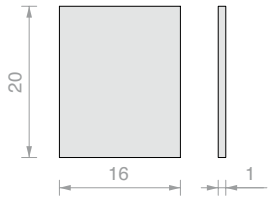

Art.	Q.tà
LMU20TP	1 Pz

COPPIA DI TAPPI TERMINALI PER LMGWSB / LMGWSIB

Materiale: Alluminio

Finitura: /88 /97

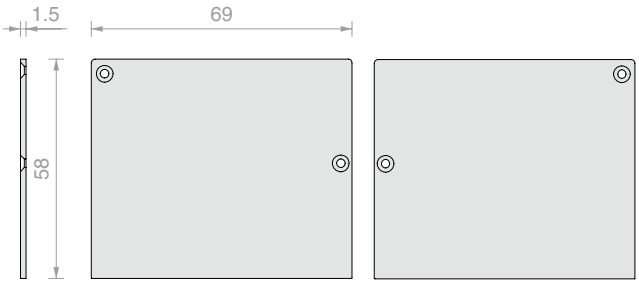

Art.	Q.tà
LMGWST01	1 Pz

GUARNIZIONE DI FINITURA

Materiale: Gomma

Colore: nero

Da inserire nei profili Art. LMGWB, 057.3084, 057.3085, LMGWSIB, LMGWI

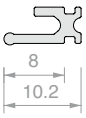

Art.	Q.tà
057.3078.002	1 m

GUARNIZIONE FERMAVETRO

Materiale: PVC

Art.	Spessore	Colore	Q.tà
GTUP2	**2** mm	Trasparente	1 m
GTUP3	**3** mm	Trasparente	1 m
GTUP4	**4** mm	Trasparente	1 m
GTUP5	**5** mm	Trasparente	1 m
GTUP6	**6** mm	Trasparente	1 m

Art.	Spessore	Colore	Q.tà
GTUP2G	**2** mm	Goffrata	1 m
GTUP3G	**3** mm	Goffrata	1 m
GTUP4G	**4** mm	Goffrata	1 m
GTUP5G	**5** mm	Goffrata	1 m
GTUP6G	**6** mm	Goffrata	1 m

Art.	Spessore	Colore	Q.tà
GTUP2N	**2** mm	Nera	1 m
GTUP3N	**3** mm	Nera	1 m
GTUP4N	**4** mm	Nera	1 m
GTUP5N	**5** mm	Nera	1 m
GTUP6N	**6** mm	Nera	1 m

AMMORTIZZATORE SOFTBREAK

Materiale: ABS, zama e acciaio

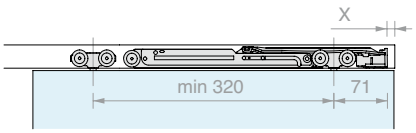

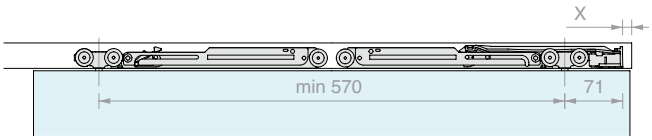

Art.	Portata	Q.tà
042.3102.072	Da **20** a **60** kg	1 Pz
042.3102.071	Da **61** a **100** kg	1 Pz

SET DI ACCESSORI PER UNA PORTA

costituito da:
2 Pz Carrelli con vite
2 Pz Pinze
1 Pz Stop con fermo
1 Pz Stop senza fermo
12 Pz Clip per copertina
1 Pz Guida a pavimento
Finitura: /88 /97

Art.	Per vetri	Portata	Q.tà
LMGW	Da **8** a **10.8** mm	**100** kg	1 Pz

KIT SINCRONISMO PER 2 ANTE IN LINEA

Art.	Q.tà
LMSINCRO	1 Pz

STOP BASSO

Materiale: Zama

Finitura: /97

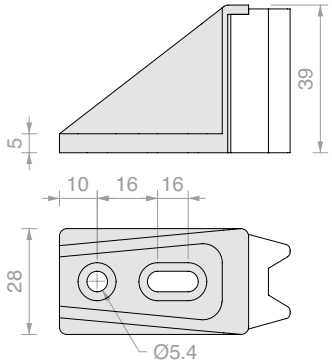

Art.	Q.tà
057.3099.071	1 Pz

GUIDA A TERRA REGOLABILE

Materiale: alluminio

Finitura: /88 /91 /97 /R2

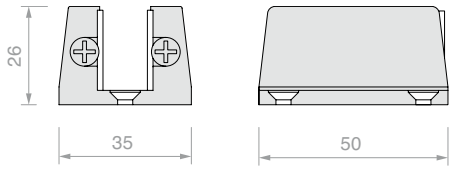

Art.	Per vetri	Q.tà
057.3030.071	Da **6** a **12.7** mm	1 Pz

STOP CON FERMO

Materiale: ABS

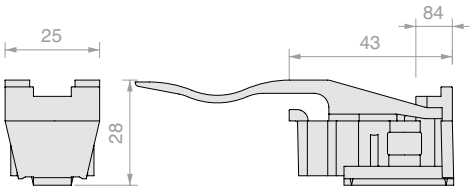

Art.	Q.tà
057.3073.072	1 Pz

STOP SENZA FERMO

Materiale: ABS

Art.	Q.tà
057.3073.071	1 Pz

Forme

Profili in dimensioni ridotte per decorare le ante in vetro.
Applicazione sul vetro mediante biadesivo di spessore 0.5 mm, silicone o incollaggio UV.
Selezionare la guida e gli accessori adeguati per alloggiare il vetro e il suo profilo di bordatura.

PROFILO PIATTO SERIE FORME

Materiale: Alluminio

Finitura: /6 /88 /97 /RAL

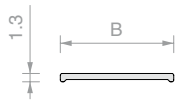

Art.	B	Lunghezza	Q.tà
FOP10.30	**10** mm	**3000** mm	1 Pz
FOP15.30	**15** mm	**3000** mm	1 Pz
FOP20.30	**20** mm	**3000** mm	1 Pz

PROFILO A “U” SERIE FORME

Materiale: Alluminio

Finitura: /6 /88 /97 /RAL

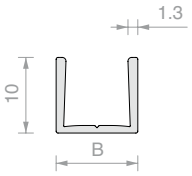

Art.	B	Lunghezza	Per vetri	Q.tà
FOU1011.30	**10.8** mm	**3000** mm	**8** mm	1 Pz
FOU1013.30	**12.8** mm	**3000** mm	**10** mm	1 Pz

BIADESIVO TESA® ACX^{plus}

Biadesivo trasparente per fissaggi di vetro, acciaio e alluminio.

Il liner in carta agevola l’applicazione manuale del nastro.

Art.	Dimensioni	Spessore	Q.tà
TS250065	**6** mm x **25** m	**0.5** mm	1 Pz
TS250125	**12** mm x **25** m	**0.5** mm	1 Pz
TS250155	**15** mm x **25** m	**0.5** mm	1 Pz

GUIDA A PAVIMENTO

Materiale: Alluminio

Finitura: /88 /97 /R2

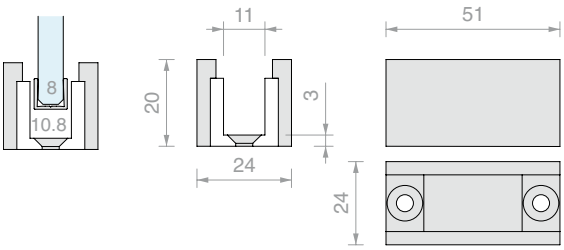

Art.	Per profilo	Q.tà
LMGF	FOU1011	1 Pz

ADATTATORE PER GUIDA LMGF

Accessorio da inserire nella guida a pavimento LMGF

Materiale: POM

Finitura: /56

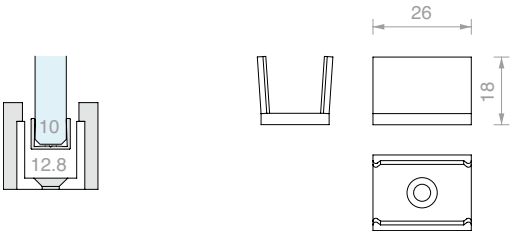

Art.	Per profilo	Q.tà
LMGF13-POM	FOU1013	1 Pz

LM CLIPO

Design

Con il sistema LM CLIPO 36 versatilità e dimensioni ridotte si fondono per realizzare ante di cabine armadio e porte di dimensioni fino a 1000 mm x 2100 mm.

Progettato per vetri da 6 a 8 mm in due diverse configurazioni: con profilo portavetro superiore ed inferiore, modello GPPK, o con profilo portavetro superiore e guida ad U inferiore, modello GPK.

I modelli LM CLIPO 36 possono inoltre coniugare il comfort di una chiusura ammortizzata per porte fino a 36 kg di peso.

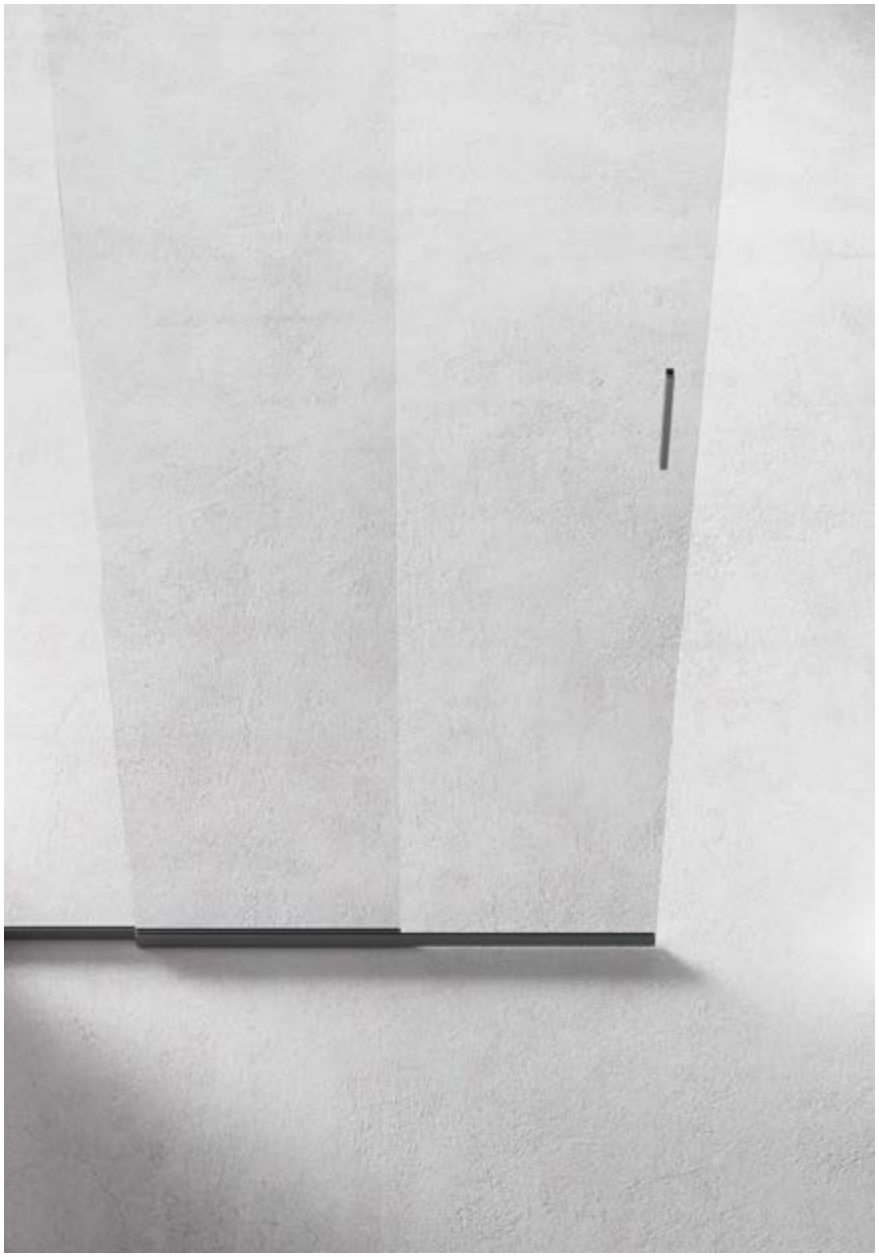

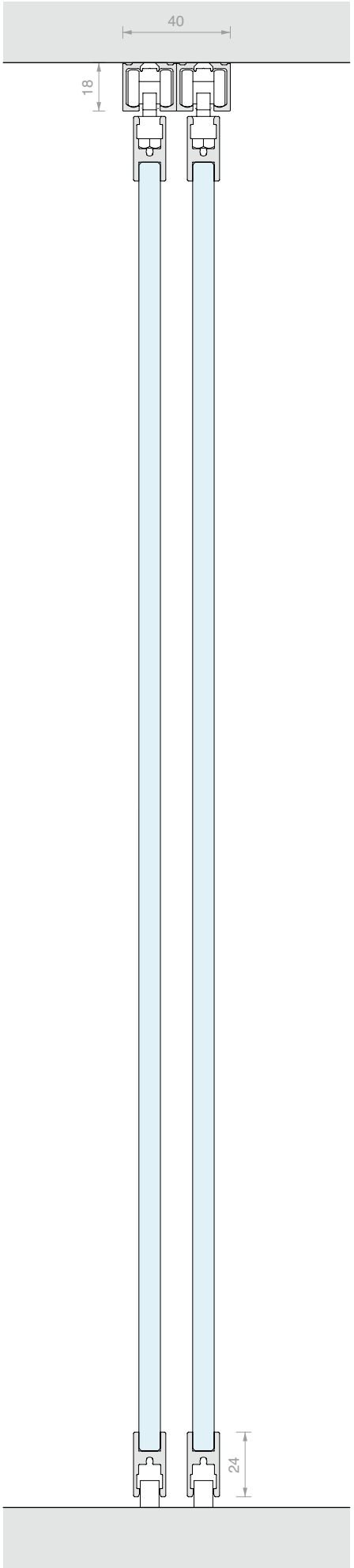

/6
Nero opaco

/88
Alluminio simil-inox satin

/97
Alluminio opaco

LM CLIPO

Caratteristiche tecniche

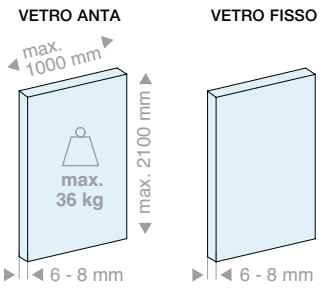

3 tipologie di installazione

Soffitto

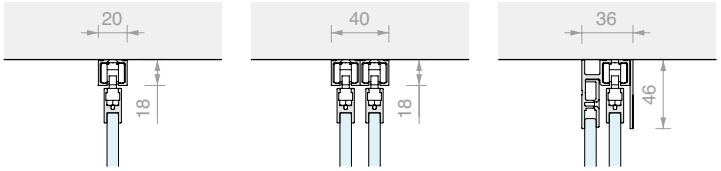

1 via | 2 vie | 1 via + fisso

Soffitto incassato

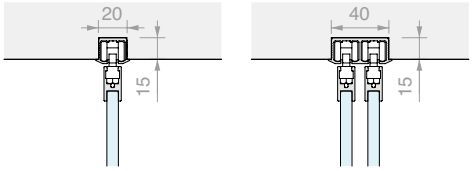

1 via | 2 vie

Parete

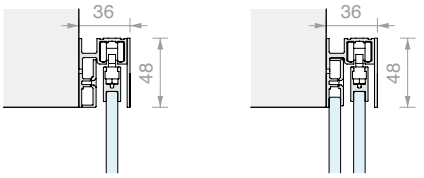

1 via | 1 via + fisso

2 tipologie di installazione anta

GPPK

GPK

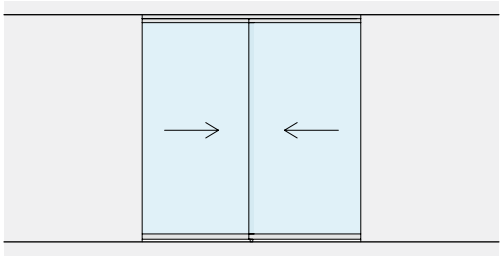

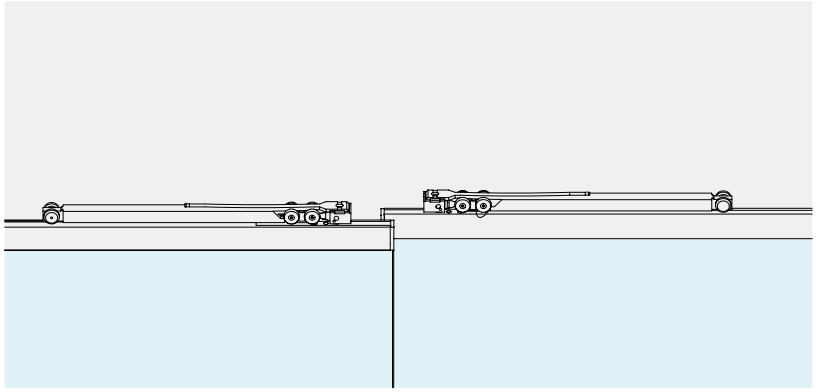

SOFT CLOSE
L'uso degli ammortizzatori permette un'apertura e una chiusura controllata e delicata.

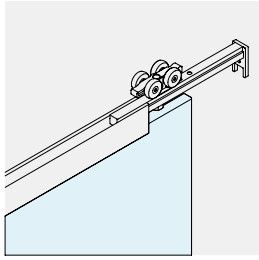

REGOLAZIONE ANTA
E' possibile regolare l'altezza del singolo carrello per registrare la posizione dell'anta di ±2 mm.

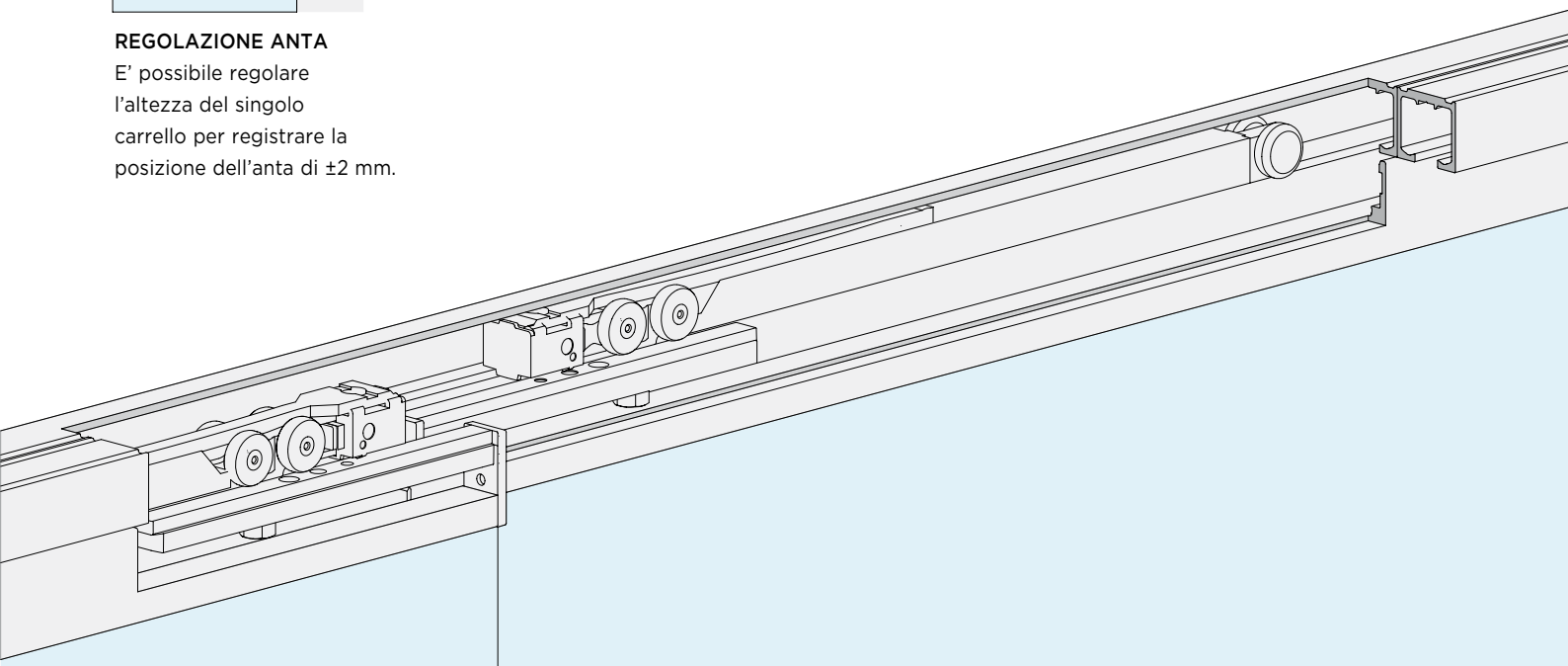

LM CLIPO

Kit

INSTALLAZIONE A SOFFITTO

ANTE MOBILI

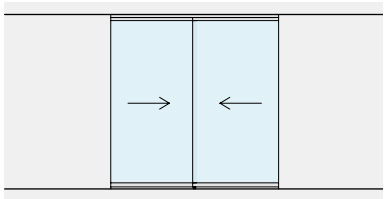

Pag 270

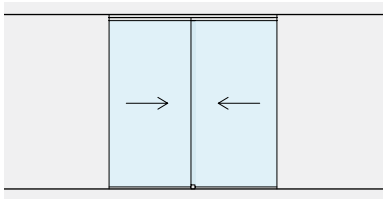

Pag 272

ANTE MOBILI
CON VETRI FISSI

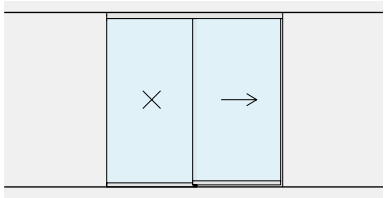

Pag 276

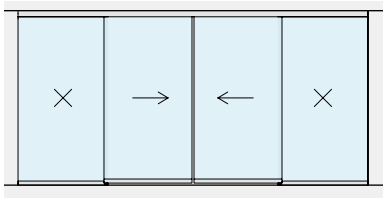

Pag 280

INSTALLAZIONE A PARETE

ANTE MOBILI

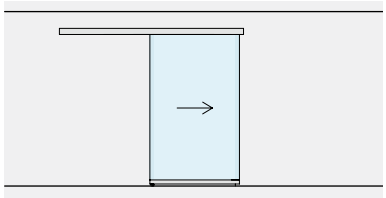

Pag 284

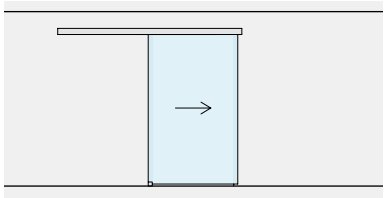

Pag 292

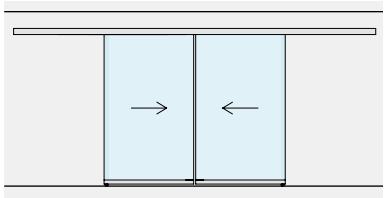

Pag 288

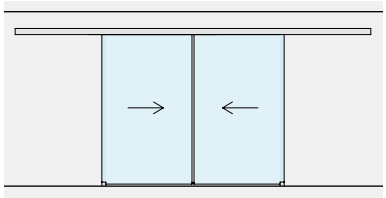

Pag 296

ANTE MOBILI
CON VETRI FISSI

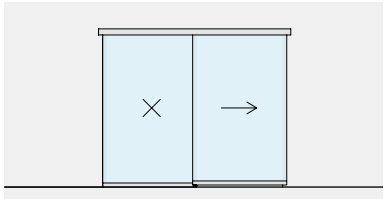

Pag 300

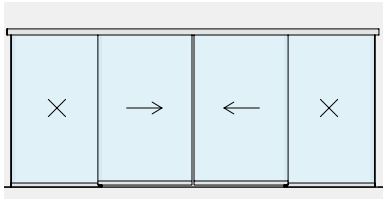

Pag 304

the BOOK

KIT SCORREVOLE FISSAGGIO A SOFFITTO DUE ANTE INDIPENDENTI CON PROFILO PORTAVETRO INFERIORE GPPK

Materiale: Alluminio
Finitura: /6 /88 /97

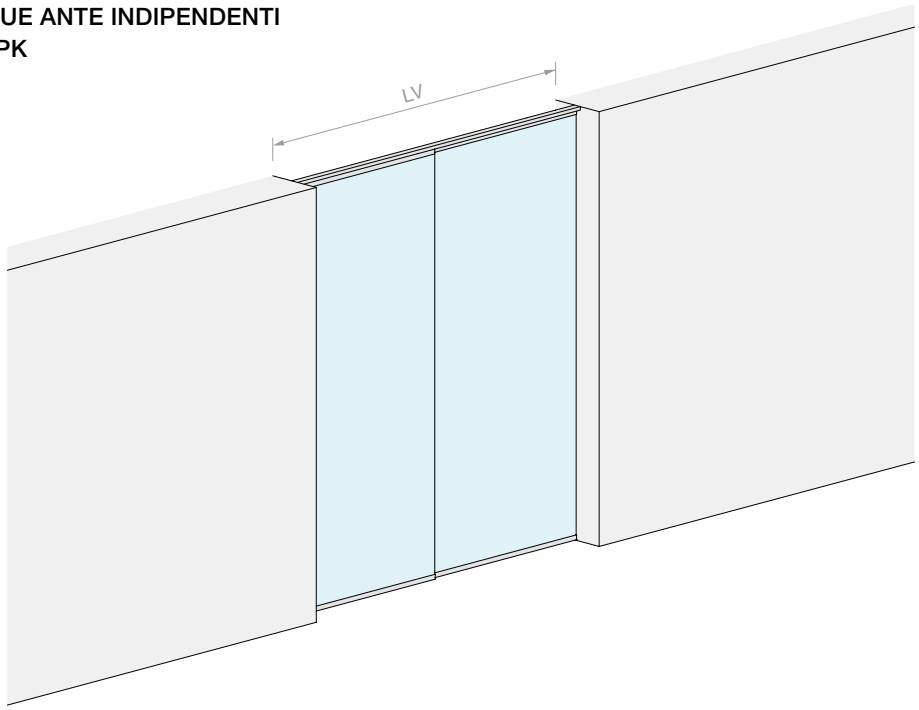

DIMENSIONI VANO

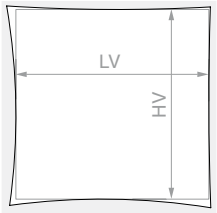

HV max: **2160** mm

VETRO ANTA

Kit costituito da:

Art.	Descrizione	Q.tà
053.3326.200	Binario singolo a soffitto	2 Pz
053.3072.200	Profilo portavetro	2 Pz
053.3361.072	Kit di scorrimento anta GPPK	2 Pz
Optional		
057.3159.071	N.2 ammortizzatori fino a 15 kg	1 Pz
057.3159.072	N.2 ammortizzatori fino a 26 kg	1 Pz
057.3159.073	N.2 ammortizzatori fino a 36 kg	1 Pz
LM17019TP10	Tappo terminale per binario singolo	1 Pz

Art.	LV max	Q.tà
LMC36GPPK12.200	**1960** mm	1 Pz

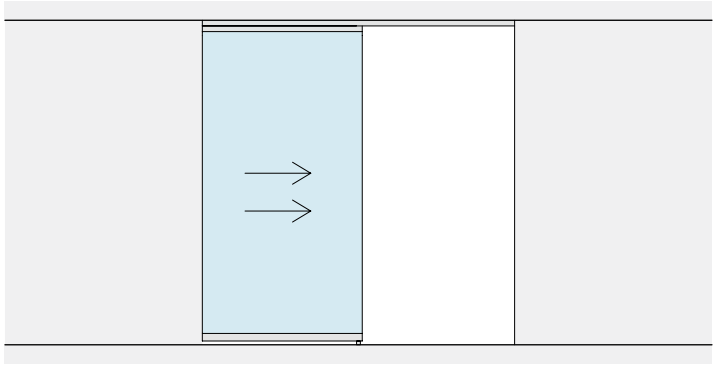

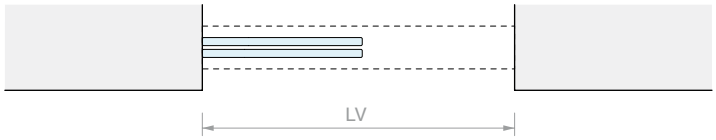
LV

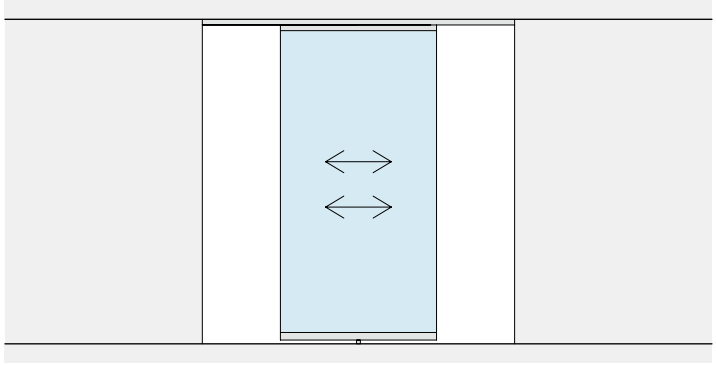

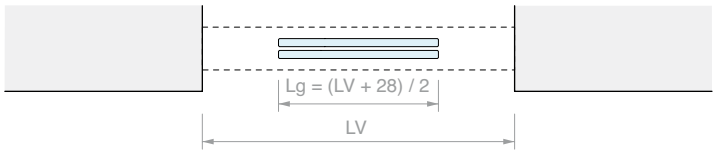
Lg = (LV + 28) / 2
LV

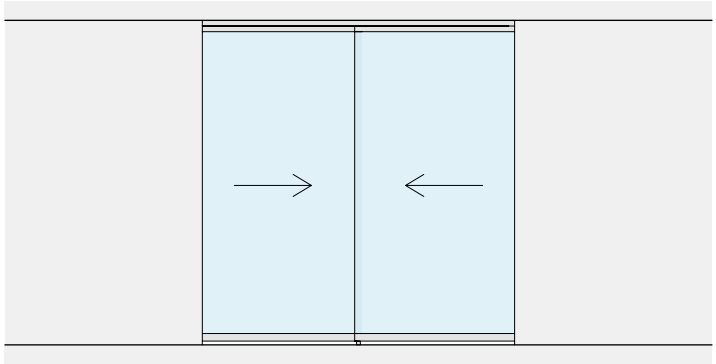

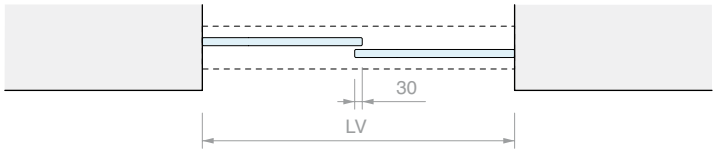
30
LV

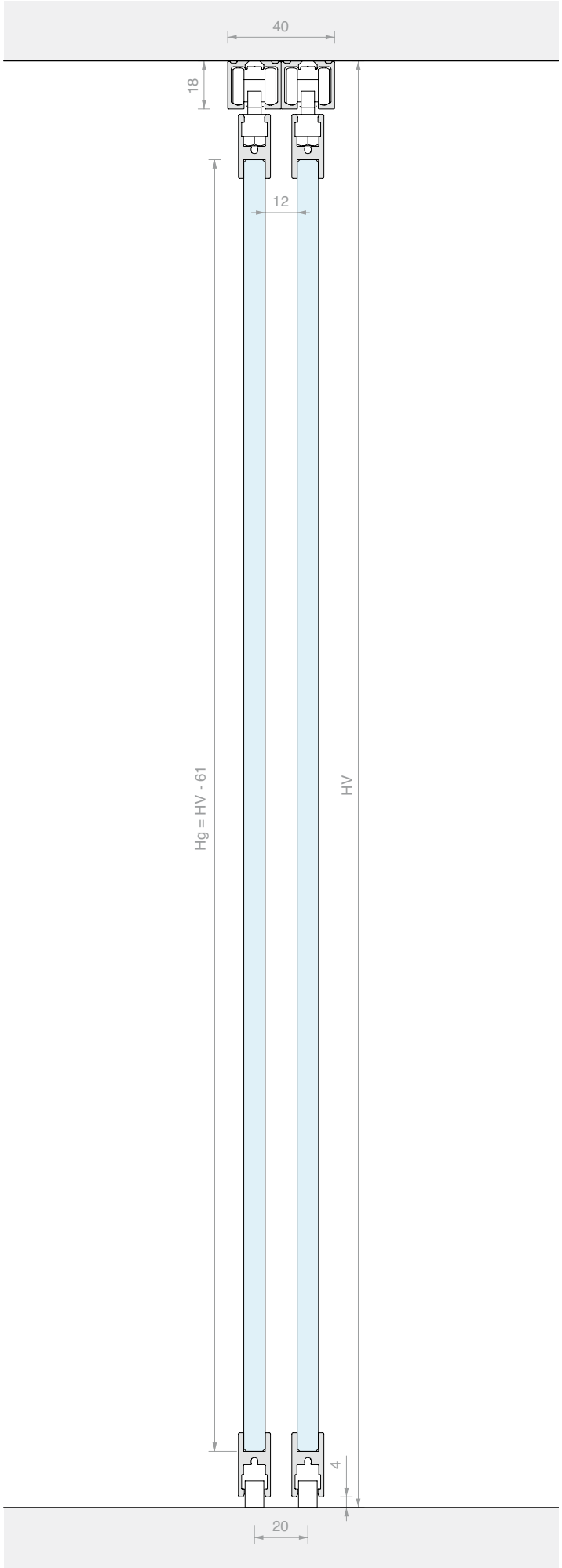
40
18
12
Hg = HV - 61
HV
4
20

KIT SCORREVOLE FISSAGGIO A SOFFITTO DUE ANTE INDIPENDENTI GPK

Materiale: Alluminio
Finitura: /6 /88 /97

DIMENSIONI VANO

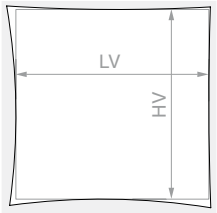

HV max: **2140** mm

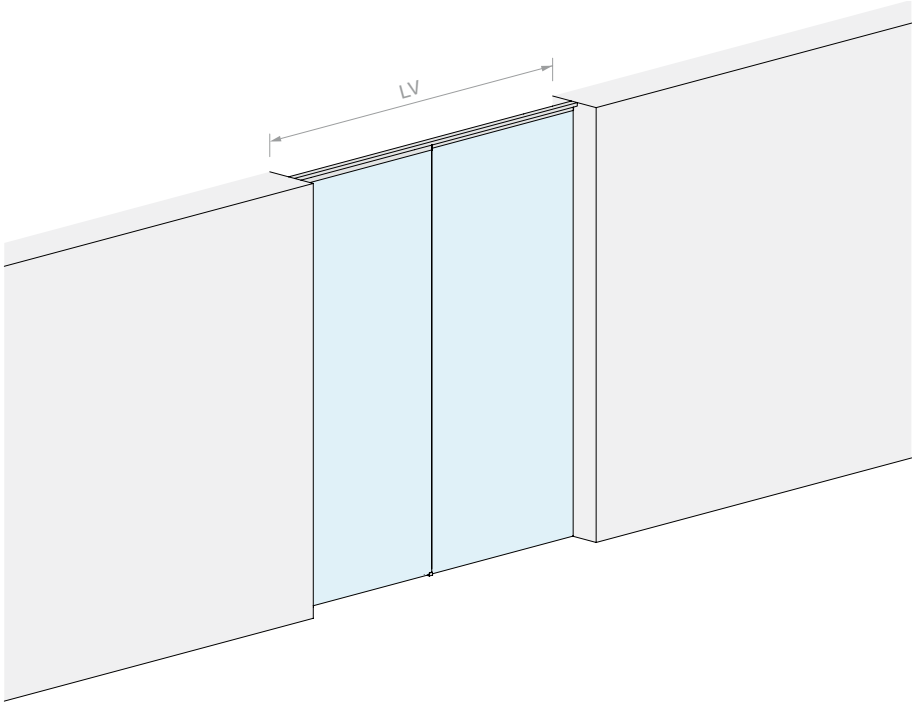

VETRO ANTA

Kit costituito da:

Art.	Descrizione	Q.tà
053.3326.200	Binario singolo a soffitto	2 Pz
053.3072.200	Profilo portavetro	1 Pz
053.3361.071	Kit di scorrimento anta GPK	2 Pz
Optional		
057.3159.071	N.2 ammortizzatori fino a 15 kg	1 Pz
057.3159.072	N.2 ammortizzatori fino a 26 kg	1 Pz
057.3159.073	N.2 ammortizzatori fino a 36 kg	1 Pz
LM17019TP10	Tappo terminale per binario singolo	1 Pz

Art.	LV max	Q.tà
LMC36GPK12.200	**1960** mm	1 Pz

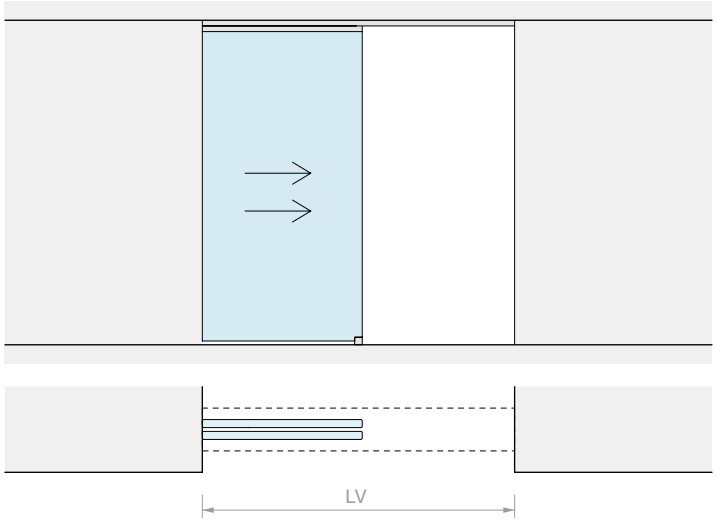
LV

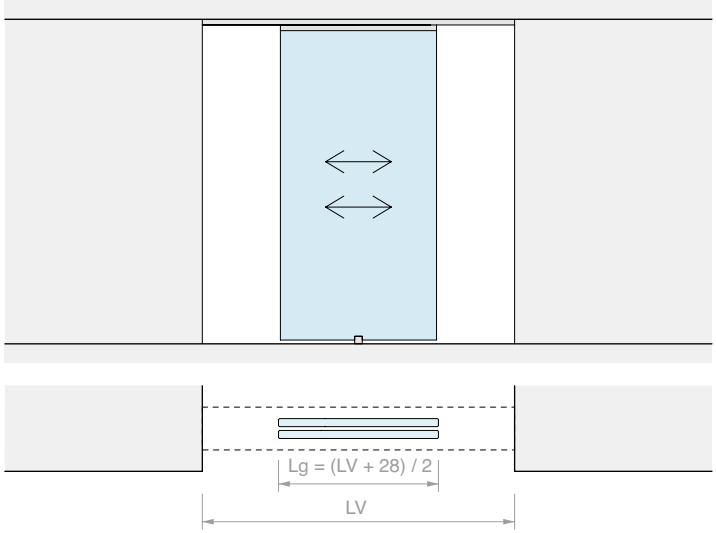
Lg = (LV + 28) / 2
LV

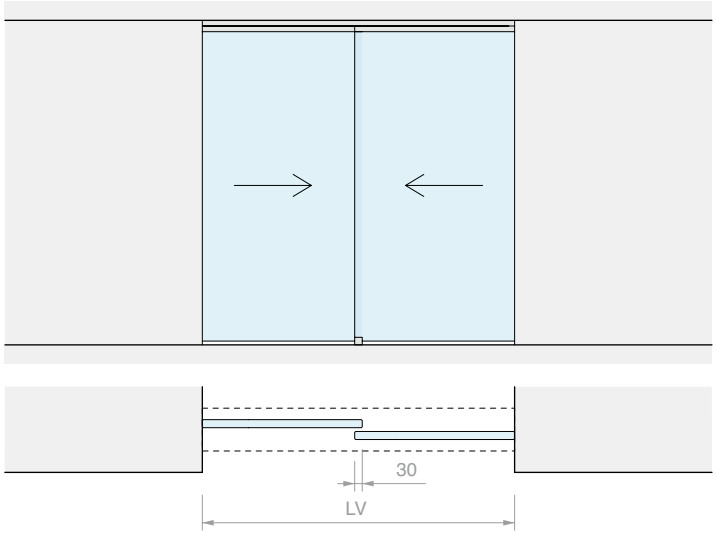
30
LV

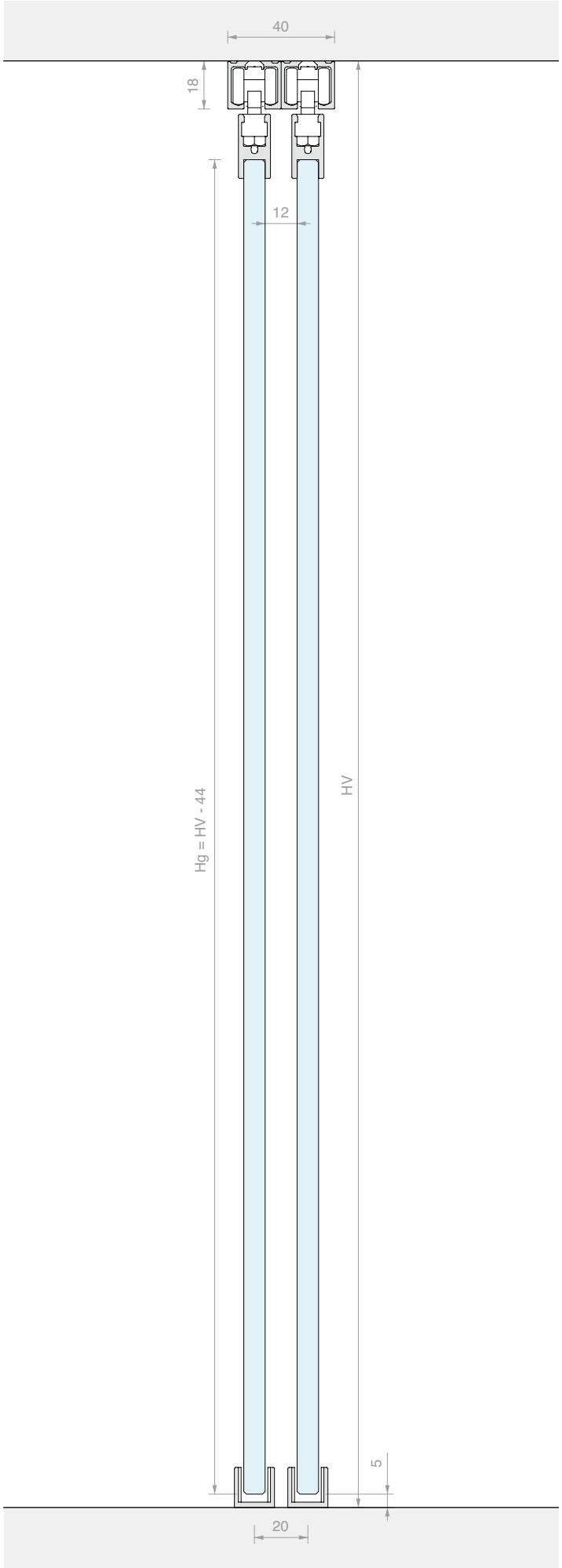
40
18
12
Hg = HV - 44
HV
5
20

KIT SCORREVOLE FISSAGGIO A SOFFITTO
ANTA SINGOLA CON VETRO FISSO
CON PROFILO PORTAVETRO INFERIORE GPPK

Materiale: Alluminio
Finitura: /6 /88 /97

DIMENSIONI VANO

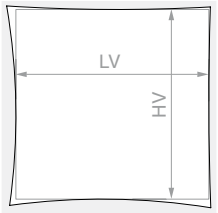

HV max: **2160** mm

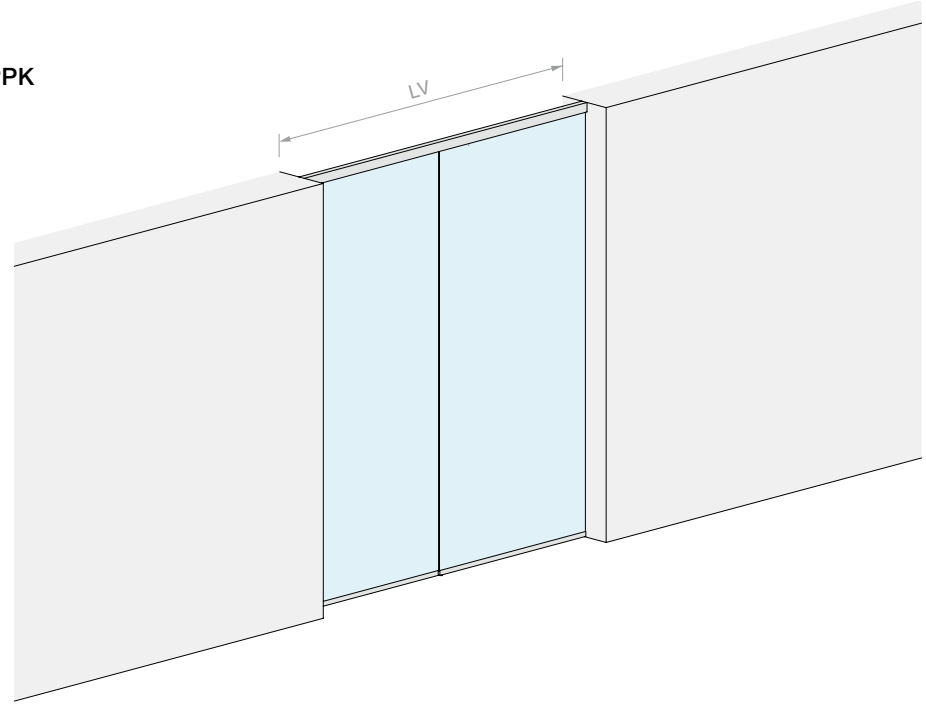

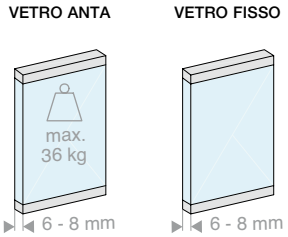

Kit costituito da:

Art.	Descrizione	Q.tà
053.3338.200	Binario singolo a soffitto con vetro fisso	1 Pz
053.3072.200	Profilo portavetro	1 Pz
053.3072.100	Profilo portavetro	1 Pz
053.3071.300	Profilo di supporto per vetro fisso	1 Pz
053.3361.072	Kit di scorrimento anta GPPK	1 Pz
053.3075.300	Cover per binario	1 Pz
VIT965-3X8-ZN	Vite di fissaggio per profilo di supporto vetro fisso	4 Pz

Optional

057.3159.071	N.2 ammortizzatori fino a 15 kg	1 Pz
057.3159.072	N.2 ammortizzatori fino a 26 kg	1 Pz
057.3159.073	N.2 ammortizzatori fino a 36 kg	1 Pz
LM48035TP10	Tappo terminale per binario singolo	1 Pz

Art.	LV max	Q.tà
LMC36GPPK11F.200	**1960** mm	1 Pz

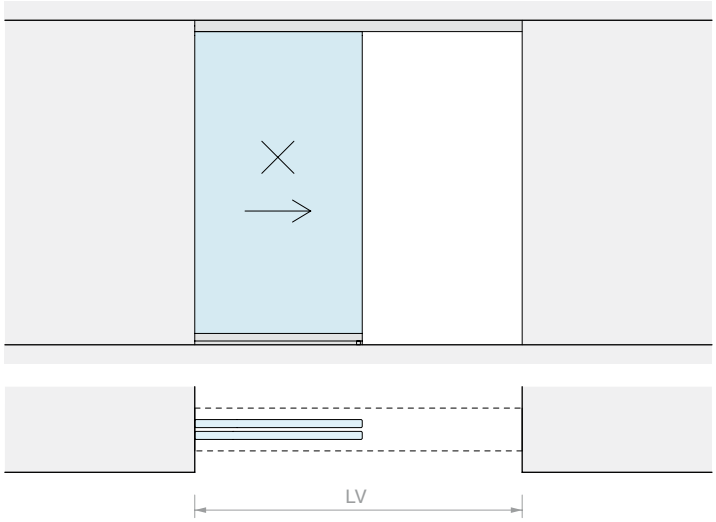
LV

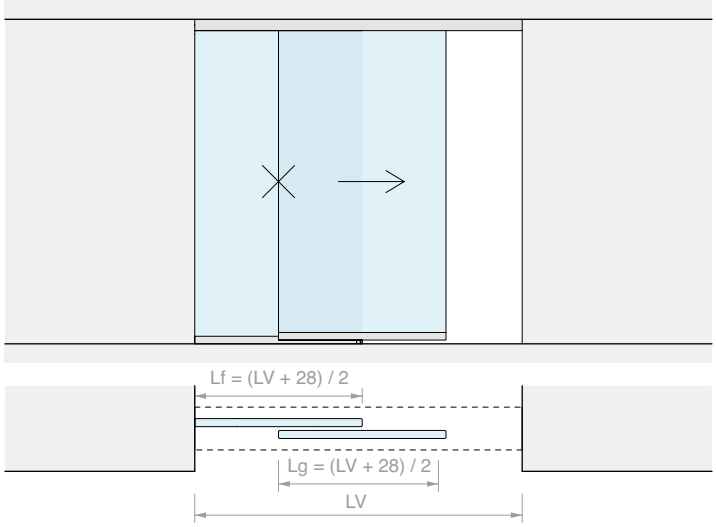
Lf = (LV + 28) / 2
Lg = (LV + 28) / 2
LV

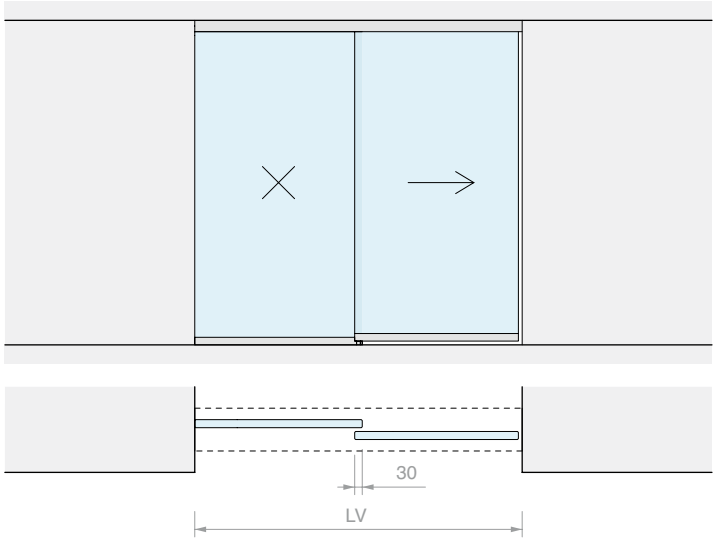
30
LV

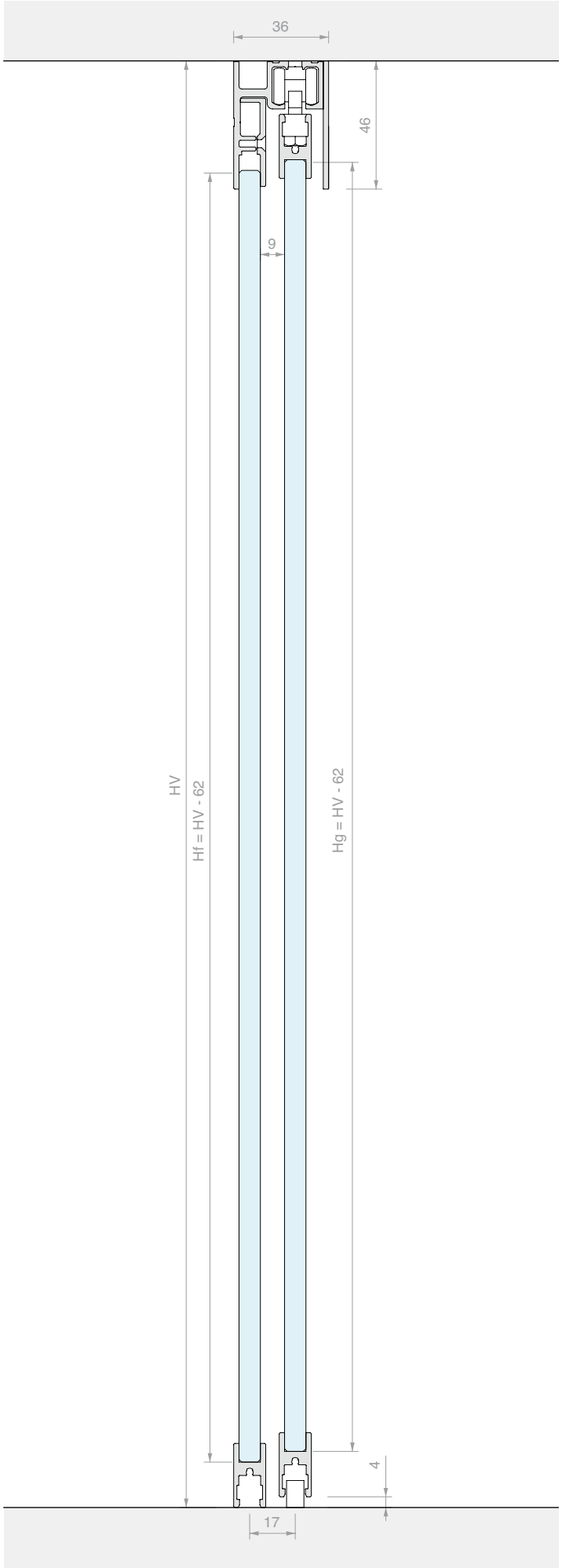
36
46
9
HV
Hf = HV - 62
Hg = HV - 62
4
17

KIT SCORREVOLE FISSAGGIO A SOFFITTO DOPPIA ANTA CON DOPPIO VETRO FISSO CON PROFILO PORTAVETRO INFERIORE GPPK

Materiale: Alluminio
Finitura: /6 /88 /97

DIMENSIONI VANO

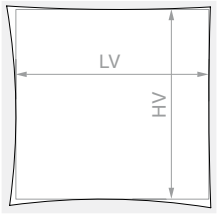

HV max: **2160** mm

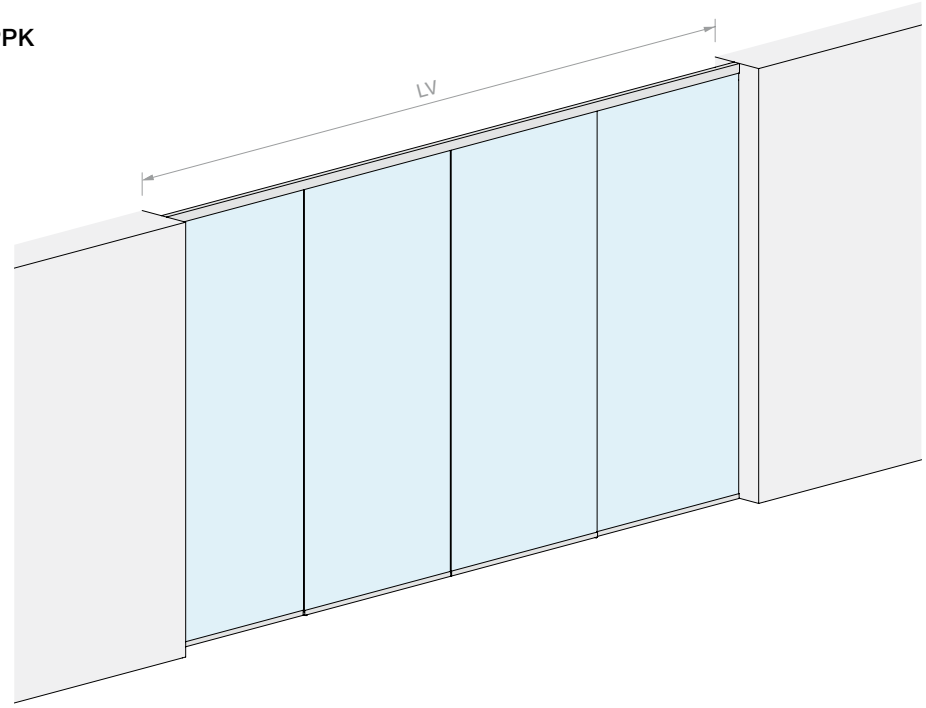

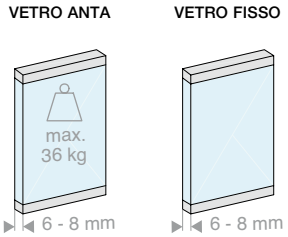

Kit costituito da:

Art.	Descrizione	Q.tà
053.3338.400	Binario singolo a soffitto con vetro fisso	1 Pz
053.3072.200	Profilo portavetro	3 Pz
053.3071.300	Profilo di supporto per vetro fisso	2 Pz
053.3361.072	Kit di scorrimento anta GPPK	2 Pz
053.3075.300	Cover per binario	2 Pz
VIT965-3X8-ZN	Vite di fissaggio per profilo di supporto vetro fisso	8 Pz

Optional

057.3159.071	N.2 ammortizzatori fino a 15 kg	1 Pz
057.3159.072	N.2 ammortizzatori fino a 26 kg	1 Pz
057.3159.073	N.2 ammortizzatori fino a 36 kg	1 Pz
LM48035TP10	Tappo terminale per binario singolo	1 Pz

Art.	LV max	Q.tà
LMC36GPPK11CF.400	**3920** mm	1 Pz

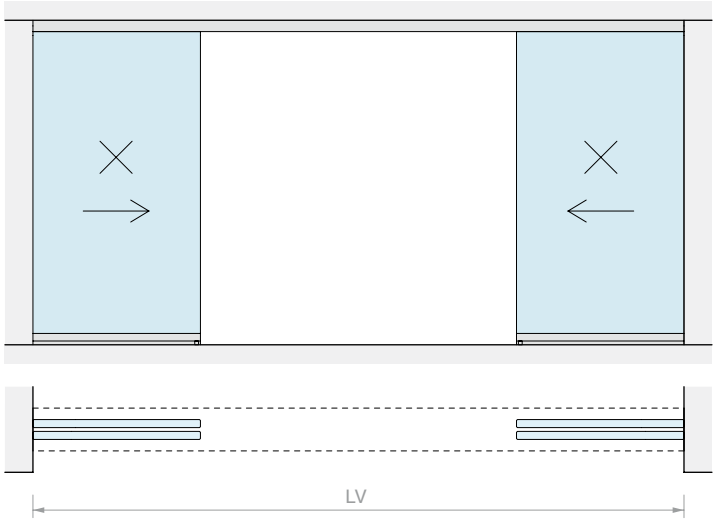
LV

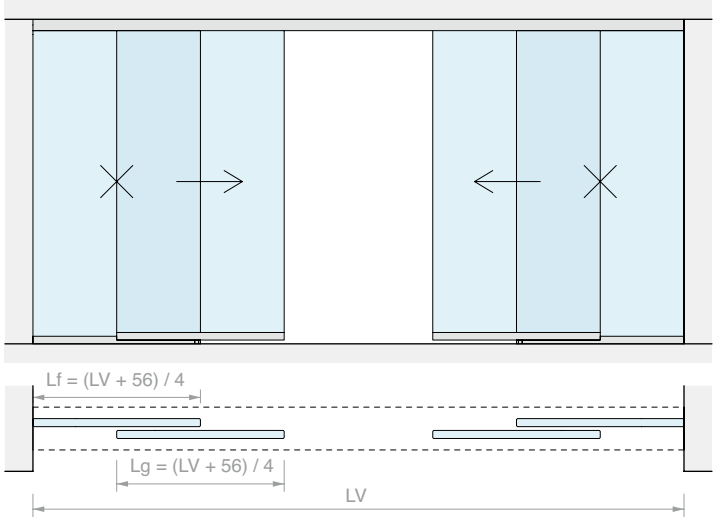
Lf = (LV + 56) / 4
Lg = (LV + 56) / 4
LV

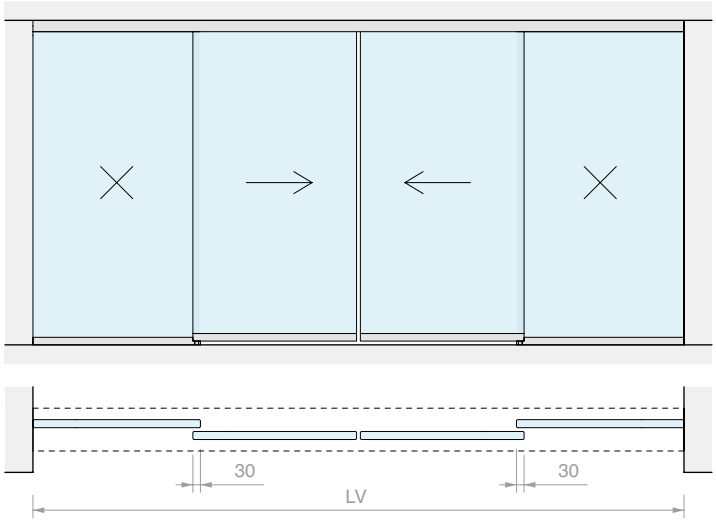
30
30
LV

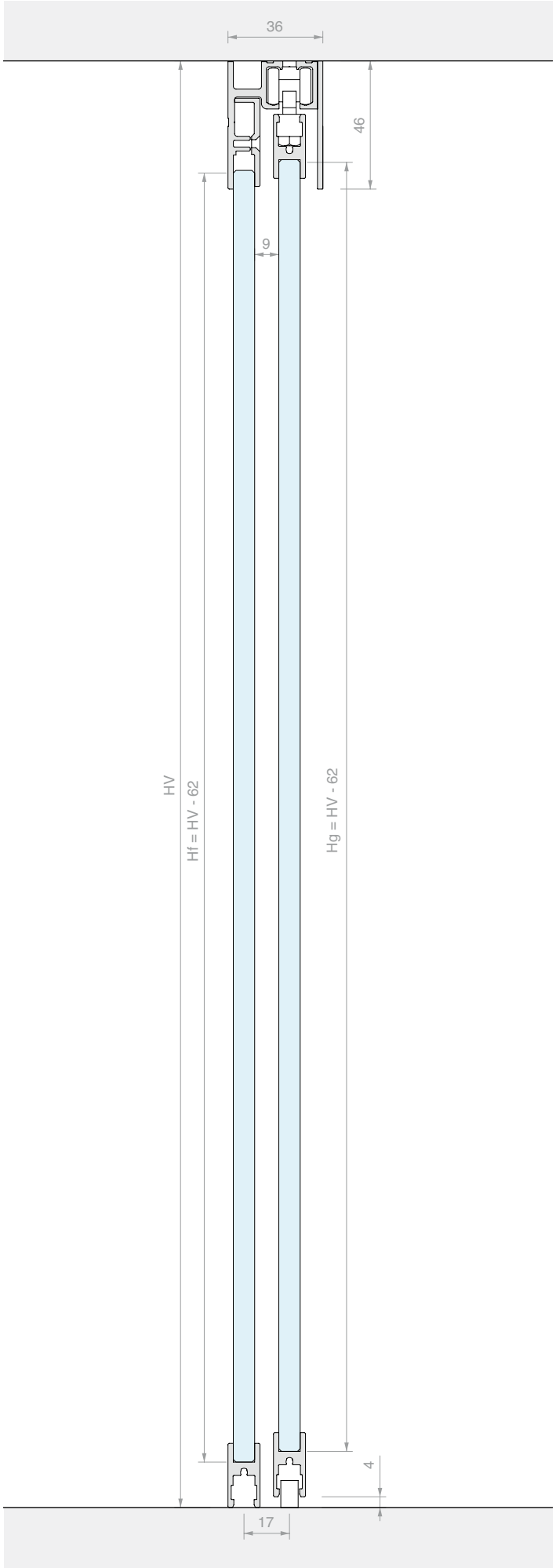
36
46
9
HV
Hf = HV - 62
Hg = HV - 62
4
17

WHITE

KIT SCORREVOLE FISSAGGIO A PARETE CON PROFILO PORTAVETRO INFERIORE GPPK

Materiale: Alluminio
Finitura: /6 /88 /97

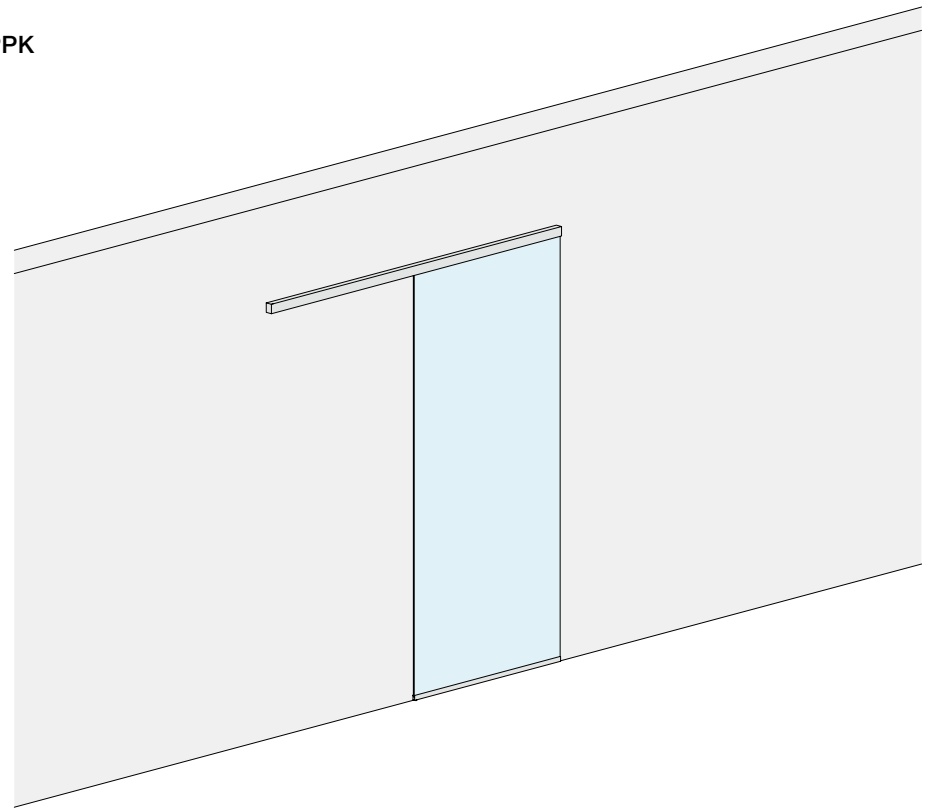

DIMENSIONI VANO

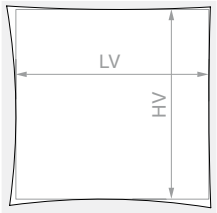

HV max: **2110** mm

VETRO ANTA

Kit costituito da:

Art.	Descrizione	Q.tà
053.3338.200	Binario singolo a parete	1 Pz
053.3072.200	Profilo portavetro	1 Pz
053.3071.300	Profilo di supporto per vetro fisso	1 Pz
053.3361.072	Kit di scorrimento anta GPPK	1 Pz
053.3075.300	Cover per binario	1 Pz
VIT965-3X8-ZN	Vite di fissaggio per profilo di supporto vetro fisso	4 Pz

Optional

057.3159.071	N.2 ammortizzatori fino a 15 kg	1 Pz
057.3159.072	N.2 ammortizzatori fino a 26 kg	1 Pz
057.3159.073	N.2 ammortizzatori fino a 36 kg	1 Pz
LM17019TP10	Tappo terminale per binario singolo	1 Pz

Art.	LV max	Q.tà
LMC36GPPK21.200	**940** mm	1 Pz

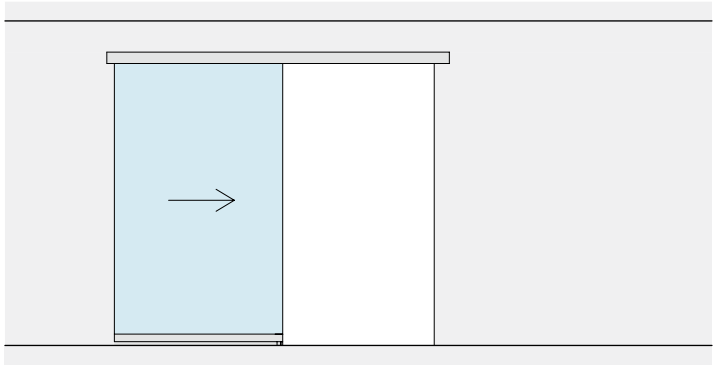

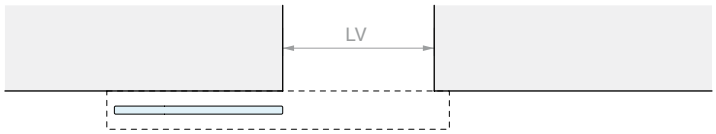
LV

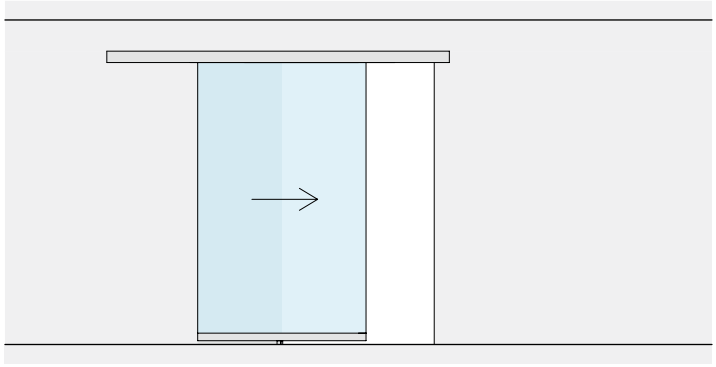

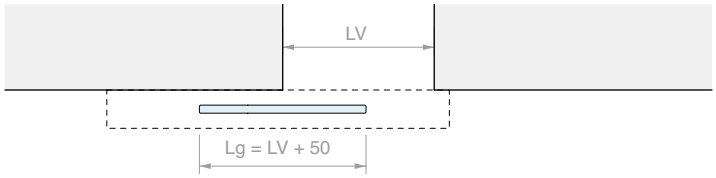
LV
Lg = LV + 50

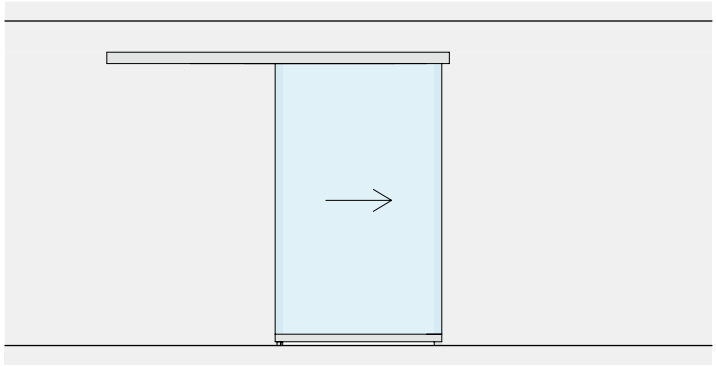

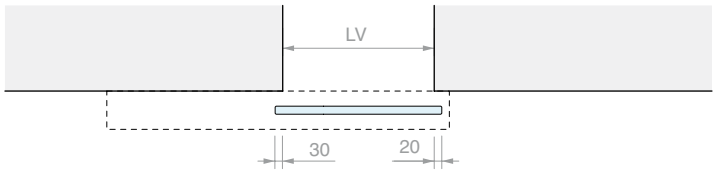
LV
30
20

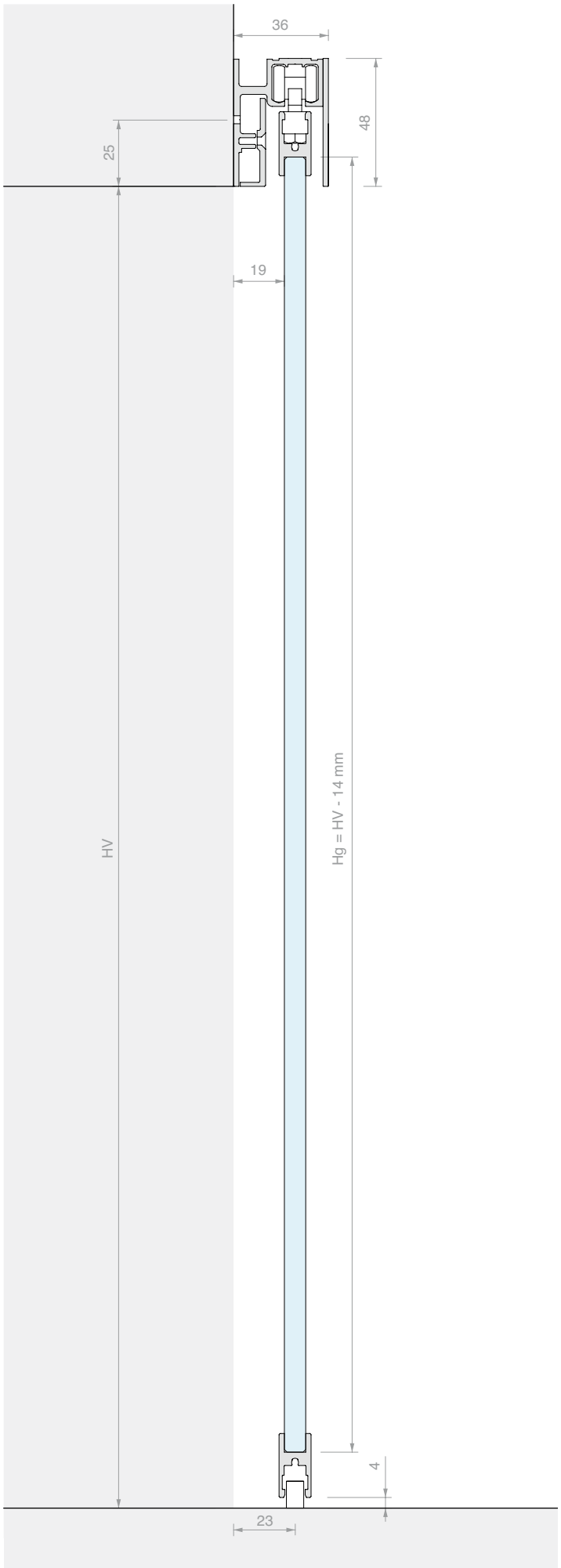
36
48
25
19
HV
Hg = HV - 14 mm
4
23

KIT SCORREVOLE FISSAGGIO A PARETE
DOPPIA ANTA CON PROFILO PORTAVETRO INFERIORE GPPK

Materiale: Alluminio
Finitura: /6 /88 /97

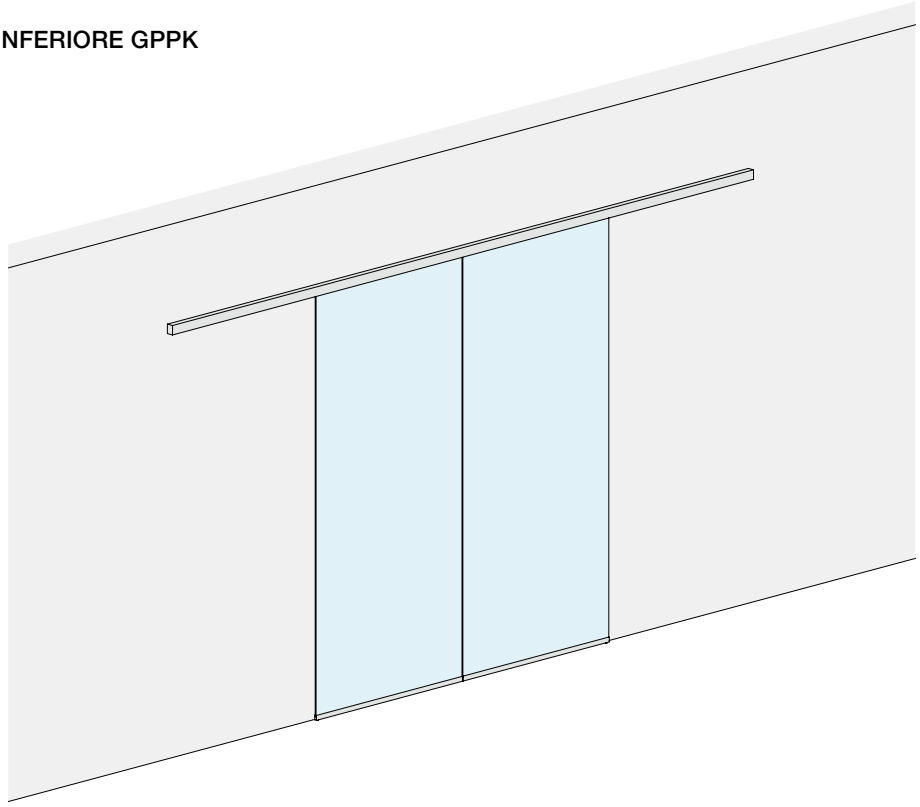

DIMENSIONI VANO

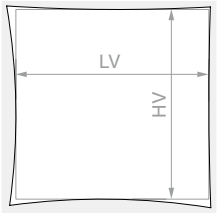

HV max: **2110** mm

VETRO ANTA

Kit costituito da:

Art.	Descrizione	Q.tà
053.3338.400	Binario singolo a parete	1 Pz
053.3072.200	Profilo portavetro	2 Pz
053.3071.300	Profilo di supporto per vetro fisso	2 Pz
053.3361.072	Kit di scorrimento anta GPPK	2 Pz
053.3075.300	Cover per binario	2 Pz
VIT965-3X8-ZN	Vite di fissaggio per profilo di supporto vetro fisso	8 Pz

Optional

057.3159.071	N.2 ammortizzatori fino a 15 kg	1 Pz
057.3159.072	N.2 ammortizzatori fino a 26 kg	1 Pz
057.3159.073	N.2 ammortizzatori fino a 36 kg	1 Pz
LM48035TP10	Tappo terminale per binario singolo	1 Pz

Art.	LV max	Q.tà
LMC36GPPK21C.400	**1930** mm	1 Pz

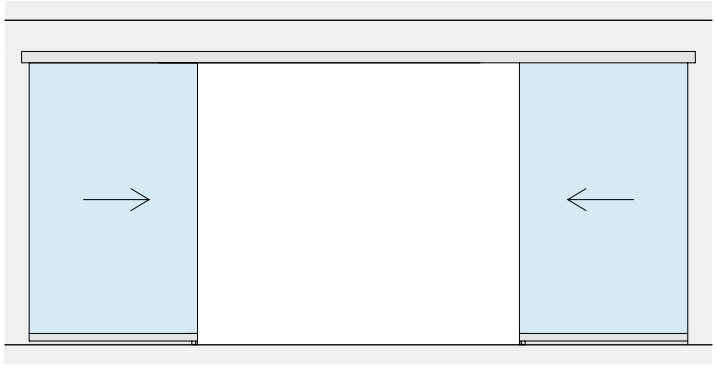

LV

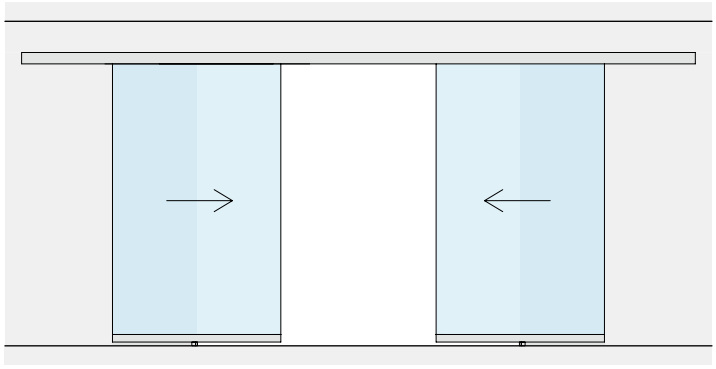

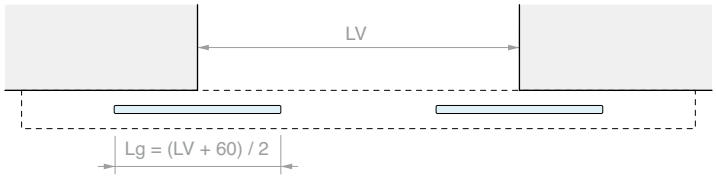
LV
Lg = (LV + 60) / 2

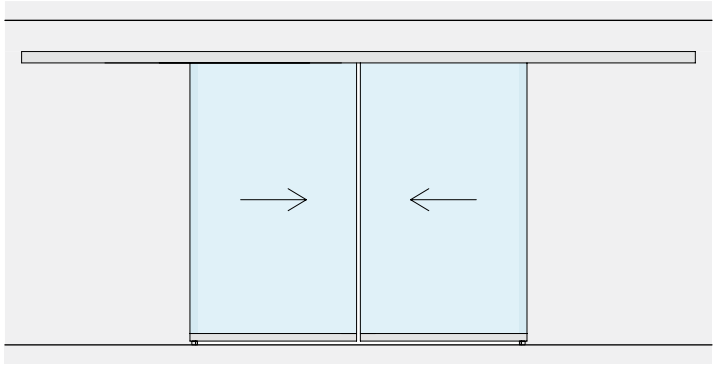

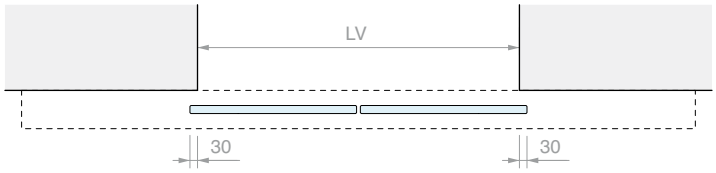
LV
30
30

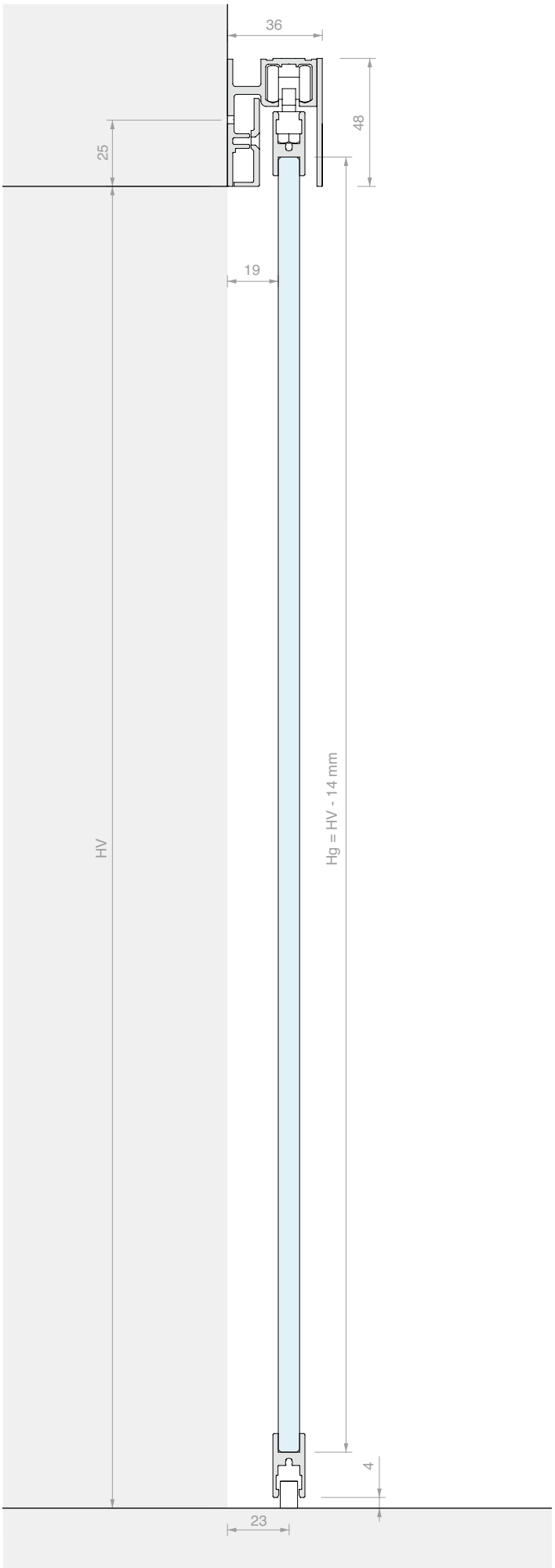
36
48
25
19
HV
Hg = HV - 14 mm
4
23

WHITE

KIT SCORREVOLE FISSAGGIO A PARETE GPK ANTA SINGOLA

Materiale: Alluminio
Finitura: /6 /88 /97

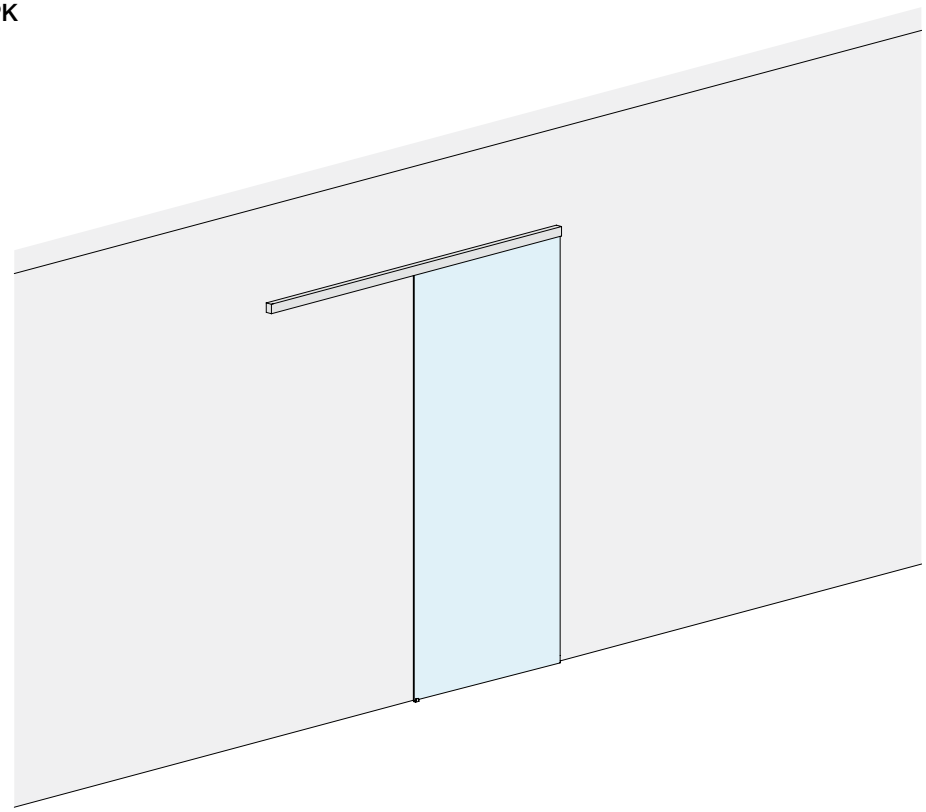

DIMENSIONI VANO

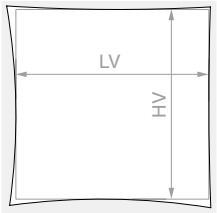

HV max: **2090** mm

VETRO ANTA

Kit costituito da:

Art.	Descrizione	Q.tà
053.3338.200	Binario singolo a parete	1 Pz
053.3072.100	Profilo portavetro	1 Pz
053.3071.300	Profilo di supporto per vetro fisso	1 Pz
053.3361.071	Kit di scorrimento anta GPK	1 Pz
053.3075.300	Cover per binario	1 Pz
VIT965-3X8-ZN	Vite di fissaggio per profilo di supporto vetro fisso	4 Pz

Optional

057.3159.071	N.2 ammortizzatori fino a 15 kg	1 Pz
057.3159.072	N.2 ammortizzatori fino a 26 kg	1 Pz
057.3159.073	N.2 ammortizzatori fino a 36 kg	1 Pz
LM48035TP10	Tappo terminale per binario singolo	1 Pz

Art.	LV max	Q.tà
LMC36GPK21.200	**940** mm	1 Pz

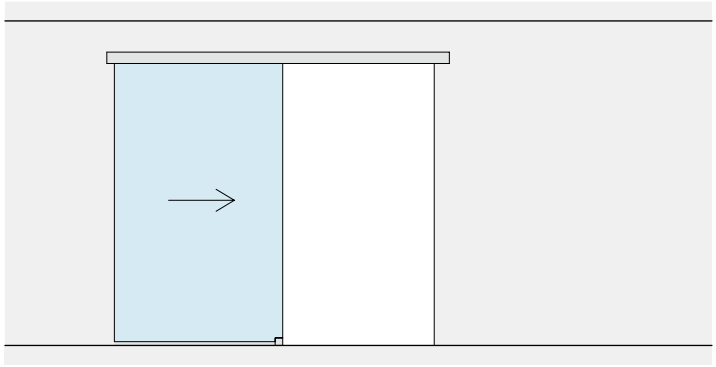

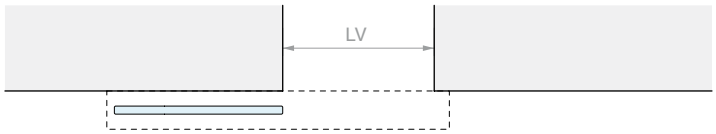
LV

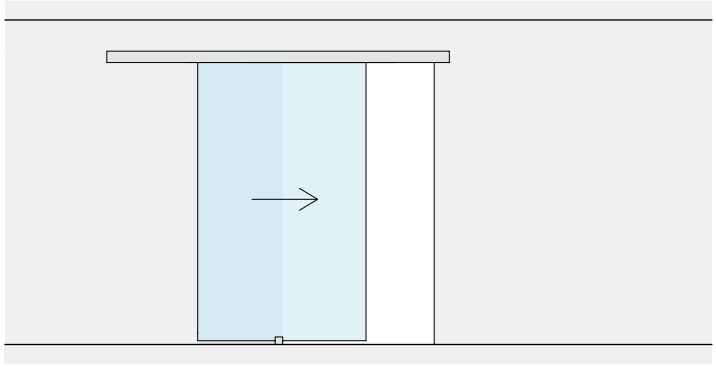

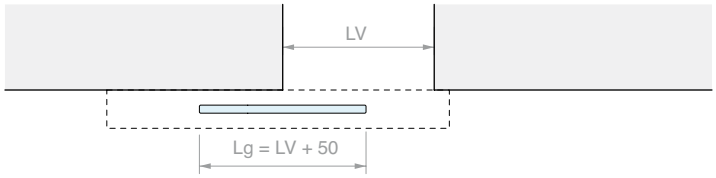
LV
Lg = LV + 50

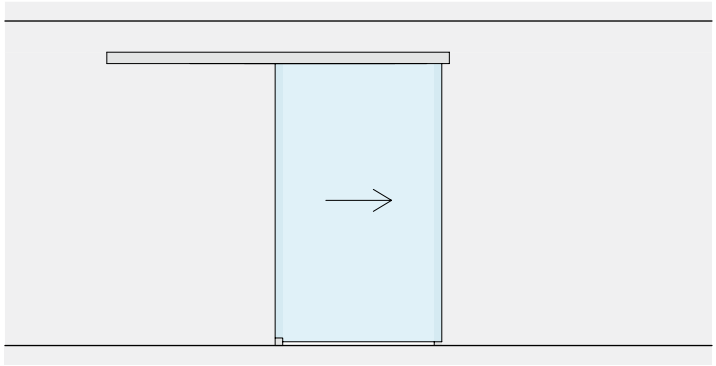

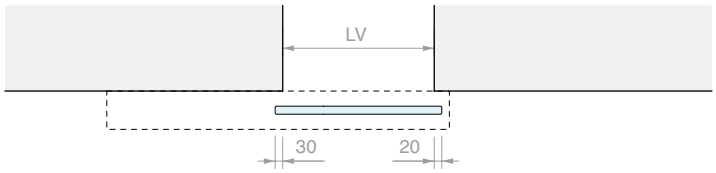
LV
30
20

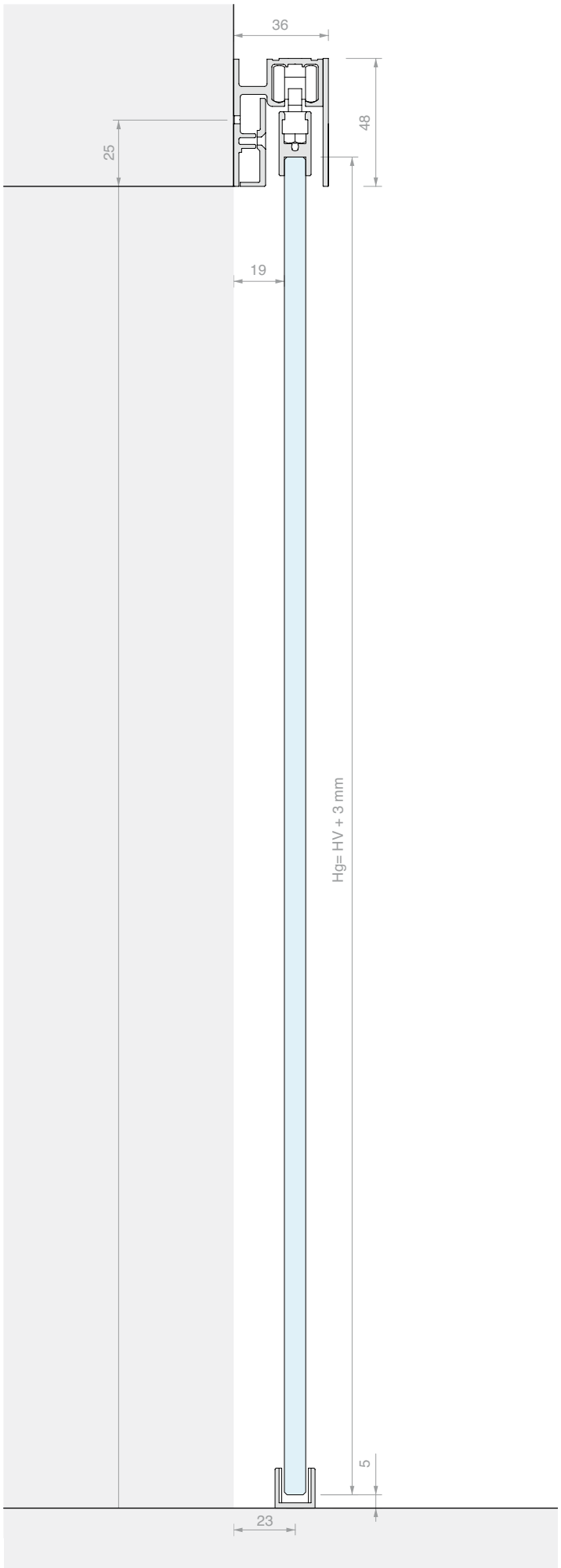
36
48
25
19
Hg= HV + 3 mm
5
23

KIT SCORREVOLE FISSAGGIO A PARETE GPK DOPPIA ANTA

Materiale: Alluminio
Finitura: /6 /88 /97

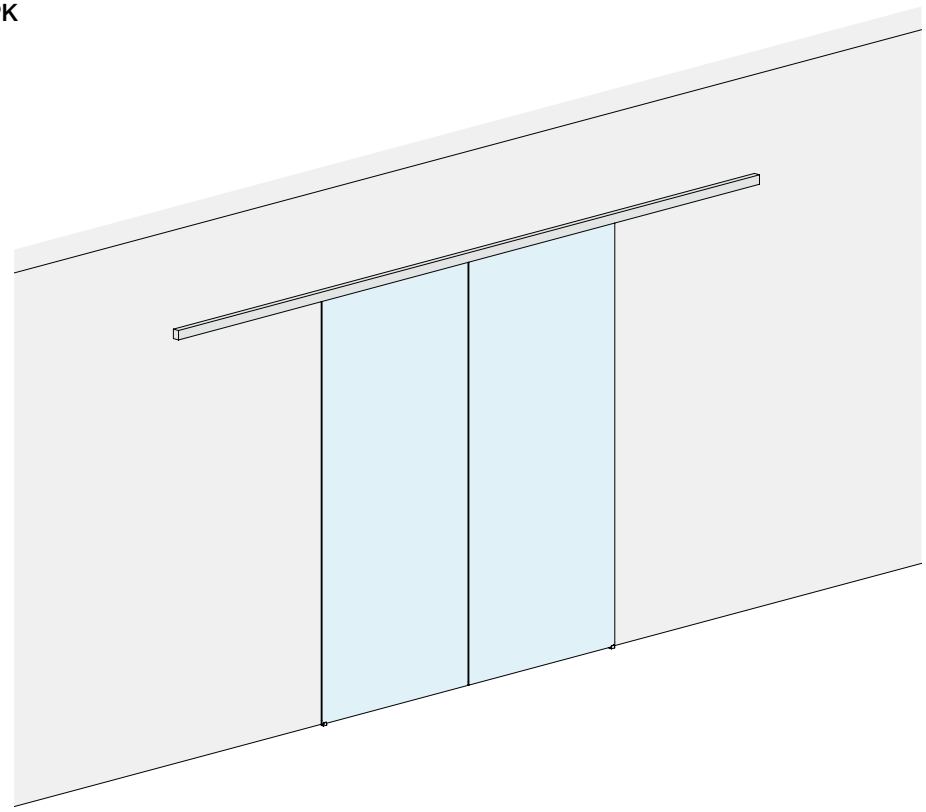

DIMENSIONI VANO

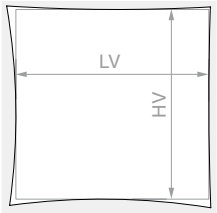

HV max: **2090** mm

VETRO ANTA

Kit costituito da:

Art.	Descrizione	Q.tà
053.3338.400	Binario singolo a parete	1 Pz
053.3072.200	Profilo portavetro	1 Pz
053.3071.300	Profilo di supporto per vetro fisso	2 Pz
053.3361.071	Kit di scorrimento anta GPK	2 Pz
053.3075.300	Cover per binario	2 Pz
VIT965-3X8-ZN	Vite di fissaggio per profilo di supporto vetro fisso	8 Pz

Optional

057.3159.071	N.2 ammortizzatori fino a 15 kg	1 Pz
057.3159.072	N.2 ammortizzatori fino a 26 kg	1 Pz
057.3159.073	N.2 ammortizzatori fino a 36 kg	1 Pz
LM48035TP10	Tappo terminale per binario singolo	1 Pz

Art.	LV max	Q.tà
LMC36GPK21C.400	**1930** mm	1 Pz

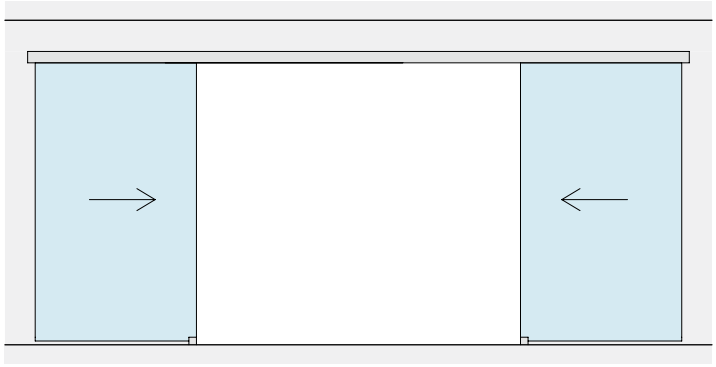

LV

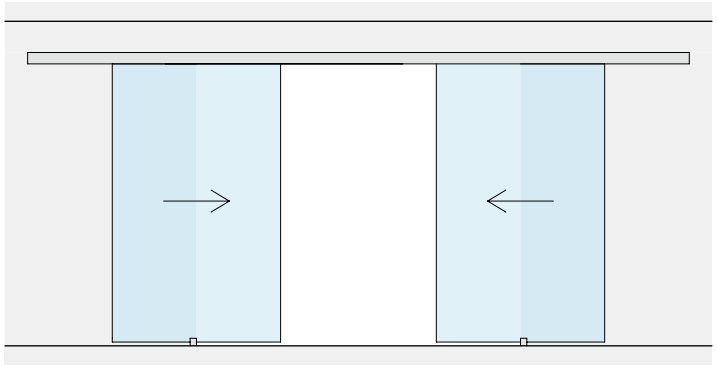

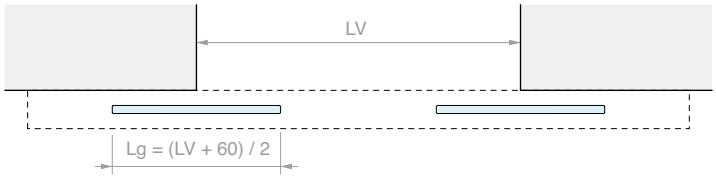
LV
Lg = (LV + 60) / 2

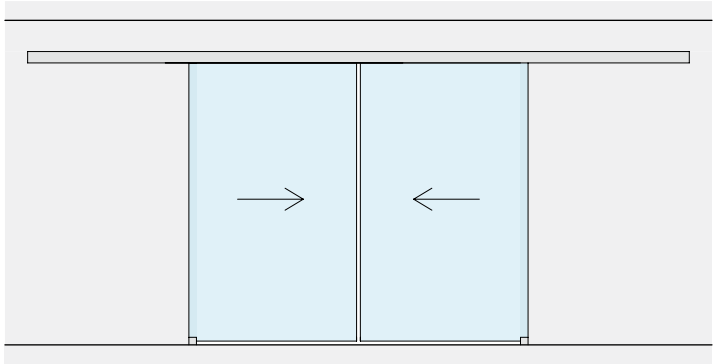

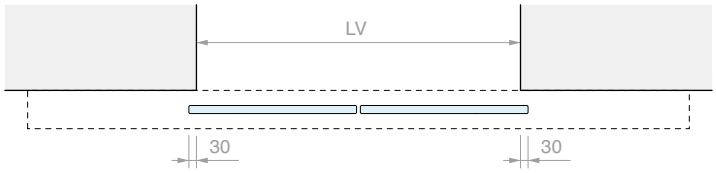
LV
30
30

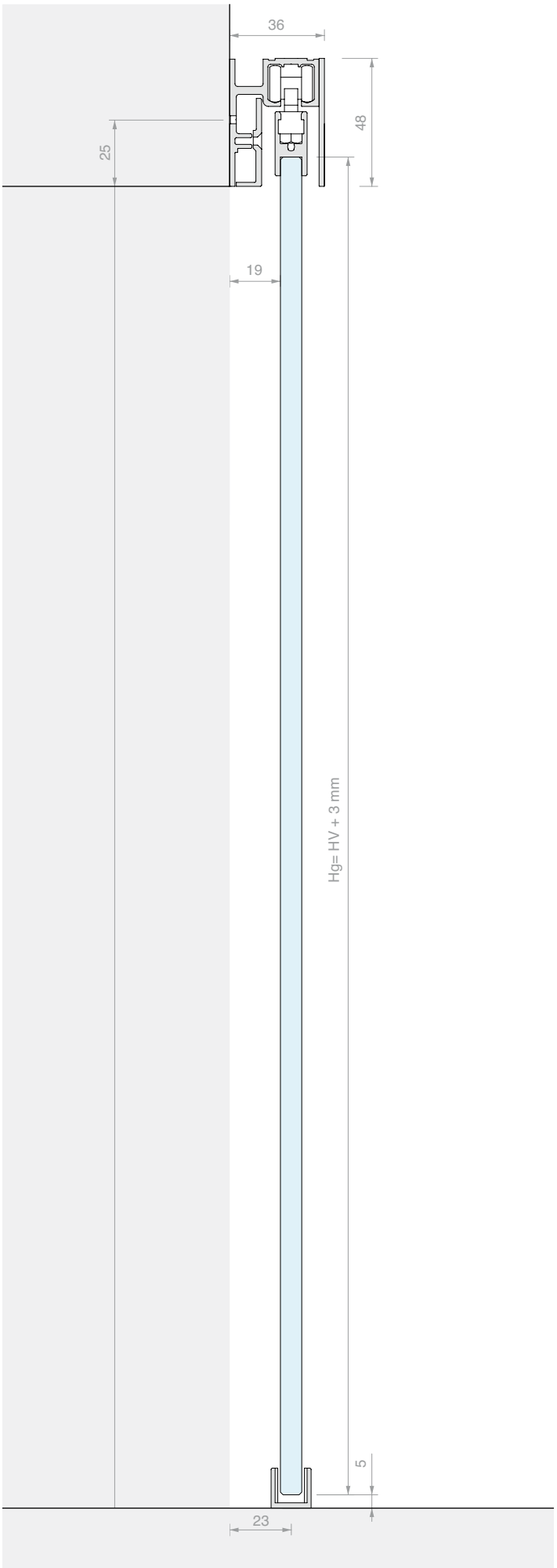
36
48
25
19
Hg= HV + 3 mm
5
23

WHITE

KIT SCORREVOLE FISSAGGIO A PARETE
ANTA SINGOLA CON VETRO FISSO
CON PROFILO PORTAVETRO INFERIORE GPPK

Materiale: Alluminio
Finitura: /6 /88 /97

DIMENSIONI VANO

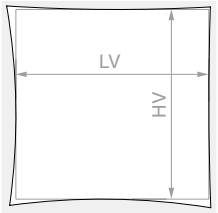

HV max: **2110** mm

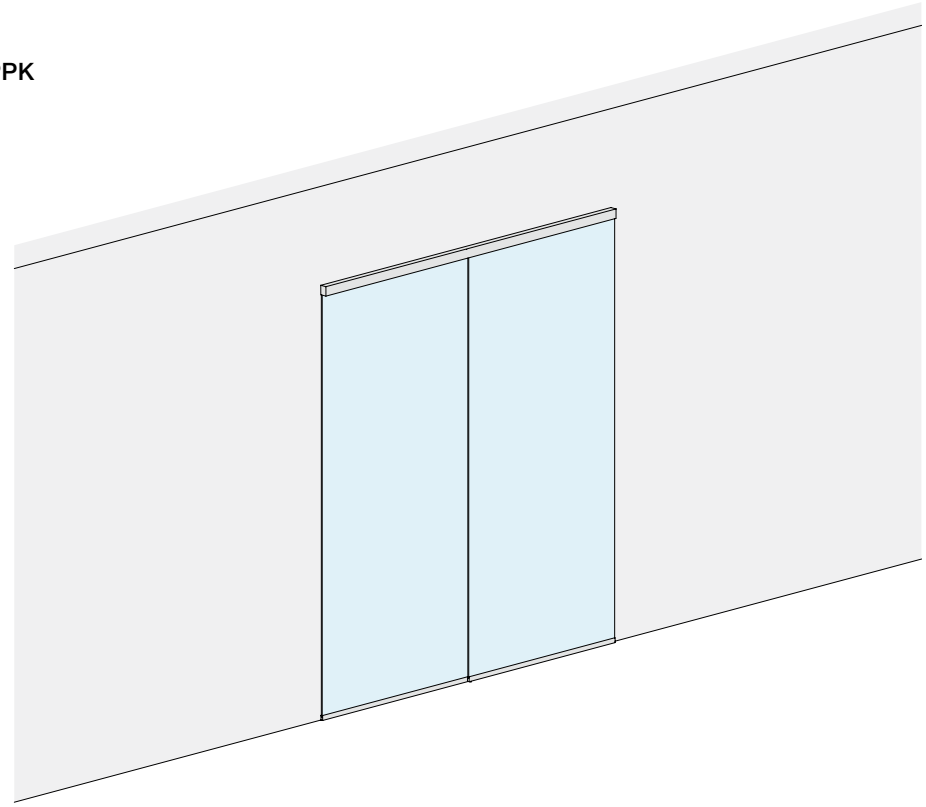

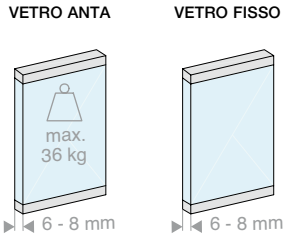

Kit costituito da:

Art.	Descrizione	Q.tà
053.3338.200	Binario singolo a parete con vetro fisso	1 Pz
053.3072.200	Profilo portavetro	1 Pz
053.3072.100	Profilo portavetro	1 Pz
053.3071.300	Profilo di supporto per vetro fisso	1 Pz
053.3361.072	Kit di scorrimento anta GPPK	1 Pz
053.3075.300	Cover per binario	1 Pz
VIT965-3X8-ZN	Vite di fissaggio per profilo di supporto vetro fisso	4 Pz

Optional

057.3159.071	N.2 ammortizzatori fino a 15 kg	1 Pz
057.3159.072	N.2 ammortizzatori fino a 26 kg	1 Pz
057.3159.073	N.2 ammortizzatori fino a 36 kg	1 Pz
LM48035TP10	Tappo terminale per binario singolo	1 Pz

Art.	LV max	Q.tà
LMC36GPPK21F.200	**1920** mm	1 Pz

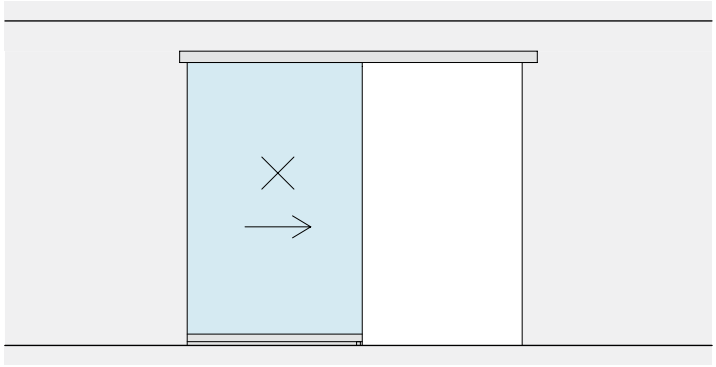

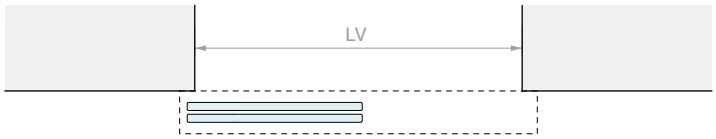
LV

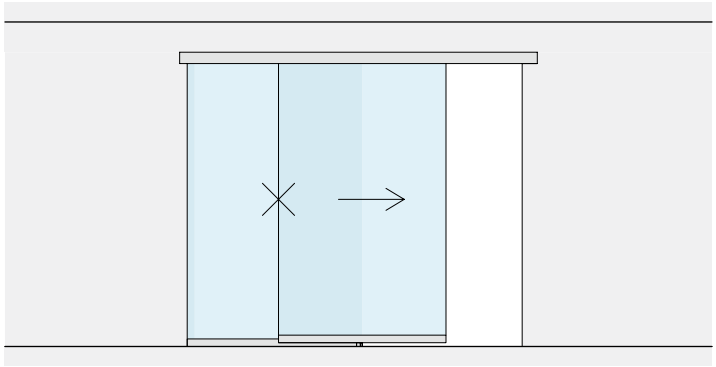

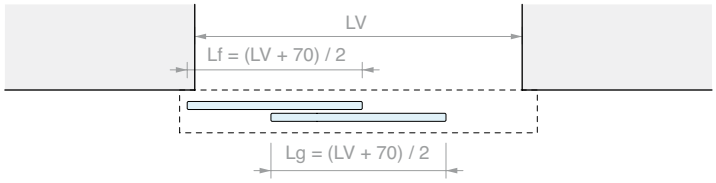
LV
Lf = (LV + 70) / 2
Lg = (LV + 70) / 2

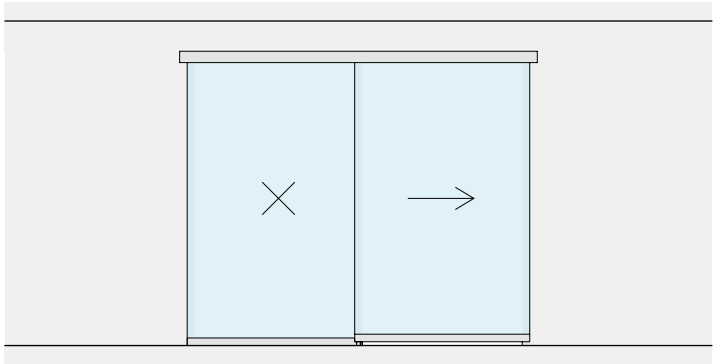

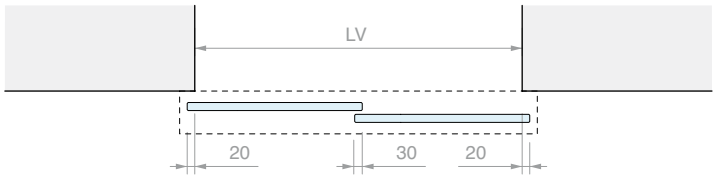
LV
20
30
20

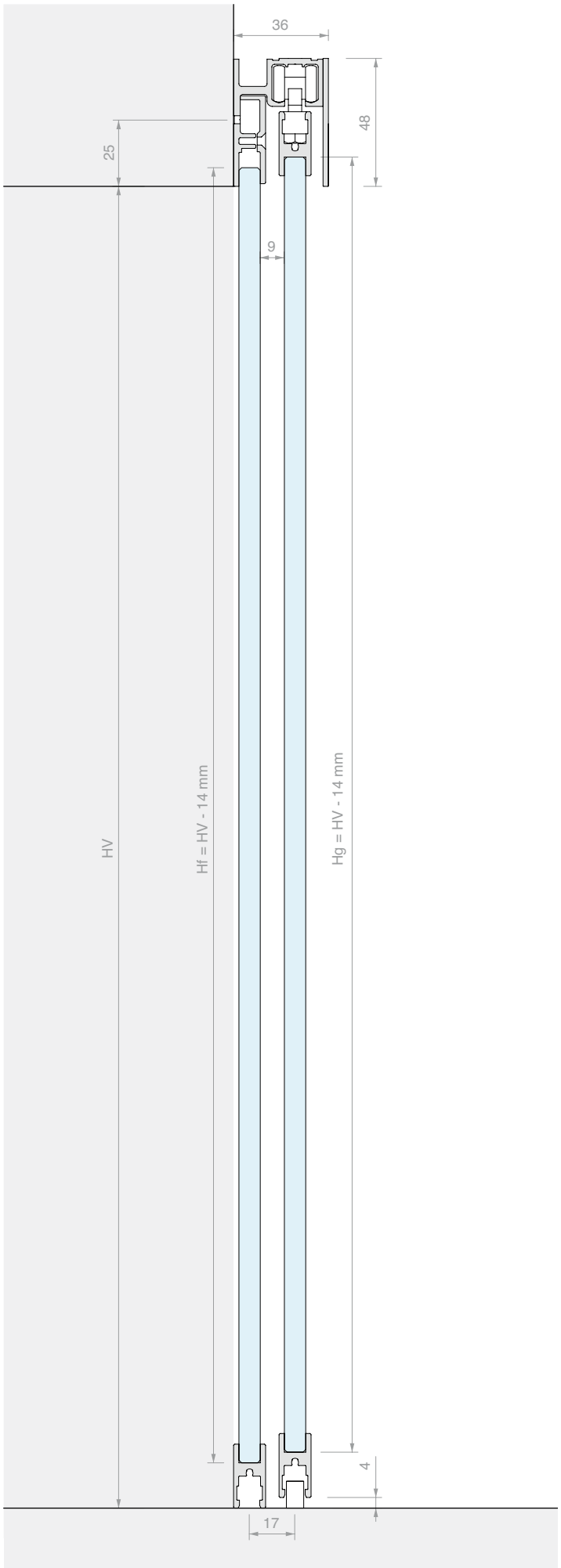
36
48
25
9
HV
Hf = HV - 14 mm
Hg = HV - 14 mm
4
17

KIT SCORREVOLE FISSAGGIO A PARETE
DOPPIA ANTA CON DOPPIO VETRO FISSO
CON PROFILO PORTAVETRO INFERIORE GPPK

Materiale: Alluminio
Finitura: /6 /88 /97

DIMENSIONI VANO

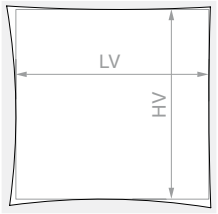

HV max: **2110** mm

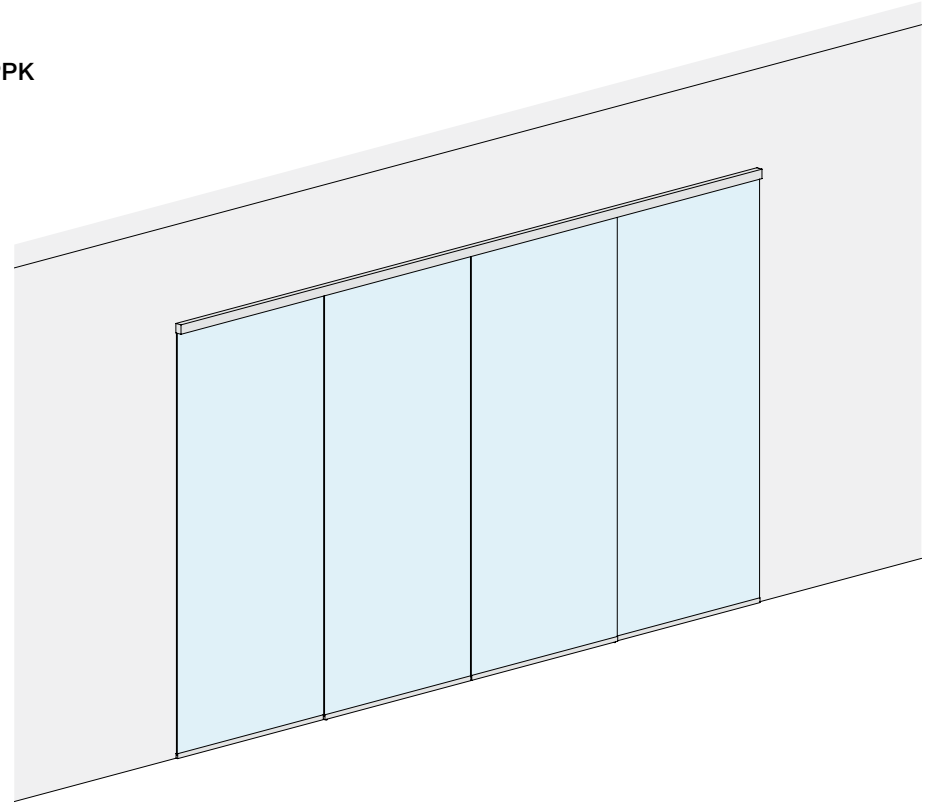

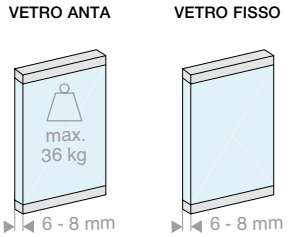

Kit costituito da:

Art.	Descrizione	Q.tà
053.3338.400	Binario singolo a soffitto con vetro fisso	1 Pz
053.3072.200	Profilo portavetro	3 Pz
053.3071.300	Profilo di supporto per vetro fisso	2 Pz
053.3361.072	Kit di scorrimento anta GPPK	2 Pz
053.3075.300	Cover per binario	2 Pz
VIT965-3X8-ZN	Vite di fissaggio per profilo di supporto vetro fisso	8 Pz

Optional

057.3159.071	N.2 ammortizzatori fino a 15 kg	1 Pz
057.3159.072	N.2 ammortizzatori fino a 26 kg	1 Pz
057.3159.073	N.2 ammortizzatori fino a 36 kg	1 Pz
LM48035TP10	Tappo terminale per binario singolo	1 Pz

Art.	LV max	Q.tà
LMC36GPPK21CF.400	**3880** mm	1 Pz

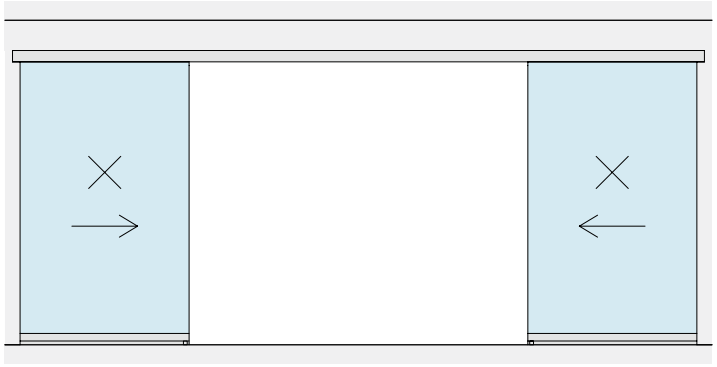

LV

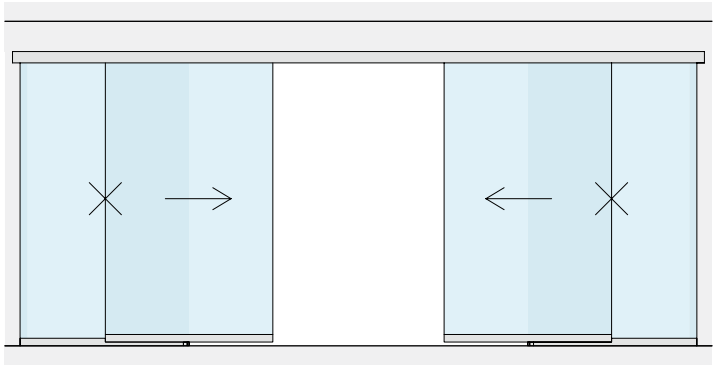

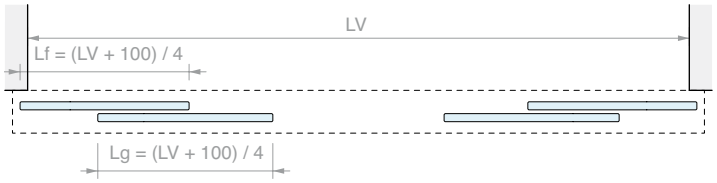
LV
Lf = (LV + 100) / 4
Lg = (LV + 100) / 4

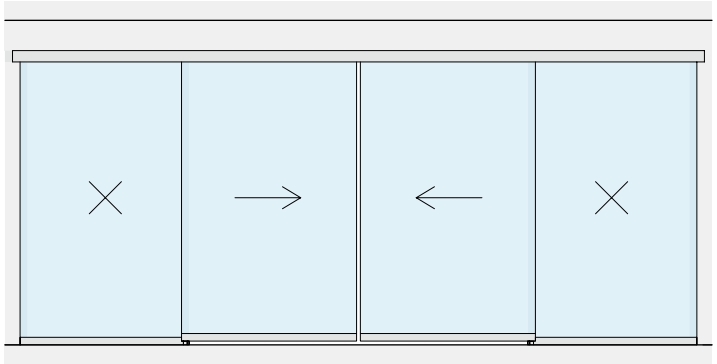

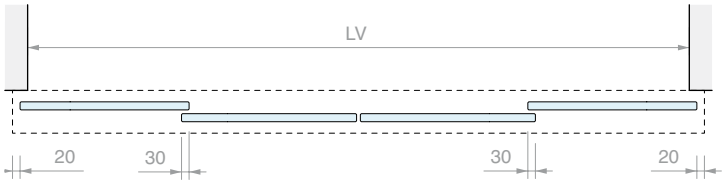
LV
20
30
30
20

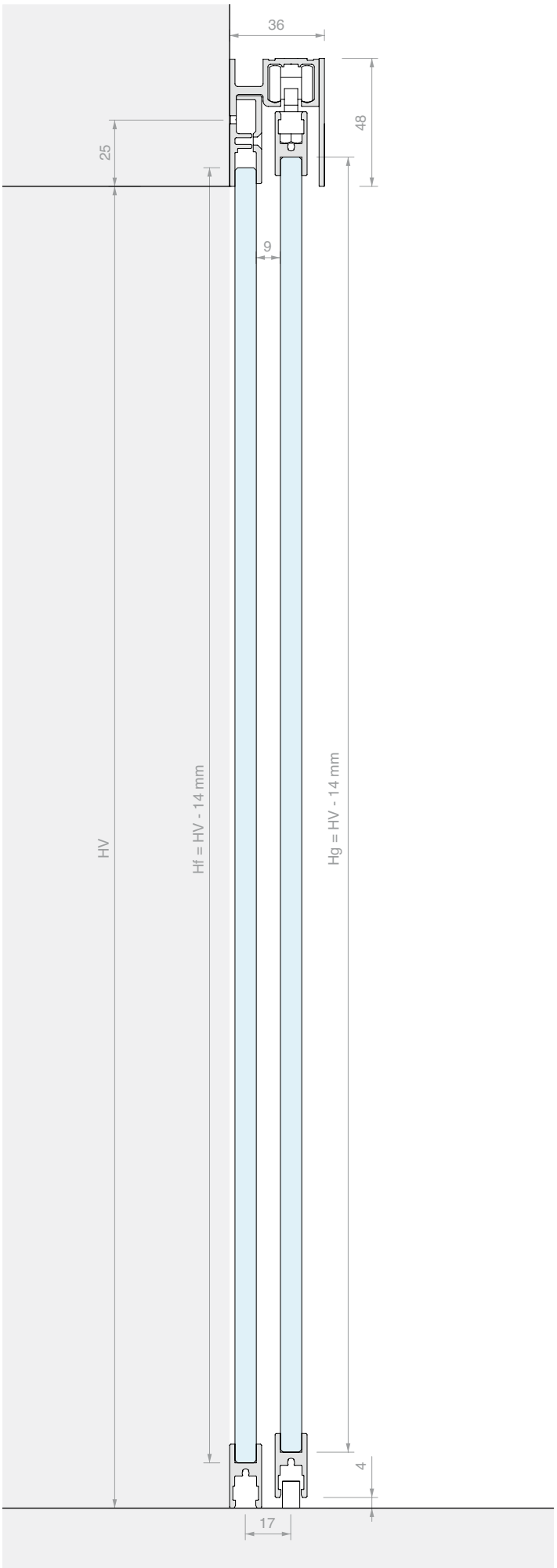
36
48
25
9
HV
Hf = HV - 14 mm
Hg = HV - 14 mm
4
17

BINARIO SINGOLO PER MONTAGGIO A INCASSO CLIPO 36

Materiale: Alluminio

Profilo preforato con passo 150 mm

Finitura: /6 /88 /97

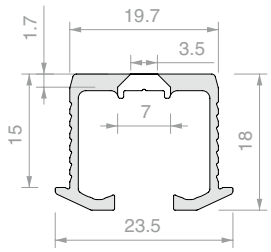

Art.	Lunghezza	Q.tà
053.3324.200	**1997** mm	1 Pz
053.3324.300	**2998** mm	1 Pz
053.3324.600	**6000** mm	1 Pz

BINARIO SINGOLO PER MONTAGGIO A SOFFITTO CLIPO 36

Materiale: Alluminio

Profilo preforato con passo 150 mm

Finitura: /6 /88 /97

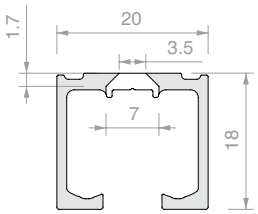

Art.	Lunghezza	Q.tà
053.3326.200	**1997** mm	1 Pz
053.3326.300	**2998** mm	1 Pz
053.3326.400	**3998** mm	1 Pz
053.3326.600	**6000** mm	1 Pz

BINARIO DOPPIO PER MONTAGGIO A INCASSO CLIPO 36

Materiale: Alluminio

Profilo preforato con passo 150 mm

Finitura: /6 /88 /97

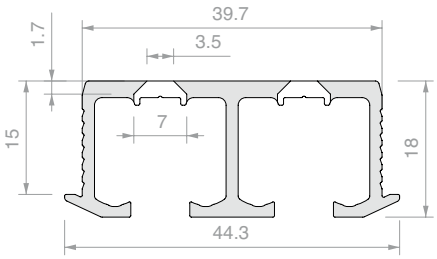

Art.	Lunghezza	Q.tà
053.3342.200	**1997** mm	1 Pz
053.3342.300	**2998** mm	1 Pz
053.3342.600	**6000** mm	1 Pz

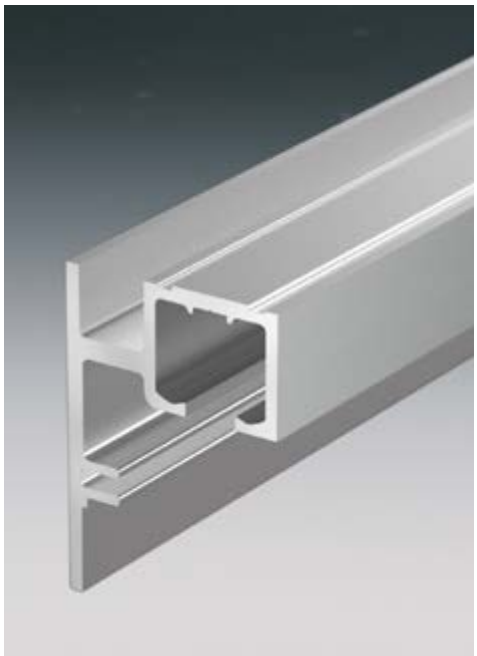

BINARIO SINGOLO PER MONTAGGIO A PARETE O SOFFITTO CON O SENZA VETRO FISSO CLIPO 36

Materiale: Alluminio

Profilo preforato a soffitto con passo 150 mm.

Per montaggio a parete forare seguendo l'apposita guida

Finitura: /6 /88 /97

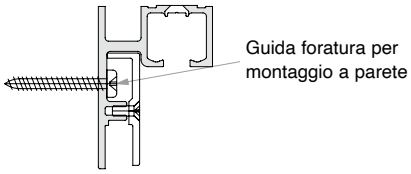

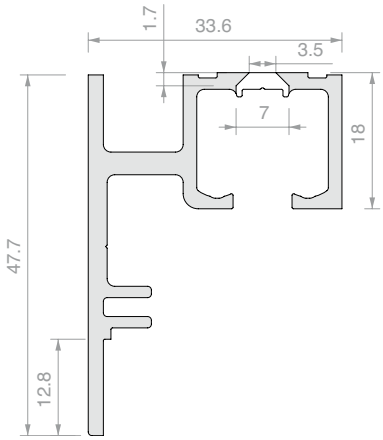

Art.	Lunghezza	Per vetri	Q.tà
053.3338.200	**1997** mm	Da **6** a **8** mm	1 Pz
053.3338.300	**2998** mm	Da **6** a **8** mm	1 Pz
053.3338.400	**3998** mm	Da **6** a **8** mm	1 Pz
053.3338.600	**6000** mm	Da **6** a **8** mm	1 Pz

PROFILO PORTAVETRO CLIPO 36

Materiale: Alluminio

Finitura: /6 /88 /97

Nota: Installare con l'ausilio di silicone per tutta la lunghezza del profilo.

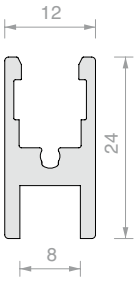

Art.	Lunghezza	Per vetri	Q.tà
053.3072.100	**996** mm	Da **6** a **8** mm	1 Pz
053.3072.200	**1997** mm	Da **6** a **8** mm	1 Pz
053.3072.300	**2998** mm	Da **6** a **8** mm	1 Pz
053.3072.600	**6000** mm	Da **6** a **8** mm	1 Pz

PROFILO DI SUPPORTO PER VETRO FISSO CLIPO 36

Materiale: Alluminio

Finitura: /6 /88 /97

Nota: Per vincolare il profilo al binario utilizzare viti M3 x 8 mm Art. **VIT965-3x8-ZN**

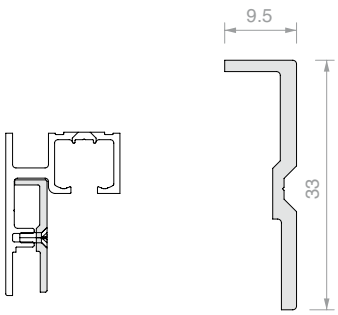

Art.	Lunghezza	Q.tà
053.3071.300	**3000** mm	1 Pz

COVER PER BINARIO 053.3338 CLIPO 36

Materiale: Alluminio

Finitura: /6 /88 /97

Nota: Applicare con biadesivo su tutta la lunghezza.

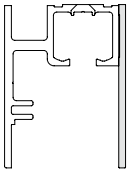

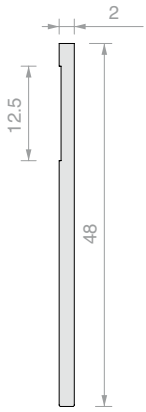

Art.	Lunghezza	Q.tà
053.3075.300	**3000** mm	1 Pz

KIT DI SCORRIMENTO ANTA CLIPO 36 GPPK

Il kit necessita del profilo portavetro 053.3072
sia superiormente che inferiormente.
Tappi laterali di chiusura inclusi solo in finitura nera.

Art.	Per vetri	Q.tà
053.3361.072	Da **6** a **8** mm	1 Pz

KIT DI SCORRIMENTO ANTA CLIPO 36 GPK

Il kit necessita del profilo portavetro 053.3072 solo superiormente.
Tappi laterali di chiusura inclusi solo in finitura nera.

Finitura: /3 /97 /R2

Art.	Per vetri	Q.tà
053.3361.071	Da **6** a **8** mm	1 Pz

GUIDA INFERIORE PER MODELLO CLIPO 36 GPK

Materiale: Ottone

Finitura: /3 /97 /R2

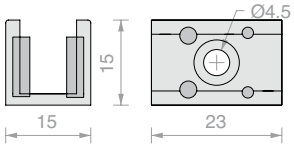

Art.	Per vetri	Q.tà
LMGF15	Da **6** a **8** mm	1 Pz

N. 2 AMMORTIZZATORI CLIPO 36

Larghezza minima anta per montare 1 ammortizzatore 420 mm

Larghezza minima anta per montare 2 ammortizzatori 620 mm

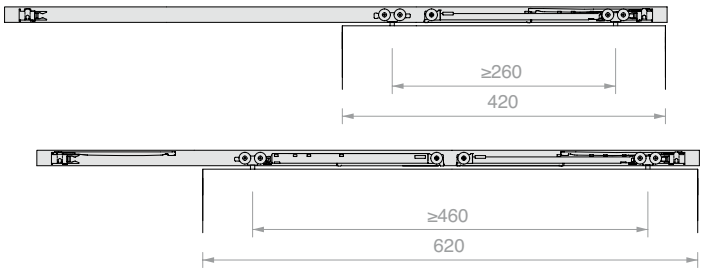

Art.	Portata	Q.tà
057.3159.071	Fino a **15** kg	1 Pz
057.3159.072	Fino a **26** kg	1 Pz
057.3159.073	Fino a **36** kg	1 Pz

TAPPO PER BINARIO 053.3326 CLIPO 36

Materiale: Alluminio

Finitura: /6 /88 /97

Nota: Installare con l'ausilio di silicone per tutta la superficie del tappo.

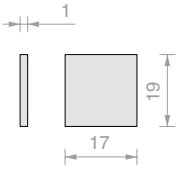

Art.	Q.tà
LM17019TP10	1 Pz

TAPPO PER BINARIO 053.3338 CLIPO 36

Materiale: Alluminio

Finitura: /6 /88 /97

Nota: Installare con l'ausilio di silicone per tutta la superficie del tappo.

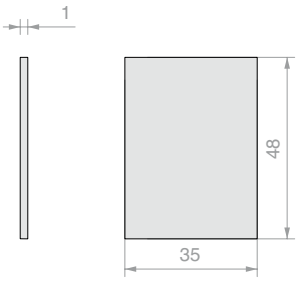

Art.	Q.tà
LM48035TP10	1 Pz

SERRATURA PER SCORREVOLI

Materiale: Alluminio

Fornita con cilindro europeo con 3 chiavi

Finitura: /88 /97

Nota: piastrina a muro in dotazione

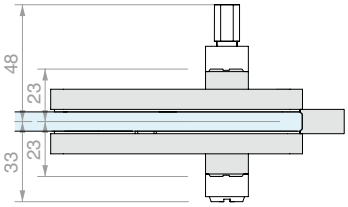

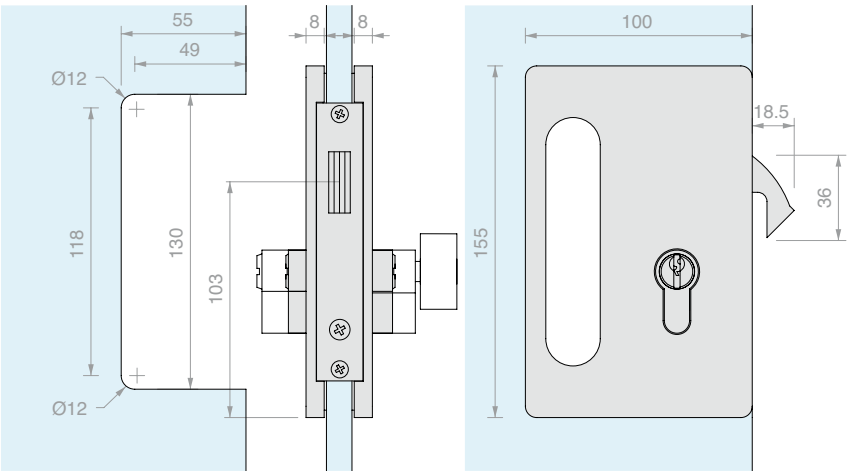

Art.	Per vetri	Chiusura	Chiave	Q.tà
SERSD610S	Da **10** a **12** mm	Serratura + serratura	Diversa	1 Pz
SERSD610SU	Da **10** a **12** mm	Serratura + serratura	Unica	1 Pz
SERSD610P	Da **10** a **12** mm	Pomello + serratura	Unica	1 Pz

INCONTRO A VETRO

Materiale: Alluminio

Finitura: /88 /97

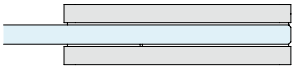

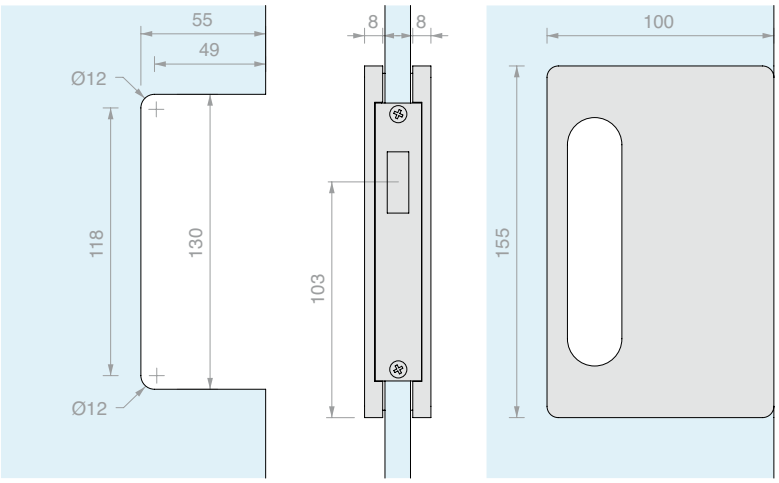

Art.	Per vetri	Q.tà
SERSD620	Da **10** a **12** mm	1 Pz

CHIUSURA PER SCORREVOLI

Materiale: Alluminio

Posizione dx, (per posizione sx montare capovolta).

Dotata di 2 chiavi

Finitura: /88 /97

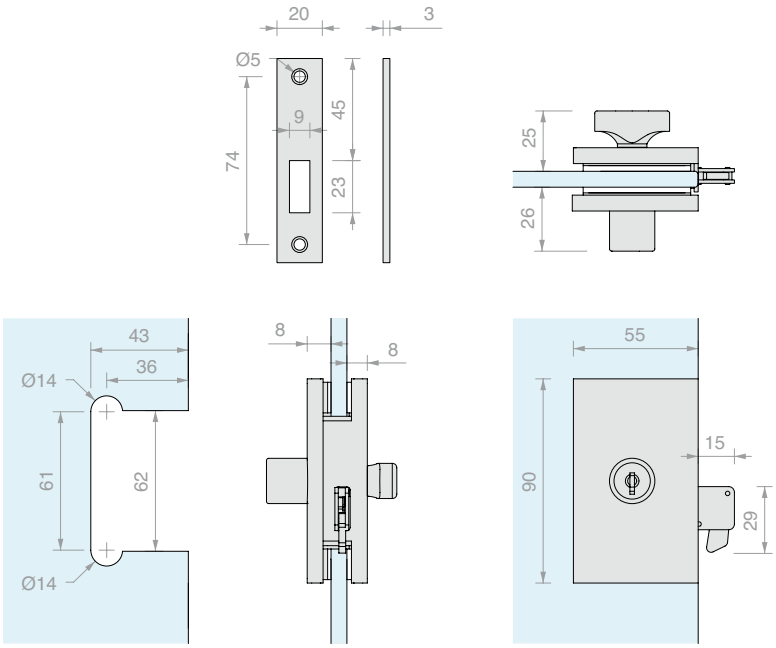

Art.	Per vetri	Chiave	Q.tà
DQS15	Da **8** a **12** mm	Diversa	1 Pz

CHIUSURA PER SCORREVOLI CON MANIGLIA

Materiale: Alluminio

Posizione dx, (per posizione sx montare capovolta).

Dotata di 2 chiavi

Finitura: /88 /97

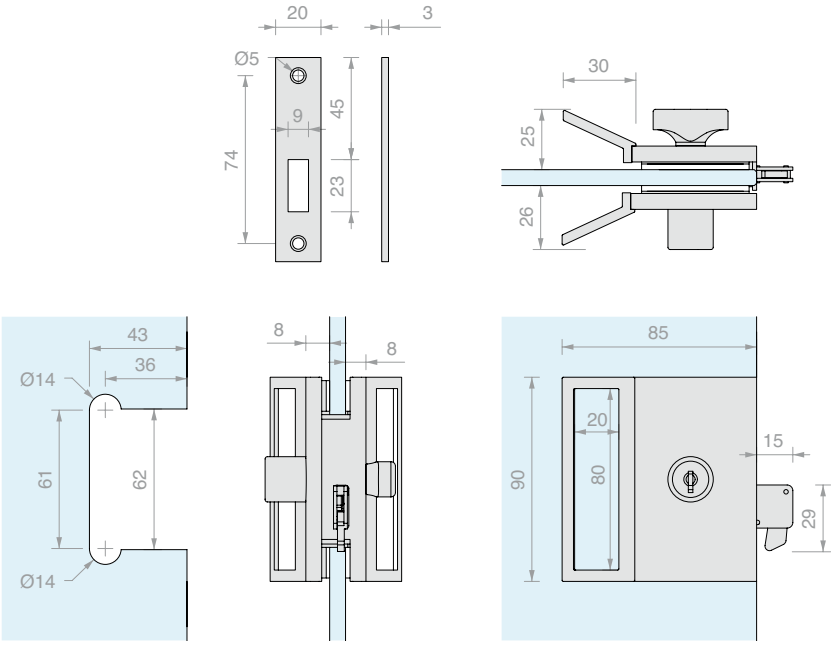

Art.	Per vetri	Chiave	Q.tà
DQS25	Da **8** a **12** mm	Diversa	1 Pz

CHIUSURA PER SCORREVOLI CON DOPPIO POMELLO

Materiale: Alluminio

Posizione dx, (per posizione sx montare capovolta).

Finitura: /88 /97

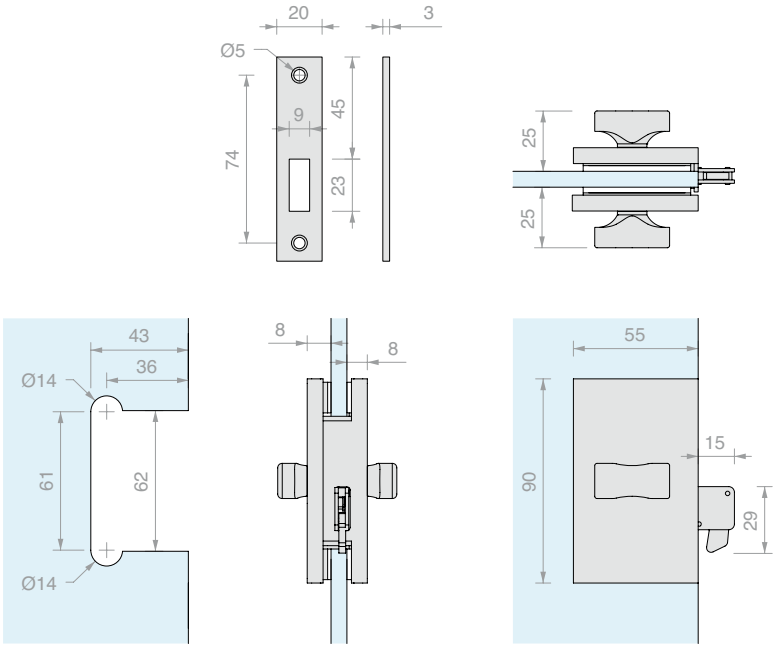

Art.	Per vetri	Q.tà
DQS13	Da **8** a **12** mm	1 Pz

CHIUSURA PER SCORREVOLI CON DOPPIO POMELLO E MANIGLIA

Materiale: Alluminio

Posizione dx, (per posizione sx montare capovolta).

Finitura: /88 /97

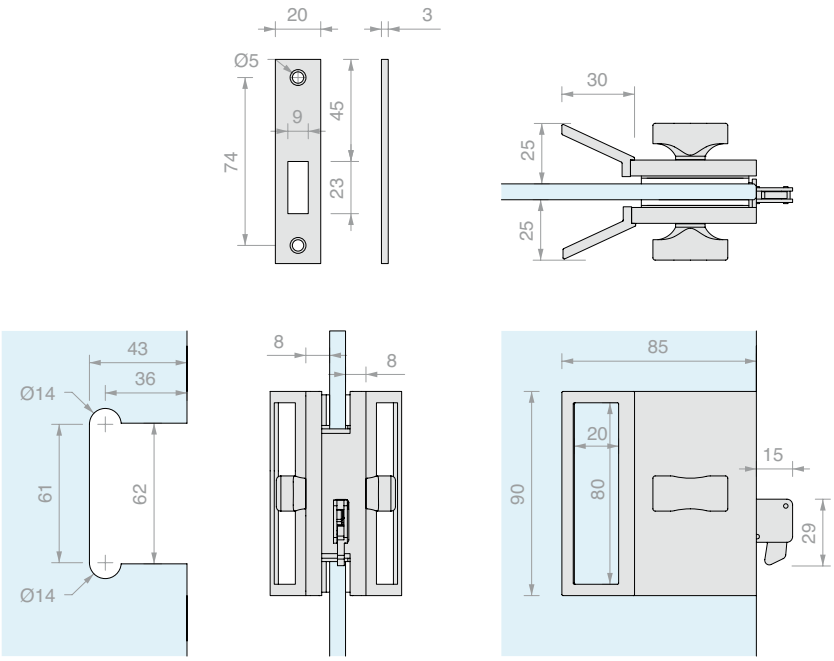

Art.	Per vetri	Q.tà
DQS23	Da **8** a **12** mm	1 Pz

CHIUSURA PER SCORREVOLI LIBERO/OCCUPATO CON POMELLO

Materiale: Alluminio

Posizione dx, (per posizione sx montare capovolta).

Finitura: /88 /97

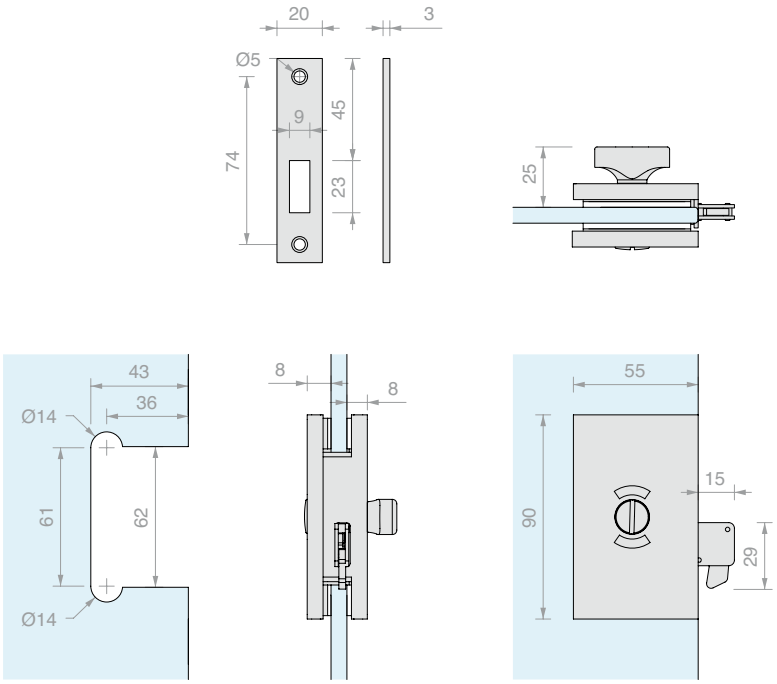

Art.	Per vetri	Q.tà
DQS11	Da **8** a **12** mm	1 Pz

CHIUSURA PER SCORREVOLI LIBERO/OCCUPATO CON POMELLO E MANIGLIA

Materiale: Alluminio

Posizione dx, (per posizione sx montare capovolta).

Finitura: /88 /97

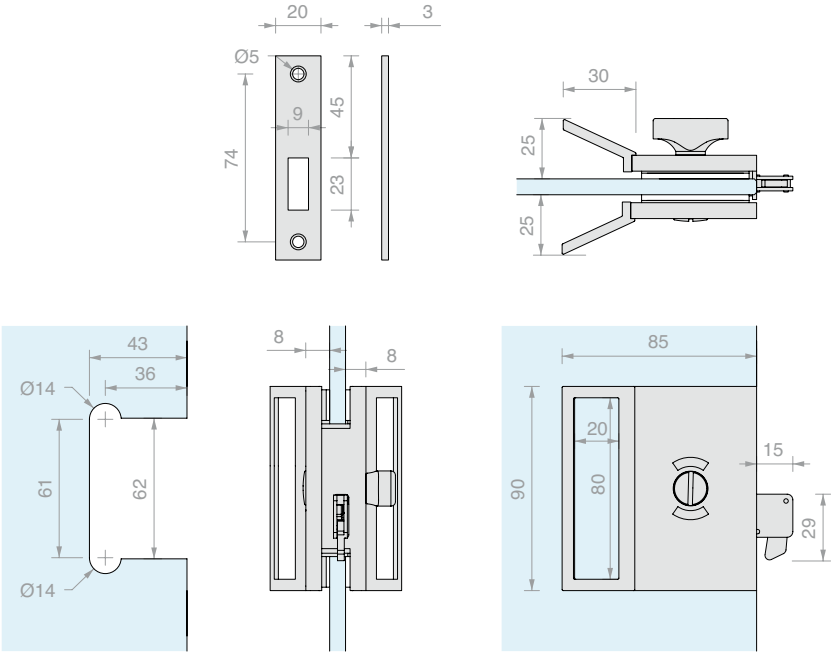

Art.	Per vetri	Q.tà
DQS21	Da **8** a **12** mm	1 Pz

INCONTRO A VETRO

Materiale: Alluminio

Posizione dx, (per posizione sx montare capovolta).

Finitura: /88 /97

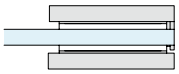

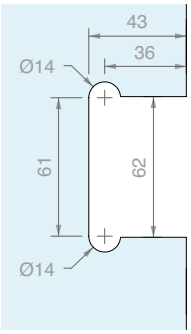

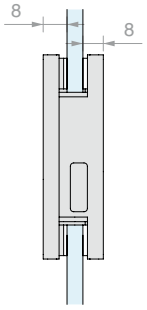

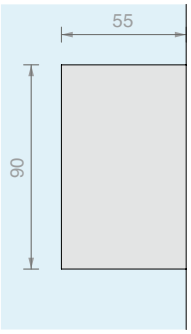

Art.	Per vetri	Q.tà
DQS37	Da **8** a **12** mm	1 Pz

SERRATURA PER SCORREVOLI

Materiale: Ottone

Fornita con cilindro europeo con 3 chiavi

Finitura: /3 /45

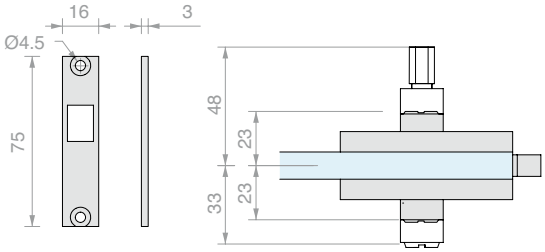

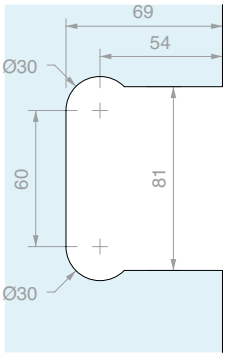

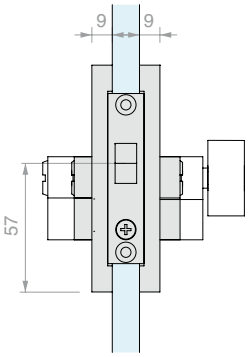

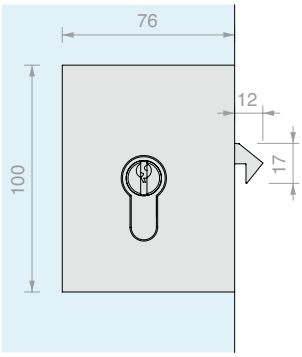

Art.	Per vetri	Chiusura	Chiave	Q.tà
SERMG10S	Da **8** a **12** mm	Serratura + serratura	Diversa	1 Pz
SERMG10SU	Da **8** a **12** mm	Serratura + serratura	Unica	1 Pz
SERMG10P	Da **8** a **12** mm	Pomello + serratura	Unica	1 Pz

INCONTRO A VETRO

Materiale: Ottone

Finitura: /3 /45

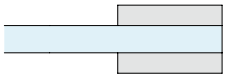

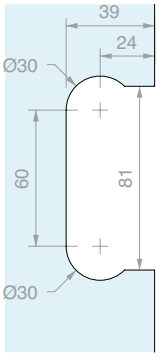

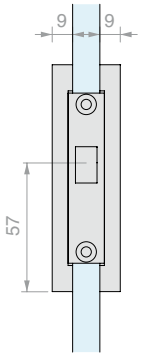

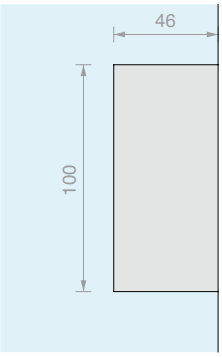

Art.	Per vetri	Q.tà
SERMGC1	Da **8** a **12** mm	1 Pz

SERRATURA PER SCORREVOLI CON MANIGLIA

Materiale: Ottone

Fornita con cilindro europeo con 3 chiavi

Finitura: /3 /45

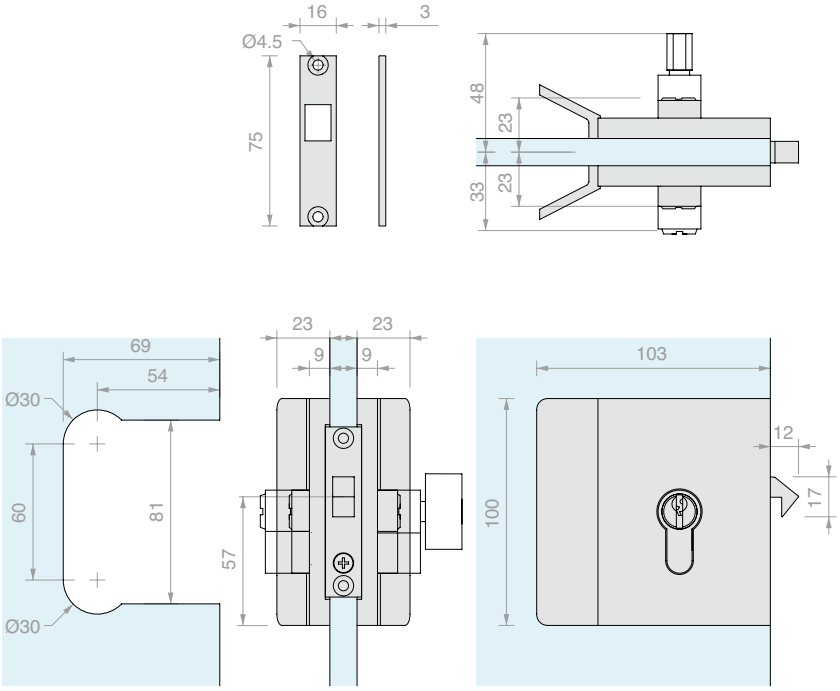

Art.	Per vetri	Chiusura	Chiave	Q.tà
SERMGM10S	Da **8** a **12** mm	Serratura + serratura	Diversa	1 Pz
SERMGM10SU	Da **8** a **12** mm	Serratura + serratura	Unica	1 Pz
SERMGM10P	Da **8** a **12** mm	Pomello + serratura	Unica	1 Pz

INCONTRO A PARETE

Materiale: Ottone

Finitura: /3 /45

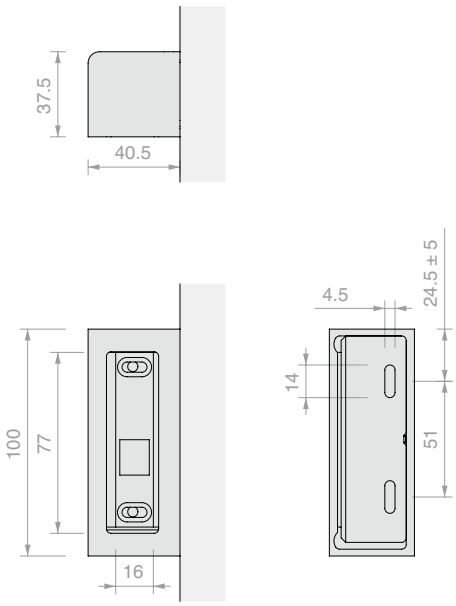

Art.	Q.tà
SERMG19	1 Pz

INCONTRO A VETRO

Materiale: Ottone

Finitura: /3 /45

* a questa misura aggiungere
il sormonto desiderato tra i vetri

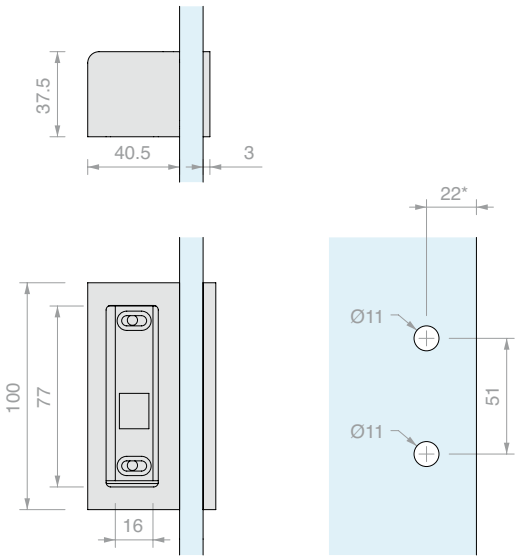

Art.	Per vetri	Q.tà
SERMG12	Da **8** a **12** mm	1 Pz

CHIUSURA PER SCORREVOLI

Materiale: Ottone

Posizione dx, (per posizione sx montare capovolta).

Dotata di 2 chiavi

Finitura: /1 /24 /45

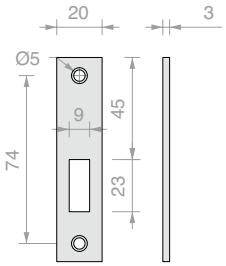

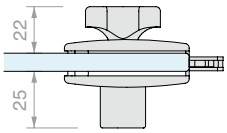

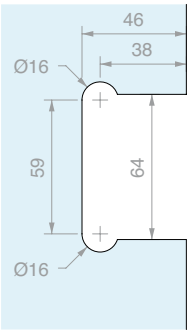

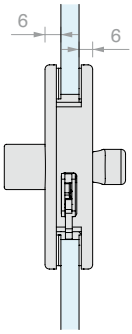

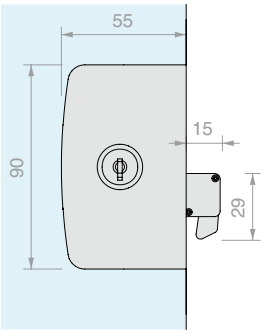

Art.	Per vetri	Chiave	Q.tà
CHN28	Da **8** a **10** mm	Diversa	1 Pz

CHIUSURA PER SCORREVOLI CON MANIGLIA

Materiale: Ottone

Posizione dx, (per posizione sx montare capovolta).

Dotata di 2 chiavi

Finitura: /1 /24 /45

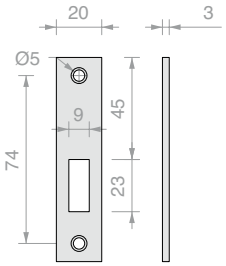

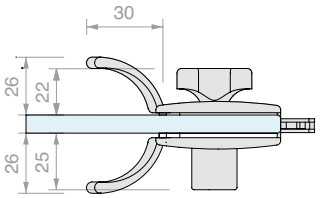

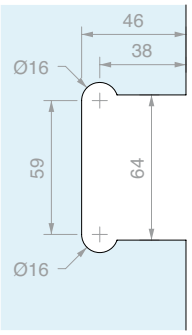

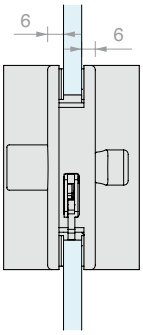

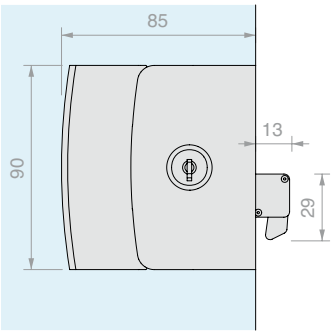

Art.	Per vetri	Chiave	Q.tà
CHN31	Da **8** a **10** mm	Diversa	1 Pz

CHIUSURA PER SCORREVOLI CON DOPPIO POMELLO

Materiale: Ottone

Posizione dx, (per posizione sx montare capovolta).

Finitura: /1 /24 /45

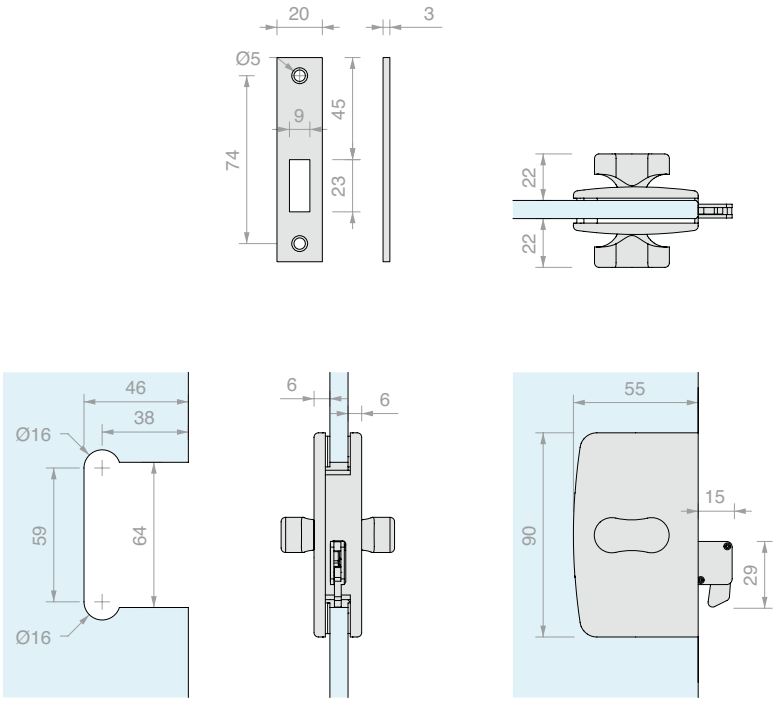

Art.	Per vetri	Q.tà
CLH12	Da **8** a **10** mm	1 Pz

CHIUSURA PER SCORREVOLI CON DOPPIO POMELLO E MANIGLIA

Materiale: Ottone

Posizione dx, (per posizione sx montare capovolta).

Finitura: /1 /24 /45

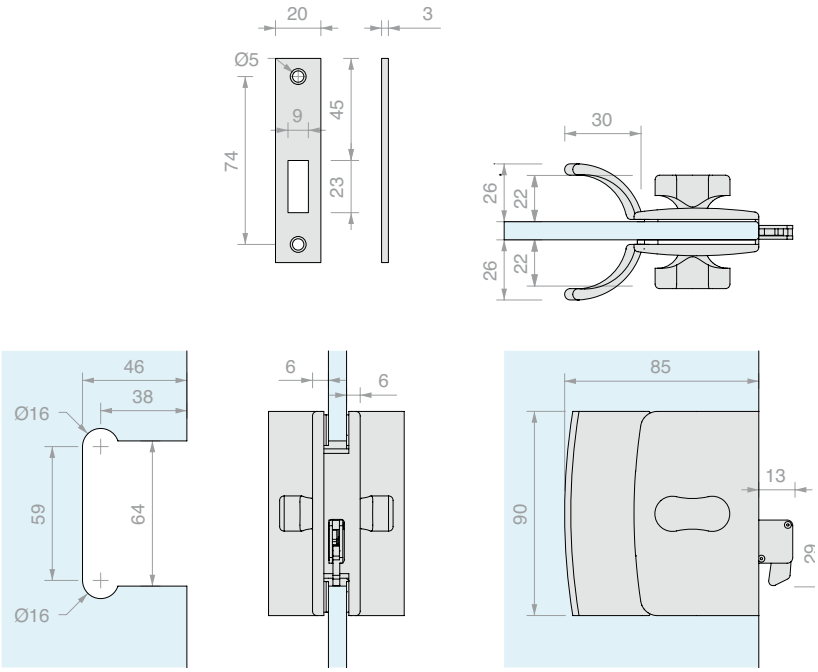

Art.	Per vetri	Q.tà
CLHM14	Da **8** a **10** mm	1 Pz

CHIUSURA PER SCORREVOLI LIBERO/OCCUPATO CON POMELLO

Materiale: Ottone

Posizione dx, (per posizione sx montare capovolta).

Finitura: /1 /24 /45

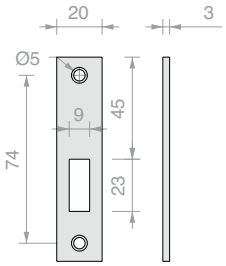

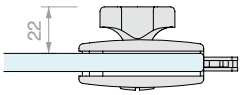

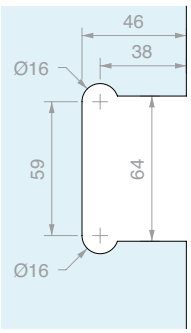

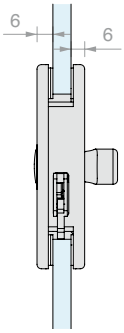

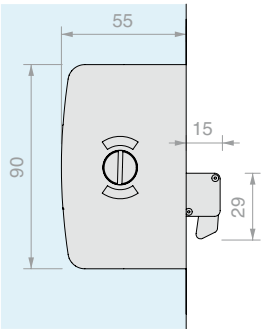

Art.	Per vetri	Q.tà
CLS10	Da **8** a **10** mm	1 Pz

CHIUSURA PER SCORREVOLI LIBERO/OCCUPATO CON POMELLO E MANIGLIA

Materiale: Ottone

Posizione dx, (per posizione sx montare capovolta).

Finitura: /1 /24 /45

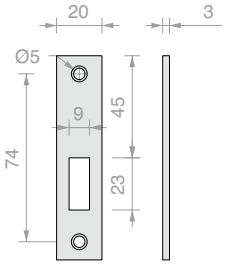

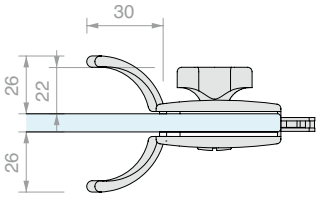

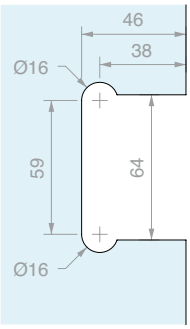

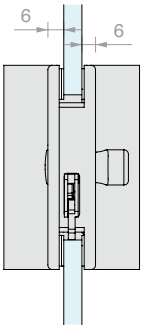

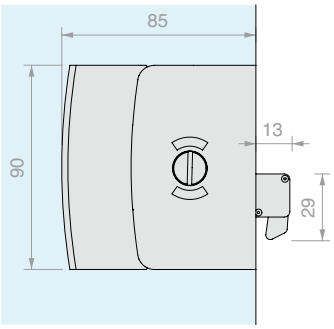

Art.	Per vetri	Q.tà
CLM11	Da **8** a **10** mm	1 Pz

CHIUSURA PER SCORREVOLI SINGOLO POMELLO

Materiale: Ottone

Posizione dx, (per posizione sx montare capovolta).

Finitura: /1 /24 /45

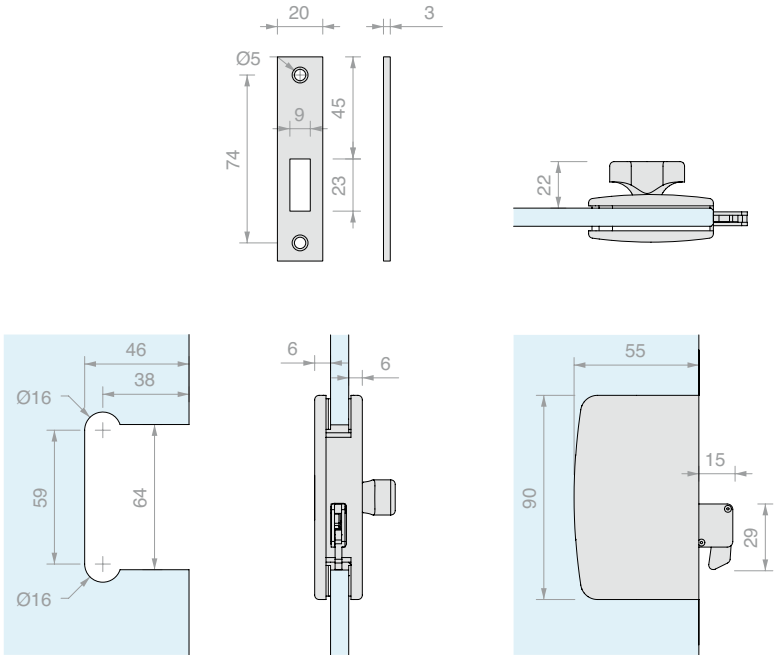

Art.	Per vetri	Q.tà
CLPN	Da **8** a **10** mm	1 Pz

INCONTRO A VETRO

Materiale: Ottone

Posizione dx, (per posizione sx montare capovolta).

Finitura: /1 /24 /45

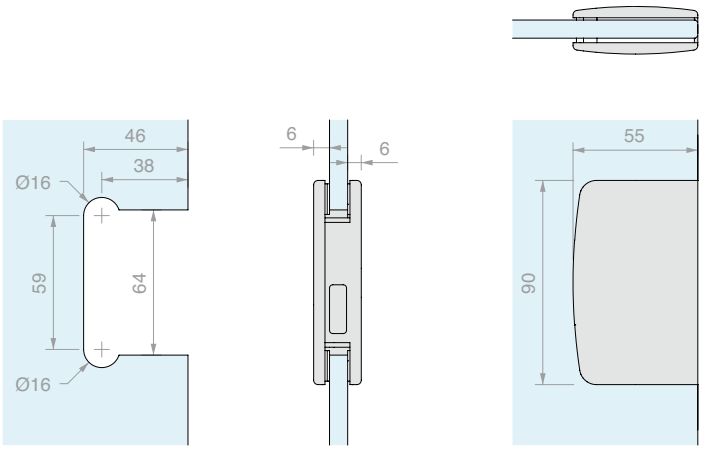

Art.	Per vetri	Q.tà
CL95	Da **8** a **10** mm	1 Pz

GUARNIZIONE ADESIVA PER BORDO VETRO

Materiale: TPE

Bobina da 10 m

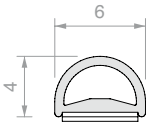

Art.	Colore	Q.tà
057.3080.001	Trasparente	1 Pz
057.3080.002	Nera	1 Pz

GUARNIZIONE ADESIVA GLASS BUMPER PER BORDO VETRO

Materiale: TPE

Bobina da 12 m fornita con biadesivo trasparente VHB ad alta tenuta da -40°C a +150°C

Colore: goffrata

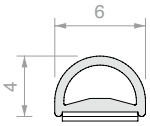

Art.	Per vetri	Q.tà
GSB12	Da **8** a **13.5** mm	1 Pz

SALVIETTA SGRASSANTE

Salvietta monouso intrisa con alcol isopropilico

Art.	Q.tà
GSLSVL	1 Pz

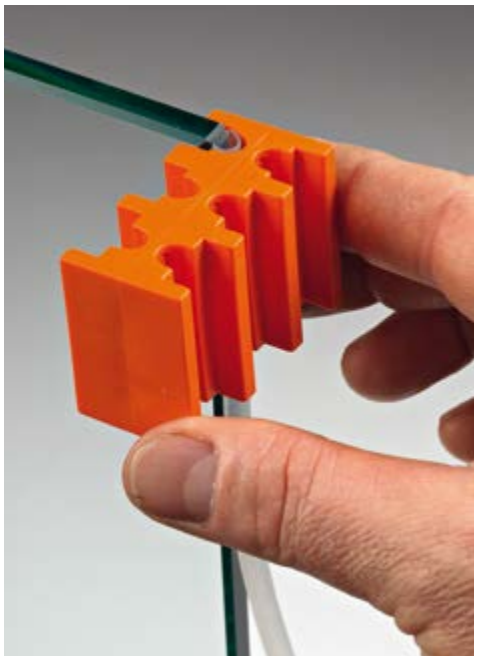

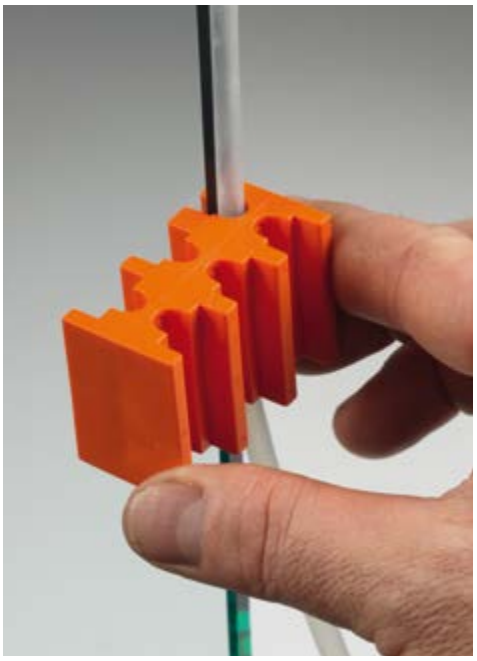

DIMA DI MONTAGGIO GSB12

Dima in materiale plastico che permette il posizionamento al centro del bordo, su tutta la lunghezza.

Materiale: Plastico

Art.	Q.tà
GSB831	1 Pz

GUARNIZIONE ADESIVA GLASS LIP SLIDE CON ALETTA COPRIFUGA ACCORCIABILE

Materiale: TPE

Fornita con biadesivo trasparente VHB ad alta tenuta da -40°C a +150°C

Colore: goffrata

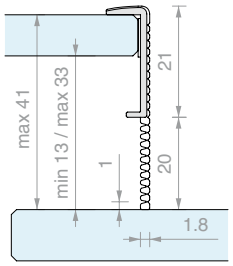

Art.	L	Per vetri	Q.tà
GSLS217	**3000** mm	Da **8** a **13.5** mm	1 Pz

SISTEMI IN ACCIAIO PER PORTE SCORREVOLI

ANTE IN VETRO
6-12.7 mm

GIUMAX 2000
Pag 329

GIUMAX 3000
Pag 341

GIUMAX 3200
Pag 349

ANTE IN VETRO
12-17.5 mm

GIUMAX 8500
Pag 359

GIUMAX 6500
Pag 369

ANTE CON TELAIO
IN LEGNO
≥ 30 mm

GIUMAX 3500
Pag 379

GIUMAX

I sistemi scorrevoli della serie GIUMAX sono contraddistinti da ruote di scorrimento a vista su binari portanti. Realizzati in acciaio inossidabile AISI 304, i sistemi si riconoscono per l'aspetto elegante, l'affidabilità e la straordinaria durabilità.

La gamma si compone di 6 modelli che rispondono a tutte le esigenze di arredo e montaggio.
Scegli la soluzione più adatta al tuo progetto:

	GIUMAX 2000	GIUMAX 3000	GIUMAX 3200
Pannello Spessore (mm)	Vetro 10-12	Vetro 8-10.7	Vetro 6-12.7
Carrello			
Binario			
Installazione	Muro, Vetro, Soffitto	Muro, Vetro	Muro, Vetro, Soffitto
Portata MAX (kg)	100	80	80

FINITURA
Sistema GIUMAX
/8

Elementi principali in acciaio satinato
Altre finiture su richiesta

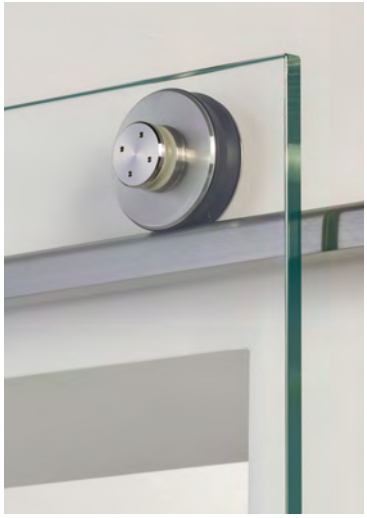

GIUMAX 8500

GIUMAX 6500

GIUMAX 3500

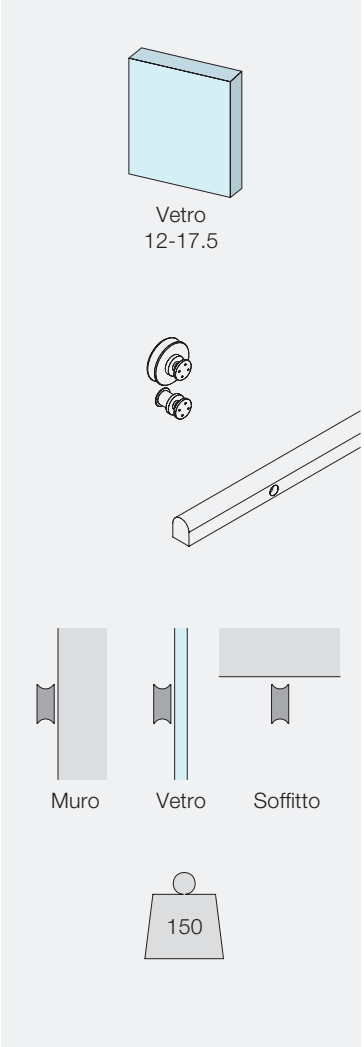

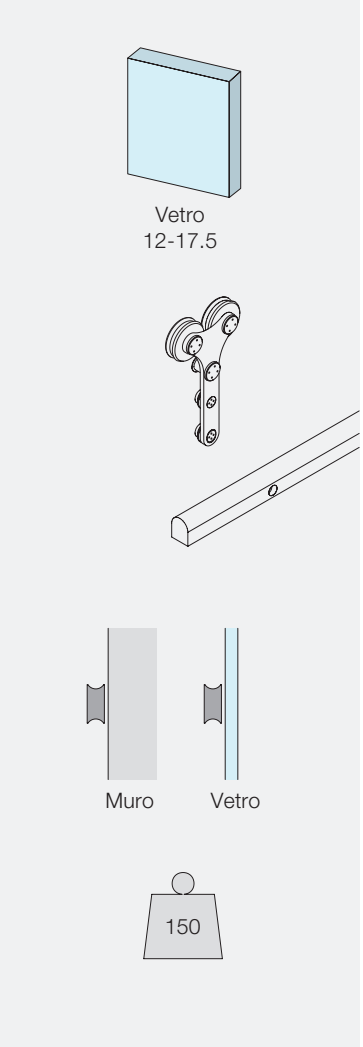

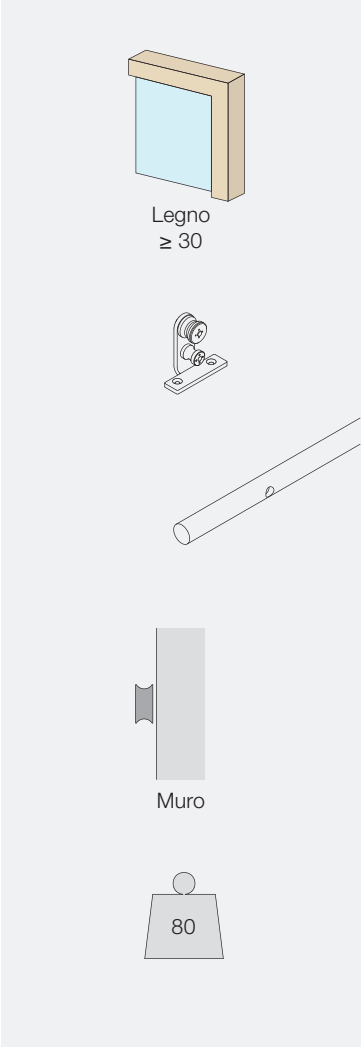

GIUMAX 2000

Sistema scorrevole in acciaio inossidabile AISI 304 costituito da un binario portante a sezione tonda, carrelli a vista e accessori di fissaggio.

Il carrello si compone di una staffa portante di collegamento, una ruota di scorrimento superiore e due borchie per il fissaggio dell'anta. La coppia di carrelli consente lo scorrimento di un'anta di spessore da 10 a 12 mm e peso considerevole, fino a 100 kg.

La tecnologia del carrello consente una regolazione in altezza delle borchie, per una più agevole registrazione della posizione dell'anta.

Gli elementi di fissaggio consentono un montaggio personalizzato del binario in base al tipo di installazione: a muro, su parete in vetro o a soffitto.

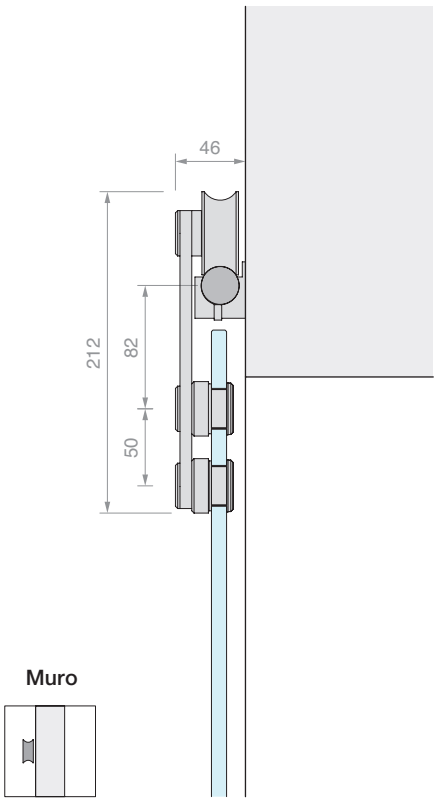

Muro

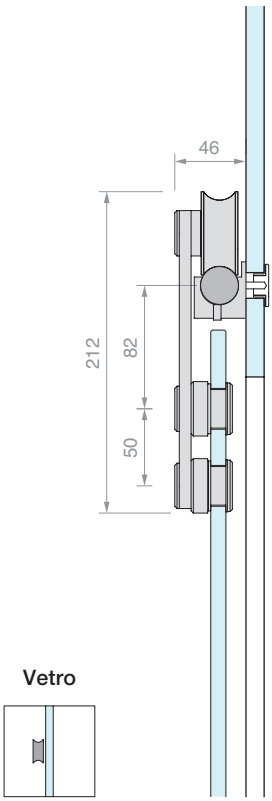

Vetro

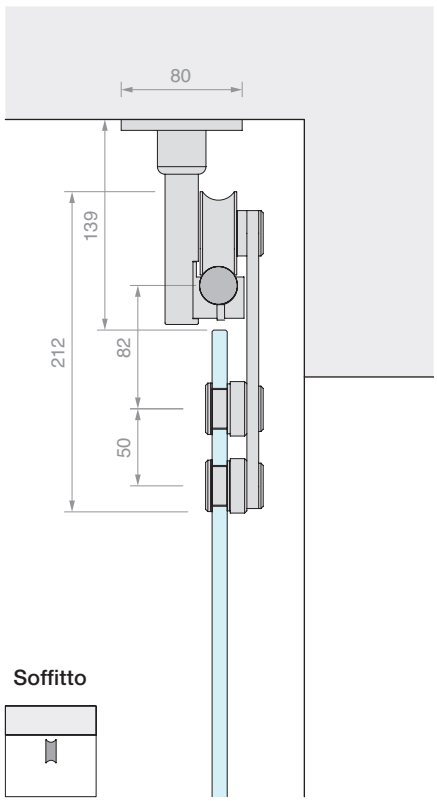

Soffitto

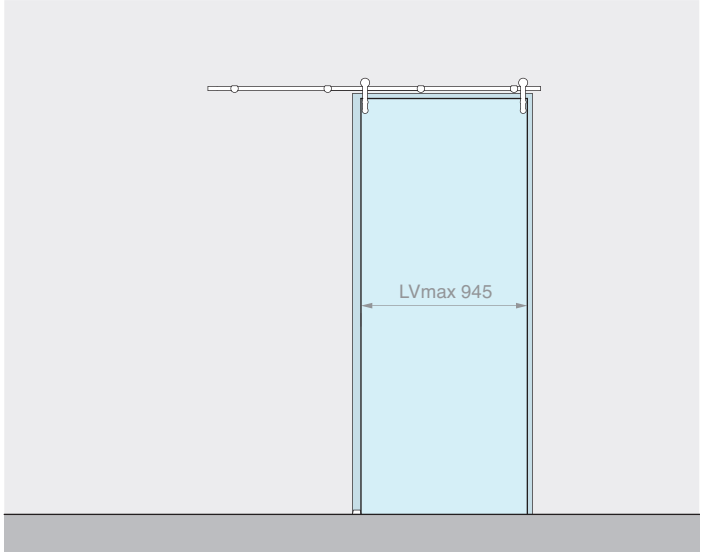

Kit costituito da: Finitura: /8

Art.	Descrizione	Q.tà
GLM2500	Kit n°2 carrelli	1 Pz
GLMCAV2	Binario tubolare L=2000 mm	1 Pz
GLM33M5	Fissaggio a muro	4 Pz
GLMBLCDX	Fermo corsa destro	1 Pz
GLMBLCSX	Fermo corsa sinistro	1 Pz
057.3030.071	Guida a terra regolabile	1 Pz

Optional

UT300	Chiave a compasso	1 Pz

Art.	Descrizione	Per vetri	Pmax	Q.tà
GLM20002MUR	Kit scorrevole fissaggio a muro	Da **10** a **12** mm	**100** kg	1 Pz

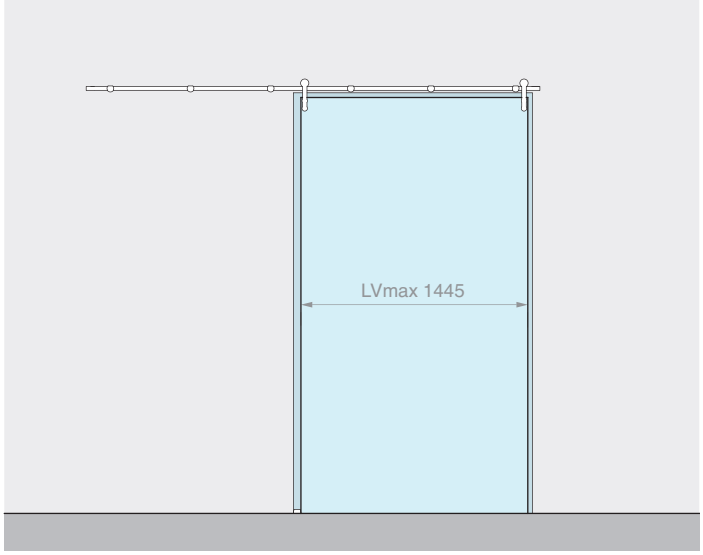

Kit costituito da: Finitura: /8

Art.	Descrizione	Q.tà
GLM2500	Kit n°2 carrelli	1 Pz
GLMCAV3	Binario tubolare L=3000 mm	1 Pz
GLM33M5	Fissaggio a muro	6 Pz
GLMBLCDX	Fermo corsa destro	1 Pz
GLMBLCSX	Fermo corsa sinistro	1 Pz
057.3030.071	Guida a terra regolabile	1 Pz

Optional

UT300	Chiave a compasso	1 Pz

Art.	Descrizione	Per vetri	Pmax	Q.tà
GLM20003MUR	Kit scorrevole fissaggio a muro	Da **10** a **12** mm	**100** kg	1 Pz

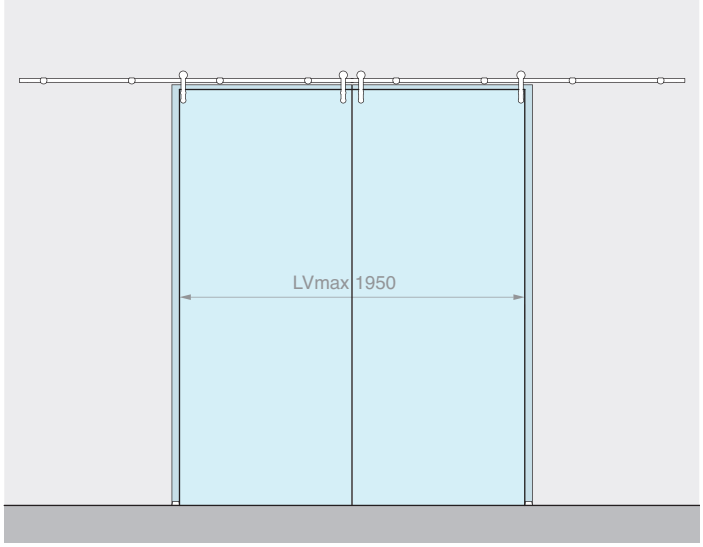

Kit costituito da: Finitura: /8

Art.	Descrizione	Q.tà
GLM2500	Kit n°2 carrelli	2 Pz
GLMCAV4	Binario tubolare L=4000 mm	1 Pz
GLM33M5	Fissaggio a muro	8 Pz
GLMBLCDX	Fermo corsa destro	2 Pz
GLMBLCSX	Fermo corsa sinistro	2 Pz
057.3030.071	Guida a terra regolabile	2 Pz

Optional

UT300	Chiave a compasso	1 Pz

Art.	Descrizione	Per vetri	Pmax	Q.tà
GLM20004MUR	Kit scorrevole fissaggio a muro per 2 ante	Da **10** a **12** mm	**100** + **100** kg	1 Pz

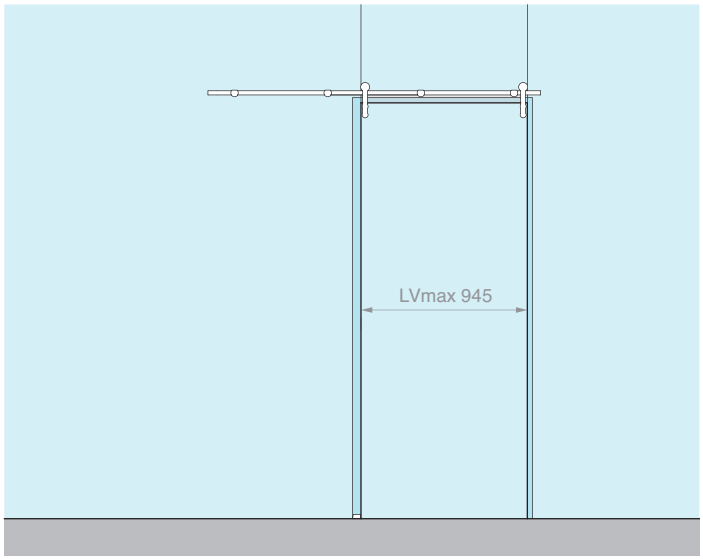

Kit costituito da: Finitura: /8

Art.	Descrizione	Q.tà
GLM2500	Kit n°2 carrelli	1 Pz
GLMCAV2	Binario tubolare L=2000 mm	1 Pz
GLM33VT	Fissaggio a vetro	4 Pz
GLMBLCDX	Fermo corsa destro	1 Pz
GLMBLCSX	Fermo corsa sinistro	1 Pz
057.3030.071	Guida a terra regolabile	1 Pz

Optional

UT300	Chiave a compasso	1 Pz

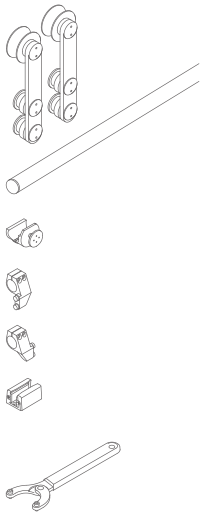

Art.	Descrizione	Per vetri	Pmax	Q.tà
GLM20002VET	Kit scorrevole fissaggio a vetro	Da **10** a **12** mm	**100** kg	1 Pz

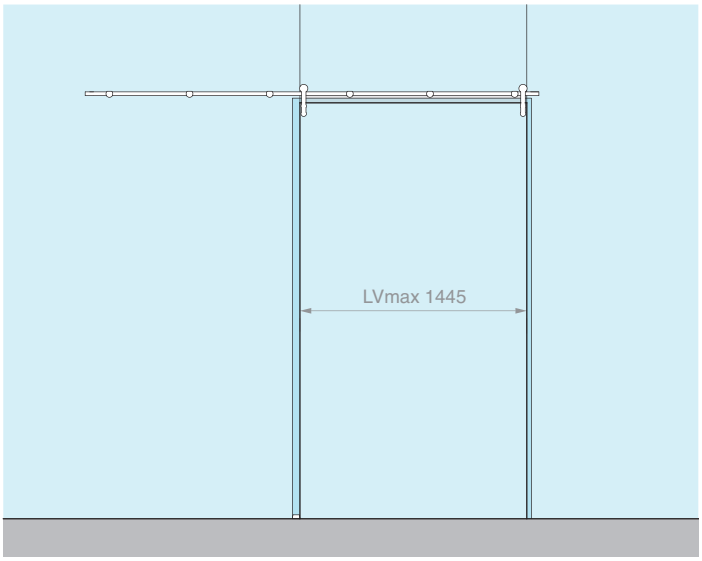

Kit costituito da: Finitura: /8

Art.	Descrizione	Q.tà
GLM2500	Kit n°2 carrelli	1 Pz
GLMCAV3	Binario tubolare L=3000 mm	1 Pz
GLM33VT	Fissaggio a vetro	6 Pz
GLMBLCDX	Fermo corsa destro	1 Pz
GLMBLCSX	Fermo corsa sinistro	1 Pz
057.3030.071	Guida a terra regolabile	1 Pz

Optional

UT300	Chiave a compasso	1 Pz

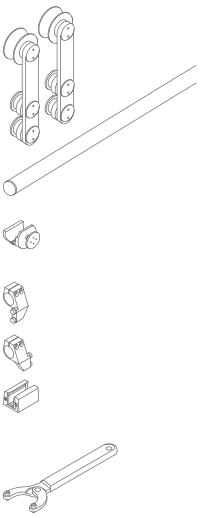

Art.	Descrizione	Per vetri	Pmax	Q.tà
GLM20003VET	Kit scorrevole fissaggio a vetro	Da **10** a **12** mm	**100** kg	1 Pz

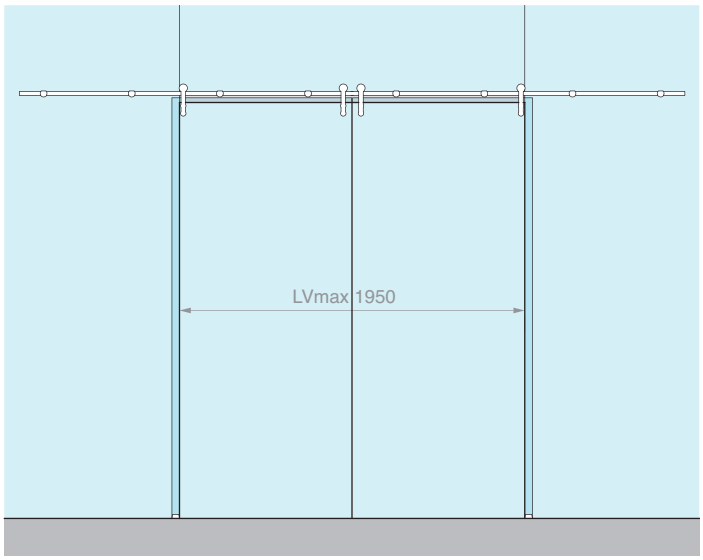

Kit costituito da: Finitura: /8

Art.	Descrizione	Q.tà
GLM2500	Kit n°2 carrelli	2 Pz
GLMCAV4	Binario tubolare L=4000 mm	1 Pz
GLM33VT	Fissaggio a vetro	8 Pz
GLMBLCDX	Fermo corsa destro	2 Pz
GLMBLCSX	Fermo corsa sinistro	2 Pz
057.3030.071	Guida a terra regolabile	2 Pz

Optional

UT300	Chiave a compasso	1 Pz

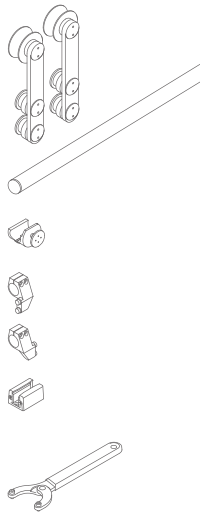

Art.	Descrizione	Per vetri	Pmax	Q.tà
GLM20004VET	Kit scorrevole fissaggio a vetro per 2 ante	Da **10** a **12** mm	**100** + **100** kg	1 Pz

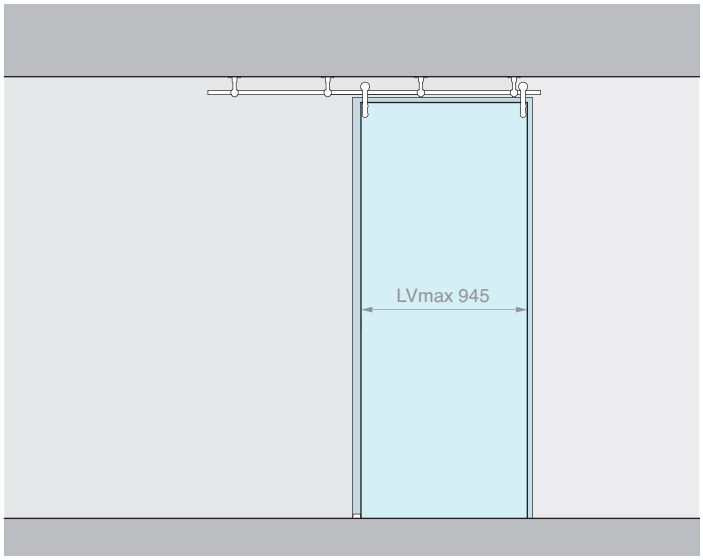

Kit costituito da: Finitura: /8

Art.	Descrizione	Q.tà
GLM2500	Kit n°2 carrelli	1 Pz
GLMCAV2	Binario tubolare L=2000 mm	1 Pz
GLM2106	Fissaggio a soffitto	4 Pz
GLMBLCDX	Fermo corsa destro	1 Pz
GLMBLCSX	Fermo corsa sinistro	1 Pz
057.3030.071	Guida a terra regolabile	1 Pz

Optional

UT300	Chiave a compasso	1 Pz

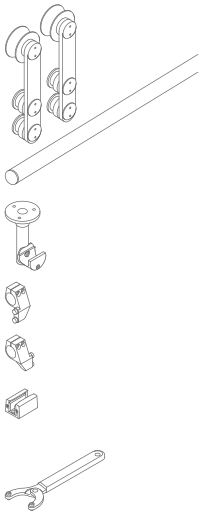

Art.	Descrizione	Per vetri	Pmax	Q.tà
GLM20002SOF	Kit scorrevole fissaggio a soffitto	Da **10** a **12** mm	**100** kg	1 Pz

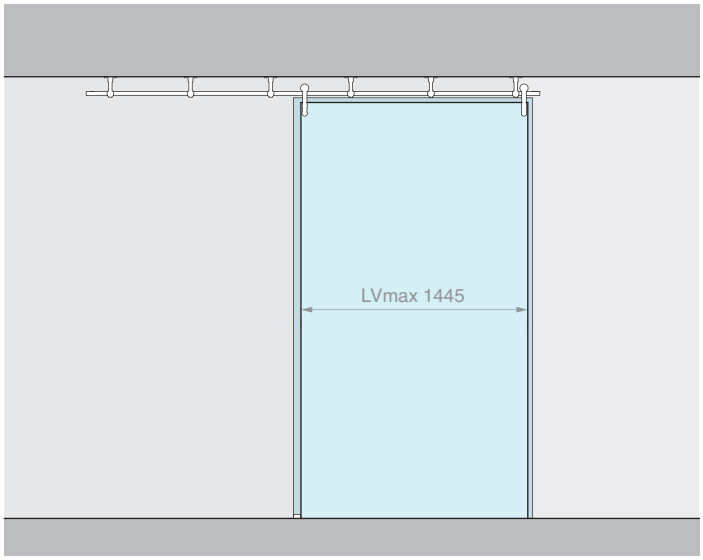

Kit costituito da: Finitura: /8

Art.	Descrizione	Q.tà
GLM2500	Kit n°2 carrelli	1 Pz
GLMCAV3	Binario tubolare L=3000 mm	1 Pz
GLM2106	Fissaggio a soffitto	6 Pz
GLMBLCDX	Fermo corsa destro	1 Pz
GLMBLCSX	Fermo corsa sinistro	1 Pz
057.3030.071	Guida a terra regolabile	1 Pz

Optional

UT300	Chiave a compasso	1 Pz

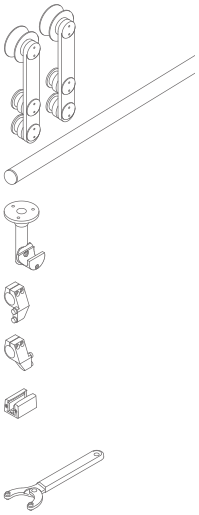

Art.	Descrizione	Per vetri	Pmax	Q.tà
GLM20003SOF	Kit scorrevole fissaggio a soffitto	Da **10** a **12** mm	**100** kg	1 Pz

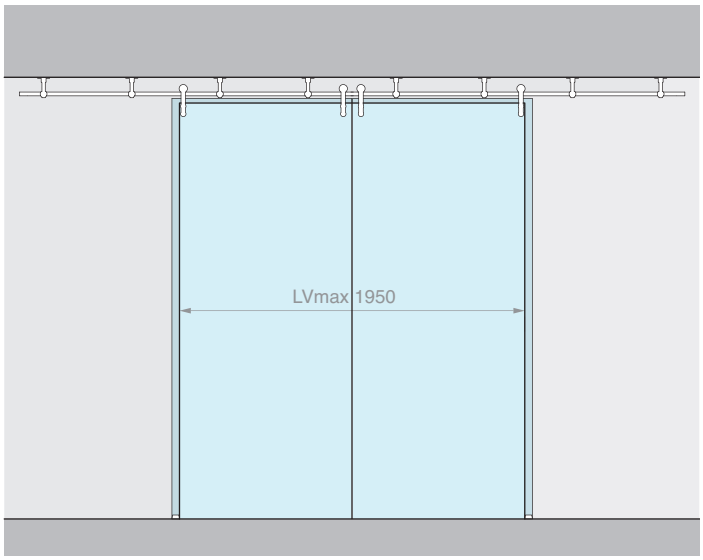

Kit costituito da: Finitura: /8

Art.	Descrizione	Q.tà
GLM2500	Kit n°2 carrelli	2 Pz
GLMCAV4	Binario tubolare L=4000 mm	1 Pz
GLM2106	Fissaggio a soffitto	8 Pz
GLMBLCDX	Fermo corsa destro	2 Pz
GLMBLCSX	Fermo corsa sinistro	2 Pz
057.3030.071	Guida a terra regolabile	2 Pz

Optional

UT300	Chiave a compasso	1 Pz

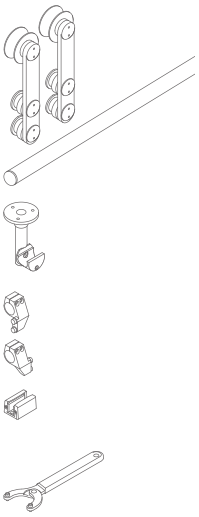

Art.	Descrizione	Per vetri	Pmax	Q.tà
GLM20004SOF	Kit scorrevole fissaggio a soffitto per 2 ante	Da **10** a **12** mm	**100** + **100** kg	1 Pz

CARRELLO

Materiale: acciaio inox AISI 304
Fori consigliati Ø27 mm
Utensile consigliato per il serraggio art. UT300
Finitura: /8

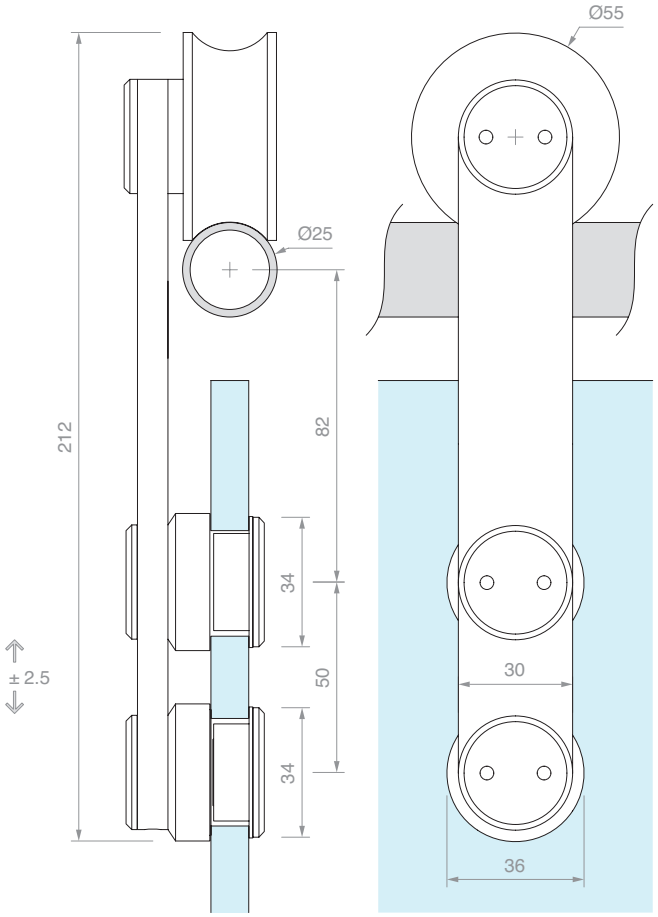

Art.	Descrizione	Per vetri	Q.tà
GLM2550	Carrello singolo	Da **10** a **12** mm	1 Pz
GLM2500	Kit n°2 carrelli	Da **10** a **12** mm	1 Pz

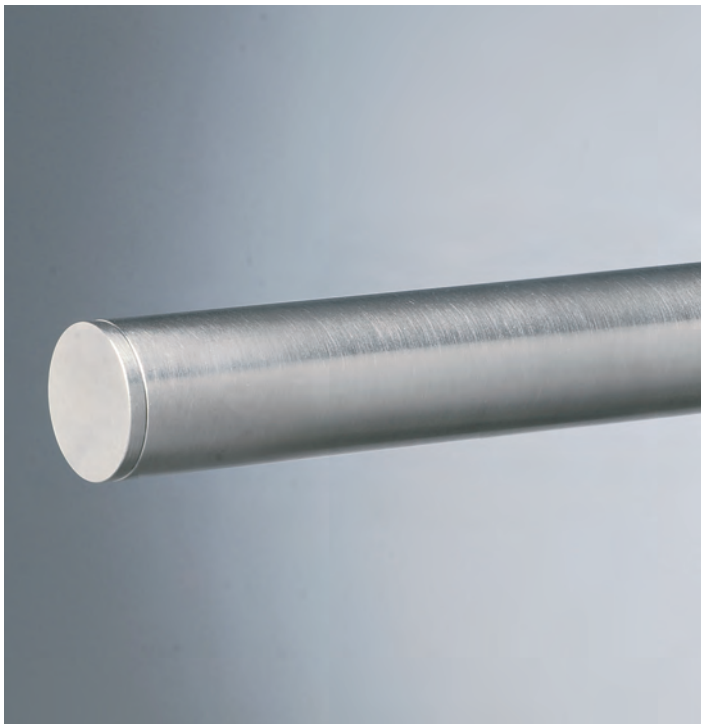

BINARIO TUBOLARE CON TAPPI

Materiale: acciaio inox AISI 304
Finitura: /8

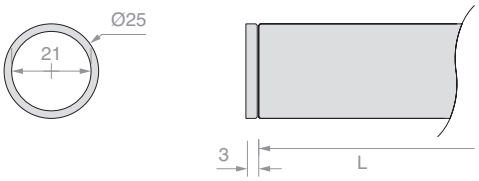

Art.	L	Q.tà
GLMCAV2	**2000** mm	1 Pz
GLMCAV3	**3000** mm	1 Pz
GLMCAV4	**4000** mm	1 Pz

FISSAGGIO A MURO

Materiale: acciaio inox AISI 304

Finitura: /9

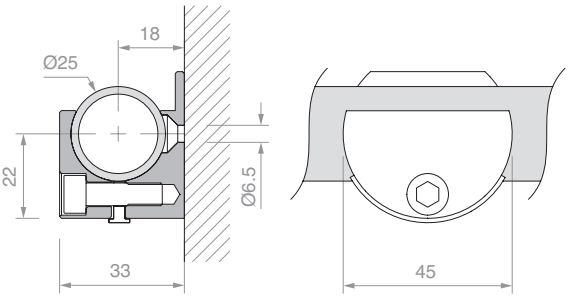

Art.	Q.tà
GLM33M5	1 Pz

FISSAGGIO A VETRO

Materiale: acciaio inox AISI 304

Foro consigliato Ø17 mm

Utensile consigliato per il serraggio art. UT200

Finitura: /9

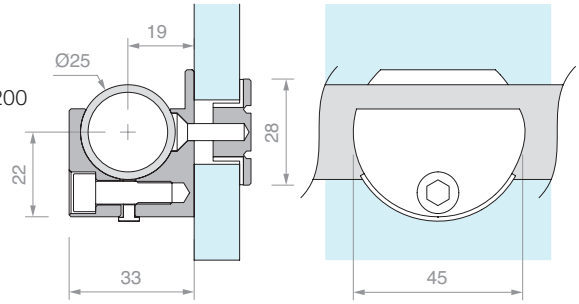

Art.	Per vetri	Q.tà
GLM33VT	Da **10** a **12** mm	1 Pz

FISSAGGIO A SOFFITTO

Materiale: acciaio inox AISI 304

Finitura: /9

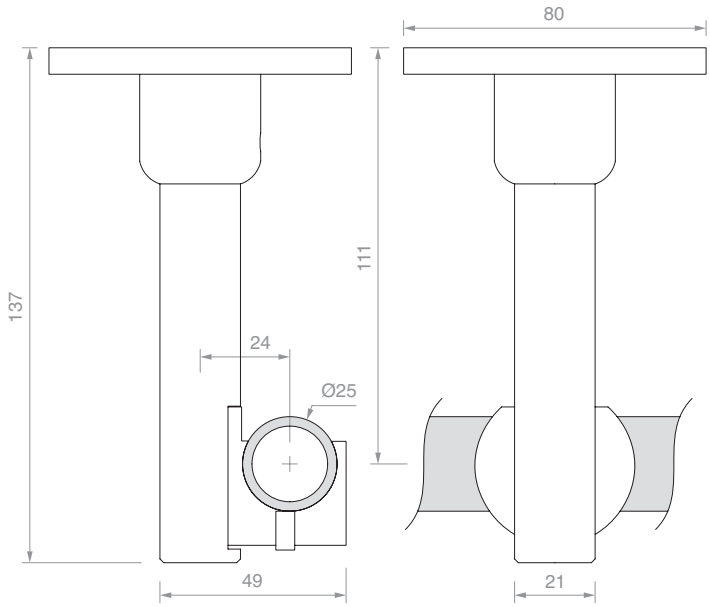

Art.	Q.tà
GLM2106	1 Pz

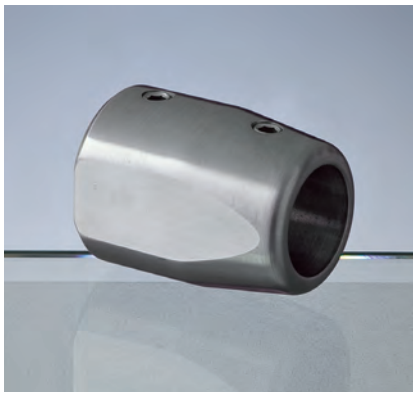

FISSAGGIO A MURO LATERALE

Materiale: acciaio inox AISI 304

Finitura: /8

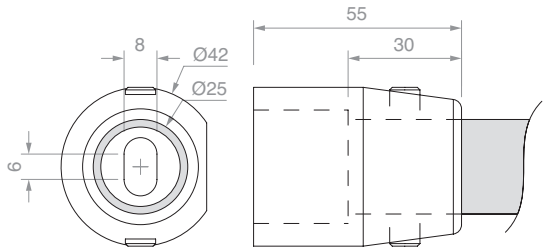

Art.	Q.tà
GLM8300A	1 Pz

FERMO CORSA SINISTRO CON STOP IN GOMMA

Materiale: acciaio inox AISI 304

Finitura: /8

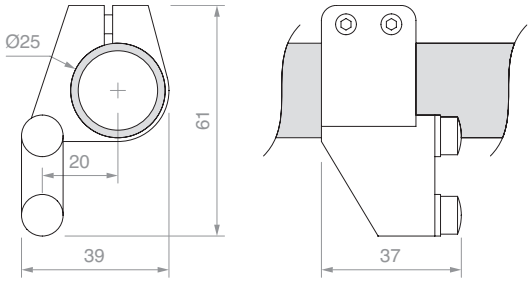

Art.	Q.tà
GLMBLCSX	1 Pz

FERMO CORSA DESTRO CON STOP IN GOMMA

Materiale: acciaio inox AISI 304

Finitura: /8

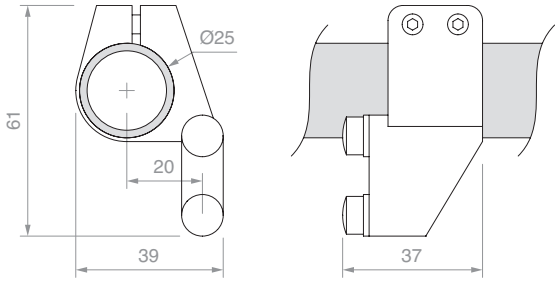

Art.	Q.tà
GLMBLCDX	1 Pz

FERMO CORSA AMMORTIZZATO

Materiale: acciaio inox AISI 304

Finitura: /8

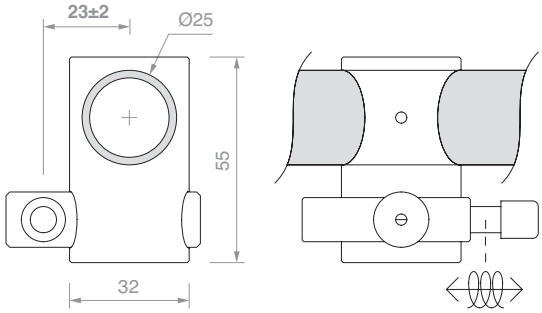

Art.	Q.tà
GLMMOLL	1 Pz

FERMO CORSA UNIVERSALE

Materiale: acciaio inox AISI 304

Finitura: /8

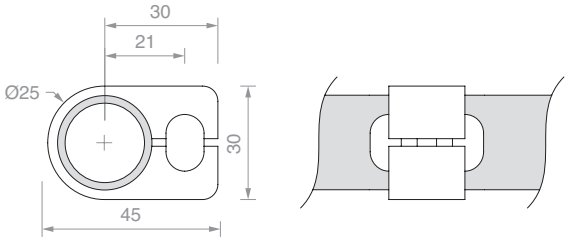

Art.	Q.tà
GLMBLC01	1 Pz

GUIDA A TERRA REGOLABILE

Materiale: alluminio

Finitura: /88 /91 /97 /R2

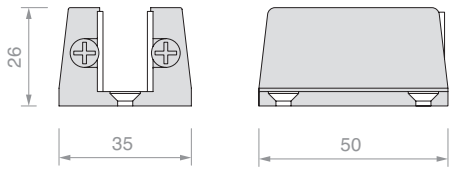

Art.	Per vetri	Q.tà
057.3030.071	Da **6** a **12.7** mm	1 Pz

FERMO PORTA A PAVIMENTO SINISTRO

Materiale: acciaio inox AISI 304

Finitura: /8

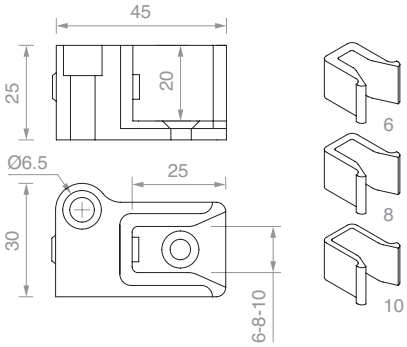

Art.	Per vetri	Q.tà
STPSX	Da **6** a **10** mm	1 Pz

FERMO PORTA A PAVIMENTO DESTRO

Materiale: acciaio inox AISI 304

Finitura: /8

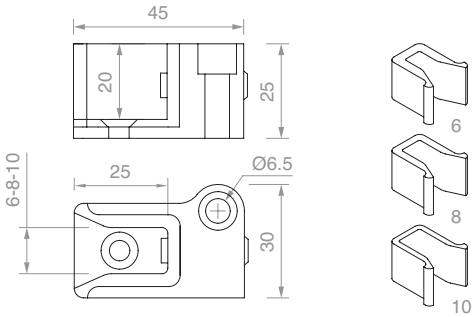

Art.	Per vetri	Q.tà
STPDX	Da **6** a **10** mm	1 Pz

CHIAVE A COMPASSO

Materiale: corpo in ferro e perni in acciaio

Mediante l'apertura a compasso è possibile lavorare su ampi raggi, per coppia di fori con interasse variabile da 9 mm a 55 mm

Art.	Descrizione	Q.tà
UT300	Chiave a compasso con perni Ø2.9 mm	1 Pz
UTC300R	N.2 perni di ricambio Ø2.9 mm	1 Pz

FISSAGGIO BINARIO

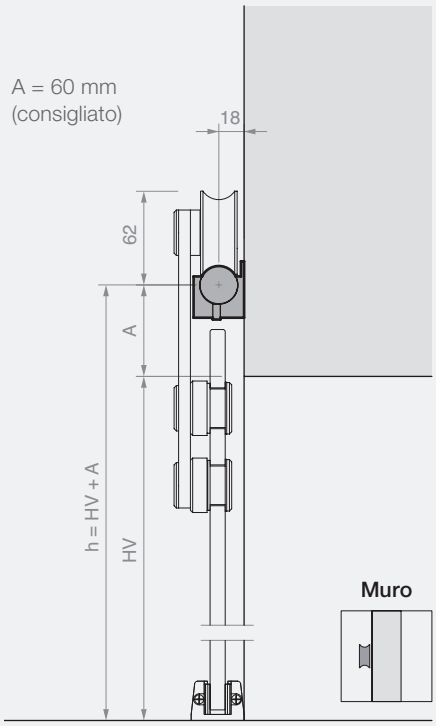

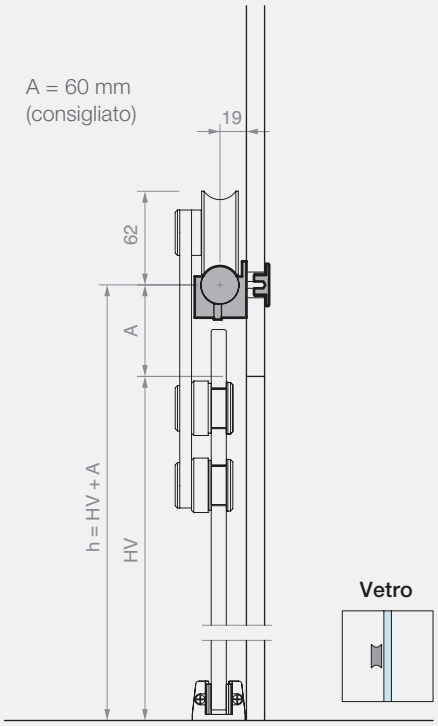

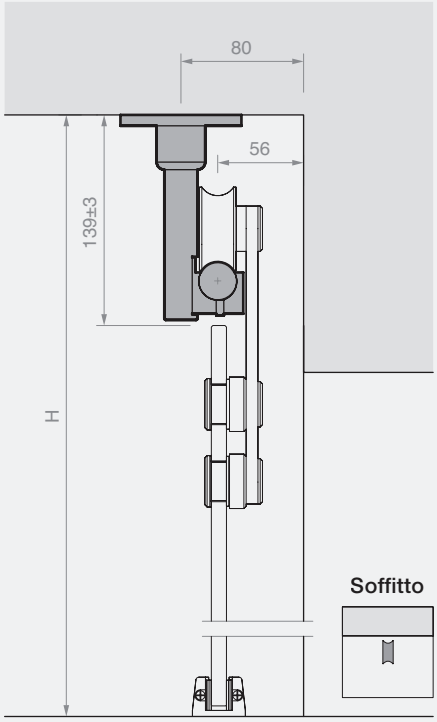

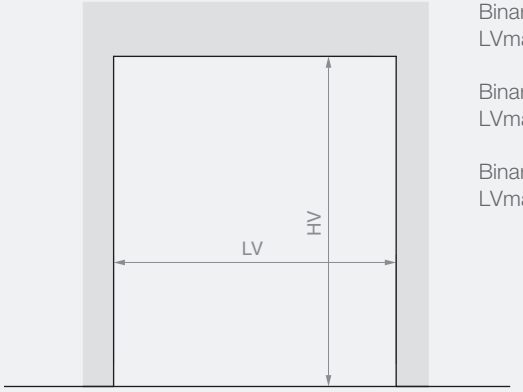

Binario L=2000 mm
LVmax 945 mm

Binario L=3000 mm
LVmax 1445 mm

Binario L=4000 mm
LVmax 1950 mm

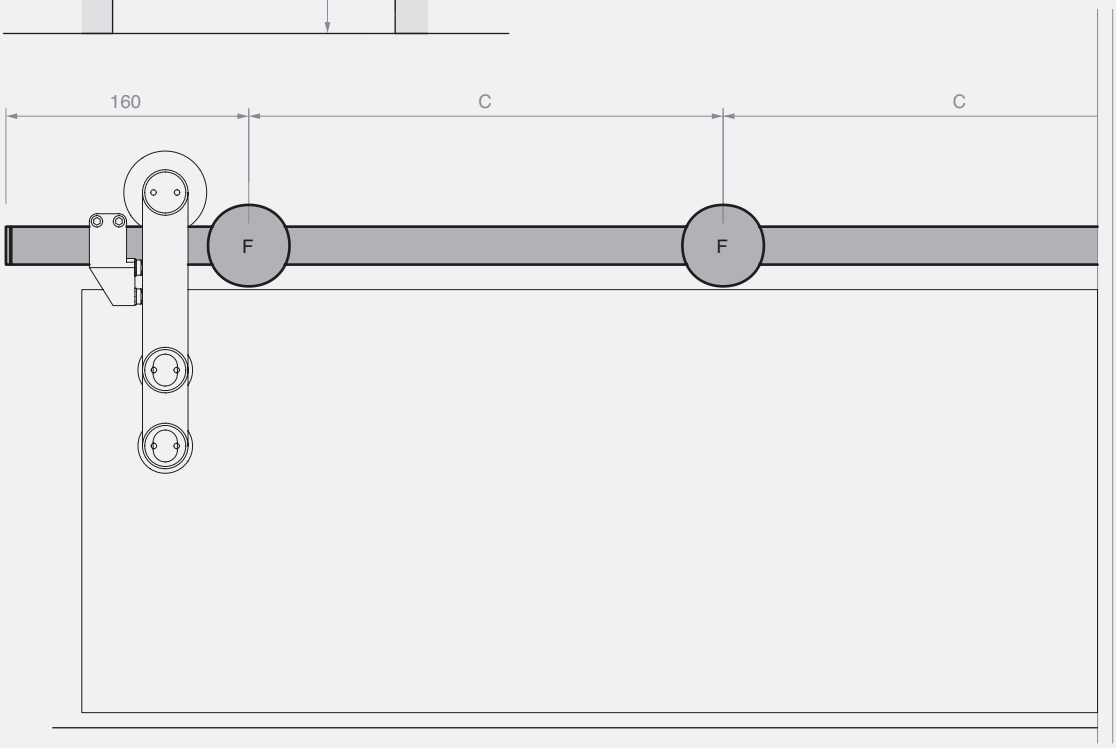

Binario L=2000 mm
n°4 (consigliato) fissaggi (F)
C (consigliato) = 560 mm

Binario L=3000 mm
n°6 (consigliato) fissaggi (F)
C (consigliato) = 540 mm

Binario L=4000 mm
n°8 (consigliato) fissaggi (F)
C (consigliato) = 530 mm

CALCOLO DIMENSIONI E FORATURA PANNELLI IN VETRO

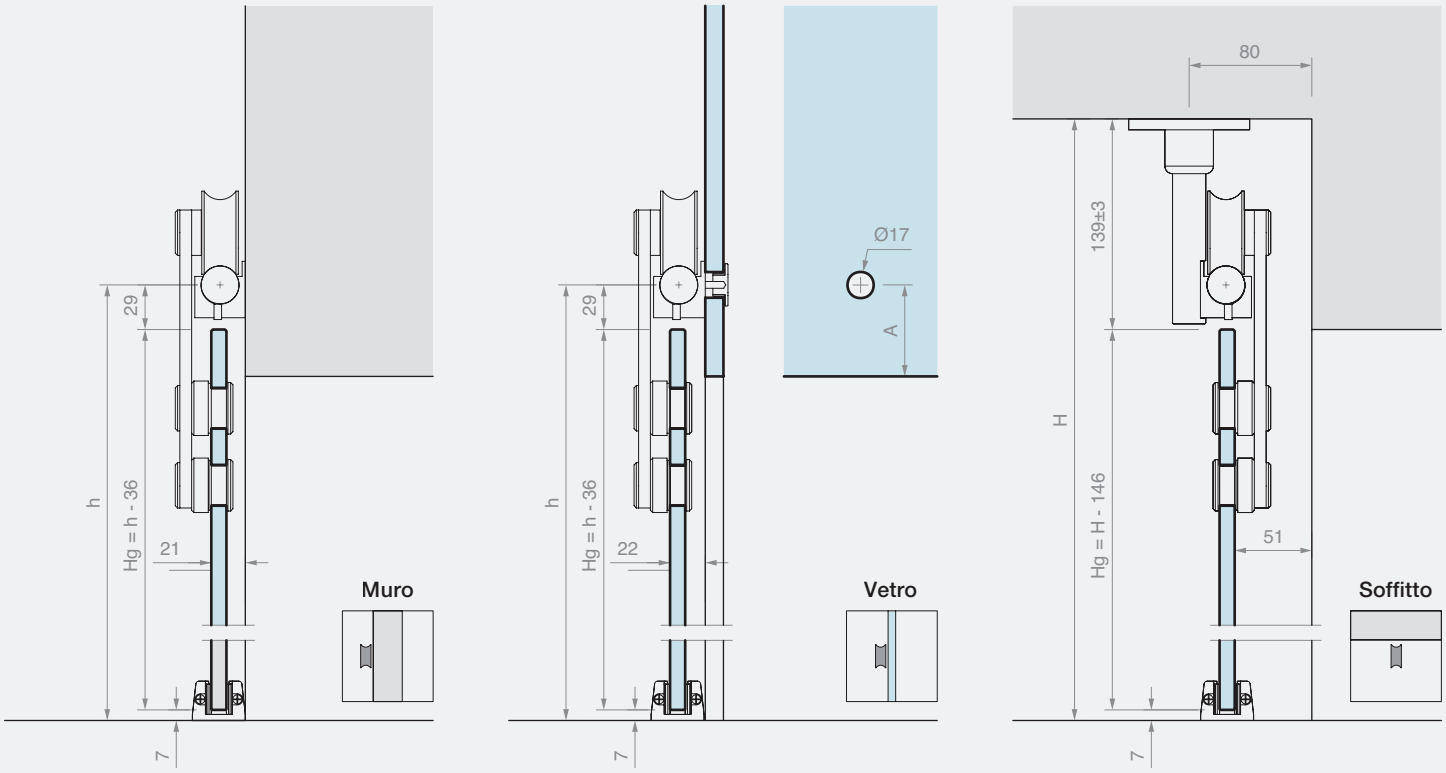

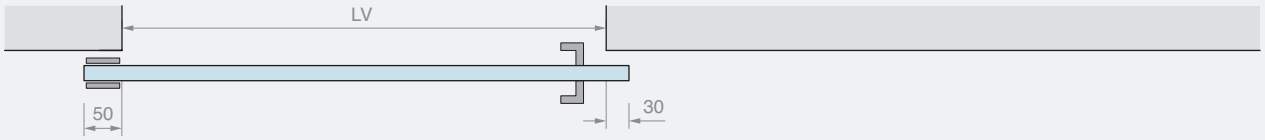

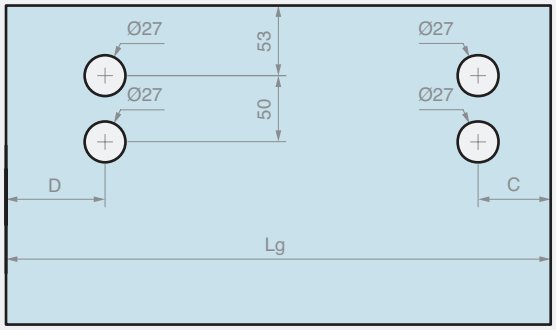

Lg = LV + 80
C ≥ 55 mm
D ≥ 75 mm

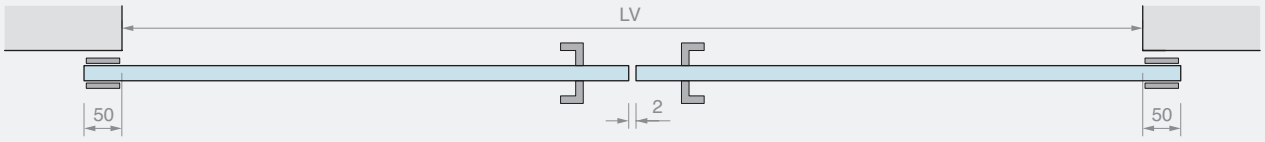

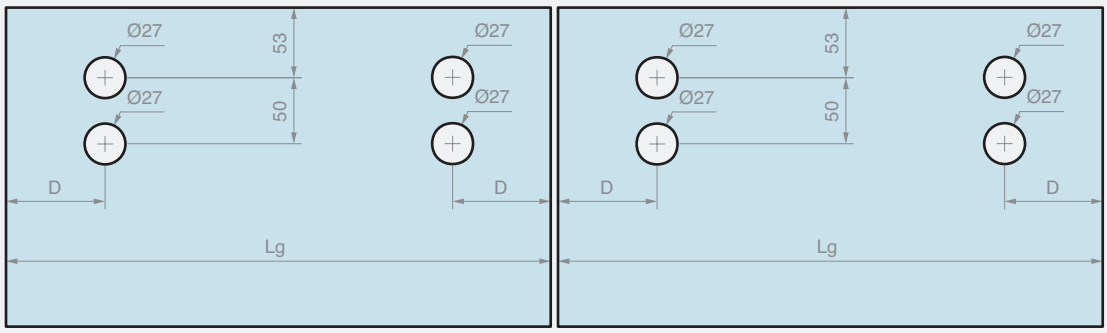

Lg = (LV + 98) / 2
D ≥ 75 mm

GIUMAX 3000

Sistema scorrevole in acciaio inossidabile AISI 304 costituito da un binario portante pieno a sezione tonda, carrelli a vista e accessori di fissaggio.

Il carrello si compone di una staffa portante di collegamento, un rullo di scorrimento superiore, un perno anti-scarrucolamento e due borchie per il fissaggio dell'anta. La coppia di carrelli consente lo scorrimento di un'anta da 8 a 10.7 mm e peso fino a 80 kg.

La tecnologia del carrello consente una regolazione in altezza del rullo e delle borchie, per una più agevole registrazione della posizione dell'anta.

Gli elementi di fissaggio consentono un montaggio frontale del binario in base al tipo di installazione: a muro o su parete in vetro.

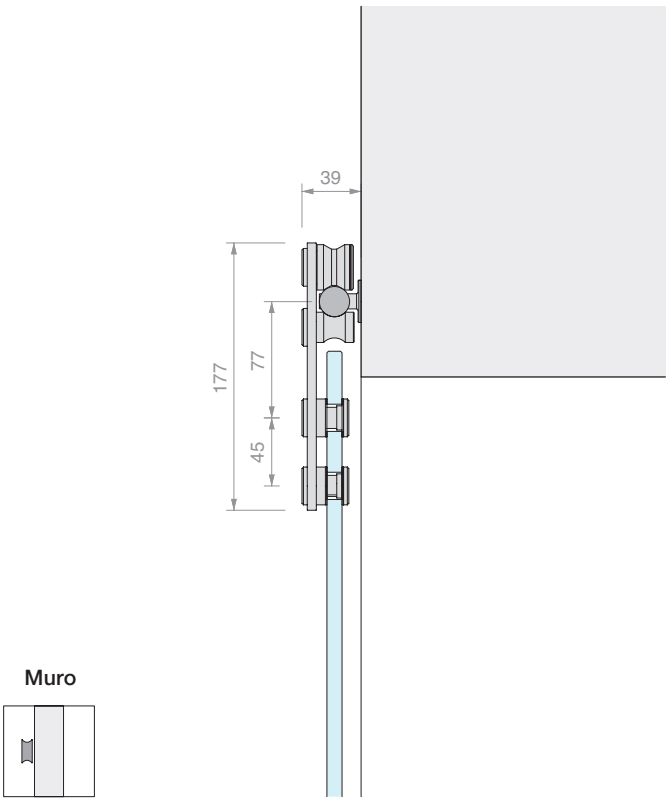

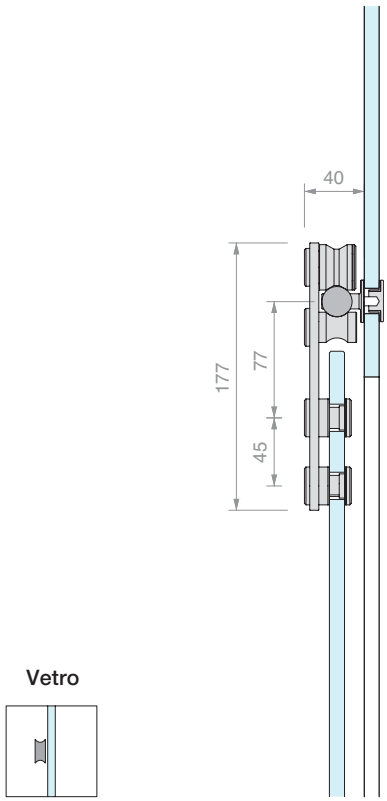

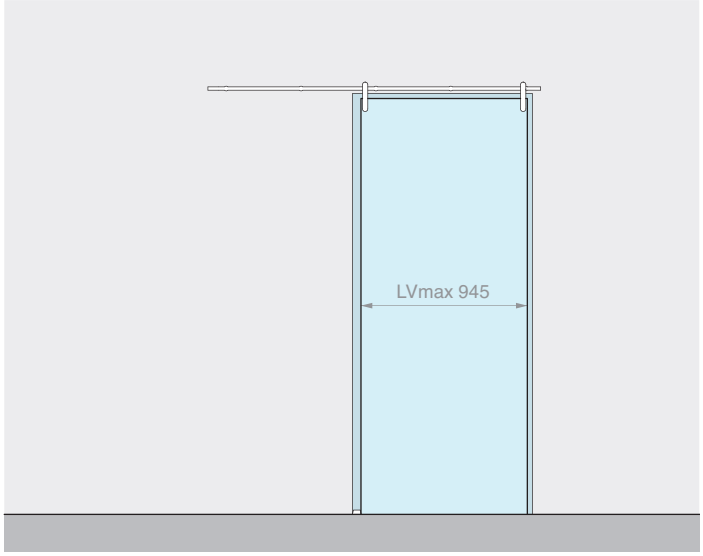

Kit costituito da: Finitura: /8

Art.	Descrizione	Q.tà
GLM3000	Kit n°2 carrelli	1 Pz
GLMTND20	Binario tondo L=2000 mm	1 Pz
GLMBRM	Fissaggio a muro	5 Pz
GLM3023	Fermo corsa ovale	2 Pz
057.3030.071	Guida a terra regolabile	1 Pz
Optional		
UT200	Chiave a compasso	1 Pz

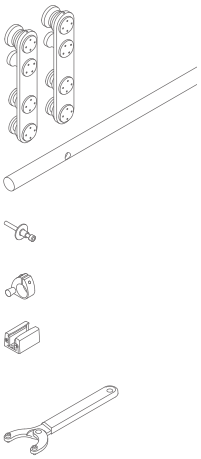

Art.	Descrizione	Per vetri	Pmax	Q.tà
GLM30002MUR	Kit scorrevole fissaggio a muro	Da **8** a **10.7** mm	**80** kg	1 Pz

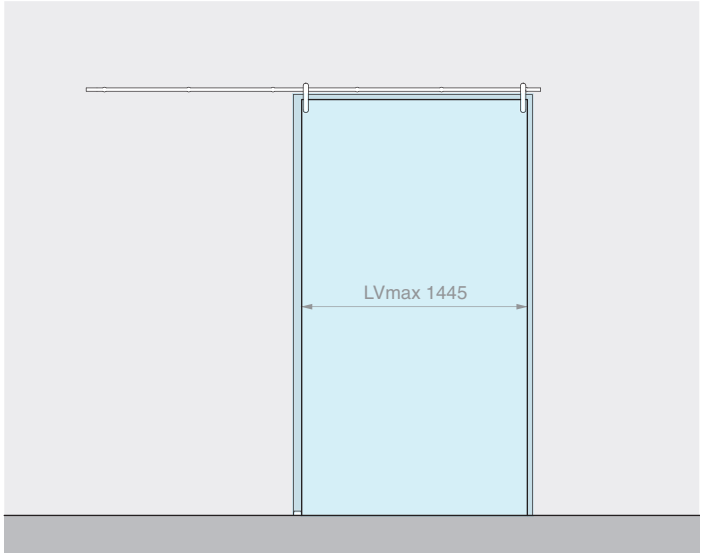

Kit costituito da: Finitura: /8

Art.	Descrizione	Q.tà
GLM3000	Kit n°2 carrelli	1 Pz
GLMTND30	Binario tondo L=3000 mm	1 Pz
GLMBRM	Fissaggio a muro	6 Pz
GLM3023	Fermo corsa ovale	2 Pz
057.3030.071	Guida a terra regolabile	1 Pz
Optional		
UT200	Chiave a compasso	1 Pz

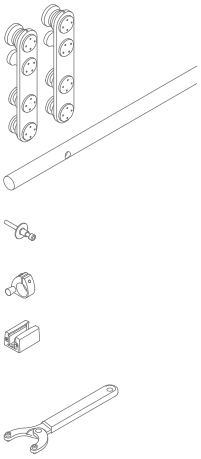

Art.	Descrizione	Per vetri	Pmax	Q.tà
GLM30003MUR	Kit scorrevole fissaggio a muro	Da **8** a **10.7** mm	**80** kg	1 Pz

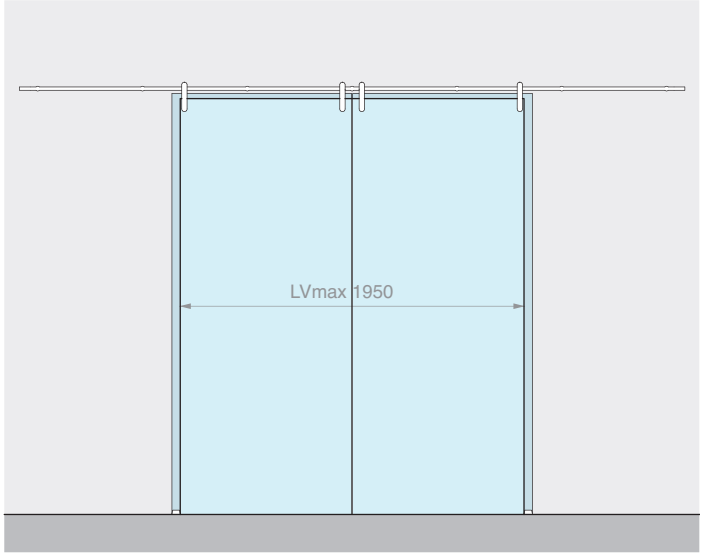

Kit costituito da: Finitura: /8

Art.	Descrizione	Q.tà
GLM3000	Kit n°2 carrelli	2 Pz
GLMTND40	Binario tondo L=4000 mm	1 Pz
GLMBRM	Fissaggio a muro	7 Pz
GLM3023	Fermo corsa ovale	4 Pz
057.3030.071	Guida a terra regolabile	2 Pz
Optional		
UT200	Chiave a compasso	1 Pz

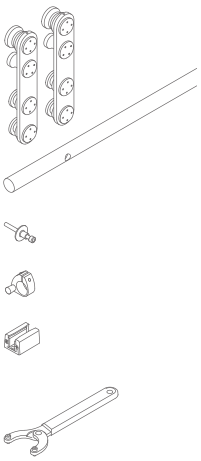

Art.	Descrizione	Per vetri	Pmax	Q.tà
GLM30004MUR	Kit scorrevole fissaggio a muro per 2 ante	Da **8** a **10.7** mm	**80** + **80** kg	1 Pz

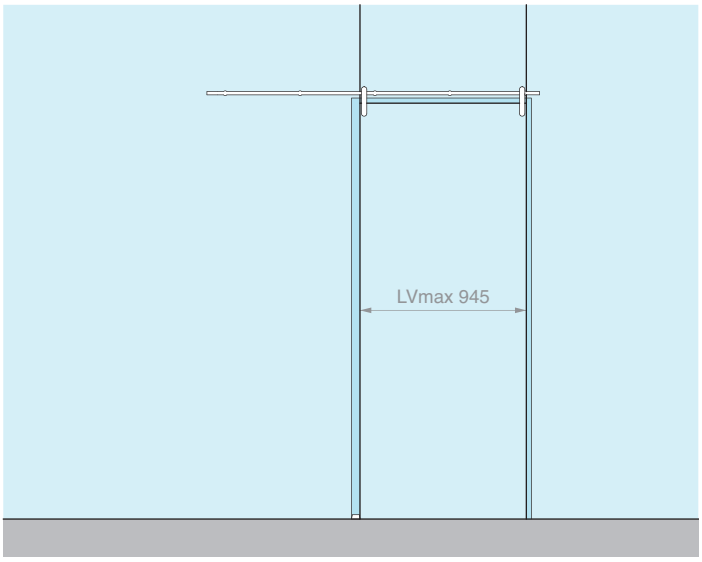

Kit costituito da: Finitura: /8

Art.	Descrizione	Q.tà
GLM3000	Kit n°2 carrelli	1 Pz
GLMTND20	Binario tondo L=2000 mm	1 Pz
GLMBRV	Fissaggio a vetro	5 Pz
GLM3023	Fermo corsa ovale	2 Pz
057.3030.071	Guida a terra regolabile	1 Pz

Optional

UT200	Chiave a compasso	1 Pz

Art.	Descrizione	Per vetri	Pmax	Q.tà
GLM30002VET	Kit scorrevole fissaggio a vetro	Da **8** a **10.7** mm	**80** kg	1 Pz

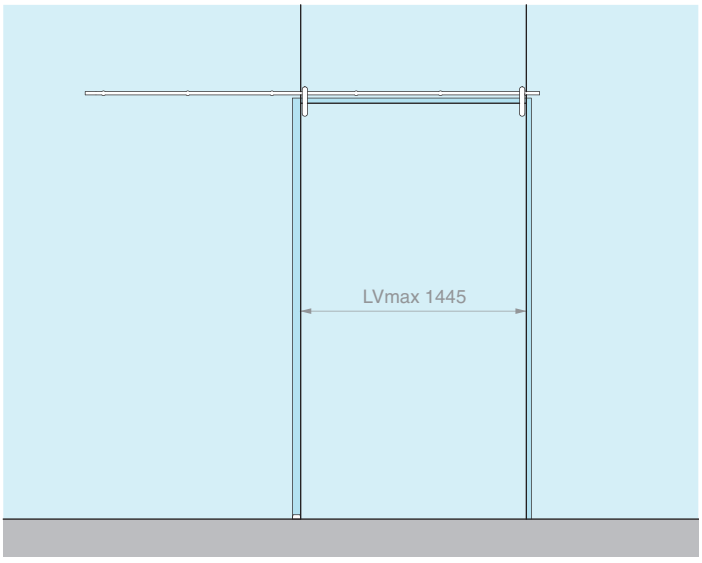

Kit costituito da: Finitura: /8

Art.	Descrizione	Q.tà
GLM3000	Kit n°2 carrelli	1 Pz
GLMTND30	Binario tondo L=3000 mm	1 Pz
GLMBRV	Fissaggio a vetro	6 Pz
GLM3023	Fermo corsa ovale	2 Pz
057.3030.071	Guida a terra regolabile	1 Pz

Optional

UT200	Chiave a compasso	1 Pz

Art.	Descrizione	Per vetri	Pmax	Q.tà
GLM30003VET	Kit scorrevole fissaggio a vetro	Da **8** a **10.7** mm	**80** kg	1 Pz

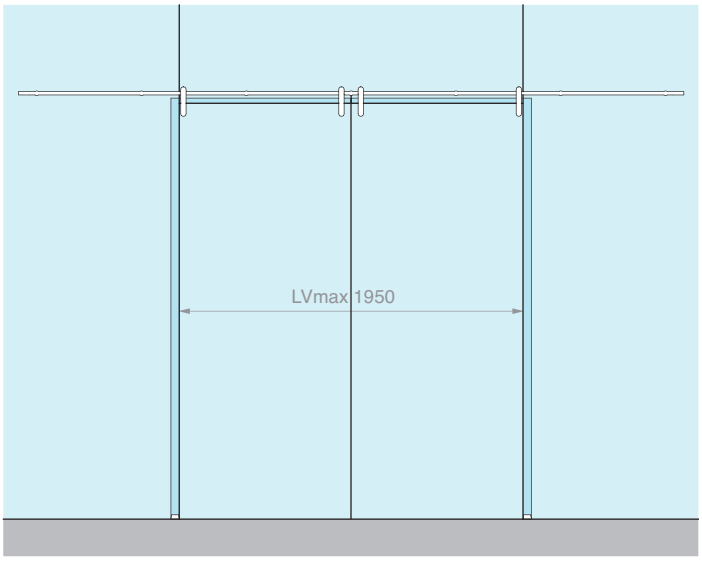

Kit costituito da: Finitura: /8

Art.	Descrizione	Q.tà
GLM3000	Kit n°2 carrelli	2 Pz
GLMTND40	Binario tondo L=4000 mm	1 Pz
GLMBRV	Fissaggio a vetro	7 Pz
GLM3023	Fermo corsa ovale	4 Pz
057.3030.071	Guida a terra regolabile	2 Pz

Optional

UT200	Chiave a compasso	1 Pz

Art.	Descrizione	Per vetri	Pmax	Q.tà
GLM30004VET	Kit scorrevole fissaggio a vetro per 2 ante	Da **8** a **10.7** mm	**80** + **80** kg	1 Pz

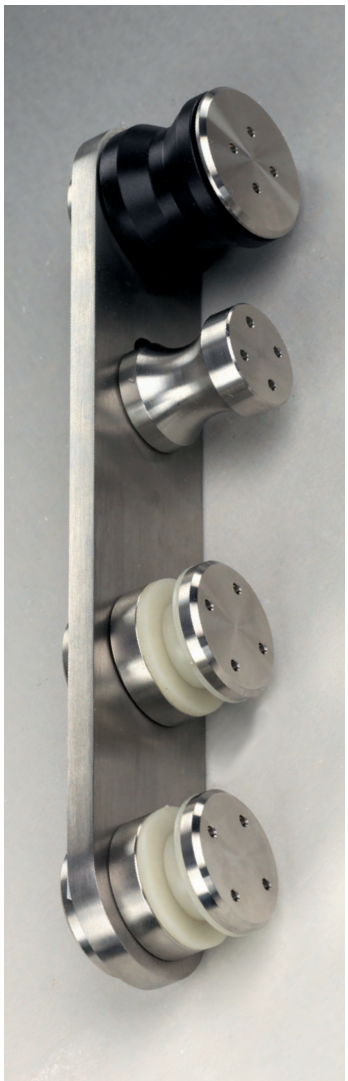

CARRELLO

Materiale: acciaio inox AISI 304

Fori consigliati Ø18 mm

Utensile consigliato per il serraggio art. UT200

Finitura: /9 /15

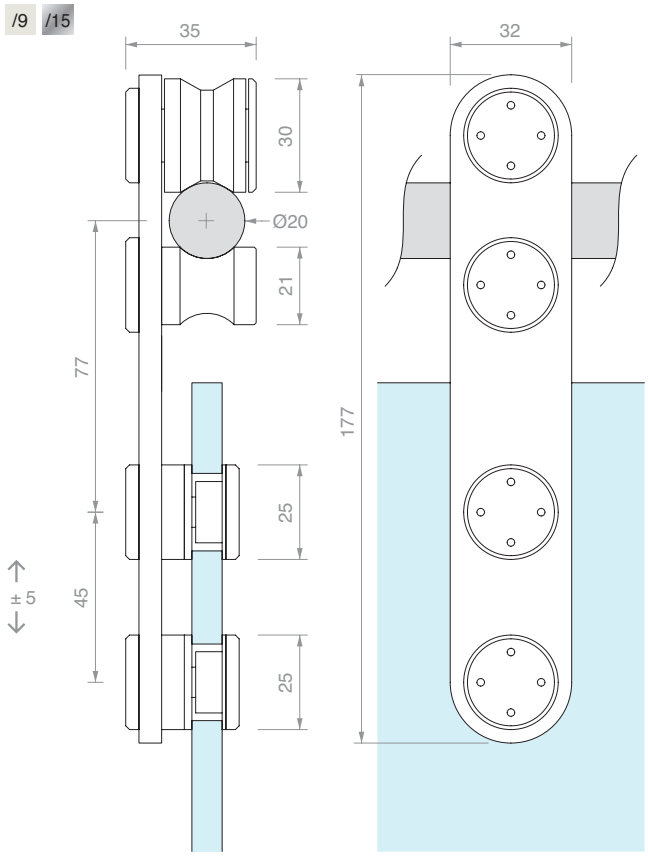

Art.	Descrizione	Per vetri	Q.tà
GLM3050	Carrello singolo	Da **8** a **10.7** mm	1 Pz
GLM3000	Kit n°2 carrelli	Da **8** a **10.7** mm	1 Pz

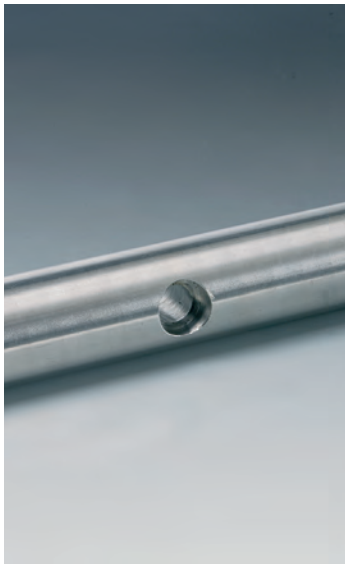

BINARIO TONDO PIENO FORATO

Materiale: acciaio inox AISI 304

Finitura: /8 /15

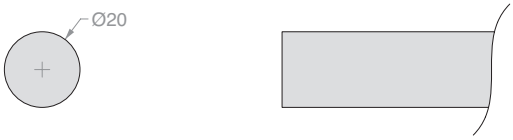

Schema foratura binario:

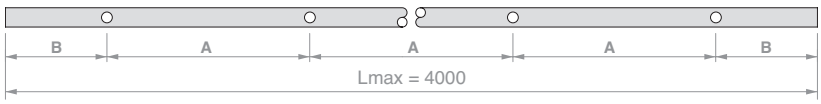

Art.	Lunghezza	N° Fori	Dimensioni		Q.tà
GLMTND20	**2000** mm	**5**	A **450** mm	B **100** mm	1 Pz
GLMTND30	**3000** mm	**6**	A **560** mm	B **100** mm	1 Pz
GLMTND40	**4000** mm	**7**	A **633** mm	B **100** mm	1 Pz
GLMBDLN15	**a misura**	**-**	**-**	**-**	1 m
GLMFORO	**Foro** per GLMBDLN15	**1**	**a misura**	**a misura**	1 Pz

FISSAGGIO A MURO

Materiale: acciaio inox AISI 304

Finitura: /9 /15

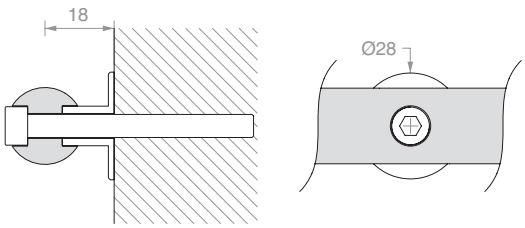

Art.	Descrizione	Q.tà
GLMBRM	Con vite **M6** x **30** mm	1 Pz

FISSAGGIO A VETRO

Materiale: acciaio inox AISI 304
Foro consigliato Ø18 mm
Utensile consigliato per il serraggio art. UT200
Finitura: /9 /15

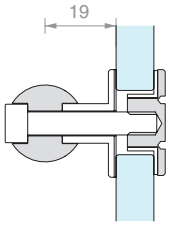

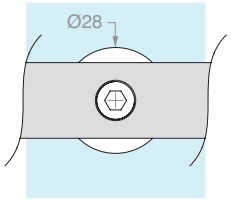

Art.	Descrizione	Per vetri	Q.tà
GLMBRV	Con vite **M6** x **30** mm	Da **8** a **12** mm	1 Pz

FISSAGGIO A MURO LATERALE

Materiale: acciaio inox AISI 304
Finitura: /9 /15

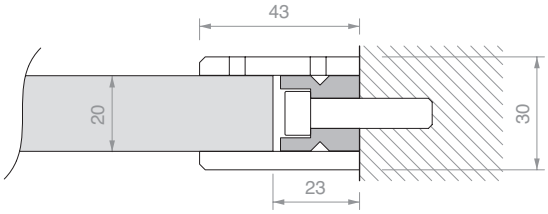

Art.	Q.tà
GLMDSTP	1 Pz

FISSAGGIO A VETRO LATERALE

Materiale: acciaio inox AISI 304
Foro consigliato Ø15 mm
Utensile consigliato per il serraggio art. UT200
Finitura: /9 /15

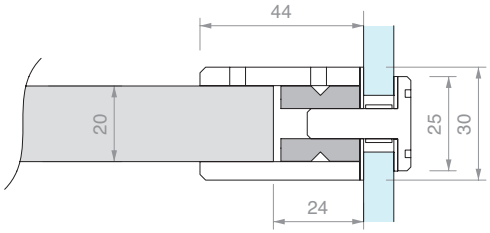

Art.	Per vetri	Q.tà
GLMDSTV	Da **8** a **15** mm	1 Pz

FERMO CORSA OVALE CON STOP IN GOMMA

Materiale: acciaio inox AISI 304
Finitura: /9 /15

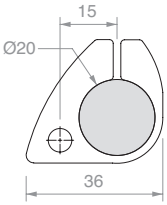

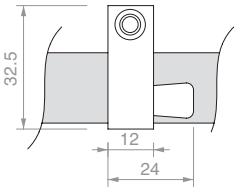

Art.	Q.tà
GLM3023	1 Pz

GUIDA A TERRA REGOLABILE

Materiale: alluminio
Finitura: /88 /91 /97 /R2

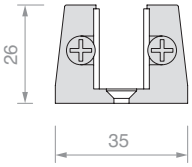

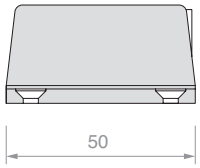

Art.	Per vetri	Q.tà
057.3030.071	Da **6** a **12.7** mm	1 Pz

CHIAVE A COMPASSO

Materiale: corpo in ferro e perni in acciaio
Mediante l'apertura a compasso è possibile lavorare su ampi raggi, per coppia di fori con interasse variabile da 9 mm a 55 mm

Art.	Descrizione	Q.tà
UT200	Chiave a compasso con perni Ø1.9 mm	1 Pz
UTC200R	N.2 perni di ricambio Ø1.9 mm	1 Pz

FISSAGGIO BINARIO

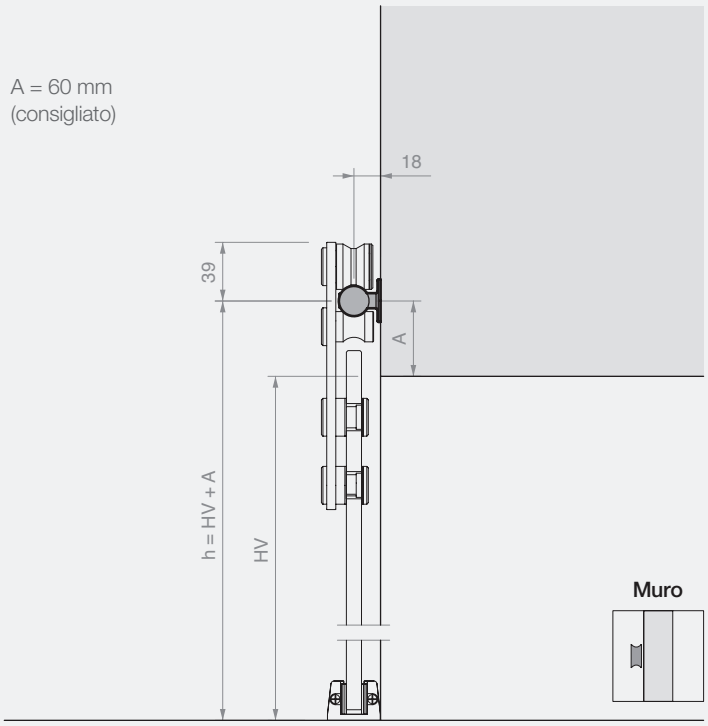

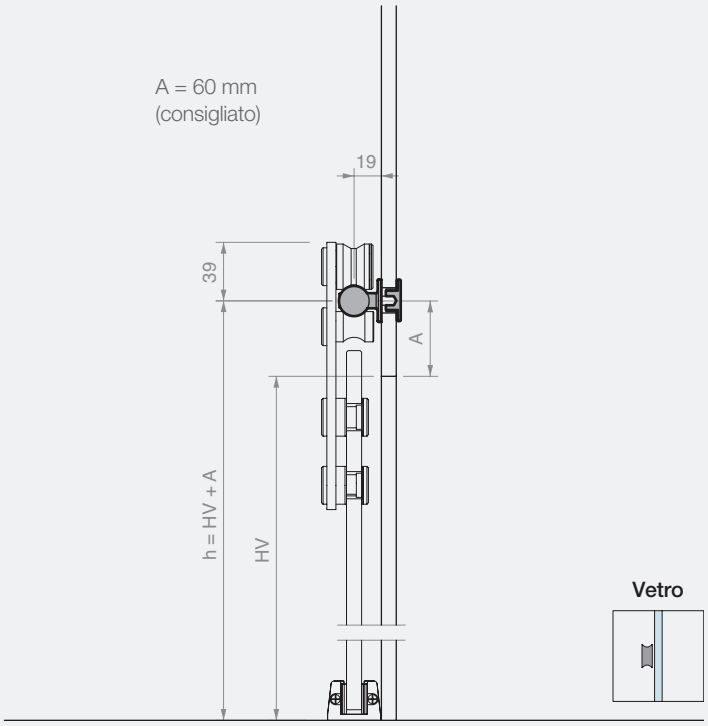

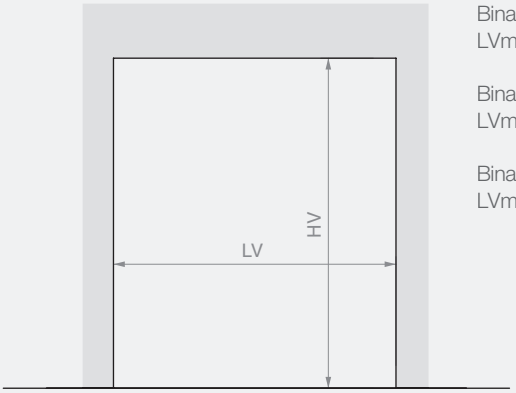

Binario L=2000 mm
LVmax 945 mm

Binario L=3000 mm
LVmax 1445 mm

Binario L=4000 mm
LVmax 1950 mm

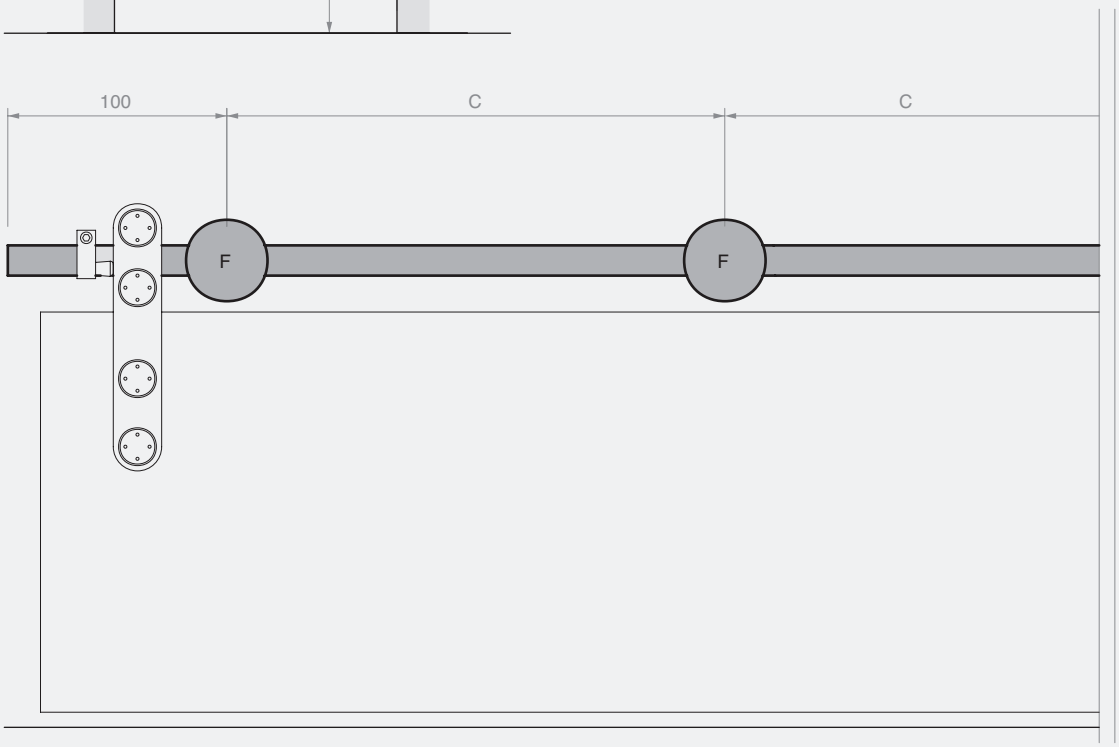

Binario L=2000 mm
n°5 fissaggi (F)
C=450 mm

Binario L=3000 mm
n°6 fissaggi (F)
C=560 mm

Binario L = 4000 mm
n°7 fissaggi (F)
C = 633 mm

CALCOLO DIMENSIONI E FORATURA PANNELLI IN VETRO

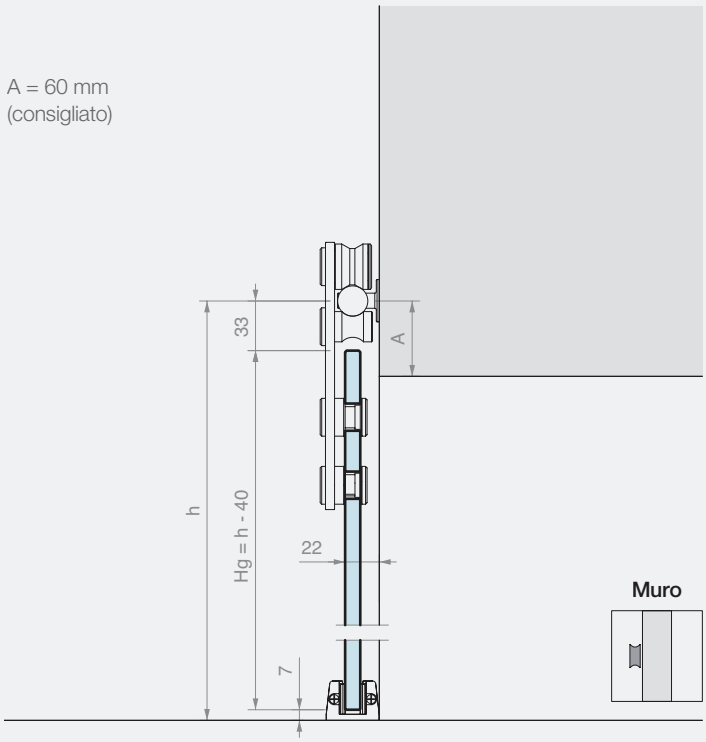

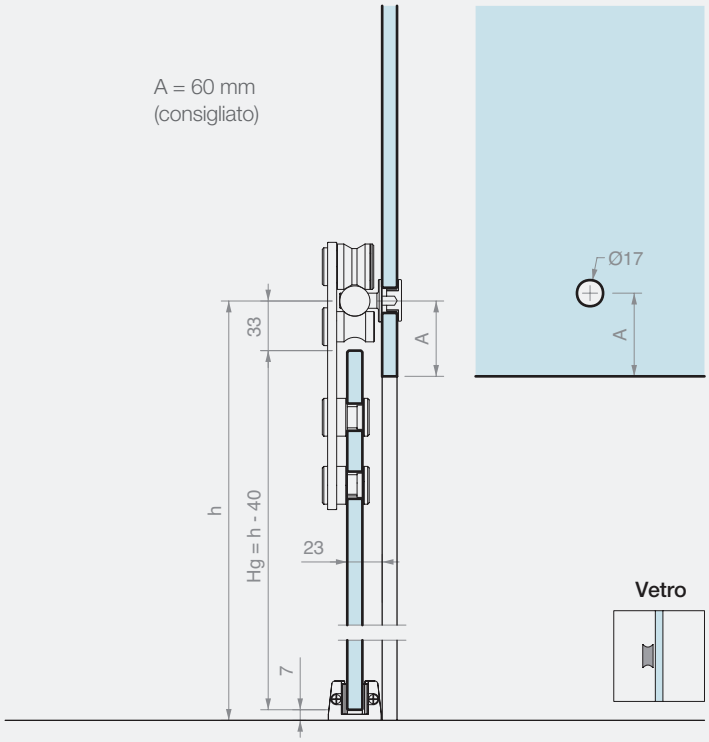

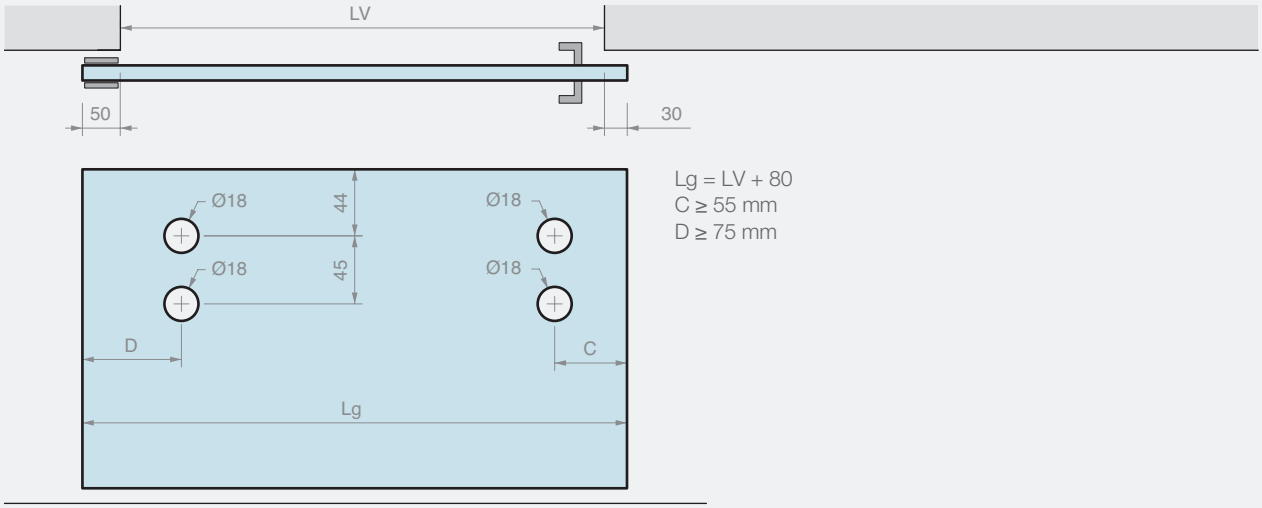

Lg = LV + 80
C ≥ 55 mm
D ≥ 75 mm

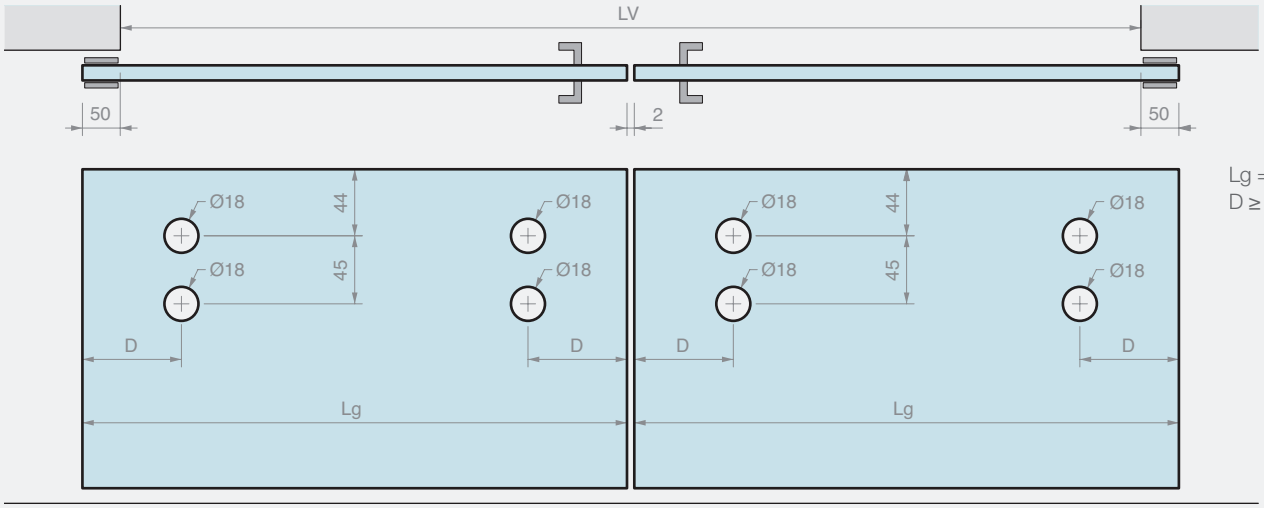

Lg = (LV + 98) / 2
D ≥ 75 mm

GIUMAX 3200

Sistema scorrevole in acciaio inossidabile AISI 304 costituito da un binario portante pieno a sezione tonda, rulli a vista e accessori di fissaggio.

L'anta è sostenuta sul binario grazie ad un rullo e vincolata tramite un perno con funzione di anti-scarrucolamento. La coppia di rulli consente lo scorrimento di un'anta in un ampio intervallo di spessori, da 6 a 12.7 mm, e peso fino a 80 kg.

Il sistema è caratterizzato dalla ricerca della massima trasparenza, tramite l'uso di accessori di piccole dimensioni e dal design minimale.

Gli elementi di fissaggio consentono un montaggio personalizzato del binario in base al tipo di installazione: a muro, su parete in vetro o a soffitto.

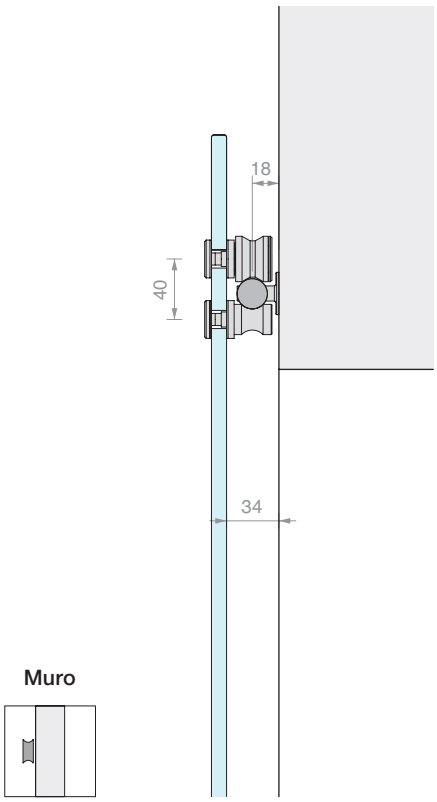

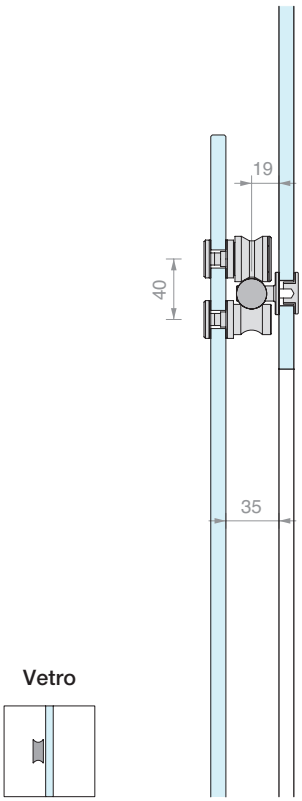

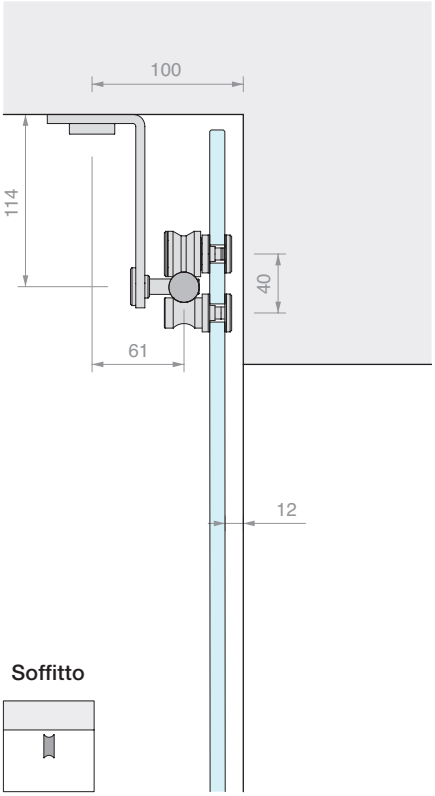

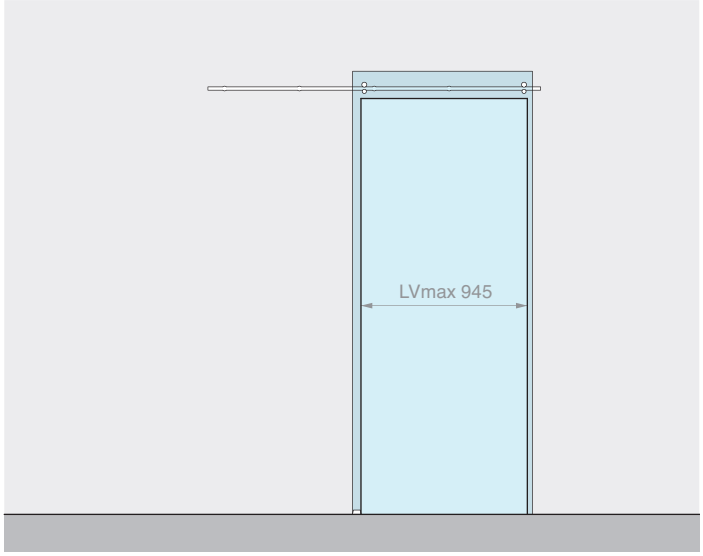

Kit costituito da: Finitura: /8

Art.	Descrizione	Q.tà
GLM7000	Kit n°2 rulli + n°2 perni	1 Pz
GLMTND20	Binario tondo L=2000 mm	1 Pz
GLMBRM	Fissaggio a muro	5 Pz
GLM3020	Fermo corsa	2 Pz
057.3030.071	Guida a terra regolabile	1 Pz
Optional		
UT200	Chiave a compasso	1 Pz

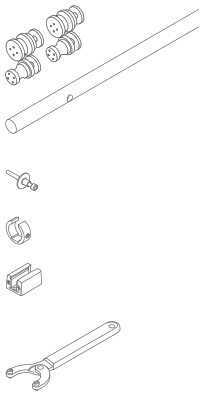

Art.	Descrizione	Per vetri	Pmax	Q.tà
GLM32002PAR	Kit scorrevole fissaggio a muro	Da **6** a **12.7** mm	**80** kg	1 Pz

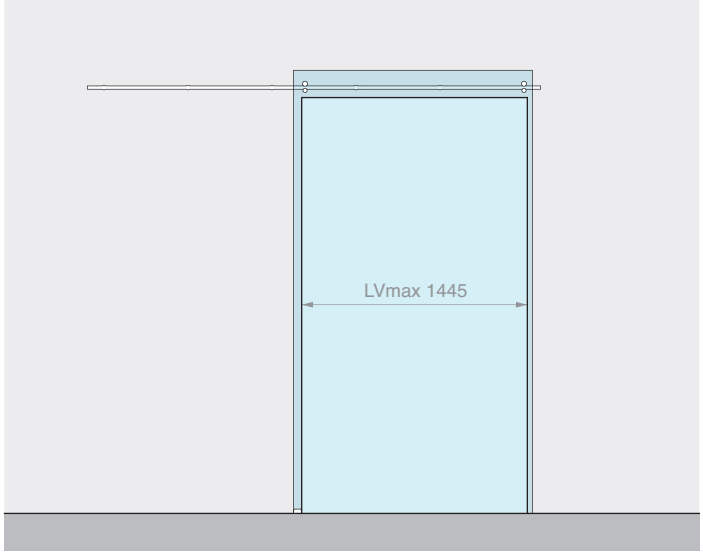

Kit costituito da: Finitura: /8

Art.	Descrizione	Q.tà
GLM7000	Kit n°2 rulli + n°2 perni	1 Pz
GLMTND30	Binario tondo L=3000 mm	1 Pz
GLMBRM	Fissaggio a muro	6 Pz
GLM3020	Fermo corsa	2 Pz
057.3030.071	Guida a terra regolabile	1 Pz
Optional		
UT200	Chiave a compasso	1 Pz

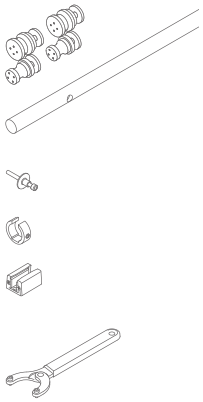

Art.	Descrizione	Per vetri	Pmax	Q.tà
GLM32003PAR	Kit scorrevole fissaggio a muro	Da **6** a **12.7** mm	**80** kg	1 Pz

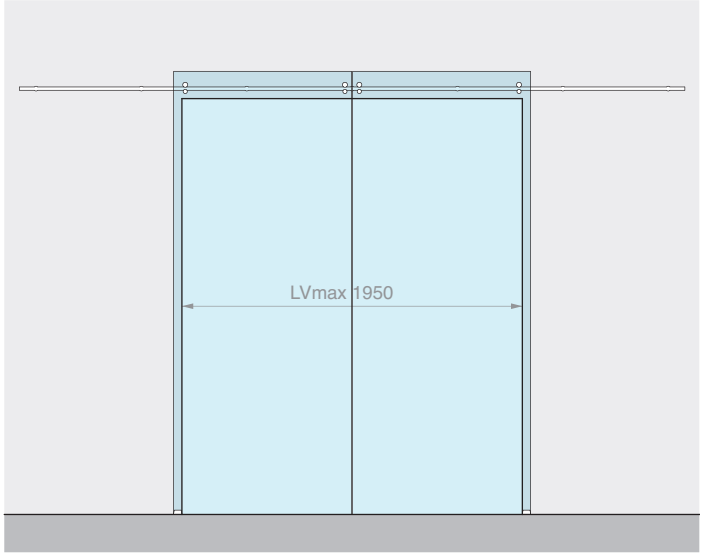

Kit costituito da: Finitura: /8

Art.	Descrizione	Q.tà
GLM7000	Kit n°2 rulli + n°2 perni	2 Pz
GLMTND40	Binario tondo L=4000 mm	1 Pz
GLMBRM	Fissaggio a muro	7 Pz
GLM3020	Fermo corsa	4 Pz
057.3030.071	Guida a terra regolabile	2 Pz
Optional		
UT200	Chiave a compasso	1 Pz

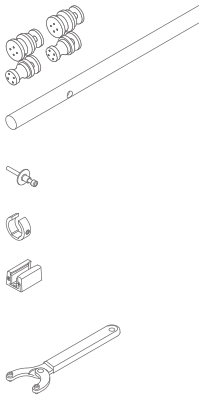

Art.	Descrizione	Per vetri	Pmax	Q.tà
GLM32004PAR	Kit scorrevole fissaggio a muro per 2 ante	Da **6** a **12.7** mm	**80** + **80** kg	1 Pz

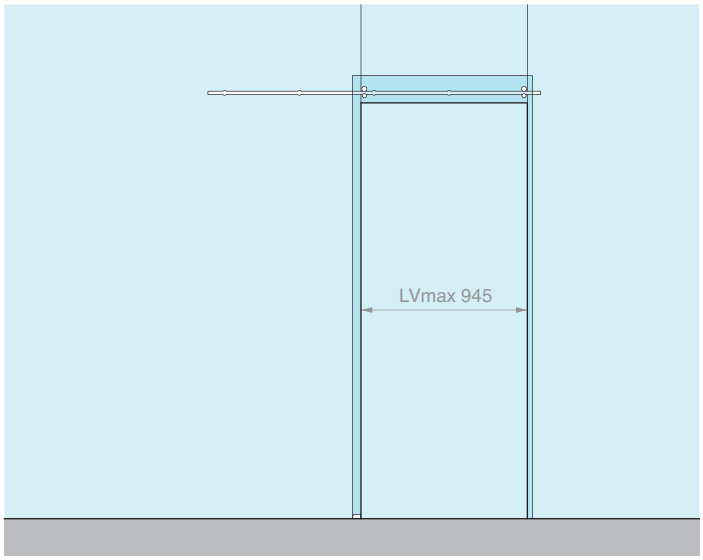

Kit costituito da: Finitura: /8

Art.	Descrizione	Q.tà
GLM7000	Kit n°2 rulli + n°2 perni	1 Pz
GLMTND20	Binario tondo L=2000 mm	1 Pz
GLMBRV	Fissaggio a vetro	5 Pz
GLM3020	Fermo corsa	2 Pz
057.3030.071	Guida a terra regolabile	1 Pz
Optional		
UT200	Chiave a compasso	1 Pz

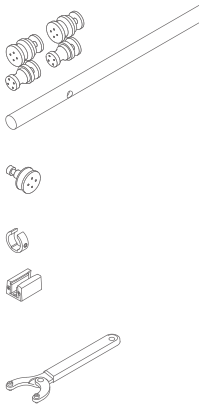

Art.	Descrizione	Per vetri	Pmax	Q.tà
GLM32002VET	Kit scorrevole fissaggio a vetro	Da **6** a **12.7** mm	**80** kg	1 Pz

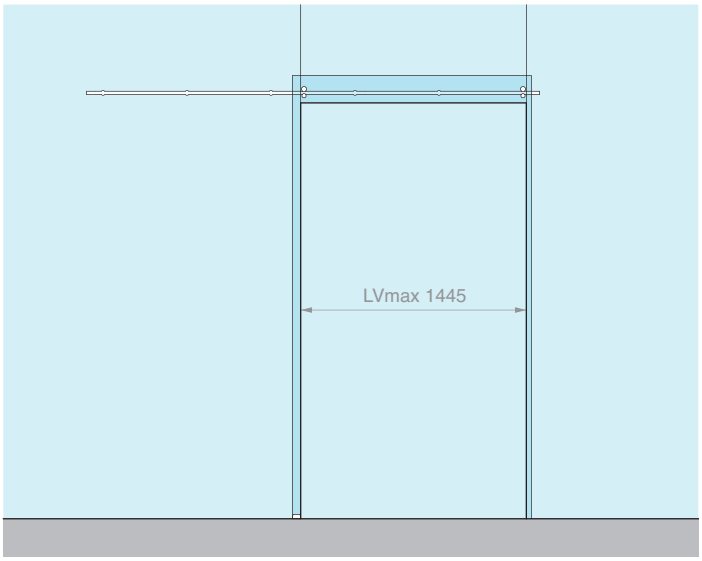

Kit costituito da: Finitura: /8

Art.	Descrizione	Q.tà
GLM7000	Kit n°2 rulli + n°2 perni	1 Pz
GLMTND30	Binario tondo L=3000 mm	1 Pz
GLMBRV	Fissaggio a vetro	6 Pz
GLM3020	Fermo corsa	2 Pz
057.3030.071	Guida a terra regolabile	1 Pz
Optional		
UT200	Chiave a compasso	1 Pz

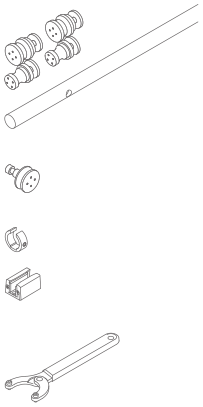

Art.	Descrizione	Per vetri	Pmax	Q.tà
GLM32003VET	Kit scorrevole fissaggio a vetro	Da **6** a **12.7** mm	**80** kg	1 Pz

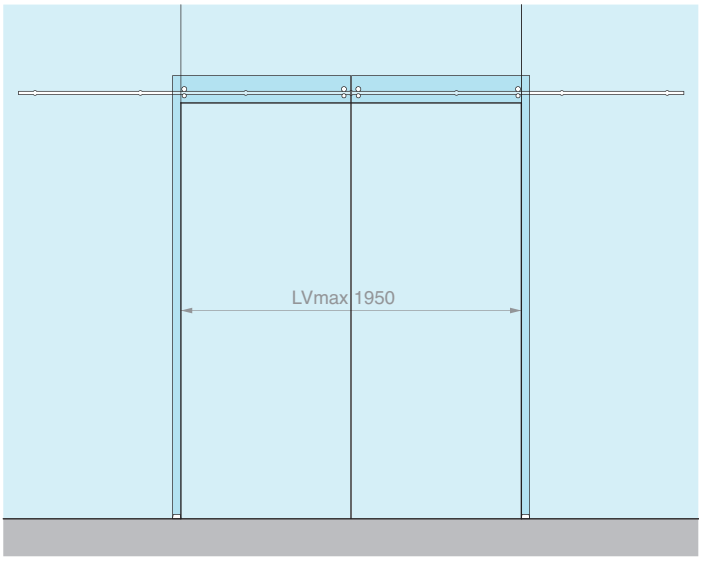

Kit costituito da: Finitura: /8

Art.	Descrizione	Q.tà
GLM7000	Kit n°2 rulli + n°2 perni	2 Pz
GLMTND40	Binario tondo L=4000 mm	1 Pz
GLMBRV	Fissaggio a vetro	7 Pz
GLM3020	Fermo corsa	4 Pz
057.3030.071	Guida a terra regolabile	2 Pz
Optional		
UT200	Chiave a compasso	1 Pz

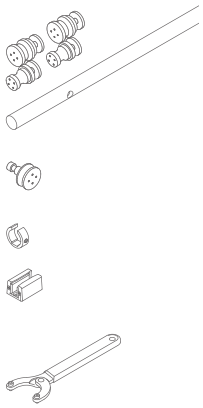

Art.	Descrizione	Per vetri	Pmax	Q.tà
GLM32004VET	Kit scorrevole fissaggio a vetro per 2 ante	Da **6** a **12.7** mm	**80** + **80** kg	1 Pz

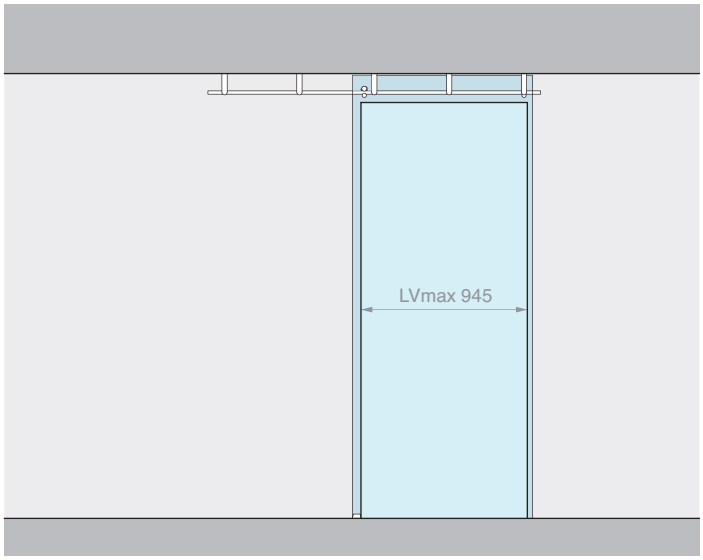

Kit costituito da: Finitura: /8

Art.	Descrizione	Q.tà
GLM7000	Kit n°2 rulli + n°2 perni	1 Pz
GLMTND20	Binario tondo L=2000 mm	1 Pz
GLMSST	Fissaggio a soffitto	5 Pz
GLM3020	Fermo corsa	2 Pz
057.3030.071	Guida a terra regolabile	1 Pz

Optional

UT200	Chiave a compasso	1 Pz

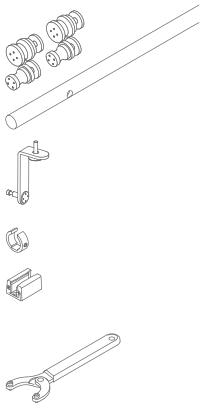

Art.	Descrizione	Per vetri	Pmax	Q.tà
GLM32002PLA	Kit scorrevole fissaggio a soffitto	Da **6** a **12.7** mm	**80** kg	1 Pz

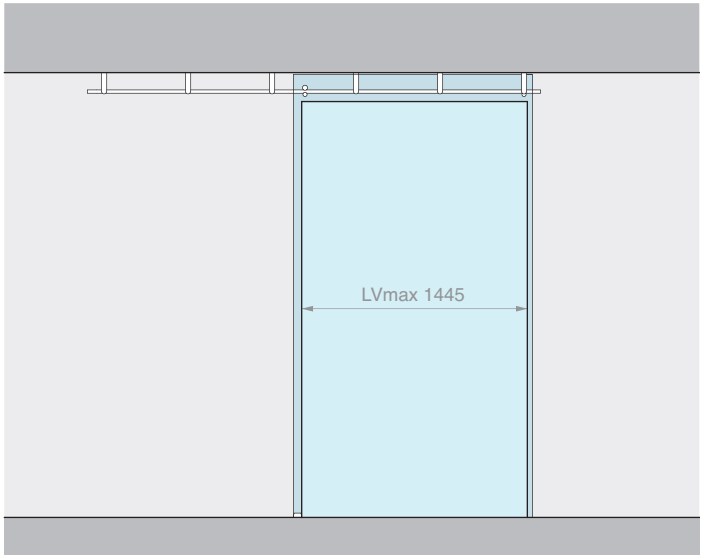

Kit costituito da: Finitura: /8

Art.	Descrizione	Q.tà
GLM7000	Kit n°2 rulli + n°2 perni	1 Pz
GLMTND30	Binario tondo L=3000 mm	1 Pz
GLMSST	Fissaggio a soffitto	6 Pz
GLM3020	Fermo corsa	2 Pz
057.3030.071	Guida a terra regolabile	1 Pz

Optional

UT200	Chiave a compasso	1 Pz

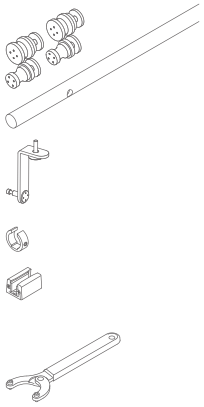

Art.	Descrizione	Per vetri	Pmax	Q.tà
GLM32003PLA	Kit scorrevole fissaggio a soffitto	Da **6** a **12.7** mm	**80** kg	1 Pz

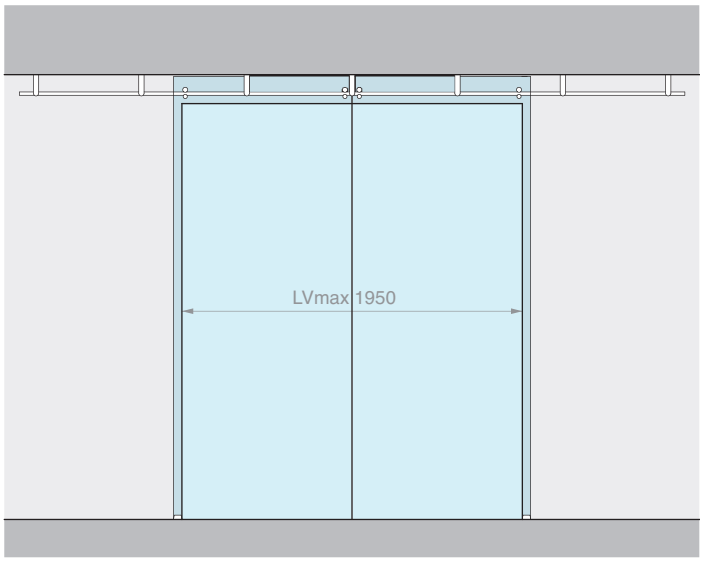

Kit costituito da: Finitura: /8

Art.	Descrizione	Q.tà
GLM7000	Kit n°2 rulli + n°2 perni	2 Pz
GLMTND40	Binario tondo L=4000 mm	1 Pz
GLMSST	Fissaggio a soffitto	7 Pz
GLM3020	Fermo corsa	4 Pz
057.3030.071	Guida a terra regolabile	2 Pz

Optional

UT200	Chiave a compasso	1 Pz

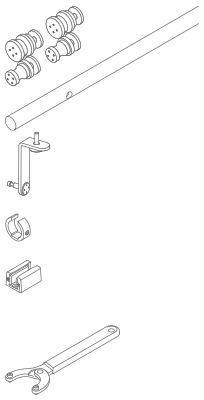

Art.	Descrizione	Per vetri	Pmax	Q.tà
GLM32004PLA	Kit scorrevole fissaggio a soffitto per 2 ante	Da **6** a **12.7** mm	**80** + **80** kg	1 Pz

RULLI

Materiale: acciaio inox AISI 304
Fori consigliati GLMRCT Ø12 mm
Fori consigliati GLMAN Ø17 mm
Utensile consigliato per il serraggio art. UT200
Finitura: /9 /15

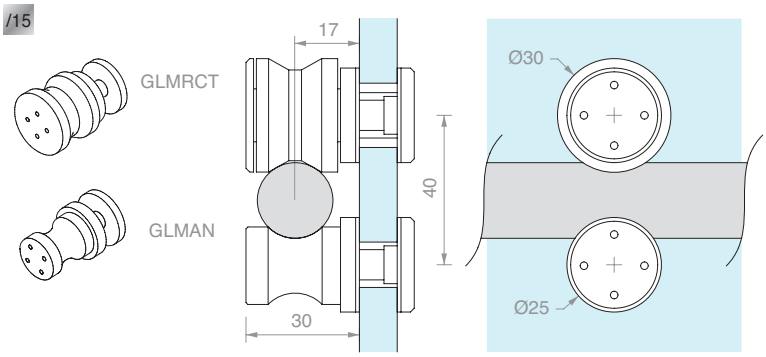

Art.	Descrizione	Per vetri	Q.tà
GLMRCT	Rullo di scorrimento	Da **6** a **12.7** mm	1 Pz
GLMAN	Perno anti-scarrucolamento	Da **6** a **12.7** mm	1 Pz
GLM7000	Kit n.2 rulli + n.2 perni	Da **6** a **12.7** mm	1 Pz

BINARIO TONDO PIENO FORATO

Materiale: acciaio inox AISI 304
Finitura: /8 /15

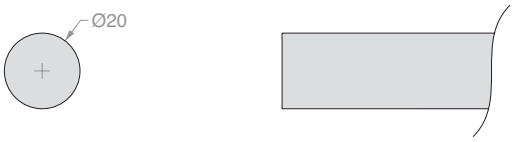

Schema foratura binario:

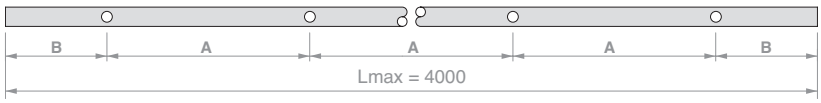

Art.	Lunghezza	N° Fori	Dimensioni		Q.tà
GLMTND20	**2000** mm	**5**	A **450** mm	B **100** mm	1 Pz
GLMTND30	**3000** mm	**6**	A **560** mm	B **100** mm	1 Pz
GLMTND40	**4000** mm	**7**	A **633** mm	B **100** mm	1 Pz
GLMBDLN15	**a misura**	**-**	**-**	**-**	1 m
GLMFORO	**Foro** per GLMBDLN15	**1**	**a misura**	**a misura**	1 Pz

FISSAGGIO A MURO

Materiale: acciaio inox AISI 304
Finitura: /9 /15

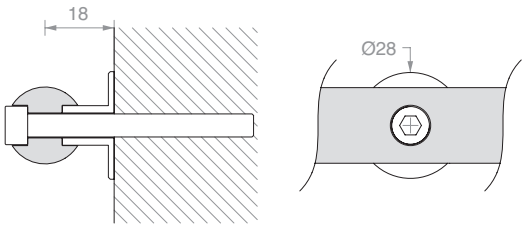

Art.	Descrizione	Q.tà
GLMBRM	Con vite **M6** x **30** mm	1 Pz

FISSAGGIO A VETRO

Materiale: acciaio inox AISI 304
Foro consigliato Ø18 mm
Utensile consigliato per il serraggio art. UT200
Finitura: /9 /15

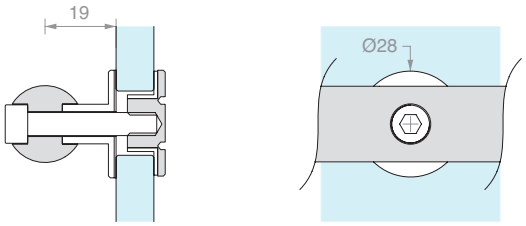

Art.	Descrizione	Per vetri	Q.tà
GLMBRV	Con vite **M6** x **30** mm	Da **8** a **12** mm	1 Pz

FISSAGGIO A SOFFITTO

Materiale: acciaio inox AISI 304

Finitura: /9 /15

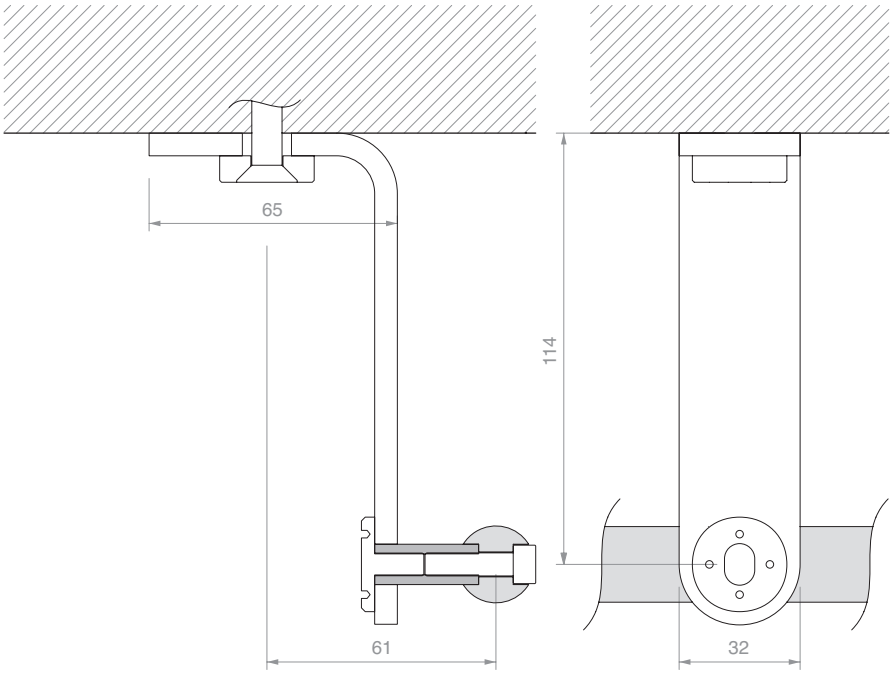

Art.	Q.tà
GLMSST	1 Pz

FISSAGGIO A MURO LATERALE

Materiale: acciaio inox AISI 304

Finitura: /9 /15

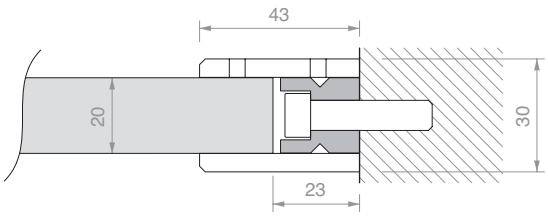

Art.	Q.tà
GLMDSTP	1 Pz

FISSAGGIO A VETRO LATERALE

Materiale: acciaio inox AISI 304

Foro consigliato Ø15 mm

Utensile consigliato per il serraggio art. UT200

Finitura: /9 /15

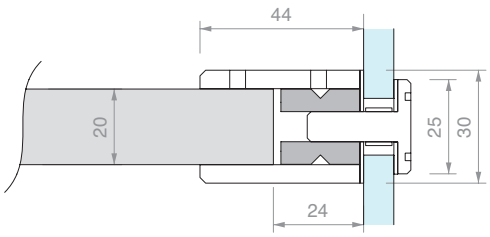

Art.	Per vetri	Q.tà
GLMDSTV	Da **8** a **15** mm	1 Pz

FERMO CORSA

Materiale: acciaio inox AISI 304

Finitura: /9 /15

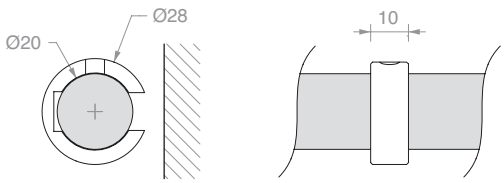

Art.	Q.tà
GLM3020	1 Pz

GUIDA A TERRA REGOLABILE

Materiale: alluminio

Finitura: /88 /91 /97 /R2

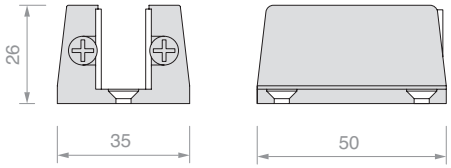

Art.	Per vetri	Q.tà
057.3030.071	Da **6** a **12.7** mm	1 Pz

CHIAVE A COMPASSO

Materiale: corpo in ferro e perni in acciaio

Mediante l'apertura a compasso è possibile lavorare su ampi raggi, per coppia di fori con interasse variabile da 9 mm a 55 mm

Art.	Descrizione	Q.tà
UT200	Chiave a compasso con perni Ø1.9 mm	1 Pz
UTC200R	N.2 perni di ricambio Ø1.9 mm	1 Pz

FISSAGGIO BINARIO

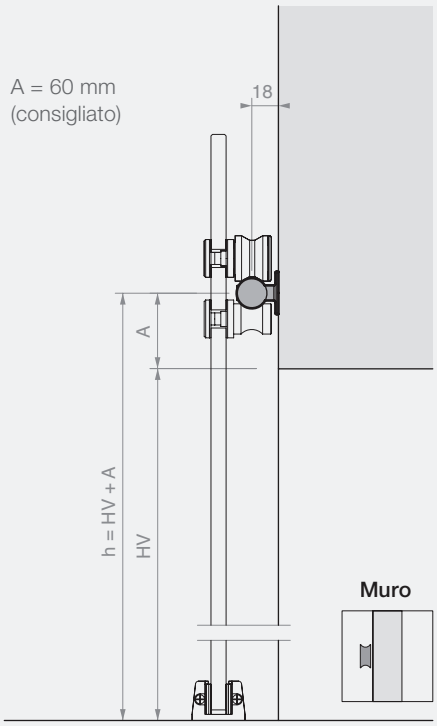

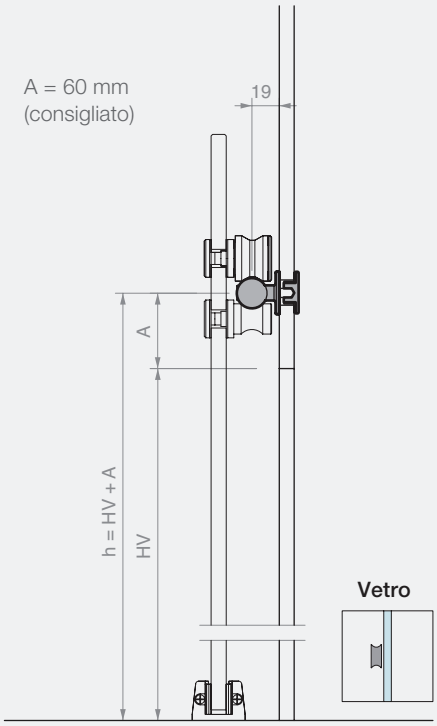

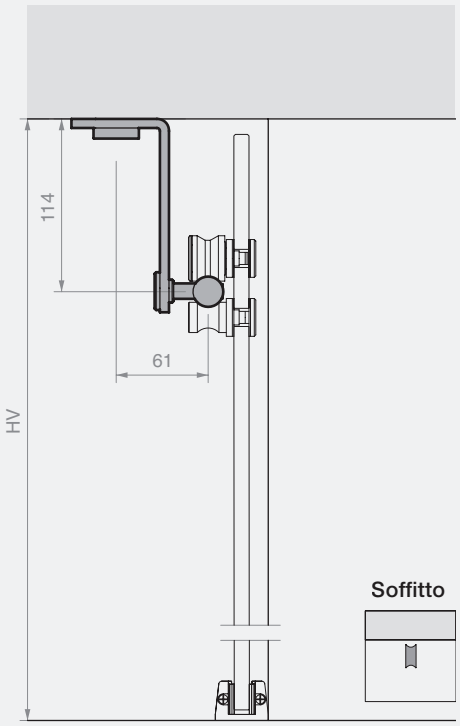

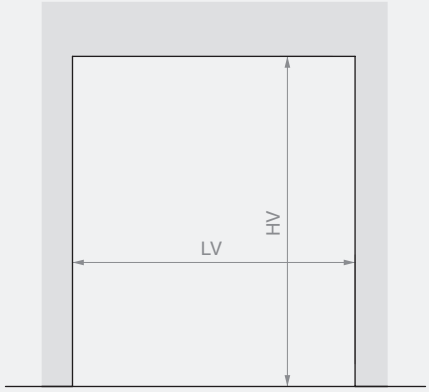

Binario L=2000 mm
LVmax 945 mm

Binario L=3000 mm
LVmax 1445 mm

Binario L=4000 mm
LVmax 1950 mm

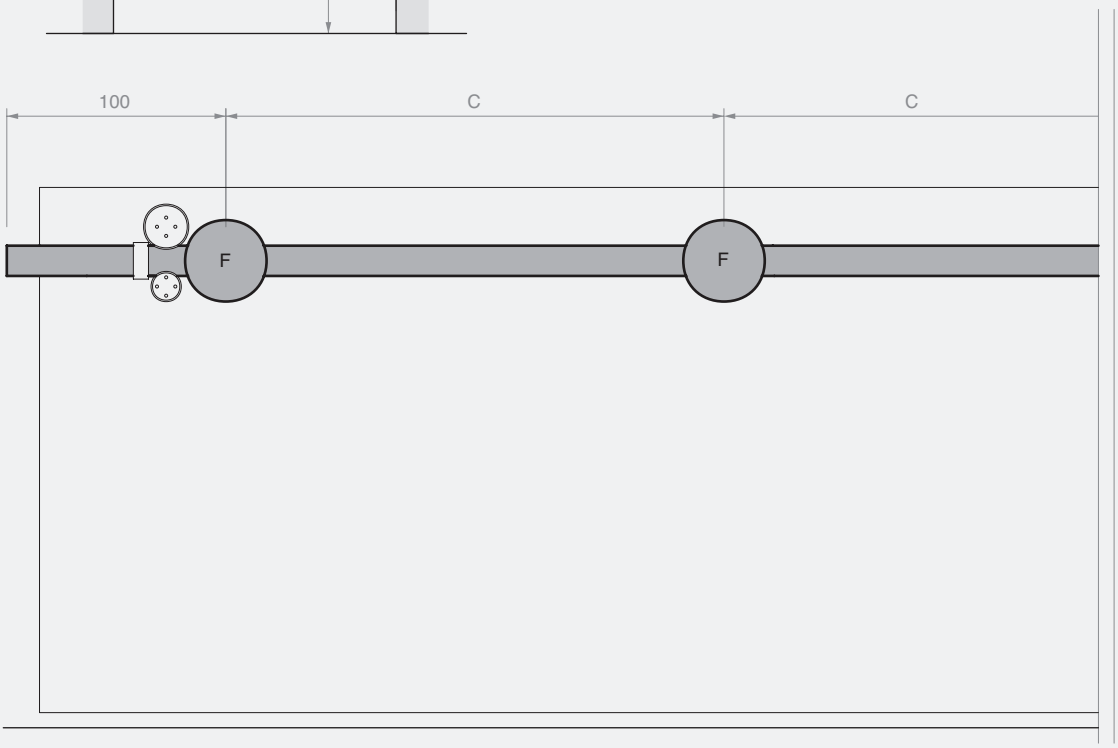

Binario L=2000 mm
n°5 fissaggi (F)
C = 450 mm

Binario L=3000 mm
n°6 fissaggi (F)
C = 560 mm

Binario L=4000 mm
n°7 fissaggi (F)
C = 633 mm

CALCOLO DIMENSIONI E FORATURA PANNELLI IN VETRO

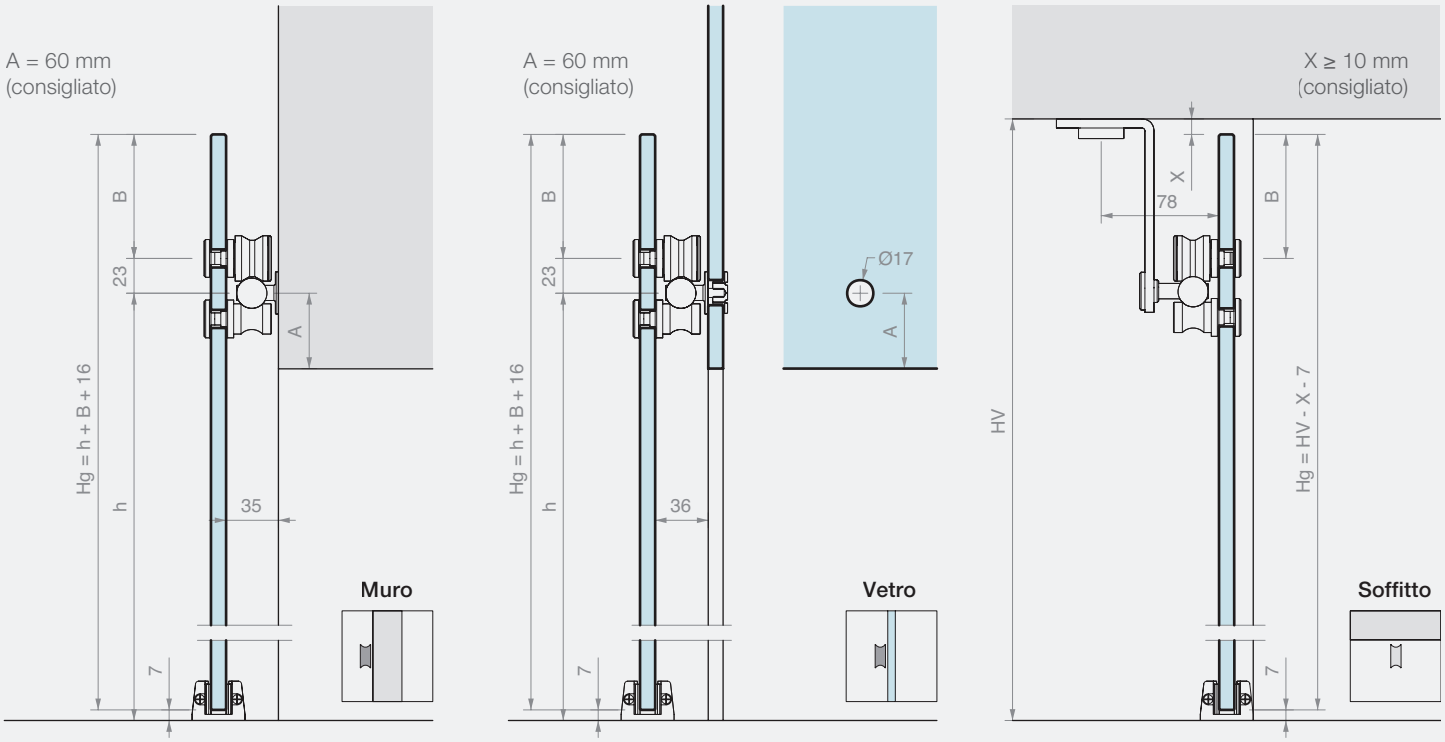

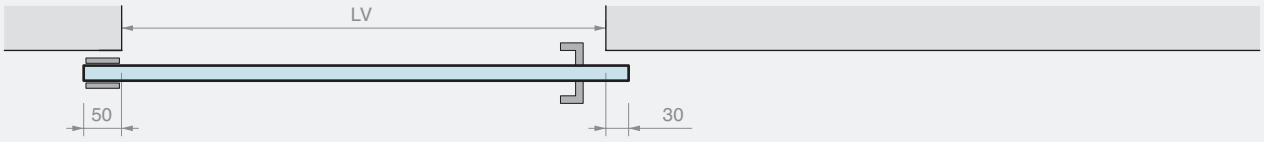

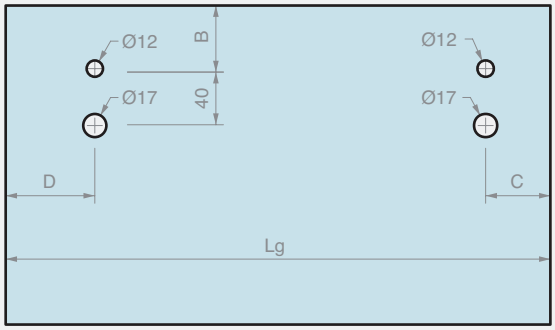

Lg = LV + 80
C ≥ 50 mm
D ≥ 70 mm

FISSAGGIO A MURO / VETRO
B ≥ 30 mm (consigliato)

FISSAGGIO A SOFFITTO
B = 92 mm - X

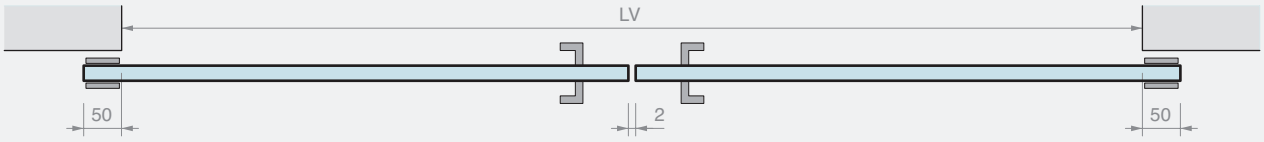

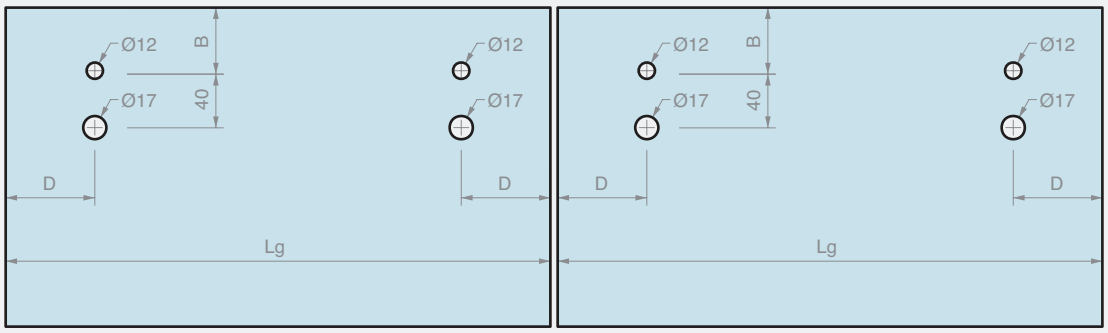

Lg = (LV + 98) / 2
D ≥ 70 mm

FISSAGGIO A
MURO / VETRO
B ≥ 30 mm (consigliato)

FISSAGGIO A
SOFFITTO
B = 92 mm - X

GIUMAX 8500

Sistema scorrevole in acciaio inossidabile AISI 304 costituito da un binario pieno a sezione semitonda, rulli a vista e accessori di fissaggio.

L'anta è sostenuta sul binario grazie ad una ruota e vincolata sotto il binario tramite un rullo con funzione di anti-scarrucolamento. La coppia di rulli consente lo scorrimento di un'anta di grande spessore, da 12 a 17.5 mm e peso elevato, fino a 150 kg.

Il sistema è caratterizzato dalla ricerca della massima trasparenza, combinata al design tecnologico del rullo e alla forma ricercata del binario.

Gli elementi di fissaggio consentono un montaggio personalizzato del binario in base al tipo di installazione: a muro, su parete in vetro o a soffitto.

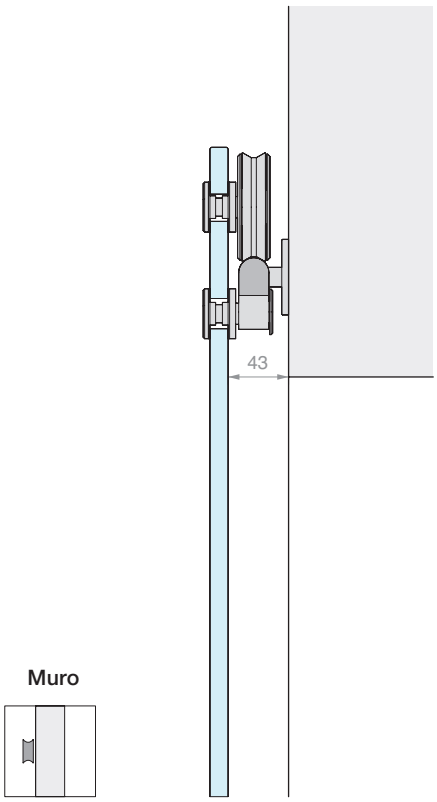

Muro

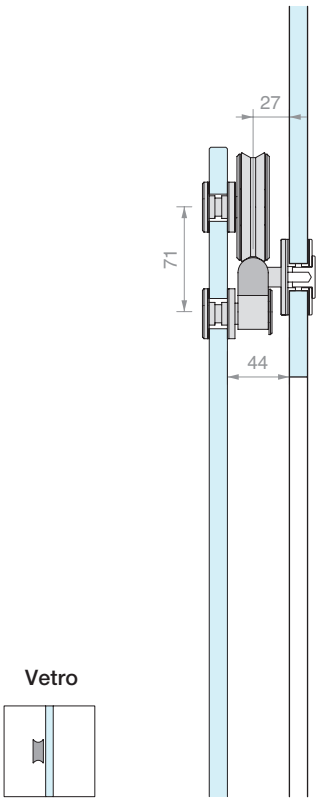

Vetro

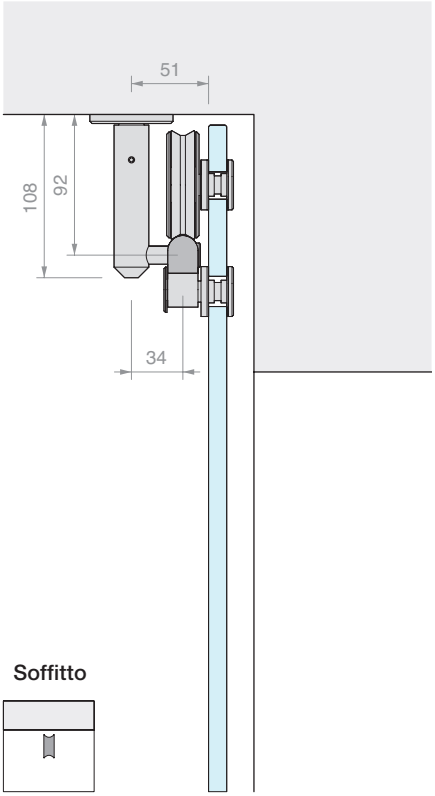

Soffitto

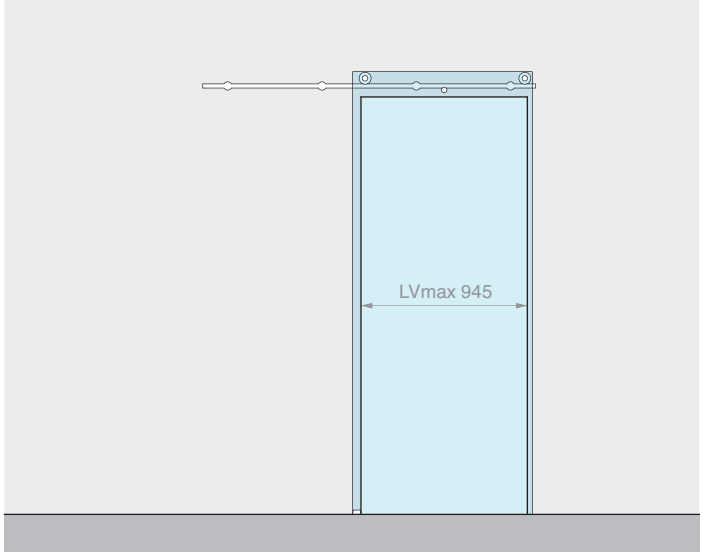

Kit costituito da: Finitura: /9

Art.	Descrizione	Q.tà
GLM8500	Kit n°3 rulli	1 Pz
GLMBST200	Binario semitondo L=2000 mm	1 Pz
GLMATM	Fissaggio a muro	4 Pz
GLMFERM	Fermo corsa	2 Pz
GLMGREG	Guida a terra regolabile	1 Pz
Optional		
GLMSTOPSX	Staffa di bloccaggio sinistra	1 Pz
GLMSTOPDX	Staffa di bloccaggio destra	1 Pz
UT250	Chiave a compasso	1 Pz

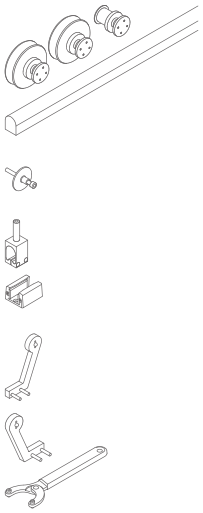

Art.	Descrizione	Per vetri	Pmax	Q.tà
GM85002MUR	Kit scorrevole fissaggio a muro	Da **12** a **17.5** mm	**150** kg	1 Pz

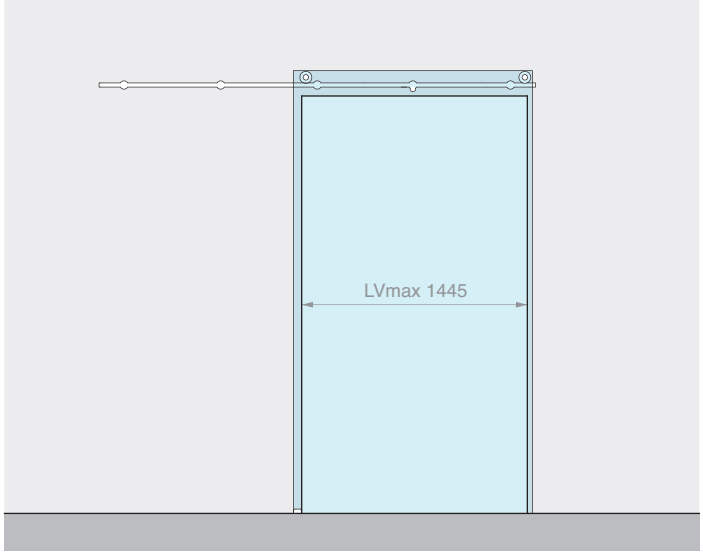

Kit costituito da: Finitura: /9

Art.	Descrizione	Q.tà
GLM8500	Kit n°3 rulli	1 Pz
GLMBST300	Binario semitondo L=3000 mm	1 Pz
GLMATM	Fissaggio a muro	5 Pz
GLMFERM	Fermo corsa	2 Pz
GLMGREG	Guida a terra regolabile	1 Pz
Optional		
GLMSTOPSX	Staffa di bloccaggio sinistra	1 Pz
GLMSTOPDX	Staffa di bloccaggio destra	1 Pz
UT250	Chiave a compasso	1 Pz

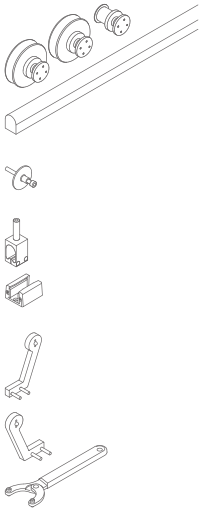

Art.	Descrizione	Per vetri	Pmax	Q.tà
GM85003MUR	Kit scorrevole fissaggio a muro	Da **12** a **17.5** mm	**150** kg	1 Pz

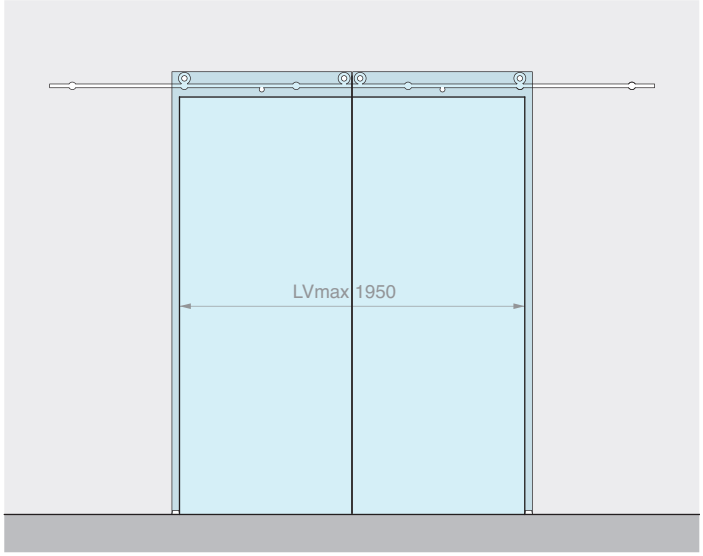

Kit costituito da: Finitura: /9

Art.	Descrizione	Q.tà
GLM8500	Kit n°3 rulli	2 Pz
GLMBST400	Binario semitondo L=4000 mm	1 Pz
GLMATM	Fissaggio a muro	6 Pz
GLMFERM	Fermo corsa	4 Pz
GLMGREG	Guida a terra regolabile	2 Pz
Optional		
GLMSTOPSX	Staffa di bloccaggio sinistra	1 Pz
GLMSTOPDX	Staffa di bloccaggio destra	1 Pz
UT250	Chiave a compasso	1 Pz

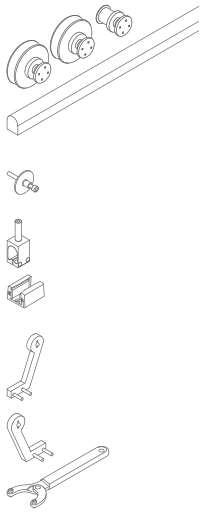

Art.	Descrizione	Per vetri	Pmax	Q.tà
GM85004MUR	Kit scorrevole fissaggio a muro per 2 ante	Da **12** a **17.5** mm	**150** + **150** kg	1 Pz

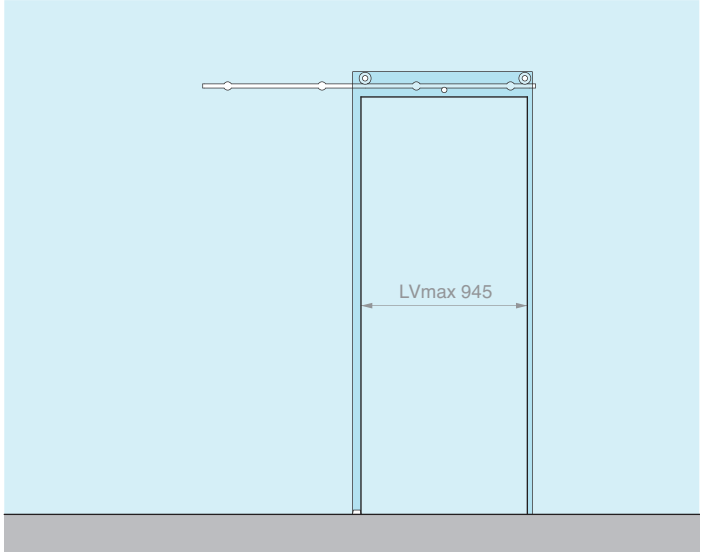

Kit costituito da: Finitura: /9

Art.	Descrizione	Q.tà
GLM8500	Kit n°3 rulli	1 Pz
GLMBST200	Binario semitondo L=2000 mm	1 Pz
GLMATV	Fissaggio a vetro	4 Pz
GLMFERM	Fermo corsa	2 Pz
GLMGREG	Guida a terra regolabile	1 Pz
Optional		
GLMSTOPSX	Staffa di bloccaggio sinistra	1 Pz
GLMSTOPDX	Staffa di bloccaggio destra	1 Pz
UT250	Chiave a compasso	1 Pz

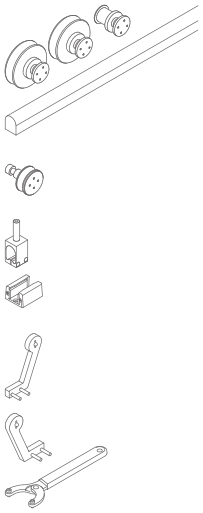

Art.	Descrizione	Per vetri	Pmax	Q.tà
GM85002VET	Kit scorrevole fissaggio a vetro	Da **12** a **17.5** mm	**150** kg	1 Pz

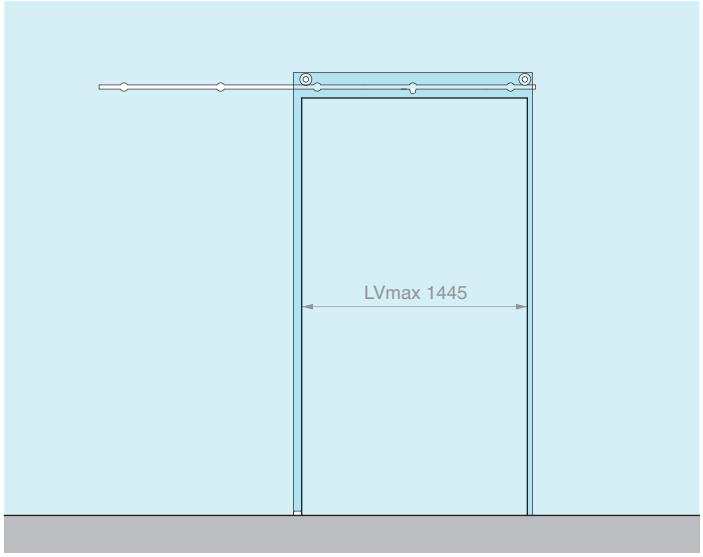

Kit costituito da: Finitura: /9

Art.	Descrizione	Q.tà
GLM8500	Kit n°3 rulli	1 Pz
GLMBST300	Binario semitondo L=3000 mm	1 Pz
GLMATV	Fissaggio a vetro	5 Pz
GLMFERM	Fermo corsa	2 Pz
GLMGREG	Guida a terra regolabile	1 Pz
Optional		
GLMSTOPSX	Staffa di bloccaggio sinistra	1 Pz
GLMSTOPDX	Staffa di bloccaggio destra	1 Pz
UT250	Chiave a compasso	1 Pz

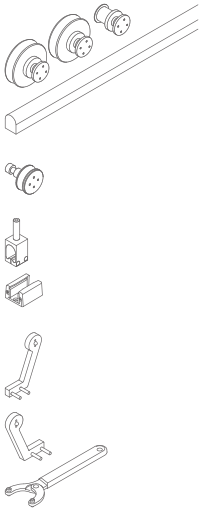

Art.	Descrizione	Per vetri	Pmax	Q.tà
GM85003VET	Kit scorrevole fissaggio a vetro	Da **12** a **17.5** mm	**150** kg	1 Pz

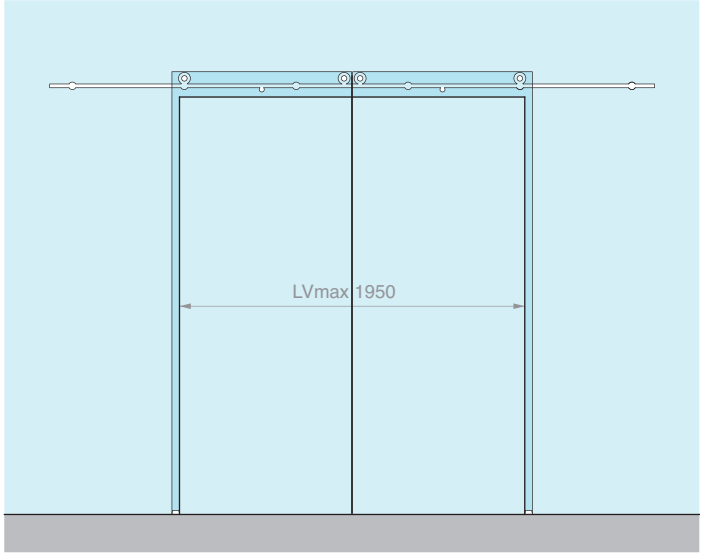

Kit costituito da: Finitura: /9

Art.	Descrizione	Q.tà
GLM8500	Kit n°3 rulli	2 Pz
GLMBST400	Binario semitondo L=4000 mm	1 Pz
GLMATV	Fissaggio a vetro	6 Pz
GLMFERM	Fermo corsa	4 Pz
GLMGREG	Guida a terra regolabile	2 Pz
Optional		
GLMSTOPSX	Staffa di bloccaggio sinistra	1 Pz
GLMSTOPDX	Staffa di bloccaggio destra	1 Pz
UT250	Chiave a compasso	1 Pz

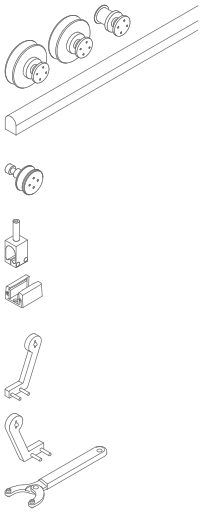

Art.	Descrizione	Per vetri	Pmax	Q.tà
GM85004VET	Kit scorrevole fissaggio a vetro per 2 ante	Da **12** a **17.5** mm	**150** + **150** kg	1 Pz

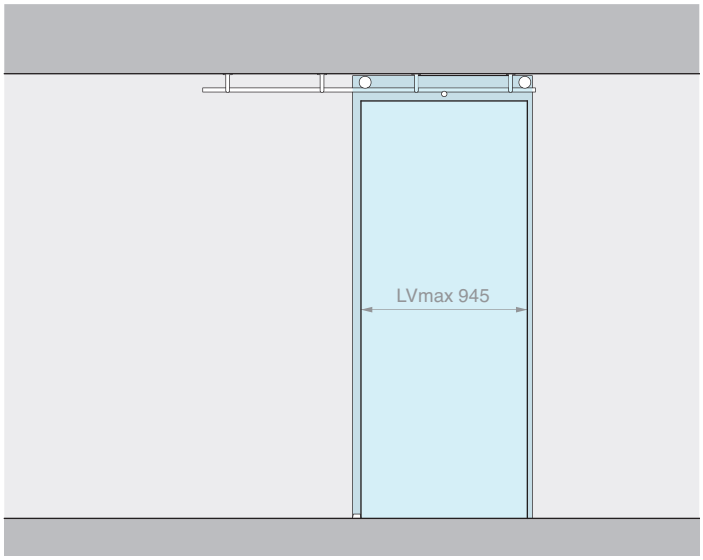

Kit costituito da: Finitura: /9

Art.	Descrizione	Q.tà
GLM8500	Kit n°3 rulli	1 Pz
GLMBST200	Binario semitondo L=2000 mm	1 Pz
GLMATS	Fissaggio a soffitto	4 Pz
GLMFERM	Fermo corsa	2 Pz
GLMGREG	Guida a terra regolabile	1 Pz
Optional		
GLMSTOPSX	Staffa di bloccaggio sinistra	1 Pz
GLMSTOPDX	Staffa di bloccaggio destra	1 Pz
UT250	Chiave a compasso	1 Pz

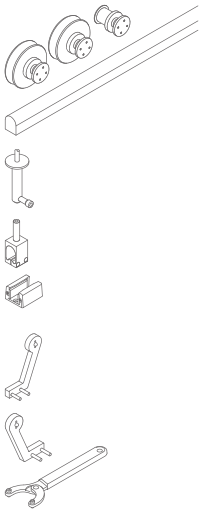

Art.	Descrizione	Per vetri	Pmax	Q.tà
GM85002PLA	Kit scorrevole fissaggio a soffitto	Da **12** a **17.5** mm	**150** kg	1 Pz

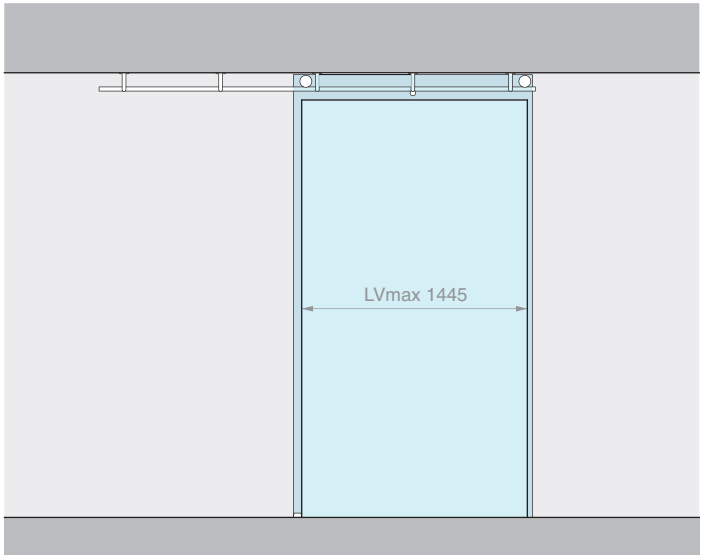

Kit costituito da: Finitura: /9

Art.	Descrizione	Q.tà
GLM8500	Kit n°3 rulli	1 Pz
GLMBST300	Binario semitondo L=3000 mm	1 Pz
GLMATS	Fissaggio a soffitto	5 Pz
GLMFERM	Fermo corsa	2 Pz
GLMGREG	Guida a terra regolabile	1 Pz
Optional		
GLMSTOPSX	Staffa di bloccaggio sinistra	1 Pz
GLMSTOPDX	Staffa di bloccaggio destra	1 Pz
UT250	Chiave a compasso	1 Pz

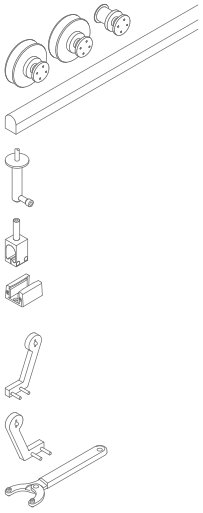

Art.	Descrizione	Per vetri	Pmax	Q.tà
GM85003PLA	Kit scorrevole fissaggio a soffitto	Da **12** a **17.5** mm	**150** kg	1 Pz

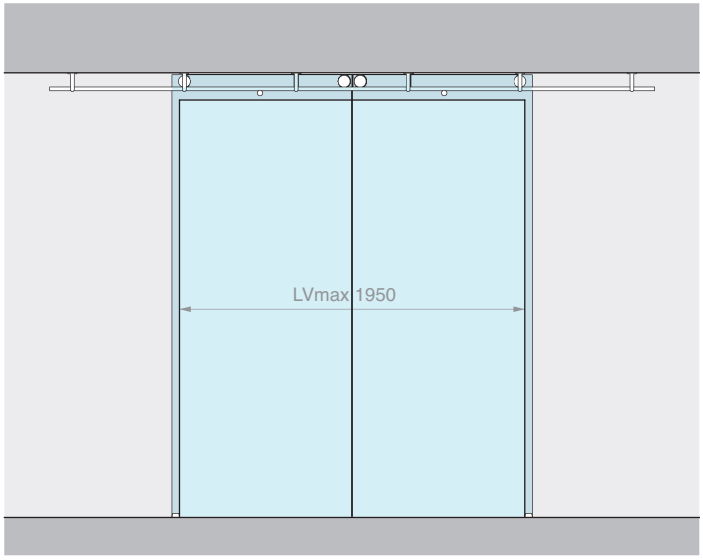

Kit costituito da: Finitura: /9

Art.	Descrizione	Q.tà
GLM8500	Kit n°3 rulli	2 Pz
GLMBST400	Binario semitondo L=4000 mm	1 Pz
GLMATS	Fissaggio a soffitto	6 Pz
GLMFERM	Fermo corsa	4 Pz
GLMGREG	Guida a terra regolabile	2 Pz
Optional		
GLMSTOPSX	Staffa di bloccaggio sinistra	1 Pz
GLMSTOPDX	Staffa di bloccaggio destra	1 Pz
UT250	Chiave a compasso	1 Pz

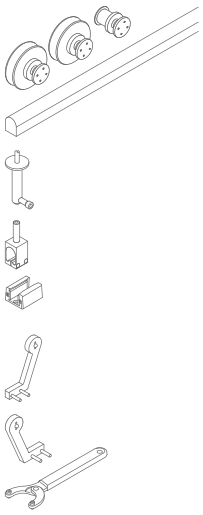

Art.	Descrizione	Per vetri	Pmax	Q.tà
GM85004PLA	Kit scorrevole fissaggio a soffitto per 2 ante	Da **12** a **17.5** mm	**150** + **150** kg	1 Pz

RULLI

Materiale: acciaio inox AISI 304
Fori consigliati GLMRC Ø18 mm
Fori consigliati GLMRL Ø20 mm
Utensile consigliato per il serraggio art. UT250
Finitura: /9

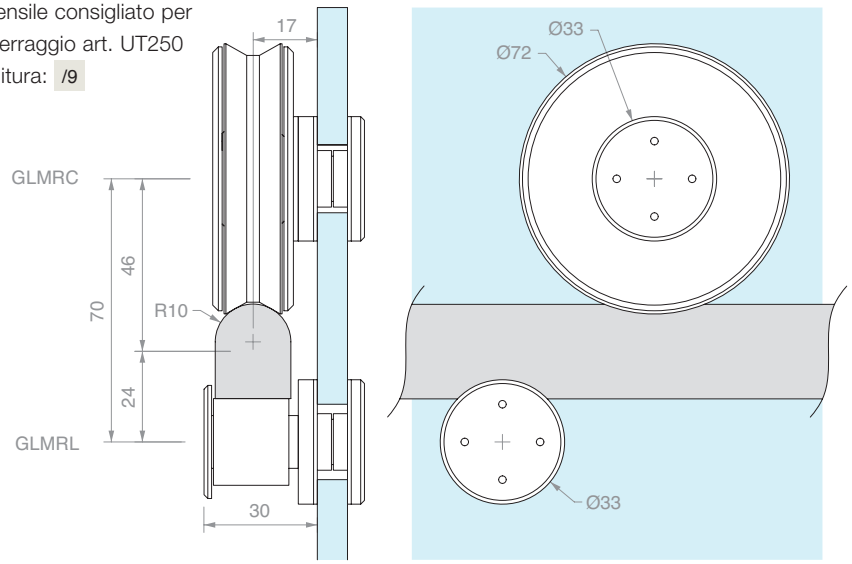

Art.	Descrizione	Per vetri	Q.tà
GLMRC	Rullo di scorrimento	Da **12** a **17.5** mm	1 Pz
GLMRL	Rullo anti-scarrucolamento	Da **12** a **17.5** mm	1 Pz
GLM8500	Kit n.2 scorrimento + n.1 anti-scarrucolamento	Da **12** a **17.5** mm	1 Pz

BINARIO SEMITONDO PIENO FORATO

Materiale: acciaio inox AISI 304
Finitura: /8
Nota: il binario da 4 m è formato da 2 binari da 2 m giuntati tra loro.

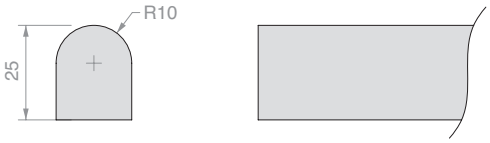

Schema foratura binario:

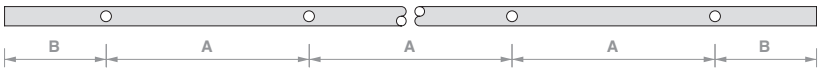

Art.	Lunghezza	N° Fori	Dimensioni		Q.tà
GLMBST200	**2000** mm	**4**	A **567** mm	B **150** mm	1 Pz
GLMBST300	**3000** mm	**5**	A **675** mm	B **150** mm	1 Pz
GLMBST400	**4000** mm	**6**	A **740** mm	B **150** mm	1 Pz
GLMBST	**a misura**	**a richiesta**	**a misura**		1 Pz

FISSAGGIO A MURO

Materiale: acciaio inox AISI 304
Finitura: /9

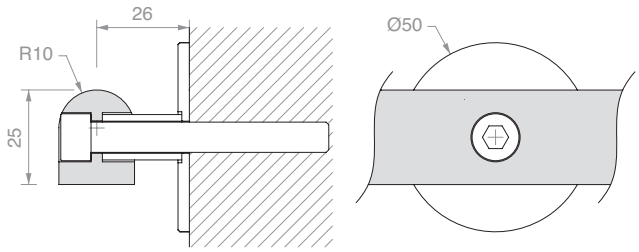

Art.	Descrizione	Q.tà
GLMATM	Con vite **M8** x **80** mm	1 Pz

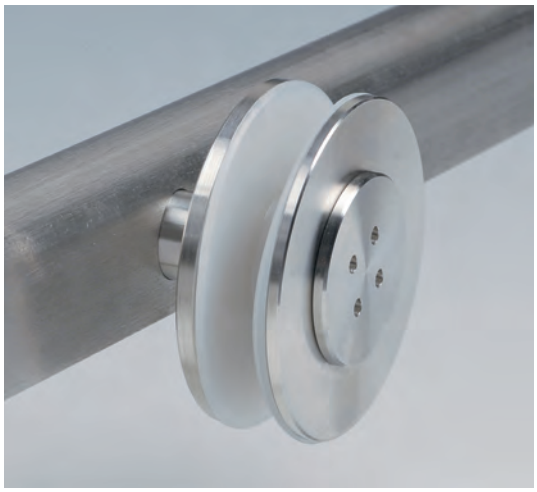

FISSAGGIO A VETRO

Materiale: acciaio inox AISI 304
Foro consigliato Ø20 mm
Utensile consigliato per il serraggio art. UT250
Finitura: /9

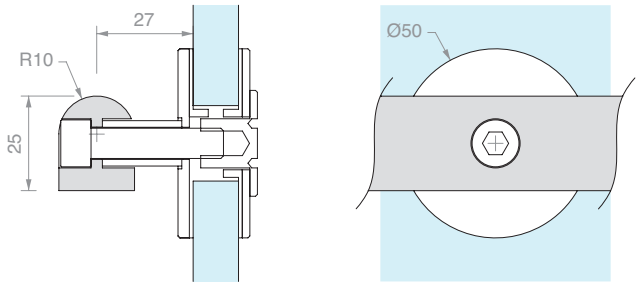

Art.	Descrizione	Per vetri	Q.tà
GLMATV	Con vite **M8** x **45** mm	Da **12** a **17.5** mm	1 Pz

FISSAGGIO A SOFFITTO

Materiale: acciaio inox AISI 304
Finitura: /9

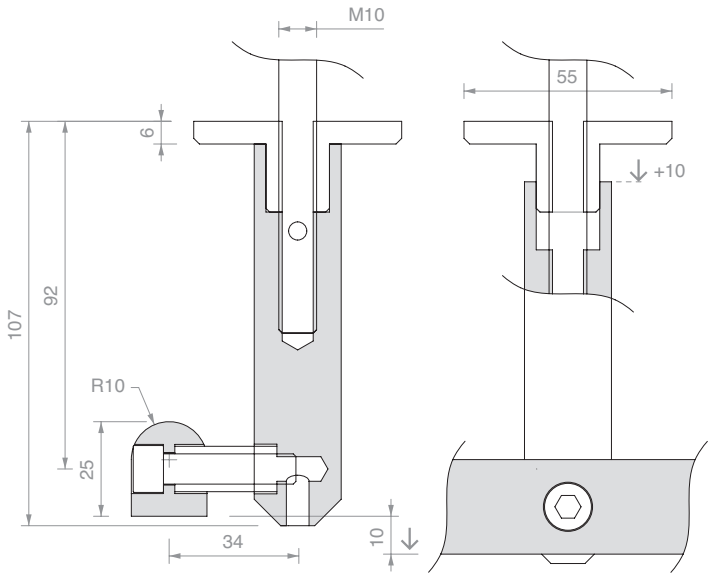

Art.	Descrizione	Q.tà
GLMATS	Con vite **M10** x **160** mm	1 Pz

FERMO CORSA

Materiale: acciaio inox AISI 304
Finitura: /8

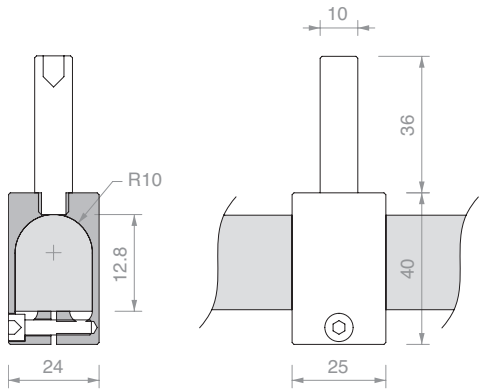

Art.	Q.tà
GLMFERM	1 Pz

STAFFA DI BLOCCAGGIO SINISTRA

Materiale: acciaio inox AISI 304

Finitura: /8

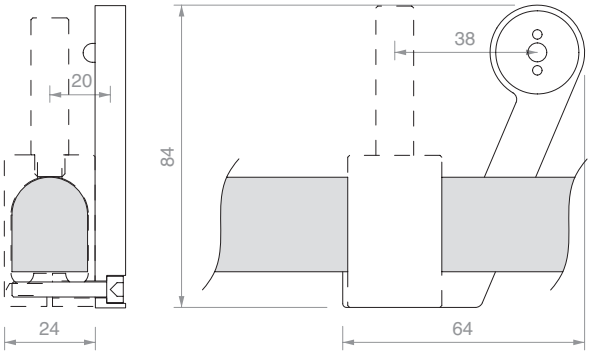

Art.	Q.tà
GLMSTOPSX	1 Pz

STAFFA DI BLOCCAGGIO DESTRA

Materiale: acciaio inox AISI 304

Finitura: /8

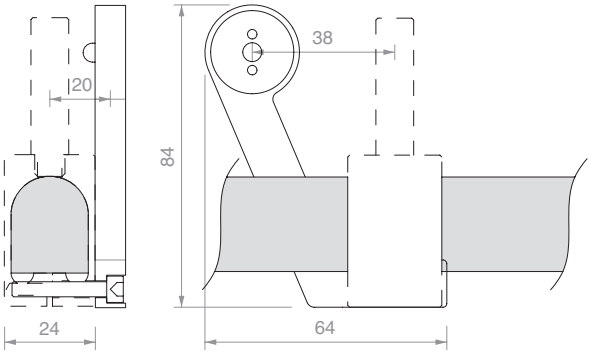

Art.	Q.tà
GLMSTOPDX	1 Pz

GUIDA A TERRA REGOLABILE

Materiale: alluminio

Finitura: /88

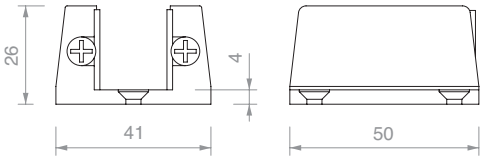

Art.	Per vetri	Q.tà
GLMGREG	Da **11** a **19** mm	1 Pz

CHIAVE A COMPASSO

Materiale: corpo in ferro e perni in acciaio

Mediante l'apertura a compasso è possibile lavorare su ampi raggi, per coppia di fori con interasse variabile da 9 mm a 55 mm

Art.	Descrizione	Q.tà
UT250	Chiave a compasso con perni Ø2.4 mm	1 Pz
UTC250R	N.2 perni di ricambio Ø2.4 mm	1 Pz

FISSAGGIO BINARIO

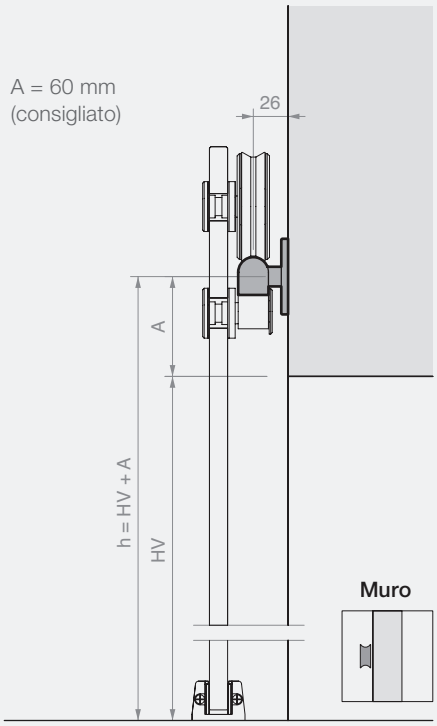

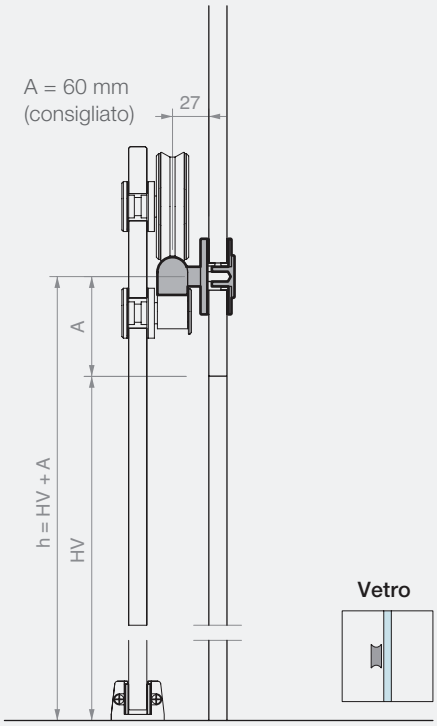

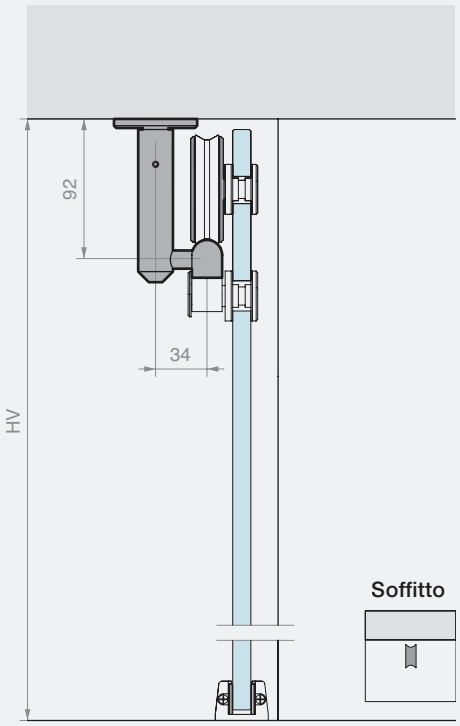

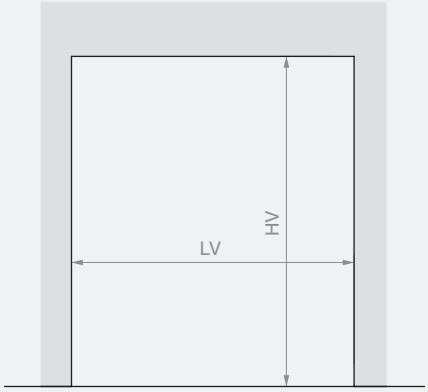

Binario L=2000 mm
LVmax 945 mm

Binario L=3000 mm
LVmax 1445 mm

Binario L=4000 mm
LVmax 1950 mm

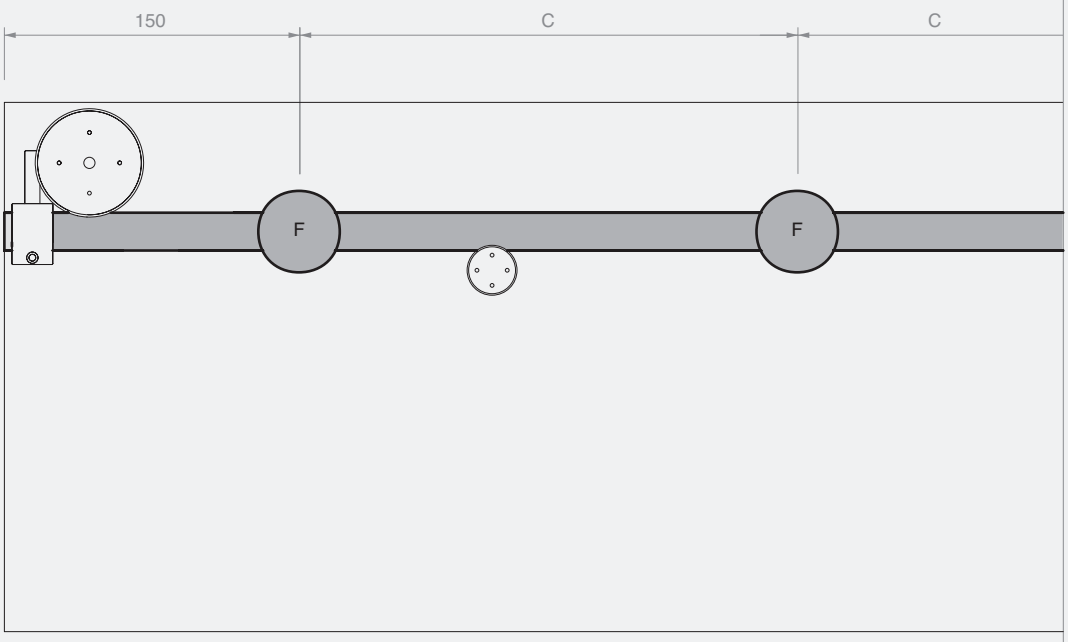

Binario L=2000 mm
n°4 fissaggi (F)
C=567 mm

Binario L=3000 mm
n°5 fissaggi (F)
C=675 mm

Binario L=4000 mm
n°6 fissaggi (F)
C=740 mm

CALCOLO DIMENSIONI E FORATURA PANNELLI IN VETRO

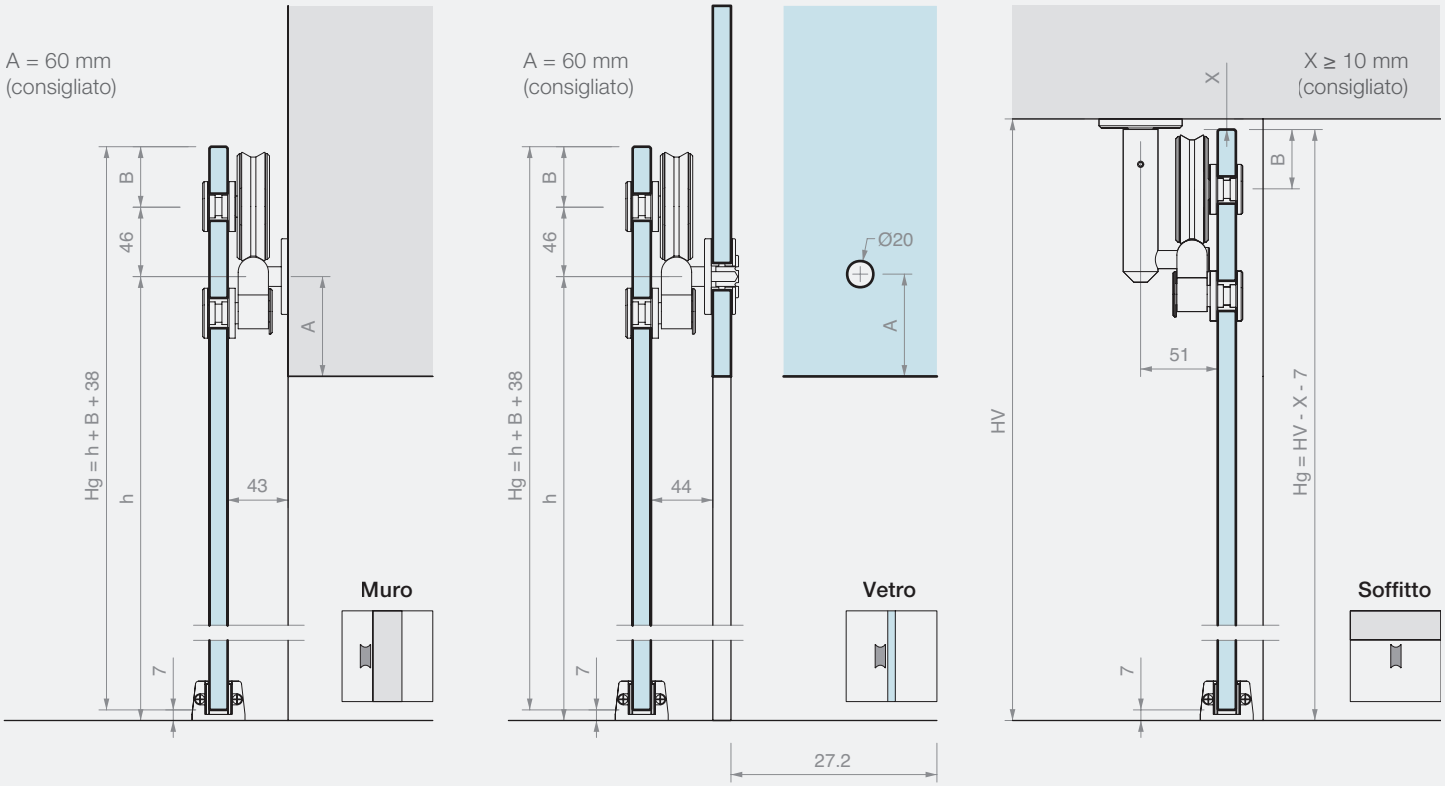

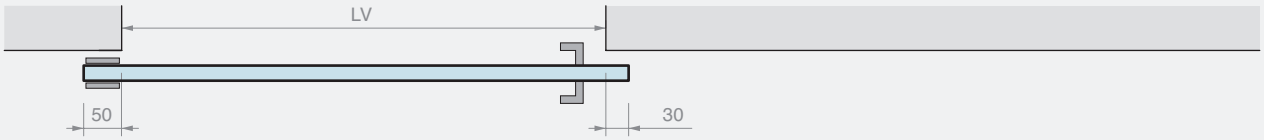

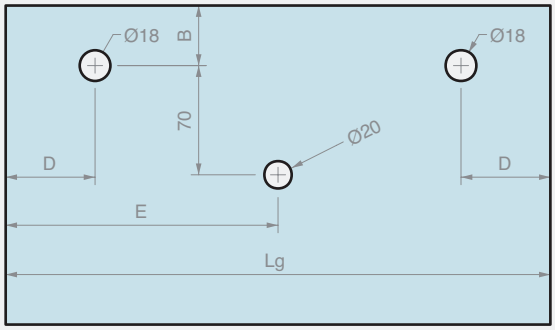

Lg = LV + 80
D ≥ 95 mm
E = Lg / 2

FISSAGGIO A MURO / VETRO
B ≥ 40 mm (consigliato)

FISSAGGIO A SOFFITTO
B = 47 mm - X

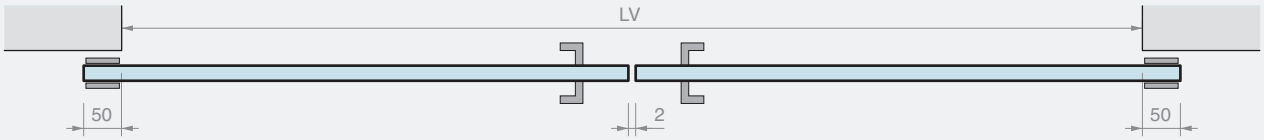

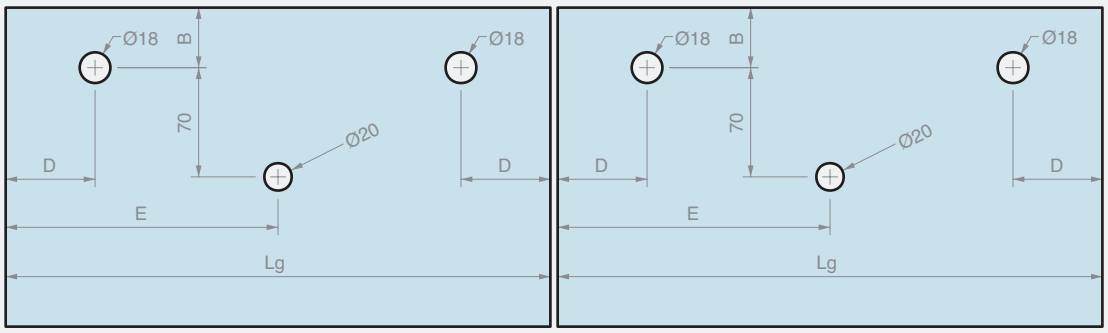

Lg = (LV + 98) / 2
D ≥ 95 mm
E = Lg / 2

FISSAGGIO A
MURO / VETRO
B ≥ 40 mm (consigliato)

FISSAGGIO A
SOFFITTO
B = 47 mm - X

GIUMAX 6500

Sistema scorrevole in acciaio inossidabile AISI 304 costituito da un binario portante pieno a sezione semitonda, carrelli a vista e accessori di fissaggio.

Il carrello si compone di una staffa portante di collegamento a “T”, con una coppia di ruote, un rullo con funzione di anti-scarrucolamento e due borchie per il fissaggio dell’anta. La coppia di carrelli consente lo scorrimento di un’anta di grande spessore da 12 a 17.5 mm e peso elevato, fino a 150 kg.

La tecnologia del carrello consente una regolazione in altezza delle borchie per una più agevole registrazione della posizione dell’anta.

Gli elementi di fissaggio consentono un montaggio frontale del binario in base al tipo di installazione: a muro o su parete in vetro.

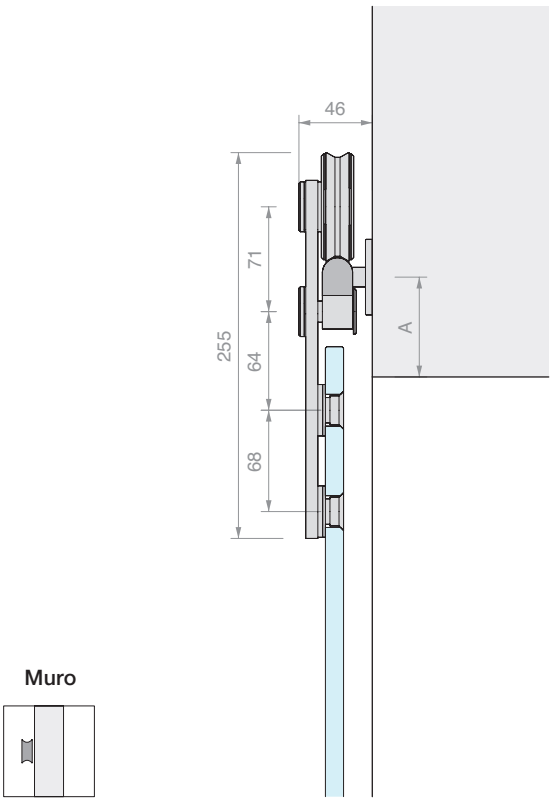

Muro

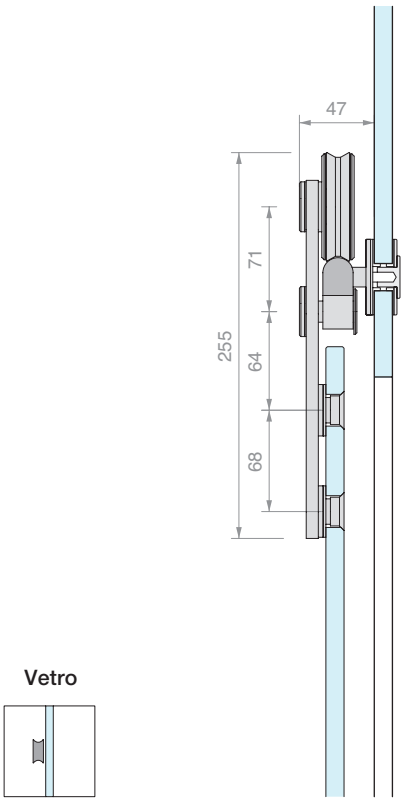

Vetro

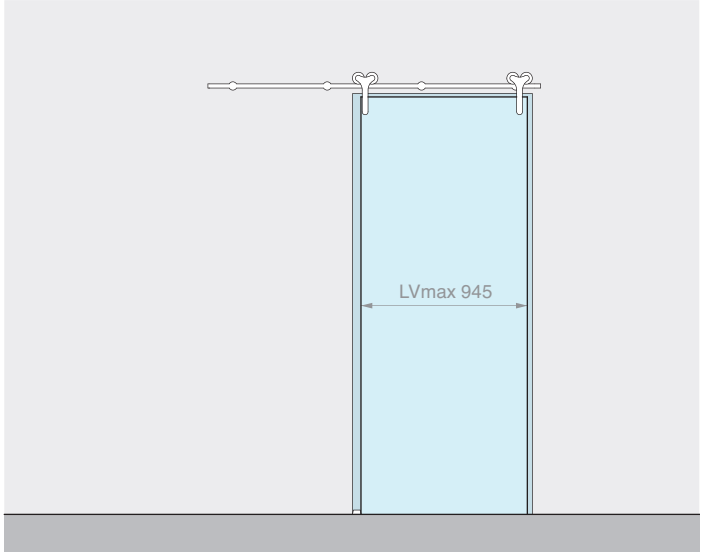

Kit costituito da: Finitura: /9

Art.	Descrizione	Q.tà
GLM6500	Kit n°2 carrelli	1 Pz
GLMBST200	Binario semitondo L=2000 mm	1 Pz
GLMATM	Fissaggio a muro	4 Pz
GLMFERM	Fermo corsa	2 Pz
GLMGREG	Guida a terra regolabile	1 Pz
Optional		
GLMSTOPSX	Staffa di bloccaggio sinistra	1 Pz
GLMSTOPDX	Staffa di bloccaggio destra	1 Pz
UT250	Chiave a compasso	1 Pz

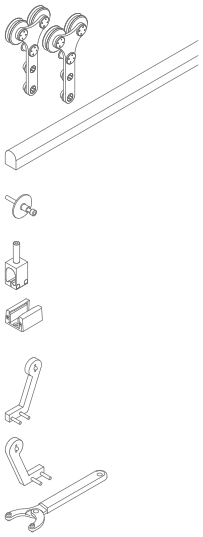

Art.	Descrizione	Per vetri	Pmax	Q.tà
GM65002MUR	Kit scorrevole fissaggio a muro	Da **12** a **17.5** mm	**150** kg	1 Pz

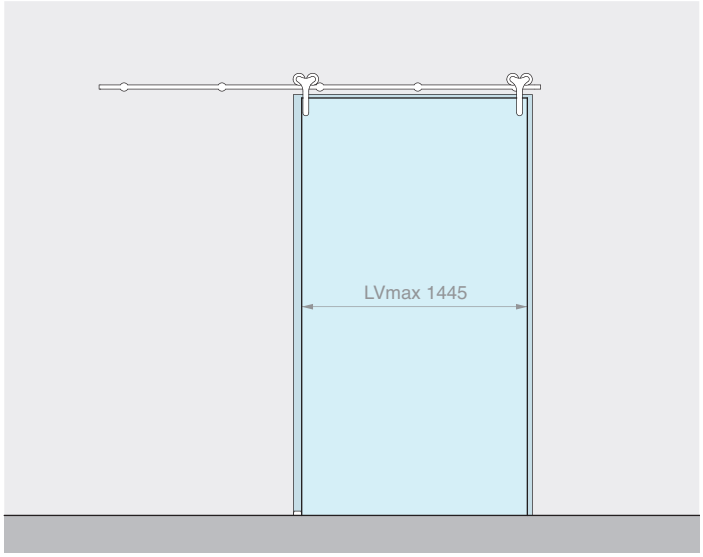

Kit costituito da: Finitura: /9

Art.	Descrizione	Q.tà
GLM6500	Kit n°2 carrelli	1 Pz
GLMBST300	Binario semitondo L=3000 mm	1 Pz
GLMATM	Fissaggio a muro	5 Pz
GLMFERM	Fermo corsa	2 Pz
GLMGREG	Guida a terra regolabile	1 Pz
Optional		
GLMSTOPSX	Staffa di bloccaggio sinistra	1 Pz
GLMSTOPDX	Staffa di bloccaggio destra	1 Pz
UT250	Chiave a compasso	1 Pz

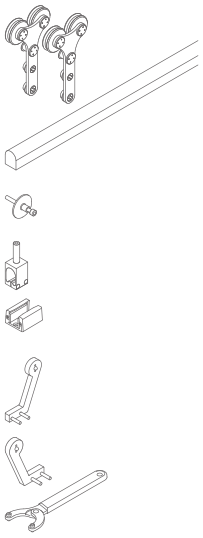

Art.	Descrizione	Per vetri	Pmax	Q.tà
GM65003MUR	Kit scorrevole fissaggio a muro	Da **12** a **17.5** mm	**150** kg	1 Pz

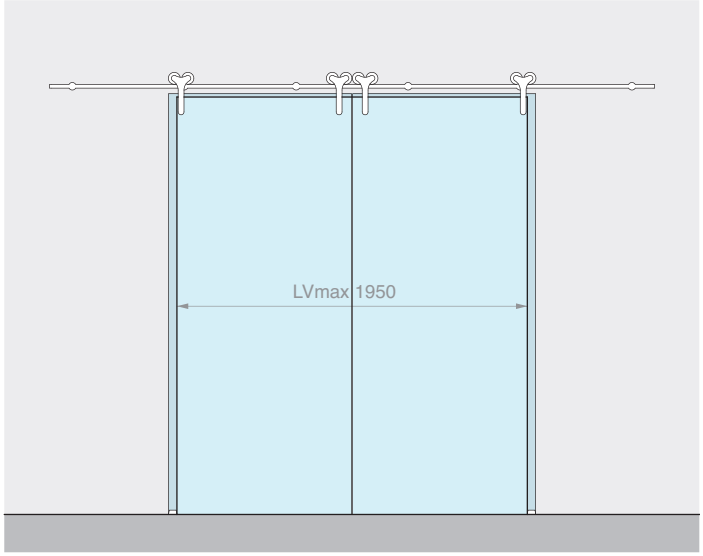

Kit costituito da: Finitura: /9

Art.	Descrizione	Q.tà
GLM6500	Kit n°2 carrelli	2 Pz
GLMBST400	Binario semitondo L=4000 mm	1 Pz
GLMATM	Fissaggio a muro	6 Pz
GLMFERM	Fermo corsa	4 Pz
GLMGREG	Guida a terra regolabile	2 Pz
Optional		
GLMSTOPSX	Staffa di bloccaggio sinistra	1 Pz
GLMSTOPDX	Staffa di bloccaggio destra	1 Pz
UT250	Chiave a compasso	1 Pz

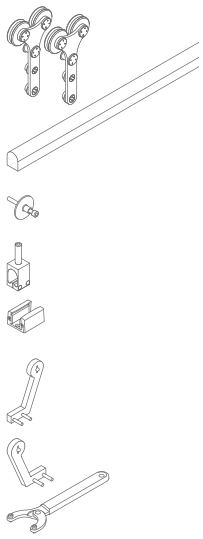

Art.	Descrizione	Per vetri	Pmax	Q.tà
GM65004MUR	Kit scorrevole fissaggio a muro per 2 ante	Da **12** a **17.5** mm	**150** + **150** kg	1 Pz

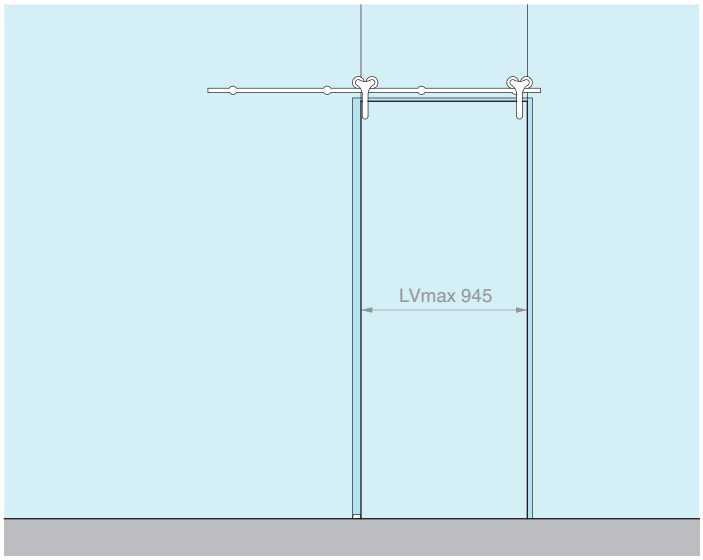

Kit costituito da: Finitura: /9

Art.	Descrizione	Q.tà
GLM6500	Kit n°2 carrelli	1 Pz
GLMBST200	Binario semitondo L=2000 mm	1 Pz
GLMATV	Fissaggio a vetro	4 Pz
GLMFERM	Fermo corsa	2 Pz
GLMGREG	Guida a terra regolabile	1 Pz
Optional		
GLMSTOPSX	Staffa di bloccaggio sinistra	1 Pz
GLMSTOPDX	Staffa di bloccaggio destra	1 Pz
UT250	Chiave a compasso	1 Pz

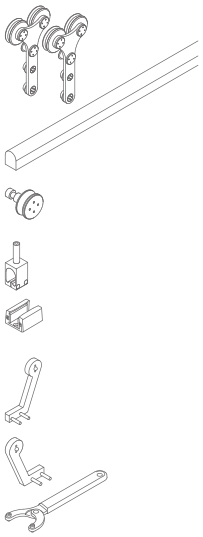

Art.	Descrizione	Per vetri	Pmax	Q.tà
GM65002VET	Kit scorrevole fissaggio a vetro	Da **12** a **17.5** mm	**150** kg	1 Pz

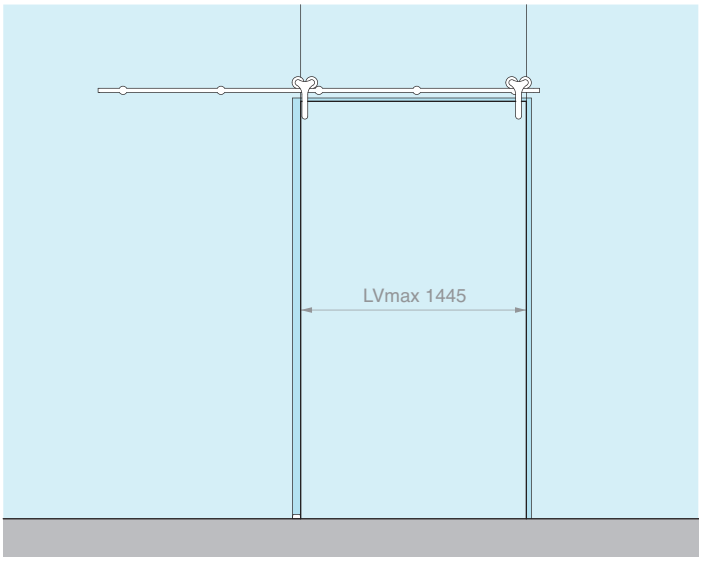

Kit costituito da: Finitura: /9

Art.	Descrizione	Q.tà
GLM6500	Kit n°2 carrelli	1 Pz
GLMBST300	Binario semitondo L=3000 mm	1 Pz
GLMATV	Fissaggio a vetro	5 Pz
GLMFERM	Fermo corsa	2 Pz
GLMGREG	Guida a terra regolabile	1 Pz
Optional		
GLMSTOPSX	Staffa di bloccaggio sinistra	1 Pz
GLMSTOPDX	Staffa di bloccaggio destra	1 Pz
UT250	Chiave a compasso	1 Pz

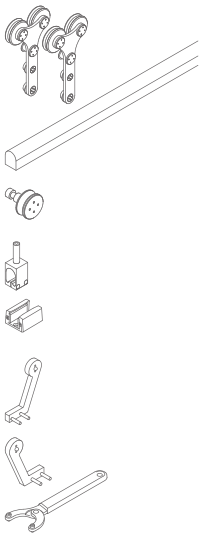

Art.	Descrizione	Per vetri	Pmax	Q.tà
GM65003VET	Kit scorrevole fissaggio a vetro	Da **12** a **17.5** mm	**150** kg	1 Pz

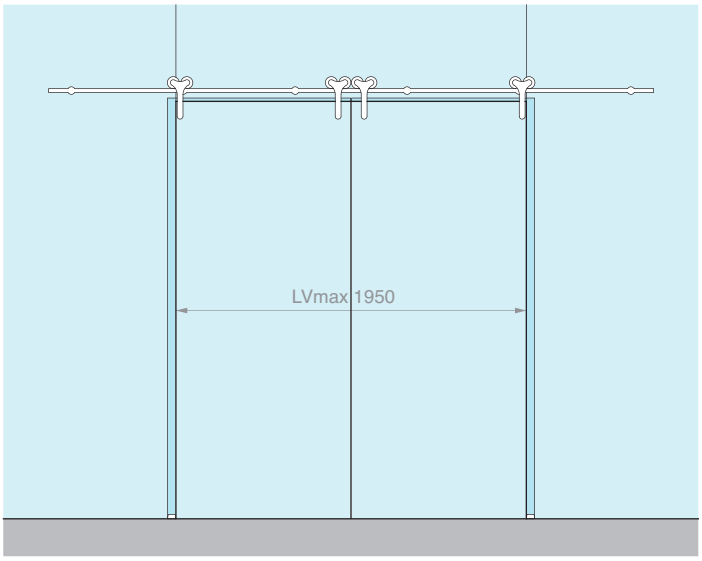

Kit costituito da: Finitura: /9

Art.	Descrizione	Q.tà
GLM6500	Kit n°2 carrelli	2 Pz
GLMBST400	Binario semitondo L=4000 mm	1 Pz
GLMATV	Fissaggio a vetro	6 Pz
GLMFERM	Fermo corsa	4 Pz
GLMGREG	Guida a terra regolabile	2 Pz
Optional		
GLMSTOPSX	Staffa di bloccaggio sinistra	1 Pz
GLMSTOPDX	Staffa di bloccaggio destra	1 Pz
UT250	Chiave a compasso	1 Pz

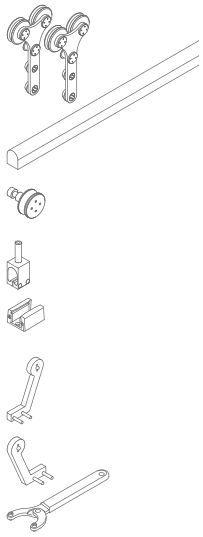

Art.	Descrizione	Per vetri	Pmax	Q.tà
GM65004VET	Kit scorrevole fissaggio a vetro per 2 ante	Da **12** a **17.5** mm	**150** + **150** kg	1 Pz

CARRELLO

Materiale: acciaio inox AISI 304
Fori consigliati Ø21 mm, svaso 2 mm di profondità
Utensile consigliato per il serraggio art. UT250
Finitura: /9

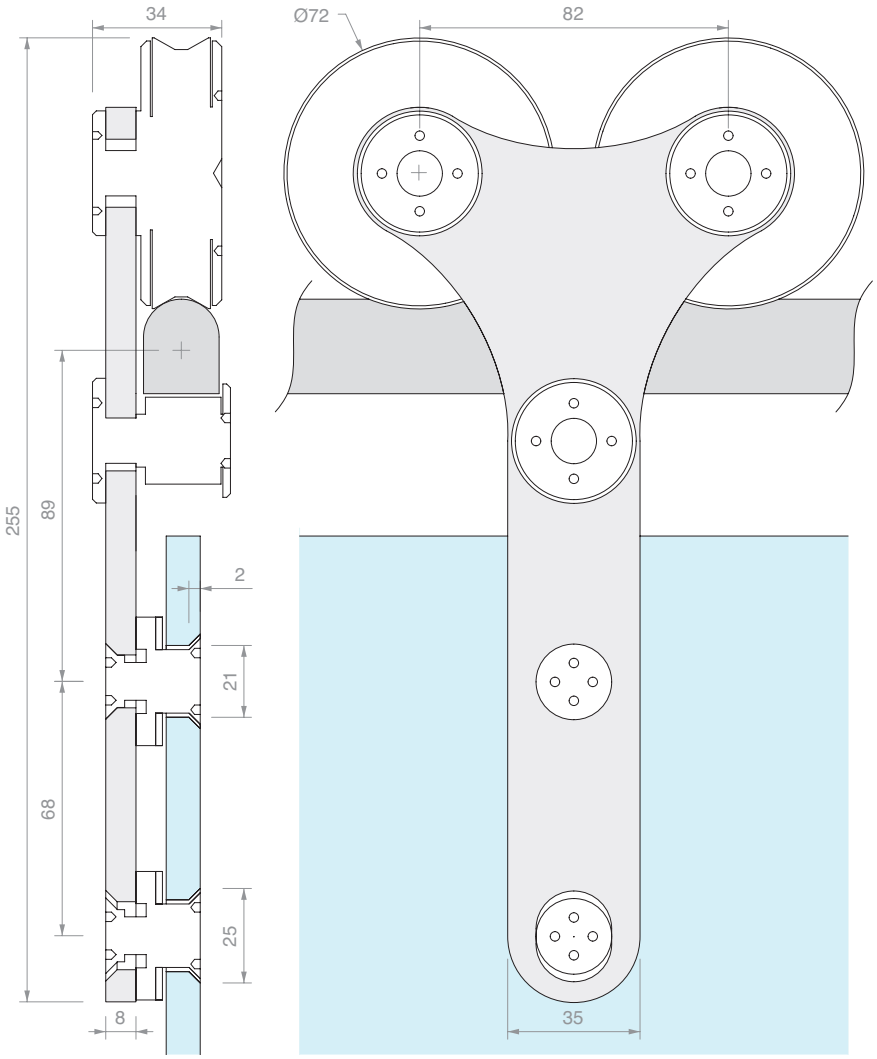

Art.	Descrizione	Per vetri	Q.tà
GLM6550	Carrello singolo	Da **12** a **17.5** mm	1 Pz
GLM6500	Kit n.2 carrelli	Da **12** a **17.5** mm	1 Pz

BINARIO SEMITONDO PIENO FORATO

Materiale: acciaio inox AISI 304
Finitura: /8
Nota: il binario da 4 m è formato da 2 binari da 2 m giuntati tra loro.

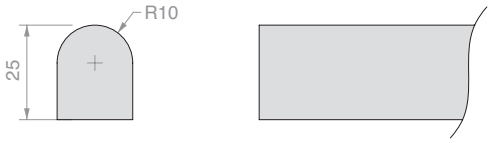

Schema foratura binario:

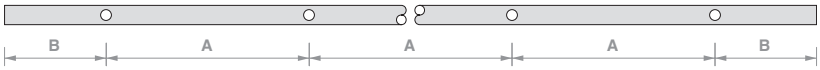

Art.	Lunghezza	N° Fori	Dimensioni		Q.tà
GLMBST200	**2000** mm	**4**	A **567** mm	B **150** mm	1 Pz
GLMBST300	**3000** mm	**5**	A **675** mm	B **150** mm	1 Pz
GLMBST400	**4000** mm	**6**	A **740** mm	B **150** mm	1 Pz
GLMBST	**a misura**	**a richiesta**	**a misura**		1 Pz

FISSAGGIO A MURO

Materiale: acciaio inox AISI 304

Finitura: /9

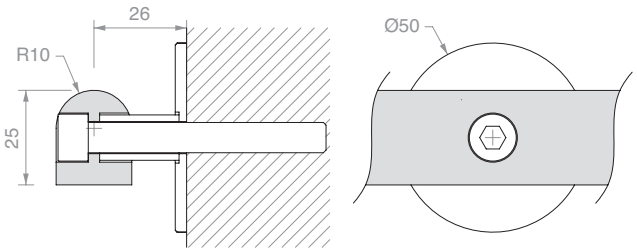

Art.	Descrizione	Q.tà
GLMATM	Con vite **M8** x **80** mm	1 Pz

FISSAGGIO A VETRO

Materiale: acciaio inox AISI 304

Foro consigliato Ø20 mm

Utensile consigliato per il serraggio art. UT250

Finitura: /9

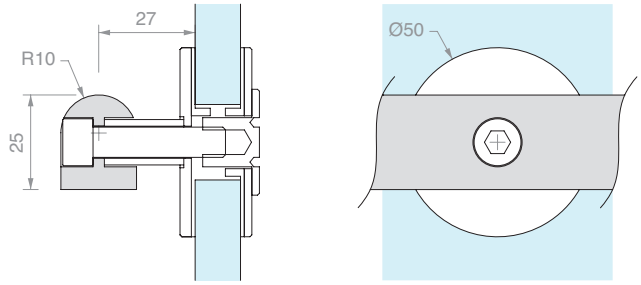

Art.	Descrizione	Per vetri	Q.tà
GLMATV	Con vite **M8** x **45** mm	Da **12** a **17.5** mm	1 Pz

FERMO CORSA

Materiale: acciaio inox AISI 304

Finitura: /8

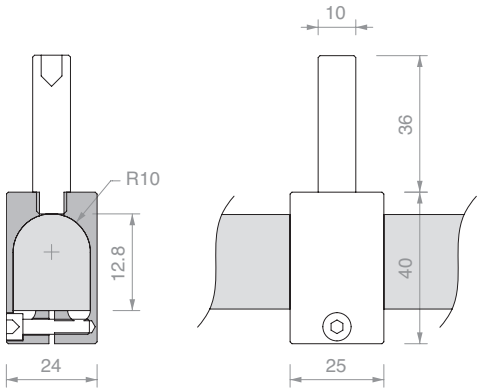

Art.	Q.tà
GLMFERM	1 Pz

STAFFA DI BLOCCAGGIO SINISTRA

Materiale: acciaio inox AISI 304

Finitura: /8

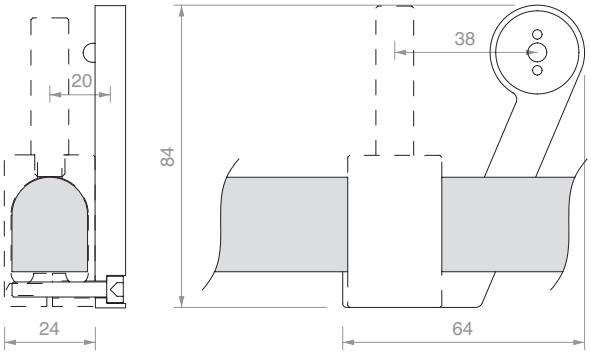

Art.	Q.tà
GLMSTOPSX	1 Pz

STAFFA DI BLOCCAGGIO DESTRA

Materiale: acciaio inox AISI 304

Finitura: /8

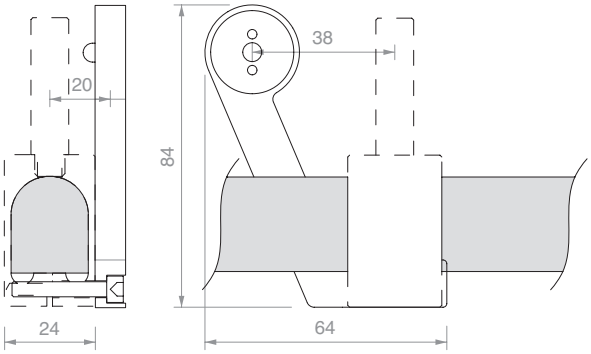

Art.	Q.tà
GLMSTOPDX	1 Pz

GUIDA A TERRA REGOLABILE

Materiale: alluminio

Finitura: /88

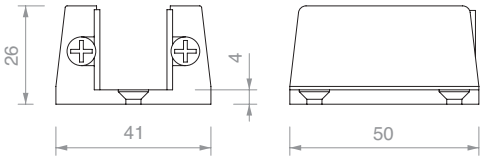

Art.	Per vetri	Q.tà
GLMGREG	Da **11** a **19** mm	1 Pz

CHIAVE A COMPASSO

Materiale: corpo in ferro e perni in acciaio

Mediante l'apertura a compasso è possibile lavorare su ampi raggi, per coppia di fori con interasse variabile da 9 mm a 55 mm

Art.	Descrizione	Q.tà
UT250	Chiave a compasso con perni Ø2.4 mm	1 Pz
UTC250R	N.2 perni di ricambio Ø2.4 mm	1 Pz

>>> RIFERIMENTO LISTINO V3 - P. 39 >>>

FISSAGGIO BINARIO

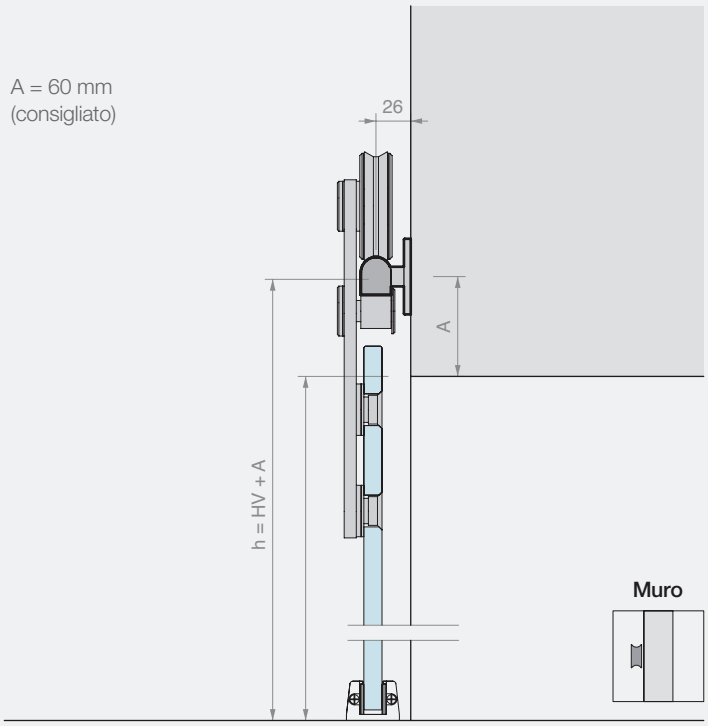

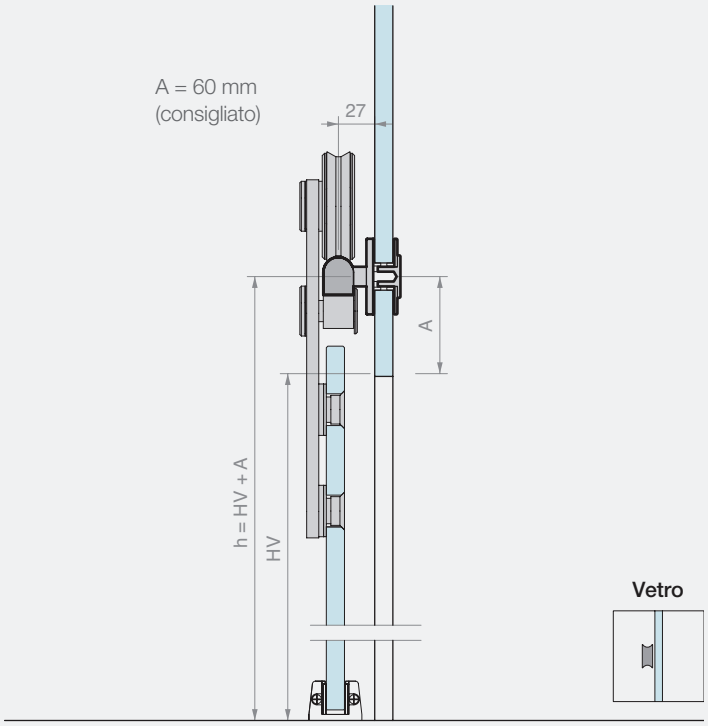

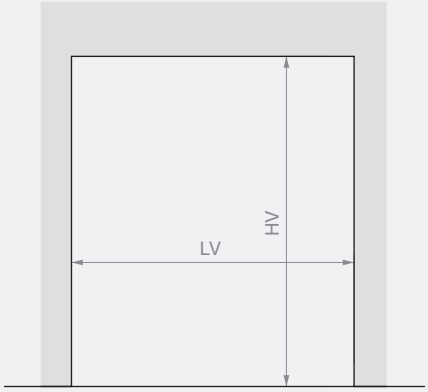

Binario L=2000 mm
LVmax 945 mm

Binario L=3000 mm
LVmax 1445 mm

Binario L=4000 mm
LVmax 1950 mm

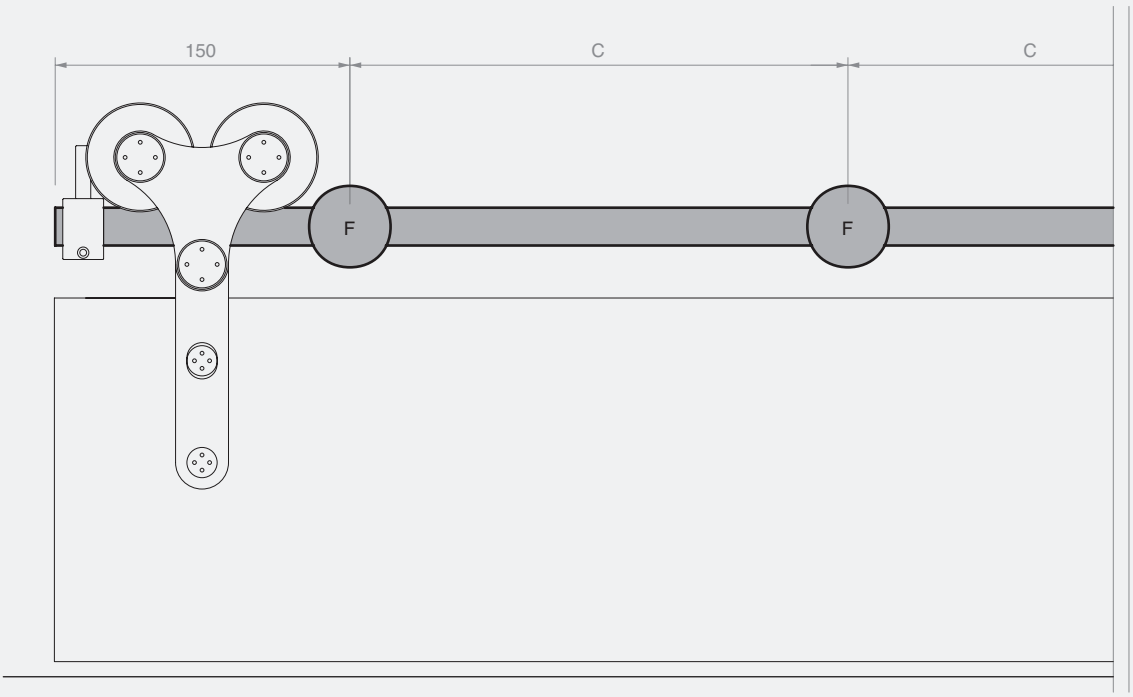

Binario L=2000 mm
n°4 fissaggi (F)
C=567 mm

Binario L=3000 mm
n°5 fissaggi (F)
C=675 mm

Binario L=4000 mm
n°6 fissaggi (F)
C=740 mm

CALCOLO DIMENSIONI E FORATURA PANNELLI IN VETRO

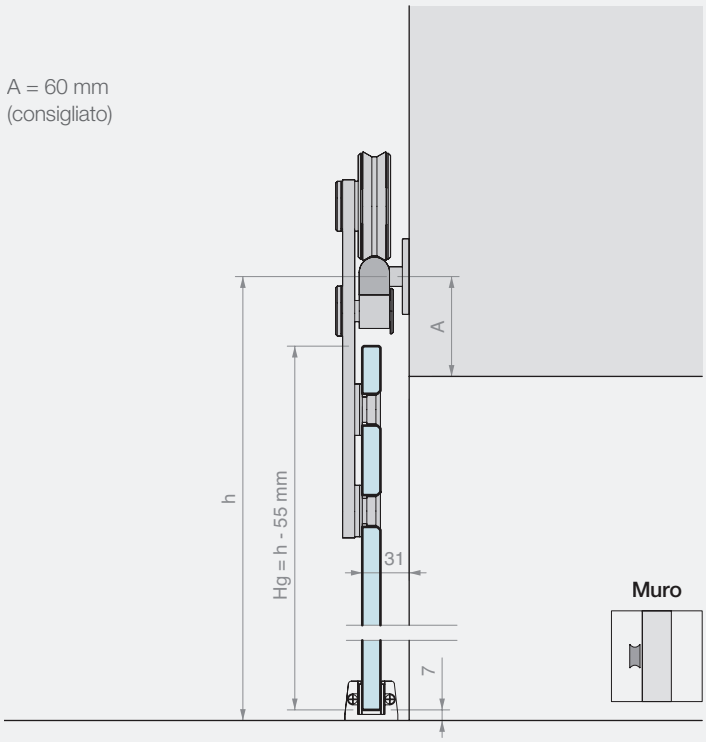

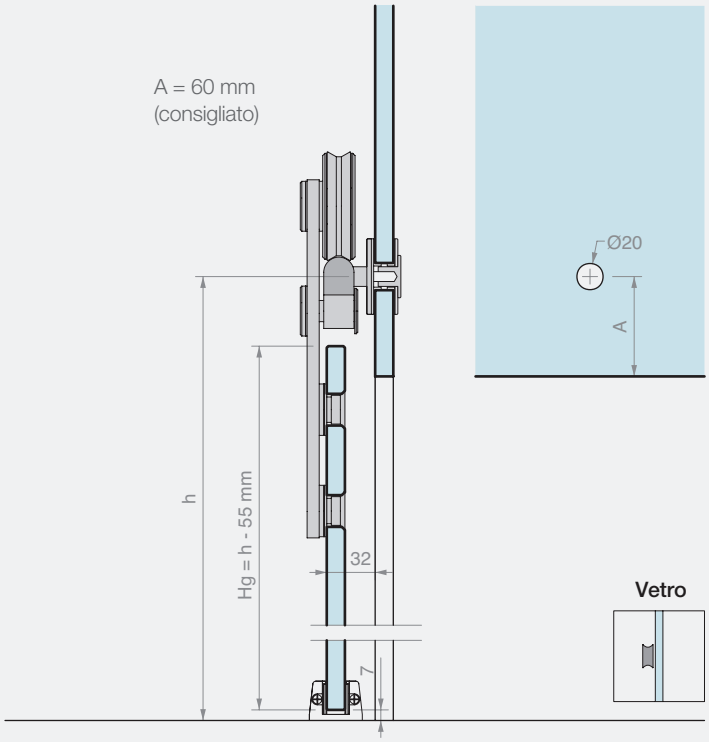

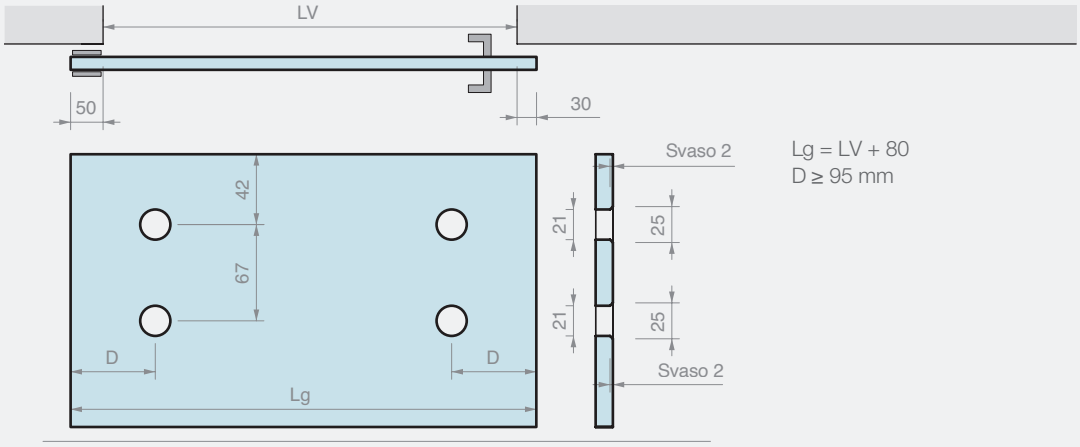

Lg = LV + 80
D ≥ 95 mm

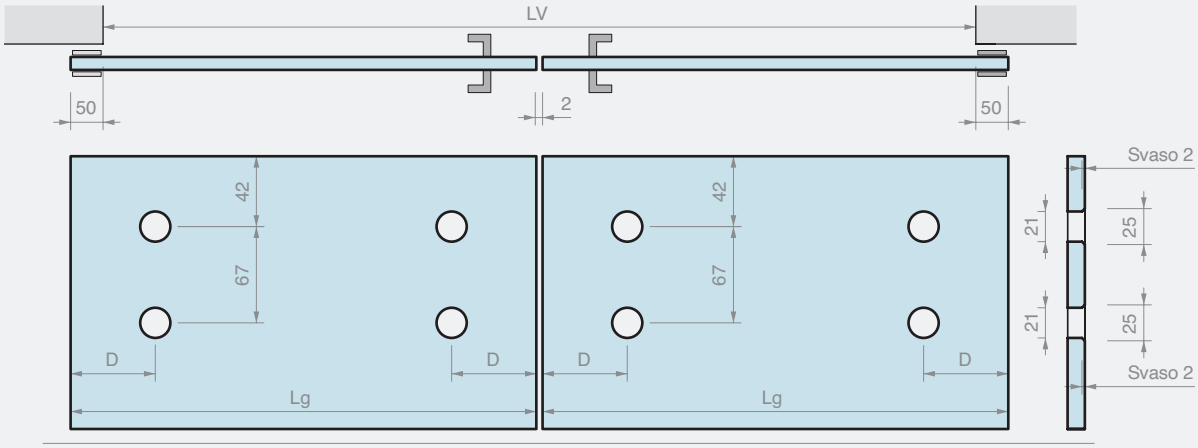

Lg = (LV + 98) / 2
D ≥ 95 mm

GIUMAX 3500

Sistema scorrevole in acciaio inossidabile AISI 304 costituito da un binario pieno a sezione tonda, carrelli a vista e accessori di fissaggio.

Il carrello si compone di una staffa di collegamento, un rullo e un perno anti-scarrucolamento. La staffa di collegamento è dotata di fori per il fissaggio del pannello. La coppia di rulli consente lo scorrimento di un'anta con telaio di spessore minimo 30 mm con peso fino a 80kg.

La tecnologia del carrello consente una regolazione in altezza del rullo per una più agevole registrazione della posizione dell'anta. Gli elementi di fissaggio consentono il montaggio a muro del binario.

Muro

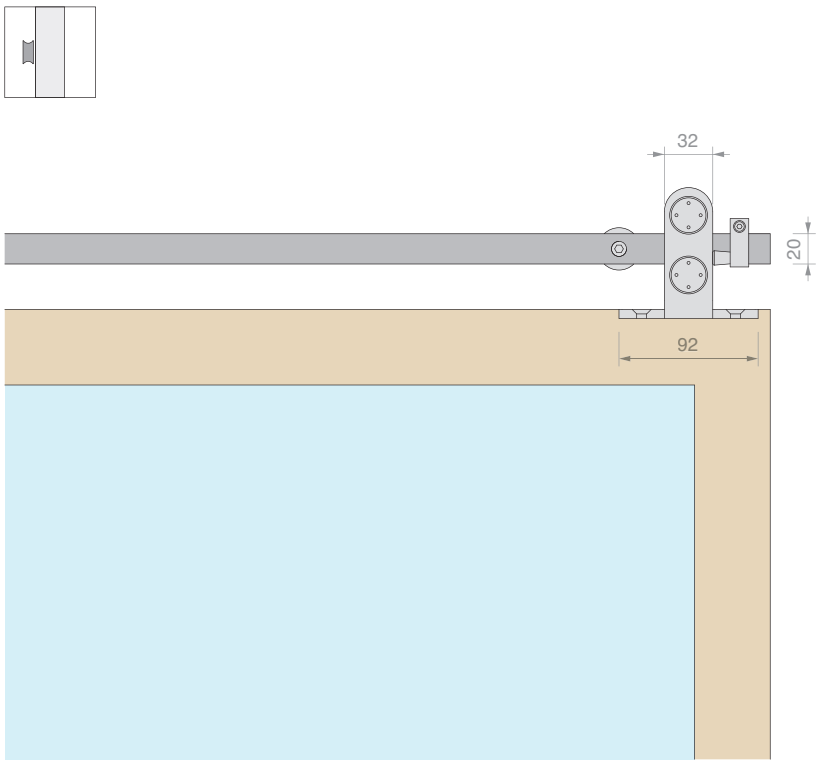

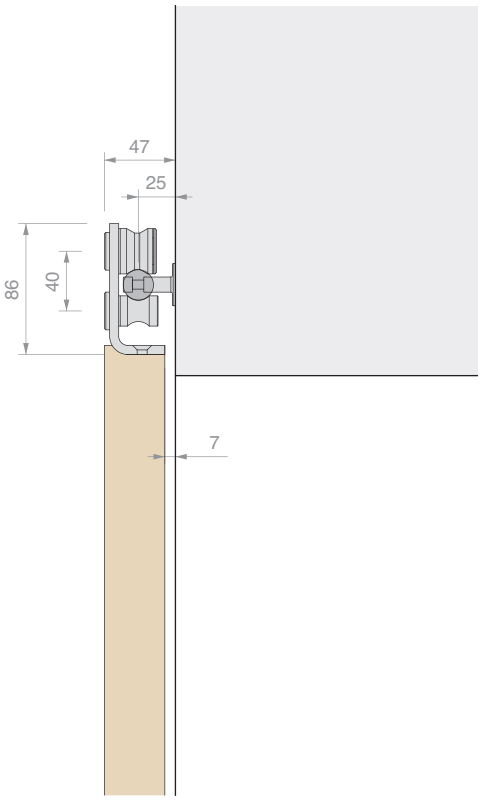

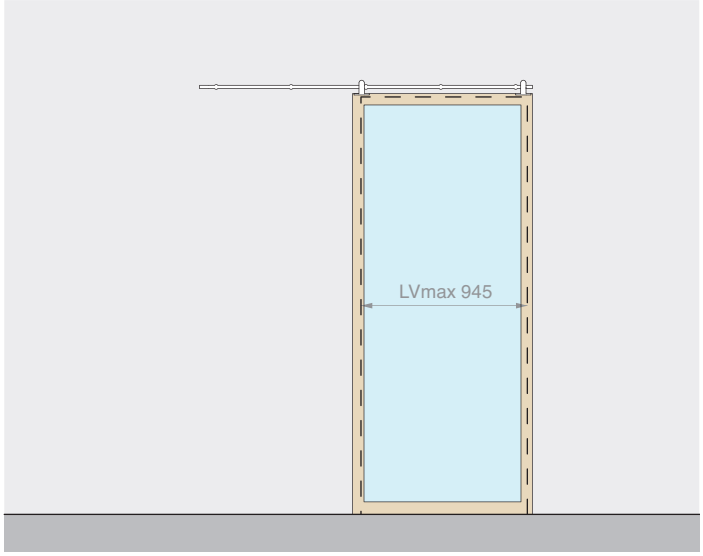

Kit costituito da: Finitura: /8

Art.	Descrizione	Q.tà
GNW3500	Kit n°2 carrelli	1 Pz
GLMTND20	Binario tondo L=2000 mm	1 Pz
GNW20	Fissaggio a muro	5 Pz
GLM3023	Fermo corsa ovale	2 Pz
057.3010.001	Guida a terra	1 Pz
Optional		
UT200	Chiave a compasso	1 Pz

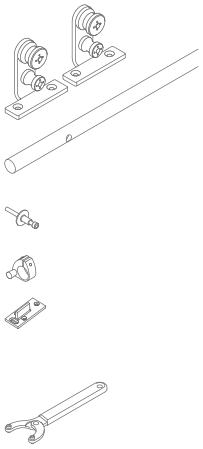

Art.	Descrizione	Per ante	Pmax	Q.tà
GNW35002	Kit scorrevole fissaggio a muro	≥ **30** mm	**80** kg	1 Pz

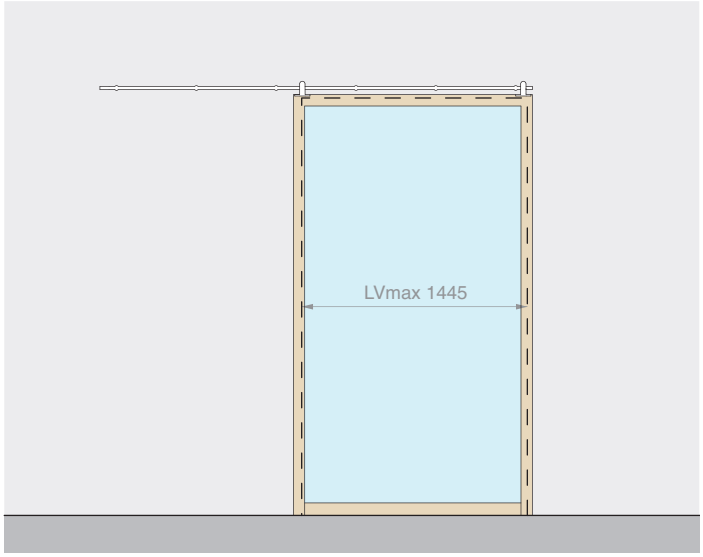

Kit costituito da: Finitura: /8

Art.	Descrizione	Q.tà
GNW3500	Kit n°2 carrelli	1 Pz
GLMTND30	Binario tondo L=3000 mm	1 Pz
GNW20	Fissaggio a muro	6 Pz
GLM3023	Fermo corsa ovale	2 Pz
057.3010.001	Guida a terra	1 Pz
Optional		
UT200	Chiave a compasso	1 Pz

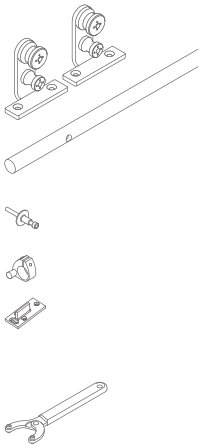

Art.	Descrizione	Per ante	Pmax	Q.tà
GNW35003	Kit scorrevole fissaggio a muro	≥ **30** mm	**80** kg	1 Pz

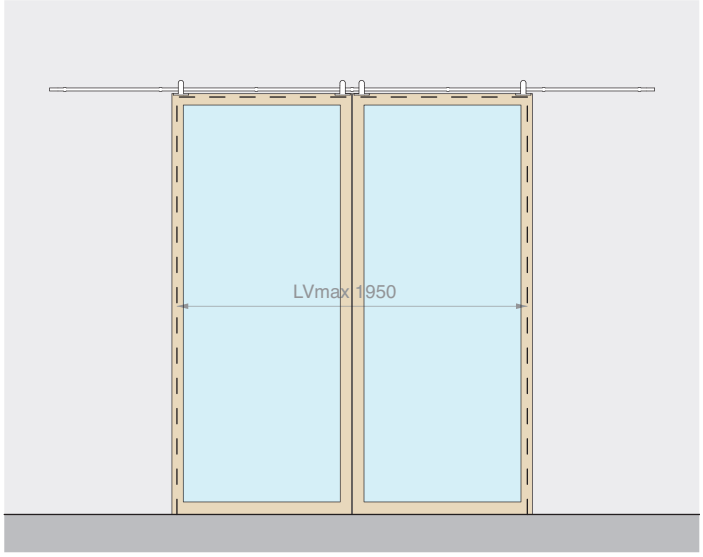

Kit costituito da: Finitura: /8

Art.	Descrizione	Q.tà
GNW3500	Kit n°2 carrelli	2 Pz
GLMTND40	Binario tondo L=4000 mm	1 Pz
GNW20	Fissaggio a muro	7 Pz
GLM3023	Fermo corsa ovale	4 Pz
057.3010.001	Guida a terra	2 Pz
Optional		
UT200	Chiave a compasso	1 Pz

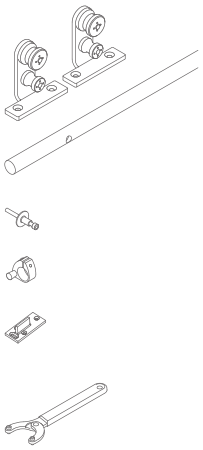

Art.	Descrizione	Per ante	Pmax	Q.tà
GNW35004	Kit scorrevole fissaggio a muro per 2 ante	≥ **30** mm	**80** + **80** kg	1 Pz

CARRELLO

Materiale: acciaio inox AISI 304

Utensile consigliato per il serraggio art. UT200

Finitura: /9 /15

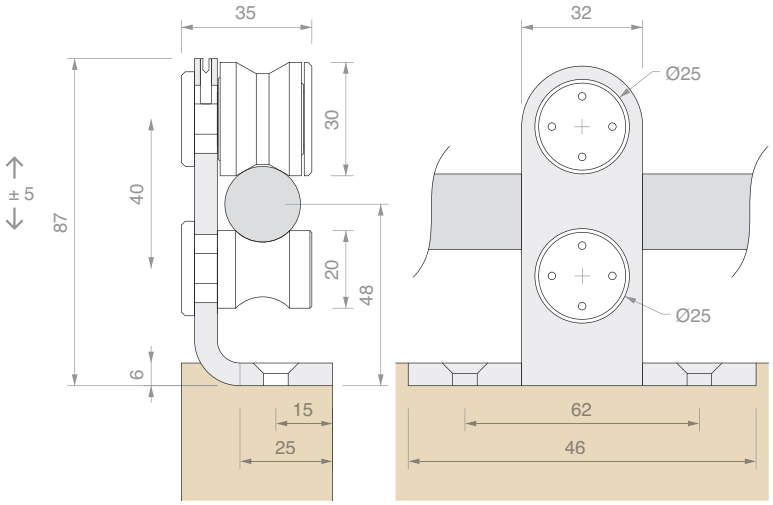

Art.	Descrizione	Q.tà
GNW3550	Carrello singolo	1 Pz
GNW3500	Kit n.2 carrelli	1 Pz

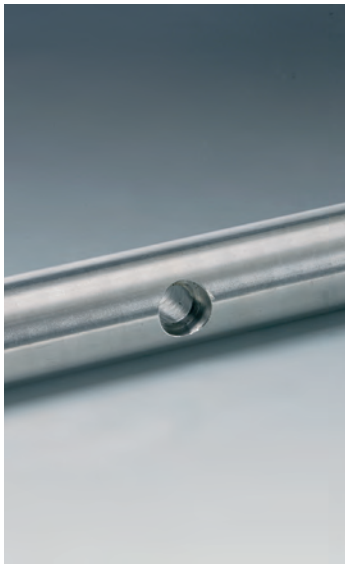

BINARIO TONDO PIENO FORATO

Materiale: acciaio inox AISI 304

Finitura: /8 /15

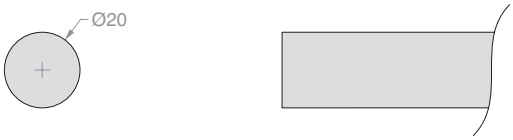

Schema foratura binario:

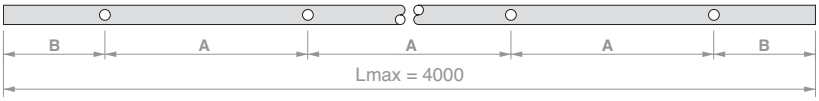

Art.	Lunghezza	N° Fori	Dimensioni		Q.tà
GLMTND20	**2000** mm	**5**	A **450** mm	B **100** mm	1 Pz
GLMTND30	**3000** mm	**6**	A **560** mm	B **100** mm	1 Pz
GLMTND40	**4000** mm	**7**	A **633** mm	B **100** mm	1 Pz
GLMBDLN15	**a misura**	**-**	**-**	**-**	1 m
GLMFORO	**Foro** per GLMBDLN15	**1**	**a misura**	**a misura**	1 Pz

FISSAGGIO A MURO

Materiale: acciaio inox AISI 304

Finitura: /9 /15

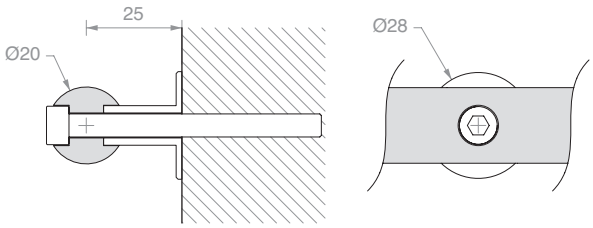

Art.	Descrizione	Q.tà
GNW20	Con vite **M6** x **60** mm	1 Pz

FISSAGGIO A MURO LATERALE

Materiale: acciaio inox AISI 304

Finitura: /9 /15

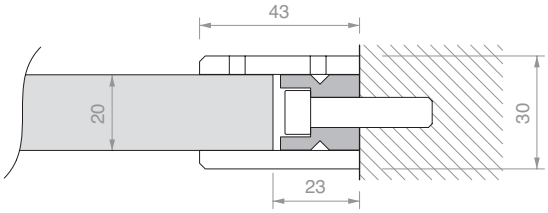

Art.	Q.tà
GLMDSTP	1 Pz

FERMO CORSA OVALE CON STOP IN GOMMA

Materiale: acciaio inox AISI 304

Finitura: /9 /15

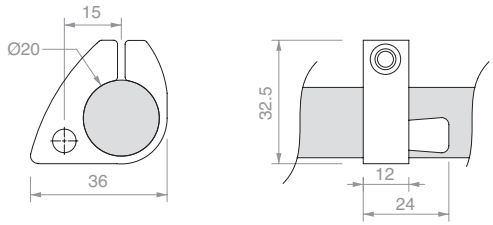

Art.	Q.tà
GLM3023	1 Pz

GUIDA A TERRA

Materiale: plastico

Finitura: /6

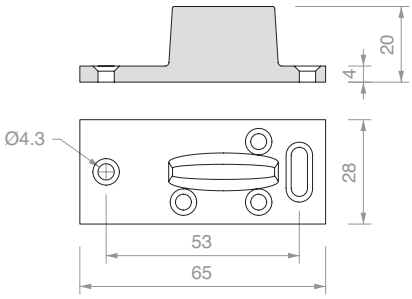

Art.	Q.tà
057.3010.001	1 Pz

CHIAVE A COMPASSO

Materiale: corpo in ferro e perni in acciaio

Mediante l'apertura a compasso è possibile lavorare su ampi raggi, per coppia di fori con interasse variabile da 9 mm a 55 mm

Art.	Descrizione	Q.tà
UT200	Chiave a compasso con perni Ø1.9 mm	1 Pz
UTC200R	N.2 perni di ricambio Ø1.9 mm	1 Pz

FISSAGGIO BINARIO

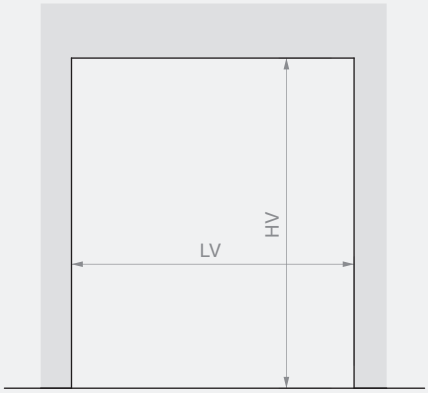

Binario L=2000 mm
LVmax 945 mm

Binario L=3000 mm
LVmax 1445 mm

Binario L=4000 mm
LVmax 1950 mm

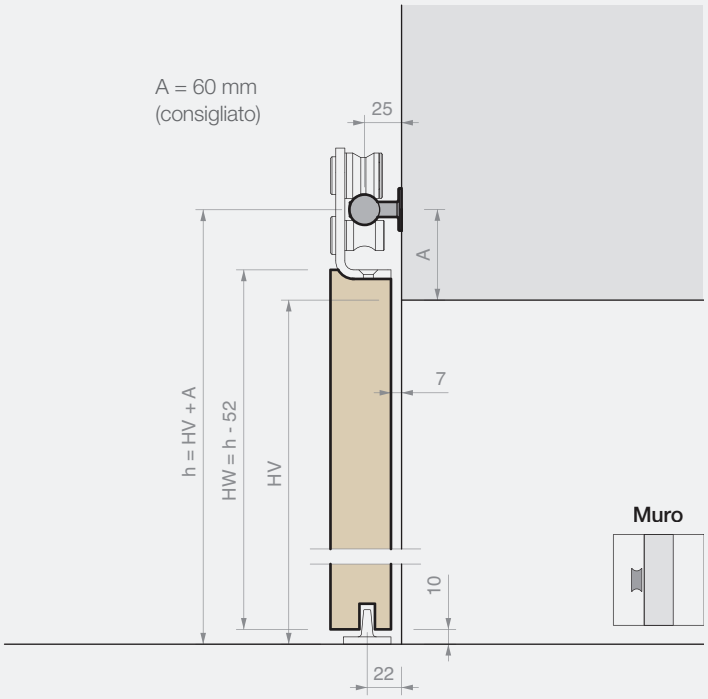

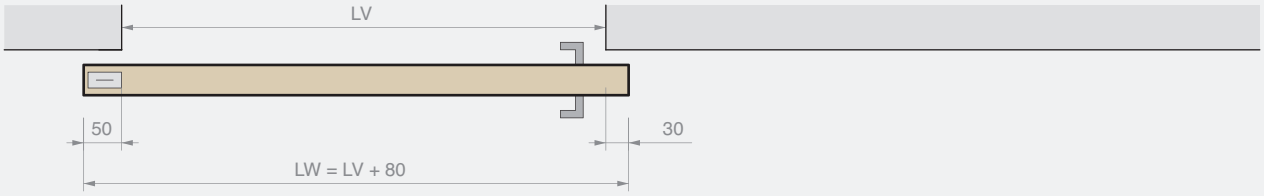

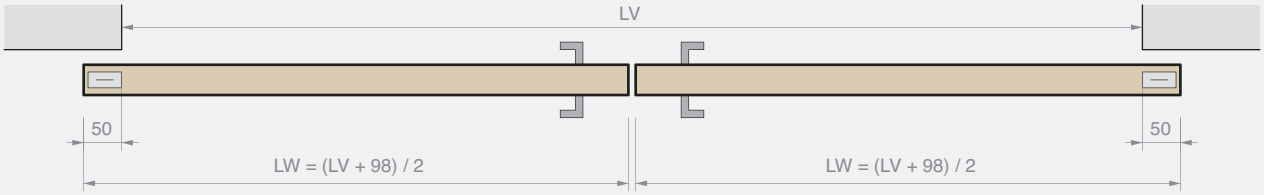

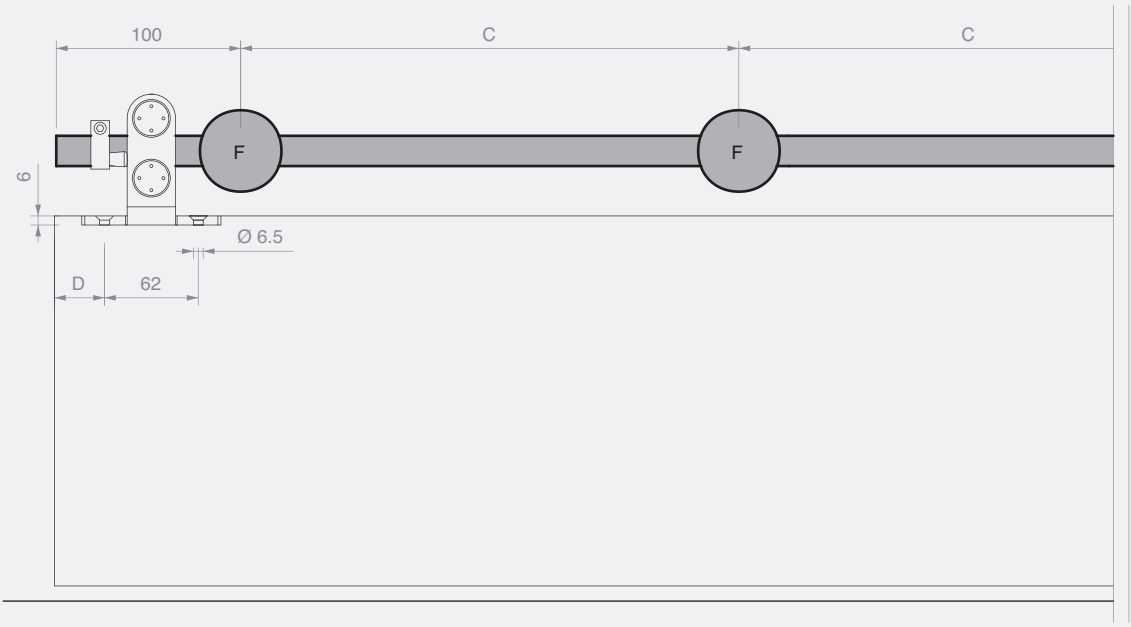

Binario L=2000 mm
n°5 fissaggi (F)
C=450 mm
D ≥ 45 mm

Binario L=3000 mm
n°6 fissaggi (F)
C=560 mm
D ≥ 45 mm

Binario L=4000 mm
n°7 fissaggi (F)
C=633 mm
D ≥ 45 mm

CHIUSURA PER SCORREVOLI CON PRESA

Materiale: Acciaio inox AISI 304

Fornita con cilindro europeo con 3 chiavi

Finitura: /8 /15

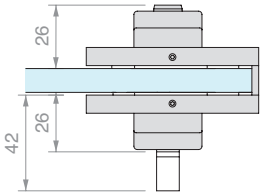

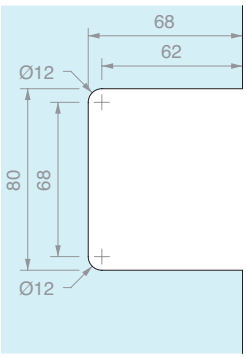

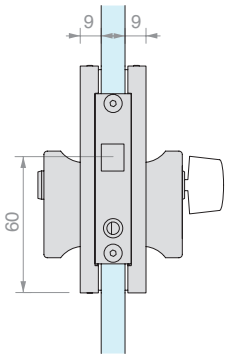

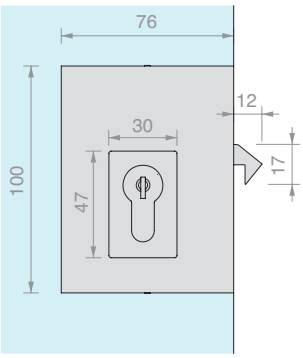

Art.	Per vetri	Chiusura	Chiave	Q.tà
SERSD915S	Da **8** a **12** mm	Serratura + serratura	Diversa	1 Pz
SERSD915SU	Da **8** a **12** mm	Serratura + serratura	Unica	1 Pz
SERSD915P	Da **8** a **12** mm	Pomello + serratura	Unica	1 Pz

INCONTRO A VETRO

Materiale: Acciaio inox AISI 304

Finitura: /8 /15

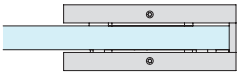

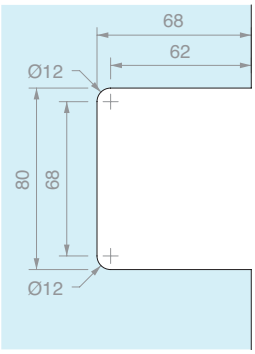

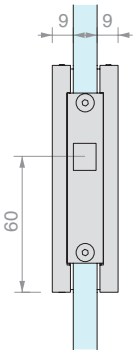

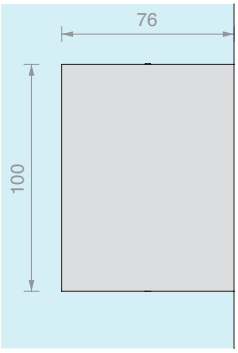

Art.	Per vetri	Q.tà
SERSD941	Da **8** a **12** mm	1 Pz

GUARNIZIONE ADESIVA PER BORDO VETRO

Materiale: TPE

Bobina da 10 m

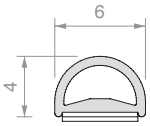

Art.	Colore	Q.tà
057.3080.001	Trasparente	1 Pz
057.3080.002	Nera	1 Pz

GUARNIZIONE ADESIVA GLASS BUMPER PER BORDO VETRO

Materiale: TPE

Bobina da 12 m fornita con biadesivo trasparente VHB ad alta tenuta da -40°C a +150°C

Colore: goffrata

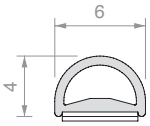

Art.	Per vetri	Q.tà
GSB12	Da **8** a **13.5** mm	1 Pz

SALVIETTA SGRASSANTE

Salvietta monouso intrisa con alcol isopropilico

Art.	Q.tà
GSLSVL	1 Pz

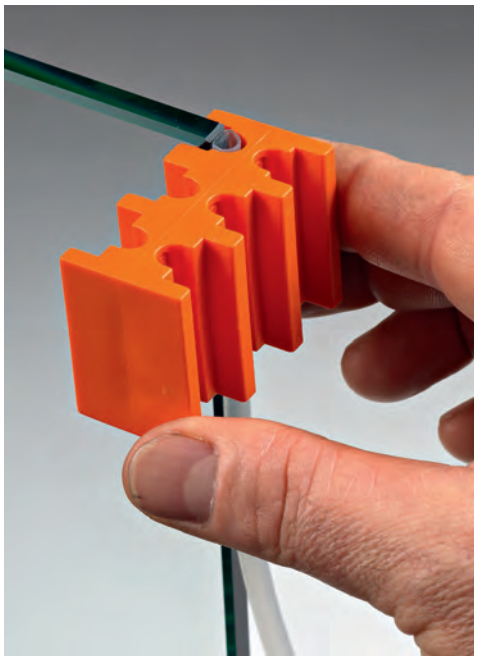
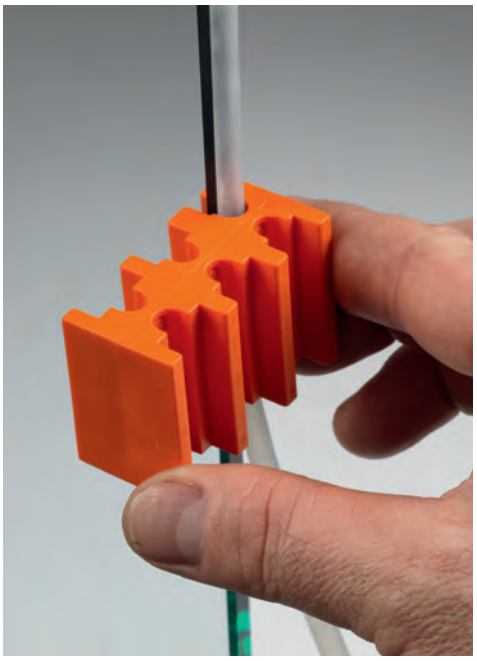

DIMA DI MONTAGGIO GSB12

Dima in materiale plastico che permette il posizionamento al centro del bordo, su tutta la lunghezza.

Materiale: Plastico

Art.	Q.tà
GSB831	1 Pz

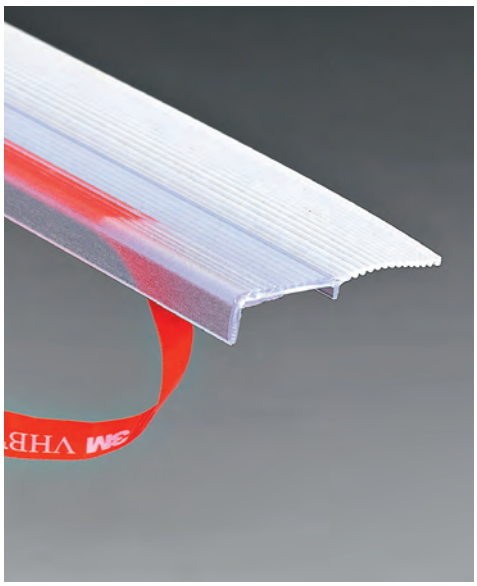

GUARNIZIONE ADESIVA GLASS LIP SLIDE CON ALETTA COPRIFUGA ACCORCIABILE

Materiale: TPE

Confezione da 4 pz da 3000 mm fornita con biadesivo trasparente VHB ad alta tenuta da -40°C a +150°C

Colore: goffrata

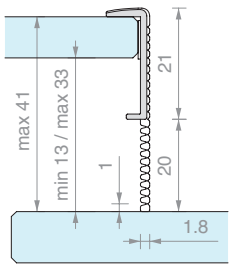

Art.	L	Per vetri	Q.tà
GSLS217	**3000** mm	Da **8** a **13.5** mm	1 Pz

SISTEMI PER PARETI DIVISORIE IN VETRO

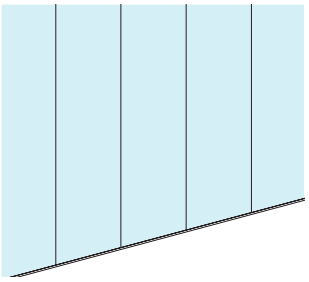

PARTIZIONI IN VETRO

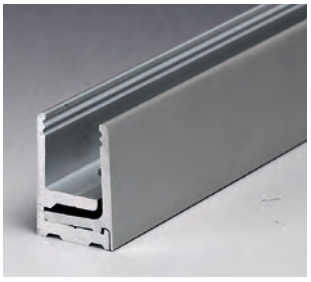

PROFIX
Pag 392

SUPER PROFIX
Pag 394

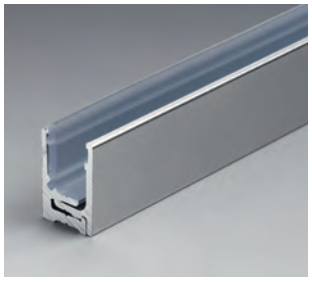

PROFIX 2
Pag 396

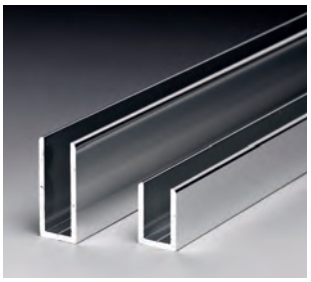

PROFALL
Pag 400

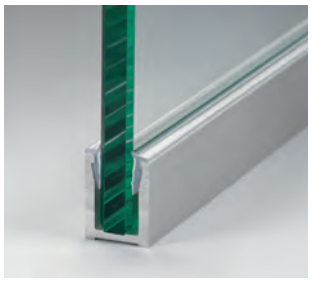

PROALUX
Pag 402

PROFILI PORTANTI E SPIDER
Pag 405

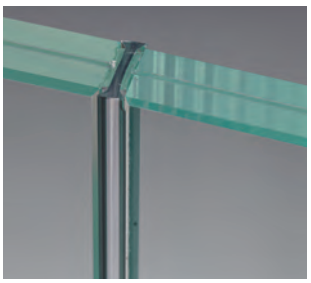

PROFILI IN POLICARBONATO
Pag 416

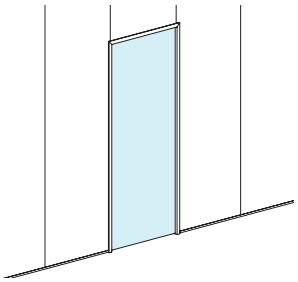

PORTA IN VETRO
SU PARETE IN VETRO

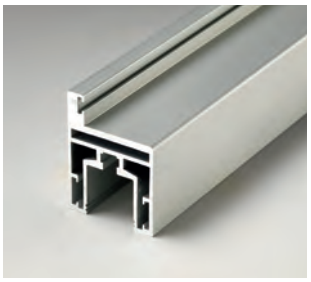

PROFIX DOOR
Pag 418

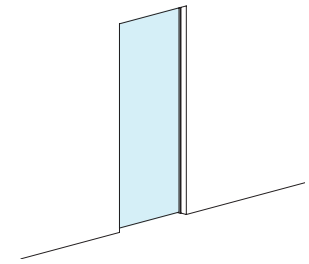

PORTA IN VETRO
SU PARETE OPACA

IMBOTTE L - Z
Pag 432

IMBOTTE M
Pag 446

PARTIZIONI IN VETRO

Product range

I sistemi Logli offrono soluzioni per tutte le tipologie di partizioni: in vetro e su parete opaca.
Scegli tra canaline ad U fisse o a scatto, installabili anche nelle situazioni più complesse.
È possibile inoltre integrare all'interno di una parete fissa in vetro un sistema per porte a battente.

Scegli la composizione che preferisci disponibile in diverse finiture, personalizzabili (su richiesta).

/6
Nero opaco

/88
Alluminio simil-inox satin

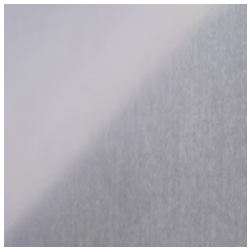

/91
Alluminio lucido

/97
Alluminio opaco

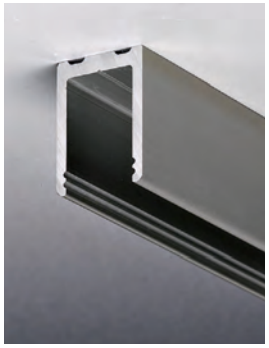

PROFIX
Pag 392

SUPER PROFIX
Pag 394

PROFIX 2
Pag 396

PROFALL
Pag 400

PROALUX
Pag 402

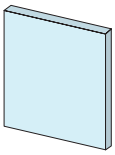

Spessore pannello
8 / **13.5** mm

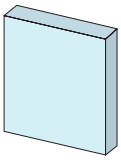

Spessore pannello
15 / **21.5** mm

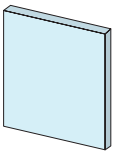

Spessore pannello
6 / **13.5** mm

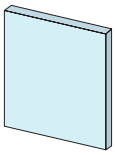

Spessore pannello
8 / **13.5** mm

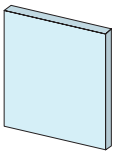

Spessore pannello
8 / **12** mm

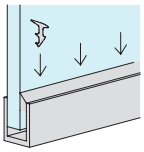

Guarnizione

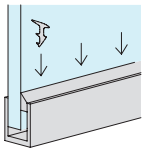

Guarnizione

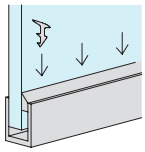

Guarnizione

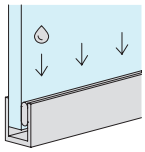

Adesivo

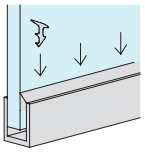

Guarnizione

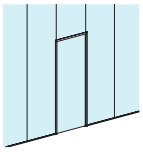

Compatibile
con sistema porta

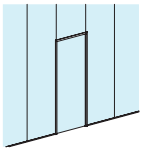

Compatibile
con sistema porta

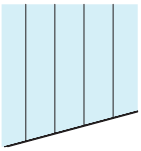

Non compatibile
con sistema porta

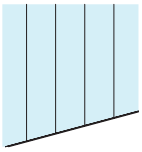

Non compatibile
con sistema porta

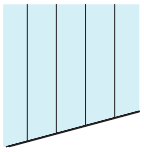

Non compatibile
con sistema porta

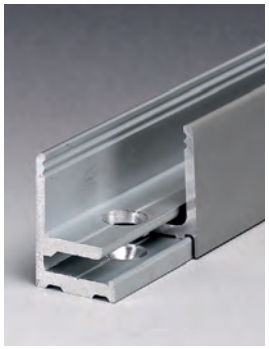

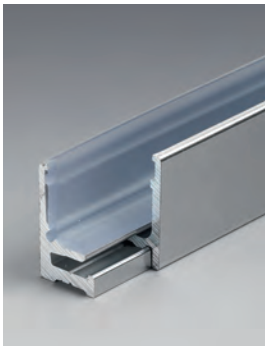

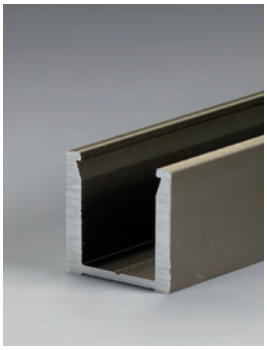

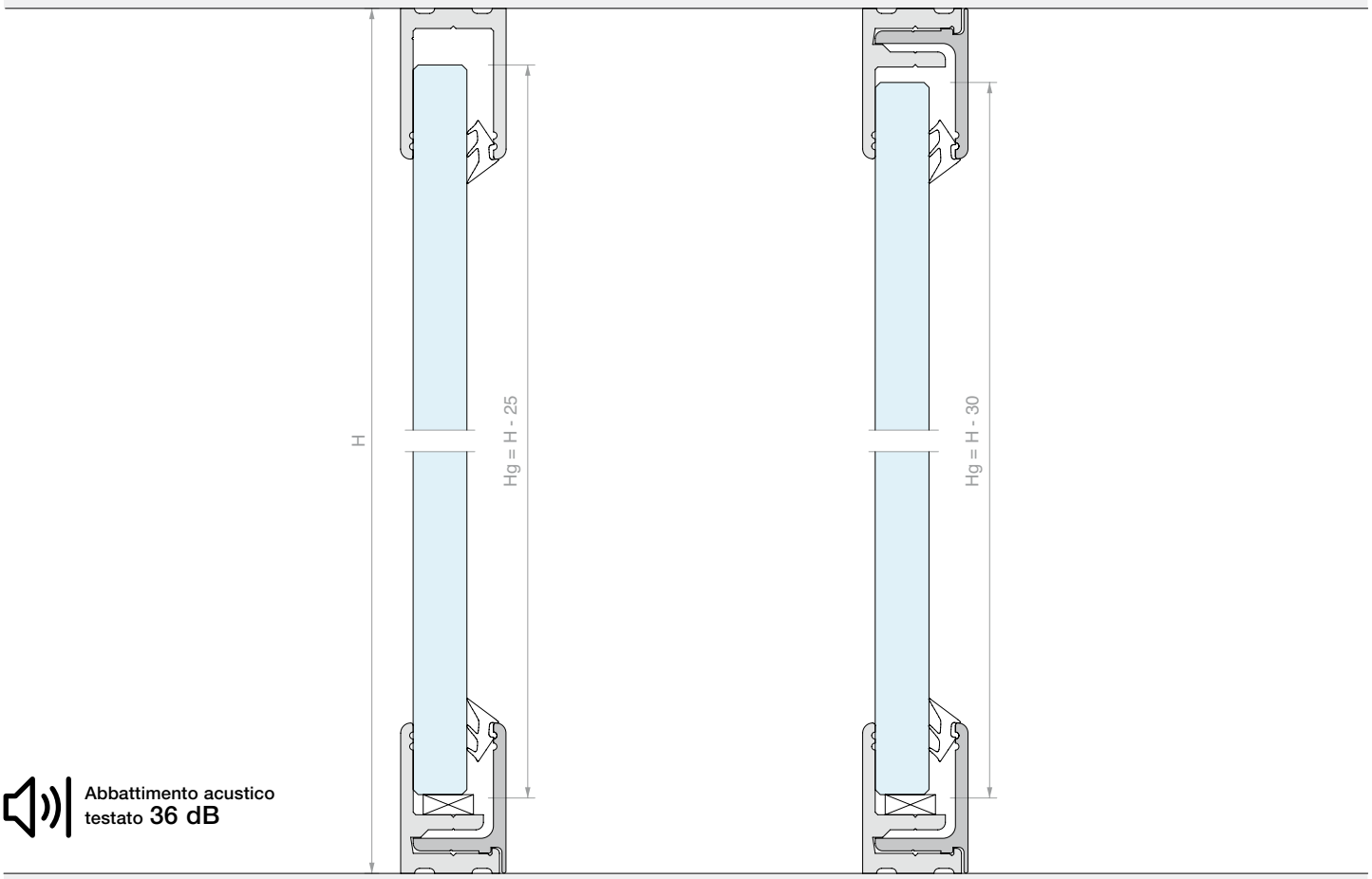

Abbattimento acustico testato **36 dB**

PROFILO A "U" PROFIX

Materiale: Alluminio

Guarnizione GTUP da ordinare separatamente

Finitura: /6 /10 /88 /91 /97

*/91 realizzabile solo su L=3000 mm

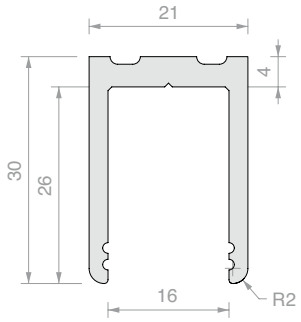

Fmax*
2 kN/m

Art.	Lunghezza	Per vetri fissi	Q.tà
PROFIX1630	**3000** mm	Da **8** a **13.5** mm	1 Pz
PROFIX1660	**6000** mm	Da **8** a **13.5** mm	1 Pz

PROFILO A SCATTO PREFORATO PROFIX

Materiale: Alluminio

Guarnizione GTUP da ordinare separatamente

Finitura: /6 /10 /88 /91 /97

*/91 realizzabile solo su L=3000 mm

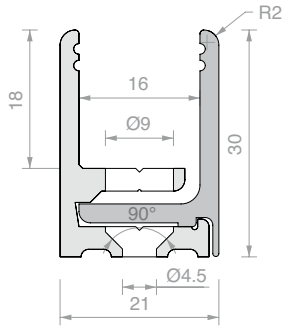

Fmax*
2 kN/m

Fmax*
2 kN/m

Art.	Lunghezza	Per vetri fissi	Q.tà
PROFIX2130	**3000** mm	Da **8** a **13.5** mm	1 Pz
PROFIX2160	**6000** mm	Da **8** a **13.5** mm	1 Pz

TAPPO PROFIX

Materiale: Alluminio

Finitura: /6 /10 /88 /91 /97

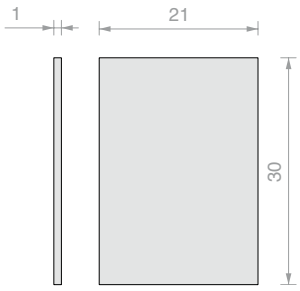

Art.	Q.tà
PROFIXTPU	1 Pz

GUARNIZIONE FERMAVETRO

Materiale: PVC

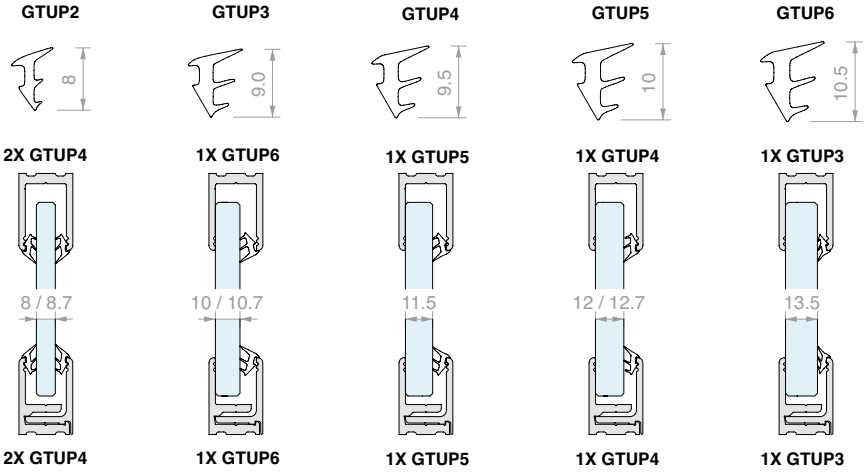

Art.	Spessore	Colore	Q.tà
GTUP2	**2** mm	Trasparente	1 m
GTUP3	**3** mm	Trasparente	1 m
GTUP4	**4** mm	Trasparente	1 m
GTUP5	**5** mm	Trasparente	1 m
GTUP6	**6** mm	Trasparente	1 m

Art.	Spessore	Colore	Q.tà
GTUP2G	**2** mm	Goffrata	1 m
GTUP3G	**3** mm	Goffrata	1 m
GTUP4G	**4** mm	Goffrata	1 m
GTUP5G	**5** mm	Goffrata	1 m
GTUP6G	**6** mm	Goffrata	1 m

Art.	Spessore	Colore	Q.tà
GTUP2N	**2** mm	Nera	1 m
GTUP3N	**3** mm	Nera	1 m
GTUP4N	**4** mm	Nera	1 m
GTUP5N	**5** mm	Nera	1 m
GTUP6N	**6** mm	Nera	1 m

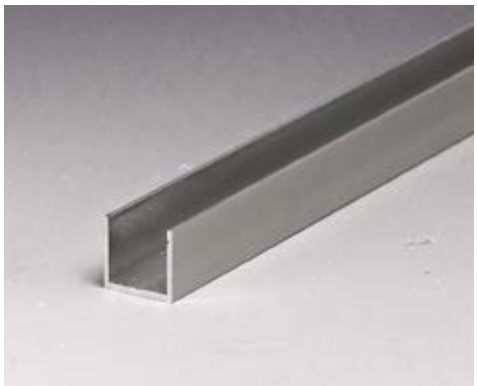

PROFILO A “U” MURO/VETRO PROFIX

Materiale: Alluminio

Posizionato tra vetro e parete il profilo dovrà essere inserito all’interno dei profili ad “U”

Finitura: /6 /10 /88 /91 /97

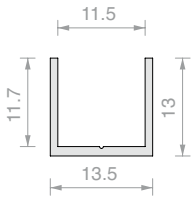

Art.	Lunghezza	Q.tà
PROFIX4272	**3000** mm	1 Pz

PROFILO A “H” VETRO/VETRO PROFIX

Materiale: Alluminio

Posizionato tra due vetri il profilo dovrà essere inserito all’interno dei profili ad “U”

Finitura: /6 /10 /88 /91 /97

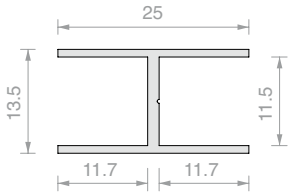

Art.	Lunghezza	Q.tà
PROFIX4125	**3000** mm	1 Pz

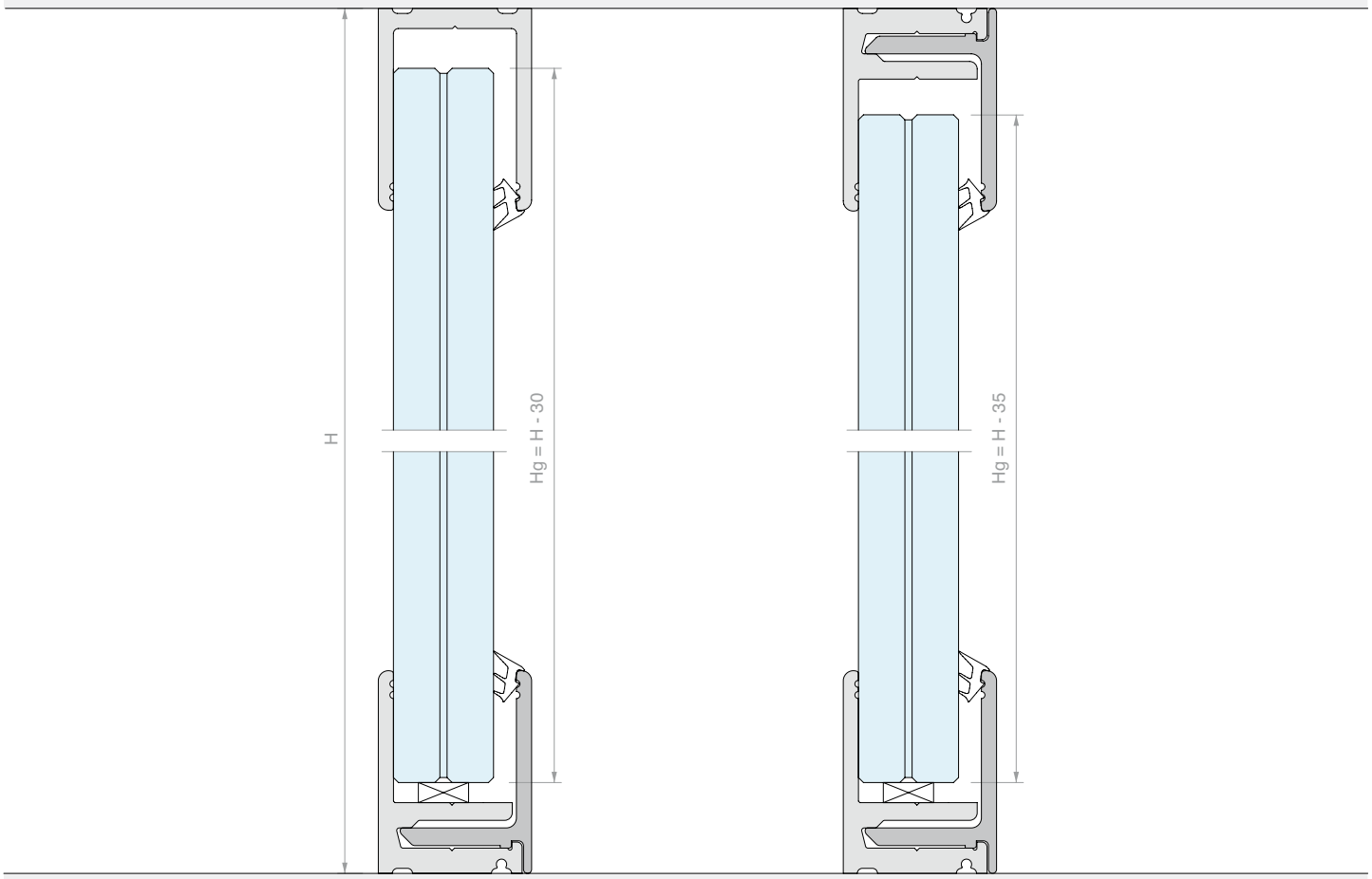

PROFILO A “U” SUPER PROFIX

Materiale: Alluminio
Guarnizione GTUP
da ordinare separatamente
Finitura: /6 /10 /88 /91 /97
*/91 realizzabile solo su L=3000 mm

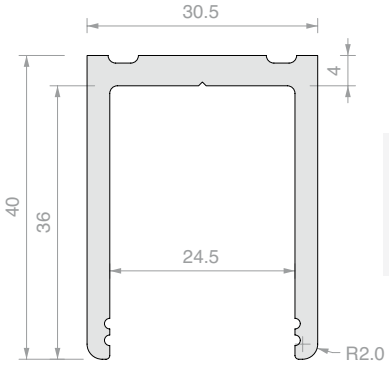

Art.	Lunghezza	Per vetri fissi	Q.tà
PROFIX2430	**3000** mm	Da **15** a **21.5** mm	1 Pz
PROFIX2460	**6000** mm	Da **15** a **21.5** mm	1 Pz

PROFILO A SCATTO PREFORATO SUPER PROFIX

Materiale: Alluminio
Guarnizione GTUP
da ordinare separatamente
Finitura: /6 /10 /88 /91 /97
*/91 realizzabile solo su L=3000 mm

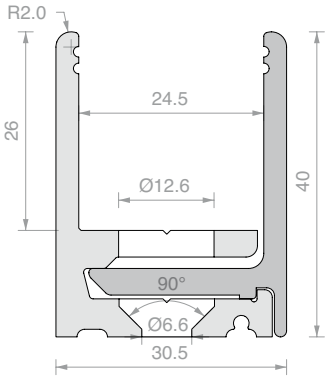

Art.	Lunghezza	Per vetri fissi	Q.tà
PROFIX3030	**3000** mm	Da **15** a **21.5** mm	1 Pz
PROFIX3060	**6000** mm	Da **15** a **21.5** mm	1 Pz

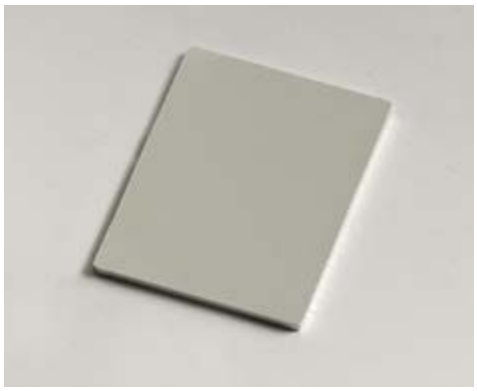

TAPPO SUPERPROFIX

Materiale: Alluminio

Finitura: /6 /10 /88 /91 /97

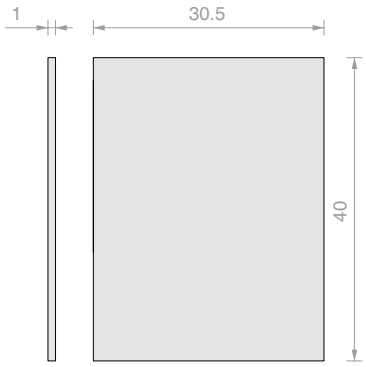

Art.	Q.tà
PROFIXTPU810	1 Pz

GUARNIZIONE FERMAVETRO

Materiale: PVC

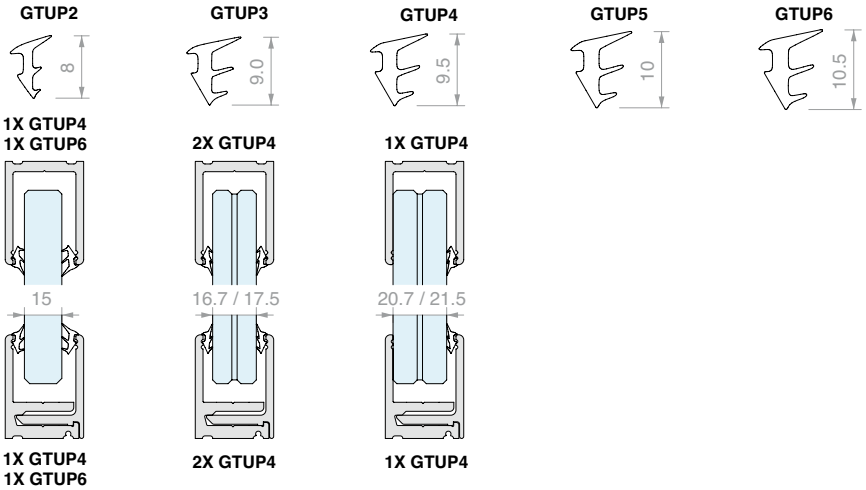

Art.	Spessore	Colore	Q.tà	Art.	Spessore	Colore	Q.tà	Art.	Spessore	Colore	Q.tà
GTUP2	2 mm	Trasparente	1 m	**GTUP2G**	2 mm	Goffrata	1 m	**GTUP2N**	2 mm	Nera	1 m
GTUP3	3 mm	Trasparente	1 m	**GTUP3G**	3 mm	Goffrata	1 m	**GTUP3N**	3 mm	Nera	1 m
GTUP4	4 mm	Trasparente	1 m	**GTUP4G**	4 mm	Goffrata	1 m	**GTUP4N**	4 mm	Nera	1 m
GTUP5	5 mm	Trasparente	1 m	**GTUP5G**	5 mm	Goffrata	1 m	**GTUP5N**	5 mm	Nera	1 m
GTUP6	6 mm	Trasparente	1 m	**GTUP6G**	6 mm	Goffrata	1 m	**GTUP6N**	6 mm	Nera	1 m

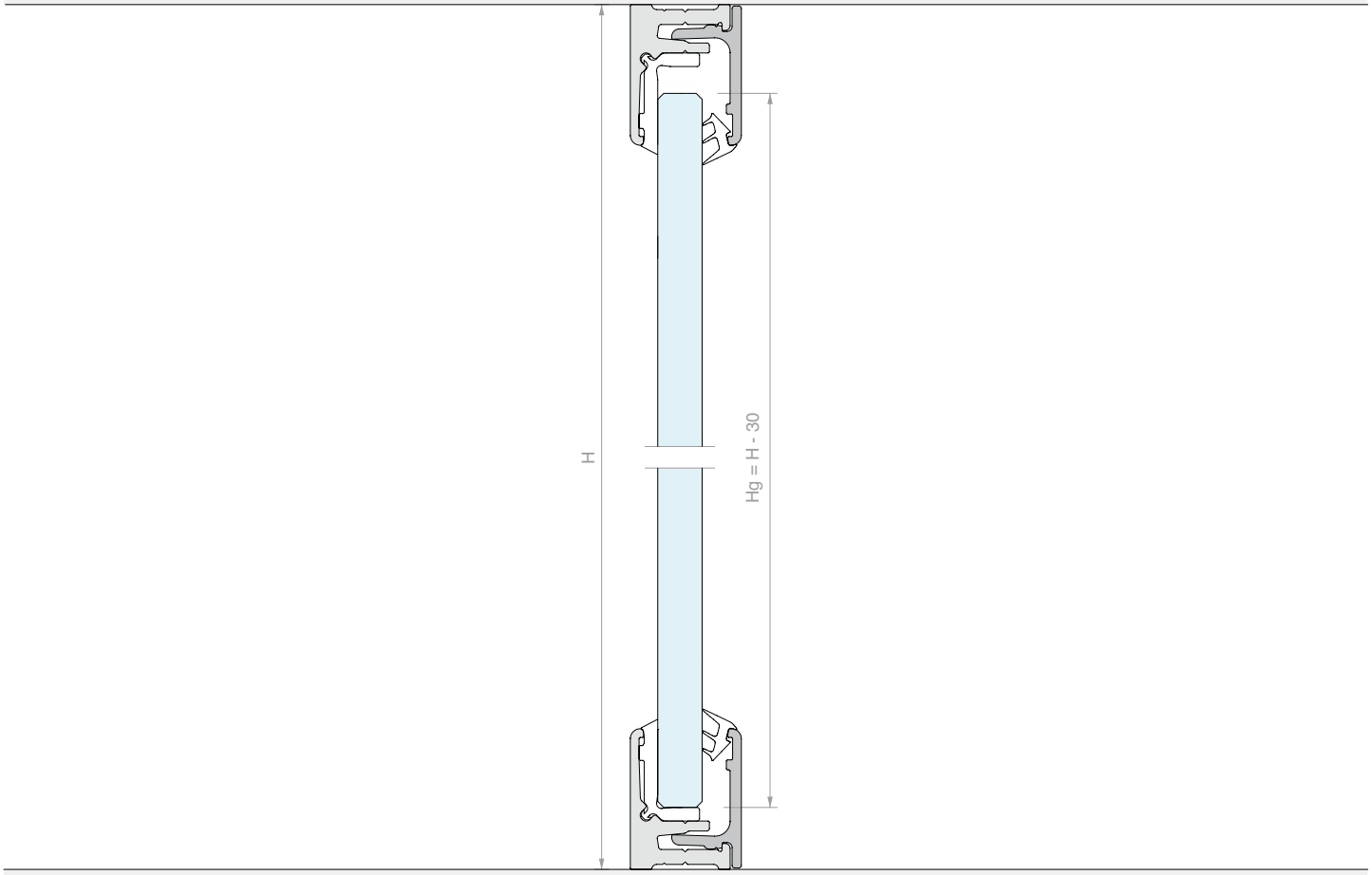

PROFILO A SCATTO PREFORATO PROFIX 2

Materiale: Alluminio
Guarnizione a L inclusa da un lato
Guarnizione GTUP da ordinare separatamente
Finitura: /6 /10 /88 /91 /97
*/91 realizzabile solo su L=3000 mm

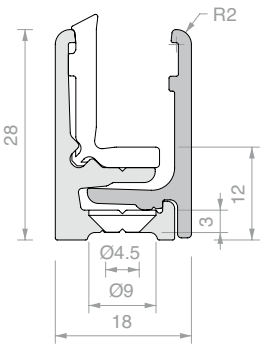

Fmax*
2 kN/m

Fmax*
2 kN/m

Art.	Lunghezza	Per vetri fissi	Q.tà
PROFIX1830	**3000** mm	Da **6** a **8.7** mm	1 Pz
PROFIX1860	**6000** mm	Da **6** a **8.7** mm	1 Pz

PROFILO A SCATTO PREFORATO PROFIX 2

Materiale: Alluminio
Guarnizione a L inclusa da un lato
Guarnizione GTUP da ordinare separatamente
Finitura: /6 /10 /88 /91 /97
*/91 realizzabile solo su L=3000 mm

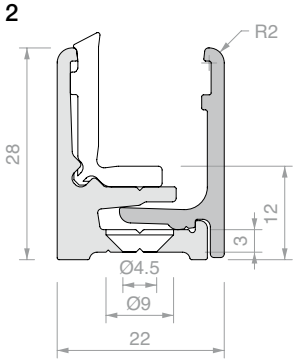

Fmax*
2.5 kN/m

Fmax*
2 kN/m

Art.	Lunghezza	Per vetri fissi	Q.tà
PROFIX2230	**3000** mm	Da **10** a **11.5** mm	1 Pz
PROFIX2260	**6000** mm	Da **10** a **11.5** mm	1 Pz

PROFILO A SCATTO PREFORATO PROFIX 2

Materiale: Alluminio
Guarnizione a L inclusa da un lato
Guarnizione GTUP da ordinare separatamente
Finitura: /6 /10 /88 /91 /97
*/91 realizzabile solo su L=3000 mm

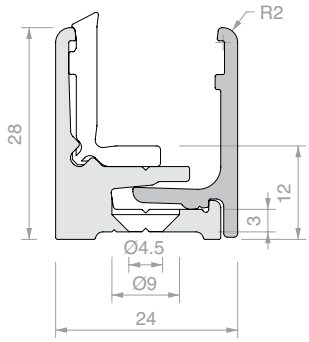

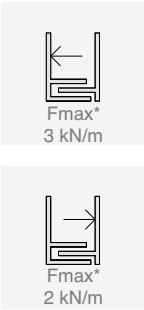

Art.	Lunghezza	Per vetri fissi	Q.tà
PROFIX2530	**3000** mm	Da **12** a **13.5** mm	1 Pz
PROFIX2560	**6000** mm	Da **12** a **13.5** mm	1 Pz

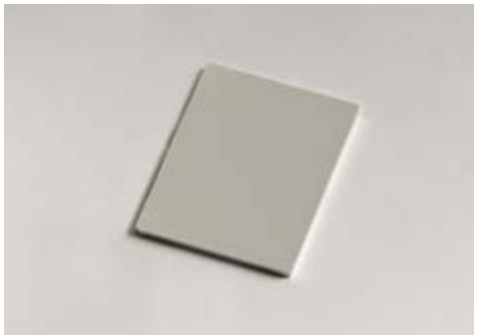

TAPPO PROFIX 2

Materiale: Alluminio
Finitura: /6 /10 /88 /91 /97

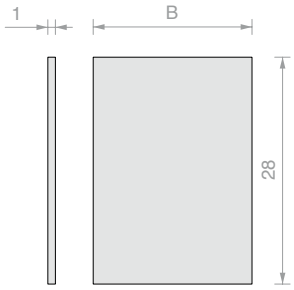

Art.	B	Q.tà
PROFIXTP18	**18** mm	1 Pz
PROFIXTP22	**22** mm	1 Pz
PROFIXTP25	**24** mm	1 Pz

GUARNIZIONE A "L" PER PROFIX 2

Materiale: PVC, goffrato

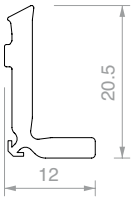

Art.	Q.tà
PROFIXG	1 m

Art.	Descrizione	Q.tà
UTR65	Utensile a rotella	1 Pz

GUARNIZIONE FERMAVETRO

Materiale: PVC

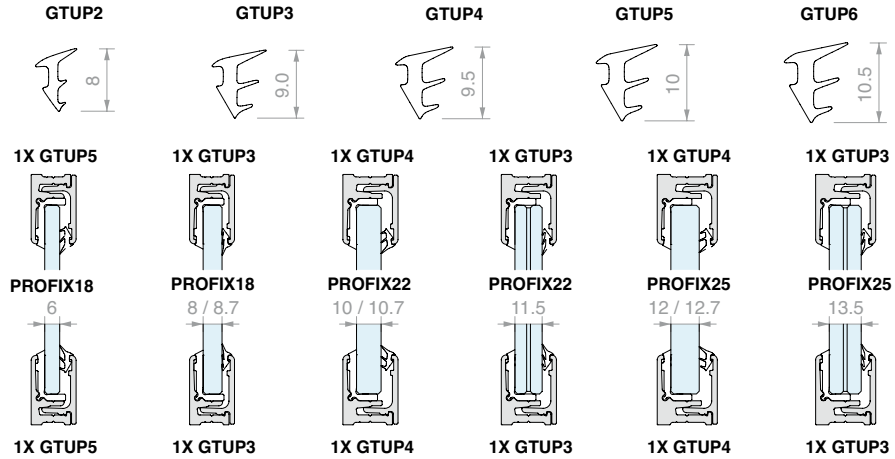

Art.	Spessore	Colore	Q.tà
GTUP2	**2** mm	Trasparente	1 m
GTUP3	**3** mm	Trasparente	1 m
GTUP4	**4** mm	Trasparente	1 m
GTUP5	**5** mm	Trasparente	1 m
GTUP6	**6** mm	Trasparente	1 m

Art.	Spessore	Colore	Q.tà
GTUP2G	**2** mm	Goffrata	1 m
GTUP3G	**3** mm	Goffrata	1 m
GTUP4G	**4** mm	Goffrata	1 m
GTUP5G	**5** mm	Goffrata	1 m
GTUP6G	**6** mm	Goffrata	1 m

Art.	Spessore	Colore	Q.tà
GTUP2N	**2** mm	Nera	1 m
GTUP3N	**3** mm	Nera	1 m
GTUP4N	**4** mm	Nera	1 m
GTUP5N	**5** mm	Nera	1 m
GTUP6N	**6** mm	Nera	1 m

Le seguenti analisi numeriche sono state effettuate considerando una spinta lineare P di progetto applicata a una altezza di hP=120cm dal piano di calpestio.

I valori risultanti indicati nelle tabelle sono calcolati considerando un vincolo superiore e inferiore continuo.

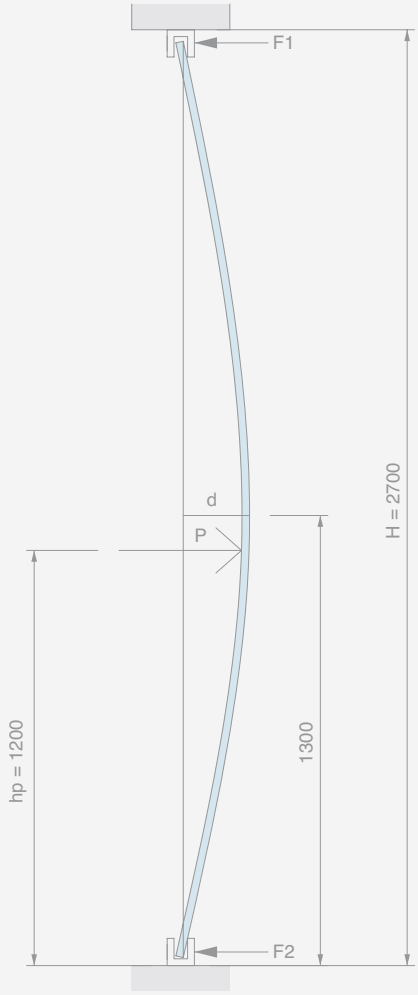

Tab. A

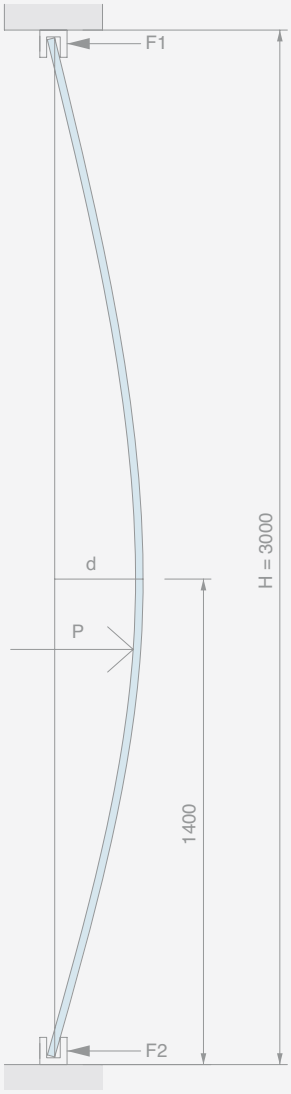

Tab. B

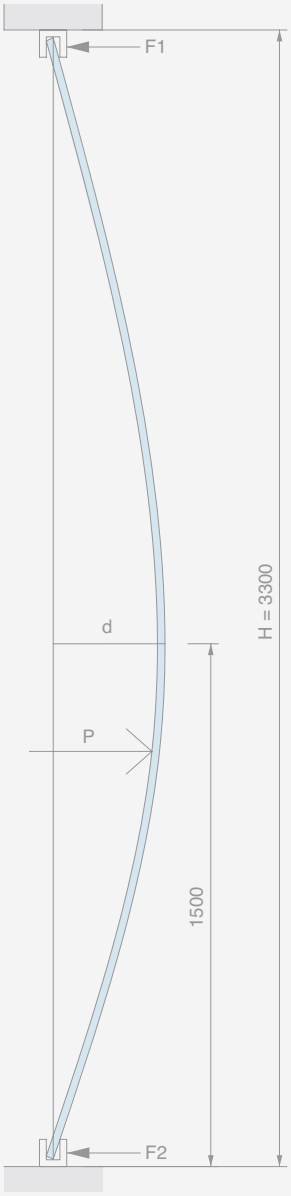

Tab. C

* I dati forniti sono ottenuti per mezzo di modelli numerici secondo norma EN1999-1-1 e si riferiscono al massimo carico applicabile Fmax allo Stato Limite Ultimo (ULS), nel caso di installazioni con interasse dei fissaggi di 300mm. La verifica delle viti di fissaggio alla struttura deve essere fatta separatamente: le indicazioni riportate si riferiscono esclusivamente alla resistenza dei profili in alluminio. La sollecitazione proveniente dalla lastra di vetro è stata considerata distribuita sulla superficie verticale interna del profilo, in direzione orizzontale. Nei casi in cui sia prevista la guarnizione, la forza si intende trasferita dal vetro al profilo tramite la compressione di questa. Per informazioni di maggiore dettaglio, è possibile contattare l'ufficio tecnico Logli Saint-Gobain.

Nel caso di pareti di altezza H in semplice appoggio sul lato inferiore e superiore, le azioni F1 e F2 sui profili possono essere calcolate con le seguenti formule:

$$F1 = \frac{P*hp}{H}$$

$$F2 = \frac{P*(H-hp)}{H}$$

I valori di progetto F1 e F2 consigliati per i singoli profili sono rintracciabili nelle rispettive pagine degli articoli.

	Tabella A H. 2700 mm		Tabella B H. 3000 mm		Tabella C H. 3300 mm	
	Pmax ULS [kN/m]	d (Pmax) [mm]	Pmax ULS [kN/m]	d (Pmax) [mm]	Pmax ULS [kN/m]	d (Pmax) [mm]
5+5/0.76 float PVB	0.44	26	0.41	31	0.39	37
5+5/0.76 float DG41	0.47	26	0.44	32	0.41	38
6+6/0.76 float PVB	0.62	22	0.57	27	0.54	32
6+6/0.76 float DG41	0.66	22	0.61	27	0.58	32
8+8/1.52 float PVB	1.12	17	1.04	21	0.99	24
8 mm temprato	1.27	166	1.18	203	1.11	243
8+8/1.52 float DG41	1.29	17	1.20	21	1.13	25
10+10/1.52 float PVB	1.69	15	1.58	18	1.50	21
10 mm temprato	1.96	133	1.82	162	1.72	194
10+10/1.52 float DG41	1.99	14	1.84	17	1.73	20
5+5/0.76 temprato PVB	2.10	123	1.96	149	1.85	177
5+5/0.76 temprato DG41	2.24	123	2.08	150	1.96	179
12 mm temprato	2.80	112	2.59	136	2.44	163
6+6/0.76 temprato PVB	2.93	105	2.72	127	2.58	151
6+6/0.76 temprato DG41	3.15	106	2.91	128	2.74	153
15 mm temprato	4.47	93	4.12	113	3.87	134
8+8/1.52 temprato PVB	5.30	83	4.94	99	4.69	116
8+8/1.52 temprato DG41	6.14	80	5.67	98	5.34	117
19 mm temprato	7.37	75	6.81	92	6.41	110
10+10/1.52 temprato PVB	8.03	70	7.51	83	7.13	97
10+10/1.52 temprato DG41	9.42	67	8.72	81	8.22	97

Le informazioni sono fornite a titolo informativo come supporto al progettista, per il predimensionamento e la selezione delle tipologie di lastre più indicate in base ai requisiti. La determinazione del carico di progetto e della rigidezza richiesta sono da effettuarsi caso per caso, in funzione delle effettive condizioni di posa, del tipo di lastra e di eventuali requisiti normativi locali o nazionali. Nel caso di lastre in semplice appoggio installate senza morsetti o silicone, si raccomanda di effettuare le opportune verifiche rispetto al rischio di sfilamento dovuto alla flessione sotto carico. I risultati proposti sono relativi allo stato limite ultimo (ULS), considerando un coefficiente di sicurezza 1.5 sui carichi e derivati da calcoli eseguiti secondo EN 16612. Nel caso di vetri stratificati con intercalare rigido è stato considerato l'intercalare Saflex® DG Structural interlayer (DG41), nel caso di PVB è stato considerato un prodotto di uso corrente, considerando un valore del modulo di taglio G=0.84 MPa. I carichi sono considerati applicati in un ambiente a 20°C per una durata di 30 secondi.

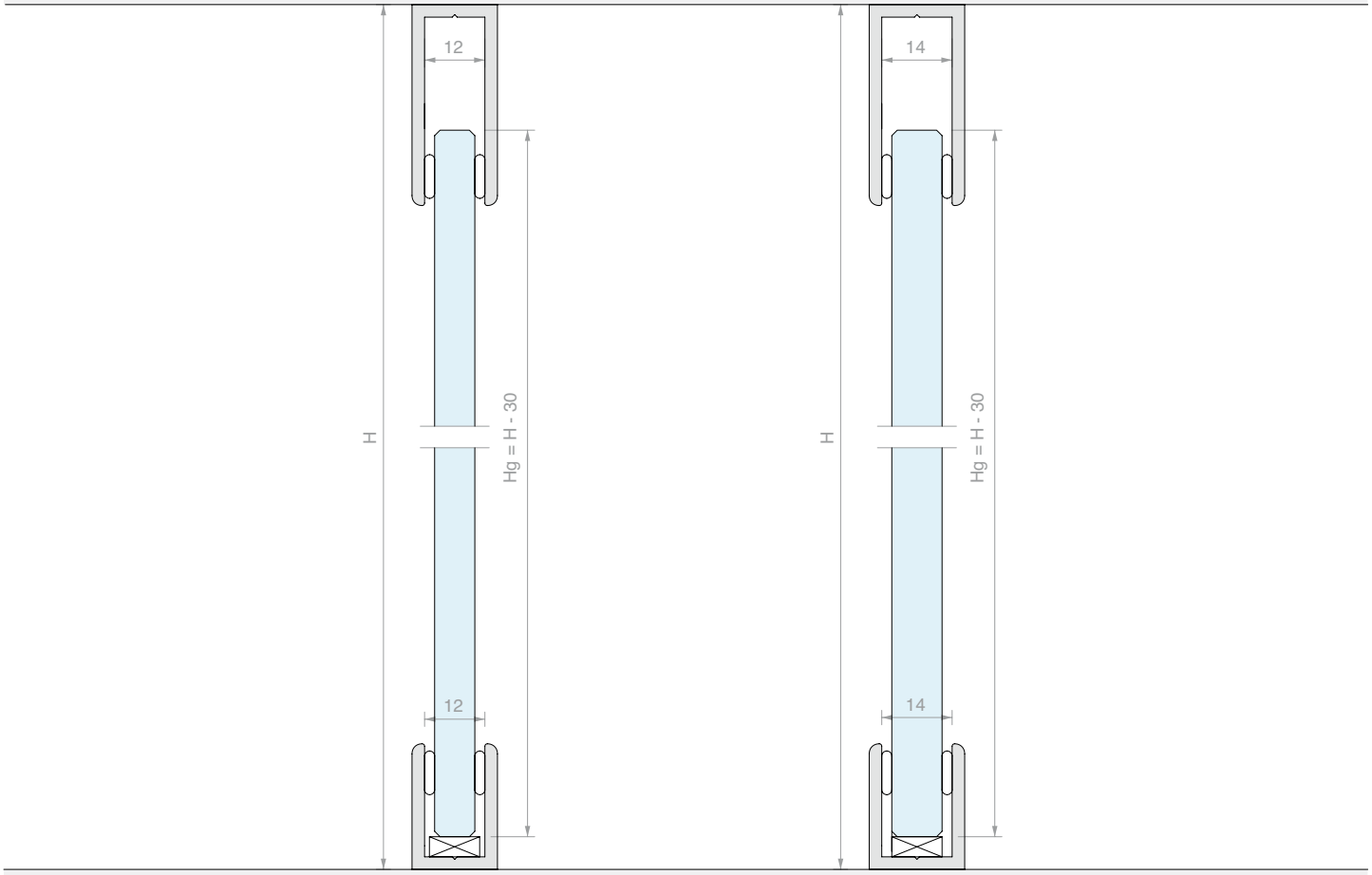

PROFILO A "U" PROFALL

Materiale: Alluminio

Finitura: /6 /88 /91 /97

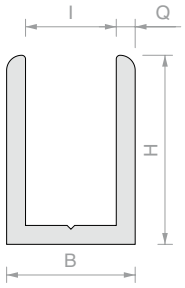

Art.	H	B	I	Q	Lunghezza	Q.tà
PROFALL1225	25 mm	17 mm	12 mm	2.5 mm	3000 mm	1 Pz
PROFALL1240	40 mm	17 mm	12 mm	2.5 mm	3000 mm	1 Pz
PROFALL1425	25 mm	19 mm	14 mm	2.5 mm	3000 mm	1 Pz
PROFALL1440	40 mm	19 mm	14 mm	2.5 mm	3000 mm	1 Pz
PROFALL0820	20 mm	11.5 mm	8.5 mm	1.5 mm	3000 mm	1 Pz
PROFALL1020	20 mm	13.5 mm	10.5 mm	1.5 mm	3000 mm	1 Pz

TAPPI PROFALL

Materiale: Alluminio

Finitura: /88 /91 /97 /R2

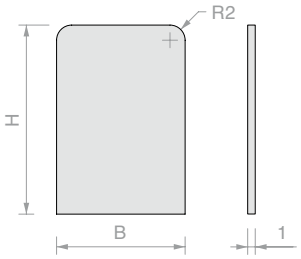

Art.	H	B	Q.tà
PROTAP1225	25 mm	17 mm	1 Pz
PROTAP1240	40 mm	17 mm	1 Pz
PROTAP1425	25 mm	19 mm	1 Pz
PROTAP1440	40 mm	19 mm	1 Pz
PROTAP0820	20 mm	11.5 mm	1 Pz
PROTAP1020	20 mm	13.5 mm	1 Pz

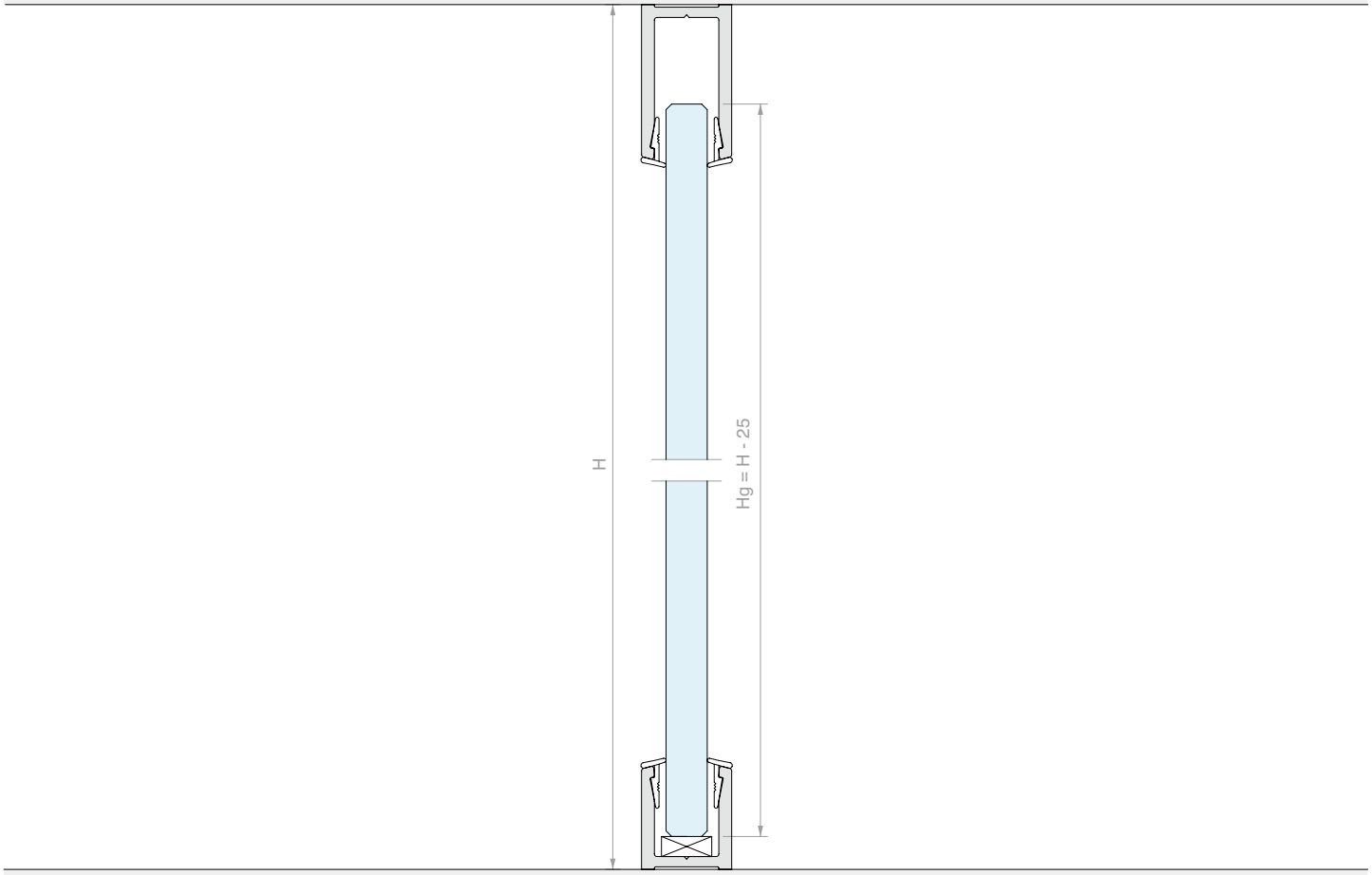

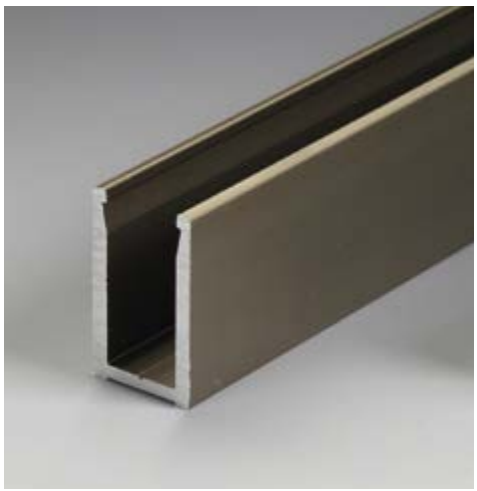

PROFILO A “U” PROALUX

Materiale: Alluminio
Guarnizione PROALUXG da ordinare separatamente per ambo i lati
Finitura: /6 /88 /91 /97

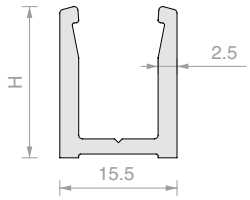

Art.	H	Lunghezza	Per vetri	Q.tà
PROALUX1520	**20** mm	**3000** mm	**8** mm	1 Pz
PROALUX1530	**30** mm	**3000** mm	**8** mm	1 Pz

PROFILO A “U” PROALUX

Materiale: Alluminio
Guarnizione PROALUXG da ordinare separatamente per ambo i lati
Finitura: /6 /88 /91 /97

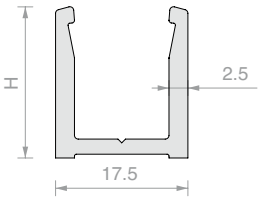

Art.	H	Lunghezza	Per vetri	Q.tà
PROALUX1720	**20** mm	**3000** mm	**10** mm	1 Pz
PROALUX1730	**30** mm	**3000** mm	**10** mm	1 Pz

PROFILO A “U” PROALUX

Materiale: Alluminio
Guarnizione PROALUXG da ordinare separatamente per ambo i lati
Finitura: /6 /88 /91 /97

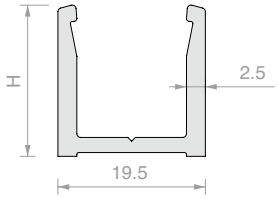

Art.	H	Lunghezza	Per vetri	Q.tà
PROALUX1920	**20** mm	**3000** mm	**12** mm	1 Pz
PROALUX1930	**30** mm	**3000** mm	**12** mm	1 Pz

TAPPI PROALUX

Materiale: Alluminio
Finitura: /88 /91 /97 /R2

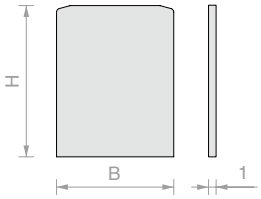

Art.	H	B	Q.tà
PROTAP1520	**20** mm	**15.5** mm	1 Pz
PROTAP1530	**30** mm	**15.5** mm	1 Pz
PROTAP1720	**20** mm	**17.5** mm	1 Pz
PROTAP1730	**30** mm	**17.5** mm	1 Pz
PROTAP1920	**20** mm	**19.5** mm	1 Pz
PROTAP1930	**30** mm	**19.5** mm	1 Pz

GUARNIZIONE PER PROFILI PROALUX

Materiale: PVC Coestruso
Colore: Trasparente

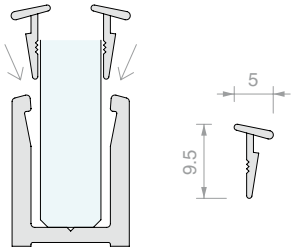

Art.	Descrizione	Q.tà
PROALUXG	-	1 m
PROALUXG400	Rotolo 400 m	1 Pz

UTENSILE A ROTELLA

Materiale: Plastico
Per l’installazione delle guarnizioni PROFIXG, GTUP e PROALUXG

Art.	Q.tà
UTR65	1 Pz

PROFILO QUADRO PER SISTEMI PORTANTI

Materiale: Alluminio
Profilo per sistemi modulari da fissare a soffitto e pavimento, compatibile con sistemi serie ELEKTRA e SPIDER HAND.
Finitura: /88 /97

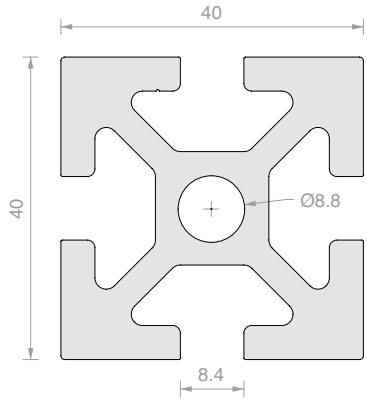

Sezione	8.5 cm^2
Peso	2.282 kg/m
Momento d'inerzia	Jx = Jy = 14.06 cm^4

Art.	Descrizione	Lunghezza	Q.tà
R7170	-	**3000** mm	1 Pz
R7170FORO	Taglio a misura e fori alle estremità M10x30 mm	-	1 Pz

PROFILO RETTANGOLARE PER SISTEMI PORTANTI

Materiale: Alluminio
Profilo per sistemi modulari da fissare a soffitto e pavimento oppure in orizzontale tra due profili R7170, compatibile con sistemi serie ELEKTRA e SPIDER HAND.
Finitura: /88 /97

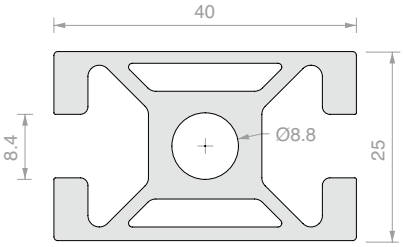

Sezione	4.6 cm^2
Peso	1.245 kg/m
Momento d'inerzia	Jx = 3.3 cm^4
	Jy = 6.5 cm^4

Art.	Descrizione	Lunghezza	Q.tà
R7166	-	**3000** mm	1 Pz
R7170FORO	Taglio a misura e fori alle estremità M10x30 mm	-	1 Pz
R7166FORO	Taglio a misura e fori passanti alle estremità Ø7 mm	-	1 Pz

PROFILO DI FINITURA PER SISTEMI PORTANTI

Materiale: Alluminio
Profilo di finitura a scatto per copertura delle fughe dei profili portanti
Finitura: /88 /97

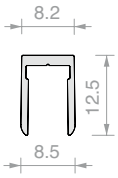

Art.	Lunghezza	Q.tà
R7150	**3000** mm	1 Pz

PIASTRA DI ANCORAGGIO A SOFFITTO PER SISTEMI PORTANTI

Materiale: Acciaio AISI 304

Distanza da soffitto del profilo 42 mm

Finitura: /9

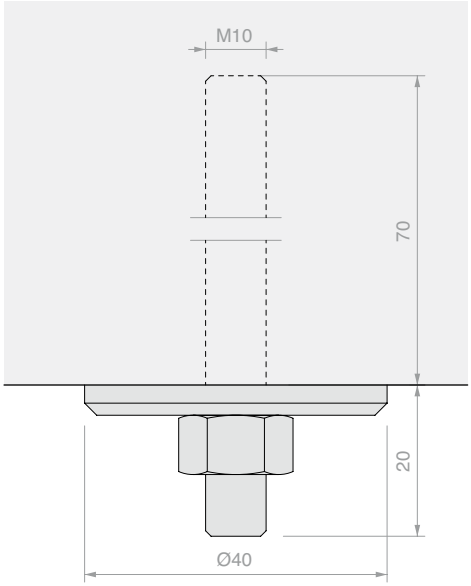

Art.	Q.tà
RMA1390	1 Pz

PIEDE SNODATO PER SISTEMI PORTANTI

Materiale: Nylon nero, Acciaio inox

Distanza da terra del profilo 20 mm

Finitura: /6

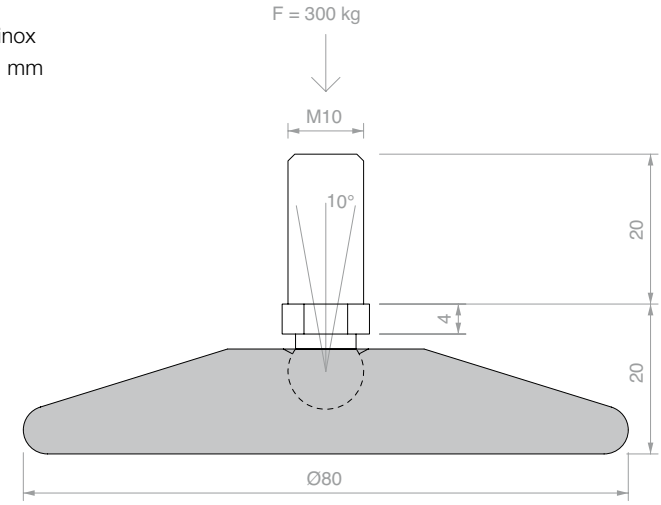

Art.	Q.tà
RMA1382	1 Pz

CURSORE A SFERA CON GHIERA

Materiale: Acciaio zincato, acciaio inox

Accessorio per il fissagio degli articoli della serie ELEKTRA e SPIDERHAND su profili portanti

Finitura: /9

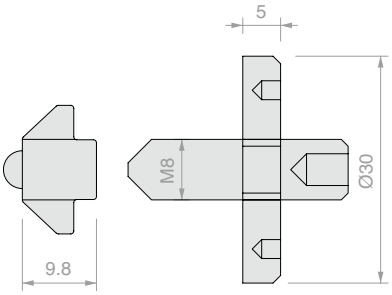

Art.	Q.tà
RMA1373	1 Pz

>>> RIFERIMENTO LISTINO V3 - P. 48 >>>

CAVALLOTTO DI COLLEGAMENTO PER SISTEMI PORTANTI

Materiale: Alluminio
Accessorio per collegare profili R7170 e R7166 perpendicolarmente.
Necessità della lavorazione R7166FORO a 8 mm di distanza dal bordo
Finitura: /10

Art.	Q.tà
RMA1319	1 Pz

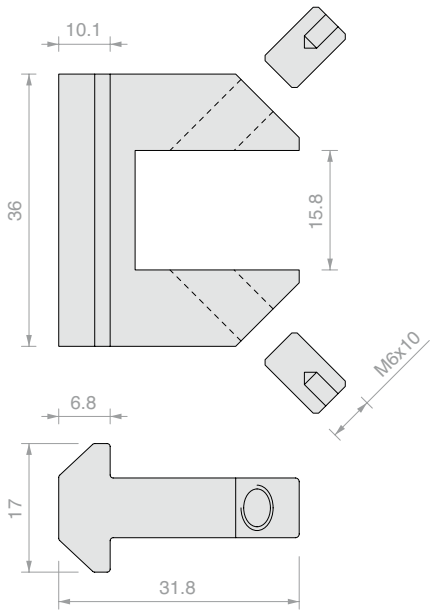

SCHEMA TAGLIO PROFILO

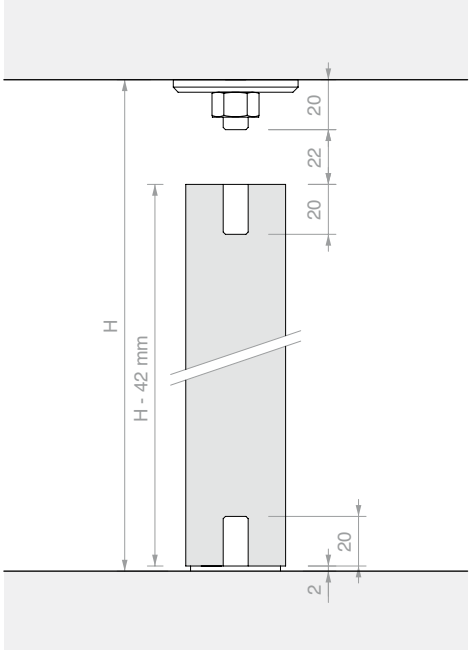

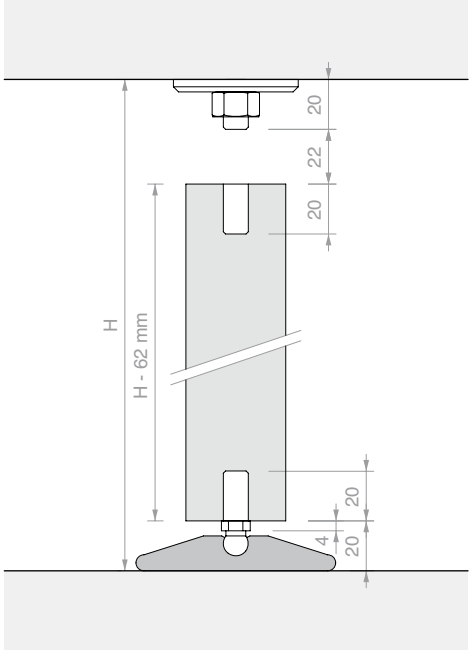

MONTAGGIO DEI TRAVERSI

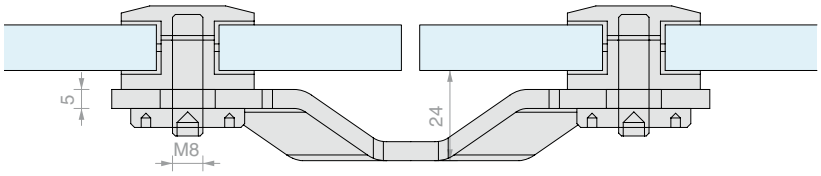

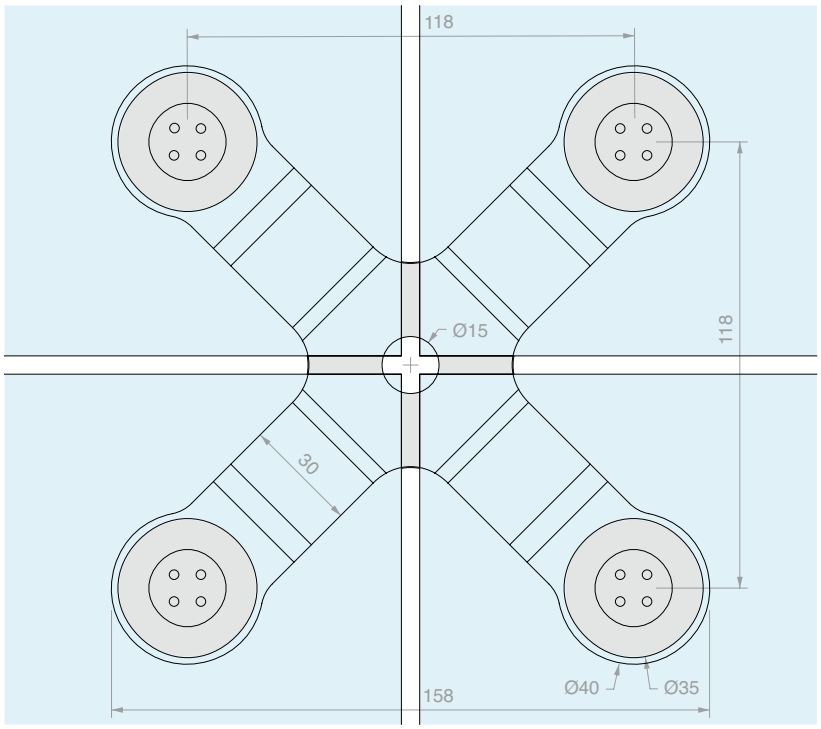

FISSAGGIO A 4 VIE

Materiale: Acciaio AISI 304

Foro consigliato Ø18 mm.

Utensile consigliato per il montaggio Art.UT250.

Finitura: /8

Art.	Descrizione	Per Vetri	Q.tà
ELEKTRA436	Con FIXBORK1	Da **8** a **12.7** mm	1 Pz
ELEK436	Solo staffa	-	1 Pz

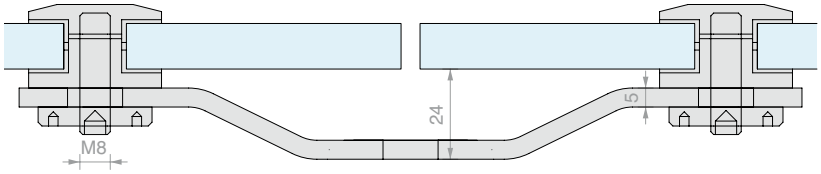

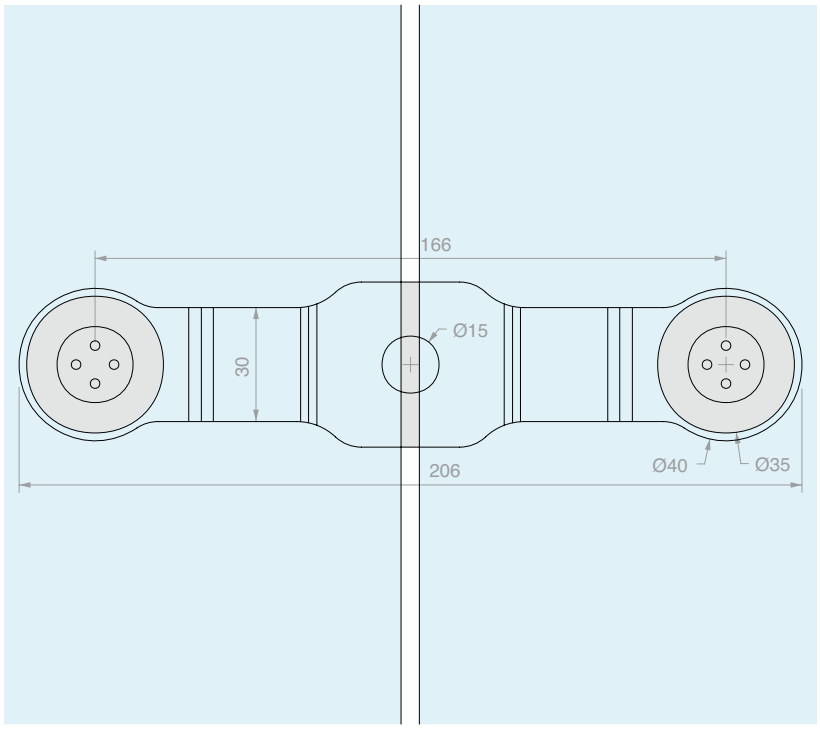

FISSAGGIO A 2 VIE IN LINEA

Materiale: Acciaio AISI 304

Foro consigliato Ø18 mm.

Utensile consigliato per il montaggio Art.UT250.

Finitura: /8

Art.	Descrizione	Per Vetri	Q.tà
ELEKTRA218	Con FIXBORK1	Da **8** a **12.7** mm	1 Pz
ELEK218	Solo staffa	-	1 Pz

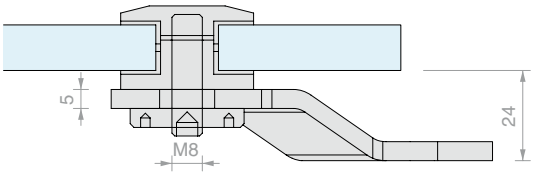

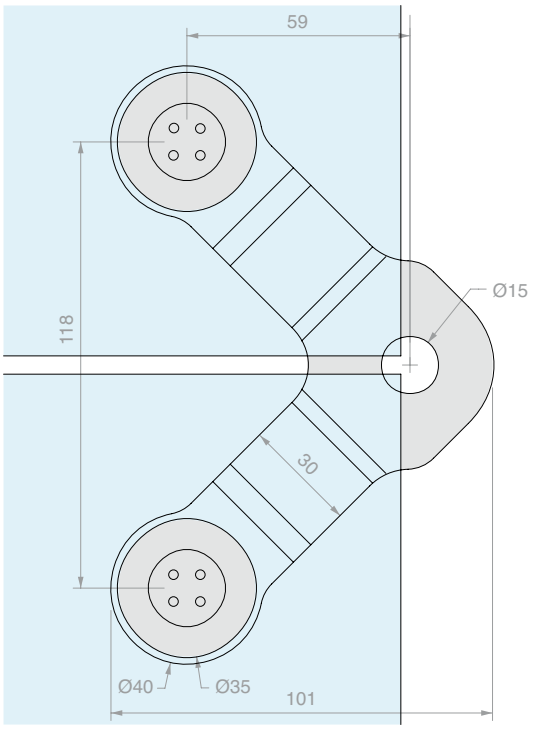

FISSAGGIO A 2 VIE A 90°

Materiale: Acciaio AISI 304
Foro consigliato Ø18 mm.
Utensile consigliato per il montaggio Art.UT250.
Finitura: /8

Art.	Descrizione	Per Vetri	Q.tà
ELEKTRA290	Con FIXBORK1	Da **8** a **12.7** mm	1 Pz
ELEK290	Solo staffa	-	1 Pz

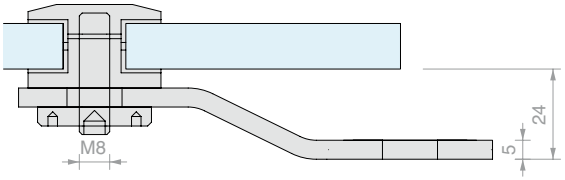

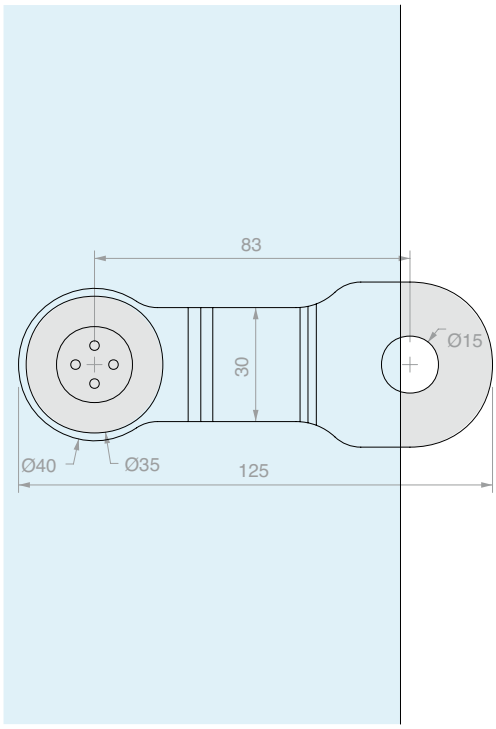

FISSAGGIO A 1 VIA

Materiale: Acciaio AISI 304
Foro consigliato Ø18 mm.
Utensile consigliato per il montaggio Art.UT250.
Finitura: /8

Art.	Descrizione	Per Vetri	Q.tà
ELEKTRA100	Con FIXBORK1	Da **8** a **12.7** mm	1 Pz
ELEK100	Solo staffa	-	1 Pz

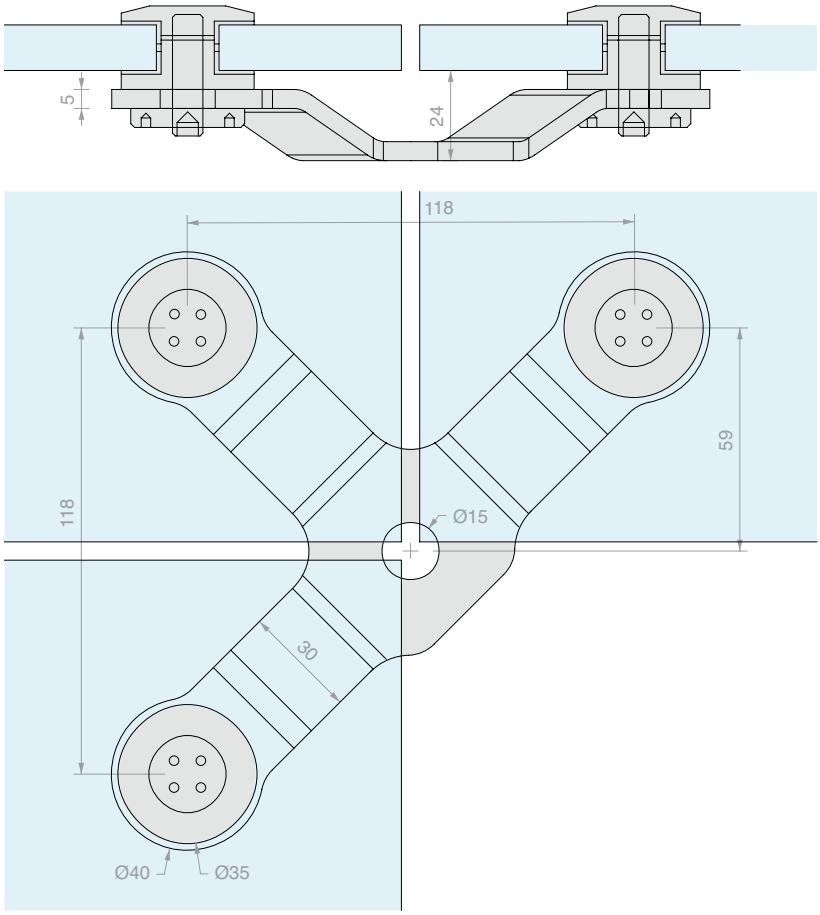

FISSAGGIO A 3 VIE

Materiale: Acciaio AISI 304
Foro consigliato Ø18 mm.
Utensile consigliato per il montaggio Art.UT250.
Finitura: /8

Art.	Descrizione	Per Vetri	Q.tà
ELEKTRA390	Con FIXBORK1	Da **8** a **12.7** mm	1 Pz
ELEK390	Solo staffa	-	1 Pz

BORCHIA DI FISSAGGIO

Materiale: Acciaio AISI 304
Dotato di grano M8x30 mm
Foro vetro consigliato Ø18 mm
Utensile consigliato per il montaggio Art.UT250.
Finitura: /9

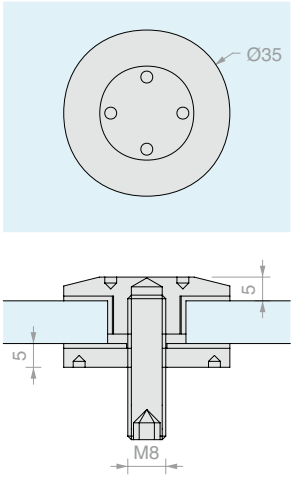

Art.	Q.tà
FIXBORK1	1 Pz

GHIERA DI SERRAGGIO

Materiale: Acciaio AISI 304
Finitura: /9

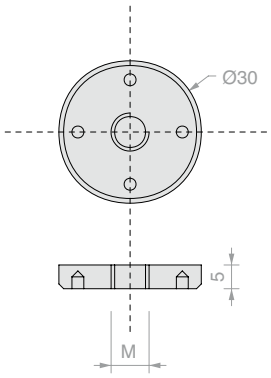

Art.	M	Q.tà
FIXGHIERA8	**M8**	1 Pz
FIXGHIERA10	**M10**	1 Pz

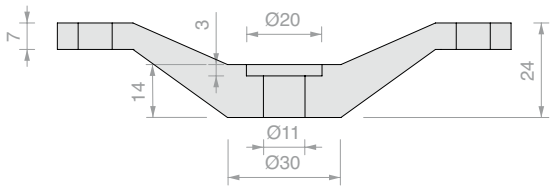

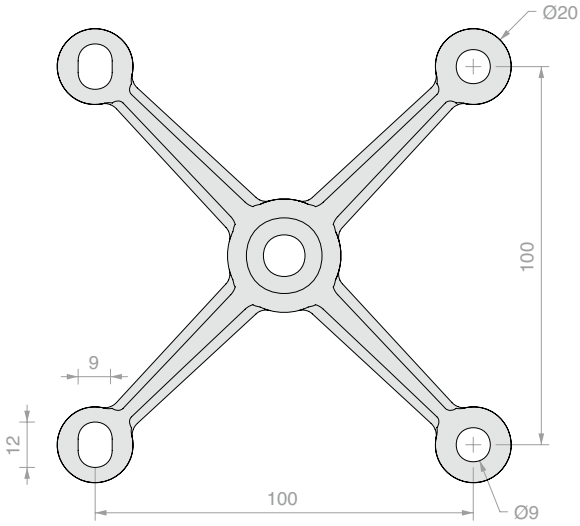

FISSAGGIO A 4 VIE SPIDER HAND

Materiale: Acciaio AISI 304

Finitura: /15

Art.	Q.tà
SPH100	1 Pz

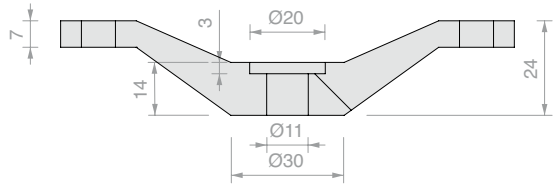

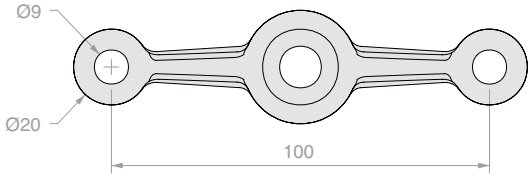

FISSAGGIO A 2 VIE IN LINEA SPIDER HAND

Materiale: Acciaio AISI 304

Finitura: /15

Art.	Q.tà
SPH102	1 Pz

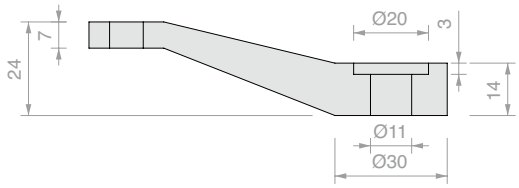

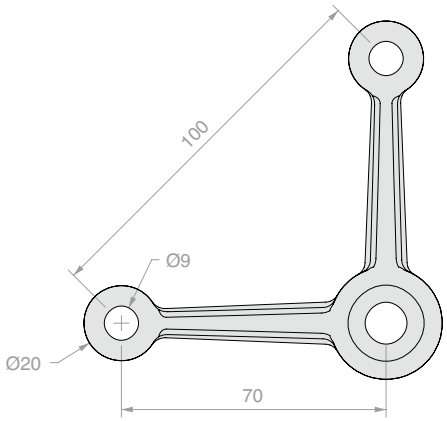

FISSAGGIO A 2 VIE A 90° SPIDER HAND

Materiale: Acciaio AISI 304

Finitura: /15

Art.	Q.tà
SPH104	1 Pz

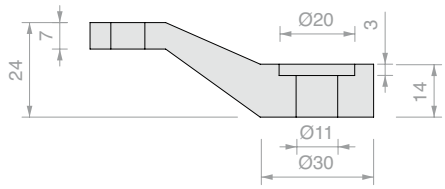

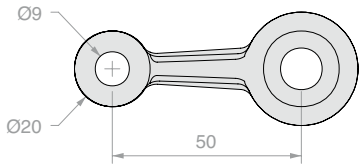

FISSAGGIO A 1 VIA IN LINEA SPIDER HAND

Materiale: Acciaio AISI 304

Finitura: /15

Art.	Q.tà
SPH106	1 Pz

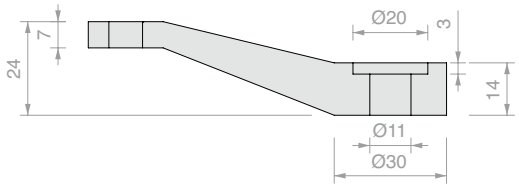

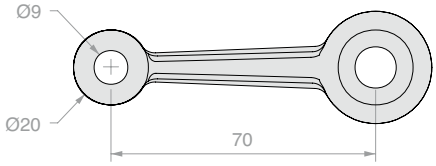

FISSAGGIO A 1 VIA A 45° SPIDER HAND

Materiale: Acciaio AISI 304

Finitura: /15

Art.	Q.tà
SPH108	1 Pz

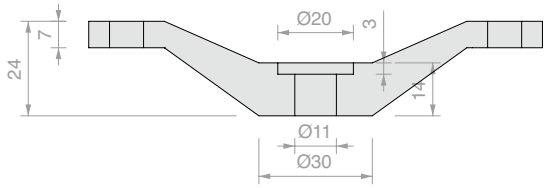

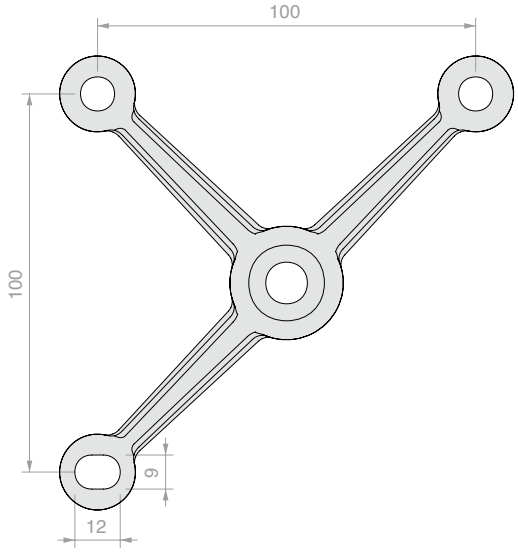

FISSAGGIO A 3 VIE SPIDER HAND

Materiale: Acciaio AISI 304

Finitura: /15

Art.	Q.tà
SPH110	1 Pz

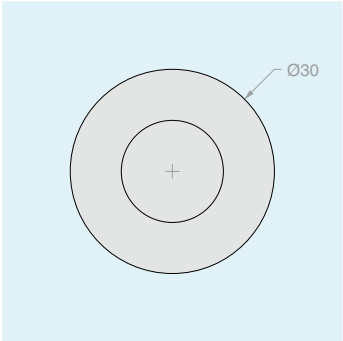

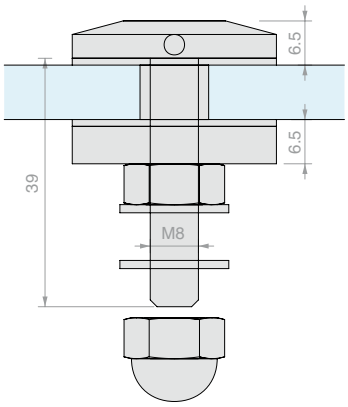

BORCHIA DI FISSAGGIO SPIDER HAND

Materiale: Acciaio AISI 304

Foro consigliato Ø14 mm

Finitura: /9

Art.	Per vetri	Q.tà
SPH114	Da **10** a **13.5** mm	1 Pz

>>> RIFERIMENTO LISTINO V3 - P. 49 >>>

CONNETTORE DISTANZIATORE

Materiale: AVP, Acciaio AISI 304

Distanziatore per collegare gli SPIDER HAND a una struttura portante

Finitura: /9

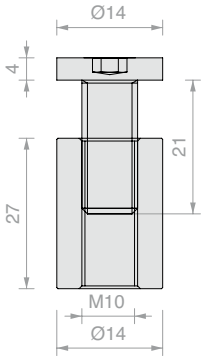

Art.	Q.tà
SPH112	1 Pz

CHIAVE A COMPASSO PER FORI CIECHI

Materiale: corpo in ferro e perni in acciaio tenacizzato

Art.	Descrizione	Q.tà
UT250	Chiave a compasso con perni Ø2.4 mm	1 Pz
UTC250R	N.2 perni di ricambio Ø2.4 mm	1 Pz

PROFILO A 2 VIE IN LINEA CON VHB

Materiale: Policarbonato

Colore: Trasparente

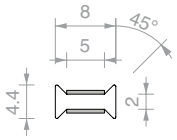

Art.	Lunghezza	Per vetri	Q.tà
PH50508	**3000** mm	**8** mm	1 Pz

PROFILO A 2 VIE IN LINEA CON VHB

Materiale: Policarbonato

Colore: Trasparente

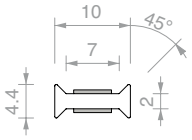

Art.	Lunghezza	Per vetri	Q.tà
PH50510	**3000** mm	**10** mm	1 Pz

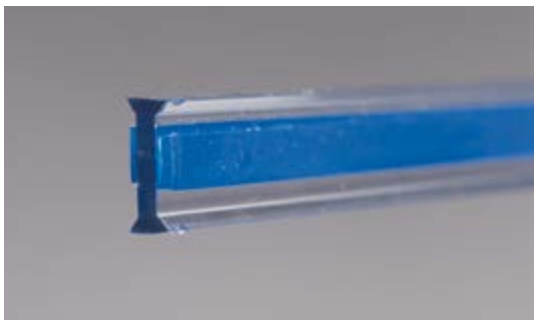

PROFILO A 2 VIE IN LINEA CON VHB

Materiale: Policarbonato

Colore: Trasparente

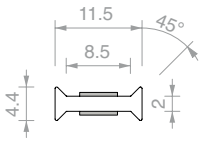

Art.	Lunghezza	Per vetri	Q.tà
PH50511	**3000** mm	**11.5** mm	1 Pz

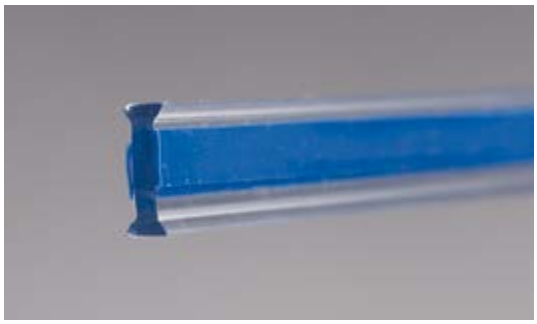

PROFILO A 2 VIE IN LINEA CON VHB

Materiale: Policarbonato

Colore: Trasparente

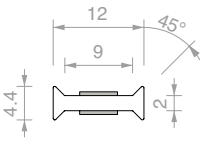

Art.	Lunghezza	Per vetri	Q.tà
PH50512	**3000** mm	**12** mm	1 Pz

>>> RIFERIMENTO LISTINO V3 - P. 49 >>>

PROFILO A 2 VIE IN LINEA CON VHB

Materiale: Policarbonato
Colore: Trasparente

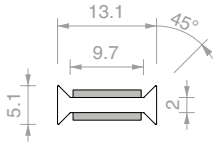

Art.	Lunghezza	Per vetri	Q.tà
PH9113	**3000** mm	**13.5** mm	1 Pz

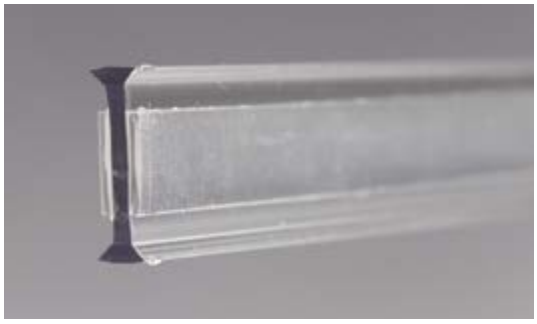

PROFILO A 2 VIE IN LINEA CON VHB

Materiale: Policarbonato
Colore: Trasparente

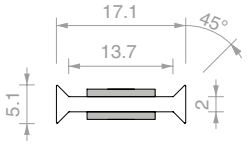

Art.	Lunghezza	Per vetri	Q.tà
PH9117	**3000** mm	**17.5** mm	1 Pz

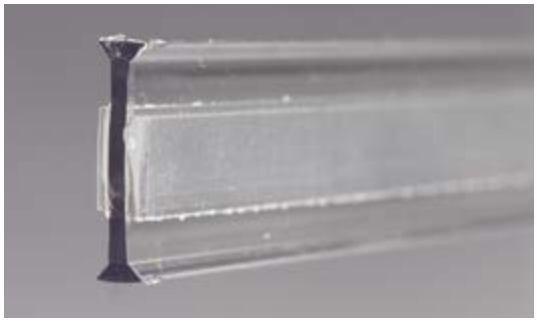

PROFILO A 2 VIE IN LINEA CON VHB

Materiale: Policarbonato
Colore: Trasparente

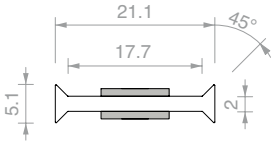

Art.	Lunghezza	Per vetri	Q.tà
PH9121	**3000** mm	**21.5** mm	1 Pz

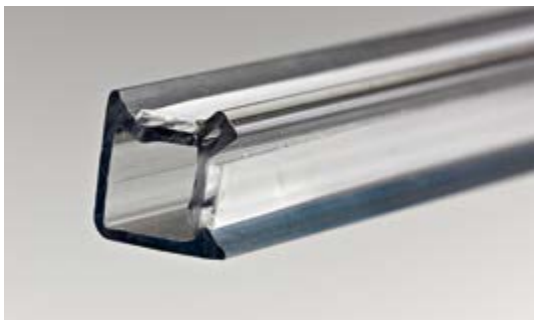

PROFILO A 2 VIE A 90° CON VHB

Materiale: Policarbonato
Colore: Trasparente

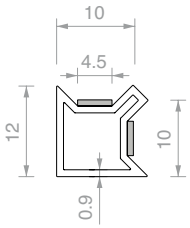

Art.	Lunghezza	Per vetri	Q.tà
PH2819	**3000** mm	**10** mm	1 Pz

PROFILO A 2 VIE A 90° CON VHB

Materiale: Policarbonato
Colore: Trasparente

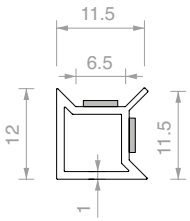

Art.	Lunghezza	Per vetri	Q.tà
PH2792	**3000** mm	**11.5** mm	1 Pz

PROFILO A 2 VIE A 90° CON VHB

Materiale: Policarbonato
Colore: Trasparente

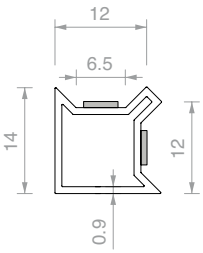

Art.	Lunghezza	Per vetri	Q.tà
PH2828	**3000** mm	**12** mm	1 Pz

>>> RIFERIMENTO LISTINO V3 - P. 50 >>>

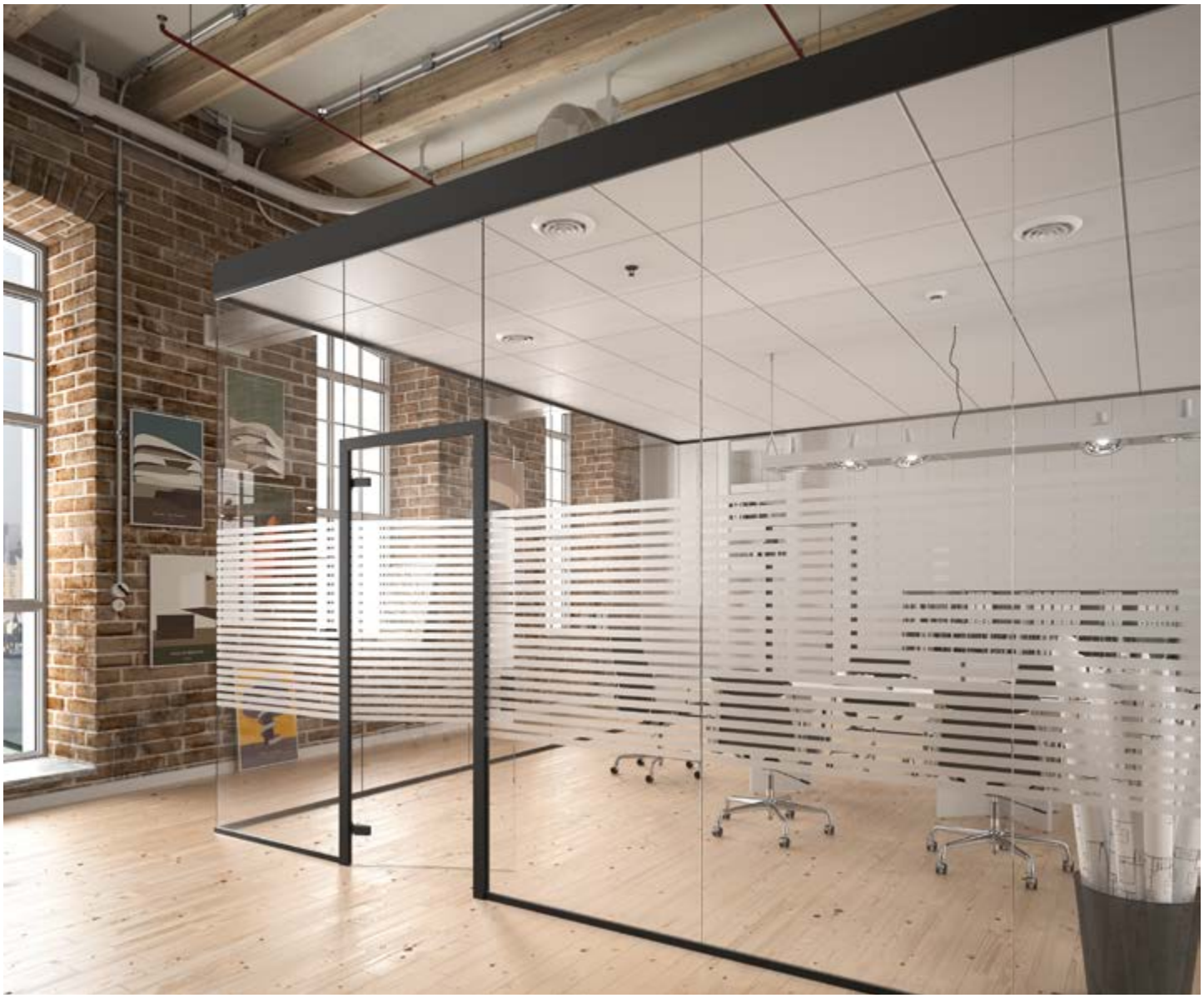

KIT COMPLETO PROFIXDOOR 4ALSQ

Materiale: Alluminio
Finitura: /6 /88 /97

Abbattimento acustico testato da 31 a 33 dB

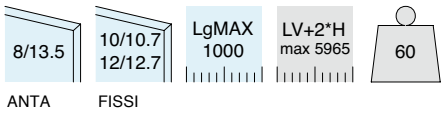

Kit costituito da:

Art.	Descrizione	Q.tà
PDKIT02 / **PDKIT05**	Kit anta PROFIXDOOR vetri fissi 10/10.7 mm Kit anta PROFIXDOOR vetri fissi 12/12.7 mm	1 Pz
CER4ALSQ	Cerniera per stipiti squadrata	2 Pz
AP2203BORH	Serratura meccanica con foro per cilindro	1 Pz
APHANDSC	Maniglia squadrata chiusa	1 Pz
SERH17	Incontro serratura	1 Pz
LAVPRO2	Lavorazione su misura	1 Pz
CISA2227U / **CISA2227D**	Cilindro europeo chiave unica Cilindro europeo chiave diversa	1 Pz

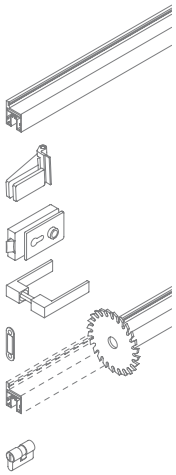

Art.	Descrizione	Anta	Vetri fissi	Chiave	Q.tà
PD4SKIT10U	Kit completo PROFIXDOOR su misura	Da **8** a **13.5** mm	Da **10** a **10.7** mm	Chiave unica	1 Pz
PD4SKIT10D	Kit completo PROFIXDOOR su misura	Da **8** a **13.5** mm	Da **10** a **10.7** mm	Chiave diversa	1 Pz
PD4SKIT10SC	Kit completo PROFIXDOOR su misura	Da **8** a **13.5** mm	Da **10** a **10.7** mm	Senza cilindro	1 Pz
PD4SKIT12U	Kit completo PROFIXDOOR su misura	Da **8** a **13.5** mm	Da **12** a **12.7** mm	Chiave unica	1 Pz
PD4SKIT12D	Kit completo PROFIXDOOR su misura	Da **8** a **13.5** mm	Da **12** a **12.7** mm	Chiave diversa	1 Pz
PD4SKIT12SC	Kit completo PROFIXDOOR su misura	Da **8** a **13.5** mm	Da **12** a **12.7** mm	Senza cilindro	1 Pz

>>> RIFERIMENTO LISTINO V3 - P. 50 >>>

SCHEMI E DIMENSIONAMENTO VETRI CONSIGLIATI

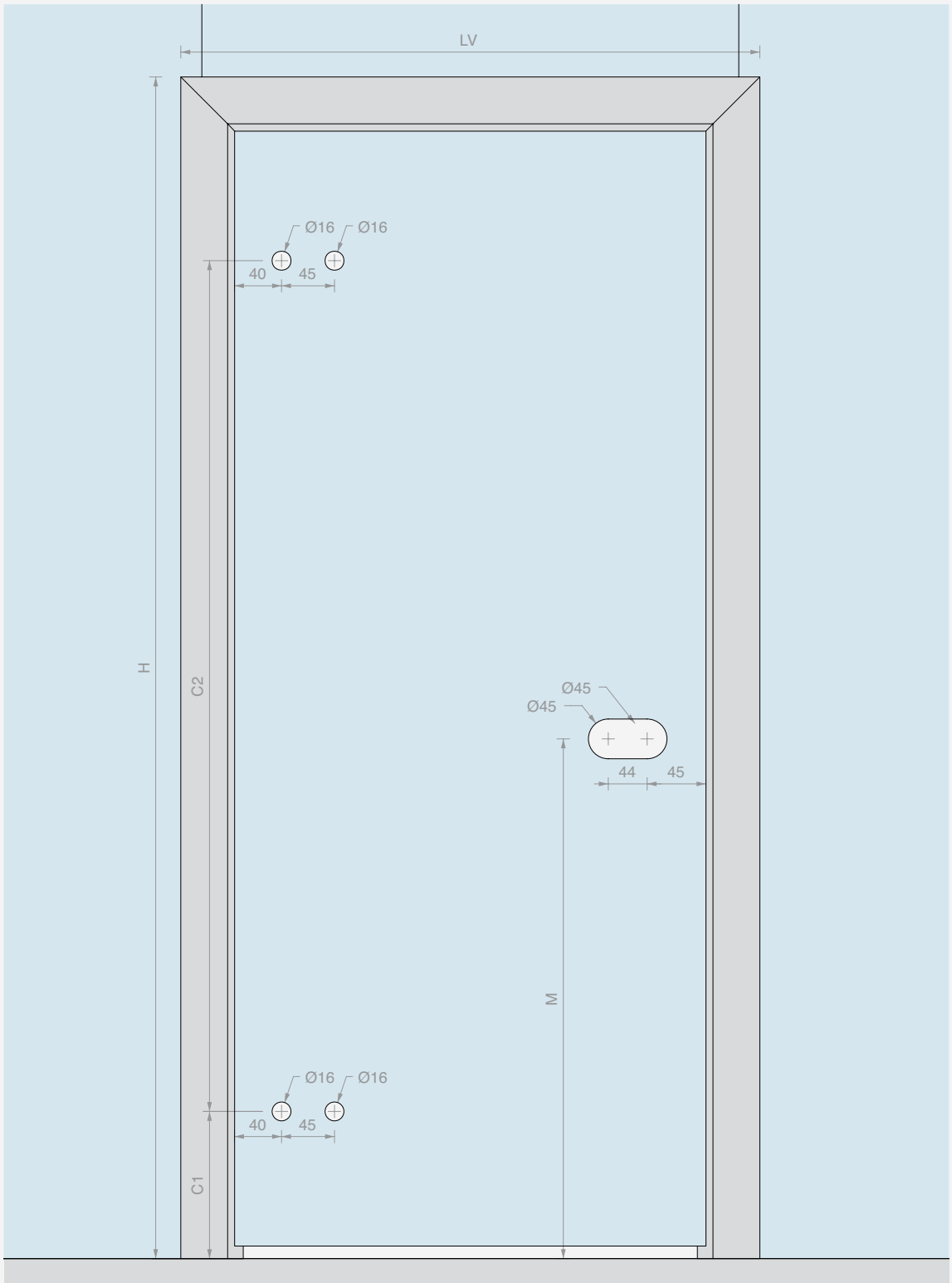

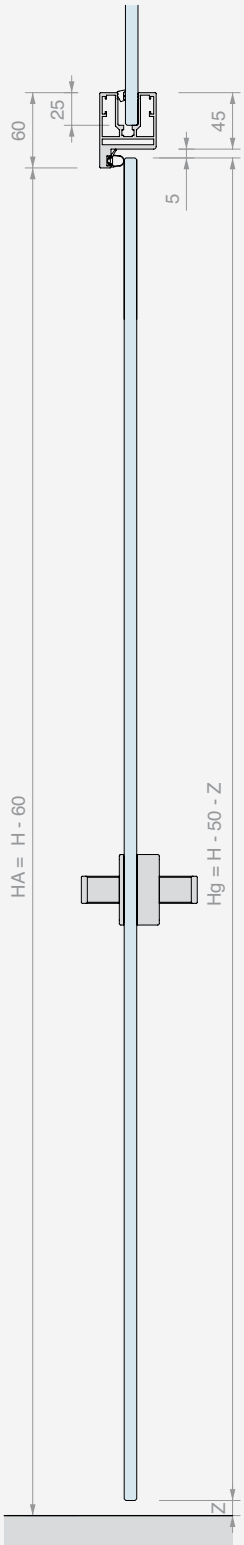

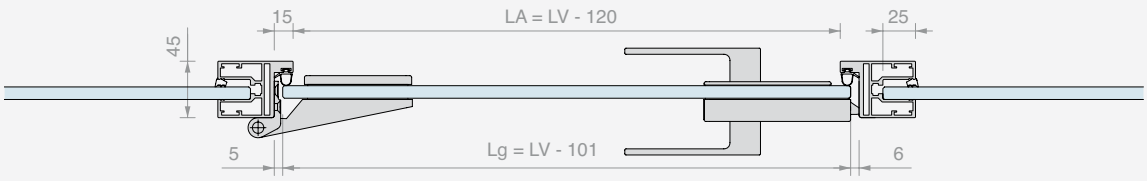

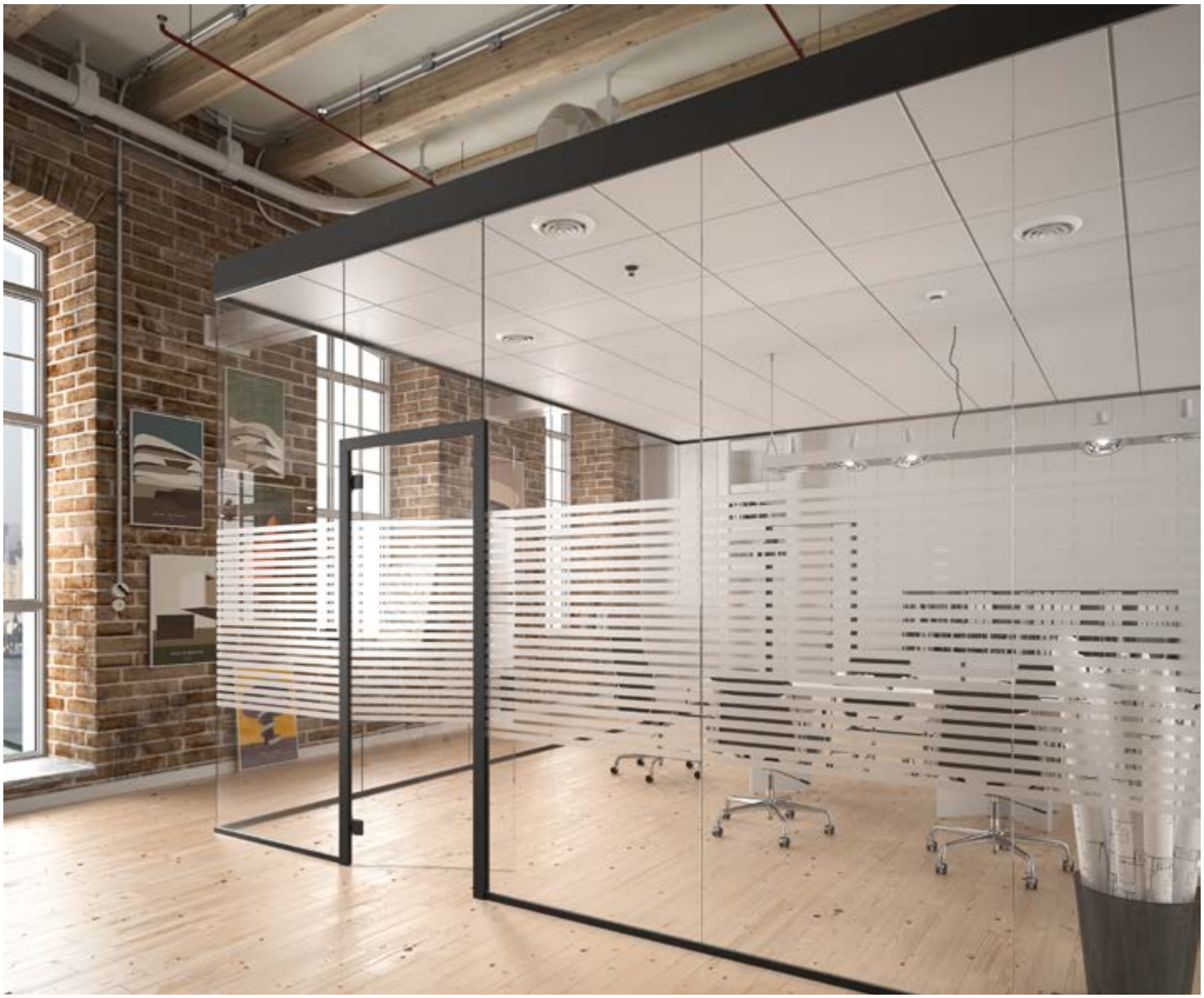

KIT COMPLETO PROFIXDOOR 148ALSQ

Materiale: Alluminio

Finitura: /6 /88 /97

Abbattimento acustico testato da **31** a **33 dB**

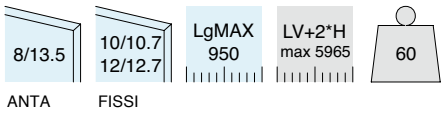

Kit costituito da:

Art.	Descrizione	Q.tà
PDKIT02 / **PDKIT05**	Kit anta PROFIXDOOR vetri fissi 10/10.7 mm Kit anta PROFIXDOOR vetri fissi 12/12.7 mm	1 Pz
CER148ALSQ	Cerniera per stipiti squadrata	2 Pz
AP2203BORH	Serratura meccanica con foro per cilindro	1 Pz
APHANDSC	Maniglia squadrata chiusa	1 Pz
SERH17	Incontro serratura	1 Pz
LAVPRO2	Lavorazione su misura	1 Pz
CISA2227U / **CISA2227D**	Cilindro europeo chiave unica Cilindro europeo chiave diversa	1 Pz

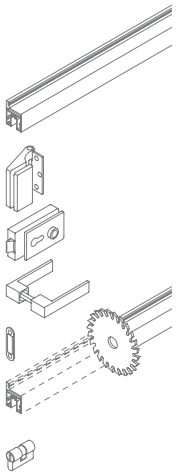

Art.	Descrizione	Anta	Vetri fissi	Chiave	Q.tà
PD148SKIT10U	Kit completo PROFIXDOOR su misura	Da **8** a **13.5** mm	Da **10** a **10.7** mm	Chiave unica	1 Pz
PD148SKIT10D	Kit completo PROFIXDOOR su misura	Da **8** a **13.5** mm	Da **10** a **10.7** mm	Chiave diversa	1 Pz
PD148SKIT10SC	Kit completo PROFIXDOOR su misura	Da **8** a **13.5** mm	Da **10** a **10.7** mm	Senza cilindro	1 Pz
PD148SKIT12U	Kit completo PROFIXDOOR su misura	Da **8** a **13.5** mm	Da **12** a **12.7** mm	Chiave unica	1 Pz
PD148SKIT12D	Kit completo PROFIXDOOR su misura	Da **8** a **13.5** mm	Da **12** a **12.7** mm	Chiave diversa	1 Pz
PD148SKIT12SC	Kit completo PROFIXDOOR su misura	Da **8** a **13.5** mm	Da **12** a **12.7** mm	Senza cilindro	1 Pz

>>> RIFERIMENTO LISTINO V3 - P. 50/51 >>>

SCHEMI E DIMENSIONAMENTO VETRI CONSIGLIATI

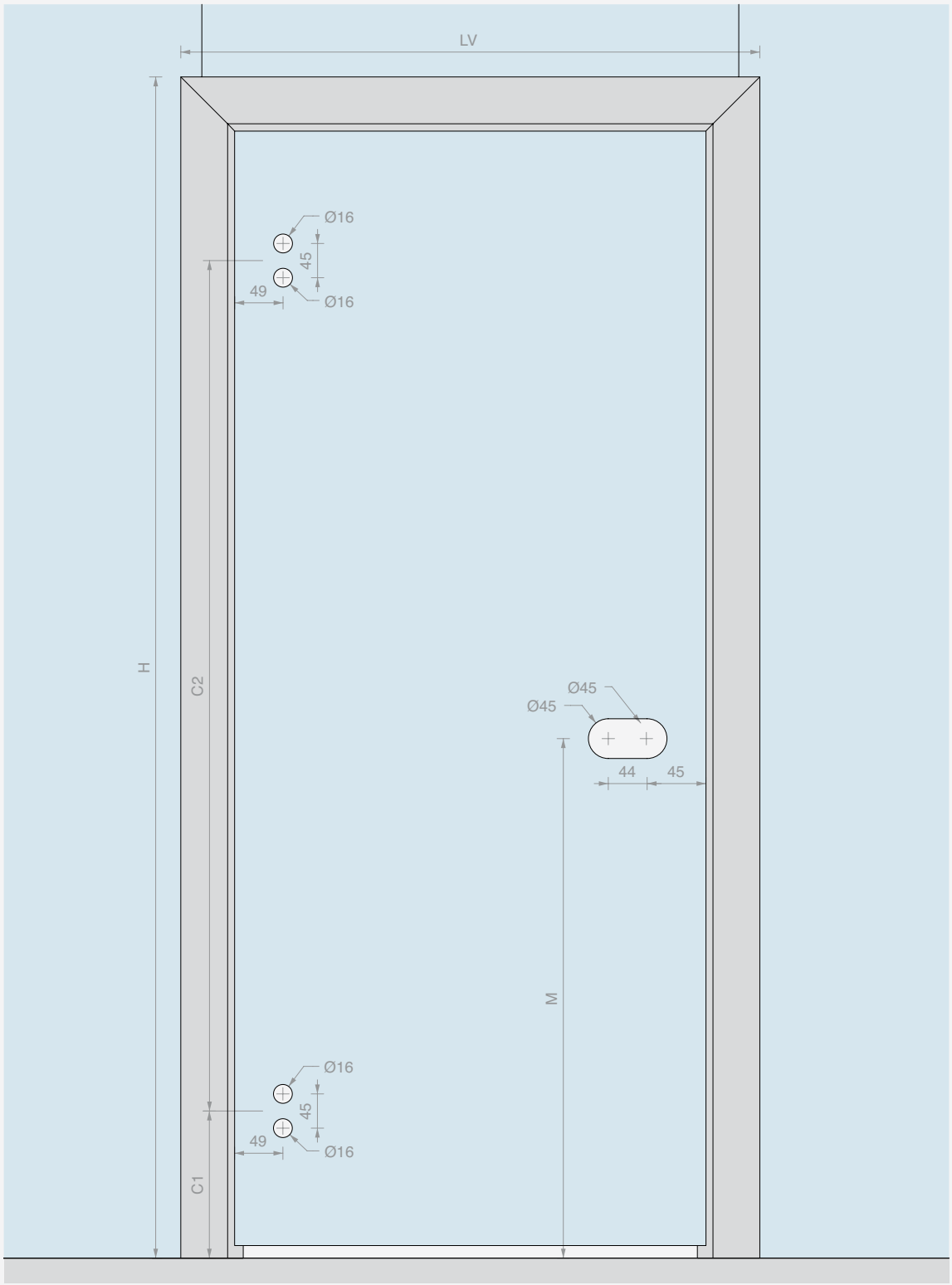

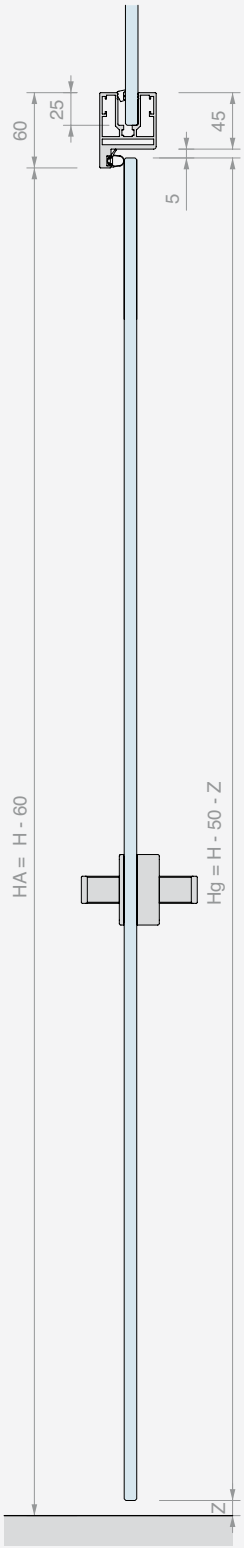

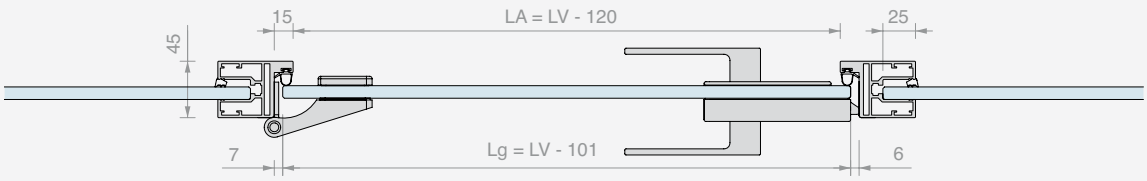

KIT COMPLETO PROFIXDOOR 4AL

Materiale: Alluminio

Finitura: /6 /88 /97

Abbattimento acustico testato da 31 a 33 dB

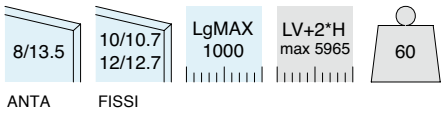

Kit costituito da:

Art.	Descrizione	Q.tà
PDKIT02 / **PDKIT05**	Kit anta PROFIXDOOR vetri fissi 10/10.7 mm Kit anta PROFIXDOOR vetri fissi 12/12.7 mm	1 Pz
CER4AL	Cerniera per stipiti stondata	2 Pz
AP1203BORH	Serratura meccanica con foro per cilindro	1 Pz
APHANDRC	Maniglia stondata chiusa	1 Pz
SERH17	Incontro serratura	1 Pz
LAVPRO2	Lavorazione su misura	1 Pz
CISA2227U / **CISA2227D**	Cilindro europeo chiave unica Cilindro europeo chiave diversa	1 Pz

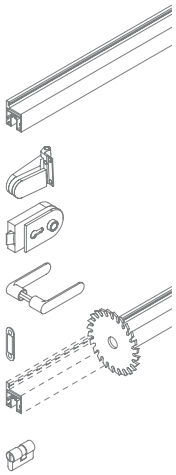

Art.	Descrizione	Anta	Vetri fissi	Chiave	Q.tà
PD4RKIT10U	Kit completo PROFIXDOOR su misura	Da **8** a **13.5** mm	Da **10** a **10.7** mm	Chiave unica	1 Pz
PD4RKIT10D	Kit completo PROFIXDOOR su misura	Da **8** a **13.5** mm	Da **10** a **10.7** mm	Chiave diversa	1 Pz
PD4RKIT10SC	Kit completo PROFIXDOOR su misura	Da **8** a **13.5** mm	Da **10** a **10.7** mm	Senza cilindro	1 Pz
PD4RKIT12U	Kit completo PROFIXDOOR su misura	Da **8** a **13.5** mm	Da **12** a **12.7** mm	Chiave unica	1 Pz
PD4RKIT12D	Kit completo PROFIXDOOR su misura	Da **8** a **13.5** mm	Da **12** a **12.7** mm	Chiave diversa	1 Pz
PD4RKIT12SC	Kit completo PROFIXDOOR su misura	Da **8** a **13.5** mm	Da **12** a **12.7** mm	Senza cilindro	1 Pz

>>> RIFERIMENTO LISTINO V3 - P. 51 >>>

SCHEMI E DIMENSIONAMENTO VETRI CONSIGLIATI

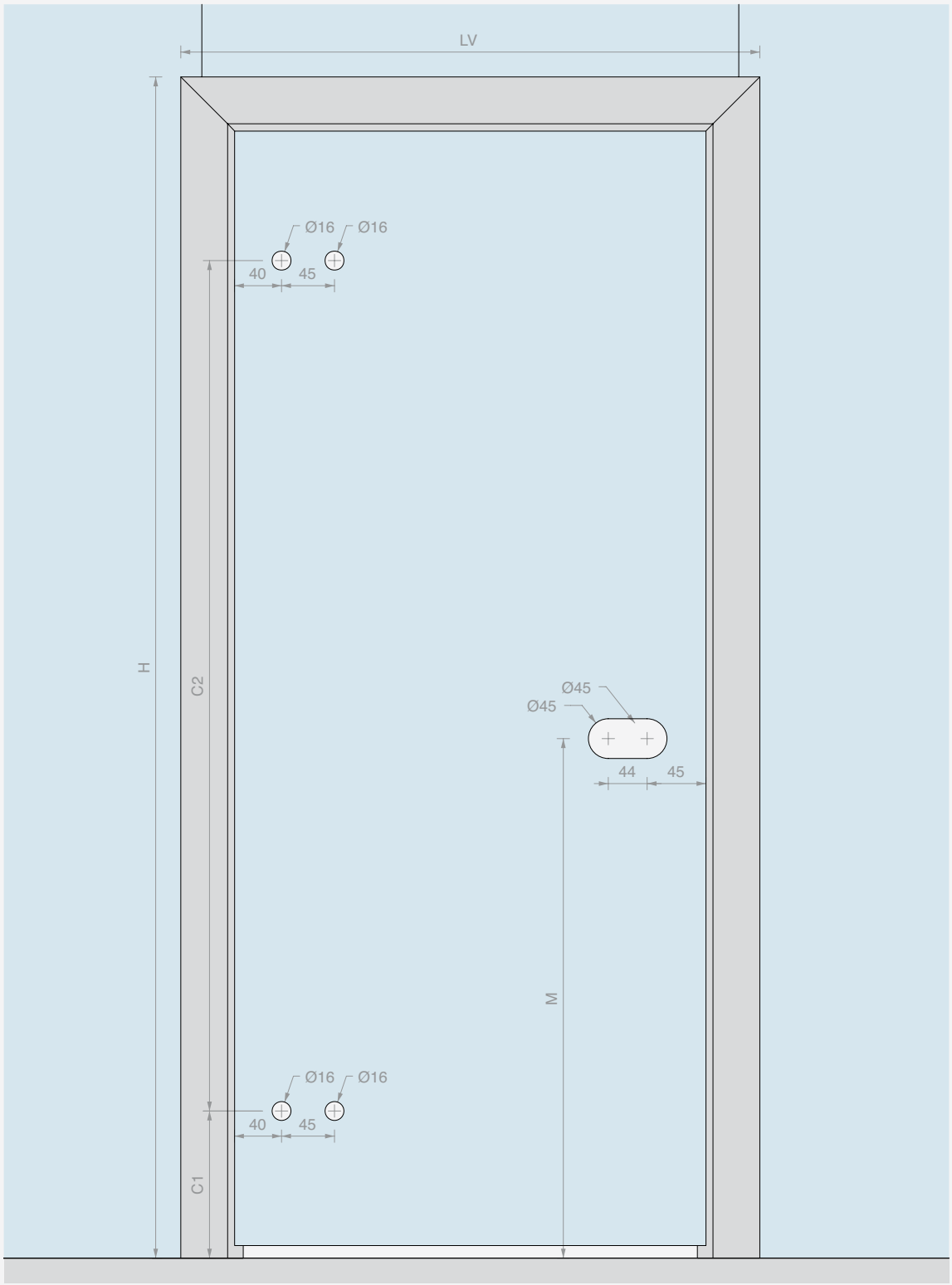

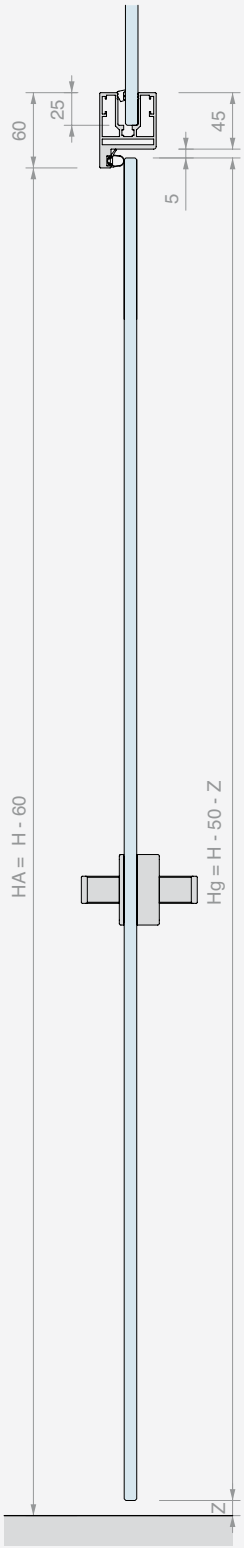

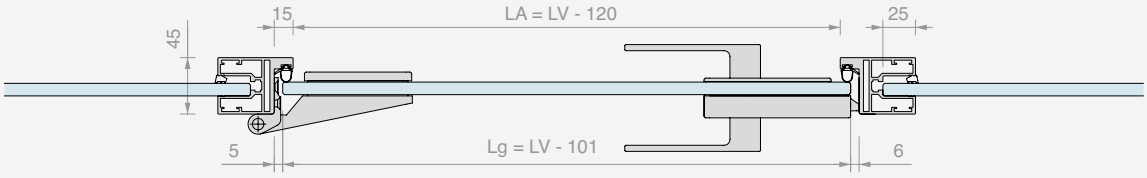

KIT COMPLETO PROFIXDOOR 148AL

Materiale: Alluminio

Finitura: /6 /88 /97

Abbattimento acustico testato da 31 a 33 dB

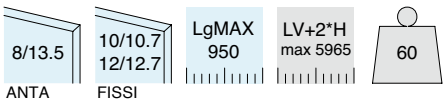

Kit costituito da:

Art.	Descrizione	Q.tà
PDKIT02 / **PDKIT05**	Kit anta PROFIXDOOR vetri fissi 10/10.7 mm Kit anta PROFIXDOOR vetri fissi 12/12.7 mm	1 Pz
CER148AL	Cerniera per stipiti stondata	2 Pz
AP1203BORH	Serratura meccanica con foro per cilindro	1 Pz
APHANDRC	Maniglia stondata chiusa	1 Pz
SERH17	Incontro serratura	1 Pz
LAVPRO2	Lavorazione su misura	1 Pz
CISA2227U / **CISA2227D**	Cilindro europeo chiave unica Cilindro europeo chiave diversa	1 Pz

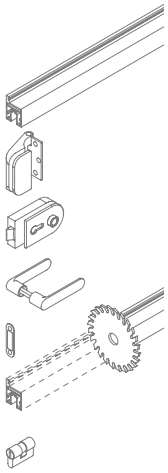

Art.	Descrizione	Anta	Vetri fissi	Chiave	Q.tà
PD148RKIT10U	Kit completo PROFIXDOOR su misura	Da **8** a **13.5** mm	Da **10** a **10.7** mm	Chiave unica	1 Pz
PD148RKIT10D	Kit completo PROFIXDOOR su misura	Da **8** a **13.5** mm	Da **10** a **10.7** mm	Chiave diversa	1 Pz
PD148RKIT10SC	Kit completo PROFIXDOOR su misura	Da **8** a **13.5** mm	Da **10** a **10.7** mm	Senza cilindro	1 Pz
PD148RKIT12U	Kit completo PROFIXDOOR su misura	Da **8** a **13.5** mm	Da **12** a **12.7** mm	Chiave unica	1 Pz
PD148RKIT12D	Kit completo PROFIXDOOR su misura	Da **8** a **13.5** mm	Da **12** a **12.7** mm	Chiave diversa	1 Pz
PD148RKIT12SC	Kit completo PROFIXDOOR su misura	Da **8** a **13.5** mm	Da **12** a **12.7** mm	Senza cilindro	1 Pz

>>> RIFERIMENTO LISTINO V3 - P. 51/52 >>>

SCHEMI E DIMENSIONAMENTO VETRI CONSIGLIATI

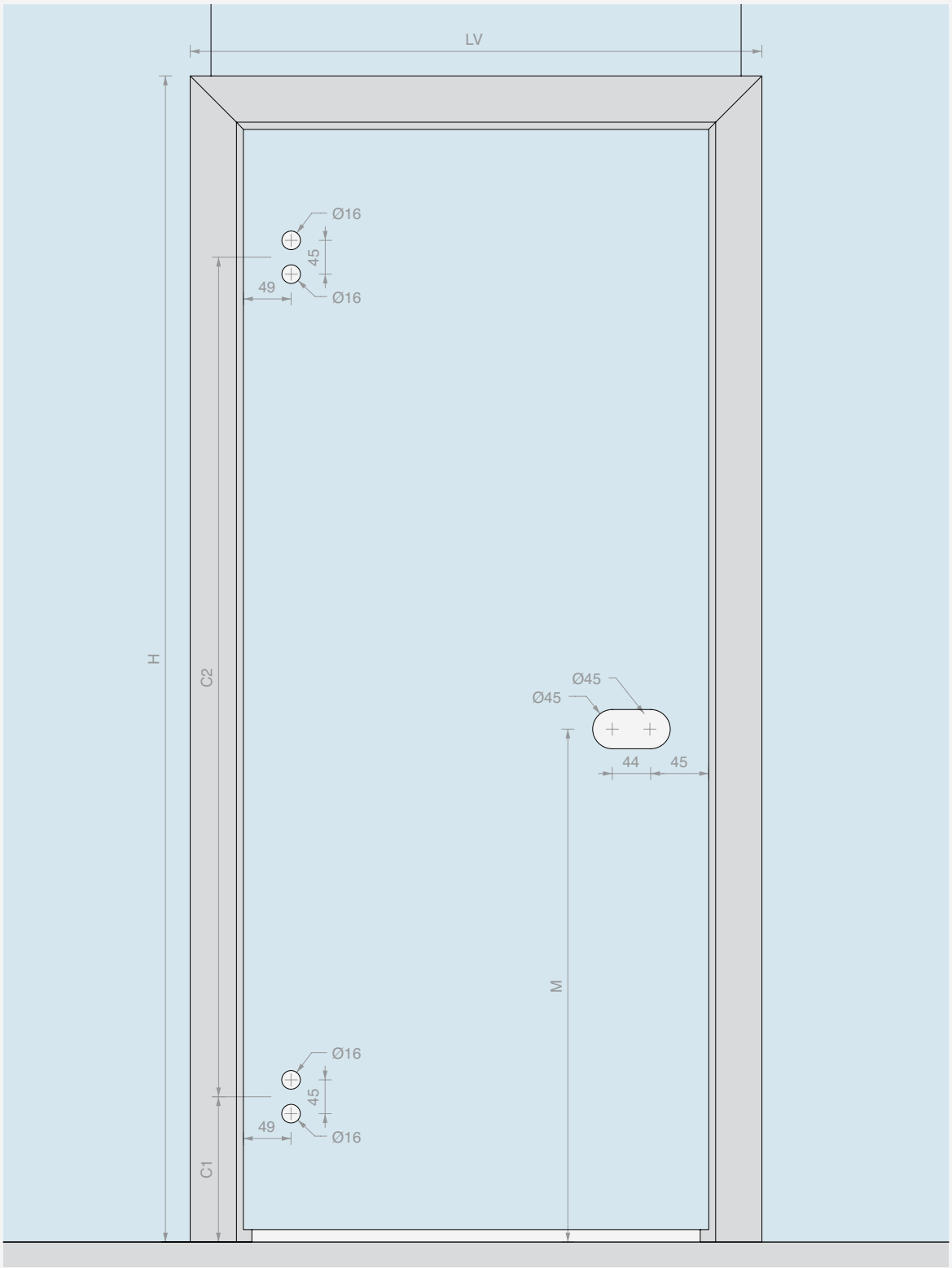

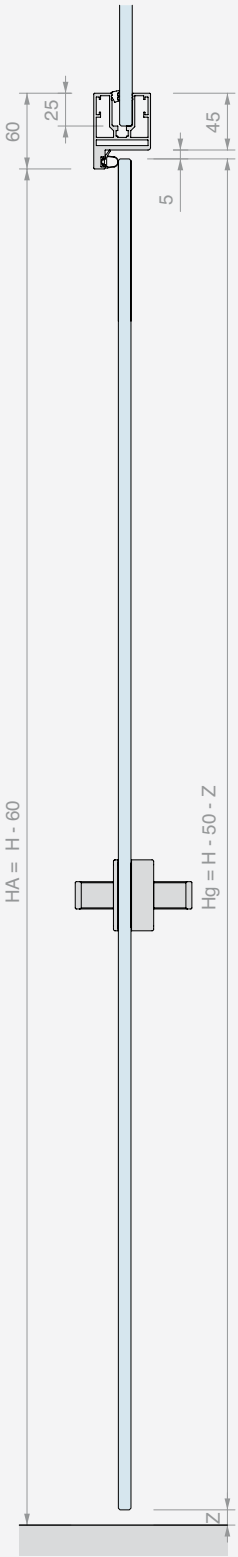

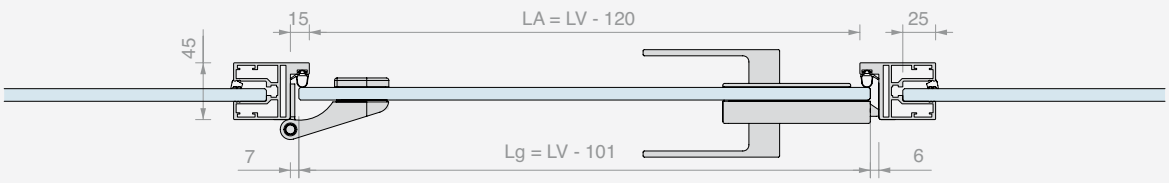

MODULO PER ORDINE PROFIXDOOR SU MISURA

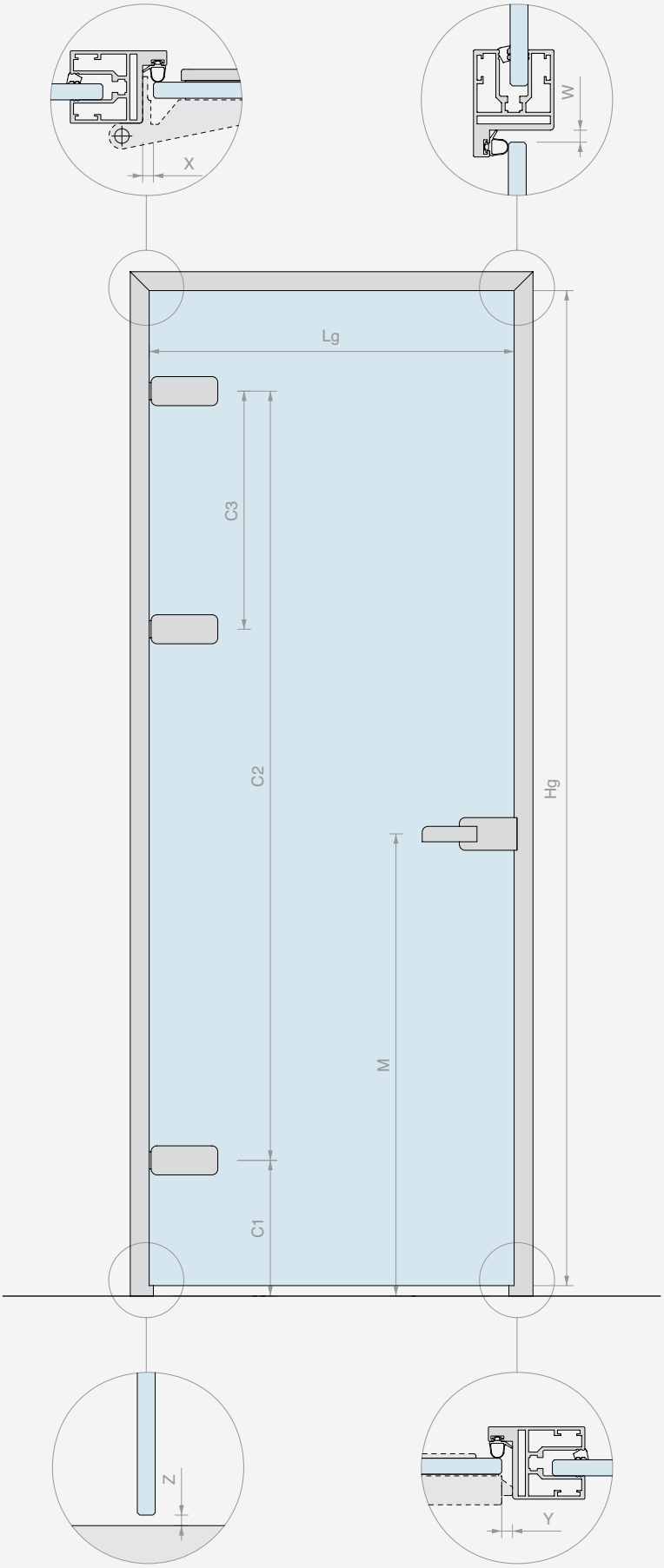

LAVORAZIONI RIFERITE AL PROFILO

DIMENSIONI ANTA

Lg = _____ mm

Hg = _____ mm

SPESSORE ANTA

_____ mm

SPESSORE VETRI FISSI

_____ mm

ALTRE DIMENSIONI

☐ Valori come da vostro consiglio

X = _____ mm

Z = _____ mm

Y = _____ mm

W = _____ mm

C1 = _____ mm

C2 = _____ mm

C3 = _____ mm
(se presente)

M = _____ mm

☐ Apertura sinistra

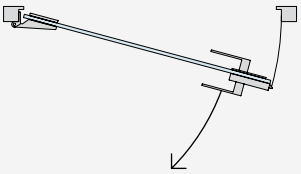

☐ Apertura destra

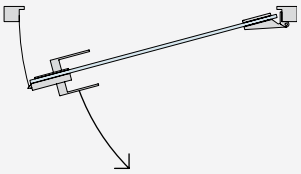

FINITURA E QUANTITÀ DEL KIT COMPLETO

☐ /6 ALLUMINIO NERO

☐ /88 ALLUMINIO SIMIL INOX SATIN

☐ /97 ALLUMINIO OPACO

☐ Altro _____

Q.tà = _____ Pz

ACCESSORI

CERNIERE

Q.tà = ___ Pz

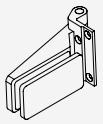

☐ CER4ALSQ
Cerniera per stipiti squadrata

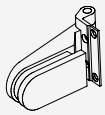

☐ CER4AL
Cerniera per stipiti stondata

☐ FA50
Cerniera per stipiti stretti quadrata

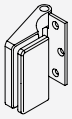

☐ CER148ALSQ
Cerniera per stipiti squadrata

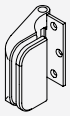

☐ CER148AL
Cerniera per stipiti stondata

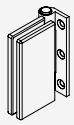

☐ FA100
Cerniera per stipiti stretti rettangolare

(allegare scheda tecnica)

☐ ALTRO

SERRATURA

Q.tà = ___ Pz

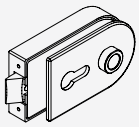

☐ AP1203BORH
Serratura meccanica con foro per cilindro

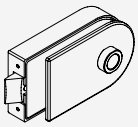

☐ AP1203BOST
Serratura meccanica senza foro per cilindro

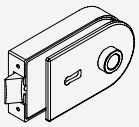

☐ AP1203BOPA
Serratura meccanica con chiave patent

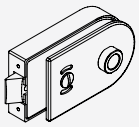

☐ AP1203BOKS
Serratura meccanica libero/occupato

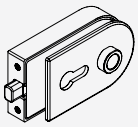

☐ AP1203BOMG
Serratura magnetica con foro per cilindro

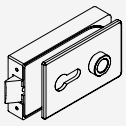

☐ AP2203BORH
Serratura meccanica con foro per cilindro

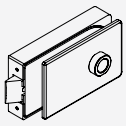

☐ AP2203BOST
Serratura meccanica senza foro per cilindro

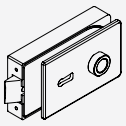

☐ AP2203BOPA
Serratura meccanica con chiave patent

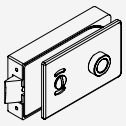

☐ AP2203BOKS
Serratura meccanica libero/occupato

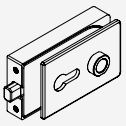

☐ AP2203BOMG
Serratura magnetica con foro per cilindro

(allegare scheda tecnica)

☐ ALTRO

MANIGLIA

Q.tà = ___ Pz

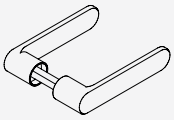

☐ APHANDRC
Maniglia stondata chiusa

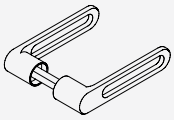

☐ APHANDRH
Maniglia stondata aperta

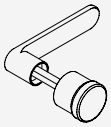

☐ APHAFKRC
Maniglia stondata chiusa con pomello fisso

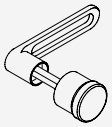

☐ APHAFKRH
Maniglia stondata aperta con pomello fisso

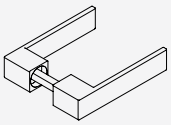

☐ APHANDSC
Maniglia squadrata chiusa

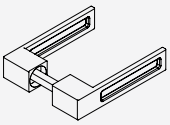

☐ APHANDSH
Maniglia squadrata aperta

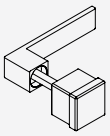

☐ APHAFKSC
Maniglia squadrata chiusa con pomello fisso

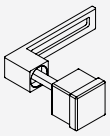

☐ APHAFKSH
Maniglia squadrata aperta con pomello fisso

CILINDRO (se necessario)

Q.tà = ___ Pz

☐ CISA2227D
Cilindro chiave diversa

☐ CISA2227U
Cilindro chiave unica

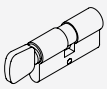

☐ S1217U
Cilindro chiave unica con pomello

INCONTRO

Q.tà = ___ Pz

☐ SERH17
Incontro per scrocco meccanico

☐ APROIN17M
Incontro per scrocco magnetico

(allegare scheda tecnica)

☐ ALTRO

KIT ANTA PROFIXDOOR

Materiale: Alluminio
Finitura: /6 /88 /97

Abbattimento acustico testato da 31 a 33 dB

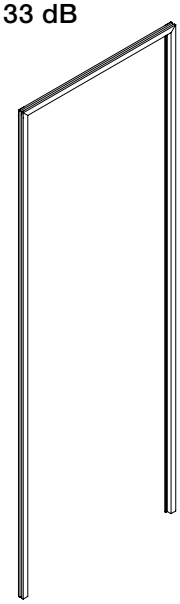

SCHEMI E DIMENSIONAMENTO VETRI CONSIGLIATI

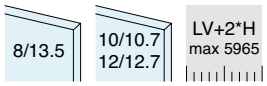

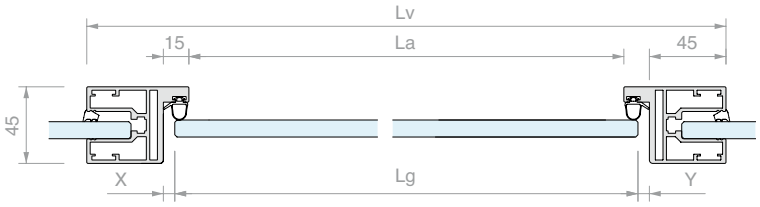

Kit costituito da:

Art.	Descrizione	Q.tà
PFDOOR66	Profilo per ante e vetri fissi	1 Pz
PD001	N.4 staffe di unione	1 Pz
PD002	N.4 staffe di allineamento	1 Pz
PD8A	Guarnizione di battuta grigia	6 m
PFDOORCUT	Taglio su misura	1 Pz
GTUP6 / **GTUP4**	Fermavetro per 10/10.7 mm Fermavetro per 12/12.7 mm	6 m

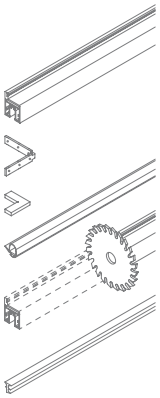

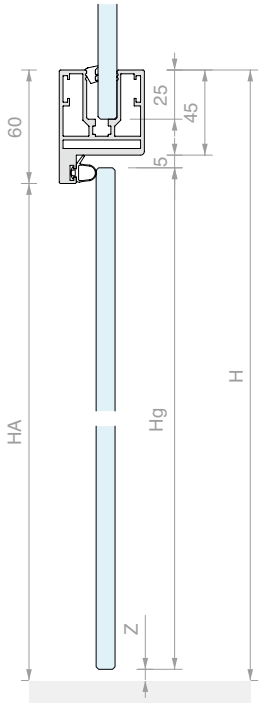

FORMULE

Lg = LV - (90 + X + Y)
Hg = H - 50 - Z

ALTRE MISURE

LA = LV - 120
HA = H - 60

Le quote X e Y dipenderanno dalle cerniere e dalla serratura utilizzate

Art.	Descrizione	Ante	Vetri fissi	Q.tà
PDKIT02	Kit anta PROFIXDOOR su misura	Da **8** a **13.5** mm	Da **10** a **10.7** mm	1 Pz
PDKIT05	Kit anta PROFIXDOOR su misura	Da **8** a **13.5** mm	Da **12** a **12.7** mm	1 Pz

>>> RIFERIMENTO LISTINO V3 - P. 52 >>>

PROFILO PER ANTE E VETRI FISSI PROFIXDOOR

Materiale: Alluminio

Guarnizione GTUP da ordinare separatamente

Finitura: /6 /10 /88 /97

Abbattimento acustico testato da 31 a 33 dB

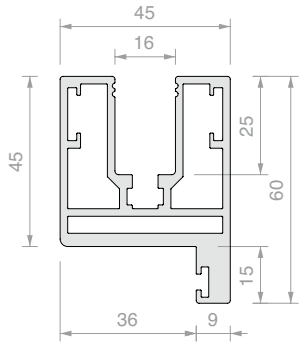

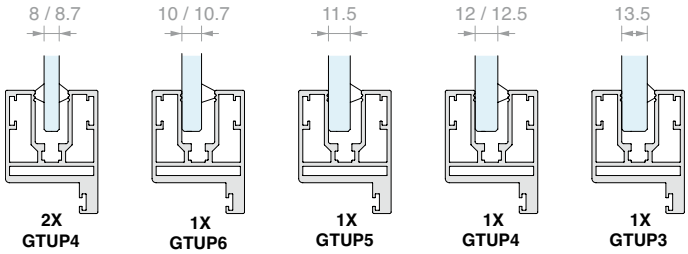

Art.	Lunghezza	Ante	Vetri fissi	Q.tà
PFDOOR6615	**1497** mm	Da **8** a **13.5** mm	Da **8** a **13.5** mm	1 Pz
PFDOOR6630	**2998** mm	Da **8** a **13.5** mm	Da **8** a **13.5** mm	1 Pz
PFDOOR66	**6000** mm	Da **8** a **13.5** mm	Da **8** a **13.5** mm	1 Pz

PROFILO PER ANTE E VETRI FISSI PROFIXDOOR

Materiale: Alluminio

Guarnizione GTUP da ordinare separatamente

Finitura: /6 /10 /88 /97

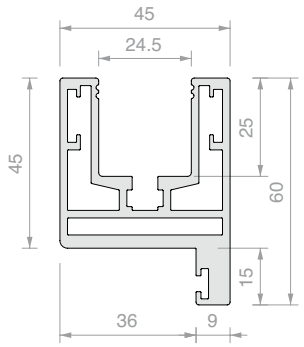

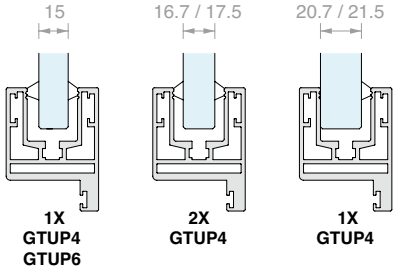

Art.	Lunghezza	Ante	Vetri fissi	Q.tà
PFDOOR81015	**1497** mm	Da **8** a **13.5** mm	Da **15** a **21.5** mm	1 Pz
PFDOOR81030	**2998** mm	Da **8** a **13.5** mm	Da **15** a **21.5** mm	1 Pz
PFDOOR810	**6000** mm	Da **8** a **13.5** mm	Da **15** a **21.5** mm	1 Pz

GUARNIZIONE DI BATTUTA

Materiale: Silicone

Finitura: /6 /97

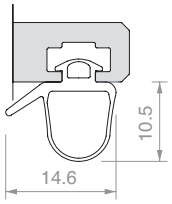

Art.	Per vetri	Q.tà
PD8A	Da **8** a **10.76** mm	1 m

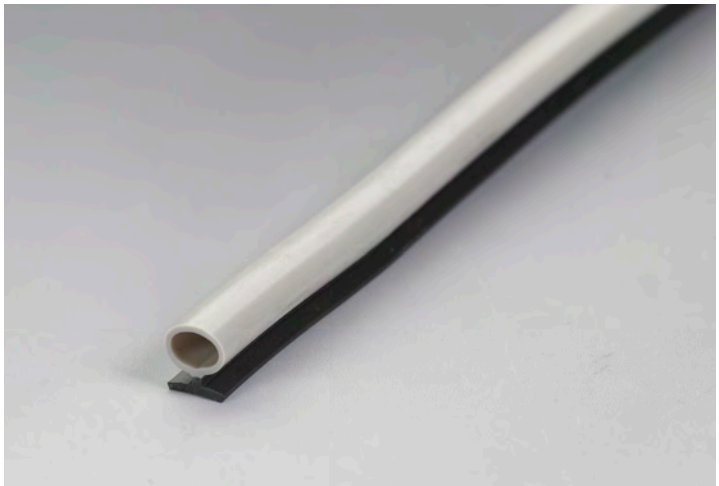

GUARNIZIONE DI BATTUTA

Materiale: PVC

Finitura: /6 /97

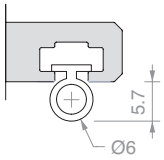

Art.	Per vetri	Q.tà
PD12	Da **11.52** a **13.52** mm	1 m

N.4 STAFFE UNIONE PROFILI A 90°

Materiale: Acciaio AISI 304

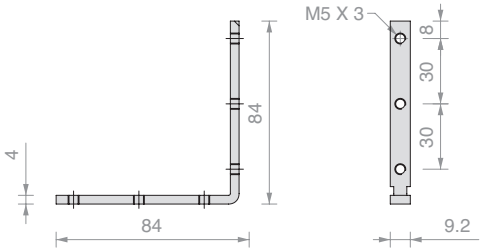

Art.	Q.tà
PD001	1 Pz

N.4 STAFFA ALLINEAMENTO PROFILI A 90°

Materiale: POM

Finitura: /6

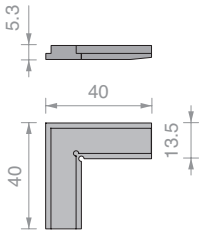

Art.	Q.tà
PD002	1 Pz

KIT FISSAGGIO A MURO PFDOOR66

Materiale: Alluminio

Non è utilizzabile in caso di muro su tutti e 3 i lati

Finitura: /97

TIPOLOGIA DI APPLICAZIONI:

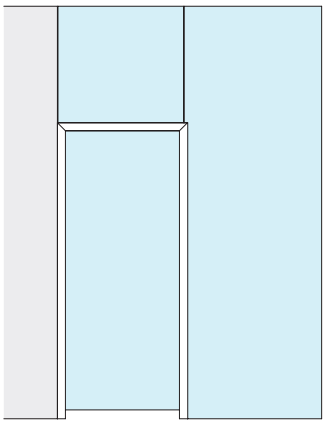

1 x PDMUR66

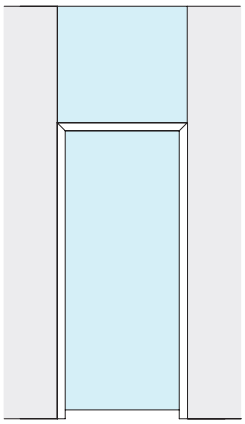

2 x PDMUR66

Art.	Q.tà
PDMUR66	1 Pz

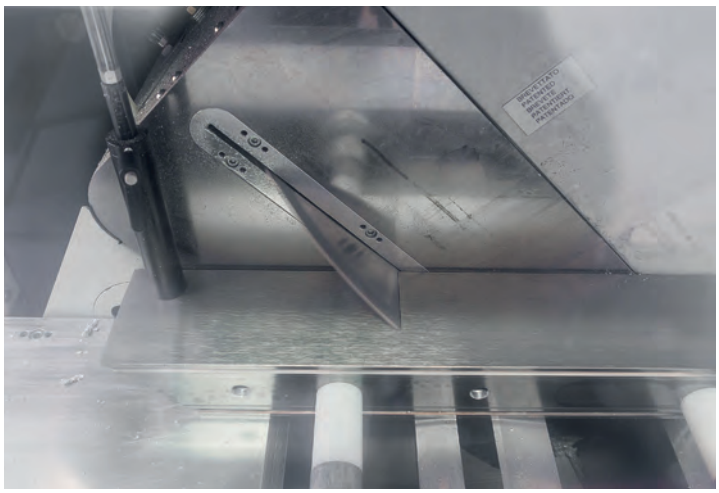

CALCOLO E TAGLIO A 45° PROFIXDOOR

Art.	Q.tà
PFDOORCUT	1 Pz

LAVORAZIONI SU PROFIXDOOR

Si consiglia di compliare i moduli a pag. 426/427
disponibli in formato editabile anche sul sito web

Art.	Lavorazioni	Q.tà
LAVCER	per 2 cerniere Logli	1 Pz
LAVSER	per incontro Logli	1 Pz
LAVPRO2	per 2 cerniere e incontro Logli	1 Pz
LAVPRO3	per 3 cerniere e incontro Logli	1 Pz

KIT COMPLETO IMBOTTE A “L” 50

Materiale: Alluminio
Finitura: /6 /97

Kit costituito da:

Art.	Descrizione	Q.tà
IMB25KIT	Kit anta IMBOTTE a “L”	1 Pz
FA50	Cerniera per stipiti stretti quadrata	2 Pz
AP2203BORH	Serratura meccanica con foro per cilindro	1 Pz
APHANDSC	Maniglia squadrata chiusa	1 Pz
SERH17	Incontro serratura	1 Pz
LAVPRO2	Lavorazione su misura	1 Pz
CISA2227U / **CISA2227D**	Cilindro europeo chiave unica / Cilindro europeo chiave diversa	1 Pz

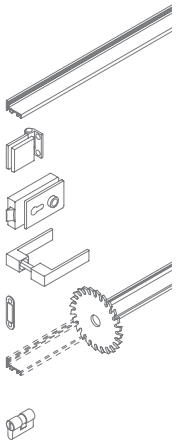

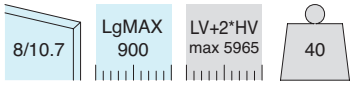

Art.	Descrizione	Per vetri	Chiave	Q.tà
IMB2550SKITU	Kit completo IMBOTTE a “L” 50 su misura	Da **8** a **10.7** mm	Chiave unica	1 Pz
IMB2550SKITD	Kit completo IMBOTTE a “L” 50 su misura	Da **8** a **10.7** mm	Chiave diversa	1 Pz
IMB2550SKITSC	Kit completo IMBOTTE a “L” 50 su misura	Da **8** a **10.7** mm	Senza cilindro	1 Pz

>>> RIFERIMENTO LISTINO V3 - P. 53 >>>

SCHEMI E DIMENSIONAMENTO VETRI CONSIGLIATI

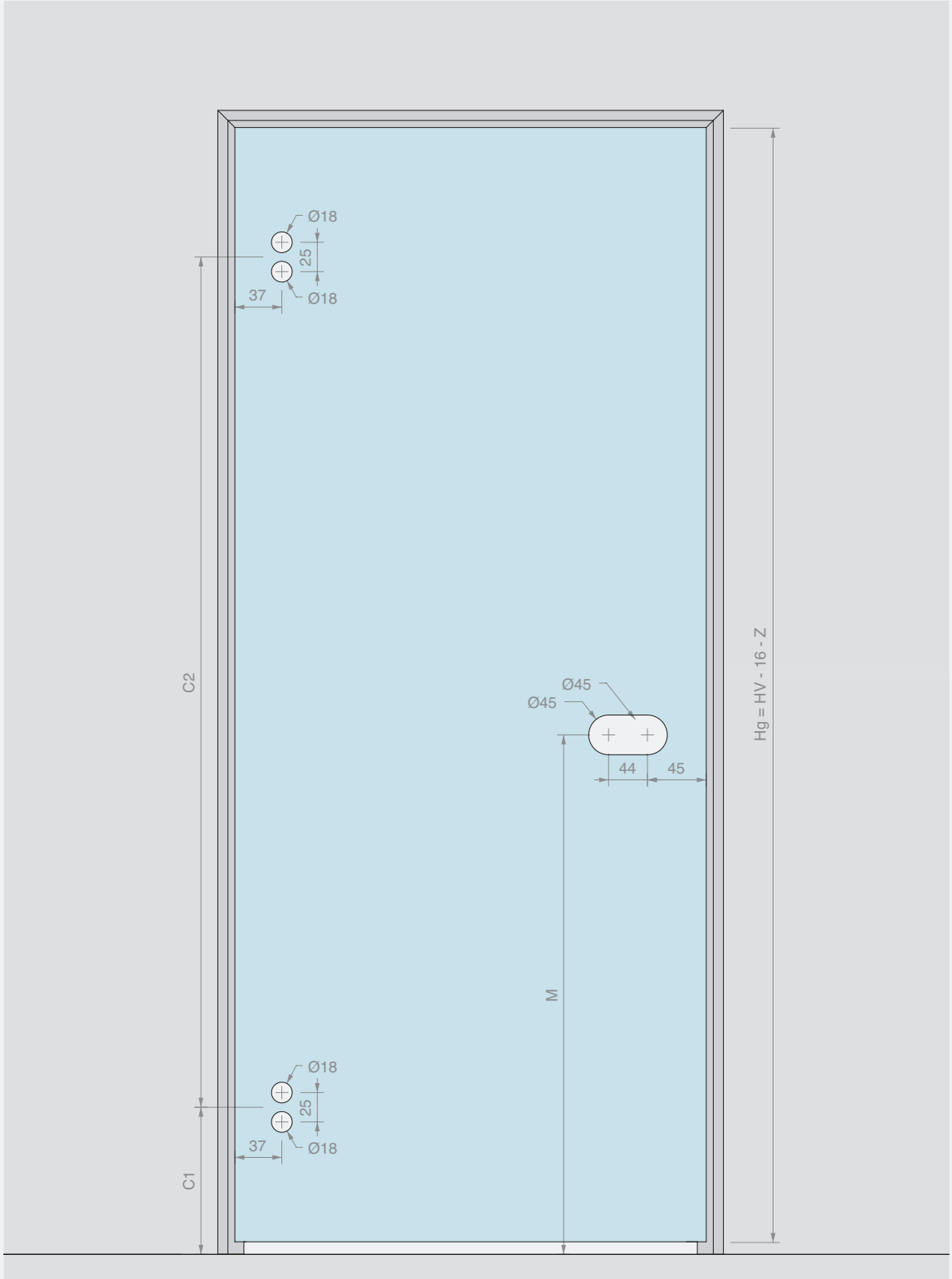

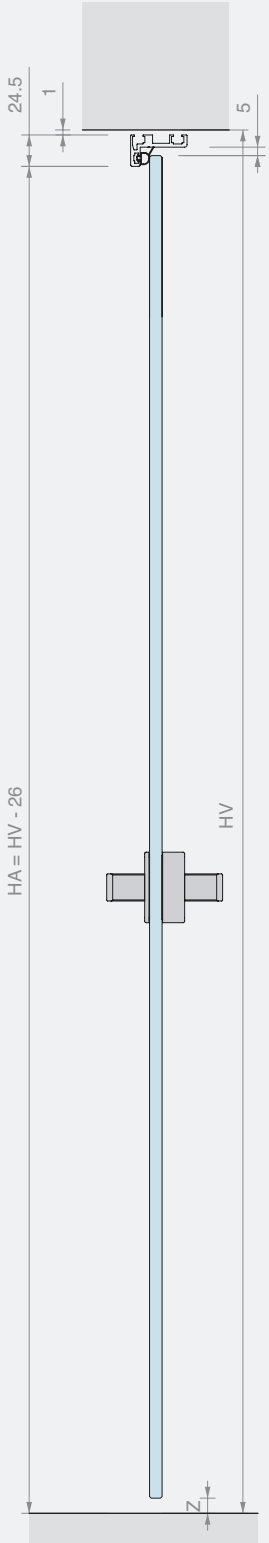

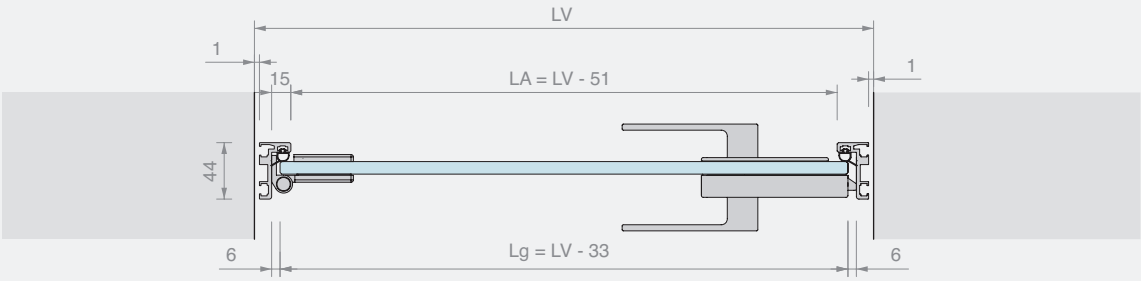

MODULO PER ORDINE IMBOTTE A L SU MISURA

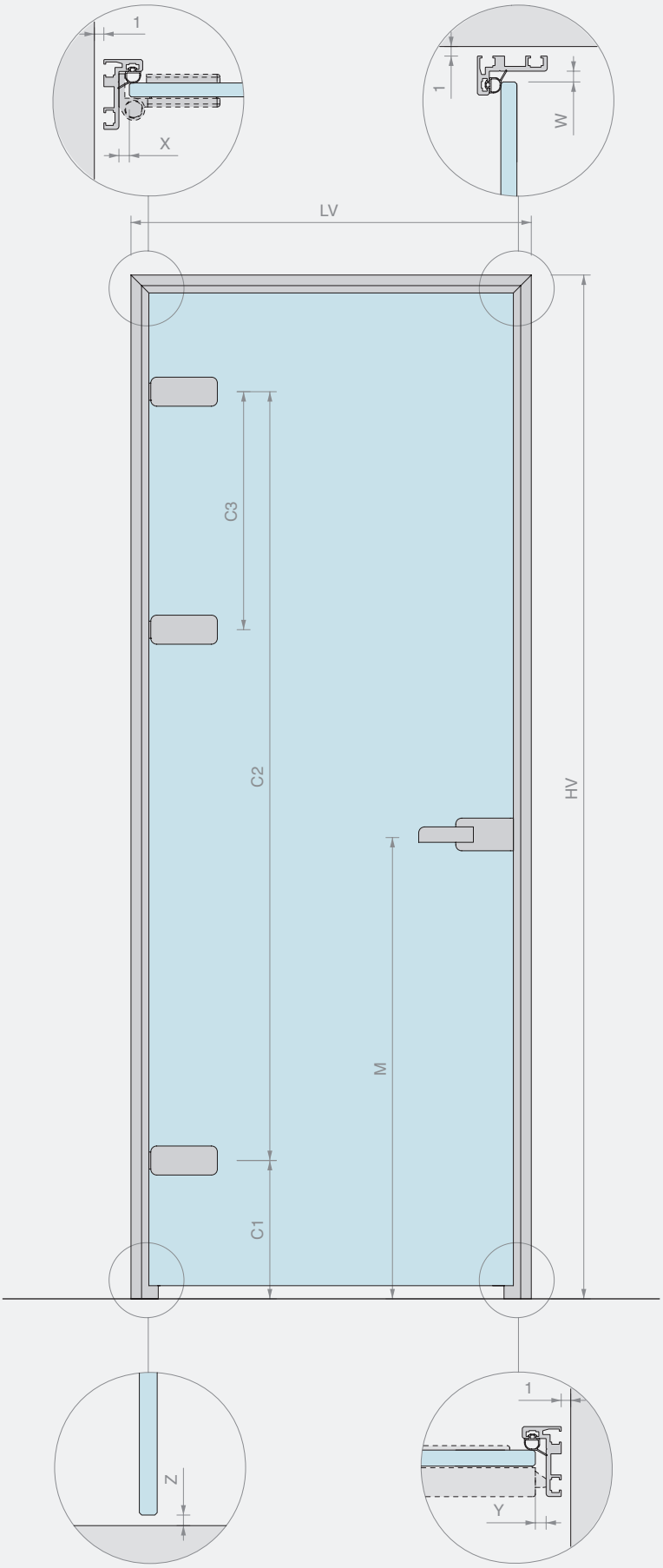

LAVORAZIONI RIFERITE AL PROFILO

DIMENSIONI VANO

LV = _____ mm

HV = _____ mm

SPESSORE ANTA

_____ mm

ALTRE DIMENSIONI

Valori come da vostro consiglio

X = _____ mm

Z = _____ mm

Y = _____ mm

W = _____ mm

C1 = _____ mm

C2 = _____ mm

C3 = _____ mm
(se presente)

M = _____ mm

☐ Apertura sinistra

☐ Apertura destra

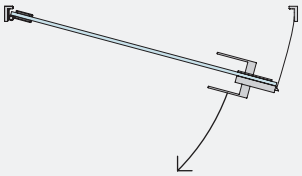

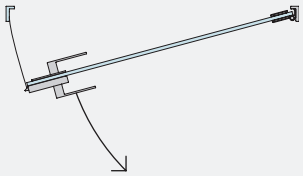

FINITURA E QUANTITÀ DEL KIT COMPLETO

☐ /6 ALLUMINIO NERO

☐ /97 ALLUMINIO OPACO

☐ Altro _____

Q.tà = _____ Pz

ACCESSORI

CERNIERE

Q.tà = ___ Pz

☐ FA50
Cerniera per stipiti stretti quadrata

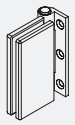

☐ FA100
Cerniera per stipiti stretti rettangolare

(allegare scheda tecnica)

☐ ALTRO

SERRATURA

Q.tà = ___ Pz

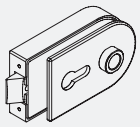

☐ AP1203BORH
Serratura meccanica con foro per cilindro

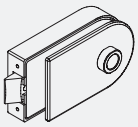

☐ AP1203BOST
Serratura meccanica senza foro per cilindro

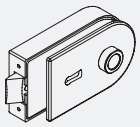

☐ AP1203BOPA
Serratura meccanica con chiave patent

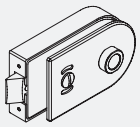

☐ AP1203BOKS
Serratura meccanica libero/occupato

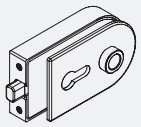

☐ AP1203BOMG
Serratura magnetica con foro per cilindro

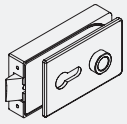

☐ AP2203BORH
Serratura meccanica con foro per cilindro

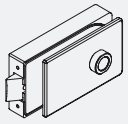

☐ AP2203BOST
Serratura meccanica senza foro per cilindro

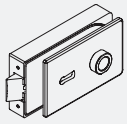

☐ AP2203BOPA
Serratura meccanica con chiave patent

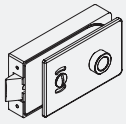

☐ AP2203BOKS
Serratura meccanica libero/occupato

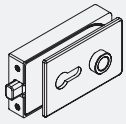

☐ AP2203BOMG
Serratura magnetica con foro per cilindro

(allegare scheda tecnica)

☐ ALTRO

MANIGLIA

Q.tà = ___ Pz

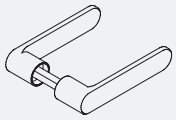

☐ APHANDRC
Maniglia stondata chiusa

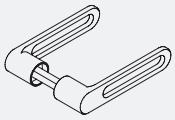

☐ APHANDRH
Maniglia stondata aperta

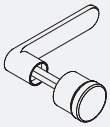

☐ APHAFKRC
Maniglia stondata chiusa con pomello fisso

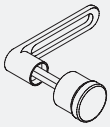

☐ APHAFKRH
Maniglia stondata aperta con pomello fisso

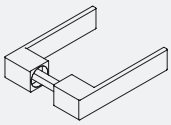

☐ APHANDSC
Maniglia squadrata chiusa

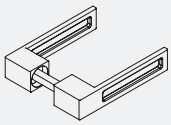

☐ APHANDSH
Maniglia squadrata aperta

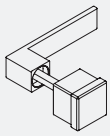

☐ APHAFKSC
Maniglia squadrata chiusa con pomello fisso

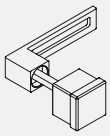

☐ APHAFKSH
Maniglia squadrata aperta con pomello fisso

CILINDRO (se necessario)

Q.tà = ___ Pz

☐ CISA2227D
Cilindro chiave diversa

☐ CISA2227U
Cilindro chiave unica

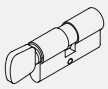

☐ S1217U
Cilindro chiave unica con pomello

INCONTRO

Q.tà = ___ Pz

☐ SERH17
Incontro per scrocco meccanico

☐ APROIN17M
Incontro per scrocco magnetico

(allegare scheda tecnica)

☐ ALTRO

KIT COMPLETO IMBOTTE A “Z” 50

Materiale: Alluminio
Finitura: /6 /97

Kit costituito da:

Art.	Descrizione	Q.tà
IMB43KIT	Kit anta IMBOTTE a “Z”	1 Pz
FA50	Cerniera per stipiti stretti quadrata	2 Pz
AP2203BORH	Serratura meccanica con foro per cilindro	1 Pz
APHANDSC	Maniglia squadrata chiusa	1 Pz
SERH17	Incontro serratura	1 Pz
LAVPRO2	Lavorazione su misura	1 Pz
CISA2227U / **CISA2227D**	Cilindro europeo chiave unica / Cilindro europeo chiave diversa	1 Pz

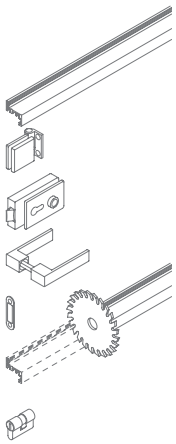

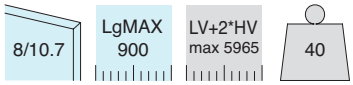

Art.	Descrizione	Per vetri	Chiave	Q.tà
IMB4350KITU	Kit completo IMBOTTE a “Z” 50 su misura	Da **8** a **10.7** mm	Chiave unica	1 Pz
IMB4350KITD	Kit completo IMBOTTE a “Z” 50 su misura	Da **8** a **10.7** mm	Chiave diversa	1 Pz
IMB4350KITSC	Kit completo IMBOTTE a “Z” 50 su misura	Da **8** a **10.7** mm	Senza cilindro	1 Pz

>>> RIFERIMENTO LISTINO V3 - P. 53 >>>

SCHEMI E DIMENSIONAMENTO VETRI CONSIGLIATI

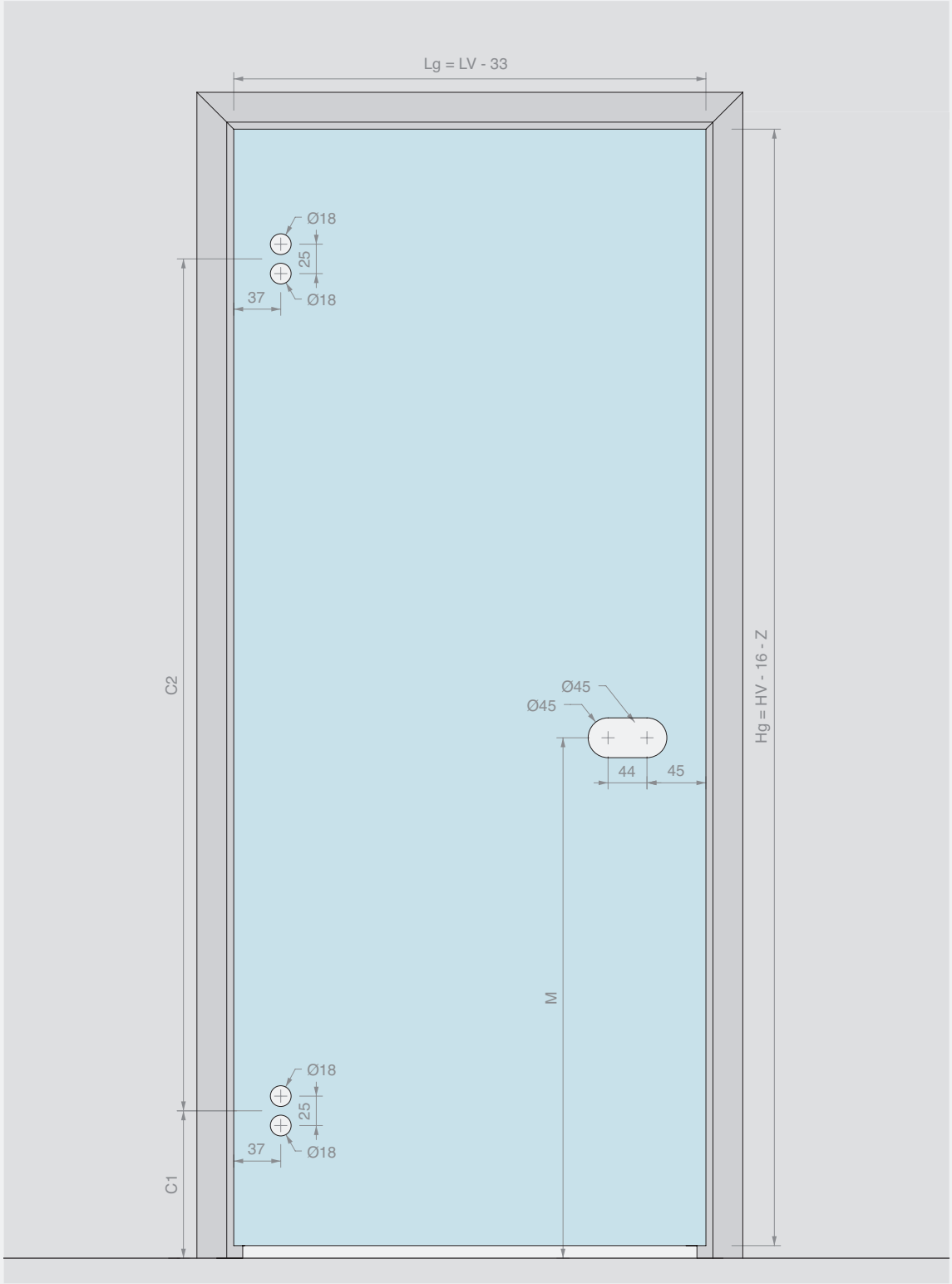

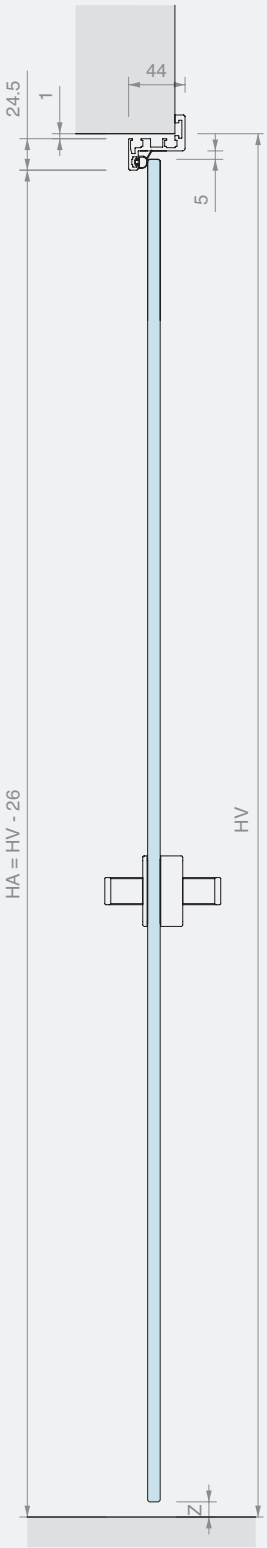

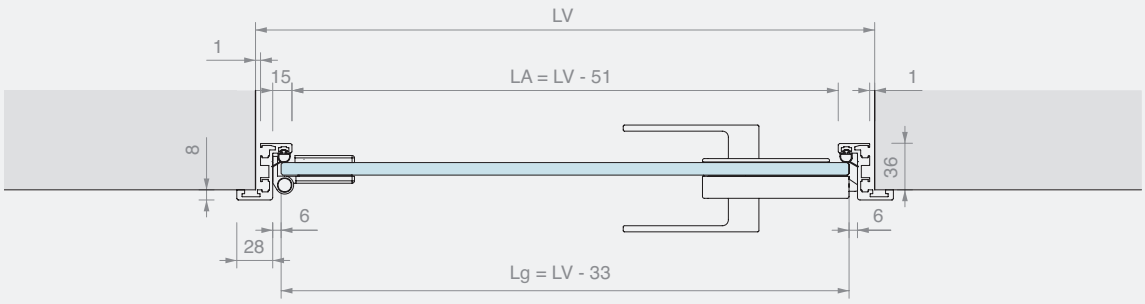

KIT COMPLETO IMBOTTE A “Z” 148AL

Materiale: Alluminio
Finitura: /6 /97

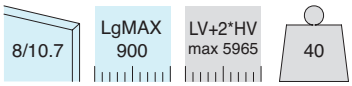

Kit costituito da:

Art.	Descrizione	Q.tà
IMB43KIT	Kit anta IMBOTTE a “Z”	1 Pz
CER148AL	Cerniera per stipiti stondata	2 Pz
AP1203BORH	Serratura meccanica con foro per cilindro	1 Pz
APHANDRC	Maniglia stondata chiusa	1 Pz
SERH17	Incontro serratura	1 Pz
LAVPRO2	Lavorazione su misura	1 Pz
CISA2227U / **CISA2227D**	Cilindro europeo chiave unica / Cilindro europeo chiave diversa	1 Pz

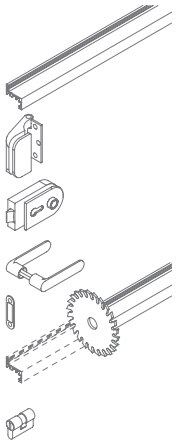

Art.	Descrizione	Per vetri	Chiave	Q.tà
IMB43148KITU	Kit completo IMBOTTE a “Z” 148AL su misura	Da **8** a **10.7** mm	Chiave unica	1 Pz
IMB43148KITD	Kit completo IMBOTTE a “Z” 148AL su misura	Da **8** a **10.7** mm	Chiave diversa	1 Pz
IMB43148KITSC	Kit completo IMBOTTE a “Z” 148AL su misura	Da **8** a **10.7** mm	Senza cilindro	1 Pz

 >>> RIFERIMENTO LISTINO V3 - P. 54 >>>

SCHEMI E DIMENSIONAMENTO VETRI CONSIGLIATI

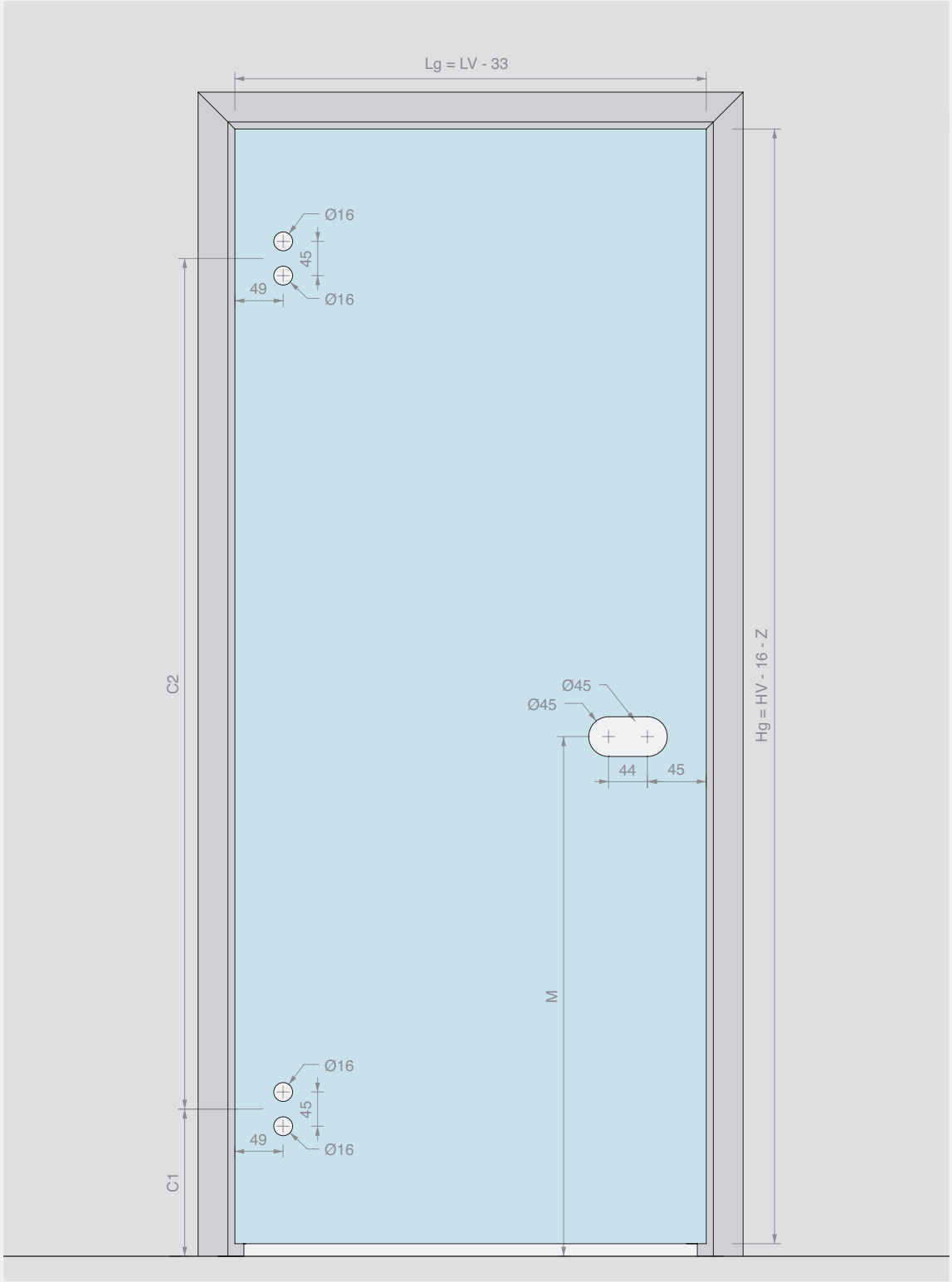

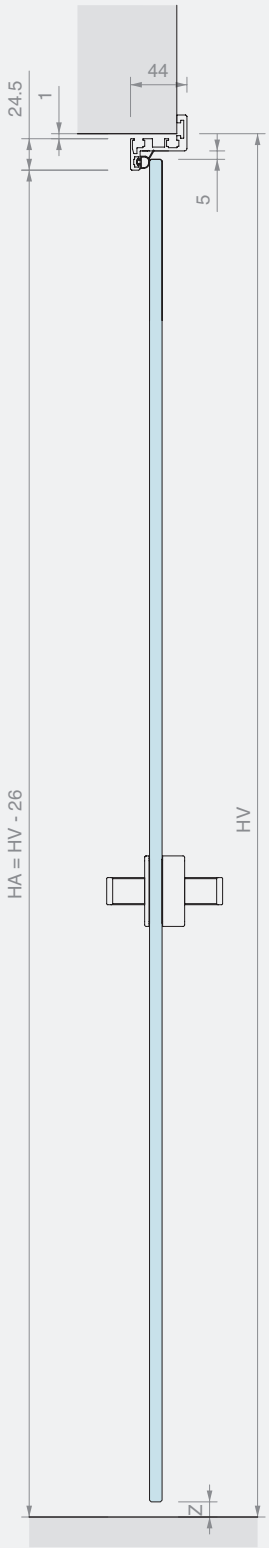

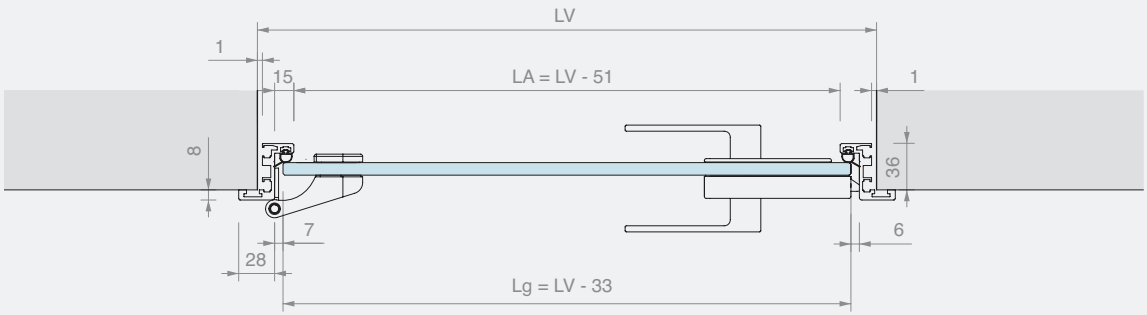

MODULO PER ORDINE IMBOTTE A Z SU MISURA

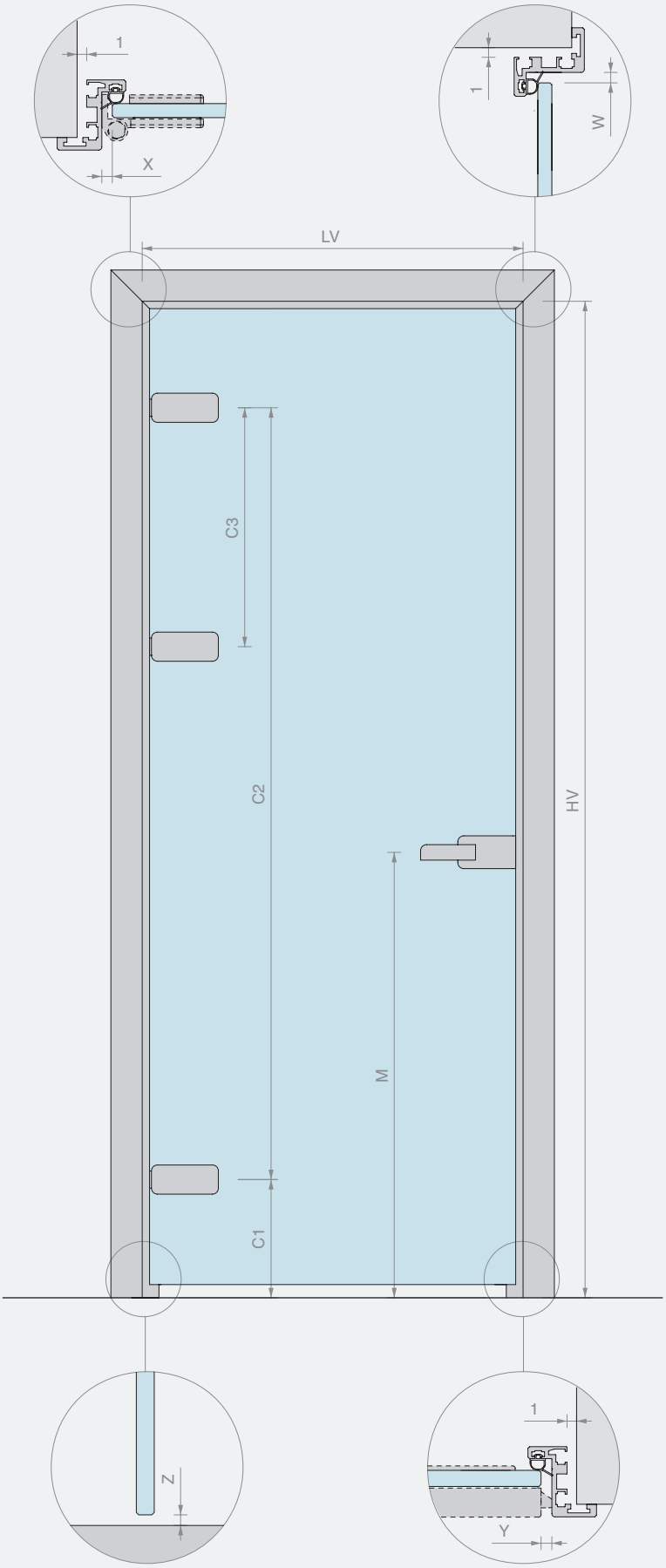

LAVORAZIONI RIFERITE AL PROFILO

DIMENSIONI VANO

LV = _____ mm

HV = _____ mm

SPESSORE ANTA

_____ mm

ALTRE DIMENSIONI

☐ Valori come da vostro consiglio

X = _____ mm

Z = _____ mm

Y = _____ mm

W = _____ mm

C1 = _____ mm

C2 = _____ mm

C3 = _____ mm
(se presente)

M = _____ mm

☐ Apertura sinistra

☐ Apertura destra

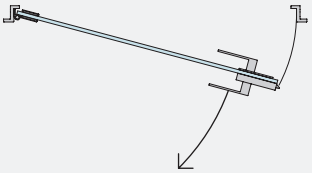

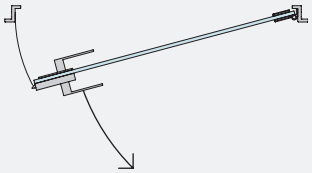

FINITURA E QUANTITÀ DEL KIT COMPLETO

☐ /6 ALLUMINIO NERO

☐ /97 ALLUMINIO OPACO

☐ Altro _____

Q.tà = _____ Pz

ACCESSORI

CERNIERE

Q.tà = ___ Pz

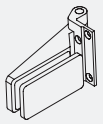

☐ CER4ALSQ
Cerniera per stipiti squadrata

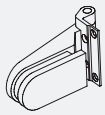

☐ CER4AL
Cerniera per stipiti stondata

☐ FA50
Cerniera per stipiti stretti quadrata

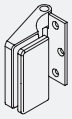

☐ CER148ALSQ
Cerniera per stipiti squadrata

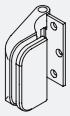

☐ CER148AL
Cerniera per stipiti stondata

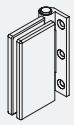

☐ FA100
Cerniera per stipiti stretti rettangolare

(allegare scheda tecnica)

☐ ALTRO

SERRATURA

Q.tà = ___ Pz

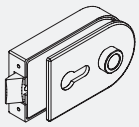

☐ AP1203BORH
Serratura meccanica con foro per cilindro

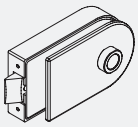

☐ AP1203BOST
Serratura meccanica senza foro per cilindro

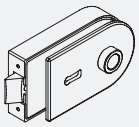

☐ AP1203BOPA
Serratura meccanica con chiave patent

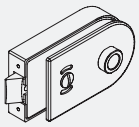

☐ AP1203BOKS
Serratura meccanica libero/occupato

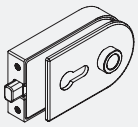

☐ AP1203BOMG
Serratura magnetica con foro per cilindro

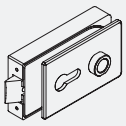

☐ AP2203BORH
Serratura meccanica con foro per cilindro

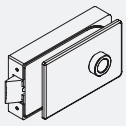

☐ AP2203BOST
Serratura meccanica senza foro per cilindro

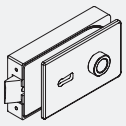

☐ AP2203BOPA
Serratura meccanica con chiave patent

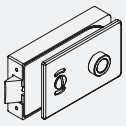

☐ AP2203BOKS
Serratura meccanica libero/occupato

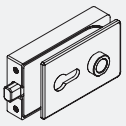

☐ AP2203BOMG
Serratura magnetica con foro per cilindro

(allegare scheda tecnica)

☐ ALTRO

MANIGLIA

Q.tà = ___ Pz

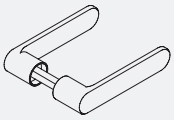

☐ APHANDRC
Maniglia stondata chiusa

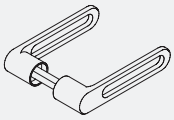

☐ APHANDRH
Maniglia stondata aperta

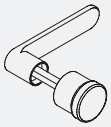

☐ APHAFKRC
Maniglia stondata chiusa con pomello fisso

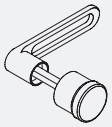

☐ APHAFKRH
Maniglia stondata aperta con pomello fisso

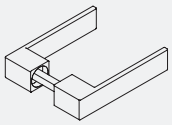

☐ APHANDSC
Maniglia squadrata chiusa

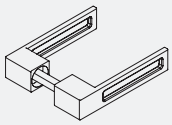

☐ APHANDSH
Maniglia squadrata aperta

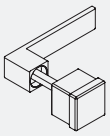

☐ APHAFKSC
Maniglia squadrata chiusa con pomello fisso

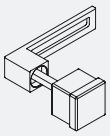

☐ APHAFKSH
Maniglia squadrata aperta con pomello fisso

CILINDRO (se necessario)

Q.tà = ___ Pz

☐ CISA2227D
Cilindro chiave diversa

☐ CISA2227U
Cilindro chiave unica

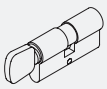

☐ S1217U
Cilindro chiave unica con pomello

INCONTRO

Q.tà = ___ Pz

☐ SERH17
Incontro per scrocco meccanico

☐ APROIN17M
Incontro per scrocco magnetico

(allegare scheda tecnica)

☐ ALTRO

KIT ANTA IMBOTTE A “L”

Materiale: Alluminio
Finitura: /6 /97

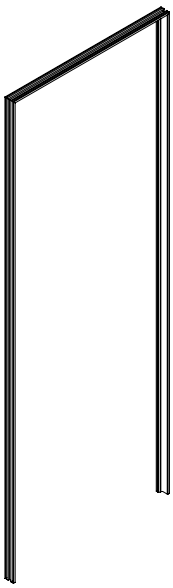

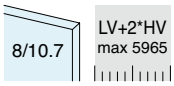

ANTA

SCHEMI E DIMENSIONAMENTO VETRI CONSIGLIATI

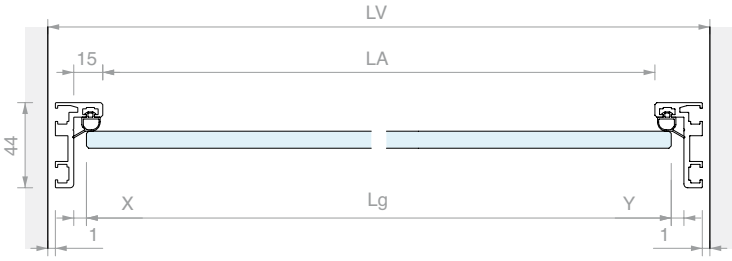

Kit costituito da:

Art.	Descrizione	Q.tà
IMB2544	Profilo interno vano IMBOTTE a “L”	1 Pz
PD001	N.4 staffe di unione	1 Pz
PD8A	Guarnizione di battuta	6 m
IMBCUT	Taglio su misura	1 Pz

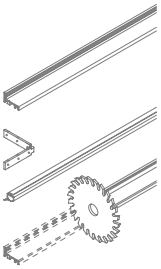

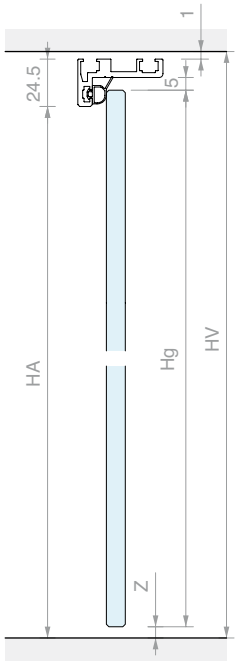

FORMULE

Lg = LV - (22 + X + Y)
Hg = HV - 16 - Z

ALTRE MISURE

LA = LV - 51
HA = HV - 26

Le quote X e Y dipenderanno dalle cerniere e dalla serratura utilizzate

Art.	Descrizione	Per vetri	Q.tà
IMB25KIT	Kit anta IMBOTTE a “L” su misura	Da **8** a **10.7** mm	1 Pz

KIT ANTA IMBOTTE A “Z”

Materiale: Alluminio
Finitura: /6 /97

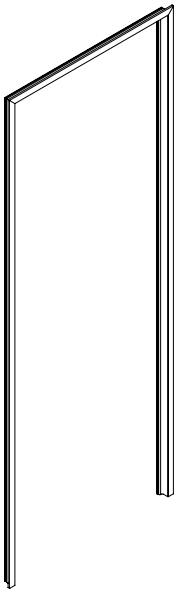

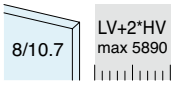

ANTA

SCHEMI E DIMENSIONAMENTO VETRI CONSIGLIATI

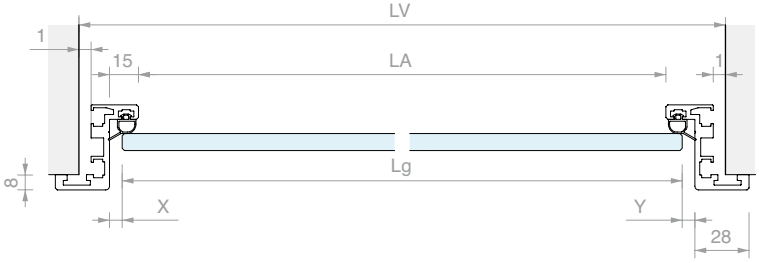

Kit costituito da:

Art.	Descrizione	Q.tà
IMB4344	Profilo cornice IMBOTTE a “Z”	1 Pz
PD001	N.4 staffe di unione	1 Pz
PD002	N.4 staffe di allineamento	1 Pz
PD8A	Guarnizione di battuta	6 m
IMBCUT	Taglio su misura	1 Pz

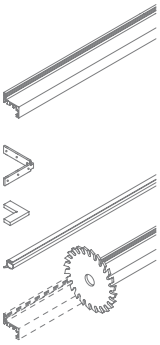

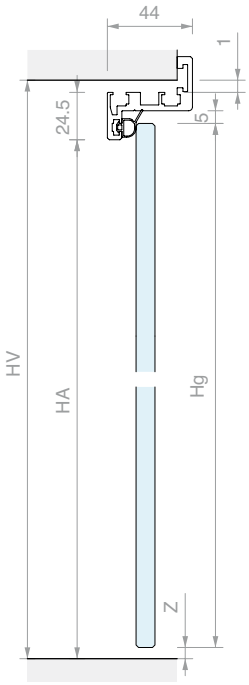

FORMULE

Lg = LV - (22 + X + Y)
Hg = HV - 16 - Z

ALTRE MISURE

LA = LV - 51
HA = HV - 26

Le quote X e Y dipenderanno dalle cerniere e dalla serratura utilizzate

Art.	Descrizione	Per vetri	Q.tà
IMB43KIT	Kit anta IMBOTTE a “Z” su misura	Da **8** a **10.7** mm	1 Pz

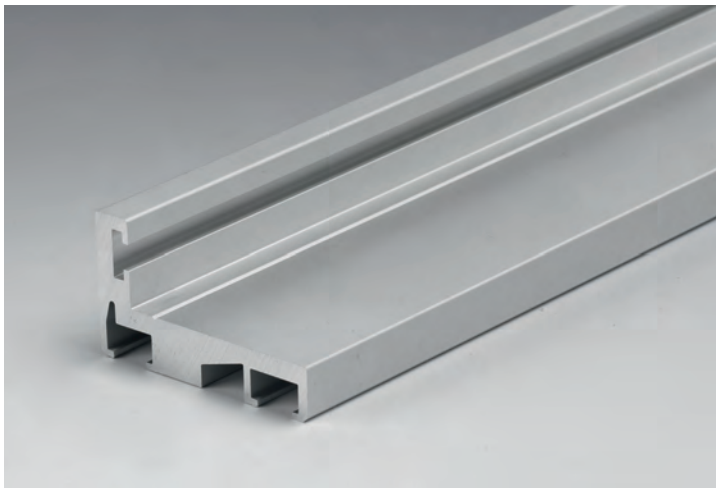

PROFILO INTERNO VANO PER ANTE IMBOTTE A “L”

Materiale: Alluminio

Finitura: /6 /10 /97

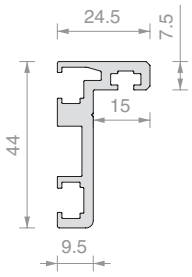

Art.	Lunghezza	Per vetri	Q.tà
IMB254415	**1497** mm	Da **8** a **10.7** mm	1 Pz
IMB254430	**2998** mm	Da **8** a **10.7** mm	1 Pz
IMB2544	**6000** mm	Da **8** a **10.7** mm	1 Pz

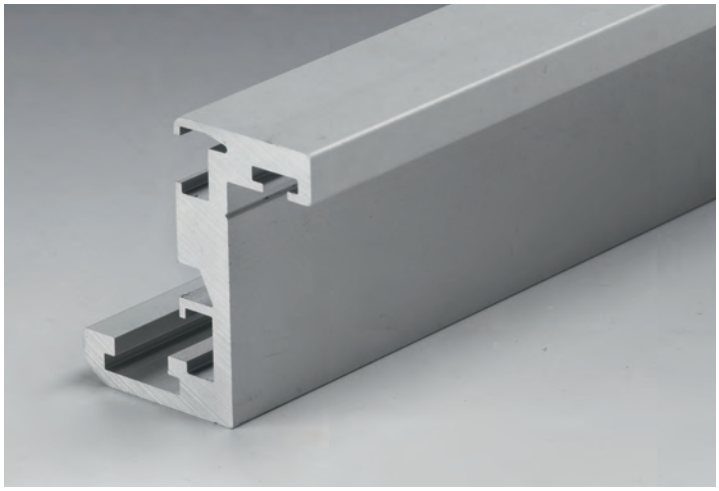

PROFILO CORNICE PER ANTE IMBOTTE A “Z”

Materiale: Alluminio

Finitura: /6 /10 /97

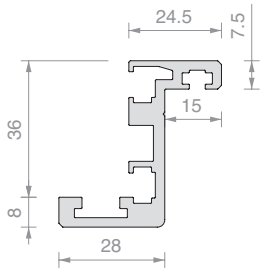

Art.	Lunghezza	Per vetri	Q.tà
IMB434415	**1497** mm	Da **8** a **10.7** mm	1 Pz
IMB434430	**2998** mm	Da **8** a **10.7** mm	1 Pz
IMB4344	**6000** mm	Da **8** a **10.7** mm	1 Pz

GUARNIZIONE DI BATTUTA

Materiale: Silicone

Finitura: /6 /97

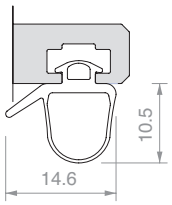

Art.	Per vetri	Q.tà
PD8A	Da **8** a **10.76** mm	1 m

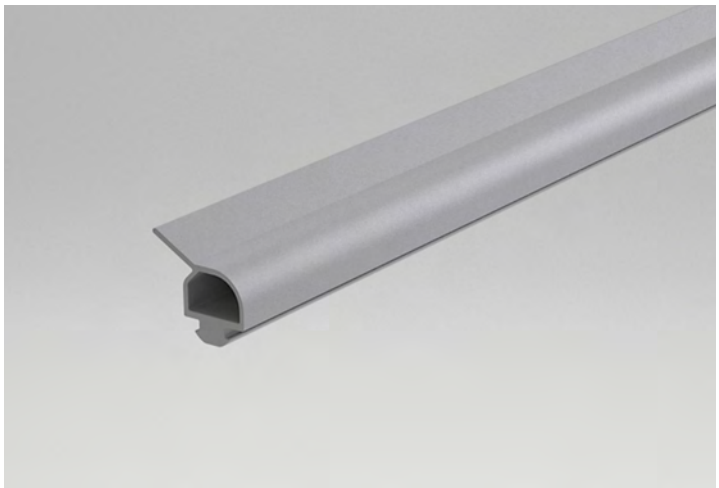

GUARNIZIONE DI BATTUTA

Materiale: TPE

Finitura: /6 /97

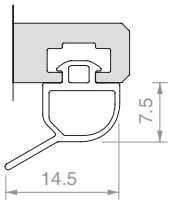

Art.	Per vetri	Q.tà
IMBG	Da **8** a **10** mm	1 m

N.4 STAFFE UNIONE PROFILI A 90°

Materiale: Acciaio AISI 304

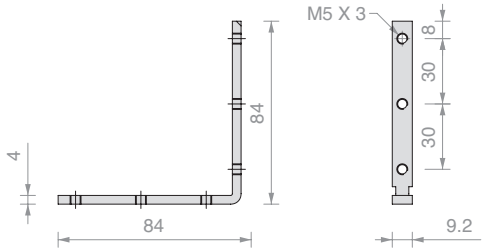

Art.	Q.tà
PD001	1 Pz

N.4 STAFFA ALLINEAMENTO PROFILI A 90°

Materiale: POM

Finitura: /6

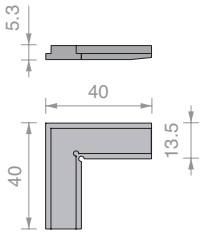

Art.	Q.tà
PD002	1 Pz

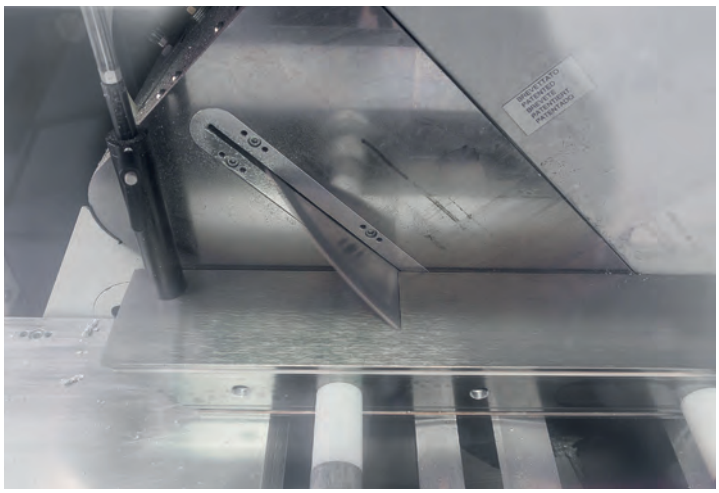

CALCOLO E TAGLIO A 45° IMBOTTE IMB

Art.	Q.tà
IMBCUT	1 Pz

LAVORAZIONI SU IMBOTTE

Si consiglia di compliare i moduli a pag. 434/435, 440/441 disponibli in formato editabile anche sul sito web

Art.	Lavorazioni	Q.tà
LAVCER	per 2 cerniere Logli	1 Pz
LAVSER	per incontro Logli	1 Pz
LAVPRO2	per 2 cerniere e incontro Logli	1 Pz
LAVPRO3	per 3 cerniere e incontro Logli	1 Pz

KIT COMPLETO IMBOTTE 100 4ALSQ

Materiale: Alluminio
Finitura: /97

Kit costituito da:

Art.	Descrizione	Q.tà
IMBKIT100-8	Profilo di battuta Imbotte 100 su misura	1 Pz
CER4ALSQ	Cerniera per stipiti squadrata	2 Pz
AP2203BORH	Serratura meccanica con foro per cilindro	1 Pz
APHANDSC	Maniglia squadrata chiusa	1 Pz
SERH17	Incontro serratura	1 Pz
LAVPRO2	Lavorazione su misura	1 Pz
CISA2227U / **CISA2227D**	Cilindro europeo chiave unica / Cilindro europeo chiave diversa	1 Pz

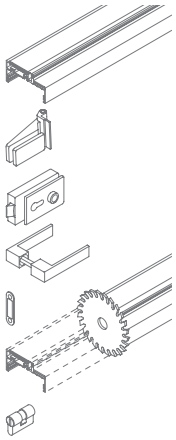

Art.	Descrizione	Anta	Spessore parete	Chiave	Q.tà
IMB1004SKITU	Kit completo IMBOTTE 100 4ALSQ su misura	Da **8** a **13.5** mm	Da **86** a **104** mm	Chiave unica	1 Pz
IMB1004SKITD	Kit completo IMBOTTE 100 4ALSQ su misura	Da **8** a **13.5** mm	Da **86** a **104** mm	Chiave diversa	1 Pz
IMB1004SKITSC	Kit completo IMBOTTE 100 4ALSQ su misura	Da **8** a **13.5** mm	Da **86** a **104** mm	Senza cilindro	1 Pz

 >>> RIFERIMENTO LISTINO V3 - P. 55 >>>

SCHEMI E DIMENSIONAMENTO VETRI CONSIGLIATI

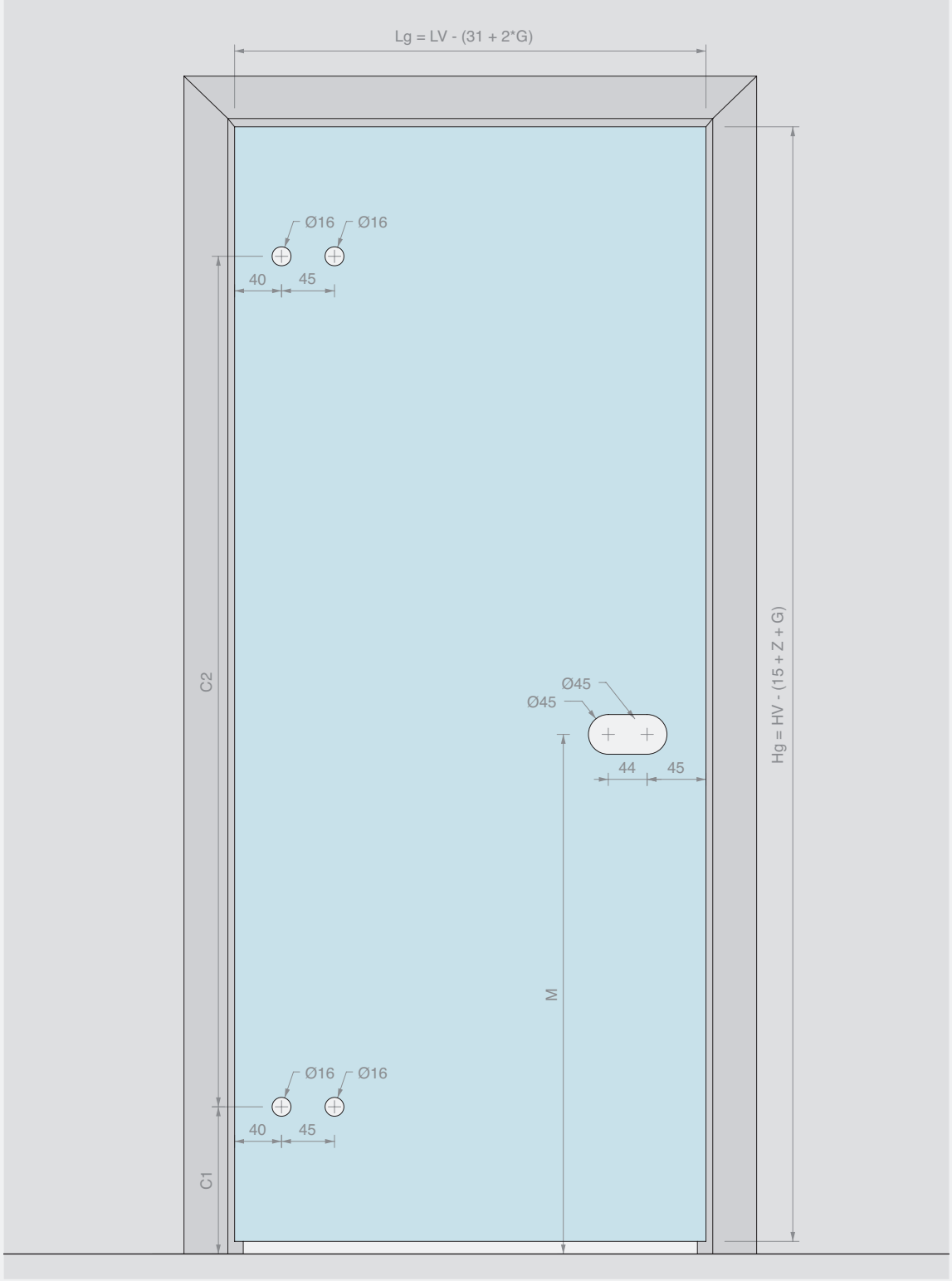

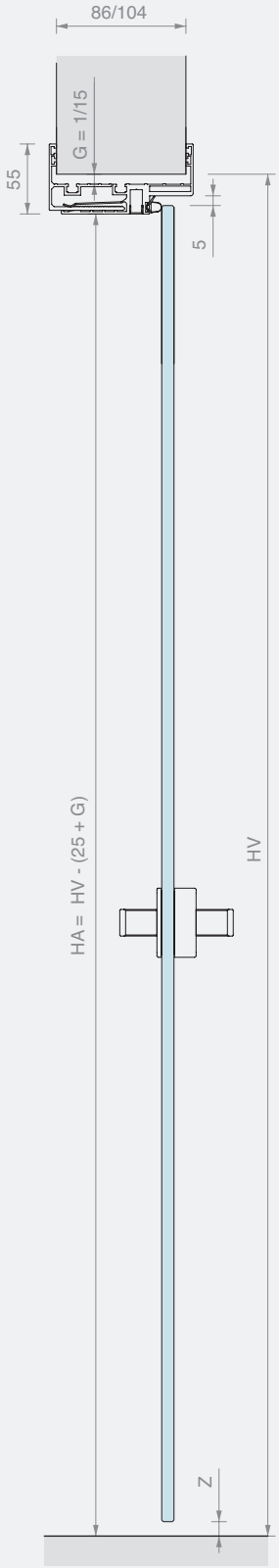

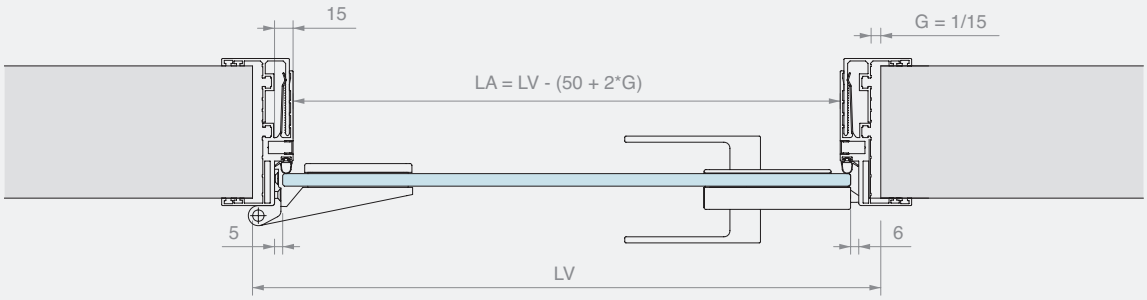

KIT COMPLETO IMBOTTE 90145 4ALSQ

Materiale: Alluminio
Finitura: /97

Kit costituito da:

Art.	Descrizione	Q.tà
IMBKIT8	Profilo di battuta Imbotte 90145 su misura	1 Pz
CER4ALSQ	Cerniera per stipiti squadrata	2 Pz
AP2203BORH	Serratura meccanica con foro per cilindro	1 Pz
APHANDSC	Maniglia squadrata chiusa	1 Pz
SERH17	Incontro serratura	1 Pz
LAVPRO2	Lavorazione su misura	1 Pz
CISA2227U / **CISA2227D**	Cilindro europeo chiave unica / Cilindro europeo chiave diversa	1 Pz

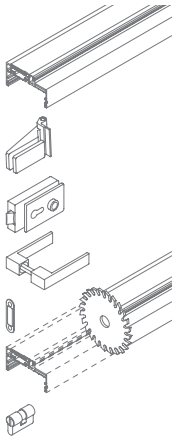

Art.	Descrizione	Anta	Spessore parete	Chiave	Q.tà
IMB1454SKITU	Kit completo IMBOTTE 90145 4ALSQ su misura	Da **8** a **13.5** mm	Da **107** a **145** mm	Chiave unica	1 Pz
IMB1454SKITD	Kit completo IMBOTTE 90145 4ALSQ su misura	Da **8** a **13.5** mm	Da **107** a **145** mm	Chiave diversa	1 Pz
IMB1454SKITSC	Kit completo IMBOTTE 90145 4ALSQ su misura	Da **8** a **13.5** mm	Da **107** a **145** mm	Senza cilindro	1 Pz

>>> RIFERIMENTO LISTINO V3 - P. 55 >>>

SCHEMI E DIMENSIONAMENTO VETRI CONSIGLIATI

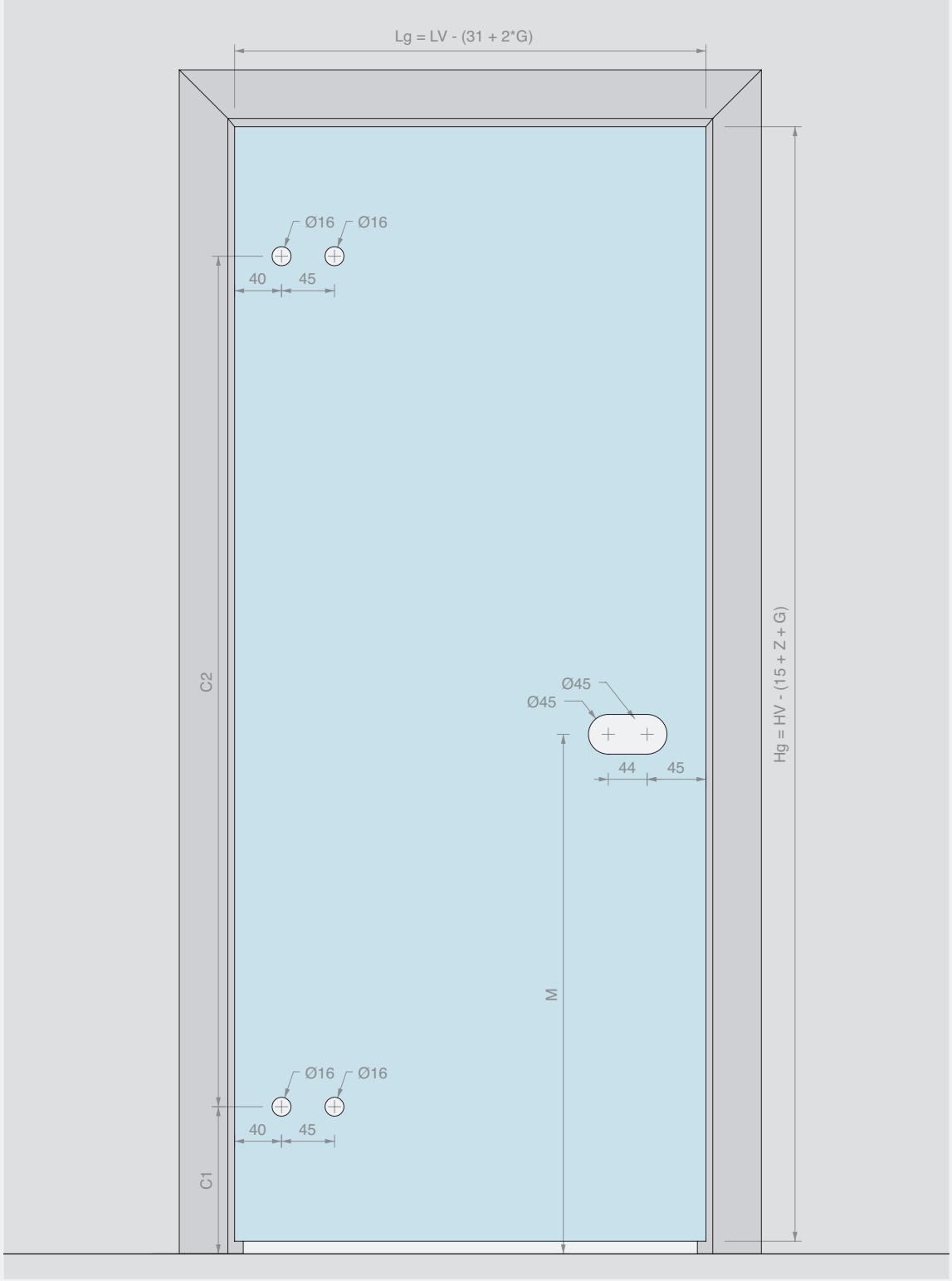

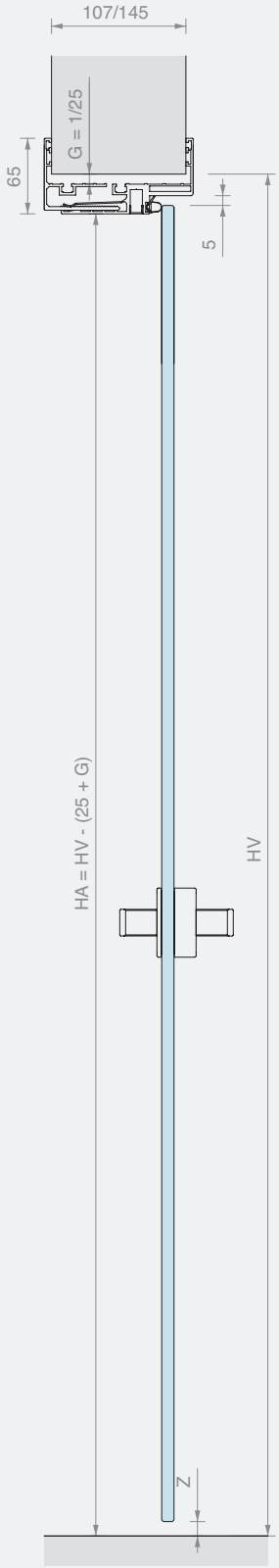

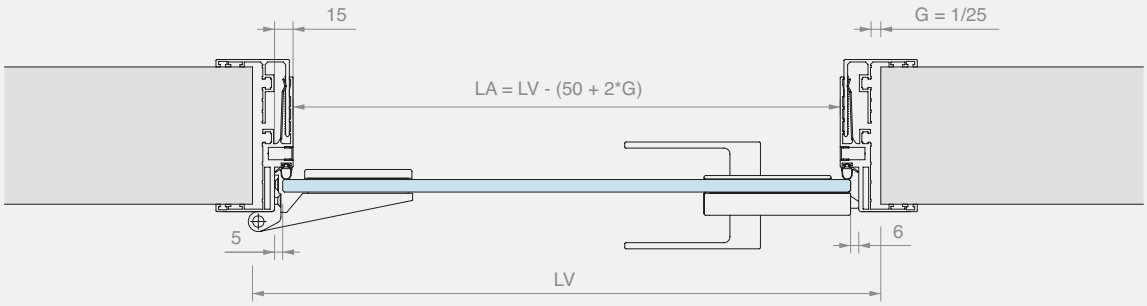

MODULO PER ORDINE IMBOTTE SU MISURA

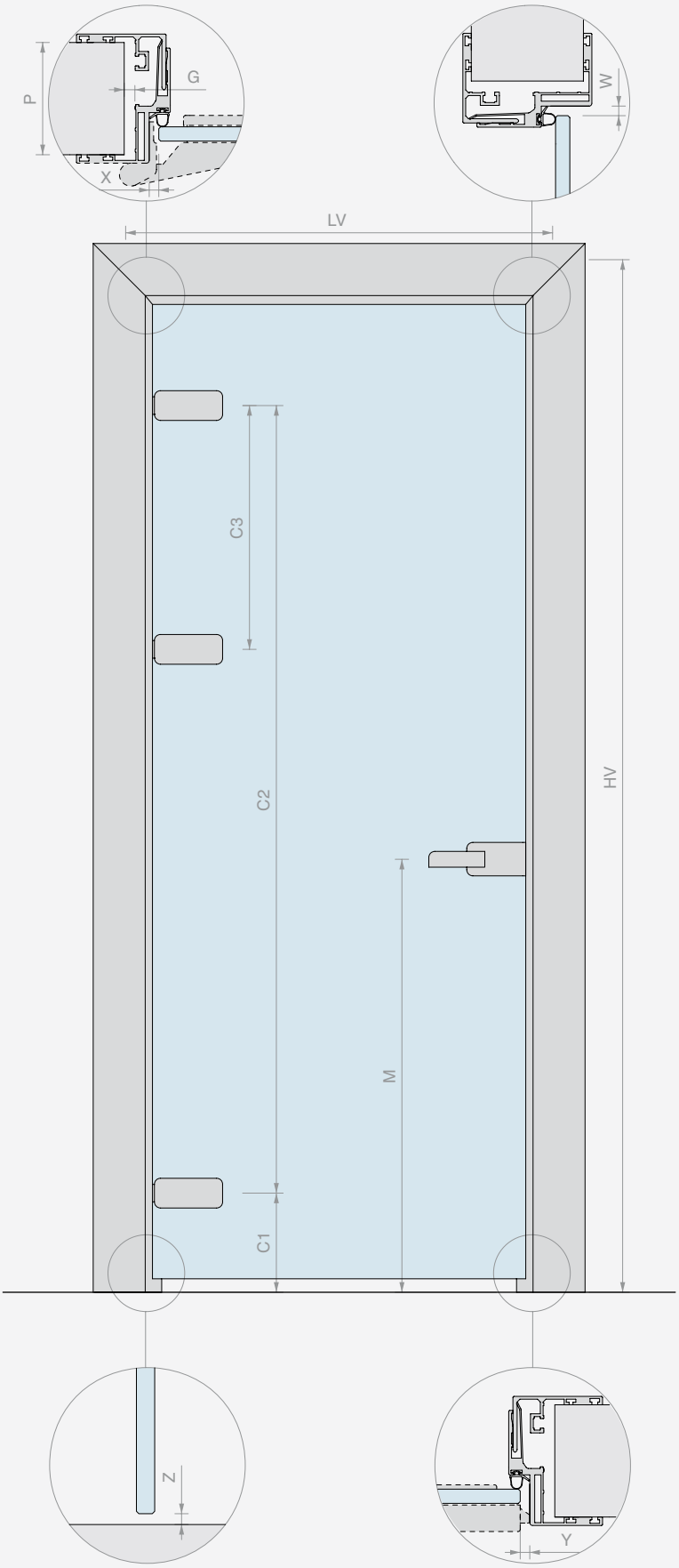

LAVORAZIONI RIFERITE AL PROFILO

DIMENSIONI VANO

LV = _____ mm

HV = _____ mm

SPESSORE ANTA

_____ mm

SPESSORE PARETE (P)

☐ 86/104 ☐ 107/145

ALTRE DIMENSIONI

☐ Valori come da vostro consiglio

X = _____ mm

G = _____ mm

Z = _____ mm

Y = _____ mm

W = _____ mm

C1 = _____ mm

C2 = _____ mm

C3 = _____ mm
(se presente)

M = _____ mm

☐ Apertura sinistra

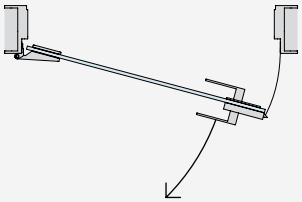

☐ Apertura destra

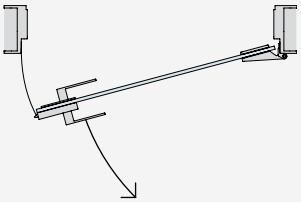

FINITURA E QUANTITÀ DEL KIT COMPLETO

☐ /97 ALLUMINIO OPACO

☐ Altro _____

Q.tà = _____ Pz

ACCESSORI

CERNIERE Q.tà = ___ Pz	☐ CER4ALSQ Cerniera per stipiti squadrata	☐ CER4AL Cerniera per stipiti stondata	☐ FA50 Cerniera per stipiti stretti quadrata	(allegare scheda tecnica) ☐ ALTRO		
	☐ CER148ALSQ Cerniera per stipiti squadrata	☐ CER148AL Cerniera per stipiti stondata	☐ FA100 Cerniera per stipiti stretti rettangolare			
SERRATURA Q.tà = ___ Pz	☐ AP1203BORH Serratura meccanica con foro per cilindro	☐ AP1203BOST Serratura meccanica senza foro per cilindro	☐ AP1203BOPA Serratura meccanica con chiave patent	☐ AP1203BOKS Serratura meccanica libero/occupato	☐ AP1203BOMG Serratura magnetica con foro per cilindro	(allegare scheda tecnica) ☐ ALTRO
	☐ AP2203BORH Serratura meccanica con foro per cilindro	☐ AP2203BOST Serratura meccanica senza foro per cilindro	☐ AP2203BOPA Serratura meccanica con chiave patent	☐ AP2203BOKS Serratura meccanica libero/occupato	☐ AP2203BOMG Serratura magnetica con foro per cilindro	
MANIGLIA Q.tà = ___ Pz	☐ APHANDRC Maniglia stondata chiusa	☐ APHANDRH Maniglia stondata aperta	☐ APHAFKRC Maniglia stondata chiusa con pomello fisso	☐ APHAFKRH Maniglia stondata aperta con pomello fisso		
	☐ APHANDSC Maniglia squadrata chiusa	☐ APHANDSH Maniglia squadrata aperta	☐ APHAFKSC Maniglia squadrata chiusa con pomello fisso	☐ APHAFKSH Maniglia squadrata aperta con pomello fisso		
CILINDRO (se necessario) Q.tà = ___ Pz	☐ CISA2227D Cilindro chiave diversa	☐ CISA2227U Cilindro chiave unica	☐ S1217U Cilindro chiave unica con pomello			
INCONTRO Q.tà = ___ Pz	☐ SERH17 Incontro per scrocco meccanico	☐ APROIN17M Incontro per scrocco magnetico	(allegare scheda tecnica) ☐ ALTRO			

KIT ANTA IMBOTTE 100

Materiale: Alluminio
Finitura: /97

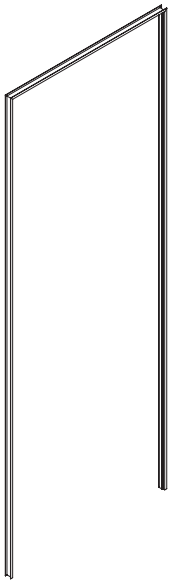

ANTA

SCHEMI E DIMENSIONAMENTO VETRI CONSIGLIATI

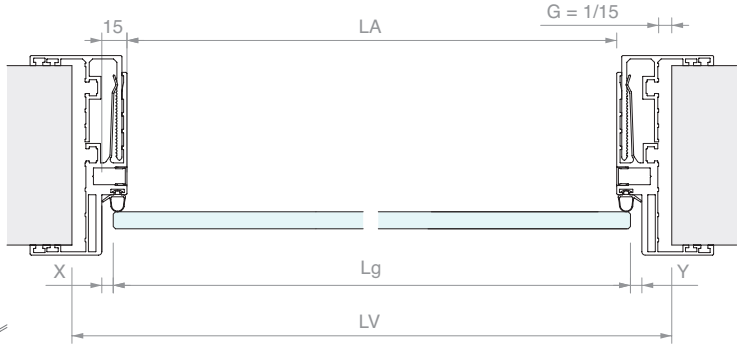

Kit costituito da:

Art.	Descrizione	Q.tà
IBT100	Profilo cornice per ante	1 Pz
PD001	N.4 staffe di unione	1 Pz
PD003	N.4 staffe allineamento	1 Pz
PD8A	Guarnizione di battuta grigia	6 m
IMBCUT	Taglio su misura	1 Pz

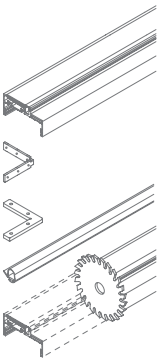

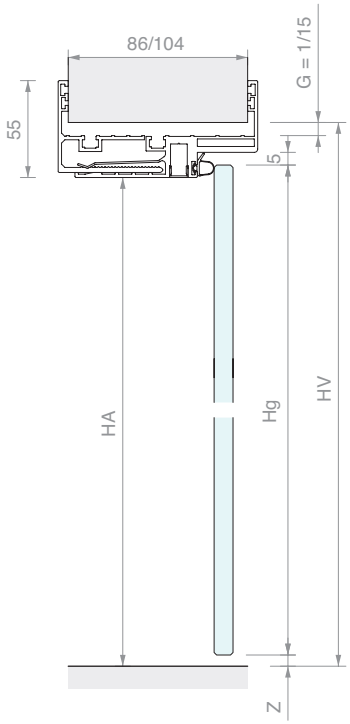

FORMULE

Lg = LV - (20 + X + Y + 2*G)
Hg = HV - (15 + Z + G)

ALTRE MISURE

LA = LV - (50 + 2*G)
HA = HV - (25 + G)

Art.	Descrizione	Anta	Spessore parete	Q.tà
IMBKIT100-8	Kit anta IMBOTTE 100 su misura	Da **8** a **13.7** mm	Da **86** a **104** mm	1 Pz

KIT ANTA IMBOTTE 90145

Materiale: Alluminio
Finitura: /97

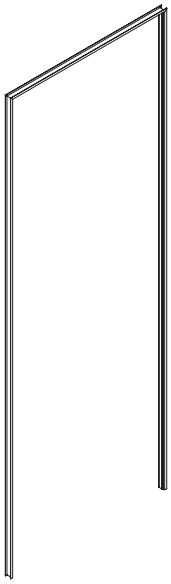

ANTA

SCHEMI E DIMENSIONAMENTO VETRI CONSIGLIATI

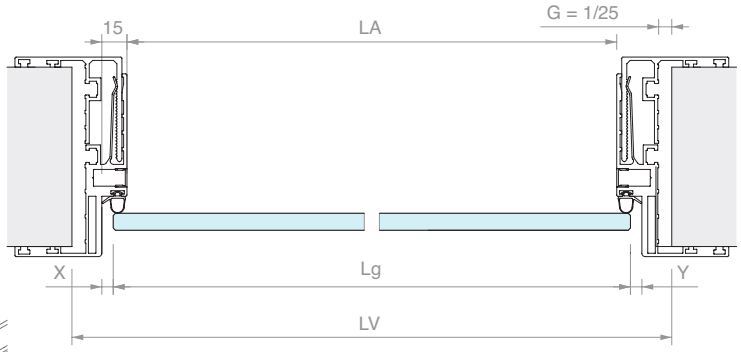

Kit costituito da:

Art.	Descrizione	Q.tà
IBT90145	Profilo cornice per ante	1 Pz
PD001	N.4 staffe di unione	1 Pz
PD003	N.4 staffe allineamento	1 Pz
PD8A	Guarnizione di battuta grigia	6 m
IMBCUT	Taglio su misura	1 Pz

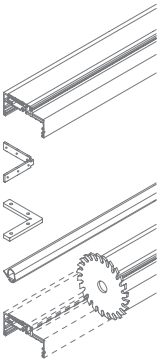

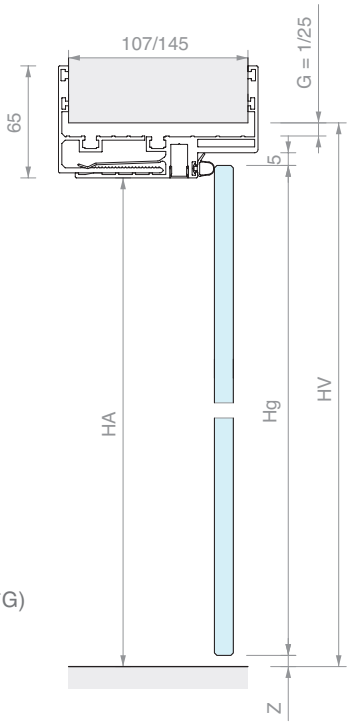

FORMULE

Lg = LV - (20 + X + Y + 2*G)
Hg = HV - (15 + Z + G)

ALTRE MISURE

LA = LV - (50 + 2*G)
HA = HV - (25 + G)

Art.	Descrizione	Anta	Spessore parete	Q.tà
IMBKIT8	Kit anta IMBOTTE 90145 su misura	Da **8** a **13.7** mm	Da **107** a **145** mm	1 Pz

PROFILO CORNICE PER ANTE IMBOTTE 100

Materiale: Alluminio

Finitura: /97

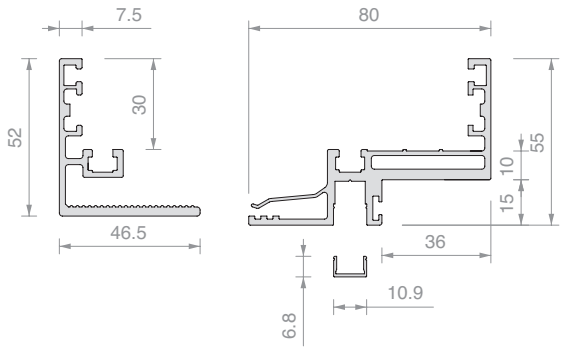

Art.	Lunghezza	Per vetri	Spessore parete	Q.tà
IBT10015	**1497** mm	Da **8** a **13.5** mm	Da **86** a **104** mm	1 Pz
IBT10030	**2998** mm	Da **8** a **13.5** mm	Da **86** a **104** mm	1 Pz
IBT100	**6000** mm	Da **8** a **13.5** mm	Da **86** a **104** mm	1 Pz

PROFILO CORNICE PER ANTE IMBOTTE 90145

Materiale: Alluminio

Finitura: /97

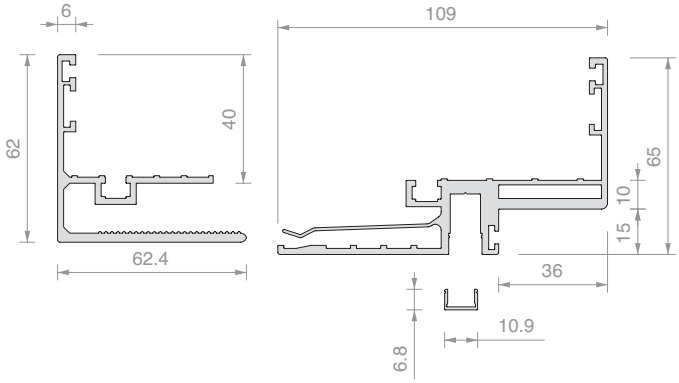

Art.	Lunghezza	Per vetri	Spessore parete	Q.tà
IBT9014515	**1497** mm	Da **8** a **13.5** mm	Da **107** a **145** mm	1 Pz
IBT9014530	**2998** mm	Da **8** a **13.5** mm	Da **107** a **145** mm	1 Pz
IBT90145	**6000** mm	Da **8** a **13.5** mm	Da **107** a **145** mm	1 Pz

GUARNIZIONE DI BATTUTA

Materiale: Silicone

Finitura: /6 /97

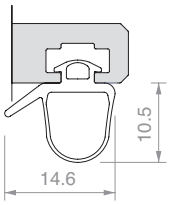

Art.	Per vetri	Q.tà
PD8A	Da **8** a **10.76** mm	1 m

GUARNIZIONE DI BATTUTA

Materiale: PVC

Finitura: /6 /97

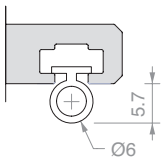

Art.	Per vetri	Q.tà
PD12	Da **11.52** a **13.52** mm	1 m

N.4 STAFFE UNIONE PROFILI A 90°

Materiale: Acciaio AISI 304

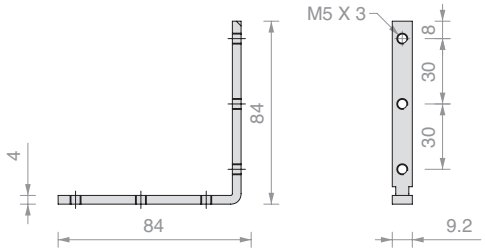

Art.	Q.tà
PD001	1 Pz

N.4 STAFFE ALLINEAMENTO IMBOTTE A 90°

Materiale: Acciaio AISI 304

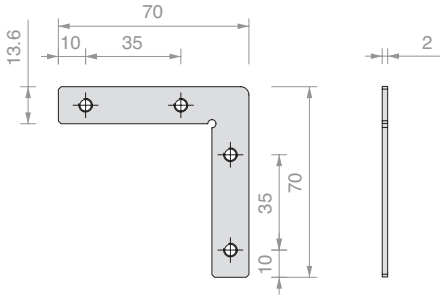

Art.	Q.tà
PD003	1 Pz

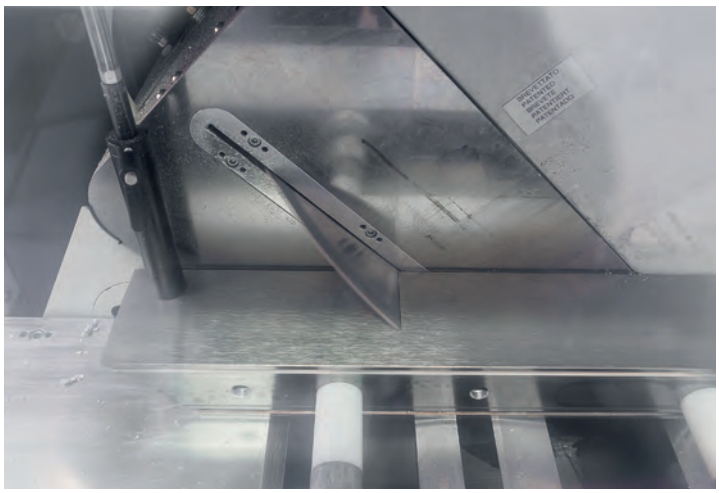

CALCOLO E TAGLIO A 45° IMBOTTE IBT

Art.	Q.tà
IBTCUT	1 Pz

LAVORAZIONI SU MISURA SU PROFILI DI BATTUTA

Si consiglia di compliare i moduli a pag. 450/451
disponibli in formato editabile anche sul sito web

Art.	Lavorazioni	Q.tà
LAVCER	per 2 cerniere Logli	1 Pz
LAVSER	per incontro Logli	1 Pz
LAVPRO2	per 2 cerniere e incontro Logli	1 Pz
LAVPRO3	per 3 cerniere e incontro Logli	1 Pz

SISTEMI PER PORTE A BATTENTE

CERNIERE A BILICO
Pag 459

CHIUDIPORTA
Pag 494

CERNIERA A BILICO OLEODINAMICA
Pag 505

CERNIERE LATERALI
Pag 509

CERNIERE LATERALI A MOLLA
Pag 513

CERNIERE PER STIPITI
Pag 517

SERRATURE COMPONIBILI
Pag 525

FERMOPORTA
Pag 554

GUARNIZIONI SAILING GLASS
Pag 556

PROFILI DI TENUTA INFERIORI
Pag 558

NOTA: le quote che presentano l'asterisco sono da verificare in base agli altri elementi presenti sul vetro. In caso di dubbi contattare l'ufficio Customer Care LOGLI.

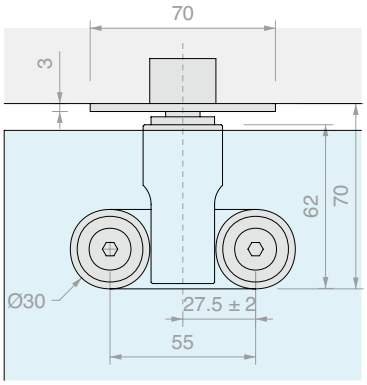

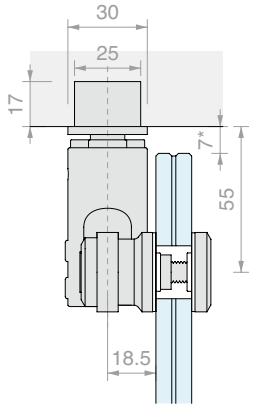

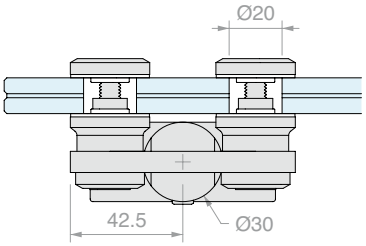

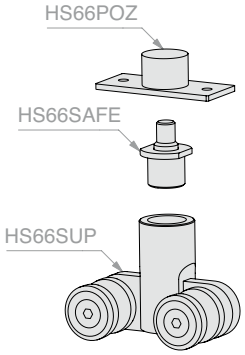

KIT CERNIERA SUPERIORE HS66

Materiale: Acciaio AISI 316

Fori nel vetro consigliati Ø20 mm

Finitura: /9

Art.	Per vetri	Q.tà
HS66100	Da **8** a **13.5** mm	1 Pz

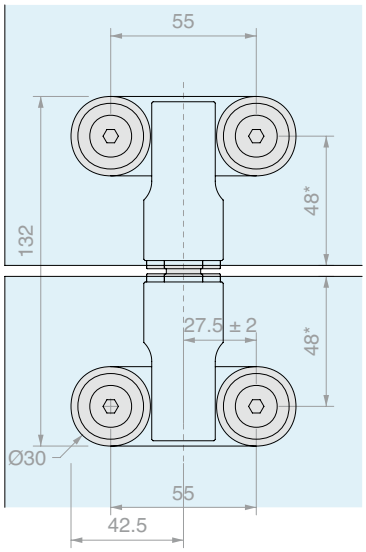

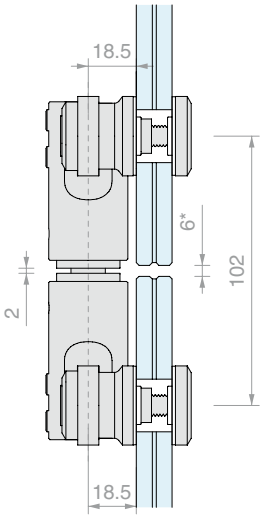

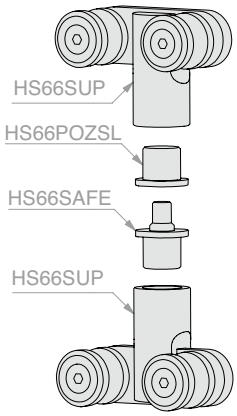

KIT CERNIERA PER SOPRALUCE HS66

Materiale: Acciaio AISI 316

Fori nel vetro consigliati Ø20 mm

Finitura: /9

Art.	Per vetri	Q.tà
HS66200	Da **8** a **13.5** mm	1 Pz

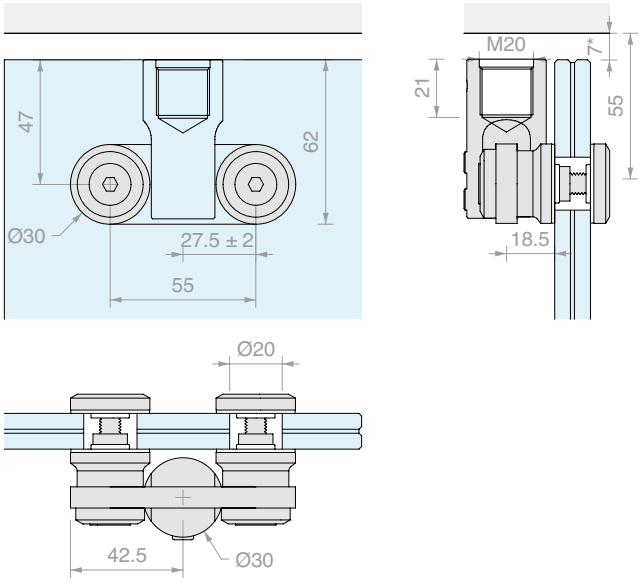

HS66 SUPERIORE

Materiale: Acciaio AISI 316

Fori nel vetro consigliati Ø20 mm

Finitura: /9

Art.	Per vetri	Q.tà
HS66SUP	Da **8** a **13.5** mm	1 Pz

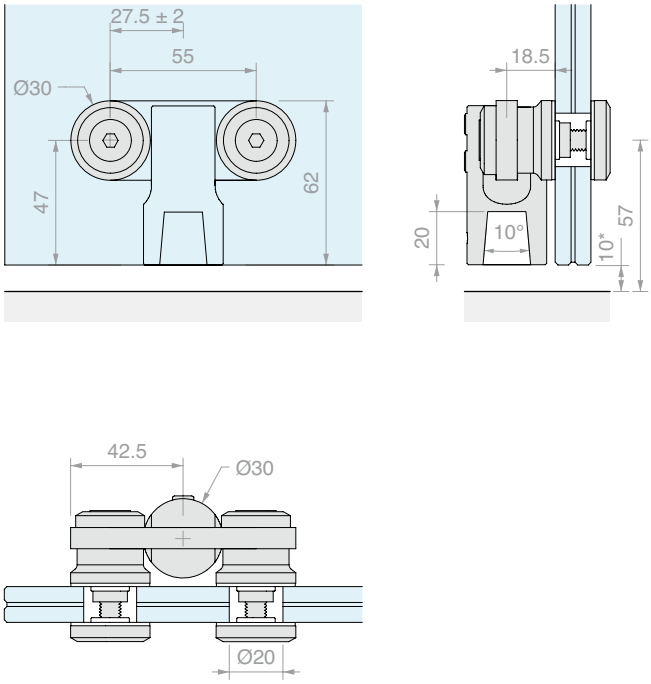

HS66 INFERIORE

Materiale: Acciaio AISI 316

Fori nel vetro consigliati Ø20 mm

Finitura: /9

Art.	Per vetri	Attacco	Q.tà
HS66INF	Da **8** a **13.5** mm	**Francese**	1 Pz

POZZETTO PER SOPRALUCE

Materiale: Ottone

In caso di sopraluce completa il pozzetto superiore assieme all'Art. HS66SUP

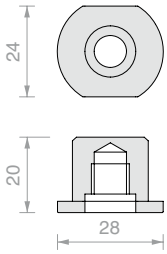

Art.	Q.tà
HS66POZSL	1 Pz

PERNO "SAFE SEAT"

Materiale: Ottone

Perno con tecnologia di sicurezza "safe seat" per il sostegno della porta in caso di rottura del pannello in vetro

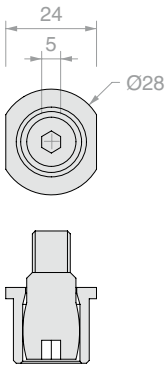

Art.	Q.tà
HS66SAFE	1 Pz

POZZETTO SUPERIORE A SOFFITTO

Materiale: Acciaio AISI 316

Finitura: /8

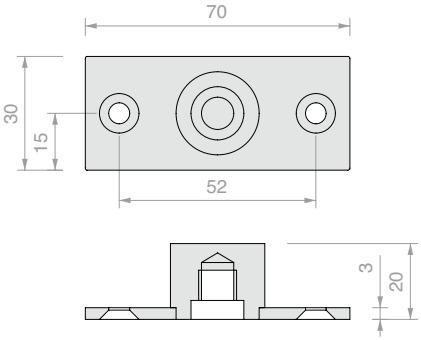

Art.	Q.tà
HS66POZ	1 Pz

PILETTA A PAVIMENTO HD3303

Materiale: Ottone

Finitura: /1 /3

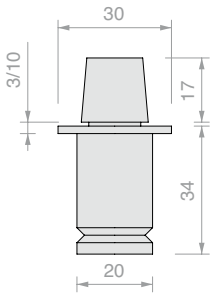

Art.	Attacco	Q.tà
HD3303	**Francese**	1 Pz

CERNIERA PIVOT INFERIORE

Materiale: Acciaio AISI 316
Fori nel vetro consigliati Ø18 mm
Finitura: /9

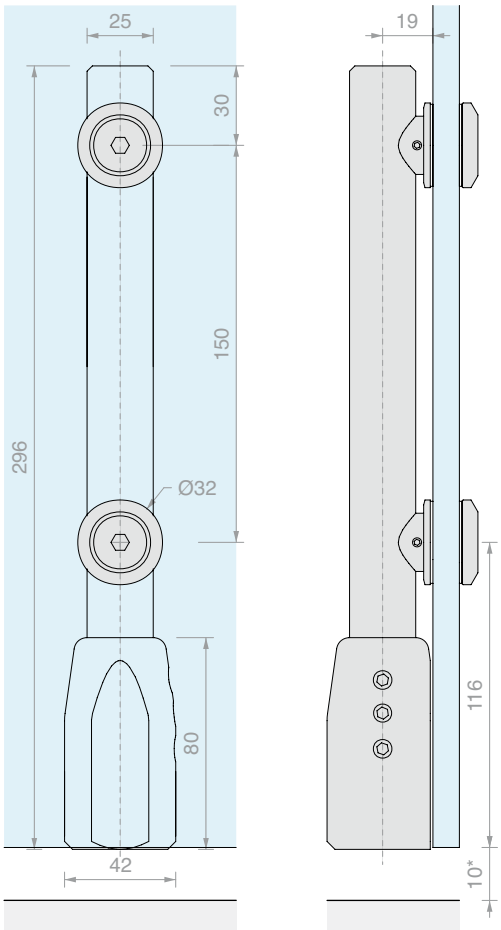

Art.	Per vetri	Attacco	Q.tà
PIVOTB002	Da **10** a **13.5** mm	**Tedesco**	1 Pz

CERNIERA PIVOT SUPERIORE

Materiale: Acciaio AISI 316
Fori nel vetro consigliati Ø18 mm
Per montaggio a soffitto,
necessita del pozzetto
Art. PIVOTS011.
Finitura: /9

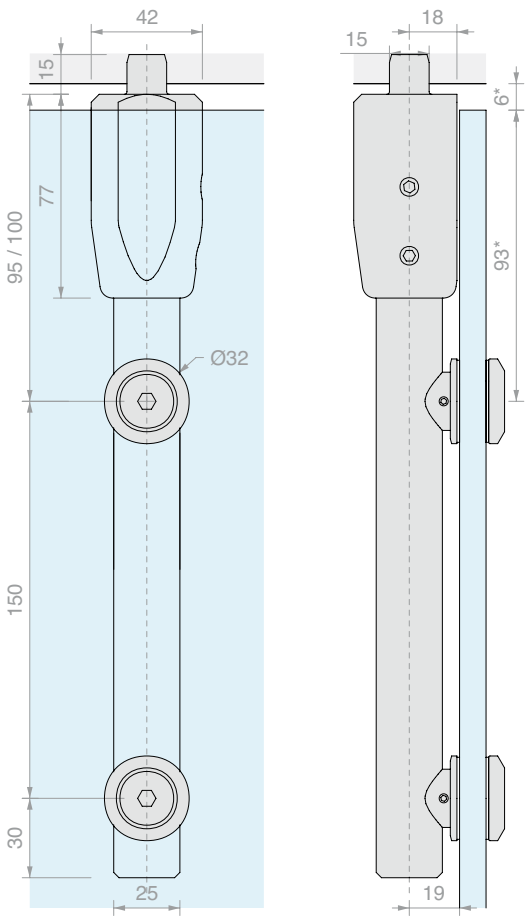

Art.	Per vetri	Q.tà
PIVOTB004	Da **10** a **13.5** mm	1 Pz

ATTACCO SOPRALUCE 006

Materiale: Acciaio AISI 316

Fori nel vetro consigliati Ø18 mm

Finitura: /9

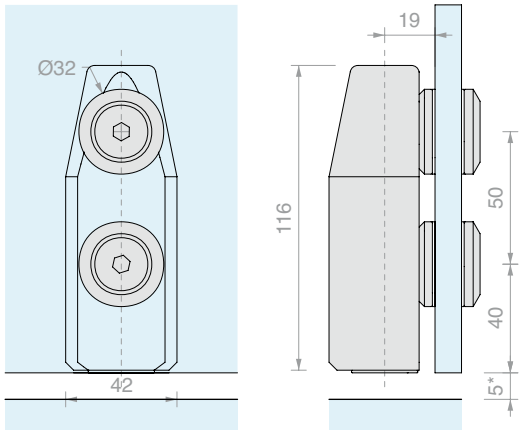

Art.	Per vetri	Q.tà
PIVOTB006	Da **10** a **13.5** mm	1 Pz

ATTACCO SOPRALUCE CON STAFFA 008

Materiale: Acciaio AISI 316

Fori nel vetro consigliati Ø18 mm

Finitura: /9

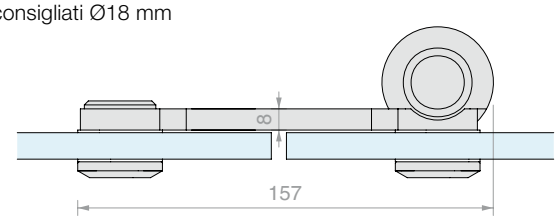

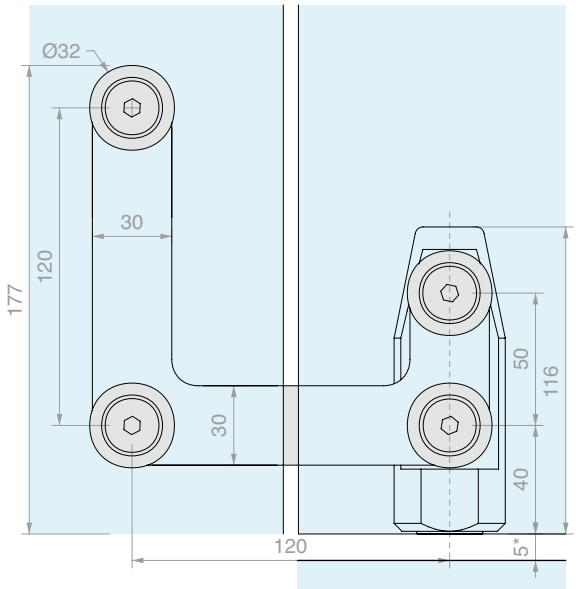

Art.	Per vetri	Q.tà
PIVOTB008	Da **10** a **13.5** mm	1 Pz

STAFFA CON CONNETTORI

Materiale: Acciaio AISI 316

Fori nel vetro consigliati Ø18 mm

Finitura: /9

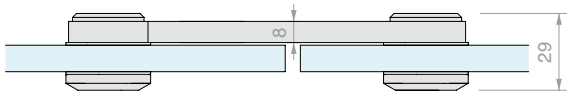

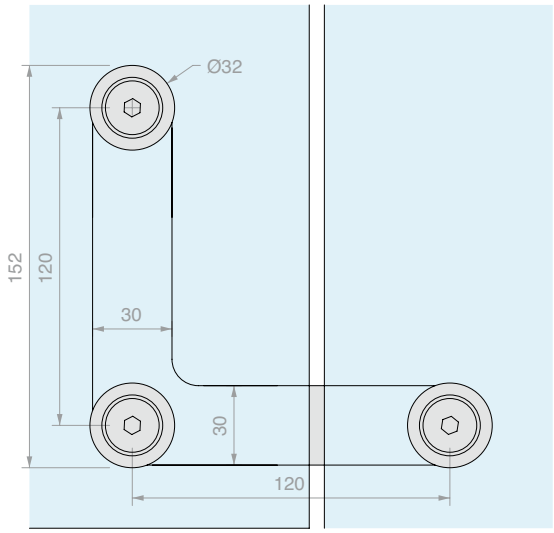

Art.	Per vetri	Q.tà
PIVOTB010	Da **10** a **13.5** mm	1 Pz

POZZETTO ECCENTRICO SUPERIORE

Materiale: Acciaio AISI 316

Finitura: /9

In alternativa è possibile utilizzare l'art. HS1010SPL

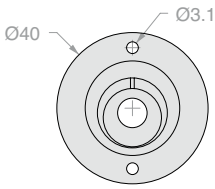

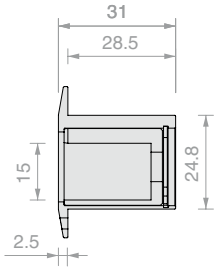

Art.	Q.tà
PIVOTS011	1 Pz

PERNO LIBERO A PAVIMENTO CON PIASTRA

Materiale: Acciaio AISI 304

In dotazione 3 viti per l'ancoraggio a pavimento e una copertina di finitura della ghiera in plastica nera.

Finitura: /8

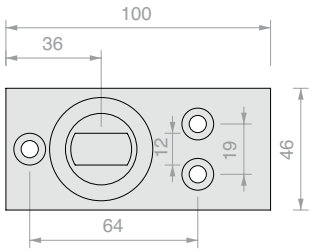

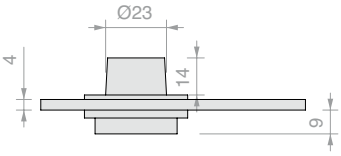

Art.	Attacco	Q.tà
PIVOTS014	**Tedesco**	1 Pz

CERNIERA INFERIORE GF100

Materiale: Corpo in alluminio,
copertina in acciaio inox AISI 316
Finitura: /8 /15

Type Approved Safety Regular Production Surveillance
TÜVRheinland CERTIFIED
www.tuv.com ID 1111292548

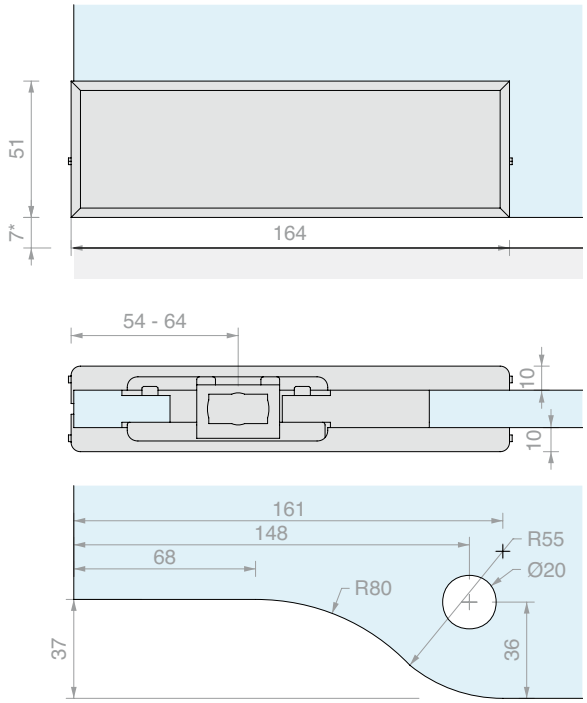

Art.	Per vetri	Attacco	Q.tà
GF100	Da **10** a **13.5** mm	**Tedesco**	1 Pz

CERNIERA SUPERIORE GF200

Materiale: Corpo in alluminio,
copertina in acciaio inox AISI 316
Per montaggio a soffitto, necessita del perno
Art. GL8815 o GL8819.
Finitura: /8 /15

Type Approved Safety Regular Production Surveillance
TÜVRheinland CERTIFIED
www.tuv.com ID 1111292548

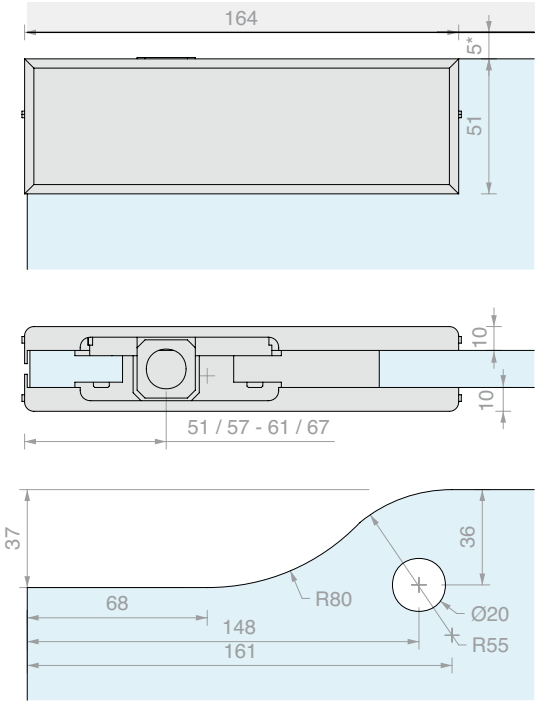

Art.	Per vetri	Q.tà
GF200	Da **10** a **13.5** mm	1 Pz

CERNIERA SOPRALUCE GF400

Materiale: Corpo in alluminio,
copertina in acciaio inox AISI 316
Optional di battuta anta art. GL7200
Finitura: /8 /15

Type Approved
Safety
Regular Production
Surveillance
TÜVRheinland
CERTIFIED
www.tuv.com
ID 111292548

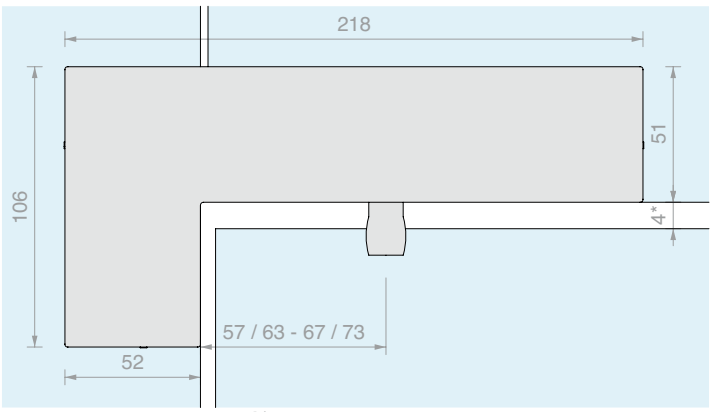

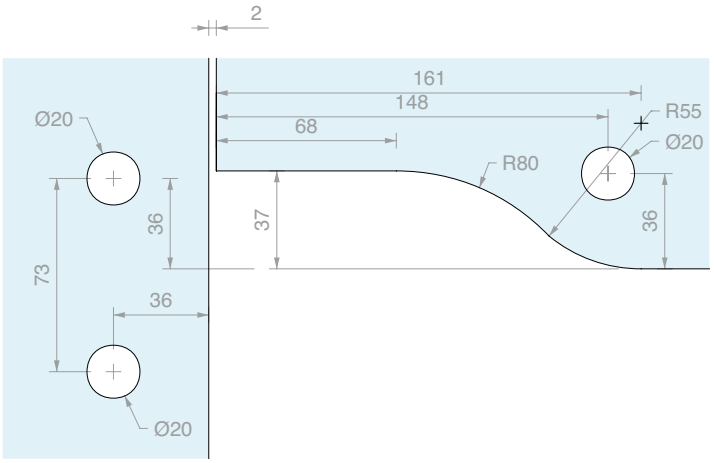

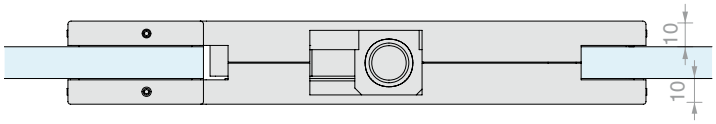

Art.	Per vetri	Q.tà
GF400	Da **10** a **13.5** mm	1 Pz

 >>> RIFERIMENTO LISTINO V3 - P. 58 >>>

CERNIERA A MURO PER SOPRALUCE GF210

Materiale: Corpo in alluminio,
copertina in acciaio inox AISI 316
Placca a muro removibile
Finitura: /8 /15

Type Approved Safety Regular Production Surveillance
TÜVRheinland CERTIFIED
www.tuv.com ID 1111292548

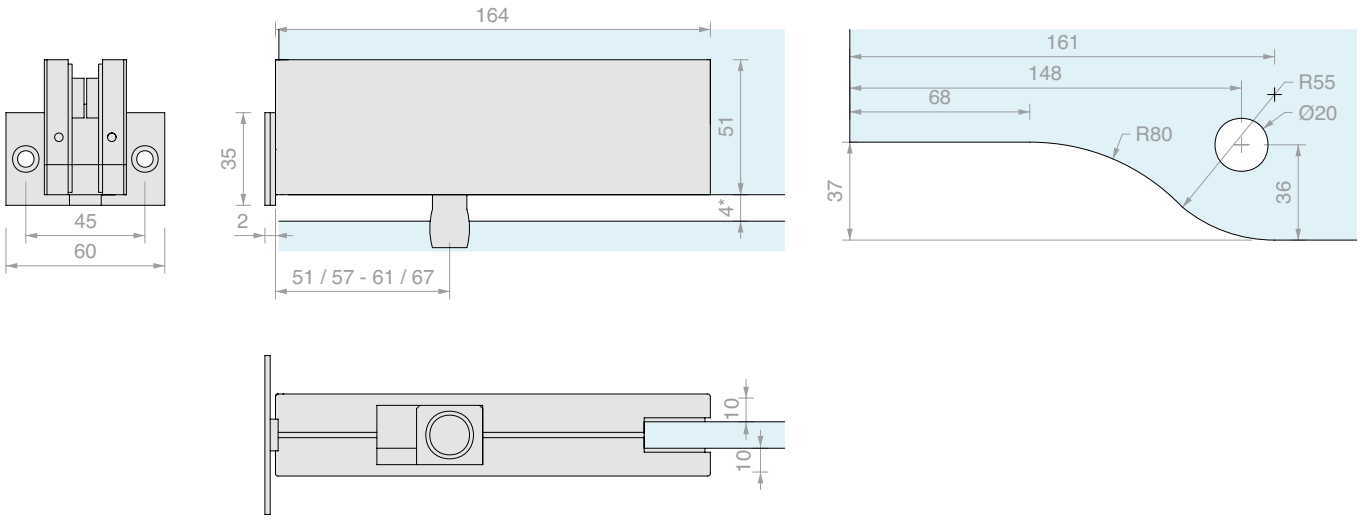

Art.	Per vetri	Q.tà
GF210	Da **10** a **13.5** mm	1 Pz

MORSETTO A L GF600

Materiale: Corpo in alluminio,
copertina in acciaio inox AISI 316
Fornito con fermo di battuta anta art. GL7100
Finitura: /8 /15

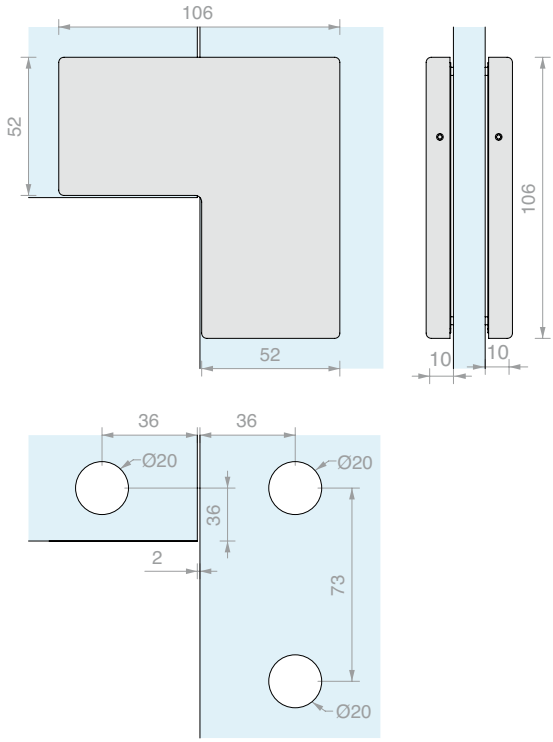

Art.	Per vetri	Q.tà
GF600	Da **10** a **13.5** mm	1 Pz

MORSETTO IN LINEA GF700

Materiale: Corpo in alluminio,
copertina in acciaio inox AISI 316
Optional di battuta anta art. GL7100
Finitura: /8 /15

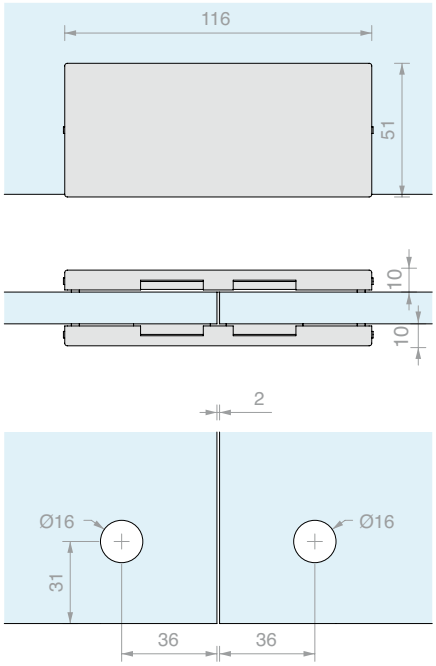

Art.	Per vetri	Q.tà
GF700	Da **10** a **13.5** mm	1 Pz

MORSETTO PER VETRO FISSO GF150

Materiale: Corpo in alluminio,
copertina in acciaio inox AISI 316
Finitura: /8 /15

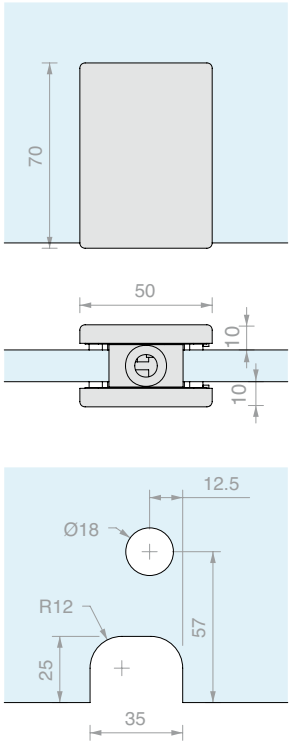

Art.	Per vetri	Q.tà
GF150	Da **10** a **13.5** mm	1 Pz

MORSETTO PER VETRO FISSO CON BATTUTA GF150F

Materiale: Corpo in alluminio,
copertina in acciaio inox AISI 316
Finitura: /8 /15

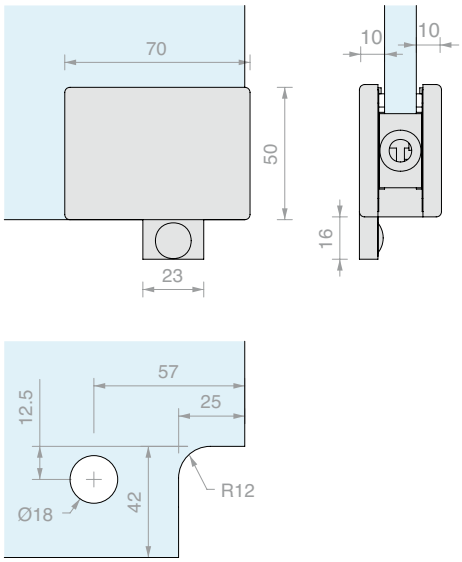

Art.	Per vetri	Q.tà
GF150F	Da **10** a **13.5** mm	1 Pz

SERRATURA CON PERNO RETTANGOLARE GL200

Materiale: Corpo in alluminio,
copertina in acciaio inox AISI 316
Completa di cilindro europeo, 3 chiavi
Finitura: /8 /15

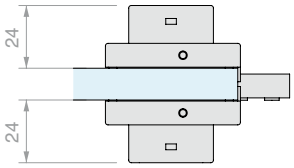

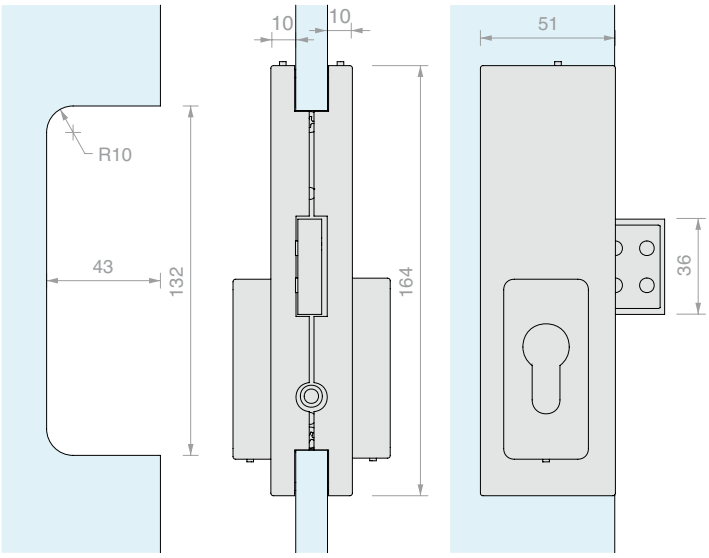

Art.	Chiusura	Chiave	Per vetri	Q.tà
GL200S	Serratura + Serratura	Diversa	Da **10** a **13.5** mm	1 Pz
GL200SU	Serratura + Serratura	Unica	Da **10** a **13.5** mm	1 Pz
GL200P	Pomello + Serratura	Diversa	Da **10** a **13.5** mm	1 Pz

CONTROSERRATURA GK200

Materiale: Corpo in alluminio,
copertina in acciaio inox AISI 316
Finitura: /8 /15

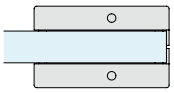

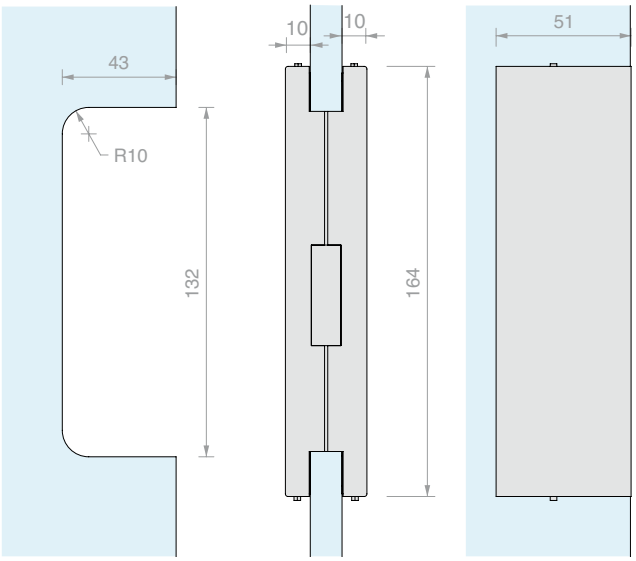

Art.	Per vetri	Q.tà
GK200	Da **10** a **13.5** mm	1 Pz

CHIAVISTELLO GL800

Materiale: Corpo in alluminio,
copertina in acciaio inox AISI 316
Finitura: /8 /15

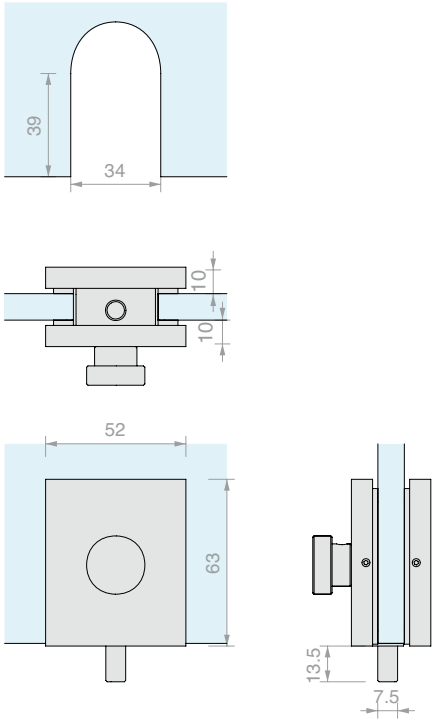

Art.	Per vetri	Q.tà
GL800	Da **10** a **13.5** mm	1 Pz

INCONTRO PER CHIAVISTELLO GK800

Materiale: Corpo in alluminio,
copertina in acciaio inox AISI 316
Finitura: /8 /15

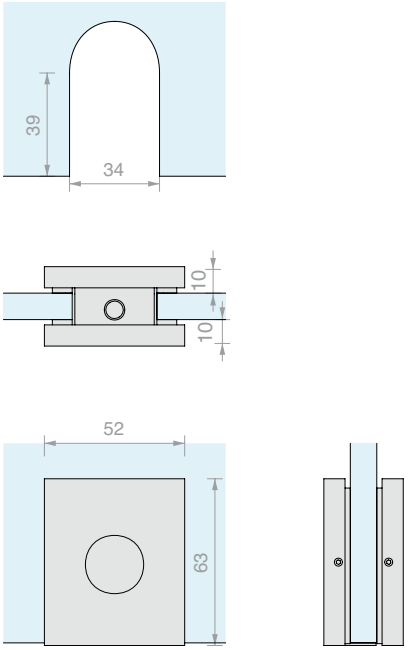

Art.	Per vetri	Q.tà
GK800	Da **10** a **13.5** mm	1 Pz

STOP PORTA 100

Materiale: Corpo in pressofusione di alluminio, PVC
Compatibile con art. GF600 e GF700
Colore: nero

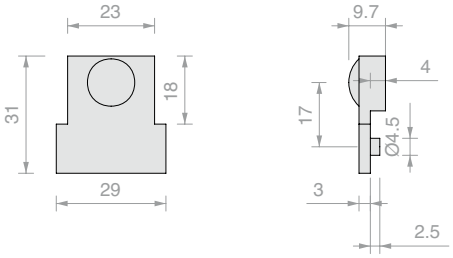

Art.	Q.tà
GL7100	1 Pz

STOP PORTA 200

Materiale: Corpo in pressofusione di alluminio, PVC
Compatibile con art. GF400
Colore: nero

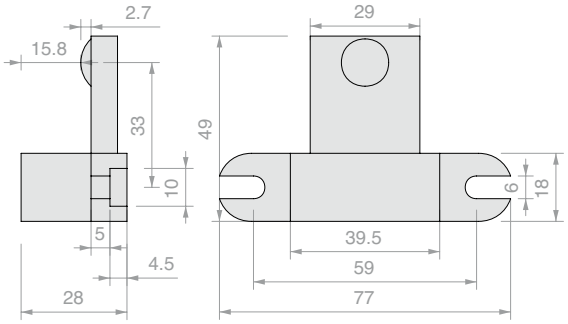

Art.	Q.tà
GL7200	1 Pz

POZZETTO ANTIPOLVERE

Materiale: ottone
Finitura: /1 /3

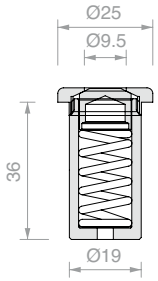

Art.	Q.tà
GL7300	1 Pz

INSERTO PER PERNI FRANCESE E ITALIANO

Materiale: Acciaio AISI 304
Compatibile con art. GF100
Finitura: /9

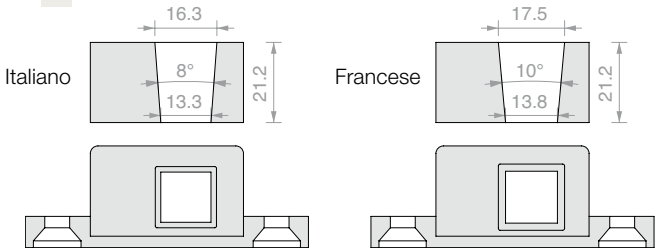

Art.	Attacco	Q.tà
GL7439	**Italiano**	1 Pz
GL7433	**Francese**	1 Pz

PERNO LIBERO A PAVIMENTO CON PIASTRA

Materiale: Acciaio AISI 304

In dotazione 3 viti per l'ancoraggio a pavimento e una copertina di finitura della ghiera in plastica nera.

Finitura: /8

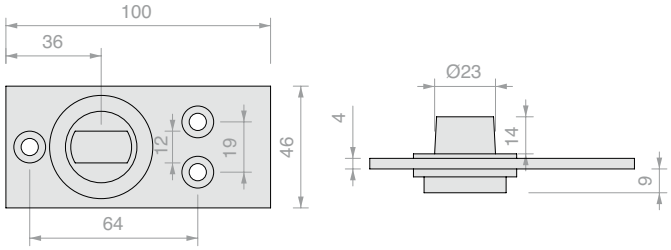

Art.	Attacco	Q.tà
PIVOTS014	**Tedesco**	1 Pz

PILETTA A PAVIMENTO ML

Materiale: Ottone

Finitura: /1 /3

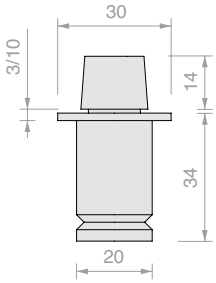

Art.	Attacco	Q.tà
GARDAML	**Italiano**	1 Pz

PILETTA A PAVIMENTO TD

Materiale: Ottone

Finitura: /1 /3

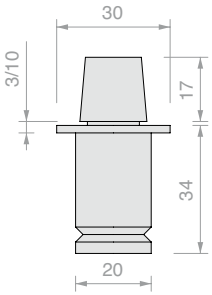

Art.	Attacco	Q.tà
GARDATD	**Tedesco**	1 Pz

PILETTA A PAVIMENTO HD3303

Materiale: Ottone

Finitura: /1 /3

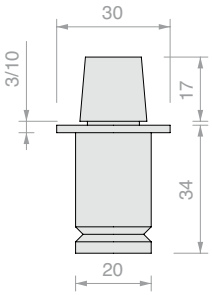

Art.	Attacco	Q.tà
HD3303	**Francese**	1 Pz

PIASTRINA SUPERIORE 8815

Materiale: Acciaio AISI 304

Finitura: /9

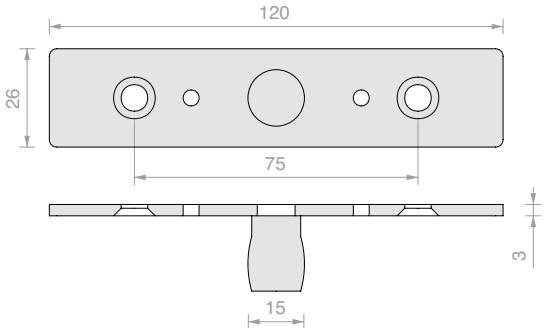

Art.	Q.tà
GL8815	1 Pz

PERNO A SOFFITTO DA INCASSARE 8819

Materiale: Acciaio zincato

Compatibile con art. GF200

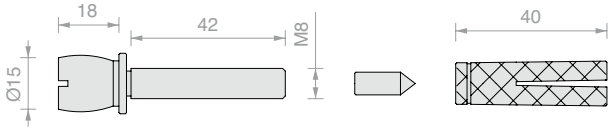

Art.	Q.tà
GL8819	1 Pz

SEDE A PAVIMENTO GL8823

Materiale: Acciaio inox AISI 304

Finitura: /8 /15

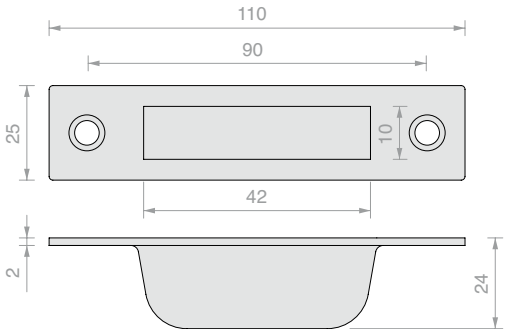

Art.	Q.tà
GL8823	1 Pz

SEDE A MURO GL8824

Materiale: Acciaio AISI 304

Finitura: /9

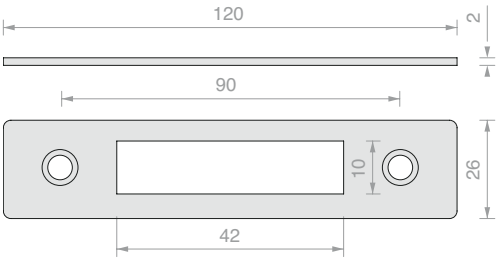

Art.	Q.tà
GL8824	1 Pz

SERRATURA LT500

Materiale: Corpo in alluminio,
copertina in acciaio inox AISI 316
Completa di cilindro europeo con 3 chiavi
Placca a muro in dotazione
Finitura: /8 /15

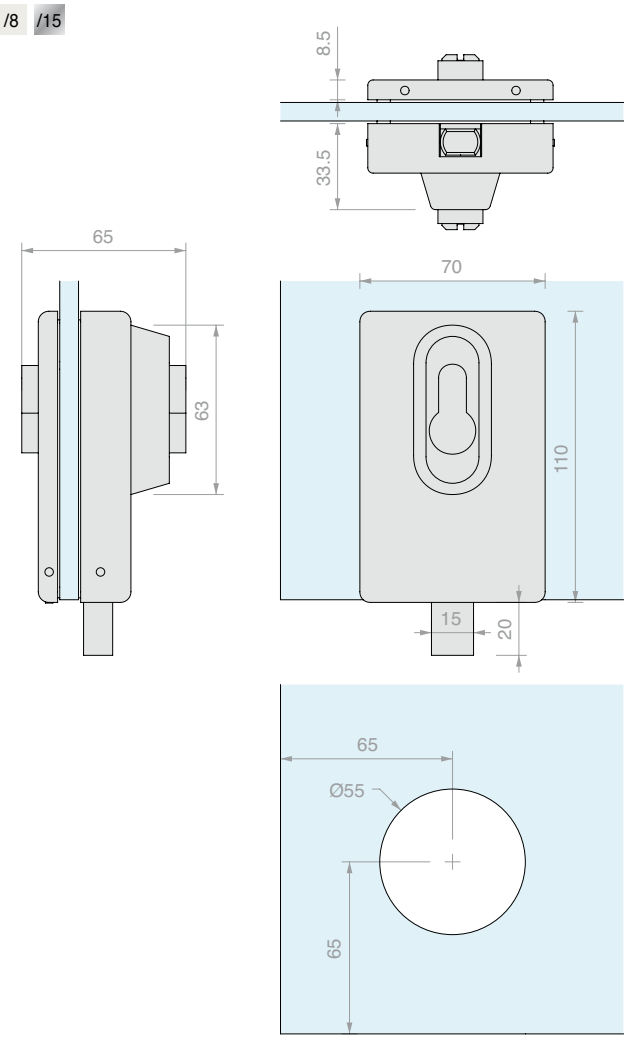

Art.	Per vetri	Chiave	Q.tà
GL10	Da **8** a **12** mm	Diversa	1 Pz

CONTROSERRATURA LT501

Materiale: Corpo in alluminio,
copertina in acciaio inox AISI 316
Finitura: /8 /15

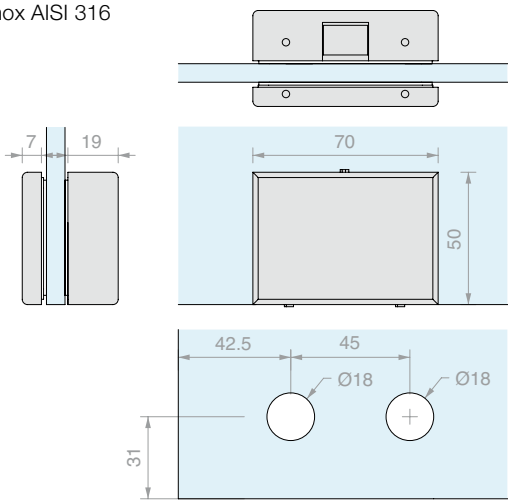

Art.	Per vetri	Q.tà
GL25	Da **8** a **12** mm	1 Pz

CERNIERA HS1010
SUPERIORE BORCHIATA

Materiale: Acciaio AISI 316

Fori nel vetro consigliati Ø24 mm

Per montaggio a soffitto, necessita del pozzetto Art. HS1010SPL

Finitura: /9

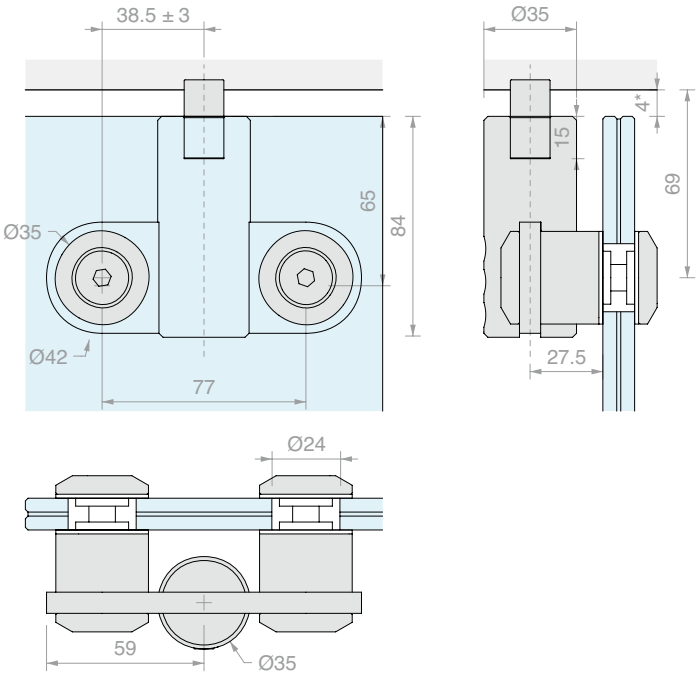

Art.	Per vetri	Q.tà
HS1010SB	Da **8** a **21.5** mm	1 Pz

CERNIERA HS1010
SUPERIORE SVASATA

Materiale: Acciaio AISI 316

Fori nel vetro consigliati Ø22 svaso 3 mm

Per montaggio a soffitto, necessita del pozzetto Art. HS1010SPL

Finitura: /9

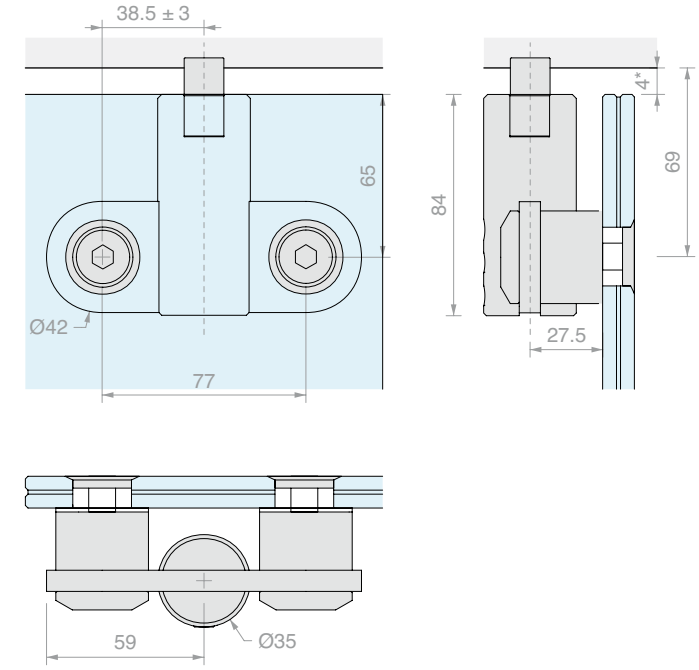

Art.	Per vetri	Q.tà
HS1010SS	Da **8** a **21.5** mm	1 Pz

CERNIERA HS1010 SUPERIORE BORCHIATA CON ATTACCO PER SOPRALUCE

Type Approved Safety Regular Production Surveillance
TÜVRheinland CERTIFIED
www.tuv.com ID 1111292548

Materiale: Acciaio AISI 316

Fori nel vetro consigliati Ø24 mm

Finitura: /9

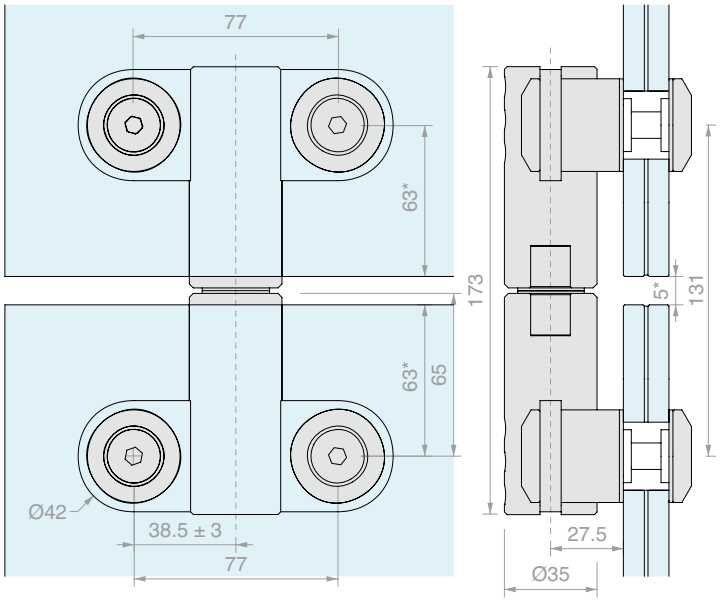

Art.	Per vetri	Q.tà
HS1010SSB	Da **8** a **21.5** mm	1 Pz

CERNIERA HS1010 SUPERIORE SVASATA CON ATTACCO PER SOPRALUCE

Type Approved Safety Regular Production Surveillance
TÜVRheinland CERTIFIED
www.tuv.com ID 1111292548

Materiale: Acciaio AISI 316

Fori nel vetro consigliati Ø22 svaso 3 mm

Finitura: /9

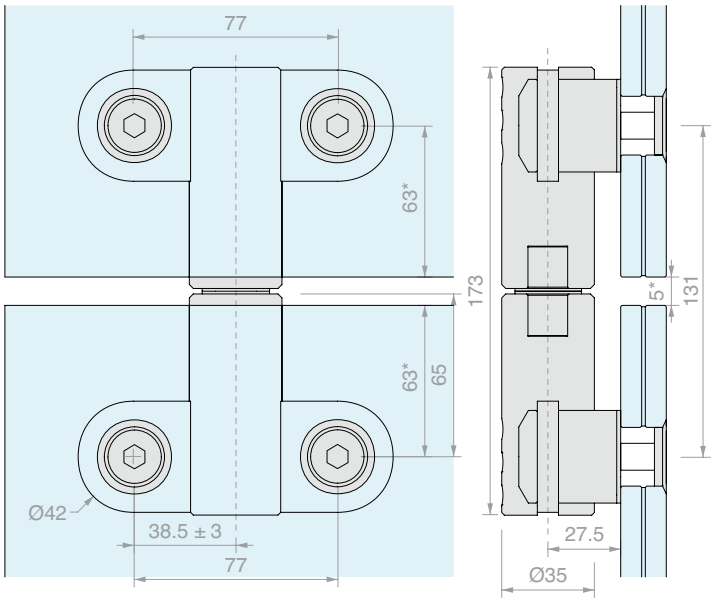

Art.	Per vetri	Q.tà
HS1010SSS	Da **8** a **21.5** mm	1 Pz

CERNIERA HS1010 INFERIORE BORCHIATA

Materiale: Acciaio AISI 316

Fori nel vetro consigliati Ø24 mm

Finitura: /9

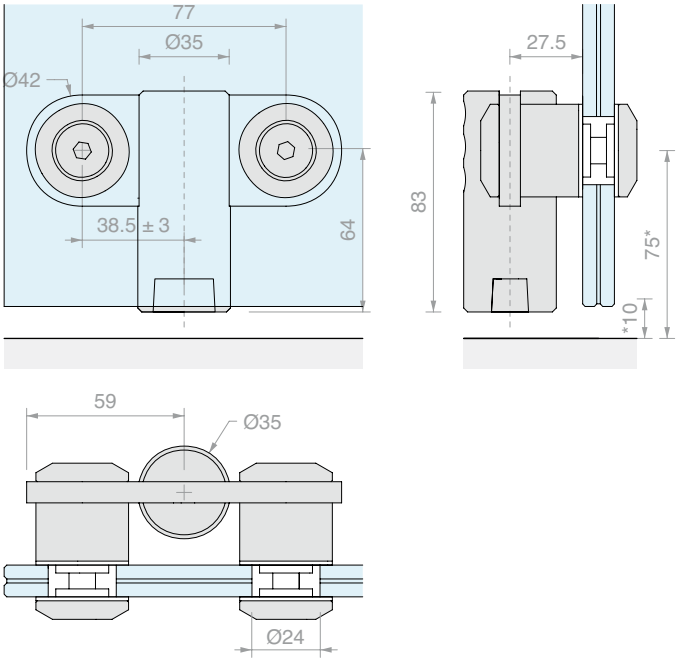

Art.	Per vetri	Attacco	Q.tà
HS1010PB	Da **8** a **21.5** mm	**Tedesco**	1 Pz

CERNIERA HS1010 INFERIORE SVASATA

Materiale: Acciaio AISI 316

Fori nel vetro consigliati Ø22 svaso 3 mm

Finitura: /9

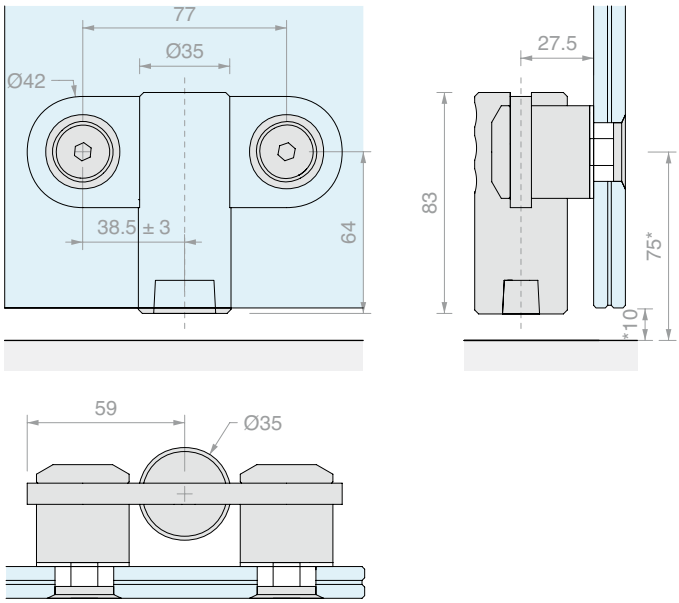

Art.	Per vetri	Attacco	Q.tà
HS1010PS	Da **8** a **21.5** mm	**Tedesco**	1 Pz

CERNIERA INFERIORE CGS

Materiale: Acciaio AISI 316

Finitura: /8 /15

Type Approved Safety Regular Production Surveillance
TÜVRheinland CERTIFIED
www.tuv.com ID 1111292548

VISTA ESTERNA

MONTAGGIO INTERNO AL VETRO

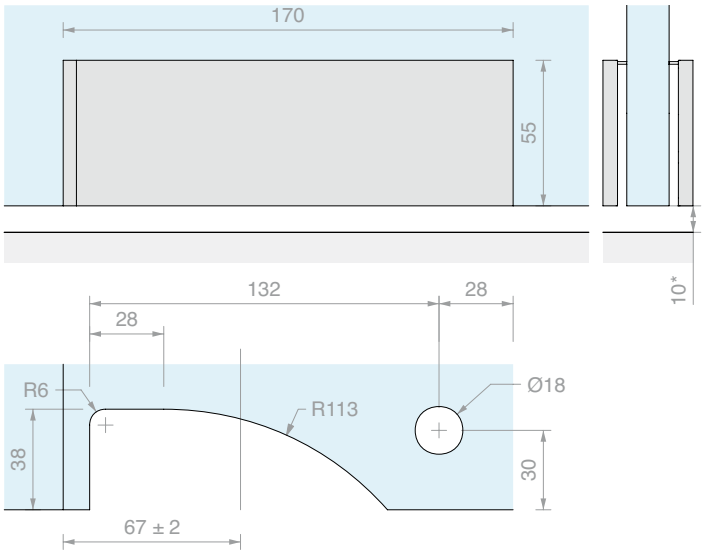

MONTAGGIO A FILO VETRO

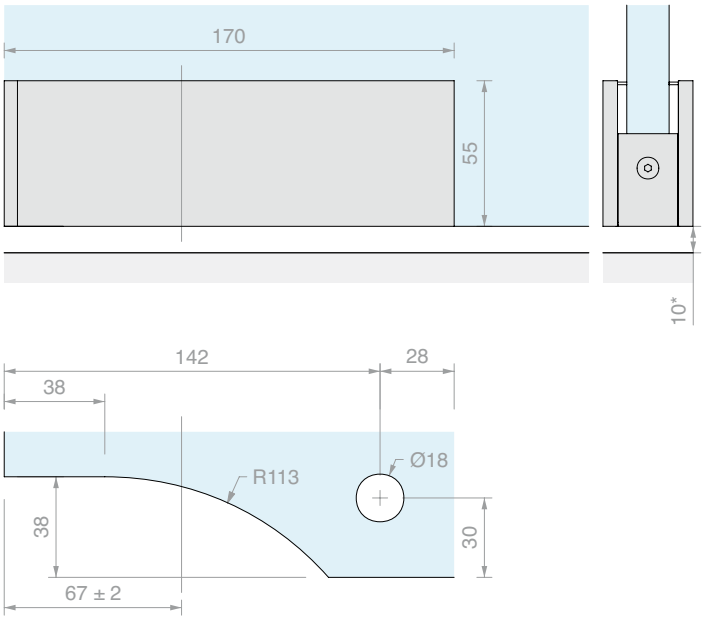

Art.	Per vetri	Attacco	Q.tà
CGS1620SX	Da **15** a **21.5** mm	**Tedesco**	1 Pz
CGS1620DX	Da **15** a **21.5** mm	**Tedesco**	1 Pz

CERNIERA SUPERIORE CGS

Materiale: Acciaio AISI 316
Per montaggio a soffitto,
necessita del pozzetto Art. HS1010SPL
Finitura: /8 /15

Type Approved Safety Regular Production Surveillance
TÜVRheinland CERTIFIED
www.tuv.com ID 1111292548

VISTA ESTERNA

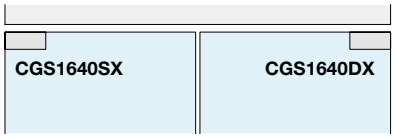

MONTAGGIO INTERNO AL VETRO

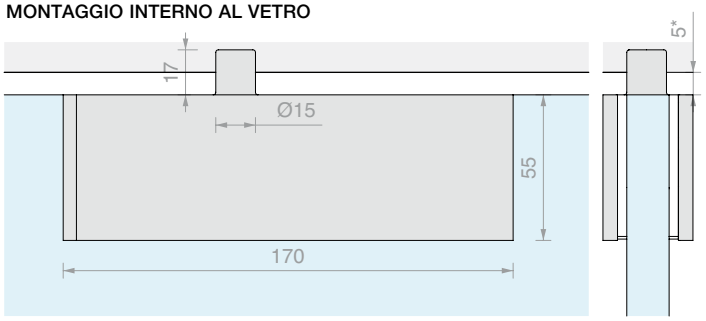

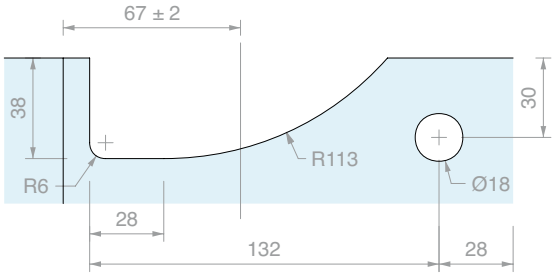

MONTAGGIO A FILO VETRO

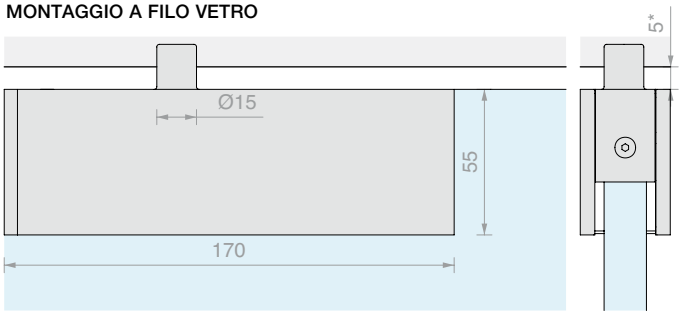

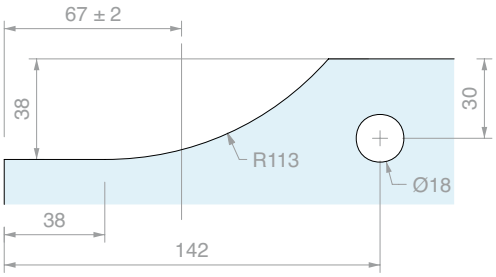

Art.	Per vetri	Q.tà
CGS1640SX	Da **15** a **21.5** mm	1 Pz
CGS1640DX	Da **15** a **21.5** mm	1 Pz

SERRATURA SGS

Materiale: Ottone

Completa di cilindro europeo, 3 chiavi

Perno Ø 10 x L.18 mm

Finitura: /1 /24

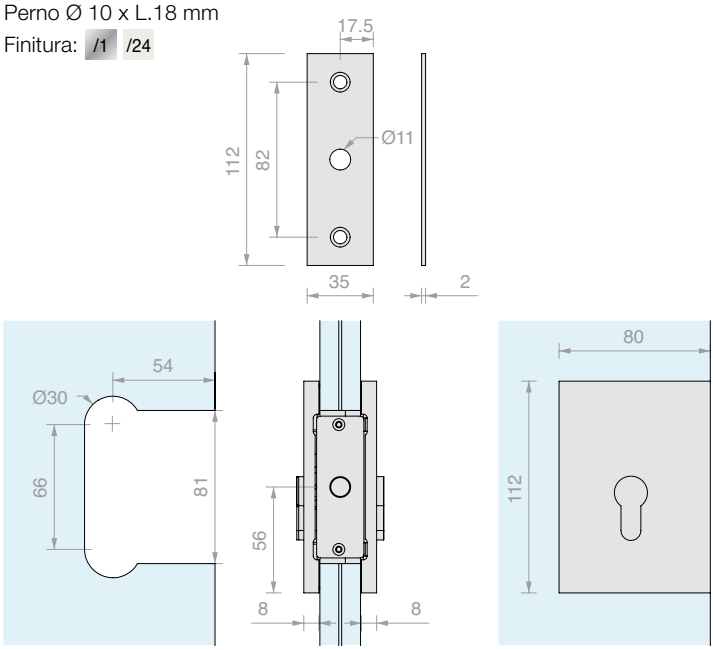

Art.	Per vetri	Chiave	Q.tà
SGS2115U	**15** mm	Unica	1 Pz
SGS2115D	**15** mm	Diversa	1 Pz
SGS2117U	**17** mm	Unica	1 Pz
SGS2117D	**17** mm	Diversa	1 Pz
SGS2121U	**21** mm	Unica	1 Pz
SGS2121D	**21** mm	Diversa	1 Pz

SERRATURA CON MANIGLIA SGS

Materiale: Ottone

Completa di cilindro europeo, 3 chiavi

Perno Ø 10 x L.18 mm

Finitura: /1 /24

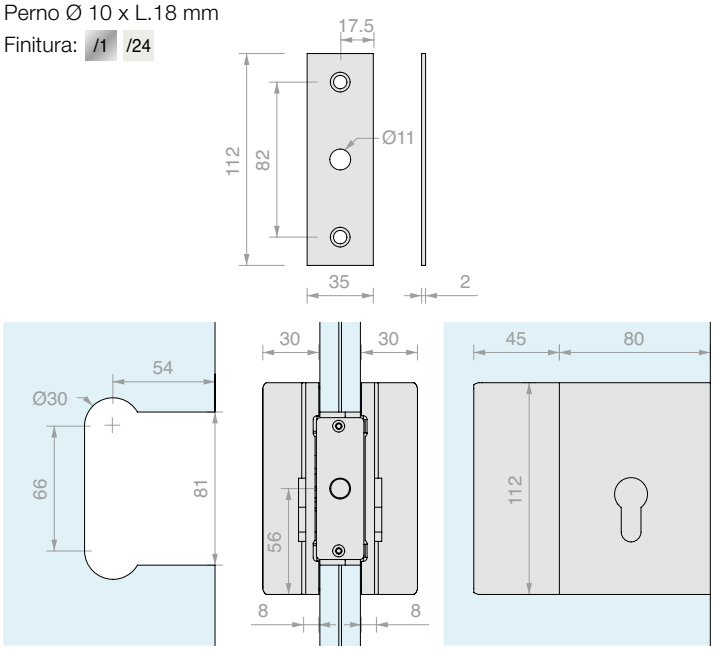

Art.	Per vetri	Chiave	Q.tà
SGS2315MU	**15** mm	Unica	1 Pz
SGS2315MD	**15** mm	Diversa	1 Pz
SGS2317MU	**17** mm	Unica	1 Pz
SGS2317MD	**17** mm	Diversa	1 Pz
SGS2321MU	**21** mm	Unica	1 Pz
SGS2321MD	**21** mm	Diversa	1 Pz

INCONTRO A VETRO SGS

Materiale: Ottone

Finitura: /1 /24

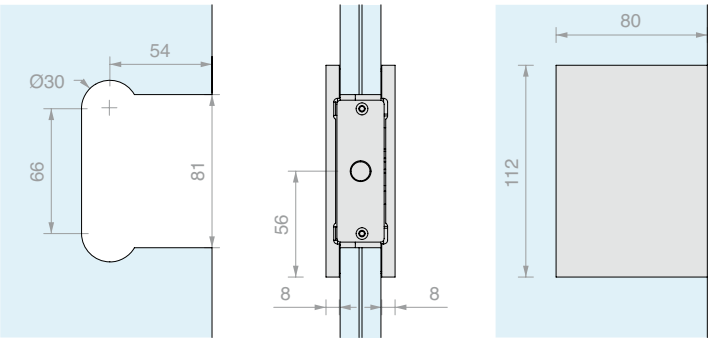

Art.	Per vetri	Q.tà
SGS2715M	**15** mm	1 Pz
SGS2717M	**17** mm	1 Pz
SGS2721M	**21** mm	1 Pz

PIASTRA A MURO CON BATTUTA

Materiale: Ottone

Finitura: /1 /24

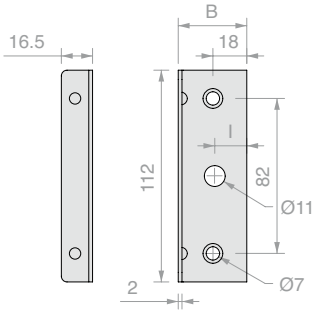

Art.	Per vetri	I	B	Q.tà
SGS15L	**15** mm	**16** mm	**36.5** mm	1 Pz
SGS17L	**17** mm	**17** mm	**39** mm	1 Pz
SGS21L	**21** mm	**19** mm	**43** mm	1 Pz

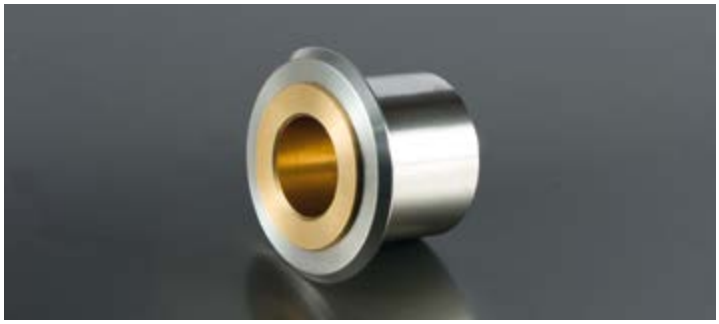

POZZETTO SUPERIORE

Materiale: Acciaio AISI 316

Finitura: /9

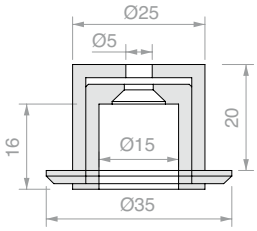

Art.	Q.tà
HS1010SPL	1 Pz

PERNO LIBERO A PAVIMENTO CON PIASTRA

Materiale: Acciaio AISI 304

In dotazione 3 viti per l'ancoraggio a pavimento e una copertina di finitura della ghiera in plastica nera.

Finitura: /8

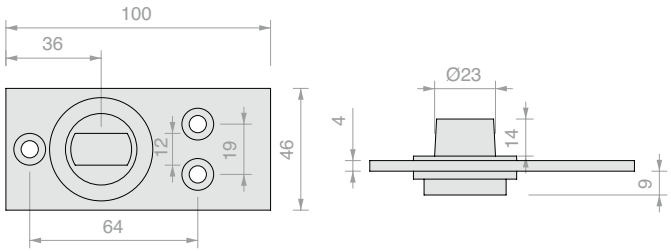

Art.	Attacco	Q.tà
PIVOTS014	**Tedesco**	1 Pz

CERNIERA SUPERIORE CON CURSORE REGOLABILE 3301

Materiale: Ottone

Per montaggio a soffitto,

necessita del pozzetto Art. HD3304

Finitura: /1 /24

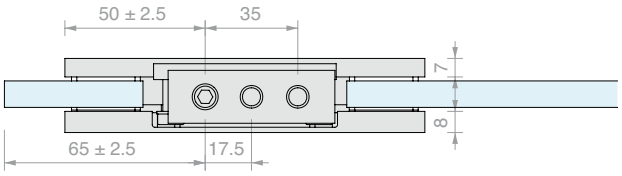

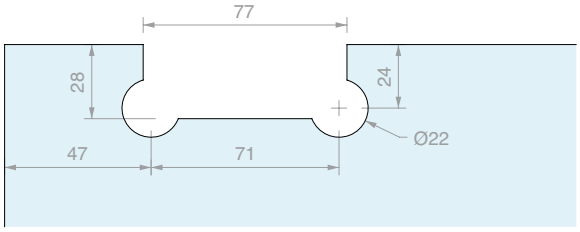

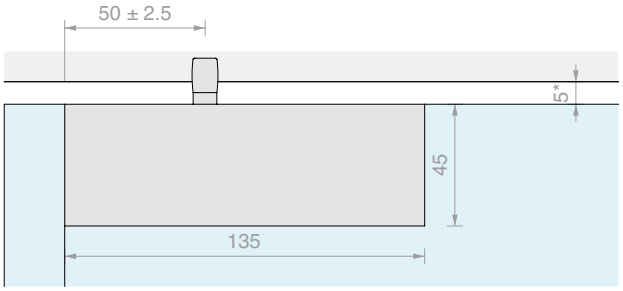

Art.	Per vetri	Q.tà
HD3301	Da **8** a **10** mm	1 Pz

CERNIERA INFERIORE HD3301

Materiale: Ottone

Finitura: /1 /24

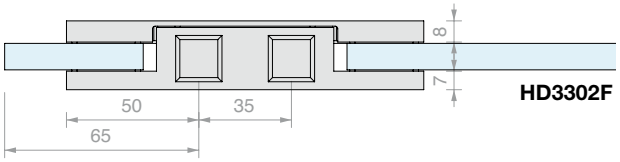

HD3302F

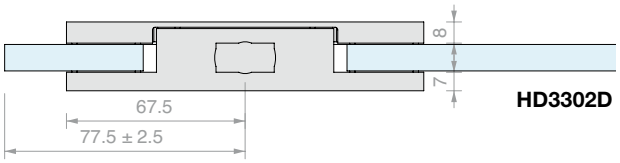

HD3302D

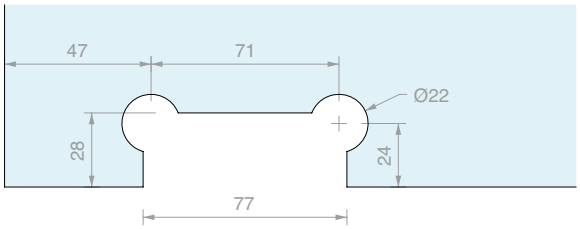

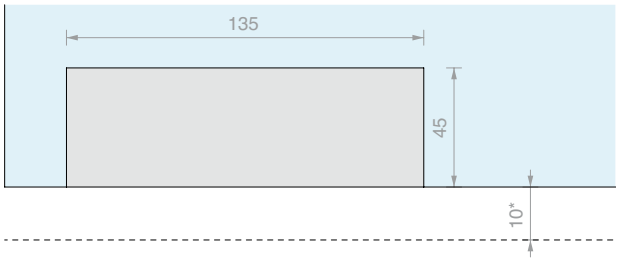

Art.	Per vetri	Attacco	Q.tà
HD3302F	Da **8** a **10** mm	**Francese**	1 Pz
HD3302D	Da **8** a **10** mm	**Tedesco**	1 Pz

FISSAGGIO PER SOPRALUCE CON ATTACCO A VETRO LATERALE 3307

Materiale: Ottone

Finitura: /1 /24

Type Approved Safety Regular Production Surveillance
TÜVRheinland CERTIFIED
www.tuv.com ID 1111292548

Verso Sinistro

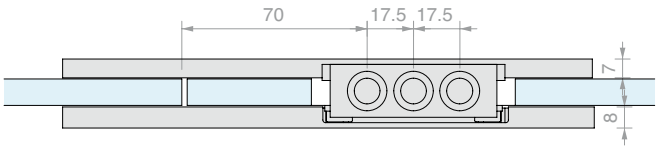

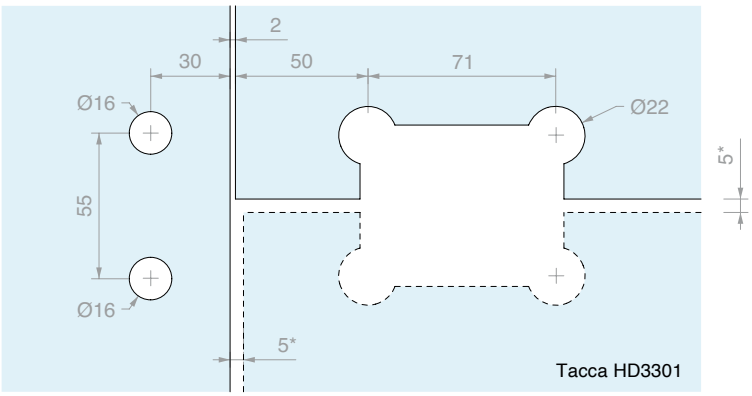

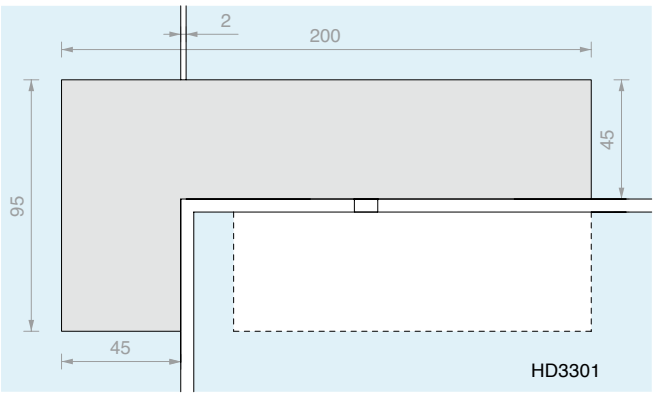

Art.	Per vetri	Verso	Q.tà
HD3307SX	Da **8** a **10** mm	Sinistro	1 Pz
HD3307DX	Da **8** a **10** mm	Destro	1 Pz

FISSAGGIO PER SOPRALUCE CON ATTACCO A MURO LATERALE 3308

Materiale: Ottone

Finitura: /1 /24

Type Approved Safety Regular Production Surveillance
TÜVRheinland CERTIFIED
www.tuv.com ID 1111292548

Verso Sinistro

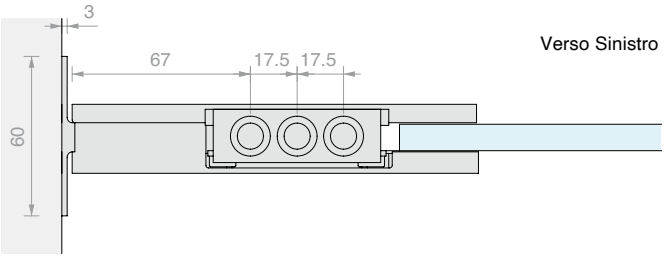

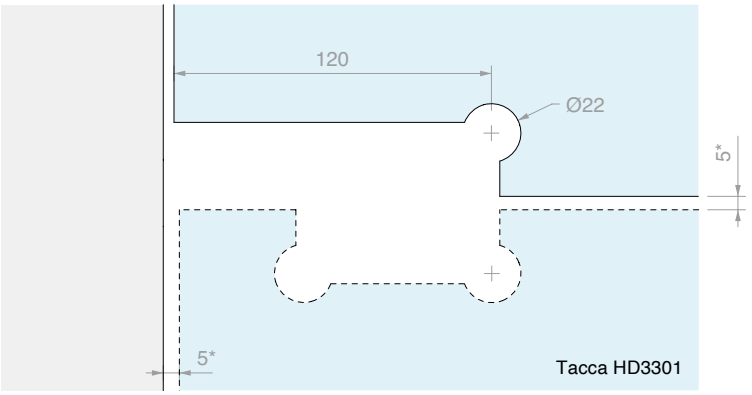

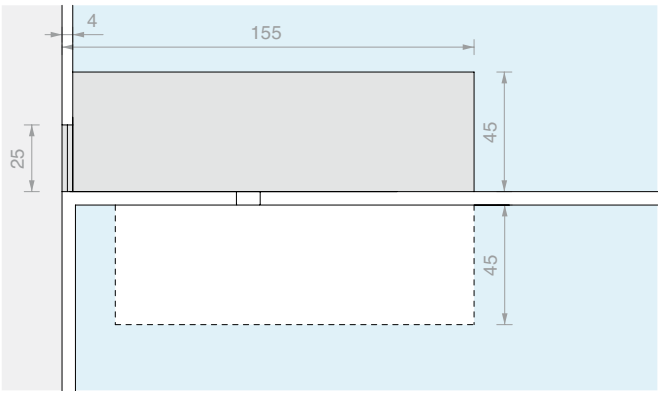

Art.	Per vetri	Verso	Q.tà
HD3308SX	Da **8** a **10** mm	Sinistro	1 Pz
HD3308DX	Da **8** a **10** mm	Destro	1 Pz

SERRATURA 3305

Materiale: Ottone

Perno Ø10 x L 17 mm.

Completa di cilindro europeo, 3 chiavi

Finitura: /1 /24

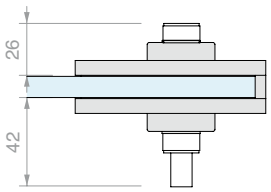

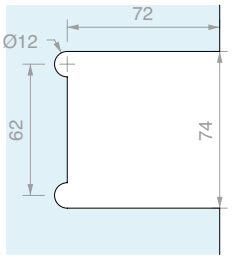

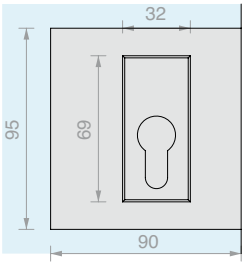

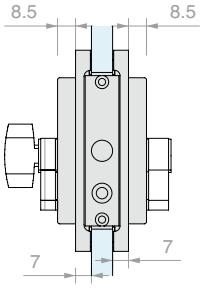

Art.	Per vetri	Chiusura	Chiave	Q.tà
HD3305U	Da **8** a **10** mm	Serratura + serratura	Unica	1 Pz
HD3305D	Da **8** a **10** mm	Serratura + serratura	Diversa	1 Pz
HD3305P	Da **8** a **10** mm	Pomello + serratura	Unica	1 Pz

CHIAVISTELLO HD SQUARE

Materiale: Corpo in alluminio, copertina in ottone

Perno Ø7.5 x L 13 mm

Finitura: /1 /24

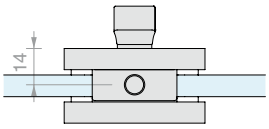

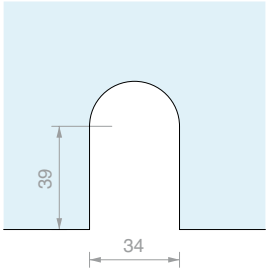

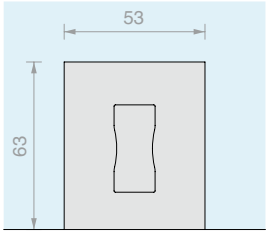

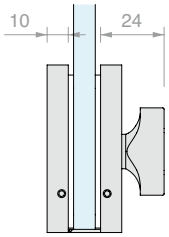

Art.	Per vetri	Q.tà
DQC63	Da **10** a **12** mm	1 Pz

INCONTRO A VETRO PER CHIAVISTELLO HD SQUARE

Materiale: Ottone

Finitura: /1 /24

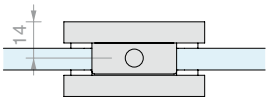

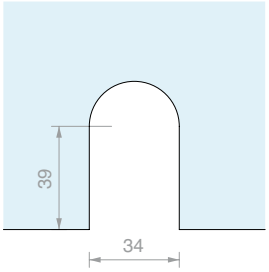

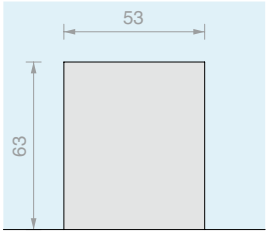

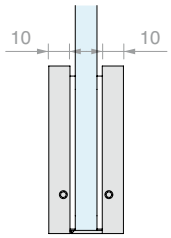

Art.	Per vetri	Q.tà
DQC65	Da **10** a **12** mm	1 Pz

INCONTRO SINGOLO PER SOPRALUCE PER CHIAVISTELLO

Materiale: Ottone

Compatibile con art. DQC63

Finitura: /1 /24

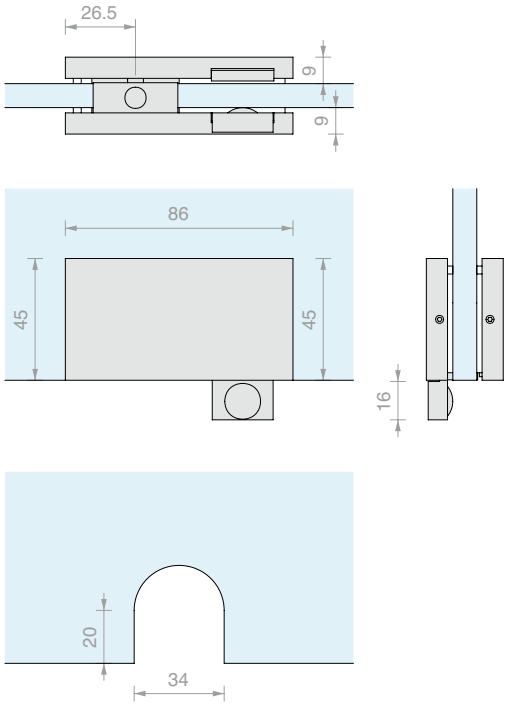

Art.	Per vetri	Q.tà
HD3309	Da **8** a **12** mm	1 Pz

INCONTRO DOPPIO PER SOPRALUCE PER CHIAVISTELLO

Materiale: Ottone

Compatibile con art. DQC63

Finitura: /1 /24

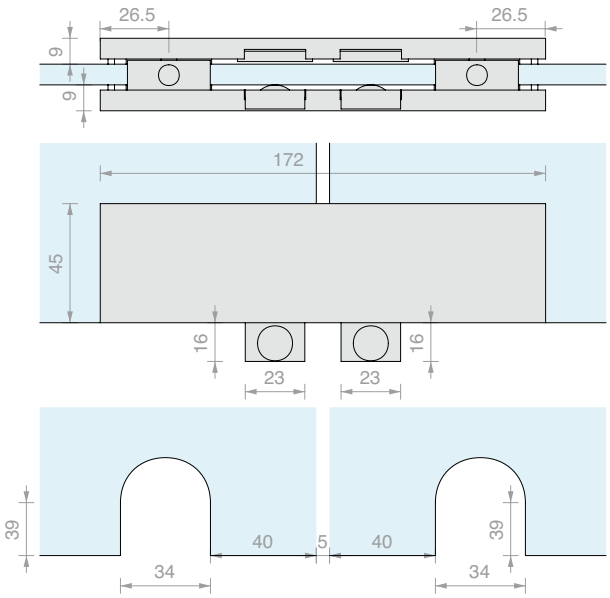

Art.	Per vetri	Q.tà
HD3310	Da **8** a **12** mm	1 Pz

INCONTRO A MURO PER SERRATURA HD3305

Materiale: Acciaio inox

Finitura: /9

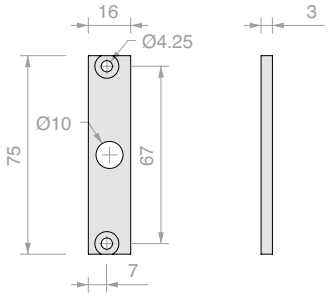

Art.	Q.tà
HD3306	1 Pz

PILETTA A PAVIMENTO HD3303

Materiale: Ottone

Finitura: /1 /3

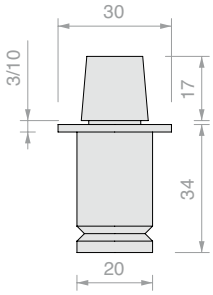

Art.	Attacco	Q.tà
HD3303	**Francese**	1 Pz

SEDE PER PERNO A SOFFITTO 3304

Materiale: Ottone

Finitura: /1 /3

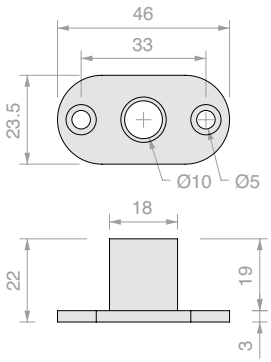

Art.	Q.tà
HD3304	1 Pz

POZZETTO ANTIPOLVERE PER SERRATURA HD3305

Materiale: Ottone

Finitura: /1 /3

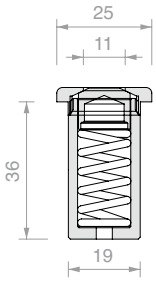

Art.	Q.tà
GL7311	1 Pz

>>> RIFERIMENTO LISTINO V3 - P. 62 >>>

CURSORE PER HD3308

Materiale: Ottone

Cursore per poter spostare il fissaggio art. HD3308
non a filo ma interno al vetro

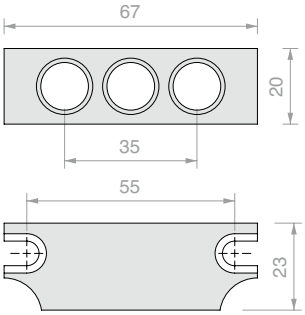

Art.	Q.tà
HD3308-SLIDER	1 Pz

CILINDRO CON POMOLO GIREVOLE

Materiale: Ottone

Cilindro europero completo di 3 chiavi

Finitura: /1 /3 /45

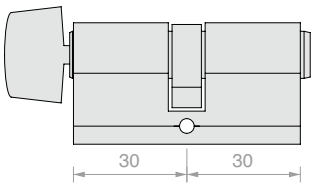

Art.	Chiave	Q.tà
S1217U	Unica	1 Pz

CILINDRO CON CHIAVE A PROFILO EUROPEO

Materiale: Ottone

Cilindro europero completo di 3 chiavi

Finitura: /1 /3

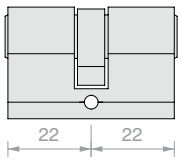

Art.	Chiave	Q.tà
LOGS10U	Unica	1 Pz
LOGS10D	Diversa	1 Pz

CERNIERA A BILICO A SCATTO 80SQ SENZA VITI A VISTA

Materiale: Ottone

Finitura: /1 /2 /3

Type Approved Safety Regular Production Surveillance
TÜVRheinland CERTIFIED
www.tuv.com ID 1111292548

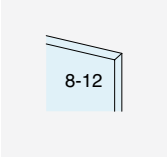

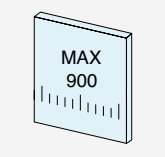

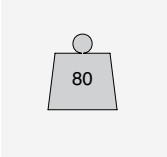

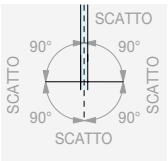

ROTAZIONE 360°

NESSUNA VITE
A VISTA

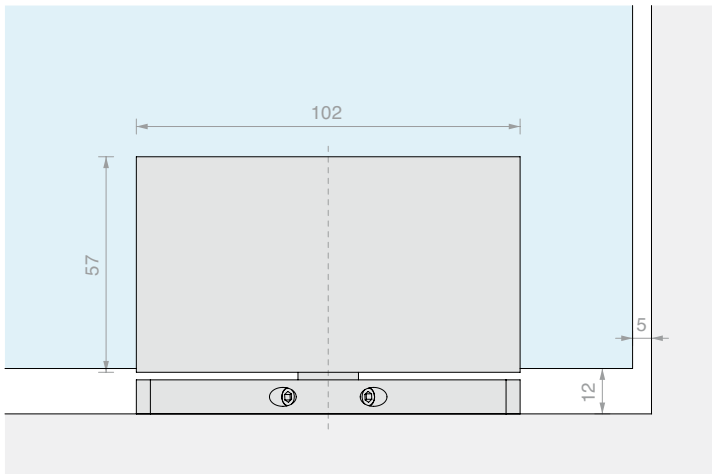

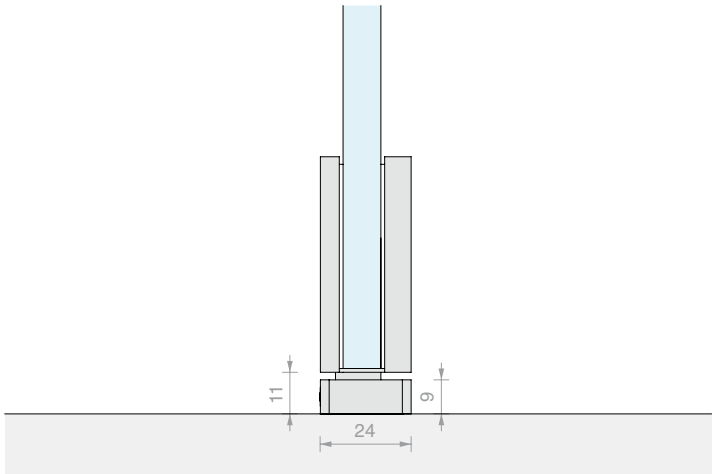

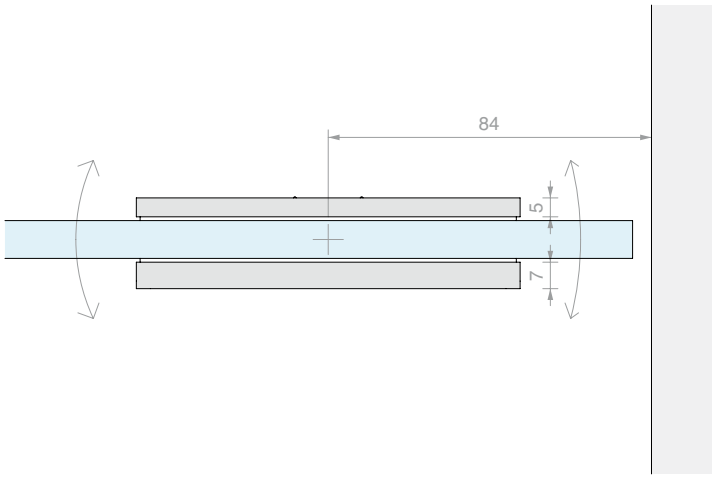

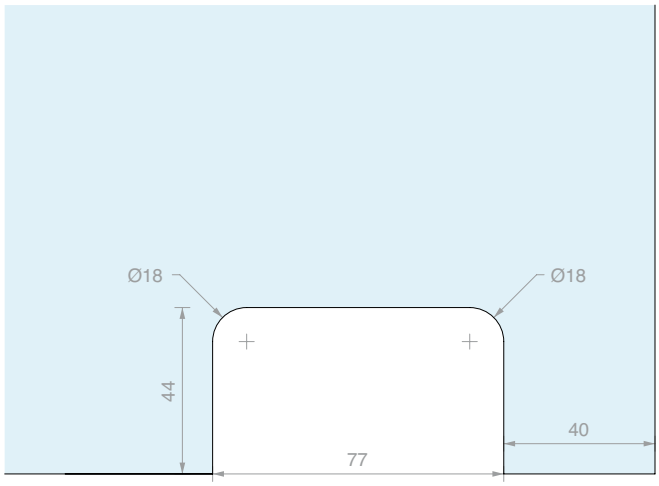

Art.	Per vetri	Q.tà
CERPT80SQ	Da **8** a **12** mm	1 Pz

CERNIERA A BILICO A SCATTO 80

Materiale: Ottone

Finitura: /1 /2 /3

Type Approved Safety Regular Production Surveillance
TÜVRheinland CERTIFIED
www.tuv.com ID 1111292548

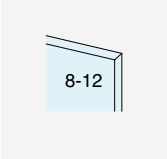

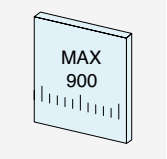

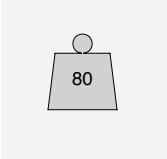

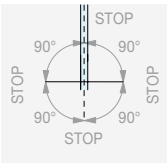

ROTAZIONE 360°

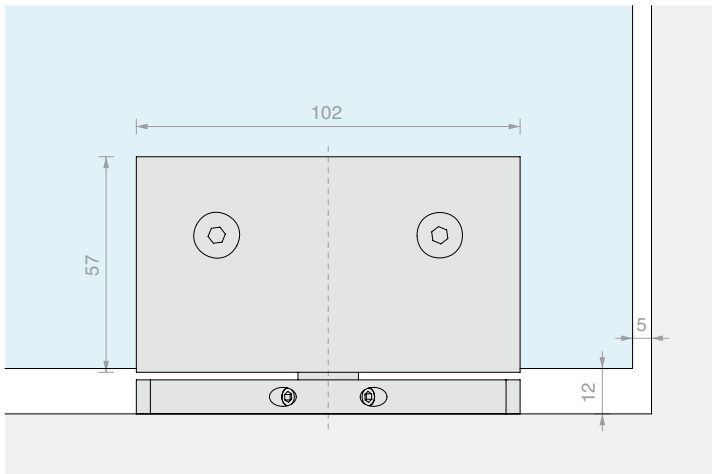

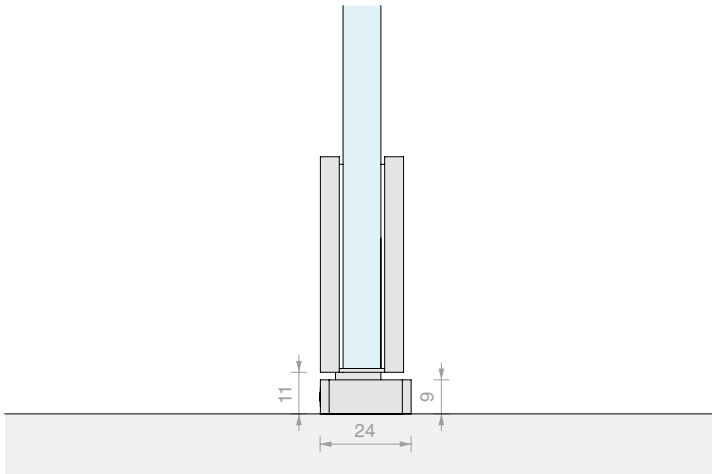

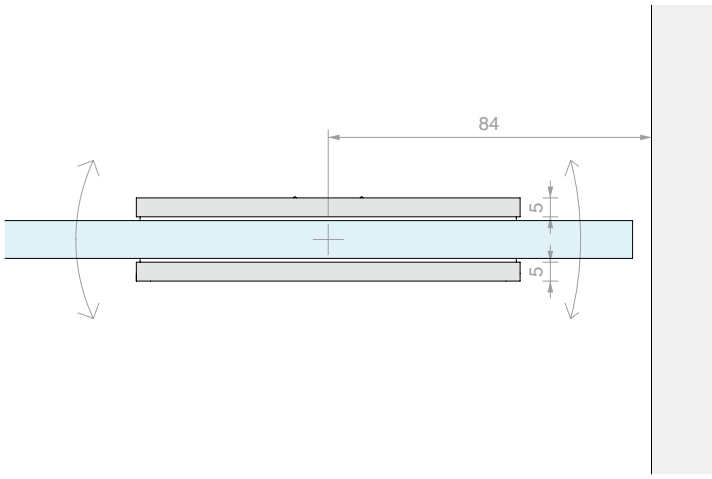

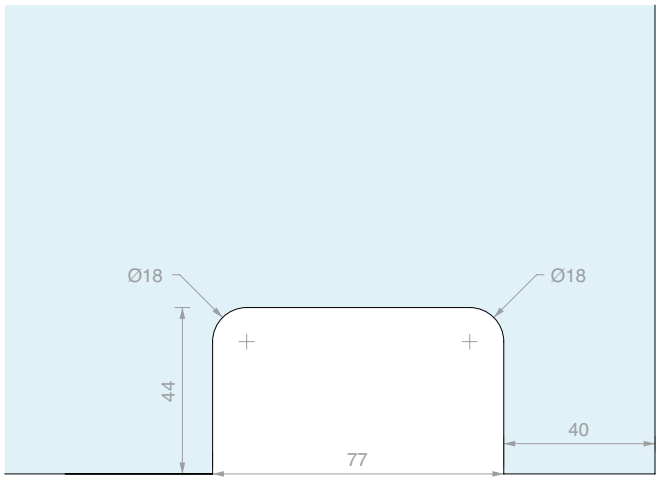

Art.	Per vetri	Q.tà
CERPT80	Da **8** a **12** mm	1 Pz

CHIUDIPORTA LM60

Materiale piastra: acciaio inox AISI 316

I chiudiporta oleodinamici a pavimento della serie LM60 sono stati sottoposti a prove di laboratorio secondo EN1154. I test includono la verifica della forza di impiego e portata, la verifica di durabilità per 500.000 cicli di apertura e chiusura, prove di resistenza alla corrosione e le verifiche di funzionamento in temperatura.

NOTA: si consiglia di non svitare né avvitare completamente le valvole di regolazione della velocità

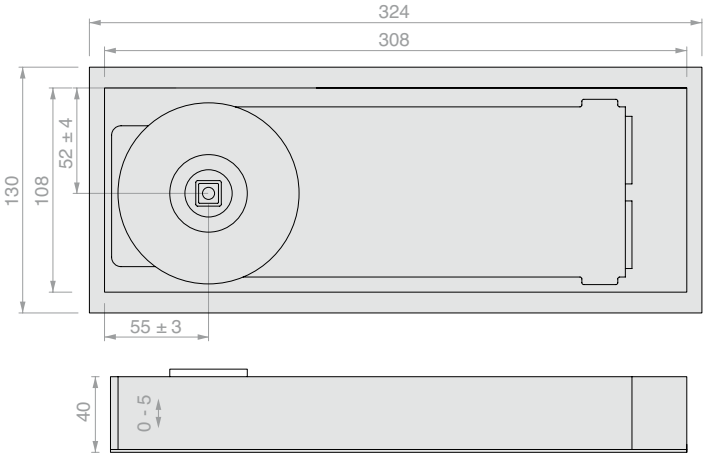

Caratteristiche:

- Rotazione ± 130°
- Doppia regolazione della velocità di chiusura 130° - 15°e 15° - 0°.
- Regolazione tridimensionale all'interno della scatola
- 3 di forze di chiusura: EN2, EN3 e EN4
- 3 tipi di utilizzo in base alla posizione di fermo: ± 90°, ± 105°o senza fermo.
- Disponibili con 3 tipologie di perno standard: tedesco, italiano o francese.

Finitura: /8

Art.	Forza	Portata L	Portata P	Fermo	Perno	Q.tà
LM609020DE	**EN2**	**850** mm	**60** kg	**± 90°**	**Tedesco**	1 Pz
LM609020IT	**EN2**	**850** mm	**60** kg	**± 90°**	**Italiano**	1 Pz
LM609020FR	**EN2**	**850** mm	**60** kg	**± 90°**	**Francese**	1 Pz
LM609025DE	**EN3**	**950** mm	**80** kg	**± 90°**	**Tedesco**	1 Pz
LM609025IT	**EN3**	**950** mm	**80** kg	**± 90°**	**Italiano**	1 Pz
LM609025FR	**EN3**	**950** mm	**80** kg	**± 90°**	**Francese**	1 Pz
LM6010525DE	**EN3**	**950** mm	**80** kg	**± 105°**	**Tedesco**	1 Pz
LM6010525IT	**EN3**	**950** mm	**80** kg	**± 105°**	**Italiano**	1 Pz
LM6010525FR	**EN3**	**950** mm	**80** kg	**± 105°**	**Francese**	1 Pz
LM600025DE	**EN3**	**950** mm	**80** kg	**Senza fermo**	**Tedesco**	1 Pz
LM600025IT	**EN3**	**950** mm	**80** kg	**Senza fermo**	**Italiano**	1 Pz
LM600025FR	**EN3**	**950** mm	**80** kg	**Senza fermo**	**Francese**	1 Pz
LM609033DE	**EN4**	**1100** mm	**100** kg	**± 90°**	**Tedesco**	1 Pz
LM609033IT	**EN4**	**1100** mm	**100** kg	**± 90°**	**Italiano**	1 Pz
LM609033FR	**EN4**	**1100** mm	**100** kg	**± 90°**	**Francese**	1 Pz
LM6010533DE	**EN4**	**1100** mm	**100** kg	**± 105°**	**Tedesco**	1 Pz
LM6010533IT	**EN4**	**1100** mm	**100** kg	**± 105°**	**Italiano**	1 Pz
LM6010533FR	**EN4**	**1100** mm	**100** kg	**± 105°**	**Francese**	1 Pz

CHIUDIPORTA LM66

Materiale piastra: acciaio inox AISI 316

I chiudiporta oleodinamici a pavimento della serie LM60 sono stati sottoposti a prove di laboratorio secondo EN1154. I test includono la verifica della forza di impiego e portata, la verifica di durabilità per 500.000 cicli di apertura e chiusura, prove di resistenza alla corrosione e le verifiche di funzionamento in temperatura.

NOTA: si consiglia di non svitare né avvitare completamente le valvole di regolazione della velocità

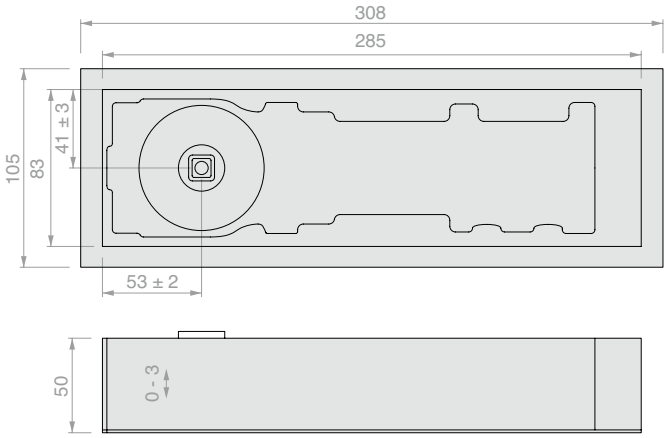

Caratteristiche:

- Rotazione ± 180°
- Doppia regolazione della velocità di chiusura 180° - 15°e 15° - 0°.
- Regolazione tridimensionale all'interno della scatola
- 3 di forze di chiusura: EN2, EN3 e EN4
- 2 tipi di utilizzo in base alla posizione di fermo: ± 90° o senza fermo.
- Disponibili con 3 tipologie di perno standard: tedesco, italiano o francese.

Finitura: /8

Art.	Forza	Portata L	Portata P	Fermo	Perno	Q.tà
LM669020DE	**EN2**	**850** mm	**100** kg	**± 90°**	**Tedesco**	1 Pz
LM669020IT	**EN2**	**850** mm	**100** kg	**± 90°**	**Italiano**	1 Pz
LM669020FR	**EN2**	**850** mm	**100** kg	**± 90°**	**Francese**	1 Pz
LM669030DE	**EN3**	**950** mm	**150** kg	**± 90°**	**Tedesco**	1 Pz
LM669030IT	**EN3**	**950** mm	**150** kg	**± 90°**	**Italiano**	1 Pz
LM669030FR	**EN3**	**950** mm	**150** kg	**± 90°**	**Francese**	1 Pz
LM669040DE	**EN4**	**1100** mm	**200** kg	**± 90°**	**Tedesco**	1 Pz
LM669040IT	**EN4**	**1100** mm	**200** kg	**± 90°**	**Italiano**	1 Pz
LM669040FR	**EN4**	**1100** mm	**200** kg	**± 90°**	**Francese**	1 Pz
LM660040DE	**EN4**	**1100** mm	**200** kg	**Senza fermo**	**Tedesco**	1 Pz
LM660040IT	**EN4**	**1100** mm	**200** kg	**Senza fermo**	**Italiano**	1 Pz
LM660040FR	**EN4**	**1100** mm	**200** kg	**Senza fermo**	**Francese**	1 Pz

PERNI INTERCAMBIABILI PER CHIUDIPORTA LM

Perno comprensivo di vite

Art.	Attacco	Q.tà
LMPERNOD	**Tedesco**	1 Pz
LMPERNOI	**Italiano**	1 Pz
LMPERNOF	**Francese**	1 Pz

PIASTRA PER CHIUDIPORTA LM60

Materiale: Acciaio inox AISI 316

Finitura: /8

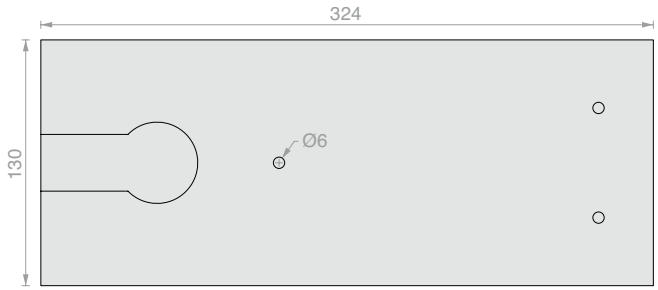

Art.	Dimensioni	Q.tà
LMPIA01	**324** mm x **130** mm	1 Pz

PIASTRA PER CHIUDIPORTA LM66

Materiale: Acciaio inox AISI 316

Finitura: /8

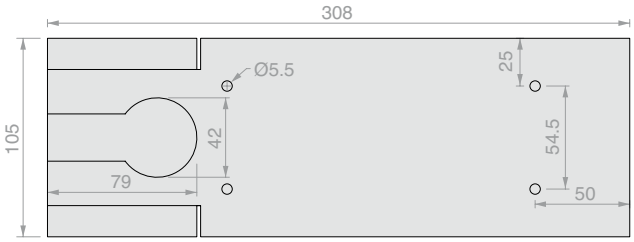

Art.	Dimensioni	Q.tà
LMPIA02	**308** mm x **105** mm	1 Pz

CERNIERA SUPERIORE REGOLABILE A SCOMPARSA PER ANTE LEGNO/METALLO

Materiale: Acciaio inox AISI 304, Acciao zincato

Finitura: /8

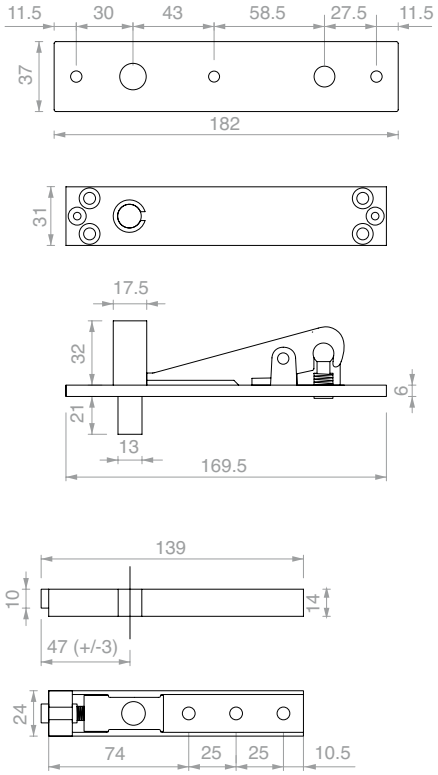

Art.	Portata L	Portata P	Q.tà
PS03	**1200** mm	**150** kg	1 Pz

CERNIERA INFERIORE CON PERNO TEDESCO PER ANTE LEGNO/METALLO

Materiale: Acciaio zincato

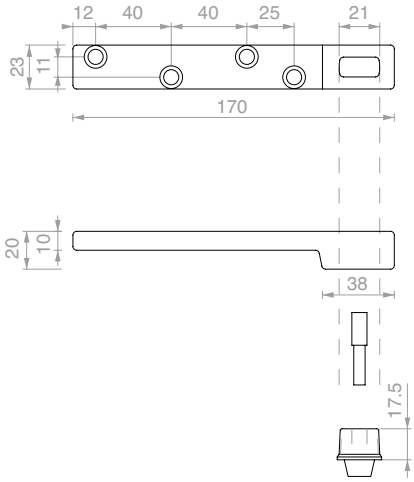

Art.	Portata L	Portata P	Q.tà
PI07	**1200** mm	**150** kg	1 Pz

TS 500 NV

Chiudiporta a pavimento per porte a battente e a vento

L'altezza eccezionalmente ridotta di soli 42 mm è uno dei vantaggi che il chiudiporta TS 500 NV offre agli utenti e progettisti per l'azionamento di porte ad anta semplice o doppia. Grazie a queste caratteristiche è ideale sia per le nuove costruzioni che per la ristrutturazione. La sua invisibilità lo rende ideale per porte in vetro, anche di dimensioni piccole e medie. La portata massima arriva 150 kg di peso; completo di piastra inox satinato.
Il modello TS500 NV è stato testato per 500.000 cicli di apertura e chiusura.

Caratteristiche:

- Altezza d'ingombro 42 mm
- Forza regolabile tra EN1e EN4 secondo EN1154
- Velocità di chiusura e colpo finale regolabili
- Valvola di sicurezza contro i sovraccarichi
- Azione di chiusura a partire da circa 170°
- Tolleranze di regolazione: altezza 6 mm, larghezza 10 mm, lunghezza 10 mm
- Scatola a cementare zincata
- Valvole termostabilizzate: si evita la commutazione tra estate e inverno
- Adatto per porte con singola o doppia azione di apertura
- 2 tipi di utilizzo in base alla posizione di fermo: ± 90°, ± 110°
- **Perno tedesco** (su richiesta perno italiano).

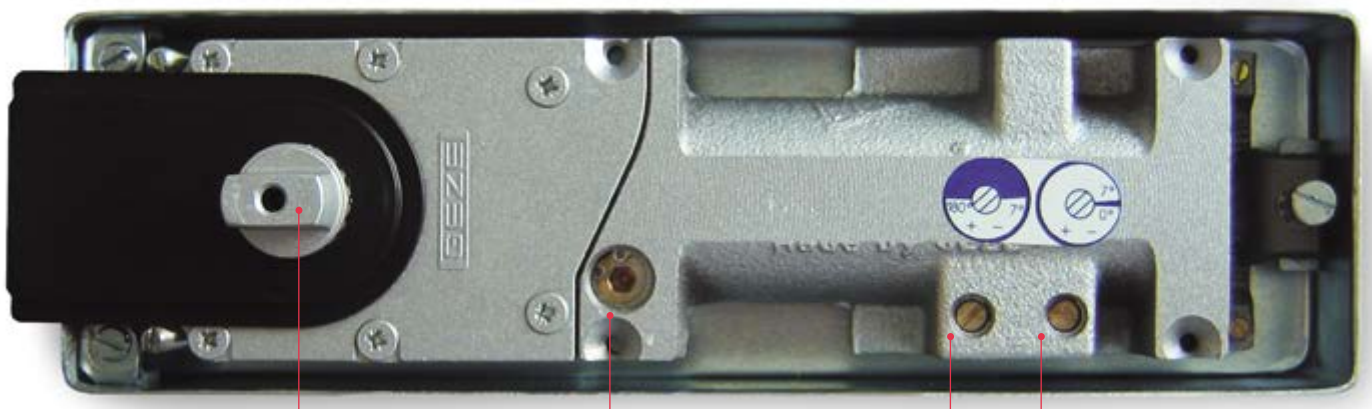

Art.	Forza	Portata L	Portata P	Fermo	Perno	Q.tà
GZ-TS500NV90	Regolabile tra **EN1** e **EN4**	**1100** mm	**150** kg	**± 90°**	**Tedesco**	1 Pz
GZ-TS500NV110	Regolabile tra **EN1** e **EN4**	**1100** mm	**150** kg	**± 110°**	**Tedesco**	1 Pz

 >>> RIFERIMENTO LISTINO V3 - P. 64 >>>

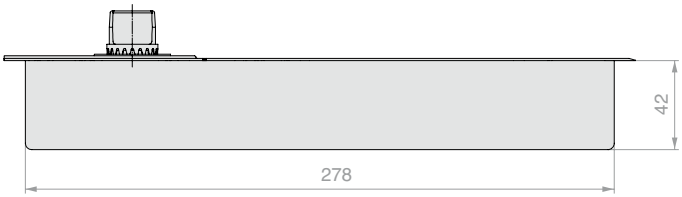

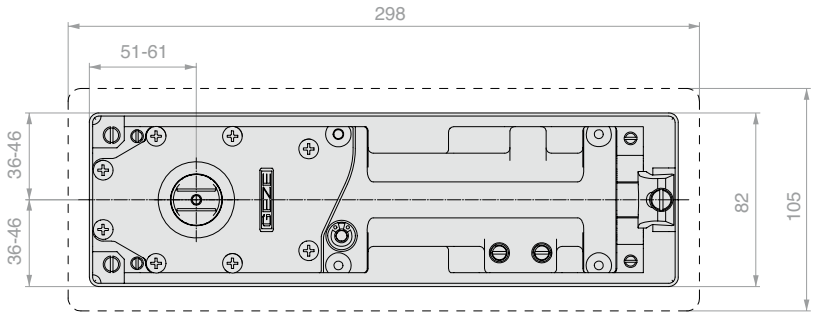

Dimensioni scatola zincata da murare a terra:
Lunghezza: 278 mm
Larghezza: 82 mm
Altezza: 42 mm

Regolazioni del chiudiporta all'interno della scatola:
In lunghezza: 10 mm
In larghezza: 10 mm
Altezza: 6 mm

Dimensioni piastra
Lunghezza: 298 mm
Larghezza: 105 mm

ADATTATORE

Materiale: lamiera zincata
Piastra adibita come adattatore di chiudiporta GEZE su scatole murate di altri marchi.
Perfetto per lavori di sostituzione.

Art.	Q.tà
GZ-TSADT	1 Pz

TS 550 NV

Chiudiporta a pavimento per porte a battente e a vento

Il TS 550 NV offre comfort ed eleganza per porte basculanti o a battente con un peso dell'anta fino a 300 kg. Per la sua versatilità e la robustezza si adatta particolarmente alle porte con un passaggio frequente di persone nelle zone ingresso, ad esempio in uffici, ingressi di saloni o hall. Con due valvole è possibile regolare facilmente la velocità di apertura e la battuta di fine corsa per una chiusura sicura della porta. Utilizzando valvole termostabilizzate si evita la commutazione tra estate e inverno. **Il modello TS 550 NV è stato testato per 1.000.000 cicli di apertura e chiusura**. Il TS 550 NV è il chiudiporta per gli impieghi più difficili. Molla in acciaio cromo silicio resistente, nessuna perdita di forza anche dopo un funzionamento decennale. Pistoni temprati per un'elevata resistenza alla trazione ed all'usura con un'innovativa tecnologia di tenuta. Alloggiamento in robusta ghisa grigia, elevata resistenza alla corrosione. Valvola di sicurezza che previene il danneggiamento intenzionale della chiusura o della porta mediante pressione eccessiva completo di piastra finitura inox satinato.

Caratteristiche:

- Forza regolabile da EN3 a EN6 secondo EN1154
- Velocità di chiusura e colpo finale regolabili
- Bloccaggio variabile tra ± 80° e ± 165°, attivabile/disattivabile
- Tempo ritardo di chiusura regolabile
- Valvola di sicurezza contro i sovraccarichi
- Azione di chiusura a partire da circa 170°
- Tolleranze di regolazione: altezza 6 mm, larghezza 10 mm, lunghezza 9 mm
- Scatola a cementare di lamiera zincata
- Valvole termostabilizzate: si evita la commutazione tra estate e inverno
- **Perno tedesco** (su richiesta perno italiano).

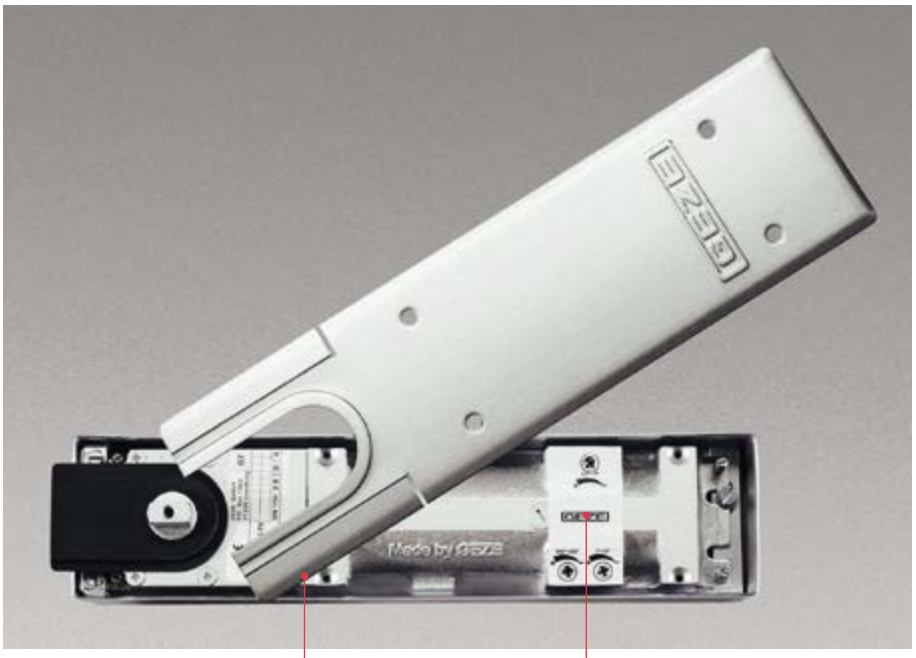

REGOLAZIONE FORZA DI CHIUSURA

3 VALVOLE PER L'IMPOSTAZIONE DI:
- VELOCITÀ DI CHIUSURA
- BATTUTA DI FINE CORSA
- BLOCCAGGIO/TEMPO RITARDO DI CHIUSURA

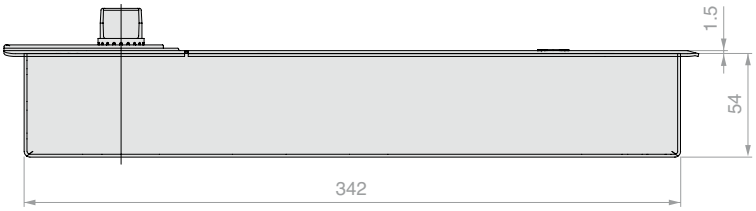

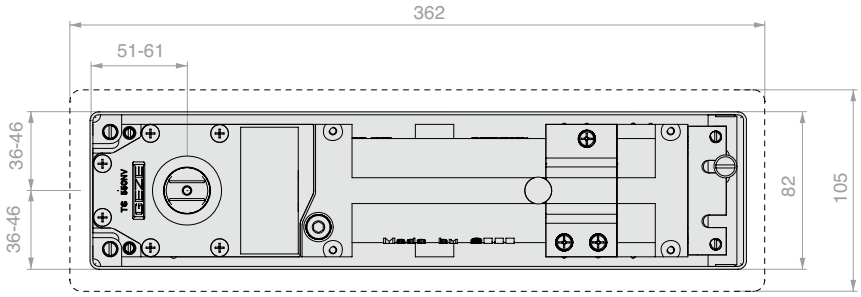

Dimensioni scatola da murare a terra:
Lunghezza: 342 mm
Larghezza: 82 mm
Altezza: 54 mm

Regolazioni del chiudiporta all'interno della scatola:
In lunghezza: 9 mm
In Larghezza: 10 mm
Altezza: 6 mm

Dimensioni piastra
Lunghezza: 362 mm
Larghezza: 105 mm

Art.	Forza	Portata L	Portata P	Fermo - attivabile/disattivabile	Perno	Q.tà
GZ-TS550NV	Regolabile tra **EN3** e **EN6**	**1400** mm	**300** kg	Regolabile tra **± 80°** e **165°**	**Tedesco**	1 Pz

TS 3000 V

Chiudiporta aereo

Dove le esigenze di sicurezza si coniugano con la necessità di apparecchiature che richiedano da parte degli utenti il minor sforzo di azionamento possibile ed una corrispondente forza di chiusura ridotta. A queste esigenze risponde il chiudiporta aereo TS 3000 V. Le porte si aprono e chiudono con una forza minima. Colore standard: alluminio anodizzato. Su richiesta è possibile averlo in qualsiasi colore della cartella RAL

Caratteristiche:

- Forza regolabile tra EN1 e EN4 secondo EN1154
- Ridotta forza di apertura
- Forza di chiusura regolabile
- Velocità di chiusura regolabile
- Valvole termostabilizzate: si evita la commutazione tra estate e inverno

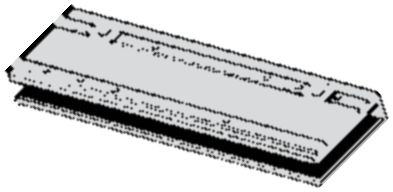

Pinza per porte in vetro

Pinza per applicare il chiudiporta sul vetro senza nessun tipo di lavorazione sulla lastra.

- Dimensioni 226 x 67 x 20 mm
- Per vetri da 8 a 10 mm

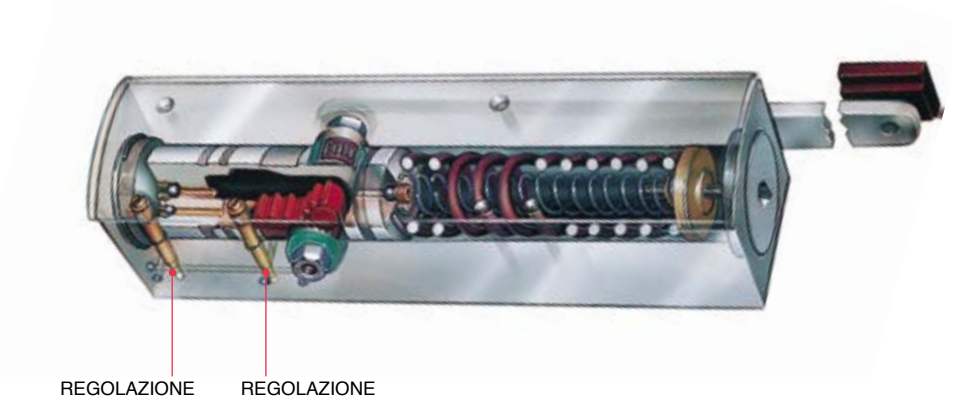

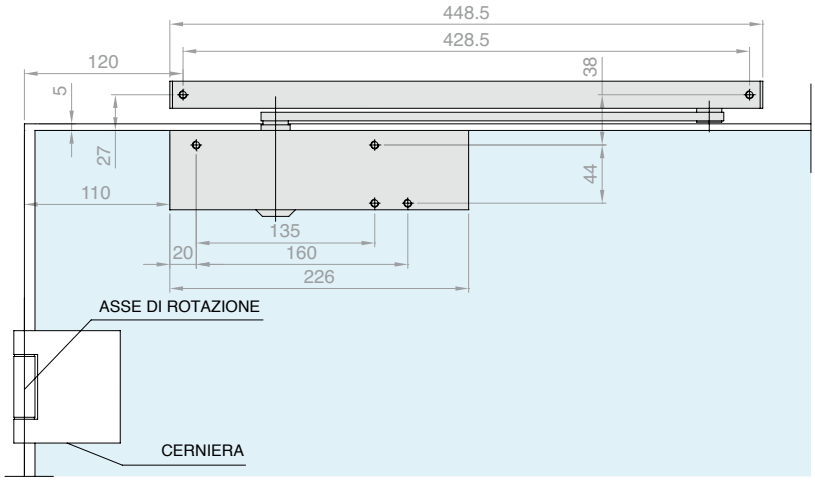

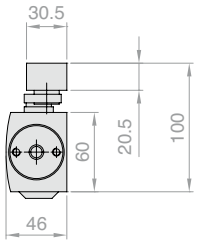

Art.	Forza	Portata L	Q.tà
GZ-TS3000V	Regolabile tra **EN1** e **EN4**	**1100** mm	1 Pz

OPTIONAL - Fermo meccanico

Il montaggio dell'unità di fermo nella corrispondente guida di scorrimento rende possibile un fermo della porta regolabile in continuo tra 80° e 130°. La forza di tenuta del fermo può essere regolata. In tal modo anche il fermo può essere disattivato.

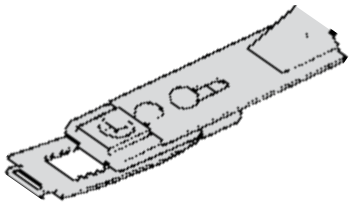

Art.	Q.tà
GZ-TS071924	1 Pz

SEVAX JANUS+
Chiudiporta a pavimento per porte a battente e a vento

Chiudiporta con corpo in ZAMAK, materiale inossidabile adatto per applicazioni anche in ambienti con elevata umidità (es. bagni, ambienti esterni). Prodotto completamente costruito in Francia da SEVAX - SAINT-GOBAIN. Le dimensioni ridotte del corpo (255 x 68 x H48) ne permettono l'installazione anche nelle scatole dei principali chiudiporta sul mercato. Utile per l'azionamento di porte ad anta semplice o doppia.
La portata massima è di 150 kg di peso, per porte di larghezza fino a 1250 mm. Completo di placca in acciaio inox.
Il modello JANUS+ è stato testato per 500.000 cicli di apertura e chiusura secondo la Norma Europea EN1154

Caratteristiche:
- Altezza d'ingombro 55 mm
- Coppia di chiusura di forza tra EN3 e EN5 (secondo **EN1154**), la forza EN3 PMR permette l'utilizzo in ambienti fruibili da persone a ridotta mobilità, la coppia ridotta favorisce l'apertura della porta
- Movimento di apertura/chiusura -180°/+180°
- 3 velocità di regolazione: 180°-70°, 70°-15°, 15°-0°
- Regolazione del posizionamento per l'allineamento dell'asse in 3 direzioni: x = ± 3 mm, y = ± 5 mm, z = ± 4 mm
- Regolazione dello zero ± 3°
- Scatola a cementare zincata
- 2 tipi di utilizzo in base alla posizione di fermo: ± 90°, ± 105°
- Perno **Tedesco**, **Francese** o **Italiano**

Finitura: /8 /15

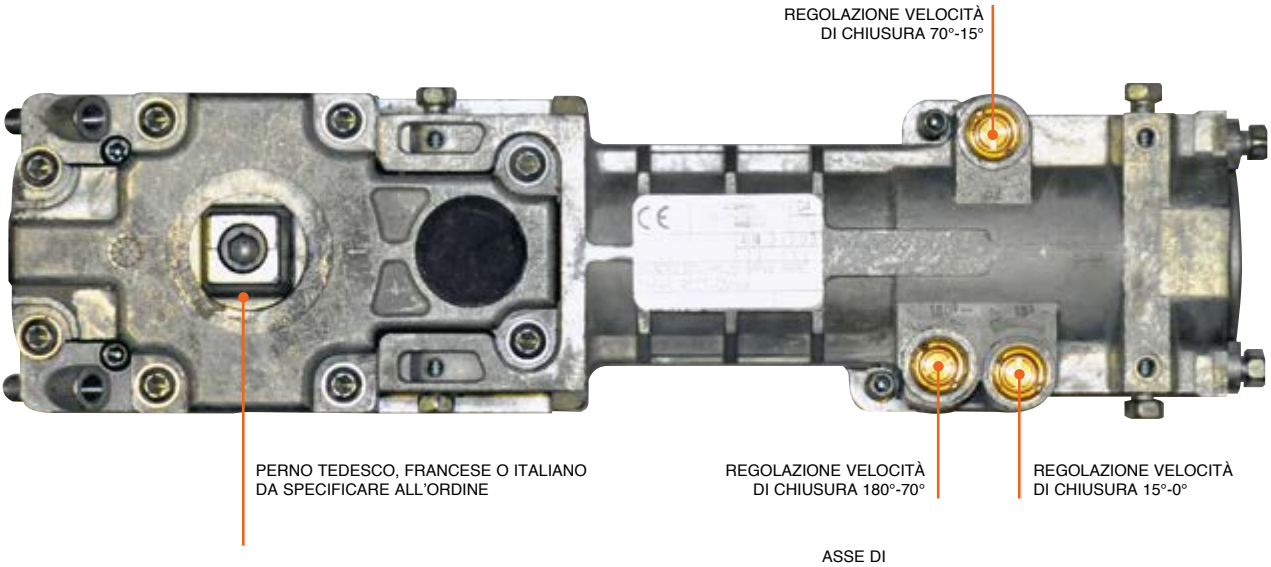

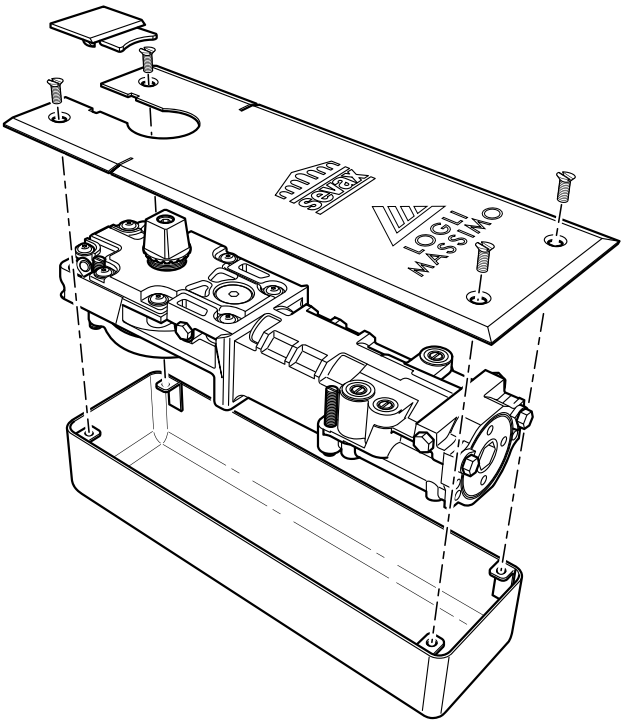

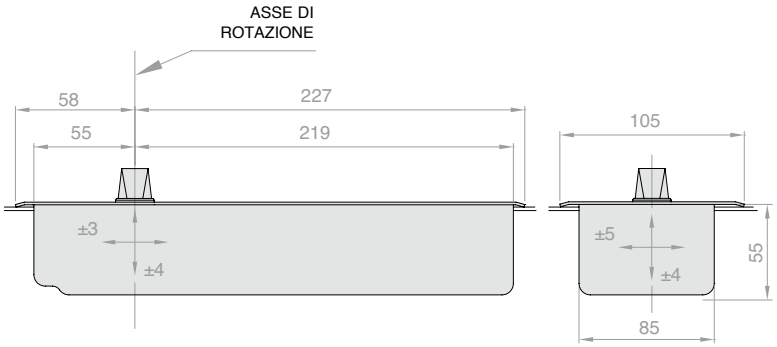

Dimensioni scatola zincata da murare a terra:
Lunghezza: 273 mm
Larghezza: 85 mm
Altezza: 55 mm
Regolazioni del chiudiporta all'interno della scatola:
In lunghezza: ± 3 mm
In larghezza: ± 5 mm
Altezza: ± 4 mm
Dimensioni piastra:
Lunghezza: 285 mm
Larghezza: 105 mm

	Altezza	Lunghezza	Larghezza
Apparecchio	48 mm	255 mm	68 mm
Scatola	55 mm	273 mm	85 mm
Spazio regolazione	8 mm	6 mm	10 mm

Art.	Forza	Portata L	Portata P	Fermo	Perno	Q.tà
SX-JS903PMRFR	**EN3PMR**	**950** mm	**150** kg	**± 90°**	**Francese**	1 Pz
SX-JS903PMRDE	**EN3PMR**	**950** mm	**150** kg	**± 90°**	**Tedesco**	1 Pz
SX-JS903PMRIT	**EN3PMR**	**950** mm	**150** kg	**± 90°**	**Italiano**	1 Pz
SX-JS903FR	**EN3**	**950** mm	**150** kg	**± 90°**	**Francese**	1 Pz
SX-JS903DE	**EN3**	**950** mm	**150** kg	**± 90°**	**Tedesco**	1 Pz
SX-JS903IT	**EN3**	**950** mm	**150** kg	**± 90°**	**Italiano**	1 Pz
SX-JS904FR	**EN4**	**1100** mm	**150** kg	**± 90°**	**Francese**	1 Pz
SX-JS904DE	**EN4**	**1100** mm	**150** kg	**± 90°**	**Tedesco**	1 Pz
SX-JS904IT	**EN4**	**1100** mm	**150** kg	**± 90°**	**Italiano**	1 Pz
SX-JS905FR	**EN5**	**1250** mm	**150** kg	**± 90°**	**Francese**	1 Pz
SX-JS905DE	**EN5**	**1250** mm	**150** kg	**± 90°**	**Tedesco**	1 Pz
SX-JS905IT	**EN5**	**1250** mm	**150** kg	**± 90°**	**Italiano**	1 Pz
SX-JS1053FR	**EN3**	**950** mm	**150** kg	**± 105°**	**Francese**	1 Pz
SX-JS1053DE	**EN3**	**950** mm	**150** kg	**± 105°**	**Tedesco**	1 Pz
SX-JS1053IT	**EN3**	**950** mm	**150** kg	**± 105°**	**Italiano**	1 Pz
SX-JS1054FR	**EN4**	**1100** mm	**150** kg	**± 105°**	**Francese**	1 Pz
SX-JS1054DE	**EN4**	**1100** mm	**150** kg	**± 105°**	**Tedesco**	1 Pz
SX-JS1054IT	**EN4**	**1100** mm	**150** kg	**± 105°**	**Italiano**	1 Pz

sevax
SAINT-GOBAIN

KIT CERNIERA OLEODINAMICA SEVAX

Materiale: Corpo in alluminio, copertina in acciaio inox AISI304.
Kit comprensivo di cerniera oleodinamica inferiore art. SX-BT903, cerniera superiore art. SX-BTUP1 e perno a soffitto SX-BTUP3.
Cerniera inferiore con ritorno automatico utilizzabile per ante di peso massimo 100 kg e larghezza fino a 1000 mm con rotazione di ±150°
La cerniera ha una doppia regolazione della velocità: tra 150° - 10° e 10° - 0°.
É inoltre possibile la regolazione sia dello zero di ±4° che della posizione della porta di ±2° in orizzontale e in verticale
Il modello BTWIST è stato testato per 500.000 cicli di apertura e chiusura secondo la Norma Europea EN1154:1996
Finitura: /8 /15

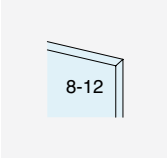

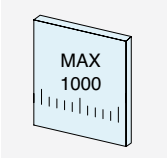

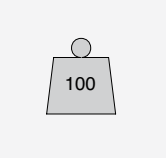

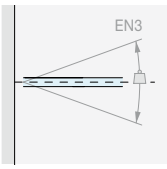

FORZA DI CHIUSURA

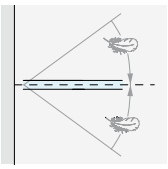

RITORNO AUTOMATICO

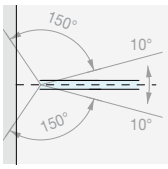

DOPPIA REGOLAZIONE DELLA VELOCITÀ 150°-10°, 10° - 0°

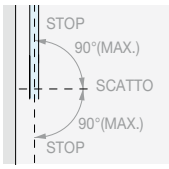

ROTAZIONE ±150°

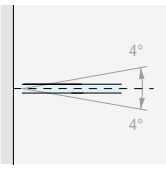

REGOLAZIONE 4°

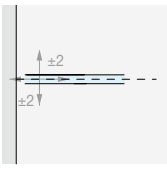

REGOLAZIONE A VISTA

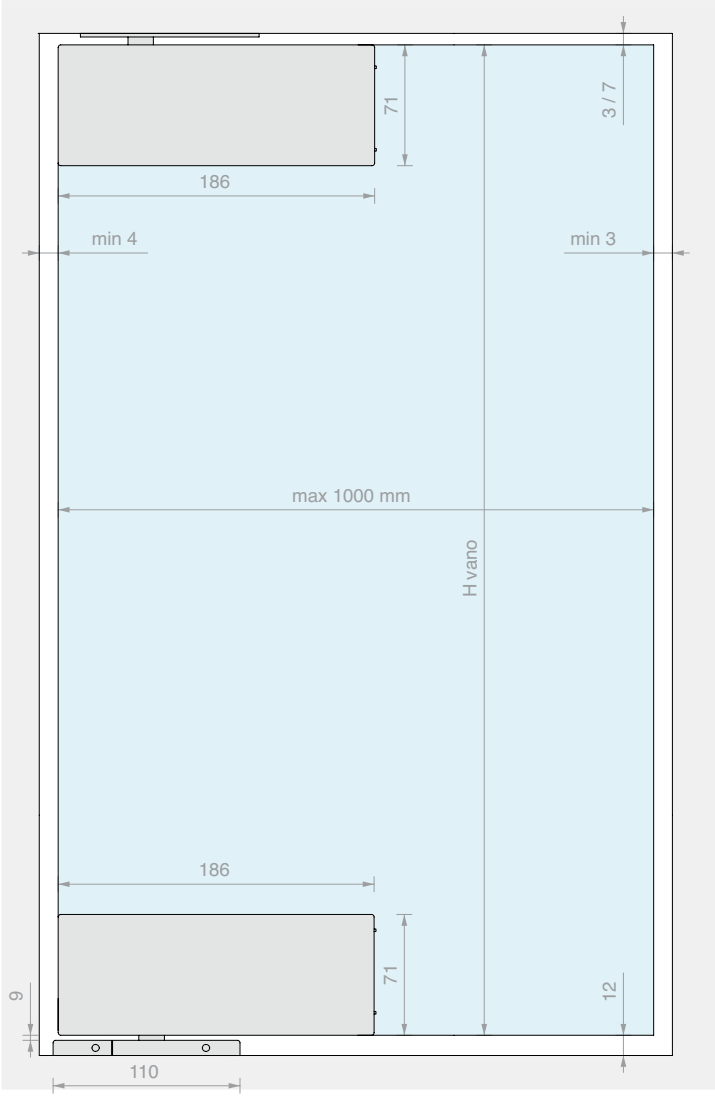

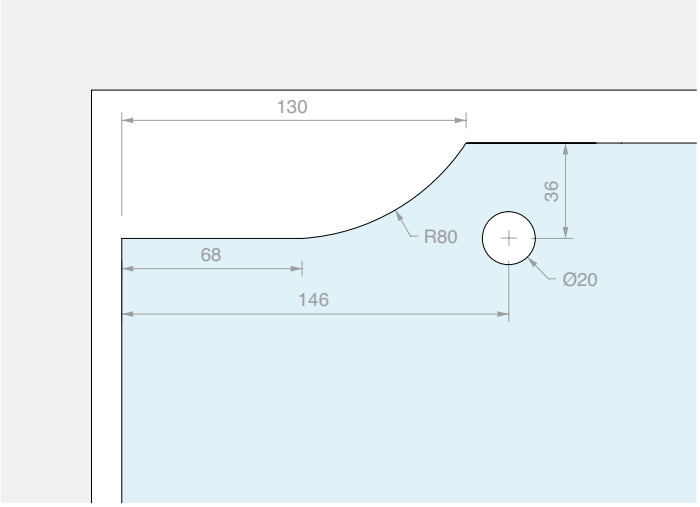

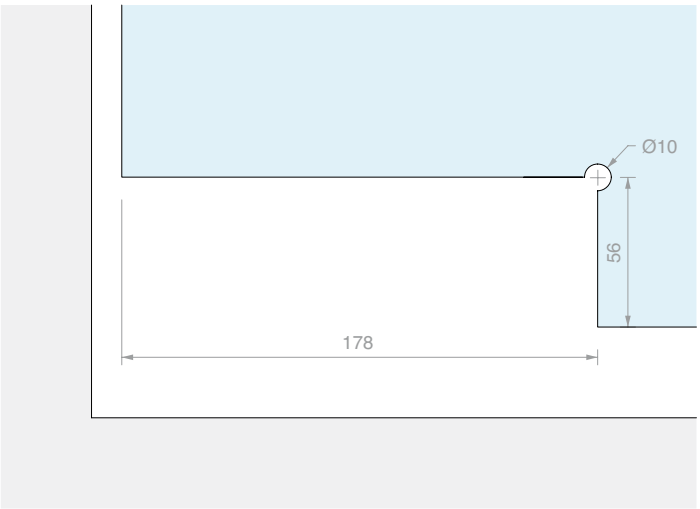

Art.	Forza di chiusura	Per vetri	Q.tà
SX-BTKIT	EN3 (28 Nm)	Da **8** a **12** mm	1 Pz

CERNIERA INFERIORE SEVAX BTWIST

Materiale: Corpo in pressofusione di alluminio,
copertina in acciaio inox AISI 304.

Cerniera inferiore con ritorno automatico utilizzabile per ante di peso massimo 100 kg e larghezza fino a 1000 mm con rotazione di ±150°. La cerniera ha una doppia regolazione della velocità: tra 150° - 10° e 10° - 0°. É inoltre possibile la regolazione sia dello zero di ±4° che della posizione della porta di ±2° in orizzontale e in verticale. Il modello BTWIST è stato testato per 500.000 cicli di apertura e chiusura secondo la Norma Europea EN1154:1996

Finitura: /8 /15

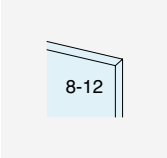

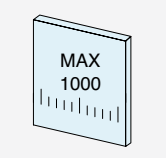

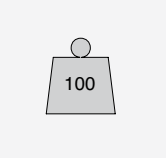

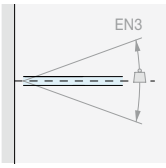

FORZA DI CHIUSURA

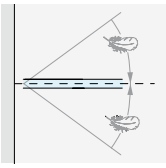

RITORNO AUTOMATICO

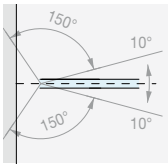

DOPPIA REGOLAZIONE DELLA VELOCITÀ 150°-10°, 10° - 0°

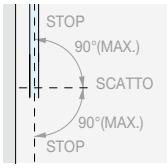

ROTAZIONE ±150°

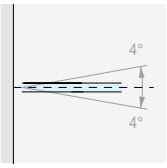

REGOLAZIONE 4°

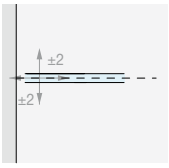

REGOLAZIONE A VISTA

Il modello BTWIST è stato testato testato per 500.000 cicli di apertura e chiusura secondo la Norma Europea EN1154:1996

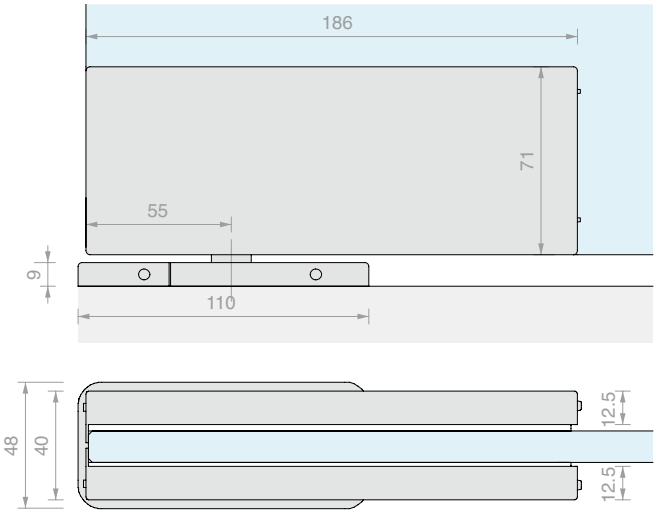

Art.	Forza di chiusura	Per vetri	Q.tà
SX-BT903	EN3 (28 Nm)	Da **8** a **12** mm	1 Pz

PERNO PER CERNIERA SUPERIORE BTUP1

Materiale: Acciaio AISI 304

Finitura: /8 /15

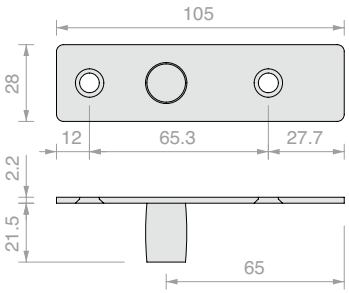

Art.	Q.tà
SX-BTUP3	1 Pz

CERNIERA SUPERIORE SEVAX BTWIST

Materiale: Corpo in pressofusione di alluminio,
copertina in acciaio inox AISI 304.
Finitura: /8 /15

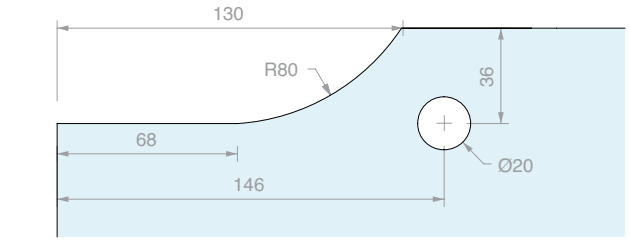

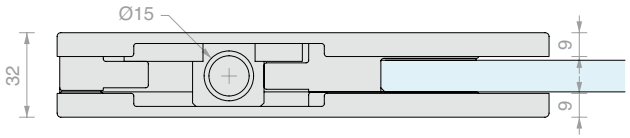

Art.	Per vetri	Q.tà
SX-BTUP1	Da **8** a **12** mm	1 Pz

CERNIERA SOPRALUCE ATTACCO A MURO SEVAX

Materiale: Corpo in pressofusione di alluminio,
copertina in acciaio inox AISI 304.
Finitura: /8 /15

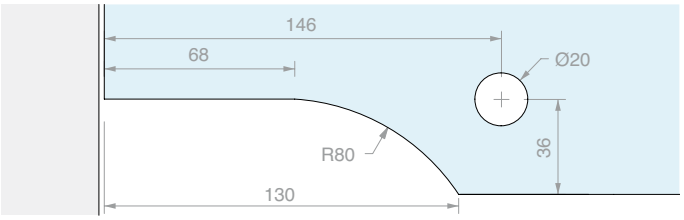

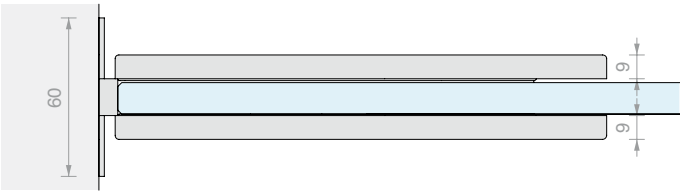

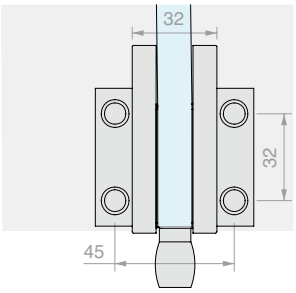

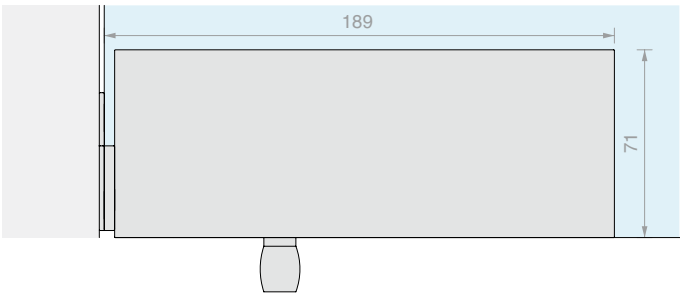

Art.	Per vetri	Q.tà
SX-BTUP5	Da **8** a **12** mm	1 Pz

CERNIERA MURO/VETRO SERIE SOLEIL ROYAL

Materiale: Acciaio inox AISI 304
Rotazione - 90°
Foro consigliato Ø20 mm
Finitura: /9

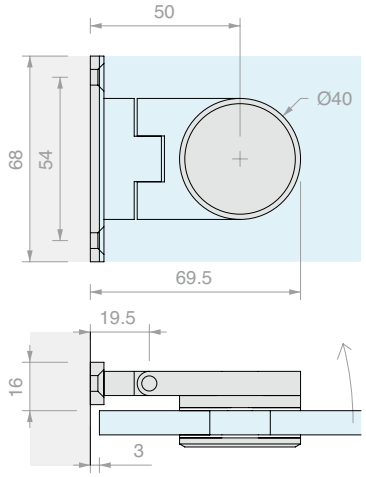

Art.	Per vetri	Q.tà
SPH2	Da **8** a **10** mm	1 Pz

FISSAGGIO MURO/VETRO SERIE SOLEIL ROYAL

Materiale: Acciaio inox AISI 304
Foro consigliato Ø20 mm
Finitura: /9

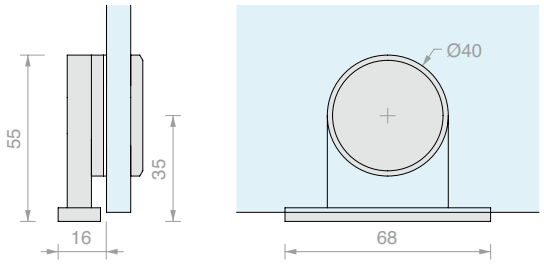

Art.	Per vetri	Q.tà
SPC501	Da **8** a **10** mm	1 Pz

FISSAGGIO A 2 VIE 90° SERIE SOLEIL ROYAL

Materiale: Acciaio inox AISI 304
Foro consigliato Ø20 mm
Finitura: /9

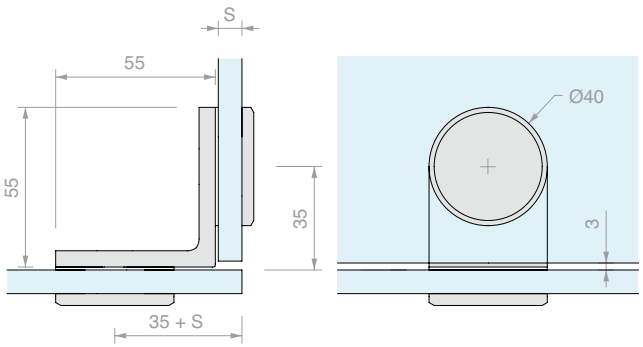

Art.	Per vetri (S)	Q.tà
SPC507	Da **8** a **10** mm	1 Pz

FISSAGGIO A 2 VIE IN LINEA SERIE SOLEIL ROYAL

Materiale: Acciaio inox AISI 304

Foro consigliato Ø20 mm

Finitura: /9

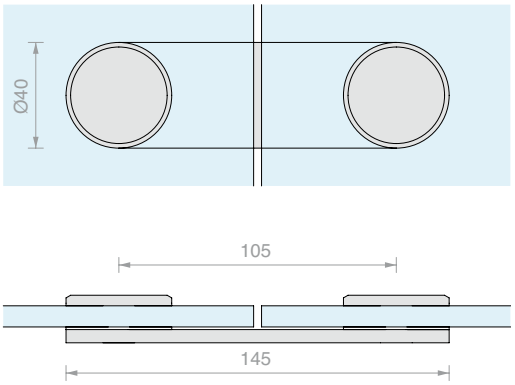

Art.	Per vetri	Q.tà
SPC509	Da **8** a **10** mm	1 Pz

FISSAGGIO A "L" SOLEIL ROYAL

Materiale: Acciaio inox AISI 304

Foro consigliato Ø20 mm

Finitura: /9

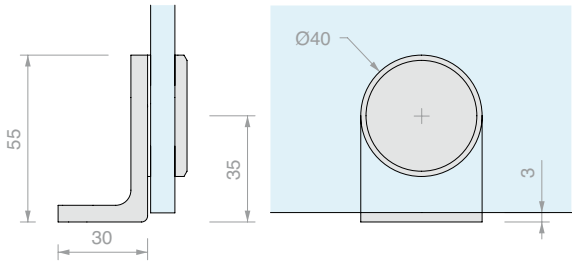

Art.	Per vetri	Q.tà
SPC503	Da **8** a **10** mm	1 Pz

COPPIA DI POMELLI SERIE SOLEIL ROYAL

Materiale: Acciaio inox AISI 304

Foro consigliato Ø12 mm

Finitura: /9

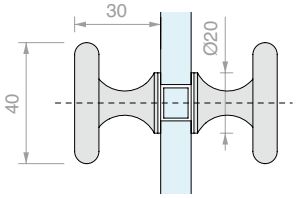

Art.	Per vetri	Q.tà
POM8	Da **8** a **10** mm	1 Pz

SERRATURA SOLEIL ROYAL

Materiale: Acciaio inox AISI 304

Fornita con cilindro europeo con 3 chiavi

Perno Ø10 x L 18 mm

Finitura: /8 /15

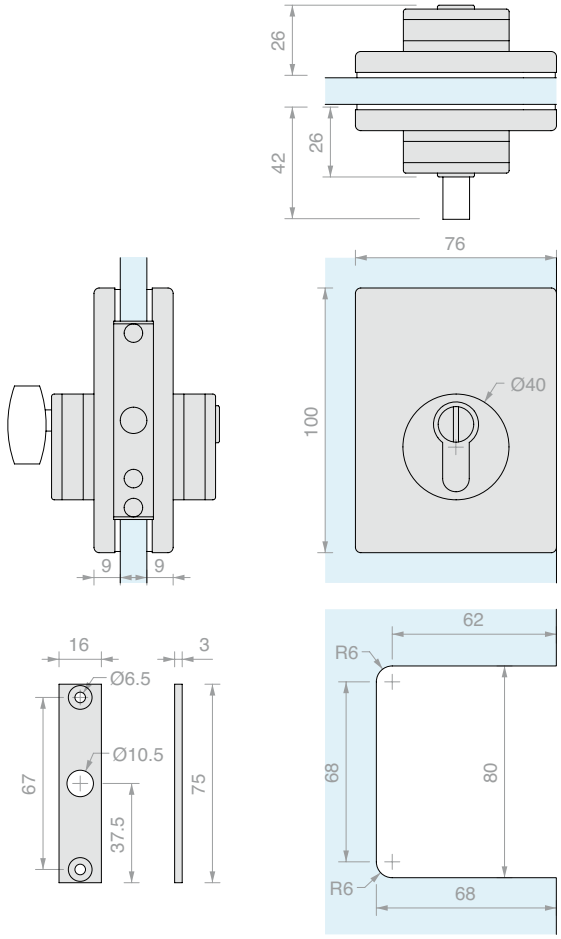

Art.	Per vetri	Chiusura	Chiave	Q.tà
SEROYS	Da **8** a **12** mm	Serratura + serratura	Unica	1 Pz
SEROYSD	Da **8** a **12** mm	Serratura + serratura	Diversa	1 Pz
SEROYP	Da **8** a **12** mm	Pomello + serratura	Diversa	1 Pz

INCONTRO PER SERRATURA SOLEIL ROYAL

Materiale: Acciaio inox AISI 304

Finitura: /8 /15

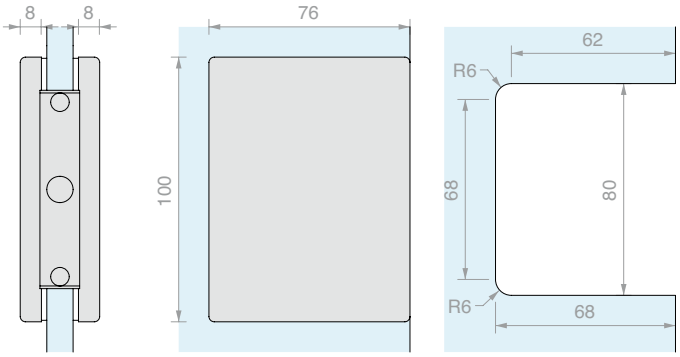

Art.	Per vetri	Q.tà
SEROYC	Da **8** a **12** mm	1 Pz

LOGLI
MASSIMO

CERNIERA MURO/VETRO CENTRALE DQMATIQUE CON RITORNO A MOLLA

Materiale: Ottone, Acciaio inox AISI 304

Finitura: /1 /24 /45

Type Approved Safety Regular Production Surveillance
TÜVRheinland CERTIFIED
www.tuv.com ID 1111292548

SET DI SPESSORI A MURO

Materiale: Acciaio

1 Pz spessore 0,5 mm

1 Pz spessore 1 mm

1 Pz spessore 2,5 mm

Finitura: /8 /15

Art.	Q.tà
DQMATIQUE3	1 Pz

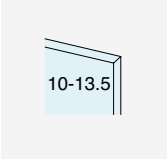

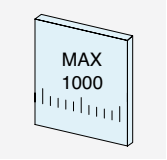

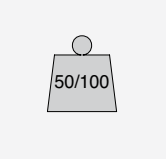

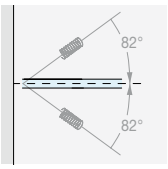

RITORNO DI CHIUSURA

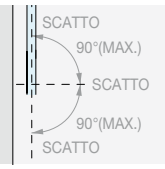

ROTAZIONE ± 90°

NESSUNA VITE A VISTA

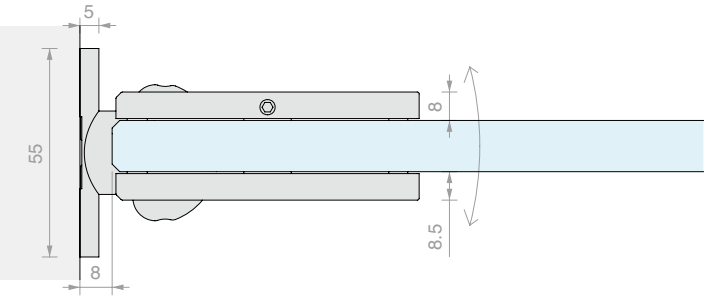

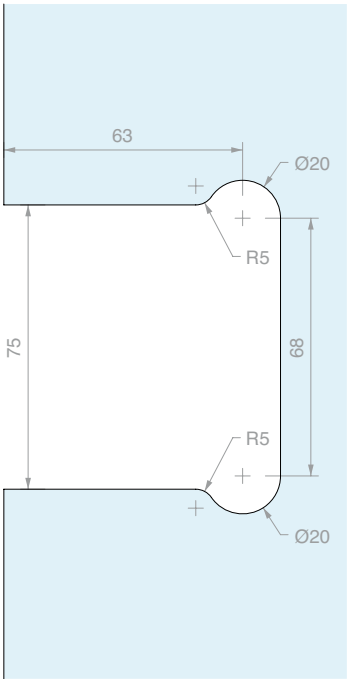

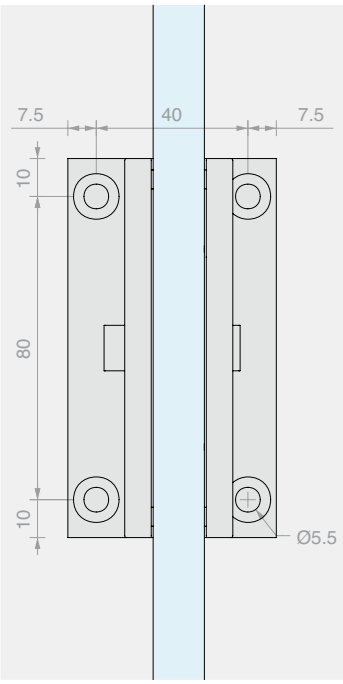

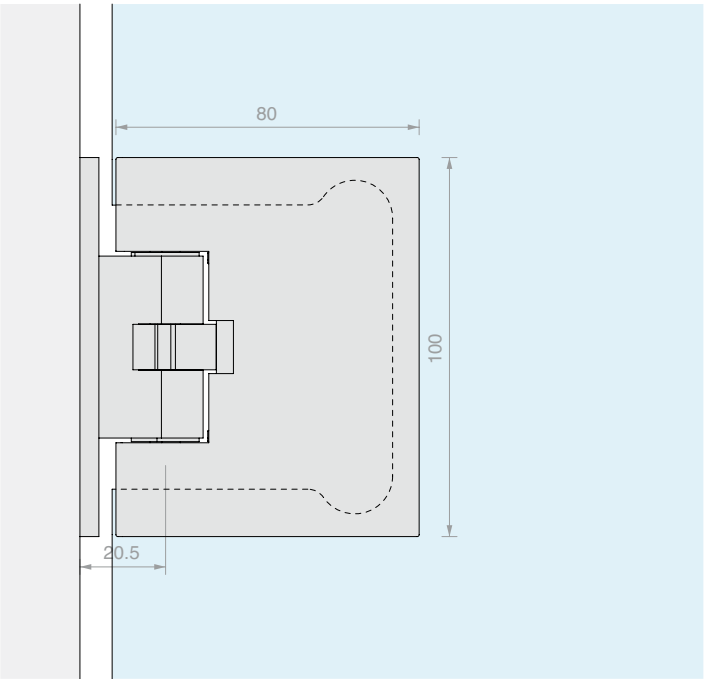

Art.	Portata	Per vetri	Q.tà
DQMATIQUE44	**50** kg	Da **10** a **13.5** mm	1 Pz
DQMATIQUE66	**100** kg	Da **10** a **13.5** mm	1 Pz

CERNIERA VETRO/VETRO DQMATIQUE CON RITORNO A MOLLA

Materiale: Ottone, Acciaio inox AISI 304

Finitura: /1 /24 /45

Type Approved Safety Regular Production Surveillance
TÜVRheinland CERTIFIED
www.tuv.com ID 1111292548

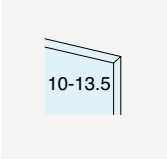

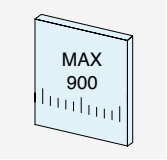

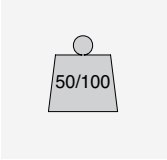

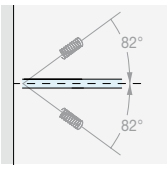

RITORNO
DI CHIUSURA

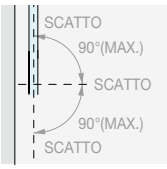

ROTAZIONE ± 90°

NESSUNA VITE
A VISTA

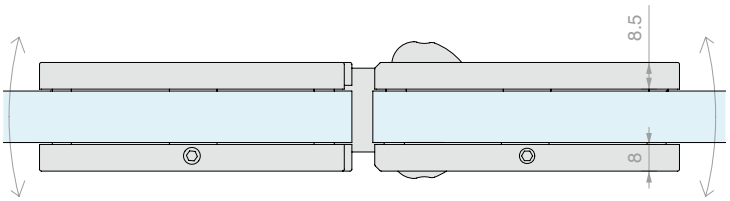

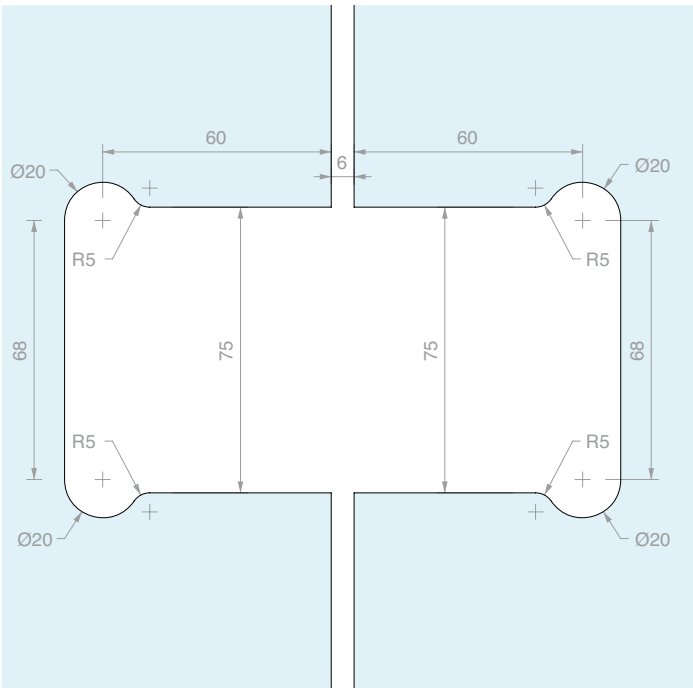

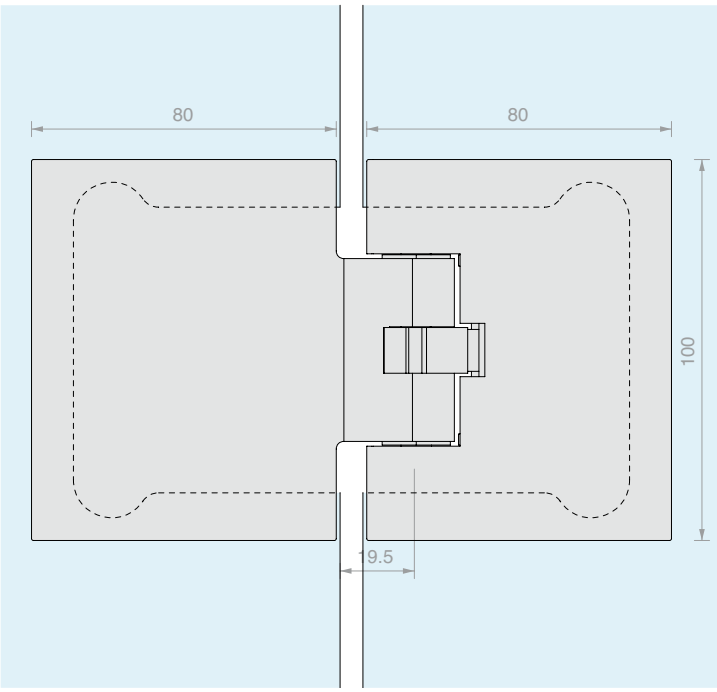

Art.	Portata	Per vetri	Q.tà
DQMATIQUE480	**50** kg	Da **10** a **13.5** mm	1 Pz
DQMATIQUE680	**100** kg	Da **10** a **13.5** mm	1 Pz

>>> RIFERIMENTO LISTINO V3 - P. 66 >>>

SERRATURA SER-MY

Materiale: Ottone

Fornita con cilindro europeo con 3 chiavi

Perno Ø10 x L 18 mm

Finitura: /1 /2 /3

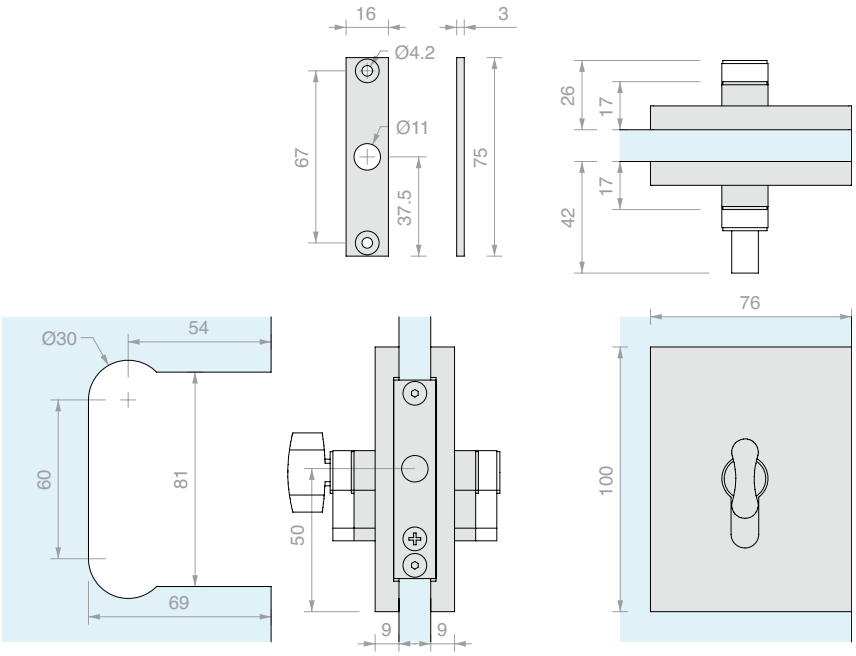

Art.	Per vetri	Chiusura	Chiave	Q.tà
SERMYS	Da **8** a **12** mm	Serratura + serratura	Diversa	1 Pz
SERMYSU	Da **8** a **12** mm	Serratura + serratura	Unica	1 Pz
SERMYP	Da **8** a **12** mm	Pomello + serratura	Unica	1 Pz

SERRATURA SER-MY CON MANIGLIE POSTERIORI

Materiale: Ottone

Fornita con cilindro europeo con 3 chiavi

Perno Ø10 x L 18 mm

Finitura: /1 /24 /45

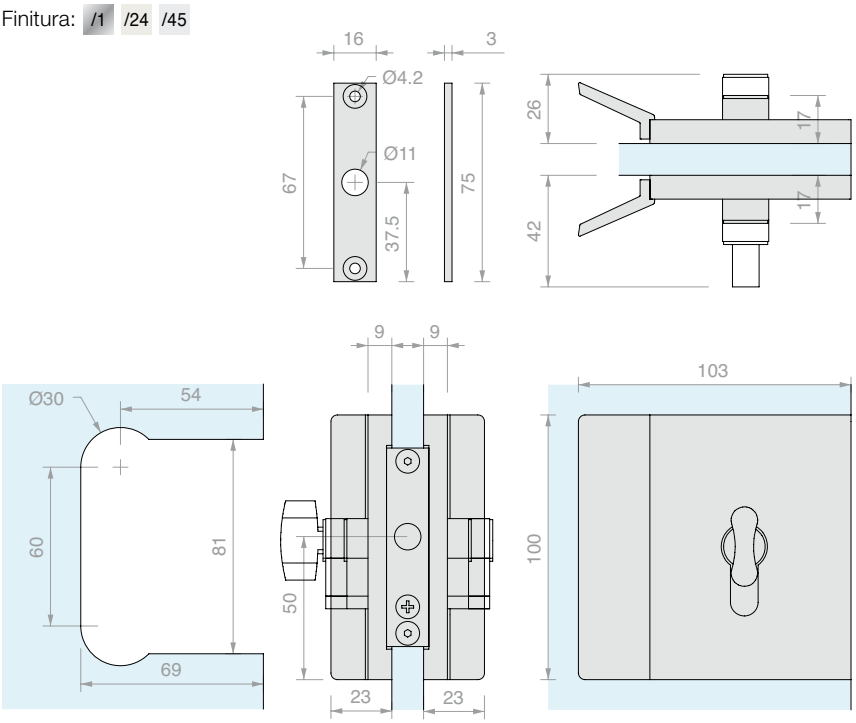

Art.	Per vetri	Chiusura	Chiave	Q.tà
SERMYMS	Da **8** a **12** mm	Serratura + serratura	Diversa	1 Pz
SERMYMSU	Da **8** a **12** mm	Serratura + serratura	Unica	1 Pz
SERMYMP	Da **8** a **12** mm	Pomello + serratura	Unica	1 Pz

PIASTRINA DI BATTUTA A MURO

Materiale: Acciaio

Finitura: /8 /15

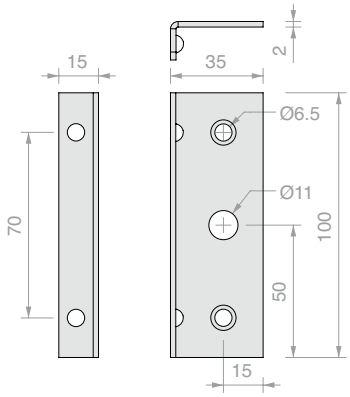

Art.	Q.tà
SERMYL	1 Pz

INCONTRO PER SERRATURA SER-MY

Materiale: Ottone

Finitura: /1 /2 /3

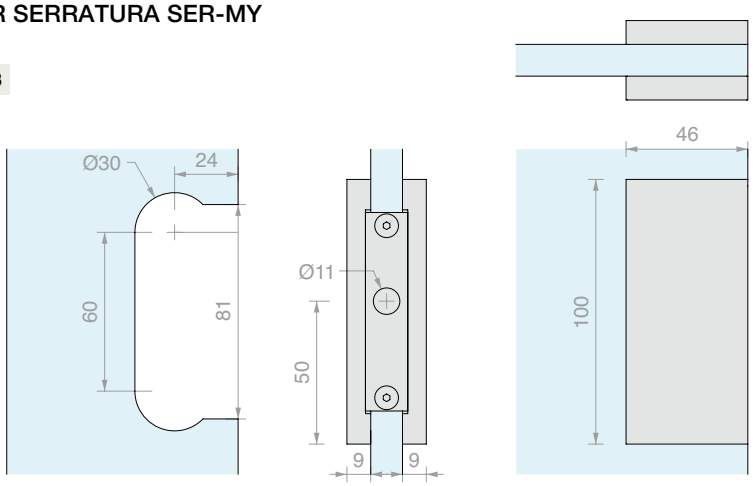

Art.	Per vetri	Q.tà
SERMYC1	Da **8** a **12** mm	1 Pz

INCONTRO PER SERRATURA SER-MY CON BATTUTA

Materiale: Ottone

Finitura: /1 /2 /3

Finitura*: /2 /8 /15

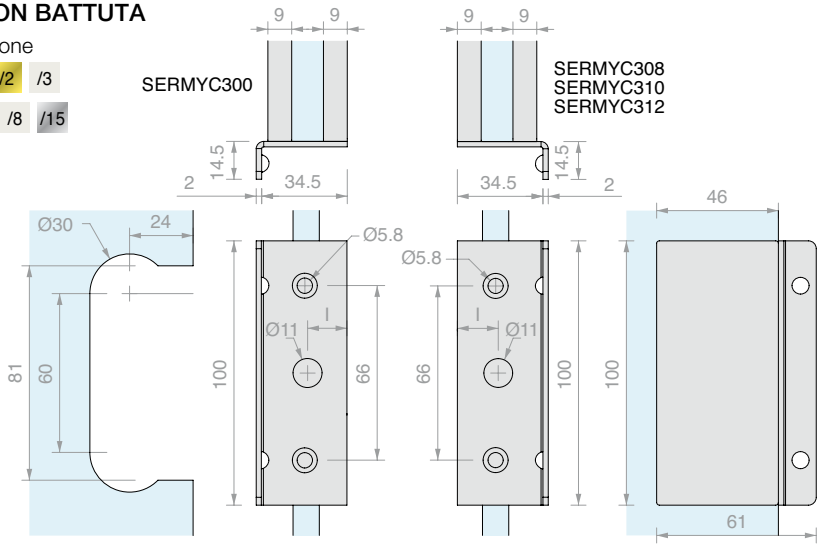

Art.	Per vetri	l	Descrizione	Q.tà
SERMYC300	Da **8** a **12** mm	**15** mm		1 Pz
SERMYC308	**8** mm	**15.5** mm		1 Pz
SERMYC310	**10** mm	**15** mm		1 Pz
SERMYC312	**12** mm	**14** mm		1 Pz
YC300*	Da **8** a **12** mm	**15** mm	Solo piastrina	1 Pz
YC308*	**8** mm	**15.5** mm	Solo piastrina	1 Pz
YC310*	**10** mm	**15** mm	Solo piastrina	1 Pz
YC312*	**12** mm	**14** mm	Solo piastrina	1 Pz

CERNIERA PER STIPITI STRETTI FR300R

Materiale: Acciaio inox AISI 304

Finitura: /8 /15

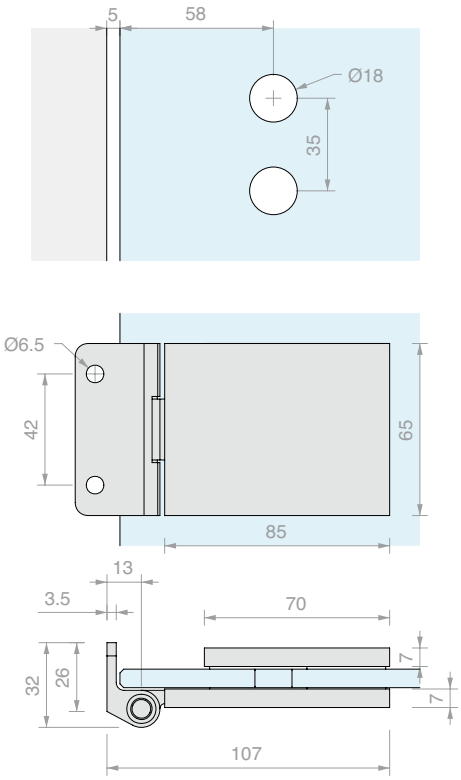

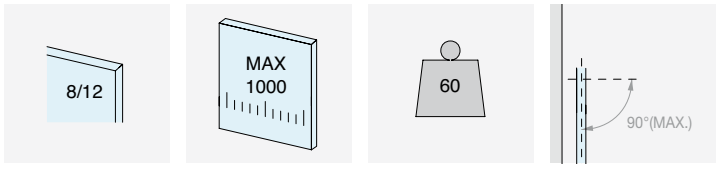

ROTAZIONE +90°

Art.	Per vetri	Q.tà
FR300R	Da **8** a **12** mm	1 Pz

CERNIERA PER STIPITI STRETTI FH300C

Materiale: Acciaio inox AISI 304

Finitura: /8 /15

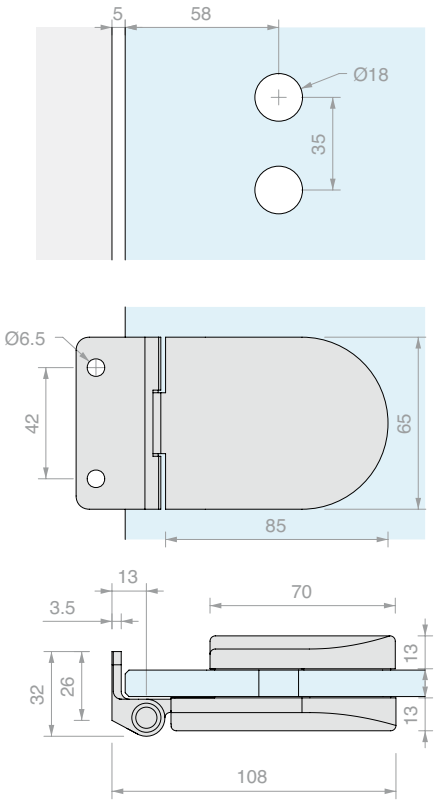

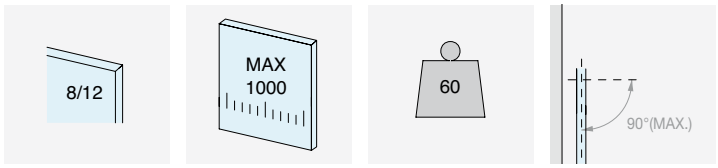

ROTAZIONE + 90°

Art.	Per vetri	Q.tà
FH300C	Da **8** a **12** mm	1 Pz

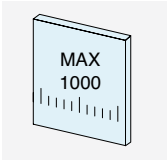

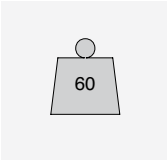

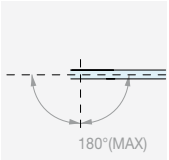

ROTAZIONE +180°

CERNIERA VERTICALE PER STIPITI

Materiale: Ottone

Finitura: /1 /3

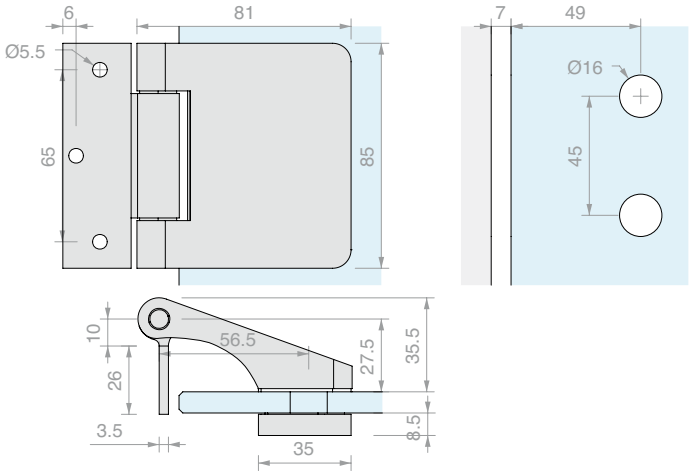

Art.	Per vetri	Q.tà
CER148	Da **8** a **12** mm	1 Pz

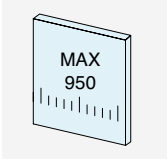

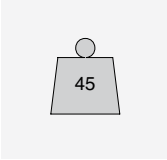

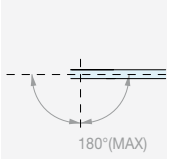

ROTAZIONE +180°

CERNIERA SQUADRATA PER STIPITI DA INSERIRE SU PIVOT A MURO

Materiale: Ottone

Coprianuba in dotazione

Finitura: /1 /3

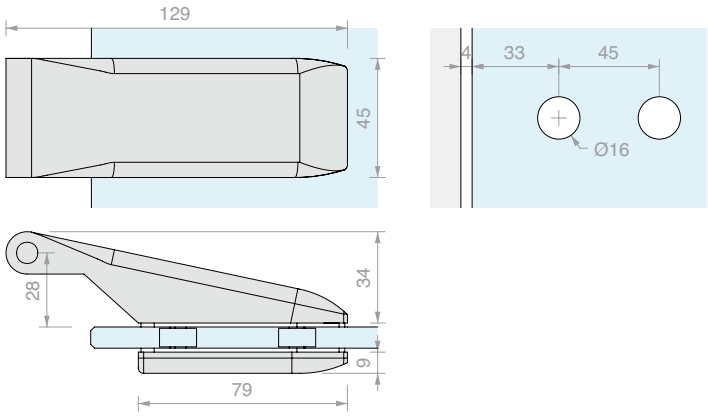

Art.	Per vetri	Q.tà
CER160	Da **8** a **12** mm	1 Pz

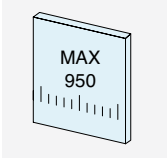

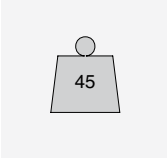

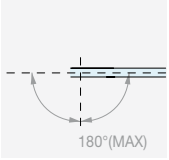

ROTAZIONE +180°

CERNIERA STONDATA PER STIPITI DA INSERIRE SU PIVOT

Materiale: Ottone

Coprianuba in dotazione

Finitura: /1 /3

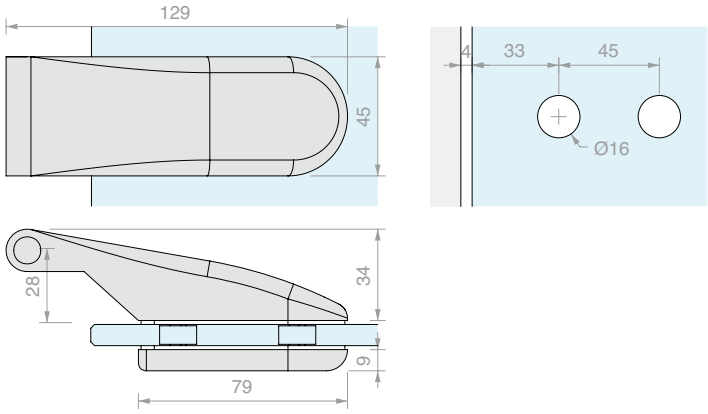

Art.	Per vetri	Q.tà
CER175	Da **8** a **12** mm	1 Pz

ANUBA MURO/CERNIERA PIVAN04

Materiale: Ferro zincato

Finitura: /89

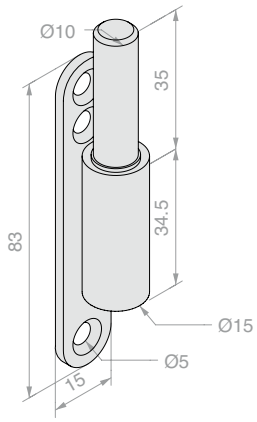

Art.	Q.tà
PIVAN04	1 Pz

ANUBA MURO/CERNIERA PIVAN01

Materiale: Acciaio inox AISI 304

Finitura: /8

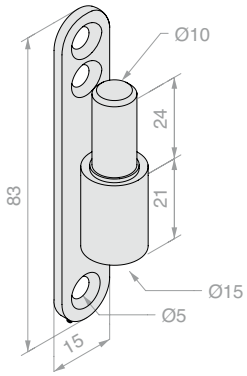

Art.	Q.tà
PIVAN01	1 Pz

ANUBA LEGNO/CERNIERA PIVAN05

Materiale: Ferro zincato

Finitura: /89

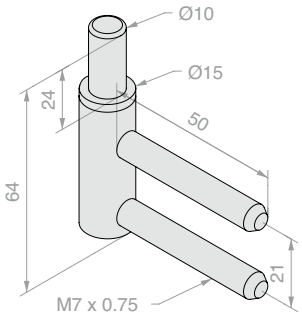

Art.	Q.tà
PIVAN05	1 Pz

ANUBA METALLO/CERNIERA PIVAN08

Materiale: Ferro zincato

Finitura: /89

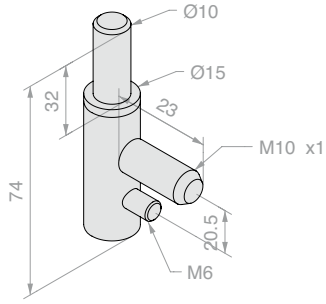

Art.	Q.tà
PIVAN08	1 Pz

CERNIERA MURO/VETRO PER STIPITI SQUADRATA

Materiale: Alluminio

Finitura: /6 /88 /97

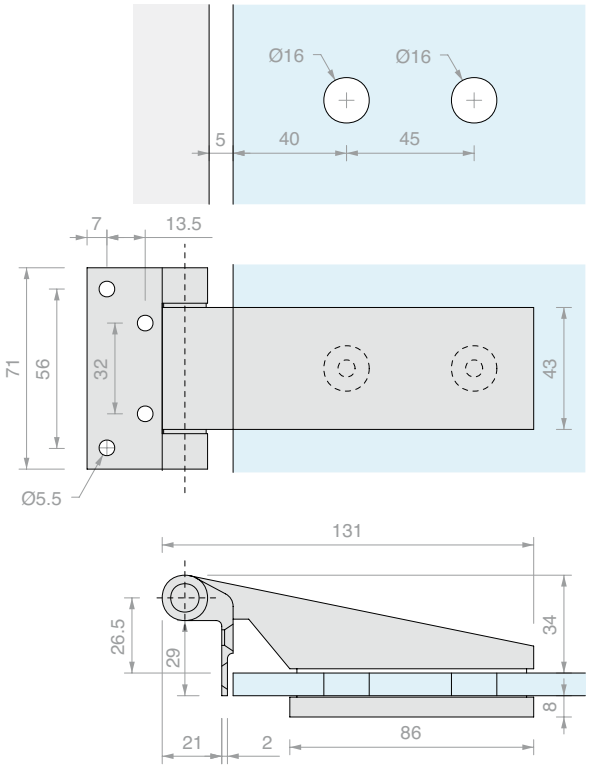

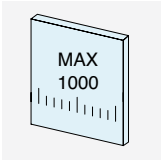

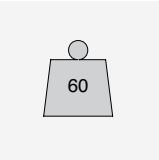

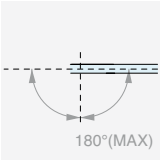

ROTAZIONE +180°

Art.	Per vetri	Q.tà
CER4ALSQ	Da **8** a **13.5** mm	1 Pz

CERNIERA MURO/VETRO PER STIPITI STONDATA

Materiale: Alluminio

Finitura: /6 /88 /97

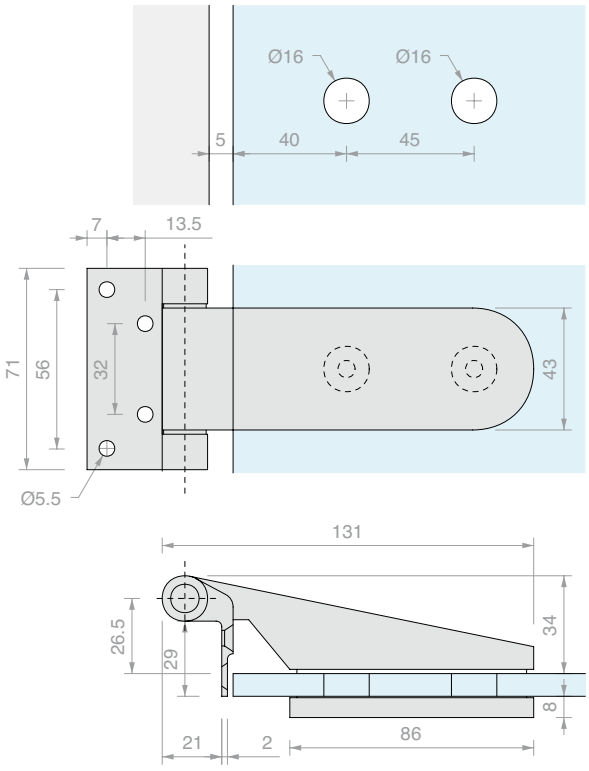

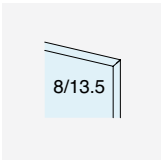

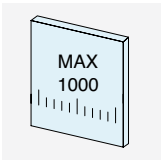

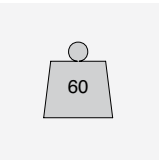

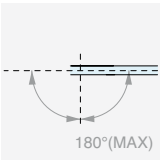

ROTAZIONE +180°

Art.	Per vetri	Q.tà
CER4AL	Da **8** a **13.5** mm	1 Pz

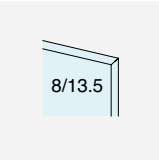

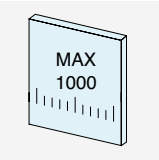

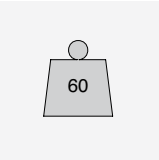

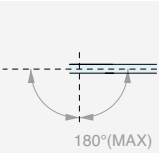

ROTAZIONE +180°

CERNIERA MURO/VETRO PER STIPITI SQUADRATA

Materiale: Alluminio

Finitura: /6 /88 /97

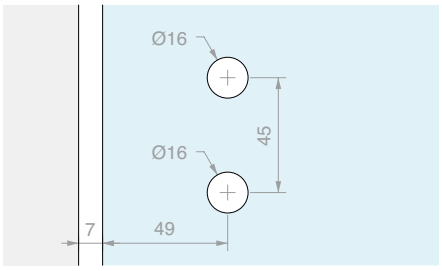

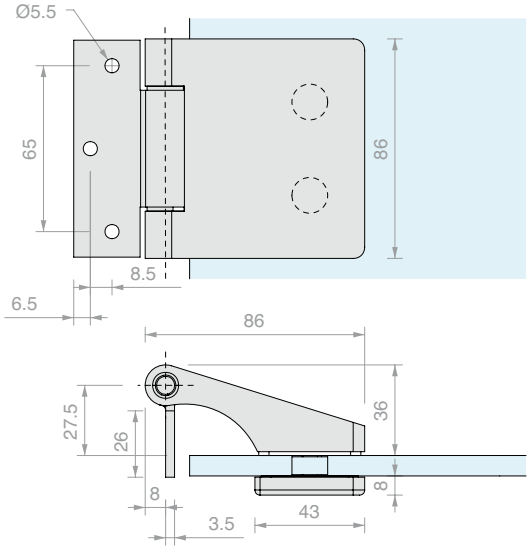

Art.	Per vetri	Q.tà
CER148ALSQ	Da **8** a **13.5** mm	1 Pz

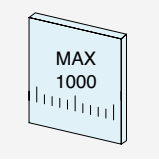

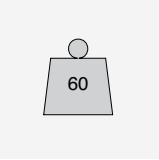

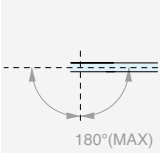

ROTAZIONE +180°

CERNIERA MURO/VETRO PER STIPITI STONDATA

Materiale: Alluminio

Finitura: /6 /88 /97

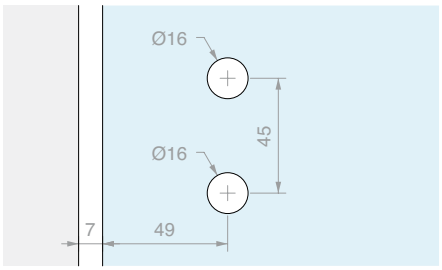

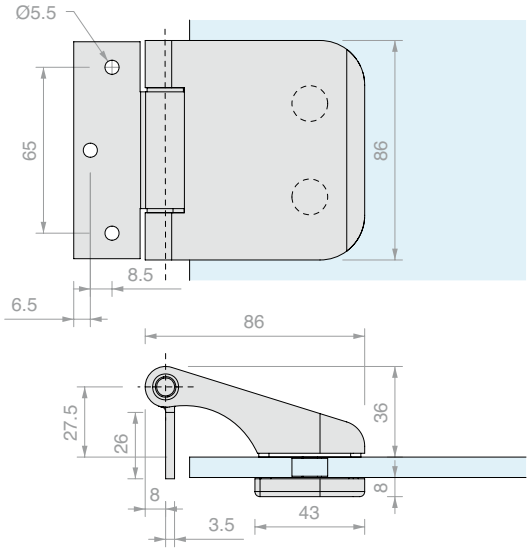

Art.	Per vetri	Q.tà
CER148AL	Da **8** a **13.5** mm	1 Pz

CERNIERA MURO/VETRO PER STIPITI STRETTI QUADRATA

Materiale: Alluminio

Finitura: /97 /R2

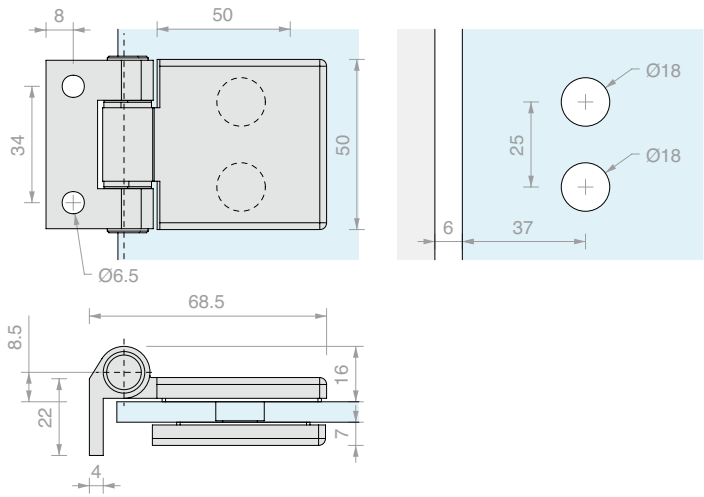

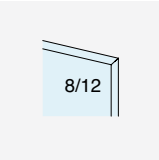

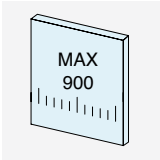

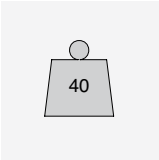

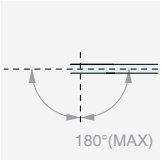

ROTAZIONE +180°

Art.	Per vetri	Q.tà
FA50	Da **8** a **12** mm	1 Pz

CERNIERA MURO/VETRO PER STIPITI STRETTI RETTANGOLARE

Materiale: Alluminio

Finitura: /97 /R2

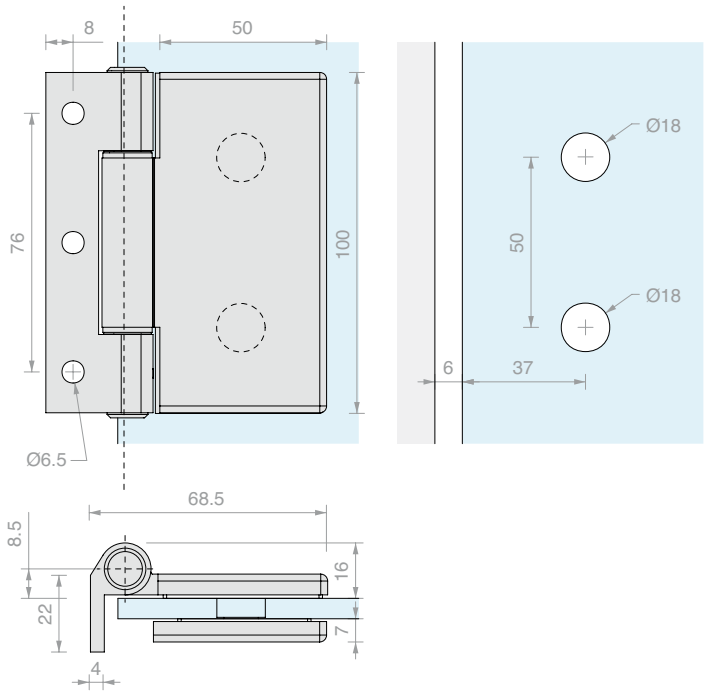

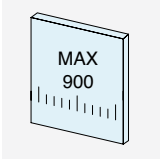

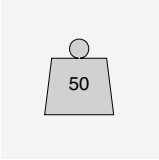

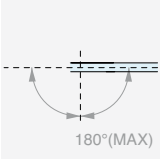

ROTAZIONE +180°

Art.	Per vetri	Q.tà
FA100	Da **8** a **12** mm	1 Pz

CERNIERA VETRO/VETRO FA580

Materiale: Alluminio

Finitura: /97 /R2

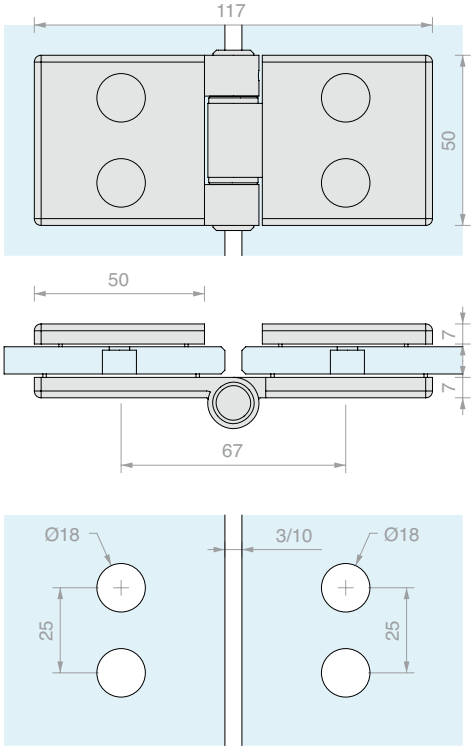

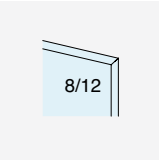

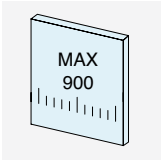

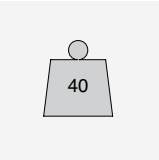

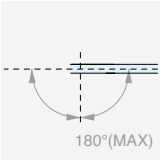

ROTAZIONE +180°

Art.	Per vetri	Q.tà
FA580	Da **8** a **12** mm	1 Pz

CERNIERA VETRO/VETRO FA180

Materiale: Alluminio

Finitura: /97 /R2

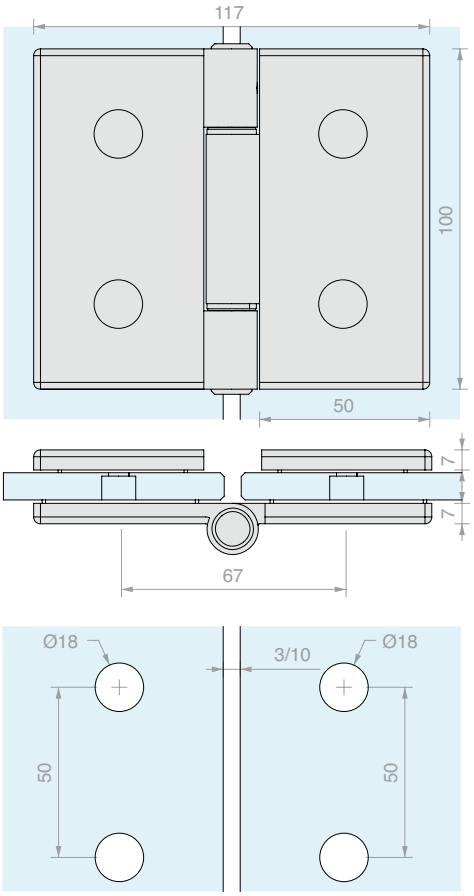

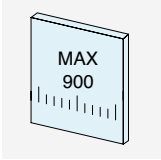

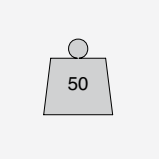

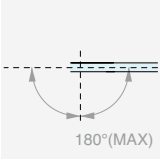

ROTAZIONE +180°

Art.	Per vetri	Q.tà
FA180	Da **8** a **12** mm	1 Pz

CERNIERE GLISS

Materiale: Alluminio

Finitura: /97

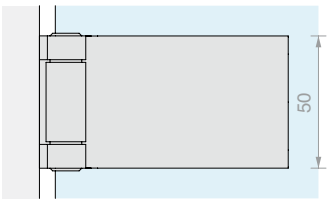

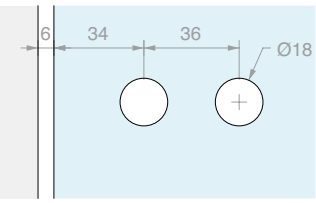

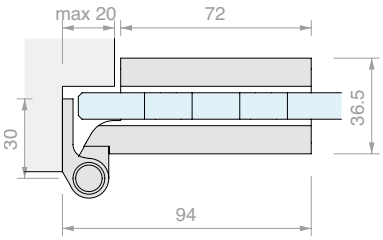

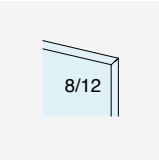

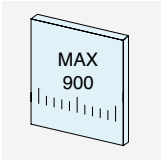

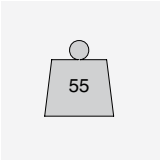

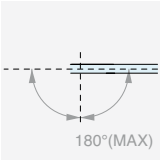

ROTAZIONE +180°

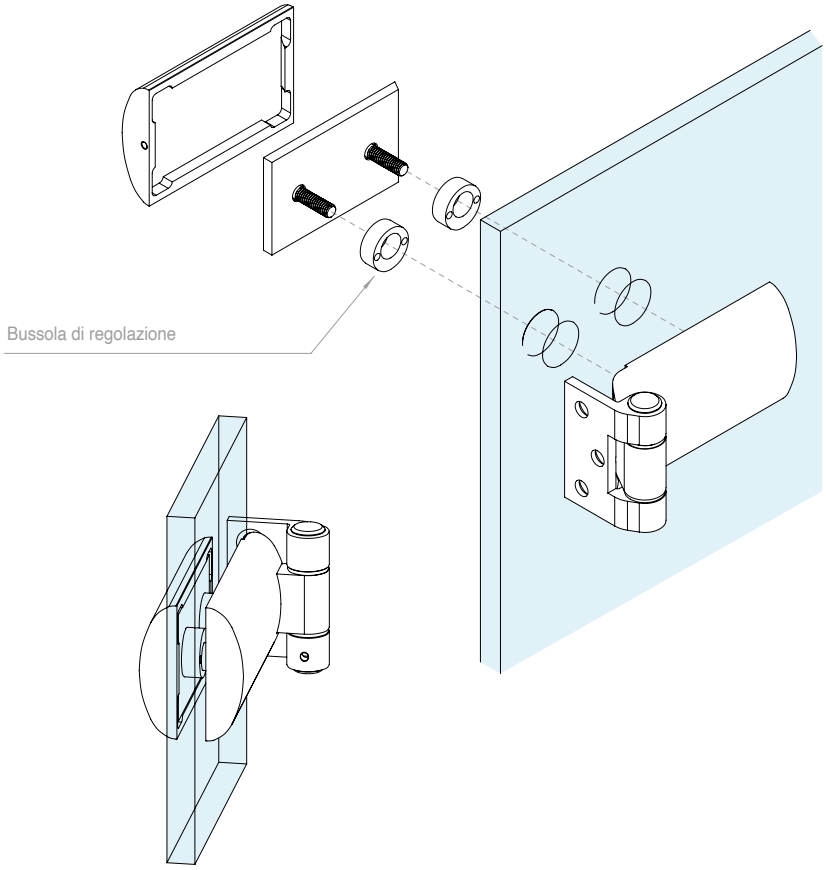

Art.	Per vetri	Q.tà
CERMGLISS	Da **8** a **12** mm	1 Pz

CORPO SERRATURA SR1220 CON FORO PER CILINDRO EUROPEO

Materiale: Acciaio inox AISI 304

Finitura: /8 /15

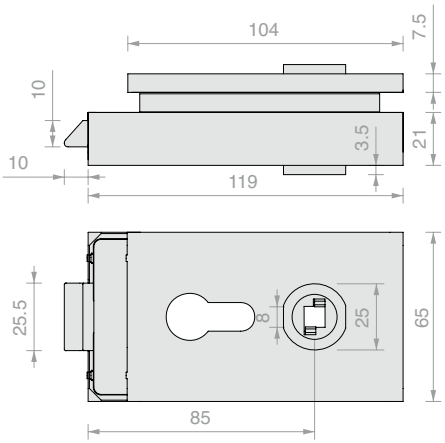

Art.	Per vetri	Scrocco	Q.tà
SR1220CORP	Da **8** a **12** mm	Meccanico	1 Pz

CORPO SERRATURA SR1220 CON POMELLO, LIBERO/OCCUPATO

Materiale: Acciaio inox AISI 304

Finitura: /8 /15

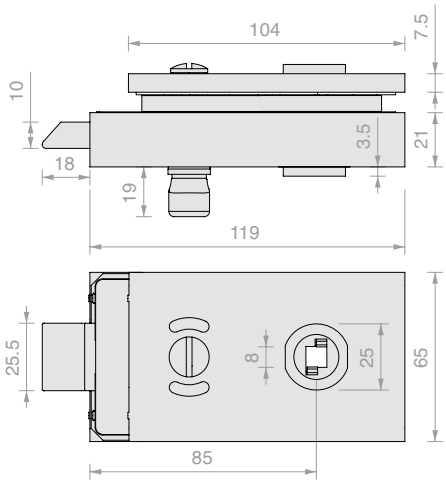

Art.	Per vetri	Scrocco	Q.tà
SR119CORP	Da **8** a **12** mm	Meccanico	1 Pz

TACCA SERRATURA SR1220

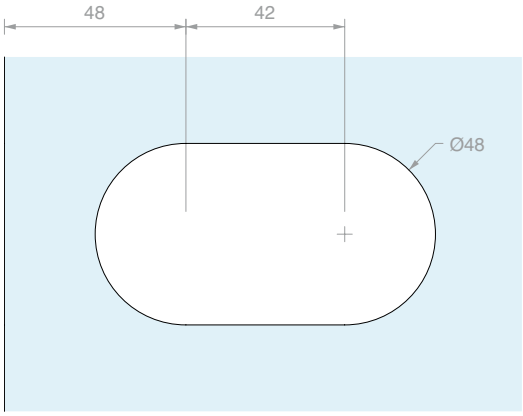

CORPO SERRATURA SRS1180 CON FORO PER CILINDRO EUROPEO

Materiale: Acciaio inox AISI 304

Finitura: /8 /15

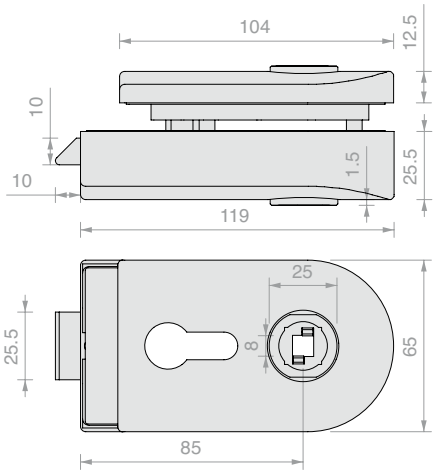

Art.	Per vetri	Scrocco	Q.tà
SRS1180CORP	Da **8** a **12** mm	Meccanico	1 Pz

CORPO SERRATURA SR118 CON POMELLO E LIBERO/OCCUPATO

Materiale: Acciaio inox AISI 304

Finitura: /8 /15

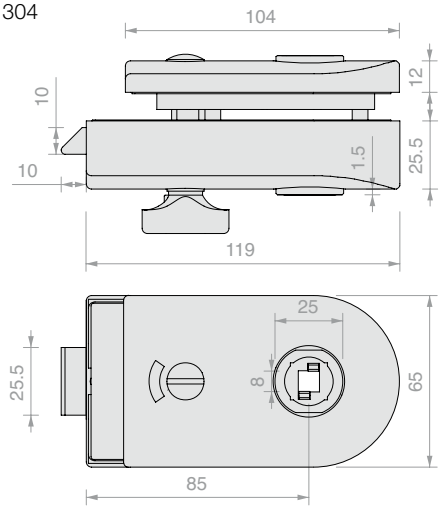

Art.	Per vetri	Scrocco	Q.tà
SR118CORP	Da **8** a **12** mm	Meccanico	1 Pz

TACCA SERRATURA SRS1180 / SR118

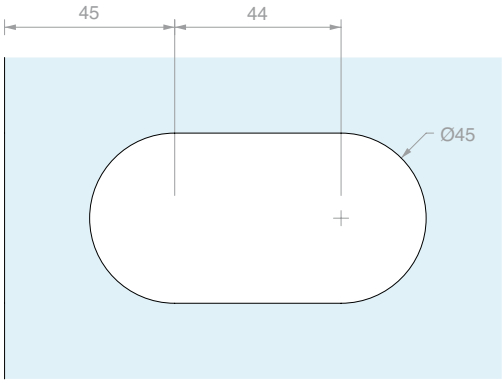

CONTROSERRATURA SERIE SR1220

Materiale: Acciaio inox AISI 304

Finitura: /8 /15

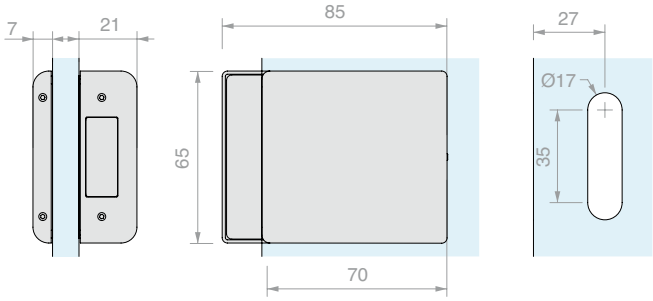

Art.	Per vetri	Q.tà
SR1224	Da **8** a **12** mm	1 Pz

CONTROSERRATURA SERIE SR118

Materiale: Acciaio inox AISI 304

Finitura: /8 /15

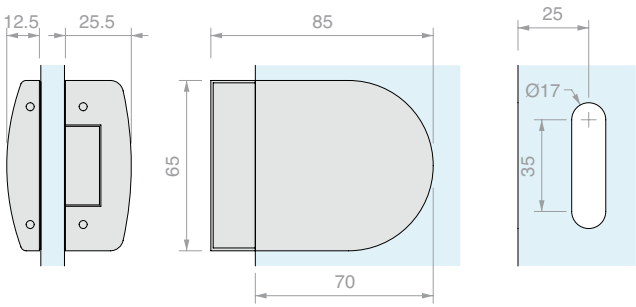

Art.	Per vetri	Q.tà
SRC118	Da **8** a **12** mm	1 Pz

BATTUTE DI CHIUSURA

Materiale: Acciaio inox

Compatibili con: SR1220, SR119, SRS1180, SR118

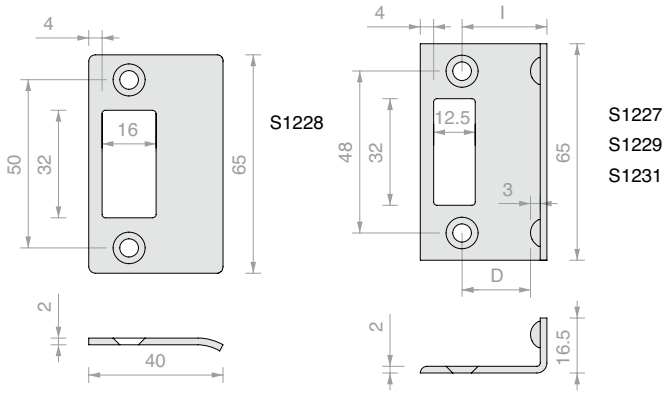

Art.	Per vetri	I	D	Q.tà
S1228	-	-		1 Pz
S1227	**8** mm	**19** mm	**14** mm	1 Pz
S1229	**10** mm	**21** mm	**16** mm	1 Pz
S1231	**12** mm	**23** mm	**18** mm	1 Pz

CORPO SERRATURA S120 PER STIPITI CON FORO PER CILINDRO EUROPEO

Materiale: Acciaio inox AISI 304

Finitura: /8 /15

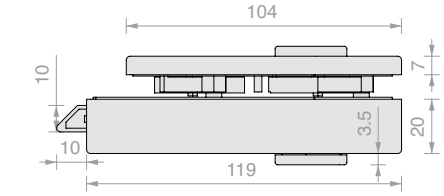

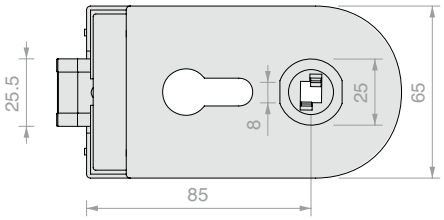

Art.	Per vetri	Scrocco	Q.tà
S1203CORP	Da **8** a **12** mm	Meccanico	1 Pz

CORPO SERRATURA S120 CON FORO PER CILINDRO EUROPEO

Materiale: Acciaio inox AISI 304

Finitura: /8 /15

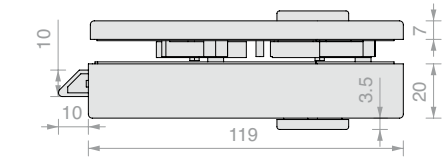

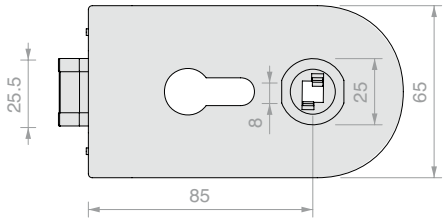

Art.	Per vetri	Scrocco	Q.tà
S1201CORP	Da **8** a **12** mm	Meccanico	1 Pz

TACCA SERRATURA S120

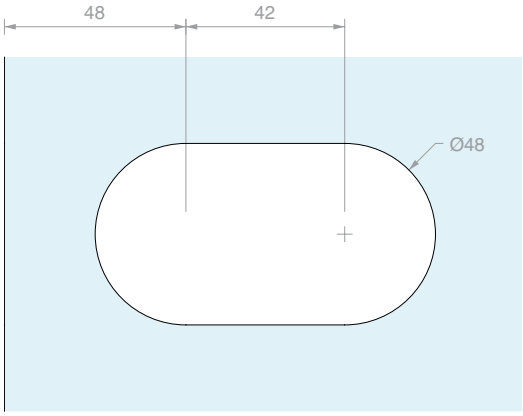

CORPO SERRATURA S120 PER STIPITI CON CHIAVE PATENT

Materiale: Acciaio inox AISI 304

Finitura: /8 /15

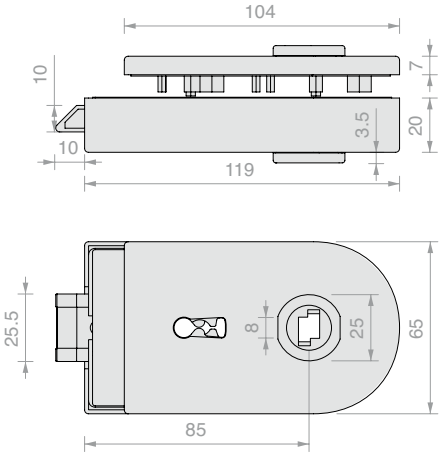

Art.	Per vetri	Scrocco	Q.tà
S1207KCORP	Da **8** a **12** mm	Meccanico	1 Pz

CORPO SERRATURA S120 CON CHIAVE PATENT

Materiale: Acciaio inox AISI 304

Finitura: /8 /15

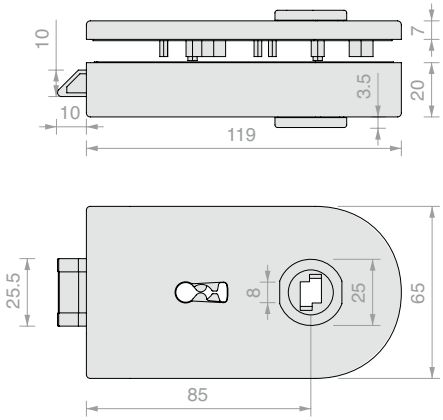

Art.	Per vetri	Scrocco	Q.tà
S1205KCORP	Da **8** a **12** mm	Meccanico	1 Pz

TACCA SERRATURA S120

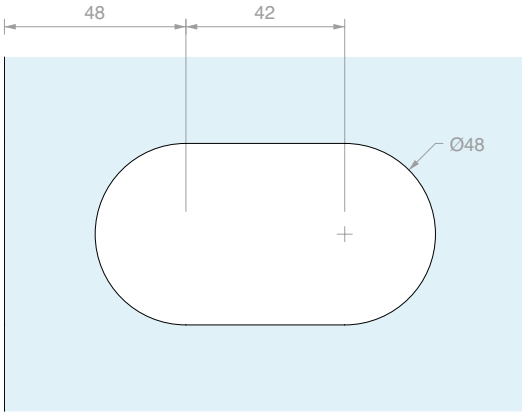

CONTROSERRATURA CON BATTUTA

Materiale: Acciaio inox AISI 304

Finitura: /8 /15

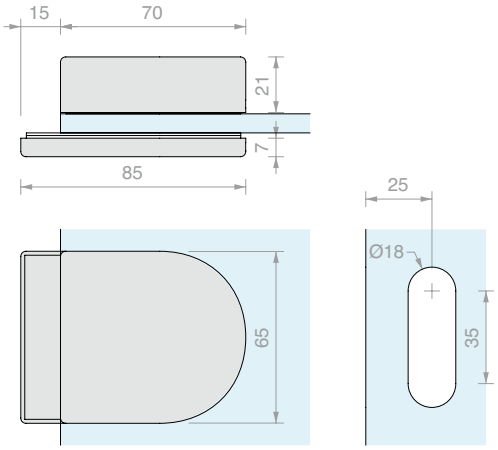

Art.	Per vetri	Q.tà
S1211	Da **8** a **12** mm	1 Pz

CONTROSERRATURA SENZA BATTUTA

Materiale: Acciaio inox AISI 304

Finitura: /8 /15

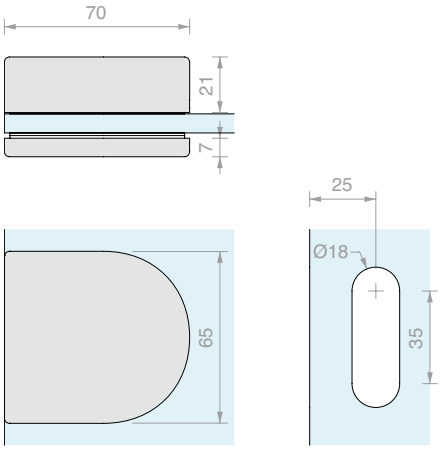

Art.	Per vetri	Q.tà
S1209	Da **8** a **12** mm	1 Pz

BATTUTE DI CHIUSURA

Materiale: Acciaio inox

Compatibili con serie S120

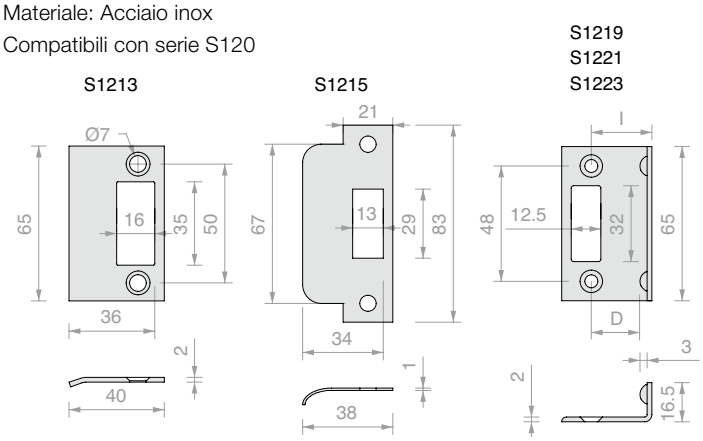

Art.	Per vetri	I	D	Q.tà
S1213	-	-	-	1 Pz
S1215	-	-	-	1 Pz
S1219	**8** mm	**25** mm	**20** mm	1 Pz
S1221	**10** mm	**27** mm	**22** mm	1 Pz
S1223	**12** mm	**30** mm	**25** mm	1 Pz

CORPO SERRATURA S1600 PER STIPITE CON FORO PER CILINDRO EUROPEO

Materiale: Acciaio inox AISI 304

Finitura: /8 /15

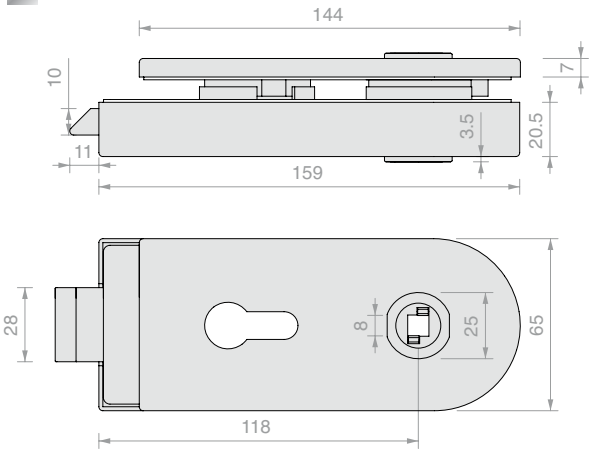

Art.	Per vetri	Scrocco	Q.tà
STL02CORP	Da **10** a **12** mm	Meccanico	1 Pz

CORPO SERRATURA S1600 SENZA FORO

Materiale: Acciaio inox AISI 304

Finitura: /8 /15

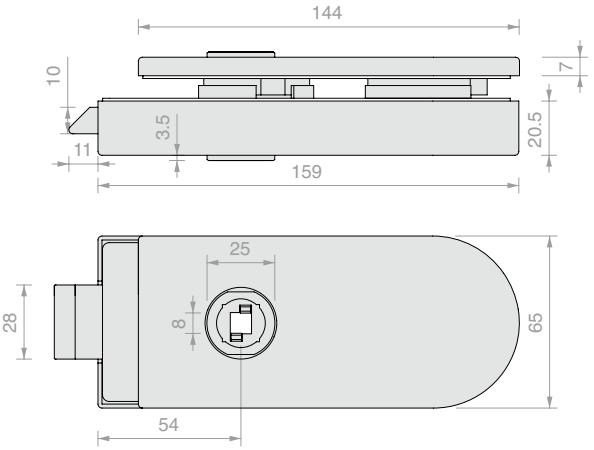

Art.	Per vetri	Scrocco	Q.tà
STL06CORP	Da **10** a **12** mm	Meccanico	1 Pz

CORPO SERRATURA S1600 CON FORO PER CILINDRO EUROPEO

Materiale: Acciaio inox AISI 304

Finitura: /8 /15

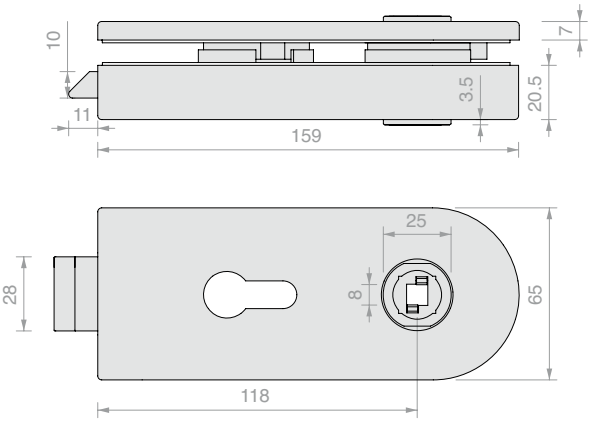

Art.	Per vetri	Scrocco	Q.tà
STL04CORP	Da **10** a **12** mm	Meccanico	1 Pz

CONTROSERRATURA CON BATTUTA

Materiale: Acciaio inox AISI 304

Finitura: /8 /15

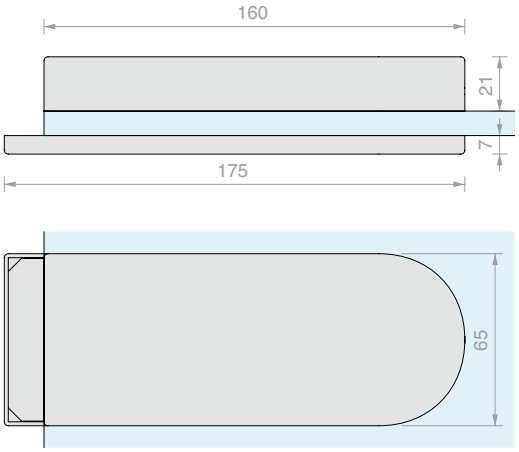

Art.	Per vetri	Q.tà
STL05	Da **10** a **12** mm	1 Pz

CONTROSERRATURA SENZA BATTUTA

Materiale: Acciaio inox AISI 304

Finitura: /8 /15

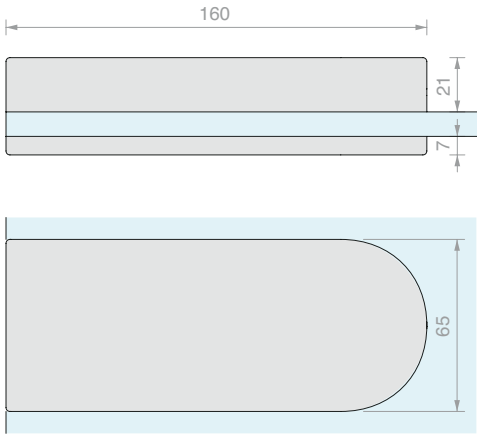

Art.	Per vetri	Q.tà
STL07	Da **10** a **12** mm	1 Pz

TACCA SERRATURA E CONTROSERRATURA STL

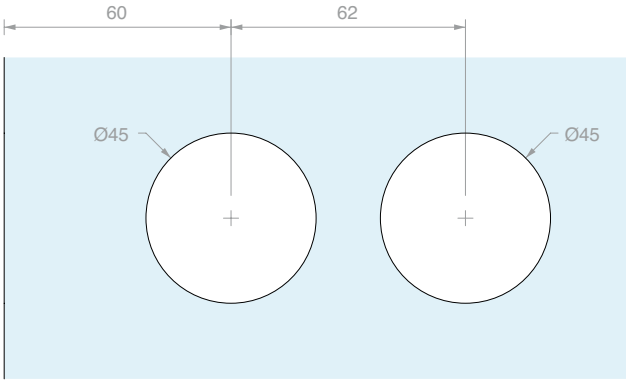

MANIGLIA SQUADRATA

Materiale: Acciaio inox AISI 304

Finitura: /8 /15

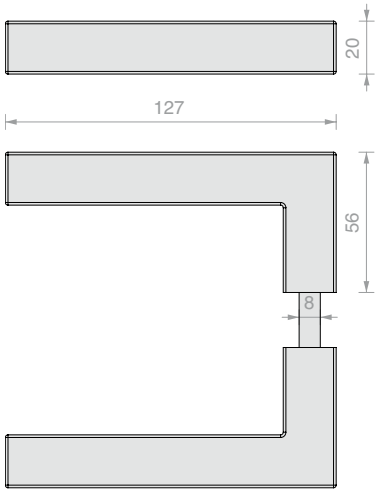

Art.	Q.tà
SR119M	1 Pz

MANIGLIA TONDA CURVA

Materiale: Acciaio inox AISI 304

Finitura: /8 /15

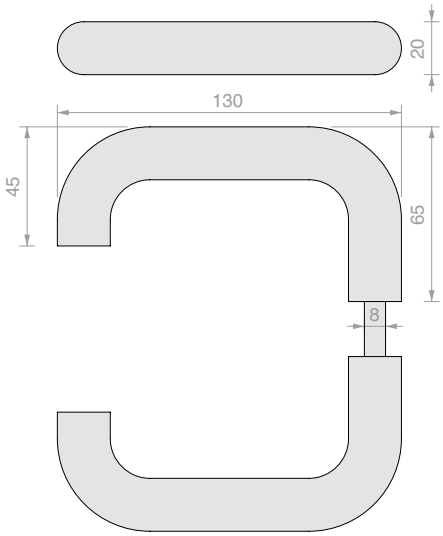

Art.	Q.tà
M107	1 Pz

MANIGLIA TONDA

Materiale: Acciaio inox AISI 304

Finitura: /8 /15

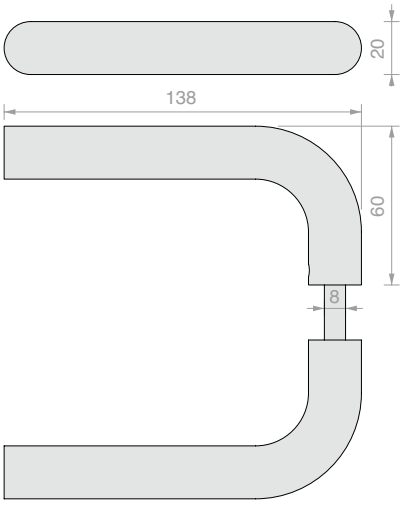

Art.	Q.tà
M135	1 Pz

CORPO SERRATURA MECCANICA SQUADRATA CON FORO PER CILINDRO EUROPEO

Materiale: Alluminio

Finitura: /6 /88 /97

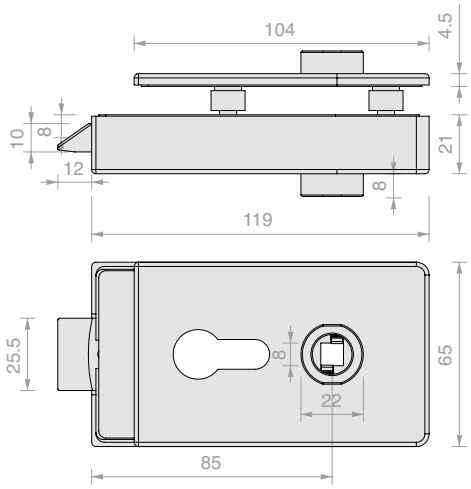

Art.	Per vetri	Scrocco	Q.tà
AP2203BORH	Da **8** a **13.5** mm	Meccanico	1 Pz

CORPO SERRATURA MECCANICA SQUADRATA SENZA FORO PER CILINDRO

Materiale: Alluminio

Finitura: /6 /88 /97

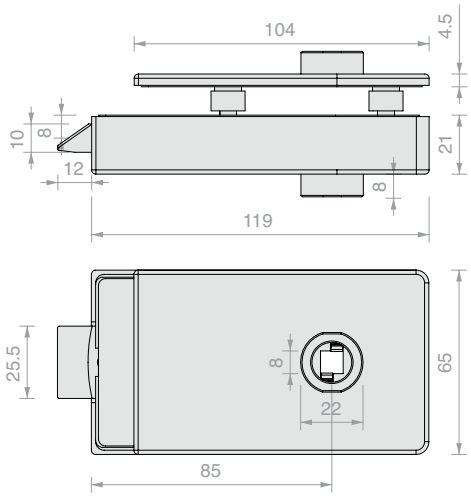

Art.	Per vetri	Scrocco	Q.tà
AP2203BOST	Da **8** a **13.5** mm	Meccanico	1 Pz

CORPO SERRATURA MECCANICA SQUADRATA CON CHIAVE PATENT

Materiale: Alluminio

Finitura: /6 /88 /97

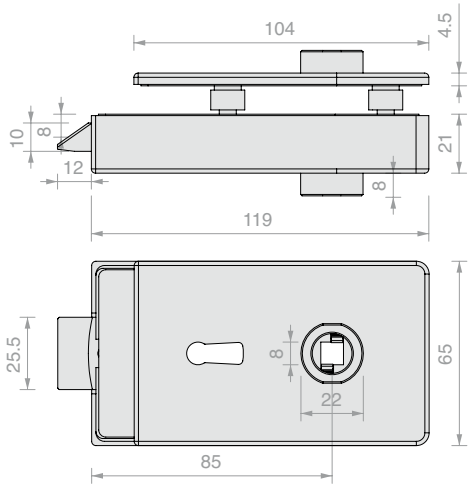

Art.	Per vetri	Scrocco	Q.tà
AP2203BOPA	Da **8** a **13.5** mm	Meccanico	1 Pz

CORPO SERRATURA MECCANICA SQUADRATA CON POMELLO E LIBERO/OCCUPATO

Materiale: Alluminio

Finitura: /6 /88 /97

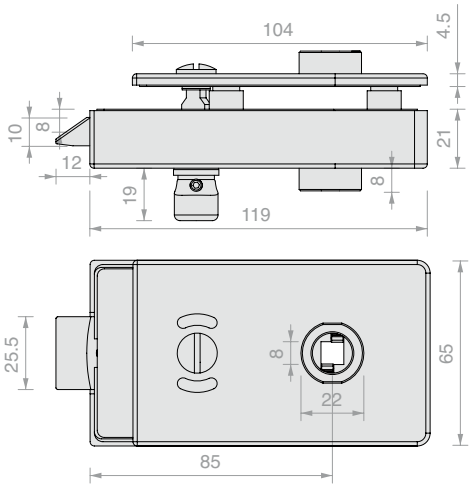

Art.	Per vetri	Scrocco	Q.tà
AP2203BOKS	Da **8** a **13.5** mm	Meccanico	1 Pz

CORPO SERRATURA MAGNETICA SQUADRATA CON FORO PER CILINDRO EUROPEO

Materiale: Alluminio

Finitura: /6 /88 /97

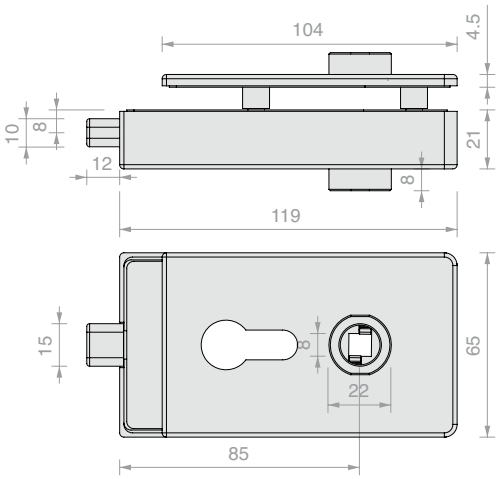

Art.	Per vetri	Scrocco	Q.tà
AP2203BOMG	Da **8** a **13.5** mm	Magnetico	1 Pz

TACCA VETRO PER LA SERIE APRO2203

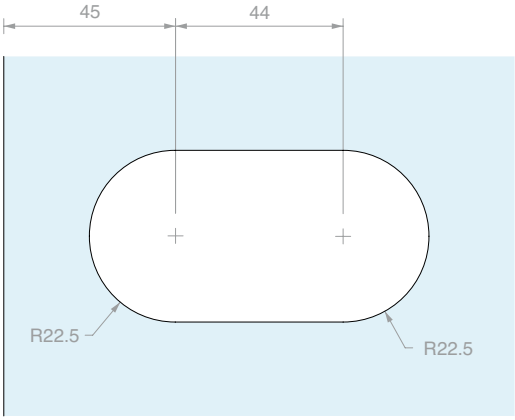

CORPO SERRATURA MECCANICA STONDATA CON FORO PER CILINDRO EUROPEO

Materiale: Alluminio

Finitura: /6 /88 /97

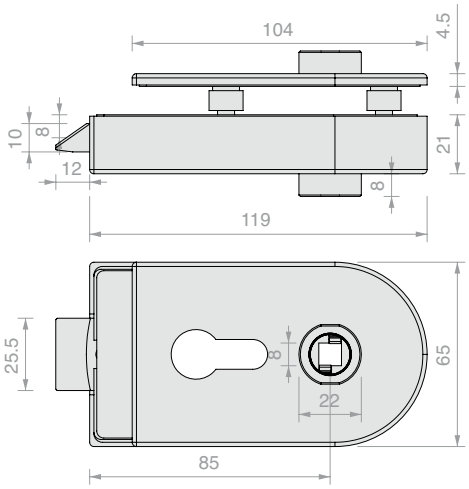

Art.	Per vetri	Scrocco	Q.tà
AP1203BORH	Da **8** a **13.5** mm	Meccanico	1 Pz

CORPO SERRATURA MECCANICA STONDATA SENZA FORO PER CILINDRO

Materiale: Alluminio

Finitura: /6 /88 /97

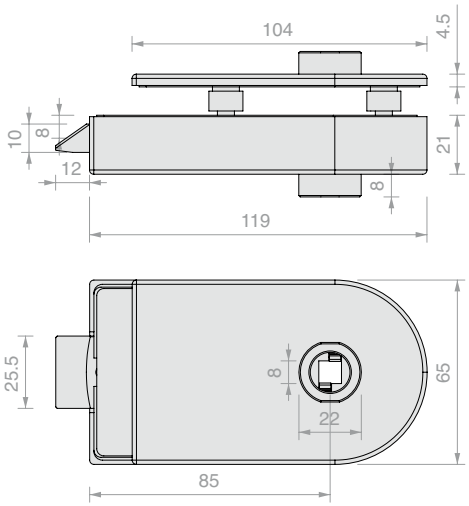

Art.	Per vetri	Scrocco	Q.tà
AP1203BOST	Da **8** a **13.5** mm	Meccanico	1 Pz

CORPO SERRATURA MECCANICA STONDATA CON CHIAVE PATENT

Materiale: Alluminio

Finitura: /6 /88 /97

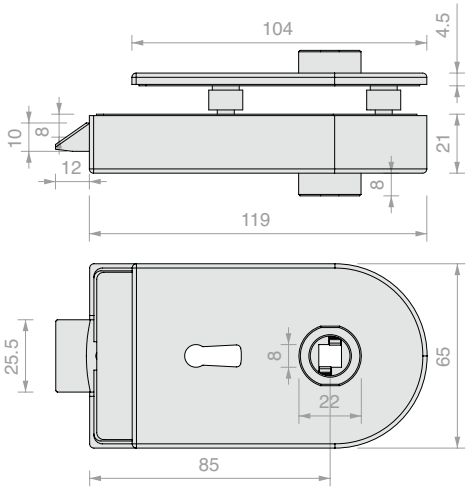

Art.	Per vetri	Scrocco	Q.tà
AP1203BOPA	Da **8** a **13.5** mm	Meccanico	1 Pz

CORPO SERRATURA MECCANICA STONDATA CON POMELLO E LIBERO/OCCUPATO

Materiale: Alluminio

Finitura: /6 /88 /97

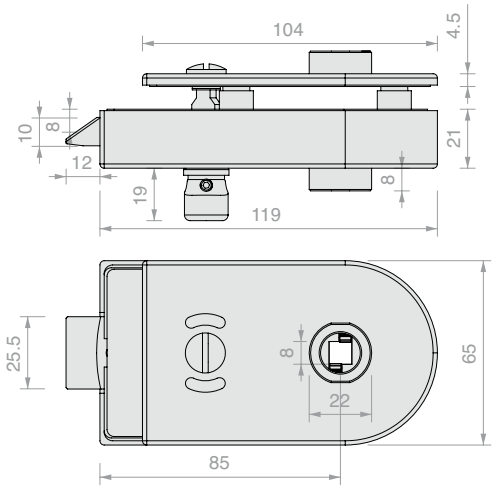

Art.	Per vetri	Scrocco	Q.tà
AP1203BOKS	Da **8** a **13.5** mm	Meccanico	1 Pz

CORPO SERRATURA MAGNETICA STONDATA CON FORO PER CILINDRO EUROPEO

Materiale: Alluminio

Finitura: /6 /88 /97

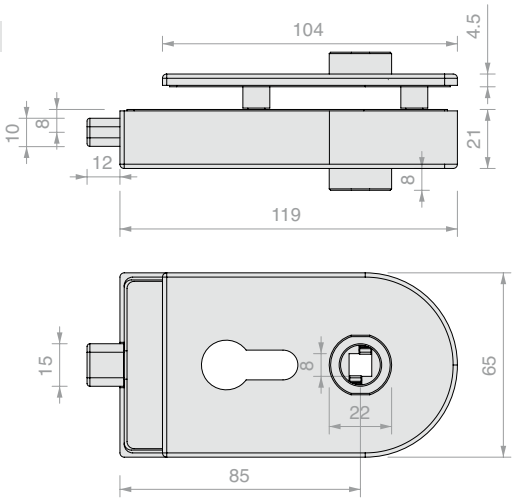

Art.	Per vetri	Scrocco	Q.tà
AP1203BOMG	Da **8** a **13.5** mm	Magnetico	1 Pz

TACCA VETRO PER LA SERIE APRO1203

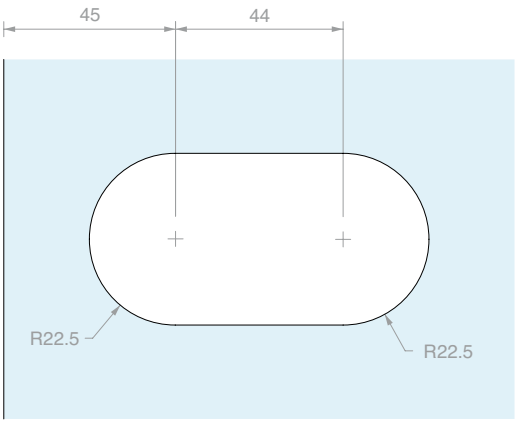

CONTROSERRATURA SERIE APRO2203

Materiale: Alluminio

Finitura: /6 /88 /97

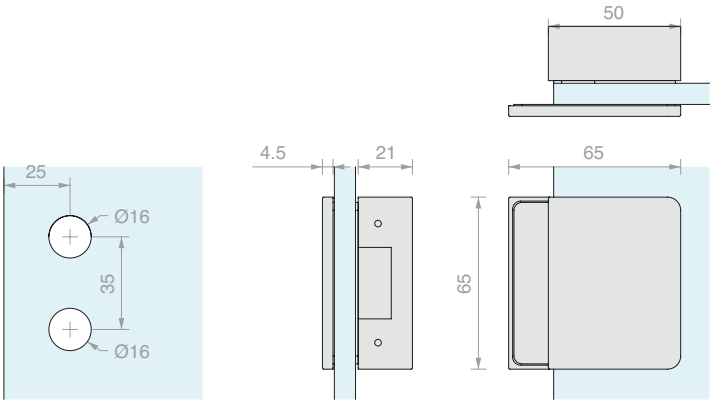

Art.	Per vetri	Incontro	Q.tà
APROIN2203H	Da **8** a **12** mm	Meccanico	1 Pz
APROIN2203HM	Da **8** a **12** mm	Magnetico	1 Pz

CONTROSERRATURA SERIE APRO1203

Materiale: Alluminio

Finitura: /6 /88 /97

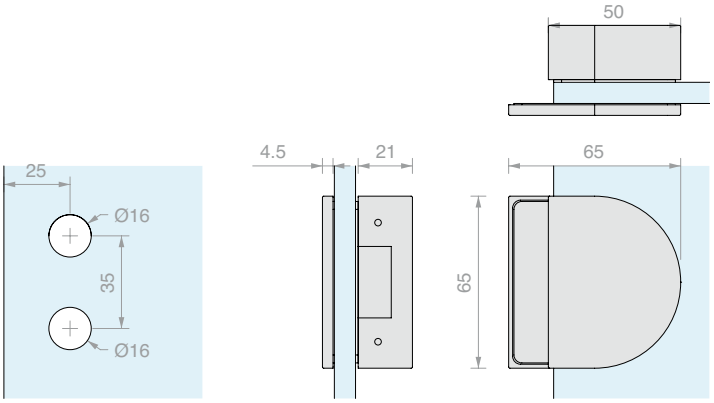

Art.	Per vetri	Incontro	Q.tà
APROIN1203H	Da **8** a **12** mm	Meccanico	1 Pz
APROIN1203HM	Da **8** a **12** mm	Magnetico	1 Pz

INCONTRO PER SCROCCO MECCANICO

Materiale: Acciaio

Finitura: /9 /R2

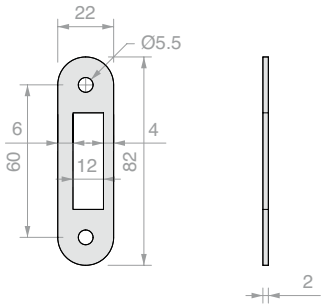

Art.	Q.tà
SERH17	1 Pz

INCONTRO PER SCROCCO MAGNETICO

Materiale: Acciaio

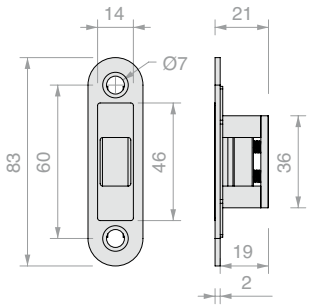

Art.	Q.tà
APROIN17M	1 Pz

CILINDRO EUROPEO CHIAVE/CHIAVE

Materiale: Ottone

Cilindro europero completo di 3 chiavi

Finitura: /95

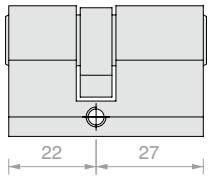

Art.	Chiave	Q.tà
CISA2227U	Unica	1 Pz
CISA2227D	Diversa	1 Pz

CILINDRO CHIAVE/POMELLO GIREVOLE

Materiale: Ottone

Cilindro europero completo di 3 chiavi

Finitura: /1 /3 /45

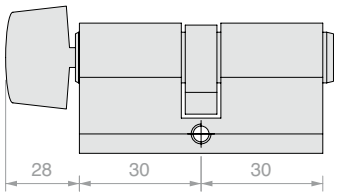

Art.	Chiave	Q.tà
S1217U	Unica	1 Pz

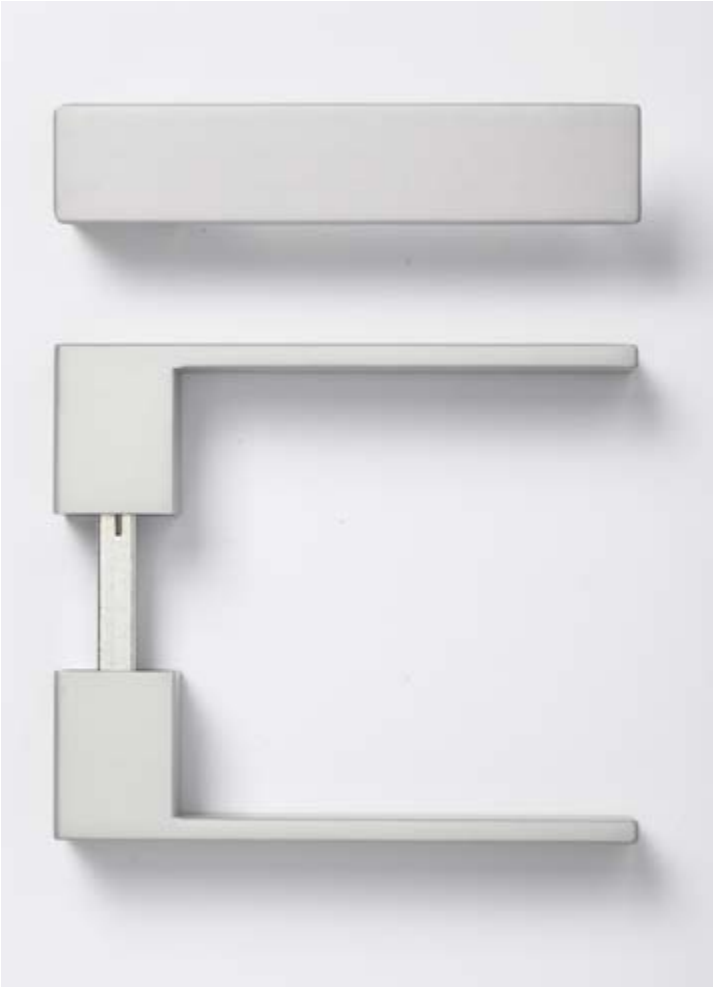

COPPIA MANIGLIE SQUADRATE CHIUSE

Materiale: Alluminio

Finitura: /6 /88 /97

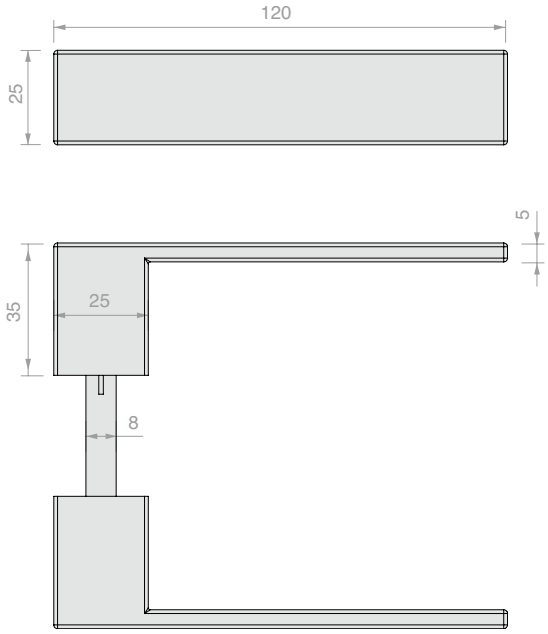

Art.	Q.tà
APHANDSC	1 Pz

COPPIA MANIGLIE SQUADRATE APERTE

Materiale: Alluminio

Finitura: /6 /88 /97

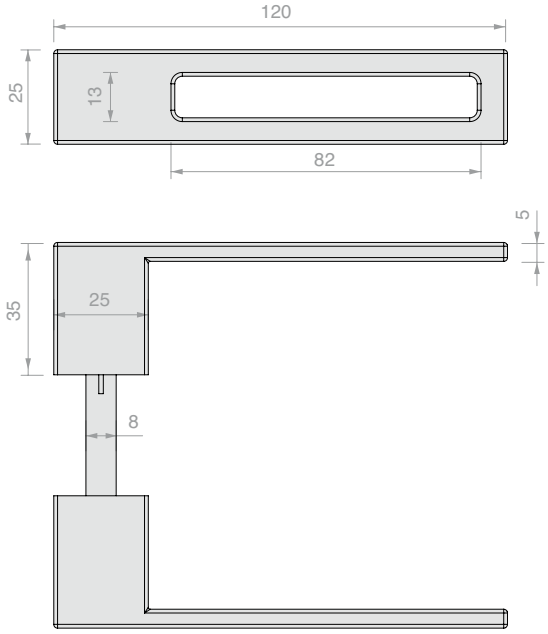

Art.	Q.tà
APHANDSH	1 Pz

COPPIA MANIGLIE SQUADRATE CHIUSE CON POMELLO FISSO

Materiale: Alluminio

Il lato pomello avrà soltanto la funzione di presa

Finitura: /6 /88 /97

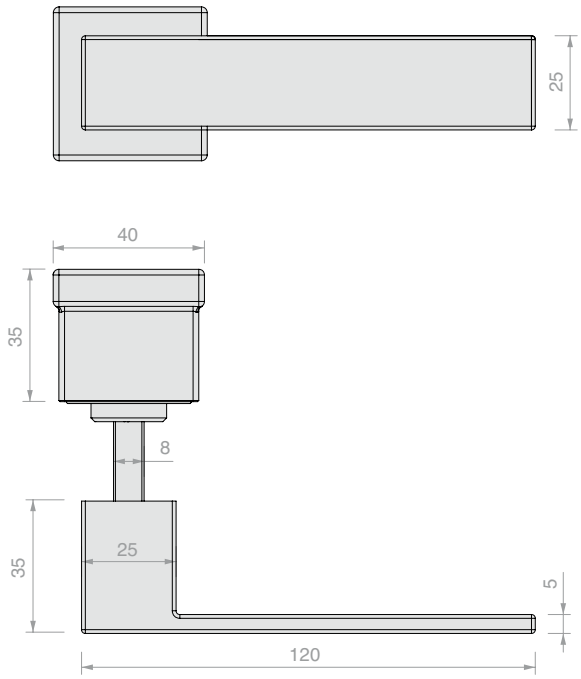

Art.	Q.tà
APHAFKSC	1 Pz

COPPIA MANIGLIE SQUADRATE APERTE CON POMELLO FISSO

Materiale: Alluminio

Il lato pomello avrà soltanto la funzione di presa

Finitura: /6 /88 /97

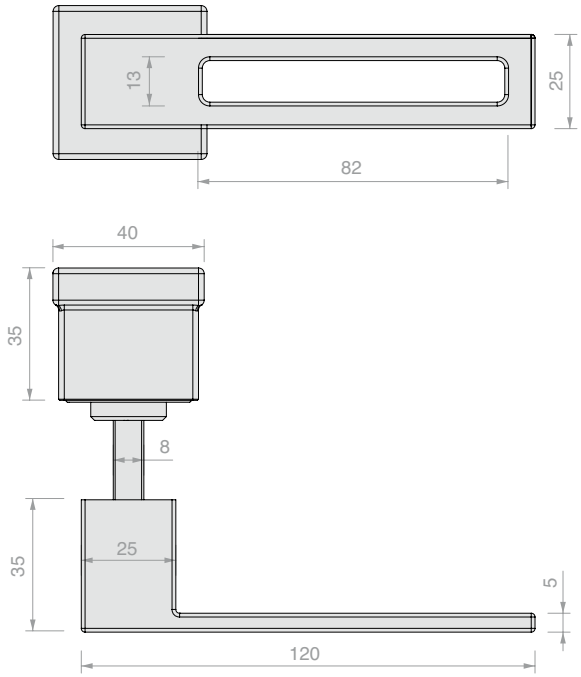

Art.	Q.tà
APHAFKSH	1 Pz

COPPIA MANIGLIE STONDATE CHIUSE

Materiale: Alluminio

Finitura: /6 /88 /97

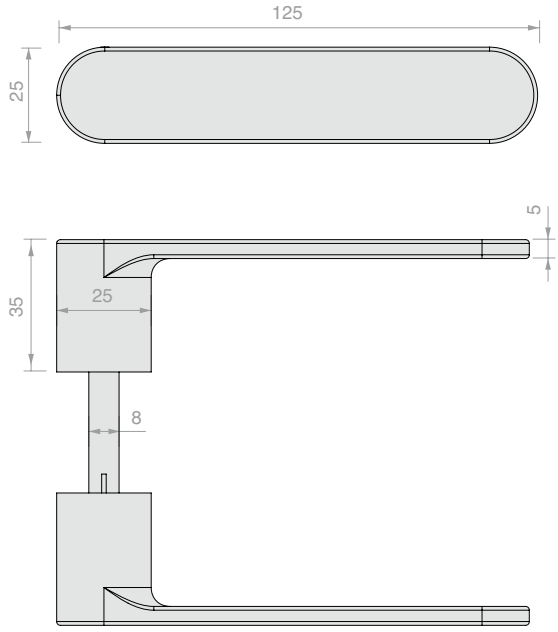

Art.	Q.tà
APHANDRC	1 Pz

COPPIA MANIGLIE STONDATE APERTE

Materiale: Alluminio

Finitura: /6 /88 /97

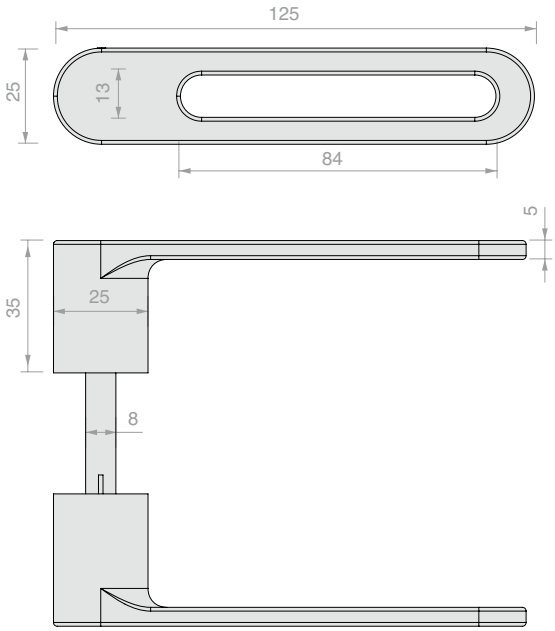

Art.	Q.tà
APHANDRH	1 Pz

COPPIA MANIGLIE STONDATE CHIUSE CON POMELLO FISSO

Materiale: Alluminio

Il lato pomello avrà soltanto la funzione di presa

Finitura: /6 /88 /97

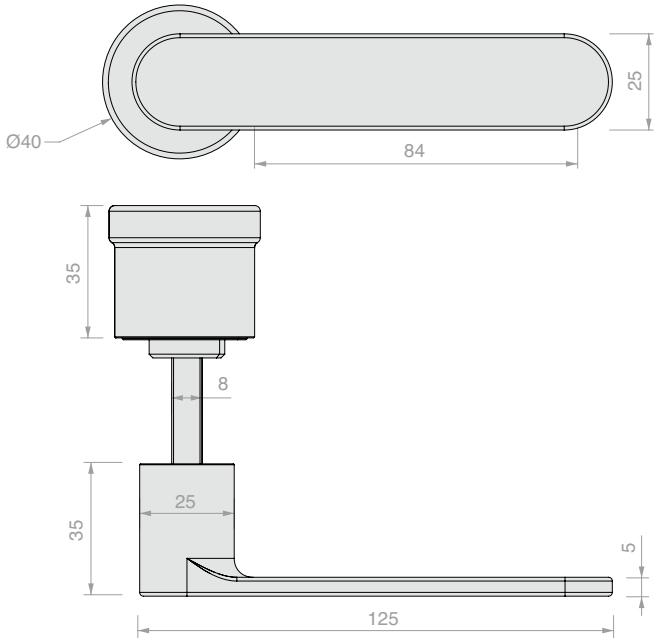

Art.	Q.tà
APHAFKRC	1 Pz

COPPIA MANIGLIE STONDATE APERTE CON POMELLO FISSO

Materiale: Alluminio

Il lato pomello avrà soltanto la funzione di presa

Finitura: /6 /88 /97

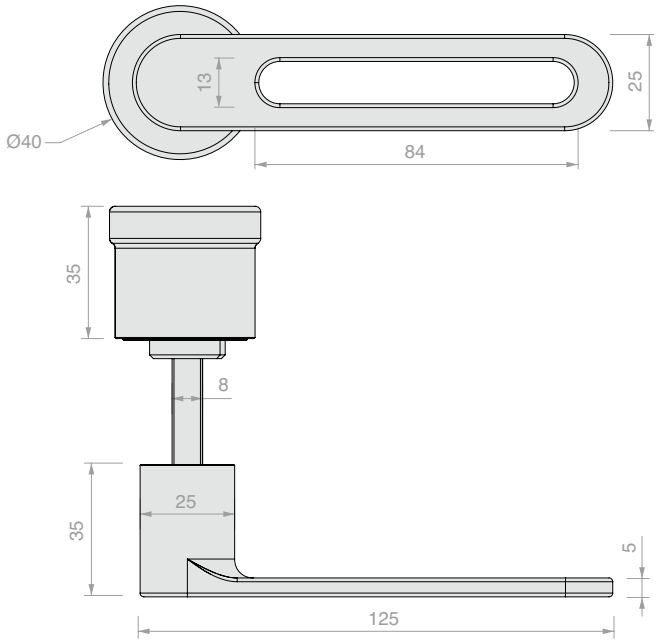

Art.	Q.tà
APHAFKRH	1 Pz

CORPO SERRATURA APRO SERIE 40 CENTRALE, CON FORO PER CILINDRO EUROPEO

Materiale: Alluminio

Finitura: /88 /97 /R2

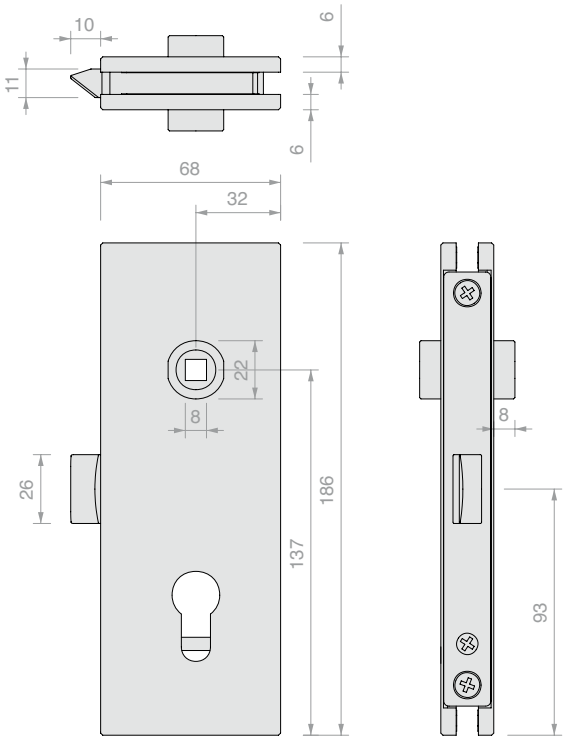

Art.	Per vetri	Scrocco	Q.tà
APRO4403BORH	Da **8** a **13.5** mm	Meccanico	1 Pz

CORPO SERRATURA APRO SERIE 40 CENTRALE, CON FORO PER CILINDRO EUROPEO

Materiale: Alluminio

Finitura: /88 /97 /R2

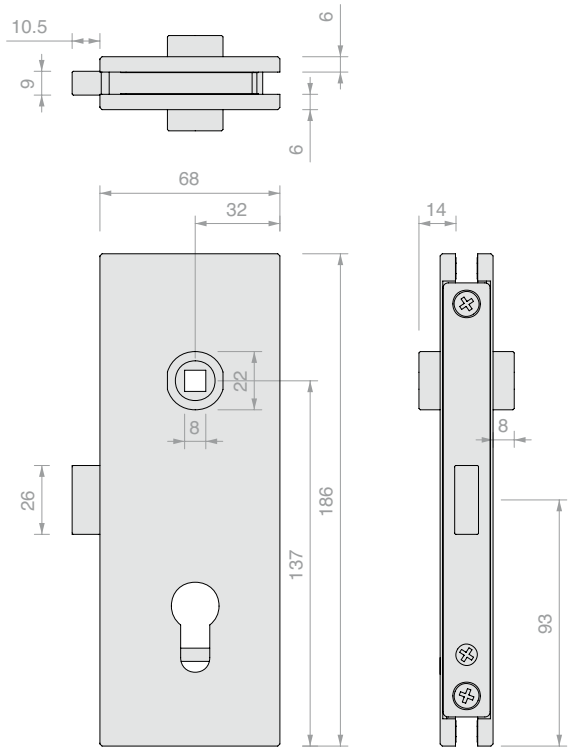

Art.	Per vetri	Scrocco	Q.tà
APRO4406BORH	Da **8** a **13.5** mm	Magnetico	1 Pz

CORPO SERRATURA APRO SERIE 40 SINISTRA, CON FORO PER CILINDRO EUROPEO

Materiale: Alluminio

Finitura: /88 /97 /R2

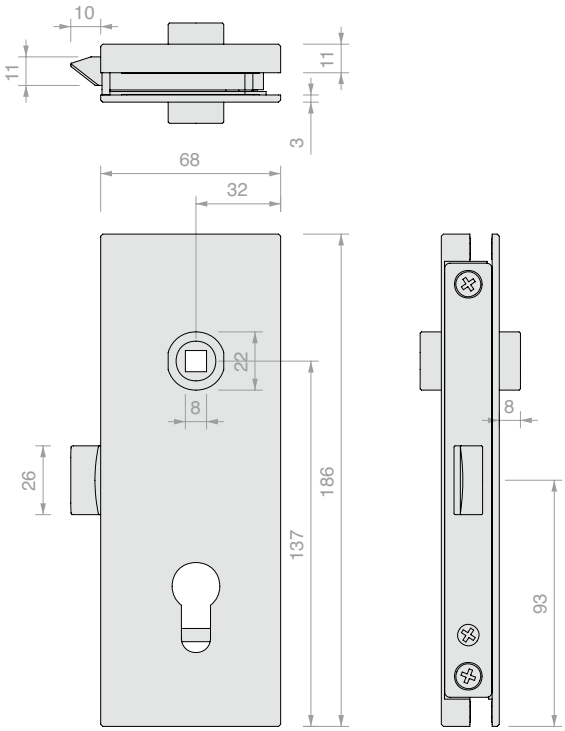

Art.	Per vetri	Scrocco	Q.tà
APRO4503BORH	Da **8** a **13.5** mm	Meccanico	1 Pz

CORPO SERRATURA APRO SERIE 40 SINISTRA, CON FORO PER CILINDRO EUROPEO

Materiale: Alluminio

Finitura: /88 /97 /R2

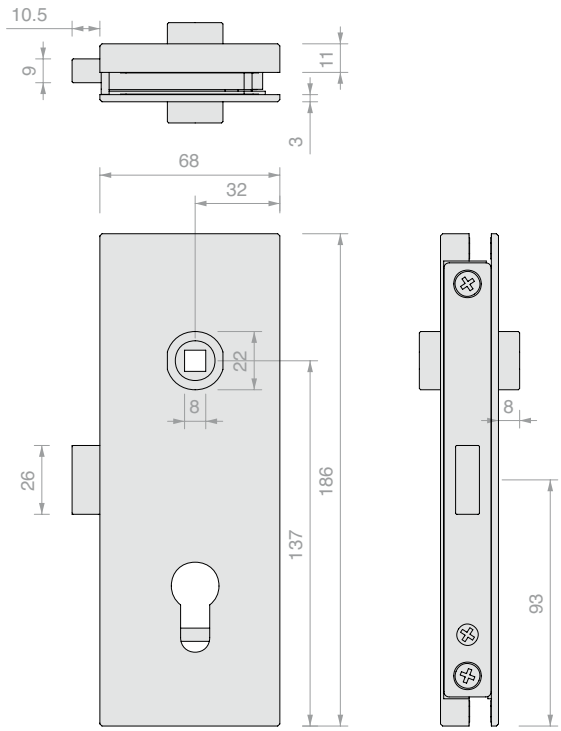

Art.	Per vetri	Scrocco	Q.tà
APRO4506BORH	Da **8** a **13.5** mm	Magnetico	1 Pz

CORPO SERRATURA APRO SERIE 40 DESTRA, CON FORO PER CILINDRO EUROPEO

Materiale: Alluminio

Finitura: /88 /97 /R2

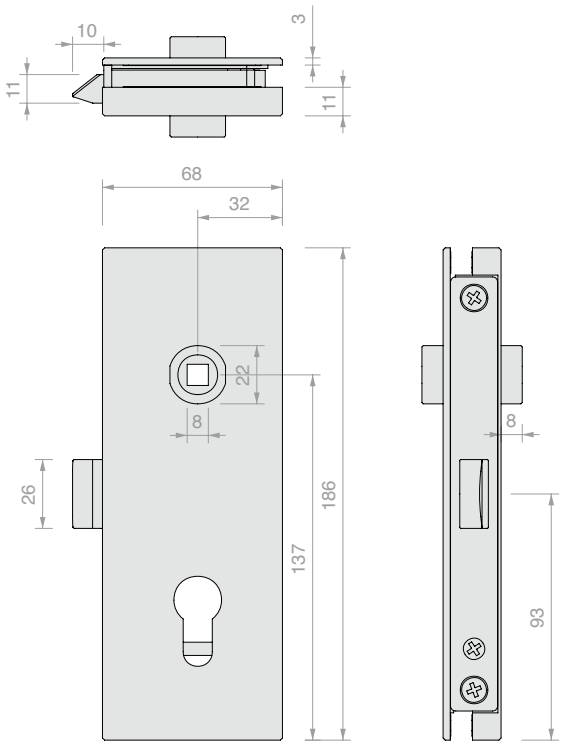

Art.	Per vetri	Scrocco	Q.tà
APRO4603BORH	Da **8** a **13.5** mm	Meccanico	1 Pz

CORPO SERRATURA APRO SERIE 40 DESTRA, CON FORO PER CILINDRO EUROPEO

Materiale: Alluminio

Finitura: /88 /97 /R2

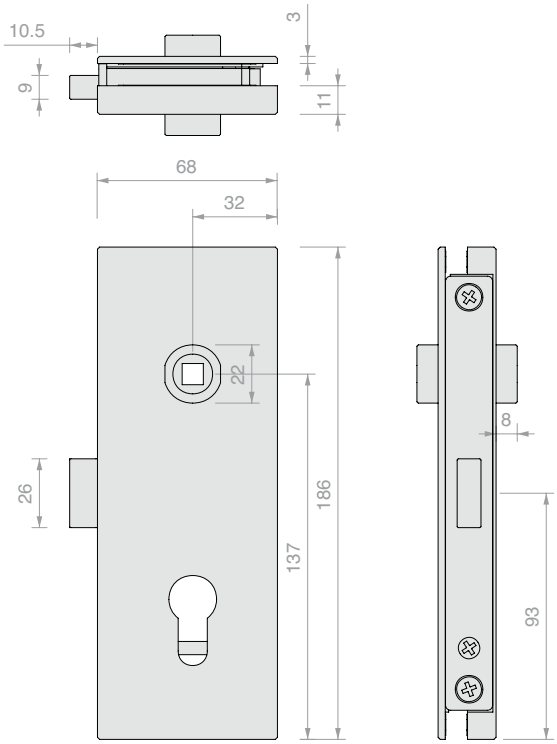

Art.	Per vetri	Scrocco	Q.tà
APRO4606BORH	Da **8** a **13.5** mm	Magnetico	1 Pz

TACCA SERRATURA MODELLI APRO VERTICALE

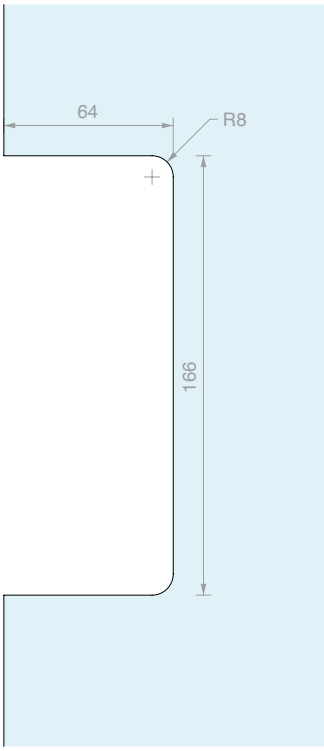

CONTROSERRATURA PER SERIE APRO 44

Materiale: Alluminio

Finitura: /88 /97 /R2

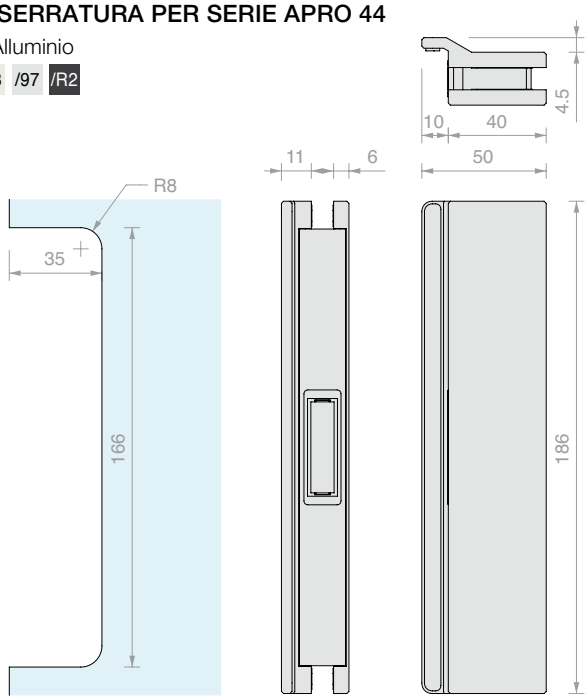

Art.	Per vetri	Incontro	Q.tà
APRO1008	**8** mm	Meccanico	1 Pz
APRO1010	**10** mm	Meccanico	1 Pz
APRO1012	**12** mm	Meccanico	1 Pz
APRO1013	**13.5** mm	Meccanico	1 Pz
APRO4008	**8** mm	Magnetico	1 Pz
APRO4010	**10** mm	Magnetico	1 Pz
APRO4012	**12** mm	Magnetico	1 Pz
APRO4013	**13.5** mm	Magnetico	1 Pz

MANIGLIA PER APRO SERIE 40

Materiale: Alluminio

Finitura: /88 /97 /R2

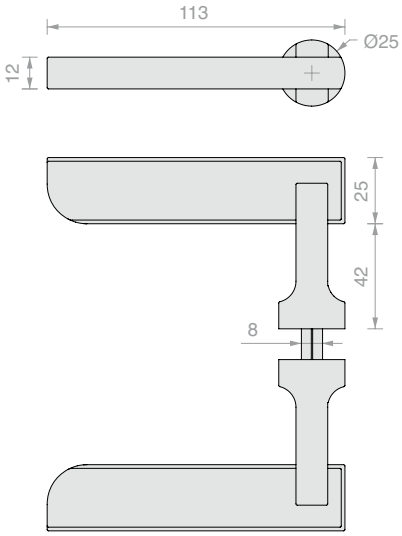

Art.	Q.tà
APHANDTC	1 Pz

MANIGLIA PER APRO SERIE 40 GODRONATA

Materiale: Alluminio

Finitura: /88 /97 /R2

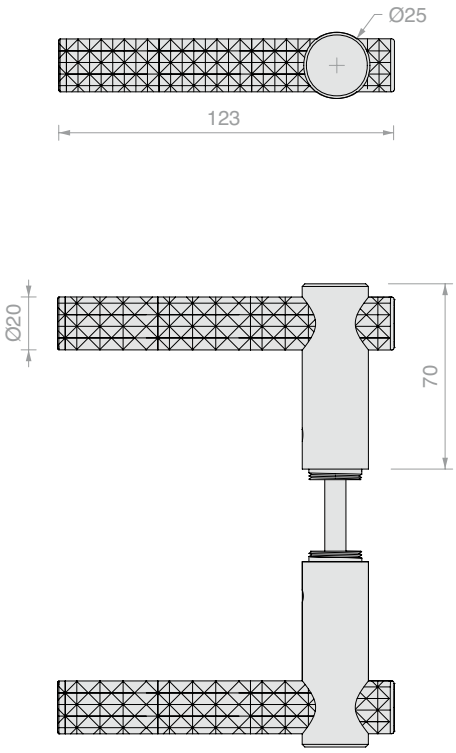

Art.	Q.tà
APHANDGD	1 Pz

INCONTRO APRO

Materiale: Alluminio

Finitura: /7 /R2

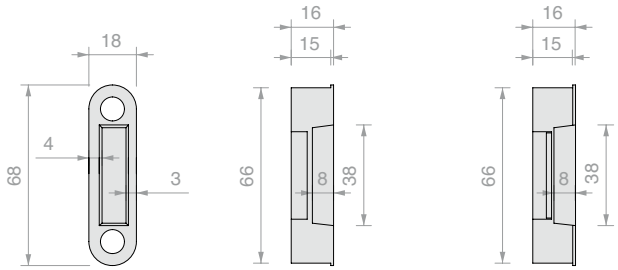

APRO1020 APRO4040

Art.	Incontro	Q.tà
APRO1020	Meccanico	1 Pz
APRO4040	Magnetico	1 Pz

INCONTRO APRO REGOLABILE

Materiale: Alluminio

Finitura: /7

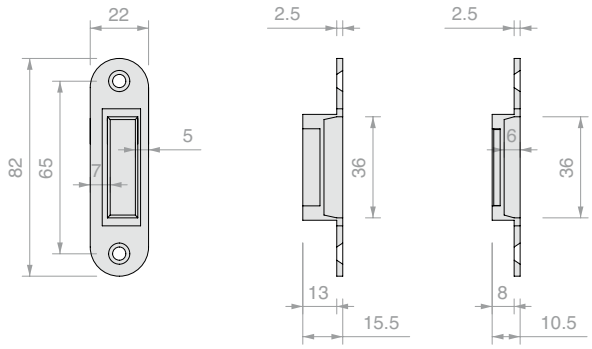

APRO1050 APRO4080

Art.	Incontro	Q.tà
APRO1050	Meccanico	1 Pz
APRO4080	Magnetico	1 Pz

CILINDRO CON CHIAVE A PROFILO EUROPEO

Materiale: Ottone

Cilindro europero completo di 3 chiavi

Finitura: /1 /3

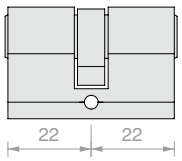

Art.	Chiave	Q.tà
LOGS10U	Unica	1 Pz
LOGS10D	Diversa	1 Pz

SERRATURA HOPPE HCS

Materiale: Alluminio

Scrocco meccanico

Finitura: /97

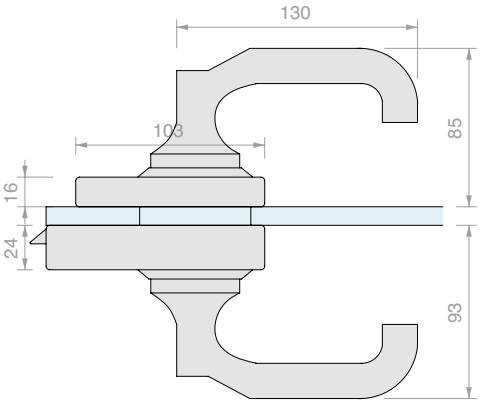

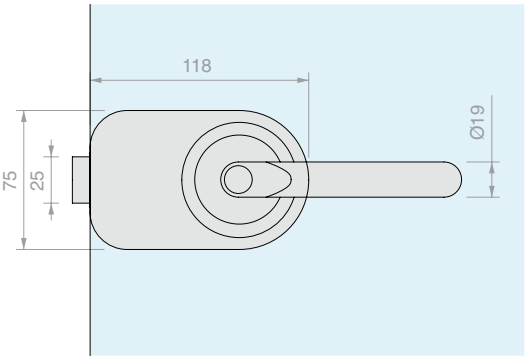

Art.	Per vetri	Chiusura	Chiave	Q.tà
SERH01	Da **8** a **13.5** mm	Serratura + Serratura	Diversa	1 Pz
SERH03	Da **8** a **13.5** mm	Serratura + Apertura con moneta	Diversa	1 Pz
SERH05	Da **8** a **13.5** mm	Serratura + Indicatore libero / occupato	Diversa	1 Pz
SERH07	Da **8** a **13.5** mm	Serratura + Pomello	Diversa	1 Pz
SERH09	Da **8** a **13.5** mm	Pomello + Apertura con moneta	-	1 Pz
SERH11	Da **8** a **13.5** mm	Pomello + Indicatore libero / occupato	-	1 Pz

CONTROSERRATURA HOPPE HCS

Materiale: Alluminio

Finitura: /97

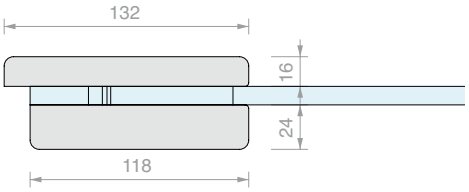

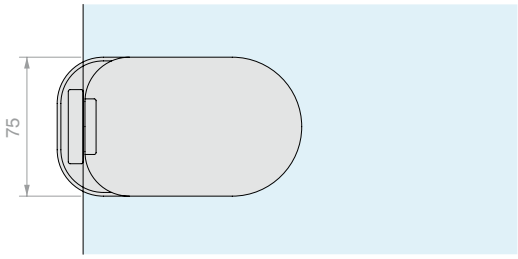

Art.	Per vetri	Q.tà
SERH13	Da **8** a **13.5** mm	1 Pz

TACCA VETRO PER SERRATURA E CONTROSERRATURA HOPPE HCS

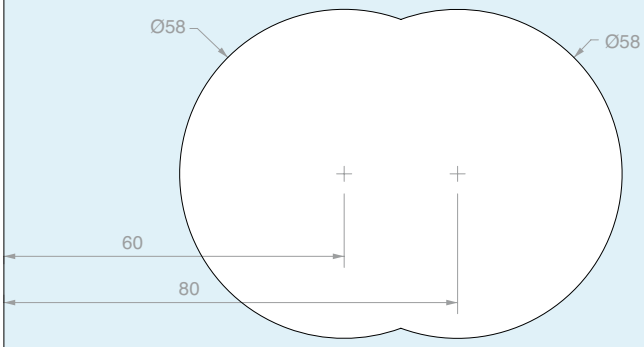

TIPOLOGIE DI SERRATURA HOPPE HCS

SERH01

Serratura

+

Serratura

SERH03

Serratura

+

Apertura con moneta

SERH07

Serratura

+

Pomello

SERH05

Serratura

+

Indicatore libero/occupato

SERH09

Pomello

+

Apertura con moneta

SERH11

Pomello

+

Indicatore libero/occupato

CONTROPIASTRA

Materiale: Acciaio

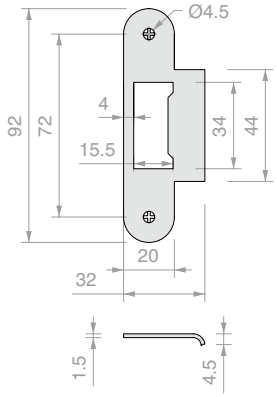

Art.	Q.tà
SERH15	1 Pz

CONTROPIASTRA PER SCROCCO MECCANICO

Materiale: Acciaio

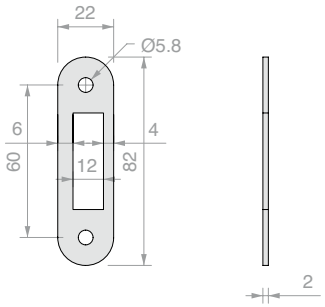

Art.	Q.tà
SERH17	1 Pz

CERNIERE FORMA

Materiale: Alluminio

Fornita con due chiavi

Finitura: /91 /97

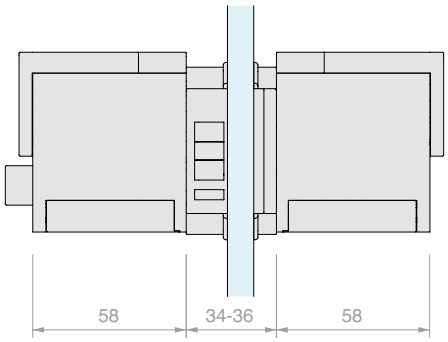

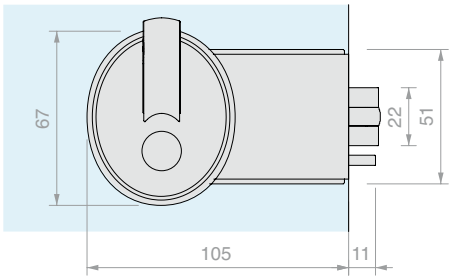

IN DOTAZIONE:

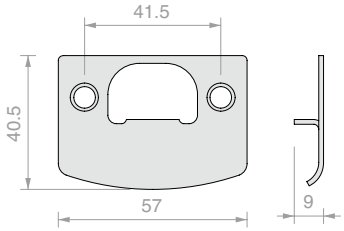

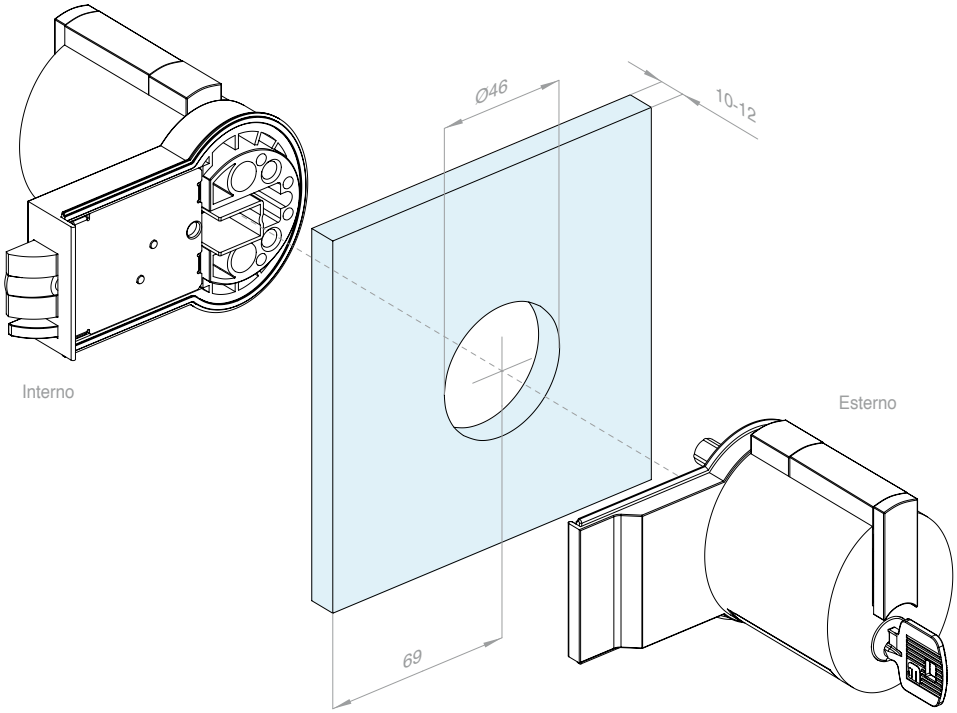

Art.	Per vetri	Chiusura	Chiave	Q.tà
SERMF15	Da **10** a **12** mm	Serratura + Serratura	Unica	1 Pz
SERMF13	Da **10** a **12** mm	Serratura + Dispositivo di emergenza	Unica	1 Pz

CONTROSERRATURA

Materiale: Alluminio

Finitura: /97

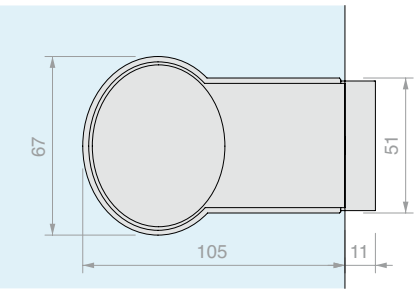

Art.	Per vetri	Q.tà
SERMFGL1	Da **10** a **12** mm	1 Pz

TACCA VETRO PER SERRATURA E CONTROSERRATURA FORMA

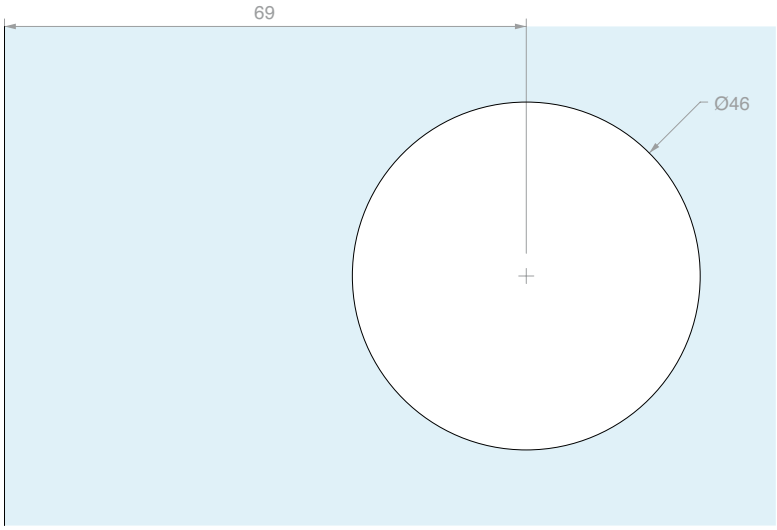

FERMAPORTA A TERRA CON CALAMITA

Materiale: Acciaio inox AISI 304
Dotata di disco in acciaio inox
da applicare tramite incollaggio UV
Finitura: /8

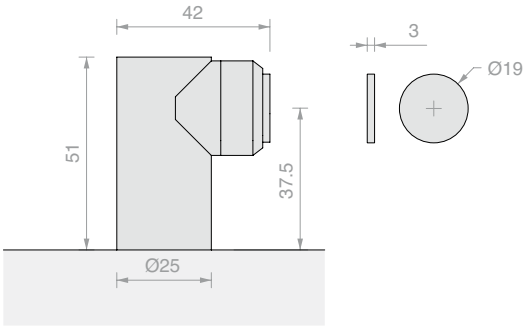

Art.	Q.tà
FPT01	1 Pz

FERMAPORTA SINGOLO A SOFFITTO

Materiale: Acciaio inox AISI 304
Finitura: /8

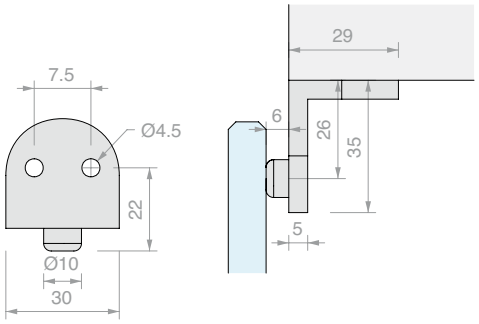

Art.	Q.tà
FPT03	1 Pz

FERMAPORTA DOPPIO A SOFFITTO

Materiale: Acciaio inox AISI 304
Finitura: /8

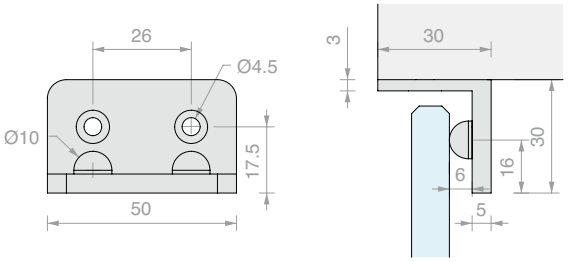

Art.	Q.tà
FPT21	1 Pz

FERMAPORTA CON ATTACCO A VETRO

Materiale: Acciaio inox AISI 304
Foro nel vetro consigliato Ø22 mm
Finitura: /8

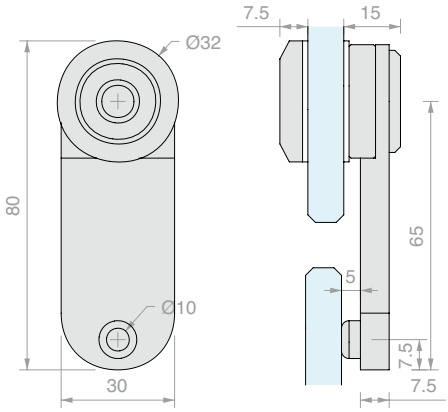

Art.	Per vetri	Q.tà
FPT07	Da **10** a **12** mm	1 Pz

FERMAPORTA A TERRA CON GOMMA

Materiale: Acciaio inox AISI 304

Finitura: /8 /15

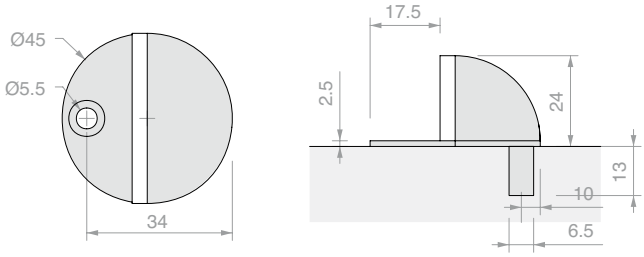

Art.	Q.tà
FPT09	1 Pz

FERMAPORTA A TERRA CON ANELLO IN GOMMA

Materiale: Acciaio inox AISI 304

Finitura: /8 /15

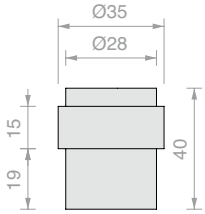

Art.	Q.tà
FPT11	1 Pz

FERMAPORTA CON CALAMITA

Materiale: Ferro

Finitura: /1 /2 /3

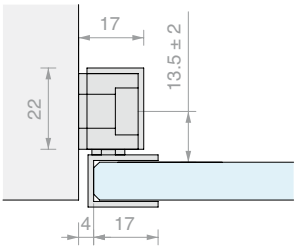

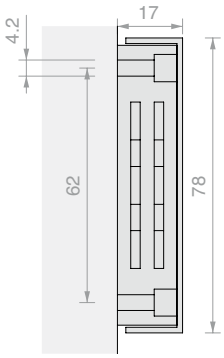

Art.	Descrizione	Per vetri	Q.tà
CAL005	Calamita con cover	-	1 Pz
CAL006	Contropiastra	**8** mm	1 Pz
CAL007	Contropiastra	**10** mm	1 Pz

CALAMITA CON ATTACCO A PARETE

Materiale: Acciaio inox AISI 304

Dotata di disco in acciaio inox

da applicare tramite incollaggio UV

Finitura: /9

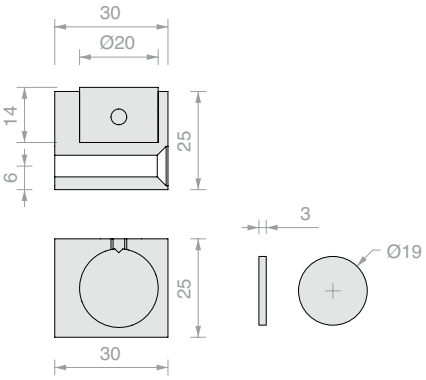

Art.	Q.tà
CALMU30	1 Pz

GUARNIZIONE ADESIVA GLASS LIP

CAMPO DI UTILIZZO: Chiusure di fessure perimetrali per la tenuta all'acqua, al vento, alla polvere, agli insetti, ai rumori e alle escursioni termiche.

Descrizione: GLASS LIP è una guarnizione adesiva perimetrale per porte e pareti in vetro di semplice e veloce installazione, si applica con dima Art. GSL812 che permette il posizionamento al centro del vetro su tutta la lunghezza del bordo. È composta da una guarnizione a labbra che si installa rapidamente mediante un biadesivo ad alta tenuta incorporato trasparente. La particolare struttura delle labbra morbide, accorciabili a strappo, permette la chiusura di fessure da 2,5 fino a 7 millimetri.

Caratteristiche:

GLASS LIP può essere utilizzato su vetri di spessore da 8 mm a 13.52 mm

APPLICAZIONE: Tutte le porte in vetro.

TIPO DI FISSAGGIO: Con biadesivo trasparente VHB ad alta tenuta da -40°C a +150°C

GUARNIZIONI: Guarnizione a labbra in termoplastico coestruso, regolabile (sistema brevettato).

FINITURA: Goffrata

SISTEMA BREVETTATO

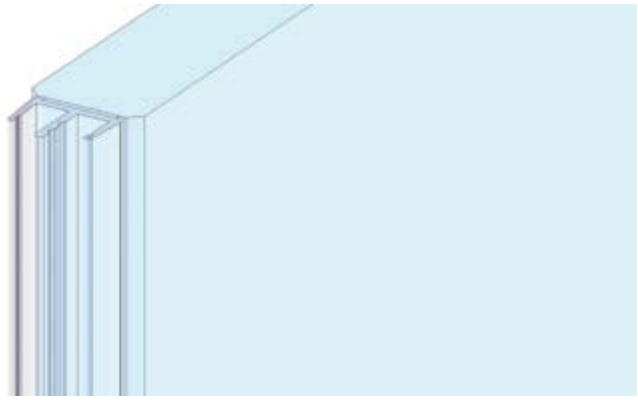

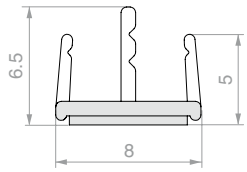

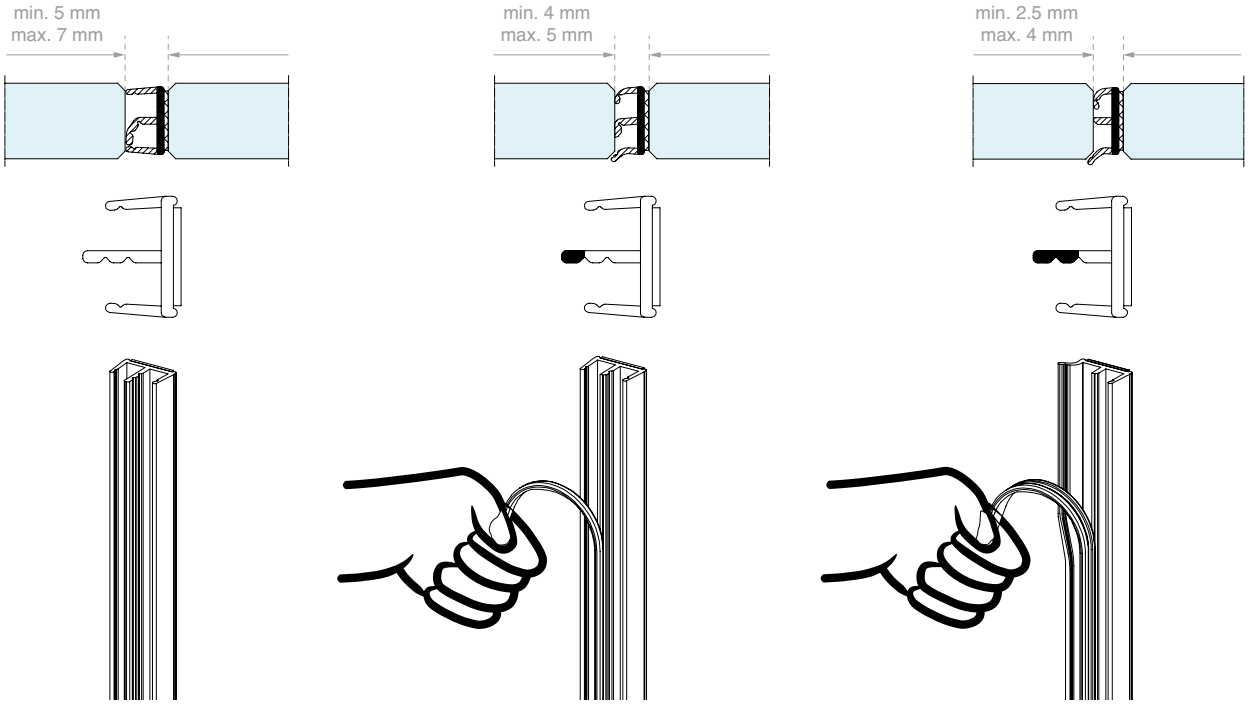

Art.	Per vetri	Lunghezza	Q.tà
GSL3000	Da **8** a **13.5** mm	**3000** mm	1 Pz

DIMA DI MONTAGGIO GSL3000

Dima in materiale plastico che permette il posizionamento al centro del vetro su tutta la lunghezza del bordo.
Da utilizzare con Art. GSL3000

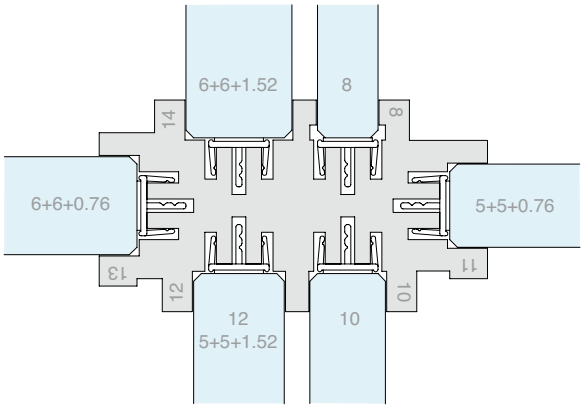

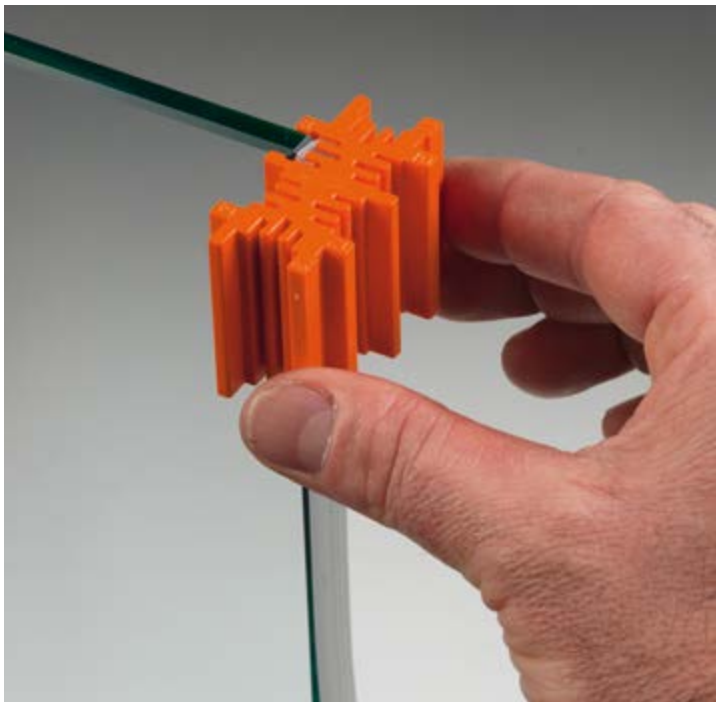

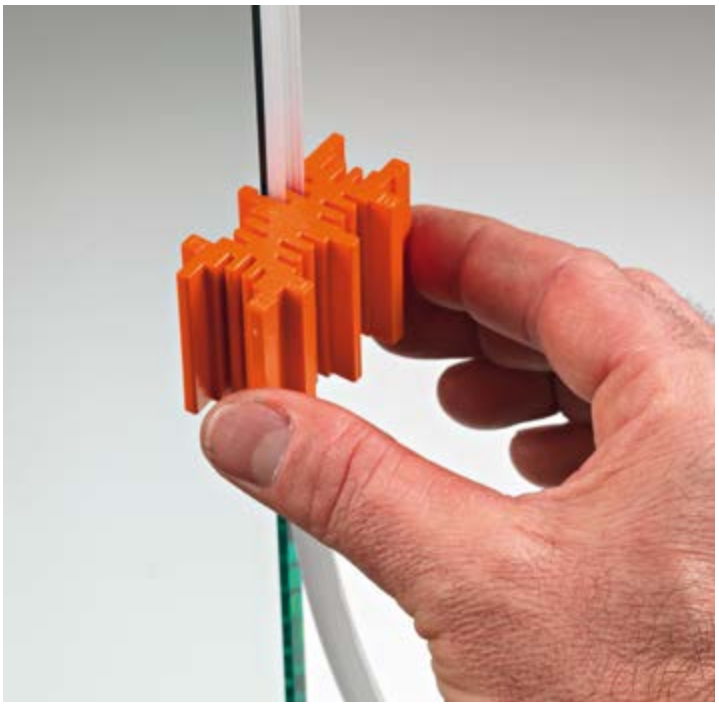

Art.	Per vetri	Q.tà
GSL812	Da **8** a **13.5** mm	1 Pz

SALVIETTA SGRASSANTE

Caratteristiche: Salvietta monouso impregnata con alcol isopropilico

Art.	Q.tà
GSLSVL	1 Pz

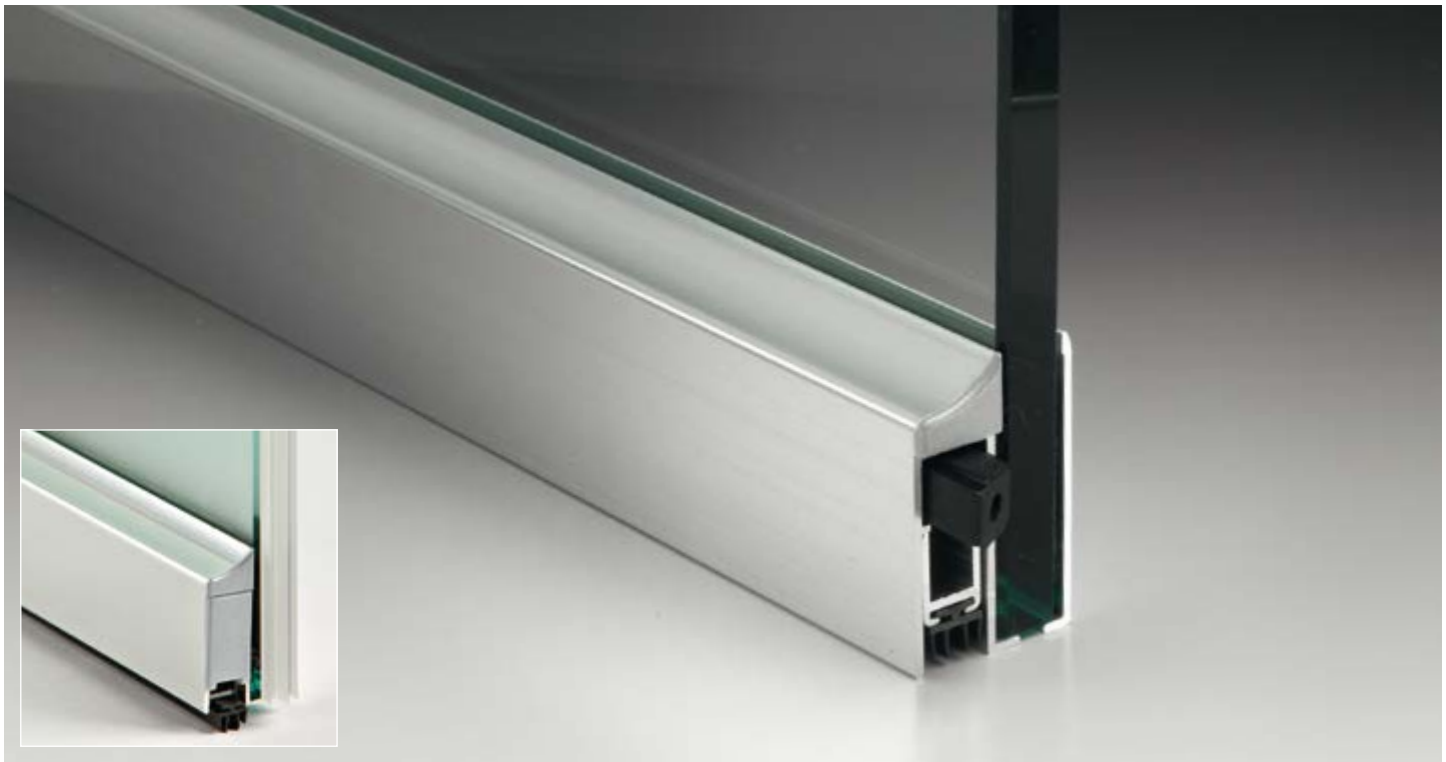

PROFILO INFERIORE
CON GUARNIZIONE GLASS 100 AUTOMATIC

Campo di utilizzo: Chiusure di fessure a pavimento per la tenuta all'acqua, al vento, alla polvere, agli insetti, ai rumori e alle escursioni termiche.
Descrizione: Guarnizione automatica sottoporta con movimento basculante frizionato (l'abbassamento della guarnizione avviene prima sul lato cerniera e poi sul lato maniglia).
Sfilabilità meccanismo lato cerniera dopo il fissaggio.
Corsa 14 mm.
Molle in acciaio zincato e bielle di spinta in PA 20% fibra di vetro.
Profili in alluminio in lega 6060 T6. Tappo di finitura incluso.
Caratteristiche: Il meccanismo può essere sfilato sia dal lato cerniera che dal lato maniglia, sistema esclusivo (brevettato).
Possibilità di pezzi di ricambio.
TIPO DI FISSAGGIO:
Con biadesivo ad alta tenuta da -40°C a +150°C
Finitura: /97 /R2

Testato per 200.000 chiusure.

ANODIZZAZIONE 8/15 MICRON

SISTEMA BREVETTATO

SISTEMA PER INTERNI
Verso di chiusura regolabile con lo stesso kit

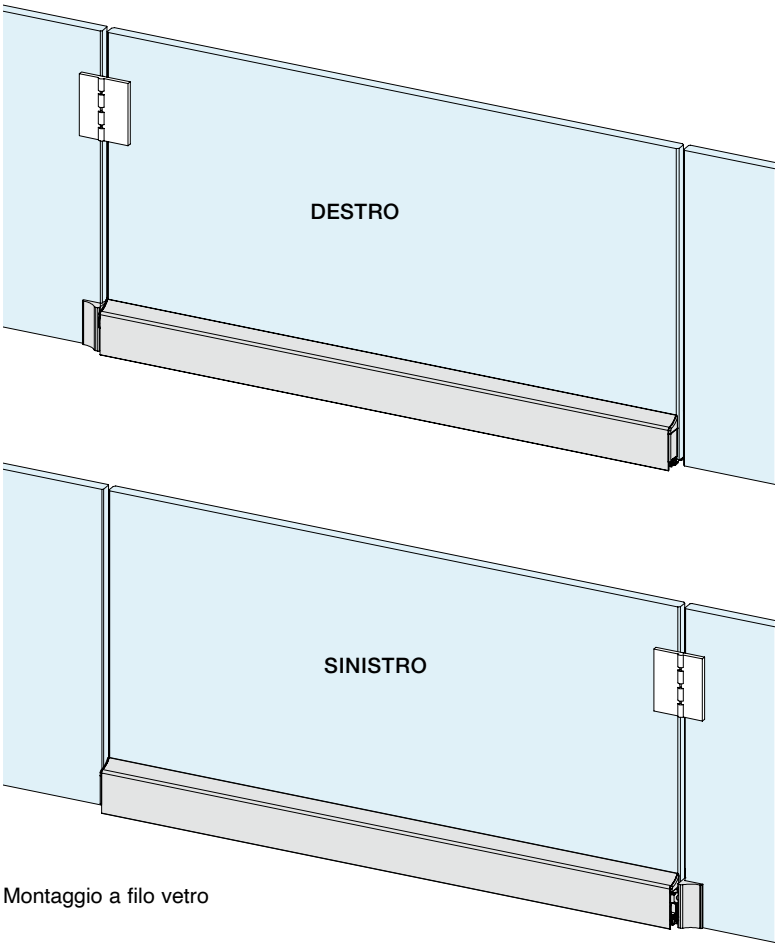

Montaggio a filo vetro

MANUTENZIONE E PULIZIA:
Il lavaggio può essere effettuato con acqua calda e sapone neutro; utilizzare un panno morbido o una spugna non abrasiva.
Risciacquare a fondo con acqua pulita. Asciugare con un panno morbido.

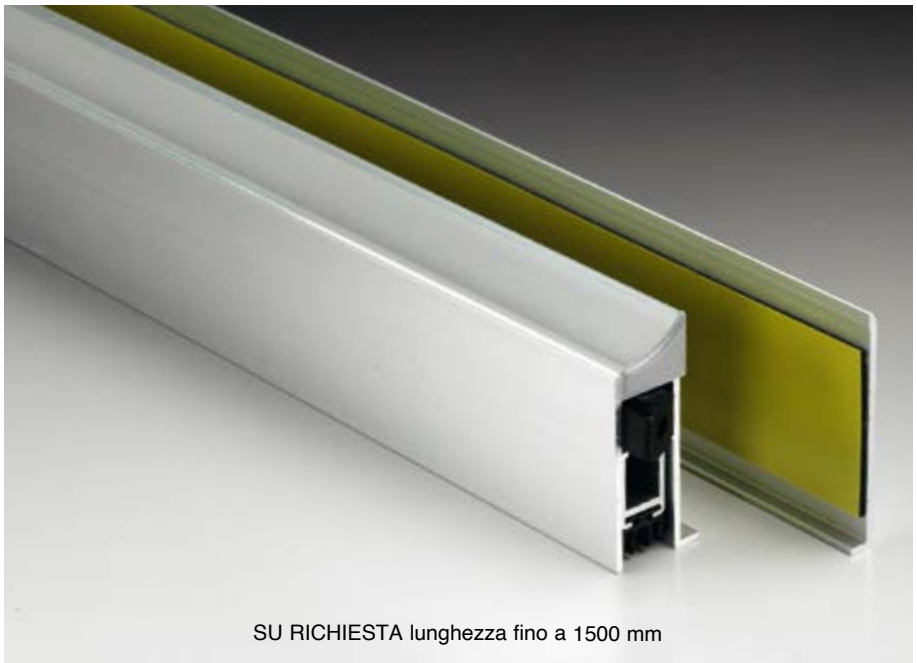

SU RICHIESTA lunghezza fino a 1500 mm

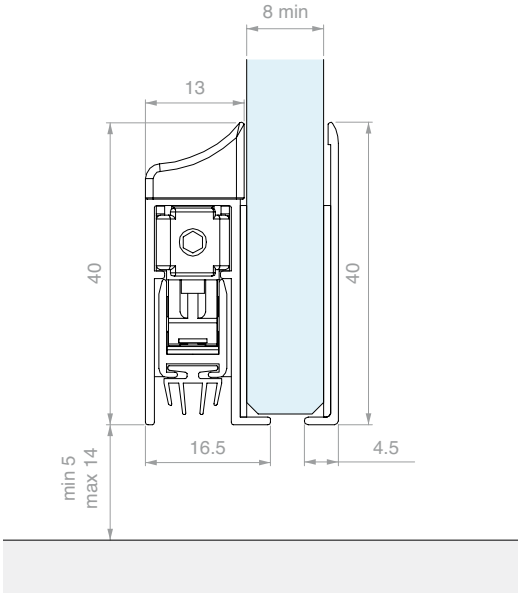

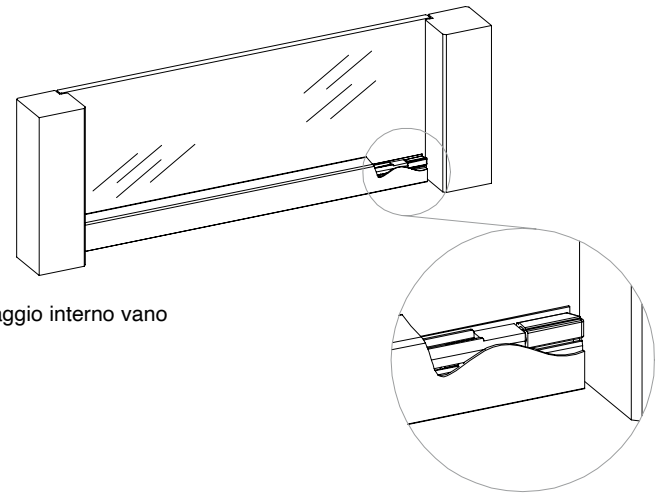

Montaggio interno vano

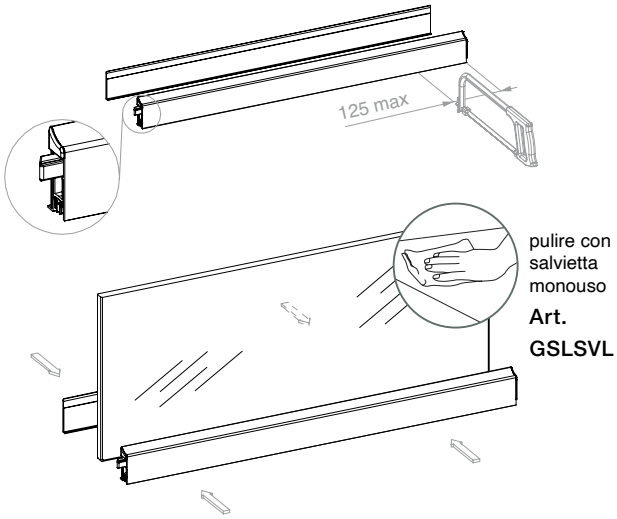

Applicazione con biadesivo ad alta resistenza

KIT DI RINVIO - COMPRESO NEL KIT

Materiale: plastica. Caratteristiche: Kit di rinvio per porte a filo vetro fisso.
Applicazione: su vetro fisso con biadesivo ad alta resistenza.

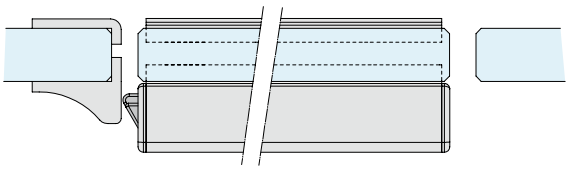

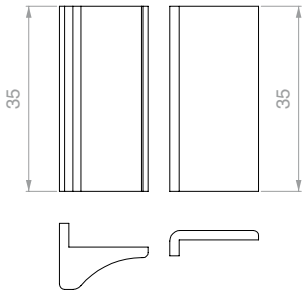

Art.	Lunghezza	Larghezza vetro	Q.tà
GS01875	**900** mm	min **775** - max **900** mm	1 Pz
GS01100	**1025** mm	min **900** - max **1025** mm	1 Pz

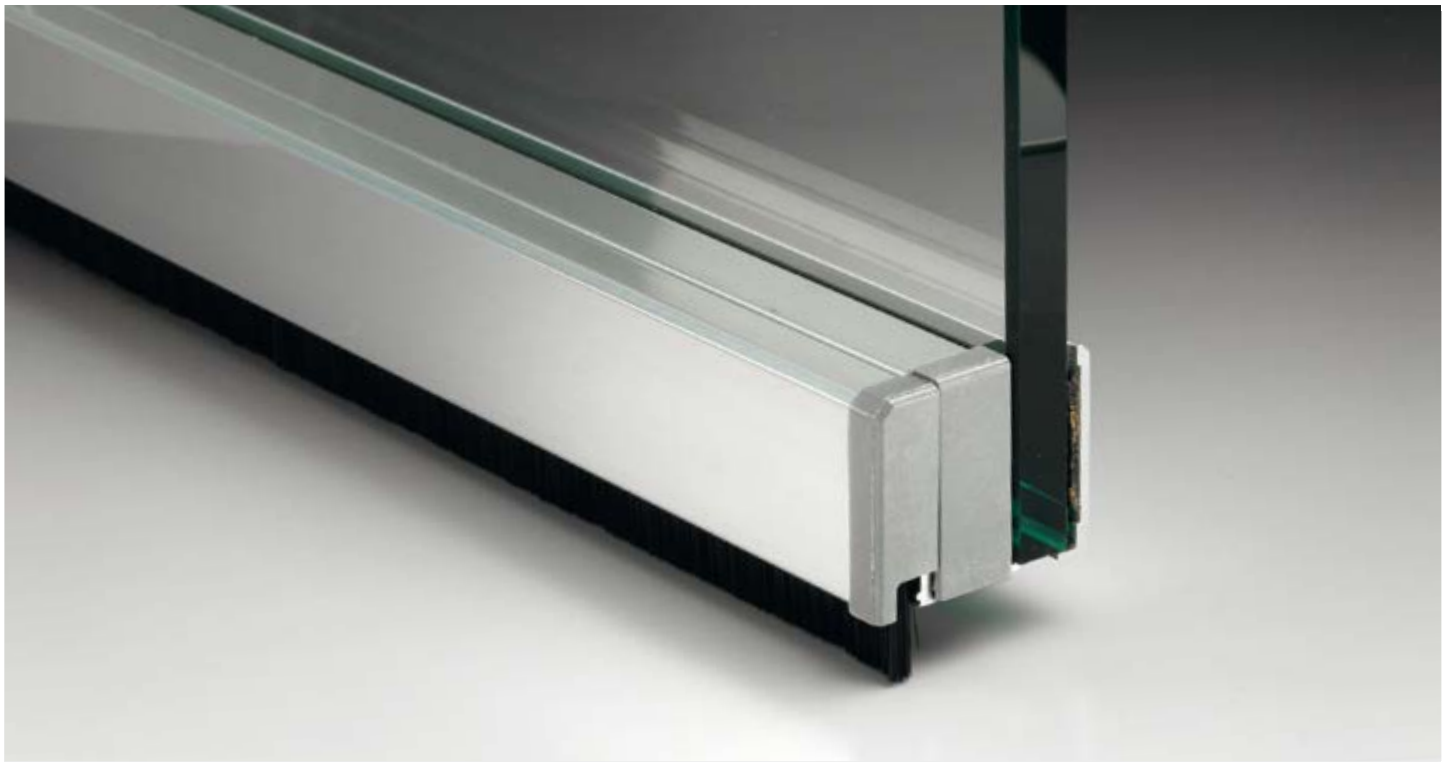

PROFILO INFERIORE CON SPAZZOLINO GLASS 300 PIVOT

PER PORTE PIVOTANTI E A BATTENTE

ANODIZZAZIONE 8/15 MICRON

Campo di utilizzo: Chiusure di fessure a pavimento per la tenuta al vento, alla polvere, agli insetti, ai rumori e alle escursioni termiche. Non resistente all'acqua.

Descrizione: È una guarnizione sottoporta che chiude la fessura tra porta in vetro e pavimento. Può essere installata su tutti i sistemi tradizionali a cerniera, e sui sistemi pivotanti con chiudiporta a pavimento (mediante apposito compensatore per la piastra della cerniera), adattandosi al dislivello grazie ad un sistema autolivellante a molla. Il finissimo pelo dello spazzolino permette di creare una barriera contro l'ingresso di polvere ed insetti, senza ostacolare l'apertura della porta, anche quando il pavimento presenta delle asperità. La guarnizione sottoporta è finita con elegante anodizzazione, tappi di chiusura laterale e carter posteriore che nasconde l'applicazione di adesivo sul lato opposto.

Caratteristiche: Applicazione con biadesivo ad alta resistenza.

Movimento autolivellante a molla. Profilo in alluminio in lega 6060 T6. Tappi di chiusura in PA6 20%.

TIPO DI FISSAGGIO: Con biadesivo ad alta tenuta da -40°C a +150°C

Finitura: /97

SISTEMA BREVETTATO

ABBINABILI CON SERIE GLASS FITTING

CERNIERA INFERIORE GF100

Art. GF100 _ Pag. 467

CHIAVISTELLO GL800

Art. GL800 _ Pag. 473

MANUTENZIONE E PULIZIA:

Il lavaggio può essere effettuato con acqua calda e sapone neutro; utilizzare un panno morbido o una spugna non abrasiva. Risciacquare a fondo con acqua pulita. Asciugare con un panno morbido.

PROFILI DI TENUTA INFERIORI

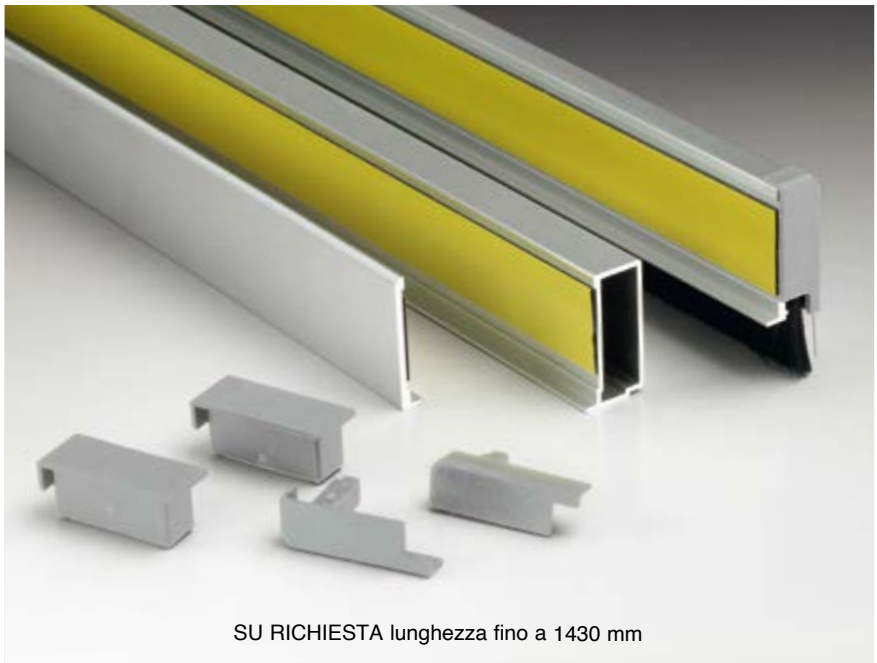

SU RICHIESTA lunghezza fino a 1430 mm

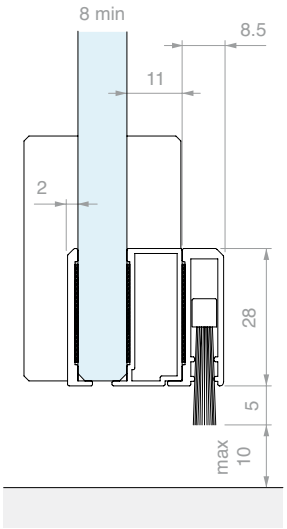

PER PORTE PIVOTANTI

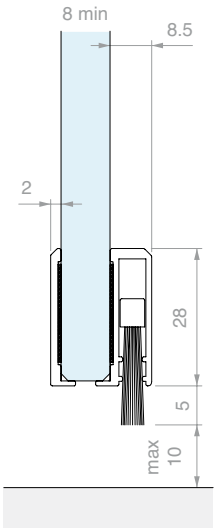

PER INTERNI

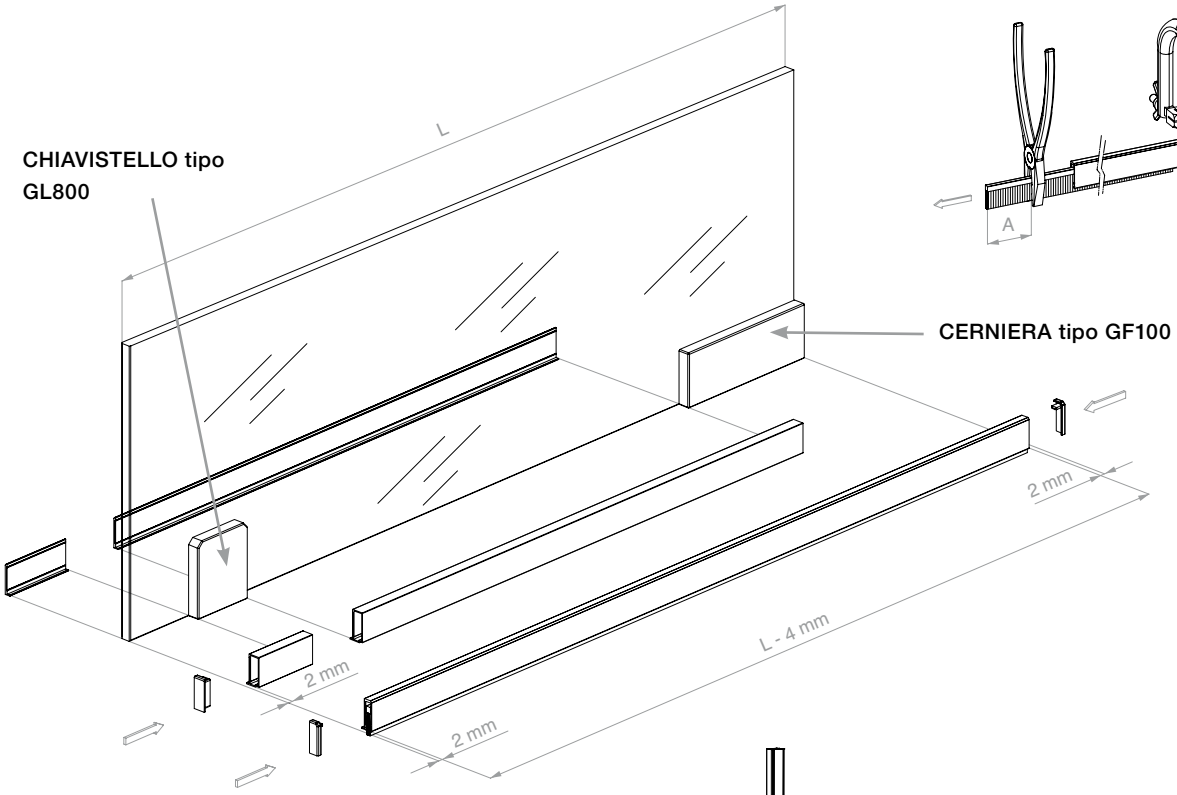

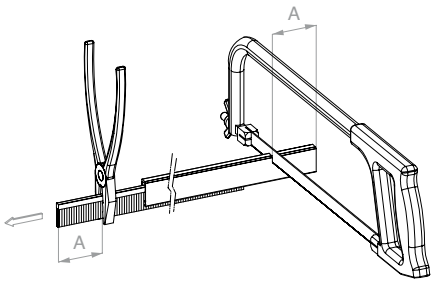

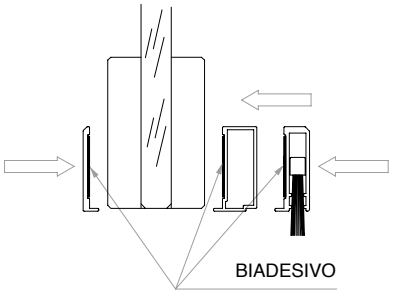

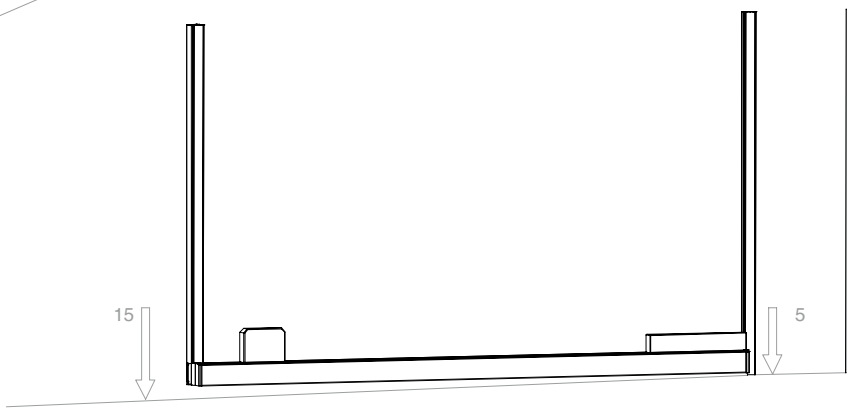

Art.	Lunghezza	Larghezza vetro	Q.tà
GSP03100	**1000** mm	max **1000** mm	1 Pz

MANIGLIONI E POMELLI

MANIGLIONE ANTIPANICO
Pag 565

MANIGLIONI CON SERRATURA
Pag 585

MANIGLIONI
Pag 596

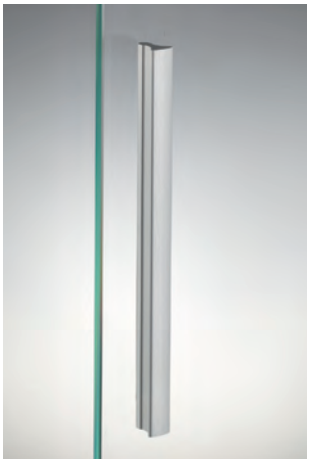

MANIGLIE ADESIVE
Pag 608

MANIGLIE
Pag 615

POMELLI
Pag 626

IN FOTO:
1 x MAPA 220 M/83
1 x MAPA 220/83

MANIGLIONE ANTIPANICO

Per le uscite antipanico è obbligatorio installare esclusivamente sistemi rispondenti alla norma EN 1125, dedicata ai sistemi per uscite antipanico con dispositivi azionati da barre orizzontali (MANIGLIONE ANTIPANICO tradizionali e touch-bar). **Dispositivi prevalentemente installati in locali con pubblico e con personale non addestrato alle procedure di emergenza: cinema, teatri, edifici adibiti ad attività sportive, ecc.**
Iseo Serrature ha ottenuto dall'Istituto Warrington Certification Limited (WCL) il certificato di conformità alla norma EN 1125 secondo il CPR 305/2011.

CLASSIFICAZIONE STAMPATA SUL PRODOTTO AL FINE DI INDIVIDUARE LE CARATTERISTICHE APPROPRIATE PER CIASCUNA APPLICAZIONE

	Categoria d'uso	Durata ciclica	Massa della porta	Resistenza al fuoco	Sicurezza per le persone	Resistenza alla corrosione	Sicurezza per i beni	Sporgenza della barra	Tipo di azionamento della barra
Non adatto a porte tagliafuoco/antifumo	3	7	6	0	1	4	2	2	A
Adatto a porte tagliafuoco/antifumo	3	7	6	1	1	4	2	2	A

Categoria d'uso. Esiste una categoria unica che prevede un uso molto frequente del maniglione da parte di persone che non prestano molta attenzione e potrebbe manifestarsi la possibilità di incidente od uso improprio.
Durata ciclica. Esistono due categorie:
grado 6 = 100.000 cicli
grado 7 = 200.000 cicli
Massa della porta. Esistono due categorie:
grado 5 = fino a Kg 100,
grado 6 = fino a Kg 200.
Resistenza al fuoco. Esistono due categorie:
grado 0 = non adatto a porte tagliafuoco /antifumo
grado 1 = adatto a porte tagliafuoco /antifumo.
Sicurezza per le persone. Esiste una categoria unica che rappresenta il grado massimo ottenibile in funzione al fatto che i dispositivi antipanico devono garantire la sicurezza delle persone.

Resistenza alla corrosione. Esistono due categorie in conformità alla norma UNI EN1670 : 2007
grado 3 = alta resistenza,
grado 4 = altissima resistenza.
Sicurezza per i beni. Esiste una categoria unica che rappresenta il grado minimo ottenibile in funzione del fatto che la sicurezza dei beni deve essere considerata secondaria rispetto a quella delle persone.
Sporgenza della barra. Esistono due categorie:
grado 1 = sporgenza della barra fino a mm 150 (normale)
grado 2 = sporgenza della barra fino a mm 100 (ridotta)
Tipo di azionamento della barra. Esistono 2 categorie:
A = antipanico azionato da una barra a spinta
B = antipanico azionato da una barra a contatto (Push-Bar).

Per maggiori dettagli consultare la norma EN1125

Il campo di applicazione dei MANIGLIONE ANTIPANICO è definito dalla norma EN 1125 come riportato a seguito

Larghezza Massima Porta	**1300 mm**
Altezza Massima Porta	**2500 mm**
Massa Massima Porta	**200 kg**
Limiti Temperature di funzionamento	**-20°C + 100°C**

Nel caso in cui le dimensioni della porta siano superiori ai valori sopra indicati la porta non rientra più nel campo di applicazione stabilito dalla norma EN 1125 e quindi non è più valida la certificazione di prodotto. Per porte che hanno massa fino a 200 kg, altezza massima fino a 3200 mm larghezza fino a 1500 mm, ISEO dichiara che le prestazioni del maniglione sono uguali a quelle richieste dalla norma.

Nota
La lunghezza utile della barra (dimensione X), deve essere il più vicino possibile alla larghezza utile (dimensione Y) della porta per la quale è consigliato. In ogni caso mai meno del 60% (vedi figura). Per la massa della porta, il campo di applicazione limite rimane quello massimo specificato dalla norma.

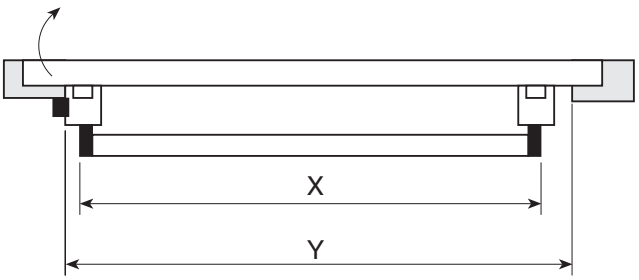

KIT ANTIPANICO ANTA SINGOLA SENZA MANIGLIA ESTERNA

10/15

Materiale: Alluminio, Acciaio, Zama

Finitura: /56 /83

APERTURA ESTERNA REVERSIBILE

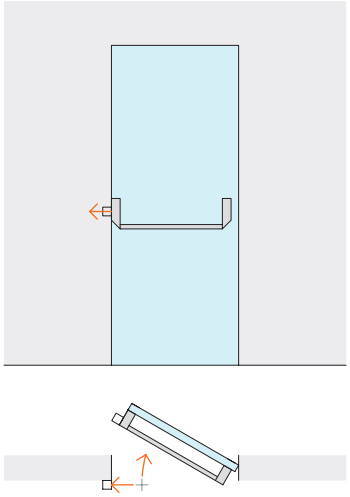

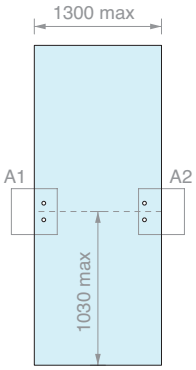

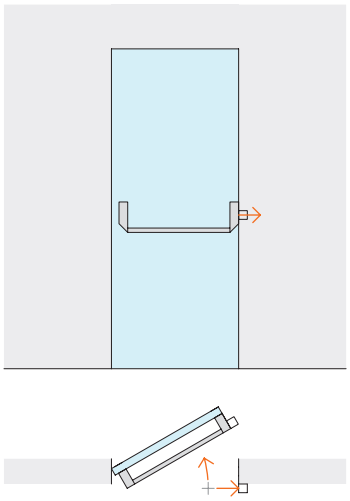

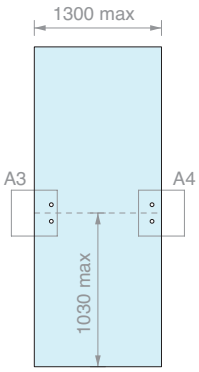

Kit costituito da:

Art.	Descrizione	Q.tà
MAP101	Scrocco / leve / carter	1 Pz
MAP103	Barra orizzontale ovale	1 Pz
MAP107	Coppia di riscrontri per maniglione senza comando	1 Pz

Art.	Q.tà
MAP-BASE	1 Pz

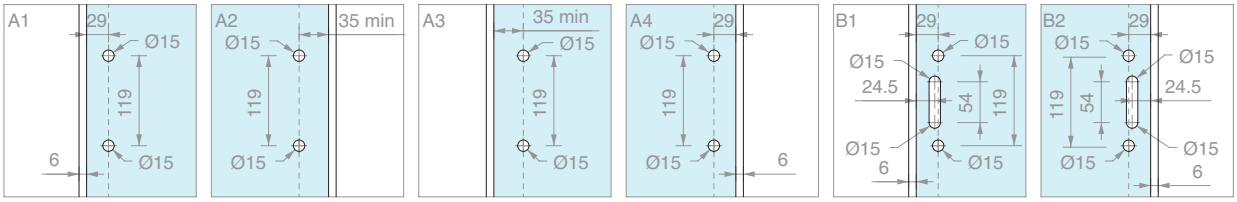

>>> RIFERIMENTO LISTINO V3 - P. 76 >>>

KIT ANTIPANICO ANTA SINGOLA CON MANIGLIA ESTERNA

10/15

Materiale: Alluminio, Acciaio, Zama

Finitura: /56 /83

APERTURA ESTERNA DESTRA

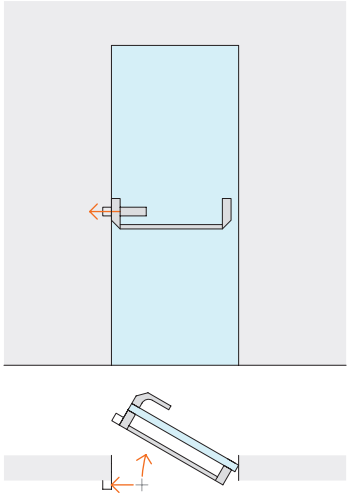

Kit costituito da:

Art.	Descrizione	Q.tà
MAP101	Scrocco / leve / carter	1 Pz
MAP103	Barra orizzontale ovale	1 Pz
MAP105	Maniglia esterna	1 Pz
MAP111	Comando esterno sinistro	1 Pz

Art.	Versione	Q.tà
MAP-BASEMSX	Sinistra	1 Pz

APERTURA ESTERNA SINISTRA

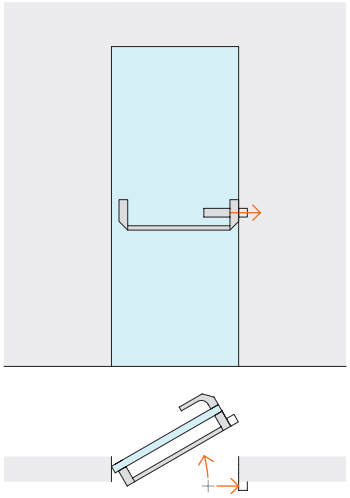

Kit costituito da:

Art.	Descrizione	Q.tà
MAP101	Scrocco / leve / carter	1 Pz
MAP103	Barra orizzontale ovale	1 Pz
MAP105	Maniglia esterna	1 Pz
MAP109	Comando esterno destro	1 Pz

Art.	Versione	Q.tà
MAP-BASEMDX	Destra	1 Pz

KIT ANTIPANICO ANTA SINGOLA
SENZA MANIGLIA ESTERNA CON CATENACCI BOLT

10/15

Materiale: Alluminio, Acciaio, Zama

Finitura: /56 /83

APERTURA ESTERNA REVERSIBILE

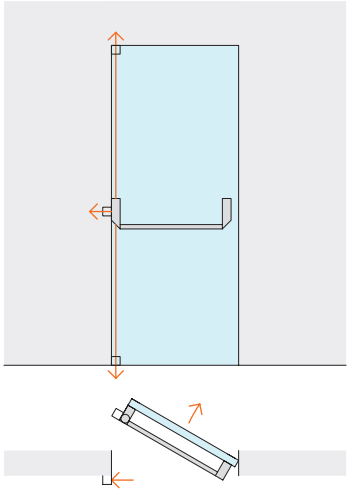

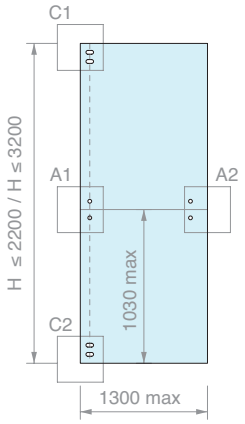

Kit costituito da:

Art.	Descrizione	Q.tà
MAP101-BOLT	Scrocco / leve / carter / catenaccio	1 Pz
MAP103	Barra orizzontale ovale	1 Pz
MAP107	Coppia di riscrontri per maniglione senza comando	1 Pz
MAP113	Coppia di catenacci Bolt - H 2200 mm	1 Pz
/		
MAP114	Coppia di catenacci Bolt - H 3200 mm	
MAP115	Coppia di riscrontri per catenacci Bolt - H 2200 mm	1 Pz
/		
MAP116	Coppia di riscrontri per catenacci Bolt - H 3200 mm	

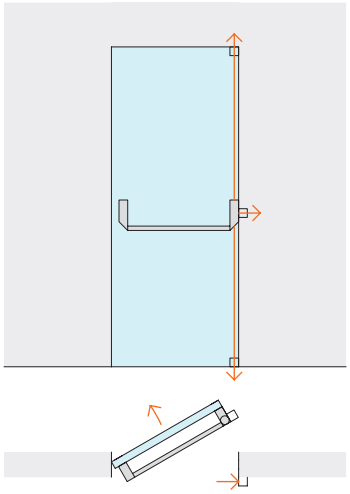

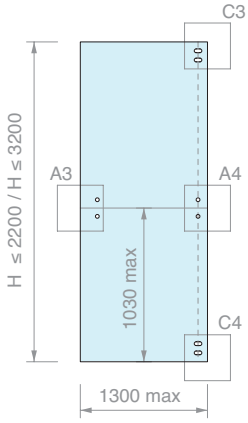

Art.	H max anta	Q.tà
MAP-A220	**2200** mm	1 Pz
MAP-A320	**3200** mm	1 Pz

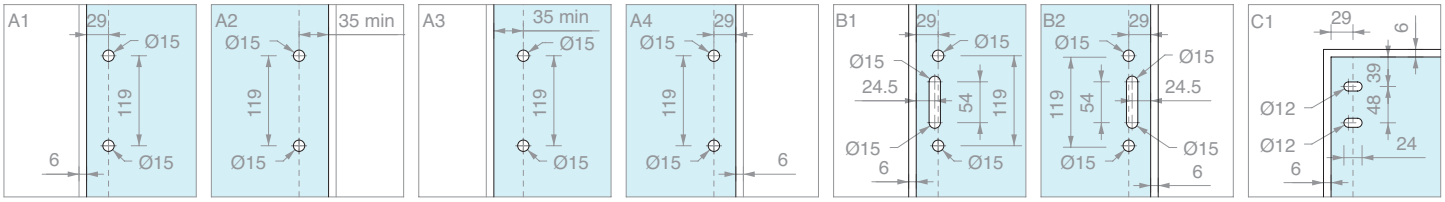

KIT ANTIPANICO ANTA SINGOLA CON MANIGLIA ESTERNA E CATENACCI BOLT

10/15

Materiale: Alluminio, Acciaio, Zama

Finitura: /56 /83

APERTURA ESTERNA SINISTRA

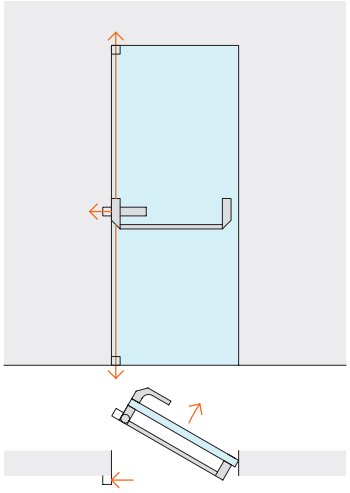

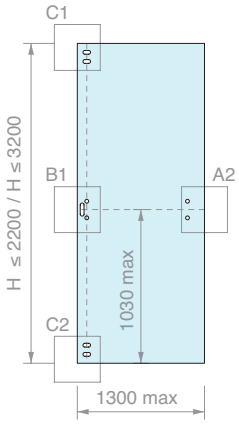

Kit costituito da:

Art.	Descrizione	Q.tà
MAP101-BOLT	Scrocco / leve / carter / catenaccio	1 Pz
MAP103	Barra orizzontale ovale	1 Pz
MAP113 / **MAP114**	Coppia di catenacci Bolt - H 2200 mm Coppia di catenacci Bolt - H 3200 mm	1 Pz
MAP115 / **MAP116**	Coppia di riscrontri per catenacci Bolt - H 2200 mm Coppia di riscrontri per catenacci Bolt - H 3200 mm	1 Pz
MAP105	Maniglia esterna	1 Pz
MAP111	Comando esterno sinistro	1 Pz

Art.	H max anta	Versione	Q.tà
MAP-A220MSX	**2200** mm	Sinistra	1 Pz
MAP-A320MSX	**3200** mm	Sinistra	1 Pz

APERTURA ESTERNA DESTRA

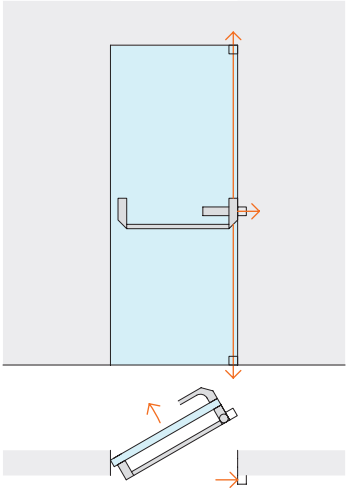

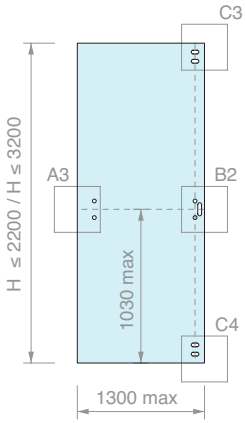

Kit costituito da:

Art.	Descrizione	Q.tà
MAP101-BOLT	Scrocco / leve / carter / catenaccio	1 Pz
MAP103	Barra orizzontale ovale	1 Pz
MAP113 / **MAP114**	Coppia di catenacci Bolt - H 2200 mm Coppia di catenacci Bolt - H 3200 mm	1 Pz
MAP115 / **MAP116**	Coppia di riscrontri per catenacci Bolt - H 2200 mm Coppia di riscrontri per catenacci Bolt - H 3200 mm	1 Pz
MAP105	Maniglia esterna	1 Pz
MAP109	Comando esterno destro	1 Pz

Art.	H max anta	Versione	Q.tà
MAP-A220MDX	**2200** mm	Destra	1 Pz
MAP-A320MDX	**3200** mm	Destra	1 Pz

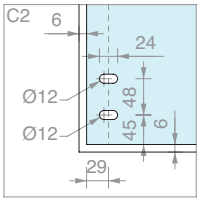

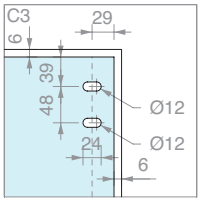

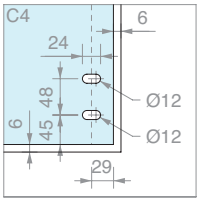

KIT ANTIPANICO ANTA SINGOLA
SENZA MANIGLIA ESTERNA CON CATENACCI BOLT E SOPRALUCE

10/15

Materiale: Alluminio, Acciaio, Zama

Finitura: /56 /83

APERTURA ESTERNA REVERSIBILE

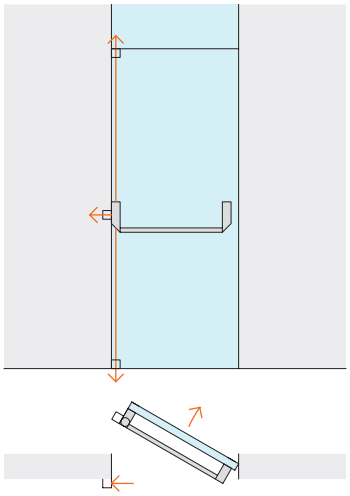

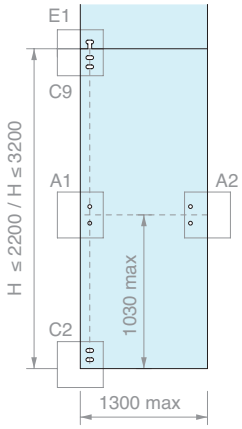

Kit costituito da:

Art.	Descrizione	Q.tà
MAP101-BOLT	Scrocco / leve / carter / catenaccio	1 Pz
MAP103	Barra orizzontale ovale	1 Pz
MAP107	Coppia di riscrontri per maniglione senza comando	1 Pz
MAP113	Coppia di catenacci Bolt - H 2200 mm	1 Pz
/		
MAP114	Coppia di catenacci Bolt - H 3200 mm	
MAP115	Coppia di riscrontri per catenacci Bolt - H 2200 mm	1 Pz
/		
MAP116	Coppia di riscrontri per catenacci Bolt - H 3200 mm	
MAP119	Riscontro superiore catenaccio Bolt	1 Pz

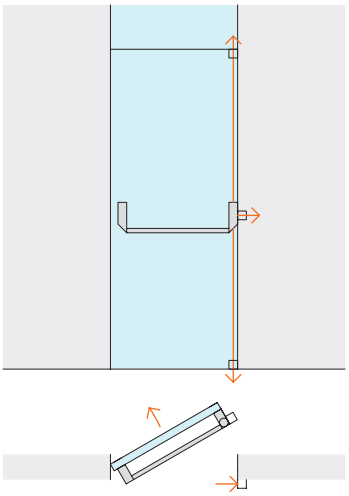

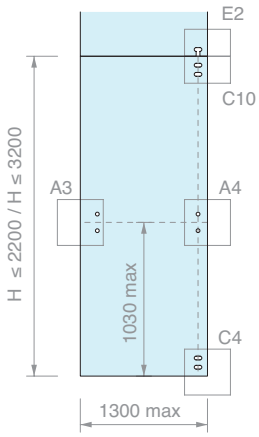

Art.	H max anta	Q.tà
MAP-B220	**2200** mm	1 Pz
MAP-B320	**3200** mm	1 Pz

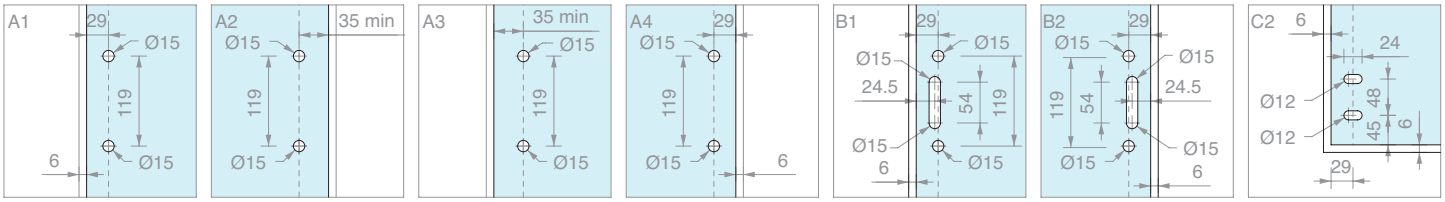

KIT ANTIPANICO ANTA SINGOLA
CON MANIGLIA ESTERNA, CATENACCI BOLT E SOPRALUCE

10/15

Materiale: Alluminio, Acciaio, Zama

Finitura: /56 /83

APERTURA ESTERNA SINISTRA

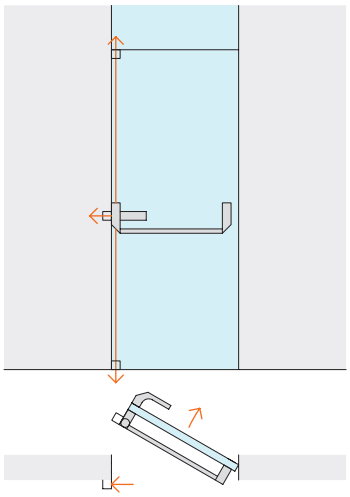

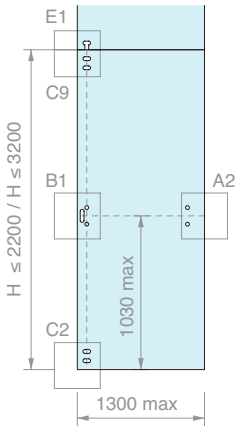

Kit costituito da:

Art.	Descrizione	Q.tà
MAP101-BOLT	Scrocco / leve / carter / catenaccio	1 Pz
MAP103	Barra orizzontale ovale	1 Pz
MAP113 / **MAP114**	Coppia di catenacci Bolt - H 2200 mm Coppia di catenacci Bolt - H 3200 mm	1 Pz
MAP115 / **MAP116**	Coppia di riscrontri per catenacci Bolt - H 2200 mm Coppia di riscrontri per catenacci Bolt - H 3200 mm	1 Pz
MAP119	Riscontro superiore catenaccio Bolt	1 Pz
MAP105	Maniglia esterna	1 Pz
MAP111	Comando esterno sinistro	1 Pz

Art.	H max anta	Versione	Q.tà
MAP-B220MSX	**2200** mm	Sinistra	1 Pz
MAP-B320MSX	**3200** mm	Sinistra	1 Pz

APERTURA ESTERNA DESTRA

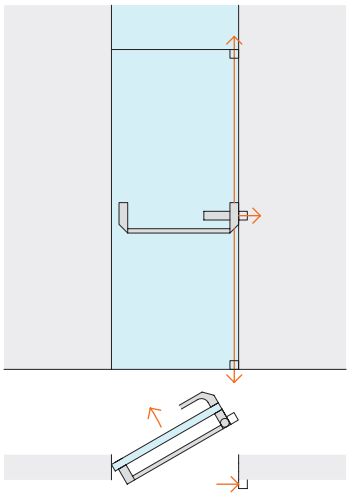

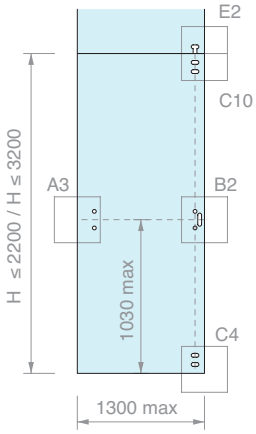

Kit costituito da:

Art.	Descrizione	Q.tà
MAP101-BOLT	Scrocco / leve / carter / catenaccio	1 Pz
MAP103	Barra orizzontale ovale	1 Pz
MAP113 / **MAP114**	Coppia di catenacci Bolt - H 2200 mm Coppia di catenacci Bolt - H 3200 mm	1 Pz
MAP115 / **MAP116**	Coppia di riscrontri per catenacci Bolt - H 2200 mm Coppia di riscrontri per catenacci Bolt - H 3200 mm	1 Pz
MAP119	Riscontro superiore catenaccio Bolt	1 Pz
MAP105	Maniglia esterna	1 Pz
MAP109	Comando esterno destro	1 Pz

Art.	H max anta	Versione	Q.tà
MAP-B220MDX	**2200** mm	Destra	1 Pz
MAP-B320MDX	**3200** mm	Destra	1 Pz

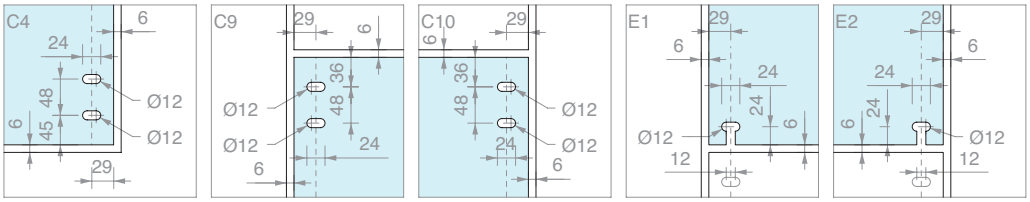

KIT ANTIPANICO ANTA SINGOLA
SENZA MANIGLIA ESTERNA CON CATENACCI BOLT E VETRO FISSO

10/15

Materiale: Alluminio, Acciaio, Zama

Finitura: /56 /83

APERTURA ESTERNA REVERSIBILE

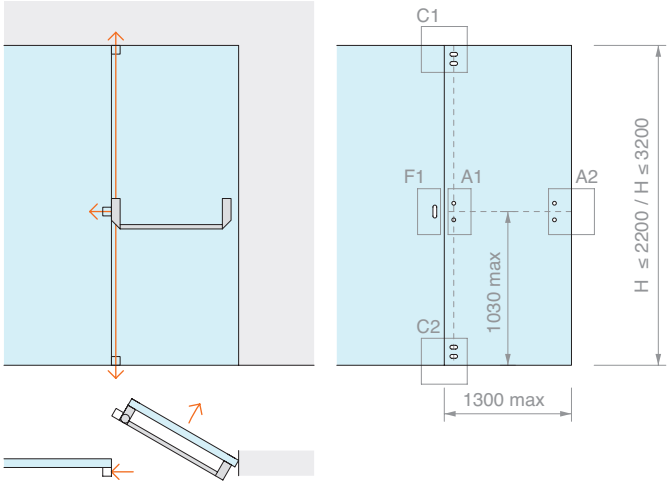

Kit costituito da:

Art.	Descrizione	Q.tà
MAP101-BOLT	Scrocco / leve / carter / catenaccio	1 Pz
MAP103	Barra orizzontale ovale	1 Pz
MAP107	Coppia di riscrontri per maniglione senza comando	1 Pz
MAP113 / **MAP114**	Coppia di catenacci Bolt - H 2200 mm Coppia di catenacci Bolt - H 3200 mm	1 Pz
MAP115 / **MAP116**	Coppia di riscrontri per catenacci Bolt - H 2200 mm Coppia di riscrontri per catenacci Bolt - H 3200 mm	1 Pz
MAP117	Riscontro laterale per vetro fisso	1 Pz

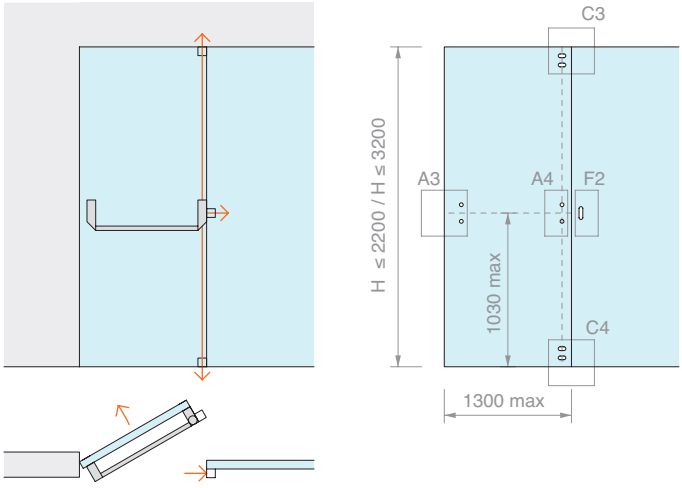

Art.	H max anta	Q.tà
MAP-C220	**2200** mm	1 Pz
MAP-C320	**3200** mm	1 Pz

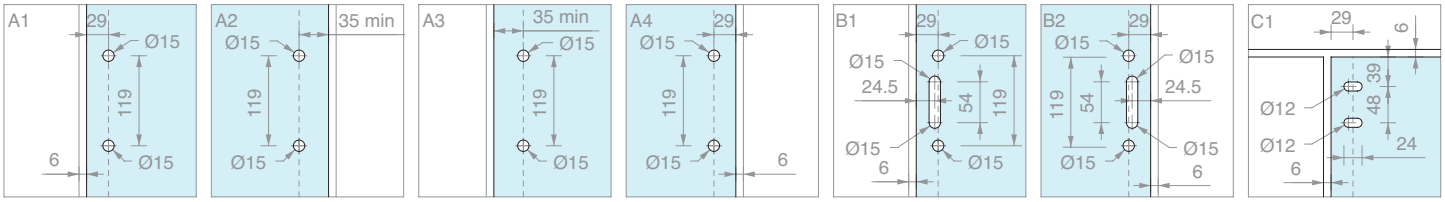

KIT ANTIPANICO ANTA SINGOLA
CON MANIGLIA ESTERNA, CATENACCI BOLT E VETRO FISSO

10/15

Materiale: Alluminio, Acciaio, Zama

Finitura: /56 /83

APERTURA ESTERNA SINISTRA

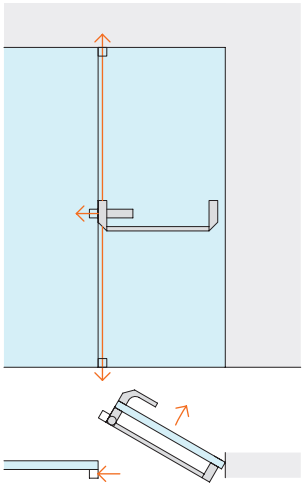

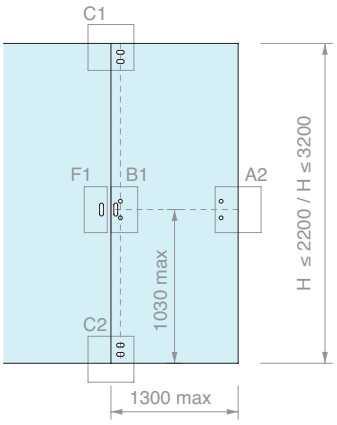

Kit costituito da:

Art.	Descrizione	Q.tà
MAP101-BOLT	Scrocco / leve / carter / catenaccio	1 Pz
MAP103	Barra orizzontale ovale	1 Pz
MAP117	Riscontro laterale per vetro fisso	1 Pz
MAP113 / **MAP114**	Coppia di catenacci Bolt - H 2200 mm Coppia di catenacci Bolt - H 3200 mm	1 Pz
MAP115 / **MAP116**	Coppia di riscrontri per catenacci Bolt - H 2200 mm Coppia di riscrontri per catenacci Bolt - H 3200 mm	1 Pz
MAP105	Maniglia esterna	1 Pz
MAP111	Comando esterno sinistro	1 Pz

Art.	H max anta	Versione	Q.tà
MAP-C220MSX	**2200** mm	Sinistra	1 Pz
MAP-C320MSX	**3200** mm	Sinistra	1 Pz

APERTURA ESTERNA DESTRA

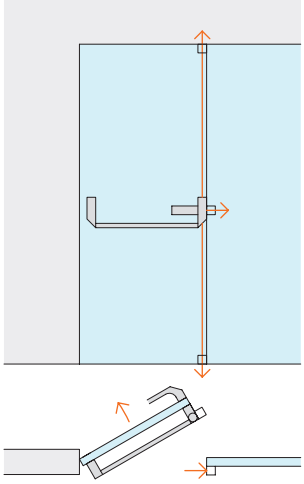

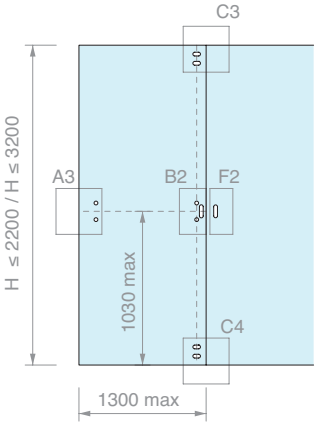

Kit costituito da:

Art.	Descrizione	Q.tà
MAP101-BOLT	Scrocco / leve / carter / catenaccio	1 Pz
MAP103	Barra orizzontale ovale	1 Pz
MAP117	Riscontro laterale per vetro fisso	1 Pz
MAP113 / **MAP114**	Coppia di catenacci Bolt - H 2200 mm Coppia di catenacci Bolt - H 3200 mm	1 Pz
MAP115 / **MAP116**	Coppia di riscrontri per catenacci Bolt - H 2200 mm Coppia di riscrontri per catenacci Bolt - H 3200 mm	1 Pz
MAP105	Maniglia esterna	1 Pz
MAP109	Comando esterno destro	1 Pz

Art.	H max anta	Versione	Q.tà
MAP-C220MDX	**2200** mm	Destra	1 Pz
MAP-C320MDX	**3200** mm	Destra	1 Pz

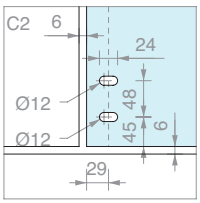

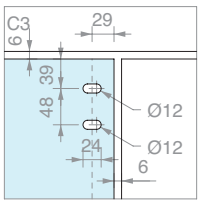

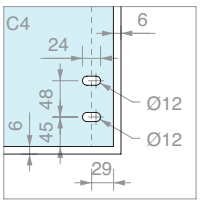

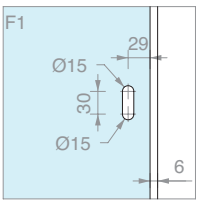

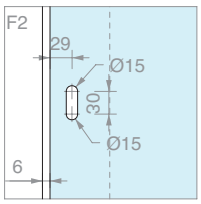

KIT ANTIPANICO ANTA SINGOLA
SENZA MANIGLIA ESTERNA CON CATENACCI BOLT, SOPRALUCE E VETRO FISSO

10/15

Materiale: Alluminio, Acciaio, Zama

Finitura: /56 /83

APERTURA ESTERNA REVERSIBILE

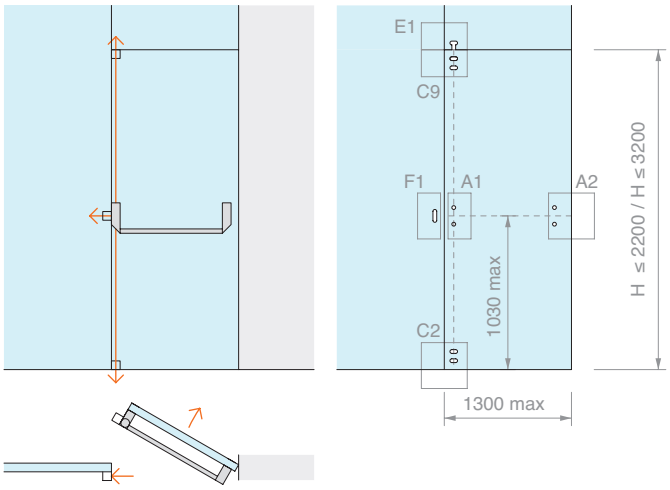

Kit costituito da:

Art.	Descrizione	Q.tà
MAP101-BOLT	Scrocco / leve / carter / catenaccio	1 Pz
MAP103	Barra orizzontale ovale	1 Pz
MAP107	Coppia di riscrontri per maniglione senza comando	1 Pz
MAP113 / **MAP114**	Coppia di catenacci Bolt - H 2200 mm Coppia di catenacci Bolt - H 3200 mm	1 Pz
MAP115 / **MAP116**	Coppia di riscrontri per catenacci Bolt - H 2200 mm Coppia di riscrontri per catenacci Bolt - H 3200 mm	1 Pz
MAP117	Riscontro laterale per vetro fisso	1 Pz
MAP119	Riscontro superiore catenaccio Bolt	1 Pz

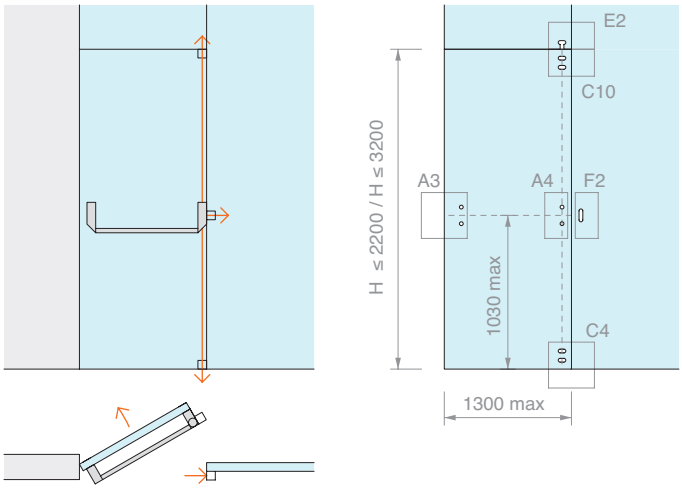

Art.	H max anta	Q.tà
MAP-E220	**2200** mm	1 Pz
MAP-E320	**3200** mm	1 Pz

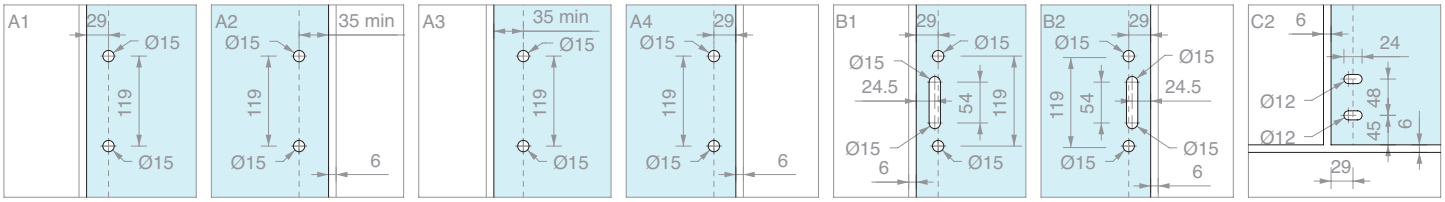

KIT ANTIPANICO ANTA SINGOLA
CON MANIGLIA ESTERNA, CATENACCI BOLT, SOPRALUCE E VETRO FISSO

Materiale: Alluminio, Acciaio, Zama

Finitura: /56 /83

APERTURA ESTERNA SINISTRA

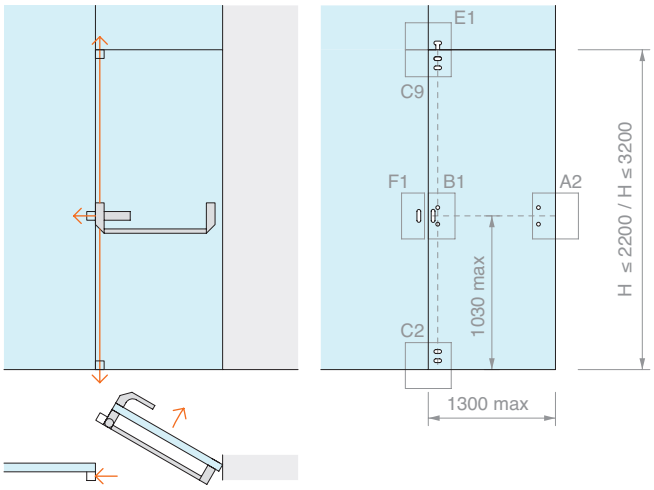

Kit costituito da:

Art.	Descrizione	Q.tà
MAP101-BOLT	Scrocco / leve / carter / catenaccio	1 Pz
MAP103	Barra orizzontale ovale	1 Pz
MAP117	Riscontro laterale per vetro fisso	1 Pz
MAP113 / **MAP114**	Coppia di catenacci Bolt - H 2200 mm Coppia di catenacci Bolt - H 3200 mm	1 Pz
MAP115 / **MAP116**	Coppia di riscrontri per catenacci Bolt - H 2200 mm Coppia di riscrontri per catenacci Bolt - H 3200 mm	1 Pz
MAP119	Riscontro superiore catenaccio Bolt	1 Pz
MAP105	Maniglia esterna	1 Pz
MAP111	Comando esterno sinistro	1 Pz

Art.	H max anta	Versione	Q.tà
MAP-E220MSX	**2200** mm	Sinistra	1 Pz
MAP-E320MSX	**3200** mm	Sinistra	1 Pz

APERTURA ESTERNA DESTRA

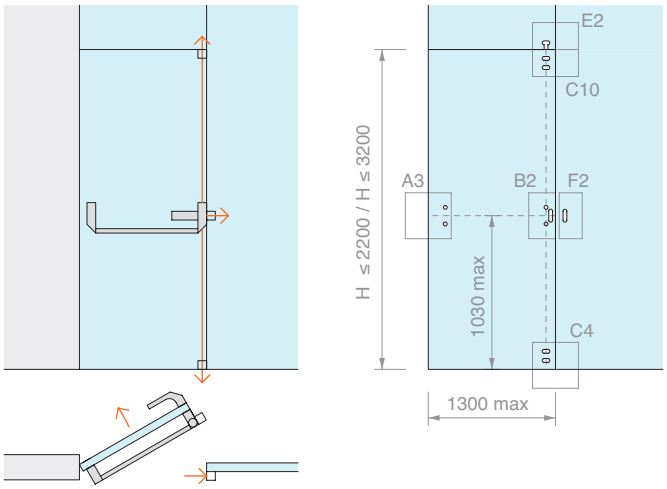

Kit costituito da:

Art.	Descrizione	Q.tà
MAP101-BOLT	Scrocco / leve / carter / catenaccio	1 Pz
MAP103	Barra orizzontale ovale	1 Pz
MAP117	Riscontro laterale per vetro fisso	1 Pz
MAP113 / **MAP114**	Coppia di catenacci Bolt - H 2200 mm Coppia di catenacci Bolt - H 3200 mm	1 Pz
MAP115 / **MAP116**	Coppia di riscrontri per catenacci Bolt - H 2200 mm Coppia di riscrontri per catenacci Bolt - H 3200 mm	1 Pz
MAP119	Riscontro superiore catenaccio Bolt	1 Pz
MAP105	Maniglia esterna	1 Pz
MAP109	Comando esterno destro	1 Pz

Art.	H max anta	Versione	Q.tà
MAP-E220MDX	**2200** mm	Destra	1 Pz
MAP-E320MDX	**3200** mm	Destra	1 Pz

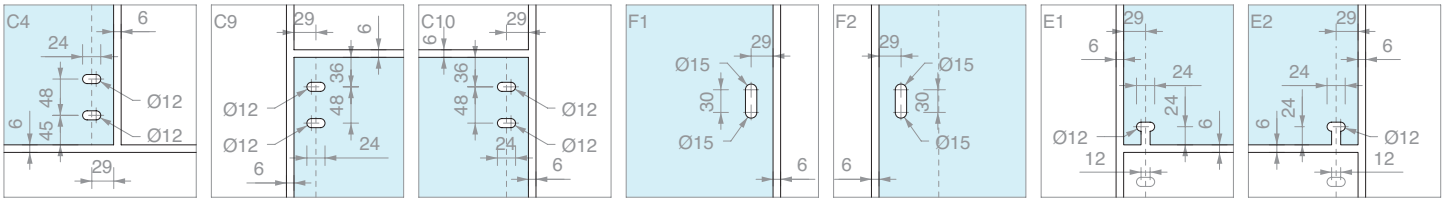

KIT ANTIPANICO DOPPIA ANTA
DI CUI UNA CON CATENACCI BOLT, SENZA MANIGLIA ESTERNA

10/15

Materiale: Alluminio, Acciaio, Zama

Finitura: /56 /83

APERTURA ESTERNA REVERSIBILE

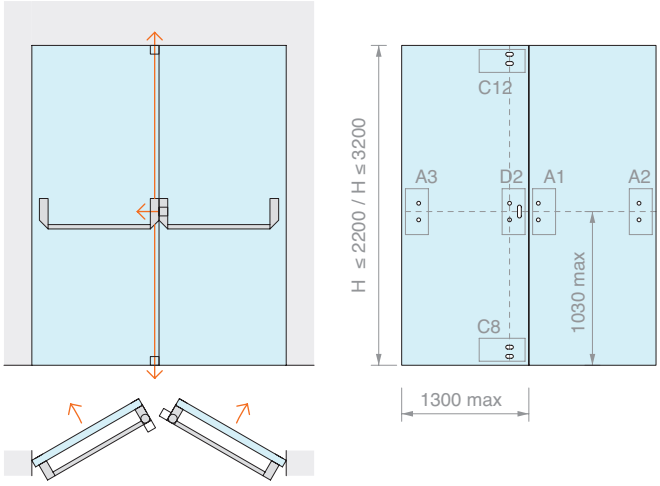

Kit costituito da:

Art.	Descrizione	Q.tà
MAP101-BOLT	Scrocco / leve / carter / catenaccio	1 Pz
MAP101	Scrocco / leve / carter	1 Pz
MAP103	Barra orizzontale ovale	2 Pz
MAP107	Coppia di riscrontri per maniglione senza comando	2 Pz
MAP113 / **MAP114**	Coppia di catenacci Bolt - H 2200 mm Coppia di catenacci Bolt - H 3200 mm	1 Pz
MAP115 / **MAP116**	Coppia di riscrontri per catenacci Bolt - H 2200 mm Coppia di riscrontri per catenacci Bolt - H 3200 mm	1 Pz
MAP117	Riscontro laterale per vetro fisso	1 Pz

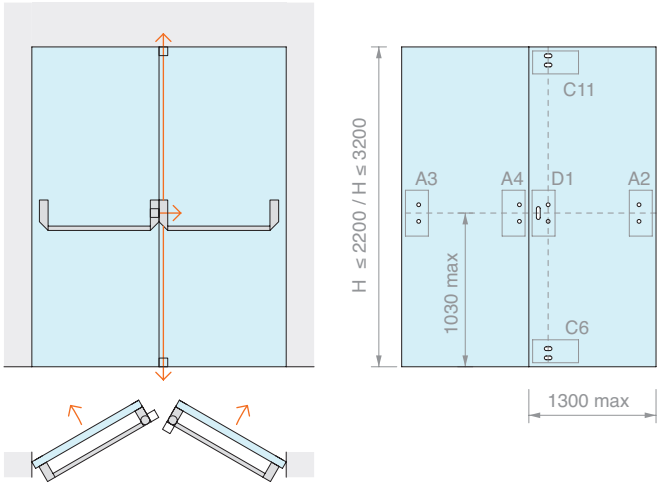

Art.	H max anta	Q.tà
MAP-F220	**2200** mm	1 Pz
MAP-F320	**3200** mm	1 Pz

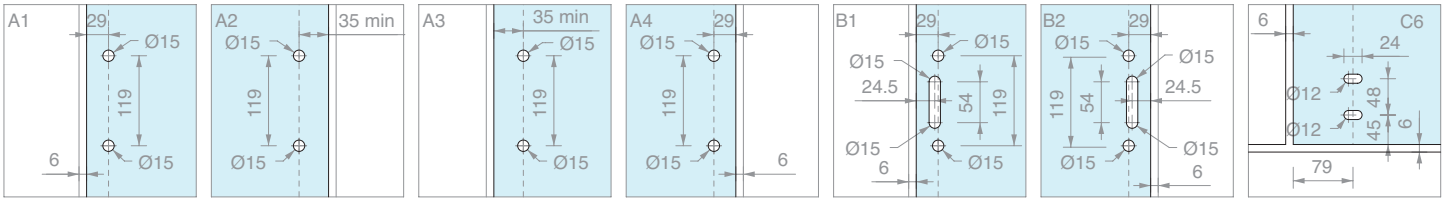

KIT ANTIPANICO DOPPIA ANTA
DI CUI UNA CON CATENACCI BOLT E MANIGLIA ESTERNA

10/15

Materiale: Alluminio, Acciaio, Zama

Finitura: /56 /83

APERTURA ESTERNA SINISTRA

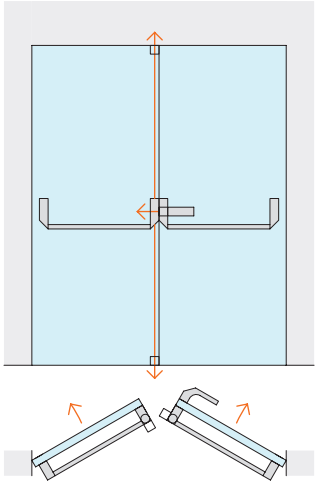

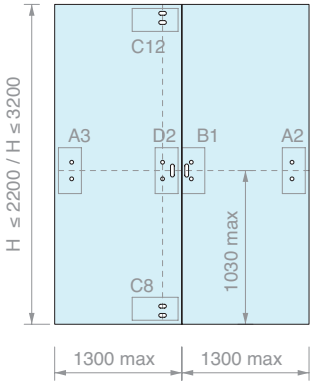

Kit costituito da:

Art.	Descrizione	Q.tà
MAP101-BOLT	Scrocco / leve / carter / catenaccio	1 Pz
MAP101	Scrocco / leve / carter	1 Pz
MAP103	Barra orizzontale ovale	2 Pz
MAP107	Coppia di riscrontri per maniglione senza comando	1 Pz
MAP113 / **MAP114**	Coppia di catenacci Bolt - H 2200 mm Coppia di catenacci Bolt - H 3200 mm	1 Pz
MAP115 / **MAP116**	Coppia di riscrontri per catenacci Bolt - H 2200 mm Coppia di riscrontri per catenacci Bolt - H 3200 mm	1 Pz
MAP117	Riscontro laterale per vetro fisso	1 Pz
MAP105	Maniglia esterna	1 Pz
MAP111	Comando esterno sinistro	1 Pz

Art.	H max anta	Versione	Q.tà
MAP-F220MSX	**2200** mm	Sinistra	1 Pz
MAP-F320MSX	**3200** mm	Sinistra	1 Pz

APERTURA ESTERNA DESTRA

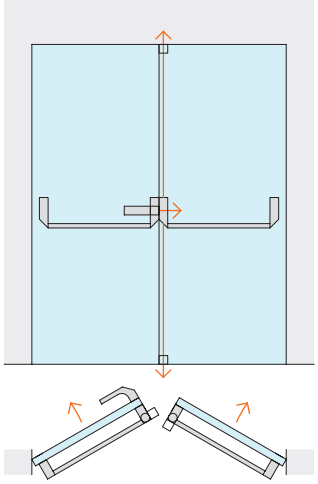

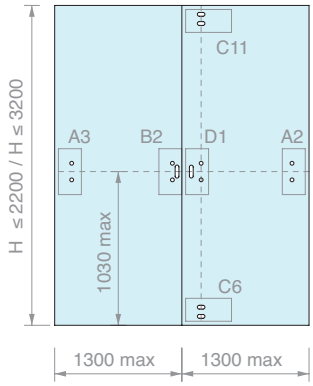

Kit costituito da:

Art.	Descrizione	Q.tà
MAP101-BOLT	Scrocco / leve / carter / catenaccio	1 Pz
MAP101	Scrocco / leve / carter	1 Pz
MAP103	Barra orizzontale ovale	2 Pz
MAP107	Coppia di riscrontri per maniglione senza comando	1 Pz
MAP113 / **MAP114**	Coppia di catenacci Bolt - H 2200 mm Coppia di catenacci Bolt - H 3200 mm	1 Pz
MAP115 / **MAP116**	Coppia di riscrontri per catenacci Bolt - H 2200 mm Coppia di riscrontri per catenacci Bolt - H 3200 mm	1 Pz
MAP117	Riscontro laterale per vetro fisso	1 Pz
MAP105	Maniglia esterna	1 Pz
MAP109	Comando esterno destro	1 Pz

Art.	H max anta	Versione	Q.tà
MAP-F220MDX	**2200** mm	Destra	1 Pz
MAP-F320MDX	**3200** mm	Destra	1 Pz

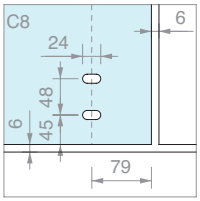

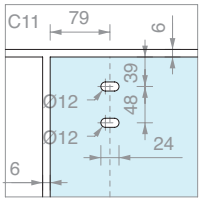

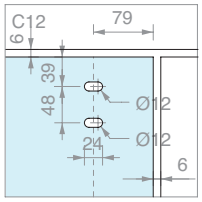

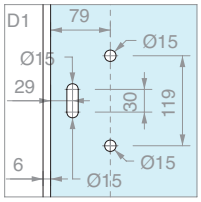

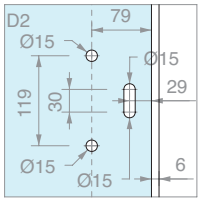

KIT ANTIPANICO DOPPIA ANTA
DI CUI UNA CON CATENACCI BOLT E SOPRALUCE, SENZA MANIGLIA ESTERNA

10/15

Materiale: Alluminio, Acciaio, Zama

Finitura: /56 /83

APERTURA ESTERNA REVERSIBILE

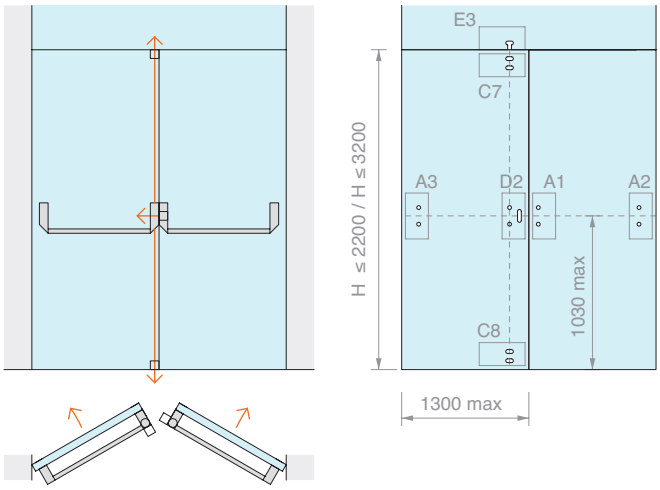

Kit costituito da:

Art.	Descrizione	Q.tà
MAP101-BOLT	Scrocco / leve / carter / catenaccio	1 Pz
MAP101	Scrocco / leve / carter	1 Pz
MAP103	Barra orizzontale ovale	2 Pz
MAP107	Coppia di riscrontri per maniglione senza comando	2 Pz
MAP113 / **MAP114**	Coppia di catenacci Bolt - H 2200 mm Coppia di catenacci Bolt - H 3200 mm	1 Pz
MAP115 / **MAP116**	Coppia di riscrontri per catenacci Bolt - H 2200 mm Coppia di riscrontri per catenacci Bolt - H 3200 mm	1 Pz
MAP117	Riscontro laterale per vetro fisso	1 Pz
MAP119	Riscontro superiore catenaccio Bolt	1 Pz

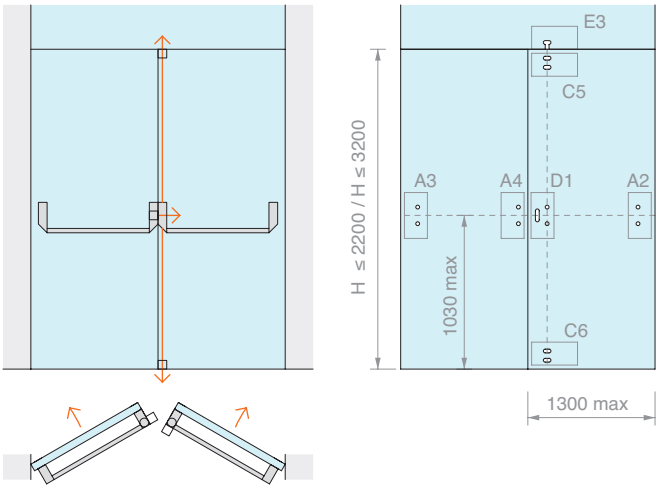

Art.	H max anta	Q.tà
MAP-G220	**2200** mm	1 Pz
MAP-G320	**3200** mm	1 Pz

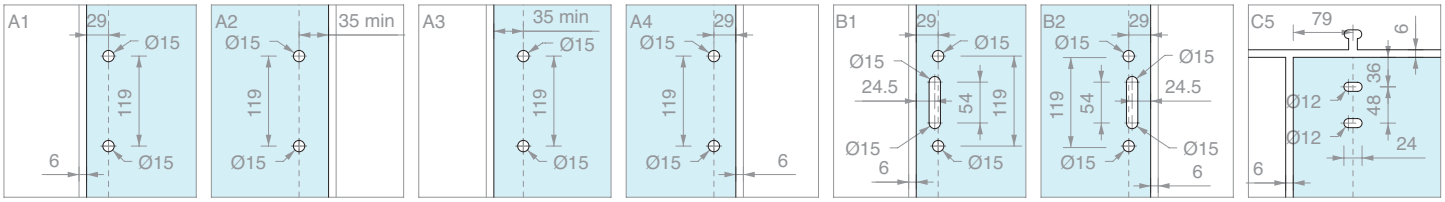

KIT ANTIPANICO DOPPIA ANTA
DI CUI UNA CON CATENACCI BOLT, SOPRALUCE E MANIGLIA ESTERNA

Materiale: Alluminio, Acciaio, Zama

Finitura: /56 /83

APERTURA ESTERNA SINISTRA

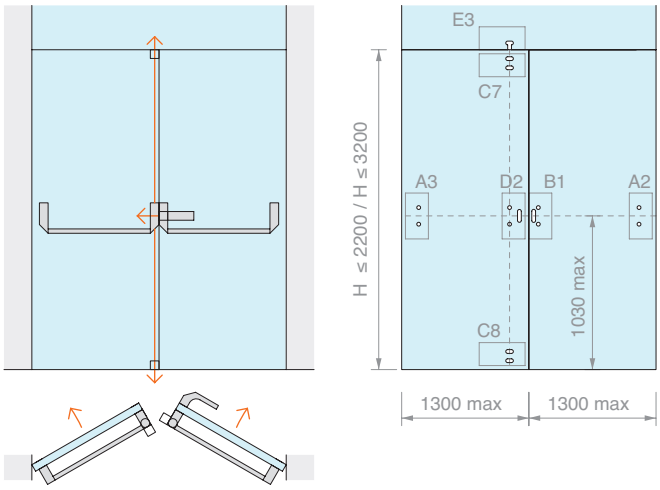

Kit costituito da:

Art.	Descrizione	Q.tà
MAP101-BOLT	Scrocco / leve / carter / catenaccio	1 Pz
MAP101	Scrocco / leve / carter	1 Pz
MAP103	Barra orizzontale ovale	2 Pz
MAP107	Coppia di riscrontri per maniglione senza comando	1 Pz
MAP113 / **MAP114**	Coppia di catenacci Bolt - H 2200 mm Coppia di catenacci Bolt - H 3200 mm	1 Pz
MAP115 / **MAP116**	Coppia di riscrontri per catenacci Bolt - H 2200 mm Coppia di riscrontri per catenacci Bolt - H 3200 mm	1 Pz
MAP117	Riscontro laterale per vetro fisso	1 Pz
MAP119	Riscontro superiore catenaccio Bolt	1 Pz
MAP105	Maniglia esterna	1 Pz
MAP111	Comando esterno sinistro	1 Pz

Art.	H max anta	Versione	Q.tà
MAP-G220MSX	**2200** mm	Sinistra	1 Pz
MAP-G320MSX	**3200** mm	Sinistra	1 Pz

APERTURA ESTERNA DESTRA

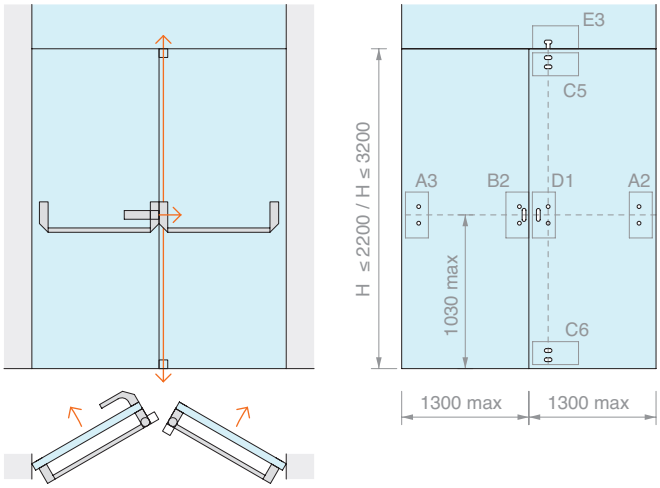

Kit costituito da:

Art.	Descrizione	Q.tà
MAP101-BOLT	Scrocco / leve / carter / catenaccio	1 Pz
MAP101	Scrocco / leve / carter	1 Pz
MAP103	Barra orizzontale ovale	2 Pz
MAP107	Coppia di riscrontri per maniglione senza comando	1 Pz
MAP113 / **MAP114**	Coppia di catenacci Bolt - H 2200 mm Coppia di catenacci Bolt - H 3200 mm	1 Pz
MAP115 / **MAP116**	Coppia di riscrontri per catenacci Bolt - H 2200 mm Coppia di riscrontri per catenacci Bolt - H 3200 mm	1 Pz
MAP117	Riscontro laterale per vetro fisso	1 Pz
MAP119	Riscontro superiore catenaccio Bolt	1 Pz
MAP105	Maniglia esterna	1 Pz
MAP109	Comando esterno destro	1 Pz

Art.	H max anta	Versione	Q.tà
MAP-G220MDX	**2200** mm	Destra	1 Pz
MAP-G320MDX	**3200** mm	Destra	1 Pz

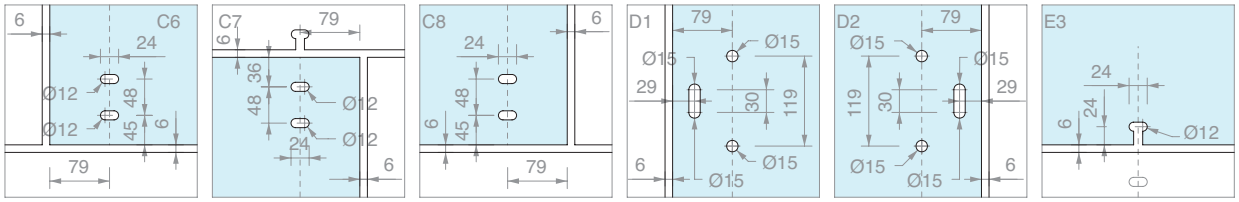

MANIGLIONE ANTIPANICO
PER VETRI FISSI DA 8 A 13.5 mm

Materiale: Meccanismo interno in acciaio Inox AISI 304 e carter in alluminio con trattamento PVD - Finitura: /83
Meccanismo interno in acciaio zincato e carter in alluminio verniciato - Finitura: /56

Maniglione antipanico caratterizzato da materiale e soluzioni tecniche che consentono il rispetto dei più severi requisiti delle norme, tra le quali marcatura CE secondo il CPR 305/2011; e certificazione di prodotto volontaria rilasciata da ente terzo ICIM prevista dalla stessa norma UNI EN 1125.
Versione fornita di scrocco laterale autobloccante con possibilità di esclusione.
Il maniglione può essere abbinato a coppia catenacci ALTO/BASSO con puntali tipologia BOLT - Art. MAP113 / MAP114
Barra in acciaio inox accorciabile secondo il manuale d'istruzioni corredato al Kit.
Spessore del vetro con viti in dotazione 10/15 mm.

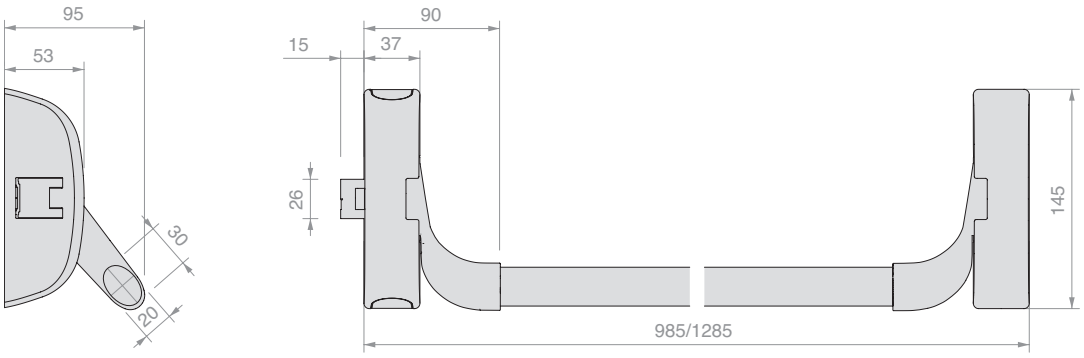

Art.	Descrizione	Dimensioni	Q.tà
MAP101	Scrocco laterale + Leve + Carter	L max **1285** x H **145** x P **95** mm	1 Pz
MAP101-BOLT	Scrocco laterale + Leve + Carter + Accessori per catenaccio	L max **1285** x H **145** x P **95** mm	1 Pz
MAP103	Barra orizzontale ovale	L max **1130** mm	1 Pz

 >>> RIFERIMENTO LISTINO V3 - P. 78 >>>

MANIGLIA ESTERNA

Materiale: Meccanismo interno in acciaio zincato e carter in alluminio con trattamento PVD
Finitura: /83
Materiale: Meccanismo interno in acciaio zincato e carter in alluminio verniciato
Finitura: /56

Da abbinare a art. MAP109 / MAP111
in base al verso di apertura

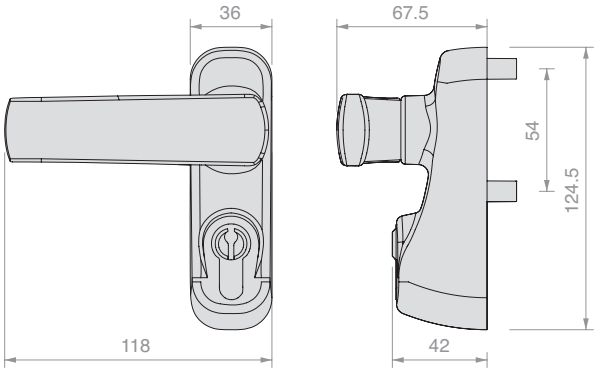

Art.	Q.tà
MAP105	1 Pz

KIT VETRO PER MANIGLIONI CON COMANDO ESTERNO

Materiale: Zama
Kit per il montaggio del maniglione antipanico (Art. MAP101 e MAP101-BOLT)
su lastre di vetro con comando esterno (maniglia) per apertura esterna destra (Art. MAP109)
e sinistra (Art. MAP111).
Finitura: /83

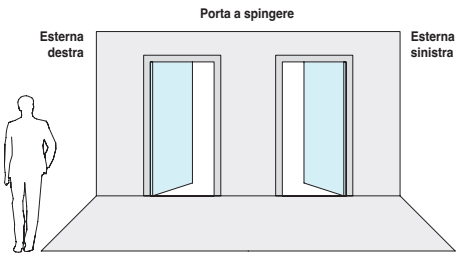

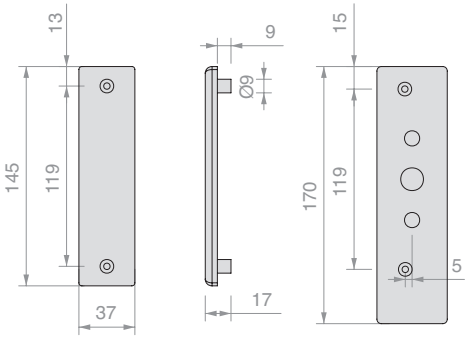

Art.	Apertura	Q.tà
MAP109	Esterna destra	1 Pz
MAP111	Esterna sinistra	1 Pz

KIT VETRO PER MANIGLIONI SENZA COMANDO ESTERNO

Materiale: Zama
Kit per il montaggio del maniglione antipanico (Art. MAP101 e MAP101-BOLT)
su lastre di vetro senza comando esterno (maniglia).
Finitura: /83

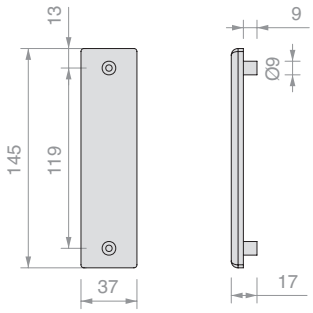

Art.	Q.tà
MAP107	1 Pz

INCONTRO ELETTRICO A PARETE

Materiale: Meccanismo interno in acciaio zincato
e carter in alluminio con trattamento PVD
Finitura: /83
Materiale: Meccanismo interno in acciaio zincato
e carter in alluminio verniciato
Finitura: /56

Incontro elettrico a parete (non compatibile con sistemi vetro/vetro)
Scrocco elettrico = 10 mm da parete
L'Art. MAP123 fornisce l'incontro elettrico solo in finitura grigia;
per la finitura in PVD ACCIAIO SATINATO, ordinare a parte l'Art. MAP125

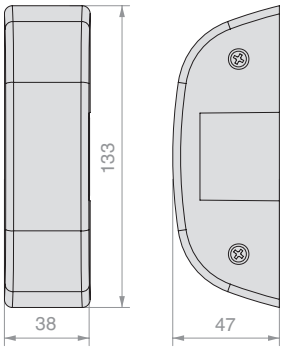

Art.	Descrizione	Q.tà
MAP123	Incontro elettrico a parete	1 Pz
MAP125	Carter di finitura PVD acciaio satinato per incontro elettrico	1 Pz

COPPIA CATENACCI PER CHIUSURA BOLT

Materiale: carter in alluminio
Catenacci per chiusura alto/basso BOLT da abbinare al maniglione antipanico (Art. MAP101-BOLT).
Il sistema BOLT (brevettato) è resistentissimo agli attacchi esterni: respinge manomissioni (le aste sono autobloccanti ed i puntali, di diametro 14 mm, sono rotanti ed antitaglio) con un'altissima resistenza allo sfondamento.
Finitura: /56 /83

Sicurezza e facilità di montaggio. I perni sono indipendenti, autobloccanti, resistenti allo sfondamento e regolabili.

Sistema di autochiusura. In apertura le aste rimangono retratte. In chiusura si bloccano a contatto con la bocchetta.

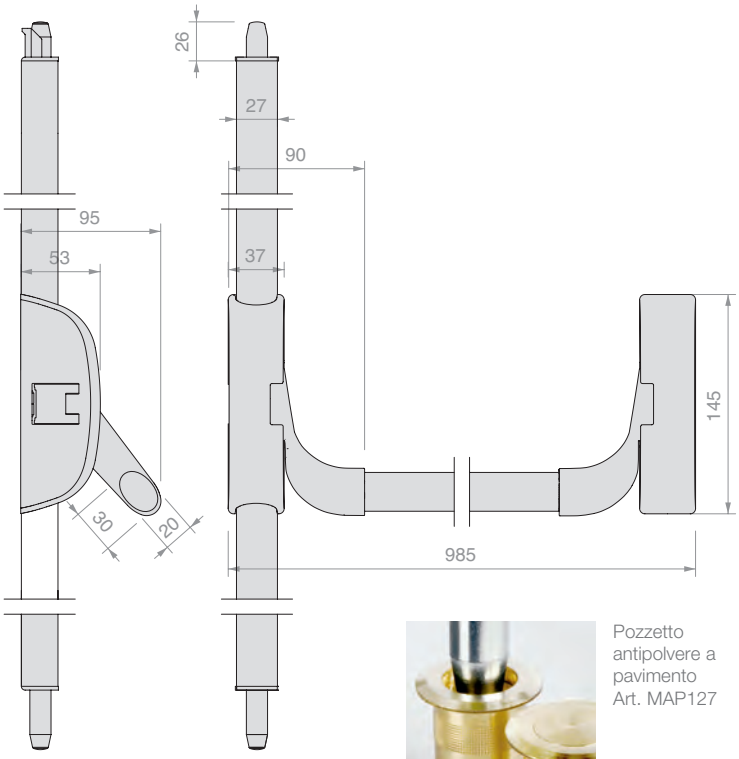

Pozzetto antipolvere a pavimento Art. MAP127

Art.	Descrizione	Dimensioni	Q.tà
MAP113	Coppia catenacci	Fino a H **2200** mm	1 Pz
MAP114	Coppia catenacci	Da H **2200** a H **3200** mm	1 Pz
MAP127	Pozzetto antipolvere a pavimento		1 Pz

KIT VETRO PER CHIUSURE SUPPLEMENTARI “BOLT”

Materiale: Zama

Kit per il montaggio delle chiusure supplementari BOLT (Art. MAP113 / MAP114)

Finitura: /83

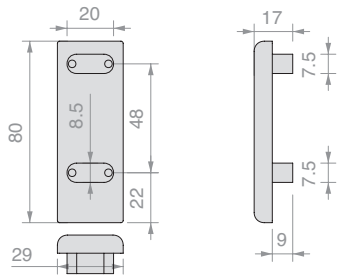

Art.	Dimensioni	Q.tà
MAP115	H **2200** mm	1 Pz
MAP116	H **3200** mm	1 Pz

KIT VETRO PER BOCCHETTA LATERALE

Materiale: Zama

Kit per l’incontro della chiusura laterale del maniglione antipanico (Art. MAP101 e MAP101-BOLT)

Finitura: /83

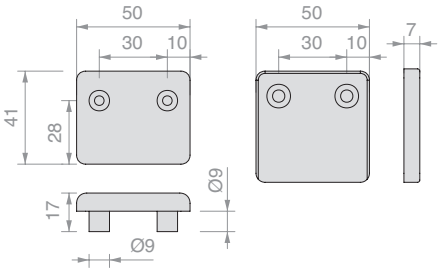

Art.	Q.tà
MAP117	1 Pz

KIT VETRO PER BOCCHETTA SUPERIORE REGOLABILE BOLT

Materiale: Zama

Accessorio per sopraluce, permette al sistema di autochiusura il bloccaggio a contatto con le aste (art. MAP113 e MAP114)

Finitura: /83

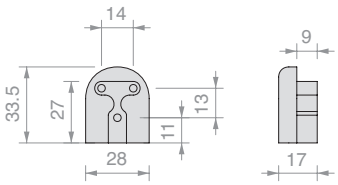

Art.	Q.tà
MAP119	1 Pz

KIT PER FUNZIONE FERMO A GIORNO

Da inserire nel supporto maniglione (Art. MAP101 e MAP101-BOLT) per inibire lo scrocco ed utilizzare la porta libera.

Finitura: /95

Art.	Q.tà
MAP121	1 Pz

MANIGLIONI CON SERRATURA DI RISERVATEZZA

Materiale: Acciaio inox AISI 304

Maniglione con serratura posta all'estremità superiore del tubolare la cui chiusura avviene premendo il cilindro con la chiave inserita. Fornito con chiusura esterna. In caso di necessità di chiusura interna, specificarlo al momento dell'ordine.

Perno Ø8 x 15 mm

Finitura: /8 /15*

*su richiesta

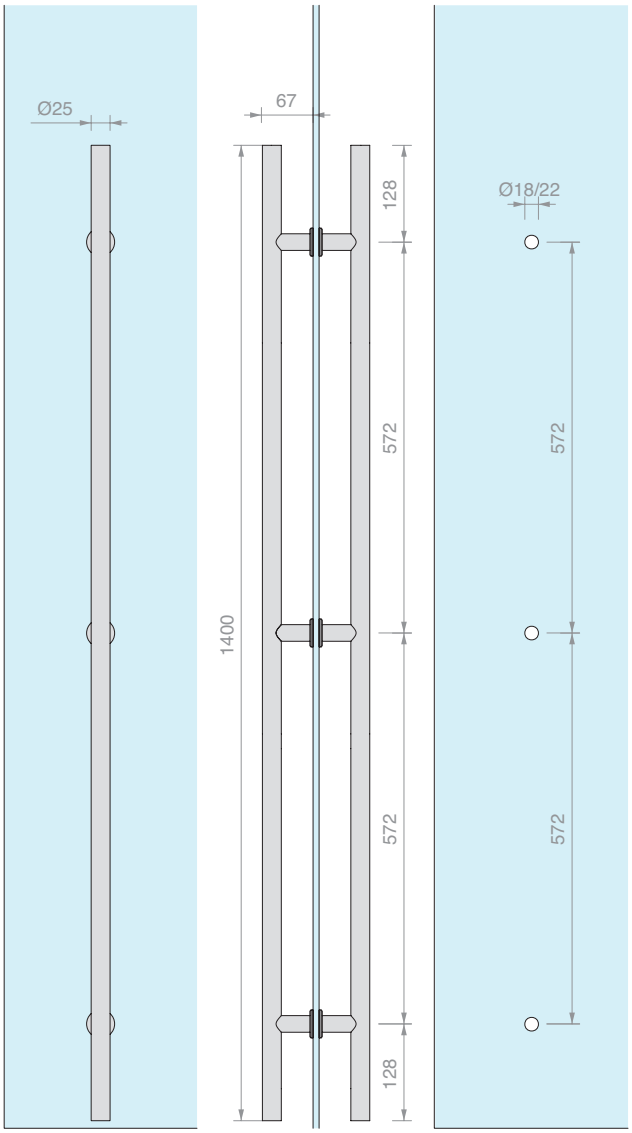

Art.	Descrizione	Chiave	Per vetri	Q.tà
ZSS1400	Coppia maniglioni	Diversa	Da **8** a **21.5** mm	1 Pz
ZMMS1400	Maniglione singolo	Diversa	Da **8** a **21.5** mm	1 Pz
ZSS1400U	Coppia maniglioni	Unica	Da **8** a **21.5** mm	1 Pz
ZMMS1400U	Maniglione singolo	Unica	Da **8** a **21.5** mm	1 Pz

POZZETTO ANTIPOLVERE

Finitura: /1 /3

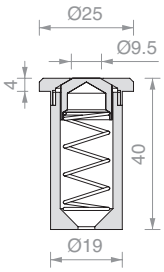

Art.	Q.tà
GL7300	1 Pz

LOGLI è distributore ufficiale di tutti i prodotti PBA.
Troverai in pronta consegna alcune soluzioni di disegn e con funzionalità maggiormente richieste.
É in ogni caso possibile richiedere su ordinazione qualsiasi articolo PBA.

MANIGLIONI QUADRI CON SERRATURA DI RISERVATEZZA

Materiale: Acciaio inox AISI 316 L
Completo di 3 chiavi e pozzetto antipolvere a pavimento.
Fissaggio doppio art. PBAAD81 o singolo art. PBAAS11 su vetro da ordinare separatamente
Chiave diversa.
Perno Ø12 x 20 mm
Finitura*: /8 /15
*/15 solo su ordinazione

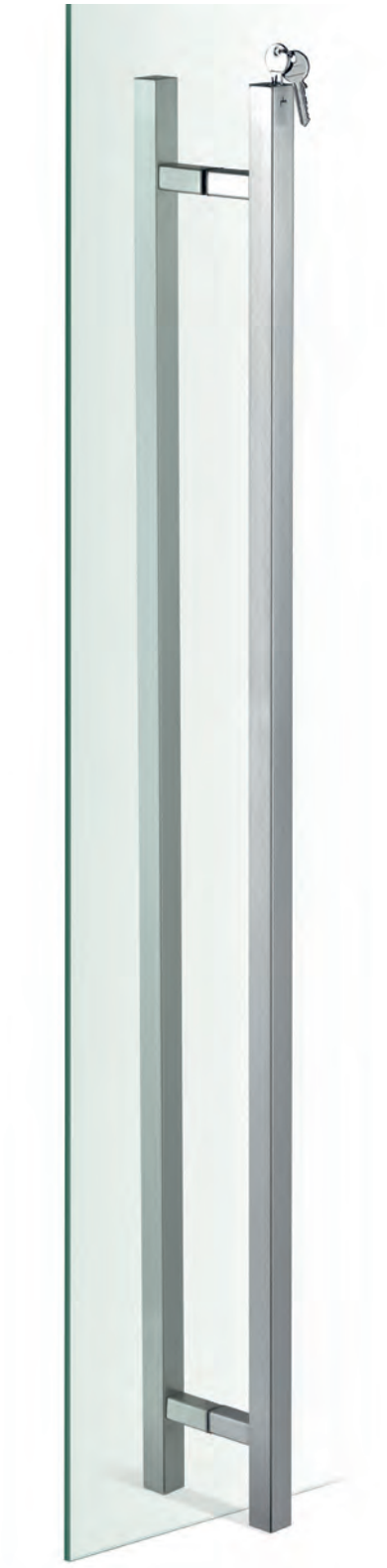

PBA200QV01

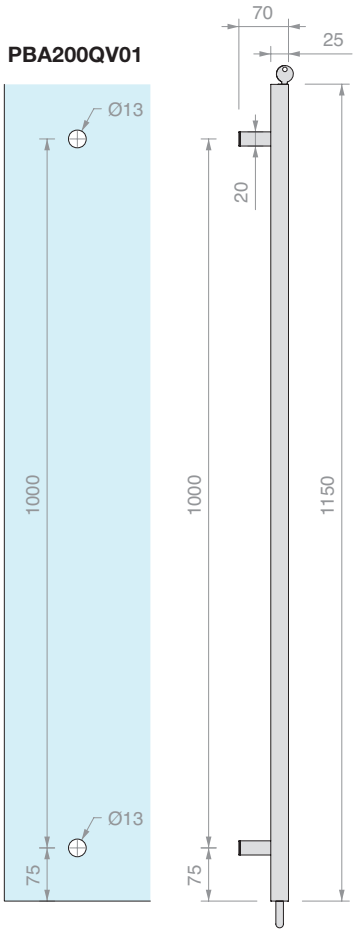

PBA200QV01/D

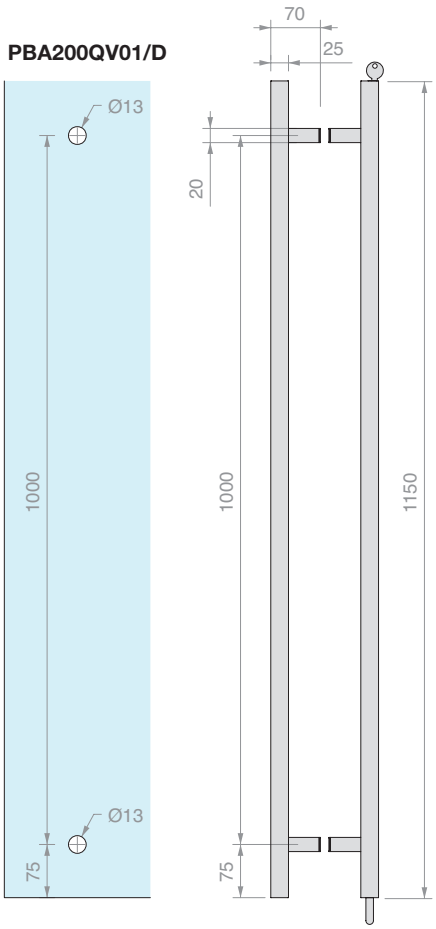

Art.	Descrizione	Bloccaggio	Per vetri	Q.tà
PBA200QV01	Maniglione singolo	Perno inferiore	Da **8** a **17.5** mm	1 Pz
PBA200QV01/D	Coppia maniglioni	Perno inferiore	Da **8** a **17.5** mm	1 Pz

COPPIA MANIGLIONI QUADRI CON SERRATURA FRONTALE INCASSATA E POMELLO INTERNO

Materiale: Acciaio inox AISI 316 L
Completo di 3 chiavi e pozzetto antipolvere a pavimento.
Chiave diversa.
Perno Ø12 x 20 mm
Finitura*: /8 /15
*/15 solo su ordinazione

Art.	Lunghezza	Bloccaggio	Per vetri	Q.tà
PBA200QY02	**1250** mm	Perno inferiore	Da **8** a **17.5** mm	1 Pz
PBA200QY04	**2200** mm	Perno inferiore	Da **8** a **17.5** mm	1 Pz
PBA200QY04/A	**su misura**	Perno inferiore	Da **8** a **17.5** mm	1 Pz
PBA200QY06/A	**su misura**	Perno inferiore e superiore	Da **8** a **17.5** mm	1 Pz

>>> RIFERIMENTO LISTINO V3 - P. 79 >>>

PBA200QY02

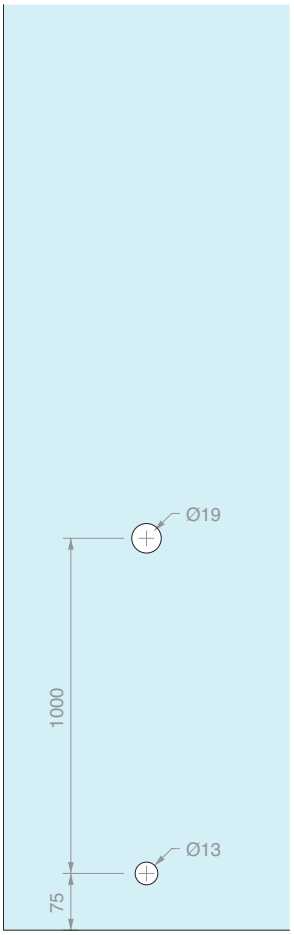

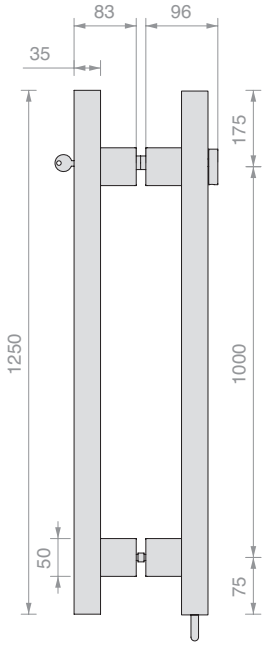

PBA200QY04

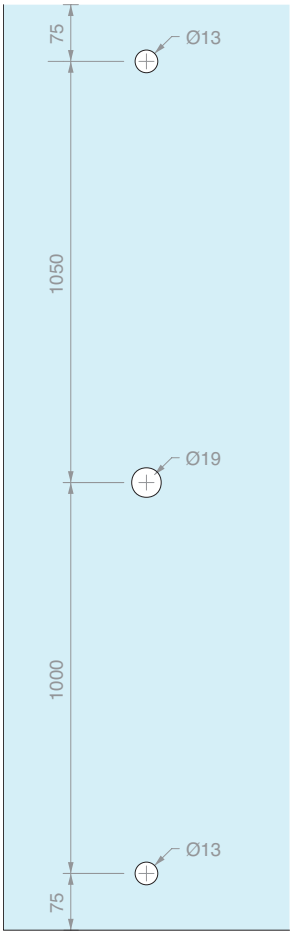

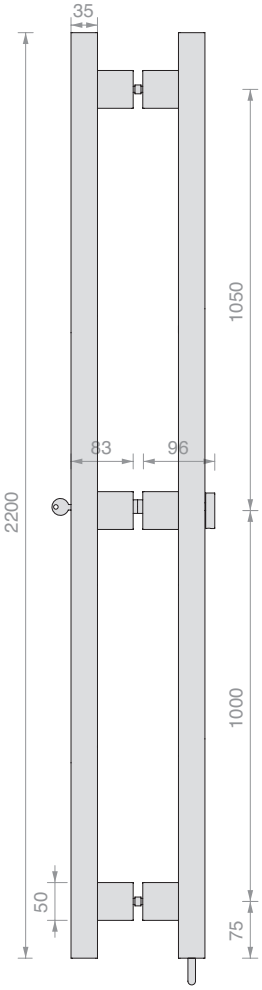

PBA200QY04/A

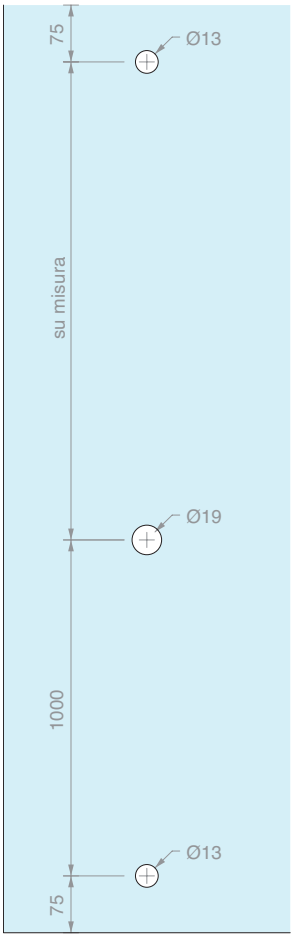

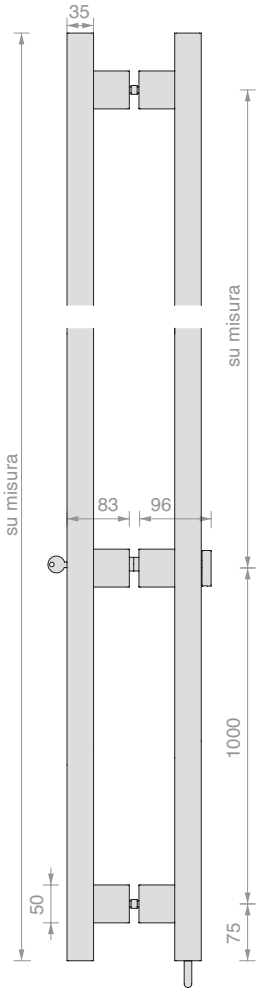

PBA200QY06/A

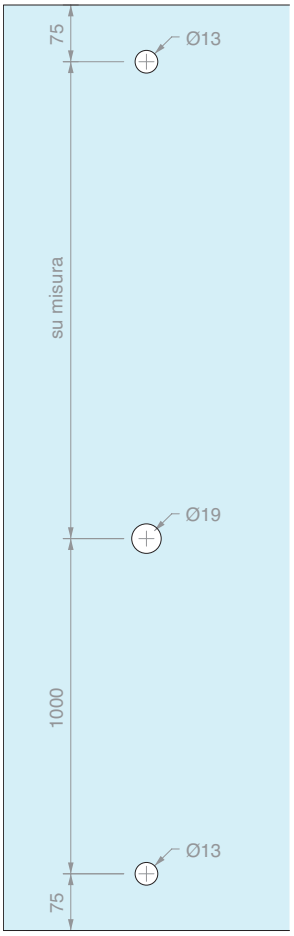

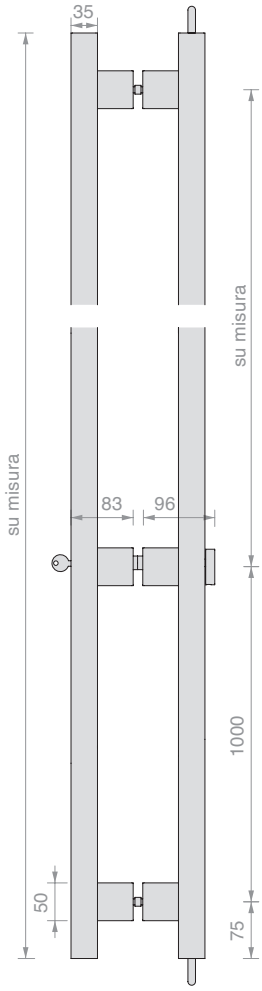

COPPIA MANIGLIONI TONDI CON SERRATURA FRONTALE INCASSATA E POMELLO INTERNO

Materiale: Acciaio inox AISI 316 L
Completo di 3 chiavi e pozzetto antipolvere a pavimento.
Chiave diversa.
Perno Ø12 x 20 mm
Finitura*: /8 /15
*/15 solo su ordinazione

Art.	Lunghezza	Bloccaggio	Per vetri	Q.tà
PBA200Y002	**1250** mm	Perno inferiore	Da **8** a **17.5** mm	1 Pz
PBA200Y004	**2200** mm	Perno inferiore	Da **8** a **17.5** mm	1 Pz
PBA200Y004/A	**su misura**	Perno inferiore	Da **8** a **17.5** mm	1 Pz
PBA200Y006/A	**su misura**	Perno inferiore e superiore	Da **8** a **17.5** mm	1 Pz

>>> RIFERIMENTO LISTINO V3 - P. 79 >>>

PBA200Y002

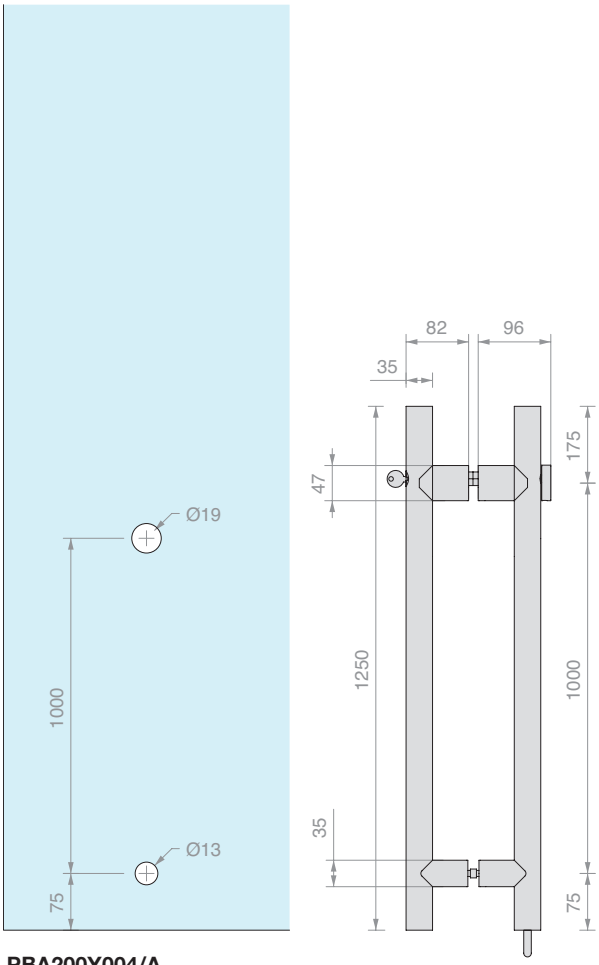

PBA200Y004

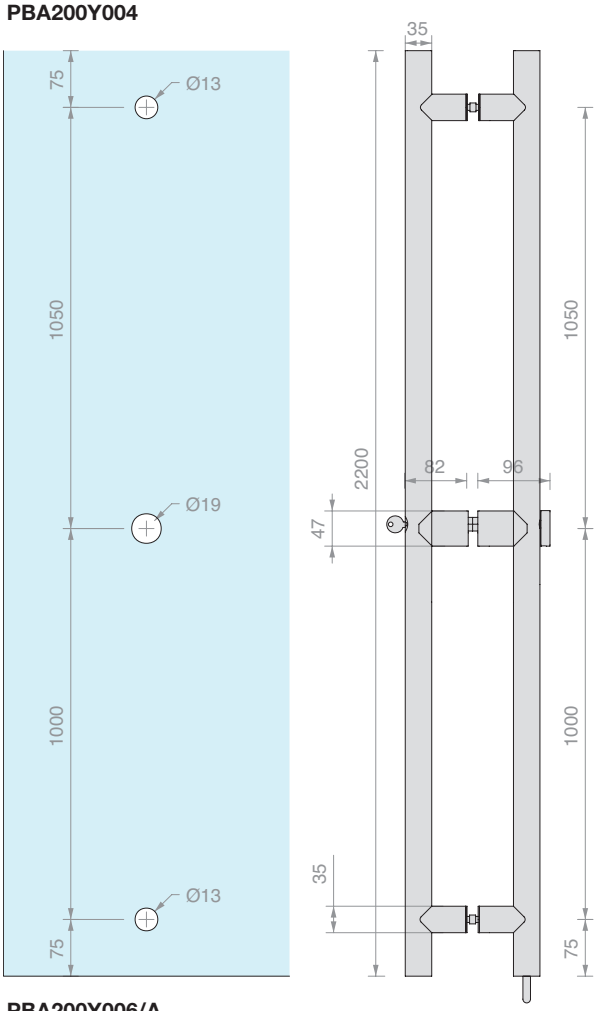

PBA200Y004/A

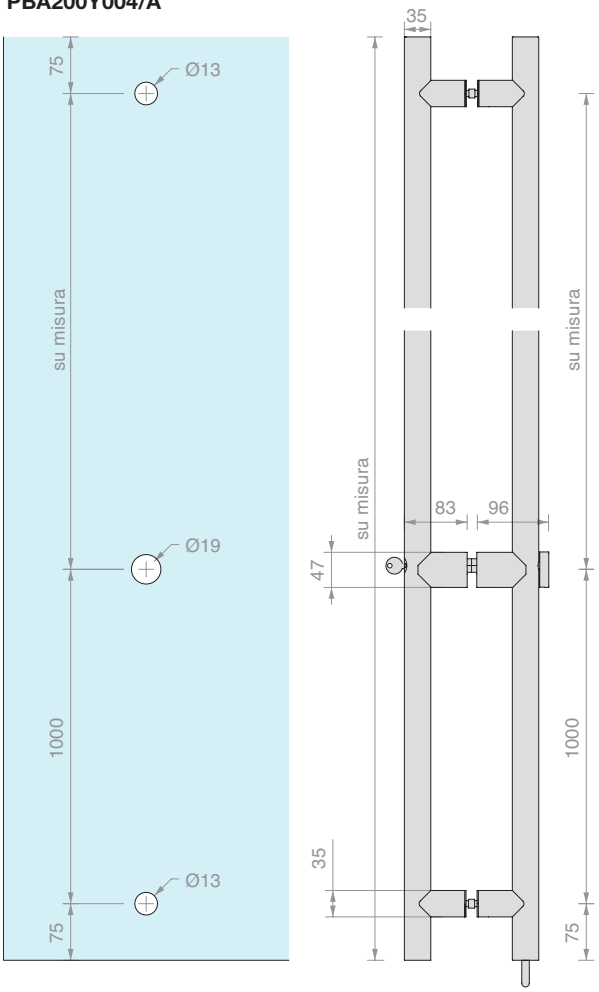

PBA200Y006/A

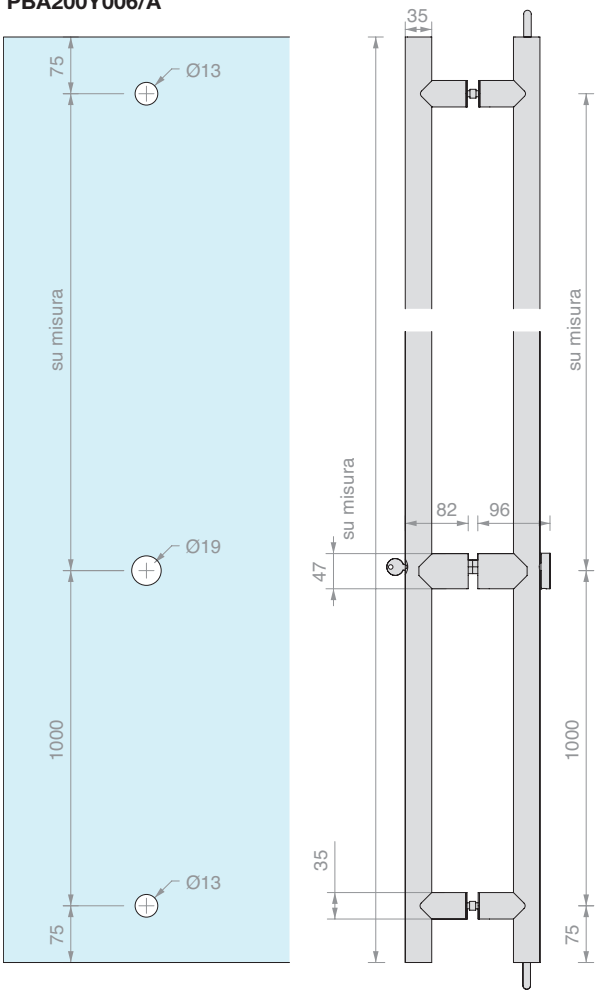

COPPIA MANIGLIONI TONDI CON SERRATURA FRONTALE INCASSATA E POMELLO INTERNO

Materiale: Alluminio
Completo di 3 chiavi e pozzetto antipolvere a pavimento.
Chiave diversa.
Perno Ø12 x 20 mm
Finitura*: /6 /66 /67 /97
*/66, /67 solo su ordinazione

Art.	Lunghezza	Bloccaggio	Per vetri	Q.tà
PBA200YA02	**1250** mm	Perno inferiore	Da **8** a **17.5** mm	1 Pz
PBA200YA04	**2200** mm	Perno inferiore	Da **8** a **17.5** mm	1 Pz
PBA200YA04/A	**su misura**	Perno inferiore	Da **8** a **17.5** mm	1 Pz
PBA200YA06/A	**su misura**	Perno inferiore e superiore	Da **8** a **17.5** mm	1 Pz

>>> RIFERIMENTO LISTINO V3 - P. 79/80 >>>

PBA200YA02

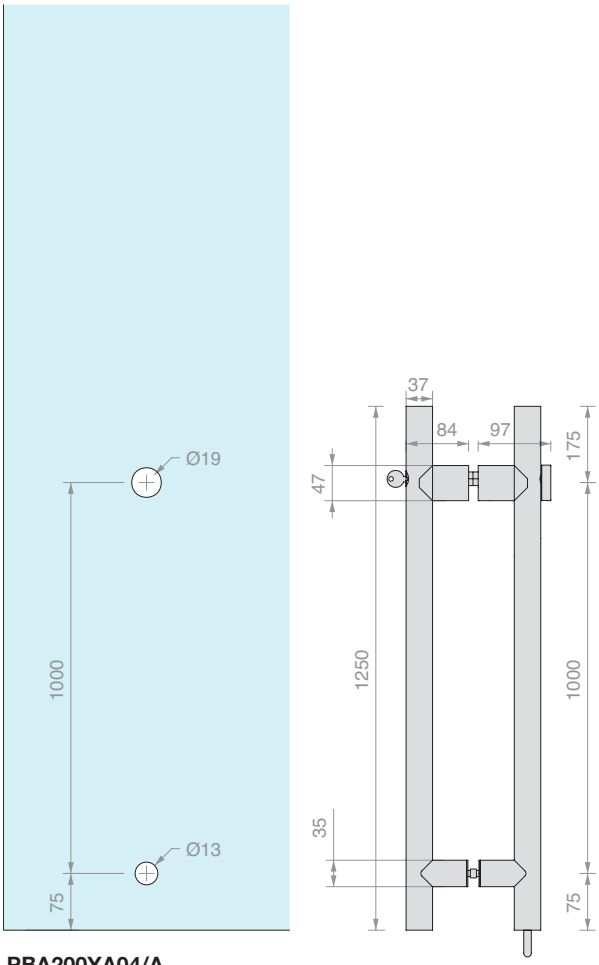

PBA200YA04

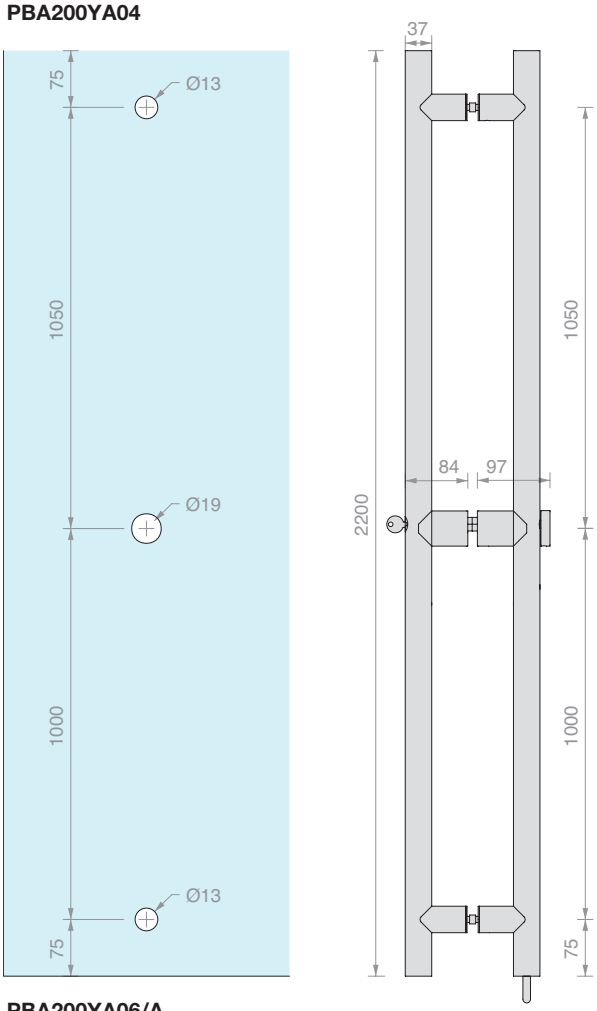

PBA200YA04/A

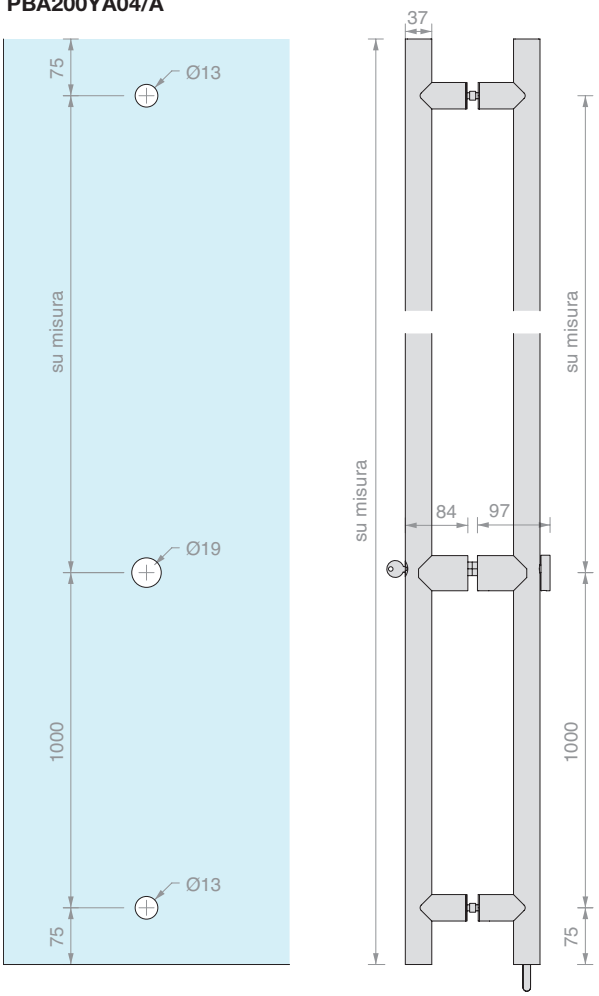

PBA200YA06/A

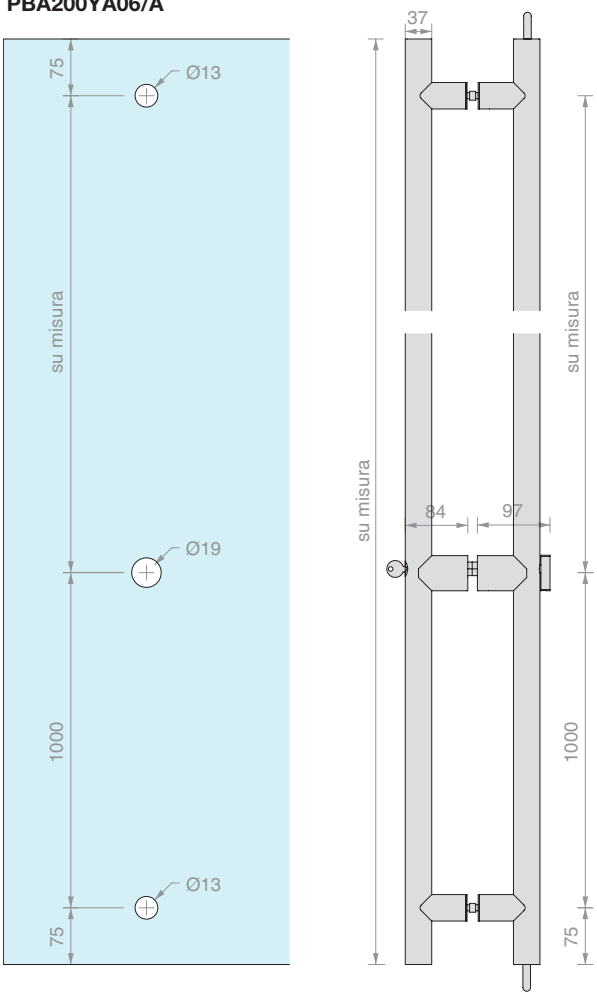

INCONTRO SUPERIORE TONDO A VETRO

Materiale: Acciaio inox AISI 316 L

Per maniglioni PBA

Finitura: /8 /15*

*su richiesta

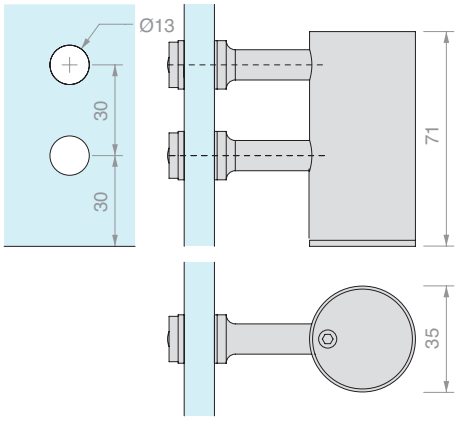

Art.	Per vetri	Q.tà
PBA200CK	Da **8** a **17.5** mm	1 Pz

INCONTRO SUPERIORE QUADRO A VETRO

Materiale: Acciaio inox AISI 316 L

Per maniglioni PBA

Finitura: /8 /15*

*su richiesta

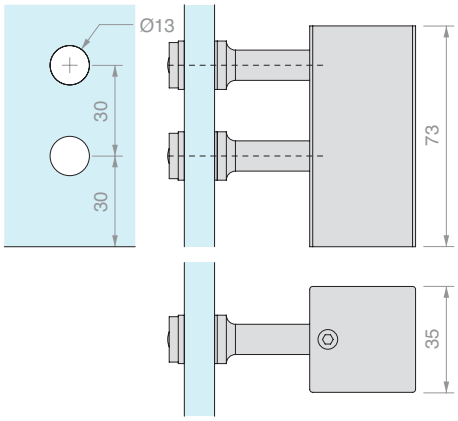

Art.	Per vetri	Q.tà
PBA200CKQ	Da **8** a **17.5** mm	1 Pz

POZZETTO ANTIPOLVERE

Materiale: Ottone

Finitura*: /95

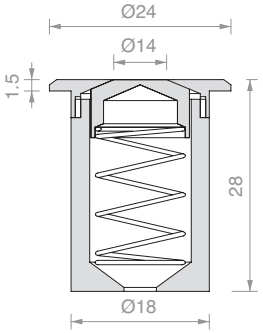

Art.	Q.tà
PBA200CSK	1 Pz

FISSAGGIO DOPPIO SU VETRO
Per maniglione PBA200QV01/D
Foro nel vetro ∅ 13 mm

Art.	Q.tà
PBAAD81	1 Pz

FISSAGGIO DOPPIO SU LEGNO, ALLUMINIO E PVC
Per maniglione PBA200QV01/D
Foro nell'anta ∅ 9 mm

Art.	Q.tà
PBA71	1 Pz

FISSAGGIO SINGOLO SU VETRO
Per maniglione PBA200QV01
Foro nel vetro ∅ 13 mm
Finitura*: /8 /15
*/15 solo su ordinazione

Art.	Q.tà
PBAAS11	1 Pz

FISSAGGIO SINGOLO NON PASSANTE SU LEGNO, ALLUMINIO, PVC
Per maniglione PBA200QV01
Finitura*: /8 /15
*/15 solo su ordinazione

Art.	Q.tà
PBA911	1 Pz

COPPIA MANIGLIONI TONDI

Materiale: Acciaio inox AISI 304

Finitura: /8 - Su richiesta: /15

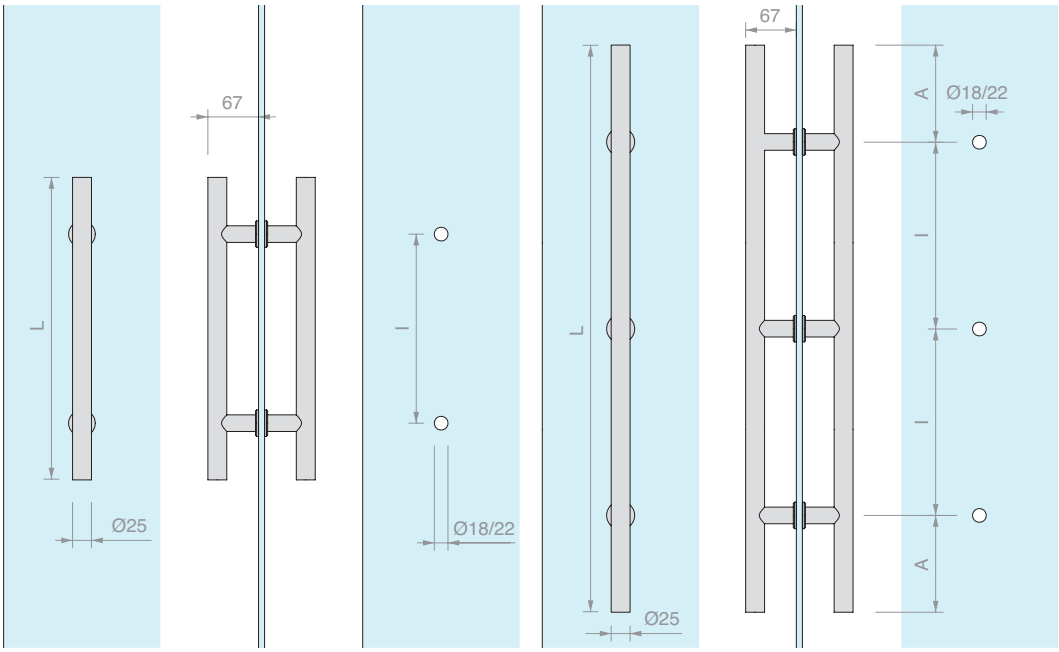

Art.	L	I	A	Per vetri	Q.tà
ZMT400	**400** mm	**250** mm		Da **8** a **21.5** mm	1 Pz
ZMT500	**500** mm	**300** mm		Da **8** a **21.5** mm	1 Pz
ZMT800	**800** mm	**400** mm		Da **8** a **21.5** mm	1 Pz
ZMT1400	**1400** mm	**572** mm	**128** mm	Da **8** a **21.5** mm	1 Pz
ZMT2000	**2000** mm	**797** mm	**203** mm	Da **8** a **21.5** mm	1 Pz
ZMT/A	Su misura				1 Pz

MANIGLIONE SINGOLO TONDO

Materiale: Acciaio inox AISI 304

Finitura: /8 - Su richiesta: /15

Utensile consigliato per il serraggio Art. UT250

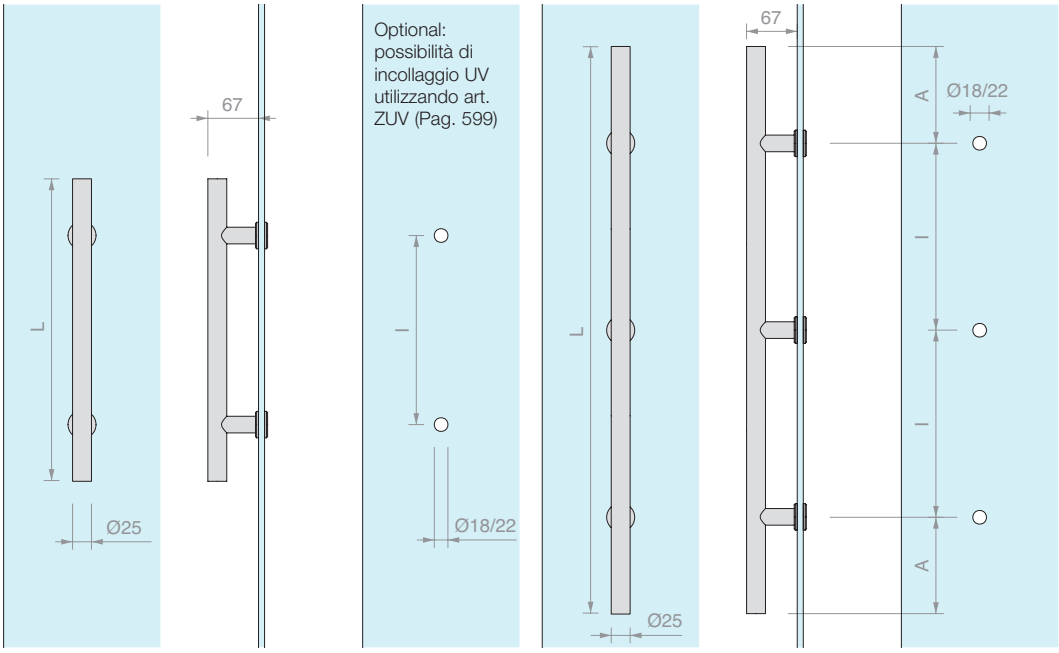

Art.	L	I	A	Per vetri	Q.tà
ZSIT400	**400** mm	**250** mm		Da **8** a **21.5** mm	1 Pz
ZSIT500	**500** mm	**300** mm		Da **8** a **21.5** mm	1 Pz
ZSIT800	**800** mm	**400** mm		Da **8** a **21.5** mm	1 Pz
ZSIT1400	**1400** mm	**572** mm	**128** mm	Da **8** a **21.5** mm	1 Pz
ZSIT2000	**2000** mm	**797** mm	**203** mm	Da **8** a **21.5** mm	1 Pz
ZSIT	Su misura				1 Pz

>>> RIFERIMENTO LISTINO V3 - P. 80 >>>

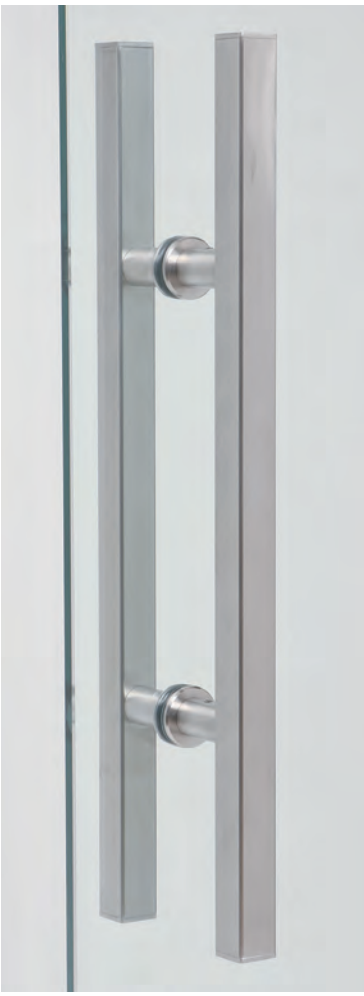

COPPIA MANIGLIONI QUADRI

Materiale: Acciaio inox AISI 304

Finitura: /8 - Su richiesta: /15

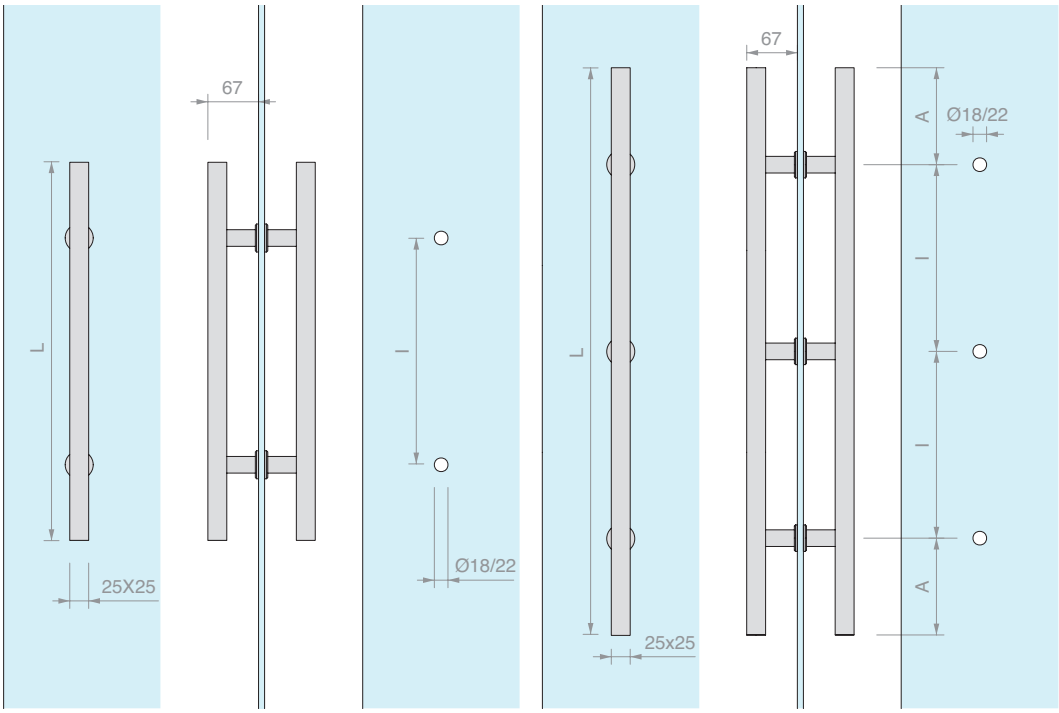

Art.	L	I	A	Per vetri	Q.tà
ZQUA500	**500** mm	**300** mm		Da **8** a **21.5** mm	1 Pz
ZQUA800	**800** mm	**400** mm		Da **8** a **21.5** mm	1 Pz
ZQUA1400	**1400** mm	**572** mm	**128** mm	Da **8** a **21.5** mm	1 Pz
ZQUA/A	Su misura				1 Pz

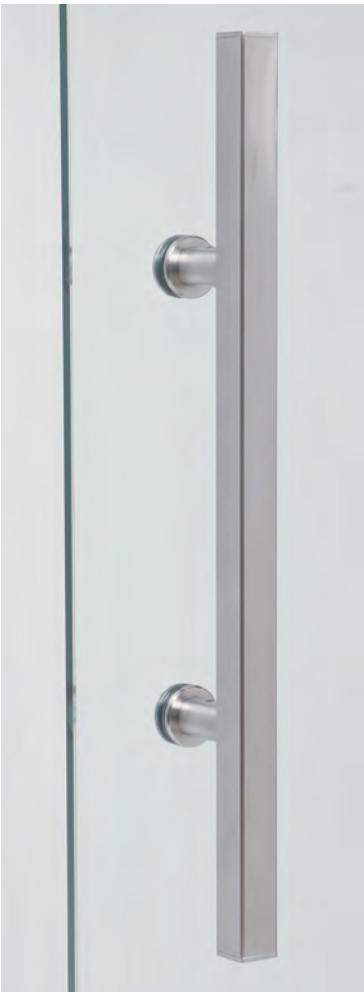

MANIGLIONE SINGOLO QUADRO

Materiale: Acciaio inox AISI 304

Finitura: /8 - Su richiesta: /15

Utensile consigliato per il serraggio Art. UT250

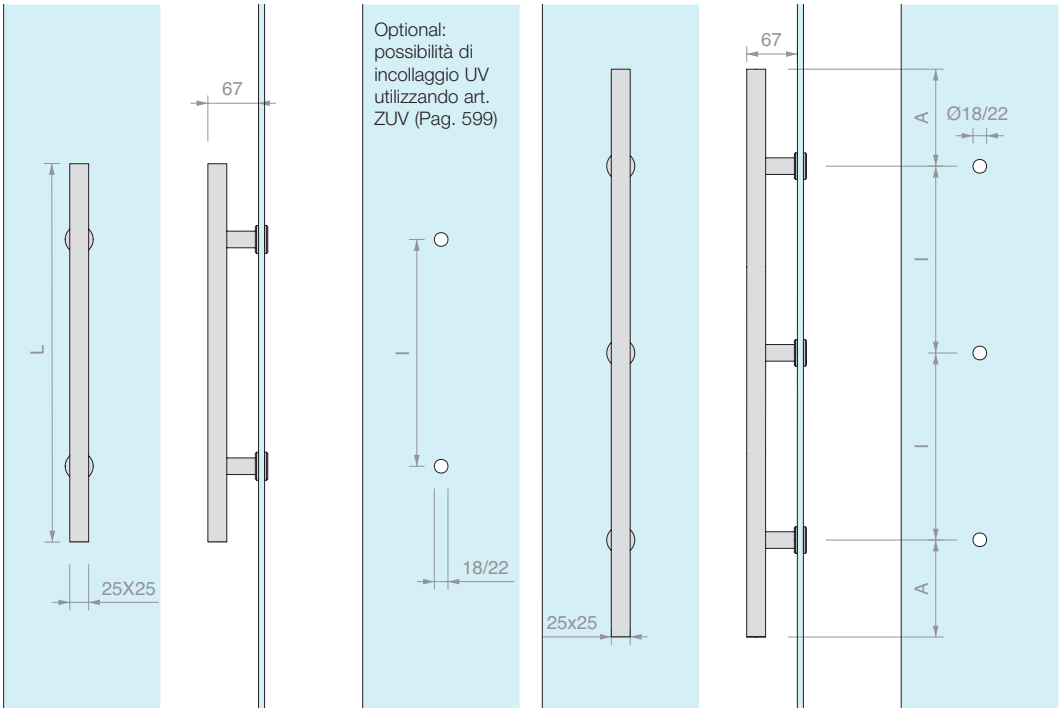

Art.	L	I	A	Per vetri	Q.tà
ZSIQ500	**500** mm	**300** mm		Da **8** a **21.5** mm	1 Pz
ZSIQ800	**800** mm	**400** mm		Da **8** a **21.5** mm	1 Pz
ZSIQ1400	**1400** mm	**572** mm	**128** mm	Da **8** a **21.5** mm	1 Pz
ZSIQ/A	Su misura				1 Pz

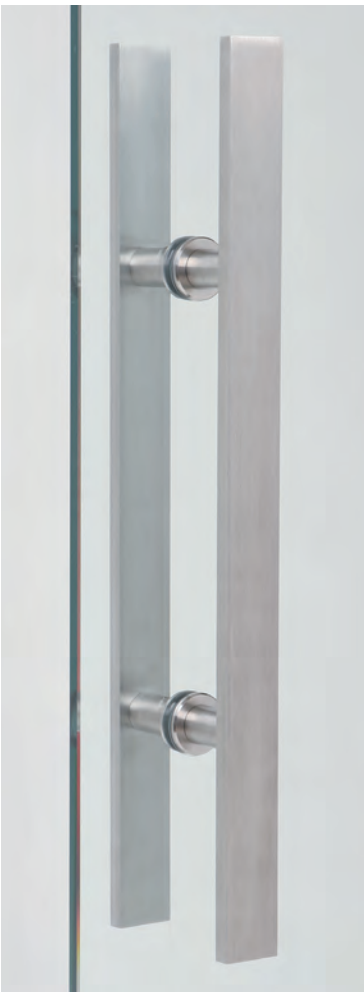

COPPIA MANIGLIONI PIATTI

Materiale: Acciaio inox AISI 304

Finitura: /8 - Su richiesta: /15

CUSTOM

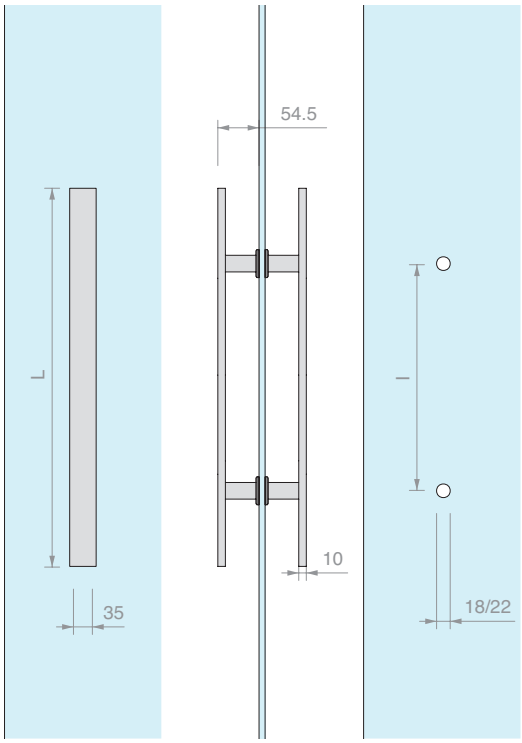

Art.	L	I	Per vetri	Q.tà
ZPI500	**500** mm	**300** mm	Da **8** a **21.5** mm	1 Pz
ZPI800	**800** mm	**400** mm	Da **8** a **21.5** mm	1 Pz
ZPI/A	Su misura			1 Pz

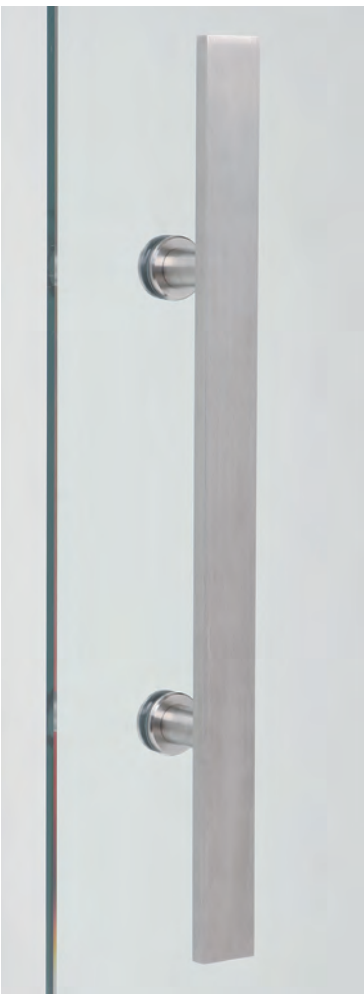

MANIGLIONE SINGOLO PIATTO

Materiale: Acciaio inox AISI 304

Finitura: /8 - Su richiesta: /15

Utensile consigliato per il serraggio Art. UT250

CUSTOM

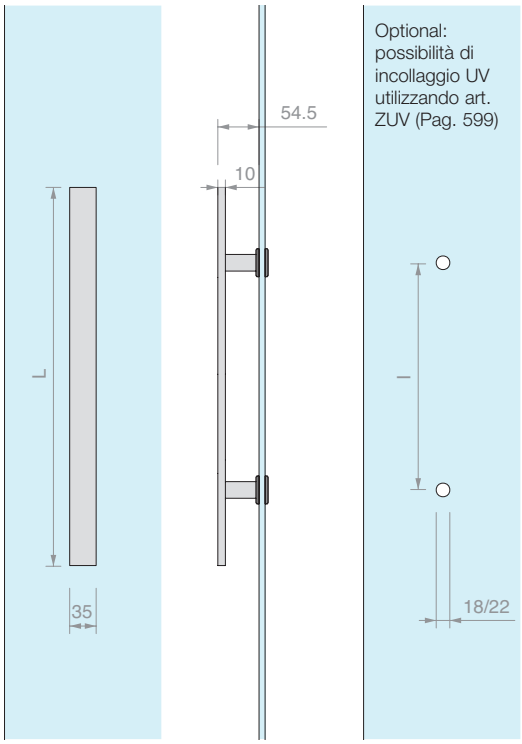

Art.	L	I	Per vetri	Q.tà
ZSIP500	**500** mm	**300** mm	Da **8** a **21.5** mm	1 Pz
ZSIP800	**800** mm	**400** mm	Da **8** a **21.5** mm	1 Pz
ZSIP/A	Su misura			1 Pz

FISSAGGIO A INCOLLAGGIO UV PER MANIGLIONI SINGOLI SERIE Z

Materiale: Acciaio AISI 304

Finitura: /9

Si consiglia di montare i fissaggi ZUV sul maniglione e successivamente procedere all'incollaggio

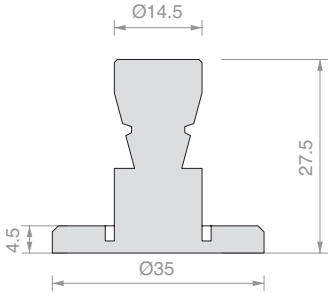

Art.	Q.tà
ZUV	1 Pz

FISSAGGIO PIATTO PER MANIGLIONI

Materiale: Acciaio AISI 304

Finitura: /8

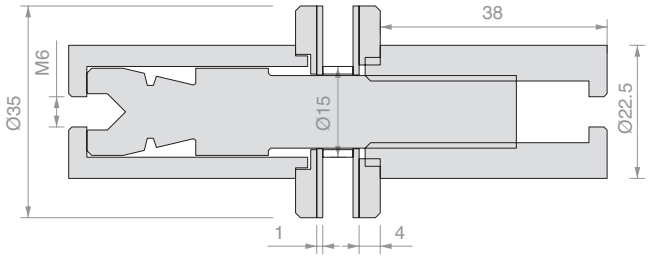

Art.	Per vetri	Q.tà
ZATT	Da **8** a **21.5** mm	1 Pz

Esempio con Art. COFIS15B

Esempio con Art. BORC25

COPPIA MANIGLIONI TONDI

Materiale: Acciaio inox AISI 304

Finitura: /8 /15

Per spessori superiori sostituire le viti svasate interne.

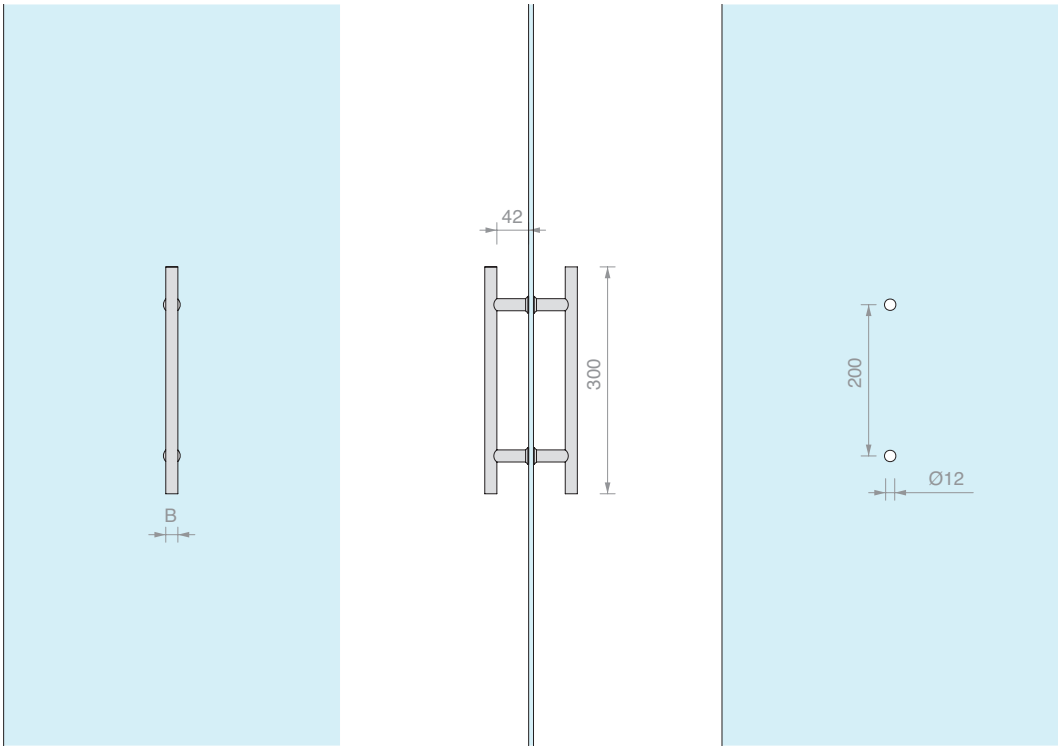

Art.	B	Per vetri	Q.tà
MN1620	**Ø16** mm	Da **6** a **17.5** mm	1 Pz
MN2020	**Ø20** mm	Da **6** a **17.5** mm	1 Pz

COPPIA MANIGLIONI TONDI

Materiale: Acciaio inox AISI 304

Finitura: /8 /15 /R2

Per spessori superiori sostituire le viti svasate interne.

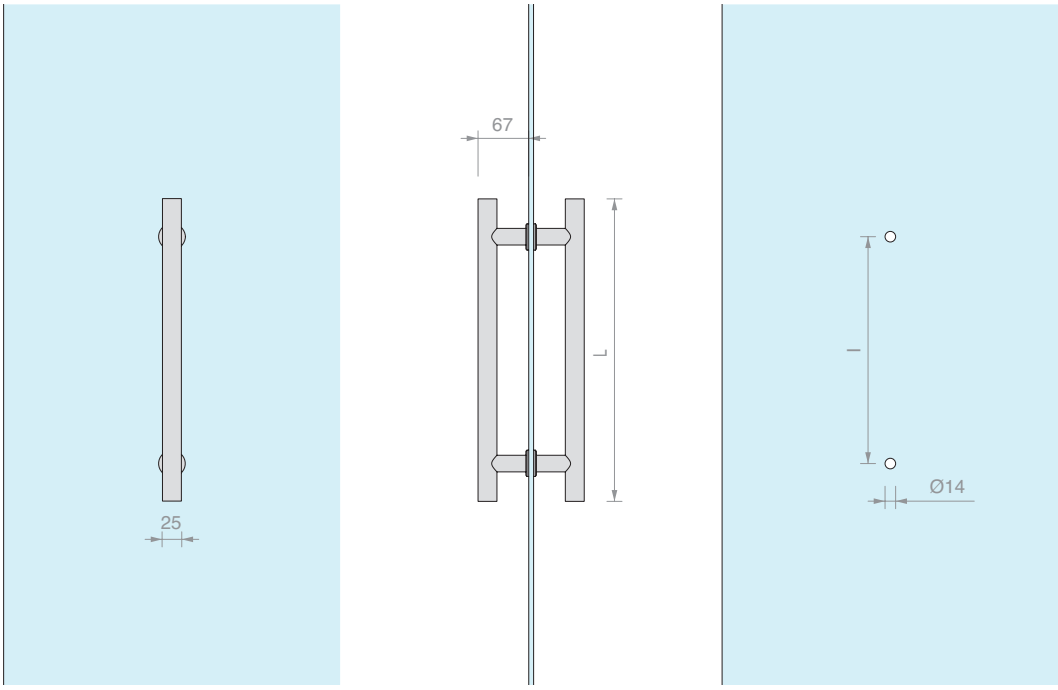

Art.	L	I	Per vetri	Q.tà
MN25300	**300** mm	**200** mm	Da **6** a **21.5** mm	1 Pz
MN25400	**400** mm	**250** mm	Da **6** a **21.5** mm	1 Pz
MN25500	**500** mm	**300** mm	Da **6** a **21.5** mm	1 Pz
MN25800	**800** mm	**400** mm	Da **6** a **21.5** mm	1 Pz

COPPIA MANIGLIONI TONDI

Materiale: Acciaio inox AISI 304

Finitura: /8 /15 /R2

Per spessori superiori sostituire le viti svasate interne.

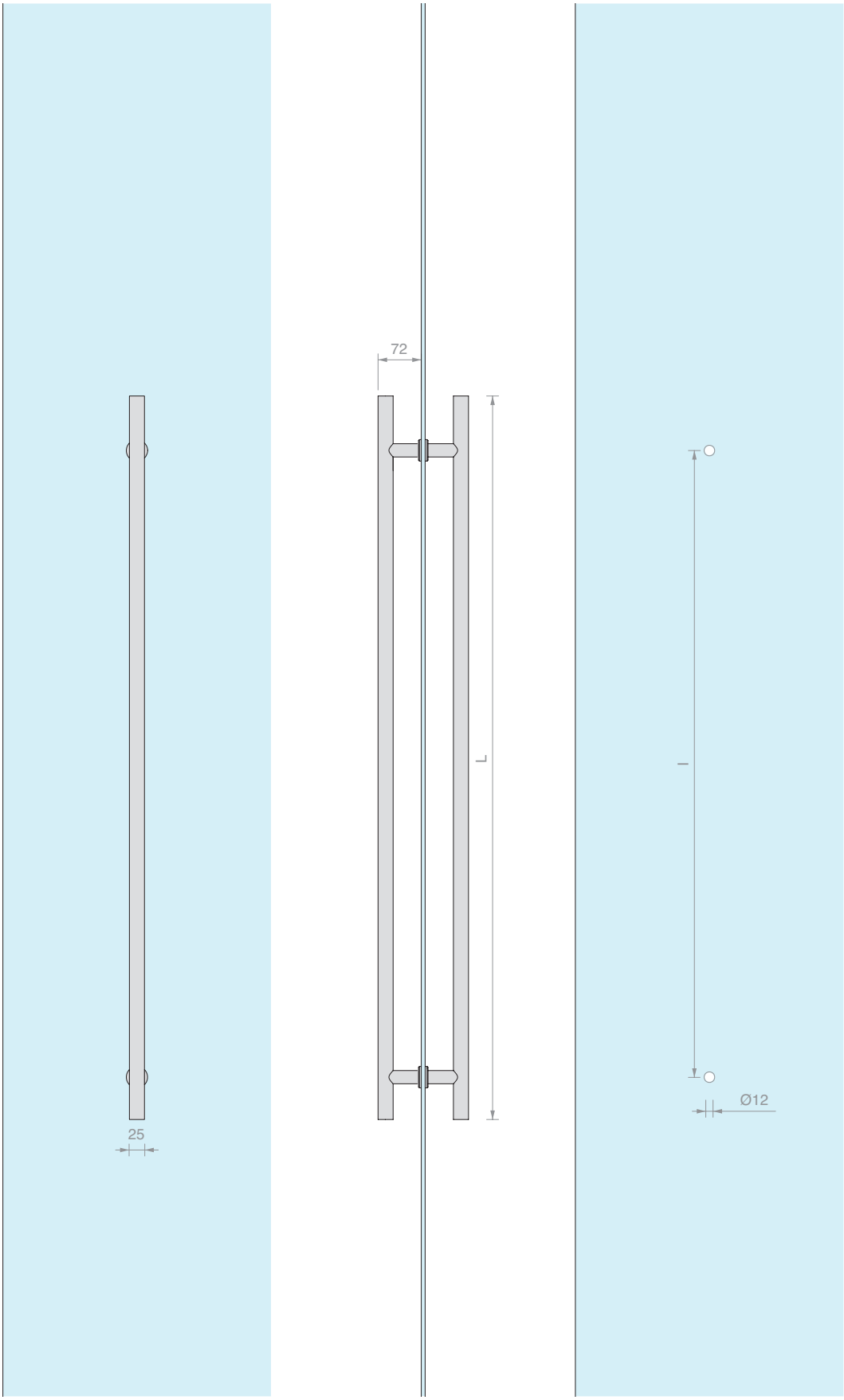

Art.	L	I	Per vetri	Q.tà
MN25850	**850** mm	**650** mm	Da **6** a **17.5** mm	1 Pz
MN251200	**1200** mm	**1040** mm	Da **6** a **17.5** mm	1 Pz

MANIGLIONE SINGOLO QUADRO CON POMELLO

Materiale: Acciaio inox AISI 304 + Zama

Finitura: /15 - Pomello e vite finitura: /1

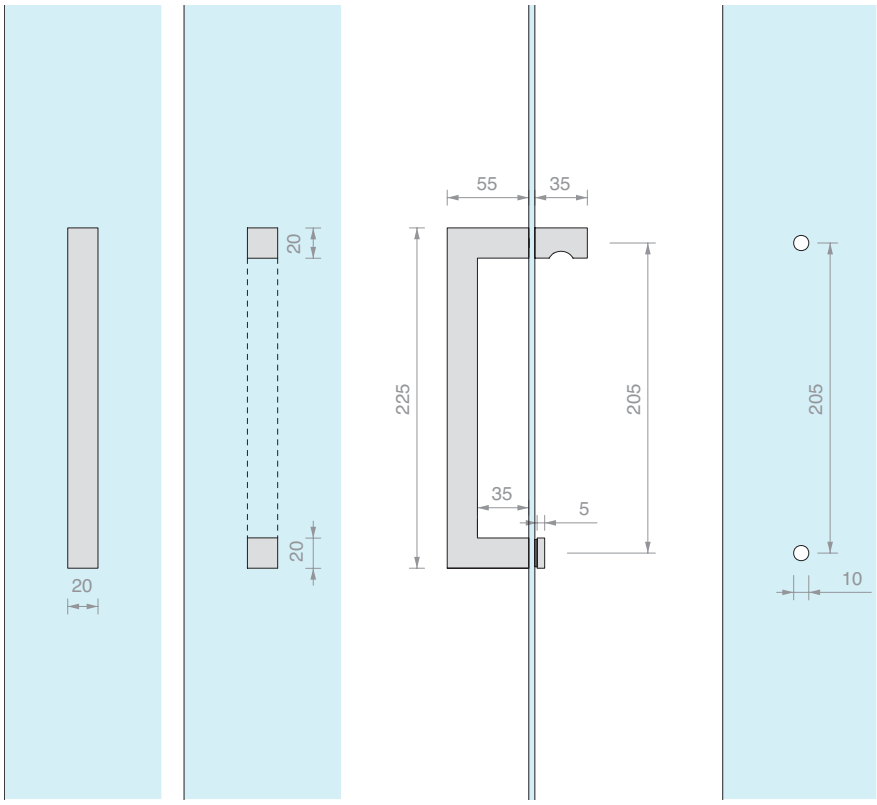

Art.	Per vetri	Q.tà
PMAN90	Da **6** a **8** mm	1 Pz

MANIGLIONE SINGOLO PIATTO CON POMELLO

Materiale: Acciaio inox AISI 304 + Zama

Finitura: /15 - Pomello e vite finitura: /1

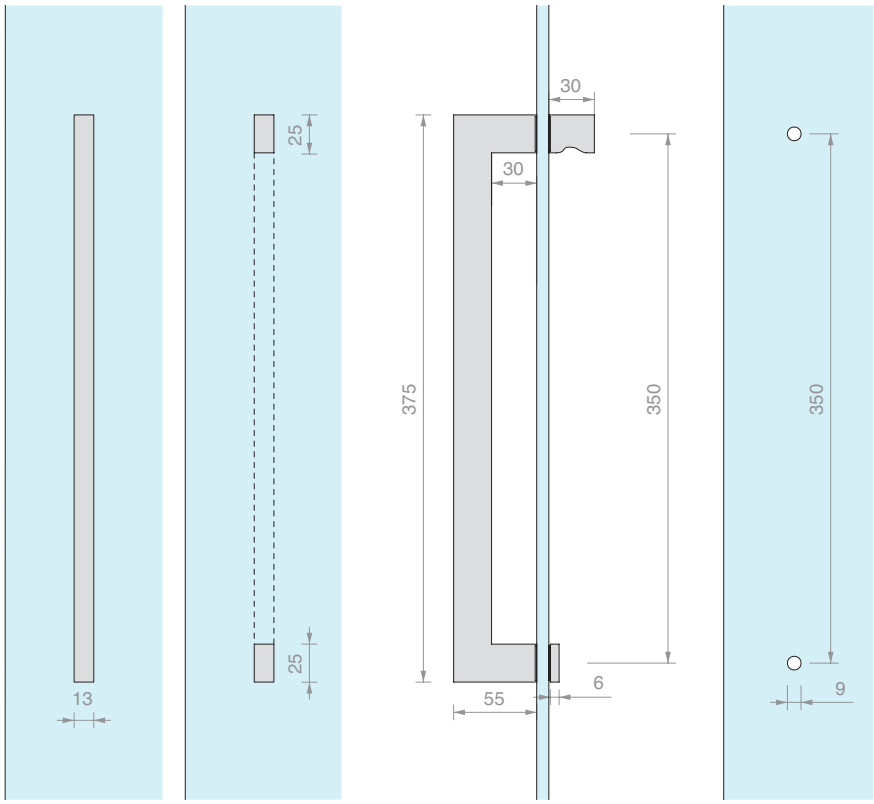

Art.	Per vetri	Q.tà
PMAN1131	Da **6** a **8** mm	1 Pz

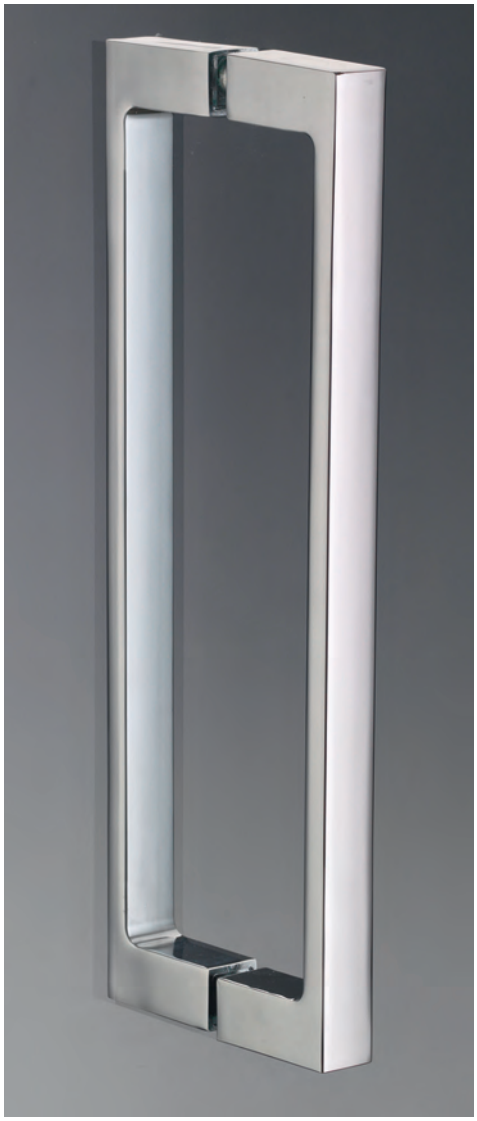

MANIGLIONI PIATTI A "C"

Materiale: Zama

Finitura: /1 /2 /4 /24 /R2

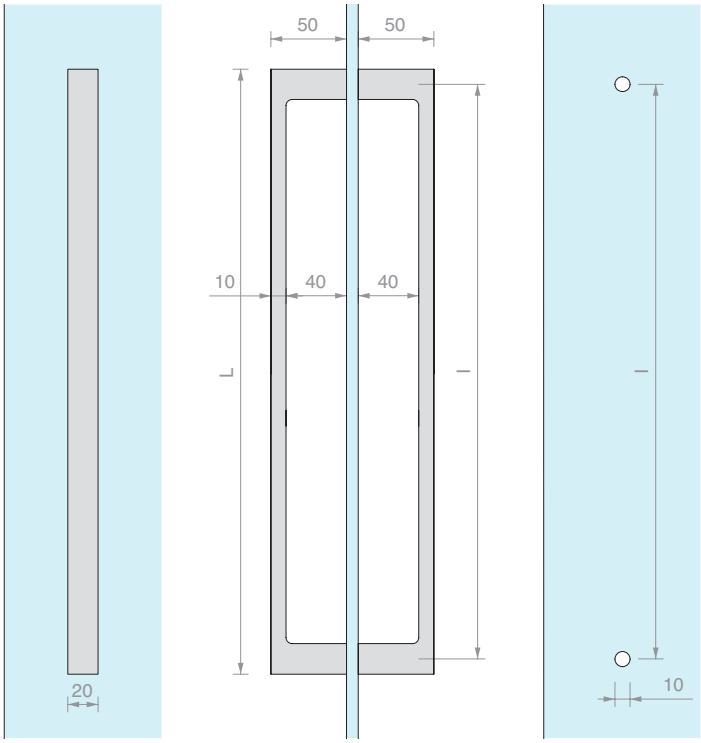

Art.	L	I	Per vetri	Q.tà
PMAN1340	**400** mm	**380** mm	Da **6** a **10** mm	1 Pz
PMAN1332	**300** mm	**280** mm	Da **6** a **10** mm	1 Pz
PMAN1322	**200** mm	**180** mm	Da **6** a **10** mm	1 Pz

COPPIA MANIGLIONI PIATTI A “C”

Materiale: Zama

Finitura: /1 /24

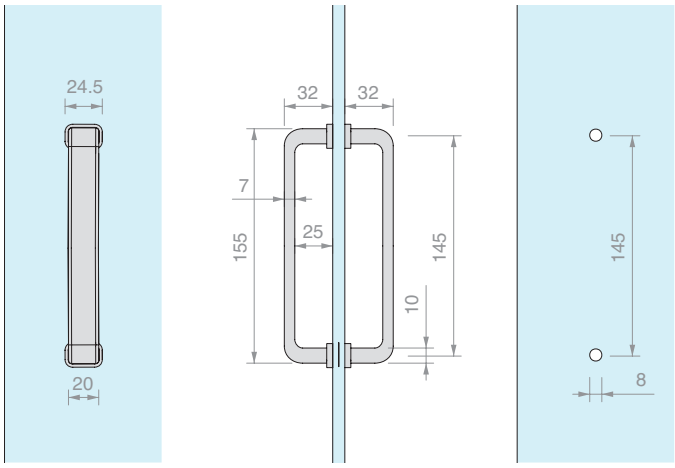

Art.	Per vetri	Q.tà
PMAN1530	Da **6** a **8** mm	1 Pz

COPPIA MANIGLIONI QUADRI

Materiale: Alluminio

Finitura: /88 /91 /97

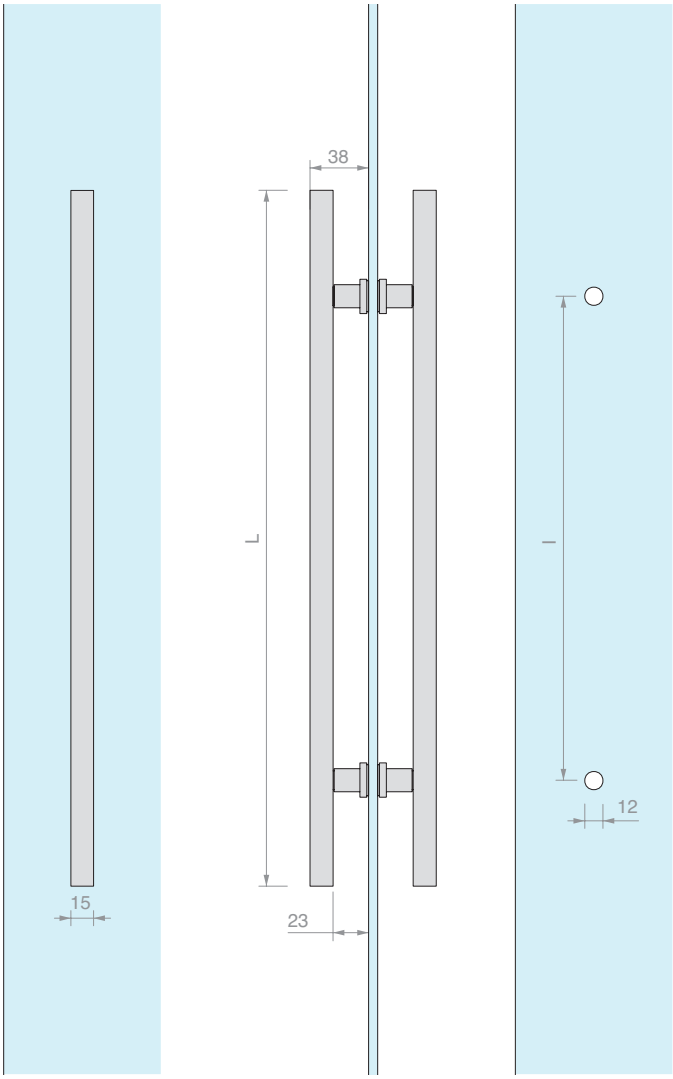

Art.	L	I	Per vetri	Q.tà
LM320	**460** mm	**320** mm	Da **6** a **12** mm	1 Pz
LM224	**310** mm	**224** mm	Da **6** a **12** mm	1 Pz
LM128	**200** mm	**128** mm	Da **6** a **12** mm	1 Pz

COPPIA MANIGLIONI TONDI

Materiale: Alluminio o Ottone in base alla finitura scelta

Finitura: /1 /3 /97

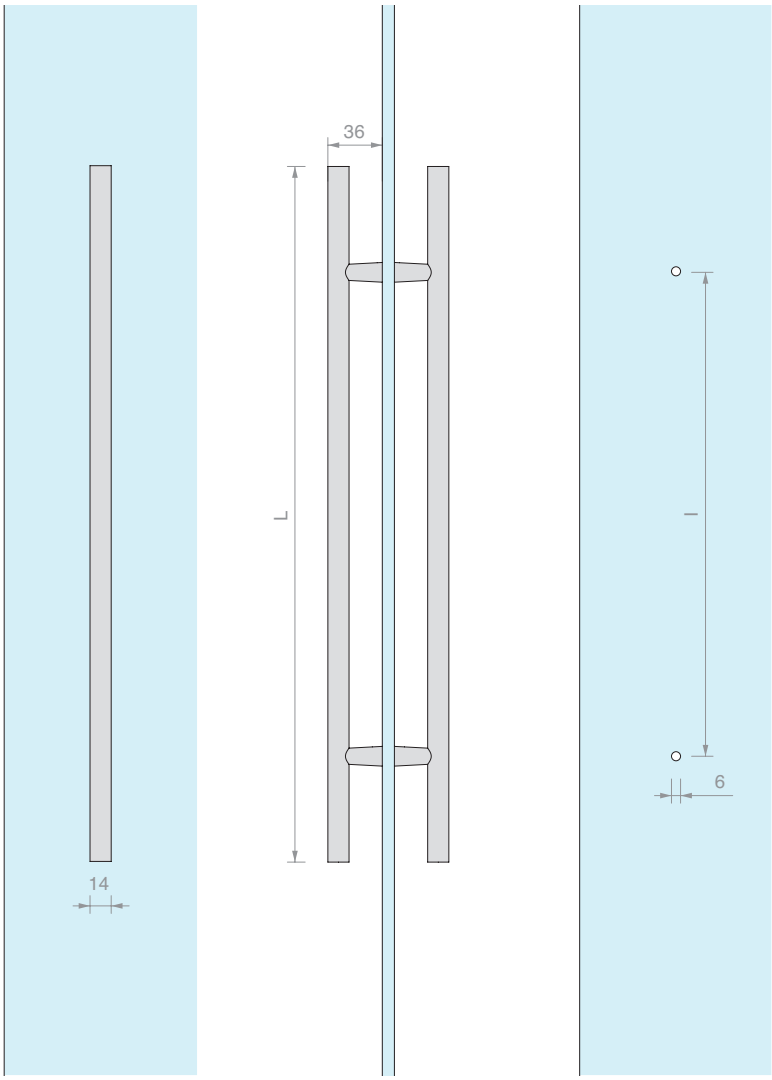

Art.	L	`l	Per vetri	Q.tà
PM1	**460** mm	**320** mm	**6** / **8** mm - **10** / **12** mm con aggiunta dell'art. PM4	1 Pz
PM2	**310** mm	**224** mm	**6** / **8** mm - **10** / **12** mm con aggiunta dell'art. PM4	1 Pz
PM3	**200** mm	**128** mm	**6** / **8** mm - **10** / **12** mm con aggiunta dell'art. PM4	1 Pz

N. 4 RONDELLE DI MAGGIORAZIONE BASE DI APPOGGIO

Materiale: Zama

Finitura: /1 /3

Art.	Q.tà
PM4	1 Pz

COPPIA MANIGLIONI TONDI IN LEGNO

Materiale: Acciaio AISI 304, Legno

Finitura: /8 /15

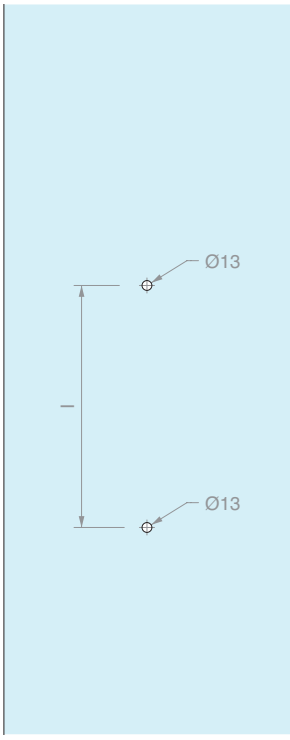

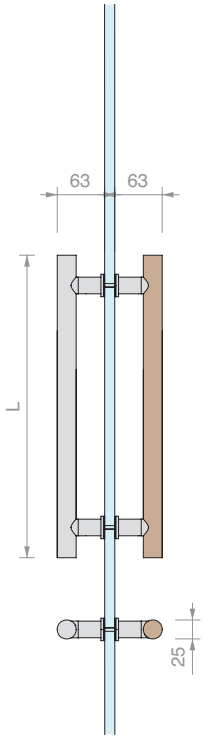

Art.	L	I	Essenza	Per vetri	Q.tà
MNTL25300	**300** mm	**220** mm	Faggio	Da **8** a **13.5** mm	1 Pz
MNTL25400	**400** mm	**320** mm	Faggio	Da **8** a **13.5** mm	1 Pz

COPPIA MANIGLIONI TONDI A “C” IN LEGNO

Materiale: Acciaio AISI 304, Legno

Finitura: /8 /15

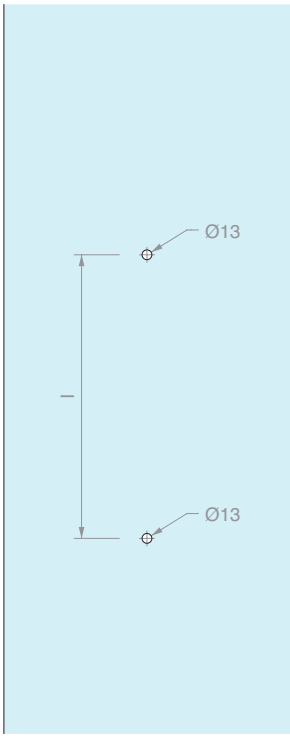

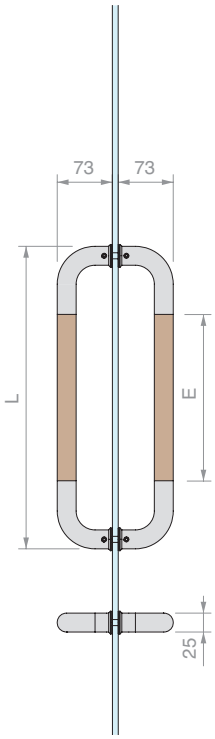

Art.	L	I	E	Essenza	Per vetri	Q.tà
MNTLAC25300	**300** mm	**275** mm	**120** mm	Faggio	Da **8** a **13.5** mm	1 Pz
MNTLAC25400	**400** mm	**375** mm	**220** mm	Faggio	Da **8** a **13.5** mm	1 Pz

>>> RIFERIMENTO LISTINO V3 - P. 83 >>>

COPPIA MANIGLIONI QUADRI IN LEGNO

Materiale: Acciaio AISI 304, Legno

Finitura: /8 /15

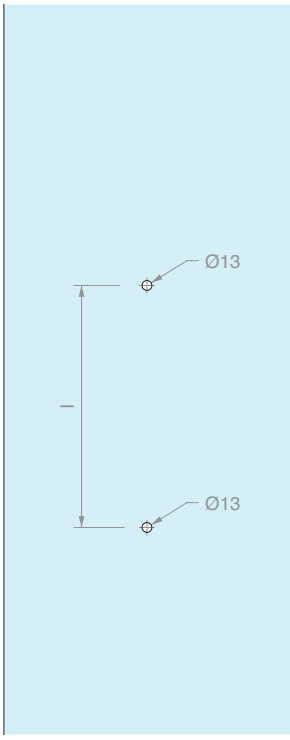

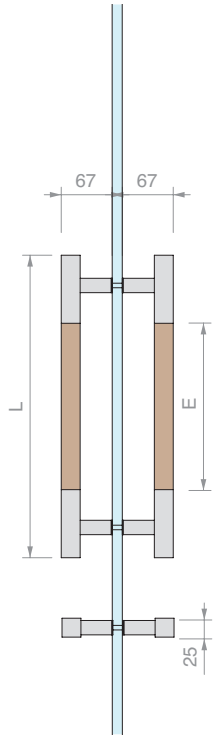

Art.	L	I	E	Essenza	Per vetri	Q.tà
MNQL25300	**300** mm	**200** mm	**120** mm	Faggio	Da **8** a **13.5** mm	1 Pz
MNQL25400	**400** mm	**300** mm	**220** mm	Faggio	Da **8** a **13.5** mm	1 Pz

COPPIA MANIGLIONI QUADRI A “C” IN LEGNO

Materiale: Acciaio AISI 304, Legno

Finitura: /8 /15

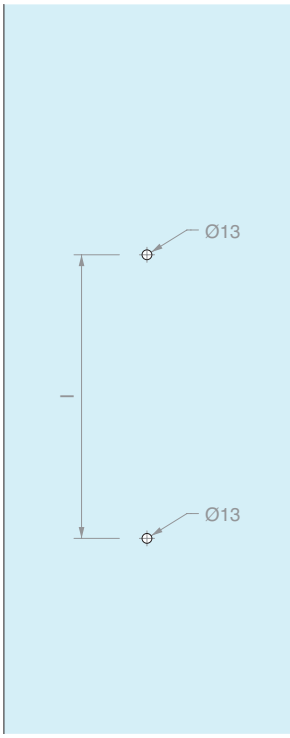

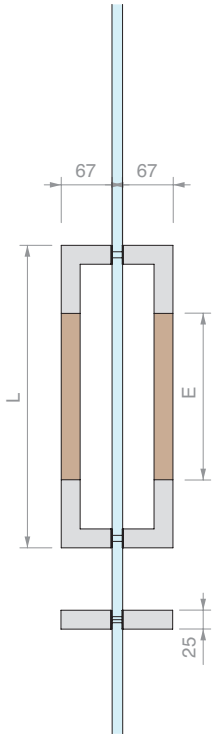

Art.	L	I	E	Essenza	Per vetri	Q.tà
MNQLAC25300	**300** mm	**275** mm	**120** mm	Faggio	Da **8** a **13.5** mm	1 Pz
MNQLAC25400	**400** mm	**375** mm	**220** mm	Faggio	Da **8** a **13.5** mm	1 Pz

MANIGLIE CON FISSAGGIO VHB

PREPARAZIONE DELLE SUPERFICI

Per ottenere un'adesione ottimale occorre che la superficie dove verrà applicata la maniglia sia pulita con l'apposita salviettina (contenuta nel kit), asciutta e a temperatura ambiente (minimo 21°C - max 38°C). Come solventi per la pulizia si possono usare anche eptano o alcool isopropilico più acqua. Dopo aver tolto la linguetta protettiva posta sulla striscia biadesiva si effettua una decisa pressione tra maniglia e supporto. Il 90% della tenuta si raggiunge dopo un giorno e trascorse 72 ore si ha l'assestamento definitivo. Per aumentare ancora la presa in superfici a contatto con l'acqua è sufficiente riscaldare l'area a 70°C per circa un'ora.

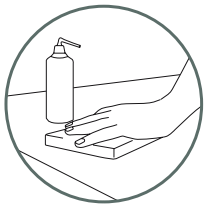

pulire
con
solvente

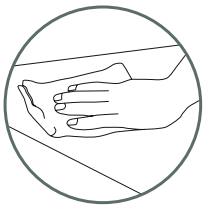

asciugare
con
salviettina

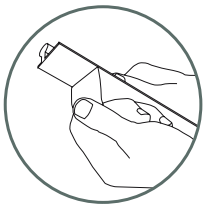

staccare
pellicola
protettiva
e applicare

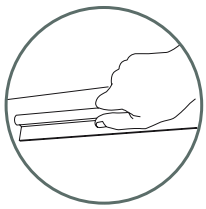

premere
con
forza

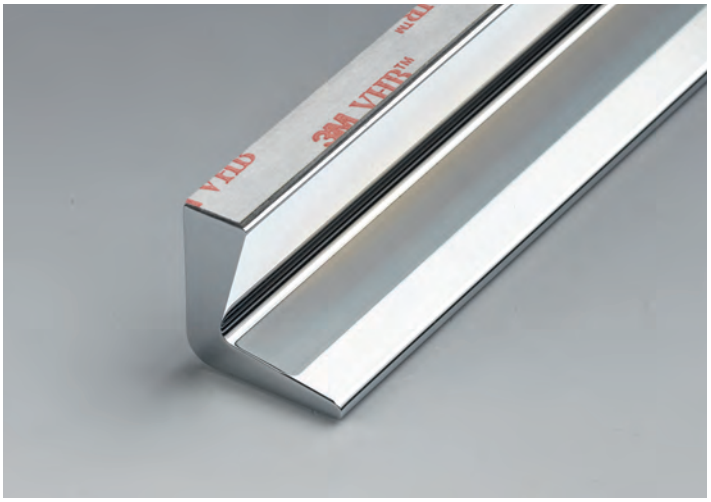

MANIGLIA PER SCORREVOLI CON FISSAGGIO VHB 400

Materiale: Alluminio

Finitura: /91 /97

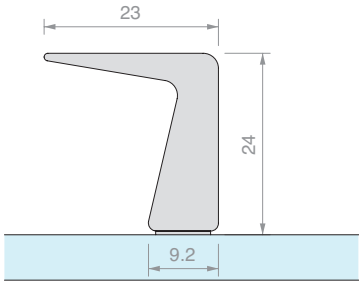

Art.	Lunghezza	Q.tà
MAN400V160	**240** mm	1 Pz
MAN400V320	**390** mm	1 Pz
MAN400V448	**540** mm	1 Pz

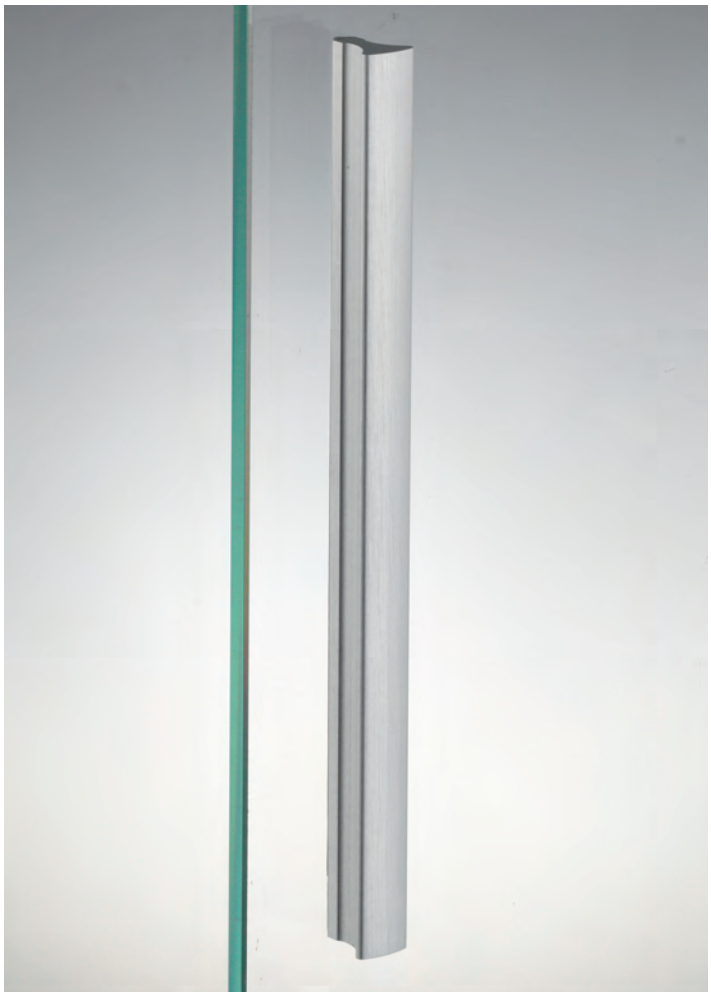

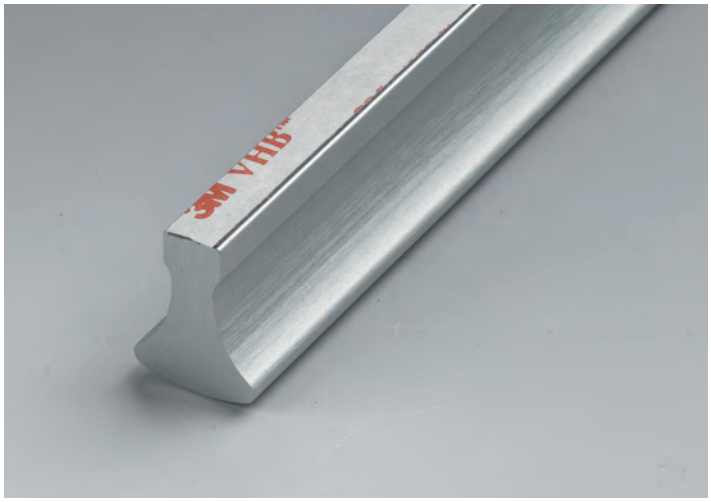

MANIGLIA PER SCORREVOLI CON FISSAGGIO VHB 401

Materiale: Alluminio

Finitura: /91 /97

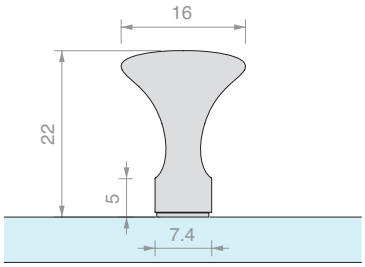

Art.	Lunghezza	Q.tà
MAN401V160	**240** mm	1 Pz
MAN401V320	**390** mm	1 Pz
MAN401V448	**540** mm	1 Pz

MANIGLIA PER SCORREVOLI CON FISSAGGIO VHB 412

Materiale: Alluminio

Finitura: /88 /91 /97

Altre finiture su richiesta

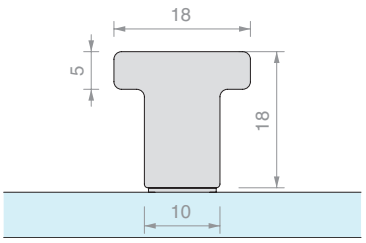

Art.	Lunghezza	Q.tà
MAN412V250	**250** mm	1 Pz
MAN412V350	**350** mm	1 Pz

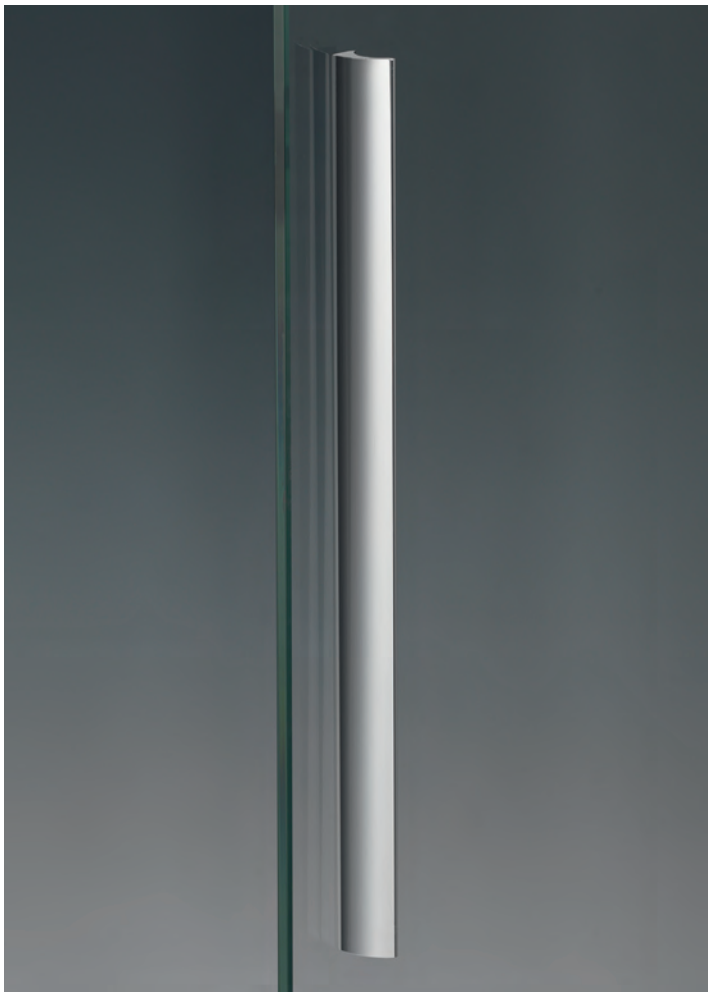

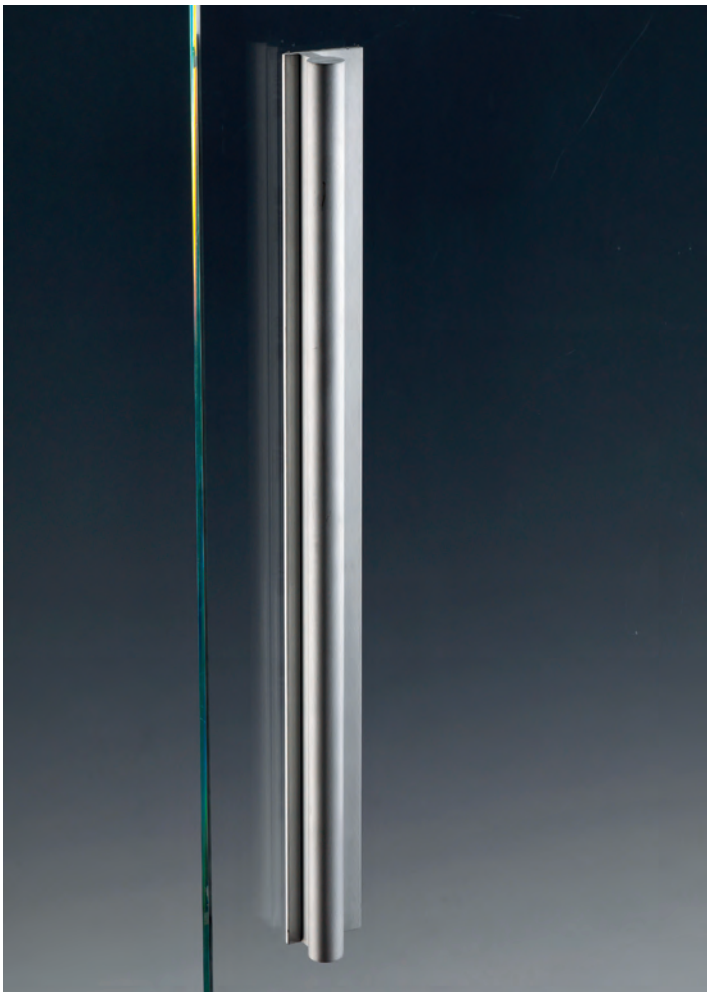

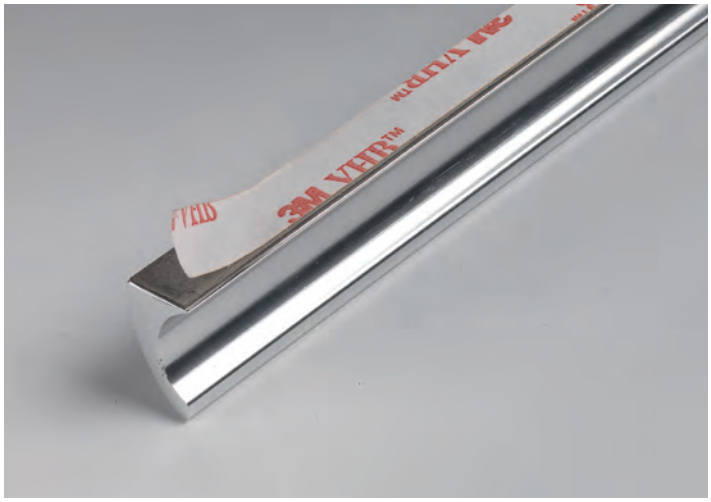

MANIGLIA PER SCORREVOLI CON FISSAGGIO VHB 414

Materiale: Alluminio

Finitura: /88 /91 /97

Altre finiture su richiesta

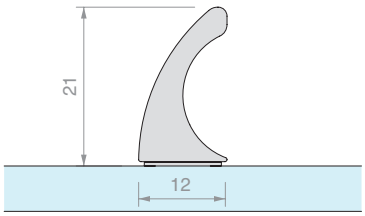

Art.	Lunghezza	Q.tà
MAN414V250	**250** mm	1 Pz
MAN414V350	**350** mm	1 Pz

MANIGLIA PER SCORREVOLI CON FISSAGGIO VHB 404

Materiale: Alluminio

Finitura: /91 /97 /R2

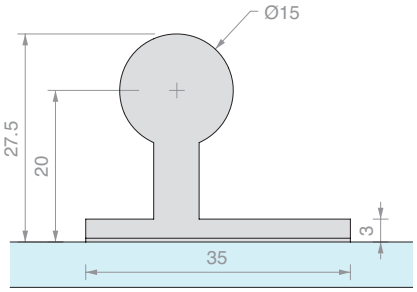

Art.	Lunghezza	Q.tà
MAN404V160	**230** mm	1 Pz
MAN404V320	**380** mm	1 Pz
MAN404V448	**530** mm	1 Pz

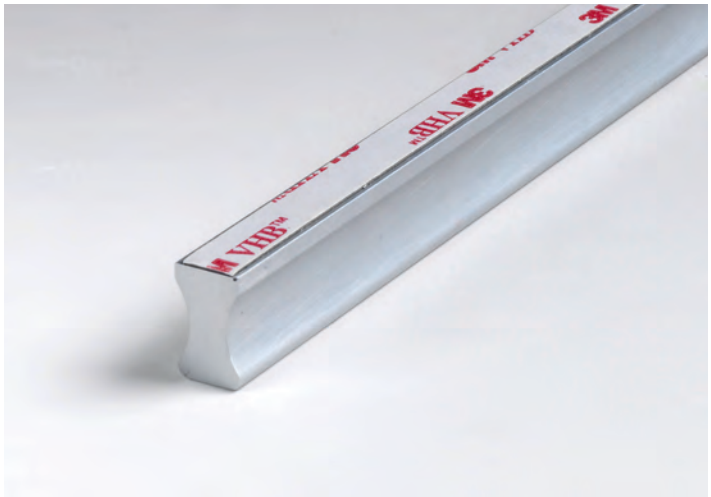

MANIGLIA PER SCORREVOLI CON FISSAGGIO VHB 408

Materiale: Alluminio

Finitura: /91 /97 /R2

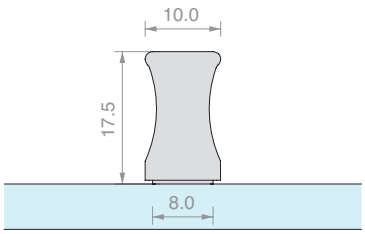

Art.	Lunghezza	Q.tà
MAN408V160	**260** mm	1 Pz
MAN408V320	**410** mm	1 Pz
MAN408V448	**560** mm	1 Pz

MANIGLIA PER SCORREVOLI CON FISSAGGIO VHB 500

Materiale: Alluminio

Finitura: /88 /91 /97 /R2

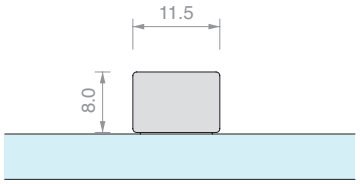

Art.	Lunghezza	Q.tà
MAN500V150	**150** mm	1 Pz

MANIGLIA PER SCORREVOLI CON FISSAGGIO VHB HAND10057

Materiale: Acciaio AISI 304

Finitura: /8 /15

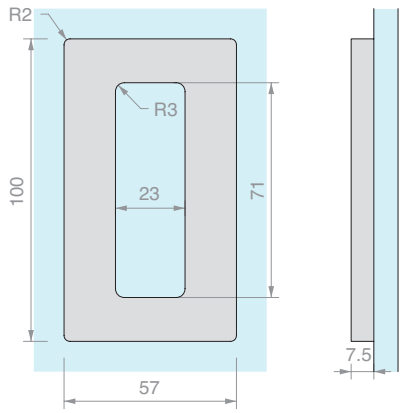

Art.	Q.tà
HAND10057VHB	1 Pz

MANIGLIA PER SCORREVOLI CON FISSAGGIO VHB HAND12062

Materiale: Acciaio AISI 304

Finitura: /8 /15

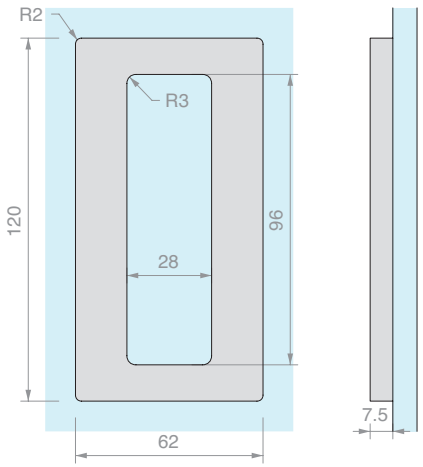

Art.	Q.tà
HAND12062VHB	1 Pz

MANIGLIA PER SCORREVOLI CON FISSAGGIO VHB HAND6640

Materiale: Alluminio

Finitura: /1 /6 /88 /91 /97

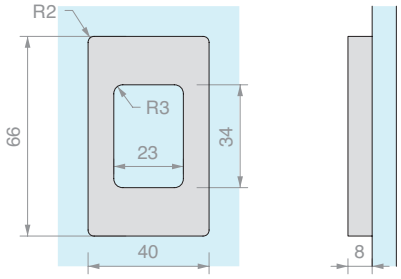

Art.	Q.tà
HAND6640VHB	1 Pz

MANIGLIA PER SCORREVOLI CON FISSAGGIO VHB HAND10052

Materiale: Alluminio

Finitura: /1 /6 /88 /91 /97

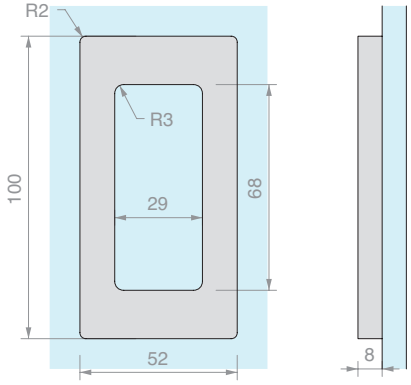

Art.	Q.tà
HAND10052VHB	1 Pz

MANIGLIA PER SCORREVOLI CON FISSAGGIO VHB HAND13040

Materiale: Alluminio

Finitura: /1 /6 /88 /91 /97 /R6 /R13

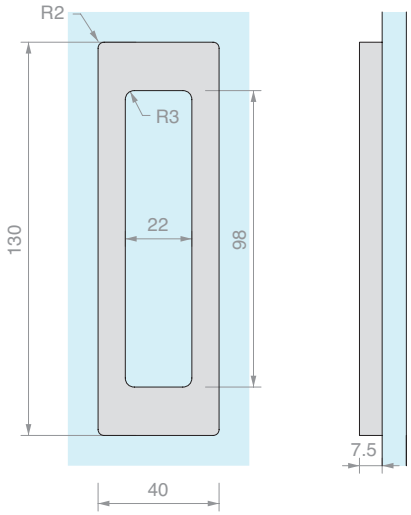

Art.	Q.tà
HAND13040VHB	1 Pz

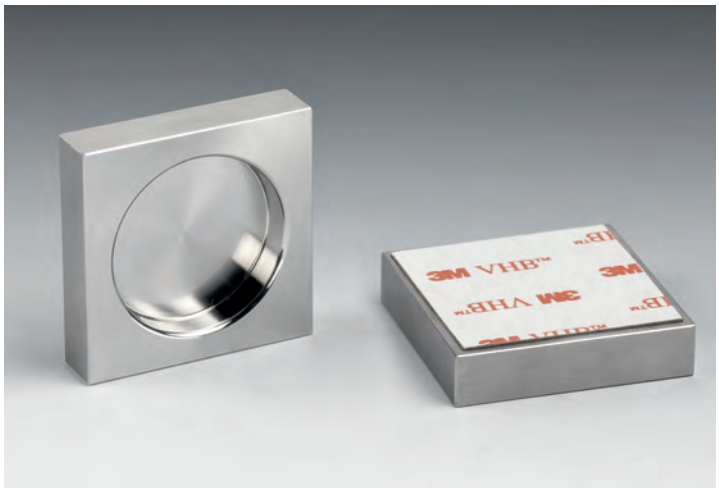

MANIGLIA QUADRA PER SCORREVOLI CON FISSAGGIO VHB

Materiale: Acciaio AISI 304

Finitura: /9

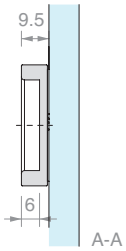

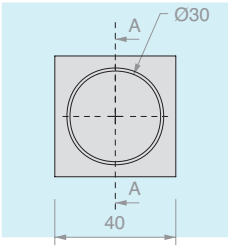

Art.	Q.tà
MABDQ40	1 Pz

MANIGLIA TONDA PER SCORREVOLI CON FISSAGGIO VHB

Materiale: Acciaio AISI 304

Finitura: /9

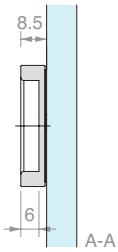

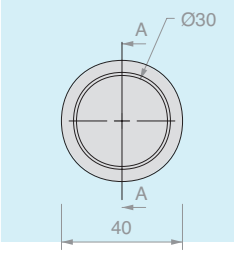

Art.	Q.tà
MABDT40	1 Pz

DIMA DI MONTAGGIO MABDQ40-MABDT40-MAUVQ40-MAUVT40

Materiale: Acciaio AISI 304

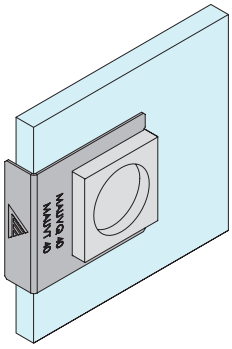

Art.	Q.tà
FXGAB10	1 Pz

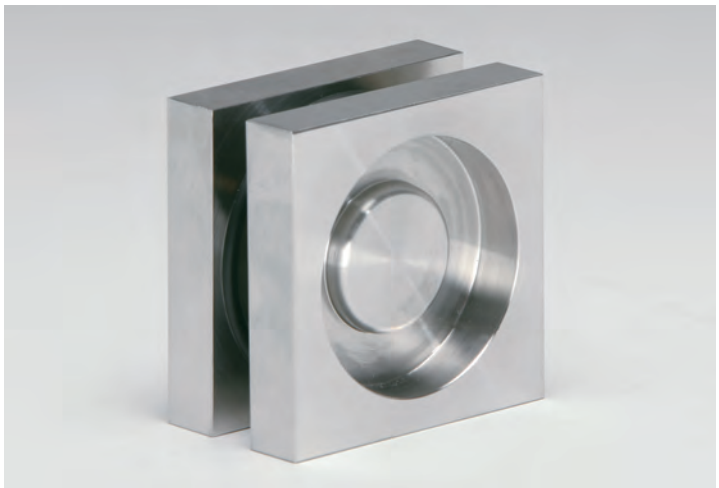

COPPIA MANIGLIE QUADRE

Materiale: Acciaio AISI 304

Finitura: /9

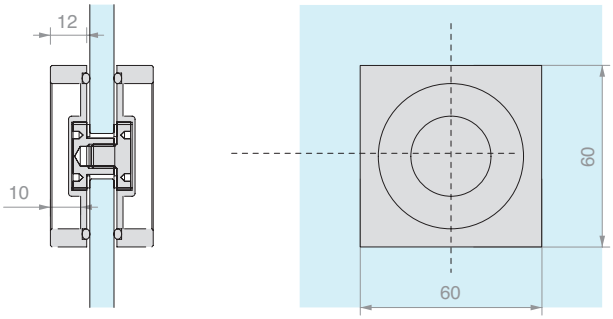

Art.	Foro	Per vetri	Q.tà
MAQ60	**Ø14** mm	Da **8** a **12** mm	1 Pz

COPPIA MANIGLIE TONDE

Materiale: Acciaio AISI 304

Finitura: /9

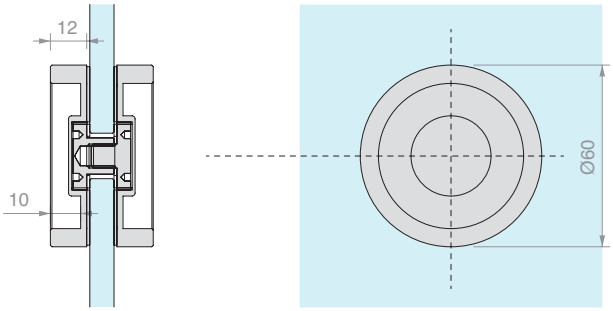

Art.	Foro	Per vetri	Q.tà
MAT60	**Ø14** mm	Da **8** a **12** mm	1 Pz

COPPIA MANIGLIE QUADRE

Materiale: Acciaio AISI 304

Finitura: /9

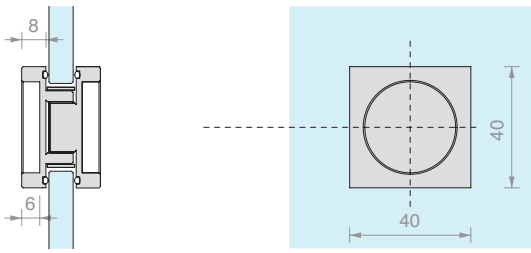

Art.	Foro	Per vetri	Q.tà
MAQ40	**Ø30** mm	Da **8** a **12** mm	1 Pz

COPPIA MANIGLIE TONDE

Materiale: Acciaio AISI 304

Finitura: /9

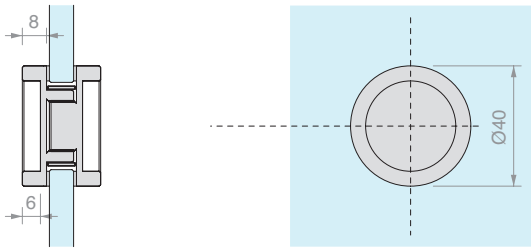

Art.	Foro	Per vetri	Q.tà
MAT40	**Ø30** mm	Da **8** a **12** mm	1 Pz

>>> RIFERIMENTO LISTINO V3 - P. 86 >>>

COPPIA MANIGLIE TONDE APERTE 4314

Materiale: Acciaio AISI 304

Finitura: /8 /15

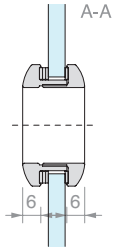

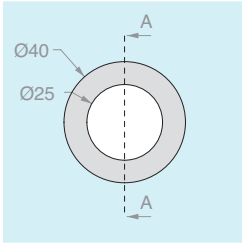

Art.	Foro	Per vetri	Q.tà
MAT4314	**Ø32** mm	Da **6** a **10** mm	1 Pz

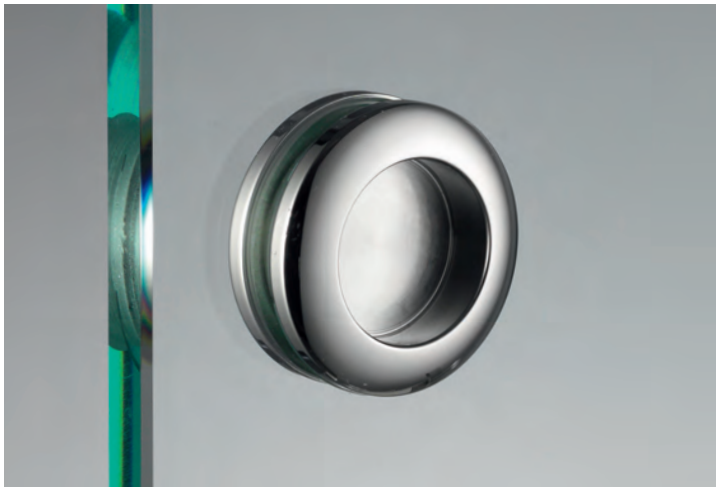

COPPIA MANIGLIE TONDE CHIUSE 4320

Materiale: Acciaio AISI 304

Finitura: /8 /15

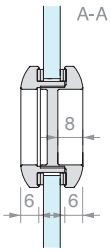

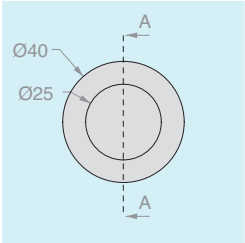

Art.	Foro	Per vetri	Q.tà
MAT4320	**Ø32** mm	Da **6** a **10** mm	1 Pz

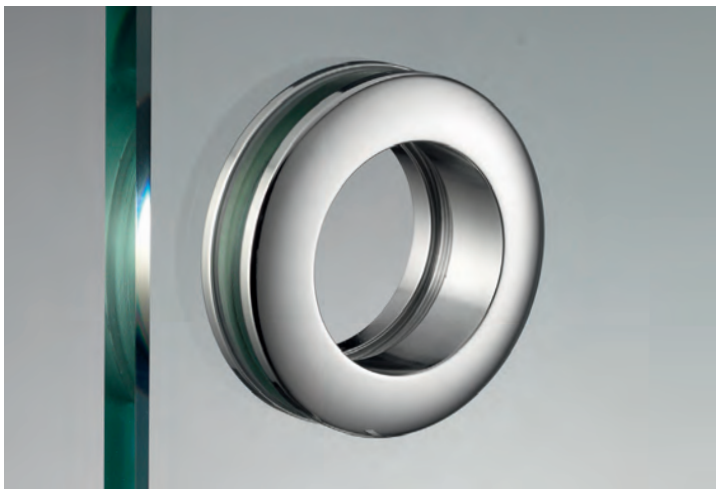

COPPIA MANIGLIE TONDE APERTE 6314

Materiale: Acciaio AISI 304

Finitura: /8 /15

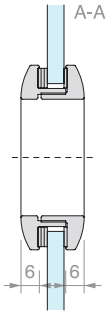

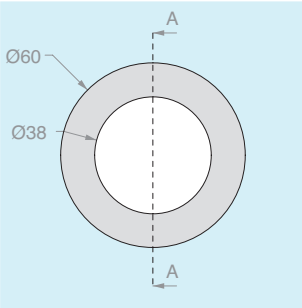

Art.	Foro	Per vetri	Q.tà
MAT6314	**Ø48** mm	Da **8** a **10** mm	1 Pz

COPPIA MANIGLIE TONDE CHIUSE 6320

Materiale: Acciaio AISI 304

Finitura: /8 /15

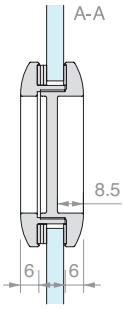

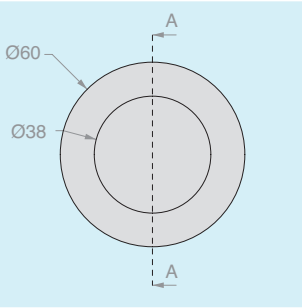

Art.	Foro	Per vetri	Q.tà
MAT6320	**Ø48** mm	Da **8** a **10** mm	1 Pz

>>> RIFERIMENTO LISTINO V3 - P. 86 >>>

COPPIA MANIGLIE TONDE APERTE 8314

Materiale: Acciaio AISI 304

Finitura: /8 /15

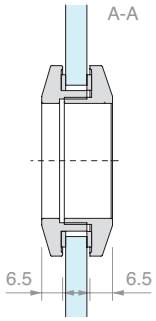

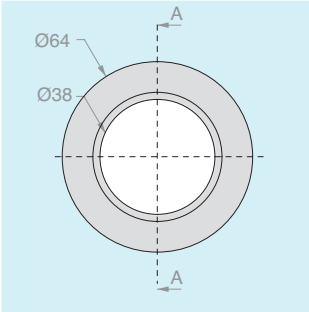

Art.	Foro	Per vetri	Q.tà
MAT8314	**Ø50** mm	Da **8** a **10** mm	1 Pz

COPPIA MANIGLIE TONDE CHIUSE 8320

Materiale: Acciaio AISI 304

Finitura: /8 /15

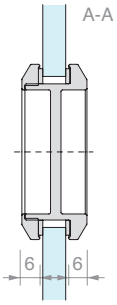

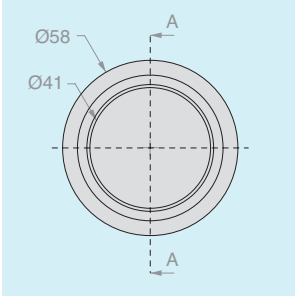

Art.	Foro	Per vetri	Q.tà
MAT8320	**Ø50** mm	Da **8** a **10** mm	1 Pz

COPPIA MANIGLIE TONDE CHIUSE 6036

Materiale: Alluminio

Finitura: /88 /91 /97

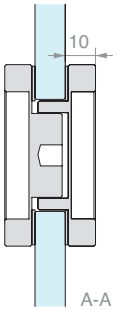

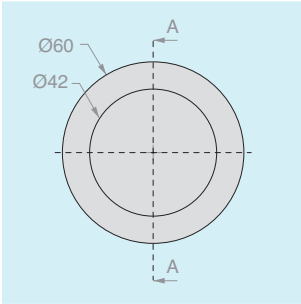

Art.	Foro	Per vetri	Q.tà
MAL6036	**Ø38** mm	Da **8** a **12** mm	1 Pz

COPPIA MANIGLIE TONDE CHIUSE 6050

Materiale: Alluminio

Finitura: /88 /91 /97

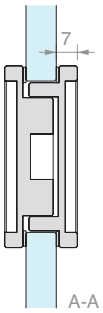

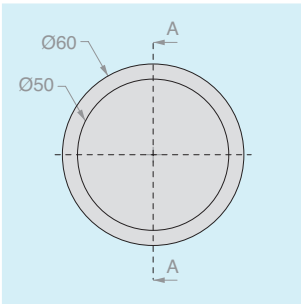

Art.	Foro	Per vetri	Q.tà
MAL6050	**Ø51** mm	Da **8** a **12** mm	1 Pz

COPPIA MANIGLIE TONDE APERTE 30A

Materiale: Ottone

Finitura: /1 /2 /3

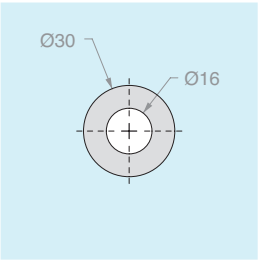

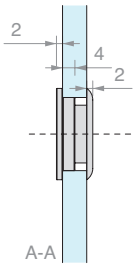

Art.	Foro	Per vetri	Q.tà
MAN30A	**Ø26** mm	Da **4** a **6** mm	1 Pz

COPPIA MANIGLIE TONDE CHIUSE 30C

Materiale: Ottone

Finitura: /1 /2 /3

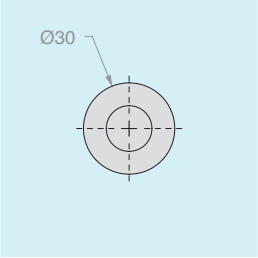

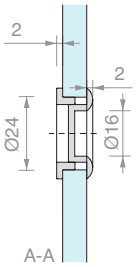

Art.	Foro	Per vetri	Q.tà
MAN30C	**Ø26** mm	Da **4** a **6** mm	1 Pz

COPPIA MANIGLIE TONDE APERTE 40A

Materiale: Ottone

Finitura: /1 /2 /3

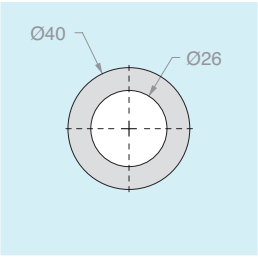

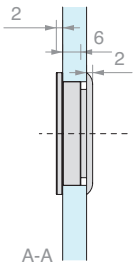

Art.	Foro	Per vetri	Q.tà
MAN40A	**Ø36** mm	Da **8** a **10** mm	1 Pz

COPPIA MANIGLIE TONDE CHIUSE 40C

Materiale: Ottone

Finitura: /1 /2 /3

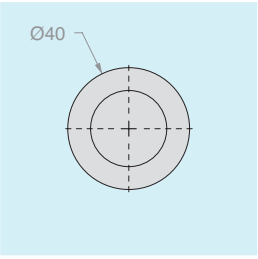

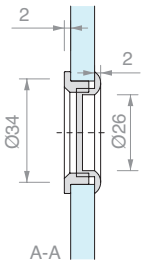

Art.	Foro	Per vetri	Q.tà
MAN40C	**Ø36** mm	Da **8** a **10** mm	1 Pz

COPPIA MANIGLIE TONDE APERTE 60A

Materiale: Ottone

Finitura: /1 /2 /92

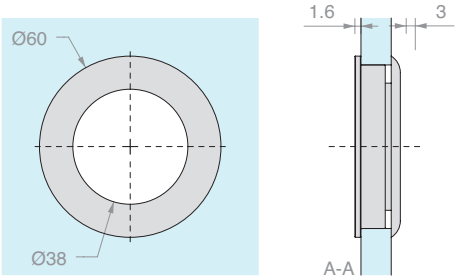

Art.	Foro	Per vetri	Q.tà
MAN60A	**Ø55** mm	Da **8** a **12** mm	1 Pz

COPPIA MANIGLIE TONDE CHIUSE 60C

Materiale: Ottone

Finitura: /1 /2 /92

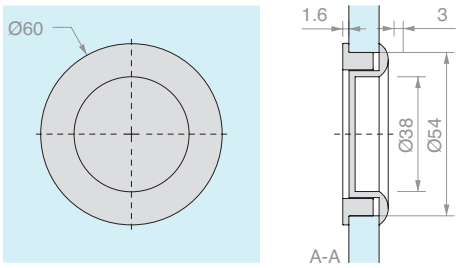

Art.	Foro	Per vetri	Q.tà
MAN60C	**Ø55** mm	Da **8** a **12** mm	1 Pz

COPPIA MANIGLIE TONDE CON POMELLO

Materiale: Ottone

Finitura: /1 /3

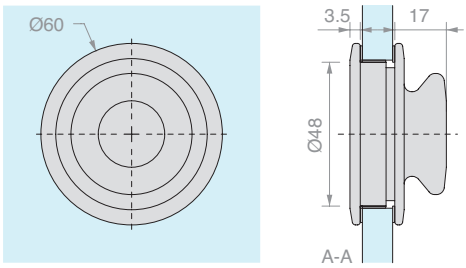

Art.	Foro	Per vetri	Q.tà
MSC9	**Ø50** mm	Da **8** a **12** mm	1 Pz

COPPIA MANIGLIE PER SCORREVOLI HAND10057

Materiale: Acciaio AISI 304

Finitura: /8 /15

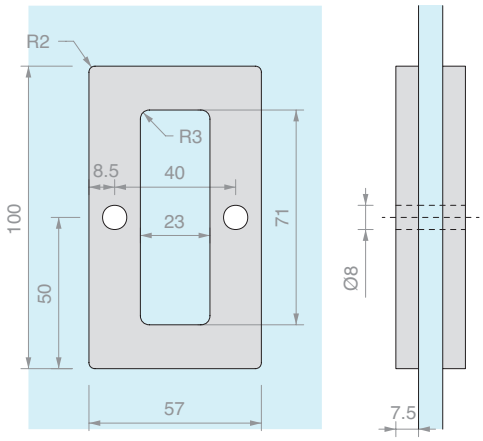

Art.	Per vetri	Q.tà
HAND10057	Da **8** a **12** mm	1 Pz

COPPIA MANIGLIE PER SCORREVOLI HAND12062

Materiale: Acciaio AISI 304

Finitura: /8 /15

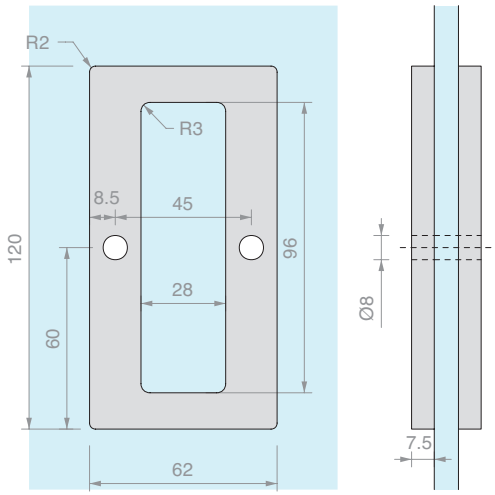

Art.	Per vetri	Q.tà
HAND12062	Da **8** a **12** mm	1 Pz

COPPIA MANIGLIE PER SCORREVOLI HAND6640

Materiale: Alluminio

Finitura: /1 /6 /88 /91 /97

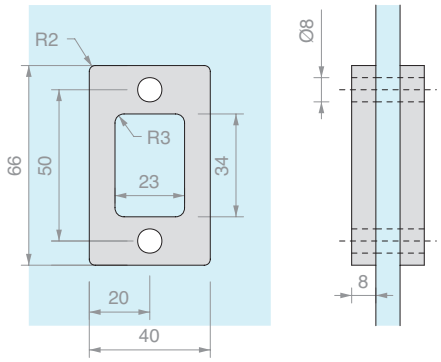

Art.	Per vetri	Q.tà
HAND6640	Da **8** a **12** mm	1 Pz

COPPIA MANIGLIE PER SCORREVOLI HAND10052

Materiale: Alluminio

Finitura: /1 /6 /88 /91 /97

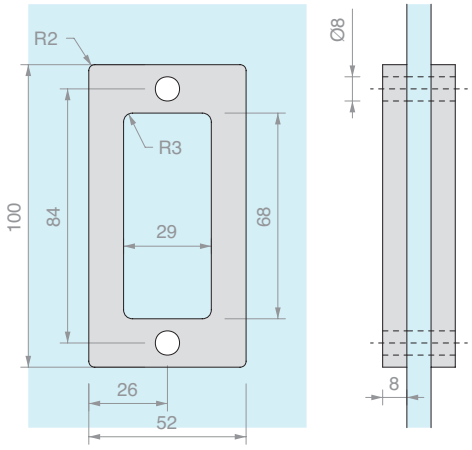

Art.	Per vetri	Q.tà
HAND10052	Da **8** a **12** mm	1 Pz

COPPIA MANIGLIE PER SCORREVOLI HAND13040

Materiale: Alluminio

Finitura: /1 /6 /88 /91 /97

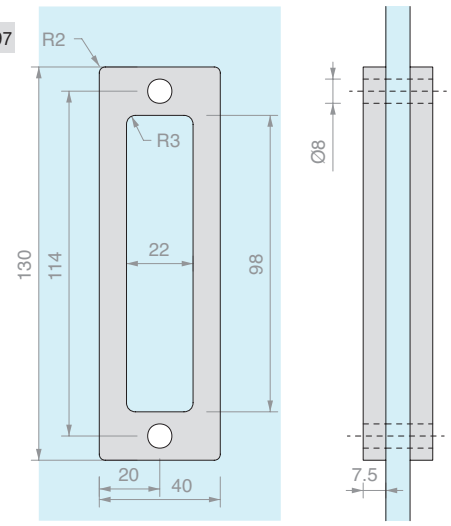

Art.	Per vetri	Q.tà
HAND13040	Da **8** a **12** mm	1 Pz

COPPIA MANIGLIE PER SCORREVOLI A SCOMPARSA

Materiale: Ottone

Finitura: /1 /24 /45

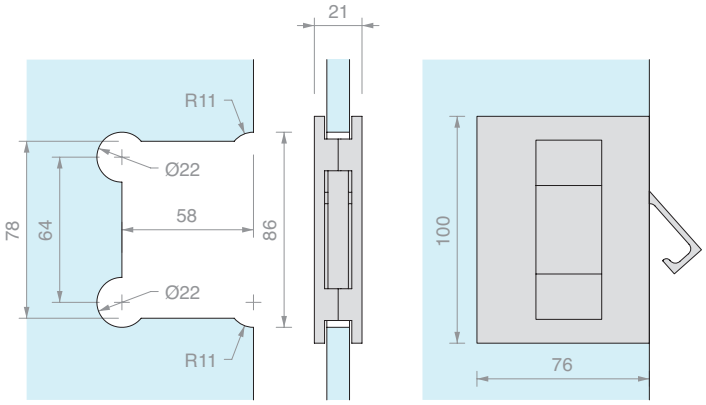

Art.	Per vetri	Q.tà
MSC7	Da **8** a **10** mm	1 Pz

COPPIA MANIGLIE PER SCORREVOLI

Materiale: Ottone

Finitura: /1 /24 /45

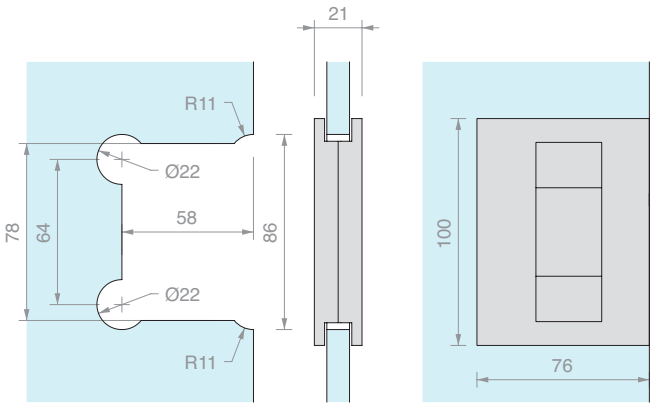

Art.	Per vetri	Q.tà
MSC5	Da **8** a **10** mm	1 Pz

COPPIA MANIGLIE PER SCORREVOLI A SCOMPARSA CON RIPRESA PER CANALINA A MURO

Materiale: Ottone

Finitura: /1 /24 /45

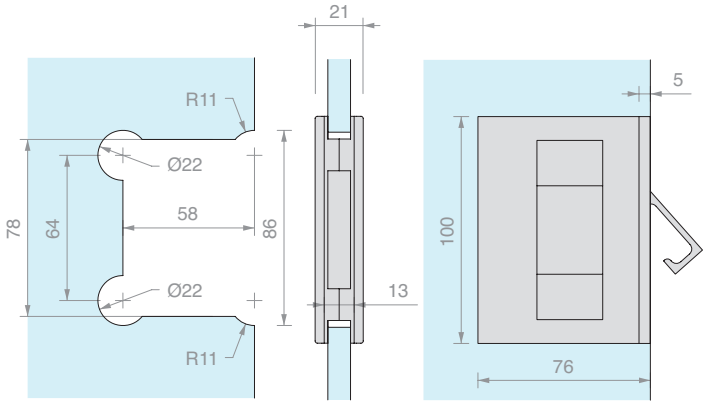

Art.	Per vetri	Q.tà
MSC8	Da **8** a **10** mm	1 Pz

COPPIA MANIGLIE PER SCORREVOLI CON RIPRESA PER CANALINA A MURO

Materiale: Ottone

Finitura: /1 /24 /45

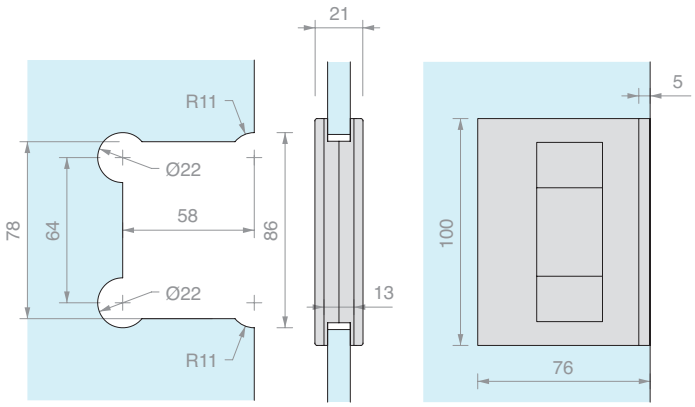

Art.	Per vetri	Q.tà
MSC6	Da **8** a **10** mm	1 Pz

COPPIA MANIGLIE SQUARE

Materiale: Ottone

Foro vetro consigliato minimo Ø8 mm

Finitura: /1 /24

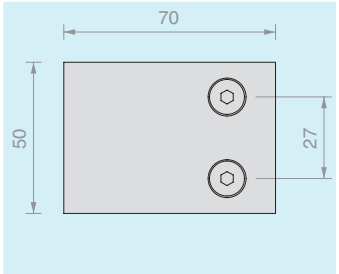

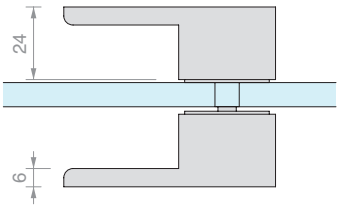

Art.	Per vetri	Q.tà
MNQ2470	Da **8** a **12** mm	1 Pz

COPPIA MANIGLIE 2030

Materiale: Ottone

Foro vetro consigliato minimo Ø8 mm

Finitura: /1 /24

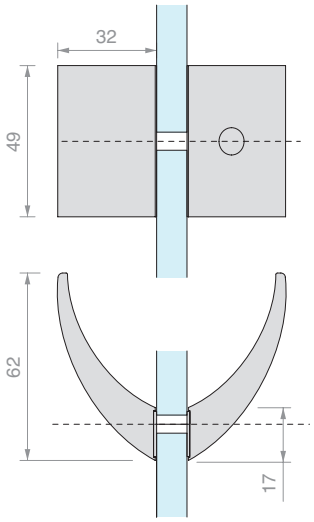

Art.	Per vetri	Q.tà
MN2030	Da **6** a **8** mm	1 Pz

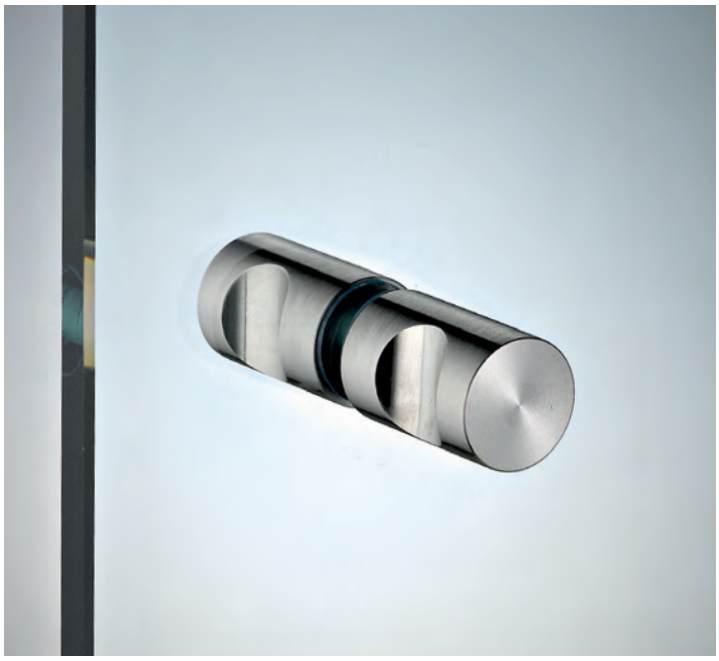

COPPIA POMELLI CON PRESA

Materiale: Acciaio AISI 304

Foro vetro consigliato minimo Ø6 mm

Finitura: /9

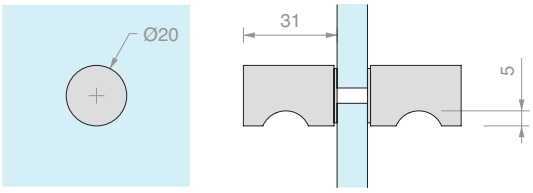

Art.	Per vetri	Q.tà
POM1ACC20	Da **5** a **15** mm	1 Pz

COPPIA POMELLI CON PRESA

Materiale: Acciaio AISI 304

Foro vetro consigliato minimo Ø6 mm

Finitura: /9

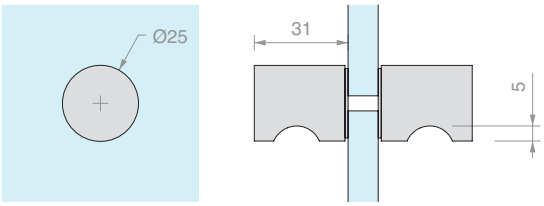

Art.	Per vetri	Q.tà
POM1ACC25	Da **5** a **15** mm	1 Pz

COPPIA POMELLI CON PRESA SERIE SOLEIL ROYAL

Materiale: Acciaio AISI 304

Foro vetro consigliato minimo Ø12 mm

Finitura: /9

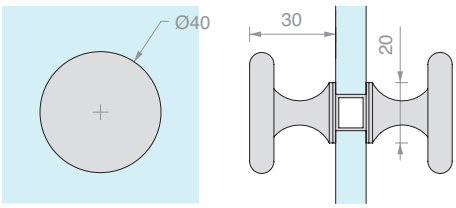

Art.	Per vetri	Q.tà
POM8	Da **6** a **10** mm	1 Pz

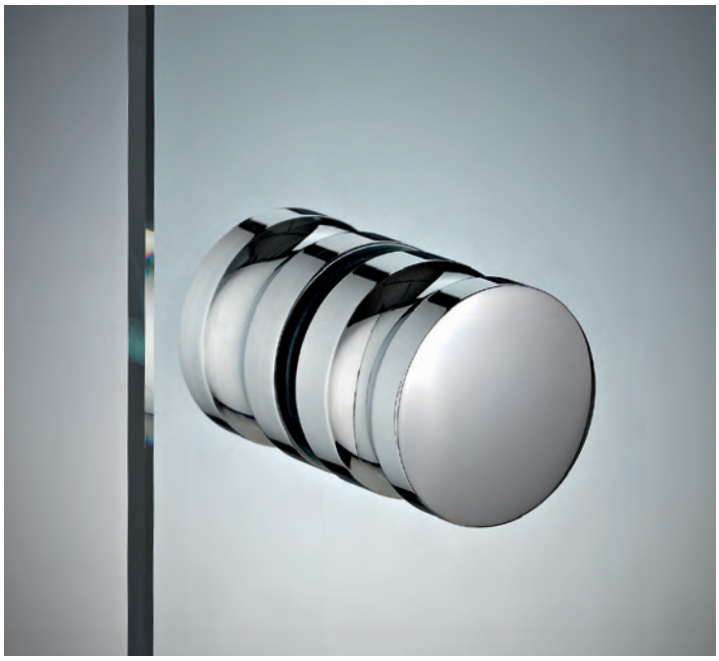

COPPIA POMELLI CON PRESA

Materiale: Ottone

Foro vetro consigliato minimo Ø8 mm

Finitura: /1 /3

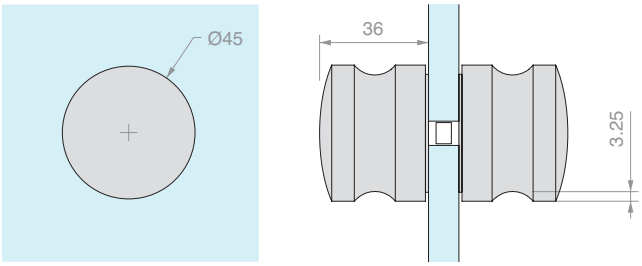

Art.	Per vetri	Q.tà
POM4535	Da **8** a **13.5**mm	1 Pz

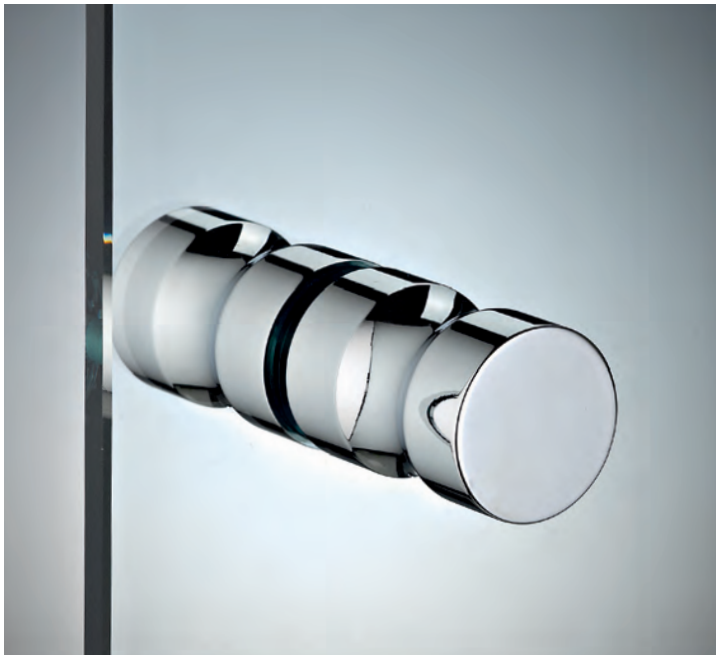

COPPIA POMELLI CON PRESA VETCIL35

Materiale: ottone

Foro vetro consigliato minimo Ø10 mm

Finitura: /1 /2 /3

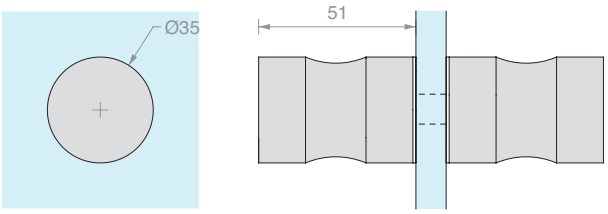

Art.	Per vetri	Q.tà
VETCIL35	Da **8** a **12** mm	1 Pz

COPPIA POMELLI CON PRESA SP255

Materiale: ottone

Foro vetro consigliato minimo Ø8 mm

Finitura: /1 /2 /4 /24 /R2

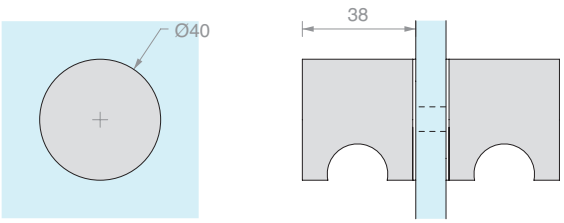

Art.	Per vetri	Q.tà
SP255	Da **8** a **14** mm	1 Pz

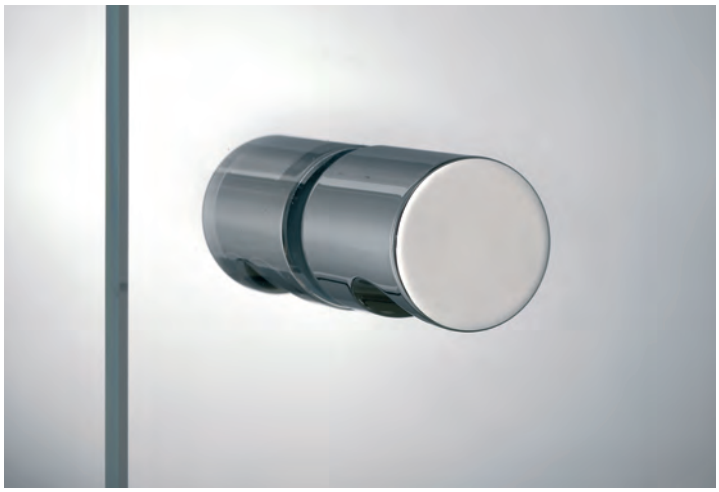

COPPIA POMELLI CON PRESA SP2255

Materiale: ottone

Foro vetro consigliato minimo Ø8 mm

Finitura: /1 /2 /4 /24 /R2

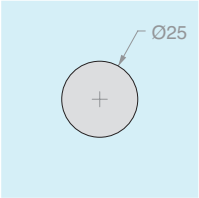

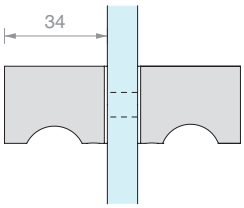

Art.	Per vetri	Q.tà
SP2255	Da **6** a **12** mm	1 Pz

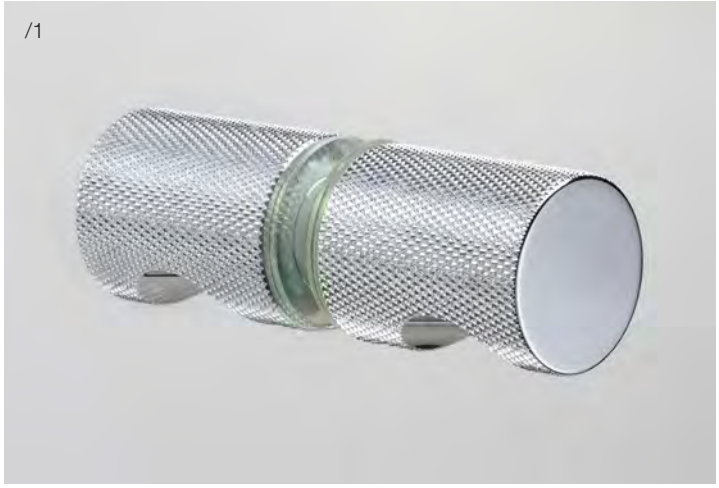

COPPIA POMELLI GODRONATI CON PRESA SP2255GD

Materiale: ottone

Foro vetro consigliato minimo Ø8 mm

Finitura: /1 /2 /4 /24 /R2

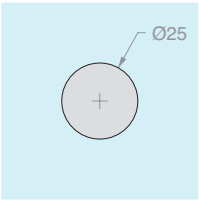

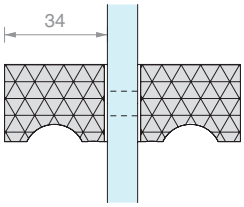

Art.	Per vetri	Q.tà
SP2255GD	Da **6** a **12** mm	1 Pz

COPPIA POMELLI QUADRI CON PRESA

Materiale: ottone

Foro vetro consigliato minimo Ø12 mm

Finitura: /1 /2 /4 /24 /R2

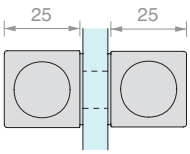

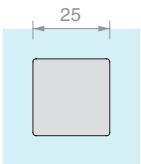

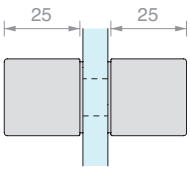

Art.	Per vetri	Q.tà
DQTS2525	Da **8** a **12** mm	1 Pz

COPPIA POMELLI QUADRI

Materiale: ottone

Foro vetro consigliato minimo Ø8 mm

Finitura: /1 /2 /3 /4 /R2

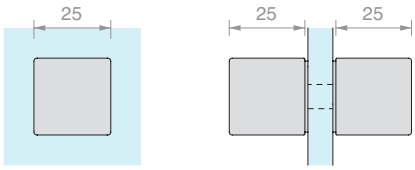

Art.	Per vetri	Q.tà
DQP2525	Da **8** a **15** mm	1 Pz

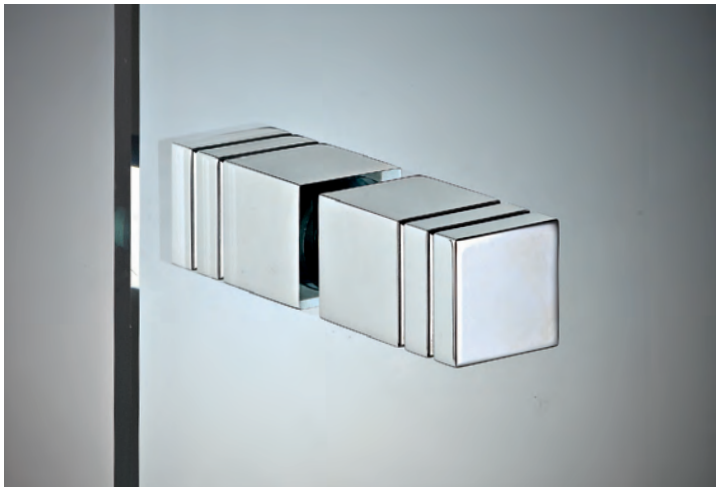

COPPIA POMELLI LUNGHI

Materiale: ottone

Foro vetro consigliato minimo Ø8 mm

Finitura: /1 /2 /3 /4 /R2

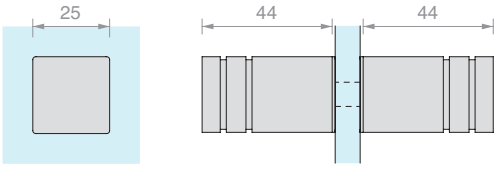

Art.	Per vetri	Q.tà
POM2525	Da **8** a **15** mm	1 Pz

COPPIA POMELLI

Materiale: Ottone

Foro vetro consigliato minimo Ø8 mm

Finitura: /1 /3

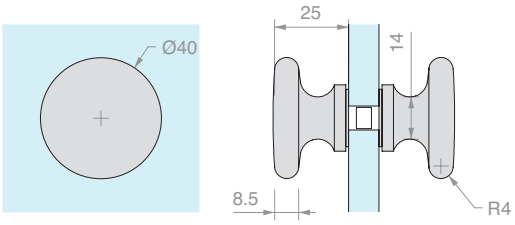

Art.	`Per vetri	Q.tà
POM45PT	Da **8** a **15** mm	1 Pz

POMELLI A SFERA

Materiale: Ottone

Foro vetro consigliato minimo Ø6 mm

Finitura: /1 /2 /3

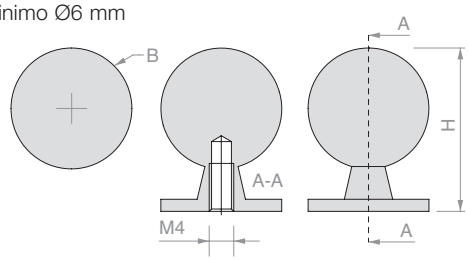

Art.	B	H	Per vetri	Q.tà
POM01	**Ø20** mm	**27** mm	Da **6** a **15** mm	1 Pz
POM02	**Ø25** mm	**33** mm	Da **6** a **15** mm	1 Pz
POM03	**Ø30** mm	**39** mm	Da **6** a **19** mm	1 Pz
POM04	**Ø35** mm	**45** mm	Da **6** a **19** mm	1 Pz

COPPIA POMELLI CON TESTA IN PVC

Materiale: Ottone e PVC

Foro vetro consigliato minimo Ø10 mm

Finitura: /1 /3

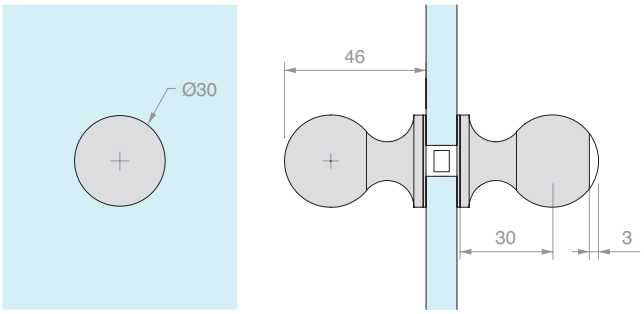

Art.	Per vetri	Q.tà
POMPVC	Da **6** a **15** mm	1 Pz

COPPIA POMELLI COMPRESSI IN VETRO

Materiale: Vetro incollato su base in ottone

Foro vetro consigliato minimo Ø10 mm

Colore vetro: satinato

Finitura base: /1 /2 /3

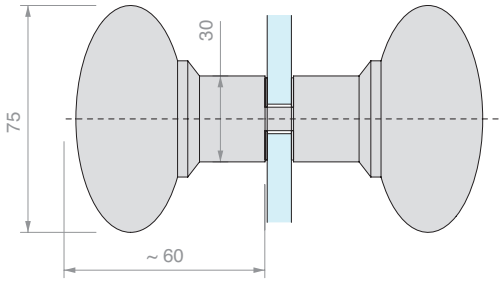

Art.	Per vetri	Q.tà
POM75	Da **8** a **12** mm	1 Pz

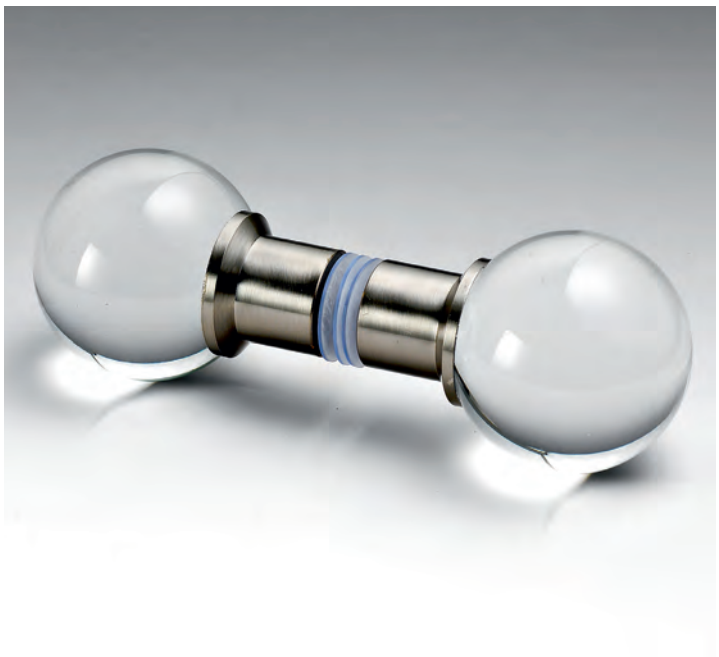

COPPIA POMELLI A SFERA IN VETRO

Materiale: Vetro incollato su base in ottone

Foro vetro consigliato minimo Ø10 mm

Finitura base: /1 /2 /3

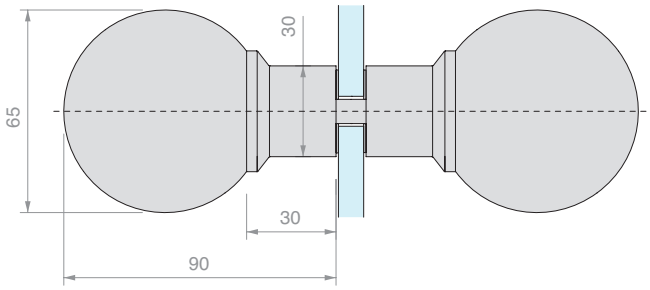

Art.	Per vetri	Vetro	Q.tà
POM65T	Da **8** a **12** mm	Trasparente	1 Pz
POM65S	Da **8** a **12** mm	Satinato	1 Pz

>>> RIFERIMENTO LISTINO V3 - P. 90 >>>

POMELLI A SFERA IN VETRO SERIE ARIUS

Materiale: Vetro incollato su base in ottone
Foro vetro consigliato minimo Ø8 mm
Colore vetro: trasparente
Finitura base: /1 /2

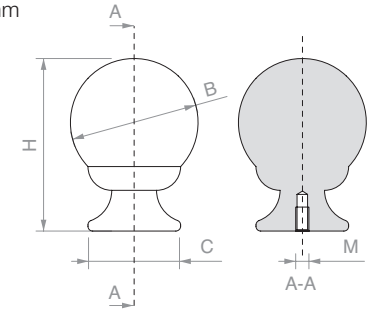

Art.	B	C	H	M	Q.tà
POM90540T	**Ø40** mm	**29** mm	**57** mm	**M4**	1 Pz
POM90555T	**Ø55** mm	**41** mm	**78** mm	**M6**	1 Pz

COPPIA POMELLI COMPRESSI IN VETRO

Materiale: Vetro incollato su base in ottone
Foro vetro consigliato minimo Ø10 mm
Finitura base: /1 /2 /3

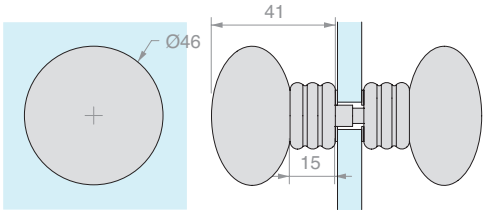

Art.	Per vetri	Vetro	Q.tà
POM45T	Da **5** a **8** mm	Trasparente	1 Pz
POM45S	Da **5** a **8** mm	Satinato	1 Pz

COPPIA POMELLI A SFERA IN VETRO

Materiale: Vetro incollato su base in ottone
Foro vetro consigliato minimo Ø10 mm
Finitura base: /1 /2 /3

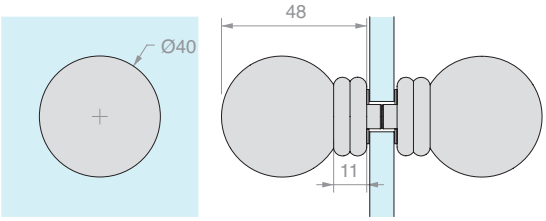

Art.	Per vetri	Vetro	Q.tà
POMBD40T	Da **8** a **10** mm	Trasparente	1 Pz
POMBD40S	Da **8** a **10** mm	Satinato	1 Pz

POMELLO A SFERA IN VETRO

Materiale: Vetro incollato su base in ottone
Foro vetro consigliato minimo Ø6 mm
Finitura base: /1 /2 /3

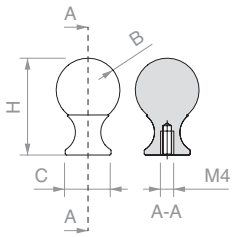

Art.	B	C`	H	Vetro	Q.tà
POMVE20T	**Ø20** mm	**Ø16** mm	**32** mm	Trasparente	1 Pz
POMVE20S	**Ø20** mm	**Ø16** mm	**32** mm	Satinato	1 Pz
POMVE25T	**Ø25** mm	**Ø18** mm	**38** mm	Trasparente	1 Pz
POMVE25S	**Ø25** mm	**Ø18** mm	**38** mm	Satinato	1 Pz
POMVE30T	**Ø30** mm	**Ø18** mm	**42** mm	Trasparente	1 Pz
POMVE30S	**Ø30** mm	**Ø18** mm	**42** mm	Satinato	1 Pz

INDICE ANALITICO VOLUME 3

Art.	Pag.
042,3005,100	255
042,3005,200	255
042,3005,300	255
042,3005,400	255
042,3005,600	255
042,3102,071	79
042,3102,072	79
042,3114,071	79
053.3071.300	307
053.3072.100	307
053.3072.200	307
053.3072.300	307
053.3072.600	307
053.3075.300	308
053.3324.200	306
053.3324.300	306
053.3324.600	306
053.3326.200	306
053.3326.300	306
053.3326.400	306
053.3326.600	306
053.3338.200	307
053.3338.300	307
053.3338.400	307
053.3338.600	307
053.3342.200	306
053.3342.300	306
053.3342.600	306
053.3361.071	308
053.3361.072	308
057,3030,071	259
057,3073,071	79
057,3073,072	78
057,3078,002	257
057,3080,001	322
057,3080,002	322
057,3084,200	254
057,3084,300	254
057,3084,400	254
057,3084,600	254
057,3085,200	255
057,3085,300	255

Art.	Pag.
057,3085,400	255
057,3085,600	255
057,3099,071	259
057,3114,071	78
057.3010.001	382
057.3030.071	337
057.3114.071	209
057.3159.071	309
057.3159.072	309
057.3159.073	309
0573.030.071	355
AP1203BOKS	537
AP1203BOMG	537
AP1203BOPA	536
AP1203BORH	536
AP1203BOST	536
AP2203BOKS	535
AP2203BOMG	535
AP2203BOPA	534
AP2203BORH	534
AP2203BOST	534
APHAFKRC	543
APHAFKRH	543
APHAFKSC	541
APHAFKSH	541
APHANDGD	548
APHANDRC	542
APHANDRH	542
APHANDSC	540
APHANDSH	540
APHANDTC	548
APRO1008	547
APRO1010	547
APRO1012	547
APRO1013	547
APRO1020	549
APRO1050	549
APRO4008	547
APRO4010	547
APRO4012	547
APRO4013	547
APRO4040	549

Art.	Pag.
APRO4080	549
APRO4403BORH	544
APRO4406BORH	544
APRO4503BORH	545
APRO4506BORH	545
APRO4603BORH	546
APRO4606BORH	546
APROIN1203H	538
APROIN1203HM	538
APROIN17M	539
APROIN2203H	538
APROIN2203HM	538
CAL005	555
CAL006	555
CAL007	555
CALMU30	555
CARVIT8X40-A2	78
CARVIT8X50-A2	78
CER148	518
CER148AL	521
CER148ALSQ	521
CER160	518
CER175	518
CER4AL	520
CER4ALSQ	520
CERMGLISS	524
CERPOS162	122
CERPOS170ALL	210
CERPOS170COV	210
CERPOS170SYNC	210
CERPOS514	211
CERPOS514-C	211
CERPOS514-T	211
CERPT80	493
CERPT80SQ	492
CGS1620DX	482
CGS1620SX	482
CGS1640DX	483
CGS1640SX	483
CHN28	318
CHN31	318
CISA2227D	539

Art.	Pag.
CISA2227U	539
CL95	321
CLH12	319
CLHM14	319
CLM11	320
CLPN	321
CLS10	320
DQC63	488
DQC65	488
DQMATIQUE3	513
DQMATIQUE44	513
DQMATIQUE480	514
DQMATIQUE66	513
DQMATIQUE680	514
DQP2525	629
DQS11	313
DQS13	312
DQS15	311
DQS21	313
DQS23	312
DQS25	311
DQS37	314
DQTS2525	628
ELEK100	409
ELEK218	408
ELEK290	409
ELEK390	410
ELEK436	408
ELEKTRA100	409
ELEKTRA218	408
ELEKTRA290	409
ELEKTRA390	410
ELEKTRA436	408
FA100	522
FA180	523
FA50	522
FA580	523
FH300C	517
FIXBORK1	410
FIXGHIERA10	410
FIXGHIERA8	410
FOP10.30	125

Art.	Pag.
FOP15.30	125
FOP20.30	125
FOU1011.30	125
FOU1013.30	74
FPT01	554
FPT03	554
FPT07	554
FPT09	555
FPT11	555
FPT21	554
FR300R	517
FXGAB10	614
GARDAML	475
GARDATD	475
GB01.30	77
GF100	467
GF150	470
GF150F	470
GF200	467
GF210	468
GF400	468
GF600	470
GF700	470
GK200	472
GK800	473
GL10	477
GL200P	472
GL200S	472
GL200SU	472
GL25	477
GL7100	474
GL7200	474
GL7300	474
GL7311	490
GL7433	474
GL7439	474
GL800	473
GL8815	476
GL8819	476
GL8823	476
GL8824	476
GLM20002MUR	330

Art.	Pag.
GLM20002SOF	332
GLM20002VET	331
GLM20003MUR	330
GLM20003SOF	332
GLM20003VET	331
GLM20004MUR	330
GLM20004SOF	332
GLM20004VET	331
GLM2106	335
GLM2500	334
GLM2550	334
GLM3000	344
GLM30002MUR	342
GLM30002VET	342
GLM30003MUR	342
GLM30003VET	342
GLM30004MUR	342
GLM30004VET	342
GLM3020	354
GLM3023	345
GLM3050	344
GLM32002PAR	350
GLM32002PLA	352
GLM32002VET	351
GLM32003PAR	350
GLM32003PLA	352
GLM32003VET	351
GLM32004PAR	350
GLM32004PLA	352
GLM32004VET	351
GLM33M5	335
GLM33VT	335
GLM6500	372
GLM6550	372
GLM7000	353
GLM8300A	335
GLM8500	363
GLMAN	353
GLMATM	363
GLMATS	364
GLMATV	364
GLMBDLN15	344

Art.	Pag.
GLMBLC01	336
GLMBLCDX	336
GLMBLCSX	336
GLMBRM	344
GLMBRV	345
GLMBST	363
GLMBST200	363
GLMBST300	363
GLMBST400	363
GLMCAV2	334
GLMCAV3	334
GLMCAV4	334
GLMDSTP	345
GLMDSTV	345
GLMFERM	364
GLMFORO	344
GLMGREG	365
GLMMOLL	336
GLMRC	363
GLMRCT	353
GLMRL	363
GLMSST	354
GLMSTOPDX	365
GLMSTOPSX	365
GLMTND20	344
GLMTND30	344
GLMTND40	344
GM65002MUR	370
GM65002VET	371
GM65003MUR	370
GM65003VET	371
GM65004MUR	370
GM65004VET	371
GM85002MUR	360
GM85002PLA	362
GM85002VET	361
GM85003MUR	360
GM85003PLA	362
GM85003VET	361
GM85004MUR	360
GM85004PLA	362
GM85004VET	361

Art.	Pag.
GNW20	381
GNW3500	381
GNW35002	380
GNW35003	380
GNW35004	380
GNW3550	381
GP77	77
GS01100	559
GS01875	559
GSB12	322
GSB831	323
GSL3000	556
GSL812	557
GSLS217	323
GSLSVL	322
GSP03100	561
GTUP2	121
GTUP2G	121
GTUP2N	121
GTUP3	121
GTUP3G	121
GTUP3N	121
GTUP4	121
GTUP4G	121
GTUP4N	121
GTUP5	121
GTUP5G	121
GTUP5N	121
GTUP6	121
GTUP6G	121
GTUP6N	121
GZ-TS071924	501
GZ-TS3000V	501
GZ-TS500NV110	498
GZ-TS500NV90	498
GZ-TS550NV	500
GZ-TSADT	499
HAND10052	620
HAND10052VHB	612
HAND10057	620
HAND10057VHB	612
HAND12062	620

Art.	Pag.
HAND12062VHB	612
HAND13040	620
HAND13040VHB	612
HAND32140VHB	81
HAND6640	620
HAND6640VHB	612
HD3301	486
HD3302D	486
HD3302F	486
HD3303	461
HD3304	490
HD3305D	488
HD3305P	488
HD3305U	488
HD3306	490
HD3307DX	487
HD3307SX	487
HD3308DX	487
HD3308-SLIDER	491
HD3308SX	487
HD3309	489
HD3310	489
HS1010PB	481
HS1010PS	481
HS1010SB	479
HS1010SPL	485
HS1010SS	479
HS1010SSB	480
HS1010SSS	480
HS66100	459
HS66200	459
HS66INF	460
HS66POZ	461
HS66POZSL	461
HS66SAFE	461
HS66SUP	460
IBT100	454
IBT10015	454
IBT10030	454
IBT90145	454
IBT9014515	454
IBT9014530	454

Art.	Pag.
IBTCUT	455
IMB1004SKITD	446
IMB1004SKITSC	446
IMB1004SKITU	446
IMB1454SKITD	448
IMB1454SKITSC	448
IMB1454SKITU	448
IMB2544	444
IMB254415	444
IMB254430	444
IMB2550SKITD	432
IMB2550SKITSC	432
IMB2550SKITU	432
IMB25KIT	442
IMB43148KITD	438
IMB43148KITSC	438
IMB43148KITU	438
IMB4344	444
IMB434415	444
IMB434430	444
IMB4350KITD	436
IMB4350KITSC	436
IMB4350KITU	436
IMB43KIT	443
IMBCUT	445
IMBG	444
IMBKIT100-8	452
IMBKIT8	452
LAVCER	431
LAVPRO2	431
LAVPRO3	431
LAVSER	431
LM0023C.300	74
LM0023C.400	74
LM0040C.100	72
LM0040C.150	72
LM0040C.300	72
LM0055C.200	74
LM0055C.300	74
LM0055C.400	74
LM0055C.600	74
LM0064CP.200	120

Art.	Pag.
LM0064CP.300	120
LM0064CP.400	120
LM0064CP.600	120
LM0075C.200	206
LM0075C.300	206
LM0075C.400	206
LM0075C.600	206
LM0100C.200	206
LM0100C.300	206
LM0100C.400	206
LM0100C.600	206
LM04855.200	70
LM04855.300	70
LM04855.400	70
LM04855.600	70
LM10022TP33	208
LM10042TP33	208
LM10044TP33	208
LM10059TP33	208
LM10090TP33	208
LM128	604
LM17019TP10	309
LM21.200	70
LM21.300	70
LM21.400	70
LM21.600	70
LM224	604
LM25040.300	73
LM25040.400	73
LM26075.200	205
LM26075.300	205
LM26075.400	205
LM26075.600	205
LM26100.200	205
LM26100.300	205
LM26100.400	205
LM26100.600	205
LM2V080.200	204
LM2V080.300	204
LM2V080.400	204
LM2V080.600	204
LM2V082.200	70

Art.	Pag.
LM2V082.300	70
LM2V082.400	70
LM2V082.600	70
LM31042TP32	208
LM31044TP32	208
LM3110.200	204
LM3110.300	204
LM3110.400	204
LM3110.600	204
LM3120.200	206
LM3120.300	206
LM3120.400	206
LM3120.600	206
LM320	604
LM32040.100	73
LM32040.150	73
LM32040.300	73
LM36040.100	72
LM36040.150	72
LM36040.300	72
LM38045.100	71
LM38045.150	71
LM38045.300	71
LM38065.100	71
LM38065.150	71
LM38065.300	71
LM3V112.200	205
LM3V112.300	205
LM3V112.400	205
LM3V112.600	205
LM3V129.200	71
LM3V129.300	71
LM3V129.400	71
LM3V129.600	71
LM40045.300	72
LM40045.400	72
LM48035TP10	309
LM54040TP32	75
LM54049TP32	75
LM5864P.200	120
LM5864P.300	120
LM5864P.400	120

Art.	Pag.
LM5864P.600	120
LM5864S.200	120
LM5864S.300	120
LM5864S.400	120
LM5864S.600	120
LM600025DE	494
LM600025FR	494
LM600025IT	494
LM6010525DE	494
LM6010525FR	494
LM6010525IT	494
LM6010533DE	494
LM6010533FR	494
LM6010533IT	494
LM609020DE	494
LM609020FR	494
LM609020IT	494
LM609025DE	494
LM609025FR	494
LM609025IT	494
LM609033DE	494
LM609033FR	494
LM609033IT	494
LM63061TP33	121
LM64051TP33	76
LM64055TP33	76
LM64098TP33	76
LM64145TP33	77
LM660040DE	495
LM660040FR	495
LM660040IT	495
LM669020DE	495
LM669020FR	495
LM669020IT	495
LM669030DE	495
LM669030FR	495
LM669030IT	495
LM669040DE	495
LM669040FR	495
LM669040IT	495
LM75042TP33	208
LM75044TP33	208

Art.	Pag.
LM75059TP33	208
LMC0038.300	73
LMC0038.400	73
LMC13.100	121
LMC13.200	121
LMC13.300	121
LMC36GPK12.200	272
LMC36GPK21.200	292
LMC36GPK21C.400	296
LMC36GPPK11CF.400	280
LMC36GPPK11F.200	276
LMC36GPPK12.200	270
LMC36GPPK21.200	284
LMC36GPPK21C.400	288
LMC36GPPK21CF.400	304
LMC36GPPK21F.200	300
LMCA065.100	74
LMCA065.150	74
LMCA065.200	74
LMCA065.300	74
LMCA065.400	74
LMCA065.600	74
LMCC065.100	75
LMCC065.150	75
LMCC065.200	75
LMCC065.300	75
LMCC065.400	75
LMCC065.600	75
LMDMP070Z	123
LMDMP100Z	123
LMDMP070ZKIT	122
LMDMP100ZKIT	122
LMGF	122
LMGF13-POM	125
LMGF15	309
LMGW	258
LMGWF200	232
LMGWF300	232
LMGWF400	236
LMGWI.B200	255
LMGWI.B300	255
LMGWI.B400	255

Art.	Pag.
LMGWI.B600	255
LMGWI200	248
LMGWI300	248
LMGWI400	252
LMGWS200	224
LMGWS300	224
LMGWS400	228
LMGWSB200	254
LMGWSB300	254
LMGWSB400	254
LMGWSB600	254
LMGWSI200	240
LMGWSI300	240
LMGWSI400	244
LMGWSIB200	254
LMGWSIB300	254
LMGWSIB400	254
LMGWSIB600	254
LMGWST01	256
LMINT-AM11	78
LMINT-AM22	73
LMINT-GT915	80
LMINT-PCOV30.100	68
LMINT-PCOV30.150	68
LMINT-PGUA30.100	68
LMINT-PGUA30.150	68
LMINT-VFIX30.100	69
LMINT-VFIX30.150	69
LMP6511P.200	90
LMP6511P.300	90
LMP6511CP.400	94
LMP6511CFP.400	102
LMP6511FP.200	98
LMP6511FP.300	98
LMP6521P.200	106
LMP6521P.300	106
LMP6521CP.400	110
LMP6521CFP.400	118
LMP6521FP.200	114
LMP6521FP.300	114
LMPERNOD	496
LMPERNOF	496

Art.	Pag.
LMPERNOI	496
LMPIA01	496
LMPIA02	496
LMPS-PSD62	123
LMPS-STP55	122
LMSIN-2AC11	80
LMSIN-2AC170	213
LMSIN-2AC500	213
LMSIN-2AT21	80
LMSIN-2AT502	212
LMSIN-3AT31	80
LMSIN-3AT503	213
LMSIN-AC55	123
LMSINCRO	258
LMSIN-GA55	123
LMT6511.200	30
LMT6511.300	30
LMT6511C.400	34
LMT6511CF.400	42
LMT6511F.200	38
LMT6511F.300	38
LMT6512.300	46
LMT6512F.300	50
LMT6513.400	54
LMT6513F.400	58
LMT6521.200	62
LMT6521.300	62
LMT6521.400	66
LMTAS	79
LMTCUT	81
LMTCUTDR	81
LMU20.100	121
LMU20.150	121
LMU20.300	121
LMU20TP	121
LMV10011.200	138
LMV10011.300	138
LMV10011C.400	146
LMV10011CF.400	158
LMV10011F.200	152
LMV10011F.300	152
LMV10012.300	162
LMV10012F.300	166
LMV10013.400	170
LMV10013F.400	174
LMV10021.200	182
LMV10021.300	182
LMV10021C.400	190
LMV10021CF.400	202
LMV10021F.200	196
LMV10021F.300	196
LMV3111.200	134
LMV3111.300	134
LMV3111C.400	142
LMV3121.200	178
LMV3121.300	178
LMV3121C.400	186
LMV7511.200	136
LMV7511.300	136
LMV7511C.400	144
LMV7511CF.400	156
LMV7511F.200	150
LMV7511F.300	150
LMV7521.200	180
LMV7521.300	180
LMV7521C.400	188
LMV7521CF.400	200
LMV7521F.200	194
LMV7521F.300	194
LOGS10D	491
LOGS10U	491
M107	533
M135	533
MABDQ40	614
MABDT40	614
MAL6036	617
MAL6050	617
MAN30A	618
MAN30C	618
MAN400V160	608
MAN400V320	608
MAN400V448	608
MAN401V160	609
MAN401V320	609
MAN401V448	609
MAN404V160	610
MAN404V320	610
MAN404V448	610
MAN408V160	611
MAN408V320	611
MAN408V448	611
MAN40A	618
MAN40C	618
MAN412V250	609
MAN412V350	609
MAN414V250	610
MAN414V350	610
MAN500V150	611
MAN60A	619
MAN60C	619
MAP101	580
MAP101-BOLT	580
MAP103	580
MAP105	581
MAP107	581
MAP109	581
MAP111	581
MAP113	582
MAP114	582
MAP115	583
MAP116	583
MAP117	583
MAP119	583
MAP121	583
MAP123	582
MAP125	582
MAP127	582
MAP-A220	568
MAP-A220MDX	569
MAP-A220MSX	569
MAP-A320	568
MAP-A320MDX	569
MAP-A320MSX	569
MAP-B220	570
MAP-B220MDX	571
MAP-B220MSX	571
MAP-B320	570
MAP-B320MDX	571
MAP-B320MSX	571
MAP-BASE	566
MAP-BASEMDX	567
MAP-BASEMSX	567
MAP-C220	572
MAP-C220MDX	573
MAP-C220MSX	573
MAP-C320	572
MAP-C320MDX	573
MAP-C320MSX	573
MAP-E220	574
MAP-E220MDX	575
MAP-E220MSX	575
MAP-E320	574
MAP-E320MDX	575
MAP-E320MSX	575
MAP-F220	576
MAP-F220MDX	577
MAP-F220MSX	577
MAP-F320	576
MAP-F320MDX	577
MAP-F320MSX	577
MAP-G220	578
MAP-G220MDX	579
MAP-G220MSX	579
MAP-G320	578
MAP-G320MDX	579
MAP-G320MSX	579
MAQ40	615
MAQ60	615
MAT40	615
MAT4314	616
MAT4320	616
MAT60	615
MAT6314	616
MAT6320	616
MAT8314	617
MAT8320	617
MFM14025	81
MN1620	600
MN2020	600
MN2030	624
MN251200	601
MN25300	600
MN25400	600
MN25500	600
MN25800	600
MN25850	601
MNQ2470	624
MNQL25300	607
MNQL25400	607
MNQLAC25300	607
MNQLAC25400	607
MNTL25300	606
MNTL25400	606
MNTLAC25300	606
MNTLAC25400	606
MSC5	622
MSC6	623
MSC7	622
MSC8	623
MSC9	619
PBA200CK	594
PBA200CKQ	594
PBA200CSK	594
PBA200QV01	587
PBA200QV01/D	587
PBA200QY02	588
PBA200QY04	588
PBA200QY04/A	588
PBA200QY06/A	588
PBA200Y002	590
PBA200Y004	590
PBA200Y004/A	590
PBA200Y006/A	590
PBA200YA02	592
PBA200YA04	592
PBA200YA04/A	592
PBA200YA06/A	592
PBA71	595
PBA911	595
PBAAD81	595

Art.	Pag.
PBAAS11	595
PBD3183	256
PBD3183.150	256
PBD3183.220	256
PD001	430
PD002	430
PD003	455
PD12	430
PD148RKIT10D	424
PD148RKIT10SC	424
PD148RKIT10U	424
PD148RKIT12D	424
PD148RKIT12SC	424
PD148RKIT12U	424
PD148SKIT10D	420
PD148SKIT10SC	420
PD148SKIT10U	420
PD148SKIT12D	420
PD148SKIT12SC	420
PD148SKIT12U	420
PD4RKIT10D	422
PD4RKIT10SC	422
PD4RKIT10U	422
PD4RKIT12D	422
PD4RKIT12SC	422
PD4RKIT12U	422
PD4SKIT10D	418
PD4SKIT10SC	418
PD4SKIT10U	418
PD4SKIT12D	418
PD4SKIT12SC	418
PD4SKIT12U	418
PD8A	430
PDKIT02	428
PDKIT05	428
PDMUR66	431
PFDOOR66	429
PFDOOR6615	429
PFDOOR6630	429
PFDOOR810	429
PFDOOR81015	429
PFDOOR81030	429

Art.	Pag.
PFDOORCUT	431
PH2792	417
PH2819	417
PH2828	417
PH50508	416
PH50510	416
PH50511	416
PH50512	416
PH9113	417
PH9117	417
PH9121	417
PI07	497
PIVAN01	519
PIVAN04	519
PIVAN05	519
PIVAN08	519
PIVOTB002	463
PIVOTB004	463
PIVOTB006	464
PIVOTB008	464
PIVOTB010	465
PIVOTS011	465
PIVOTS014	465
PM1	605
PM2	605
PM3	605
PM4	605
PMAN1131	602
PMAN1322	603
PMAN1332	603
PMAN1340	603
PMAN1530	604
PMAN90	602
POM01	629
POM02	629
POM03	629
POM04	629
POM1ACC20	626
POM1ACC25	626
POM2525	629
POM4535	627
POM45PT	629

Art.	Pag.
POM45S	631
POM45T	631
POM65S	630
POM65T	630
POM75	630
POM8	510
POM90540T	631
POM90555T	631
POMBD40S	631
POMBD40T	631
POMPVC	630
POMVE20S	631
POMVE20T	631
POMVE25S	631
POMVE25T	631
POMVE30S	631
POMVE30T	631
PROALUX1520	402
PROALUX1530	402
PROALUX1720	402
PROALUX1730	402
PROALUX1920	403
PROALUX1930	403
PROALUXG	403
PROALUXG400	403
PROFALL0820	400
PROFALL1020	400
PROFALL1225	400
PROFALL1240	400
PROFALL1425	400
PROFALL1440	400
PROFIX1630	392
PROFIX1660	392
PROFIX1830	398
PROFIX1860	398
PROFIX2130	392
PROFIX2160	392
PROFIX2230	398
PROFIX2260	398
PROFIX2430	394
PROFIX2460	394
PROFIX2530	399

Art.	Pag.
PROFIX2560	399
PROFIX3030	394
PROFIX3060	394
PROFIX4125	393
PROFIX4272	393
PROFIXG	399
PROFIXTP18	399
PROFIXTP22	399
PROFIXTP25	399
PROFIXTPU	393
PROFIXTPU810	395
PROTAP0820	400
PROTAP1020	400
PROTAP1225	400
PROTAP1240	400
PROTAP1425	400
PROTAP1440	400
PROTAP1520	403
PROTAP1530	403
PROTAP1720	403
PROTAP1730	403
PROTAP1920	403
PROTAP1930	403
PS03	497
R7150	405
R7166	405
R7166FORO	405
R7170	405
R7170FORO	405
REGTERGUA	77
RMA1319	407
RMA1373	406
RMA1382	406
RMA1390	406
S1201CORP	528
S1203CORP	528
S1205KCORP	529
S1207KCORP	529
S1209	530
S1211	530
S1213	530
S1215	530

Art.	Pag.
S1217U	491
S1219	530
S1221	530
S1223	530
S1227	527
S1228	527
S1229	527
S1231	527
SERH01	550
SERH03	550
SERH05	550
SERH07	550
SERH09	550
SERH11	550
SERH13	550
SERH15	551
SERH17	538
SERMF13	552
SERMF15	552
SERMFGL1	553
SERMG10P	315
SERMG10S	315
SERMG10SU	315
SERMG12	317
SERMG19	317
SERMGC1	315
SERMGM10P	316
SERMGM10S	316
SERMGM10SU	316
SERMYC1	516
SERMYC300	516
SERMYC308	516
SERMYC310	516
SERMYC312	516
SERMYL	516
SERMYMP	515
SERMYMS	515
SERMYMSU	515
SERMYP	515
SERMYS	515
SERMYSU	515
SEROYC	511

Art.	Pag.
SEROYP	511
SEROYS	511
SEROYSD	511
SERSD610P	310
SERSD610S	310
SERSD610SU	310
SERSD620	310
SERSD915P	385
SERSD915S	385
SERSD915SU	385
SERSD941	385
SGS15L	485
SGS17L	485
SGS2115D	484
SGS2115U	484
SGS2117D	484
SGS2117U	484
SGS2121D	484
SGS2121U	484
SGS21L	485
SGS2315MD	484
SGS2315MU	484
SGS2317MD	484
SGS2317MU	484
SGS2321MD	484
SGS2321MU	484
SGS2715M	485
SGS2717M	485
SGS2721M	485
SP2255	628
SP2255GD	628
SP255	627
SPC501	509
SPC503	509
SPC507	510
SPC509	510
SPH100	411
SPH102	412
SPH104	412
SPH106	412
SPH108	412
SPH110	414

Art.	Pag.
SPH112	415
SPH114	414
SPH2	509
SR118CORP	526
SR119CORP	525
SR119M	533
SR1220CORP	525
SR1224	527
SRC118	527
SRS1180CORP	526
STL02CORP	531
STL04CORP	531
STL05	532
STL06CORP	531
STL07	532
STPDX	337
STPSX	337
SX-BT903	506
SX-BTKIT	505
SX-BTUP1	507
SX-BTUP3	506
SX-BTUP5	507
SX-JS1053DE	503
SX-JS1053FR	503
SX-JS1053IT	503
SX-JS1054DE	503
SX-JS1054FR	503
SX-JS1054IT	503
SX-JS903DE	503
SX-JS903FR	503
SX-JS903IT	503
SX-JS903PMRDE	503
SX-JS903PMRFR	503
SX-JS903PMRIT	503
SX-JS904DE	503
SX-JS904FR	503
SX-JS904IT	503
SX-JS905DE	503
SX-JS905FR	503
SX-JS905IT	503
TS250065	125
TS250125	125

Art.	Pag.
TS250155	125
UT200	345
UT250	365
UT300	337
UTC200R	345
UTC250R	365
UTC300R	337
UTR65	399
VETCIL35	627
VIT7981-4.8X38-ZN	78
VIT7981-4.8X60-ZN	78
VIT965-3X8-ZN	307
YC300	516
YC308	516
YC310	516
YC312	516
ZATT	599
ZMMS1400	585
ZMMS1400U	585
ZMT/A	596
ZMT1400	596
ZMT2000	596
ZMT400	596
ZMT500	596
ZMT800	596
ZPI/A	598
ZPI500	598
ZPI800	598
ZQUA/A	597
ZQUA1400	597
ZQUA500	597
ZQUA800	597
ZSIP/A	598
ZSIP500	598
ZSIP800	598
ZSIQ/A	597
ZSIQ1400	597
ZSIQ500	597
ZSIQ800	597
ZSIT/A	596
ZSIT1400	596
ZSIT2000	596

Art.	Pag.
ZSIT400	596
ZSIT500	596
ZSIT800	596
ZSS1400	585
ZSS1400U	585
ZUV	599

La presente versione del pdf del **VOLUME 3 CAT24_VOL3_V5_IT** è stata aggiornata rispetto alle versioni precedenti con alcune variazioni che riportiamo di seguito per completezza di informazioni.

• CAT24_VOL3_V1_IT 15/11/2023

• CAT24_VOL3_V2_IT 01/12/2023
Pag. 43: modificato disegno tecnico.
Pag. 69: modificata dimensione LA max
Pag. 179, 187 modificata sezione verticale e formula Hg
Pag. 208: modificato codice tappo in LM75059TP33.
Pag. 365, 374 Art. GLMSTOPDX/SX: modificata dimensione.
Pag. 398: aggiunta quota ultimo vetro mancante.
Pag. 600 Art. MN25800: modificate dimensioni L ed I.

• CAT24_VOL3_V3_IT 07/02/2024
Pag. 39, 47, 99, 103, 115, 119: modificate formule ante

• CAT24_VOL3_V4_IT 01/07/2024
Pag. 30-203: aggiunti QR-code di collegamento a manuali digitali e video,
aggiunte e rettificate alcune quote utili a disegno.
Pag. 30, 34, 46, 54, 62, 66: modificate in difetto fino a un massimo di 85mm le luci di passaggio max LM INTELAIATO.
Pag. 35, 43, 51, 55, 59, 67, 68, 69: perfezionate formule larghezza anta.
Pag. 63, 67: modificata posizione binario rispetto al vano e aggiornata formula Hg sulla nuova posizione.
Pag. 90, 94, 106, 110: aumentate di 40 mm le luci di passaggio max LM PORTA.
Pag. 90-123: inserita guida all'ordine per gli ammortizzatori per i sistemi LM PORTA.
Pag. 134-190: aumentate fino a un massimo di 150 mm le luci di passaggio max LM VETRO.
Pag. 151, 153, 157, 159, 167, 175, 201: perfezionate formule larghezza anta LM VETRO.
Pag. 163, 167, 171, 175: perfezionate formule altezza anta LM VETRO.
Pag. 194-202: modificate in difetto di 20 mm le luci di passaggio max LM VETRO.
Pag. 224, 228, 240, 244: aumentate di 40 mm le luci di passaggio max LM INVISIBLE.
Pag. 280, 304 modificate in difetto di 10 mm le luci di passaggio max LM CLIPO.
Pag. 311, 312, 313: corretta larghezza art. DQS25, DQS23, DQS21.
Pag. 322, 386: art. 057.3080.001 e .002 corretto colore.
Pag. 357: corretta fine quota per la lavorazione vetro "40".
Pag. 402: corretto codice ultimo articolo della pagina.
Pag. 450: revisionato schema per MODULO ORDINE.
Pag. 490: corretto codice ultimo articolo della pagina.
Pag. 497: aggiunte informazioni tecniche per PS03 e PI07
Pag. 507: art. SX-BTUP5 corretta tacca vetro.
Pag. 509, 510: invertiti codici SPC503 – SPC507.
Pag. 607 corretta quota "I" per art. MNQL25300 – MNQL25400.
Pag. 631: intestazione corretta da "COPPIA POMELLI" a "POMELLO" per art. POMVE20 – POMVE25 – POMVE30.

• CAT24_VOL3_V5_IT 07/04/2025
Pag. 82 – 123: Aggiornato sistema scorrevole a LM PORTA PRO con nuove pinze di scorrimento.
Pag. 323: Art. GSLS217 corretta descrizione sul confezionamento
Pag. 527: Art. S1227, S1229, S1231: aggiornato disegno tecnico
Pag. 530: Art. S1219, S1221, S1223: aggiornato disegno tecnico

Le informazioni riportate hanno carattere esplicativo. Saint-Gobain Logli S.r.l. si riserva il diritto di apportare in ogni momento e senza preavviso modifiche di qualsivoglia natura a uno o più prodotti, nonché di cessarne la produzione.
Le condizioni generali di vendita sono consultabili sul listino prezzi.

Saint-Gobain Logli S.r.l.
Via Chemnitz, 49/51
59100 Prato - Italia
www.sg-logli.it