Seconda Edizione

logli
SAINT-GOBAIN

DAL 1989

L'INNOVAZIONE AL SERVIZIO DEL DESIGN DA OLTRE 35 ANNI

Dal 1989 siamo impegnati a soddisfare le esigenze di vetrerie, installatori e progettisti, offrendo soluzioni all'avanguardia che garantiscono il massimo comfort. La nostra mission è fornire prodotti altamente tecnologici, durevoli, affidabili e di alta qualità, pensati per superare le aspettative di ogni cliente.





INNOVAZIONE E RICERCA

IL NOSTRO APPROCCIO TECNOLOGICO

Grazie al nostro laboratorio e ad un team di ingegneri specializzati siamo in grado di progettare e sviluppare soluzioni su misura per vetrai, installatori, progettisti e arredatori. Il nostro personale altamente qualificato offre un supporto costante ai clienti attraverso consulenze tecniche e corsi di formazione.

La collaborazione attiva con università e istituti di ricerca nazionali e internazionali, come ad esempio TÜV, Politecnico di Milano, CSTB (Francia), LSL (Germania), ci garantisce l'accesso a competenze e attrezzature specializzate nella verifica di sistemi quali parapetti, pensiline, porte e partizioni in vetro. Ciò consente la massima rapidità ed efficienza nello sviluppo dei nuovi prodotti e nel supporto al cliente in caso di prove di laboratorio ad hoc.





Certificati e rapporti di prova si applicano per prodotti selezionati in relazione al tipo e alla destinazione d'uso.



IL MAGAZZINO E L'OFFICINA

EFFICIENZA, VASTA GAMMA E DISPONIBILITA' IMMEDIATA

Le peculiarità che permettono al marchio Logli di distinguersi e lo rendono unico sul mercato sono la struttura, il personale, il prodotto e soprattutto il servizio: con oltre 7.000 articoli a magazzino garantiamo infatti una disponibilità immediata non solo degli accessori più semplici ma anche dei sistemi più complessi. Grazie ad importanti investimenti in 4 magazzini verticali automatizzati, con una gestione logistica all'avanguardia, riusciamo a garantire la spedizione degli ordini in Italia entro 24 ore ed una consegna veloce e tempestiva.



L'ESPERIENZA E LA RICERCA **DI UN LEADER MONDIALE**

Il 16 marzo 2018 simboleggia uno dei momenti cruciali della nostra storia: l'ingresso nel prestigioso Gruppo Saint-Gobain, multinazionale con una storia di oltre 360 anni nella progettazione di soluzioni per la costruzione sostenibile. Questo importante passo ha rappresentato un riconoscimento dell'eccellenza raggiunta dall'azienda nel settore delle soluzioni tecnologiche in vetro.

L'innovazione futura potrà avvalersi della sinergia con gli altri marchi del Gruppo, per dare vita a soluzioni sempre più avanzate dal punto di vista tecnologico.
La cultura di Saint-Gobain, che abbiamo fatto nostra, è fondata su un insieme di valori racchiusi nei Principi di Comportamento e di Azione: rispetto per le persone, legalità, ambiente, salute e sicurezza sul lavoro sono solo alcuni dei fondamenti che guidano l'operato del Gruppo e la sua costante aspirazione a diventare leader dell'edilizia sostenibile.

SAINT-GOBAIN | logli SAINT-GOBAIN



Progetta, produce e distribuisce materiali per la sicurezza e il comfort abitativo, che si trovano in tutti gli spazi di vita: edifici, trasporti, infrastrutture e molte applicazioni industriali.



80 Paesi

100 TOP 100 società più innovative al mondo

161 mila dipendenti

400 brevetti registrati ogni anno

46,6 miliardi € fatturato totale 2024

450 milioni € investimenti R&S ultimo anno

Con i suoi 360 anni di storia, il Gruppo offre materiali di nuova generazione e soluzioni integrate con l'obiettivo di rendere più confortevoli e sostenibili gli "spazi dell'abitare", per contribuire al benessere delle persone e alla salvaguardia del pianeta, ponendosi come punto di riferimento globale nell'utilizzo efficiente delle risorse naturali, nel rispetto dell'ambiente.



In Italia, Saint-Gobain è presente nei settori dei materiali da costruzione, dei trasporti e dell'industria.

Circa **2.100** dipendenti

1,1 miliardi € fatturato 2024

42 siti



COSTRUZIONE

Nuove generazioni di materiali, prodotti per il 90% nel nostro Paese, pensati per realizzare spazi abitativi d'eccellenza e migliorare la qualità della vita quotidiana, grazie a soluzioni progettate per costruire edifici più efficienti dal punto di vista energetico e per ridurre consumi ed emissioni inquinanti.



TRASPORTI

Produzione e distribuzione in tutto il mondo di **vetri per i settori automotive, aerospaziale, ferroviario, navale** e dei **veicoli industriali.**



INDUSTRIA

Un'ampia varietà di soluzioni: **prodotti abrasivi, prodotti ceramici** per il mercato dei forni da vetro e della siderurgia, **nastri adesivi tecnici** che costituiscono una gamma unica ad alte prestazioni, **prodotti chimici e speciali per l'edilizia.**



LA SOSTENIBILITÀ PER SAINT-GOBAIN:
UNA STRATEGIA DI GRUPPO

Nel 2020, il Gruppo Saint-Gobain ha dichiarato la sua ragion d'essere: "***Making the world a better home***". L'ambizione è quella di migliorare la vita di tutti rendendo il pianeta un luogo di vita più equo e sostenibile, aperto ed inclusivo. Insieme ai nostri clienti, e per loro, **progettiamo materiali e soluzioni che garantiscono benessere, comfort abitativo e sicurezza, prendendoci cura al tempo stesso di rispettare il pianeta**.
La nostra ragion d'essere è un invito all'azione, una strategia orientata al futuro che ci chiede di innovare rispettando il connubio tra umanità e natura.

Saint-Gobain **ha l'ambizione di essere riconosciuta come leader mondiale dell'edilizia sostenibile**, migliorando la vita quotidiana di tutti i fruitori delle proprie soluzioni. **Questo impegno non riguarda solamente le nostre operazioni e i nostri processi, ma prevede anche di portare sul mercato soluzioni che contribuiscano attivamente al raggiungimento degli obiettivi di decarbonizzazione del settore**.

Essere leader significa promuovere una trasformazione sistemica abbracciando valori, impegni e azioni che guidino il cambiamento, diventando un punto di riferimento per tutti gli stakeholder.
L'organizzazione geografica del Gruppo permette di offrire soluzioni su misura per le specifiche esigenze dei mercati locali, in termini di metodi o stili di costruzione, di sistemi di edifici, di caratteristiche climatiche distintive, sia per la ristrutturazione di edifici esistenti sia per le nuove costruzioni.

MAKING THE WORLD A BETTER HOME

BETTER FOR THE PEOPLE, BETTER FOR THE PLANET

Come Saint-Gobain abbracciamo la nostra responsabilità sociale e ambientale come un'opportunità per creare valore insieme ai nostri stakeholder. Attraverso la creazione di relazioni di fiducia reciproca, infatti, crediamo di poter accrescere la consapevolezza sui temi della sostenibilità e di poter creare circoli virtuosi per il percorso di lungo periodo del business.

BETTER FOR THE PEOPLE

Per dipendenti, collaboratori, fornitori, partner significa accrescere la "cultura aziendale" attraverso una solida governance, **l'attenzione per la salute e la sicurezza, la formazione costante e la creazione di un ambiente di lavoro inclusivo**.
Per le comunità locali ci impegniamo a sostenere **iniziative di solidarietà attraverso la Fondazione Saint-Gobain** e ai giovani talenti diamo supporto anche promuovendo l'**Architecture Student Contest**, un concorso annuale dedicato agli studenti delle facoltà di Architettura e Ingegneria Edile di tutto il mondo.

BETTER FOR THE PLANET

L'edilizia è uno dei settori che più di altri può influenzare il futuro del pianeta pertanto **costruzioni e sostenibilità rappresentano un binomio inscindibile**.
Le nostre produzioni hanno un impatto sull'ambiente in termini di emissioni, di consumi energetici, di acqua prelevata e di risorse naturali impiegate. La proposta di valore del Gruppo si compone di **prodotti e metodi di costruzione sostenibili ed efficienti, progettati per minimizzare l'impatto sull'ambiente** nei processi di fabbricazione e ingegnerizzati per **massimizzare le performance** durante l'intero ciclo di vita degli edifici, contribuendo significativamente agli obiettivi di decarbonizzazione e circolarità del settore. Saint-Gobain Italia è certificata ISO 14001:2015 e ISO 9001:2015.

IL NOSTRO IMPEGNO PER L'AMBIENTE

Contributi che i nostri materiali possono apportare alle diverse certificazioni di sostenibilità.

La riduzione dei consumi energetici e delle emissioni inquinanti è uno degli obiettivi prioritari di Saint-Gobain, che sviluppa, produce e distribuisce soluzioni innovative per realizzare edifici più efficienti dal punto di vista energetico.
La realizzazione di un **involucro passivo**, che contribuisce a non disperdere energia, risulta la soluzione economicamente più sostenibile per efficientare gli edifici.

Numerosi dei nostri prodotti contengono al loro interno materiale riciclato: ci impegniamo costantemente ad incrementarne il contenuto, contribuendo così a ridurre il consumo di materie prime e gli impatti ambientali legati al loro ciclo di vita.

Il Gruppo Saint-Gobain ha sviluppato diversi progetti che hanno l'obiettivo di **valorizzare i rifiuti**, diminuire i consumi energetici, utilizzare minori quantità di materie prime.

Grande importanza è data all'Analisi del Ciclo di Vita del prodotto (LCA – Life Cycle Assessment): questo studio valuta i flussi di materia ed energia associati alle diverse fasi della vita di un prodotto (estrazione delle materie prime, produzione, utilizzo, smaltimento finale). Obiettivo dell'analisi è valutare gli impatti ambientali associati alle diverse fasi del ciclo di vita del prodotto, al fine di ottimizzare i processi produttivi dal punto di vista della sostenibilità ambientale.

Strettamente connesso all'Analisi del Ciclo di Vita è l'ottenimento della Certificazione EPD® (Environmental Product Declaration). Scopo della Dichiarazione Ambientale di Prodotto è comunicare le informazioni ambientali derivanti dallo studio LCA, in un formato e sulla base di regole comuni e predefinite, le PCR (Product Category Rules). Molti prodotti del Gruppo Saint-Gobain sono in possesso di tale Certificazione.

La presenza capillare di Saint-Gobain sul territorio nazionale, con unità produttive e centri logistici in tutta Italia, limita il trasporto su strada e di conseguenza le emissioni inquinanti, favorendo la diffusione di **materiali a km zero**.

Saint-Gobain, nel suo promuovere un atteggiamento responsabile e sensibile nei confronti dell'ambiente, ha deciso di aderire all'associazione GBC Italia in qualità di socio ordinario.

GLI STANDARD DI SOSTENIBILITÀ AMBIENTALE

Lo standard **LEED V4.1** che si affianca a quello già esistente LEED v4, si basa su un sistema di prerequisiti e crediti per la progettazione, la costruzione e la gestione di edifici ed aree sostenibili.

Il sistema **BREEAM** (Building Reaserch Establishment Environmental Assessment Method) si basa sulla verifica della progettazione, costruzione e uso dell'immobile.

Il protocollo **WELL** ha lo scopo di integrare nelle fasi di progetto e costruzione degli edifici gli aspetti connessi alla salute e al benessere delle persone.

Con l'entrata in vigore del nuovo Codice appalti, sono stati aggiornati i **CAM**, con il D.M. 23 giugno 2022, per l'affidamento di servizi di progettazione e lavori per la nuova costruzione, ristrutturazione e manutenzione di edifici pubblici.




logli
SAINT-GOBAIN

COLLEZIONE AGGIORNATA 2026

6 VOLUMI

1770 PAGINE

La collana composta da 6 volumi che racchiude tutta la gamma di soluzioni per il vetro firmate Logli. Una raccolta concepita per fornire una panoramica completa e dettagliata di tutti gli articoli che compongono l'offerta Logli. Ogni volume tratta in modo approfondito una specifica famiglia di prodotti, offrendo informazioni tecniche unite ad applicazioni pratiche.

Un compendio ideale per chi è alla ricerca di soluzioni per il vetro di altissima qualità.

Tutti i volumi sono disponibili per il download inquadrando il QRcode

Tutte le **soluzioni Logli** in un **unico** contenitore

Volume **1**
PARAPETTI

Volume **2**
ESTERNI

Volume **3**
INTERNI

Volume **4** Aggiornato
DOCCE

Volume **5** Aggiornato
VETRINE

Volume **6** Aggiornato
LAVORAZIONI




CATALOGO
PARAPETTI
Profili DEFENDER
Fissaggi puntuali
Montanti
Corrimano
logli
SAINT-GOBAIN
logli
SAINT-GOBAIN

FINITURE



/1
Cromo



/2
Oro



/3
Nichel satinato



/4
Bronzo

/5
Bianco



/6
Nero opaco



/7
Cromo opaco



/8
Acciaio satinato



/9
Acciaio di lavorazione (CNC)



/10
Alluminio grezzo



/15
Acciaio lucido



/24
Simil acciaio inox



/45
Simil alluminio opaco



/56
Grigio



/65
Nero



/66
Alluminio champagne



/67
Alluminio bronzo scuro satinato



/73
Nichel Nero Lucido



/83
PVD acciaio satinato



/88
Alluminio simil-inox satin



/89
Ferro zincato



/90
Alluminio di lavorazione



/91
Alluminio lucido

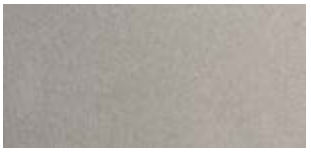

/92
Nichel opaco



/93
Ottonato



/94
Cromo satinato



/95
Nichelato



/97
Alluminio opaco



/99
Oro satinato



/R2
RAL9005 nero opaco

/R6
RAL9016 bianco traffico opaco



/R13
RAL7016 grigio pastello opaco



/R25
RAL Rubigo

/RAL
RAL9010 bianco lucido

CATALOGO
PARAPETTI

logli
SAINT-GOBAIN

PARAPETTI



PARAPETTI CON PROFILO DEFENDER



DEFENDER 810
Pag 44



DEFENDER XP - PICO
Pag 84



DEFENDER 1212
Pag 100

PARAPETTI CON FISSAGGI PUNTUALI



FISSAGGI PUNTUALI
Pag 173



STAFFE DOPPIE PER PARAPETTI
Pag 191

PARAPETTI CON MONTANTI



MONTANTI PER FISSAGGI PUNTUALI
Pag 201



MONTANTI PER MORSETTI
Pag 207

ACCESSORI PER PARAPETTI



CORRIMANO
Pag 215



PROFILI DI FINITURA
Pag 230



LED
Pag 233

Parapetti in vetro

La tua finestra sul mondo





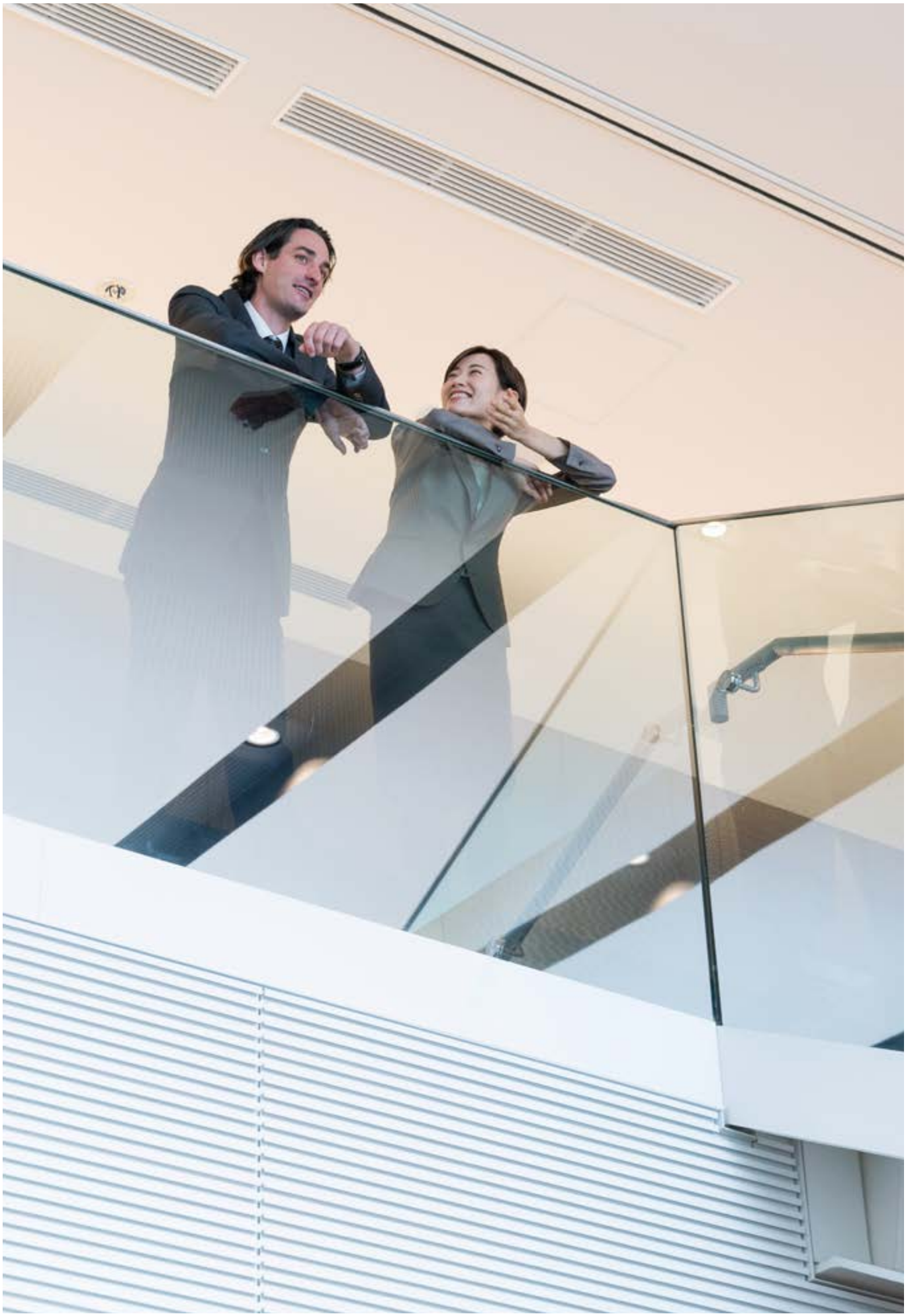

Dai spazio alla bellezza e alla sicurezza dei sistemi per parapetti Logli

VERSATILITA' DELLA GAMMA PER OGNI TIPO DI INSTALLAZIONE
Le nostre famiglie di parapetti si differenziano in varie tipologie permettendo di scegliere il modello più idoneo a ogni progetto.

DESIGN CHE UNISCE ESTETICA E FUNZIONALITA'
Sistemi minimali e disponibili in tante finiture personalizzabili per ogni esigenza.

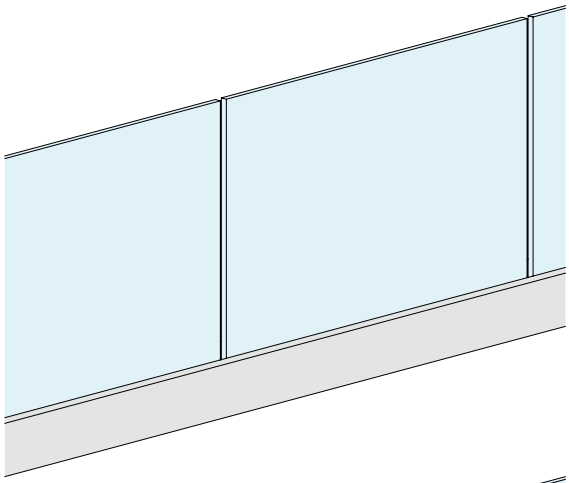

PARAPETTO A FASCIONE



/6 /97 /R25 /RAL

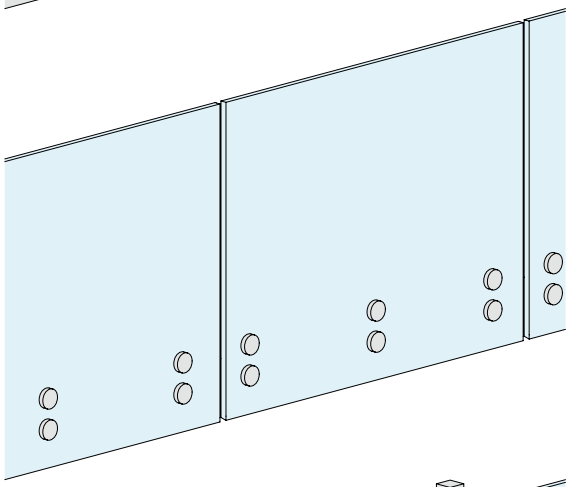

PARAPETTO CON FISSAGGI PUNTUALI

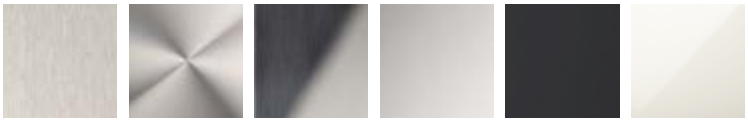

/8 /9 /15 /97 /R2 /RAL

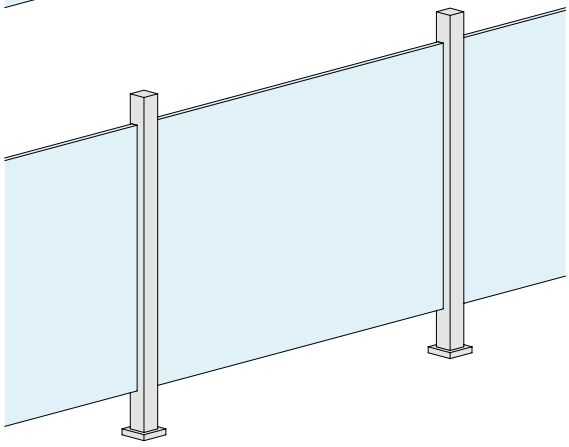

PARAPETTO CON MONTANTI



/8 /9 /15

Finiture RAL e speciali su richiesta.

Le finiture verniciate su richiesta sono legate a tempi di produzione da valutare caso per caso. Le finiture anodizzate sono soggette a tempi di produzione e minimi d'ordine.

RAPIDI NON SOLO NELLE INSTALLAZIONI
Cerchiamo di soddisfare anche le richieste più urgenti grazie all'ampio stock di materiale in pronta consegna e alle rapide spedizioni.

LA SICUREZZA COME PRIORITA',
SISTEMI CHE NON TEMONO NESSUNA SFIDA.





Test report e calcoli sempre aggiornati
con le ultime normative.
Certificati e rapporti di prova si applicano
per prodotti selezionati in relazione al
tipo e alla destinazione d'uso.

AVIS TECHNIQUE CCFAT
Defender
n. 2.1/16-1724_V3 pubblicato il 18/09/2019

ABP Allgemeines bauaufsichtliches Prüfzeugnis
DIN 18008 , DIN EN 1990 , DIN EN 1991

British Standard BS 6180:2011

TEST REPORT Politecnico di Milano

UNI 11678:2017

NTC 2018

cstc.be
Recherche • Développe • Informe
Testato al CSTC
Rapporto di Prova CAR-19-268

LUCIDEON
194077 (QT56891/1/AS)Ref. 1/Supp1

GINGER CEBTP Test Report

Cahier 3034-V3CSTB

SIA 261

NBN B 03-004

ASSISTENZA COSTANTE
DALLA SCELTA AL MONTAGGIO

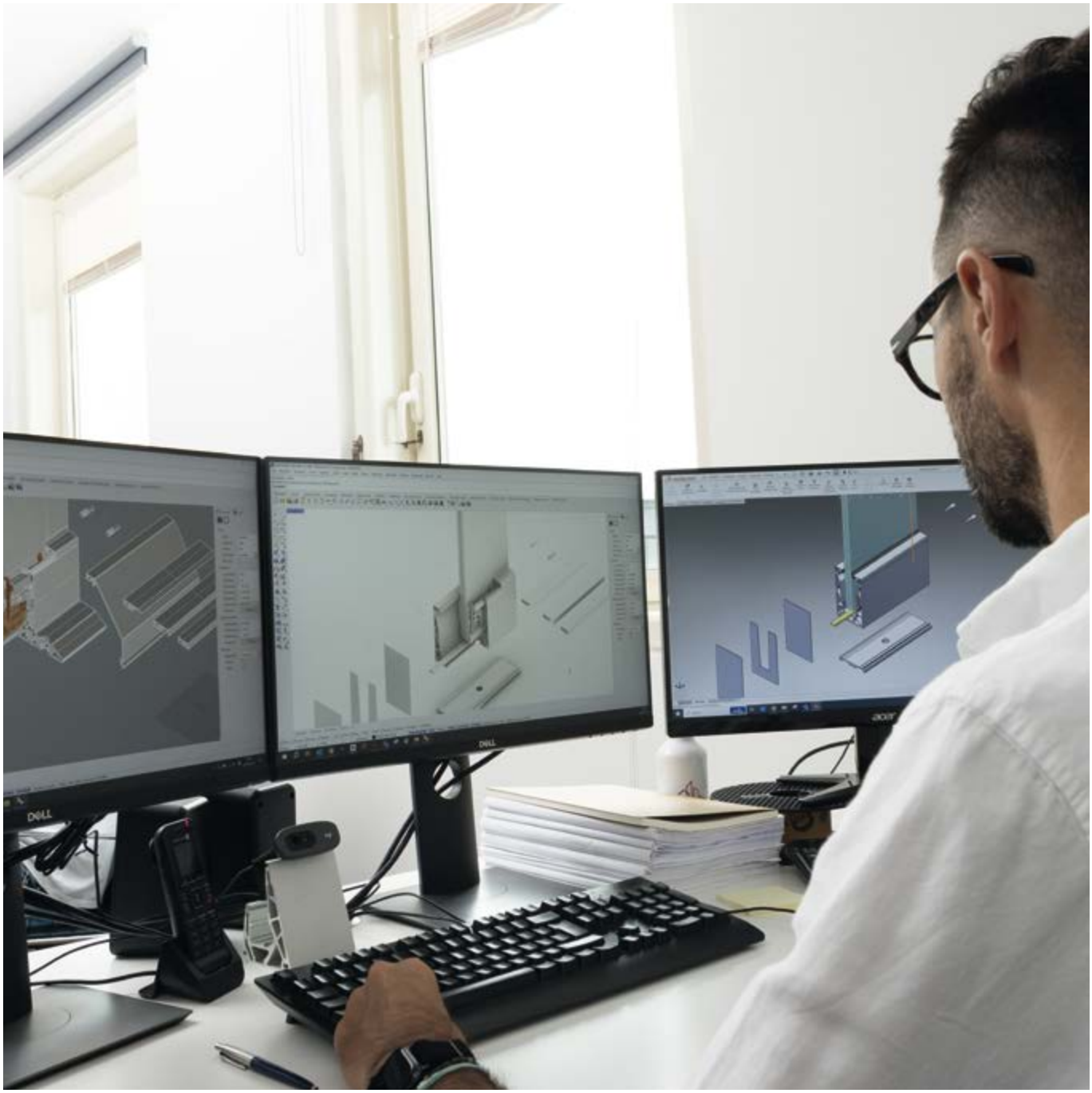

Quando scegli un sistema per parapetti Logli
non sei mai solo, la nostra filosofia è incentrata
sull'assistenza in ogni fase del processo.
LA FORZA DELLA TRADIZIONE,
LA POTENZA DELL'INNOVAZIONE.
I sistemi per parapetti Logli Saint-Gobain vengono
costantemente aggiornati per migliorare le
performance e garantire un prodotto sempre innovativo.

Connettiti con l'ambiente

Un parapetto in vetro della gamma Logli ti fa godere a pieno del panorama che ti circonda.





REQUISITI TECNICI ESSENZIALI DI UN PARAPETTO IN VETRO.

ALTEZZA MINIMA H

Nella maggior parte dei casi, l'altezza di protezione minima richiesta è di 100 cm. Tuttavia, non è raro che norme locali o particolari prescrizioni rendano obbligatorio il rispetto di limiti maggiori, con un'altezza minima tra 110 e 120 cm.

RAMPE DI SCALE

L'altezza di protezione H si misura dallo spigolo della pedata partendo da un minimo di 90 cm.





RIGIDEZZA

La sicurezza in situazioni “eccezionali” è fondamentale, ma non certo meno importante è la percezione di sicurezza legata al comportamento del parapetto nel normale uso quotidiano!

È facile capire come un sistema flessibile o traballante possa essere percepito come “non sicuro”, diminuendo considerevolmente il comfort e la fruibilità degli spazi.

I sistemi DEFENDER sono da sempre all’avanguardia nel coniugare rigidezza e resistenza, per ottenere insieme il massimo del benessere e della sicurezza: anche per questo, a parità di tutti gli altri fattori, consigliamo sempre l’impiego di intercalari rigidi nel processo di stratifica dei vetri da installare nei nostri sistemi.



RESISTENZA

La resistenza meccanica di un parapetto è espressa come carico per unità di larghezza. Questo carico di progetto può variare in base alle norme e alla destinazione d’uso: in generale, se si prevede la possibilità di affollamenti, la resistenza assicurata dal sistema dovrà essere maggiore.

Oltre al carico, possono essere necessarie verifiche rispetto a urti di oggetti pesanti o duri. Se non adeguatamente considerate, tali azioni potrebbero danneggiare localmente le lastre o i sistemi, compromettendo la sicurezza globale.

Altro aspetto da non sottovalutare: la pressione del vento.
Per parapetti alti o molto esposti alle raffiche, la spinta del vento potrebbe diventare l’elemento dimensionante.



SCALABILITÀ

L’altezza di protezione deve essere misurata dalla prima superficie praticabile.

È importante verificare se ci siano rischi legati a zone di appoggio a ridosso del parapetto, spesso individuate in larghezze dai 5 ai 30 cm, o alla presenza di gradoni o superfici fisse rialzate.

Elementi come questi andranno valutati in relazione al fatto che possano essere usati per facilitare il superamento della barriera: se così fosse, sarà utile aumentarne l’altezza.



INATTRAVERSABILITÀ

Per assicurare la sicurezza sia a monte che a valle del parapetto, è necessario impedire la caduta di oggetti attraverso i vari elementi che compongono la barriera: come requisito minimo, in ogni punto dovrà essere impedito il passaggio di una sfera di 10 cm di diametro.



Consulta la raccolta di tabelle per individuare il sistema più adatto all'installazione da realizzare, in base ai requisiti previsti dalle norme tecniche: i dati essenziali sono presentati in modo semplice e conciso, ma non esonerano progettisti e installatori dal fare riferimento al testo integrale delle norme e alla documentazione tecnica dei sistemi, scaricabile sul nostro sito web o disponibile tramite il servizio tecnico customer care Logli Saint-Gobain.

Di seguito l'elenco delle leggi, norme e documenti tecnici utilizzati per sintetizzzare i risultati dei nostri test:

Norme EUROPEE (valide per tutti i Paesi comunitari)
CPR 305 - Regolamento sui prodotti da costruzione
EN 12150 - Vetro di silicato sodocalcico di sicurezza temprato termicamente
EN 12543 - Vetro stratificato e vetro stratificato di sicurezza
EN 12600 - Prova del pendolo, metodo della prova di impatto e classificazione per vetro piano
EN 13200 - Spazi di osservazione per spettatori
EN 14179 - Vetro di sicurezza temprato termicamente sottoposto a "heat soak test"
EN 16612 - Metodi di calcolo per la resistenza delle lastre di vetro ai carichi laterali
EN 16613 - Determinazione delle proprietà meccaniche dell'intercalare

ITALIA
NTC 2018 - Norme Tecniche per le Costruzioni (D.M. 17 gennaio 2018)
UNI 7697 - Criteri di sicurezza nelle applicazioni vetrarie
UNI 10809 - Ringhiere, balaustre o parapetti prefabbricati, dimensioni, prestazioni e prove
UNI 11678 - Metodi di Prova per elementi di tamponamento in vetro aventi funzione anticaduta

FRANCIA
NF P 06-001 - Carichi di esercizio per le costruzioni
NF P 01-012 - Dimensionamento dei parapetti
NF P 01-013 - Test di resistenza sui parapetti
Cahier 3034 du CSTB - Procedura di prova per parapetti in vetro ancorati alla base

GERMANIA
DIN 1990 e DIN 1990/NA - Nozioni di base di ingegneria strutturale e allegato nazionale
DIN 1991-1 - Azioni sulle costruzioni
DIN 18008 - Norme di progettazione e costruzione per il vetro in edilizia

BELGIO
NBN B 03-004 - Parapetti per le costruzioni

SVIZZERA
SIA 261 - Azioni sulle strutture
SIA 358 - Ringhiere e balaustre
SIGAB 004 - Requisiti per i componenti in vetro nelle balaustre

PAESI BASSI
NEN 2608 - Vetro nelle costruzioni, requisiti e metodi di calcolo
BRL 4107 - Linee guida per la valutazione delle balaustre

REGNO UNITO
BS 6180 - Barriere dentro e intorno agli edifici
Approved Document K - Protezione da caduta, collisioni e impatti

Documento Básico SE-AE - Sicurezza strutturale



Defender: parapetti a fascione

Diamo spazio al vetro

Una gamma completa di profili per parapetti in vetro che unisce le prestazioni più elevate all'eleganza, lasciando spazio alla bellezza del vetro.

Fin dalla nascita nel 2014, la gamma DEFENDER è riuscita a conquistare il favore dei professionisti del vetro per la sua eleganza, praticità e sicurezza. Oggi, attraverso un processo di ricerca e miglioramento continuo e con l 'uso di tecnologie sempre più avanzate, i nostri sistemi consentono di rispondere a qualsiasi esigenza di posa e tipologia di installazione.

DEFENDER è sinonimo di sicurezza, bellezza e qualità.



Panoramica della famiglia Defender

Serie:	Per Vetri:	Modello:	Montaggio:	Regolazione:
DEFENDER 810	16.7 / 21.5 20.7 / 21.5	*LM* *DK* *FR* *SP*	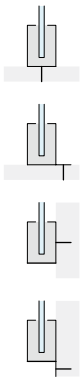	 Bilaterale
DEFENDER 810 MONOLATO REGOLABILE	16.7 / 21.5 20.7 / 21.5	*MR* *MF*	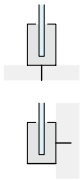	 Monolato
DEFENDER XP	12.7 / 13.5 15 16.7 / 17.5			 Bilaterale
DEFENDER PICO	12.7 / 13.5 15 16.7 / 17.5			 Fisso
DEFENDER 1212	24.7 / 25.5	*LM* *DK* *FR* *SP*	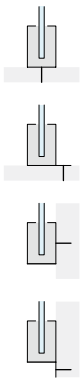	 Bilaterale

DEFENDER 810

Il panorama a portata di mano

Con le sue diverse possibilità di montaggio, la gamma DEFENDER 810 si adatta perfettamente ad ogni esigenza di installazione in ambienti pubblici o residenziali: un profilo minimale che si distingue per la versatilità e le prestazioni eccezionali.

Tutti i profili in alluminio sono protetti con anodizzazione 20 micron o verniciatura HPQ per un'elevata durabilità anche in ambienti aggressivi*. I profili con funzione portante sono forniti preforati con passo di 200 mm già pronti per la posa. Su richiesta, offriamo la possibilità di realizzare profili con foratura aggiuntiva o tagli a misura per ogni progetto. Pinze preassemblate in plastiche composite ad altissime prestazioni consentono un bloccaggio del vetro facile e veloce, garantendo la massima sicurezza e una durabilità superiore. Inoltre, la nuova concezione modulare dei sistemi di bloccaggio consente di installare vetri di spessori differenti senza cambiare sistema. La regolazione dell'inclinazione del vetro e il serraggio della posizione si effettua con azione da ambo i lati del sistema.

Copertine di finitura disponibili:

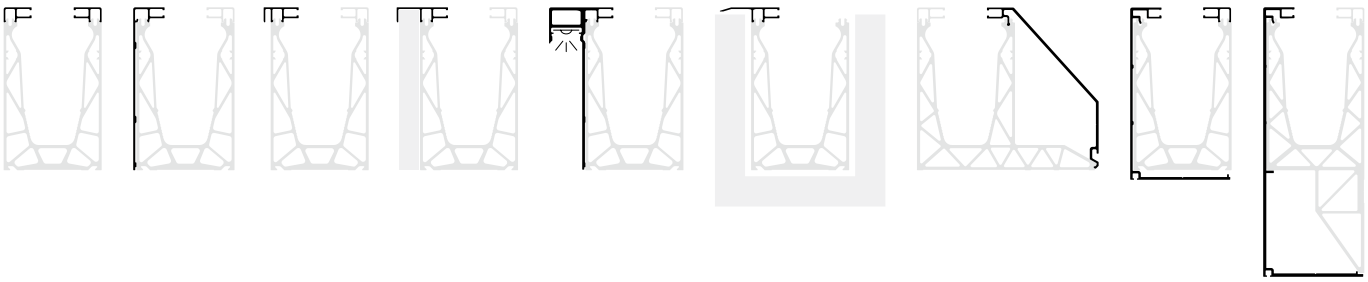

KIT DEFENDER 810LM

MONTAGGIO A PAVIMENTO

Finitura: /6 /10 /97 /R25 /RAL

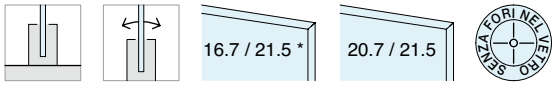

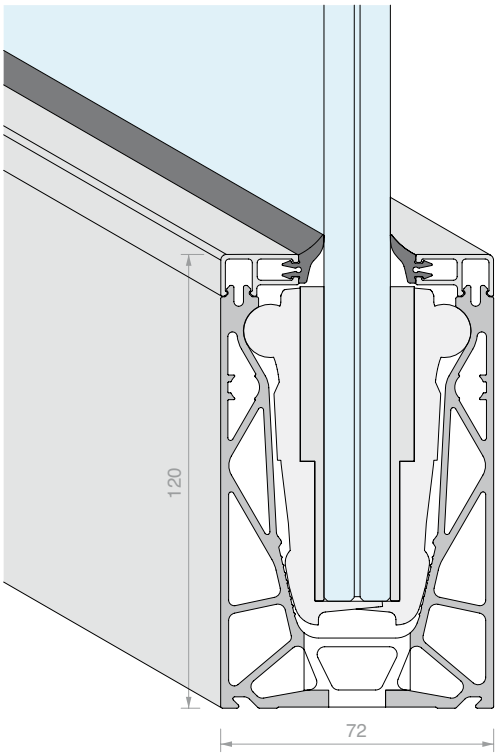

KIT DEFENDER 810DK

MONTAGGIO A PAVIMENTO CON PIEDE LATERALE

Finitura: /97

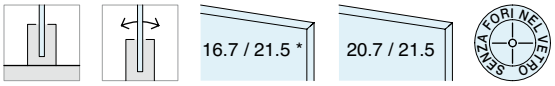

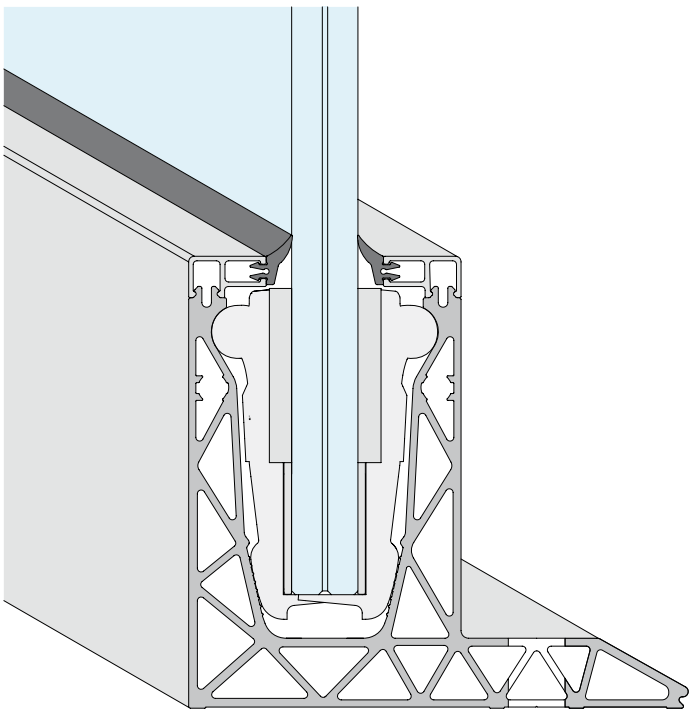

Tutti i kit Defender sono disponibili a stock in 3 misure:

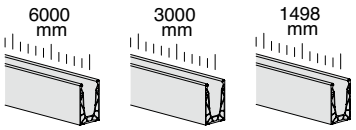

Profili di evacuazione opzionali:

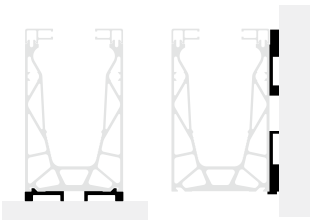

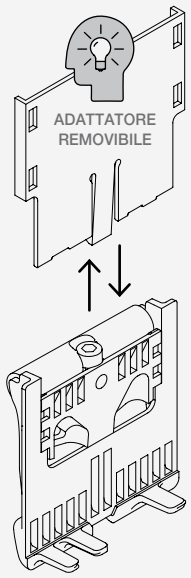

*MORSETTI CONFIGURABILI per DEFENDER810

I morsetti DEFENDER810 sono progettati per consentire una doppia configurazione: per vetri 8+8 mediante l'utilizzo degli adattatori di spessore, per vetri 10+10 senza l'utilizzo degli adattatori di spessore.

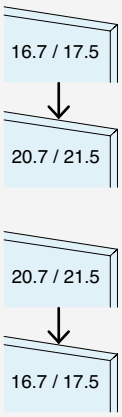

DF1721

Questo modello di morsetto è già configurato per vetri 8+8, monta gli adattatori di spessore.

Reversibilità della configurazione
Il morsetto è reversibile rimuovendo gli adattatori di spessore il morsetto si adatta ai vetri 10+10.

DF2121

Questo modello di morsetto è già configurato per vetri 10+10, non monta gli adattatori di spessore.

Reversibilità della configurazione
Il morsetto è reversibile: ordinando separatamente e montando gli adattatori di spessore il morsetto si adatta ai vetri 8+8.


DF1721


DF2121

KIT DEFENDER 810FR

MONTAGGIO A SOLETTA

Finitura: /6 /10 /97 /R25 /RAL

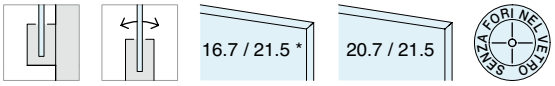

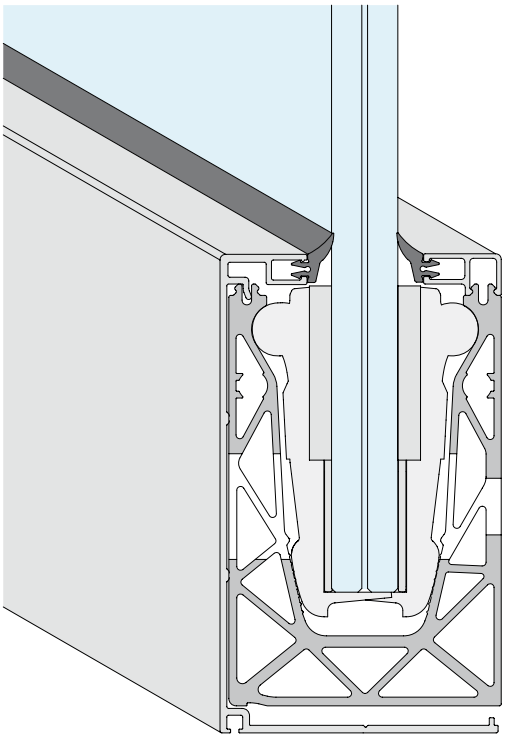

KIT DEFENDER 810SP

MONTAGGIO A SOLETTA CON PIEDE ALLA BASE

Finitura: /97

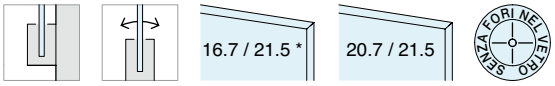

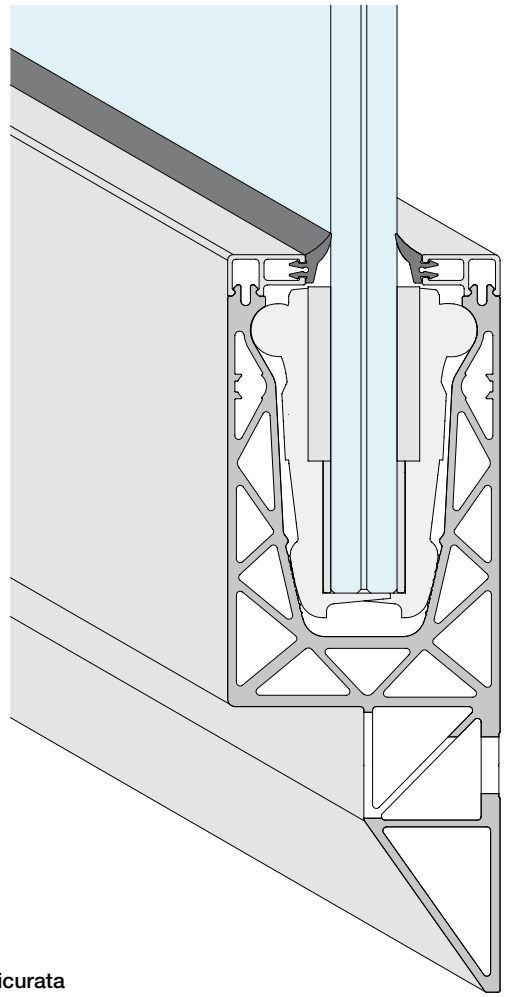

***i profili forniti grezzi non sono protetti, la protezione dovrà essere assicurata tramite tecniche opportune in funzione della destinazione d'uso.**

DEFENDER 810 MONOLATO REGOLABILE

La regolazione a portata di mano

La gamma DEFENDER si estende con l'innovativo sistema di regolazione e fissaggio mono-lato: un nuovo alleato al tuo fianco che sarà indispensabile nelle situazioni di montaggio più complesse, in particolare là dove non è possibile accedere comodamente da entrambi i lati del sistema. Non solo il nuovo profilo si mantiene minimale come il resto della gamma, ma consente addirittura di aumentare le prestazioni del vetro tramite la guarnizione di appoggio continua sul lato esterno.

Tutti i profili in alluminio sono protetti con anodizzazione 20 micron o verniciatura HPQ per un'elevata durabilità anche in ambienti aggressivi*. I profili con funzione portante sono forniti preforati con passo di 200 mm per essere già pronti alla posa. Su richiesta, offriamo la possibilità di realizzare profili con foratura aggiuntiva o tagli a misura per ogni progetto. L'innovativo sistema di alloggio e regolazione del vetro è costituito da pinze preassemblate in plastiche composite ad altissime prestazioni, che comprendono un meccanismo a ghiera mobile per attivare i dispositivi di regolazione del vetro agendo unicamente dal lato interno. Inoltre, la nuova concezione modulare dei sistemi di bloccaggio consente di installare vetri di spessori differenti senza cambiare sistema.

Copertine di finitura disponibili:

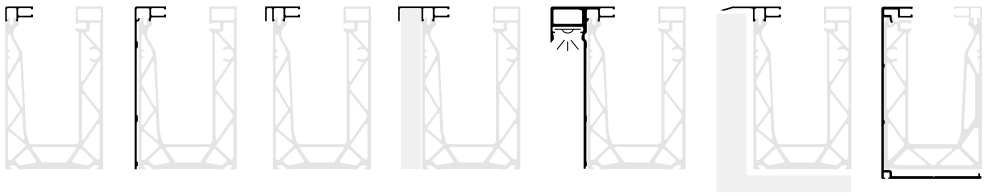

KIT DEFENDER 810MR

MONTAGGIO A PAVIMENTO

Finitura: /6 /10 /97 /R25 /RAL

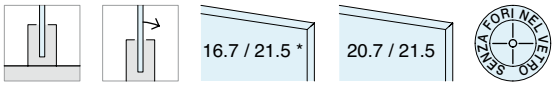

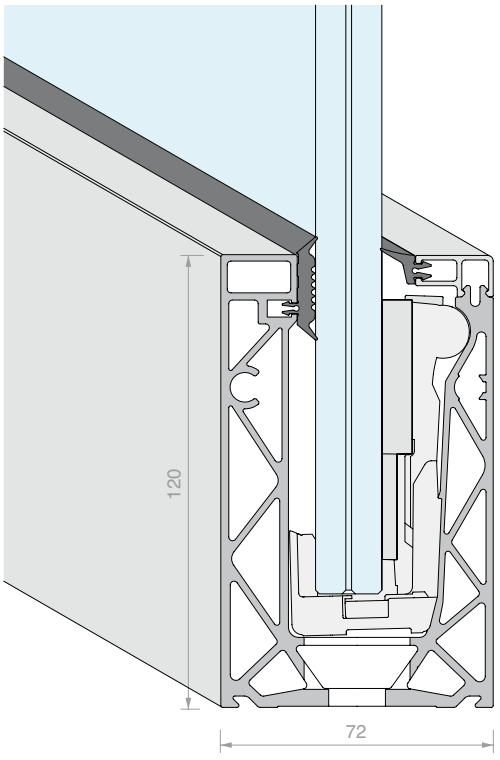

Tutti i kit Defender sono disponibili a stock in 3 misure:

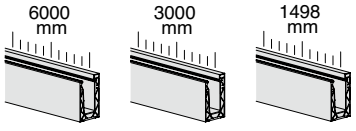

Profili di evacuazione opzionali:

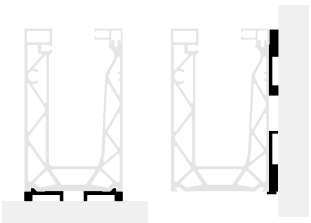

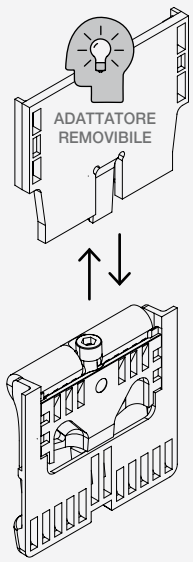

*MORSETTI CONFIGURABILI per DEFENDER810MR

I morsetti DEFENDER810MR sono progettati per consentire una doppia configurazione: per vetri 8+8 mediante l'utilizzo di un adattatore di spessore, per vetri 10+10 senza l'utilizzo dell'adattatore di spessore.

Kit di morsetti fornito con utensile di regolazione DFUT01

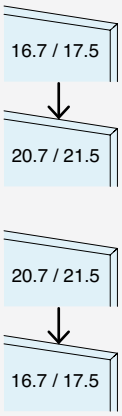

DF1721MR

Questo modello di morsetto è già configurato per vetri 8+8, monta l'adattatore di spessore.

Reversibilità della configurazione
Il morsetto è reversibile rimuovendo l'adattatore di spessore il morsetto si adatta ai vetri 10+10.

DF2121MR

Questo modello di morsetto è già configurato per vetri 10+10, non monta l'adattatore di spessore.

Reversibilità della configurazione
Il morsetto è reversibile: ordinando separatamente e montando l'adattatore di spessore il morsetto si adatta ai vetri 8+8.


DF1721MR


DF2121MR

KIT DEFENDER 810MF

MONTAGGIO A SOLETTA

Finitura: /6 /10 /97 /R25 /RAL

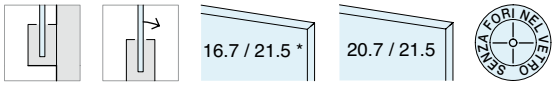

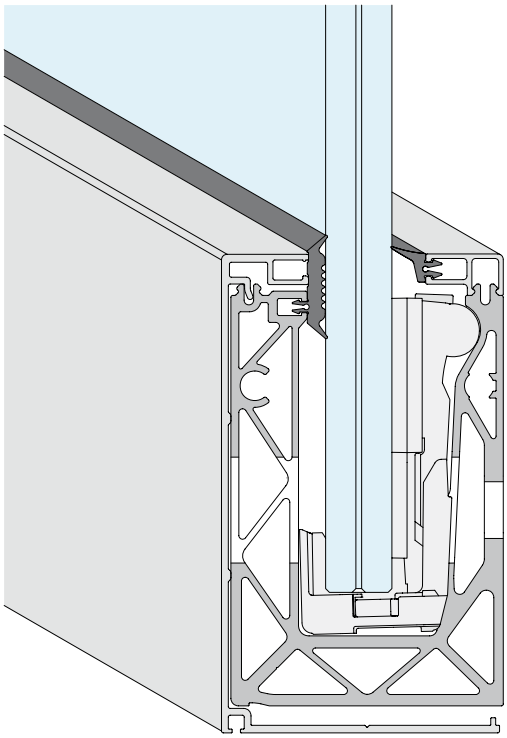

***i profili forniti grezzi non sono protetti, la protezione dovrà essere assicurata tramite tecniche opportune in funzione della destinazione d'uso.**

DEFENDER XP e PICO

Il più piccolo, il più resistente

La gamma XP e PICO offre tutta la sicurezza della linea DEFENDER in dimensioni ridotte. Ideale per l'applicazione su muretti, per divisori a tutta altezza e per tutte le situazioni in cui i carichi sono inferiori rispetto ai valori tipici richiesti per i parapetti.

Tutti i profili in alluminio sono protetti con anodizzazione 20 micron o verniciatura HPQ per un'elevata durabilità anche in ambienti aggressivi*. I profili con funzione portante sono forniti preforati con passo di 200 mm per essere già pronti alla posa. Su richiesta, offriamo la possibilità di realizzare profili con foratura aggiuntiva o tagli a misura per qualsiasi progetto.

Pinze in materie plastiche composite ad alte prestazioni per una superiore durabilità e sicurezza: pronte all'uso per installazioni ancora più rapide. Serie XP con regolazione bilaterale del vetro. Serie PICO con installazione monolato senza regolazione.

Copertine di finitura disponibili:

KIT DEFENDER XP

MONTAGGIO A PAVIMENTO

Finitura: /6 /10 /97 /R25 /RAL

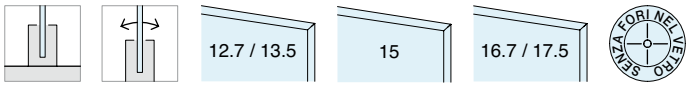

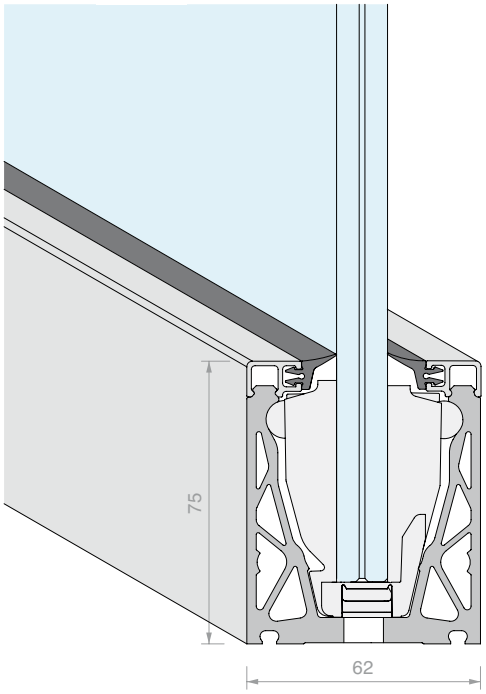

Tutti i kit Defender sono disponibili a stock in 3 misure:

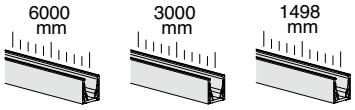



MORSETTI DEFENDER XP
BILATO REGOLABILI
Materiale: POM, Grivory, Acciaio inox



MORSETTI DEFENDER PICO
MONOLATO
Materiale: POM, Alluminio (DFP17) o Grivory, Acciaio inox

KIT DEFENDER PICO
MONTAGGIO A PAVIMENTO
Finitura: /6 /10 /97 /R25 /RAL

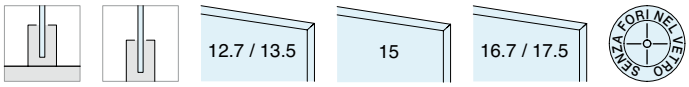

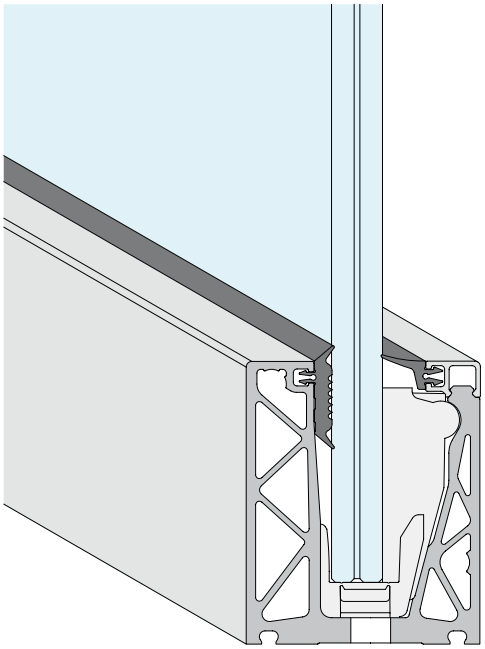

***i profili forniti grezzi non sono protetti, la protezione dovrà essere assicurata tramite tecniche opportune in funzione della destinazione d'uso.**

DEFENDER 1212

Pura forza per le soluzioni più estreme

La famiglia DEFENDER 1212 è studiata specificatamente per rispondere alle richieste di prestazione più elevate; consentendo l'installazione di lastre di vetro spesse, rigide e resistenti, questi sistemi raggiungono carichi di esercizio elevatissimi. Le caratteristiche eccezionali rendono questi profili particolarmente indicati per l'impiego in tribune di stadi, luoghi affollati o per applicazioni di paravento a grande altezza nelle zone esterne esposte a forti raffiche di vento.

Tutti i profili in alluminio sono protetti con anodizzazione 20 micron o verniciatura HPQ per un'elevata durabilità anche in ambienti aggressivi*. I profili con funzione portante sono forniti preforati con passo di 200 mm per essere già pronti alla posa. Su richiesta, offriamo la possibilità di realizzare profili con foratura aggiuntiva o tagli a misura per qualsiasi progetto.

Pinze preassemblate in plastiche composite ad altissime prestazioni consentono un bloccaggio del vetro facile e veloce, garantendo la massima sicurezza e una durabilità superiore. La regolazione dell'inclinazione del vetro e il serraggio della posizione si effettua con azione da ambo i lati.

Copertine di finitura disponibili:

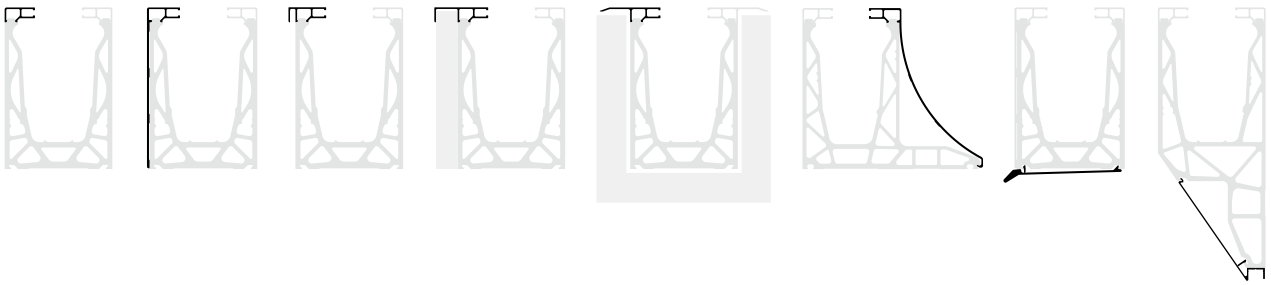

KIT DEFENDER 1212LM

MONTAGGIO A PAVIMENTO

Finitura: /97

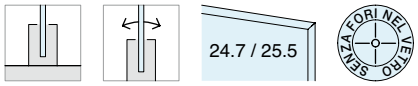

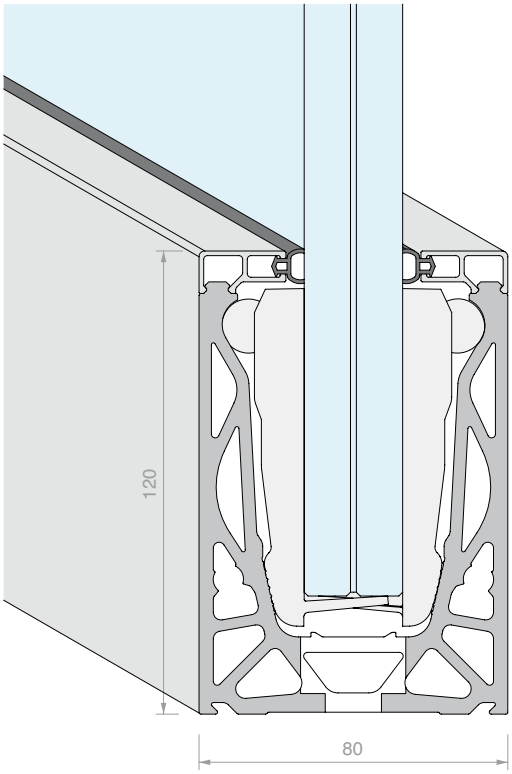

KIT DEFENDER 1212DK

MONTAGGIO A PAVIMENTO CON PIEDE LATERALE

Finitura: /97

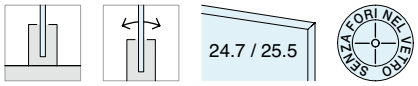

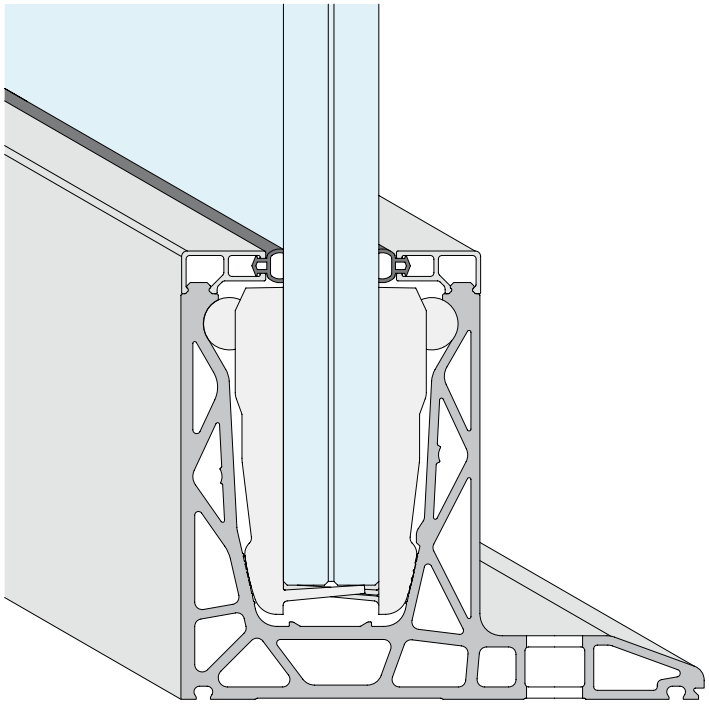

Tutti i kit Defender sono disponibili a stock in 3 misure:

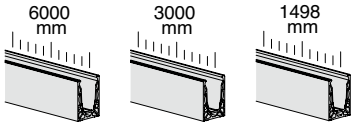

Profili di evacuazione opzionali:

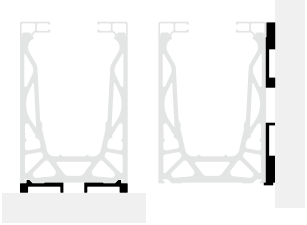



MORSETTI DEFENDER 1212
BILATO REGOLABILI
Materiale: POM, Alluminio, Acciaio inox, TPE

KIT DEFENDER 1212FR
MONTAGGIO A SOLETTA
Finitura: /97

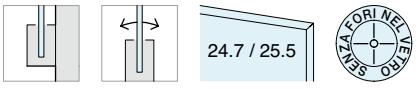

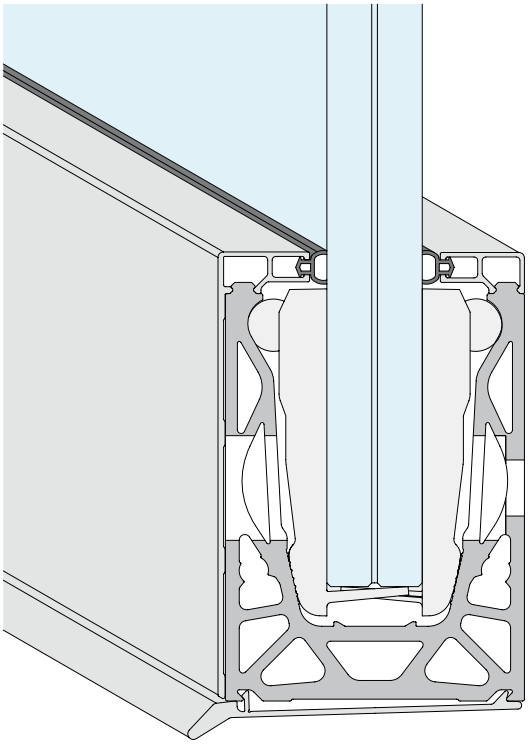

KIT DEFENDER 1212SP
MONTAGGIO A SOLETTA CON PIEDE ALLA BASE
Finitura: /97

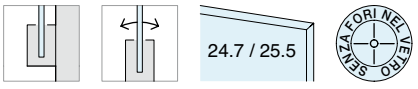

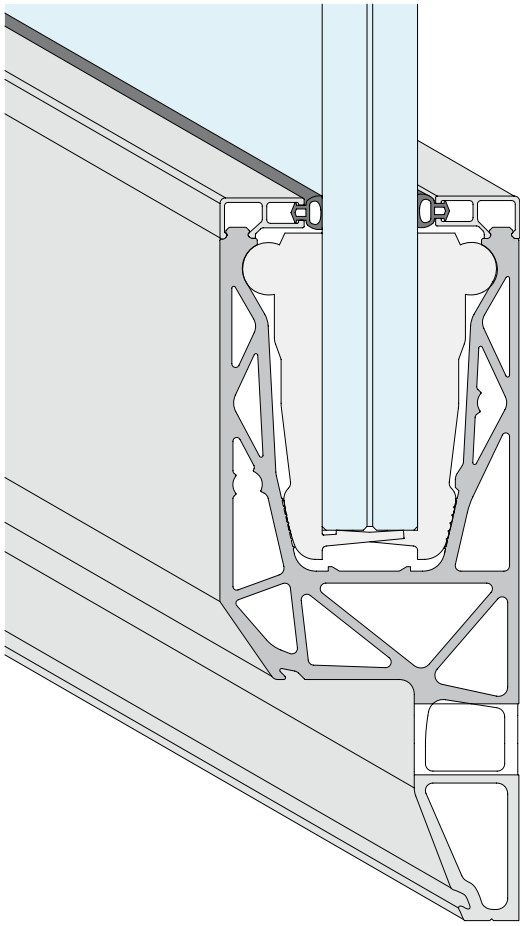

***i profili forniti grezzi non sono protetti, la protezione dovrà essere assicurata tramite tecniche opportune in funzione della destinazione d'uso.**





KIT DEFENDER 810LM

MONTAGGIO A PAVIMENTO

CONFIGURATO PER VETRO 8+8

Materiale: Alluminio

Finitura: /6 /10 /97 /R25 /RAL

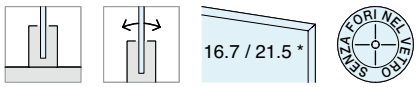

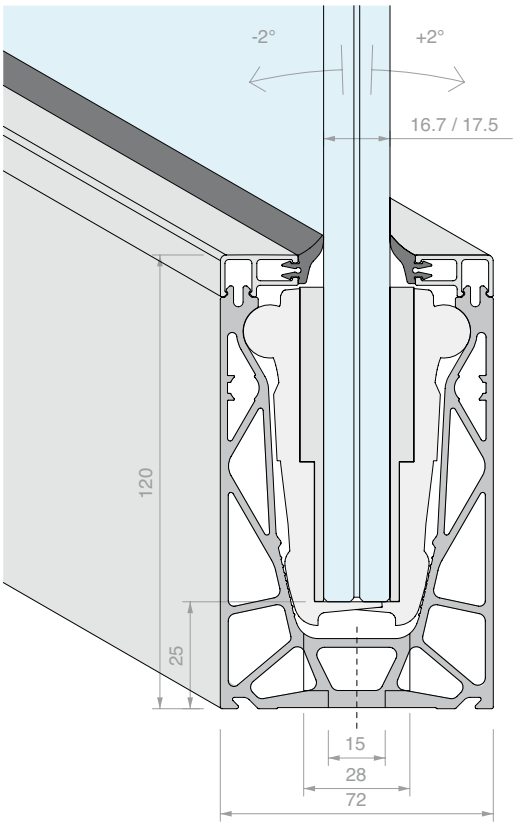

6000 mm

Kit costituito da:

Art.	Descrizione	Q.tà
DFP88G01.03	Profilo guarnizione a labbro	4 Pz
DF100.60	Profilo di finitura superiore a scatto	2 Pz
DF1721	Morsetti 810 per vetro 8+8	24 Pz
DF810LM.60	Profilo a pavimento	1 Pz

Art.	Lunghezza	Q.tà
DF810LM17KIT.60	**6000** mm	1 Pz

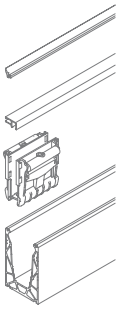

3000 mm

Kit costituito da:

Art.	Descrizione	Q.tà
DFP88G01.03	Profilo guarnizione a labbro	2 Pz
DF100.30	Profilo di finitura superiore a scatto	2 Pz
DF1721	Morsetti 810 per vetro 8+8	12 Pz
DF810LM.30	Profilo a pavimento	1 Pz

Art.	Lunghezza	Q.tà
DF810LM17KIT.30	**3000** mm	1 Pz

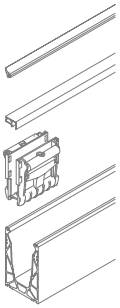

1498 mm

Kit costituito da:

Art.	Descrizione	Q.tà
DFP88G01.03	Profilo guarnizione a labbro	1 Pz
DF100.15	Profilo di finitura superiore a scatto	2 Pz
DF1721	Morsetti 810 per vetro 8+8	6 Pz
DF810LM.15	Profilo a pavimento	1 Pz

Art.	Lunghezza	Q.tà
DF810LM17KIT.15	**1498** mm	1 Pz

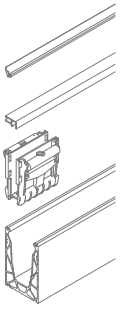

*MORSETTI CONFIGURABILI per DEFENDER810

I morsetti DEFENDER810 sono progettati per consentire una doppia configurazione: per vetri 8+8 mediante l'utilizzo degli adattatori di spessore, per vetri 10+10 senza l'utilizzo degli adattatori di spessore.

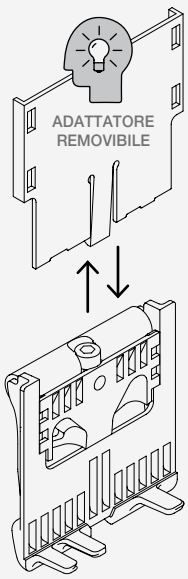

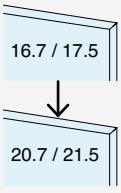

DF1721

Questo modello di morsetto è già configurato per vetri 8+8, monta gli adattatori di spessore.

Reversibilità della configurazione

Il morsetto è reversibile rimuovendo gli adattatori di spessore il morsetto si adatta ai vetri 10+10.

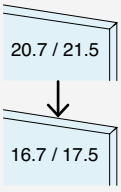

DF2121

Questo modello di morsetto è già configurato per vetri 10+10, non monta gli adattatori di spessore.

Reversibilità della configurazione

Il morsetto è reversibile: ordinando separatamente e montando gli adattatori di spessore il morsetto si adatta ai vetri 8+8.

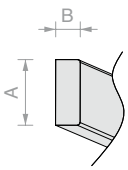

DIMENSIONI LED

A = max 12 mm
B = max 5 mm

IP > 65
retro adesivo

N.	Art.
1	**DF810LM17KIT**

Optional:

N.	Art.	Descrizione
2	**DF101**	Profilo battipiedi a scatto
3	**DF216**	Profilo porta rivestimento frontale di spessore max. 16 mm
4	**DF204**	Profilo porta rivestimento frontale di spessore max. 4 mm
5	**DF25**	N°2 spine di centraggio
6	**LED**	Strip led per uso in esterni
7	**DF12072AL**	Tappo di finitura chiuso
8	**DF2TPAL**	Tappo di finitura con apertura a V
9	**DF12772AL**	Tappo di finitura chiuso con profilo DFA72
10	**DFA72**	Profilo di evacuazione acqua

LED INFO p. 150

TECH INFO p. 154

PASSO FORATURA

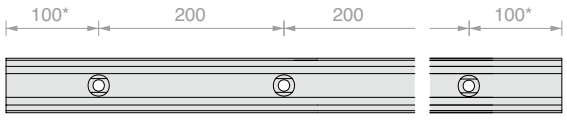

* la posizione del primo e ultimo foro è fornita a titolo indicativo, per richieste specifiche rivolgersi al customer care.

KIT DEFENDER 810LM

MONTAGGIO A PAVIMENTO

CONFIGURATO PER VETRO 10+10

Materiale: Alluminio

Finitura: /6 /10 /97 /R25 /RAL



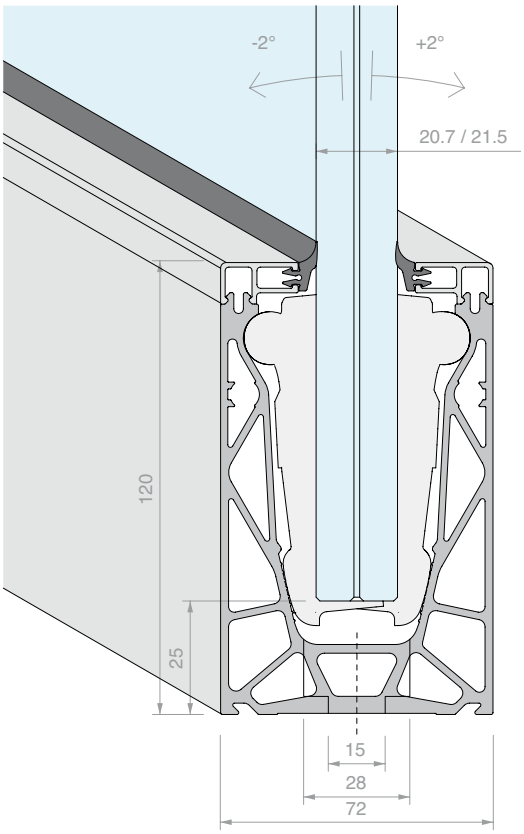

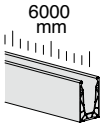

Kit costituito da:

Art.	Descrizione	Q.tà
DFP88G01.03	Profilo guarnizione a labbro	4 Pz
DF100.60	Profilo di finitura superiore a scatto	2 Pz
DF2121	Morsetti 810 per vetro 10+10	24 Pz
DF810LM.60	Profilo a pavimento	1 Pz

Art.	Lunghezza	Q.tà
DF810LM21KIT.60	**6000** mm	1 Pz

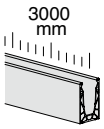

Kit costituito da:

Art.	Descrizione	Q.tà
DFP88G01.03	Profilo guarnizione a labbro	2 Pz
DF100.30	Profilo di finitura superiore a scatto	2 Pz
DF2121	Morsetti 810 per vetro 10+10	12 Pz
DF810LM.30	Profilo a pavimento	1 Pz

Art.	Lunghezza	Q.tà
DF810LM21KIT.30	**3000** mm	1 Pz

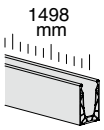

Kit costituito da:

Art.	Descrizione	Q.tà
DFP88G01.03	Profilo guarnizione a labbro	1 Pz
DF100.15	Profilo di finitura superiore a scatto	2 Pz
DF2121	Morsetti 810 per vetro 10+10	6 Pz
DF810LM.15	Profilo a pavimento	1 Pz

Art.	Lunghezza	Q.tà
DF810LM21KIT.15	**1498** mm	1 Pz

MORSETTI CONFIGURABILI per DEFENDER810

I morsetti DEFENDER810 sono progettati per consentire una doppia configurazione: per vetri 8+8 mediante l'utilizzo degli adattatori di spessore, per vetri 10+10 senza l'utilizzo degli adattatori di spessore.

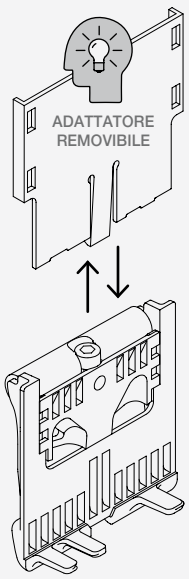

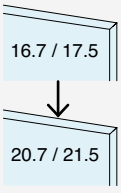

DF1721

Questo modello di morsetto è già configurato per vetri 8+8, monta gli adattatori di spessore.

Reversibilità della configurazione

Il morsetto è reversibile rimuovendo gli adattatori di spessore il morsetto si adatta ai vetri 10+10.

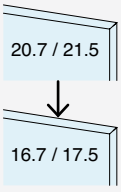

DF2121

Questo modello di morsetto è già configurato per vetri 10+10, non monta gli adattatori di spessore.

Reversibilità della configurazione

Il morsetto è reversibile: ordinando separatamente e montando gli adattatori di spessore il morsetto si adatta ai vetri 8+8.

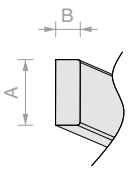

DIMENSIONI LED

A = max 12 mm
B = max 5 mm

IP > 65
retro adesivo

N. Art.
1 **DF810LM21KIT**

Optional:

N.	Art.	Descrizione
2	**DF101**	Profilo battipiedi a scatto
3	**DF216**	Profilo porta rivestimento frontale di spessore max. 16 mm
4	**DF204**	Profilo porta rivestimento frontale di spessore max. 4 mm
5	**DF25**	N°2 spine di centraggio
6	**LED**	Strip led per uso in esterni
7	**DF12072AL**	Tappo di finitura chiuso
8	**DF2TPAL**	Tappo di finitura con apertura a V
9	**DF12772AL**	Tappo di finitura chiuso con profilo DFA72
10	**DFA72**	Profilo di evacuazione acqua

LED INFO p. 150

TECH INFO p. 154

PASSO FORATURA

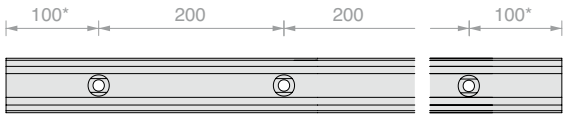

* la posizione del primo e ultimo foro è fornita a titolo indicativo, per richieste specifiche rivolgersi al customer care.

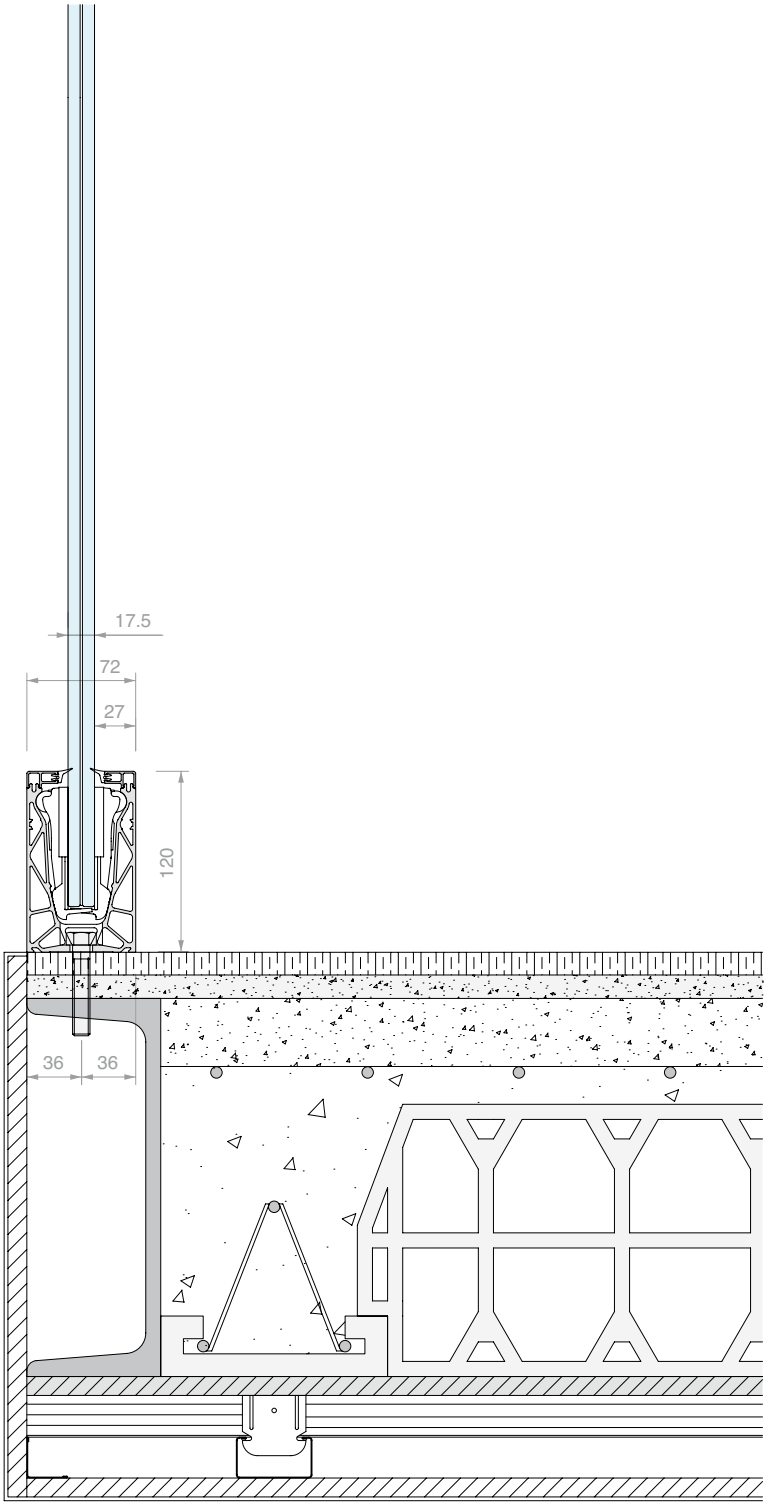
17.5
72
27
120
36
36



KIT DEFENDER 810MR

MONTAGGIO A PAVIMENTO

CONFIGURATO PER VETRO 8+8

Materiale: Alluminio

Finitura: /6 /10 /97 /R25 /RAL

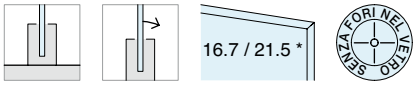

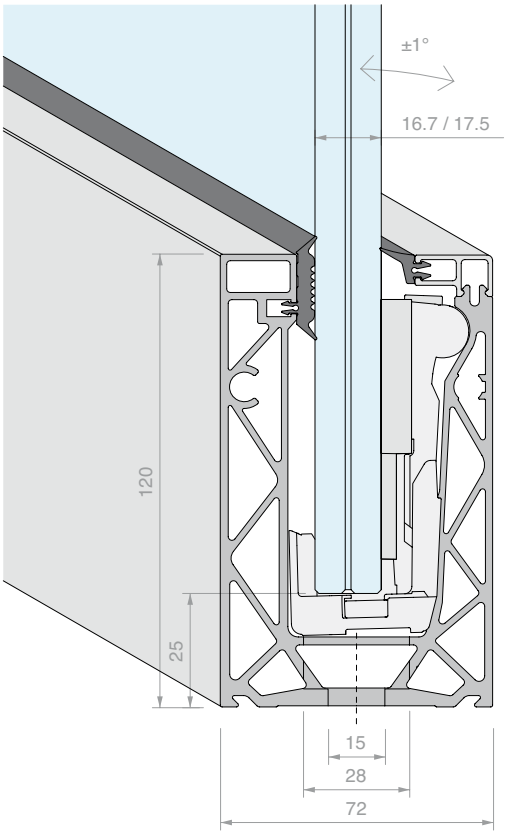

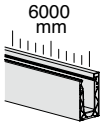

Kit costituito da:

Art.	Descrizione	Q.tà
DFP88G01.03	Profilo guarnizione a labbro	2 Pz
DFPG03.03	Profilo guarnizione piatta	2 Pz
DF100.60	Profilo di finitura superiore a scatto	1 Pz
DF1721MR	Morsetti 810 per vetro 8+8	24 Pz
DF810MR.60	Profilo a pavimento monolato	1 Pz

Art.	Lunghezza	Q.tà
DF810MR17KIT.60	**6000** mm	1 Pz

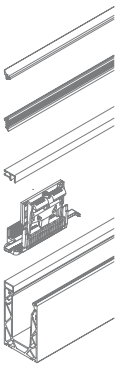

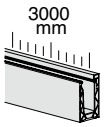

Kit costituito da:

Art.	Descrizione	Q.tà
DFP88G01.03	Profilo guarnizione a labbro	1 Pz
DFPG03.03	Profilo guarnizione piatta	1 Pz
DF100.30	Profilo di finitura superiore a scatto	1 Pz
DF1721MR	Morsetti 810 per vetro 8+8	12 Pz
DF810MR.30	Profilo a pavimento monolato	1 Pz

Art.	Lunghezza	Q.tà
DF810MR17KIT.30	**3000** mm	1 Pz

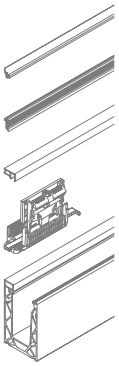

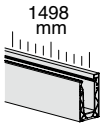

Kit costituito da:

Art.	Descrizione	Q.tà
DFP88G01	Profilo guarnizione a labbro	1.5 m
DFPG03	Profilo guarnizione piatta	1.5 m
DF100.15	Profilo di finitura superiore a scatto	1 Pz
DF1721MR	Morsetti 810 per vetro 8+8	6 Pz
DF810MR.15	Profilo a pavimento monolato	1 Pz

Art.	Lunghezza	Q.tà
DF810MR17KIT.15	**1498** mm	1 Pz

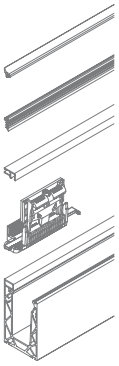

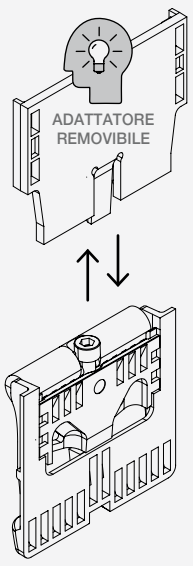

*MORSETTI CONFIGURABILI per DEFENDER810MR

I morsetti DEFENDER810MR sono progettati per consentire una doppia configurazione: per vetri 8+8 mediante l'utilizzo di un adattatore di spessore, per vetri 10+10 senza l'utilizzo dell'adattatore di spessore.

Kit di morsetti fornito con utensile di regolazione DFUT01

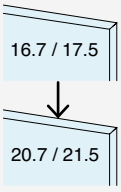

DF1721MR

Questo modello di morsetto è già configurato per vetri 8+8, monta l'adattatore di spessore.

Reversibilità della configurazione

Il morsetto è reversibile rimuovendo l'adattatore di spessore il morsetto si adatta ai vetri 10+10.

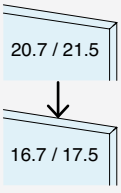

DF2121MR

Questo modello di morsetto è già configurato per vetri 10+10, non monta l'adattatore di spessore.

Reversibilità della configurazione

Il morsetto è reversibile: ordinando separatamente e montando l'adattatore di spessore il morsetto si adatta ai vetri 8+8.

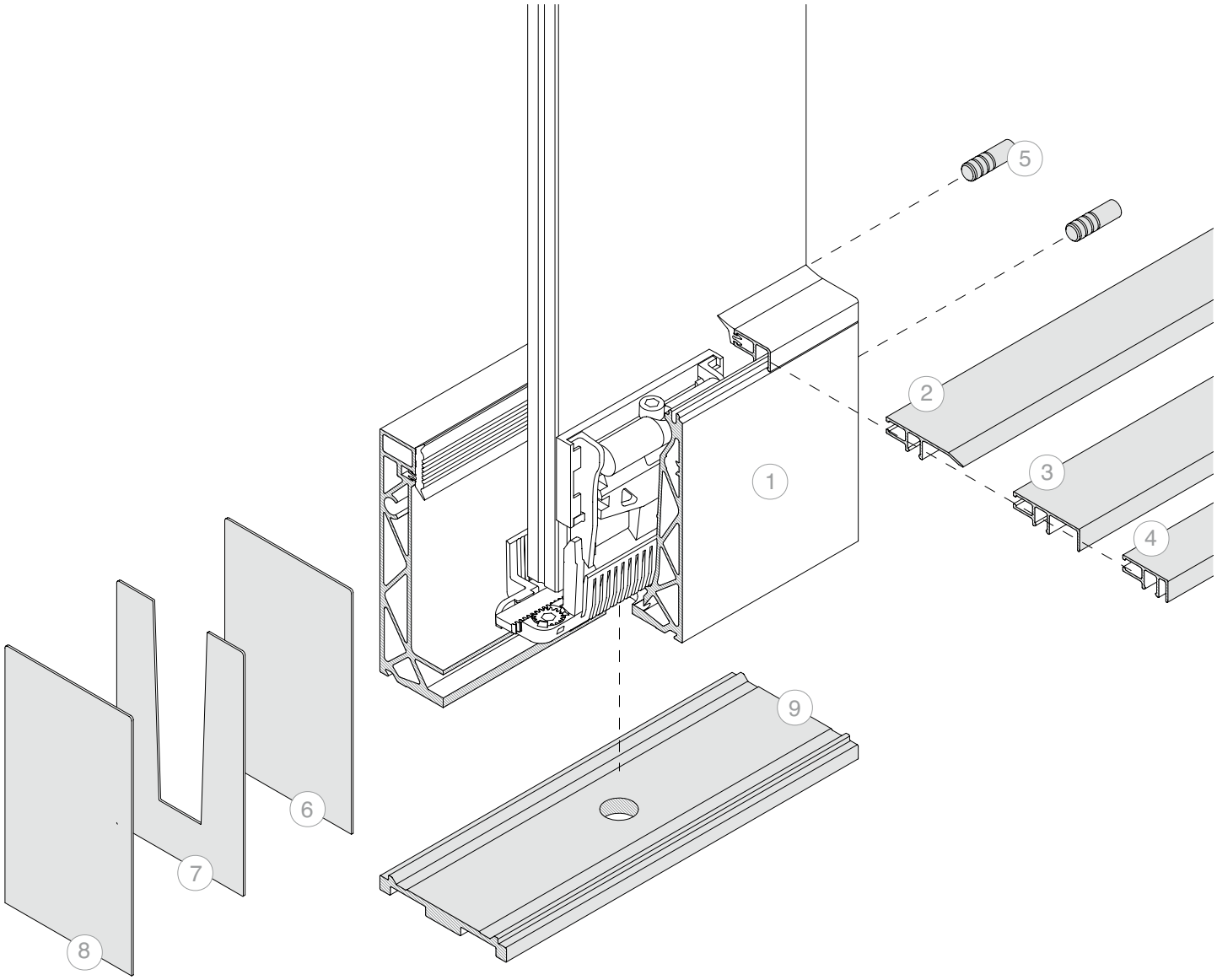

TECH INFO p. 154

Nota: Sistema non compatibile con strisce LED all'interno del canale

PASSO FORATURA

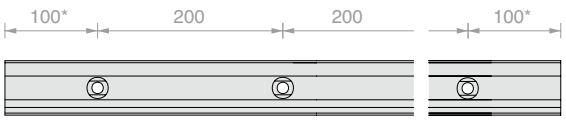

* la posizione del primo e ultimo foro è fornita a titolo indicativo, per richieste specifiche rivolgersi al customer care.

N.	Art.	
1	**DF810MR17KIT**	

Optional:

N.	Art.	Descrizione
2	**DF101**	Profilo battipiedi a scatto
3	**DF216**	Profilo porta rivestimento frontale di spessore max. 16 mm
4	**DF204**	Profilo porta rivestimento frontale di spessore max. 4 mm
5	**DF25**	N°2 spine di centraggio
6	**DF12072AL**	Tappo di finitura chiuso
7	**DF2TPAL**	Tappo di finitura con apertura a V
8	**DF12772AL**	Tappo di finitura chiuso con profilo DFA72
9	**DFA72**	Profilo di evacuazione acqua

KIT DEFENDER 810MR

MONTAGGIO A PAVIMENTO

CONFIGURATO PER VETRO 10+10

Materiale: Alluminio

Finitura: /6 /10 /97 /R25 /RAL



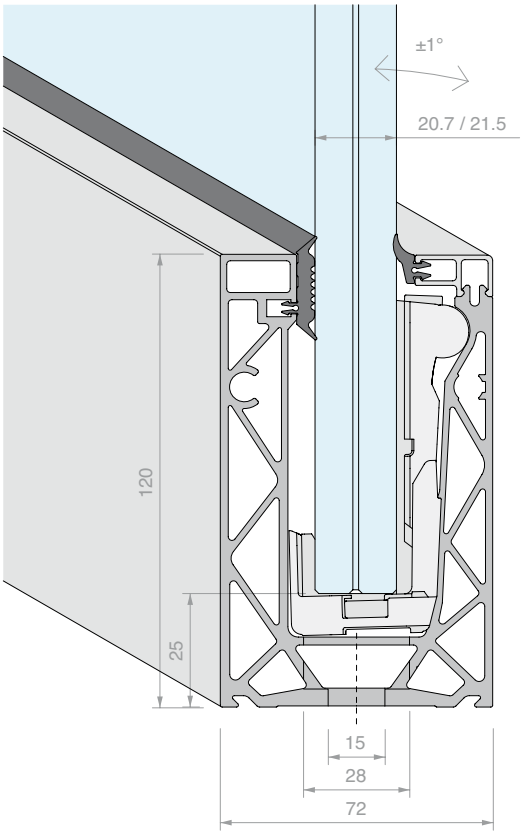

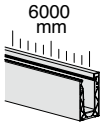

Kit costituito da:

Art.	Descrizione	Q.tà
DFP88G01.03	Profilo guarnizione a labbro	2 Pz
DFPG03.03	Profilo guarnizione piatta	2 Pz
DF100.60	Profilo di finitura superiore a scatto	1 Pz
DF2121MR	Morsetti 810 per vetro 10+10	24 Pz
DF810MR.60	Profilo a pavimento monolato	1 Pz

Art.	Lunghezza	Q.tà
DF810MR21KIT.60	**6000** mm	1 Pz

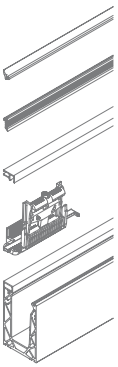

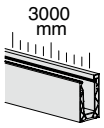

Kit costituito da:

Art.	Descrizione	Q.tà
DFP88G01.03	Profilo guarnizione a labbro	1 Pz
DFPG03.03	Profilo guarnizione piatta	1 Pz
DF100.30	Profilo di finitura superiore a scatto	1 Pz
DF2121MR	Morsetti 810 per vetro 10+10	12 Pz
DF810MR.30	Profilo a pavimento monolato	1 Pz

Art.	Lunghezza	Q.tà
DF810MR21KIT.30	**3000** mm	1 Pz

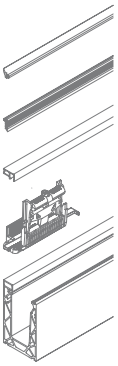

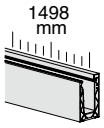

Kit costituito da:

Art.	Descrizione	Q.tà
DFP88G01	Profilo guarnizione a labbro	1.5 m
DFPG03	Profilo guarnizione piatta	1.5 m
DF100.15	Profilo di finitura superiore a scatto	1 Pz
DF2121MR	Morsetti 810 per vetro 10+10	6 Pz
DF810MR.15	Profilo a pavimento monolato	1 Pz

Art.	Lunghezza	Q.tà
DF810MR21KIT.15	**1498** mm	1 Pz

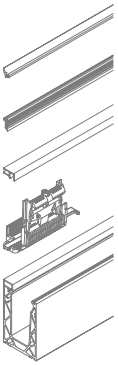

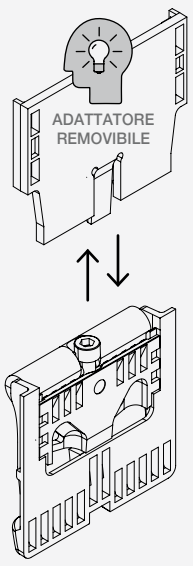

MORSETTI CONFIGURABILI per DEFENDER810MR

I morsetti DEFENDER810MR sono progettati per consentire una doppia configurazione: per vetri 8+8 mediante l'utilizzo di un adattatore di spessore, per vetri 10+10 senza l'utilizzo dell'adattatore di spessore.

Kit di morsetti fornito con utensile di regolazione DFUT01

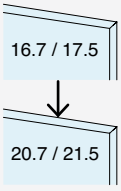

DF1721MR

Questo modello di morsetto è già configurato per vetri 8+8, monta l'adattatore di spessore.

Reversibilità della configurazione
Il morsetto è reversibile rimuovendo l'adattatore di spessore il morsetto si adatta ai vetri 10+10.

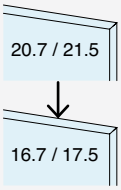

DF2121MR

Questo modello di morsetto è già configurato per vetri 10+10, non monta l'adattatore di spessore.

Reversibilità della configurazione
Il morsetto è reversibile: ordinando separatamente e montando l'adattatore di spessore il morsetto si adatta ai vetri 8+8.

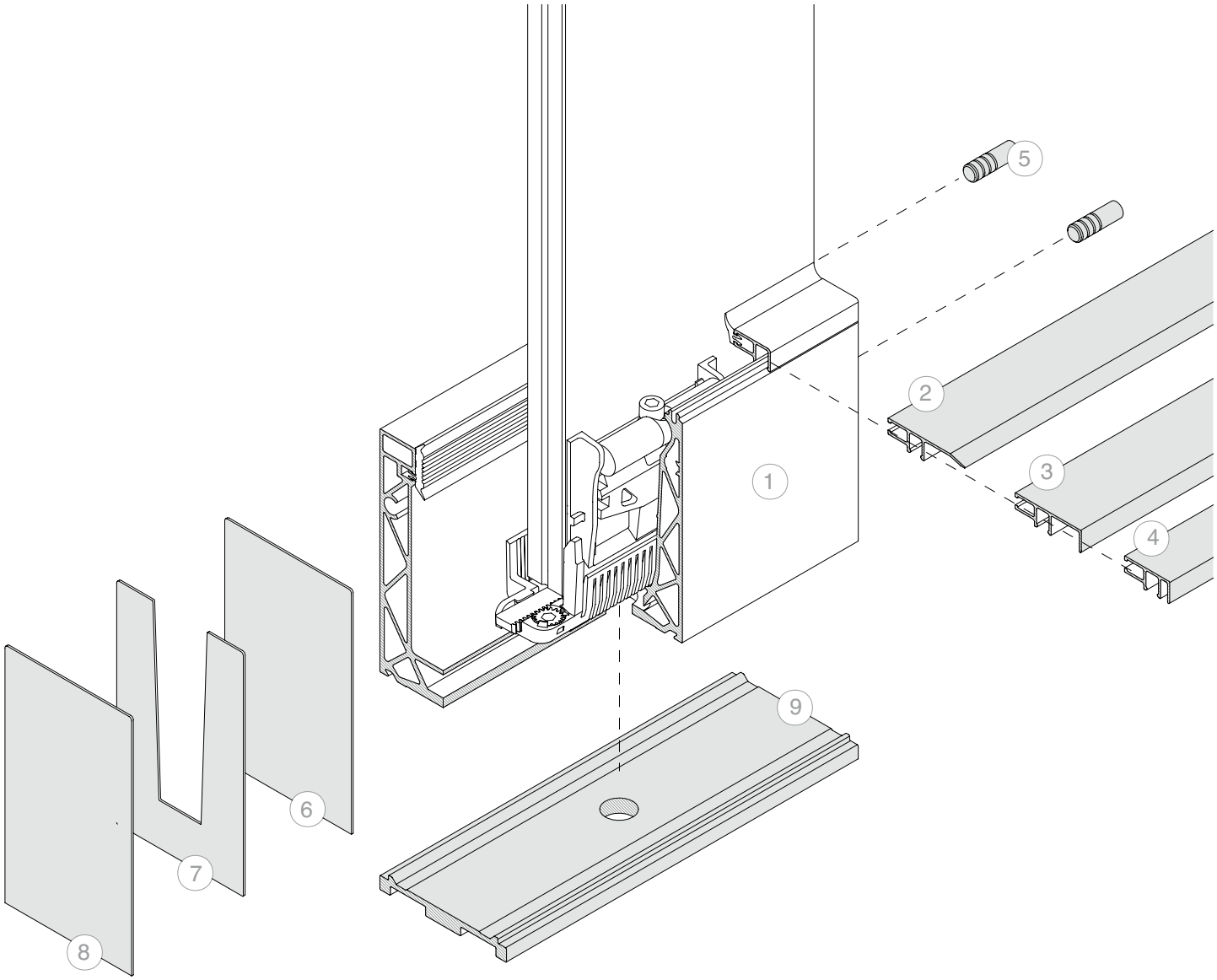

N.	Art.
1	**DF810MR21KIT**

Optional:

N.	Art.	Descrizione
2	**DF101**	Profilo battipiedi a scatto
3	**DF216**	Profilo porta rivestimento frontale di spessore max. 16 mm
4	**DF204**	Profilo porta rivestimento frontale di spessore max. 4 mm
5	**DF25**	N°2 spine di centraggio
6	**DF12072AL**	Tappo di finitura chiuso
7	**DF2TPAL**	Tappo di finitura con apertura a V
8	**DF12772AL**	Tappo di finitura chiuso con profilo DFA72
9	**DFA72**	Profilo di evacuazione acqua

TECH INFO
p. 154

Nota: Sistema non compatibile con strisce LED all'interno del canale

PASSO FORATURA

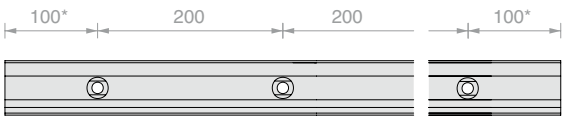

* la posizione del primo e ultimo foro è fornita a titolo indicativo, per richieste specifiche rivolgersi al customer care.

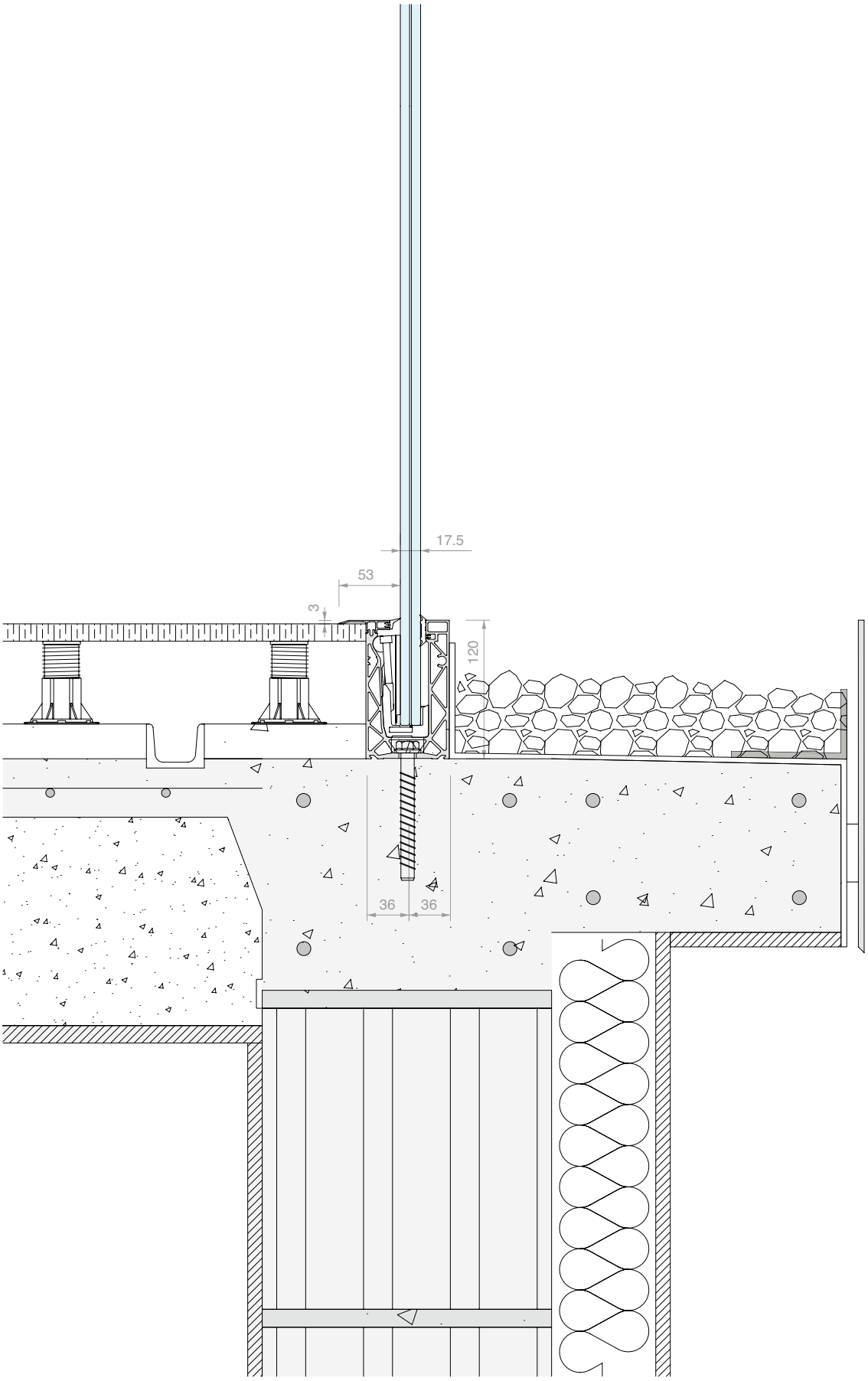
17.5
53
3
120
36
36







KIT DEFENDER 810DK

MONTAGGIO A PAVIMENTO CON PIEDE LATERALE
CONFIGURATO PER VETRO 8+8
Materiale: Alluminio
Finitura: /97

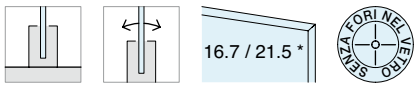

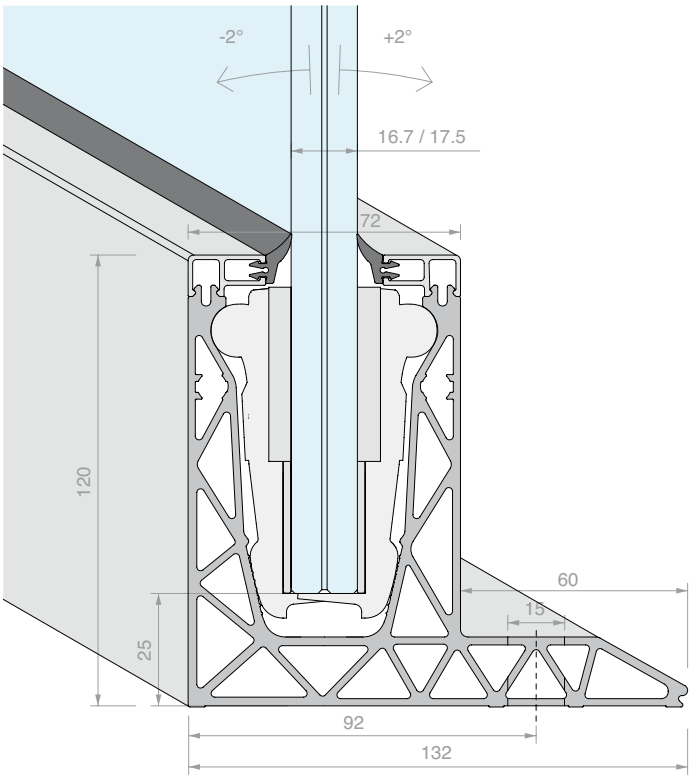

6000 mm

Kit costituito da:

Art.	Descrizione	Q.tà
DFP88G01.03	Profilo guarnizione a labbro	4 Pz
DF100.60	Profilo di finitura superiore a scatto	2 Pz
DF1721	Morsetti 810 per vetro 8+8	24 Pz
DF810DK.60	Profilo a pavimento con piede laterale	1 Pz

Art.	Lunghezza	Q.tà
DF810DK17KIT.60	**6000** mm	1 Pz

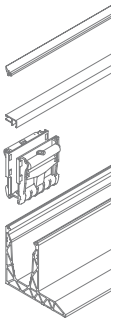

3000 mm

Kit costituito da:

Art.	Descrizione	Q.tà
DFP88G01.03	Profilo guarnizione a labbro	2 Pz
DF100.30	Profilo di finitura superiore a scatto	2 Pz
DF1721	Morsetti 810 per vetro 8+8	12 Pz
DF810DK.30	Profilo a pavimento con piede laterale	1 Pz

Art.	Lunghezza	Q.tà
DF810DK17KIT.30	**3000** mm	1 Pz

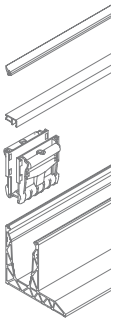

1498 mm

Kit costituito da:

Art.	Descrizione	Q.tà
DFP88G01.03	Profilo guarnizione a labbro	1 Pz
DF100.15	Profilo di finitura superiore a scatto	2 Pz
DF1721	Morsetti 810 per vetro 8+8	6 Pz
DF810DK.15	Profilo a pavimento con piede laterale	1 Pz

Art.	Lunghezza	Q.tà
DF810DK17KIT.15	**1498** mm	1 Pz

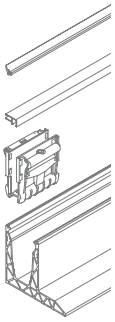

*MORSETTI CONFIGURABILI per DEFENDER810

I morsetti DEFENDER810 sono progettati per consentire una doppia configurazione: per vetri 8+8 mediante l'utilizzo degli adattatori di spessore, per vetri 10+10 senza l'utilizzo degli adattatori di spessore.

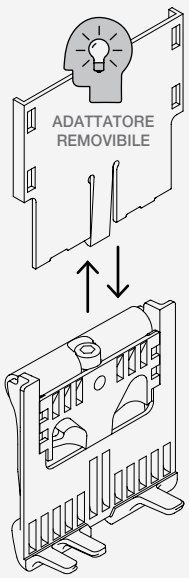

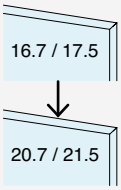

DF1721
Questo modello di morsetto è già configurato per vetri 8+8, monta gli adattatori di spessore.

Reversibilità della configurazione
Il morsetto è reversibile rimuovendo gli adattatori di spessore il morsetto si adatta ai vetri 10+10.

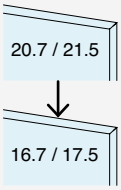

DF2121
Questo modello di morsetto è già configurato per vetri 10+10, non monta gli adattatori di spessore.

Reversibilità della configurazione
Il morsetto è reversibile: ordinando separatamente e montando gli adattatori di spessore il morsetto si adatta ai vetri 8+8.

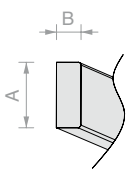

DIMENSIONI LED

A = max 12 mm
B = max 5 mm

IP > 65
retro adesivo

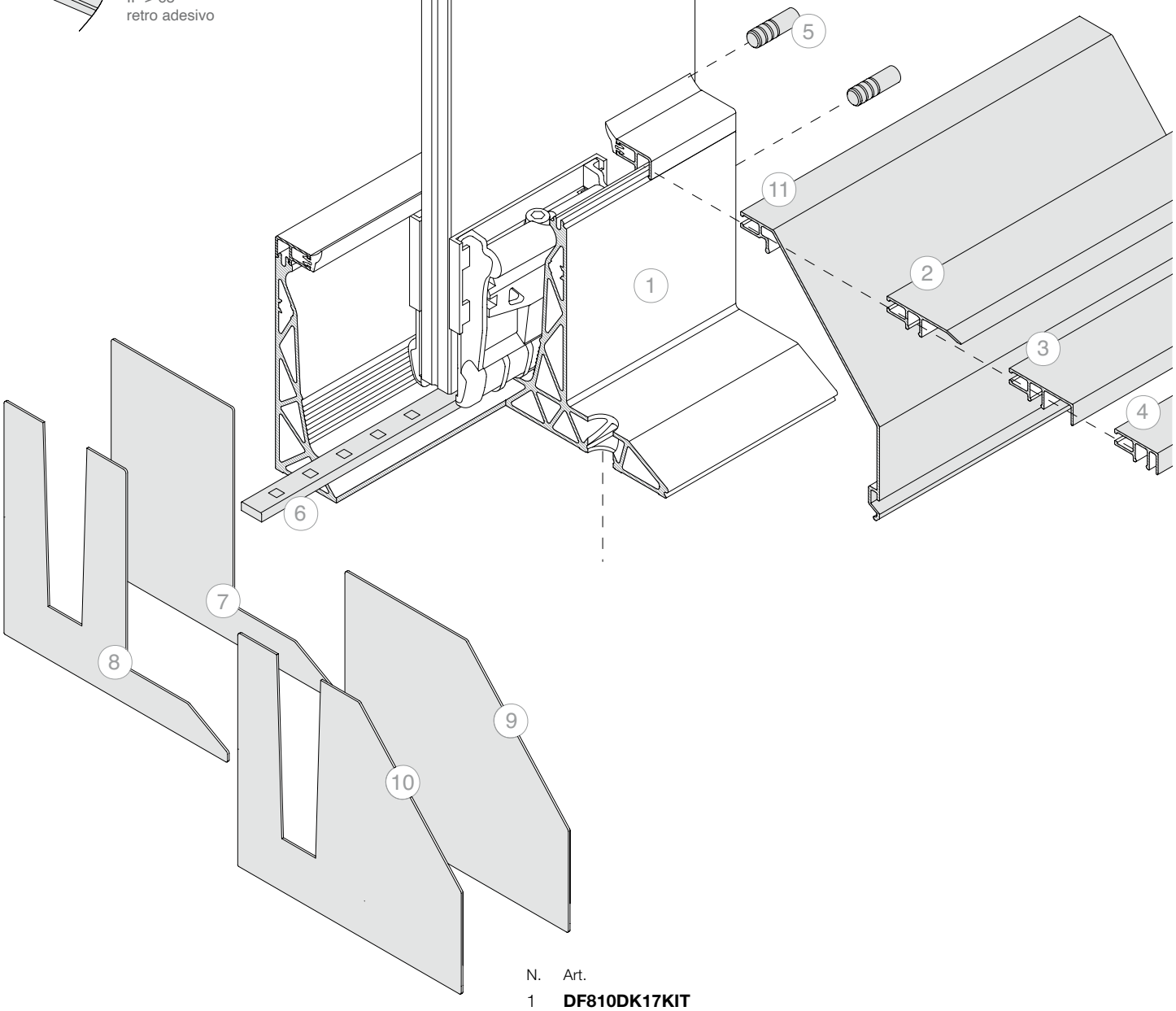

N.	Art.
1	**DF810DK17KIT**

Optional:

N.	Art.	Descrizione
2	**DF101**	Profilo battipiedi a scatto
3	**DF216**	Profilo porta rivestimento frontale di spessore max. 16 mm
4	**DF204**	Profilo porta rivestimento frontale di spessore max. 4 mm
5	**DF25**	N°2 spine di centraggio
6	**LED**	Strip led per uso in esterni
7	**DFDKTP08**	Tappo di finitura chiuso
8	**DFDKTP10**	Tappo di finitura con apertura a V
9	**DFDKTP29**	Tappo di finitura chiuso con DFDK07
10	**DFDKTP31**	Tappo di finitura con apertura a V con DFDK07
11	**DFDK07**	Profilo di finitura a scatto inclinato

LED INFO p. 150

TECH INFO p. 154

PASSO FORATURA

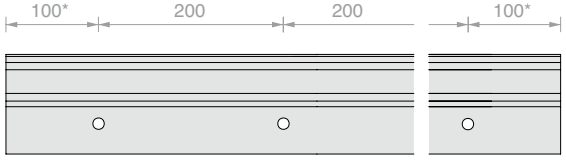

* la posizione del primo e ultimo foro è fornita a titolo indicativo, per richieste specifiche rivolgersi al customer care.

KIT DEFENDER 810DK

MONTAGGIO A PAVIMENTO CON PIEDE LATERALE
CONFIGURATO PER VETRO 10+10
Materiale: Alluminio
Finitura: /97



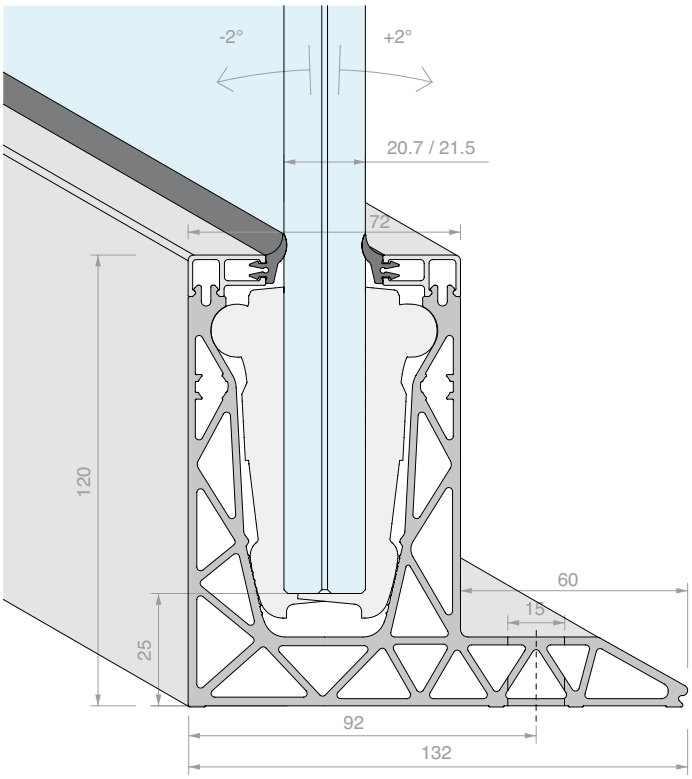

6000 mm

Kit costituito da:

Art.	Descrizione	Q.tà
DFP88G01.03	Profilo guarnizione a labbro	4 Pz
DF100.60	Profilo di finitura superiore a scatto	2 Pz
DF2121	Morsetti 810 per vetro 10+10	24 Pz
DF810DK.60	Profilo a pavimento con piede laterale	1 Pz

Art.	Lunghezza	Q.tà
DF810DK21KIT.60	**6000** mm	1 Pz

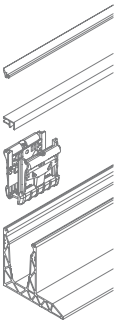

3000 mm

Kit costituito da:

Art.	Descrizione	Q.tà
DFP88G01.03	Profilo guarnizione a labbro	2 Pz
DF100.30	Profilo di finitura superiore a scatto	2 Pz
DF2121	Morsetti 810 per vetro 10+10	12 Pz
DF810DK.30	Profilo a pavimento con piede laterale	1 Pz

Art.	Lunghezza	Q.tà
DF810DK21KIT.30	**3000** mm	1 Pz

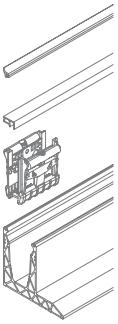

MORSETTI CONFIGURABILI per DEFENDER810

I morsetti DEFENDER810 sono progettati per consentire una doppia configurazione: per vetri 8+8 mediante l'utilizzo degli adattatori di spessore, per vetri 10+10 senza l'utilizzo degli adattatori di spessore.

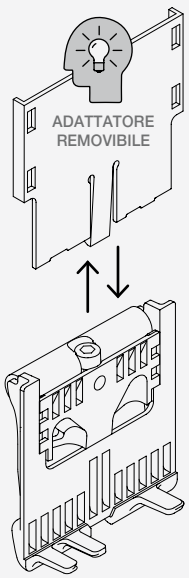

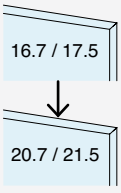

DF1721

Questo modello di morsetto è già configurato per vetri 8+8, monta gli adattatori di spessore.

Reversibilità della configurazione
Il morsetto è reversibile rimuovendo gli adattatori di spessore il morsetto si adatta ai vetri 10+10.

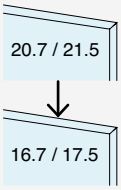

DF2121

Questo modello di morsetto è già configurato per vetri 10+10, non monta gli adattatori di spessore.

Reversibilità della configurazione
Il morsetto è reversibile: ordinando separatamente e montando gli adattatori di spessore il morsetto si adatta ai vetri 8+8.

1498 mm

Kit costituito da:

Art.	Descrizione	Q.tà
DFP88G01.03	Profilo guarnizione a labbro	1 Pz
DF100.15	Profilo di finitura superiore a scatto	2 Pz
DF2121	Morsetti 810 per vetro 10+10	6 Pz
DF810DK.15	Profilo a pavimento con piede laterale	1 Pz

Art.	Lunghezza	Q.tà
DF810DK21KIT.15	**1498** mm	1 Pz

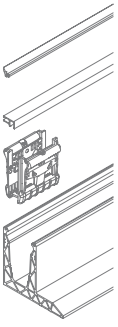

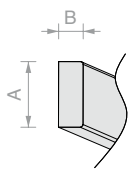

DIMENSIONI LED

A = max 12 mm
B = max 5 mm

IP > 65
retro adesivo

N.	Art.
1	**DF810DK21KIT**

Optional:

N.	Art.	Descrizione
2	**DF101**	Profilo battipiedi a scatto
3	**DF216**	Profilo porta rivestimento frontale di spessore max. 16 mm
4	**DF204**	Profilo porta rivestimento frontale di spessore max. 4 mm
5	**DF25**	N°2 spine di centraggio
6	**LED**	Strip led per uso in esterni
7	**DFDKTP08**	Tappo di finitura chiuso
8	**DFDKTP10**	Tappo di finitura con apertura a V
9	**DFDKTP29**	Tappo di finitura chiuso con DFDK07
10	**DFDKTP31**	Tappo di finitura con apertura a V con DFDK07
11	**DFDK07**	Profilo di finitura a scatto inclinato

LED INFO p. 150

TECH INFO p. 154

PASSO FORATURA

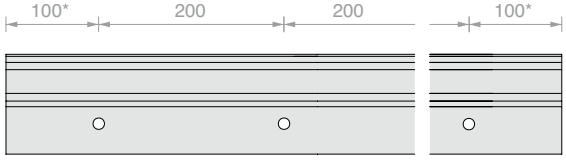

* la posizione del primo e ultimo foro è fornita a titolo indicativo, per richieste specifiche rivolgersi al customer care.





KIT DEFENDER 810FR

MONTAGGIO A SOLETTA

CONFIGURATO PER VETRO 8+8

Materiale: Alluminio

Finitura: /6 /10 /97 /R25 /RAL

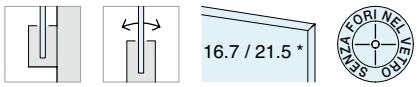

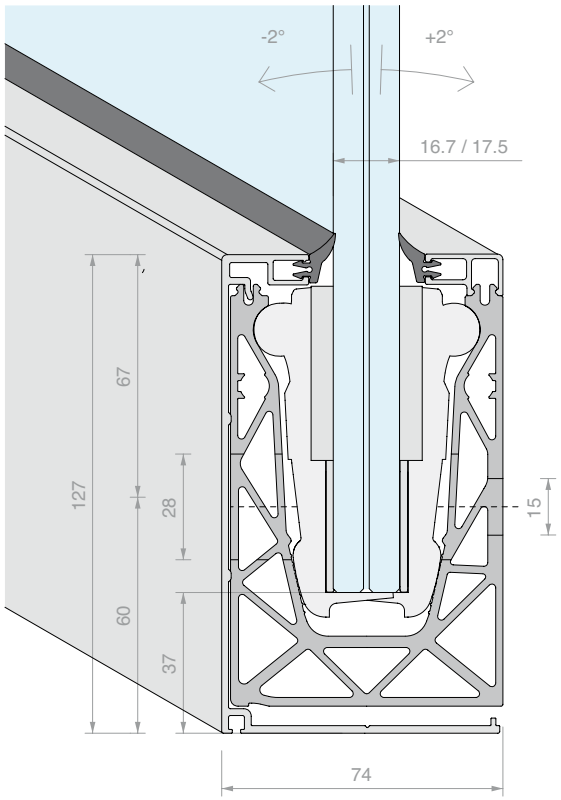

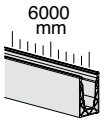

Kit costituito da:

Art.	Descrizione	Q.tà
DFP88G01.03	Profilo guarnizione a labbro	4 Pz
DFS15.60	Profilo di finitura con rompigoccia	1 Pz
DF100.60	Profilo di finitura superiore a scatto	1 Pz
DF1721	Morsetti 810 per vetro 8+8	24 Pz
DF810FR.60	Profilo a soletta	1 Pz

Art.	Lunghezza	Q.tà
DF810FR17KIT.60	**6000** mm	1 Pz

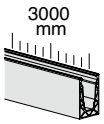

Kit costituito da:

Art.	Descrizione	Q.tà
DFP88G01.03	Profilo guarnizione a labbro	2 Pz
DFS15.30	Profilo di finitura con rompigoccia	1 Pz
DF100.30	Profilo di finitura superiore a scatto	1 Pz
DF1721	Morsetti 810 per vetro 8+8	12 Pz
DF810FR.30	Profilo a soletta	1 Pz

Art.	Lunghezza	Q.tà
DF810FR17KIT.30	**3000** mm	1 Pz

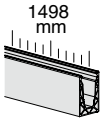

Kit costituito da:

Art.	Descrizione	Q.tà
DFP88G01.03	Profilo guarnizione a labbro	1 Pz
DFS15.15	Profilo di finitura con rompigoccia	1 Pz
DF100.15	Profilo di finitura superiore a scatto	1 Pz
DF1721	Morsetti 810 per vetro 8+8	6 Pz
DF810FR.15	Profilo a soletta	1 Pz

Art.	Lunghezza	Q.tà
DF810FR17KIT.15	**1498** mm	1 Pz

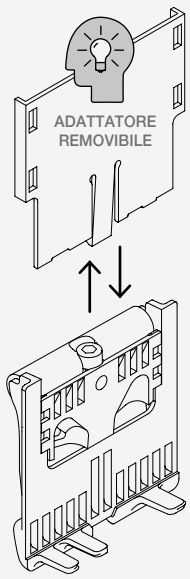

*MORSETTI CONFIGURABILI per DEFENDER810

I morsetti DEFENDER810 sono progettati per consentire una doppia configurazione: per vetri 8+8 mediante l'utilizzo degli adattatori di spessore, per vetri 10+10 senza l'utilizzo degli adattatori di spessore.

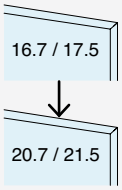

DF1721

Questo modello di morsetto è già configurato per vetri 8+8, monta gli adattatori di spessore.

Reversibilità della configurazione

Il morsetto è reversibile rimuovendo gli adattatori di spessore il morsetto si adatta ai vetri 10+10.

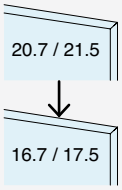

DF2121

Questo modello di morsetto è già configurato per vetri 10+10, non monta gli adattatori di spessore.

Reversibilità della configurazione

Il morsetto è reversibile: ordinando separatamente e montando gli adattatori di spessore il morsetto si adatta ai vetri 8+8.

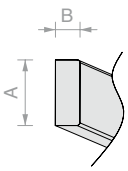

DIMENSIONI LED

A = max 12 mm
B = max 5 mm

IP > 65
retro adesivo

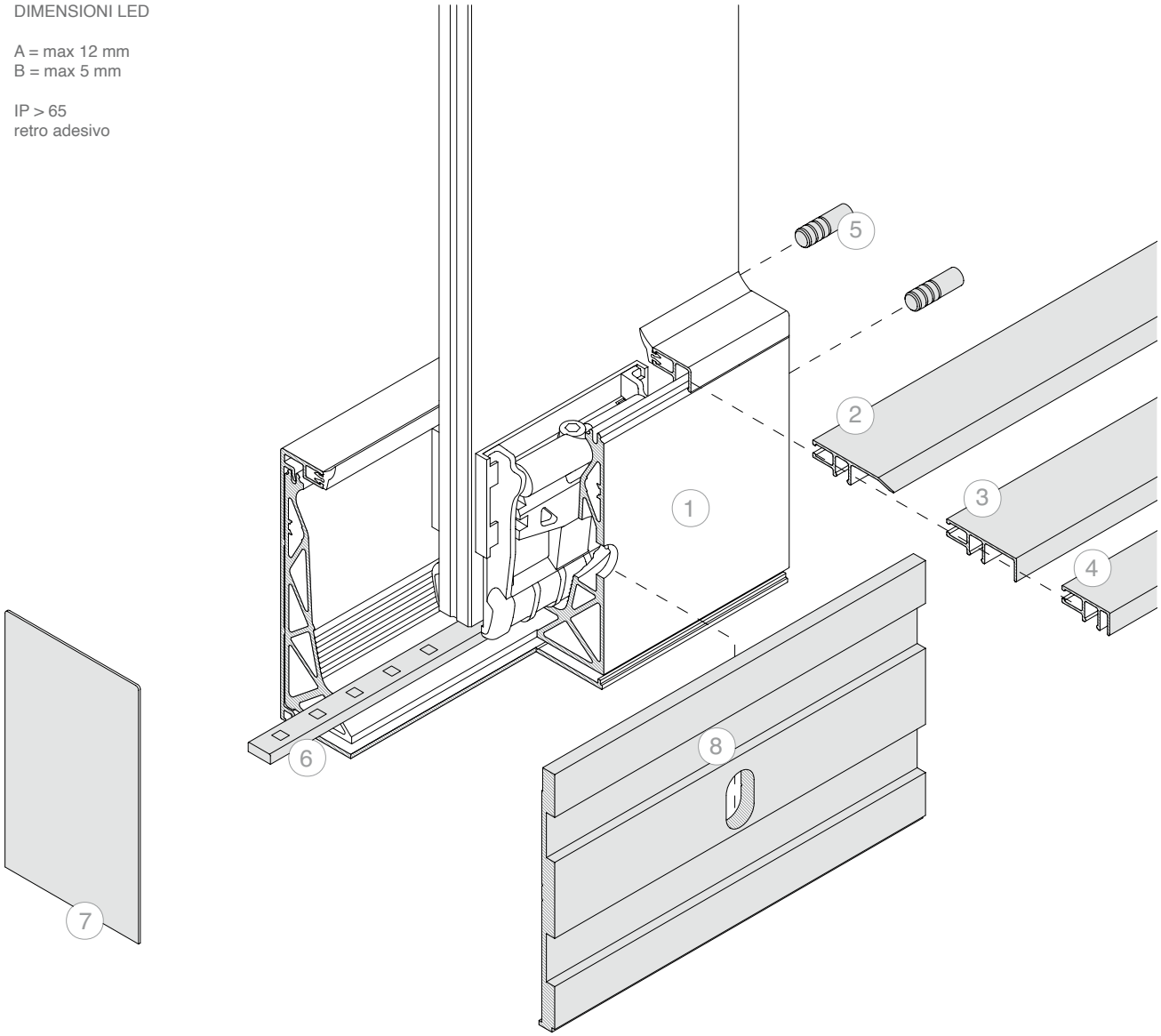

LED INFO p. 150

TECH INFO p. 154

PASSO FORATURA

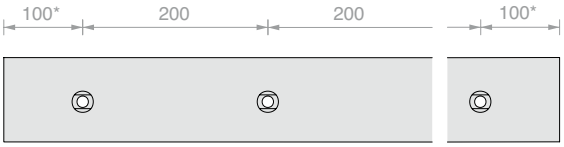

* la posizione del primo e ultimo foro è fornita a titolo indicativo, per richieste specifiche rivolgersi al customer care.

N.	Art.	
1	**DF810FR17KIT**	

Optional:

N.	Art.	Descrizione
2	**DF101**	Profilo battipiedi a scatto
3	**DF216**	Profilo porta rivestimento frontale di spessore max. 16 mm
4	**DF204**	Profilo porta rivestimento frontale di spessore max. 4 mm
5	**DF25**	N°2 spine di centraggio
6	**LED**	Strip led per uso in esterni
7	**DF12774AL**	Tappo di finitura chiuso
8	**DFSA121**	Profilo di evaquazione acqua a soletta

KIT DEFENDER 810FR

MONTAGGIO A SOLETTA

CONFIGURATO PER VETRO 10+10

Materiale: Alluminio

Finitura: /6 /10 /97 /R25 /RAL



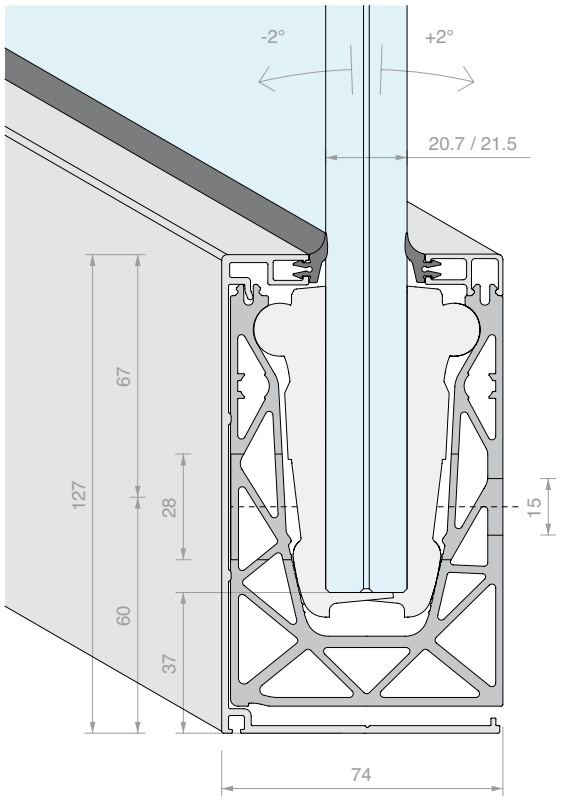

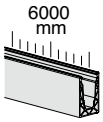

Kit costituito da:

Art.	Descrizione	Q.tà
DFP88G01.03	Profilo guarnizione a labbro	4 Pz
DFS15.60	Profilo di finitura con rompigoccia	1 Pz
DF100.60	Profilo di finitura superiore a scatto	1 Pz
DF2121	Morsetti 810 per vetro 10+10	24 Pz
DF810FR.60	Profilo a soletta	1 Pz

Art.	Lunghezza	Q.tà
DF810FR21KIT.60	**6000** mm	1 Pz

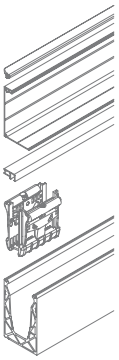

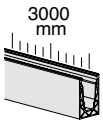

Kit costituito da:

Art.	Descrizione	Q.tà
DFP88G01.03	Profilo guarnizione a labbro	2 Pz
DFS15.30	Profilo di finitura con rompigoccia	1 Pz
DF100.30	Profilo di finitura superiore a scatto	1 Pz
DF2121	Morsetti 810 per vetro 10+10	12 Pz
DF810FR.30	Profilo a soletta	1 Pz

Art.	Lunghezza	Q.tà
DF810FR21KIT.30	**3000** mm	1 Pz

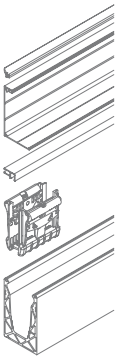

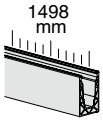

Kit costituito da:

Art.	Descrizione	Q.tà
DFP88G01.03	Profilo guarnizione a labbro	1 Pz
DFS15.15	Profilo di finitura con rompigoccia	1 Pz
DF100.15	Profilo di finitura superiore a scatto	1 Pz
DF2121	Morsetti 810 per vetro 10+10	6 Pz
DF810FR.15	Profilo a soletta	1 Pz

Art.	Lunghezza	Q.tà
DF810FR21KIT.15	**1498** mm	1 Pz

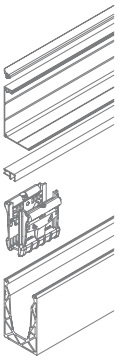

MORSETTI CONFIGURABILI per DEFENDER810

I morsetti DEFENDER810 sono progettati per consentire una doppia configurazione: per vetri 8+8 mediante l'utilizzo degli adattatori di spessore, per vetri 10+10 senza l'utilizzo degli adattatori di spessore.

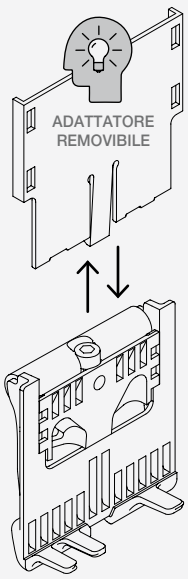

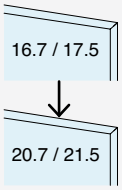

DF1721

Questo modello di morsetto è già configurato per vetri 8+8, monta gli adattatori di spessore.

Reversibilità della configurazione

Il morsetto è reversibile rimuovendo gli adattatori di spessore il morsetto si adatta ai vetri 10+10.

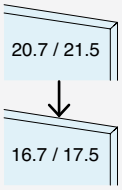

DF2121

Questo modello di morsetto è già configurato per vetri 10+10, non monta gli adattatori di spessore.

Reversibilità della configurazione

Il morsetto è reversibile: ordinando separatamente e montando gli adattatori di spessore il morsetto si adatta ai vetri 8+8.

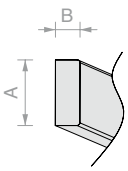

DIMENSIONI LED

A = max 12 mm
B = max 5 mm

IP > 65
retro adesivo

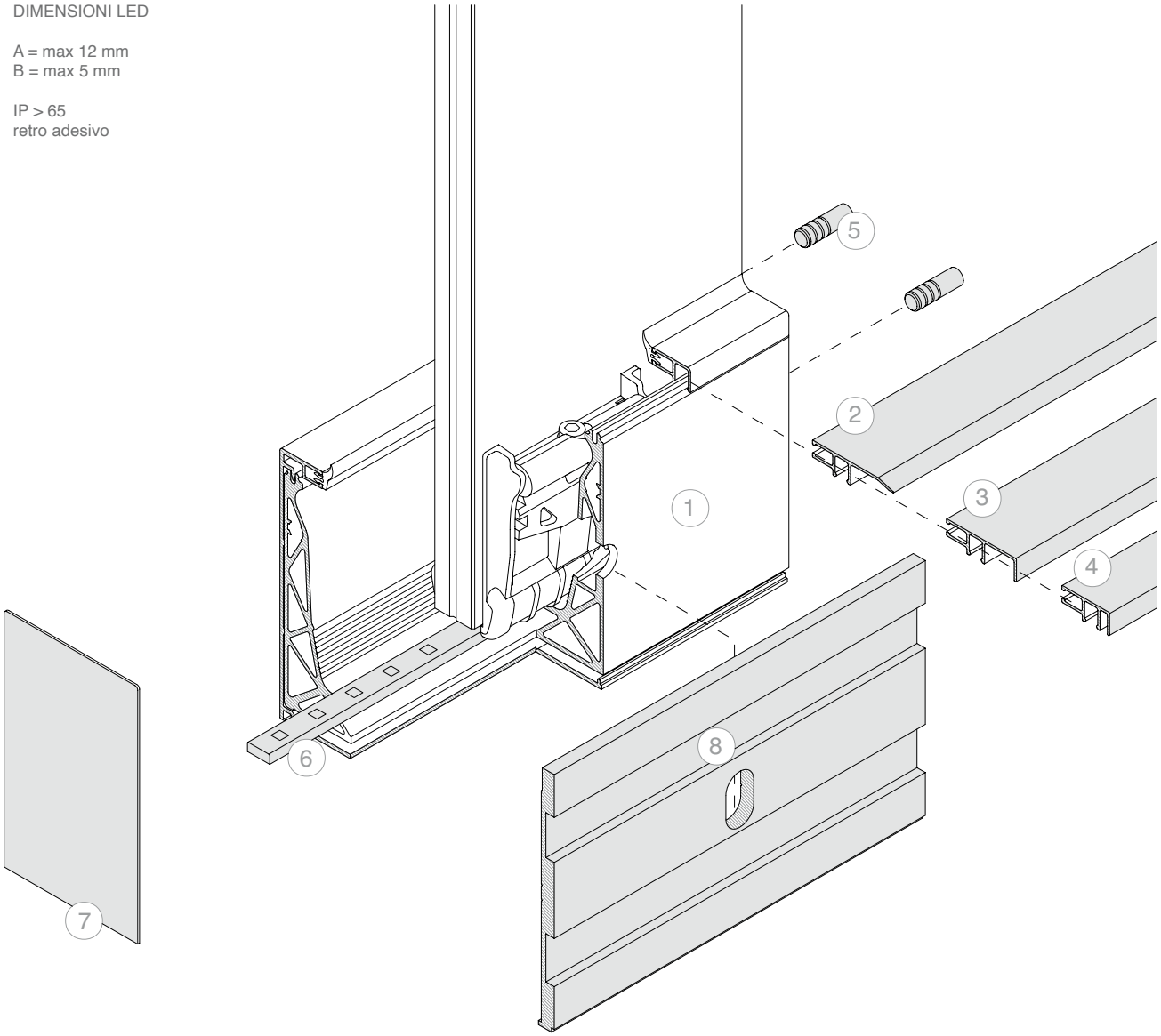

LED INFO p. 150

TECH INFO p. 154

PASSO FORATURA

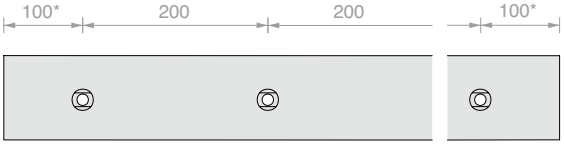

* la posizione del primo e ultimo foro è fornita a titolo indicativo, per richieste specifiche rivolgersi al customer care.

N.	Art.	
1	**DF810FR21KIT**	

Optional:

N.	Art.	Descrizione
2	**DF101**	Profilo battipiedi a scatto
3	**DF216**	Profilo porta rivestimento frontale di spessore max. 16 mm
4	**DF204**	Profilo porta rivestimento frontale di spessore max. 4 mm
5	**DF25**	N°2 spine di centraggio
6	**LED**	Strip led per uso in esterni
7	**DF12774AL**	Tappo di finitura chiuso
8	**DFSA121**	Profilo di evaquazione acqua a soletta

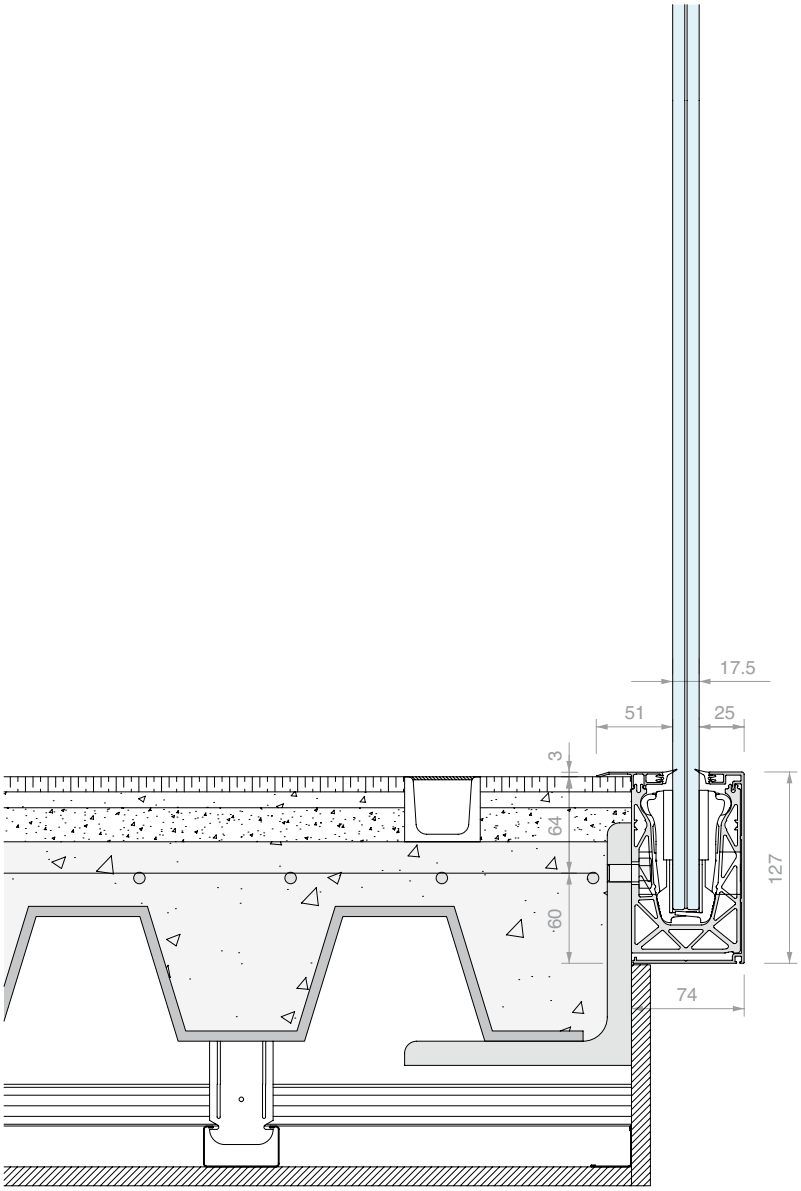
17.5
51
25
3
64
60
127
74



KIT DEFENDER 810MF

MONTAGGIO A SOLETTA

CONFIGURATO PER VETRO 8+8

Materiale: Alluminio

Finitura: /6 /10 /97 /R25 /RAL

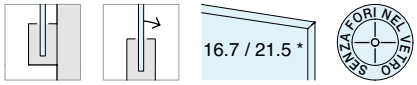

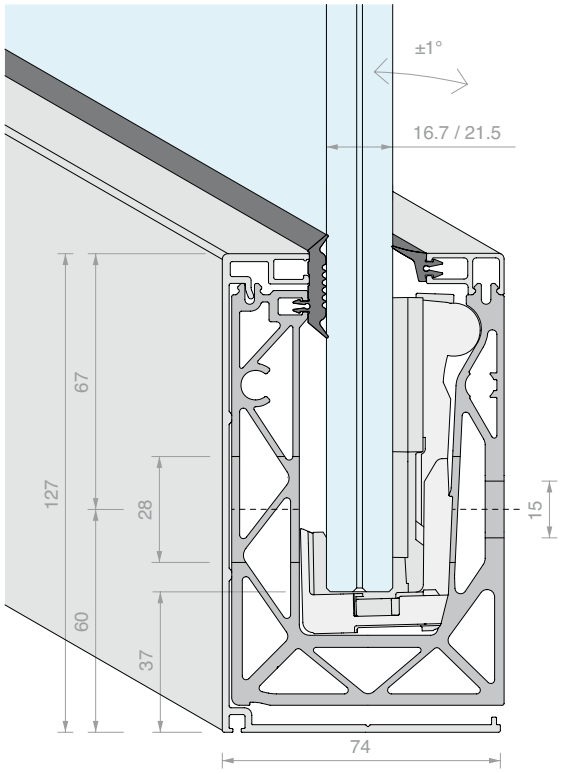

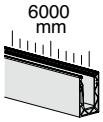

Kit costituito da:

Art.	Descrizione	Q.tà
DFP88G01.03	Profilo guarnizione a labbro	2 Pz
DFPG03.03	Profilo guarnizione piatta	2 Pz
DFS15.60	Profilo di finitura con rompigoccia	1 Pz
DF100.60	Profilo di finitura superiore a scatto	1 Pz
DF1721MR	Morsetti 810 per vetro 8+8	24 Pz
DF810MF.60	Profilo a soletta monolato	1 Pz

Art.	Lunghezza	Q.tà
DF810MF17KIT.60	**6000** mm	1 Pz

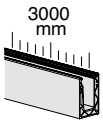

Kit costituito da:

Art.	Descrizione	Q.tà
DFP88G01.03	Profilo guarnizione a labbro	1 Pz
DFPG03.03	Profilo guarnizione piatta	1 Pz
DFS15.30	Profilo di finitura con rompigoccia	1 Pz
DF100.30	Profilo di finitura superiore a scatto	1 Pz
DF1721MR	Morsetti 810 per vetro 8+8	12 Pz
DF810MF.30	Profilo a soletta monolato	1 Pz

Art.	Lunghezza	Q.tà
DF810MF17KIT.30	**3000** mm	1 Pz

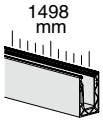

Kit costituito da:

Art.	Descrizione	Q.tà
DFP88G01	Profilo guarnizione a labbro	1.5 m
DFPG03	Profilo guarnizione piatta	1.5 m
DFS15.15	Profilo di finitura con rompigoccia	1 Pz
DF100.15	Profilo di finitura superiore a scatto	1 Pz
DF1721MR	Morsetti 810 per vetro 8+8	6 Pz
DF810MF.15	Profilo a soletta monolato	1 Pz

Art.	Lunghezza	Q.tà
DF810MF17KIT.15	**1498** mm	1 Pz

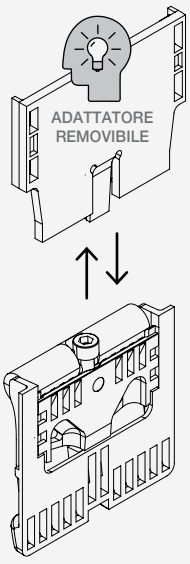

*MORSETTI CONFIGURABILI per DEFENDER810MR

I morsetti DEFENDER810MR sono progettati per consentire una doppia configurazione: per vetri 8+8 mediante l'utilizzo di un adattatore di spessore, per vetri 10+10 senza l'utilizzo dell'adattatore di spessore.

Kit di morsetti fornito con utensile di regolazione DFUT01

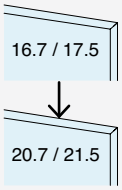

DF1721MR

Questo modello di morsetto è già configurato per vetri 8+8, monta l'adattatore di spessore.

Reversibilità della configurazione

Il morsetto è reversibile rimuovendo l'adattatore di spessore il morsetto si adatta ai vetri 10+10.

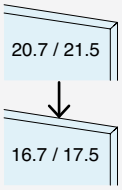

DF2121MR

Questo modello di morsetto è già configurato per vetri 10+10, non monta l'adattatore di spessore.

Reversibilità della configurazione

Il morsetto è reversibile: ordinando separatamente e montando l'adattatore di spessore il morsetto si adatta ai vetri 8+8.

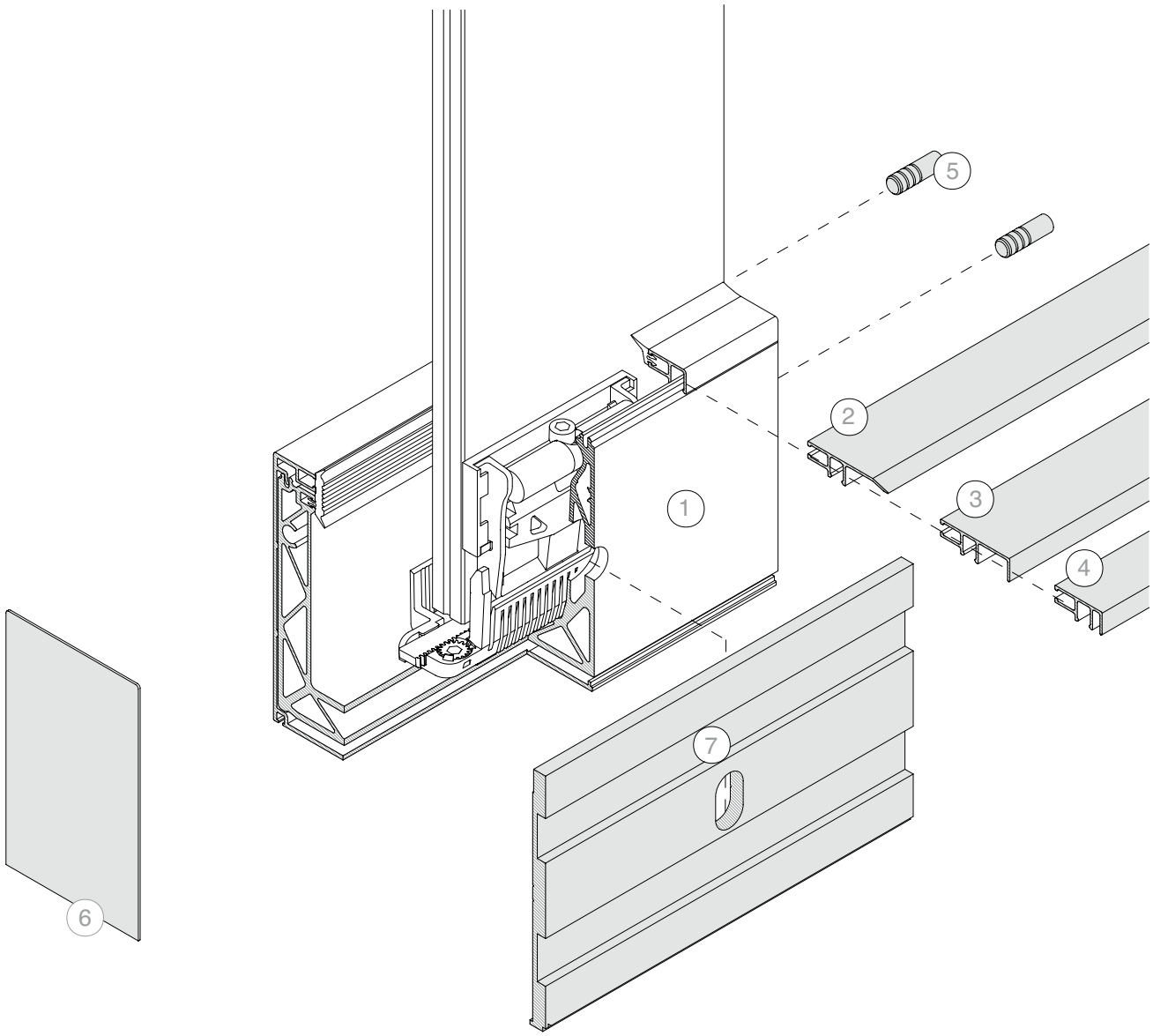

TECH INFO p. 154

Nota: Sistema non compatibile con strisce LED all'interno del canale

PASSO FORATURA

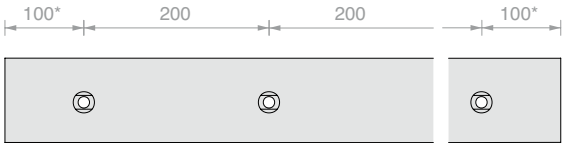

* la posizione del primo e ultimo foro è fornita a titolo indicativo, per richieste specifiche rivolgersi al customer care.

N.	Art.
1	**DF810MF17KIT**

Optional:

N.	Art.	Descrizione
2	**DF101**	Profilo battipiedi a scatto
3	**DF216**	Profilo porta rivestimento frontale di spessore max. 16 mm
4	**DF204**	Profilo porta rivestimento frontale di spessore max. 4 mm
5	**DF25**	N°2 spine di centraggio
6	**DF12774AL**	Tappo di finitura chiuso
7	**DFSA121**	Profilo di evaquazione acqua a soletta

KIT DEFENDER 810MF

MONTAGGIO A SOLETTA

CONFIGURATO PER VETRO 10+10

Materiale: Alluminio

Finitura: /6 /10 /97 /R25 /RAL



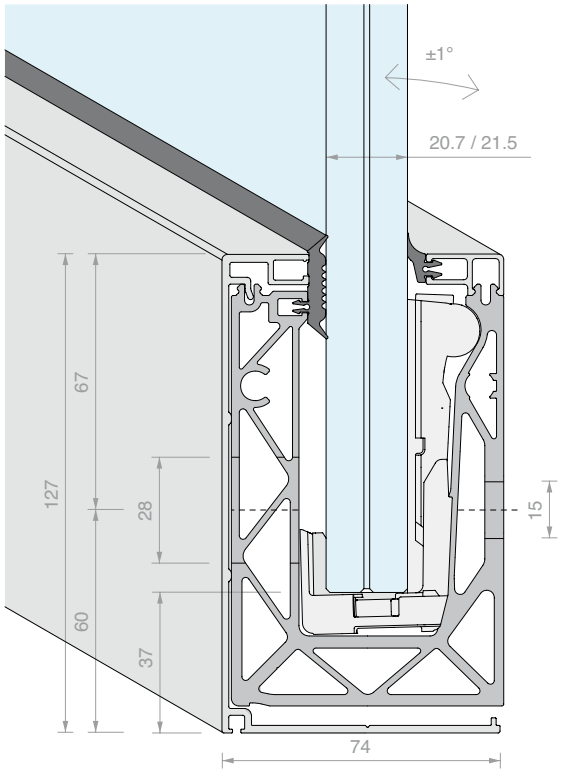

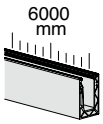

Kit costituito da:

Art.	Descrizione	Q.tà
DFP88G01.03	Profilo guarnizione a labbro	2 Pz
DFPG03.03	Profilo guarnizione piatta	2 Pz
DFS15.60	Profilo di finitura con rompigoccia	1 Pz
DF100.60	Profilo di finitura superiore a scatto	1 Pz
DF2121MR	Morsetti 810 per vetro 10+10	24 Pz
DF810MF.60	Profilo a soletta monolato	1 Pz

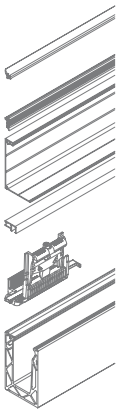

Art.	Lunghezza	Q.tà
DF810MF21KIT.60	**6000** mm	1 Pz

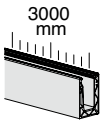

Kit costituito da:

Art.	Descrizione	Q.tà
DFP88G01.03	Profilo guarnizione a labbro	1 Pz
DFPG03.03	Profilo guarnizione piatta	1 Pz
DFS15.30	Profilo di finitura con rompigoccia	1 Pz
DF100.30	Profilo di finitura superiore a scatto	1 Pz
DF2121MR	Morsetti 810 per vetro 10+10	12 Pz
DF810MF.30	Profilo a soletta monolato	1 Pz

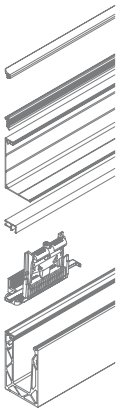

Art.	Lunghezza	Q.tà
DF810MF21KIT.30	**3000** mm	1 Pz

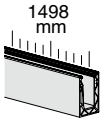

Kit costituito da:

Art.	Descrizione	Q.tà
DFP88G01	Profilo guarnizione a labbro	1.5 m
DFPG03	Profilo guarnizione piatta	1.5 m
DFS15.15	Profilo di finitura con rompigoccia	1 Pz
DF100.15	Profilo di finitura superiore a scatto	1 Pz
DF2121MR	Morsetti 810 per vetro 10+10	6 Pz
DF810MF.15	Profilo a soletta monolato	1 Pz

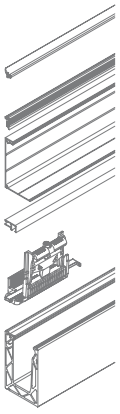

Art.	Lunghezza	Q.tà
DF810MF21KIT.15	**1498** mm	1 Pz

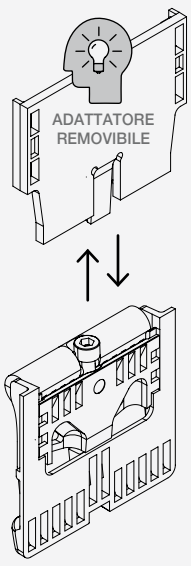

MORSETTI CONFIGURABILI per DEFENDER810MR

I morsetti DEFENDER810MR sono progettati per consentire una doppia configurazione: per vetri 8+8 mediante l'utilizzo di un adattatore di spessore, per vetri 10+10 senza l'utilizzo dell'adattatore di spessore.

Kit di morsetti fornito con utensile di regolazione DFUT01

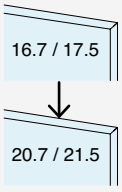

DF1721MR

Questo modello di morsetto è già configurato per vetri 8+8, monta l'adattatore di spessore.

Reversibilità della configurazione

Il morsetto è reversibile rimuovendo l'adattatore di spessore il morsetto si adatta ai vetri 10+10.

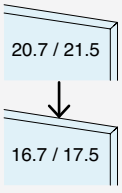

DF2121MR

Questo modello di morsetto è già configurato per vetri 10+10, non monta l'adattatore di spessore.

Reversibilità della configurazione

Il morsetto è reversibile: ordinando separatamente e montando l'adattatore di spessore il morsetto si adatta ai vetri 8+8.

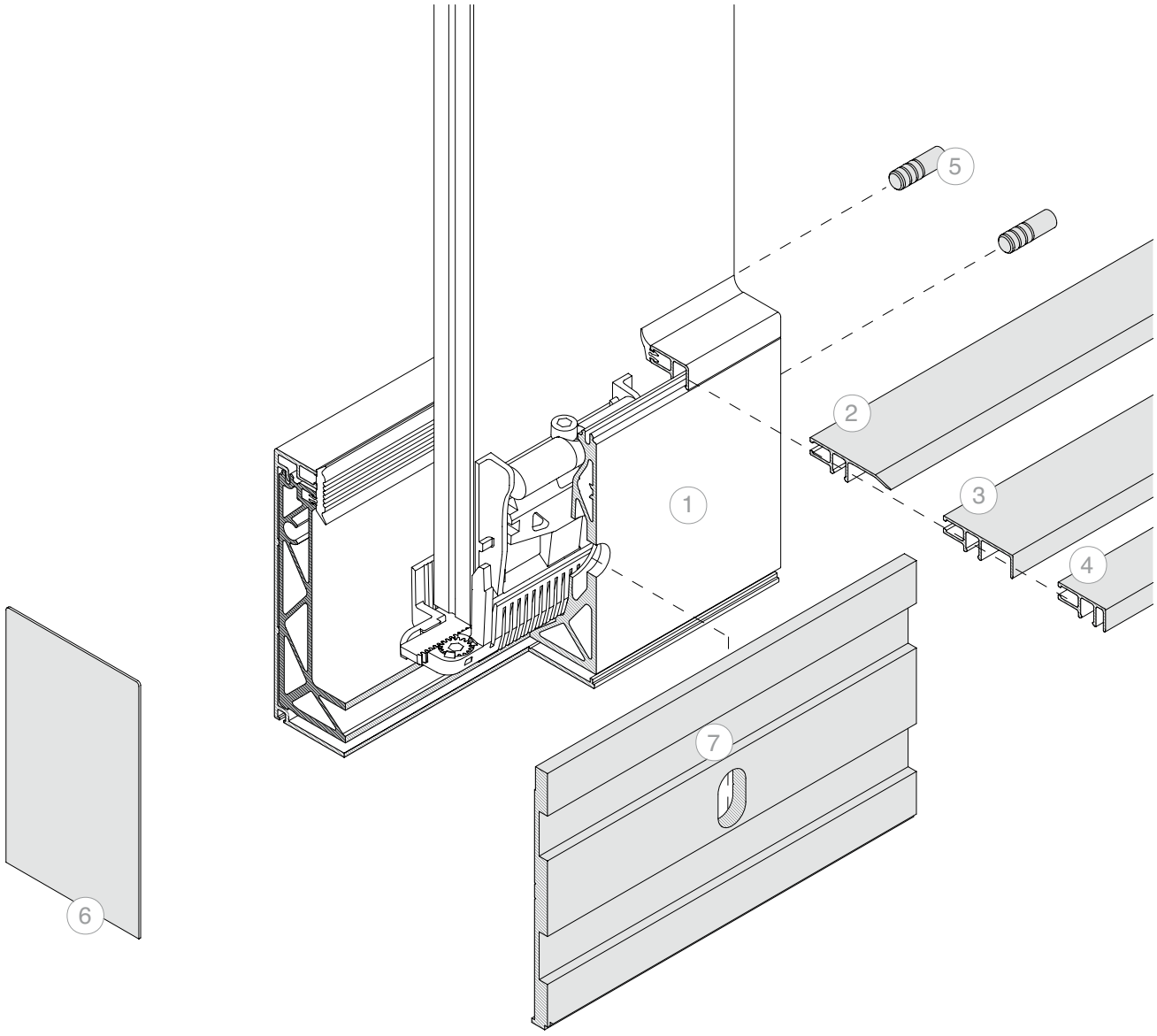

TECH INFO p. 154

Nota: Sistema non compatibile con strisce LED all'interno del canale

PASSO FORATURA

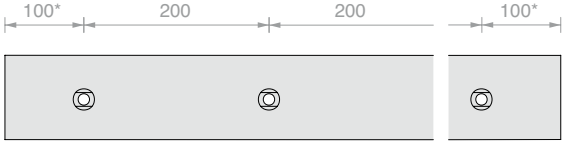

* la posizione del primo e ultimo foro è fornita a titolo indicativo, per richieste specifiche rivolgersi al customer care.

N.	Art.
1	**DF810MF21KIT**

Optional:

N.	Art.	Descrizione
2	**DF101**	Profilo battipiedi a scatto
3	**DF216**	Profilo porta rivestimento frontale di spessore max. 16 mm
4	**DF204**	Profilo porta rivestimento frontale di spessore max. 4 mm
5	**DF25**	N°2 spine di centraggio
6	**DF12774AL**	Tappo di finitura chiuso
7	**DFSA121**	Profilo di evaquazione acqua a soletta





KIT DEFENDER 810SP

MONTAGGIO A SOLETTA CON PIEDE ALLA BASE
CONFIGURATO PER VETRO 8+8
Materiale: Alluminio
Finitura: /97

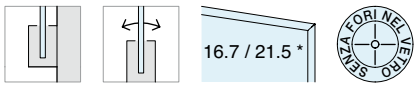

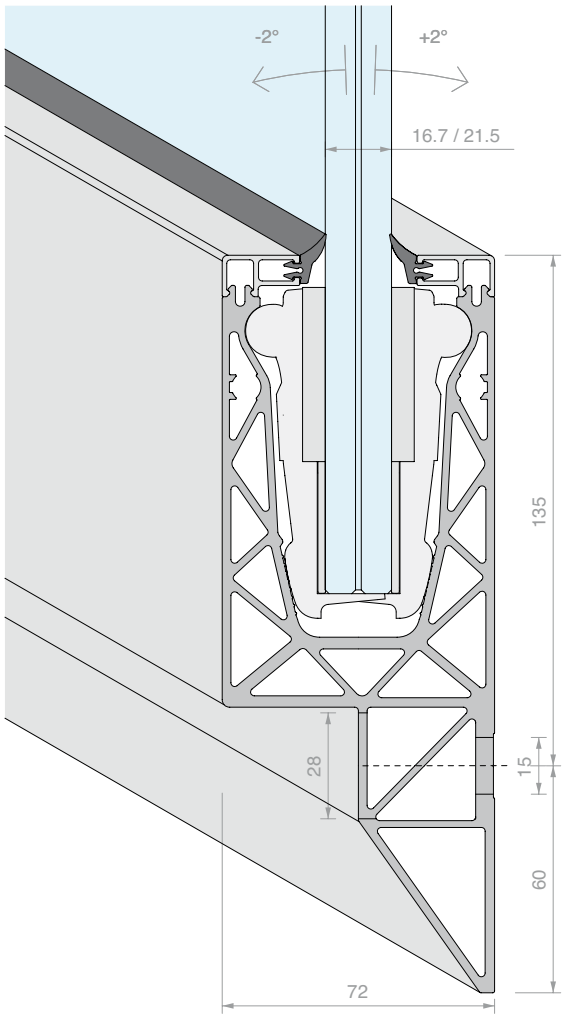

6000 mm

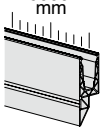

Kit costituito da:

Art.	Descrizione	Q.tà
DFP88G01.03	Profilo guarnizione a labbro	4 Pz
DF100.60	Profilo di finitura superiore a scatto	2 Pz
DF1721	Morsetti 810 per vetro 8+8	24 Pz
DF810SP.60	Profilo a soletta con piede alla base	1 Pz

Art.	Lunghezza	Q.tà
DF810SP17KIT.60	**6000** mm	1 Pz

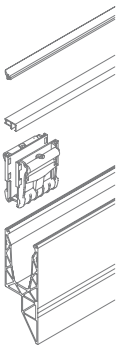

3000 mm

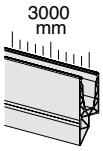

Kit costituito da:

Art.	Descrizione	Q.tà
DFP88G01.03	Profilo guarnizione a labbro	2 Pz
DF100.30	Profilo di finitura superiore a scatto	2 Pz
DF1721	Morsetti 810 per vetro 8+8	12 Pz
DF810SP.30	Profilo a soletta con piede alla base	1 Pz

Art.	Lunghezza	Q.tà
DF810SP17KIT.30	**3000** mm	1 Pz

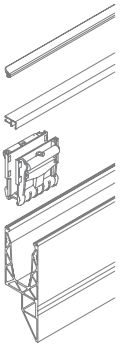

1498 mm

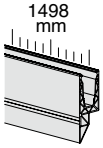

Kit costituito da:

Art.	Descrizione	Q.tà
DFP88G01.03	Profilo guarnizione a labbro	1 Pz
DF100.15	Profilo di finitura superiore a scatto	2 Pz
DF1721	Morsetti 810 per vetro 8+8	6 Pz
DF810SP.15	Profilo a soletta con piede alla base	1 Pz

Art.	Lunghezza	Q.tà
DF810SP17KIT.15	**1498** mm	1 Pz

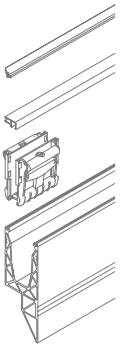

*MORSETTI CONFIGURABILI per DEFENDER810

I morsetti DEFENDER810 sono progettati per consentire una doppia configurazione: per vetri 8+8 mediante l'utilizzo degli adattatori di spessore, per vetri 10+10 senza l'utilizzo degli adattatori di spessore.

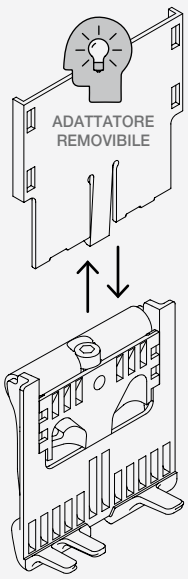

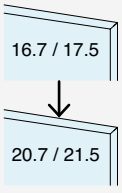

DF1721
Questo modello di morsetto è già configurato per vetri 8+8, monta gli adattatori di spessore.

Reversibilità della configurazione
Il morsetto è reversibile rimuovendo gli adattatori di spessore il morsetto si adatta ai vetri 10+10.

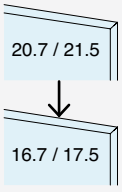

DF2121
Questo modello di morsetto è già configurato per vetri 10+10, non monta gli adattatori di spessore.

Reversibilità della configurazione
Il morsetto è reversibile: ordinando separatamente e montando gli adattatori di spessore il morsetto si adatta ai vetri 8+8.

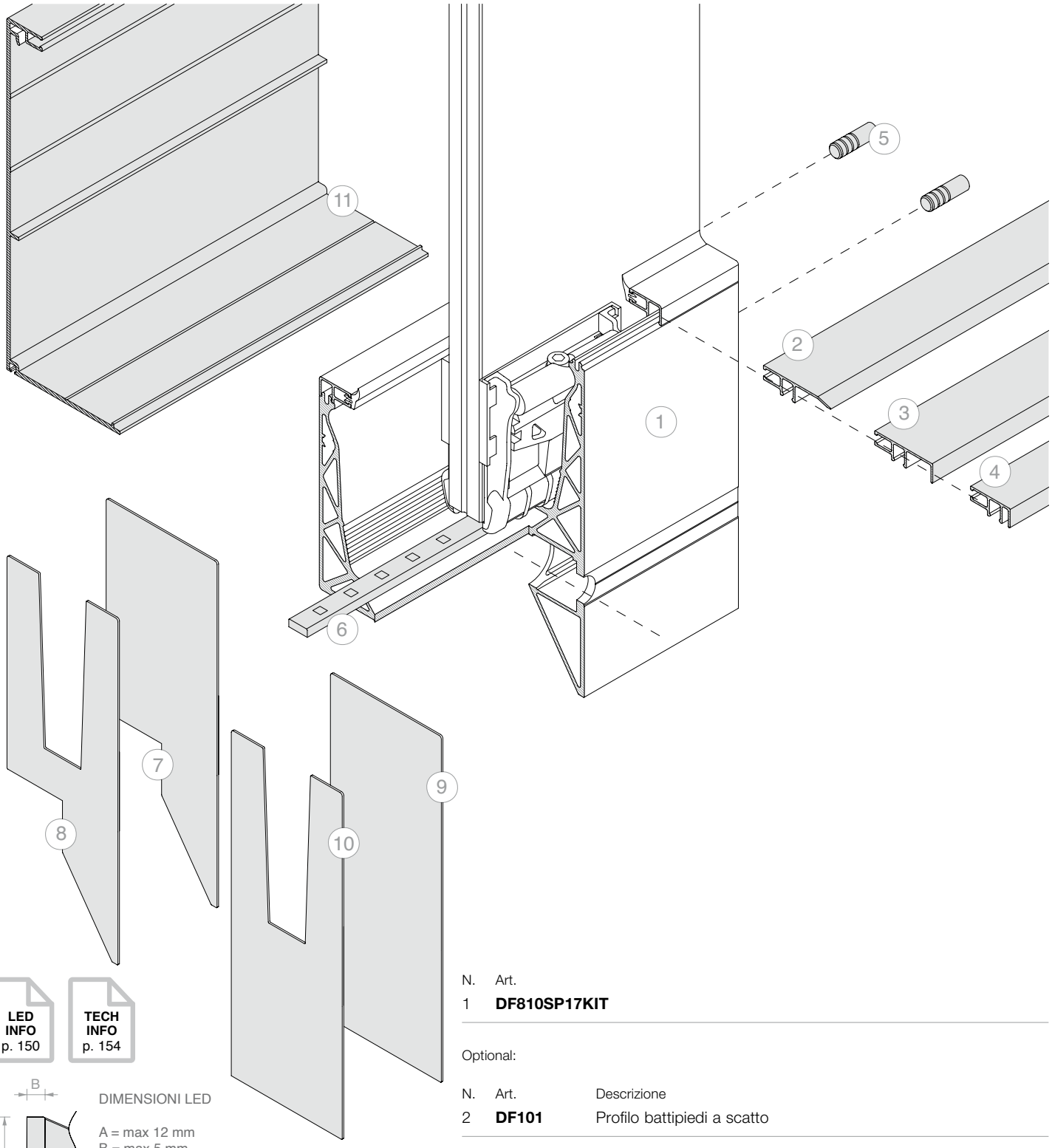

LED INFO p. 150

TECH INFO p. 154

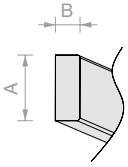

DIMENSIONI LED

A = max 12 mm
B = max 5 mm

IP > 65
retro adesivo

PASSO FORATURA

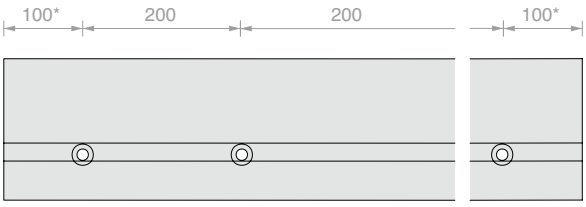

* la posizione del primo e ultimo foro è fornita a titolo indicativo, per richieste specifiche rivolgersi al customer care.

N.	Art.	
1	**DF810SP17KIT**	

Optional:

N.	Art.	Descrizione
2	**DF101**	Profilo battipiedi a scatto
3	**DF216**	Profilo porta rivestimento frontale di spessore max. 16 mm
4	**DF204**	Profilo porta rivestimento frontale di spessore max. 4 mm
5	**DF25**	N°2 spine di centraggio
6	**LED**	Strip led per uso in esterni
7	**DFSPTP08**	Tappo di finitura chiuso
8	**DFSPTP10**	Tappo di finitura con apertura a V
9	**DFSPTP12**	Tappo di finitura chiuso con DFS17
10	**DFSPTP14**	Tappo di finitura con apertura a V con DFS17
10	**DFS17**	Profilo di finitura per DF810SP7

KIT DEFENDER 810SP

MONTAGGIO A SOLETTA CON PIEDE ALLA BASE
CONFIGURATO PER VETRO 10+10
Materiale: Alluminio
Finitura: /97



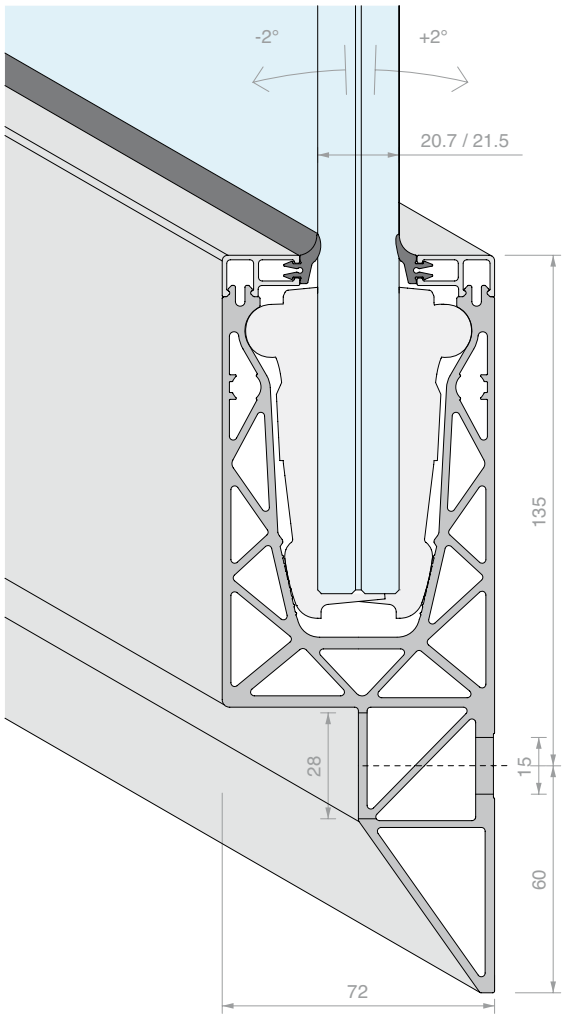

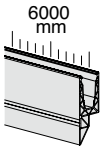

Kit costituito da:

Art.	Descrizione	Q.tà
DFP88G01.03	Profilo guarnizione a labbro	4 Pz
DF100.60	Profilo di finitura superiore a scatto	2 Pz
DF2121	Morsetti 810 per vetro 10+10	24 Pz
DF810SP.60	Profilo a soletta con piede alla base	1 Pz

Art.	Lunghezza	Q.tà
DF810SP21KIT.60	**6000** mm	1 Pz

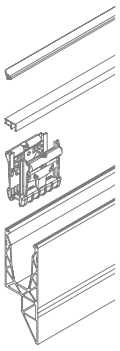

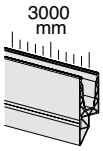

Kit costituito da:

Art.	Descrizione	Q.tà
DFP88G01.03	Profilo guarnizione a labbro	2 Pz
DF100.30	Profilo di finitura superiore a scatto	2 Pz
DF2121	Morsetti 810 per vetro 10+10	12 Pz
DF810SP.30	Profilo a soletta con piede alla base	1 Pz

Art.	Lunghezza	Q.tà
DF810SP21KIT.30	**3000** mm	1 Pz

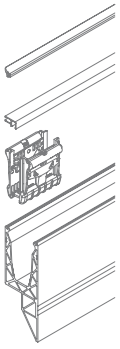

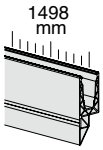

Kit costituito da:

Art.	Descrizione	Q.tà
DFP88G01.03	Profilo guarnizione a labbro	1 Pz
DF100.15	Profilo di finitura superiore a scatto	2 Pz
DF2121	Morsetti 810 per vetro 10+10	6 Pz
DF810SP.15	Profilo a soletta con piede alla base	1 Pz

Art.	Lunghezza	Q.tà
DF810SP21KIT.15	**1498** mm	1 Pz

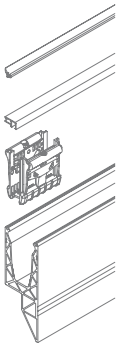

MORSETTI CONFIGURABILI per DEFENDER810

I morsetti DEFENDER810 sono progettati per consentire una doppia configurazione: per vetri 8+8 mediante l'utilizzo degli adattatori di spessore, per vetri 10+10 senza l'utilizzo degli adattatori di spessore.

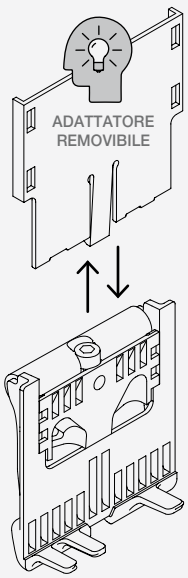

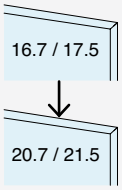

DF1721
Questo modello di morsetto è già configurato per vetri 8+8, monta gli adattatori di spessore.

Reversibilità della configurazione
Il morsetto è reversibile rimuovendo gli adattatori di spessore il morsetto si adatta ai vetri 10+10.

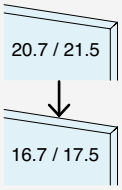

DF2121
Questo modello di morsetto è già configurato per vetri 10+10, non monta gli adattatori di spessore.

Reversibilità della configurazione
Il morsetto è reversibile: ordinando separatamente e montando gli adattatori di spessore il morsetto si adatta ai vetri 8+8.

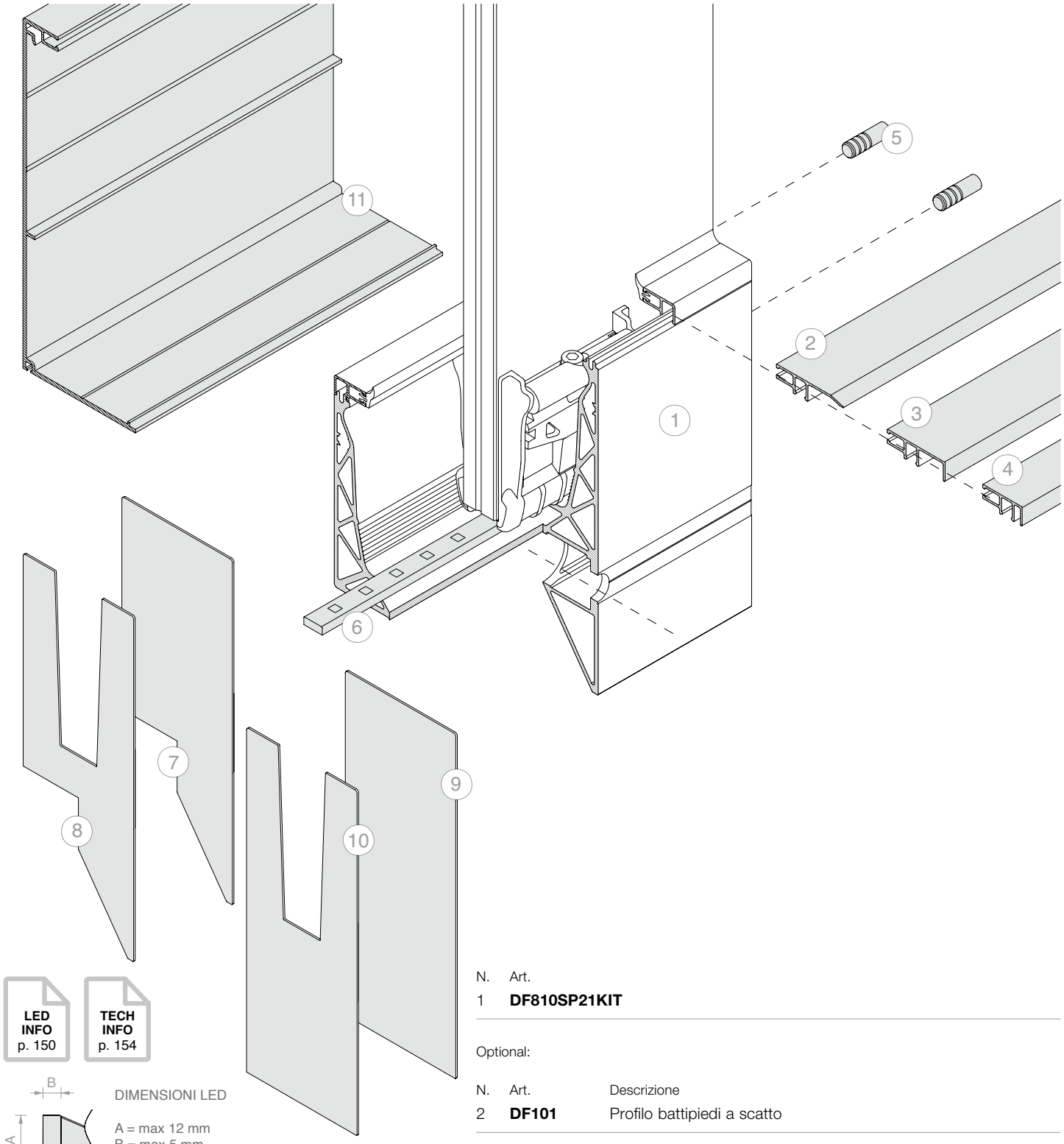

LED INFO p. 150

TECH INFO p. 154

DIMENSIONI LED

A = max 12 mm
B = max 5 mm

IP > 65
retro adesivo

PASSO FORATURA

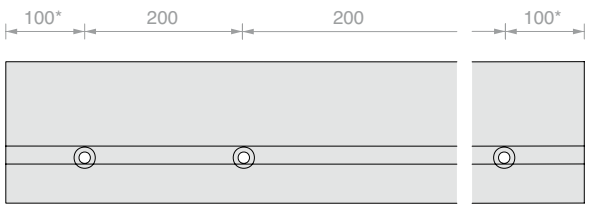

* la posizione del primo e ultimo foro è fornita a titolo indicativo, per richieste specifiche rivolgersi al customer care.

N.	Art.	
1	**DF810SP21KIT**	

Optional:

N.	Art.	Descrizione
2	**DF101**	Profilo battipiedi a scatto
3	**DF216**	Profilo porta rivestimento frontale di spessore max. 16 mm
4	**DF204**	Profilo porta rivestimento frontale di spessore max. 4 mm
5	**DF25**	N°2 spine di centraggio
6	**LED**	Strip led per uso in esterni
7	**DFSPTP08**	Tappo di finitura chiuso
8	**DFSPTP10**	Tappo di finitura con apertura a V
9	**DFSPTP12**	Tappo di finitura chiuso con DFS17
10	**DFSPTP14**	Tappo di finitura con apertura a V con DFS17
10	**DFS17**	Profilo di finitura per DF810SP7

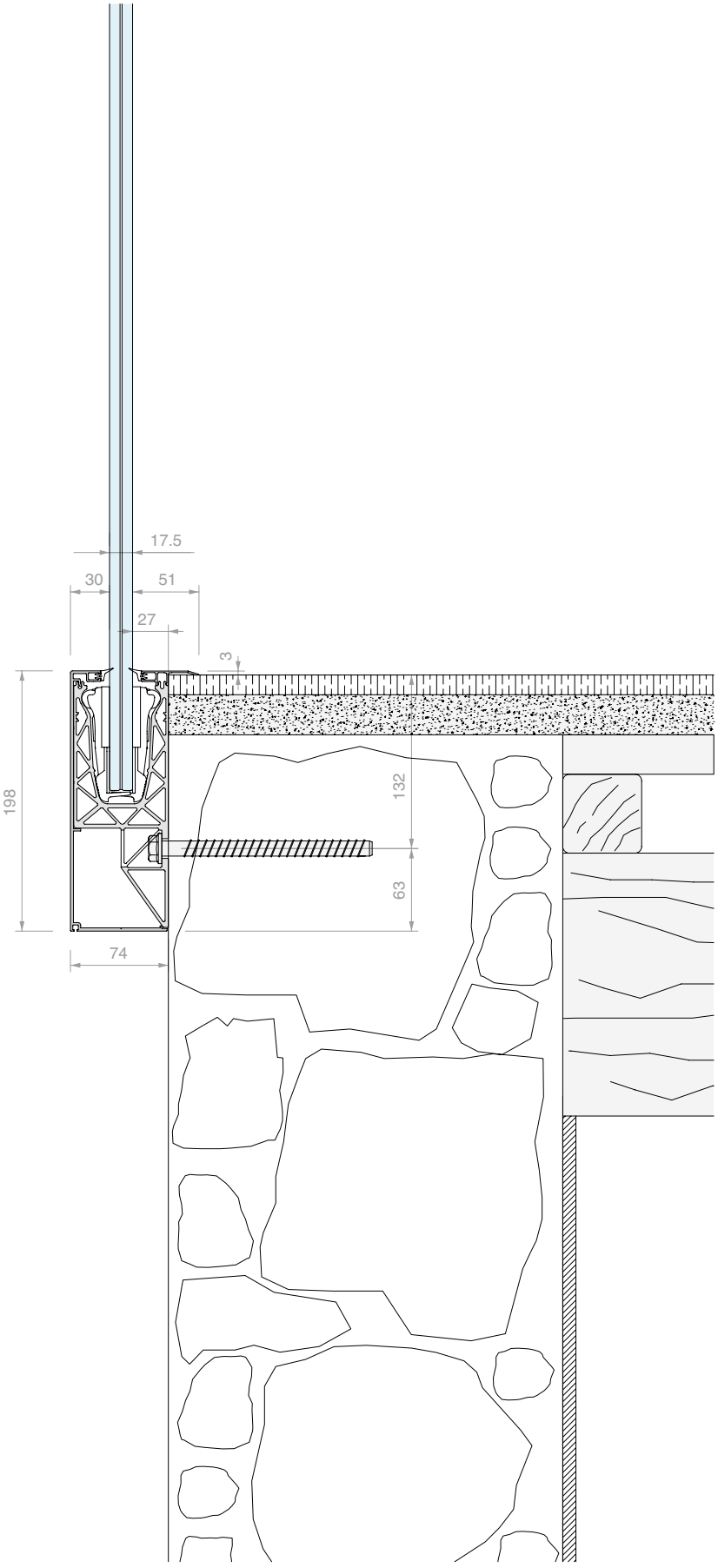
17.5
30
51
27
3
198
132
63
74




D'OLIVO
D'OLIVO


D'OLIVO

KIT DEFENDER XP

MONTAGGIO A PAVIMENTO

CONFIGURATO PER VETRO 6+6

Materiale: Alluminio

Finitura: /6 /10 /97 /R25 /RAL

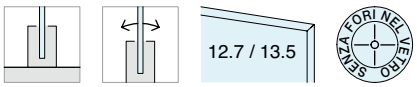

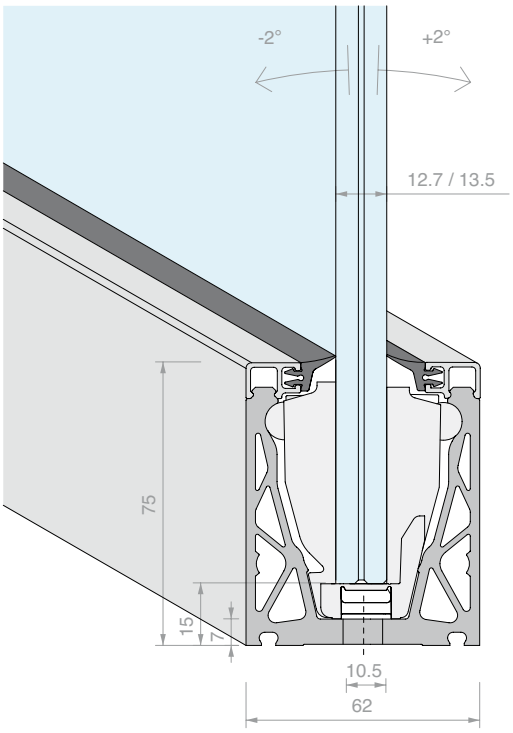

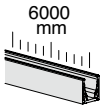

Kit costituito da:

Art.	Descrizione	Q.tà
DFP15G01.03	Profilo guarnizione a labbro	2 Pz
DFP88G01.03	Profilo guarnizione a labbro	2 Pz
DFP100.60	Profilo di finitura superiore a scatto	2 Pz
DFXP135	Morsetti XP per vetro 6+6	24 Pz
DFXP88.60	Profilo a pavimento	1 Pz

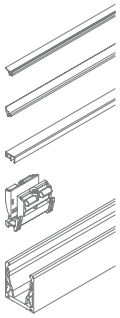

Art.	Lunghezza	Q.tà
DF66XPKIT.60	**6000** mm	1 Pz

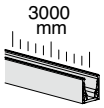

Kit costituito da:

Art.	Descrizione	Q.tà
DFP15G01.03	Profilo guarnizione a labbro	1 Pz
DFP88G01.03	Profilo guarnizione a labbro	1 Pz
DFP100.30	Profilo di finitura superiore a scatto	2 Pz
DFXP135	Morsetti XP per vetro 6+6	12 Pz
DFXP88.30	Profilo a pavimento	1 Pz

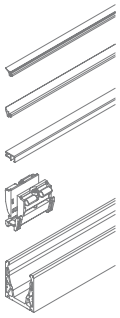

Art.	Lunghezza	Q.tà
DF66XPKIT.30	**3000** mm	1 Pz

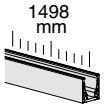

Kit costituito da:

Art.	Descrizione	Q.tà
DFP15G01	Profilo guarnizione a labbro	1.5 m
DFP88G01	Profilo guarnizione a labbro	1.5 m
DFP100.15	Profilo di finitura superiore a scatto	2 Pz
DFXP135	Morsetti XP per vetro 6+6	6 Pz
DFXP88.15	Profilo a pavimento	1 Pz

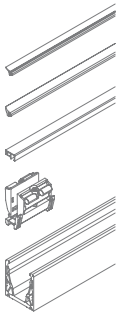

Art.	Lunghezza	Q.tà
DF66XPKIT.15	**6000** mm	1 Pz

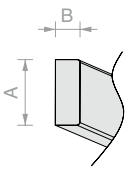

DIMENSIONI LED

A = max 12 mm
B = max 5 mm

IP > 65
retro adesivo

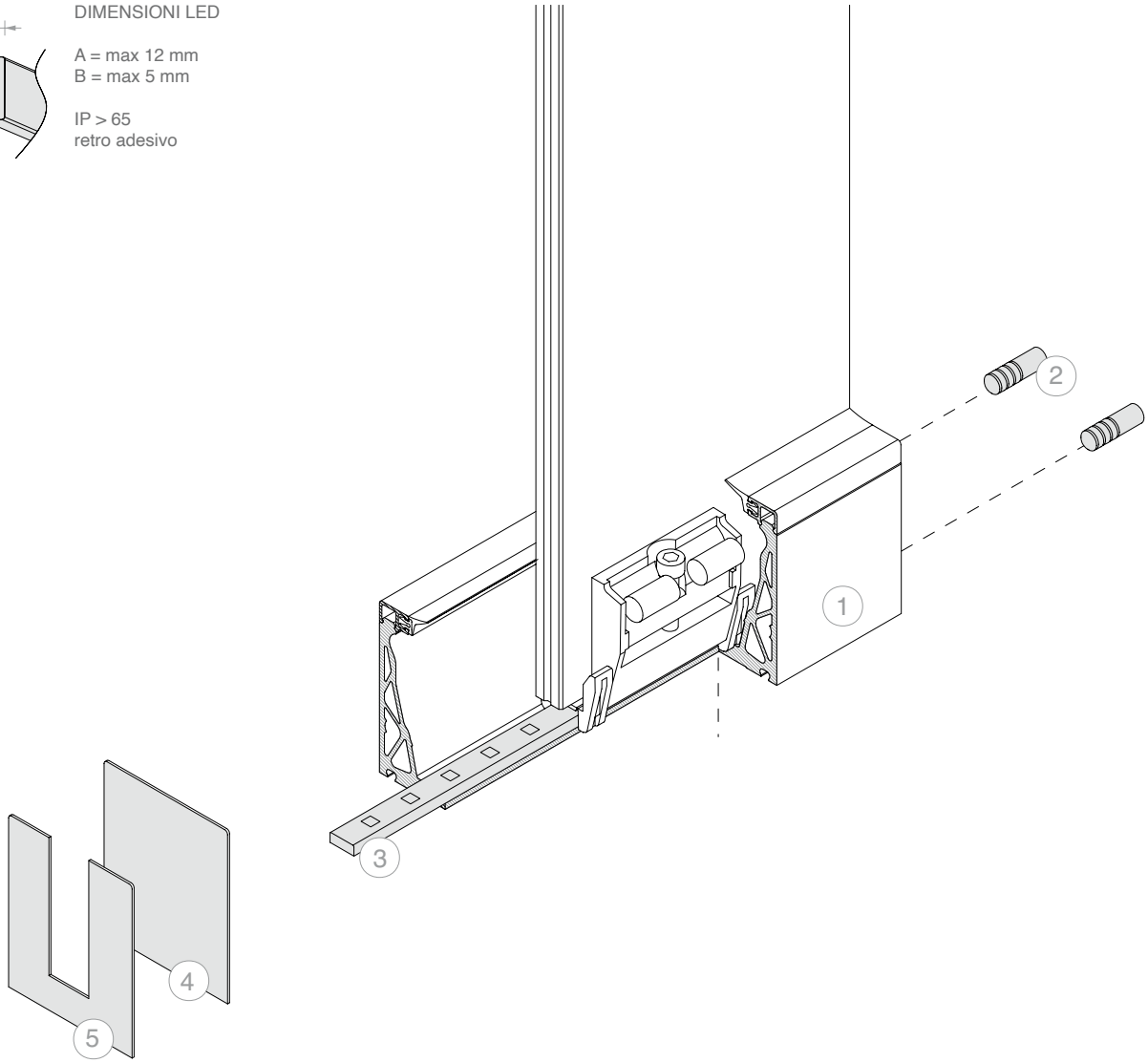

LED INFO p. 150

TECH INFO p. 154

Nota: Sistema compatibile con strisce LED alla base del canale solo nella versione per vetro 8+8

PASSO FORATURA

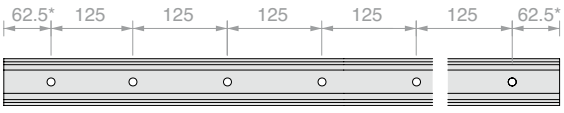

* la posizione del primo e ultimo foro è fornita a titolo indicativo, per richieste specifiche rivolgersi al customer care.

N.	Art.
1	**DF66XPKIT**

Optional:

N.	Art.	Descrizione
2	**DF25**	N°2 spine di centraggio
3	**LED**	Strip led per uso in esterni
4	**DFP7562**	Tappo di finitura chiuso
5	**DFP7562U**	Tappo di finitura con apertura a U

KIT DEFENDER XP

MONTAGGIO A PAVIMENTO

CONFIGURATO PER VETRO 15

Materiale: Alluminio

Finitura: /6 /10 /97 /R25 /RAL

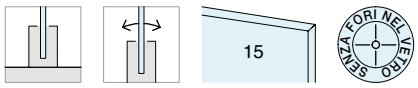

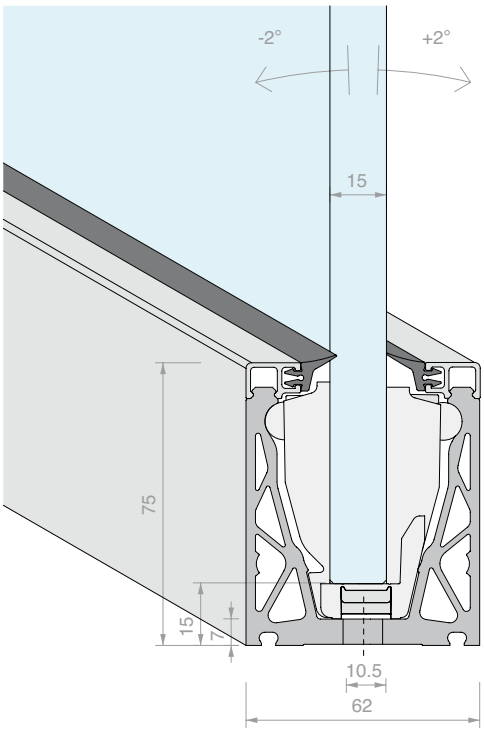

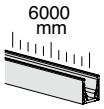

Kit costituito da:

Art.	Descrizione	Q.tà
DFP15G01.03	Profilo guarnizione a labbro	2 Pz
DFP88G01.03	Profilo guarnizione a labbro	2 Pz
DFP100.60	Profilo di finitura superiore a scatto	2 Pz
DFXP150	Morsetti XP per vetro 15 mm	24 Pz
DFXP88.60	Profilo a pavimento	1 Pz

Art.	Lunghezza	Q.tà
DF15XPKIT.60	**6000** mm	1 Pz

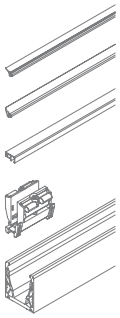

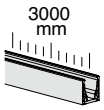

Kit costituito da:

Art.	Descrizione	Q.tà
DFP15G01.03	Profilo guarnizione a labbro	1 Pz
DFP88G01.03	Profilo guarnizione a labbro	1 Pz
DFP100.30	Profilo di finitura superiore a scatto	2 Pz
DFXP150	Morsetti XP per vetro 15 mm	12 Pz
DFXP88.30	Profilo a pavimento	1 Pz

Art.	Lunghezza	Q.tà
DF15XPKIT.30	**3000** mm	1 Pz

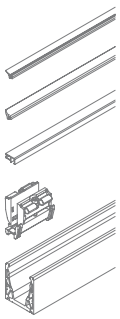

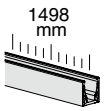

Kit costituito da:

Art.	Descrizione	Q.tà
DFP15G01	Profilo guarnizione a labbro	1.5 m
DFP88G01	Profilo guarnizione a labbro	1.5 m
DFP100.15	Profilo di finitura superiore a scatto	2 Pz
DFXP150	Morsetti XP per vetro 15 mm	6 Pz
DFXP88.15	Profilo a pavimento	1 Pz

Art.	Lunghezza	Q.tà
DF15XPKIT.15	**6000** mm	1 Pz

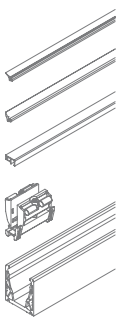

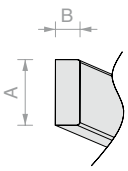

DIMENSIONI LED

A = max 12 mm
B = max 5 mm

IP > 65
retro adesivo

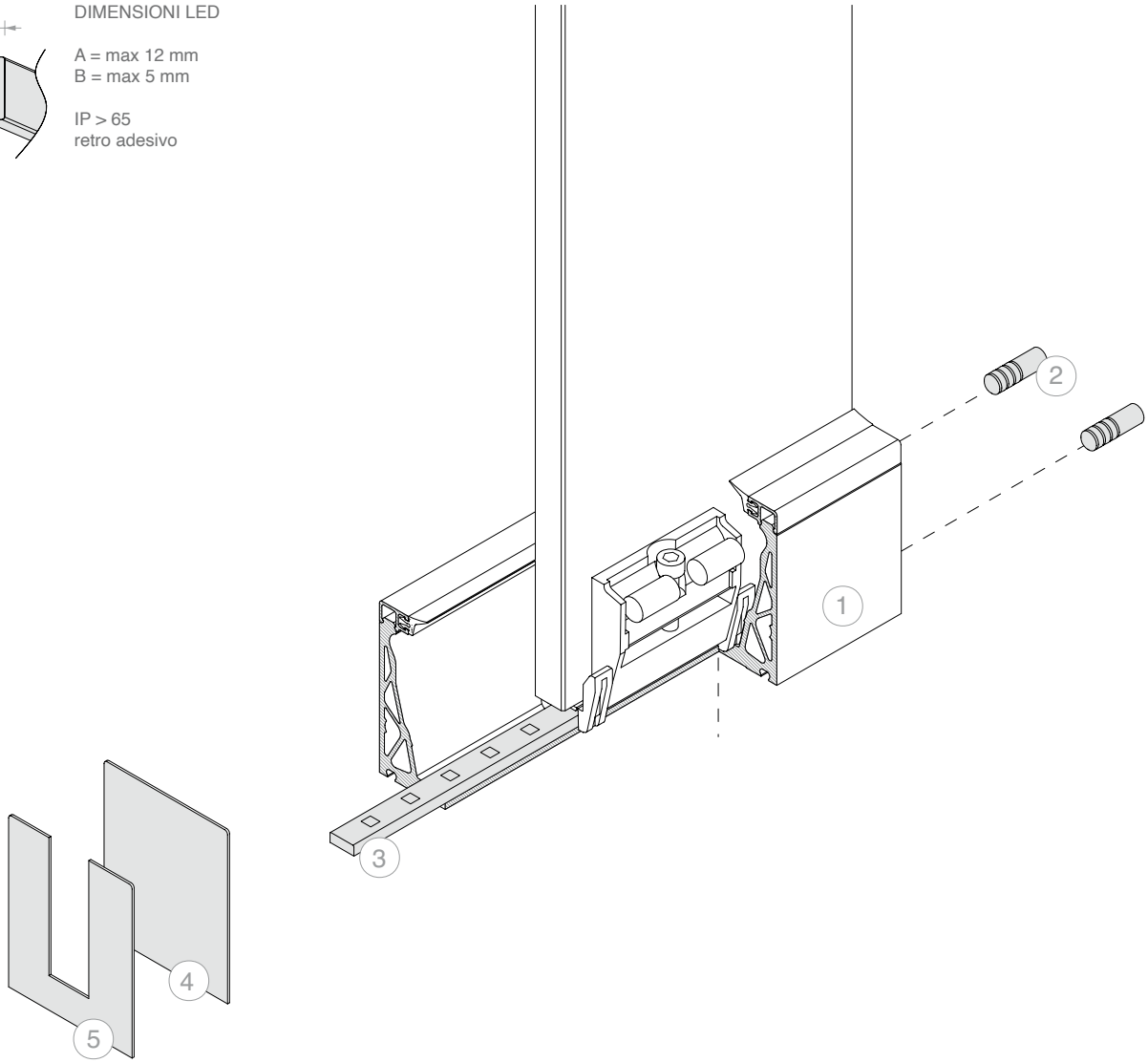

LED INFO p. 150

TECH INFO p. 154

Nota: Sistema compatibile con strisce LED alla base del canale solo nella versione per vetro 8+8

PASSO FORATURA

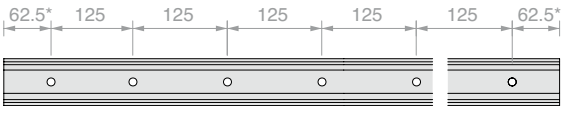

* la posizione del primo e ultimo foro è fornita a titolo indicativo, per richieste specifiche rivolgersi al customer care.

N.	Art.
1	**DF15XPKIT**

Optional:

N.	Art.	Descrizione
2	**DF25**	N°2 spine di centraggio
3	**LED**	Strip led per uso in esterni
4	**DFP7562**	Tappo di finitura chiuso
5	**DFP7562U**	Tappo di finitura con apertura a U

KIT DEFENDER XP

MONTAGGIO A PAVIMENTO

CONFIGURATO PER VETRO 8+8

Materiale: Alluminio

Finitura: /6 /10 /97 /R25 /RAL

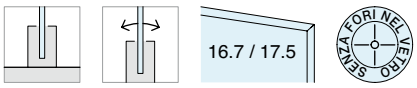

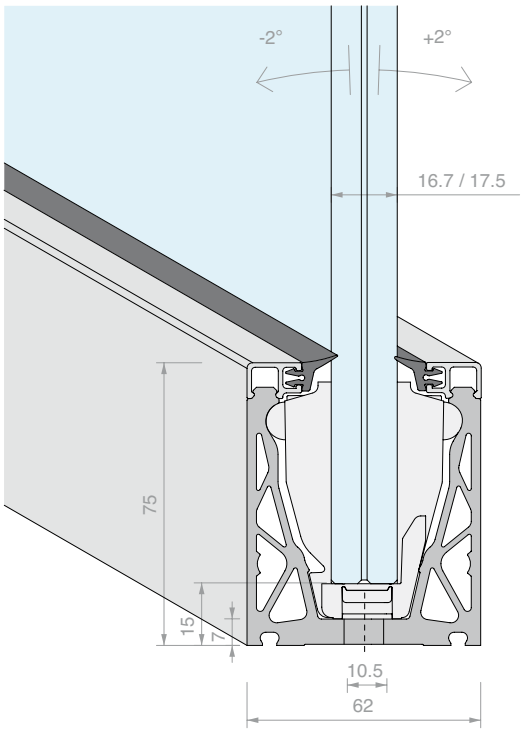

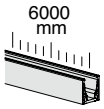

Kit costituito da:

Art.	Descrizione	Q.tà
DFP88G01.03	Profilo guarnizione a labbro	4 Pz
DFP100.60	Profilo di finitura superiore a scatto	2 Pz
DFXP175	Morsetti XP per vetro 8+8	24 Pz
DFXP88.60	Profilo a pavimento	1 Pz

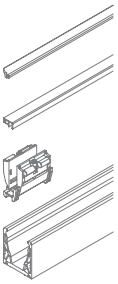

Art.	Lunghezza	Q.tà
DF88XPKIT.60	**6000** mm	1 Pz

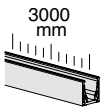

Kit costituito da:

Art.	Descrizione	Q.tà
DFP88G01.03	Profilo guarnizione a labbro	2 Pz
DFP100.30	Profilo di finitura superiore a scatto	2 Pz
DFXP175	Morsetti XP per vetro 8+8	12 Pz
DFXP88.30	Profilo a pavimento	1 Pz

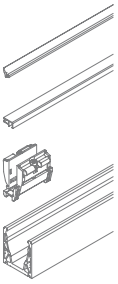

Art.	Lunghezza	Q.tà
DF88XPKIT.30	**3000** mm	1 Pz



Kit costituito da:

Art.	Descrizione	Q.tà
DFP88G01.03	Profilo guarnizione a labbro	1 Pz
DFP100.15	Profilo di finitura superiore a scatto	2 Pz
DFXP175	Morsetti XP per vetro 8+8	6 Pz
DFXP88.15	Profilo a pavimento	1 Pz

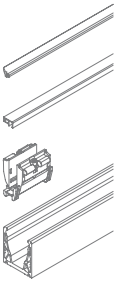

Art.	Lunghezza	Q.tà
DF88XPKIT.15	**6000** mm	1 Pz

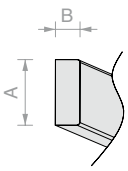

DIMENSIONI LED

A = max 12 mm
B = max 5 mm

IP > 65
retro adesivo

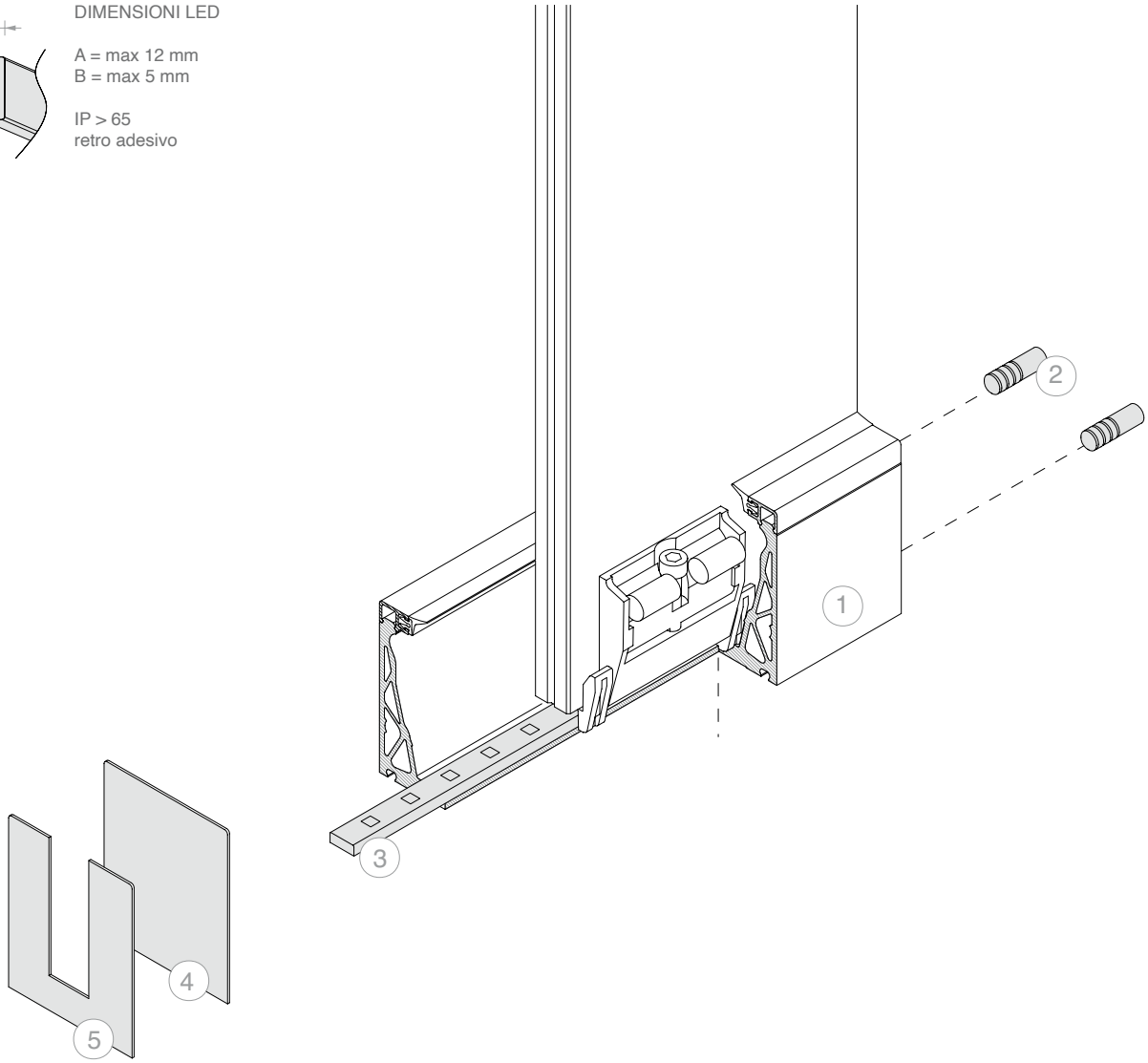

LED INFO p. 150

TECH INFO p. 154

Nota: Sistema compatibile con strisce LED alla base del canale solo nella versione per vetro 8+8

PASSO FORATURA

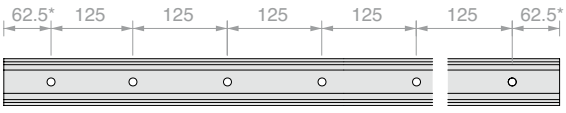

* la posizione del primo e ultimo foro è fornita a titolo indicativo, per richieste specifiche rivolgersi al customer care.

N.	Art.
1	**DF88XPKIT**

Optional:

N.	Art.	Descrizione
2	**DF25**	N°2 spine di centraggio
3	**LED**	Strip led per uso in esterni
4	**DFP7562**	Tappo di finitura chiuso
5	**DFP7562U**	Tappo di finitura con apertura a U

KIT DEFENDER PICO

MONTAGGIO A PAVIMENTO

CONFIGURATO PER VETRO 6+6

Materiale: Alluminio

Finitura: /6 /10 /97 /R25 /RAL

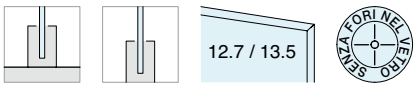

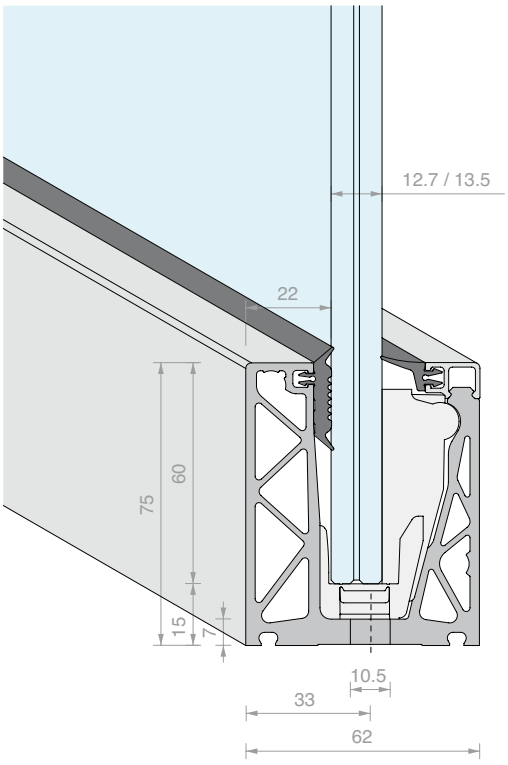

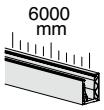

Kit costituito da:

Art.	Descrizione	Q.tà
DFP15G01.03	Profilo guarnizione a labbro	2 Pz
DFPG03.03	Profilo guarnizione piatta	2 Pz
DFP100.60	Profilo di finitura superiore a scatto	1 Pz
DFP135	Morsetti PICO per vetro 6+6	24 Pz
DFP88.60	Profilo a pavimento	1 Pz

Art.	Lunghezza	Q.tà
DF66PICOKIT.60	**6000** mm	1 Pz

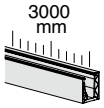

Kit costituito da:

Art.	Descrizione	Q.tà
DFP15G01.03	Profilo guarnizione a labbro	1 Pz
DFPG03.03	Profilo guarnizione piatta	1 Pz
DFP100.30	Profilo di finitura superiore a scatto	1 Pz
DFP135	Morsetti PICO per vetro 6+6	12 Pz
DFP88.30	Profilo a pavimento	1 Pz

Art.	Lunghezza	Q.tà
DF66PICOKIT.30	**3000** mm	1 Pz

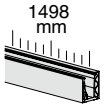

Kit costituito da:

Art.	Descrizione	Q.tà
DFP15G01	Profilo guarnizione a labbro	1.5 m
DFPG03	Profilo guarnizione piatta	1.5 m
DFP100.15	Profilo di finitura superiore a scatto	1 Pz
DFP135	Morsetti PICO per vetro 6+6	6 Pz
DFP88.15	Profilo a pavimento	1 Pz

Art.	Lunghezza	Q.tà
DF66PICOKIT.15	**1498** mm	1 Pz

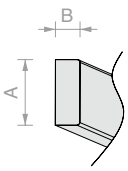

DIMENSIONI LED

A = max 12 mm
B = max 5 mm

IP > 65
retro adesivo

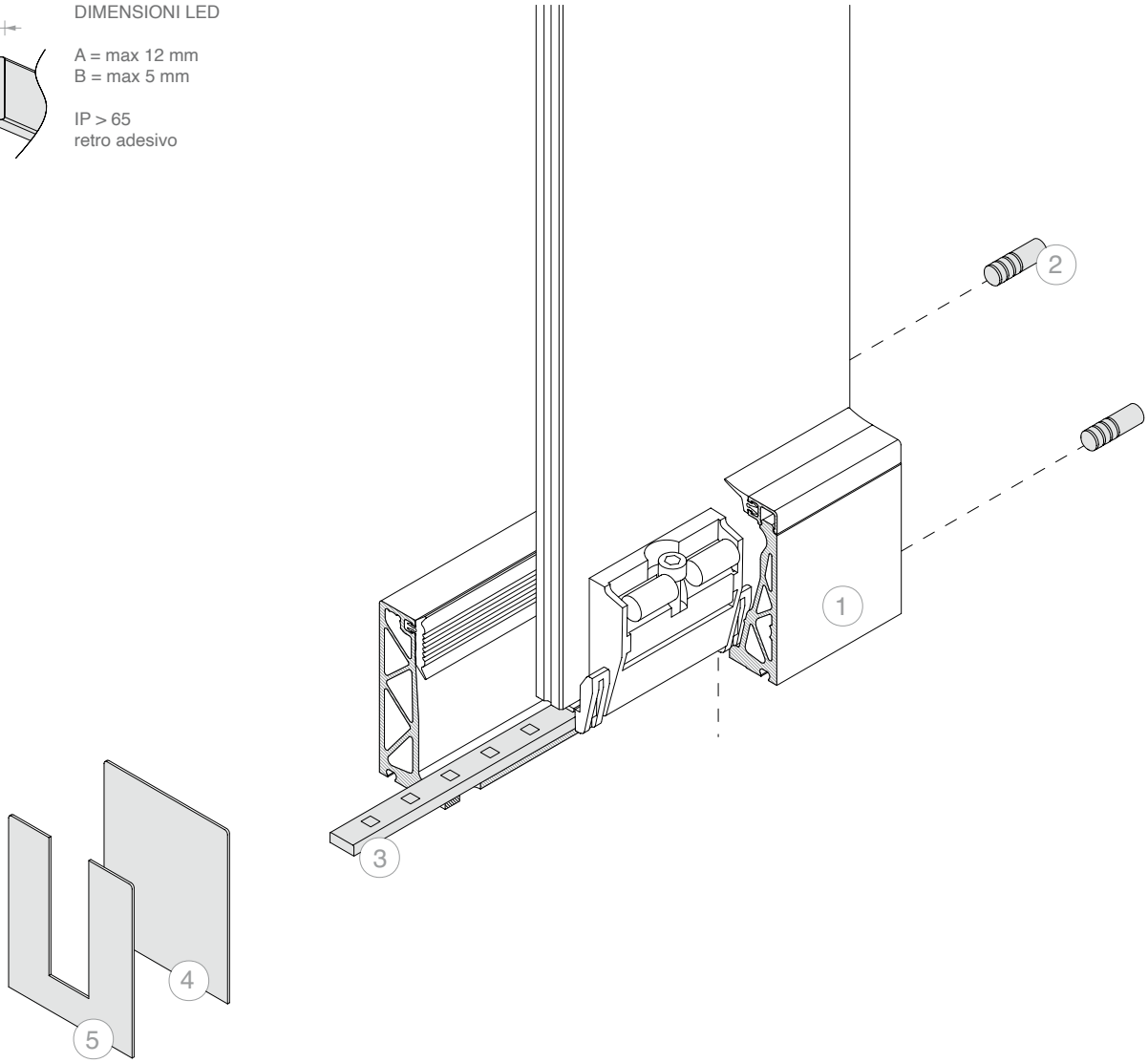

LED INFO p. 150

TECH INFO p. 154

Nota: Sistema compatibile con strisce LED alla base del canale solo nella versione per vetro 8+8

PASSO FORATURA

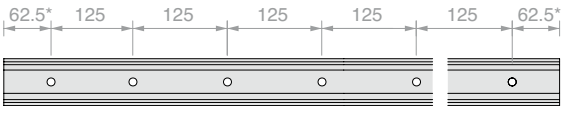

* la posizione del primo e ultimo foro è fornita a titolo indicativo, per richieste specifiche rivolgersi al customer care.

N.	Art.	
1	**DF66PICOKIT**	

Optional:

N.	Art.	Descrizione
2	**DF25**	N°2 spine di centraggio
3	**LED**	Strip led per uso in esterni
4	**DFP7562**	Tappo di finitura chiuso
5	**DFP7562U**	Tappo di finitura con apertura a U

KIT DEFENDER PICO

MONTAGGIO A PAVIMENTO

CONFIGURATO PER VETRO 15

Materiale: Alluminio

Finitura: /6 /10 /97 /R25 /RAL

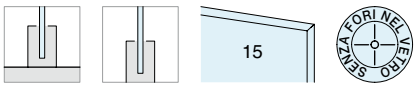

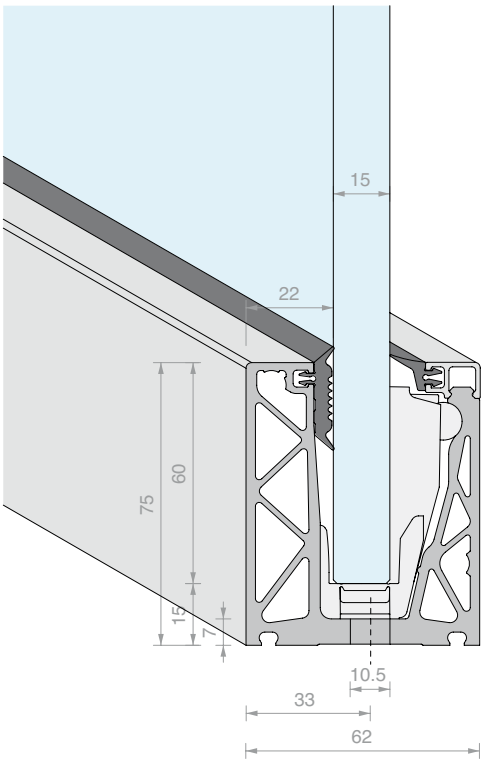

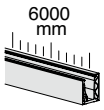

Kit costituito da:

Art.	Descrizione	Q.tà
DFP15G01.03	Profilo guarnizione a labbro	2 Pz
DFPG03.03	Profilo guarnizione piatta	2 Pz
DFP100.60	Profilo di finitura superiore a scatto	1 Pz
DFP150	Morsetti PICO per vetro 15 mm	24 Pz
DFP88.60	Profilo a pavimento	1 Pz

Art.	Lunghezza	Q.tà
DF15PICOKIT.60	**6000** mm	1 Pz

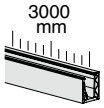

Kit costituito da:

Art.	Descrizione	Q.tà
DFP15G01.03	Profilo guarnizione a labbro	1 Pz
DFPG03.03	Profilo guarnizione piatta	1 Pz
DFP100.30	Profilo di finitura superiore a scatto	1 Pz
DFP150	Morsetti PICO per vetro 15 mm	12 Pz
DFP88.30	Profilo a pavimento	1 Pz

Art.	Lunghezza	Q.tà
DF15PICOKIT.30	**3000** mm	1 Pz

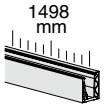

Kit costituito da:

Art.	Descrizione	Q.tà
DFP15G01	Profilo guarnizione a labbro	1.5 m
DFPG03	Profilo guarnizione piatta	1.5 m
DFP100.15	Profilo di finitura superiore a scatto	1 Pz
DFP150	Morsetti PICO per vetro 15 mm	6 Pz
DFP88.15	Profilo a pavimento	1 Pz

Art.	Lunghezza	Q.tà
DF15PICOKIT.15	**1498** mm	1 Pz

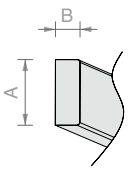

DIMENSIONI LED

A = max 12 mm
B = max 5 mm

IP > 65
retro adesivo

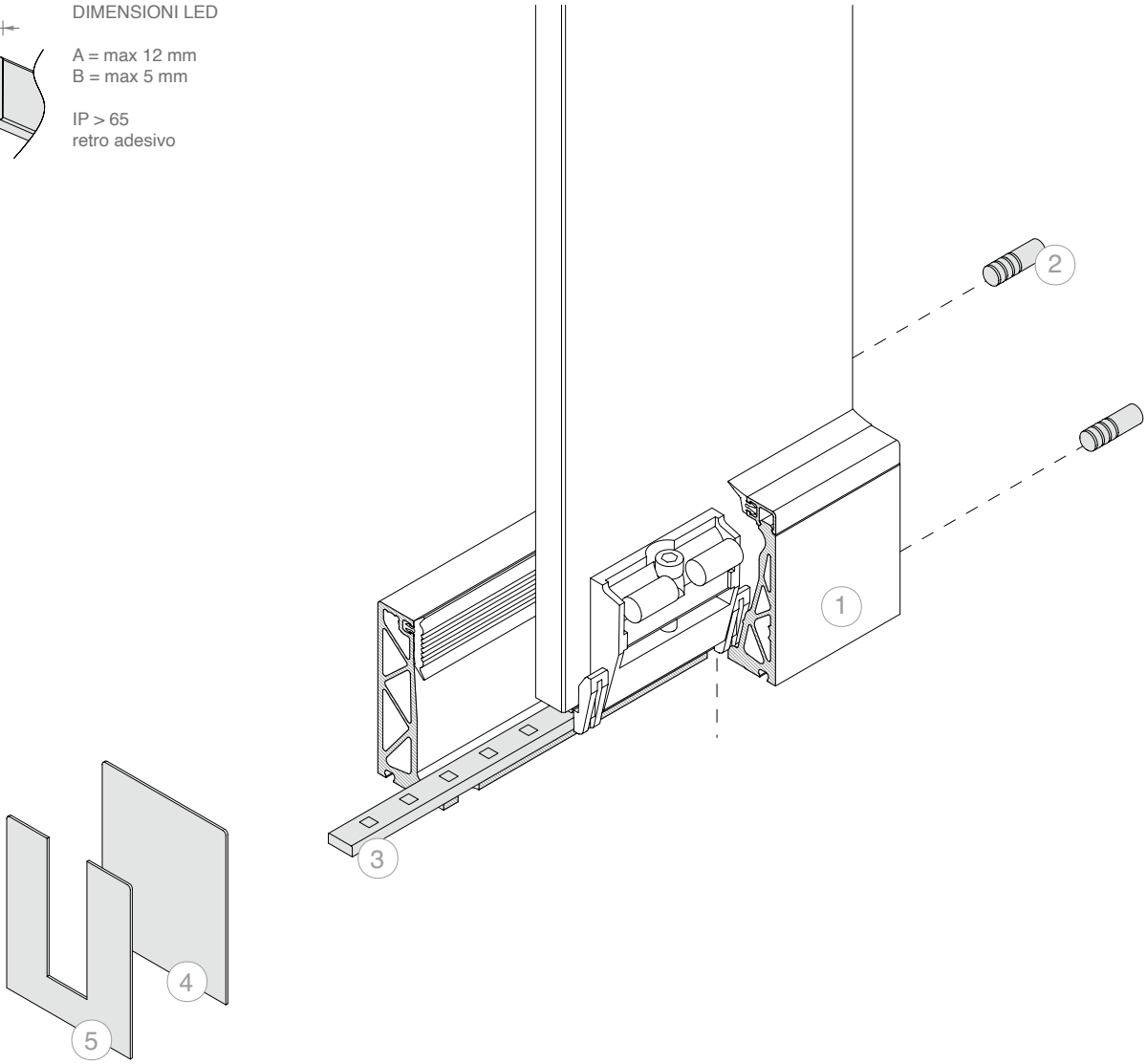

LED INFO p. 150

TECH INFO p. 154

Nota: Sistema compatibile con strisce LED alla base del canale solo nella versione per vetro 8+8

PASSO FORATURA

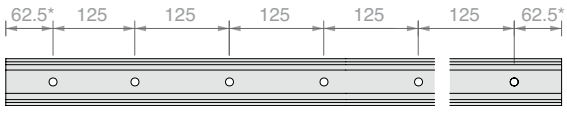

* la posizione del primo e ultimo foro è fornita a titolo indicativo, per richieste specifiche rivolgersi al customer care.

N.	Art.	
1	**DF15PICOKIT**	

Optional:

N.	Art.	Descrizione
2	**DF25**	N°2 spine di centraggio
3	**LED**	Strip led per uso in esterni
4	**DFP7562**	Tappo di finitura chiuso
5	**DFP7562U**	Tappo di finitura con apertura a U

KIT DEFENDER PICO

MONTAGGIO A PAVIMENTO

CONFIGURATO PER VETRO 8+8

Materiale: Alluminio

Finitura: /6 /10 /97 /R25 /RAL

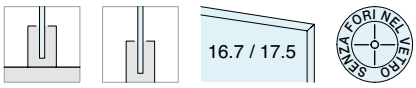

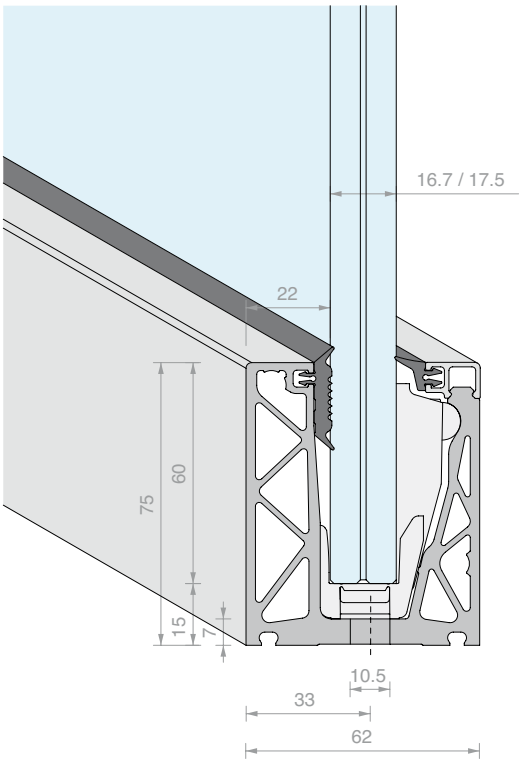

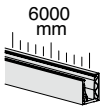

Kit costituito da:

Art.	Descrizione	Q.tà
DFP88G01.03	Profilo guarnizione a labbro	2 Pz
DFPG03.03	Profilo guarnizione piatta	2 Pz
DFP100.60	Profilo di finitura superiore a scatto	1 Pz
DFP175	Morsetti PICO per vetro 8+8	24 Pz
DFP88.60	Profilo a pavimento	1 Pz

Art.	Lunghezza	Q.tà
DF88PICOKIT.60	**6000** mm	1 Pz

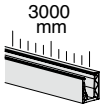

Kit costituito da:

Art.	Descrizione	Q.tà
DFP88G01.03	Profilo guarnizione a labbro	1 Pz
DFPG03.03	Profilo guarnizione piatta	1 Pz
DFP100.30	Profilo di finitura superiore a scatto	1 Pz
DFP175	Morsetti PICO per vetro 8+8	12 Pz
DFP88.30	Profilo a pavimento	1 Pz

Art.	Lunghezza	Q.tà
DF88PICOKIT.30	**3000** mm	1 Pz

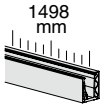

Kit costituito da:

Art.	Descrizione	Q.tà
DFP88G01	Profilo guarnizione a labbro	1.5 m
DFPG03	Profilo guarnizione piatta	1.5 m
DFP100.15	Profilo di finitura superiore a scatto	1 Pz
DFP175	Morsetti PICO per vetro 8+8	6 Pz
DFP88.15	Profilo a pavimento	1 Pz

Art.	Lunghezza	Q.tà
DF88PICOKIT.15	**1498** mm	1 Pz

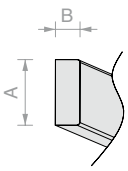

DIMENSIONI LED

A = max 12 mm
B = max 5 mm

IP > 65
retro adesivo

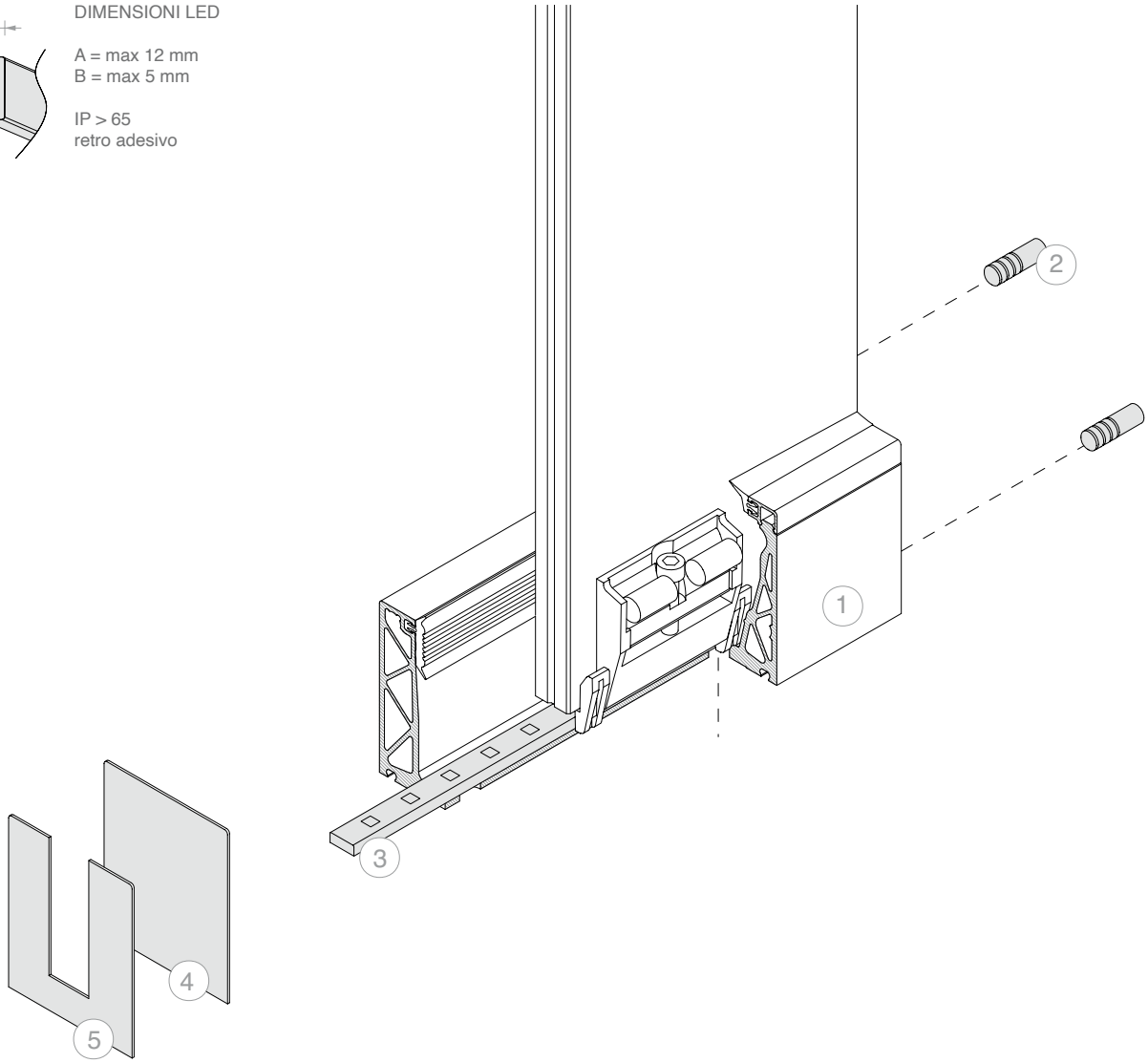

LED INFO p. 150

TECH INFO p. 154

Nota: Sistema compatibile con strisce LED alla base del canale solo nella versione per vetro 8+8

PASSO FORATURA

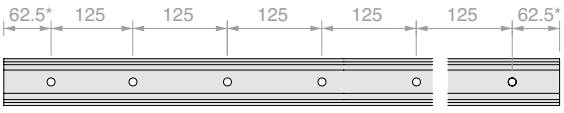

* la posizione del primo e ultimo foro è fornita a titolo indicativo, per richieste specifiche rivolgersi al customer care.

N.	Art.	
1	**DF88PICOKIT**	

Optional:

N.	Art.	Descrizione
2	**DF25**	N°2 spine di centraggio
3	**LED**	Strip led per uso in esterni
4	**DFP7562**	Tappo di finitura chiuso
5	**DFP7562U**	Tappo di finitura con apertura a U

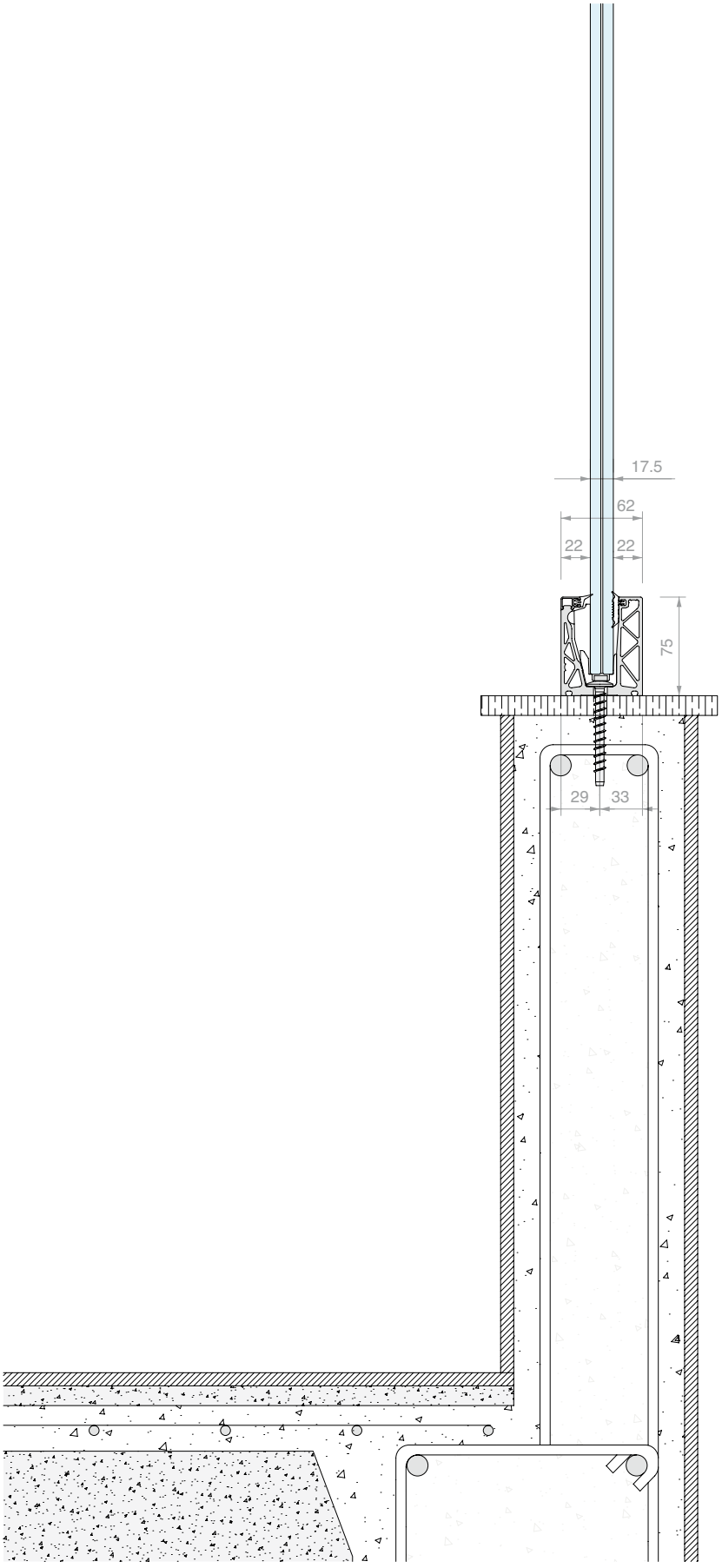
17.5
62
22
22
75
29
33







KIT DEFENDER 1212LM

MONTAGGIO A PAVIMENTO
CONFIGURATO PER VETRO 12+12
Materiale: Alluminio
Finitura: /97

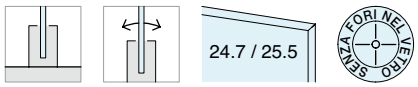

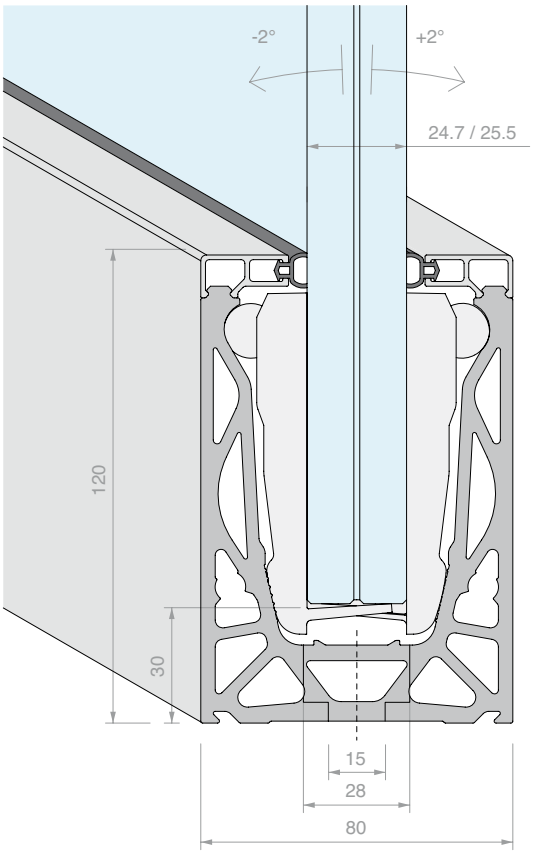

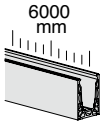

Kit costituito da:

Art.	Descrizione	Q.tà
DF1010	Guarnizione a palloncino	12 m
DF105.60	Profilo di finitura superiore a scatto	2 Pz
DF1212255	Morsetti per vetro 12+12	24 Pz
DF1012LM.60	Profilo a pavimento	1 Pz

Art.	Lunghezza	Q.tà
DF1212LMKIT.60	**6000** mm	1 Pz

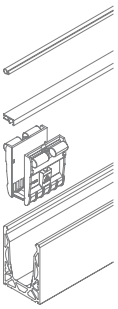

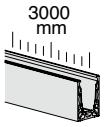

Kit costituito da:

Art.	Descrizione	Q.tà
DF1010	Guarnizione a palloncino	6 m
DF105.30	Profilo di finitura superiore a scatto	2 Pz
DF1212255	Morsetti per vetro 12+12	12 Pz
DF1012LM.30	Profilo a pavimento	1 Pz

Art.	Lunghezza	Q.tà
DF1212LMKIT.30	**3000** mm	1 Pz

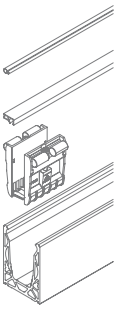

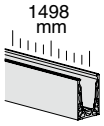

Kit costituito da:

Art.	Descrizione	Q.tà
DF1010	Guarnizione a palloncino	3 m
DF105.15	Profilo di finitura superiore a scatto	2 Pz
DF1212255	Morsetti per vetro 12+12	6 Pz
DF1012LM.15	Profilo a pavimento	1 Pz

Art.	Lunghezza	Q.tà
DF1212LMKIT.15	**1498** mm	1 Pz

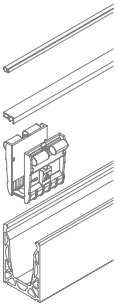

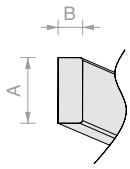

DIMENSIONI LED

A = max 12 mm
B = max 5 mm

IP > 65
retro adesivo

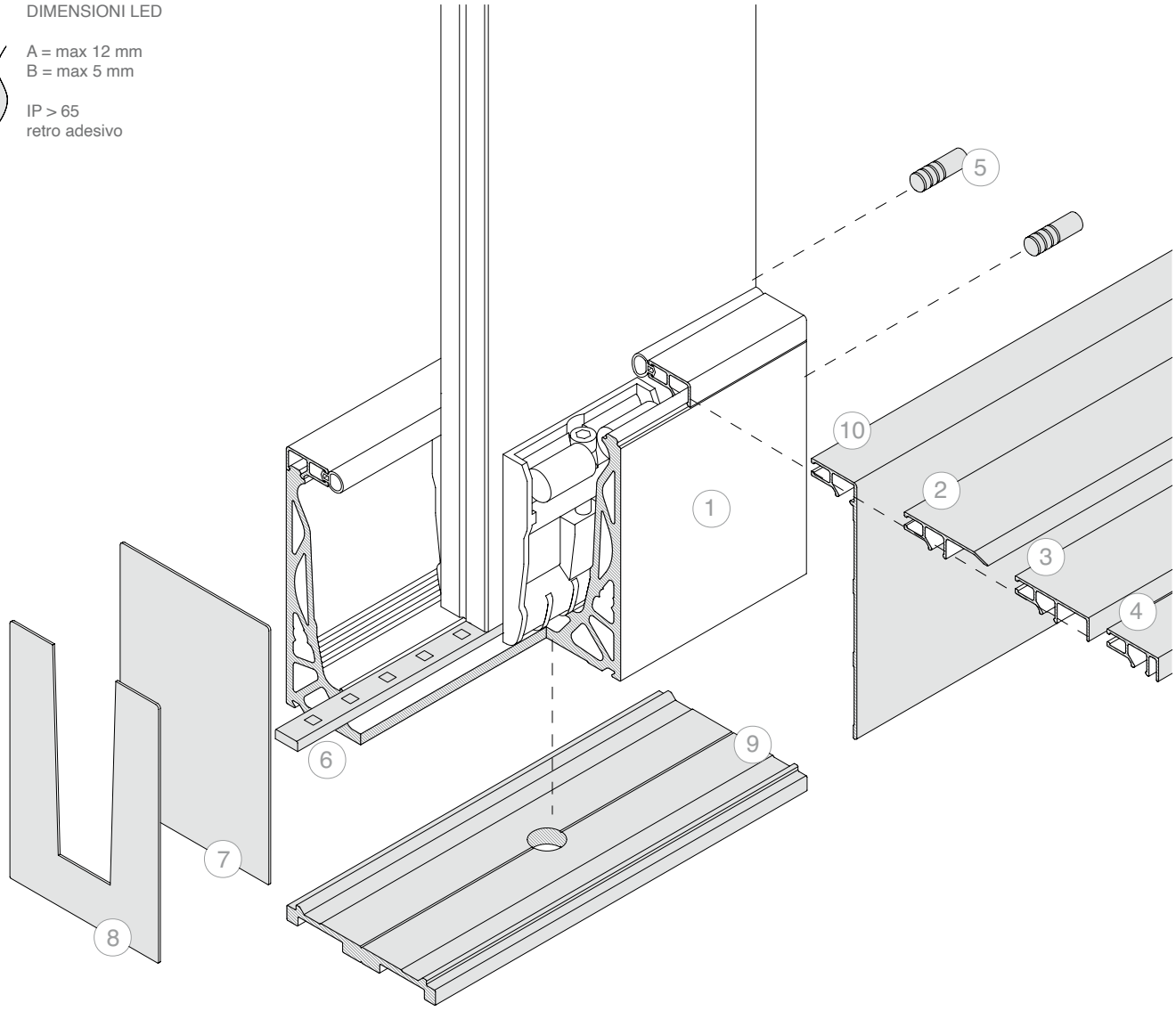

N. Art.
1 **DF1212LMKIT**

Optional:

N.	Art.	Descrizione
2	**DF8801**	Profilo battipiedi a scatto
3	**DF116**	Profilo porta rivestimento frontale di spessore max. 16 mm
4	**DF104**	Profilo porta rivestimento frontale di spessore max. 4 mm
5	**DF25**	N°2 spine di centraggio
6	**LED**	Strip led per uso in esterni
7	**DF12080**	Tappo di finitura chiuso
8	**DF4TP**	Tappo di finitura con apertura a V
9	**DFA80**	Profilo di evacuazione acqua
10	**DF8803**	Profilo di finitura

LED INFO p. 150

TECH INFO p. 154

PASSO FORATURA

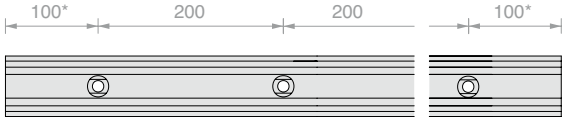

* la posizione del primo e ultimo foro è fornita a titolo indicativo, per richieste specifiche rivolgersi al customer care.





KIT DEFENDER 1212DK

MONTAGGIO A PAVIMENTO CON PIEDE LATERALE
CONFIGURATO PER VETRO 12+12
Materiale: Alluminio
Finitura: /97

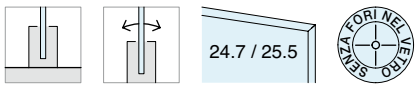

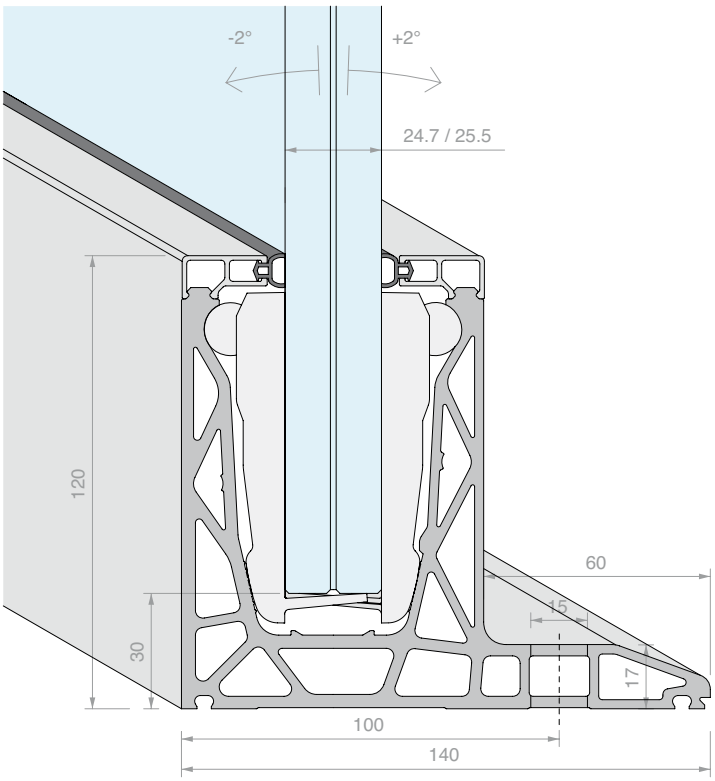

6000 mm

Kit costituito da:

Art.	Descrizione	Q.tà
DF1010	Guarnizione a palloncino	12 m
DF105.60	Profilo di finitura superiore a scatto	2 Pz
DF1212255	Morsetti per vetro 12+12	24 Pz
DF1012DK.60	Profilo a pavimento con piede laterale	1 Pz

Art.	Lunghezza	Q.tà
DF1212DKKIT.60	**6000** mm	1 Pz

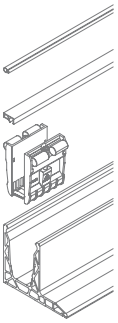

3000 mm

Kit costituito da:

Art.	Descrizione	Q.tà
DF1010	Guarnizione a palloncino	6 m
DF105.30	Profilo di finitura superiore a scatto	2 Pz
DF1212255	Morsetti per vetro 12+12	12 Pz
DF1012DK.30	Profilo a pavimento con piede laterale	1 Pz

Art.	Lunghezza	Q.tà
DF1212DKKIT.30	**3000** mm	1 Pz

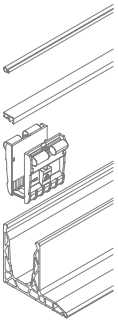

1498 mm

Kit costituito da:

Art.	Descrizione	Q.tà
DF1010	Guarnizione a palloncino	3 m
DF105.15	Profilo di finitura superiore a scatto	2 Pz
DF1212255	Morsetti per vetro 12+12	6 Pz
DF1012DK.15	Profilo a pavimento con piede laterale	1 Pz

Art.	Lunghezza	Q.tà
DF1212DKKIT.15	**1498** mm	1 Pz

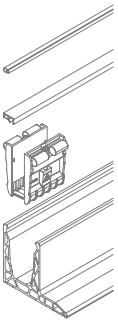

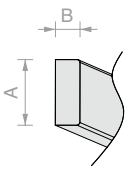

DIMENSIONI LED

A = max 12 mm
B = max 5 mm

IP > 65
retro adesivo

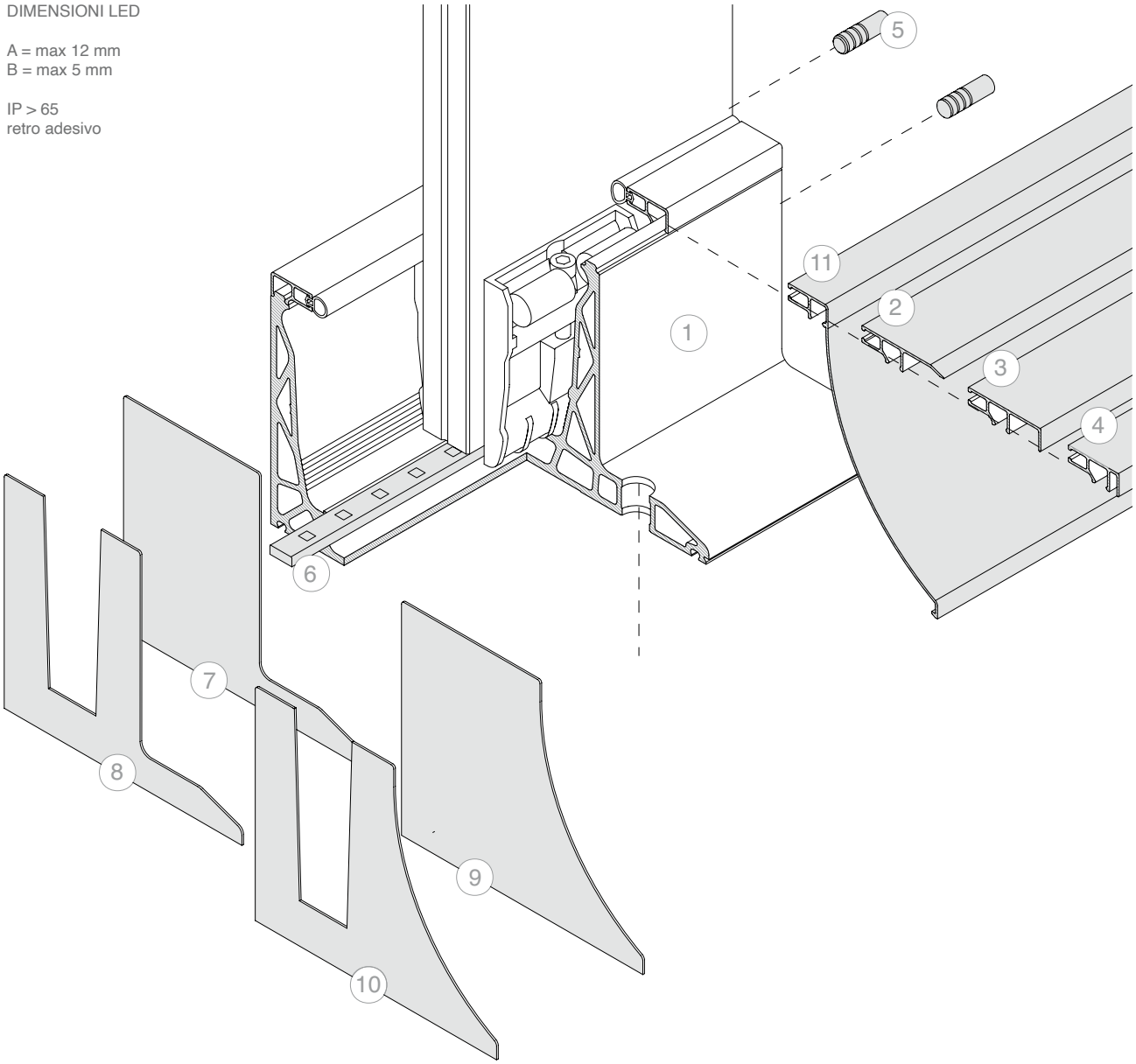

N.	Art.
1	**DF1212DKKIT**

Optional:

N.	Art.	Descrizione
2	**DF8801**	Profilo battipiedi a scatto
3	**DF116**	Profilo porta rivestimento frontale di spessore max. 16 mm
4	**DF104**	Profilo porta rivestimento frontale di spessore max. 4 mm
5	**DF25**	N°2 spine di centraggio
6	**LED**	Strip led per uso in esterni
7	**DFDKTP17**	Tappo di finitura chiuso
8	**DFDKTP21**	Tappo di finitura con apertura a V
9	**DFDKTP23**	Tappo di finitura chiuso per DFDK05
10	**DFDKTP27**	Tappo di finitura con apertura a V per DFDK05
11	**DFDK05**	Profilo di finitura a scatto inclinato

LED INFO p. 150

TECH INFO p. 154

PASSO FORATURA

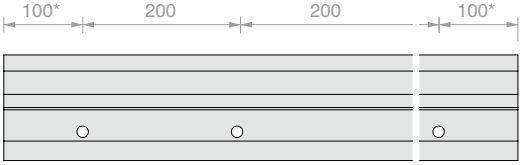

* la posizione del primo e ultimo foro è fornita a titolo indicativo, per richieste specifiche rivolgersi al customer care.

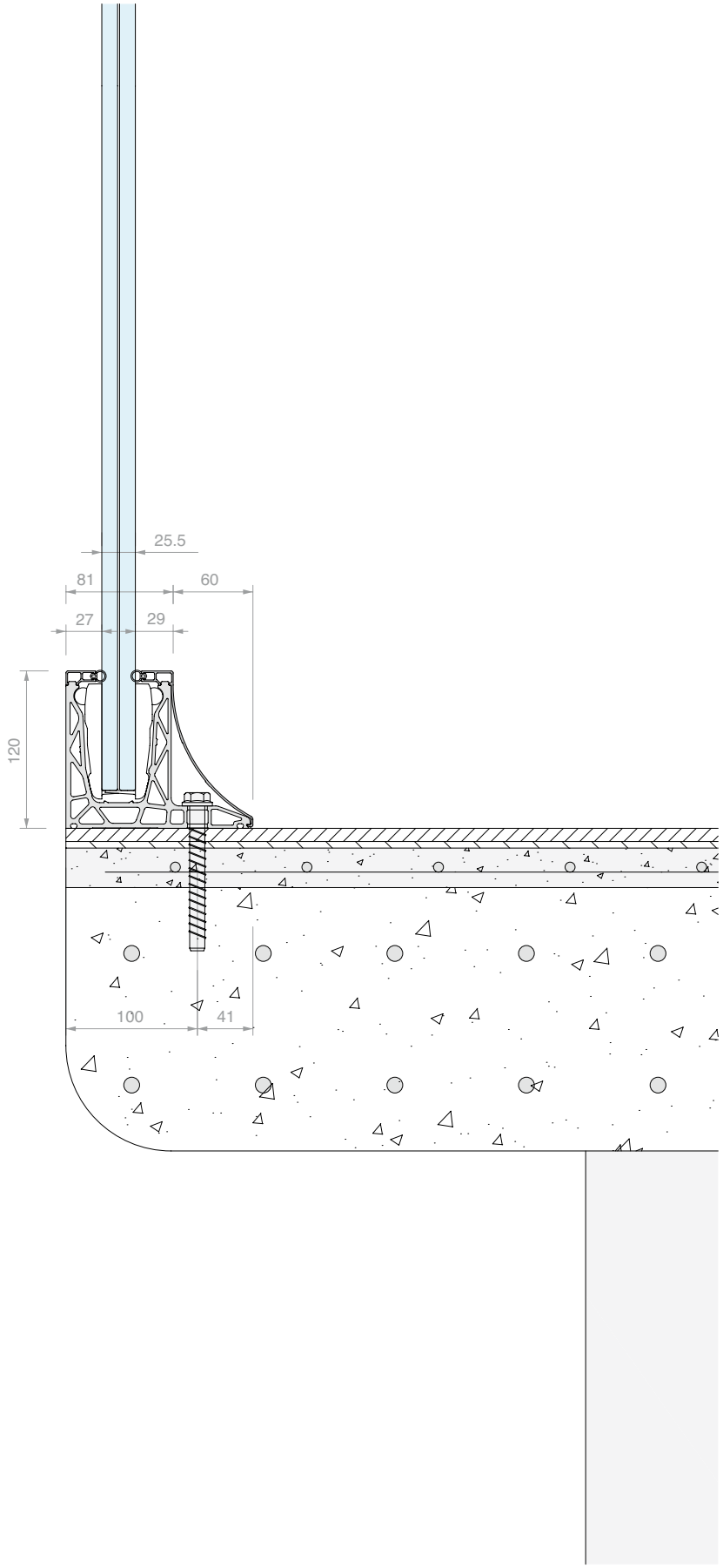
25.5
81
60
27
29
120
100
41

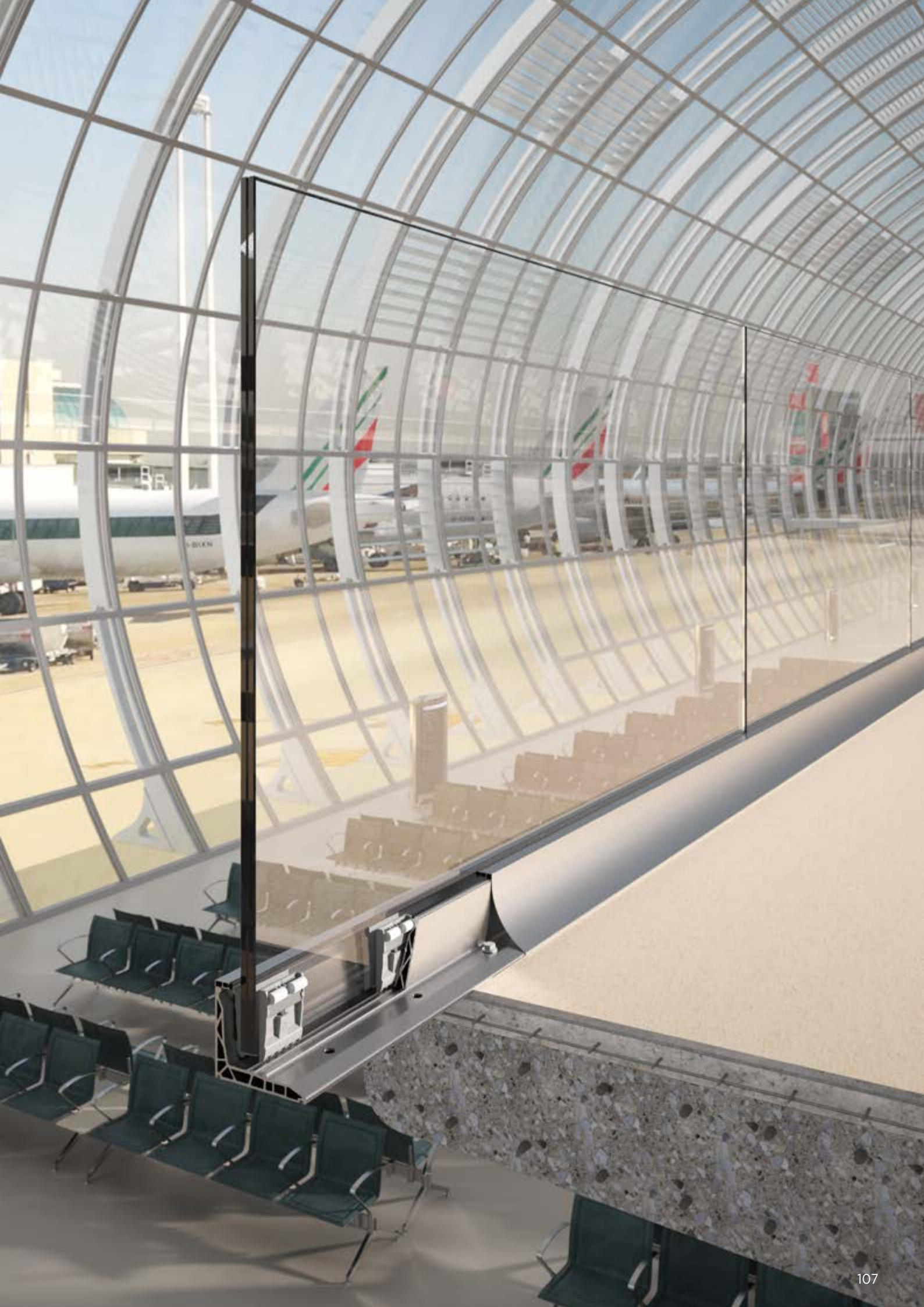





KIT DEFENDER 1212FR

MONTAGGIO A SOLETTA
CONFIGURATO PER VETRO 12+12
Materiale: Alluminio
Finitura: /97

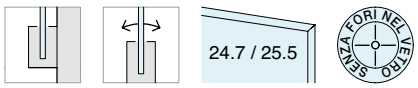

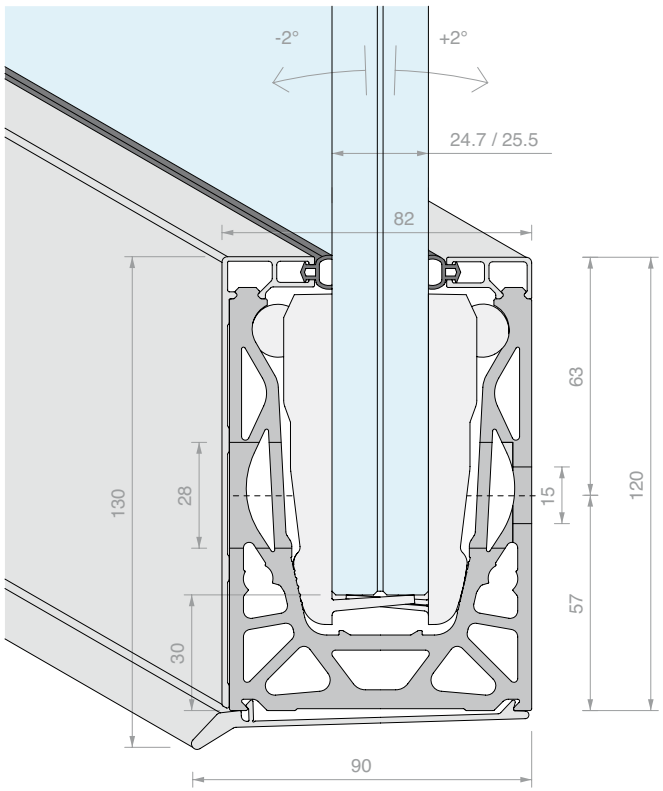

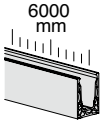

Kit costituito da:

Art.	Descrizione	Q.tà
DF1010	Guarnizione a palloncino	12 m
DF8803.60	Profilo di finitura laterale a scatto	1 Pz
DFS09.60	Profilo di finitura inferiore a scatto	1 Pz
DF105.60	Profilo di finitura superiore a scatto	1 Pz
DF1212255	Morsetti per vetro 12+12	24 Pz
DF1012FR.60	Profilo a soletta	1 Pz

Art.	Lunghezza	Q.tà
DF1212FRKIT.60	**6000** mm	1 Pz

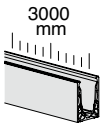

Kit costituito da:

Art.	Descrizione	Q.tà
DF1010	Guarnizione a palloncino	6 m
DF8803.30	Profilo di finitura laterale a scatto	1 Pz
DFS09.30	Profilo di finitura inferiore a scatto	1 Pz
DF105.30	Profilo di finitura superiore a scatto	1 Pz
DF1212255	Morsetti per vetro 12+12	12 Pz
DF1012FR.30	Profilo a soletta	1 Pz

Art.	Lunghezza	Q.tà
DF1212FRKIT.30	**3000** mm	1 Pz

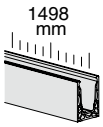

Kit costituito da:

Art.	Descrizione	Q.tà
DF1010	Guarnizione a palloncino	3 m
DF8803.15	Profilo di finitura laterale a scatto	1 Pz
DFS09.15	Profilo di finitura inferiore a scatto	1 Pz
DF105.15	Profilo di finitura superiore a scatto	1 Pz
DF1212255	Morsetti per vetro 12+12	6 Pz
DF1012FR.15	Profilo a soletta	1 Pz

Art.	Lunghezza	Q.tà
DF1212FRKIT.15	**1498** mm	1 Pz

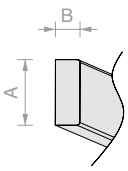

DIMENSIONI LED

A = max 12 mm
B = max 5 mm

IP > 65
retro adesivo

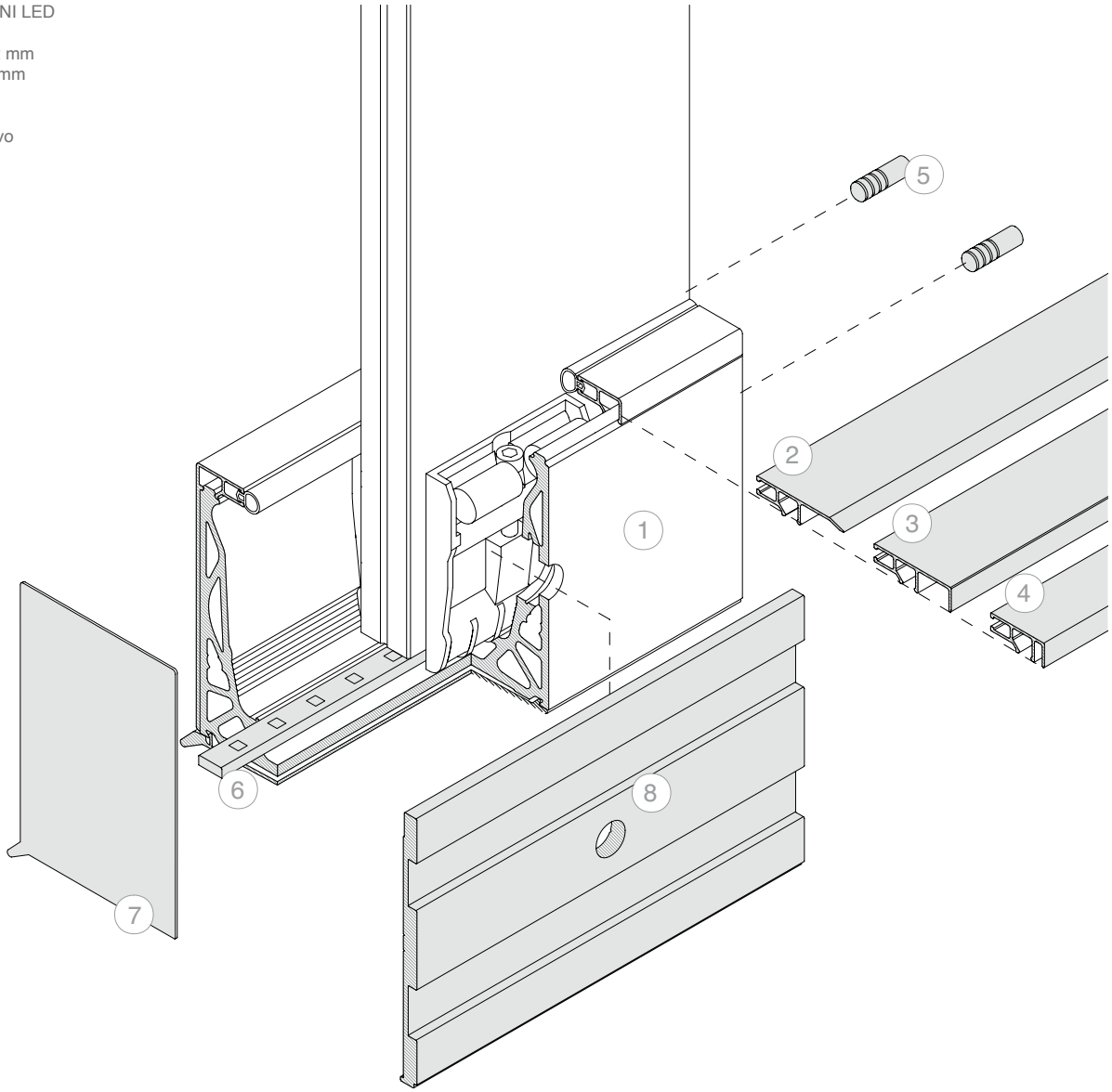

LED INFO p. 150

TECH INFO p. 154

PASSO FORATURA

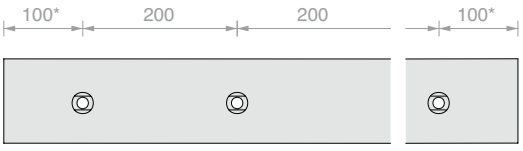

* la posizione del primo e ultimo foro è fornita a titolo indicativo, per richieste specifiche rivolgersi al customer care.

N.	Art.	
1	**DF1212FRKIT**	

Optional:

N.	Art.	Descrizione
2	**DF8801**	Profilo battipiedi a scatto
3	**DF116**	Profilo porta rivestimento frontale di spessore max. 16 mm
4	**DF104**	Profilo porta rivestimento frontale di spessore max. 4 mm
5	**DF25**	N°2 spine di centraggio
6	**LED**	Strip led per uso in esterni
7	**DFS13083**	Tappo di finitura chiuso
8	**DFSA121**	Profilo di evacuazione acqua





KIT DEFENDER 1212SP

MONTAGGIO A SOLETTA CON PIEDE ALLA BASE
CONFIGURATO PER VETRO 12+12
Materiale: Alluminio
Finitura: /97

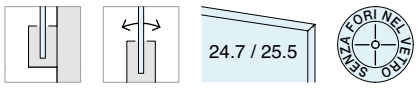

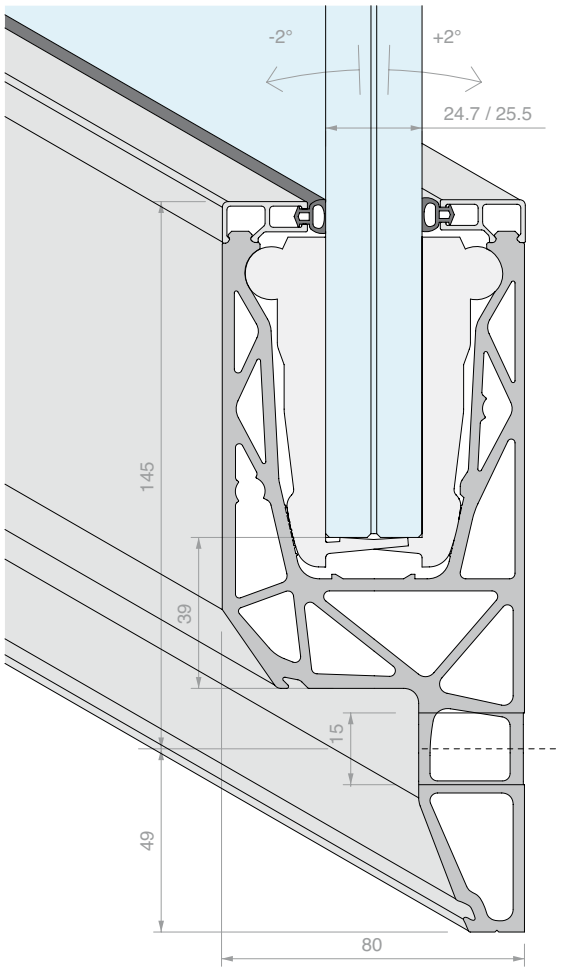

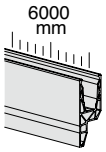

Kit costituito da:

Art.	Descrizione	Q.tà
DF1010	Guarnizione a palloncino	12 m
DF105.60	Profilo di finitura superiore a scatto	2 Pz
DF1212255	Morsetti per vetro 12+12	24 Pz
DF1012SP.60	Profilo a soletta con piede alla base	1 Pz

Art.	Lunghezza	Q.tà
DF1212SPKIT.60	**6000** mm	1 Pz

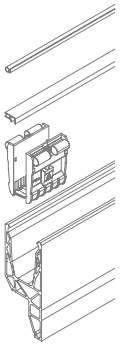

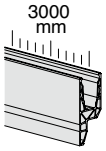

Kit costituito da:

Art.	Descrizione	Q.tà
DF1010	Guarnizione a palloncino	6 m
DF105.30	Profilo di finitura superiore a scatto	2 Pz
DF1212255	Morsetti per vetro 12+12	12 Pz
DF1012SP.30	Profilo a soletta con piede alla base	1 Pz

Art.	Lunghezza	Q.tà
DF1212SPKIT.30	**3000** mm	1 Pz

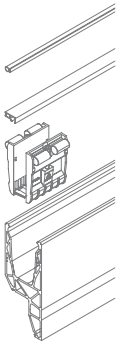

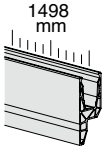

Kit costituito da:

Art.	Descrizione	Q.tà
DF1010	Guarnizione a palloncino	3 m
DF105.15	Profilo di finitura superiore a scatto	2 Pz
DF1212255	Morsetti per vetro 12+12	6 Pz
DF1012SP.15	Profilo a soletta con piede alla base	1 Pz

Art.	Lunghezza	Q.tà
DF1212SPKIT.15	**1498** mm	1 Pz

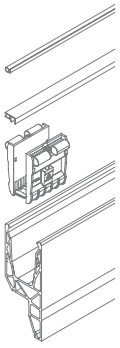

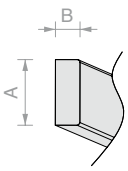

DIMENSIONI LED

A = max 12 mm
B = max 5 mm

IP > 65
retro adesivo

N.	Art.
1	**DF1212SPKIT**

Optional:

N.	Art.	Descrizione
2	**DF8801**	Profilo battipiedi a scatto
3	**DF116**	Profilo porta rivestimento frontale di spessore max. 16 mm
4	**DF104**	Profilo porta rivestimento frontale di spessore max. 4 mm
5	**DF25**	N°2 spine di centraggio
6	**LED**	Strip led per uso in esterni
7	**DFSPTP17**	Tappo di finitura chiuso
8	**DFSPTP21**	Tappo di finitura con apertura a V
9	**DFSPTP23**	Tappo di finitura chiuso per DFS11
10	**DFSPTP27**	Tappo di finitura con apertura a V per DFS11
11	**DF8803**	Profilo di finitura a scatto
12	**DFS11**	Profilo di finitura a scatto inclinato

LED INFO p. 150

TECH INFO p. 154

PASSO FORATURA

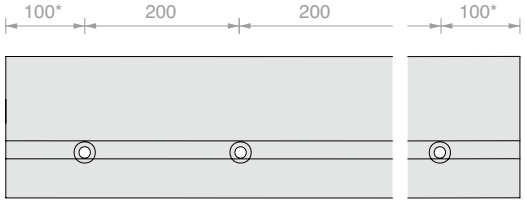

* la posizione del primo e ultimo foro è fornita a titolo indicativo, per richieste specifiche rivolgersi al customer care.







PROFILO A PAVIMENTO DEFENDER 810

Materiale: Alluminio (6063-T6)

Finitura: /6 /10 /97 /R25 /RAL

* la posizione del primo e ultimo foro è fornita a titolo indicativo, per richieste specifiche rivolgersi al customer care.

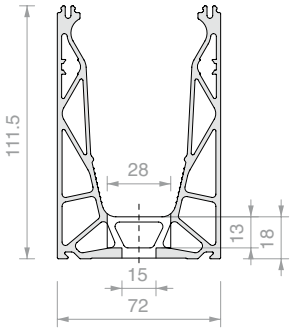

PASSO FORATURA

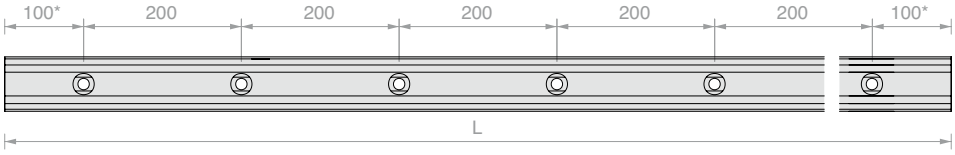

Art.	L	Q.tà
DF810LM.60	**6000** mm	1 Pz
DF810LM.30	**3000** mm	1 Pz
DF810LM.15	**1498** mm	1 Pz



PROFILO A PAVIMENTO DEFENDER 810 MONOLATO

Materiale: Alluminio (6063-T6)

Finitura: /6 /10 /97 /R25 /RAL

* la posizione del primo e ultimo foro è fornita a titolo indicativo, per richieste specifiche rivolgersi al customer care.

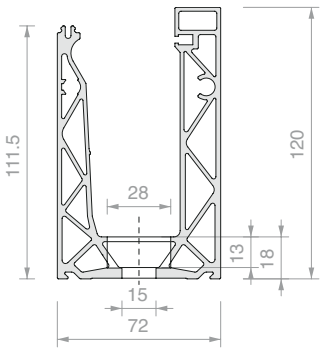

PASSO FORATURA

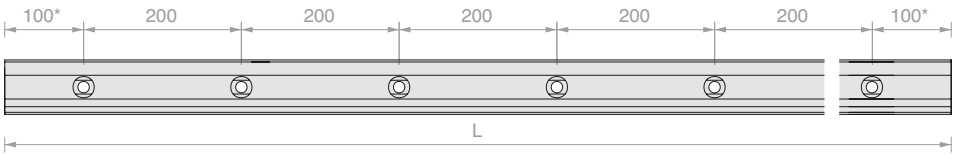

Art.	L	Q.tà
DF810MR.60	**6000** mm	1 Pz
DF810MR.30	**3000** mm	1 Pz
DF810MR.15	**1498** mm	1 Pz



PROFILO A PAVIMENTO DEFENDER 810 CON PIEDE LATERALE

Materiale: Alluminio (6063-T6)

Finitura: /97

* la posizione del primo e ultimo foro è fornita a titolo indicativo, per richieste specifiche rivolgersi al customer care.

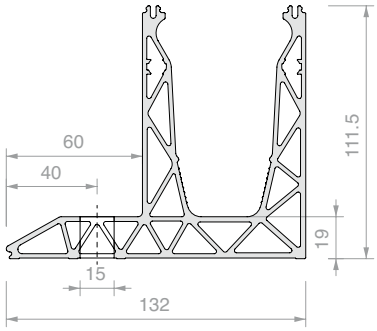

PASSO FORATURA

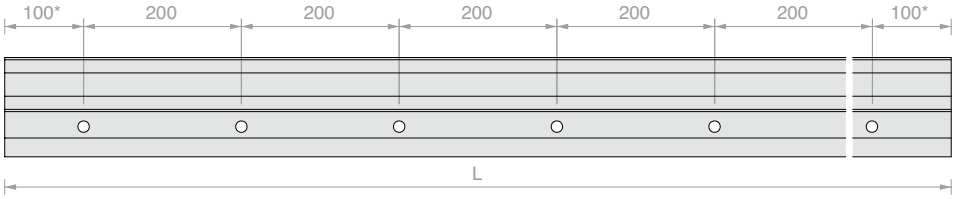

Art.	L	Q.tà
DF810DK.60	**6000** mm	1 Pz
DF810DK.30	**3000** mm	1 Pz
DF810DK.15	**1498** mm	1 Pz



PROFILO A SOLETTA DEFENDER 810

Materiale: Alluminio (6063-T6)

Finitura: /10 /97

* la posizione del primo e ultimo foro è fornita a titolo indicativo, per richieste specifiche rivolgersi al customer care.

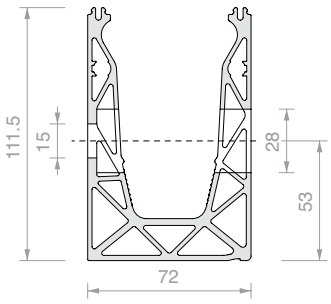

PASSO FORATURA

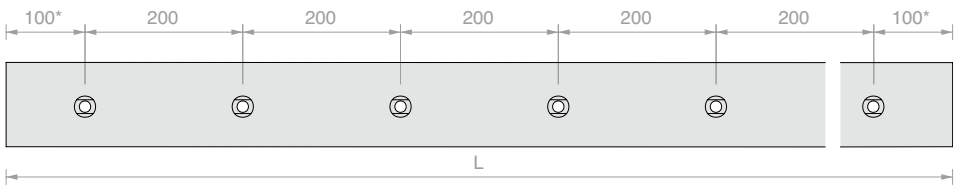

Art.	L	Q.tà
DF810FR.60	**6000** mm	1 Pz
DF810FR.30	**3000** mm	1 Pz
DF810FR.15	**1498** mm	1 Pz



PROFILO A SOLETTA DEFENDER 810 MONOLATO

Materiale: Alluminio (6063-T6)

Finitura: /10 /97

* la posizione del primo e ultimo foro è fornita a titolo indicativo, per richieste specifiche rivolgersi al customer care.

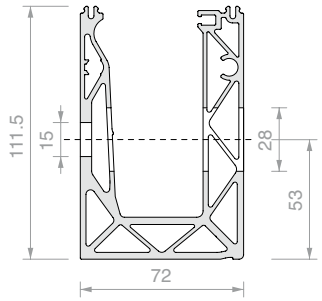

PASSO FORATURA

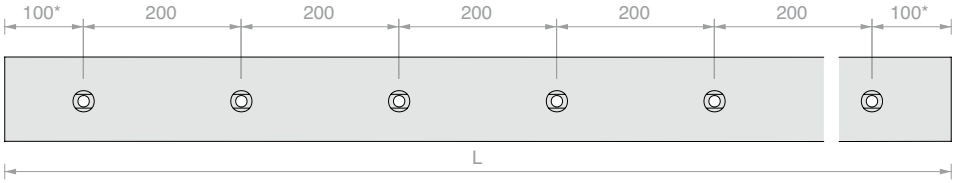

Art.	L	Q.tà
DF810MF.60	**6000** mm	1 Pz
DF810MF.30	**3000** mm	1 Pz
DF810MF.15	**1498** mm	1 Pz



PROFILO A SOLETTA DEFENDER 810 CON PIEDE ALLA BASE

Materiale: Alluminio (6063-T6)

Finitura: /97

* la posizione del primo e ultimo foro è fornita a titolo indicativo, per richieste specifiche rivolgersi al customer care.

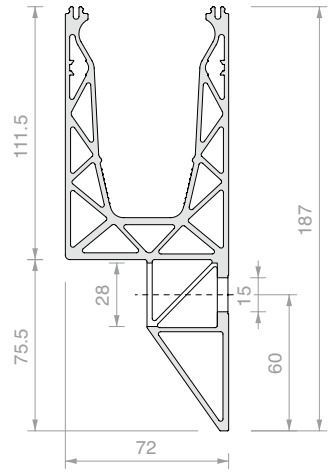

PASSO FORATURA

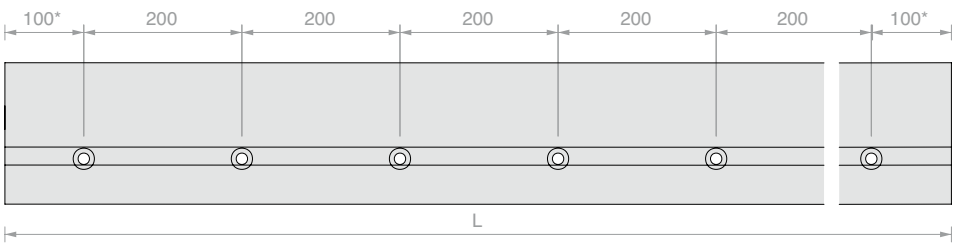

Art.	L	Q.tà
DF810SP.60	**6000** mm	1 Pz
DF810SP.30	**3000** mm	1 Pz
DF810SP.15	**1498** mm	1 Pz



PROFILO A PAVIMENTO DEFENDER XP

Materiale: Alluminio (6063-T6)

Finitura: /6 /10 /97 /R25 /RAL

* la posizione del primo e ultimo foro è fornita a titolo indicativo, per richieste specifiche rivolgersi al customer care.

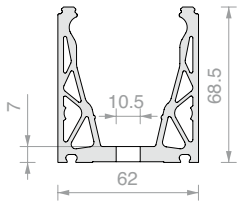

PASSO FORATURA

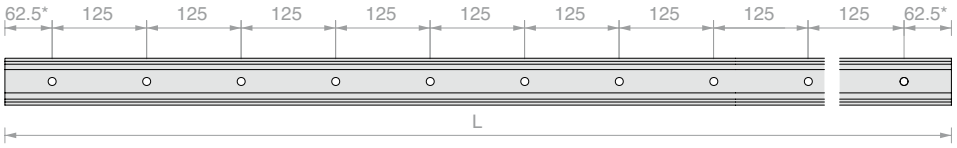

Art.	L	Q.tà
DFXP88.60	**6000** mm	1 Pz
DFXP88.30	**3000** mm	1 Pz
DFXP88.15	**1498** mm	1 Pz



PROFILO A PAVIMENTO DEFENDER PICO MONOLATO

Materiale: Alluminio (6063-T6)

Finitura: /6 /10 /97 /R25 /RAL

* la posizione del primo e ultimo foro è fornita a titolo indicativo, per richieste specifiche rivolgersi al customer care.

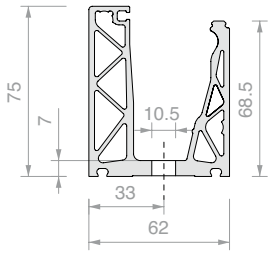

PASSO FORATURA

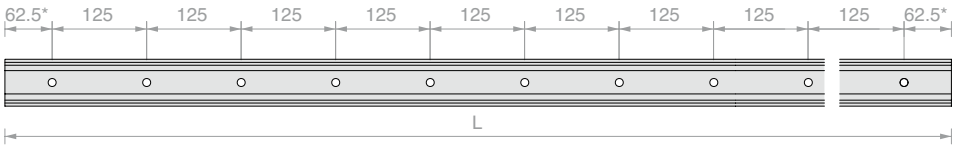

Art.	L	Q.tà
DFP88.60	**6000** mm	1 Pz
DFP88.30	**3000** mm	1 Pz
DFP88.15	**1498** mm	1 Pz



PROFILO A PAVIMENTO DEFENDER 1212

Materiale: Alluminio (6063-T6)

Finitura: /97

* la posizione del primo e ultimo foro è fornita a titolo indicativo, per richieste specifiche rivolgersi al customer care.

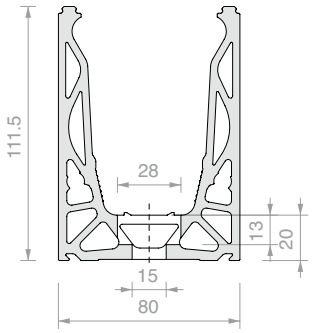

PASSO FORATURA

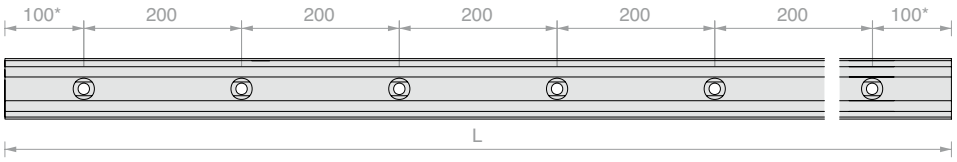

Art.	L	Q.tà
DF1012LM.60	**6000** mm	1 Pz
DF1012LM.30	**3000** mm	1 Pz
DF1012LM.15	**1498** mm	1 Pz



PROFILO A PAVIMENTO DEFENDER 1212 CON PIEDE LATERALE

Materiale: Alluminio (6063-T6)

Finitura: /97

* la posizione del primo e ultimo foro è fornita a titolo indicativo, per richieste specifiche rivolgersi al customer care.

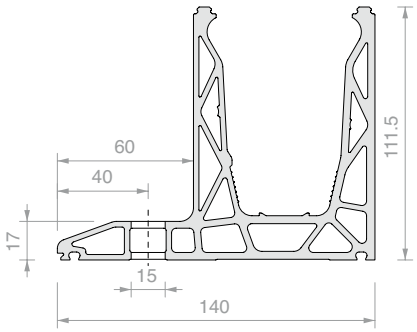

PASSO FORATURA

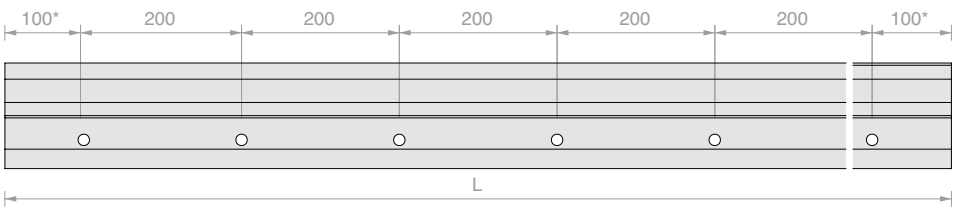

Art.	L	Q.tà
DF1012DK.60	**6000** mm	1 Pz
DF1012DK.30	**3000** mm	1 Pz
DF1012DK.15	**1498** mm	1 Pz



PROFILO A SOLETTA DEFENDER 1212

Materiale: Alluminio (6063-T6)

Finitura: /97

* la posizione del primo e ultimo foro è fornita a titolo indicativo, per richieste specifiche rivolgersi al customer care.

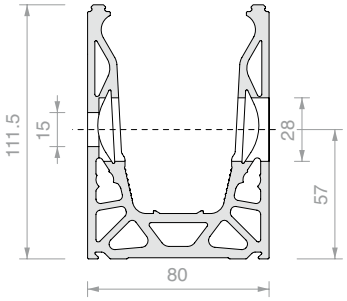

PASSO FORATURA

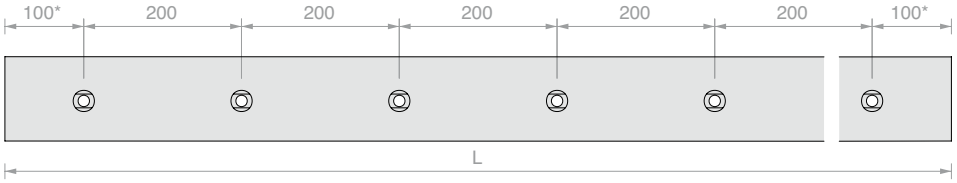

Art.	L	Q.tà
DF1012FR.60	**6000** mm	1 Pz
DF1012FR.30	**3000** mm	1 Pz
DF1012FR.15	**1498** mm	1 Pz



PROFILO A SOLETTA DEFENDER 1212 CON PIEDE ALLA BASE

Materiale: Alluminio (6063-T6)

Finitura: /97

* la posizione del primo e ultimo foro è fornita a titolo indicativo, per richieste specifiche rivolgersi al customer care.

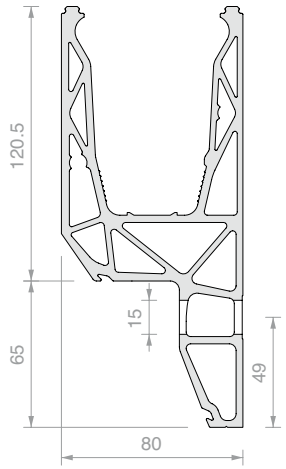

PASSO FORATURA

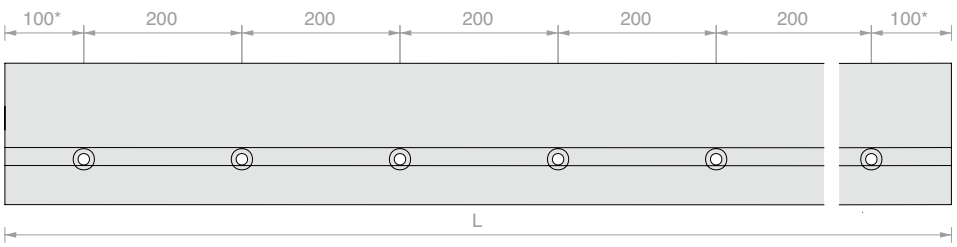

Art.	L	Q.tà
DF1012SP.60	**6000** mm	1 Pz
DF1012SP.30	**3000** mm	1 Pz
DF1012SP.15	**1498** mm	1 Pz



LAVORAZIONE PER ASOLE DI EVACUAZIONE ACQUA SU PROFILO DF810LM - DF810MR - DF1012LM

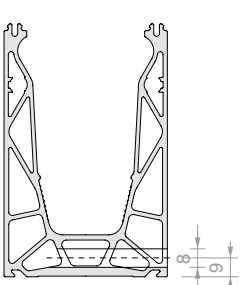

DF810LM

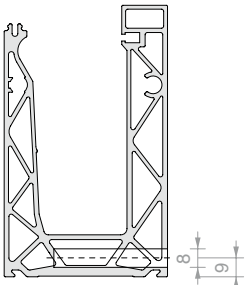

DF810MR

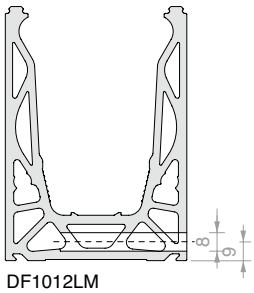

DF1012LM

PASSO ASOLATURA

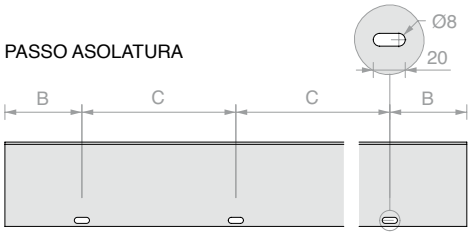

Art.	B	C	N. Asole	Q.tà
DFFOROAS9	**600** mm	**600** mm	**9**	1 Pz
DFFOROAS4	**600** mm	**600** mm	**4**	1 Pz
DFFOROAS2	**449** mm	**600** mm	**2**	1 Pz
DFFOROAS	**-**	**-**	**Asola aggiuntiva**	1 Pz



LAVORAZIONE PER FORI DI EVACUAZIONE ACQUA SU PROFILO DF810FR - DF810MF - DF1012FR

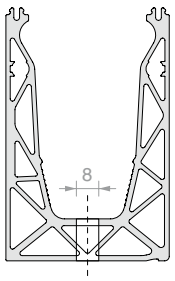

DF810FR

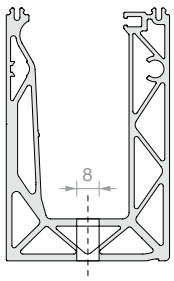

DF810MF

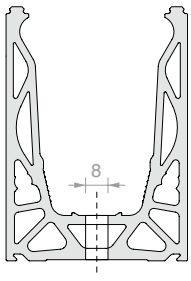

DF1012FR

PASSO FORATURA

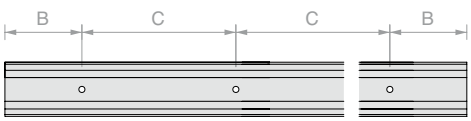

Art.	B	C	N. Fori	Q.tà
DFFORODR9	**600** mm	**600** mm	**9**	1 Pz
DFFORODR4	**600** mm	**600** mm	**4**	1 Pz
DFFORODR2	**449** mm	**600** mm	**2**	1 Pz
DFFORODR	**-**	**-**	**Foro aggiuntivo**	1 Pz



LAVORAZIONE PER FORI E ASOLE DI EVACUAZIONE ACQUA SU PROFILO DF810DK - DF1012DK

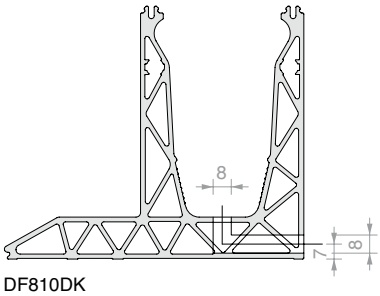

DF810DK

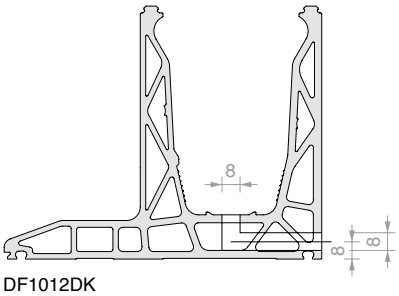

DF1012DK

PASSO ASOLATURA

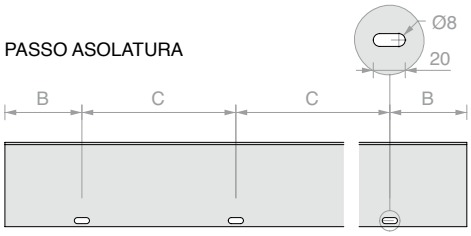

Art.	B	C	N. Asole e fori	Q.tà
DFFORODRAS9	**600** mm	**600** mm	**9**	1 Pz
DFFORODRAS4	**600** mm	**600** mm	**4**	1 Pz
DFFORODRAS2	**449** mm	**600** mm	**2**	1 Pz
DFFORODRAS	**-**	**-**	**Foro e asola aggiuntivi**	1 Pz



LAVORAZIONE PER ASOLE DI EVACUAZIONE ACQUA SU PROFILO DFXP88 - DFP88

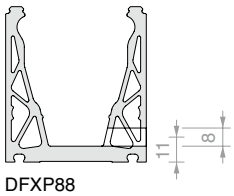

DFXP88

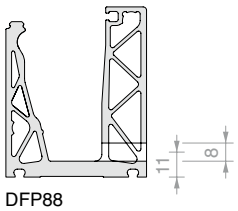

DFP88

PASSO ASOLATURA

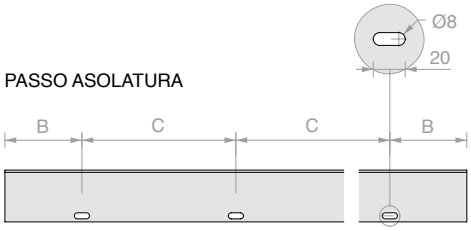

Art.	B	C	N. Asole	Q.tà
DFFOROAS9	**600** mm	**600** mm	**9**	1 Pz
DFFOROAS4	**600** mm	**600** mm	**4**	1 Pz
DFFOROAS2	**449** mm	**600** mm	**2**	1 Pz
DFFOROAS	**-**	**-**	**Asola aggiuntiva**	1 Pz



LAVORAZIONE PER FORI E ASOLE DI EVACUAZIONE ACQUA SU PROFILO DF810SP - DF1012SP

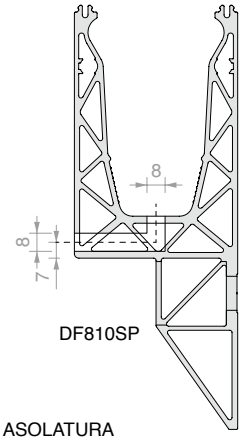

DF810SP

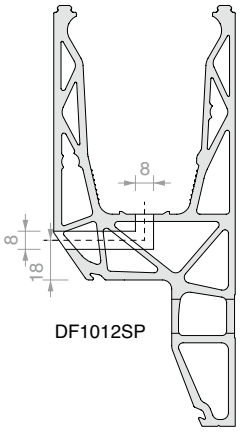

DF1012SP

PASSO ASOLATURA

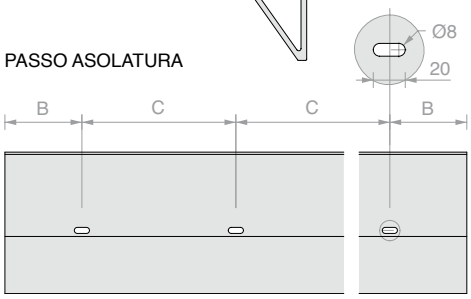

Art.	B	C	N. Asole e fori	Q.tà
DFFORODRAS9	**600** mm	**600** mm	**9**	1 Pz
DFFORODRAS4	**600** mm	**600** mm	**4**	1 Pz
DFFORODRAS2	**449** mm	**600** mm	**2**	1 Pz
DFFORODRAS	**-**	**-**	**Foro e asola aggiuntivi**	1 Pz



LAVORAZIONE PER FORO DI ANCORAGGIO AGGIUNTIVO SU PROFILI DEFENDER

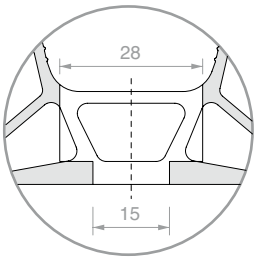

DFFORO2815

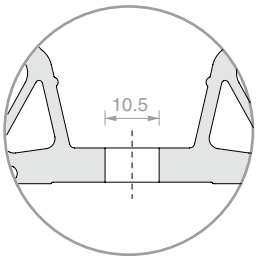

DFFORO10

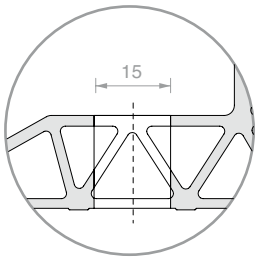

DFFORO15

Art.	Per Profili	Q.tà
DFFORO2815	DF810LM - DF810MR - DF810FR - DF810MF - DF810SP - DF1012LM - DF1012FR	1 Pz
DFFORO10	DFXP88 - DFP88	1 Pz
DFFORO15	DF810DK - DF1012DK - DF1012SP	1 Pz



MORSETTI DEFENDER 810 BILATO REGOLABILI

Materiale: POM, Acciaio inox

Morsetto configurato per vetro 8+8, monta l'adattatore DFAD17

Rimuovendo gli adattatori DFAD17 il morsetto può essere utilizzato per vetri 10+10.

Art.	Per vetri	Quantità	Q.tà
DF1721KIT6	Da **16.7** a **21.5** mm	**N.6** morsetti	1 Pz
DF1721	Da **16.7** a **21.5** mm	**N.1** morsetto	1 Pz



Morsetto configurato per vetro 10+10, non monta gli adattatori DFAD17

Art.	Per vetri	Quantità	Q.tà
DF2121KIT6	Da **20.7** a **21.5** mm	**N.6** morsetti	1 Pz
DF2121	Da **20.7** a **21.5** mm	**N.1** morsetto	1 Pz

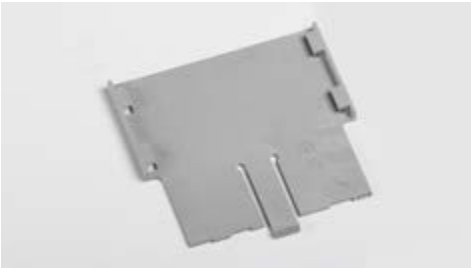

1 SPESSORE ADATTATORE DEFENDER 810 PER MORSETTO BILATO

Materiale: POM

Art.	Per vetri	Q.tà
DFAD17	Da **16.7** a **17.5** mm	1 Pz



MORSETTI DEFENDER 810MR REGOLABILI MONOLATO

Materiale: POM, Acciaio inox

Morsetto configurato per vetro 8+8, monta l'adattatore DFAD17MR

Rimuovendo l'adattatore DFAD17MR il morsetto può essere utilizzato per vetri 10+10.

Art.	Per vetri	Quantità	Q.tà
DF1721MRKIT3	Da **16.7** a **21.5** mm	**N.3** morsetti	1 Pz
DF1721MR	Da **16.7** a **21.5** mm	**N.1** morsetto	1 Pz



Morsetto configurato per vetro 10+10, non monta l'adattatore DFAD17MR

Art.	Per vetri	Quantità	Q.tà
DF2121MRKIT3	Da **20.7** a **21.5** mm	**N.3** morsetti	1 Pz
DF2121MR	Da **20.7** a **21.5** mm	**N.1** morsetto	1 Pz



1 SPESSORE ADATTATORE DEFENDER 810MR PER MORSETTO MONOLATO

Materiale: POM

Art.	Per vetri	Q.tà
DFAD17MR	Da **16.7** a **17.5** mm	1 Pz



UTENSILE DI REGOLAZIONE DEFENDER 810MR PER MORSETTO MONOLATO

Materiale: POM

Art.	Q.tà
DFUT01	1 Pz



MORSETTI DEFENDER XP BILATO REGOLABILI

Materiale: POM, Grivory, Acciaio inox

Art.	Per vetri	Quantità	Q.tà
DFXP66KIT12	Da **12.7** a **13.5** mm	**N.12** morsetti	1 Pz
DFXP15KIT12	**15** mm	**N.12** morsetti	1 Pz
DFXP88KIT12	Da **16.7** a **17.5** mm	**N.12** morsetti	1 Pz
DFXP135	Da **12.7** a **13.5** mm	**N.1** morsetto	1 Pz
DFXP150	**15** mm	**N.1** morsetto	1 Pz
DFXP175	Da **16.7** a **17.5** mm	**N.1** morsetto	1 Pz



MORSETTI DEFENDER PICO MONOLATO

Materiale: POM, Alluminio (DFP17) o Grivory, Acciaio inox

Art.	Per vetri	Quantità	Q.tà
DFP66KIT12	Da **12.7** a **13.5** mm	**N.12** morsetti	1 Pz
DFP15KIT12	**15** mm	**N.12** morsetti	1 Pz
DFP88KIT12	Da **16.7** a **17.5** mm	**N.12** morsetti	1 Pz
DFP135	Da **12.7** a **13.5** mm	**N.1** morsetto	1 Pz
DFP150	**15** mm	**N.1** morsetto	1 Pz
DFP175	Da **16.7** a **17.5** mm	**N.1** morsetto	1 Pz



MORSETTI DEFENDER 1212 BILATO REGOLABILI CON GUARNIZIONE NERA A PALLONCINO

Materiale: POM, Alluminio, Acciaio inox, TPE

Art.	Per vetri	Quantità	Q.tà
DF1212KIT12	Da **24.7** a **25.5** mm	**N.12** morsetti + **6** m di guarnizione	1 Pz



MORSETTO DEFENDER 1212 BILATO REGOLABILI

Materiale: POM, Alluminio, Acciaio inox, TPE

Art.	Per vetri	Quantità	Q.tà
DF1212255	Da **24.7** a **25.5** mm	**N.1** morsetto	1 Pz



GUARNIZIONE CON LABBRO CORTO

Materiale: TPE

Finitura: /6 /97

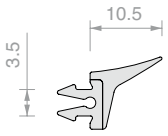

Art.	Confezione	Q.tà
DFP88G01		1 m
DFP88G01.03	Profilo 3 m	1 Pz
DFP88G01.60	Rotolo 60 m	1 Pz



GUARNIZIONE PIATTA

Materiale: TPE

Finitura: /6 /97

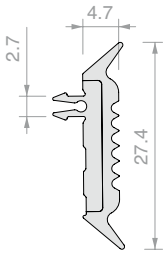

Art.	Confezione	Q.tà
DFPG03		1 m
DFPG03.03	Profilo 3 m	1 Pz
DFPG03.60	Rotolo 60 m	1 Pz



GUARNIZIONE CON LABBRO LUNGO

Materiale: TPE

Finitura: /6 /97

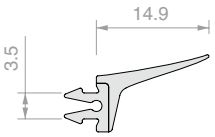

Art.	Per vetri	Confezione	Q.tà
DFP15G01	**12.7** mm / **13.5** mm / **15** mm		1 m
DFP15G01.03	**12.7** mm / **13.5** mm / **15** mm	Profilo 3 m	1 Pz
DFP15G01.60	**12.7** mm / **13.5** mm / **15** mm	Rotolo 60 m	1 Pz



GUARNIZIONE A PALLONCINO

Materiale: TPE

Finitura: /6 /56

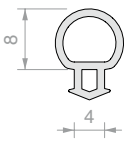

Art.	Per vetri	Confezione	Q.tà
DF1010	Da **16.7** a **25.5** mm		1 m
DF1010.60	Da **16.7** a **25.5** mm	Rotolo 60 m	1 Pz



PROFILO DI FINITURA SUPERIORE A SCATTO PER DEFENDER 810

Materiale: Alluminio

Finitura: /6 /10 /97 /R25 /RAL

Nota: si consiglia di installare con l'ausilio di silicone per tutta la lunghezza del profilo.

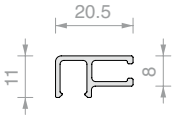

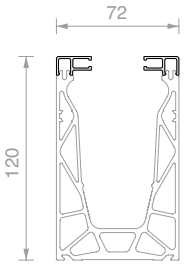

Art.	Lunghezza	Q.tà
DF100.60	**6000** mm	1 Pz
DF100.30	**3000** mm	1 Pz
DF100.15	**1498** mm	1 Pz



PROFILO DI FINITURA A SCATTO INCLINATO CON ROMPIGOCCIA PER DEFENDER 810DK

Materiale: Alluminio

Finitura: /97

Nota: si consiglia di installare con l'ausilio di silicone per tutta la lunghezza del profilo.

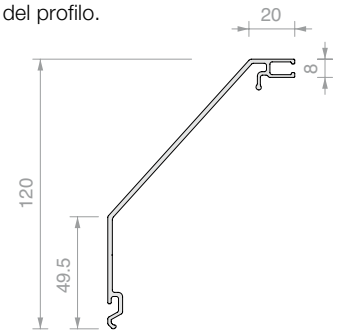

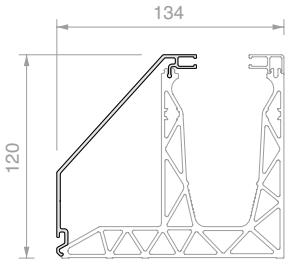

Art.	Lunghezza	Q.tà
DFDK07.60	**6000** mm	1 Pz
DFDK07.30	**3000** mm	1 Pz
DFDK07.15	**1498** mm	1 Pz



PROFILO DI FINITURA A SCATTO LATERALE E INFERIORE CON ROMPIGOCCIA PER DEFENDER 810FR, 810MF

Materiale: Alluminio

Finitura: /6 /10 /97 /R25 /RAL

Nota: si consiglia di installare con l'ausilio di silicone per tutta la lunghezza del profilo.

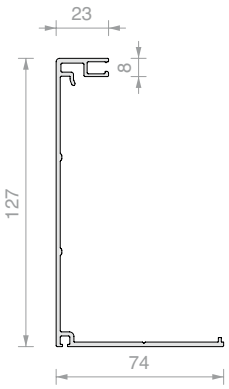

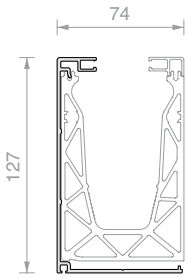

Art.	Lunghezza	Q.tà
DFS15.60	**6000** mm	1 Pz
DFS15.30	**3000** mm	1 Pz
DFS15.15	**1498** mm	1 Pz



PROFILO DI FINITURA LATERALE A SCATTO PER GAMMA DEFENDER 810

Materiale: Alluminio

Finitura: /6 /10 /97 /R25 /RAL

Nota: si consiglia di installare con l'ausilio di silicone per tutta la lunghezza del profilo.

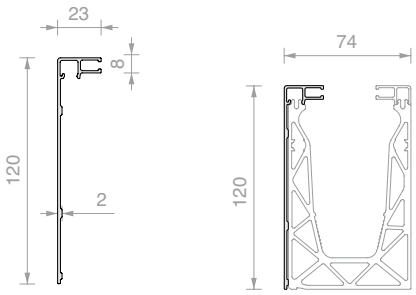

Art.	Lunghezza	Q.tà
DFS03.60	**6000** mm	1 Pz
DFS03.30	**3000** mm	1 Pz
DFS03.15	**1498** mm	1 Pz



PROFILO DI FINITURA A SCATTO LATERALE E INFERIORE CON ROMPIGOCCIA PER DEFENDER 810SP

Materiale: Alluminio

Finitura: /97

Nota: si consiglia di installare con l'ausilio di silicone per tutta la lunghezza del profilo.

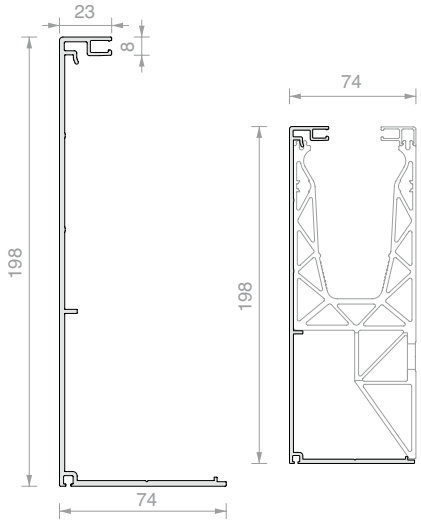

Art.	Lunghezza	Q.tà
DFS17.60	**6000** mm	1 Pz
DFS17.30	**3000** mm	1 Pz
DFS17.15	**1498** mm	1 Pz



PROFILO DI FINITURA BATTIPIEDE A SCATTO PER DEFENDER 810

Materiale: Alluminio

Finitura: /6 /10 /97 /R25 /RAL

Nota: si consiglia di installare con l'ausilio di silicone per tutta la lunghezza del profilo.

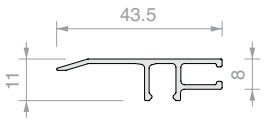

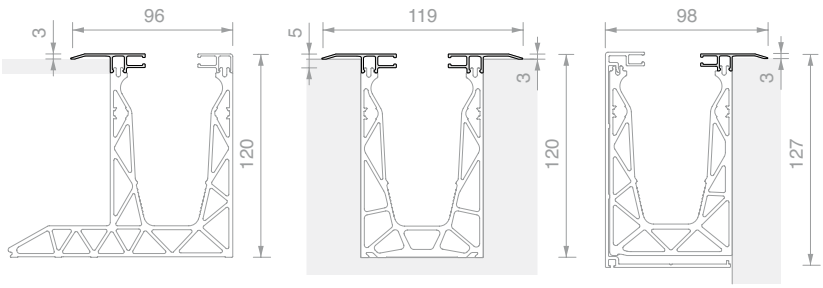

Art.	Lunghezza	Q.tà
DF101.60	**6000** mm	1 Pz
DF101.30	**3000** mm	1 Pz
DF101.15	**1498** mm	1 Pz



PROFILO DI FINITURA A SCATTO PORTA RIVESTIMENTO FRONTALE DI SPESSORE MAX. 4 mm PER DEFENDER 810

Materiale: Alluminio

Finitura: /6 /10 /97 /R25 /RAL

Nota: si consiglia di installare con l'ausilio di silicone per tutta la lunghezza del profilo.

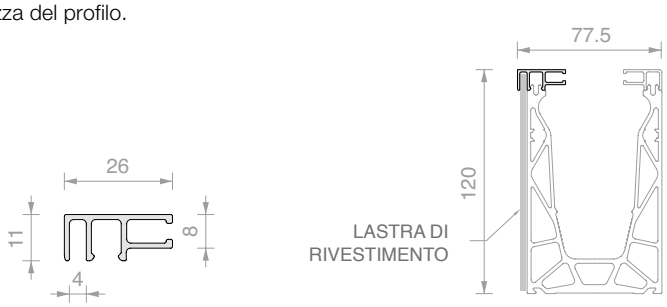

Art.	Lunghezza	Q.tà
DF204.60	**6000** mm	1 Pz
DF204.30	**3000** mm	1 Pz
DF204.15	**1498** mm	1 Pz



PROFILO DI FINITURA A SCATTO PORTA RIVESTIMENTO FRONTALE DI SPESSORE MAX. 16 mm PER DEFENDER 810

Materiale: Alluminio

Finitura: /6 /10 /97 /R25 /RAL

Nota: si consiglia di installare con l'ausilio di silicone per tutta la lunghezza del profilo.

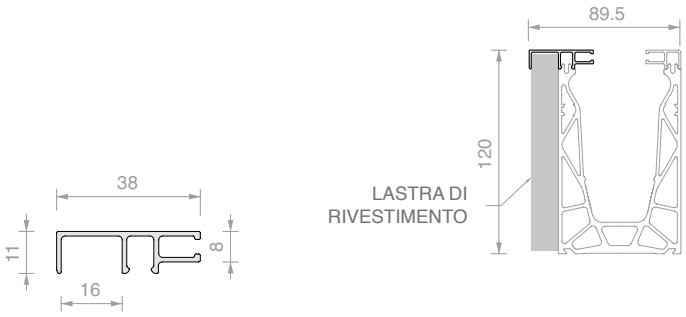

Art.	Lunghezza	Q.tà
DF216.60	**6000** mm	1 Pz
DF216.30	**3000** mm	1 Pz
DF216.15	**1498** mm	1 Pz



PROFILO DI FINITURA FRONTALE A SCATTO PER INSERIMENTO LED PER DEFENDER 810

Materiale: Alluminio

Finitura: /6 /10 /97 /R25 /RAL

Nota: fornito con n.2 viti autoperforanti Art. PENLVIT
Si consiglia di Installare con l'ausilio di silicone per tutta la lunghezza del profilo.

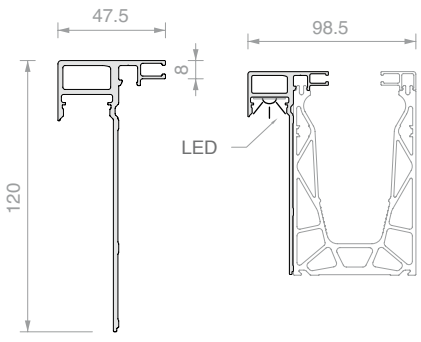

Art.	Lunghezza	Q.tà
DF147L.60	**6000** mm	1 Pz
DF147L.30	**3000** mm	1 Pz
DF147L.15	**1498** mm	1 Pz



PROFILO DI FINITURA SUPERIORE A SCATTO PER DEFENDER XP / PICO

Materiale: Alluminio

Finitura: /6 /10 /97 /R25 /RAL

Nota: si consiglia di installare con l'ausilio di silicone per tutta la lunghezza del profilo.

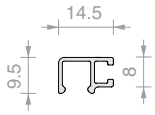

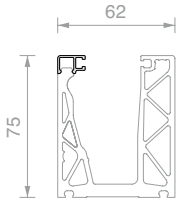

Art.	Lunghezza	Q.tà
DFP100.60	**6000** mm	1 Pz
DFP100.30	**3000** mm	1 Pz
DFP100.15	**1498** mm	1 Pz



PROFILO DI FINITURA SUPERIORE A SCATTO PER DEFENDER 1212

Materiale: Alluminio

Finitura: /97

Nota: si consiglia di installare con l'ausilio di silicone per tutta la lunghezza del profilo.

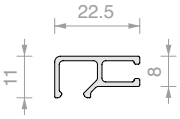

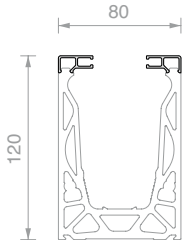

Art.	Lunghezza	Q.tà
DF105.60	**6000** mm	1 Pz
DF105.30	**3000** mm	1 Pz
DF105.15	**1498** mm	1 Pz



PROFILO DI FINITURA INCLINATO A SCATTO PER DEFENDER 1212DK

Materiale: Alluminio

Finitura: /97

Nota: si consiglia di installare con l'ausilio di silicone per tutta la lunghezza del profilo.

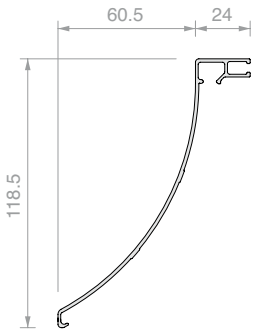

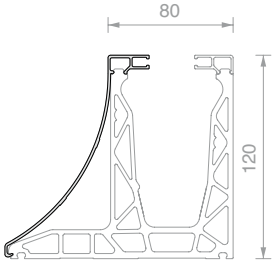

Art.	Lunghezza	Q.tà
DFDK05.60	**6000** mm	1 Pz
DFDK05.30	**3000** mm	1 Pz
DFDK05.15	**1498** mm	1 Pz



PROFILO DI FINITURA LATERALE A SCATTO PER DEFENDER 1212

Materiale: Alluminio

Finitura: /97

Nota: si consiglia di installare con l'ausilio di silicone per tutta la lunghezza del profilo.

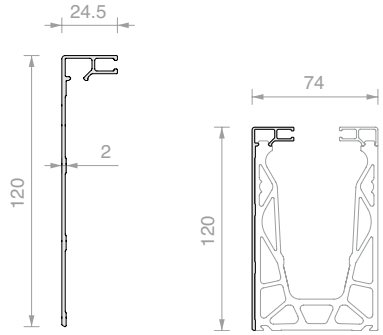

Art.	Lunghezza	Q.tà
DF8803.60	**6000** mm	1 Pz
DF8803.30	**3000** mm	1 Pz
DF8803.15	**1498** mm	1 Pz



PROFILO DI FINITURA INFERIORE A SCATTO CON ROMPIGOCCIA PER DEFENDER 1212FR

Materiale: Alluminio

Finitura: /97

Nota: si consiglia di installare con l'ausilio di silicone per tutta la lunghezza del profilo.

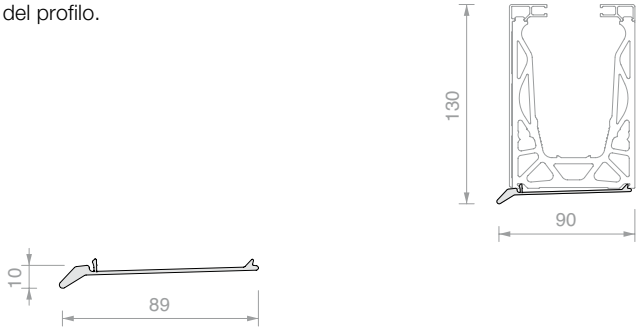

Art.	Lunghezza	Q.tà
DFS09.60	**6000** mm	1 Pz
DFS09.30	**3000** mm	1 Pz
DFS09.15	**1498** mm	1 Pz



PROFILO DI FINITURA INFERIORE INCLINATO A SCATTO PER DEFENDER 1212SP

Materiale: Alluminio

Finitura: /97

Nota: si consiglia di installare con l'ausilio di silicone per tutta la lunghezza del profilo.

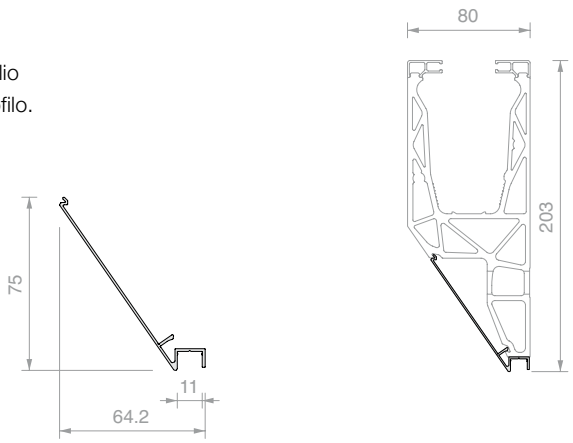

Art.	Lunghezza	Q.tà
DFS11.60	**6000** mm	1 Pz
DFS11.30	**3000** mm	1 Pz
DFS11.15	**1498** mm	1 Pz



PROFILO DI FINITURA BATTIPIEDE A SCATTO PER DEFENDER 1212

Materiale: Alluminio

Finitura: /97

Nota: si consiglia di installare con l'ausilio di silicone per tutta la lunghezza del profilo.

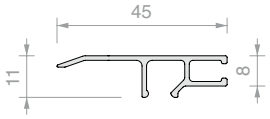

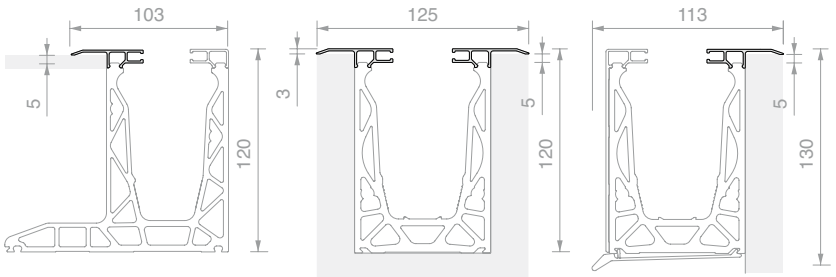

Art.	Lunghezza	Q.tà
DF8801.60	**6000** mm	1 Pz
DF8801.30	**3000** mm	1 Pz
DF8801.15	**1498** mm	1 Pz



PROFILO DI FINITURA A SCATTO PORTA RIVESTIMENTO FRONTALE DI SPESSORE MAX. 4 mm PER DEFENDER 1212

Materiale: Alluminio

Finitura: /97

Nota: si consiglia di installare con l'ausilio di silicone per tutta la lunghezza del profilo.

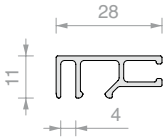

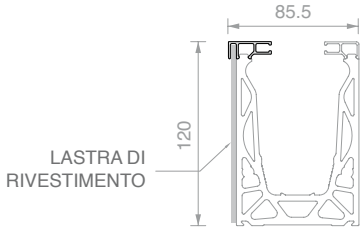

Art.	Lunghezza	Q.tà
DF104.60	**6000** mm	1 Pz
DF104.30	**3000** mm	1 Pz
DF104.15	**1498** mm	1 Pz



PROFILO DI FINITURA A SCATTO PORTA RIVESTIMENTO FRONTALE DI SPESSORE MAX. 16 mm PER DEFENDER 1212

Materiale: Alluminio

Finitura: /97

Nota: si consiglia di installare con l'ausilio di silicone per tutta la lunghezza del profilo.

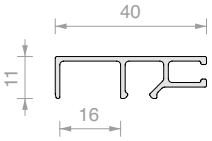

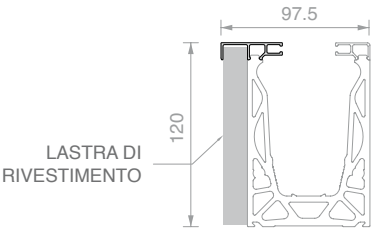

Art.	Lunghezza	Q.tà
DF116.60	**6000** mm	1 Pz
DF116.30	**3000** mm	1 Pz
DF116.15	**1498** mm	1 Pz



PROFILO DI EVACUAZIONE ACQUA PER DEFENDER 810LM / 810MR

Materiale: Alluminio

Finitura: /10 /97 /R25

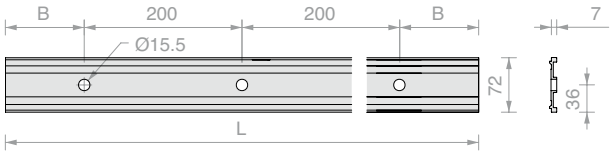

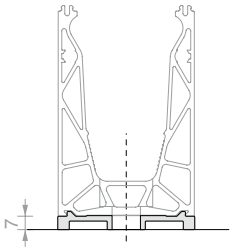

Art.	L	B	N. Fori	Q.tà
DFA7260	**6000** mm	**100** mm	**30**	1 Pz
DFA7230	**3000** mm	**100** mm	**15**	1 Pz
DFA72054	**540** mm	**70** mm	**3**	1 Pz



PROFILO DI EVACUAZIONE ACQUA PER DEFENDER 810FR / 810MF / 1212FR

Materiale: Alluminio

Finitura: /10 /97 /R25

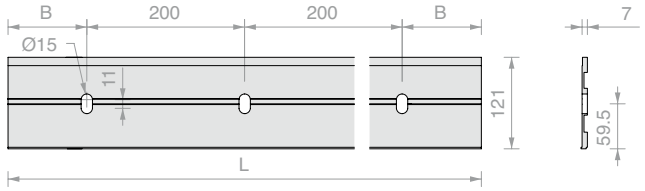

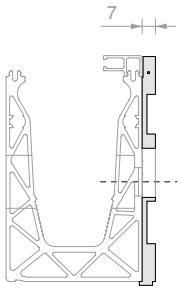

Art.	L	B	N. Asole	Q.tà
DFSA12160	**6000** mm	**100** mm	**30**	1 Pz
DFSA12130	**3000** mm	**100** mm	**15**	1 Pz
DFSA121054	**540** mm	**70** mm	**3**	1 Pz



PROFILO DI EVACUAZIONE ACQUA PER DEFENDER 1212LM

Materiale: Alluminio

Finitura: /97

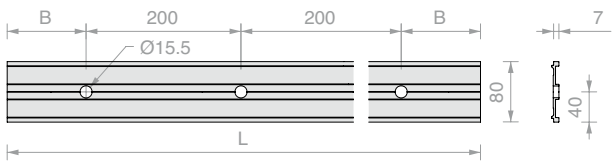

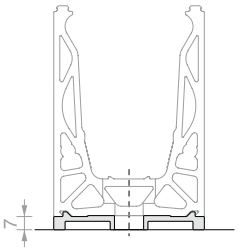

Art.	L	B	N. Fori	Q.tà
DFA8060	**6000** mm	**100** mm	**30**	1 Pz
DFA8030	**3000** mm	**100** mm	**15**	1 Pz
DFA80054	**540** mm	**70** mm	**3**	1 Pz







GRIGLIA PER PROFILI DI EVACUAZIONE ACQUA PER DEFENDER

Materiale: POM

Griglia per profili DFA e DFSA per evitare
il passaggio di detriti portati dallo scarico dell'acqua.
Adattabile nelle tre misure A, B, C.

Finitura: /88 /97

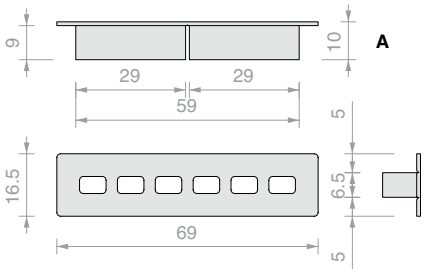

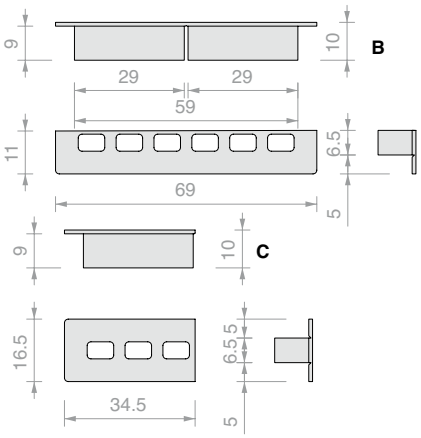

Art.	Q.tà
DFGD	1 Pz



TAPPO DI FINITURA CHIUSO

Materiale: Alluminio

Finitura: /6 /10 /97 /R25 /RAL

Finitura: /97 *

Nota: Installare con l'ausilio di silicone
per tutta la superficie del tappo.

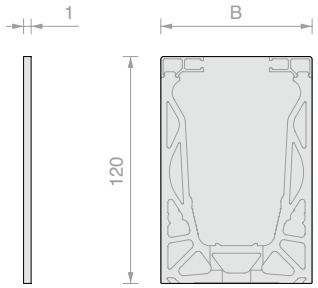

Art.	B	Per profili	Q.tà
DF12072AL	**72** mm	DF810LM - DF810MR	1 Pz
DF12080AL *	**80** mm	DF1212LM	1 Pz



TAPPO DI FINITURA CON APERTURA A "V"

Materiale: Alluminio

Finitura: /6 /10 /97 /R25 /RAL

Finitura: /97 *

Nota: Installare con l'ausilio di silicone
per tutta la superficie del tappo.

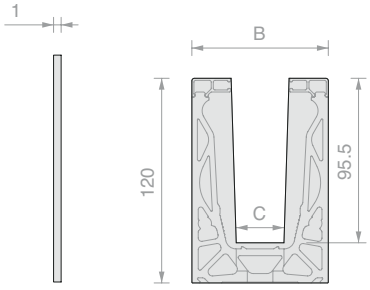

Art.	B	C	Per profili	Q.tà
DF2TPAL	**72** mm	**24** mm	DF810LM - DF810MR	1 Pz
DF4TPAL *	**80** mm	**28** mm	DF1212LM	1 Pz



TAPPO DI FINITURA CHIUSO PER PROFILO CON DFA

Materiale: Alluminio

Finitura: /10 /97 /R25

Finitura: /97 *

Nota: Installare con l'ausilio di silicone per tutta la superficie del tappo.

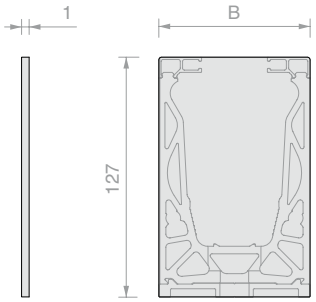

Art.	B	Per profili	Q.tà
DF12772AL	**72** mm	DF810LM - DF810MR	1 Pz
DF12780AL*	**80** mm	DF1212LM	1 Pz



TAPPO DI FINITURA CHIUSO POSA INCLINATA

Materiale: Alluminio

Finitura: /6 /10 /97 /R25 /RAL

Finitura: /97 *

Nota: Installare con l'ausilio di silicone per tutta la superficie del tappo.

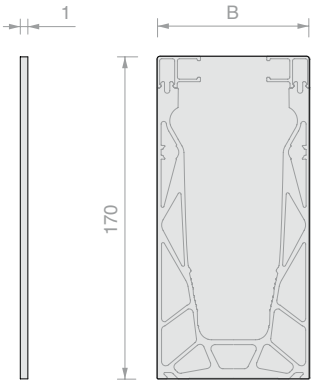

Art.	B	Per profili	Q.tà
DF17072AL	**72** mm	DF810LM - DF810MR	1 Pz
DF17080AL *	**80** mm	DF1212LM	1 Pz



TAPPO DI FINITURA CHIUSO

Materiale: Alluminio

Finitura: /97

Nota: Installare con l'ausilio di silicone per tutta la superficie del tappo.

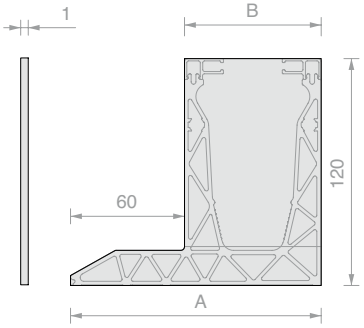

Art.	A	B	Per profili	Q.tà
DFDKTP08AL	**132** mm	**72** mm	DF810DK	1 Pz
DFDKTP17AL	**140** mm	**80** mm	DF1212DK	1 Pz



TAPPO DI FINITURA CON APERTURA A “V”

Materiale: Alluminio

Finitura: /97

Nota: Installare con l’ausilio di silicone per tutta la superficie del tappo.

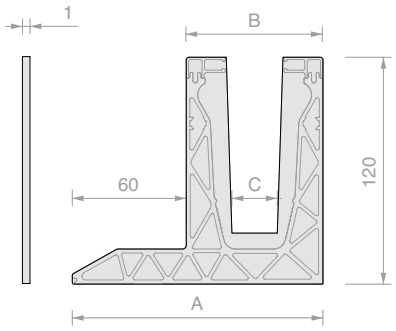

Art.	A	B	C	Per profili	Q.tà
DFDKTP10AL	**132** mm	**72** mm	**24** mm	DF810DK	1 Pz
DFDKTP21AL	**140** mm	**80** mm	**28** mm	DF1212DK	1 Pz



TAPPO DI FINITURA CHIUSO PER PROFILO CON DFDK07

Materiale: Alluminio

Finitura: /97

Nota: Installare con l’ausilio di silicone per tutta la superficie del tappo.

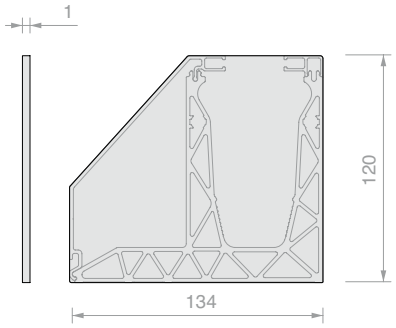

Art.	Per profili	Q.tà
DFDKTP29AL	DF810DK	1 Pz



TAPPO DI FINITURA CON APERTURA A “V” PER PROFILO CON DFDK07

Materiale: Alluminio

Finitura: /97

Nota: Installare con l’ausilio di silicone per tutta la superficie del tappo.

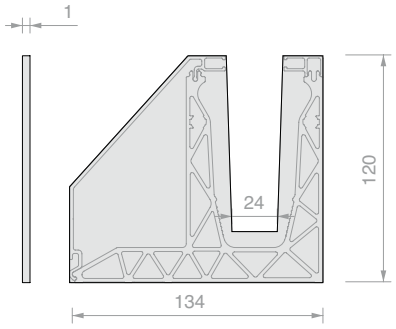

Art.	Per profili	Q.tà
DFDKTP31AL	DF810DK	1 Pz



TAPPO DI FINITURA CHIUSO PER PROFILO CON DFDK05

Materiale: Alluminio

Finitura: /97

Nota: Installare con l'ausilio di silicone per tutta la superficie del tappo.

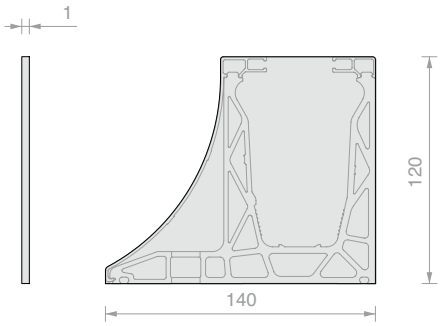

Art.	Per profili	Q.tà
DFDKTP23AL	DF1212DK	1 Pz



TAPPO DI FINITURA CON APERTURA A "V" PER PROFILO DFDK05

Materiale: Alluminio

Finitura: /97

Nota: Installare con l'ausilio di silicone per tutta la superficie del tappo.

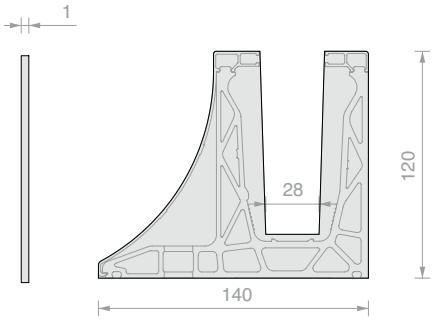

Art.	Per profili	Q.tà
DFDKTP27AL	DF1212DK	1 Pz



TAPPO DI FINITURA CHIUSO

Materiale: Alluminio

Finitura: /6 /10 /97 /R25 /RAL

Nota: Installare con l'ausilio di silicone per tutta la superficie del tappo.

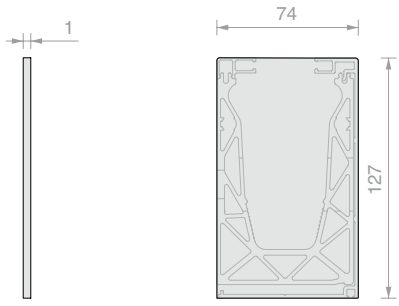

Art.	Per profili	Q.tà
DF12774AL	DF810FR	1 Pz



TAPPO DI FINITURA CHIUSO

Materiale: Alluminio

Finitura: /97

Nota: Installare con l'ausilio di silicone per tutta la superficie del tappo.

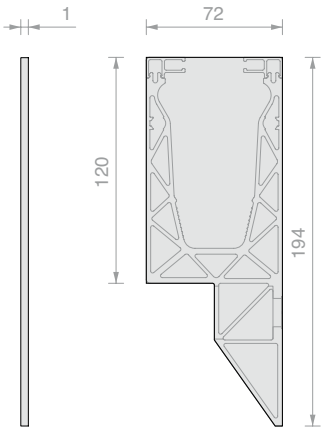

Art.	Per profili	Q.tà
DFSPTP08AL	DF810SP	1 Pz



TAPPO DI FINITURA CON APERTURA A "V"

Materiale: Alluminio

Finitura: /97

Nota: Installare con l'ausilio di silicone per tutta la superficie del tappo.

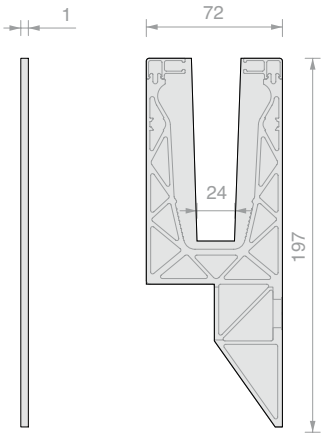

Art.	Per profili	Q.tà
DFSPTP10AL	DF810SP	1 Pz



TAPPO DI FINITURA CHIUSO PER PROFILO CON DFS17

Materiale: Alluminio

Finitura: /97

Nota: Installare con l'ausilio di silicone per tutta la superficie del tappo.

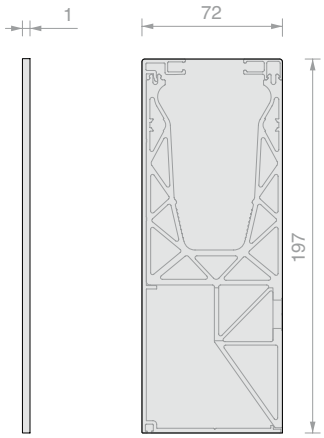

Art.	Per profili	Q.tà
DFSPTP12AL	DF810SP	1 Pz



TAPPO DI FINITURA CON APERTURA A “V” PER PROFILO CON DFS17

Materiale: Alluminio

Finitura: /97

Nota: Installare con l’ausilio di silicone per tutta la superficie del tappo.

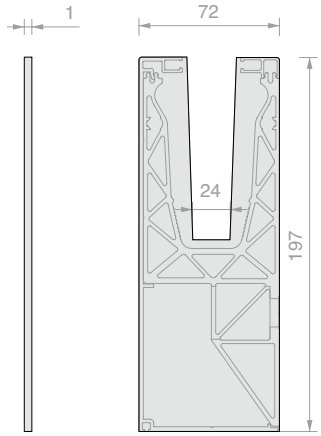

Art.	Per profili	Q.tà
DFSPTP14AL	DF810SP	1 Pz



TAPPO DI FINITURA CHIUSO

Materiale: Alluminio

Finitura: /6 /10 /97 /R25 /RAL

Nota: Installare con l’ausilio di silicone per tutta la superficie del tappo.

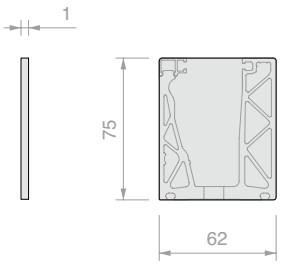

Art.	Per profili	Q.tà
DFP7562AL	DFP88 - DFXP88	1 Pz



TAPPO DI FINITURA APERTO A “U”

Materiale: Alluminio

Finitura: /6 /10 /97 /R25 /RAL

Nota: Installare con l’ausilio di silicone per tutta la superficie del tappo.

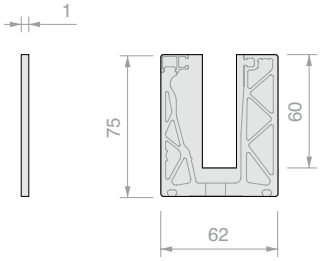

Art.	Per profili	Q.tà
DFP7562UAL	DFP88 - DFXP88	1 Pz



TAPPO DI FINITURA CHIUSO

Materiale: Alluminio

Finitura: /97

Nota: Installare con l'ausilio di silicone per tutta la superficie del tappo.

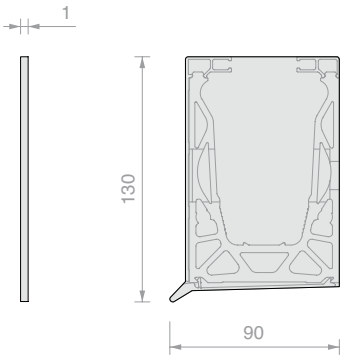

Art.	Per profili	Q.tà
DFS13083AL	DF1012FR	1 Pz



TAPPO DI FINITURA CHIUSO CON PROFILO DFSA

Materiale: Alluminio

Finitura: /97

Nota: Installare con l'ausilio di silicone per tutta la superficie del tappo.

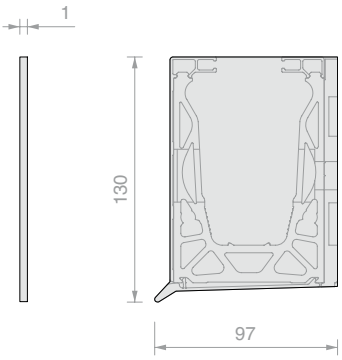

Art.	Per profili	Q.tà
DFS13090AL	DF1012FR	1 Pz



TAPPO DI FINITURA CHIUSO

Materiale: Alluminio

Finitura: /97

Nota: Installare con l'ausilio di silicone per tutta la superficie del tappo.

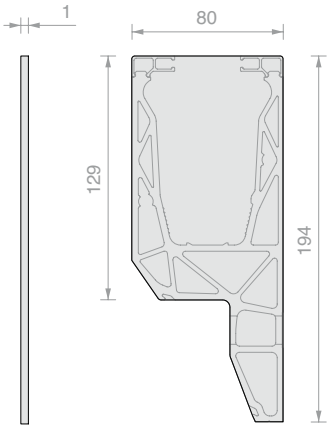

Art.	Per profili	Q.tà
DFSPTP17AL	DF1012SP	1 Pz



TAPPO DI FINITURA APERTO A “V”

Materiale: Alluminio

Finitura: /97

Nota: Installare con l’ausilio di silicone per tutta la superficie del tappo.

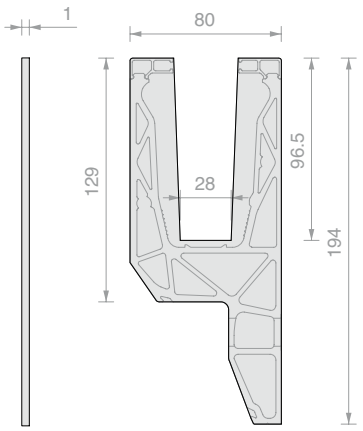

Art.	Per profili	Q.tà
DFSPTP21AL	DF1012SP	1 Pz



TAPPO DI FINITURA CHIUSO PER PROFILO CON DFS11

Materiale: Alluminio

Finitura: /97

Nota: Installare con l’ausilio di silicone per tutta la superficie del tappo.

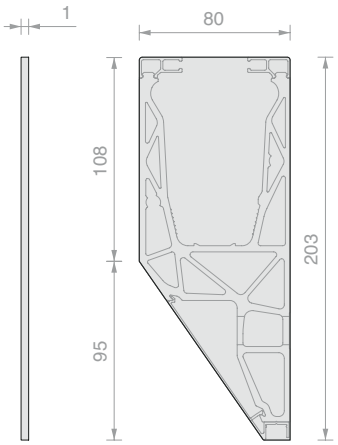

Art.	Per profili	Q.tà
DFSPTP23AL	DF1012SP	1 Pz



TAPPO DI FINITURA APERTO A “V” PER PROFILO CON DFS11

Materiale: Alluminio

Finitura: /97

Nota: Installare con l’ausilio di silicone per tutta la superficie del tappo.

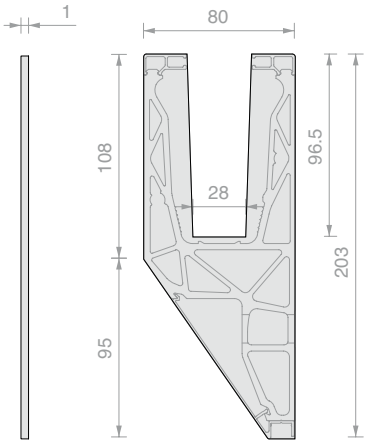

Art.	Per profili	Q.tà
DFSPTP27AL	DF1012SP	1 Pz





N°2 SPINE DI CENTRAGGIO IN LINEA

Materiale: Alluminio

Finiture: alluminio

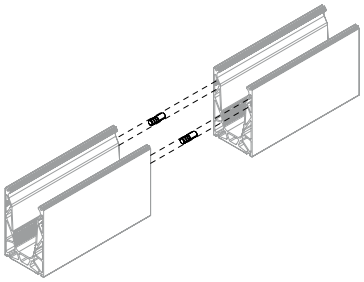

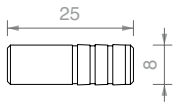

Art.	Q.tà
DF25	1 Pz



N°2 SPINE DI CENTRAGGIO 90°

Materiale: Grivory®

Finiture: nero

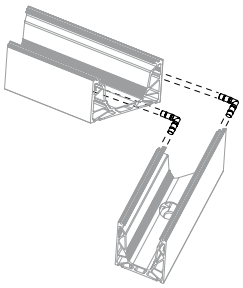

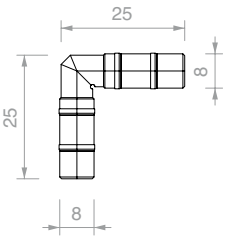

Art.	Q.tà
DF2525	1 Pz



TAPPO ESTENSIBILE COPRIFUGA PER PROFILI DFXP88 / DFP88

Materiale: POM

Finiture: nero, grigio



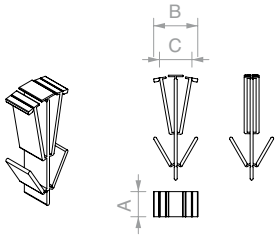

Art.	B	C	Per vetri - A	Finiture	Q.tà
DFP88TEC	**18** / **26** mm	**10** / **18.5** mm	**17.5** mm	Nero	1 Pz
DFP88TECG	**18** / **26** mm	**10** / **18.5** mm	**17.5** mm	Grigio	1 Pz



TAPPO ESTENSIBILE COPRIFUGA PER PROFILI DF810 / DF1212

Materiale: POM

Finiture: nero, grigio



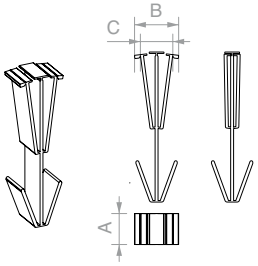

Art.	B	C	Per vetri - A	Finiture	Q.tà
DFTEC88	**18** / **26** mm	**10** / **18.5** mm	**17.5** mm	Nero	1 Pz
DFTEC88G	**18** / **26** mm	**10** / **18.5** mm	**17.5** mm	Grigio	1 Pz
DFTEC1010	**18** / **26** mm	**10** / **18.5** mm	**21.5** mm	Nero	1 Pz
DFTEC1010G	**18** / **26** mm	**10** / **18.5** mm	**21.5** mm	Grigio	1 Pz
DFTEC1212	**18** / **26** mm	**10** / **18.5** mm	**25.5** mm	Nero	1 Pz
DFTEC1212G	**18** / **26** mm	**10** / **18.5** mm	**25.5** mm	Grigio	1 Pz



TAPPO DI CHIUSURA PROVVISORIO

Materiale: PVC

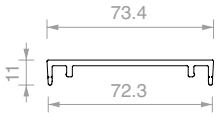

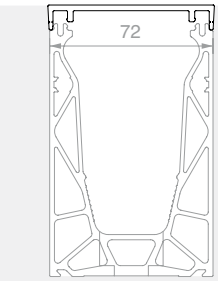

Art.	Lunghezza	Per profili	Q.tà
DFCLS72.30	**3000** mm	DF810LM - DF810FR - DF810MF - DF810DK - DF810SP	1 Pz



TAPPO DI CHIUSURA PROVVISORIO

Materiale: PVC

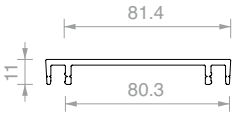

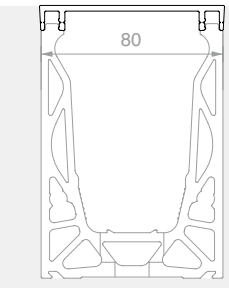

Art.	Lunghezza	Per profili	Q.tà
DFCLS80.30	**3000** mm	DF1012LM - DF1012FR - DF1012DK - DF1012SP	1 Pz

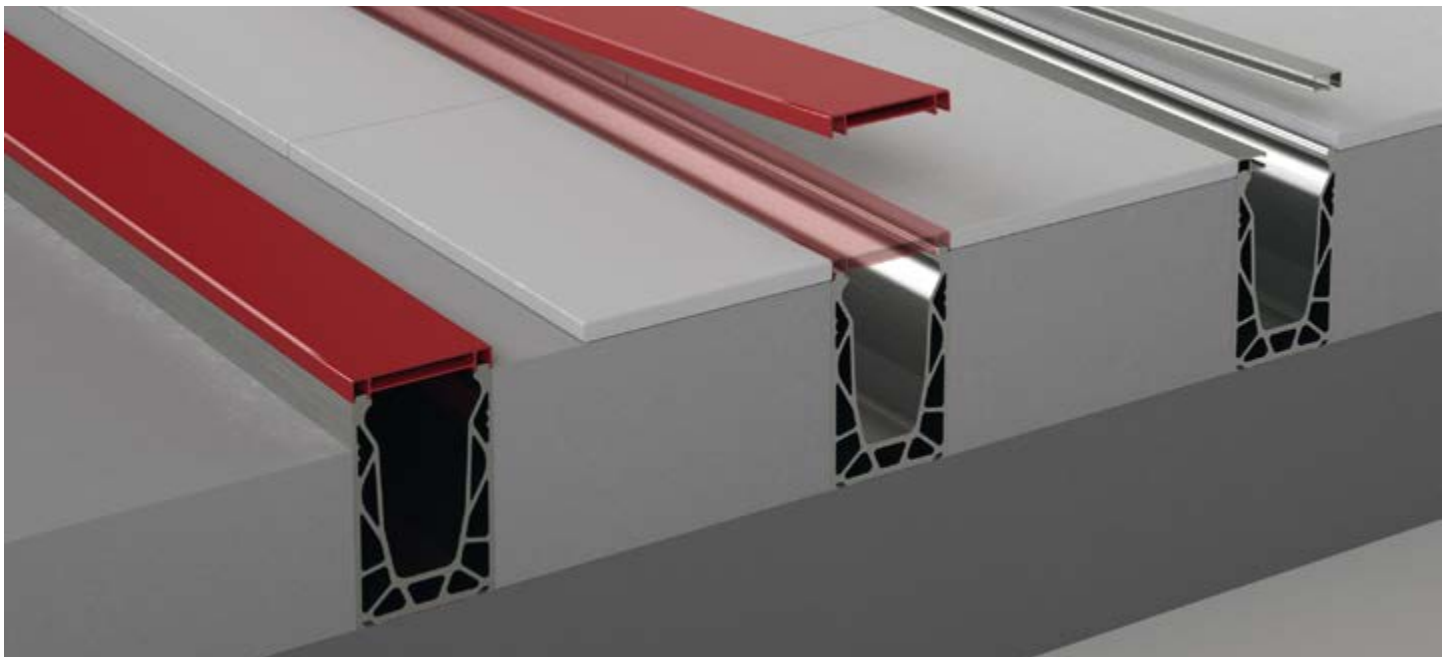



GIRAVITE FLESSIBILE CON INSERTO CH5

Art.	Q.tà
DFFLEX03	1 Pz



AVVITATORE A PISTOLA MAKITA

Doppia velocità - Frizione a stacco - LED illuminazione - Reversibile

COPPIA DI SERRAGGIO = 2.9 Nm

Art.	Q.tà
DFMAK21	1 Pz



PROLUNGA FLESSIBILE PER AVVITATORE

Utilizzabile in abbinamento ad avvitatore MAKITA art. DFMAK21 o similari

Art.	Descrizione	Q.tà
DFFLEX01	Prolunga flessibile con inserto esagonale CH5	1 Pz
DFFLEX05	Inserto esagonale CH5	1 Pz



CALCOLO E TAGLIO

Taglio inclinato su progetto (22° - 89°)

Art.	Descrizione	Q.tà
DFTAGLIO	Taglio inclinato su progetto (22° - 89 °)	1 Pz
DFTAG90	Taglio lineare	1 Pz

ANCORANTI PER CALCESTRUZZO
PER PROFILI DF810 / DF1012

Materiale: Acciaio zincato / acciaio inossidabile A4
Caratteristiche: Ancorante meccanico ad altissime prestazioni per calcestruzzo con classe di resistenza da C20/25 a C50/60, fessurato e non fessurato.
Confezione: 15 Pz

ETA-11/0095
ETAG 001- 3
Opzione 1 per calcestruzzo fessurato

Classificazione di resistenza al fuoco
R120
vedere il report di prova per i tipi di ancorante

EDELSTAHL Rostfrei
INOX
ACCIAIO INOSSIDABILE

fischer

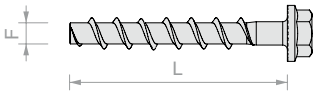

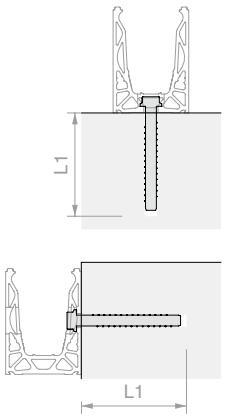

Art.	L - Lunghezza tassello	F - Ø foro	L1 - Profondità foro	Chiave serraggio	Materiale	Q.tà
DFFH10ZN	**100** mm	**10** mm	**110** mm	**SW16**	Acciaio zincato	1 Pz
DFFH10A4	**100** mm	**10** mm	**110** mm	**SW16**	Acciaio inox A4	1 Pz
DFFH12ZN	**110** mm	**12** mm	**120** mm	**SW17**	Acciaio zincato	1 Pz
DFFH12A4	**110** mm	**12** mm	**120** mm	**SW17**	Acciaio inox A4	1 Pz

ANCORANTE PER CALCESTRUZZO
PER PROFILI DFXP / DFPICO

Materiale: acciaio zincato / acciaio inossidabile A4
Caratteristiche: Ancorante meccanico ad altissime prestazioni per calcestruzzo con classe di resistenza da C20/25 a C50/60, fessurato e non fessurato.

ETA-15/0784
Feuerwiderstandsklasse R120
C1 C2
Mit allgemeiner bauaufsichtlicher Zulassung

Omologazione ETA Opzione 1
Doppia profondità di ancoraggio certificata
Omologazione AbZ per fissaggi su calcestruzzo fresco
Certificazione antincendio R120 anche su muratura

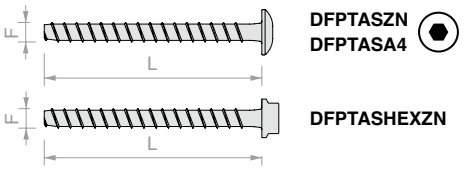

DFPTASZN
DFPTASA4

DFPTASHEXZN

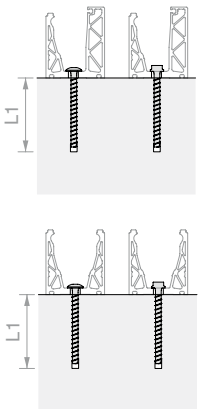

Art.	L - Lunghezza tassello	F - Ø foro	L1 - Profondità foro	Chiave serraggio	Materiale	Q.tà
DFPTASZN	**80** mm	**6** mm	**90** mm	**TORX T-30**	Acciaio zincato	1 Pz
DFPTASA4	**90** mm	**6** mm	**100** mm	**TORX T-30**	Acciaio inox A4	1 Pz
DFPTASHEXZN	**80** mm	**6** mm	**90** mm	**SW10**	Acciaio zincato	1 Pz

FUNZIONE ED ILLUMINAZIONE

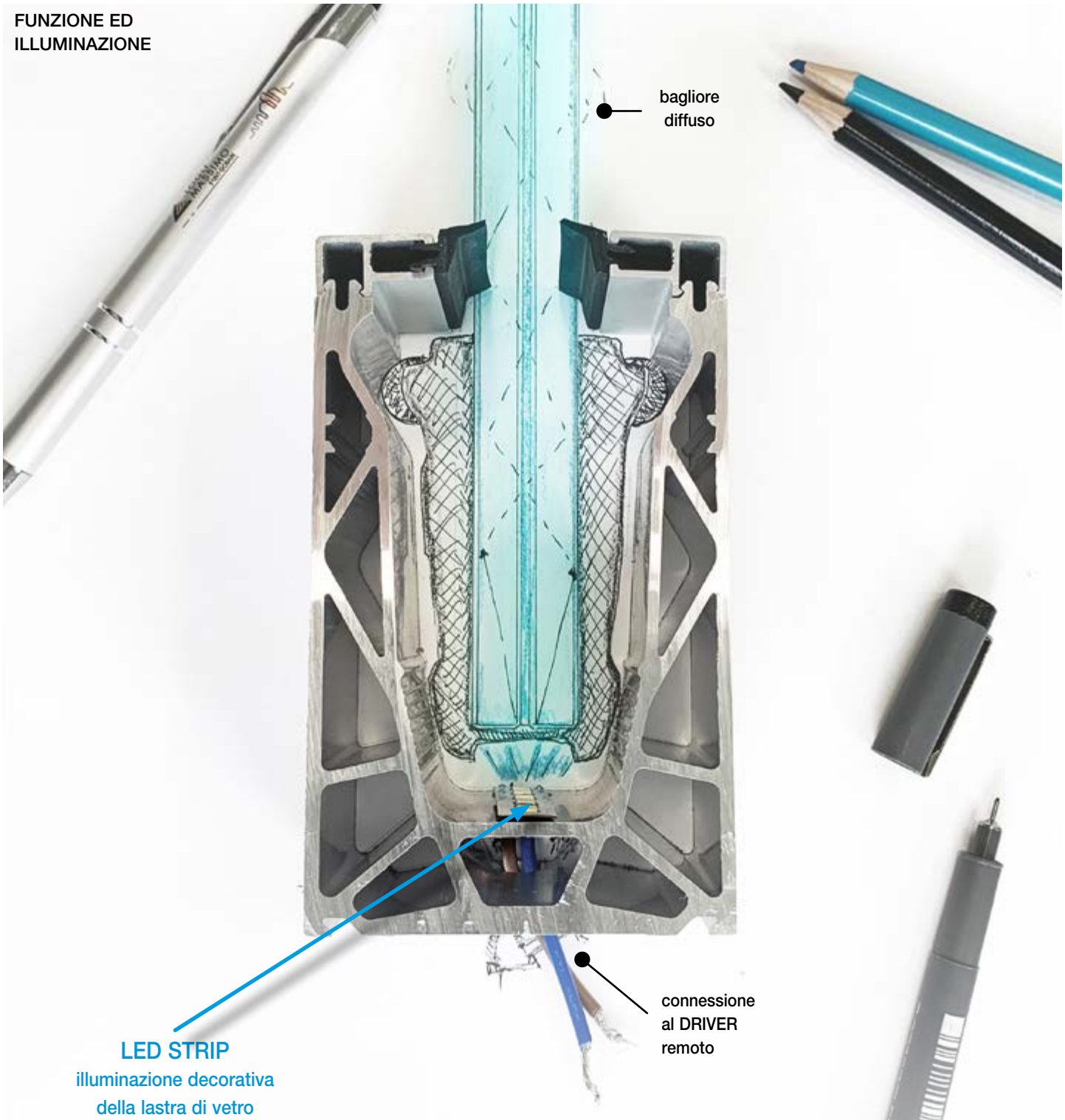

Per applicazioni superiori a 5 metri lineari di LED STRIP è consigliabile l'utilizzo di più alimentatori, per ridurre gli effetti legati alle naturali cadute di tensione. Sono possibili applicazioni con più derivazioni, con DRIVER adeguatamente dimensionati.
Dove opportuno, è consigliato l'utilizzo di silicone da esterno per proteggere adeguatamente i cablaggi dagli agenti atmosferici.
Per il collegamento alla rete delle LED STRIP è raccomandato l'intervento di un tecnico qualificato.

LED STRIP: illuminazione decorativa della lastra di vetro (consigliato LEDST001)

L'effetto di illuminazione decorativa del vetro può accentuare i difetti presenti sulla superficie e all'interno delle lastre, responsabili dell'effetto di bagliore diffuso. Questi difetti tendono a diventare maggiormente evidenti con l'aumento di intensità luminosa: si raccomanda la massima attenzione in fase di produzione delle lastre e l'uso di LED STRIP di modesta intensità luminosa.
Si consiglia di verificare la funzionalità di ogni LED STRIP prima di procedere all'installazione.

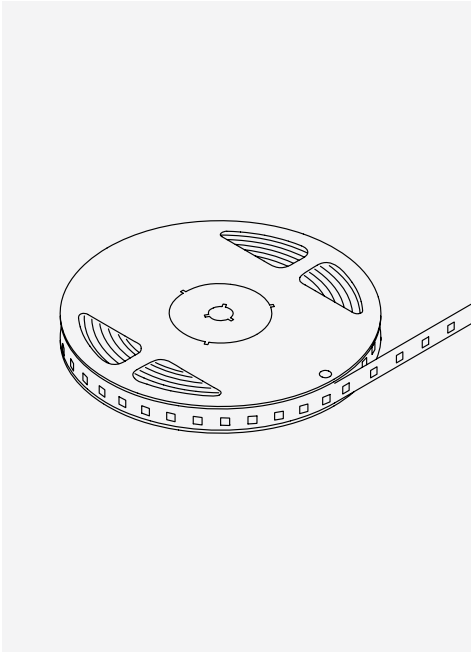

LED STRIP IP66

Adatto anche per esterni
Input: 24V DC, Potenza 9,6W/m
L=5000 mm - 140 LED/m - lm/m 922 - lm/W 96
CCT 4000K

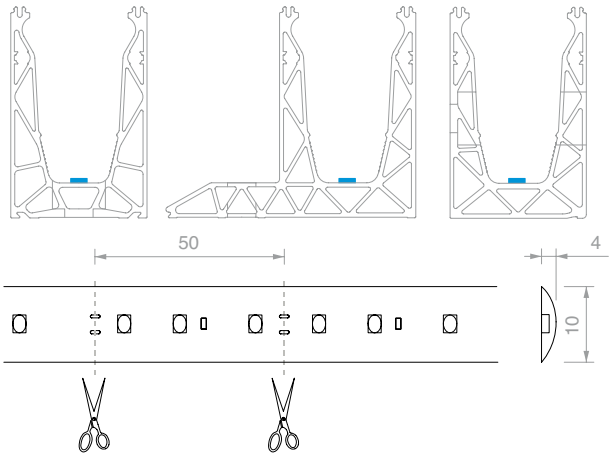

Art.	Descrizione	Lunghezza	Q.tà
LEDST001	LED STRIP 24V IP67 9,6 W/m 140 LED/m	**5000** mm	1 Pz

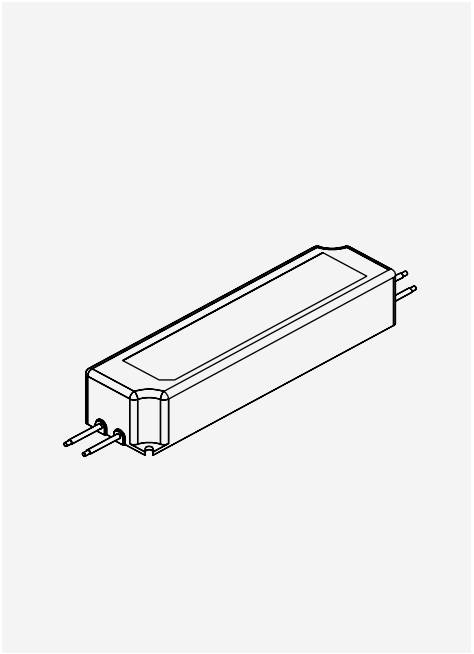

ALIMENTATORI 24V DC IP67

Adatto anche per esterni
Input: 100 - 240V AC
Output: 24V DC potenza 35W, 60W, 100W, 150W
Cavi IN/OUT - Protezione classe 2

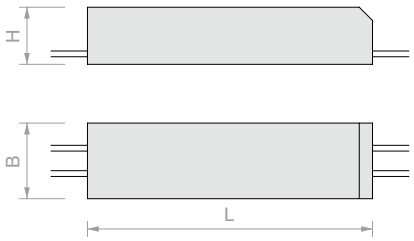

Art.	Descrizione	H	B	L	Q.tà
LED24035IP	24V DC 35W IP67	**30** mm	**40** mm	**150** mm	1 Pz
LED24060IP	24V DC 60W IP67	**32** mm	**42** mm	**162** mm	1 Pz
LED24100IP	24V DC 100W IP67	**37** mm	**52** mm	**190** mm	1 Pz
LED24150IP	24V DC 150W IP67	**38** mm	**68** mm	**222** mm	1 Pz

- Fare attenzione alla polarità dei prodotti.
- Utilizzare solo alimentatori stabilizzati in tensione 24V DC.
- Dopo aver calcolato l'assorbimento totale degli apparecchi da installare, scegliere un alimentatore che abbia sempre un margine di carico superiore del 15/20% rispetto a quello calcolato.
- In caso di manutenzione togliere tensione.

Collegare più apparecchi in parallelo:
Per evitare di danneggiare i LED effettuare tutti i collegamenti prima di dare tensione
Lunghezza max continua 5 metri.
Esempio: Lunghezza STRIP 3 m
tipo LED STRIP 1 24V DC MAX 9.6 W/m (Art.LEDST001)
Scelta alimentatore DRIVER: assorbimento tipo LED x lunghezza led + 15% (aumento minimo dovuto alla caduta di tensione) 9.6 x 3 x 1.15 = 33.15 W (MIN) .
Il DRIVER di alimentazione da scegliere: 24V DC 35 W (Art. LED24035IP)
Lista articoli completa: LEDST001 1Pz - LED24035IP 1Pz

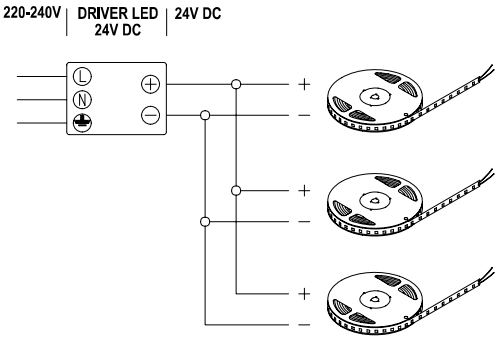





Sistemi DEFENDER
Abachi di predimensionamento

Nelle pagine seguenti sono fornite utili informazioni che rappresentano un estratto dello stato dell'arte, secondo la documentazione e l'esperienza dell'azienda. Tali informazioni sono presentate al fine di agevolare la scelta del sistema costruttivo più adeguato e al predimensionamento dello stesso, proponendo una panoramica di alternative tecniche in base alle norme e alle classi d'uso.

Le descrizioni nelle tabelle sono un'espressione sintetica e semplificata dei requisiti principali; è quindi indispensabile che il progettista si rivolga al testo integrale delle norme per maggiori dettagli e opportuni approfondimenti. La valutazione della rispondenza del sistema ai requisiti di sicurezza globali è demandata a disamina del tecnico abilitato responsabile dell'opera, il quale verificherà l'applicabilità dei risultati alle effettive condizioni di installazione (carichi e pressioni agenti sul sistema, caratteristiche del supporto, effetti della temperatura, geometria delle lastre e dei profilati, tipologia e dimensionamento degli ancoranti, etc.…).
Per informazioni e documenti, è possibile consultare il sito web o rivolgersi all'ufficio tecnico Logli.

Alla data di pubblicazione, non è disponibile a livello Europeo una norma armonizzata: requisiti tecnici e criteri di progettazione sono quindi differenti da paese a paese, dove vigono e devono essere rispettate relative norme nazionali. In base a queste differenze, le soluzioni proposte possono essere state ricavate da prove sperimentali o da calcoli numerici; non deve dunque stupire che le soluzioni tecniche percorribili non siano omogenee tra paesi, anche a parità di condizioni e destinazione d'uso.

Riferimento altezza di protezione H in base al tipo di sistema

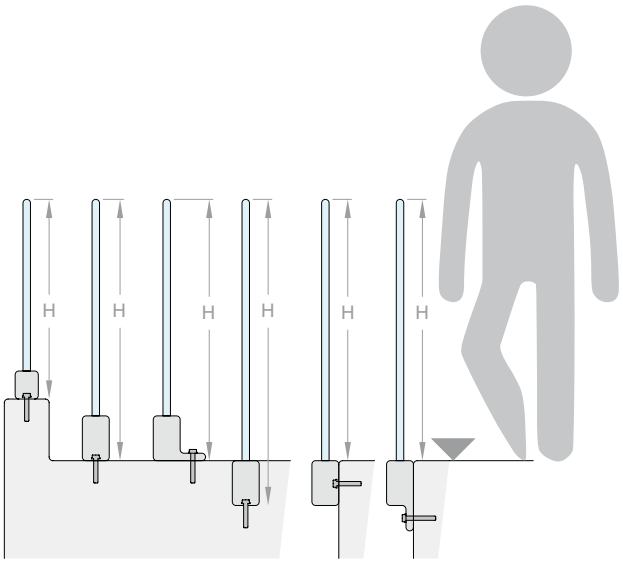

Legenda Tabelle pag. 160-170

tipi di vetro:

F – lastra di vetro float EN 572

I – lastra di vetro indurito EN 1863

T – lastra di vetro temprato EN 12150

TH – lastra di vetro temprato con "heat soak test" EN 14179

[1] altezza di protezione H in base al tipo di fissaggio, misurata in maniera diversa per sistemi a pavimento o a soletta (vedi schemi sopra).

[2] valore riferito al corretto funzionamento del sistema in alluminio e vetro; la resistenza degli ancoranti e della struttura è da effettuare caso per caso e potrebbe richiedere un numero maggiore di punti di fissaggio. Si raccomanda di non fissare alcuna barra con meno di tre ancoranti.

[3] i valori cerchiati Ⓥ indicano soluzioni per le quali sono disponibili documenti di prova o di calcolo specifici. Nei paesi in cui esistano percorsi di validazione relativi al livello di sistema completo (come ATec in Francia o AbP Germania), queste posizioni possono essere accompagnate dalla relativa documentazione. Valori non cerchiati ✓ si riferiscono a posizioni che possono essere riconosciute soddisfacenti in base a prove su analoghe composizioni di vetro o estrapolazioni da prove più gravose. Si raccomanda al progettista di richiedere e verificare la documentazione tecnica prima dell'ordine.

[4] nei casi in cui sia possibile progettare senza tenere conto dell'azione del vento e il profilo di supporto non sia incassato al di sotto del piano di camminamento, l'altezza del sistema potrà essere maggiore del valore indicato (le verifiche da condurre sarebbero analoghe a quelle realizzate). Nel caso specifico degli Avis Techniques per parapetti in Francia, il campo di applicazione di questi è limitato ad un'altezza di 1.10m dal piano di calpestìo: altezze superiori escludono il manufatto dalla categoria dei parapetti, classificandolo come parete o paravento.

[5] ad eccezione di aree suscettibili di affollamenti eccezionali come sale da concerto, stadi, gradinate e tribune.

[6] i valori numerici fanno riferimento alla categoria di esposizione al vento per un coefficiente di esposizione -2. I valori su fondo nero ❶❷...❽ indicano soluzioni per le quali sono disponibili certificati di prova, gli altri valori ①②...⑧ si riferiscono a soluzioni che possono essere riconosciute soddisfacenti in base a prove su analoghe composizioni di vetro o estrapolazioni da prove più gravose.

[7] prevede l'impiego di un corrimano strutturale di ripartizione tra laste adiacenti o ancorato lateralmente alla struttura.

[8] prevede l'impiego di un numero di fori di ancoraggio per il profilo superiore allo standard

[9] prevede l'impiego di un numero di morsetti superiore allo standard per il kit

[10] solo per ambienti interni

Norme EUROPEE

(adottate in tutti i paesi comunitari)

EN 12150 - Vetro temprato

EN 12543 - Vetro stratificato e stratificato di sicurezza

EN 12600 - Prova del pendolo

EN 13200 - Spazi di osservazione per spettatori

EN 14179 - Heat soak test

EN 16612 - Metodi di calcolo per lastre di vetro

EN 16613 - Proprietà meccaniche dell'intercalare

ITALIA

NTC 2018 - Norme Tecniche

UNI 7697 - Applicazioni vetrarie

UNI 10809 - Ringhiere e parapetti

UNI 11678 - Metodi di Prova per parapetti in vetro

FRANCIA

NF P 06-001 - Azioni sulle costruzioni

NF P 01-012 - Dimensionamento dei parapetti

Cahier 3034 du CSTB - Procedura di prova per parapetti in vetro

GERMANIA

DIN 1990 e DIN 1990/NA - Ingegneria strutturale e allegato nazionale

DIN 1991-1 - Azioni sulle costruzioni

DIN 18008 - Costruzioni in vetro

BELGIO

NBN B 03-004 - Parapetti per le costruzioni

REGNO UNITO

BS 6180 - Barriere dentro e intorno agli edifici

Approved Document K - Protezione da caduta

SVIZZERA

SIA 261 - Azioni sulle costruzioni

SIA 358 - Ringhiere e parapetti

SIA 2057 - Vetro nelle costruzioni

PAESI BASSI

NEN 2608 - Vetro nelle costruzioni

BRL 4107 - Progettazione di parapetti

SPAGNA

Documento Básico SE-AE - Azioni sulle costruzioni

Documento Básico SU - Sicurezza nell'uso

ITALIA NTC 2018 - UNI 11678

SISTEMI DEFENDER 810 P.44-81

Sistema DEFENDER	Lastre	Altezza[1] [cm]	Fissaggi[2] [cm]	composizione lastre		Destinazione d'uso[3]		
						Scale private	Privato	Pubblico
				Intercalare	Vetri	1.0 kN/m	2.0 kN/m	3.0 kN/m
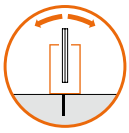 810LM	8+8	110	40	PVB	T/I	✓	✓	
			20	SentryGlas®	T/T	✓	✓	✓
		120[4]	40	PVB	T/I	✓	✓	
				EVA SECURE	T/T	✓	✓	
				DG41	T/T	✓	✓	
	10+10	110	20	PVB	T/I	✓	✓	✓
				EVA SECURE	T/T	✓	✓	✓
				DG41	T/T	✓	✓	✓
		120[4]	20	SentryGlas®	T/T	✓	✓	✓
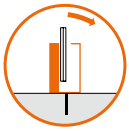 810MR	8+8	110	40	PVB	T/I	✓	✓	
			20	SentryGlas®	T/T	✓	✓	✓
		120[4]	40	PVB	T/I	✓	✓	
				EVA SECURE	T/T	✓	✓	
				DG41	T/T	✓	✓	
	10+10	110	20	PVB	T/I	✓	✓	✓
				EVA SECURE	T/T	✓	✓	✓
				DG41	T/T	✓	✓	✓
		120[4]	20	SentryGlas®	T/T	✓	✓	✓
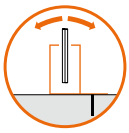 810DK	8+8	110	40	SentryGlas®	T/T	✓	✓	✓
		120[4]	60	PVB	T/I	✓	✓	
				EVA SECURE	T/T	✓	✓	
				DG41	T/T	✓	✓	
	10+10	110	40	PVB	T/I	✓	✓	✓
				EVA SECURE	T/T	✓	✓	✓
				DG41	T/T	✓	✓	✓
		120[4]		SentryGlas®	T/T	✓	✓	✓
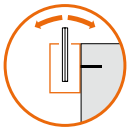 810FR	8+8	110	40	PVB	T/I	✓	✓	
		120[4]	20	SentryGlas®	T/T	✓	✓	
	10+10	110	20	SentryGlas®	T/T	✓	✓	✓
		120[4]	20	EVA SECURE	T/T	✓	✓	
				DG41	T/T	✓	✓	
 810MF	8+8	110	40	PVB	T/I	✓	✓	
		120[4]	20	SentryGlas®	T/I	✓	✓	
	10+10	110	20	SentryGlas®	T/T	✓	✓	✓
		120[4]	20	EVA SECURE	T/T	✓	✓	
				DG41	T/T	✓	✓	
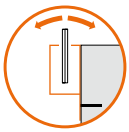 810SP	8+8	110	20	PVB	T/I	✓	✓	
		120[4]	20	SentryGlas®	T/T	✓	✓	
	10+10	110	20	SentryGlas®	T/T	✓	✓	✓
		120[4]		EVA SECURE	T/T	✓	✓	
				DG41	T/T	✓	✓	

>>> legenda e note a p.154 <<<

SISTEMI DEFENDER XP/PICO P.84-97

Sistema DEFENDER	Lastre	Altezza[1] [cm]	Fissaggi[2] [cm]	composizione lastre		Destinazione d'uso[3]		
						Scale private	Privato	Pubblico
				Intercalare	Vetri	1.0 kN/m	2.0 kN/m	3.0 kN/m
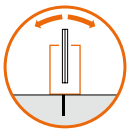 XP	6+6	60	25	SentryGlas®	T/T	✓	✓[7]	
		80	25	PVB	T/I	✓		
		100	25	SentryGlas®	T/T	✓		
	8+8	80	25	PVB	T/I	✓	✓	
		100	25	PVB	T/I	✓		
		110	25	SentryGlas®	T/T	✓		
 PICO	6+6	60	25	PVB	T/I	✓	✓[7]	
		80	25	SentryGlas®	T/T	✓	✓[7]	
		100	25	SentryGlas®	T/T	✓		
	8+8	80	25	PVB	T/I	✓	✓	
		100	25	PVB	T/I	✓[7]		
		110	25	SentryGlas®	T/T	✓[7]		

SISTEMI DEFENDER 1212 P.100-115

Sistema DEFENDER	Lastre	Altezza[1] [cm]	Fissaggi[2] [cm]	composizione lastre		Destinazione d'uso[3]		
						Scale private	Privato	Pubblico
				Intercalare	Vetri	1.0 kN/m	2.0 kN/m	3.0 kN/m
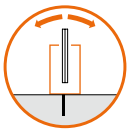 1212LM	12+12	120[4]	40	DG41	F/F	✓	✓	
			20	EVA SECURE	T/T	✓	✓	✓
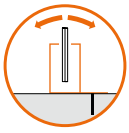 1212DK				DG41	T/T	✓	✓	✓
				SentryGlas®	T/T	✓	✓	✓
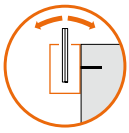 1212FR	12+12	110	20	DG41	F/F	✓	✓	
				PVB	T/T	✓	✓	✓[7]
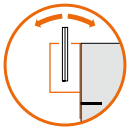 1212SP				EVA SECURE	T/T	✓	✓	✓
				DG41	T/T	✓	✓	✓
		120[4]		SentryGlas®	T/T	✓	✓	✓

La ricerca è alla base di qualsiasi evoluzione tecnologica

Da oltre quindici anni, siamo in prima linea nel valutare e verificare le prestazioni del vetro nei parapetti, collaborando con importanti soggetti nel mondo dell'Università e della ricerca.

Con apparecchiature all'avanguardia e il contributo tecnico-scientifico dell'Università, siamo in grado di sviluppare sempre nuove soluzioni costruttive. Eseguiamo inoltre test sui nostri sistemi in combinazione con tantissimi tipi di lastre, per poter offrire indicazioni chiare e affidabili a progettisti e installatori.

>>> legenda e note a p.154 <<<

FRANCIA NF 1991-1-1 / Cahier 3034 du CSTB

SISTEMI DEFENDER 810 P.44-81

Sistema DEFENDER	Lastre	Altezza[1] [cm]	Fissaggi[2] [cm]	composizione lastre		Destinazione d'uso[3]		
						Privato	Pubblico	Stadi
				Intercalare	Vetri	0.6 kN/m	1.0 kN/m	3.0 kN/m
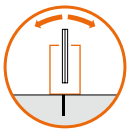 810LM	8+8	110	40	PVB	TH/TH	✓		
				EVA Daylight	TH/TH	✓		
			20	PVB	TH/TH	✓	✓	
	10+10	160[4]	20	PVB	TH/TH	✓	✓	
				EVALAM	I/I	✓	✓	
				EVA Daylight	TH/TH	✓	✓	
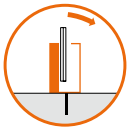 810MR	8+8	110	40	PVB	TH/TH	✓		
				EVA Daylight	TH/TH	✓		
			20	PVB	TH/TH	✓	✓	
	10+10	160[4]	20	PVB	TH/TH	✓	✓	
				EVALAM	I/I	✓	✓	
				EVA Daylight	TH/TH	✓	✓	
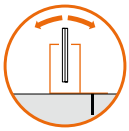 810DK	8+8	110	60	PVB	TH/TH	✓		
				EVA Daylight	TH/TH	✓		
			40	SentryGlas®	TH/TH	✓	✓	
	10+10	160[4]	40	PVB	TH/TH	✓	✓	
				EVA Daylight	TH/TH	✓	✓	
				EVALAM	I/I	✓	✓	
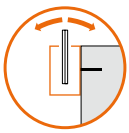 810FR	8+8	110	40	PVB	TH/TH	✓		
				EVA Daylight	TH/TH	✓		
			20	SentryGlas®	TH/TH	✓	✓	
	10+10	110	20	EVALAM	I/I	✓	✓	
		160[4]	20	PVB	TH/TH	✓	✓	
				EVA Daylight	TH/TH	✓	✓	
 810MF	8+8	110	40	PVB	TH/TH	✓		
				EVA Daylight	TH/TH	✓		
			20	SentryGlas®	TH/TH	✓	✓	
	10+10	110	20	EVALAM	I/I	✓	✓	
		160[4]	20	PVB	TH/TH	✓	✓	
				EVA Daylight	TH/TH	✓	✓	
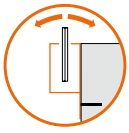 810SP	8+8	110	40	PVB	TH/TH	✓		
				EVA Daylight	TH/TH	✓		
			20	SentryGlas®	TH/TH	✓	✓	
	10+10	160[4]	20	EVALAM	I/I	✓	✓	
				PVB	TH/TH	✓	✓	
				EVA Daylight	TH/TH	✓	✓	

>>> legenda e note a p.154 <<<

SISTEMI DEFENDER XP/PICO P.84-97

Sistema DEFENDER	Lastre	Altezza[1] [cm]	Fissaggi[2] [cm]	composizione lastre		Destinazione d'uso[3]		
						Privato	Pubblico	Stadi
				Intercalare	Vetri	0.6 kN/m	1.0 kN/m	3.0 kN/m
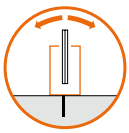 XP	8+8	80	25	PVB	TH/TH	✓[7]	✓[7]	
		90	25	SentryGlas®	TH/TH	✓[7]		
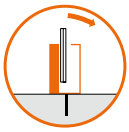 PICO	8+8	80	25	PVB	TH/TH	✓	⊘	
		90	25	SentryGlas®	TH/TH	✓	✓	
		110	25	SentryGlas®	TH/TH	⊘		

SISTEMI DEFENDER 1212 P.100-115

Sistema DEFENDER	Lastre	Altezza[1] [cm]	Fissaggi[2] [cm]	composizione lastre		Destinazione d'uso[3]		
						Privato	Pubblico	Stadi
				Intercalare	Vetri	0.6 kN/m	1.0 kN/m	3.0 kN/m
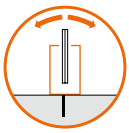 1212LM	12+12	60	20	PVB	TH/TH	✓	✓	✓
		110	10[8]	SentryGlas®	TH/TH	✓	✓	⊘[9]
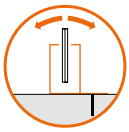 1212DK	12+12	60	20	PVB	TH/TH	✓	✓	✓
		110		SentryGlas®	TH/TH	✓	✓	✓[9]
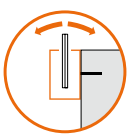 1212FR	12+12	50	20	PVB	TH/TH	✓	✓	✓
		70		SentryGlas®	TH/TH	✓	✓	✓
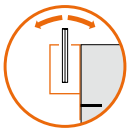 1212SP	12+12	50	20	PVB	TH/TH	✓	✓	✓
		70		SentryGlas®	TH/TH	✓	✓	✓

>>> legenda e note a p.154 <<<

GERMANIA DIN 18008

SISTEMI DEFENDER 810 P.44-81

Sistema DEFENDER	Lastre	Altezza[1] [cm]	Fissaggi[2] [cm]	composizione lastre		Destinazione d'uso[3]		
						Privato	Pubblico	Stadi
				Intercalare	Vetri	0.5 kN/m	1.0 kN/m	2.0 kN/m
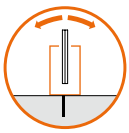 810LM	8+8	100	20	PVB	T/T	✓	✓	
		110	40	PVB	T/T	✓		
		110	20	SentryGlas®	T/T	✓	✓[7]	
	10+10	80	20	SentryGlas®	T/T	✓	✓	✓[7][10]
		120	20	PVB	T/T	✓	✓[7]	
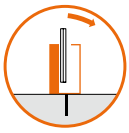 810MR	8+8	110	40	PVB	T/T	✓		
		110	20	PVB	T/T	✓	✓	
	10+10	80	20	PVB	T/T	✓	✓	✓[7]
		120	20	PVB	T/T	✓	✓	
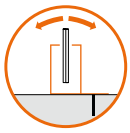 810DK	8+8	100	20	PVB	T/T	✓	✓	
		110	40	PVB	T/T	✓		
		110	20	SentryGlas®	T/T	✓	✓[7]	
	10+10	110	20	SentryGlas®	T/T	✓	✓[7]	✓[7][10]
		120	20	PVB	T/T	✓	✓[7]	
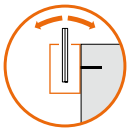 810FR	8+8	90	20	PVB	T/T	✓	✓	
		100	20	SentryGlas®	T/T	✓	✓[7]	
		110	40	PVB	T/T	✓		
	10+10	80	20	SentryGlas®	T/T	✓	✓	✓[7][10]
		120	20	PVB	T/T	✓	✓	
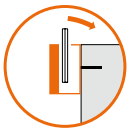 810MF	8+8	110	40	PVB	T/T	✓		
		110	20	PVB	T/T	✓	✓	
	10+10	110	20	SentryGlas®	T/T	✓	✓	✓[7][10]
		120	20	PVB	T/T	✓	✓	
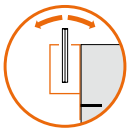 810SP	8+8	90	20	PVB	T/T	✓	✓	
		100	20	SentryGlas®	T/T	✓	✓[7]	
		110	40	PVB	T/T	✓		
	10+10	100	20	SentryGlas®	T/T	✓	✓	✓[7][10]
		120	20	PVB	T/T	✓	✓	

SISTEMI DEFENDER PICO P.90-97

Sistema DEFENDER	Lastre	Altezza[1] [cm]	Fissaggi[2] [cm]	composizione lastre		Destinazione d'uso[3]		
						Privato	Pubblico	Stadi
				Intercalare	Vetri	0.5 kN/m	1.0 kN/m	2.0 kN/m
 PICO	8+8	60	25	PVB	T/T	✓	✓[7]	✓[7]
		90	25	PVB	T/T	✓	✓[7]	
		80	12.5	SentryGlas®	T/T	✓	✓[7]	✓[7]
		100	25	SentryGlas®	T/T	✓	✓[7]	
		110	25	SentryGlas®	T/T	✓[7]		

>>> legenda e note a p.154 <<<

SISTEMI DEFENDER 1212 P.100-115

Sistema DEFENDER	Lastre	Ambiente	Altezza[1] [cm]	Fissaggi[2] [cm]	composizione lastre		Destinazione d'uso[3]		
							Privato	Pubblico	Stadi
					Intercalare	Vetri	0.5 kN/m	1.0 kN/m	2.0 kN/m
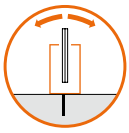 1212LM	12+12	interno	120	20	PVB	T/T	√(7)	√(7)	√(7)
			130	20	SentryGlas®	T/T	√(7)	√(7)	√(7)
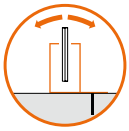 1212DK		esterno	110	20	PVB	T/T	√(7)	√(7)	√(7)
			130	20	SentryGlas®	T/T	√(7)	√(7)	√(7)
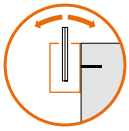 1212FR	12+12	interno	110	20	PVB	T/T	√(7)	√(7)	√(7)
			130	20	SentryGlas®	T/T	√(7)	√(7)	√(7)
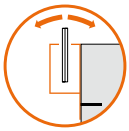 1212SP		esterno	100	20	PVB	T/T	√(7)	√(7)	√(7)
			130	20	SentryGlas®	T/T	√(7)	√(7)	√(7)

Perché usare un intercalare rigido?
L'intercalare gioca un ruolo fondamentale!

Oltre a garantire che schegge di vetro non possano diventare pericolose in caso di rottura, questo strato in materie plastiche consente alle lastre di vetro di collaborare tra loro e diventare così più performanti.

Un vetro stratificato con intercalari rigidi può resistere a carichi maggiori o, a parità di resistenza, avere uno spessore minore, senza compromettere la sicurezza!

>>> legenda e note a p.154 <<<

BELGIO NBN B 03-004

SISTEMI DEFENDER 810 P.44-81

Sistema DEFENDER	Lastre	Altezza[1] [cm]	Fissaggi[2] [cm]	composizione lastre		Destinazione d'uso[6]		
						Privato	Pubblico	Stadi
				Intercalare	Vetri	0.5 kN/m	1.0 kN/m	3.0 kN/m
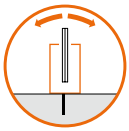 810LM	8+8	110	60	PVB	F/F	❷		
			40	DG41	T/T	⑤	⑤	
		120	40	DG41	T/T	④	❹	
	10+10	110	40	DG41	F/F	⑤	⑤	
			20	DG41	T/T	⑧	⑧	
		120	40	DG41	F/F	④	❹	
			20	DG41	T/T	⑦	❼	
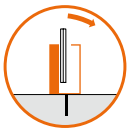 810MR	8+8	110	60	PVB	F/F	❷		
		110	40	DG41	T/T	④	④	
		120	40	DG41	T/T	③	❸	
	10+10	110	40	DG41	F/F	⑤	⑤	
			20	DG41	T/T	⑦	⑦	
		120	40	DG41	F/F	④	❹	
			20	DG41	T/T	⑥	❻	
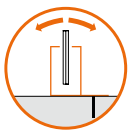 810DK	8+8	110	60	DG41	T/T	④	④	
		120	60	DG41	T/T	③	❸	
	10+10	110	40	DG41	T/T	⑧	⑧	
		120	40	DG41	T/T	⑦	❼	
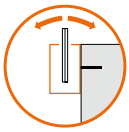 810FR	8+8	110	40	PVB	F/F	❶		
			20	DG41	T/T	③	③	
		120	20	DG41	T/T	②	❷	
	10+10	110	20	DG41	F/F	④	④	
			20	DG41	T/T	⑥	⑥	
		120	20	DG41	F/F	③	❸	
			20	DG41	T/T	⑤	❺	
 810MF	8+8	110	40	PVB	F/F	❶		
			20	DG41	T/T	③		
		120	20	DG41	T/T	❷		
	10+10	110	20	DG41	F/F	④	④	
			20	DG41	T/T	⑤	⑤	
		120	20	DG41	F/F	③	❸	
			20	DG41	T/T	④	❹	
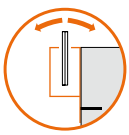 810SP	8+8	110	40	DG41	T/T	③		
		120	40	DG41	T/T	❷		
	10+10	110	20	DG41	T/T	⑥	⑥	
		120	20	DG41	T/T	⑤	❺	

>>> legenda e note a p.154 <<<

SISTEMI DEFENDER XP/PICO P.84-97

Sistema DEFENDER	Lastre	Altezza[1] [cm]	Fissaggi[2] [cm]	composizione lastre		Destinazione d'uso[6]		
						Privato	Pubblico	Stadi
				Intercalare	Vetri	0.5 kN/m	1.0 kN/m	3.0 kN/m
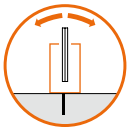 XP	6+6	50	25	DG41	F/F	7		
	8+8	110		PVB	F/F	0		
		120		DG41	T/T	1		
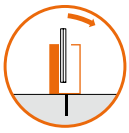 PICO	6+6	50	25	DG41	T/T	7		
	8+8	110		PVB	F/F	0		
		120		DG41	T/T	2		

SISTEMI DEFENDER 1212 P.100-115

Sistema DEFENDER	Lastre	Altezza[1] [cm]	Fissaggi[2] [cm]	composizione lastre		Destinazione d'uso[6]		
						Privato	Pubblico	Stadi
				Intercalare	Vetri	0.5 kN/m	1.0 kN/m	3.0 kN/m
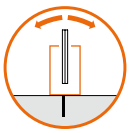 1212LM	12+12	120	40	DG41	F/F	⑧	⑦	
		120	20	DG41	T/T	⑧	⑧	⑦
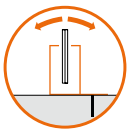 1212DK	12+12	120	40	DG41	F/F	⑧	⑦	
		120	20	DG41	T/T	⑧	⑧	7
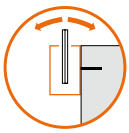 1212FR	12+12	110	20	DG41	T/T	⑦	⑦	
		120	20	DG41	T/T	⑥	⑥	
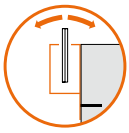 1212SP	12+12	110	20	DG41	T/T	⑥	⑥	
		120	20	DG41	T/T	⑤	⑤	

>>> legenda e note a p.154 <<<

REGNO UNITO British Standard 6180

SISTEMI DEFENDER 810 P.44-81

Sistema DEFENDER	Lastre	Altezza[1] [cm]	Fissaggi[2] [cm]	composizione lastre		Destinazione d'uso[3]		
						Privato	Pubblico	Stadi
				Intercalare	Vetri	0.74 kN/m	1.5 kN/m	3.0 kN/m
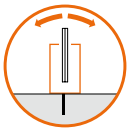 810LM	8+8	60	40	PVB	T/T	✓	✓	✓
		100		PVB	T/T	✓	✓	
		110		PVB	T/T	✓		
		110	20	SentryGlas®	T/T	✓	✓	
		120	40	SentryGlas®	T/T	✓		
	10+10	80	20	PVB	T/T	✓	✓	✓
		110		PVB	T/T	✓	✓	
		120		SentryGlas®	T/T	✓	✓	
		140		SentryGlas®	T/T	✓		
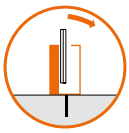 810MR	8+8	60	40	PVB	T/T	✓	✓	✓
		100		PVB	T/T	✓	✓	
		110		PVB	T/T	✓		
		110	20	SentryGlas®	T/T	✓	✓	
		120	40	SentryGlas®	T/T	✓		
	10+10	80	20	PVB	T/T	✓	✓	✓
		110		PVB	T/T	✓	✓	
		120		SentryGlas®	T/T	✓	✓	
		140		SentryGlas®	T/T	✓		
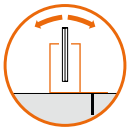 810DK	8+8	60	60	PVB	T/T	✓	✓	✓
		100		PVB	T/T	✓	✓	
		120		PVB	T/T	✓		
		110		SentryGlas®	T/T	✓	✓	
	10+10	80	40	PVB	T/T	✓	✓	✓
		120		PVB	T/T	✓	✓	
		140		SentryGlas®	T/T	✓		
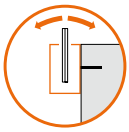 810FR	8+8	60	20	PVB	T/T	✓	✓	✓
		100	40	PVB	T/T	✓	✓	
		110		PVB	T/T	✓		
	10+10	80	20	PVB	T/T	✓	✓	✓
		110		SentryGlas®	T/T	✓	✓	
		140		SentryGlas®	T/T	✓		
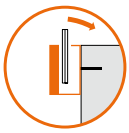 810MF	8+8	60	20	PVB	T/T	✓	✓	✓
		100	40	PVB	T/T	✓	✓	
		110		PVB	T/T	✓		
	10+10	80	20	PVB	T/T	✓	✓	✓
		110		SentryGlas®	T/T	✓	✓	
		140		SentryGlas®	T/T	✓		
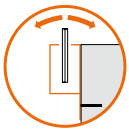 810SP	8+8	60	20	PVB	T/T	✓	✓	✓
		100	40	PVB	T/T	✓	✓	
		110		PVB	T/T	✓		
	10+10	80	20	PVB	T/T	✓	✓	✓
		110		SentryGlas®	T/T	✓	✓	
		140		SentryGlas®	T/T	✓		

>>> legenda e note a p.154 <<<

SISTEMI DEFENDER XP/PICO P.84-97

Sistema DEFENDER	Lastre	Altezza[1] [cm]	Fissaggi[2] [cm]	composizione lastre		Destinazione d'uso[3]		
						Privato	Pubblico	Stadi
				Intercalare	Vetri	0.74 kN/m	1.5 kN/m	3.0 kN/m
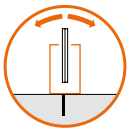 XP	6+6	50	25	PVB	T/T	✓	✓	
		60	25	PVB	T/T	✓		
		80	25	SentryGlas®	T/T	✓		
	8+8	40	25	PVB	T/T	✓	✓	✓
		60	25	PVB	T/T	✓	✓	
		70	25	PVB	T/T	✓		
		90	25	SentryGlas®	T/T	✓		
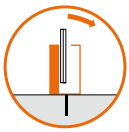 PICO	15	50	25	-	T	✓	✓	✓
		70	25	-	T	✓	✓	
		90	25	-	T	✓		

SISTEMI DEFENDER 1212 P.100-115

Sistema DEFENDER	Lastre	Altezza[1] [cm]	Fissaggi[2] [cm]	composizione lastre		Destinazione d'uso[3]		
						Privato	Pubblico	Stadi
				Intercalare	Vetri	0.74 kN/m	1.5 kN/m	3.0 kN/m
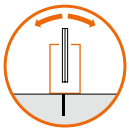 1212LM	12+12	100	20	SentryGlas®	T/T	✓	✓	✓
		110	10[8]	SentryGlas®	T/T	✓	✓	✓[9]
		130	20	SentryGlas®	T/T	✓	✓	
		140	10[8]	SentryGlas®	T/T	✓	✓[9]	
		150	20	SentryGlas®	T/T	✓		
		180	10[8]	SentryGlas®	T/T	✓[9]		
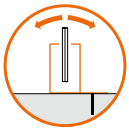 1212DK	12+12	100	20	SentryGlas®	T/T	✓	✓	✓
		130	20	SentryGlas®	T/T	✓	✓	
		150	20	SentryGlas®	T/T	✓		
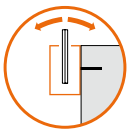 1212FR	12+12	70	20	SentryGlas®	T/T	✓	✓	✓
		100	20	SentryGlas®	T/T	✓	✓	
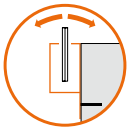 1212SP		130	20	SentryGlas®	T/T	✓		

Il progetto responsabile

è importante individuare le zone di appoggio che potrebbero essere usate per favorire la scalabilità del parapetto, riducendo la sicurezza per adulti e bambini.

Allo stesso modo, se ci fossero gradoni o elementi fissi in prossimità del parapetto, potrebbe essere necessario aumentare l'altezza minima prevista in situazioni normali.

>>> legenda e note a p.154 <<<

SVIZZERA SIA 261 - SIA2057

SISTEMI DEFENDER 810 P.44-81

Sistema DEFENDER	Lastre	Ambiente	Altezza[1] [cm]	Fissaggi[2] [cm]	composizione lastre		Destinazione d'uso[3]		
							Privato	Pubblico	Stadi
					Intercalare	Vetri	0.8 kN/m	1.6 kN/m	3.0 kN/m
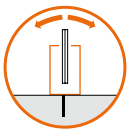 810LM	8+8	esterno	70	20	PVB	T/T	✓	✓	
			130	20	PVB	T/T	✓		
	10+10	esterno	100	20	PVB	T/T	✓	✓	
			110	20	SentryGlas®	T/T	✓	✓[7]	
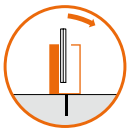 810MR	8+8	esterno	80	20	PVB	T/T	✓	✓	
			110	40	PVB	T/T	✓		
			130	20	PVB	T/T	✓		
	10+10	esterno	110	20	PVB	T/T	✓	✓	
			130	20	PVB	T/T	✓		
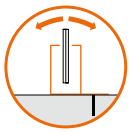 810DK	8+8	esterno	70	20	PVB	T/T	✓	✓	
			130	20	PVB	T/T	✓		
	10+10	interno	130	20	SentryGlas®	T/T	✓	✓[7]	
		esterno	100	20	PVB	T/T	✓	✓	
			110	20	SentryGlas®	T/T	✓	✓[7]	
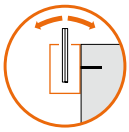 810FR	8+8	esterno	50	20	PVB	T/T	✓	✓	
			60	20	PVB	T/T	✓	✓[7]	
			110	40	PVB	T/T	✓		
			120	20	PVB	T/T	✓[7]		
	10+10	interno	110	20	SentryGlas®	T/T	✓	✓[7]	
		esterno	90	20	PVB	T/T	✓	✓	
			100	20	SentryGlas®	T/T	✓	✓[7]	
			130	20	PVB	T/T	✓		
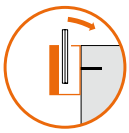 810MF	8+8	esterno	70	20	PVB	T/T	✓	✓	
			130	40	PVB	T/T	✓		
	10+10	esterno	110	20	PVB	T/T	✓	✓	
			130	20	SentryGlas®	T/T	✓	✓[7]	
			130	20	PVB	T/T	✓		
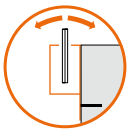 810SP	8+8	esterno	50	20	PVB	T/T	✓	✓	
			60	20	PVB	T/T	✓	✓[7]	
			110	40	PVB	T/T	✓		
			120	40	PVB	T/T	✓[7]		
	10+10	interno	120	20	SentryGlas®	T/T	✓	✓[7]	
		esterno	90	20	PVB	T/T	✓	✓	
			100	20	SentryGlas®	T/T	✓	✓[7]	
			130	20	PVB	T/T	✓		

>>> legenda e note a p.154 <<<

SISTEMI DEFENDER XP/PICO P.84-97

Sistema DEFENDER	Lastre	Ambiente	Altezza[1] [cm]	Fissaggi[2] [cm]	composizione lastre		Destinazione d'uso[3]		
							Privato	Pubblico	Stadi
					Intercalare	Vetri	0.8 kN/m	1.6 kN/m	3.0 kN/m
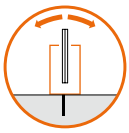 XP	8+8	interno	40	25	PVB	I/I	✓	✓	
			90	25	PVB	I/I	✓		
		esterno	60	25	SentryGlas®	I/I	✓	✓	
			90	25	SentryGlas®	I/I	✓		
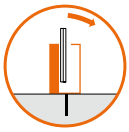 PICO	8+8	interno	50	25	PVB	I/I	✓	⊘	
			80	25	SentryGlas®	I/I	✓	⊘	
		esterno	70	25	SentryGlas®	I/I	✓	⊘	
			90	25	PVB	I/I	⊘		

SISTEMI DEFENDER 1212 P.100-115

Sistema DEFENDER	Lastre	Ambiente	Altezza[1] [cm]	Fissaggi[2] [cm]	composizione lastre		Destinazione d'uso[3]		
							Privato	Pubblico	Stadi
					Intercalare	Vetri	0.8 kN/m	1.6 kN/m	3.0 kN/m
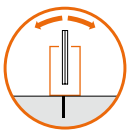 1212LM	12+12	interno	100	20	SentryGlas®	F/F	✓	⊘	
			120	40	PVB	F/F	⊘		
			120	20	PVB	I/I	✓	⊘	
			120	20	PVB	T/T	✓	✓	⊘
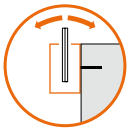 1212FR		esterno	80	20	SentryGlas®	F/F	✓	⊘	
			90	20	SentryGlas®	I/I	✓	✓	⊘
			100	20	PVB	T/T	✓	✓	⊘
			110	20	SentryGlas®	T/T	✓	✓	⊘
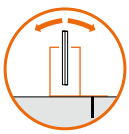 1212DK	12+12	interno	120	40	PVB	F/F	✓		
			120	20	PVB	I/I	✓	✓	
			120	20	PVB	T/T	✓	✓	✓
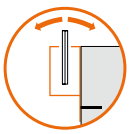 1212SP		esterno	90	20	SentryGlas®	I/I	✓	✓	✓
			100	20	PVB	T/T	✓	✓	✓
			110	20	SentryGlas®	T/T	✓	✓	✓

>>> legenda e note a p.154 <<<

PAESI BASSI NEN-EN 1991-1-1

SISTEMI DEFENDER 810 P.44-81

Sistema DEFENDER	Lastre	Corrimano	Altezza[1] [cm]	Fissaggi[2] [cm]	composizione lastre		Destinazione d'uso[3]		
							Residenziale privato	Residenziale comune	Pubblico[5]
					Intercalare	Vetri	0.3 kN/m	0.5 kN/m	0.8 kN/m
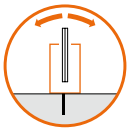 810LM	8+8	no	120	40	PVB	T/T	✓		
		si	110		PVB		✓[7]	✓[7]	
			130		SentryGlas®		✓[7]	✓[7]	
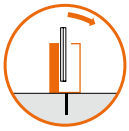 810MR	10+10	no	110	20	PVB		✓	✓	
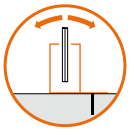 810DK		si	120		PVB		✓[7]	✓[7]	✓[7]
			130		SentryGlas®		✓[7]	✓[7]	✓[7]
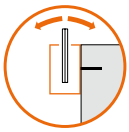 810FR	8+8	no	110	40	PVB	T/T	✓		
		si	110	20	PVB		✓[7]	✓[7]	
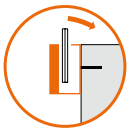 810MF			120		SentryGlas®		✓[7]	✓[7]	
	10+10	no	110	20	PVB		✓	✓	
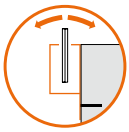 810SP		si	100		PVB		✓[7]	✓[7]	✓[7]
			120		SentryGlas®		✓[7]	✓[7]	✓[7]

SISTEMI DEFENDER PICO P.90-97

Sistema DEFENDER	Lastre	Corrimano	Altezza[1] [cm]	Fissaggi[2] [cm]	composizione lastre		Destinazione d'uso[3]		
							Residenziale privato	Residenziale comune	Pubblico[5]
					Intercalare	Vetri	0.3 kN/m	0.5 kN/m	0.8 kN/m
 PICO	8+8	no	120	25	PVB	T/T	✓		
		si	110	12.5	PVB		✓[7]	✓[7]	
			120	12.5	SentryGlas®		✓[7]	✓[7]	

>>> legenda e note a p.154 <<<

SISTEMI DEFENDER 1212 P.100-115

Sistema DEFENDER	Lastre	Altezza[1] [cm]	Fissaggi[2] [cm]	composizione lastre		Destinazione d'uso[3]		
						Residenziale	Pubblico	Stadi
				Intercalare	Vetri	0.5 kN/m	0.8 kN/m	3.0 kN/m
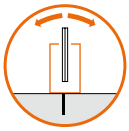 1212LM	12+12	120	20	PVB	T/T	✓	ⓥ	
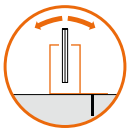 1212DK	10+10+4	110		Sentryglas®	T/T	✓	✓	ⓥ
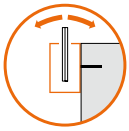 1212FR	12+12	110	20	PVB	T/T	✓	ⓥ	
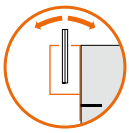 1212SP	10+10+4	100		Sentryglas®	T/T	✓	✓	ⓥ



>>> legenda e note a p.154 <<<

FISSAGGI PUNTUALI PER PARAPETTI

Piena trasparenza e sicurezza

I fissaggi puntuali esaltano tutte le qualità del vetro offrendo al tuo parapetto la leggerezza di un prodotto tutto vetro.



Serie EVO













Una gamma di attacchi puntuali dalle elevate caratteristiche meccaniche che si adattano ad ogni esigenza.

Scegli tra vite a vista o borchia cieca, tra distanziatore regolabile o fisso, la famiglia EVO offre performance invidiabili in tutte le sue declinazioni.

Un materiale per ogni applicazione: gli attacchi puntuali EVO sono realizzati interamente in acciaio inox e sono disponibli in:

AISI 304
per utilizzo in ambiente interno

AISI 316
per utilizzo in ambienti più aggressivi

3 MODELLI
2 MATERIALI
5 FINITURE

AISI 316 /8 /15



AISI 304 /8 /15 /97 /R2 /RAL







FISSAGGIO PUNTUALE CON DISTANZIATORE REGOLABILE E BORCHIA CIECA

Regolazione frontale del distanziatore di 10 mm, da 30 a 40 mm.
Regolazione della posizione a parete ± 4 mm in tutte le direzioni
Ancoraggio mediante barra filettata M12 (non fornita)
Utensile consigliato per il montaggio Art. CHSETT32 / CH12EXA

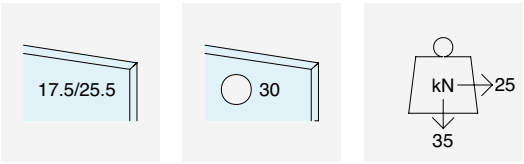

FORO CONSIGLIATO

Dettaglio asola a parete

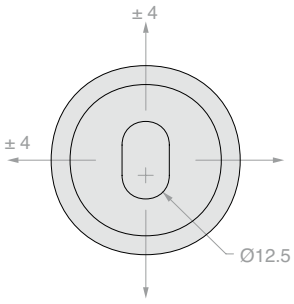

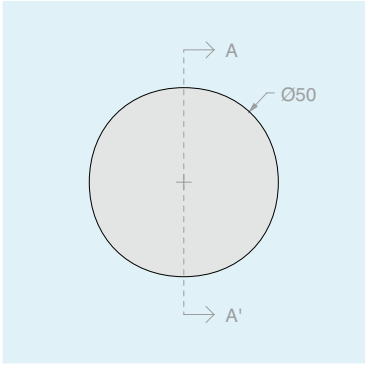

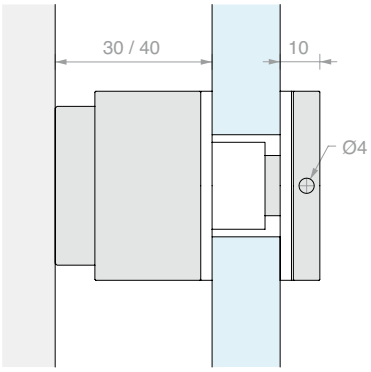

A-A'

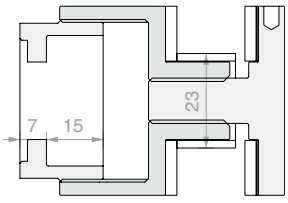

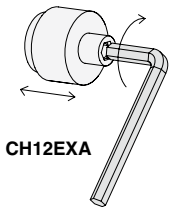

CH12EXA

Materiale: Acciaio inox AISI 304
Finitura: /8 /15 /97 /R2 /RAL

Art.	Q.tà
EVODR304	1 Pz

Materiale: Acciaio inox AISI 316
Finitura: /8 /15

Art.	Q.tà
EVODR316	1 Pz



FISSAGGIO PUNTUALE
CON BORCHIA CIECA

Ancoraggio mediante barra filettata M12 (non fornita)
Utensile consigliato per il montaggio Art. CHSETT32



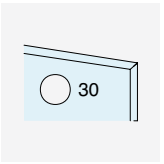

FORO
CONSIGLIATO

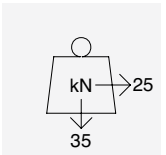

Dettaglio foro a parete

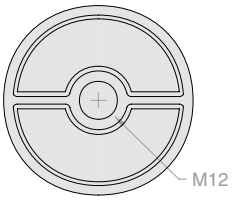

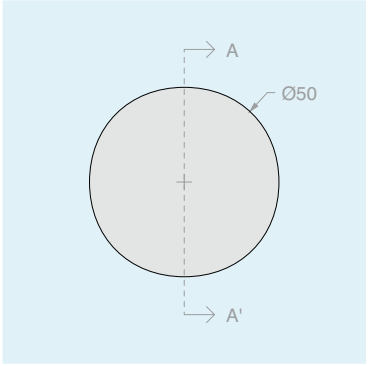

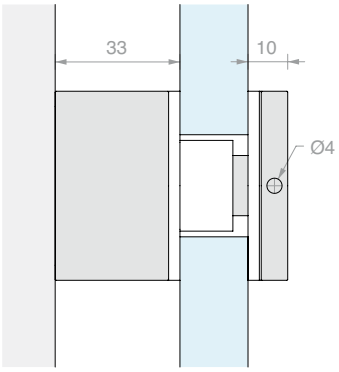

A-A'

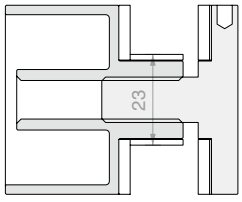

Materiale: Acciaio inox AISI 304
Finitura: /8 /15 /97 /R2 /RAL

Art.	Q.tà
EVOFIX304	1 Pz

Materiale: Acciaio inox AISI 316
Finitura: /8 /15

Art.	Q.tà
EVOFIX316	1 Pz



FISSAGGIO PUNTUALE
CON VITE A VISTA
Ancoraggio mediante barra filettata M12 (non fornita)



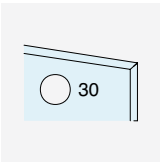

FORO
CONSIGLIATO

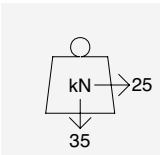

Dettaglio foro a parete

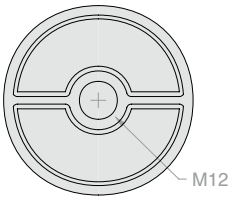

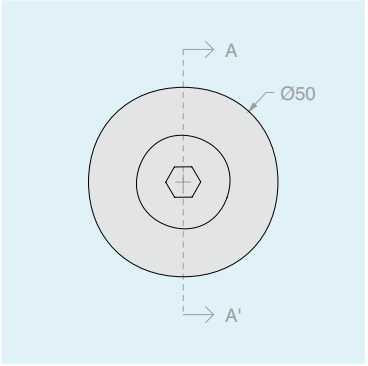

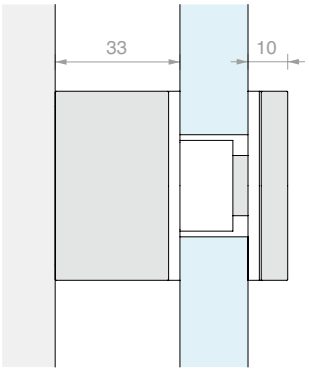

A-A'

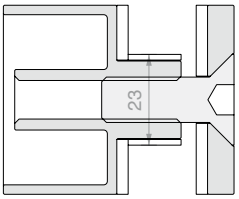

Materiale: Acciaio inox AISI 304
Finitura: /8 /15 /97 /R2 /RAL

Art.	Q.tà
EVOBOR304	1 Pz

Materiale: Acciaio inox AISI 316
Finitura: /8 /15

Art.	Q.tà
EVOBOR316	1 Pz



DISTANZIATORE AGGIUNTIVO PER EVODR

É possibile utilizzare più distanziatori insieme
per aumentare la distanza.

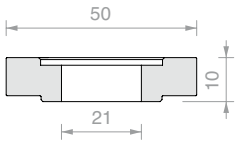

Materiale: Acciaio inox AISI 304
Finitura: /8 /15 /97 /R2 /RAL

Art.	Q.tà
EVODR304DIST	1 Pz

Materiale: Acciaio inox AISI 316
Finitura: /8 /15

Art.	Q.tà
EVODR316DIST	1 Pz



DISTANZIATORE AGGIUNTIVO PER EVOFIX E EVOBOR

É possibile utilizzare più distanziatori insieme
per aumentare la distanza.

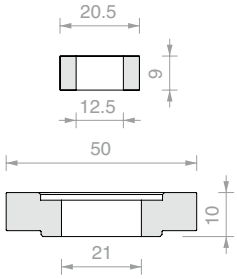

Materiale: Acciaio inox AISI 304
Finitura: /8 /15 /97 /R2 /RAL

Art.	Q.tà
EVOBOR304DIST	1 Pz

Materiale: Acciaio inox AISI 316
Finitura: /8 /15

Art.	Q.tà
EVOBOR316DIST	1 Pz



SET DI GUARNZIONI GRIGIE PER FISSAGGI EVO

Materiale: EPDM, POM

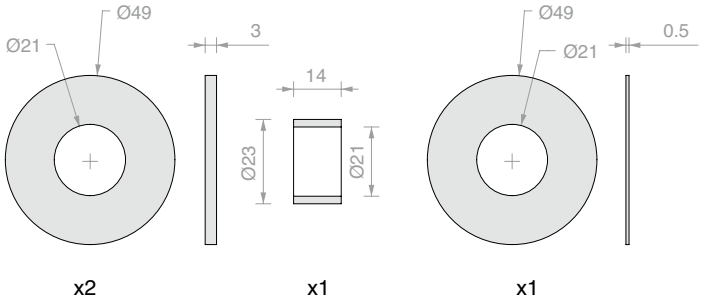

Art.	Q.tà
EVODRG	1 Pz



CHIAVE A SETTORE

Materiale: acciaio

Utensile necessario per il serraggio di tutte quelle parti metalliche con foro cieco intorno al loro asse.

Art.	Estensione	Perno	Per foro cieco	Q.tà
CHSETT19	**Ø19/50** mm	**Ø2.8** mm	**Ø3** mm	1 Pz
CHSETT32	**Ø32/75** mm	**Ø3.8** mm	**Ø4** mm	1 Pz



CHIAVE ESAGONALE DA 12

Materiale: acciaio

Art.	Q.tà
CH12EXA	1 Pz







FISSAGGIO PUNTUALE
CON DISTANZIATORE REGOLABILE

Materiale: Acciaio inox AISI 316
Regolazione frontale del distanziatore di 8 mm da 43 a 51 mm
Regolazione della posizione a parete ± 5 mm in tutte le direzioni
Ancoraggio mediante barra filettata M14x140 (in dotazione)
Finitura: /8 /15
Utensile consigliato per il montaggio Art. UT300



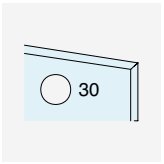

FORO
CONSIGLIATO

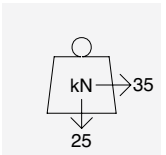

Dettaglio asola a parete

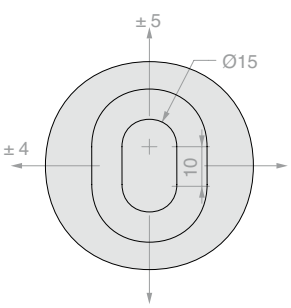

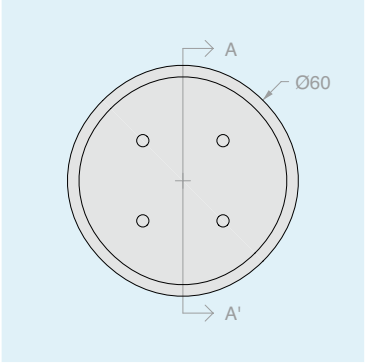

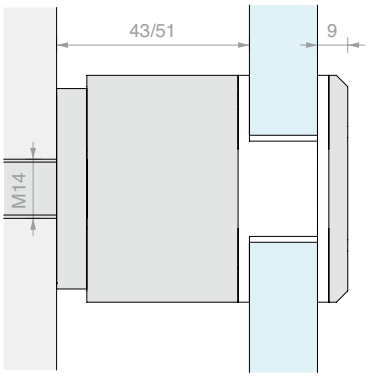

A-A'

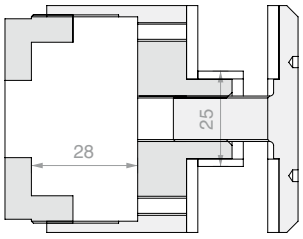

Art.	Q.tà
ATP60	1 Pz



FISSAGGIO PUNTUALE
CON DISTANZIATORE REGOLABILE

Materiale: Acciaio inox AISI 316
Regolazione frontale del distanziatore di 5 mm da 26 a 31 mm
Ancoraggio mediante barra filettata M12 (non fornita)
Finitura: /8 /15
Utensile consigliato per il montaggio Art. UT300 / CHSETT32

Dettaglio foro a parete

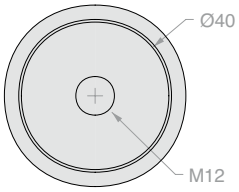

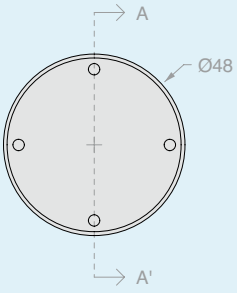

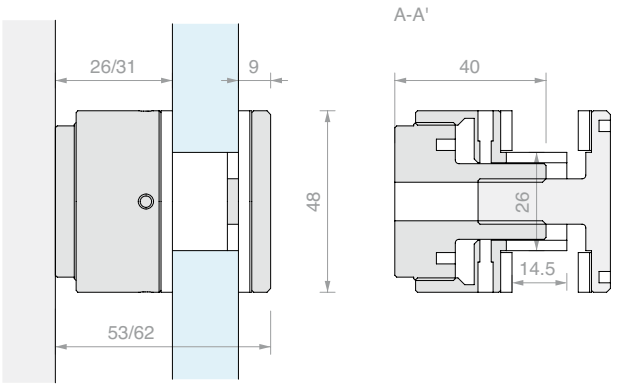

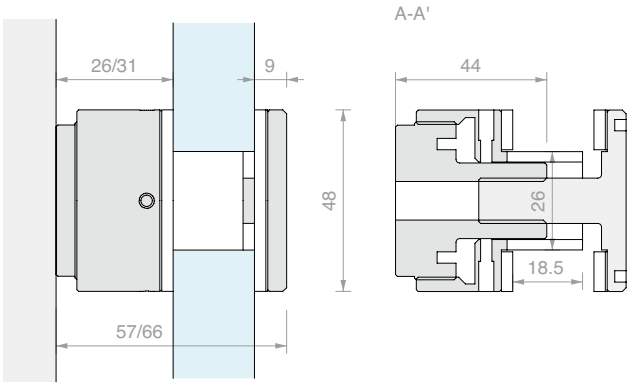

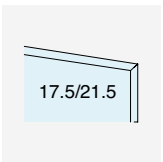

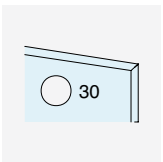

FORO CONSIGLIATO

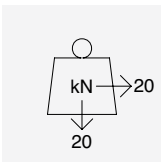

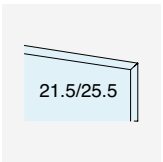

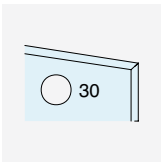

FORO CONSIGLIATO

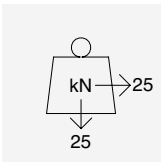

Art.	Q.tà
SB40DR	1 Pz

Art.	Q.tà
SB48DR	1 Pz



BORCHIA DI FISSAGGIO

Materiale: Acciaio inox AISI 316

Dotato di viti svasate M12x30 mm, M12x35 mm, M12x40mm

Finitura: /8 /15

Utensile consigliato per il montaggio Art. UT300

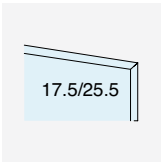

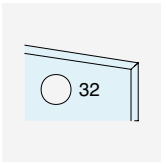

FORO
CONSIGLIATO

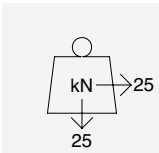

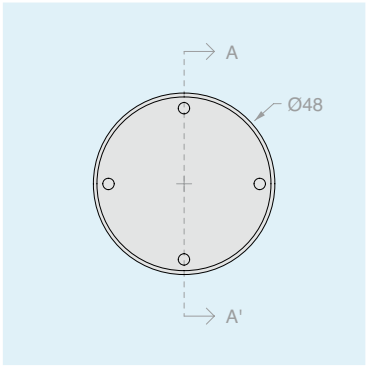

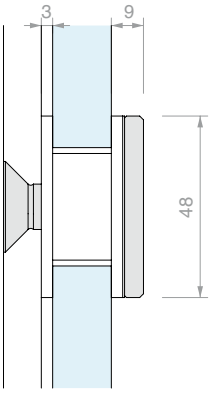

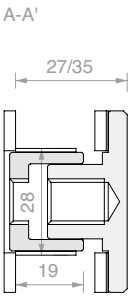

Art.	Q.tà
SB-BORK	1 Pz



FISSAGGIO PUNTUALE
CON DISTANZIATORE REGOLABILE

Materiale: Acciaio inox AISI 304
Regolazione frontale del distanziatore di 8 mm da 42 a 50 mm
Ancoraggio mediante barra filettata M14x140 (in dotazione)
Finitura: /9
Utensile consigliato per il montaggio Art. UT300

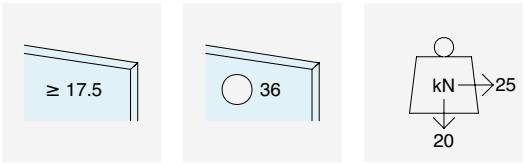

FORO
CONSIGLIATO

Dettaglio foro a parete

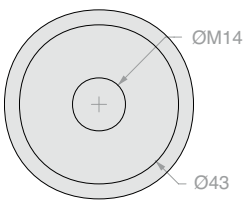

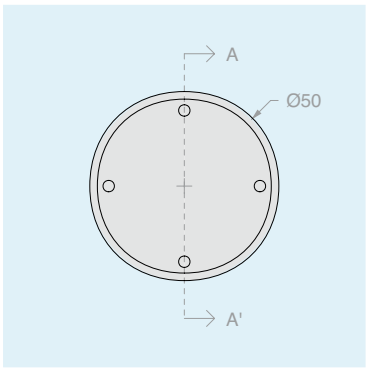

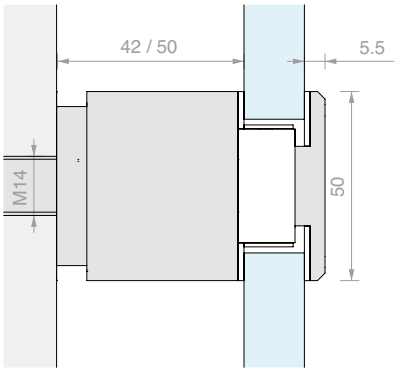

A-A'

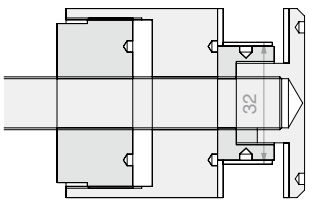

Art.	Q.tà
ATP50	1 Pz


THE ACTION
NEW YORK
HADID



FISSAGGI PUNTUALI

Materiale: Acciaio inox AISI 304
Possibile inserire un vetro 11.5 mm con l'aggiunta dell'art. ATP452
Ancoraggio mediante barra filettata M14x140 (in dotazione)
Finitura: /9
Utensile consigliato per il montaggio Art. UT300

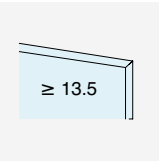

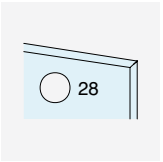

FORO CONSIGLIATO

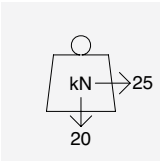

ATP5365

Dettaglio foro a parete

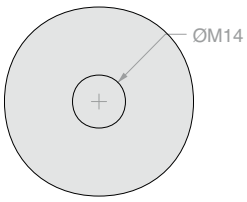

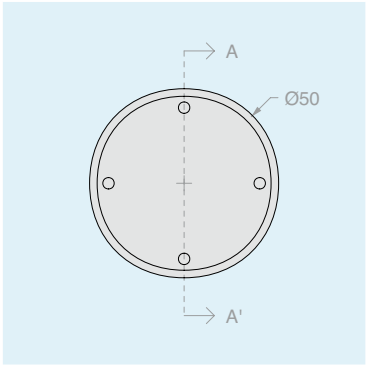

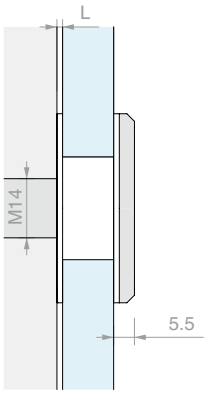

A-A'

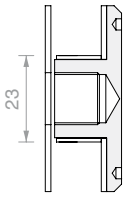

ATP515

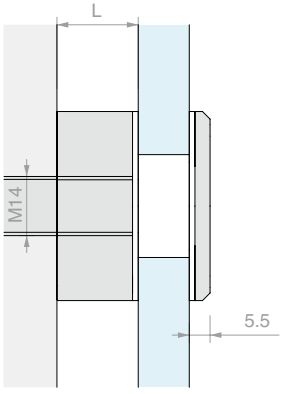

A-A'

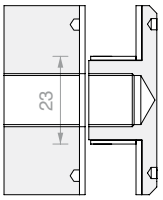

ATP565
ATP5215
ATP5365

Art.	L	Q.tà
ATP515	**1.5** mm	1 Pz
ATP565	**6.5** mm	1 Pz
ATP5215	**21.5** mm	1 Pz
ATP5365	**36.5** mm	1 Pz



FISSAGGI PUNTUALI CON COLLO

Materiale: Acciaio inox AISI 304
Ancoraggio mediante barra filettata M14x140 (in dotazione)
Finitura: /9
Utensile consigliato per il montaggio Art. UT300

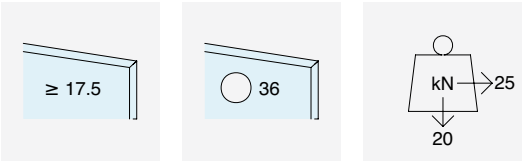

FORO CONSIGLIATO

ATP503365

Dettaglio foro a parete

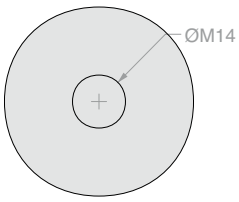

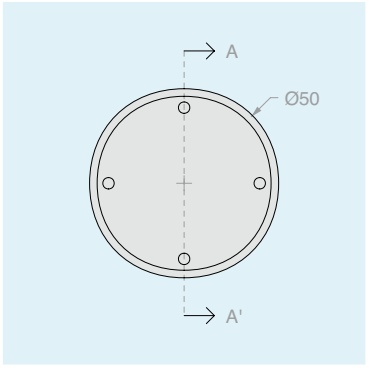

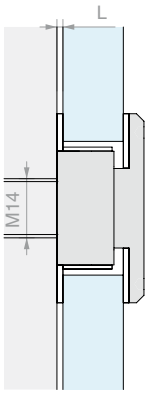

A-A'

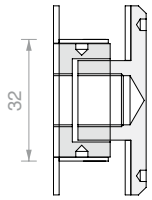

ATP50315

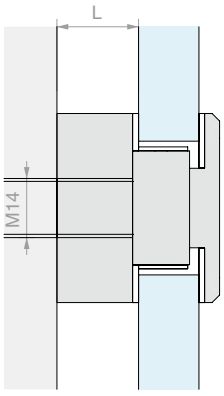

A-A'

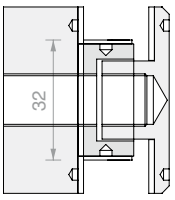

ATP50365
ATP503215
ATP503365

Art.	L	Q.tà
ATP50315	**1.5** mm	1 Pz
ATP50365	**6.5** mm	1 Pz
ATP503215	**21.5** mm	1 Pz
ATP503365	**36.5** mm	1 Pz

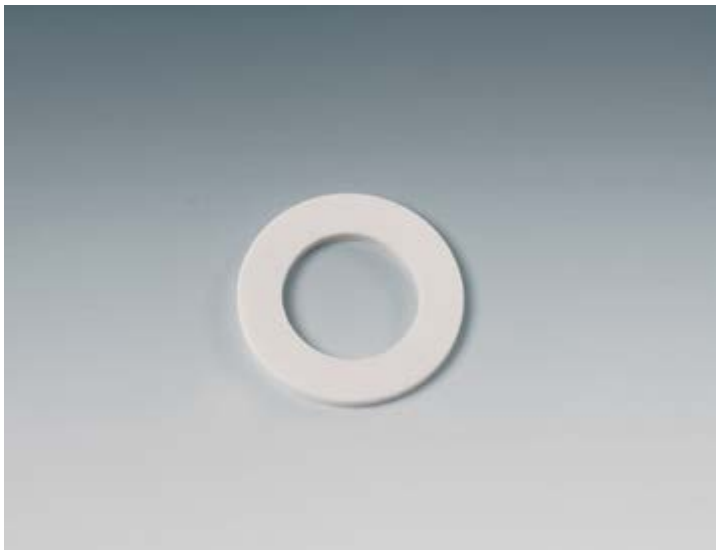

GUARNIZIONE DI MAGGIORAZIONE

Materiale: PVC
Guarnizione aggiuntiva per poter utilizzare gli art. ATP515, ATP565, ATP5215, ATP5365 con vetro di spessore 11.5 mm
Finitura: bianca

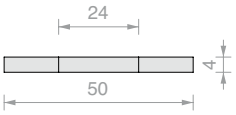

Art.	Q.tà
ATP452	1 Pz



DISTANZIATORE

Materiale: Acciaio inox AISI 304
Finitura: /9
Utensile consigliato per il montaggio Art. UT300

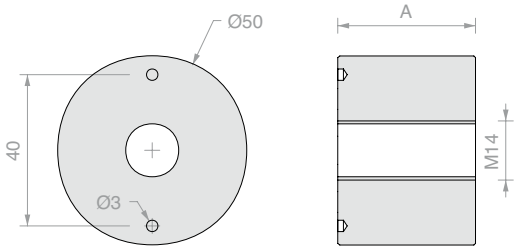

Art.	A	Q.tà
DISTCOFIS11	**20** mm	1 Pz
DISTCOFIS12	**35** mm	1 Pz



DISTANZIATORE REGOLABILE

Materiale: Acciaio inox AISI 304
Regolazione frontale del distanziatore di 8 mm da 40 a 48 mm
Finitura: /9
Utensile consigliato per il montaggio Art. UT300

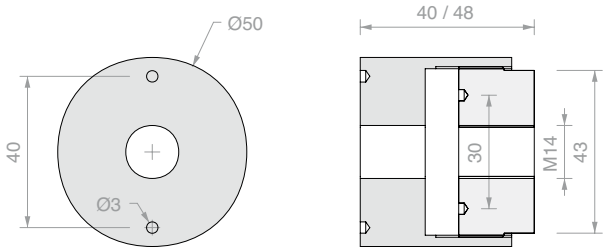

Art.	Q.tà
DISTCOFISR	1 Pz



FISSAGGIO PUNTUALE CON VITE A VISTA

Materiale: Acciaio inox AISI 304
Dotato di vite M10x35 mm
Ancoraggio a parete mediante barra filettata M10 (non fornita)
Finitura: /9
Utensile consigliato per il montaggio Art. UT300

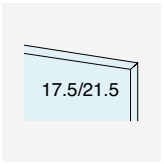

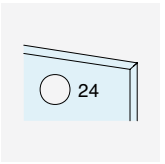

FORO
CONSIGLIATO

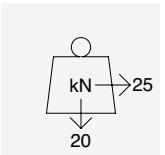

Dettaglio foro a parete

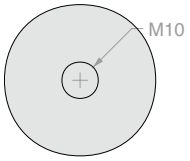

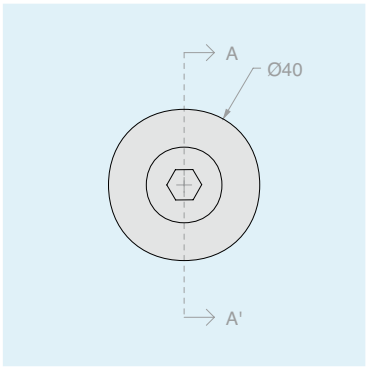

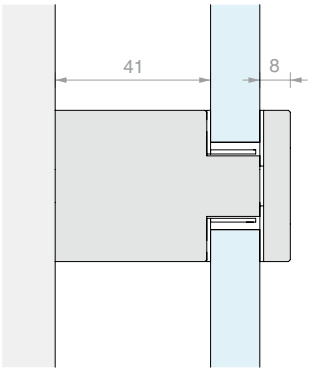

A-A'

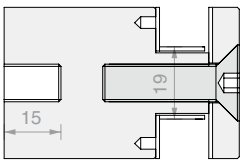

Art.	Q.tà
DISTB40	1 Pz



FISSAGGIO PUNTUALE CON VITE A VISTA

Materiale: Acciaio inox AISI 304
Dotato di vite M12x35 mm.
Ancoraggio a parete mediante barra filettata M12 (non fornita)
Finitura: /9
Utensile consigliato per il montaggio Art. UT300 / CH12EXA

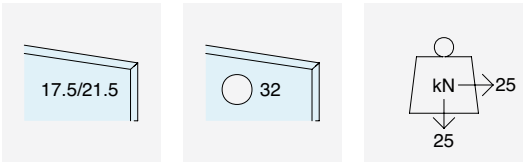

FORO
CONSIGLIATO



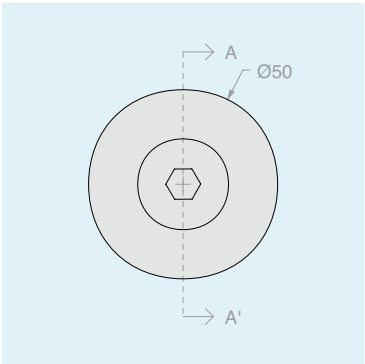

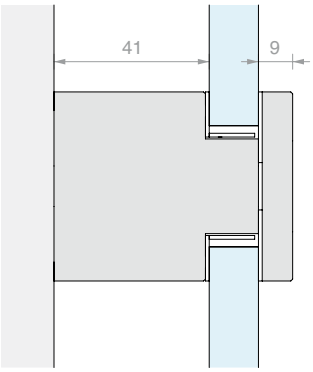

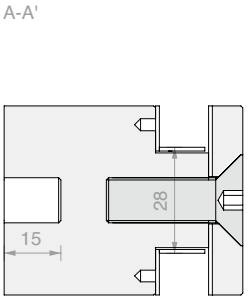

Art.	Q.tà
DISTB50	1 Pz



STAFFE DOPPIE PER PARAPETTI

Solidità brevettata

Caratteristiche della famiglia:
due staffe, distanze diverse dalla parete, stesse elevatissime caratteristiche meccaniche.

Con o senza distanziatore regolabile, la famiglia di staffe SB offre tutta la praticità del fissaggio con una sola barra filettata senza rinunciare a due punti di serraggio sul vetro.

La garanzia dell'acciao inox:
realizzate in AISI 316 per utilizzo negli ambienti più aggressivi





STAFFA CON DISTANZIATORI REGOLABILI

Materiale: Acciaio inox AISI 316
Regolazione frontale del distanziatore di 5 mm da 26 a 31 mm
oltre che della sua posizione di 5 mm in tutte le direzioni rispetto al corpo della staffa.
Dotato inoltre di un'ulteriore regolazione della posizione a parete dell'intera staffa di ± 5 mm in tutte le direzioni.
Ancoraggio mediante unica barra filettata M14x200 mm (in dotazione)
Finitura: /8 /15
Utensile consigliato per il montaggio Art. UT300 / CHSETT32 / UT250

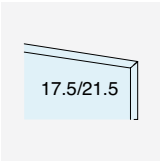

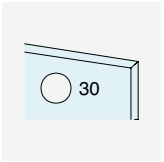

FORO CONSIGLIATO

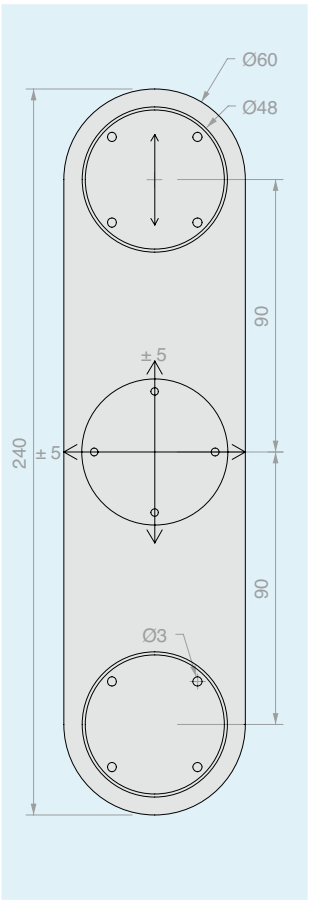

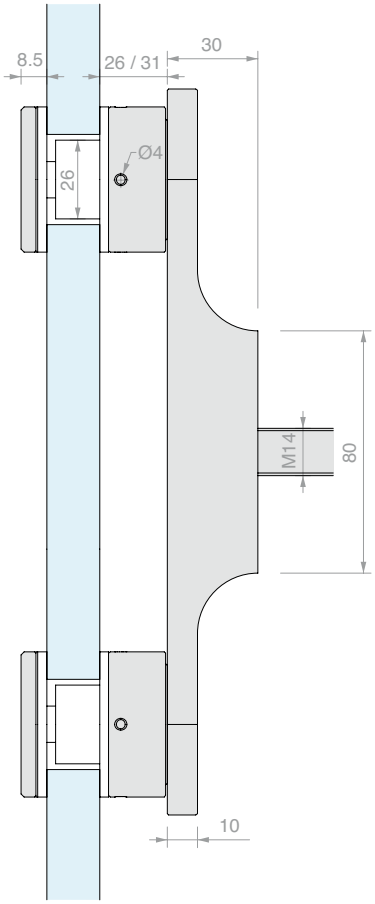

Art.	Q.tà
SB200K	1 Pz



STAFFA CON BORCHIE

Materiale: Acciaio inox AISI 316
Regolazione sia della borchia che serra il vetro,
sia dell'intera staffa di ± 5 mm in tutte le direzioni.
Ancoraggio mediante unica barra filettata M14x200 mm (in dotazione)
Finitura: /8 /15
Utensile consigliato per il montaggio Art. UT300 / UT250

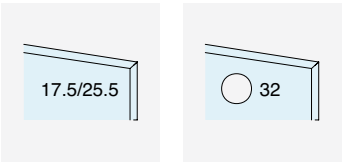

FORO
CONSIGLIATO

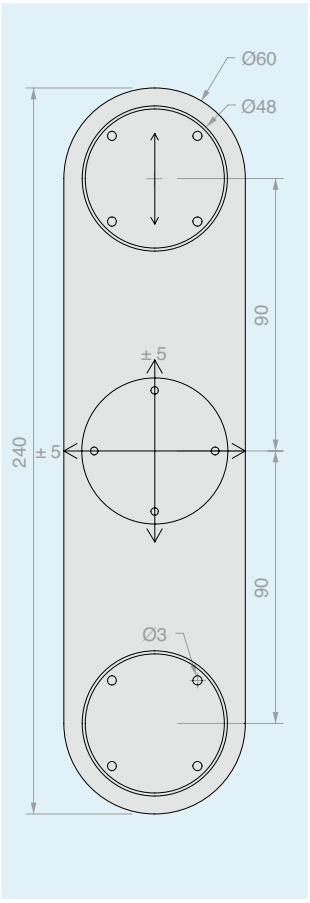

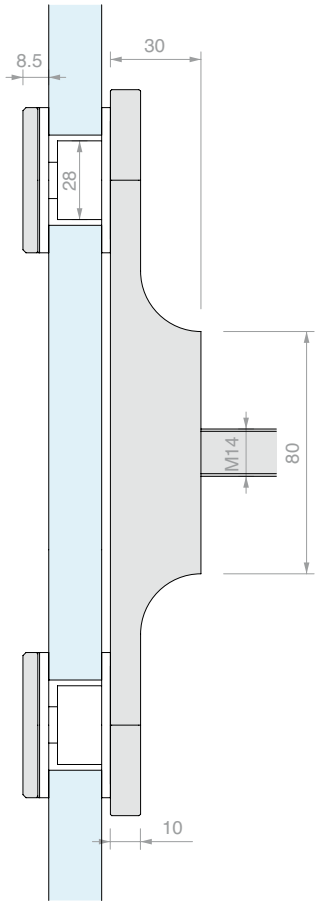

Art.	Q.tà
SB148	1 Pz

SOLO STAFFA

Materiale: Acciaio inox AISI 316
Asolatura di fissaggio frontale e regolazione dell'intera staffa di ± 5 mm in tutte le direzioni.
Ancoraggio mediante barra filettata unica M14x200 mm (in dotazione)
Finitura: /8 /15
Utensile consigliato per il montaggio Art. UT300



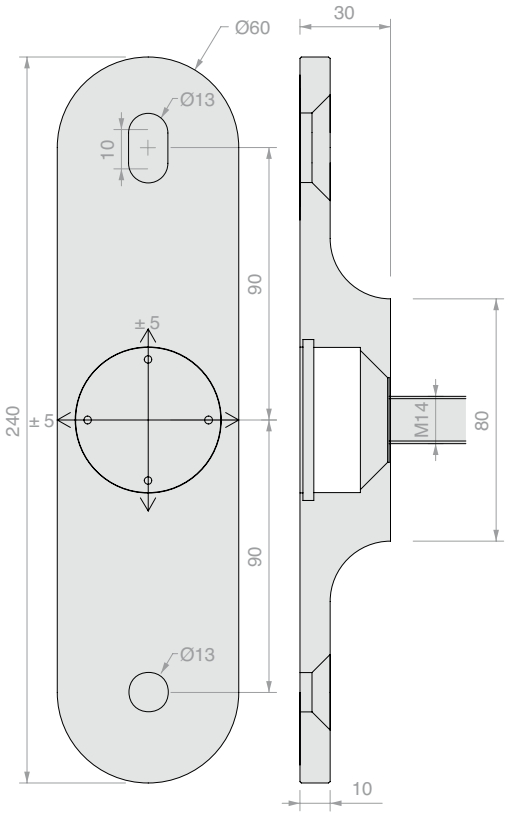

Art.	Q.tà
SB200ST	1 Pz



FISSAGGIO PUNTUALE CON DISTANZIATORE REGOLABILE

Materiale: Acciaio inox AISI 316
Regolazione frontale da 26 a 31 mm
Ancoraggio con barra filettata M12 (non fornita).
Foro vetro consigliato Ø 30 mm
Utensile consigliato per il montaggio
Art. UT300 / CHSETT32
Finitura: /8 /15

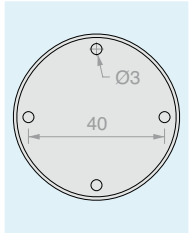

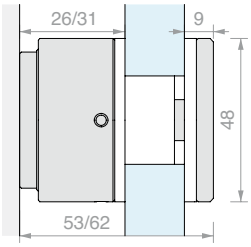

Art.	Per vetri	Q.tà
SB40DR	Da **17.5** a **21.5** mm	1 Pz



BORCHIA DI FISSAGGIO

Materiale: Acciaio inox AISI 316
Dotato di viti svasate M12x30 mm, M12x35 mm, M12x40mm. Utilizzabile su staffa SB200ST.
Foro vetro consigliato Ø 32 mm
Utensile consigliato per il montaggio
Art. UT300
Finitura: /8 /15

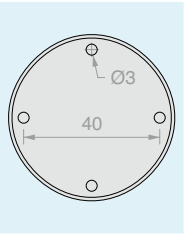

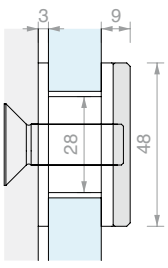

Art.	Per vetri	Q.tà
SB-BORK	Da **17.5** a **25.5** mm	1 Pz



SET DI RICAMBIO PER STAFFE

Materiale: Acciaio inox AISI 316
Tappo, ghiera, oring, dado e rondella per staffe Art. SB200ST, SB200K, SB148.
Utensile consigliato per il montaggio
Art. UT250
Finitura: /8 /15

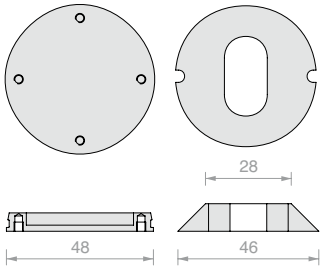

Art.	Q.tà
SBSTACC	1 Pz



CHIAVE ESAGONALE DA 12

Materiale: acciaio

Art.	Q.tà
CH12EXA	1 Pz



CHIAVE A COMPASSO PER FORI CIECHI Ø3 / Ø2.5 / Ø2 mm

Materiale: corpo in ferro e perni in acciaio

Mediante l'apertura a compasso è possibile lavorare su ampi raggi, per coppia di fori con interasse variabile da 9 mm a 55 mm

Art.	Descrizione	Q.tà
UT300	Chiave a compasso con perni **Ø2.9** mm	1 Pz
UTC300R	N.2 perni di ricambio **Ø2.9** mm	1 Pz
UT250	Chiave a compasso con perni **Ø2.4** mm	1 Pz
UTC250R	N.2 perni di ricambio **Ø2.4** mm	1 Pz
UT200	Chiave a compasso con perni **Ø1.8** mm	1 Pz
UTC200R	N.2 perni di ricambio **Ø1.8** mm	1 Pz



CHIAVE A SETTORE

Materiale: acciaio

Utensile necessario per il serraggio di tutte quelle parti metalliche con fori ciechi intorno al loro asse.

Art.	Estensione	Perno	Per foro cieco	Q.tà
CHSETT19	**Ø19/50** mm	**Ø2.8** mm	**Ø3** mm	1 Pz
CHSETT32	**Ø32/75** mm	**Ø3.8** mm	**Ø4** mm	1 Pz

>>> RIFERIMENTO LISTINO V1 - P. 22 >>>



BARRA FILETTATA DIN 975

Materiale: Acciaio zincato, Acciaio inox AISI 316

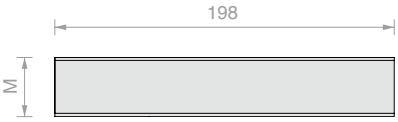

Art.	Materiale	M	Q.tà
BFM975-10-ZN	Acciaio zincato	**M10**	1 Pz
BFM975-12-ZN	Acciaio zincato	**M12**	1 Pz
BFM975-14-ZN	Acciaio zincato	**M14**	1 Pz
BFM975-10-A4	Acciaio inox AISI 316	**M10**	1 Pz
BFM975-12-A4	Acciaio inox AISI 316	**M12**	1 Pz
BFM975-14-A4	Acciaio inox AISI 316	**M14**	1 Pz



DADO PER BARRA FILETTATA DIN 934

Materiale: Acciaio zincato, Acciaio inox AISI 316

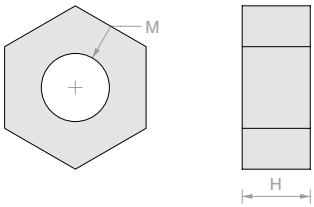

Art.	Materiale	H	M	Q.tà
DEX934-10-ZN	Acciaio zincato	**8** mm	**M10**	1 Pz
DEX934-12-ZN	Acciaio zincato	**10** mm	**M12**	1 Pz
DEX934-14-ZN	Acciaio zincato	**11** mm	**M14**	1 Pz
DEX934-10-A4	Acciaio inox AISI 316	**8** mm	**M10**	1 Pz
DEX934-12-A4	Acciaio inox AISI 316	**10** mm	**M12**	1 Pz
DEX934-14-A4	Acciaio inox AISI 316	**11** mm	**M14**	1 Pz



RONDELLA PER BARRA FILETTATA DIN 125

Materiale: Acciaio zincato, Acciaio inox AISI 316

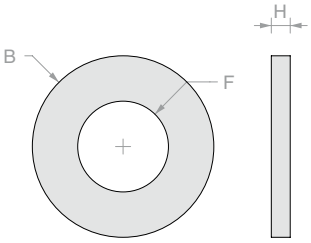

Art.	Materiale	B	H	F	Q.tà
RON125-10-ZN	Acciaio zincato	**Ø20** mm	**2** mm	**10.5** mm	1 Pz
RON125-12-ZN	Acciaio zincato	**Ø24** mm	**2.5** mm	**13** mm	1 Pz
RON125-14-ZN	Acciaio zincato	**Ø28** mm	**2.5** mm	**15** mm	1 Pz
RON125-10-A4	Acciaio inox AISI 316	**Ø20** mm	**2** mm	**10.5** mm	1 Pz
RON125-12-A4	Acciaio inox AISI 316	**Ø24** mm	**2.5** mm	**13** mm	1 Pz
RON125-14-A4	Acciaio inox AISI 316	**Ø28** mm	**2.5** mm	**15** mm	1 Pz

Parapetti su fissaggi puntuali
abachi di predimensionamento

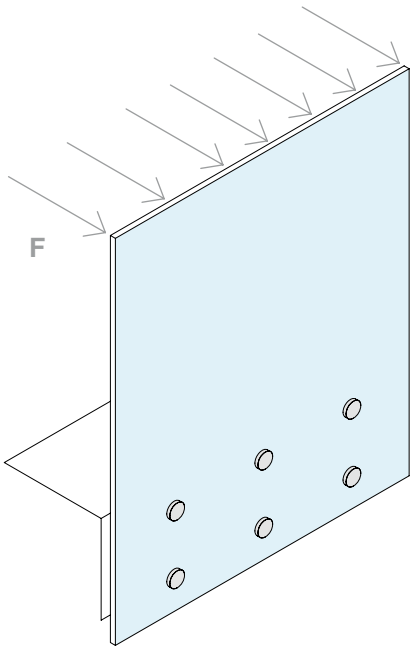

Nelle pagine seguenti è riportata una panoramica di soluzioni percorribili per verifiche sperimentali (test o collaudo). Le informazioni sono presentate al fine di agevolare la scelta del fissaggio e il predimensionamento del sistema per la condizione più comune di carico orizzontale lineare uniforme F, applicato sul corrimano. Le informazioni ricavate da risultati sperimentali sono un estratto dello stato dell'arte alla data di pubblicazione, secondo la documentazione e l'esperienza dell'azienda Logli. Verifiche per calcolo su analoghe soluzioni risulteranno dal lato della sicurezza portando a valori di resistenza più bassi, implicando di conseguenza l'uso di lastre di spessori superiori o geometrie più favorevoli.

In assenza di una norma armonizzata europea, norme nazionali possono limitare il tipo di stratifiche utilizzabili o prevedere verifiche aggiuntive, come l'applicazione di carichi puntuali o prove di impatto. Essendo l'effetto di queste azioni legato alla specifica geometria del manufatto (ad esempio: le dimensioni della lastra, il numero di fissaggi per lastra, la posizione sull'edificio, l'altezza del piano di calpestìo o la presenza di un corrimano strutturale), il comportamento dei sistemi vetrati non può essere generalizzato e deve essere valutato dal progettista caso per caso.

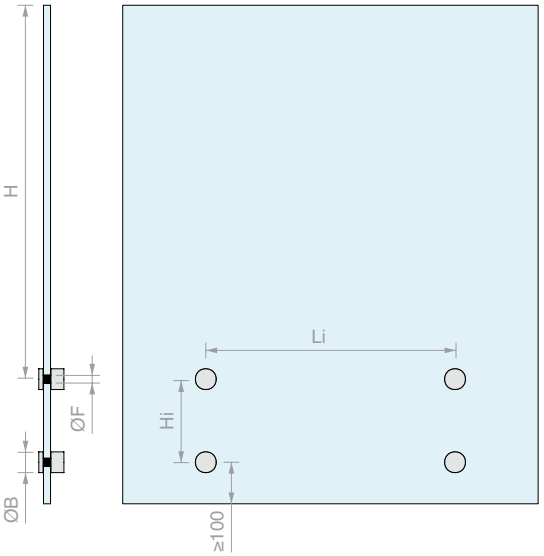

In aggiunta al carico statico, per l'Italia sono previste verifiche di impatto dinamico e post-rottura. Nel caso di stratifica con intercalari non rigidi, è richiesto l'uso di un corrimano strutturale.

In Francia sono previste verifiche di impatto dinamico, oltre al test HST secondo EN 14179 su vetri temprati.

I valori nelle tabelle di seguito non sono applicabili per la Germania, dove sono previste verifiche per calcolo oltre al certificato AbP. Verifiche per calcolo e certificato AbP sono disponibili per alcune classi di prodotti, per maggiori informazioni è possibile contattare l'ufficio tecnico.

Oltre alla verifica di resistenza al carico lineare, nel Regno Unito è richiesto il rispetto della freccia massima alla quota del corrimano.

Informazioni di dettaglio a supporto della progettazione possono essere richieste all'ufficio tecnico Logli, così come la documentazione estesa su test e certificati disponibile sul sito web. L'ufficio tecnico Logli può fornire supporto tecnico al progettista, fermo restando che la valutazione della rispondenza del sistema ai requisiti di sicurezza globali dell'opera resta demandata a disamina di un tecnico abilitato, il quale verificherà l'applicabilità dei risultati alle effettive condizioni di installazione (carichi e pressioni agenti sul sistema, caratteristiche del supporto,, effetti della temperatura, geometria delle lastre e dei fissaggi, tipologia e dimensionamento degli ancoranti, etc.…).
L'uso di un corrimano è sempre un elemento favorevole dal punto di vista della sicurezza e se ne consiglia l'installazione.

Legenda tabelle:

I valori nelle caselle colorate si riferiscono al valore consigliato di carico distribuito caratteristico Fk espresso in kN/m applicato linearmente alla quota dello spigolo superiore della lastra (o corrimano), che può essere validato in sede di prove sperimentali. I valori indicati corrispondono al carico per verifiche allo Stato Limite di Esercizio (SLE) e tengono in conto per la verifica di resistenza allo Stato Limite Ultimo (SLU) di un coefficiente di sicurezza di 1.5: ad esempio, una cella che riporta il valore 3.0 indica che il massimo carico di progetto F_{Ed} per SLU, è di 3.0x1.5=4.5 kN/m. Le caselle che riportano con un simbolo tondo ● indicano posizioni per le quali sono disponibili report di prova per carichi statici eseguiti da laboratori indipendenti. Le caselle che riportano un simbolo a rombo ♦ indicano posizioni per le quali sono disponibili report di prova per impatti dinamici eseguiti da laboratori indipendenti.

[1] l'altezza di protezione H è misurata verticalmente dalla linea di fissaggio più alta fino allo spigolo superiore della lastra (o corrimano).

[2] si intende per "intercalare rigido" un polimero per stratifica del vetro rispondente ai criteri della EN 16613 per famiglia di rigidezza 2: le proposte a tabella sono basate sull'utilizzo di Sentryglas®. I dati riportati in tabella per intercalare tradizionale (non rigido) sono basati sull'impiego di PVB. In fase di progettazione, si raccomanda di prestare attenzione alle norme nazionali che regolano l'uso di intercalari per parapetti in vetro, con particolare riferimento alla temperatura di esercizio (interno/esterno) e alla richiesta di impiego di corrimani strutturali in relazione ai requisiti post-rottura, nel caso di impiego di prodotti non rigidi, ossia quelli non classificati in famiglia 2.

[3] si consiglia l'impiego di uno spessore di intercalare maggiore o uguale a 1.52mm. Le lastre si intendono temprate secondo EN 12150. Si raccomanda il trattamento HST secondo EN 14179, obbligatorio nel caso di installazioni in Francia.

PARAPETTI CON FISSAGGI PUNTUALI

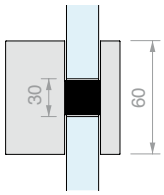

abaco per fissaggi puntuali con borchia da 60mm su foro di 30mm

		Hi(cm)	H[1] (cm)	Stratifica[3] →	12+12mm				10+10mm				8+8mm			
				Li(cm) →	30	40	50	60	30	40	50	60	30	40	50	60
Interno	intercalare rigido (Sentryglas®)	30	90		5,0	5,0	5,0	4,5	4,0	4,0	3,5	3,0	2,5	2,5	2,0	2,0
			100		5,0	5,0	4,5	4,0	3,5	3,5	3,0	3,0	2,5	2,0	2,0	2,0
			110		5,0	4,5	4,0	3,5	3,5	3,0	3,0●	2,5	2,0	2,0	2,0	1,5
			120		4,5	4,0	3,5	3,5	3,0	3,0	2,5	2,5	2,0	2,0	1,5	1,5
			130		4,0	3,5	3,5	3,0	3,0	2,5	2,5	2,0	2,0	1,5	1,5	1,5
		20	90		5,0	5,0	4,5	4,0	4,0	3,5	3,0	3,0	2,5	2,5	2,0	2,0
			100		5,0	4,5	4,0	3,5	3,5	3,0	3,0	2,5	2,5	2,0	2,0	1,5
			110		4,5	4,0	3,5	3,0	3,0	3,0	2,5	2,0	2,0	2,0	1,5	1,5
			120		4,0	3,5	3,5	3,0	3,0	2,5	2,5	2,0	2,0	1,5	1,5	1,5
			130		4,0	3,5	3,0	2,5	2,5	2,5	2,0	2,0	1,5	1,5	1,5	1,0
		12	90		5,0	4,5	3,5	3,0	3,5	3,0	2,5	2,5	2,5	2,0	1,5	1,5
			100		4,5	4,0	3,5	3,0	3,0	2,5	2,5	2,0	2,0	2,0	1,5	1,5
			110		4,0	3,5	3,0	2,5	3,0	2,5	2,0●	2,0	2,0	1,5	1,5	1,0
			120		3,5	3,0	2,5	2,5	2,5	2,0	2,0	1,5	1,5	1,5	1,0	1,0
			130		3,5	3,0	2,5	2,0	2,5	2,0	1,5	1,5	1,5	1,5	1,0	1,0
	intercalare tradizionale (PVB)	30	90		3,5	3,5	3,0	3,0	2,5	2,5	2,0	2,0	1,5	1,5	1,5	1,0
			100		3,5	3,0	2,5	2,5	2,5	2,0	2,0	1,5	1,5	1,5	1,0	1,0
			110		3,0	2,5	2,5	2,0	2,0	2,0	1,5	1,5	1,5	1,0	1,0	1,0
			120		2,5	2,5	2,0	2,0	2,0	1,5	1,5	1,5	1,0	1,0	1,0	1,0
			130		2,5	2,5	2,0	2,0	1,5	1,5	1,5	1,0	1,0	1,0	1,0	0,5
		20	90		3,5	3,0	3,0	2,5	2,5	2,0	2,0	1,5	1,5	1,5	1,0	1,0
			100		3,0	3,0	2,5	2,0	2,0	2,0	1,5	1,5	1,5	1,0	1,0	1,0
			110		3,0	2,5	2,0	2,0	2,0	1,5	1,5	1,5	1,0	1,0	1,0	1,0
			120		2,5	2,5	2,0	2,0	2,0	1,5	1,5	1,0	1,0	1,0	1,0	0,5
			130		2,5	2,0	2,0	1,5	1,5	1,5	1,5	1,0	1,0	1,0	1,0	0,5
		12	90		3,5	3,0	2,5	2,0	2,0	2,0	1,5	1,5	1,5	1,0	1,0	1,0
			100		3,0	2,5	2,0	2,0	2,0	1,5	1,5	1,5	1,5	1,0	1,0	0,5
			110		2,5	2,5	2,0	1,5	2,0	1,5	1,5	1,0	1,0	1,0	1,0	0,5
			120		2,5	2,0	2,0	1,5	1,5	1,5	1,0	1,0	1,0	1,0	0,5	0,5
			130		2,0	2,0	1,5	1,5	1,5	1,5	1,0	1,0	1,0	0,5	0,5	0,5
Esterno	intercalare rigido (Sentryglas®)	30	90		4,5	4,0	4,0	3,5	3,5	3,0	2,5	2,5	2,0	2,0	1,5	1,5
			100		4,0	4,0	3,5	3,0	3,0	2,5	2,5	2,0	2,0	1,5	1,5	1,5
			110		3,5	3,5	3,0	2,5	2,5	2,5	2,0	2,0	1,5	1,5	1,5	1,0
			120		3,5	3,0	3,0	2,5	2,5	2,0	2,0	1,5	1,5	1,5	1,0	1,0
			130		3,0	3,0	2,5	2,5	2,0	2,0	1,5	1,5	1,5	1,0	1,0	1,0
		20	90		4,5	4,0	3,5	3,0	3,0	2,5	2,5	2,0	2,0	1,5	1,5	1,5
			100		4,0	3,5	3,0	2,5	2,5	2,5	2,0	2,0	2,0	1,5	1,5	1,0
			110		3,5	3,0	2,5	2,5	2,5	2,0	2,0	1,5	1,5	1,5	1,0	1,0
			120		3,0	3,0	2,5	2,0	2,0	2,0	1,5	1,5	1,5	1,0	1,0	1,0
			130		3,0	2,5	2,5	2,0	2,0	2,0	1,5	1,5	1,5	1,0	1,0	1,0
		12	90		4,0	3,5	3,0	2,5	2,5	2,5	2,0	1,5	1,5	1,5	1,0	1,0
			100		3,5	3,0	2,5	2,0	2,0	2,0	1,5	1,5	1,5	1,5	1,0	1,0
			110		3,0	2,5	2,5	2,0	2,0	2,0	1,5	1,5	1,5	1,0	1,0	1,0
			120		3,0	2,5	2,0	2,0	2,0	1,5	1,5	1,0	1,0	1,0	1,0	0,5
			130		2,5	2,0	2,0	2,0	2,0	1,5	1,5	1,0	1,0	1,0	1,0	0,5
	intercalare tradizionale (PVB)	30	90		3,5	3,0	3,0	2,5	2,5	2,0	2,0	1,5	1,5	1,5	1,0	1,0
			100		3,0	3,0	2,5	2,5	2,0	2,0	1,5	1,5	1,5	1,0	1,0	1,0
			110		2,5	2,5	2,5	2,0	2,0	1,5	1,5	1,5	1,0	1,0	1,0	1,0
			120		2,5	2,0	2,0	2,0	1,5	1,5	1,5	1,0	1,0	1,0	1,0	0,5
			130		2,0	2,0	2,0	1,5	1,5	1,5	1,5	1,0	1,0	1,0	0,5	0,5
		20	90		3,0	3,0	2,5	2,5	2,0	2,0	2,0	1,5	1,5	1,0	1,0	1,0
			100		3,0	2,5	2,5	2,0	2,0	2,0	1,5	1,5	1,0	1,0	1,0	1,0
			110		2,5	2,5	2,0	2,0	2,0	1,5	1,5	1,0	1,0	1,0	1,0	0,5
			120		2,5	2,0	2,0	1,5	1,5	1,5	1,5	1,0	1,0	1,0	0,5	0,5
			130		2,0	2,0	1,5	1,5	1,5	1,5	1,0	1,0	1,0	1,0	0,5	0,5
		12	90		3,0	2,5	2,5	2,0	2,0	2,0	1,5	1,5	1,5	1,0	1,0	1,0
			100		2,5	2,5	2,0	2,0	2,0	1,5	1,5	1,0	1,0	1,0	1,0	0,5
			110		2,5	2,0	2,0	1,5	1,5	1,5	1,0	1,0	1,0	1,0	0,5	0,5
			120		2,0	2,0	1,5	1,5	1,5	1,5	1,0	1,0	1,0	1,0	0,5	0,5
			130		2,0	2,0	1,5	1,5	1,5	1,0	1,0	1,0	1,0	0,5	0,5	0,5

>>> legenda e note a p.196 <<<

abaco per fissaggi puntuali con borchia da 50mm su foro di 30mm

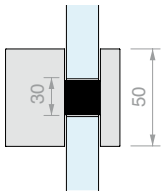

			Stratifica[3] →	12+12mm				10+10mm				8+8mm			
			Li(cm) →	30	40	50	60	30	40	50	60	30	40	50	60
		Hi(cm)	H[1] (cm)												
Interno	intercalare rigido (Sentryglas®)	30	90	5,0	5,0	4,5	4,0	4,0	3,5	3,0	3,0	2,5	2,5	2,0	2,0
			100	5,0	4,5	4,0	3,5	3,5	3,0	3,0	2,5	2,5	2,0	2,0	1,5
			110	4,5	4,0	3,5●	3,5	3,0	3,0	2,5●	2,5	2,0	2,0	1,5	1,5
			120	4,0	3,5	3,5	3,0	3,0	2,5	2,5	2,0	2,0	1,5	1,5	1,5
			130	3,5	3,5	3,0	3,0	2,5	2,5	2,0	2,0	1,5	1,5	1,5	1,0
		20	90	5,0	4,5	4,0	3,5	3,5	3,5	3,0	2,5	2,5	2,0	2,0	1,5
			100	4,5	4,0	3,5	3,5	3,5	3,0	2,5	2,5	2,0	2,0	1,5	1,5
			110	4,0	4,0	3,5	3,0	3,0	2,5	2,5	2,0	2,0	1,5	1,5	1,5
			120	4,0	3,5	3,0	2,5	2,5	2,5	2,0	2,0	2,0	1,5	1,5	1,0
			130	3,5	3,0	3,0	2,5	2,5	2,0	2,0	1,5	1,5	1,5	1,0	1,0
		12	90	4,5	4,0	3,5	3,0	3,0	3,0	2,5	2,0	2,0	2,0	1,5	1,5
			100	4,5	3,5	3,0	3,0	3,0	2,5	2,0	2,0	2,0	1,5	1,5	1,0
			110	4,0	3,0	3,0●◆	2,5●◆	2,5	2,0	2,0●◆	1,5	1,5	1,5	1,0●	1,0
			120	3,5	3,0	2,5	2,0	2,0	2,0	2,0	1,5	1,5	1,5	1,0	1,0
			130	3,0	2,5	2,0	2,0	2,0	2,0	1,5	1,5	1,5	1,0	1,0	1,0
	intercalare tradizionale (PVB)	30	90	3,5	3,5	3,0	2,5	2,5	2,0	2,0	2,0	1,5	1,5	1,0	1,0
			100	3,5	3,0	2,5	2,5	2,0	2,0	2,0	1,5	1,5	1,0	1,0	1,0
			110	3,0	2,5	2,5	2,0	2,0	2,0	1,5	1,5	1,0	1,0	1,0	1,0
			120	2,5	2,5	2,0	2,0	2,0	1,5	1,5	1,5	1,0	1,0	1,0	1,0
			130	2,5	2,0	2,0	2,0	1,5	1,5	1,5	1,0	1,0	1,0	1,0	0,5
		20	90	3,5	3,0	2,5	2,5	2,5	2,0	2,0	1,5	1,5	1,5	1,0	1,0
			100	3,0	2,5	2,5	2,0	2,0	2,0	1,5	1,5	1,5	1,0	1,0	1,0
			110	2,5	2,5	2,0	2,0	2,0	1,5	1,5	1,5	1,0	1,0	1,0	0,5
			120	2,5	2,0	2,0	1,5	1,5	1,5	1,5	1,0	1,0	1,0	1,0	0,5
			130	2,0	2,0	2,0	1,5	1,5	1,5	1,0	1,0	1,0	1,0	0,5	0,5
		12	90	3,0	2,5	2,5	2,0	2,0	2,0	1,5	1,5	1,5	1,0	1,0	1,0
			100	2,5	2,5	2,0	2,0	2,0	1,5	1,5	1,0	1,0	1,0	1,0	0,5
			110	2,5	2,0	2,0	1,5	1,5	1,5	1,0●	1,0	1,0	1,0	0,5●	0,5
			120	2,0	2,0	1,5	1,5	1,5	1,5	1,0	1,0	1,0	1,0	0,5	0,5
			130	2,0	1,5	1,5	1,5	1,5	1,0	1,0	1,0	1,0	0,5	0,5	0,5
Esterno	intercalare rigido (Sentryglas®)	30	90	4,5	4,0	3,5	3,0	3,0	3,0	2,5	2,0	2,0	2,0	1,5	1,5
			100	4,0	3,5	3,0	3,0	3,0	2,5	2,0	2,0	2,0	1,5	1,5	1,0
			110	3,5	3,0	3,0	2,5	2,5	2,0	2,0	2,0	1,5	1,5	1,0	1,0
			120	3,0	3,0	2,5	2,5	2,5	2,0	2,0	1,5	1,5	1,5	1,0	1,0
			130	3,0	2,5	2,5	2,0	2,0	2,0	1,5	1,5	1,5	1,0	1,0	1,0
		20	90	4,0	3,5	3,0	2,5	3,0	2,5	2,0	2,0	2,0	1,5	1,5	1,0
			100	3,5	3,0	2,5	2,5	2,5	2,0	2,0	1,5	1,5	1,5	1,0	1,0
			110	3,5	2,5	2,5	2,5	2,5	2,0	1,5	1,5	1,5	1,5	1,0	1,0
			120	3,0	2,5	2,5	2,0	2,0	2,0	1,5	1,5	1,5	1,0	1,0	1,0
			130	2,5	2,5	2,0	2,0	2,0	1,5	1,5	1,0	1,0	1,0	1,0	0,5
		12	90	3,5	3,0	2,5	2,5	2,0	2,0	2,0	1,5	1,5	1,5	1,0	1,0
			100	3,5	2,5	2,5	2,0	2,0	2,0	1,5	1,5	1,5	1,0	1,0	1,0
			110	3,0	2,5	2,0	2,0	2,0	1,5	1,5	1,0	1,0	1,0	1,0	0,5
			120	2,5	2,0	2,0	1,5	1,5	1,5	1,5	1,0	1,0	1,0	1,0	0,5
			130	2,5	2,0	1,5	1,5	1,5	1,5	1,0	1,0	1,0	1,0	0,5	0,5
	intercalare tradizionale (PVB)	30	90	3,0	3,0	2,5	2,5	2,0	2,0	2,0	1,5	1,5	1,0	1,0	1,0
			100	3,0	2,5	2,5	2,0	2,0	2,0	1,5	1,5	1,0	1,0	1,0	1,0
			110	2,5	2,5	2,0	2,0	2,0	1,5	1,5	1,5	1,0	1,0	1,0	1,0
			120	2,5	2,0	2,0	2,0	1,5	1,5	1,5	1,0	1,0	1,0	1,0	0,5
			130	2,0	2,0	2,0	1,5	1,5	1,5	1,0	1,0	1,0	1,0	0,5	0,5
		20	90	3,0	3,0	2,5	2,0	2,0	2,0	1,5	1,5	1,5	1,0	1,0	1,0
			100	3,0	2,5	2,0	2,0	2,0	1,5	1,5	1,5	1,0	1,0	1,0	1,0
			110	2,5	2,0	2,0	2,0	1,5	1,5	1,5	1,0	1,0	1,0	1,0	0,5
			120	2,5	2,0	2,0	1,5	1,5	1,5	1,0	1,0	1,0	1,0	0,5	0,5
			130	2,0	2,0	1,5	1,5	1,5	1,0	1,0	1,0	1,0	0,5	0,5	0,5
		12	90	3,0	2,5	2,0	2,0	2,0	1,5	1,5	1,0	1,0	1,0	1,0	0,5
			100	2,5	2,0	2,0	1,5	1,5	1,5	1,5	1,0	1,0	1,0	0,5	0,5
			110	2,5	2,0	1,5	1,5	1,5	1,5	1,0	1,0	1,0	1,0	0,5	0,5
			120	2,0	2,0	1,5	1,5	1,5	1,0	1,0	1,0	1,0	0,5	0,5	0,5
			130	2,0	1,5	1,5	1,0	1,0	1,0	1,0	1,0	1,0	0,5	0,5	0,5

>>> legenda e note a p.196 <<<

PARAPETTI CON FISSAGGI PUNTUALI

abaco per fissaggi puntuali con borchia da 40mm su foro di 24mm

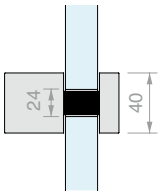

			Stratifica[3] →	12+12mm				10+10mm				8+8mm			
			Li(cm) →	30	40	50	60	30	40	50	60	30	40	50	60
		Hi(cm)	H[1] (cm)												
Interno	intercalare rigido (Sentryglas®)	30	90	5,0	4,5	4,5	4,0	3,5	3,5	3,0	2,5	2,5	2,0	2,0	1,5
			100	4,5	4,0	4,0	3,5	3,5	3,0	2,5	2,5	2,0	2,0	1,5	1,5
			110	4,0	4,0	3,5	3,0	3,0	2,5	2,5	2,0	2,0	1,5	1,5	1,5
			120	4,0	3,5	3,0	3,0	2,5	2,5	2,0	2,0	1,5	1,5	1,5	1,0
			130	3,5	3,0	3,0	2,5	2,5	2,0	2,0	2,0	1,5	1,5	1,5	1,0
		20	90	5,0	4,5	4,0	3,5	3,5	3,0	2,5	2,5	2,0	2,0	1,5	1,5
			100	4,5	4,0	3,5	3,0	3,0	2,5	2,5	2,0	2,0	1,5	1,5	1,5
			110	4,0	3,5	3,0	2,5	2,5	2,5	2,0	2,0	2,0	1,5	1,5	1,0
			120	3,5	3,0	3,0	2,5	2,5	2,0	2,0	1,5	1,5	1,5	1,0	1,0
			130	3,5	3,0	2,5	2,0	2,0	2,0	2,0	1,5	1,5	1,5	1,0	1,0
		12	90	4,5	3,5	3,0	2,5	2,5	2,5	2,0	2,0	2,0	1,5	1,5	1,0
			100	4,0	3,0	2,5	2,5	2,5	2,5	2,0	1,5	1,5	1,5	1,0	1,0
			110	3,5	3,0	2,5	2,0	2,0	2,0	1,5	1,5	1,5	1,5	1,0	1,0
			120	3,0	2,5	2,0	2,0	2,0	2,0	1,5	1,5	1,5	1,0	1,0	1,0
			130	3,0	2,5	2,0	2,0	2,0	1,5	1,5	1,5	1,5	1,0	1,0	0,5
	intercalare tradizionale (PVB)	30	90	3,5	3,0	2,5	2,5	2,5	2,0	2,0	1,5	1,5	1,5	1,0	1,0
			100	3,0	2,5	2,5	2,0	2,0	2,0	1,5	1,5	1,5	1,0	1,0	1,0
			110	2,5	2,5	2,0	2,0	2,0	1,5	1,5	1,5	1,0	1,0	1,0	1,0
			120	2,5	2,0	2,0	2,0	1,5	1,5	1,5	1,0	1,0	1,0	1,0	0,5
			130	2,0	2,0	2,0	1,5	1,5	1,5	1,0	1,0	1,0	1,0	0,5	0,5
		20	90	3,0	3,0	2,5	2,0	2,0	2,0	1,5	1,5	1,5	1,0	1,0	1,0
			100	3,0	2,5	2,0	2,0	2,0	1,5	1,5	1,5	1,0	1,0	1,0	1,0
			110	2,5	2,0	2,0	1,5	1,5	1,5	1,5	1,0	1,0	1,0	1,0	0,5
			120	2,5	2,0	2,0	1,5	1,5	1,5	1,0	1,0	1,0	1,0	0,5	0,5
			130	2,0	2,0	1,5	1,5	1,5	1,5	1,0	1,0	1,0	0,5	0,5	0,5
		12	90	3,0	2,5	2,0	2,0	2,0	1,5	1,5	1,0	1,0	1,0	1,0	0,5
			100	2,5	2,0	2,0	1,5	1,5	1,5	1,0	1,0	1,0	1,0	0,5	0,5
			110	2,5	2,0	1,5	1,5	1,5	1,5	1,0	1,0	1,0	1,0	0,5	0,5
			120	2,0	1,5	1,5	1,5	1,5	1,0	1,0	1,0	1,0	0,5	0,5	0,5
			130	2,0	1,5	1,5	1,5	1,5	1,0	1,0	1,0	1,0	0,5	0,5	0,5
Esterno	intercalare rigido (Sentryglas®)	30	90	4,0	3,5	3,5	3,0	3,0	2,5	2,5	2,0	2,0	1,5	1,5	1,5
			100	3,5	3,5	3,0	2,5	2,5	2,5	2,0	2,0	1,5	1,5	1,5	1,0
			110	3,5	3,0	2,5	2,5	2,5	2,0	2,0	1,5	1,5	1,5	1,0	1,0
			120	3,0	2,5	2,5	2,0	2,0	2,0	1,5	1,5	1,5	1,0	1,0	1,0
			130	3,0	2,5	2,0	2,0	2,0	1,5	1,5	1,5	1,0	1,0	1,0	1,0
		20	90	4,0	3,5	3,0	2,5	2,5	2,5	2,0	2,0	1,5	1,5	1,5	1,0
			100	3,5	3,0	2,5	2,5	2,5	2,0	2,0	1,5	1,5	1,5	1,0	1,0
			110	3,0	2,5	2,5	2,0	2,0	2,0	1,5	1,5	1,5	1,0	1,0	1,0
			120	3,0	2,5	2,0	2,0	2,0	1,5	1,5	1,5	1,0	1,0	1,0	0,5
			130	2,5	2,5	2,0	2,0	2,0	1,5	1,5	1,0	1,0	1,0	1,0	0,5
		12	90	3,5	3,0	2,5	2,0	2,0	2,0	1,5	1,5	1,5	1,0	1,0	1,0
			100	3,0	2,5	2,0	2,0	2,0	1,5	1,5	1,0	1,0	1,0	1,0	0,5
			110	2,5	2,5	2,0	1,5	1,5	1,5	1,5	1,0	1,0	1,0	1,0	0,5
			120	2,5	2,0	1,5	1,5	1,5	1,5	1,0	1,0	1,0	1,0	0,5	0,5
			130	2,5	2,0	1,5	1,5	1,5	1,5	1,0	1,0	1,0	1,0	0,5	0,5
	intercalare tradizionale (PVB)	30	90	3,0	3,0	2,5	2,5	2,0	2,0	1,5	1,5	1,5	1,0	1,0	1,0
			100	2,5	2,5	2,0	2,0	2,0	1,5	1,5	1,5	1,0	1,0	1,0	1,0
			110	2,5	2,0	2,0	2,0	1,5	1,5	1,5	1,0	1,0	1,0	1,0	0,5
			120	2,0	2,0	2,0	1,5	1,5	1,5	1,0	1,0	1,0	1,0	0,5	0,5
			130	2,0	2,0	1,5	1,5	1,5	1,0	1,0	1,0	1,0	0,5	0,5	0,5
		20	90	3,0	2,5	2,5	2,0	2,0	2,0	1,5	1,5	1,0	1,0	1,0	1,0
			100	2,5	2,5	2,0	2,0	2,0	1,5	1,5	1,0	1,0	1,0	1,0	0,5
			110	2,5	2,0	2,0	1,5	1,5	1,5	1,0	1,0	1,0	1,0	0,5	0,5
			120	2,0	2,0	1,5	1,5	1,5	1,5	1,0	1,0	1,0	0,5	0,5	0,5
			130	2,0	1,5	1,5	1,5	1,5	1,0	1,0	1,0	1,0	0,5	0,5	0,5
		12	90	2,5	2,5	2,0	1,5	1,5	1,5	1,5	1,0	1,0	1,0	1,0	0,5
			100	2,5	2,0	1,5	1,5	1,5	1,5	1,0	1,0	1,0	1,0	0,5	0,5
			110	2,0	2,0	1,5	1,5	1,5	1,0	1,0	1,0	1,0	0,5	0,5	0,5
			120	2,0	1,5	1,5	1,0	1,0	1,0	1,0	1,0	1,0	0,5	0,5	0,5
			130	2,0	1,5	1,5	1,0	1,0	1,0	1,0	0,5	0,5	0,5	0,5	0,5

>>> legenda e note a p.196 <<<

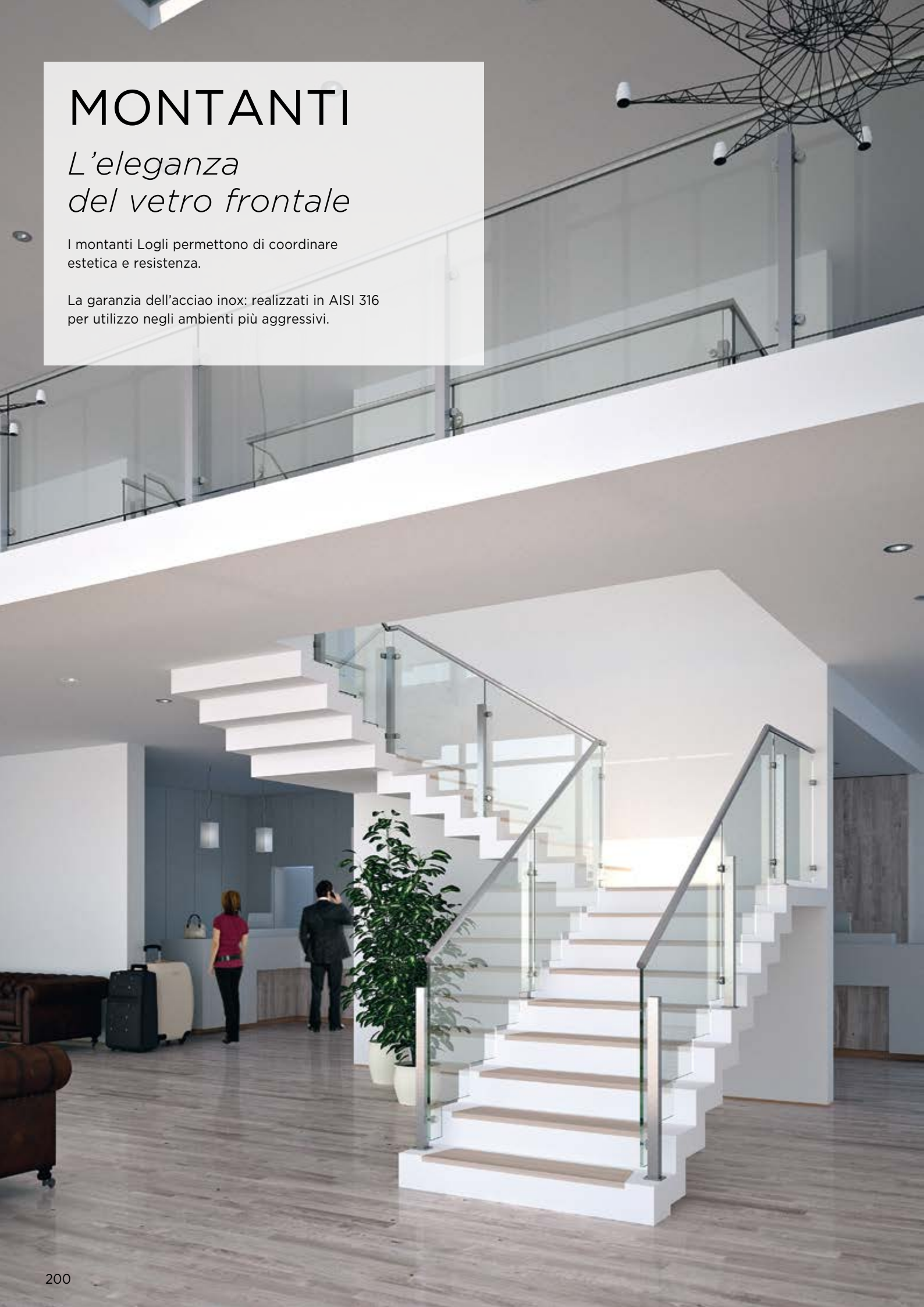

MONTANTI

L'eleganza del vetro frontale

I montanti Logli permettono di coordinare estetica e resistenza.

La garanzia dell'acciao inox: realizzati in AISI 316 per utilizzo negli ambienti più aggressivi.



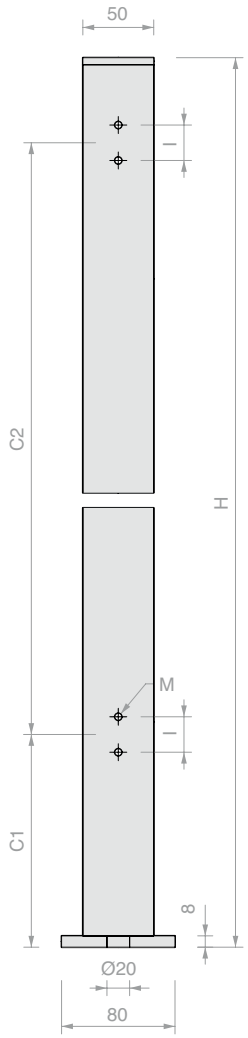

MONTANTI QUADRI SERIE 400 E 500
PER FISSAGGI PUNTUALI SERIE ATT

Materiale: Acciaio inox AISI 316
Montanti 50 x 50 mm con fissaggio a pavimento.
Base di appoggio 80 x 80 mm saldata al montante.
Ancoraggio mediante barra filettata unica M16x200 mm,
completa di dado e rondella
Finitura: /8 /15
Utensile per il montaggio Art. MONCH16 (da ordinare separatamente)

CONFIGURAZIONE DEL MONTANTE

4 FORI



Art.	H	I	M	C1	C2	Q.tà
MQ404-AISI316	**970** mm	**26** mm	**M6**	**115** mm	**650** mm	1 Pz
MQ504-AISI316	**970** mm	**27** mm	**M8**	**115** mm	**650** mm	1 Pz
MQC54-AISI316	max **1100** mm	**26/27** mm	**M6/M8**	su misura	max **750** mm	1 Pz

8 FORI



Art.	H	I	M	C1	C2	Q.tà
MQ408-AISI316	**970** mm	**26** mm	**M6**	**115** mm	**650** mm	1 Pz
MQ508-AISI316	**970** mm	**27** mm	**M8**	**115** mm	**650** mm	1 Pz
MQC58-AISI316	max **1100** mm	**26/27** mm	**M6/M8**	su misura	max **750** mm	1 Pz

GUIDA ALLA COMPOSIZIONE:


A) TERMINALE

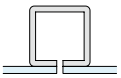
B) IN LINEA

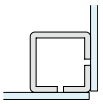
C) ANGOLO 90°

	A) TERMINALE Art.	Q.tà	B) IN LINEA Art.	Q.tà	C) ANGOLO 90° Art.	Q.tà
10/21.5	**MQ504-AISI316**	1 Pz	**MQ504-AISI316**	1 Pz	**MQ508-AISI316**	1 Pz
	ATT50	2 Pz	**ATT45**	2 Pz	**ATT50**	4 Pz
	FIXBORK40	2 Pz	**FIXBORK40**	4 Pz	**FIXBORK40**	4 Pz
	FIXGHIERA40	2 Pz	**FIXGHIERA40**	4 Pz	**FIXGHIERA40**	4 Pz
8/13.5	**MQ404-AISI316**	1 Pz	**MQ404-AISI316**	1 Pz	**MQ408-AISI316**	1 Pz
	ATT20	2 Pz	**ATT15**	2 Pz	**ATT20**	4 Pz
	FIXBORK1	2 Pz	**FIXBORK1**	4 Pz	**FIXBORK1**	4 Pz
	FIXGHIERA8	2 Pz	**FIXGHIERA8**	4 Pz	**FIXGHIERA8**	4 Pz

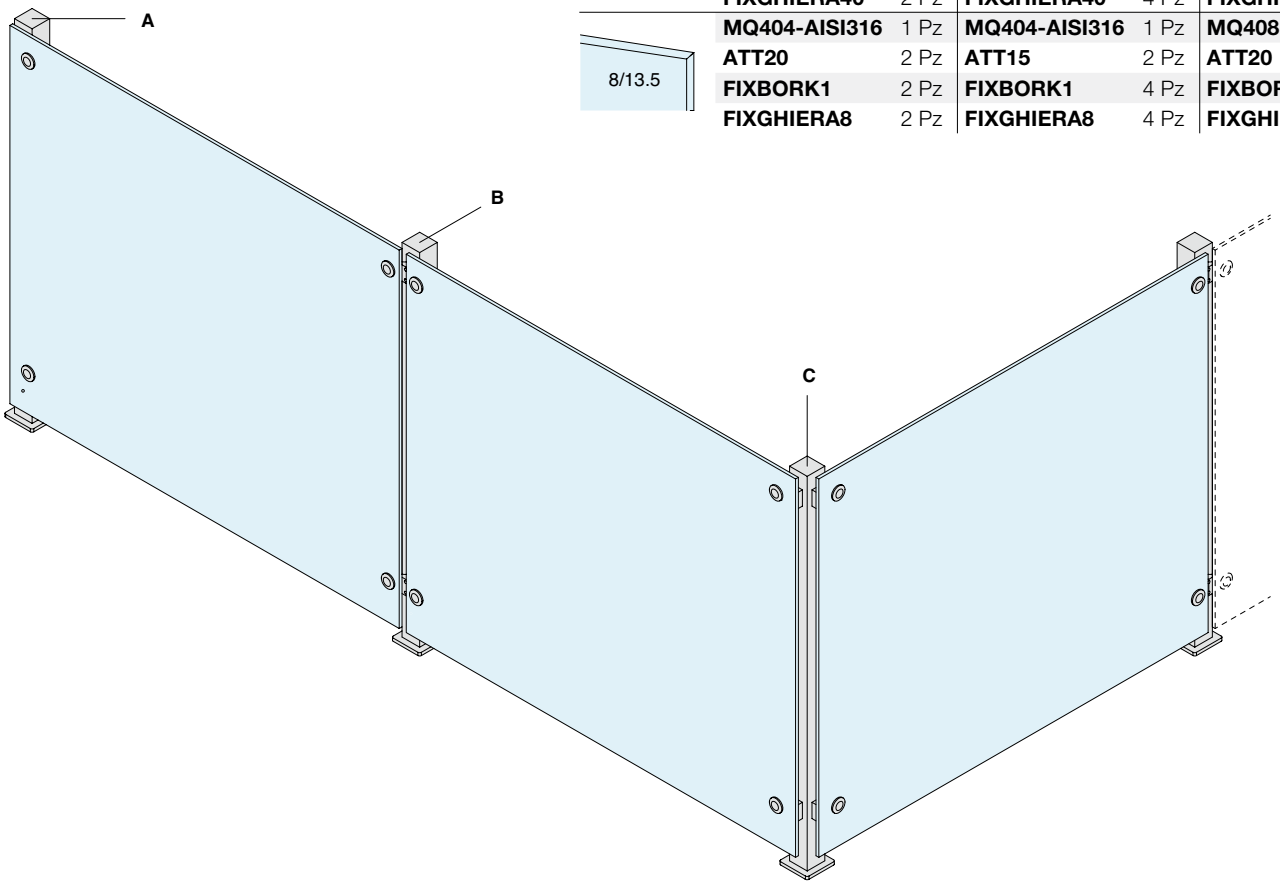



STAFFA SINGOLA PER FISSAGGIO SU MONTANTI

Materiale: Acciaio inox AISI 304
Utilizzabile per fissaggio dei vetri terminale e a 90° sui montanti MQ serie 400.
Connettore consigliato Art. FIXBORK1 con ghiera Art. FIXGHIERA8
Finitura: /8 /15

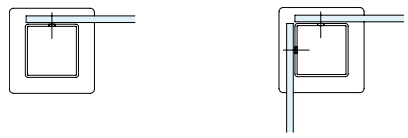

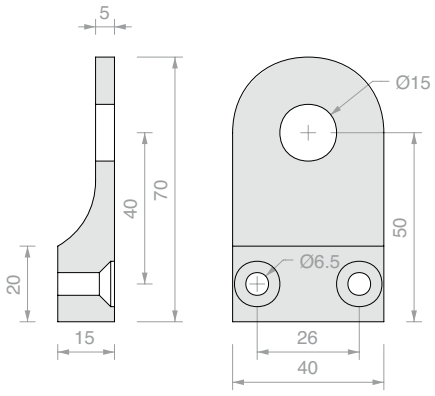

Art.	Q.tà
ATT20	1 Pz



STAFFA DOPPIA PER FISSAGGIO SU MONTANTI

Materiale: Acciaio inox AISI 304
Utilizzabile per fissaggio dei vetri in linea sui montanti MQ serie 400.
Connettore consigliato Art. FIXBORK1 con ghiera Art. FIXGHIERA8
Finitura: /8 /15

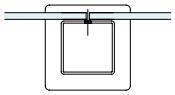

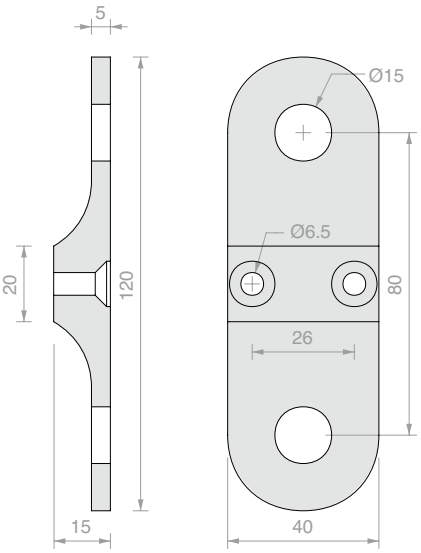

Art.	Q.tà
ATT15	1 Pz



STAFFA SINGOLA

Materiale: Acciaio inox AISI 304
Ancoraggio staffa a pavimento mediante vite a testa cilindrica con cava esagonale M8x40 mm (in dotazione).
Connettore consigliato Art. FIXBORK1 con ghiera Art. FIXGHIERA8
Finitura: /8 /15

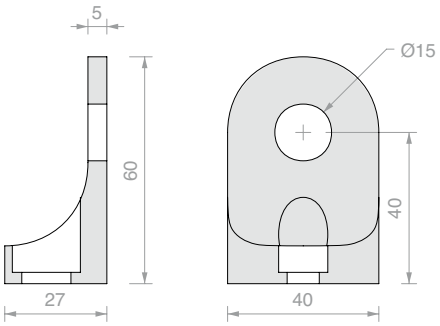

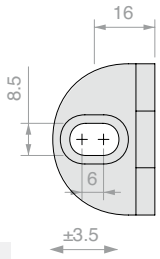

Art.	Q.tà
ATT10	1 Pz





BORCHIA DI FISSAGGIO PER STAFFE SERIE ATT

Materiale: Acciaio inox AISI 304
Utilizzabile per fissaggio dei vetri
su staffe ATT10/15/20
Dotato di grano M8x30 mm
Foro vetro consigliato Ø18 mm
Finitura: /9
Utensile consigliato per il montaggio Art. UT250

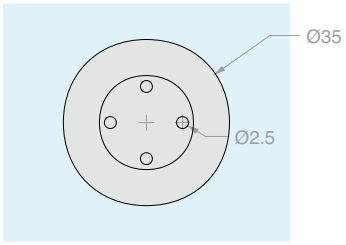

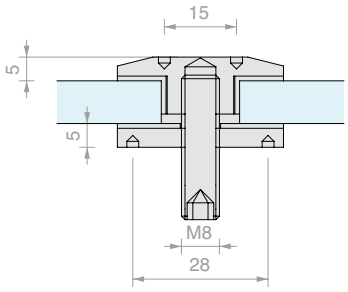

Art.	Per vetri	Q.tà
FIXBORK1	Da **8** mm	1 Pz



GHIERA POSTERIORE DI FISSAGGIO PER STAFFE SERIE ATT

Materiale: Acciaio inox AISI 304
Utilizzabile per fissare l'art. FIXBORK1*
su staffe ATT10/15/20
Finitura: /9
Utensile consigliato per il montaggio Art. UT250

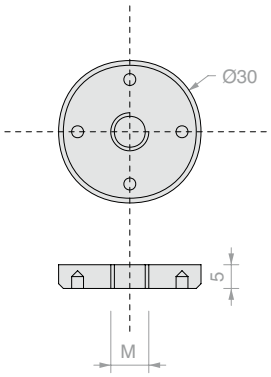

Art.	M	Q.tà
FIXGHIERA8*	**M8**	1 Pz
FIXGHIERA10	**M10**	1 Pz



STAFFA SINGOLA PER FISSAGGIO SU MONTANTI

Materiale: Acciaio inox AISI 316
Utilizzabile per fissaggio dei vetri terminale e a 90° sui montanti MQ serie 500.
Connettore consigliato Art. FIXBORK40 con ghiera Art. FIXGHIERA40, oppure Art. PVTB o Art. PVTS.
Finitura: /8 /15

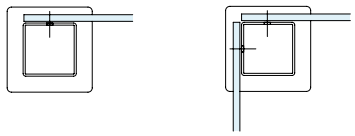

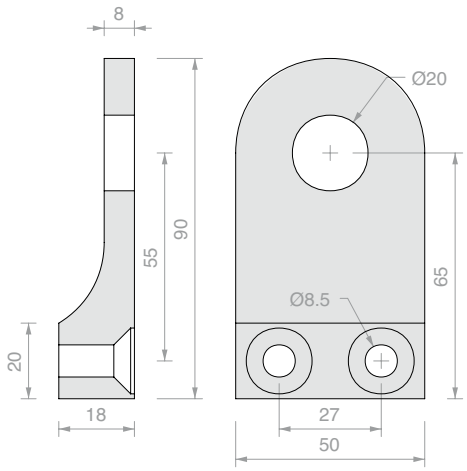

Art.	Q.tà
ATT50	1 Pz



STAFFA DOPPIA PER FISSAGGIO SU MONTANTI

Materiale: Acciaio inox AISI 316
Utilizzabile per fissaggio dei vetri in linea sui montanti MQ serie 500.
Connettore consigliato Art. FIXBORK40 con ghiera Art. FIXGHIERA40, oppure Art. PVTB o Art. PVTS.
Finitura: /8 /15

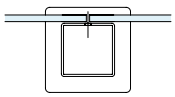

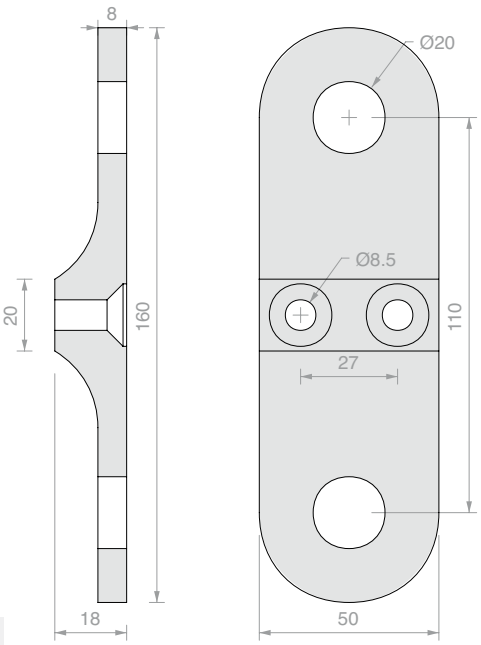

Art.	Q.tà
ATT45	1 Pz



STAFFA SINGOLA PER FISSAGGIO

Materiale: Acciaio inox AISI 316
Ancoraggio staffa a pavimento mediante vite a testa cilindrica con cava esagonale M10 x 40 mm (in dotazione).
Connettore consigliato Art. FIXBORK40 con ghiera Art. FIXGHIERA40, oppure Art. PVTB o Art. PVTS.
Finitura: /8 /15

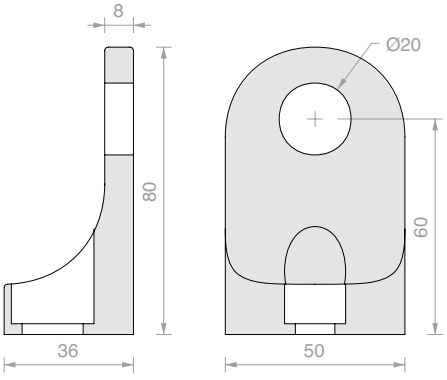

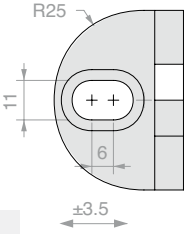

Art.	Q.tà
ATT40	1 Pz



BORCHIA DI FISSAGGIO

Materiale: Acciaio inox AISI 316
Dotato di grano M10 x 45 mm
Foro vetro consigliato Ø22 mm
Finitura: /9
Utensile consigliato per il montaggio Art. UT250

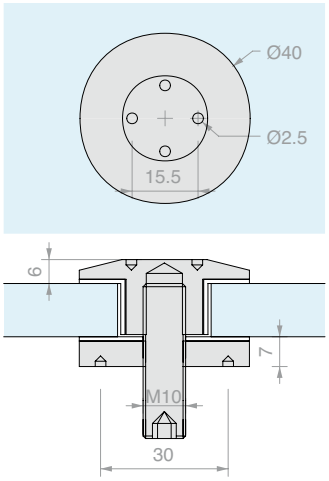

Art.	Per vetri	Q.tà
FIXBORK40	Da **10** mm	1 Pz



GHIERA DI SERRAGGIO

Materiale: Acciaio inox AISI 304
Utilizzabile per fissare l'art. FIXBORK40
su staffe ATT40/45/50
Finitura: /9
Utensile consigliato per il montaggio Art. UT250

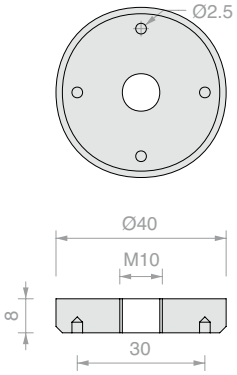

Art.	Q.tà
FIXGHIERA40	1 Pz



BORCHIA DI FISSAGGIO

Materiale: Acciaio inox AISI 316
Foro vetro consigliato Ø18 mm
Finitura: /9
Utensile consigliato per il montaggio Art. UT300

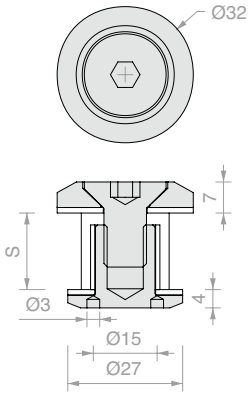

Art.	S	Q.tà
PVTB	Da **16** a **22** mm	1 Pz



CONNETTORE DI FISSAGGIO SVASATO

Materiale: Acciaio inox AISI 316
Foro vetro consigliato Ø26 svaso 3 mm
Finitura: /9
Utensile consigliato per il montaggio Art. UT300

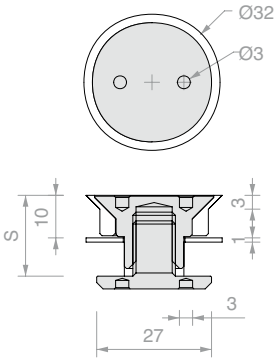

Art.	S	Q.tà
PVTS	Da **18** a **24** mm	1 Pz

MONTANTI

La rigidezza del vetro in asse

I montanti Logli permettono di coordinare estetica e resistenza.

La garanzia dell'acciao inox: realizzati in AISI 316 per utilizzo negli ambienti più aggressivi.





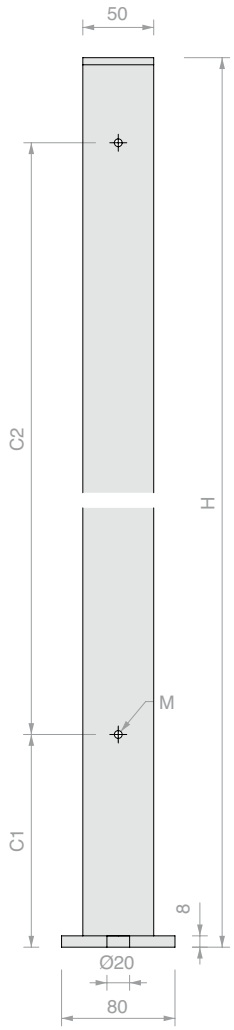

MONTANTI QUADRI SERIE 600 E 700
PER FISSAGGIO CON MORSETTI

Materiale: Acciaio inox AISI 316
Montanti 50 x 50 mm con fissaggio a pavimento.
H su misura (max 1100 mm) con foratura interasse su richiesta.
Base di appoggio 80 x 80 mm saldata al montante.
Ancoraggio mediante barra filettata unica M16x200 mm, completa di dado e rondella
Finitura: /8 /15
Utensile per il montaggio Art. MONCH16 (da ordinare separatamente)

CONFIGURAZIONE DEL MONTANTE

2 FORI



Art.	H	M	C1	C2	Q.tà
MQ602-AISI316	**970** mm	**M8**	**115** mm	**650** mm	1 Pz
MQ702-AISI316	**970** mm	**M10**	**115** mm	**650** mm	1 Pz
MQC72-AISI316	max **1100** mm	**M8/M10**	su misura	max **750** mm	1 Pz

4 FORI

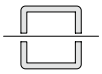

Art.	H	M	C1	C2	Q.tà
MQ606LIN-316	**970** mm	**M8**	**115** mm	**650** mm	1 Pz
MQ706LIN-316	**970** mm	**M10**	**115** mm	**650** mm	1 Pz
MQC76LIN-316	max **1100** mm	**M8/M10**	su misura	max **750** mm	1 Pz

4 FORI



Art.	H	M	C1	C2	Q.tà
MQ60490-316	**970** mm	**M8**	**115** mm	**650** mm	1 Pz
MQ70490-316	**970** mm	**M10**	**115** mm	**650** mm	1 Pz
MQC7490-316	max **1100** mm	**M8/M10**	su misura	max **750** mm	1 Pz

GUIDA ALLA COMPOSIZIONE:

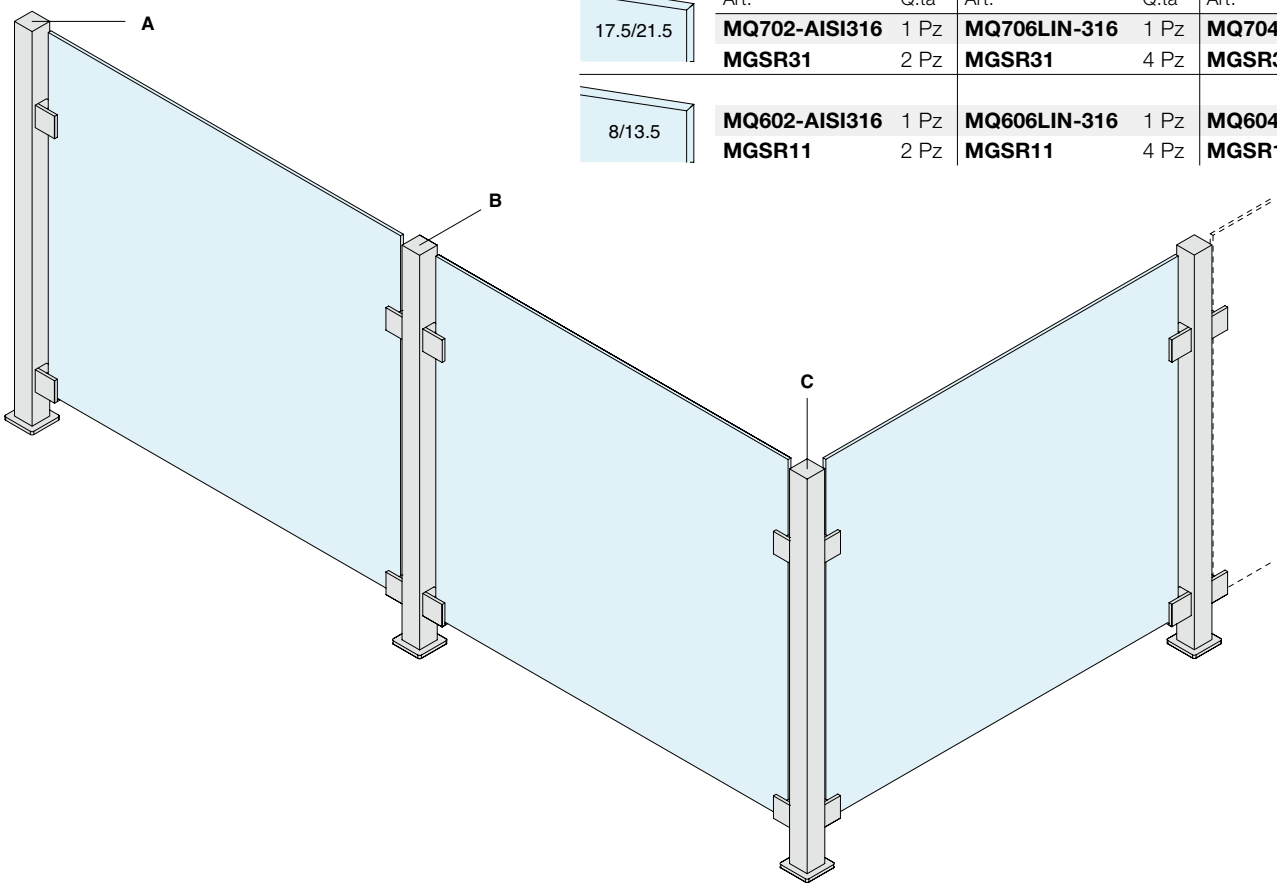

	A) TERMINALE		B) IN LINEA		C) ANGOLO 90°	
	Art.	Q.tà	Art.	Q.tà	Art.	Q.tà
17.5/21.5	**MQ702-AISI316**	1 Pz	**MQ706LIN-316**	1 Pz	**MQ70490-316**	1 Pz
	MGSR31	2 Pz	**MGSR31**	4 Pz	**MGSR31**	4 Pz
8/13.5	**MQ602-AISI316**	1 Pz	**MQ606LIN-316**	1 Pz	**MQ60490-316**	1 Pz
	MGSR11	2 Pz	**MGSR11**	4 Pz	**MGSR11**	4 Pz





MORSETTO SERIE CARRÉ

Materiale: Acciaio inox AISI 316
Utilizzabile per fissaggio dei vetri su montanti MQ serie 700.
Fornito con angolare d'appoggio e spinotto di sicurezza removibili.
Foro opzionale vetro consigliato Ø12 mm.
Finitura: /8 /15

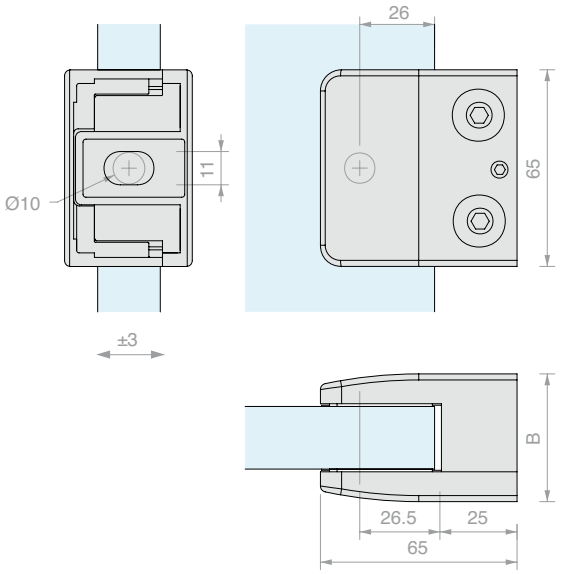

Art.	B	Per vetri	Q.tà
MGSR31	**42.2** mm	**17.5** - **21.5** mm	1 Pz
MGSR31255	**45.2** mm	**25.5** mm	1 Pz

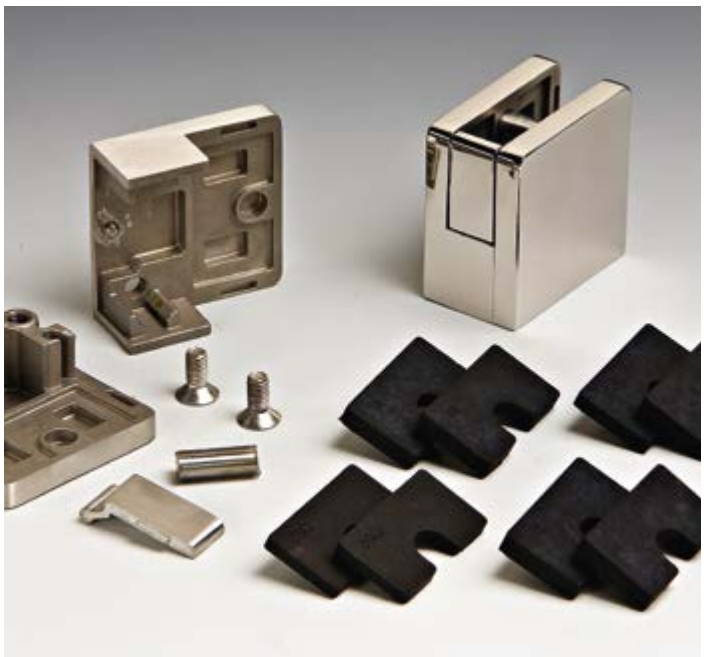

MORSETTO SERIE CARRÉ

Materiale: Acciaio inox AISI 316
Utilizzabile per fissaggio dei vetri su montanti MQ serie 600.
Fornito con angolare d'appoggio e spinotto di sicurezza removibili.
Foro opzionale vetro consigliato Ø10 mm.
Finitura: /8 /15

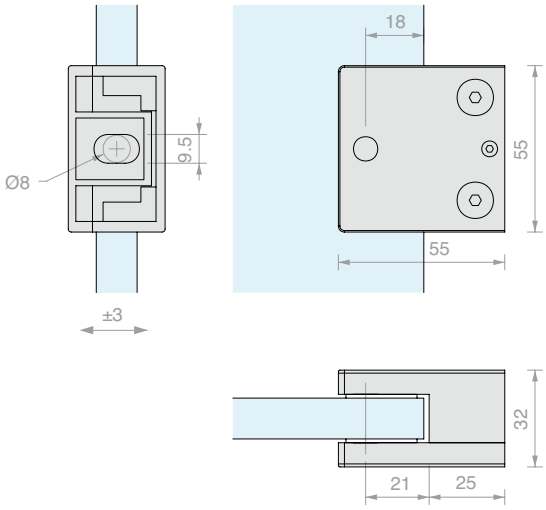

Art.	Per vetri	Q.tà
MGSR11	**8** - **10** - **11.5** - **13.5** mm	1 Pz



MORSETTO PER TUBOLARE SERIE CARRÉ

Materiale: Acciaio inox AISI 316
Utilizzabile per fissaggio dei vetri su montanti Ø42 mm.
Fornito con angolare d'appoggio e spinotto di sicurezza removibili.
Foro opzionale vetro consigliato Ø10 mm.
Finitura: /8 /15

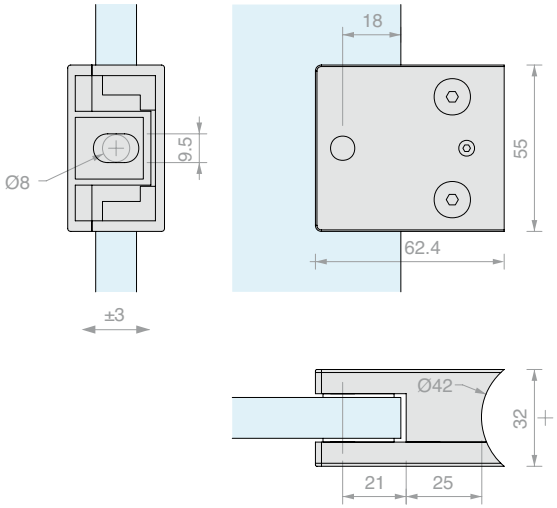

Art.	Per vetri	Q.tà
MGSR13	**8** - **10** - **11.5** - **13.5** mm	1 Pz



MORSETTO SERIE CARRÉ

Materiale: Acciaio inox AISI 316
Utilizzabile per fissaggio dei vetri su montanti MQ serie 600.
Fornito con angolare d'appoggio e spinotto di sicurezza removibili.
Foro opzionale vetro consigliato Ø10 mm.
Finitura: /8 /15

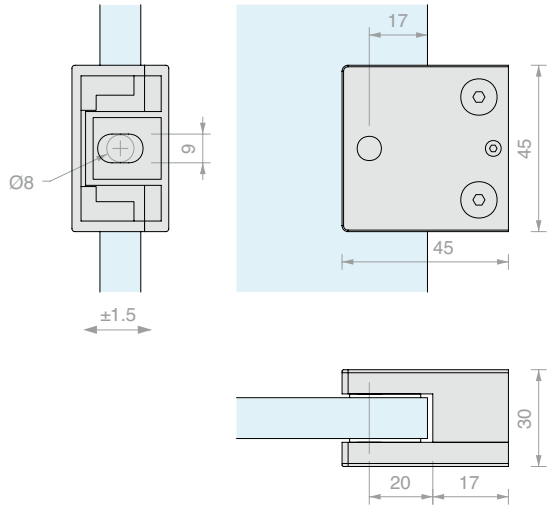

Art.	Per vetri	Q.tà
MGSR01	**6** - **8** - **10** mm	1 Pz





MORSETTO SERIE BALLON

Materiale: Acciaio inox AISI 316
Utilizzabile per fissaggio dei vetri su montanti MQ serie 700.
Fornito con spinotto di sicurezza removibile.
Foro opzionale vetro consigliato Ø12 mm.
Finitura: /8 /15

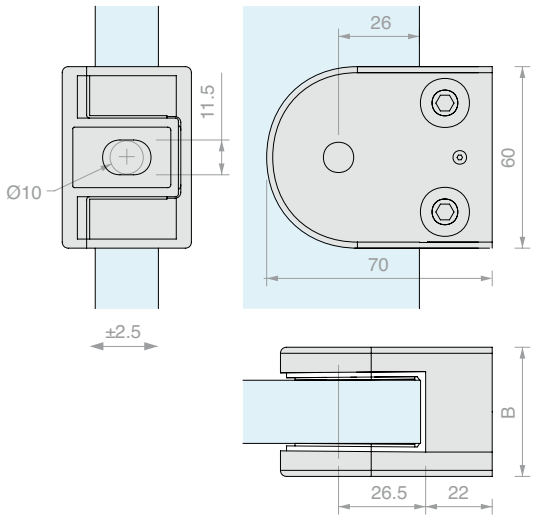

Art.	B	Per vetri	Q.tà
MGS21	**43** mm	**17.5** - **21.5** mm	1 Pz
MGS21255	**47** mm	**25.5** mm	1 Pz



MORSETTO SERIE BALLON

Materiale: Acciaio inox AISI 316
Utilizzabile per fissaggio dei vetri su montanti MQ serie 600.
Fornito con spinotto di sicurezza removibile.
Foro opzionale vetro consigliato Ø14 mm.
Finitura: /8 /15

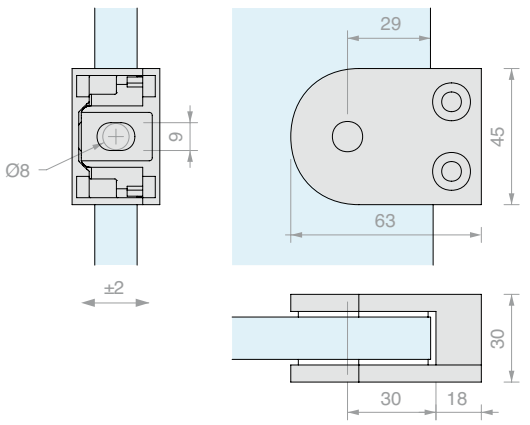

Art.	Per vetri	Q.tà
MS1207.006	**6** mm	1 Pz
MS1207.008	**8** mm	1 Pz
MS1207.087	**8.7** mm	1 Pz
MS1207.010	**10** mm	1 Pz
MS1207.107	**10.7** mm	1 Pz
MS1207.012	**12** mm	1 Pz
MS1207.127	**12.7** mm	1 Pz





MORSETTO SERIE BALLON

Materiale: Acciaio inox AISI 316

Utilizzabile per fissaggio dei vetri su montanti MQ serie 600,

Fornito con angolare d'appoggio e spinotto di sicurezza removibili.

Foro opzionale vetro consigliato Ø14 mm.

Finitura: /8 /15

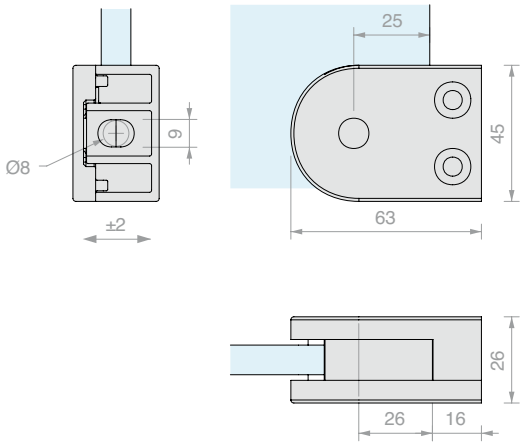

Art.	Per vetri	Q.tà
MS1250	Da **6** a **12.7** mm	1 Pz



MORSETTO TRAPEZOIDALE

Materiale: acciaio inox AISI 316

Perno di sicurezza removibile

Finitura: /8 /15

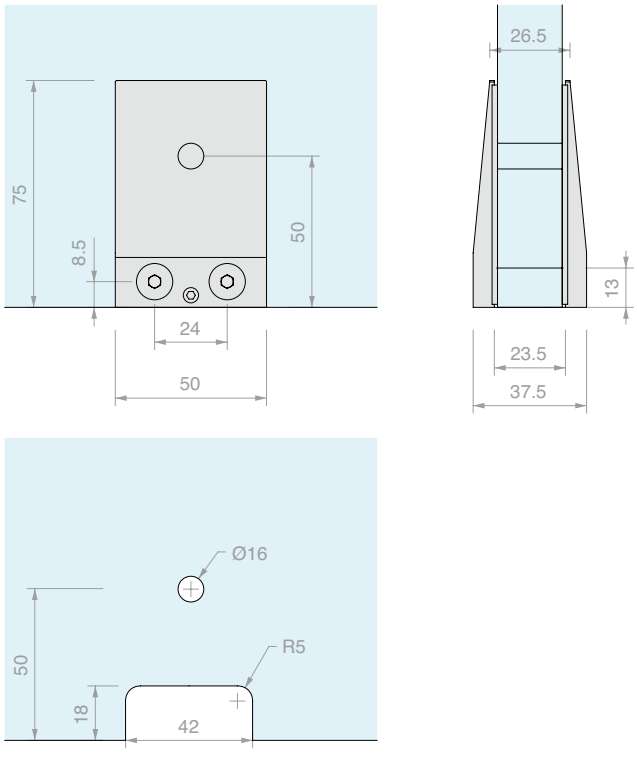

Art.	Per vetri	Q.tà
MA402	Da **15** a **21.5** mm	1 Pz



MORSETTO A 90°

Materiale: acciaio inox AISI 316
Perni di sicurezza removibili
Fori opzionali vetro consigliati Ø12 mm.
Finitura: /8 /15

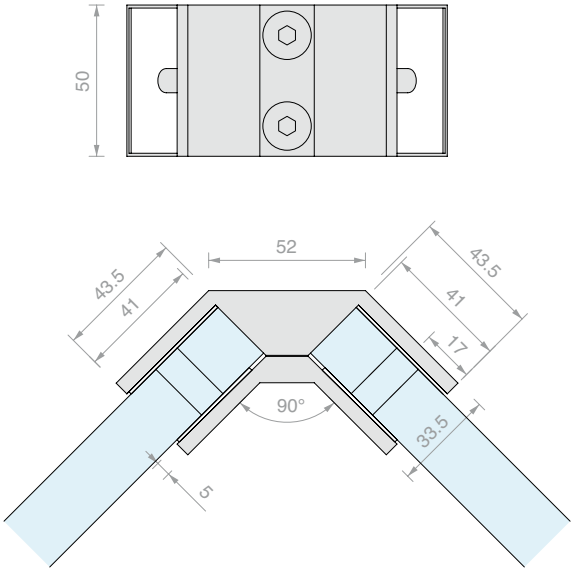

Art.	Per vetri	Q.tà
MBLK90	Da **17.5** a **21.5** mm	1 Pz



MORSETTO A 180°

Materiale: acciaio inox AISI 316
Perni di sicurezza removibili
Fori opzionali vetro consigliati Ø10 mm.
Finitura: /8 /15

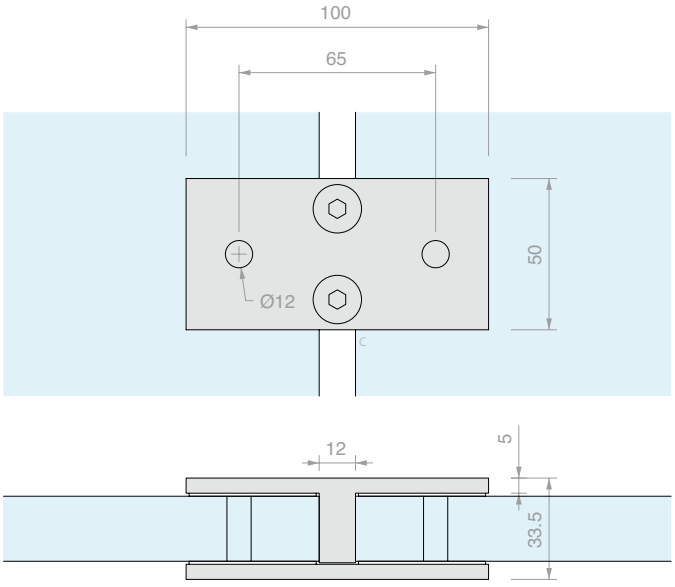

Art.	Per vetri	Q.tà
MBLK180	Da **17.5** a **21.5** mm	1 Pz



SET DI RICAMBIO PER MONTANTI

Materiale: acciaio inox AISI 316, acciaio zincato

Ricambi per montanti serie MQ composto da tappo superiore, barra filettata M16 x 200 mm, dado e rondella.

Finitura: /8 /15

Art.	Q.tà
MONACC	1 Pz



CHIAVE PER MONTANTE

Materiale: acciaio

utensile necessario per il montaggio a pavimento dei montanti serie MQ

Art.	Q.tà
MONCH16	1 Pz



CHIAVE A COMPASSO PER FORI CIECHI Ø3 / Ø2.5 / Ø2 mm

Materiale: corpo in ferro e perni in acciaio

Mediante l'apertura a compasso è possibile lavorare su ampi raggi, per coppia di fori con interasse variabile da 9 mm a 55 mm

Art.	Descrizione	Q.tà
UT300	Chiave a compasso con perni **Ø2.9** mm	1 Pz
UTC300R	N.2 perni di ricambio **Ø2.9** mm	1 Pz
UT250	Chiave a compasso con perni **Ø2.4** mm	1 Pz
UTC250R	N.2 perni di ricambio **Ø2.4** mm	1 Pz
UT200	Chiave a compasso con perni **Ø1.8** mm	1 Pz
UTC200R	N.2 perni di ricambio **Ø1.8** mm	1 Pz

CORRIMANO





KIT CORRIMANO STRUTTURALE STONDATO PER VETRO 8+8

Materiale: Alluminio

Finitura: /10 /97



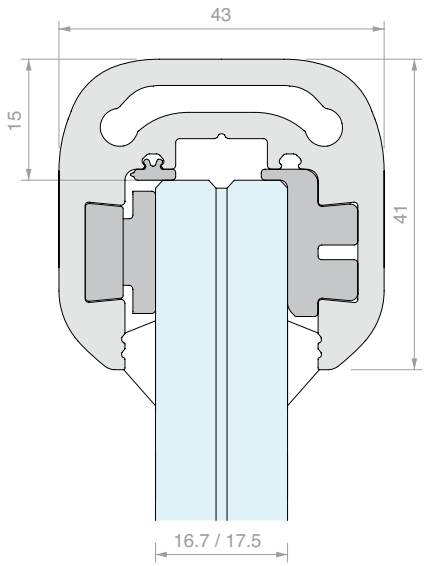

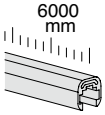

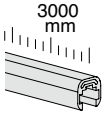

Kit costituito da:

Art.	Descrizione	Q.tà
CORLM01	Profilo corrimano stondato	1 Pz
CORLM33	Pressore	24 Pz
CORLM41	Guarnizione serraggio vetro	6 m
GTUP4	Guarnizione fermavetro	12 m

Art.	Lunghezza	Q.tà
CORLM1760C	**6000** mm	1 Pz

Kit costituito da:

Art.	Descrizione	Q.tà
CORLM03	Profilo corrimano stondato	1 Pz
CORLM33	Pressore	12 Pz
CORLM41	Guarnizione serraggio vetro	3 m
GTUP4	Guarnizione fermavetro	6 m

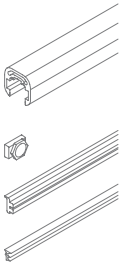

Art.	Lunghezza	Q.tà
CORLM1730C	**3000** mm	1 Pz

KIT CORRIMANO STRUTTURALE STONDATO PER VETRO 10+10

Materiale: Alluminio

Finitura: /10 /97

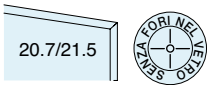

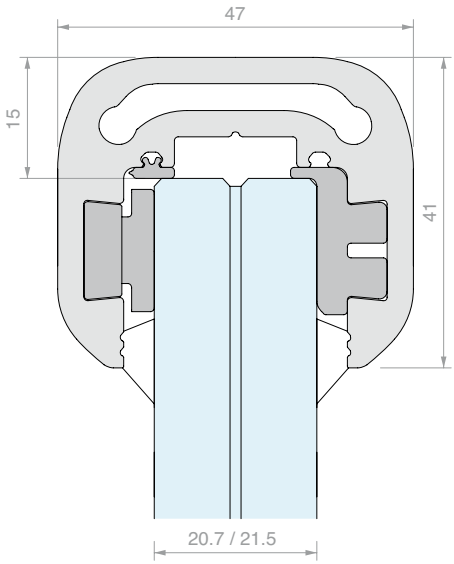

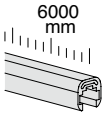

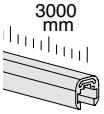

Kit costituito da:

Art.	Descrizione	Q.tà
CORLM05	Profilo corrimano stondato	1 Pz
CORLM33	Pressore	24 Pz
CORLM41	Guarnizione serraggio vetro	6 m
GTUP4	Guarnizione fermavetro	12 m

Art.	Lunghezza	Q.tà
CORLM2160C	**6000** mm	1 Pz

Kit costituito da:

Art.	Descrizione	Q.tà
CORLM07	Profilo corrimano stondato	1 Pz
CORLM33	Pressore	12 Pz
CORLM41	Guarnizione serraggio vetro	3 m
GTUP4	Guarnizione fermavetro	6 m

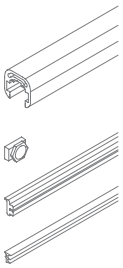

Art.	Lunghezza	Q.tà
CORLM2130C	**3000** mm	1 Pz

KIT CORRIMANO STRUTTURALE STONDATO PER VETRO 12+12

Materiale: Alluminio

Finitura: /10 /97

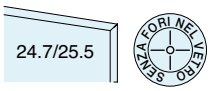

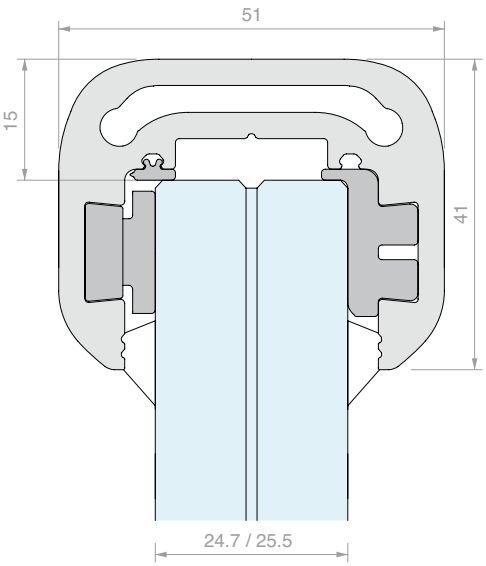

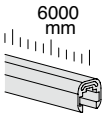

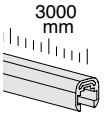

Kit costituito da:

Art.	Descrizione	Q.tà
CORLM255C.60	Profilo corrimano stondato	1 Pz
CORLM33	Pressore	24 Pz
CORLM41	Guarnizione serraggio vetro	6 m
GTUP4	Guarnizione fermavetro	12 m

Art.	Lunghezza	Q.tà
CORLM2560C	**6000** mm	1 Pz

Kit costituito da:

Art.	Descrizione	Q.tà
CORLM255C.30	Profilo corrimano stondato	1 Pz
CORLM33	Pressore	12 Pz
CORLM41	Guarnizione serraggio vetro	3 m
GTUP4	Guarnizione fermavetro	6 m

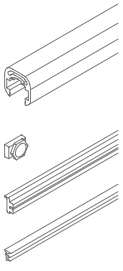

Art.	Lunghezza	Q.tà
CORLM2530C	**3000** mm	1 Pz



KIT CORRIMANO STRUTTURALE SQUADRATO PER VETRO 8+8

Materiale: Alluminio

Finitura: /10 /97



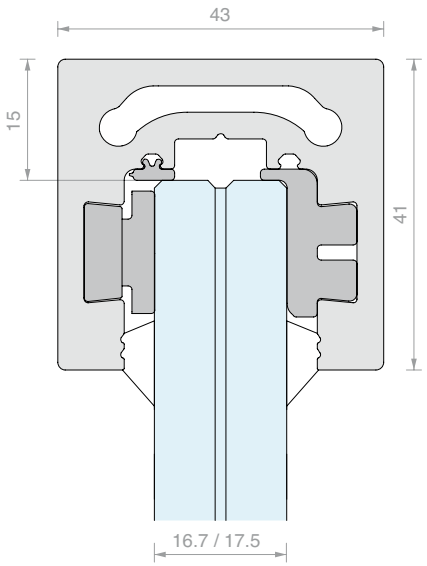

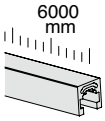

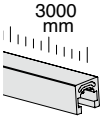

Kit costituito da:

Art.	Descrizione	Q.tà
CORLM09	Profilo corrimano squadrato	1 Pz
CORLM33	Pressore	24 Pz
CORLM41	Guarnizione serraggio vetro	6 m
GTUP4	Guarnizione fermavetro	12 m

Art.	Lunghezza	Q.tà
CORLM1760S	**6000** mm	1 Pz

Kit costituito da:

Art.	Descrizione	Q.tà
CORLM11	Profilo corrimano squadrato	1 Pz
CORLM33	Pressore	12 Pz
CORLM41	Guarnizione serraggio vetro	3 m
GTUP4	Guarnizione fermavetro	6 m

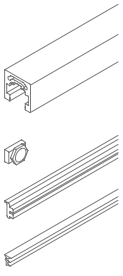

Art.	Lunghezza	Q.tà
CORLM1730S	**3000** mm	1 Pz

KIT CORRIMANO STRUTTURALE SQUADRATO PER VETRO 10+10

Materiale: Alluminio

Finitura: /10 /97

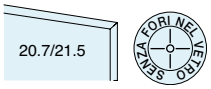

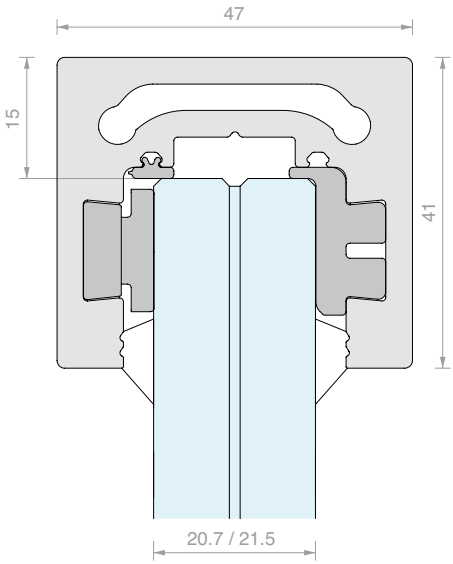

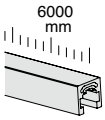

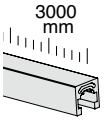

Kit costituito da:

Art.	Descrizione	Q.tà
CORLM13	Profilo corrimano squadrato	1 Pz
CORLM33	Pressore	24 Pz
CORLM41	Guarnizione serraggio vetro	6 m
GTUP4	Guarnizione fermavetro	12 m

Art.	Lunghezza	Q.tà
CORLM2160S	**6000** mm	1 Pz

Kit costituito da:

Art.	Descrizione	Q.tà
CORLM15	Profilo corrimano squadrato	1 Pz
CORLM33	Pressore	12 Pz
CORLM41	Guarnizione serraggio vetro	3 m
GTUP4	Guarnizione fermavetro	6 m

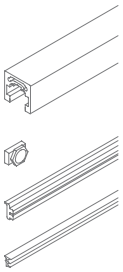

Art.	Lunghezza	Q.tà
CORLM2130S	**3000** mm	1 Pz

KIT CORRIMANO STRUTTURALE SQUADRATO PER VETRO 12+12

Materiale: Alluminio

Finitura: /10 /97

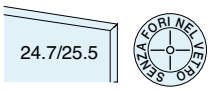

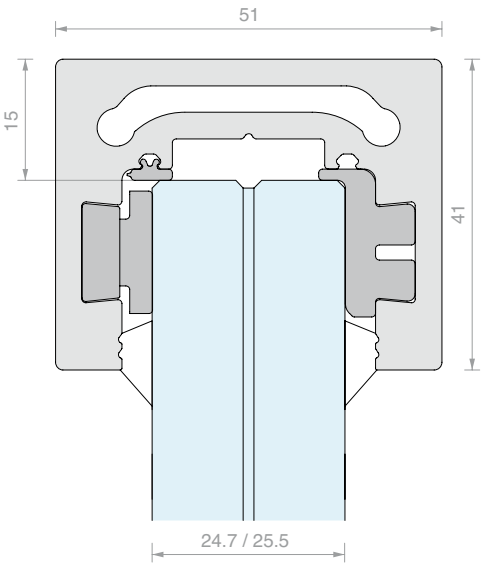

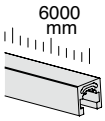

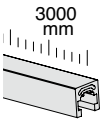

Kit costituito da:

Art.	Descrizione	Q.tà
CORLM255S.60	Profilo corrimano squadrato	1 Pz
CORLM33	Pressore	24 Pz
CORLM41	Guarnizione serraggio vetro	6 m
GTUP4	Guarnizione fermavetro	12 m

Art.	Lunghezza	Q.tà
CORLM2560S	**6000** mm	1 Pz

Kit costituito da:

Art.	Descrizione	Q.tà
CORLM255S.30	Profilo corrimano squadrato	1 Pz
CORLM33	Pressore	12 Pz
CORLM41	Guarnizione serraggio vetro	3 m
GTUP4	Guarnizione fermavetro	6 m

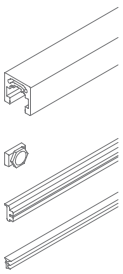

Art.	Lunghezza	Q.tà
CORLM2530S	**3000** mm	1 Pz





PROFILO CORRIMANO STONDATO

Materiale: Alluminio

Finitura: /10 /97

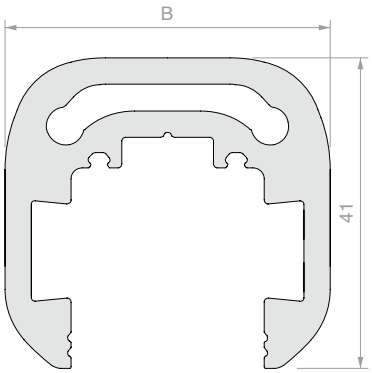

Art.	B	Lunghezza	Per vetri	Q.tà
CORLM01	**43** mm	**6000** mm	**16.7** / **17.5** mm	1 Pz
CORLM03	**43** mm	**3000** mm	**16.7** / **17.5** mm	1 Pz
CORLM05	**47** mm	**6000** mm	**20.7** / **21.5** mm	1 Pz
CORLM07	**47** mm	**3000** mm	**20.7** / **21.5** mm	1 Pz
CORLM255C.60	**51** mm	**6000** mm	**24.7** / **25.5** mm	1 Pz
CORLM255C.30	**51** mm	**3000** mm	**24.7** / **25.5** mm	1 Pz



PROFILO CORRIMANO SQUADRATO

Materiale: Alluminio

Finitura: /10 /97

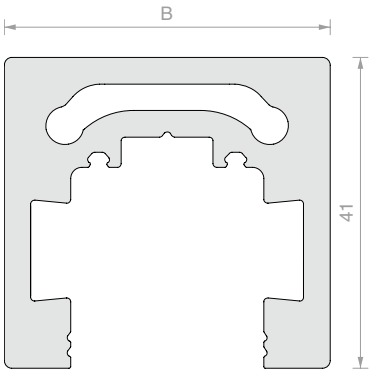

Art.	B	Lunghezza	Per vetri	Q.tà
CORLM09	**43** mm	**6000** mm	**16.7** / **17.5** mm	1 Pz
CORLM11	**43** mm	**3000** mm	**16.7** / **17.5** mm	1 Pz
CORLM13	**47** mm	**6000** mm	**20.7** / **21.5** mm	1 Pz
CORLM15	**47** mm	**3000** mm	**20.7** / **21.5** mm	1 Pz
CORLM255S.60	**51** mm	**6000** mm	**24.7** / **25.5** mm	1 Pz
CORLM255S.30	**51** mm	**3000** mm	**24.7** / **25.5** mm	1 Pz



TAPPO CHIUSO CORRIMANO STONDATO

Materiale: Alluminio

Finitura: /10 /97

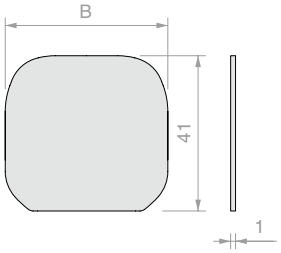

Art.	B	Q.tà
CORLM17	**43** mm	1 Pz
CORLM19	**47** mm	1 Pz
CORLM55	**51** mm	1 Pz



TAPPO CHIUSO CORRIMANO SQUADRATO

Materiale: Alluminio

Finitura: /10 /97

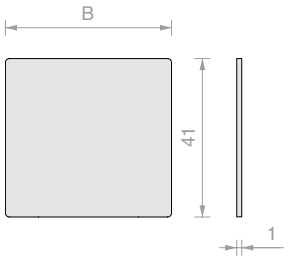

Art.	B	Q.tà
CORLM21	**43** mm	1 Pz
CORLM23	**47** mm	1 Pz
CORLM57	**51** mm	1 Pz



TAPPO APERTO CORRIMANO STONDATO

Materiale: Alluminio

Finitura: /10 /97

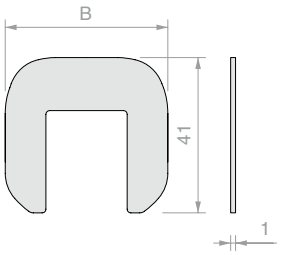

Art.	B	Per vetri	Q.tà
CORLM25	**43** mm	**16.7** / **17.5** mm	1 Pz
CORLM27	**47** mm	**20.7** / **21.5** mm	1 Pz
CORLM59	**51** mm	**24.7** / **25.5** mm	1 Pz



TAPPO APERTO CORRIMANO SQUADRATO

Materiale: Alluminio

Finitura: /10 /97

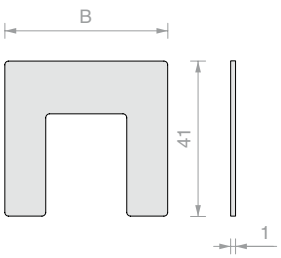

Art.	B	Per vetri	Q.tà
CORLM29	**43** mm	**16.7** / **17.5** mm	1 Pz
CORLM31	**47** mm	**20.7** / **21.5** mm	1 Pz
CORLM61	**51** mm	**24.7** / **25.5** mm	1 Pz



PRESSORE

Materiale: POM

Coppia dado-vite per serraggio corrimano strutturale.

Utensile consigliato per il serraggio art. CORLM45

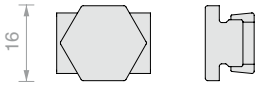

Art.	Q.tà
CORLM33	1 Pz



STAFFA DI GIUNZIONE ANGOLARE PER CORLM

Materiale: Acciaio inox AISI 316

Necessita del set di viti Art. CORLM43

per l'ancoraggio al corrimano

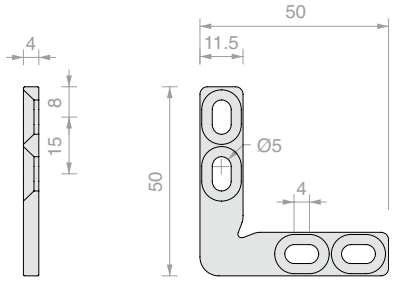

Art.	Q.tà
CORLM35	1 Pz



STAFFA DI GIUNZIONE IN LINEA PER CORLM

Materiale: Acciaio inox AISI 316

Necessita del set di viti Art. CORLM43

per l'ancoraggio al corrimano

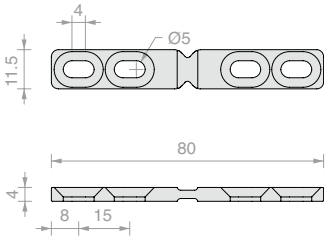

Art.	Q.tà
CORLM37	1 Pz



TASSELLO PER ANCORAGGIO A MURO PER CORLM

Materiale: POM

Consente il blocco del corrimano a muro.

Da serrare sul corrimano mendiante l'art. CORLM33.

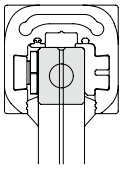

Installazione per vetro 8+8 **CORLM39**

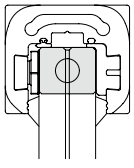

Installazione per vetro 10+10 **CORLM39**

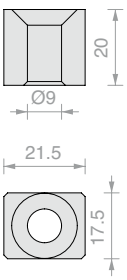

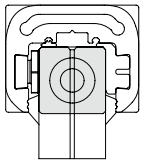

Installazione per vetro 12+12 **CORLM39B**

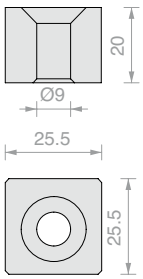

Art.	Q.tà
CORLM39	1 Pz
CORLM39B	1 Pz



GUARNIZIONE SERRAGGIO VETRO

Materiale: EPDM

Colore: nero

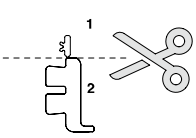

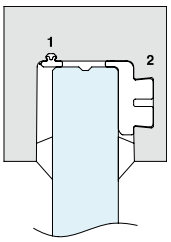

Art.	Q.tà
CORLM41	1 m



GUARNIZIONE FERMAVETRO

Materiale: PVC

Art.	Spessore	Colore	Q.tà
GTUP2	**2** mm	Trasparente	1 m
GTUP3	**3** mm	Trasparente	1 m
GTUP4	**4** mm	Trasparente	1 m
GTUP5	**5** mm	Trasparente	1 m
GTUP6	**6** mm	Trasparente	1 m

Art.	Spessore	Colore	Q.tà
GTUP2G	**2** mm	Goffrata	1 m
GTUP3G	**3** mm	Goffrata	1 m
GTUP4G	**4** mm	Goffrata	1 m
GTUP5G	**5** mm	Goffrata	1 m
GTUP6G	**6** mm	Goffrata	1 m

Art.	Spessore	Colore	Q.tà
GTUP2N	**2** mm	Nera	1 m
GTUP3N	**3** mm	Nera	1 m
GTUP4N	**4** mm	Nera	1 m
GTUP5N	**5** mm	Nera	1 m
GTUP6N	**6** mm	Nera	1 m



N°4 VITI AUTOPERFORANTI

Viti autoperforanti in acciaio INOX.

Forano e filettano contemporaneamente.

Art.	Q.tà
CORLM43	1 Pz



CHIAVE SERRAGGIO PRESSORI CORLM33

Materiale: Acciaio

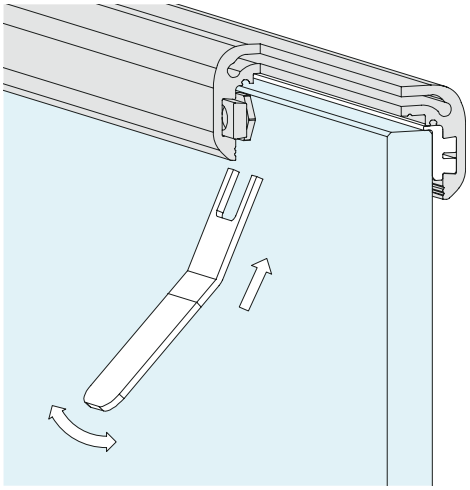

Art.	Q.tà
CORLM45	1 Pz





CORRIMANO A FILO

Materiale: Acciaio inox AISI 316

Finitura: /8

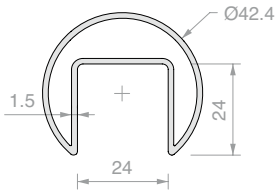

Art.	Lunghezza	Q.tà
CORF50	**3000** mm	1 Pz



GUARNIZIONE PER CORRIMANO A FILO

Materiale: EPDM

Colore: nero

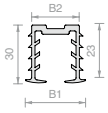

Art.	Per vetri	B1	B2	Q.tà
CORFGM175	**17.5** mm	**32** mm	**24** mm	1 m
CORFGM215	**21.5** mm	**36** mm	**28** mm	1 m



GIUNZIONE IN LINEA PER CORRIMANO A FILO

Materiale: Acciaio inox AISI 316

Fornito con 4 grani M6

Finitura: /8

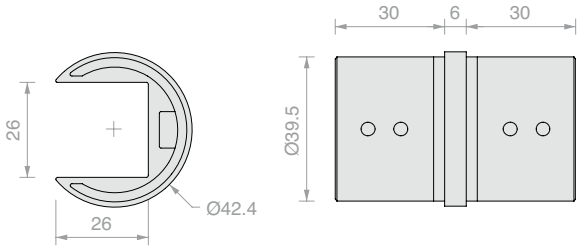

Art.	Q.tà
CORF50357	1 Pz



GIUNZIONE ANGOLARE PER CORRIMANO A FILO

Materiale: Acciaio inox AISI 316

Fornito con 4 grani M6

Finitura: /8

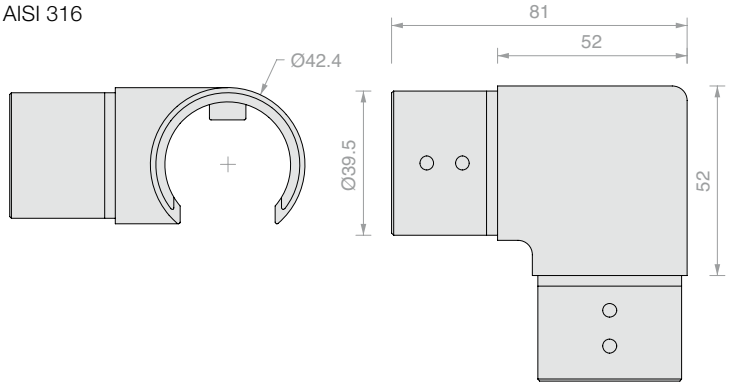

Art.	Q.tà
CORF50359	1 Pz



GIUNZIONE ANGOLARE REGOLABILE A SALIRE

Materiale: Acciaio inox AISI 316

Fornito con 4 grani M6

Finitura: /8

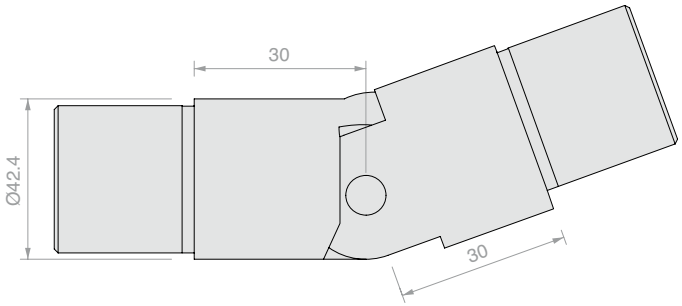

Art.	Descrizione	Q.tà
CORF-UP25-55	Angolo registrabile tra **25°** e **55°**	1 Pz



GIUNZIONE ANGOLARE REGOLABILE A SCENDERE

Materiale: Acciaio inox AISI 316

Fornito con 4 grani M6

Finitura: /8

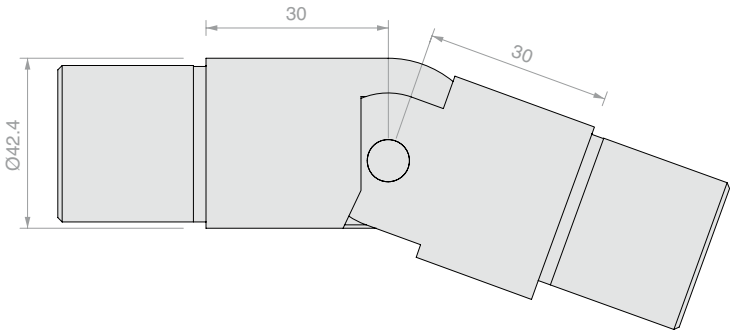

Art.	Descrizione	Q.tà
CORF-DOW25-55	Angolo registrabile tra **25°** e **55°**	1 Pz



TAPPO TERMINALE PER CORRIMANO A FILO

Materiale: Acciaio inox AISI 316

Fornito con 2 grani M6

Finitura: /8

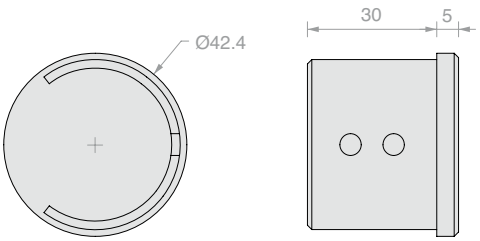

Art.	Q.tà
CORF50364	1 Pz

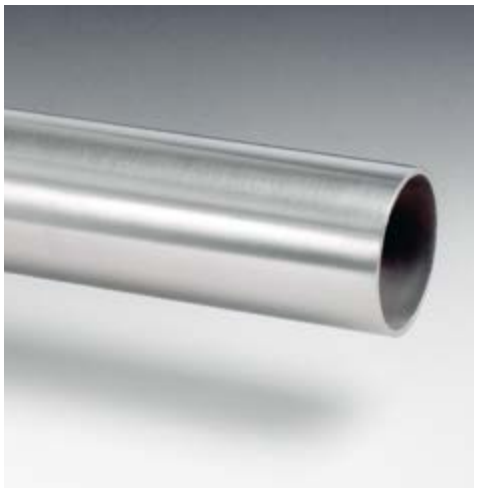

CORRIMANO TUBOLARE

Materiale: Acciaio inox AISI 316

Finitura: /8

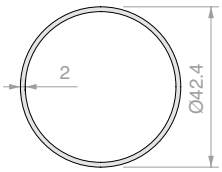

Art.	Lunghezza	Q.tà
CORFT42316	**3000** mm	1 Pz



GIUNZIONE IN LINEA PER CORRIMANO TUBOLARE

Materiale: Acciaio inox AISI 316

Finitura: /8

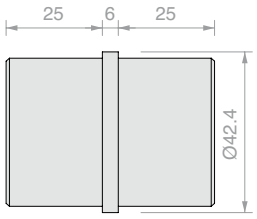

Art.	Q.tà
CORFGLT4101	1 Pz



GIUNZIONE SNODATA PER CORRIMANO TUBOLARE

Materiale: Acciaio inox AISI 316

Finitura: /8

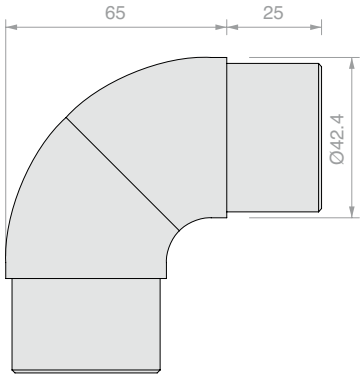

Art.	Q.tà
CORFCR4140	1 Pz



GIUNZIONE ANGOLARE REGOLABILE PER CORRIMANO TUBOLARE

Materiale: Acciaio inox AISI 316

Bloccaggio in posizione mediante vite fornita.

Finitura: /8

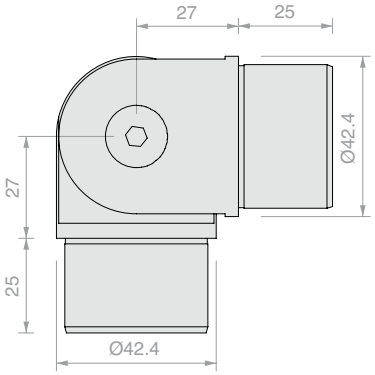

Art.	Q.tà
CORF-52027	1 Pz





PARTENZA DA PARETE PER CORRIMANO TUBOLARE

Materiale: Acciaio inox AISI 316

Finitura: /8

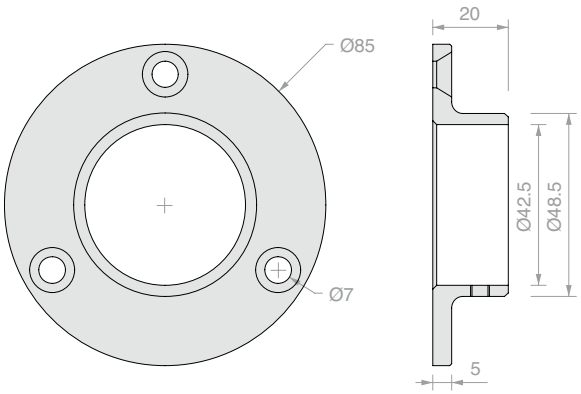

Art.	Q.tà
CORFPP3110	1 Pz



TAPPO TERMINALE PER CORRIMANO TUBOLARE

Materiale: Acciaio inox AISI 316

Finitura: /8

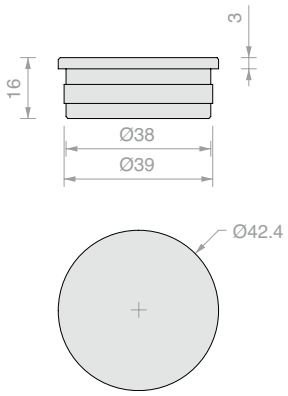

Art.	Q.tà
CORFTT4301	1 Pz



FISSAGGIO SNODATO A VETRO PER CORRIMANO TUBOLARE

Materiale: Acciaio inox AISI 316

Foro nel vetro consigliato Ø 15 mm

Finitura: /8

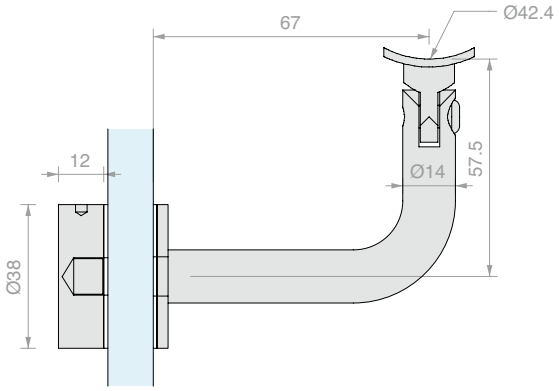

Art.	Per vetri	Q.tà
CORFAV44106	Da **13.5** a **25.5** mm	1 Pz



FISSAGGIO SNODATO A PARETE PER CORRIMANO TUBOLARE

Materiale: Acciaio inox AISI 316

Finitura: /8

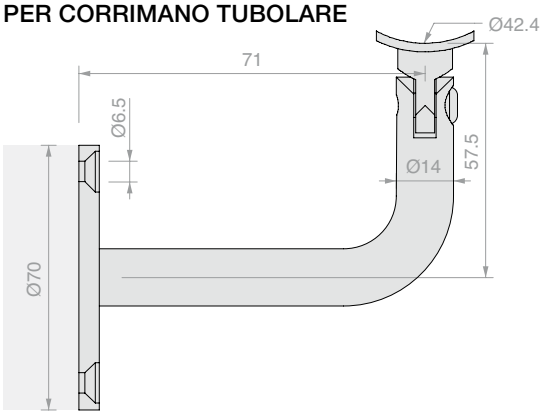

Art.	Q.tà
CORFAM3075	1 Pz



PROFILO DI FINITURA

Materiale: Acciaio inox AISI 316

Per il fissaggio sul vetro utilizzare siliconi neutri.

Finitura: /8 /15

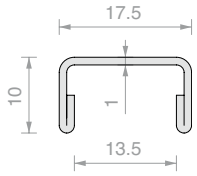

Art.	Lunghezza	Per vetri	Q.tà
CPR66	**2500** mm	**13.5** mm	1 Pz



PROFILO DI FINITURA

Materiale: Acciaio inox AISI 316

Per il fissaggio sul vetro utilizzare siliconi neutri.

Finitura: /8 /15

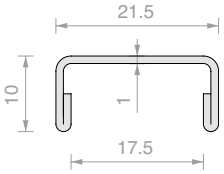

Art.	Lunghezza	Per vetri	Q.tà
CPR88	**2500** mm	**17.5** mm	1 Pz



PROFILO DI FINITURA

Materiale: Acciaio inox AISI 316

Per il fissaggio sul vetro utilizzare siliconi neutri.

Finitura: /8 /15

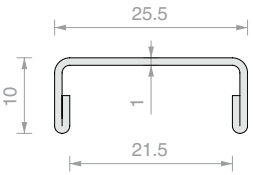

Art.	Lunghezza	Per vetri	Q.tà
CPR1010	**2500** mm	**21.5** mm	1 Pz



PROFILO DI FINITURA

Materiale: Acciaio inox AISI 316

Per il fissaggio sul vetro utilizzare siliconi neutri.

Finitura: /8 /15

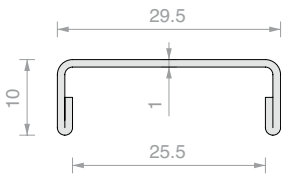

Art.	Lunghezza	Per vetri	Q.tà
CPR1212	**2500** mm	**25.5** mm	1 Pz

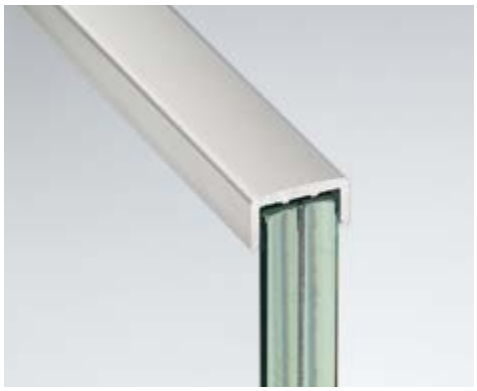

PROFILO DI FINITURA

Materiale: Alluminio

Per il fissaggio sul vetro utilizzare siliconi neutri.

Finitura: /10 /97 /RAL

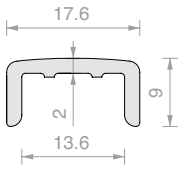

Art.	Lunghezza	Per vetri	Q.tà
CPRAL66	**3000** mm	**13.5** mm	1 Pz

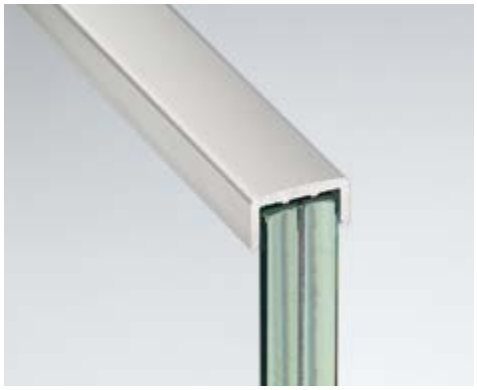

PROFILO DI FINITURA

Materiale: Alluminio

Per il fissaggio sul vetro utilizzare siliconi neutri.

Finitura: /10 /97 /RAL

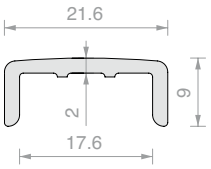

Art.	Lunghezza	Per vetri	Q.tà
CPRAL88	**3000** mm	**17.5** mm	1 Pz



PROFILO DI FINITURA

Materiale: Alluminio

Per il fissaggio sul vetro utilizzare siliconi neutri.

Finitura: /10 /97 /RAL

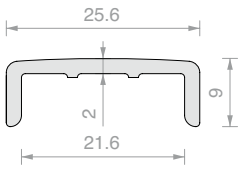

Art.	Lunghezza	Per vetri	Q.tà
CPRAL1010	**3000** mm	**21.5** mm	1 Pz

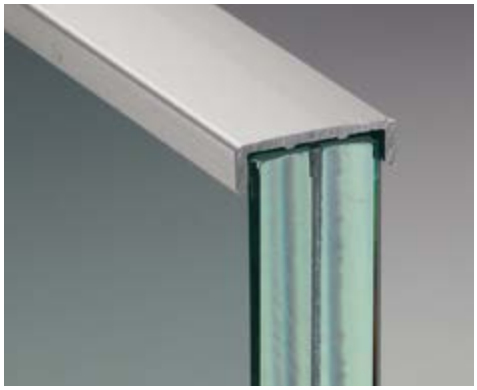

PROFILO DI FINITURA

Materiale: Alluminio

Per il fissaggio sul vetro utilizzare siliconi neutri.

Finitura: /10 /97 /RAL

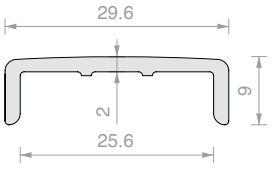

Art.	Lunghezza	Per vetri	Q.tà
CPRAL1212	**3000** mm	**25.5** mm	1 Pz

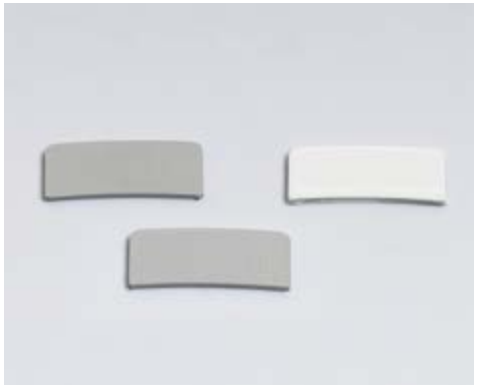

TAPPO DI FINITURA PER CPRAL

Materiale: Alluminio

Finitura: /10 /97 /RAL

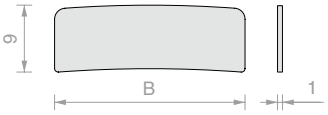

Art.	B	Q.tà
CPRAL66TP	**17.6** mm	1 Pz
CPRAL88TP	**21.6** mm	1 Pz
CPRAL1010TP	**25.6** mm	1 Pz
CPRAL1212TP	**29.6** mm	1 Pz

LED

Per applicazioni superiori a 5 metri lineari di LED STRIP è consigliabile l'utilizzo di più alimentatori, per ridurre gli effetti legati alle naturali cadute di tensione. Sono possibili applicazioni con più derivazioni, con DRIVER adeguatamente dimensionati. Dove opportuno, è consigliato l'utilizzo di silicone da esterno per proteggere adeguatamente i cablaggi dagli agenti atmosferici. Per il collegamento alla rete delle LED STRIP è raccomandato l'intervento di un tecnico qualificato.

LED STRIP: illuminazione decorativa della lastra di vetro (consigliato LEDST001)

L'effetto di illuminazione decorativa del vetro può accentuare i difetti presenti sulla superficie e all'interno delle lastre, responsabili dell'effetto di bagliore diffuso. Questi difetti tendono a diventare maggiormente evidenti con l'aumento dell'intensità luminosa: si raccomanda la massima attenzione in fase di produzione delle lastre e l'uso di LED STRIP di modesta intensità luminosa.



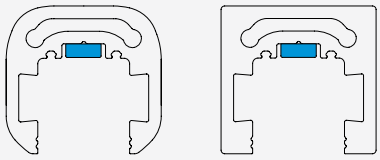

LED STRIP IP66

Adatto anche per esterni
Input: 24V DC, Potenza 9,6W/m
L=5000 mm - 140 LED/m - lm/m 922 - lm/W 96
CCT 4000K Bianco

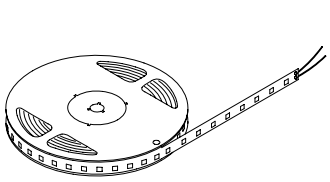

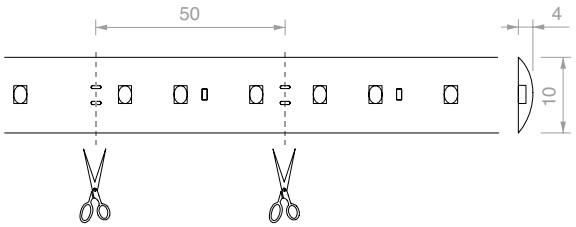

Art.	Q.tà
LEDST001	1 Pz

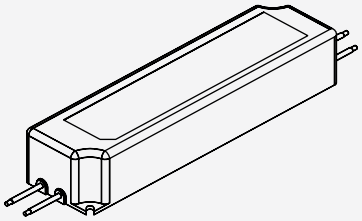

ALIMENTATORI 24V DC IP67

Adatto anche per esterni
Input: 100 - 240V AC
Output: 24V DC potenza 35W, 60W, 100W, 150W
Cavi IN/OUT - Protezione classe 2

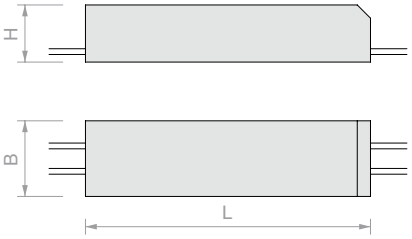

Art.	Descrizione	H	P	L	Q.tà
LED24035IP	24V DC 35W IP67	**30** mm	**40** mm	**150** mm	1 Pz
LED24060IP	24V DC 60W IP67	**32** mm	**42** mm	**162** mm	1 Pz
LED24100IP	24V DC 100W IP67	**37** mm	**52** mm	**190** mm	1 Pz
LED24150IP	24V DC 150W IP67	**38** mm	**68** mm	**222** mm	1 Pz

CONSIGLI PER UNA CORRETTA INSTALLAZIONE:
- Fare attenzione alla polarità dei prodotti.
- Utilizzare solo alimentatori stabilizzati in tensione 24V DC.
- Dopo aver calcolato l'assorbimento totale degli apparecchi da installare, scegliere un alimentatore che abbia sempre un margine di carico superiore del 15/20% rispetto a quello calcolato.
- In caso di manutenzione togliere tensione.

Collegare più apparecchi in parallelo:
Per evitare di danneggiare i LED effettuare tutti i collegamenti prima di dare tensione
Lunghezza max continua 5 metri.
Esempio: Lunghezza STRIP 3 m
tipo LED STRIP 1 24V DC MAX 9.6 W/m (Art.LEDST001)
Scelta alimentatore DRIVER: assorbimento tipo LED x lunghezza led + 15% (aumento minimo dovuto alla caduta di tensione) 9.6 x 3 x 1.15 = 33.15 W (MIN) .
Il DRIVER di alimentazione da scegliere: 24V DC 35 W (Art. LED24035IP)
Lista articoli completa: LEDST001 1Pz - LED24035IP 1Pz

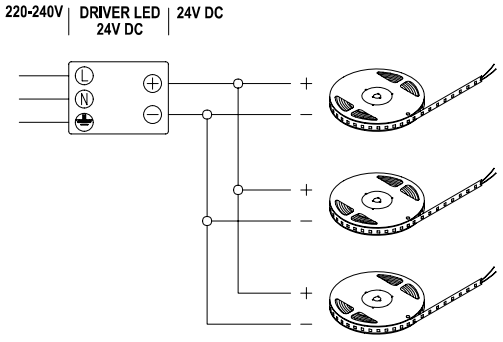



FINITURE RAL & SPECIALI
SU RICHIESTA*

RAL 9005 OPACO/R2 | RAL 7021 OPACO/R14 | RAL 7016 OPACO/R13 | RAL 7024 OPACO/R20 | RAL RUBIGO /R25 | RAL 1004 LUCIDO/R23 | RAL 9010 LUCIDO/RAL

QUALITAL

CLASSE 20 Spessore minimo anodizzazione 20 micron
Idoneo per installazioni esterne, anche in ambienti aggressivi

* alcune delle finiture a richiesta verniciate sono legate a tempi di produzione da valutare caso per caso.
Le finiture anodizzate sono soggette a tempi di produzione e minimi d'ordine da valutare caso per caso.

COLORAZIONI RAL SU RICHIESTA

PROTEZIONE ANTIGRAFFIO
SU RICHIESTA È POSSIBILE PROTEGGERE I LATI A VISTA DEI PROFILI PER EVITARE GRAFFI DURANTE LA POSA



TAGLI SPECIALI
SU RICHIESTA



I NOSTRI SERVIZI A VOSTRA DISPOSIZIONE

CUSTOMER CARE



GESTIONE RAPIDA DELL'ORDINE E SPEDIZIONE



Liberatoria: quanto di seguito riportato ha unicamente carattere informativo ed è soggetto a revisioni ed aggiornamenti.

INDICAZIONI PER LA POSA IN OPERA

In fase di installazione sono consigliate le seguenti attenzioni:

• Per rimuovere sporco, macchie untuose e residui di adesivi utilizzare detergenti neutri. Non utilizzare materiali abrasivi.

• Nel caso dei profilati in alluminio, per proteggere dalla corrosione tagli e fori realizzati successivamente all'anodizzazione si consiglia di utilizzare sigillanti (es. silicone o butile), vernici (es. zinco metallico spray) o altri idonei inibitori della corrosione.

Se la posa in opera avviene in inverno, si raccomanda di tenere conto delle dilatazioni termiche che avranno luogo in estate per l'aumento della temperatura ambiente, prevedendo idonei giunti di dilatazione.

Il coefficiente di dilatazione termica dell'alluminio è 2.3x10-5 °C-1: per fare un esempio, se l'aumento di temperatura è pari a 35°C, la dilatazione di una barra di 3m ammonta a 2.3x10-5 °C-1 x 35°C x 3m = 2.4x10-3 m, ovvero 2.4 mm.

ANODIZZAZIONE

L'anodizzazione (detta anche ossidazione anodica) è un processo elettro-chimico mediante il quale si induce la formazione di ossido (allumina) sulla superficie dell'estruso di alluminio. **Tale trattamento conferisce al prodotto le seguenti caratteristiche:**

• resistenza alla corrosione • durezza superficiale • resistenza all'abrasione

La colorazione conferita ai prodotti ha un impatto prettamente estetico e non altera la capacità protettiva dell'anodizzazione.

I profili in alluminio grezzo, specificatamente senza anodizzazione o verniciatura, venduti da Saint-Gobain Logli S.r.l. sono destinati ad un opportuno rivestimento che il cliente si presta ad operare. Il cliente solleva la Saint-Gobain Logli S.r.l. da ogni responsabilità su eventuali problematiche derivanti dall'utilizzo del materiale grezzo. Il cliente si assume inoltre ogni responsabilità riguardante la finitura da lui applicata sul profilo grezzo.

Note: Corrosione galvanica: è un fenomeno che può instaurarsi all'interfaccia tra due metalli diversi in presenza di un elettrolita (es. acqua, specialmente se salata). Si tratta di un processo elettro-chimico che causa il dissolvimento del metallo con più basso potenziale elettrico. Nelle coppie metalliche più comuni è quasi sempre l'alluminio a svolgere il ruolo di anodo e quindi a corrodersi. Ovviamente questo avviene solo quando la superficie dell'allumino non è adeguatamente protetta.

MANUTENZIONE E PULIZIA

La pulizia periodica del prodotto è determinante al fine di preservare l'aspetto originale. In ambiente marino o in ambiente urbano (emissioni inquinanti in atmosfera) si raccomanda di pulire le superfici almeno ogni tre mesi. In ambienti esterni relativamente più puliti si consiglia un lavaggio ogni sei mesi. Anche per le installazioni interne è raccomandabile di pulire il prodotto almeno una volta all'anno.

Il lavaggio può essere effettuato con acqua calda e sapone neutro; utilizzare un panno morbido o una spugna non abrasiva. Risciacquare a fondo con acqua pulita. Asciugare con un panno morbido.

INDICE ANALITICO VOLUME 1

Art.	Pag.
ATP452	186
ATP50	182
ATP50315	185
ATP503215	185
ATP503365	185
ATP50365	185
ATP515	184
ATP5215	184
ATP5365	184
ATP565	184
ATP60	179
ATT10	202
ATT15	202
ATT20	202
ATT40	204
ATT45	204
ATT50	204
BFM975-10-A4	195
BFM975-10-ZN	195
BFM975-12-A4	195
BFM975-12-ZN	195
BFM975-14-A4	195
BFM975-14-ZN	195
CH12EXA	176
CH12EXA	194
CHSETT19	176
CHSETT19	194
CHSETT32	176
CHSETT32	194
CORF-52027	227
CORF-DOW25-55	226
CORF-UP25-55	226
CORF50	225
CORF50357	225
CORF50359	225
CORF50364	226
CORFAM3075	229
CORFAV44106	229
CORFCR4140	227
CORFGLT4101	227
CORFGM175	225
CORFGM215	225
CORFPP3110	229
CORFT42316	227
CORFTT4301	229
CORLM01	220
CORLM03	220
CORLM05	220
CORLM07	220
CORLM09	220
CORLM11	220
CORLM13	220
CORLM15	220
CORLM17	221
CORLM1730C	215
CORLM1730S	217
CORLM1760C	215
CORLM1760S	217
CORLM19	221
CORLM21	221
CORLM2130C	216
CORLM2130S	218
CORLM2160C	216
CORLM2160S	218
CORLM23	221
CORLM25	221
CORLM2530C	216
CORLM2530S	218
CORLM255C.30	220
CORLM255C.60	220
CORLM255S.30	220
CORLM255S.60	220
CORLM2560C	216
CORLM2560S	218
CORLM27	221
CORLM29	221
CORLM31	221
CORLM33	222
CORLM35	222
CORLM37	222
CORLM39	222
CORLM39B	222
CORLM41	223
CORLM43	223
CORLM45	223
CORLM55	221
CORLM57	221
CORLM59	221
CORLM61	221
CPR1010	230
CPR1212	230
CPR66	230
CPR88	230
CPRAL1010	231
CPRAL1010TP	231
CPRAL1212	231
CPRAL1212TP	231
CPRAL66	231
CPRAL66TP	231
CPRAL88	231
CPRAL88TP	231
DEX934-10-A4	195
DEX934-10-ZN	195
DEX934-12-A4	195
DEX934-12-ZN	195
DEX934-14-A4	195
DEX934-14-ZN	195
DF100.15	130
DF100.30	130
DF100.60	130
DF101.15	131
DF101.30	131
DF101.60	131
DF1010	129
DF1010.60	129
DF1012DK.15	122
DF1012DK.30	122
DF1012DK.60	122
DF1012FR.15	123
DF1012FR.30	123
DF1012FR.60	123
DF1012LM.15	122
DF1012LM.30	122
DF1012LM.60	122
DF1012SP.15	123
DF1012SP.30	123
DF1012SP.60	123
DF104.15	135
DF104.30	135
DF104.60	135
DF105.15	133
DF105.30	133
DF105.60	133
DF116.15	135
DF116.30	135
DF116.60	135
DF12072AL	137
DF12080AL	137
DF1212255	128
DF1212DKKIT.15	104
DF1212DKKIT.30	104
DF1212DKKIT.60	104
DF1212FRKIT.15	110
DF1212FRKIT.30	110
DF1212FRKIT.60	110
DF1212KIT12	128
DF1212LMKIT.15	100
DF1212LMKIT.30	100
DF1212LMKIT.60	100
DF1212SPKIT.15	114
DF1212SPKIT.30	114
DF1212SPKIT.60	114
DF12772AL	138
DF12774AL	140
DF12780AL	138
DF147L.15	132
DF147L.30	132
DF147L.60	132
DF15PICOKIT.15	92
DF15PICOKIT.30	92
DF15PICOKIT.60	92
DF15XPKIT.15	86
DF15XPKIT.30	86
DF15XPKIT.60	86
DF17072AL	138
DF17080AL	138
DF1721	127
DF1721KIT6	127
DF1721MR	127
DF1721MRKIT3	127
DF204.15	132
DF204.30	132
DF204.60	132
DF2121	127
DF2121KIT6	127
DF2121MR	127
DF2121MRKIT3	127
DF216.15	132
DF216.30	132
DF216.60	132
DF25	146
DF2525	146
DF2TPAL	137
DF4TPAL	137
DF66PICOKIT.15	90
DF66PICOKIT.30	90
DF66PICOKIT.60	90
DF66XPKIT.15	84
DF66XPKIT.30	84
DF66XPKIT.60	84
DF810DK.15	119
DF810DK.30	119
DF810DK.60	119
DF810DK17KIT.15	58
DF810DK17KIT.30	58
DF810DK17KIT.60	58
DF810DK21KIT.15	60
DF810DK21KIT.30	60
DF810DK21KIT.60	60
DF810FR.15	119
DF810FR.30	119
DF810FR.60	119
DF810FR17KIT.15	64
DF810FR17KIT.30	64
DF810FR17KIT.60	64
DF810FR21KIT.15	66
DF810FR21KIT.30	66
DF810FR21KIT.60	66
DF810LM.15	118
DF810LM.30	118
DF810LM.60	118
DF810LM17KIT.15	44
DF810LM17KIT.30	44
DF810LM17KIT.60	44
DF810LM21KIT.15	46
DF810LM21KIT.30	46
DF810LM21KIT.60	46
DF810MF.15	120
DF810MF.30	120
DF810MF.60	120
DF810MF17KIT.15	70
DF810MF17KIT.30	70
DF810MF17KIT.60	70
DF810MF21KIT.15	72
DF810MF21KIT.30	72
DF810MF21KIT.60	72
DF810MR.15	118
DF810MR.30	118
DF810MR.60	118
DF810MR17KIT.15	50
DF810MR17KIT.30	50
DF810MR17KIT.60	50
DF810MR21KIT.15	52
DF810MR21KIT.30	52
DF810MR21KIT.60	52
DF810SP.15	120
DF810SP.30	120
DF810SP.60	120
DF810SP17KIT.15	76
DF810SP17KIT.30	76
DF810SP17KIT.60	76
DF810SP21KIT.15	78
DF810SP21KIT.30	78
DF810SP21KIT.60	78
DF8801.15	135
DF8801.30	135
DF8801.60	135
DF8803.15	134
DF8803.30	134
DF8803.60	134
DF88PICOKIT.15	94
DF88PICOKIT.30	94
DF88PICOKIT.60	94
DF88XPKIT.15	88
DF88XPKIT.30	88

Art.	Pag.
DF88XPKIT.60	88
DFA72054	136
DFA7230	136
DFA7260	136
DFA80054	136
DFA8030	136
DFA8060	136
DFAD17	127
DFAD17MR	127
DFCLS72.30	147
DFCLS80.30	147
DFDK05.15	133
DFDK05.30	133
DFDK05.60	133
DFDK07.15	130
DFDK07.30	130
DFDK07.60	130
DFDKTP08AL	138
DFDKTP10AL	139
DFDKTP17AL	138
DFDKTP21AL	139
DFDKTP23AL	140
DFDKTP27AL	140
DFDKTP29AL	139
DFDKTP31AL	139
DFFH10A4	149
DFFH10ZN	149
DFFH12A4	149
DFFH12ZN	149
DFFLEX01	148
DFFLEX03	148
DFFLEX05	148
DFFORO10	126
DFFORO15	126
DFFORO2815	126
DFFOROAS	124
DFFOROAS	125
DFFOROAS2	124
DFFOROAS2	125
DFFOROAS4	124
DFFOROAS4	125
DFFOROAS9	124
DFFOROAS9	125
DFFORODR	124
DFFORODR2	124
DFFORODR4	124
DFFORODR9	124
DFFORODRAS	125
DFFORODRAS	126
DFFORODRAS2	125
DFFORODRAS2	126
DFFORODRAS4	125
DFFORODRAS4	126
DFFORODRAS9	125
DFFORODRAS9	126
DFGD	137
DFMAK21	148
DFP100.15	133
DFP100.30	133
DFP100.60	133
DFP135	128
DFP150	128
DFP15G01	129
DFP15G01.03	129
DFP15G01.60	129
DFP15KIT12	128
DFP175	128
DFP66KIT12	128
DFP7562AL	142
DFP7562UAL	142
DFP88.15	121
DFP88.30	121
DFP88.60	121
DFP88G01	129
DFP88G01.03	129
DFP88G01.60	129
DFP88KIT12	128
DFP88TEC	146
DFP88TECG	146
DFPG03	129
DFPG03.03	129
DFPG03.60	129
DFPTASA4	149
DFPTASHEXZN	149
DFPTASZN	149
DFS03.15	131
DFS03.30	131
DFS03.60	131
DFS09.15	134
DFS09.30	134
DFS09.60	134
DFS11.15	134
DFS11.30	134
DFS11.60	134
DFS13083AL	143
DFS13090AL	143
DFS15.15	130
DFS15.30	130
DFS15.60	130
DFS17.15	131
DFS17.30	131
DFS17.60	131
DFSA121054	136
DFSA12130	136
DFSA12160	136
DFSPTP08AL	141
DFSPTP10AL	141
DFSPTP12AL	141
DFSPTP14AL	142
DFSPTP17AL	143
DFSPTP21AL	144
DFSPTP23AL	144
DFSPTP27AL	144
DFTAG90	148
DFTAGLIO	148
DFTEC1010	146
DFTEC1010G	146
DFTEC1212	146
DFTEC1212G	146
DFTEC88	146
DFTEC88G	146
DFUT01	127
DFXP135	128
DFXP150	128
DFXP15KIT12	128
DFXP175	128
DFXP66KIT12	128
DFXP88.15	121
DFXP88.30	121
DFXP88.60	121
DFXP88KIT12	128
DISTB40	187
DISTB50	188
DISTCOFIS11	186
DISTCOFIS12	186
DISTCOFISR	186
EVOBOR304	175
EVOBOR304DIST	176
EVOBOR316	175
EVOBOR316DIST	176
EVODR304	173
EVODR304DIST	176
EVODR316	173
EVODR316DIST	176
EVODRG	176
EVOFIX304	174
EVOFIX316	174
FIXBORK1	203
FIXBORK40	205
FIXGHIERA10	203
FIXGHIERA40	205
FIXGHIERA8	203
GTUP2	223
GTUP2G	223
GTUP2N	223
GTUP3	223
GTUP3G	223
GTUP3N	223
GTUP4	223
GTUP4G	223
GTUP4N	223
GTUP5	223
GTUP5G	223
GTUP5N	223
GTUP6	223
GTUP6G	223
GTUP6N	223
LED24035IP	151
LED24035IP	233
LED24060IP	151
LED24060IP	233
LED24100IP	151
LED24100IP	233
LED24150IP	151
LED24150IP	233
LEDST001	151
LEDST001	233
MA402	211
MBLK180	212
MBLK90	212
MGS21	210
MGS21255	210
MGSR01	209
MGSR11	208
MGSR13	209
MGSR31	208
MGSR31255	208
MONACC	213
MONCH16	213
MQ404-AISI316	201
MQ408-AISI316	201
MQ504-AISI316	201
MQ508-AISI316	201
MQ602-AISI316	207
MQ60490-316	207
MQ606LIN-316	207
MQ702-AISI316	207
MQ70490-316	207
MQ706LIN-316	207
MQC54-AISI316	201
MQC58-AISI316	201
MQC72-AISI316	207
MQC7490-316	207
MQC76LIN-316	207
MS1207.006	210
MS1207.008	210
MS1207.010	210
MS1207.012	210
MS1207.087	210
MS1207.107	210
MS1207.127	210
MS1250	211
PVTB	205
PVTS	205
RON125-10-A4	195
RON125-10-ZN	195
RON125-12-A4	195
RON125-12-ZN	195
RON125-14-A4	195
RON125-14-ZN	195
SB-BORK	181
SB-BORK	193
SB148	192
SB200K	191
SB200ST	193
SB40DR	180
SB40DR	193
SB48DR	180
SBSTACC	193
UT200	194
UT200	213
UT250	194
UT250	213
UT300	194
UT300	213
UTC200R	194
UTC200R	213
UTC250R	194
UTC250R	213
UTC300R	194
UTC300R	213

CATALOGO
ESTERNI

logli
SAINT-GOBAIN

ESTERNI



SISTEMI PER PENSILINE
CON PROFILO STRUTTURALE



LA PENSILINA
Pag 26



LUMIA
Pag 38

SISTEMI PER PENSILINE
CON TIRANTI



CANOPY LIGHT
Pag 66

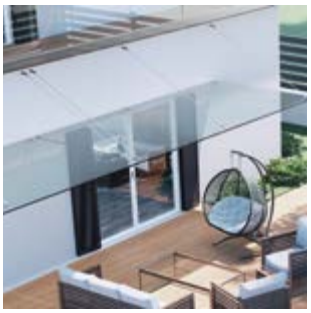

GLASS CANOPY
Pag 74

SISTEMI PER
CHIUSURE SCORREVOLI



ATRIVANT
Pag 94

MORSETTI



POOL
Pag 110

SISTEMI PER
FACCIATE



SPIDER SERIE FLUIDO
Pag 112



SPIDER SERIE SP
Pag 120

PENSILINE LOGLI

I nostri sistemi per pensiline offrono soluzioni per tutti i gusti garantendo sempre elevate performance di resistenza.

Scegli tra l'eleganza di un profilo portante o la tecnologia dei tiranti a vista, i sistemi LOGLI hanno tante possibilità tutte corredate da fascicoli tecnici.

LOGLI coniuga il comfort di una copertura con la bellezza del vetro e la sicurezza di un prodotto testato.

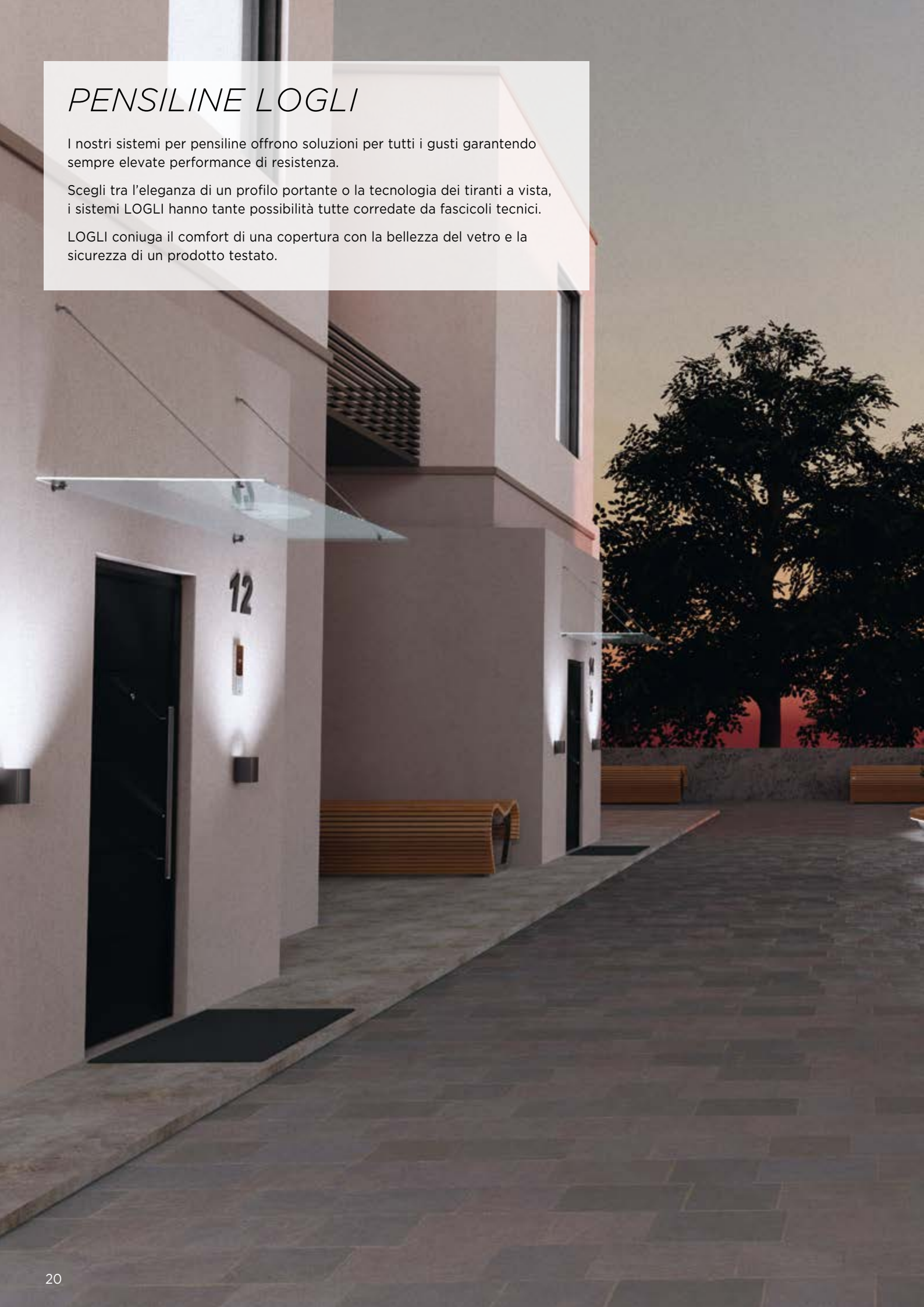



LA PENSILINA

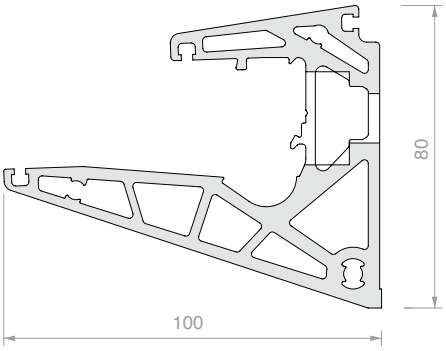

- Sbalzo fino a 1,2 metri

- Per vetro 8+8

- Installazione senza fori nel vetro

- Possibilità di inserimento di una spina anti-estrazione

Pensata per l'inserimento di un singolo vetro
in profili fino a 3 metri di lunghezza

Nei profili La Pensilina è possibile inserire
strisce LED per un'illuminazione estetica
della lastra in vetro.



Il serraggio con camma EasySpeed
consente un'installazione facile e veloce



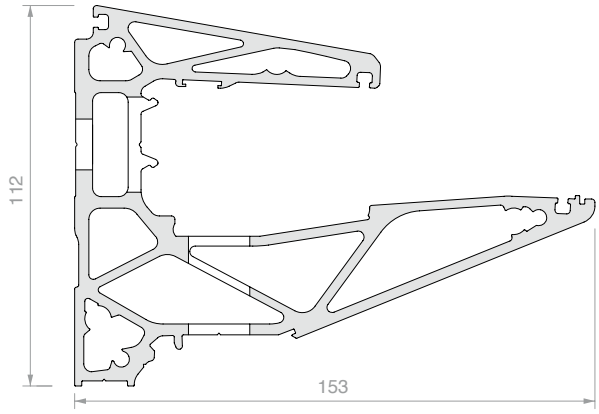

LUMIA

- Sbalzo fino a 1,5 metri

- Per vetro 8+8 e 10+10

- Installazione senza fori nel vetro

- Possibilità di inserimento di una spina anti-estrazione

Con LUMIA hai la possibilità di installare sia vetri che profili in linea,
puoi inoltre realizzare configurazioni angolari

É possibile inserire strisce LED per un'illuminazione funzionale
degli spazi sottostanti grazie ad una apposita cover



CANOPY LIGHT

- Sbalzo fino a 1,5 metri

- Dimensioni dei componenti ridotte

- Per vetro da 5+5 a 8+8

- Per ogni ordine, il nostro ufficio customer care sviluppa disegni tecnici ed offre supporto per la realizzazione della pensilina

Il sistema a tiranti “Canopy Light” è studiato per minimizzare l’ingombro dei fissaggi ed i tempi di installazione

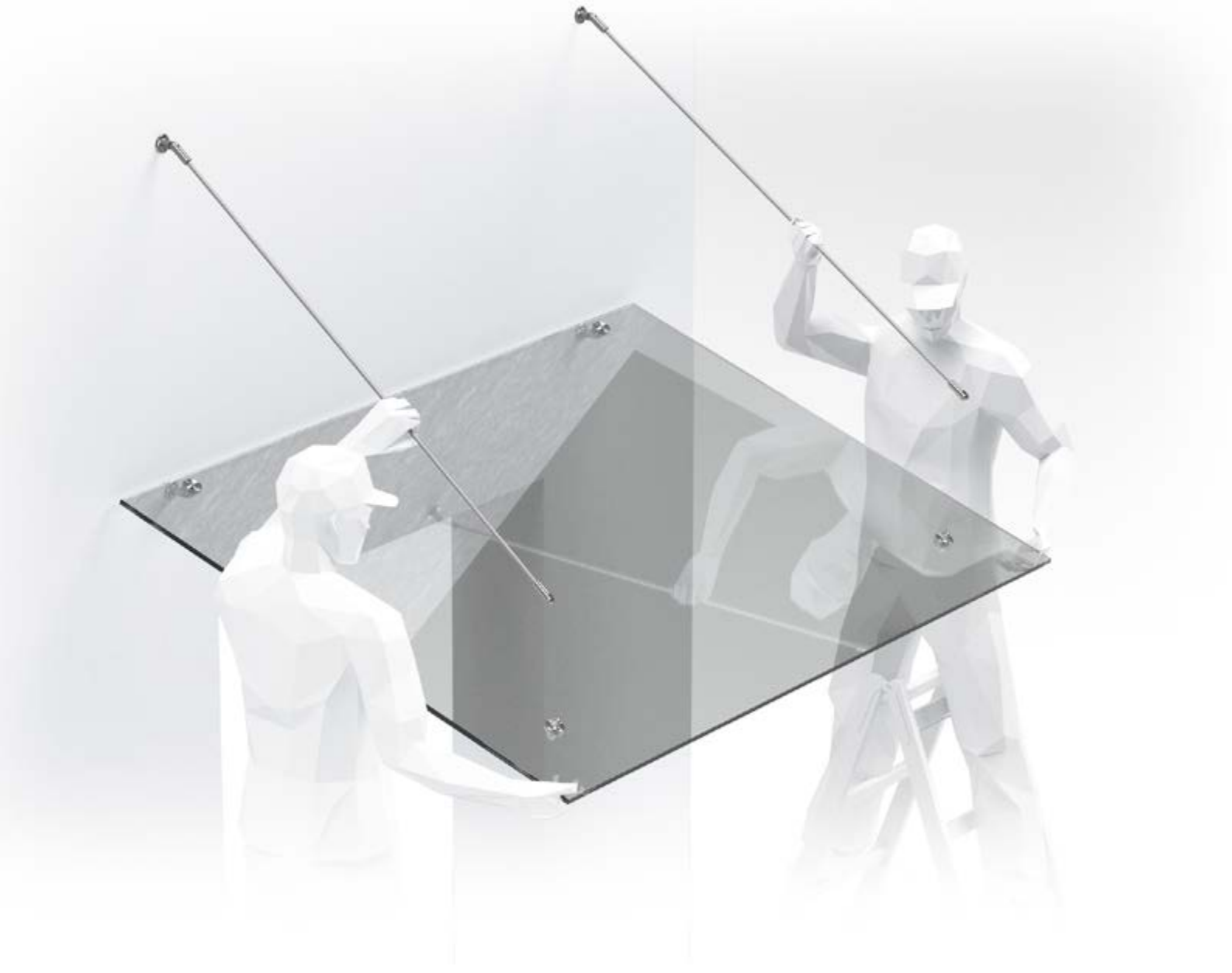

GLASS CANOPY

- Sbalzo fino a 2 metri con una sola fila di tiranti

- Possibilità di installazione in linea con tiranti condivisi, sistema versatile e personalizzabile

- Per vetro 10+10 e 12+12

- Per ogni ordine, il nostro ufficio customer care sviluppa disegni tecnici ed offre supporto per la realizzazione della pensilina

Il modello “Glass Canopy” è completamente personalizzabile permettendo di realizzare tutte le soluzioni di cui necessiti



La Pensilina

Light balance

Equilibrio di proporzioni e forme minimali definiscono La Pensilina, conferendo un look pulito e luminoso agli spazi esterni.





KIT LA PENSILINA

PER VETRO 8+8

Materiale: Alluminio

Finitura: /10 /88 /97 /RAL

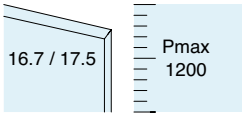



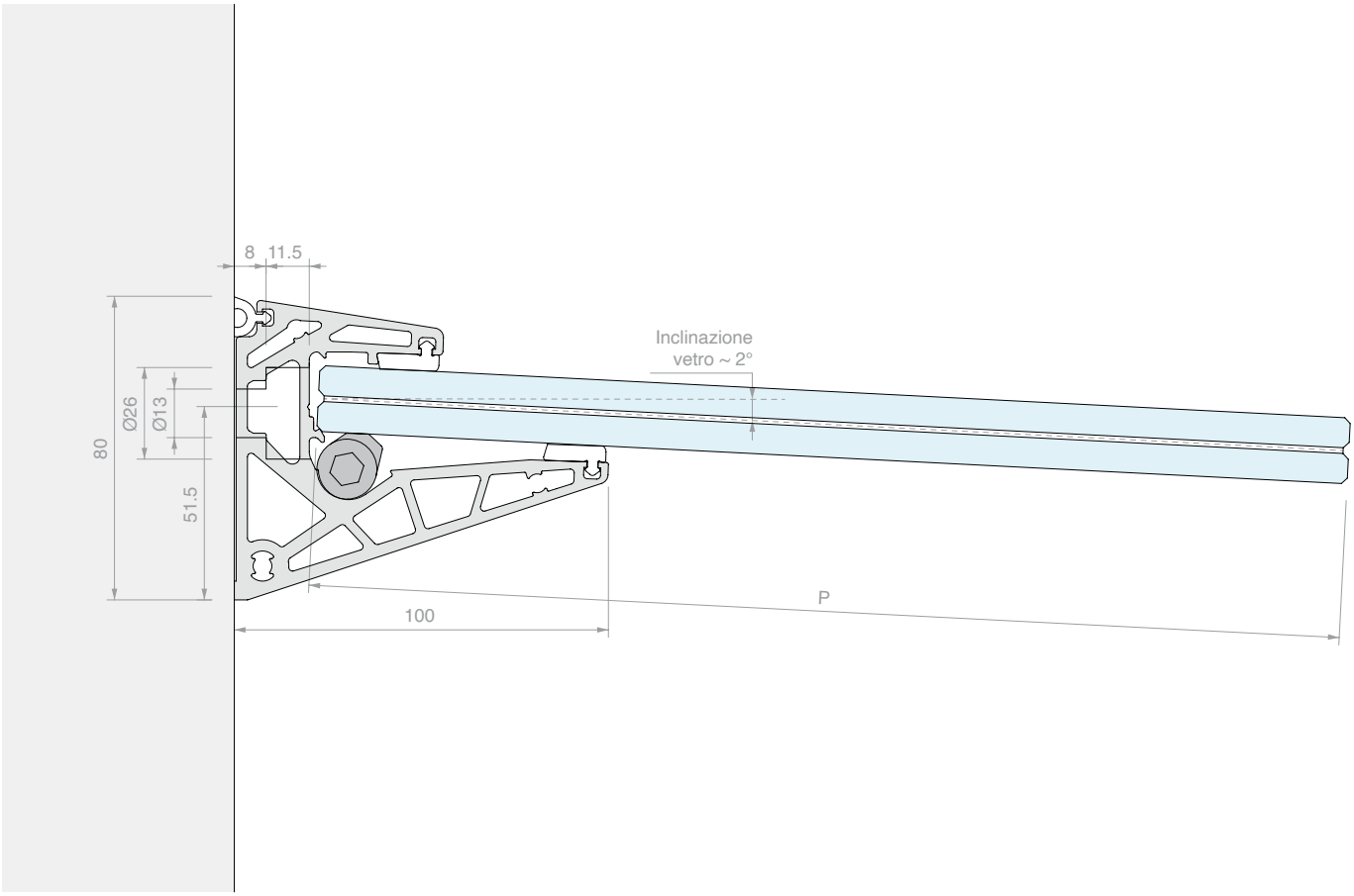

3000 mm

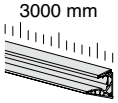

Kit costituito da:

Art.	Descrizione	Q.tà
PENP30	Profilo	1 Pz
PENGRY	Set di fissaggio vetro	1 Pz
PENG01	Guarnizione piatta	6 m
PENG03	Guarnizione di tenuta a parete	3 m
PENT01	N.2 tappi di finitura	1 Pz

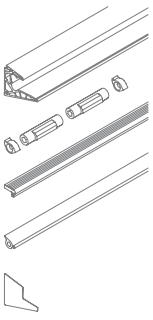

Art.	Lunghezza	Q.tà
PENKIT30	**3000** mm	1 Pz

2000 mm

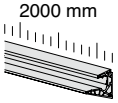

Kit costituito da:

Art.	Descrizione	Q.tà
PENP20	Profilo	1 Pz
PENGRY	Set di fissaggio vetro	1 Pz
PENG01	Guarnizione piatta	4 m
PENG03	Guarnizione di tenuta a parete	2 m
PENT01	N.2 tappi di finitura	1 Pz

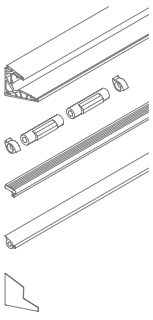

Art.	Lunghezza	Q.tà
PENKIT20	**2000** mm	1 Pz

N.	Art.
1	**PENKIT**

LED INFO p. 60

TECH INFO p. 34/36

Optional:

N.	Art.	Descrizione
2	**PENC01SIAEST**	Spine anti-estrazione
3	**PENT05**	N.2 tappi di finitura aperti
4	**PENT03**	N.2 tappi di finitura con viti
5	**LEDST001**	Led strip 1
6	**DFP88G01**	Guarnizione con labbro corto

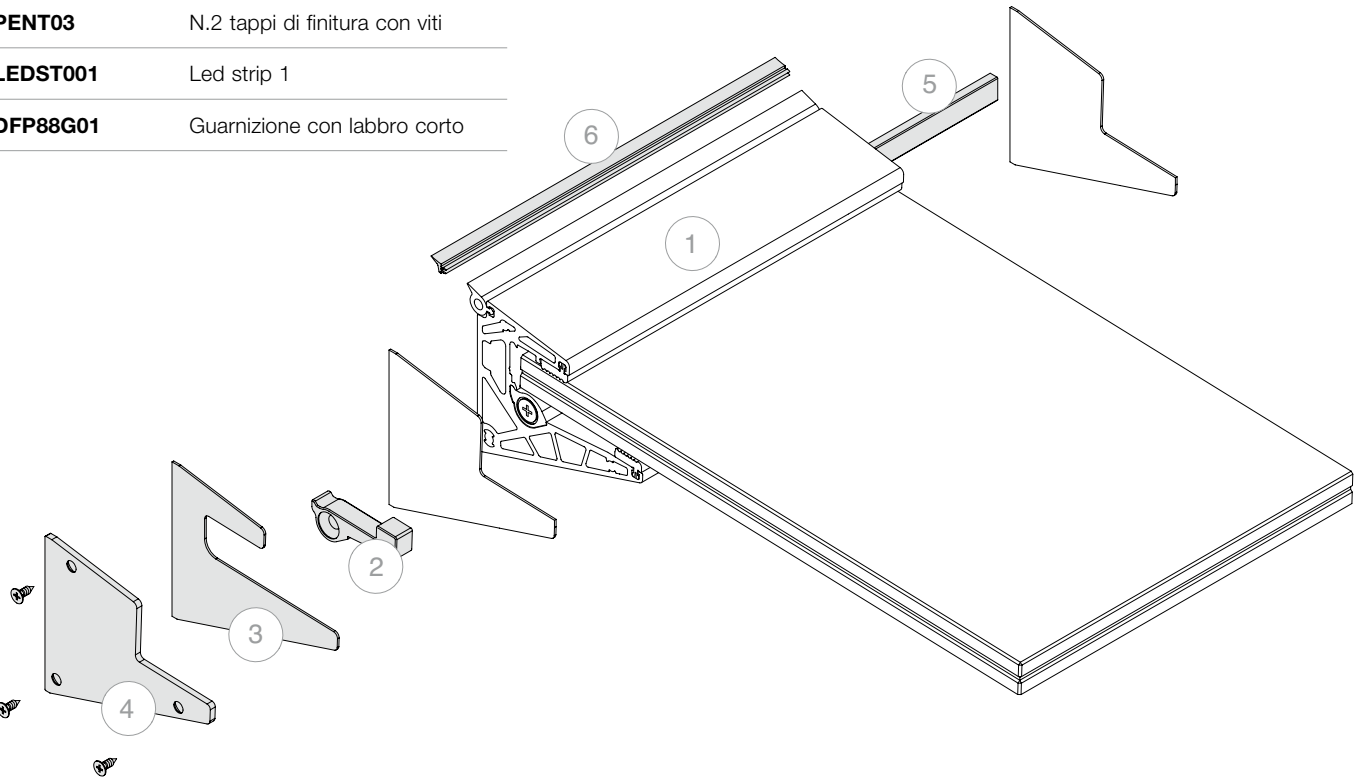

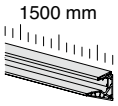

Kit costituito da:

Art.	Descrizione	Q.tà
PENP15	Profilo	1 Pz
PENGRY	Set di fissaggio vetro	1 Pz
PENG01	Guarnizione piatta	3 m
PENG03	Guarnizione di tenuta a parete	1.5 m
PENT01	N.2 tappi di finitura	1 Pz

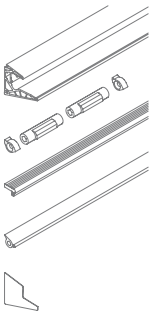

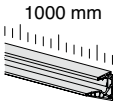

Kit costituito da:

Art.	Descrizione	Q.tà
PENP10	Profilo	1 Pz
PENGRY	Set di fissaggio vetro	1 Pz
PENG01	Guarnizione piatta	2 m
PENG03	Guarnizione di tenuta a parete	1 m
PENT01	N.2 tappi di finitura	1 Pz

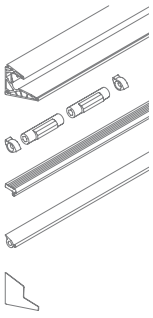

Art.	Lunghezza	Q.tà
PENKIT15	**1500** mm	1 Pz

Art.	Lunghezza	Q.tà
PENKIT10	**1000** mm	1 Pz



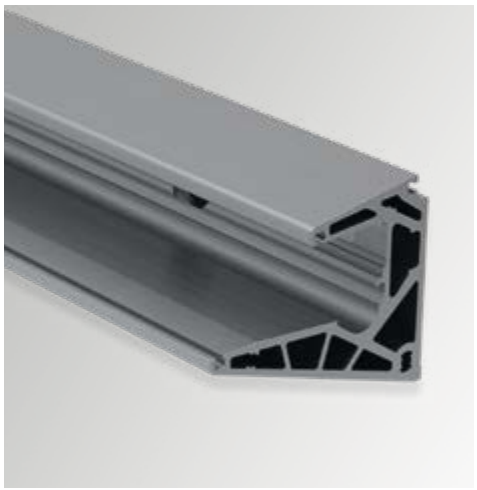

PROFILO LA PENSILINA

Materiale: Alluminio (6063 - T6)

Finitura: /10 /88 /97 /RAL

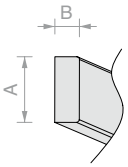

DIMENSIONI LED

A = max 12 mm
B = max 5 mm

IP > 65
retro adesivo

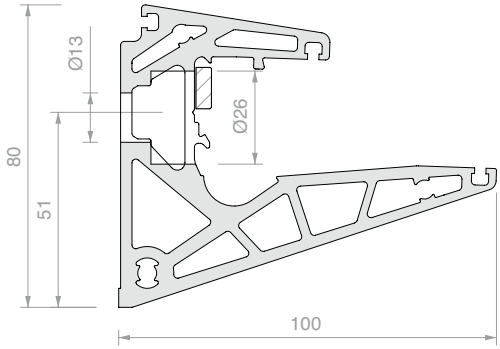

SCHEMA DI FORATURA

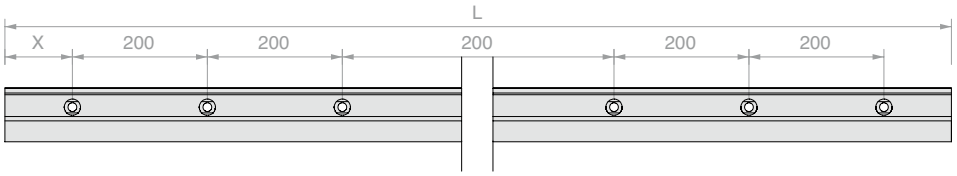

Art.	L	X	Q.tà
PENP10	**1000** mm	**100** ± **5** mm	1 Pz
PENP15	**1500** mm	**100** ± **5** mm	1 Pz
PENP20	**2000** mm	**100** ± **5** mm	1 Pz
PENP30	**3000** mm	**100** ± **5** mm	1 Pz



SET DI FISSAGGIO VETRO LA PENSILINA

Materiale: Poliammide ad alta resistenza, acciaio inox

Art.	Descrizione:	Q.tà
PENGRY	N.2 camme, spine di sicurezza e viti	1 Pz

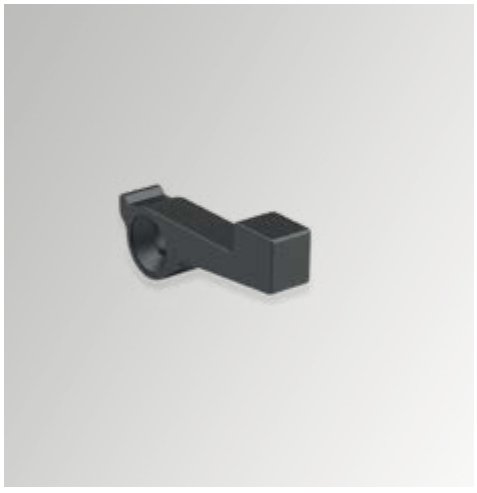

N.2 SPINE ANTI-ESTRAZIONE LA PENSILINA

Materiale: Poliammide ad alta resistenza

Nota: installazione e funzionalità a pag 36

Per questi accessori è necessario realizzare una lavorazione sulla lastra di vetro inferiore del pannello stratificato.

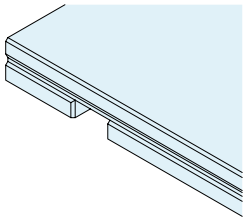

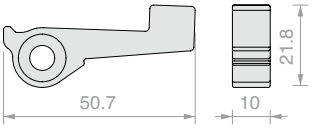

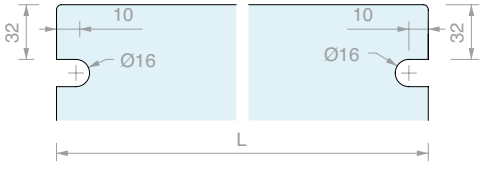

Art.	Q.tà
PENC01SIAEST	1 Pz



CHIAVE PER CAMMA DI BLOCCAGGIO LA PENSILINA

Materiale: Acciaio

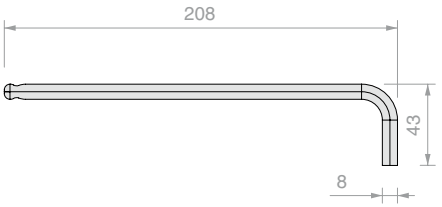

Art.	Q.tà
PENCH	1 Pz



GUARNIZIONE DI TENUTA A PARETE

Materiale: TPE

Colore: grigio

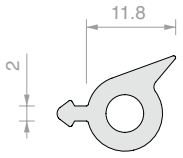

Art.	Confezione	Q.tà
PENG03		1 m
PENG03.60	Rotolo 60 m	1 Pz



GUARNIZIONE CON LABBRO CORTO

Materiale: TPE

Finitura: /6 /97

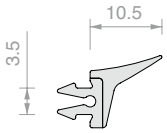

Art.	Confezione	Q.tà
DFP88G01		1 m
DFP88G01.03	Profilo 3 m	1 Pz
DFP88G01.60	Rotolo 60 m	1 Pz



GUARNIZIONE PIATTA

Materiale: TPE

Colore: grigio

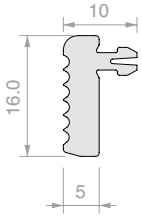

Art.	Confezione	Q.tà
PENG01		1 m
PENG01.60	Rotolo 60 m	1 Pz



N.2 TAPPI DI FINITURA

Materiale: Alluminio

Finitura: /10 /88 /97 /RAL

Nota: Installare con l'ausilio di silicone su tutta l'estremità del tappo

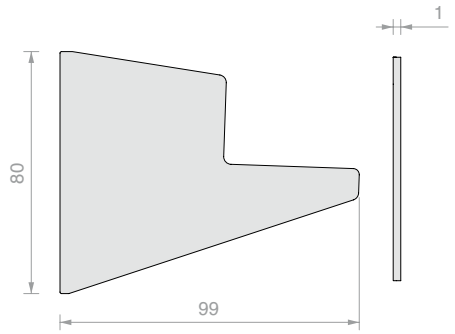

Art.	Q.tà
PENT01	1 Pz



N.2 TAPPI DI FINITURA CON VITI

Materiale: Alluminio

Finitura: /10 /88 /97 /RAL

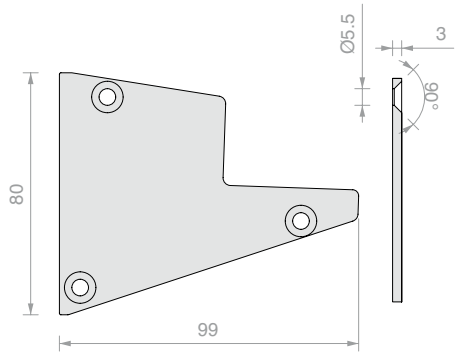

Art.	Q.tà
PENT03	1 Pz

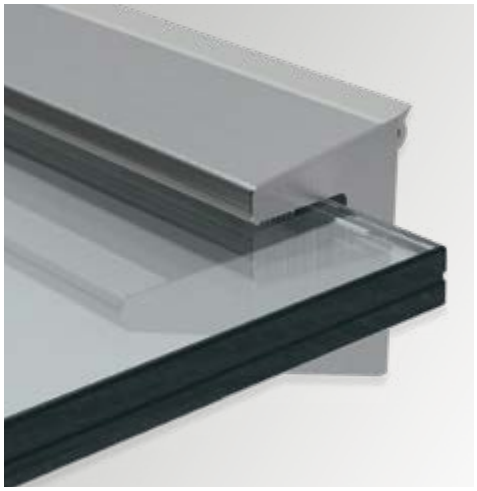

N.2 TAPPI DI FINITURA APERTI

Materiale: Alluminio

Finitura: /10 /88 /97 /RAL

Nota: Installare con l'ausilio di silicone su tutta l'estremità del tappo

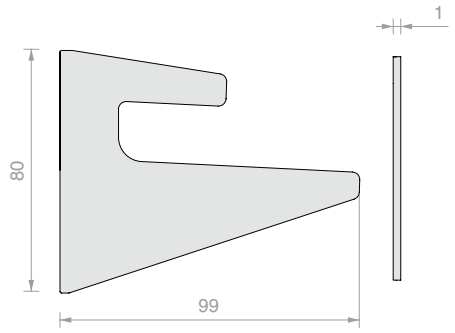

Art.	Q.tà
PENT05	1 Pz



TAGLIO LINEARE SU PROFILI PEN / PENL

Art.	Q.tà
PENTAGLIO	1 Pz

SPECIFICHE TECNICHE

PATENTED

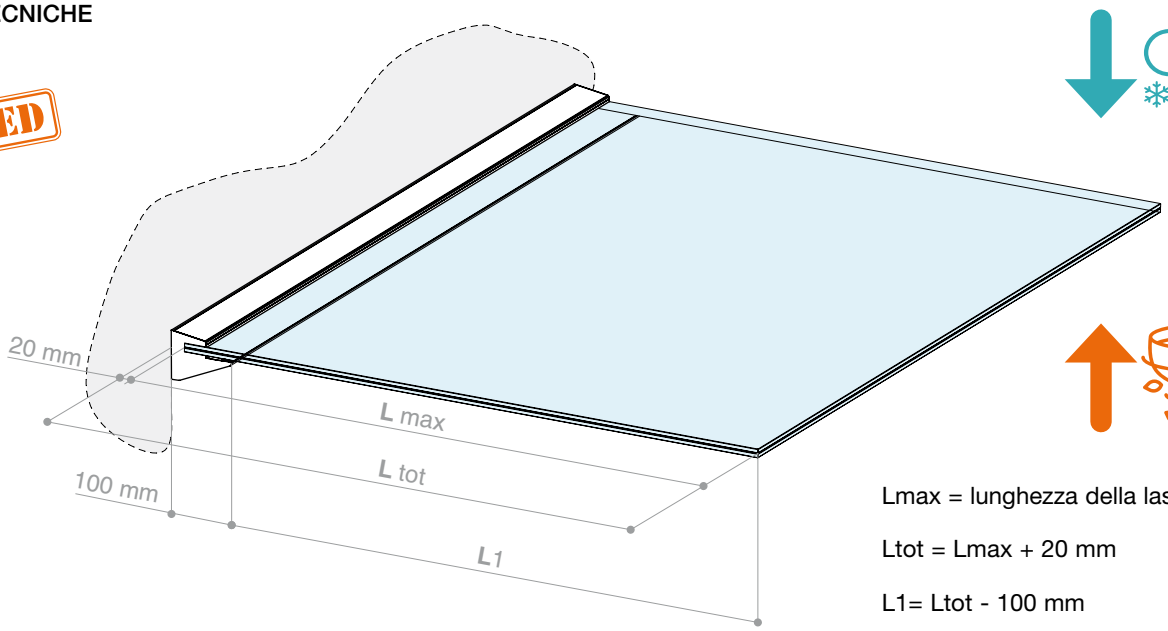

Lmax = lunghezza della lastra

Ltot = Lmax + 20 mm

L1= Ltot - 100 mm

PRESTAZIONI SBALZO CARICO NEVE

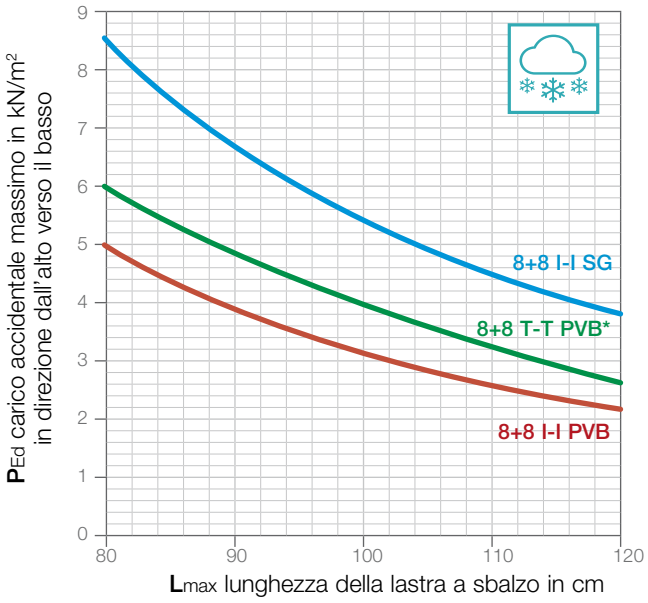

Lmax [cm]	PEd [kN/m²]		
	8+8 I-I PVB	8+8 T-T PVB*	8+8 I-I SG
80	4,95	5,96	8,55
85	4,38	5,28	7,57
90	3,91	4,71	6,76
95	3,51	4,23	6,06
100	3,17	3,82	5,47
105	2,87	3,46	4,96
109	2,62	3,15	4,52
115	2,4	2,89	4,14
120	2,2	2,65	3,8

PRESTAZIONI SBALZO SOLLEVAMENTO VETRO

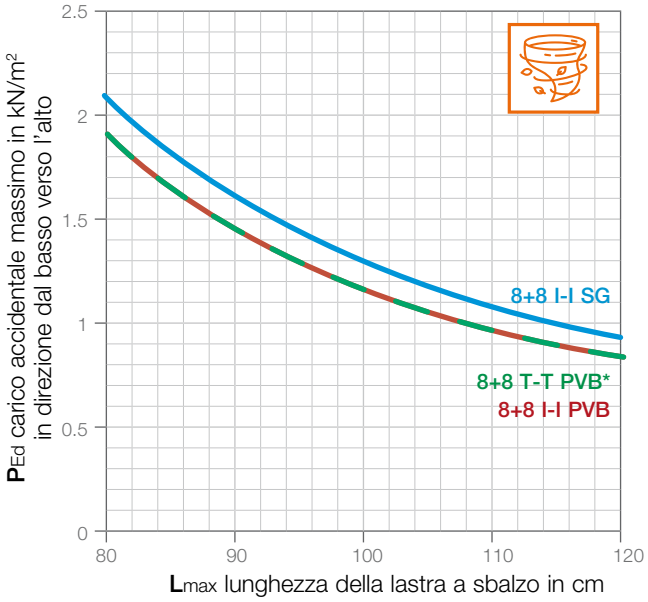

* per le caratteristiche della lastra, è previsto che possa essere installata previo rispetto di un franco minimo sopra-testa del passaggio sottostante.

Il carico massimo di progetto P_{Ed} è riferito alla somma combinata di tutti i carichi variabili agenti verso il basso, inclusivi dei relativi coefficienti di sicurezza e di combinazione. Il peso proprio della lastra è già preso in considerazione e non deve essere aggiunto. I risultati sono riferiti a vetri stratificati induriti EN 1863 o temprati EN 12150 con intercalare tradizionale PVB o rigido SentryGlas®. Le configurazioni di vetri e intercalari sono proposte a titolo di esempio e non sono esaustive delle possibilità di installazione: al contrario, sono note e in uso al mercato numerose soluzioni alternative parimenti performanti o potenzialmente migliorative su molti aspetti tecnici di rilievo (e.g. resistenza alla delaminazione, comportamento post-rottura, stabilità rispetto a variazioni di temperatura, ecc).

Nota: la valutazione finale sulla rispondenza del sistema ai requisiti di sicurezza resta demandata alla disamina del tecnico abilitato il quale saprà verificare l'applicabilità dei dati forniti alle effettive condizioni di installazione, la conformità dei sistemi di ancoraggio alla struttura portante e la rispondenza del sistema ai requisiti di sicurezza globali e alle specifiche dell'opera nel sito di installazione (carichi, caratteristiche supporto, azioni eccezionali, etc.…). Le informazioni di dettaglio relative alla progettazione del sistema sono disponibili sul nostro sito web o possono essere richieste contattando il servizio tecnico customer care Logli Saint-Gobain.

SentryGlas®
is a registered trademark of Kuraray America, Inc. Trademarks may not be applied for or registered in all countries.

COLLEGAMENTO ALLA STRUTTURA

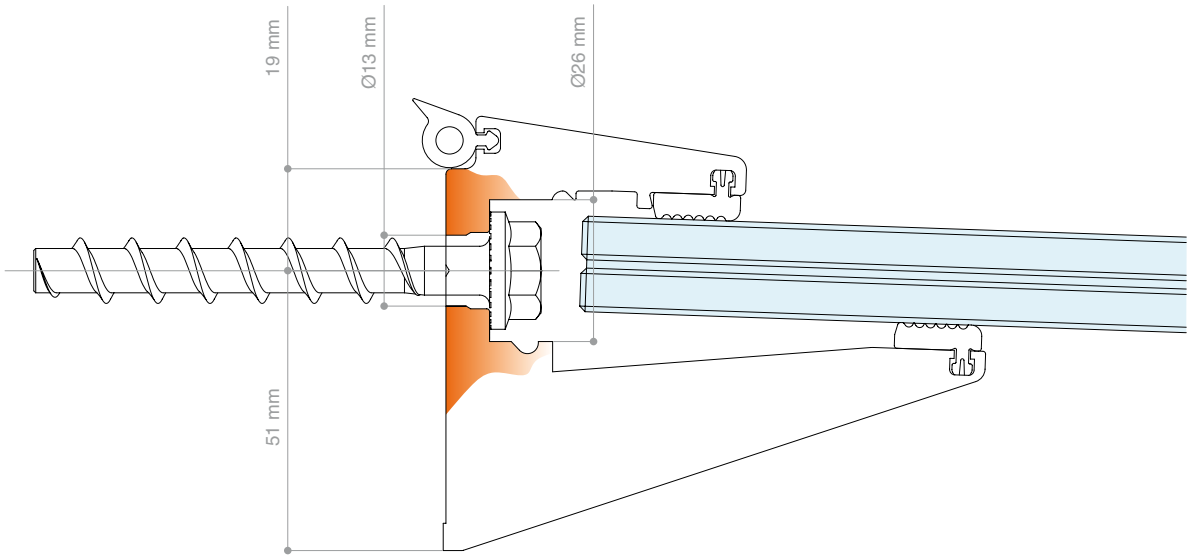

ABACHI PER IL PREDIMENSIONAMENTO DEI SISTEMI DI ANCORAGGIO

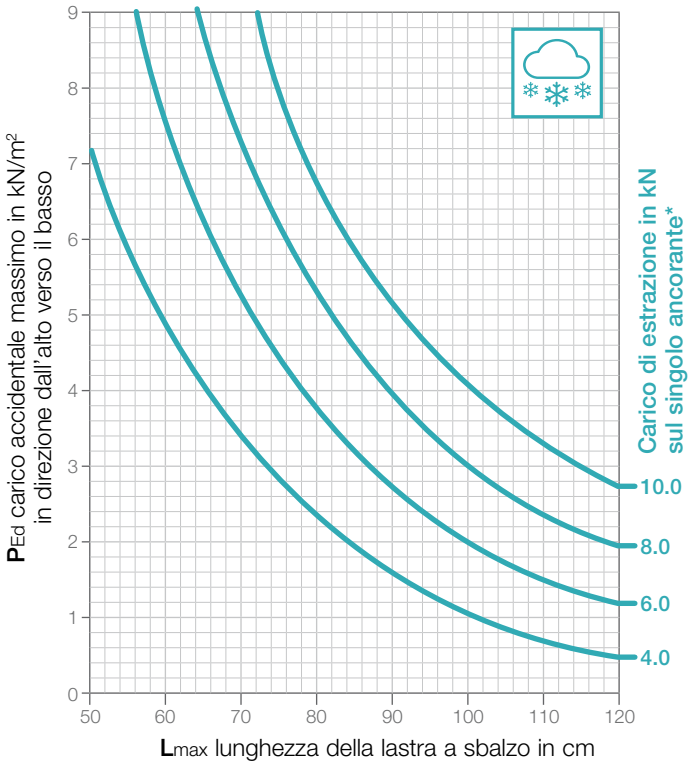

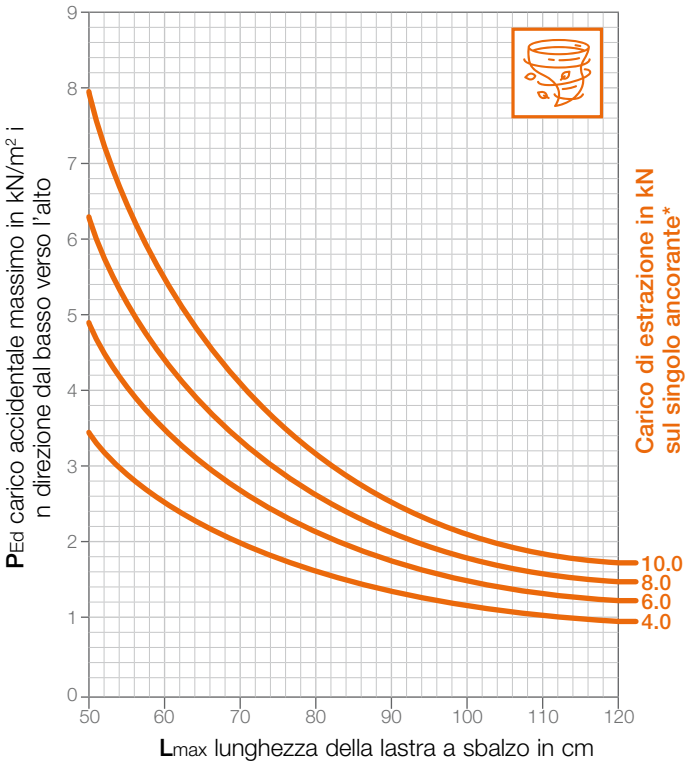

* Il carico di estrazione sul singolo punto di fissaggio è da intendersi finalizzato all'individuazione della tipologia di ancorante più adatto alla struttura. I valori sono riportati considerando un interasse standard dei fissaggi di 200 mm (corrisponde ad installare un ancorante ad ogni foro). Il riferimento al carico di progetto P_{Ed} riportato è già comprensivo del peso proprio delle lastre. Non sono riportati abachi relativi alla valutazione delle forze di taglio sugli ancoranti, in quanto queste risultano non dimensionanti nella maggior parte dei casi.

Nota: la verifica della tipologia più idonea di ancoranti in relazione alla struttura e dell'interasse di questi in relazione agli effettivi carichi di progetto, resta demandata a disamina di tecnico abilitato, il quale saprà verificare l'applicabilità dei dati forniti alle effettive condizioni di installazione (carichi agenti sul sistema, caratteristiche supporto, etc.…). Per installazioni in contesti edilizi che prevedano la presenza di cappotti termici con basse caratteristiche strutturali, si raccomanda di prestare la massima attenzione alla realizzazione di sottostrutture con caratteristiche adeguate alla ripartizione e trasmissione dei carichi provenienti dal sistema.

SPINE ANTI-ESTRAZIONE (OPTIONAL)

SISTEMA DI VINCOLO AGGIUNTIVO E OPZIONALE, RICHIEDE LAVORAZIONI
SULLA LASTRA INFERIORE DEL VETRO STRATIFICATO

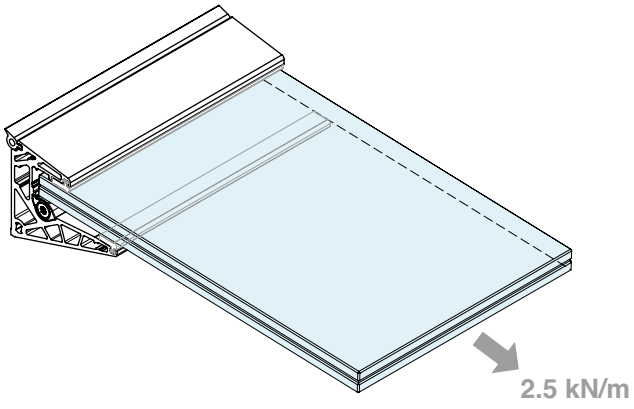

Kit standard

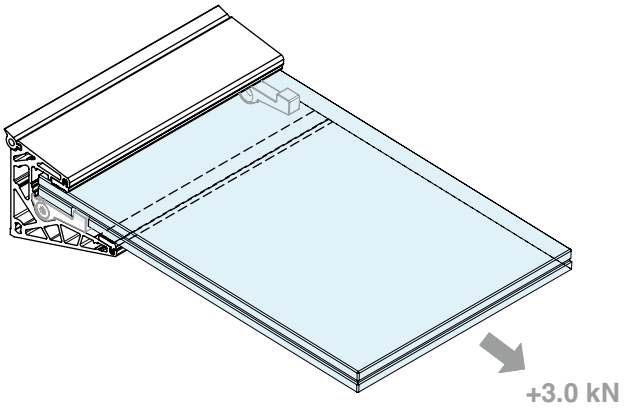

aggiunta di 2 spine anti-estrazione (optional)

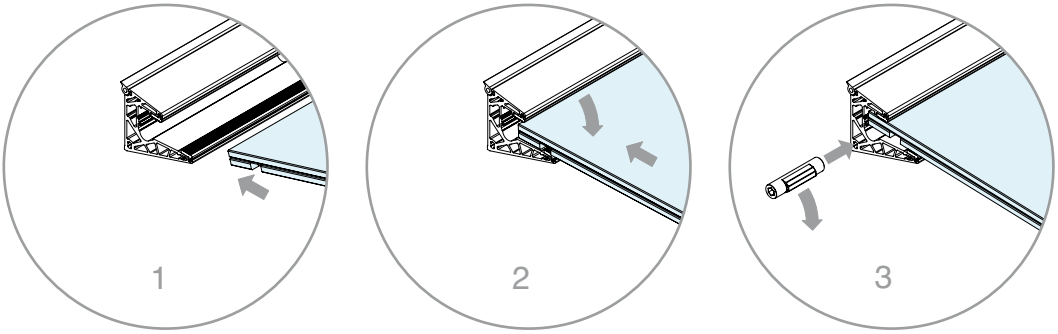

1 - 2 - 3 Installazione camme di fissaggio vetro

4 - 5 Installazione spina anti-estrazione

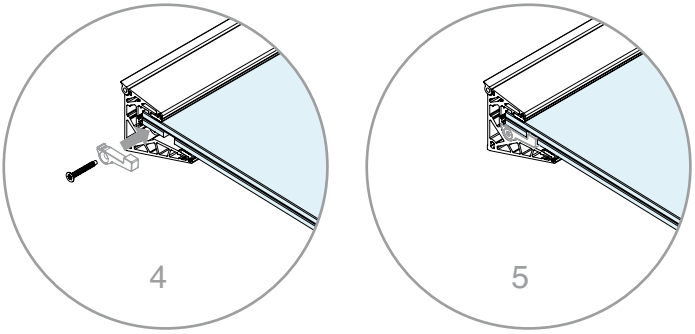

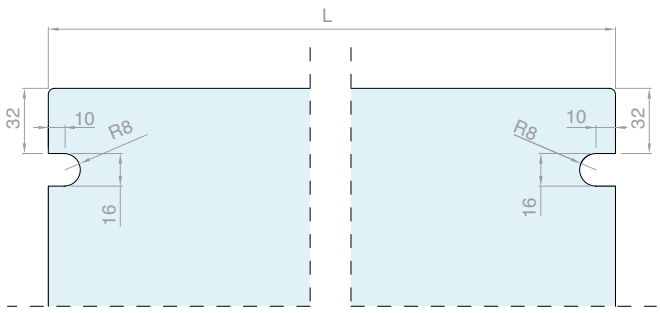

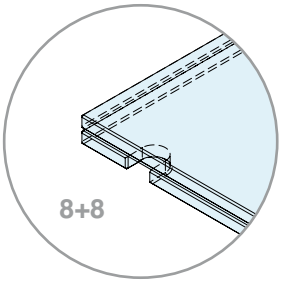

Nota: Le lavorazioni sul vetro stratificato devono essere eseguite solo sulla lastra inferiore.

La resistenza all'estrazione delle lastre dal sistema è stata valutata sperimentalmente con test secondo EAD 220025-00-0401:2016 allegato B per BR.4 «Sicurezza e accessibilità in uso». La valutazione sperimentale della resistenza all'estrazione è stata effettuata nei casi di installazione con e senza spina di sicurezza. I valori riportati sono già comprensivi dei coefficienti di sicurezza, applicati a valori caratteristici di resistenza ricavati in fase di prova.



Lumia

Midnight lights

Lumia offre soluzioni versatili, adatte a installazioni singole o continue, con la possibilità di creare sia effetti di luce decorativi che funzionali per rendere il tuo ambiente più confortevole.





KIT LUMIA - 88

PER VETRO 8+8
CON COVER INFERIORE INCLINATA
Materiale: Alluminio
Finitura: /10 /88 /97 /RAL

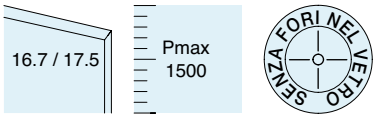

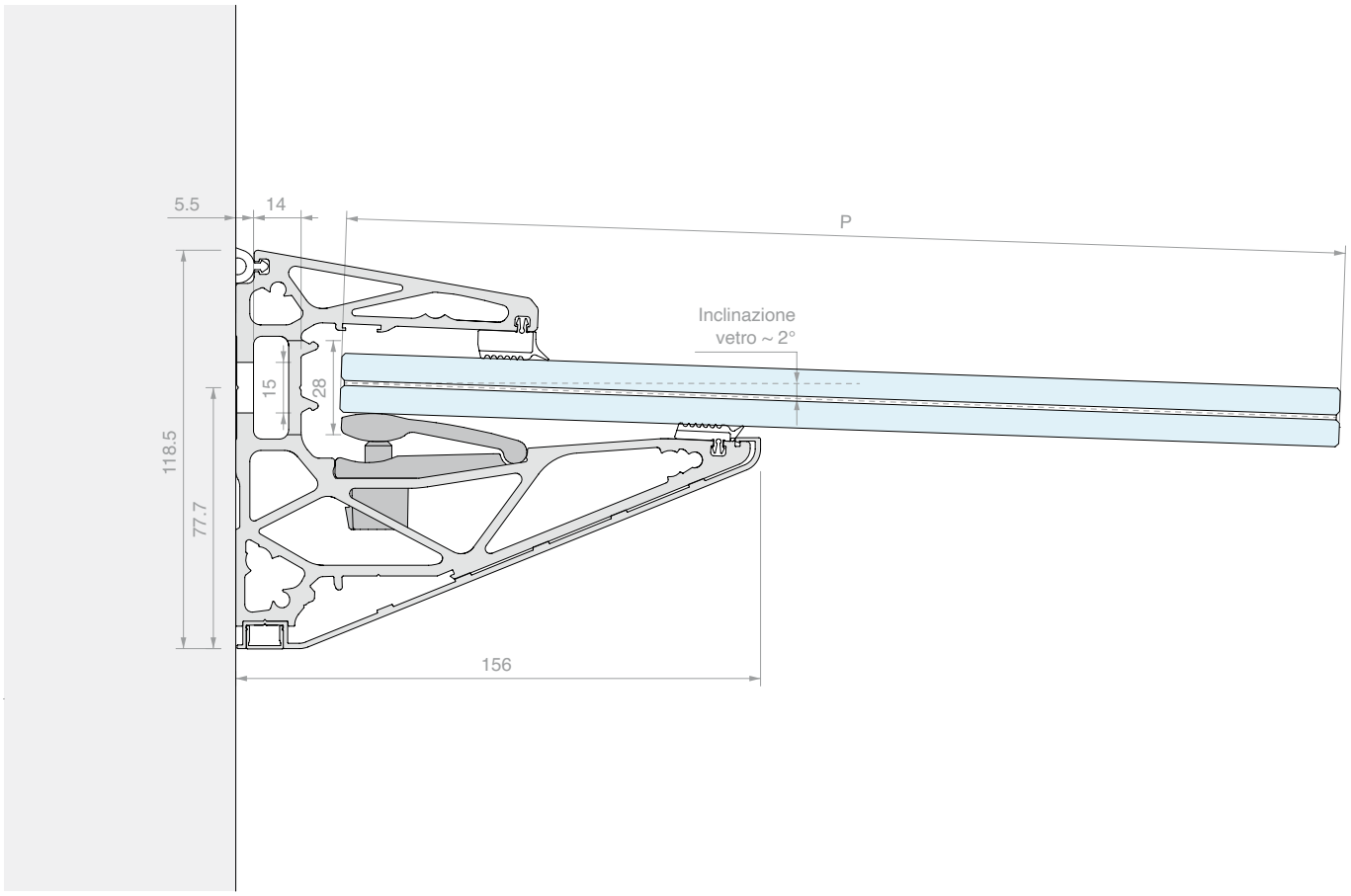

6000 mm

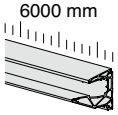

Kit costituito da:

Art.	Descrizione	Q.tà
PENL.60	Profilo	1 Pz
PENLCOV03.60	Cover inferiore inclinata	1 Pz
LMU11.30	Cover inferiore copriviti	2 Pz
PENLVIT	Vite autoperforante	10 Pz
PENLGRYKIT5	Set di fissaggio vetro	6 Pz
DFPG03.03	Guarnizione piatta	2 Pz
DFPG82.03	Guarnizione piatta maggiorata	2 Pz
PENG03	Guarnizione di tenuta a parete	6 m

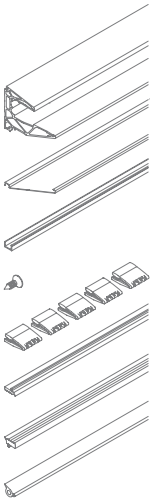

Art.	Lunghezza	Q.tà
PENLKIT88.60	**6000** mm	1 Pz

3000 mm

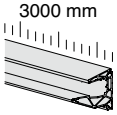

Kit costituito da:

Art.	Descrizione	Q.tà
PENL.30	Profilo	1 Pz
PENLCOV03.30	Cover inferiore inclinata	1 Pz
LMU11.30	Cover inferiore copriviti	1 Pz
PENLVIT	Vite autoperforante	6 Pz
PENLGRYKIT5	Set di fissaggio vetro	3 Pz
DFPG03.03	Guarnizione piatta	1 Pz
DFPG82.03	Guarnizione piatta maggiorata	1 Pz
PENG03	Guarnizione di tenuta a parete	3 m

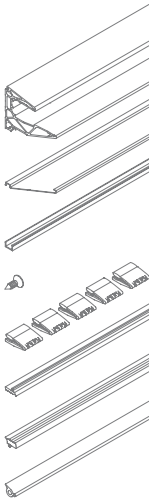

Art.	Lunghezza	Q.tà
PENLKIT88.30	**3000** mm	1 Pz

N.	Art.
1	**PENLKIT88**

Optional:

N.	Art.	Descrizione
2	**PENLT05**	Tappo di finitura aperto
3	**PENLT07**	Tappo di finitura aperto con viti
4	**PENLT01**	Tappo di finitura
5	**PENLT03**	Tappo di finitura con viti

LED INFO p. 60

TECH INFO p. 62/65

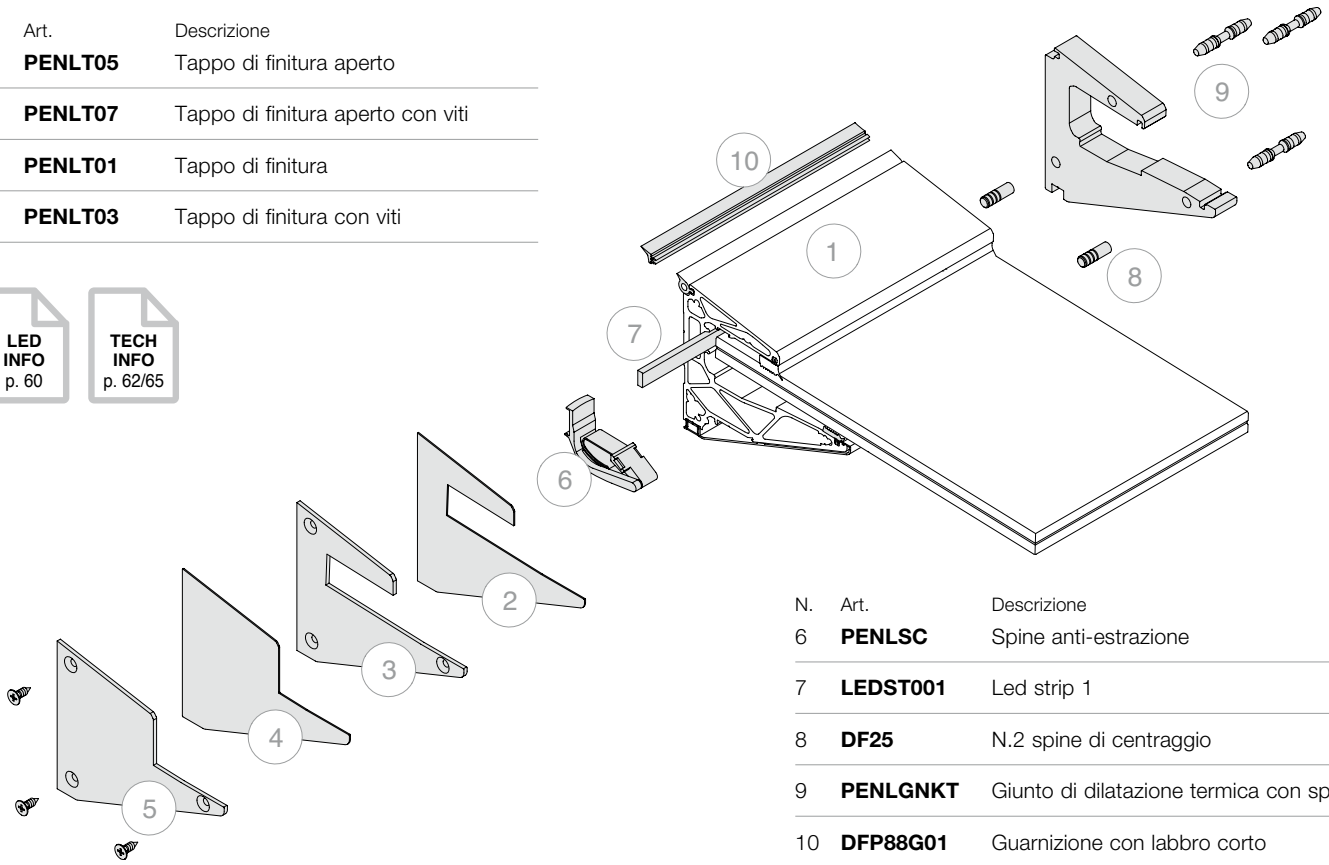

N.	Art.	Descrizione
6	**PENLSC**	Spine anti-estrazione
7	**LEDST001**	Led strip 1
8	**DF25**	N.2 spine di centraggio
9	**PENLGNKT**	Giunto di dilatazione termica con spine
10	**DFP88G01**	Guarnizione con labbro corto

2000 mm

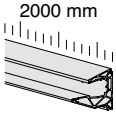

Kit costituito da:

Art.	Descrizione	Q.tà
PENL.20	Profilo	1 Pz
PENLCOV03.20	Cover inferiore inclinata	1 Pz
LMU11.20	Cover inferiore copriviti	1 Pz
PENLVIT	Vite autoperforante	4 Pz
PENLGRYKIT5	Set di fissaggio vetro	2 Pz
DFPG03	Guarnizione piatta	2 m
DFPG82	Guarnizione piatta maggiorata	2 m
PENG03	Guarnizione di tenuta a parete	2 m

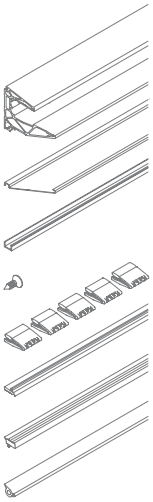

1498 mm

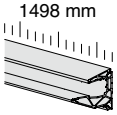

Kit costituito da:

Art.	Descrizione	Q.tà
PENL.15	Profilo	1 Pz
PENLCOV03.15	Cover inferiore inclinata	1 Pz
LMU11.15	Cover inferiore copriviti	1 Pz
PENLVIT	Vite autoperforante	3 Pz
PENLGRY	Pinza per fissaggio vetro	7 Pz
DFPG03	Guarnizione piatta	1.5 m
DFPG82	Guarnizione piatta maggiorata	1.5 m
PENG03	Guarnizione di tenuta a parete	1.5 m

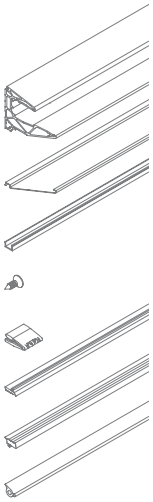

Art.	Lunghezza	Q.tà
PENLKIT88.20	**2000** mm	1 Pz

Art.	Lunghezza	Q.tà
PENLKIT88.15	**1498** mm	1 Pz

KIT LUMIA - 1010

PER VETRO 10+10
CON COVER INFERIORE INCLINATA
Materiale: Alluminio
Finitura: /10 /88 /97 /RAL

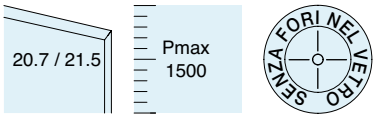

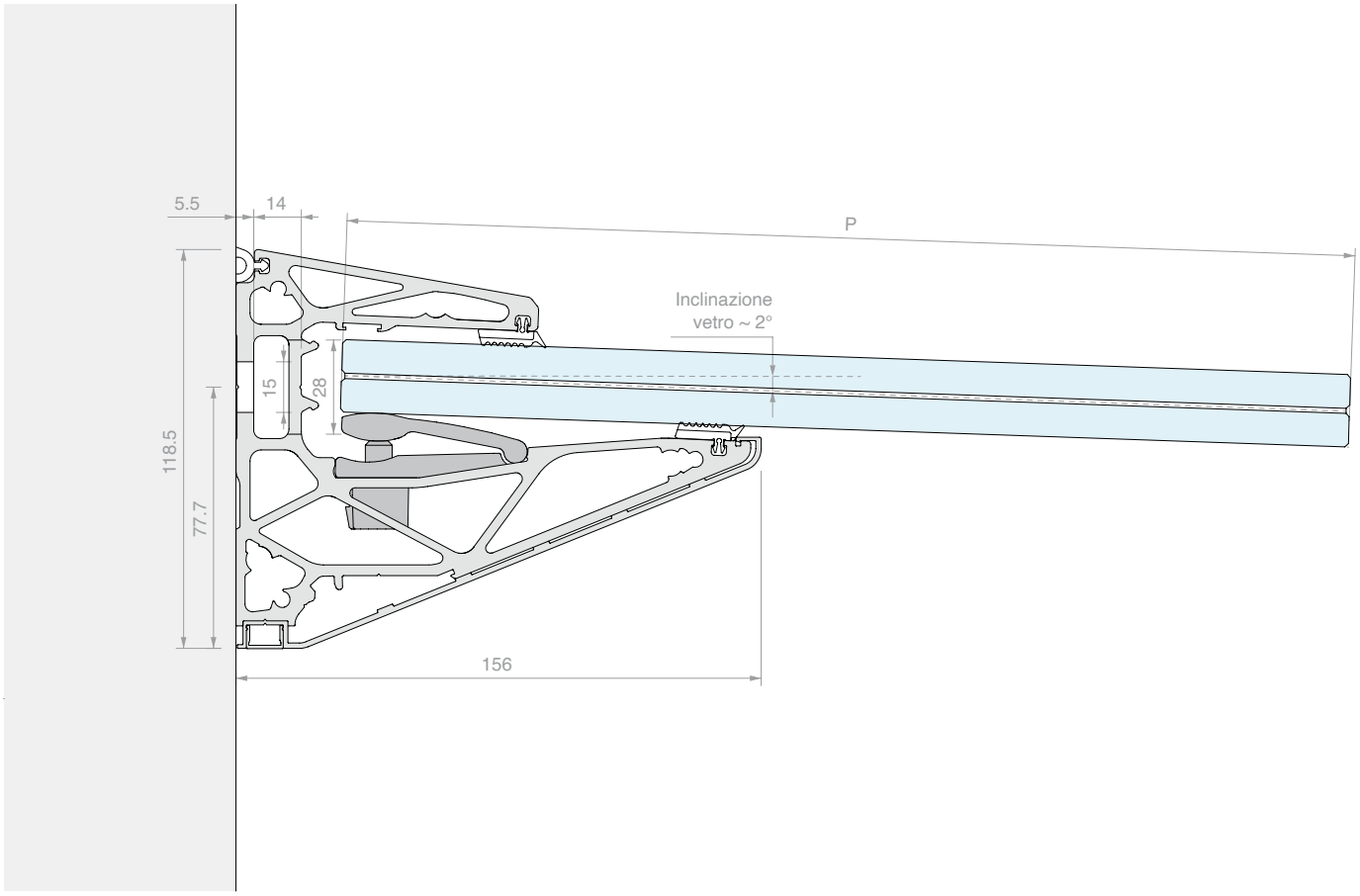

6000 mm

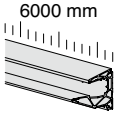

Kit costituito da:

Art.	Descrizione	Q.tà
PENL.60	Profilo	1 Pz
PENLCOV03.60	Cover inferiore inclinata	1 Pz
LMU11.30	Cover inferiore copriviti	2 Pz
PENLVIT	Vite autoperforante	10 Pz
PENLGRYKIT5	Set di fissaggio vetro	6 Pz
DFPG03.03	Guarnizione piatta	4 Pz
PENG03	Guarnizione di tenuta a parete	6 m

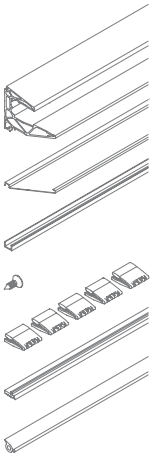

Art.	Lunghezza	Q.tà
PENLKIT1010.60	**6000** mm	1 Pz

3000 mm

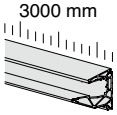

Kit costituito da:

Art.	Descrizione	Q.tà
PENL.30	Profilo	1 Pz
PENLCOV03.30	Cover inferiore inclinata	1 Pz
LMU11.30	Cover inferiore copriviti	1 Pz
PENLVIT	Vite autoperforante	6 Pz
PENLGRYKIT5	Set di fissaggio vetro	3 Pz
DFPG03.03	Guarnizione piatta	2 Pz
PENG03	Guarnizione di tenuta a parete	3 m

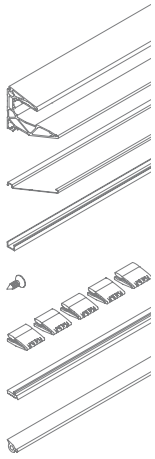

Art.	Lunghezza	Q.tà
PENLKIT1010.30	**3000** mm	1 Pz

N.	Art.
1	**PENLKIT1010**

Optional:

N.	Art.	Descrizione
2	**PENLT05**	Tappo di finitura aperto
3	**PENLT07**	Tappo di finitura aperto con viti
4	**PENLT01**	Tappo di finitura
5	**PENLT03**	Tappo di finitura con viti

LED INFO p. 60

TECH INFO p. 62/65

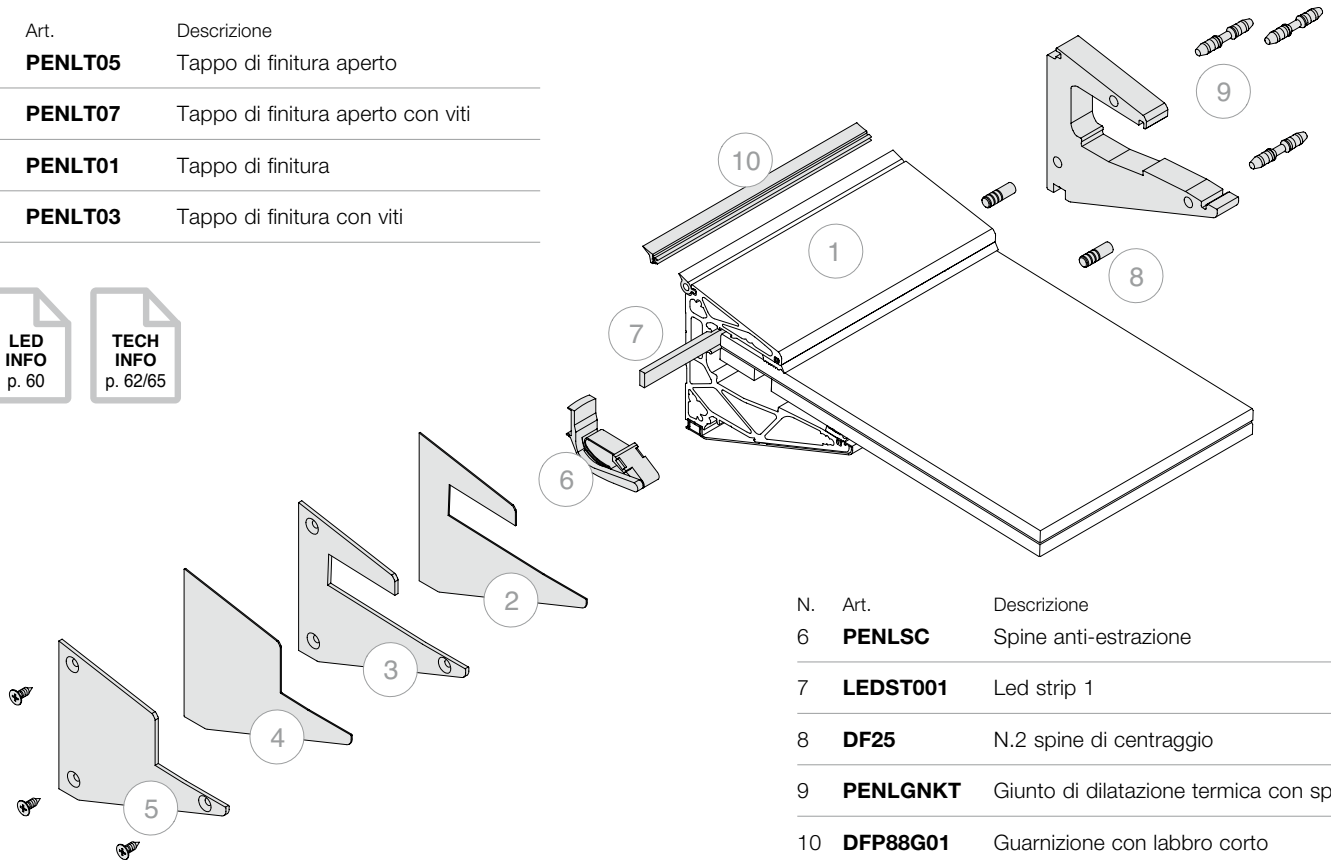

N.	Art.	Descrizione
6	**PENLSC**	Spine anti-estrazione
7	**LEDST001**	Led strip 1
8	**DF25**	N.2 spine di centraggio
9	**PENLGNKT**	Giunto di dilatazione termica con spine
10	**DFP88G01**	Guarnizione con labbro corto

2000 mm

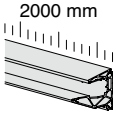

Kit costituito da:

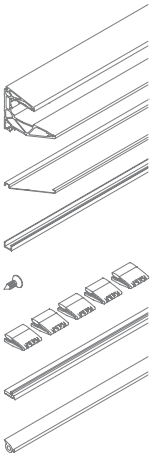

Art.	Descrizione	Q.tà
PENL.20	Profilo	1 Pz
PENLCOV03.20	Cover inferiore inclinata	1 Pz
LMU11.20	Cover inferiore copriviti	1 Pz
PENLVIT	Vite autoperforante	4 Pz
PENLGRYKIT5	Set di fissaggio vetro	2 Pz
DFPG03	Guarnizione piatta	4 m
PENG03	Guarnizione di tenuta a parete	2 m

1498 mm

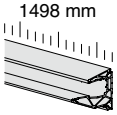

Kit costituito da:

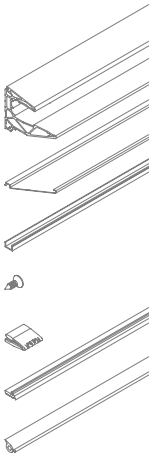

Art.	Descrizione	Q.tà
PENL.15	Profilo	1 Pz
PENLCOV03.15	Cover inferiore inclinata	1 Pz
LMU11.15	Cover inferiore copriviti	1 Pz
PENLVIT	Vite autoperforante	3 Pz
PENLGRY	Pinza per fissaggio vetro	7 Pz
DFPG03	Guarnizione piatta	3 m
PENG03	Guarnizione di tenuta a parete	1.5 m

Art.	Lunghezza	Q.tà
PENLKIT1010.20	**2000** mm	1 Pz

Art.	Lunghezza	Q.tà
PENLKIT1010.15	**1498** mm	1 Pz

Lumia illumina

Luce decorativa e funzionale

Un sistema versatile, capace di utilizzare la luce per effetti decorativi di grande impatto, ma anche di creare soluzioni illuminanti confortevoli a servizio degli spazi abitativi



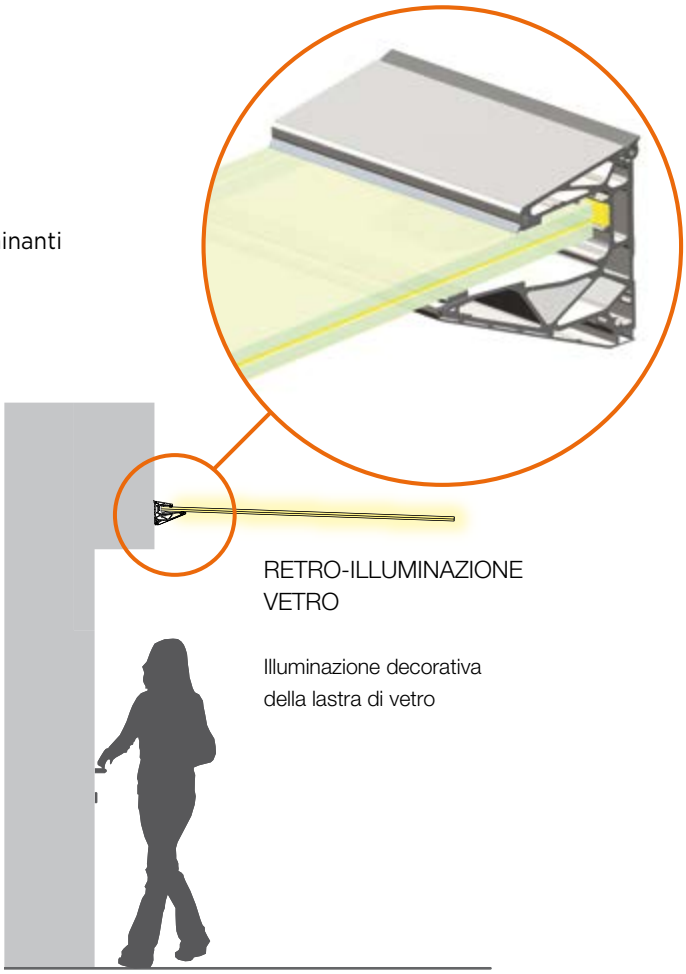

RETRO-ILLUMINAZIONE
VETRO

Illuminazione decorativa
della lastra di vetro



ILLUMINAZIONE FUNZIONALE

Illuminazione funzionale
dell'area sottostante
per garantirne maggiore
sicurezza e comfort


94

KIT LUMIA - LUCE 88

PER VETRO 8+8

CON COVER INFERIORE PER ILLUMINAZIONE FUNZIONALE

Materiale: Alluminio

Finitura: /10 /88 /97 /RAL

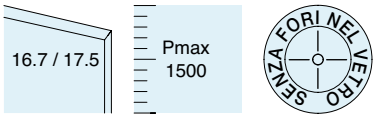

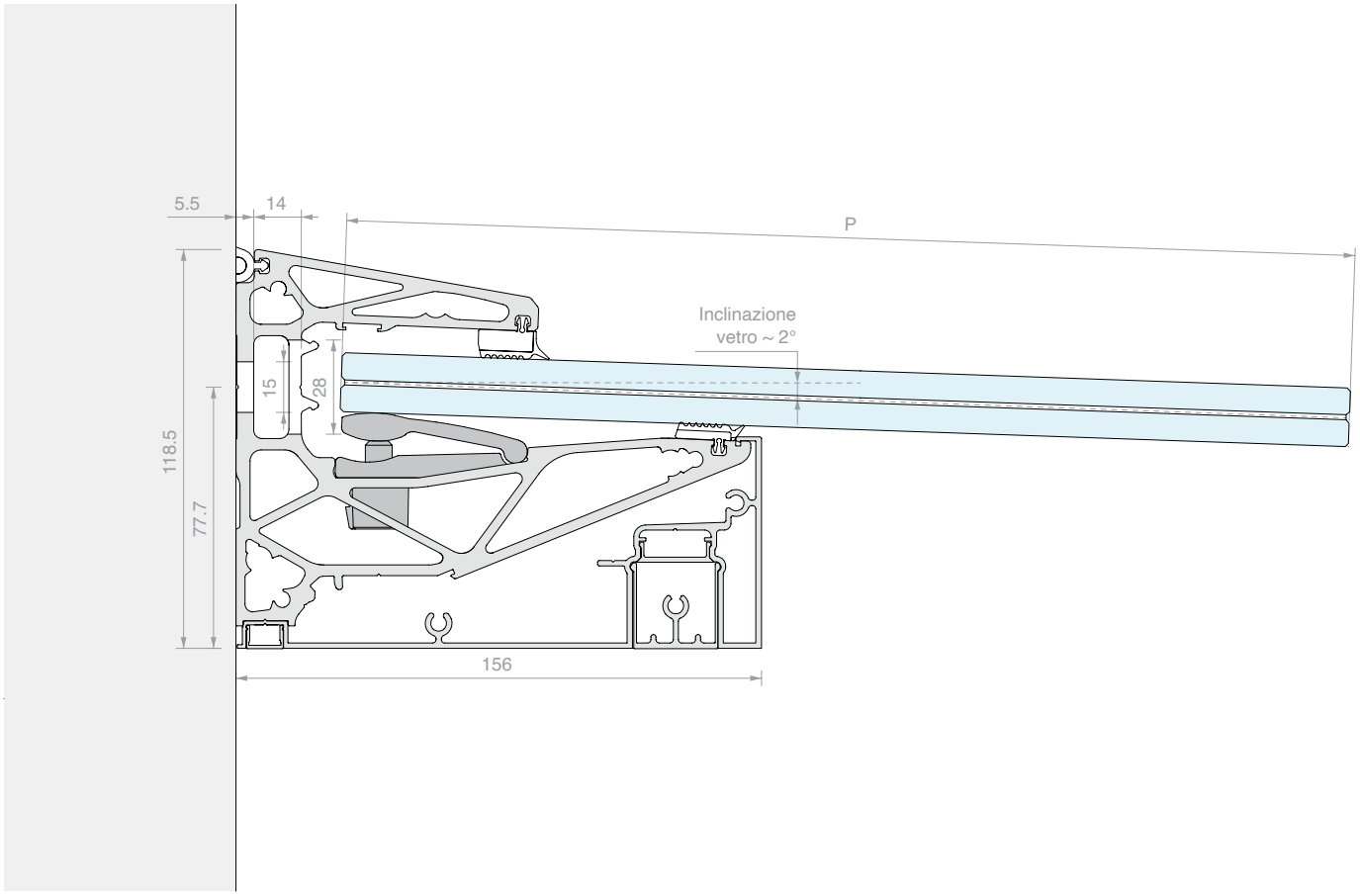

6000 mm

Kit costituito da:

Art.	Descrizione	Q.tà
PENL.60	Profilo	1 Pz
PENLCOV05.60	Cover illuminazione funzionale	1 Pz
PENLCOV07.01	Cover fuga luce	2 Pz
LMU11.30	Cover inferiore copriviti	2 Pz
PENALU.60	Profilo opaco per luce inferiore	1 Pz
PENLVIT	Vite autoperforante	10 Pz
PENLGRYKIT5	Set di fissaggio vetro	6 Pz
DFPG03.03	Guarnizione piatta	2 Pz
DFPG82.03	Guarnizione piatta maggiorata	2 Pz
PENG03	Guarnizione di tenuta a parete	6 m
METAP250	Tappo di finitura	2 Pz

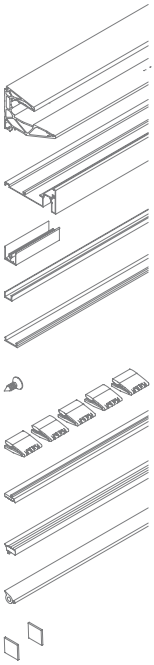

Art.	Lunghezza	Q.tà
PENLKITL88.60	**6000** mm	1 Pz

3000 mm

Kit costituito da:

Art.	Descrizione	Q.tà
PENL.30	Profilo	1 Pz
PENLCOV05.30	Cover illuminazione funzionale	1 Pz
PENLCOV07.01	Cover fuga luce	2 Pz
LMU11.30	Cover inferiore copriviti	1 Pz
PENALU.30	Profilo opaco per luce inferiore	1 Pz
PENLVIT	Vite autoperforante	6 Pz
PENLGRYKIT5	Set di fissaggio vetro	3 Pz
DFPG03.03	Guarnizione piatta	1 Pz
DFPG82.03	Guarnizione piatta maggiorata	1 Pz
PENG03	Guarnizione di tenuta a parete	3 m
METAP250	Tappo di finitura	2 Pz

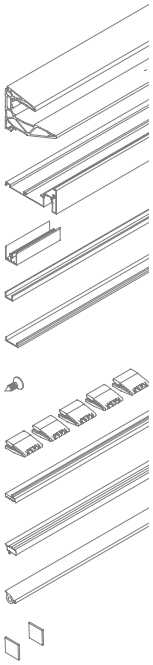

Art.	Lunghezza	Q.tà
PENLKITL88.30	**3000** mm	1 Pz

N.	Art.
1	**PENLKITL88**

Optional:

N.	Art.	Descrizione
2	**PENLT21**	Tappo di finitura inferiore
3	**PENLT23**	Tappo di finitura inferiore con viti
4	**PENLT11**	Tappo di finitura cover led
5	**PENLT13**	Tappo di finitura cover led con viti
6	**PENLT15**	Tappo di finitura cover led aperto

LED INFO p. 60

TECH INFO p. 62/65

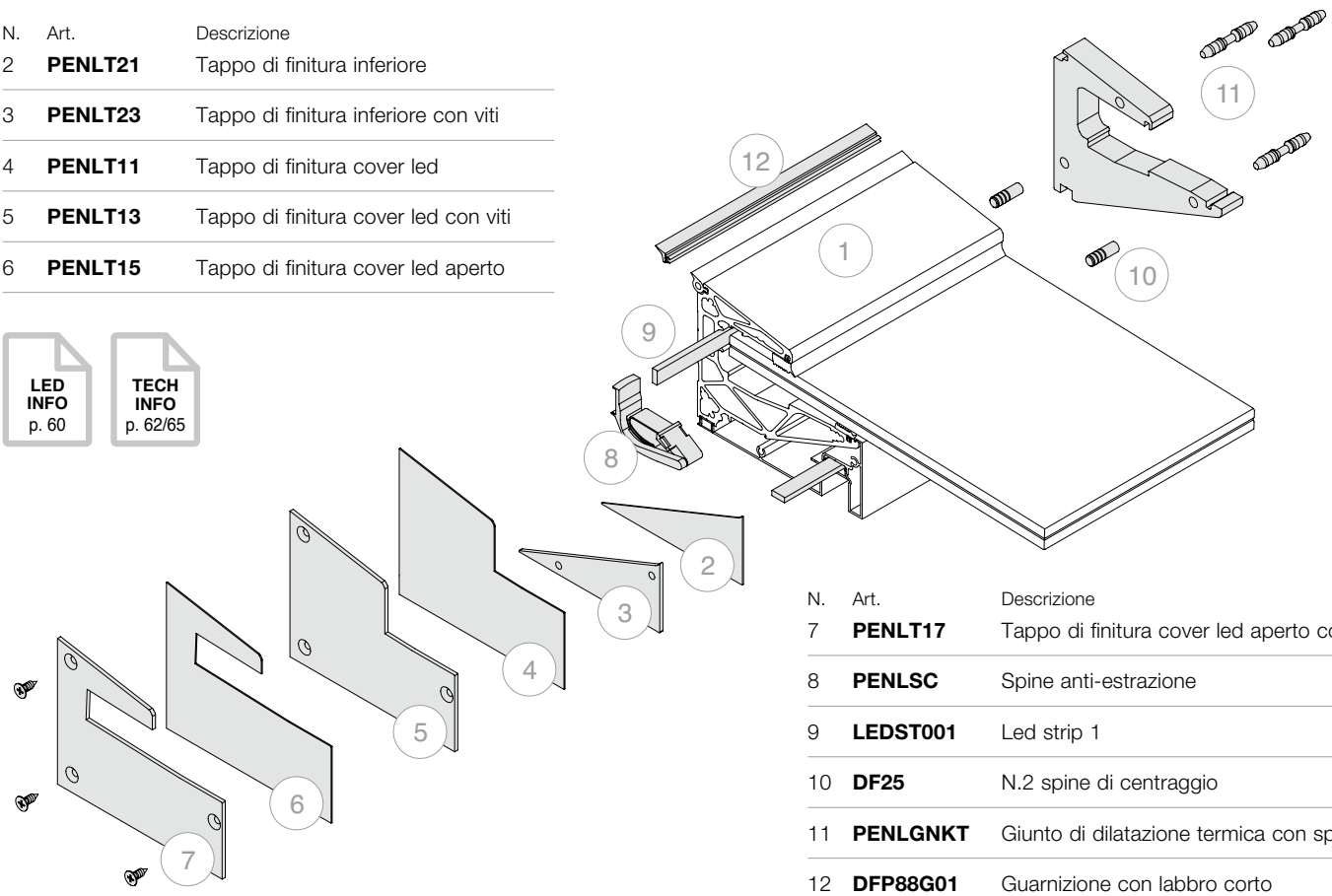

N.	Art.	Descrizione
7	**PENLT17**	Tappo di finitura cover led aperto con viti
8	**PENLSC**	Spine anti-estrazione
9	**LEDST001**	Led strip 1
10	**DF25**	N.2 spine di centraggio
11	**PENLGNKT**	Giunto di dilatazione termica con spine
12	**DFP88G01**	Guarnizione con labbro corto

2000 mm

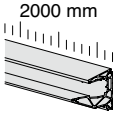

Kit costituito da:

Art.	Descrizione	Q.tà
PENL.20	Profilo	1 Pz
PENLCOV05.20	Cover illuminazione funzionale	1 Pz
PENLCOV07.01	Cover fuga luce	2 Pz
LMU11.20	Cover inferiore copriviti	1 Pz
PENALU.20	Profilo opaco per luce inferiore	1 Pz
PENLVIT	Vite autoperforante	4 Pz
PENLGRYKIT5	Set di fissaggio vetro	2 Pz
DFPG03	Guarnizione piatta	2 m
DFPG82	Guarnizione piatta maggiorata	2 m
PENG03	Guarnizione di tenuta a parete	2 m
METAP250	Tappo di finitura	2 Pz

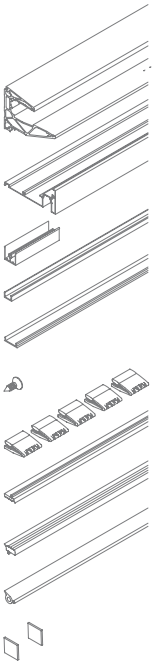

Art.	Lunghezza	Q.tà
PENLKITL88.20	**2000** mm	1 Pz

1498 mm

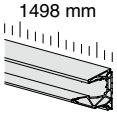

Kit costituito da:

Art.	Descrizione	Q.tà
PENL.15	Profilo	1 Pz
PENLCOV05.15	Cover illuminazione funzionale	1 Pz
PENLCOV07.01	Cover fuga luce	2 Pz
LMU11.15	Cover inferiore copriviti	1 Pz
PENALU.15	Profilo opaco per luce inferiore	1 Pz
PENLVIT	Vite autoperforante	3 Pz
PENLGRY	Pinza per fissaggio vetro	7 Pz
DFPG03	Guarnizione piatta	1.5 m
DFPG82	Guarnizione piatta maggiorata	1.5 m
PENG03	Guarnizione di tenuta a parete	1.5 m
METAP250	Tappo di finitura	2 Pz

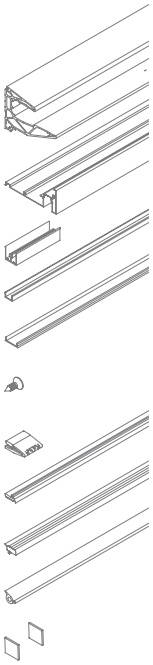

Art.	Lunghezza	Q.tà
PENLKITL88.15	**1498** mm	1 Pz

KIT LUMIA - LUCE 1010

PER VETRO 10+10

CON COVER INFERIORE PER ILLUMINAZIONE FUNZIONALE

Materiale: Alluminio

Finitura: /10 /88 /97 /RAL

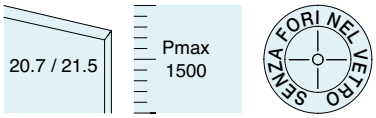

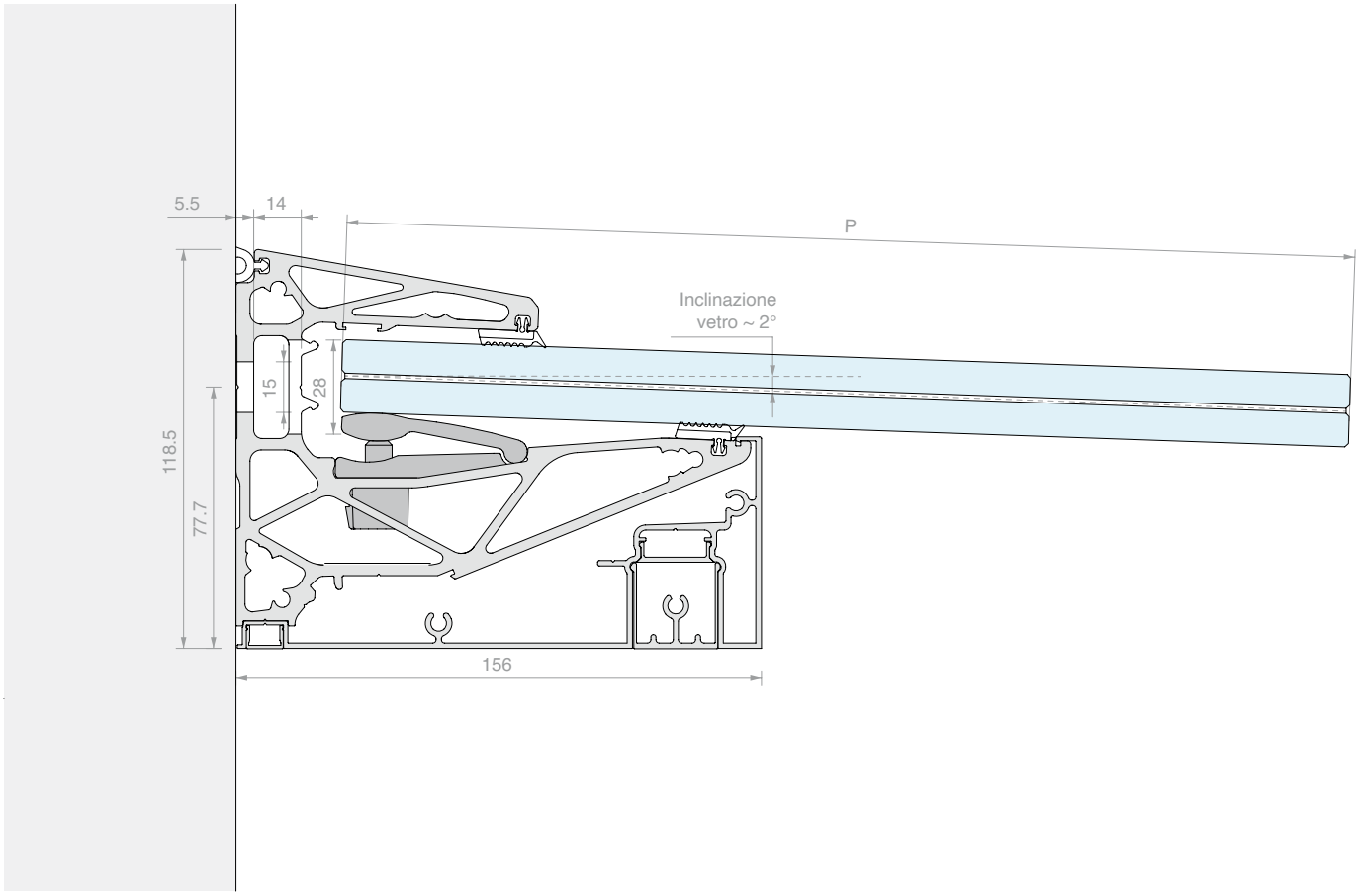

6000 mm

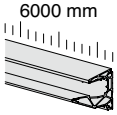

Kit costituito da:

Art.	Descrizione	Q.tà
PENL.60	Profilo	1 Pz
PENLCOV05.60	Cover illuminazione funzionale	1 Pz
PENLCOV07.01	Cover fuga luce	2 Pz
LMU11.30	Cover inferiore copriviti	2 Pz
PENALU.60	Profilo opaco per luce inferiore	1 Pz
PENLVIT	Vite autoperforante	10 Pz
PENLGRYKIT5	Set di fissaggio vetro	6 Pz
DFPG03.03	Guarnizione piatta	4 Pz
PENG03	Guarnizione di tenuta a parete	6 m
METAP250	Tappo di finitura	2 Pz

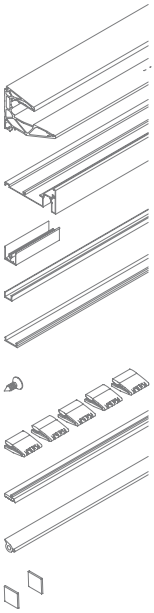

Art.	Lunghezza	Q.tà
PENLKITL1010.60	**6000** mm	1 Pz

3000 mm

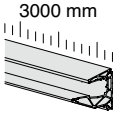

Kit costituito da:

Art.	Descrizione	Q.tà
PENL.30	Profilo	1 Pz
PENLCOV05.30	Cover illuminazione funzionale	1 Pz
PENLCOV07.01	Cover fuga luce	2 Pz
LMU11.30	Cover inferiore copriviti	1 Pz
PENALU.30	Profilo opaco per luce inferiore	1 Pz
PENLVIT	Vite autoperforante	6 Pz
PENLGRYKIT5	Set di fissaggio vetro	3 Pz
DFPG03.03	Guarnizione piatta	2 Pz
PENG03	Guarnizione di tenuta a parete	3 m
METAP250	Tappo di finitura	2 Pz

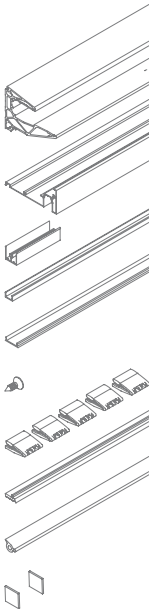

Art.	Lunghezza	Q.tà
PENLKITL1010.30	**3000** mm	1 Pz

N.	Art.
1	**PENLKITL1010**

Optional:

N.	Art.	Descrizione
2	**PENLT21**	Tappo di finitura inferiore
3	**PENLT23**	Tappo di finitura inferiore con viti
4	**PENLT11**	Tappo di finitura cover led
5	**PENLT13**	Tappo di finitura cover led con viti
6	**PENLT15**	Tappo di finitura cover led aperto

LED INFO p. 60

TECH INFO p. 62/65

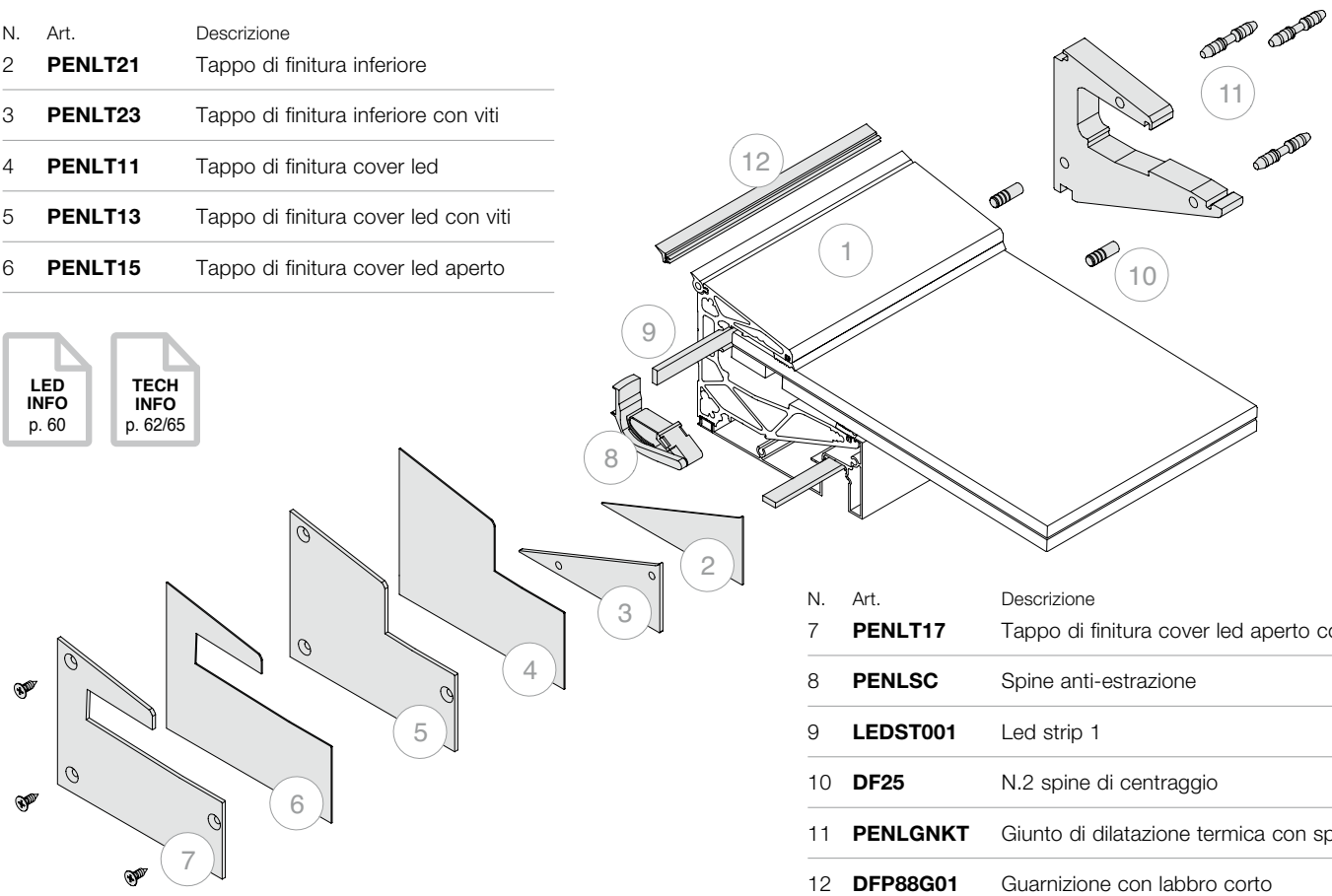

N.	Art.	Descrizione
7	**PENLT17**	Tappo di finitura cover led aperto con viti
8	**PENLSC**	Spine anti-estrazione
9	**LEDST001**	Led strip 1
10	**DF25**	N.2 spine di centraggio
11	**PENLGNKT**	Giunto di dilatazione termica con spine
12	**DFP88G01**	Guarnizione con labbro corto

2000 mm

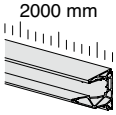

Kit costituito da:

Art.	Descrizione	Q.tà
PENL.20	Profilo	1 Pz
PENLCOV05.20	Cover illuminazione funzionale	1 Pz
PENLCOV07.01	Cover fuga luce	2 Pz
LMU11.20	Cover inferiore copriviti	1 Pz
PENALU.20	Profilo opaco per luce inferiore	1 Pz
PENLVIT	Vite autoperforante	4 Pz
PENLGRYKIT5	Set di fissaggio vetro	2 Pz
DFPG03	Guarnizione piatta	4 m
PENG03	Guarnizione di tenuta a parete	2 m
METAP250	Tappo di finitura	2 Pz

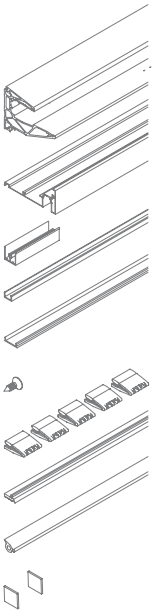

1498 mm

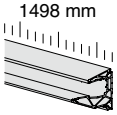

Kit costituito da:

Art.	Descrizione	Q.tà
PENL.15	Profilo	1 Pz
PENLCOV05.15	Cover illuminazione funzionale	1 Pz
PENLCOV07.01	Cover fuga luce	2 Pz
LMU11.15	Cover inferiore copriviti	1 Pz
PENALU.15	Profilo opaco per luce inferiore	1 Pz
PENLVIT	Vite autoperforante	3 Pz
PENLGRY	Pinza per fissaggio vetro	7 Pz
DFPG03	Guarnizione piatta	3 m
PENG03	Guarnizione di tenuta a parete	1.5 m
METAP250	Tappo di finitura	2 Pz

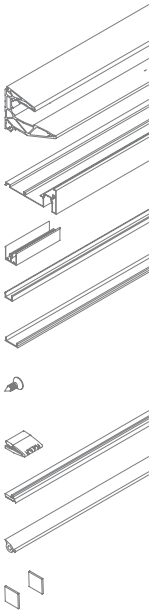

Art.	Lunghezza	Q.tà
PENLKITL1010.20	**2000** mm	1 Pz

Art.	Lunghezza	Q.tà
PENLKITL1010.15	**1498** mm	1 Pz





PROFILO LUMIA

Materiale: Alluminio (6063 - T6)

Finitura: /10 /88 /97 /RAL

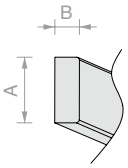

DIMENSIONI LED

A = max 12 mm
B = max 5 mm

IP > 65
retro adesivo

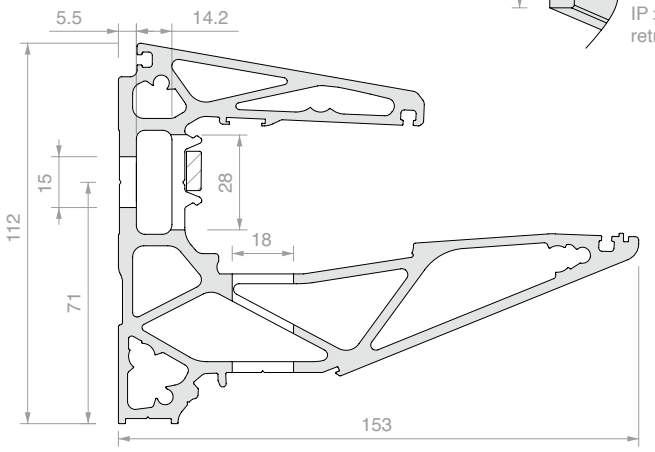

SCHEMA DI FORATURA

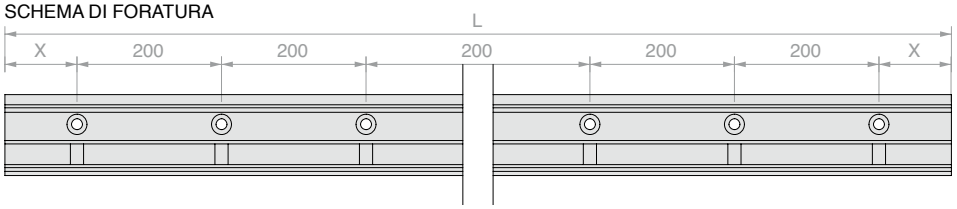

Art.	L	X	Q.tà
PENL.15	**1498** mm	**100** ± **5** mm	1 Pz
PENL.20	**2000** mm	**100** ± **5** mm	1 Pz
PENL.30	**3000** mm	**100** ± **5** mm	1 Pz
PENL.60	**6000** mm	**100** ± **5** mm	1 Pz



SET DI FISSAGGIO VETRO PER LUMIA

Materiale: Poliammide ad alta resistenza

Art.	Descrizione	Q.tà
PENLGRYKIT5	N.5 pinze con grano di serraggio	1 Pz



PINZA CON GRANO DI SERRAGGIO PER FISSAGGIO VETRO PER LUMIA

Materiale: Poliammide ad alta resistenza

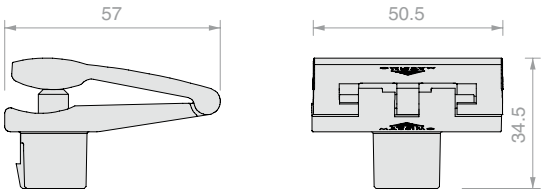

Art.	Q.tà
PENLGRY	1 Pz



GUARNIZIONE DI TENUTA A PARETE

Materiale: TPE

Colore: grigio

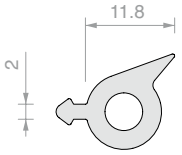

Art.	Confezione	Q.tà
PENG03		1 m
PENG03.60	Rotolo 60 m	1 Pz



GUARNIZIONE CON LABBRO CORTO

Materiale: TPE

Finitura: /6 /97

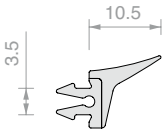

Art.	Per vetri	Confezione	Q.tà
DFP88G01	**16.7** / **17.5** mm		1 m
DFP88G01.03	**16.7** / **17.5** mm	Profilo 3 m	1 Pz
DFP88G01.60	**16.7** / **17.5** mm	Rotolo 60 m	1 Pz



GUARNIZIONE PIATTA

Materiale: TPE

Finitura: /6 /97

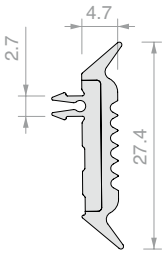

Art.	Confezione	Q.tà
DFPG03		1 m
DFPG03.03	Profilo 3 m	1 Pz
DFPG03.60	Rotolo 60 m	1 Pz



GUARNIZIONE PIATTA MAGGIORATA

Materiale: TPE

Finitura: /6 /97

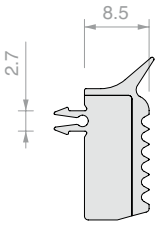

Art.	Confezione	Q.tà
DFPG82		1 m
DFPG82.03	Profilo 3 m	1 Pz
DFPG82.60	Rotolo 60 m	1 Pz



COVER INFERIORE INCLINATA

Materiale: Alluminio

Finitura: /10 /88 /97 /RAL

Nota: Installare con l'ausilio delle viti di fissaggio

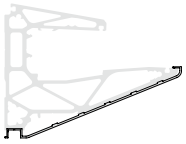

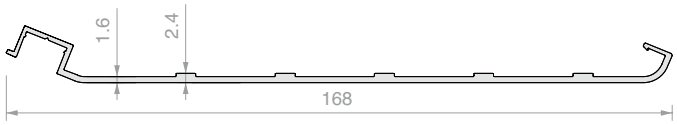

Art.	Lunghezza	Q.tà
PENLCOV03.15	**1498** mm	1 Pz
PENLCOV03.20	**2000** mm	1 Pz
PENLCOV03.30	**3000** mm	1 Pz
PENLCOV03.60	**6000** mm	1 Pz



COVER INFERIORE PER ILLUMINAZIONE FUNZIONALE

Materiale: Alluminio

Finitura: /10 /88 /97 /RAL

Nota: Installare con l'ausilio delle viti di fissaggio

Led da ordinare separatamente

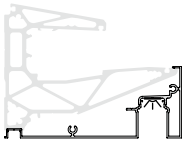



Art.	Lunghezza	Q.tà
PENLCOV05.15	**1498** mm	1 Pz
PENLCOV05.20	**2000** mm	1 Pz
PENLCOV05.30	**3000** mm	1 Pz
PENLCOV05.60	**6000** mm	1 Pz



COVER INFERIORE PER FUGA LUCE

Materiale: Alluminio

Finitura: /10 /88 /97 /RAL

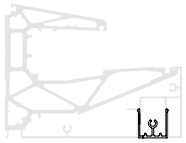

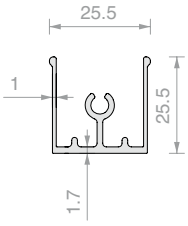

Art.	Lunghezza	Q.tà
PENLCOV07.15	**1498** mm	1 Pz
PENLCOV07.20	**2000** mm	1 Pz
PENLCOV07.30	**3000** mm	1 Pz
PENLCOV07.60	**6000** mm	1 Pz



PROFILO OPACO PER LUCE INFERIORE

Materiale: PC

Finiture: trasparente opaco

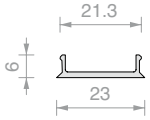

Art.	Lunghezza	Q.tà
PENALU.15	**1500** mm	1 Pz
PENALU.20	**2000** mm	1 Pz
PENALU.30	**3000** mm	1 Pz
PENALU.60	**6000** mm	1 Pz



TAPPO DI FINITURA

Materiale: Alluminio

Finitura: /10 /88 /97 /RAL

Nota: Installare con l'ausilio di silicone su tutta l'estremità del tappo

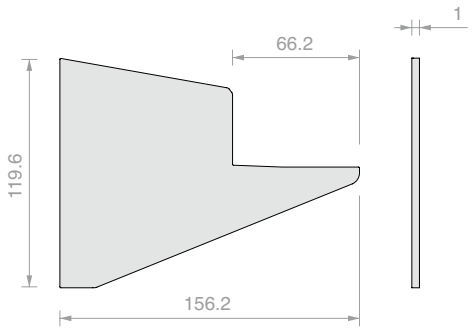

Art.	Montaggio	Q.tà
PENLT01SX	Sinistro	1 Pz
PENLT01DX	Destro	1 Pz



TAPPO DI FINITURA CON VITI

Materiale: Alluminio

Finitura: /10 /88 /97 /RAL

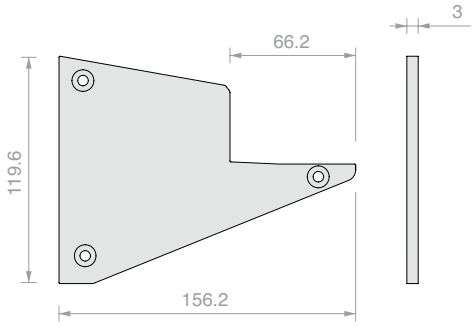

Art.	Montaggio	Q.tà
PENLT03SX	Sinistro	1 Pz
PENLT03DX	Destro	1 Pz

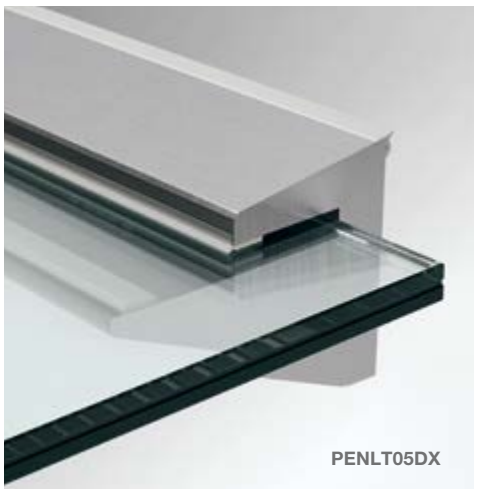

TAPPO DI FINITURA APERTO

Materiale: Alluminio

Finitura: /10 /88 /97 /RAL

Nota: Installare con l'ausilio di silicone su tutta l'estremità del tappo

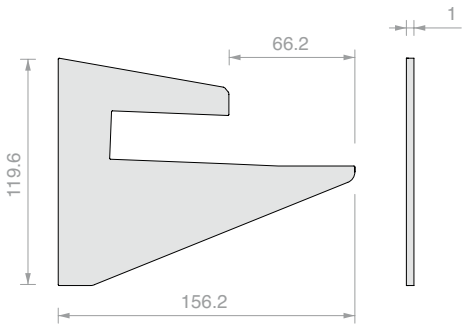

Art.	Montaggio	Q.tà
PENLT05SX	Sinistro	1 Pz
PENLT05DX	Destro	1 Pz



TAPPO DI FINITURA APERTO CON VITI

Materiale: Alluminio

Finitura: /10 /88 /97 /RAL

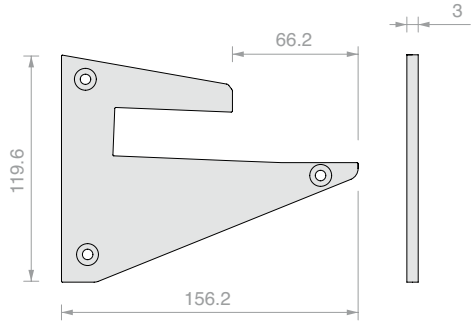

Art.	Montaggio	Q.tà
PENLT07SX	Sinistro	1 Pz
PENLT07DX	Destro	1 Pz



TAPPO DI FINITURA COVER LED

Materiale: Alluminio

Finitura: /10 /88 /97 /RAL

Nota: Installare con l'ausilio di silicone su tutta l'estremità del tappo

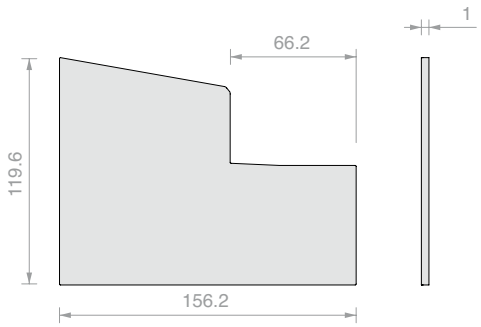

Art.	Montaggio	Q.tà
PENLT11SX	Sinistro	1 Pz
PENLT11DX	Destro	1 Pz



TAPPO DI FINITURA COVER LED CON VITI

Materiale: Alluminio

Finitura: /10 /88 /97 /RAL

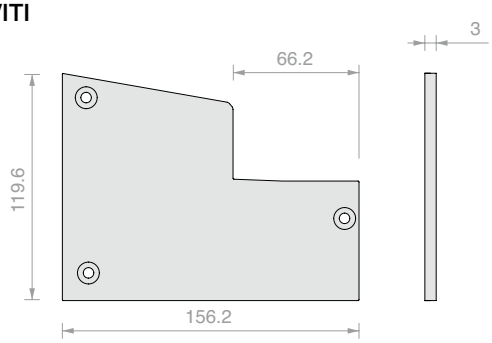

Art.	Montaggio	Q.tà
PENLT13SX	Sinistro	1 Pz
PENLT13DX	Destro	1 Pz

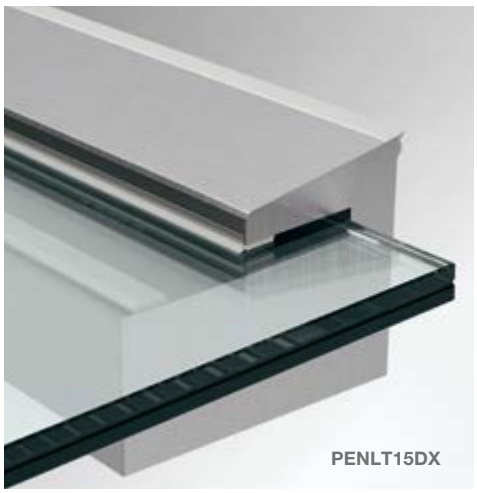

TAPPO DI FINITURA APERTO COVER LED

Materiale: Alluminio

Finitura: /10 /88 /97 /RAL

Nota: Installare con l'ausilio di silicone su tutta l'estremità del tappo

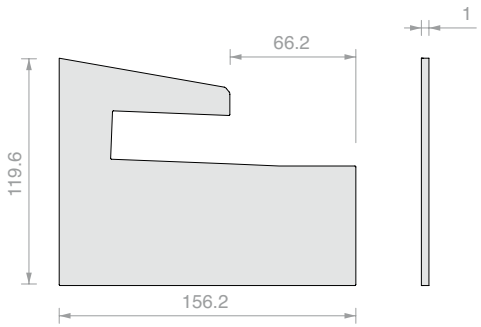

Art.	Montaggio	Q.tà
PENLT15SX	Sinistro	1 Pz
PENLT15DX	Destro	1 Pz



TAPPO DI FINITURA APERTO COVER LED CON VITI

Materiale: Alluminio

Finitura: /10 /88 /97 /RAL

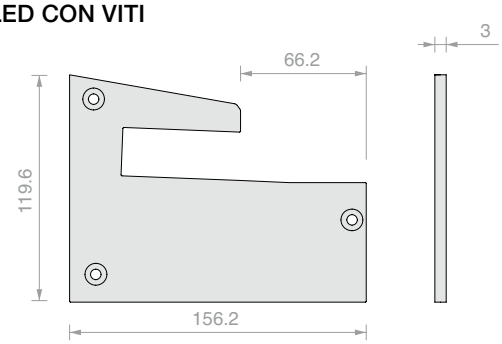

Art.	Montaggio	Q.tà
PENLT17SX	Sinistro	1 Pz
PENLT17DX	Destro	1 Pz



TAPPO DI FINITURA INFERIORE COVER LED

Materiale: Alluminio

Finitura: /10 /88 /97 /RAL

Nota: Installare con l'ausilio di silicone su tutta l'estremità del tappo

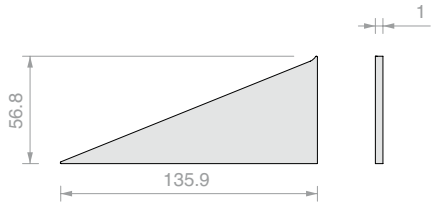

Art.	Montaggio	Q.tà
PENLT21SX	Sinistro	1 Pz
PENLT21DX	Destro	1 Pz



TAPPO DI FINITURA INFERIORE COVER LED CON VITI

Materiale: Alluminio

Finitura: /10 /88 /97 /RAL

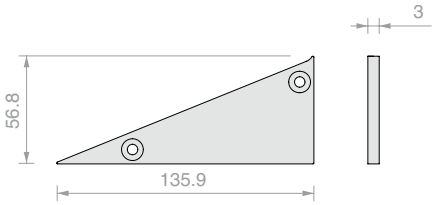

Art.	Montaggio	Q.tà
PENLT23SX	Sinistro	1 Pz
PENLT23DX	Destro	1 Pz



N.2 SPINE ANTI-ESTRAZIONE LUMIA

Materiale: Poliammide ad alta resistenza

Nota: installazione e funzionalità a pag 65

Per questi accessori è necessario realizzare una lavorazione sulla lastra di vetro inferiore del pannello stratificato.

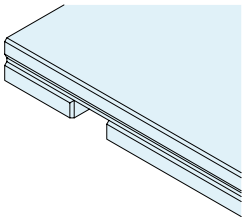

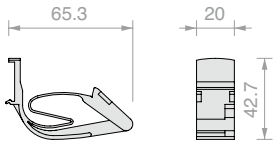

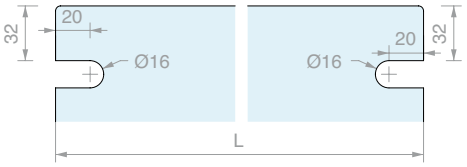

Art.	Q.tà
PENLSC	1 Pz



TAPPO DI FINITURA PER PENLCOV07

Materiale: POM

Finitura: /6 /56

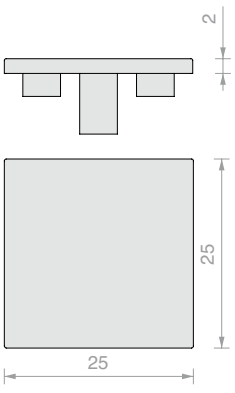

Art.	Q.tà
METAP250	1 Pz



COVER INFERIORE A SCATTO COPRI VITI

Materiale: Alluminio

Finitura: /10 /88 /97 /RAL

Nota: profilo da abbinare con

Art. PENLCOV03 e PENLCOV05.

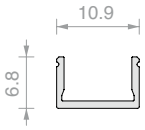

Art.	Lunghezza	Q.tà
LMU11.15	**1498** mm	1 Pz
LMU11.20	**2000** mm	1 Pz
LMU11.30	**3000** mm	1 Pz



N.2 SPINE DI CENTRAGGIO IN LINEA

Materiale: Alluminio

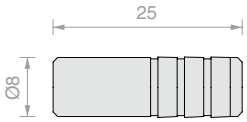

Art.	Q.tà
DF25	1 Pz



GIUNTO DI DILATAZIONE TERMICA CON N. 3 SPINE DI CENTRAGGIO

Materiale: POM / schiuma EPDM

Finiture: nero

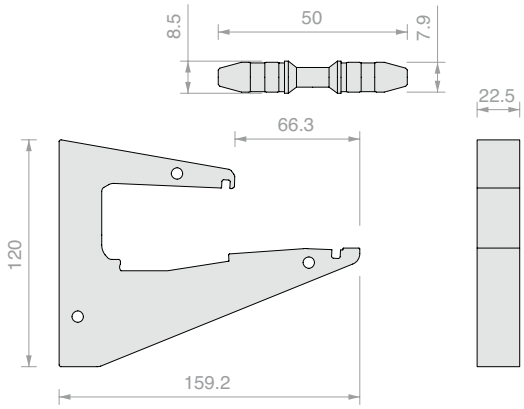

Art.	Q.tà
PENLGNKT	1 Pz



VITE AUTOPERFORANTE

Materiale: acciaio inox

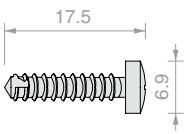

Art.	Q.tà
PENLVIT	1 Pz



TAGLIO LINEARE SU PROFILI PEN / PENL

Art.	Q.tà
PENTAGLIO	1 Pz



FORI ADDIZIONALI PER PINZE

Nota: Gli articoli si riferiscono alle sole lavorazioni da aggiungere ai profili con forature standard

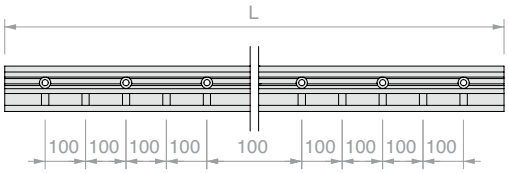

Art.	Lunghezza	N° fori addizionali	Q.tà
PENL.15FORO	**1498** mm	**7**	1 Pz
PENL.20FORO	**2000** mm	**9**	1 Pz
PENL.30FORO	**3000** mm	**14**	1 Pz
PENL.60FORO	**6000** mm	**29**	1 Pz
PENL.FORO	Foro aggiuntivo **Ø18** mm	**-**	1 Pz



GIRAVITE FLESSIBILE CON INSERTO CH4

Art.	Q.tà
DFFLEX06	1 Pz



AVVITATORE A PISTOLA MAKITA

Doppia velocità - Frizione a stacco - LED illuminazione - Reversibile

COPPIA DI SERRAGGIO = 2.9 Nm

Art.	Q.tà
DFMAK21	1 Pz



PROLUNGA FLESSIBILE PER AVVITATORE

Utilizzabile in abbinamento ad avvitatore MAKITA art. DFMAK21 o similari

Art.	Descrizione	Q.tà
DFFLEX07	Prolunga flessibile con inserto esagonale CH4	1 Pz
DFFLEX04	Inserto esagonale CH4	1 Pz

ANCORANTE A CEMENTO

Materiale: Acciaio zincato / acciaio inossidabile A4
Caratteristiche: Ancorante meccanico ad altissime prestazioni per calcestruzzo con classe di resistenza da C20/25 a C50/60, fessurato e non fessurato.
Confezione: 15 Pz

fischer®

ETA-11/0095
ETAG 001- 3
Opzione 1 per calcestruzzo fessurato

Classificazione di resistenza al fuoco
R120
vedere il report di prova per i tipi di ancorante

EDELSTAHL Rostfrei
INOX
ACCIAIO INOSSIDABILE

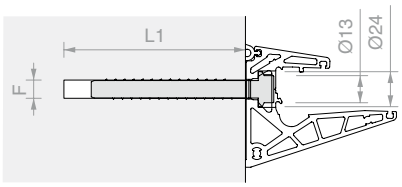

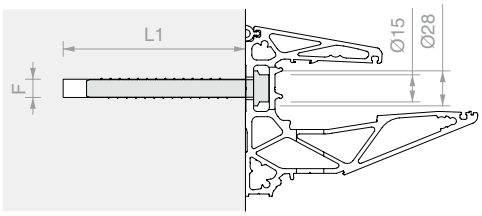

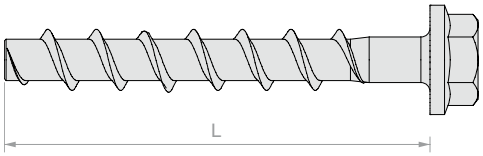

Art.	L - Lunghezza tassello	F - Ø foro	L1 - Profondità foro	Chiave serraggio	Materiale	Q.tà
DFFH10ZN	**100** mm	**10** mm	**110** mm	**SW16**	Acciaio zincato	1 Pz
DFFH10A4	**100** mm	**10** mm	**110** mm	**SW16**	Acciaio inox A4	1 Pz
DFFH12ZN	**110** mm	**12** mm	**120** mm	**SW17**	Acciaio zincato	1 Pz
DFFH12A4	**110** mm	**12** mm	**120** mm	**SW17**	Acciaio inox A4	1 Pz

LA TECNOLOGIA A SERVIZIO DELL'ILLUMINAZIONE

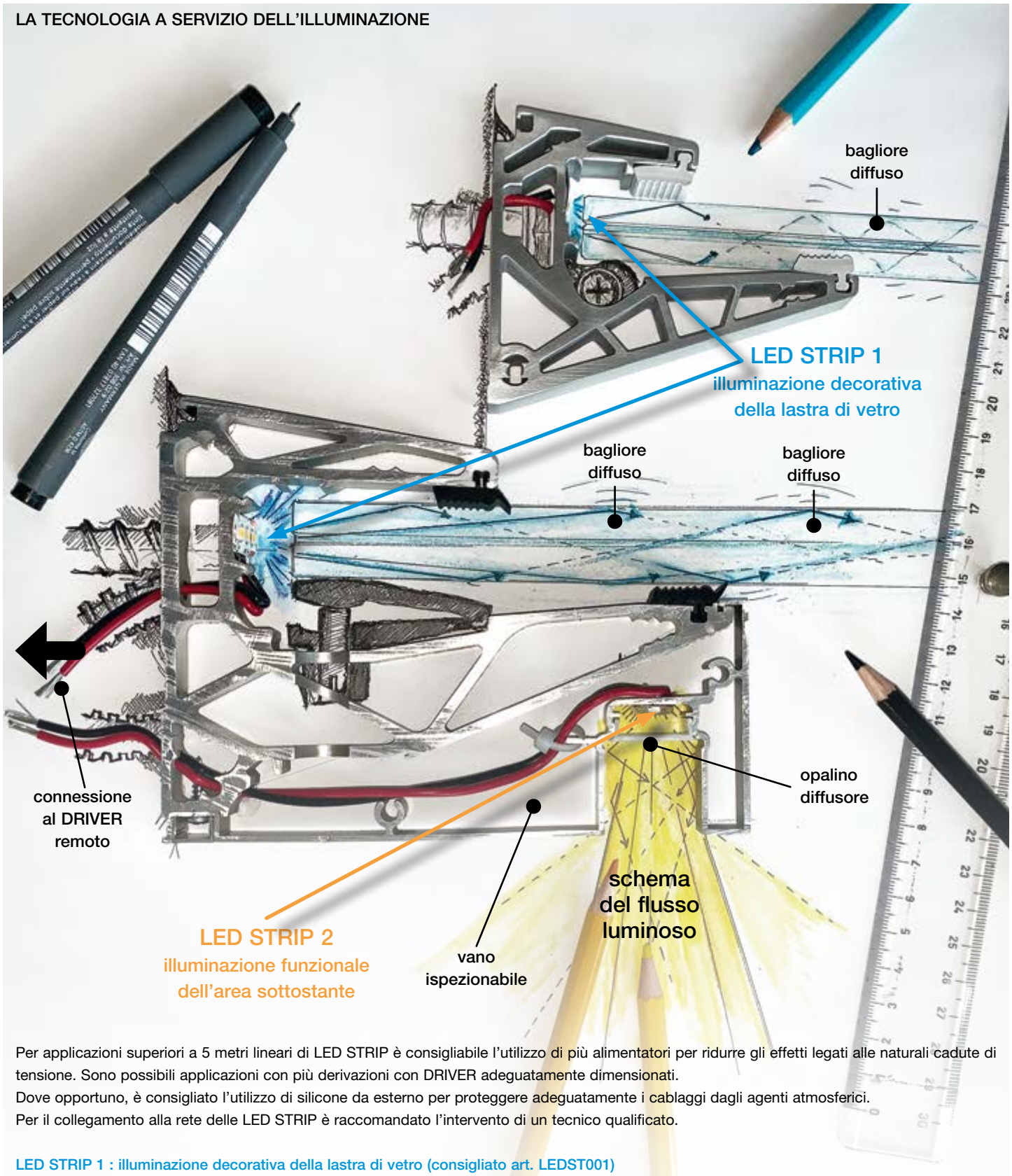

Per applicazioni superiori a 5 metri lineari di LED STRIP è consigliabile l'utilizzo di più alimentatori per ridurre gli effetti legati alle naturali cadute di tensione. Sono possibili applicazioni con più derivazioni con DRIVER adeguatamente dimensionati.
Dove opportuno, è consigliato l'utilizzo di silicone da esterno per proteggere adeguatamente i cablaggi dagli agenti atmosferici.
Per il collegamento alla rete delle LED STRIP è raccomandato l'intervento di un tecnico qualificato.

LED STRIP 1 : illuminazione decorativa della lastra di vetro (consigliato art. LEDST001)
L'effetto di illuminazione decorativa del vetro può accentuare i difetti presenti sulla superficie e all'interno delle lastre, responsabili per l'effetto di bagliore diffuso. Questi difetti tendono a diventare maggiormente evidenti con l'aumento di intensità luminosa: si raccomanda la massima attenzione in fase di produzione delle lastre e l'uso di LED STRIP di modesta intensità luminosa.
Si consiglia di verificare la funzionalità di ogni LED STRIP prima di procedere all'installazione.

LED STRIP 2 : illuminazione funzionale dell'area sottostante (consigliato art. LEDST002)
La LED STRIP consigliata permette di ottenere un corretto effetto di illuminamento del piano di calpestio per installazioni ad una altezza di circa 3 metri. L'intensità dell'illuminazione è minore se aumenta l'altezza di installazione.
Il vano illuminazione e la LED STRIP devono rimanere ispezionabili.

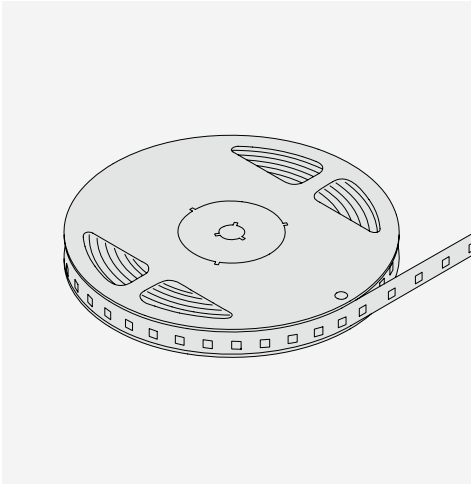

LED STRIP 1 - IP66 PER VETRO

ADATTO ANCHE PER ESTERNI

Strip LED 24V DC IP 66, potenza 9,6W/m 140 LED/m

CCT 4000K - lm/m 922 - lm/W 96

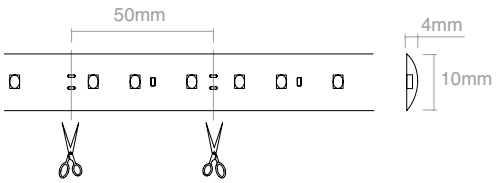

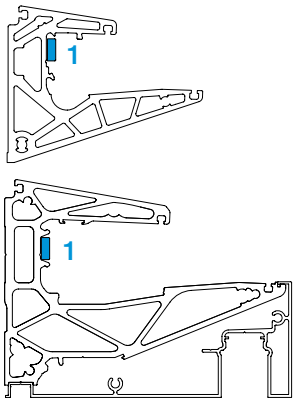

Art.	Lunghezza	Q.tà
LEDST001	**5000** mm	1 Pz

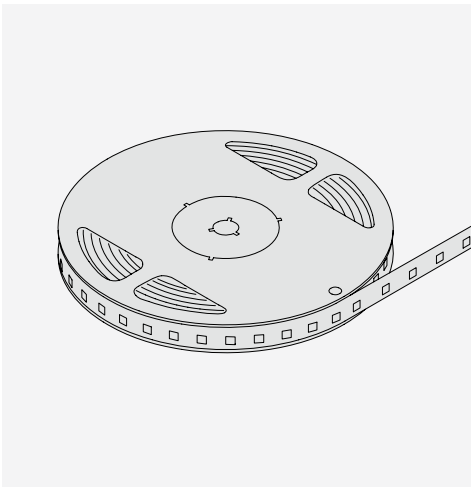

LED STRIP 2 - IP66
PER ILLUMINAZIONE FUNZIONALE

ADATTO ANCHE PER ESTERNI

Strip LED 24V DC IP 66, potenza 14,4W/m 210 LED/m

CCT 4000K - lm/m 1324 - lm/W 92

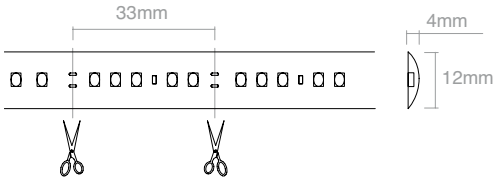

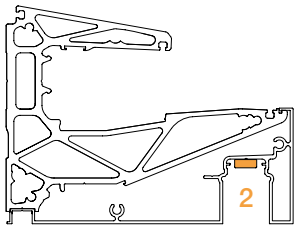

Art.	Lunghezza	Q.tà
LEDST002	**5000** mm	1 Pz

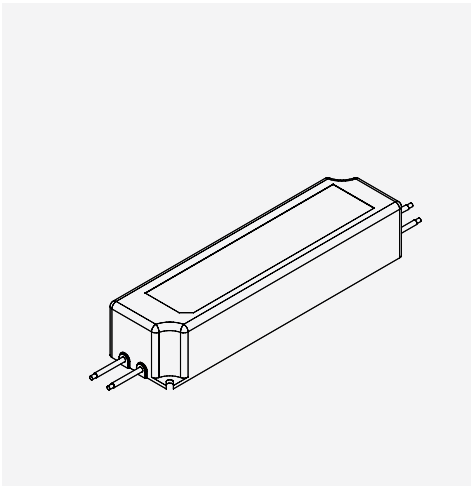

ALIMENTATORI 24V DC

ADATTO ANCHE PER ESTERNI

Alimentatore 24V DC 35W a 150W IP67

Funzionamento 100-240V

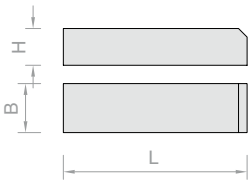

Art.	Alimentatore	L	B	H	Q.tà
LED24035IP	24V DC **35**W IP**67**	**150** mm	**40** mm	**30** mm	1 Pz
LED24060IP	24V DC **60**W IP**67**	**162** mm	**42** mm	**32** mm	1 Pz
LED24100IP	24V DC **100**W IP**67**	**190** mm	**52** mm	**37** mm	1 Pz
LED24150IP	24V DC **150**W IP**67**	**222** mm	**68** mm	**38** mm	1 Pz

- Fare attenzione alla polarità dei prodotti.
- Utilizzare solo alimentatori stabilizzati in tensione 24V DC.
- Dopo aver calcolato l'assorbimento totale degli apparecchi da installare, scegliere un alimentatore che abbia sempre un margine di carico superiore del 15/20% rispetto a quello calcolato.
- In caso di manutenzione togliere tensione.

Collegare più apparecchi in parallelo:

Per evitare di danneggiare i LED effettuare tutti i collegamenti prima di dare tensione.

Lunghezza max continua 5 m

Esempio: Lunghezza STRIP 3 m

tipo LED STRIP 1 24V DC MAX 9,6 W/m (Art.LEDST001)

Scelta alimentatore DRIVER: assorbimento tipo LED x lunghezza led + 15%

(aumento minimo dovuto alla caduta di tensione) 9,6 x 3 x 1.15 = 33.15 W (MIN)

Il DRIVER di alimentazione da scegliere: 24 V DC 35 W (Art. LED24035IP)

Lista articoli completa: LEDST001 1Pz - LED24035IP 1Pz

SCHEMA DI CONNESSIONE - CIRCUITO PARALLELO

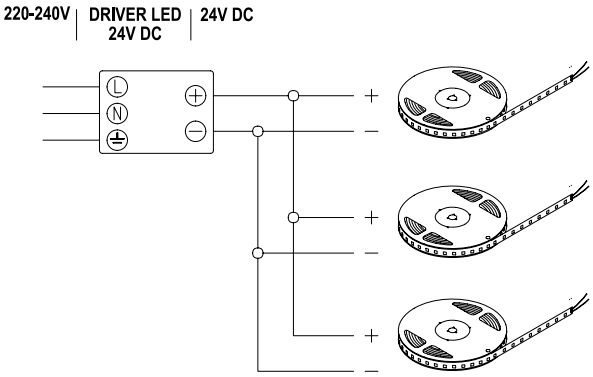

SPECIFICHE TECNICHE

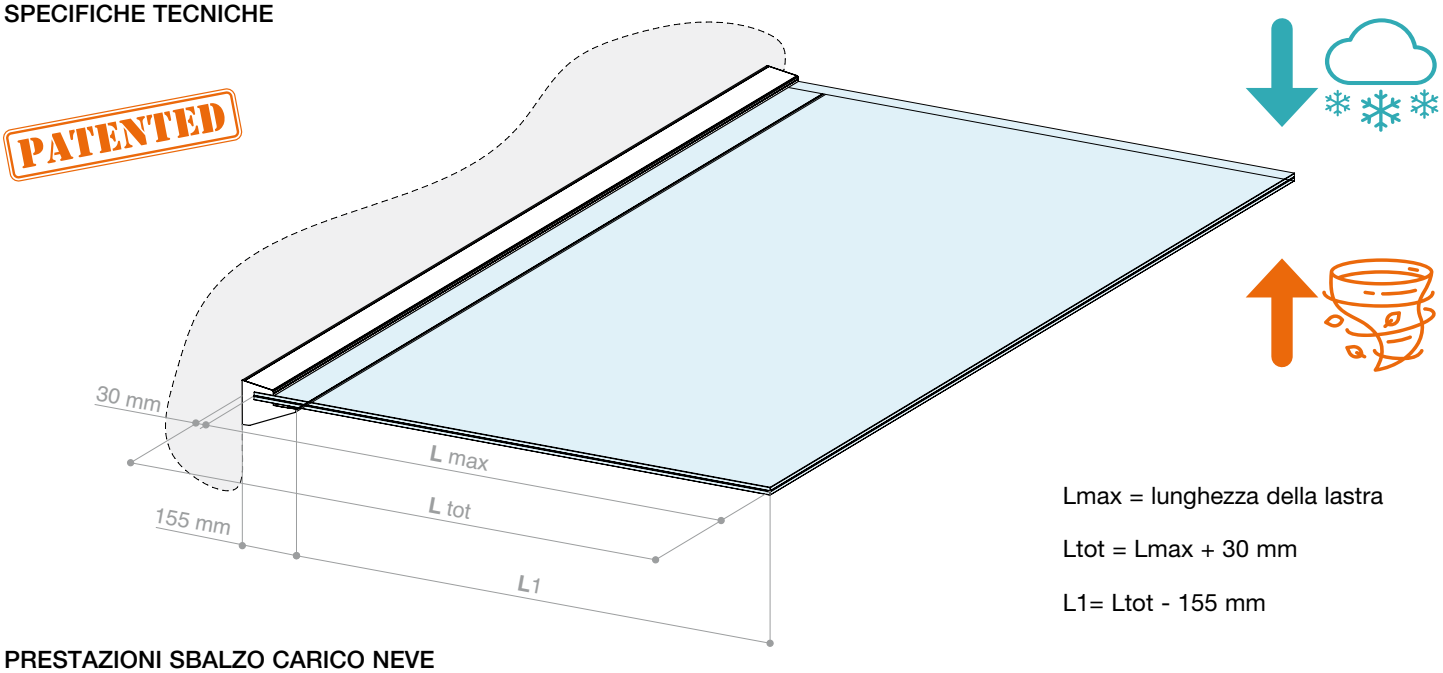

Lmax = lunghezza della lastra

Ltot = Lmax + 30 mm

L1= Ltot - 155 mm

PRESTAZIONI SBALZO CARICO NEVE

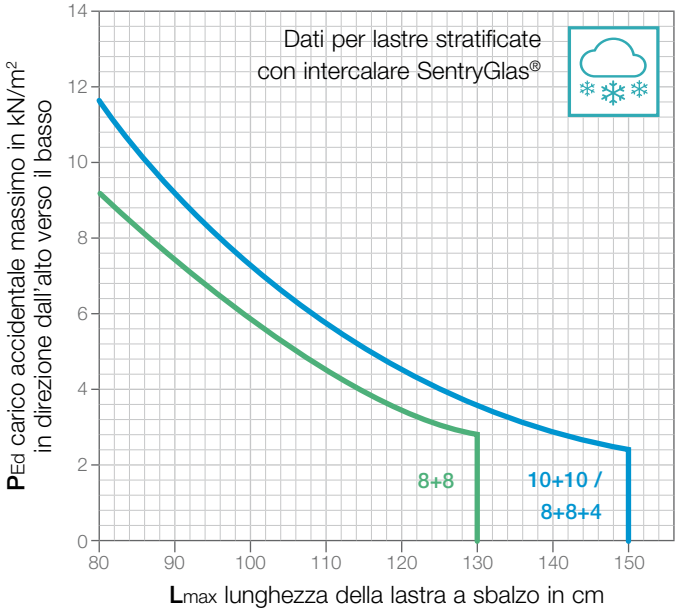

Lmax [cm]	PEd [kN/m²]	
	10+10 8+8+4 temp. SG	8+8 temp. SG
80	11,6	9,26
90	8,77	7,02
100	6,83	5,46
109	5,43	4,34
120	4,39	3,51
130	3,59	2,86
140	2,97	
150	2,48	

PRESTAZIONI SBALZO SOLLEVAMENTO VETRO

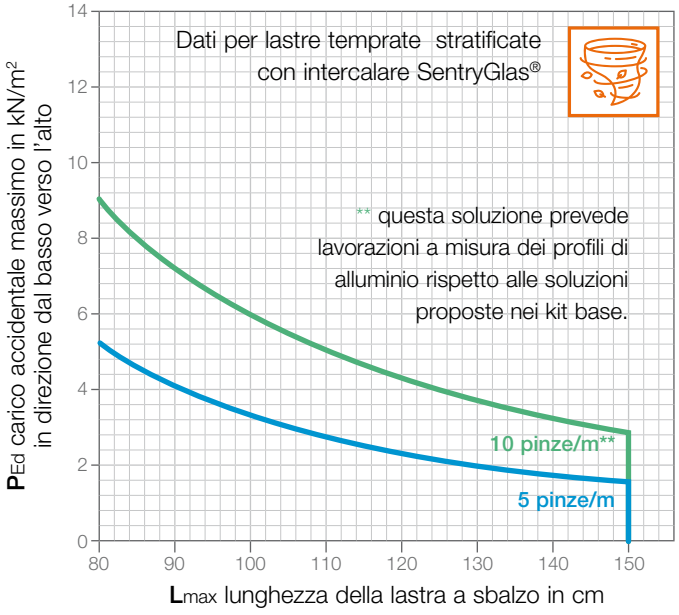

Lmax [cm]	n° pinze/m	
	5	10
80	5,10	8,71
90	4,12	6,93
100	3,37	5,68
109	2,84	4,76
120	2,44	4,07
130	2,13	3,54
140	1,90	3,12
150	1,71	2,79

Il carico massimo di progetto **PEd** è riferito alla somma combinata di tutti i carichi variabili agenti verso il basso, inclusivi dei relativi coefficienti di sicurezza e di combinazione. Il peso proprio della lastra è già preso in considerazione e non deve essere aggiunto. I risultati sono riferiti a vetri stratificati temprati EN 12150-1 doppio strato 10+10 mm o 8+8 mm oppure triplo strato 8+8+4 mm, laminati con intercalare rigido SentryGlas® da 1,52 mm. Nelle configurazioni a tre strati, lo strato di spessore minore si intende rivolto dalla parte superiore dell'installazione. I risultati tengono già conto della riduzione di resistenza dovuta alla eventuale lavorazione della lastra inferiore, per inserimento delle spine di sicurezza da ambo i lati. Le configurazioni di vetri e intercalari sono proposte a titolo di esempio e non sono esaustive delle possibilità di installazione: al contrario, sono note e in uso al mercato numerose soluzioni alternative parimenti performanti o potenzialmente migliorative su molti aspetti tecnici di rilievo (e.g. resistenza alla delaminazione, comportamento post-rottura, stabilità rispetto a variazioni di temperatura, ecc).

Nota: la valutazione finale sulla rispondenza del sistema ai requisiti di sicurezza resta demandata alla disamina del tecnico abilitato, il quale saprà verificare l'applicabilità dei dati forniti alle effettive condizioni di installazione, la conformità dei sistemi di ancoraggio alla struttura portante e la rispondenza del sistema ai requisiti di sicurezza globali e alle specifiche dell'opera nel sito di installazione (carichi, caratteristiche supporto, azioni eccezionali, etc.…). Le informazioni di dettaglio relative alla progettazione del sistema sono disponibili sul nostro sito web o possono essere richieste contattando il servizio tecnico customer care Logli Saint-Gobain.

SentryGlas®
is a registered trademark of Kuraray America, Inc. Trademarks may not be applied for or registered in all countries.

SOLUZIONI D'ANGOLO

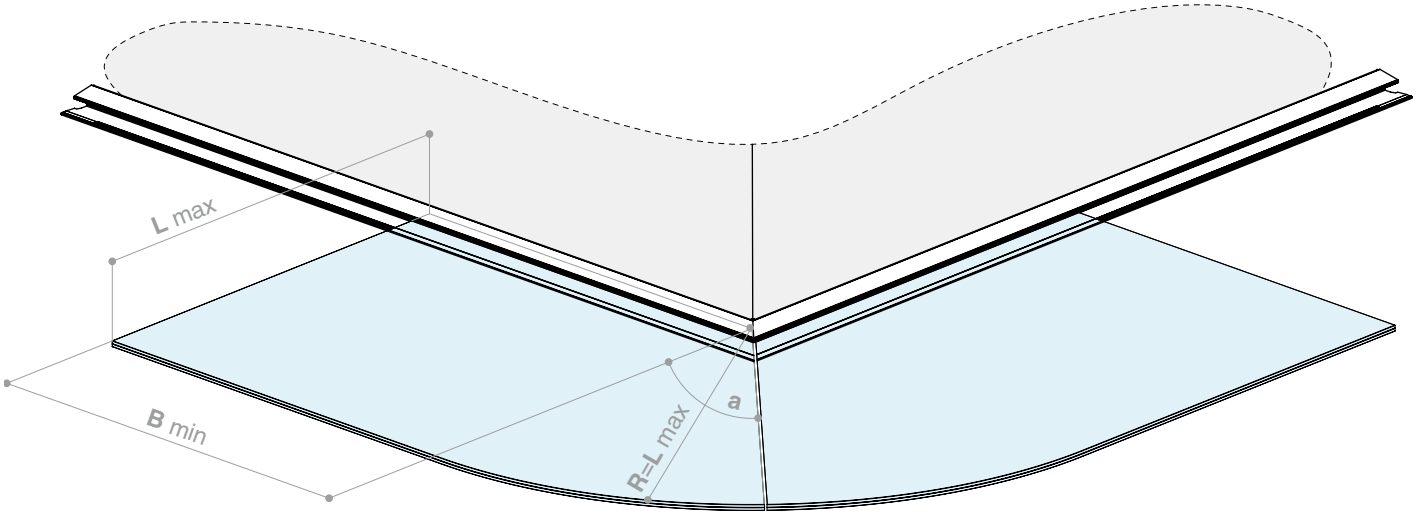

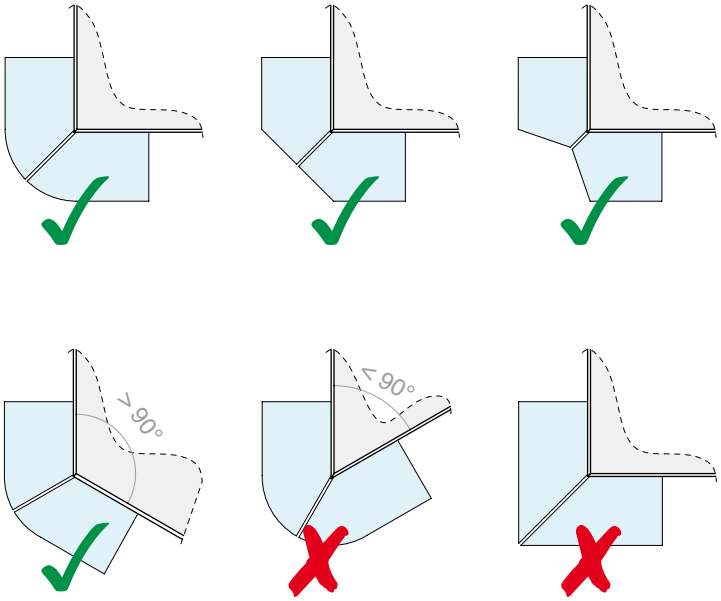

PRESTAZIONI - SBALZO ANGOLARE

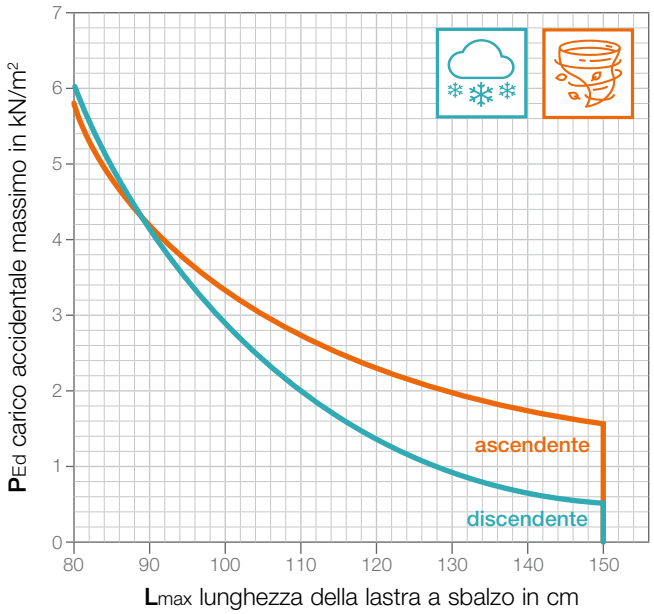

SOLUZIONI FUORI SAGOMA

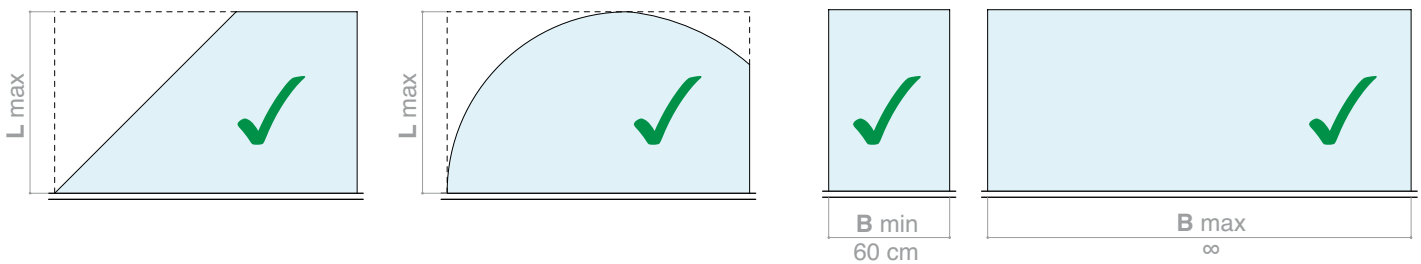

COLLEGAMENTO ALLA STRUTTURA

ABACHI PER IL PREDIMENSIONAMENTO DEI SISTEMI DI ANCORAGGIO

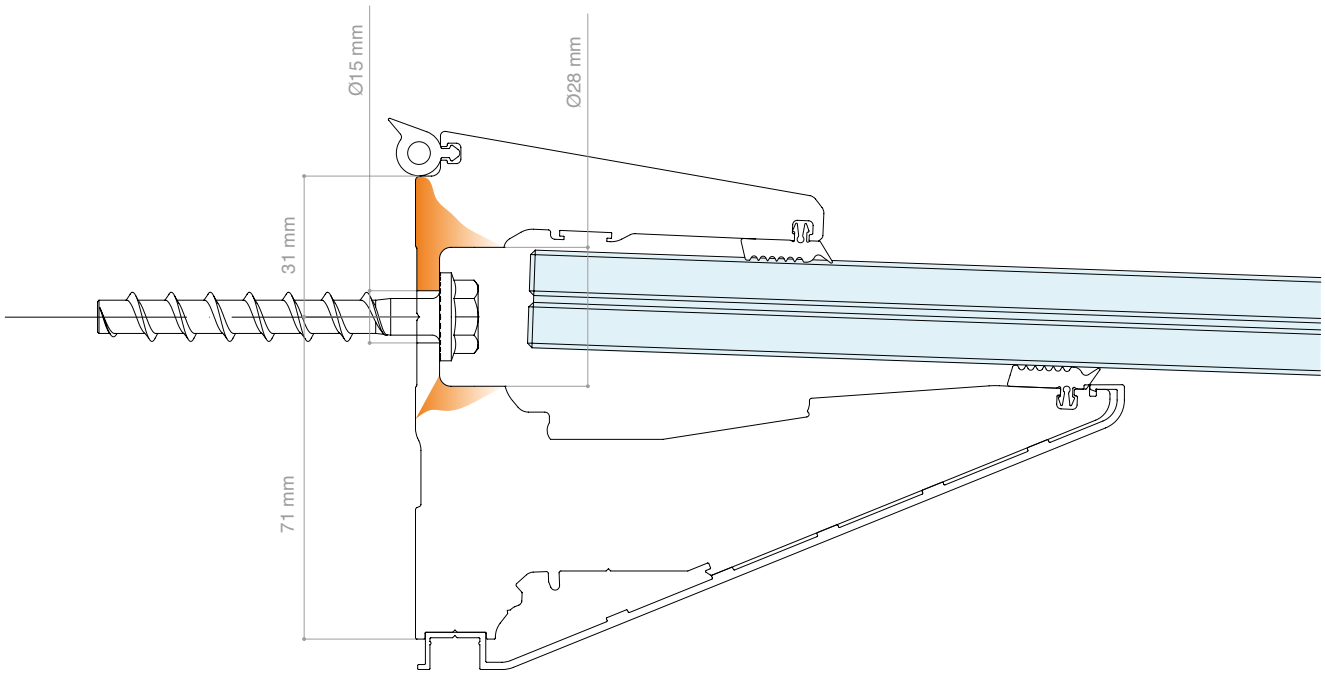

ABACHI PER IL PREDIMENSIONAMENTO DEI SISTEMI DI ANCORAGGIO

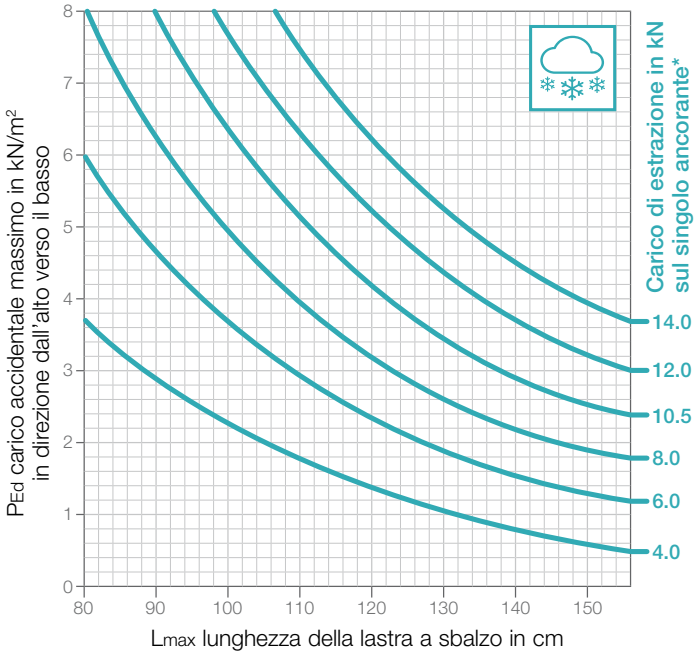

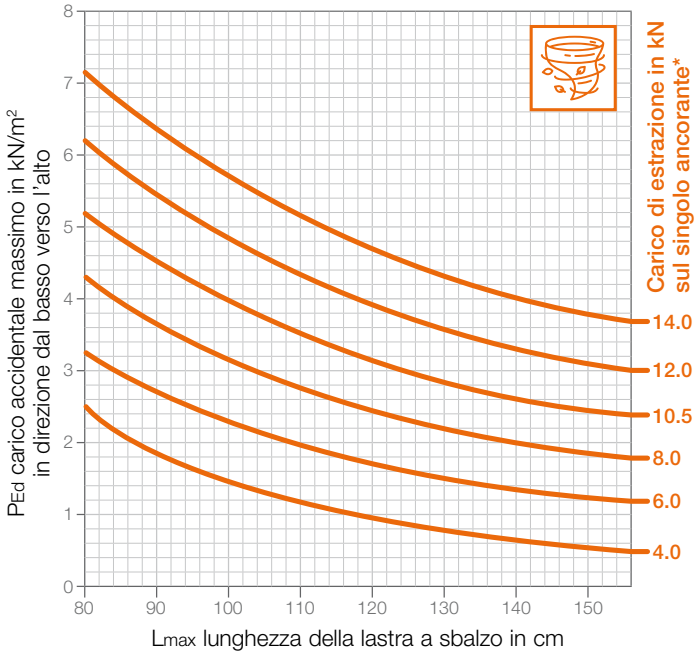

* Il carico di estrazione sul singolo punto di fissaggio è da intendersi finalizzato all'individuazione della tipologia di ancorante più adatto alla struttura. I valori sono riportati considerando un interasse standard dei fissaggi di 200 mm (corrisponde ad installare un ancorante ad ogni foro). Il riferimento al carico di progetto P_{Ed} riportato è già comprensivo del peso proprio delle lastre. Non sono riportati abachi relativi alla valutazione delle forze di taglio sugli ancoranti, in quanto queste risultano non dimensionanti nella maggior parte dei casi.

Nota: la verifica della tipologia più idonea di ancoranti in relazione alla struttura e dell'interasse di questi in relazione agli effettivi carichi di progetto, resta demandata a disamina di tecnico abilitato, il quale saprà verificare l'applicabilità dei dati forniti alle effettive condizioni di installazione (carichi agenti sul sistema, caratteristiche supporto, etc.…). Per installazioni in contesti edilizi che prevedano la presenza di cappotti termici con basse caratteristiche strutturali, si raccomanda di prestare la massima attenzione alla realizzazione di sottostrutture con caratteristiche adeguate alla ripartizione e trasmissione dei carichi provenienti dal sistema.

SPINE ANTI-ESTRAZIONE (OPTIONAL)

SISTEMA DI VINCOLO AGGIUNTIVO E OPZIONALE, RICHIEDE
LAVORAZIONI SULLA LASTRA INFERIORE DEL VETRO STRATIFICATO

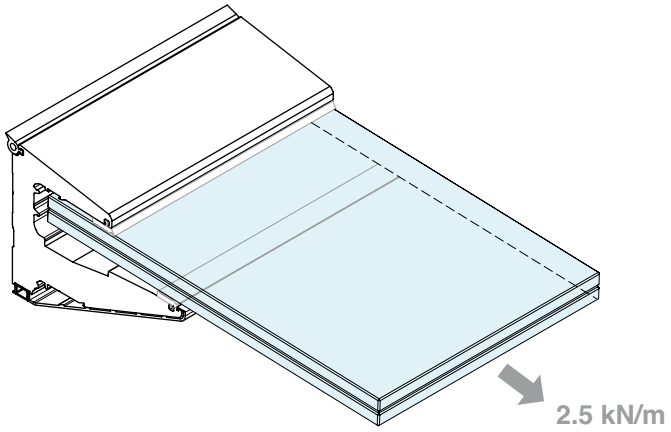

Kit standard 5 pinze/m

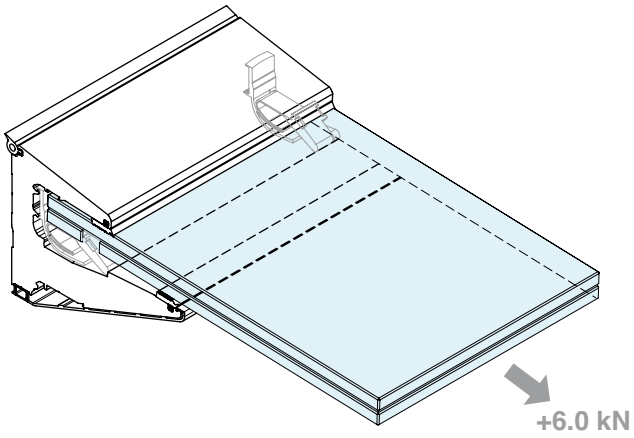

aggiunta di 2 spine anti-estrazione (optional)

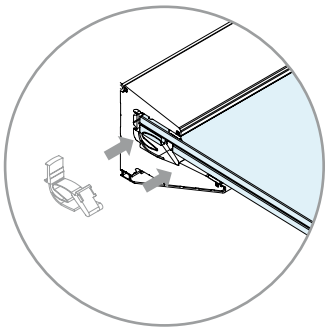

Opzione 1
Inserimento laterale
con vetro già in posizione

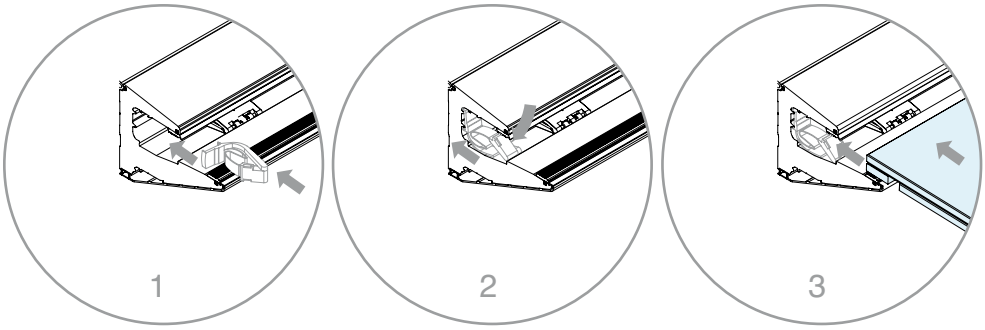

Opzione 2
Innesto frontale del vetro con spina antiestrazione in posizione

L'innovativo sistema con funzionamento «a molla» della spina di sicurezza, consente di effettuare l'innesto frontale delle lastre. Questo permette l'utilizzo del presidio anti-estrazione anche nel caso in cui le zone laterali non fossero accessibili, per la presenza di un muro adiacente o di lastre già installate.

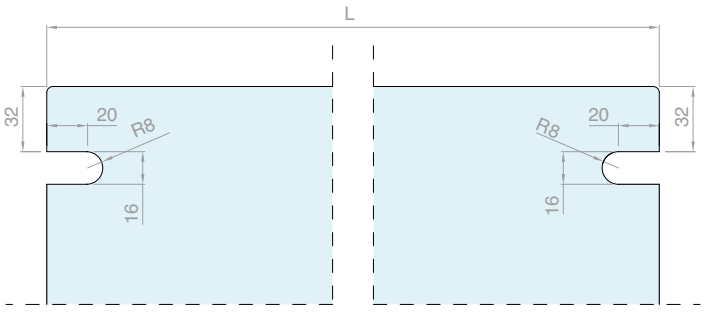

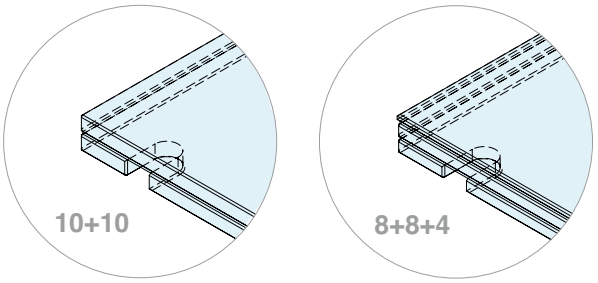

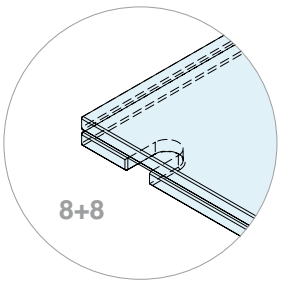

Nota: Le lavorazioni sul vetro stratificato devono essere eseguite solo sulla lastra inferiore.

La geometria della lavorazione è la stessa per tutti gli spessori.

La resistenza all'estrazione delle lastre dal sistema è stata valutata sperimentalmente con test secondo EAD 220025-00-0401:2016 allegato B per BR.4 «Sicurezza e accessibilità in uso». La valutazione sperimentale della resistenza all'estrazione è stata effettuata nei casi di installazione con e senza spina di sicurezza. I valori riportati sono già comprensivi dei coefficienti di sicurezza, applicati a valori caratteristici di resistenza ricavati in fase di prova.

Canopy Light

Charming shade

Canopy Light, il sistema leggero ed affidabile dal sapore industriale.
Con la sua semplicità di installazione, si inserisce perfettamente
in tutti i contesti architettonici.





KIT CANOPY LIGHT

CON 2 TIRANTI E PROFILO A PARETE

Materiale: Acciaio inox AISI 316L

Finitura: /9

Il kit include il taglio del tirante su misura

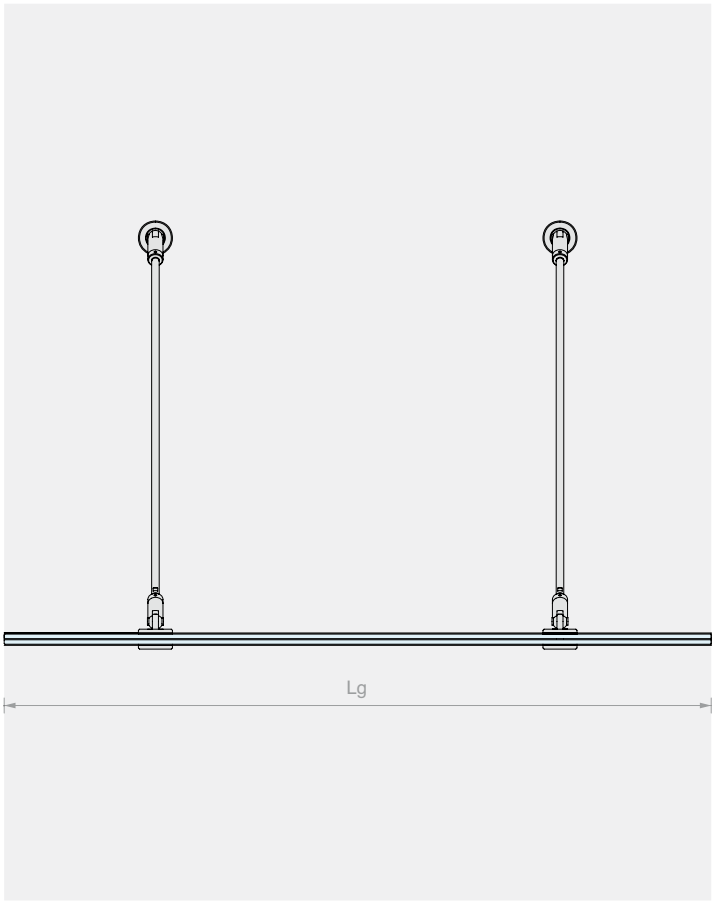

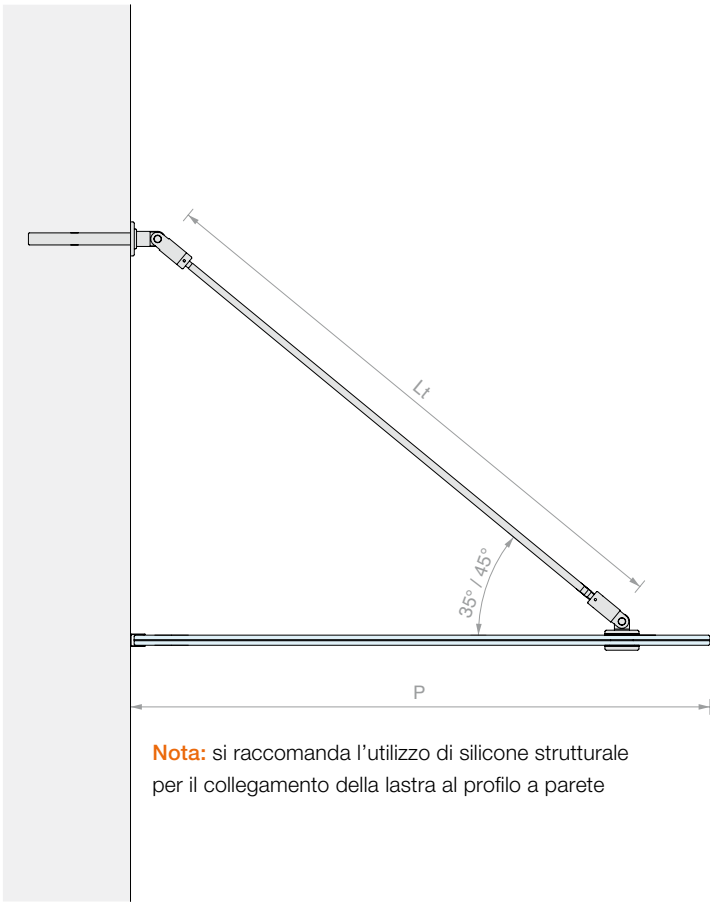

Nota: si raccomanda l'utilizzo di silicone strutturale per il collegamento della lastra al profilo a parete

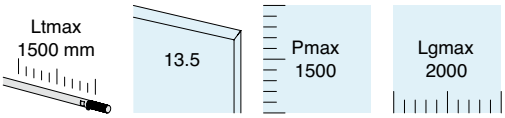

Kit costituito da:

Art.	Descrizione	Q.tà
GCL21	Snodo a parete	2 Pz
GCL23	Tirante	2 Pz
GCL15	Fissaggio a vetro	2 Pz
CANAL2515	Profilo a parete	1 Pz
CANAL2515TP	Tappi per profilo a parete	2 Pz
PROALUXG	Guarnizione per profili	2 m

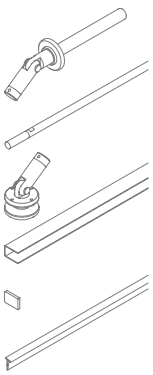

Art.	Per vetri	Q.tà
CL-SNOD156KIT2	**13.5** mm	1 Pz

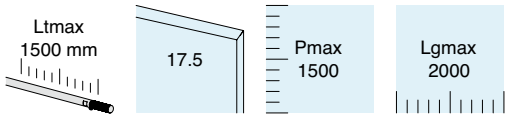

Kit costituito da:

Art.	Descrizione	Q.tà
GCL21	Snodo a parete	2 Pz
GCL23	Tirante	2 Pz
GCL15	Fissaggio a vetro	2 Pz
CANAL2519	Profilo a parete	1 Pz
CANAL2519TP	Tappi per profilo a parete	2 Pz
PROALUXG	Guarnizione per profili	2 m

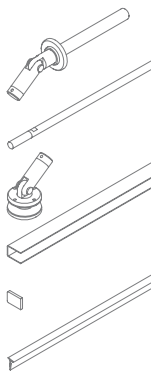

Art.	Per vetri	Q.tà
CL-SNOD158KIT2	**17.5** mm	1 Pz

KIT CANOPY LIGHT

CON 2 TIRANTI E CONNETTORI A PARETE

Materiale: Acciaio inox AISI 316L

Finitura: /9

Il kit include il taglio del tirante su misura

TECH INFO p. 72/73

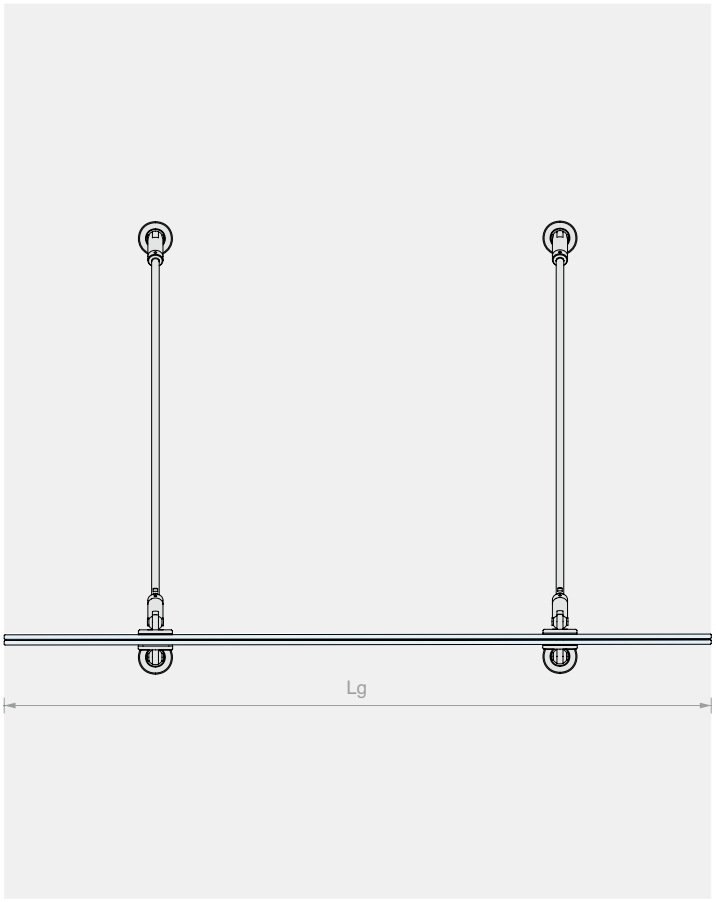

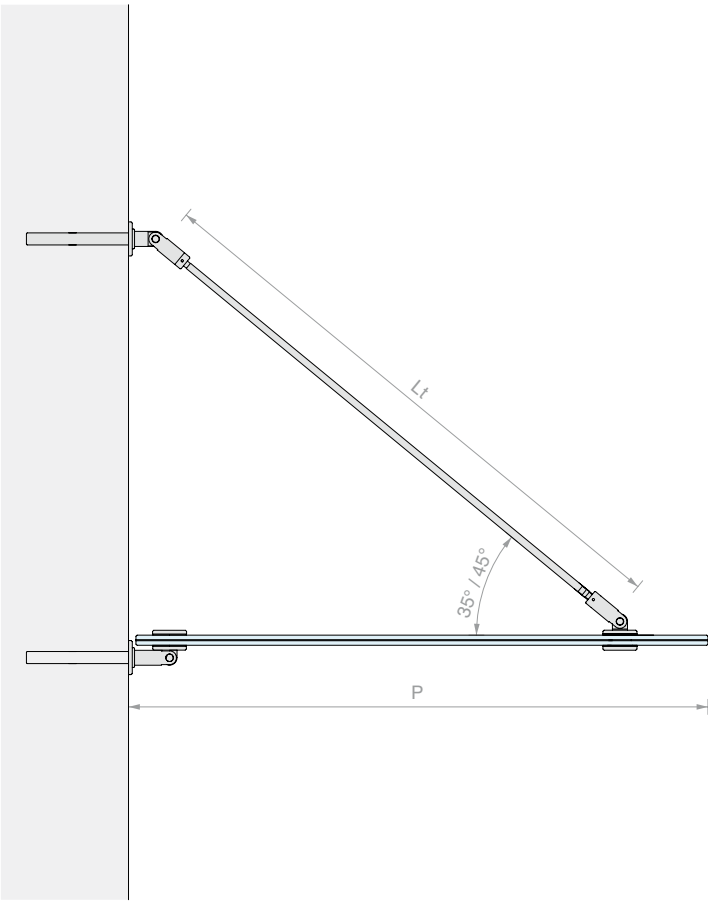

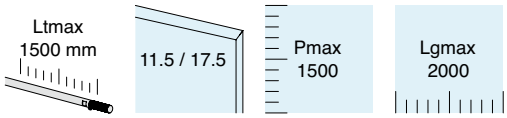

Kit costituito da:

Art.	Descrizione	Q.tà
GCL21	Snodo a parete	2 Pz
GCL23	Tirante	2 Pz
GCL15	Fissaggio a vetro	2 Pz
GCL19	Fissaggio muro/vetro	2 Pz

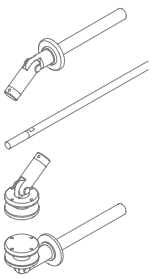

Art.	Per vetri	Q.tà
CL-CAV15KIT2	Da **11.5** a **17.5** mm	1 Pz

Con il sistema Canopy Light è possibile realizzare configurazioni con un numero maggiore di tiranti.
Per informazioni contattare il nostro ufficio Customer Care



SNODO A PARETE PER TIRANTE

Materiale: Acciaio inox AISI 316L
Finitura: /9
Utensile consigliato per il serraggio:
Art. UT250 / CHSETT19

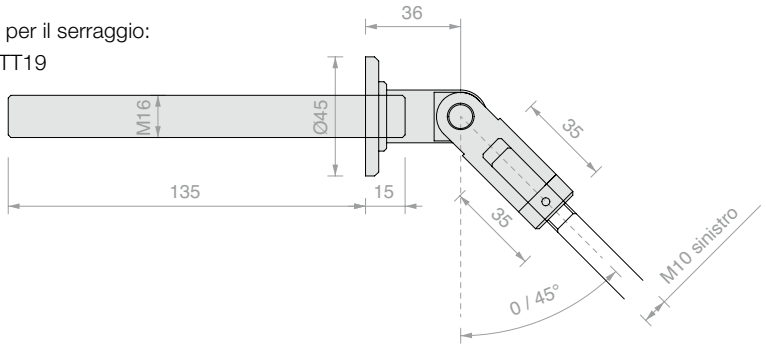

Art.	Q.tà
GCL21	1 Pz



FISSAGGIO A VETRO PER TIRANTE

Materiale: Acciaio inox AISI 316L
Foro nel vetro consigliato Ø 30 mm
Finitura: /9
Utensile consigliato per il serraggio:
Art. UT300 / CHSETT19

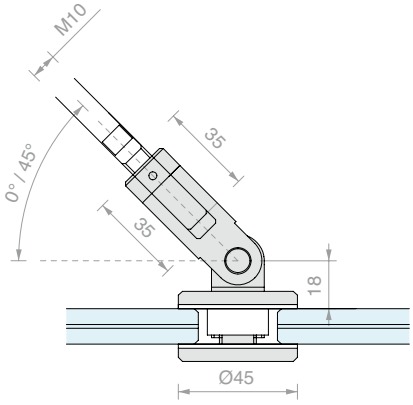

Art.	Per vetri	Q.tà
GCL15	Da **11.5** a **17.5** mm	1 Pz



TIRANTE

Materiale: Acciaio inox AISI 316L
Finitura: /8
Nota: filettato alle estremità M10 sinistro e M10 destro

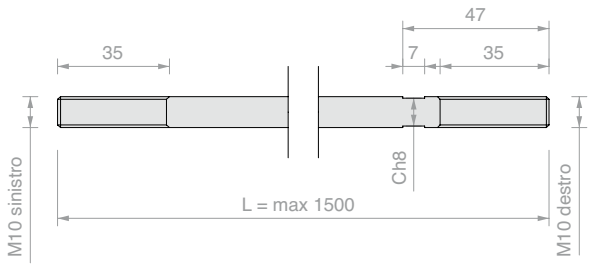

Art.	Q.tà
GCL23	1 Pz



FISSAGGIO MURO/VETRO

Materiale: Acciaio inox AISI 316L
Foro nel vetro consigliato Ø 30 mm
Finitura: /9
Utensile consigliato per il serraggio:
Art. UT300

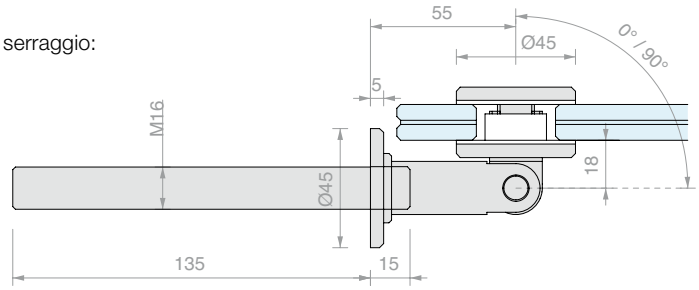

Art.	Per vetri	Q.tà
GCL19	Da **11.5** a **17.5** mm	1 Pz

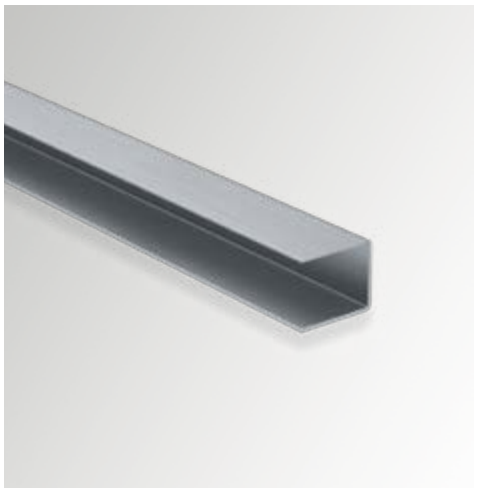

PROFILO A PARETE

Materiale: Acciaio inox AISI 316L

Finitura: /8

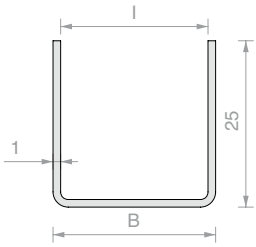

Art.	Lunghezza	B	I	Per vetri	Q.tà
CANAL2513.150	**1500** mm	**15.5** mm	**13.5** mm	**11.5** mm	1 Pz
CANAL2515.150	**1500** mm	**17.5** mm	**15.5** mm	**13.5** mm	1 Pz
CANAL2519.150	**1500** mm	**21.5** mm	**19.5** mm	**17.5** mm	1 Pz
CANAL2513.200	**2000** mm	**15.5** mm	**13.5** mm	**11.5** mm	1 Pz
CANAL2515.200	**2000** mm	**17.5** mm	**15.5** mm	**13.5** mm	1 Pz
CANAL2519.200	**2000** mm	**21.5** mm	**19.5** mm	**17.5** mm	1 Pz



TAPPO DI FINITURA PER CANAL25

Materiale: Acciaio inox AISI 316L

Finitura: /8

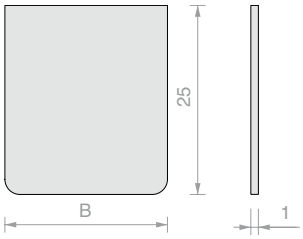

Art.	B	Q.tà
CANAL2513TP	**15.5** mm	1 Pz
CANAL2515TP	**17.5** mm	1 Pz
CANAL2519TP	**21.5** mm	1 Pz



GUARNIZIONE PER PROFILI

Materiale: PVC Coestruso

Colore: trasparente

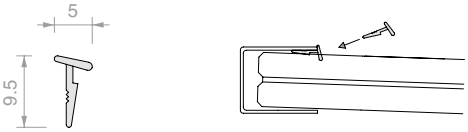

Art.	Descrizione	Q.tà
PROALUXG	-	1 m
PROALUXG400	Rotolo 400 m	1 Pz

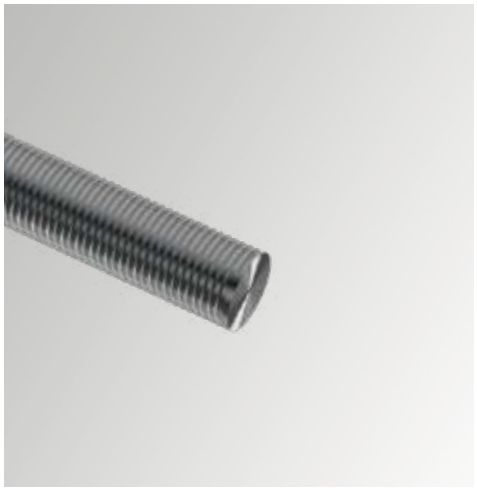

BARRA FILETTATA SU MISURA

Materiale: Acciaio inox AISI 316L

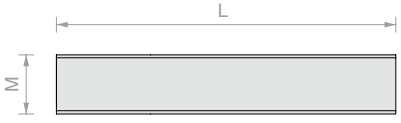

Art.	L	M	Q.tà
BARRAFIL-MIS	≤ 1000 mm	**M16** / **M22**	1 Pz

SPECIFICHE TECNICHE

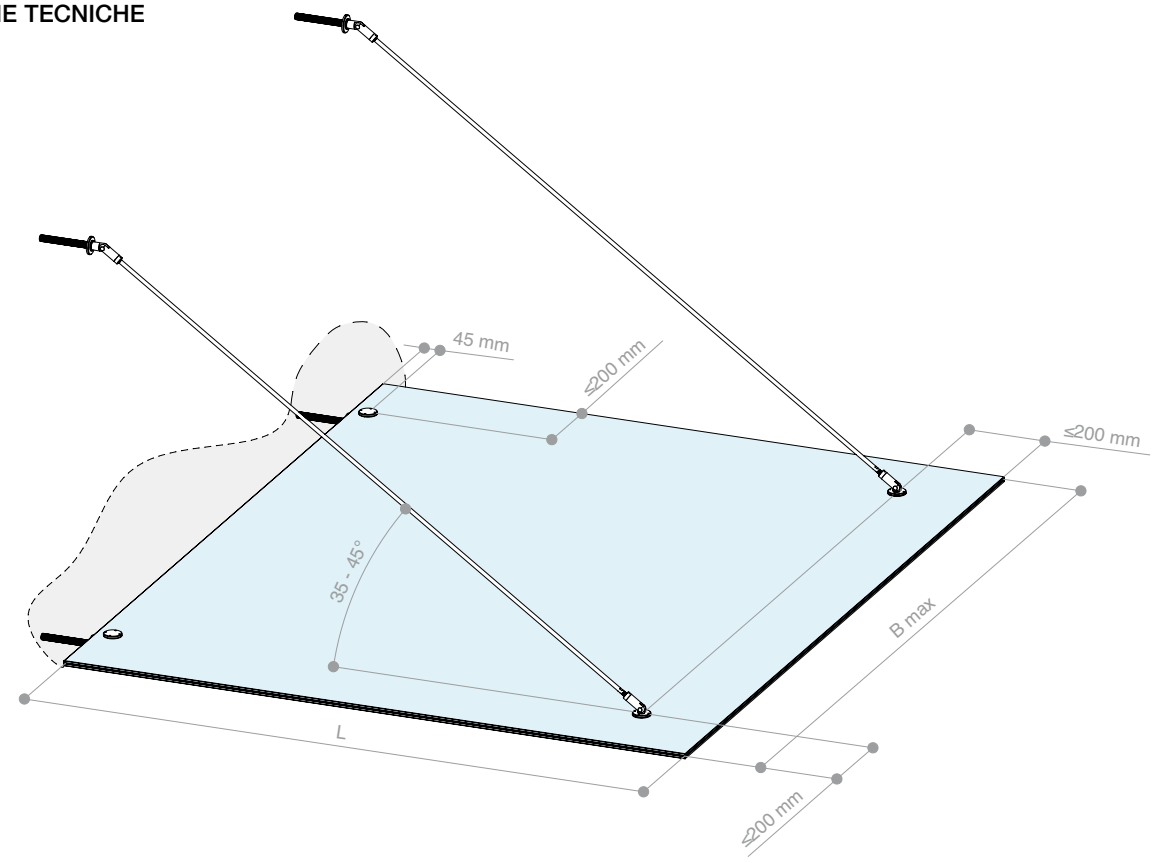

PRESTAZIONI- DIMENSIONAMENTO PER CARICO NEVE

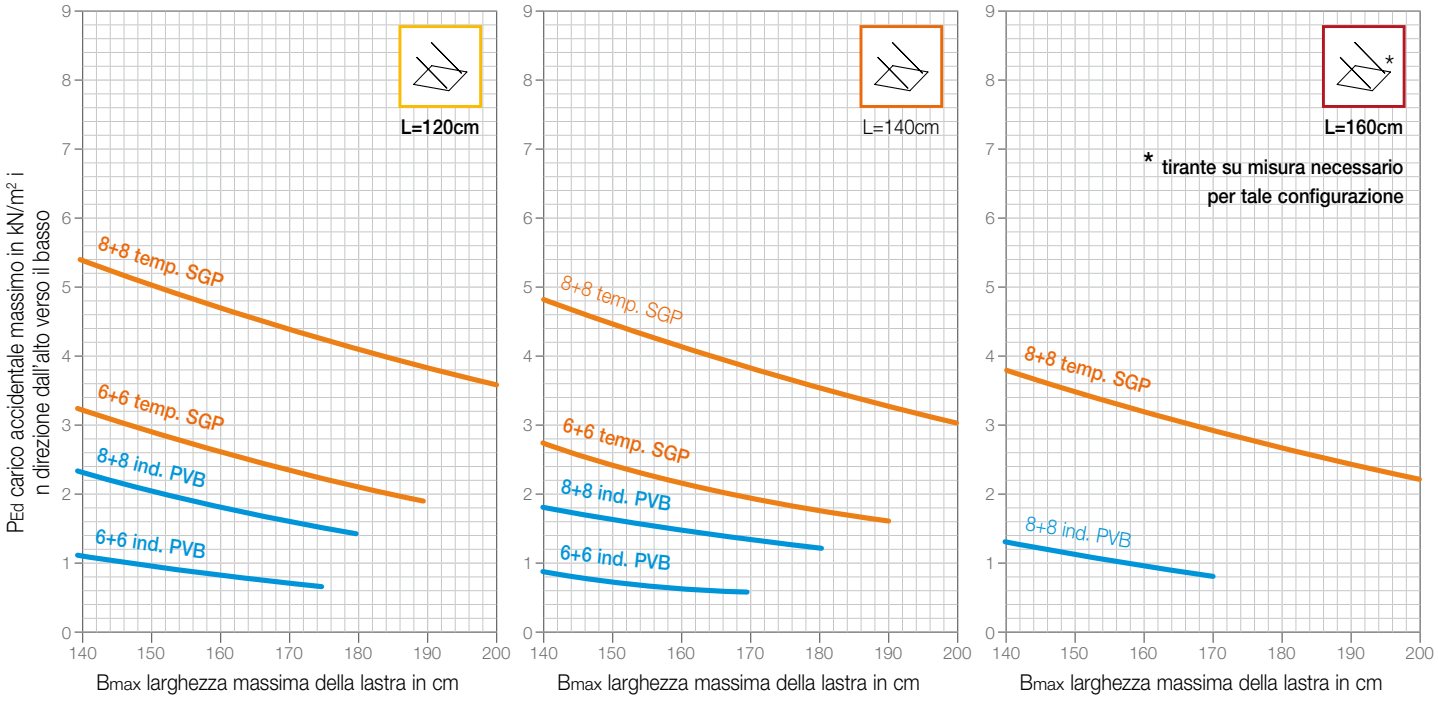

Il carico massimo di progetto P_{Ed} è riferito alla somma combinata di tutti i carichi variabili agenti verso il basso, inclusivi dei relativi coefficienti di sicurezza e di combinazione. Il peso proprio della lastra è già preso in considerazione e non deve essere aggiunto. I dati riportati per fissaggi puntuali della lastra lato parete, possono essere considerati anche rispetto alla condizione di fissaggio a muro tramite profilato continuo, installato con l'ausilio di silicone strutturale. I risultati sono riferiti a vetri stratificati induriti EN 1863 doppio strato con intercalare PVB da 1,52 mm o temprati EN 12150-1 doppio strato con intercalare rigido SentryGlas® da 1,52 mm. Le configurazioni di vetri e intercalari sono proposte a titolo di esempio e non sono esaustive delle possibilità di installazione: al contrario, sono note e in uso al mercato numerose soluzioni alternative parimenti performanti o potenzialmente migliorative su svariati aspetti tecnici di rilievo (e.g. resistenza alla delaminazione, comportamento post-rottura, stabilità rispetto a variazioni di temperatura, ecc).

Nota: la valutazione finale sulla rispondenza del sistema ai requisiti di sicurezza resta demandata alla disamina del tecnico abilitato, il quale saprà verificare l'applicabilità dei dati forniti alle effettive condizioni di installazione, la conformità dei sistemi di ancoraggio alla struttura portante e la rispondenza del sistema ai requisiti di sicurezza globali e alle specifiche dell'opera nel sito di installazione (carichi, caratteristiche supporto, azioni eccezionali, etc.…). Le informazioni di dettaglio relative alla progettazione del sistema sono disponibili sul nostro sito web o possono essere richieste contattando il servizio tecnico customer care Logli Saint-Gobain.

CL-SNOD156KIT2
CL-SNOD158KIT2

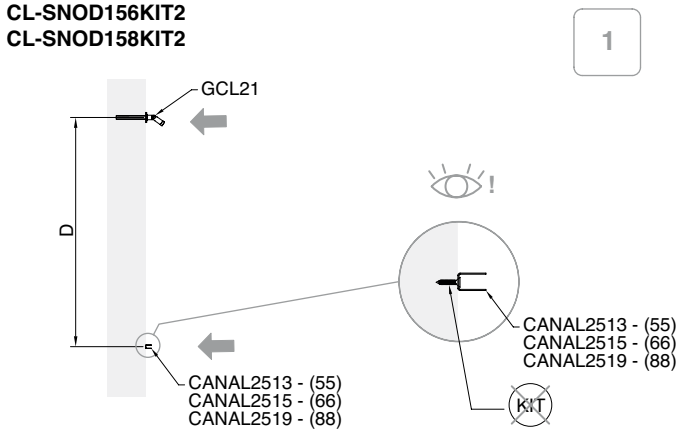

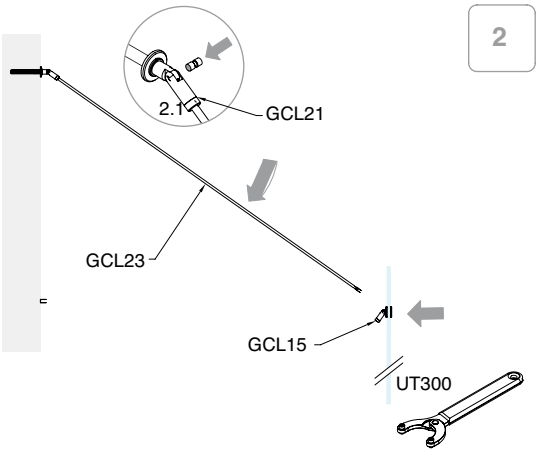

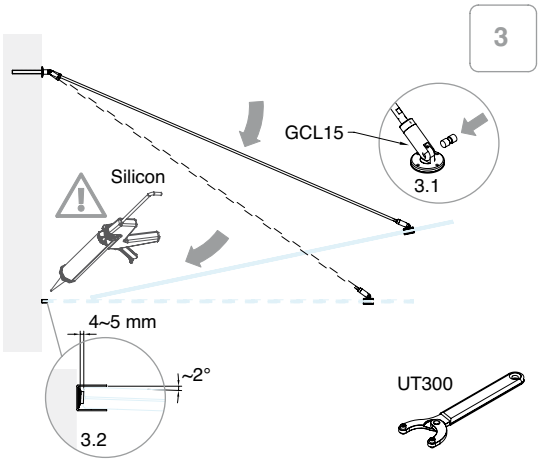

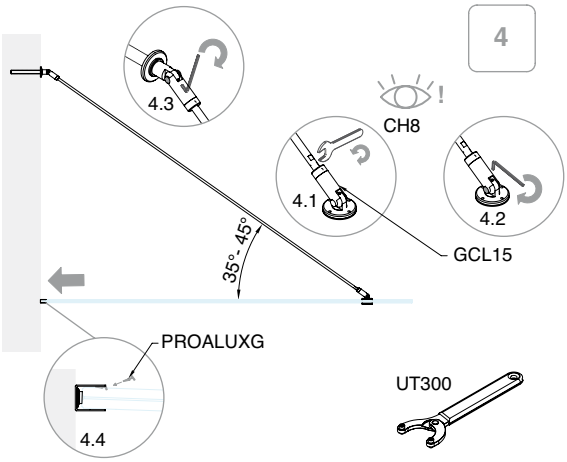

CL-CAV15KIT2

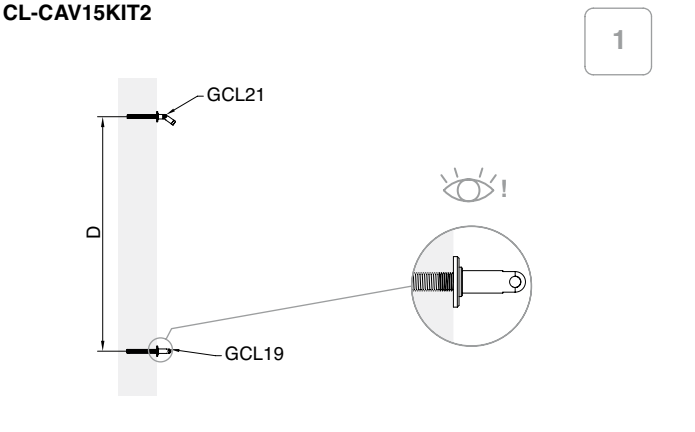

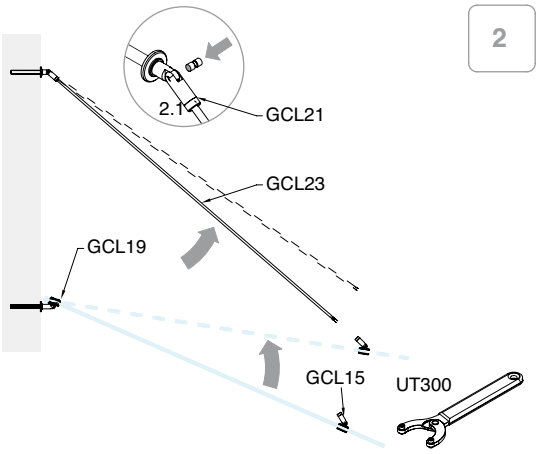

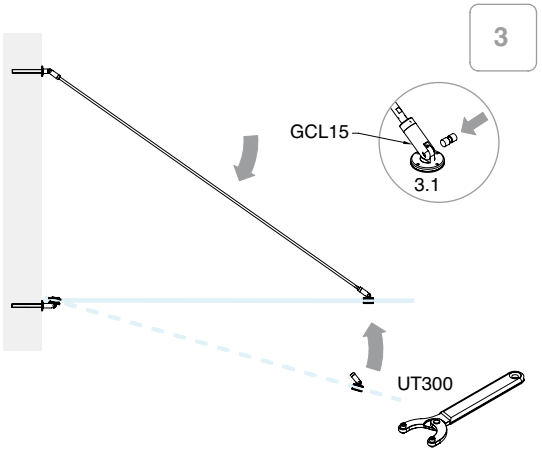

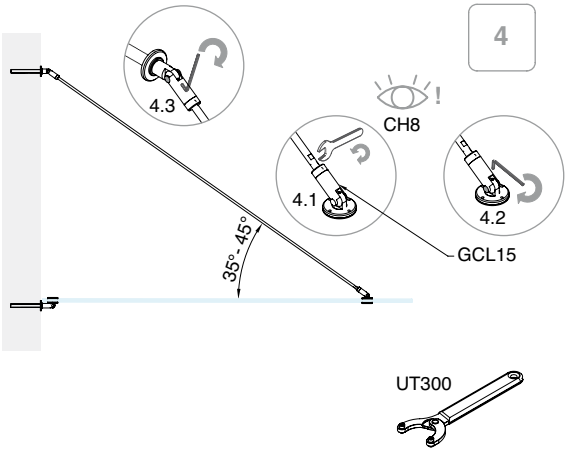

Glass Canopy

Sophisticated dwelling

Con il suo stile intramontabile e d'impatto Glass Canopy fonde maestosità e raffinatezza in un sistema studiato per rispondere ad ogni esigenza progettuale, anche la più complessa.





KIT GLASS CANOPY

CON 2 TIRANTI E PROFILO A PARETE

Materiale: Acciaio inox AISI 316L

Finitura: /9

Il kit include il taglio del tirante su misura

Con il sistema Glass Canopy è possibile realizzare configurazioni con un numero maggiore di tiranti. Per info contattare il nostro ufficio Customer Care

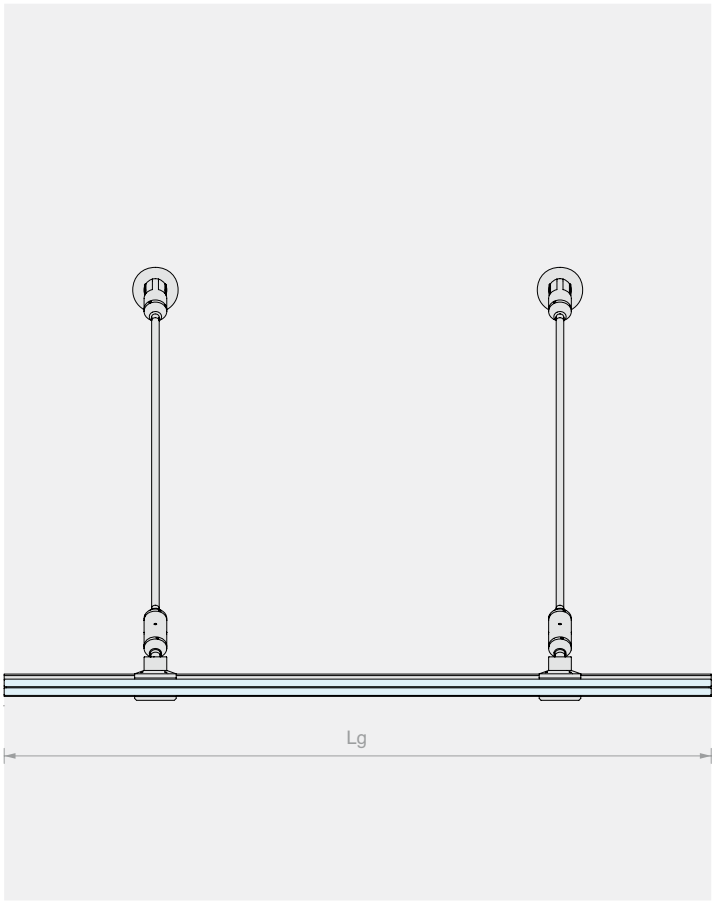

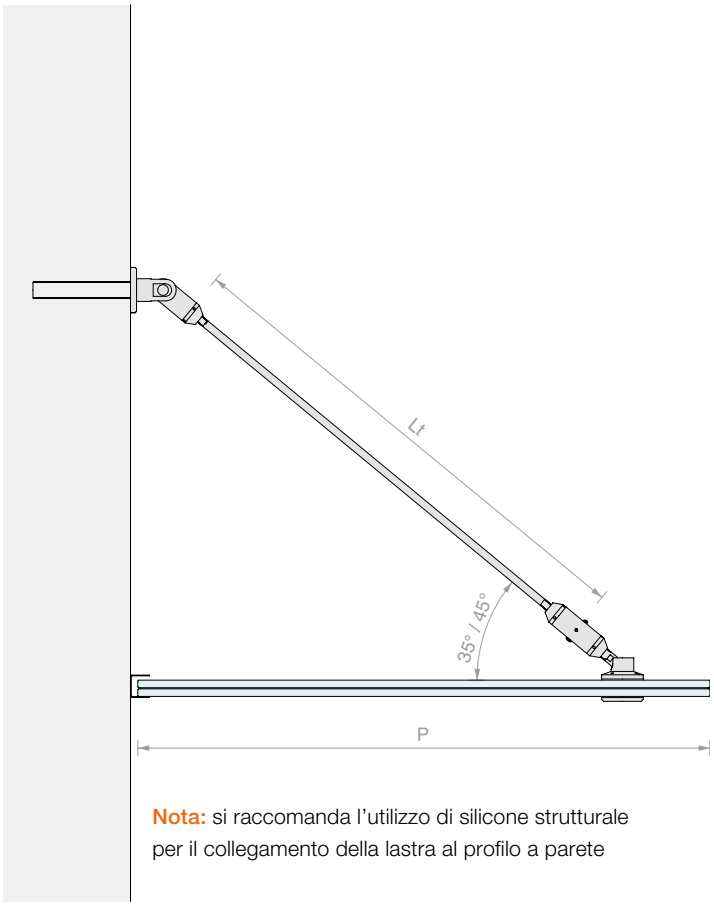

Nota: si raccomanda l'utilizzo di silicone strutturale per il collegamento della lastra al profilo a parete

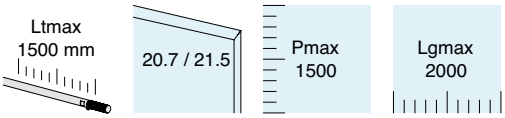

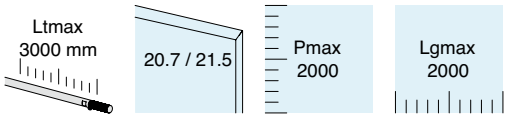

Kit costituito da:

Art.	Descrizione	Q.tà
GC-SNOD143	Snodo a parete	2 Pz
GC-CAV100	Tirante	2 Pz
GC-ROT145	Rotule 45°	2 Pz
GC-TEND130	Tenditore	2 Pz
CANAL2523	Profilo a parete	1 Pz
CANAL2523TP	Tappi per profilo a parete	2 Pz
PROALUXG	Guarnizione per profili	2 m

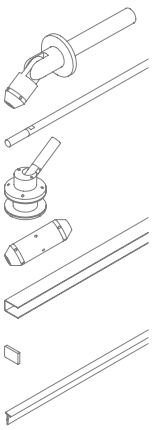

Kit costituito da:

Art.	Descrizione	Q.tà
GC-SNOD143	Snodo a parete	2 Pz
GC-CAV300	Tirante	2 Pz
GC-ROT145	Rotule 45°	2 Pz
GC-TEND130	Tenditore	2 Pz
CANAL2523	Profilo a parete	1 Pz
CANAL2523TP	Tappi per profilo a parete	2 Pz
PROALUXG	Guarnizione per profili	2 m

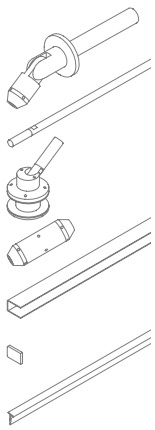

Art.	Per vetri	Q.tà
GC-SNOD1510KIT2	Da **20.7** a **21.5** mm	1 Pz

Art.	Per vetri	Q.tà
GC-SNOD3010KIT2	Da **20.7** a **21.5** mm	1 Pz

N.	Art.	Descrizione
1	**GC-SNOD143**	Snodo a parete
2	**GC-CAV100 / GC-CAV300**	Tirante
3	**GC-ROT145**	Rotule 45°
4	**GC-TEND130**	Tenditore
5	**CANAL2523 / CANAL2527**	Profilo a parete
6	**PROALUXG**	Guarnizione per profili
7	**CANAL2523TP / CANAL2527TP**	Tappi per profilo a parete

TECH INFO p. 90/92

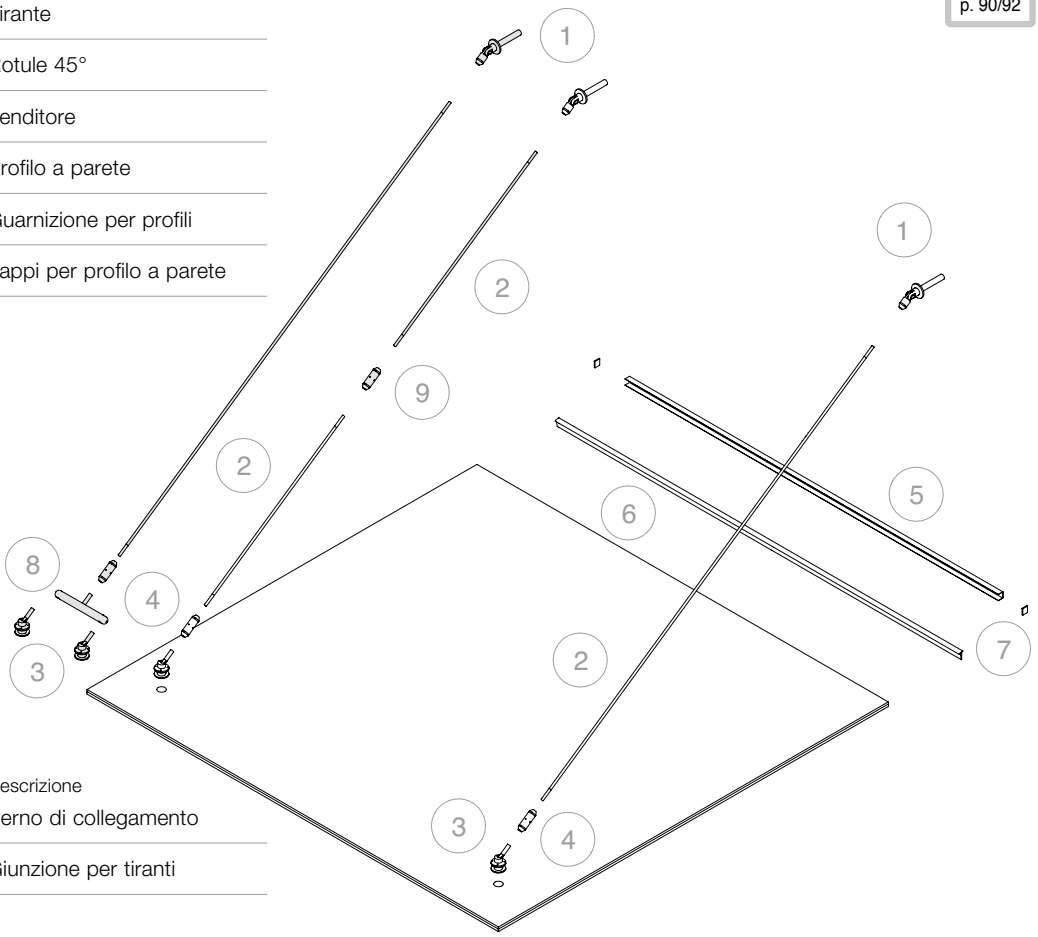

Optional:

N.	Art.	Descrizione
8	**GC-PERN270**	Perno di collegamento
9	**GC-GZT130**	Giunzione per tiranti

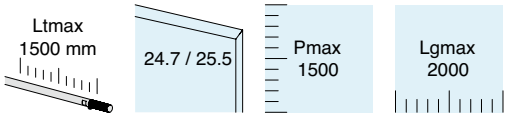

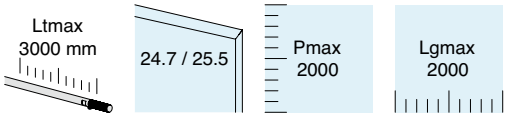

Kit costituito da:

Art.	Descrizione	Q.tà
GC-SNOD143	Snodo a parete	2 Pz
GC-CAV100	Tirante	2 Pz
GC-ROT145	Rotule 45°	2 Pz
GC-TEND130	Tenditore	2 Pz
CANAL2527	Profilo a parete	1 Pz
CANAL2527TP	Tappi per profilo a parete	2 Pz
PROALUXG	Guarnizione per profili	2 m

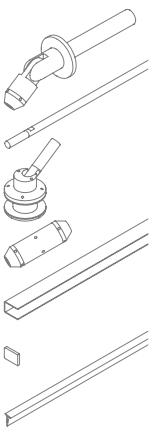

Kit costituito da:

Art.	Descrizione	Q.tà
GC-SNOD143	Snodo a parete	2 Pz
GC-CAV300	Tirante	2 Pz
GC-ROT145	Rotule 45°	2 Pz
GC-TEND130	Tenditore	2 Pz
CANAL2527	Profilo a parete	1 Pz
CANAL2527TP	Tappi per profilo a parete	2 Pz
PROALUXG	Guarnizione per profili	2 m

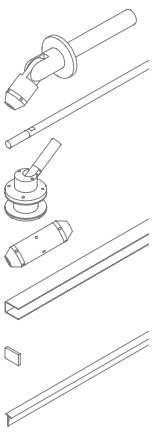

Art.	Per vetri	Q.tà
GC-SNOD1512KIT2	Da **24.7** a **25.5** mm	1 Pz

Art.	Per vetri	Q.tà
GC-SNOD3012KIT2	Da **24.7** a **25.5** mm	1 Pz

KIT GLASS CANOPY

CON 2 TIRANTI E CONNETTORI A PARETE

Materiale: Acciaio inox AISI 316L

Finitura: /9

Il kit include il taglio del tirante su misura

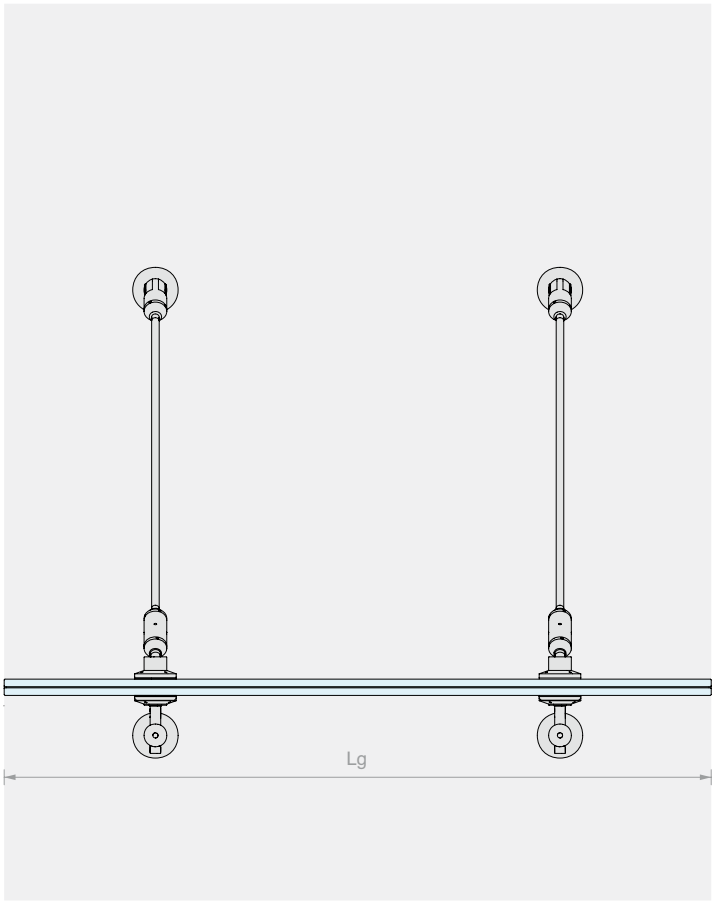

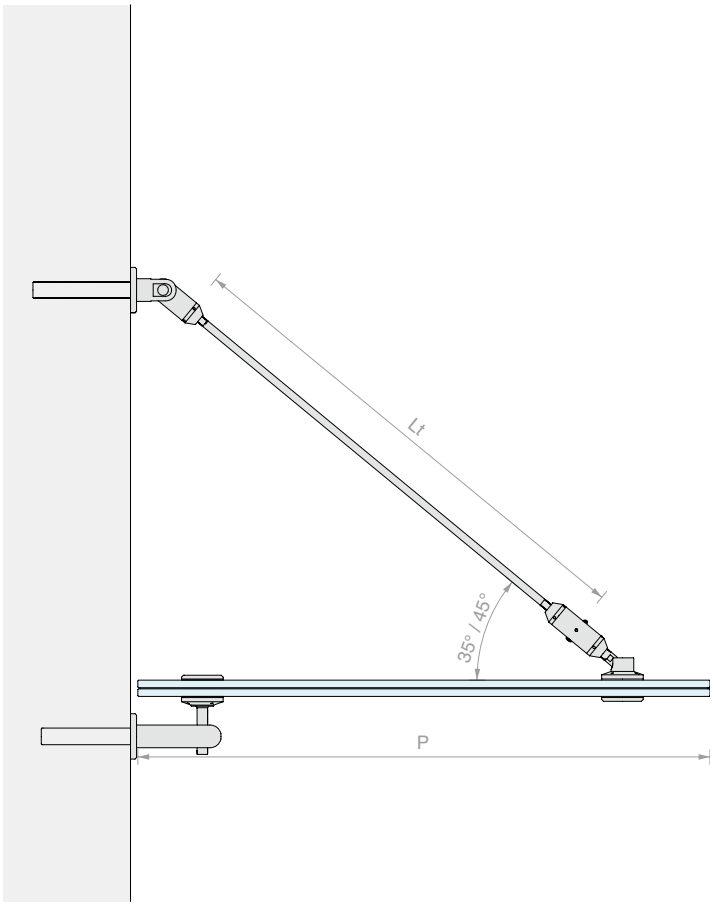

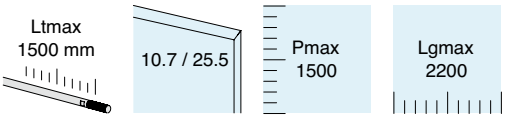

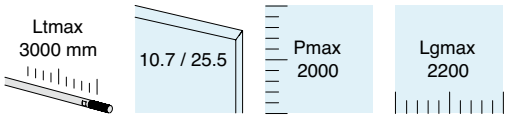

Kit costituito da:

Art.	Descrizione	Q.tà
GC-SNOD143	Snodo a parete	2 Pz
GC-CAV100	Tirante	2 Pz
GC-ROT145	Rotule 45°	2 Pz
GC-TEND130	Tenditore	2 Pz
GC-PEROUT162	Fissaggio muro/vetro	2 Pz

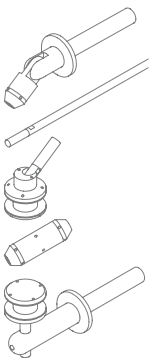

Kit costituito da:

Art.	Descrizione	Q.tà
GC-SNOD143	Snodo a parete	2 Pz
GC-CAV300	Tirante	2 Pz
GC-ROT145	Rotule 45°	2 Pz
GC-TEND130	Tenditore	2 Pz
GC-PEROUT162	Fissaggio muro/vetro	2 Pz

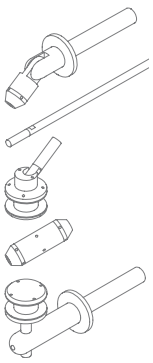

Art.	Per vetri	Q.tà
GC-CAV15KIT2	Da **10.7** a **25.5** mm	1 Pz

Art.	Per vetri	Q.tà
GC-CAV30KIT2	Da **10.7** a **25.5** mm	1 Pz

N.	Art.	Descrizione
1	**GC-SNOD143**	Snodo a parete
2	**GC-CAV100 / GC-CAV300**	Tirante
3	**GC-ROT145**	Rotule 45°
4	**GC-TEND130**	Tenditore
5	**GC-PEROUT162**	Fissaggio muro/vetro

TECH INFO p. 90/92

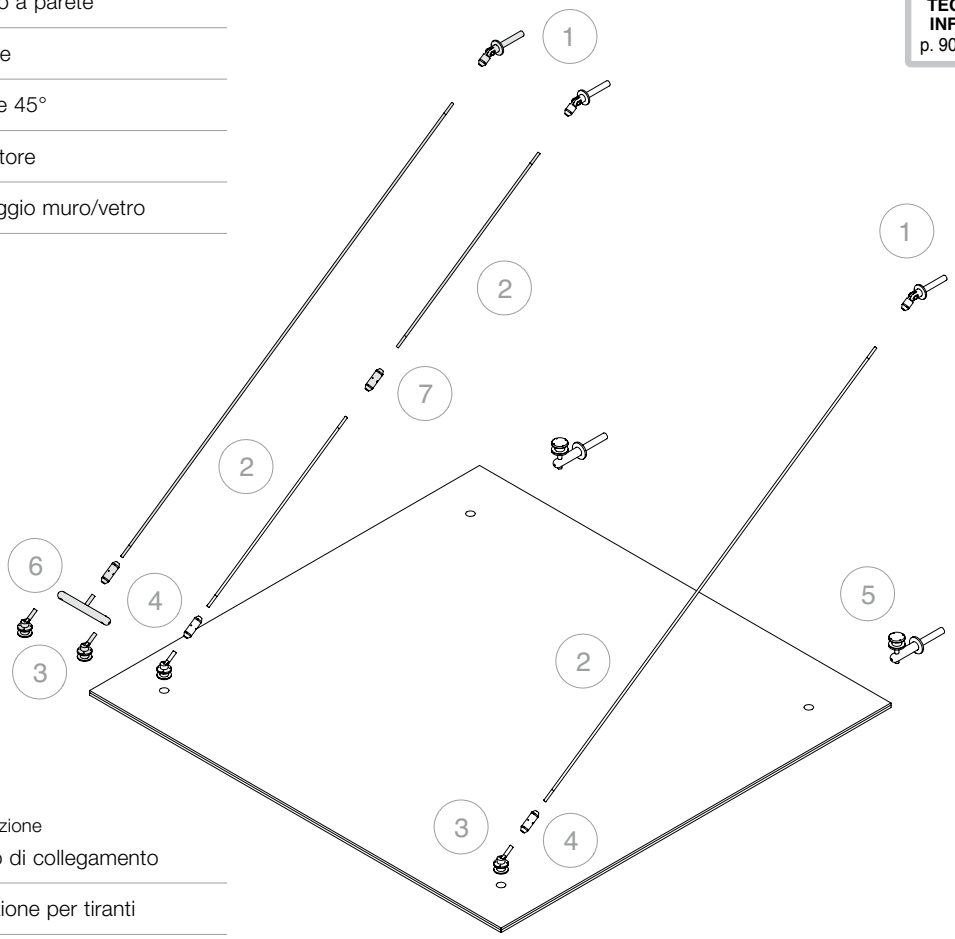

Optional:

N.	Art.	Descrizione
6	**GC-PERN270**	Perno di collegamento
7	**GC-GZT130**	Giunzione per tiranti

Con il sistema Glass Canopy è possibile realizzare
configurazioni con un numero maggiore di tiranti.
Per informazioni contattare il nostro ufficio Customer Care

KIT GLASS CANOPY

CON 3 TIRANTI E PROFILO A PARETE

Materiale: Acciaio inox AISI 316L

Finitura: /9

Il kit include il taglio del tirante su misura

Con il sistema Glass Canopy è possibile realizzare configurazioni con un numero maggiore di tiranti. Per info contattare il nostro ufficio Customer Care

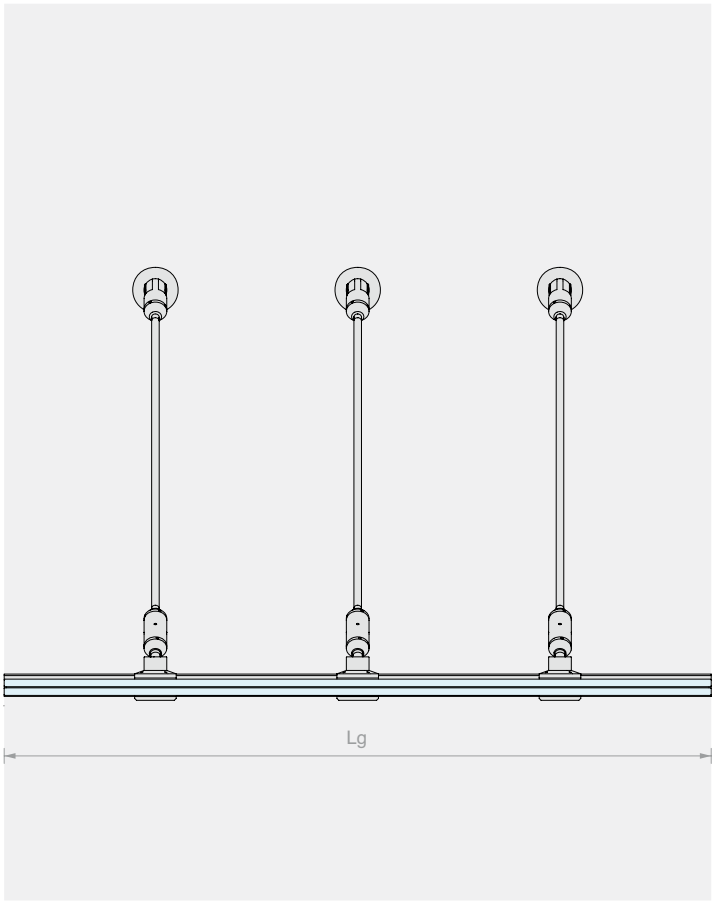

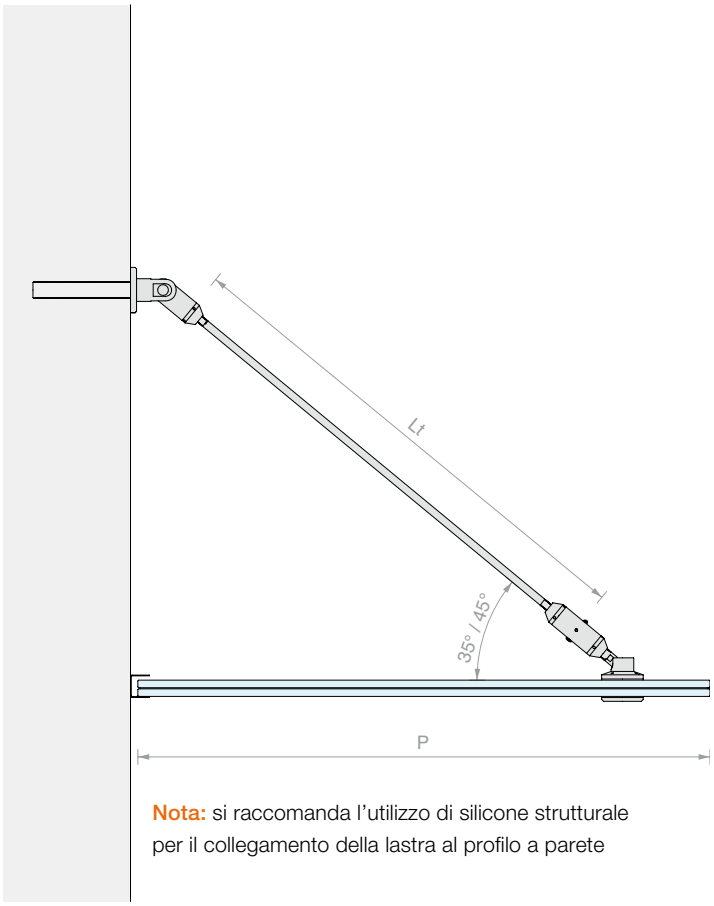

Nota: si raccomanda l'utilizzo di silicone strutturale per il collegamento della lastra al profilo a parete

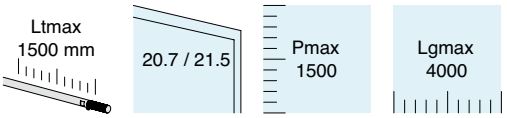

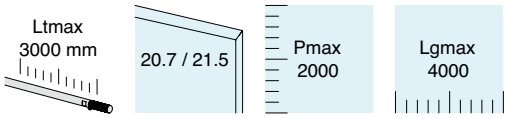

Kit costituito da:

Art.	Descrizione	Q.tà
GC-SNOD143	Snodo a parete	3 Pz
GC-CAV100	Tirante	3 Pz
GC-ROT145	Rotule 45°	3 Pz
GC-TEND130	Tenditore	3 Pz
CANAL2523	Profilo a parete	2 Pz
CANAL2523TP	Tappi per profilo a parete	2 Pz
PROALUXG	Guarnizione per profili	4 m

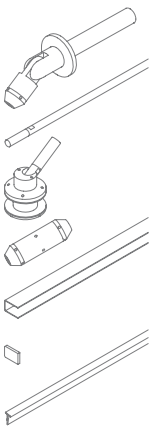

Kit costituito da:

Art.	Descrizione	Q.tà
GC-SNOD143	Snodo a parete	3 Pz
GC-CAV300	Tirante	3 Pz
GC-ROT145	Rotule 45°	3 Pz
GC-TEND130	Tenditore	3 Pz
CANAL2523	Profilo a parete	2 Pz
CANAL2523TP	Tappi per profilo a parete	2 Pz
PROALUXG	Guarnizione per profili	4 m

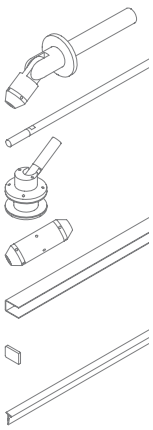

Art.	Per vetri	Q.tà
GC-SNOD1510KIT3	Da **20.7** a **21.5** mm	1 Pz

Art.	Per vetri	Q.tà
GC-SNOD3010KIT3	Da **20.7** a **21.5** mm	1 Pz

N.	Art.	Descrizione
1	**GC-SNOD143**	Snodo a parete
2	**GC-CAV100 / GC-CAV300**	Tirante
3	**GC-ROT145**	Rotule 45°
4	**GC-TEND130**	Tenditore
5	**CANAL2523 / CANAL2527**	Profilo a parete
6	**PROALUXG**	Guarnizione per profili
7	**CANAL2523TP / CANAL2527TP**	Tappi per profilo a parete

TECH INFO p. 90/92

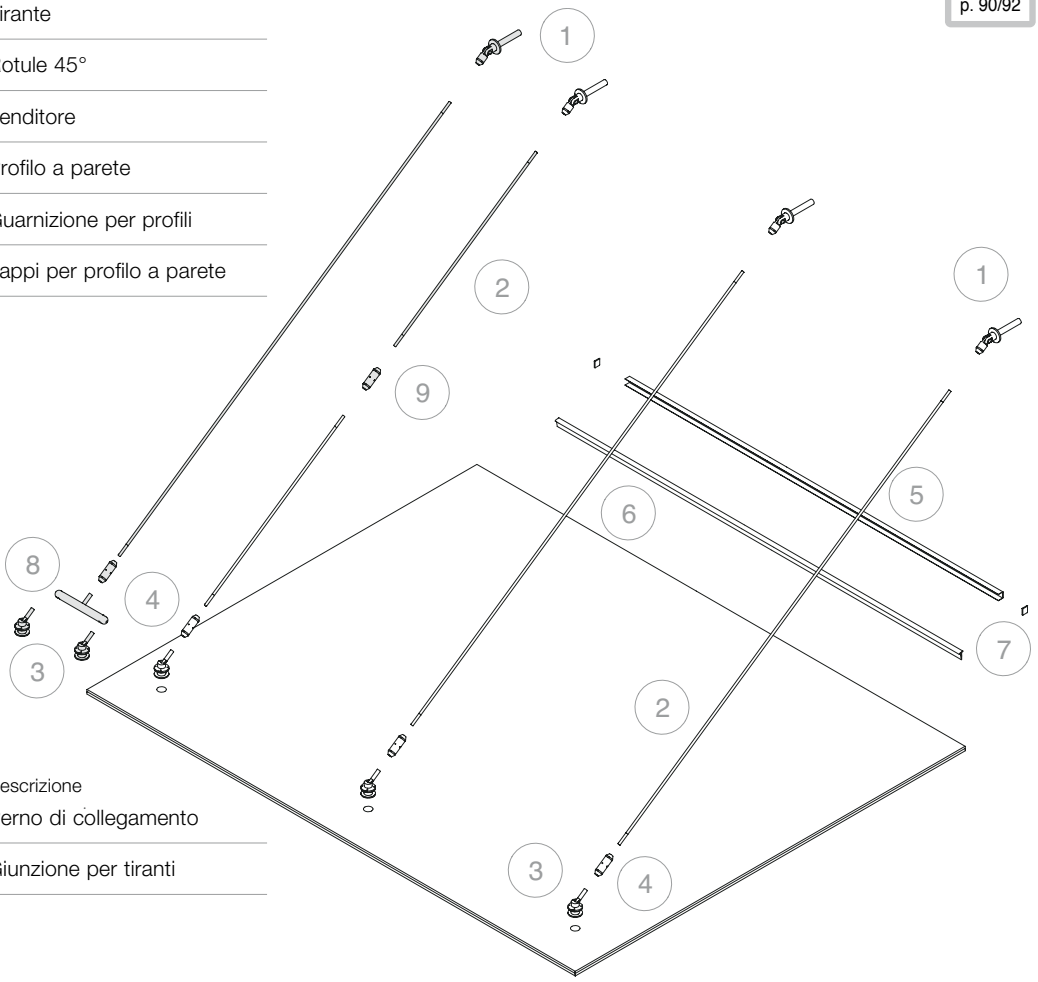

Optional:

N.	Art.	Descrizione
8	**GC-PERN270**	Perno di collegamento
9	**GC-GZT130**	Giunzione per tiranti

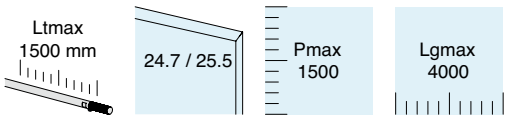

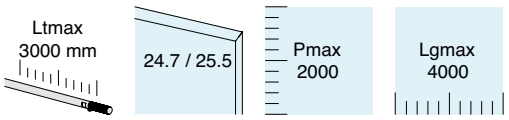

Kit costituito da:

Art.	Descrizione	Q.tà
GC-SNOD143	Snodo a parete	3 Pz
GC-CAV100	Tirante	3 Pz
GC-ROT145	Rotule 45°	3 Pz
GC-TEND130	Tenditore	3 Pz
CANAL2527	Profilo a parete	2 Pz
CANAL2527TP	Tappi per profilo a parete	2 Pz
PROALUXG	Guarnizione per profili	4 m

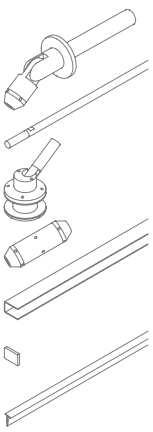

Kit costituito da:

Art.	Descrizione	Q.tà
GC-SNOD143	Snodo a parete	3 Pz
GC-CAV300	Tirante	3 Pz
GC-ROT145	Rotule 45°	3 Pz
GC-TEND130	Tenditore	3 Pz
CANAL2527	Profilo a parete	2 Pz
CANAL2527TP	Tappi per profilo a parete	2 Pz
PROALUXG	Guarnizione per profili	4 m

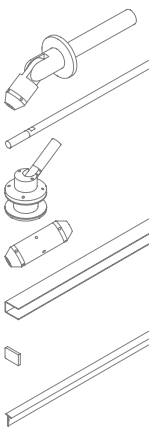

Art.	Per vetri	Q.tà
GC-SNOD1512KIT3	Da **24.7** a **25.5** mm	1 Pz

Art.	Per vetri	Q.tà
GC-SNOD3012KIT3	Da **24.7** a **25.5** mm	1 Pz

KIT GLASS CANOPY

CON 3 TIRANTI E CONNETTORI A PARETE

Materiale: Acciaio inox AISI 316L

Finitura: /9

Il kit include il taglio del tirante su misura

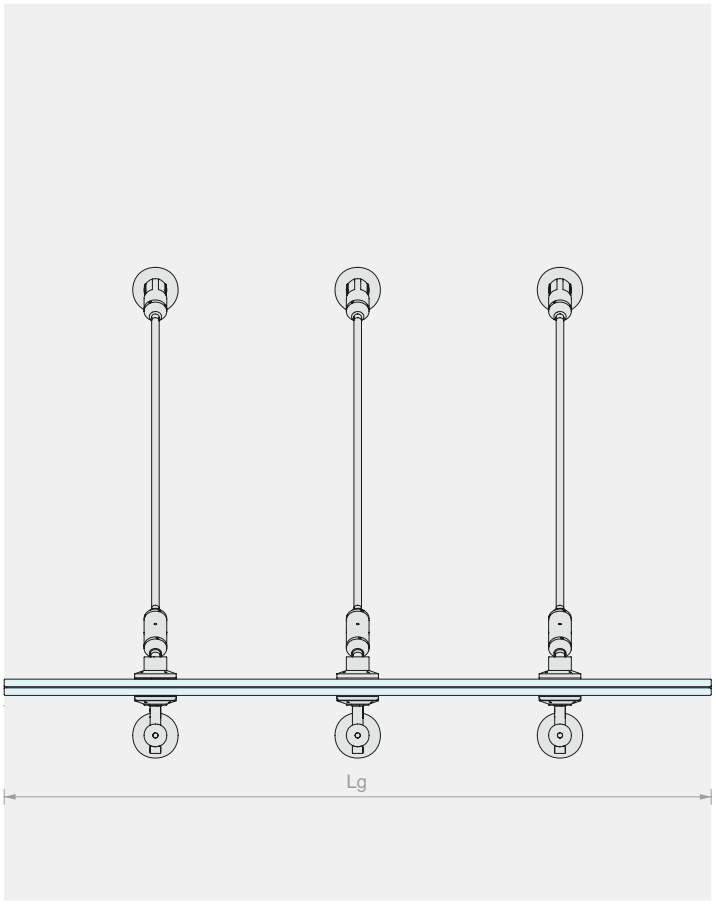

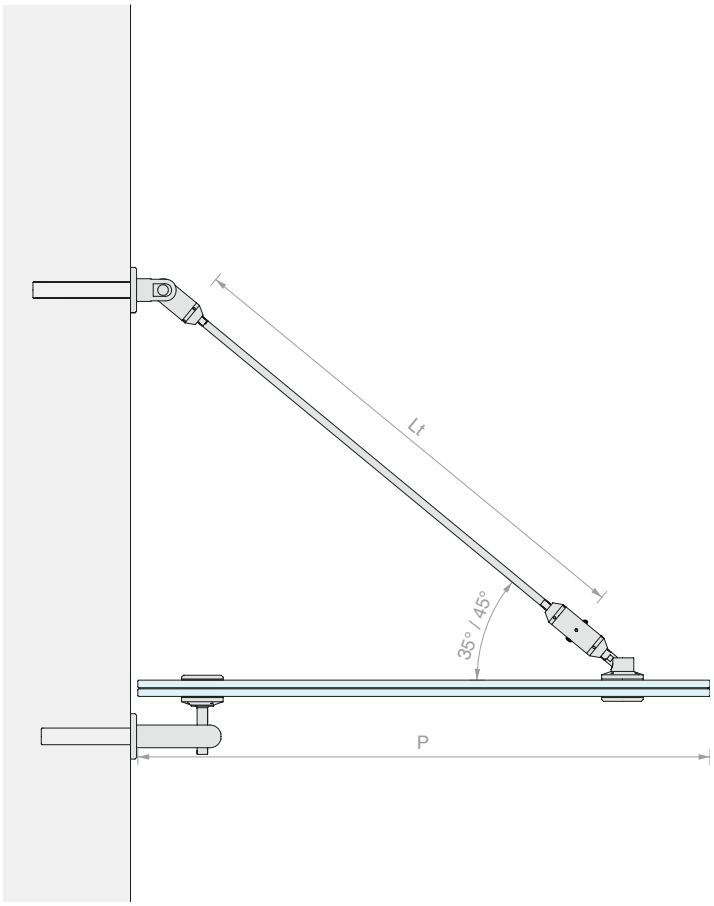

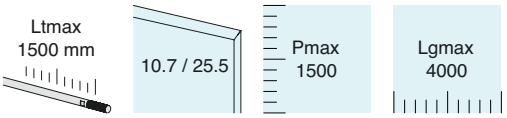

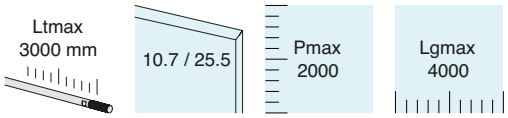

Kit costituito da:

Art.	Descrizione	Q.tà
GC-SNOD143	Snodo a parete	3 Pz
GC-CAV100	Tirante	3 Pz
GC-ROT145	Rotule 45°	3 Pz
GC-TEND130	Tenditore	3 Pz
GC-PEROUT162	Fissaggio muro/vetro	3 Pz

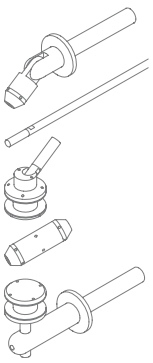

Kit costituito da:

Art.	Descrizione	Q.tà
GC-SNOD143	Snodo a parete	3 Pz
GC-CAV300	Tirante	3 Pz
GC-ROT145	Rotule 45°	3 Pz
GC-TEND130	Tenditore	3 Pz
GC-PEROUT162	Fissaggio muro/vetro	3 Pz

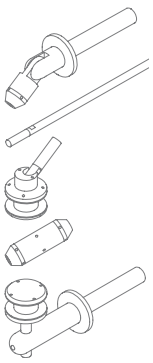

Art.	Per vetri	Q.tà
GC-CAV15KIT3	Da **10.7** a **25.5** mm	1 Pz

Art.	Per vetri	Q.tà
GC-CAV30KIT3	Da **10.7** a **25.5** mm	1 Pz

N.	Art.	Descrizione
1	**GC-SNOD143**	Snodo a parete
2	**GC-CAV100 / GC-CAV300**	Tirante
3	**GC-ROT145**	Rotule 45°
4	**GC-TEND130**	Tenditore
5	**GC-PEROUT162**	Fissaggio muro/vetro

TECH INFO p. 90/92

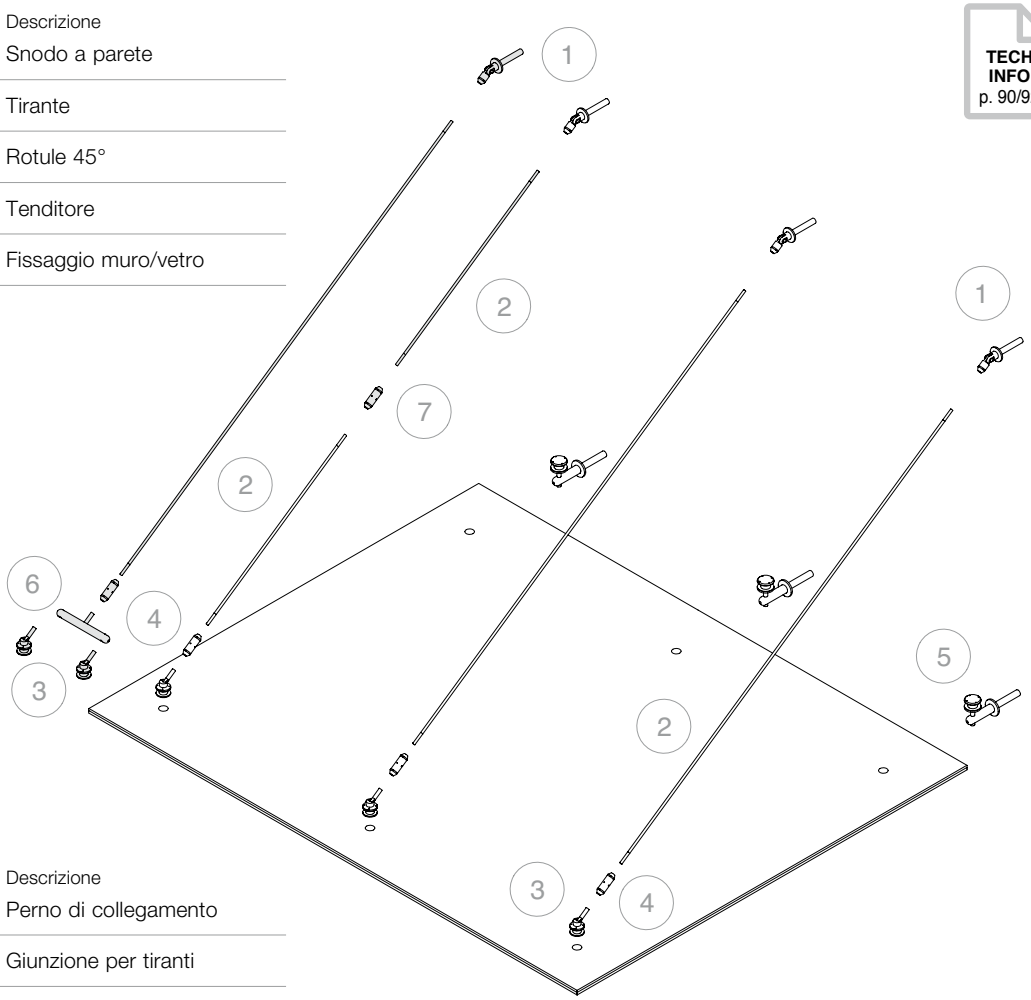

Optional:

N.	Art.	Descrizione
6	**GC-PERN270**	Perno di collegamento
7	**GC-GZT130**	Giunzione per tiranti

Con il sistema Glass Canopy è possibile realizzare configurazioni con un numero maggiore di tiranti.
Per informazioni contattare il nostro ufficio Customer Care



SNODO A PARETE PER TIRANTE

Materiale: Acciaio inox AISI 316L

Finitura: /9

Utensile consigliato per il serraggio:

Art. CHSETT19

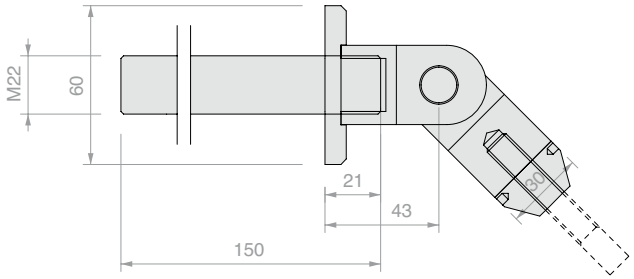

Art.	Q.tà
GC-SNOD143	1 Pz



ROTULE 45° SNODATA

Materiale: Acciaio inox AISI 316L

Foro nel vetro consigliato Ø 36 mm

Finitura: /9

Utensile consigliato per il serraggio: Art. UT300

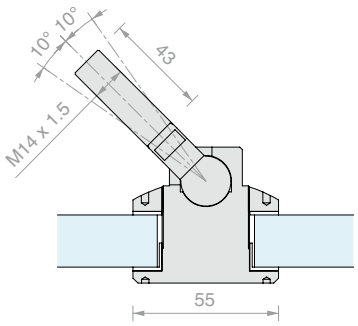

Art.	Per vetri	Q.tà
GC-ROT145	Da **10** a **25.5** mm	1 Pz



ROTULE SNODATA

Materiale: Acciaio inox AISI 316L

Foro nel vetro consigliato Ø 36 mm

Finitura: /9

Utensile consigliato per il serraggio: Art. UT300

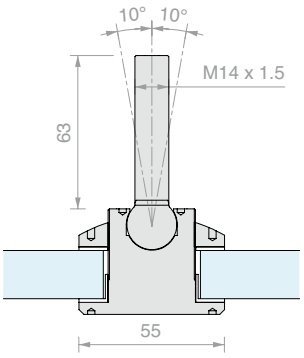

Art.	Per vetri	Q.tà
GC-ROT101	Da **10** a **25.5** mm	1 Pz



FISSAGGIO MURO/VETRO CON ROTULE BORCHIATA

Materiale: Acciaio inox AISI 316L

Foro nel vetro consigliato Ø 36 mm

Finitura: /9

Utensile consigliato per il serraggio: Art. UT300

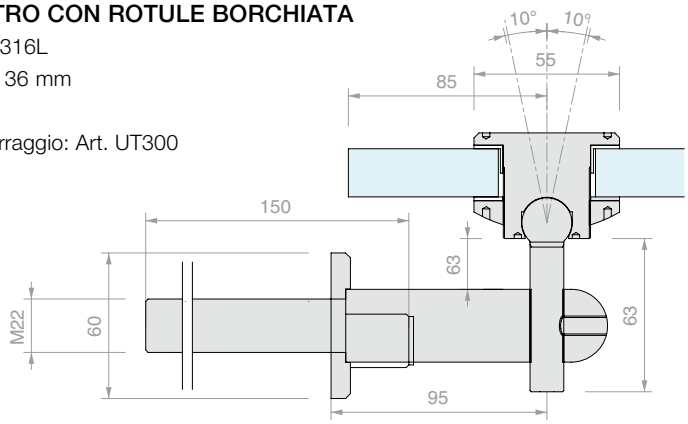

Art.	Per vetri	Q.tà
GC-PEROUT162	Da **10** a **25.5** mm	1 Pz



CONNETTORE A PARETE

Materiale: Acciaio inox AISI 316L

Finitura: /9

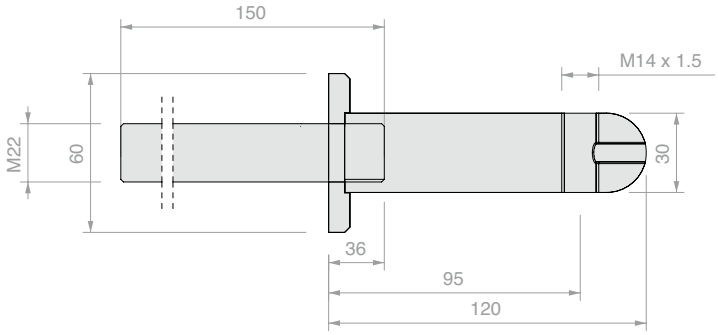

Art.	Q.tà
GC-PERN120	1 Pz



TIRANTE

Materiale: Acciaio inox AISI 316L

Finitura: /9

Per tiranti superiori a 3 metri utilizzare Art: GC-GZT130 per connetterli tra loro

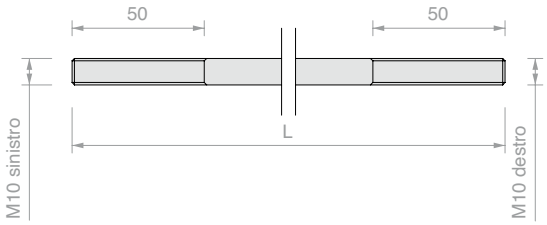

Art.	L	Q.tà
GC-CAV100	≤ **1500** mm	1 Pz
GC-CAV300	Da **1500** a **3000** mm	1 Pz



TENDITORE PER TIRANTE

Materiale: Acciaio inox AISI 316L

Finitura: /9

Utensile consigliato per il serraggio:
Art. CHSETT19

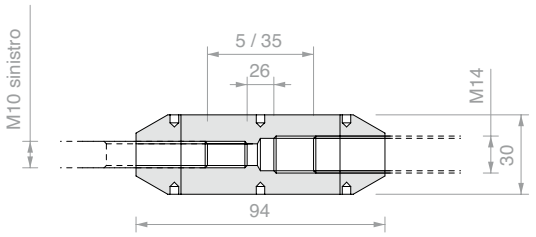

Art.	Q.tà
GC-TEND130	1 Pz

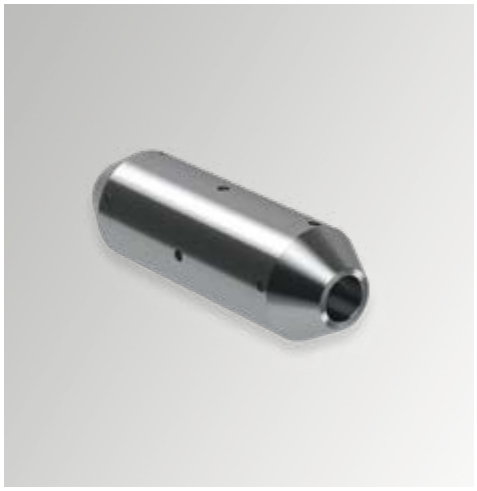

GIUNZIONE PER TIRANTI

Materiale: Acciaio inox AISI 316L

Finitura: /9

Utensile consigliato per il serraggio:
Art. CHSETT19

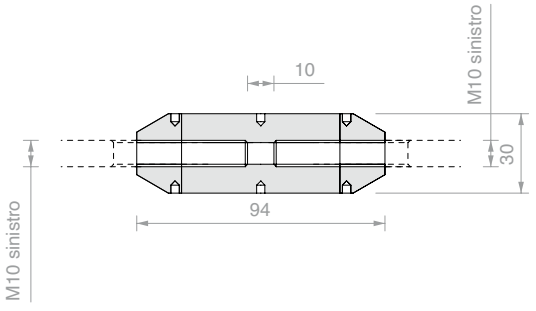

Art.	Q.tà
GC-GZT130	1 Pz

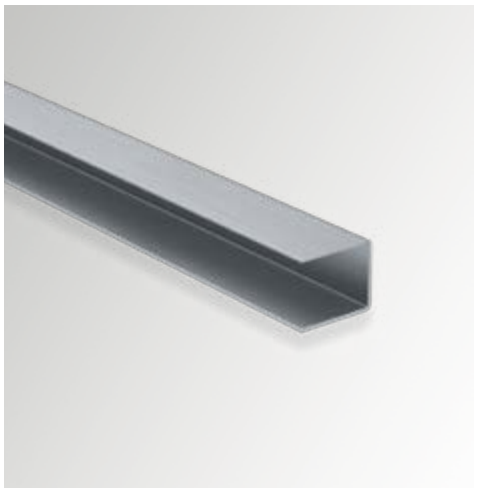

PROFILO A PARETE

Materiale: Acciaio inox AISI 316L

Finitura: /8

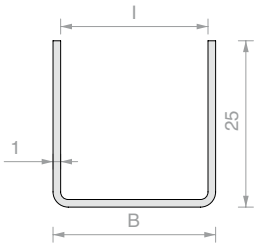

Art.	Lunghezza	B	I	Per vetri	Q.tà
CANAL2523.150	**1500** mm	**25.5** mm	**23.5** mm	**20.7** / **21.5** mm	1 Pz
CANAL2527.150	**1500** mm	**29.5** mm	**27.5** mm	**24.7** / **25.5** mm	1 Pz
CANAL2523.200	**2000** mm	**25.5** mm	**23.5** mm	**20.7** / **21.5** mm	1 Pz
CANAL2527.200	**2000** mm	**29.5** mm	**27.5** mm	**24.7** / **25.5** mm	1 Pz



TAPPO DI FINITURA PER CANAL25

Materiale: Acciaio inox AISI 316L

Finitura: /8

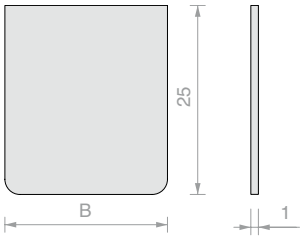

Art.	B	Q.tà
CANAL2523TP	**25.5** mm	1 Pz
CANAL2527TP	**29.5** mm	1 Pz



GUARNIZIONE PER PROFILI PROALUX

Materiale: PVC Coestruso

Finitura: Trasparente

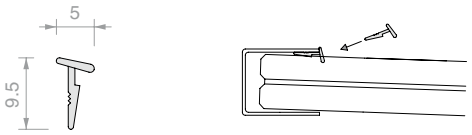

Art.	Descrizione	Q.tà
PROALUXG	-	1 m
PROALUXG400	Rotolo 400 m	1 Pz



PERNO DI COLLEGAMENTO TIRANTE/VETRO

Materiale: Acciaio inox AISI 316L

Lunghezza tirante = Lt - 35 mm

Finitura: /9

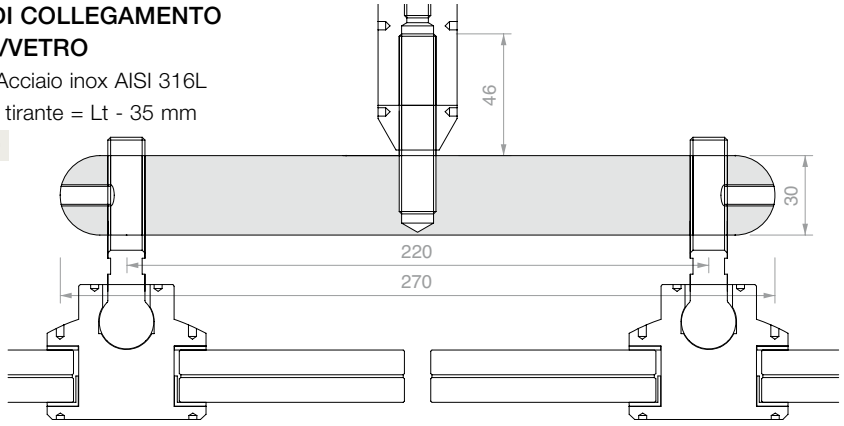

Art.	Q.tà
GC-PERN270	1 Pz

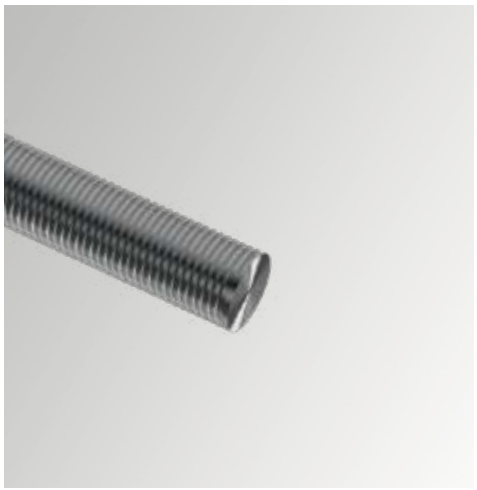

BARRA FILETTATA SU MISURA

Materiale: Acciaio inox AISI 316L

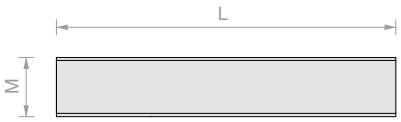

Art.	L	M	Q.tà
BARRAFIL-MIS	≤1000 mm	**M16** / **M22**	1 Pz



CHIAVE A COMPASSO
PER FORI CIECHI Ø3 / Ø2.5 / Ø2 mm

Materiale: corpo in ferro e perni in acciaio

Mediante l'apertura a compasso è possibile lavorare su ampi raggi, per coppia di fori con interasse variabile da 9 mm a 55 mm

Art.	Descrizione	Q.tà
UT300	Chiave a compasso con perni **Ø2.9** mm	1 Pz
UTC300R	N.2 perni di ricambio **Ø2.9** mm	1 Pz
UT250	Chiave a compasso con perni **Ø2.4** mm	1 Pz
UTC250R	N.2 perni di ricambio **Ø2.4** mm	1 Pz
UT200	Chiave a compasso con perni **Ø1.8** mm	1 Pz
UTC200R	N.2 perni di ricambio **Ø1.8** mm	1 Pz



CHIAVE A SETTORE

Materiale: acciaio

Utensile necessario per il serraggio di tutte quelle parti metalliche con foro cieco intorno al loro asse.

Art.	Estensione	Perno	Per foro cieco	Q.tà
CHSETT19	**Ø19/50** mm	**Ø2.8** mm	**Ø3** mm	1 Pz
CHSETT32	**Ø32/75** mm	**Ø3.8** mm	**Ø4** mm	1 Pz



NERO

DW895

Sigillante per vetrate strutturali

Il Sigillante Siliconico Dow Corning® 895 è un silicone monocomponente per vetrate strutturali. Il prodotto polimerizzato fornisce un'ottima resistenza agli agenti atmosferici e una elevata resistenza alle radiazioni ultraviolette, al calore e all'umidità. L'alto carico di rottura rende questo prodotto ideale per le applicazioni di incollaggio strutturale. Ha eccellenti proprietà meccaniche.

Caratteristiche

- Soddisfa le nuove norme europee per le applicazioni di sigillatura strutturale, sviluppati dall'EOTA
- Eccellente adesione a un'ampia gamma di substrati, inclusi vetro verniciato, smaltato e riflettente, profili in alluminio anodizzato e verniciato con poliestere, profili in acciaio inossidabile
- Sistema di polimerizzazione neutra, inodore e non corrosivo
- Prodotto monocomponente
- Resistente ad ozono e temperature estreme

Dati tecnici:

Proprietà - Alla fornitura	**Unità**	**Valore**
Densità relativa	g/ml	1,43
Colatura o filatura	mm	0
Tempo fuori impronta (25° C, 50% U.R.)	minuti	60
Tempo di polimerizzazione (25°C, 50% U.R.)		
Dopo 24 ore	mm	2.2
Dopo 72 ore	mm	3.5

Polimerizzato - Dopo 7 giorni a 25°C e 50% UR		
Durezza (Shore A)	punti	38
Allungamento massimo	%	600
Resistenza alla trazione al 100% di allungamento	MPa	0.7
Resistenza alla trazione all'allungamento massimo	MPa	2.85
Resistenza alla lacerazione	kN/m	19

Test H-Piece		
Allungamento massimo	%	260
Resistenza alla trazione	MPa	1.06
Modulo di Young	MPa	1.0
Carico dinamico di progetto sul sigillante	Pa	140.000
Carico statico di progetto sul sigillante	Pa	7.000
Intervallo della temperatura di servizio	°C	da -50 a +150
Tempo di lavorabilità	minuti	15

Art.	Formato	Colore	Confezione	Q.tà
DW895NE	**310** ml	Nero	12 Pz	1 Pz





SPECIFICHE TECNICHE

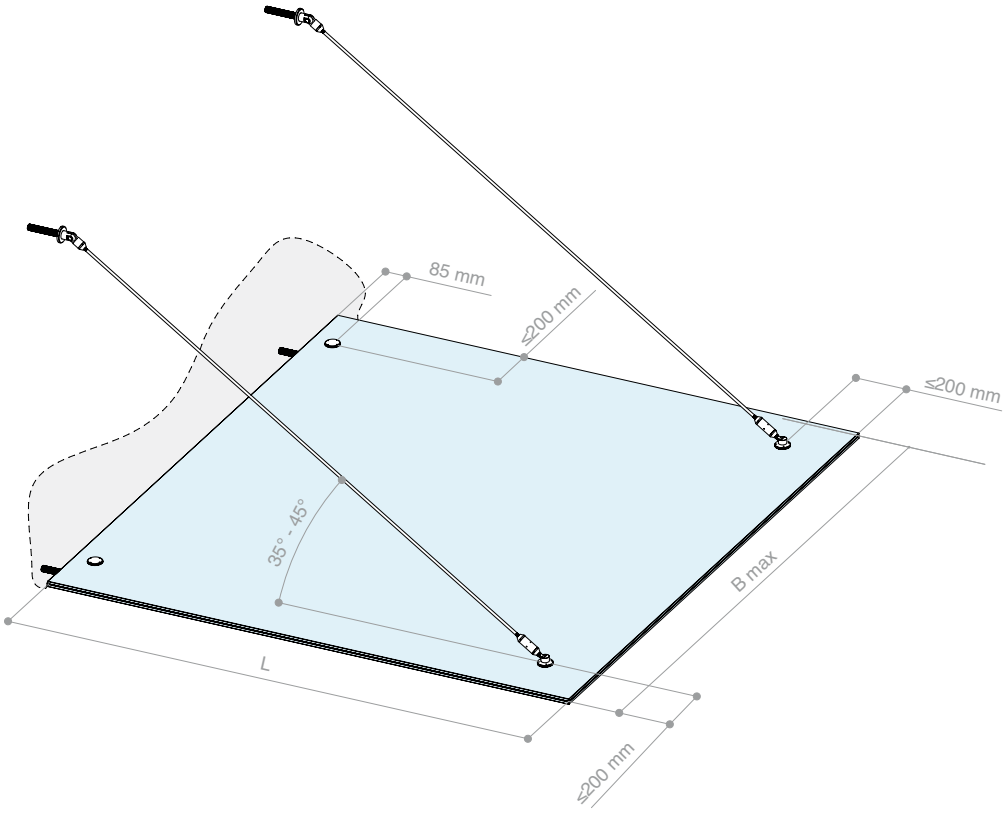

PRESTAZIONI- DIMENSIONAMENTO PER CARICO NEVE

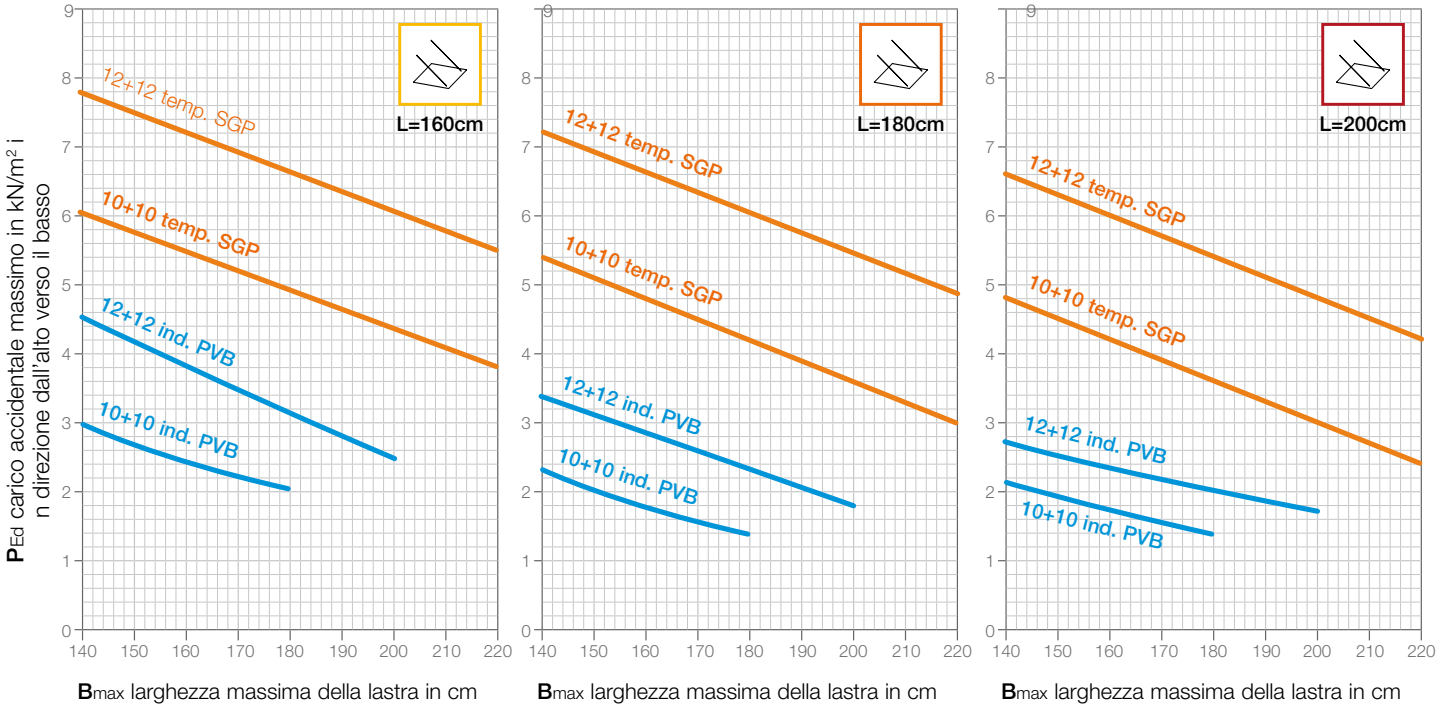

Il carico massimo di progetto P_{Ed} è riferito alla somma combinata di tutti i carichi variabili agenti verso il basso, inclusivi dei relativi coefficienti di sicurezza e di combinazione. Il peso proprio della lastra è già preso in considerazione e non deve essere aggiunto. I dati riportati per fissaggi puntuali della lastra lato parete, possono essere considerati anche rispetto alla condizione di fissaggio a muro tramite profilato continuo, installato con l'ausilio di silicone strutturale. Le configurazioni di vetri e intercalari sono proposte a titolo di esempio e non sono esaustive delle possibilità di installazione: al contrario, sono note e in uso al mercato diverse soluzioni alternative parimenti performanti o potenzialmente migliorative su svariati aspetti tecnici di rilievo (e.g. resistenza alla delaminazione, comportamento post-rottura, stabilità rispetto a variazioni di temperatura, ecc).

SPECIFICHE TECNICHE

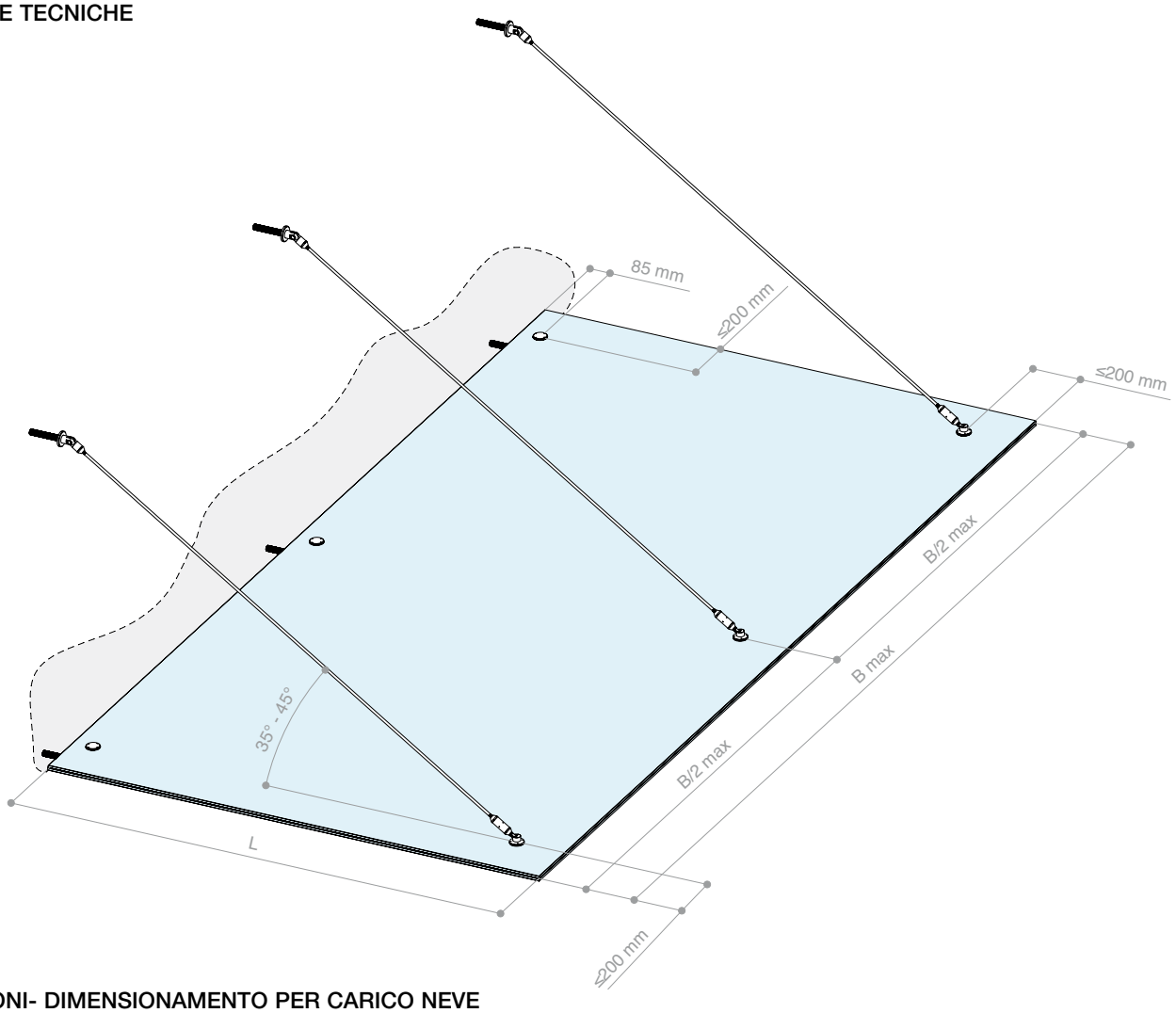

PRESTAZIONI- DIMENSIONAMENTO PER CARICO NEVE

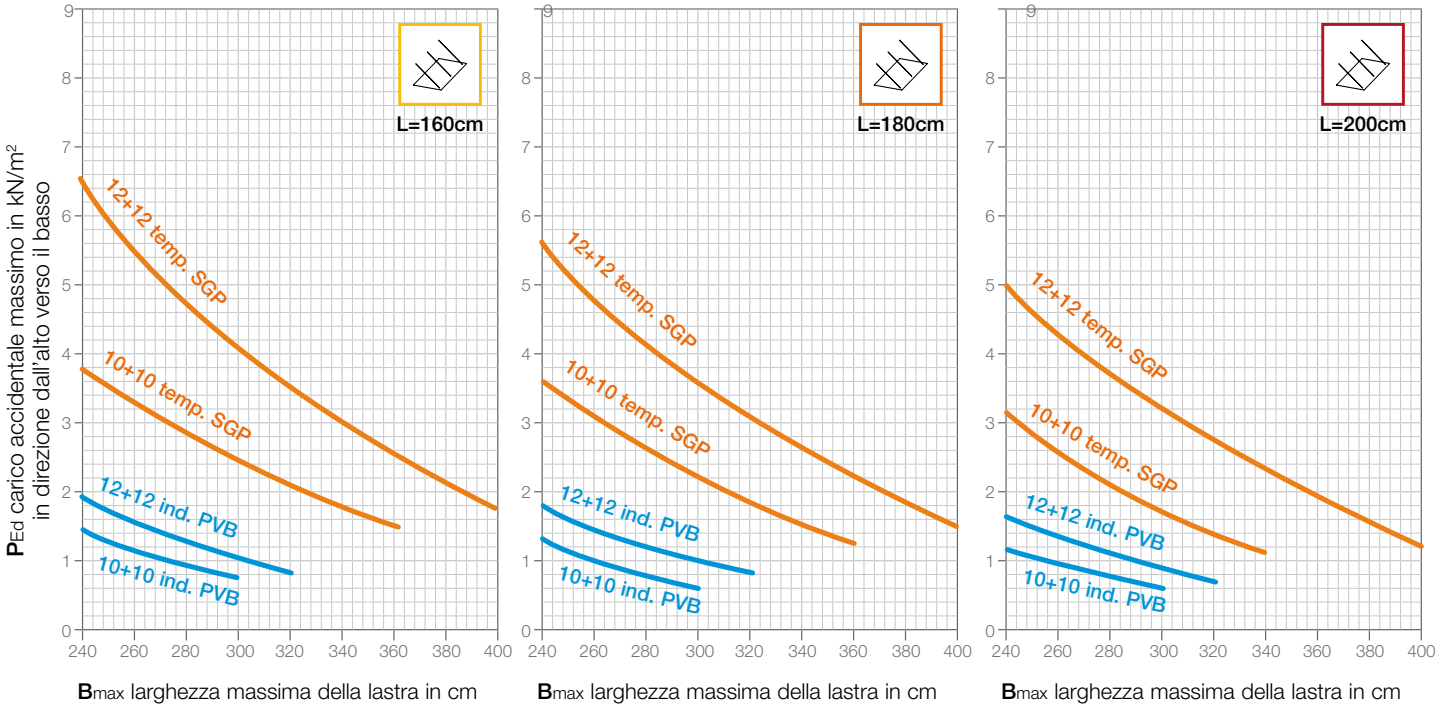

Nota: la valutazione finale sulla rispondenza del sistema ai requisiti di sicurezza resta demandata alla disamina del tecnico abilitato, il quale saprà verificare l'applicabilità dei dati forniti alle effettive condizioni di installazione, la conformità dei sistemi di ancoraggio alla struttura portante e la rispondenza del sistema ai requisiti di sicurezza globali e alle specifiche dell'opera nel sito di installazione (carichi, caratteristiche supporto, azioni eccezionali, etc.…). Le informazioni di dettaglio relative alla progettazione del sistema sono disponibili sul nostro sito web o possono essere richieste contattando il servizio tecnico customer care Logli Saint-Gobain.

GC-SNOD1510KIT2
GC-SNOD3010KIT2
GC-SNOD1512KIT2
GC-SNOD3012KIT2

GC-SNOD1510KIT3
GC-SNOD3010KIT3
GC-SNOD1512KIT3
GC-SNOD3012KIT3

1

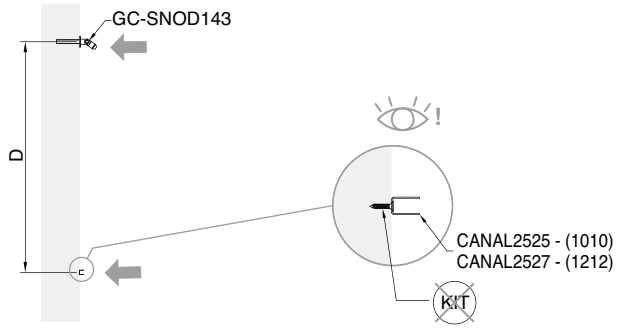

2

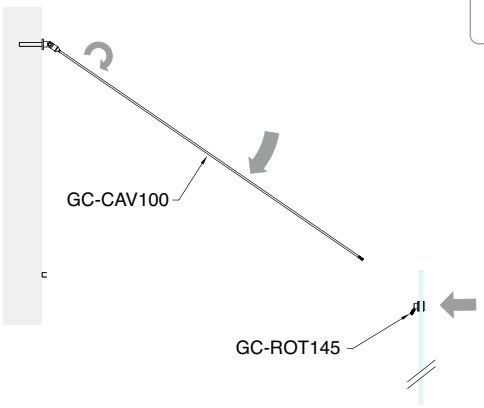

3

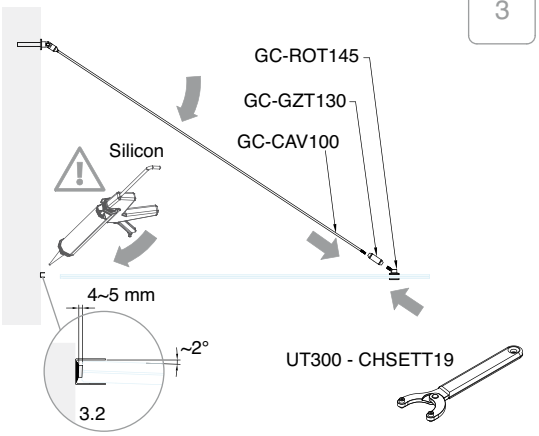

4

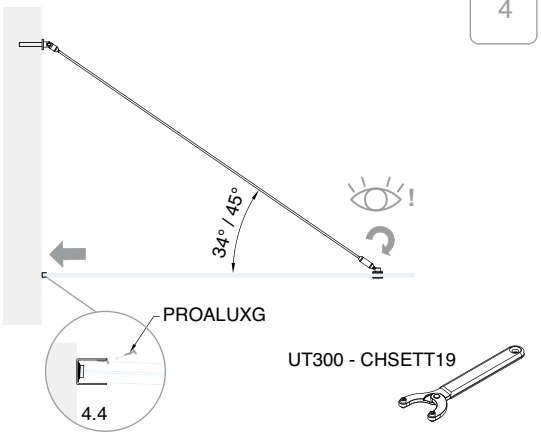

GC-CAV15KIT2
GC-CAV30KIT2
GC-CAV15KIT3
GC-CAV30KIT3

1

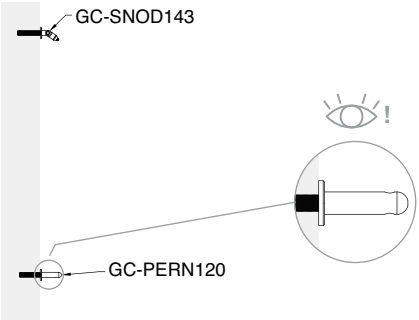

2

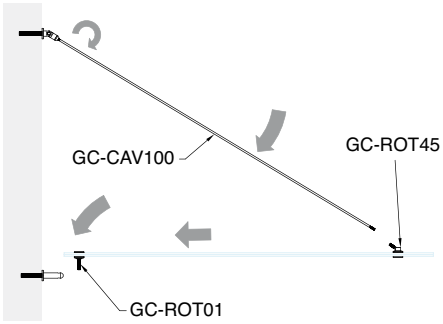

3

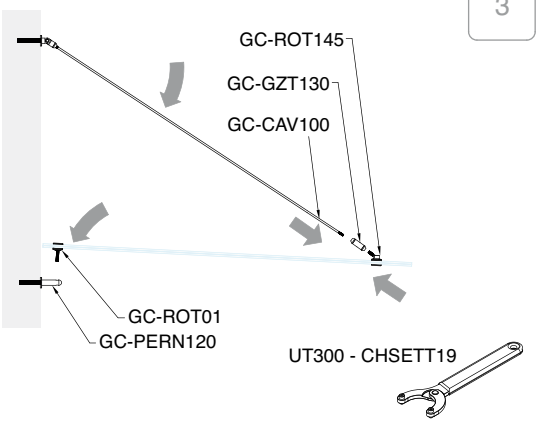

4

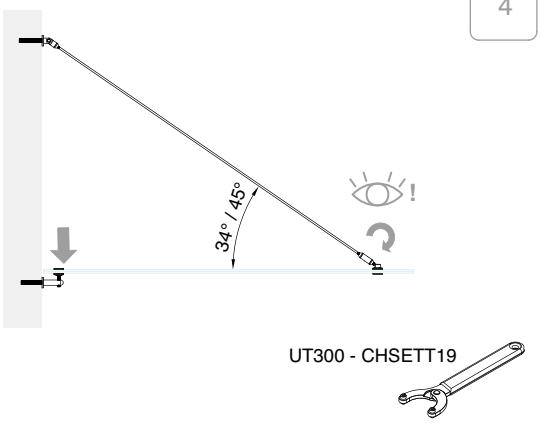



Atrivant 80

La protezione contro vento e pioggia

L’innovativo sistema per chiusure scorrevoli in vetro a trascinamento per terrazzi, verande e dehor.





Atrivant 80

Caratteristiche tecniche

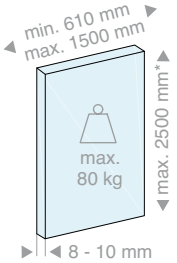

Atrivant 80 è un sistema per tre, quattro e cinque binari con movimento ammortizzato sia in apertura che in chiusura per le ante successive alla prima (Soft Catch).
Il sistema è componibile in configurazioni monolato, bilato e angolari, con scorrimento sia a destra che a sinistra con o senza ante fisse. Inoltre non necessita di lavorazioni nel vetro.
Disponibile nelle finiture: /97 (alluminio opaco), /R6 (RAL 9016 opaco), /R13 (RAL 7016 opaco).

3 tipologie di installazione

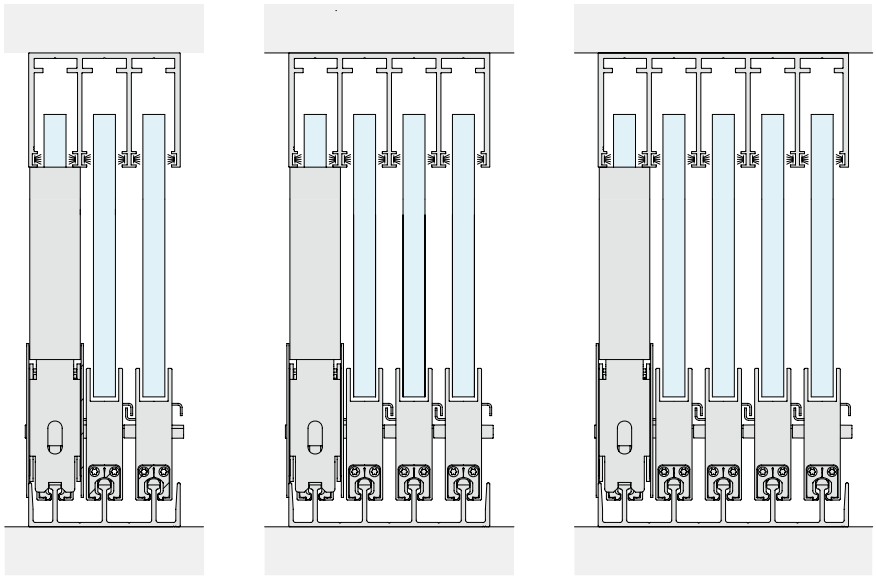

3 Vie | 4 Vie | 5 Vie

Tipologie di configurazione

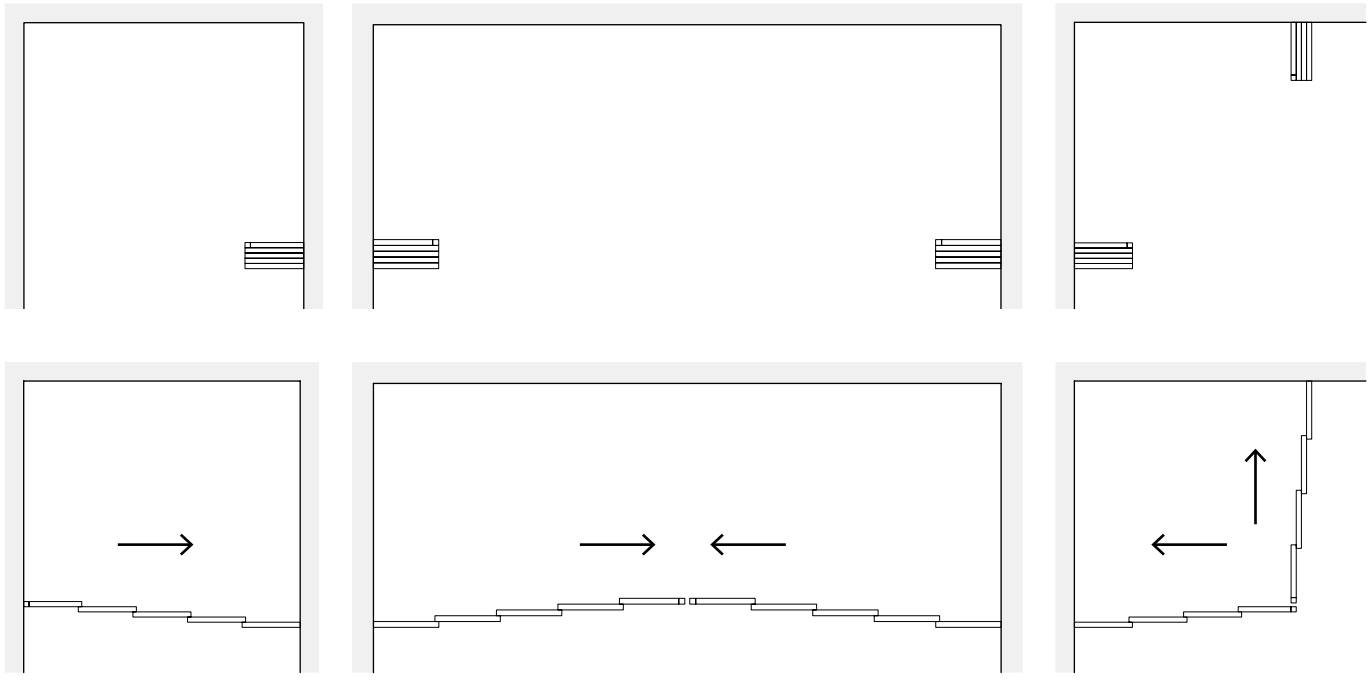

Monolato | Bilato | Angolare

* per spessore vetro 8 mm H. max 1800 mm

RESISTENTE ALL'ACQUA

Grazie alla qualità dei materiali selezionati, il sistema Atrivant 80, anche se esposto ad ambienti umidi, continua a garantire il corretto scorrimento delle ante. Atrivant monta uno smorzatore idraulico di elevata qualità impermeabile e perfettamente funzionante anche a diretto contatto con l'acqua. Inoltre, i carrelli scorrono su cuscinetti a sfera di precisione in acciaio inossidabile antiruggine con rivestimento plastico che garantiscono un funzionamento eccellette per tutto il ciclo di vita dello scorrevole.

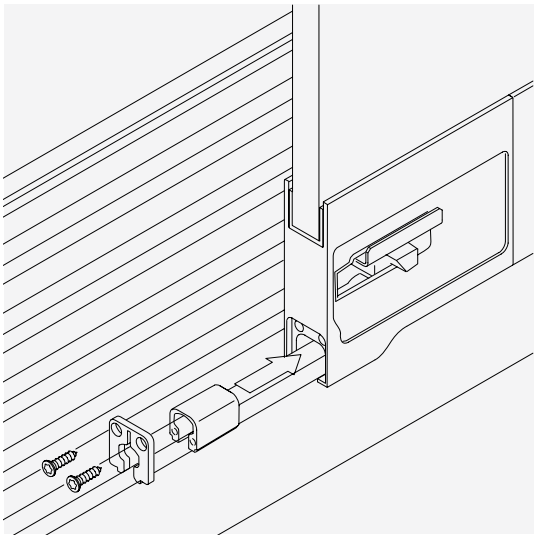

ALTA RESISTENZA ALLA SPINTA DEL VENTO

Atrivant 80 resiste alle spinte di vento più elevate fino alla classe 4 secondo le EN 12211/12210. Le ante saldamente incollate nel profilo portavetro entrando sufficientemente nel profilo superiore evitano i rischi di movimento anche durante la flessione dovuta alla spinta del vento. In aggiunta, il blocco carrello, aderisce al binario a pavimento con una doppia protezione, impedendo la fuoriuscita.



SOFT CATCH

Durante l'apertura e la chiusura delle ante, il sistema di smorzatamento assicura che ciascuna anta attivi il movimento di scorrimento della successiva in modo delicato. Il movimento viene mantenuto dolce e silenzioso in ogni fase dello scorrimento. Inoltre è possibile svincolare facilmente il trascinamento di uno o più ante per creare ad esempio un passaggio centrale.
Una volta che l'anta verrà spinta nella sua posizione originale, il meccanismo soft catch la impegnerà nuovamente unendola alle altre.

EASY CLEAN

Grazie alla possibilità di svincolare i vetri tra loro pulire i vetri anche nei punti di sormonto non è mai stato tanto facile.



CHIUSURA

Il sistema può essere integrato con una chiusura a muro per mezzo di uno scrocco verticale con funzionamento a fune.





UNO SCORRIMENTO IMPERCETTIBILE

I carrelli sono il punto di forza dell'intero sistema.
In acciaio inossidabile rivestito di materiale plastico e con smorzatore integrato, garantiscono silenziosità elevata e resistenza nel tempo.

KIT SCORREVOLE ATRIVANT 80 3 ANTE A SOFFITTO

Materiale: Alluminio

Finitura: /97 /R6 /R13

Per le finiture verniciate /R6 e /R13
ordinare in aggiunta al kit il primer Art. W.650.910

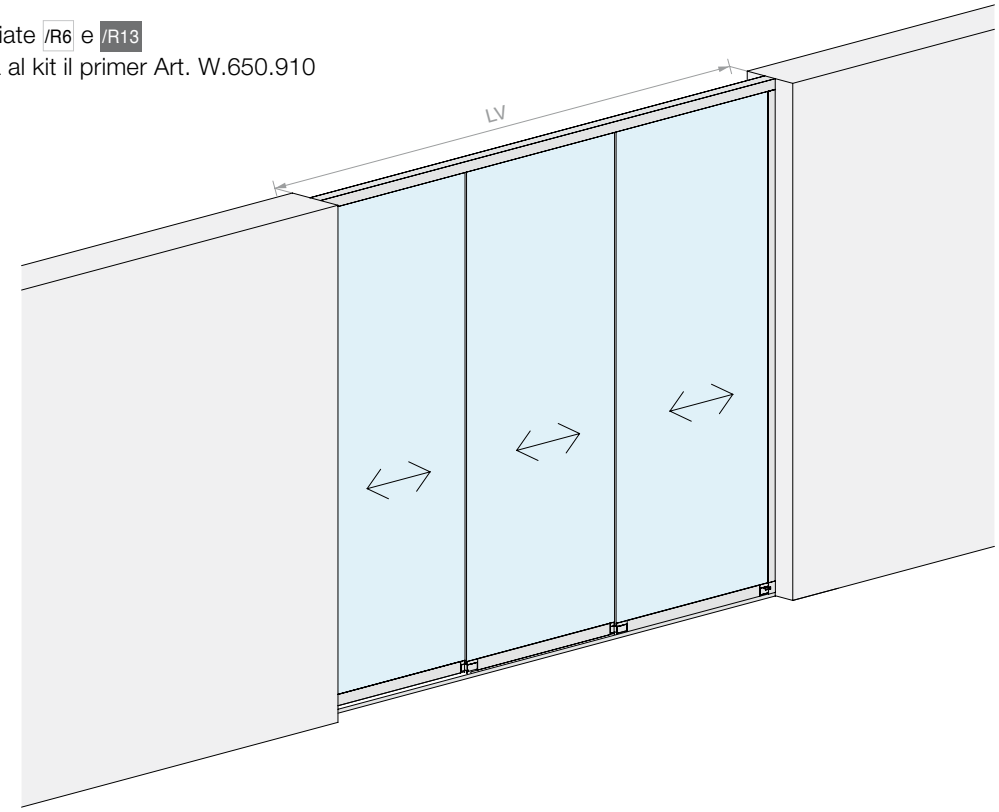

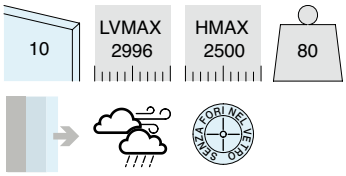

SX

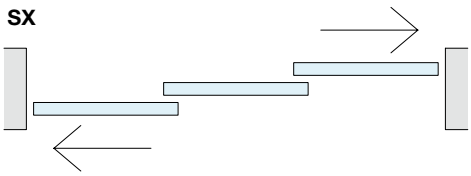

DX

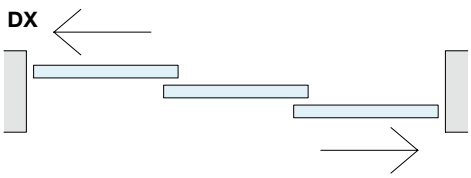

Kit costituito da:

Art.	Descrizione	Q.tà
W.651.023.300	Guida superiore a 3 ante	1 Pz
W.651.033.300	Binario inferiore a 3 ante	1 Pz
W.650.010.300	Profilo portavetro	1 Pz
W.650.900	Collante di fissaggio vetro	1 Pz
W.651.520.250	Profilo a parete	2 Pz
W.651.256	Guarnizione per guida superiore	28 m
W.650.260	Adattatore per profilo a parete	2 Pz
W.651.220	Set carrelli per singola anta sinistra	3 Pz
W.651.230	Set carrelli per singola anta destra	

Optional:

W.651.273	N.2 tappi per guida superiore	1 Pz
W.651.263	N.2 tappi per binario inferiore	1 Pz
W.650.620	Chiusura per anta	2 Pz
HAND13040VHB	Maniglia con VHB	4 Pz
W.650.910	Primer per incollaggio profili in finitura verniciata RAL	1 Pz

Art.	Montaggio	N° Ante	LV max	Q.tà
W.ATR803VSX.300	Sinistro	**3**	**2996** mm	1 Pz
W.ATR803VDX.300	Destro	**3**	**2996** mm	1 Pz

SCHEMI E DIMENSIONAMENTO VETRI CONSIGLIATI

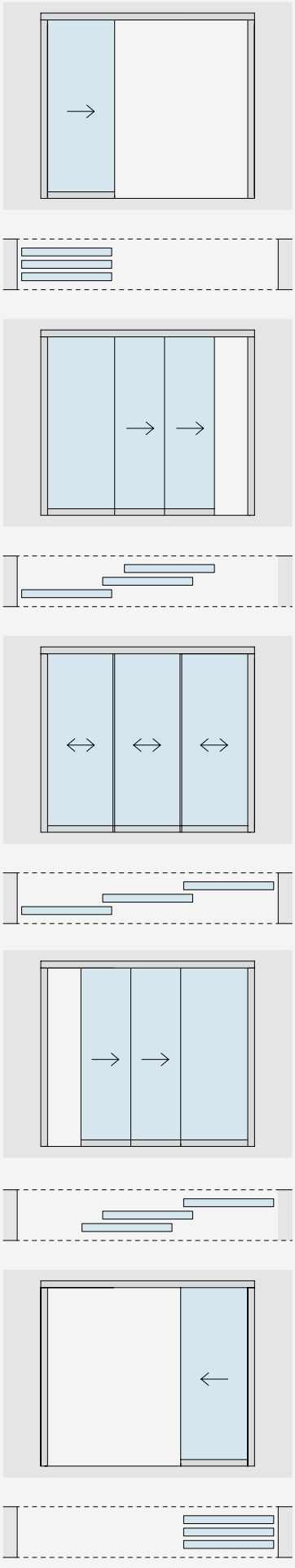

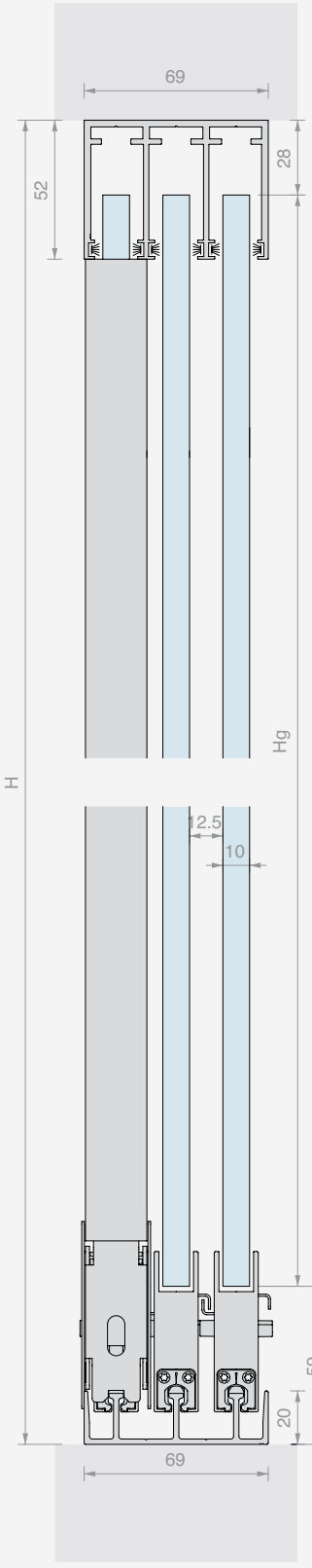

DIMENSIONAMENTO VETRI:

Lg = (LV + 44) / 3
Hg = H - 87

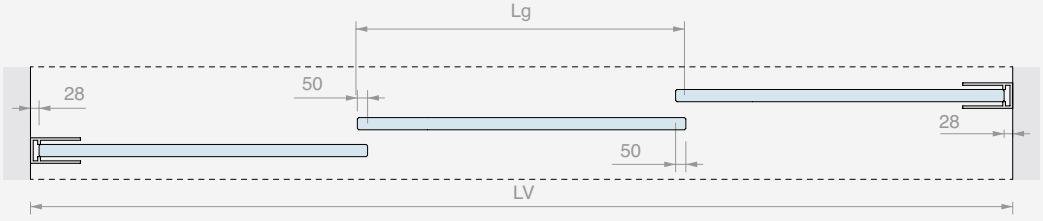

KIT SCORREVOLE ATRIVANT 80 4 ANTE A SOFFITTO

Materiale: Alluminio

Finitura: /97 /R6 /R13

Per le finiture verniciate /R6 e /R13
ordinare in aggiunta al kit il primer Art. W.650.910

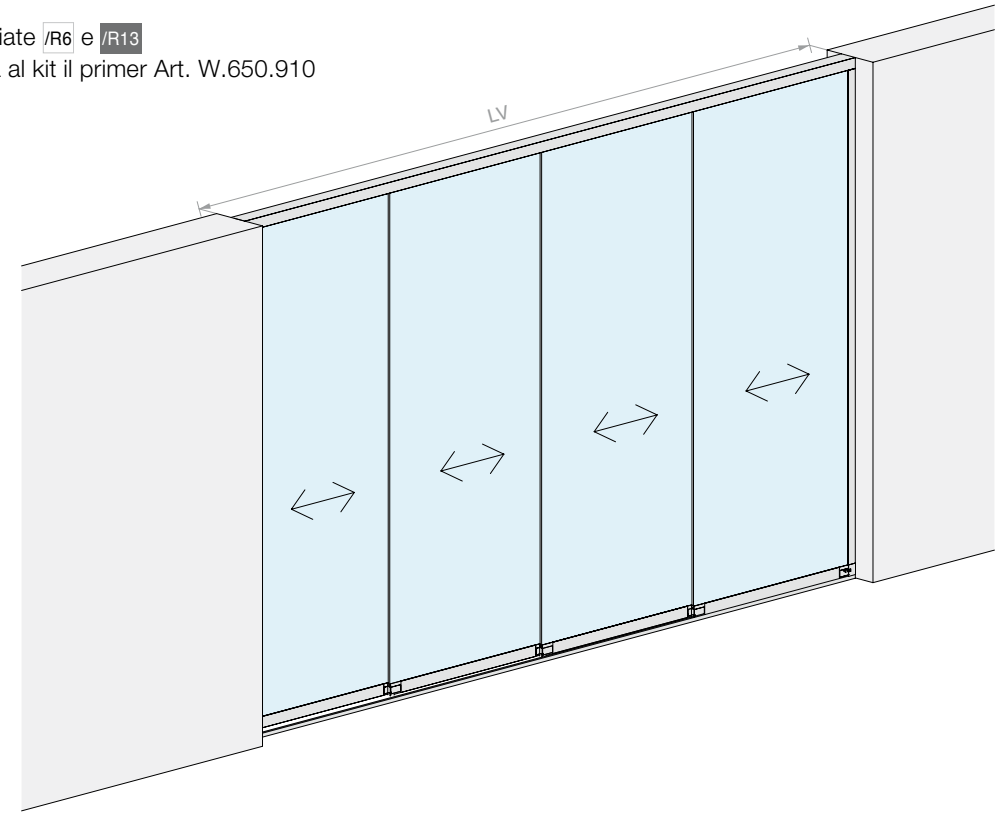

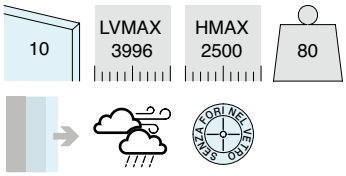

SX

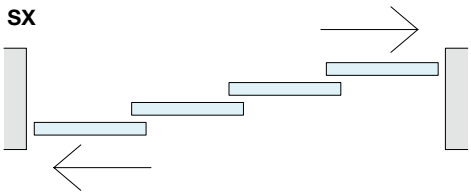

DX

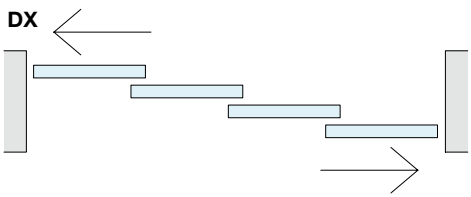

Kit costituito da:

Art.	Descrizione	Q.tà
W.651.024.400	Guida superiore a 4 ante	1 Pz
W.651.034.400	Binario inferiore a 4 ante	1 Pz
W.650.010.400	Profilo portavetro	1 Pz
W.650.900	Collante di fissaggio vetro	1 Pz
W.651.520.250	Profilo a parete	2 Pz
W.651.256	Guarnizione per guida superiore	42 m
W.650.260	Adattatore per profilo a parete	2 Pz
W.651.220	Set carrelli per singola anta sinistra	4 Pz
W.651.230	Set carrelli per singola anta destra	

Optional:

W.651.274	N.2 tappi per guida superiore	1 Pz
W.651.264	N.2 tappi per binario inferiore	1 Pz
W.650.620	Chiusura per anta	2 Pz
HAND13040VHB	Maniglia con VHB	4 Pz
W.650.910	Primer per incollaggio profili in finitura verniciata RAL	1 Pz

Art.	Montaggio	N° Ante	LV max	Q.tà
W.ATR804VSX.400	Sinistro	**4**	**3996** mm	1 Pz
W.ATR804VDX.400	Destro	**4**	**3996** mm	1 Pz

SCHEMI E DIMENSIONAMENTO VETRI CONSIGLIATI

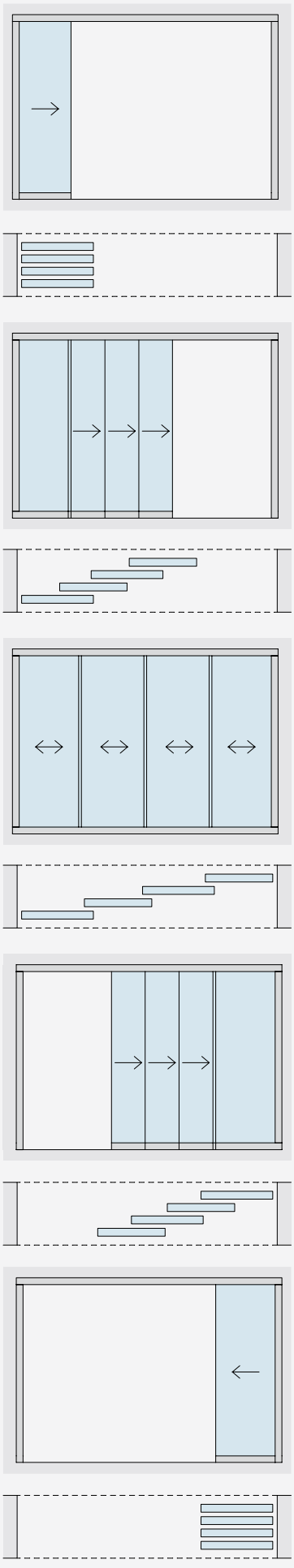

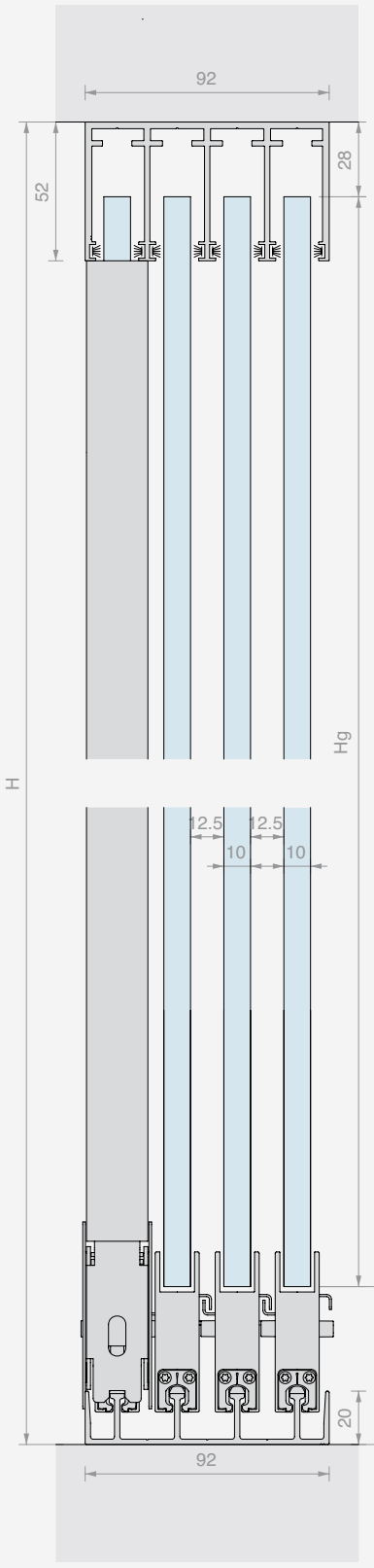

DIMENSIONAMENTO VETRI:

Lg = (LV + 94) / 4
Hg = H - 87

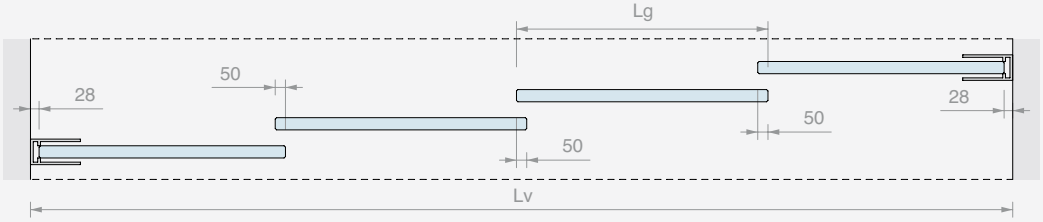

KIT SCORREVOLE ATRIVANT 80 5 ANTE A SOFFITTO

Materiale: Alluminio

Finitura: /97 /R6 /R13

Per le finiture verniciate /R6 e /R13
ordinare in aggiunta al kit il primer Art. W.650.910

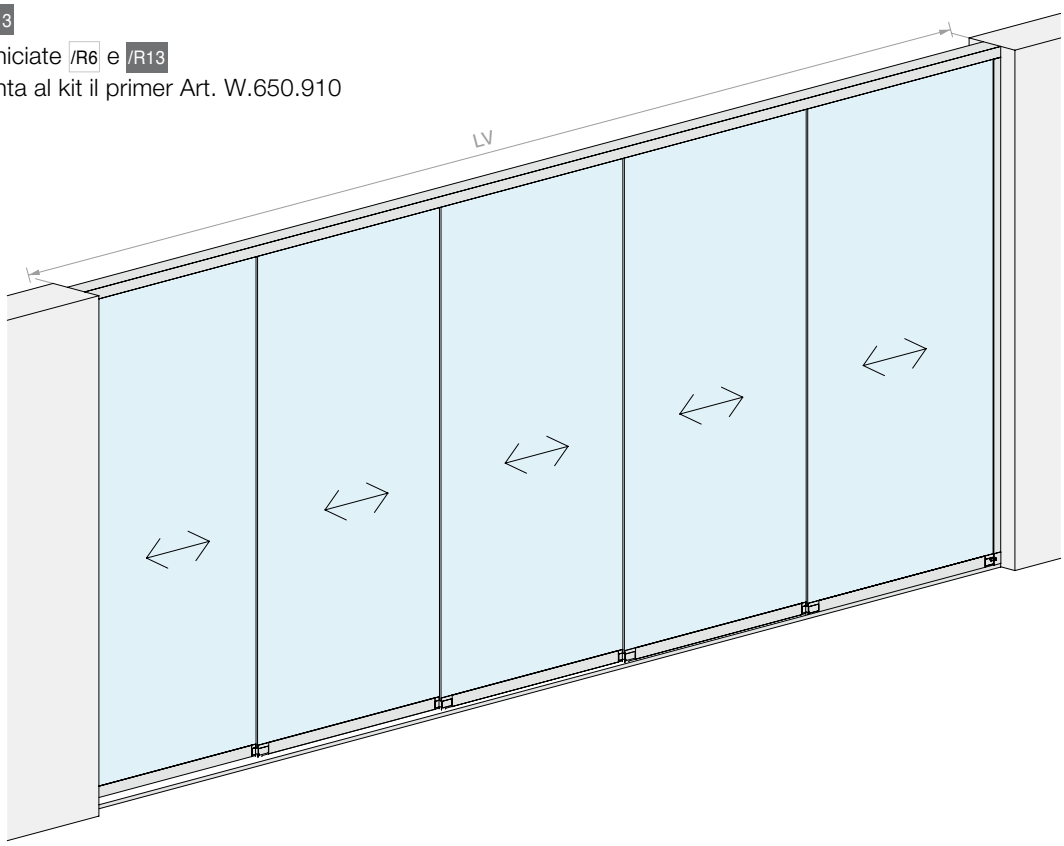

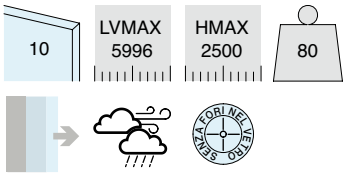

SX

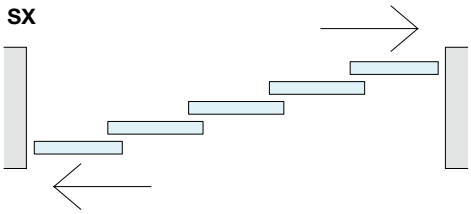

DX

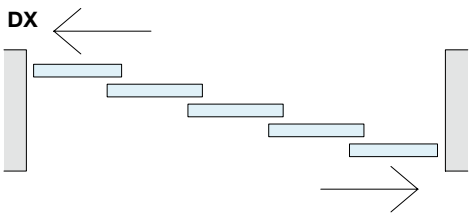

Kit costituito da:

Art.	Descrizione	Q.tà
W.651.025.600	Guida superiore a 5 ante	1 Pz
W.651.035.600	Binario inferiore a 5 ante	1 Pz
W.650.010.600	Profilo portavetro	1 Pz
W.650.900	Collante di fissaggio vetro	1 Pz
W.651.520.250	Profilo a parete	2 Pz
W.651.256	Guarnizione per guida superiore	70 m
W.650.260	Adattatore per profilo a parete	2 Pz
W.651.220	Set carrelli per singola anta sinistra	5 Pz
W.651.230	Set carrelli per singola anta destra	

Optional:

W.651.275	N.2 tappi per guida superiore	1 Pz
W.651.265	N.2 tappi per binario inferiore	1 Pz
W.650.620	Chiusura per anta	2 Pz
HAND13040VHB	Maniglia con VHB	4 Pz
W.650.910	Primer per incollaggio profili in finitura verniciata RAL	1 Pz

Art.	Montaggio	N° Ante	LV max	Q.tà
W.ATR805VSX.600	Sinistro	**5**	**5996** mm	1 Pz
W.ATR805VDX.600	Destro	**5**	**5996** mm	1 Pz

SCHEMI E DIMENSIONAMENTO VETRI CONSIGLIATI

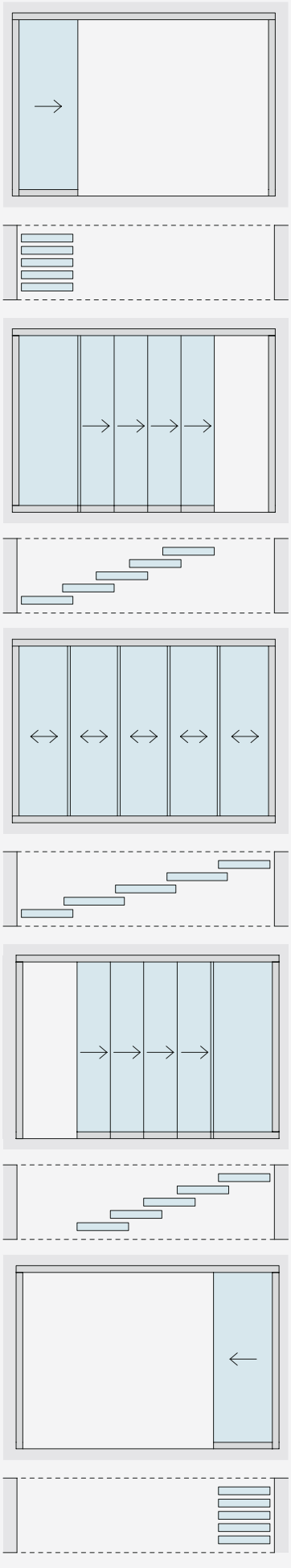

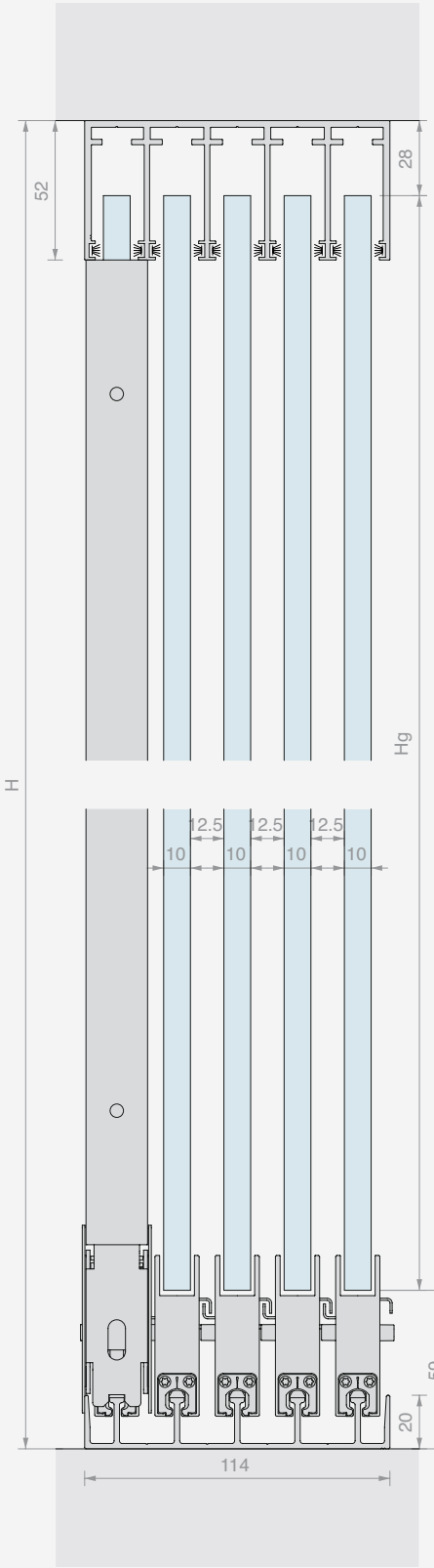

DIMENSIONAMENTO VETRI:

Lg = (LV + 144) / 5
Hg = H - 87

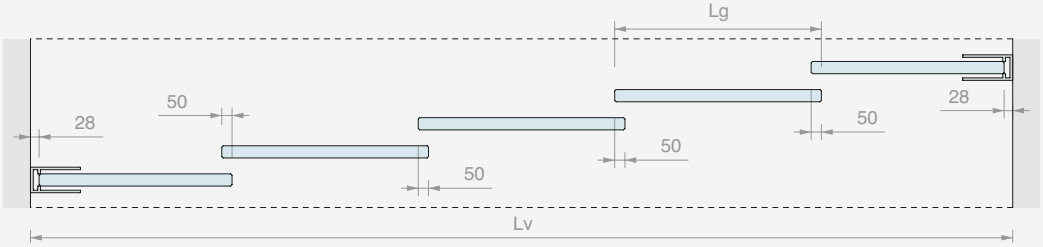



GUIDA SUPERIORE PER ATRIVANT 80 A 3 VIE

Materiale: Alluminio

Per montaggio senza ammortizzatore.

Su ordinazione disponibile lughezza fino a 5996 mm

Finitura: /97 /R6 /R13

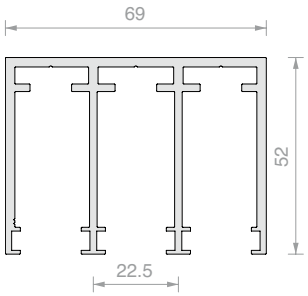

Art.	Lunghezza	Q.tà
W.651.023.300	**2996** mm	1 Pz



GUIDA SUPERIORE PER ATRIVANT 80 A 4 VIE

Materiale: Alluminio

Per montaggio senza ammortizzatore.

Su ordinazione disponibile lughezza fino a 5996 mm

Finitura: /97 /R6 /R13

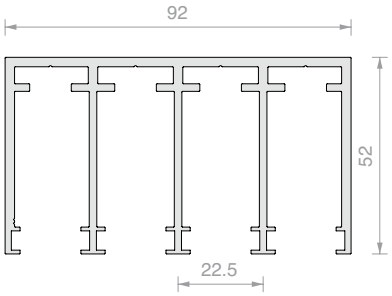

Art.	Lunghezza	Q.tà
W.651.024.400	**3996** mm	1 Pz



GUIDA SUPERIORE PER ATRIVANT 80 A 5 VIE

Materiale: Alluminio

Per montaggio senza ammortizzatore.

Finitura: /97 /R6 /R13

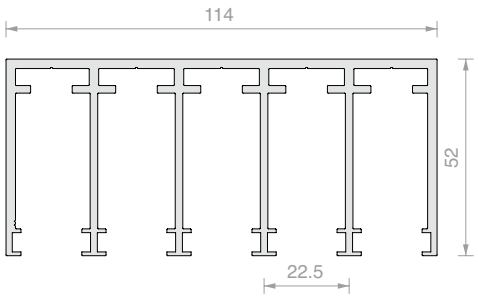

Art.	Lunghezza	Q.tà
W.651.025.600	**5996** mm	1 Pz



BINARIO INFERIORE PER ATRIVANT 80 A 3 VIE

Materiale: Alluminio

Il binario è dotato di fori per permettere l'evacuazione dell'acqua.

Su ordinazione disponibile lughezza fino a 5996 mm

Finitura: /97

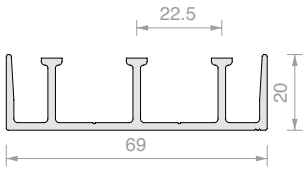

Art.	Lunghezza	Q.tà
W.651.033.300	**2996** mm	1 Pz



BINARIO INFERIORE PER ATRIVANT 80 A 4 VIE

Materiale: Alluminio

Il binario è dotato di fori per permettere l'evacuazione dell'acqua.

Su ordinazione disponibile lughezza fino a 5996 mm

Finitura: /97

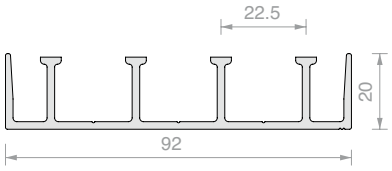

Art.	Lunghezza	Q.tà
W.651.034.400	**3996** mm	1 Pz



BINARIO INFERIORE PER ATRIVANT 80 A 5 VIE

Materiale: Alluminio

Il binario è dotato di fori per permettere l'evacuazione dell'acqua.

Finitura: /97

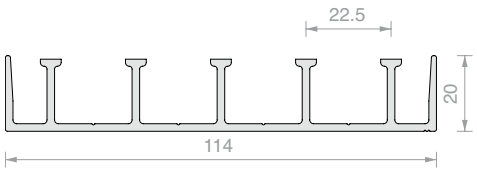

Art.	Lunghezza	Q.tà
W.651.035.600	**5996** mm	1 Pz



PROFILO PORTAVETRO ATRIVANT 80

Materiale: Alluminio

Finitura: /97 /R6 /R13

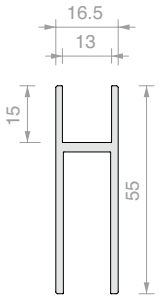

Art.	Lunghezza	Q.tà
W.650.010.300	**2996** mm	1 Pz
W.650.010.400	**3996** mm	1 Pz
W.650.010.600	**5996** mm	1 Pz



PROFILO A PARETE ATRIVANT 80

Materiale: Alluminio

Finitura: /97 /R6 /R13

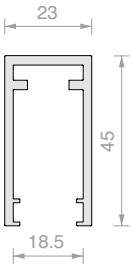

Art.	Lunghezza	Q.tà
W.651.520.250	**2496** mm	1 Pz
W.651.520.500	**4996** mm	1 Pz



SET CARRELLI PER SINGOLA ANTA ATRIVANT 80

Materiale: Zama, Acciaio inox e Nylon

Finitura: /97 /R6 /R13

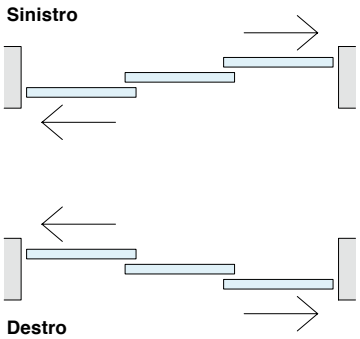

Art.	Montaggio	Q.tà
W.651.220	Sinistro	1 Pz
W.651.230	Destro	1 Pz



GUARNIZIONE PER GUIDA SUPERIORE E PROFILO A PARETE ATRIVANT 80

Colore: grigio

Art.	Per vetri	Q.tà
W.651.251	**8** mm	1 m
W.651.256	**10** mm	1 m



ADATTATORE PER PROFILO A PARETE

É necessario ordinarne un per ogni profilo a parete ATRIVANT 80

Finitura: /97 /R6 /R13

Art.	Q.tà
W.650.260	1 Pz



COLLANTE E PRIMER PER FISSAGGIO VETRO

Colore: grigio

Un flacone è sufficiente per 6 m di profilo

Art.	Descrizione	Q.tà
W.650.900	Solo collante	1 Pz
W.650.910	Primer per incollaggio profili in finitura verniciata RAL	1 Pz



CHIUSURA PER ANTA NEL PROFILO A PARETE

Necessita sempre dell'adattatore W.650.260

Art.	Q.tà
W.650.620	1 Pz



N. 2 TAPPI PER GUIDA SUPERIORE

Materiale: Alluminio

Finitura: /97 /R6 /R13

Nota: Installare con l'ausilio di silicone su tutta l'estremità del tappo

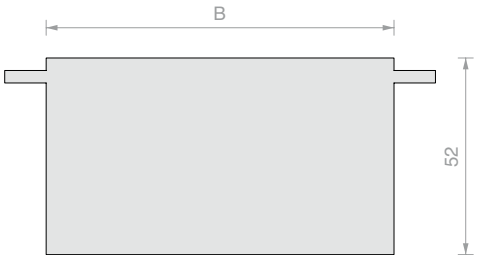

Art.	B	Q.tà
W.651.273	**69** mm	1 Pz
W.651.274	**92** mm	1 Pz
W.651.275	**114** mm	1 Pz

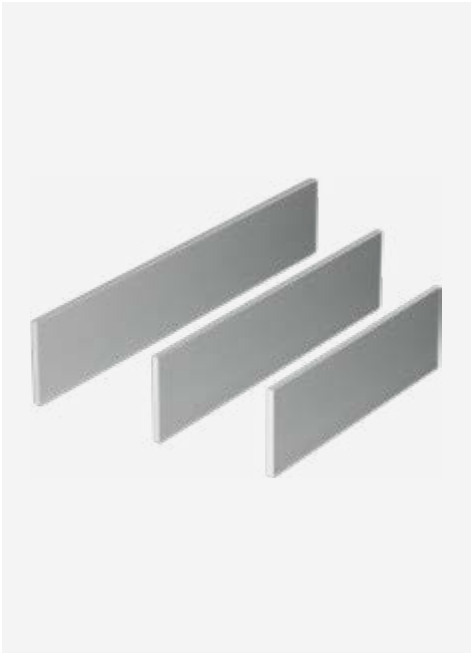

N. 2 TAPPI PER BINARIO INFERIORE

Materiale: Alluminio

Finitura: /97

Nota: Installare con l'ausilio di silicone su tutta l'estremità del tappo

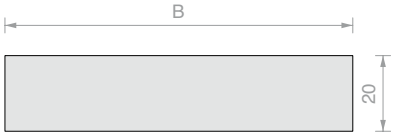

Art.	B	Q.tà
W.651.263	**69** mm	1 Pz
W.651.264	**92** mm	1 Pz
W.651.265	**114** mm	1 Pz



MANIGLIA PER SCORREVOLI CON FISSAGGIO VHB HAND13040

Materiale: Alluminio

Finitura: /1 /6 /88 /91 /97 /R6 /R13

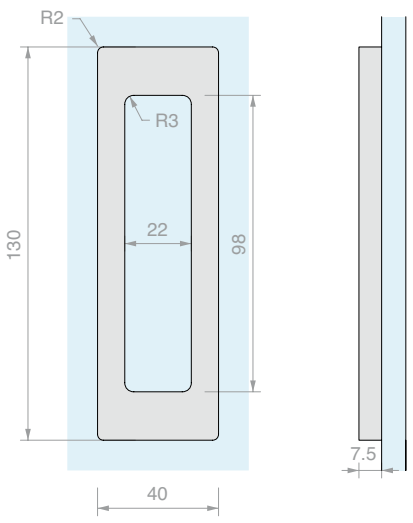

Art.	Q.tà
HAND13040VHB	1 Pz



Pool

Eleganza e design
per recinzioni esterne





MORSETTO POOL STONDATO PER PARTIZIONI ESTERNE

Materiale: acciaio inox AISI 316

Finitura: /8 /15

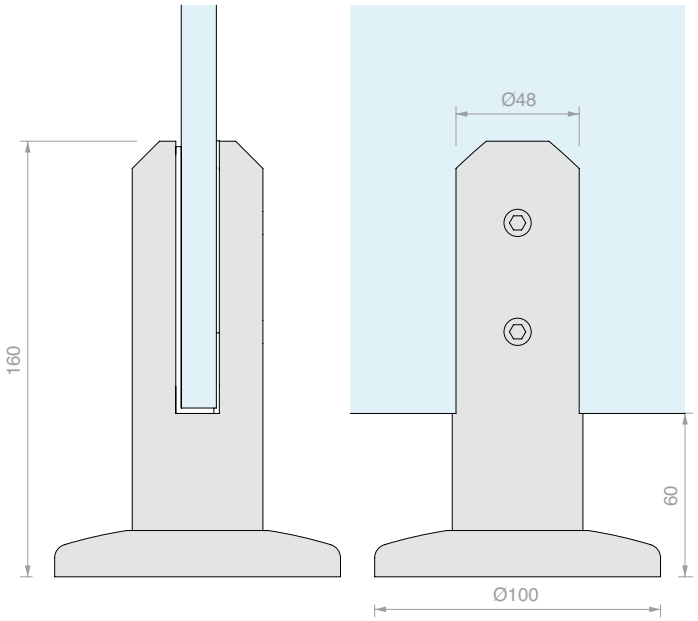

Art.	Per vetri	Q.tà
POOL50C	Da **11.5** a **13.5** mm	1 Pz



MORSETTO POOL SQUADRATO PER PARTIZIONI ESTERNE

Materiale: acciaio inox AISI 316

Finitura: /8 /15

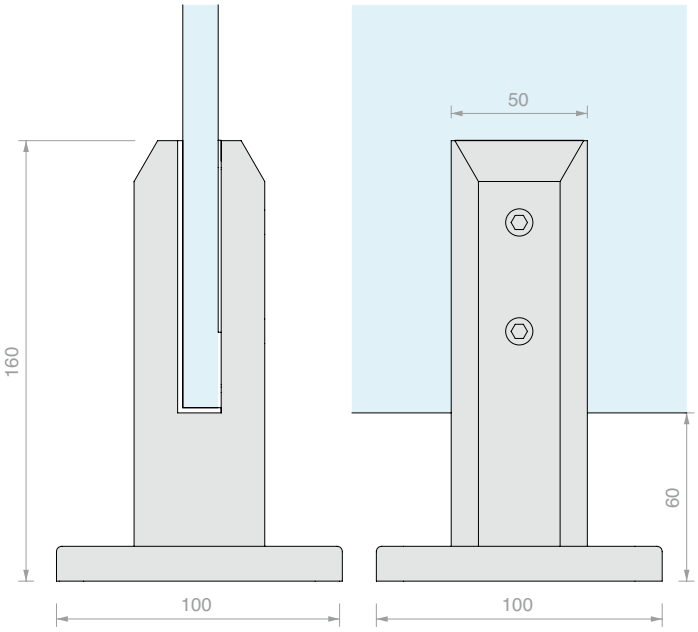

Art.	Per vetri	Q.tà
POOL50SQ	Da **11.5** a **13.5** mm	1 Pz

Spider Fluido

Un design ricercato unito alla resistenza

La serie Fluido è l'ideale per facciate eleganti tutto vetro







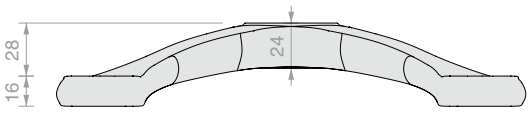

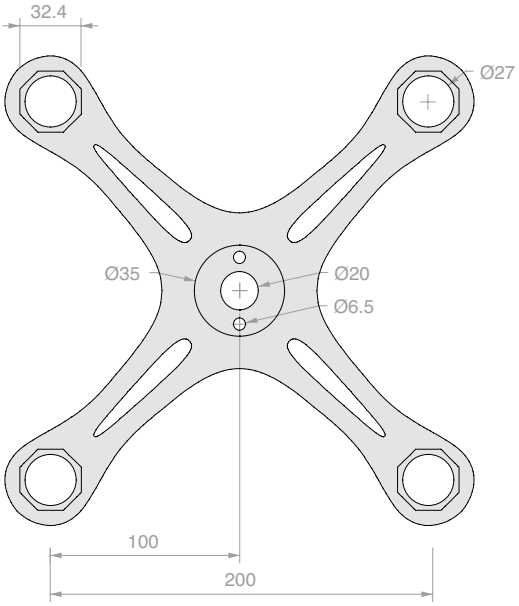

SPIDER 4 VIE

Materiale: Acciaio inox AISI 316

Finitura: /8

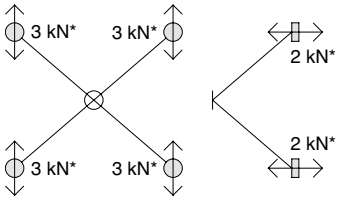

Art.	Q.tà
FLUIDO360	1 Pz



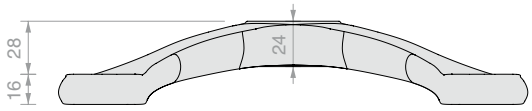

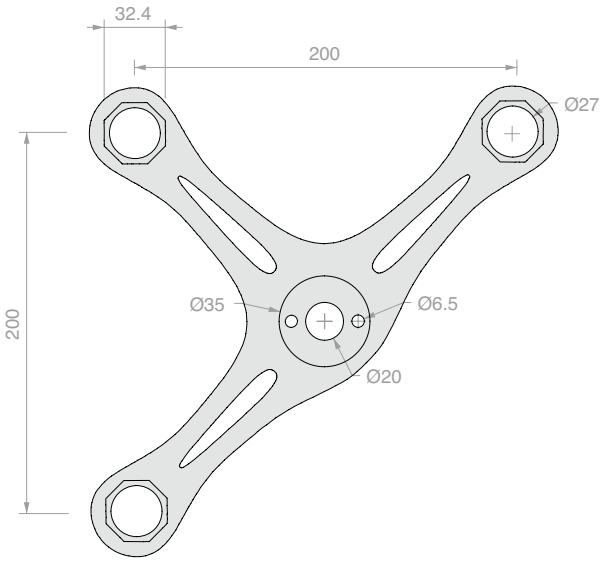

SPIDER 3 VIE

Materiale: Acciaio inox AISI 316

Finitura: /8

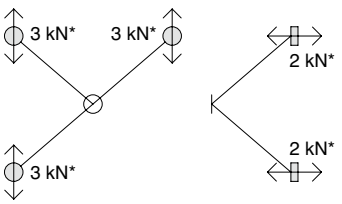

Art.	Q.tà
FLUIDO270	1 Pz



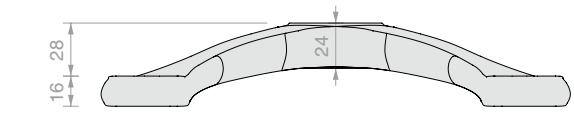

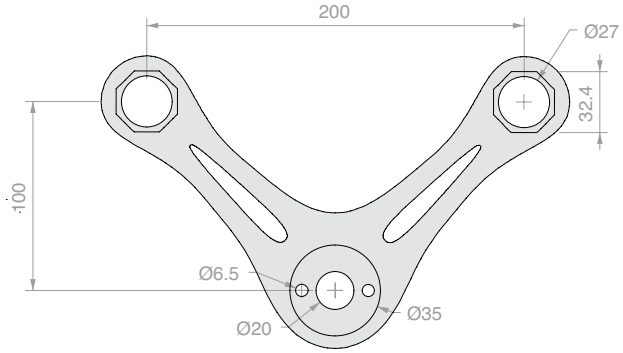

SPIDER 2 VIE A 90°

Materiale: Acciaio inox AISI 316

Finitura: /8

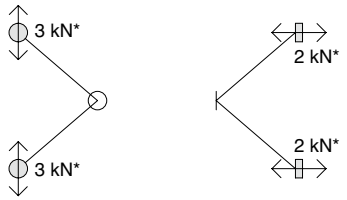

Art.	Q.tà
FLUIDO90	1 Pz



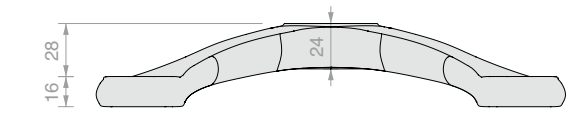

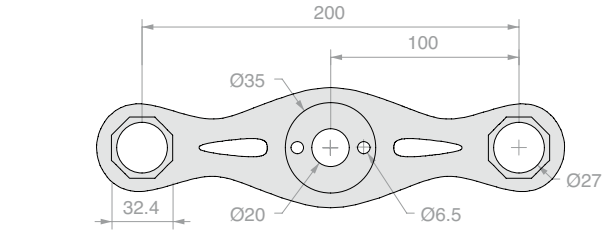

SPIDER 2 VIE IN LINEA

Materiale: Acciaio inox AISI 316

Finitura: /8

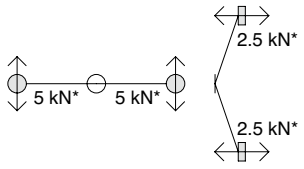

Art.	Q.tà
FLUIDO180	1 Pz



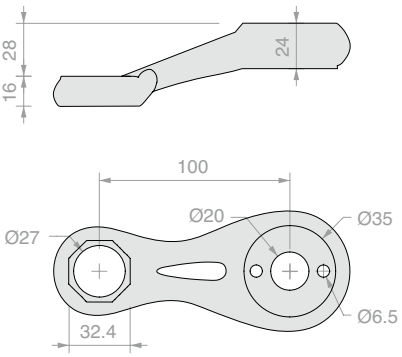

SPIDER 1 VIA IN LINEA

Materiale: Acciaio inox AISI 316

Finitura: /8

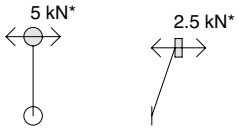

Art.	Q.tà
FLUIDO100	1 Pz



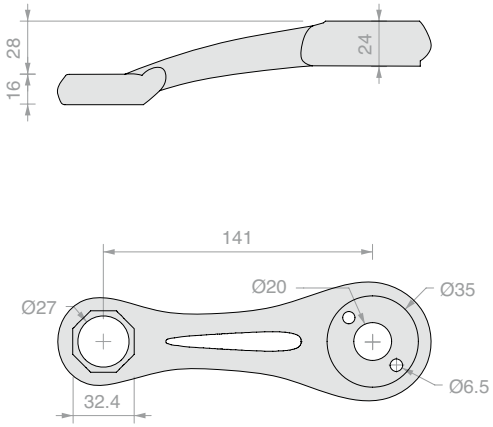

SPIDER 1 VIA A 45°

Materiale: Acciaio inox AISI 316

Finitura: /8

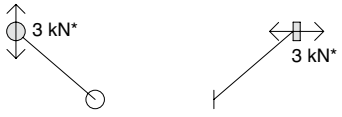

Art.	Q.tà
FLUIDO45	1 Pz



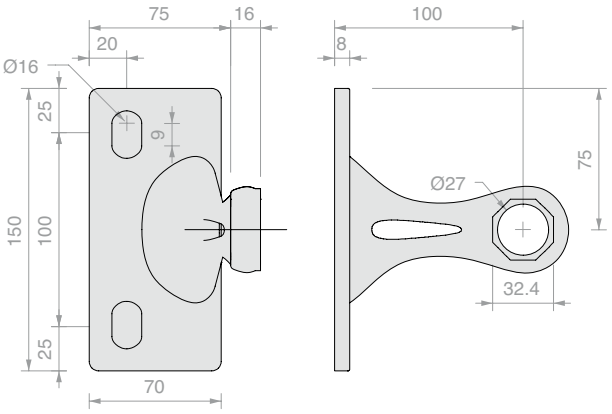

SPIDER PIASTRA 1 VIA

Materiale: Acciaio inox AISI 316

Finitura: /8

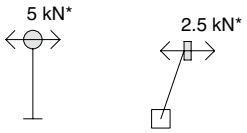

Art.	Q.tà
FLUIDO1	1 Pz



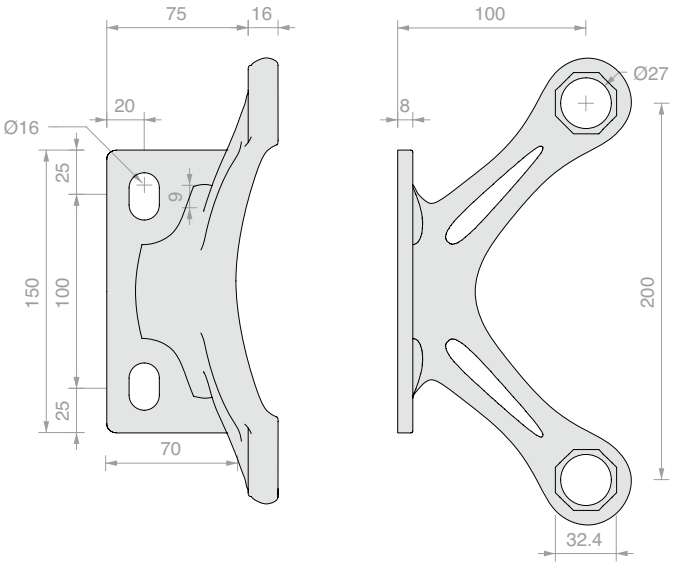

SPIDER PIASTRA 2 VIE

Materiale: Acciaio inox AISI 316

Finitura: /8

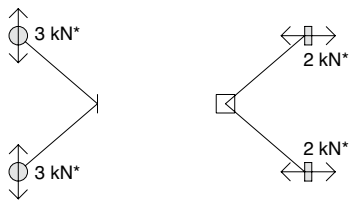

Art.	Q.tà
FLUIDO2	1 Pz



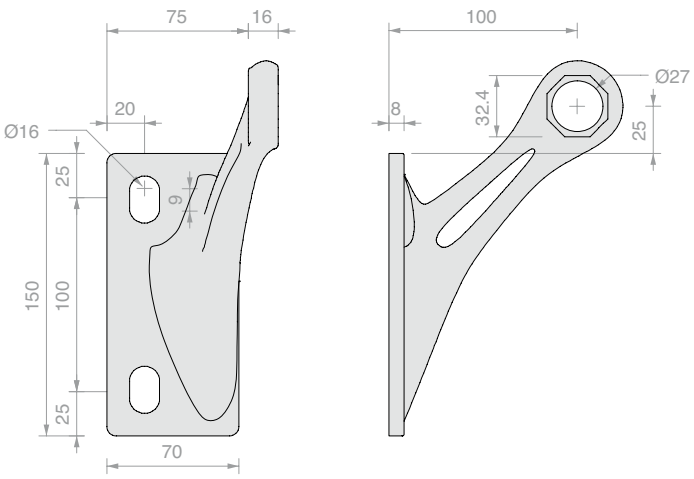

SPIDER PIASTRA 1 VIA SINISTRA

Materiale: Acciaio inox AISI 316

Finitura: /8



Art.	Q.tà
FLUIDOSX	1 Pz



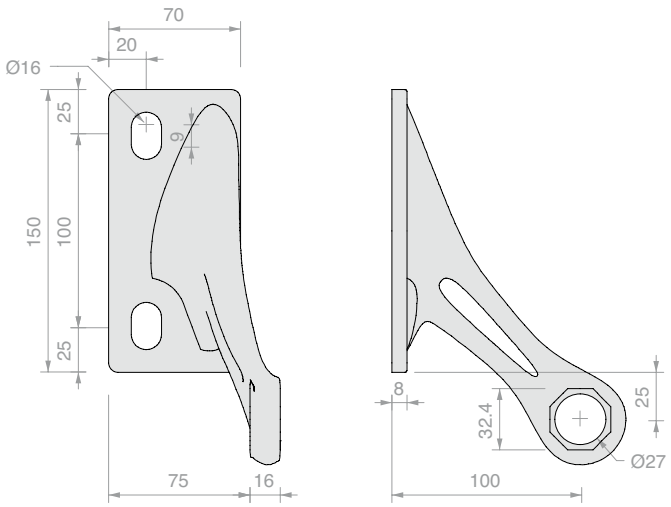

SPIDER PIASTRA 1 VIA DESTRA

Materiale: Acciaio inox AISI 316

Finitura: /8



Art.	Q.tà
FLUIDODX	1 Pz



CONNETTORE REGOLABILE SPIDER

Materiale: involucro a saldare in AVP zincato,
parti restanti in AISI 316
Finitura: /9
Nota: l'ancoraggio allo spider
necessita della vite di connessione Art. SPV1000

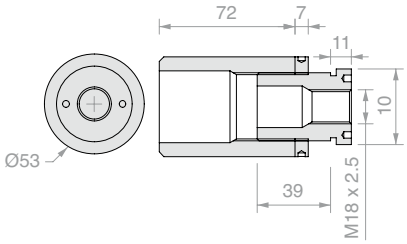

Art.	Q.tà
SPC1000	1 Pz



VITE PER CONNETTORE REGOLABILE SPIDER

Materiale: Acciaio inox AISI 316
Finitura: /9

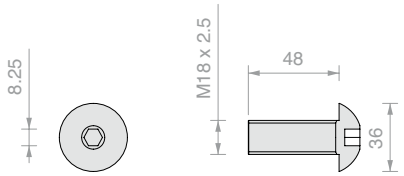

Art.	Q.tà
SPV1000	1 Pz



ROSETTA OTTAGONALE CON FORO

Materiale: Acciaio inox AISI 316
Finitura: /8

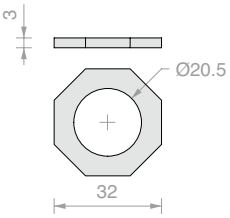

Art.	Q.tà
STR10	1 Pz



ROSETTA OTTAGONALE CON FORO LARGO

Materiale: Acciaio inox AISI 316
Finitura: /8

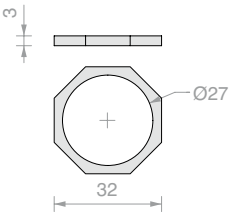

Art.	Q.tà
STR12	1 Pz



ROSETTA OTTAGONALE CON ASOLA LARGA

Materiale: Acciaio inox AISI 316
Finitura: /8

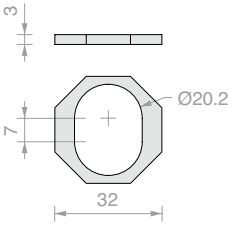

Art.	Q.tà
STR8	1 Pz



ROSETTA OTTAGONALE CON FORO STRETTO

Materiale: Acciaio inox AISI 316
Finitura: /8

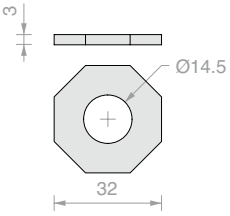

Art.	Q.tà
STR14	1 Pz



ROSETTA OTTAGONALE CON ASOLA

Materiale: Acciaio inox AISI 316
Finitura: /8

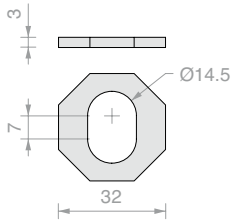

Art.	Q.tà
STR18	1 Pz

Spider SP

Semplice ed essenziale

I sistemi SP creano involucri trasparenti che si integrano perfettamente in ogni soluzione estetica





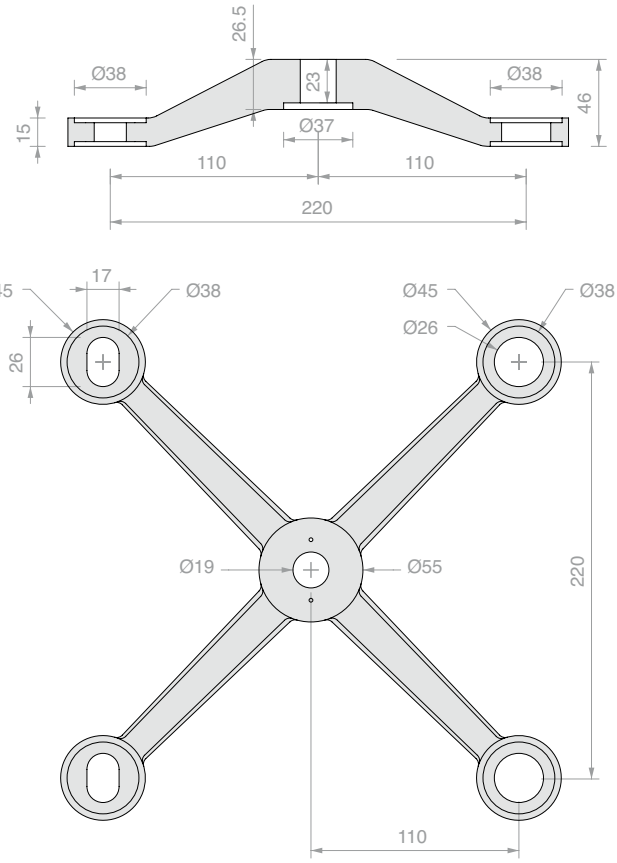

SPIDER 4 VIE

Materiale: Acciaio inox AISI 316

Finitura: /15

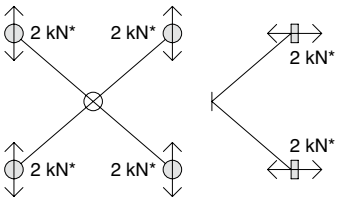

Art.	Q.tà
SP2201	1 Pz



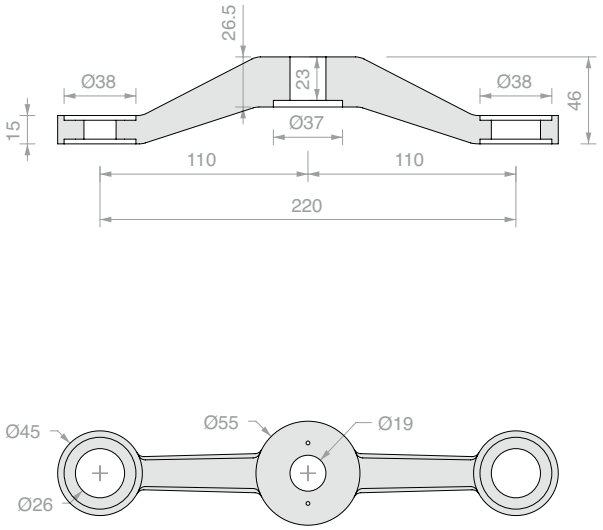

SPIDER 2 VIE IN LINEA

Materiale: Acciaio inox AISI 316

Finitura: /15

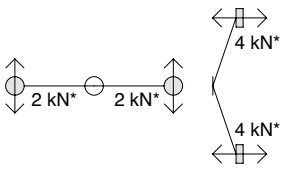

Art.	Q.tà
SP2202	1 Pz



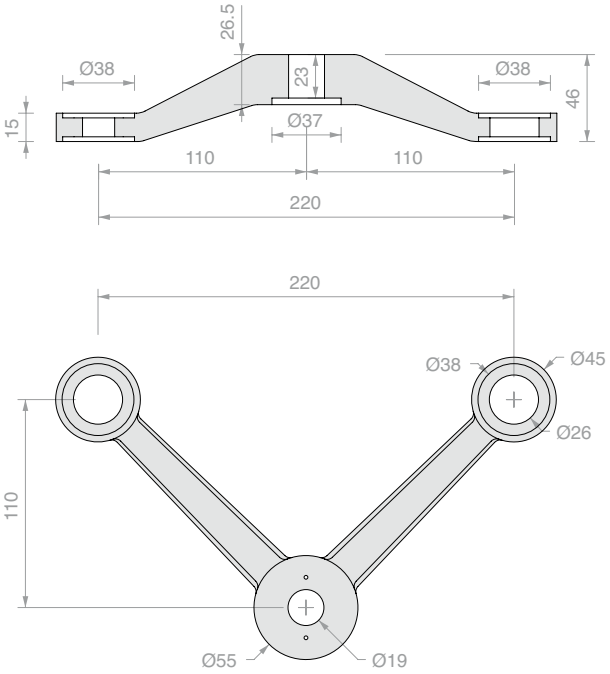

SPIDER 2 VIE A 90°

Materiale: Acciaio inox AISI 316

Finitura: /15

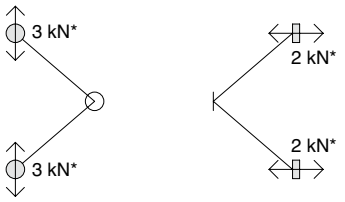

Art.	Q.tà
SP2203	1 Pz



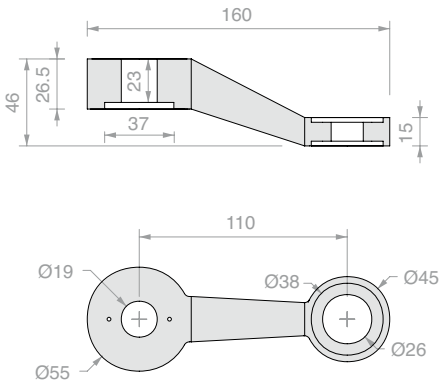

SPIDER 1 VIA IN LINEA

Materiale: Acciaio inox AISI 316

Finitura: /15

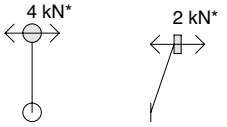

Art.	Q.tà
SP2204	1 Pz



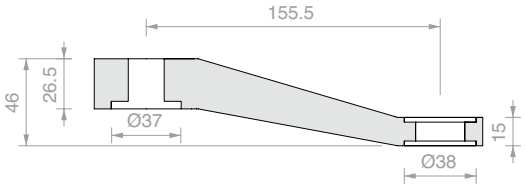

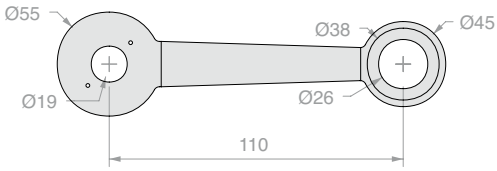

SPIDER 1 VIA A 45°

Materiale: Acciaio inox AISI 316

Finitura: /15

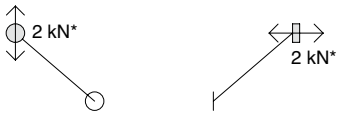

Art.	Q.tà
SP2205	1 Pz



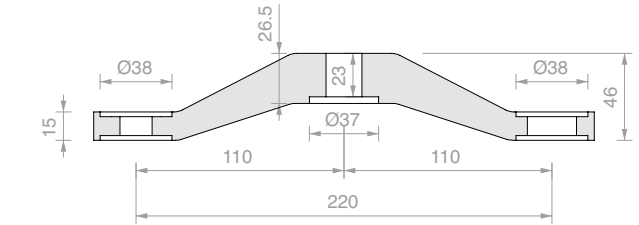

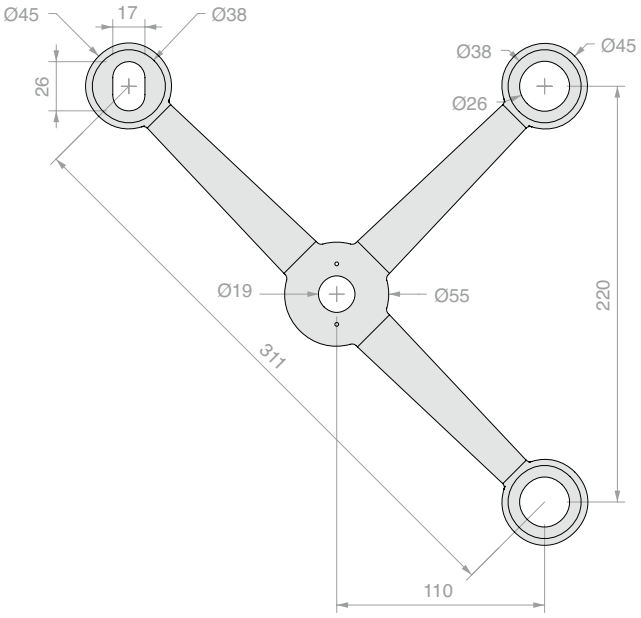

SPIDER 3 VIE

Materiale: Acciaio inox AISI 316

Finitura: /15

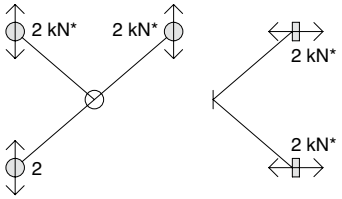

Art.	Q.tà
SP2206	1 Pz



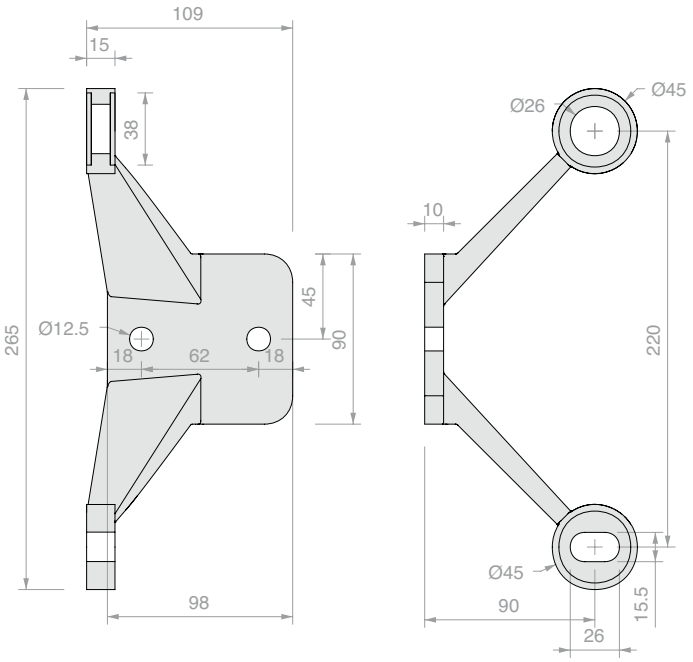

SPIDER PIASTRA 2 VIE SINISTRO

Materiale: Acciaio inox AISI 316

Finitura: /15

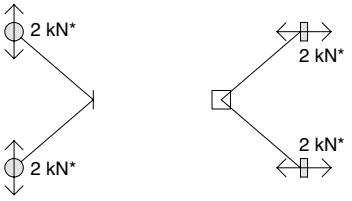

Art.	Q.tà
SP220L01	1 Pz



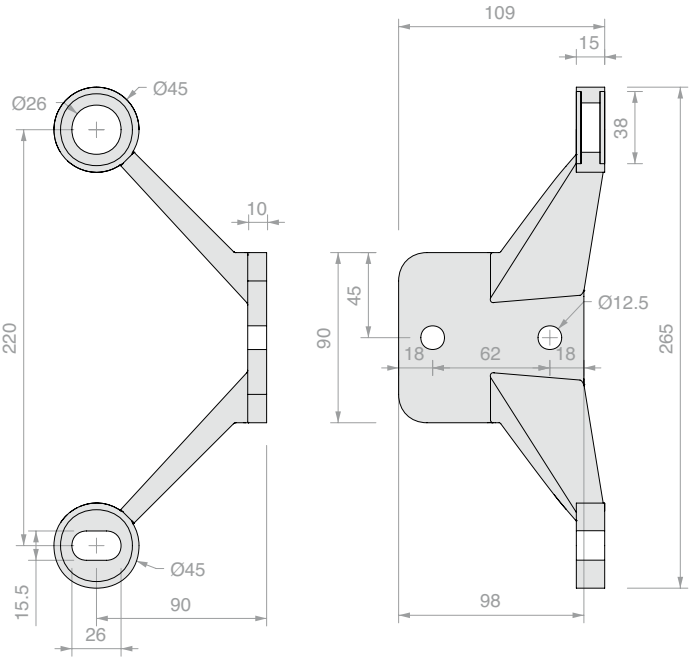

SPIDER PIASTRA 2 VIE DESTRO

Materiale: Acciaio inox AISI 316

Finitura: /15

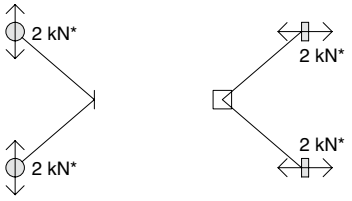

Art.	Q.tà
SP220L02	1 Pz



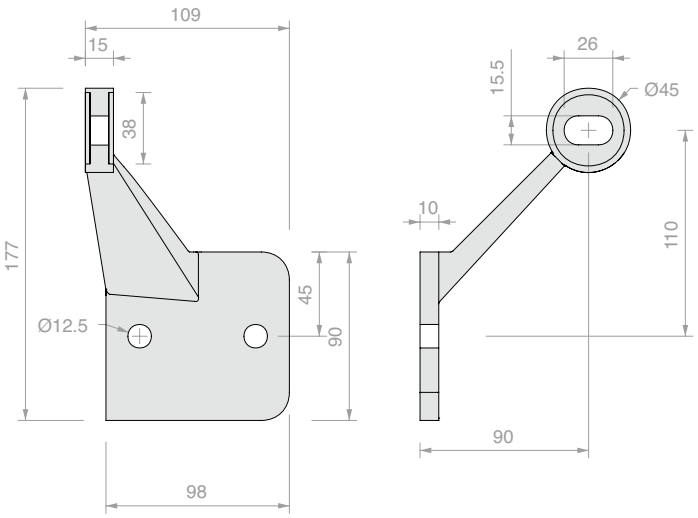

SPIDER PIASTRA 1 VIA SINISTRO

Materiale: Acciaio inox AISI 316

Finitura: /15



Art.	Q.tà
SP220L03	1 Pz



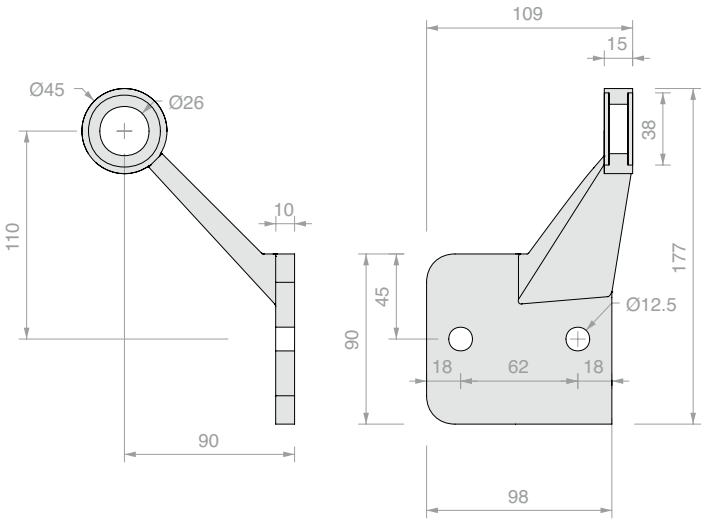

SPIDER PIASTRA 1 VIA DESTRO

Materiale: Acciaio inox AISI 316

Finitura: /15



Art.	Q.tà
SP220L04	1 Pz



CONNETTORE REGOLABILE CON VITE SPIDER

Materiale: Acciaio AVP e AISI 316

Finitura: /9

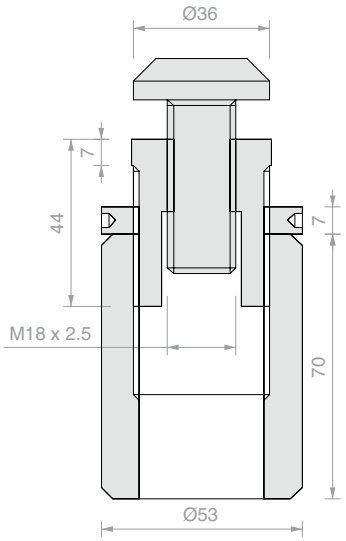

Art.	Q.tà
SP220Z	1 Pz



VITE PER CONNETTORE REGOLABILE SPIDER

Materiale: Acciaio inox AISI 316

Finitura: /9

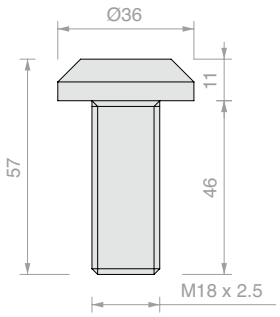

Art.	Q.tà
SP220Z04	1 Pz



GHIERE PER VETROCAMERA

Materiale: Alluminio

Finitura: /97

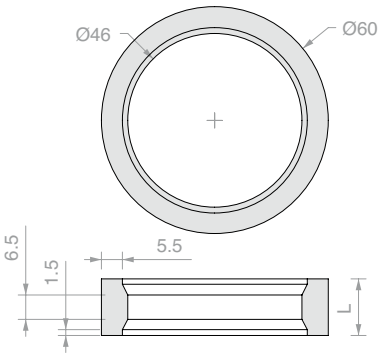

Art.	L	Q.tà
SP60ALL12	**12** mm	1 Pz
SP60ALL15	**15** mm	1 Pz
SP60ALL16	**16** mm	1 Pz
SP60ALL20	**20** mm	1 Pz

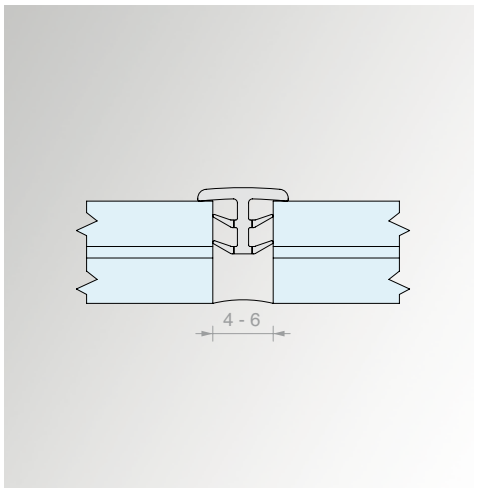

GUARNIZIONE RIGIDA PER FUGHE SOTTILI

Materiale: PETG

Finitura: trasparente

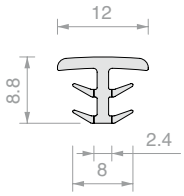

Art.	Lunghezza	Q.tà
SP073000	**3000** mm	1 Pz

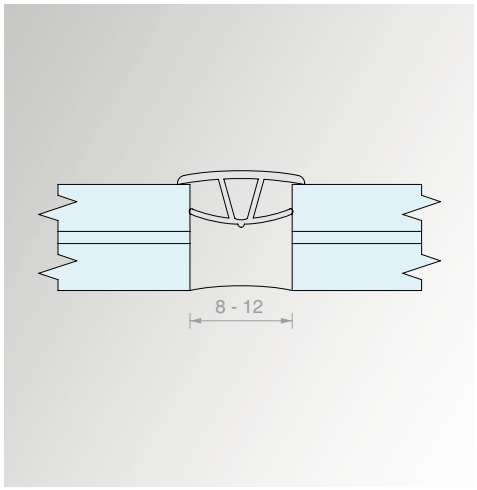

GUARNIZIONE SILICONICA PICCOLA

Materiale: Siliconico

Finitura: trasparente

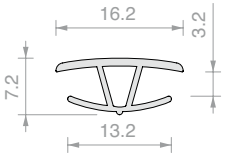

Art.	Q.tà
SP01	1 m

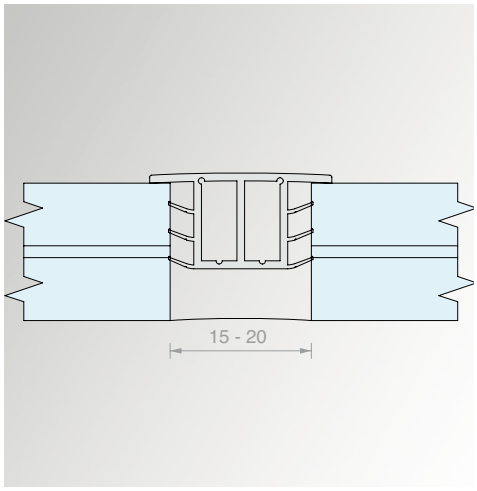

GUARNIZIONE SILICONICA MEDIA

Materiale: Siliconico

Finitura: trasparente

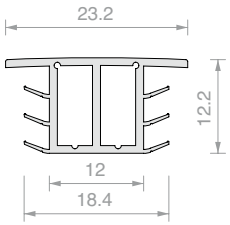

Art.	Q.tà
SP03	1 m

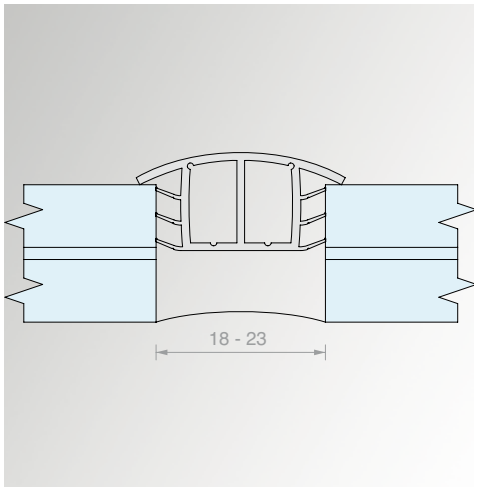

GUARNIZIONE SILICONICA GRANDE

Materiale: Siliconico

Finitura: trasparente

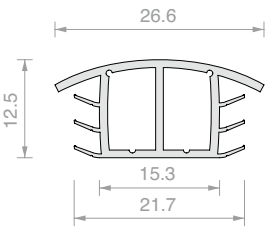

Art.	Q.tà
SP051	1 m





ROTULE SNODATA

Materiale: Acciaio inox AISI 316

Foro nel vetro consigliato Ø38 mm

Finitura: /9

Utensile consigliato per il serraggio: Art. UT300

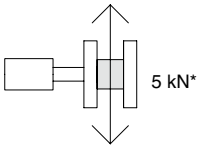

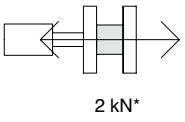

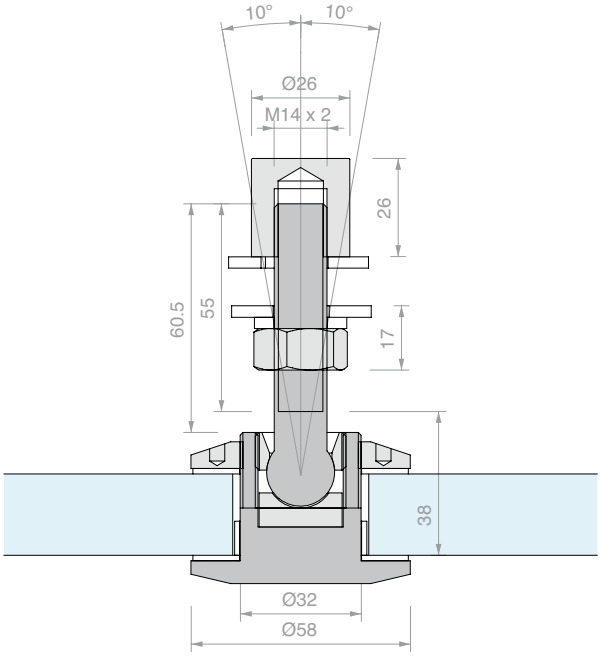

Art.	Per vetri	Q.tà
ROT02	Da **10** a **23** mm	1 Pz



ROTULE SNODATA

Materiale: Acciaio inox AISI 316

Foro nel vetro consigliato Ø38 mm

Finitura: /9

Utensile consigliato per il serraggio: Art. UT300

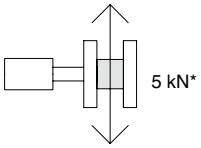

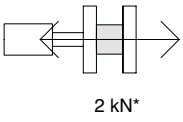

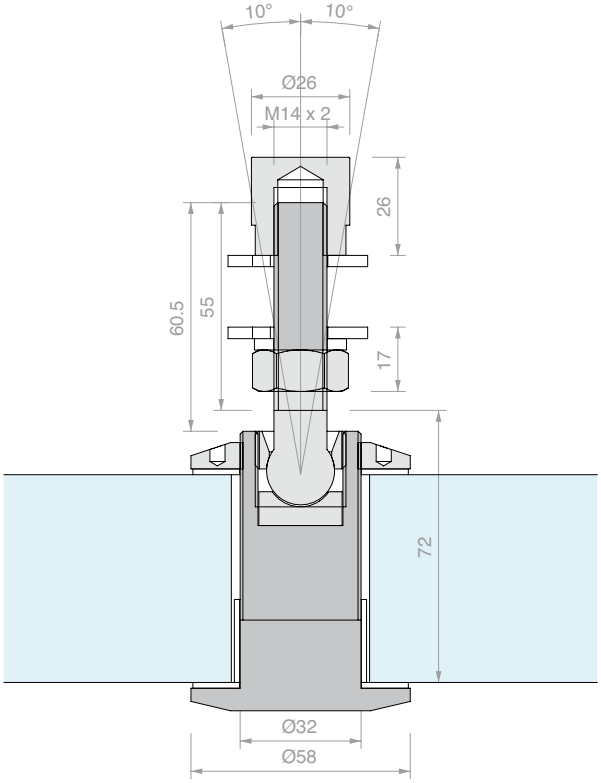

Art.	Per vetri	Q.tà
ROT02D	Da **23** a **57** mm	1 Pz



* i carichi indicati sono da intendersi come valori consigliati per il predimensionamento come massimo carico di progetto allo stato limite ultimo, nelle condizioni di carico più comuni. Questi valori sono basati su prove sperimentali o analisi numeriche e non tengono conto degli effetti dei carichi combinati in diverse direzioni, né del grado effettivo di vincolo fornito dalla sottostruttura o di azioni legate alla formazione di meccanismi cinematici o fenomeni di instabilità locali o globali. Queste indicazioni non sostituiscono la valutazione di un tecnico abilitato.

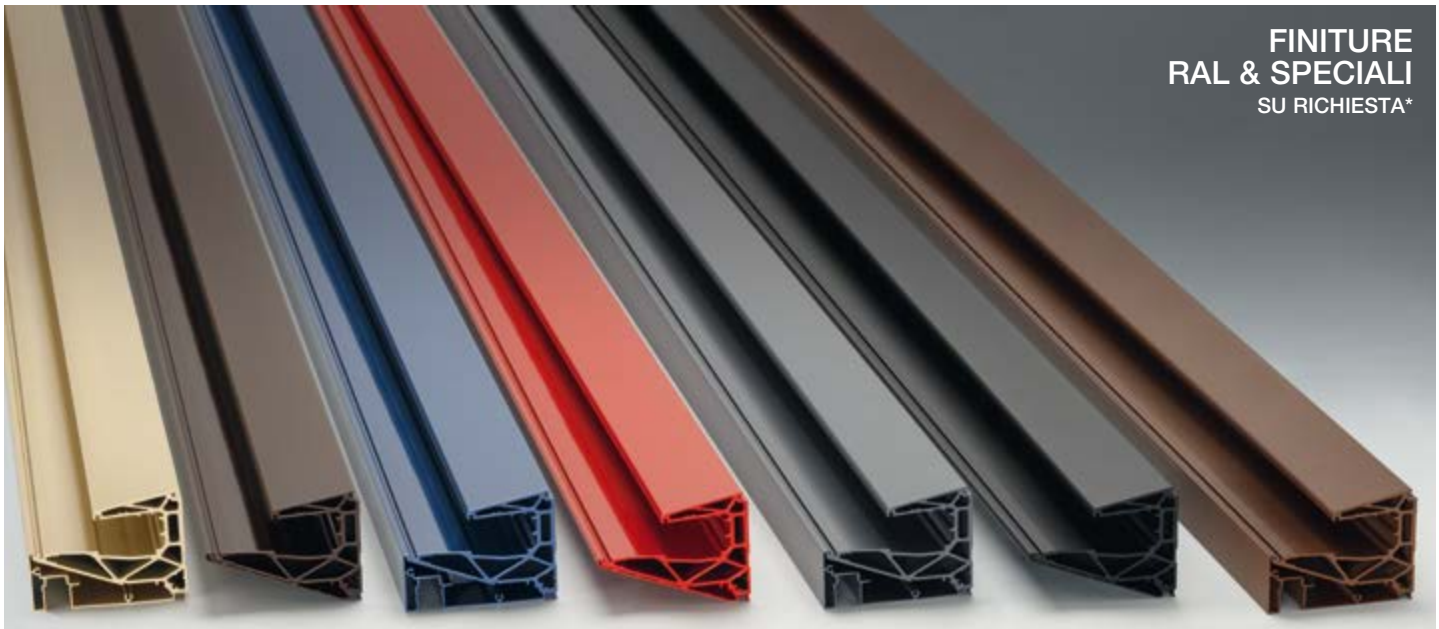

FINITURE RAL & SPECIALI
SU RICHIESTA*

RAL 1001 LUCIDO	RAL8017 LUCIDO	RAL 5000 LUCIDO	RAL 3020 LUCIDO	RAL 7015 OPACO	RAL 9005 GRINZ	RAL RUGGINE GRINZ

CLASSE 20 Spessore minimo anodizzazione 20 micron
Idoneo per installazioni esterne, anche in ambienti aggressivi

* le finiture a richiesta verniciate sono legate a tempi di produzione da valutare caso per caso.
Le finiture anodizzate sono soggette a tempi di produzione e minimi d'ordine da valutare caso per caso.

COLORAZIONI RAL SU RICHIESTA



IMBALLO DI PROTEZIONE
SU OGNI SINGOLO PROFILO PER EVITARE GRAFFI
DURANTE LA CONSEGNA



TAGLI SPECIALI
SU RICHIESTA

I NOSTRI SERVIZI A VOSTRA DISPOSIZIONE

CUSTOMIZZAZIONE



CUSTOMER CARE



GESTIONE RAPIDA DELL'ORDINE E SPEDIZIONE



Liberatoria: quanto di seguito riportato ha unicamente carattere informativo ed è soggetto a revisioni ed aggiornamenti.

INDICAZIONI PER LA POSA IN OPERA

In fase di installazione:

• Per rimuovere sporco, macchie untuose e residui di adesivi utilizzare detergenti neutri. Non utilizzare materiali abrasivi.
• Nel caso dei profilati in alluminio, per proteggere dalla corrosione tagli e fori realizzati successivamente all'anodizzazione si consiglia di utilizzare sigillanti (es. silicone o butile), vernici (es. zinco metallico spray) o altri idonei inibitori della corrosione.

Se la posa in opera avviene in inverno, si raccomanda di tenere conto delle dilatazioni termiche che avranno luogo in estate per l'aumento della temperatura ambiente, prevedendo idonei giunti di dilatazione.
Il coefficiente di dilatazione termica dell'alluminio è $2.3x10^{-5}$ $°C^{-1}$: per fare un esempio, se l'aumento di temperatura è pari a 35°C, la dilatazione di una barra di 3m ammonta a $2.3x10^{-5}$ °C-1 x 35°C x 3m = $2.4x10^{-3}$ m, ovvero 2.4 mm.

ANODIZZAZIONE

L'anodizzazione (detta anche ossidazione anodica) è un processo elettro-chimico mediante il quale si induce la formazione di ossido (allumina) sulla superficie dell'estruso di alluminio. **Tale trattamento conferisce al prodotto le seguenti caratteristiche:**
• resistenza alla corrosione • durezza superficiale • resistenza all'abrasione
La colorazione conferita ai prodotti ha un impatto prettamente estetico e non altera la capacità protettiva dell'anodizzazione.

I profili in alluminio grezzo, specificatamente senza anodizzazione o verniciatura, venduti da Saint-Gobain Logli S.r.l. sono destinati ad un opportuno rivestimento che il cliente si presta ad operare. Il cliente solleva la Saint-Gobain Logli S.r.l. da ogni responsabilità su eventuali problematiche derivanti dall'utilizzo del materiale grezzo. Il cliente si assume inoltre ogni responsabilità riguardante la finitura da lui applicata sul profilo grezzo.

Note: Corrosione galvanica: è un fenomeno che può instaurarsi all'interfaccia tra due metalli diversi in presenza di un elettrolita (es. acqua, specialmente se salata). Si tratta di un processo elettro-chimico che causa il dissolvimento del metallo con più basso potenziale elettrico. Nelle coppie metalliche più comuni è quasi sempre l'alluminio a svolgere il ruolo di anodo e quindi a corrodersi. Ovviamente questo avviene solo quando l'alluminio è nudo.

MANUTENZIONE E PULIZIA

La pulizia periodica del prodotto è determinante al fine di preservare l'aspetto originale. In ambiente marino o in ambiente urbano (emissioni inquinanti in atmosfera) si raccomanda di pulire le superfici almeno ogni tre mesi. In ambienti esterni relativamente più puliti si consiglia un lavaggio ogni sei mesi. Anche per le installazioni interne è raccomandabile pulire il prodotto almeno una volta all'anno.
Il lavaggio può essere effettuato con acqua calda e sapone neutro; utilizzare un panno morbido o una spugna non abrasiva. Risciacquare a fondo con acqua pulita. Asciugare con un panno morbido.

INDICE ANALITICO VOLUME 2

Art.	Pag.
BARRAFIL-MIS	71
CANAL2513.150	71
CANAL2513.200	71
CANAL2513TP	71
CANAL2515.150	71
CANAL2515.200	71
CANAL2515TP	71
CANAL2519.150	71
CANAL2519.200	71
CANAL2519TP	71
CANAL2523.150	86
CANAL2523.200	86
CANAL2523TP	86
CANAL2527.150	86
CANAL2527.200	86
CANAL2527TP	86
CHSETT19	87
CHSETT32	87
CL-CAV15KIT2	69
CL-SNOD156KIT2	68
CL-SNOD158KIT2	68
DF25	57
DFFH10A4	59
DFFH10ZN	59
DFFH12A4	59
DFFH12ZN	59
DFFLEX04	59
DFFLEX06	58
DFFLEX07	59
DFMAK21	58
DFP88G01	32
DFP88G01.03	32
DFP88G01.60	32
DFPG03	52
DFPG03.03	52
DFPG03.60	52
DFPG82	52
DFPG82.03	52
DFPG82.60	52
DW895NE	88
FLUIDO1	117
FLUIDO100	116
FLUIDO180	115
FLUIDO2	117
FLUIDO270	114
FLUIDO360	114
FLUIDO45	116
FLUIDO90	115
FLUIDODX	118
FLUIDOSX	118
GC-CAV100	85
GC-CAV15KIT2	78
GC-CAV15KIT3	82
GC-CAV300	85
GC-CAV30KIT2	78
GC-CAV30KIT3	82
GC-GZT130	85
GC-PERN120	85
GC-PERN270	86
GC-PEROUT162	84
GC-ROT101	84
GC-ROT145	84
GC-SNOD143	84
GC-SNOD1510KIT2	76
GC-SNOD1510KIT3	80
GC-SNOD1512KIT2	77
GC-SNOD1512KIT3	81
GC-SNOD3010KIT2	76
GC-SNOD3010KIT3	80
GC-SNOD3012KIT2	77
GC-SNOD3012KIT3	81
GC-TEND130	85
GCL15	70
GCL19	70
GCL21	70
GCL23	70
HAND13040VHB	108
LED24035IP	61
LED24060IP	61
LED24100IP	61
LED24150IP	61
LEDST001	61
LEDST002	61
LMU11.15	57
LMU11.20	57
LMU11.30	57
METAP250	56
PENALU.15	53
PENALU.20	53
PENALU.30	53
PENALU.60	53
PENC01SIAEST	31
PENCH	32
PENG01	32
PENG01.60	32
PENG03	32
PENG03	52
PENG03.60	32
PENG03.60	52
PENGRY	31
PENKIT10	29
PENKIT15	29
PENKIT20	28
PENKIT30	28
PENL.15	51
PENL.15FORO	58
PENL.20	51
PENL.20FORO	58
PENL.30	51
PENL.30FORO	58
PENL.60	51
PENL.60FORO	58
PENL.FORO	58
PENLCOV03.15	53
PENLCOV03.20	53
PENLCOV03.30	53
PENLCOV03.60	53
PENLCOV05.15	53
PENLCOV05.20	53
PENLCOV05.30	53
PENLCOV05.60	53
PENLCOV07.15	53
PENLCOV07.20	53
PENLCOV07.30	53
PENLCOV07.60	53
PENLGNKT	57
PENLGRY	51
PENLGRYKIT5	51
PENLKIT1010.15	43
PENLKIT1010.20	43
PENLKIT1010.30	42
PENLKIT1010.60	42
PENLKIT88.15	41
PENLKIT88.20	41
PENLKIT88.30	40
PENLKIT88.60	40
PENLKITL1010.15	49
PENLKITL1010.20	49
PENLKITL1010.30	48
PENLKITL1010.60	48
PENLKITL88.15	47
PENLKITL88.20	47
PENLKITL88.30	46
PENLKITL88.60	46
PENLSC	56
PENLT01DX	54
PENLT01SX	54
PENLT03DX	54
PENLT03SX	54
PENLT05DX	54
PENLT05SX	54
PENLT07DX	54
PENLT07SX	54
PENLT11DX	55
PENLT11SX	55
PENLT13DX	55
PENLT13SX	55
PENLT15DX	55
PENLT15SX	55
PENLT17DX	55
PENLT17SX	55
PENLT21DX	56
PENLT21SX	56
PENLT23DX	56
PENLT23SX	56
PENLVIT	57
PENP10	31
PENP15	31
PENP20	31
PENP30	31
PENT01	33
PENT03	33
PENT05	33
PENTAGLIO	33
POOL50C	111
POOL50SQ	111
PROALUXG	71
PROALUXG400	71
ROT02	128
ROT02D	129
SP01	127
SP03	127
SP051	127
SP073000	127
SP2201	121
SP2202	121
SP2203	122
SP2204	122
SP2205	123
SP2206	123
SP220L01	124
SP220L02	124
SP220L03	125
SP220L04	125
SP220Z	126
SP220Z04	126
SP60ALL12	126
SP60ALL15	126
SP60ALL16	126
SP60ALL20	126
SPC1000	119
SPV1000	119
STR10	119
STR12	119
STR14	119
STR18	119
STR8	119
UT200	87
UT250	87
UT300	87
UTC200R	87
UTC250R	87
UTC300R	87
W.650.010.300	106
W.650.010.400	106
W.650.010.600	106
W.650.260	107
W.650.620	107
W.650.901	107
W.651.023.300	104
W.651.024.400	104
W.651.025.600	104
W.651.033.300	105
W.651.034.400	105
W.651.035.600	105
W.651.220	106
W.651.230	106
W.651.251	107
W.651.256	107
W.651.263	108
W.651.264	108
W.651.265	108
W.651.273	108
W.651.274	108
W.651.275	108
W.651.520.250	106
W.651.520.500	106
W.ATR803VDX.300	98
W.ATR803VSX.300	98
W.ATR804VDX.400	100
W.ATR804VSX.400	100
W.ATR805VDX.600	102
W.ATR805VSX.600	102

CATALOGO
INTERNI

SISTEMI IN ALLUMINIO PER PORTE SCORREVOLI Pag 19

SISTEMI IN ACCIAIO PER PORTE SCORREVOLI Pag 325

SISTEMI PER PARETI DIVISORIE IN VETRO Pag 389

SISTEMI PER PORTE A BATTENTE Pag 457

MANIGLIONI E POMELLI Pag 563

logli
SAINT-GOBAIN

SISTEMI IN ALLUMINIO PER PORTE SCORREVOLI



ANTE INTELAIATE STRUTTURALI



LM INTELAIATO
Pag 20

ANTE TUTTO VETRO



LM PORTA PRO
Pag 82



LM VETRO
Pag 126



LM INVISIBLE
Pag 216

ANTE PER CABINE ARMADIO

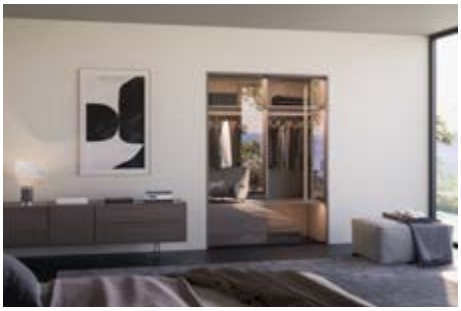

LM CLIPO
Pag 262

LM INTELAIATO

Design

La collezione LM INTELAIATO è il nuovo sistema di scorrevoli in alluminio della famiglia Logli.
Può alloggiare vetri monolitici da 8 mm o stratificati 4 + 4 mm, incorniciati in un telaio strutturale in alluminio.

L'elevata versatilità compositiva del sistema rende questa famiglia di prodotti adattabile alle diverse esigenze architettoniche della casa.



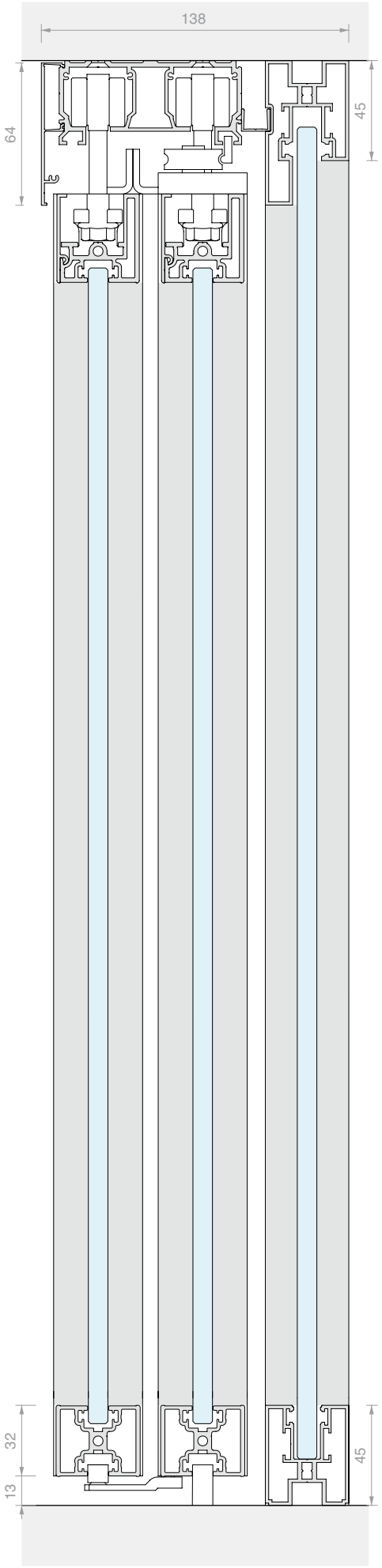



/6
Nero opaco



/88
Alluminio simil-inox satin



/97
Alluminio opaco





LM INTELAIATO

Caratteristiche tecniche

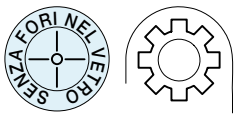

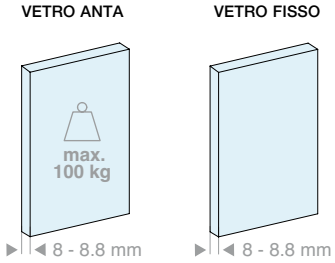

2 tipologie di installazione

Soffitto

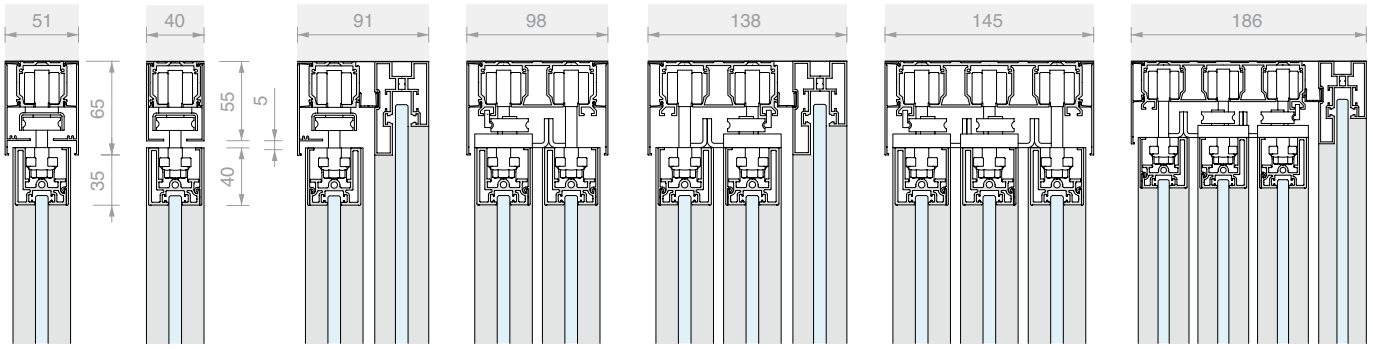

1 via | 1 via + fisso | 2 vie | 2 vie + fisso | 3 vie | 3 vie + fisso

Parete

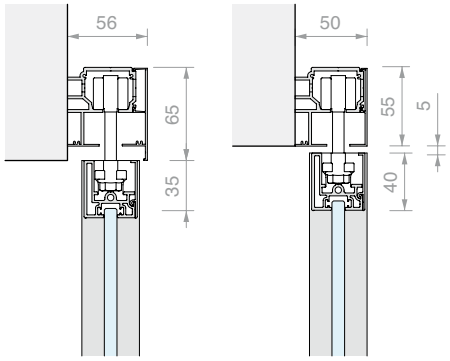

1 via

2 tipologie di cover superiori

copertina in sormonto sull'anta h = 65mm
I kit a catalogo sono configurati con questa cover.

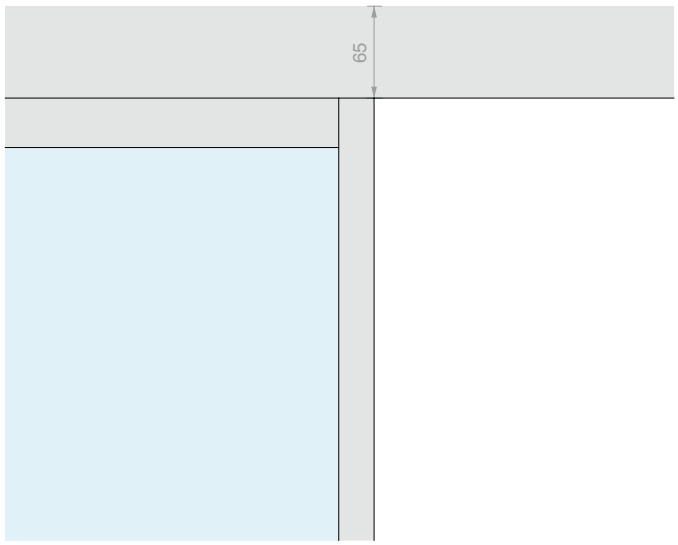

copertina a filo anta h = 55mm

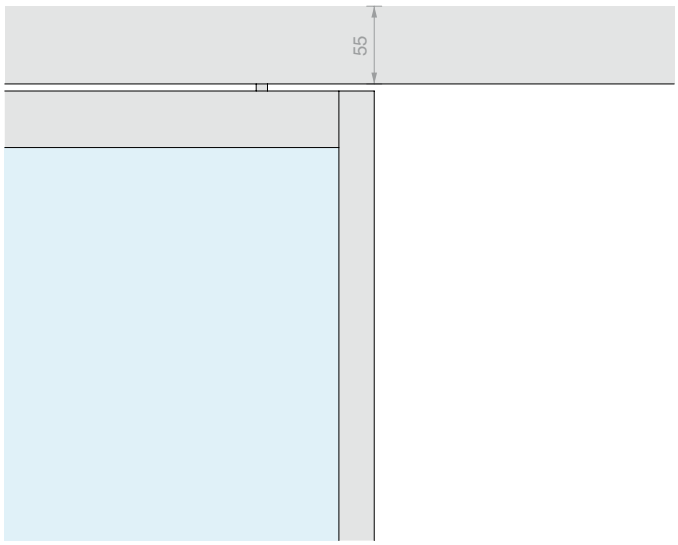

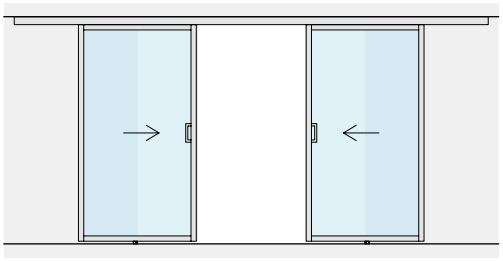

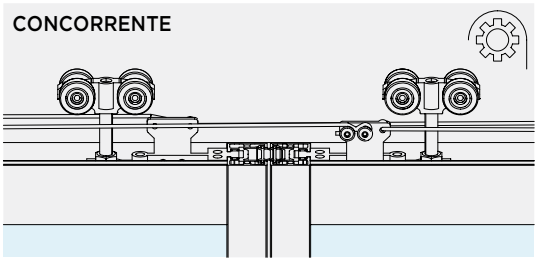

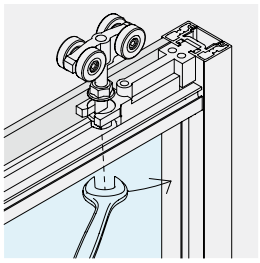

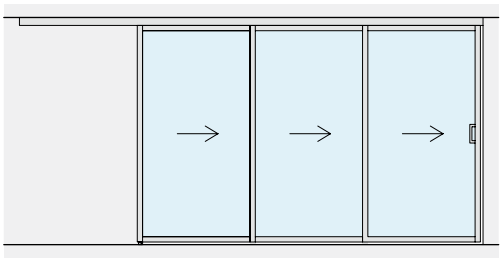

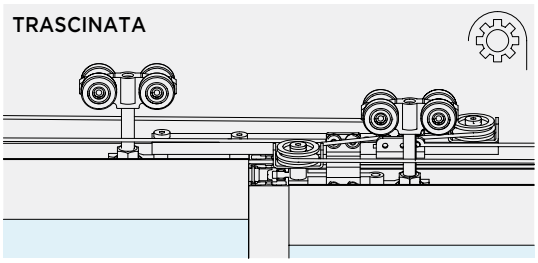

REGOLAZIONE ANTA
E' possibile regolare l'altezza del singolo carrello per registrare la posizione dell'anta di ±3 mm.

SINCRONISMO
Disponibili accessori per la sincronizzazione:

CONCORRENTE
2 ante mobili installate su stesso binario

TRASCINATA
2 o 3 ante mobili su binario a 2 o a 3 vie

SOFT CLOSE
L'uso degli ammortizzatori permette un'apertura e una chiusura controllata e delicata.

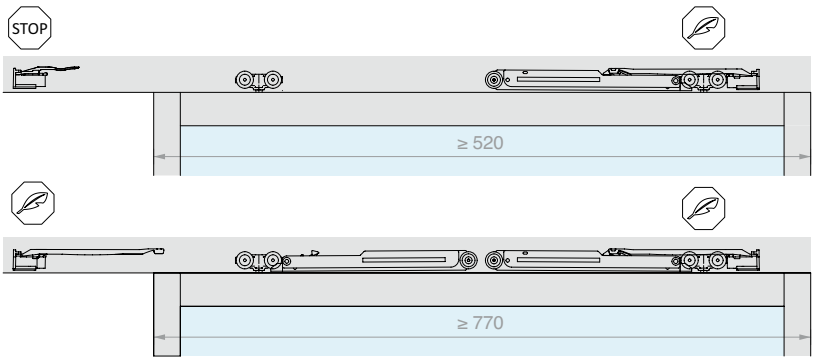

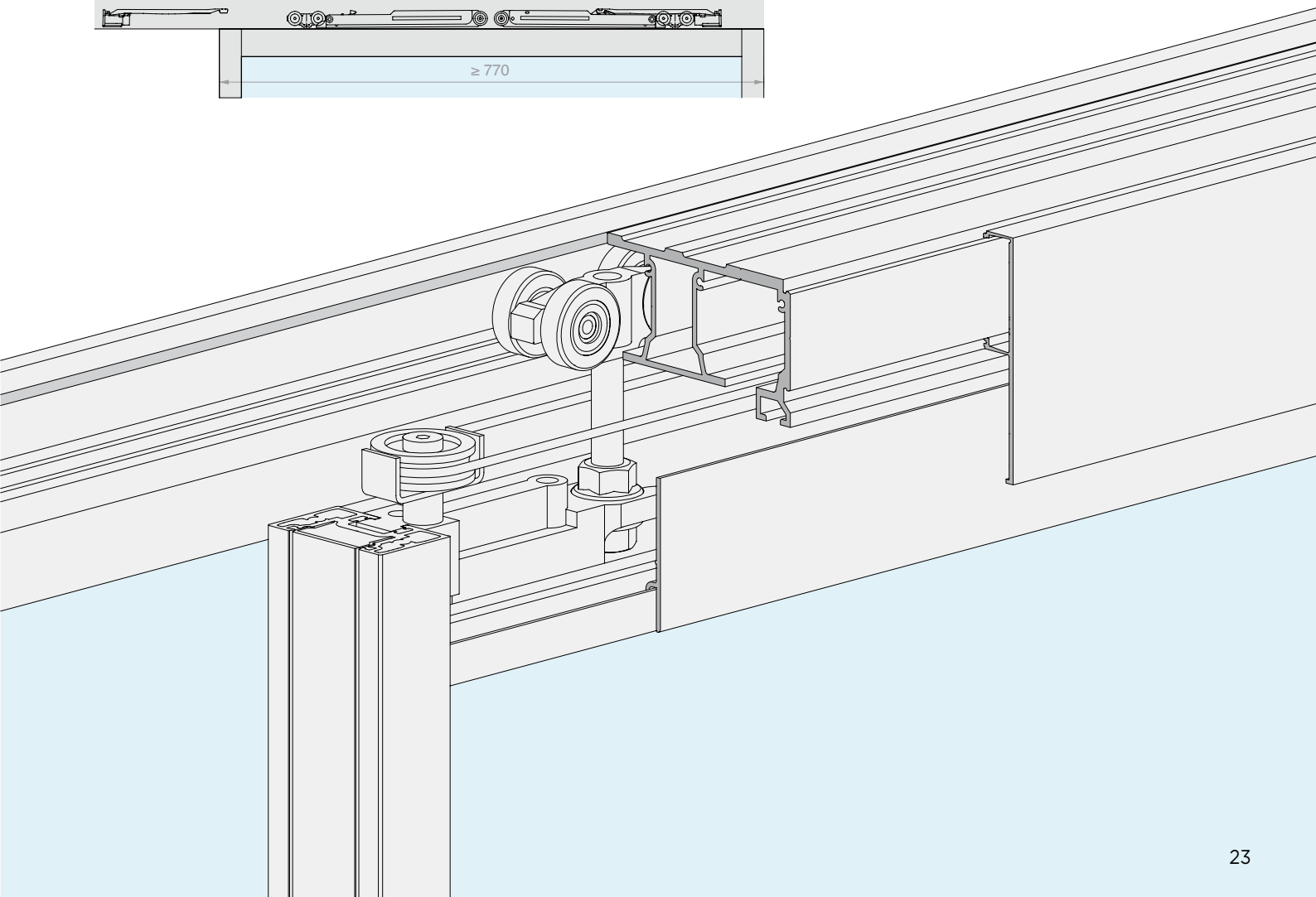

Variabili compositive

Le versatilità configurativa del sistema LMT è in grado di generare soluzioni che non si limitano alla gamma offerta a kit in questa sezione. Il nostro ufficio tecnico è a disposizione per elaborare tutte le possibili variabili di ogni progetto. Ogni soluzione è fornibile su richiesta tagliata a misura.

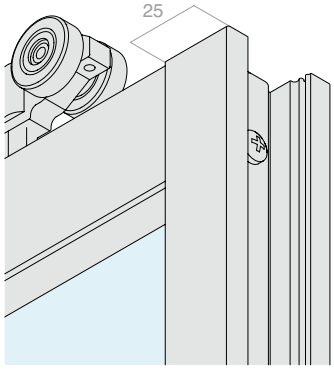

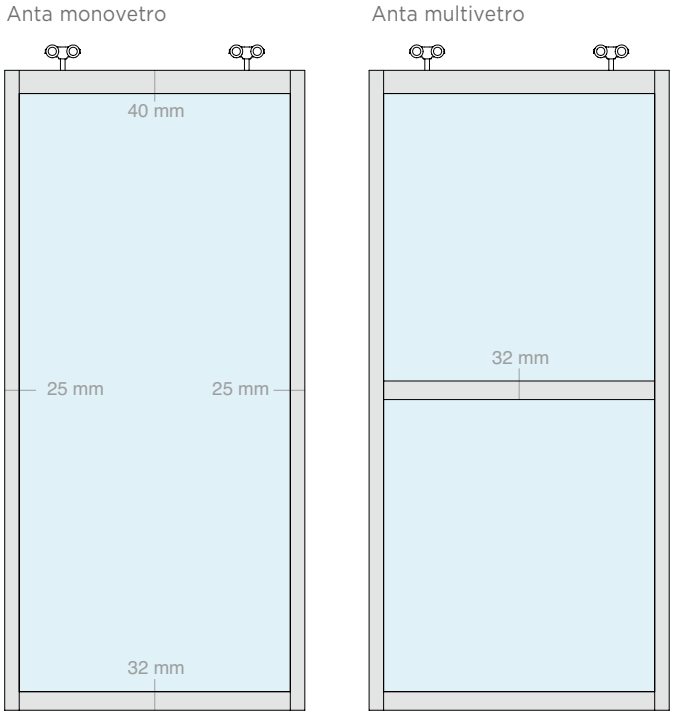

TELAIO DELL'ANTA MOBILE

Il telaio strutturale della gamma è proposto in kit di montaggio in grado di ospitare pannelli di tamponamento da 8 a 8.8 mm sia in vetro che in altro materiale.

I montanti verticali che compongono la struttura del telaio nascono con una cava aperta per permettere una rapida giunzione ai traversi orizzontali mediante viti.

MONOVETRO / MULTIVETRO
Il telaio può ospitare una lastra unica o essere sezionato orizzontalmete mediante traverso accessorio per ospitare lastre multiple più piccole.

CONFIGURAZIONI DELL'ANTA MOBILE

I laterali aperti prevedono fino a 4 tipologie compositive: con copertina di finitura, guarnizione di battuta o maniglia a tutta altezza.

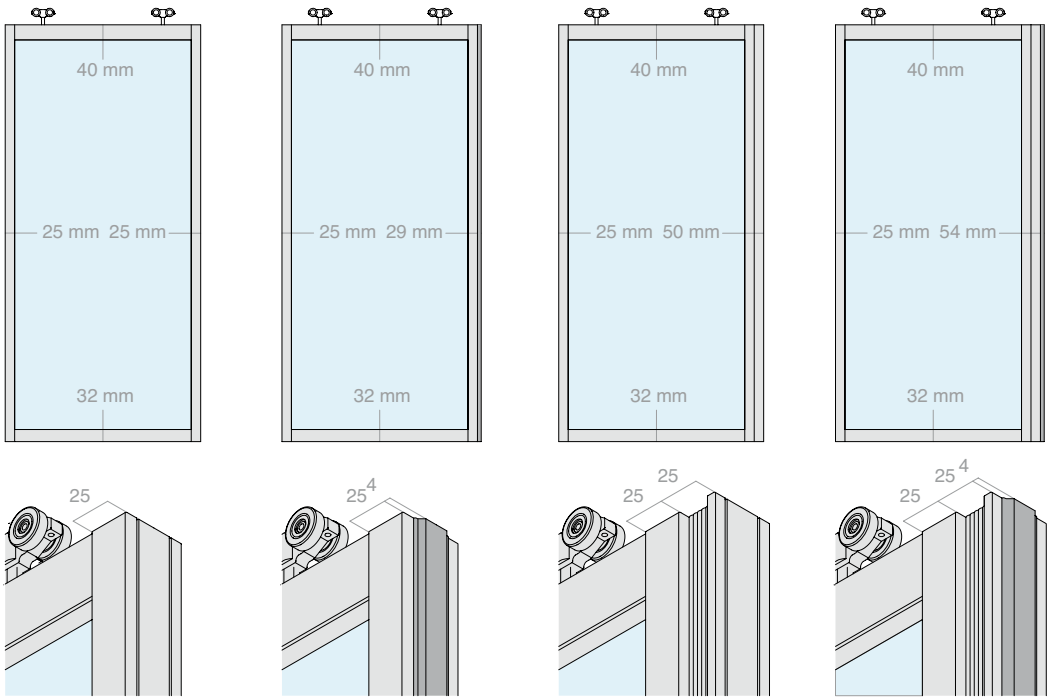

con copertina

con guarnizione di battuta

con maniglia a tutta altezza e copertina

con maniglia a tutta altezza e guarnizione di battuta



3 MANIGLIE
4 CONFIGURAZIONI

FINITURE RAL
SU RICHIESTA









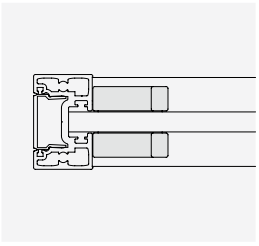

Art. HAND32140VHB
incollata al vetro

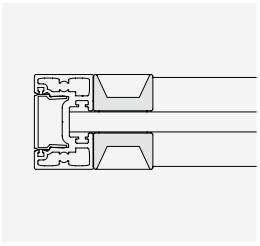

Art. MFM14025
incollata al vetro

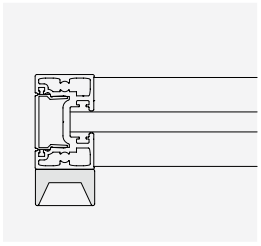

Art. MFM14025
avvitata o incollata
al profilo

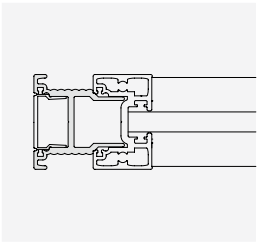

Art. LMC0038
estrusa a tutta altezza
avvitata con o senza
guarnizione

MONTANTE DI BATTUTA

Battuta in chiusura con o senza guarnizione.

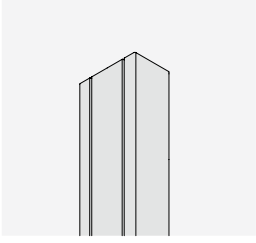

con cover

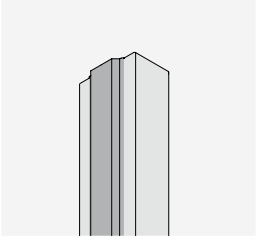

con guarnizione di
battuta

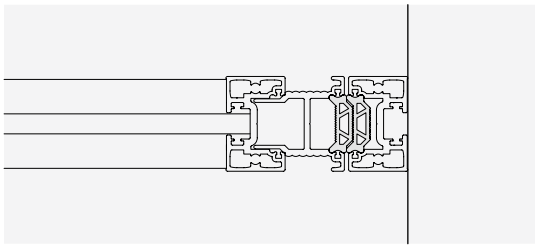

guarnizione reversibile



LM INTELAIATO

Kit

INSTALLAZIONE A SOFFITTO

1 VIA

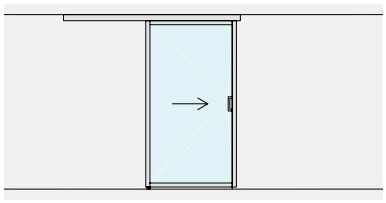

Pag 30

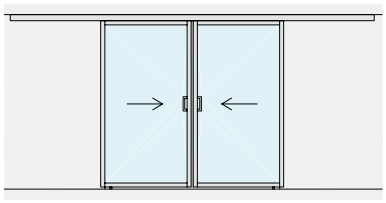

Pag 34

1 VIA + FISSO

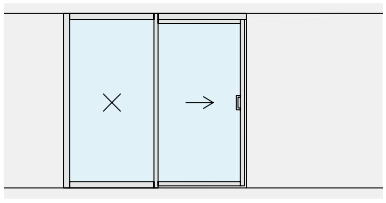

Pag 38

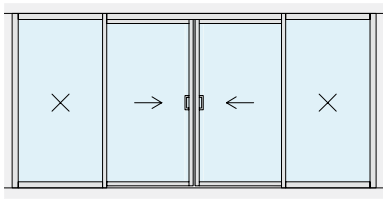

Pag 42

2 VIE

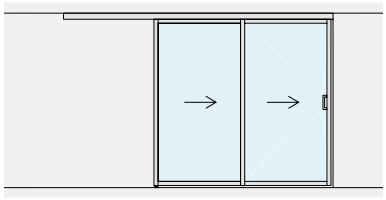

Pag 46

2 VIE + FISSO

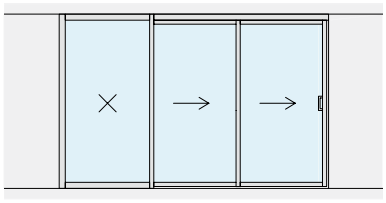

Pag 50

3 VIE

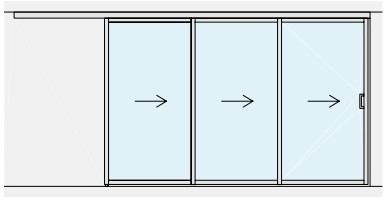

Pag 54

3 VIE + FISSO

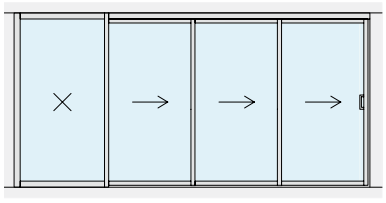

Pag 59

INSTALLAZIONE A PARETE

1 VIA

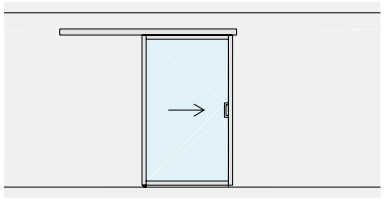

Pag 62

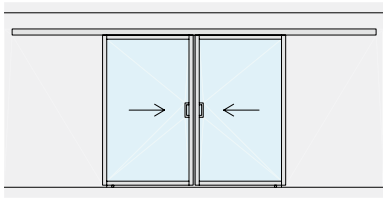

Pag 66





KIT SCORREVOLE INTELAIATO FISSAGGIO A SOFFITTO ANTA SINGOLA

Materiale: Alluminio
Finitura: /6 /88 /97

SENZA FORI NEL VETRO

DIMENSIONI VANO

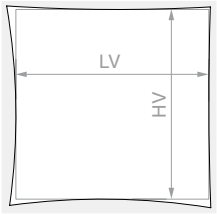

HV max: **3000** mm

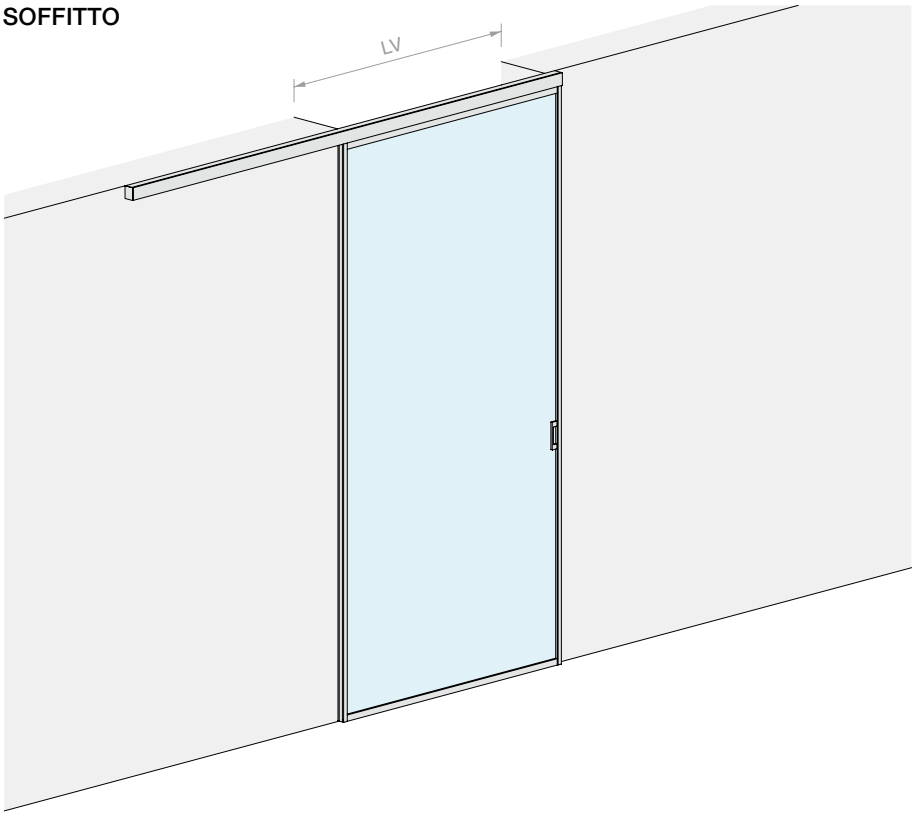

VETRO ANTA

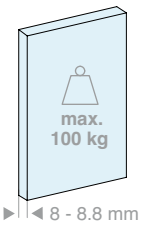

VETRO ANTA

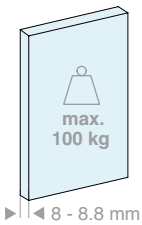

Kit costituito da:

Art.	Descrizione	Q.tà
LMINT-PCOV30.100	Kit anta scorrevole con cover	1 Pz
LM21.200	Binario fissaggio a soffitto	1 Pz
LMCA065.200	Copertina per binario aperta	1 Pz
LMCC065.200	Copertina per binario chiusa	1 Pz
LM64051TP33	Tappo di finitura	2 Pz
057.3073.072	Stop con fermo	2 Pz
LMINT-GT915	Guida a terra	1 Pz
HAND32140VHB	Maniglia adesiva	2 Pz
Optional		
042.3102.072	Ammortizzatore softbreak da 20-60 Kg	1 Pz
042.3102.071	Ammortizzatore softbreak da 61-100 Kg	1 Pz

Kit costituito da:

Art.	Descrizione	Q.tà
LMINT-PCOV30.150	Kit anta scorrevole con cover	1 Pz
LM21.300	Binario fissaggio a soffitto	1 Pz
LMCA065.300	Copertina per binario aperta	1 Pz
LMCC065.300	Copertina per binario chiusa	1 Pz
LM64051TP33	Tappo di finitura	2 Pz
057.3073.072	Stop con fermo	2 Pz
LMINT-GT915	Guida a terra	1 Pz
HAND32140VHB	Maniglia adesiva	2 Pz
Optional		
042.3102.072	Ammortizzatore softbreak da 20-60 Kg	1 Pz
042.3102.071	Ammortizzatore softbreak da 61-100 Kg	1 Pz

Art.	LV max	Q.tà
LMT6511.200	**950** mm	1 Pz

Art.	LV max	Q.tà
LMT6511.300	**1450** mm	1 Pz

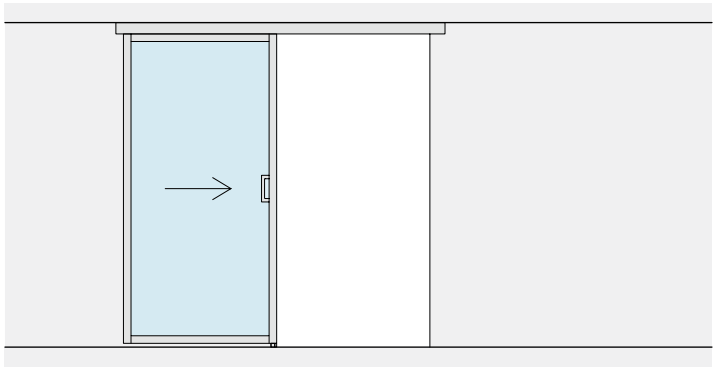

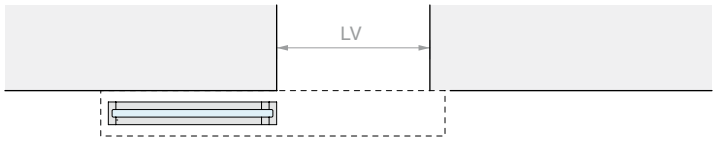
LV

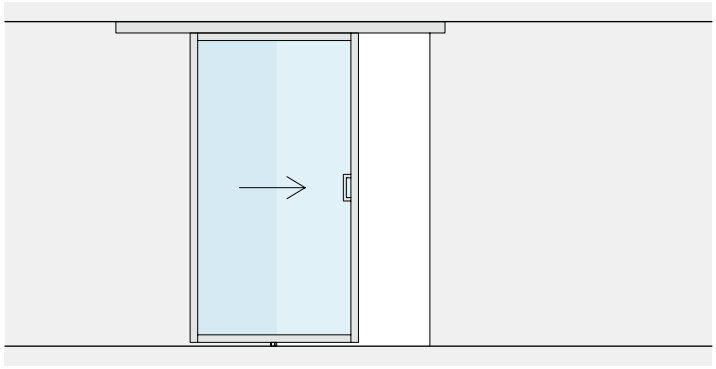

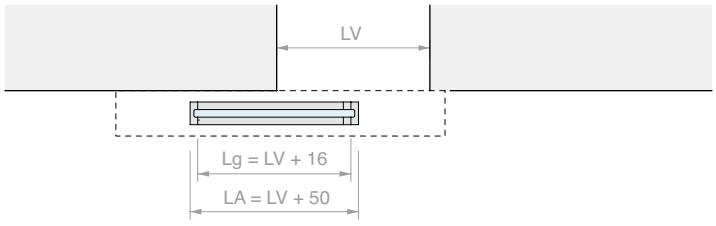
LV
Lg = LV + 16
LA = LV + 50

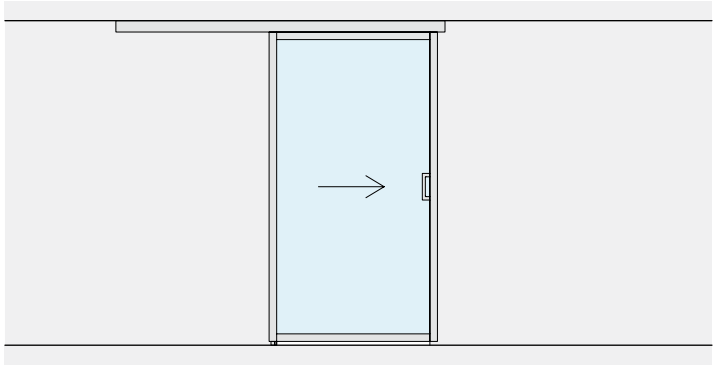

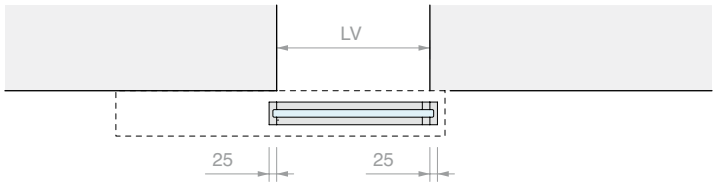
LV
25
25

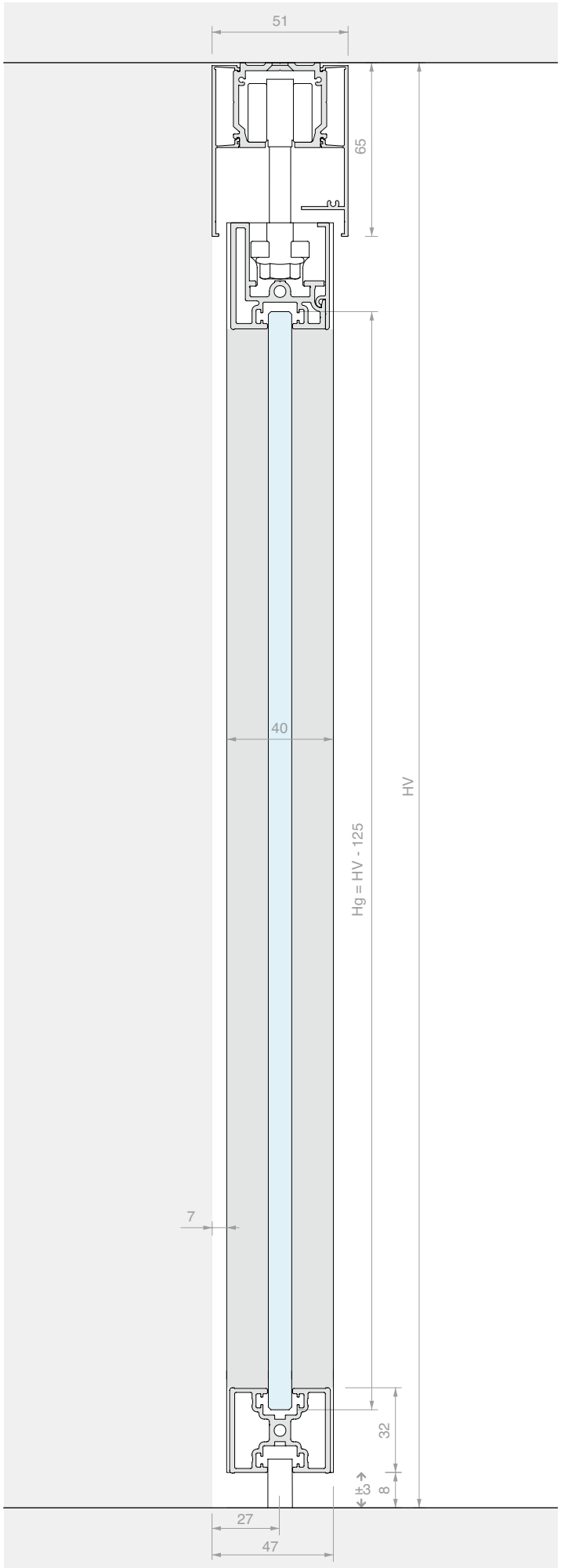
51
65
40
HV
Hg = HV - 125
7
32
±3
8
27
47




LIGHT

KIT SCORREVOLE INTELAIATO FISSAGGIO A SOFFITTO DOPPIA ANTA SINCRONIZZATA

Materiale: Alluminio

Finitura: /6 /88 /97

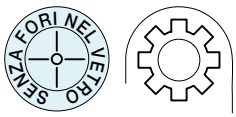

DIMENSIONI VANO

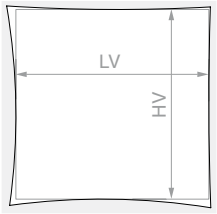

HV max: **3000** mm

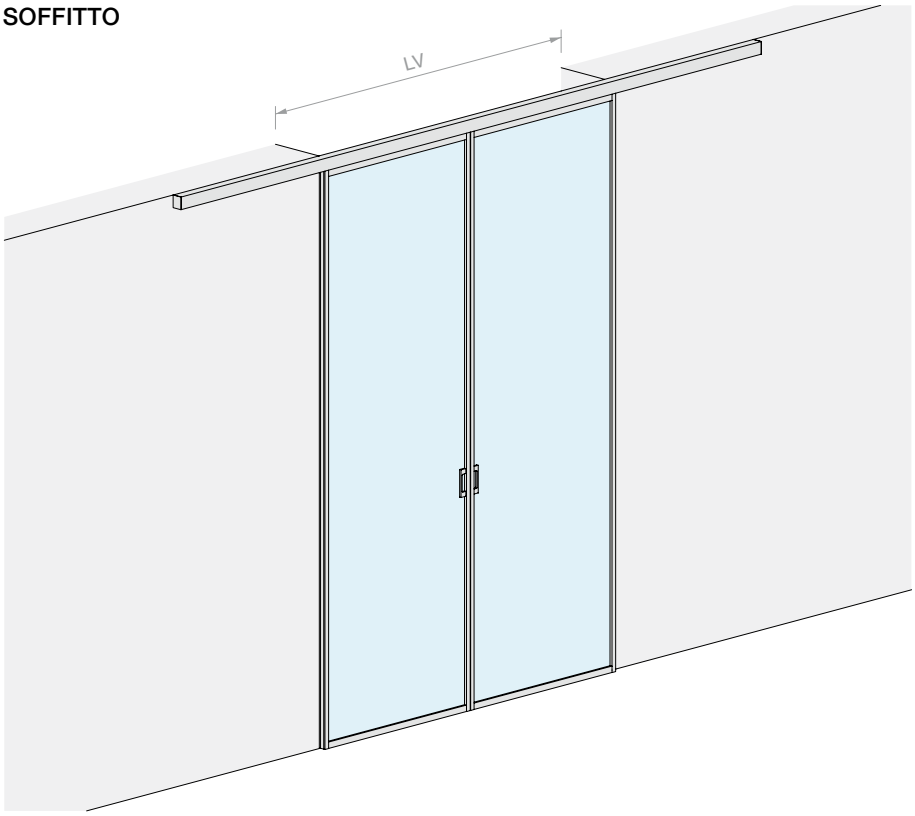

VETRO ANTA

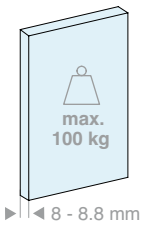

Kit costituito da:

Art.	Descrizione	Q.tà
LMINT-PGUA30.100	Kit anta scorrevole con guarnizione	2 Pz
LM21.400	Binario fissaggio a soffitto	1 Pz
LMCA065.400	Copertina per binario aperta	1 Pz
LMCC065.400	Copertina per binario chiusa	1 Pz
LM64051TP33	Tappo di finitura	2 Pz
057.3073.071	Stop senza fermo	4 Pz
LMSIN-2AC11	Kit sincronismo per 2 ante in linea	1 Pz
HAND32140VHB	Maniglia adesiva	4 Pz

Optional

042.3102.072	Ammortizzatore softbreak da 20-60 Kg	2 Pz
042.3102.071	Ammortizzatore softbreak da 61-100 Kg	2 Pz

Art.	LV max	Q.tà
LMT6511C.400	**1970** mm	1 Pz

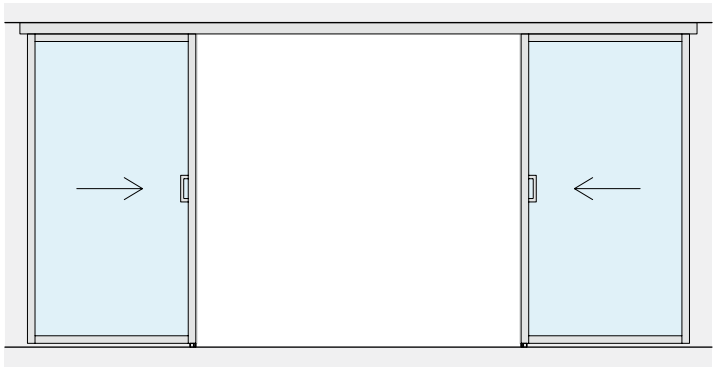


LV

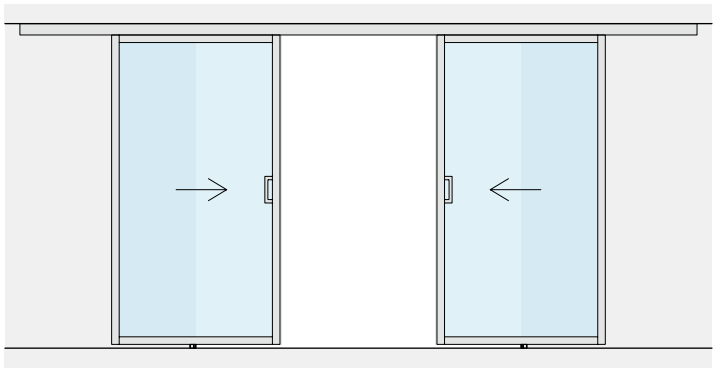

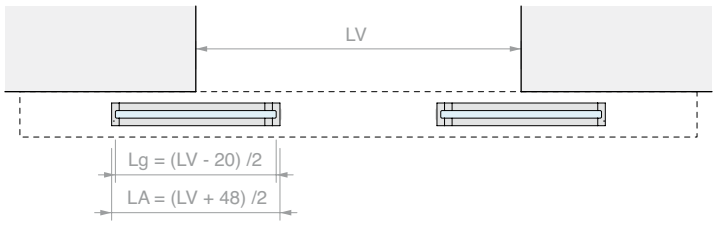
LV
Lg = (LV - 20) /2
LA = (LV + 48) /2

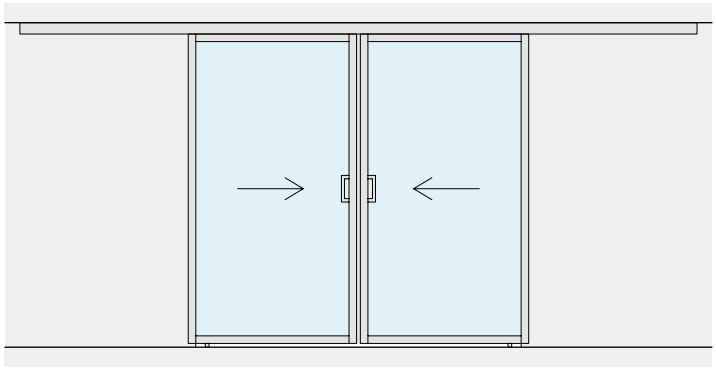

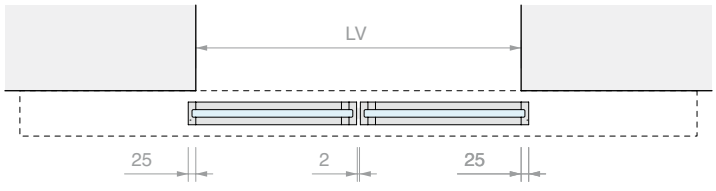
LV
25
2
25

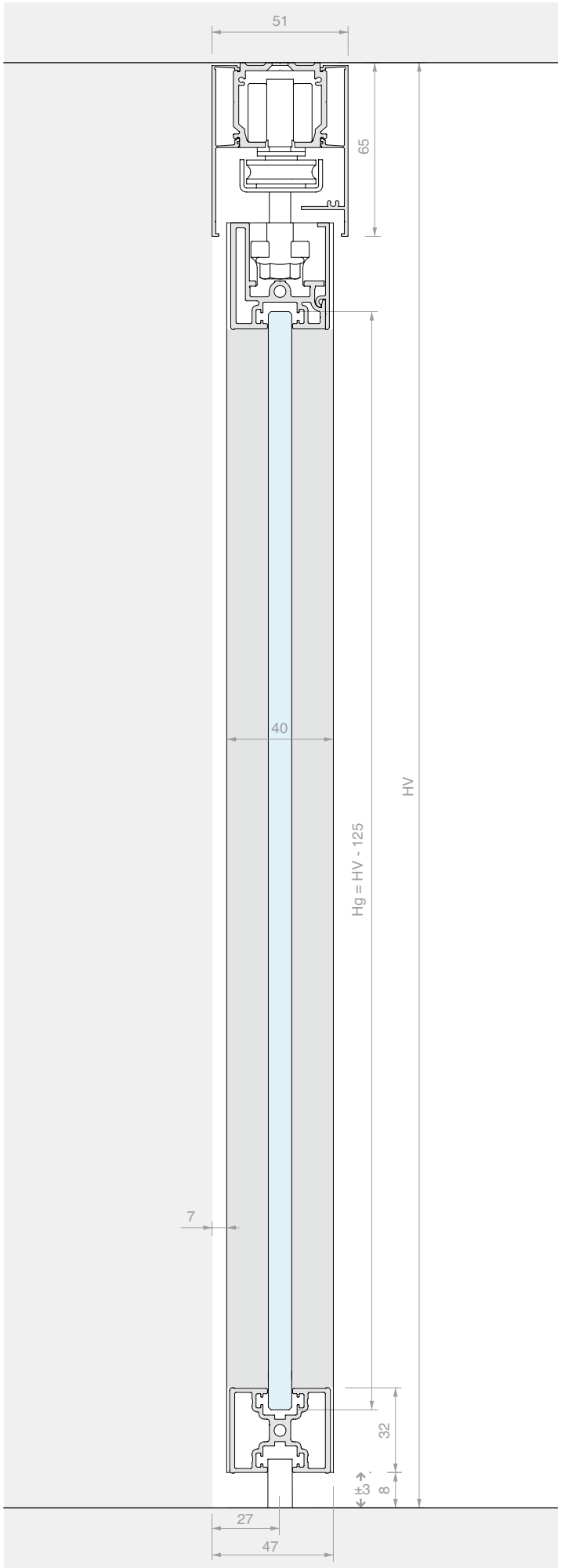
51
65
40
HV
Hg = HV - 125
7
32
8
±3
27
47





KIT SCORREVOLE INTELAIATO FISSAGGIO A SOFFITTO ANTA SINGOLA E VETRO FISSO

Materiale: Alluminio
Finitura: /6 /88 /97



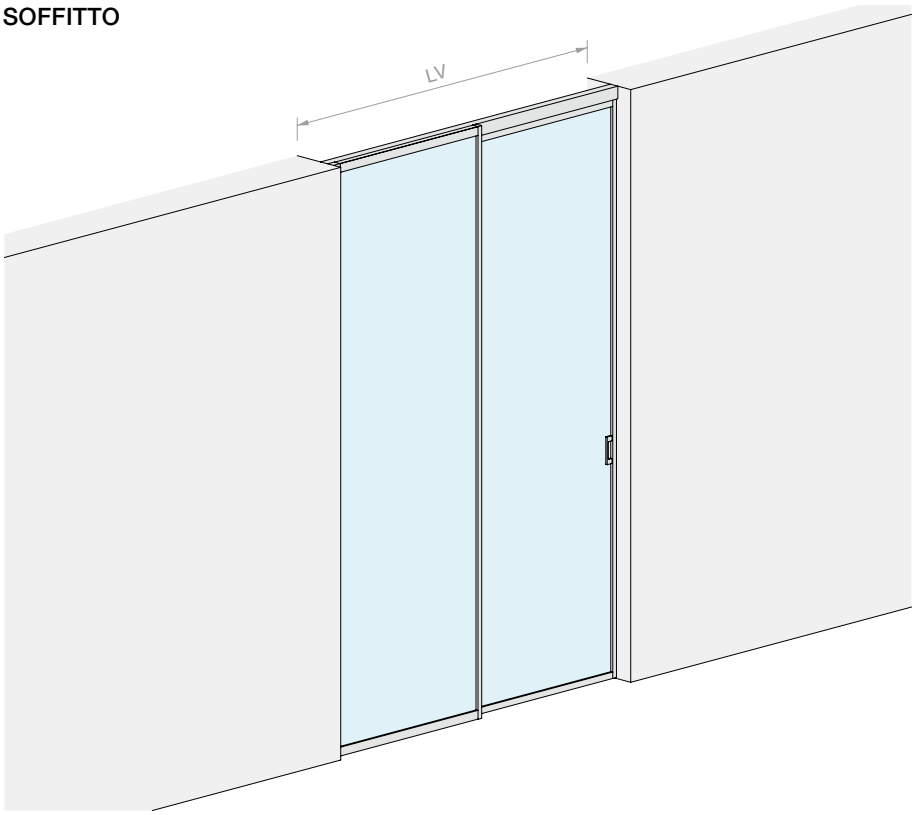

DIMENSIONI VANO

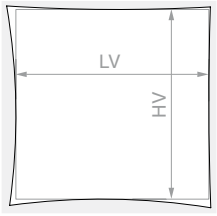

HV max: **3000** mm

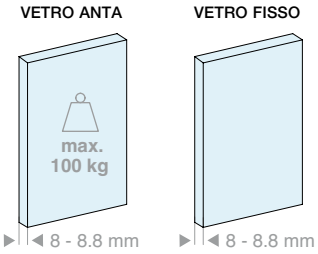

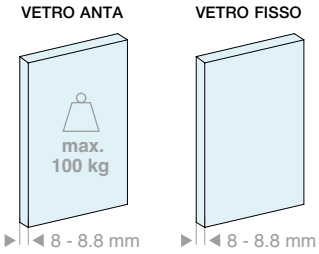

Kit costituito da:

Art.	Descrizione	Q.tà
LMINT-PCOV30.100	Kit anta scorrevole con cover	1 Pz
LMINT-VFIX30.100	Kit vetro fisso intelaiato	1 Pz
LM21.200	Binario fissaggio a soffitto	1 Pz
FOU1013.30	Profilo a “U”	1 Pz
LMCA065.200	Copertina per binario aperta	1 Pz
LMCC065.200	Copertina per binario chiusa	1 Pz
057.3073.072	Stop con fermo	2 Pz
LMINT-GT915	Guida a terra	1 Pz
HAND32140VHB	Maniglia adesiva	2 Pz
Optional		
042.3102.072	Ammortizzatore softbreak da 20-60 Kg	1 Pz
042.3102.071	Ammortizzatore softbreak da 61-100 Kg	1 Pz

Kit costituito da:

Art.	Descrizione	Q.tà
LMINT-PCOV30.150	Kit anta scorrevole con cover	1 Pz
LMINT-VFIX30.150	Kit vetro fisso intelaiato	1 Pz
LM21.300	Binario fissaggio a soffitto	1 Pz
FOU1013.30	Profilo a “U”	1 Pz
LMCA065.300	Copertina per binario aperta	1 Pz
LMCC065.300	Copertina per binario chiusa	1 Pz
057.3073.072	Stop con fermo	2 Pz
LMINT-GT915	Guida a terra	1 Pz
HAND32140VHB	Maniglia adesiva	2 Pz
Optional		
042.3102.072	Ammortizzatore softbreak da 20-60 Kg	1 Pz
042.3102.071	Ammortizzatore softbreak da 61-100 Kg	1 Pz

Art.	LV max	Q.tà
LMT6511F.200	**2000** mm	1 Pz

Art.	LV max	Q.tà
LMT6511F.300	**3000** mm	1 Pz

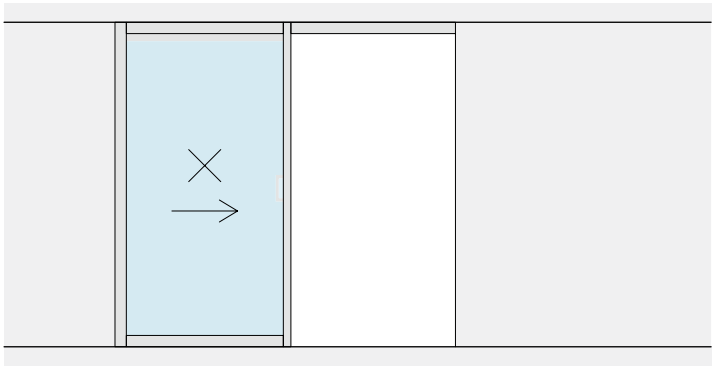

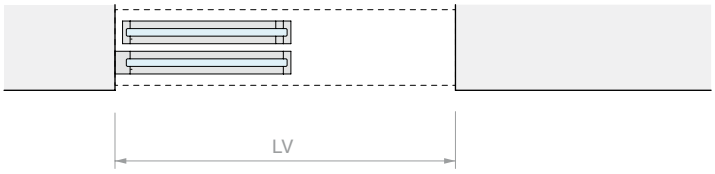
LV

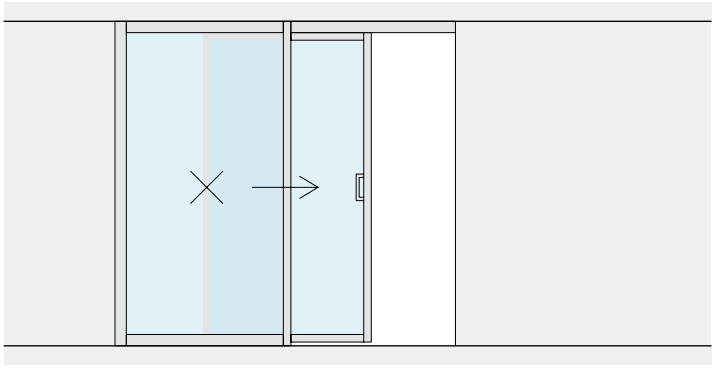

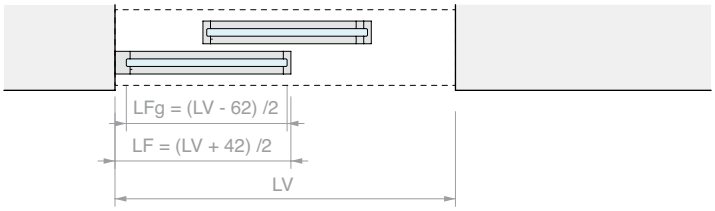
LFg = (LV - 62) /2
LF = (LV + 42) /2
LV

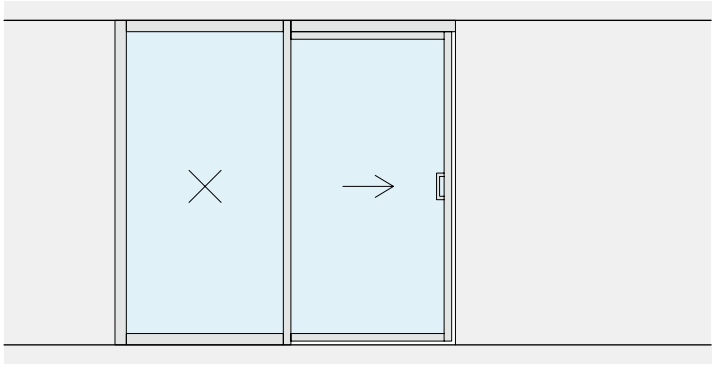

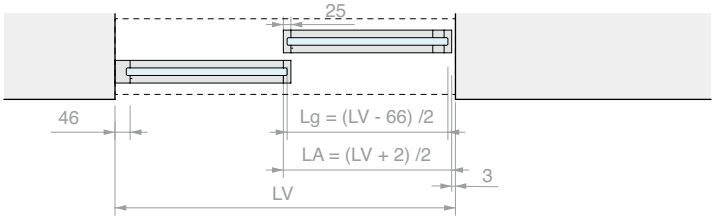
25
46
Lg = (LV - 66) /2
LA = (LV + 2) /2
3
LV

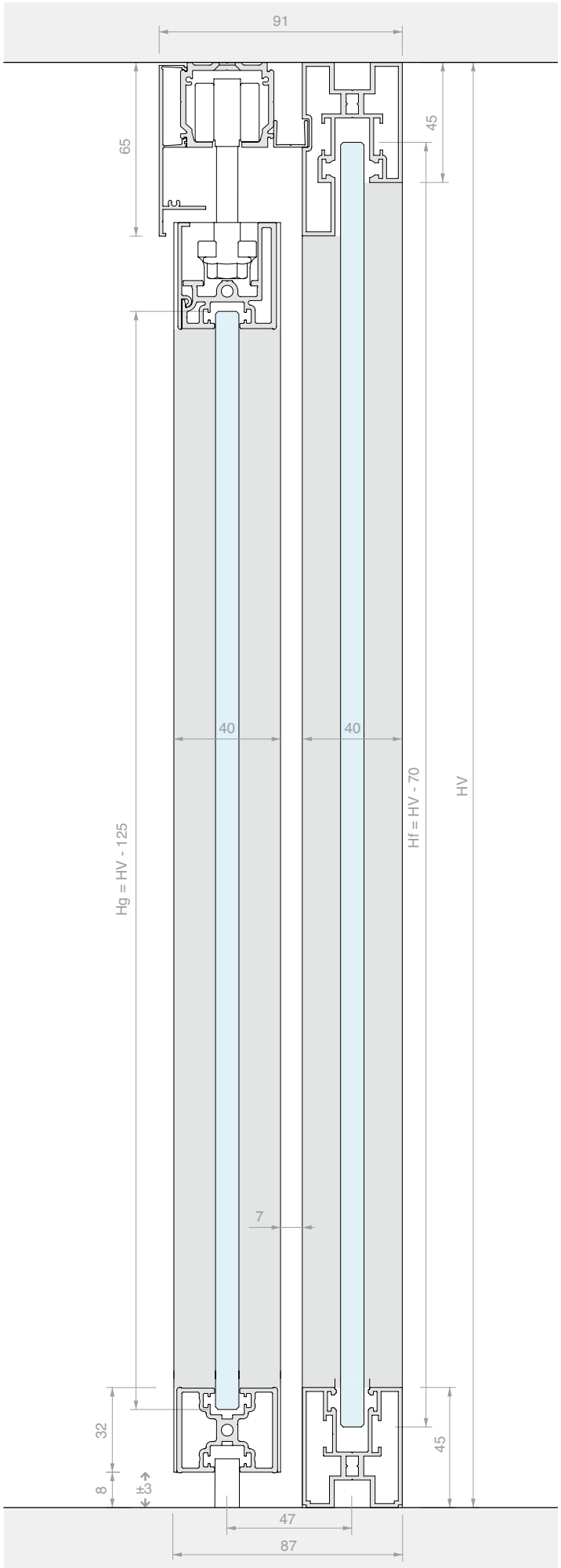
91
65
45
40
40
Hg = HV - 125
Hf = HV - 70
HV
7
32
8
±3
45
47
87





KIT SCORREVOLE INTELAIATO FISSAGGIO A SOFFITTO DOPPIA ANTA SINCRONIZZATA E DOPPIO VETRO FISSO

Materiale: Alluminio
Finitura: /6 /88 /97

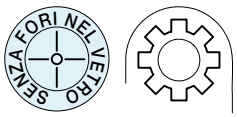

DIMENSIONI VANO

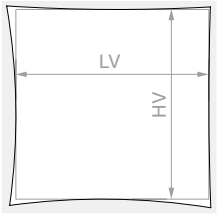

HV max: **3000** mm

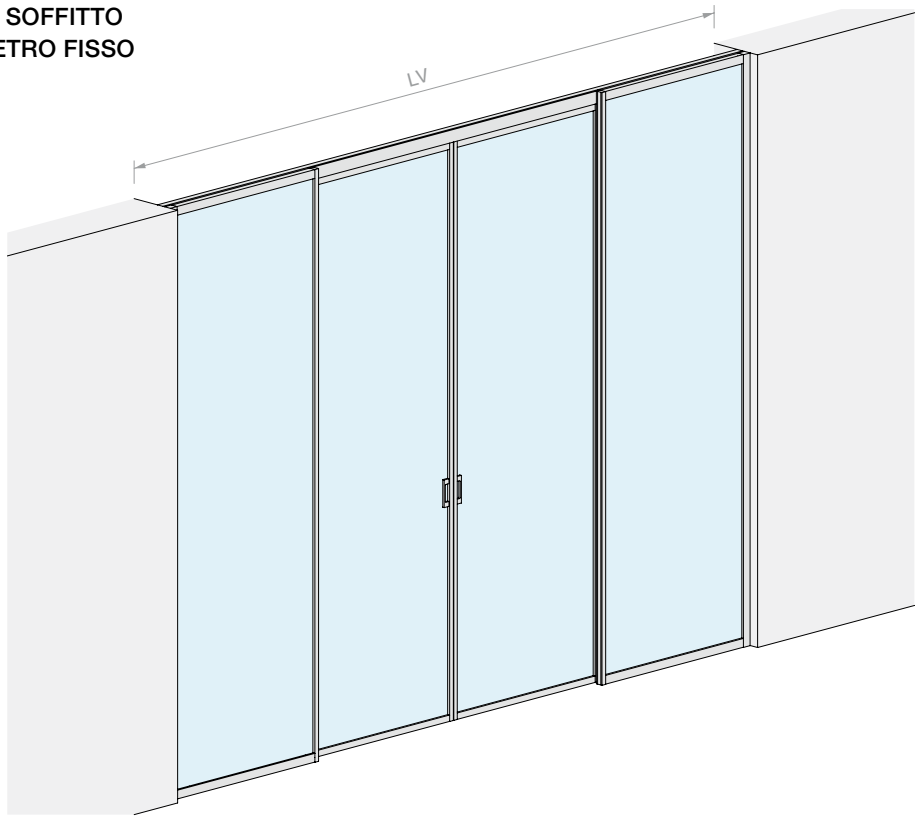

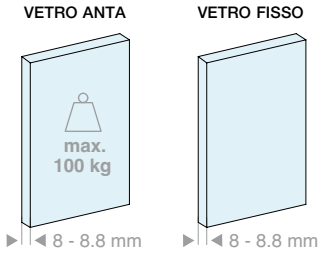

Kit costituito da:

Art.	Descrizione	Q.tà
LMINT-PGUA30.100	Kit anta scorrevole con guarnizione	2 Pz
LMINT-VFIX30.100	Kit vetro fisso intelaiato	2 Pz
LM21.400	Binario fissaggio a soffitto	1 Pz
FOU1013.30	Profilo a “U”	2 Pz
LMCA065.400	Copertina per binario aperta	2 Pz
057.3073.071	Stop senza fermo	4 Pz
LMSIN-2AC11	Kit sincronismo per 2 ante in linea	1 Pz
HAND32140VHB	Maniglia adesiva	4 Pz

Optional

042.3102.072	Ammortizzatore softbreak da 20-60 Kg	2 Pz
042.3102.071	Ammortizzatore softbreak da 61-100 Kg	2 Pz

Art.	LV max	Q.tà
LMT6511CF.400	**4000** mm	1 Pz

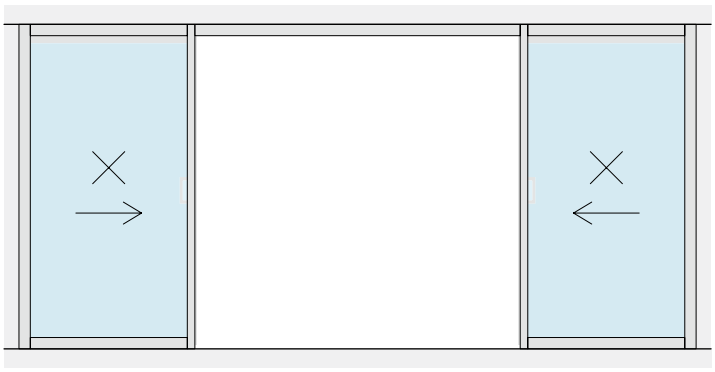

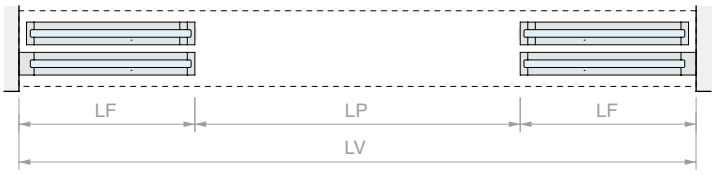
LF
LP
LF
LV

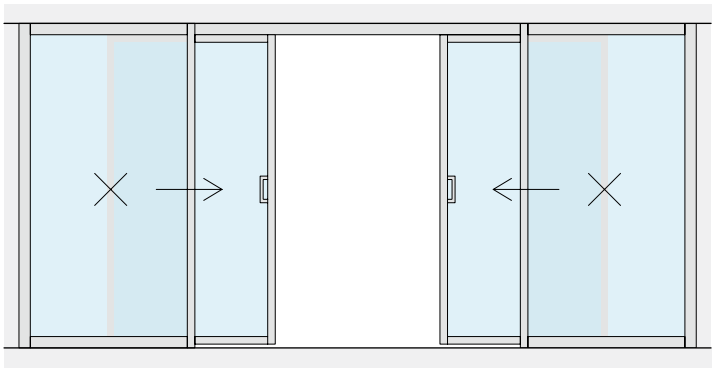

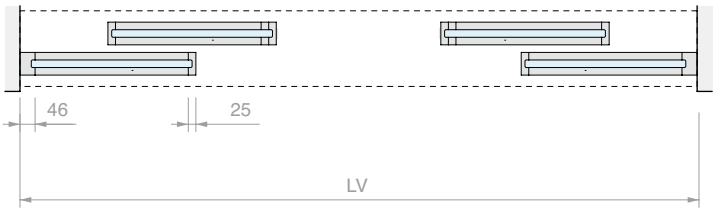
46
25
LV

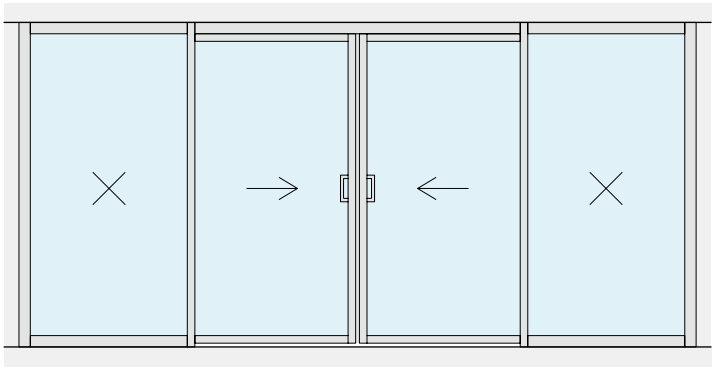

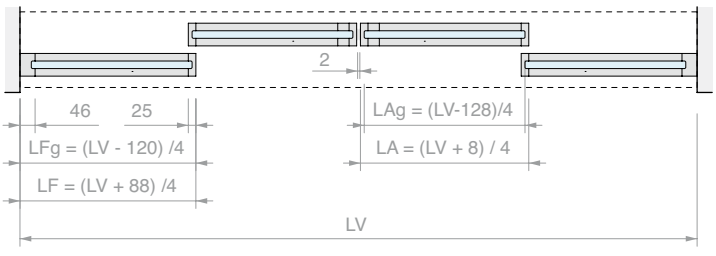
2
46
25
LFg = (LV - 120) /4
LF = (LV + 88) /4
LAg = (LV-128)/4
LA = (LV + 8) / 4
LV

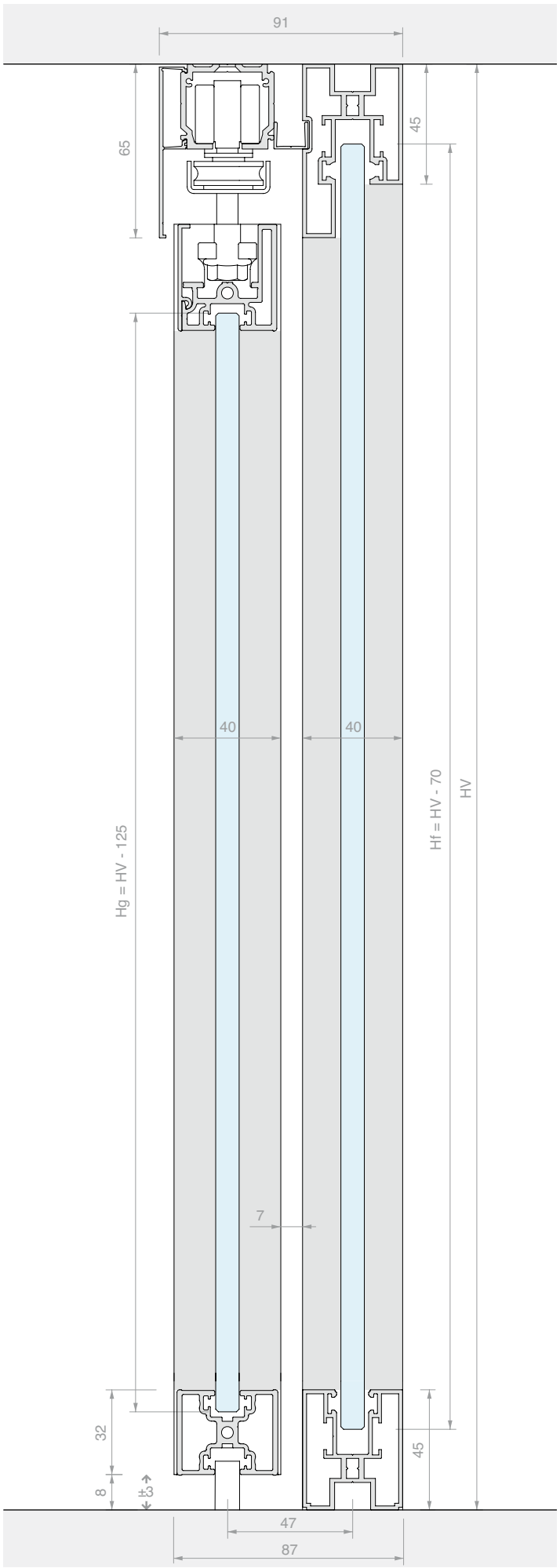
91
65
45
40
40
Hg = HV - 125
Hf = HV - 70
HV
7
32
45
8
±3
47
87





KIT SCORREVOLE INTELAIATO FISSAGGIO A SOFFITTO DOPPIA ANTA TRASCINATA CON SINCRONISMO

Materiale: Alluminio

Finitura: /6 /88 /97

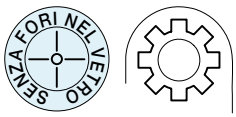

DIMENSIONI VANO

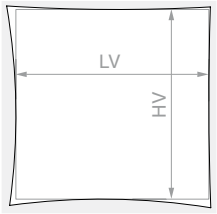

HV max: **3000** mm

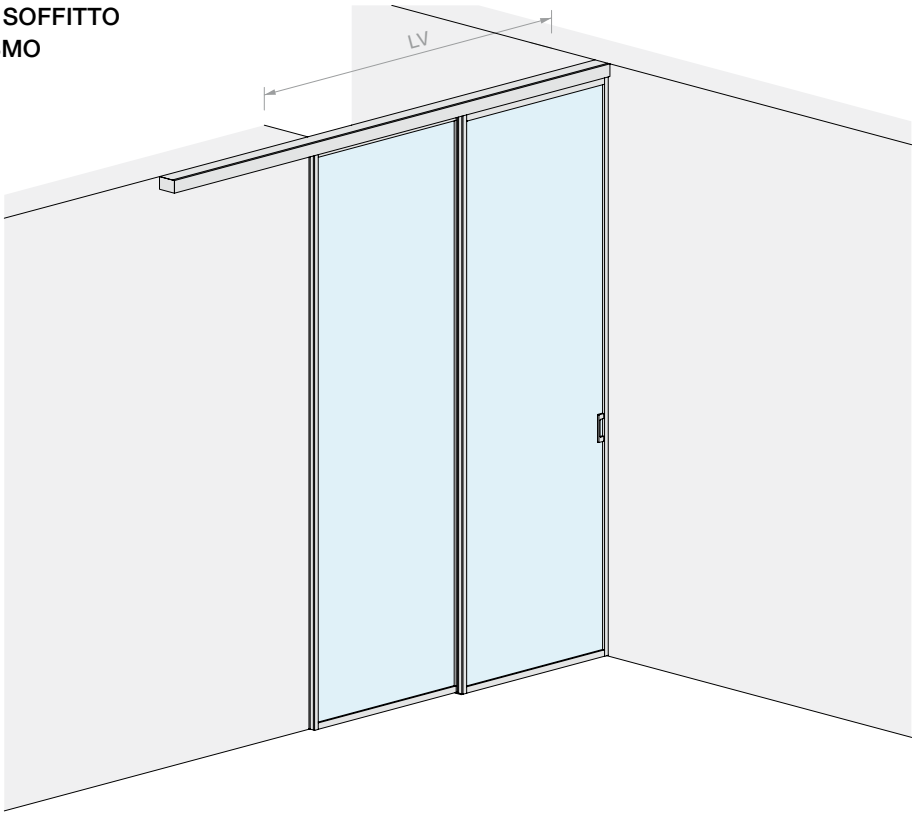

VETRO ANTA

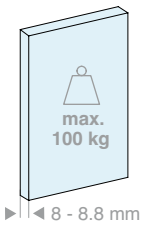

Kit costituito da:

Art.	Descrizione	Q.tà
LMINT-PCOV30.100	Kit anta scorrevole con cover	1 Pz
LMINT-PGUA30.100	Kit anta scorrevole con guarnizione	1 Pz
LM2V082.300	Binario a 2 vie fissaggio a soffitto	1 Pz
LMCA065.300	Copertina per binario aperta	2 Pz
LM64098TP33	Tappo di finitura	2 Pz
057.3073.072	Stop con fermo	2 Pz
057.3073.071	Stop senza fermo	2 Pz
LMSIN-2AT21	Kit sincronismo per 2 ante trascinate	1 Pz
HAND32140VHB	Maniglia adesiva	2 Pz

Optional

042.3102.071	Ammortizzatore softbreak per ante da 40-65 Kg	1 o 2 Pz

Art.	LV max	Q.tà
LMT6512.300	**1975** mm	1 Pz

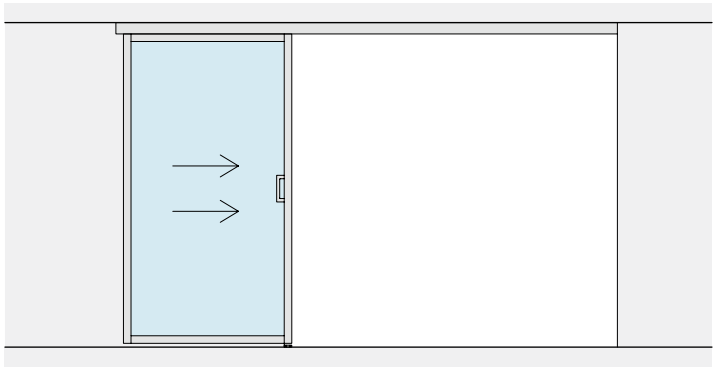

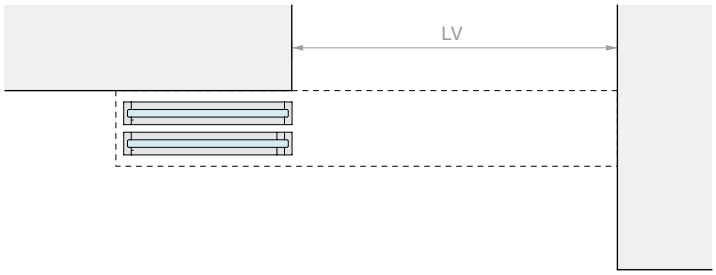
LV

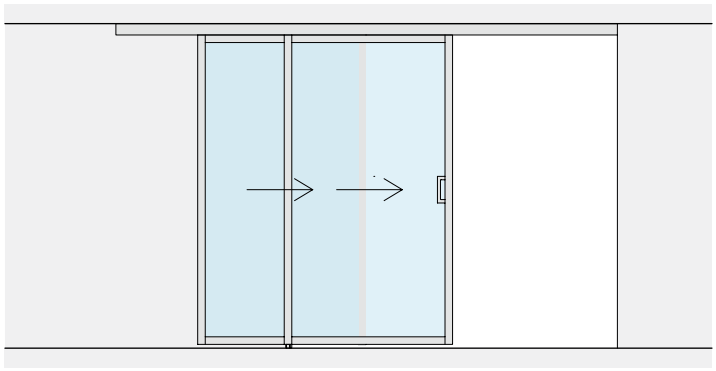

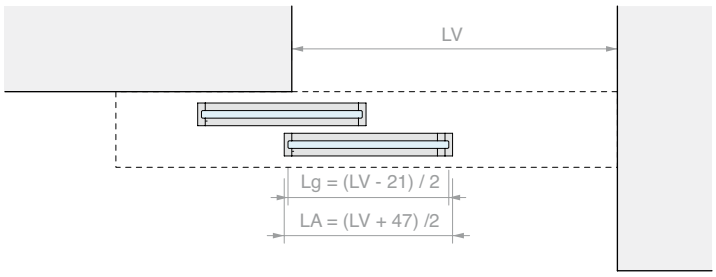
LV
Lg = (LV - 21) / 2
LA = (LV + 47) /2

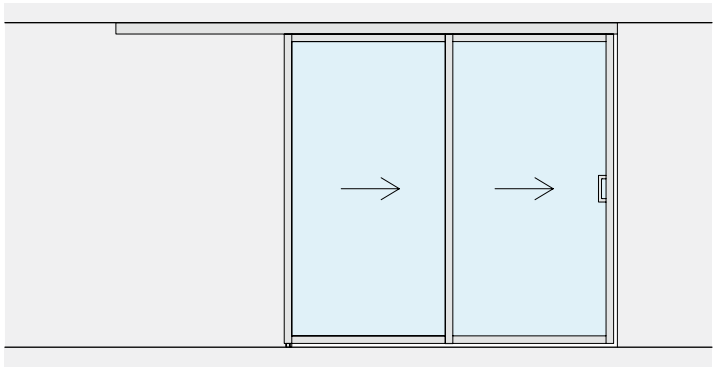

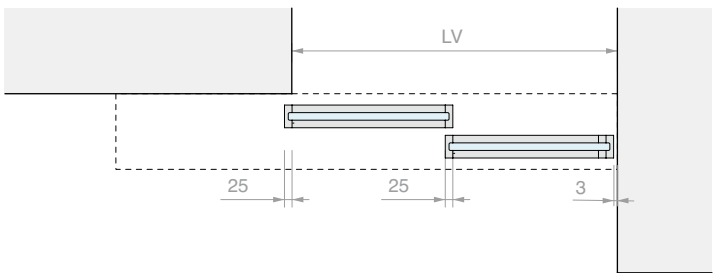
LV
25
25
3

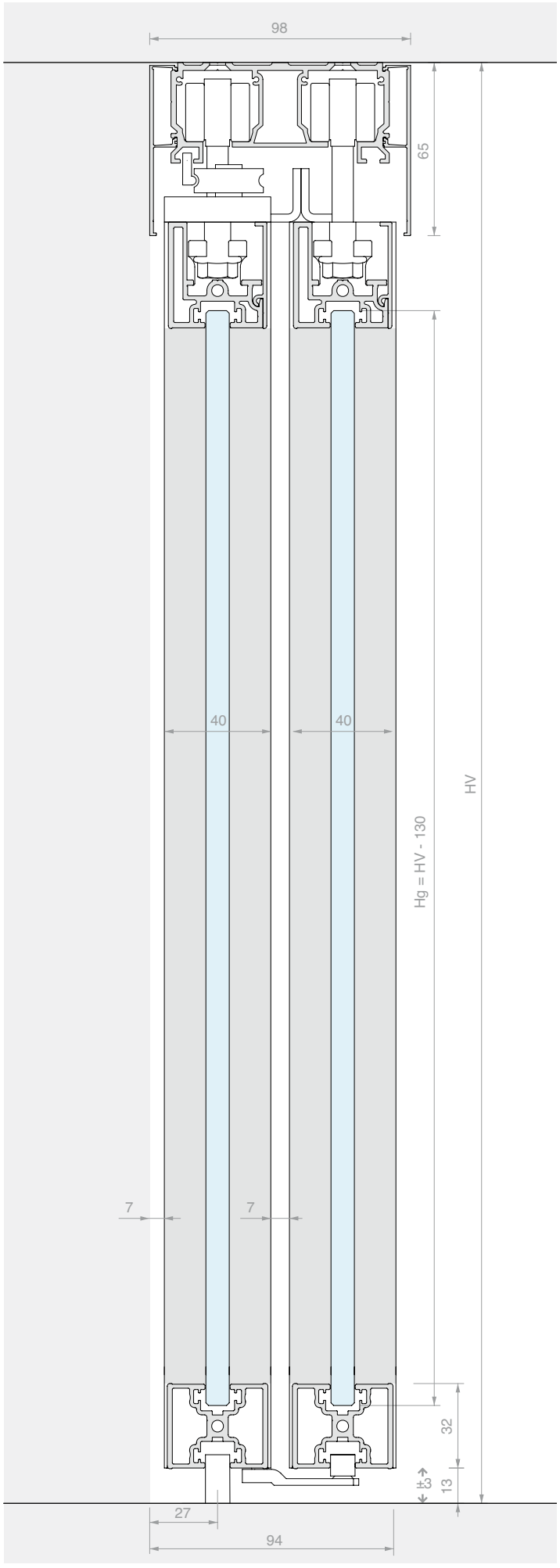
98
65
40
40
HV
Hg = HV - 130
7
7
32
13
3
27
94





KIT SCORREVOLE INTELAIATO FISSAGGIO A SOFFITTO
DOPPIA ANTA TRASCINATA CON SINCRONISMO E VETRO FISSO

Materiale: Alluminio
Finitura: /6 /88 /97

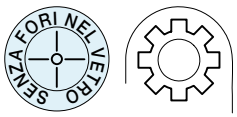

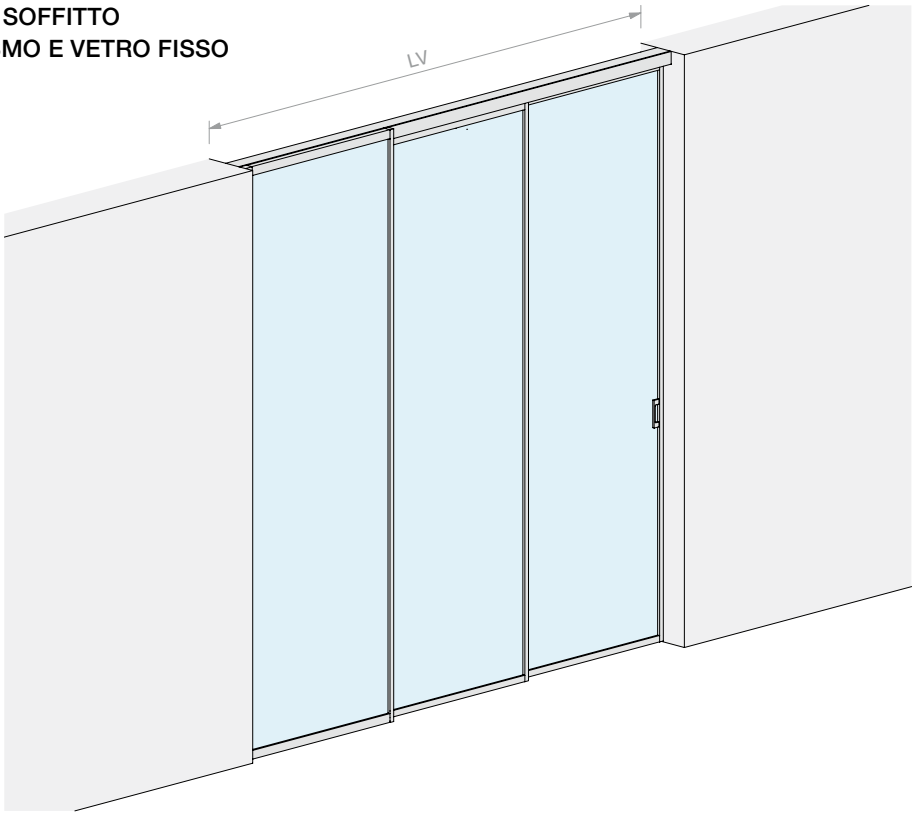

DIMENSIONI VANO

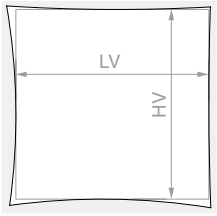

HV max: **3000** mm

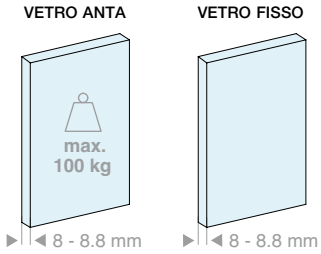

Kit costituito da:

Art.	Descrizione	Q.tà
LMINT-PCOV30.100	Kit anta scorrevole con cover	1 Pz
LMINT-PGUA30.100	Kit anta scorrevole con guarnizione	1 Pz
LMINT-VFIX30.100	Kit vetro fisso intelaiato	1 Pz
LM2V082.300	Binario a 2 vie fissaggio a soffitto	1 Pz
FOU1013.30	Profilo a “U”	1 Pz
LMCA065.300	Copertina per binario aperta	2 Pz
057.3073.072	Stop con fermo	2 Pz
057.3073.071	Stop senza fermo	2 Pz
LMSIN-2AT21	Kit sincronismo per 2 ante trascinate	1 Pz
HAND32140VHB	Maniglia adesiva	2 Pz

Optional

042.3102.071	Ammortizzatore softbreak per ante da 40-65 Kg	1 o 2 Pz

Art.	LV max	Q.tà
LMT6512F.300	**3000** mm	1 Pz

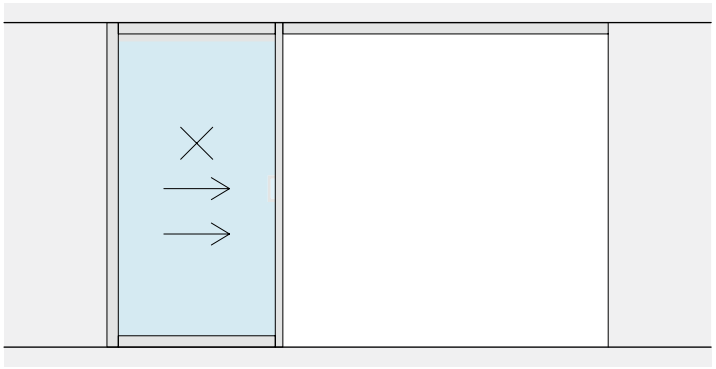

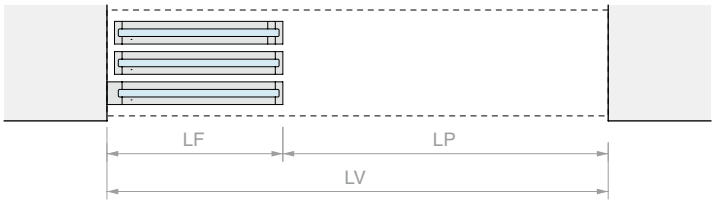
LF
LP
LV

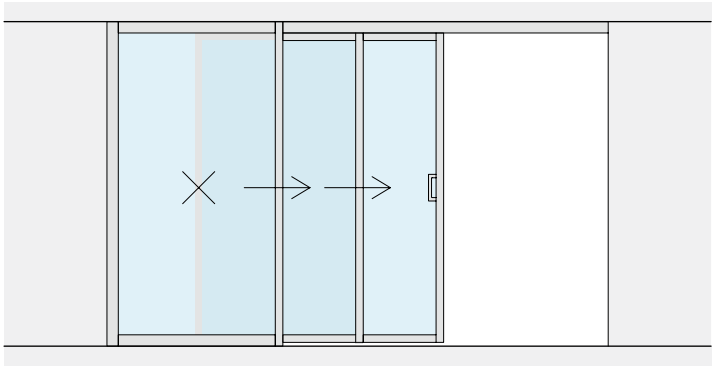

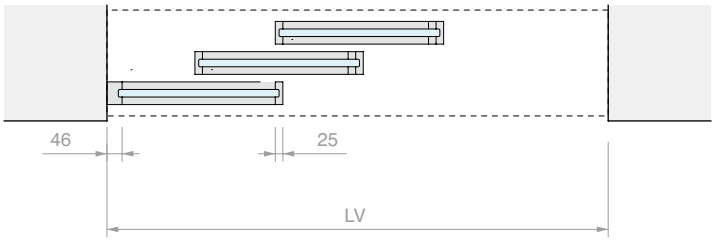
46
25
LV

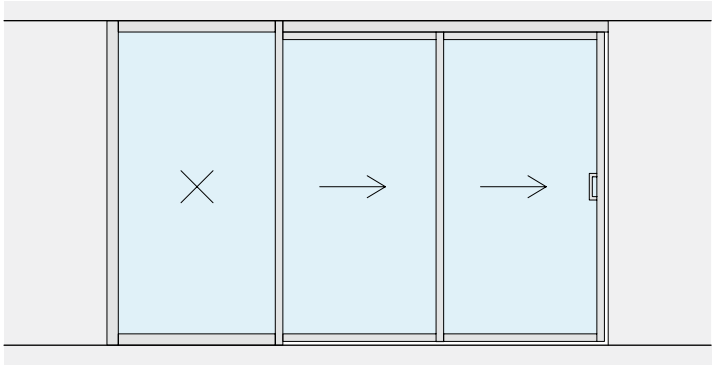

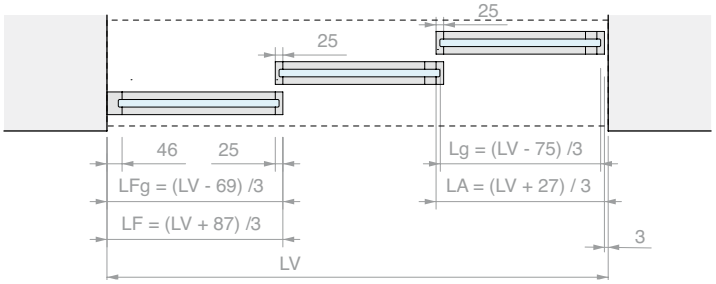
25
25
46
25
LFg = (LV - 69) /3
LF = (LV + 87) /3
Lg = (LV - 75) /3
LA = (LV + 27) / 3
3
LV

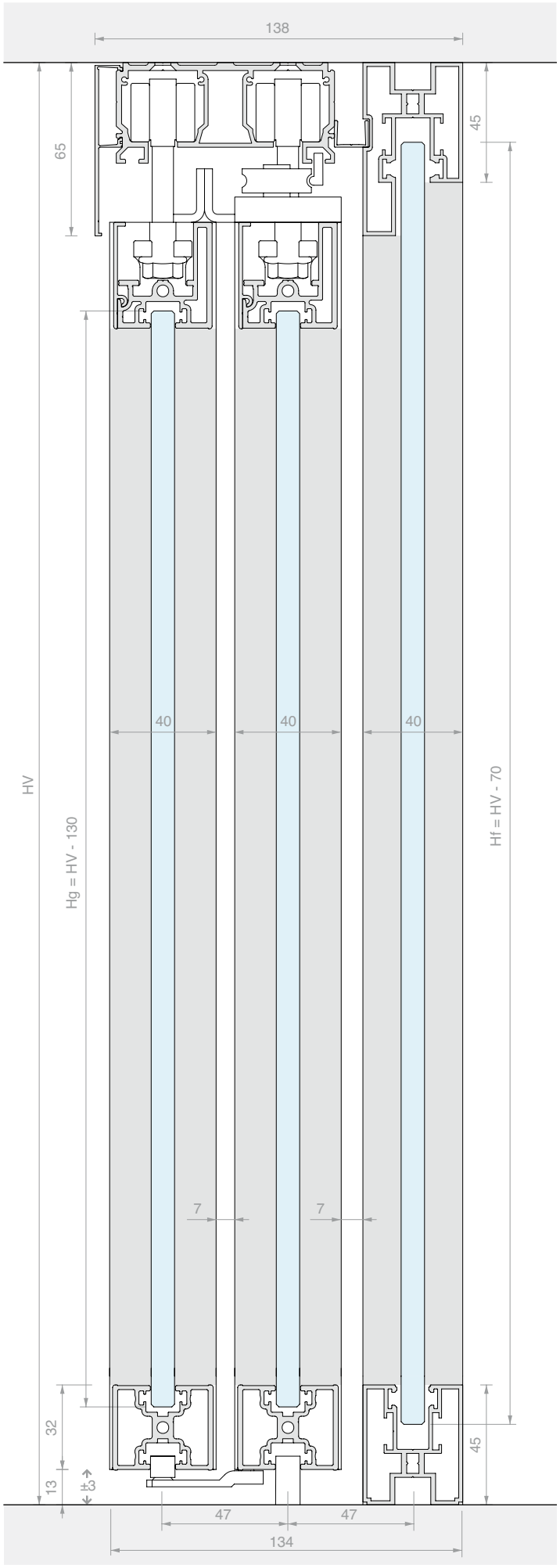
138
65
45
HV
Hg = HV - 130
Hf = HV - 70
40
40
40
7
7
32
13
3
45
47
47
134





KIT SCORREVOLE INTELAIATO FISSAGGIO A SOFFITTO TRIPLA ANTA TRASCINATA CON SINCRONISMO

Materiale: Alluminio
Finitura: /6 /88 /97

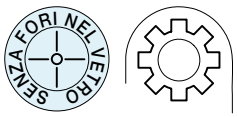

DIMENSIONI VANO

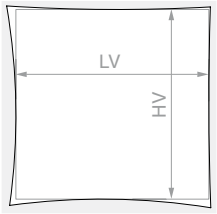

HV max: **3000** mm

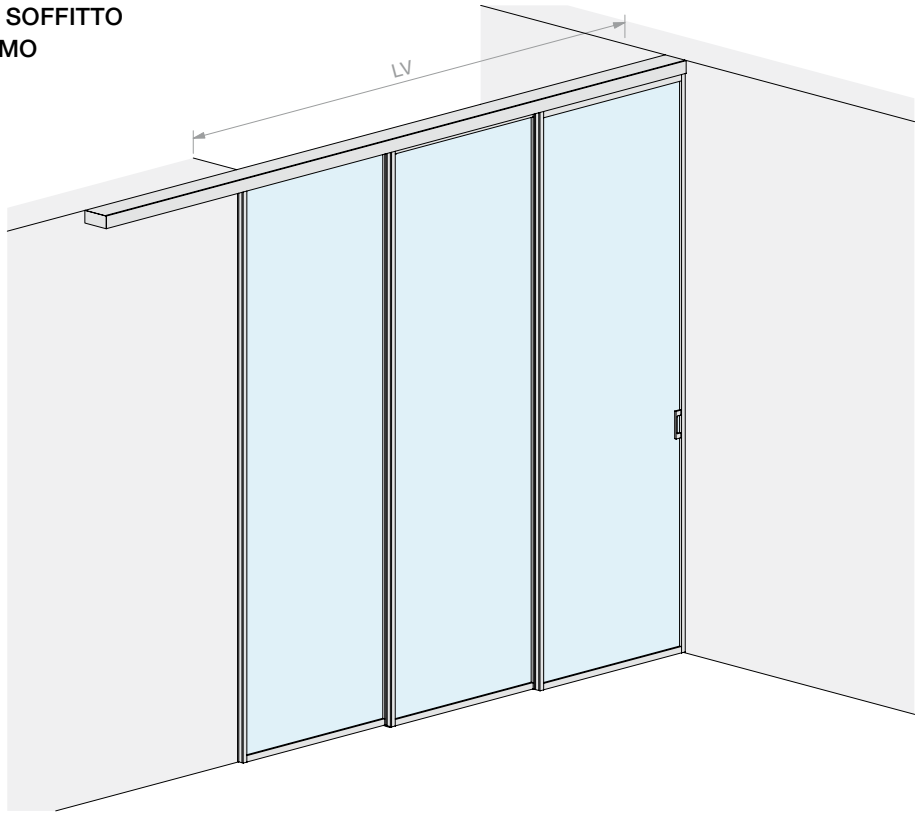

VETRO ANTA

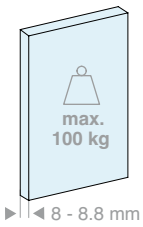

Kit costituito da:

Art.	Descrizione	Q.tà
LMINT-PCOV30.100	Kit anta scorrevole con cover	2 Pz
LMINT-PGUA30.100	Kit anta scorrevole con guarnizione	1 Pz
LM3V129.400	Binario a 3 vie fissaggio a soffitto	1 Pz
LMCA065.400	Copertina per binario aperta	2 Pz
LM64145TP33	Tappo di finitura	2 Pz
057.3073.072	Stop con fermo	2 Pz
057.3073.071	Stop senza fermo	4 Pz
LMSIN-3AT31	Kit sincronismo per 3 ante trascinate	1 Pz
HAND32140VHB	Maniglia adesiva	2 Pz

Optional

042.3102.071	Ammortizzatore softbreak per ante da 30-55 Kg	1 o 2 Pz

Art.	LV max	Q.tà
LMT6513.400	**2975** mm	1 Pz

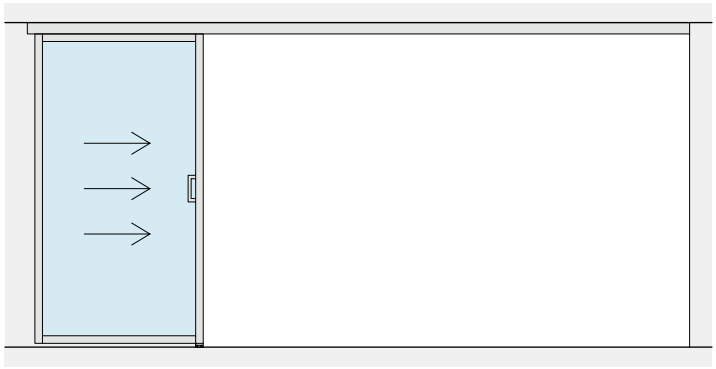


LV

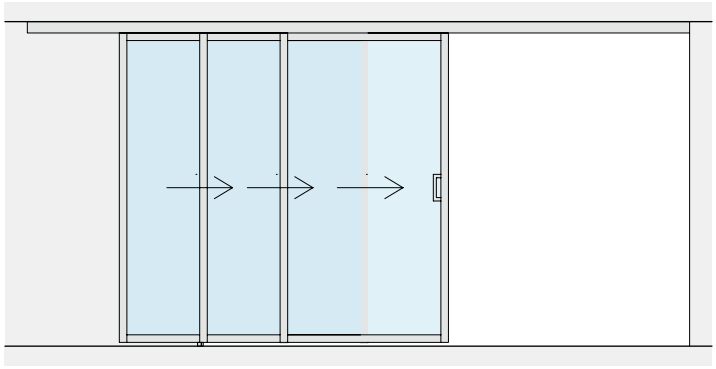

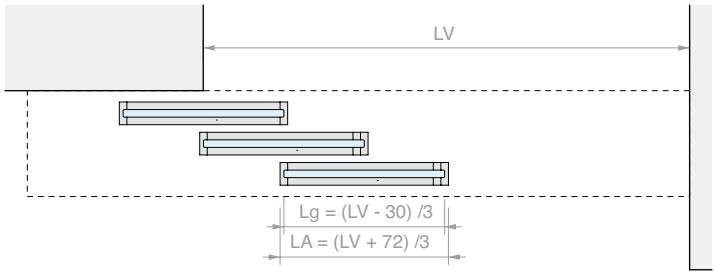
LV
Lg = (LV - 30) /3
LA = (LV + 72) /3

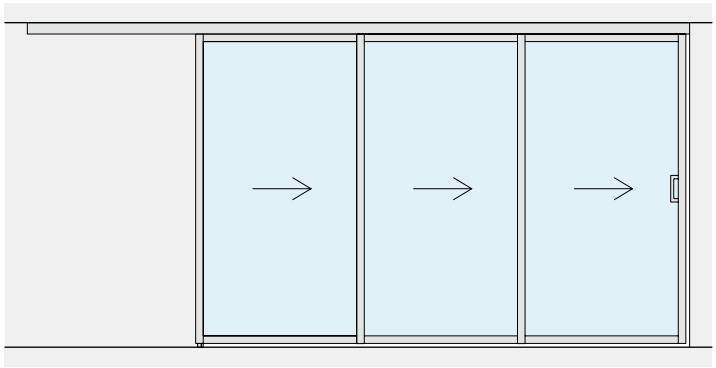

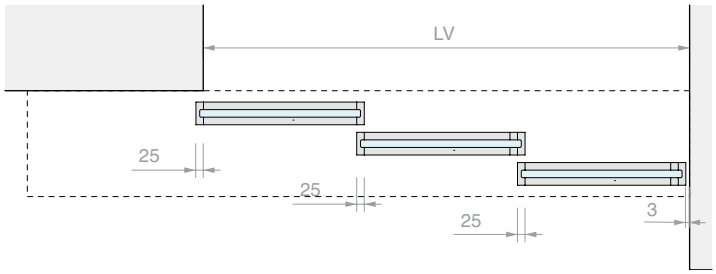
LV
25
25
25
3

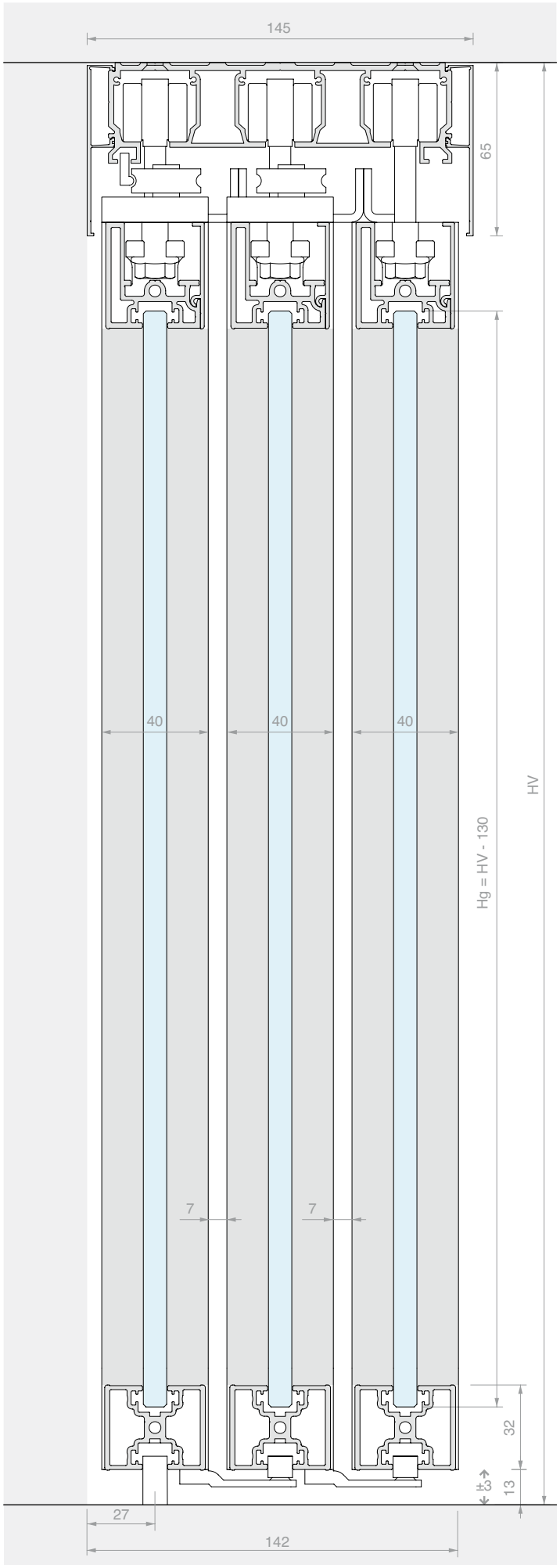
145
65
40
40
40
HV
Hg = HV - 130
7
7
32
±3
13
27
142





KIT SCORREVOLE INTELAIATO FISSAGGIO A SOFFITTO
TRIPLA ANTA TRASCINATA CON SINCRONISMO E VETRO FISSO

Materiale: Alluminio
Finitura: /6 /88 /97

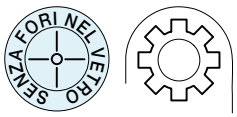

DIMENSIONI VANO

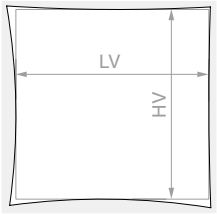

HV max: **3000** mm

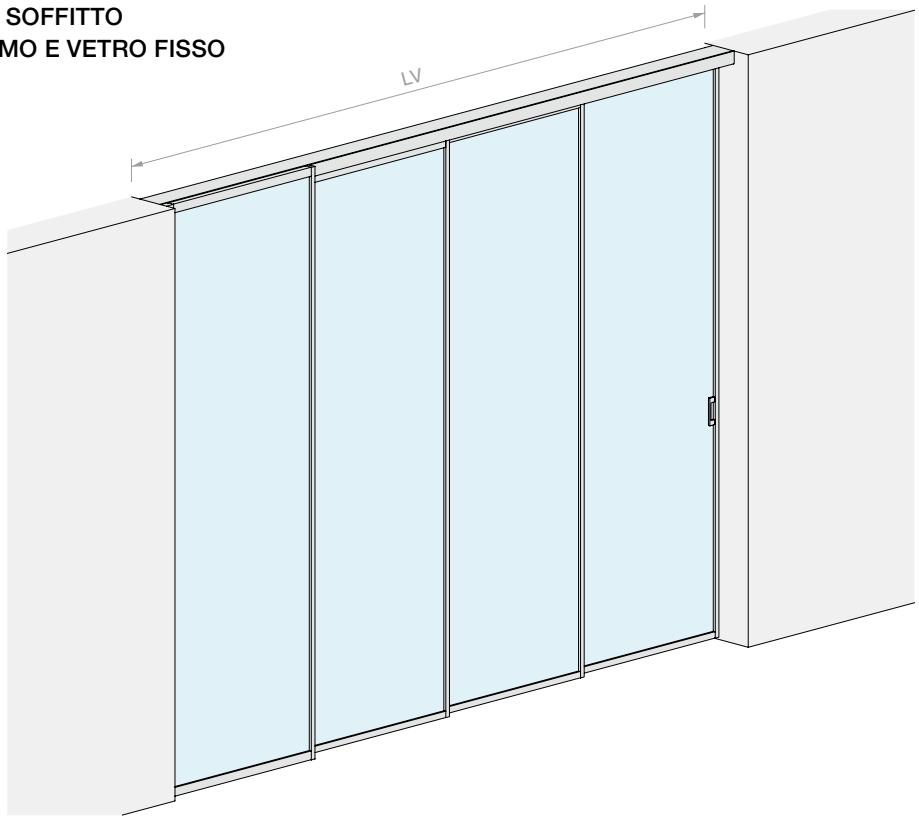

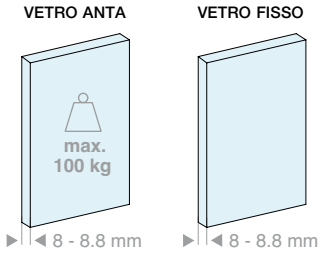

Kit costituito da:

Art.	Descrizione	Q.tà
LMINT-PCOV30.100	Kit anta scorrevole con cover	2 Pz
LMINT-PGUA30.100	Kit anta scorrevole con guarnizione	1 Pz
LMINT-VFIX30.100	Kit vetro fisso intelaiato	1 Pz
LM3V129.400	Binario a 3 vie fissaggio a soffitto	1 Pz
FOU1013.30	Profilo a “U”	1 Pz
LMCA065.400	Copertina per binario aperta	2 Pz
057.3073.072	Stop con fermo	2 Pz
057.3073.071	Stop senza fermo	4 Pz
LMSIN-3AT31	Kit sincronismo per 3 ante trascinate	1 Pz
HAND32140VHB	Maniglia adesiva	2 Pz

Optional

042.3102.071	Ammortizzatore softbreak per ante da 30-55 Kg	1 o 2 Pz

Art.	LV max	Q.tà
LMT6513F.400	**4000** mm	1 Pz

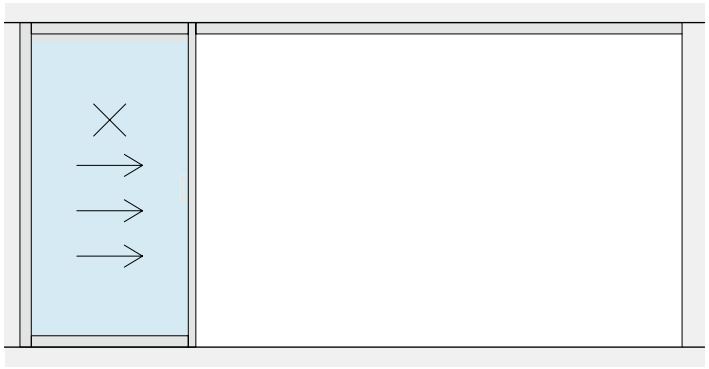


LF
LP

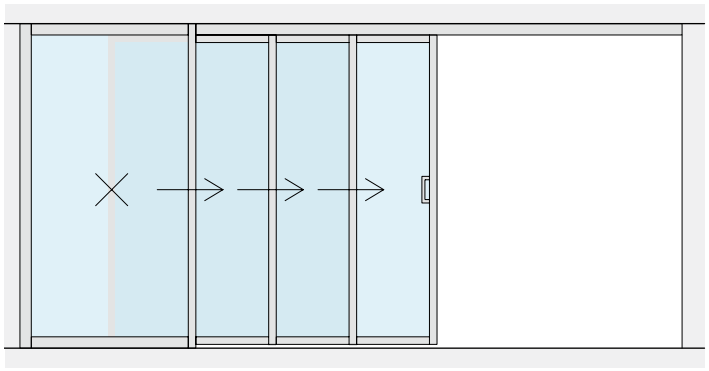

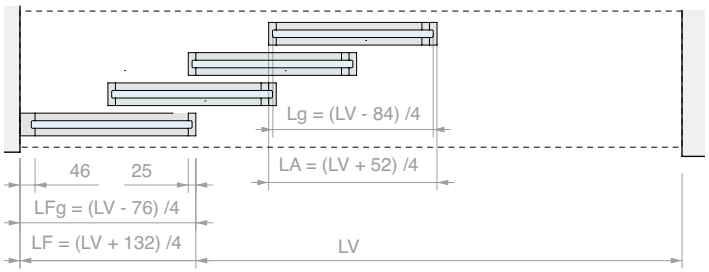
Lg = (LV - 84) /4
LA = (LV + 52) /4
46
25
LFg = (LV - 76) /4
LF = (LV + 132) /4
LV

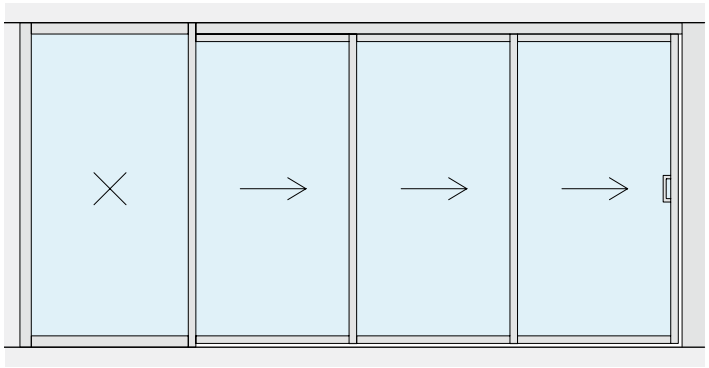

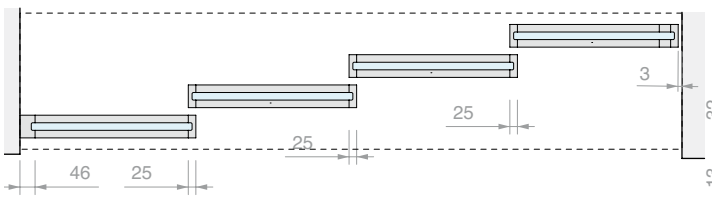
3
25
25
46
25

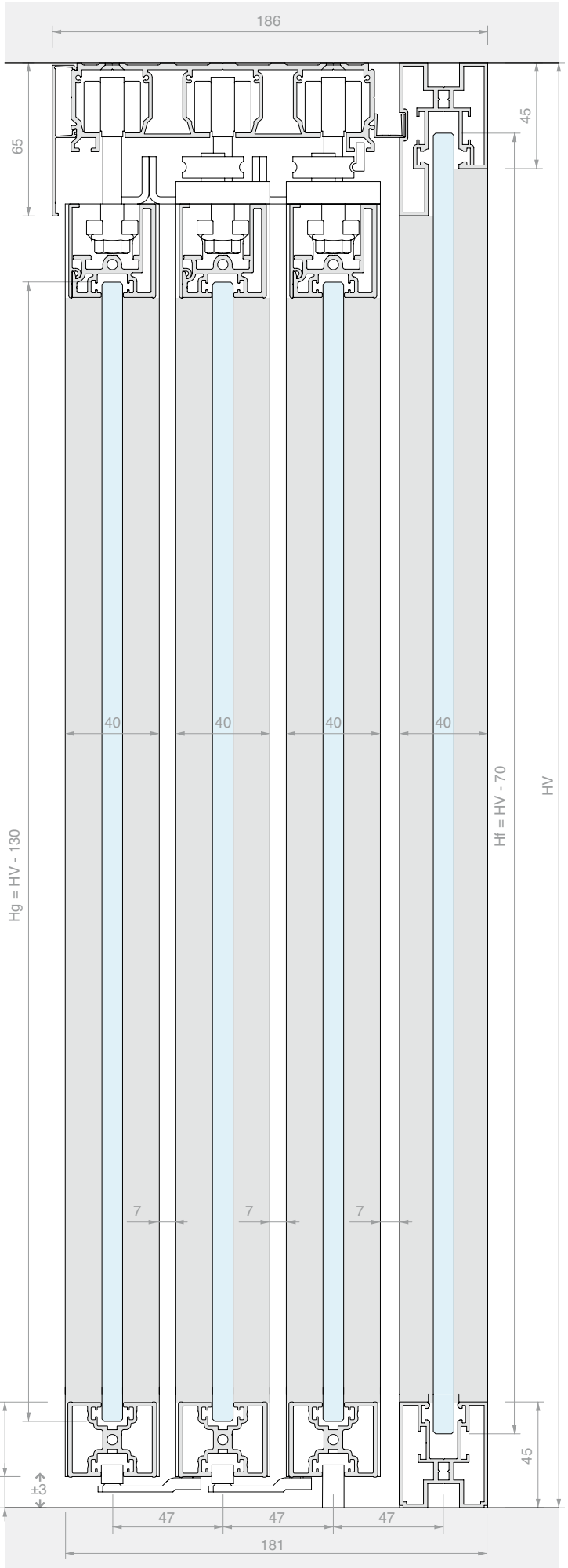
186
65
45
40
40
40
40
Hg = HV - 130
Hf = HV - 70
HV
7
7
7
32
13
±3
45
47
47
47
181




WHITE

KIT SCORREVOLE INTELAIATO FISSAGGIO A PARETE
ANTA SINGOLA

Materiale: Alluminio
Finitura: /6 /88 /97

SENZA FORI NEL VETRO

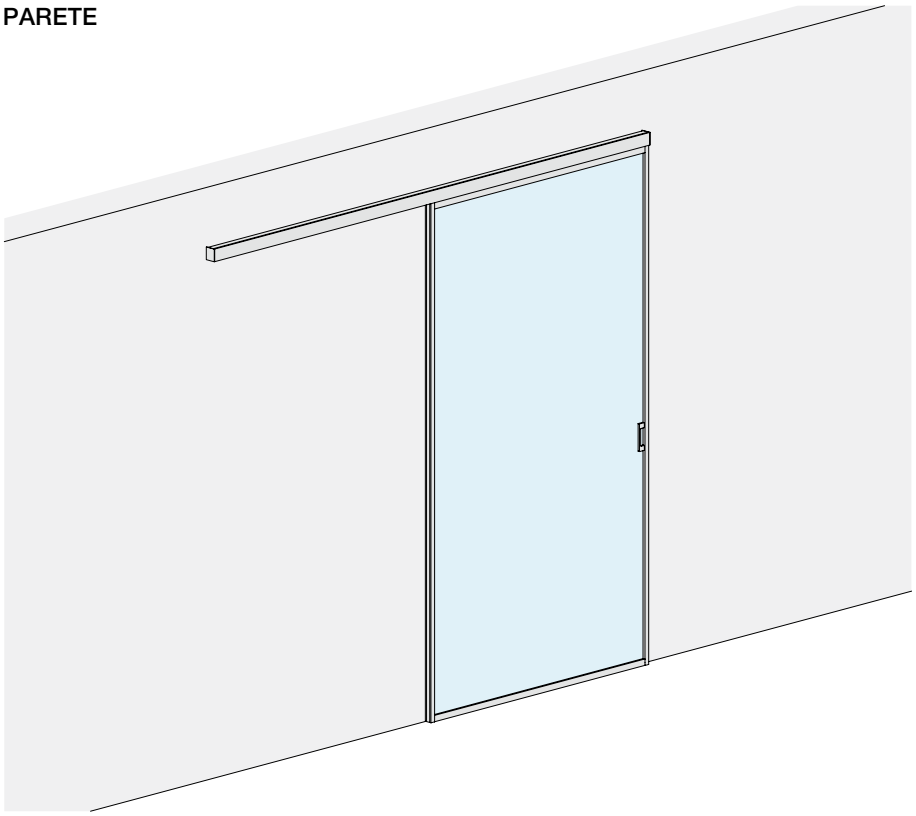

DIMENSIONI VANO

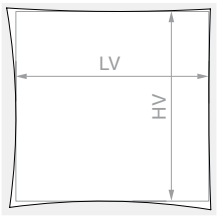

HV max: **3000** mm

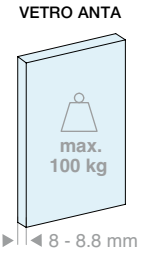

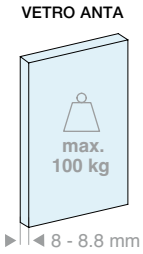

Kit costituito da:

Art.	Descrizione	Q.tà
LMINT-PCOV30.100	Kit anta scorrevole con cover	1 Pz
LM04855.200	Binario fissaggio a parete	1 Pz
LMCC065.200	Copertina per binario chiusa	1 Pz
LM64055TP33	Tappo di finitura	2 Pz
057.3073.072	Stop con fermo	2 Pz
LMINT-GT915	Guida a terra	1 Pz
HAND32140VHB	Maniglia adesiva	2 Pz
Optional		
042.3102.072	Ammortizzatore softbreak da 20-60 Kg	1 Pz
042.3102.071	Ammortizzatore softbreak da 61-100 Kg	1 Pz

Art.	LV max	Q.tà
LMT6521.200	**950** mm	1 Pz

Kit costituito da:

Art.	Descrizione	Q.tà
LMINT-PCOV30.150	Kit anta scorrevole con cover	1 Pz
LM04855.300	Binario fissaggio a parete	1 Pz
LMCC065.300	Copertina per binario chiusa	1 Pz
LM64055TP33	Tappo di finitura	2 Pz
057.3073.072	Stop con fermo	2 Pz
LMINT-GT915	Guida a terra	1 Pz
HAND32140VHB	Maniglia adesiva	2 Pz
Optional		
042.3102.072	Ammortizzatore softbreak da 20-60 Kg	1 Pz
042.3102.071	Ammortizzatore softbreak da 61-100 Kg	1 Pz

Art.	LV max	Q.tà
LMT6521.300	**1450** mm	1 Pz

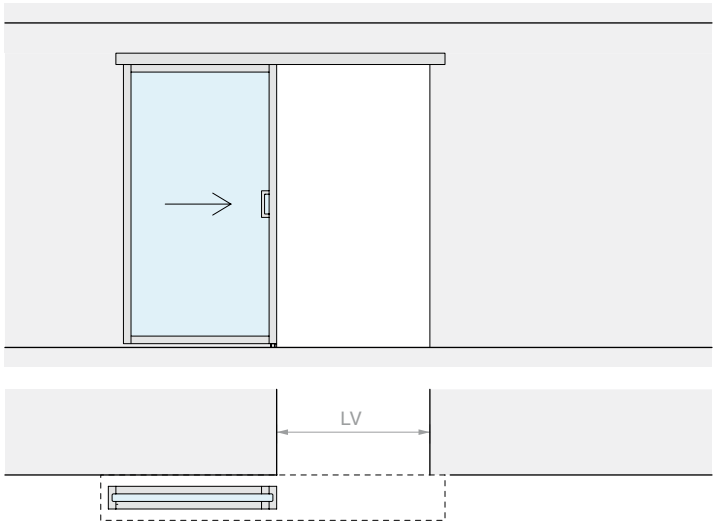
LV

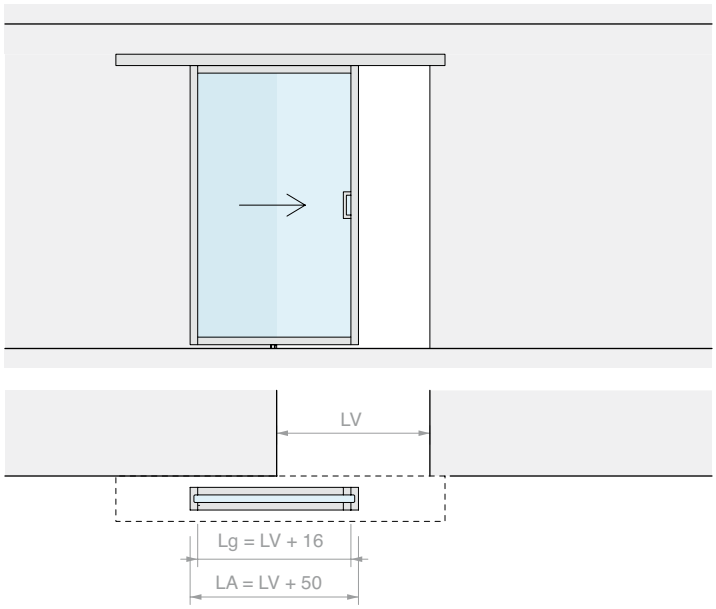
LV
Lg = LV + 16
LA = LV + 50

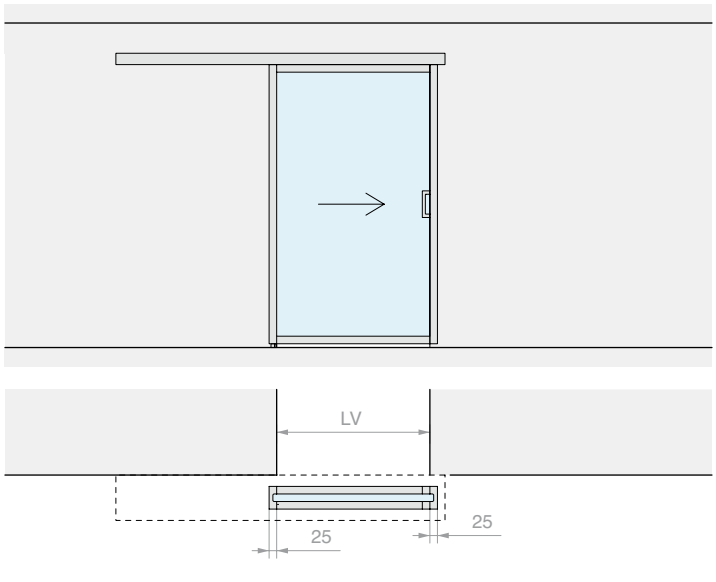
LV
25
25

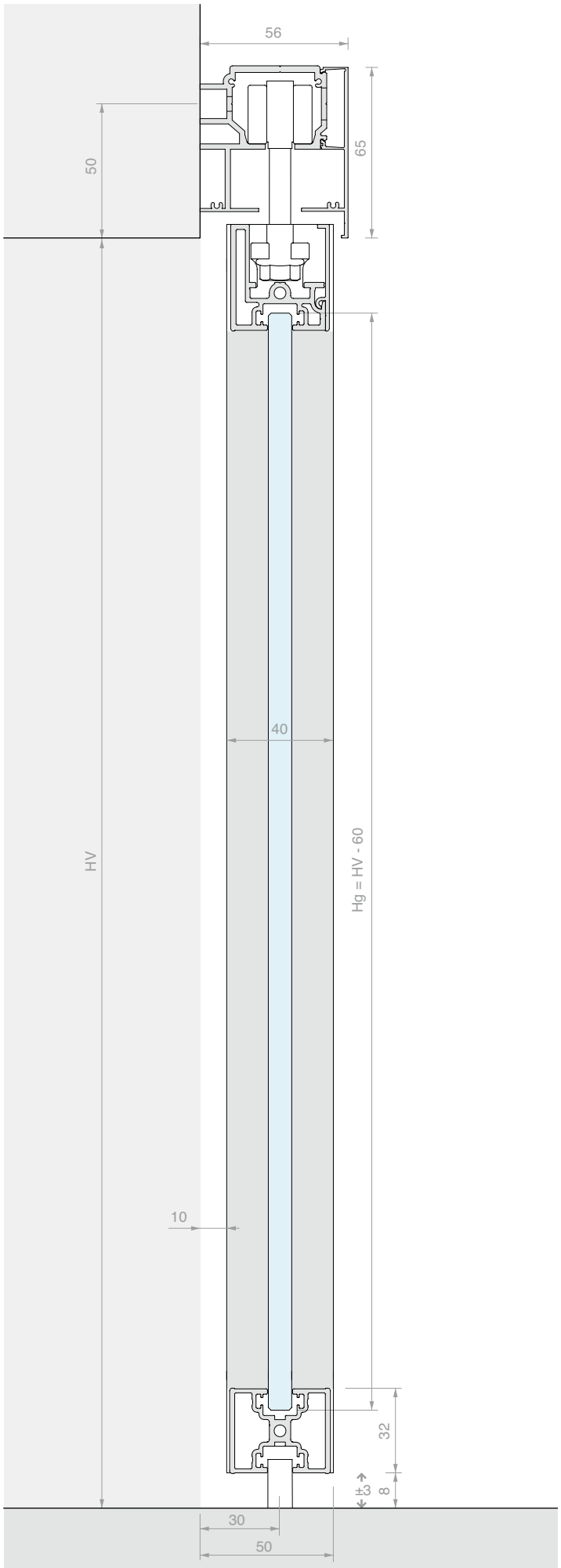
56
50
65
40
HV
Hg = HV - 60
10
32
±3
8
30
50





KIT SCORREVOLE INTELAIATO FISSAGGIO A PARETE DOPPIA ANTA SINCRONIZZATA

Materiale: Alluminio
Finitura: /6 /88 /97

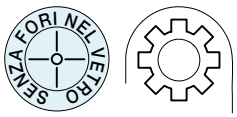

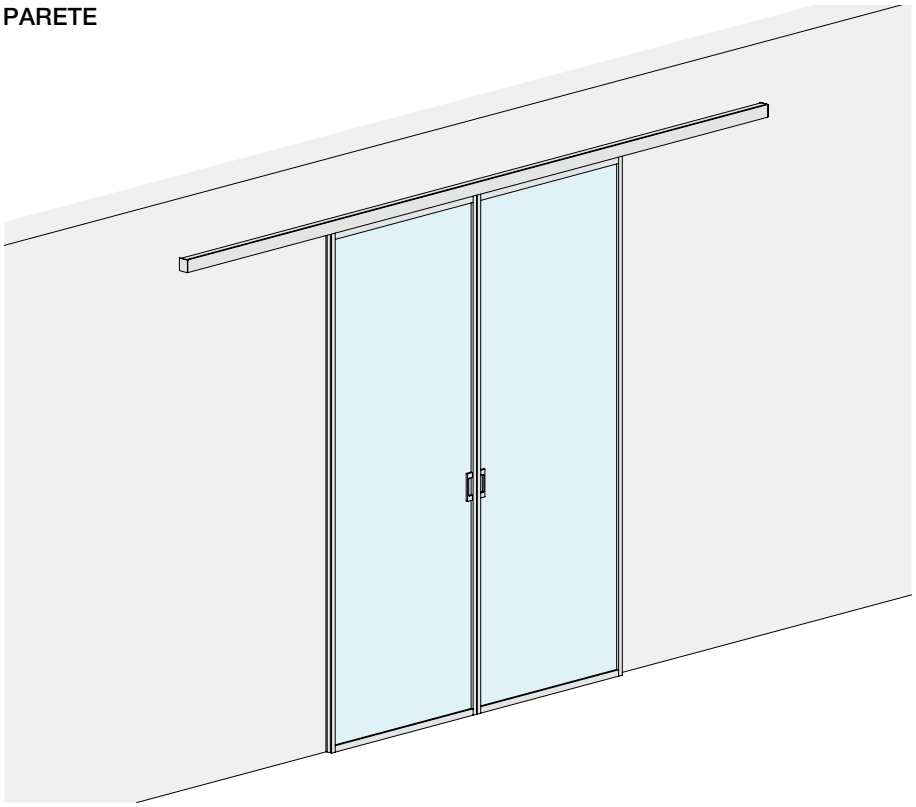

DIMENSIONI VANO

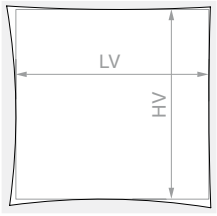

HV max: **3000** mm

VETRO ANTA

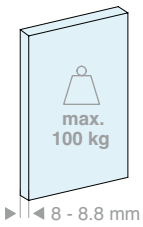

Kit costituito da:

Art.	Descrizione	Q.tà
LMINT-PGUA30.100	Kit anta scorrevole con guarnizione	2 Pz
LM04855.400	Binario fissaggio a parete	1 Pz
LMCA065.400	Copertina per binario aperta	1 Pz
LM64055TP33	Tappo di finitura	2 Pz
057.3073.071	Stop senza fermo	4 Pz
LMSIN-2AC11	Kit sincronismo per 2 ante in linea	1 Pz
HAND32140VHB	Maniglia adesiva	4 Pz

Optional

042.3102.072	Ammortizzatore softbreak da 20-60 Kg	1 Pz
042.3102.071	Ammortizzatore softbreak da 61-100 Kg	1 Pz

Art.	LV max	Q.tà
LMT6521.400	**1970** mm	1 Pz

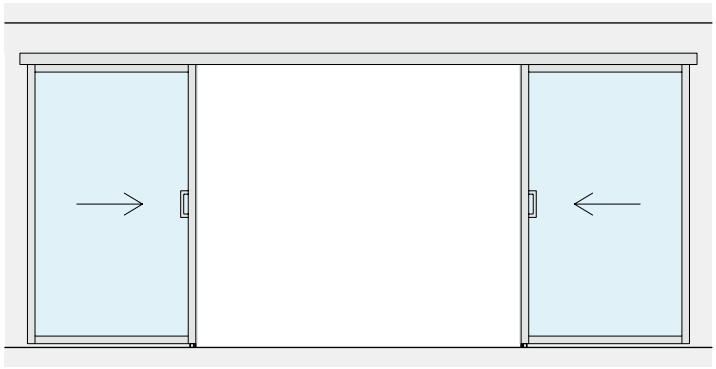


LV

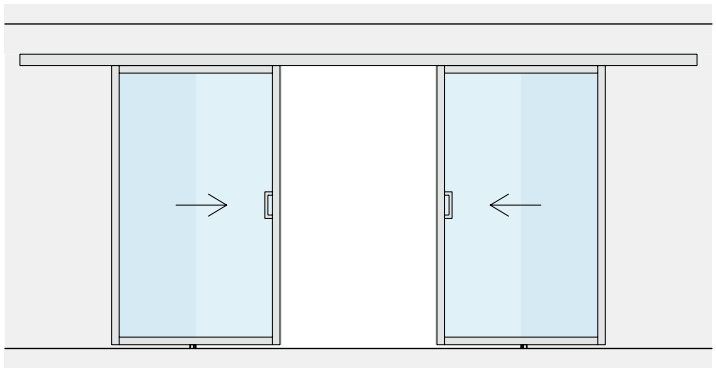

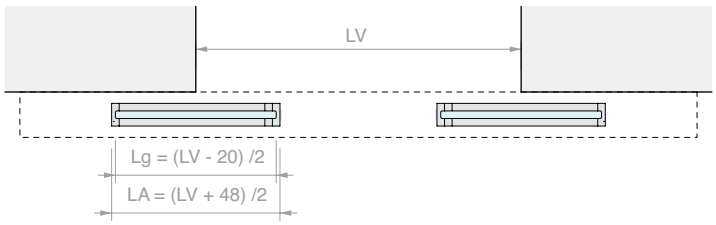
LV
Lg = (LV - 20) /2
LA = (LV + 48) /2

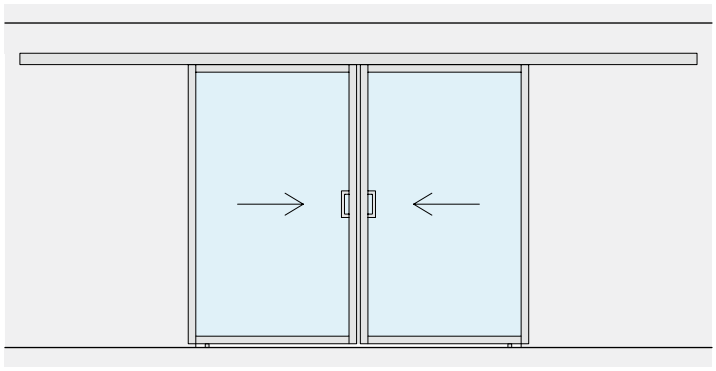

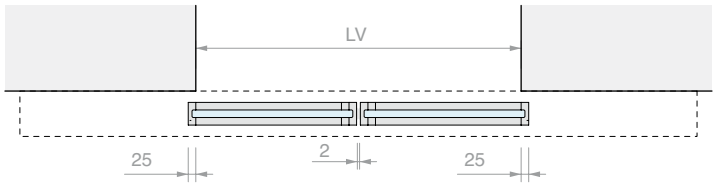
LV
25
2
25

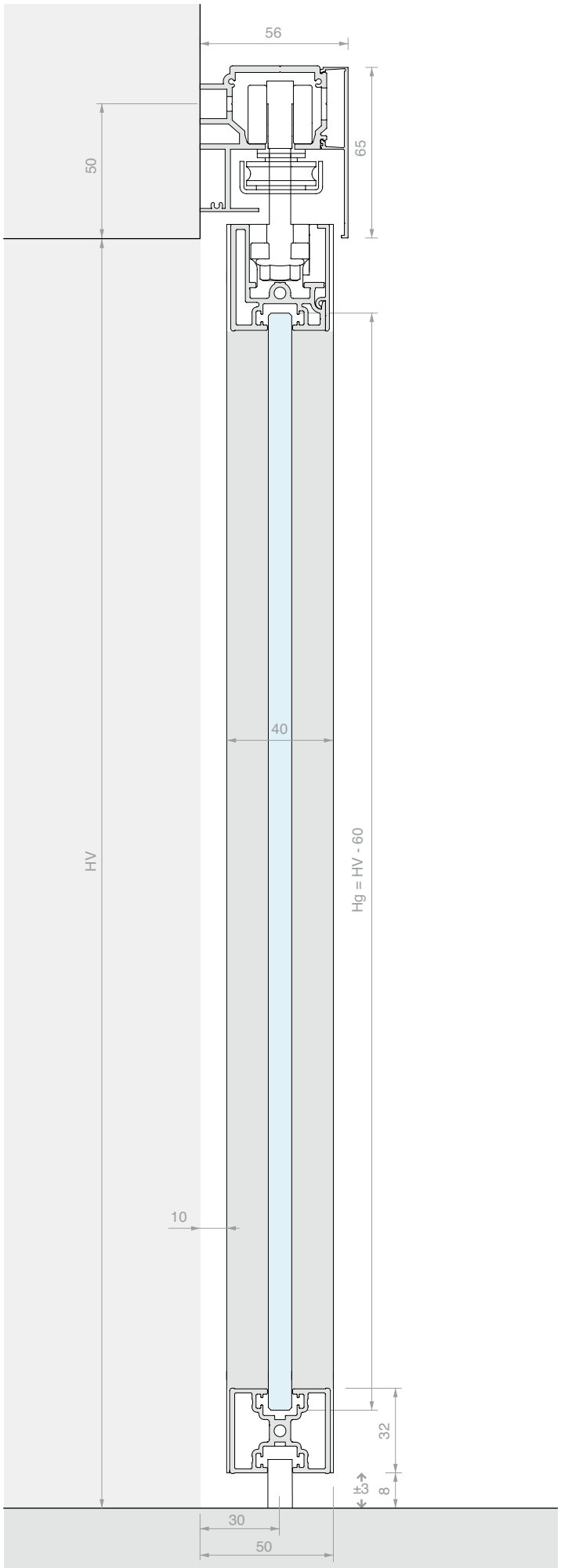
56
50
65
40
HV
Hg = HV - 60
10
32
±3
8
30
50

KIT ANTA SCORREVOLE INTELAIATA CON COVER O GUARNIZIONE LATERALE

Materiale: Alluminio

Finitura: /6 /88 /97



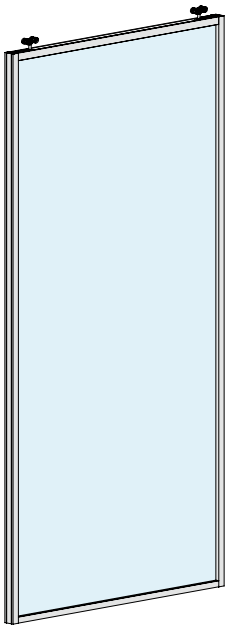

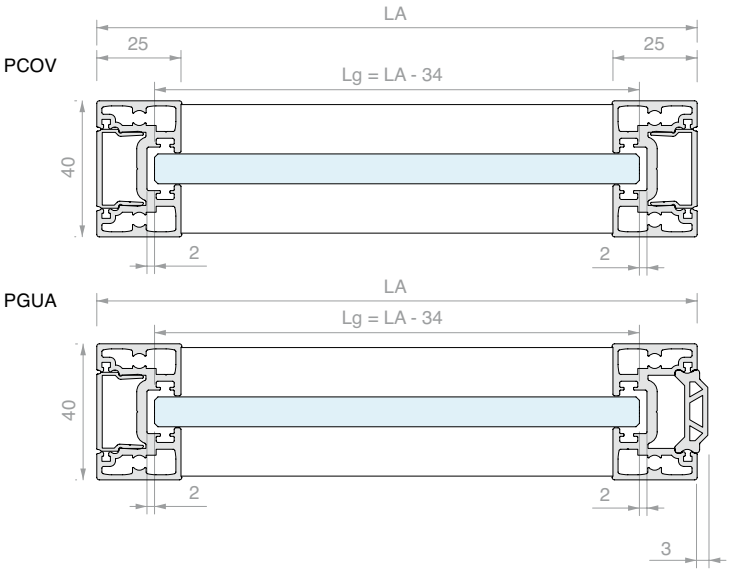

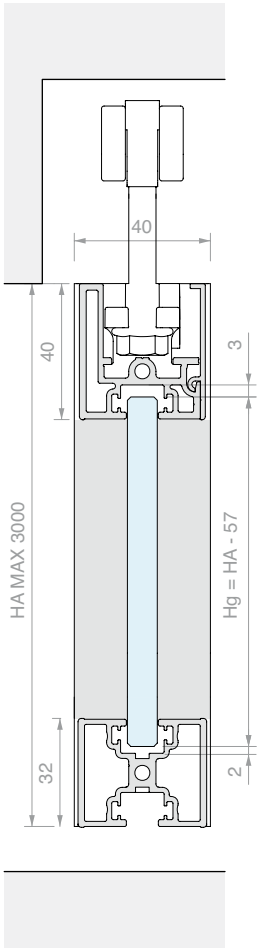

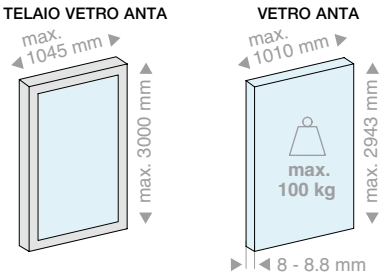

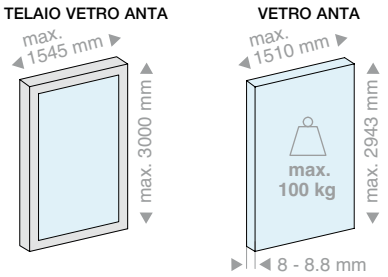

Kit costituito da:

Art.	Descrizione	Q.tà
LM36040.100	Traverso superiore	1 Pz
LM0040C.100	Copertina per traverso superiore	1 Pz
LM32040.100	Traverso per anta	1 Pz
LM25040.300	Montante laterale	2 Pz
LM0023C.300	Copertina laterale	1 o 2 Pz
REGTERGUA	Guarnizione di tenuta	3 Pz
LMINT-AM11	Kit di installazione	1 Pz
CARVIT8X50-A2	Carrello con vite e dado	2 Pz

Solo nel kit PGUA con guarnizione

GB01.30	Guarnizione di battuta	1 Pz

Kit costituito da:

Art.	Descrizione	Q.tà
LM36040.150	Traverso superiore	1 Pz
LM0040C.150	Copertina per traverso superiore	1 Pz
LM32040.150	Traverso per anta	1 Pz
LM25040.300	Montante laterale	2 Pz
LM0023C.300	Copertina laterale	1 o 2 Pz
REGTERGUA	Guarnizione di tenuta	3 Pz
LMINT-AM11	Kit di installazione	1 Pz
CARVIT8X50-A2	Carrello con vite e dado	2 Pz

Solo nel kit PGUA con guarnizione

GB01.30	Guarnizione di battuta	1 Pz

Art.	LA max	Q.tà
LMINT-PCOV30.100	**1045** mm	1 Pz
LMINT-PGUA30.100	**1045** mm	1 Pz

Art.	LA max	Q.tà
LMINT-PCOV30.150	**1545** mm	1 Pz
LMINT-PGUA30.150	**1545** mm	1 Pz

KIT VETRO FISSO INTELAIATO

Materiale: Alluminio
Finitura: /6 /88 /97

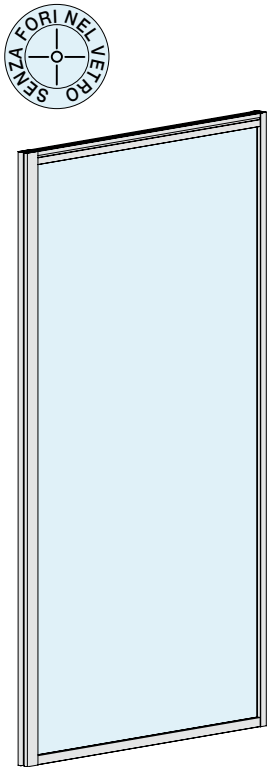

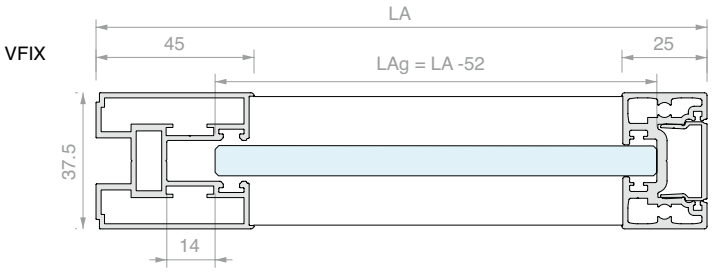

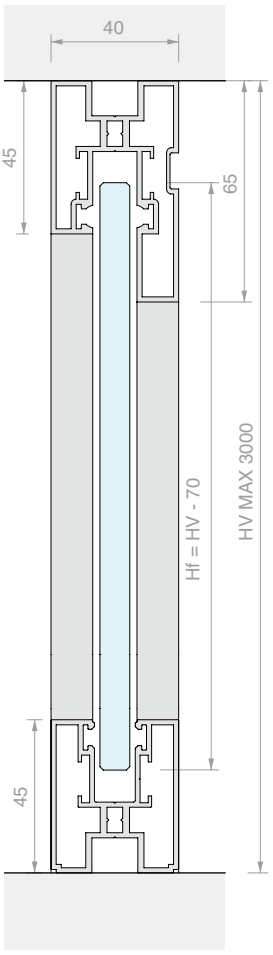

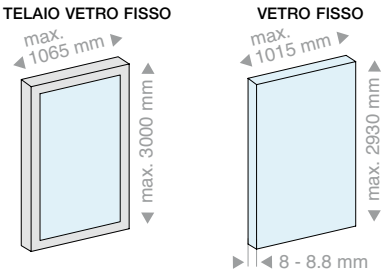

Kit costituito da:

Art.	Descrizione	Q.tà
LM38065.100	Traverso superiore	1 Pz
LM38045.100	Traverso inferiore	1 Pz
LM40045.300	Montante verticale	1 Pz
LM25040.300	Montante laterale	1 Pz
LM0023C.300	Copertina laterale	1 Pz
REGTERGUA	Guarnizione di tenuta	1 Pz
GP77	Guarnizione di tenuta	10 m
VIT7981-4.8X60-ZN	Vite di connessione	4 Pz

Art.	LA max	Q.tà
LMINT-VFIX30.100	**1065** mm	1 Pz

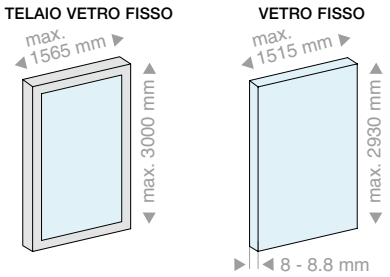

Kit costituito da:

Art.	Descrizione	Q.tà
LM38065.150	Traverso superiore	1 Pz
LM38045.150	Traverso inferiore	1 Pz
LM40045.300	Montante verticale	1 Pz
LM25040.300	Montante laterale	1 Pz
LM0023C.300	Copertina laterale	1 Pz
REGTERGUA	Guarnizione di tenuta	1 Pz
GP77	Guarnizione di tenuta	12 m
VIT7981-4.8X60-ZN	Vite di connessione	4 Pz

Art.	LA max	Q.tà
LMINT-VFIX30.150	**1565** mm	1 Pz



BINARIO SINGOLO FISSAGGIO A SOFFITTO

Materiale: Alluminio

Finitura: **/6** /88 /97

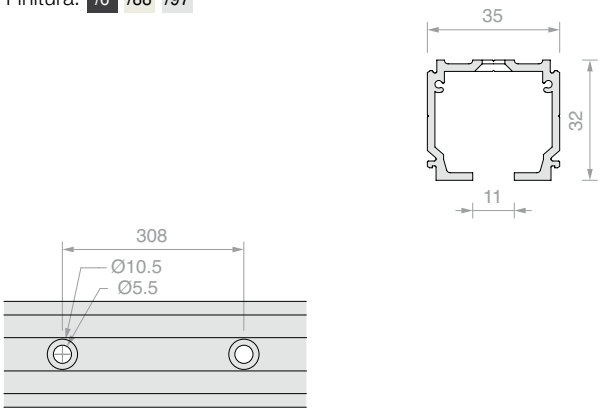

Art.	Lunghezza	Q.tà
LM21.200	**1998** mm	1 Pz
LM21.300	**2998** mm	1 Pz
LM21.400	**3998** mm	1 Pz
LM21.600	**6000** mm	1 Pz



BINARIO FISSAGGIO A PARETE

Materiale: Alluminio

Finitura: **/6** /88 /97

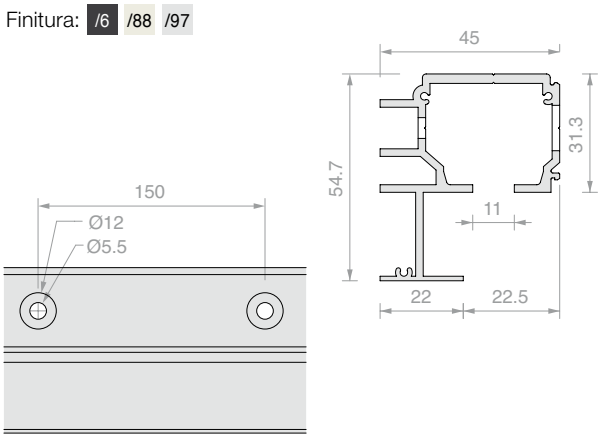

Art.	Lunghezza	Q.tà
LM04855.200	**1998** mm	1 Pz
LM04855.300	**2998** mm	1 Pz
LM04855.400	**3998** mm	1 Pz
LM04855.600	**6000** mm	1 Pz



BINARIO A 2 VIE FISSAGGIO A SOFFITTO

Materiale: Alluminio

Finitura: **/6**

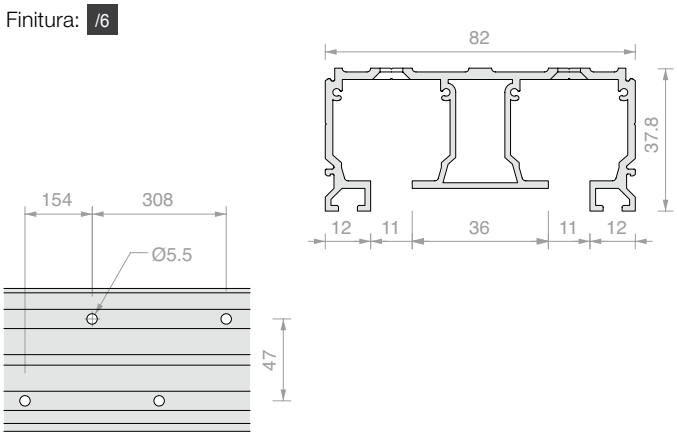

Art.	Lunghezza	Q.tà
LM2V082.200	**1998** mm	1 Pz
LM2V082.300	**2998** mm	1 Pz
LM2V082.400	**3998** mm	1 Pz
LM2V082.600	**6000** mm	1 Pz



BINARIO A 3 VIE FISSAGGIO A SOFFITTO

Materiale: Alluminio

Finitura: /6

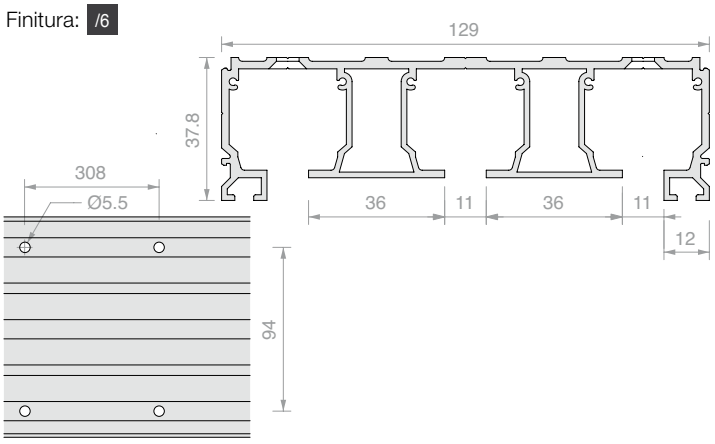

Art.	Lunghezza	Q.tà
LM3V129.200	**1998** mm	1 Pz
LM3V129.300	**2998** mm	1 Pz
LM3V129.400	**3998** mm	1 Pz
LM3V129.600	**6000** mm	1 Pz



TRAVERSO SUPERIORE PER VETRO FISSO

Materiale: Alluminio

Finitura: /6 /88 /97

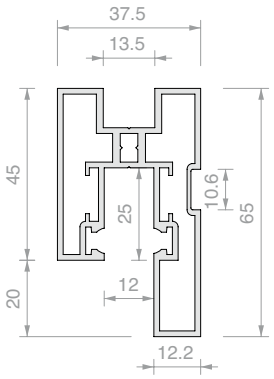

Art.	Lunghezza	Q.tà
LM38065.100	**996** mm	1 Pz
LM38065.150	**1498** mm	1 Pz
LM38065.300	**3000** mm	1 Pz



TRAVERSO INFERIORE PER VETRO FISSO

Materiale: Alluminio

Finitura: /6 /88 /97

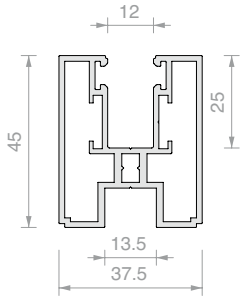

Art.	Lunghezza	Q.tà
LM38045.100	**996** mm	1 Pz
LM38045.150	**1498** mm	1 Pz
LM38045.300	**3000** mm	1 Pz



MONTANTE VERTICALE PER VETRO FISSO

Materiale: Alluminio

Finitura: **/6** /88 /97

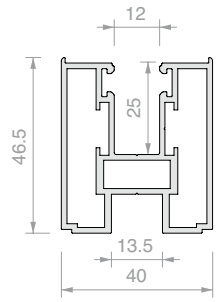

Art.	Lunghezza	Q.tà
LM40045.300	**3000** mm	1 Pz
LM40045.400	**4000** mm	1 Pz



TRAVERSO SUPERIORE PER ANTA

Materiale: Alluminio

Finitura: **/6** /88 /97

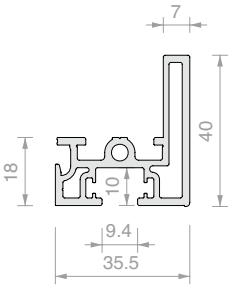

Art.	Lunghezza	Q.tà
LM36040.100	**996** mm	1 Pz
LM36040.150	**1498** mm	1 Pz
LM36040.300	**3000** mm	1 Pz



COPERTINA PER TRAVERSO SUPERIORE PER ANTA

Materiale: Alluminio

Finitura: **/6** /88 /97

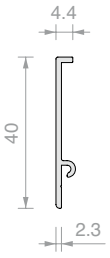

Art.	Lunghezza	Q.tà
LM0040C.100	**996** mm	1 Pz
LM0040C.150	**1498** mm	1 Pz
LM0040C.300	**3000** mm	1 Pz



TRAVERSO PER ANTA

Materiale: Alluminio

Finitura: /6 /88 /97

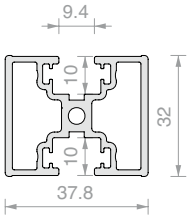

Art.	Lunghezza	Q.tà
LM32040.100	**996** mm	1 Pz
LM32040.150	**1498** mm	1 Pz
LM32040.300	**3000** mm	1 Pz



MONTANTE LATERALE PER ANTA

Materiale: Alluminio

Con lavorazioni

Finitura: /6 /88 /97

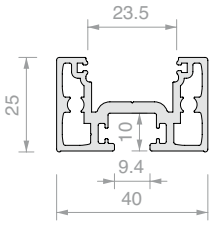

Art.	Lunghezza	Q.tà
LM25040.300	**3000** mm	1 Pz
LM25040.400	**4000** mm	1 Pz



PROFILO MANIGLIA TUTTA ALTEZZA

Materiale: Alluminio

Finitura: /6 /88 /97

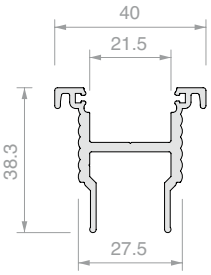

Art.	Lunghezza	Q.tà
LMC0038.300	**3000** mm	1 Pz
LMC0038.400	**4000** mm	1 Pz



KIT DI FISSAGGIO PER PROFILO MANIGLIA TUTTA ALTEZZA LMC0038

Art.	Q.tà
LMINT-AM22	1 Pz



COPERTINA LATERALE PER ANTA

Materiale: Alluminio

Finitura: /6 /88 /97

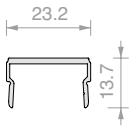

Art.	Lunghezza	Q.tà
LM0023C.300	**3000** mm	1 Pz
LM0023C.400	**4000** mm	1 Pz



PROFILO A “U”

Materiale: Alluminio

Finitura: /6 /88 /97

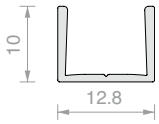

Art.	Lunghezza	Q.tà
FOU1013.30	**3000** mm	1 Pz



COPERTINA PER BINARIO

Materiale: Alluminio

Finitura: /6 /88 /97

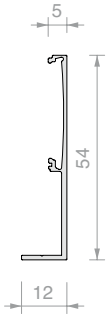

Art.	Lunghezza	Q.tà
LM0055C.200	**1998** mm	1 Pz
LM0055C.300	**2998** mm	1 Pz
LM0055C.400	**3998** mm	1 Pz
LM0055C.600	**6000** mm	1 Pz



COPERTINA PER BINARIO APERTA

Materiale: Alluminio

Finitura: /6 /88 /97

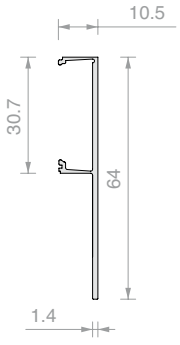

Art.	Lunghezza	Q.tà
LMCA065.100	**996** mm	1 Pz
LMCA065.150	**1496** mm	1 Pz
LMCA065.200	**1998** mm	1 Pz
LMCA065.300	**2998** mm	1 Pz
LMCA065.400	**3998** mm	1 Pz
LMCA065.600	**6000** mm	1 Pz



COPERTINA PER BINARIO CHIUSA

Materiale: Alluminio

Finitura: **/6** /88 /97

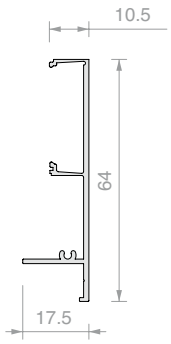

Art.	Lunghezza	Q.tà
LMCC065.100	**996** mm	1 Pz
LMCC065.150	**1496** mm	1 Pz
LMCC065.200	**1998** mm	1 Pz
LMCC065.300	**2998** mm	1 Pz
LMCC065.400	**3998** mm	1 Pz
LMCC065.600	**6000** mm	1 Pz



TAPPO DI FINITURA 2 VITI

Materiale: Alluminio

Finitura: **/6** /88 /97

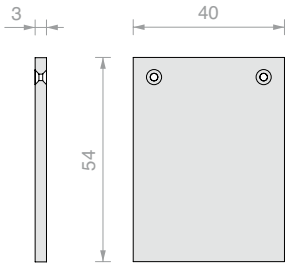

Art.	Q.tà
LM54040TP32	1 Pz



TAPPO DI FINITURA 2 VITI

Materiale: Alluminio

Finitura: **/6** /88 /97

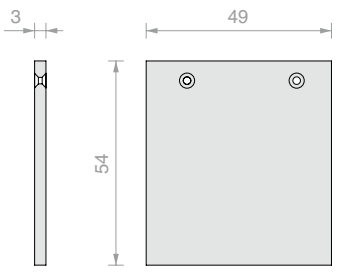

Art.	Q.tà
LM54049TP32	1 Pz



TAPPO DI FINITURA 3 VITI

Materiale: Alluminio

Finitura: /6 /88 /97

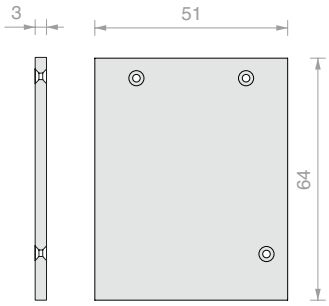

Art.	Q.tà
LM64051TP33	1 Pz



TAPPO DI FINITURA 3 VITI

Materiale: Alluminio

Finitura: /6 /88 /97

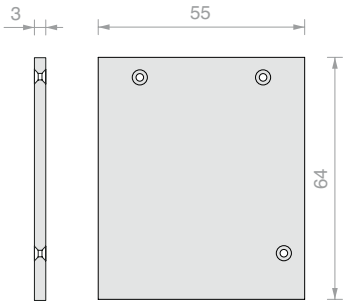

Art.	Q.tà
LM64055TP33	1 Pz



TAPPO DI FINITURA 2 VITI

Materiale: Alluminio

Finitura: /6 /88 /97

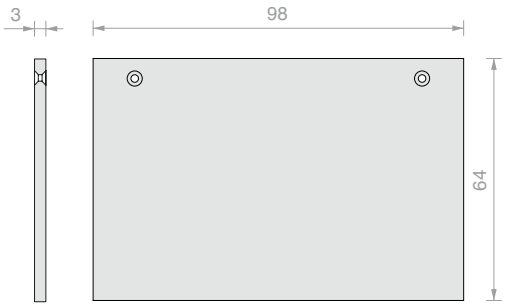

Art.	Q.tà
LM64098TP33	1 Pz



TAPPO DI FINITURA 2 VITI

Materiale: Alluminio

Finitura: /6 /88 /97

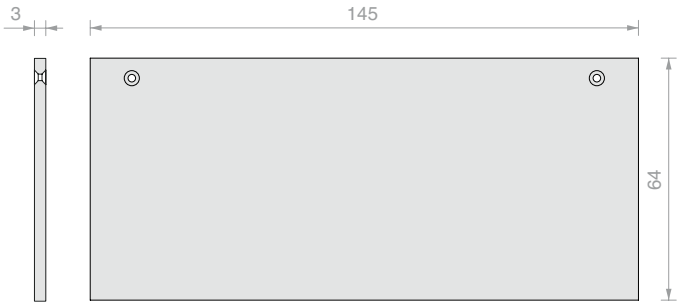

Art.	Q.tà
LM64145TP33	1 Pz

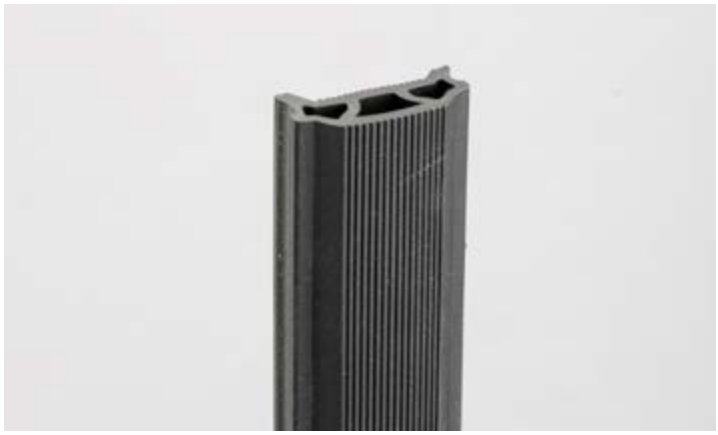

GUARNIZIONE DI BATTUTA

Materiale: TPE

Finitura: /6

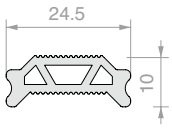

Art.	Lunghezza	Q.tà
GB01.30	**3000** mm	1 Pz



GUARNIZIONE DI TENUTA A LABBRO

Materiale: TPE

Colore: Trasparente

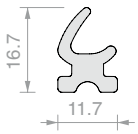

Art.	Lunghezza	Q.tà
REGTERGUA	**3000** mm	1 Pz



GUARNIZIONE DI TENUTA A PALLONCINO

Materiale: TPE

Finitura: /6

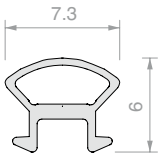

Art.	Q.tà
GP77	1 m



KIT DI INSTALLAZIONE SINGOLA ANTA LMINT.ME.222

Art.	Q.tà
LMINT-AM11	1 Pz



VITE DI CONNESSIONE PER TRAVERSI E MONTANTI

Materiale: acciaio zincato

Art.	Dimensioni	Q.tà
VIT7981-4.8X38-ZN	**4.8** x **38** mm	1 Pz
VIT7981-4.8X60-ZN	**4.8** x **60** mm	1 Pz



CARRELLO CON VITE E DADO

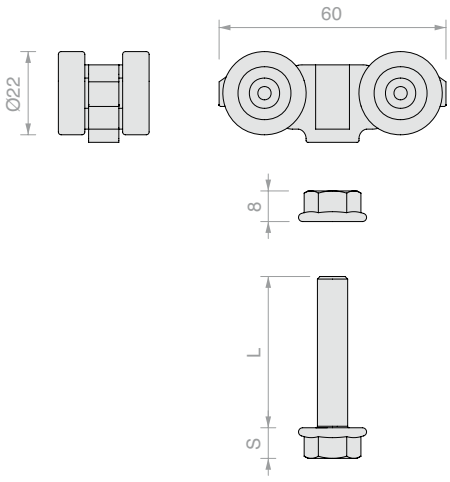

Art.	L	S	Per pinze	Q.tà
CARVIT8X50-A2	**50** mm	**8** mm	CERPOS514	1 Pz
CARVIT8X40-A2	**40** mm	**8** mm	CERPOS514	1 Pz
057.3114.071	**32** mm	**5** mm	CERPOS170	1 Pz



STOP CON FERMO

Materiale: ABS

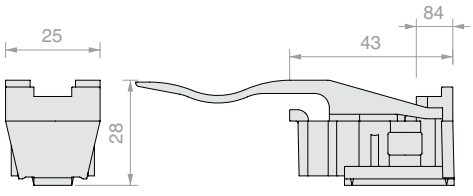

Art.	Q.tà
057.3073.072	1 Pz



STOP SENZA FERMO

Materiale: ABS

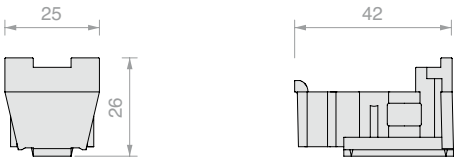

Art.	Q.tà
057.3073.071	1 Pz



AMMORTIZZATORE SOFTBREAK

Materiale: ABS, zama e acciaio

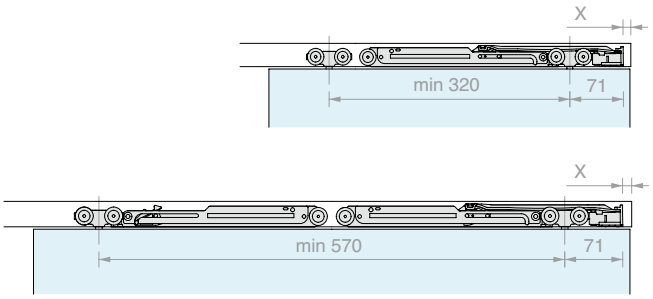

Art.	Portata	Q.tà
042.3102.072	Da **20** a **60** kg	1 Pz
042.3102.071	Da **61** a **100** kg	1 Pz

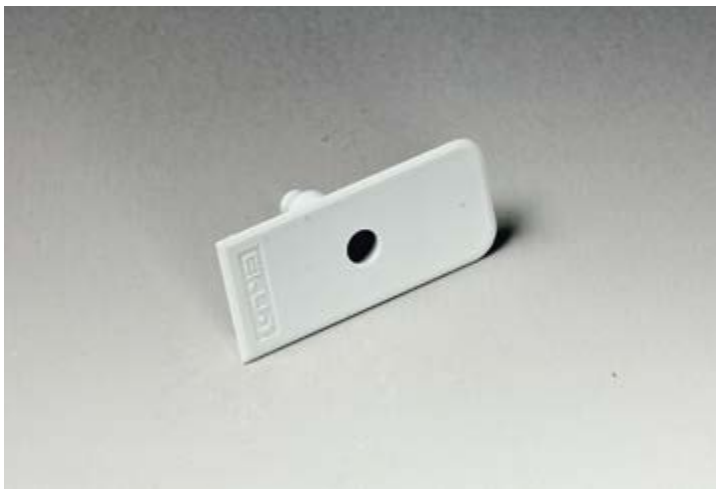

COPRI ASOLA

Materiale: ABS

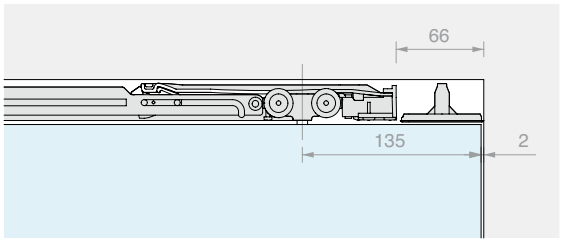

Art.	Q.tà
042.3114.071	1 Pz



LAVORAZIONE PER ASOLA SU PROFILO

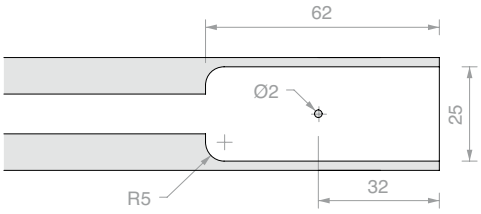

Art.	Q.tà
LMTAS	1 Pz



KIT SINCRONISMO PER 2 ANTE IN LINEA CON GUIDE A TERRA

Art.	Q.tà
LMSIN-2AC11	1 Pz



KIT SINCRONISMO PER 2 ANTE TRASCINATE CON GUIDA A TERRA

Art.	Q.tà
LMSIN-2AT21	1 Pz



KIT SINCRONISMO PER 3 ANTE TRASCINATE CON GUIDA A TERRA

Art.	Q.tà
LMSIN-3AT31	1 Pz



GUIDA A TERRA

Materiale: POM, ABS e acciaio

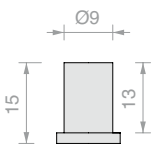

Art.	Q.tà
LMINT-GT915	1 Pz



MANIGLIA

Materiale: Alluminio

Finitura: /88 /97 /R2

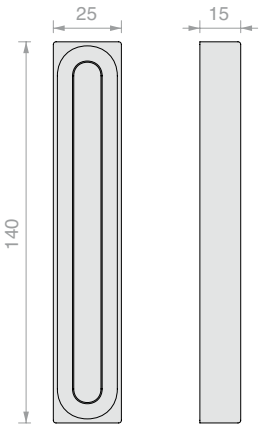

Art.	Q.tà
MFM14025	1 Pz



MANIGLIA A “C”

Materiale: Alluminio

Finitura: /88 /97 /R2

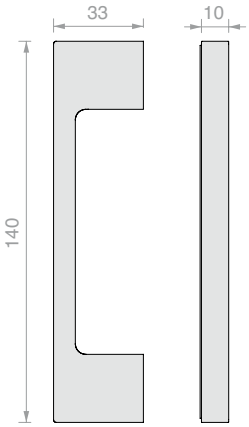

Art.	Q.tà
HAND32140VHB	1 Pz

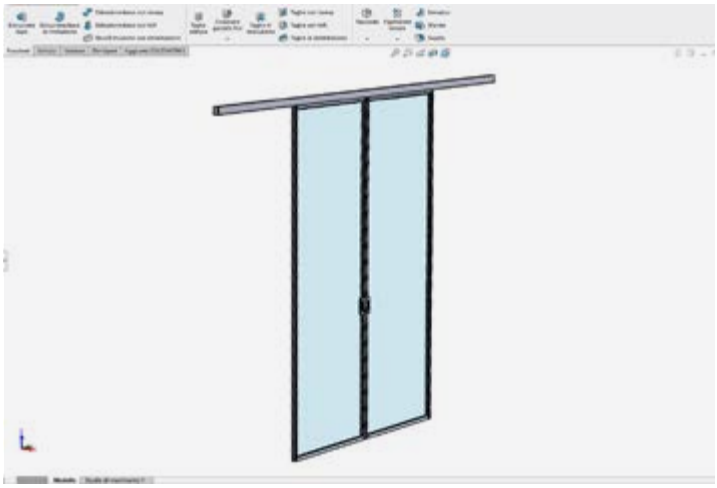

CALCOLO E TAGLIO A MISURA SISTEMA COMPLETO INTELAIATO

Art.	Q.tà
LMTCUT	1 Pz

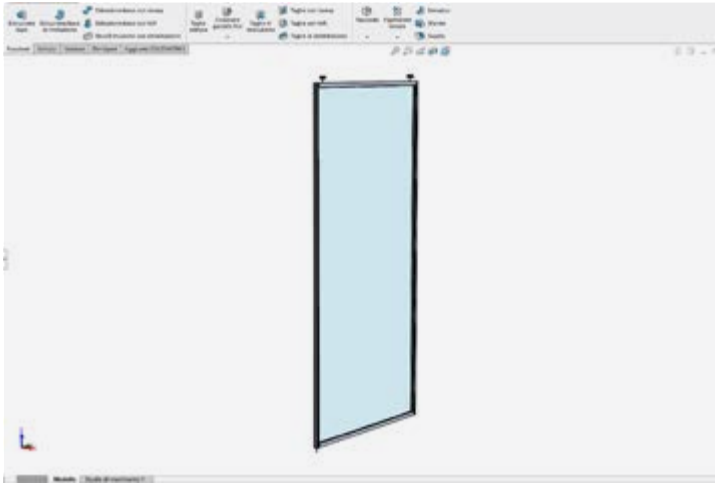

CALCOLO E TAGLIO A MISURA SINGOLA ANTA INTELAIATA

Art.	Q.tà
LMTCUTDR	1 Pz

LM PORTA PRO

Design

Essenziale, evoluto, sorprendente.
LM PORTA PRO è un sistema scorrevole che coniuga **design pulito, versatilità progettuale e prestazioni tecniche elevate**.
Linee squadrate, proporzioni armoniose e profili ottimizzati si integrano perfettamente in ogni ambiente, dando vita a una soluzione elegante e contemporanea.

Il cuore del sistema, un **binario compatto da 62 x 64 mm** e una **nuova pinza interamente in alluminio**, progettati per garantire affidabilità e durata. Il risultato? **Performance testate fino a 45.000 cicli di apertura e chiusura**, per un utilizzo intensivo e sempre fluido.

L'identità LM PORTA resta ben riconoscibile:
Fissaggio a parete o a soffitto
Configurazioni con o senza vetro fisso
Un unico ammortizzatore per anta che assicura un movimento fluido e silenzioso, sia in apertura che in chiusura

LM PORTA PRO
Il sistema completo, pensato per durare.

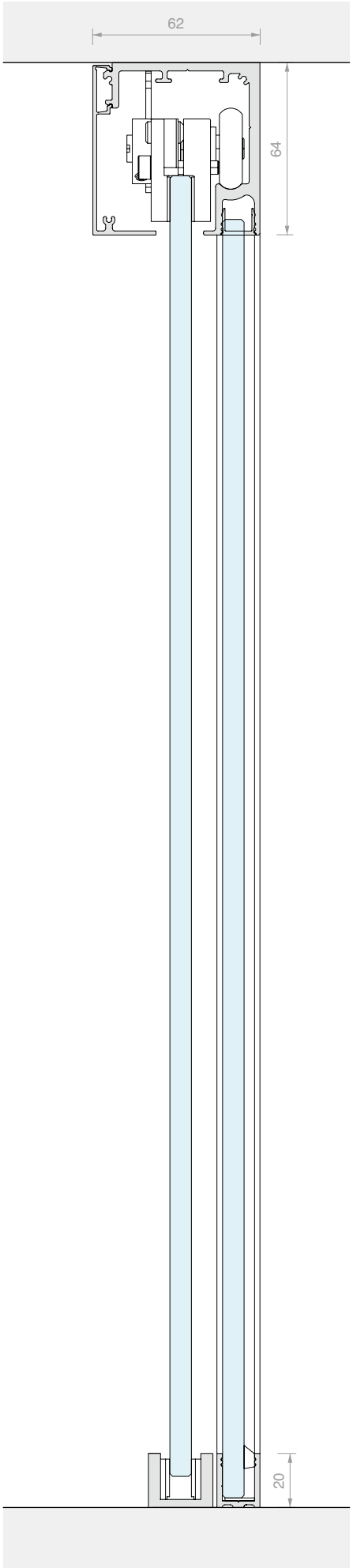





/6
Nero opaco



/88
Alluminio simil-inox satin



/97
Alluminio opaco

Testato secondo UNI EN 1527

- porte di 100 kg oltre **45.000 cicli**
- slam test **GRADO 3** (grado massimo)
- carico orizzontale **GRADO 3** (grado massimo)
- supera il test di sovraccarico oltre **200 kg**







LM PORTA PRO

Caratteristiche tecniche

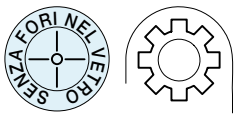

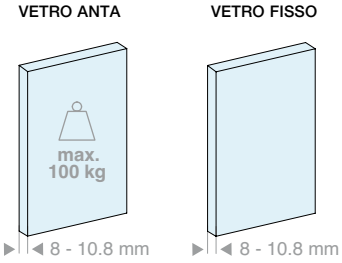

2 tipologie di installazione

Soffitto

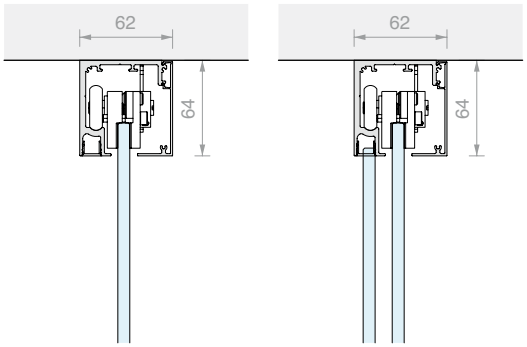

1 via | 1 via + fisso

Parete

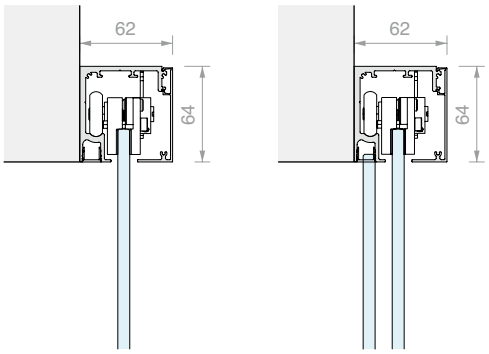

1 via | 1 via + fisso

copertina h = 63mm

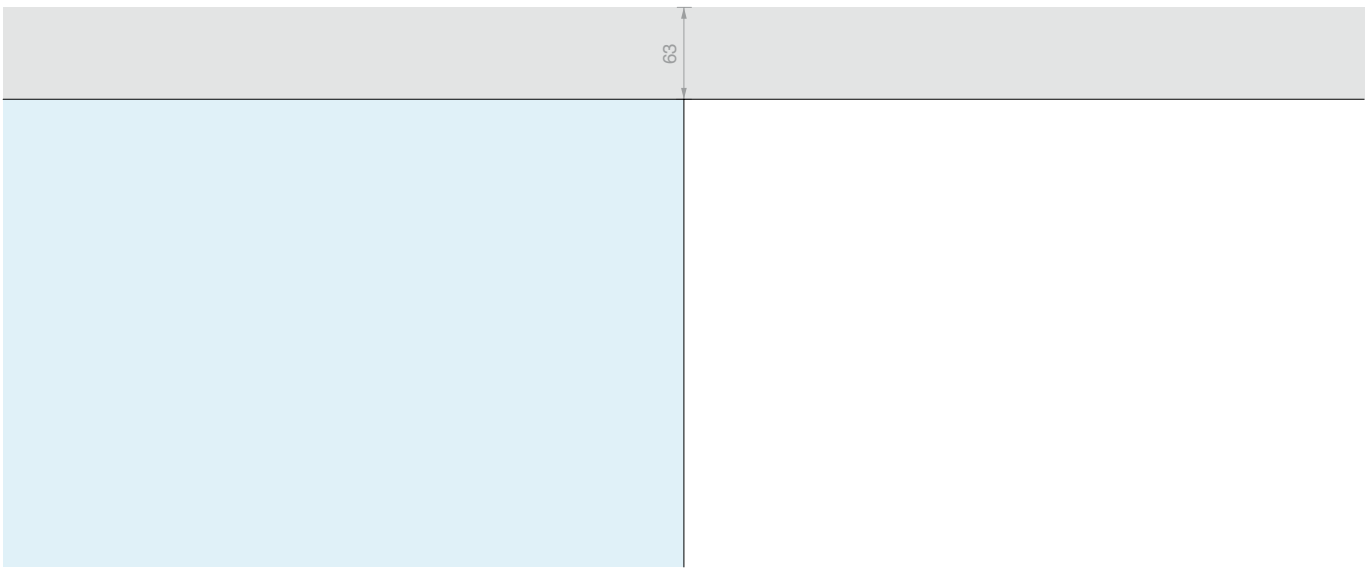

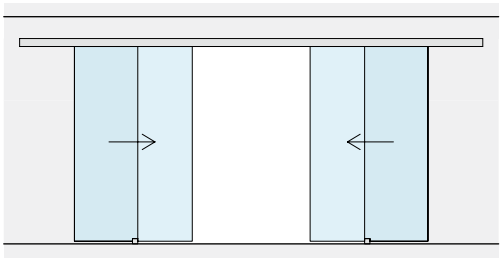

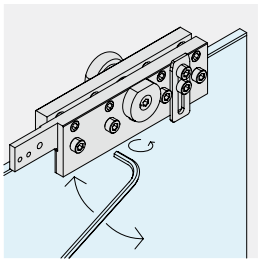

REGOLAZIONE ANTA
E' possibile regolare l'altezza
del singolo carrello per
registrare la posizione dell'anta di ±3 mm.

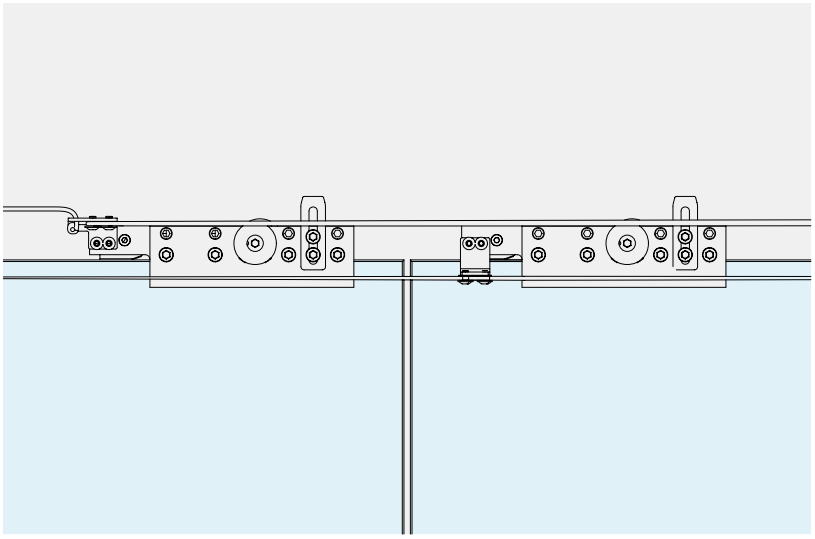

SINCRONISMO
Disponibili accessori per la sincronizzazione
concorrente di 2 ante mobili.

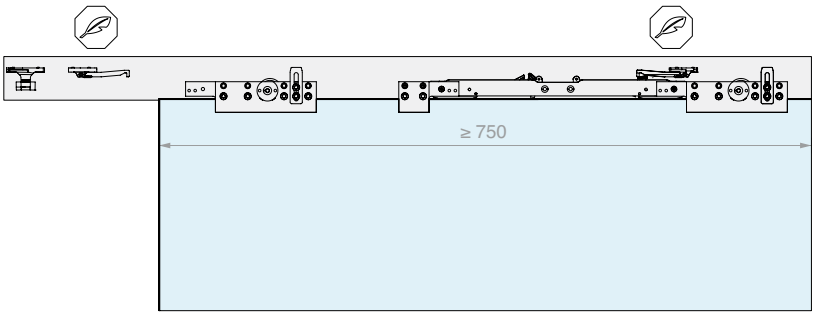

SOFT CLOSE
L'uso di un solo ammortizzatore permette
un'apertura e una chiusura controllata e delicata.

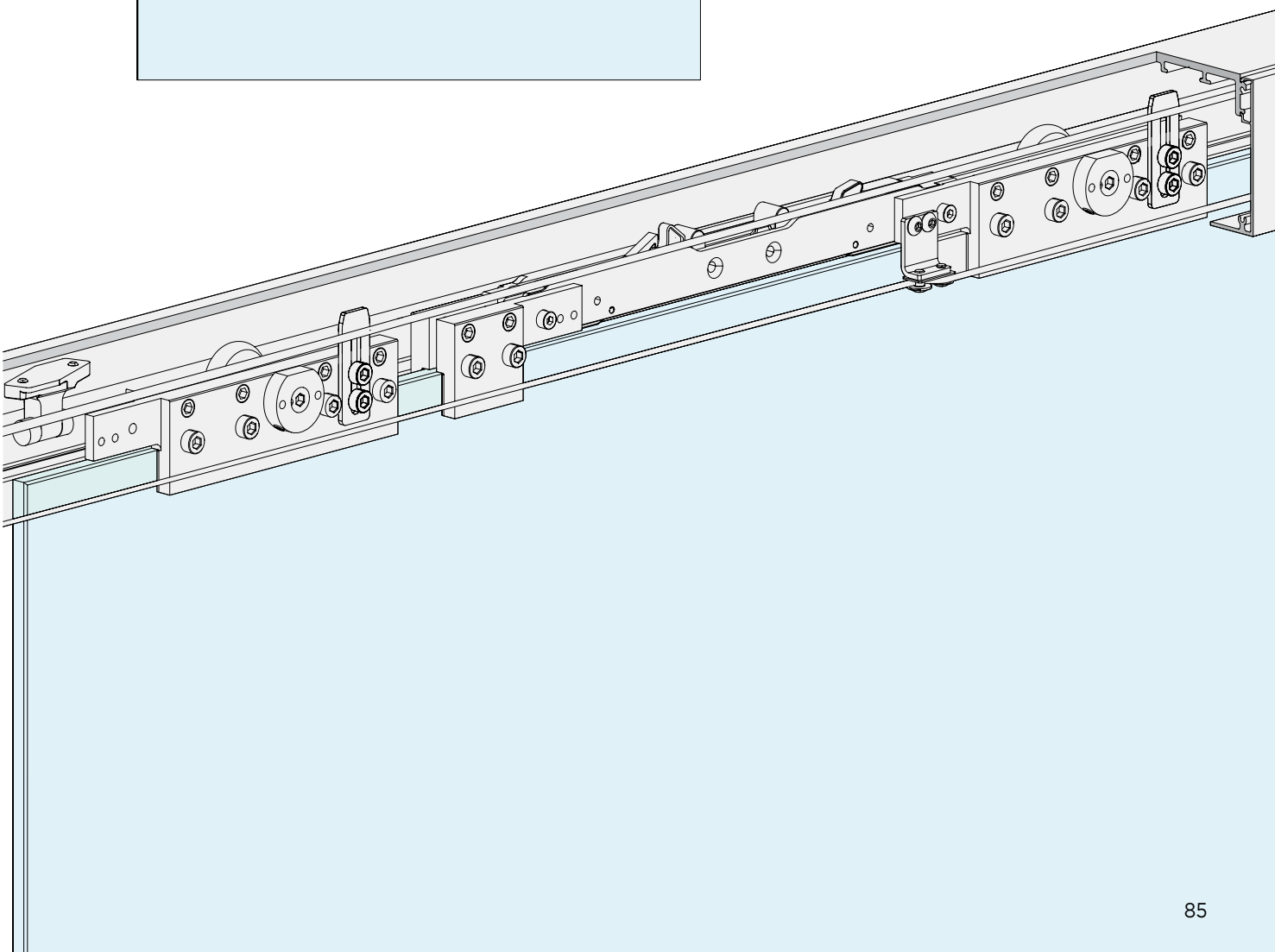



LM PORTA PRO

Kit

INSTALLAZIONE A SOFFITTO

ANTE MOBILI

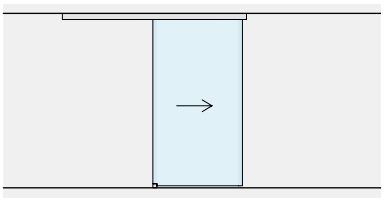

Pag 90

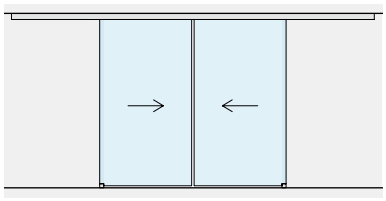

Pag 94

ANTE MOBILI
CON VETRI FISSI

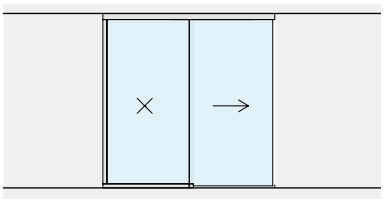

Pag 98

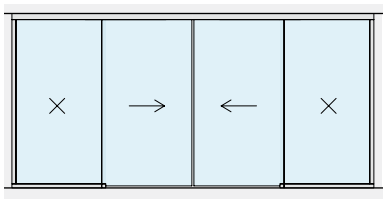

Pag 102

INSTALLAZIONE A PARETE

ANTE MOBILI

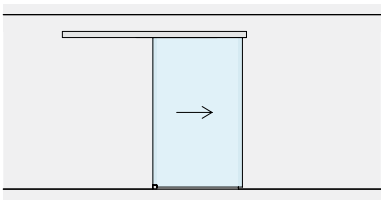

Pag 106

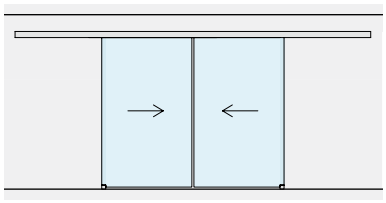

Pag 110

ANTE MOBILI
CON VETRI FISSI

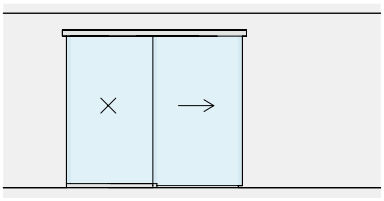

Pag 114

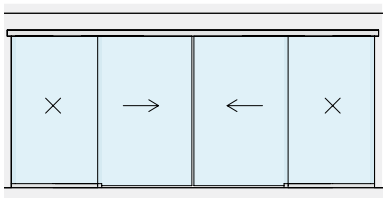

Pag 118





KIT SCORREVOLE FISSAGGIO A SOFFITTO ANTA SINGOLA

Materiale: Alluminio
Finitura: /6 /88 /97

SENZA FORI NEL VETRO

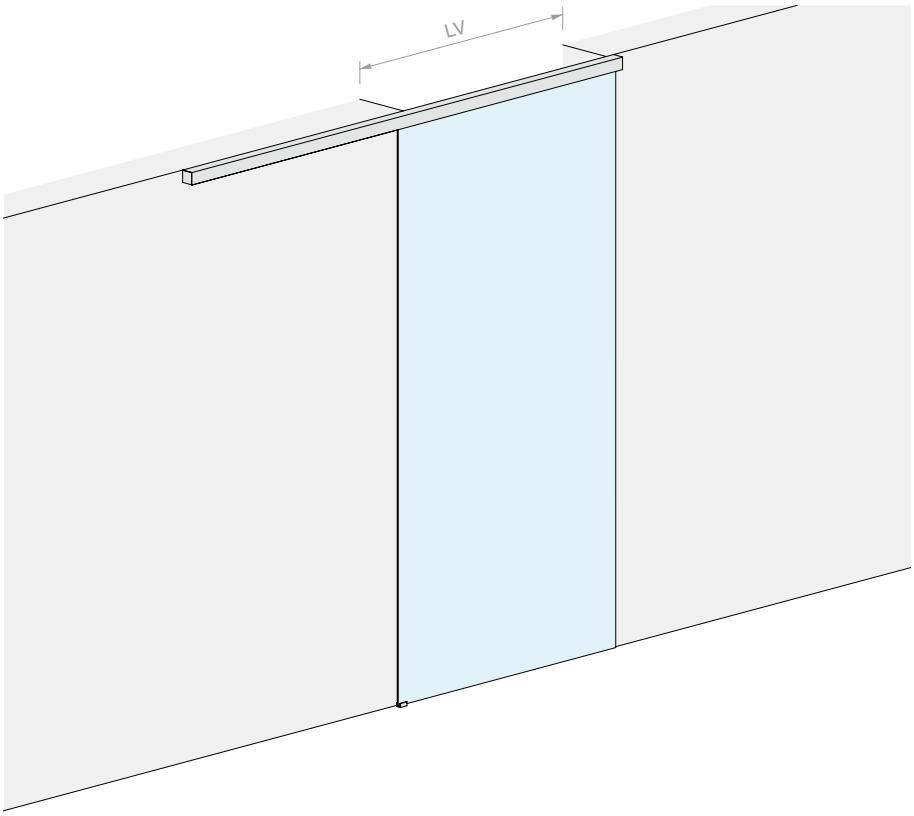

DIMENSIONI VANO

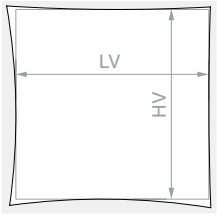

HV max: **3000** mm

VETRO ANTA

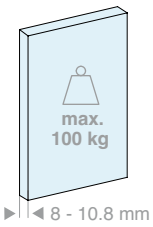

VETRO ANTA

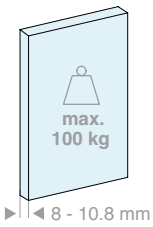

Kit costituito da:

Art.	Descrizione	Q.tà
LM5864S.200	Binario fissaggio a soffitto	1 Pz
LM0064CP.200	Copertina per binario	1 Pz
LMC13.200	Profilo di finitura	1 Pz
LM63061TP33	Tappo di finitura	2 Pz
CERPOS162	Pinza	2 Pz
LMPS-STP55	Stop senza fermo	2 Pz
LMGF	Guida a terra	1 Pz

Optional

LMDMP070ZKIT	Kit ammortizzatore da 40-70 kg a doppia azione	1 Pz
LMDMP100ZKIT	Kit ammortizzatore da 70-100 kg a doppia azione	1 Pz

Art.	LV max	Q.tà
LMP6511P.200	**920** mm	1 Pz

Kit costituito da:

Art.	Descrizione	Q.tà
LM5864S.300	Binario fissaggio a soffitto	1 Pz
LM0064CP.300	Copertina per binario	1 Pz
LMC13.300	Profilo di finitura	1 Pz
LM63061TP33	Tappo di finitura	2 Pz
CERPOS162	Pinza	2 Pz
LMPS-STP55	Stop senza fermo	2 Pz
LMGF	Guida a terra	1 Pz

Optional

LMDMP070ZKIT	Kit ammortizzatore da 40-70 kg a doppia azione	1 Pz
LMDMP100ZKIT	Kit ammortizzatore da 70-100 kg a doppia azione	1 Pz

Art.	LV max	Q.tà
LMP6511P.300	**1420** mm	1 Pz

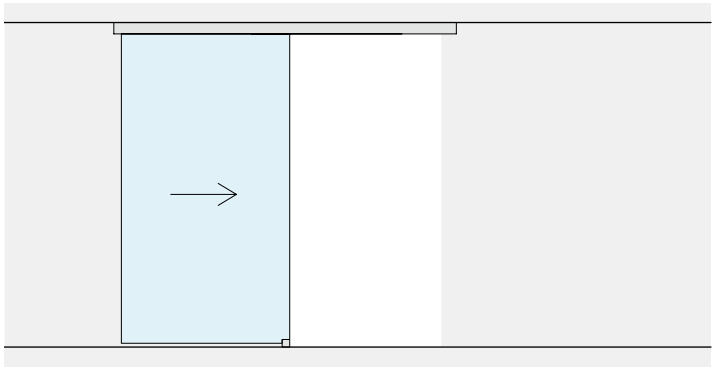

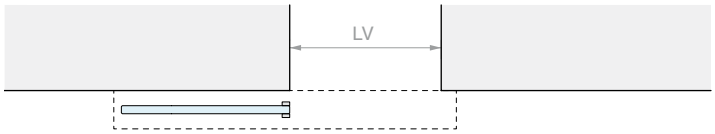
LV

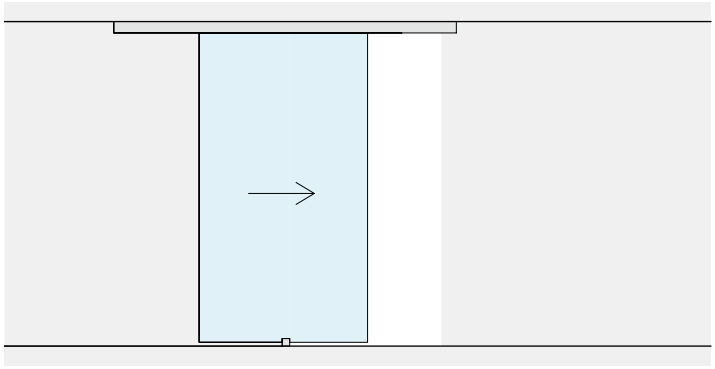

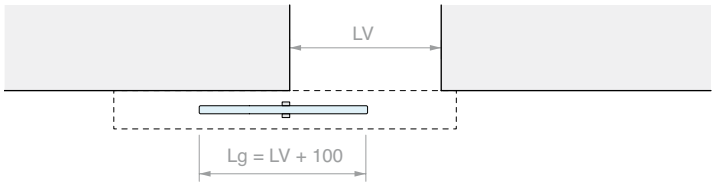
LV
Lg = LV + 100

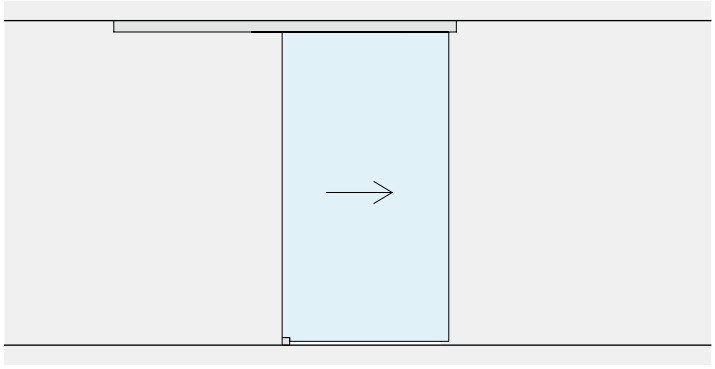

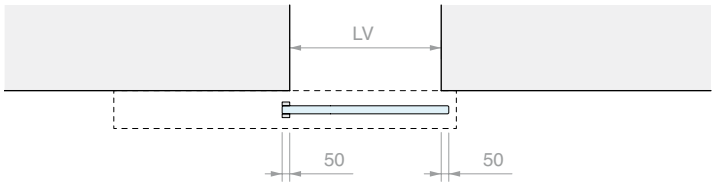
LV
50
50

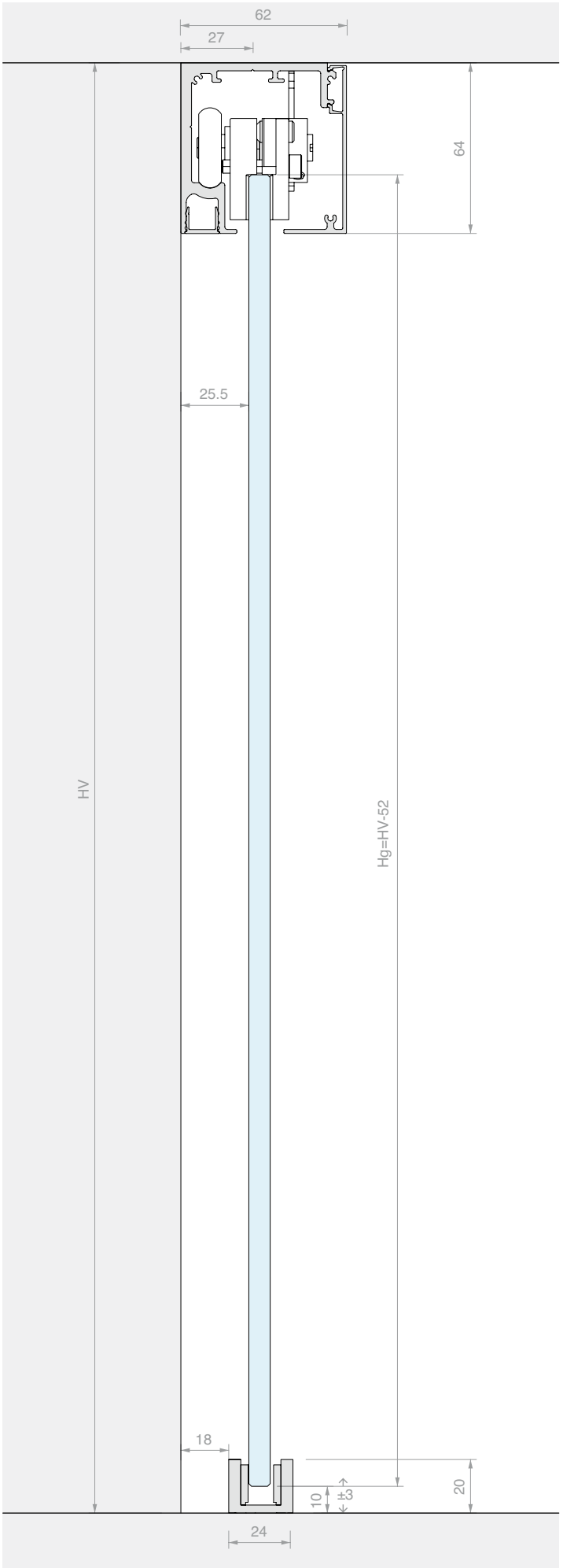
62
27
64
25.5
HV
Hg=HV-52
18
10
±3
20
24




LIGHT

KIT SCORREVOLE FISSAGGIO A SOFFITTO DOPPIA ANTA SINCRONIZZATA

Materiale: Alluminio
Finitura: /6 /88 /97

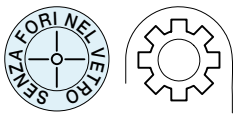

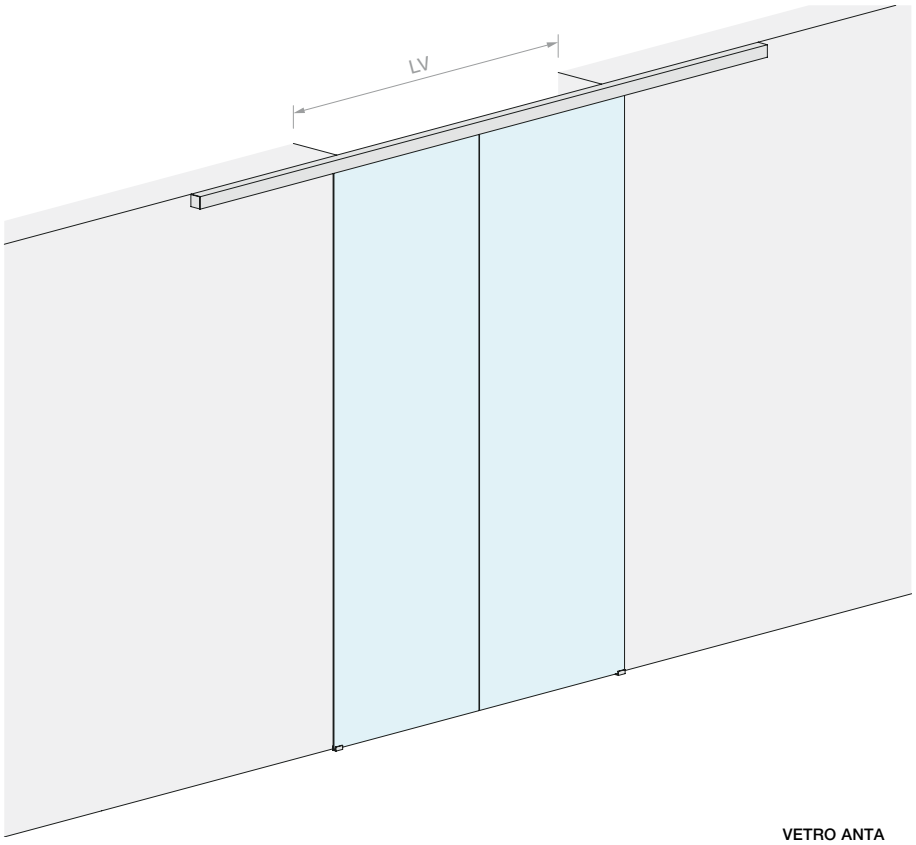

DIMENSIONI VANO

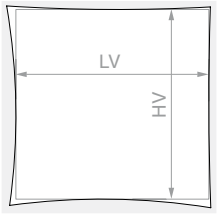

HV max: **3000** mm

VETRO ANTA

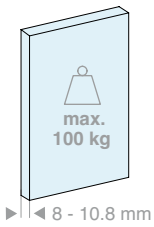

Kit costituito da:

Art.	Descrizione	Q.tà
LM5864S.400	Binario fissaggio a soffitto	1 Pz
LM0064CP.400	Copertina per binario	1 Pz
LMC13.200	Profilo di finitura	2 Pz
LM63061TP33	Tappo di finitura	2 Pz
CERPOS162	Pinza	4 Pz
LMPS-STP55	Stop senza fermo	4 Pz
LMGF	Guida a terra	2 Pz
LMSIN-AC55	Kit di sincronismo	1 Pz

Optional

LMDMP100ZKIT	Kit ammortizzatore da 35-50 kg a doppia azione	1 Pz

Art.	LV max	Q.tà
LMP6511CP.400	**1940** mm	1 Pz

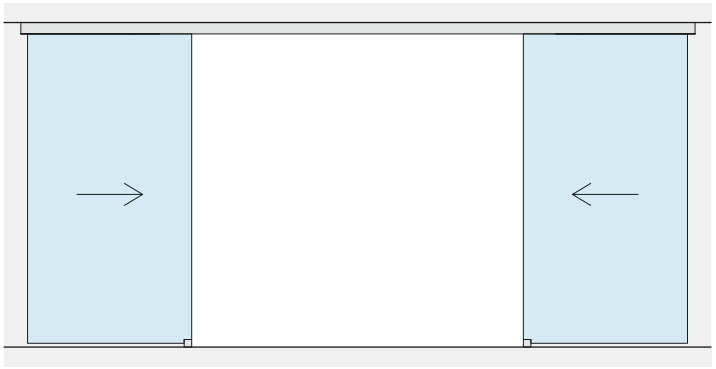


LV

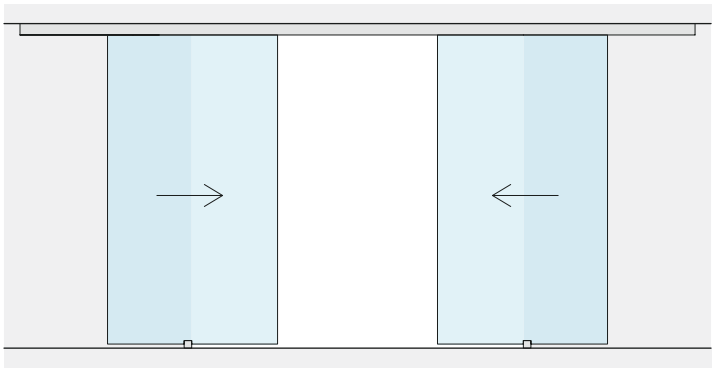

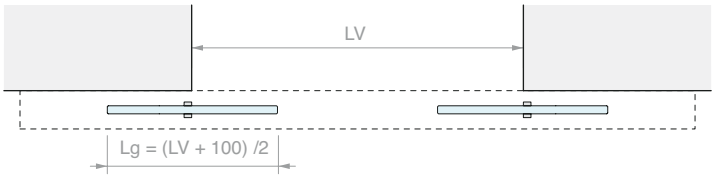
LV
Lg = (LV + 100) /2

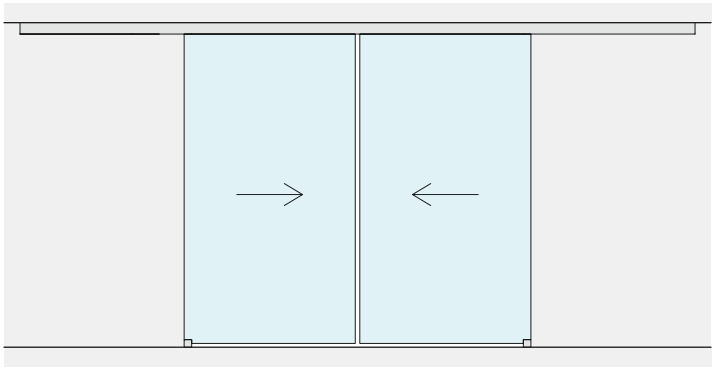

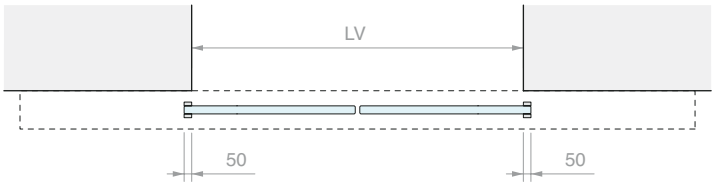
LV
50
50

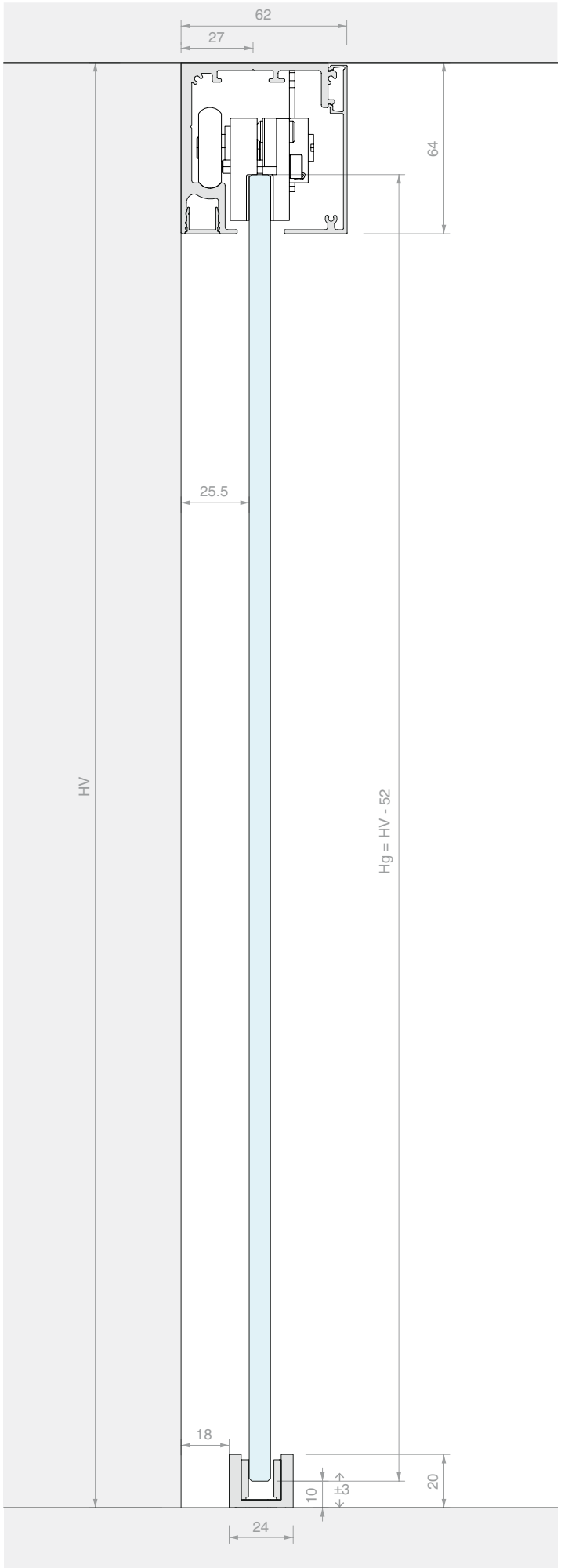
62
27
64
25.5
HV
Hg = HV - 52
18
10
±3
20
24





KIT SCORREVOLE FISSAGGIO A SOFFITTO ANTA SINGOLA E VETRO FISSO

Materiale: Alluminio
Finitura: /6 /88 /97



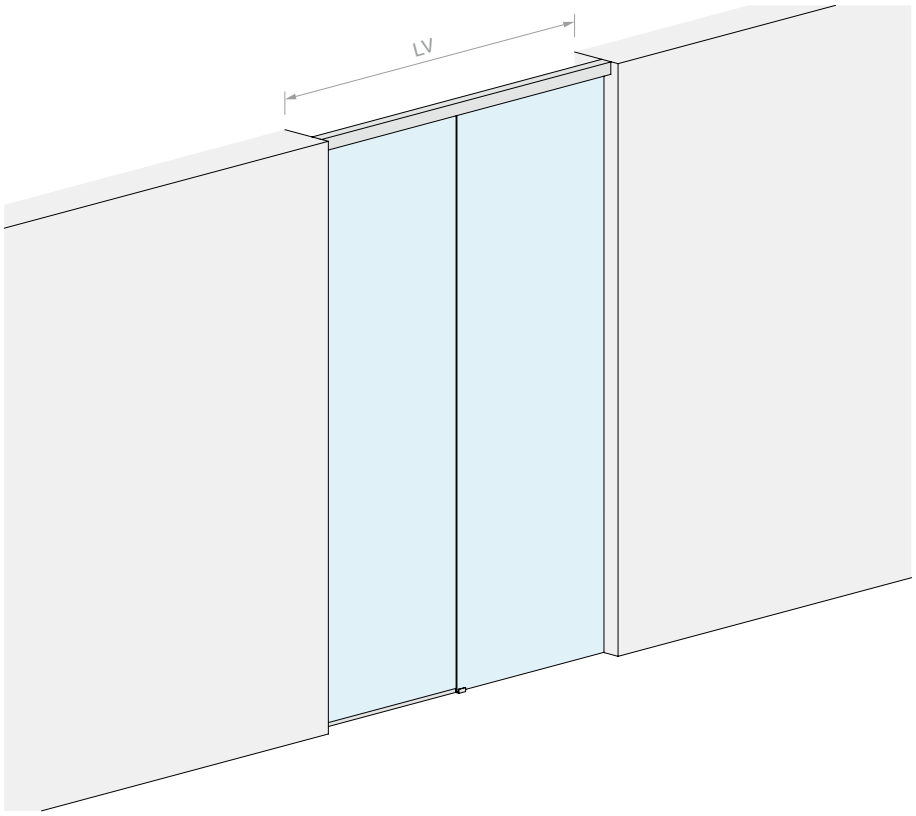

DIMENSIONI VANO

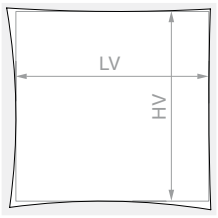

HV max: **3000** mm





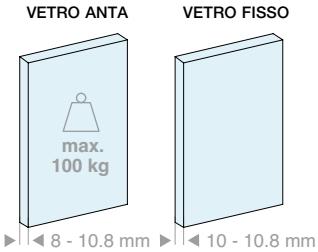

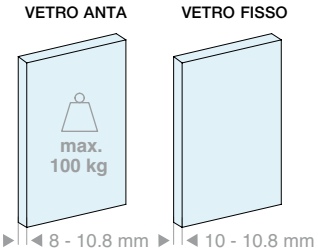

Kit costituito da:

Art.	Descrizione	Q.tà
LM5864S.200	Binario fissaggio a soffitto	1 Pz
LM0064CP.200	Copertina per binario	1 Pz
LMC13.100	Profilo di finitura	1 Pz
LMU20.300	Profilo a “U”	1 Pz
LMU20.150	Profilo a “U”	1 Pz
LMU20TP	Tappo di finitura	1 Pz
CERPOS162	Pinza	2 Pz
LMPS-STP55	Stop senza fermo	2 Pz
GTUP2	Guarnizione fermavetro	5 m
LMGF	Guida a terra	1 Pz

Optional

LMDMP070ZKIT	Kit ammortizzatore da 40-70 kg a doppia azione	1 Pz
LMDMP100ZKIT	Kit ammortizzatore da 70-100 kg a doppia azione	1 Pz

Art.	LV max	Q.tà
LMP6511FP.200	**2000** mm	1 Pz

Kit costituito da:

Art.	Descrizione	Q.tà
LM5864S.300	Binario fissaggio a soffitto	1 Pz
LM0064CP.300	Copertina per binario	1 Pz
LMC13.200	Profilo di finitura	1 Pz
LMU20.300	Profilo a “U”	2 Pz
LMU20TP	Tappo di finitura	1 Pz
CERPOS162	Pinza	2 Pz
LMPS-STP55	Stop senza fermo	2 Pz
GTUP2	Guarnizione fermavetro	5 m
LMGF	Guida a terra	1 Pz

Optional

LMDMP070ZKIT	Kit ammortizzatore da 40-70 kg a doppia azione	1 Pz
LMDMP100ZKIT	Kit ammortizzatore da 70-100 kg a doppia azione	1 Pz

Art.	LV max	Q.tà
LMP6511FP.300	**3000** mm	1 Pz

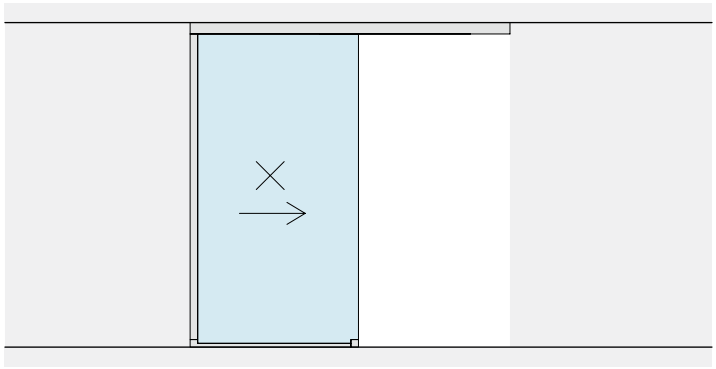

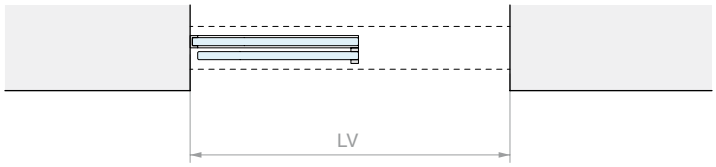
LV

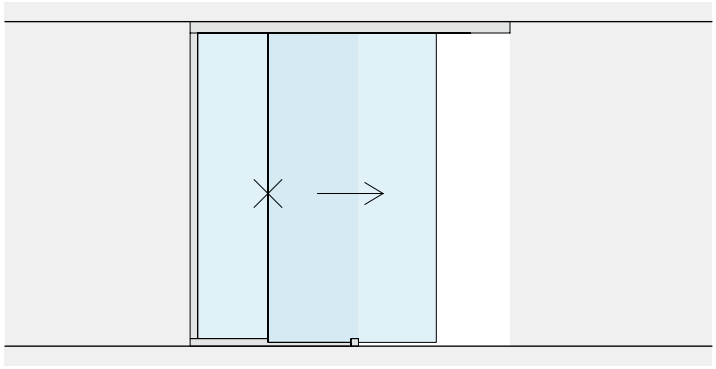

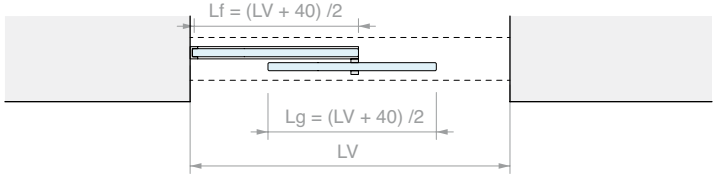
Lf = (LV + 40) /2
Lg = (LV + 40) /2
LV

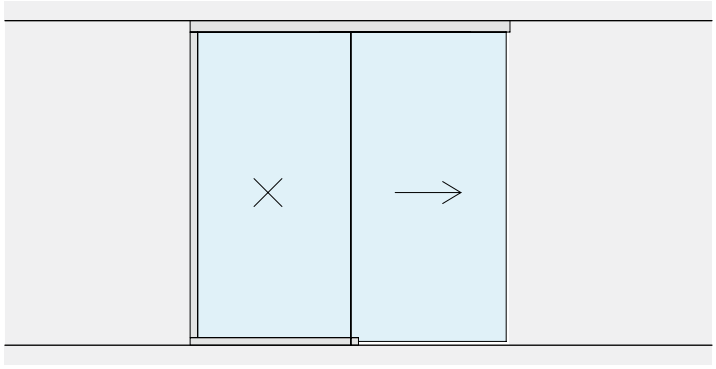

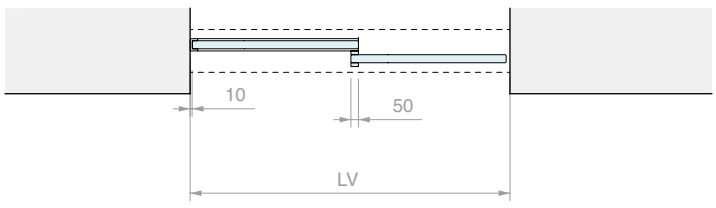
10
50
LV

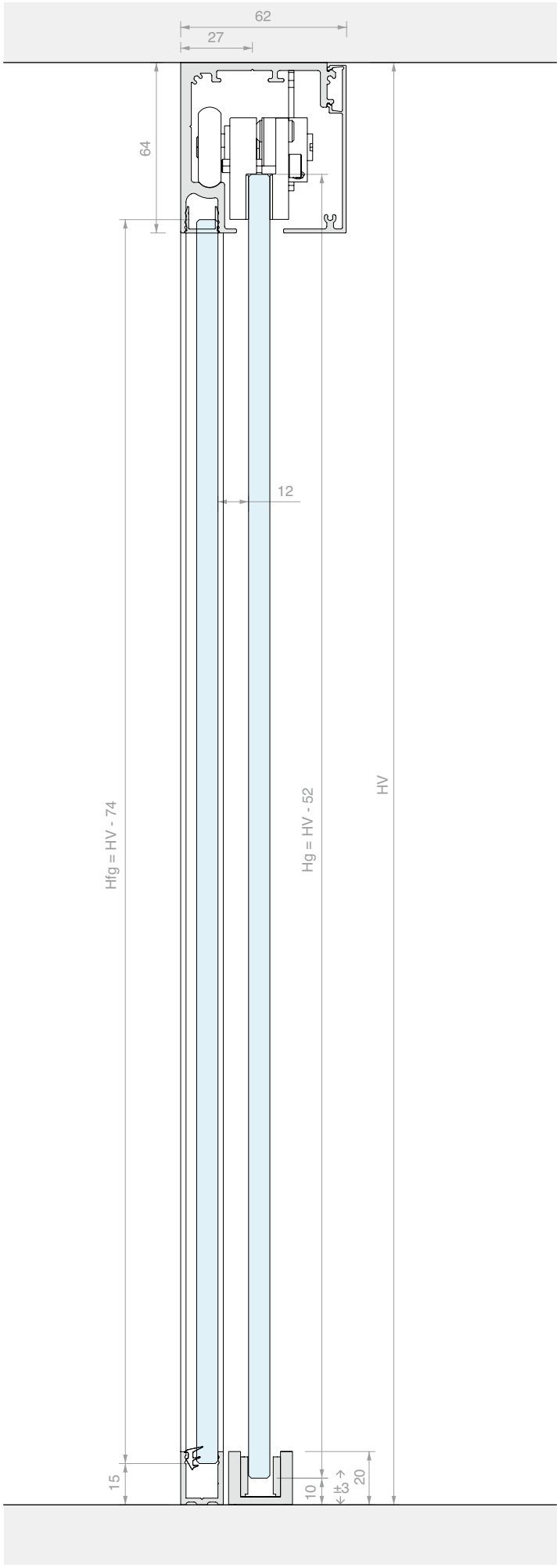
62
27
64
12
Hfg = HV - 74
Hg = HV - 52
HV
15
10
20





KIT SCORREVOLE FISSAGGIO A SOFFITTO
DOPPIA ANTA SINCRONIZZATA E DOPPIO FISSO

Materiale: Alluminio
Finitura: /6 /88 /97

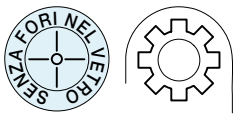

DIMENSIONI VANO

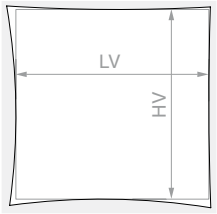

HV max: **3000** mm

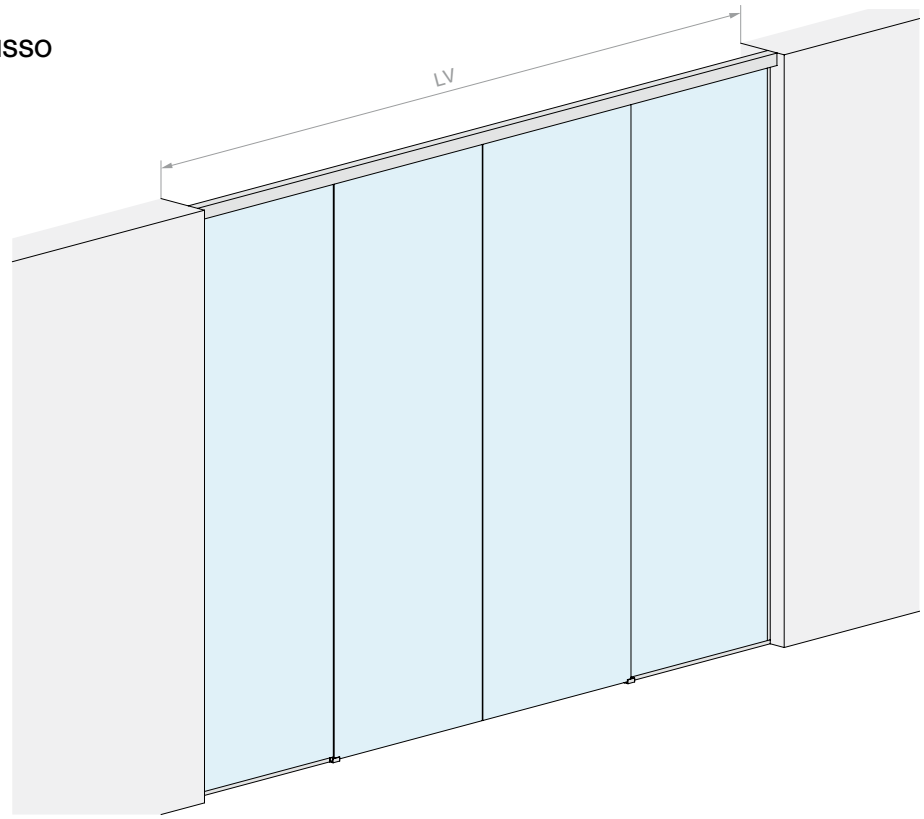

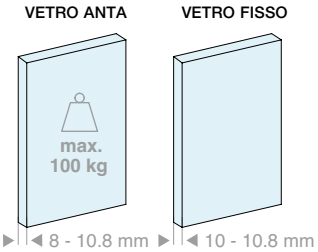

Kit costituito da:

Art.	Descrizione	Q.tà
LM5864S.400	Binario fissaggio a soffitto	1 Pz
LM0064CP.400	Copertina per binario	1 Pz
LMC13.200	Profilo di finitura	1 Pz
LMU20.300	Profilo a “U”	2 Pz
LMU20.150	Profilo a “U”	2 Pz
LMU20TP	Tappo di finitura	2 Pz
CERPOS162	Pinza	4 Pz
LMPS-STP55	Stop senza fermo	4 Pz
GTUP2	Guarnizione fermavetro	10 m
LMGF	Guida a terra	2 Pz
LMSIN-AC55	Kit di sincronismo	1 Pz

Optional

LMDMP100ZKIT	Kit ammortizzatore da 35-50 kg a doppia azione	1 Pz

Art.	LV max	Q.tà
LMP6511CFP.400	**4000** mm	1 Pz

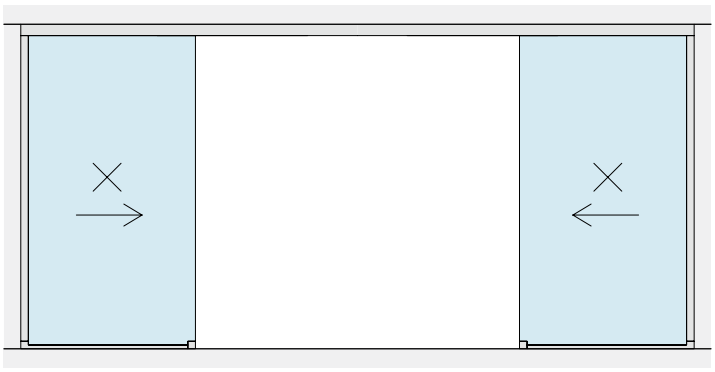


LV

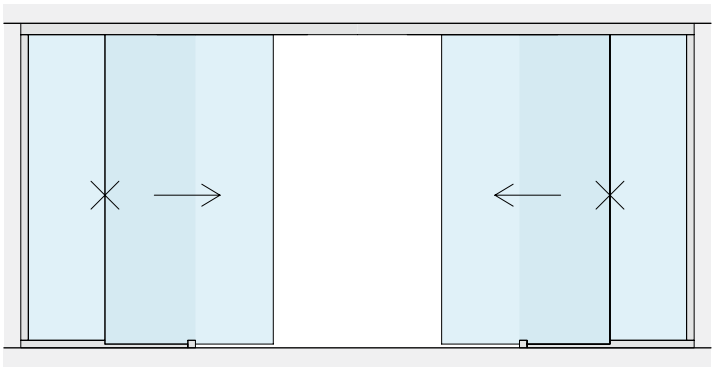


Lf = (LV + 80) /4
Lg = (LV + 80) /4
LV

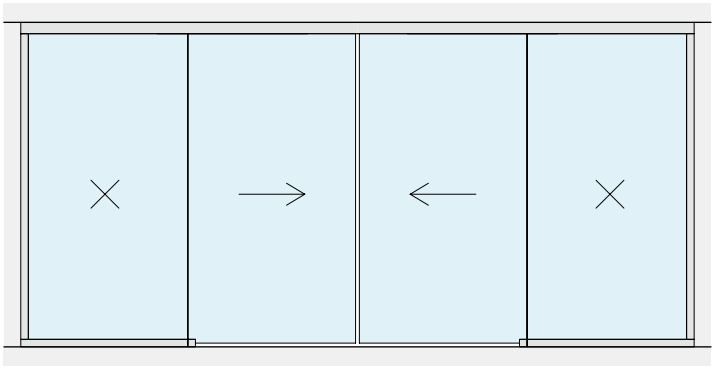

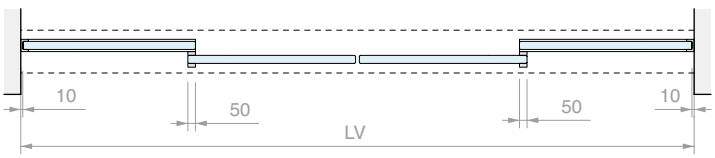
10
50
50
10
LV

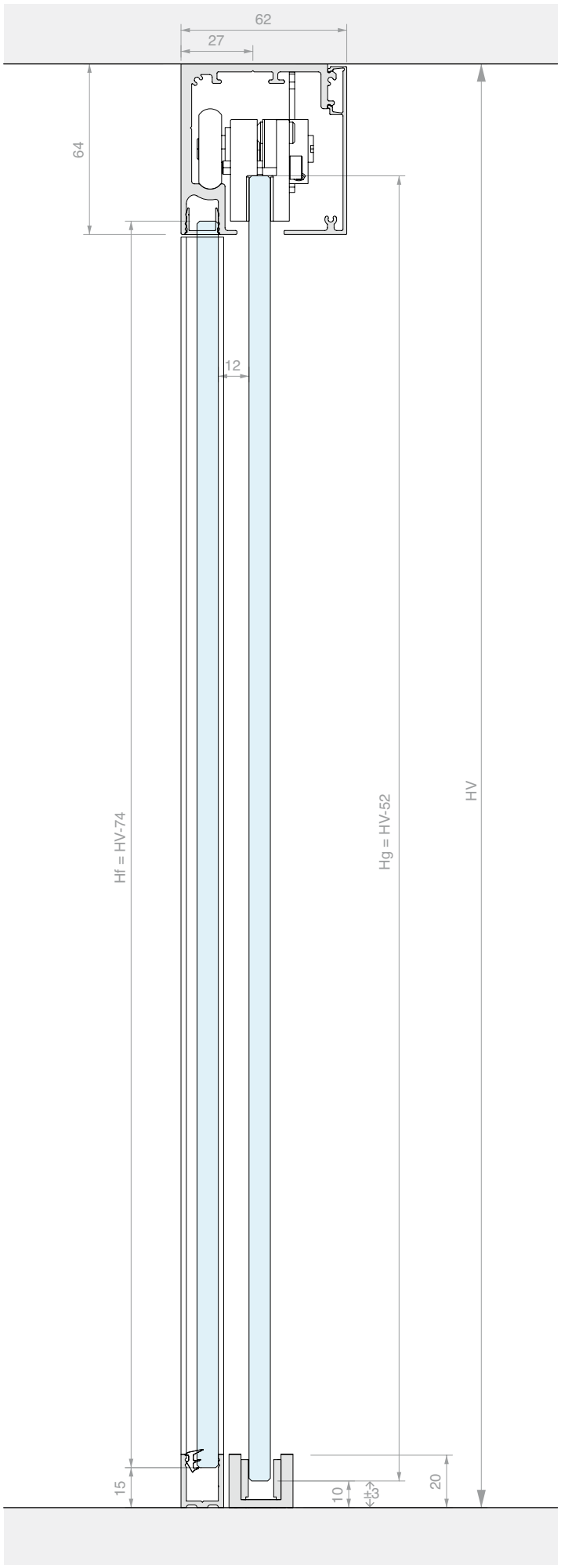
62
27
64
12
Hf = HV-74
Hg = HV-52
HV
15
10
±3
20





KIT SCORREVOLE FISSAGGIO A PARETE
ANTA SINGOLA

Materiale: Alluminio
Finitura: /6 /88 /97



DIMENSIONI VANO

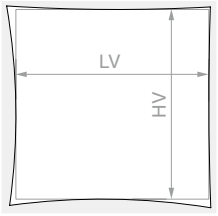

HV max: **3000** mm

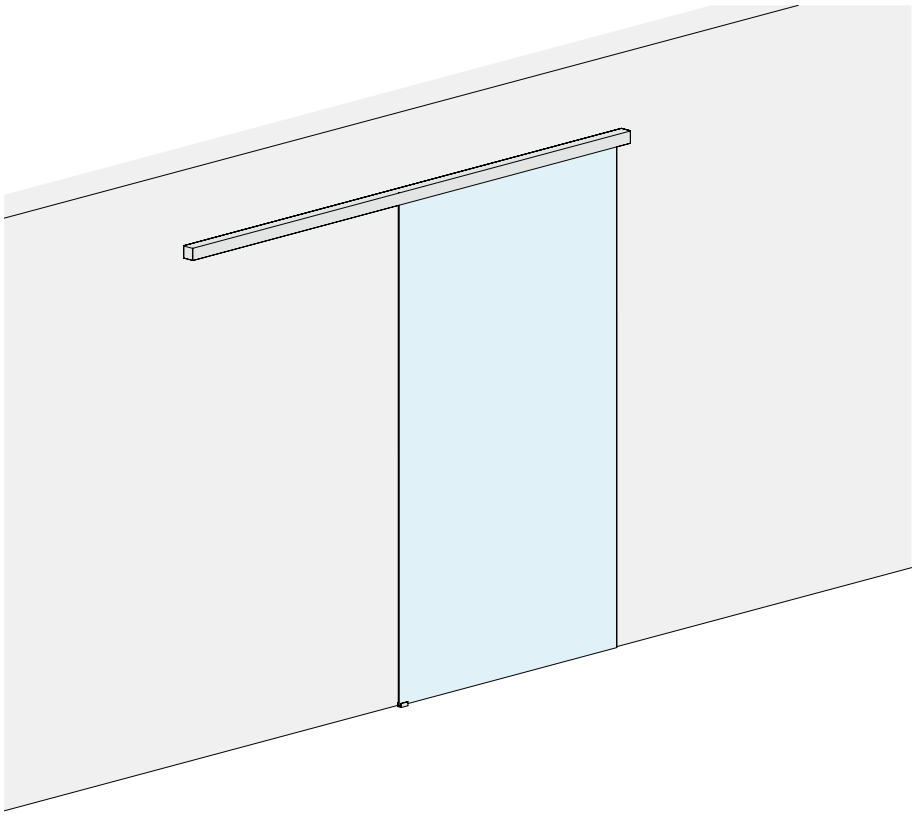

VETRO ANTA

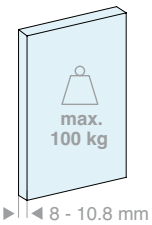

VETRO ANTA

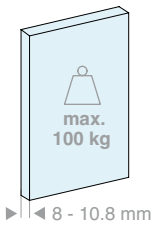

Kit costituito da:

Art.	Descrizione	Q.tà
LM5864P.200	Binario fissaggio a parete	1 Pz
LM0064CP.200	Copertina per binario	1 Pz
LMC13.200	Profilo di finitura	1 Pz
LM63061TP33	Tappo di finitura	2 Pz
CERPOS162	Pinza	2 Pz
LMPS-STP55	Stop senza fermo	2 Pz
LMGF	Guida a terra	1 Pz

Optional

LMDMP070ZKIT	Kit ammortizzatore da 40-70 kg a doppia azione	1 Pz
LMDMP100ZKIT	Kit ammortizzatore da 70-100 kg a doppia azione	1 Pz

Art.	LV max	Q.tà
LMP6521P.200	**920** mm	1 Pz

Kit costituito da:

Art.	Descrizione	Q.tà
LM5864P.300	Binario fissaggio a parete	1 Pz
LM0064CP.300	Copertina per binario	1 Pz
LMC13.300	Profilo di finitura	1 Pz
LM63061TP33	Tappo di finitura	2 Pz
CERPOS162	Pinza	2 Pz
LMPS-STP55	Stop senza fermo	2 Pz
LMGF	Guida a terra	1 Pz

Optional

LMDMP070ZKIT	Kit ammortizzatore da 40-70 kg a doppia azione	1 Pz
LMDMP100ZKIT	Kit ammortizzatore da 70-100 kg a doppia azione	1 Pz

Art.	LV max	Q.tà
LMP6521P.300	**1420** mm	1 Pz

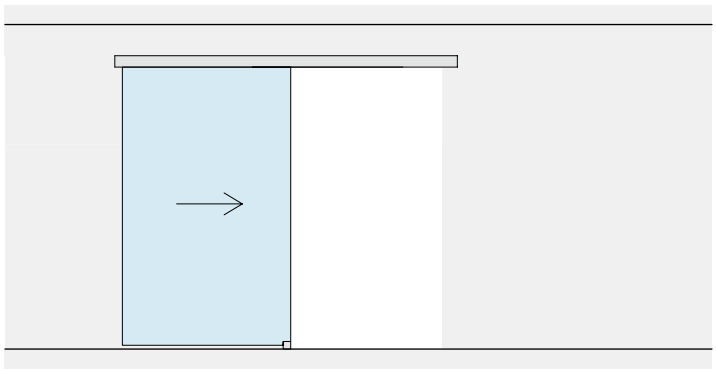

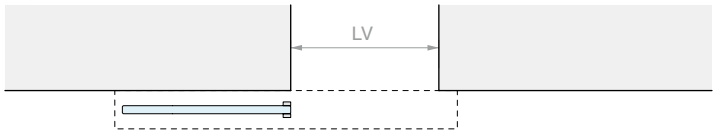
LV

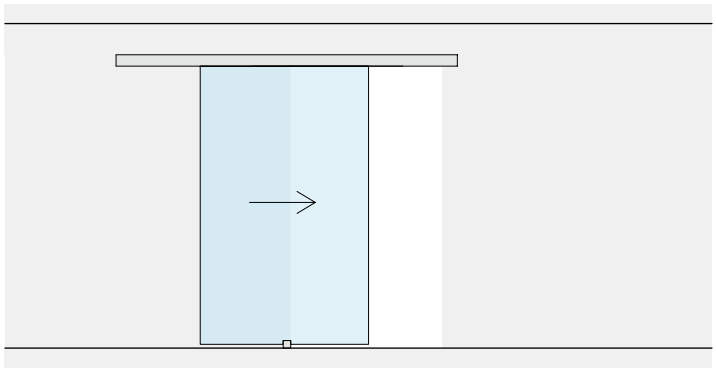

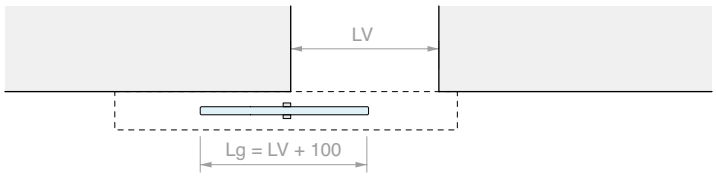
LV
Lg = LV + 100

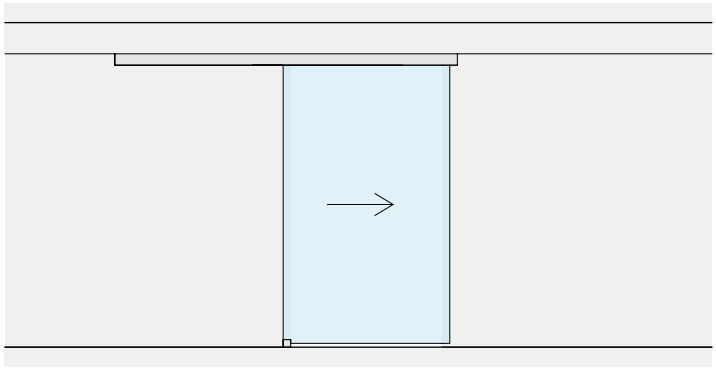

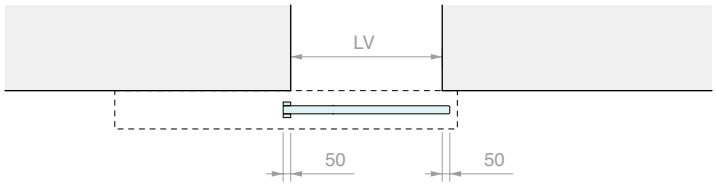
LV
50
50

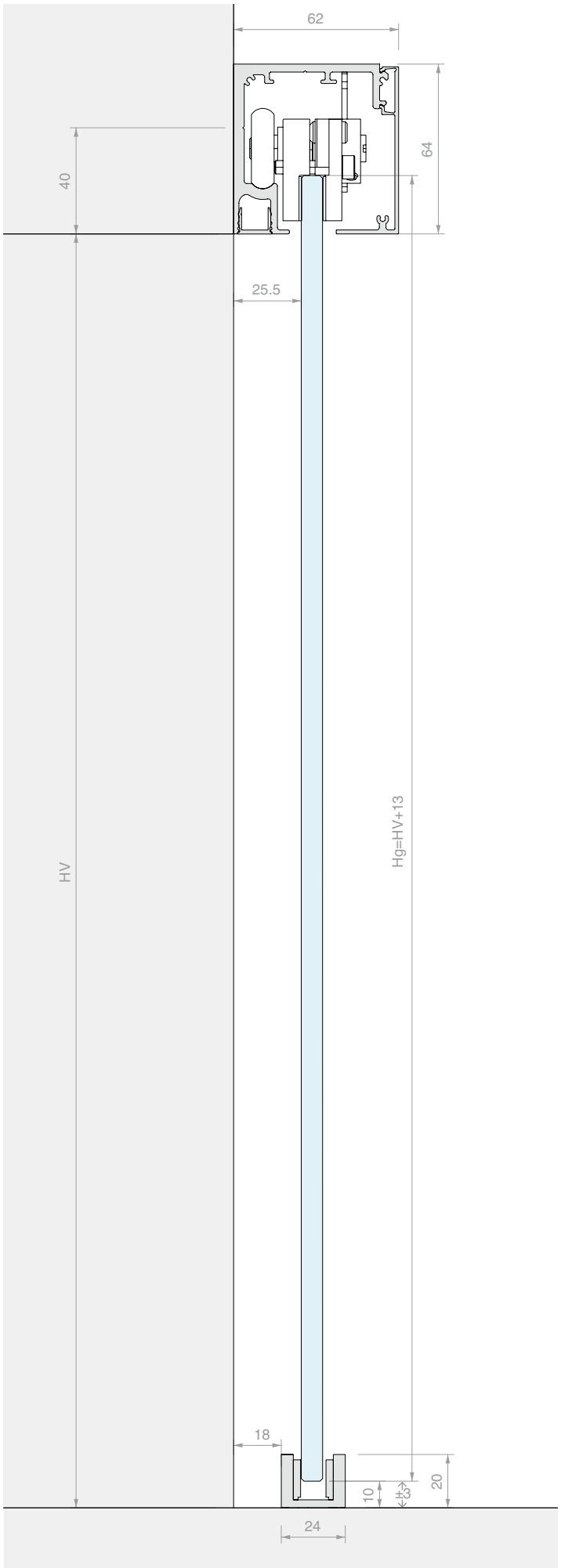
62
64
40
25.5
HV
Hg=HV+13
18
10
3
20
24




WHITE

KIT SCORREVOLE FISSAGGIO A PARETE
DOPPIA ANTA SINCRONIZZATA

Materiale: Alluminio
Finitura: /6 /88 /97

SENZA FORI NEL VETRO

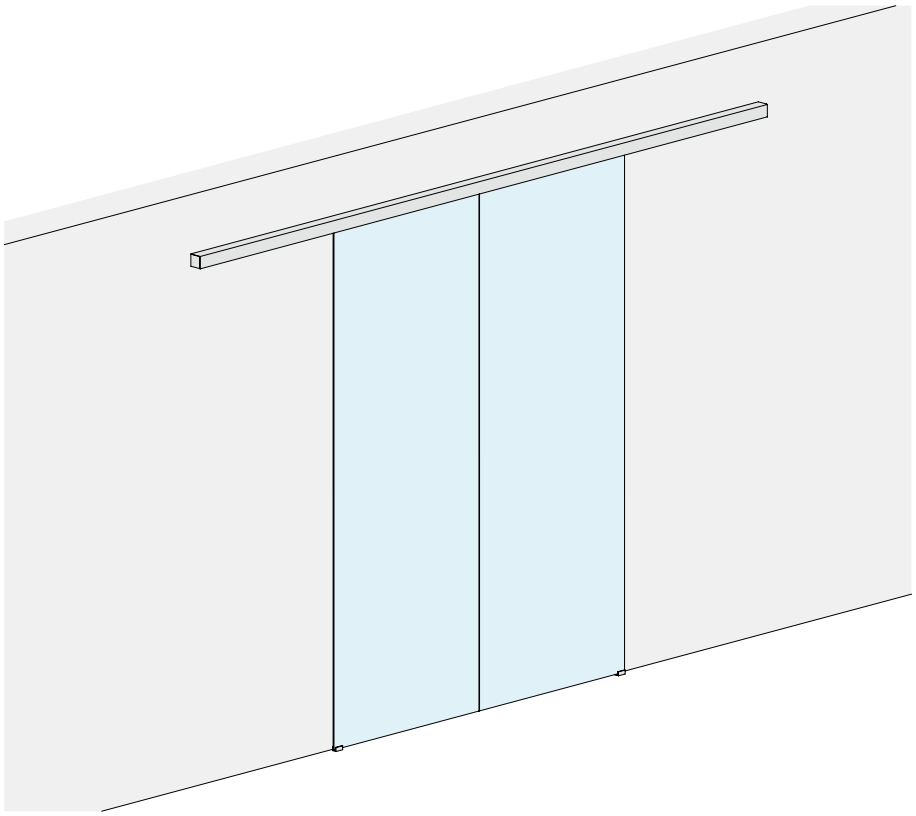

DIMENSIONI VANO

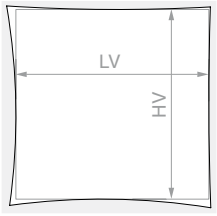

HV max: **3000** mm

VETRO ANTA

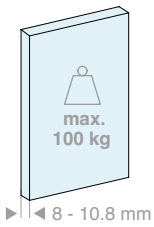

Kit costituito da:

Art.	Descrizione	Q.tà
LM5864P.400	Binario fissaggio a parete	1 Pz
LM0064CP.400	Copertina per binario	1 Pz
LMC13.200	Profilo di finitura	2 Pz
LM63061TP33	Tappo di finitura	2 Pz
CERPOS162	Pinza	4 Pz
LMPS-STP55	Stop senza fermo	4 Pz
LMGF	Guida a terra	2 Pz
LMSIN-AC55	Kit di sincronismo	1 Pz

Optional

LMDMP100ZKIT	Kit ammortizzatore da 35-50 kg a doppia azione	1 Pz

Art.	LV max	Q.tà
LMP6521CP.400	**1940** mm	1 Pz

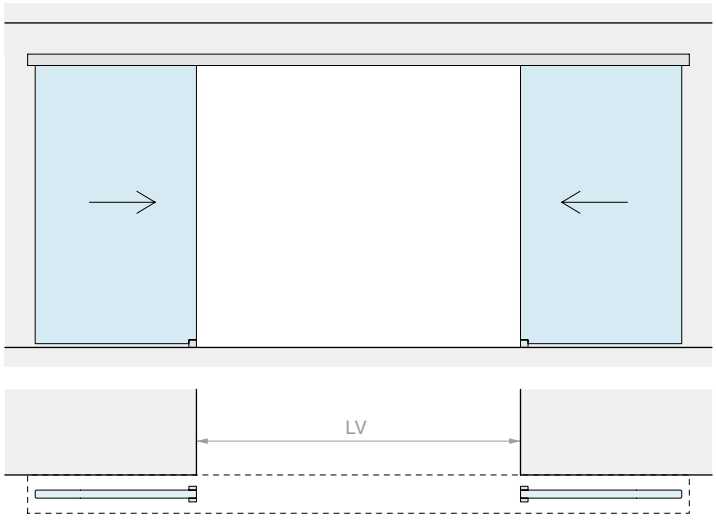
LV

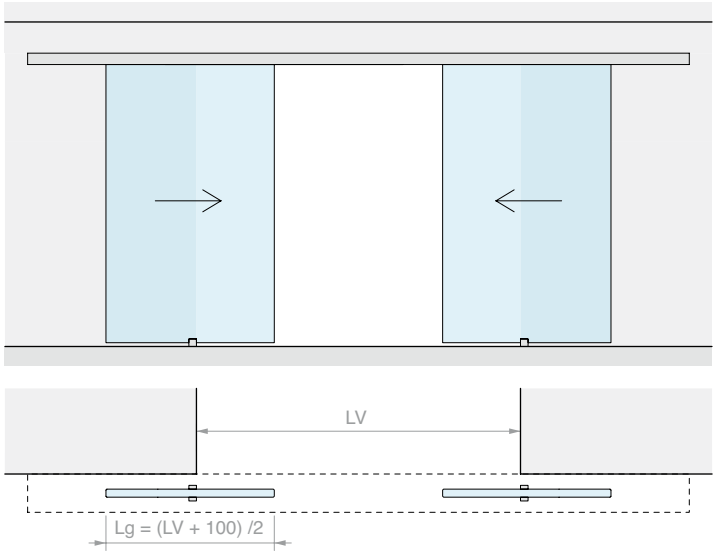
LV
Lg = (LV + 100) /2

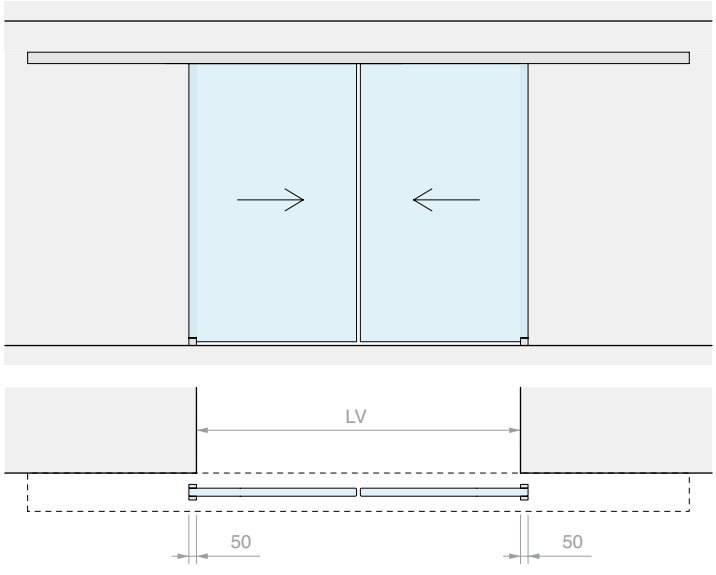
LV
50
50

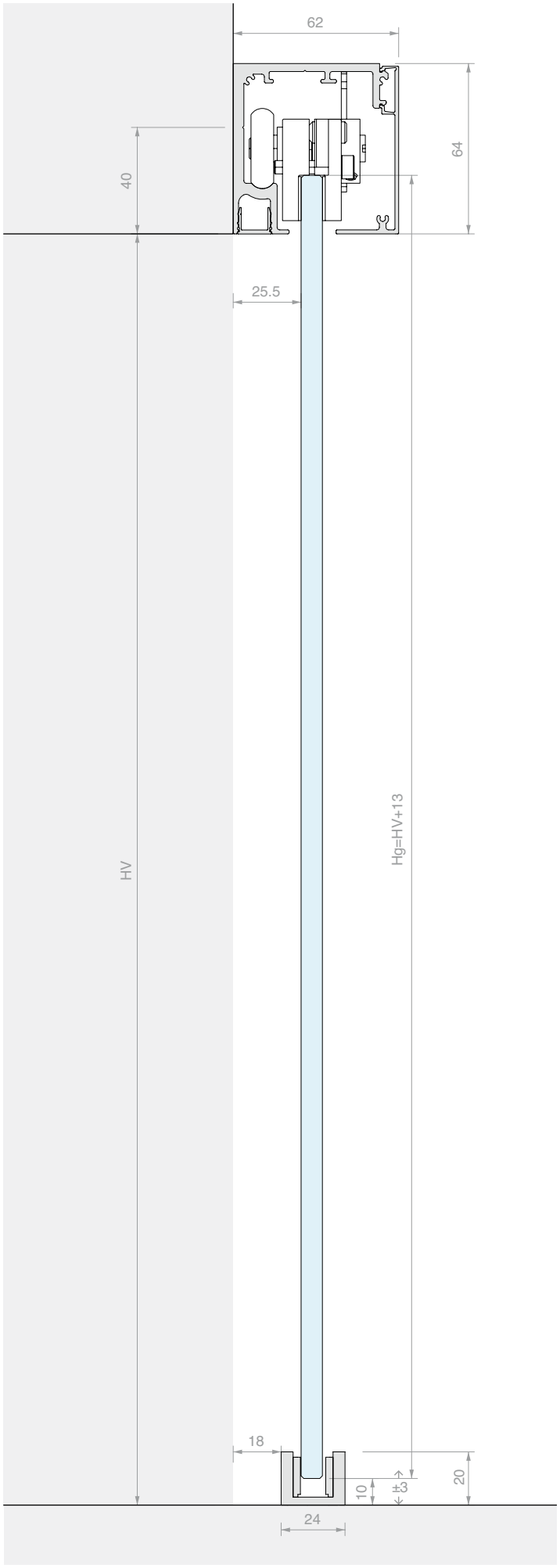
62
64
40
25.5
HV
Hg=HV+13
18
10
±3
20
24




WHITE

KIT SCORREVOLE FISSAGGIO A PARETE
ANTA SINGOLA E VETRO FISSO

Materiale: Alluminio
Finitura: /6 /88 /97



DIMENSIONI VANO

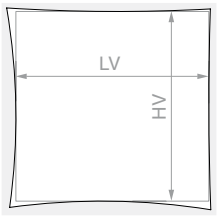

HV max: **3000** mm

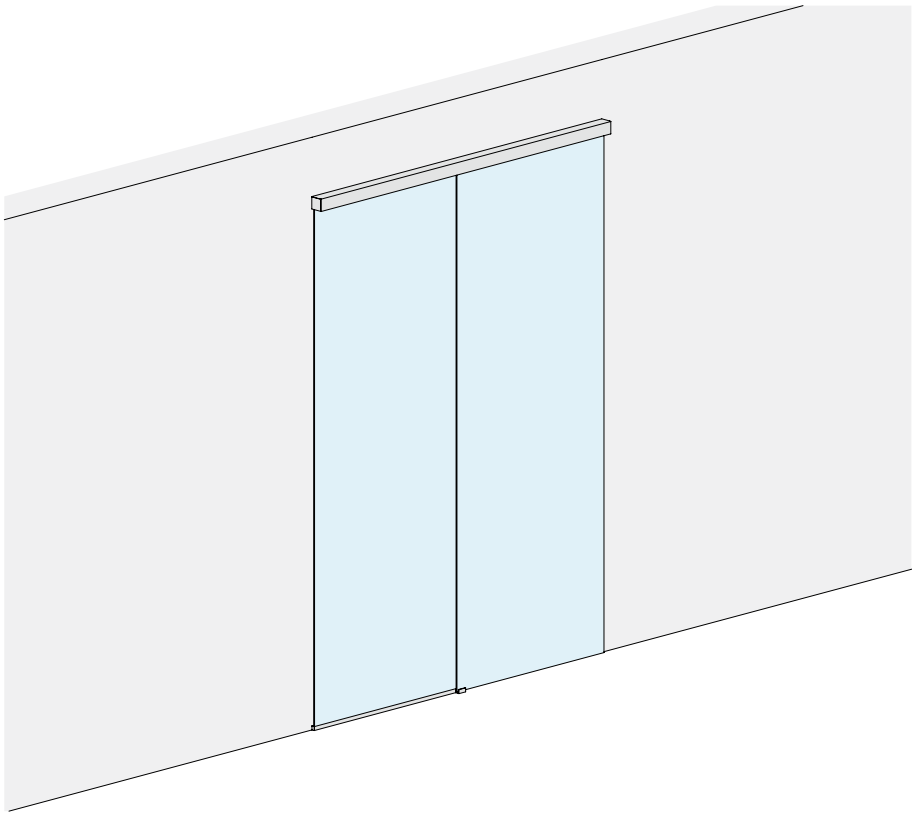





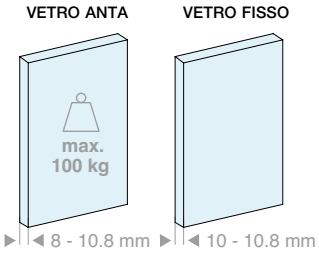

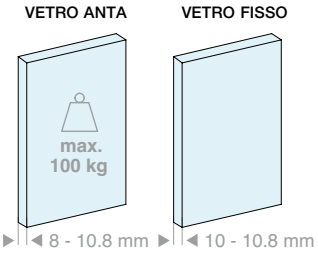

Kit costituito da:

Art.	Descrizione	Q.tà
LM5864P.200	Binario fissaggio a parete	1 Pz
LM0064CP.200	Copertina per binario	1 Pz
LMC13.100	Profilo di finitura	1 Pz
LMU20.150	Profilo a “U”	1 Pz
LM63061TP33	Tappo di finitura	2 Pz
LMU20TP	Tappo di finitura	2 Pz
CERPOS162	Pinza	2 Pz
LMPS-STP55	Stop senza fermo	2 Pz
GTUP2	Guarnizione fermavetro	5 m
LMGF	Guida a terra	1 Pz

Optional

LMDMP070ZKIT	Kit ammortizzatore da 40-70 kg a doppia azione	1 Pz
LMDMP100ZKIT	Kit ammortizzatore da 70-100 kg a doppia azione	1 Pz

Art.	LV max	Q.tà
LMP6521FP.200	**1880** mm	1 Pz

Kit costituito da:

Art.	Descrizione	Q.tà
LM5864P.300	Binario fissaggio a parete	1 Pz
LM0064CP.300	Copertina per binario	1 Pz
LMC13.200	Profilo di finitura	1 Pz
LMU20.300	Profilo a “U”	1 Pz
LM63061TP33	Tappo di finitura	2 Pz
LMU20TP	Tappo di finitura	2 Pz
CERPOS162	Pinza	2 Pz
LMPS-STP55	Stop senza fermo	2 Pz
GTUP2	Guarnizione fermavetro	5 m
LMGF	Guida a terra	1 Pz

Optional

LMDMP070ZKIT	Kit ammortizzatore da 40-70 kg a doppia azione	1 Pz
LMDMP100ZKIT	Kit ammortizzatore da 70-100 kg a doppia azione	1 Pz

Art.	LV max	Q.tà
LMP6521FP.300	**2880** mm	1 Pz

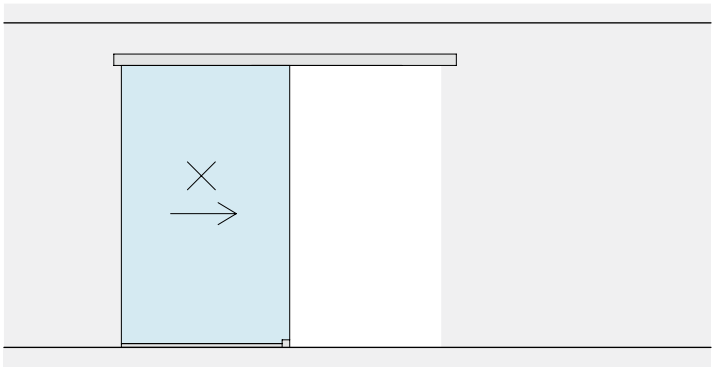


LV

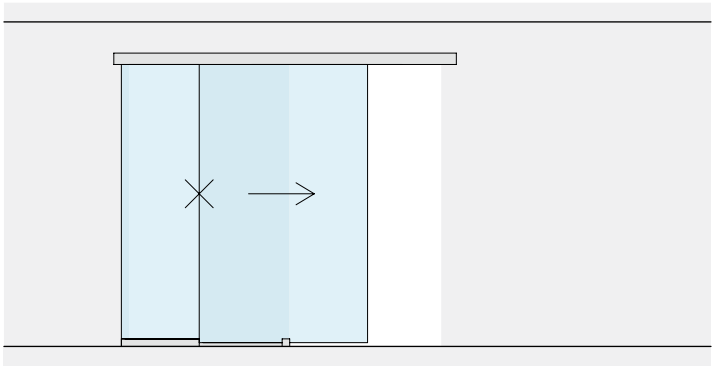

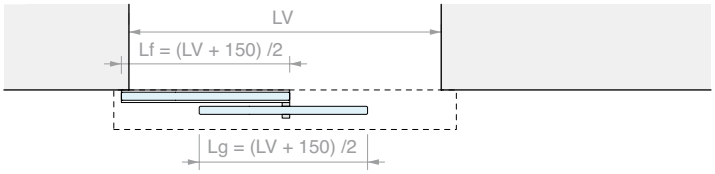
LV
Lf = (LV + 150) /2
Lg = (LV + 150) /2

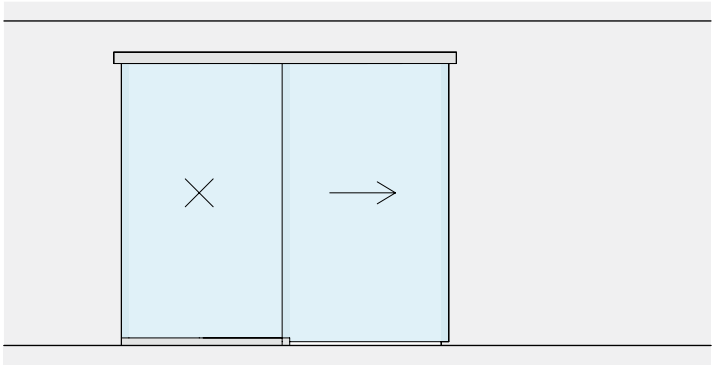

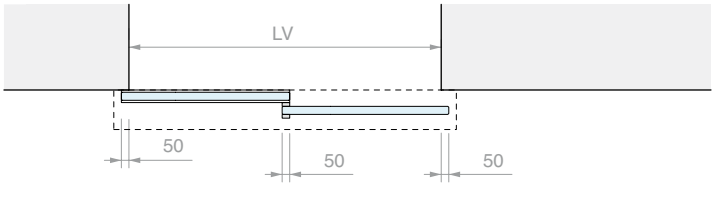
LV
50
50
50

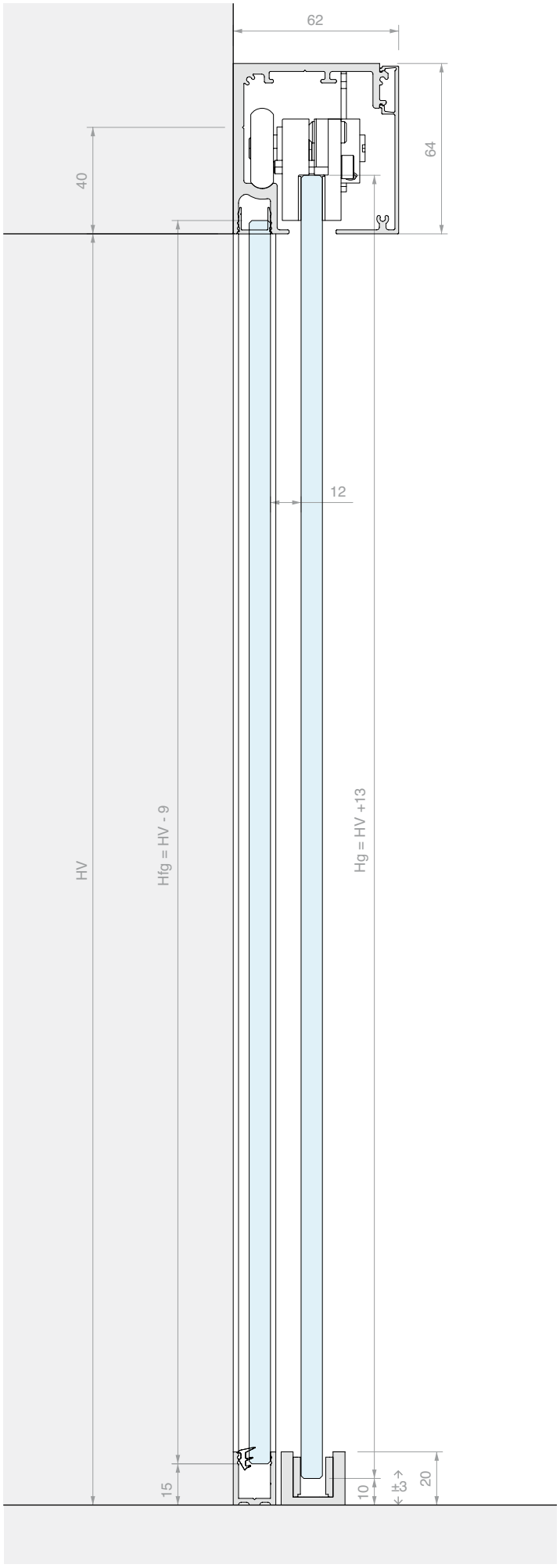
62
64
40
12
HV
Hfg = HV - 9
Hg = HV +13
15
10
±3
20





KIT SCORREVOLE FISSAGGIO A PARETE
DOPPIA ANTA SINCRONIZZATA E DOPPIO FISSO

Materiale: Alluminio
Finitura: /6 /88 /97

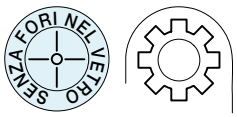

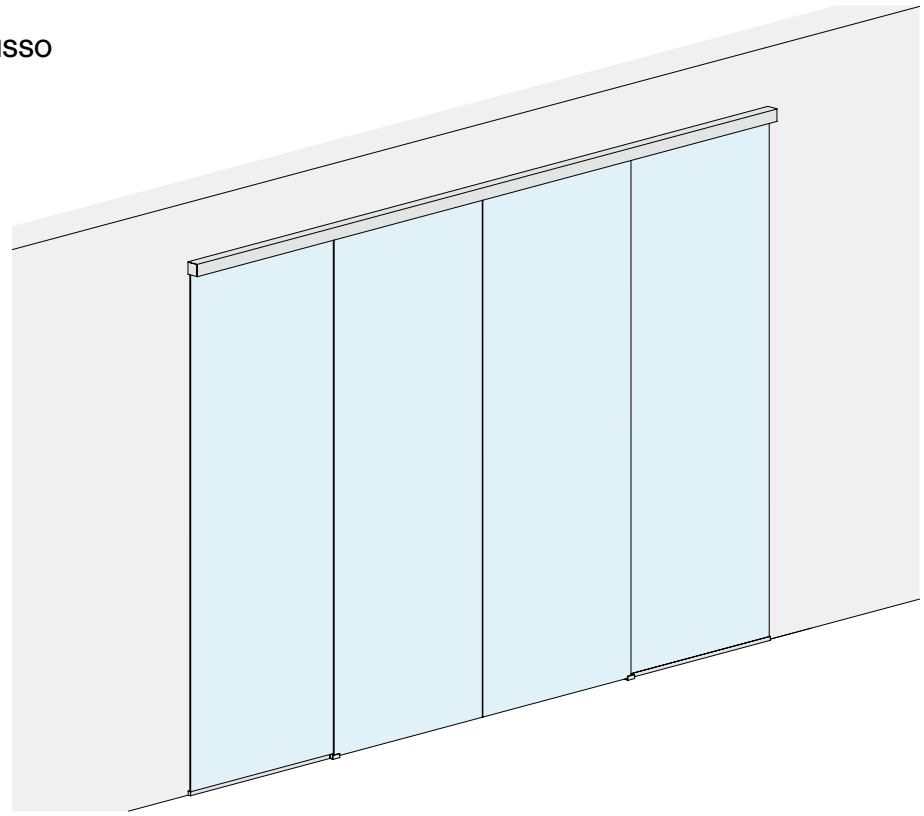

DIMENSIONI VANO

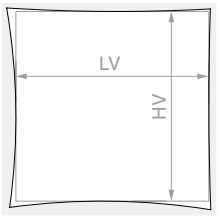

HV max: **3000** mm

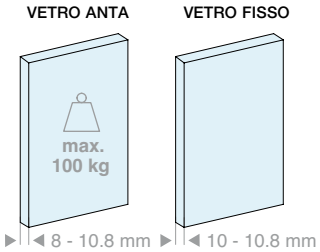

Kit costituito da:

Art.	Descrizione	Q.tà
LM5864P.400	Binario fissaggio a parete	1 Pz
LM0064CP.400	Copertina per binario	1 Pz
LMC13.200	Profilo di finitura	1 Pz
LMU20.300	Profilo a “U”	1 Pz
LM63061TP33	Tappo di finitura	2 Pz
LMU20TP	Tappo di finitura	4 Pz
CERPOS162	Pinza	4 Pz
LMPS-STP55	Stop senza fermo	4 Pz
GTUP2	Guarnizione fermavetro	10 m
LMGF	Guida a terra	2 Pz
LMSIN-AC55	Kit di sincronismo	1 Pz

Optional

LMDMP100ZKIT	Kit ammortizzatore da 35-50 kg a doppia azione	1 Pz

Art.	LV max	Q.tà
LMP6521CFP.400	**3880** mm	1 Pz

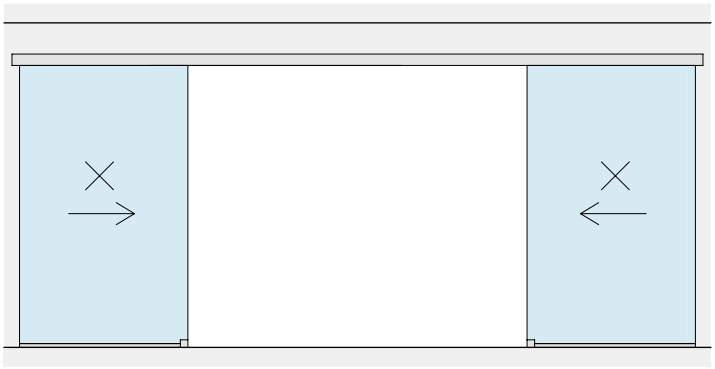


LV

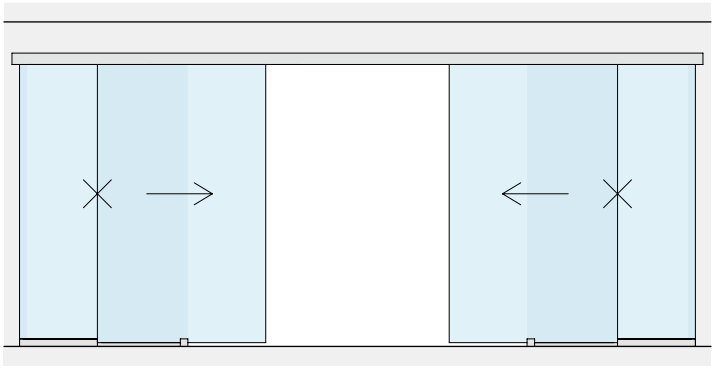

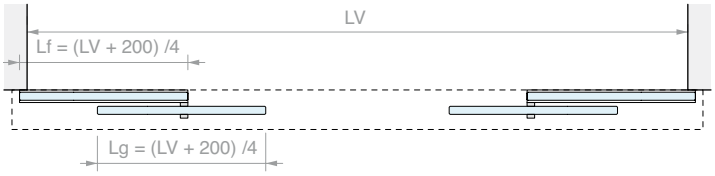
LV
Lf = (LV + 200) /4
Lg = (LV + 200) /4

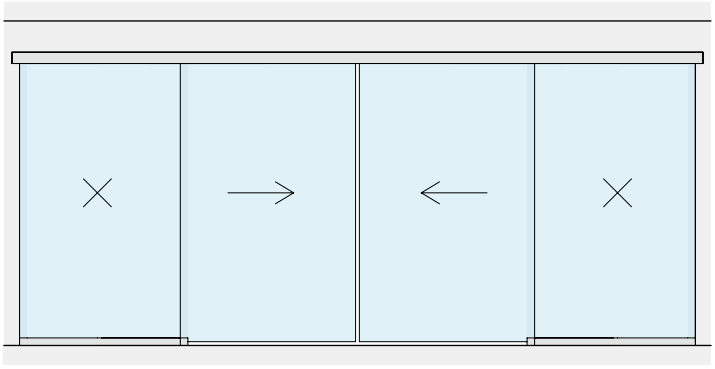

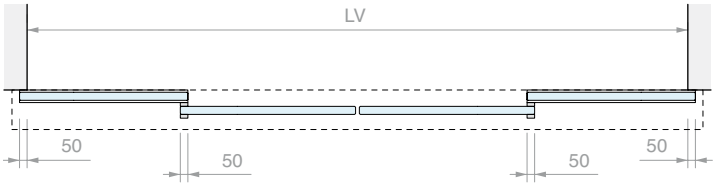
LV
50
50
50
50

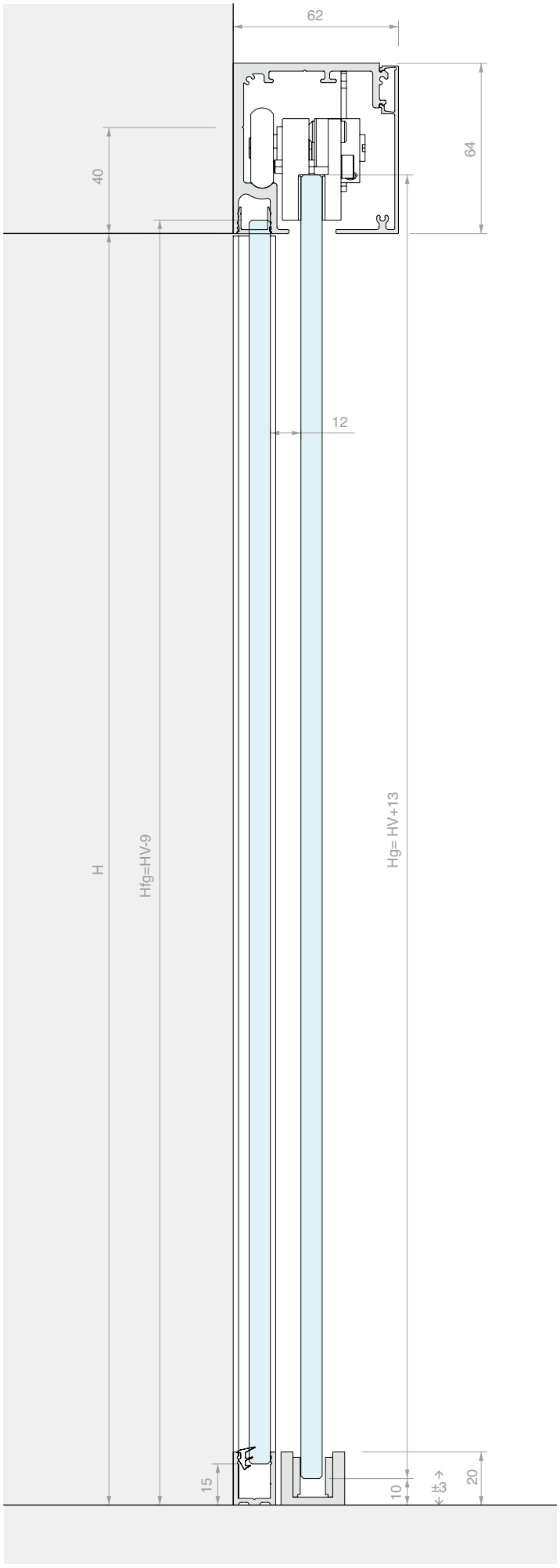
62
64
40
12
H
Hfg=HV-9
Hg= HV+13
15
10
±3
20



BINARIO FISSAGGIO A SOFFITTO

Materiale: Alluminio

Finitura: /6 /88 /97

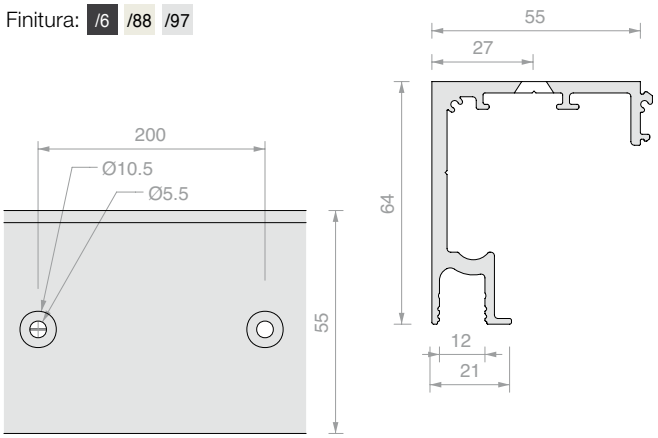

Art.	Lunghezza	Q.tà
LM5864S.200	**1998** mm	1 Pz
LM5864S.300	**2998** mm	1 Pz
LM5864S.400	**3998** mm	1 Pz
LM5864S.600	**6000** mm	1 Pz



BINARIO FISSAGGIO A PARETE

Materiale: Alluminio

Finitura: /6 /88 /97

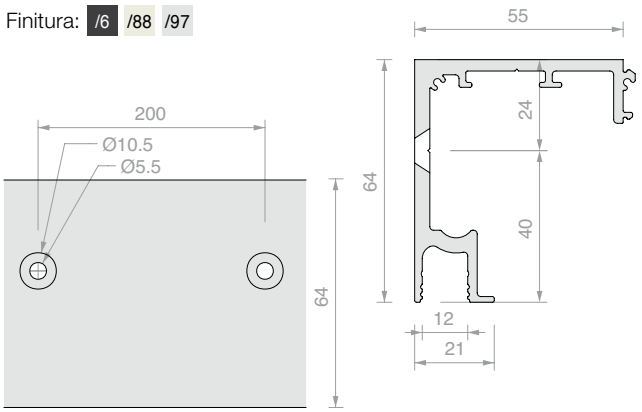

Art.	Lunghezza	Q.tà
LM5864P.200	**1998** mm	1 Pz
LM5864P.300	**2998** mm	1 Pz
LM5864P.400	**3998** mm	1 Pz
LM5864P.600	**6000** mm	1 Pz



COPERTINA PER BINARIO

Materiale: Alluminio

Finitura: /6 /88 /97

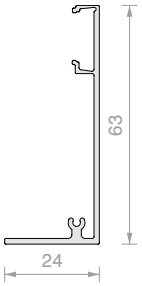

Art.	Lunghezza	Q.tà
LM0064CP.200	**1998** mm	1 Pz
LM0064CP.300	**2998** mm	1 Pz
LM0064CP.400	**3998** mm	1 Pz
LM0064CP.600	**6000** mm	1 Pz

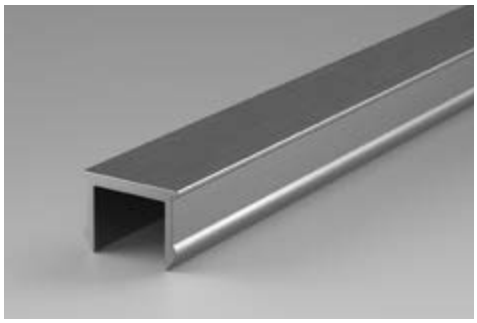

PROFILO DI FINITURA

Materiale: Alluminio

Finitura: /6 /88 /97

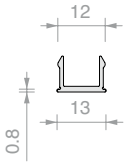

Art.	Lunghezza	Q.tà
LMC13.100	**996** mm	1 Pz
LMC13.150	**1498** mm	1 Pz
LMC13.200	**1998** mm	1 Pz
LMC13.300	**3000** mm	1 Pz



PROFILO A “U”

Materiale: Alluminio

Finitura: /6 /88 /91 /97

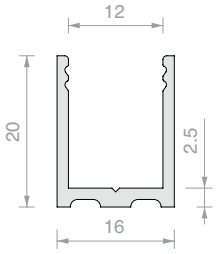

Art.	Lunghezza	Q.tà
LMU20.100	**996** mm	1 Pz
LMU20.150	**1498** mm	1 Pz
LMU20.300	**3000** mm	1 Pz



TAPPO DI FINITURA

Materiale: Alluminio

Finitura: /88 /91 /97 /R2

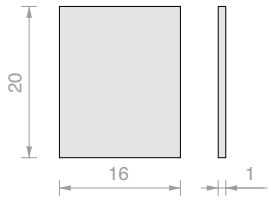

Art.	Q.tà
LMU20TP	1 Pz



GUARNIZIONE FERMAVETRO

Materiale: PVC

Art.	Spessore	Colore	Q.tà
GTUP2	**2** mm	Trasparente	1 m
GTUP3	**3** mm	Trasparente	1 m
GTUP4	**4** mm	Trasparente	1 m
GTUP5	**5** mm	Trasparente	1 m
GTUP6	**6** mm	Trasparente	1 m

Art.	Spessore	Colore	Q.tà
GTUP2G	**2** mm	Goffrata	1 m
GTUP3G	**3** mm	Goffrata	1 m
GTUP4G	**4** mm	Goffrata	1 m
GTUP5G	**5** mm	Goffrata	1 m
GTUP6G	**6** mm	Goffrata	1 m

Art.	Spessore	Colore	Q.tà
GTUP2N	**2** mm	Nera	1 m
GTUP3N	**3** mm	Nera	1 m
GTUP4N	**4** mm	Nera	1 m
GTUP5N	**5** mm	Nera	1 m
GTUP6N	**6** mm	Nera	1 m



TAPPO DI FINITURA 3 VITI

Materiale: Alluminio

Installazione sia lato DX che SX.

Finitura: /6 /88 /97

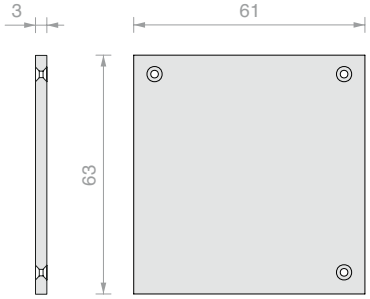

Art.	Q.tà
LM63061TP33	1 Pz



PINZA REGOLABILE CON RUOTA

Materiale: Alluminio e acciaio

Art.	Per Vetri	Q.tà
CERPOS162	Da **8** a **10.8** mm	1 Pz



STOP SENZA FERMO

Materiale: Zama

Art.	Q.tà
LMPS-STP55	1 Pz



GUIDA A TERRA

Materiale: Alluminio

Finitura: /88 /97 /R2

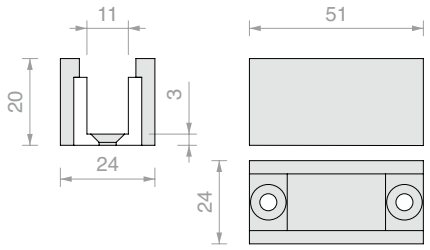

Art.	Per Vetri	Q.tà
LMGF	Da **8** a **10.8** mm	1 Pz



KIT COMPLETO AMMORTIZZATORE SOFTBREAK A DOPPIA AZIONE

Materiale: POM, Alluminio e Zama

Consente lo smorzamento in apertura e in chiusura

Kit completo di 1 ammortizzatore, 1 pinza di sostegno e 2 attivatori

Art.	Portata	Q.tà
LMDMP070ZKIT	Da **40** a **70** kg	1 Pz
LMDMP100ZKIT	Da **70** a **100** kg	1 Pz



AMMORTIZZATORE SOFTBREAK A DOPPIA AZIONE

Materiale: POM

Consente lo smorzamento in apertura e in chiusura

Per l'utilizzo dell'ammortizzatore è necessaria la presenza anche di una pinza di sostegno e di 1/2 attivatori in funzione del lato da ammortizzare

Art.	Portata	Q.tà
LMDMP070Z	Da **40** a **70** kg	1 Pz
LMDMP100Z	Da **70** a **100** kg	1 Pz



PINZA DI SOSTEGNO PER AMMORTIZZATORE

Materiale: Alluminio

Art.	Q.tà
LMPS-PSD62	1 Pz



ATTIVATORE PER AMMORTIZZATORE

Materiale: Zama

Art.	Q.tà
LMSIN-GA55	1 Pz



KIT DI SINCRONISMO

Art.	Q.tà
LMSIN-AC55	1 Pz

Forme

Profili in dimensioni ridotte per decorare le ante in vetro.
Applicazione sul vetro mediante biadesivo di spessore 0.5 mm, silicone o incollaggio UV.
Selezionare la guida e gli accessori adeguati per alloggiare il vetro e il suo profilo di bordatura.









PROFILO PIATTO SERIE FORME

Materiale: Alluminio

Finitura: /6 /88 /97 /RAL

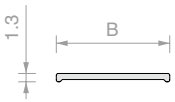

Art.	B	Lunghezza	Q.tà
FOP10.30	**10** mm	**3000** mm	1 Pz
FOP15.30	**15** mm	**3000** mm	1 Pz
FOP20.30	**20** mm	**3000** mm	1 Pz



PROFILO A “U” SERIE FORME

Materiale: Alluminio

Finitura: /6 /88 /97 /RAL

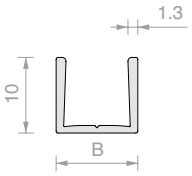

Art.	B	Lunghezza	Per vetri	Q.tà
FOU1011.30	**10.8** mm	**3000** mm	**8** mm	1 Pz
FOU1013.30	**12.8** mm	**3000** mm	**10** mm	1 Pz



BIADESIVO TESA® ACX^{plus}

Biadesivo trasparente per fissaggi di vetro, acciaio e alluminio.

Il liner in carta agevola l’applicazione manuale del nastro.

Art.	Dimensioni	Spessore	Q.tà
TS250065	**6** mm x **25** m	**0.5** mm	1 Pz
TS250125	**12** mm x **25** m	**0.5** mm	1 Pz
TS250155	**15** mm x **25** m	**0.5** mm	1 Pz



GUIDA A PAVIMENTO

Materiale: Alluminio

Finitura: /88 /97 /R2

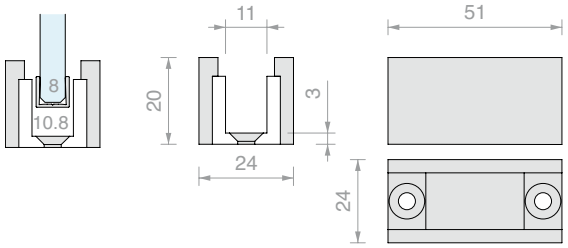

Art.	Per profilo	Q.tà
LMGF	FOU1011	1 Pz



ADATTATORE PER GUIDA LMGF

Accessorio da inserire nella guida a pavimento LMGF

Materiale: plastico

Finitura: /56

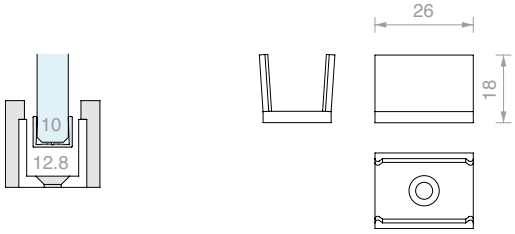

Art.	Per profilo	Q.tà
LMGF13-POM	FOU1013	1 Pz

LM VETRO

Design

LM VETRO uno dei classici di maggior successo firmato LOGLI si rifà il look.
Design, funzionalità ed estetica rinnovate con ogni possibilità di montaggio.

Disponibili nelle versioni senza fori nel vetro o con tacca,
per ante ammortizzate e sincronizzate.

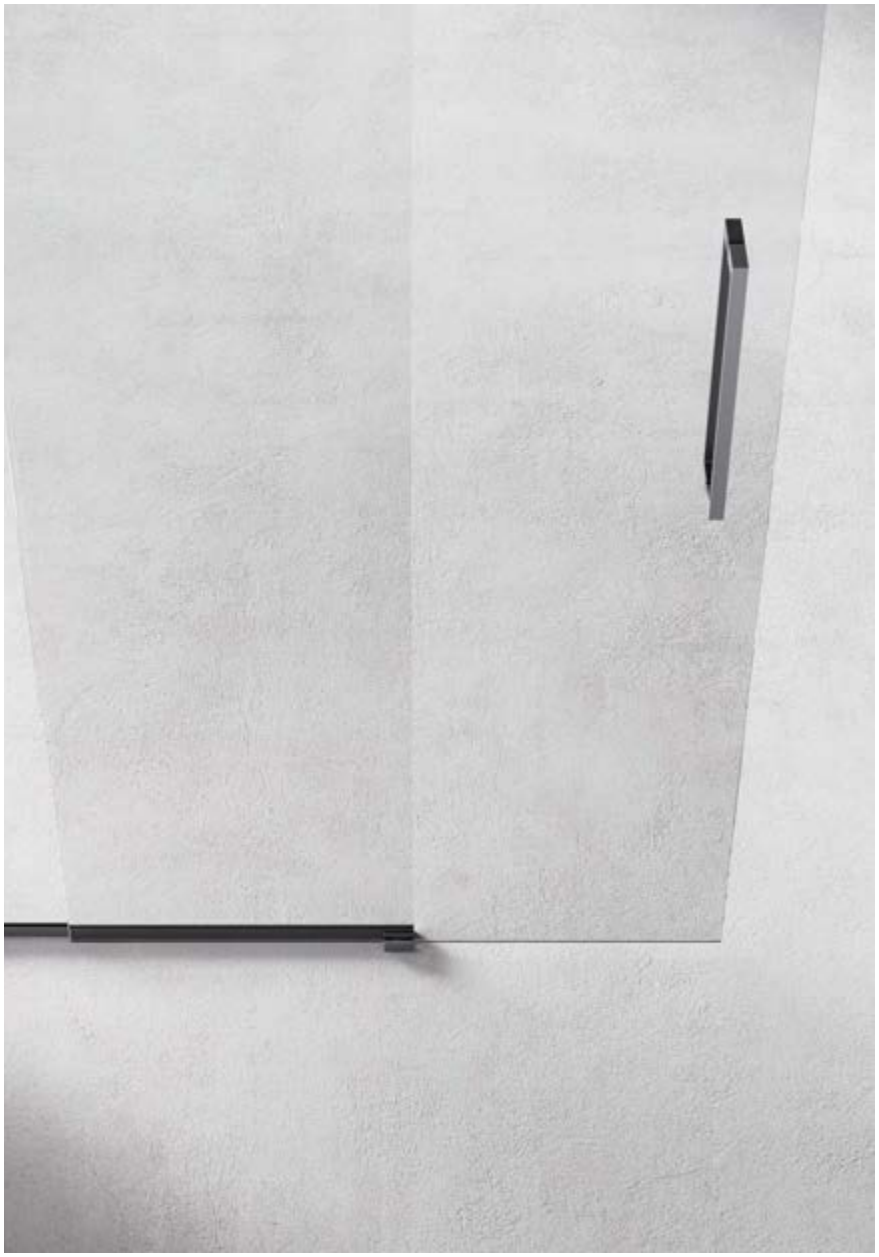

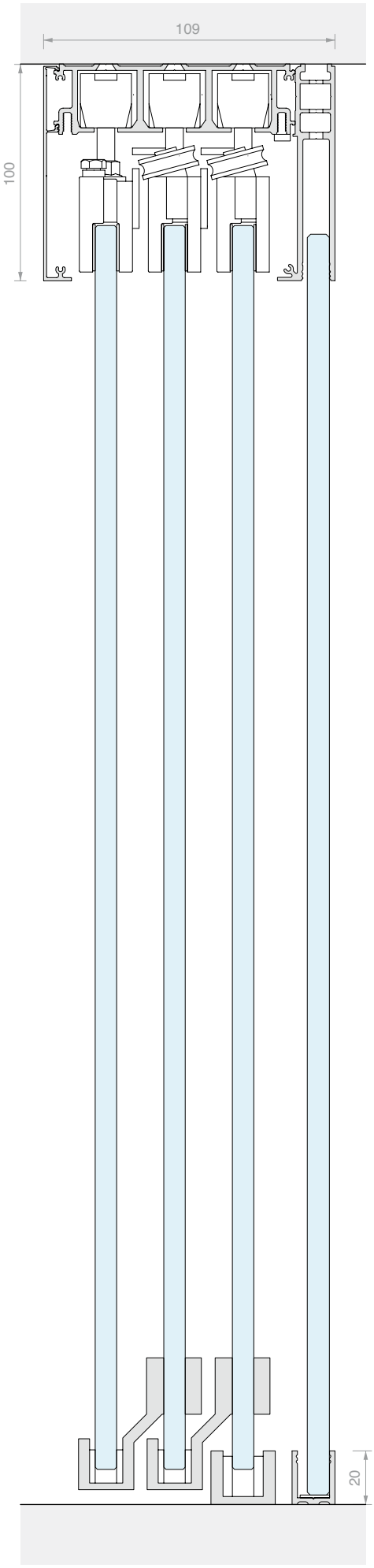



/6
Nero opaco



/88
Alluminio simil-inox satin



/97
Alluminio opaco





LM VETRO

Caratteristiche tecniche

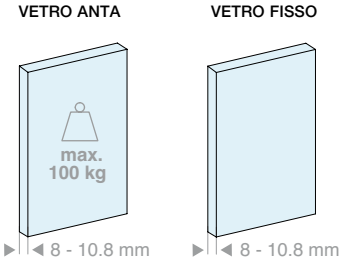

2 tipologie di installazione

Soffitto

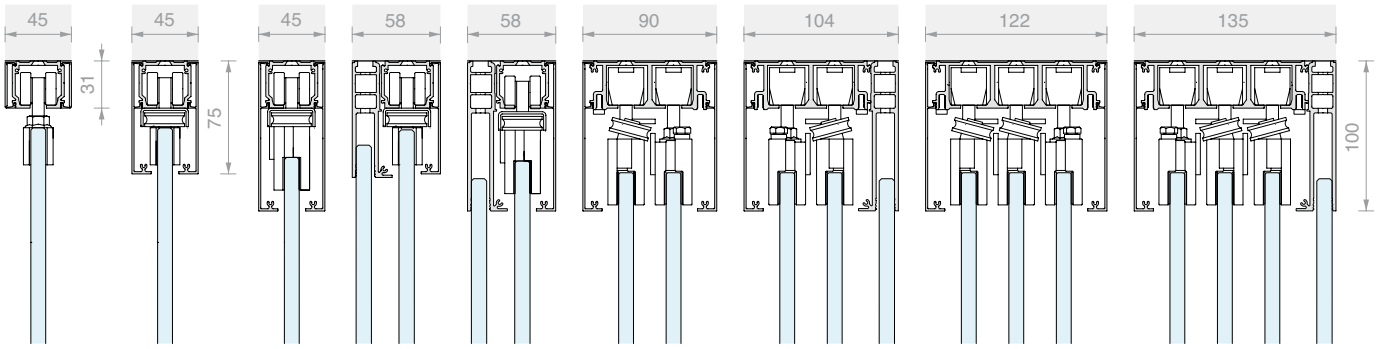

Parete

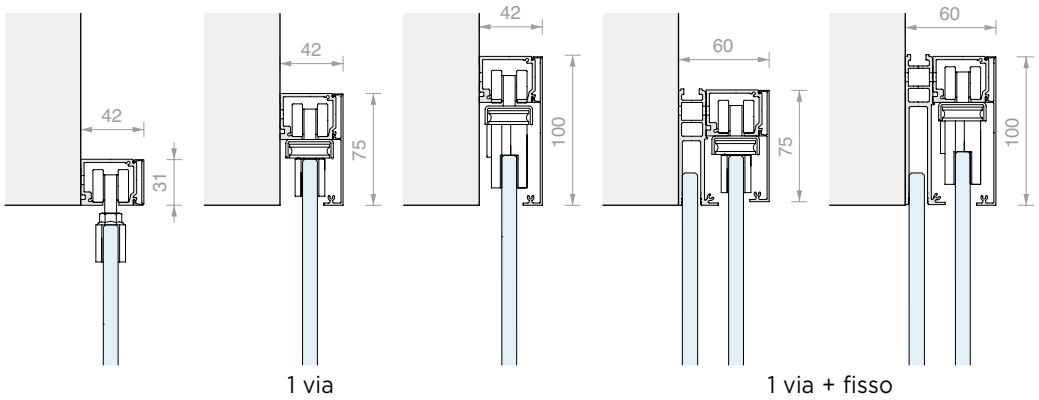

3 tipologie di copertine

h = 31 mm

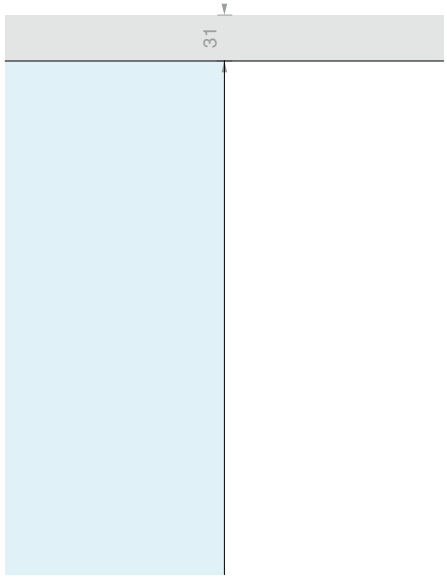

h = 75 mm

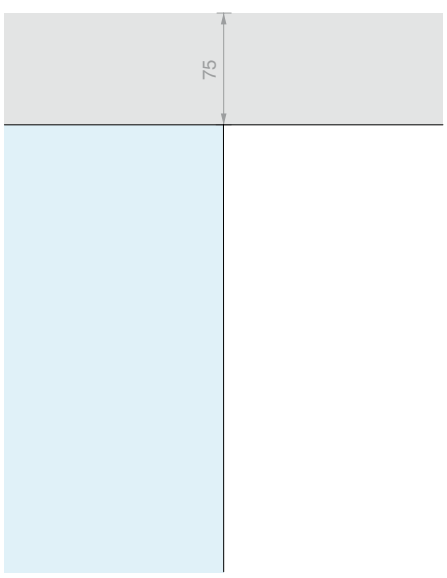

h = 100 mm

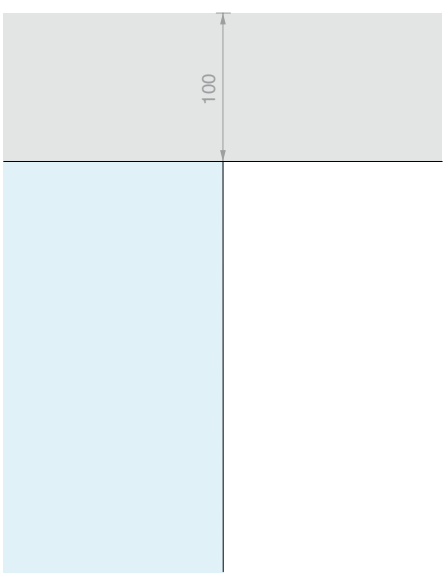

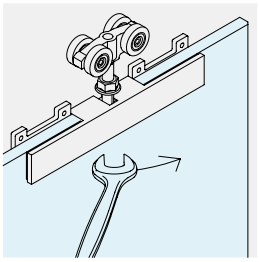

CERPOS SERIE 170
Pinza con lavorazione del vetro, in abbinamento con copertine h = 31mm e h = 75 mm.

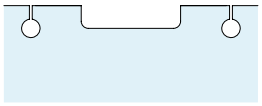

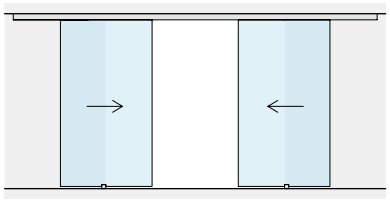

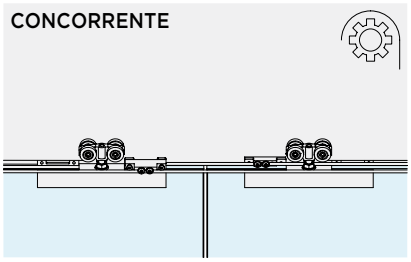

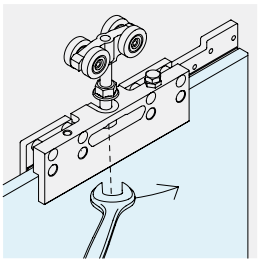

CERPOS SERIE 500
Pinza senza lavorazione del vetro, in abbinamento con copertina h = 100 mm.



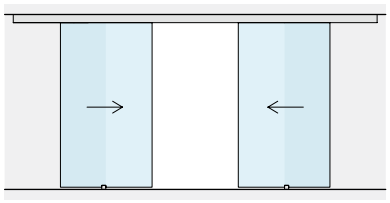

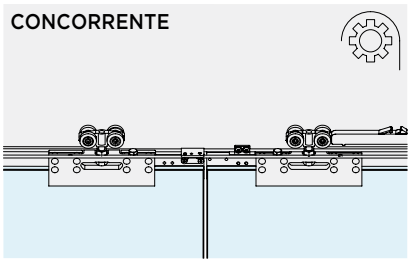

REGOLAZIONE ANTA
E' possibile regolare l'altezza del singolo carrello per registrare la posizione dell'anta di ±3 mm.

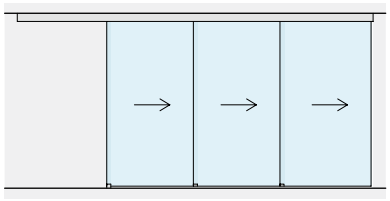

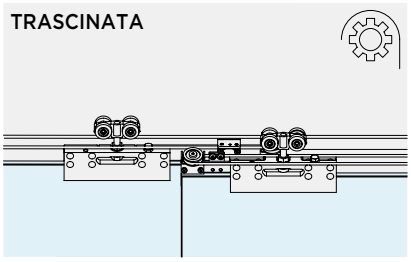

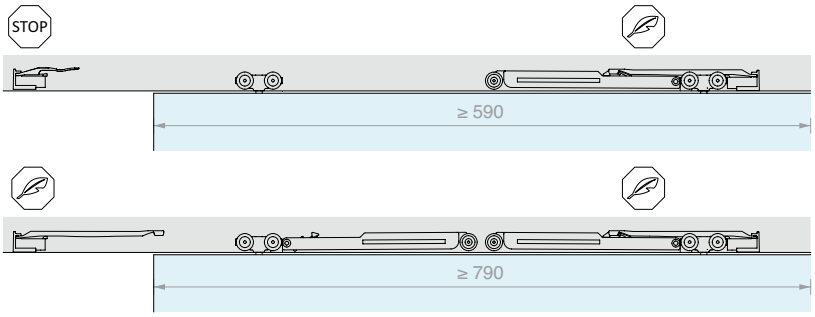

SINCRONISMO
Disponibili accessori per la sincronizzazione:

CONCORRENTE
2 ante mobili installate su stesso binario

TRASCINATA
2 o 3 ante mobili su binario a 2 o a 3 vie

SOFT CLOSE
L'uso degli ammortizzatori permette un'apertura e una chiusura controllata e delicata.

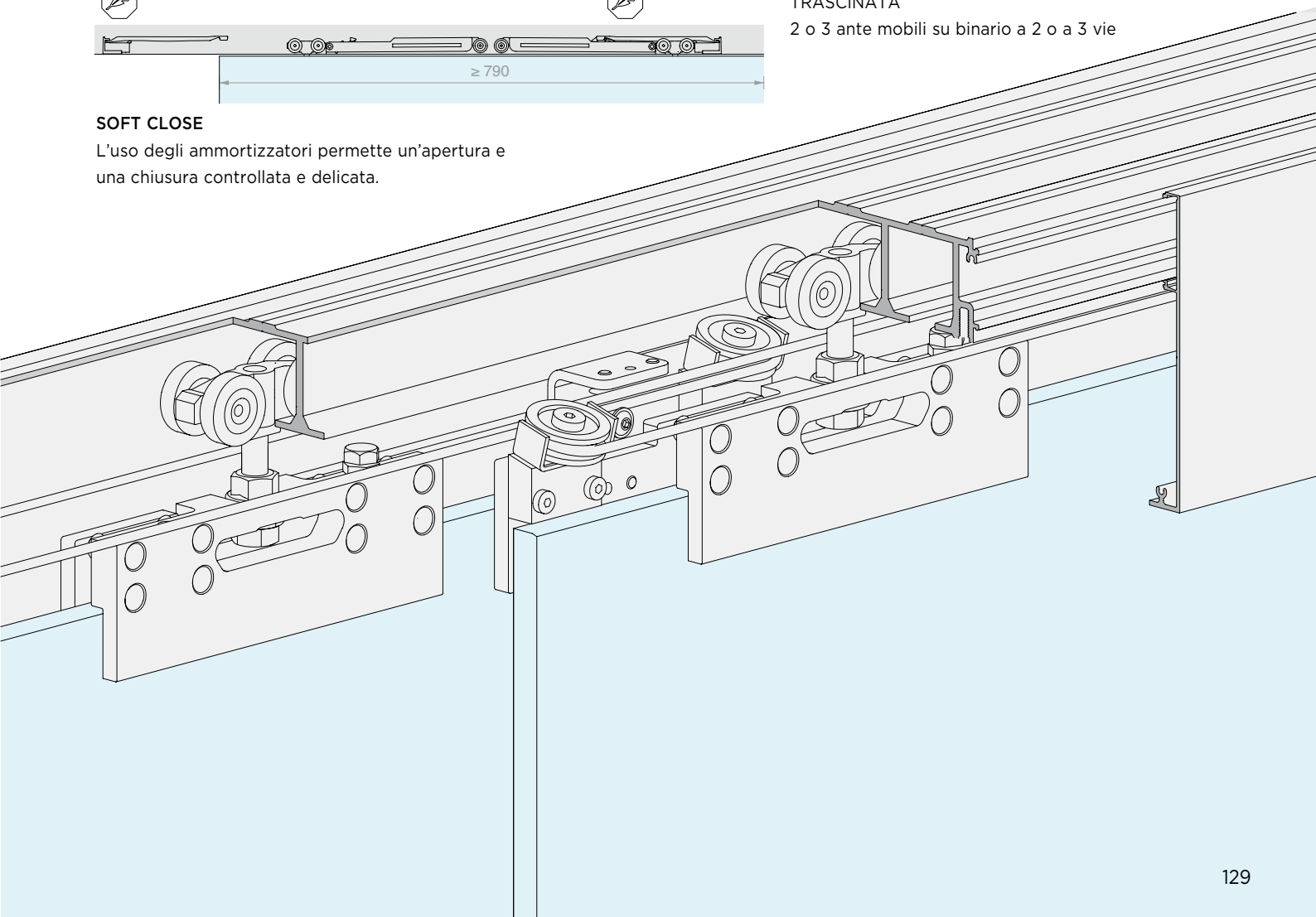



LM VETRO *Kit*

INSTALLAZIONE A SOFFITTO

1 VIA

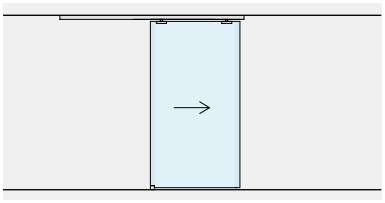

Pag 134

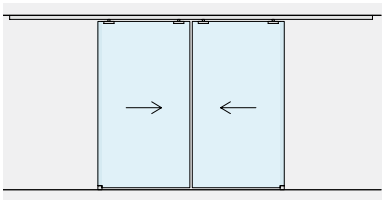

Pag 142

1 VIA + FISSO

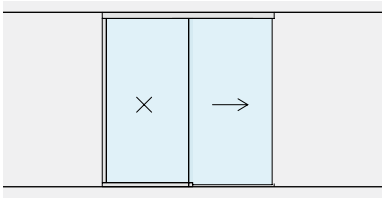

Pag 150

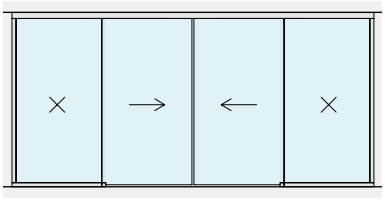

Pag 156

2 VIE

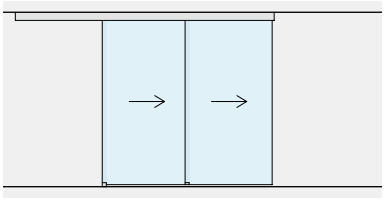

Pag 162

2 VIE + FISSO

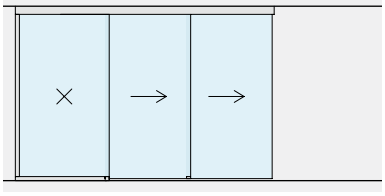

Pag 166

3 VIE

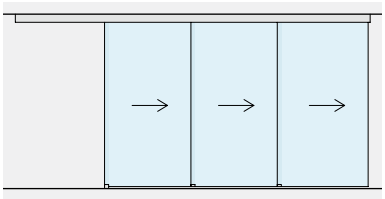

Pag 170

3 VIE + FISSO

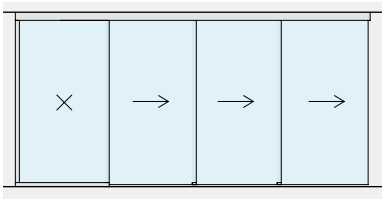

Pag 174

INSTALLAZIONE A PARETE

1 VIA

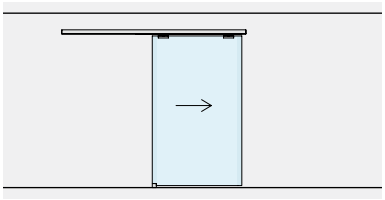

Pag 178

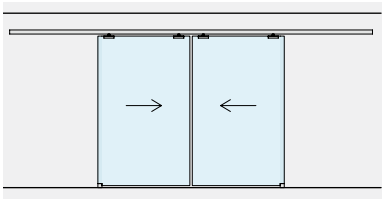

Pag 186

1 VIA + FISSO

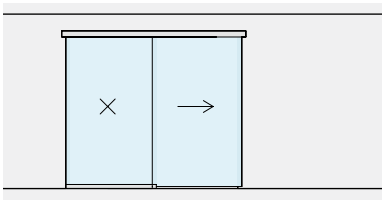

Pag 194

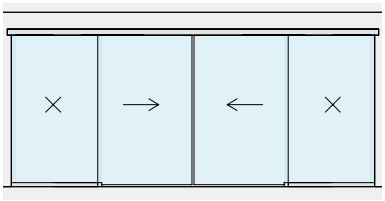

Pag 200





KIT SCORREVOLE FISSAGGIO A SOFFITTO ANTA SINGOLA CON PINZE A VISTA

Materiale: Alluminio
Finitura: /6 /88 /97

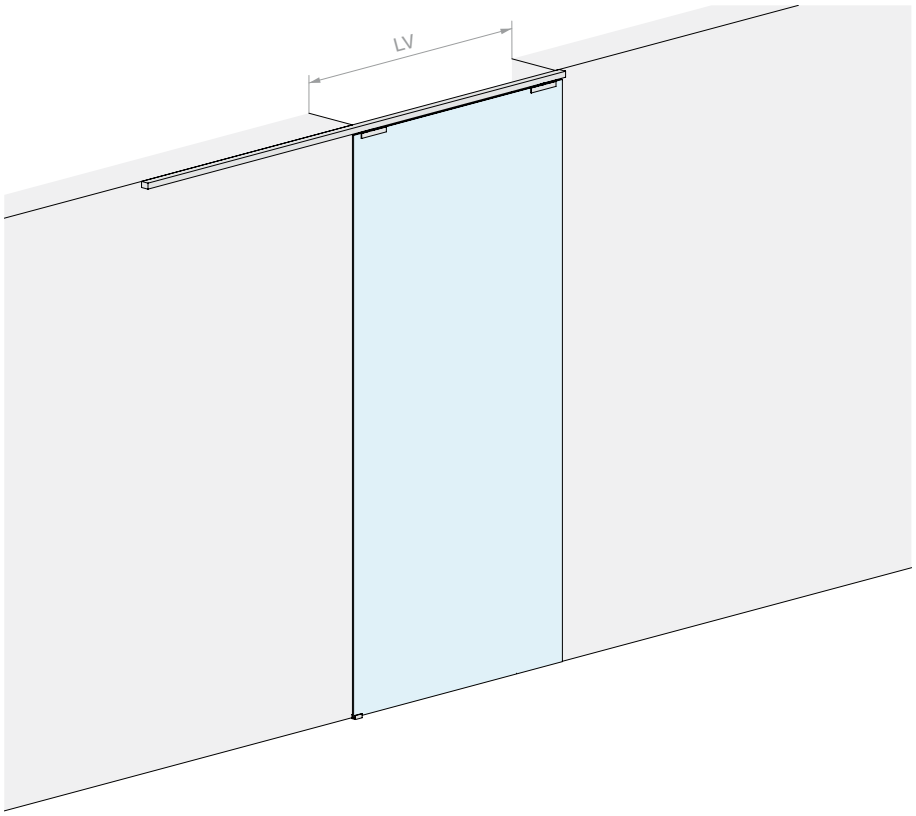

DIMENSIONI VANO

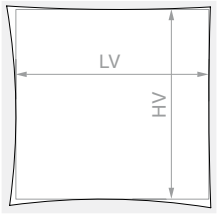

HV max: **3000** mm

VETRO ANTA

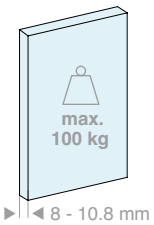

VETRO ANTA

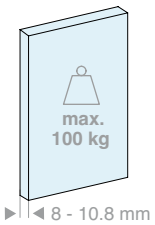

Kit costituito da:

Art.	Descrizione	Q.tà
LM21.200	Binario fissaggio a soffitto	1 Pz
LM3120.200	Copertina per binario	2 Pz
LM31044TP32	Tappo di finitura	2 Pz
CERPOS170COV	Pinza	2 Pz
057.3114.071	Carrello con vite e dado	2 Pz
057.3073.072	Stop con fermo	2 Pz
LMGF	Guida a terra	1 Pz
Optional		
042.3102.072	Ammortizzatore softbreak da 20-60 kg	1 Pz
042.3102.071	Ammortizzatore softbreak da 61-100 kg	1 Pz

Kit costituito da:

Art.	Descrizione	Q.tà
LM21.300	Binario fissaggio a soffitto	1 Pz
LM3120.300	Copertina per binario	2 Pz
LM31044TP32	Tappo di finitura	2 Pz
CERPOS170COV	Pinza	2 Pz
057.3114.071	Carrello con vite e dado	2 Pz
057.3073.072	Stop con fermo	2 Pz
LMGF	Guida a terra	1 Pz
Optional		
042.3102.072	Ammortizzatore softbreak da 20-60 kg	1 Pz
042.3102.071	Ammortizzatore softbreak da 61-100 kg	1 Pz

Art.	LV max	Q.tà
LMV3111.200	**920** mm	1 Pz

Art.	LV max	Q.tà
LMV3111.300	**1420** mm	1 Pz

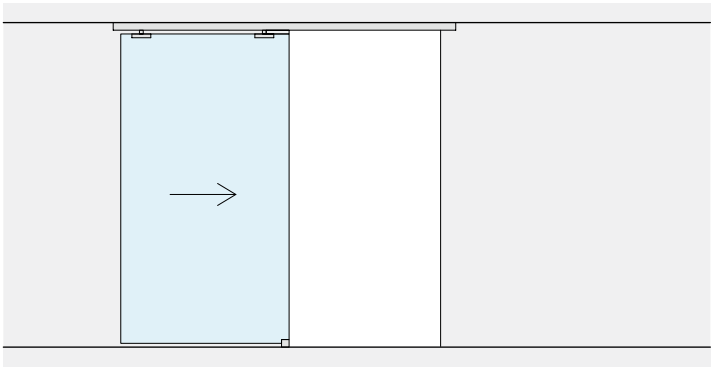

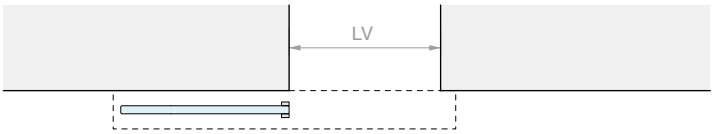

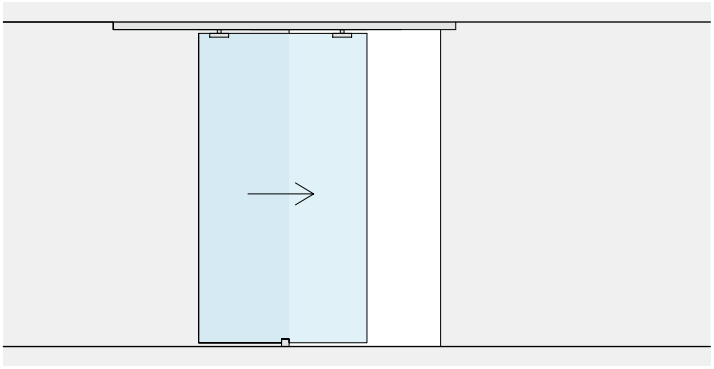

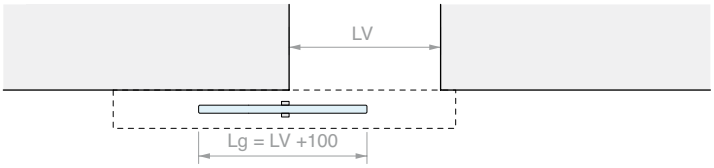

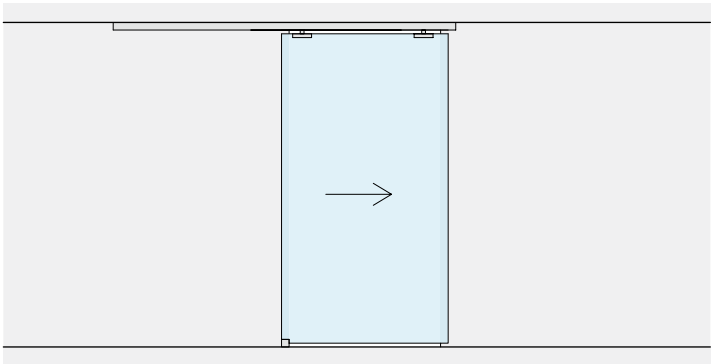

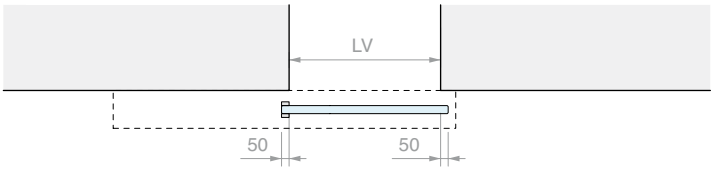

LAVORAZIONE SUL VETRO PER CERPOS170

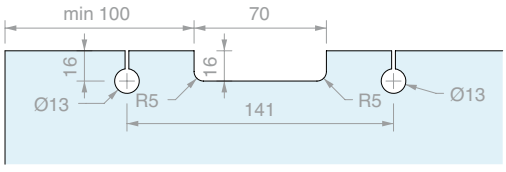

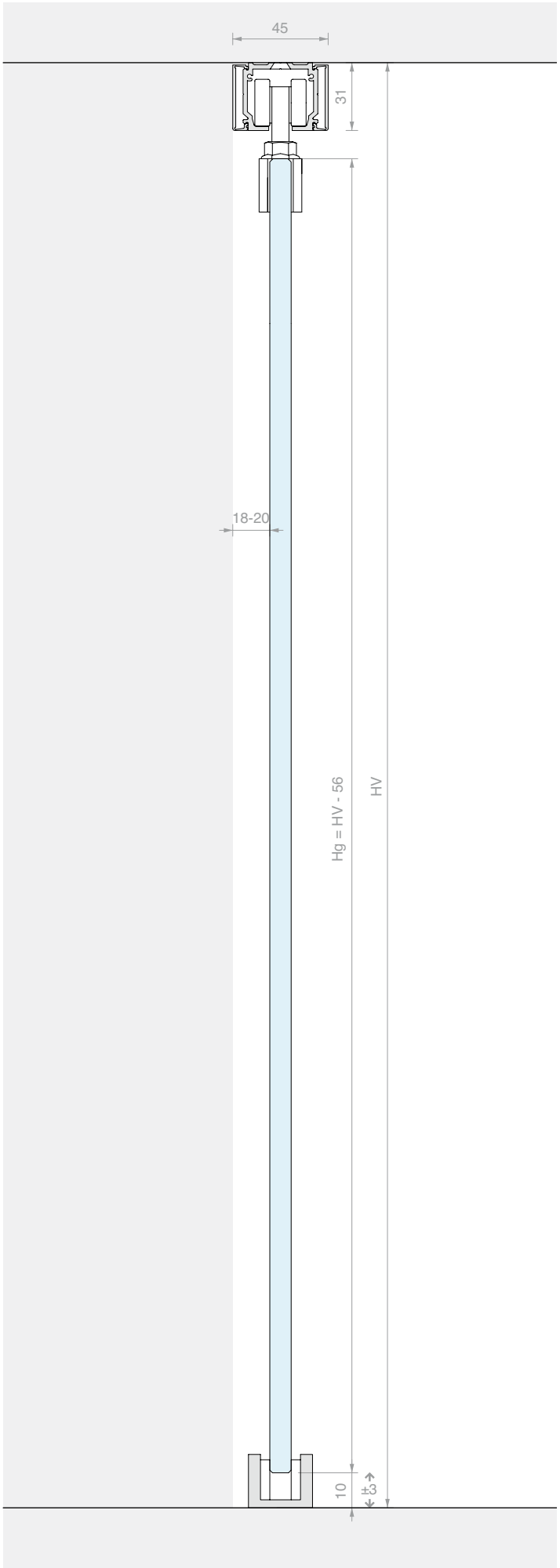

KIT SCORREVOLE FISSAGGIO A SOFFITTO ANTA SINGOLA CON COPERTINA BASSA

Materiale: Alluminio
Finitura: /6 /88 /97

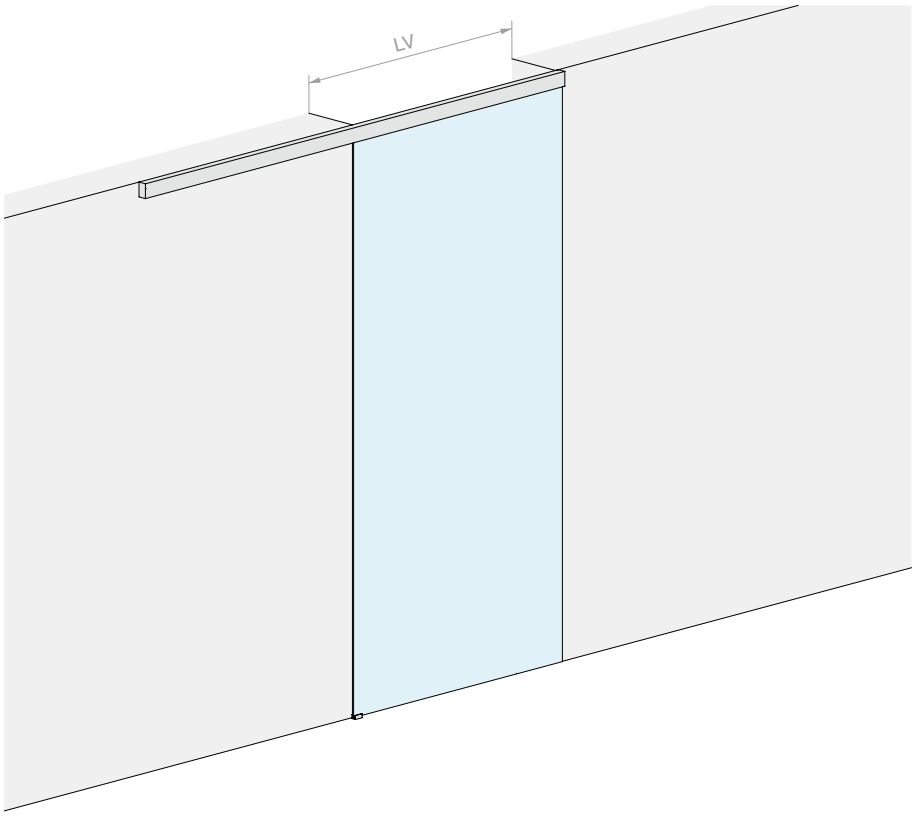

DIMENSIONI VANO

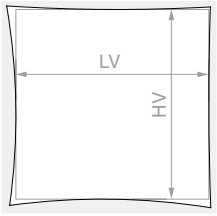

HV max: **3000** mm

VETRO ANTA

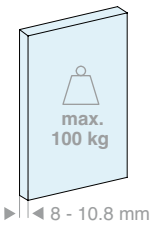

VETRO ANTA

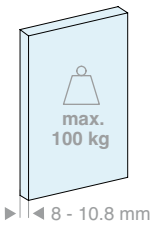

Kit costituito da:

Art.	Descrizione	Q.tà
LM21.200	Binario fissaggio a soffitto	1 Pz
LM0075C.200	Copertina per binario	2 Pz
LM75044TP33	Tappo di finitura	2 Pz
CERPOS170ALL	Pinza	2 Pz
057.3114.071	Carrello con vite e dado	2 Pz
057.3073.072	Stop con fermo	2 Pz
LMGF	Guida a terra	1 Pz
Optional		
042.3102.072	Ammortizzatore softbreak da 20-60 kg	1 Pz
042.3102.071	Ammortizzatore softbreak da 61-100 kg	1 Pz

Kit costituito da:

Art.	Descrizione	Q.tà
LM21.300	Binario fissaggio a soffitto	1 Pz
LM0075C.300	Copertina per binario	2 Pz
LM75044TP33	Tappo di finitura	2 Pz
CERPOS170ALL	Pinza	2 Pz
057.3114.071	Carrello con vite e dado	2 Pz
057.3073.072	Stop con fermo	2 Pz
LMGF	Guida a terra	1 Pz
Optional		
042.3102.072	Ammortizzatore softbreak da 20-60 kg	1 Pz
042.3102.071	Ammortizzatore softbreak da 61-100 kg	1 Pz

Art.	LV max	Q.tà
LMV7511.200	**920** mm	1 Pz

Art.	LV max	Q.tà
LMV7511.300	**1420** mm	1 Pz

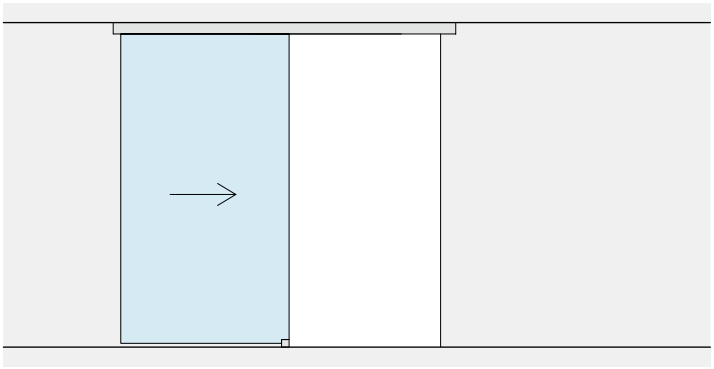

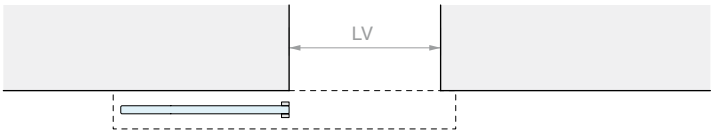

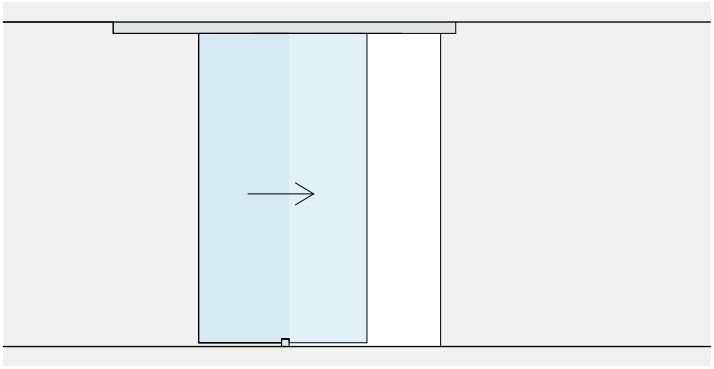

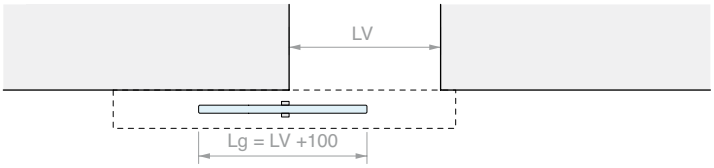

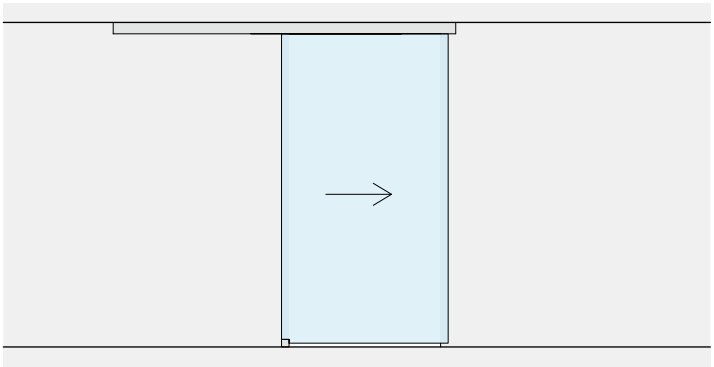

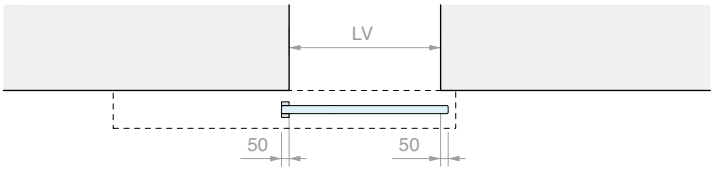

LAVORAZIONE SUL VETRO PER CERPOS170

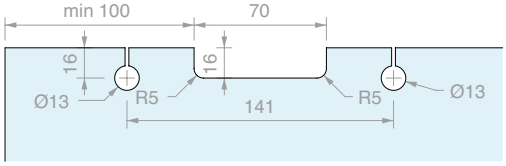

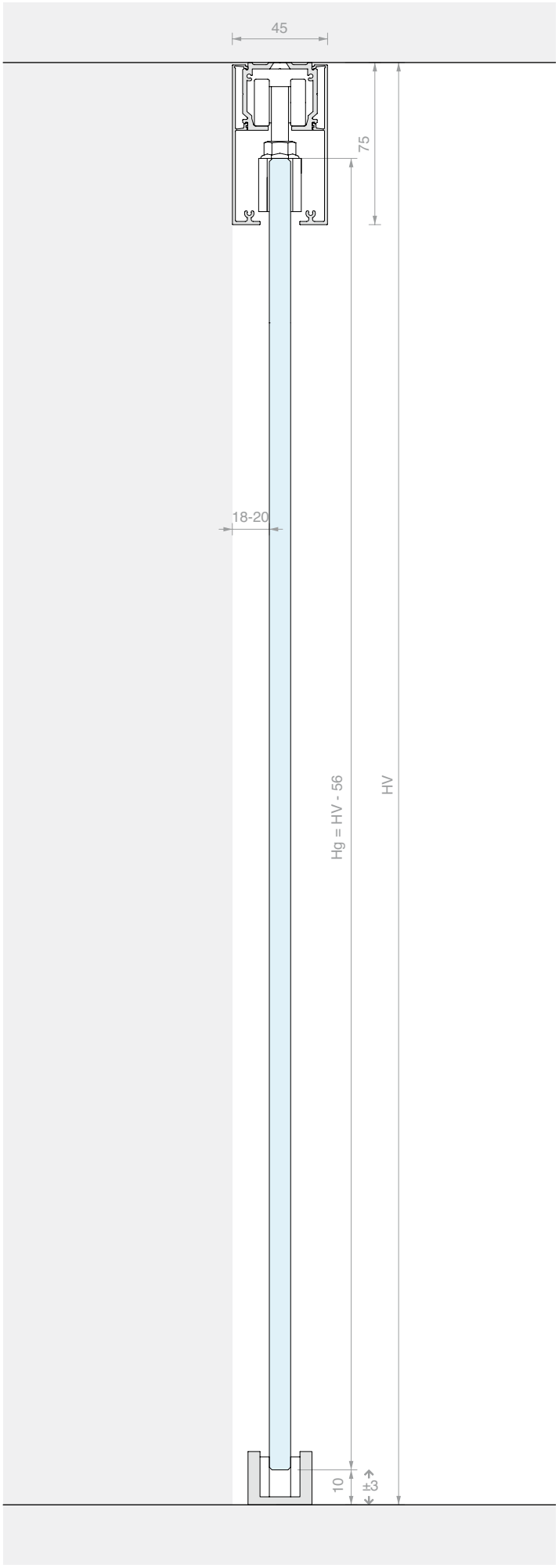

KIT SCORREVOLE FISSAGGIO A SOFFITTO ANTA SINGOLA CON COPERTINA ALTA

Materiale: Alluminio
Finitura: /6 /88 /97



DIMENSIONI VANO

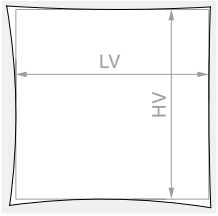

HV max: **3000** mm

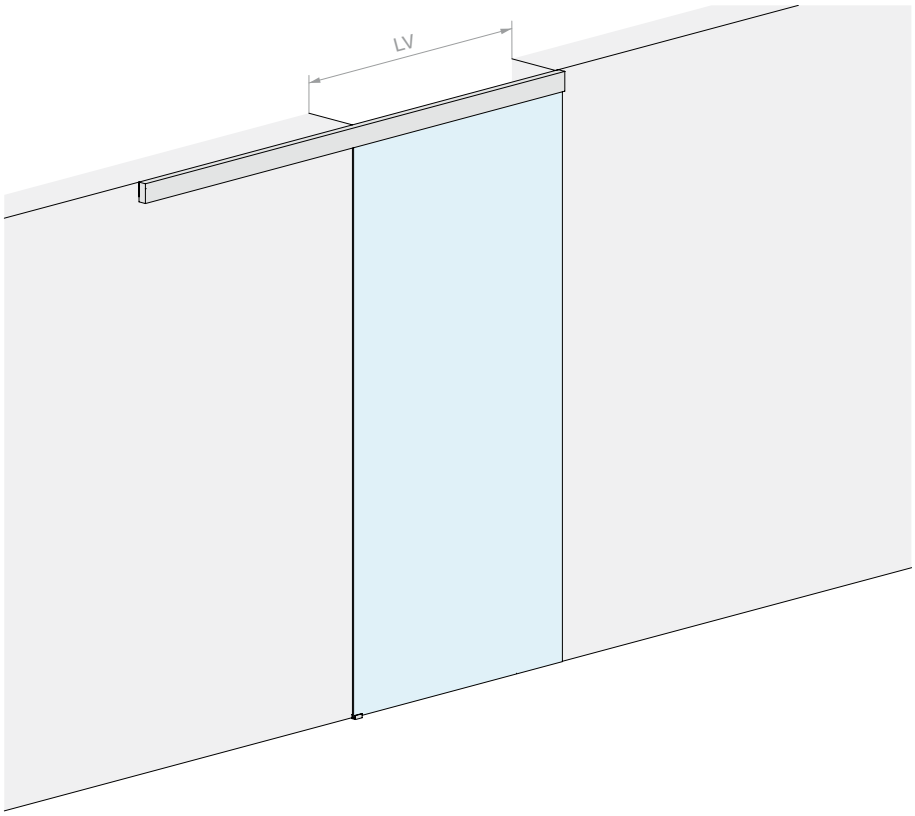

VETRO ANTA

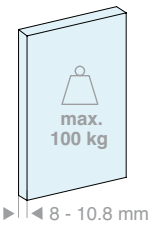

VETRO ANTA

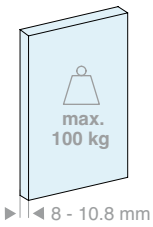

Kit costituito da:

Art.	Descrizione	Q.tà
LM21.200	Binario fissaggio a soffitto	1 Pz
LM0100C.200	Copertina per binario	2 Pz
LM10044TP33	Tappo di finitura	2 Pz
CERPOS514	Pinza	2 Pz
CARVIT8x40-A2	Carrello con vite e bullone	2 Pz
057.3073.072	Stop con fermo	2 Pz
LMGF	Guida a terra	1 Pz
Optional		
042.3102.072	Ammortizzatore softbreak da 20-60 kg	1 Pz
042.3102.071	Ammortizzatore softbreak da 61-100 kg	1 Pz

Kit costituito da:

Art.	Descrizione	Q.tà
LM21.300	Binario fissaggio a soffitto	1 Pz
LM0100C.300	Copertina per binario	2 Pz
LM10044TP33	Tappo di finitura	2 Pz
CERPOS514	Pinza	2 Pz
CARVIT8x40-A2	Carrello con vite e bullone	2 Pz
057.3073.072	Stop con fermo	2 Pz
LMGF	Guida a terra	1 Pz
Optional		
042.3102.072	Ammortizzatore softbreak da 20-60 kg	1 Pz
042.3102.071	Ammortizzatore softbreak da 61-100 kg	1 Pz

Art.	LV max	Q.tà
LMV10011.200	**920** mm	1 Pz

Art.	LV max	Q.tà
LMV10011.300	**1420** mm	1 Pz

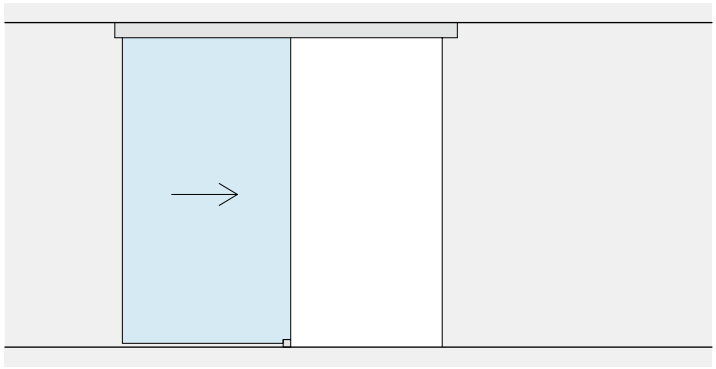

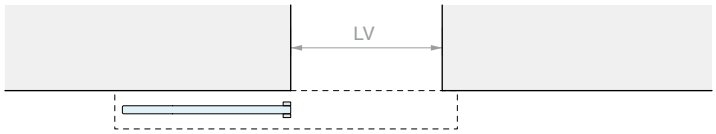
LV

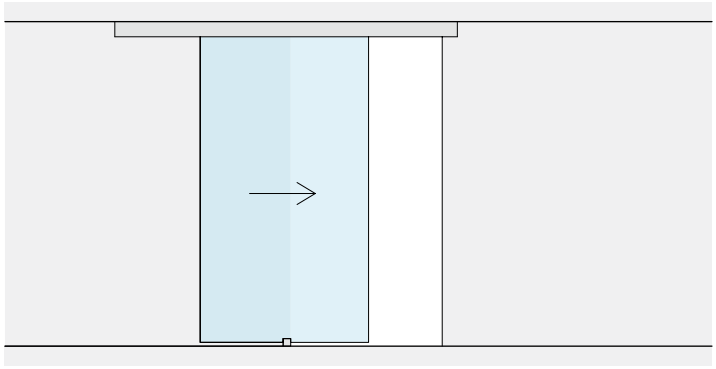

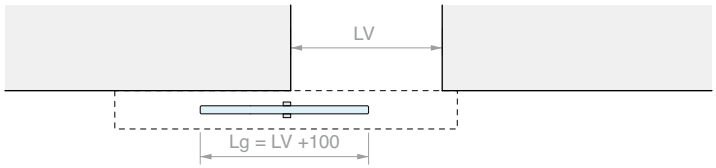
LV
Lg = LV +100

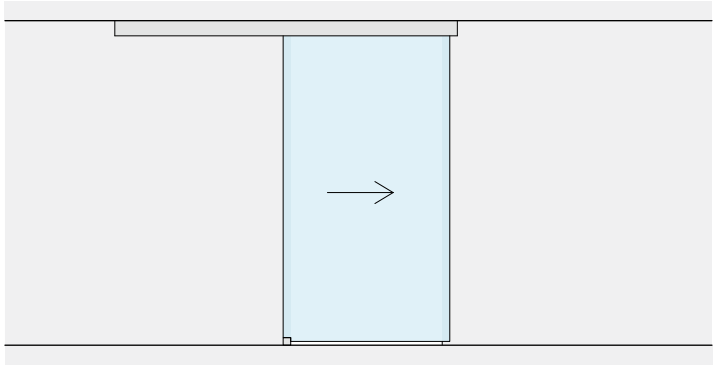

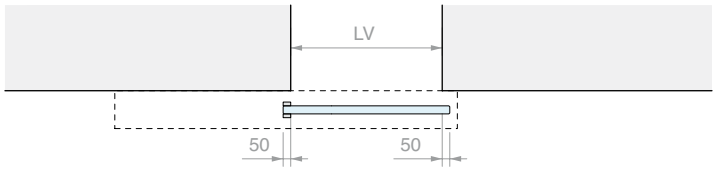
LV
50
50

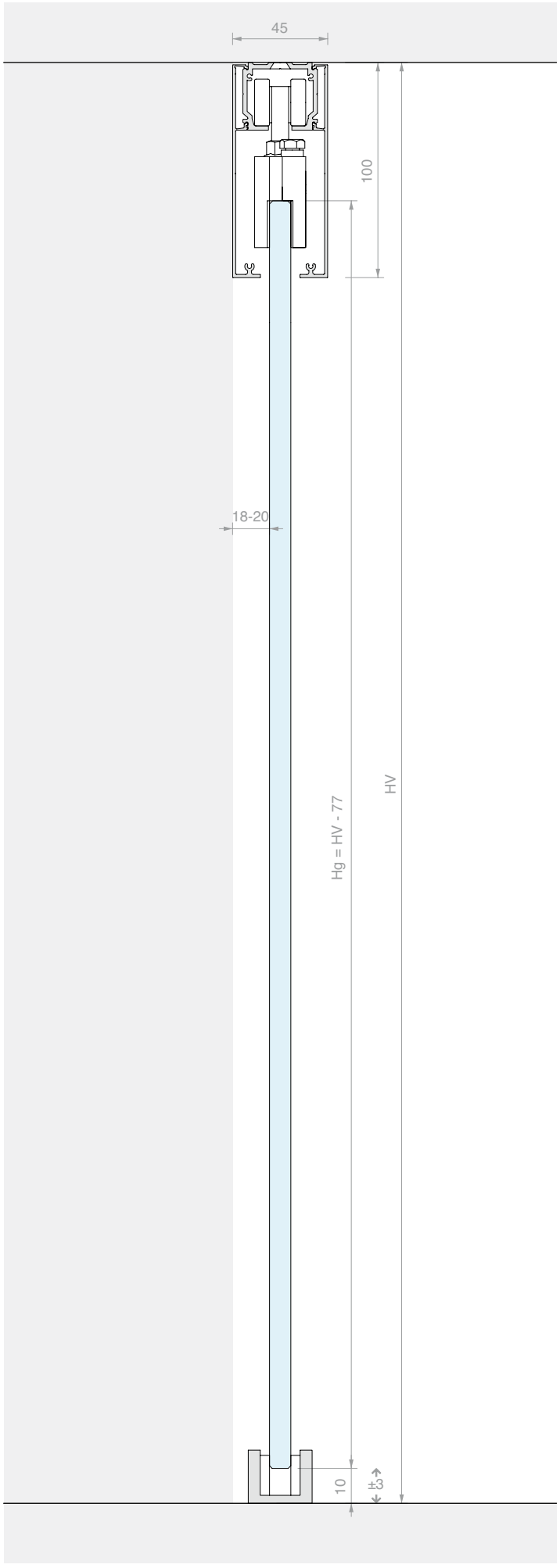
45
100
18-20
Hg = HV - 77
HV
10
±3





KIT SCORREVOLE FISSAGGIO A SOFFITTO DOPPIA ANTA CON PINZE A VISTA

Materiale: Alluminio
Finitura: /6 /88 /97

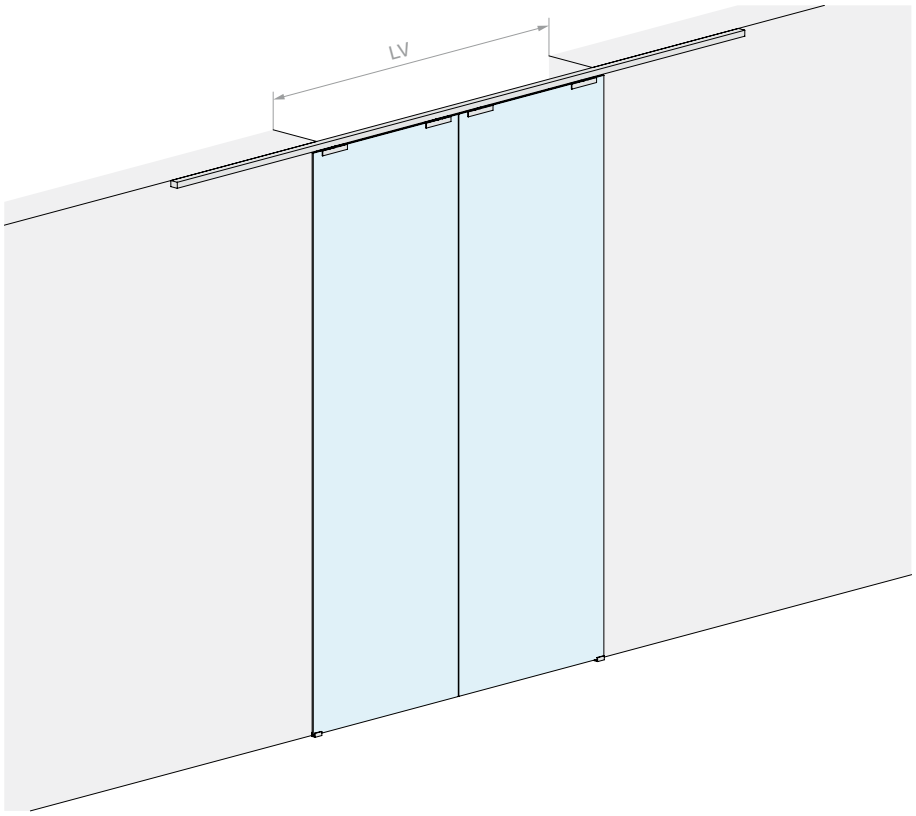

DIMENSIONI VANO

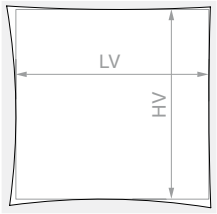

HV max: **3000** mm

VETRO ANTA

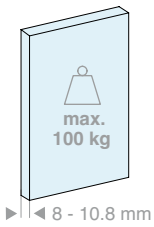

Kit costituito da:

Art.	Descrizione	Q.tà
LM21.400	Binario fissaggio a soffitto	1 Pz
LM3120.400	Copertina per binario	2 Pz
LM31044TP32	Tappo di finitura	2 Pz
CERPOS170COV	Pinza	4 Pz
057.3114.071	Carrello con vite e dado	4 Pz
057.3073.072	Stop con fermo	4 Pz
LMGF	Guida a terra	2 Pz

Optional

042.3102.072	Ammortizzatore softbreak da 20-60 kg	2 Pz
042.3102.071	Ammortizzatore softbreak da 61-100 kg	2 Pz

Art.	LV max	Q.tà
LMV3111C.400	**1940** mm	1 Pz

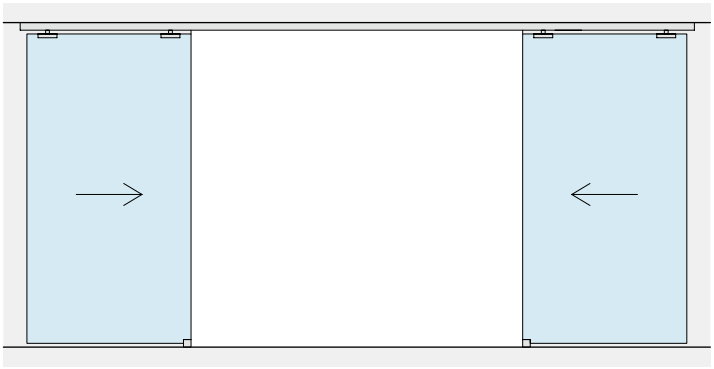



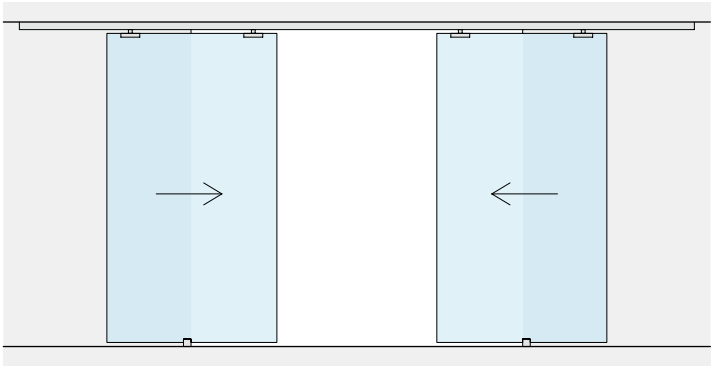

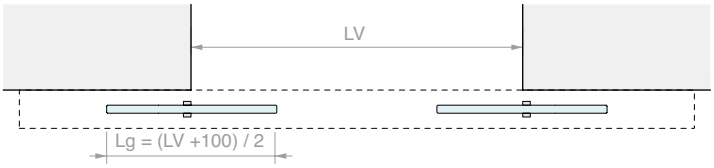

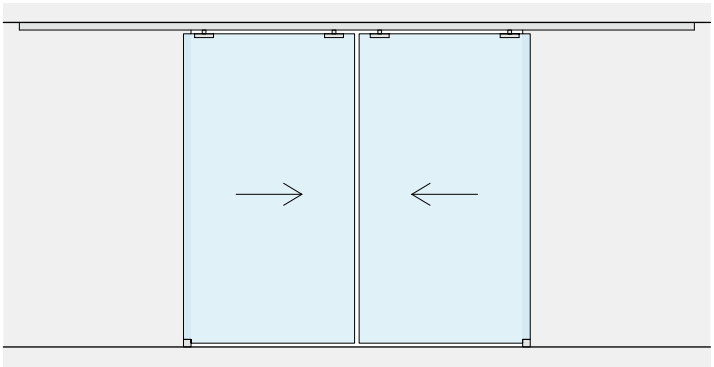

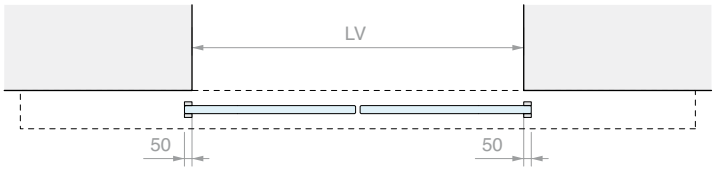

LAVORAZIONE SUL VETRO PER CERPOS170

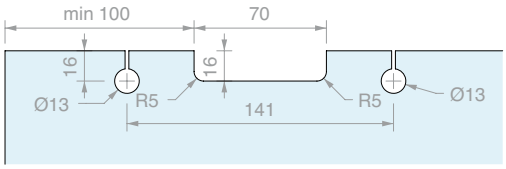

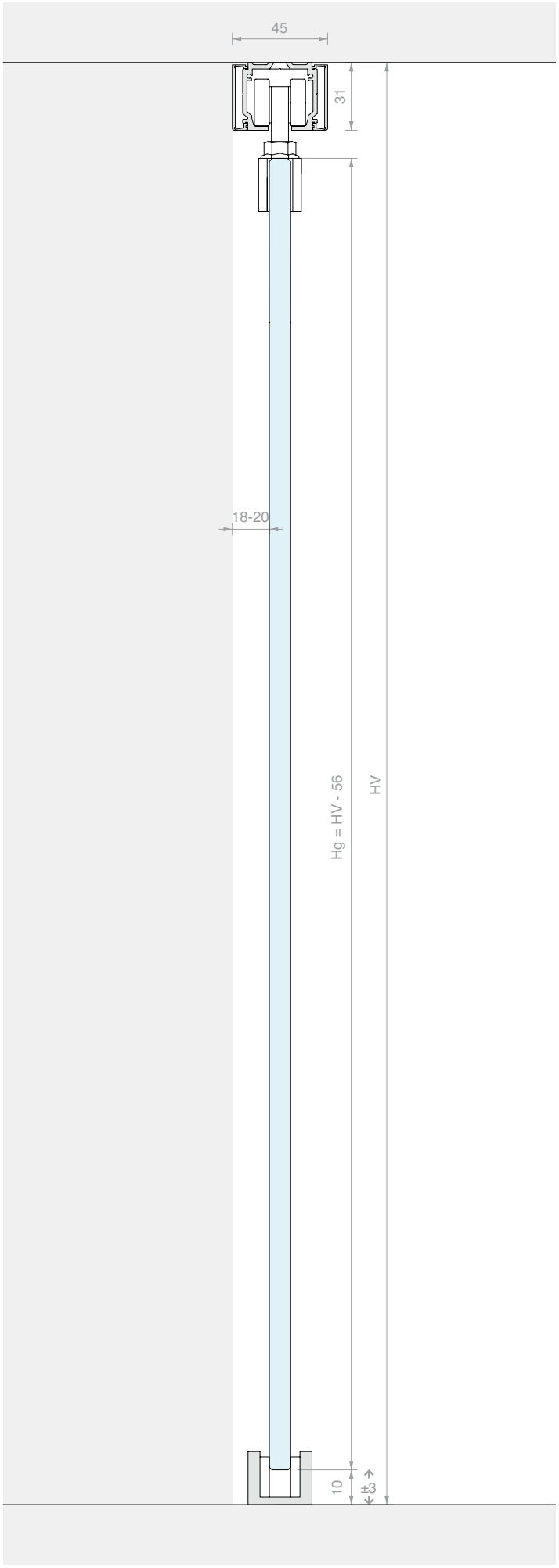

KIT SCORREVOLE FISSAGGIO A SOFFITTO
DOPPIA ANTA SINCRONIZZATA CON COPERTINA BASSA

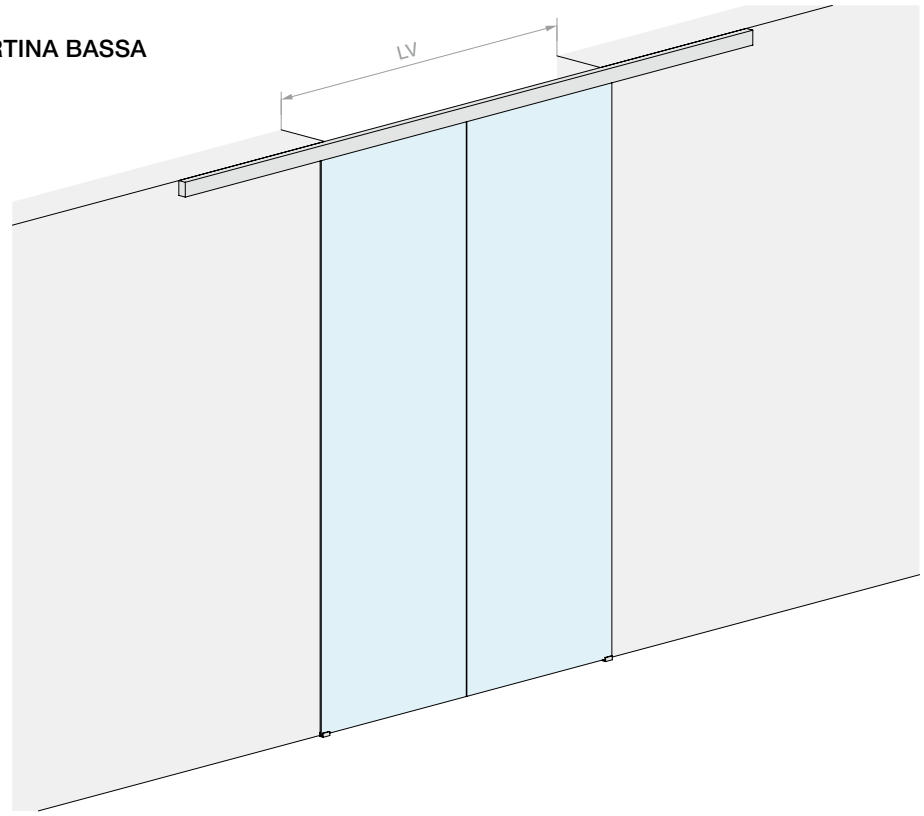

Materiale: Alluminio
Finitura: /6 /88 /97

DIMENSIONI VANO

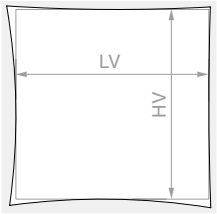

HV max: **3000** mm

VETRO ANTA

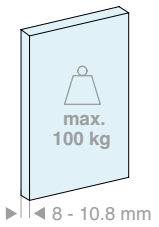

Kit costituito da:

Art.	Descrizione	Q.tà
LM21.400	Binario fissaggio a soffitto	1 Pz
LM0075C.400	Copertina per binario	2 Pz
LM75042TP33	Tappo di finitura	2 Pz
CERPOS170ALL	Pinza	2 Pz
CERPOS170SYNC	Pinza per sincronismo	2 Pz
057.3114.071	Carrello con vite e dado	4 Pz
057.3073.071	Stop senza fermo	4 Pz
LMGF	Guida a terra	2 Pz
LMSIN-2AC170	Kit sincronismo	1 Pz

Optional

042.3102.072	Ammortizzatore softbreak da 20-60 kg	2 Pz
042.3102.071	Ammortizzatore softbreak da 61-100 kg	2 Pz

Art.	LV max	Q.tà
LMV7511C.400	**1900** mm	1 Pz

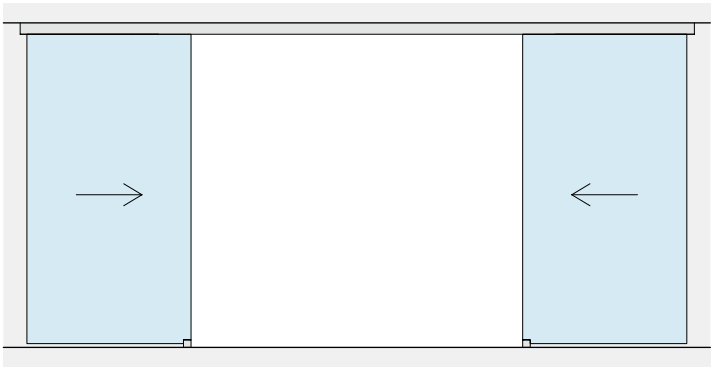



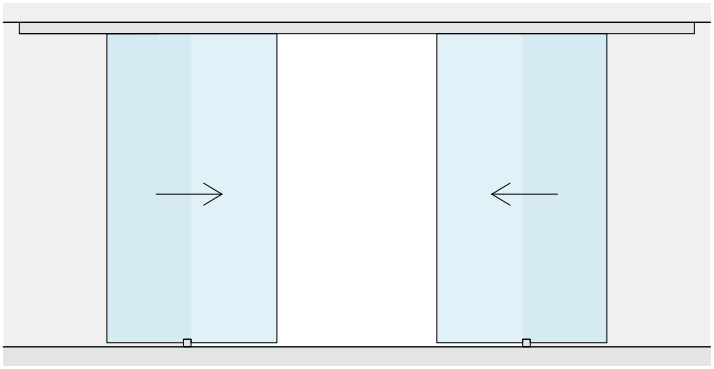

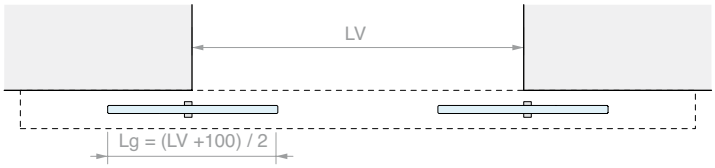

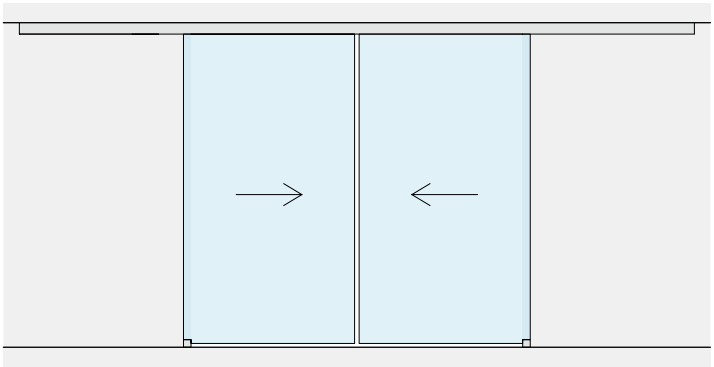

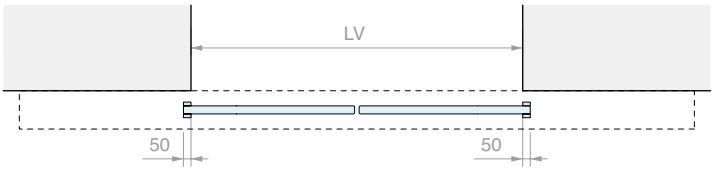

LAVORAZIONE SUL VETRO PER CERPOS170

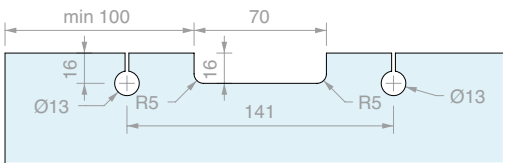

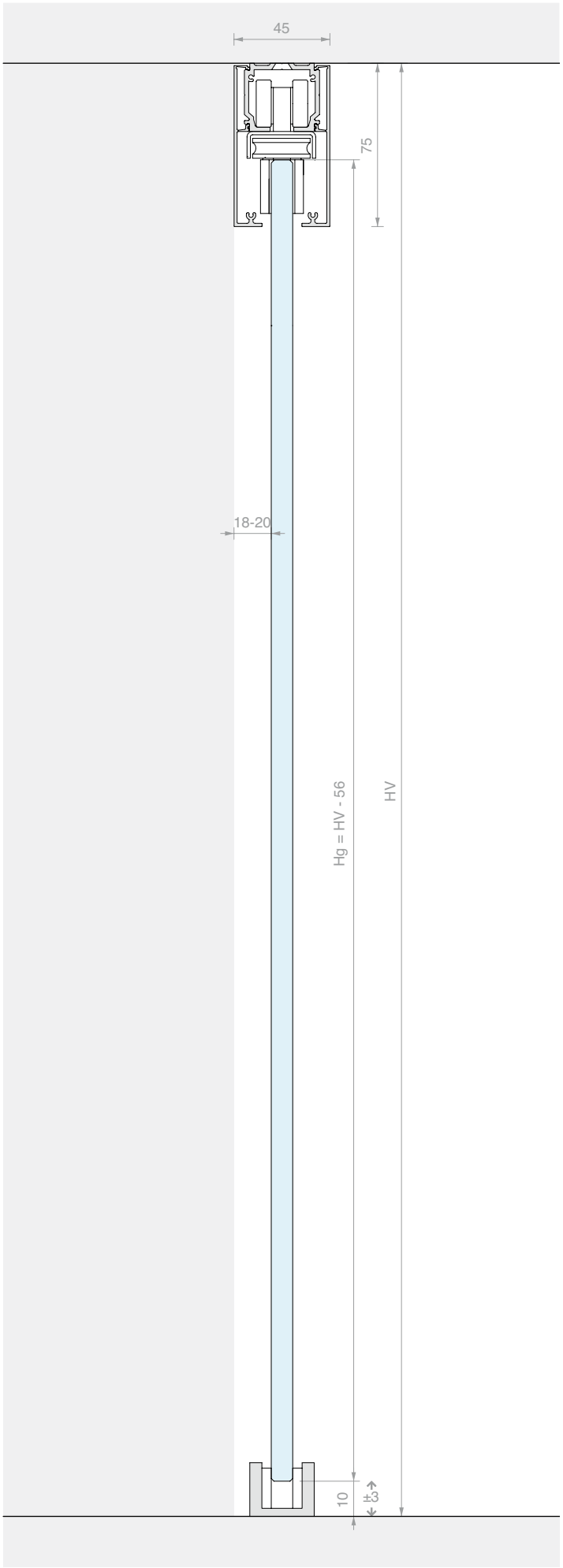

KIT SCORREVOLE FISSAGGIO A SOFFITTO
DOPPIA ANTA SINCRONIZZATA CON COPERTINA ALTA

Materiale: Alluminio
Finitura: /6 /88 /97

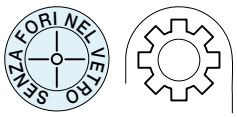

DIMENSIONI VANO

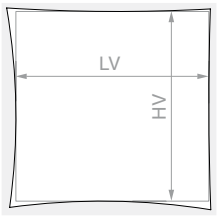

HV max: **3000** mm

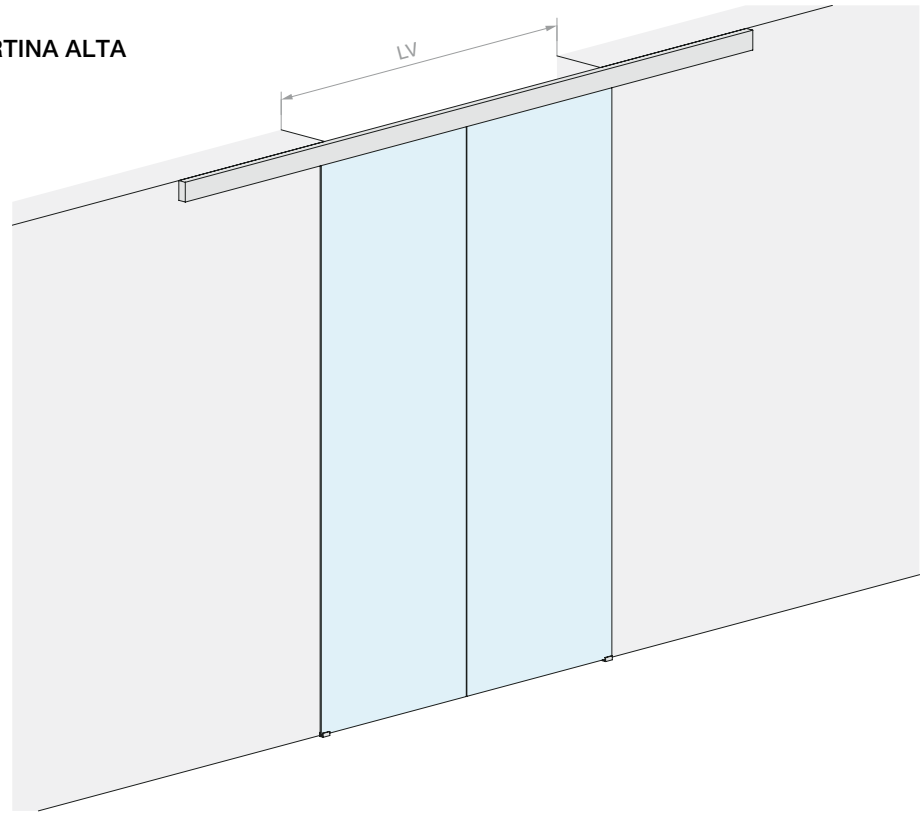

VETRO ANTA

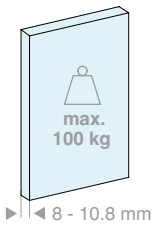

Kit costituito da:

Art.	Descrizione	Q.tà
LM21.400	Binario fissaggio a soffitto	1 Pz
LM0100C.400	Copertina per binario	2 Pz
LM10044TP33	Tappo di finitura	2 Pz
CERPOS514	Pinza	2 Pz
CERPOS514-C	Pinza per sincronismo	2 Pz
CARVIT8X40-A2	Carrello con vite e dado	4 Pz
057.3073.071	Stop senza fermo	4 Pz
LMGF	Guida a terra	2 Pz
LMSIN-2AC500	Kit sincronismo	1 Pz

Optional

042.3102.072	Ammortizzatore softbreak da 20-60 kg	2 Pz
042.3102.071	Ammortizzatore softbreak da 61-100 kg	2 Pz

Art.	LV max	Q.tà
LMV10011C.400	**1940** mm	1 Pz

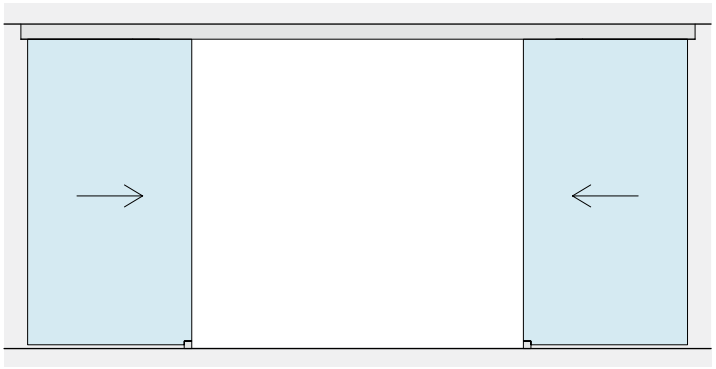


LV

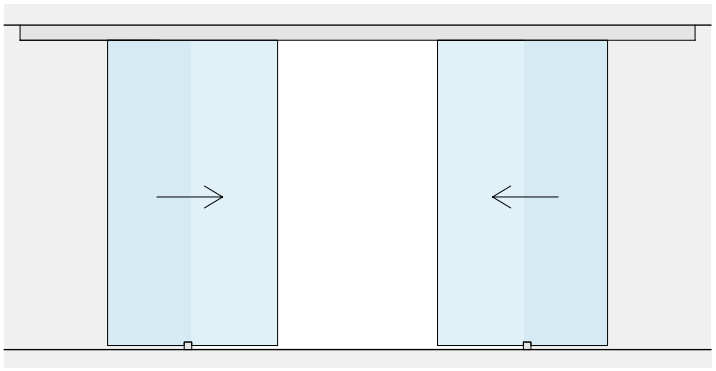

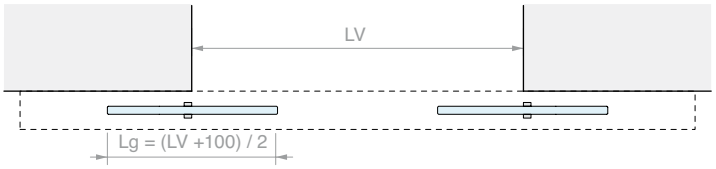
LV
Lg = (LV +100) / 2

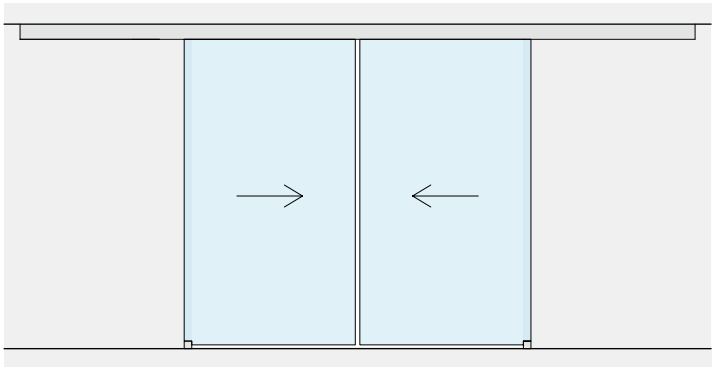

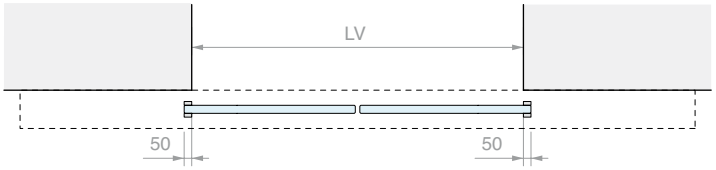
LV
50
50

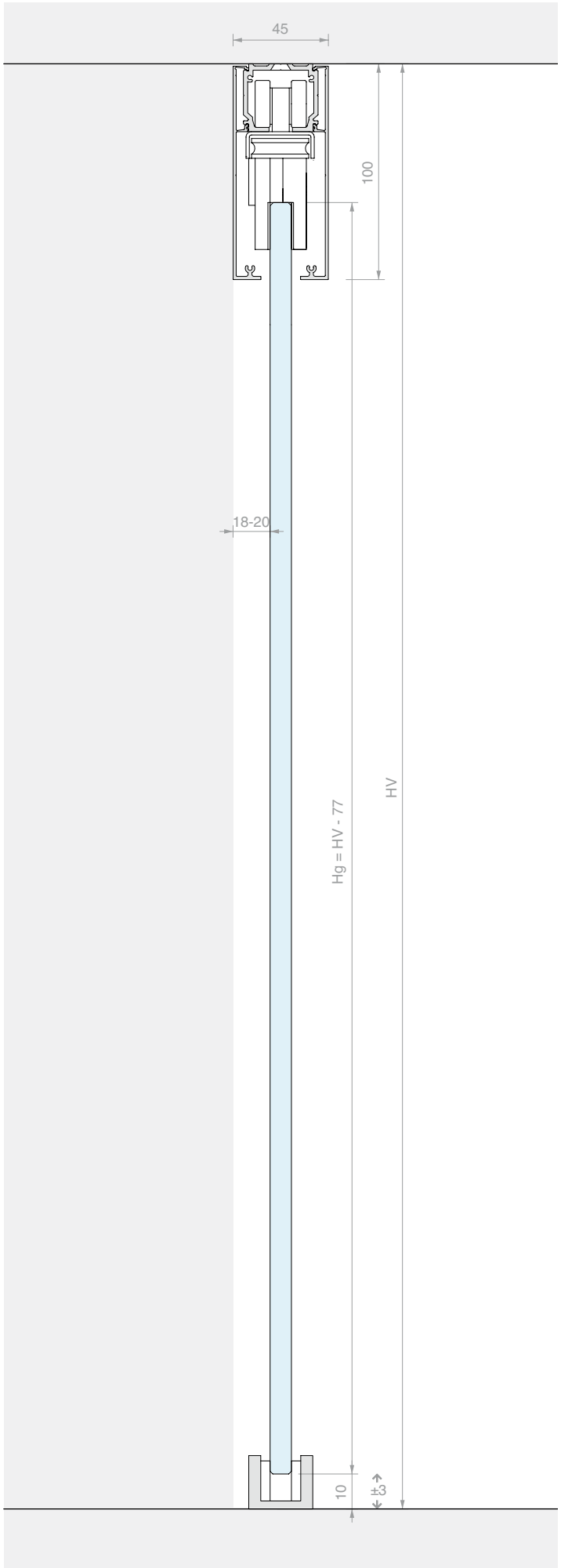
45
100
18-20
Hg = HV - 77
HV
10
±3





KIT SCORREVOLE FISSAGGIO A SOFFITTO
ANTA SINGOLA E VETRO FISSO CON COPERTINA BASSA

Materiale: Alluminio
Finitura: /6 /88 /97

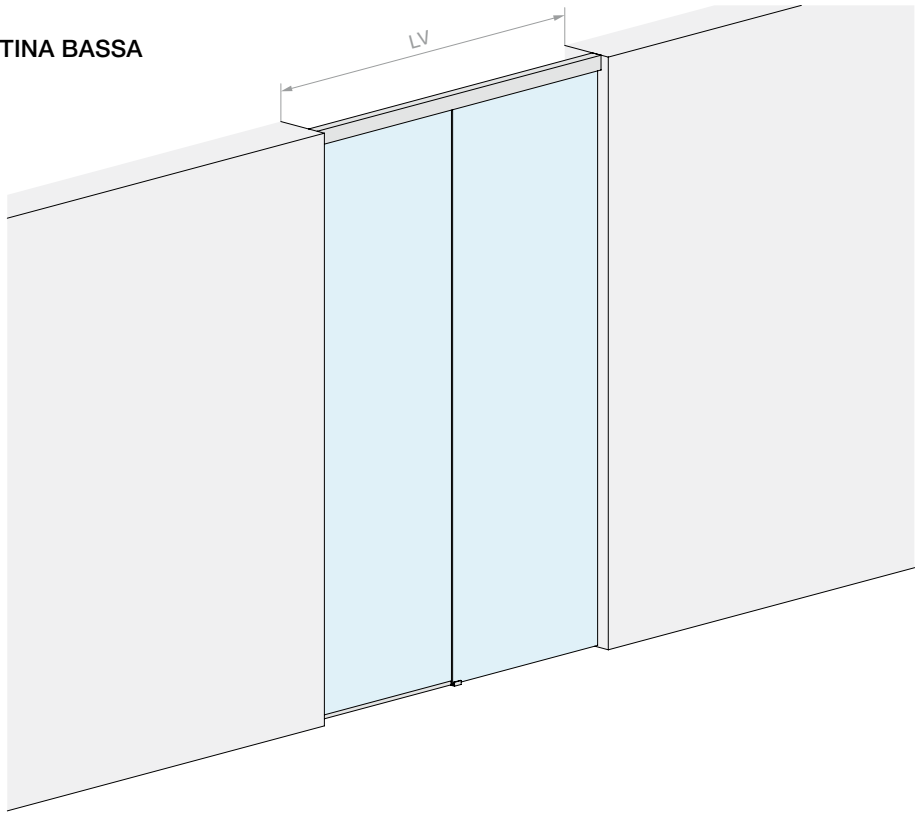

DIMENSIONI VANO

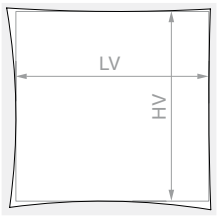

HV max: **3000** mm

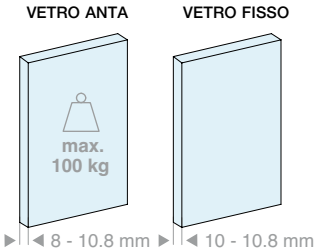

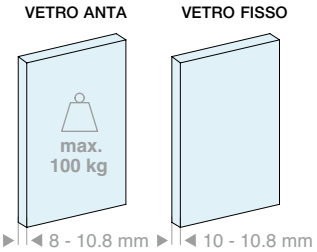

Kit costituito da:

Art.	Descrizione	Q.tà
LM21.200	Binario fissaggio a soffitto	1 Pz
LM26075.200	Profilo vetro fisso	1 Pz
LM0075C.200	Copertina per binario	1 Pz
LMC13.100	Profilo di finitura	1 Pz
LMU20.150	Profilo a “U”	1 Pz
LMU20.300	Profilo a “U”	1 Pz
LMU20TP	Tappo di finitura	1 Pz
GTUP2	Guarnizione fermavetro	5 m
CERPOS170ALL	Pinza	2 Pz
057.3114.071	Carrello con vite e dado	2 Pz
057.3073.072	Stop con fermo	2 Pz
LMGF	Guida a terra	1 Pz

Optional

042.3102.072	Ammortizzatore softbreak da 20-60 kg	1 Pz
042.3102.071	Ammortizzatore softbreak da 61-100 kg	1 Pz

Art.	LV max	Q.tà
LMV7511F.200	**2000** mm	1 Pz

Kit costituito da:

Art.	Descrizione	Q.tà
LM21.300	Binario fissaggio a soffitto	1 Pz
LM26075.300	Profilo vetro fisso	1 Pz
LM0075C.300	Copertina per binario	1 Pz
LMC13.200	Profilo di finitura	1 Pz
LMU20.300	Profilo a “U”	2 Pz
LMU20TP	Tappo di finitura	1 Pz
GTUP2	Guarnizione fermavetro	6 m
CERPOS170ALL	Pinza	2 Pz
057.3114.071	Carrello con vite e dado	2 Pz
057.3073.072	Stop con fermo	2 Pz
LMGF	Guida a terra	1 Pz

Optional

042.3102.072	Ammortizzatore softbreak da 20-60 kg	1 Pz
042.3102.071	Ammortizzatore softbreak da 61-100 kg	1 Pz

Art.	LV max	Q.tà
LMV7511F.300	**3000** mm	1 Pz

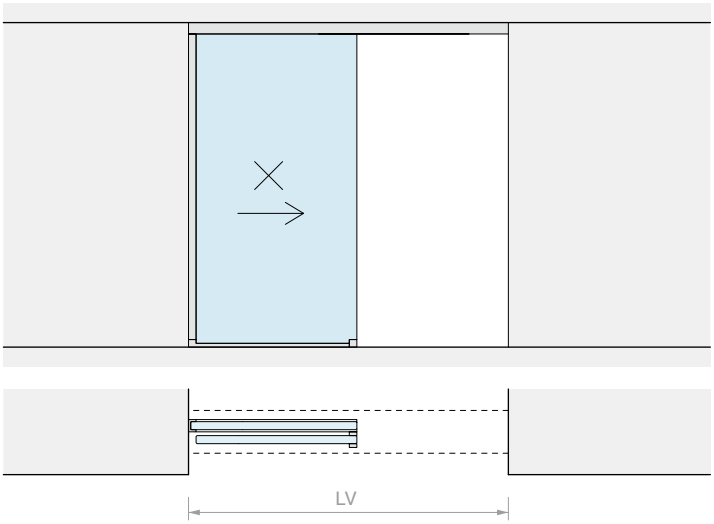

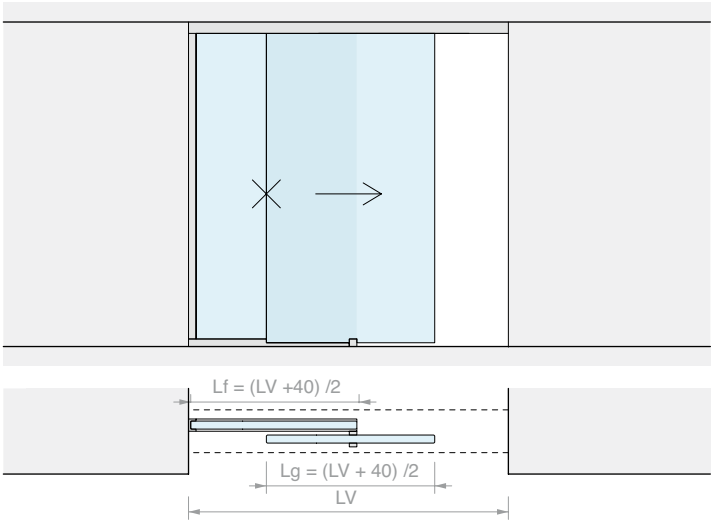

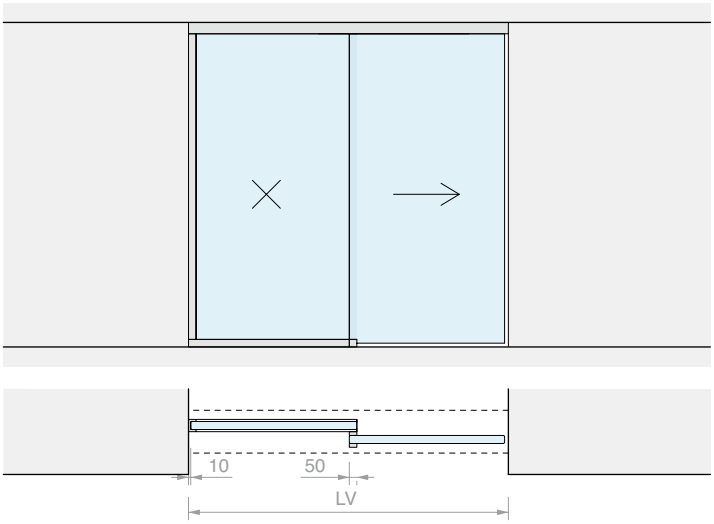

LAVORAZIONE SUL VETRO PER CERPOS170

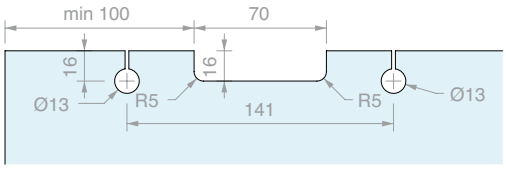

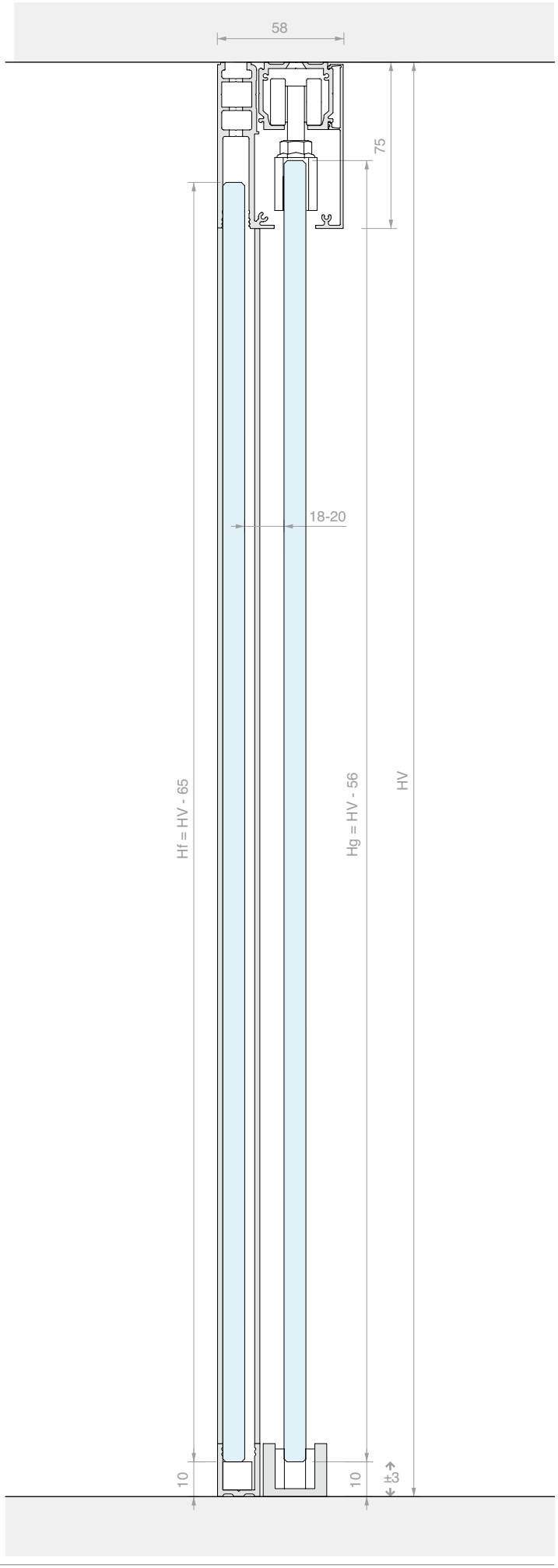

KIT SCORREVOLE FISSAGGIO A SOFFITTO
ANTA SINGOLA E VETRO FISSO CON COPERTINA ALTA

Materiale: Alluminio
Finitura: /6 /88 /97



DIMENSIONI VANO

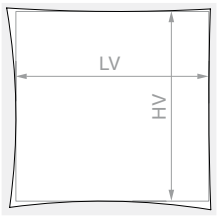

HV max: **3000** mm

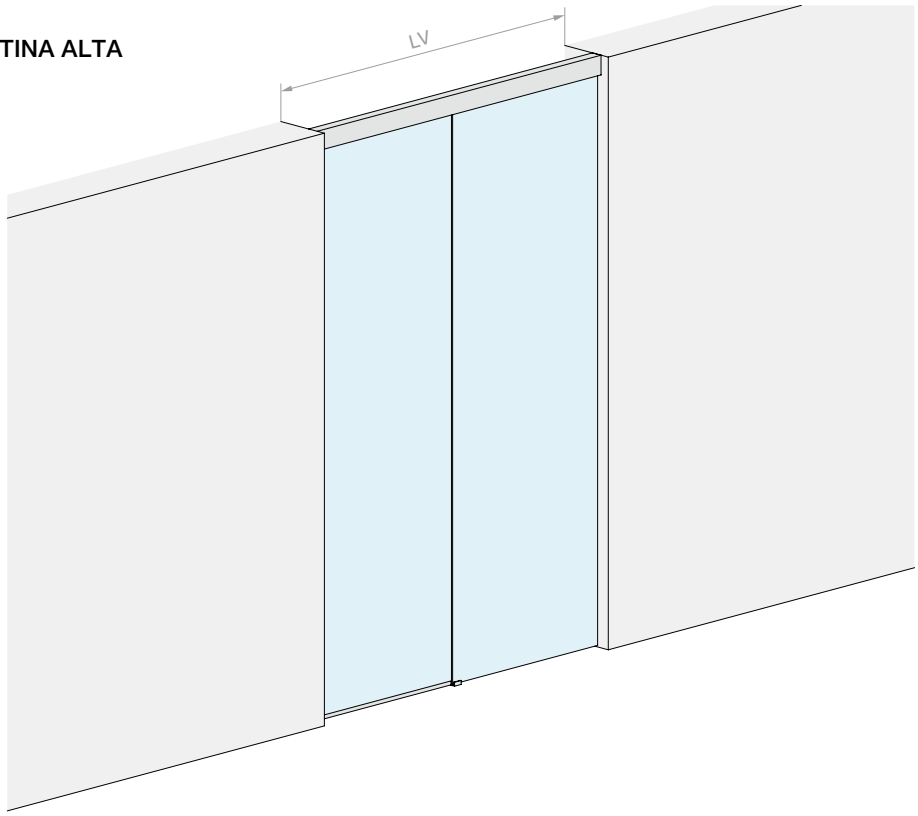

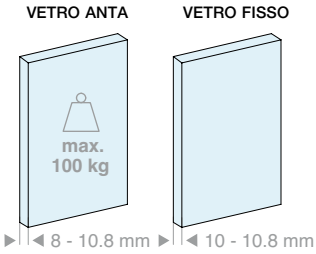

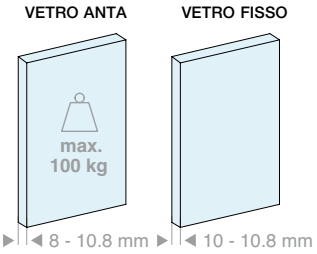

Kit costituito da:

Art.	Descrizione	Q.tà
LM21.200	Binario fissaggio a soffitto	1 Pz
LM26100.200	Profilo vetro fisso	1 Pz
LM0100C.200	Copertina per binario	1 Pz
LMC13.100	Profilo di finitura	1 Pz
LMU20.150	Profilo a “U”	1 Pz
LMU20.300	Profilo a “U”	1 Pz
LMU20TP	Tappo di finitura	1 Pz
GTUP2	Guarnizione fermavetro	5 m
CERPOS514	Pinza	2 Pz
CARVIT8X40-A2	Carrello con vite e dado	2 Pz
057.3073.072	Stop con fermo	2 Pz
LMGF	Guida a terra	1 Pz

Optional

042.3102.072	Ammortizzatore softbreak da 20-60 kg	1 Pz
042.3102.071	Ammortizzatore softbreak da 61-100 kg	1 Pz

Art.	LV max	Q.tà
LMV10011F.200	**2000** mm	1 Pz

Kit costituito da:

Art.	Descrizione	Q.tà
LM21.300	Binario fissaggio a soffitto	1 Pz
LM26100.300	Profilo vetro fisso	1 Pz
LM0100C.300	Copertina per binario	1 Pz
LMC13.200	Profilo di finitura	1 Pz
LMU20.300	Profilo a “U”	2 Pz
LMU20TP	Tappo di finitura	1 Pz
GTUP2	Guarnizione fermavetro	6 m
CERPOS514	Pinza	2 Pz
CARVIT8X40-A2	Carrello con vite e dado	2 Pz
057.3073.072	Stop con fermo	2 Pz
LMGF	Guida a terra	1 Pz

Optional

042.3102.072	Ammortizzatore softbreak da 20-60 kg	1 Pz
042.3102.071	Ammortizzatore softbreak da 61-100 kg	1 Pz

Art.	LV max	Q.tà
LMV10011F.300	**3000** mm	1 Pz

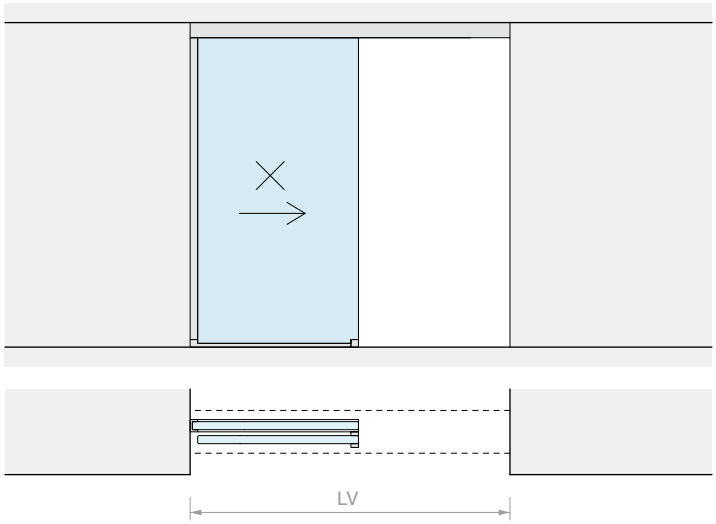
LV

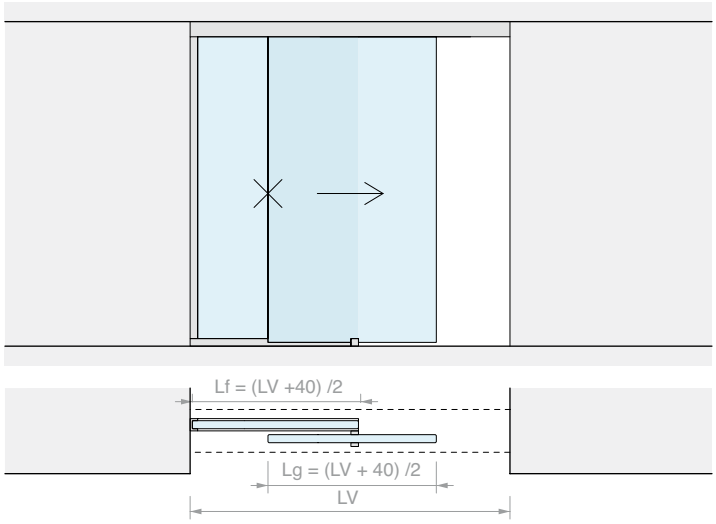
Lf = (LV +40) /2
Lg = (LV + 40) /2
LV

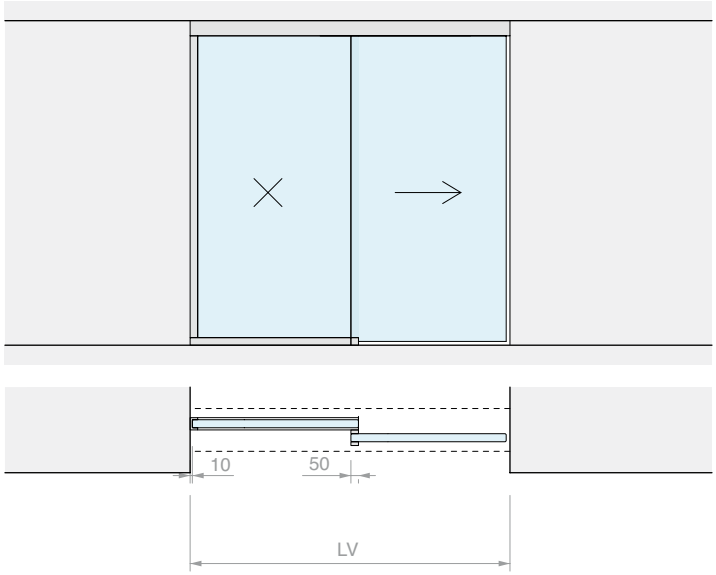
10
50
LV

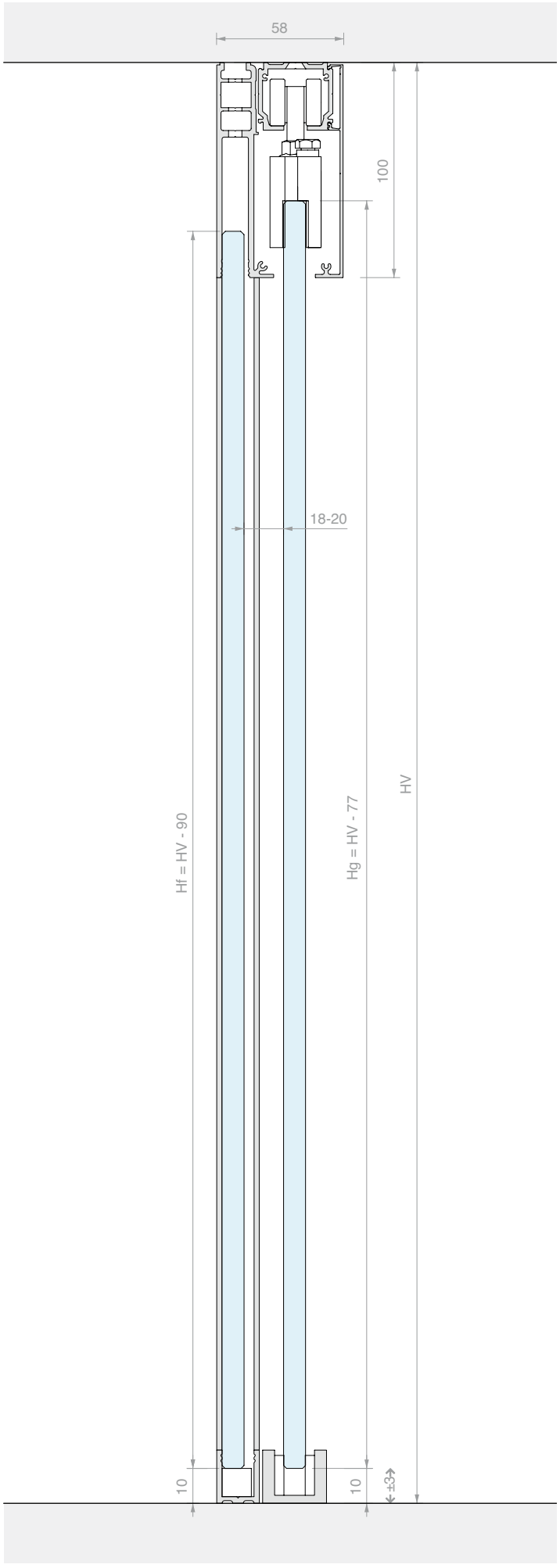
58
100
18-20
Hf = HV - 90
Hg = HV - 77
HV
10
10
±3





KIT SCORREVOLE FISSAGGIO A SOFFITTO
DOPPIA ANTA SINCRONIZZATA E DOPPIO VETRO FISSO

Materiale: Alluminio

Finitura: /6 /88 /97

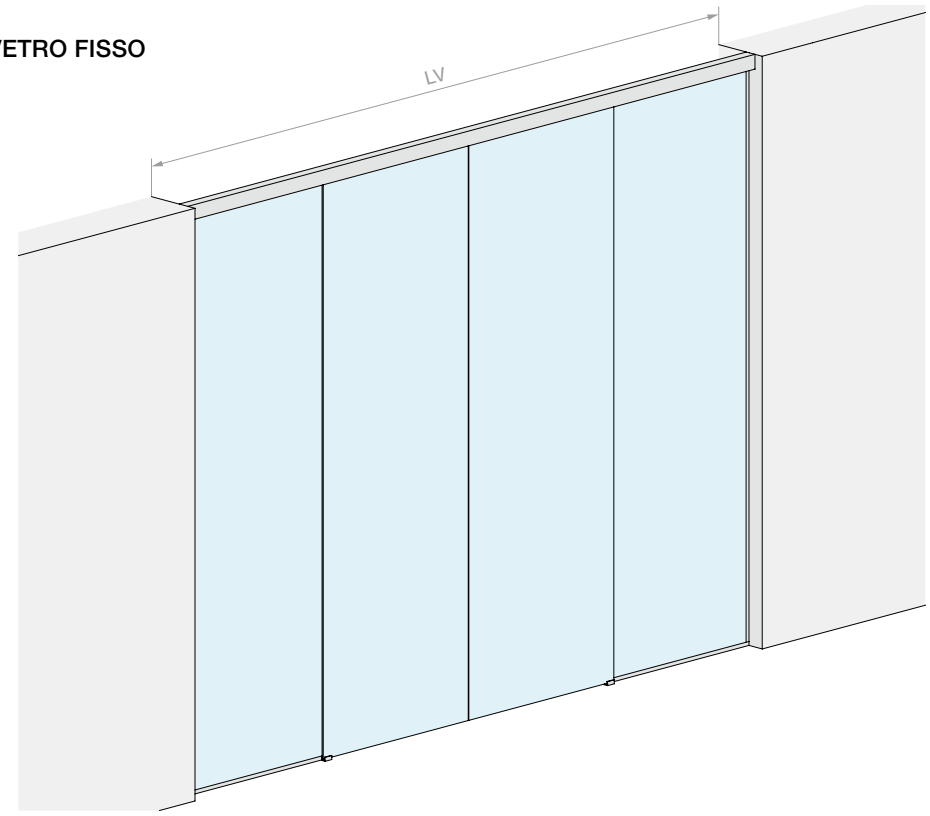

DIMENSIONI VANO

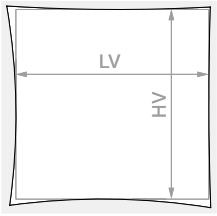

HV max: **3000** mm

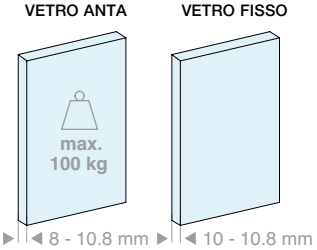

Kit costituito da:

Art.	Descrizione	Q.tà
LM21.400	Binario fissaggio a soffitto	1 Pz
LM26075.400	Profilo vetro fisso	1 Pz
LM0075C.400	Copertina per binario	1 Pz
LMC13.200	Profilo di finitura	1 Pz
LMU20.300	Profilo a “U”	3 Pz
LMU20TP	Tappo di finitura	2 Pz
GTUP2	Guarnizione fermavetro	10 m
CERPOS170ALL	Pinza	2 Pz
CERPOS170SYNC	Pinza per sincronismo	2 Pz
057.3114.071	Carrello con vite e dado	4 Pz
057.3073.071	Stop senza fermo	4 Pz
LMGF	Guida a terra	2 Pz
LMSIN-2AC170	Kit sincronismo	1 Pz

Optional

042.3102.072	Ammortizzatore softbreak da 20-60 kg	2 Pz
042.3102.071	Ammortizzatore softbreak da 61-100 kg	2 Pz

Art.	LV max	Q.tà
LMV7511CF.400	**4000** mm	1 Pz

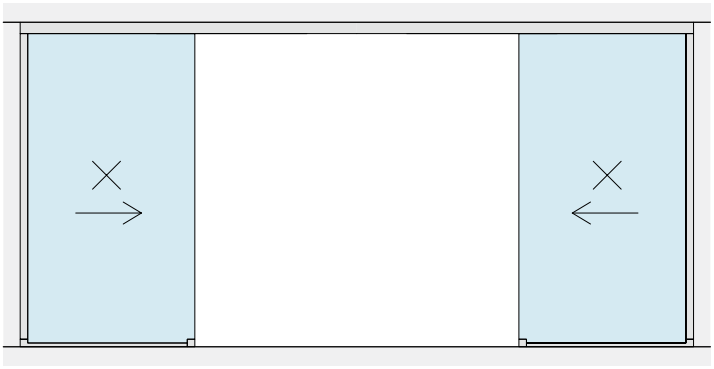



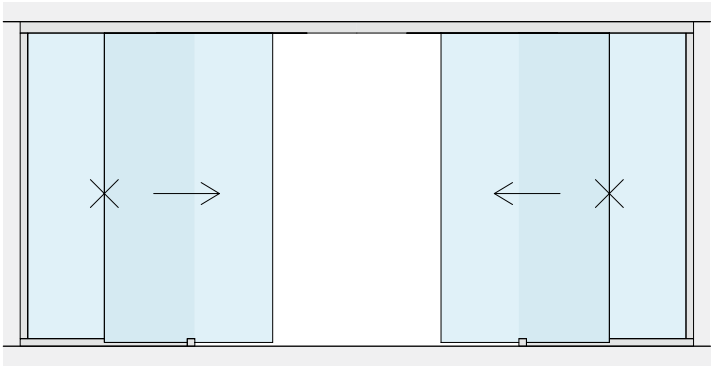



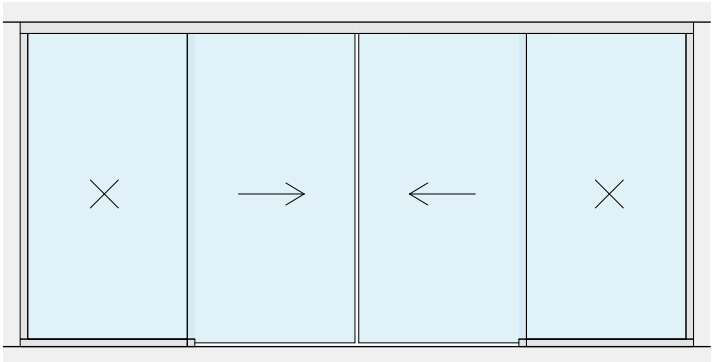

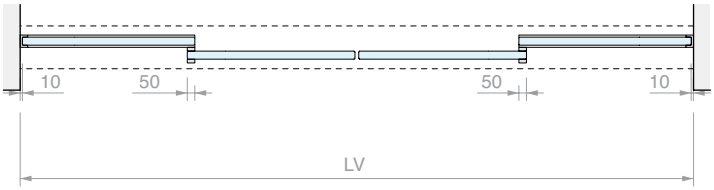

LAVORAZIONE SUL VETRO PER CERPOS170

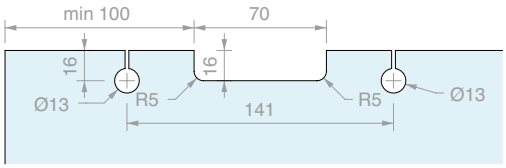

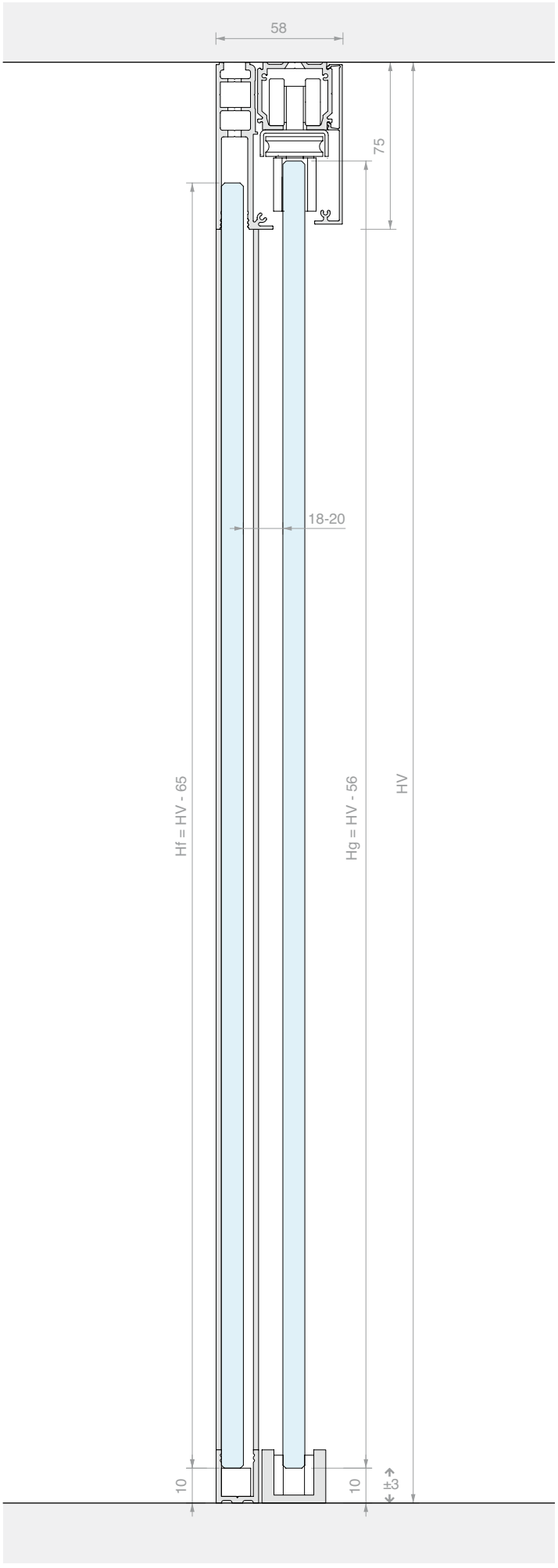

KIT SCORREVOLE FISSAGGIO A SOFFITTO DOPPIA ANTA SINCRONIZZATA E DOPPIO VETRO FISSO CON COPERTINA ALTA

Materiale: Alluminio
Finitura: /6 /88 /97

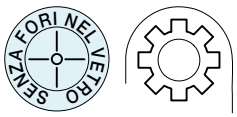

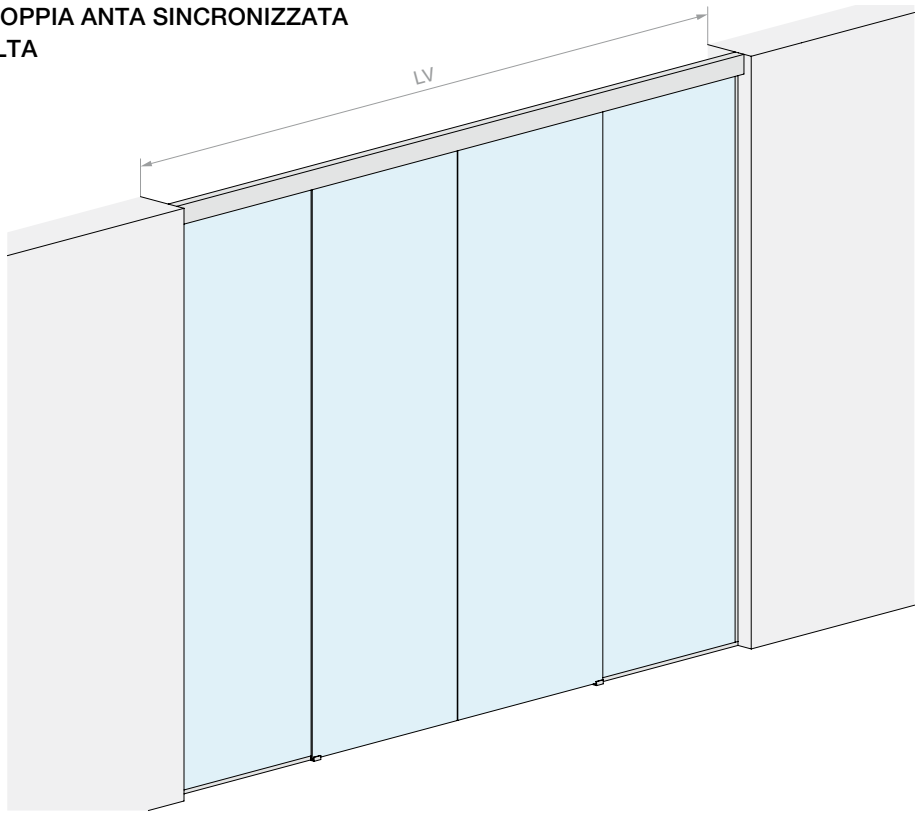

DIMENSIONI VANO

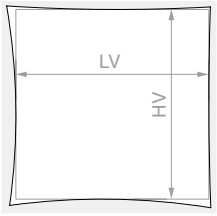

HV max: **3000** mm

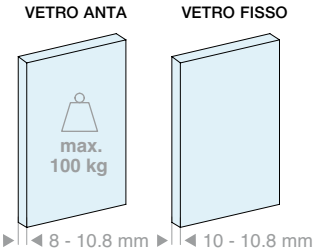

Kit costituito da:

Art.	Descrizione	Q.tà
LM21.400	Binario fissaggio a soffitto	1 Pz
LM26100.400	Profilo vetro fisso	1 Pz
LM0100C.400	Copertina per binario	1 Pz
LMC13.200	Profilo di finitura	1 Pz
LMU20.300	Profilo a “U”	3 Pz
LMU20TP	Tappo di finitura	2 Pz
GTUP2	Guarnizione fermavetro	10 m
CERPOS514	Pinza	2 Pz
CERPOS514-C	Pinza per sincronismo	2 Pz
CARVIT8X40-A2	Carrello con vite e dado	4 Pz
057.3073.071	Stop senza fermo	4 Pz
LMGF	Guida a terra	2 Pz
LMSIN-2AC500	Kit sincronismo	1 Pz

Optional

042.3102.072	Ammortizzatore softbreak da 20-60 kg	2 Pz
042.3102.071	Ammortizzatore softbreak da 61-100 kg	2 Pz

Art.	LV max	Q.tà
LMV10011CF.400	**4000** mm	1 Pz

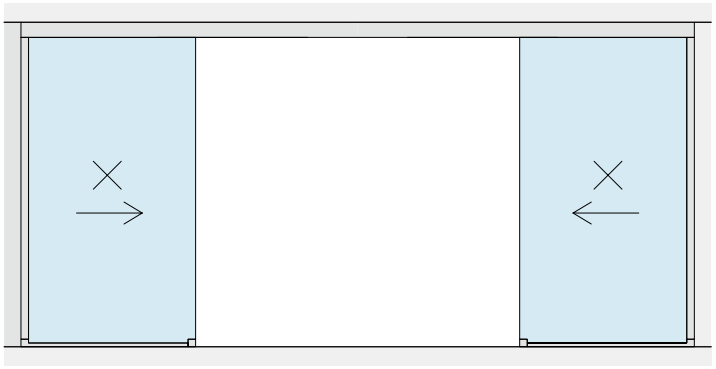


LV

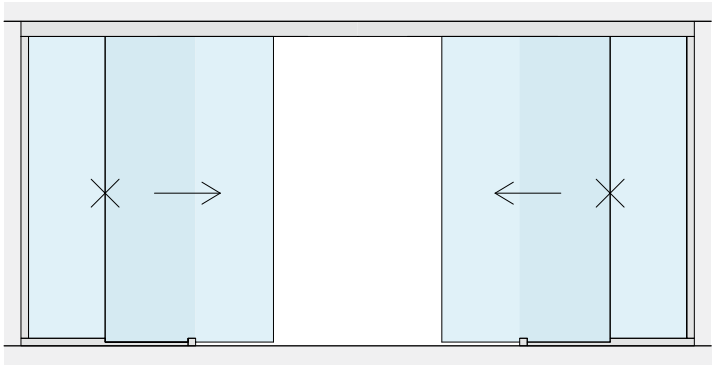


Lf = (LV +80) /4
Lg = (LV + 80) /4
LV

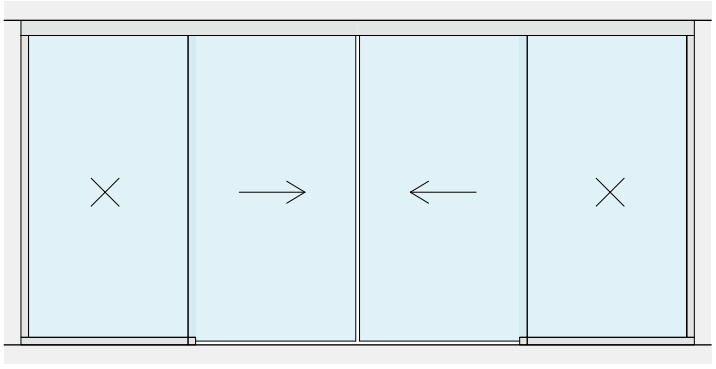

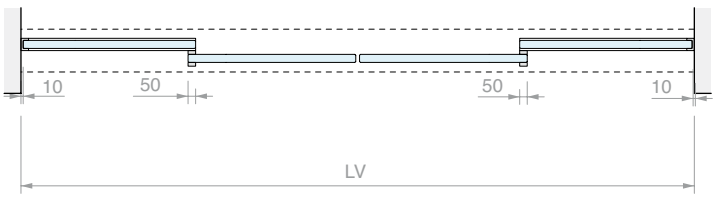
10
50
50
10
LV

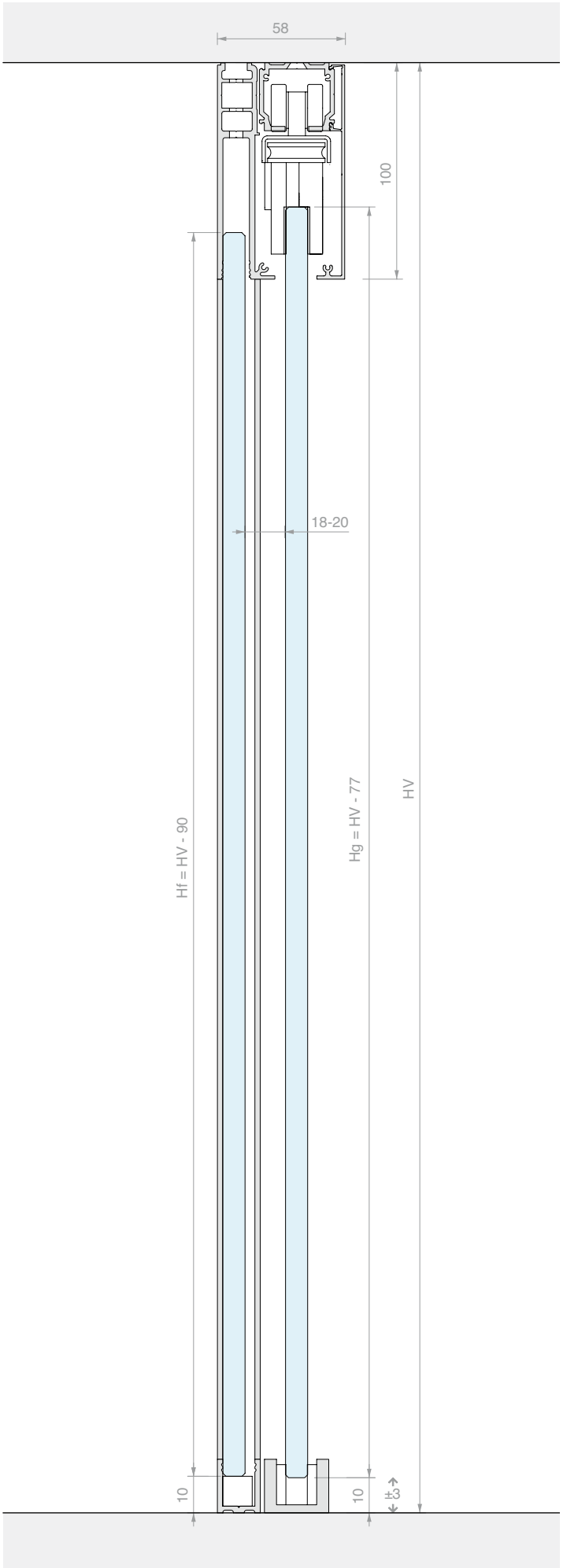
58
100
18-20
Hf = HV - 90
Hg = HV - 77
HV
10
10
±3





KIT SCORREVOLE FISSAGGIO A SOFFITTO DOPPIA ANTA CON TRASCINAMENTO

Materiale: Alluminio
Finitura: /6 /88 /97

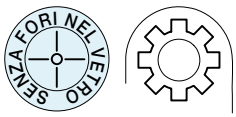

DIMENSIONI VANO

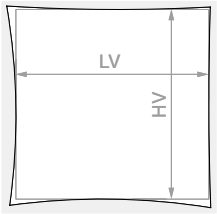

HV max: **3000** mm

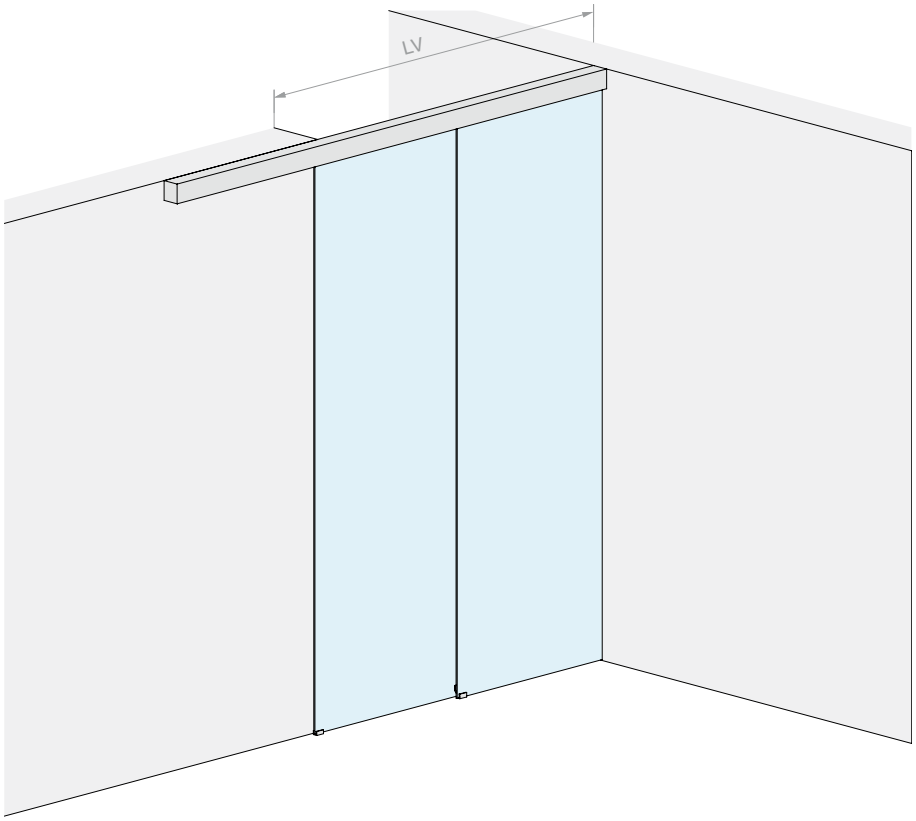

VETRO ANTA

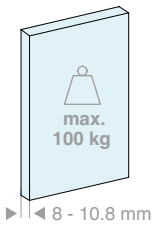

Kit costituito da:

Art.	Descrizione	Q.tà
LM2V080.300	Binario a 2 vie fissaggio a soffitto	1 Pz
LM0100C.300	Copertina per binario	2 Pz
LM10090TP33	Tappo di finitura	2 Pz
CERPOS514	Pinza	1 Pz
CERPOS514-C	Pinza per sincronismo	2 Pz
CERPOS514-T	Pinza per trascinamento	1 Pz
CARVIT8X50-A2	Carrello con vite e dado	4 Pz
057.3073.072	Stop con fermo	2 Pz
057.3073.071	Stop senza fermo	2 Pz
LMSIN-2AT502	Kit sincronismo	1 Pz

Optional

042.3102.071	Ammortizzatore softbreak per ante da 40-65 kg	1 o 2 Pz

Art.	LV max	Q.tà
LMV10012.300	**1965** mm	1 Pz

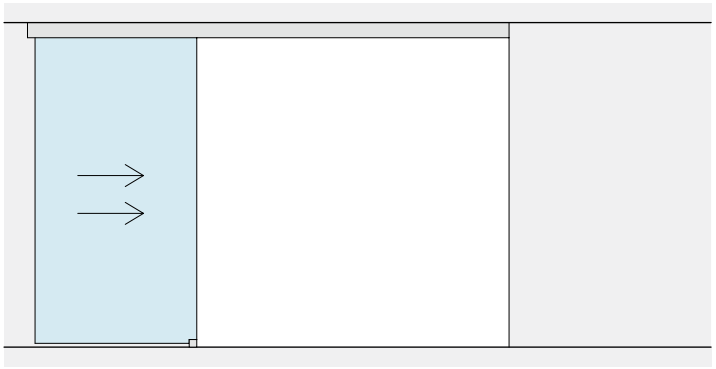


LV

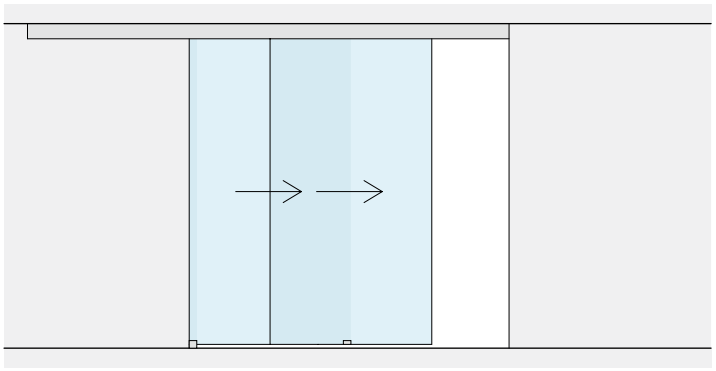

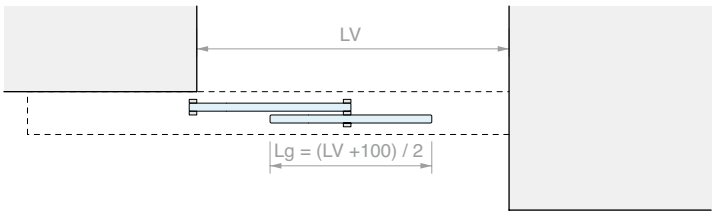
LV
Lg = (LV +100) / 2

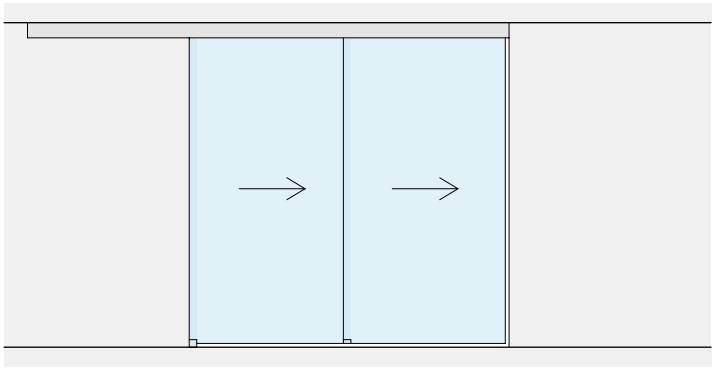

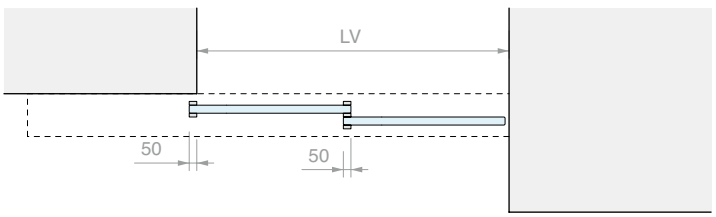
LV
50
50

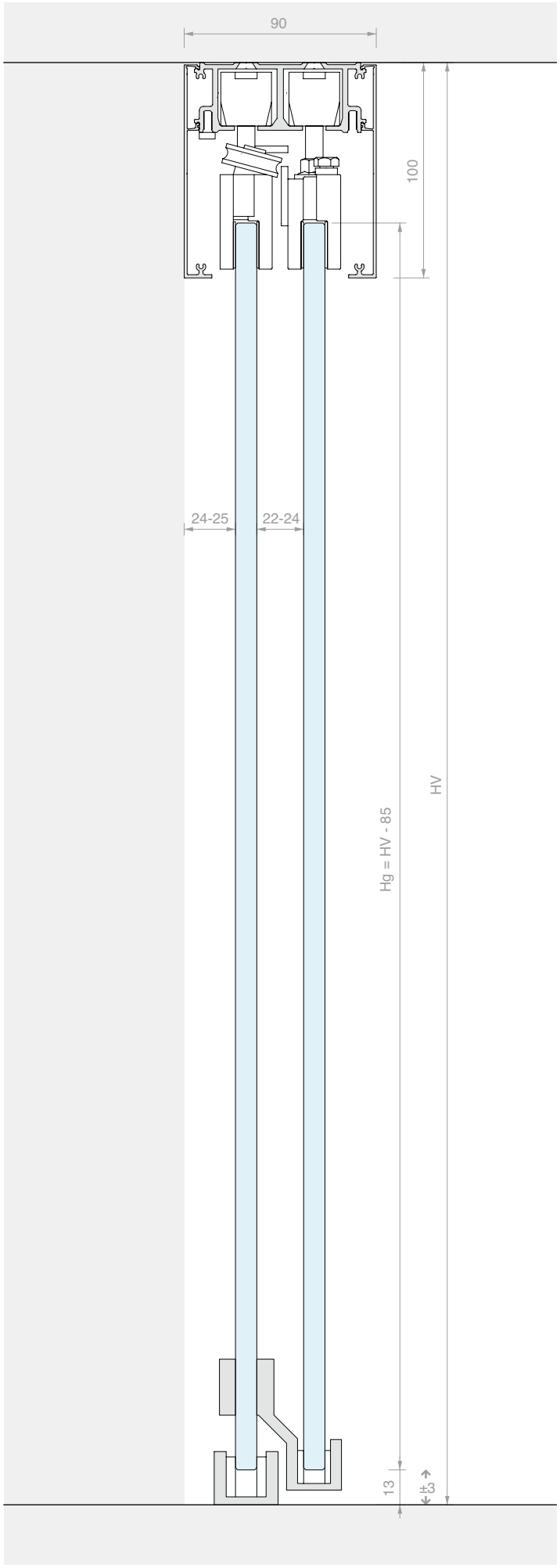
90
100
24-25
22-24
HV
Hg = HV - 85
13
±3





KIT SCORREVOLE FISSAGGIO A SOFFITTO
DOPPIA ANTA CON TRASCINAMENTO E VETRO FISSO

Materiale: Alluminio
Finitura: /6 /88 /97

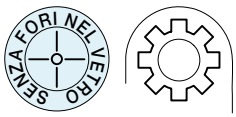

DIMENSIONI VANO

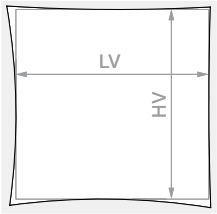

HV max: **3000** mm

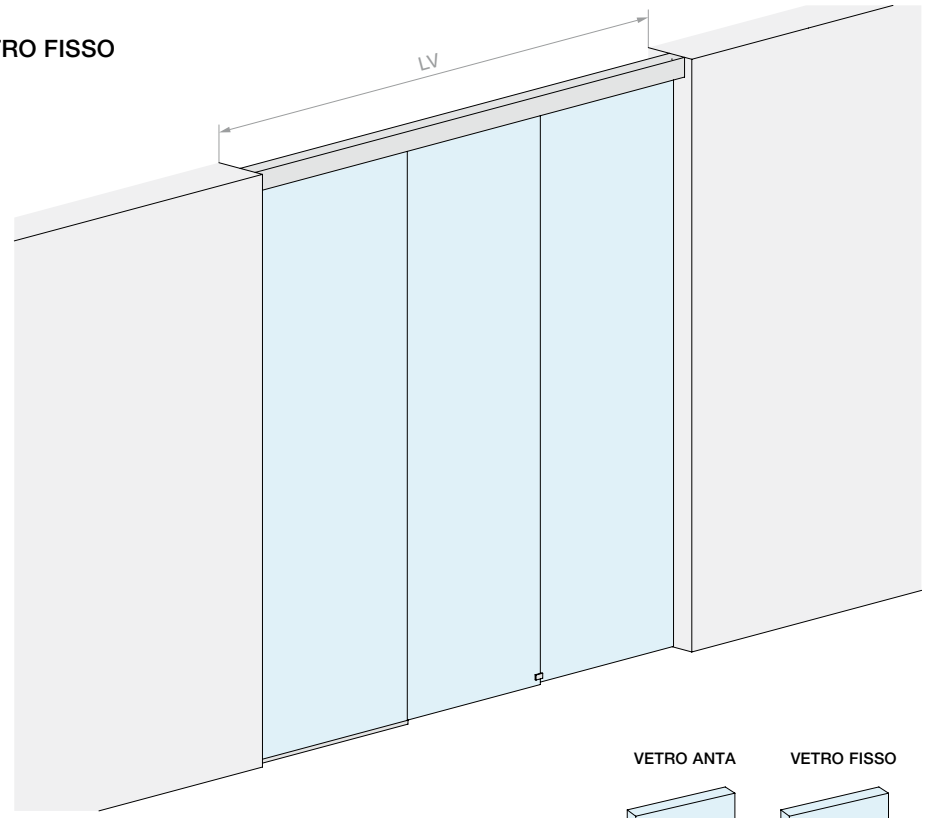

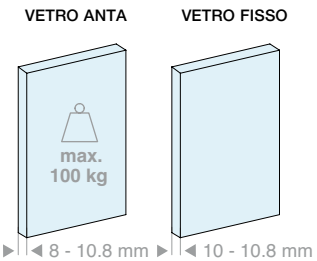

Kit costituito da:

Art.	Descrizione	Q.tà
LM2V080.300	Binario a 2 vie fissaggio a soffitto	1 Pz
LM26100.300	Profilo vetro fisso	1 Pz
LM0100C.300	Copertina per binario	1 Pz
LMC13.200	Profilo di finitura	1 Pz
LMU20.150	Profilo a “U”	1 Pz
LMU20.300	Profilo a “U”	1 Pz
LMU20TP	Tappo di finitura	1 Pz
GTUP2	Guarnizione fermavetro	5 m
CERPOS514	Pinza	1 Pz
CERPOS514-C	Pinza per sincronismo	2 Pz
CERPOS514-T	Pinza per trascinamento	1 Pz
CARVIT8X50-A2	Carrello con vite e dado	4 Pz
057.3073.072	Stop con fermo	2 Pz
057.3073.071	Stop senza fermo	2 Pz
LMSIN-2AT502	Kit sincronismo	1 Pz

Optional

042.3102.071	Ammortizzatore softbreak per ante da 40-65 kg	1 o 2 Pz

Art.	LV max	Q.tà
LMV10012F.300	**3000** mm	1 Pz

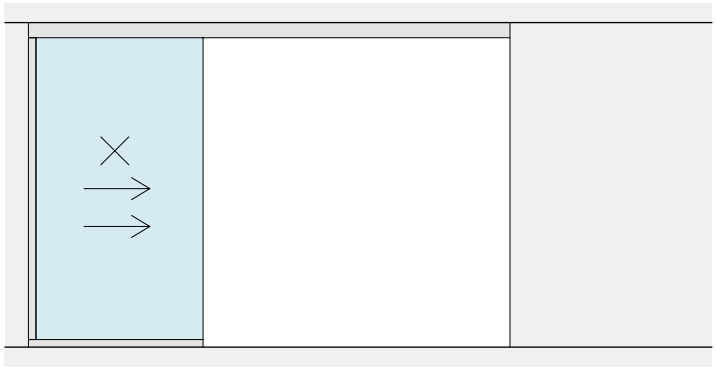


LP
LV

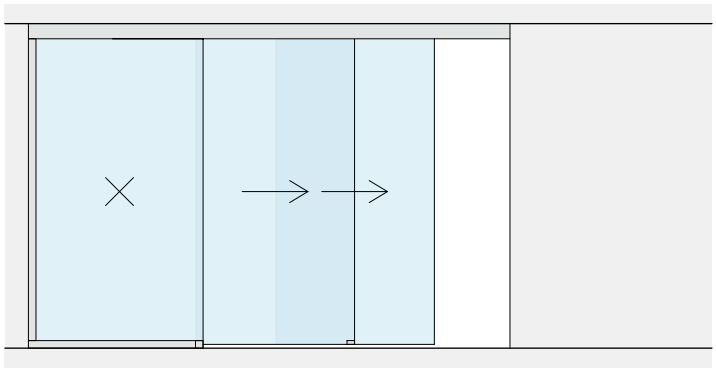

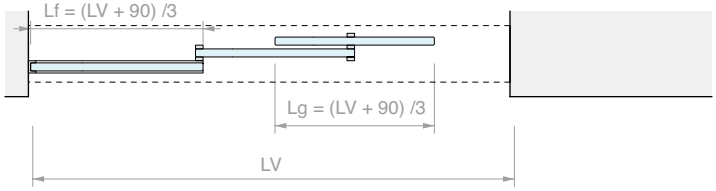
Lf = (LV + 90) /3
Lg = (LV + 90) /3
LV

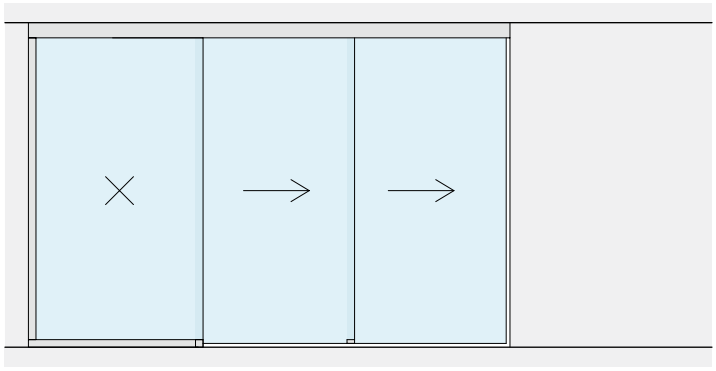

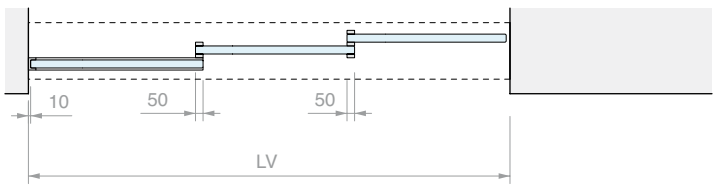
10
50
50
LV

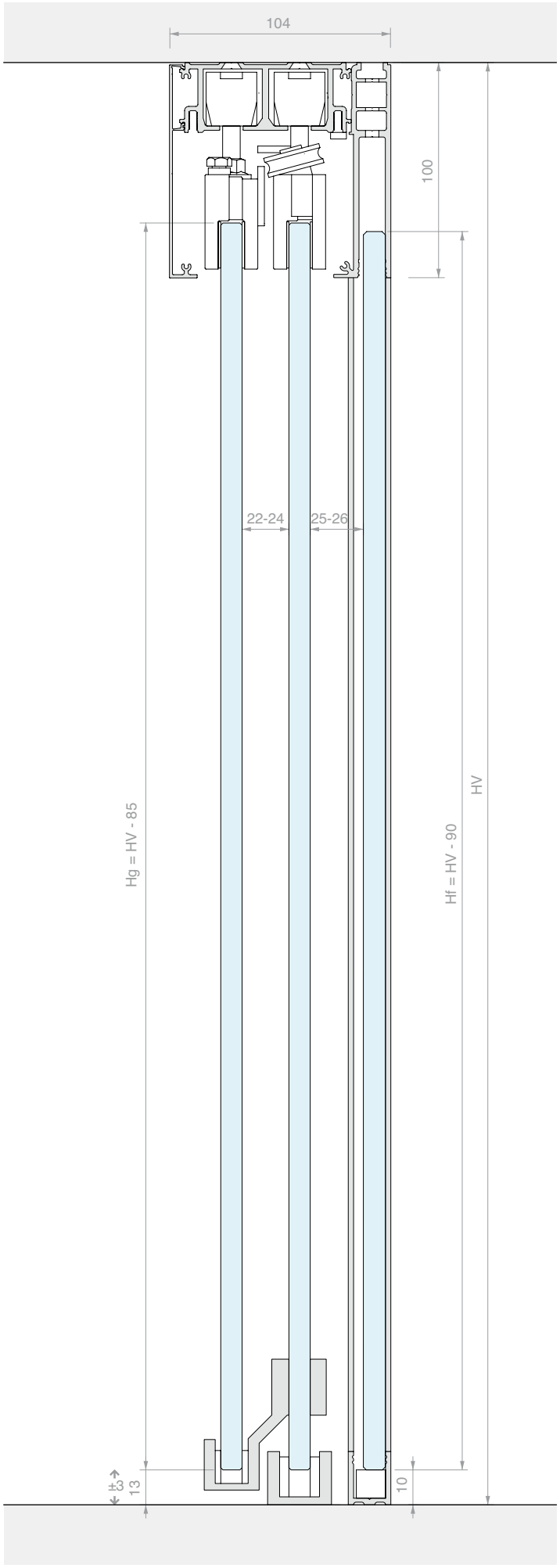
104
100
22-24
25-26
Hg = HV - 85
Hf = HV - 90
HV
±3
13
10





KIT SCORREVOLE FISSAGGIO A SOFFITTO TRIPLA ANTA CON TRASCINAMENTO

Materiale: Alluminio
Finitura: /6 /88 /97

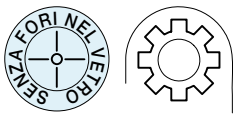

DIMENSIONI VANO

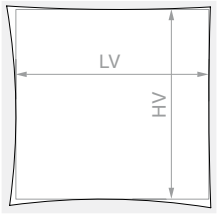

HV max: **3000** mm

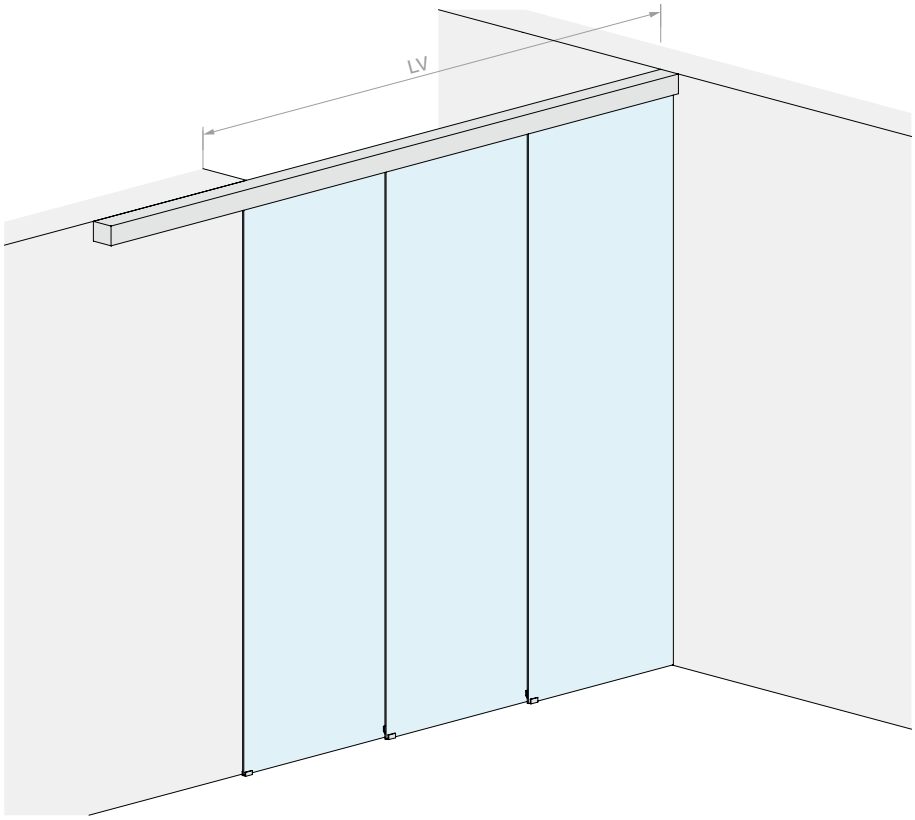

VETRO ANTA

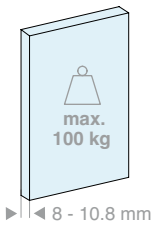

Kit costituito da:

Art.	Descrizione	Q.tà
LM3V112.400	Binario a 3 vie fissaggio a soffitto	1 Pz
LM0100C.400	Copertina per binario	2 Pz
LM10022TP33	Tappo di finitura	2 Pz
CERPOS514	Pinza	1 Pz
CERPOS514-C	Pinza per sincronismo	3 Pz
CERPOS514-T	Pinza per trascinamento	2 Pz
CARVIT8X50-A2	Carrello con vite e dado	6 Pz
057.3073.072	Stop con fermo	2 Pz
057.3073.071	Stop senza fermo	4 Pz
LMSIN-3AT503	Kit sincronismo	1 Pz

Optional

042.3102.071	Ammortizzatore softbreak per ante da 30-55 kg	1 o 2 Pz

Art.	LV max	Q.tà
LMV10013.400	**2955** mm	1 Pz




LV

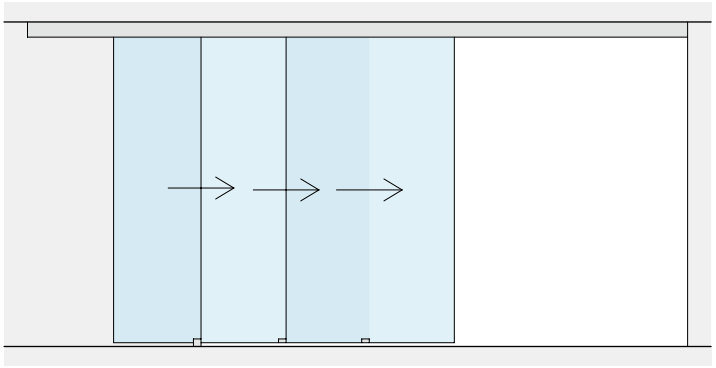

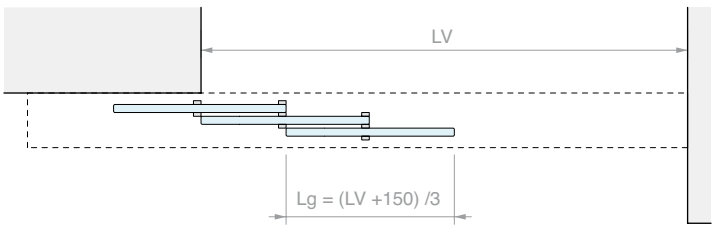
LV
Lg = (LV +150) /3

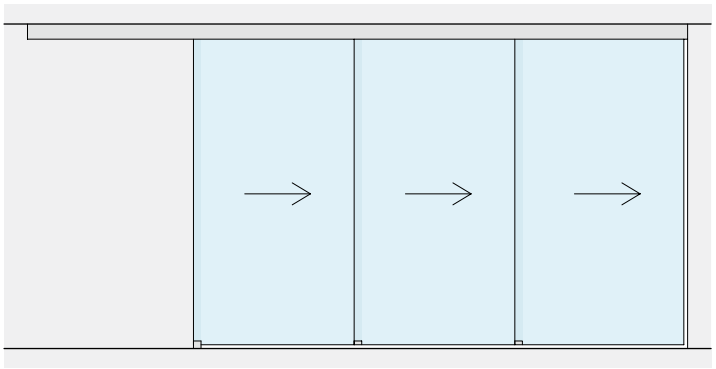

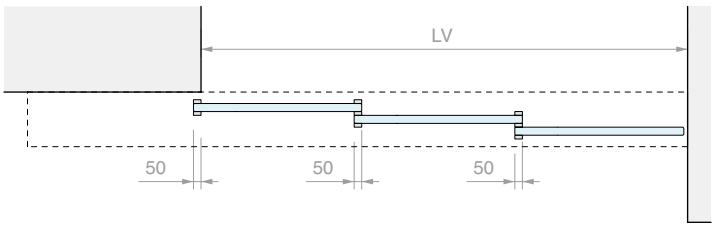
LV
50
50
50

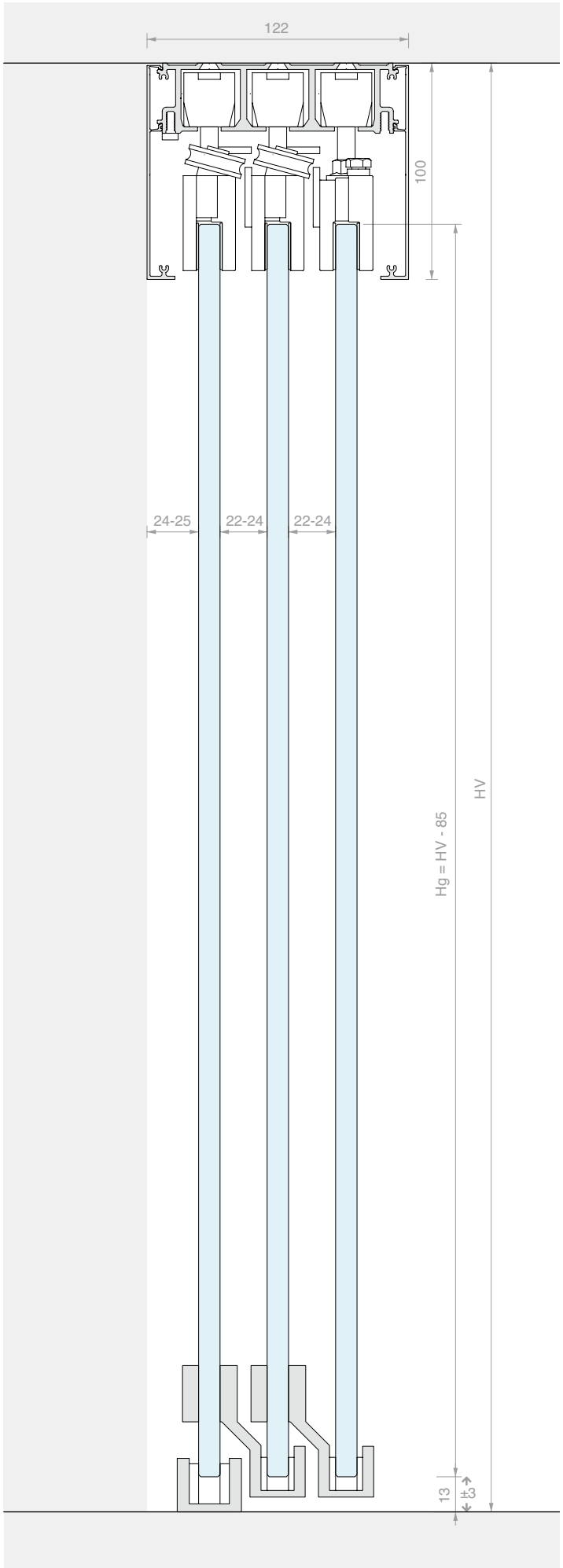
122
100
24-25
22-24
22-24
Hg = HV - 85
HV
13
3





KIT SCORREVOLE FISSAGGIO A SOFFITTO
TRIPLA ANTA CON TRASCINAMENTO E VETRO FISSO

Materiale: Alluminio
Finitura: /6 /88 /97

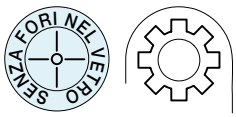

DIMENSIONI VANO

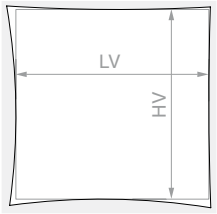

HV max: **3000** mm

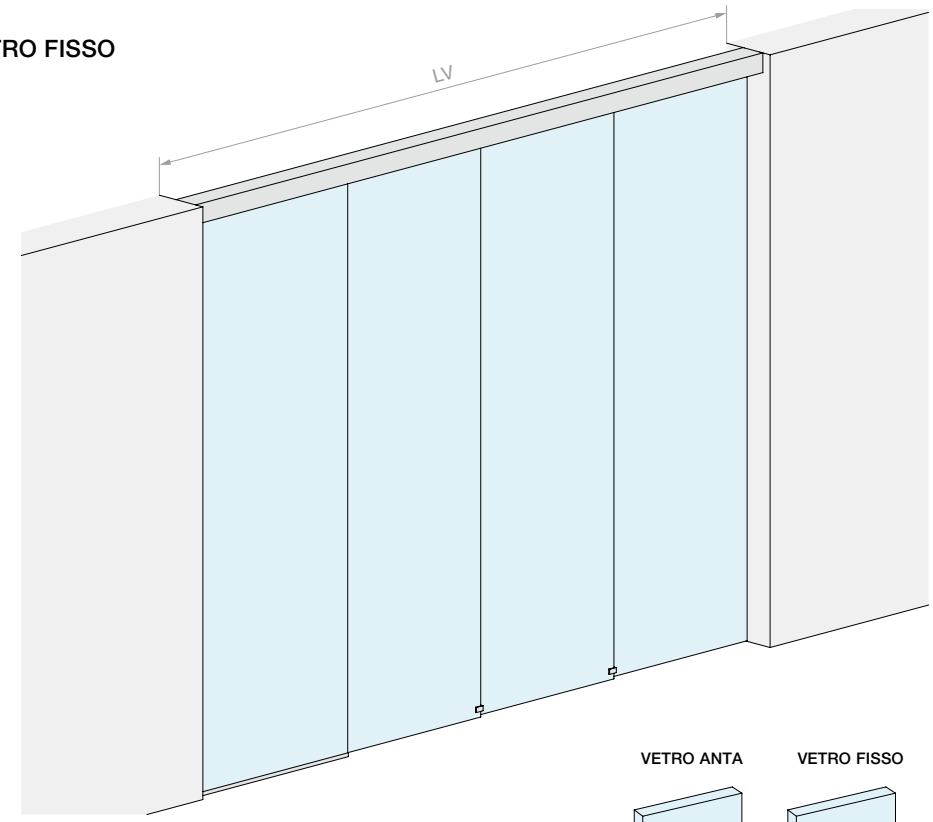

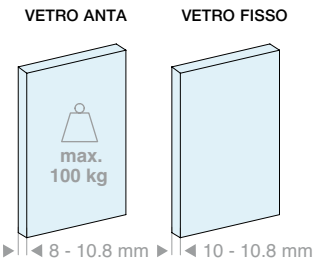

Kit costituito da:

Art.	Descrizione	Q.tà
LM3V112.400	Binario a 3 vie fissaggio a soffitto	1 Pz
LM26100.400	Profilo vetro fisso	1 Pz
LM0100C.400	Copertina per binario	1 Pz
LMC13.300	Profilo di finitura	1 Pz
LMU20.150	Profilo a “U”	1 Pz
LMU20.300	Profilo a “U”	1 Pz
LMU20TP	Tappo di finitura	1 Pz
GTUP2	Guarnizione fermavetro	5 m
CERPOS514	Pinza	1 Pz
CERPOS514-C	Pinza per sincronismo	3 Pz
CERPOS514-T	Pinza per trascinamento	2 Pz
CARVIT8X50-A2	Carrello con vite e dado	6 Pz
057.3073.072	Stop con fermo	2 Pz
057.3073.071	Stop senza fermo	4 Pz
LMSIN-3AT503	Kit sincronismo	1 Pz

Optional

042.3102.071	Ammortizzatore softbreak per ante da 40-65 kg	1 o 2 Pz

Art.	LV max	Q.tà
LMV10013F.400	**4000** mm	1 Pz



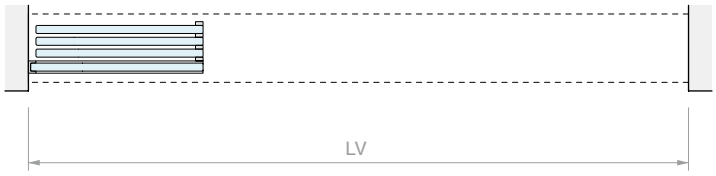
LV

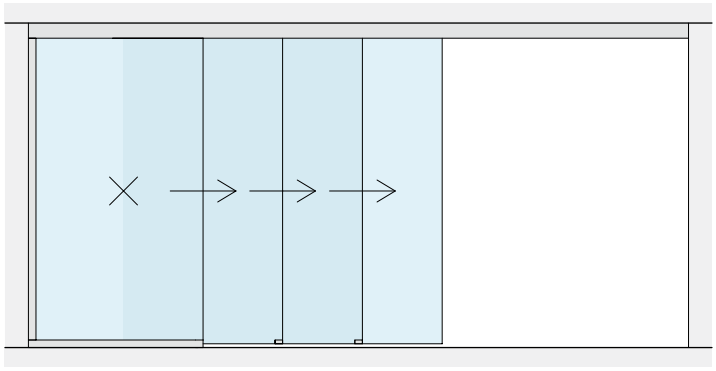

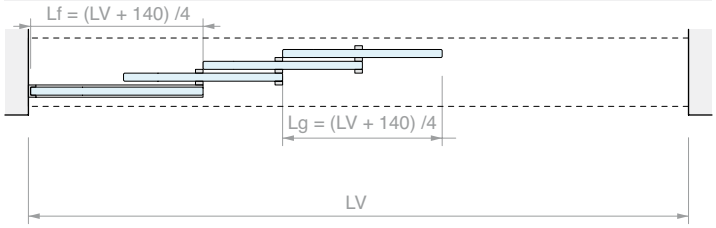
Lf = (LV + 140) /4
Lg = (LV + 140) /4
LV

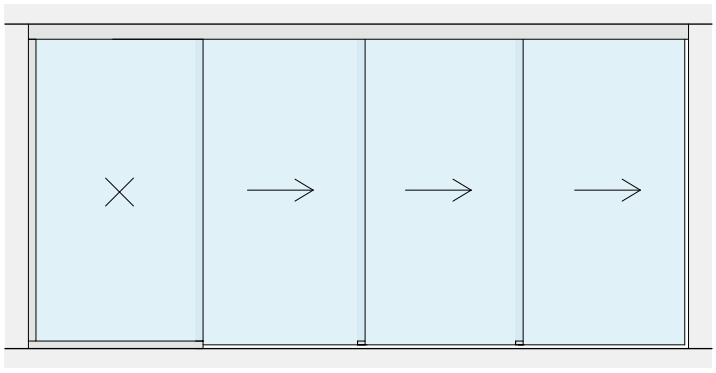

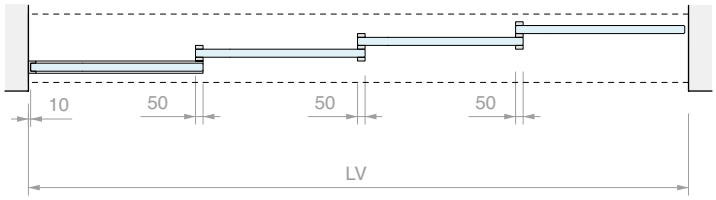
10
50
50
50
LV

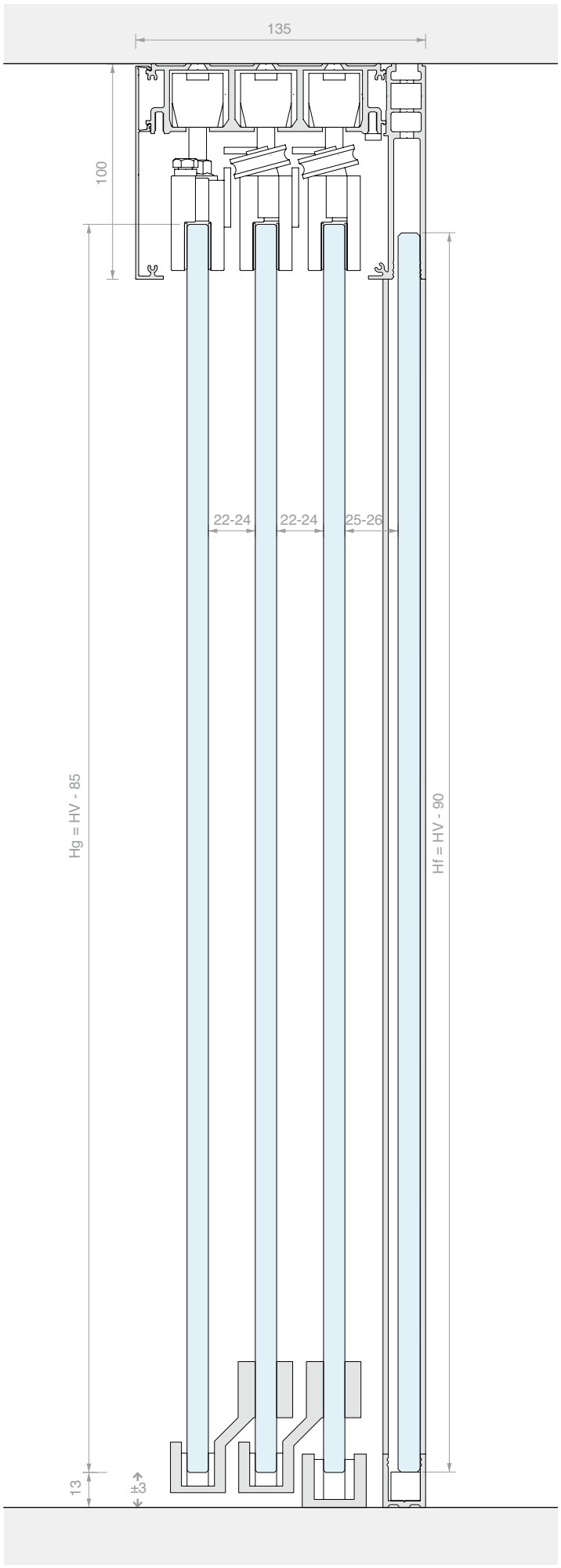
135
100
22-24
22-24
25-26
Hg = HV - 85
Hf = HV - 90
13
±3




WHITE

KIT SCORREVOLE FISSAGGIO A PARETE
ANTA SINGOLA CON PINZE A VISTA

Materiale: Alluminio
Finitura: /6 /88 /97

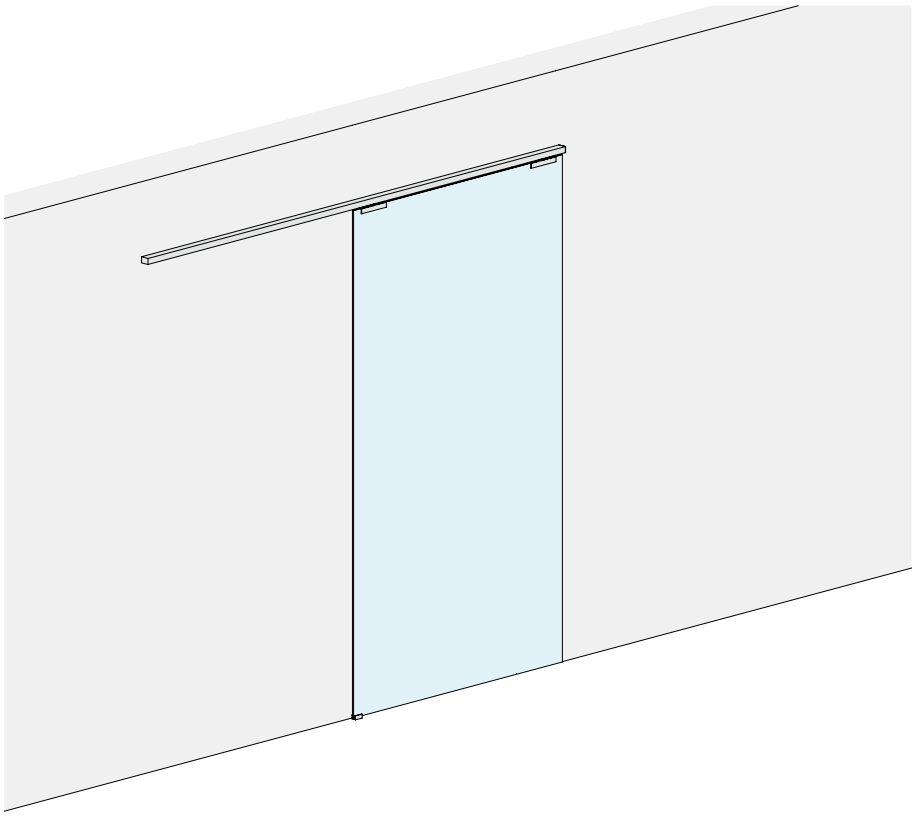

DIMENSIONI VANO

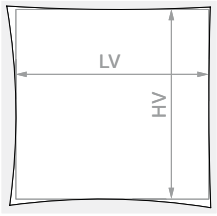

HV max: **3000** mm



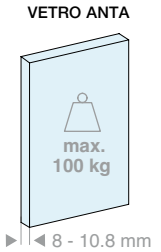

Kit costituito da:

Art.	Descrizione	Q.tà
LM3110.200	Binario fissaggio a parete	1 Pz
LM3120.200	Copertina per binario	1 Pz
LM31042TP32	Tappo di finitura	2 Pz
CERPOS170COV	Pinza	2 Pz
057.3114.071	Carrello con vite e dado	2 Pz
057.3073.072	Stop con fermo	2 Pz
LMGF	Guida a terra	1 Pz
Optional		
042.3102.072	Ammortizzatore softbreak da 20-60 kg	1 Pz
042.3102.071	Ammortizzatore softbreak da 61-100 kg	1 Pz

Kit costituito da:

Art.	Descrizione	Q.tà
LM3110.300	Binario fissaggio a parete	1 Pz
LM3120.300	Copertina per binario	1 Pz
LM31042TP32	Tappo di finitura	2 Pz
CERPOS170COV	Pinza	2 Pz
057.3114.071	Carrello con vite e dado	2 Pz
057.3073.072	Stop con fermo	2 Pz
LMGF	Guida a terra	1 Pz
Optional		
042.3102.072	Ammortizzatore softbreak da 20-60 kg	1 Pz
042.3102.071	Ammortizzatore softbreak da 61-100 kg	1 Pz

Art.	LV max	Q.tà
LMV3121.200	**920** mm	1 Pz

Art.	LV max	Q.tà
LMV3121.300	**1420** mm	1 Pz

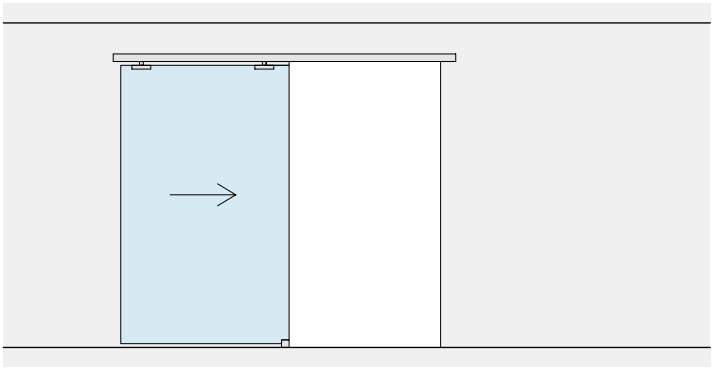

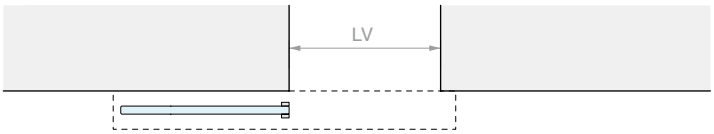

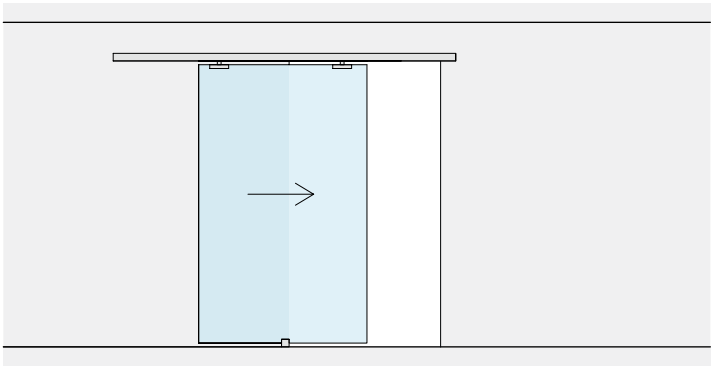

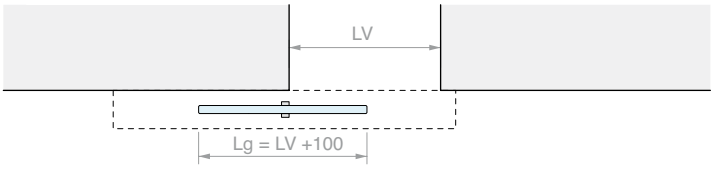

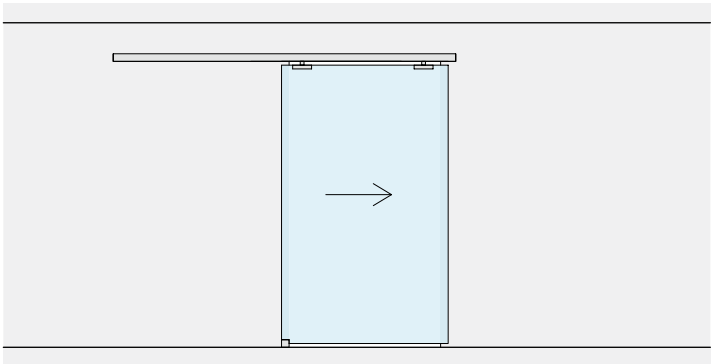

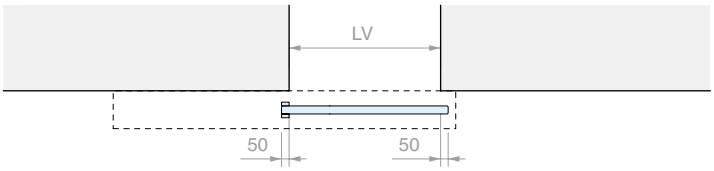

LAVORAZIONE SUL VETRO PER CERPOS170

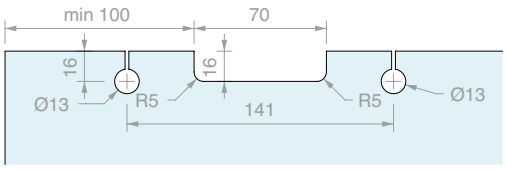

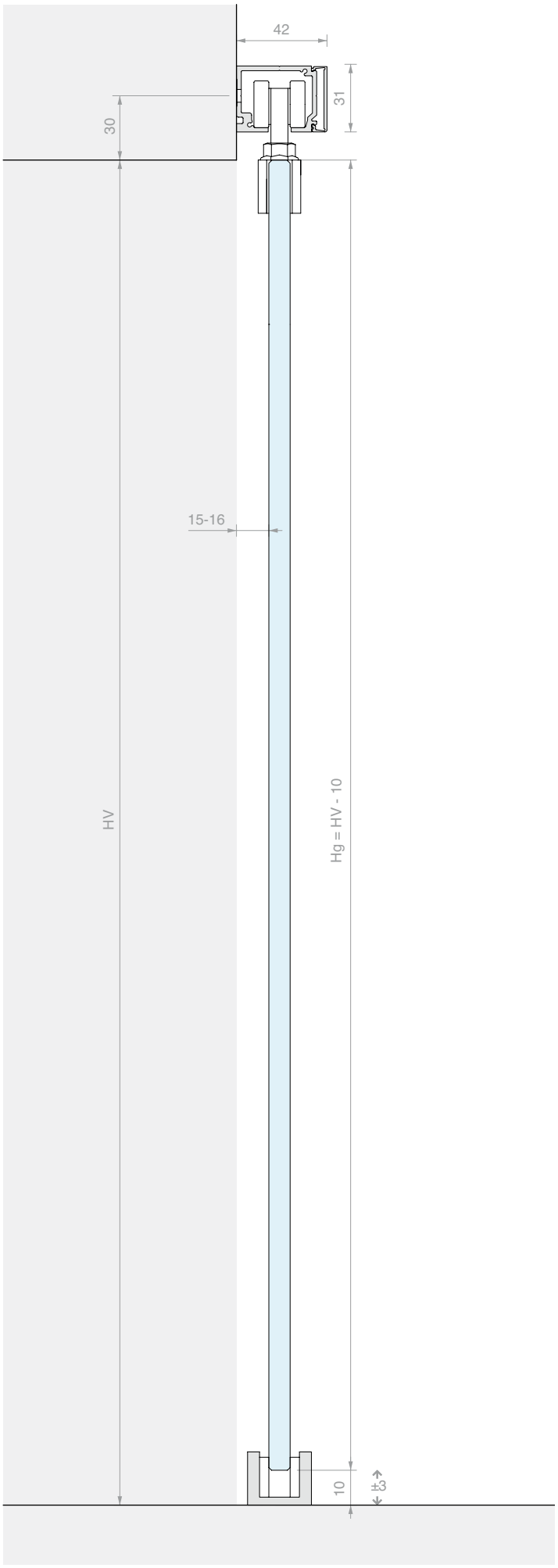

KIT SCORREVOLE FISSAGGIO A PARETE
ANTA SINGOLA CON COPERTINA BASSA

Materiale: Alluminio
Finitura: /6 /88 /97

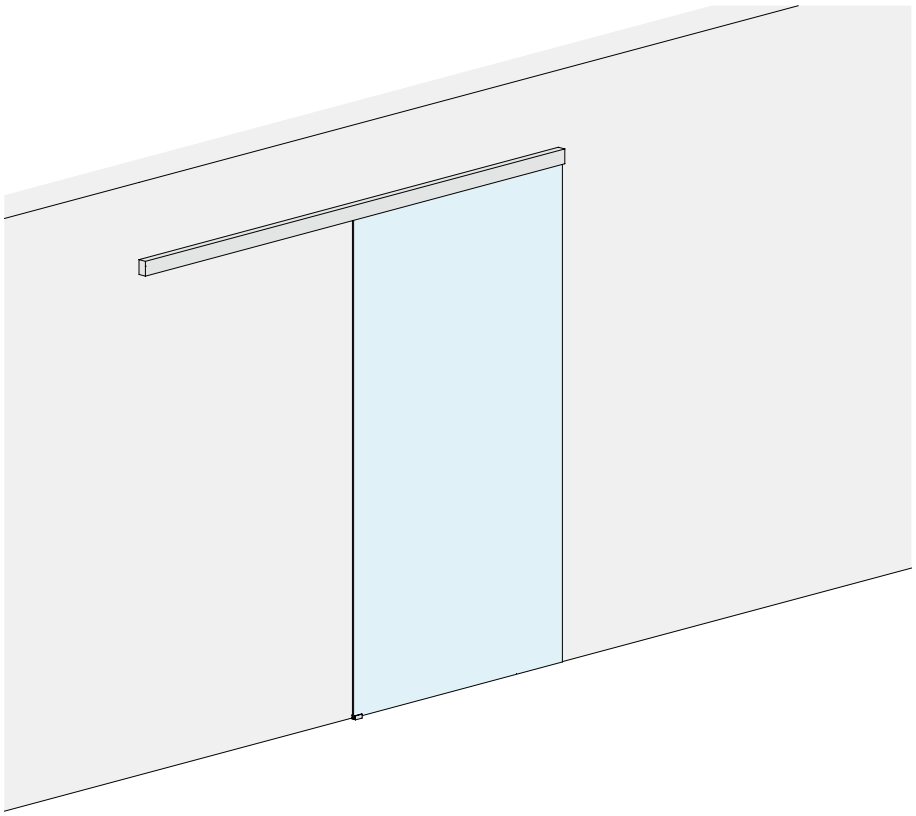

DIMENSIONI VANO

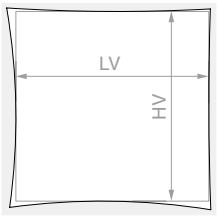

HV max: **3000** mm





Kit costituito da:

Art.	Descrizione	Q.tà
LM3110.200	Binario fissaggio a parete	1 Pz
LM0075C.200	Copertina per binario	1 Pz
LM75042TP33	Tappo di finitura	2 Pz
CERPOS170ALL	Pinza	2 Pz
057.3114.071	Carrello con vite e dado	2 Pz
057.3073.072	Stop con fermo	2 Pz
LMGF	Guida a terra	1 Pz
Optional		
042.3102.072	Ammortizzatore softbreak da 20-60 kg	1 Pz
042.3102.071	Ammortizzatore softbreak da 61-100 kg	1 Pz

Kit costituito da:

Art.	Descrizione	Q.tà
LM3110.300	Binario fissaggio a parete	1 Pz
LM0075C.300	Copertina per binario	1 Pz
LM75042TP33	Tappo di finitura	2 Pz
CERPOS170ALL	Pinza	2 Pz
057.3114.071	Carrello con vite e dado	2 Pz
057.3073.072	Stop con fermo	2 Pz
LMGF	Guida a terra	1 Pz
Optional		
042.3102.072	Ammortizzatore softbreak da 20-60 kg	1 Pz
042.3102.071	Ammortizzatore softbreak da 61-100 kg	1 Pz

Art.	LV max	Q.tà
LMV7521.200	**920** mm	1 Pz

Art.	LV max	Q.tà
LMV7521.300	**1420** mm	1 Pz

>>> RIFERIMENTO LISTINO V3 - P. 14 >>>

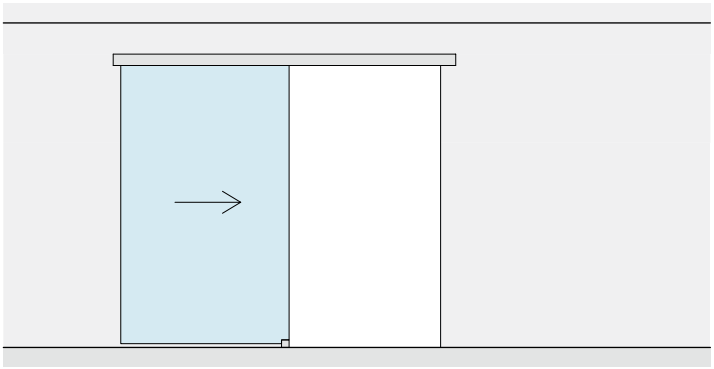

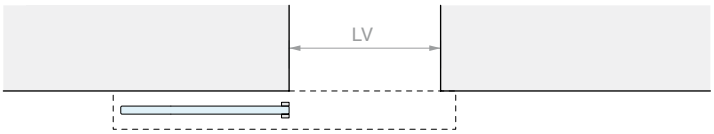

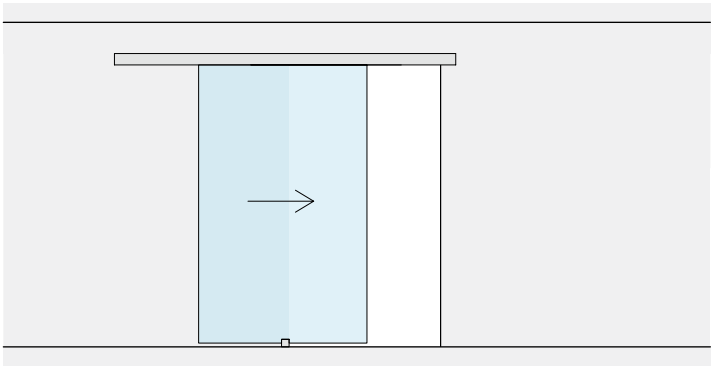

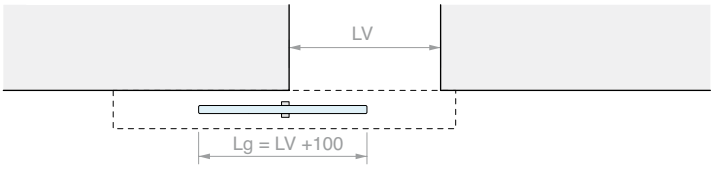

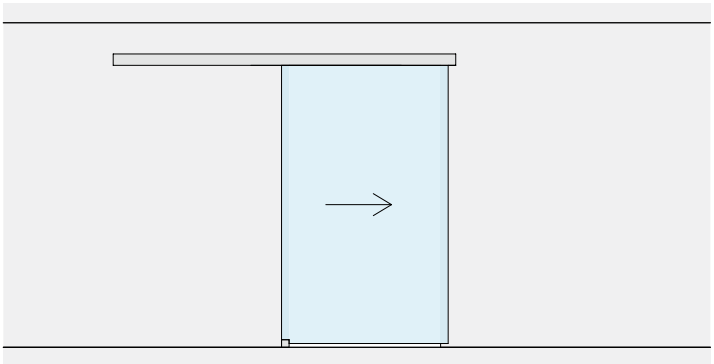

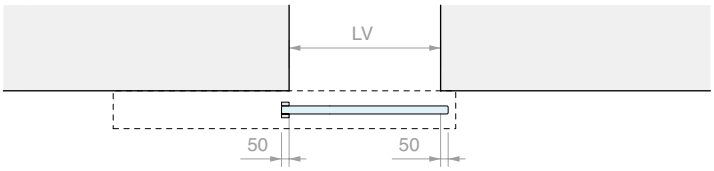

LAVORAZIONE SUL VETRO PER CERPOS170

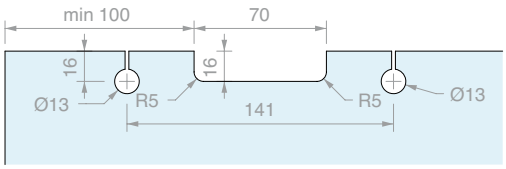

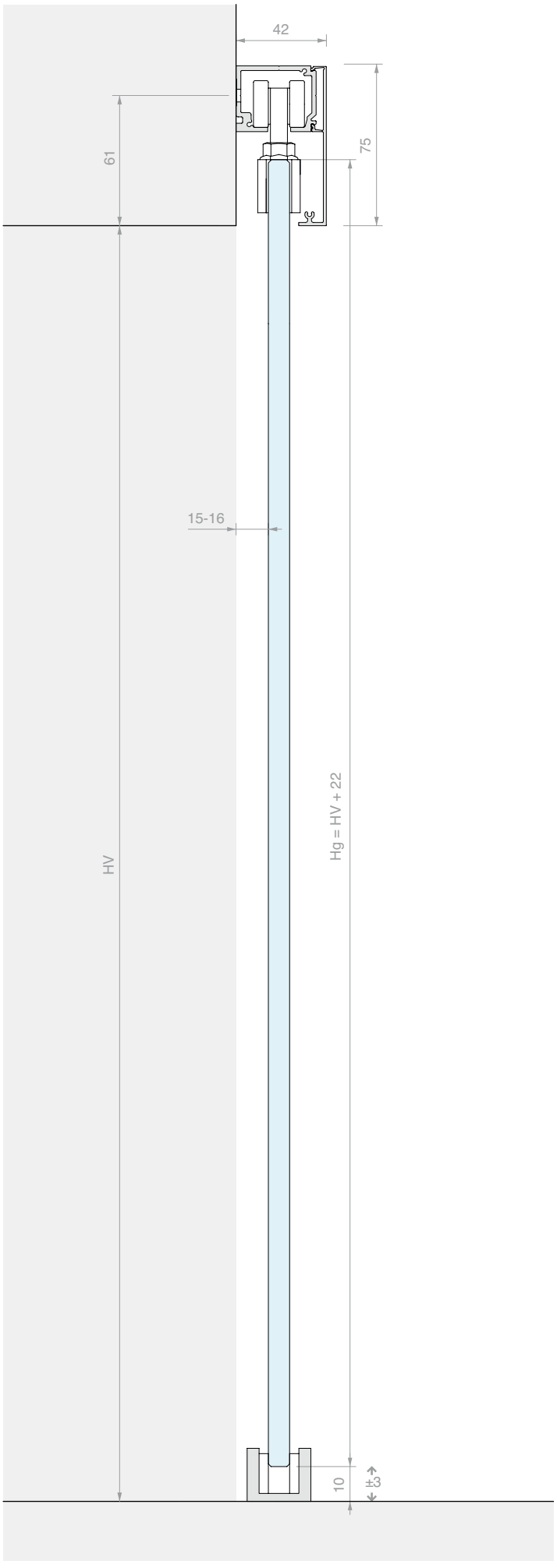

KIT SCORREVOLE FISSAGGIO A PARETE
ANTA SINGOLA CON COPERTINA ALTA

Materiale: Alluminio
Finitura: /6 /88 /97



DIMENSIONI VANO

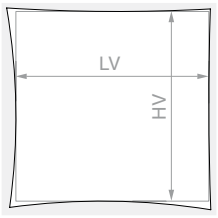

HV max: **3000** mm

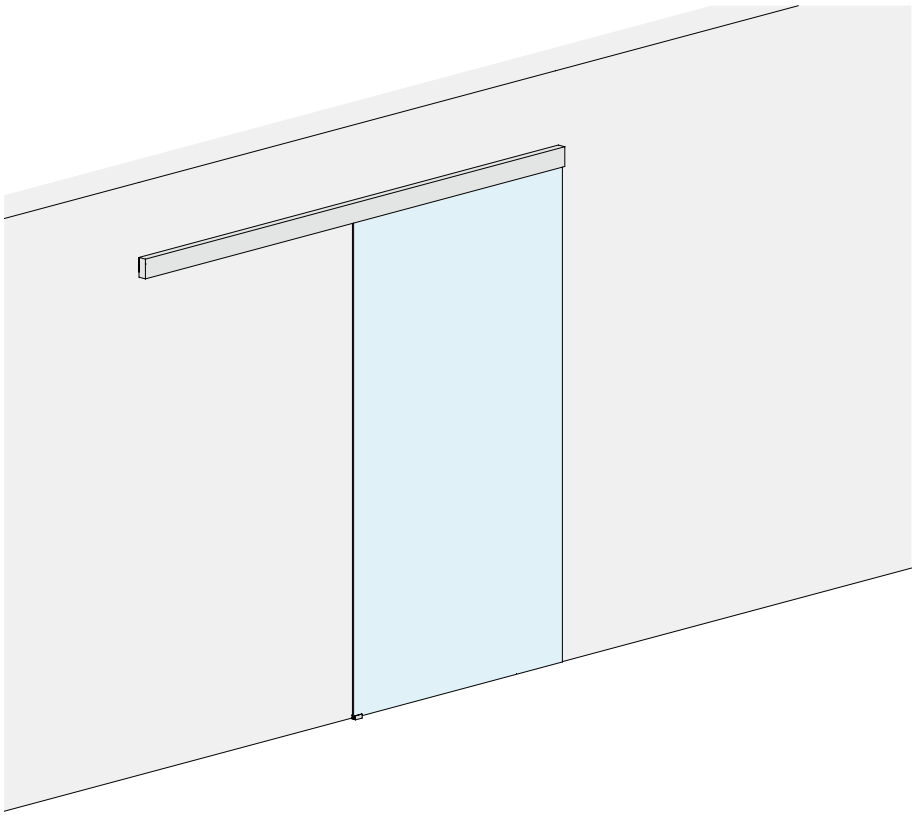

VETRO ANTA

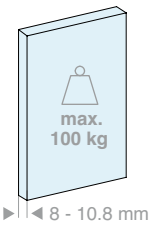

VETRO ANTA

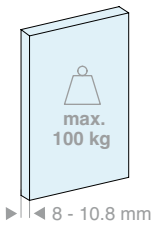

Kit costituito da:

Art.	Descrizione	Q.tà
LM3110.200	Binario fissaggio a parete	1 Pz
LM0100C.200	Copertina per binario	1 Pz
LM10042TP33	Tappo di finitura	2 Pz
CERPOS514	Pinza	2 Pz
CARVIT8X40-A2	Carrello con vite e dado	2 Pz
057.3073.072	Stop con fermo	2 Pz
LMGF	Guida a terra	1 Pz
Optional		
042.3102.072	Ammortizzatore softbreak da 20-60 kg	1 Pz
042.3102.071	Ammortizzatore softbreak da 61-100 kg	1 Pz

Kit costituito da:

Art.	Descrizione	Q.tà
LM3110.300	Binario fissaggio a parete	1 Pz
LM0100C.300	Copertina per binario	1 Pz
LM10042TP33	Tappo di finitura	2 Pz
CERPOS514	Pinza	2 Pz
CARVIT8X40-A2	Carrello con vite e dado	2 Pz
057.3073.072	Stop con fermo	2 Pz
LMGF	Guida a terra	1 Pz
Optional		
042.3102.072	Ammortizzatore softbreak da 20-60 kg	1 Pz
042.3102.071	Ammortizzatore softbreak da 61-100 kg	1 Pz

Art.	LV max	Q.tà
LMV10021.200	**920** mm	1 Pz

Art.	LV max	Q.tà
LMV10021.300	**1420** mm	1 Pz

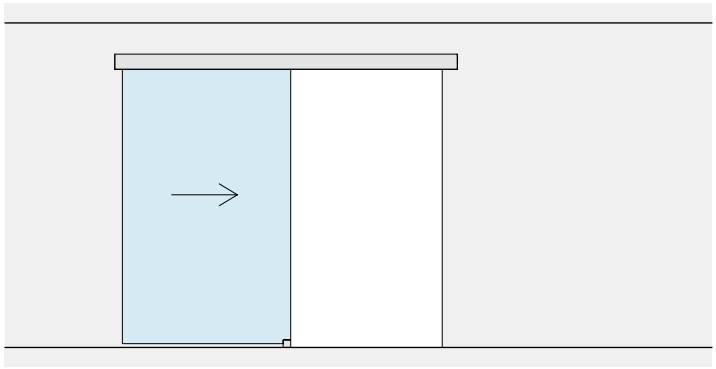

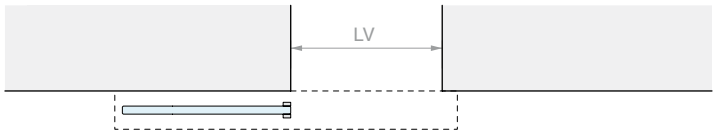
LV

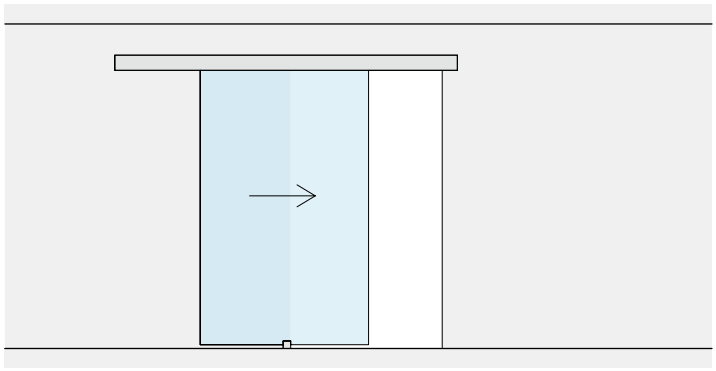

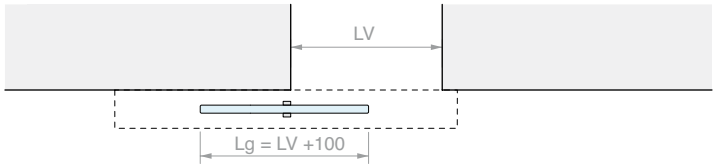
LV
Lg = LV +100

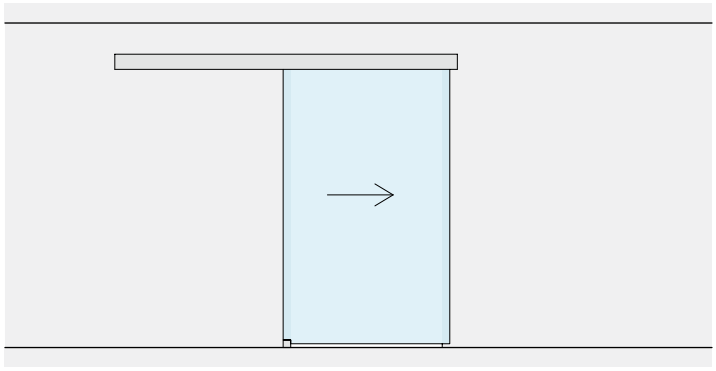

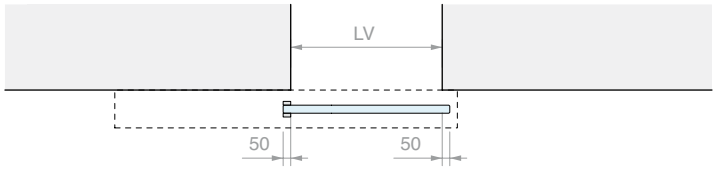
LV
50
50

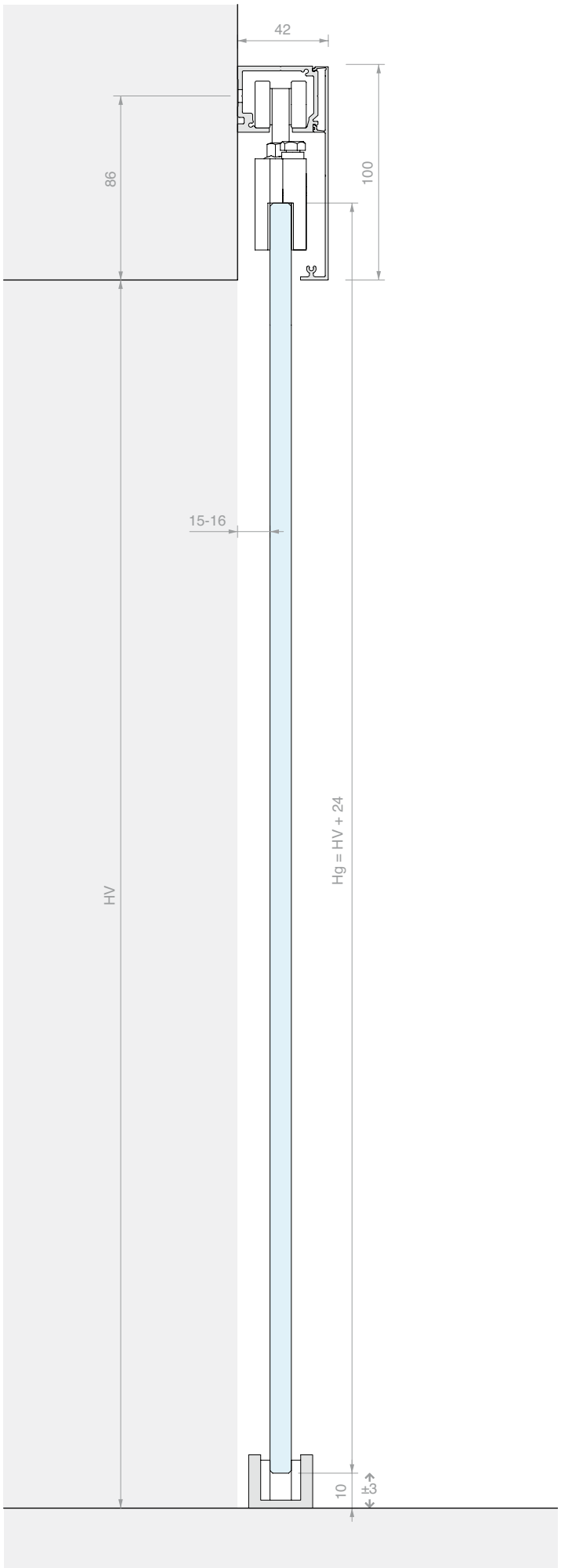
42
86
100
15-16
HV
Hg = HV + 24
10
±3





KIT SCORREVOLE FISSAGGIO A PARETE
DOPPIA ANTA MOBILE CON PINZE A VISTA

Materiale: Alluminio
Finitura: /6 /88 /97

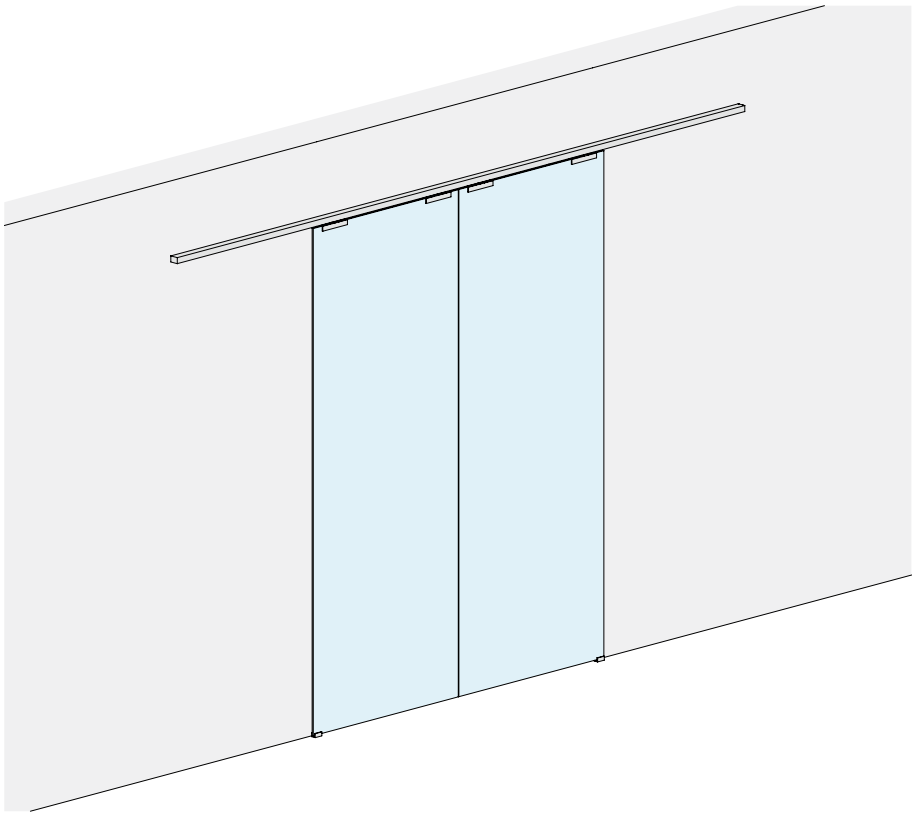

DIMENSIONI VANO

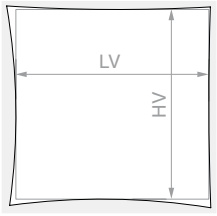

HV max: **3000** mm

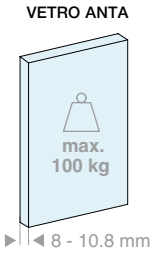

Kit costituito da:

Art.	Descrizione	Q.tà
LM3110.400	Binario fissaggio a parete	1 Pz
LM3120.400	Copertina per binario	1 Pz
LM31042TP32	Tappo di finitura	2 Pz
CERPOS170COV	Pinza	4 Pz
057.3114.071	Carrello con vite e dado	4 Pz
057.3073.072	Stop con fermo	4 Pz
LMGF	Guida a terra	2 Pz

Optional

042.3102.072	Ammortizzatore softbreak da 20-60 kg	2 Pz
042.3102.071	Ammortizzatore softbreak da 61-100 kg	2 Pz

Art.	LV max	Q.tà
LMV3121C.400	**1940** mm	1 Pz

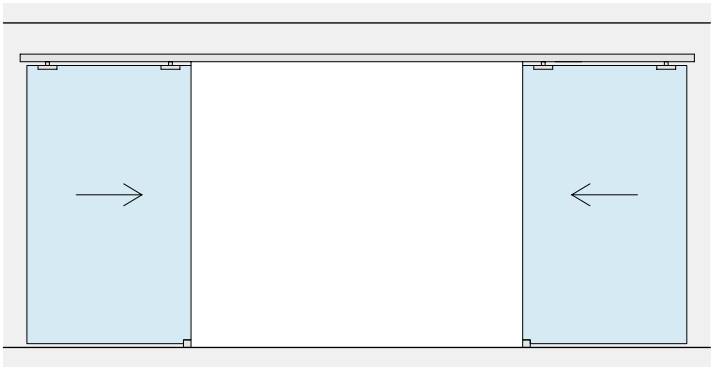



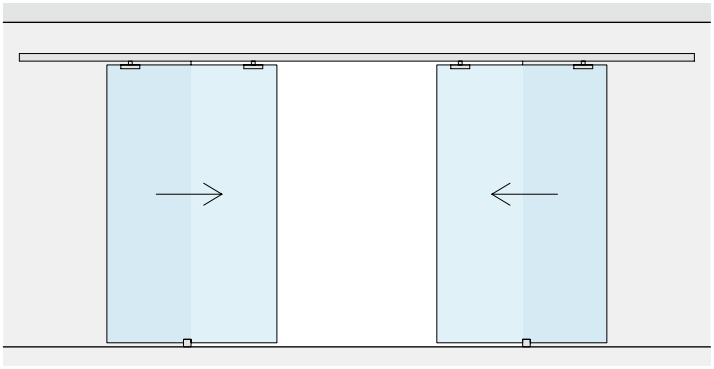

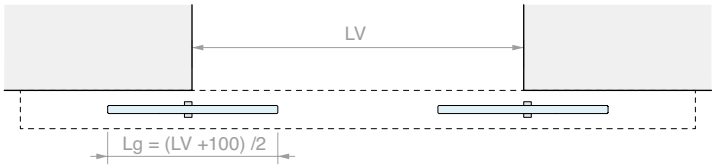

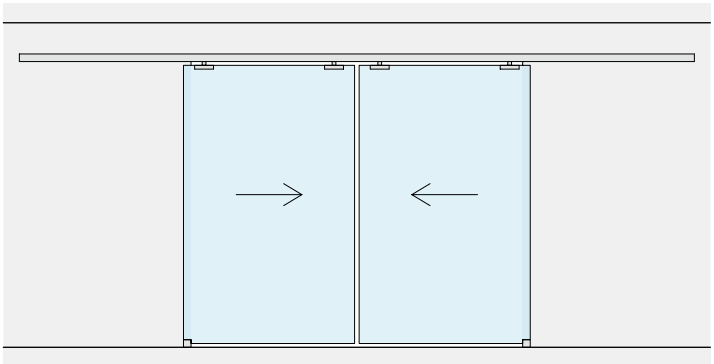

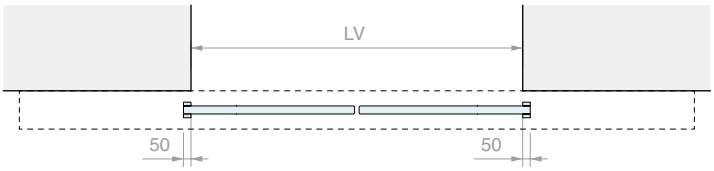

LAVORAZIONE SUL VETRO PER CERPOS170

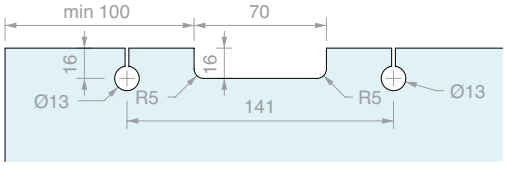

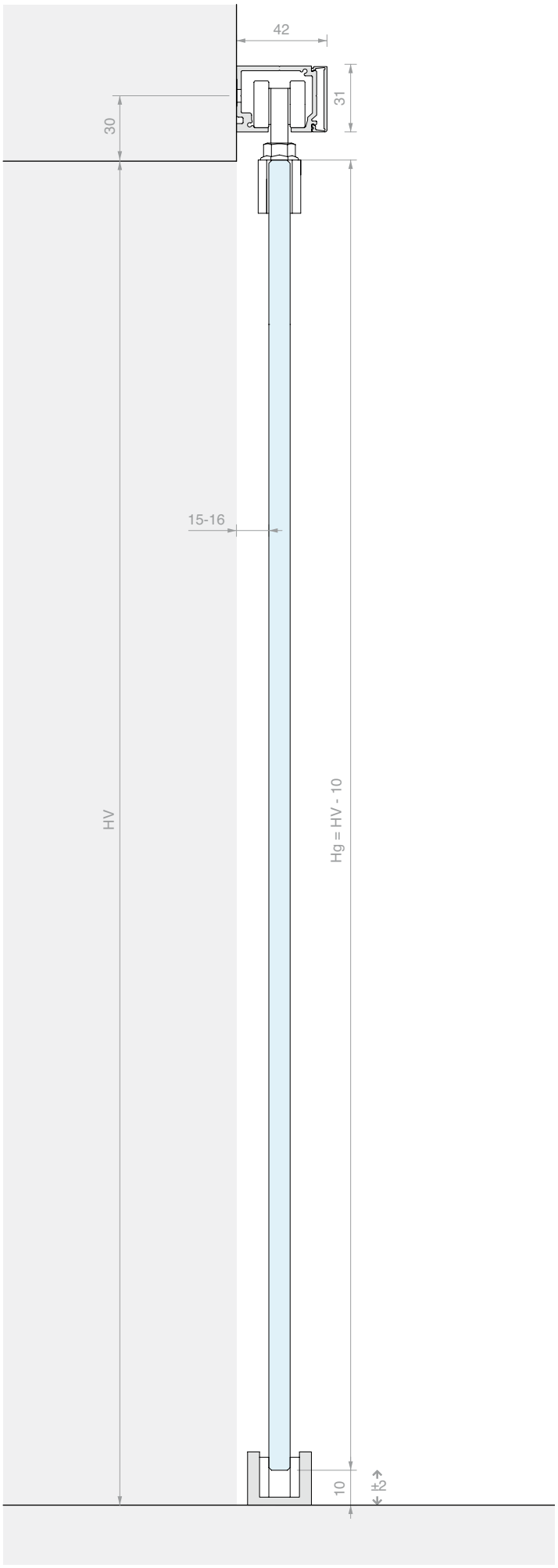

KIT SCORREVOLE FISSAGGIO A PARETE
DOPPIA ANTA SINCRONIZZATA CON COPERTINA BASSA

Materiale: Alluminio
Finitura: /6 /88 /97

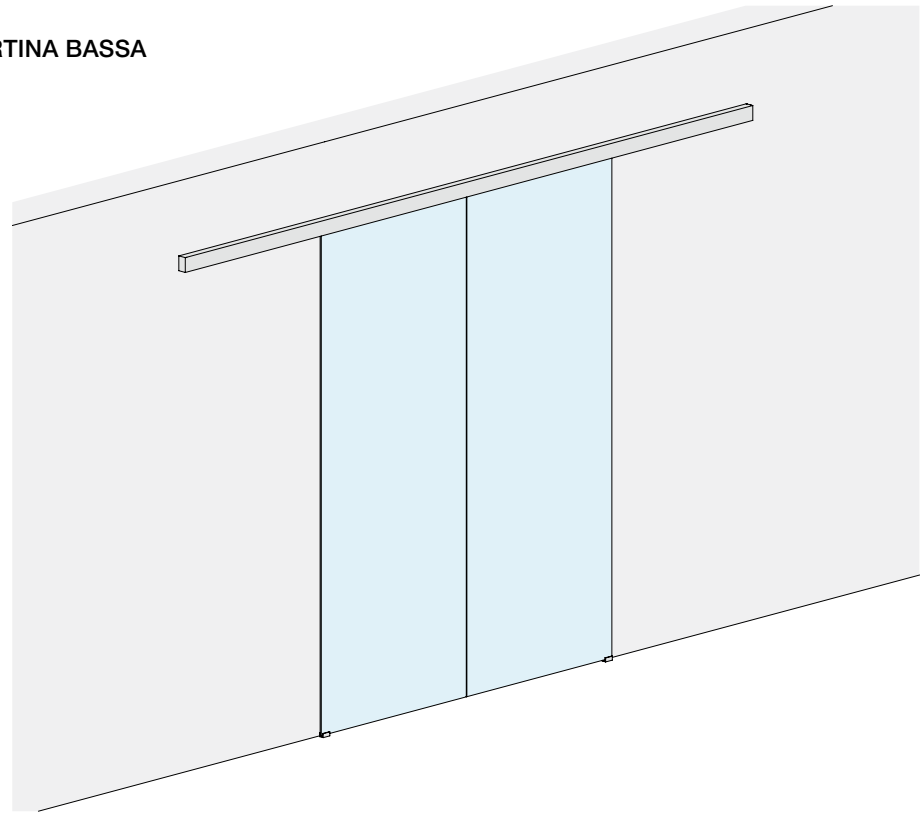

DIMENSIONI VANO

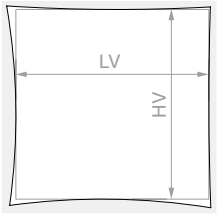

HV max: **3000** mm



Kit costituito da:

Art.	Descrizione	Q.tà
LM3110.400	Binario fissaggio a parete	1 Pz
LM0075C.400	Copertina per binario	1 Pz
LM75042TP33	Tappo di finitura	2 Pz
CERPOS170ALL	Pinza	2 Pz
CERPOS170SYNC	Pinza per sincronismo	2 Pz
057.3114.071	Carrello con vite e dado	4 Pz
057.3073.071	Stop senza fermo	4 Pz
LMGF	Guida a terra	2 Pz
LMSIN-2AC170	Kit sincronismo	1 Pz

Optional

042.3102.072	Ammortizzatore softbreak da 20-60 kg	2 Pz
042.3102.071	Ammortizzatore softbreak da 61-100 kg	2 Pz

Art.	LV max	Q.tà
LMV7521C.400	**1900** mm	1 Pz

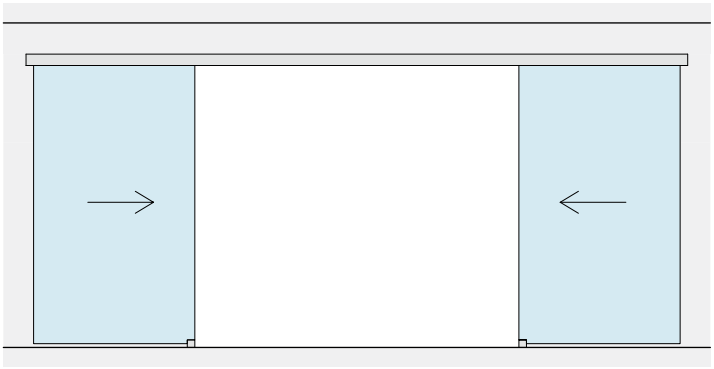



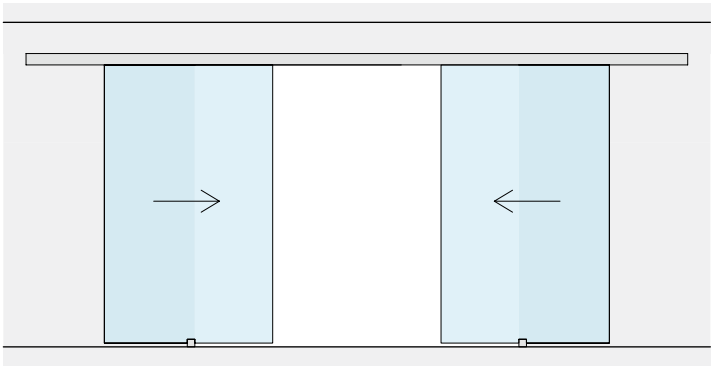

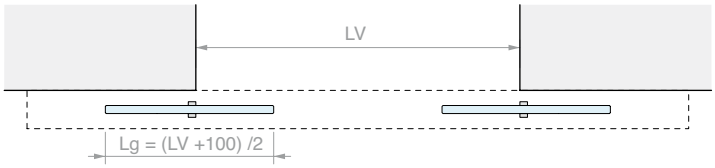

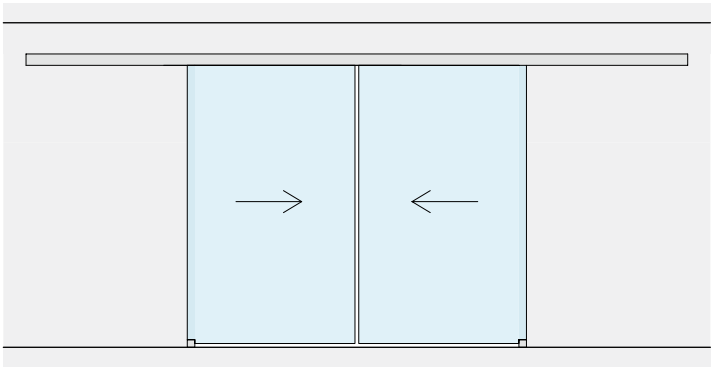

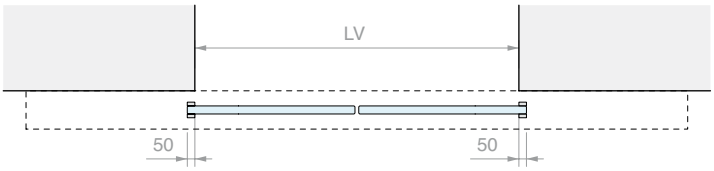

LAVORAZIONE SUL VETRO PER CERPOS170

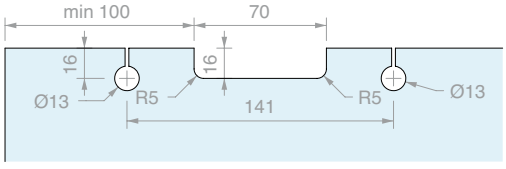

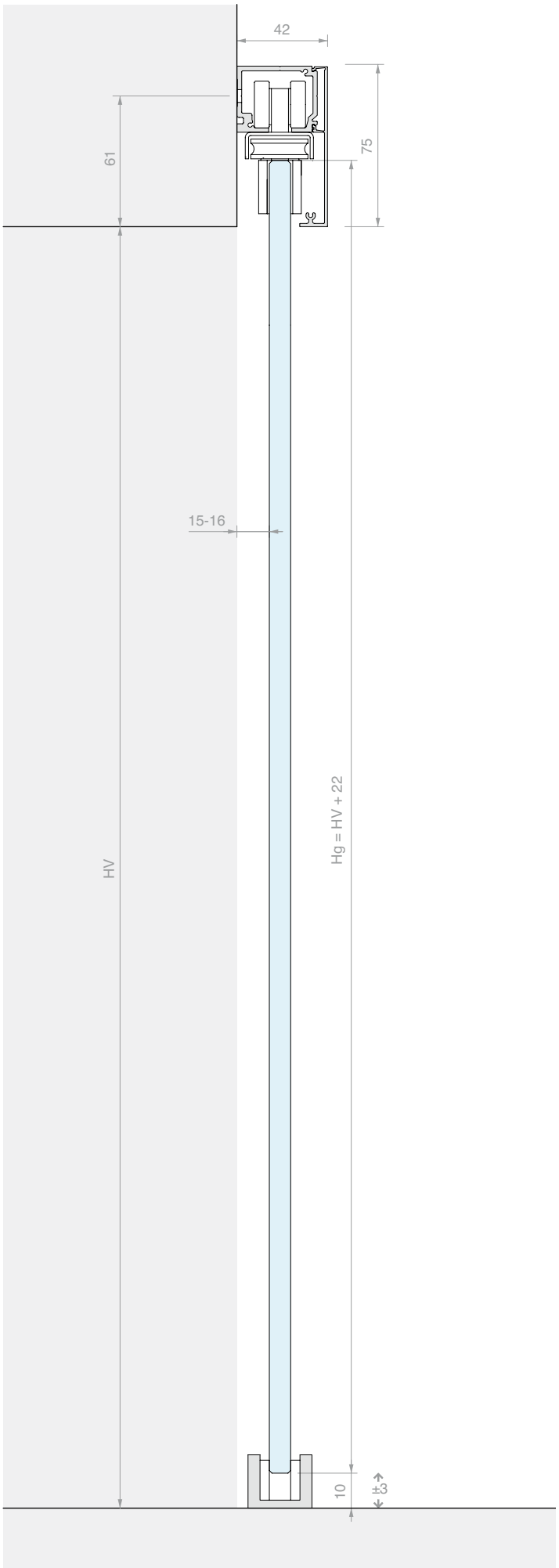

KIT SCORREVOLE FISSAGGIO A PARETE
DOPPIA ANTA SINCRONIZZATA CON COPERTINA ALTA

Materiale: Alluminio
Finitura: /6 /88 /97

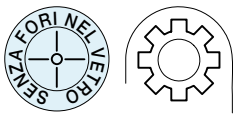

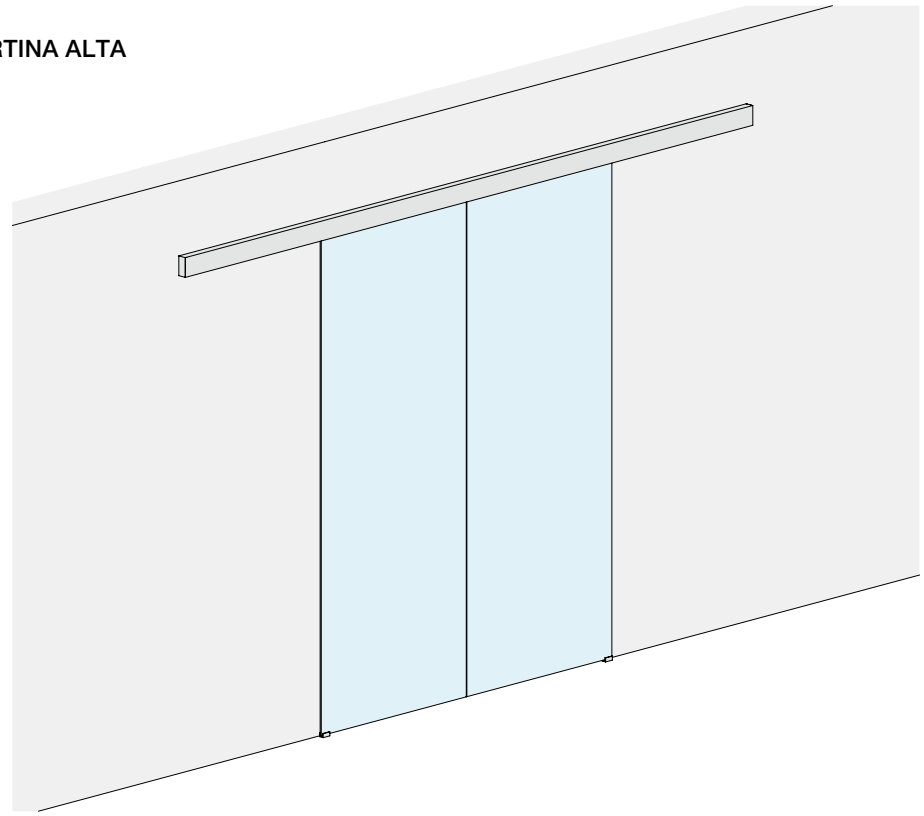

DIMENSIONI VANO

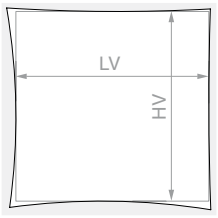

HV max: **3000** mm

VETRO ANTA

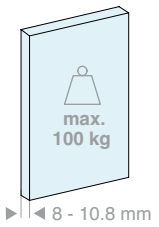

Kit costituito da:

Art.	Descrizione	Q.tà
LM3110.400	Binario fissaggio a parete	1 Pz
LM0100C.400	Copertina per binario	1 Pz
LM10042TP33	Tappo di finitura	2 Pz
CERPOS514	Pinza	2 Pz
CERPOS514-C	Pinza per sincronismo	2 Pz
CARVIT8X40-A2	Carrello con vite e dado	4 Pz
057.3073.071	Stop senza fermo	4 Pz
LMGF	Guida a terra	2 Pz
LMSIN-2AC500	Kit sincronismo	1 Pz

Optional

042.3102.072	Ammortizzatore softbreak da 20-60 kg	2 Pz
042.3102.071	Ammortizzatore softbreak da 61-100 kg	2 Pz

Art.	LV max	Q.tà
LMV10021C.400	**1940** mm	1 Pz

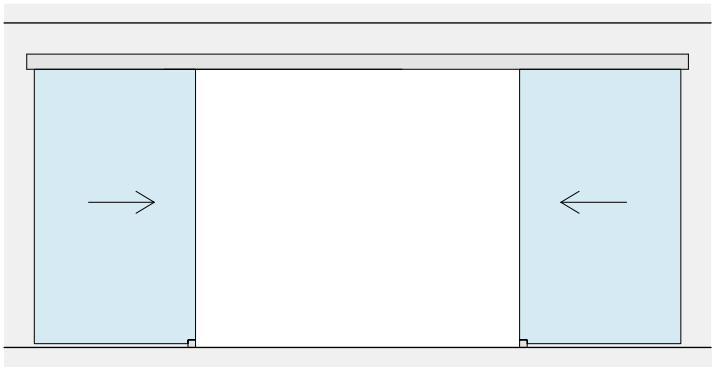


LV

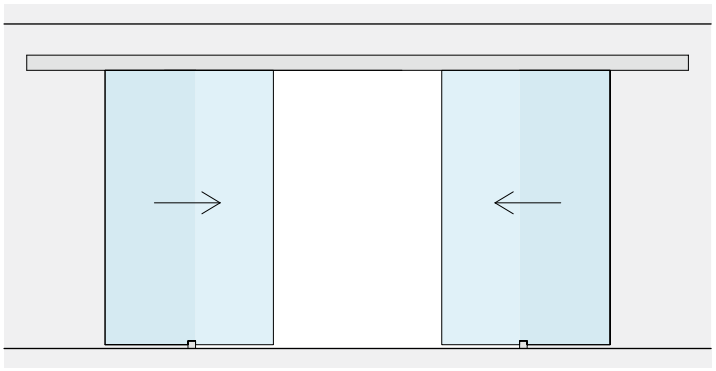

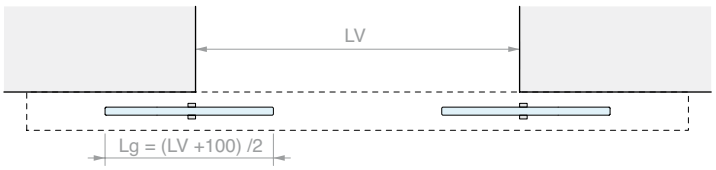
LV
Lg = (LV +100) /2

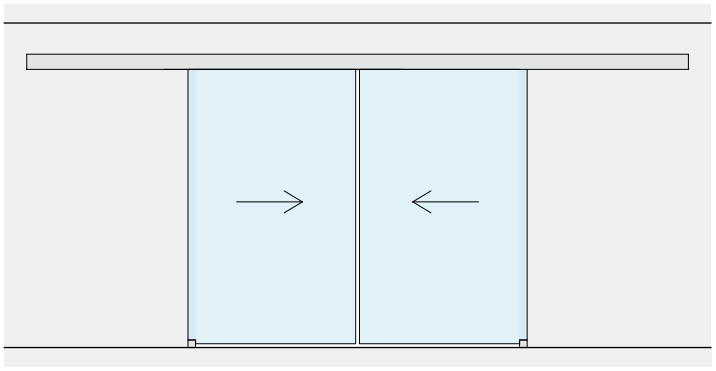

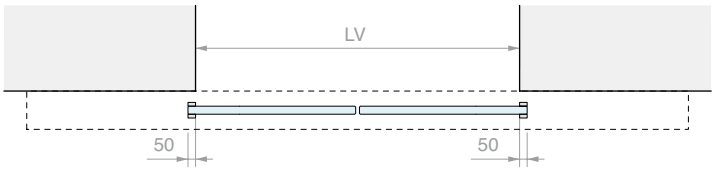
LV
50
50

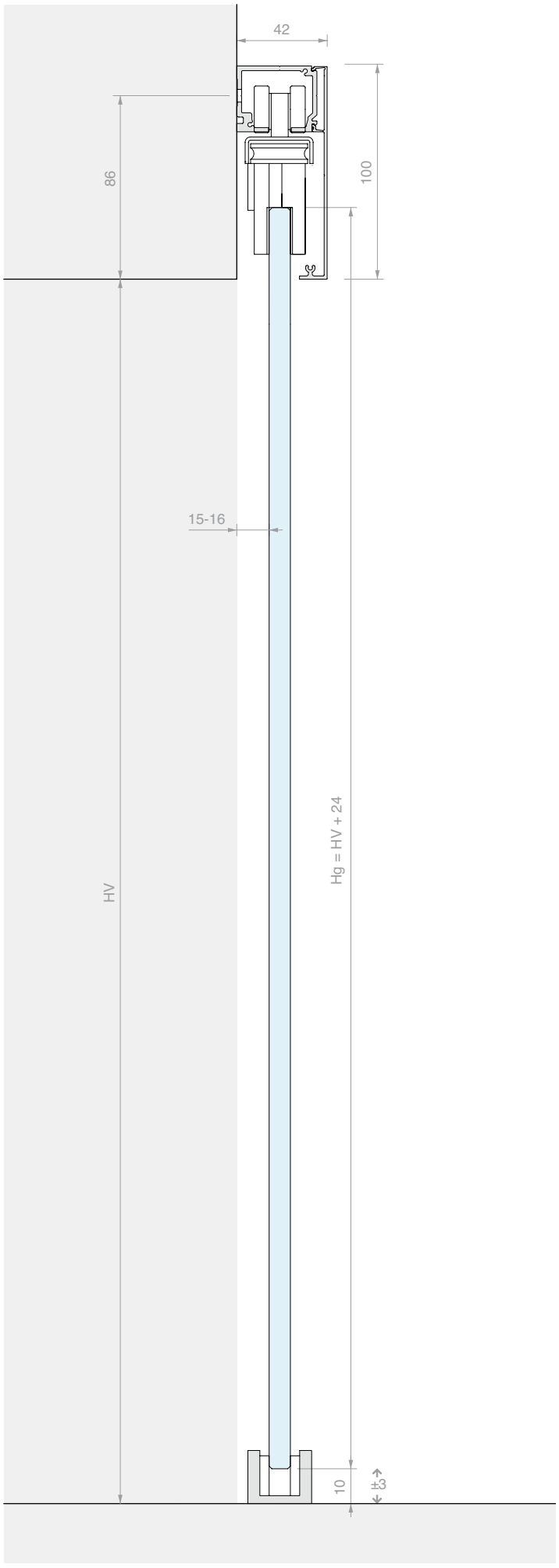
42
86
100
15-16
HV
Hg = HV + 24
10
±3




WHITE

KIT SCORREVOLE FISSAGGIO A PARETE
ANTA SINGOLA E VETRO FISSO CON COPERTINA BASSA

Materiale: Alluminio
Finitura: /6 /88 /97

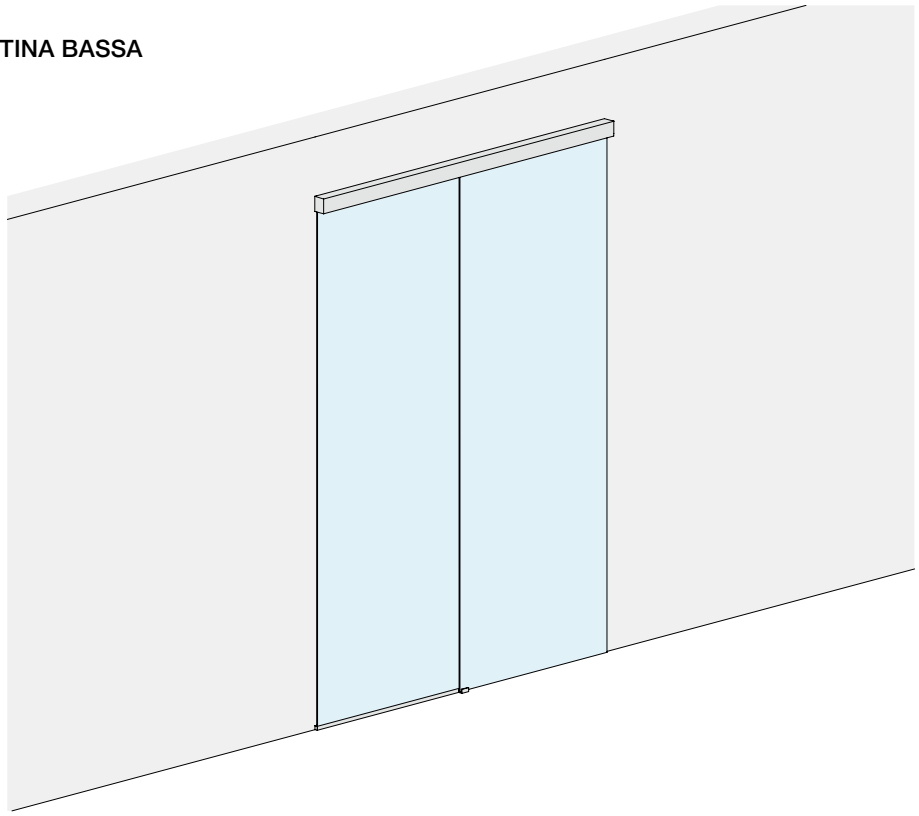

DIMENSIONI VANO

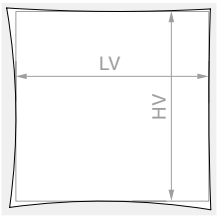

HV max: **3000** mm

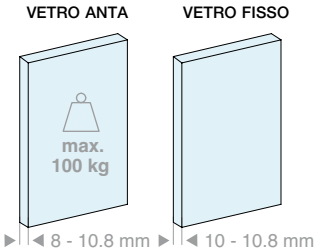

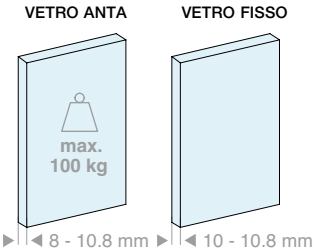

Kit costituito da:

Art.	Descrizione	Q.tà
LM3110.200	Binario fissaggio a parete	1 Pz
LM26075.200	Profilo vetro fisso	1 Pz
LM0075C.200	Copertina per binario	1 Pz
LMC13.100	Profilo di finitura	1 Pz
LMU20.150	Profilo a “U”	1 Pz
LMU20TP	Tappo di finitura	2 Pz
GTUP2	Guarnizione fermavetro	2 m
LM75059TP33	Tappo di finitura	2 Pz
CERPOS170ALL	Pinza	2 Pz
057.3114.071	Carrello con vite e dado	2 Pz
057.3073.072	Stop con fermo	2 Pz
LMGF	Guida a terra	1 Pz
Optional		
042.3102.072	Ammortizzatore softbreak da 20-60 kg	1 Pz
042.3102.071	Ammortizzatore softbreak da 61-100 kg	1 Pz

Art.	LV max	Q.tà
LMV7521F.200	**1880** mm	1 Pz

Kit costituito da:

Art.	Descrizione	Q.tà
LM3110.300	Binario fissaggio a parete	1 Pz
LM26075.300	Profilo vetro fisso	1 Pz
LM0075C.300	Copertina per binario	1 Pz
LMC13.200	Profilo di finitura	1 Pz
LMU20.300	Profilo a “U”	1 Pz
LMU20TP	Tappo di finitura	2 Pz
GTUP2	Guarnizione fermavetro	3 m
LM75059TP33	Tappo di finitura	2 Pz
CERPOS170ALL	Pinza	2 Pz
057.3114.071	Carrello con vite e dado	2 Pz
057.3073.072	Stop con fermo	2 Pz
LMGF	Guida a terra	1 Pz
Optional		
042.3102.072	Ammortizzatore softbreak da 20-60 kg	1 Pz
042.3102.071	Ammortizzatore softbreak da 61-100 kg	1 Pz

Art.	LV max	Q.tà
LMV7521F.300	**2880** mm	1 Pz

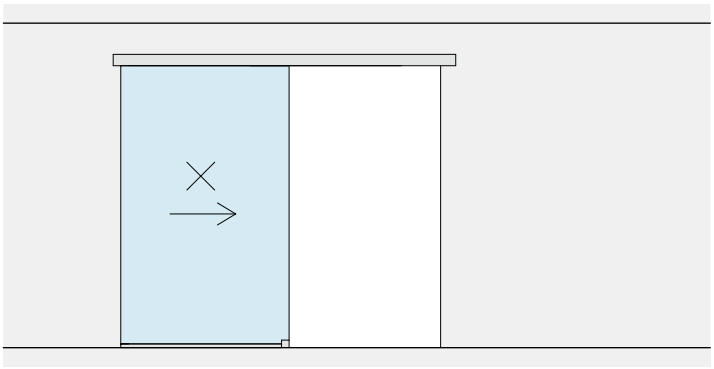



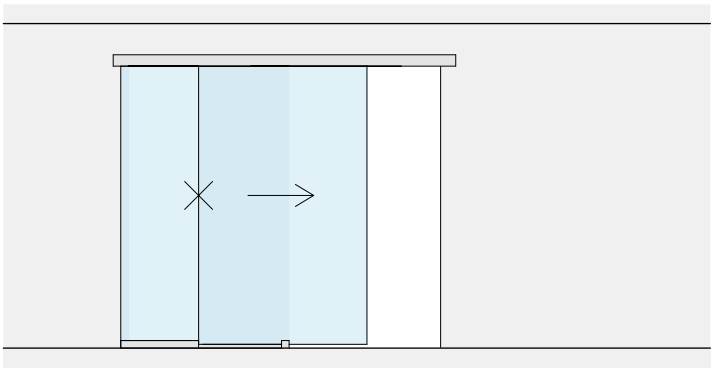

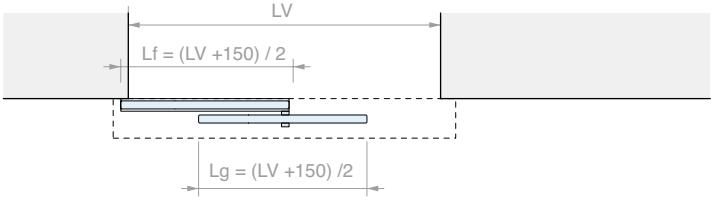

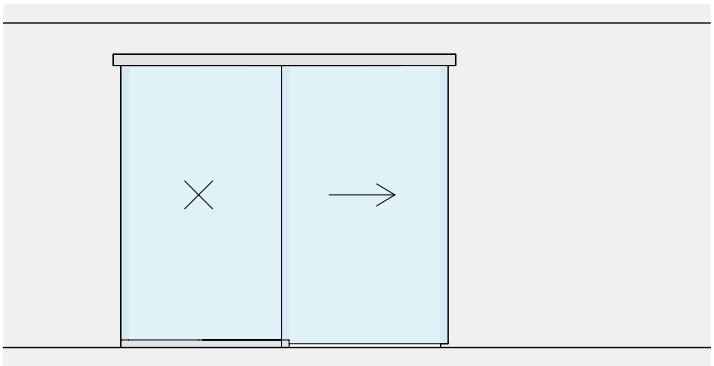

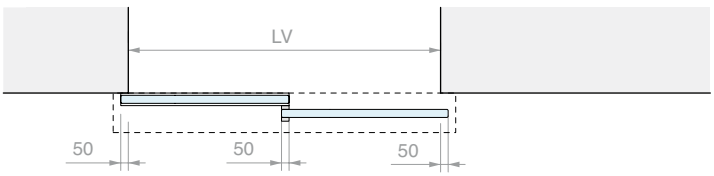

LAVORAZIONE SUL VETRO PER CERPOS170

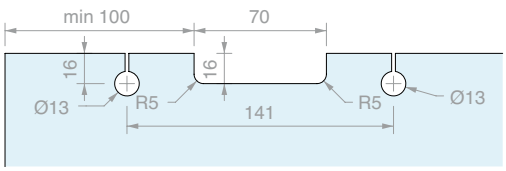

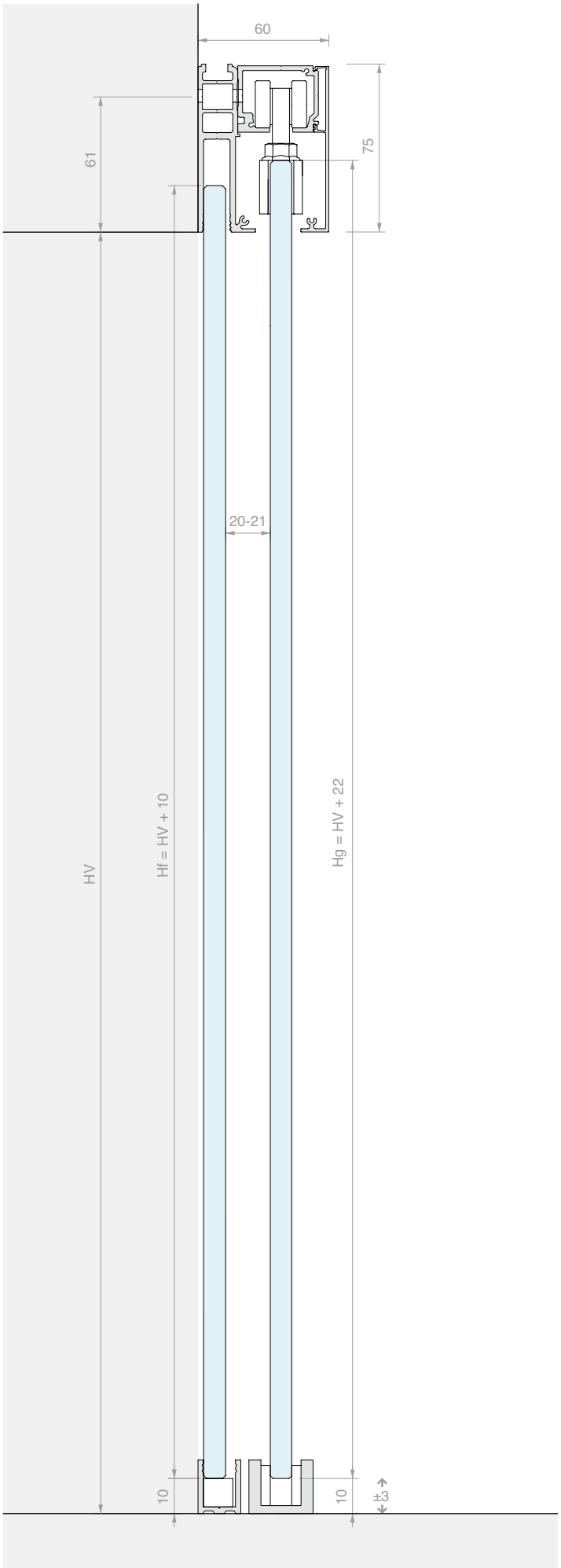

KIT SCORREVOLE FISSAGGIO A PARETE
ANTA SINGOLA E VETRO FISSO CON COPERTINA ALTA

Materiale: Alluminio
Finitura: /6 /88 /97



DIMENSIONI VANO

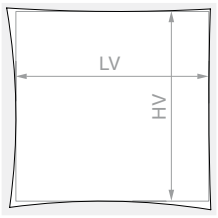

HV max: **3000** mm

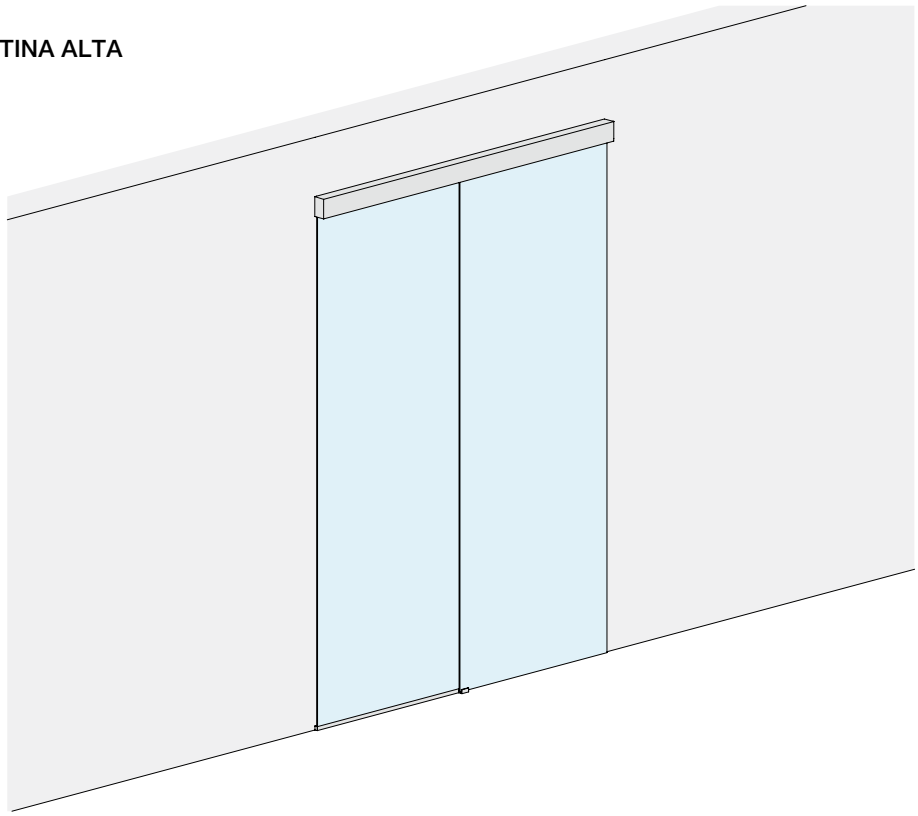



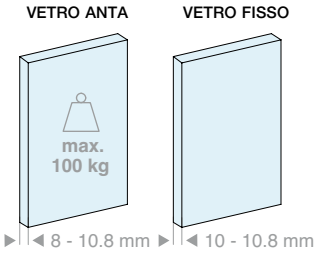

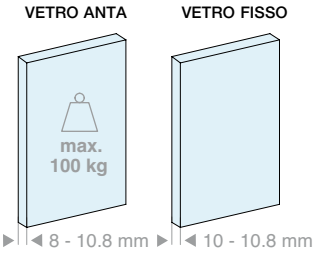

Kit costituito da:

Art.	Descrizione	Q.tà
LM3110.200	Binario fissaggio a parete	1 Pz
LM26100.200	Profilo vetro fisso	1 Pz
LM0100C.200	Copertina per binario	1 Pz
LMC13.100	Profilo di finitura	1 Pz
LMU20.150	Profilo a “U”	1 Pz
LMU20TP	Tappo di finitura	2 Pz
GTUP2	Guarnizione fermavetro	2 m
LM10059TP33	Tappo di finitura	2 Pz
CERPOS514	Pinza	2 Pz
CARVIT8X40-A2	Carrello con vite e dado	2 Pz
057.3073.072	Stop con fermo	2 Pz
LMGF	Guida a terra	1 Pz
Optional		
042.3102.072	Ammortizzatore softbreak da 20-60 kg	1 Pz
042.3102.071	Ammortizzatore softbreak da 61-100 kg	1 Pz

Art.	LV max	Q.tà
LMV10021F.200	**1880** mm	1 Pz

Kit costituito da:

Art.	Descrizione	Q.tà
LM3110.300	Binario fissaggio a parete	1 Pz
LM26100.300	Profilo vetro fisso	1 Pz
LM0100C.300	Copertina per binario	1 Pz
LMC13.200	Profilo di finitura	1 Pz
LMU20.300	Profilo a “U”	1 Pz
LMU20TP	Tappo di finitura	2 Pz
GTUP2	Guarnizione fermavetro	3 m
LM10059TP33	Tappo di finitura	2 Pz
CERPOS514	Pinza	2 Pz
CARVIT8X40-A2	Carrello con vite e dado	2 Pz
057.3073.072	Stop con fermo	2 Pz
LMGF	Guida a terra	1 Pz
Optional		
042.3102.072	Ammortizzatore softbreak da 20-60 kg	1 Pz
042.3102.071	Ammortizzatore softbreak da 61-100 kg	1 Pz

Art.	LV max	Q.tà
LMV10021F.300	**2880** mm	1 Pz

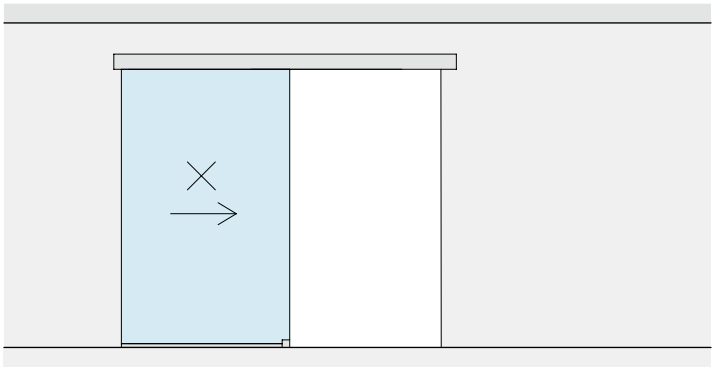


LV

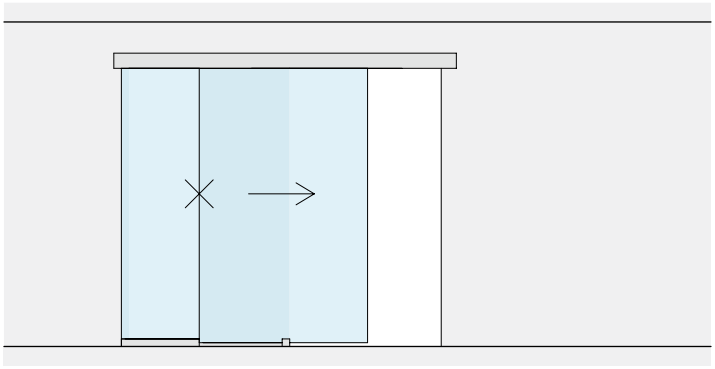

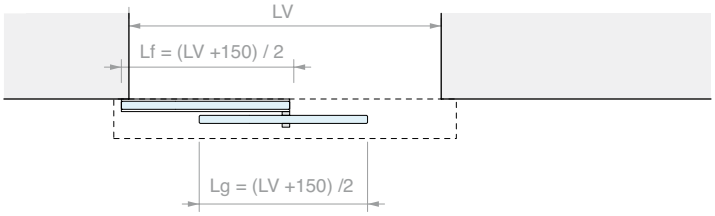
LV
Lf = (LV +150) / 2
Lg = (LV +150) /2

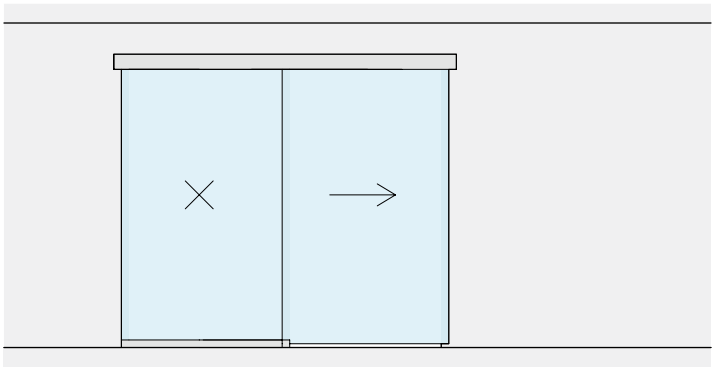

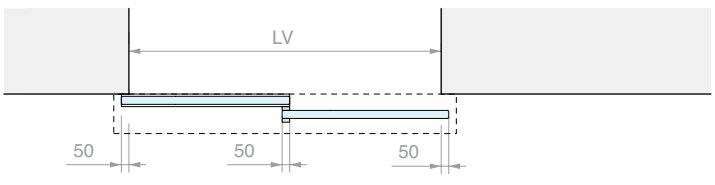
LV
50
50
50

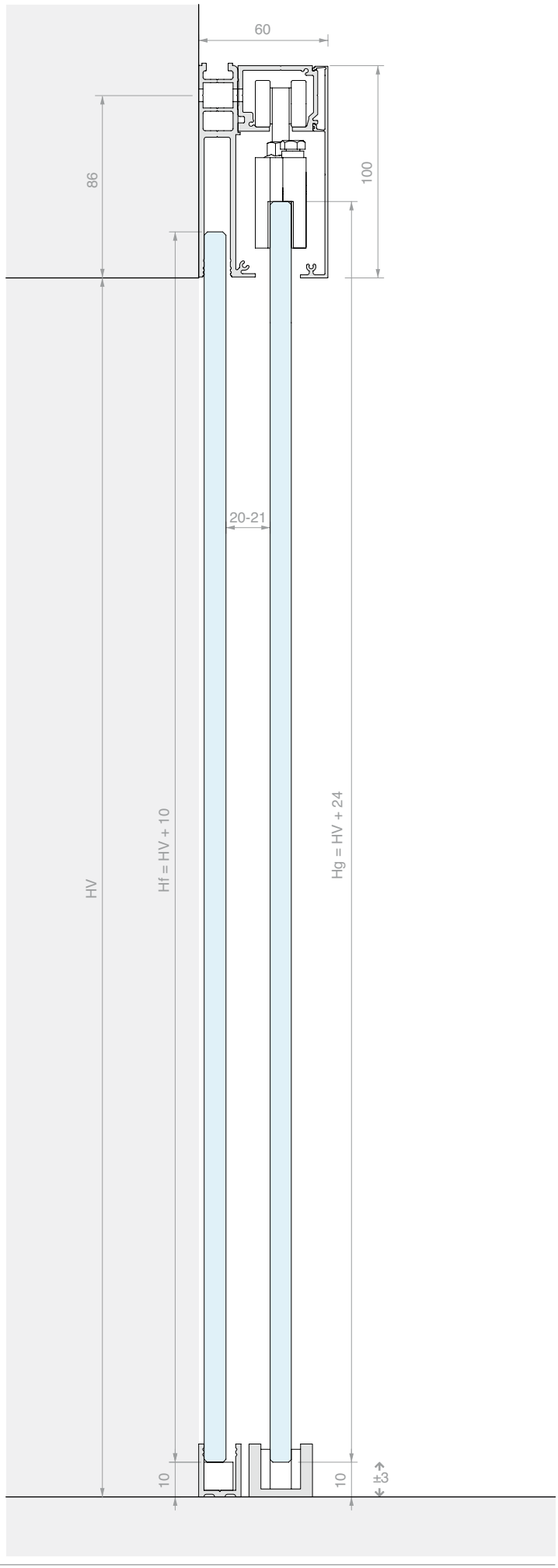
60
86
100
20-21
HV
Hf = HV + 10
Hg = HV + 24
10
10
±3





KIT SCORREVOLE FISSAGGIO A PARETE DOPPIA ANTA SINCRONIZZATA E DOPPIO VETRO FISSO CON COPERTINA BASSA

Materiale: Alluminio
Finitura: /6 /88 /97

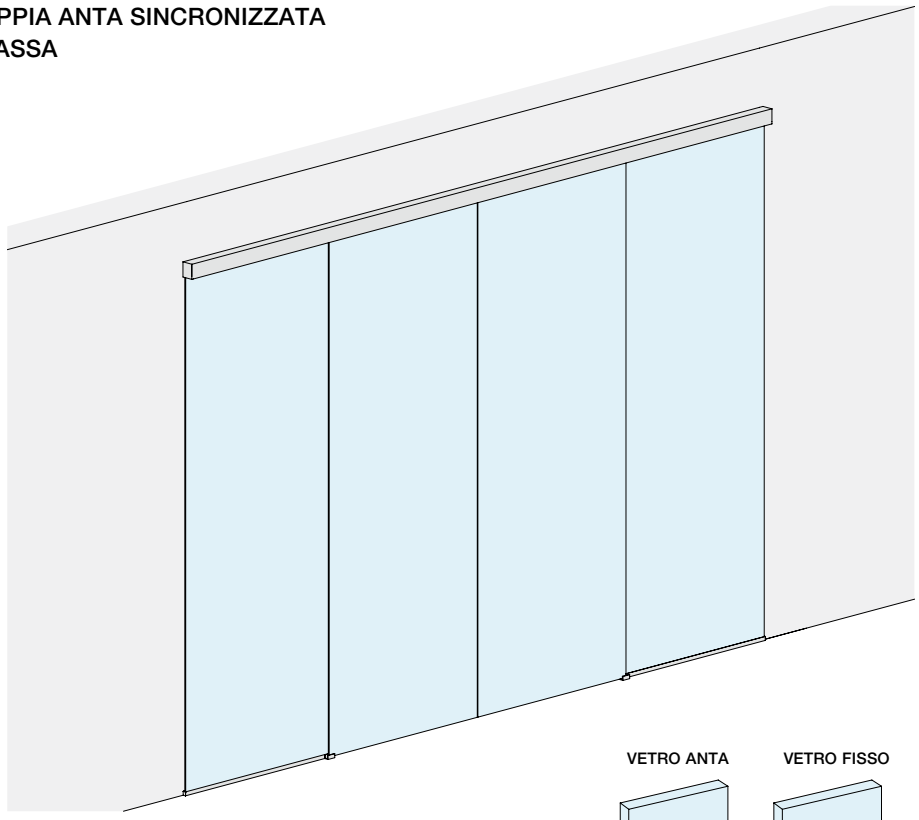

DIMENSIONI VANO

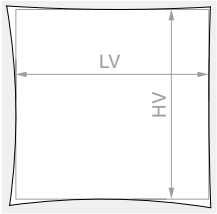

HV max: **3000** mm

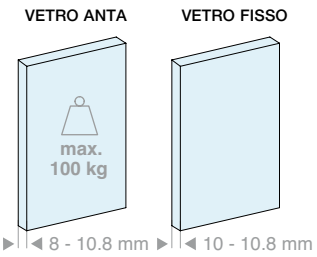

Kit costituito da:

Art.	Descrizione	Q.tà
LM3110.400	Binario fissaggio a parete	1 Pz
LM26075.400	Profilo vetro fisso	1 Pz
LM0075C.400	Copertina per binario	1 Pz
LMC13.200	Profilo di finitura	1 Pz
LMU20.300	Profilo a “U”	1 Pz
LMU20TP	Tappo	4 Pz
GTUP2	Guarnizione fermavetro	4 m
LM75059TP33	Tappo di finitura	2 Pz
CERPOS170ALL	Pinza	2 Pz
CERPOS170SYNC	Pinza per sincronismo	2 Pz
057.3114.071	Carrello con vite e dado	4 Pz
057.3073.071	Stop senza fermo	4 Pz
LMGF	Guida a terra	2 Pz
LMSIN-2AC170	Kit sincronismo	1 Pz

Optional

042.3102.072	Ammortizzatore softbreak da 20-60 kg	2 Pz
042.3102.071	Ammortizzatore softbreak da 61-100 kg	2 Pz

Art.	LV max	Q.tà
LMV7521CF.400	**3880** mm	1 Pz

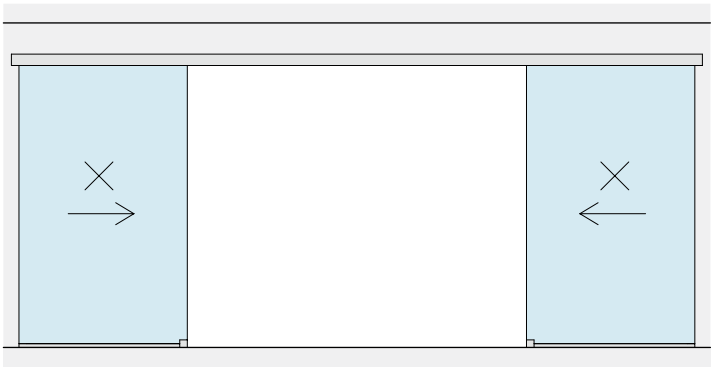



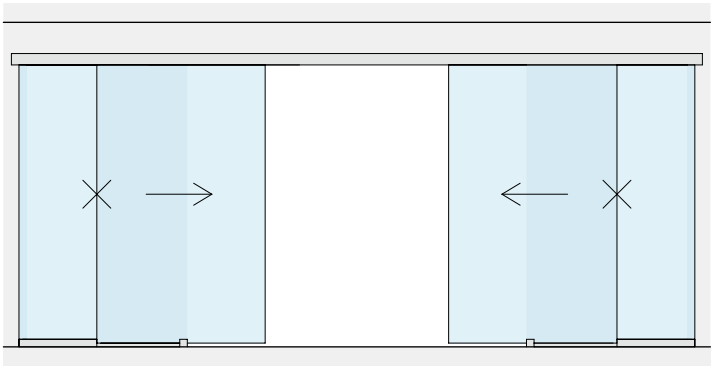

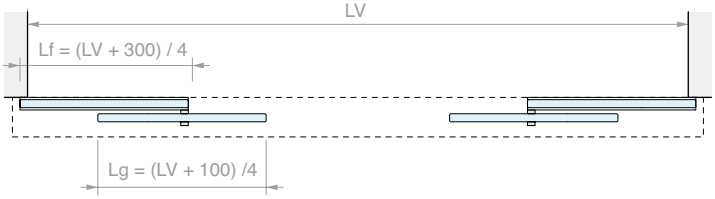

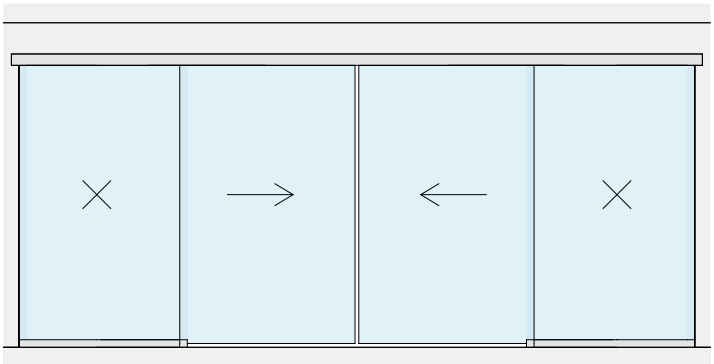

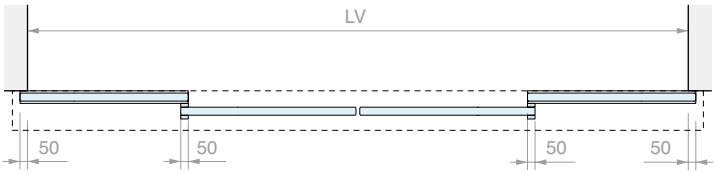

LAVORAZIONE SUL VETRO PER CERPOS170

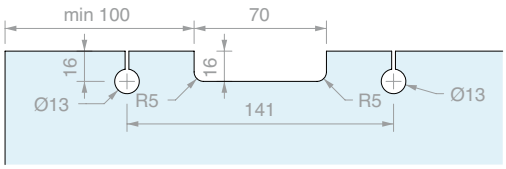

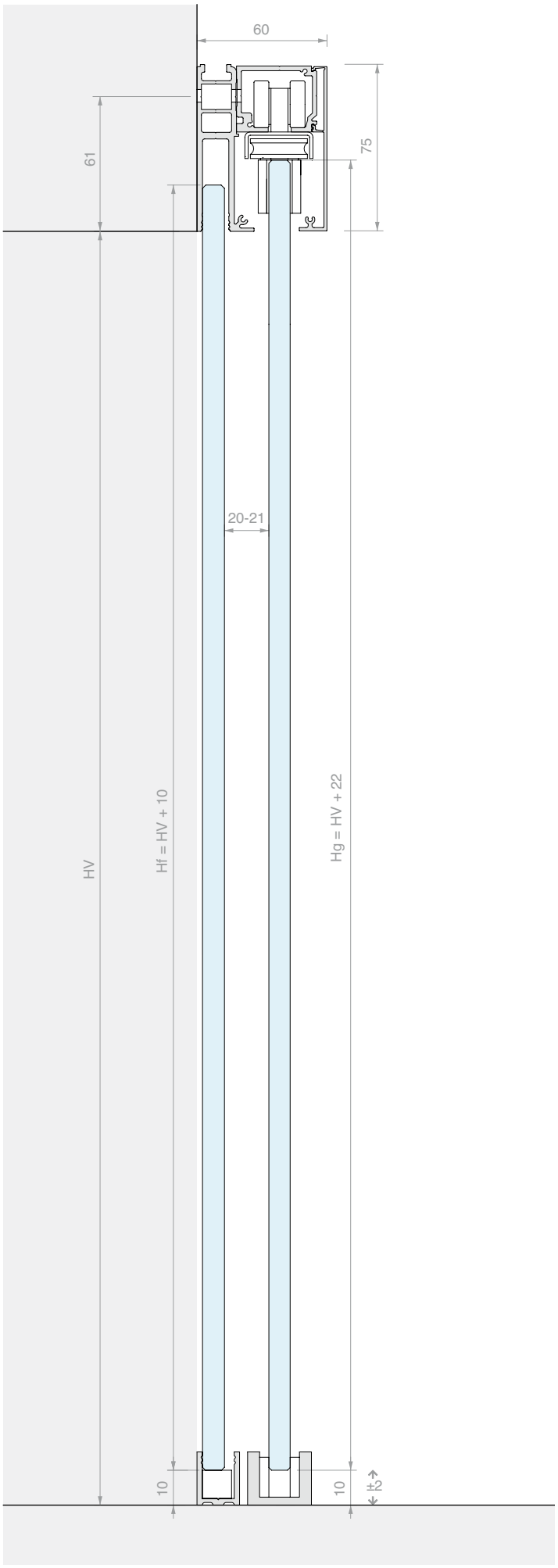

KIT SCORREVOLE FISSAGGIO A PARETE DOPPIA ANTA SINCRONIZZATA E DOPPIO FISSO CON COPERTINA ALTA

Materiale: Alluminio
Finitura: /6 /88 /97

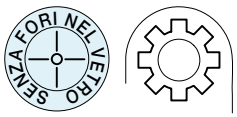

DIMENSIONI VANO

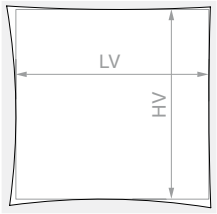

HV max: **3000** mm

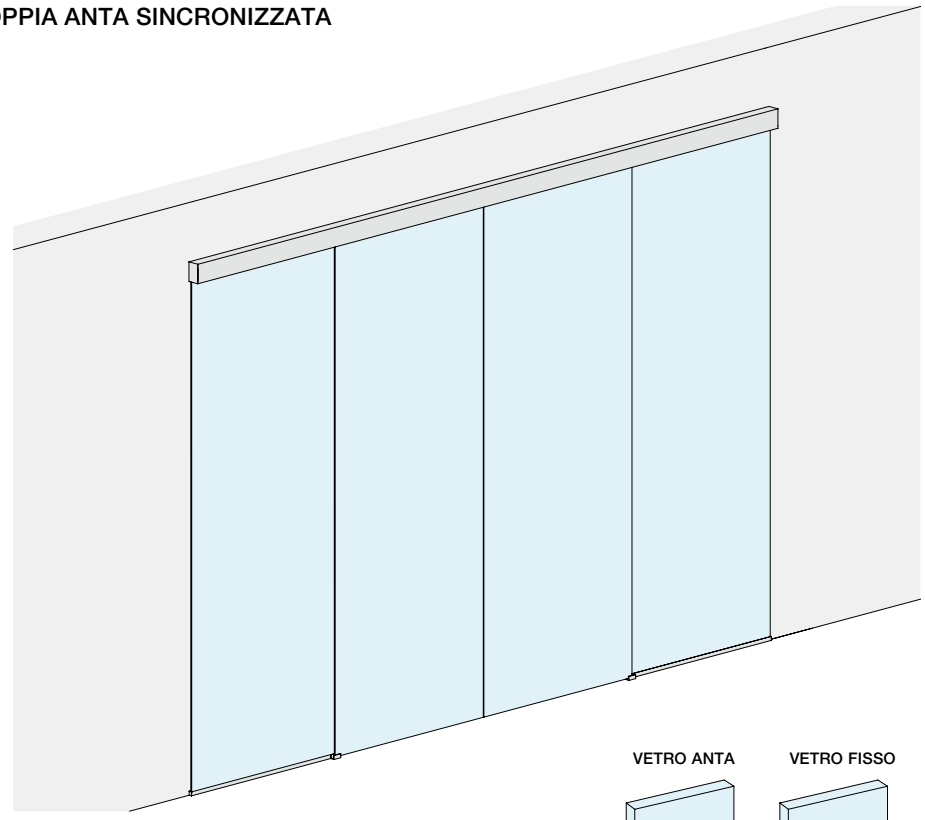

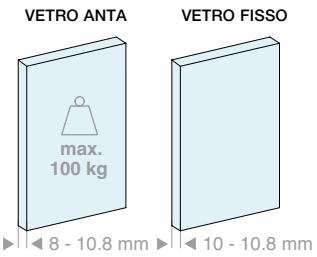

Kit costituito da:

Art.	Descrizione	Q.tà
LM3110.400	Binario fissaggio a parete	1 Pz
LM26100.400	Profilo vetro fisso	1 Pz
LM0100C.400	Copertina per binario	1 Pz
LMC13.200	Profilo di finitura	1 Pz
LMU20.300	Profilo a “U”	1 Pz
LMU20TP	Tappo	4 Pz
GTUP2	Guarnizione fermavetro	4 m
LM10059TP33	Tappo di finitura	2 Pz
CERPOS514	Pinza	2 Pz
CERPOS514-C	Pinza per sincronismo	2 Pz
CARVIT8X40-A2	Carrello con vite e dado	4 Pz
057.3073.071	Stop senza fermo	4 Pz
LMGF	Guida a terra	2 Pz
LMSIN-2AC500	Kit sincronismo	1 Pz

Optional

042.3102.072	Ammortizzatore softbreak da 20-60 kg	2 Pz
042.3102.071	Ammortizzatore softbreak da 61-100 kg	2 Pz

Art.	LV max	Q.tà
LMV10021CF.400	**3880** mm	1 Pz

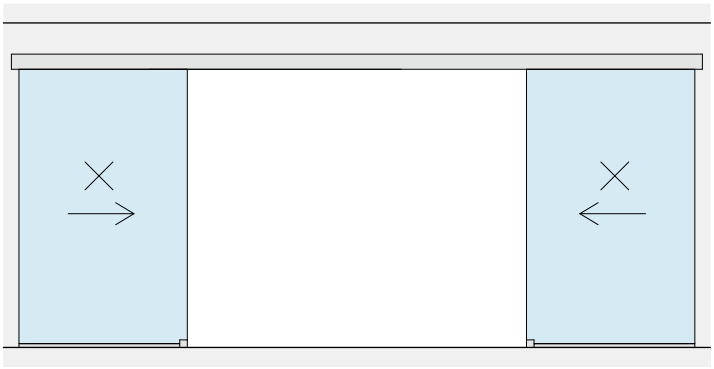


LV

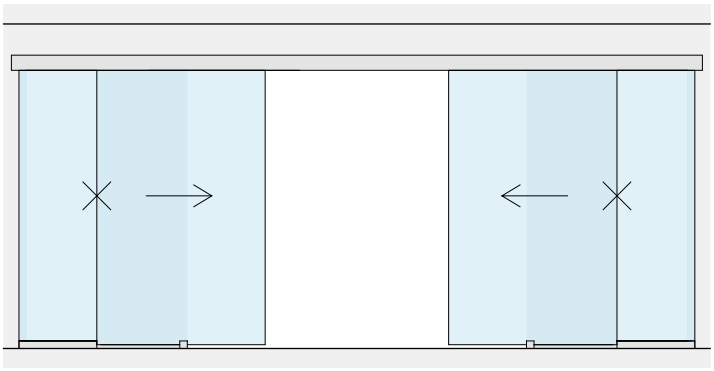

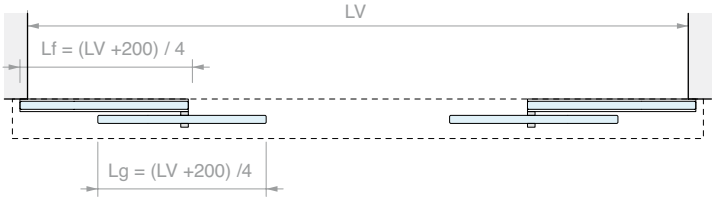
LV
Lf = (LV +200) / 4
Lg = (LV +200) /4

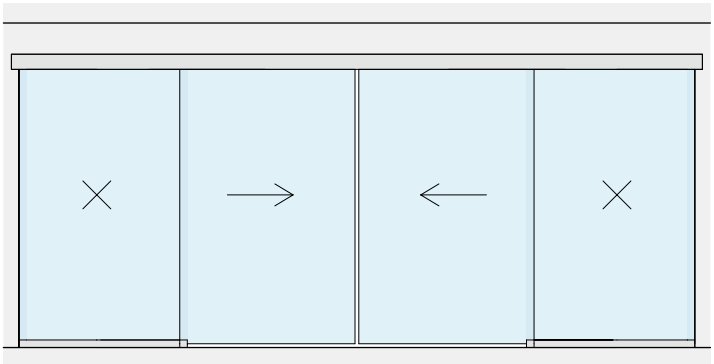

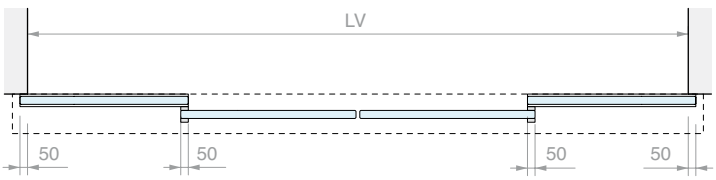
LV
50
50
50
50

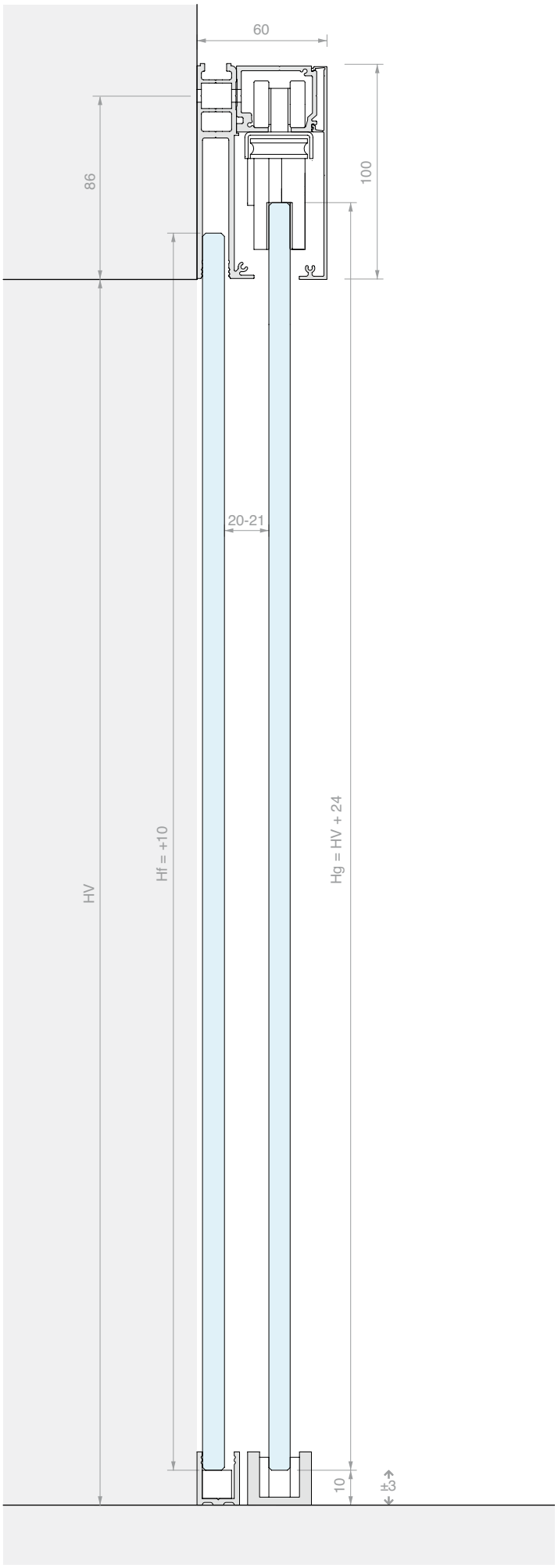
60
86
100
20-21
HV
Hf = +10
Hg = HV + 24
10
±3



BINARIO FISSAGGIO A SOFFITTO

Materiale: Alluminio

Finitura: **/6** /88 /97

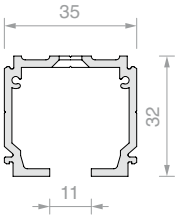

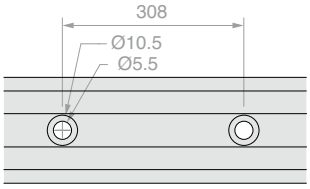

Art.	Lunghezza	Q.tà
LM21.200	**1998** mm	1 Pz
LM21.300	**2998** mm	1 Pz
LM21.400	**3998** mm	1 Pz
LM21.600	**6000** mm	1 Pz



BINARIO FISSAGGIO A PARETE

Materiale: Alluminio

Finitura: **/6** /88 /97

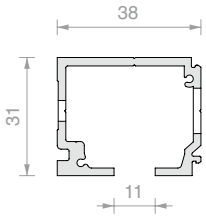

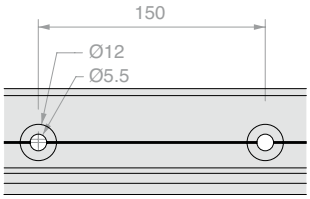

Art.	Lunghezza	Q.tà
LM3110.200	**1998** mm	1 Pz
LM3110.300	**2998** mm	1 Pz
LM3110.400	**3998** mm	1 Pz
LM3110.600	**6000** mm	1 Pz



BINARIO A 2 VIE FISSAGGIO A SOFFITTO

Materiale: Alluminio

Finitura: **/6**

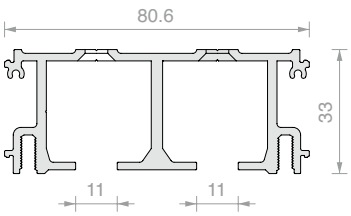

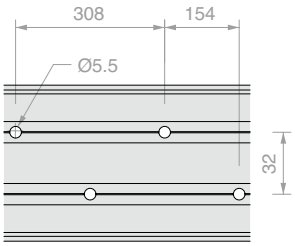

Art.	Lunghezza	Q.tà
LM2V080.200	**1998** mm	1 Pz
LM2V080.300	**2998** mm	1 Pz
LM2V080.400	**3998** mm	1 Pz
LM2V080.600	**6000** mm	1 Pz



BINARIO A 3 VIE FISSAGGIO A SOFFITTO

Materiale: Alluminio

Finitura: /6

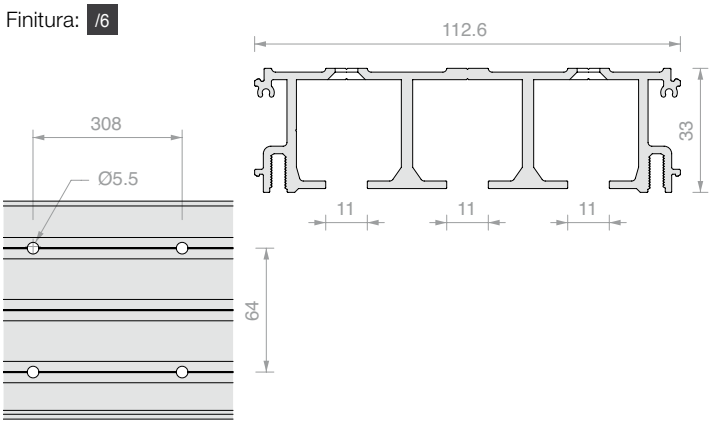

Art.	Lunghezza	Q.tà
LM3V112.200	**1998** mm	1 Pz
LM3V112.300	**2998** mm	1 Pz
LM3V112.400	**3998** mm	1 Pz
LM3V112.600	**6000** mm	1 Pz



PROFILO VETRO FISSO BASSO

Materiale: Alluminio

Finitura: /6 /88 /97

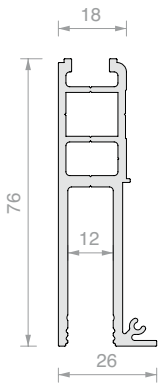

Art.	Lunghezza	Q.tà
LM26075.200	**1998** mm	1 Pz
LM26075.300	**2998** mm	1 Pz
LM26075.400	**3998** mm	1 Pz
LM26075.600	**6000** mm	1 Pz



PROFILO VETRO FISSO ALTO

Materiale: Alluminio

Finitura: /6 /88 /97

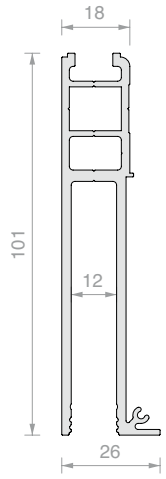

Art.	Lunghezza	Q.tà
LM26100.200	**1998** mm	1 Pz
LM26100.300	**2998** mm	1 Pz
LM26100.400	**3998** mm	1 Pz
LM26100.600	**6000** mm	1 Pz



COPERTINA PER PINZE A VISTA

Materiale: Alluminio

Finitura: /6 /88 /97

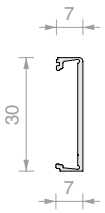

Art.	Lunghezza	Q.tà
LM3120.200	**1998** mm	1 Pz
LM3120.300	**2998** mm	1 Pz
LM3120.400	**3998** mm	1 Pz
LM3120.600	**6000** mm	1 Pz



COPERTINA BASSA

Materiale: Alluminio

Finitura: /6 /88 /97

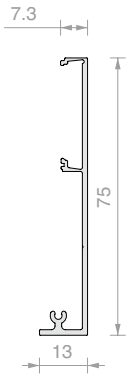

Art.	Lunghezza	Q.tà
LM0075C.200	**1998** mm	1 Pz
LM0075C.300	**2998** mm	1 Pz
LM0075C.400	**3998** mm	1 Pz
LM0075C.600	**6000** mm	1 Pz



COPERTINA ALTA

Materiale: Alluminio

Finitura: /6 /88 /97

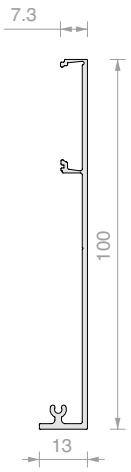

Art.	Lunghezza	Q.tà
LM0100C.200	**1998** mm	1 Pz
LM0100C.300	**2998** mm	1 Pz
LM0100C.400	**3998** mm	1 Pz
LM0100C.600	**6000** mm	1 Pz

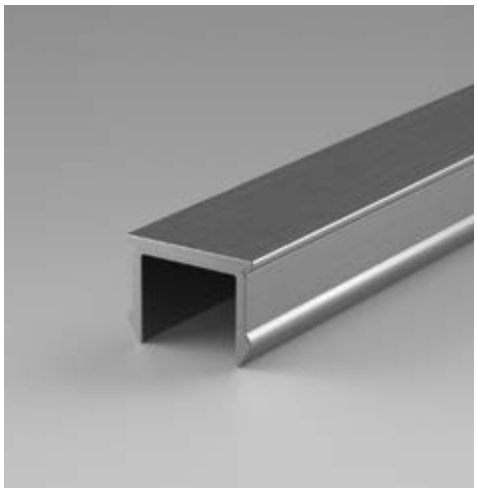

PROFILO DI FINITURA

Materiale: Alluminio

Finitura: /6 /88 /97

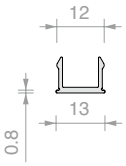

Art.	Lunghezza	Q.tà
LMC13.100	**996** mm	1 Pz
LMC13.150	**1498** mm	1 Pz
LMC13.200	**1998** mm	1 Pz
LMC13.300	**3000** mm	1 Pz



PROFILO A “U”

Materiale: Alluminio

Finitura: /6 /88 /91 /97

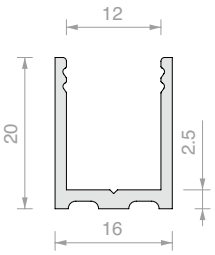

Art.	Lunghezza	Q.tà
LMU20.100	**996** mm	1 Pz
LMU20.150	**1498** mm	1 Pz
LMU20.300	**3000** mm	1 Pz



TAPPO DI FINITURA

Materiale: Alluminio

Finitura: /88 /91 /97 /R2

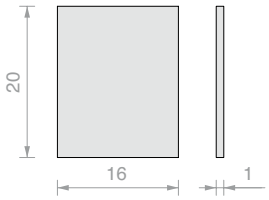

Art.	Q.tà
LMU20TP	1 Pz



GUARNIZIONE FERMAVETRO

Materiale: PVC

Art.	Spessore	Colore	Q.tà
GTUP2	**2** mm	Trasparente	1 m
GTUP3	**3** mm	Trasparente	1 m
GTUP4	**4** mm	Trasparente	1 m
GTUP5	**5** mm	Trasparente	1 m
GTUP6	**6** mm	Trasparente	1 m

Art.	Spessore	Colore	Q.tà
GTUP2G	**2** mm	Goffrata	1 m
GTUP3G	**3** mm	Goffrata	1 m
GTUP4G	**4** mm	Goffrata	1 m
GTUP5G	**5** mm	Goffrata	1 m
GTUP6G	**6** mm	Goffrata	1 m

Art.	Spessore	Colore	Q.tà
GTUP2N	**2** mm	Nera	1 m
GTUP3N	**3** mm	Nera	1 m
GTUP4N	**4** mm	Nera	1 m
GTUP5N	**5** mm	Nera	1 m
GTUP6N	**6** mm	Nera	1 m

TAPPO DI FINITURA 2 VITI

Materiale: Alluminio

Finitura: /6 /88 /97

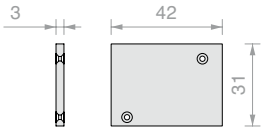

Art.	Q.tà
LM31042TP32	1 Pz

TAPPO DI FINITURA 2 VITI

Materiale: Alluminio

Finitura: /6 /88 /97

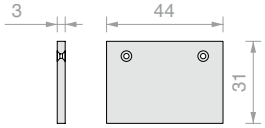

Art.	Q.tà
LM31044TP32	1 Pz

TAPPO DI FINITURA 3 VITI

Materiale: Alluminio

Finitura: /6 /88 /97

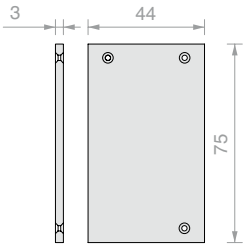

Art.	Q.tà
LM75044TP33	1 Pz

TAPPO DI FINITURA 3 VITI

Materiale: Alluminio

Finitura: /6 /88 /97

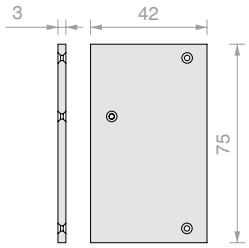

Art.	Q.tà
LM75042TP33	1 Pz

TAPPO DI FINITURA 3 VITI

Materiale: Alluminio

Finitura: /6 /88 /97

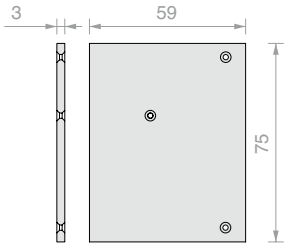

Art.	Q.tà
LM75059TP33	1 Pz

TAPPO DI FINITURA 3 VITI

Materiale: Alluminio

Finitura: /6 /88 /97

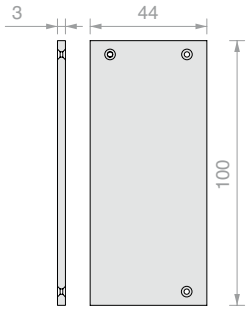

Art.	Q.tà
LM10044TP33	1 Pz

TAPPO DI FINITURA 3 VITI

Materiale: Alluminio

Finitura: /6 /88 /97

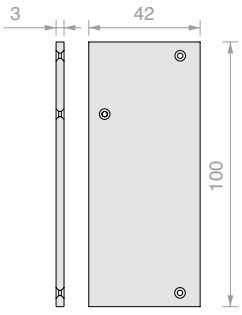

Art.	Q.tà
LM10042TP33	1 Pz

TAPPO DI FINITURA 3 VITI

Materiale: Alluminio

Finitura: /6 /88 /97

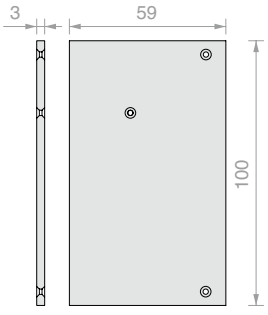

Art.	Q.tà
LM10059TP33	1 Pz

TAPPO DI FINITURA 3 VITI

Materiale: Alluminio

Finitura: /6 /88 /97

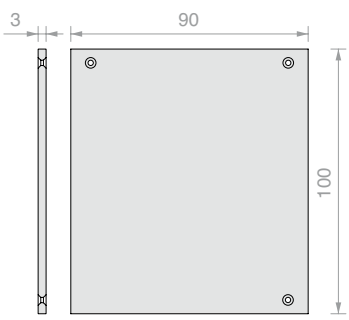

Art.	Q.tà
LM10090TP33	1 Pz

TAPPO DI FINITURA 3 VITI

Materiale: Alluminio

Finitura: /6 /88 /97

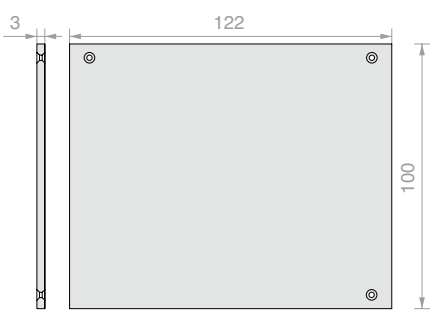

Art.	Q.tà
LM10022TP33	1 Pz



CARRELLO CON VITE E DADO

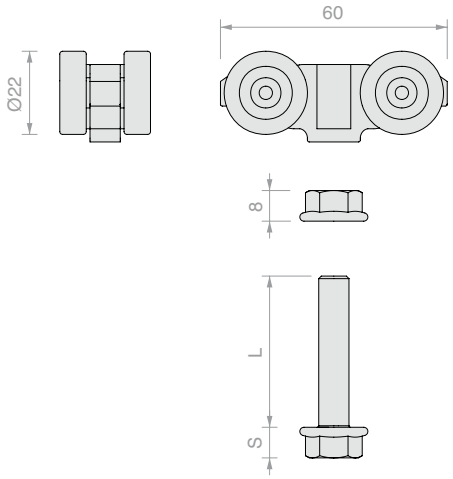

Art.	L	S	Per pinze	Q.tà
CARVIT8X50-A2	**50** mm	**8** mm	CERPOS514	1 Pz
CARVIT8X40-A2	**40** mm	**8** mm	CERPOS514	1 Pz
057.3114.071	**32** mm	**5** mm	CERPOS170	1 Pz



AMMORTIZZATORE SOFTBREAK

Materiale: ABS, zama e acciaio

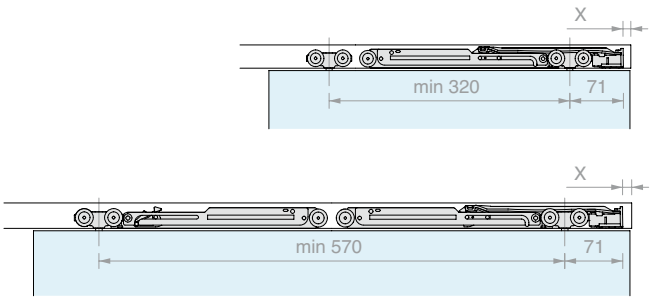

Art.	Portata	Q.tà
042.3102.072	Da **20** a **60** kg	1 Pz
042.3102.071	Da **61** a **100** kg	1 Pz



PINZA PER SCORREVOLI

Materiale: Alluminio

Finitura: **/6** /10 /88 /97

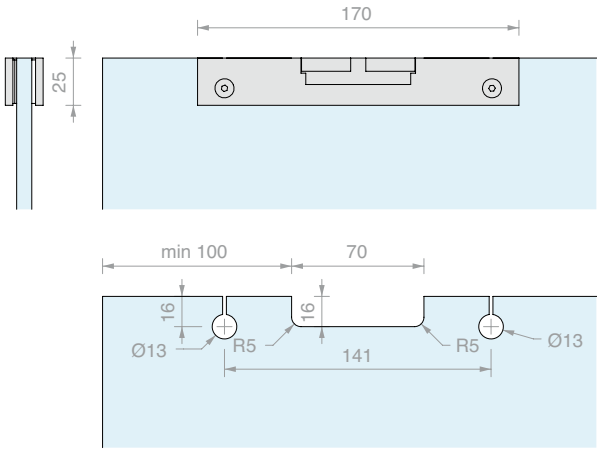

Art.	Per vetri	Q.tà
CERPOS170ALL	Da **8** a **10.8** mm	1 Pz



PINZA PER SCORREVOLI CON COVER

Materiale: Alluminio

Finitura: **/6** /88 /97

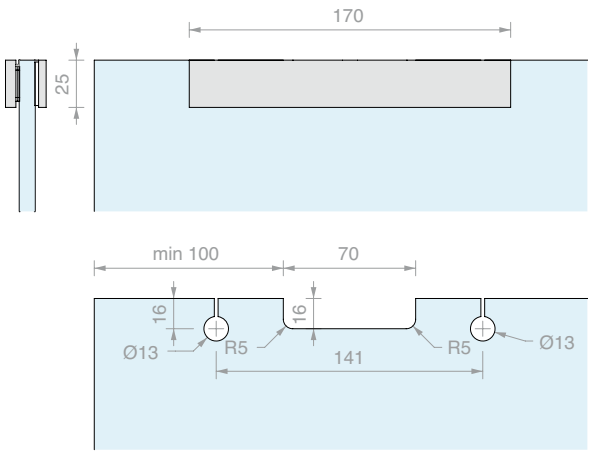

Art.	Per vetri	Q.tà
CERPOS170COV	Da **8** a **10.8** mm	1 Pz



PINZA PER SCORREVOLI PER SINCRONISMO

Materiale: Alluminio

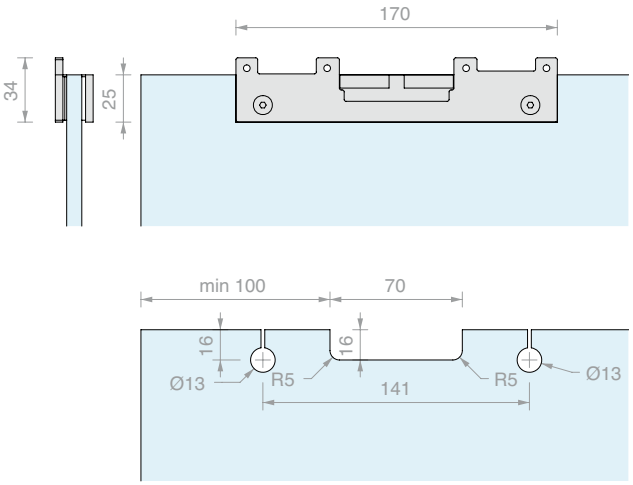

Art.	Per vetri	Q.tà
CERPOS170SYNC	Da **8** a **10.8** mm	1 Pz



PINZA PER SCORREVOLI

Materiale: Alluminio

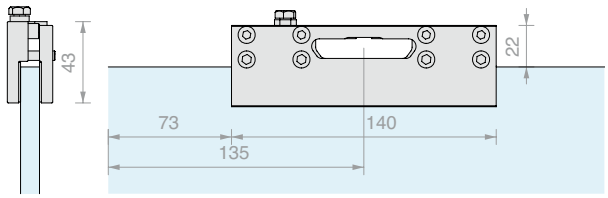

Art.	Per vetri	Q.tà
CERPOS514	Da **8** a **12.8** mm	1 Pz



PINZA PER SCORREVOLI PER SINCRONISMO CONCORRENTE O TRASCINATO

Materiale: Alluminio

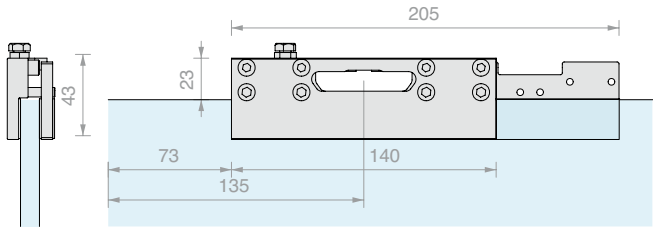

Art.	Per vetri	Q.tà
CERPOS514-C	Da **8** a **10.8** mm	1 Pz



PINZA PER SCORREVOLI PER TRASCINAMENTO

Materiale: Alluminio

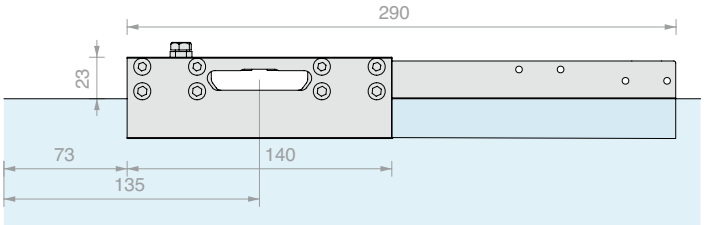

Art.	Per vetri	Q.tà
CERPOS514-T	Da **8** a **10.8** mm	1 Pz



STOP CON FERMO

Materiale: ABS

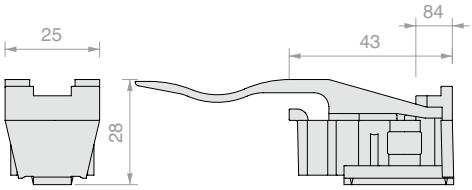

Art.	Q.tà
057.3073.072	1 Pz



STOP SENZA FERMO

Materiale: ABS

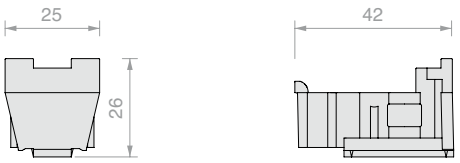

Art.	Q.tà
057.3073.071	1 Pz



GUIDA

Materiale: Alluminio

Finitura: /88 /97 /R2

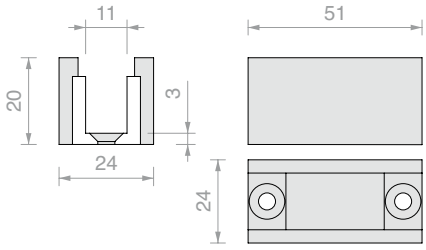

Art.	Per Vetri	Q.tà
LMGF	Da **8** a **10** mm	1 Pz



KIT SINCRONISMO PER 2 ANTE TRASCINATE CON CERPOS514 -C E -T

Finitura: /6 /88 /97

Art.	Q.tà
LMSIN-2AT502	1 Pz



KIT SINCRONISMO PER 3 ANTE TRASCINATE CON CERPOS514 -C E -T

Finitura: /6 /88 /97

Art.	Q.tà
LMSIN-3AT503	1 Pz



KIT SINCRONISMO PER 2 ANTE IN LINEA CON CERPOS170SYNC

Art.	Q.tà
LMSIN-2AC170	1 Pz



KIT SINCRONISMO PER 2 ANTE IN LINEA CON CERPOS514-C

Art.	Q.tà
LMSIN-2AC500	1 Pz

Forme

Profili in dimensioni ridotte per decorare le ante in vetro.
Applicazione sul vetro mediante biadesivo di spessore 0.5 mm, silicone o incollaggio UV.
Selezionare la guida e gli accessori adeguati per alloggiare il vetro e il suo profilo di bordatura.









PROFILO PIATTO SERIE FORME

Materiale: Alluminio

Finitura: /6 /88 /97 /RAL

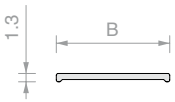

Art.	B	Lunghezza	Q.tà
FOP10.30	**10** mm	**3000** mm	1 Pz
FOP15.30	**15** mm	**3000** mm	1 Pz
FOP20.30	**20** mm	**3000** mm	1 Pz



PROFILO A “U” SERIE FORME

Materiale: Alluminio

Finitura: /6 /88 /97 /RAL

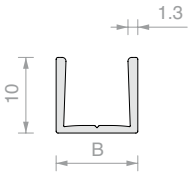

Art.	B	Lunghezza	Per vetri	Q.tà
FOU1011.30	**10.8** mm	**3000** mm	**8** mm	1 Pz
FOU1013.30	**12.8** mm	**3000** mm	**10** mm	1 Pz



BIADESIVO TESA® ACX^{plus}

Biadesivo trasparente per fissaggi di vetro, acciaio e alluminio.

Il liner in carta agevola l’applicazione manuale del nastro.

Art.	Dimensioni	Spessore	Q.tà
TS250065	**6** mm x **25** m	**0.5** mm	1 Pz
TS250125	**12** mm x **25** m	**0.5** mm	1 Pz
TS250155	**15** mm x **25** m	**0.5** mm	1 Pz



GUIDA A PAVIMENTO

Materiale: Alluminio

Finitura: /88 /97 /R2

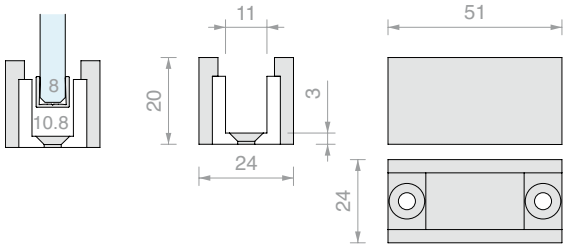

Art.	Per profilo	Q.tà
LMGF	FOU1011	1 Pz



ADATTATORE PER GUIDA LMGF

Accessorio da inserire nella guida a pavimento LMGF

Materiale: plastico

Finitura: /56

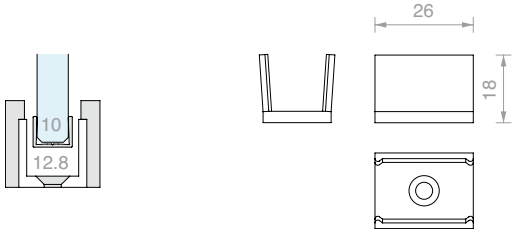

Art.	Per profilo	Q.tà
LMGF13-POM	FOU1013	1 Pz

LM INVISIBLE

Design

La collezione LM INVISIBLE è una famiglia di scorrevoli che rende il vetro l'unico protagonista della porta scorrevole.

I binari completamente incassati a soffitto si inseriscono in ogni contesto architettonico coniugando funzionalità ed estetica.

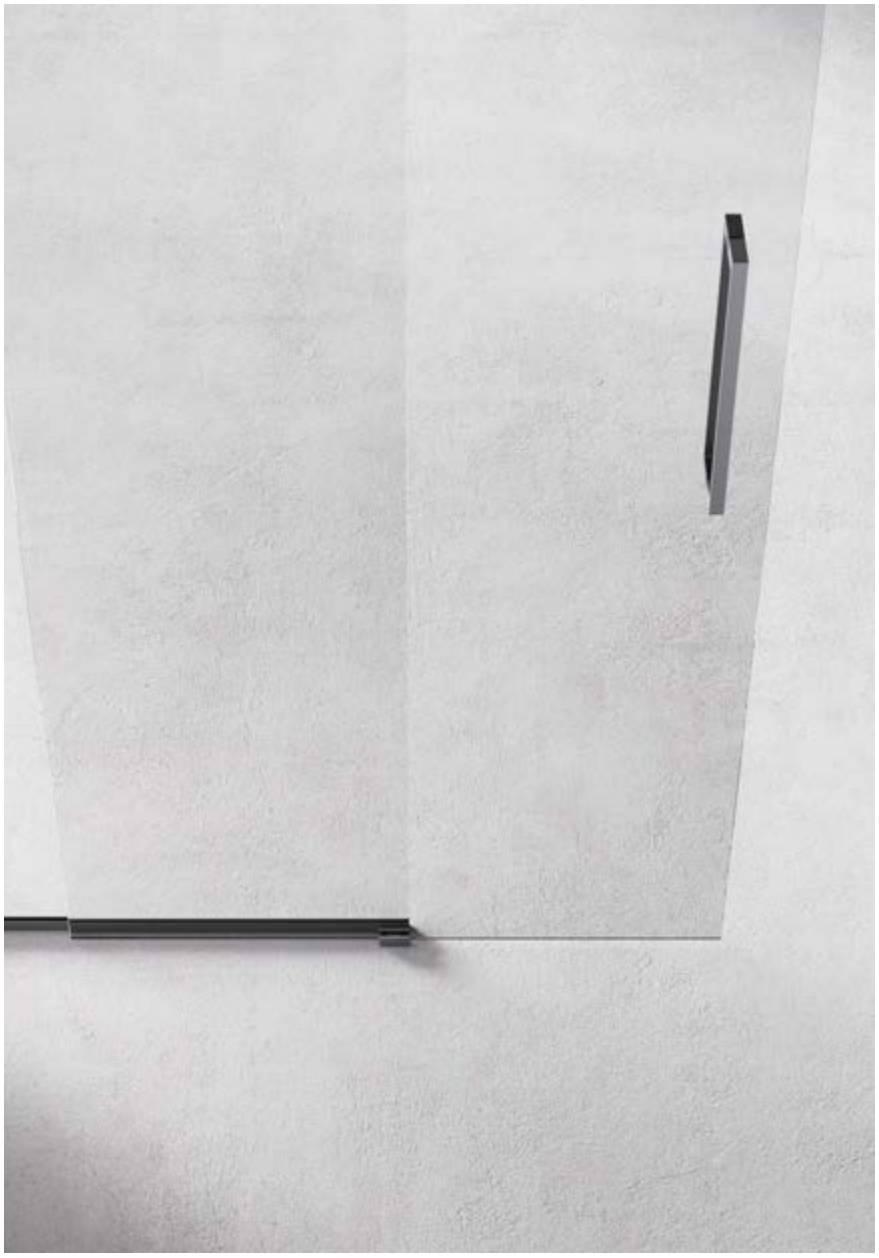

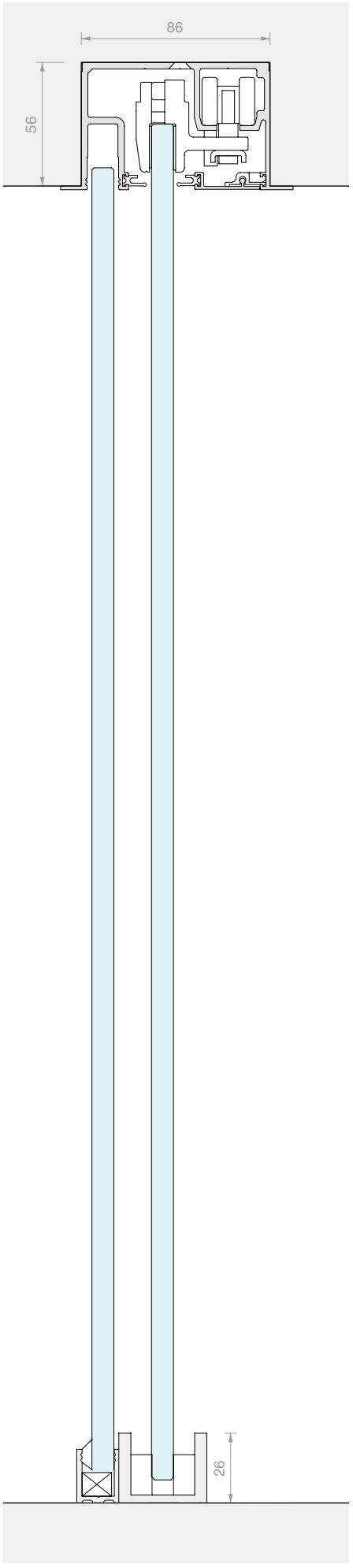



/88
Alluminio simil-inox satin



/97
Alluminio opaco





LM INVISIBLE

Caratteristiche tecniche

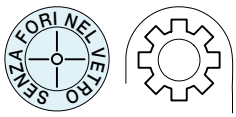

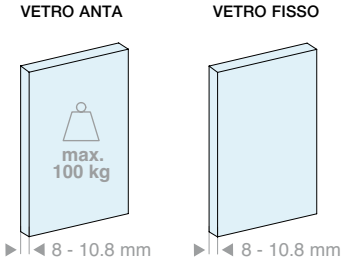

2 tipologie di installazione

Soffitto

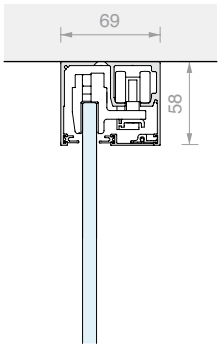

1 via

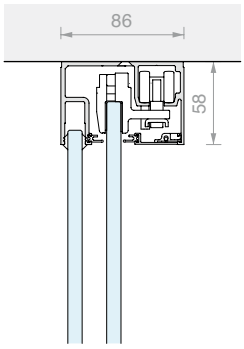

1 via + fisso

Soffitto incassato

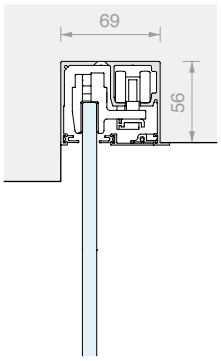

1 via

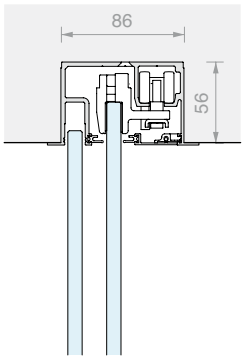

1 via + fisso

2 tipologie di ingombro superiore

Profilo a vista

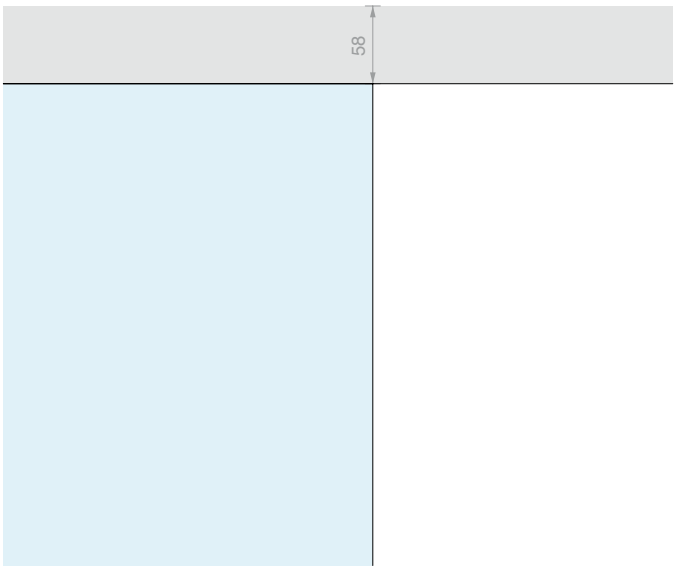

Profilo incassato



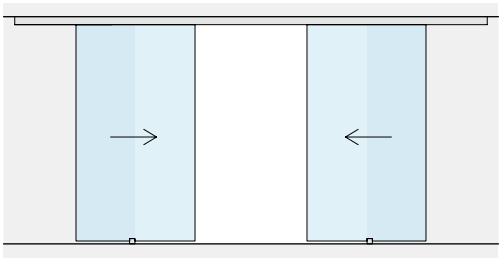

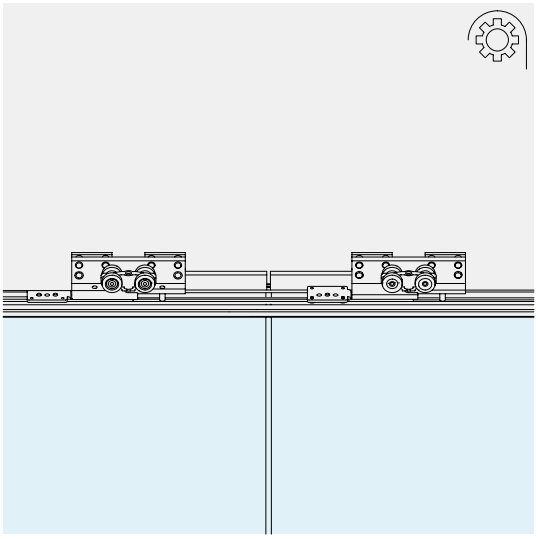

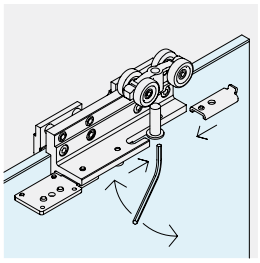

REGOLAZIONE ANTA
E' possibile regolare l'altezza del singolo carrello per registrare la posizione dell'anta di ±3 mm.

SINCRONISMO
Disponibili accessori per la sincronizzazione concorrente di 2 ante mobili.

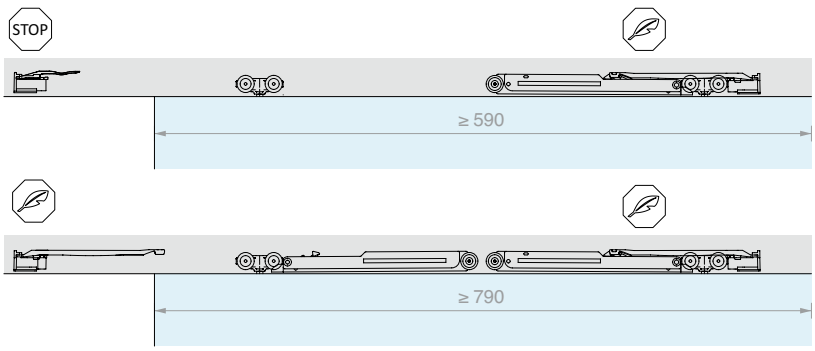

SOFT CLOSE
L'uso di un solo ammortizzatore permette un'apertura e una chiusura controllata e delicata.

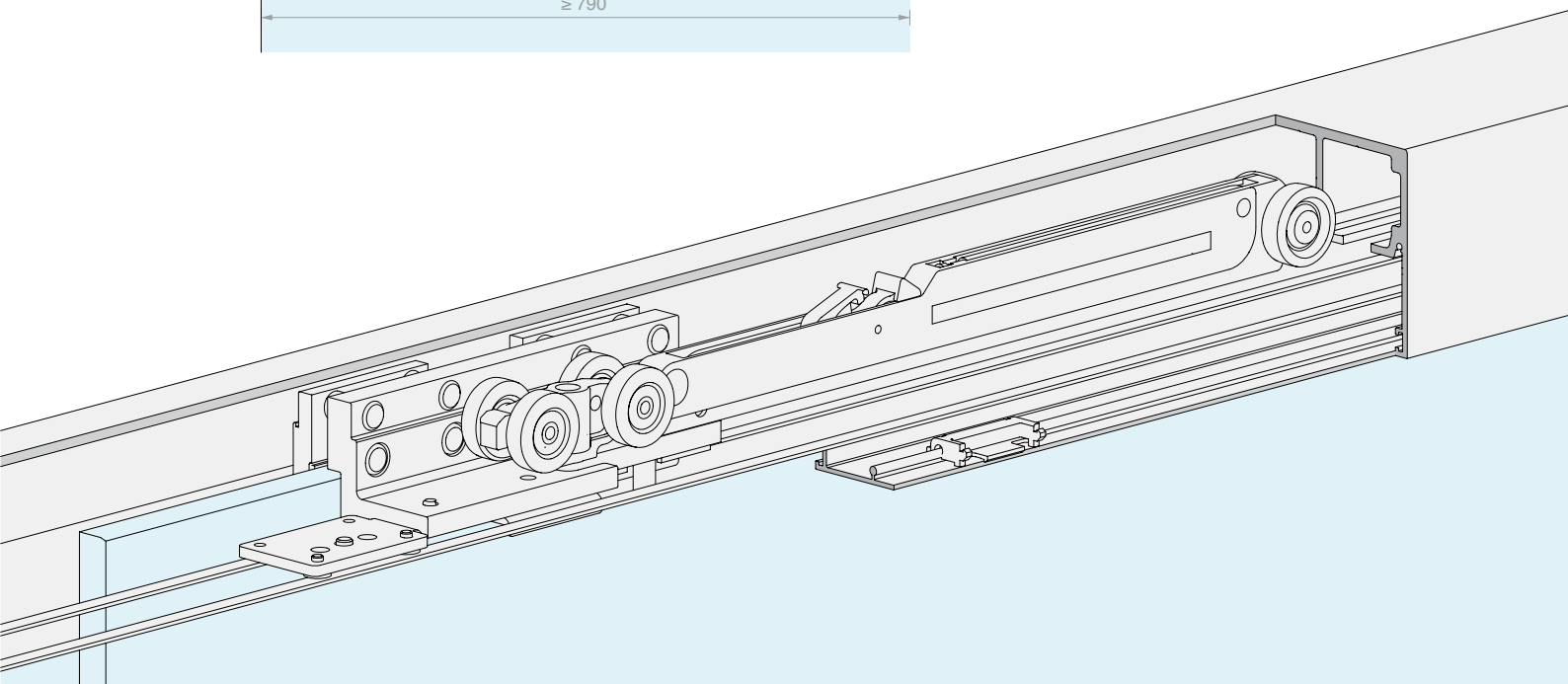



LM INVISIBLE

Kit

INSTALLAZIONE A SOFFITTO

ANTE MOBILI

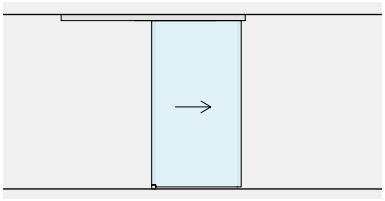

Pag 224

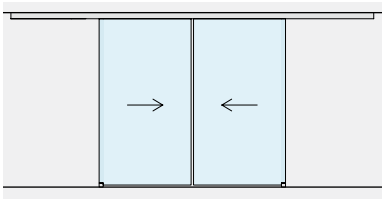

Pag 228

ANTE MOBILI
CON VETRI FISSI

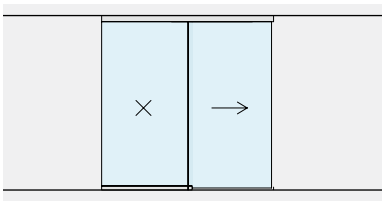

Pag 232

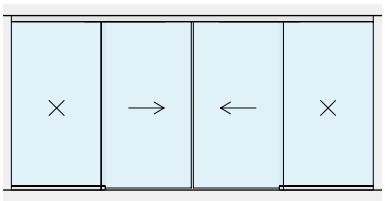

Pag 236

INSTALLAZIONE INCASSATA A SOFFITTO

ANTE MOBILI

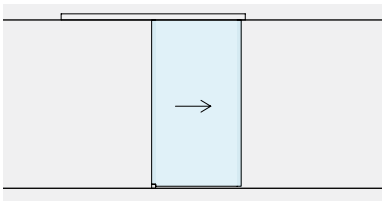

Pag 240

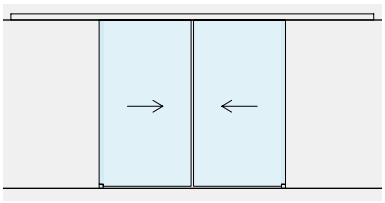

Pag 244

ANTE MOBILI
CON VETRI FISSI

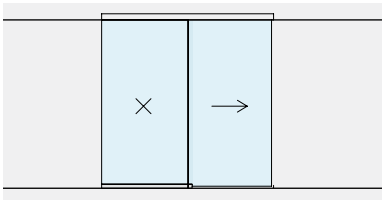

Pag 248

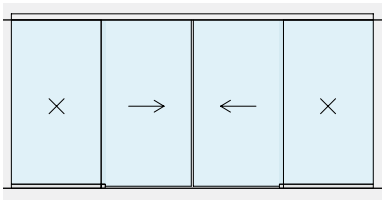

Pag 252





KIT SCORREVOLE FISSAGGIO A SOFFITTO ANTA SINGOLA

Materiale: Alluminio
Finitura: /88 /97

SENZA FORI NEL VETRO

DIMENSIONI VANO

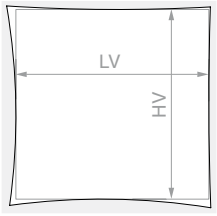

HV max: **2730** mm

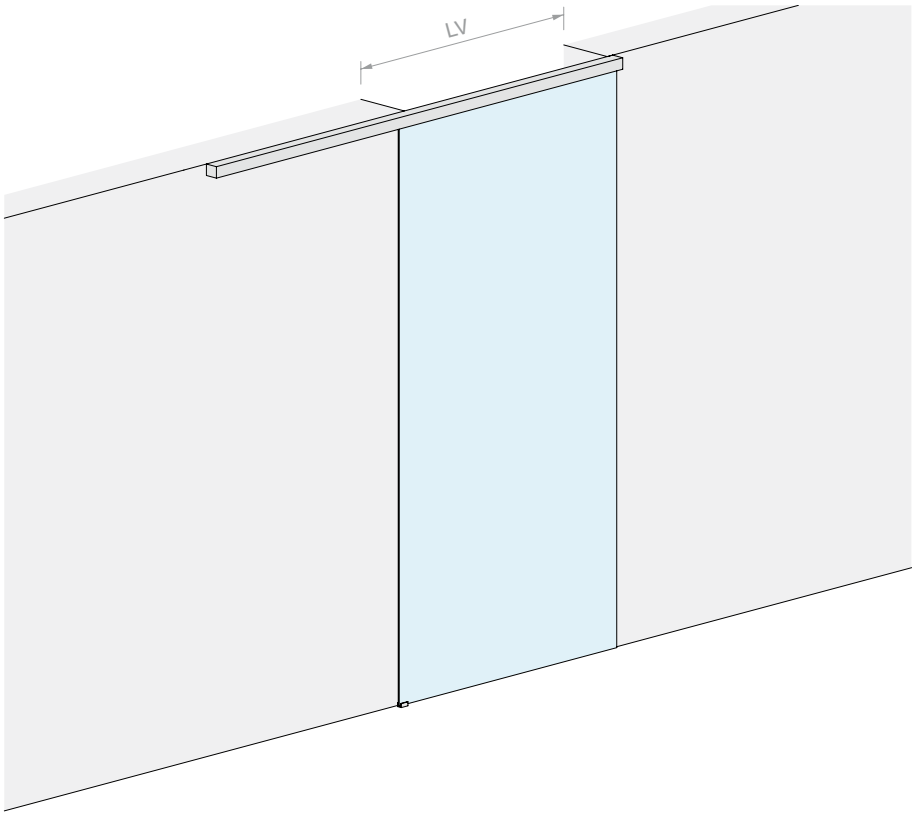

VETRO ANTA

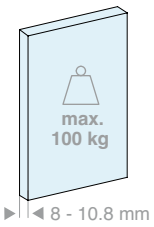

VETRO ANTA

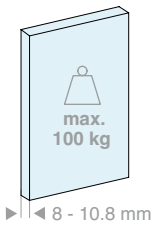

Kit costituito da:

Art.	Descrizione	Q.tà
LMGW	Set di accessori per una porta	1 Pz
LMGWSB200	Binario fissaggio a soffitto	1 Pz
057.3085.200	Copertina inferiore	1 Pz
LMGWST01	Coppia di tappi terminali	1 Pz
057.3078.002	Guarnizione di finitura	4 m

Optional

042.3102.072	Ammortizzatore softbreak 20-60 kg	1 Pz
042.3102.071	Ammortizzatore softbreak 61-100 kg	1 Pz

Kit costituito da:

Art.	Descrizione	Q.tà
LMGW	Set di accessori per una porta	1 Pz
LMGWSB300	Binario fissaggio a soffitto	1 Pz
057.3085.300	Copertina inferiore	1 Pz
LMGWST01	Coppia di tappi terminali	1 Pz
057.3078.002	Guarnizione di finitura	6 m

Optional

042.3102.072	Ammortizzatore softbreak 20-60 kg	1 Pz
042.3102.071	Ammortizzatore softbreak 61-100 kg	1 Pz

Art.	LV max	Q.tà
LMGWS200	**920** mm	1 Pz

Art.	LV max	Q.tà
LMGWS300	**1420** mm	1 Pz

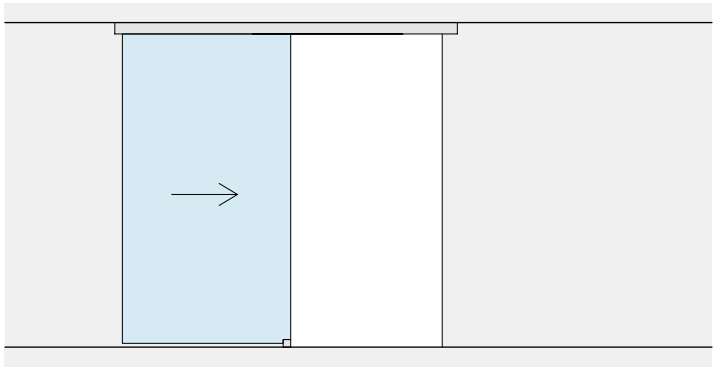

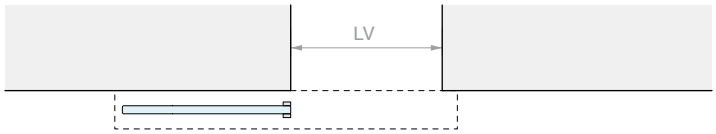
LV

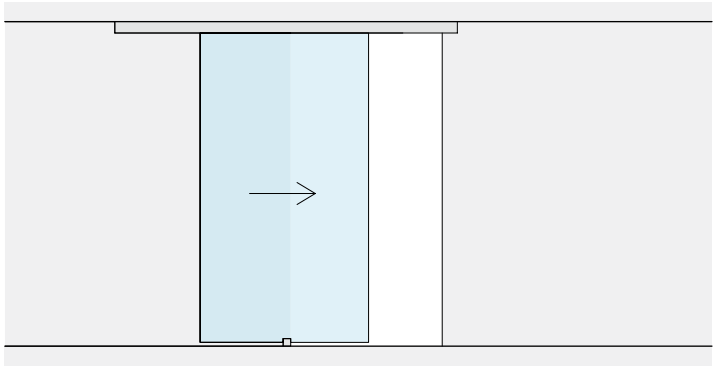

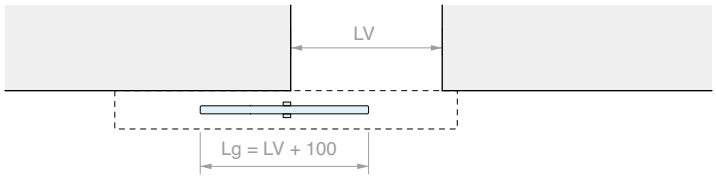
LV
Lg = LV + 100

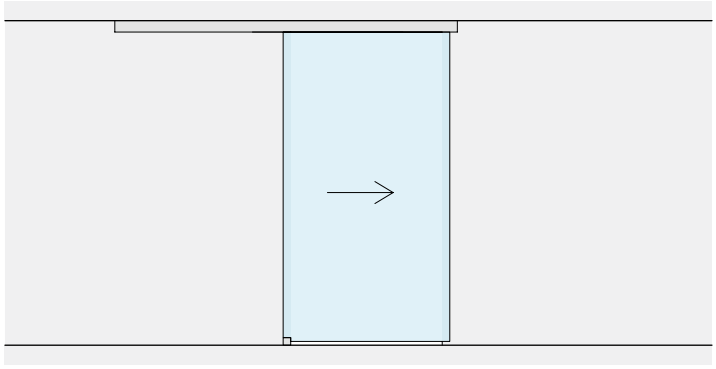

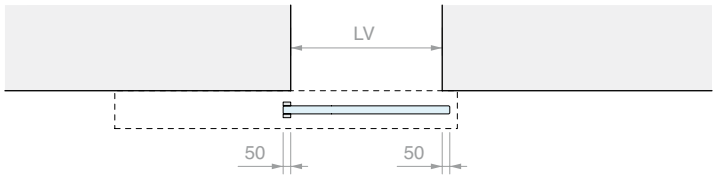
LV
50
50

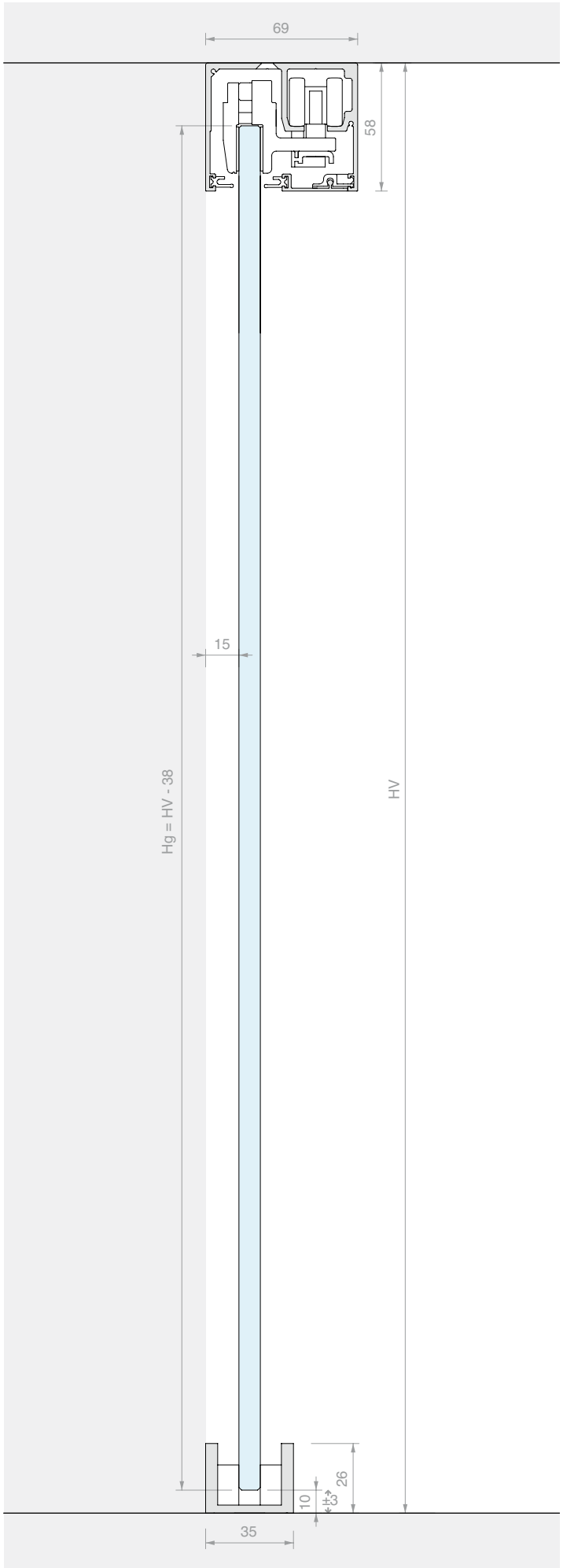
69
58
15
Hg = HV - 38
HV
26
±3
10
35





KIT SCORREVOLE FISSAGGIO A SOFFITTO DOPPIA ANTA

Materiale: Alluminio
Finitura: /88 /97



DIMENSIONI VANO

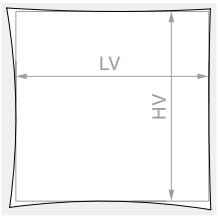

HV max: **2730** mm

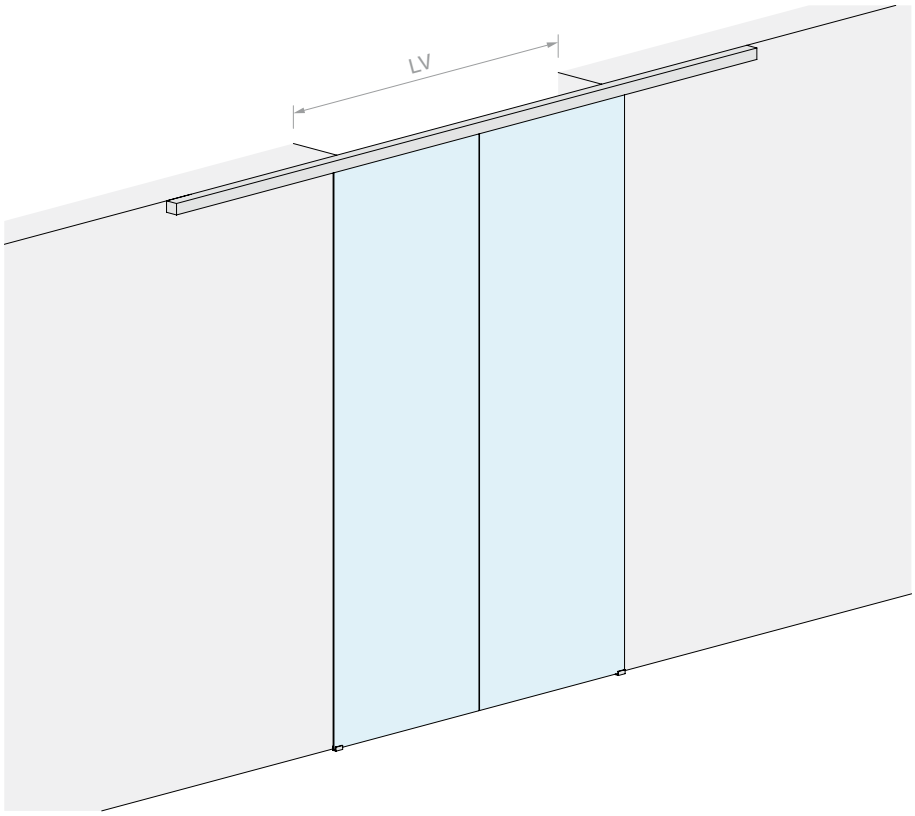

VETRO ANTA

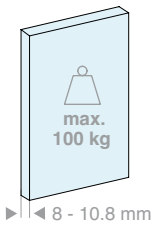

Kit costituito da:

Art.	Descrizione	Q.tà
LMGW	Set di accessori per una porta	2 Pz
LMGWSB400	Binario fissaggio a soffitto	1 Pz
057.3085.400	Copertina inferiore	1 Pz
LMGWST01	Coppia di tappi terminali	1 Pz
057.3078.002	Guarnizione di finitura	8 m

Optional

042.3102.072	Ammortizzatore softbreak 20-60 kg	1 Pz
042.3102.071	Ammortizzatore softbreak 61-100 kg	1 Pz
LMSINCRO	Kit di sincronismo	1 Pz

Art.	LV max	Q.tà
LMGWS400	**1940** mm	1 Pz

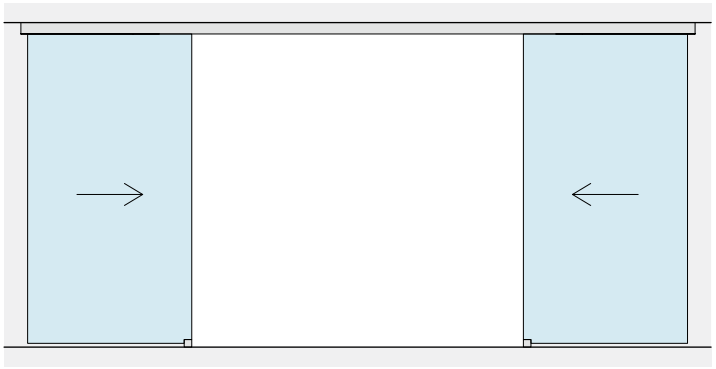


LV

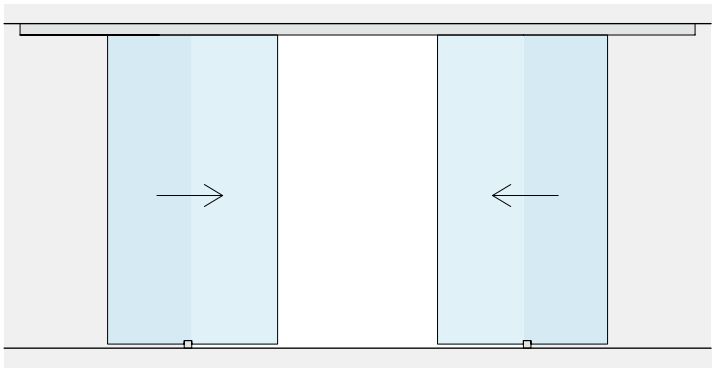

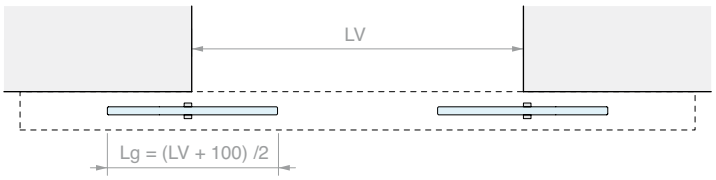
LV
Lg = (LV + 100) /2

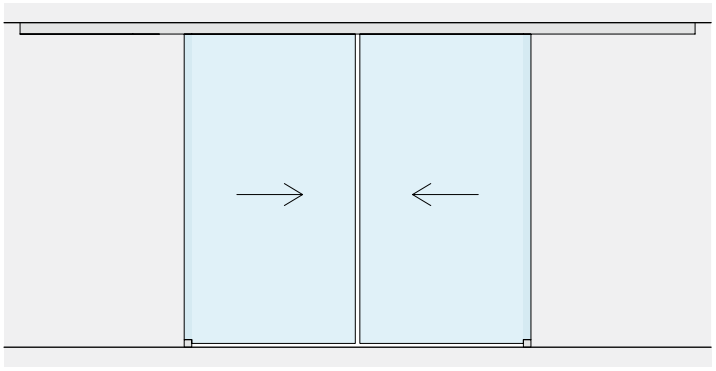

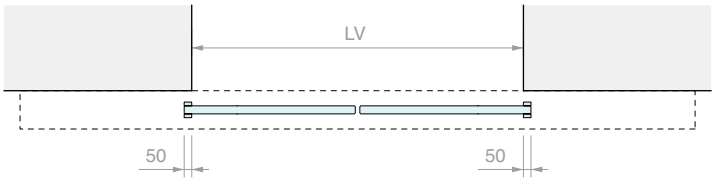
LV
50
50

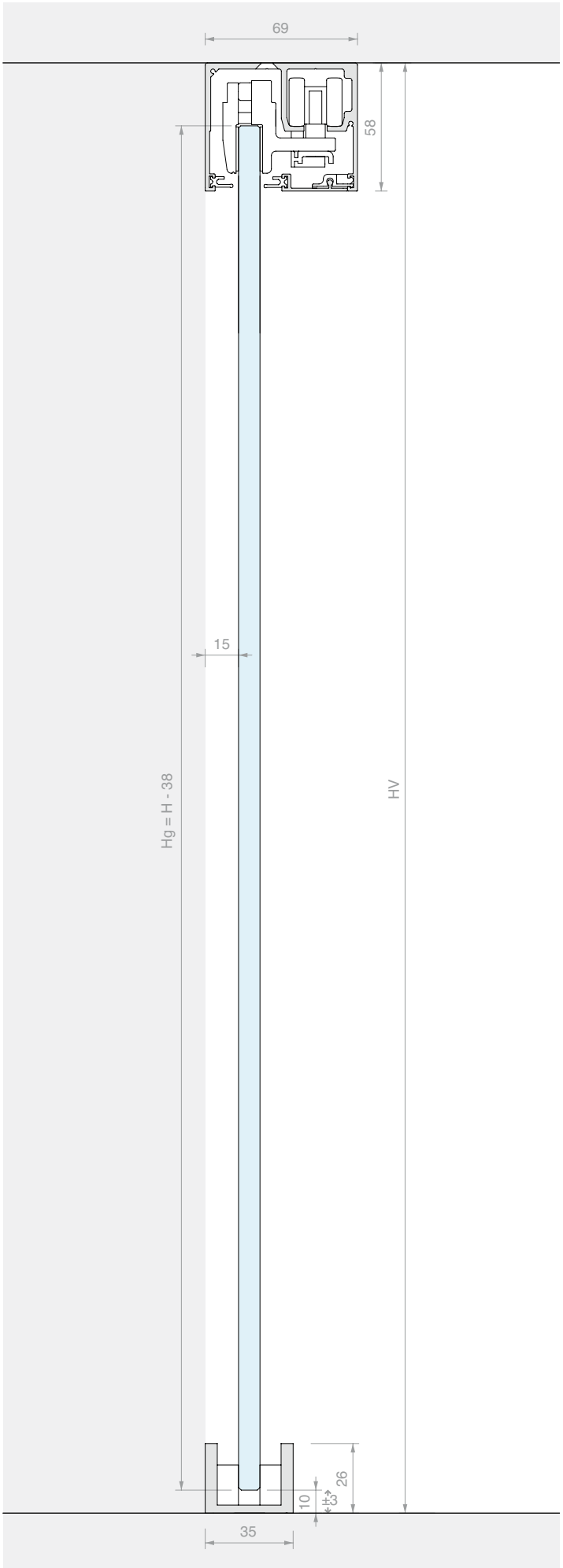
69
58
15
Hg = H - 38
HV
10
±3
26
35





KIT SCORREVOLE FISSAGGIO A SOFFITTO ANTA SINGOLA CON VETRO FISSO

Materiale: Alluminio
Finitura: /88 /97



DIMENSIONI VANO

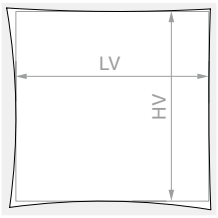

HV max: **2730** mm

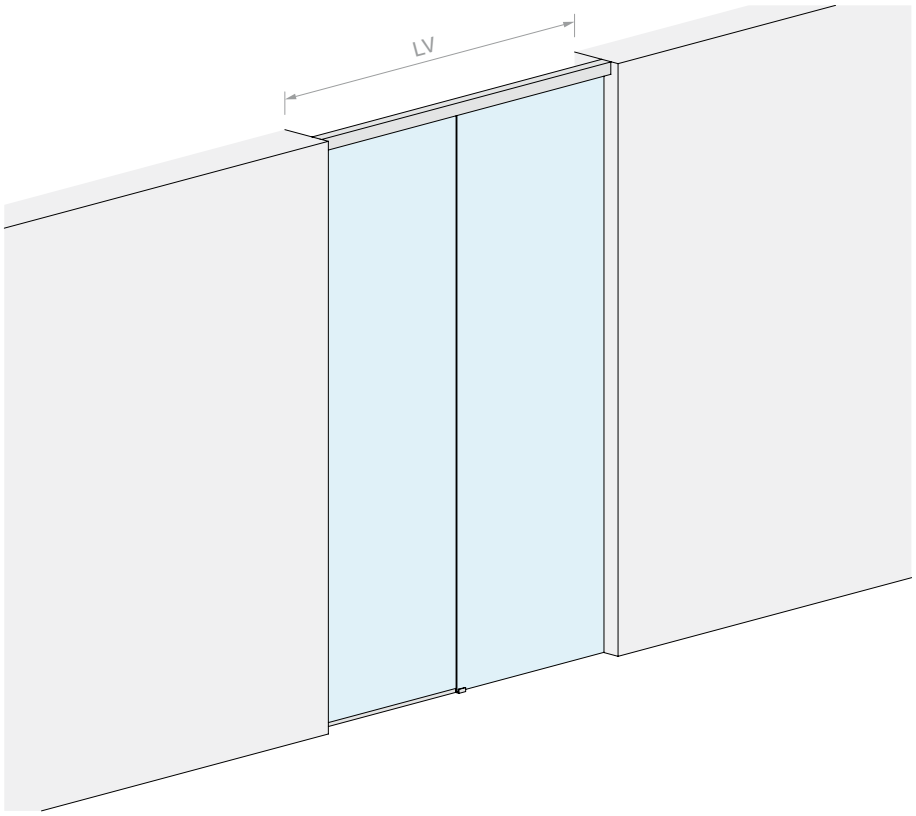

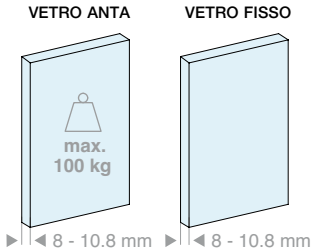

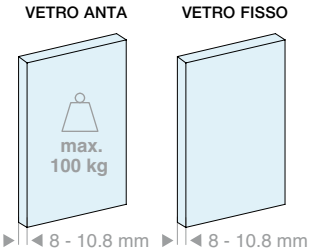

Kit costituito da:

Art.	Descrizione	Q.tà
LMGW	Set di accessori per una porta	1 Pz
057.3084.200	Binario fissaggio a soffitto	1 Pz
057.3085.200	Copertina inferiore	1 Pz
LMU20.150	Profilo a “U”	1 Pz
042.3005.100	Profilo di finitura	1 Pz
LMU20TP	Tappi di finitura	1 Pz
057.3078.002	Guarnizione di finitura	4 m
GTUP2	Guarnizione fermavetro	5 m

Optional

042.3102.072	Ammortizzatore softbreak 20-60 kg	1 Pz
042.3102.071	Ammortizzatore softbreak 61-100 kg	1 Pz
LMU20.300	Profilo a “U”	1 Pz

Art.	LV max	Q.tà
LMGWF200	**2000** mm	1 Pz

Kit costituito da:

Art.	Descrizione	Q.tà
LMGW	Set di accessori per una porta	1 Pz
057.3084.300	Binario fissaggio a soffitto	1 Pz
057.3085.300	Copertina inferiore	1 Pz
LMU20.300	Profilo a “U”	1 Pz
042.3005.200	Profilo di finitura	1 Pz
LMU20TP	Tappi di finitura	1 Pz
057.3078.002	Guarnizione di finitura	6 m
GTUP2	Guarnizione fermavetro	6 m

Optional

042.3102.072	Ammortizzatore softbreak 20-60 kg	1 Pz
042.3102.071	Ammortizzatore softbreak 61-100 kg	1 Pz
LMU20.300	Profilo a “U”	1 Pz

Art.	LV max	Q.tà
LMGWF300	**3000** mm	1 Pz

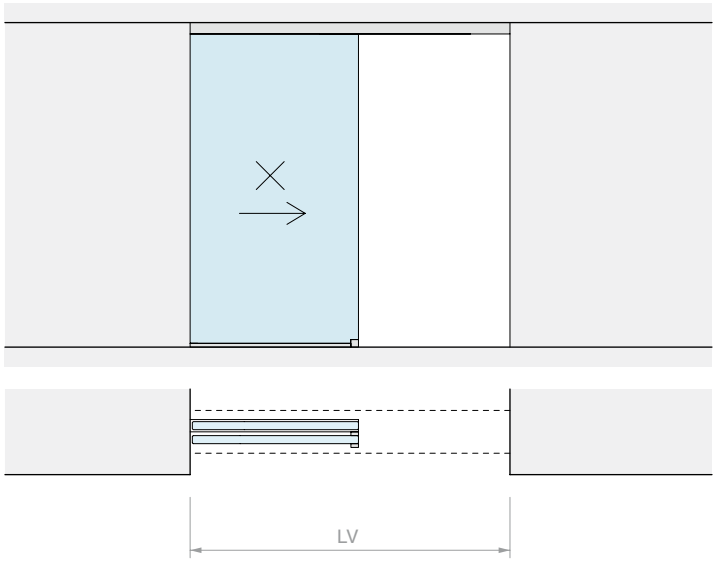
LV

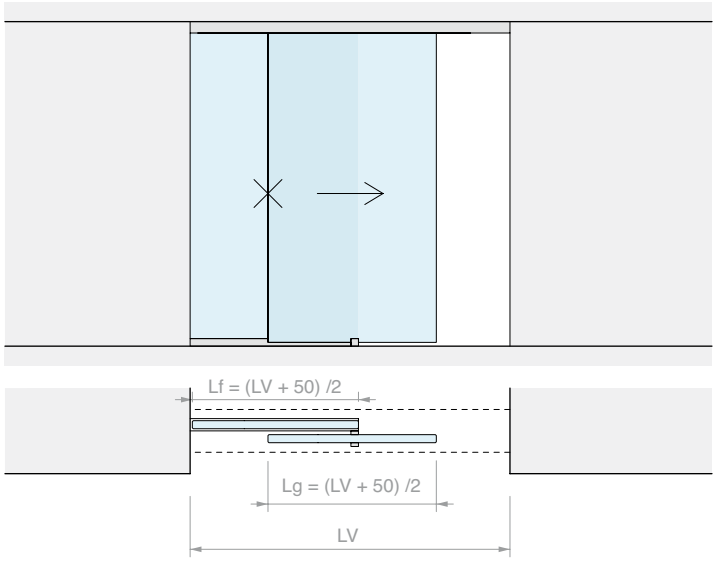
Lf = (LV + 50) /2
Lg = (LV + 50) /2
LV

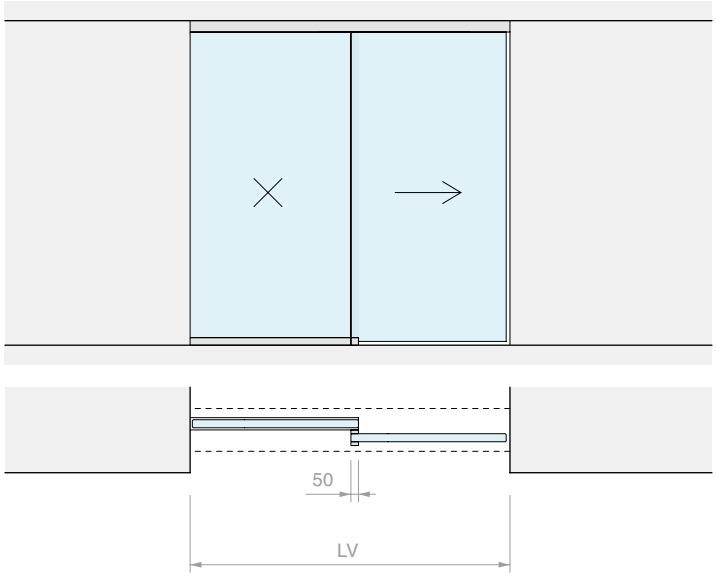
50
LV

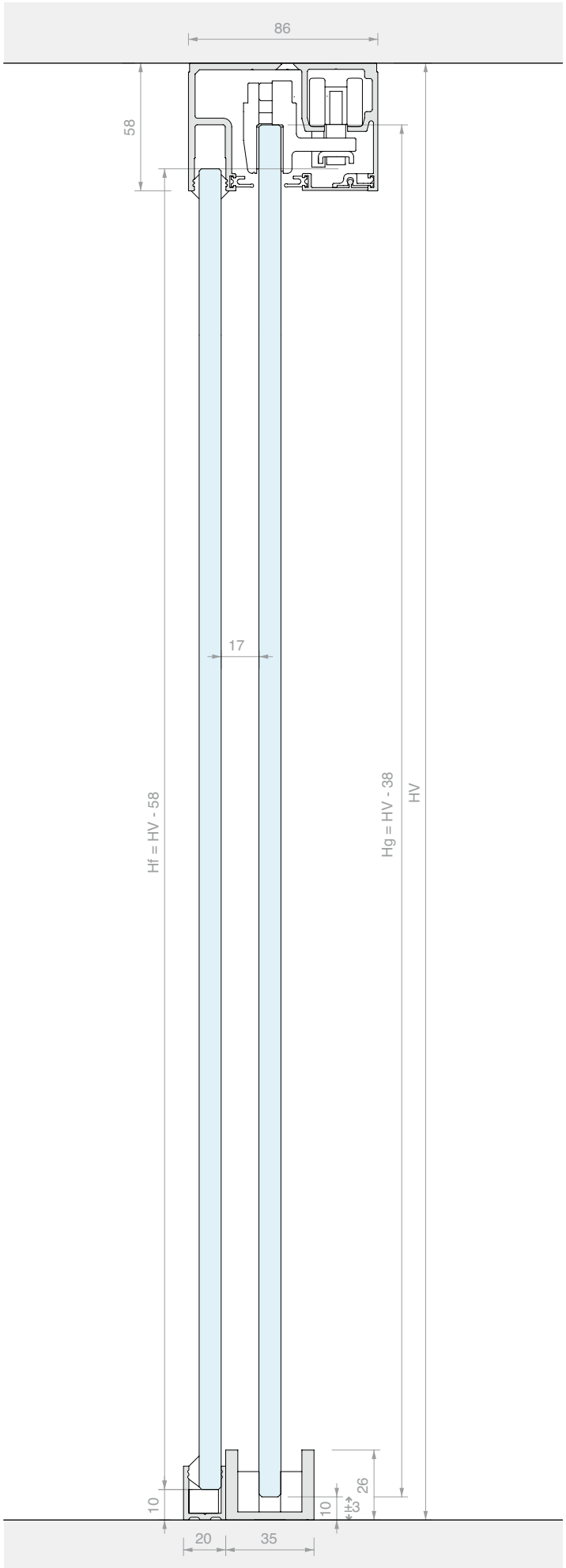
86
58
17
Hf = HV - 58
Hg = HV - 38
HV
10
10
±3
26
20
35





KIT SCORREVOLE FISSAGGIO A SOFFITTO DOPPIA ANTA CON DOPPIO VETRO FISSO

Materiale: Alluminio
Finitura: /88 /97



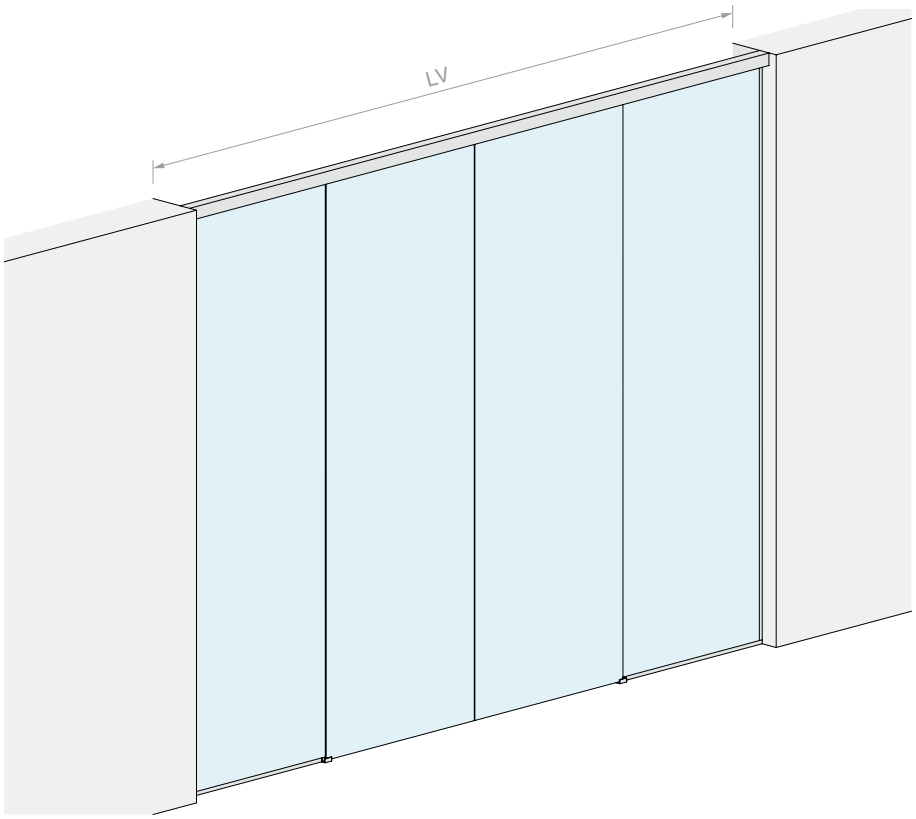

DIMENSIONI VANO

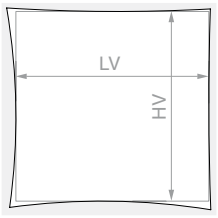

HV max: **2730** mm

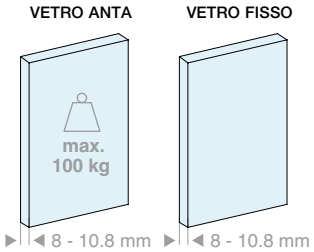

Kit costituito da:

Art.	Descrizione	Q.tà
LMGW	Set di accessori per una porta	2 Pz
057.3084.400	Binario fissaggio a soffitto e fisso	1 Pz
057.3085.400	Copertina inferiore	1 Pz
LMU20.300	Profilo a “U”	1 Pz
042.3005.300	Profilo di finitura	1 Pz
LMU20TP	Tappi di finitura	2 Pz
057.3078.002	Guarnizione di finitura	8 m
GTUP2	Guarnizione fermavetro	9 m

Optional

042.3102.072	Ammortizzatore softbreak 20-60 kg	1 Pz
042.3102.071	Ammortizzatore softbreak 61-100 kg	1 Pz
LMU20.300	Profilo a “U”	1 Pz
LMSINCRO	Kit di sincronismo	1 Pz

Art.	LV max	Q.tà
LMGWF400	**4000** mm	1 Pz

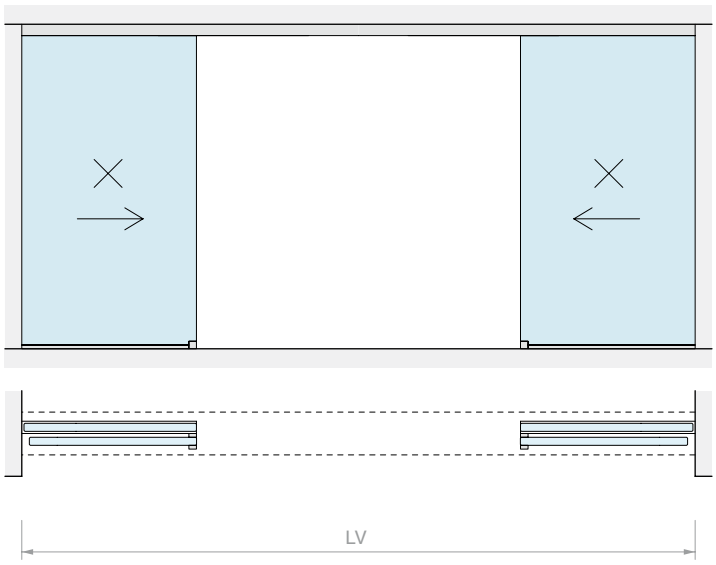

LV

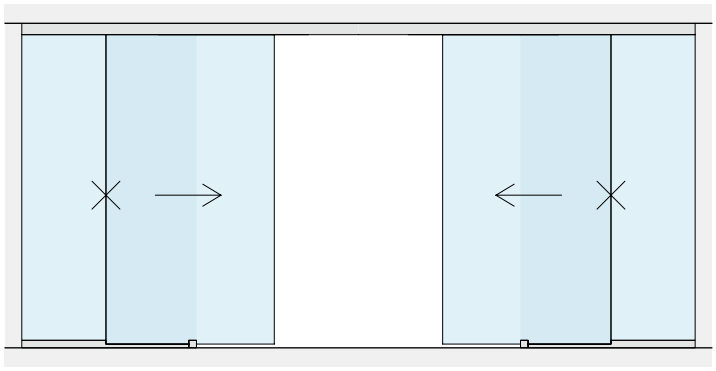

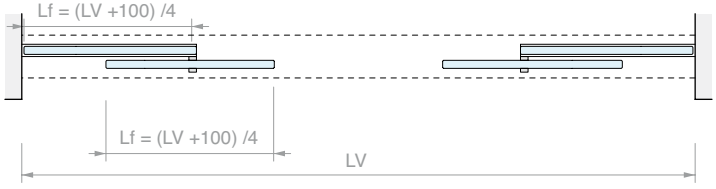
Lf = (LV +100) /4
Lf = (LV +100) /4
LV

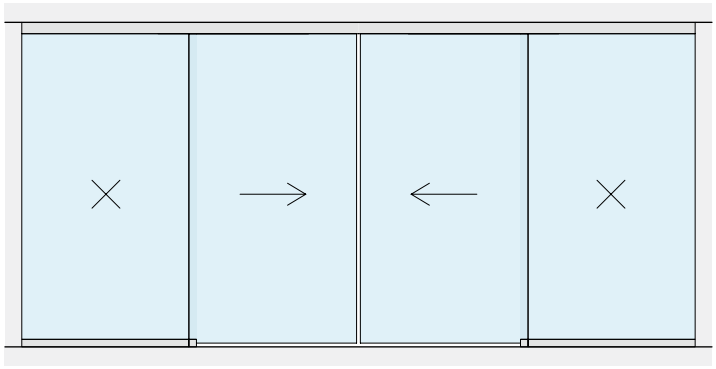

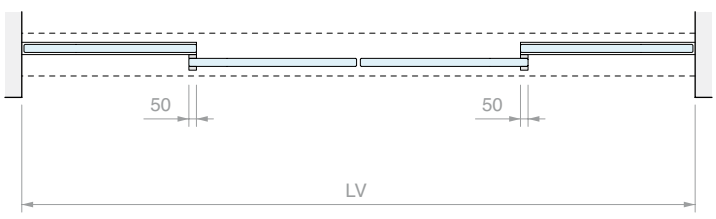
50
50
LV

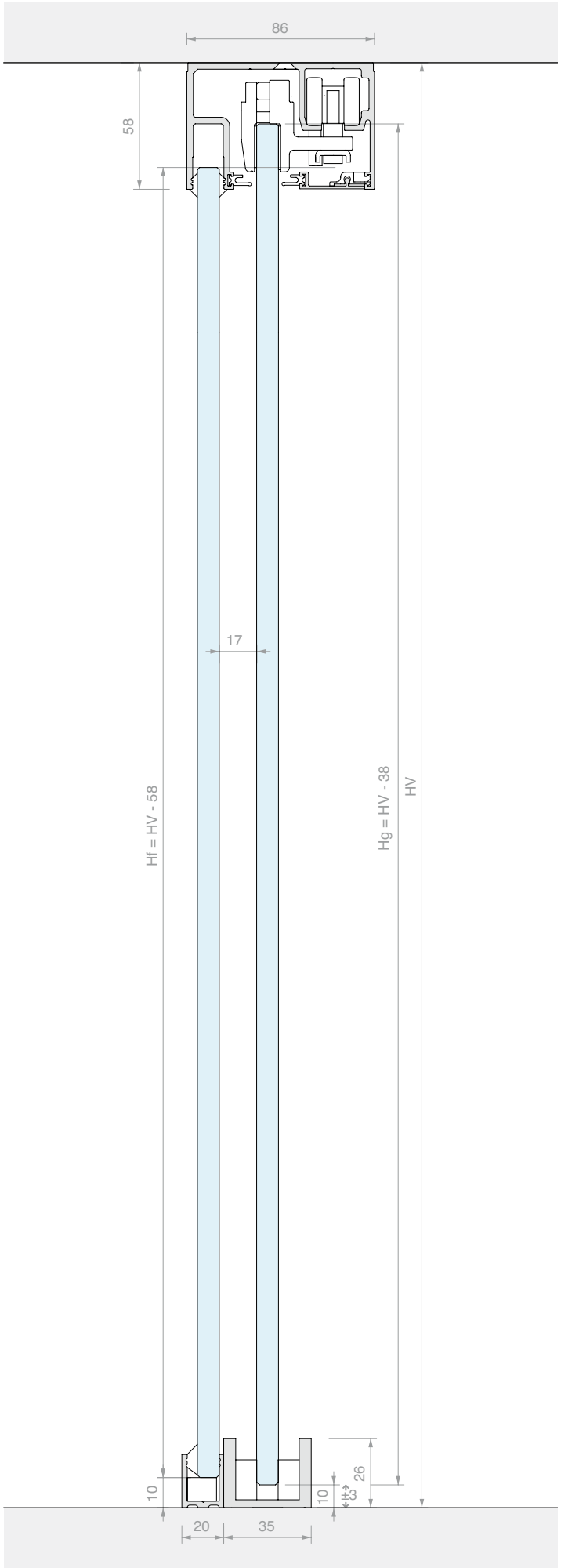
86
58
17
Hf = HV - 58
Hg = HV - 38
HV
10
10
±3
26
20
35


the BOOK



KIT SCORREVOLE FISSAGGIO A INCASSO ANTA SINGOLA

Materiale: Alluminio
Finitura: /88 /97

SENZA FORI NEL VETRO

DIMENSIONI VANO

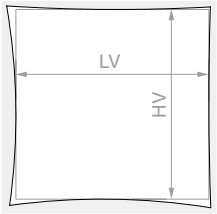

HV max: **2680** mm

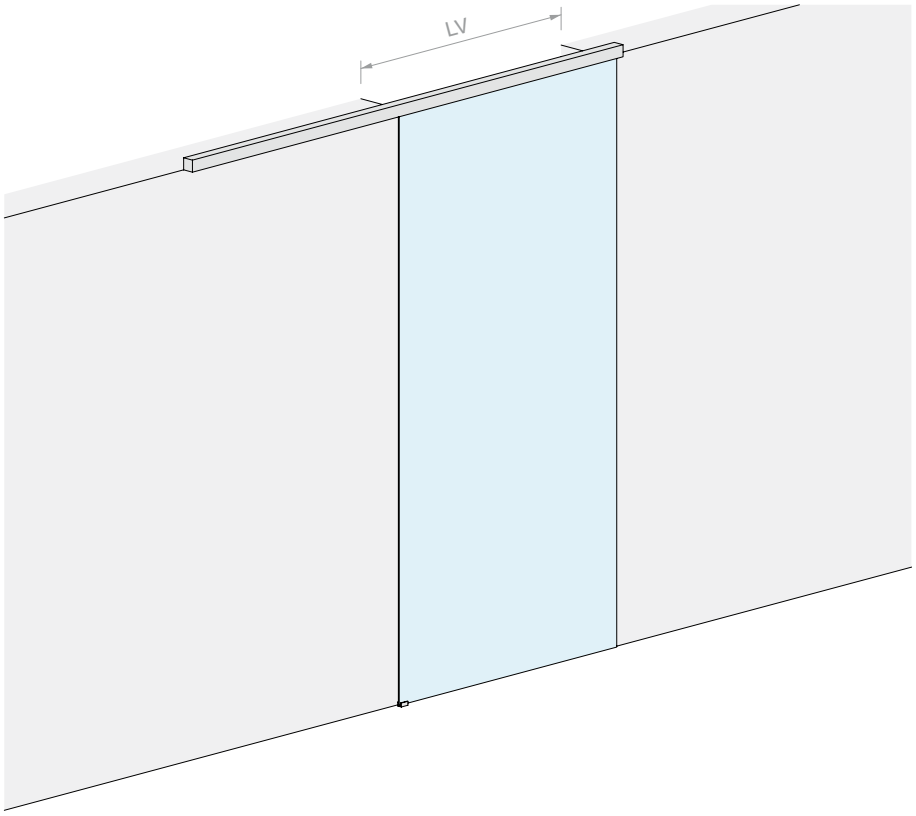



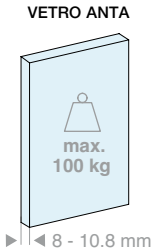

Kit costituito da:

Art.	Descrizione	Q.tà
LMGW	Set di accessori per una porta	1 Pz
LMGWSIB200	Binario a incasso	1 Pz
057.3085.200	Copertina inferiore	1 Pz
057.3078.002	Guarnizione di finitura	4 m
Optional		
042.3102.072	Ammortizzatore softbreak 20-60 kg	1 Pz
042.3102.071	Ammortizzatore softbreak 61-100 kg	1 Pz

Kit costituito da:

Art.	Descrizione	Q.tà
LMGW	Set di accessori per una porta	1 Pz
LMGWSIB300	Binario a incasso	1 Pz
057.3085.300	Copertina inferiore	1 Pz
057.3078.002	Guarnizione di finitura	6 m
Optional		
042.3102.072	Ammortizzatore softbreak 20-60 kg	1 Pz
042.3102.071	Ammortizzatore softbreak 61-100 kg	1 Pz

Art.	LV max	Q.tà
LMGWSI200	**920** mm	1 Pz

Art.	LV max	Q.tà
LMGWSI300	**1420** mm	1 Pz

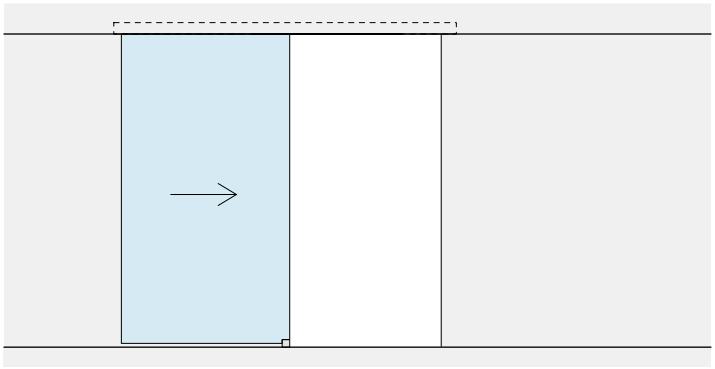

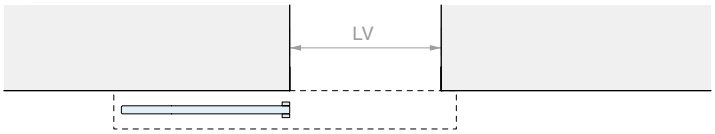
LV

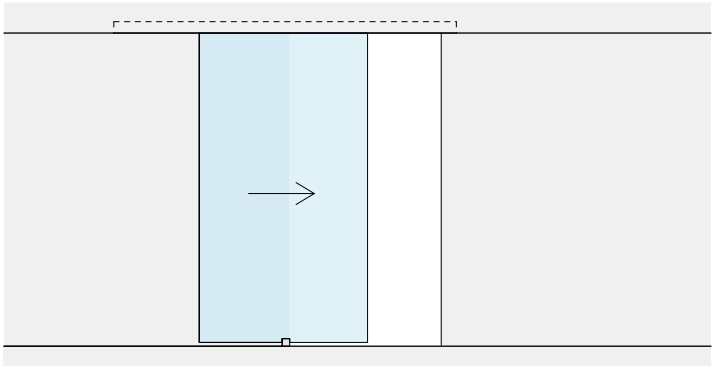

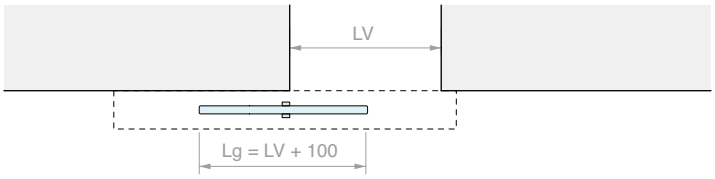
LV
Lg = LV + 100

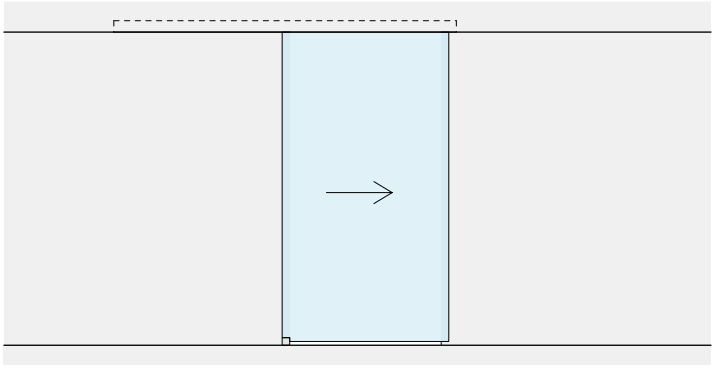

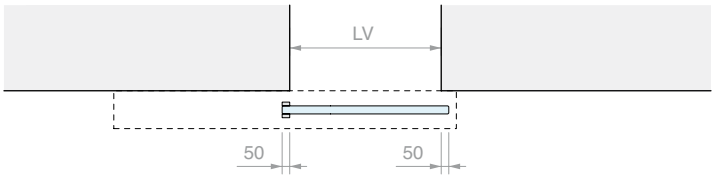
LV
50
50

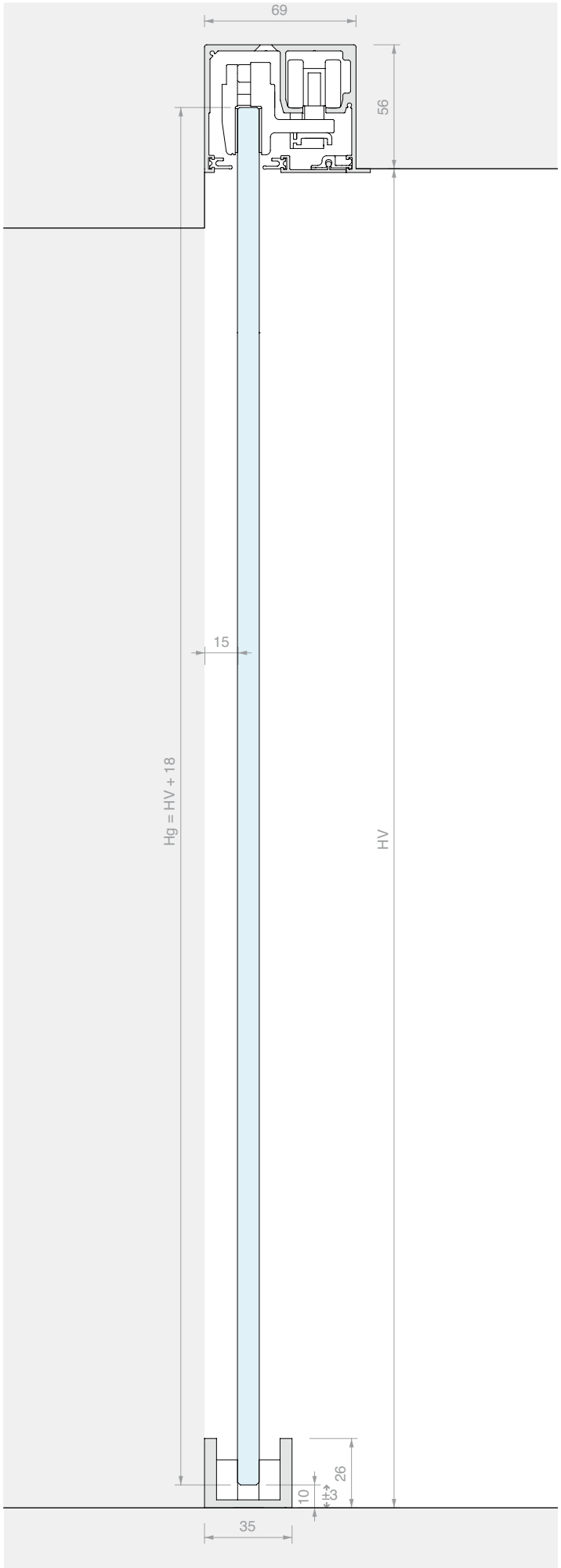
69
56
15
Hg = HV + 18
HV
26
10
±3
35


the BOOK



KIT SCORREVOLE FISSAGGIO A INCASSO DOPPIA ANTA

Materiale: Alluminio
Finitura: /88 /97



DIMENSIONI VANO

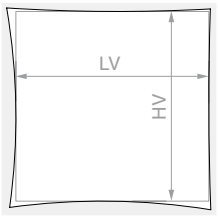

HV max: **2680** mm

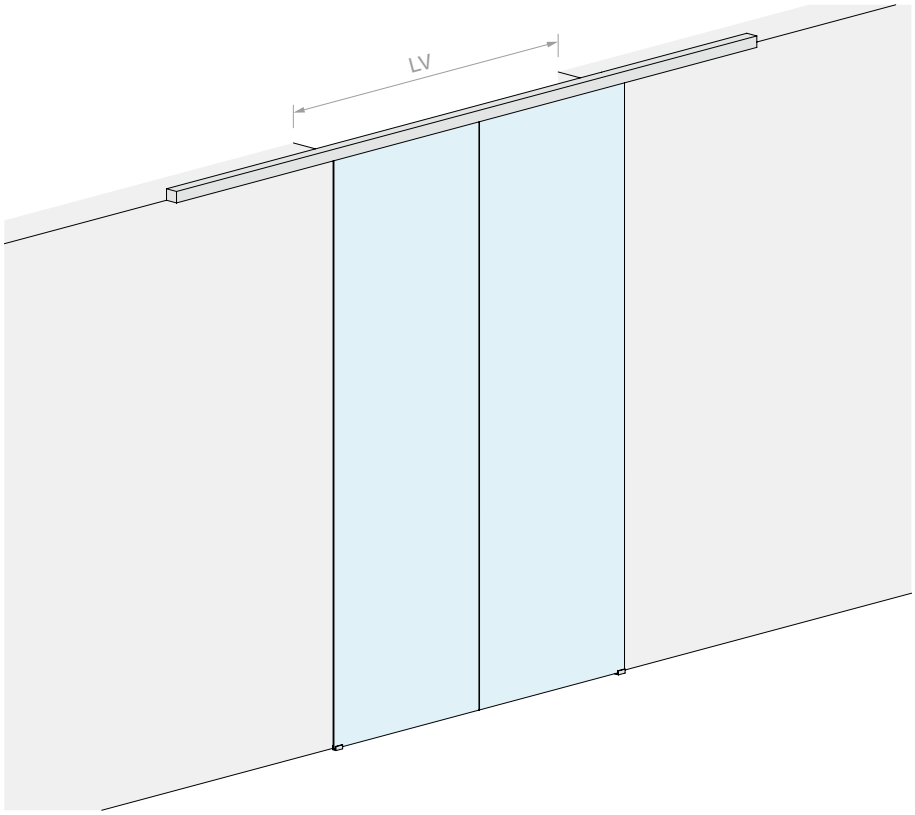

VETRO ANTA

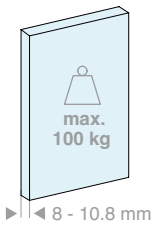

Kit costituito da:

Art.	Descrizione	Q.tà
LMGW	Set di accessori per una porta	2 Pz
LMGWSIB400	Binario a incasso	1 Pz
057.3085.400	Copertina inferiore	1 Pz
057.3078.002	Guarnizione di finitura	8 m

Optional

042.3102.072	Ammortizzatore softbreak 20-60 kg	1 Pz
042.3102.071	Ammortizzatore softbreak 61-100 kg	1 Pz
LMSINCRO	Kit di sincronismo	1 Pz

Art.	LV max	Q.tà
LMGWSI400	**1940** mm	1 Pz

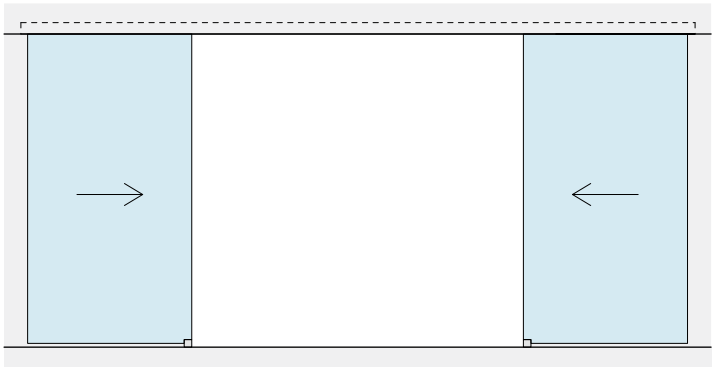


LV

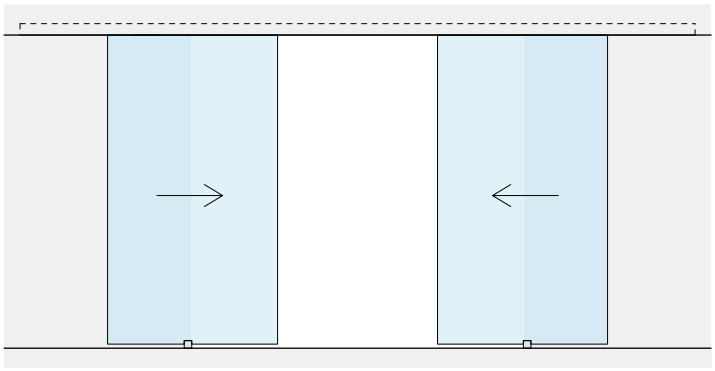

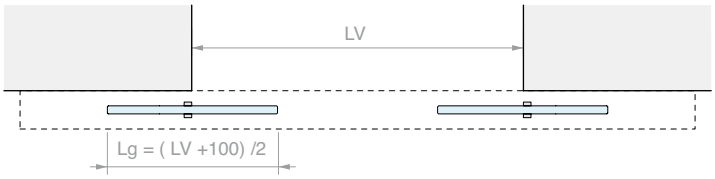
LV
Lg = (LV +100) /2

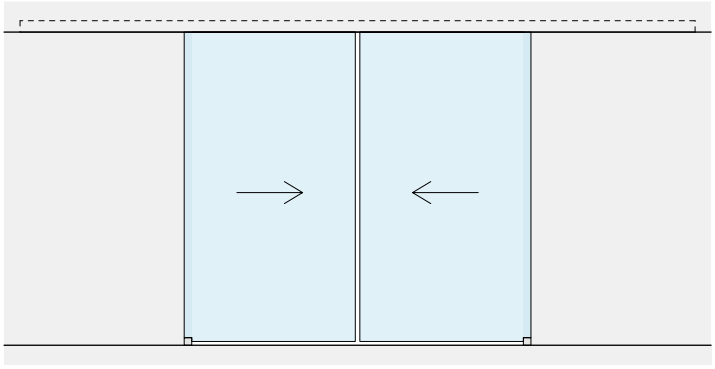

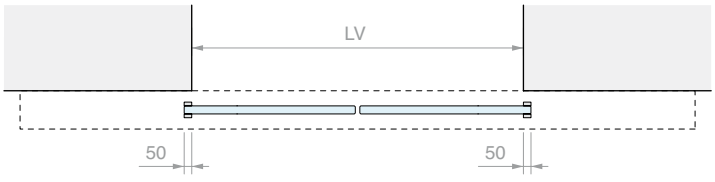
LV
50
50

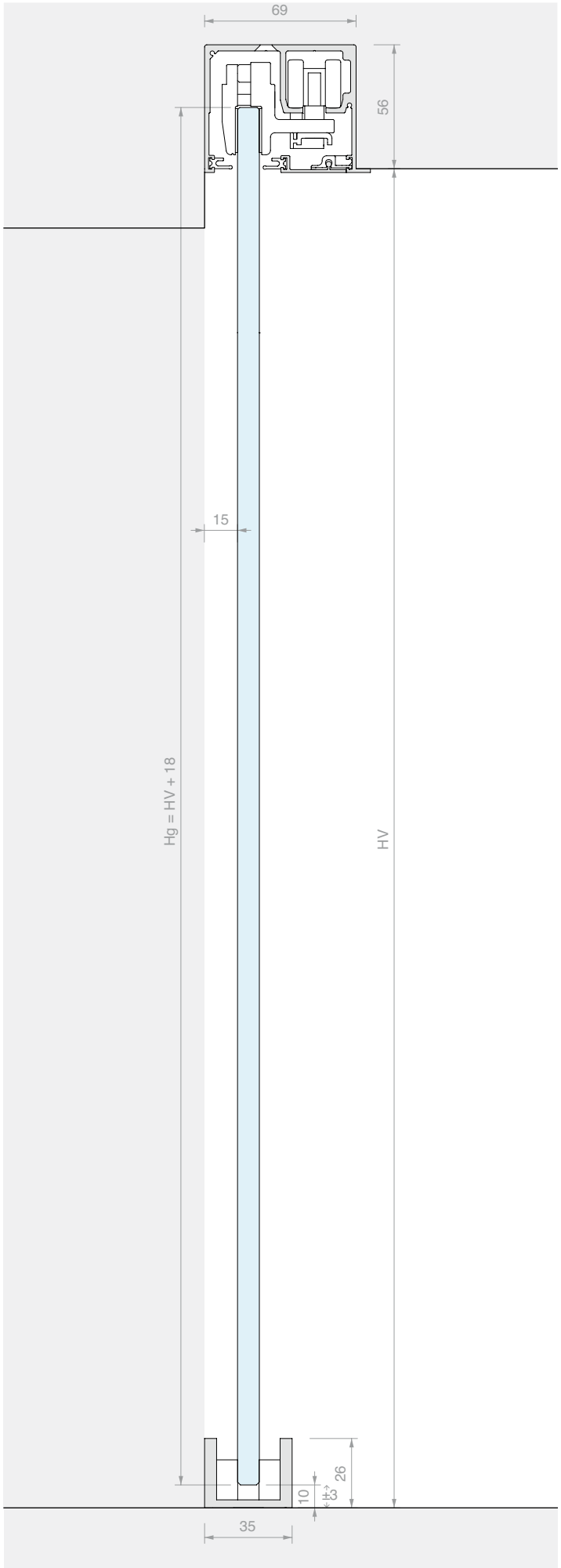
69
56
15
Hg = HV + 18
HV
26
±3
10
35


the BOOK



KIT SCORREVOLE FISSAGGIO A INCASSO
ANTA SINGOLA CON VETRO FISSO

Materiale: Alluminio
Finitura: /88 /97



DIMENSIONI VANO

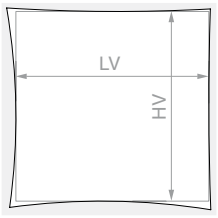

HV max: **2680** mm

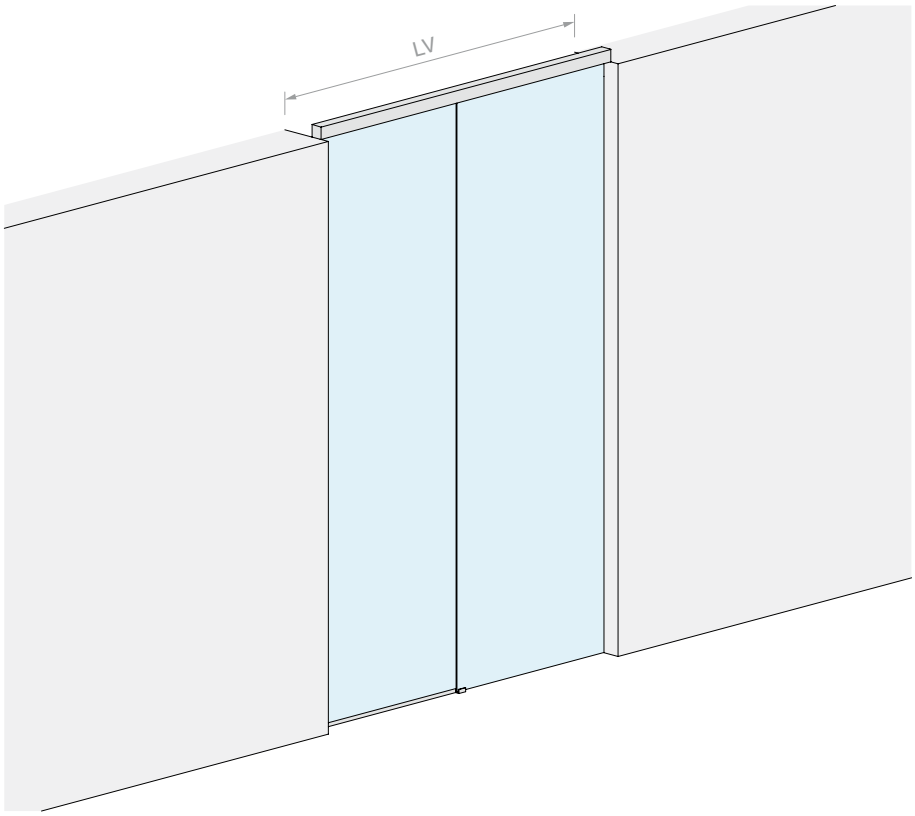

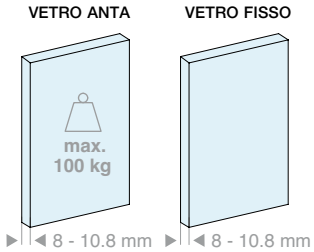

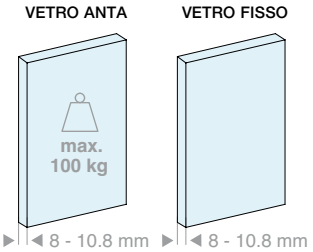

Kit costituito da:

Art.	Descrizione	Q.tà
LMGW	Set di accessori per una porta	1 Pz
LMGWI.B200	Binario a incasso e fisso	1 Pz
057.3085.200	Copertina inferiore	1 Pz
LMU20.150	Profilo a “U”	1 Pz
042.3005.100	Profilo di finitura	1 Pz
LMU20TP	Tappi di finitura	1 Pz
057.3078.002	Guarnizione di finitura	4 m
GTUP2	Guarnizione fermavetro	5 m

Optional

042.3102.072	Ammortizzatore softbreak 20-60 kg	1 Pz
042.3102.071	Ammortizzatore softbreak 61-100 kg	1 Pz
LMU20.300	Profilo a “U”	1 Pz

Art.	LV max	Q.tà
LMGWI200	**2000** mm	1 Pz

Kit costituito da:

Art.	Descrizione	Q.tà
LMGW	Set di accessori per una porta	1 Pz
LMGWI.B300	Binario a incasso e fisso	1 Pz
057.3085.300	Copertina inferiore	1 Pz
LMU20.300	Profilo a “U”	1 Pz
042.3005.200	Profilo di finitura	1 Pz
LMU20TP	Tappi di finitura	1 Pz
057.3078.002	Guarnizione di finitura	6 m
GTUP2	Guarnizione fermavetro	6 m

Optional

042.3102.072	Ammortizzatore softbreak 20-60 kg	1 Pz
042.3102.071	Ammortizzatore softbreak 61-100 kg	1 Pz
LMU20.300	Profilo a “U”	1 Pz

Art.	LV max	Q.tà
LMGWI300	**3000** mm	1 Pz

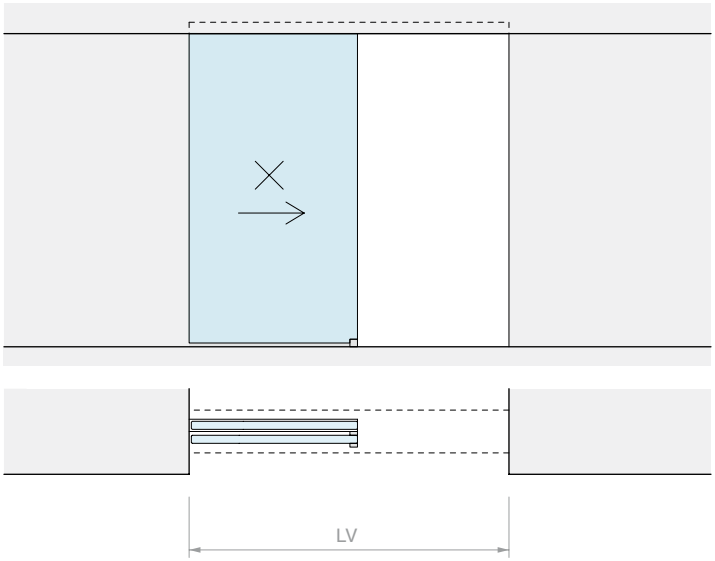
LV

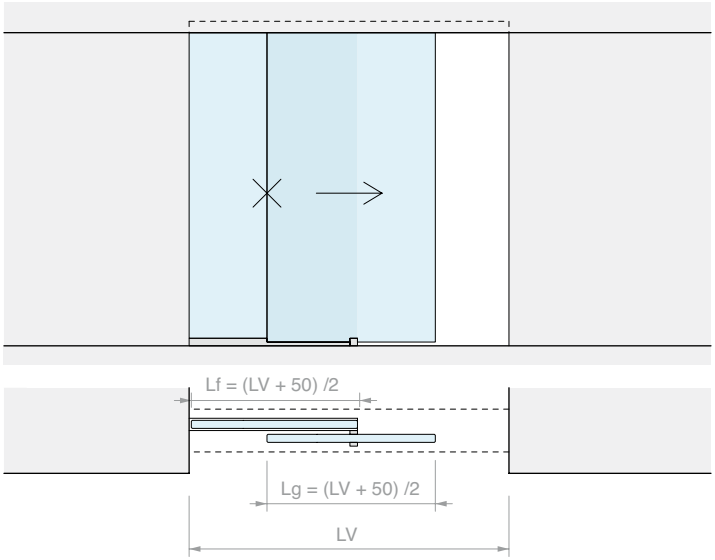
Lf = (LV + 50) /2
Lg = (LV + 50) /2
LV

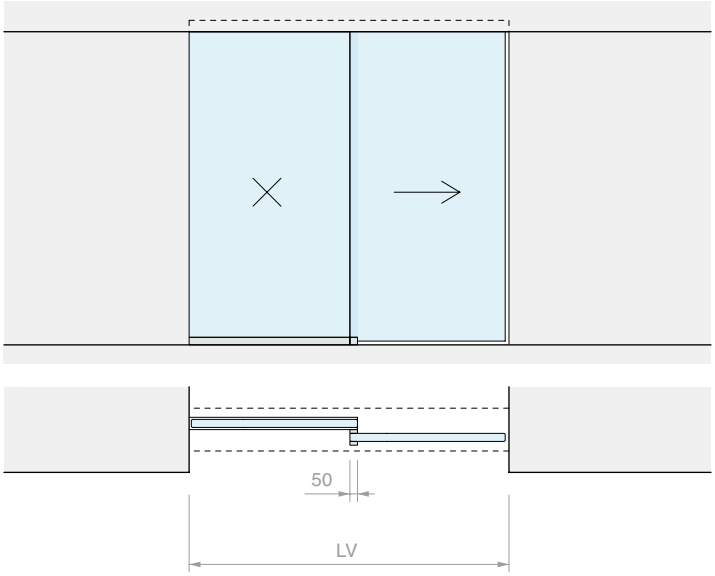
50
LV

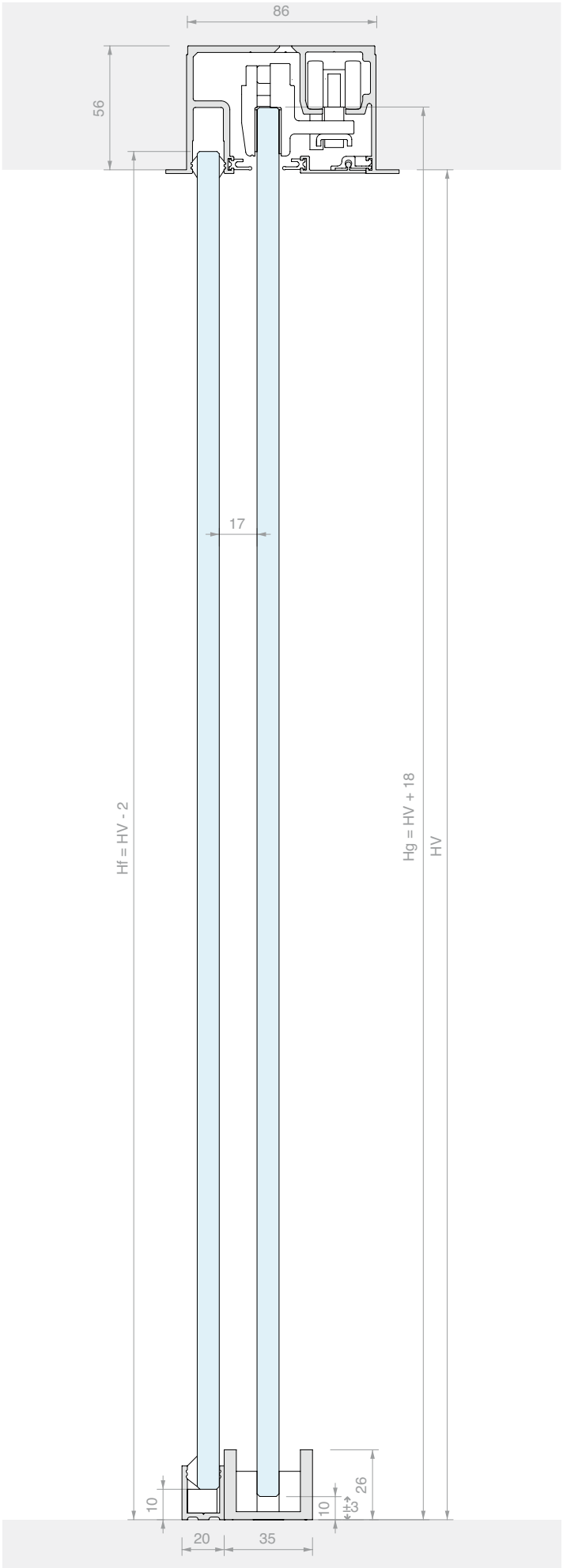
86
56
17
Hf = HV - 2
Hg = HV + 18
HV
10
10
±3
26
20
35





KIT SCORREVOLE FISSAGGIO A INCASSO CON DOPPIO VETRO FISSO

Materiale: Alluminio
Finitura: /88 /97



DIMENSIONI VANO

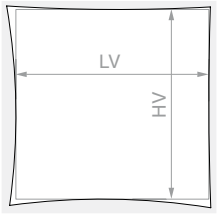

HV max: **2680** mm

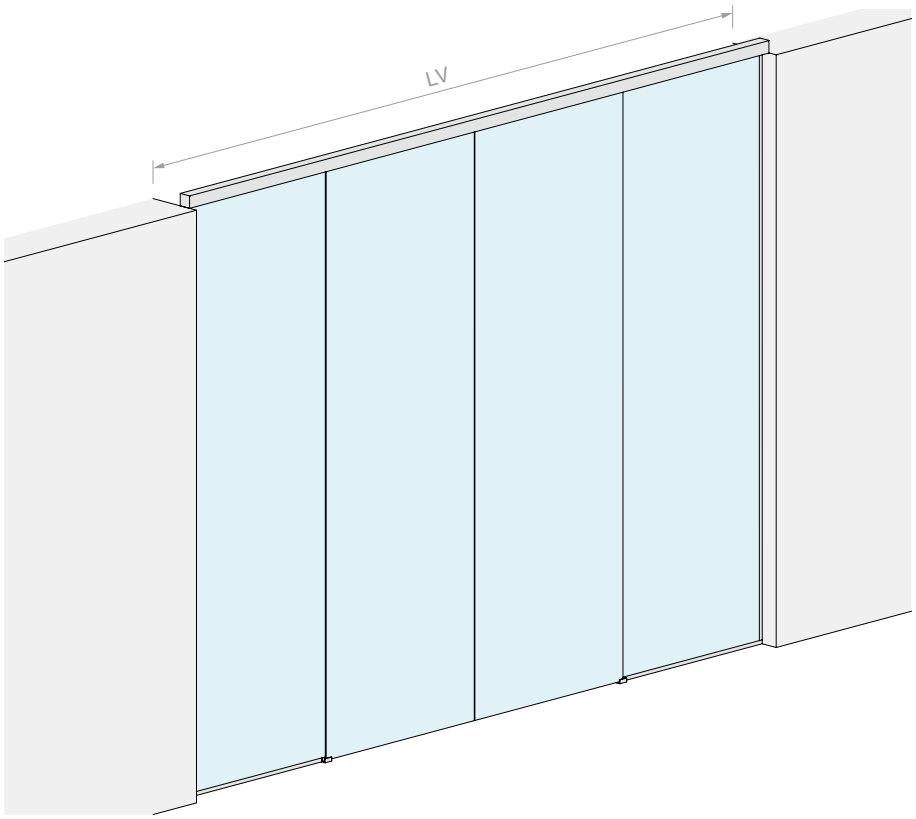

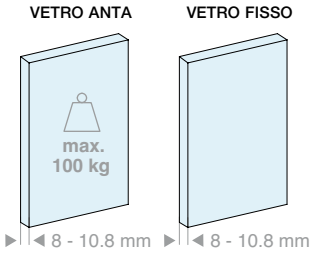

Kit costituito da:

Art.	Descrizione	Q.tà
LMGW	Set di accessori per una porta	2 Pz
LMGWI.B400	Binario a incasso e fisso	1 Pz
057.3085.400	Copertina inferiore	1 Pz
LMU20.300	Profilo a “U”	1 Pz
042.3005.300	Profilo di finitura	1 Pz
LMU20TP	Tappi di finitura	2 Pz
057.3078.002	Guarnizione di finitura	8 m
GTUP2	Guarnizione fermavetro	9 m

Optional

042.3102.072	Ammortizzatore softbreak 20-60 kg	1 Pz
042.3102.071	Ammortizzatore softbreak 61-100 kg	1 Pz
LMU20.300	Profilo a “U”	1 Pz
LMSINCRO	Kit di sincronismo	1 Pz

Art.	LV max	Q.tà
LMGWI400	**4000** mm	1 Pz

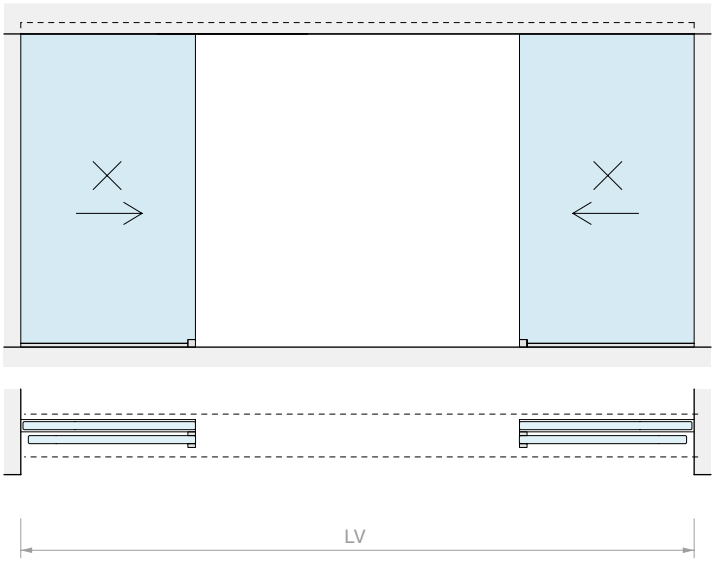

LV

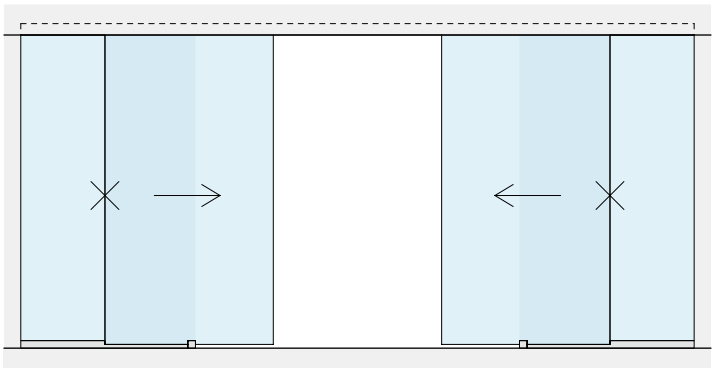

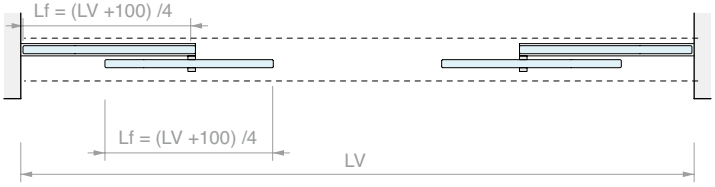
Lf = (LV +100) /4
Lf = (LV +100) /4
LV

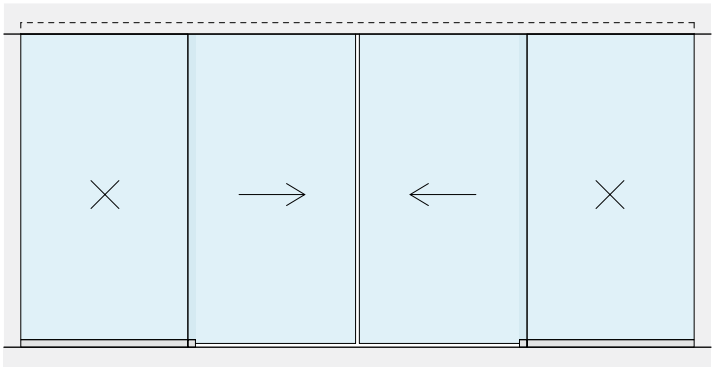

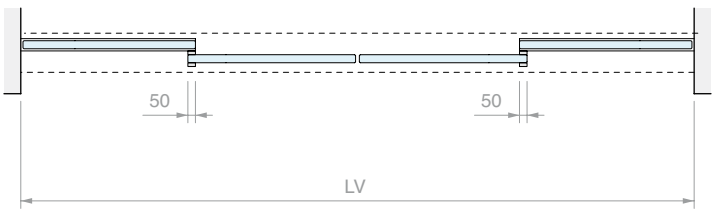
50
50
LV

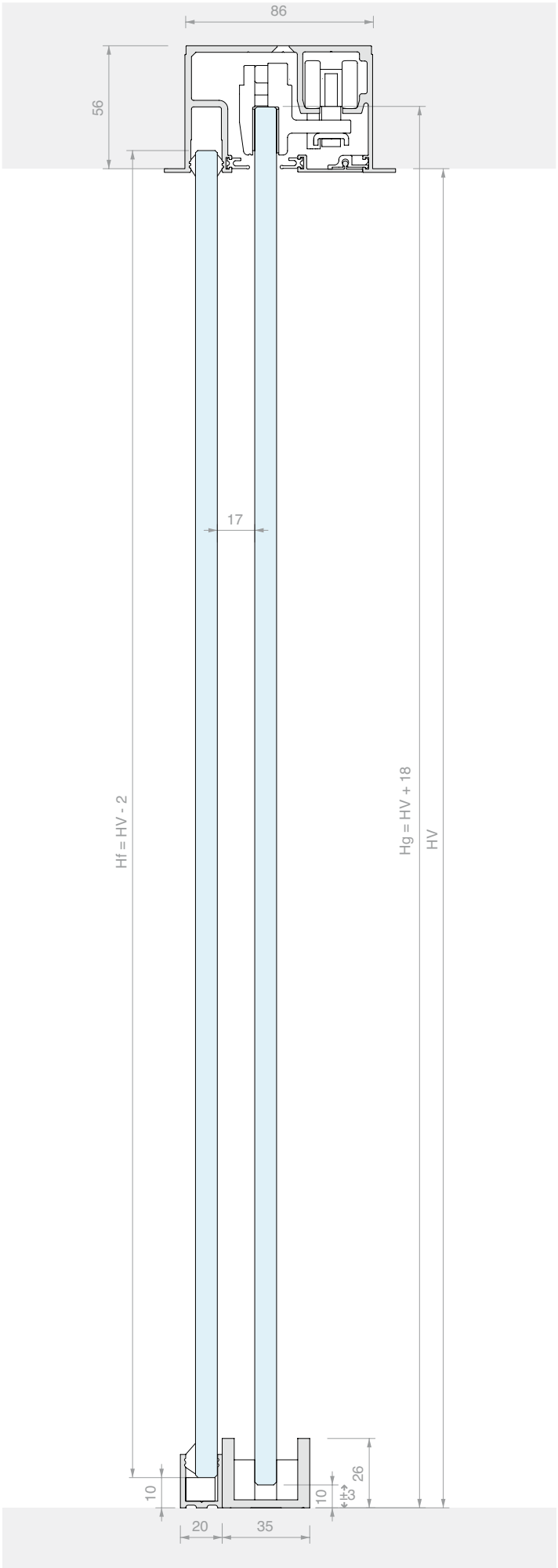
86
56
17
Hf = HV - 2
Hg = HV + 18
HV
10
10
±3
26
20
35



BINARIO FISSAGGIO A SOFFITTO

Materiale: Alluminio

Finitura: /88 /97

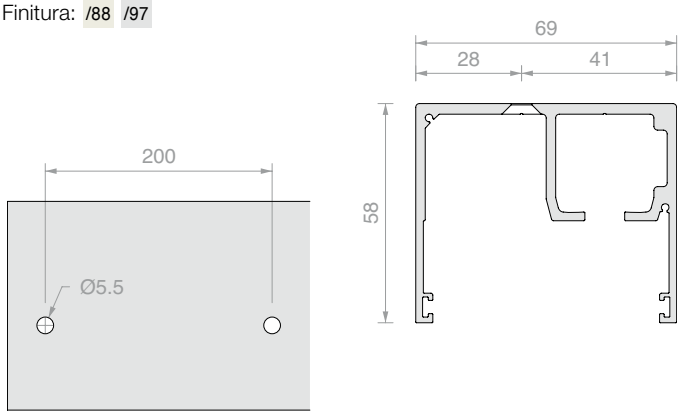

Art.	Lunghezza	Q.tà
LMGWSB200	**2000** mm	1 Pz
LMGWSB300	**3000** mm	1 Pz
LMGWSB400	**4000** mm	1 Pz
LMGWSB600	**6000** mm	1 Pz



BINARIO FISSAGGIO A SOFFITTO CON FISSO

Materiale: Alluminio

Finitura: /88 /97

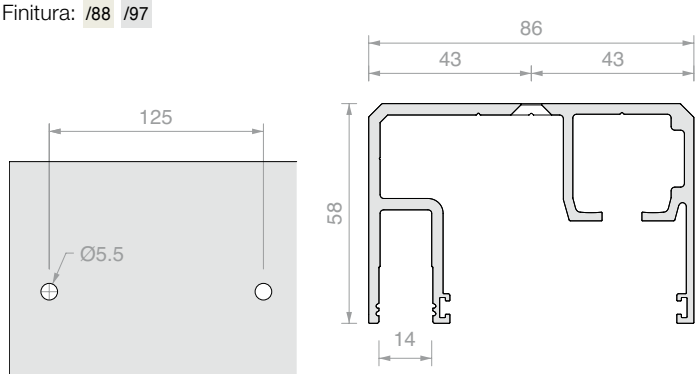

Art.	Lunghezza	Q.tà
057.3084.200	**2000** mm	1 Pz
057.3084.300	**3000** mm	1 Pz
057.3084.400	**4000** mm	1 Pz
057.3084.600	**6000** mm	1 Pz



BINARIO A INCASSO

Materiale: Alluminio

Finitura: /88 /97

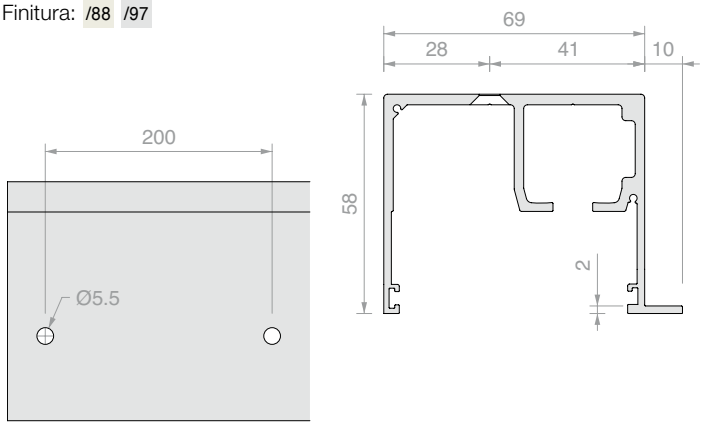

Art.	Lunghezza	Q.tà
LMGWSIB200	**2000** mm	1 Pz
LMGWSIB300	**3000** mm	1 Pz
LMGWSIB400	**4000** mm	1 Pz
LMGWSIB600	**6000** mm	1 Pz



BINARIO A INCASSO CON FISSO

Materiale: Alluminio

Finitura: /88 /97

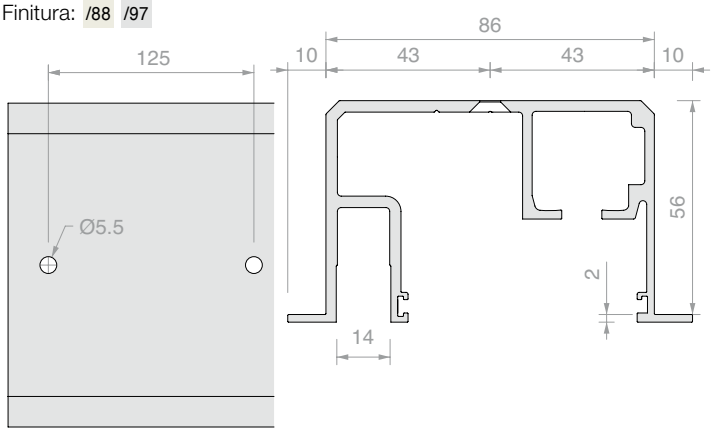

Art.	Lunghezza	Q.tà
LMGWI.B200	**2000** mm	1 Pz
LMGWI.B300	**3000** mm	1 Pz
LMGWI.B400	**4000** mm	1 Pz
LMGWI.B600	**6000** mm	1 Pz



COPERTINA INFERIORE

Materiale: Alluminio

Finitura: /88 /97

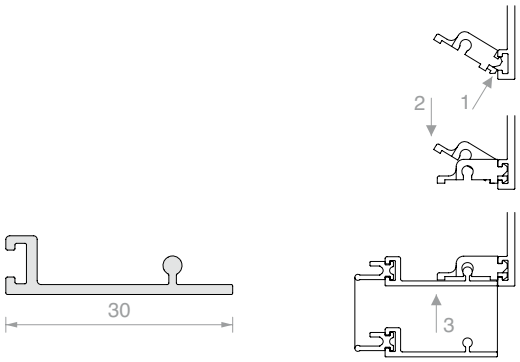

Art.	Lunghezza	Q.tà
057.3085.200	**2000** mm	1 Pz
057.3085.300	**3000** mm	1 Pz
057.3085.400	**4000** mm	1 Pz
057.3085.600	**6000** mm	1 Pz



PROFILO DI FINITURA PER SEDE VETRO FISSO

Materiale: Alluminio

Finitura: /88 /97

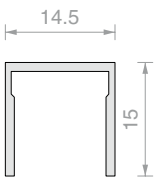

Art.	Lunghezza	Q.tà
042.3005.100	**1000** mm	1 Pz
042.3005.200	**2000** mm	1 Pz
042.3005.300	**3000** mm	1 Pz
042.3005.400	**4000** mm	1 Pz
042.3005.600	**6000** mm	1 Pz



PROFILO A “U”

Materiale: Alluminio

Finitura: /6 /88 /91 /97

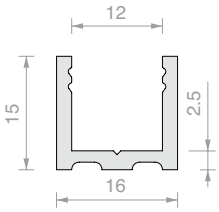

Art.	Lunghezza	Q.tà
PBD3183.150	**1498** mm	1 Pz
PBD3183.220	**2200** mm	1 Pz
PBD3183	**3000** mm	1 Pz



PROFILO A “U”

Materiale: Alluminio

Finitura: /6 /88 /91 /97

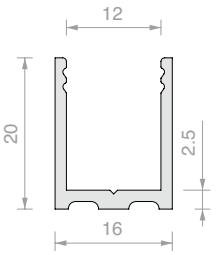

Art.	Lunghezza	Q.tà
LMU20.100	**996** mm	1 Pz
LMU20.150	**1498** mm	1 Pz
LMU20.300	**3000** mm	1 Pz



TAPPO DI FINITURA

Materiale: Alluminio

Finitura: /88 /91 /97 /R2

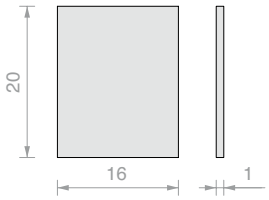

Art.	Q.tà
LMU20TP	1 Pz



COPPIA DI TAPPI TERMINALI PER LMGWSB / LMGWSIB

Materiale: Alluminio

Finitura: /88 /97

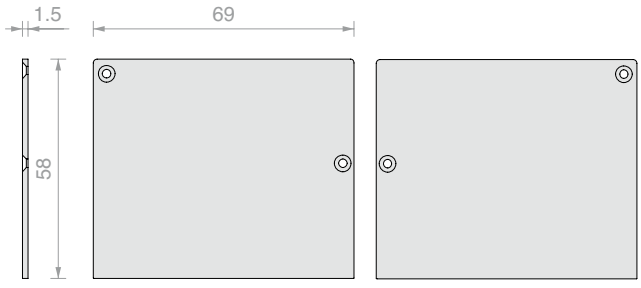

Art.	Q.tà
LMGWST01	1 Pz



GUARNIZIONE DI FINITURA

Materiale: Gomma

Colore: nero

Da inserire nei profili Art. LMGWB, 057.3084, 057.3085, LMGWSIB, LMGWI

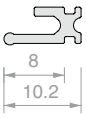

Art.	Q.tà
057.3078.002	1 m



GUARNIZIONE FERMAVETRO

Materiale: PVC

Art.	Spessore	Colore	Q.tà
GTUP2	**2** mm	Trasparente	1 m
GTUP3	**3** mm	Trasparente	1 m
GTUP4	**4** mm	Trasparente	1 m
GTUP5	**5** mm	Trasparente	1 m
GTUP6	**6** mm	Trasparente	1 m

Art.	Spessore	Colore	Q.tà
GTUP2G	**2** mm	Goffrata	1 m
GTUP3G	**3** mm	Goffrata	1 m
GTUP4G	**4** mm	Goffrata	1 m
GTUP5G	**5** mm	Goffrata	1 m
GTUP6G	**6** mm	Goffrata	1 m

Art.	Spessore	Colore	Q.tà
GTUP2N	**2** mm	Nera	1 m
GTUP3N	**3** mm	Nera	1 m
GTUP4N	**4** mm	Nera	1 m
GTUP5N	**5** mm	Nera	1 m
GTUP6N	**6** mm	Nera	1 m



AMMORTIZZATORE SOFTBREAK

Materiale: ABS, zama e acciaio

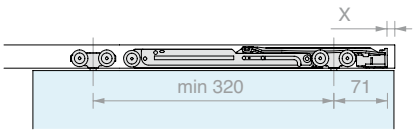

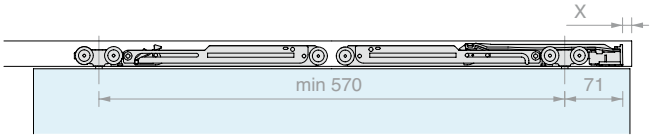

Art.	Portata	Q.tà
042.3102.072	Da **20** a **60** kg	1 Pz
042.3102.071	Da **61** a **100** kg	1 Pz



SET DI ACCESSORI PER UNA PORTA

costituito da:
2 Pz Carrelli con vite
2 Pz Pinze
1 Pz Stop con fermo
1 Pz Stop senza fermo
12 Pz Clip per copertina
1 Pz Guida a pavimento
Finitura: /88 /97

Art.	Per vetri	Portata	Q.tà
LMGW	Da **8** a **10.8** mm	**100** kg	1 Pz



KIT SINCRONISMO PER 2 ANTE IN LINEA

Art.	Q.tà
LMSINCRO	1 Pz



STOP BASSO

Materiale: Zama

Finitura: /97

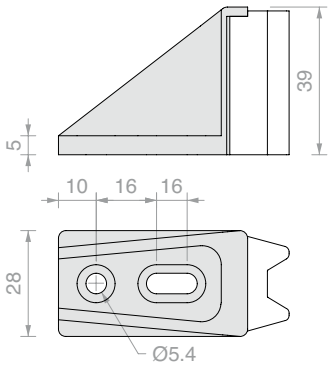

Art.	Q.tà
057.3099.071	1 Pz



GUIDA A TERRA REGOLABILE

Materiale: alluminio

Finitura: /88 /91 /97 /R2

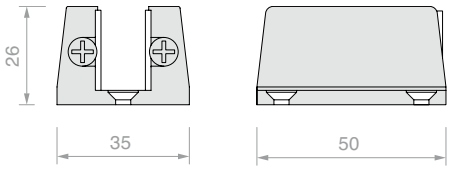

Art.	Per vetri	Q.tà
057.3030.071	Da **6** a **12.7** mm	1 Pz



STOP CON FERMO

Materiale: ABS

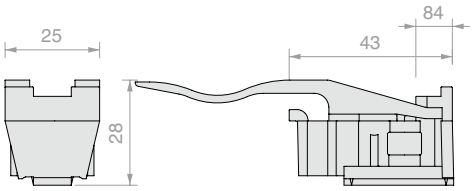

Art.	Q.tà
057.3073.072	1 Pz



STOP SENZA FERMO

Materiale: ABS

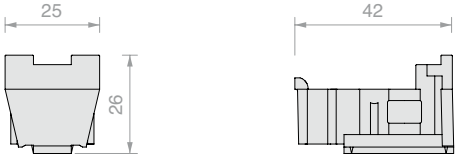

Art.	Q.tà
057.3073.071	1 Pz

Forme

Profili in dimensioni ridotte per decorare le ante in vetro.
Applicazione sul vetro mediante biadesivo di spessore 0.5 mm, silicone o incollaggio UV.
Selezionare la guida e gli accessori adeguati per alloggiare il vetro e il suo profilo di bordatura.









PROFILO PIATTO SERIE FORME

Materiale: Alluminio

Finitura: /6 /88 /97 /RAL

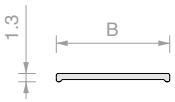

Art.	B	Lunghezza	Q.tà
FOP10.30	**10** mm	**3000** mm	1 Pz
FOP15.30	**15** mm	**3000** mm	1 Pz
FOP20.30	**20** mm	**3000** mm	1 Pz



PROFILO A “U” SERIE FORME

Materiale: Alluminio

Finitura: /6 /88 /97 /RAL

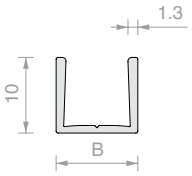

Art.	B	Lunghezza	Per vetri	Q.tà
FOU1011.30	**10.8** mm	**3000** mm	**8** mm	1 Pz
FOU1013.30	**12.8** mm	**3000** mm	**10** mm	1 Pz



BIADESIVO TESA® ACX^{plus}

Biadesivo trasparente per fissaggi di vetro, acciaio e alluminio.

Il liner in carta agevola l’applicazione manuale del nastro.

Art.	Dimensioni	Spessore	Q.tà
TS250065	**6** mm x **25** m	**0.5** mm	1 Pz
TS250125	**12** mm x **25** m	**0.5** mm	1 Pz
TS250155	**15** mm x **25** m	**0.5** mm	1 Pz



GUIDA A PAVIMENTO

Materiale: Alluminio

Finitura: /88 /97 /R2

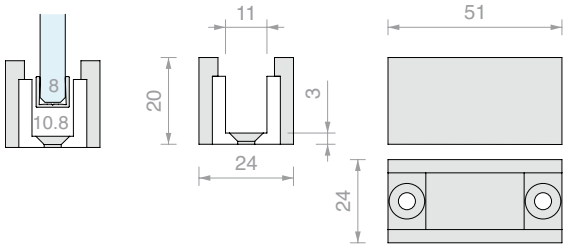

Art.	Per profilo	Q.tà
LMGF	FOU1011	1 Pz



ADATTATORE PER GUIDA LMGF

Accessorio da inserire nella guida a pavimento LMGF

Materiale: POM

Finitura: /56

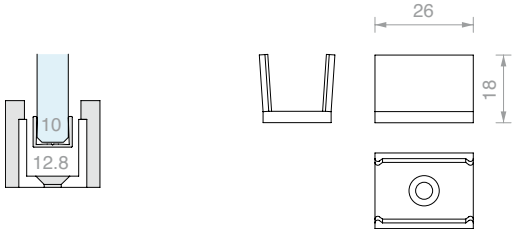

Art.	Per profilo	Q.tà
LMGF13-POM	FOU1013	1 Pz

LM CLIPO

Design

Con il sistema LM CLIPO 36 versatilità e dimensioni ridotte si fondono per realizzare ante di cabine armadio e porte di dimensioni fino a 1000 mm x 2100 mm.

Progettato per vetri da 6 a 8 mm in due diverse configurazioni: con profilo portavetro superiore ed inferiore, modello GPPK, o con profilo portavetro superiore e guida ad U inferiore, modello GPK.

I modelli LM CLIPO 36 possono inoltre coniugare il comfort di una chiusura ammortizzata per porte fino a 36 kg di peso.

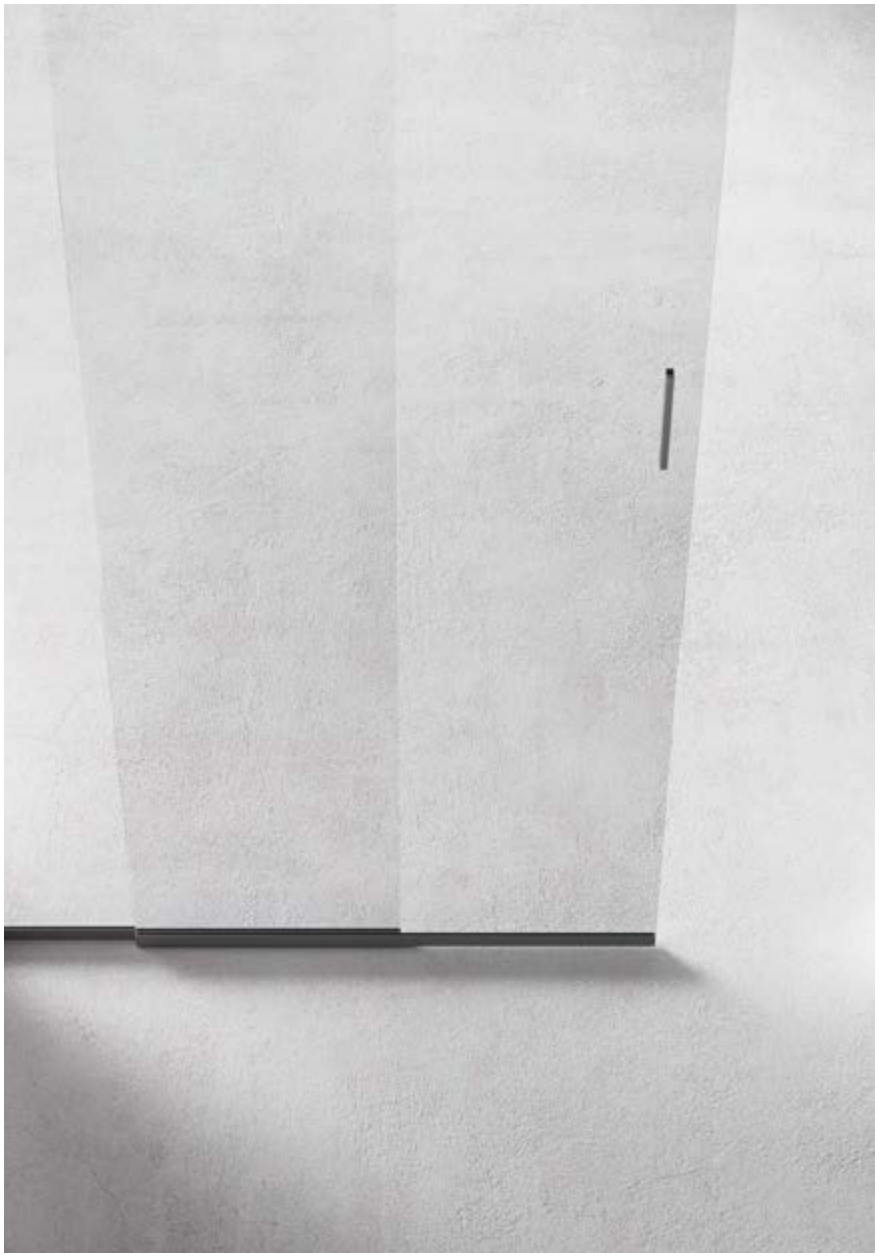

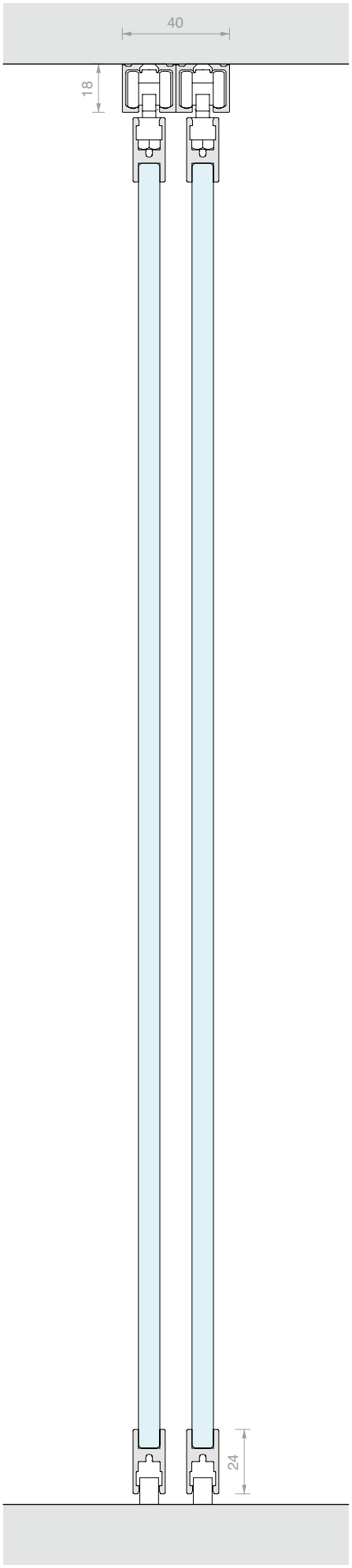



/6
Nero opaco



/88
Alluminio simil-inox satin



/97
Alluminio opaco





LM CLIPO

Caratteristiche tecniche



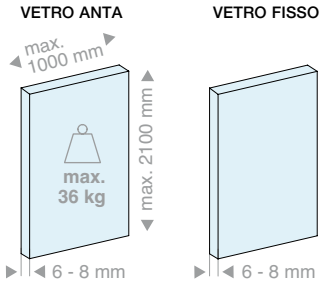

3 tipologie di installazione

Soffitto

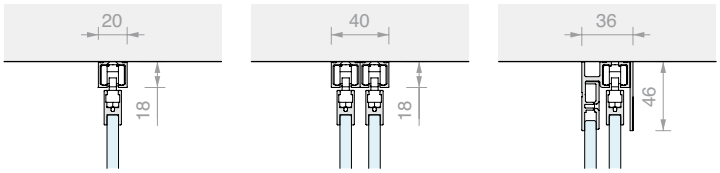

Soffitto incassato

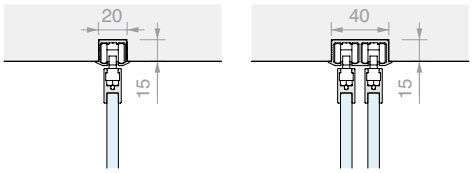

Parete

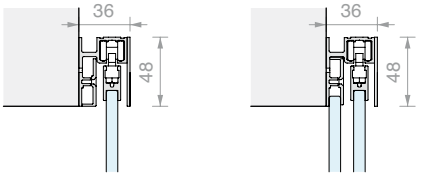

2 tipologie di installazione anta

GPPK



GPK



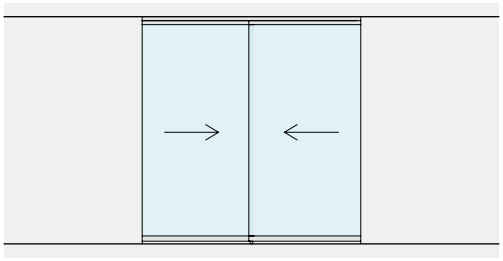

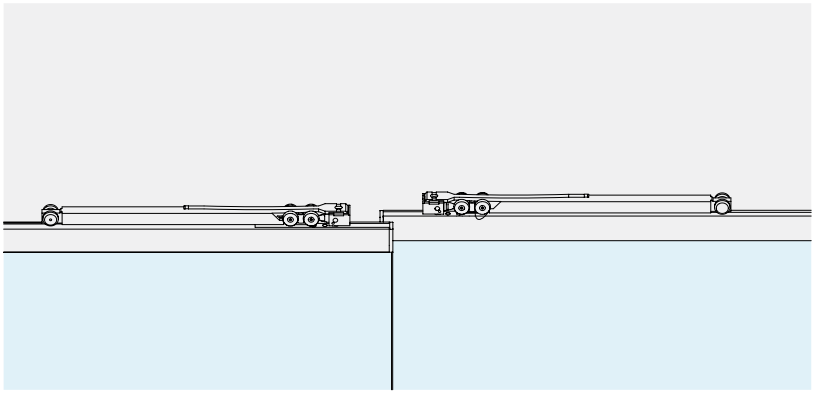

SOFT CLOSE
L’uso degli ammortizzatori permette un’apertura e una chiusura controllata e delicata.

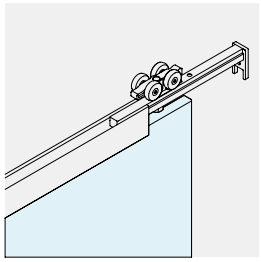

REGOLAZIONE ANTA
E’ possibile regolare l’altezza del singolo carrello per registrare la posizione dell’anta di ±2 mm.

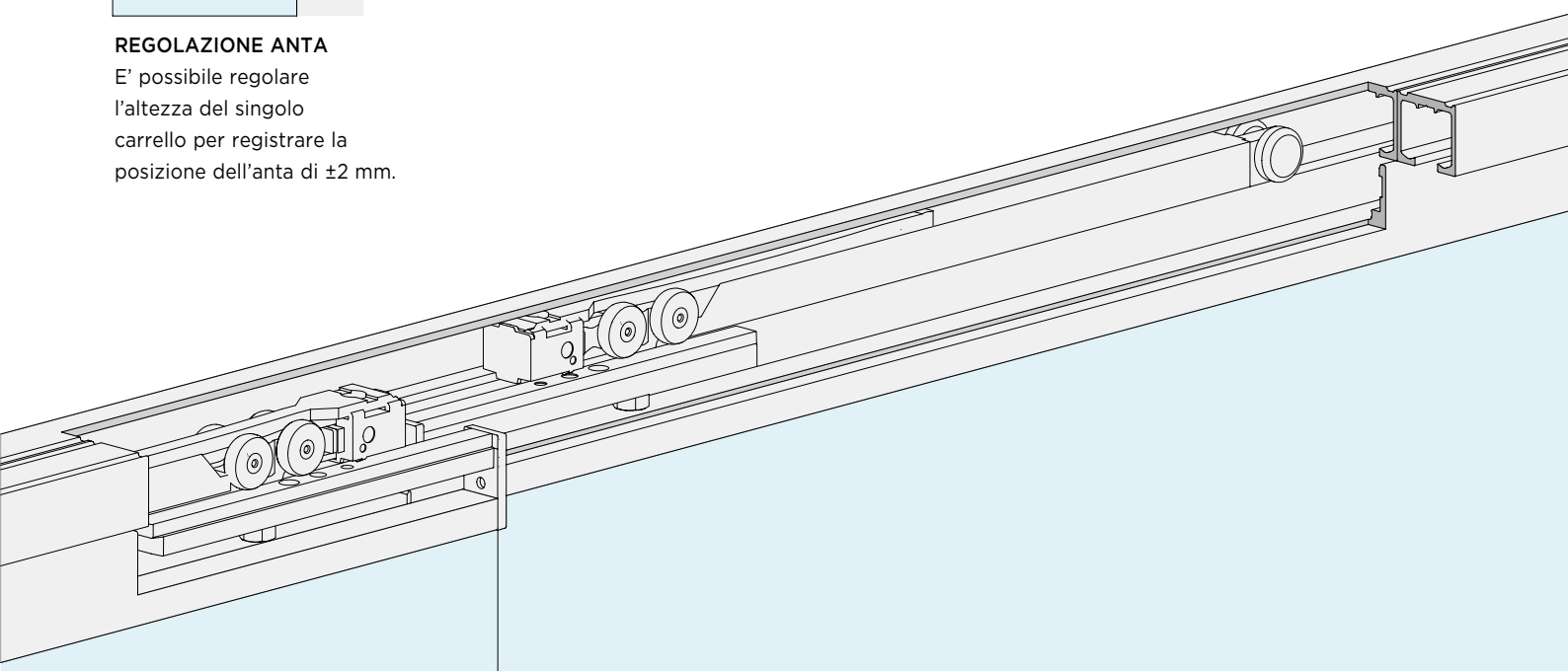



LM CLIPO

Kit

INSTALLAZIONE A SOFFITTO

ANTE MOBILI

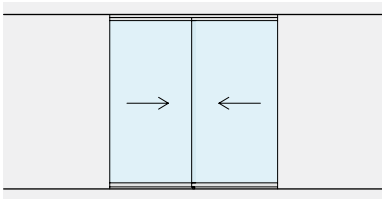

Pag 270

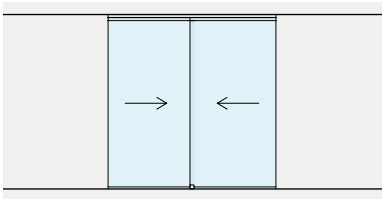

Pag 272

ANTE MOBILI
CON VETRI FISSI

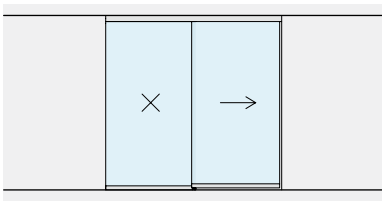

Pag 276

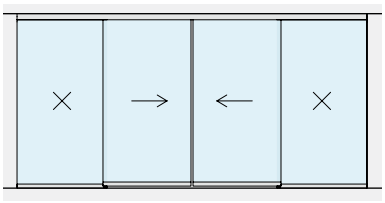

Pag 280

INSTALLAZIONE A PARETE

ANTE MOBILI

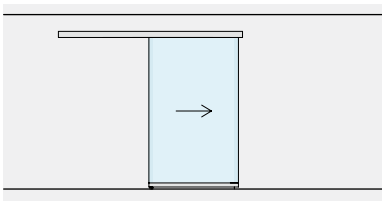

Pag 284

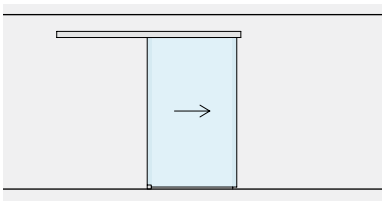

Pag 292

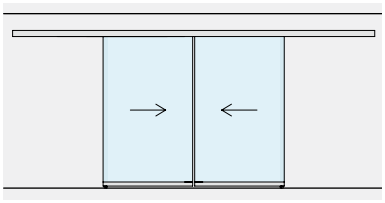

Pag 288

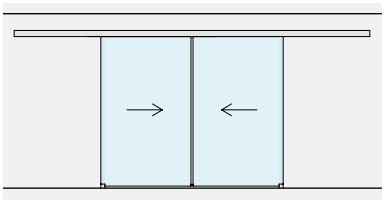

Pag 296

ANTE MOBILI
CON VETRI FISSI

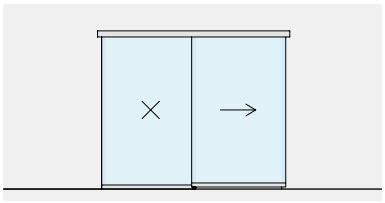

Pag 300

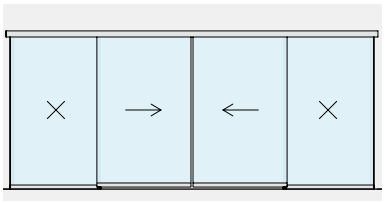

Pag 304


the BOOK



KIT SCORREVOLE FISSAGGIO A SOFFITTO DUE ANTE INDIPENDENTI CON PROFILO PORTAVETRO INFERIORE GPPK

Materiale: Alluminio
Finitura: /6 /88 /97



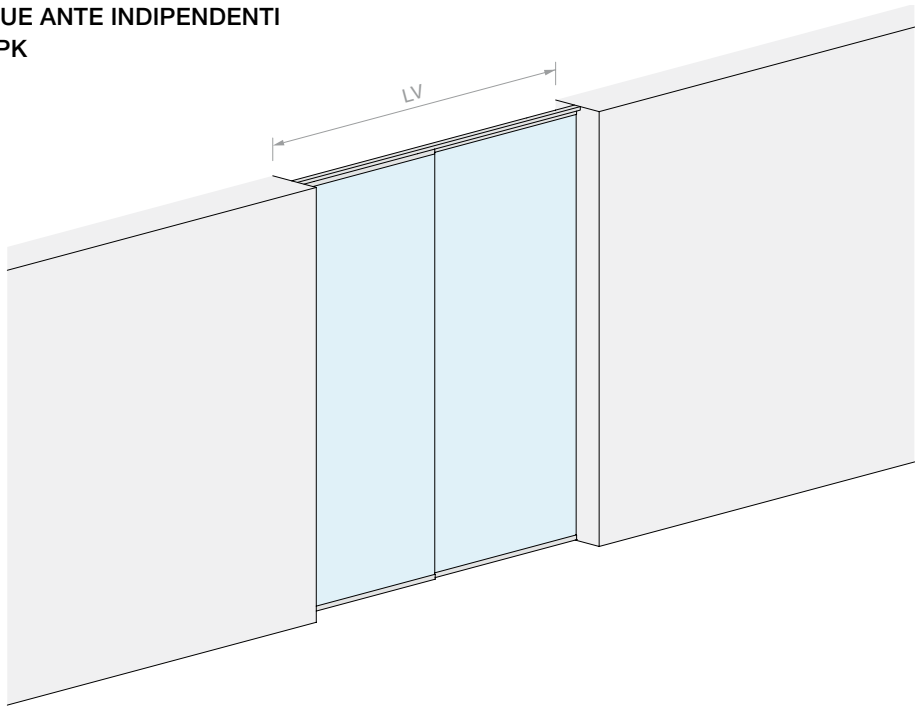

DIMENSIONI VANO

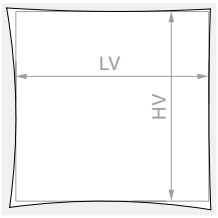

HV max: **2160** mm

VETRO ANTA



Kit costituito da:

Art.	Descrizione	Q.tà
053.3326.200	Binario singolo a soffitto	2 Pz
053.3072.200	Profilo portavetro	2 Pz
053.3361.072	Kit di scorrimento anta GPPK	2 Pz

Optional

057.3159.071	N.2 ammortizzatori fino a 15 kg	1 Pz
057.3159.072	N.2 ammortizzatori fino a 26 kg	1 Pz
057.3159.073	N.2 ammortizzatori fino a 36 kg	1 Pz
LM17019TP10	Tappo terminale per binario singolo	1 Pz

Art.	LV max	Q.tà
LMC36GPPK12.200	**1960** mm	1 Pz

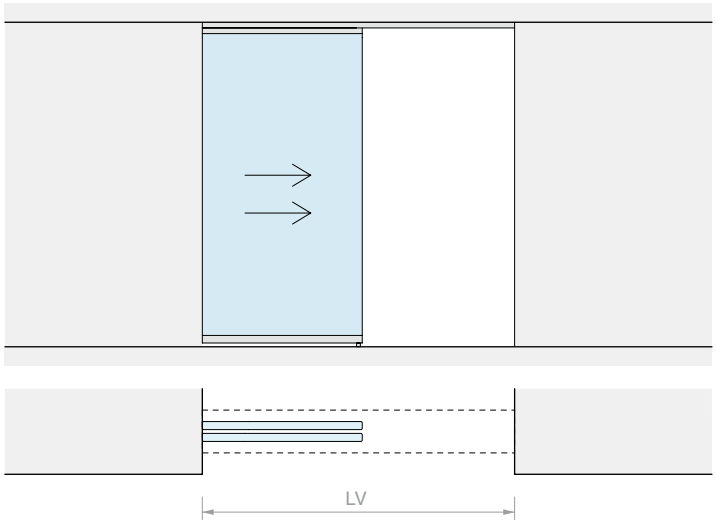
LV

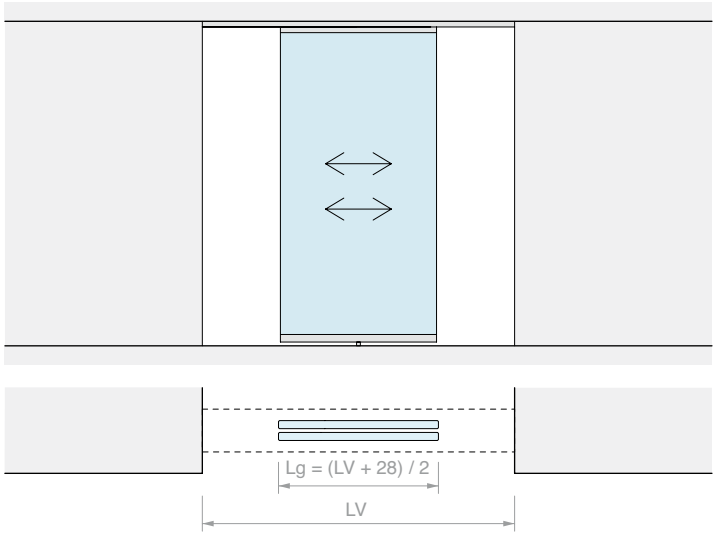
Lg = (LV + 28) / 2
LV

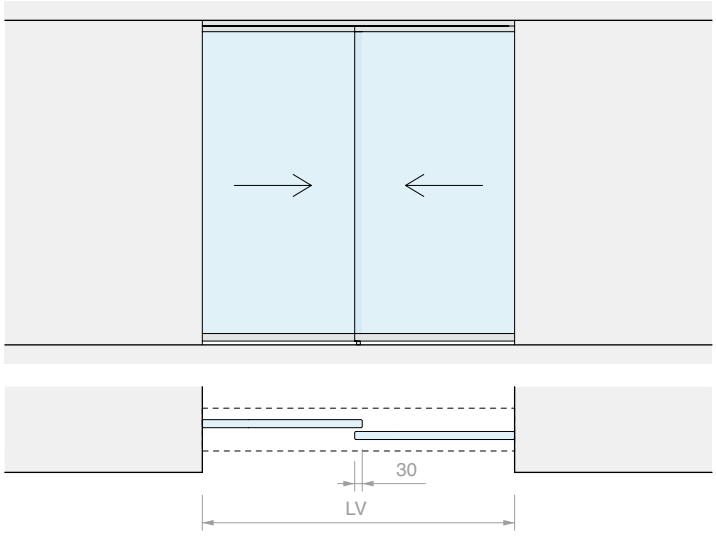
30
LV

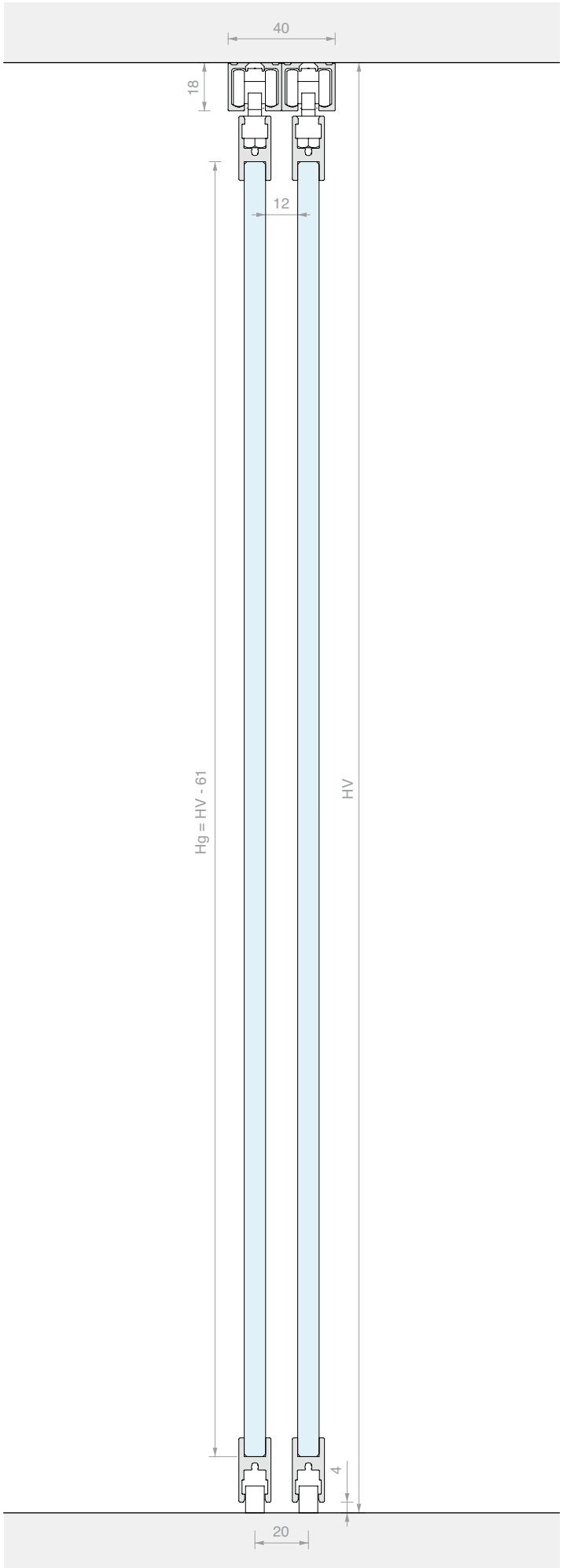
40
18
12
Hg = HV - 61
HV
4
20

KIT SCORREVOLE FISSAGGIO A SOFFITTO
DUE ANTE INDIPENDENTI GPK

Materiale: Alluminio
Finitura: /6 /88 /97



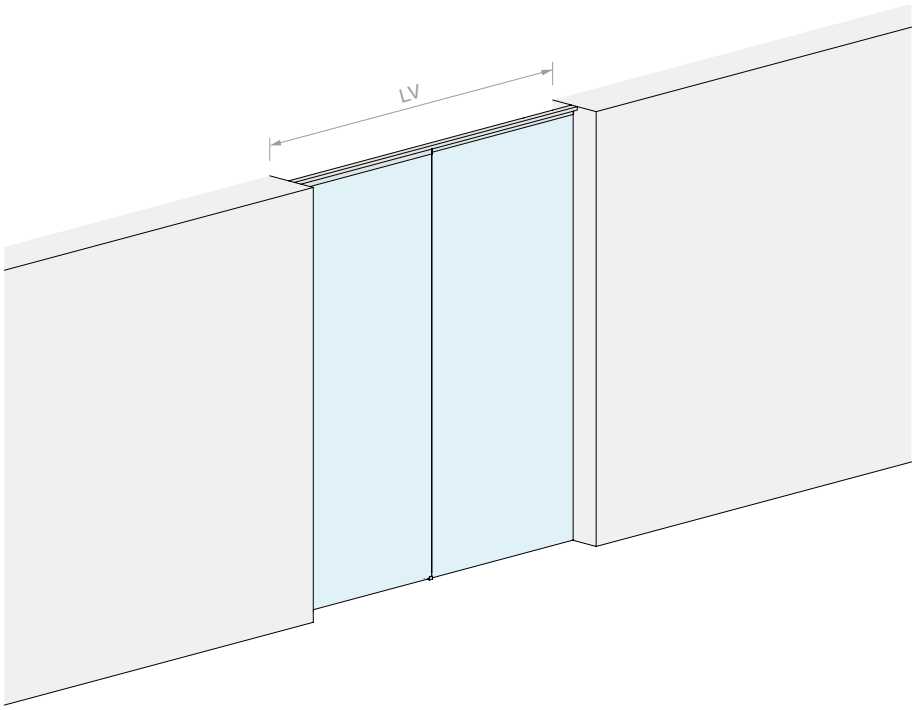

DIMENSIONI VANO

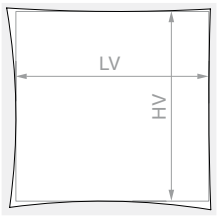

HV max: **2140** mm

VETRO ANTA



Kit costituito da:

Art.	Descrizione	Q.tà
053.3326.200	Binario singolo a soffitto	2 Pz
053.3072.200	Profilo portavetro	1 Pz
053.3361.071	Kit di scorrimento anta GPK	2 Pz

Optional

057.3159.071	N.2 ammortizzatori fino a 15 kg	1 Pz
057.3159.072	N.2 ammortizzatori fino a 26 kg	1 Pz
057.3159.073	N.2 ammortizzatori fino a 36 kg	1 Pz
LM17019TP10	Tappo terminale per binario singolo	1 Pz

Art.	LV max	Q.tà
LMC36GPK12.200	**1960** mm	1 Pz

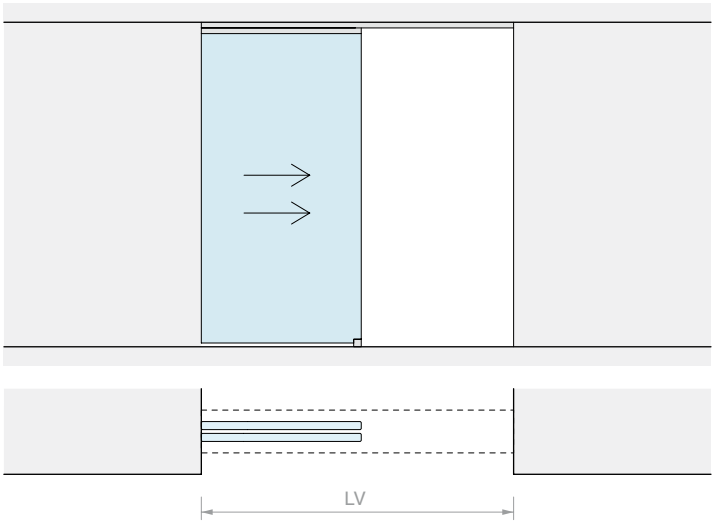
LV

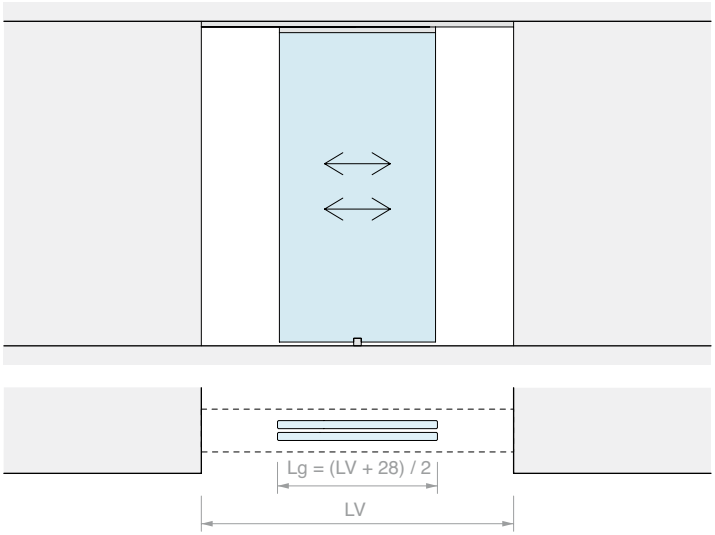
Lg = (LV + 28) / 2
LV

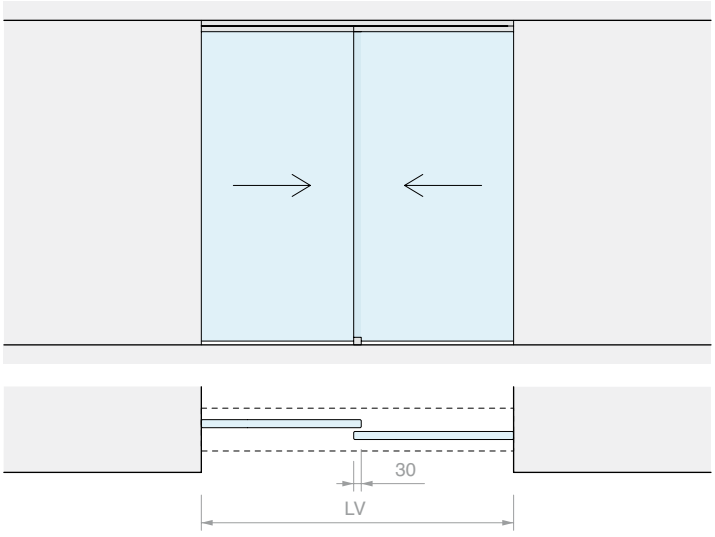
30
LV

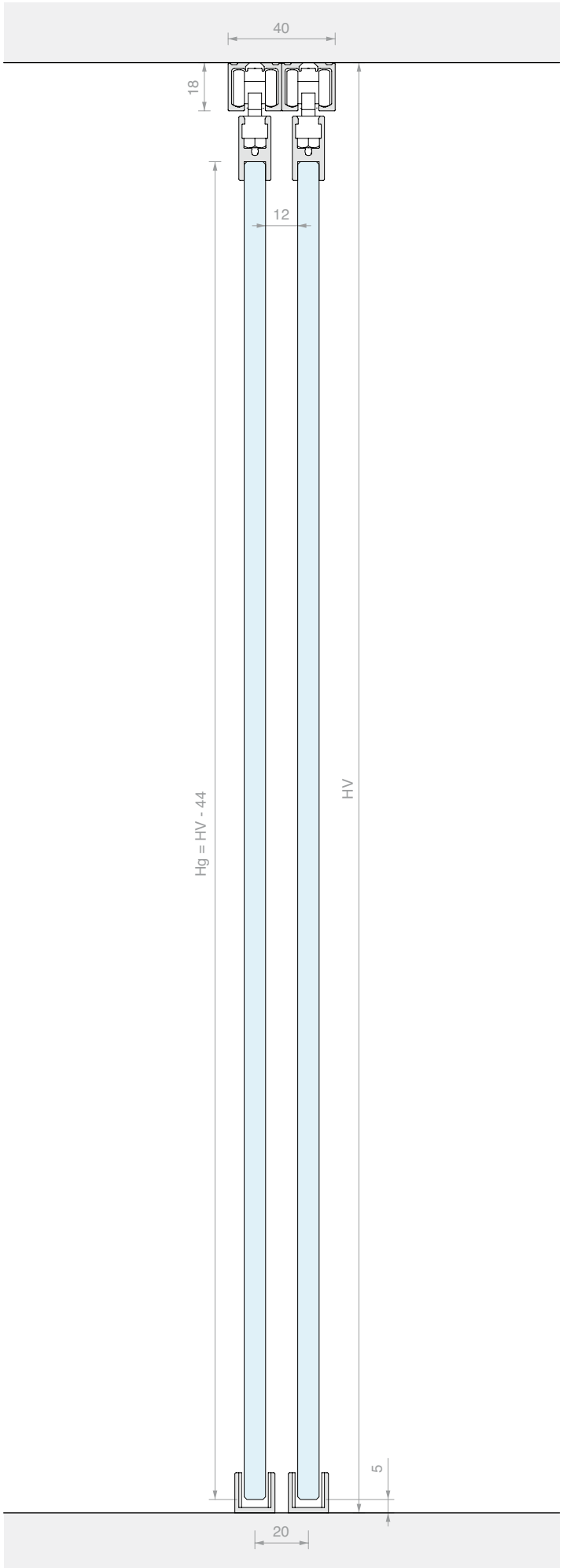
40
18
12
Hg = HV - 44
HV
5
20





KIT SCORREVOLE FISSAGGIO A SOFFITTO
ANTA SINGOLA CON VETRO FISSO
CON PROFILO PORTAVETRO INFERIORE GPPK

Materiale: Alluminio
Finitura: /6 /88 /97



DIMENSIONI VANO

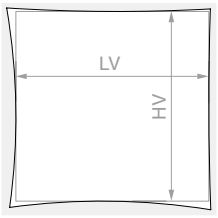

HV max: **2160** mm

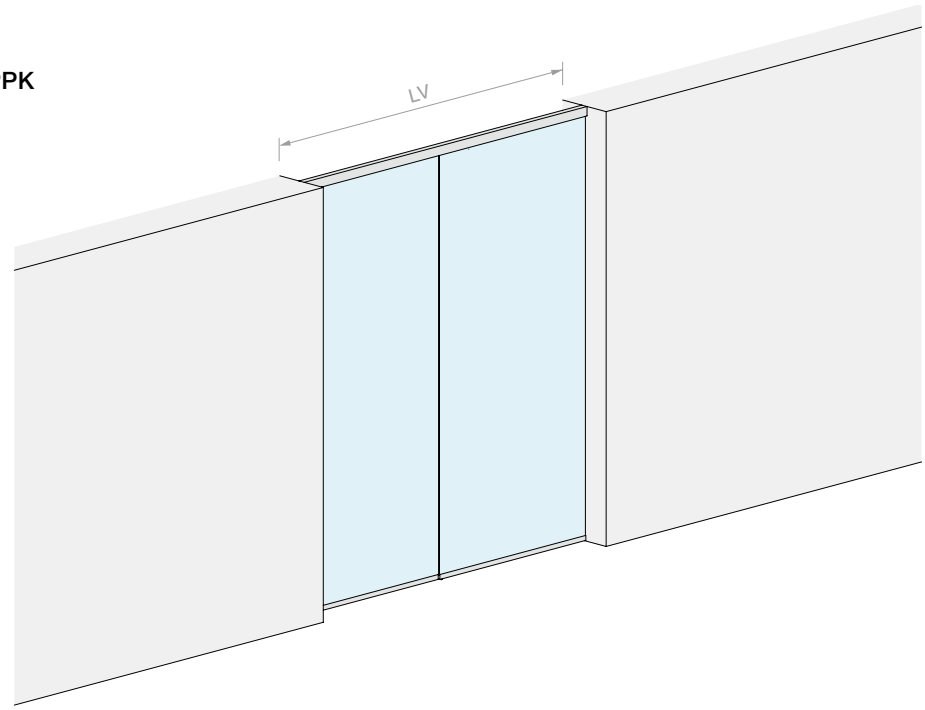

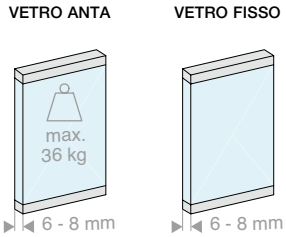

Kit costituito da:

Art.	Descrizione	Q.tà
053.3338.200	Binario singolo a soffitto con vetro fisso	1 Pz
053.3072.200	Profilo portavetro	1 Pz
053.3072.100	Profilo portavetro	1 Pz
053.3071.300	Profilo di supporto per vetro fisso	1 Pz
053.3361.072	Kit di scorrimento anta GPPK	1 Pz
053.3075.300	Cover per binario	1 Pz
VIT965-3X8-ZN	Vite di fissaggio per profilo di supporto vetro fisso	4 Pz

Optional

057.3159.071	N.2 ammortizzatori fino a 15 kg	1 Pz
057.3159.072	N.2 ammortizzatori fino a 26 kg	1 Pz
057.3159.073	N.2 ammortizzatori fino a 36 kg	1 Pz
LM48035TP10	Tappo terminale per binario singolo	1 Pz

Art.	LV max	Q.tà
LMC36GPPK11F.200	**1960** mm	1 Pz

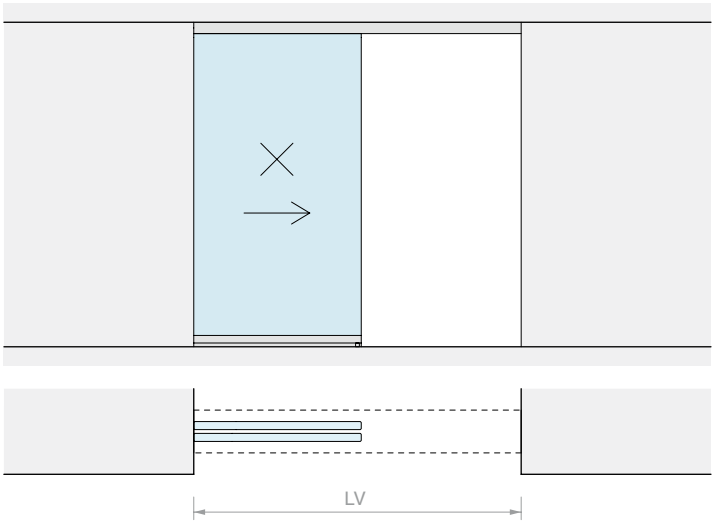
LV

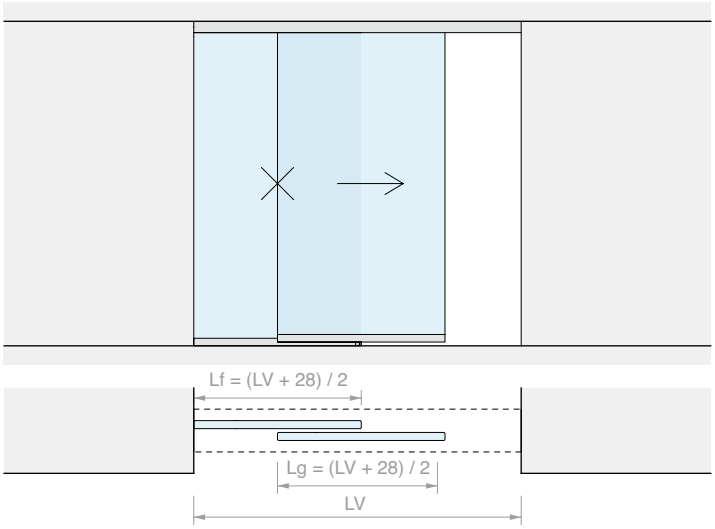
Lf = (LV + 28) / 2
Lg = (LV + 28) / 2
LV

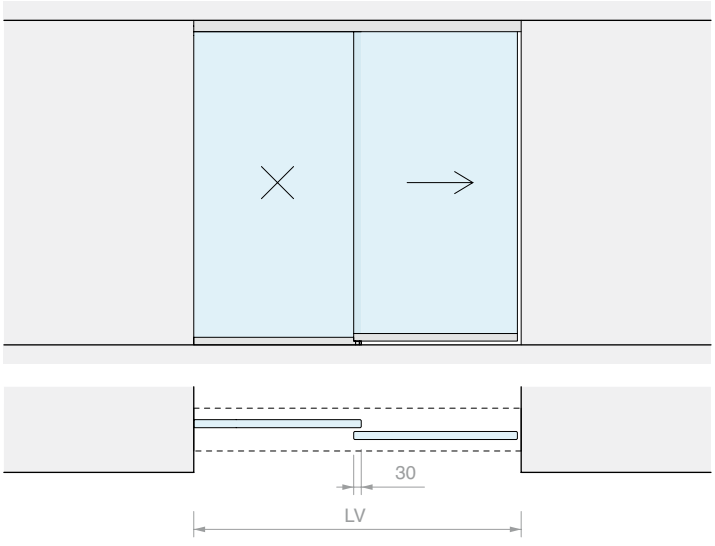
30
LV

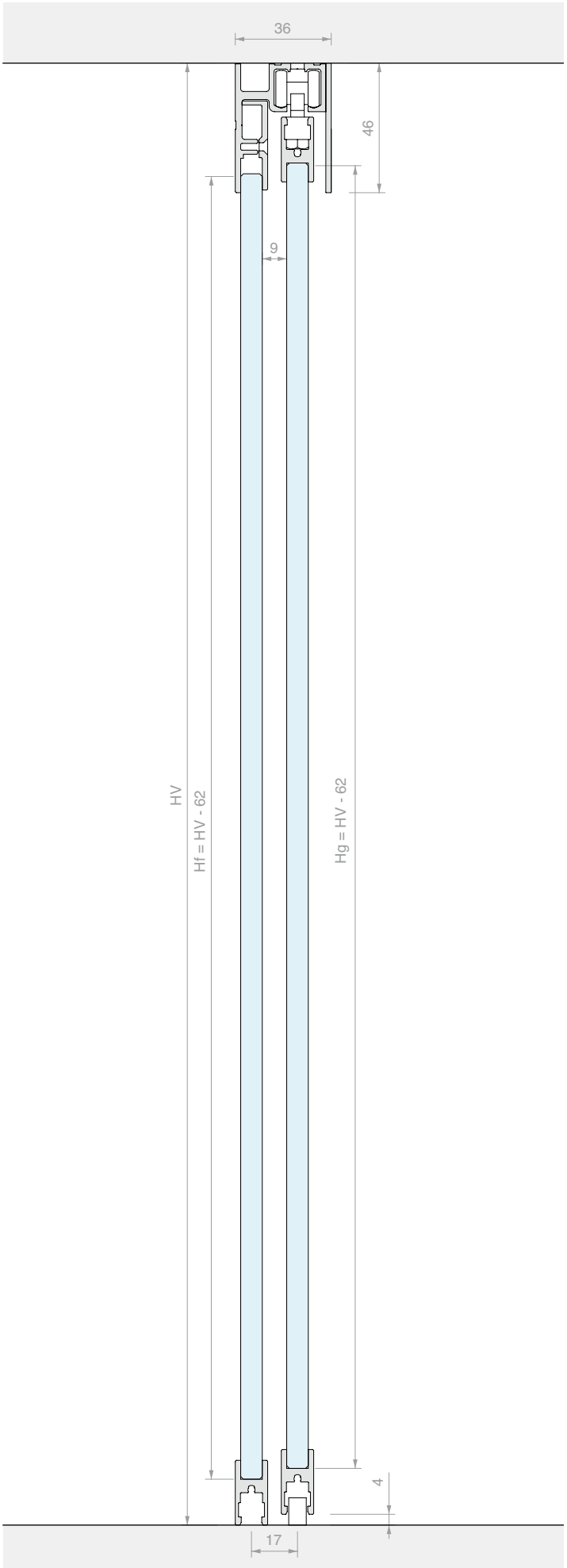
36
46
9
HV
Hf = HV - 62
Hg = HV - 62
4
17





KIT SCORREVOLE FISSAGGIO A SOFFITTO DOPPIA ANTA CON DOPPIO VETRO FISSO CON PROFILO PORTAVETRO INFERIORE GPPK

Materiale: Alluminio
Finitura: /6 /88 /97



DIMENSIONI VANO

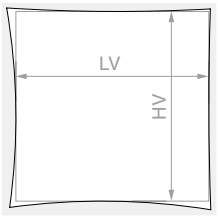

HV max: **2160** mm

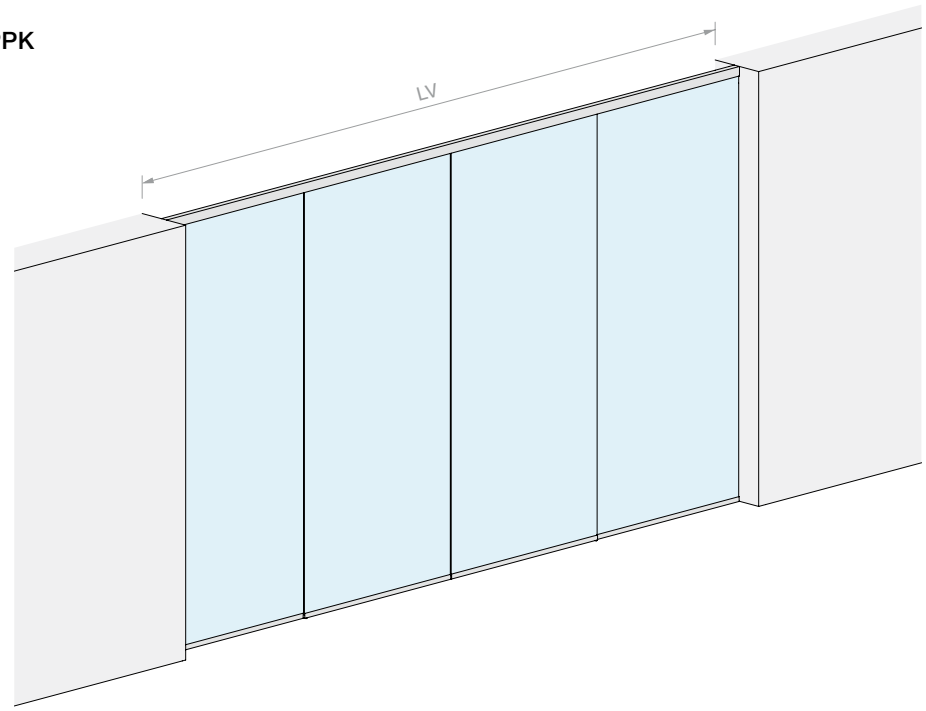

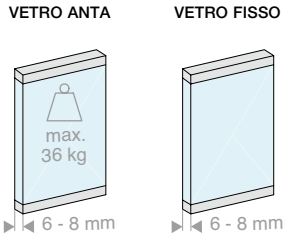

Kit costituito da:

Art.	Descrizione	Q.tà
053.3338.400	Binario singolo a soffitto con vetro fisso	1 Pz
053.3072.200	Profilo portavetro	3 Pz
053.3071.300	Profilo di supporto per vetro fisso	2 Pz
053.3361.072	Kit di scorrimento anta GPPK	2 Pz
053.3075.300	Cover per binario	2 Pz
VIT965-3X8-ZN	Vite di fissaggio per profilo di supporto vetro fisso	8 Pz

Optional

057.3159.071	N.2 ammortizzatori fino a 15 kg	1 Pz
057.3159.072	N.2 ammortizzatori fino a 26 kg	1 Pz
057.3159.073	N.2 ammortizzatori fino a 36 kg	1 Pz
LM48035TP10	Tappo terminale per binario singolo	1 Pz

Art.	LV max	Q.tà
LMC36GPPK11CF.400	**3920** mm	1 Pz

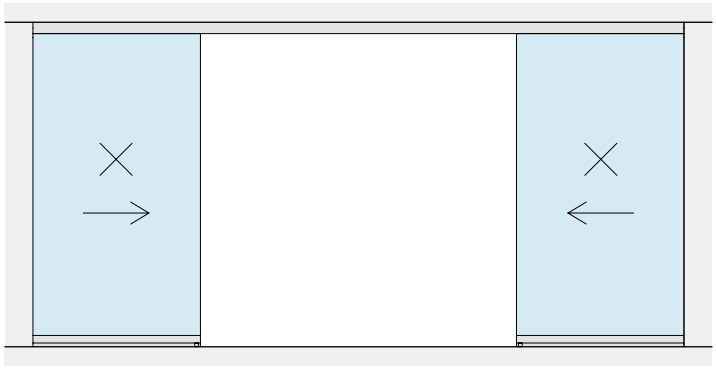


LV

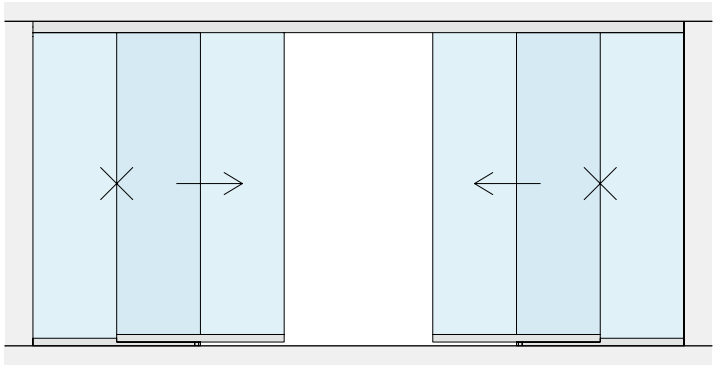


Lf = (LV + 56) / 4
Lg = (LV + 56) / 4
LV

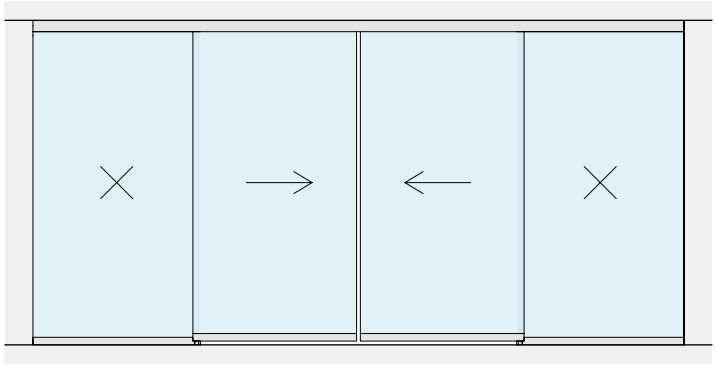

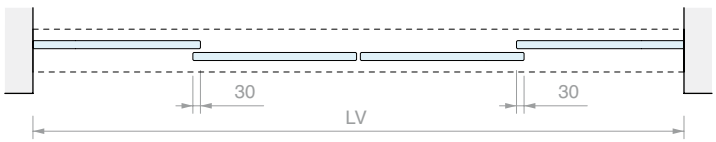
30
30
LV

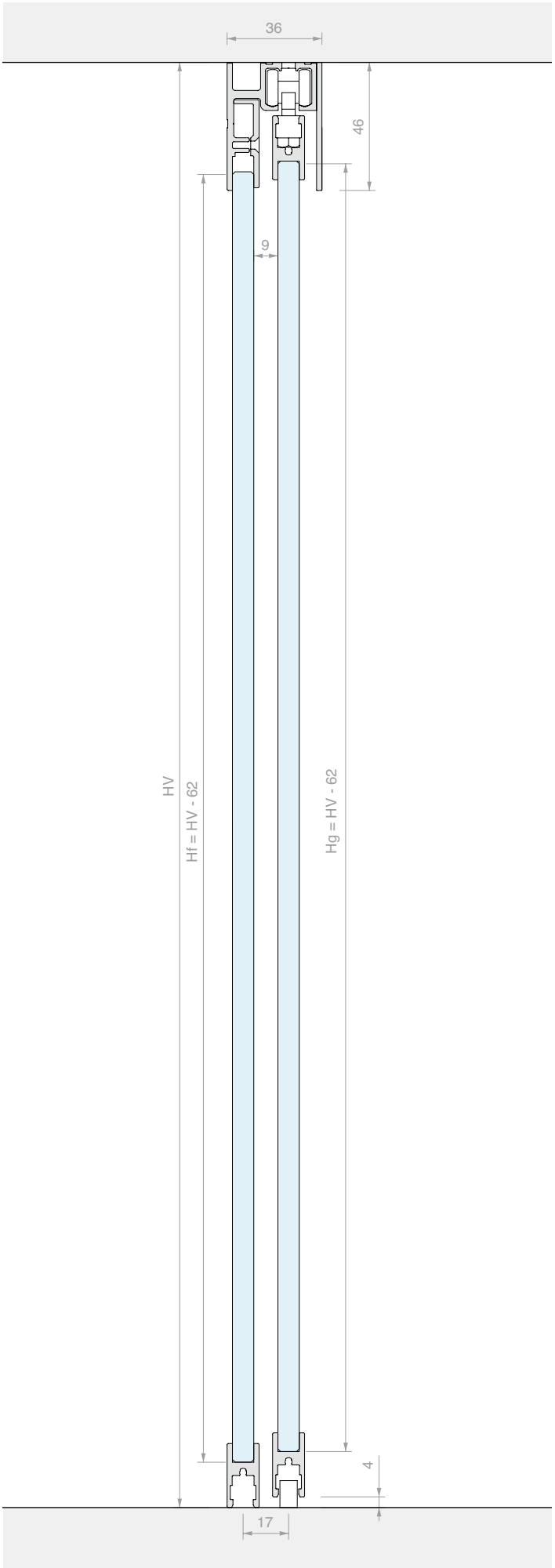
36
46
9
HV
Hf = HV - 62
Hg = HV - 62
4
17




WHITE

KIT SCORREVOLE FISSAGGIO A PARETE
CON PROFILO PORTAVETRO INFERIORE GPPK

Materiale: Alluminio
Finitura: /6 /88 /97



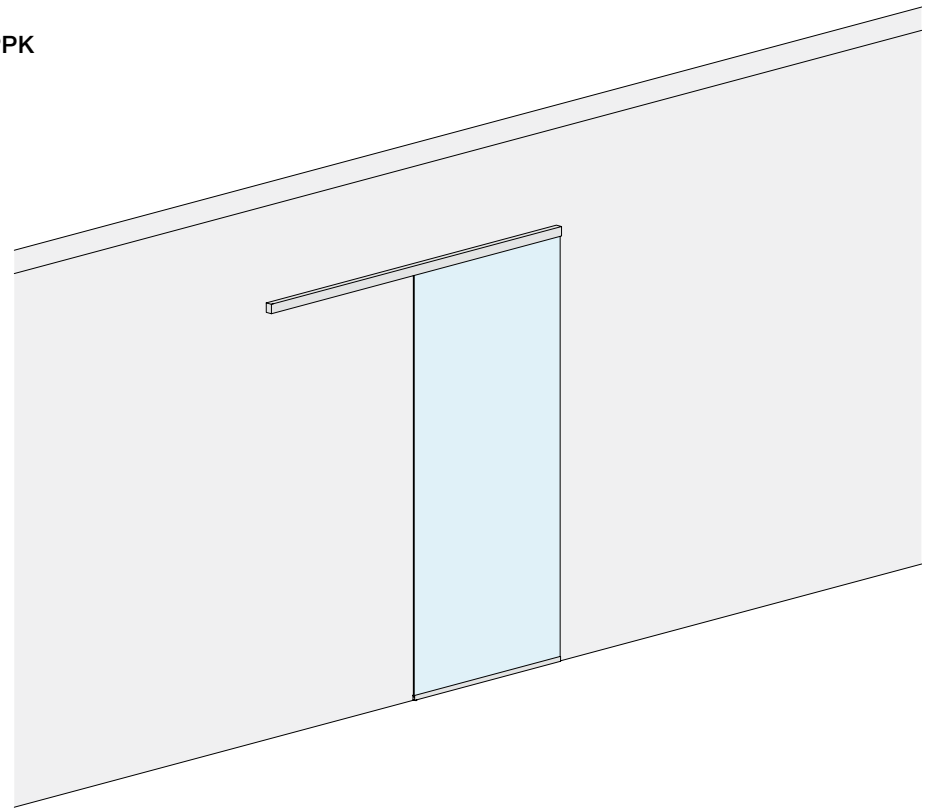

DIMENSIONI VANO

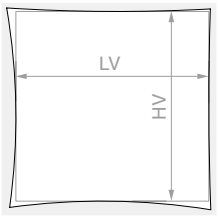

HV max: **2110** mm

VETRO ANTA



Kit costituito da:

Art.	Descrizione	Q.tà
053.3338.200	Binario singolo a parete	1 Pz
053.3072.200	Profilo portavetro	1 Pz
053.3071.300	Profilo di supporto per vetro fisso	1 Pz
053.3361.072	Kit di scorrimento anta GPPK	1 Pz
053.3075.300	Cover per binario	1 Pz
VIT965-3X8-ZN	Vite di fissaggio per profilo di supporto vetro fisso	4 Pz

Optional

057.3159.071	N.2 ammortizzatori fino a 15 kg	1 Pz
057.3159.072	N.2 ammortizzatori fino a 26 kg	1 Pz
057.3159.073	N.2 ammortizzatori fino a 36 kg	1 Pz
LM17019TP10	Tappo terminale per binario singolo	1 Pz

Art.	LV max	Q.tà
LMC36GPPK21.200	**940** mm	1 Pz

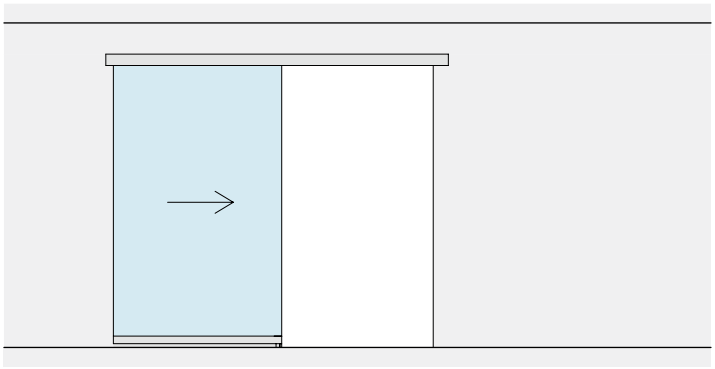

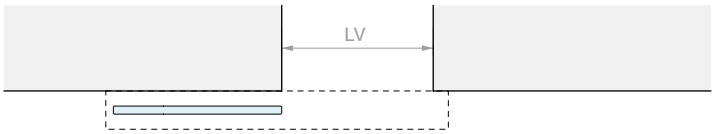
LV

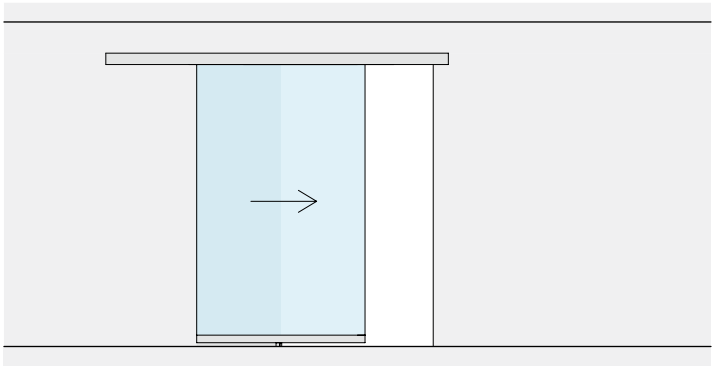

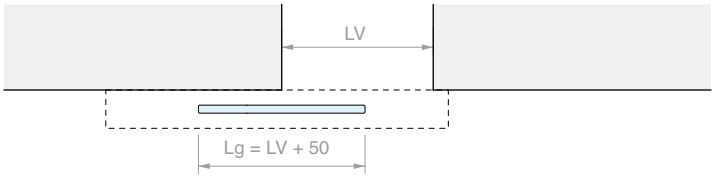
LV
Lg = LV + 50

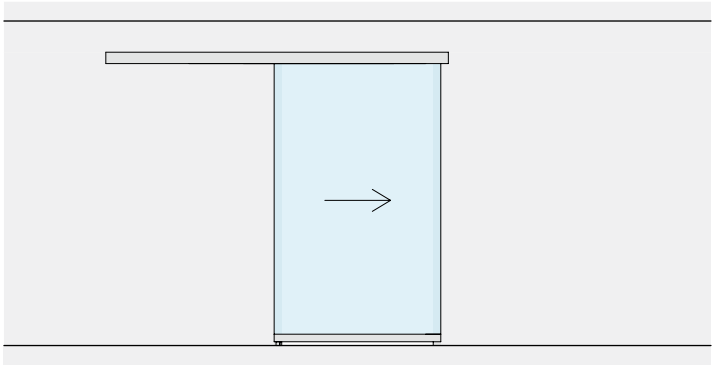

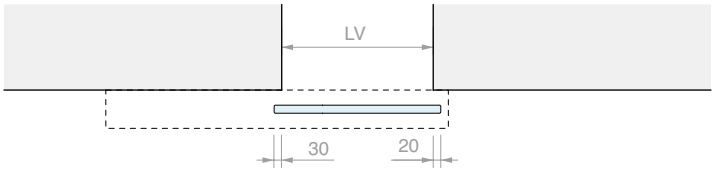
LV
30
20

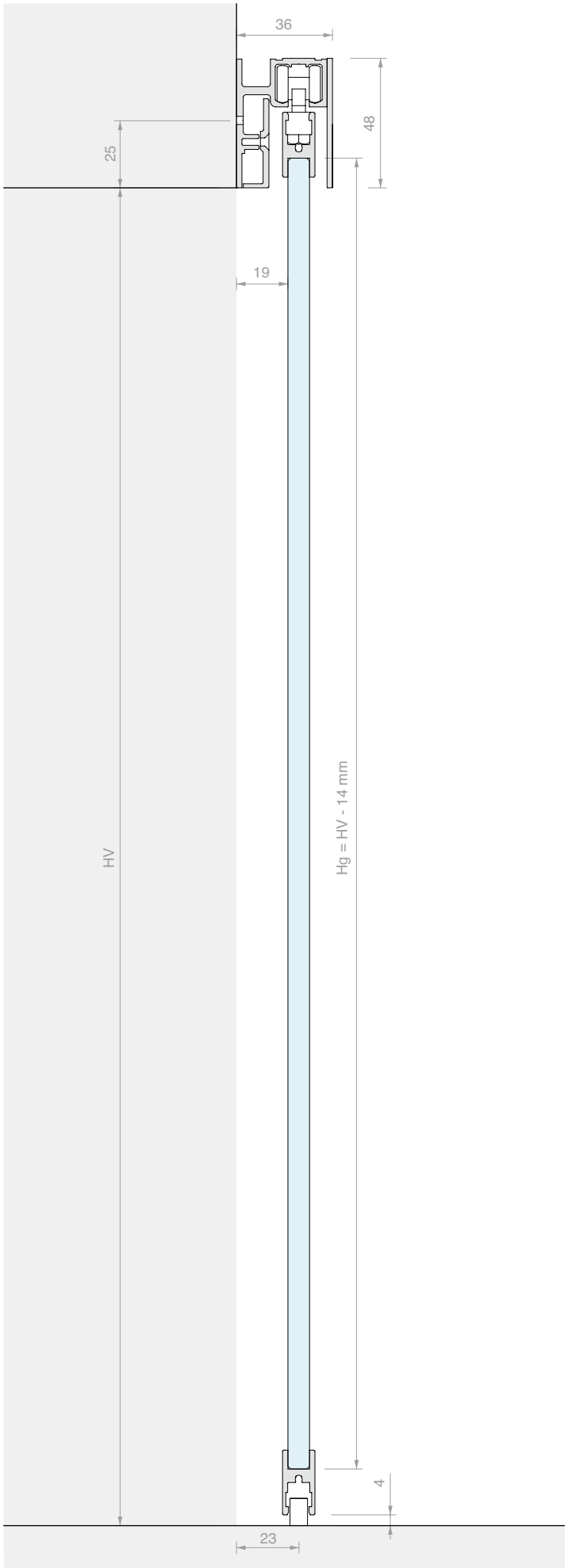
36
48
25
19
HV
Hg = HV - 14 mm
4
23





KIT SCORREVOLE FISSAGGIO A PARETE
DOPPIA ANTA CON PROFILO PORTAVETRO INFERIORE GPPK

Materiale: Alluminio
Finitura: /6 /88 /97



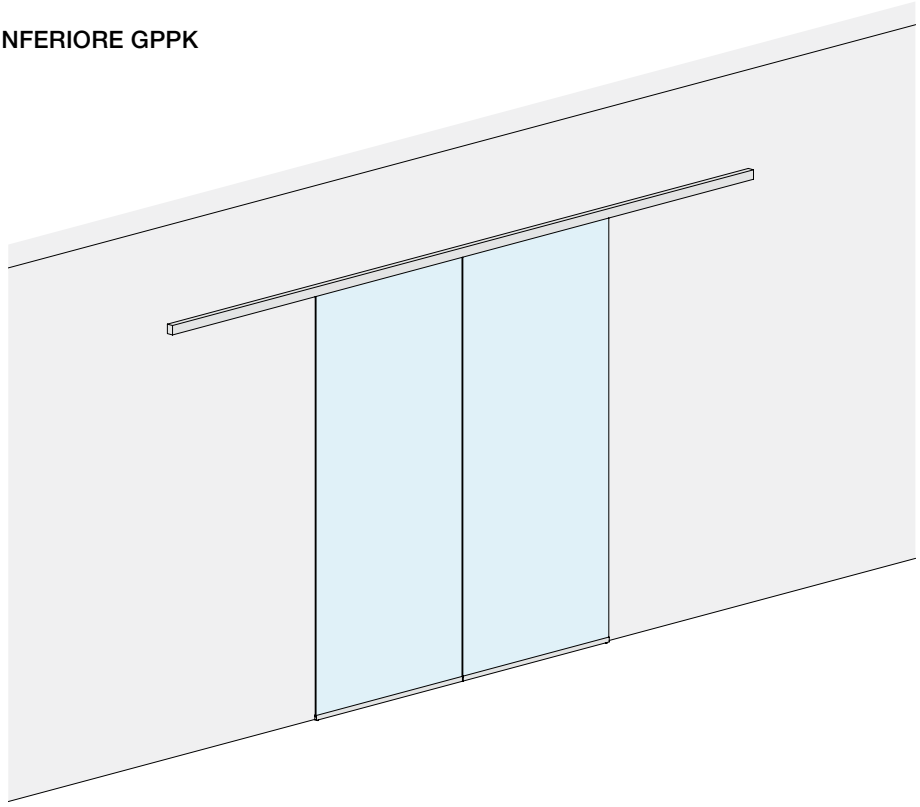

DIMENSIONI VANO

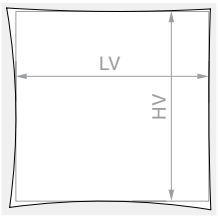

HV max: **2110** mm

VETRO ANTA



Kit costituito da:

Art.	Descrizione	Q.tà
053.3338.400	Binario singolo a parete	1 Pz
053.3072.200	Profilo portavetro	2 Pz
053.3071.300	Profilo di supporto per vetro fisso	2 Pz
053.3361.072	Kit di scorrimento anta GPPK	2 Pz
053.3075.300	Cover per binario	2 Pz
VIT965-3X8-ZN	Vite di fissaggio per profilo di supporto vetro fisso	8 Pz

Optional

057.3159.071	N.2 ammortizzatori fino a 15 kg	1 Pz
057.3159.072	N.2 ammortizzatori fino a 26 kg	1 Pz
057.3159.073	N.2 ammortizzatori fino a 36 kg	1 Pz
LM48035TP10	Tappo terminale per binario singolo	1 Pz

Art.	LV max	Q.tà
LMC36GPPK21C.400	**1930** mm	1 Pz

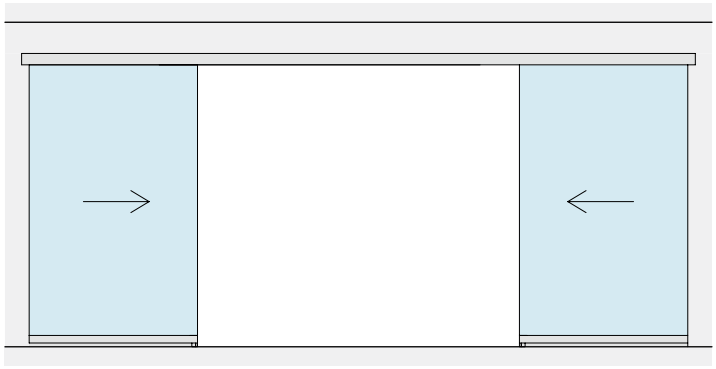


LV

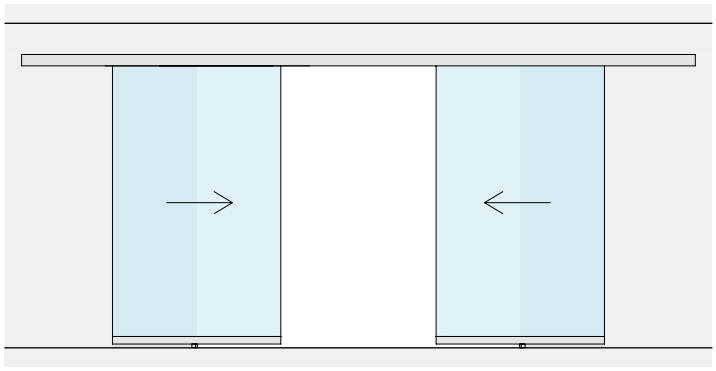

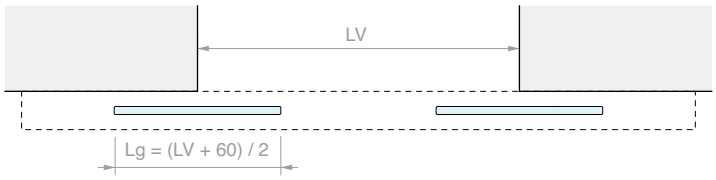
LV
Lg = (LV + 60) / 2

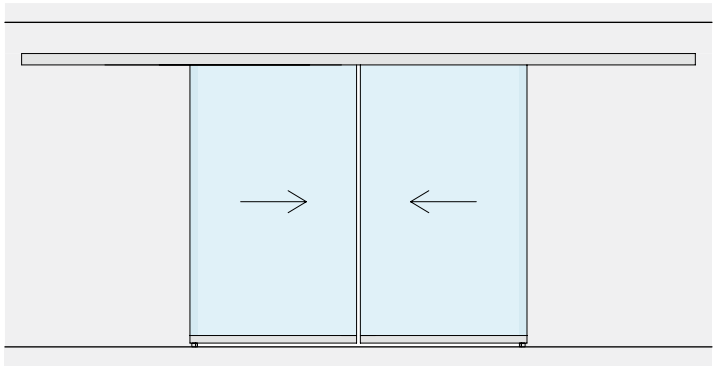

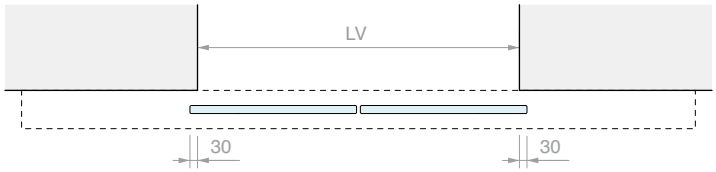
LV
30
30

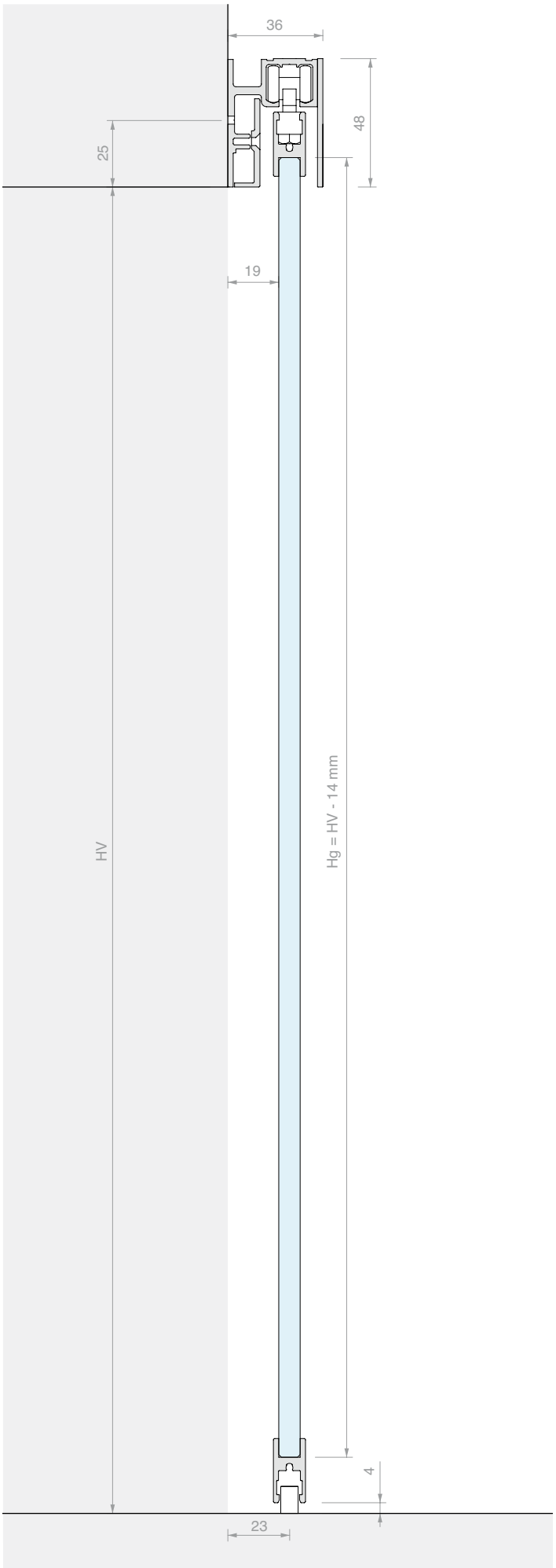
36
48
25
19
HV
Hg = HV - 14 mm
4
23




WHITE

KIT SCORREVOLE FISSAGGIO A PARETE GPK
ANTA SINGOLA

Materiale: Alluminio
Finitura: /6 /88 /97



DIMENSIONI VANO

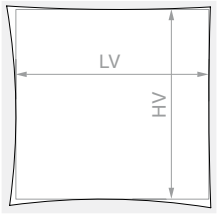

HV max: **2090** mm

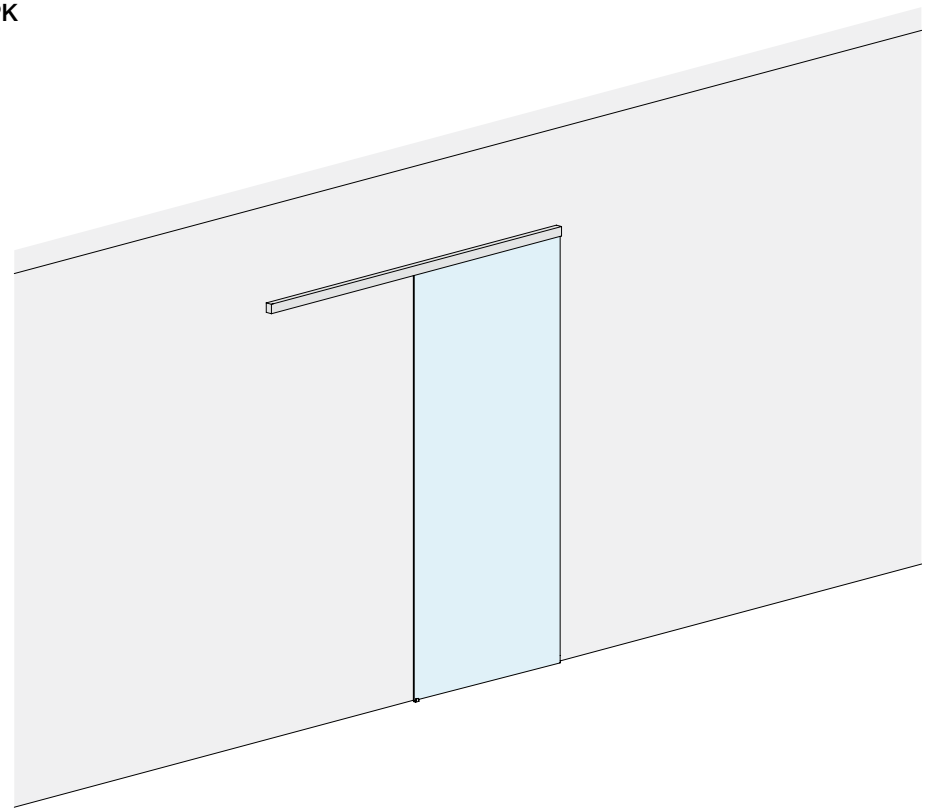

VETRO ANTA



Kit costituito da:

Art.	Descrizione	Q.tà
053.3338.200	Binario singolo a parete	1 Pz
053.3072.100	Profilo portavetro	1 Pz
053.3071.300	Profilo di supporto per vetro fisso	1 Pz
053.3361.071	Kit di scorrimento anta GPK	1 Pz
053.3075.300	Cover per binario	1 Pz
VIT965-3X8-ZN	Vite di fissaggio per profilo di supporto vetro fisso	4 Pz

Optional

057.3159.071	N.2 ammortizzatori fino a 15 kg	1 Pz
057.3159.072	N.2 ammortizzatori fino a 26 kg	1 Pz
057.3159.073	N.2 ammortizzatori fino a 36 kg	1 Pz
LM48035TP10	Tappo terminale per binario singolo	1 Pz

Art.	LV max	Q.tà
LMC36GPK21.200	**940** mm	1 Pz

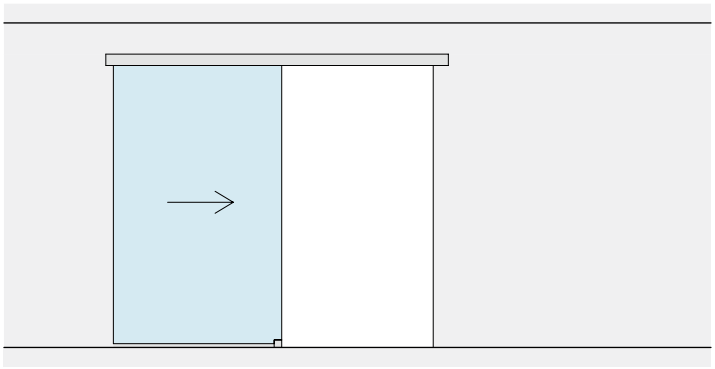

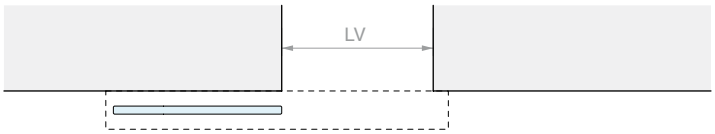
LV

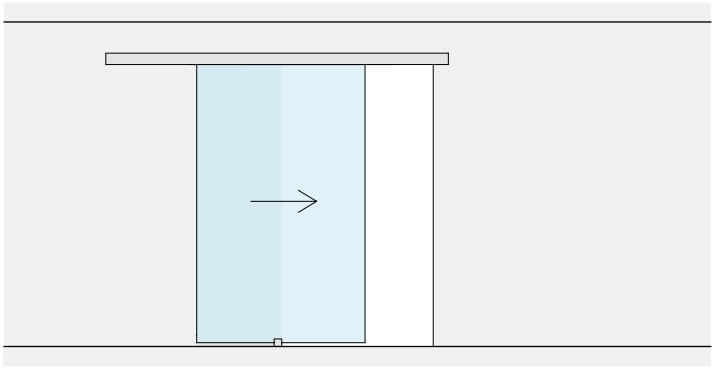

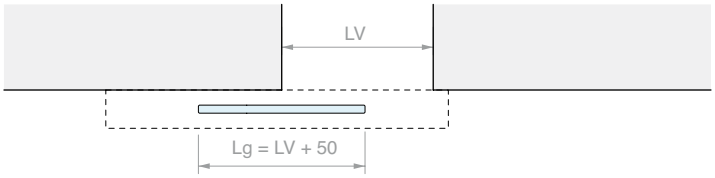
LV
Lg = LV + 50

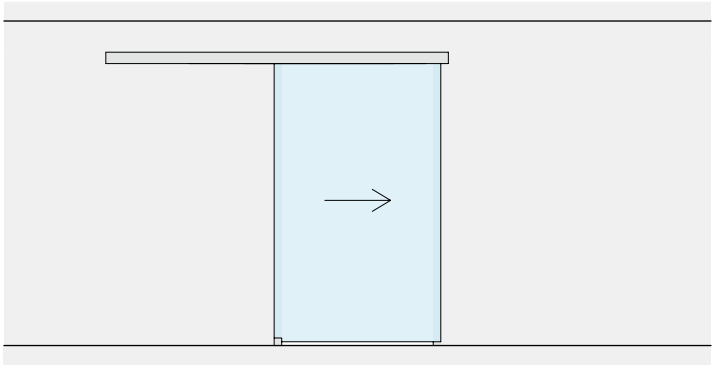

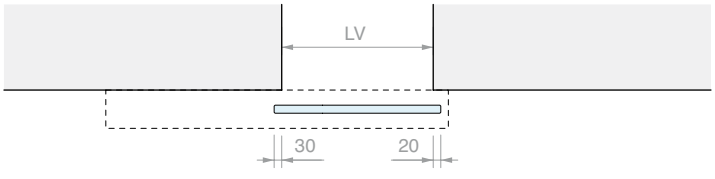
LV
30
20

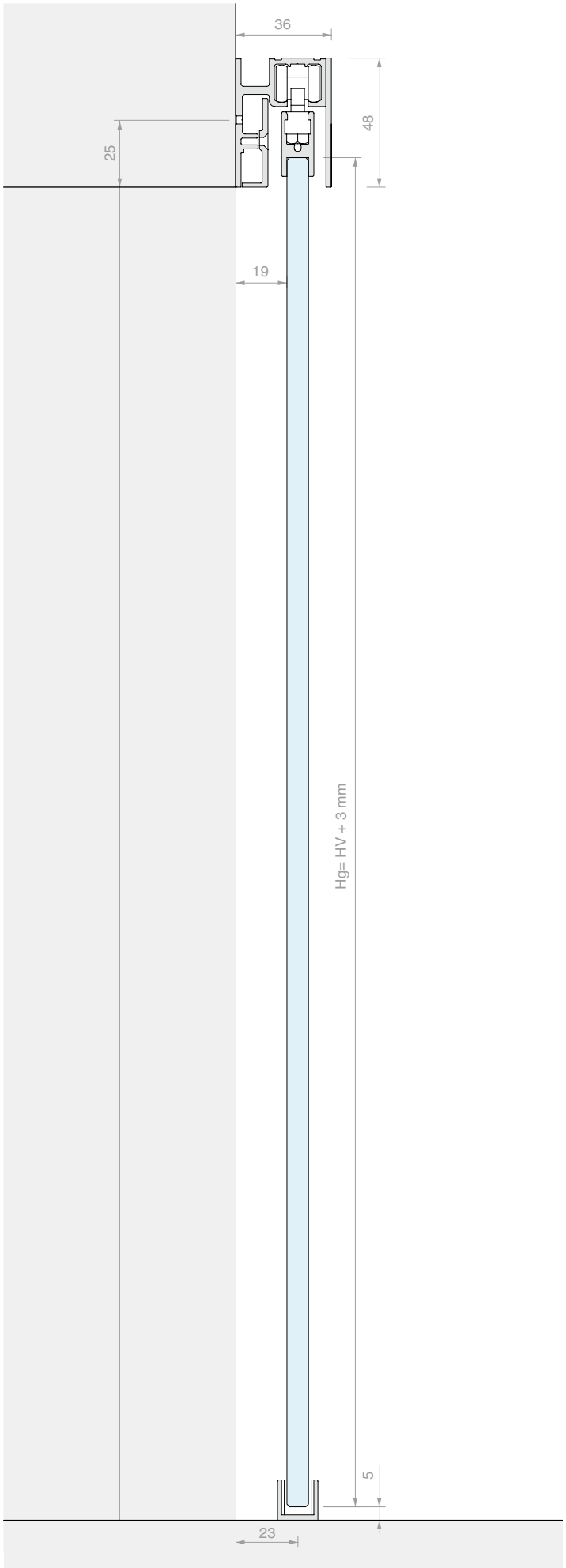
36
48
25
19
Hg= HV + 3 mm
5
23





KIT SCORREVOLE FISSAGGIO A PARETE GPK
DOPPIA ANTA

Materiale: Alluminio
Finitura: /6 /88 /97



DIMENSIONI VANO

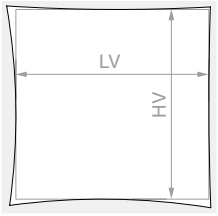

HV max: **2090** mm

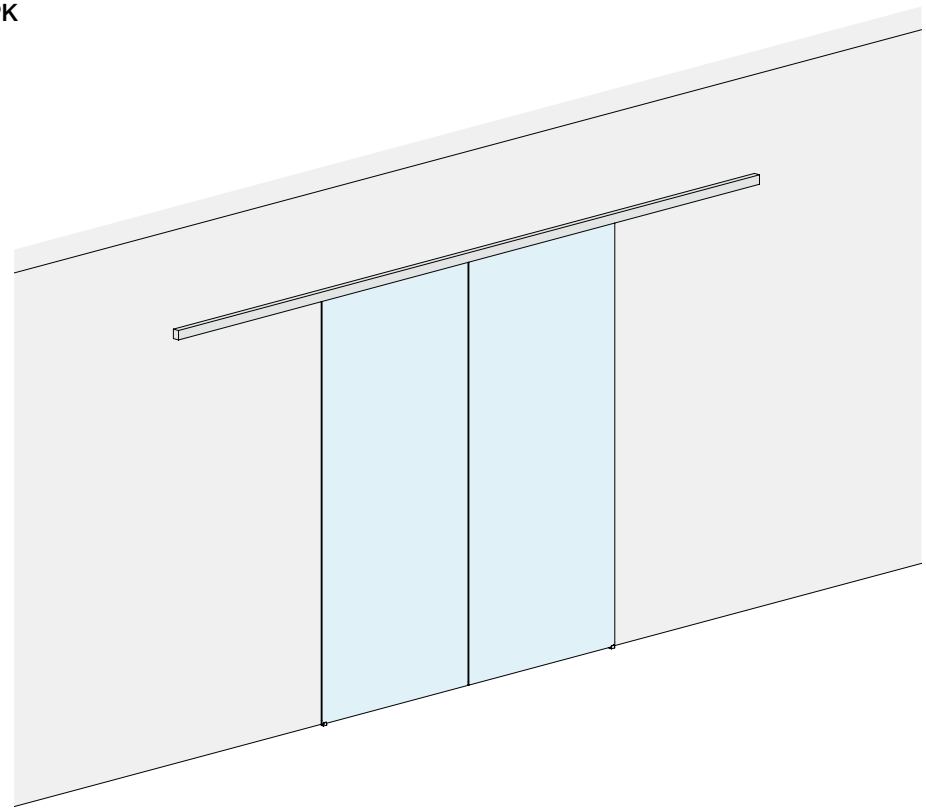

VETRO ANTA



Kit costituito da:

Art.	Descrizione	Q.tà
053.3338.400	Binario singolo a parete	1 Pz
053.3072.200	Profilo portavetro	1 Pz
053.3071.300	Profilo di supporto per vetro fisso	2 Pz
053.3361.071	Kit di scorrimento anta GPK	2 Pz
053.3075.300	Cover per binario	2 Pz
VIT965-3X8-ZN	Vite di fissaggio per profilo di supporto vetro fisso	8 Pz

Optional

057.3159.071	N.2 ammortizzatori fino a 15 kg	1 Pz
057.3159.072	N.2 ammortizzatori fino a 26 kg	1 Pz
057.3159.073	N.2 ammortizzatori fino a 36 kg	1 Pz
LM48035TP10	Tappo terminale per binario singolo	1 Pz

Art.	LV max	Q.tà
LMC36GPK21C.400	**1930** mm	1 Pz

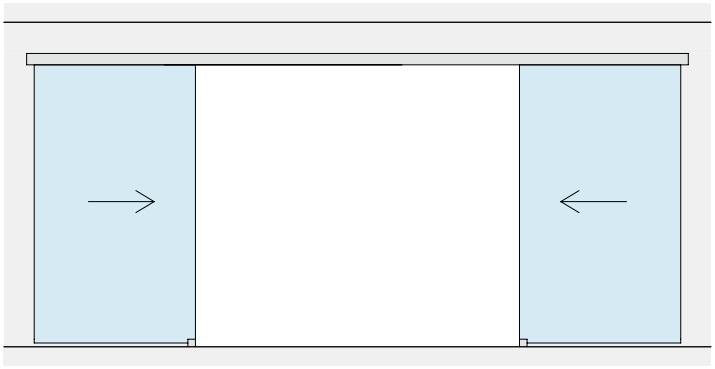


LV

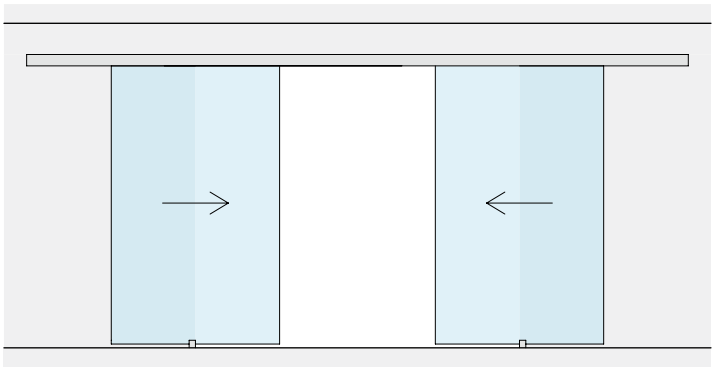

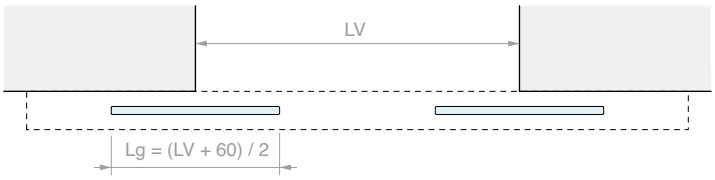
LV
Lg = (LV + 60) / 2

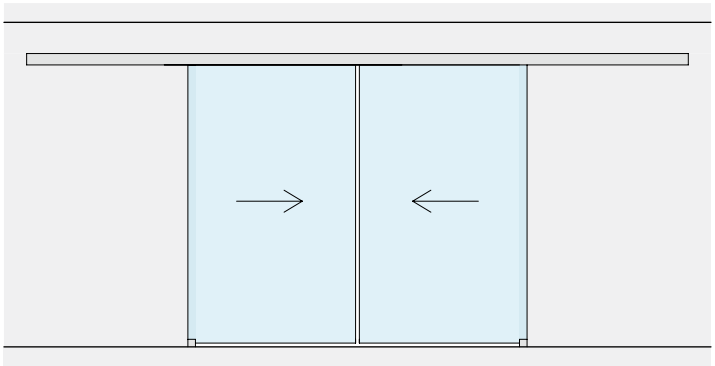

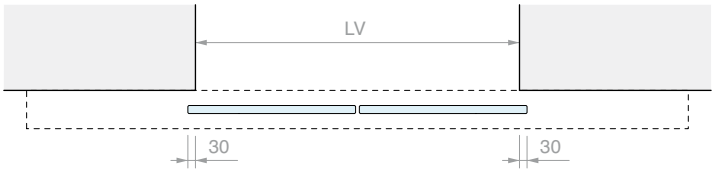
LV
30
30

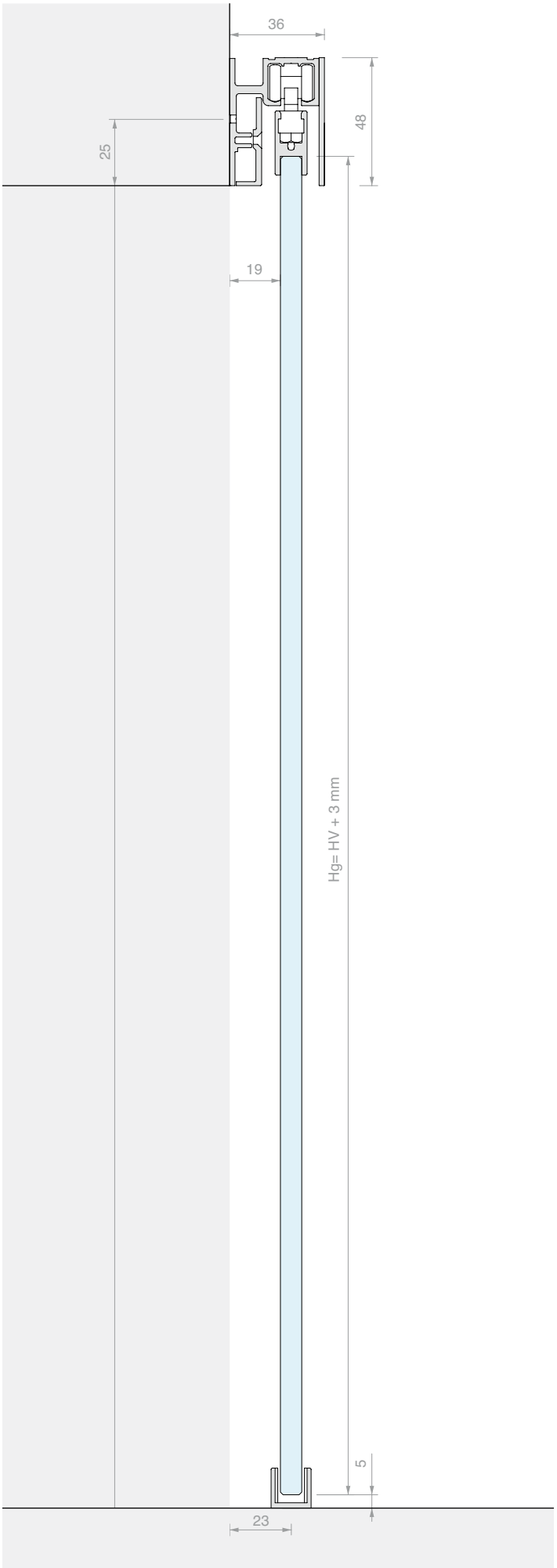
36
48
25
19
Hg= HV + 3 mm
5
23




WHITE

KIT SCORREVOLE FISSAGGIO A PARETE
ANTA SINGOLA CON VETRO FISSO
CON PROFILO PORTAVETRO INFERIORE GPPK

Materiale: Alluminio
Finitura: /6 /88 /97



DIMENSIONI VANO

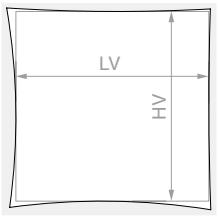

HV max: **2110** mm

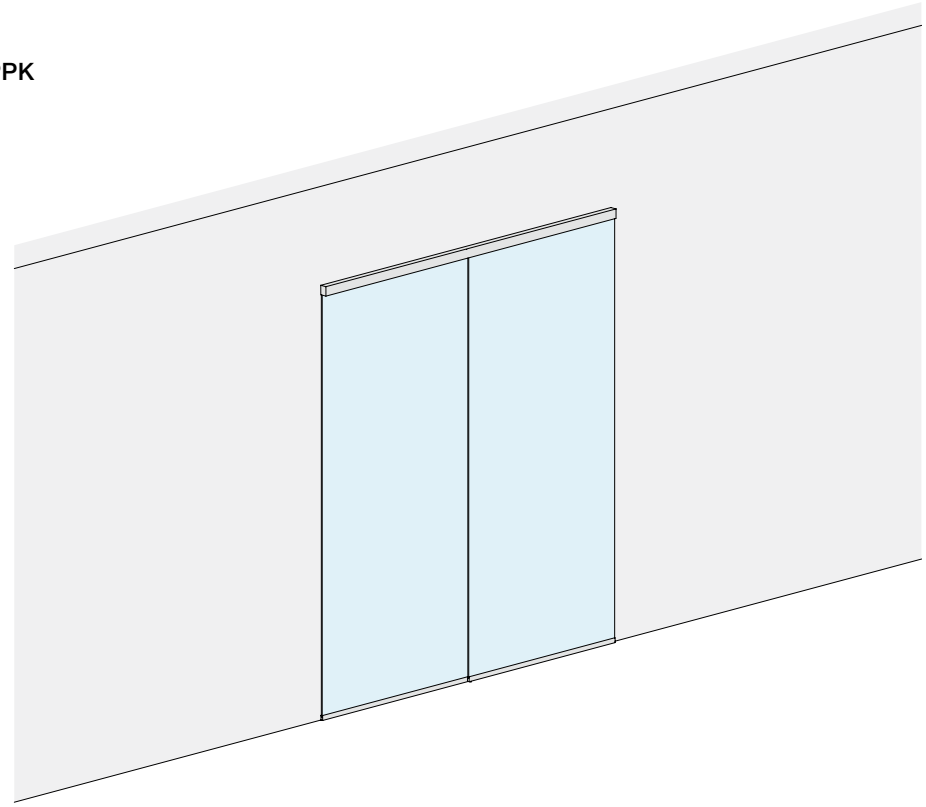

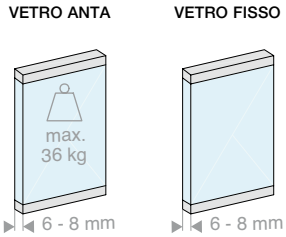

Kit costituito da:

Art.	Descrizione	Q.tà
053.3338.200	Binario singolo a parete con vetro fisso	1 Pz
053.3072.200	Profilo portavetro	1 Pz
053.3072.100	Profilo portavetro	1 Pz
053.3071.300	Profilo di supporto per vetro fisso	1 Pz
053.3361.072	Kit di scorrimento anta GPPK	1 Pz
053.3075.300	Cover per binario	1 Pz
VIT965-3X8-ZN	Vite di fissaggio per profilo di supporto vetro fisso	4 Pz

Optional

057.3159.071	N.2 ammortizzatori fino a 15 kg	1 Pz
057.3159.072	N.2 ammortizzatori fino a 26 kg	1 Pz
057.3159.073	N.2 ammortizzatori fino a 36 kg	1 Pz
LM48035TP10	Tappo terminale per binario singolo	1 Pz

Art.	LV max	Q.tà
LMC36GPPK21F.200	**1920** mm	1 Pz

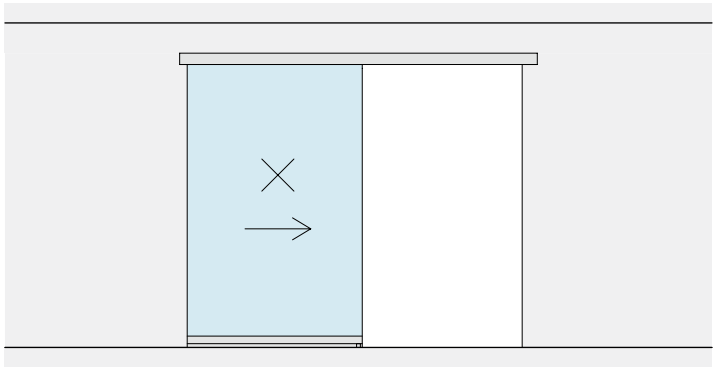

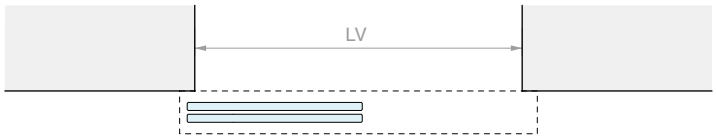
LV

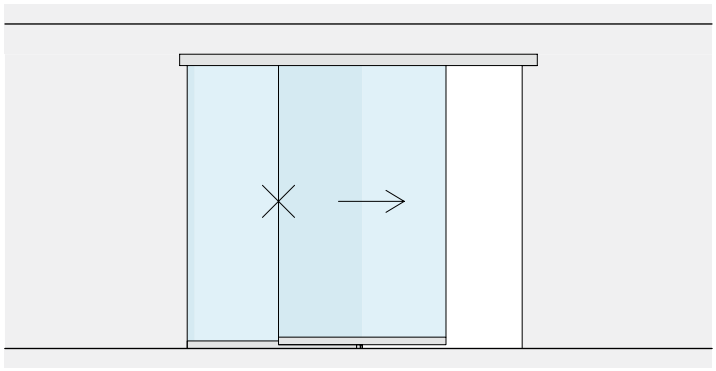

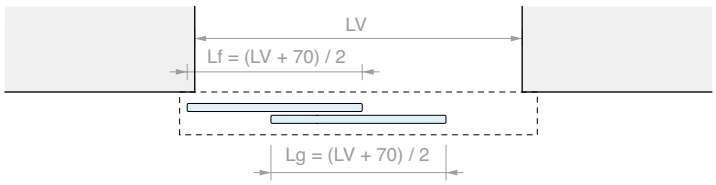
LV
Lf = (LV + 70) / 2
Lg = (LV + 70) / 2

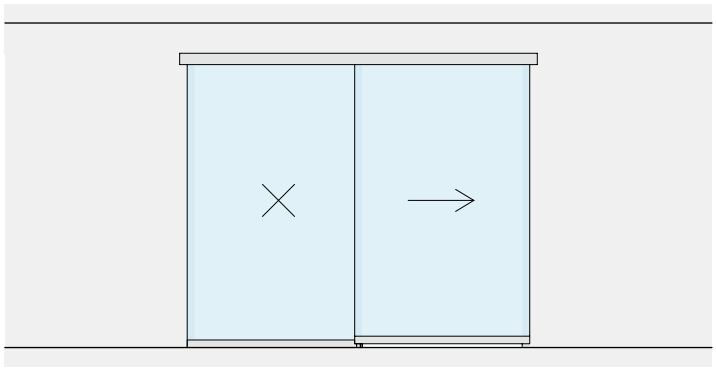

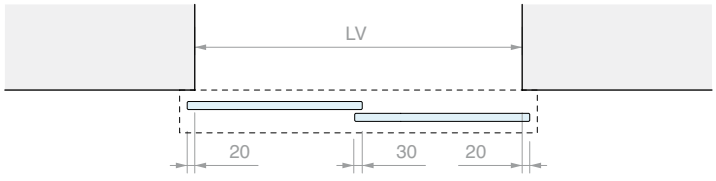
LV
20
30
20

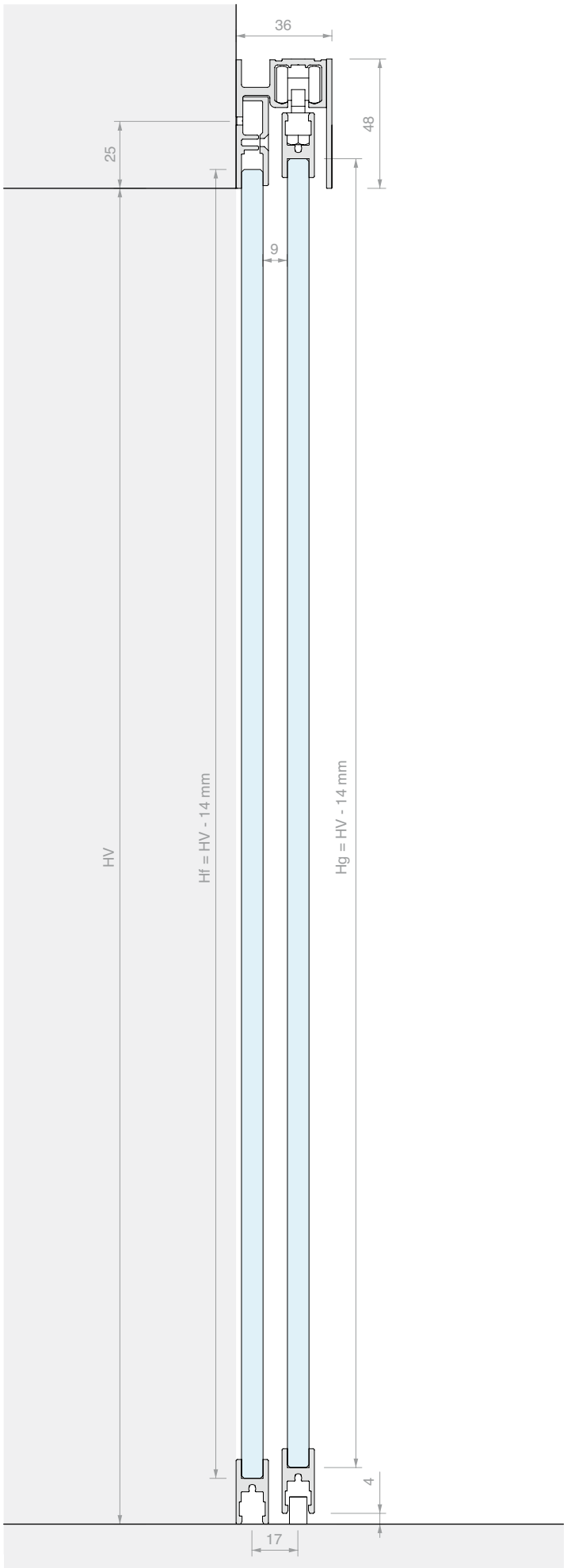
36
48
25
9
HV
Hf = HV - 14 mm
Hg = HV - 14 mm
4
17





KIT SCORREVOLE FISSAGGIO A PARETE
DOPPIA ANTA CON DOPPIO VETRO FISSO
CON PROFILO PORTAVETRO INFERIORE GPPK

Materiale: Alluminio
Finitura: /6 /88 /97



DIMENSIONI VANO

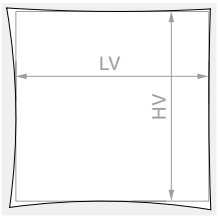

HV max: **2110** mm

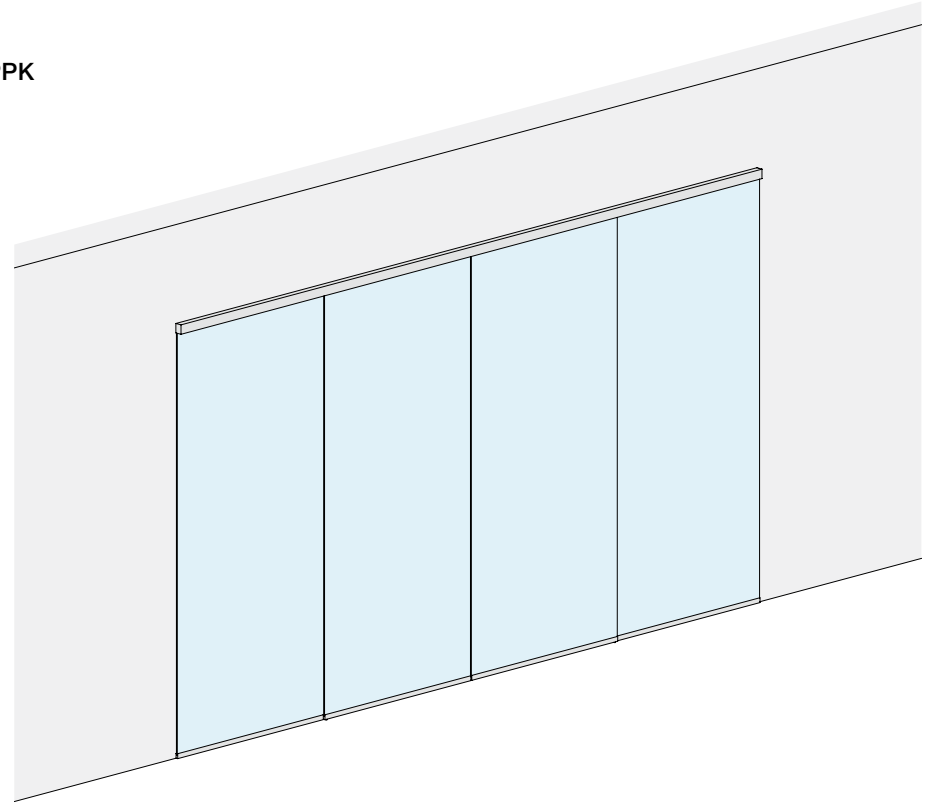

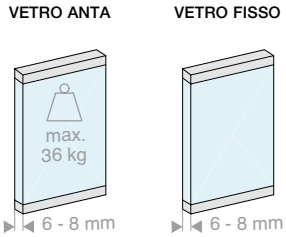

Kit costituito da:

Art.	Descrizione	Q.tà
053.3338.400	Binario singolo a soffitto con vetro fisso	1 Pz
053.3072.200	Profilo portavetro	3 Pz
053.3071.300	Profilo di supporto per vetro fisso	2 Pz
053.3361.072	Kit di scorrimento anta GPPK	2 Pz
053.3075.300	Cover per binario	2 Pz
VIT965-3X8-ZN	Vite di fissaggio per profilo di supporto vetro fisso	8 Pz

Optional

057.3159.071	N.2 ammortizzatori fino a 15 kg	1 Pz
057.3159.072	N.2 ammortizzatori fino a 26 kg	1 Pz
057.3159.073	N.2 ammortizzatori fino a 36 kg	1 Pz
LM48035TP10	Tappo terminale per binario singolo	1 Pz

Art.	LV max	Q.tà
LMC36GPPK21CF.400	**3880** mm	1 Pz

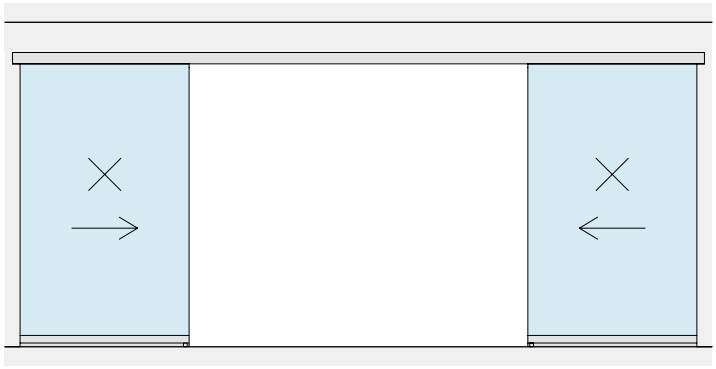


LV

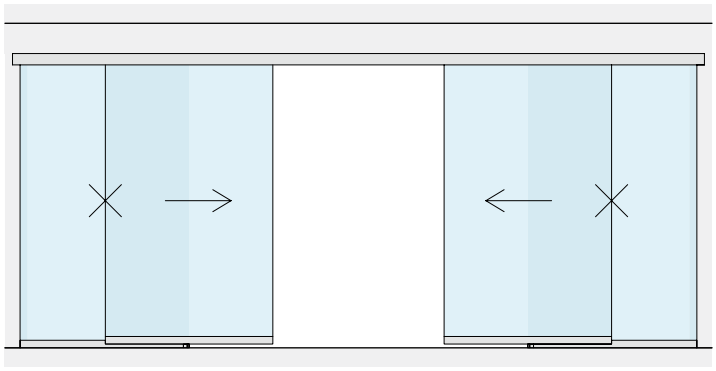

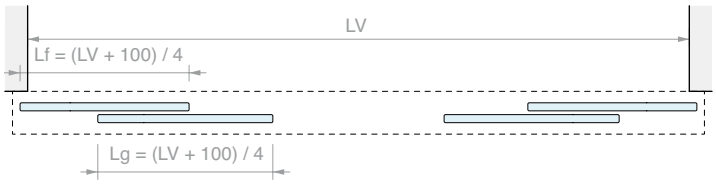
LV
Lf = (LV + 100) / 4
Lg = (LV + 100) / 4

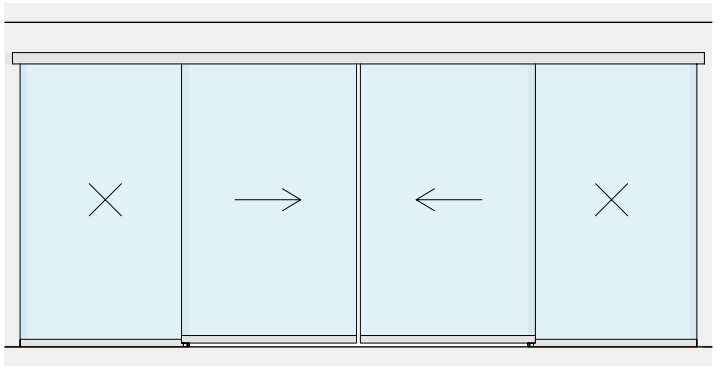

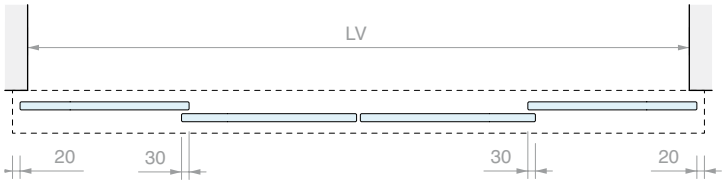
LV
20
30
30
20

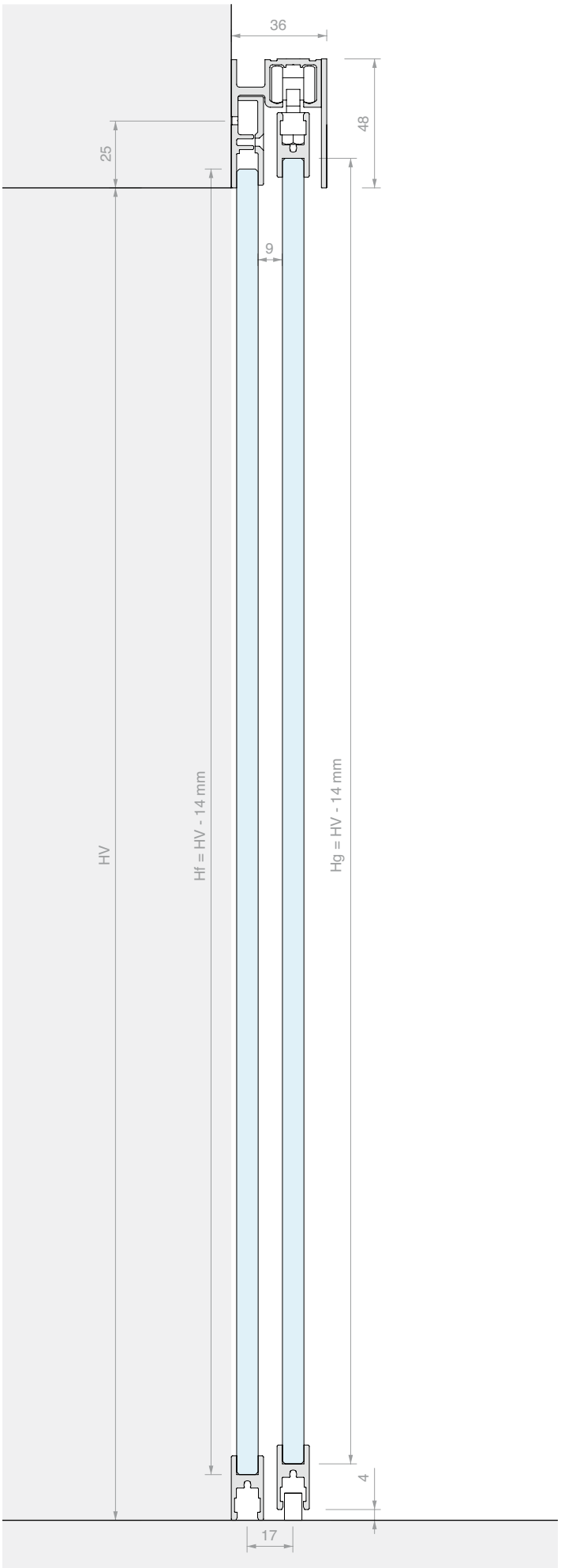
36
48
25
9
HV
Hf = HV - 14 mm
Hg = HV - 14 mm
4
17



BINARIO SINGOLO PER MONTAGGIO A INCASSO CLIPO 36

Materiale: Alluminio

Profilo preforato con passo 150 mm

Finitura: /6 /88 /97

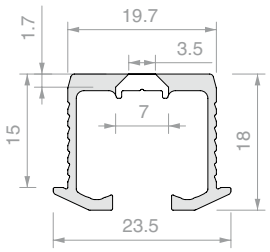

Art.	Lunghezza	Q.tà
053.3324.200	**1997** mm	1 Pz
053.3324.300	**2998** mm	1 Pz
053.3324.600	**6000** mm	1 Pz



BINARIO SINGOLO PER MONTAGGIO A SOFFITTO CLIPO 36

Materiale: Alluminio

Profilo preforato con passo 150 mm

Finitura: /6 /88 /97

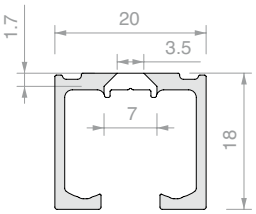

Art.	Lunghezza	Q.tà
053.3326.200	**1997** mm	1 Pz
053.3326.300	**2998** mm	1 Pz
053.3326.400	**3998** mm	1 Pz
053.3326.600	**6000** mm	1 Pz



BINARIO DOPPIO PER MONTAGGIO A INCASSO CLIPO 36

Materiale: Alluminio

Profilo preforato con passo 150 mm

Finitura: /6 /88 /97

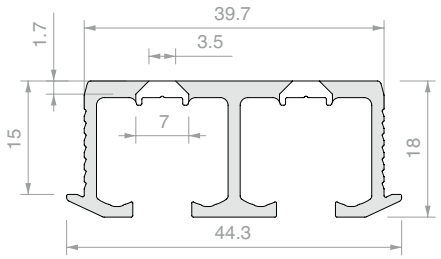

Art.	Lunghezza	Q.tà
053.3342.200	**1997** mm	1 Pz
053.3342.300	**2998** mm	1 Pz
053.3342.600	**6000** mm	1 Pz

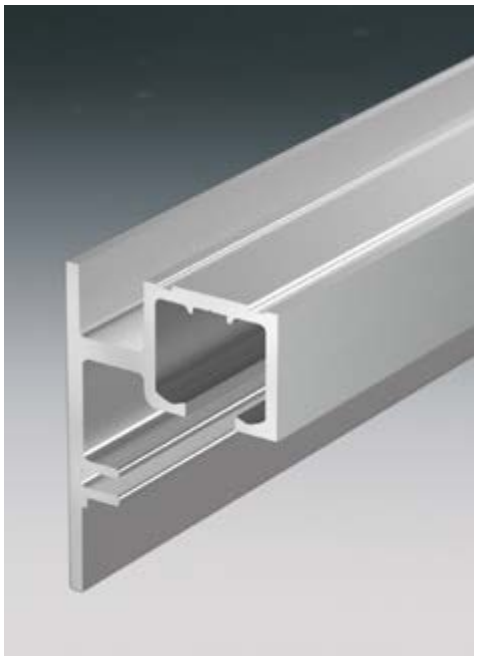

BINARIO SINGOLO PER MONTAGGIO A PARETE O SOFFITTO CON O SENZA VETRO FISSO CLIPO 36

Materiale: Alluminio

Profilo preforato a soffitto con passo 150 mm.

Per montaggio a parete forare seguendo l'apposita guida

Finitura: **/6** /88 /97

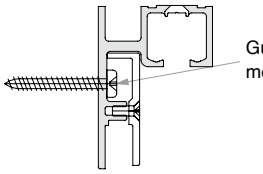

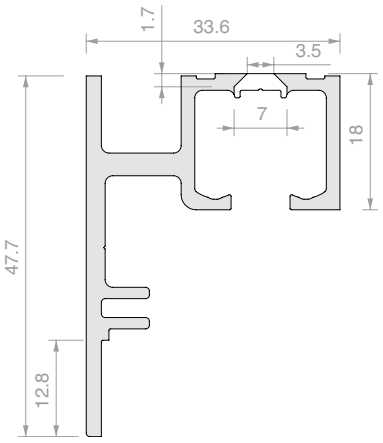

Art.	Lunghezza	Per vetri	Q.tà
053.3338.200	**1997** mm	Da **6** a **8** mm	1 Pz
053.3338.300	**2998** mm	Da **6** a **8** mm	1 Pz
053.3338.400	**3998** mm	Da **6** a **8** mm	1 Pz
053.3338.600	**6000** mm	Da **6** a **8** mm	1 Pz



PROFILO PORTAVETRO CLIPO 36

Materiale: Alluminio

Finitura: **/6** /88 /97

Nota: Installare con l'ausilio di silicone
per tutta la lunghezza del profilo.

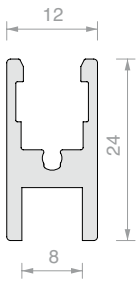

Art.	Lunghezza	Per vetri	Q.tà
053.3072.100	**996** mm	Da **6** a **8** mm	1 Pz
053.3072.200	**1997** mm	Da **6** a **8** mm	1 Pz
053.3072.300	**2998** mm	Da **6** a **8** mm	1 Pz
053.3072.600	**6000** mm	Da **6** a **8** mm	1 Pz



PROFILO DI SUPPORTO PER VETRO FISSO CLIPO 36

Materiale: Alluminio

Finitura: **/6** /88 /97

Nota: Per vincolare il profilo al binario
utilizzare viti M3 x 8 mm Art. **VIT965-3x8-ZN**

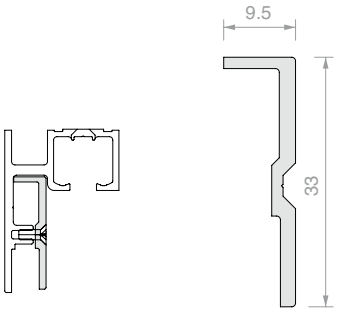

Art.	Lunghezza	Q.tà
053.3071.300	**3000** mm	1 Pz



COVER PER BINARIO 053.3338 CLIPO 36

Materiale: Alluminio

Finitura: /6 /88 /97

Nota: Applicare con biadesivo su tutta la lunghezza.

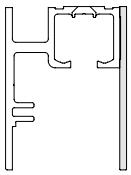

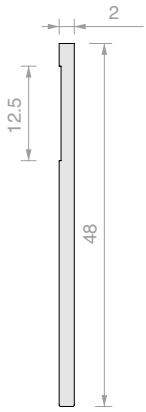

Art.	Lunghezza	Q.tà
053.3075.300	**3000** mm	1 Pz



KIT DI SCORRIMENTO ANTA CLIPO 36 GPPK

Il kit necessita del profilo portavetro 053.3072
sia superiormente che inferiormente.
Tappi laterali di chiusura inclusi solo in finitura nera.

Art.	Per vetri	Q.tà
053.3361.072	Da **6** a **8** mm	1 Pz



KIT DI SCORRIMENTO ANTA CLIPO 36 GPK

Il kit necessita del profilo portavetro 053.3072 solo superiormente.
Tappi laterali di chiusura inclusi solo in finitura nera.
Finitura: /3 /97 /R2

Art.	Per vetri	Q.tà
053.3361.071	Da **6** a **8** mm	1 Pz



GUIDA INFERIORE PER MODELLO CLIPO 36 GPK

Materiale: Ottone

Finitura: /3 /97 /R2

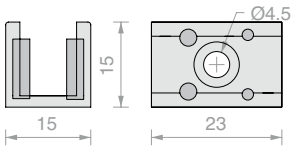

Art.	Per vetri	Q.tà
LMGF15	Da **6** a **8** mm	1 Pz



N. 2 AMMORTIZZATORI CLIPO 36

Larghezza minima anta per montare 1 ammortizzatore 420 mm

Larghezza minima anta per montare 2 ammortizzatori 620 mm

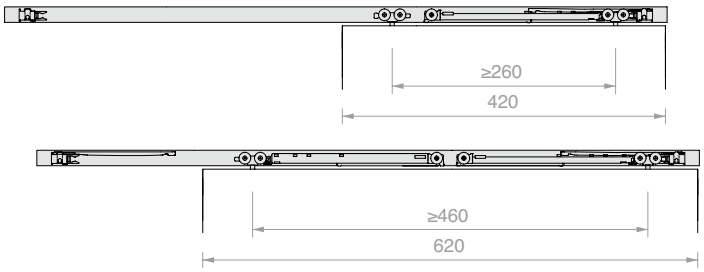

Art.	Portata	Q.tà
057.3159.071	Fino a **15** kg	1 Pz
057.3159.072	Fino a **26** kg	1 Pz
057.3159.073	Fino a **36** kg	1 Pz

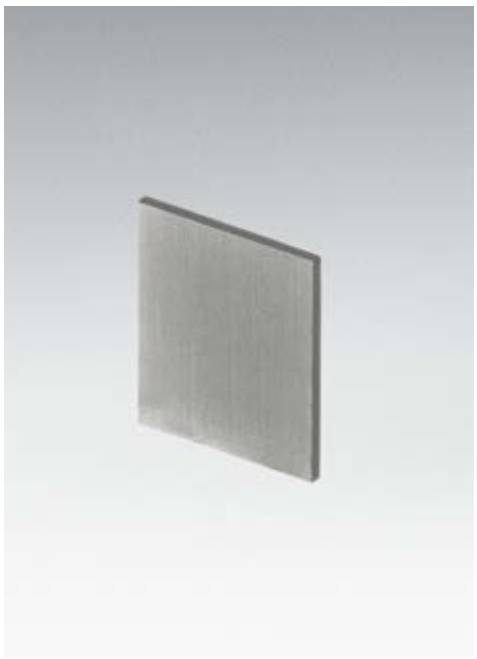

TAPPO PER BINARIO 053.3326 CLIPO 36

Materiale: Alluminio

Finitura: /6 /88 /97

Nota: Installare con l'ausilio di silicone per tutta la superficie del tappo.

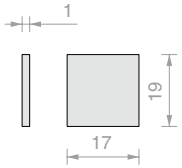

Art.	Q.tà
LM17019TP10	1 Pz

TAPPO PER BINARIO 053.3338 CLIPO 36

Materiale: Alluminio

Finitura: /6 /88 /97

Nota: Installare con l'ausilio di silicone per tutta la superficie del tappo.

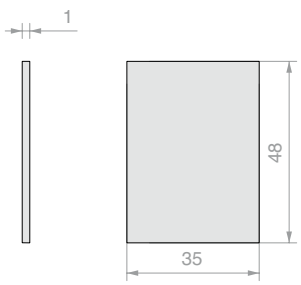

Art.	Q.tà
LM48035TP10	1 Pz



SERRATURA PER SCORREVOLI

Materiale: Alluminio

Fornita con cilindro europeo con 3 chiavi

Finitura: /88 /97

Nota: piastrina a muro in dotazione

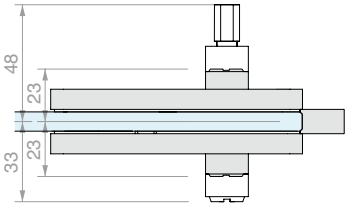

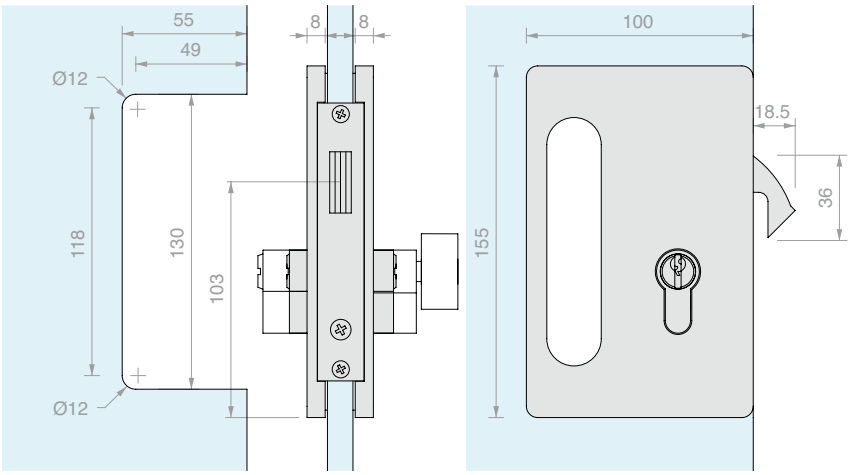

Art.	Per vetri	Chiusura	Chiave	Q.tà
SERSD610S	Da **10** a **12** mm	Serratura + serratura	Diversa	1 Pz
SERSD610SU	Da **10** a **12** mm	Serratura + serratura	Unica	1 Pz
SERSD610P	Da **10** a **12** mm	Pomello + serratura	Unica	1 Pz



INCONTRO A VETRO

Materiale: Alluminio

Finitura: /88 /97

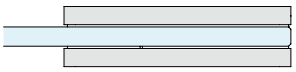

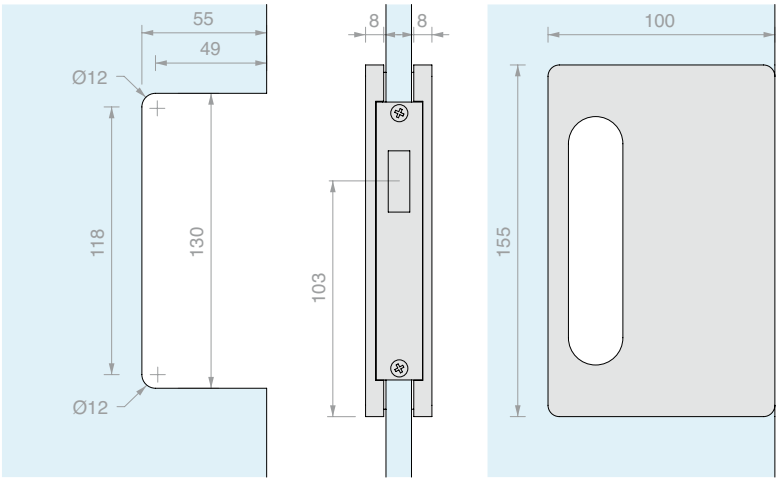

Art.	Per vetri	Q.tà
SERSD620	Da **10** a **12** mm	1 Pz





CHIUSURA PER SCORREVOLI

Materiale: Alluminio

Posizione dx, (per posizione sx montare capovolta).

Dotata di 2 chiavi

Finitura: /88 /97

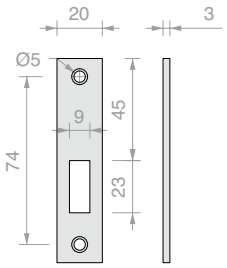

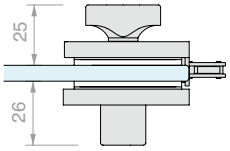

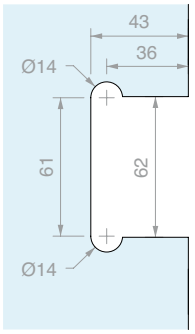

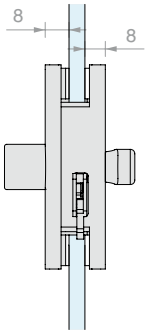

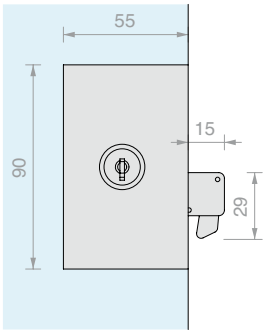

Art.	Per vetri	Chiave	Q.tà
DQS15	Da **8** a **12** mm	Diversa	1 Pz





CHIUSURA PER SCORREVOLI CON MANIGLIA

Materiale: Alluminio

Posizione dx, (per posizione sx montare capovolta).

Dotata di 2 chiavi

Finitura: /88 /97

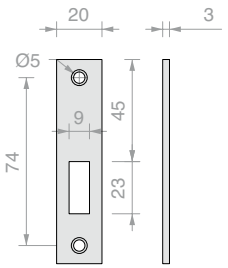

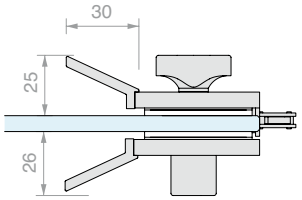

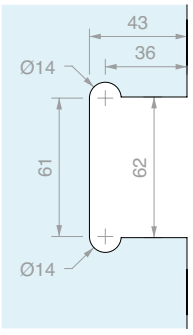

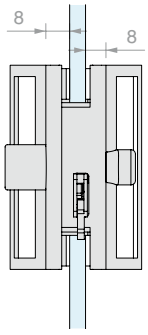

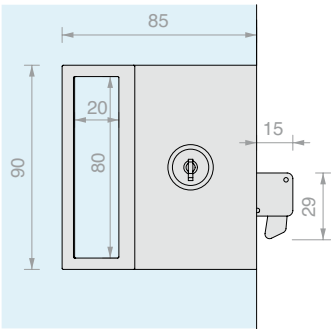

Art.	Per vetri	Chiave	Q.tà
DQS25	Da **8** a **12** mm	Diversa	1 Pz





CHIUSURA PER SCORREVOLI CON DOPPIO POMELLO

Materiale: Alluminio

Posizione dx, (per posizione sx montare capovolta).

Finitura: /88 /97

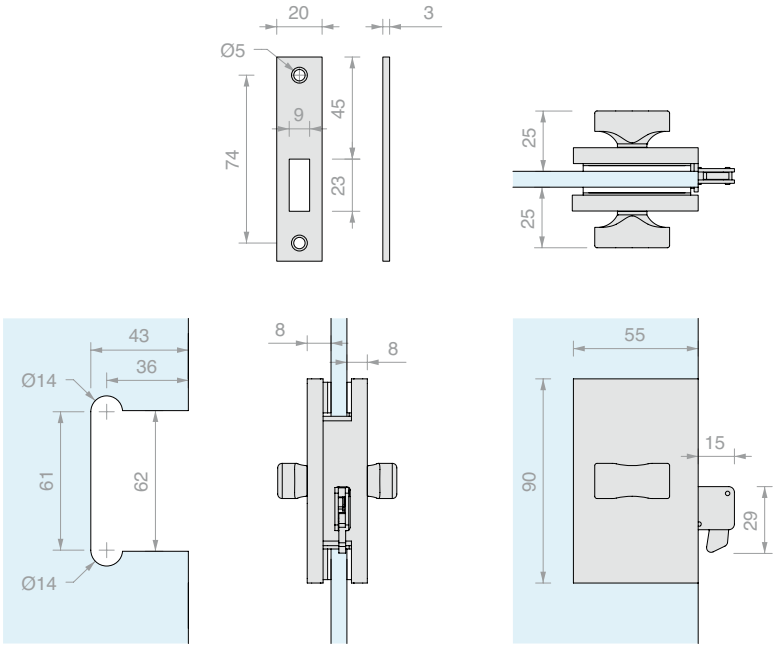

Art.	Per vetri	Q.tà
DQS13	Da **8** a **12** mm	1 Pz





CHIUSURA PER SCORREVOLI CON DOPPIO POMELLO E MANIGLIA

Materiale: Alluminio

Posizione dx, (per posizione sx montare capovolta).

Finitura: /88 /97

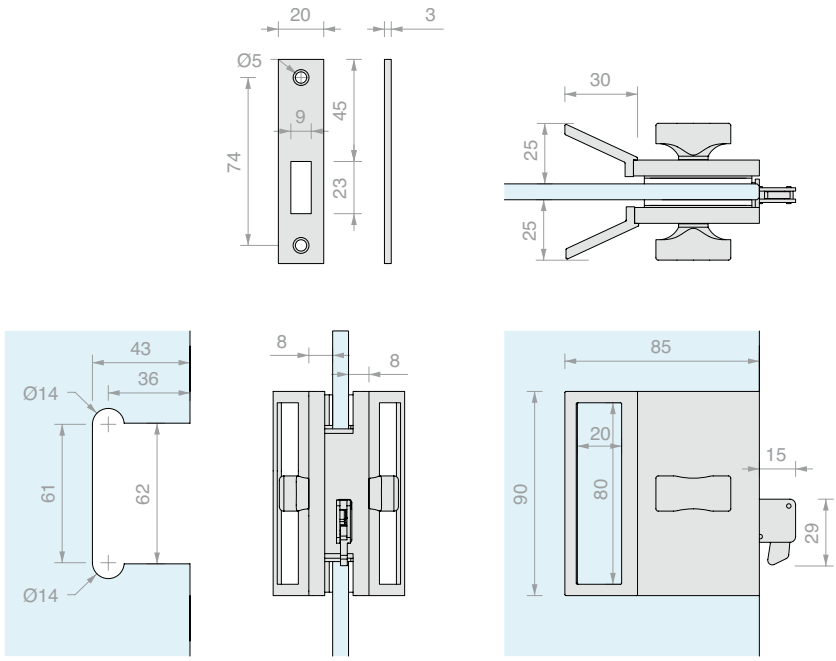

Art.	Per vetri	Q.tà
DQS23	Da **8** a **12** mm	1 Pz





CHIUSURA PER SCORREVOLI LIBERO/OCCUPATO CON POMELLO

Materiale: Alluminio

Posizione dx, (per posizione sx montare capovolta).

Finitura: /88 /97

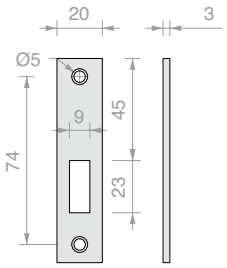

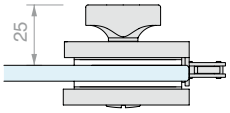

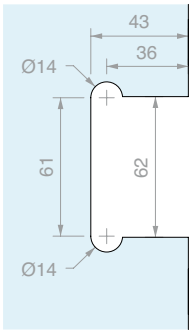

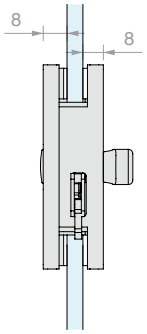

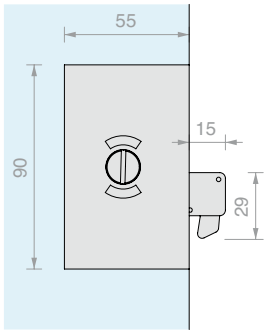

Art.	Per vetri	Q.tà
DQS11	Da **8** a **12** mm	1 Pz





CHIUSURA PER SCORREVOLI LIBERO/OCCUPATO CON POMELLO E MANIGLIA

Materiale: Alluminio

Posizione dx, (per posizione sx montare capovolta).

Finitura: /88 /97

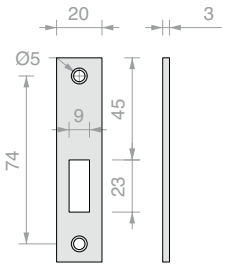

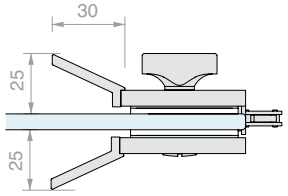

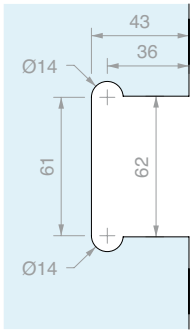

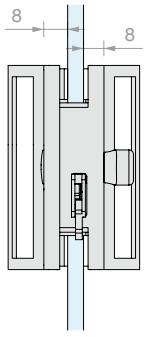

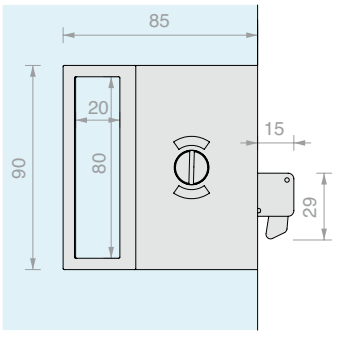

Art.	Per vetri	Q.tà
DQS21	Da **8** a **12** mm	1 Pz





INCONTRO A VETRO

Materiale: Alluminio

Posizione dx, (per posizione sx montare capovolta).

Finitura: /88 /97

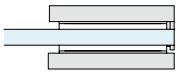

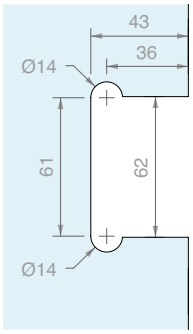

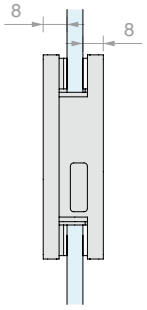

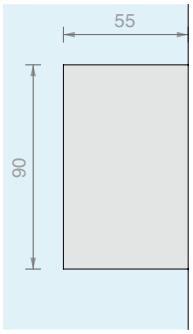

Art.	Per vetri	Q.tà
DQS37	Da **8** a **12** mm	1 Pz







SERRATURA PER SCORREVOLI

Materiale: Ottone

Fornita con cilindro europeo con 3 chiavi

Finitura: /3 /45

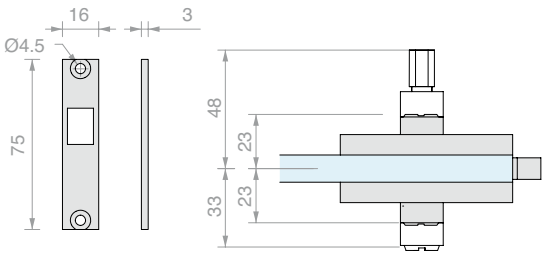

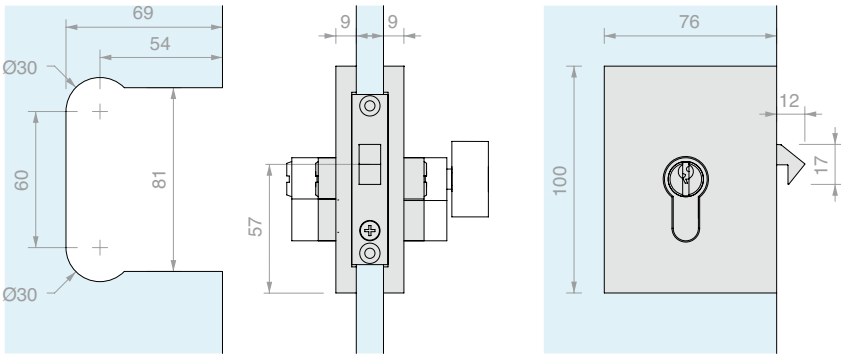

Art.	Per vetri	Chiusura	Chiave	Q.tà
SERMG10S	Da **8** a **12** mm	Serratura + serratura	Diversa	1 Pz
SERMG10SU	Da **8** a **12** mm	Serratura + serratura	Unica	1 Pz
SERMG10P	Da **8** a **12** mm	Pomello + serratura	Unica	1 Pz



INCONTRO A VETRO

Materiale: Ottone

Finitura: /3 /45

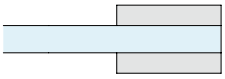

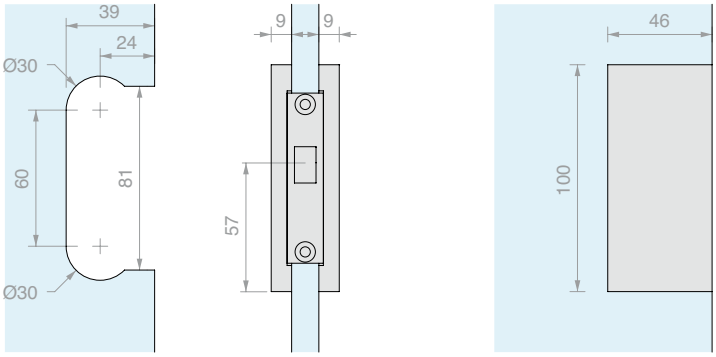

Art.	Per vetri	Q.tà
SERMGC1	Da **8** a **12** mm	1 Pz





SERRATURA PER SCORREVOLI CON MANIGLIA

Materiale: Ottone

Fornita con cilindro europeo con 3 chiavi

Finitura: /3 /45

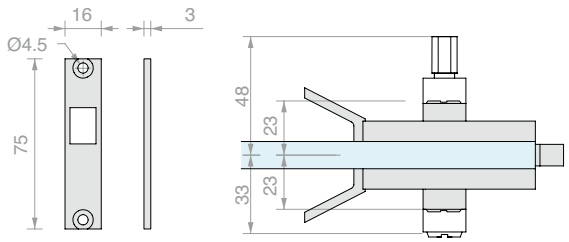

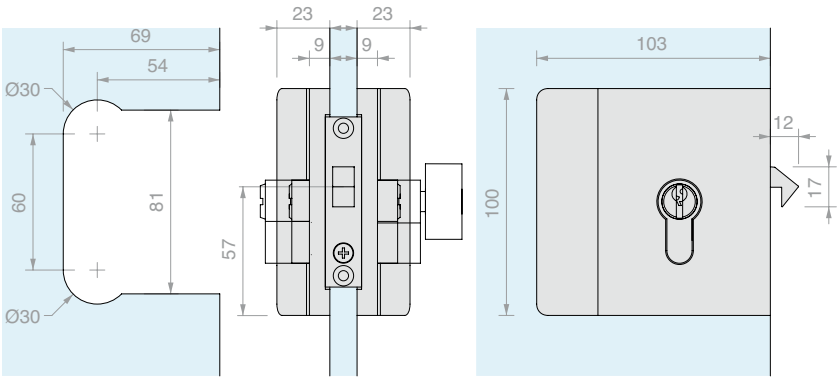

Art.	Per vetri	Chiusura	Chiave	Q.tà
SERMGM10S	Da **8** a **12** mm	Serratura + serratura	Diversa	1 Pz
SERMGM10SU	Da **8** a **12** mm	Serratura + serratura	Unica	1 Pz
SERMGM10P	Da **8** a **12** mm	Pomello + serratura	Unica	1 Pz





INCONTRO A PARETE

Materiale: Ottone

Finitura: /3 /45

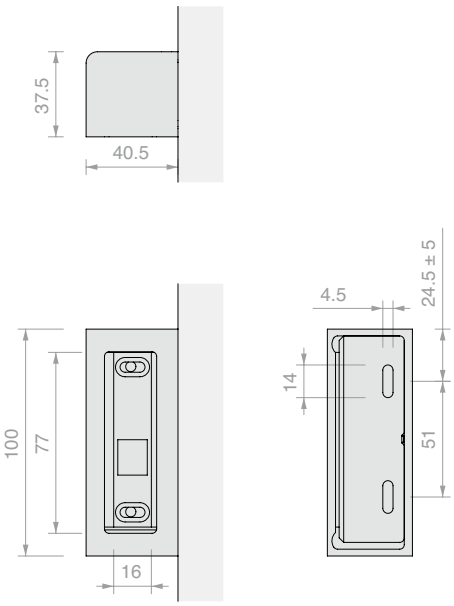

Art.	Q.tà
SERMG19	1 Pz



INCONTRO A VETRO

Materiale: Ottone

Finitura: /3 /45

* a questa misura aggiungere
il sormonto desiderato tra i vetri

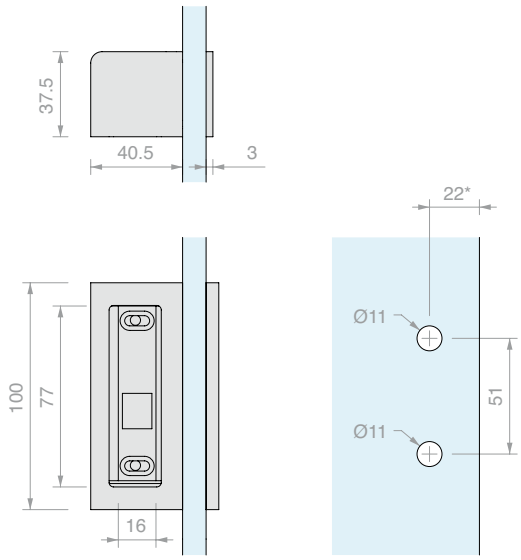

Art.	Per vetri	Q.tà
SERMG12	Da **8** a **12** mm	1 Pz





CHIUSURA PER SCORREVOLI

Materiale: Ottone

Posizione dx, (per posizione sx montare capovolta).

Dotata di 2 chiavi

Finitura: /1 /24 /45

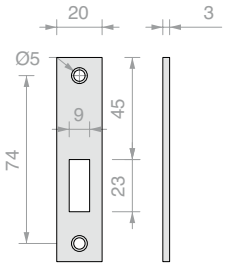

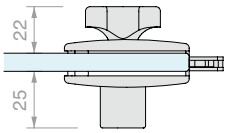

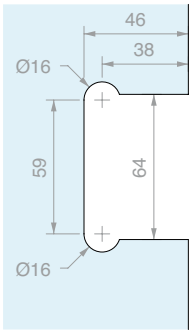

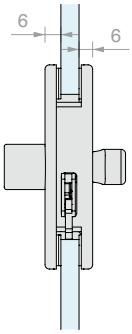

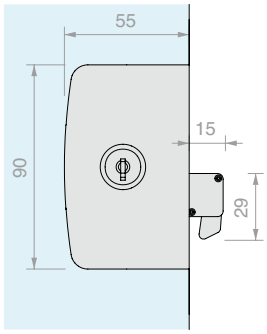

Art.	Per vetri	Chiave	Q.tà
CHN28	Da **8** a **10** mm	Diversa	1 Pz





CHIUSURA PER SCORREVOLI CON MANIGLIA

Materiale: Ottone

Posizione dx, (per posizione sx montare capovolta).

Dotata di 2 chiavi

Finitura: /1 /24 /45

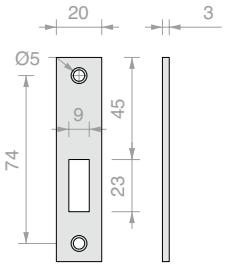

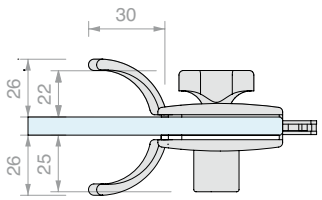

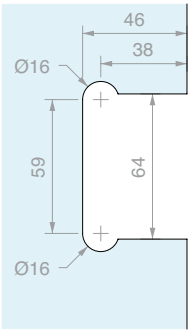

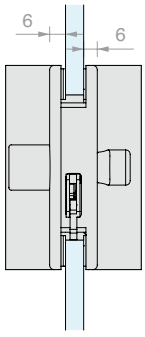

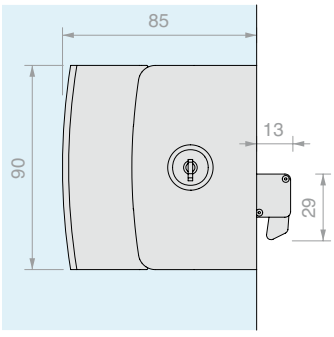

Art.	Per vetri	Chiave	Q.tà
CHN31	Da **8** a **10** mm	Diversa	1 Pz





CHIUSURA PER SCORREVOLI CON DOPPIO POMELLO

Materiale: Ottone

Posizione dx, (per posizione sx montare capovolta).

Finitura: /1 /24 /45

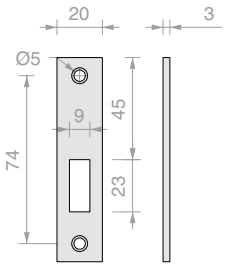

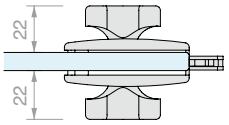

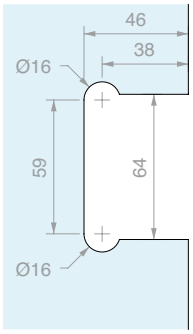

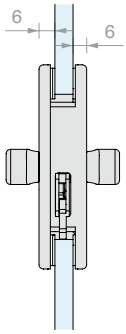

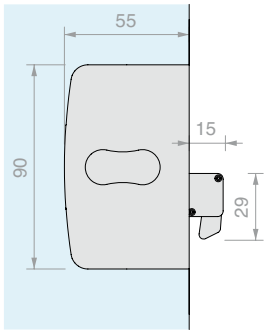

Art.	Per vetri	Q.tà
CLH12	Da **8** a **10** mm	1 Pz





CHIUSURA PER SCORREVOLI CON DOPPIO POMELLO E MANIGLIA

Materiale: Ottone

Posizione dx, (per posizione sx montare capovolta).

Finitura: /1 /24 /45

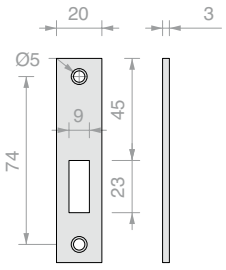

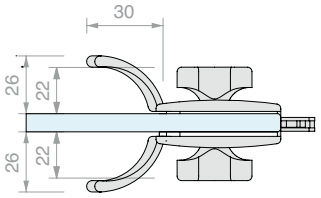

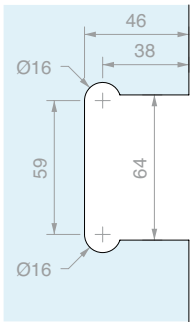

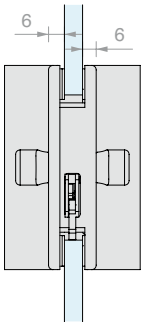

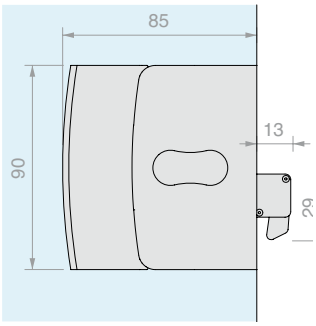

Art.	Per vetri	Q.tà
CLHM14	Da **8** a **10** mm	1 Pz





CHIUSURA PER SCORREVOLI LIBERO/OCCUPATO CON POMELLO

Materiale: Ottone

Posizione dx, (per posizione sx montare capovolta).

Finitura: /1 /24 /45

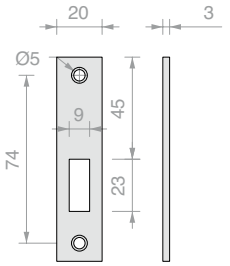

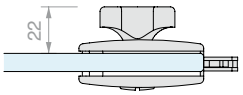

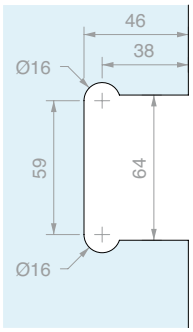

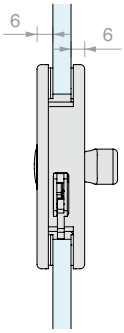

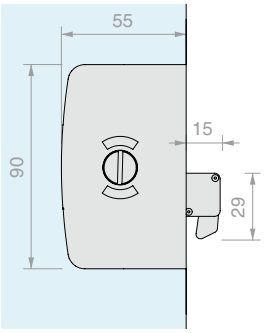

Art.	Per vetri	Q.tà
CLS10	Da **8** a **10** mm	1 Pz





CHIUSURA PER SCORREVOLI LIBERO/OCCUPATO CON POMELLO E MANIGLIA

Materiale: Ottone

Posizione dx, (per posizione sx montare capovolta).

Finitura: /1 /24 /45

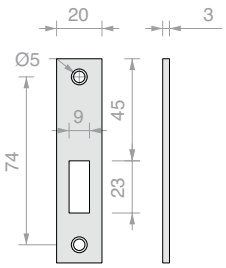

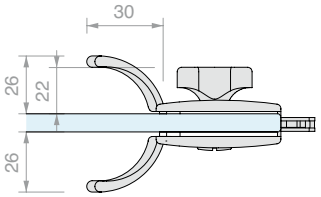

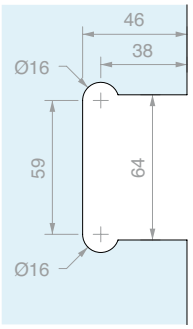

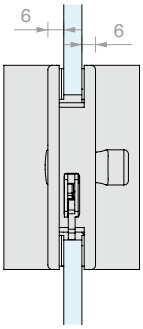

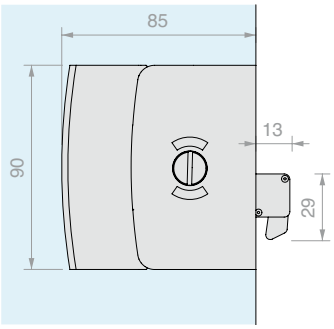

Art.	Per vetri	Q.tà
CLM11	Da **8** a **10** mm	1 Pz





CHIUSURA PER SCORREVOLI SINGOLO POMELLO

Materiale: Ottone

Posizione dx, (per posizione sx montare capovolta).

Finitura: /1 /24 /45

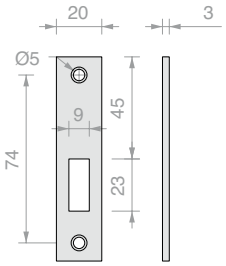

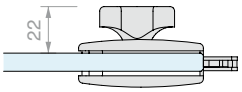

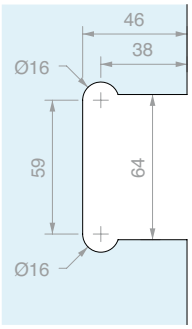

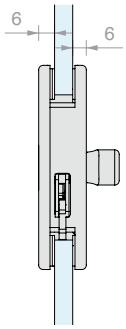

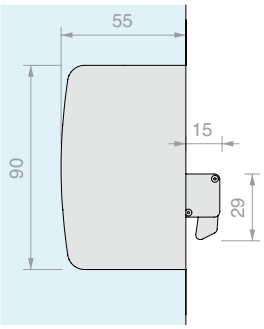

Art.	Per vetri	Q.tà
CLPN	Da **8** a **10** mm	1 Pz



INCONTRO A VETRO

Materiale: Ottone

Posizione dx, (per posizione sx montare capovolta).

Finitura: /1 /24 /45

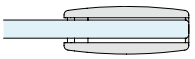

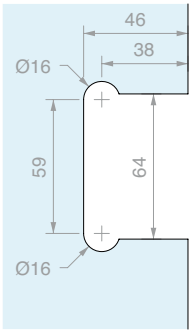

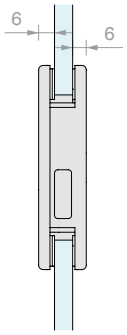

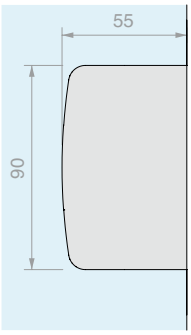

Art.	Per vetri	Q.tà
CL95	Da **8** a **10** mm	1 Pz



GUARNIZIONE ADESIVA PER BORDO VETRO

Materiale: TPE

Bobina da 10 m

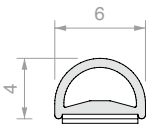

Art.	Colore	Q.tà
057.3080.001	Trasparente	1 Pz
057.3080.002	Nera	1 Pz



GUARNIZIONE ADESIVA GLASS BUMPER PER BORDO VETRO

Materiale: TPE

Bobina da 12 m fornita con biadesivo trasparente VHB ad alta tenuta da -40°C a +150°C

Colore: goffrata

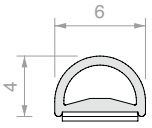

Art.	Per vetri	Q.tà
GSB12	Da **8** a **13.5** mm	1 Pz



SALVIETTA SGRASSANTE

Salvietta monouso intrisa con alcol isopropilico

Art.	Q.tà
GSLSVL	1 Pz


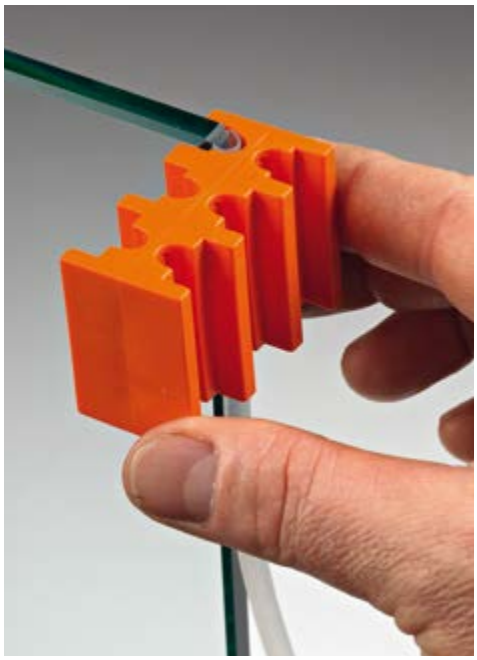
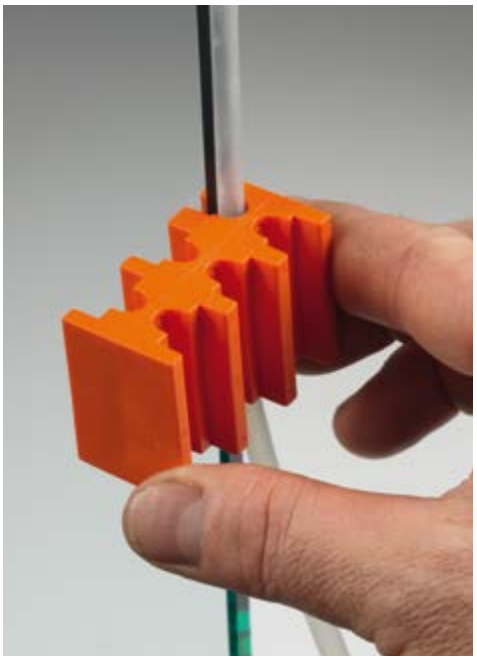

DIMA DI MONTAGGIO GSB12

Dima in materiale plastico che permette il posizionamento al centro del bordo, su tutta la lunghezza.
Materiale: Plastico

Art.	Q.tà
GSB831	1 Pz





GUARNIZIONE ADESIVA GLASS LIP SLIDE CON ALETTA COPRIFUGA ACCORCIABILE

Materiale: TPE
Fornita con biadesivo trasparente VHB ad alta tenuta da -40°C a +150°C
Colore: goffrata

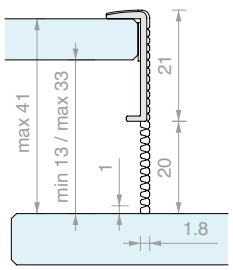

Art.	L	Per vetri	Q.tà
GSLS217	**3000** mm	Da **8** a **13.5** mm	1 Pz

SISTEMI IN ACCIAIO PER PORTE SCORREVOLI



ANTE IN VETRO
6-12.7 mm



GIUMAX 2000
Pag 329



GIUMAX 3000
Pag 341



GIUMAX 3200
Pag 349

ANTE IN VETRO
12-17.5 mm



GIUMAX 8500
Pag 359



GIUMAX 6500
Pag 369

ANTE CON TELAIO
IN LEGNO
≥ 30 mm



GIUMAX 3500
Pag 379

GIUMAX

I sistemi scorrevoli della serie GIUMAX sono contraddistinti da ruote di scorrimento a vista su binari portanti. Realizzati in acciaio inossidabile AISI 304, i sistemi si riconoscono per l'aspetto elegante, l'affidabilità e la straordinaria durabilità.

La gamma si compone di 6 modelli che rispondono a tutte le esigenze di arredo e montaggio.
Scegli la soluzione più adatta al tuo progetto:



GIUMAX 2000



GIUMAX 3000



GIUMAX 3200

	GIUMAX 2000	GIUMAX 3000	GIUMAX 3200
Pannello Spessore (mm)	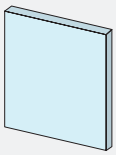 Vetro 10-12	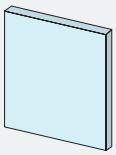 Vetro 8-10.7	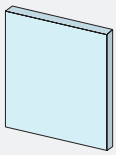 Vetro 6-12.7
Carrello			
Binario	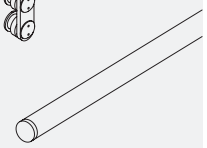	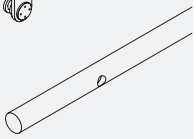	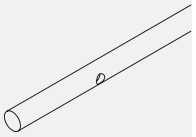
Installazione	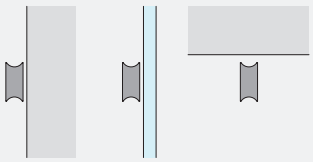 Muro Vetro Soffitto	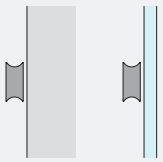 Muro Vetro	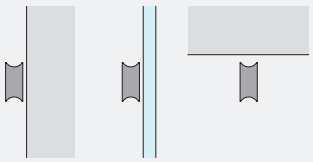 Muro Vetro Soffitto
Portata MAX (kg)	 100	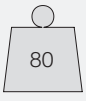 80	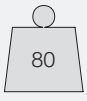 80

FINITURA
Sistema GIUMAX
/8



Elementi principali in acciaio satinato
Altre finiture su richiesta



GIUMAX 8500



GIUMAX 6500



GIUMAX 3500

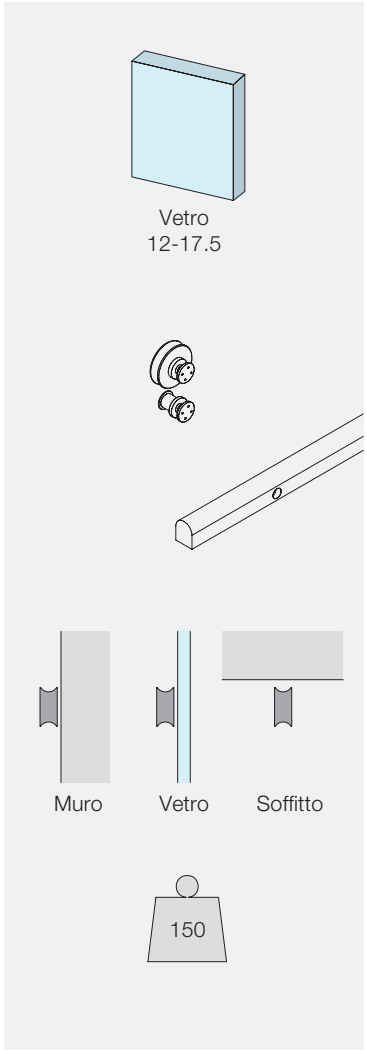

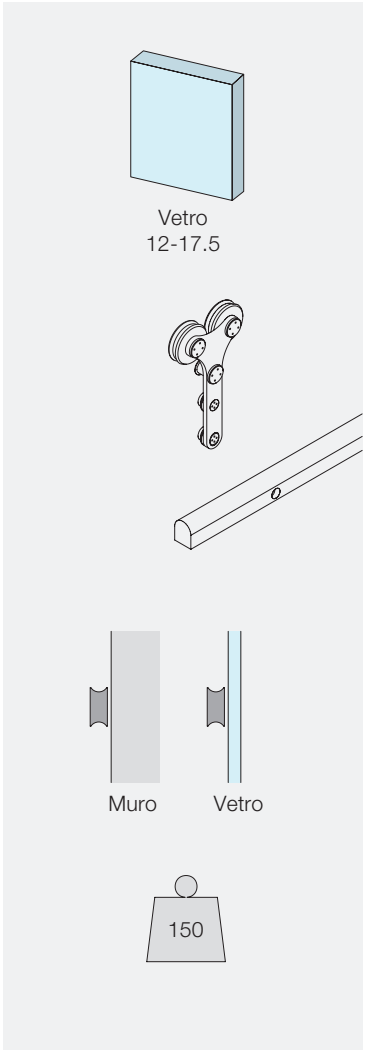

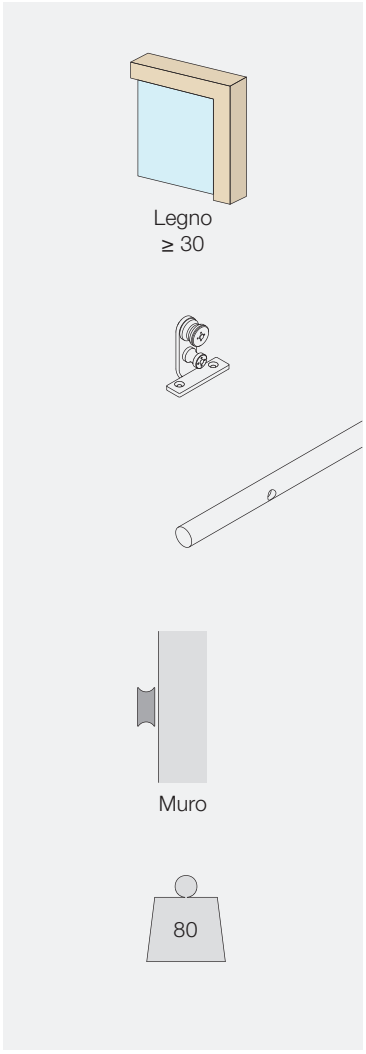



GIUMAX 2000

Sistema scorrevole in acciaio inossidabile AISI 304 costituito da un binario portante a sezione tonda, carrelli a vista e accessori di fissaggio.

Il carrello si compone di una staffa portante di collegamento, una ruota di scorrimento superiore e due borchie per il fissaggio dell'anta. La coppia di carrelli consente lo scorrimento di un'anta di spessore da 10 a 12 mm e peso considerevole, fino a 100 kg.

La tecnologia del carrello consente una regolazione in altezza delle borchie, per una più agevole registrazione della posizione dell'anta.

Gli elementi di fissaggio consentono un montaggio personalizzato del binario in base al tipo di installazione: a muro, su parete in vetro o a soffitto.



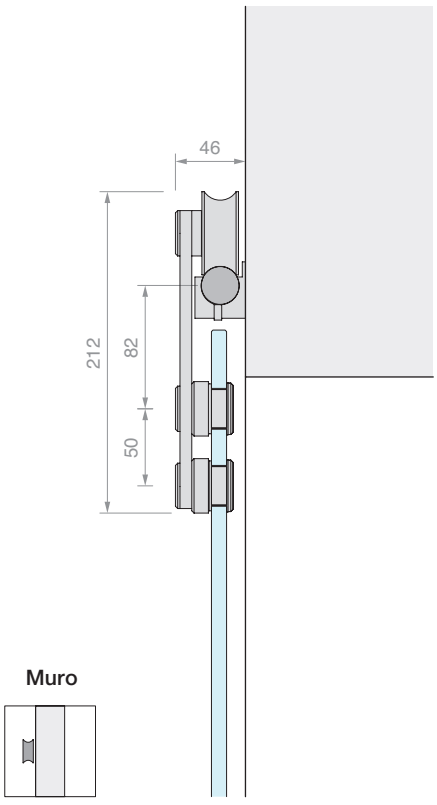

Muro

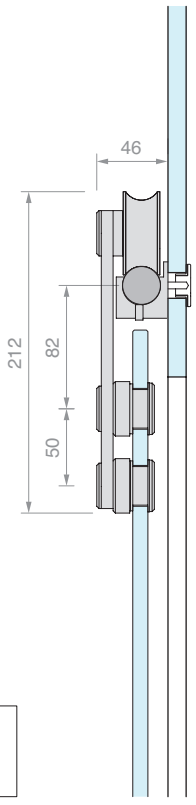

Vetro

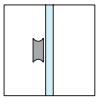

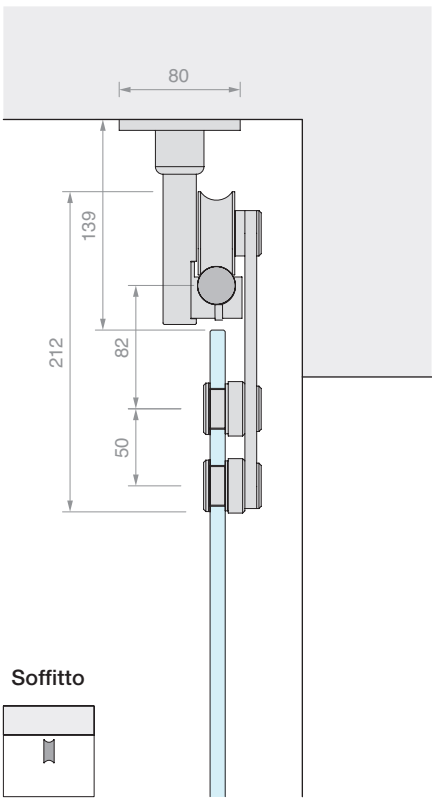

Soffitto

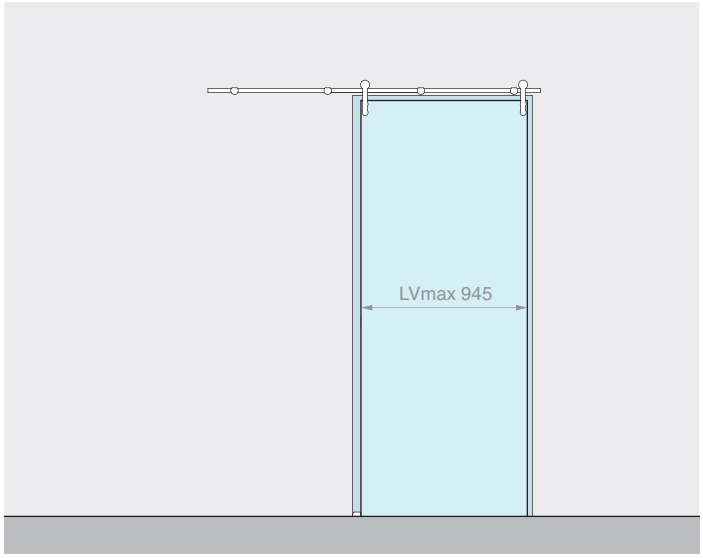

Kit costituito da: Finitura: /8

Art.	Descrizione	Q.tà
GLM2500	Kit n°2 carrelli	1 Pz
GLMCAV2	Binario tubolare L=2000 mm	1 Pz
GLM33M5	Fissaggio a muro	4 Pz
GLMBLCDX	Fermo corsa destro	1 Pz
GLMBLCSX	Fermo corsa sinistro	1 Pz
057.3030.071	Guida a terra regolabile	1 Pz
Optional		
UT300	Chiave a compasso	1 Pz

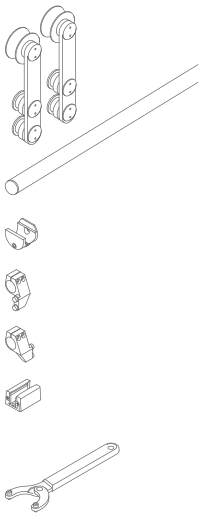

Art.	Descrizione	Per vetri	Pmax	Q.tà
GLM20002MUR	Kit scorrevole fissaggio a muro	Da **10** a **12** mm	**100** kg	1 Pz

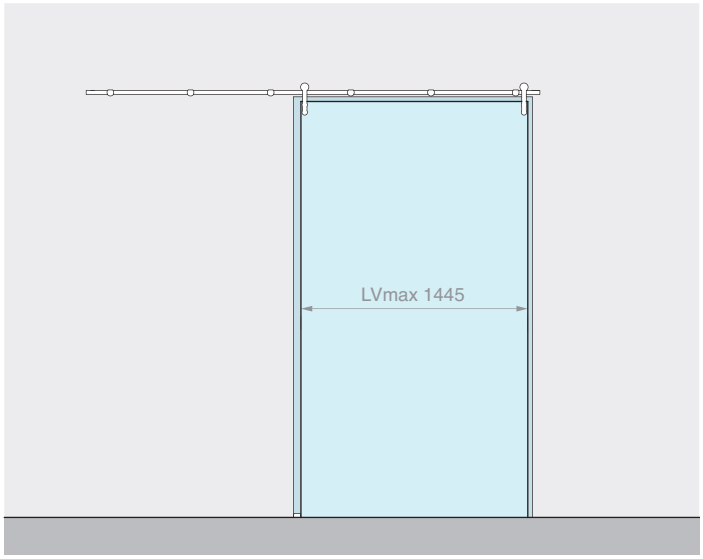

Kit costituito da: Finitura: /8

Art.	Descrizione	Q.tà
GLM2500	Kit n°2 carrelli	1 Pz
GLMCAV3	Binario tubolare L=3000 mm	1 Pz
GLM33M5	Fissaggio a muro	6 Pz
GLMBLCDX	Fermo corsa destro	1 Pz
GLMBLCSX	Fermo corsa sinistro	1 Pz
057.3030.071	Guida a terra regolabile	1 Pz
Optional		
UT300	Chiave a compasso	1 Pz

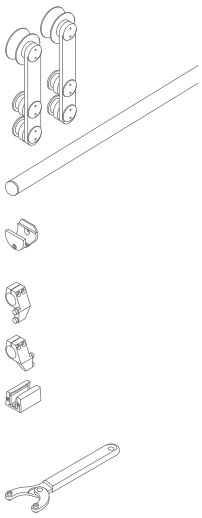

Art.	Descrizione	Per vetri	Pmax	Q.tà
GLM20003MUR	Kit scorrevole fissaggio a muro	Da **10** a **12** mm	**100** kg	1 Pz

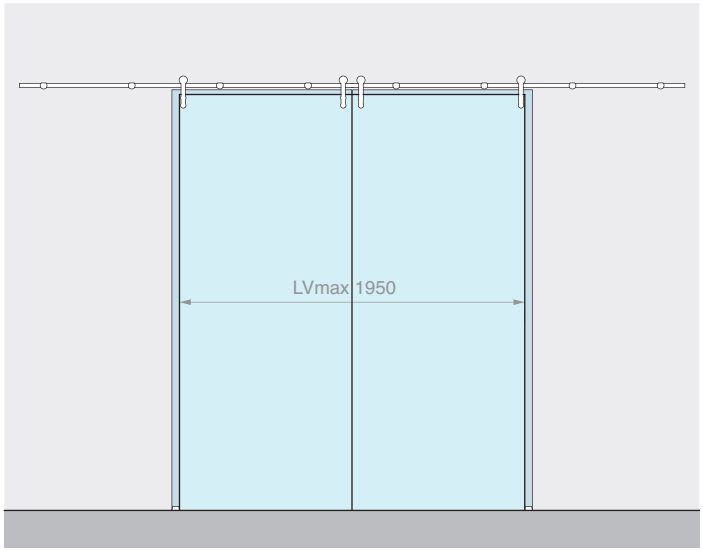

Kit costituito da: Finitura: /8

Art.	Descrizione	Q.tà
GLM2500	Kit n°2 carrelli	2 Pz
GLMCAV4	Binario tubolare L=4000 mm	1 Pz
GLM33M5	Fissaggio a muro	8 Pz
GLMBLCDX	Fermo corsa destro	2 Pz
GLMBLCSX	Fermo corsa sinistro	2 Pz
057.3030.071	Guida a terra regolabile	2 Pz
Optional		
UT300	Chiave a compasso	1 Pz

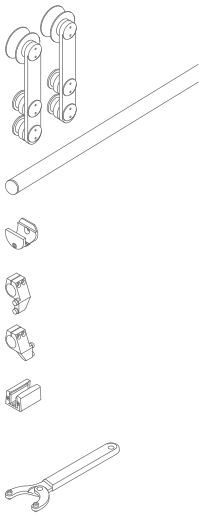

Art.	Descrizione	Per vetri	Pmax	Q.tà
GLM20004MUR	Kit scorrevole fissaggio a muro per 2 ante	Da **10** a **12** mm	**100** + **100** kg	1 Pz

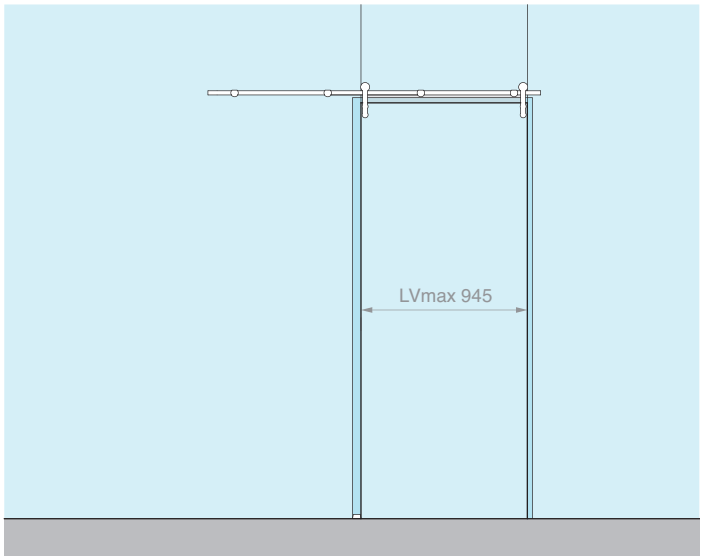

Kit costituito da: Finitura: /8

Art.	Descrizione	Q.tà
GLM2500	Kit n°2 carrelli	1 Pz
GLMCAV2	Binario tubolare L=2000 mm	1 Pz
GLM33VT	Fissaggio a vetro	4 Pz
GLMBLCDX	Fermo corsa destro	1 Pz
GLMBLCSX	Fermo corsa sinistro	1 Pz
057.3030.071	Guida a terra regolabile	1 Pz
Optional		
UT300	Chiave a compasso	1 Pz

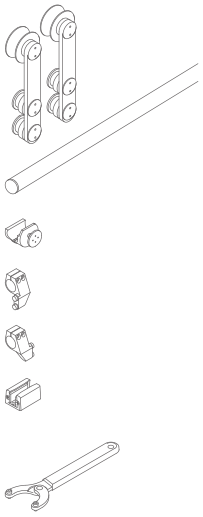

Art.	Descrizione	Per vetri	Pmax	Q.tà
GLM20002VET	Kit scorrevole fissaggio a vetro	Da **10** a **12** mm	**100** kg	1 Pz

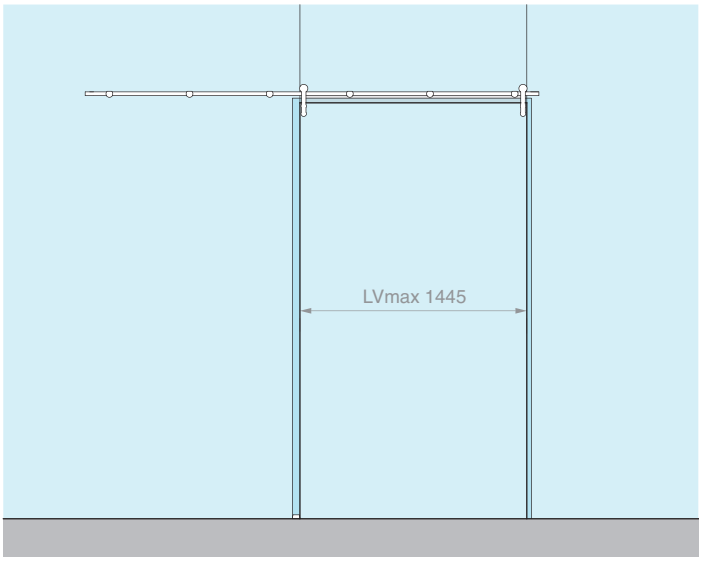

Kit costituito da: Finitura: /8

Art.	Descrizione	Q.tà
GLM2500	Kit n°2 carrelli	1 Pz
GLMCAV3	Binario tubolare L=3000 mm	1 Pz
GLM33VT	Fissaggio a vetro	6 Pz
GLMBLCDX	Fermo corsa destro	1 Pz
GLMBLCSX	Fermo corsa sinistro	1 Pz
057.3030.071	Guida a terra regolabile	1 Pz
Optional		
UT300	Chiave a compasso	1 Pz

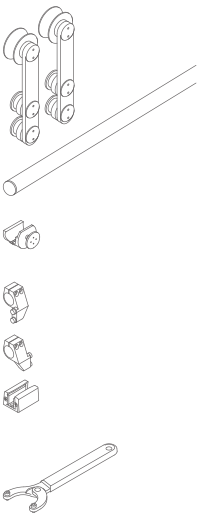

Art.	Descrizione	Per vetri	Pmax	Q.tà
GLM20003VET	Kit scorrevole fissaggio a vetro	Da **10** a **12** mm	**100** kg	1 Pz

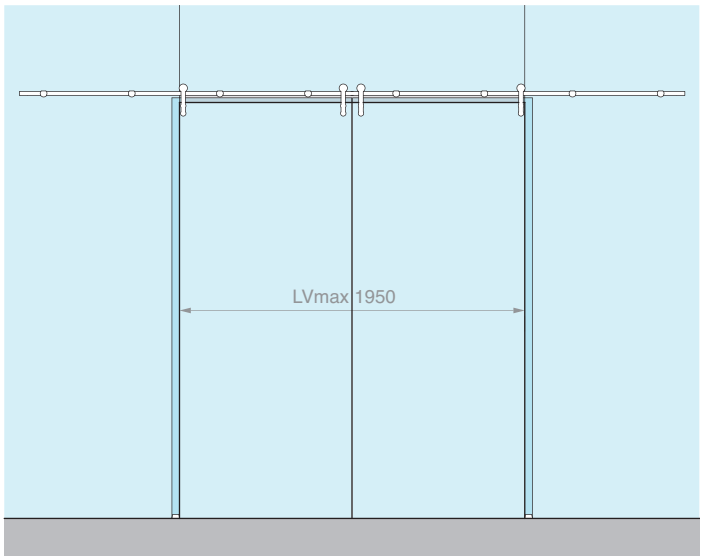

Kit costituito da: Finitura: /8

Art.	Descrizione	Q.tà
GLM2500	Kit n°2 carrelli	2 Pz
GLMCAV4	Binario tubolare L=4000 mm	1 Pz
GLM33VT	Fissaggio a vetro	8 Pz
GLMBLCDX	Fermo corsa destro	2 Pz
GLMBLCSX	Fermo corsa sinistro	2 Pz
057.3030.071	Guida a terra regolabile	2 Pz
Optional		
UT300	Chiave a compasso	1 Pz

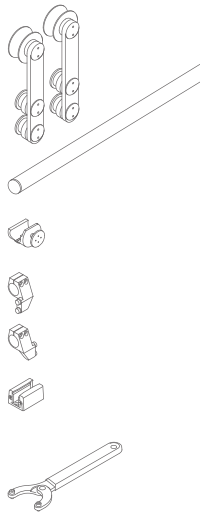

Art.	Descrizione	Per vetri	Pmax	Q.tà
GLM20004VET	Kit scorrevole fissaggio a vetro per 2 ante	Da **10** a **12** mm	**100** + **100** kg	1 Pz

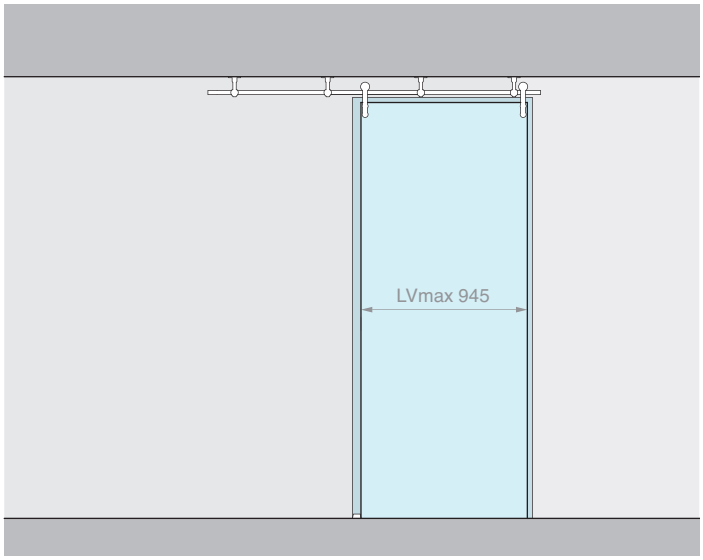

Kit costituito da: Finitura: /8

Art.	Descrizione	Q.tà
GLM2500	Kit n°2 carrelli	1 Pz
GLMCAV2	Binario tubolare L=2000 mm	1 Pz
GLM2106	Fissaggio a soffitto	4 Pz
GLMBLCDX	Fermo corsa destro	1 Pz
GLMBLCSX	Fermo corsa sinistro	1 Pz
057.3030.071	Guida a terra regolabile	1 Pz

Optional

UT300	Chiave a compasso	1 Pz

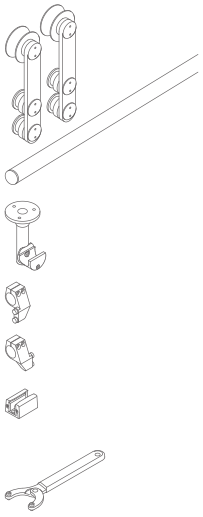

Art.	Descrizione	Per vetri	Pmax	Q.tà
GLM20002SOF	Kit scorrevole fissaggio a soffitto	Da **10** a **12** mm	**100** kg	1 Pz

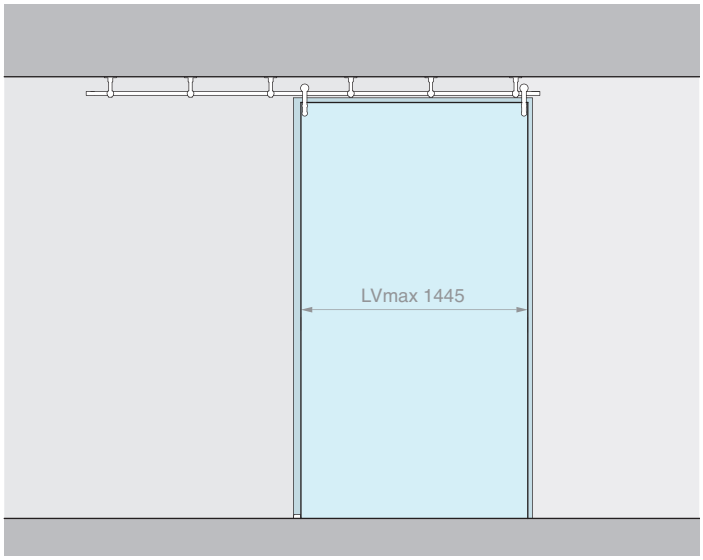

Kit costituito da: Finitura: /8

Art.	Descrizione	Q.tà
GLM2500	Kit n°2 carrelli	1 Pz
GLMCAV3	Binario tubolare L=3000 mm	1 Pz
GLM2106	Fissaggio a soffitto	6 Pz
GLMBLCDX	Fermo corsa destro	1 Pz
GLMBLCSX	Fermo corsa sinistro	1 Pz
057.3030.071	Guida a terra regolabile	1 Pz

Optional

UT300	Chiave a compasso	1 Pz

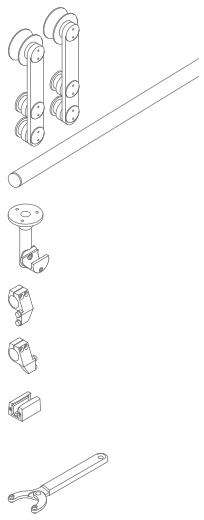

Art.	Descrizione	Per vetri	Pmax	Q.tà
GLM20003SOF	Kit scorrevole fissaggio a soffitto	Da **10** a **12** mm	**100** kg	1 Pz

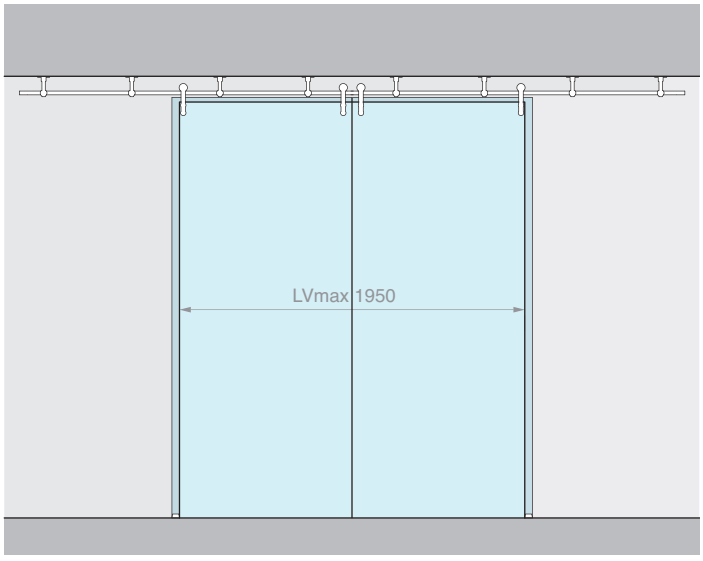

Kit costituito da: Finitura: /8

Art.	Descrizione	Q.tà
GLM2500	Kit n°2 carrelli	2 Pz
GLMCAV4	Binario tubolare L=4000 mm	1 Pz
GLM2106	Fissaggio a soffitto	8 Pz
GLMBLCDX	Fermo corsa destro	2 Pz
GLMBLCSX	Fermo corsa sinistro	2 Pz
057.3030.071	Guida a terra regolabile	2 Pz

Optional

UT300	Chiave a compasso	1 Pz

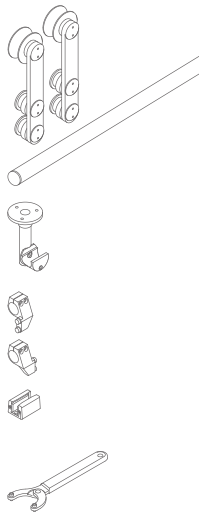

Art.	Descrizione	Per vetri	Pmax	Q.tà
GLM20004SOF	Kit scorrevole fissaggio a soffitto per 2 ante	Da **10** a **12** mm	**100** + **100** kg	1 Pz





CARRELLO

Materiale: acciaio inox AISI 304
Fori consigliati Ø27 mm
Utensile consigliato per il serraggio art. UT300
Finitura: /8

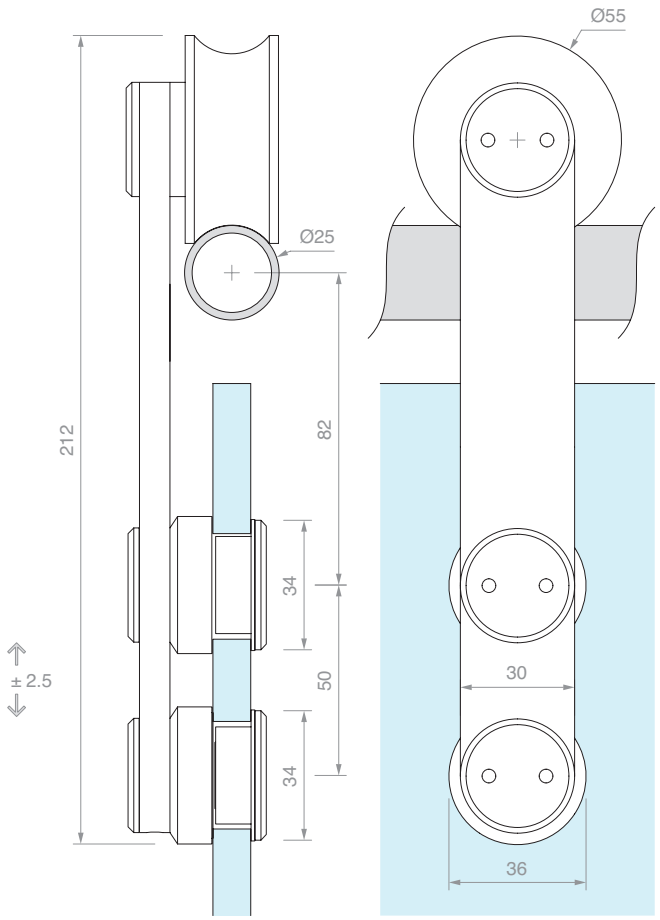

Art.	Descrizione	Per vetri	Q.tà
GLM2550	Carrello singolo	Da **10** a **12** mm	1 Pz
GLM2500	Kit n°2 carrelli	Da **10** a **12** mm	1 Pz

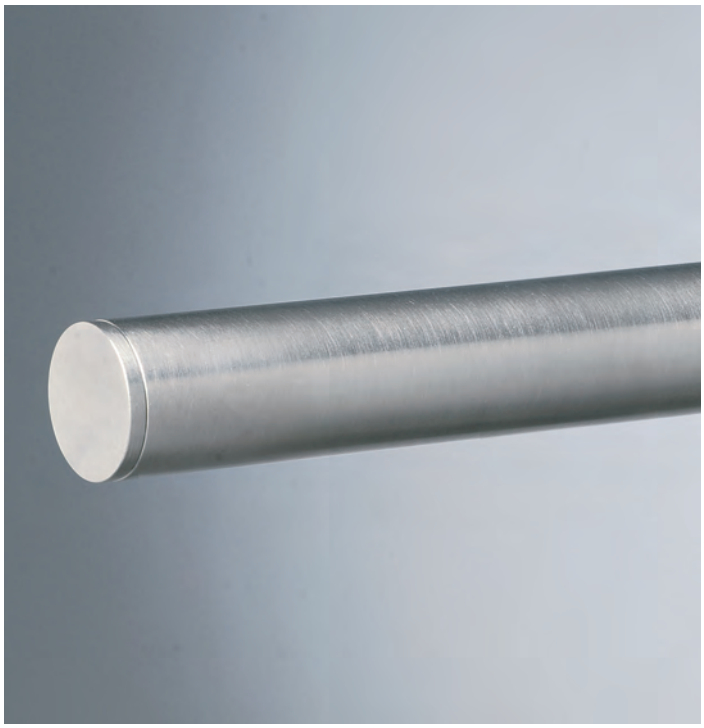

BINARIO TUBOLARE CON TAPPI

Materiale: acciaio inox AISI 304
Finitura: /8

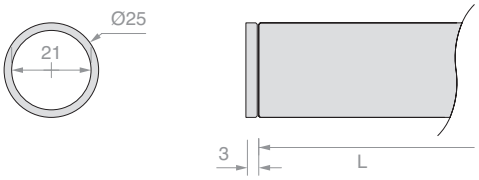

Art.	L	Q.tà
GLMCAV2	**2000** mm	1 Pz
GLMCAV3	**3000** mm	1 Pz
GLMCAV4	**4000** mm	1 Pz



FISSAGGIO A MURO

Materiale: acciaio inox AISI 304

Finitura: /9

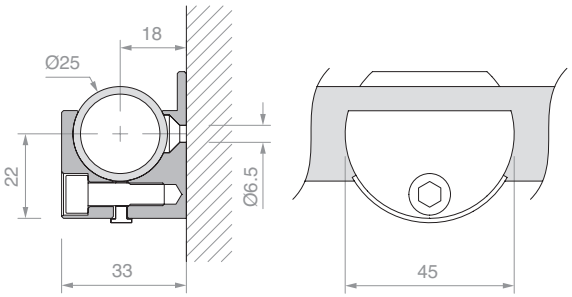

Art.	Q.tà
GLM33M5	1 Pz



FISSAGGIO A VETRO

Materiale: acciaio inox AISI 304

Foro consigliato Ø17 mm

Utensile consigliato per il serraggio art. UT200

Finitura: /9

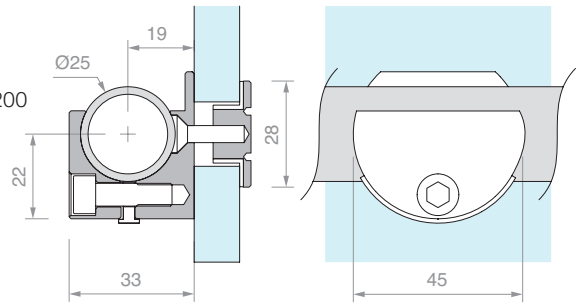

Art.	Per vetri	Q.tà
GLM33VT	Da **10** a **12** mm	1 Pz



FISSAGGIO A SOFFITTO

Materiale: acciaio inox AISI 304

Finitura: /9

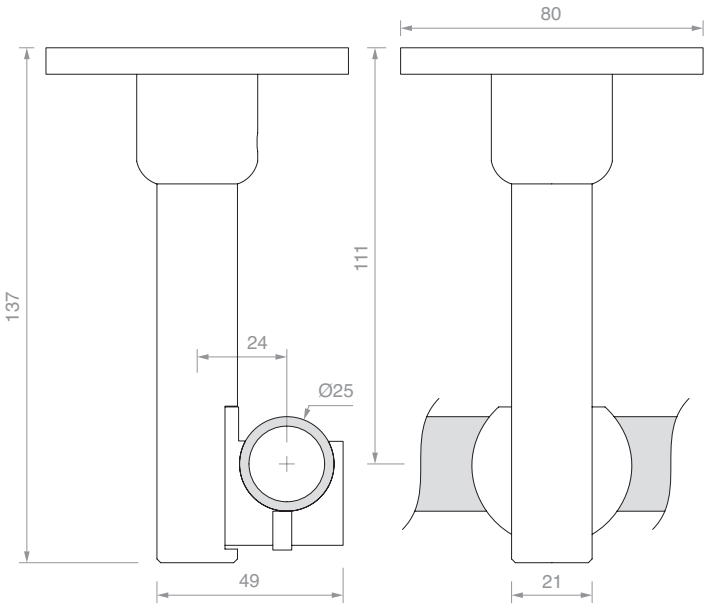

Art.	Q.tà
GLM2106	1 Pz

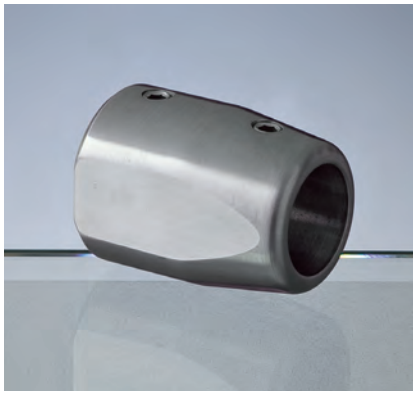

FISSAGGIO A MURO LATERALE

Materiale: acciaio inox AISI 304

Finitura: /8

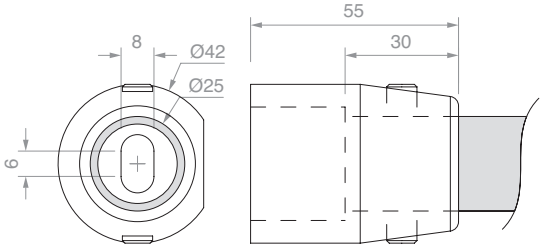

Art.	Q.tà
GLM8300A	1 Pz



FERMO CORSA SINISTRO CON STOP IN GOMMA

Materiale: acciaio inox AISI 304

Finitura: /8

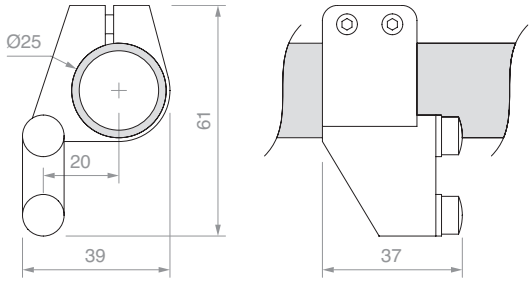

Art.	Q.tà
GLMBLCSX	1 Pz



FERMO CORSA DESTRO CON STOP IN GOMMA

Materiale: acciaio inox AISI 304

Finitura: /8

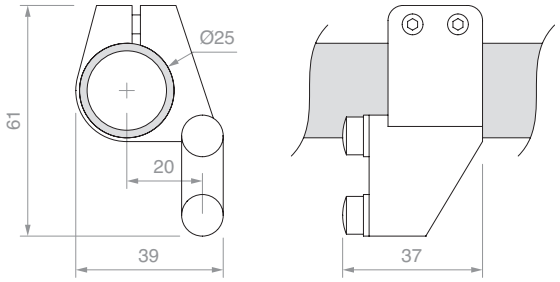

Art.	Q.tà
GLMBLCDX	1 Pz



FERMO CORSA AMMORTIZZATO

Materiale: acciaio inox AISI 304

Finitura: /8

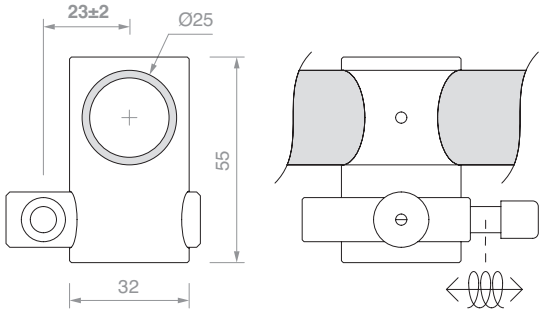

Art.	Q.tà
GLMMOLL	1 Pz



FERMO CORSA UNIVERSALE

Materiale: acciaio inox AISI 304

Finitura: /8

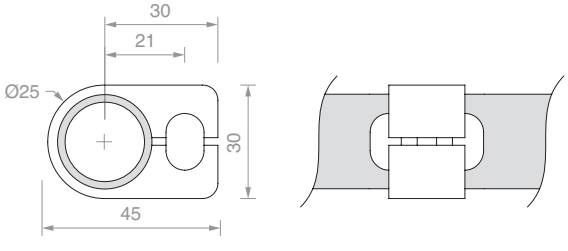

Art.	Q.tà
GLMBLC01	1 Pz



GUIDA A TERRA REGOLABILE

Materiale: alluminio

Finitura: /88 /91 /97 /R2

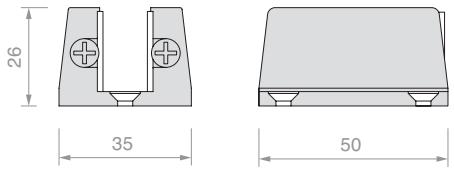

Art.	Per vetri	Q.tà
057.3030.071	Da **6** a **12.7** mm	1 Pz



FERMO PORTA A PAVIMENTO SINISTRO

Materiale: acciaio inox AISI 304

Finitura: /8

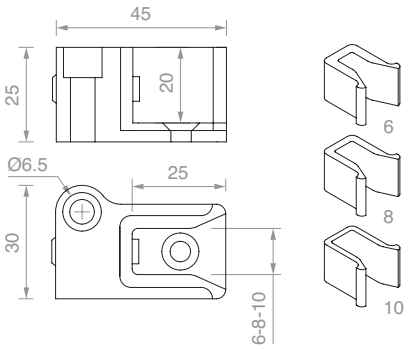

Art.	Per vetri	Q.tà
STPSX	Da **6** a **10** mm	1 Pz



FERMO PORTA A PAVIMENTO DESTRO

Materiale: acciaio inox AISI 304

Finitura: /8

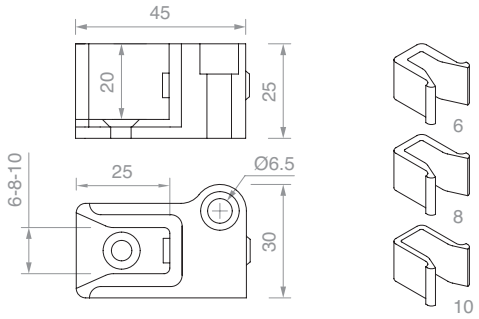

Art.	Per vetri	Q.tà
STPDX	Da **6** a **10** mm	1 Pz



CHIAVE A COMPASSO

Materiale: corpo in ferro e perni in acciaio

Mediante l'apertura a compasso è possibile lavorare su ampi raggi, per coppia di fori con interasse variabile da 9 mm a 55 mm

Art.	Descrizione	Q.tà
UT300	Chiave a compasso con perni Ø2.9 mm	1 Pz
UTC300R	N.2 perni di ricambio Ø2.9 mm	1 Pz

FISSAGGIO BINARIO

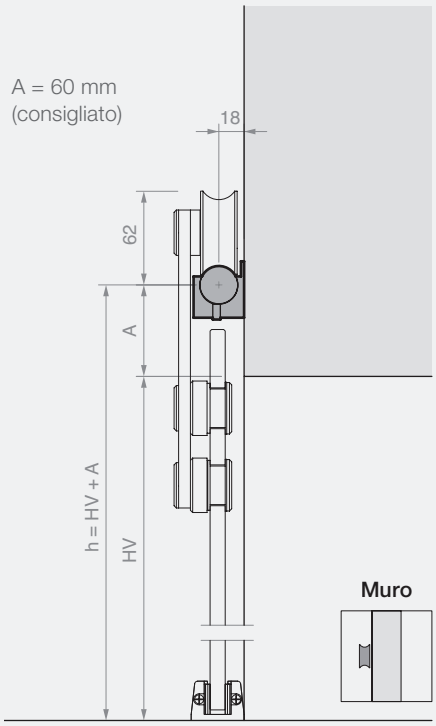

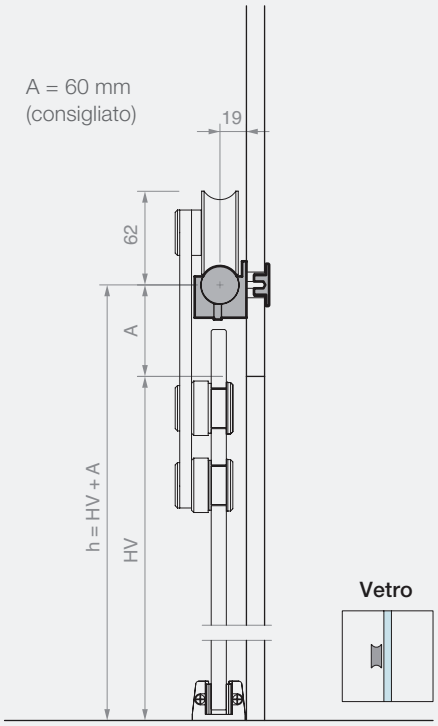

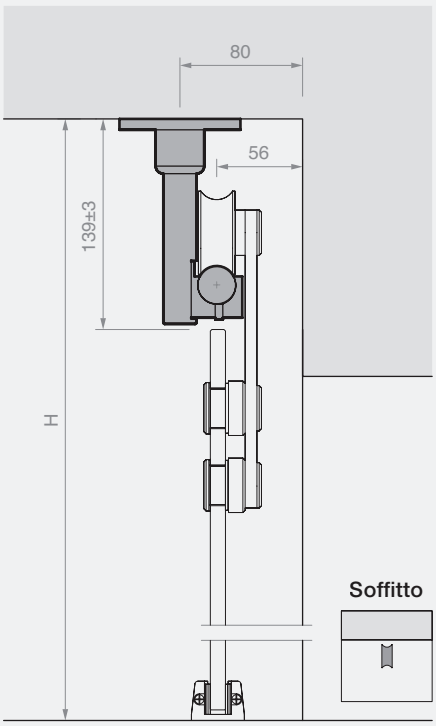

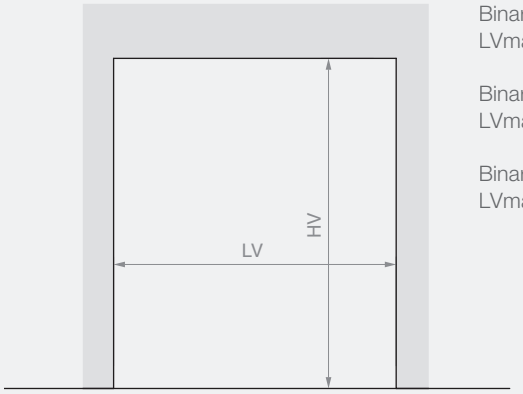

Binario L=2000 mm
LVmax 945 mm

Binario L=3000 mm
LVmax 1445 mm

Binario L=4000 mm
LVmax 1950 mm

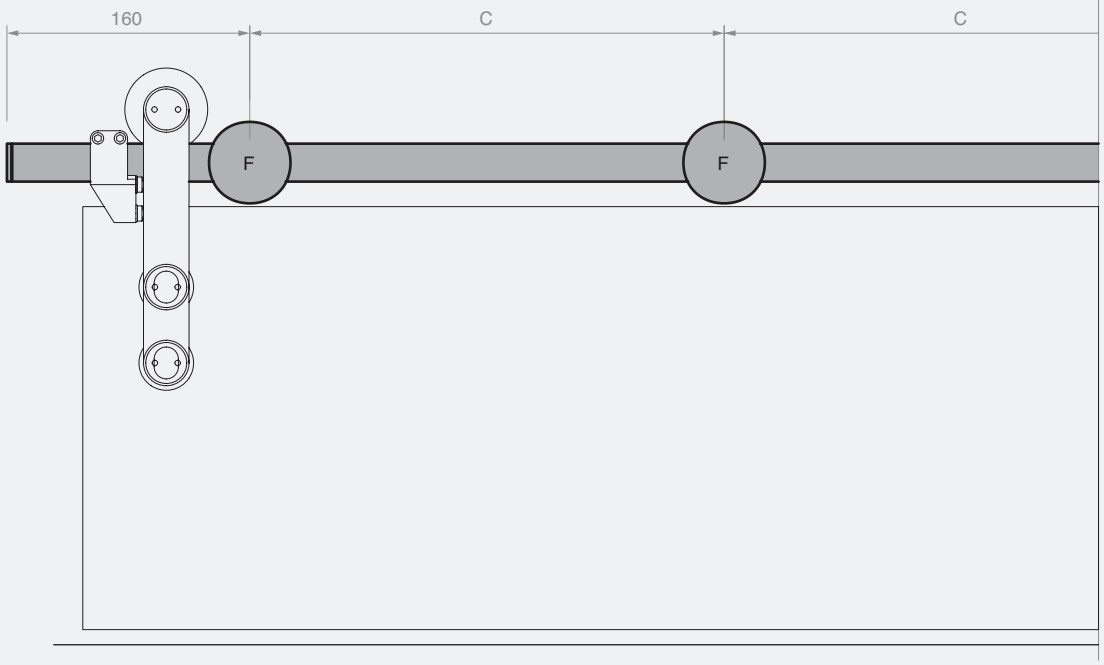

Binario L=2000 mm
n°4 (consigliato) fissaggi (F)
C (consigliato) = 560 mm

Binario L=3000 mm
n°6 (consigliato) fissaggi (F)
C (consigliato) = 540 mm

Binario L=4000 mm
n°8 (consigliato) fissaggi (F)
C (consigliato) = 530 mm

CALCOLO DIMENSIONI E FORATURA PANNELLI IN VETRO

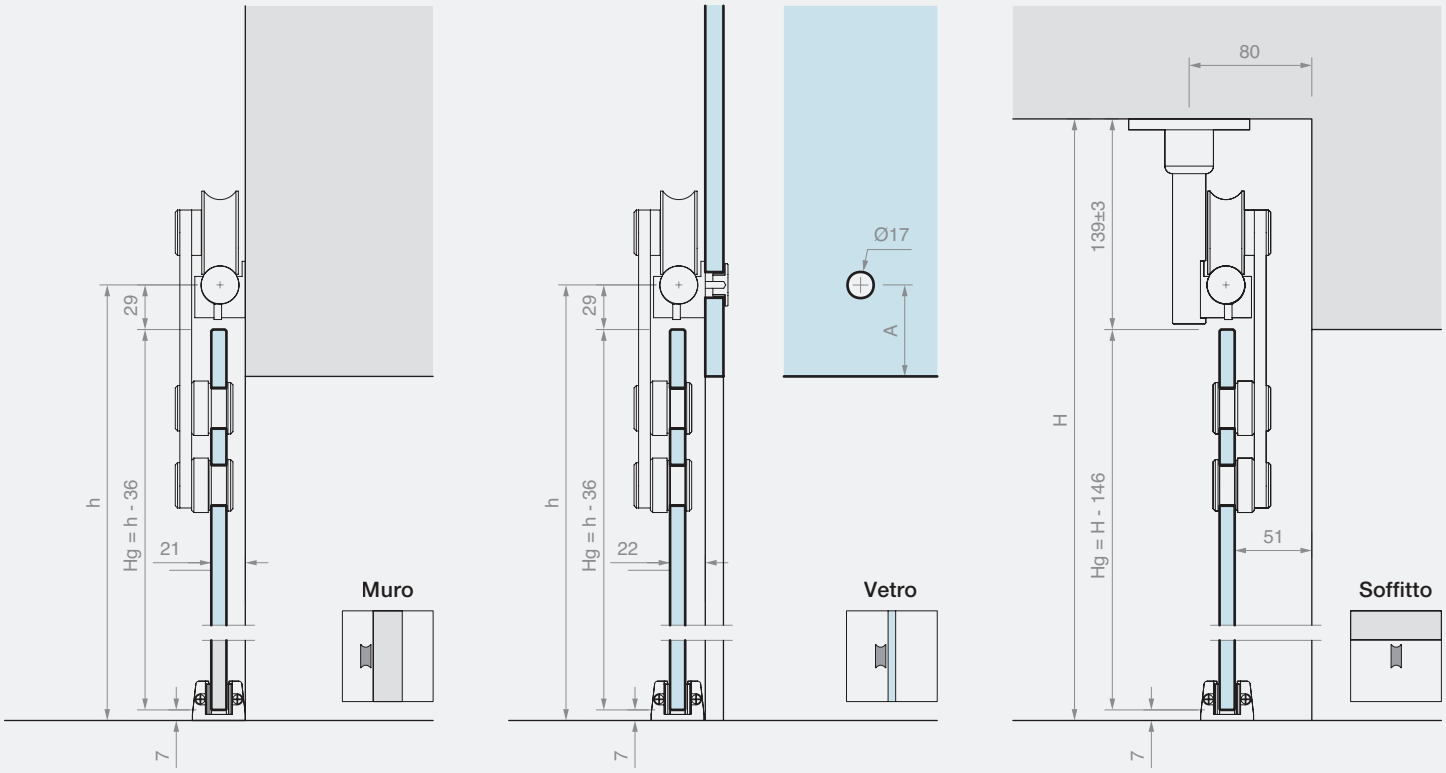

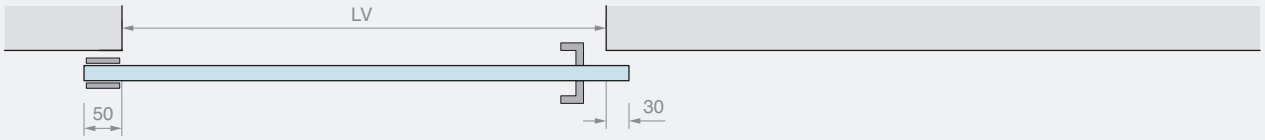

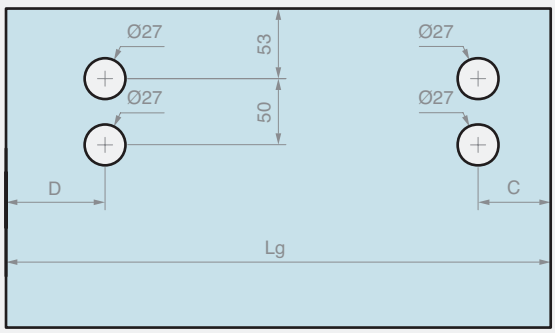

Lg = LV + 80
C ≥ 55 mm
D ≥ 75 mm

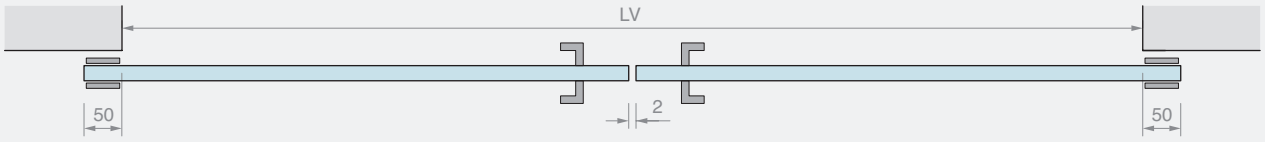

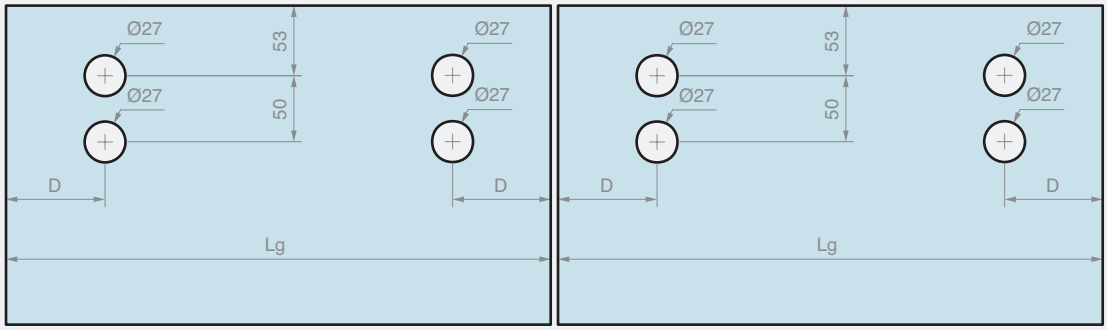

Lg = (LV + 98) / 2
D ≥ 75 mm



GIUMAX 3000

Sistema scorrevole in acciaio inossidabile AISI 304 costituito da un binario portante pieno a sezione tonda, carrelli a vista e accessori di fissaggio.

Il carrello si compone di una staffa portante di collegamento, un rullo di scorrimento superiore, un perno anti-scarrucolamento e due borchie per il fissaggio dell'anta. La coppia di carrelli consente lo scorrimento di un'anta da 8 a 10.7 mm e peso fino a 80 kg.

La tecnologia del carrello consente una regolazione in altezza del rullo e delle borchie, per una più agevole registrazione della posizione dell'anta.

Gli elementi di fissaggio consentono un montaggio frontale del binario in base al tipo di installazione: a muro o su parete in vetro.



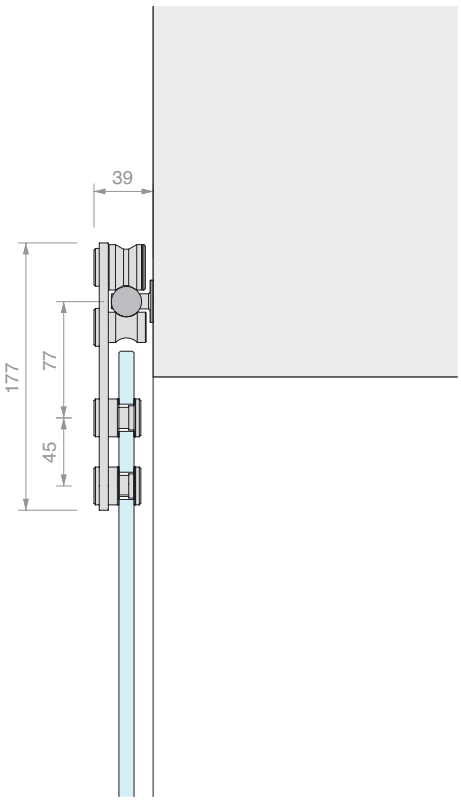

Muro

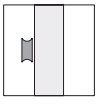

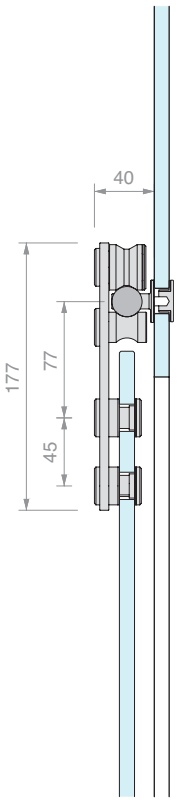

Vetro

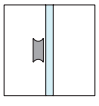

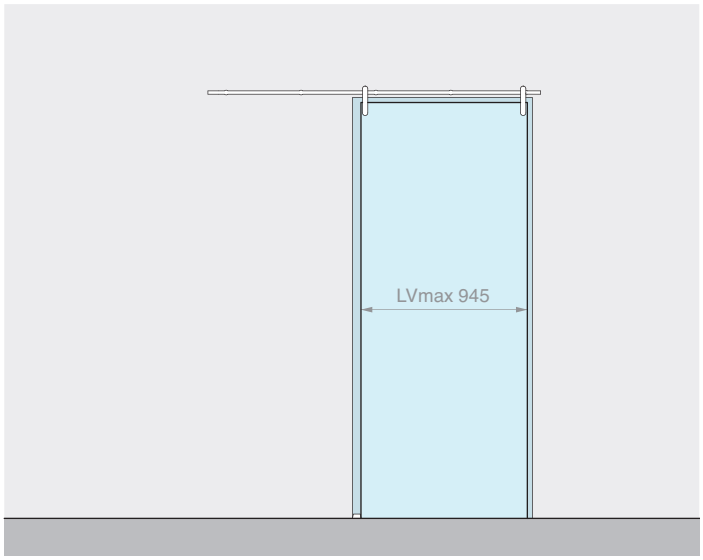

Kit costituito da: Finitura: /8

Art.	Descrizione	Q.tà
GLM3000	Kit n°2 carrelli	1 Pz
GLMTND20	Binario tondo L=2000 mm	1 Pz
GLMBRM	Fissaggio a muro	5 Pz
GLM3023	Fermo corsa ovale	2 Pz
057.3030.071	Guida a terra regolabile	1 Pz

Optional

UT200	Chiave a compasso	1 Pz

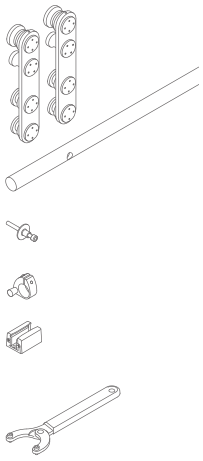

Art.	Descrizione	Per vetri	Pmax	Q.tà
GLM30002MUR	Kit scorrevole fissaggio a muro	Da **8** a **10.7** mm	**80** kg	1 Pz

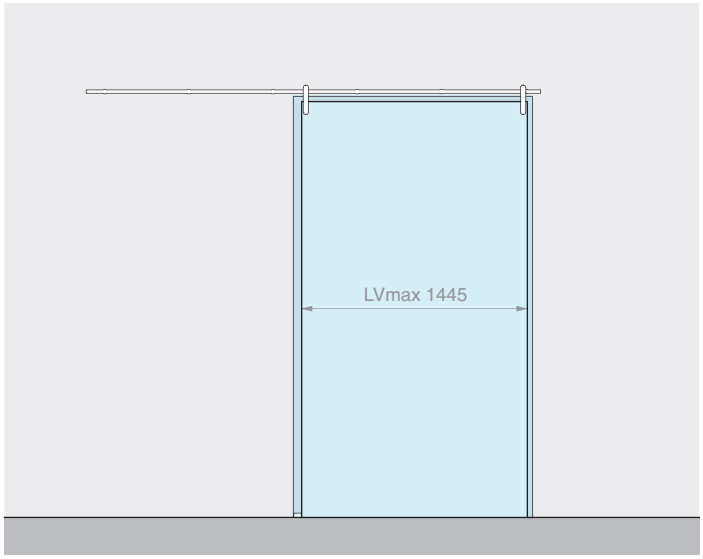

Kit costituito da: Finitura: /8

Art.	Descrizione	Q.tà
GLM3000	Kit n°2 carrelli	1 Pz
GLMTND30	Binario tondo L=3000 mm	1 Pz
GLMBRM	Fissaggio a muro	6 Pz
GLM3023	Fermo corsa ovale	2 Pz
057.3030.071	Guida a terra regolabile	1 Pz

Optional

UT200	Chiave a compasso	1 Pz

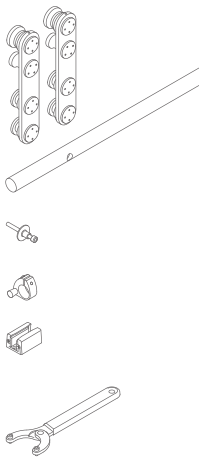

Art.	Descrizione	Per vetri	Pmax	Q.tà
GLM30003MUR	Kit scorrevole fissaggio a muro	Da **8** a **10.7** mm	**80** kg	1 Pz

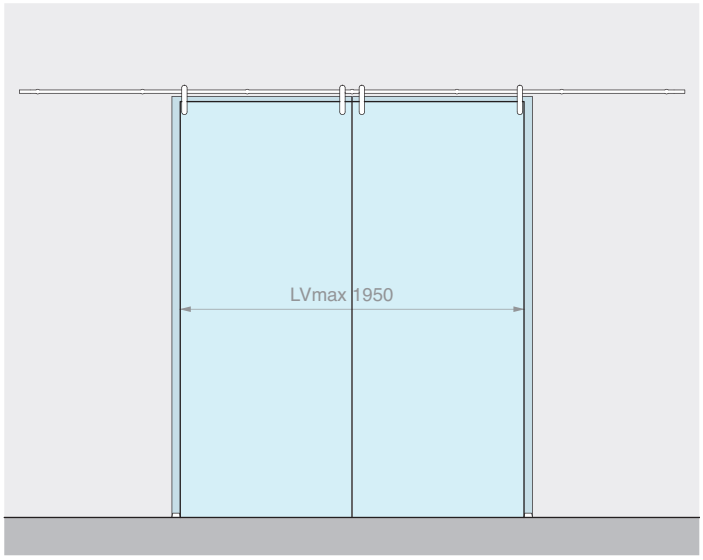

Kit costituito da: Finitura: /8

Art.	Descrizione	Q.tà
GLM3000	Kit n°2 carrelli	2 Pz
GLMTND40	Binario tondo L=4000 mm	1 Pz
GLMBRM	Fissaggio a muro	7 Pz
GLM3023	Fermo corsa ovale	4 Pz
057.3030.071	Guida a terra regolabile	2 Pz

Optional

UT200	Chiave a compasso	1 Pz

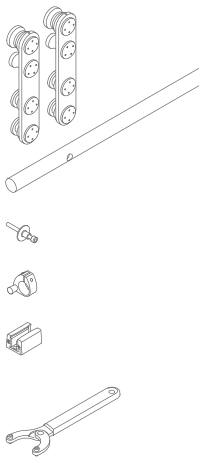

Art.	Descrizione	Per vetri	Pmax	Q.tà
GLM30004MUR	Kit scorrevole fissaggio a muro per 2 ante	Da **8** a **10.7** mm	**80** + **80** kg	1 Pz

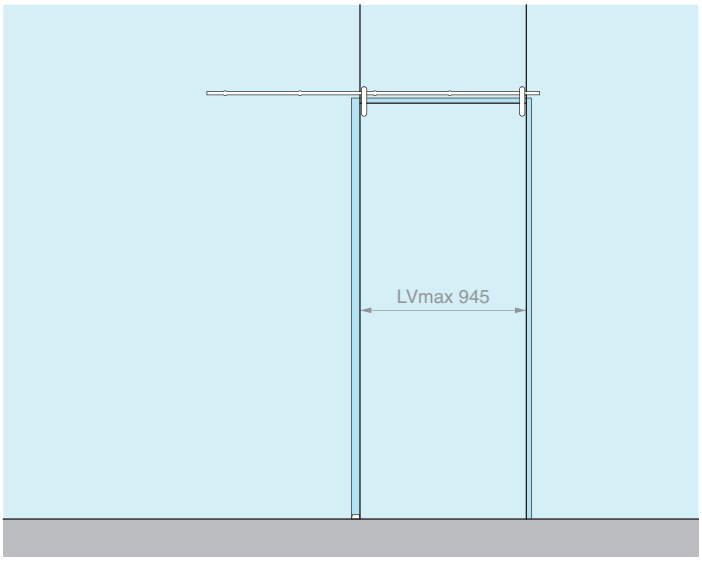

Kit costituito da: Finitura: /8

Art.	Descrizione	Q.tà
GLM3000	Kit n°2 carrelli	1 Pz
GLMTND20	Binario tondo L=2000 mm	1 Pz
GLMBRV	Fissaggio a vetro	5 Pz
GLM3023	Fermo corsa ovale	2 Pz
057.3030.071	Guida a terra regolabile	1 Pz

Optional

UT200	Chiave a compasso	1 Pz

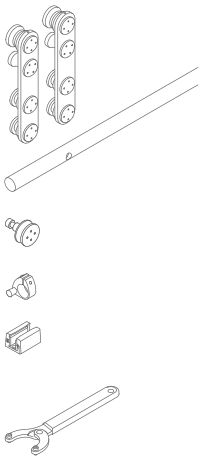

Art.	Descrizione	Per vetri	Pmax	Q.tà
GLM30002VET	Kit scorrevole fissaggio a vetro	Da **8** a **10.7** mm	**80** kg	1 Pz

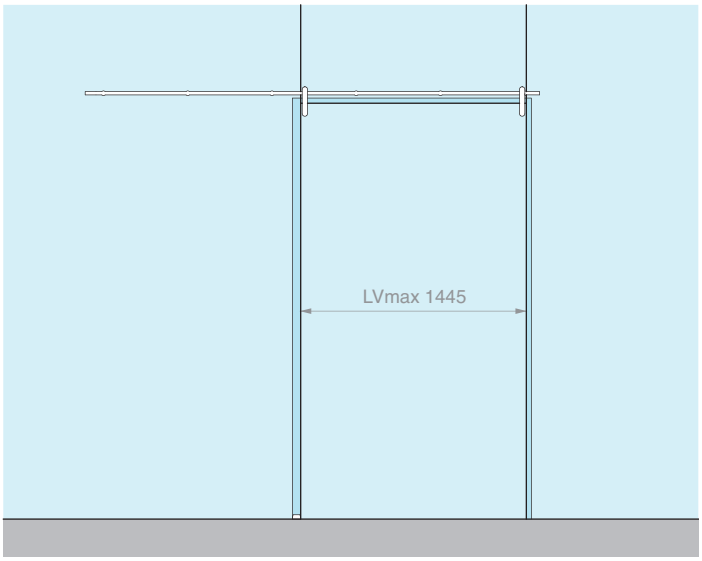

Kit costituito da: Finitura: /8

Art.	Descrizione	Q.tà
GLM3000	Kit n°2 carrelli	1 Pz
GLMTND30	Binario tondo L=3000 mm	1 Pz
GLMBRV	Fissaggio a vetro	6 Pz
GLM3023	Fermo corsa ovale	2 Pz
057.3030.071	Guida a terra regolabile	1 Pz

Optional

UT200	Chiave a compasso	1 Pz

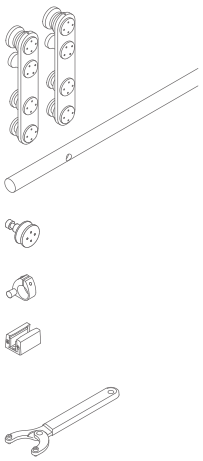

Art.	Descrizione	Per vetri	Pmax	Q.tà
GLM30003VET	Kit scorrevole fissaggio a vetro	Da **8** a **10.7** mm	**80** kg	1 Pz

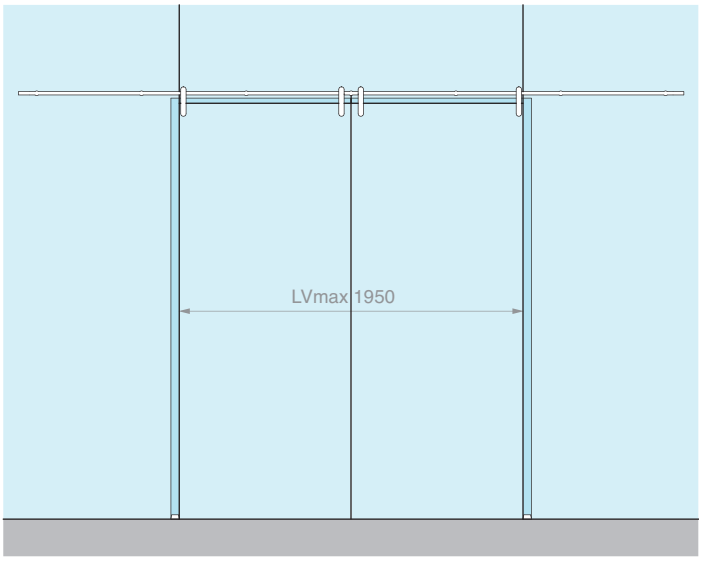

Kit costituito da: Finitura: /8

Art.	Descrizione	Q.tà
GLM3000	Kit n°2 carrelli	2 Pz
GLMTND40	Binario tondo L=4000 mm	1 Pz
GLMBRV	Fissaggio a vetro	7 Pz
GLM3023	Fermo corsa ovale	4 Pz
057.3030.071	Guida a terra regolabile	2 Pz

Optional

UT200	Chiave a compasso	1 Pz

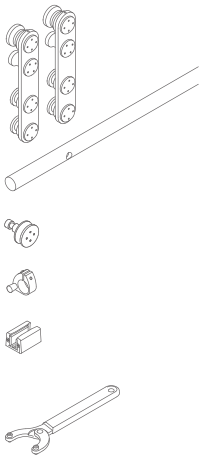

Art.	Descrizione	Per vetri	Pmax	Q.tà
GLM30004VET	Kit scorrevole fissaggio a vetro per 2 ante	Da **8** a **10.7** mm	**80** + **80** kg	1 Pz

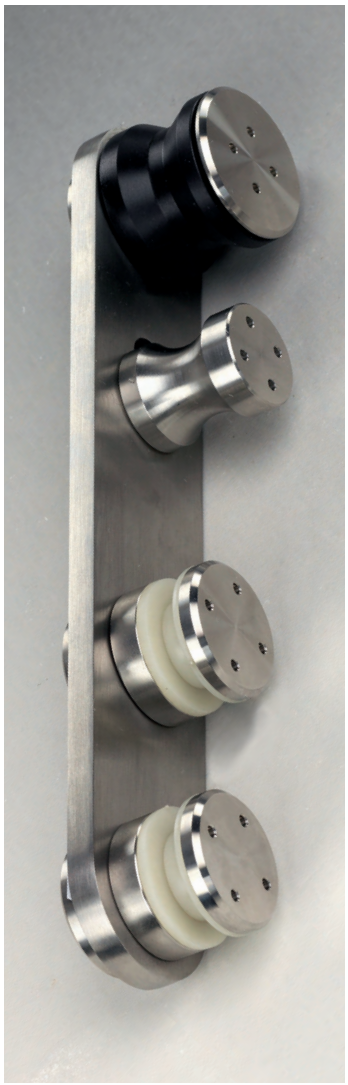



CARRELLO

Materiale: acciaio inox AISI 304
Fori consigliati Ø18 mm
Utensile consigliato per il serraggio art. UT200
Finitura: /9 /15

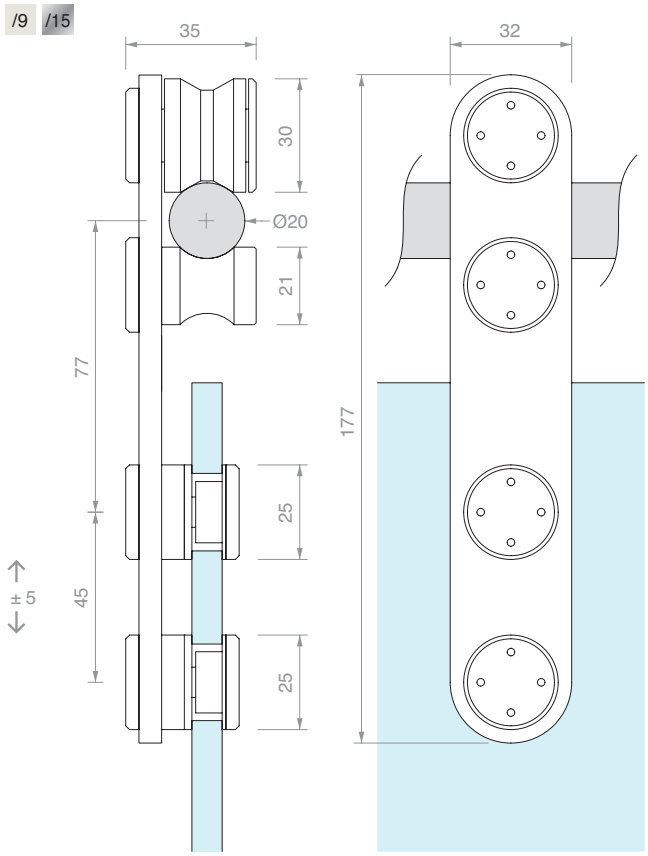

Art.	Descrizione	Per vetri	Q.tà
GLM3050	Carrello singolo	Da **8** a **10.7** mm	1 Pz
GLM3000	Kit n°2 carrelli	Da **8** a **10.7** mm	1 Pz



BINARIO TONDO PIENO FORATO

Materiale: acciaio inox AISI 304
Finitura: /8 /15

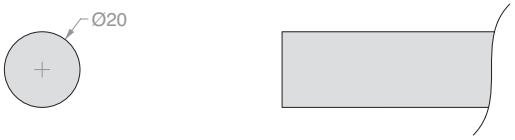

Schema foratura binario:

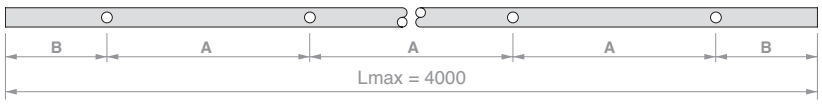

Art.	Lunghezza	N° Fori	Dimensioni		Q.tà
GLMTND20	**2000** mm	**5**	A **450** mm	B **100** mm	1 Pz
GLMTND30	**3000** mm	**6**	A **560** mm	B **100** mm	1 Pz
GLMTND40	**4000** mm	**7**	A **633** mm	B **100** mm	1 Pz
GLMBDLN15	**a misura**	**-**	**-**	**-**	1 m
GLMFORO	**Foro** per GLMBDLN15	**1**	**a misura**	**a misura**	1 Pz



FISSAGGIO A MURO

Materiale: acciaio inox AISI 304
Finitura: /9 /15

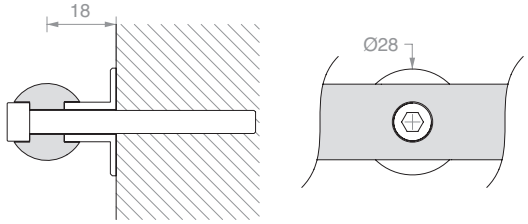

Art.	Descrizione	Q.tà
GLMBRM	Con vite **M6** x **30** mm	1 Pz



FISSAGGIO A VETRO

Materiale: acciaio inox AISI 304
Foro consigliato Ø18 mm
Utensile consigliato per il serraggio art. UT200
Finitura: /9 /15

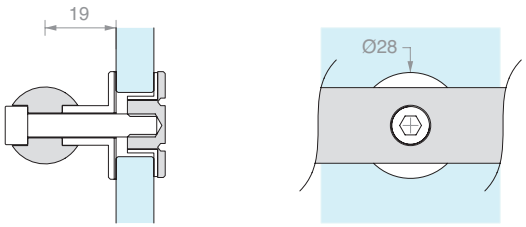

Art.	Descrizione	Per vetri	Q.tà
GLMBRV	Con vite **M6** x **30** mm	Da **8** a **12** mm	1 Pz



FISSAGGIO A MURO LATERALE

Materiale: acciaio inox AISI 304
Finitura: /9 /15

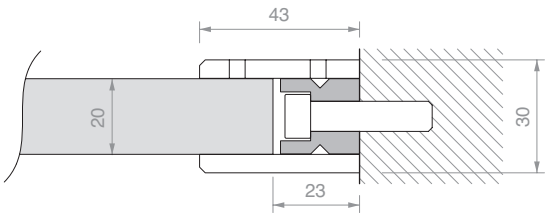

Art.	Q.tà
GLMDSTP	1 Pz



FISSAGGIO A VETRO LATERALE

Materiale: acciaio inox AISI 304
Foro consigliato Ø15 mm
Utensile consigliato per il serraggio art. UT200
Finitura: /9 /15

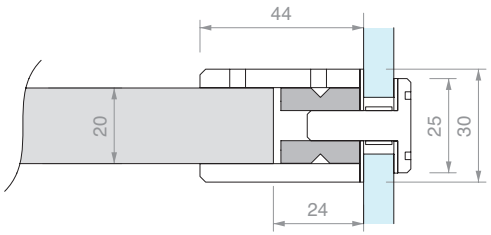

Art.	Per vetri	Q.tà
GLMDSTV	Da **8** a **15** mm	1 Pz



FERMO CORSA OVALE CON STOP IN GOMMA

Materiale: acciaio inox AISI 304
Finitura: /9 /15

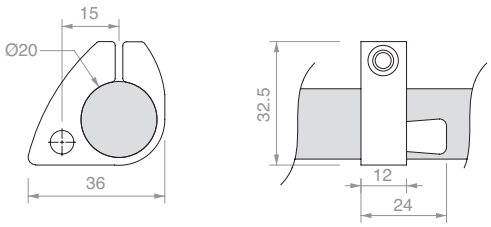

Art.	Q.tà
GLM3023	1 Pz



GUIDA A TERRA REGOLABILE

Materiale: alluminio
Finitura: /88 /91 /97 /R2

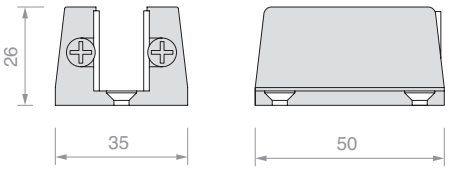

Art.	Per vetri	Q.tà
057.3030.071	Da **6** a **12.7** mm	1 Pz



CHIAVE A COMPASSO

Materiale: corpo in ferro e perni in acciaio
Mediante l'apertura a compasso è possibile lavorare su ampi raggi, per coppia di fori con interasse variabile da 9 mm a 55 mm

Art.	Descrizione	Q.tà
UT200	Chiave a compasso con perni Ø1.9 mm	1 Pz
UTC200R	N.2 perni di ricambio Ø1.9 mm	1 Pz

FISSAGGIO BINARIO

A = 60 mm
(consigliato)

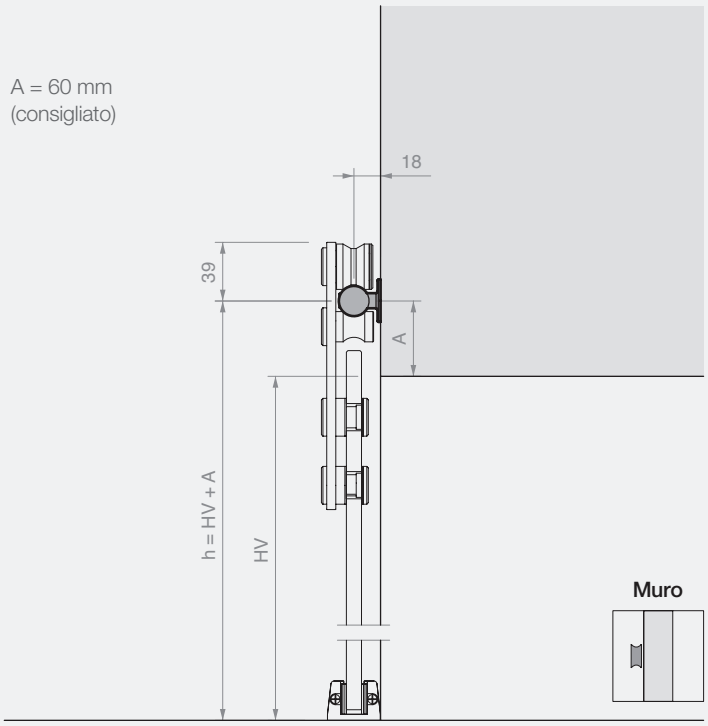

A = 60 mm
(consigliato)

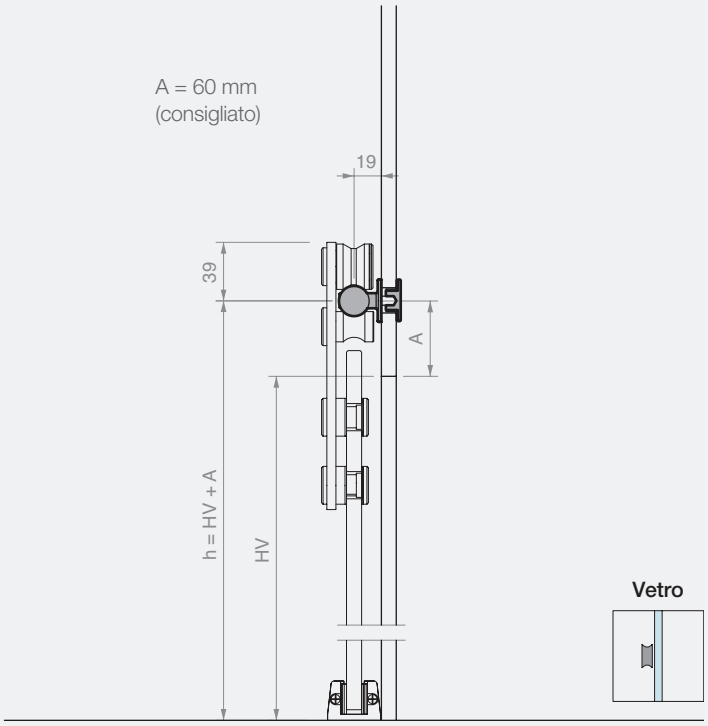

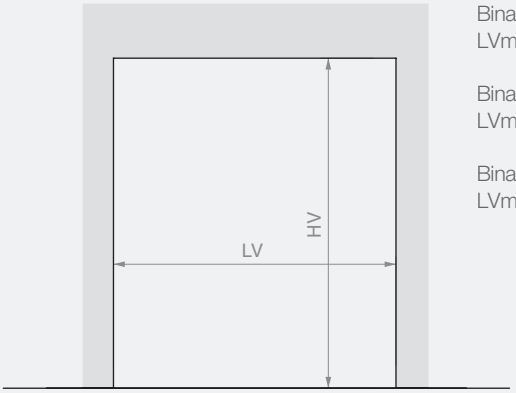

Binario L=2000 mm
LVmax 945 mm

Binario L=3000 mm
LVmax 1445 mm

Binario L=4000 mm
LVmax 1950 mm

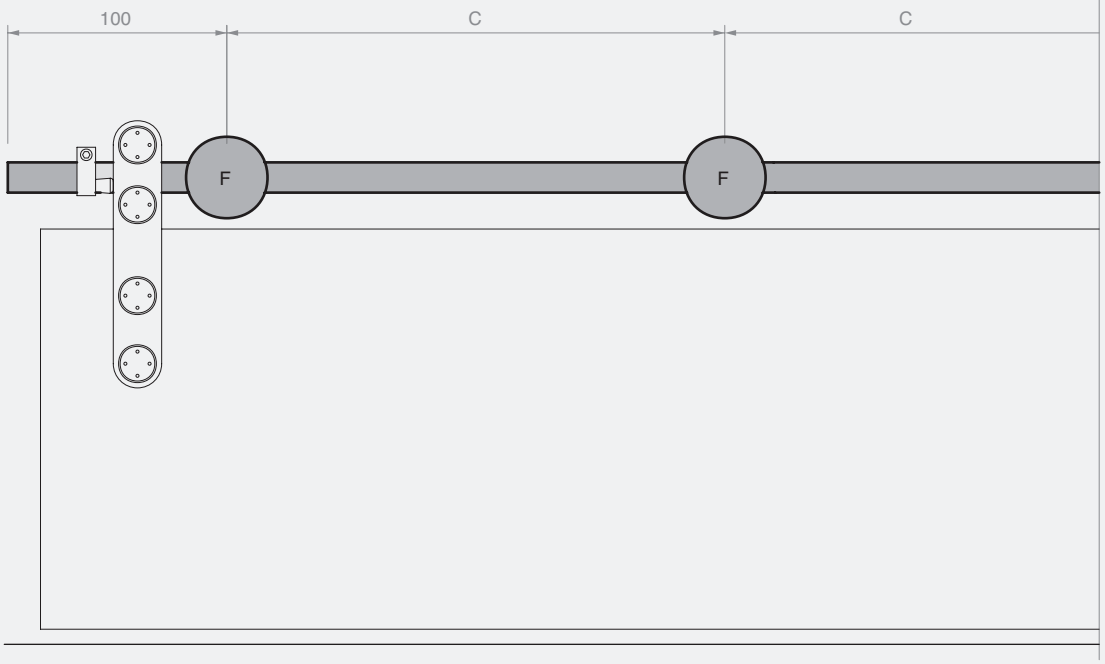

Binario L=2000 mm
n°5 fissaggi (F)
C=450 mm

Binario L=3000 mm
n°6 fissaggi (F)
C=560 mm

Binario L = 4000 mm
n°7 fissaggi (F)
C = 633 mm

CALCOLO DIMENSIONI E FORATURA PANNELLI IN VETRO

A = 60 mm
(consigliato)

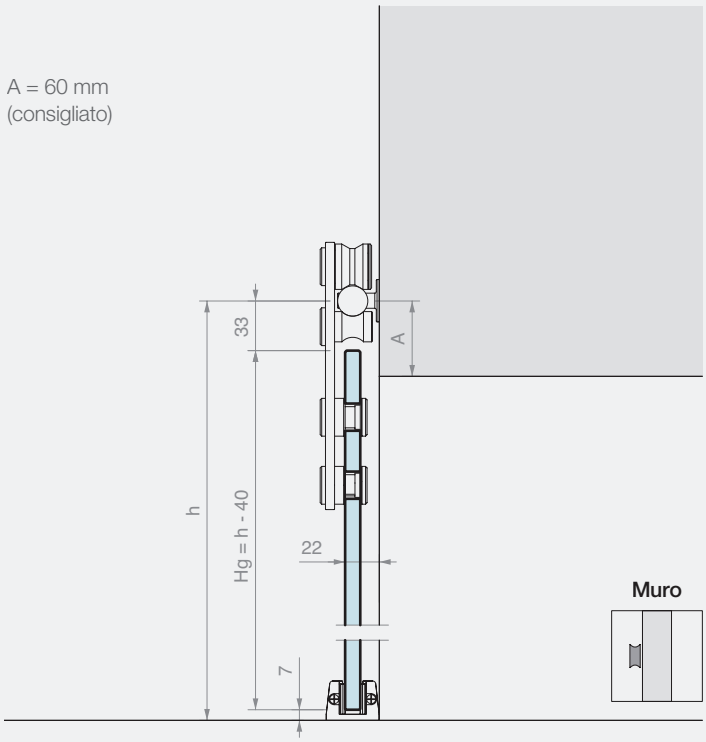

A = 60 mm
(consigliato)

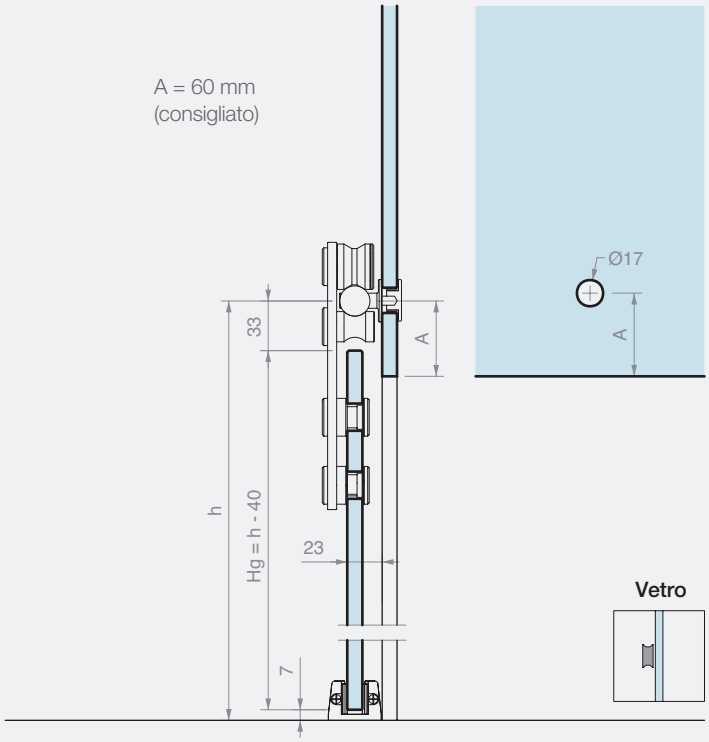

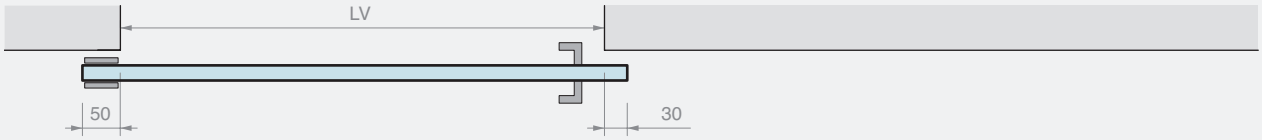

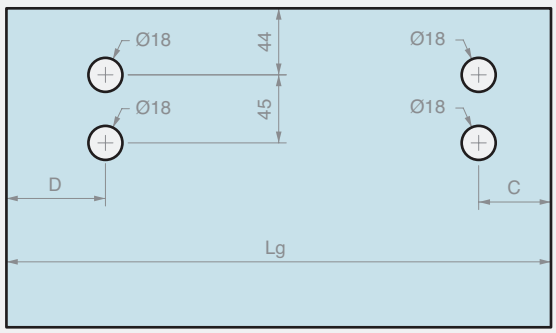

Lg = LV + 80
C ≥ 55 mm
D ≥ 75 mm

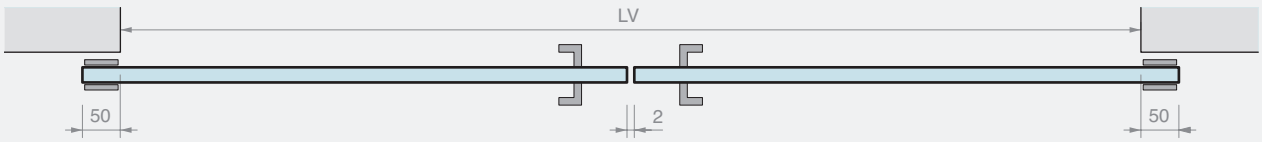

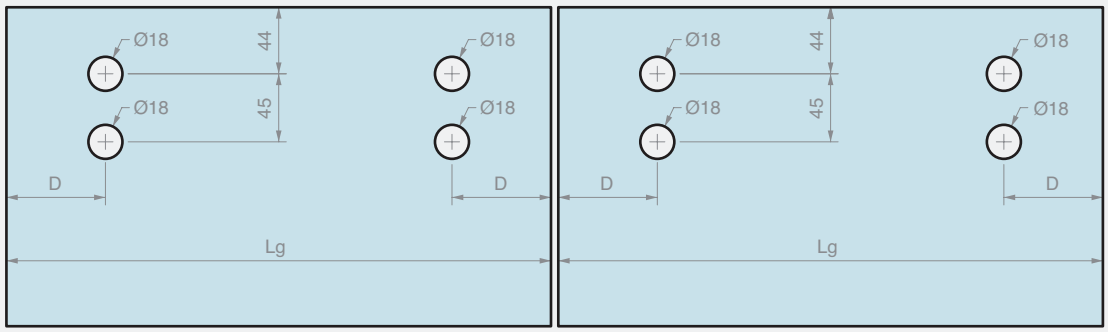

Lg = (LV + 98) / 2
D ≥ 75 mm



GIUMAX 3200

Sistema scorrevole in acciaio inossidabile AISI 304 costituito da un binario portante pieno a sezione tonda, rulli a vista e accessori di fissaggio.

L'anta è sostenuta sul binario grazie ad un rullo e vincolata tramite un perno con funzione di anti-scarrucolamento. La coppia di rulli consente lo scorrimento di un'anta in un ampio intervallo di spessori, da 6 a 12.7 mm, e peso fino a 80 kg.

Il sistema è caratterizzato dalla ricerca della massima trasparenza, tramite l'uso di accessori di piccole dimensioni e dal design minimale.

Gli elementi di fissaggio consentono un montaggio personalizzato del binario in base al tipo di installazione: a muro, su parete in vetro o a soffitto.



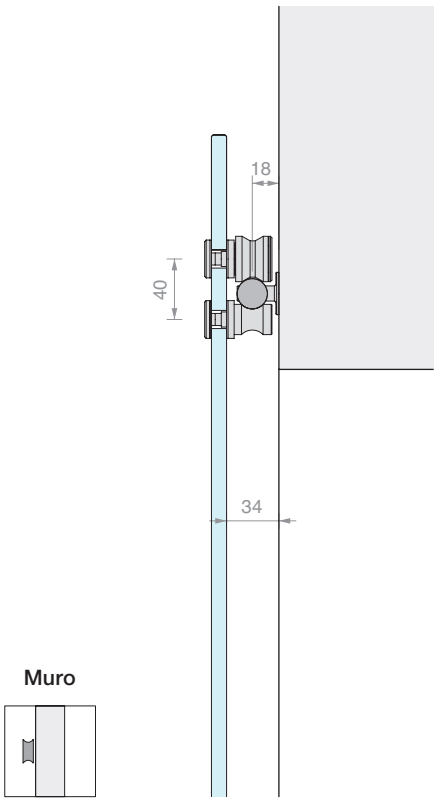

Muro

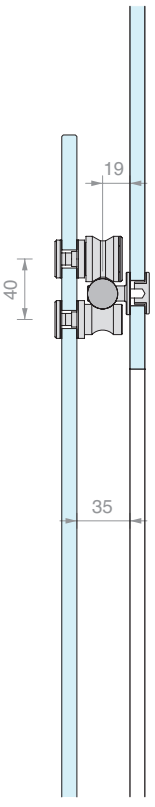

Vetro

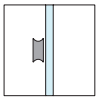

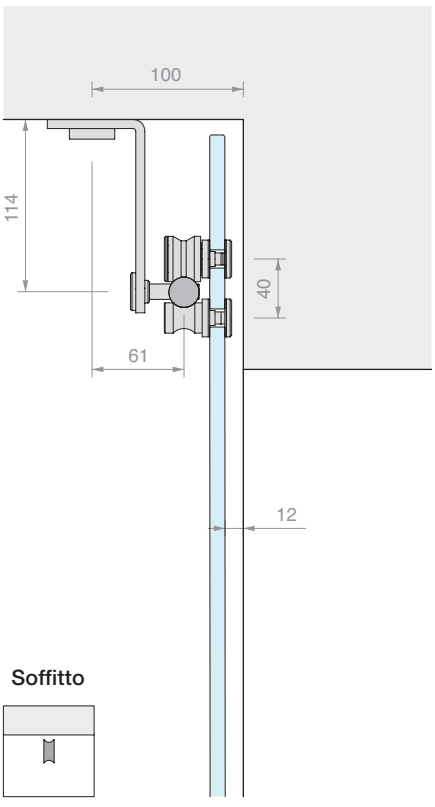

Soffitto

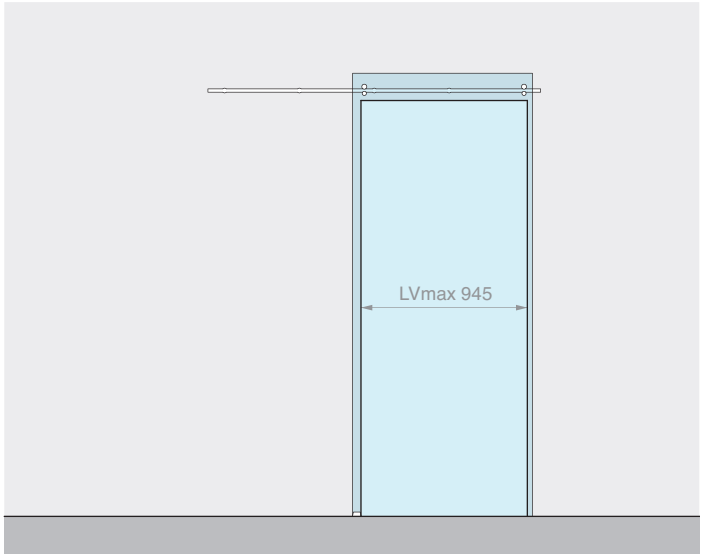

Kit costituito da: Finitura: /8

Art.	Descrizione	Q.tà
GLM7000	Kit n°2 rulli + n°2 perni	1 Pz
GLMTND20	Binario tondo L=2000 mm	1 Pz
GLMBRM	Fissaggio a muro	5 Pz
GLM3020	Fermo corsa	2 Pz
057.3030.071	Guida a terra regolabile	1 Pz

Optional

UT200	Chiave a compasso	1 Pz

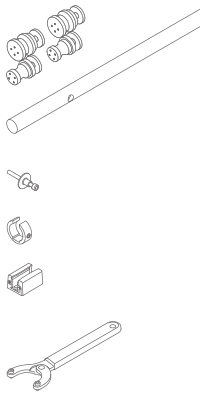

Art.	Descrizione	Per vetri	Pmax	Q.tà
GLM32002PAR	Kit scorrevole fissaggio a muro	Da **6** a **12.7** mm	**80** kg	1 Pz

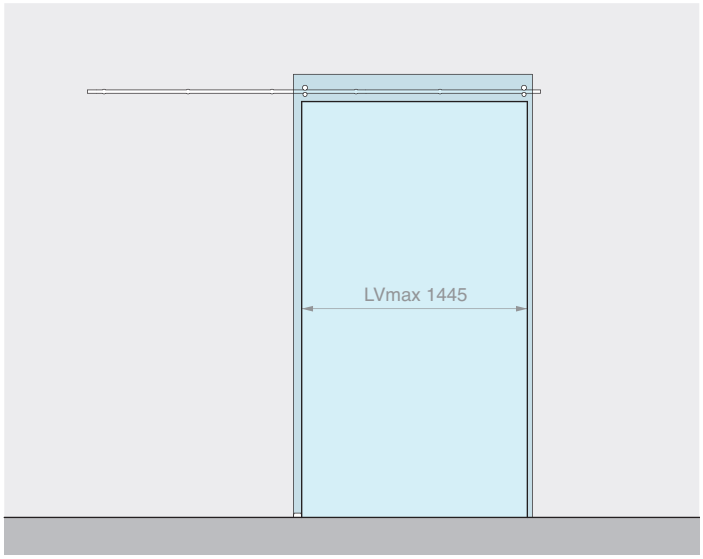

Kit costituito da: Finitura: /8

Art.	Descrizione	Q.tà
GLM7000	Kit n°2 rulli + n°2 perni	1 Pz
GLMTND30	Binario tondo L=3000 mm	1 Pz
GLMBRM	Fissaggio a muro	6 Pz
GLM3020	Fermo corsa	2 Pz
057.3030.071	Guida a terra regolabile	1 Pz

Optional

UT200	Chiave a compasso	1 Pz

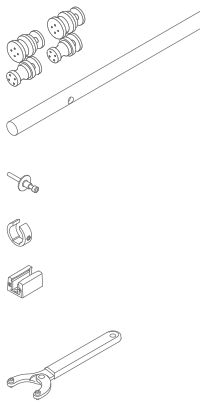

Art.	Descrizione	Per vetri	Pmax	Q.tà
GLM32003PAR	Kit scorrevole fissaggio a muro	Da **6** a **12.7** mm	**80** kg	1 Pz

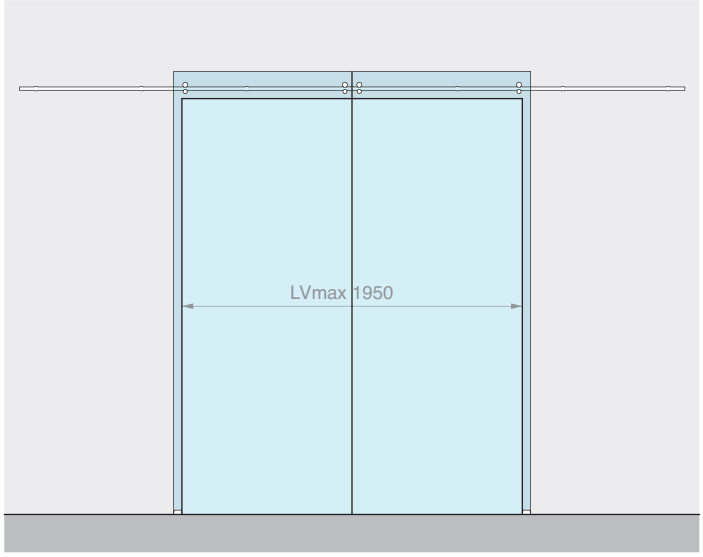

Kit costituito da: Finitura: /8

Art.	Descrizione	Q.tà
GLM7000	Kit n°2 rulli + n°2 perni	2 Pz
GLMTND40	Binario tondo L=4000 mm	1 Pz
GLMBRM	Fissaggio a muro	7 Pz
GLM3020	Fermo corsa	4 Pz
057.3030.071	Guida a terra regolabile	2 Pz

Optional

UT200	Chiave a compasso	1 Pz

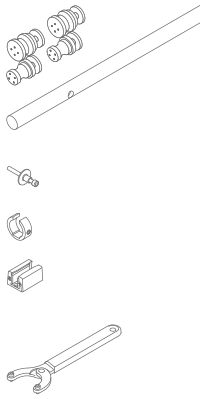

Art.	Descrizione	Per vetri	Pmax	Q.tà
GLM32004PAR	Kit scorrevole fissaggio a muro per 2 ante	Da **6** a **12.7** mm	**80** + **80** kg	1 Pz

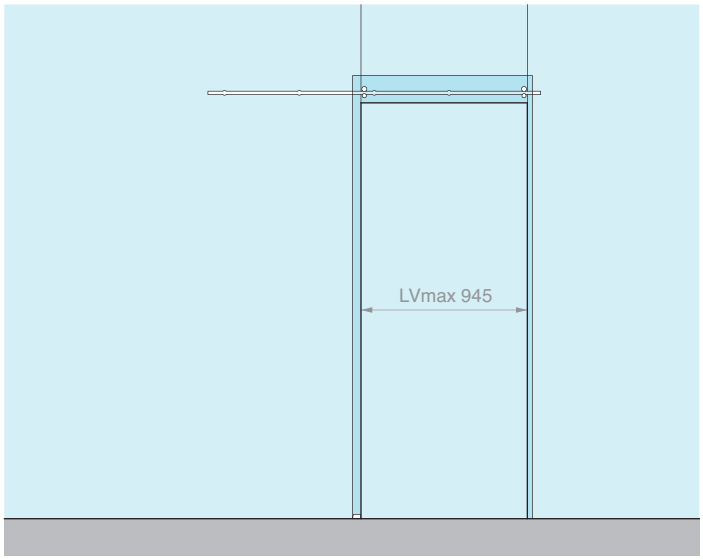

Kit costituito da: Finitura: /8

Art.	Descrizione	Q.tà
GLM7000	Kit n°2 rulli + n°2 perni	1 Pz
GLMTND20	Binario tondo L=2000 mm	1 Pz
GLMBRV	Fissaggio a vetro	5 Pz
GLM3020	Fermo corsa	2 Pz
057.3030.071	Guida a terra regolabile	1 Pz

Optional

UT200	Chiave a compasso	1 Pz

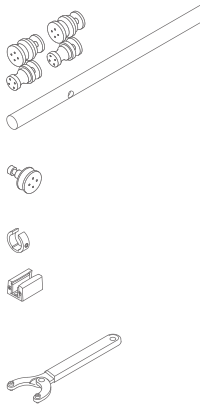

Art.	Descrizione	Per vetri	Pmax	Q.tà
GLM32002VET	Kit scorrevole fissaggio a vetro	Da **6** a **12.7** mm	**80** kg	1 Pz

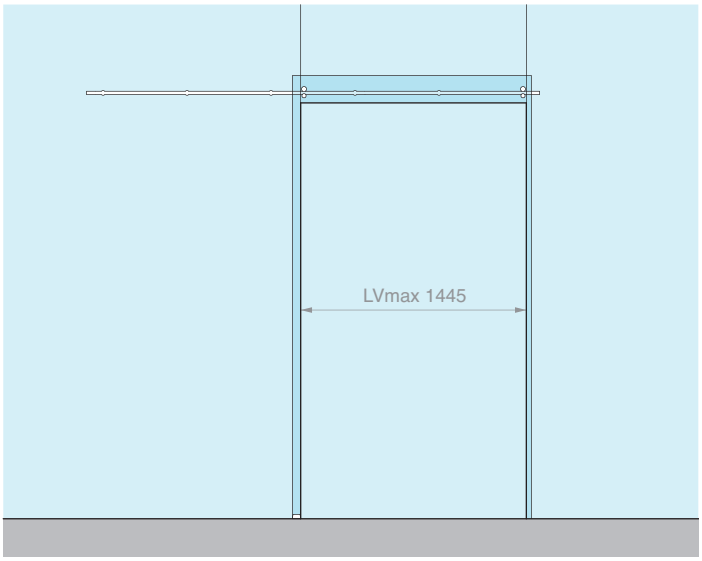

Kit costituito da: Finitura: /8

Art.	Descrizione	Q.tà
GLM7000	Kit n°2 rulli + n°2 perni	1 Pz
GLMTND30	Binario tondo L=3000 mm	1 Pz
GLMBRV	Fissaggio a vetro	6 Pz
GLM3020	Fermo corsa	2 Pz
057.3030.071	Guida a terra regolabile	1 Pz

Optional

UT200	Chiave a compasso	1 Pz

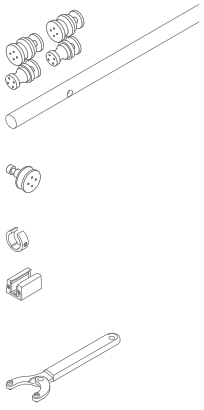

Art.	Descrizione	Per vetri	Pmax	Q.tà
GLM32003VET	Kit scorrevole fissaggio a vetro	Da **6** a **12.7** mm	**80** kg	1 Pz

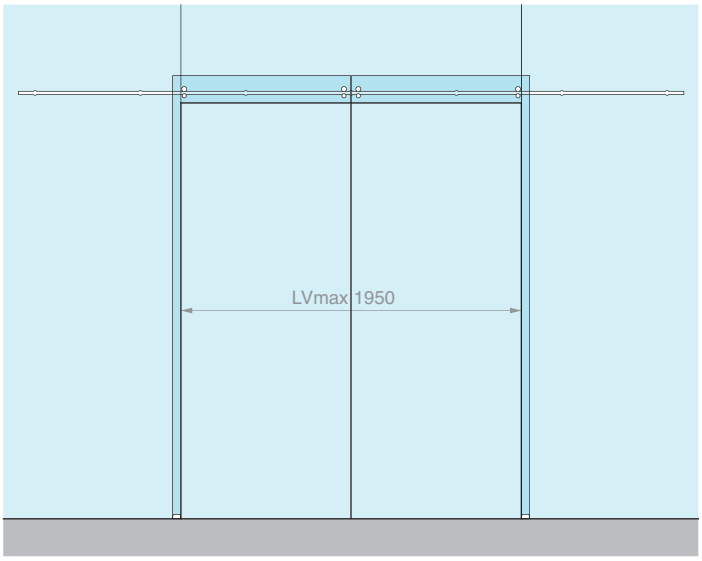

Kit costituito da: Finitura: /8

Art.	Descrizione	Q.tà
GLM7000	Kit n°2 rulli + n°2 perni	2 Pz
GLMTND40	Binario tondo L=4000 mm	1 Pz
GLMBRV	Fissaggio a vetro	7 Pz
GLM3020	Fermo corsa	4 Pz
057.3030.071	Guida a terra regolabile	2 Pz

Optional

UT200	Chiave a compasso	1 Pz

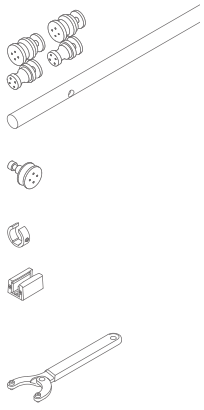

Art.	Descrizione	Per vetri	Pmax	Q.tà
GLM32004VET	Kit scorrevole fissaggio a vetro per 2 ante	Da **6** a **12.7** mm	**80** + **80** kg	1 Pz

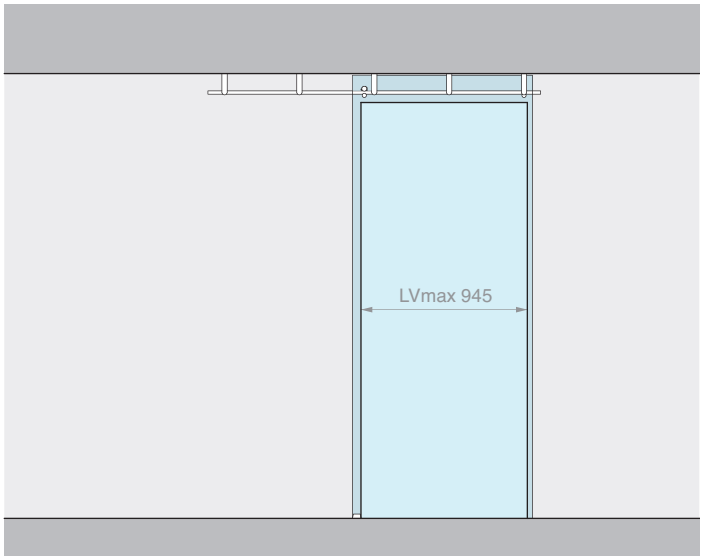

Kit costituito da: Finitura: /8

Art.	Descrizione	Q.tà
GLM7000	Kit n°2 rulli + n°2 perni	1 Pz
GLMTND20	Binario tondo L=2000 mm	1 Pz
GLMSST	Fissaggio a soffitto	5 Pz
GLM3020	Fermo corsa	2 Pz
057.3030.071	Guida a terra regolabile	1 Pz

Optional

UT200	Chiave a compasso	1 Pz

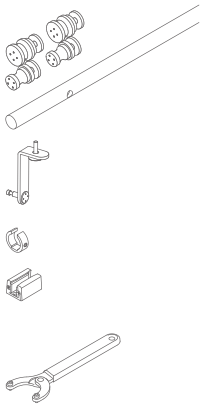

Art.	Descrizione	Per vetri	Pmax	Q.tà
GLM32002PLA	Kit scorrevole fissaggio a soffitto	Da **6** a **12.7** mm	**80** kg	1 Pz

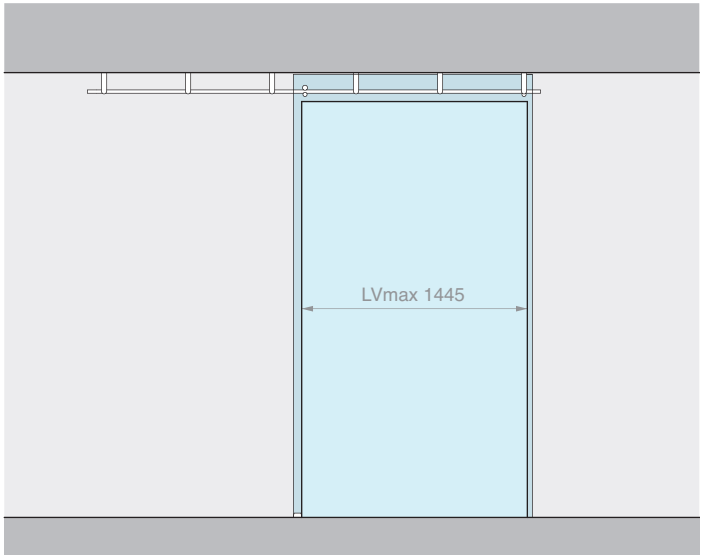

Kit costituito da: Finitura: /8

Art.	Descrizione	Q.tà
GLM7000	Kit n°2 rulli + n°2 perni	1 Pz
GLMTND30	Binario tondo L=3000 mm	1 Pz
GLMSST	Fissaggio a soffitto	6 Pz
GLM3020	Fermo corsa	2 Pz
057.3030.071	Guida a terra regolabile	1 Pz

Optional

UT200	Chiave a compasso	1 Pz

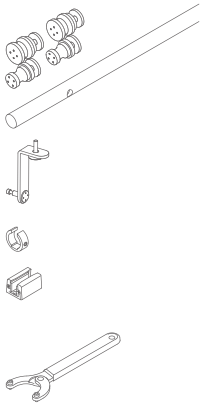

Art.	Descrizione	Per vetri	Pmax	Q.tà
GLM32003PLA	Kit scorrevole fissaggio a soffitto	Da **6** a **12.7** mm	**80** kg	1 Pz

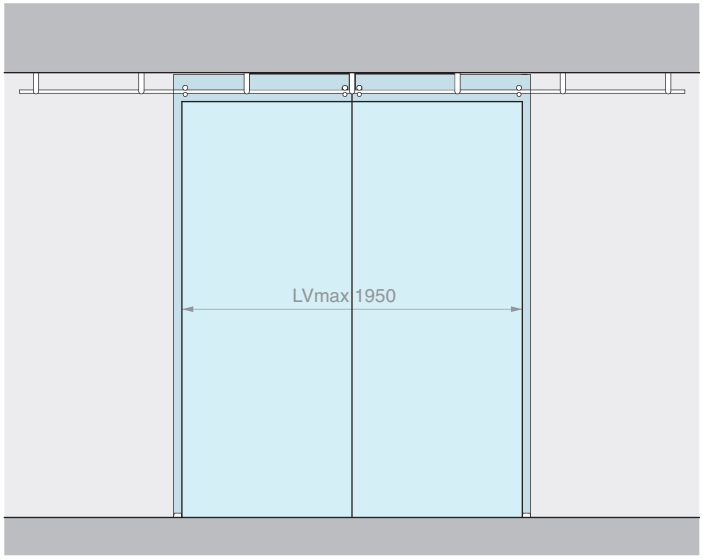

Kit costituito da: Finitura: /8

Art.	Descrizione	Q.tà
GLM7000	Kit n°2 rulli + n°2 perni	2 Pz
GLMTND40	Binario tondo L=4000 mm	1 Pz
GLMSST	Fissaggio a soffitto	7 Pz
GLM3020	Fermo corsa	4 Pz
057.3030.071	Guida a terra regolabile	2 Pz

Optional

UT200	Chiave a compasso	1 Pz

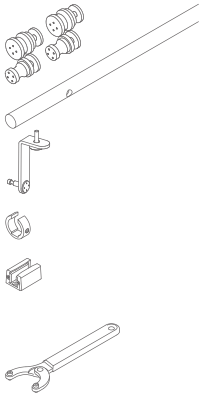

Art.	Descrizione	Per vetri	Pmax	Q.tà
GLM32004PLA	Kit scorrevole fissaggio a soffitto per 2 ante	Da **6** a **12.7** mm	**80** + **80** kg	1 Pz



RULLI

Materiale: acciaio inox AISI 304
Fori consigliati GLMRCT Ø12 mm
Fori consigliati GLMAN Ø17 mm
Utensile consigliato per il serraggio art. UT200
Finitura: /9 /15

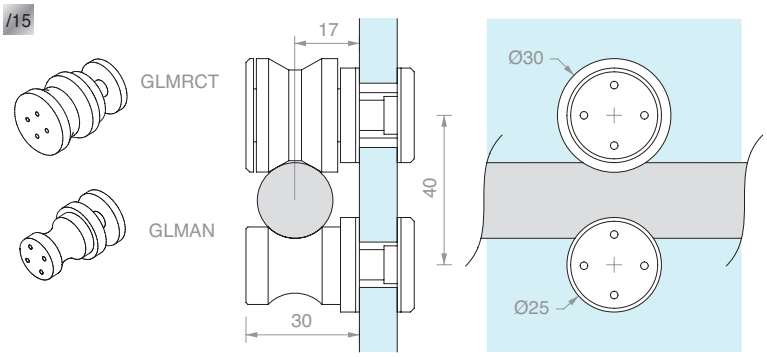

Art.	Descrizione	Per vetri	Q.tà
GLMRCT	Rullo di scorrimento	Da **6** a **12.7** mm	1 Pz
GLMAN	Perno anti-scarrucolamento	Da **6** a **12.7** mm	1 Pz
GLM7000	Kit n.2 rulli + n.2 perni	Da **6** a **12.7** mm	1 Pz



BINARIO TONDO PIENO FORATO

Materiale: acciaio inox AISI 304
Finitura: /8 /15

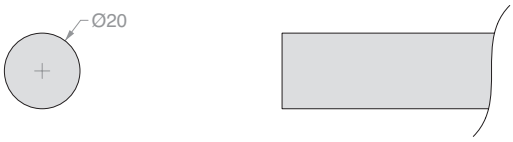

Schema foratura binario:

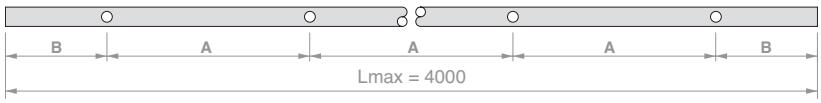

Art.	Lunghezza	N° Fori	Dimensioni		Q.tà
GLMTND20	**2000** mm	**5**	A **450** mm	B **100** mm	1 Pz
GLMTND30	**3000** mm	**6**	A **560** mm	B **100** mm	1 Pz
GLMTND40	**4000** mm	**7**	A **633** mm	B **100** mm	1 Pz
GLMBDLN15	**a misura**	**-**	**-**	**-**	1 m
GLMFORO	**Foro** per GLMBDLN15	**1**	**a misura**	**a misura**	1 Pz



FISSAGGIO A MURO

Materiale: acciaio inox AISI 304
Finitura: /9 /15

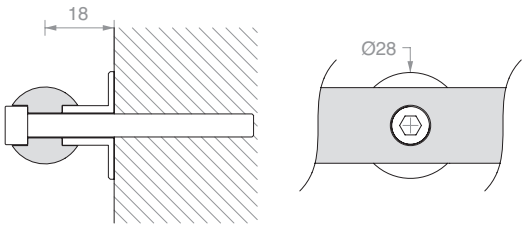

Art.	Descrizione	Q.tà
GLMBRM	Con vite **M6** x **30** mm	1 Pz



FISSAGGIO A VETRO

Materiale: acciaio inox AISI 304
Foro consigliato Ø18 mm
Utensile consigliato per il serraggio art. UT200
Finitura: /9 /15

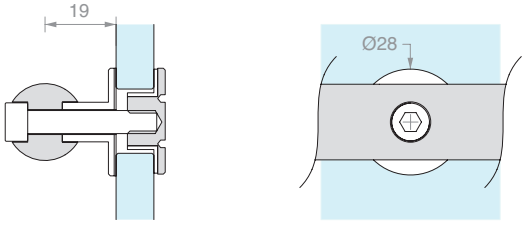

Art.	Descrizione	Per vetri	Q.tà
GLMBRV	Con vite **M6** x **30** mm	Da **8** a **12** mm	1 Pz



FISSAGGIO A SOFFITTO

Materiale: acciaio inox AISI 304

Finitura: /9 /15

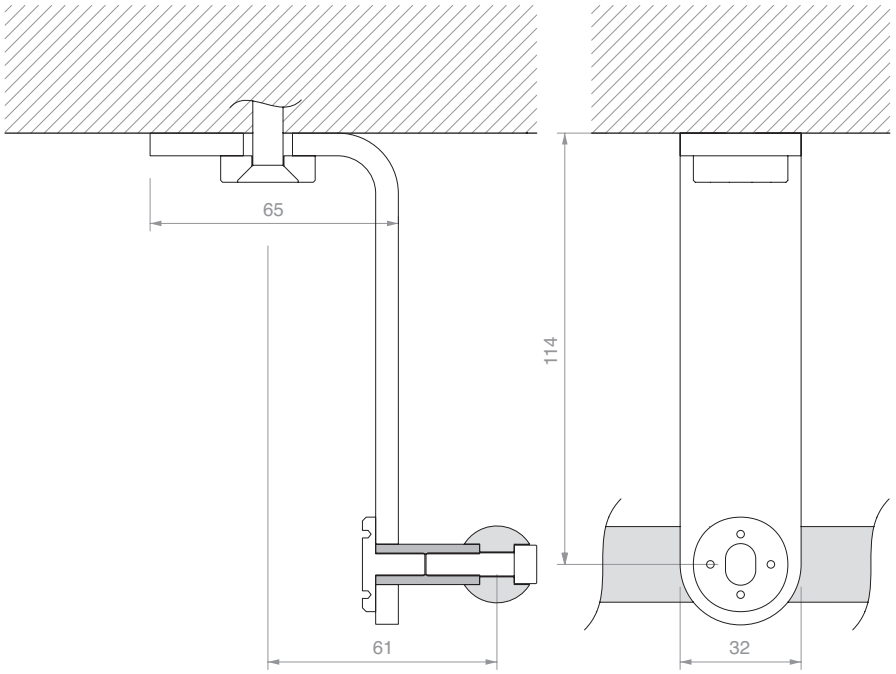

Art.	Q.tà
GLMSST	1 Pz



FISSAGGIO A MURO LATERALE

Materiale: acciaio inox AISI 304

Finitura: /9 /15

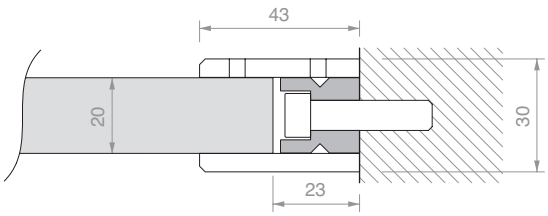

Art.	Q.tà
GLMDSTP	1 Pz



FISSAGGIO A VETRO LATERALE

Materiale: acciaio inox AISI 304

Foro consigliato Ø15 mm

Utensile consigliato per il serraggio art. UT200

Finitura: /9 /15

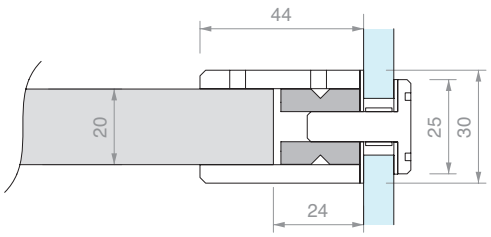

Art.	Per vetri	Q.tà
GLMDSTV	Da **8** a **15** mm	1 Pz



FERMO CORSA

Materiale: acciaio inox AISI 304

Finitura: /9 /15

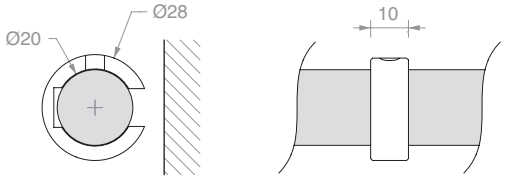

Art.	Q.tà
GLM3020	1 Pz



GUIDA A TERRA REGOLABILE

Materiale: alluminio

Finitura: /88 /91 /97 /R2

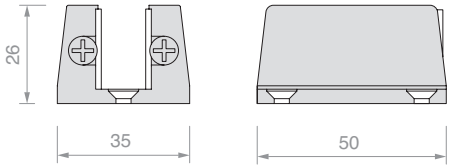

Art.	Per vetri	Q.tà
057.3030.071	Da **6** a **12.7** mm	1 Pz



CHIAVE A COMPASSO

Materiale: corpo in ferro e perni in acciaio

Mediante l'apertura a compasso è possibile lavorare su ampi raggi, per coppia di fori con interasse variabile da 9 mm a 55 mm

Art.	Descrizione	Q.tà
UT200	Chiave a compasso con perni Ø1.9 mm	1 Pz
UTC200R	N.2 perni di ricambio Ø1.9 mm	1 Pz



FISSAGGIO BINARIO

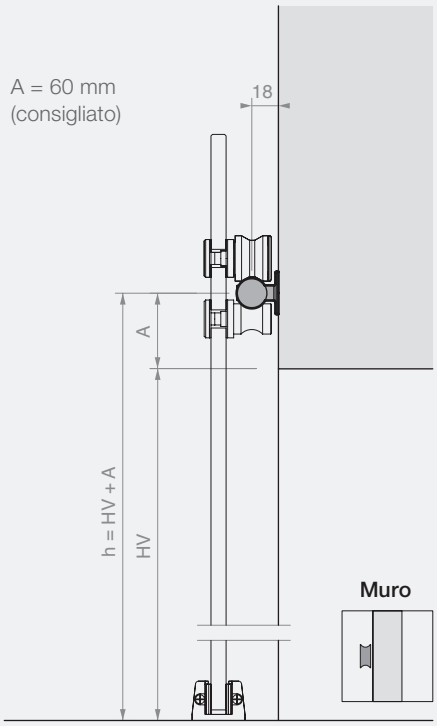

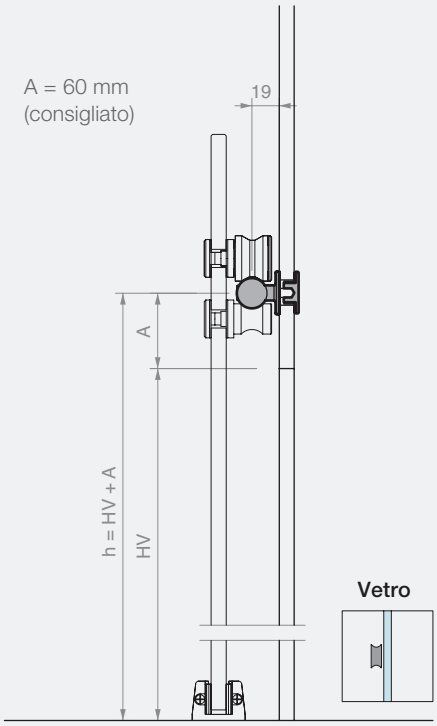

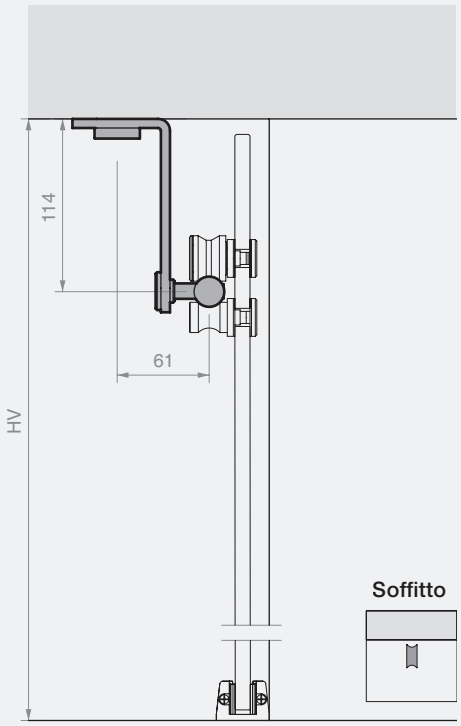

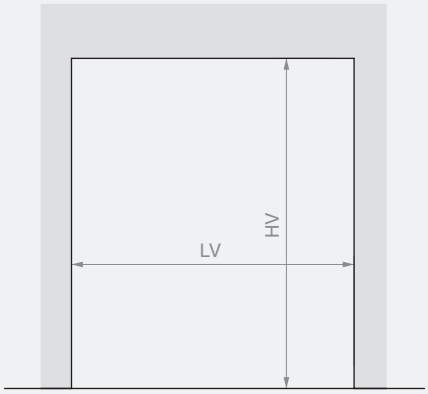

Binario L=2000 mm
LVmax 945 mm

Binario L=3000 mm
LVmax 1445 mm

Binario L=4000 mm
LVmax 1950 mm

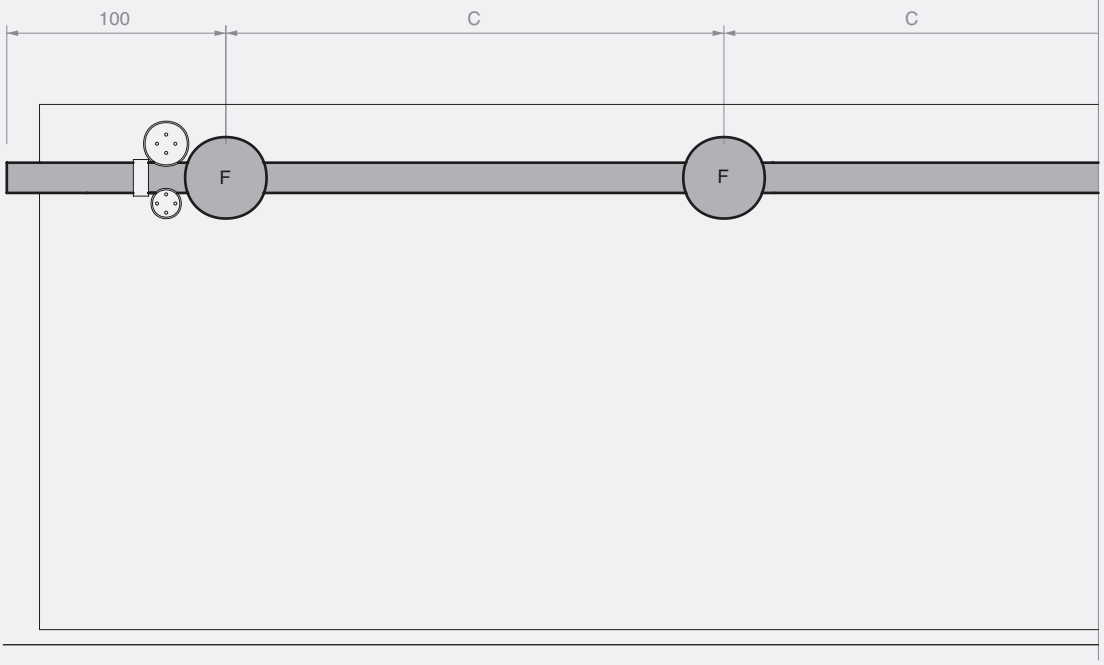

Binario L=2000 mm
n°5 fissaggi (F)
C = 450 mm

Binario L=3000 mm
n°6 fissaggi (F)
C = 560 mm

Binario L=4000 mm
n°7 fissaggi (F)
C = 633 mm

CALCOLO DIMENSIONI E FORATURA PANNELLI IN VETRO

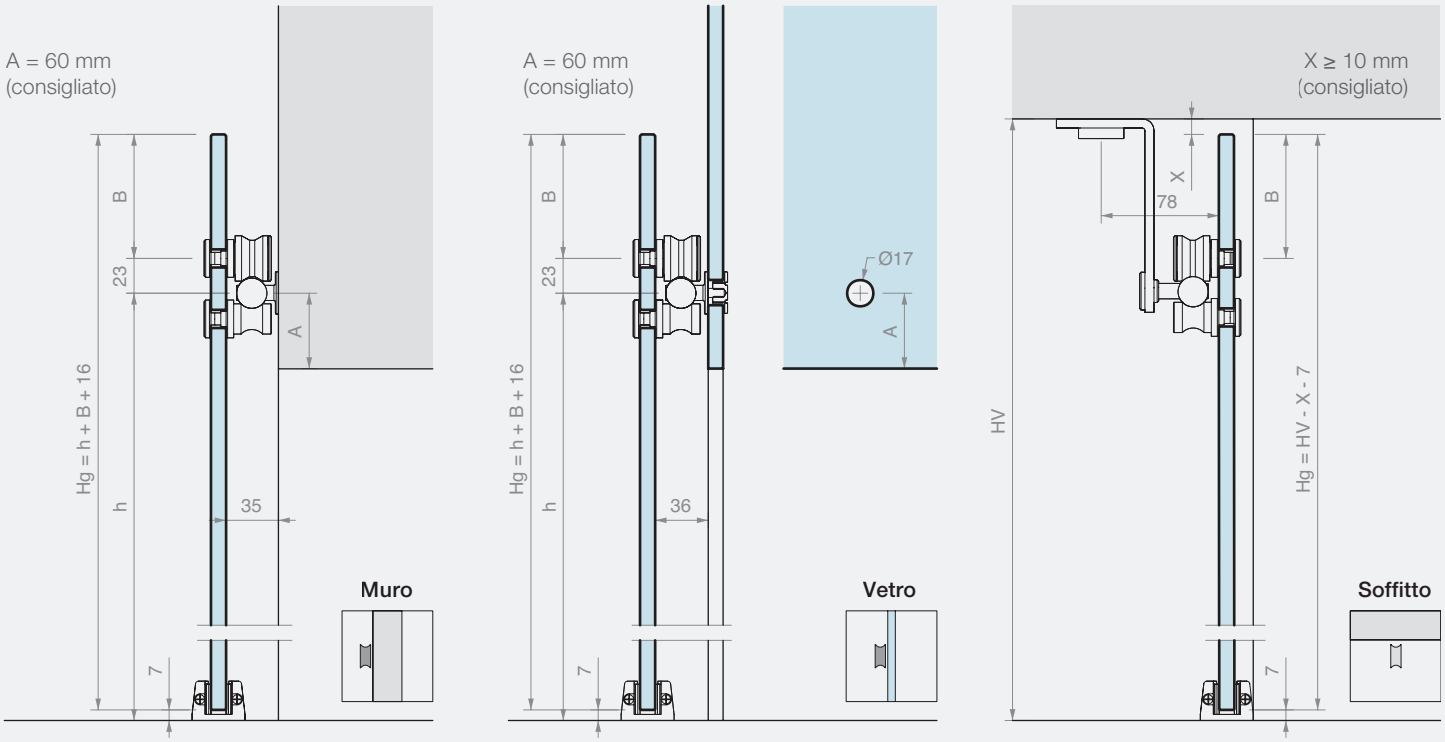

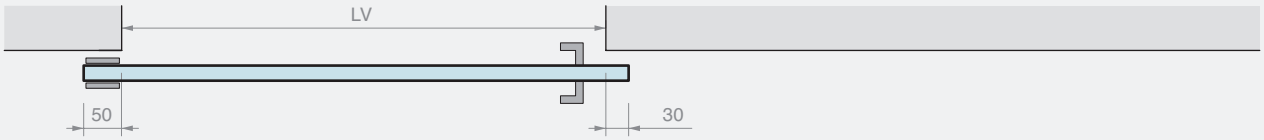

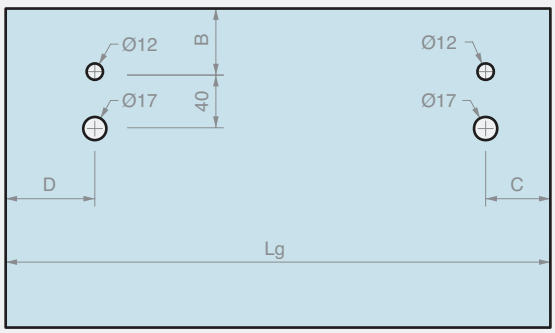

Lg = LV + 80
C ≥ 50 mm
D ≥ 70 mm

FISSAGGIO A MURO / VETRO
B ≥ 30 mm (consigliato)

FISSAGGIO A SOFFITTO
B = 92 mm - X

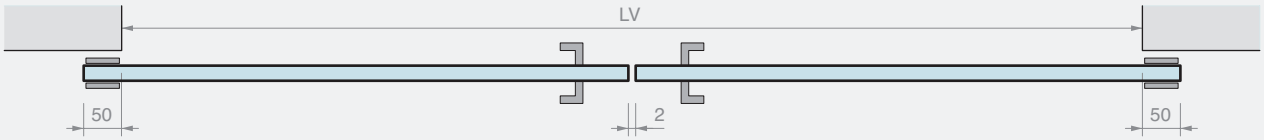

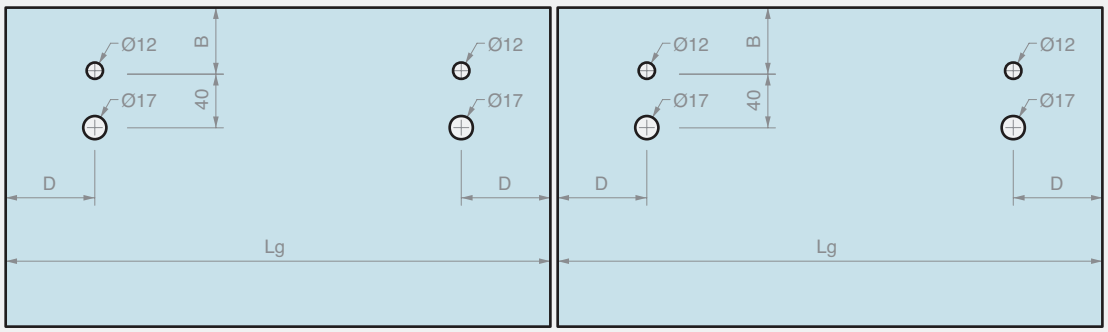

Lg = (LV + 98) / 2
D ≥ 70 mm

FISSAGGIO A MURO / VETRO
B ≥ 30 mm (consigliato)

FISSAGGIO A SOFFITTO
B = 92 mm - X



GIUMAX 8500

Sistema scorrevole in acciaio inossidabile AISI 304 costituito da un binario pieno a sezione semitonda, rulli a vista e accessori di fissaggio.

L'anta è sostenuta sul binario grazie ad una ruota e vincolata sotto il binario tramite un rullo con funzione di anti-scarrucolamento. La coppia di rulli consente lo scorrimento di un'anta di grande spessore, da 12 a 17.5 mm e peso elevato, fino a 150 kg.

Il sistema è caratterizzato dalla ricerca della massima trasparenza, combinata al design tecnologico del rullo e alla forma ricercata del binario.

Gli elementi di fissaggio consentono un montaggio personalizzato del binario in base al tipo di installazione: a muro, su parete in vetro o a soffitto.



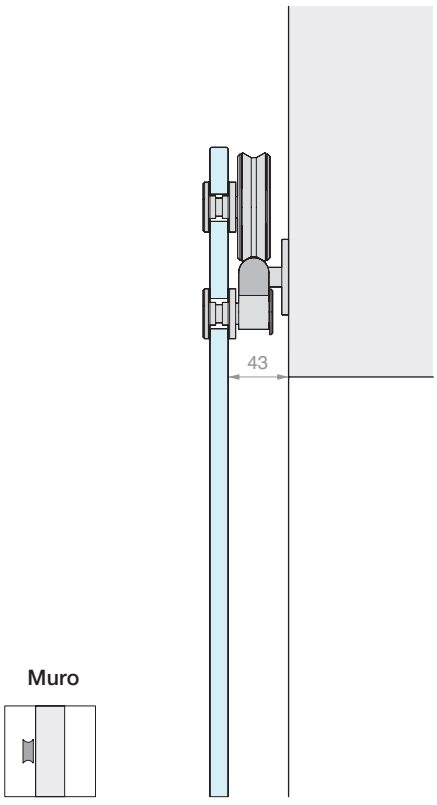

Muro

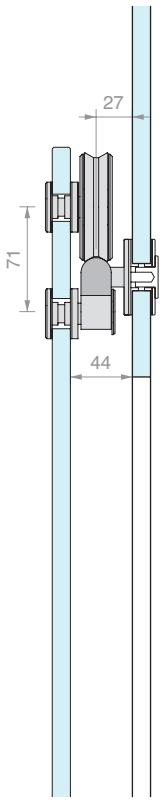

Vetro

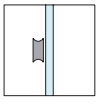

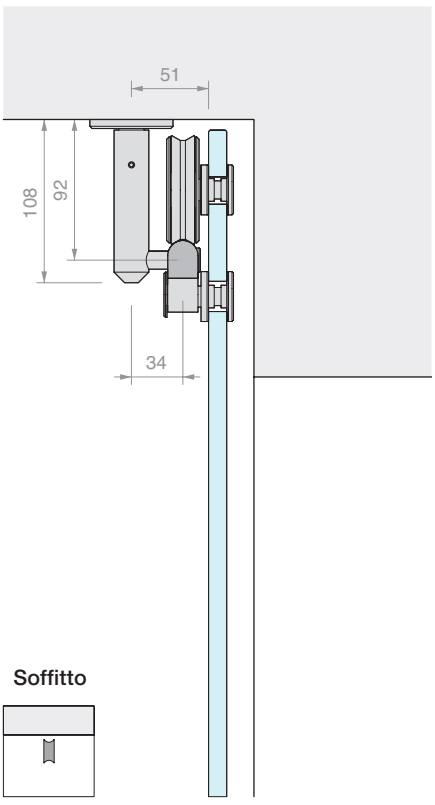

Soffitto

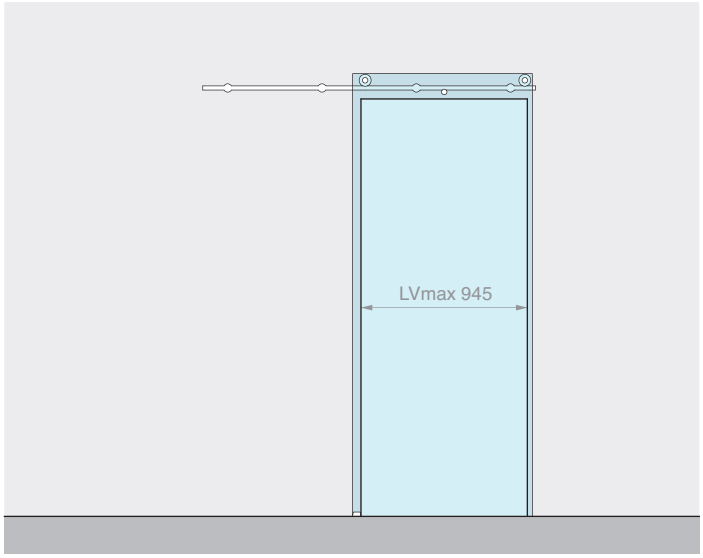

Kit costituito da: Finitura: /9

Art.	Descrizione	Q.tà
GLM8500	Kit n°3 rulli	1 Pz
GLMBST200	Binario semitondo L=2000 mm	1 Pz
GLMATM	Fissaggio a muro	4 Pz
GLMFERM	Fermo corsa	2 Pz
GLMGREG	Guida a terra regolabile	1 Pz
Optional		
GLMSTOPSX	Staffa di bloccaggio sinistra	1 Pz
GLMSTOPDX	Staffa di bloccaggio destra	1 Pz
UT250	Chiave a compasso	1 Pz

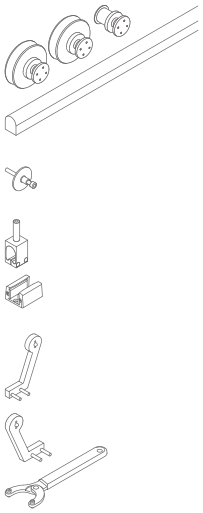

Art.	Descrizione	Per vetri	Pmax	Q.tà
GM85002MUR	Kit scorrevole fissaggio a muro	Da **12** a **17.5** mm	**150** kg	1 Pz

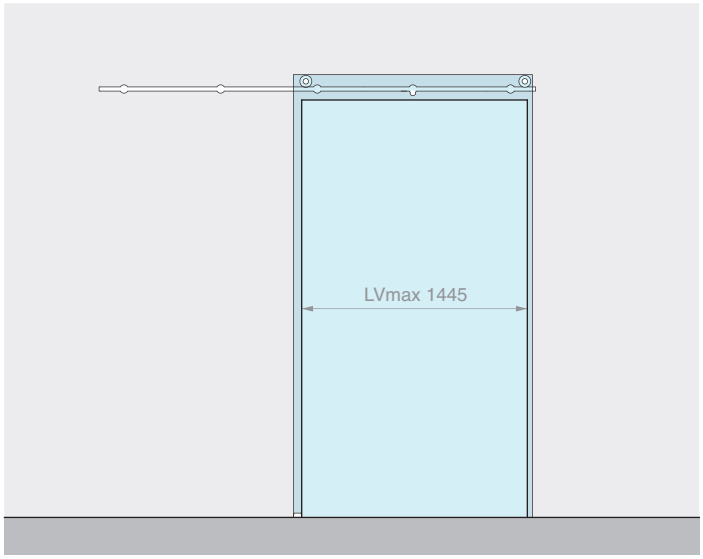

Kit costituito da: Finitura: /9

Art.	Descrizione	Q.tà
GLM8500	Kit n°3 rulli	1 Pz
GLMBST300	Binario semitondo L=3000 mm	1 Pz
GLMATM	Fissaggio a muro	5 Pz
GLMFERM	Fermo corsa	2 Pz
GLMGREG	Guida a terra regolabile	1 Pz
Optional		
GLMSTOPSX	Staffa di bloccaggio sinistra	1 Pz
GLMSTOPDX	Staffa di bloccaggio destra	1 Pz
UT250	Chiave a compasso	1 Pz

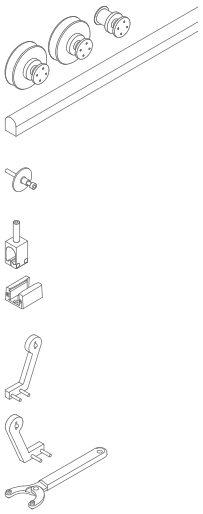

Art.	Descrizione	Per vetri	Pmax	Q.tà
GM85003MUR	Kit scorrevole fissaggio a muro	Da **12** a **17.5** mm	**150** kg	1 Pz

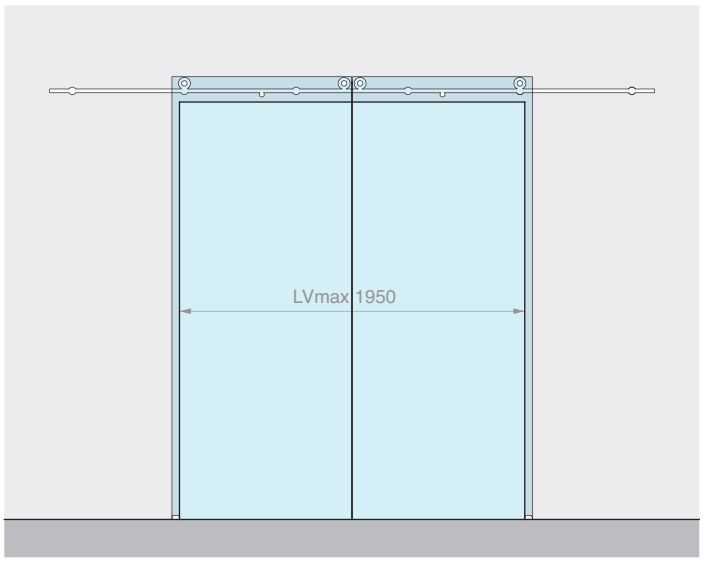

Kit costituito da: Finitura: /9

Art.	Descrizione	Q.tà
GLM8500	Kit n°3 rulli	2 Pz
GLMBST400	Binario semitondo L=4000 mm	1 Pz
GLMATM	Fissaggio a muro	6 Pz
GLMFERM	Fermo corsa	4 Pz
GLMGREG	Guida a terra regolabile	2 Pz
Optional		
GLMSTOPSX	Staffa di bloccaggio sinistra	1 Pz
GLMSTOPDX	Staffa di bloccaggio destra	1 Pz
UT250	Chiave a compasso	1 Pz

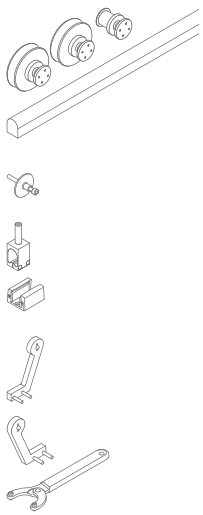

Art.	Descrizione	Per vetri	Pmax	Q.tà
GM85004MUR	Kit scorrevole fissaggio a muro per 2 ante	Da **12** a **17.5** mm	**150** + **150** kg	1 Pz

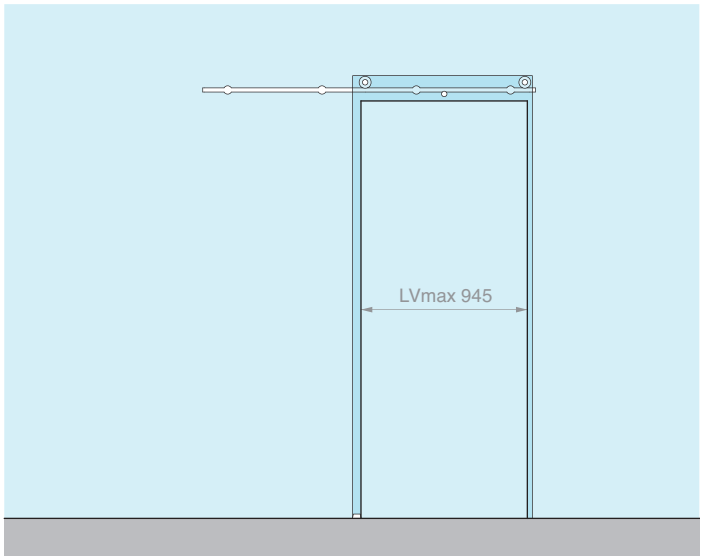

Kit costituito da: Finitura: /9

Art.	Descrizione	Q.tà
GLM8500	Kit n°3 rulli	1 Pz
GLMBST200	Binario semitondo L=2000 mm	1 Pz
GLMATV	Fissaggio a vetro	4 Pz
GLMFERM	Fermo corsa	2 Pz
GLMGREG	Guida a terra regolabile	1 Pz
Optional		
GLMSTOPSX	Staffa di bloccaggio sinistra	1 Pz
GLMSTOPDX	Staffa di bloccaggio destra	1 Pz
UT250	Chiave a compasso	1 Pz

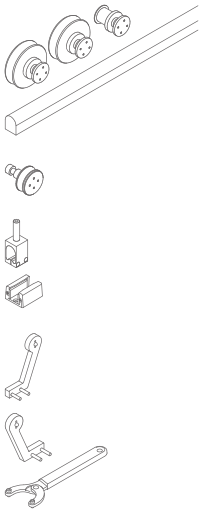

Art.	Descrizione	Per vetri	Pmax	Q.tà
GM85002VET	Kit scorrevole fissaggio a vetro	Da **12** a **17.5** mm	**150** kg	1 Pz

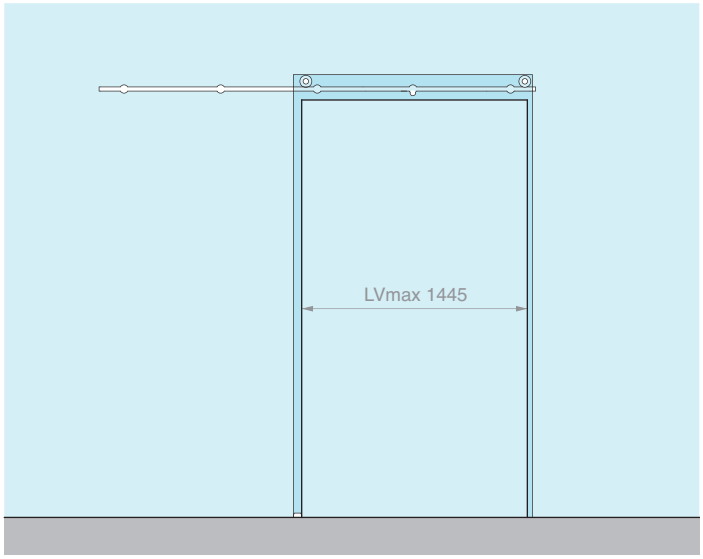

Kit costituito da: Finitura: /9

Art.	Descrizione	Q.tà
GLM8500	Kit n°3 rulli	1 Pz
GLMBST300	Binario semitondo L=3000 mm	1 Pz
GLMATV	Fissaggio a vetro	5 Pz
GLMFERM	Fermo corsa	2 Pz
GLMGREG	Guida a terra regolabile	1 Pz
Optional		
GLMSTOPSX	Staffa di bloccaggio sinistra	1 Pz
GLMSTOPDX	Staffa di bloccaggio destra	1 Pz
UT250	Chiave a compasso	1 Pz

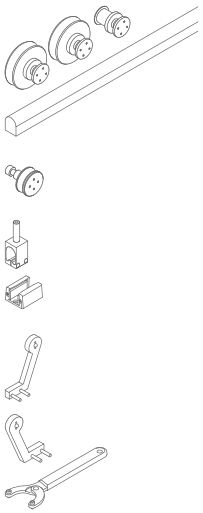

Art.	Descrizione	Per vetri	Pmax	Q.tà
GM85003VET	Kit scorrevole fissaggio a vetro	Da **12** a **17.5** mm	**150** kg	1 Pz

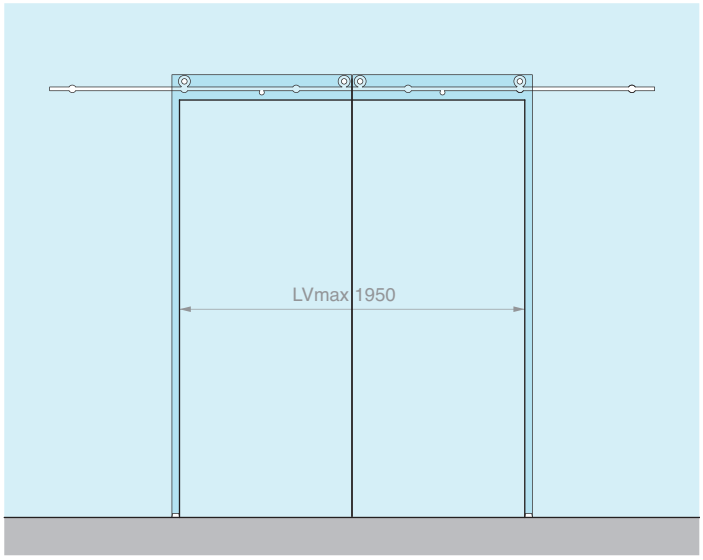

Kit costituito da: Finitura: /9

Art.	Descrizione	Q.tà
GLM8500	Kit n°3 rulli	2 Pz
GLMBST400	Binario semitondo L=4000 mm	1 Pz
GLMATV	Fissaggio a vetro	6 Pz
GLMFERM	Fermo corsa	4 Pz
GLMGREG	Guida a terra regolabile	2 Pz
Optional		
GLMSTOPSX	Staffa di bloccaggio sinistra	1 Pz
GLMSTOPDX	Staffa di bloccaggio destra	1 Pz
UT250	Chiave a compasso	1 Pz

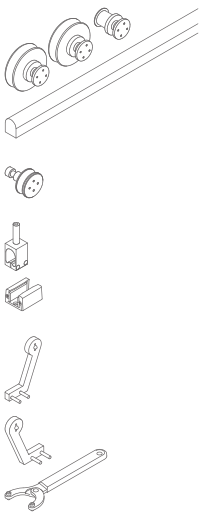

Art.	Descrizione	Per vetri	Pmax	Q.tà
GM85004VET	Kit scorrevole fissaggio a vetro per 2 ante	Da **12** a **17.5** mm	**150** + **150** kg	1 Pz

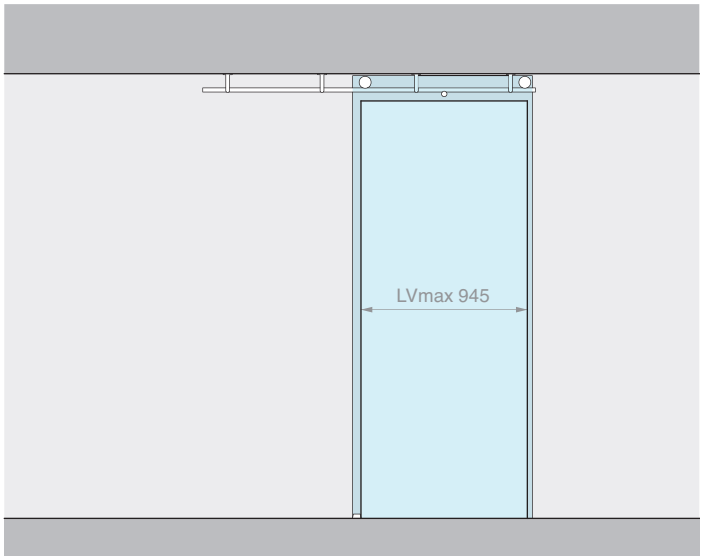

Kit costituito da: Finitura: /9

Art.	Descrizione	Q.tà
GLM8500	Kit n°3 rulli	1 Pz
GLMBST200	Binario semitondo L=2000 mm	1 Pz
GLMATS	Fissaggio a soffitto	4 Pz
GLMFERM	Fermo corsa	2 Pz
GLMGREG	Guida a terra regolabile	1 Pz

Optional

GLMSTOPSX	Staffa di bloccaggio sinistra	1 Pz
GLMSTOPDX	Staffa di bloccaggio destra	1 Pz
UT250	Chiave a compasso	1 Pz

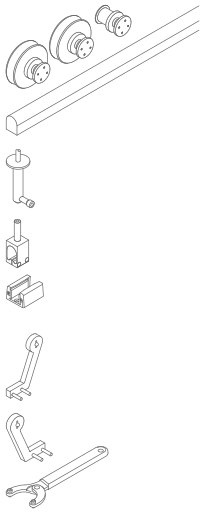

Art.	Descrizione	Per vetri	Pmax	Q.tà
GM85002PLA	Kit scorrevole fissaggio a soffitto	Da **12** a **17.5** mm	**150** kg	1 Pz

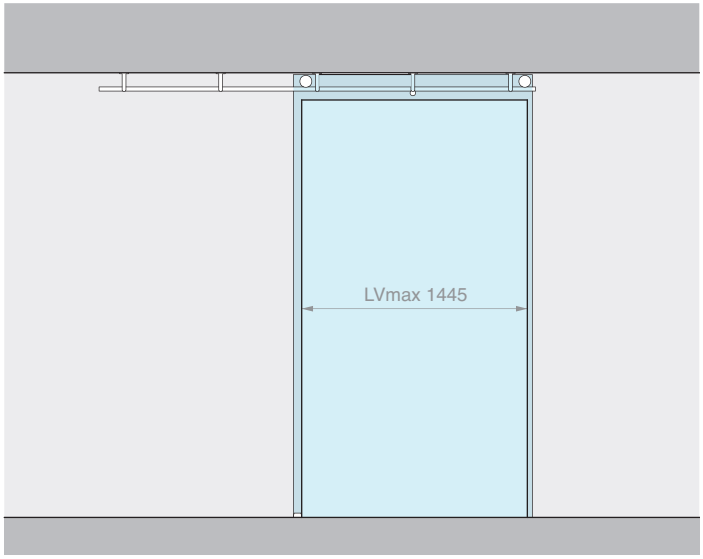

Kit costituito da: Finitura: /9

Art.	Descrizione	Q.tà
GLM8500	Kit n°3 rulli	1 Pz
GLMBST300	Binario semitondo L=3000 mm	1 Pz
GLMATS	Fissaggio a soffitto	5 Pz
GLMFERM	Fermo corsa	2 Pz
GLMGREG	Guida a terra regolabile	1 Pz

Optional

GLMSTOPSX	Staffa di bloccaggio sinistra	1 Pz
GLMSTOPDX	Staffa di bloccaggio destra	1 Pz
UT250	Chiave a compasso	1 Pz

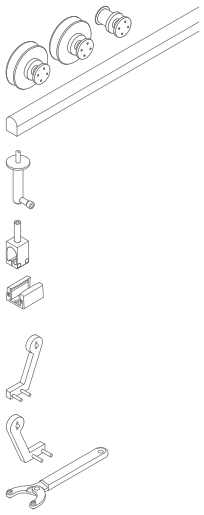

Art.	Descrizione	Per vetri	Pmax	Q.tà
GM85003PLA	Kit scorrevole fissaggio a soffitto	Da **12** a **17.5** mm	**150** kg	1 Pz

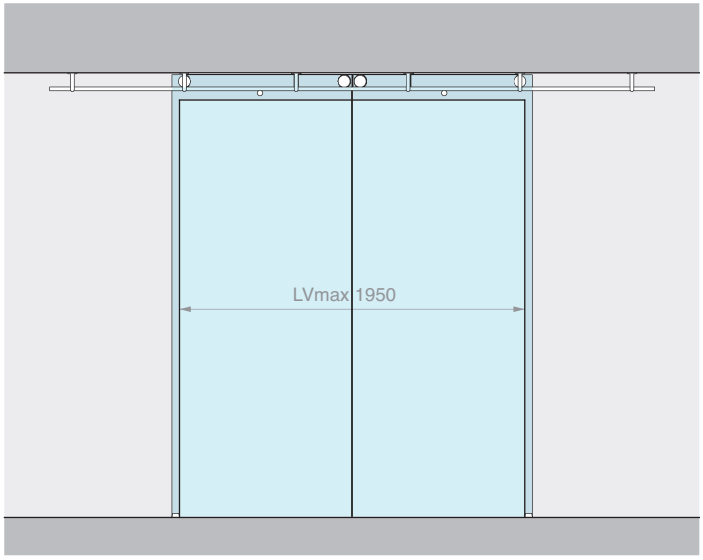

Kit costituito da: Finitura: /9

Art.	Descrizione	Q.tà
GLM8500	Kit n°3 rulli	2 Pz
GLMBST400	Binario semitondo L=4000 mm	1 Pz
GLMATS	Fissaggio a soffitto	6 Pz
GLMFERM	Fermo corsa	4 Pz
GLMGREG	Guida a terra regolabile	2 Pz

Optional

GLMSTOPSX	Staffa di bloccaggio sinistra	1 Pz
GLMSTOPDX	Staffa di bloccaggio destra	1 Pz
UT250	Chiave a compasso	1 Pz

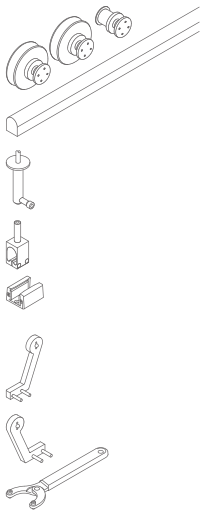

Art.	Descrizione	Per vetri	Pmax	Q.tà
GM85004PLA	Kit scorrevole fissaggio a soffitto per 2 ante	Da **12** a **17.5** mm	**150** + **150** kg	1 Pz



RULLI

Materiale: acciaio inox AISI 304
Fori consigliati GLMRC Ø18 mm
Fori consigliati GLMRL Ø20 mm
Utensile consigliato per il serraggio art. UT250
Finitura: /9

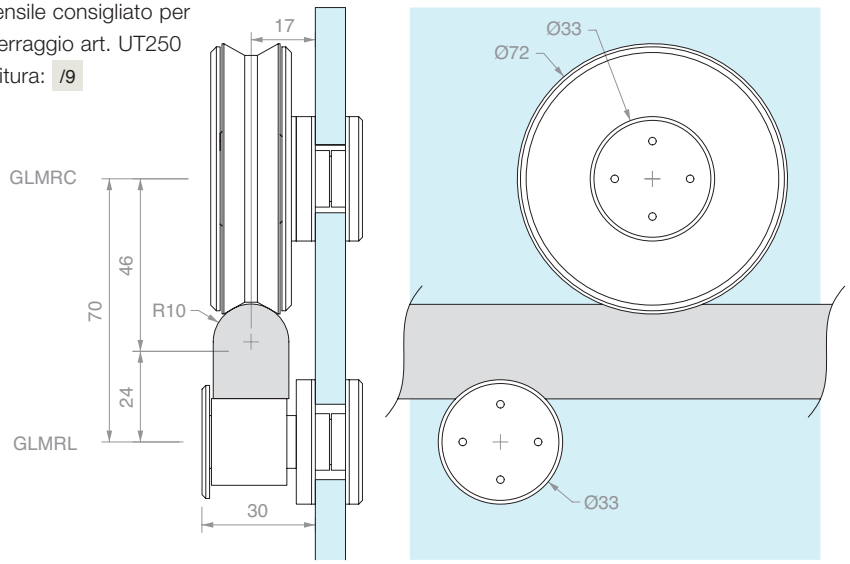

Art.	Descrizione	Per vetri	Q.tà
GLMRC	Rullo di scorrimento	Da **12** a **17.5** mm	1 Pz
GLMRL	Rullo anti-scarrucolamento	Da **12** a **17.5** mm	1 Pz
GLM8500	Kit n.2 scorrimento + n.1 anti-scarrucolamento	Da **12** a **17.5** mm	1 Pz



BINARIO SEMITONDO PIENO FORATO

Materiale: acciaio inox AISI 304
Finitura: /8
Nota: il binario da 4 m è formato da 2 binari da 2 m giuntati tra loro.

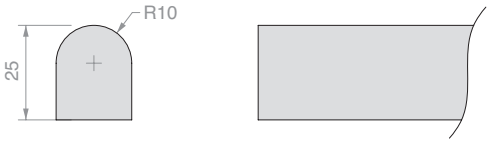

Schema foratura binario:

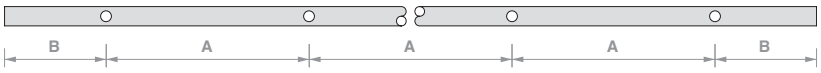

Art.	Lunghezza	N° Fori	Dimensioni		Q.tà
GLMBST200	**2000** mm	**4**	A **567** mm	B **150** mm	1 Pz
GLMBST300	**3000** mm	**5**	A **675** mm	B **150** mm	1 Pz
GLMBST400	**4000** mm	**6**	A **740** mm	B **150** mm	1 Pz
GLMBST	**a misura**	**a richiesta**	**a misura**		1 Pz



FISSAGGIO A MURO

Materiale: acciaio inox AISI 304
Finitura: /9

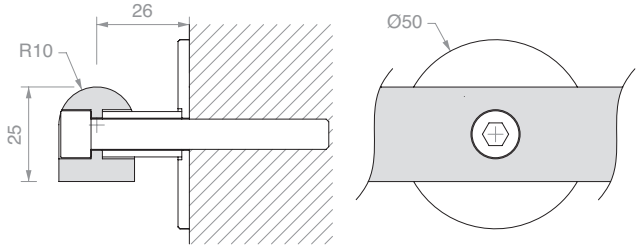

Art.	Descrizione	Q.tà
GLMATM	Con vite **M8** x **80** mm	1 Pz

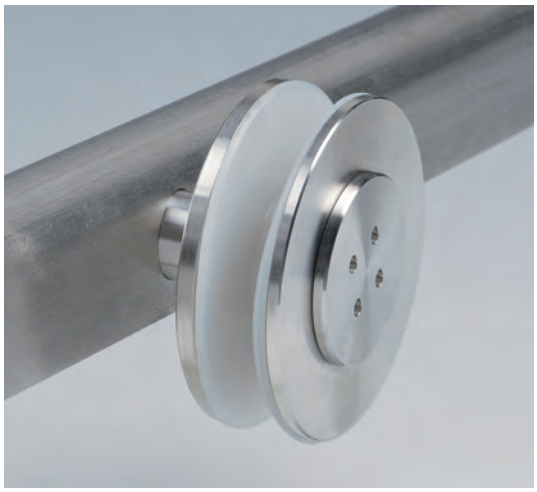

FISSAGGIO A VETRO

Materiale: acciaio inox AISI 304
Foro consigliato Ø20 mm
Utensile consigliato per il serraggio art. UT250
Finitura: /9

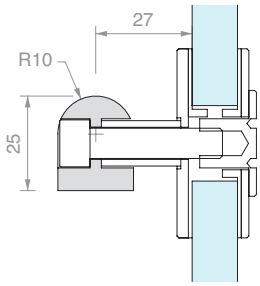

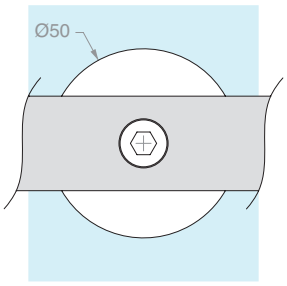

Art.	Descrizione	Per vetri	Q.tà
GLMATV	Con vite **M8** x **45** mm	Da **12** a **17.5** mm	1 Pz



FISSAGGIO A SOFFITTO

Materiale: acciaio inox AISI 304
Finitura: /9

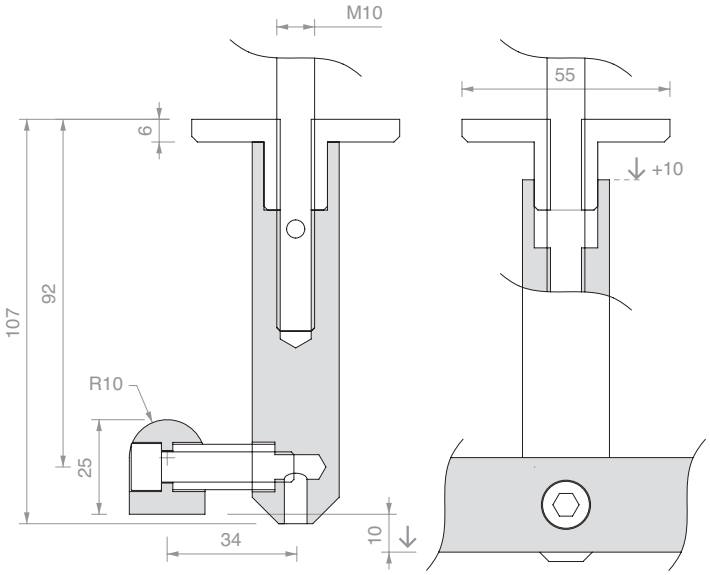

Art.	Descrizione	Q.tà
GLMATS	Con vite **M10** x **160** mm	1 Pz



FERMO CORSA

Materiale: acciaio inox AISI 304
Finitura: /8

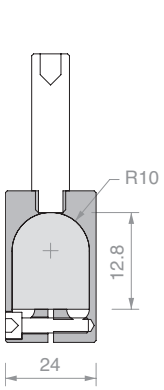

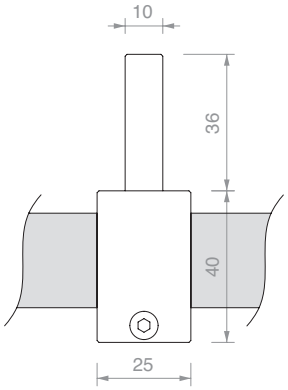

Art.	Q.tà
GLMFERM	1 Pz



STAFFA DI BLOCCAGGIO SINISTRA

Materiale: acciaio inox AISI 304

Finitura: /8

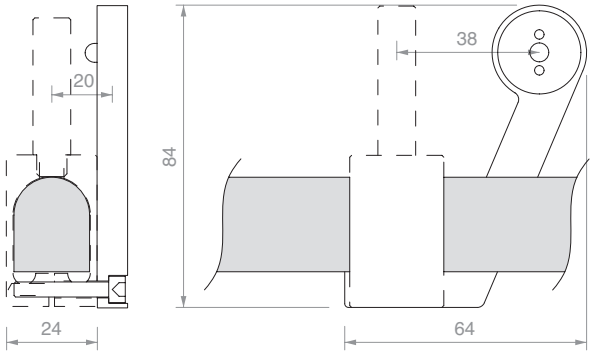

Art.	Q.tà
GLMSTOPSX	1 Pz



STAFFA DI BLOCCAGGIO DESTRA

Materiale: acciaio inox AISI 304

Finitura: /8

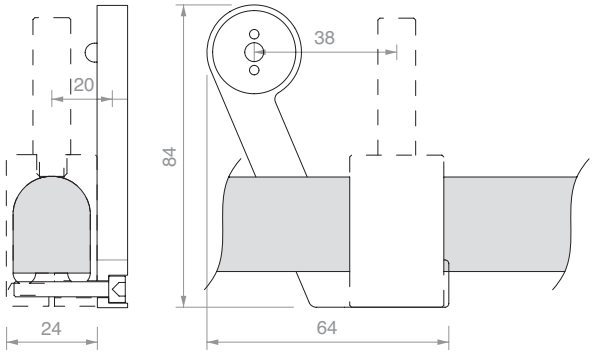

Art.	Q.tà
GLMSTOPDX	1 Pz



GUIDA A TERRA REGOLABILE

Materiale: alluminio

Finitura: /88

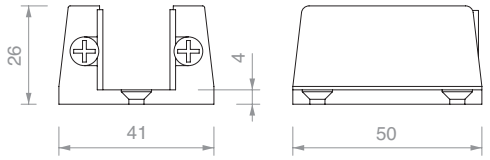

Art.	Per vetri	Q.tà
GLMGREG	Da **11** a **19** mm	1 Pz



CHIAVE A COMPASSO

Materiale: corpo in ferro e perni in acciaio

Mediante l'apertura a compasso è possibile lavorare su ampi raggi, per coppia di fori con interasse variabile da 9 mm a 55 mm

Art.	Descrizione	Q.tà
UT250	Chiave a compasso con perni Ø2.4 mm	1 Pz
UTC250R	N.2 perni di ricambio Ø2.4 mm	1 Pz

FISSAGGIO BINARIO

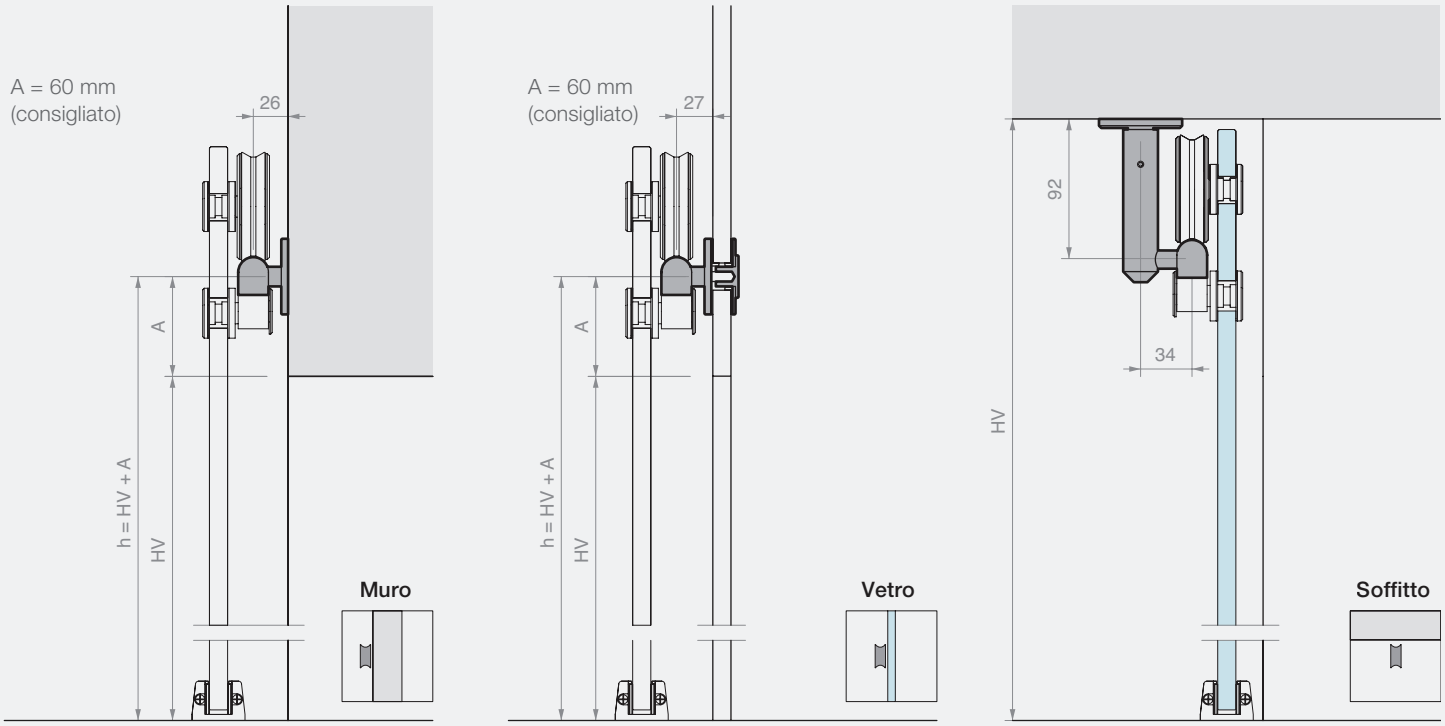

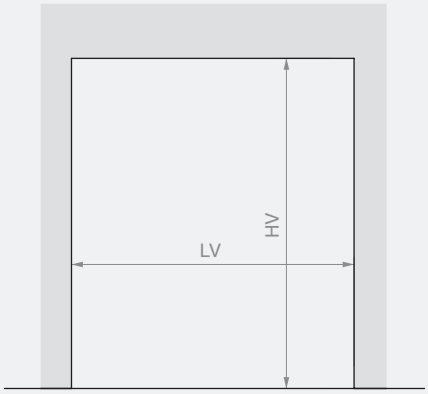

Binario L=2000 mm
LVmax 945 mm

Binario L=3000 mm
LVmax 1445 mm

Binario L=4000 mm
LVmax 1950 mm

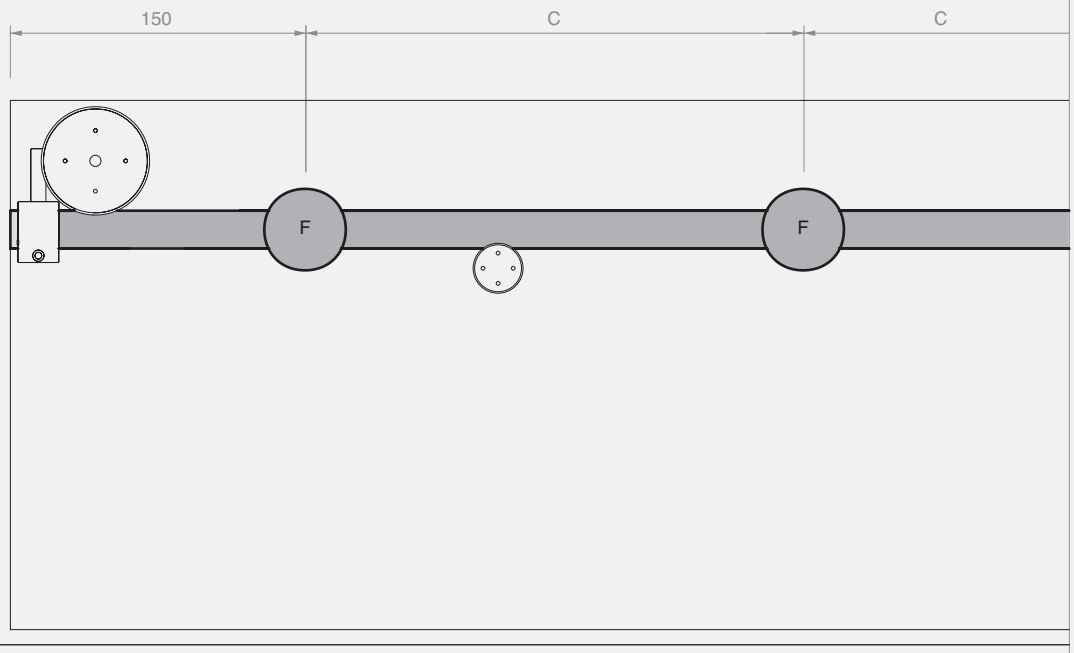

Binario L=2000 mm
n°4 fissaggi (F)
C=567 mm

Binario L=3000 mm
n°5 fissaggi (F)
C=675 mm

Binario L=4000 mm
n°6 fissaggi (F)
C=740 mm

CALCOLO DIMENSIONI E FORATURA PANNELLI IN VETRO

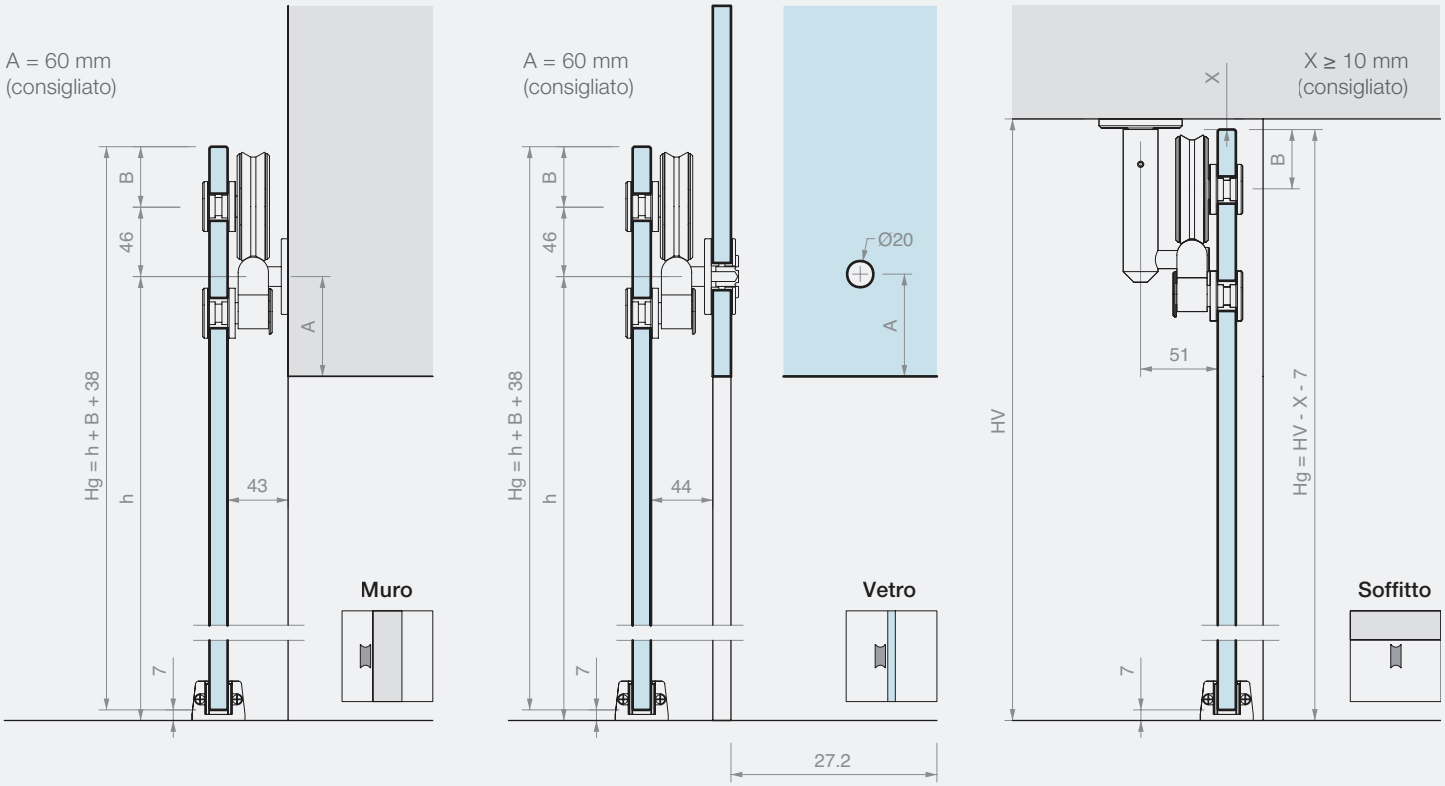

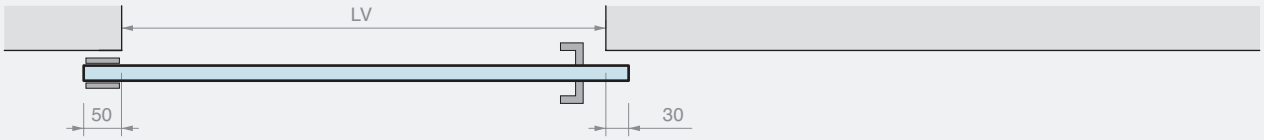

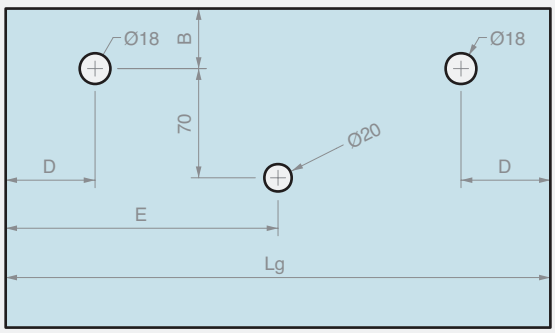

Lg = LV + 80
D ≥ 95 mm
E = Lg / 2

FISSAGGIO A MURO / VETRO
B ≥ 40 mm (consigliato)

FISSAGGIO A SOFFITTO
B = 47 mm - X

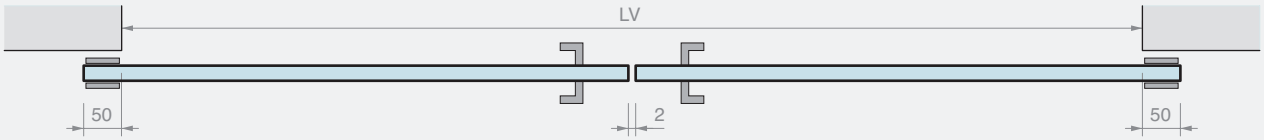

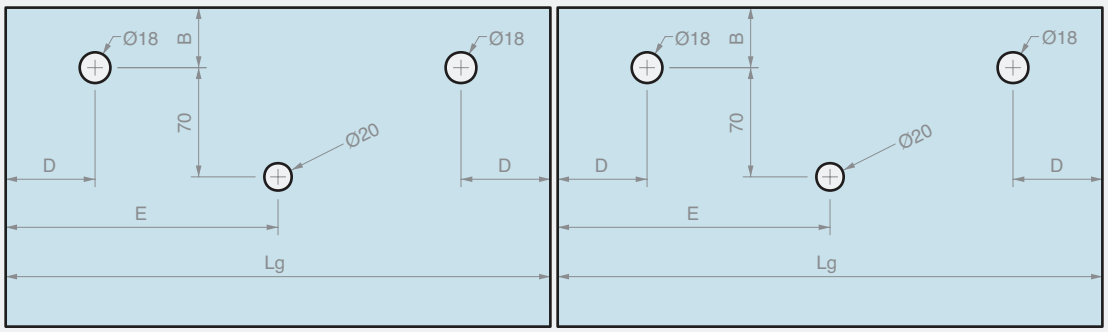

Lg = (LV + 98) / 2
D ≥ 95 mm
E = Lg / 2

FISSAGGIO A
MURO / VETRO
B ≥ 40 mm (consigliato)

FISSAGGIO A
SOFFITTO
B = 47 mm - X



GIUMAX 6500

Sistema scorrevole in acciaio inossidabile AISI 304 costituito da un binario portante pieno a sezione semitonda, carrelli a vista e accessori di fissaggio.

Il carrello si compone di una staffa portante di collegamento a “T”, con una coppia di ruote, un rullo con funzione di anti-scarrucolamento e due borchie per il fissaggio dell’anta. La coppia di carrelli consente lo scorrimento di un’anta di grande spessore da 12 a 17.5 mm e peso elevato, fino a 150 kg.

La tecnologia del carrello consente una regolazione in altezza delle borchie per una più agevole registrazione della posizione dell’anta.

Gli elementi di fissaggio consentono un montaggio frontale del binario in base al tipo di installazione: a muro o su parete in vetro.



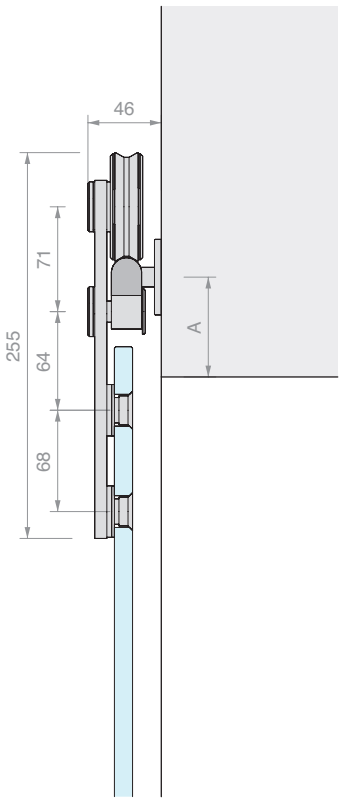

Muro

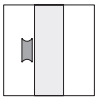

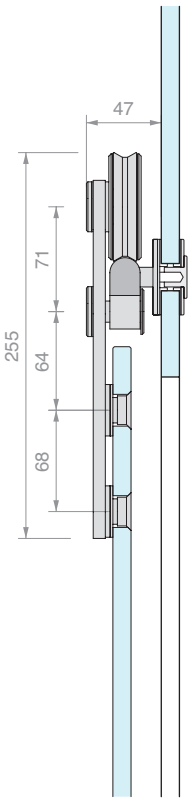

Vetro

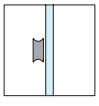

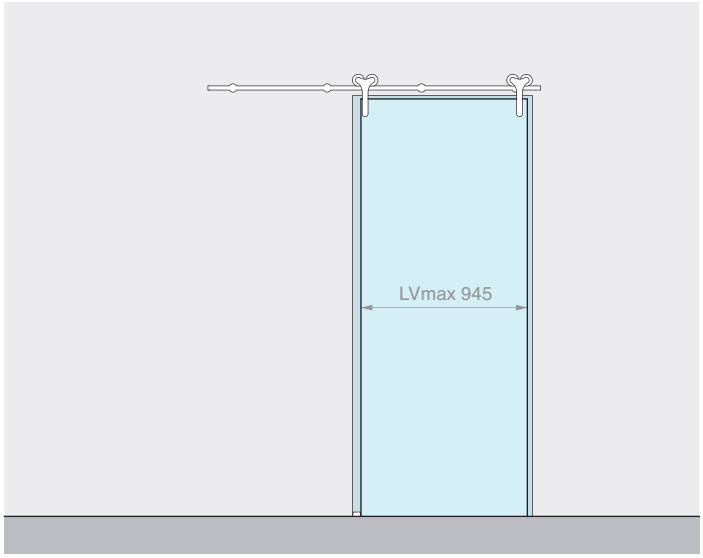

Kit costituito da: Finitura: /9

Art.	Descrizione	Q.tà
GLM6500	Kit n°2 carrelli	1 Pz
GLMBST200	Binario semitondo L=2000 mm	1 Pz
GLMATM	Fissaggio a muro	4 Pz
GLMFERM	Fermo corsa	2 Pz
GLMGREG	Guida a terra regolabile	1 Pz
Optional		
GLMSTOPSX	Staffa di bloccaggio sinistra	1 Pz
GLMSTOPDX	Staffa di bloccaggio destra	1 Pz
UT250	Chiave a compasso	1 Pz

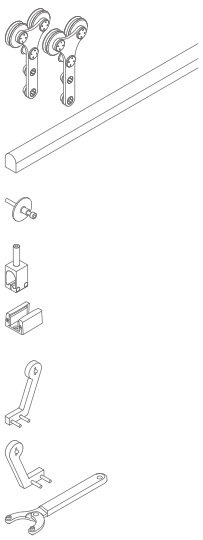

Art.	Descrizione	Per vetri	Pmax	Q.tà
GM65002MUR	Kit scorrevole fissaggio a muro	Da **12** a **17.5** mm	**150** kg	1 Pz

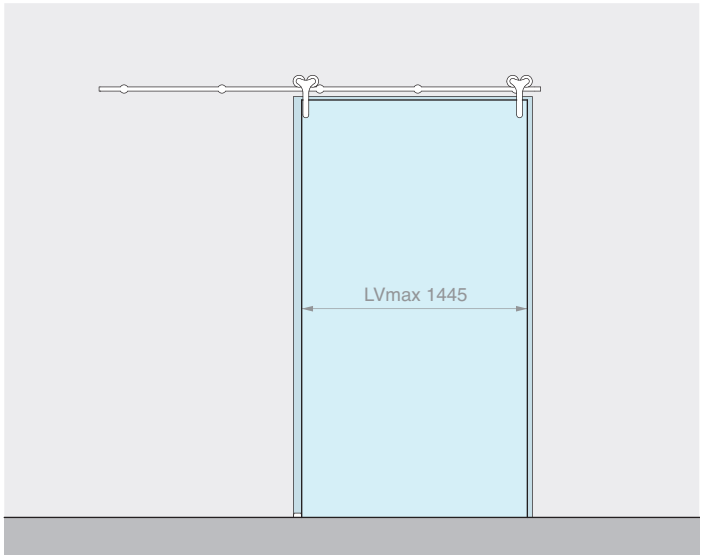

Kit costituito da: Finitura: /9

Art.	Descrizione	Q.tà
GLM6500	Kit n°2 carrelli	1 Pz
GLMBST300	Binario semitondo L=3000 mm	1 Pz
GLMATM	Fissaggio a muro	5 Pz
GLMFERM	Fermo corsa	2 Pz
GLMGREG	Guida a terra regolabile	1 Pz
Optional		
GLMSTOPSX	Staffa di bloccaggio sinistra	1 Pz
GLMSTOPDX	Staffa di bloccaggio destra	1 Pz
UT250	Chiave a compasso	1 Pz

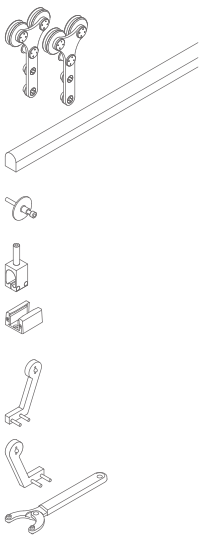

Art.	Descrizione	Per vetri	Pmax	Q.tà
GM65003MUR	Kit scorrevole fissaggio a muro	Da **12** a **17.5** mm	**150** kg	1 Pz

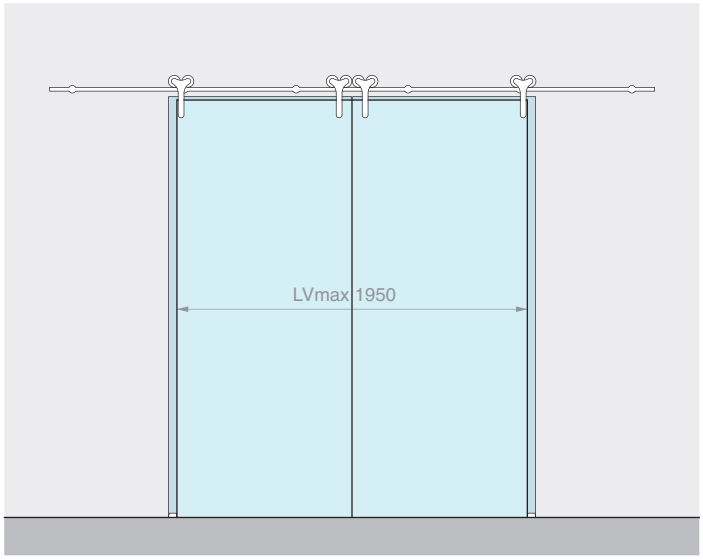

Kit costituito da: Finitura: /9

Art.	Descrizione	Q.tà
GLM6500	Kit n°2 carrelli	2 Pz
GLMBST400	Binario semitondo L=4000 mm	1 Pz
GLMATM	Fissaggio a muro	6 Pz
GLMFERM	Fermo corsa	4 Pz
GLMGREG	Guida a terra regolabile	2 Pz
Optional		
GLMSTOPSX	Staffa di bloccaggio sinistra	1 Pz
GLMSTOPDX	Staffa di bloccaggio destra	1 Pz
UT250	Chiave a compasso	1 Pz

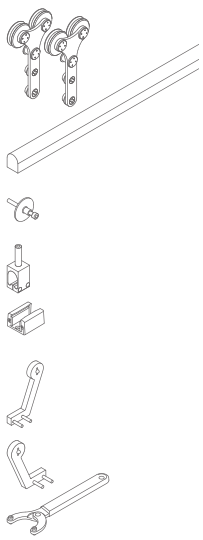

Art.	Descrizione	Per vetri	Pmax	Q.tà
GM65004MUR	Kit scorrevole fissaggio a muro per 2 ante	Da **12** a **17.5** mm	**150** + **150** kg	1 Pz

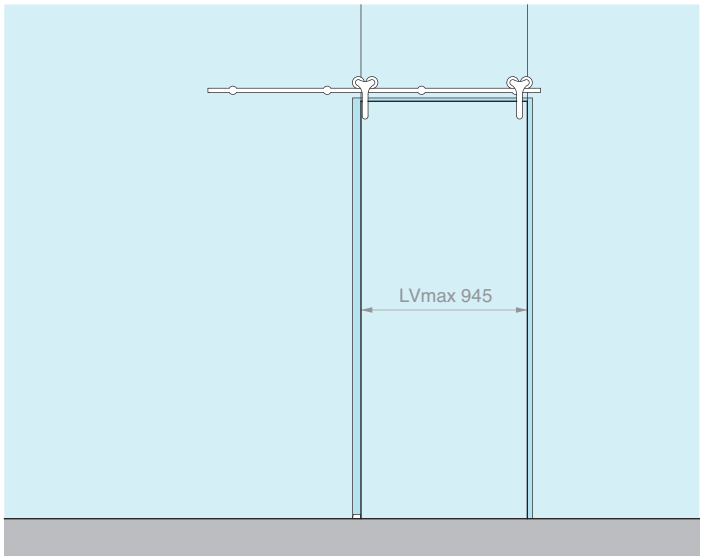

Kit costituito da: Finitura: /9

Art.	Descrizione	Q.tà
GLM6500	Kit n°2 carrelli	1 Pz
GLMBST200	Binario semitondo L=2000 mm	1 Pz
GLMATV	Fissaggio a vetro	4 Pz
GLMFERM	Fermo corsa	2 Pz
GLMGREG	Guida a terra regolabile	1 Pz
Optional		
GLMSTOPSX	Staffa di bloccaggio sinistra	1 Pz
GLMSTOPDX	Staffa di bloccaggio destra	1 Pz
UT250	Chiave a compasso	1 Pz

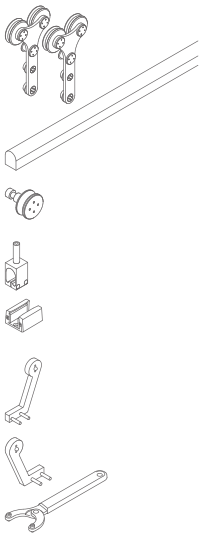

Art.	Descrizione	Per vetri	Pmax	Q.tà
GM65002VET	Kit scorrevole fissaggio a vetro	Da **12** a **17.5** mm	**150** kg	1 Pz

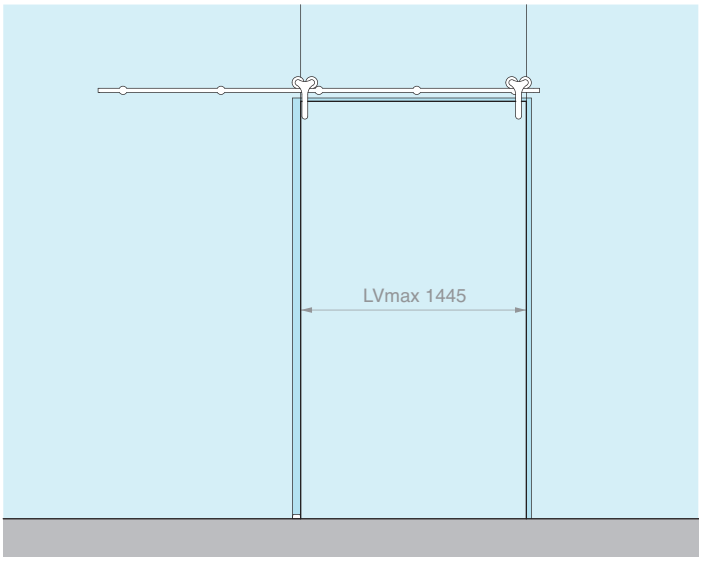

Kit costituito da: Finitura: /9

Art.	Descrizione	Q.tà
GLM6500	Kit n°2 carrelli	1 Pz
GLMBST300	Binario semitondo L=3000 mm	1 Pz
GLMATV	Fissaggio a vetro	5 Pz
GLMFERM	Fermo corsa	2 Pz
GLMGREG	Guida a terra regolabile	1 Pz
Optional		
GLMSTOPSX	Staffa di bloccaggio sinistra	1 Pz
GLMSTOPDX	Staffa di bloccaggio destra	1 Pz
UT250	Chiave a compasso	1 Pz

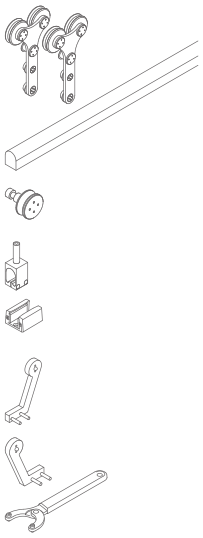

Art.	Descrizione	Per vetri	Pmax	Q.tà
GM65003VET	Kit scorrevole fissaggio a vetro	Da **12** a **17.5** mm	**150** kg	1 Pz

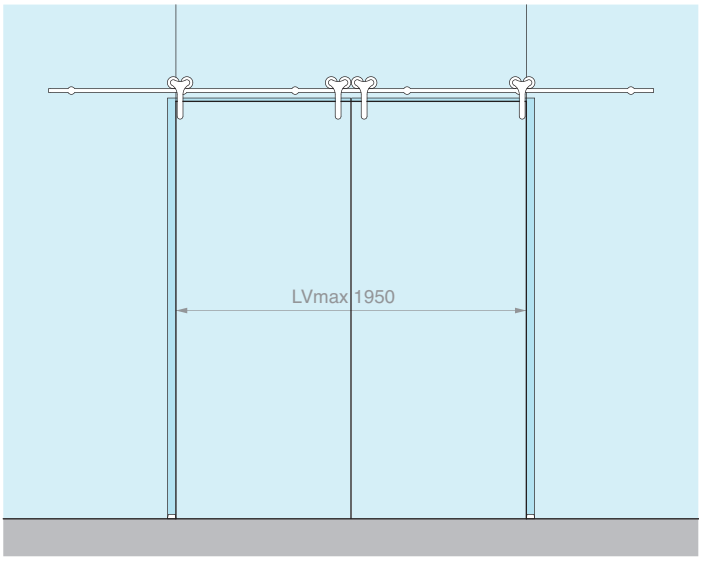

Kit costituito da: Finitura: /9

Art.	Descrizione	Q.tà
GLM6500	Kit n°2 carrelli	2 Pz
GLMBST400	Binario semitondo L=4000 mm	1 Pz
GLMATV	Fissaggio a vetro	6 Pz
GLMFERM	Fermo corsa	4 Pz
GLMGREG	Guida a terra regolabile	2 Pz
Optional		
GLMSTOPSX	Staffa di bloccaggio sinistra	1 Pz
GLMSTOPDX	Staffa di bloccaggio destra	1 Pz
UT250	Chiave a compasso	1 Pz

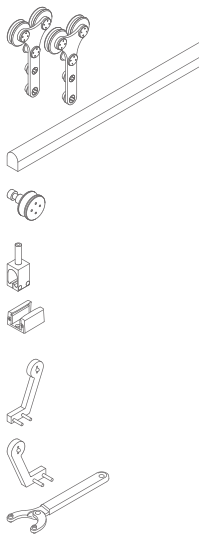

Art.	Descrizione	Per vetri	Pmax	Q.tà
GM65004VET	Kit scorrevole fissaggio a vetro per 2 ante	Da **12** a **17.5** mm	**150** + **150** kg	1 Pz



CARRELLO

Materiale: acciaio inox AISI 304
Fori consigliati Ø21 mm, svaso 2 mm di profondità
Utensile consigliato per il serraggio art. UT250
Finitura: /9

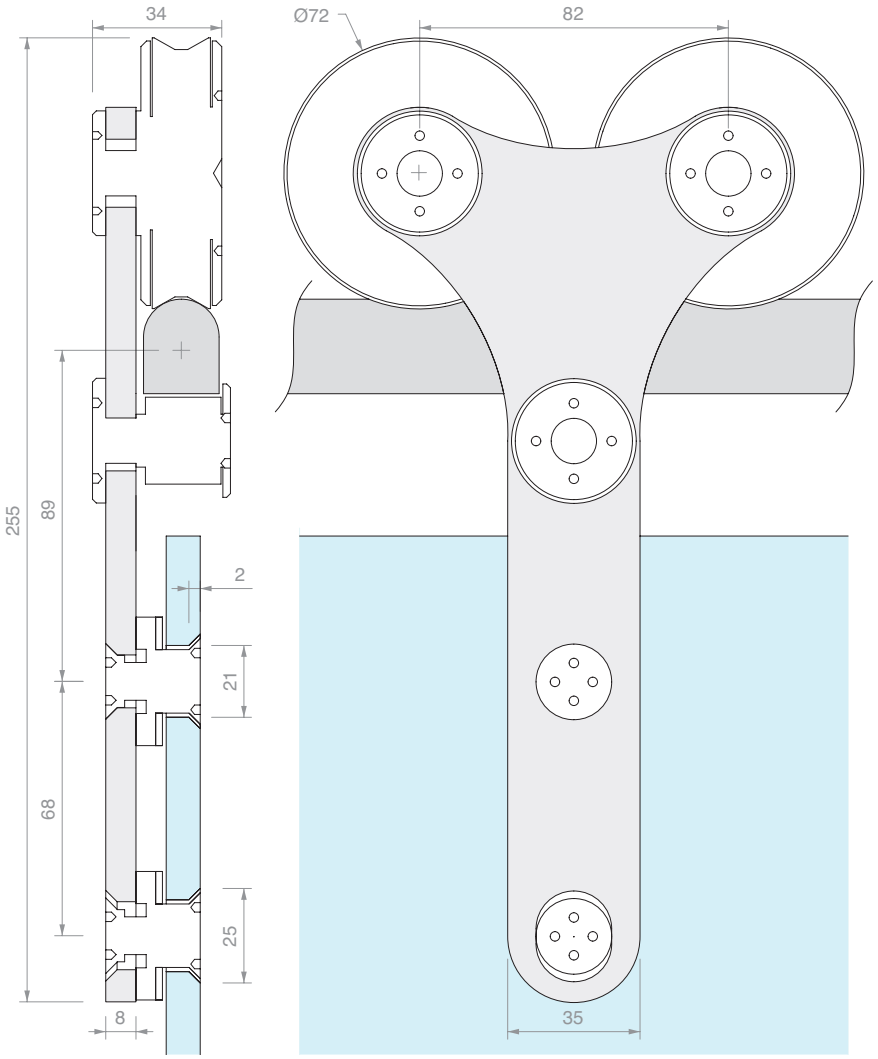

Art.	Descrizione	Per vetri	Q.tà
GLM6550	Carrello singolo	Da **12** a **17.5** mm	1 Pz
GLM6500	Kit n.2 carrelli	Da **12** a **17.5** mm	1 Pz



BINARIO SEMITONDO PIENO FORATO

Materiale: acciaio inox AISI 304
Finitura: /8
Nota: il binario da 4 m è formato da 2 binari da 2 m giuntati tra loro.

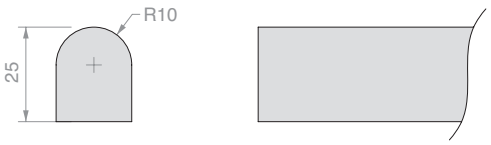

Schema foratura binario:

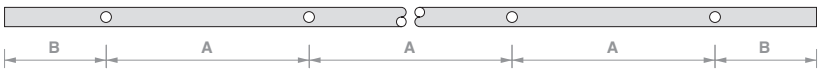

Art.	Lunghezza	N° Fori	Dimensioni		Q.tà
GLMBST200	**2000** mm	**4**	A **567** mm	B **150** mm	1 Pz
GLMBST300	**3000** mm	**5**	A **675** mm	B **150** mm	1 Pz
GLMBST400	**4000** mm	**6**	A **740** mm	B **150** mm	1 Pz
GLMBST	**a misura**	**a richiesta**	**a misura**		1 Pz



FISSAGGIO A MURO

Materiale: acciaio inox AISI 304

Finitura: /9

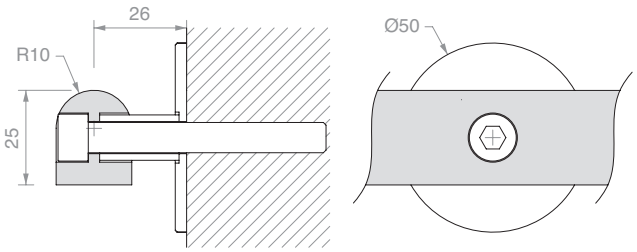

Art.	Descrizione	Q.tà
GLMATM	Con vite **M8** x **80** mm	1 Pz



FISSAGGIO A VETRO

Materiale: acciaio inox AISI 304

Foro consigliato Ø20 mm

Utensile consigliato per il serraggio art. UT250

Finitura: /9

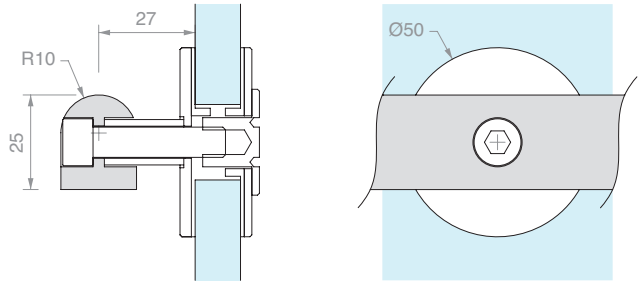

Art.	Descrizione	Per vetri	Q.tà
GLMATV	Con vite **M8** x **45** mm	Da **12** a **17.5** mm	1 Pz



FERMO CORSA

Materiale: acciaio inox AISI 304

Finitura: /8

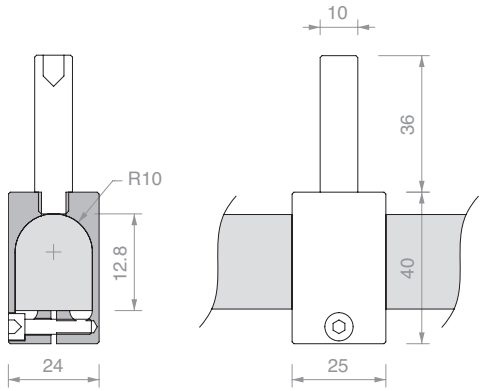

Art.	Q.tà
GLMFERM	1 Pz



STAFFA DI BLOCCAGGIO SINISTRA

Materiale: acciaio inox AISI 304

Finitura: /8

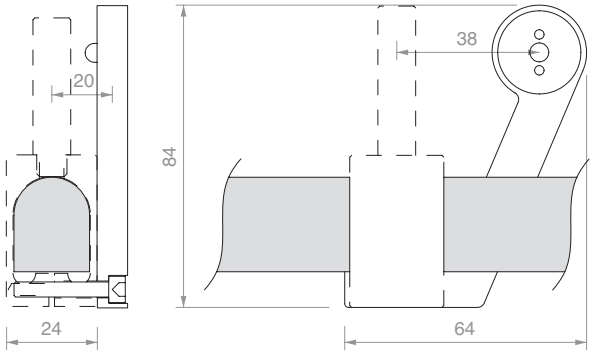

Art.	Q.tà
GLMSTOPSX	1 Pz



STAFFA DI BLOCCAGGIO DESTRA

Materiale: acciaio inox AISI 304

Finitura: /8

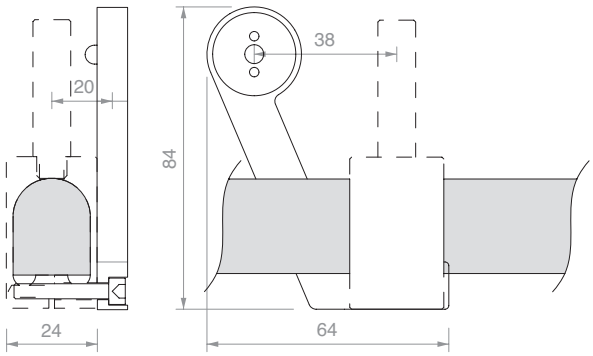

Art.	Q.tà
GLMSTOPDX	1 Pz



GUIDA A TERRA REGOLABILE

Materiale: alluminio

Finitura: /88

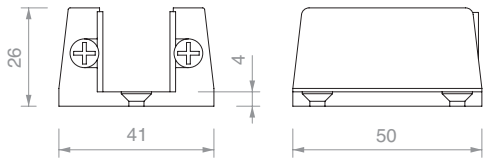

Art.	Per vetri	Q.tà
GLMGREG	Da **11** a **19** mm	1 Pz



CHIAVE A COMPASSO

Materiale: corpo in ferro e perni in acciaio

Mediante l'apertura a compasso è possibile lavorare su ampi raggi, per coppia di fori con interasse variabile da 9 mm a 55 mm

Art.	Descrizione	Q.tà
UT250	Chiave a compasso con perni Ø2.4 mm	1 Pz
UTC250R	N.2 perni di ricambio Ø2.4 mm	1 Pz



FISSAGGIO BINARIO

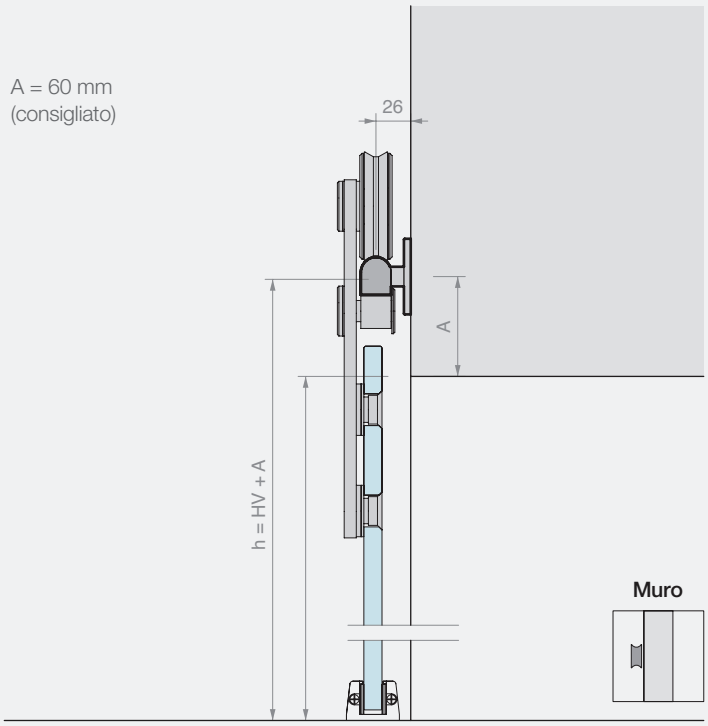

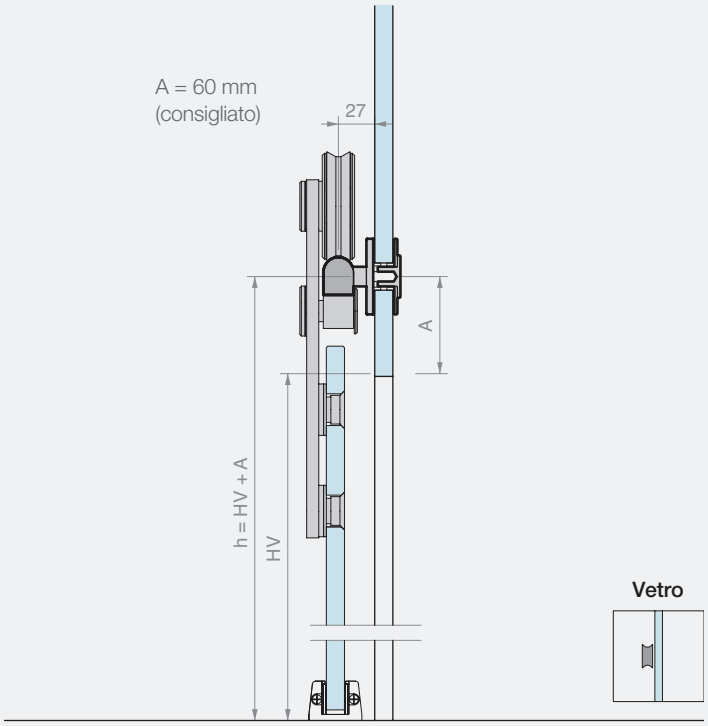

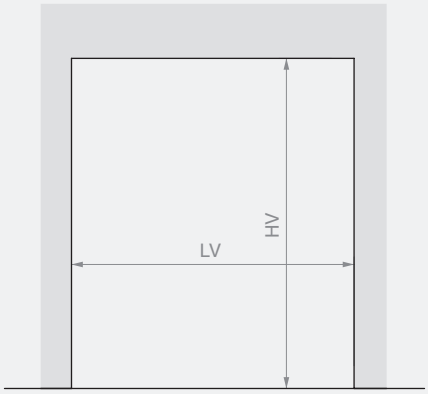

Binario L=2000 mm
LVmax 945 mm

Binario L=3000 mm
LVmax 1445 mm

Binario L=4000 mm
LVmax 1950 mm

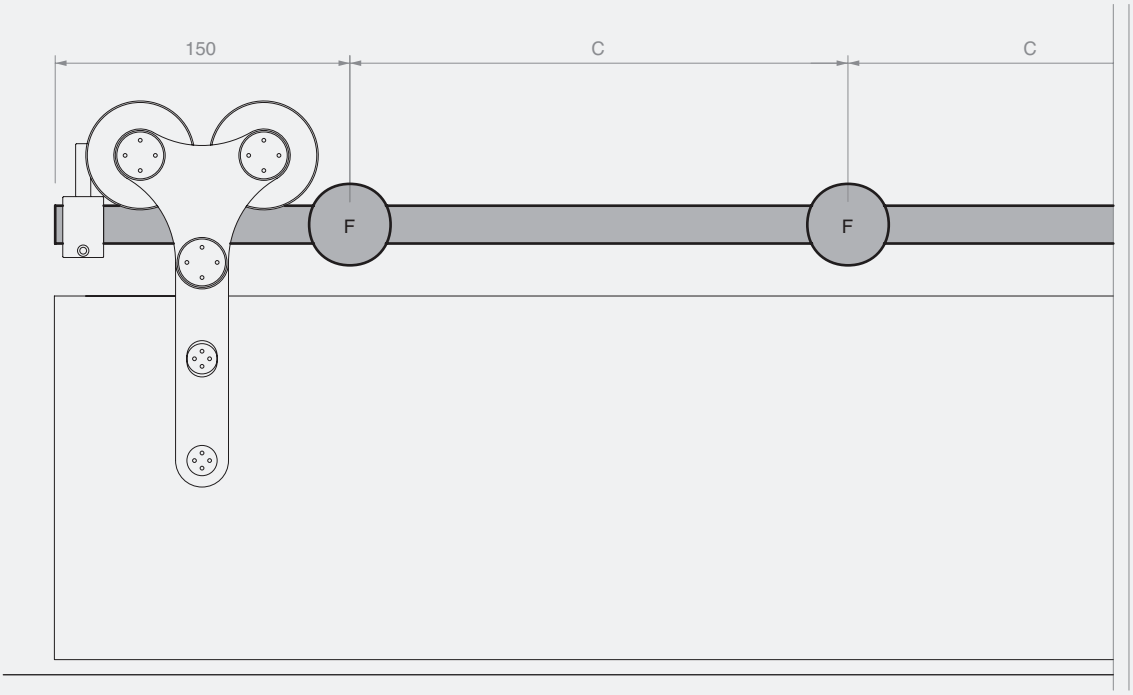

Binario L=2000 mm
n°4 fissaggi (F)
C=567 mm

Binario L=3000 mm
n°5 fissaggi (F)
C=675 mm

Binario L=4000 mm
n°6 fissaggi (F)
C=740 mm

CALCOLO DIMENSIONI E FORATURA PANNELLI IN VETRO

A = 60 mm
(consigliato)

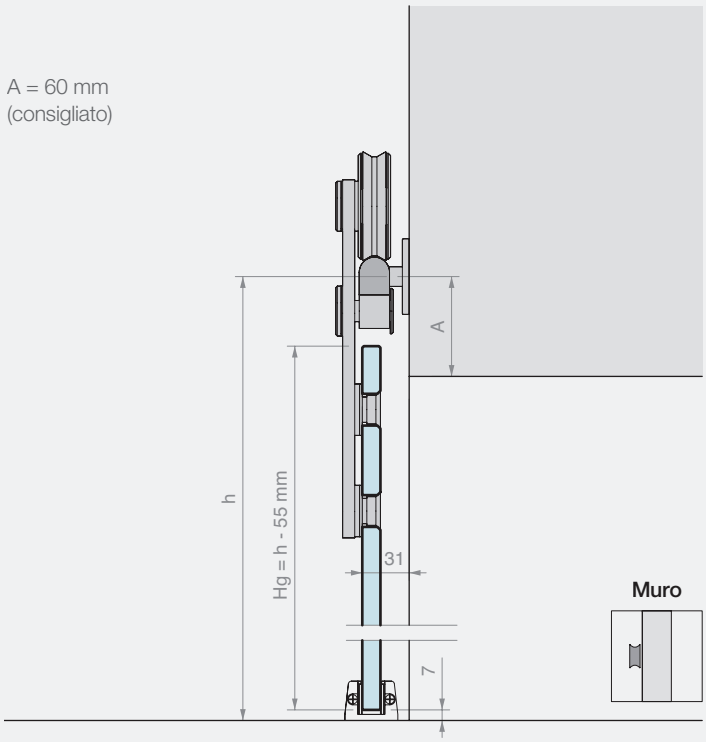

A = 60 mm
(consigliato)

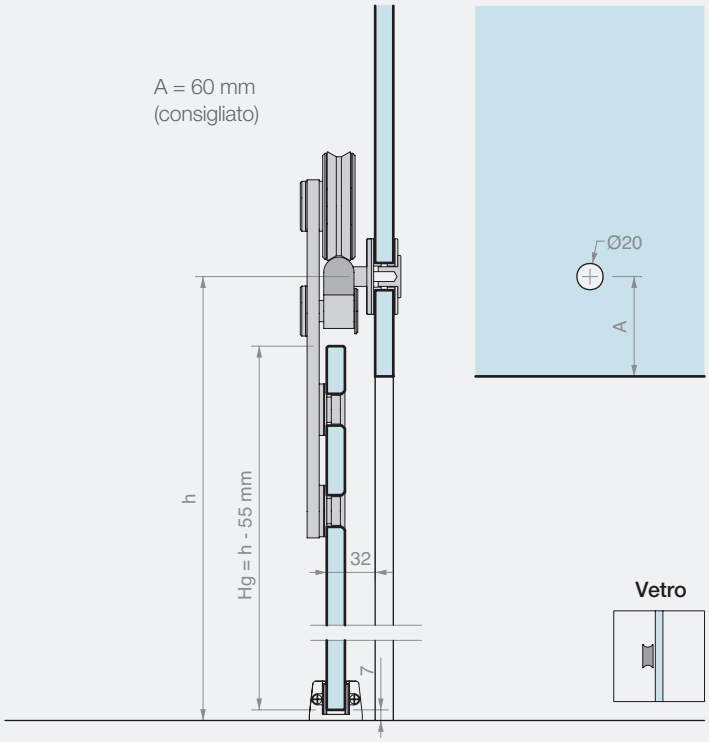

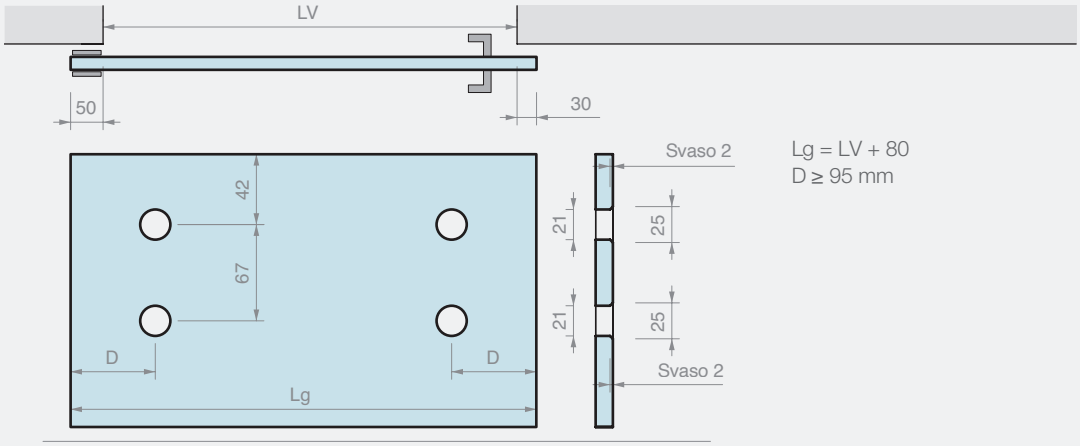

Lg = LV + 80
D ≥ 95 mm

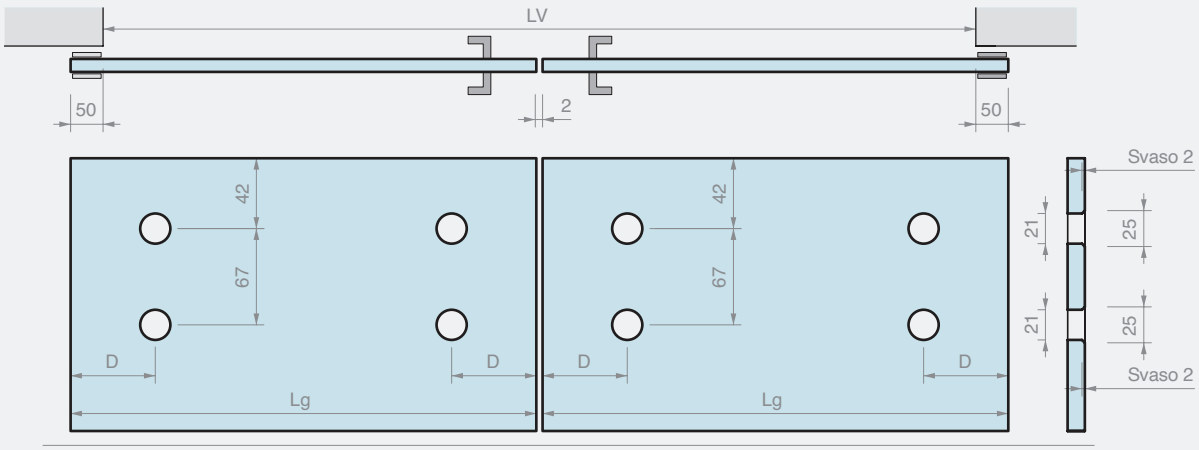

Lg = (LV + 98) / 2
D ≥ 95 mm



GIUMAX 3500

Sistema scorrevole in acciaio inossidabile AISI 304 costituito da un binario pieno a sezione tonda, carrelli a vista e accessori di fissaggio.

Il carrello si compone di una staffa di collegamento, un rullo e un perno anti-scarrucolamento. La staffa di collegamento è dotata di fori per il fissaggio del pannello. La coppia di rulli consente lo scorrimento di un'anta con telaio di spessore minimo 30 mm con peso fino a 80kg.

La tecnologia del carrello consente una regolazione in altezza del rullo per una più agevole registrazione della posizione dell'anta. Gli elementi di fissaggio consentono il montaggio a muro del binario.



Muro

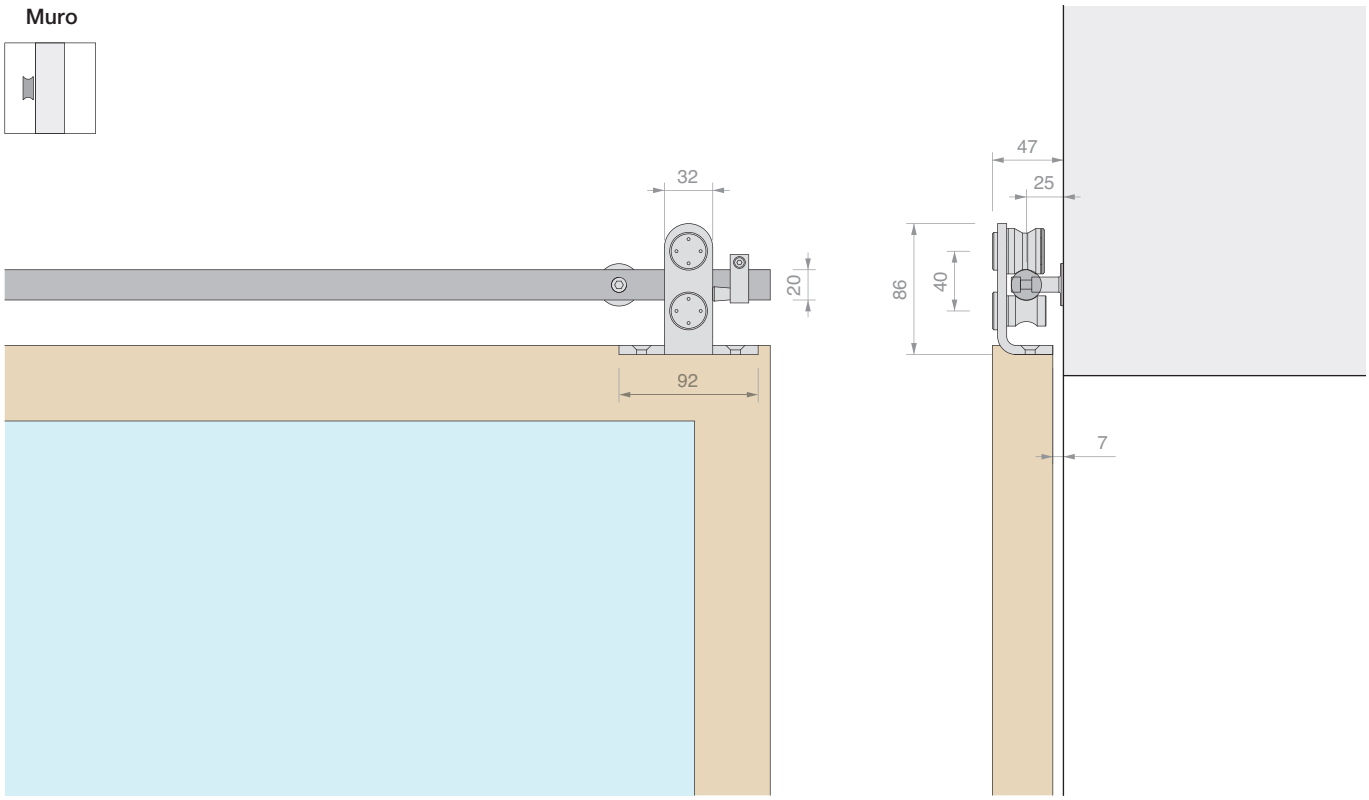

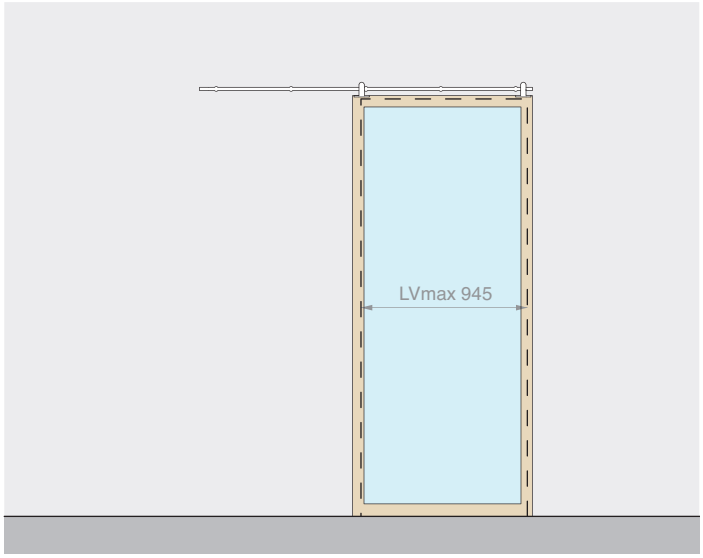

Kit costituito da: Finitura: /8

Art.	Descrizione	Q.tà
GNW3500	Kit n°2 carrelli	1 Pz
GLMTND20	Binario tondo L=2000 mm	1 Pz
GNW20	Fissaggio a muro	5 Pz
GLM3023	Fermo corsa ovale	2 Pz
057.3010.001	Guida a terra	1 Pz

Optional

UT200	Chiave a compasso	1 Pz

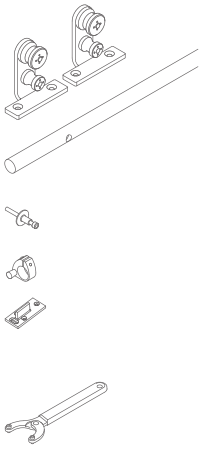

Art.	Descrizione	Per ante	Pmax	Q.tà
GNW35002	Kit scorrevole fissaggio a muro	≥ **30** mm	**80** kg	1 Pz

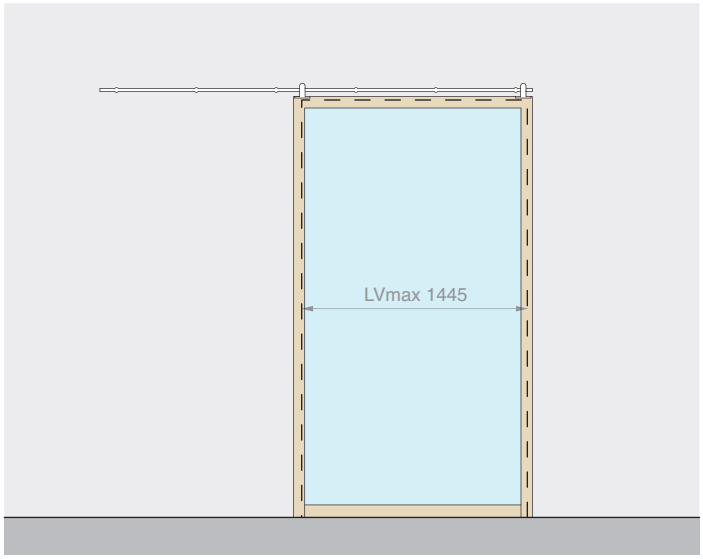

Kit costituito da: Finitura: /8

Art.	Descrizione	Q.tà
GNW3500	Kit n°2 carrelli	1 Pz
GLMTND30	Binario tondo L=3000 mm	1 Pz
GNW20	Fissaggio a muro	6 Pz
GLM3023	Fermo corsa ovale	2 Pz
057.3010.001	Guida a terra	1 Pz

Optional

UT200	Chiave a compasso	1 Pz

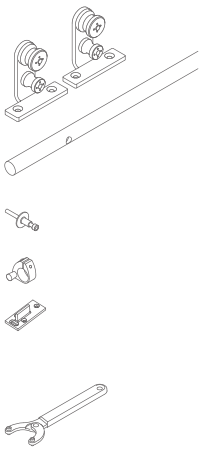

Art.	Descrizione	Per ante	Pmax	Q.tà
GNW35003	Kit scorrevole fissaggio a muro	≥ **30** mm	**80** kg	1 Pz

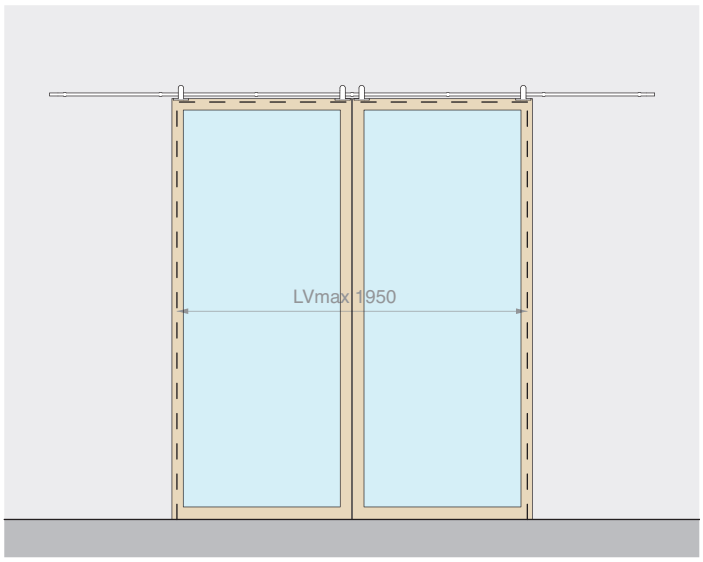

Kit costituito da: Finitura: /8

Art.	Descrizione	Q.tà
GNW3500	Kit n°2 carrelli	2 Pz
GLMTND40	Binario tondo L=4000 mm	1 Pz
GNW20	Fissaggio a muro	7 Pz
GLM3023	Fermo corsa ovale	4 Pz
057.3010.001	Guida a terra	2 Pz

Optional

UT200	Chiave a compasso	1 Pz

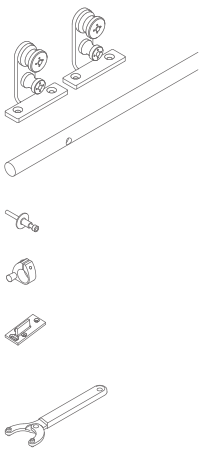

Art.	Descrizione	Per ante	Pmax	Q.tà
GNW35004	Kit scorrevole fissaggio a muro per 2 ante	≥ **30** mm	**80** + **80** kg	1 Pz



CARRELLO

Materiale: acciaio inox AISI 304

Utensile consigliato per il serraggio art. UT200

Finitura: /9 /15

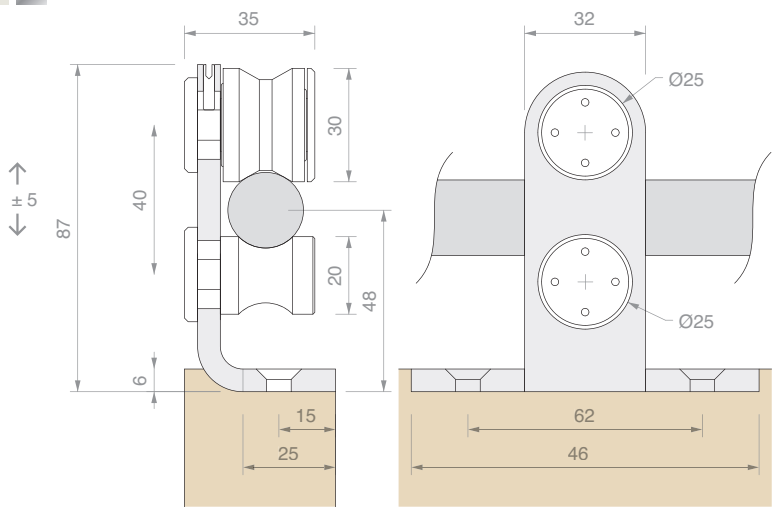

Art.	Descrizione	Q.tà
GNW3550	Carrello singolo	1 Pz
GNW3500	Kit n.2 carrelli	1 Pz

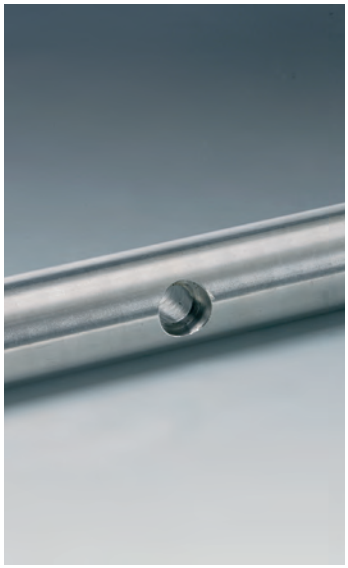

BINARIO TONDO PIENO FORATO

Materiale: acciaio inox AISI 304

Finitura: /8 /15

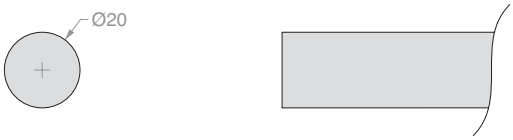

Schema foratura binario:

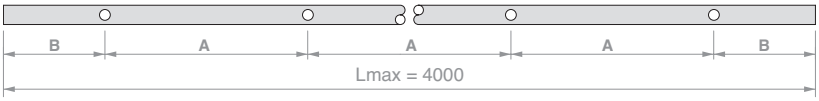

Art.	Lunghezza	N° Fori	Dimensioni		Q.tà
GLMTND20	**2000** mm	**5**	A **450** mm	B **100** mm	1 Pz
GLMTND30	**3000** mm	**6**	A **560** mm	B **100** mm	1 Pz
GLMTND40	**4000** mm	**7**	A **633** mm	B **100** mm	1 Pz
GLMBDLN15	**a misura**	**-**	**-**	**-**	1 m
GLMFORO	**Foro** per GLMBDLN15	**1**	**a misura**	**a misura**	1 Pz



FISSAGGIO A MURO

Materiale: acciaio inox AISI 304

Finitura: /9 /15

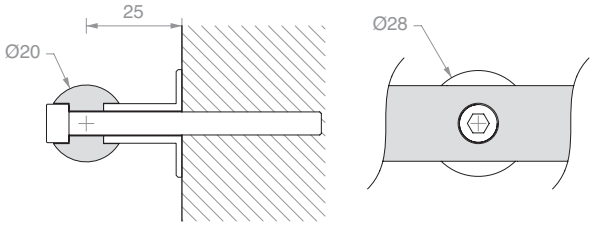

Art.	Descrizione	Q.tà
GNW20	Con vite **M6** x **60** mm	1 Pz



FISSAGGIO A MURO LATERALE

Materiale: acciaio inox AISI 304

Finitura: /9 /15

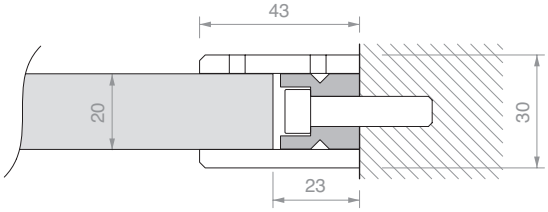

Art.	Q.tà
GLMDSTP	1 Pz



FERMO CORSA OVALE CON STOP IN GOMMA

Materiale: acciaio inox AISI 304

Finitura: /9 /15

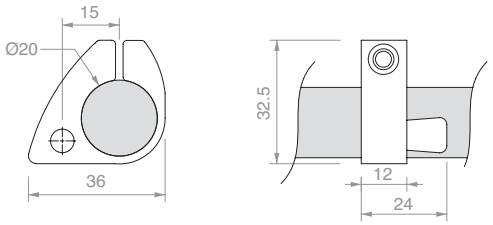

Art.	Q.tà
GLM3023	1 Pz



GUIDA A TERRA

Materiale: plastico

Finitura: /6

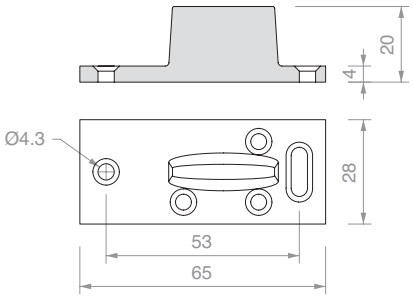

Art.	Q.tà
057.3010.001	1 Pz



CHIAVE A COMPASSO

Materiale: corpo in ferro e perni in acciaio

Mediante l'apertura a compasso è possibile lavorare su ampi raggi, per coppia di fori con interasse variabile da 9 mm a 55 mm

Art.	Descrizione	Q.tà
UT200	Chiave a compasso con perni Ø1.9 mm	1 Pz
UTC200R	N.2 perni di ricambio Ø1.9 mm	1 Pz

FISSAGGIO BINARIO

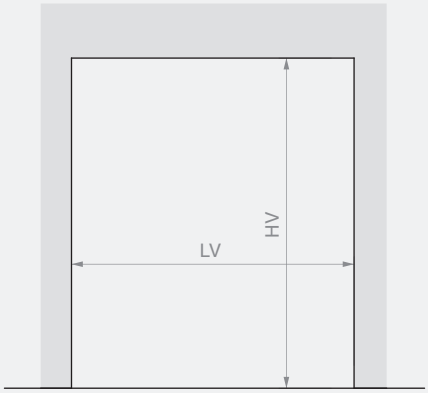

Binario L=2000 mm
LVmax 945 mm

Binario L=3000 mm
LVmax 1445 mm

Binario L=4000 mm
LVmax 1950 mm

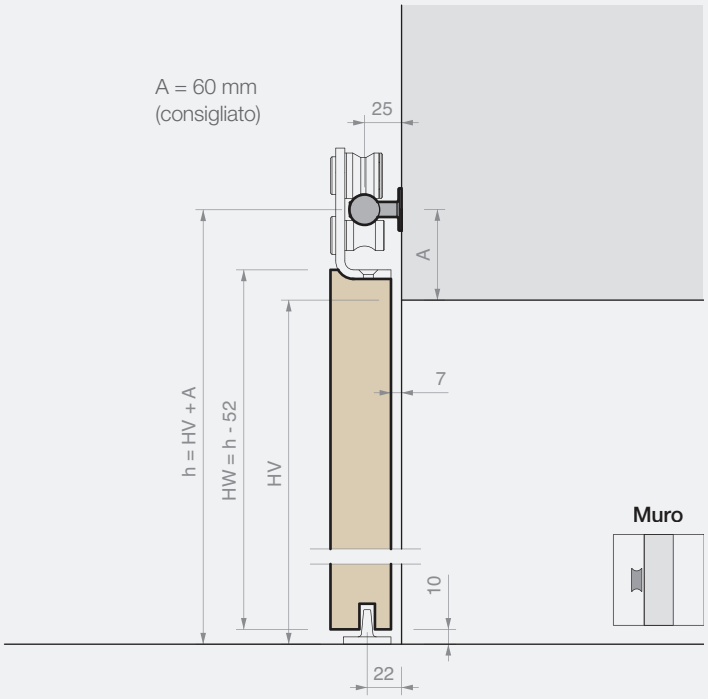

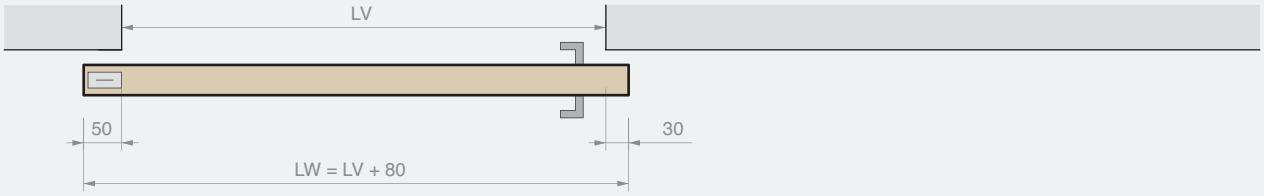

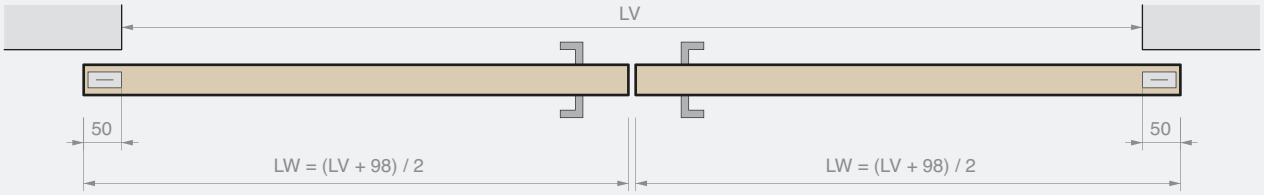

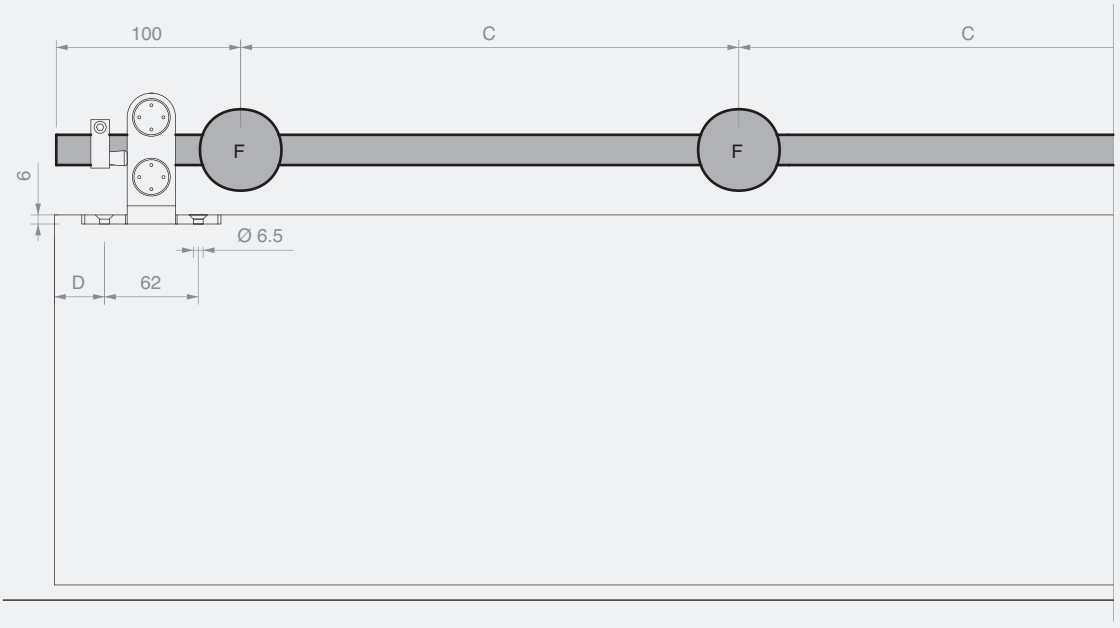

Binario L=2000 mm
n°5 fissaggi (F)
C=450 mm
D ≥ 45 mm

Binario L=3000 mm
n°6 fissaggi (F)
C=560 mm
D ≥ 45 mm

Binario L=4000 mm
n°7 fissaggi (F)
C=633 mm
D ≥ 45 mm





CHIUSURA PER SCORREVOLI CON PRESA

Materiale: Acciaio inox AISI 304

Fornita con cilindro europeo con 3 chiavi

Finitura: /8 /15

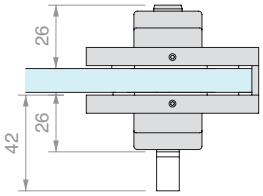

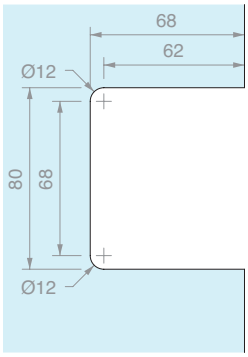

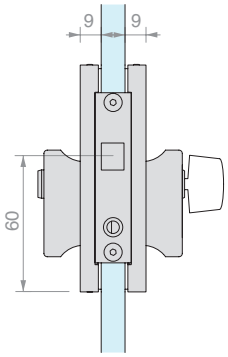

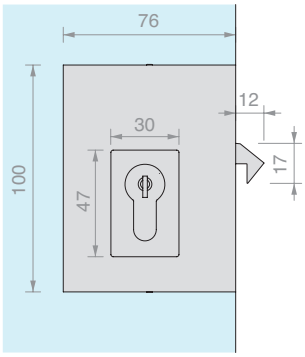

Art.	Per vetri	Chiusura	Chiave	Q.tà
SERSD915S	Da **8** a **12** mm	Serratura + serratura	Diversa	1 Pz
SERSD915SU	Da **8** a **12** mm	Serratura + serratura	Unica	1 Pz
SERSD915P	Da **8** a **12** mm	Pomello + serratura	Unica	1 Pz



INCONTRO A VETRO

Materiale: Acciaio inox AISI 304

Finitura: /8 /15

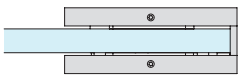

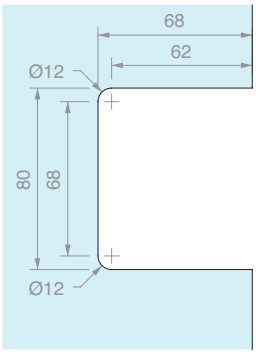

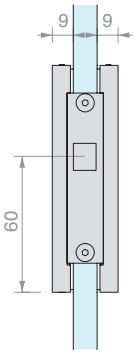

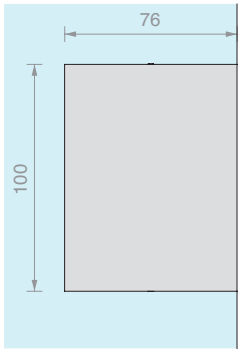

Art.	Per vetri	Q.tà
SERSD941	Da **8** a **12** mm	1 Pz



GUARNIZIONE ADESIVA PER BORDO VETRO

Materiale: TPE

Bobina da 10 m

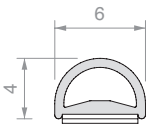

Art.	Colore	Q.tà
057.3080.001	Trasparente	1 Pz
057.3080.002	Nera	1 Pz



GUARNIZIONE ADESIVA GLASS BUMPER PER BORDO VETRO

Materiale: TPE

Bobina da 12 m fornita con biadesivo trasparente VHB ad alta tenuta da -40°C a +150°C

Colore: goffrata

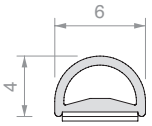

Art.	Per vetri	Q.tà
GSB12	Da **8** a **13.5** mm	1 Pz



SALVIETTA SGRASSANTE

Salvietta monouso intrisa con alcol isopropilico

Art.	Q.tà
GSLSVL	1 Pz



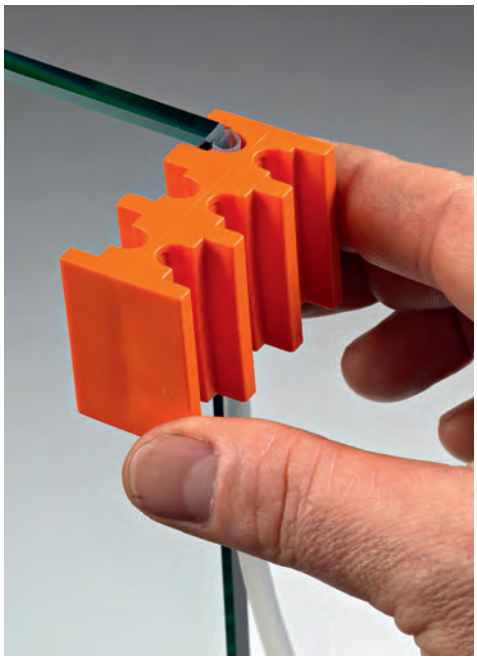

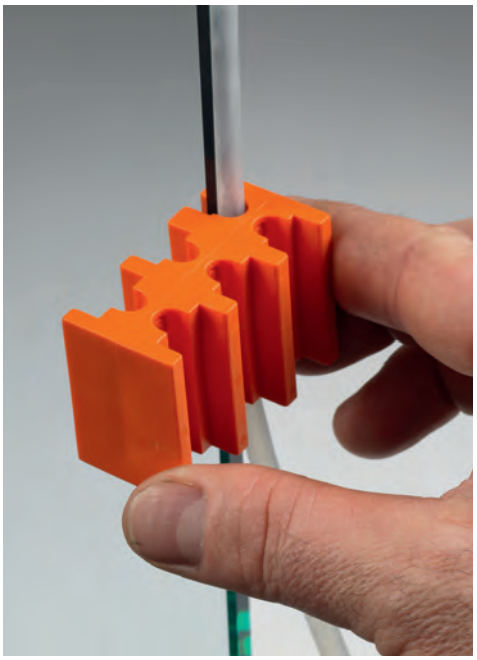

DIMA DI MONTAGGIO GSB12

Dima in materiale plastico che permette il posizionamento al centro del bordo, su tutta la lunghezza.
Materiale: Plastico

Art.	Q.tà
GSB831	1 Pz

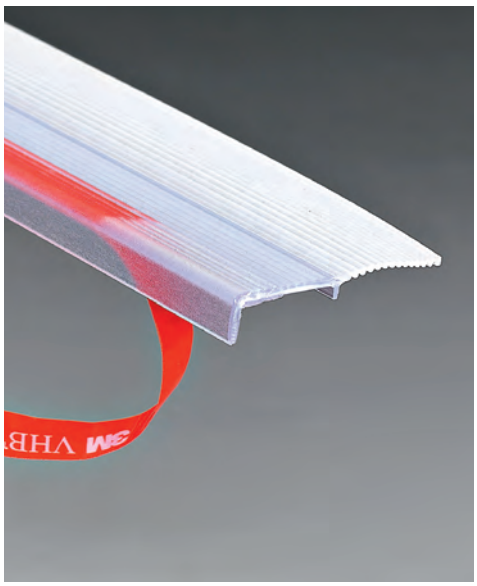





GUARNIZIONE ADESIVA GLASS LIP SLIDE CON ALETTA COPRIFUGA ACCORCIABILE

Materiale: TPE
Confezione da 4 pz da 3000 mm fornita con biadesivo trasparente VHB ad alta tenuta da -40°C a +150°C
Colore: goffrata

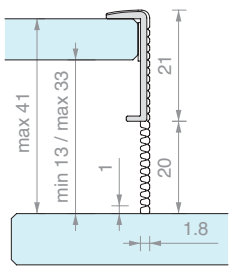

Art.	L	Per vetri	Q.tà
GSLS217	**3000** mm	Da **8** a **13.5** mm	1 Pz

SISTEMI PER PARETI DIVISORIE IN VETRO



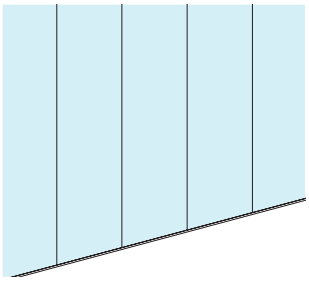

PARTIZIONI IN VETRO

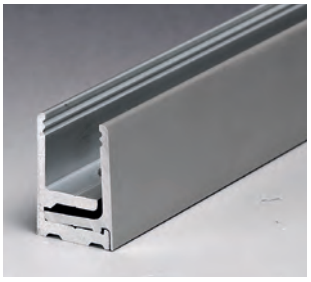

PROFIX
Pag 392



SUPER PROFIX
Pag 394



PROFIX 2
Pag 396

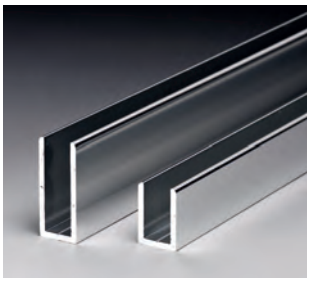

PROFALL
Pag 400

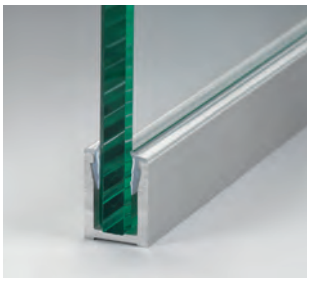

PROALUX
Pag 402



PROFILI PORTANTI E SPIDER
Pag 405

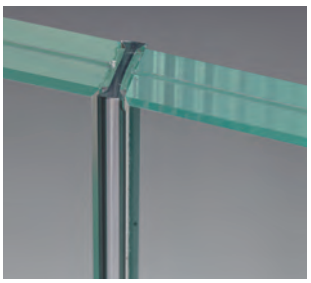

PROFILI IN POLICARBONATO
Pag 416

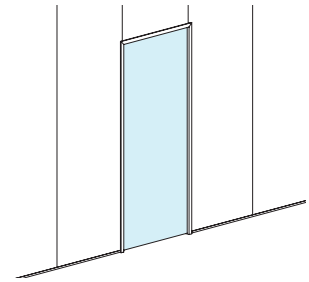

PORTA IN VETRO
SU PARETE IN VETRO

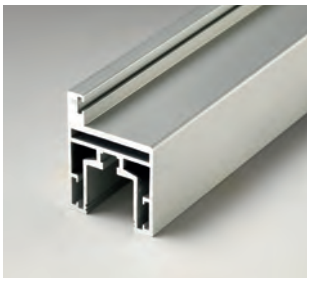

PROFIX DOOR
Pag 418

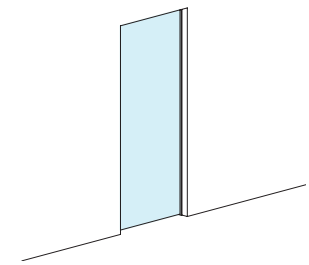

PORTA IN VETRO
SU PARETE OPACA



IMBOTTE L - Z
Pag 432



IMBOTTE M
Pag 446

PARTIZIONI IN VETRO

Product range

I sistemi Logli offrono soluzioni per tutte le tipologie di partizioni: in vetro e su parete opaca.
Scegli tra canaline ad U fisse o a scatto, installabili anche nelle situazioni più complesse.
È possibile inoltre integrare all'interno di una parete fissa in vetro un sistema per porte a battente.

Scegli la composizione che preferisci disponibile in diverse finiture, personalizzabili (su richiesta).





/6
Nero opaco



/88
Alluminio simil-inox satin

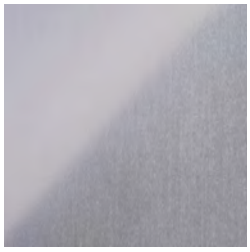

/91
Alluminio lucido



/97
Alluminio opaco

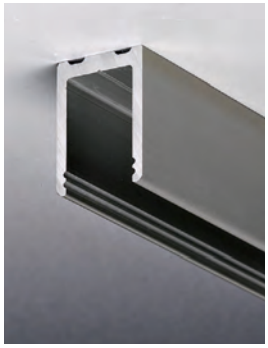

PROFIX
Pag 392



SUPER PROFIX
Pag 394



PROFIX 2
Pag 396



PROFALL
Pag 400



PROALUX
Pag 402

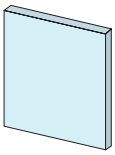

Spessore pannello
8 / **13.5** mm

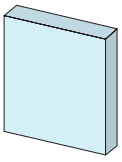

Spessore pannello
15 / **21.5** mm

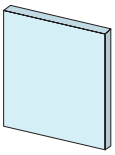

Spessore pannello
6 / **13.5** mm

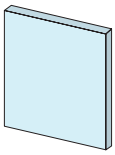

Spessore pannello
8 / **13.5** mm

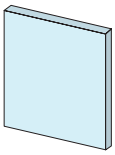

Spessore pannello
8 / **12** mm

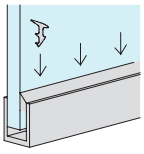

Guarnizione

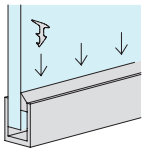

Guarnizione

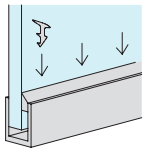

Guarnizione

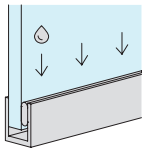

Adesivo

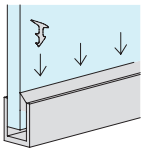

Guarnizione

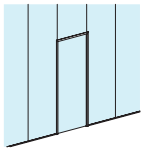

Compatibile
con sistema porta

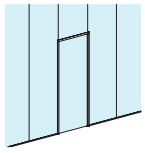

Compatibile
con sistema porta

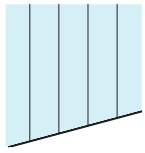

Non compatibile
con sistema porta

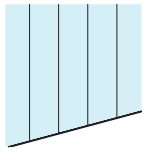

Non compatibile
con sistema porta

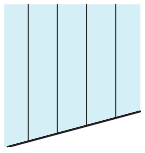

Non compatibile
con sistema porta





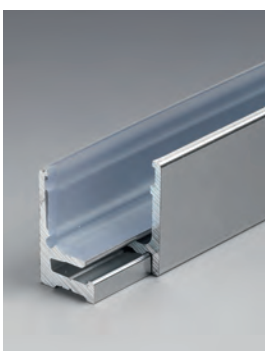



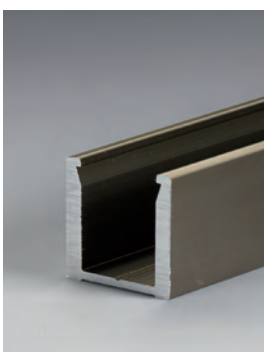

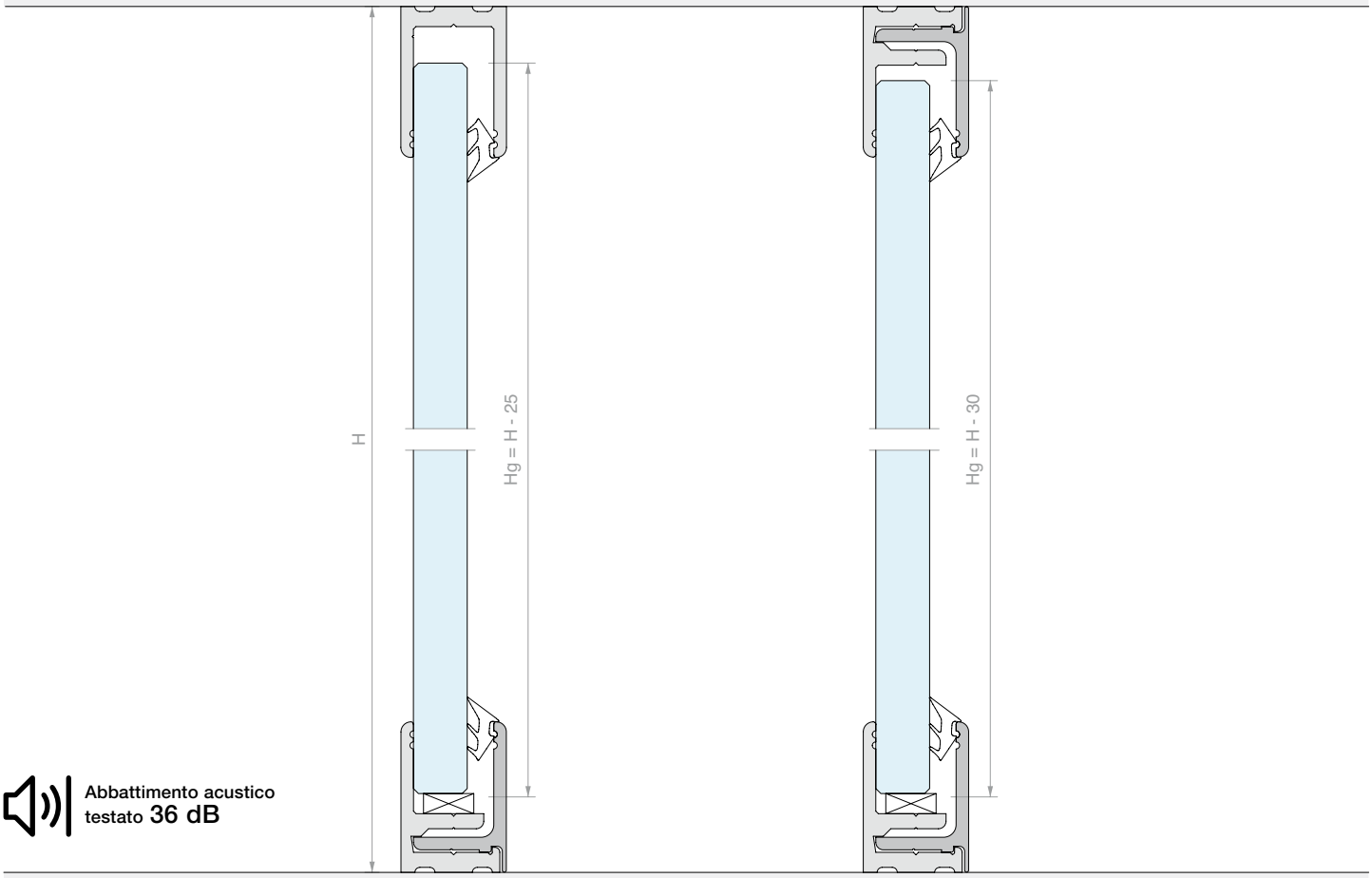

Abbattimento acustico testato **36 dB**



PROFILO A “U” PROFIX

Materiale: Alluminio

Guarnizione GTUP da ordinare separatamente

Finitura: /6 /10 /88 /91 /97

*/91 realizzabile solo su L=3000 mm

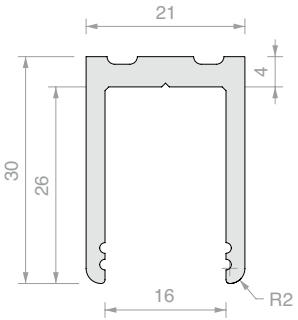

Fmax*
2 kN/m

Art.	Lunghezza	Per vetri fissi	Q.tà
PROFIX1630	**3000** mm	Da **8** a **13.5** mm	1 Pz
PROFIX1660	**6000** mm	Da **8** a **13.5** mm	1 Pz



PROFILO A SCATTO PREFORATO PROFIX

Materiale: Alluminio

Guarnizione GTUP da ordinare separatamente

Finitura: /6 /10 /88 /91 /97

*/91 realizzabile solo su L=3000 mm

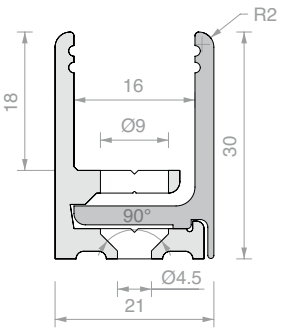

Fmax*
2 kN/m

Fmax*
2 kN/m

Art.	Lunghezza	Per vetri fissi	Q.tà
PROFIX2130	**3000** mm	Da **8** a **13.5** mm	1 Pz
PROFIX2160	**6000** mm	Da **8** a **13.5** mm	1 Pz

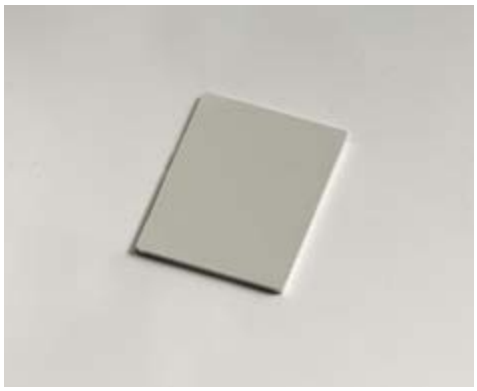

TAPPO PROFIX

Materiale: Alluminio

Finitura: /6 /10 /88 /91 /97

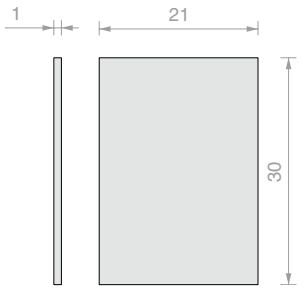

Art.	Q.tà
PROFIXTPU	1 Pz



GUARNIZIONE FERMAVETRO

Materiale: PVC

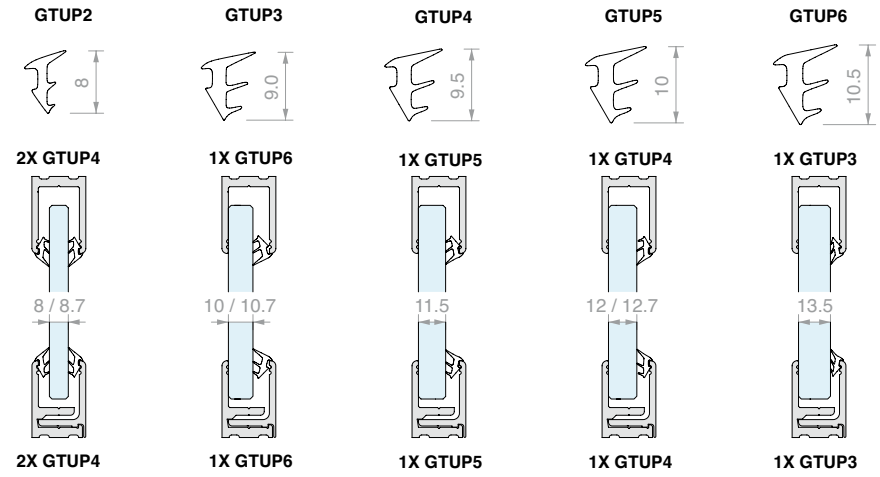

Art.	Spessore	Colore	Q.tà
GTUP2	**2** mm	Trasparente	1 m
GTUP3	**3** mm	Trasparente	1 m
GTUP4	**4** mm	Trasparente	1 m
GTUP5	**5** mm	Trasparente	1 m
GTUP6	**6** mm	Trasparente	1 m

Art.	Spessore	Colore	Q.tà
GTUP2G	**2** mm	Goffrata	1 m
GTUP3G	**3** mm	Goffrata	1 m
GTUP4G	**4** mm	Goffrata	1 m
GTUP5G	**5** mm	Goffrata	1 m
GTUP6G	**6** mm	Goffrata	1 m

Art.	Spessore	Colore	Q.tà
GTUP2N	**2** mm	Nera	1 m
GTUP3N	**3** mm	Nera	1 m
GTUP4N	**4** mm	Nera	1 m
GTUP5N	**5** mm	Nera	1 m
GTUP6N	**6** mm	Nera	1 m

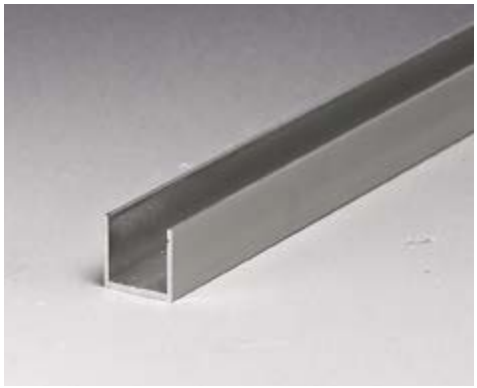

PROFILO A “U” MURO/VETRO PROFIX

Materiale: Alluminio

Posizionato tra vetro e parete il profilo dovrà essere inserito all’interno dei profili ad “U”

Finitura: /6 /10 /88 /91 /97

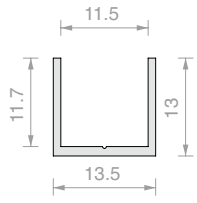

Art.	Lunghezza	Q.tà
PROFIX4272	**3000** mm	1 Pz



PROFILO A “H” VETRO/VETRO PROFIX

Materiale: Alluminio

Posizionato tra due vetri il profilo dovrà essere inserito all’interno dei profili ad “U”

Finitura: /6 /10 /88 /91 /97

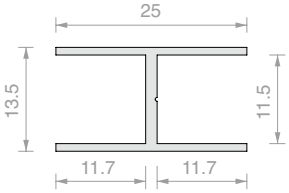

Art.	Lunghezza	Q.tà
PROFIX4125	**3000** mm	1 Pz

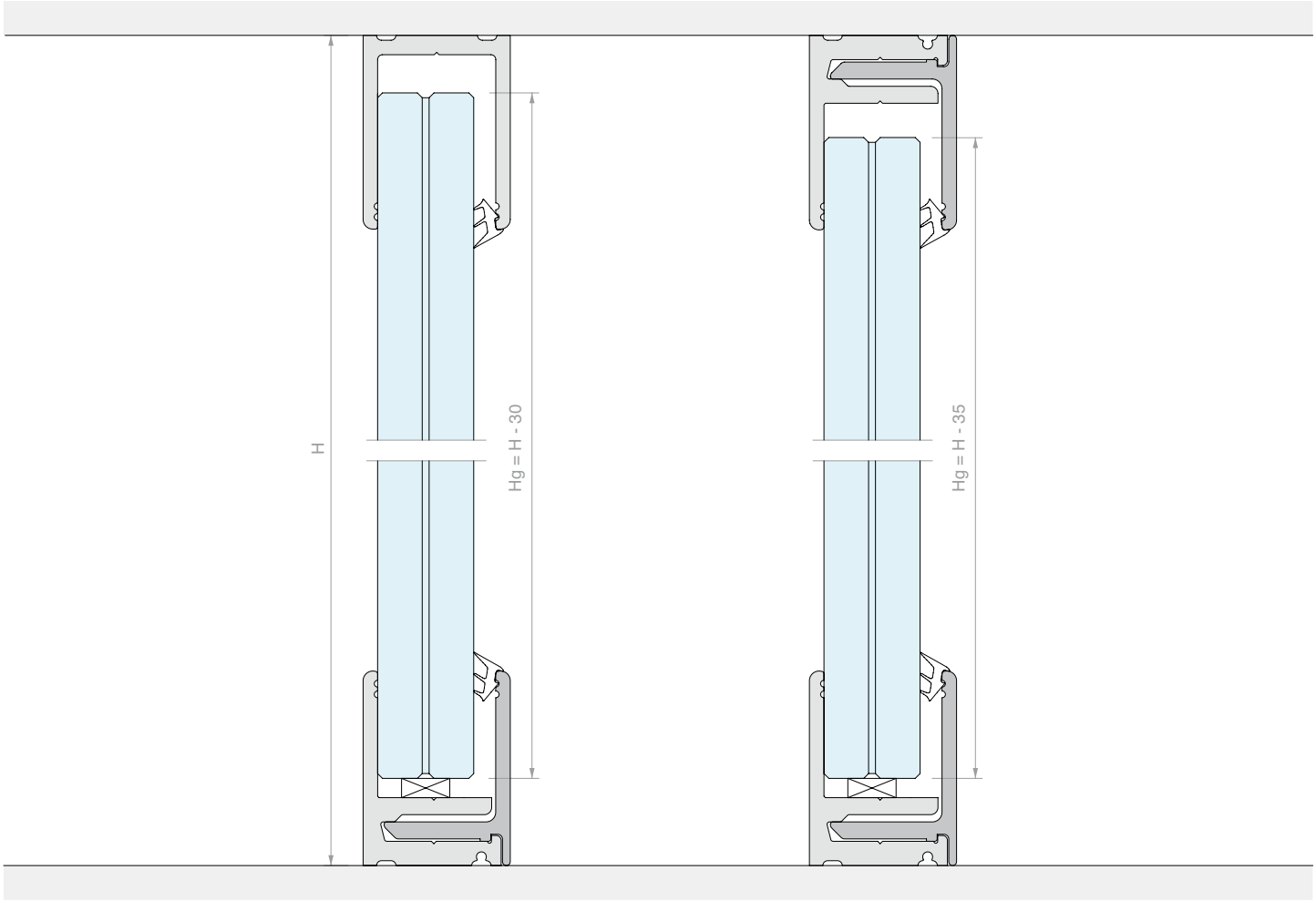



PROFILO A “U” SUPER PROFIX

Materiale: Alluminio
Guarnizione GTUP
da ordinare separatamente
Finitura: /6 /10 /88 /91 /97
*/91 realizzabile solo su L=3000 mm

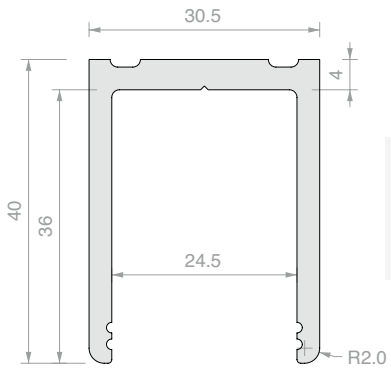

Fmax*
5 kN/m

Art.	Lunghezza	Per vetri fissi	Q.tà
PROFIX2430	**3000** mm	Da **15** a **21.5** mm	1 Pz
PROFIX2460	**6000** mm	Da **15** a **21.5** mm	1 Pz



PROFILO A SCATTO PREFORATO SUPER PROFIX

Materiale: Alluminio
Guarnizione GTUP
da ordinare separatamente
Finitura: /6 /10 /88 /91 /97
*/91 realizzabile solo su L=3000 mm

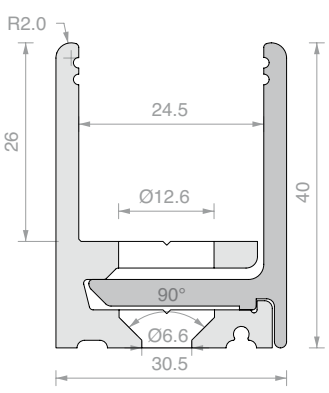

Fmax*
6 kN/m

Fmax*
6 kN/m

Art.	Lunghezza	Per vetri fissi	Q.tà
PROFIX3030	**3000** mm	Da **15** a **21.5** mm	1 Pz
PROFIX3060	**6000** mm	Da **15** a **21.5** mm	1 Pz

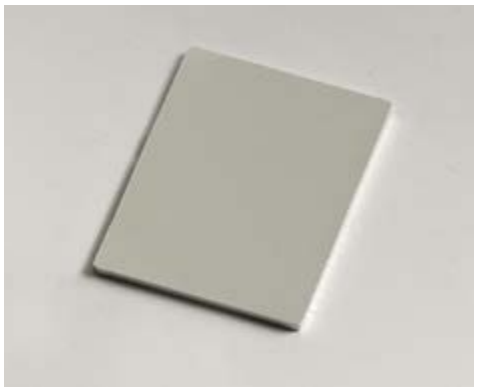

TAPPO SUPERPROFIX

Materiale: Alluminio

Finitura: /6 /10 /88 /91 /97

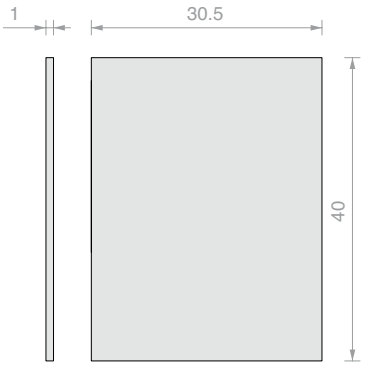

Art.	Q.tà
PROFIXTPU810	1 Pz



GUARNIZIONE FERMAVETRO

Materiale: PVC

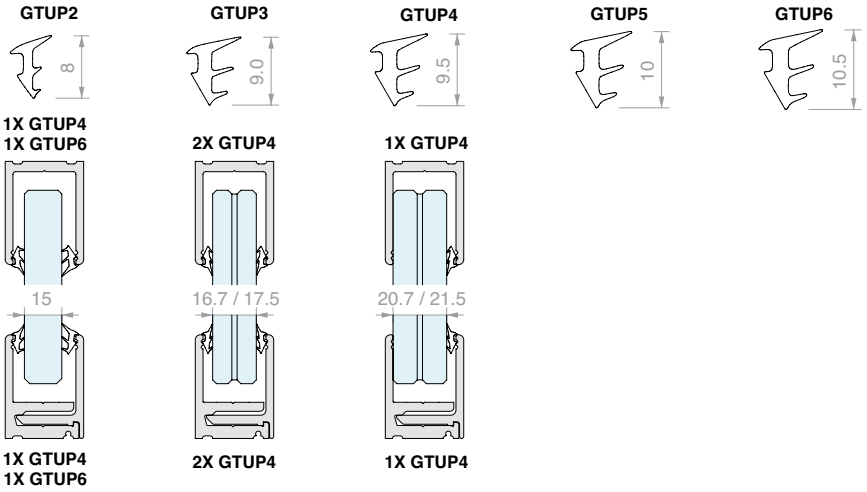

Art.	Spessore	Colore	Q.tà
GTUP2	**2** mm	Trasparente	1 m
GTUP3	**3** mm	Trasparente	1 m
GTUP4	**4** mm	Trasparente	1 m
GTUP5	**5** mm	Trasparente	1 m
GTUP6	**6** mm	Trasparente	1 m

Art.	Spessore	Colore	Q.tà
GTUP2G	**2** mm	Goffrata	1 m
GTUP3G	**3** mm	Goffrata	1 m
GTUP4G	**4** mm	Goffrata	1 m
GTUP5G	**5** mm	Goffrata	1 m
GTUP6G	**6** mm	Goffrata	1 m

Art.	Spessore	Colore	Q.tà
GTUP2N	**2** mm	Nera	1 m
GTUP3N	**3** mm	Nera	1 m
GTUP4N	**4** mm	Nera	1 m
GTUP5N	**5** mm	Nera	1 m
GTUP6N	**6** mm	Nera	1 m

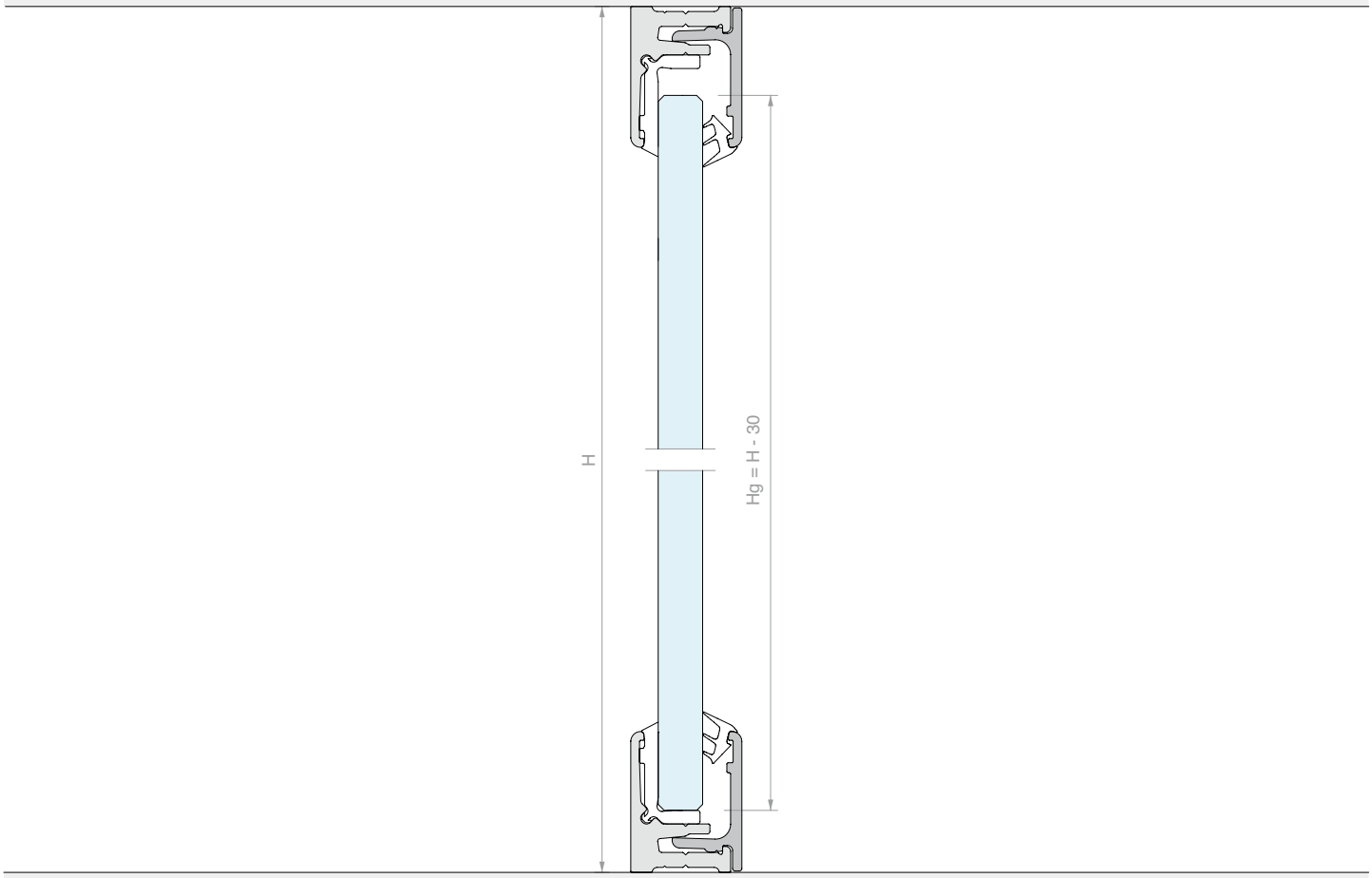



PROFILO A SCATTO PREFORATO PROFIX 2

Materiale: Alluminio
Guarnizione a L inclusa da un lato
Guarnizione GTUP da ordinare separatamente
Finitura: /6 /10 /88 /91 /97
*/91 realizzabile solo su L=3000 mm

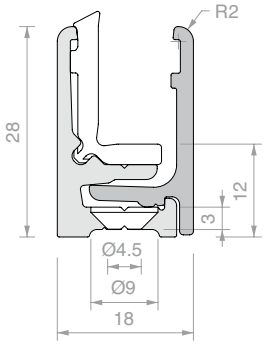

Fmax*
2 kN/m

Fmax*
2 kN/m

Art.	Lunghezza	Per vetri fissi	Q.tà
PROFIX1830	**3000** mm	Da **6** a **8.7** mm	1 Pz
PROFIX1860	**6000** mm	Da **6** a **8.7** mm	1 Pz



PROFILO A SCATTO PREFORATO PROFIX 2

Materiale: Alluminio
Guarnizione a L inclusa da un lato
Guarnizione GTUP da ordinare separatamente
Finitura: /6 /10 /88 /91 /97
*/91 realizzabile solo su L=3000 mm

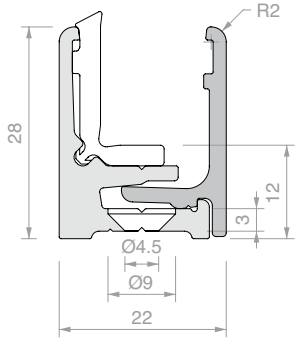

Fmax*
2.5 kN/m

Fmax*
2 kN/m

Art.	Lunghezza	Per vetri fissi	Q.tà
PROFIX2230	**3000** mm	Da **10** a **11.5** mm	1 Pz
PROFIX2260	**6000** mm	Da **10** a **11.5** mm	1 Pz



PROFILO A SCATTO PREFORATO PROFIX 2

Materiale: Alluminio
Guarnizione a L inclusa da un lato
Guarnizione GTUP da ordinare separatamente
Finitura: /6 /10 /88 /91 /97
*/91 realizzabile solo su L=3000 mm

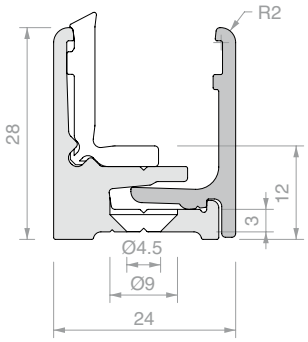

Art.	Lunghezza	Per vetri fissi	Q.tà
PROFIX2530	**3000** mm	Da **12** a **13.5** mm	1 Pz
PROFIX2560	**6000** mm	Da **12** a **13.5** mm	1 Pz

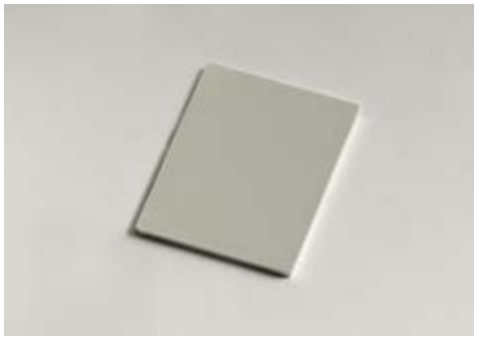

TAPPO PROFIX 2

Materiale: Alluminio
Finitura: /6 /10 /88 /91 /97

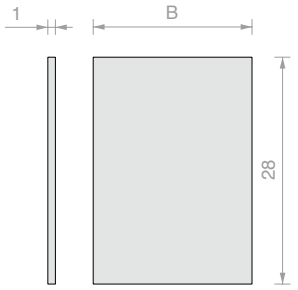

Art.	B	Q.tà
PROFIXTP18	**18** mm	1 Pz
PROFIXTP22	**22** mm	1 Pz
PROFIXTP25	**24** mm	1 Pz



GUARNIZIONE A "L" PER PROFIX 2

Materiale: PVC, goffrato

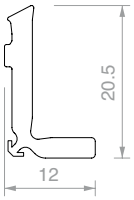



Art.	Q.tà
PROFIXG	1 m

Art.	Descrizione	Q.tà
UTR65	Utensile a rotella	1 Pz



GUARNIZIONE FERMAVETRO

Materiale: PVC

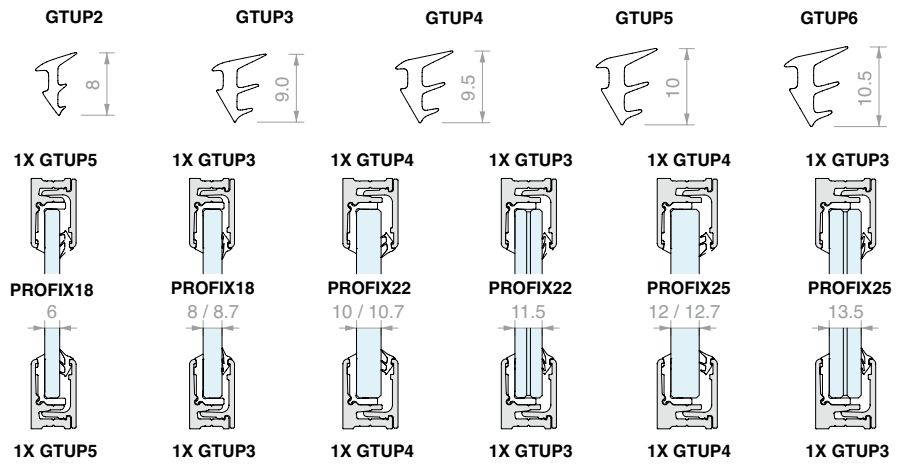

Art.	Spessore	Colore	Q.tà
GTUP2	**2** mm	Trasparente	1 m
GTUP3	**3** mm	Trasparente	1 m
GTUP4	**4** mm	Trasparente	1 m
GTUP5	**5** mm	Trasparente	1 m
GTUP6	**6** mm	Trasparente	1 m

Art.	Spessore	Colore	Q.tà
GTUP2G	**2** mm	Goffrata	1 m
GTUP3G	**3** mm	Goffrata	1 m
GTUP4G	**4** mm	Goffrata	1 m
GTUP5G	**5** mm	Goffrata	1 m
GTUP6G	**6** mm	Goffrata	1 m

Art.	Spessore	Colore	Q.tà
GTUP2N	**2** mm	Nera	1 m
GTUP3N	**3** mm	Nera	1 m
GTUP4N	**4** mm	Nera	1 m
GTUP5N	**5** mm	Nera	1 m
GTUP6N	**6** mm	Nera	1 m

Le seguenti analisi numeriche sono state effettuate considerando una spinta lineare P di progetto applicata a una altezza di hP=120cm dal piano di calpestio.

I valori risultanti indicati nelle tabelle sono calcolati considerando un vincolo superiore e inferiore continuo.

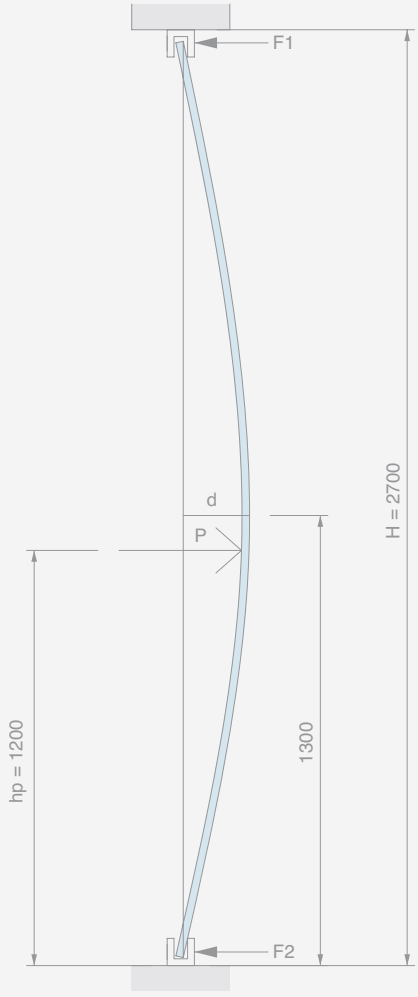

Tab. A

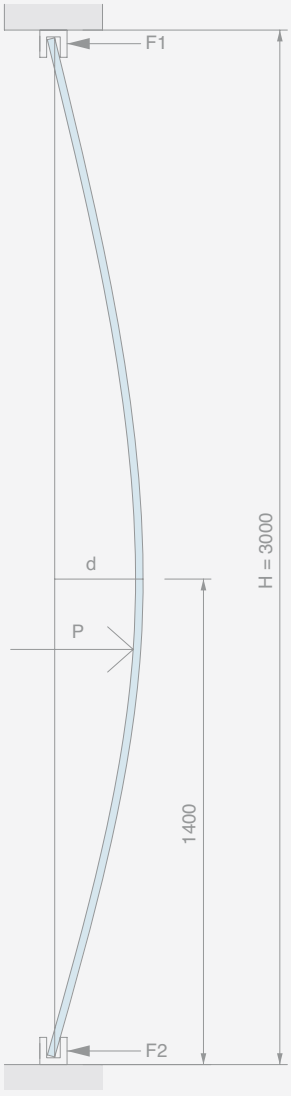

Tab. B

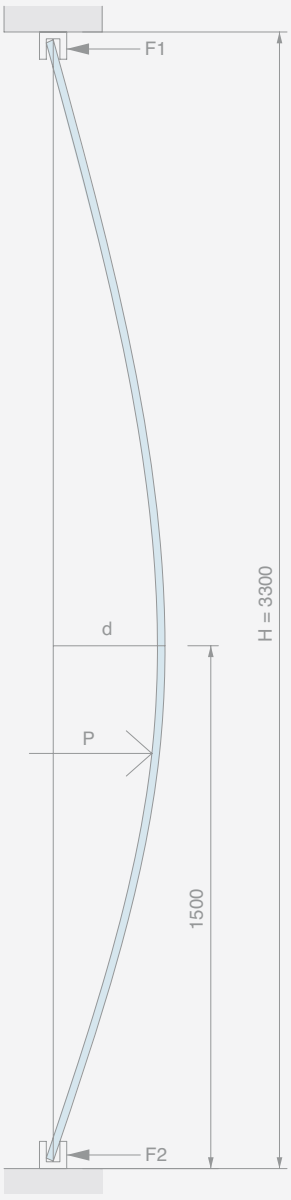

Tab. C

* I dati forniti sono ottenuti per mezzo di modelli numerici secondo norma EN1999-1-1 e si riferiscono al massimo carico applicabile Fmax allo Stato Limite Ultimo (ULS), nel caso di installazioni con interasse dei fissaggi di 300mm. La verifica delle viti di fissaggio alla struttura deve essere fatta separatamente: le indicazioni riportate si riferiscono esclusivamente alla resistenza dei profili in alluminio. La sollecitazione proveniente dalla lastra di vetro è stata considerata distribuita sulla superficie verticale interna del profilo, in direzione orizzontale. Nei casi in cui sia prevista la guarnizione, la forza si intende trasferita dal vetro al profilo tramite la compressione di questa. Per informazioni di maggiore dettaglio, è possibile contattare l'ufficio tecnico Logli Saint-Gobain.

Nel caso di pareti di altezza H in semplice appoggio sul lato inferiore e superiore, le azioni F1 e F2 sui profili possono essere calcolate con le seguenti formule:

$$F1 = \frac{P*hp}{H}$$

$$F2 = \frac{P*(H-hp)}{H}$$

I valori di progetto F1 e F2 consigliati per i singoli profili sono rintracciabili nelle rispettive pagine degli articoli.

	Tabella A H. 2700 mm		Tabella B H. 3000 mm		Tabella C H. 3300 mm	
	Pmax ULS [kN/m]	d (Pmax) [mm]	Pmax ULS [kN/m]	d (Pmax) [mm]	Pmax ULS [kN/m]	d (Pmax) [mm]
5+5/0.76 float PVB	0.44	26	0.41	31	0.39	37
5+5/0.76 float DG41	0.47	26	0.44	32	0.41	38
6+6/0.76 float PVB	0.62	22	0.57	27	0.54	32
6+6/0.76 float DG41	0.66	22	0.61	27	0.58	32
8+8/1.52 float PVB	1.12	17	1.04	21	0.99	24
8 mm temprato	1.27	166	1.18	203	1.11	243
8+8/1.52 float DG41	1.29	17	1.20	21	1.13	25
10+10/1.52 float PVB	1.69	15	1.58	18	1.50	21
10 mm temprato	1.96	133	1.82	162	1.72	194
10+10/1.52 float DG41	1.99	14	1.84	17	1.73	20
5+5/0.76 temprato PVB	2.10	123	1.96	149	1.85	177
5+5/0.76 temprato DG41	2.24	123	2.08	150	1.96	179
12 mm temprato	2.80	112	2.59	136	2.44	163
6+6/0.76 temprato PVB	2.93	105	2.72	127	2.58	151
6+6/0.76 temprato DG41	3.15	106	2.91	128	2.74	153
15 mm temprato	4.47	93	4.12	113	3.87	134
8+8/1.52 temprato PVB	5.30	83	4.94	99	4.69	116
8+8/1.52 temprato DG41	6.14	80	5.67	98	5.34	117
19 mm temprato	7.37	75	6.81	92	6.41	110
10+10/1.52 temprato PVB	8.03	70	7.51	83	7.13	97
10+10/1.52 temprato DG41	9.42	67	8.72	81	8.22	97

Le informazioni sono fornite a titolo informativo come supporto al progettista, per il predimensionamento e la selezione delle tipologie di lastre più indicate in base ai requisiti. La determinazione del carico di progetto e della rigidezza richiesta sono da effettuarsi caso per caso, in funzione delle effettive condizioni di posa, del tipo di lastra e di eventuali requisiti normativi locali o nazionali. Nel caso di lastre in semplice appoggio installate senza morsetti o silicone, si raccomanda di effettuare le opportune verifiche rispetto al rischio di sfilamento dovuto alla flessione sotto carico. I risultati proposti sono relativi allo stato limite ultimo (ULS), considerando un coefficiente di sicurezza 1.5 sui carichi e derivati da calcoli eseguiti secondo EN 16612. Nel caso di vetri stratificati con intercalare rigido è stato considerato l'intercalare Saflex® DG Structural interlayer (DG41), nel caso di PVB è stato considerato un prodotto di uso corrente, considerando un valore del modulo di taglio G=0.84 MPa. I carichi sono considerati applicati in un ambiente a 20°C per una durata di 30 secondi.

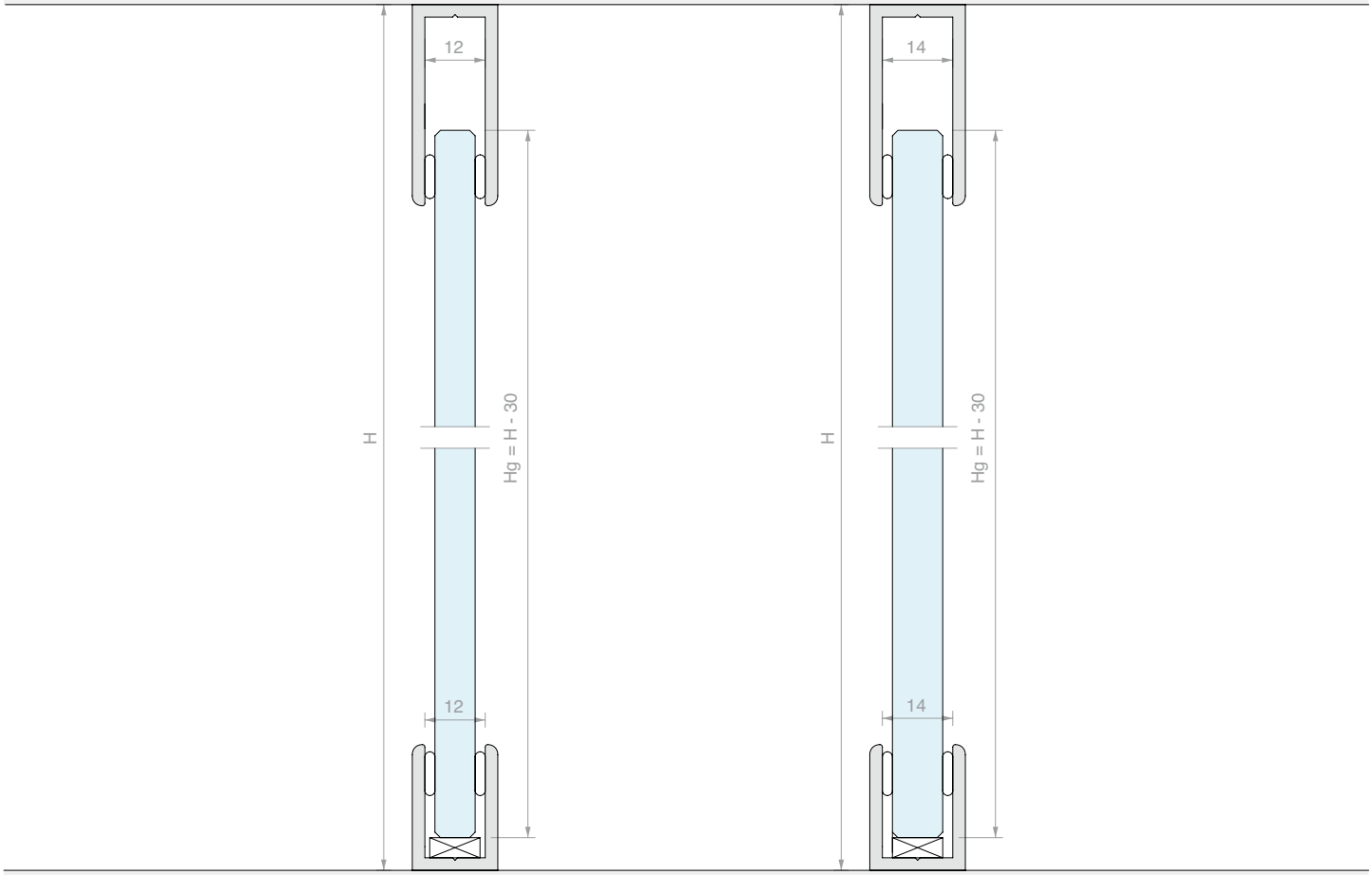



PROFILO A “U” PROFALL

Materiale: Alluminio

Finitura: /6 /88 /91 /97

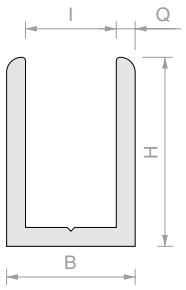

Art.	H	B	I	Q	Lunghezza	Q.tà
PROFALL1225	**25** mm	**17** mm	**12** mm	**2.5** mm	**3000** mm	1 Pz
PROFALL1240	**40** mm	**17** mm	**12** mm	**2.5** mm	**3000** mm	1 Pz
PROFALL1425	**25** mm	**19** mm	**14** mm	**2.5** mm	**3000** mm	1 Pz
PROFALL1440	**40** mm	**19** mm	**14** mm	**2.5** mm	**3000** mm	1 Pz
PROFALL0820	**20** mm	**11.5** mm	**8.5** mm	**1.5** mm	**3000** mm	1 Pz
PROFALL1020	**20** mm	**13.5** mm	**10.5** mm	**1.5** mm	**3000** mm	1 Pz



TAPPI PROFALL

Materiale: Alluminio

Finitura: /88 /91 /97 /R2

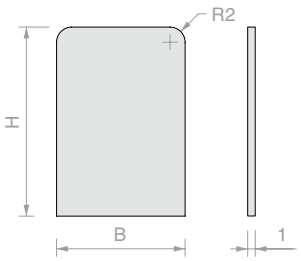

Art.	H	B	Q.tà
PROTAP1225	**25** mm	**17** mm	1 Pz
PROTAP1240	**40** mm	**17** mm	1 Pz
PROTAP1425	**25** mm	**19** mm	1 Pz
PROTAP1440	**40** mm	**19** mm	1 Pz
PROTAP0820	**20** mm	**11.5** mm	1 Pz
PROTAP1020	**20** mm	**13.5** mm	1 Pz



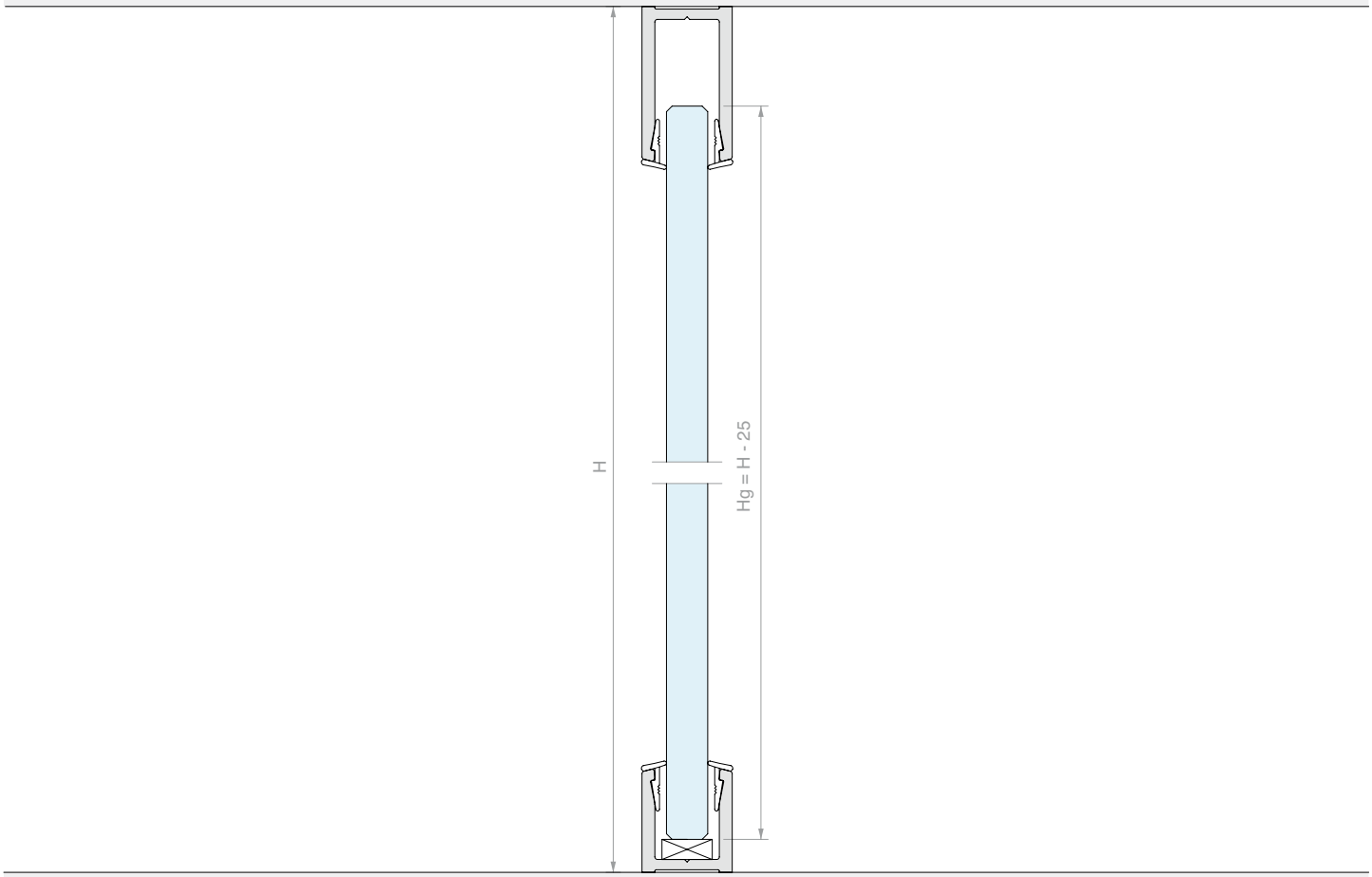

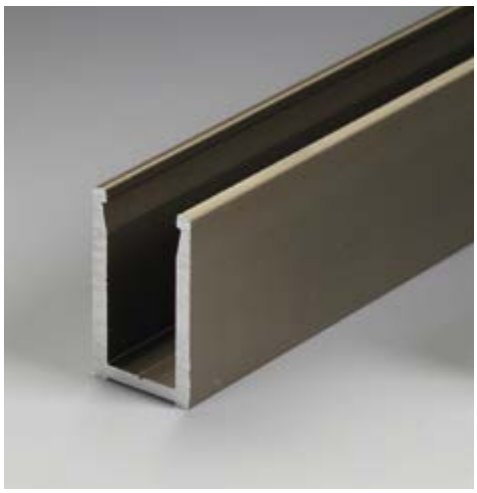

PROFILO A “U” PROALUX

Materiale: Alluminio
Guarnizione PROALUXG da ordinare separatamente per ambo i lati
Finitura: /6 /88 /91 /97

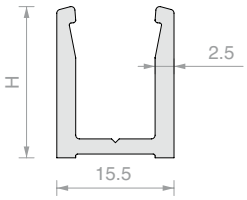

Art.	H	Lunghezza	Per vetri	Q.tà
PROALUX1520	**20** mm	**3000** mm	**8** mm	1 Pz
PROALUX1530	**30** mm	**3000** mm	**8** mm	1 Pz

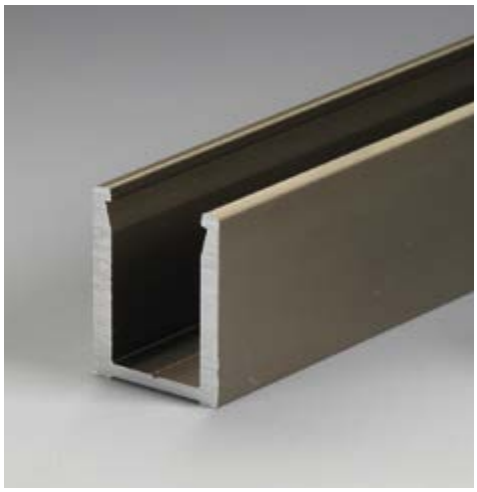

PROFILO A “U” PROALUX

Materiale: Alluminio
Guarnizione PROALUXG da ordinare separatamente per ambo i lati
Finitura: /6 /88 /91 /97

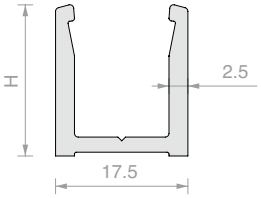

Art.	H	Lunghezza	Per vetri	Q.tà
PROALUX1720	**20** mm	**3000** mm	**10** mm	1 Pz
PROALUX1730	**30** mm	**3000** mm	**10** mm	1 Pz

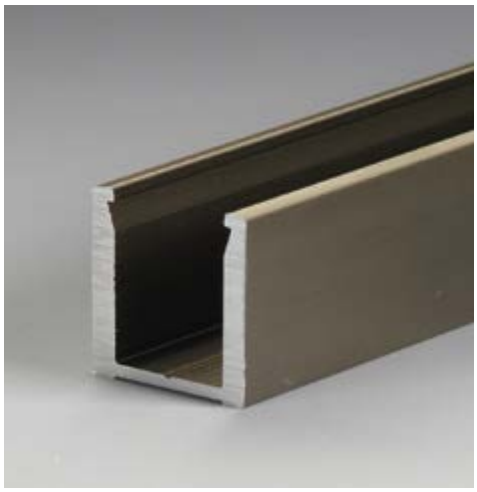

PROFILO A “U” PROALUX

Materiale: Alluminio

Guarnizione PROALUXG da ordinare separatamente per ambo i lati

Finitura: /6 /88 /91 /97

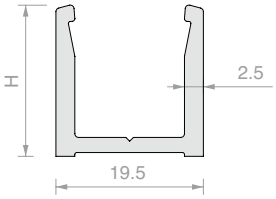

Art.	H	Lunghezza	Per vetri	Q.tà
PROALUX1920	**20** mm	**3000** mm	**12** mm	1 Pz
PROALUX1930	**30** mm	**3000** mm	**12** mm	1 Pz



TAPPI PROALUX

Materiale: Alluminio

Finitura: /88 /91 /97 /R2

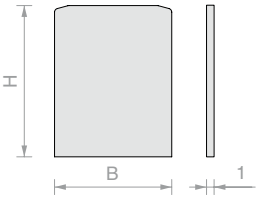

Art.	H	B	Q.tà
PROTAP1520	**20** mm	**15.5** mm	1 Pz
PROTAP1530	**30** mm	**15.5** mm	1 Pz
PROTAP1720	**20** mm	**17.5** mm	1 Pz
PROTAP1730	**30** mm	**17.5** mm	1 Pz
PROTAP1920	**20** mm	**19.5** mm	1 Pz
PROTAP1930	**30** mm	**19.5** mm	1 Pz



GUARNIZIONE PER PROFILI PROALUX

Materiale: PVC Coestruso

Colore: Trasparente

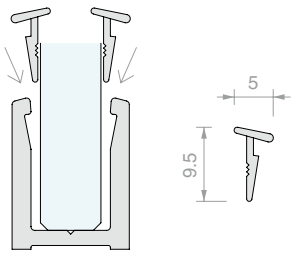

Art.	Descrizione	Q.tà
PROALUXG	-	1 m
PROALUXG400	Rotolo 400 m	1 Pz



UTENSILE A ROTELLA

Materiale: Plastico

Per l’installazione delle guarnizioni PROFIXG, GTUP e PROALUXG

Art.	Q.tà
UTR65	1 Pz





PROFILO QUADRO PER SISTEMI PORTANTI

Materiale: Alluminio
Profilo per sistemi modulari da fissare a soffitto
e pavimento, compatibile con sistemi serie
ELEKTRA e SPIDER HAND.
Finitura: /88 /97

Sezione	8.5 cm^2
Peso	2.282 kg/m
Momento d'inerzia	Jx = Jy = 14.06 cm^4

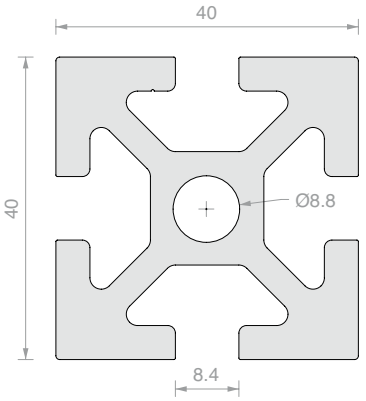

Art.	Descrizione	Lunghezza	Q.tà
R7170	-	**3000** mm	1 Pz
R7170FORO	Taglio a misura e fori alle estremità M10x30 mm	-	1 Pz



PROFILO RETTANGOLARE PER SISTEMI PORTANTI

Materiale: Alluminio
Profilo per sistemi modulari da fissare a soffitto
e pavimento oppure in orizzontale tra due profili R7170,
compatibile con sistemi serie ELEKTRA e SPIDER HAND.
Finitura: /88 /97

Sezione	4.6 cm^2
Peso	1.245 kg/m
Momento d'inerzia	Jx = 3.3 cm^4
	Jy = 6.5 cm^4

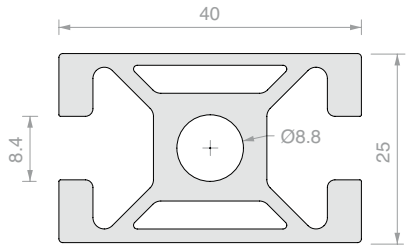

Art.	Descrizione	Lunghezza	Q.tà
R7166	-	**3000** mm	1 Pz
R7170FORO	Taglio a misura e fori alle estremità M10x30 mm	-	1 Pz
R7166FORO	Taglio a misura e fori passanti alle estremità Ø7 mm	-	1 Pz



PROFILO DI FINITURA PER SISTEMI PORTANTI

Materiale: Alluminio
Profilo di finitura a scatto per copertura
delle fughe dei profili portanti
Finitura: /88 /97

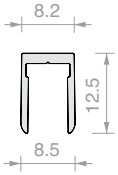

Art.	Lunghezza	Q.tà
R7150	**3000** mm	1 Pz



PIASTRA DI ANCORAGGIO A SOFFITTO PER SISTEMI PORTANTI

Materiale: Acciaio AISI 304
Distanza da soffitto del profilo 42 mm
Finitura: /9

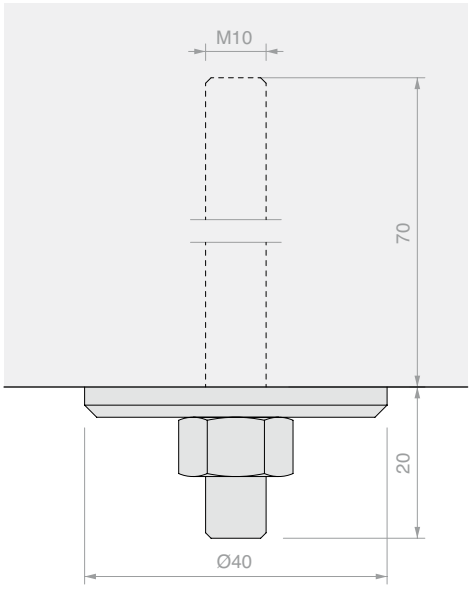

Art.	Q.tà
RMA1390	1 Pz



PIEDE SNODATO PER SISTEMI PORTANTI

Materiale: Nylon nero, Acciaio inox
Distanza da terra del profilo 20 mm
Finitura: /6

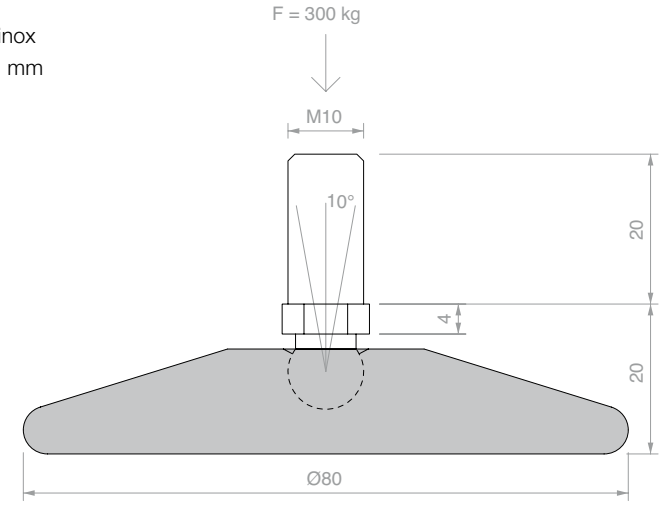

Art.	Q.tà
RMA1382	1 Pz



CURSORE A SFERA CON GHIERA

Materiale: Acciaio zincato, acciaio inox
Accessorio per il fissagio
degli articoli della serie ELEKTRA e
SPIDERHAND su profili portanti
Finitura: /9

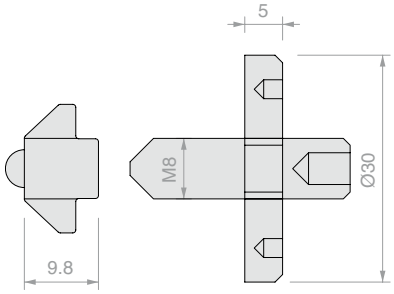

Art.	Q.tà
RMA1373	1 Pz



CAVALLOTTO DI COLLEGAMENTO PER SISTEMI PORTANTI

Materiale: Alluminio
Accessorio per collegare profili R7170 e R7166 perpendicolarmente.
Necessità della lavorazione R7166FORO a 8 mm di distanza dal bordo
Finitura: /10

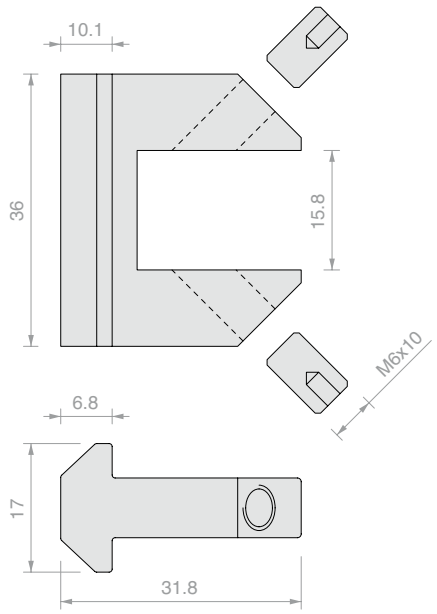

Art.	Q.tà
RMA1319	1 Pz

SCHEMA TAGLIO PROFILO

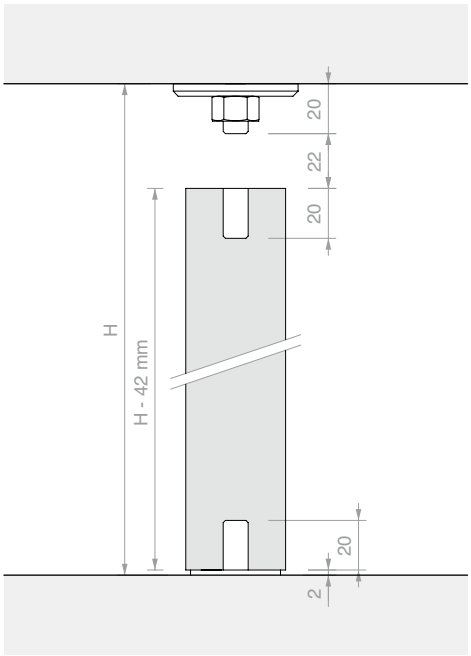

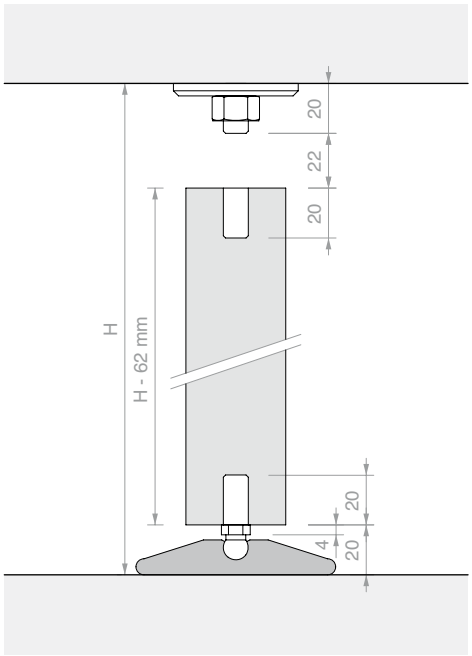

MONTAGGIO DEI TRAVERSI









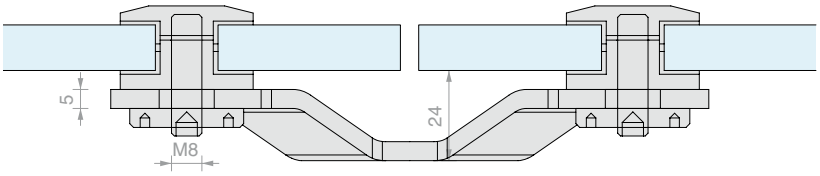

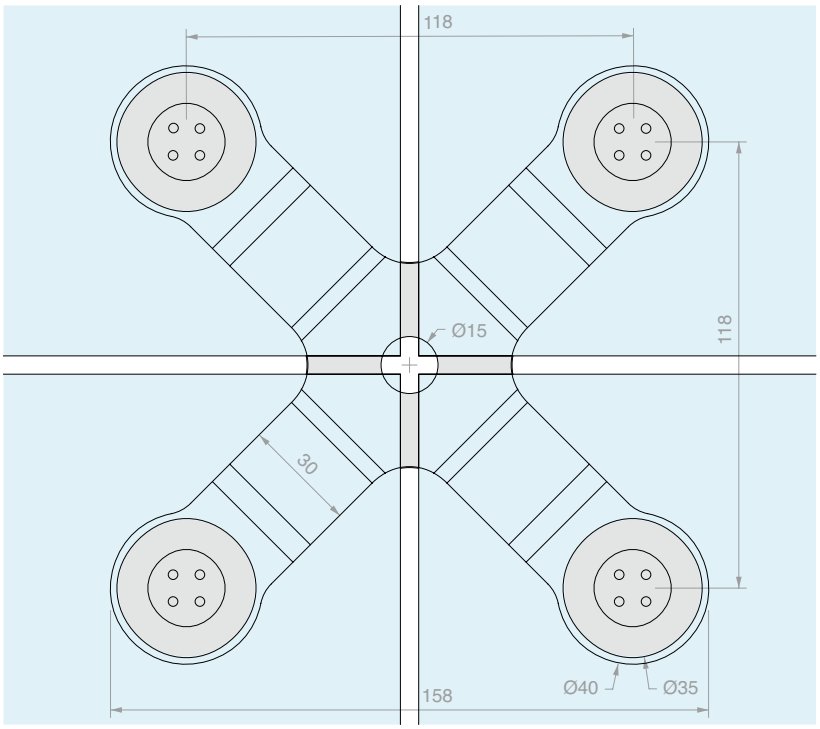

FISSAGGIO A 4 VIE

Materiale: Acciaio AISI 304
Foro consigliato Ø18 mm.
Utensile consigliato per il montaggio Art.UT250.
Finitura: /8

Art.	Descrizione	Per Vetri	Q.tà
ELEKTRA436	Con FIXBORK1	Da **8** a **12.7** mm	1 Pz
ELEK436	Solo staffa	-	1 Pz



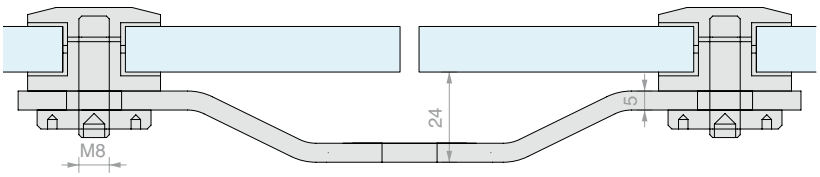

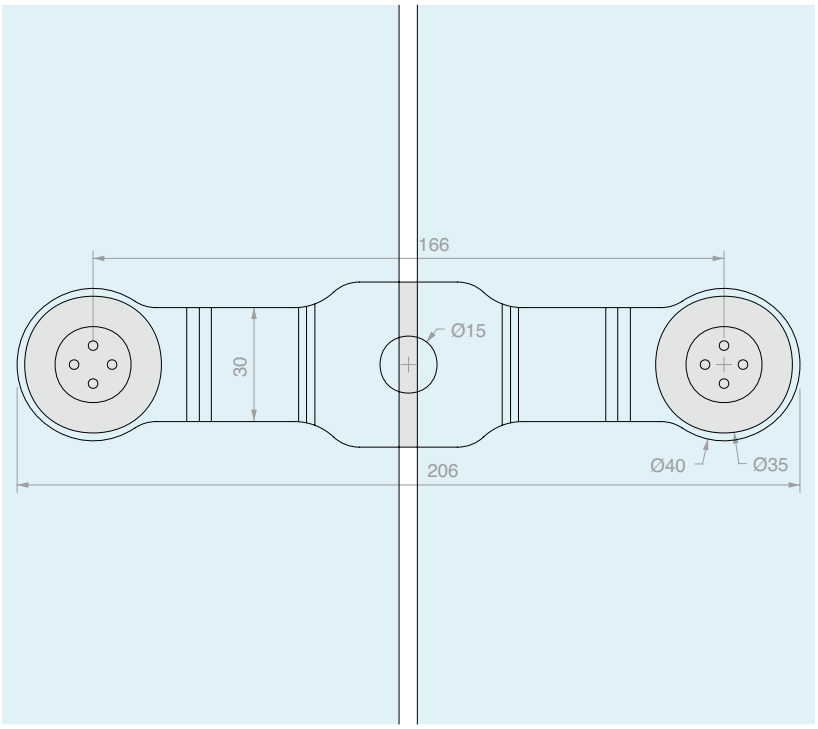

FISSAGGIO A 2 VIE IN LINEA

Materiale: Acciaio AISI 304
Foro consigliato Ø18 mm.
Utensile consigliato per il montaggio Art.UT250.
Finitura: /8

Art.	Descrizione	Per Vetri	Q.tà
ELEKTRA218	Con FIXBORK1	Da **8** a **12.7** mm	1 Pz
ELEK218	Solo staffa	-	1 Pz



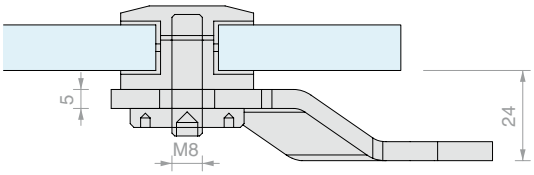

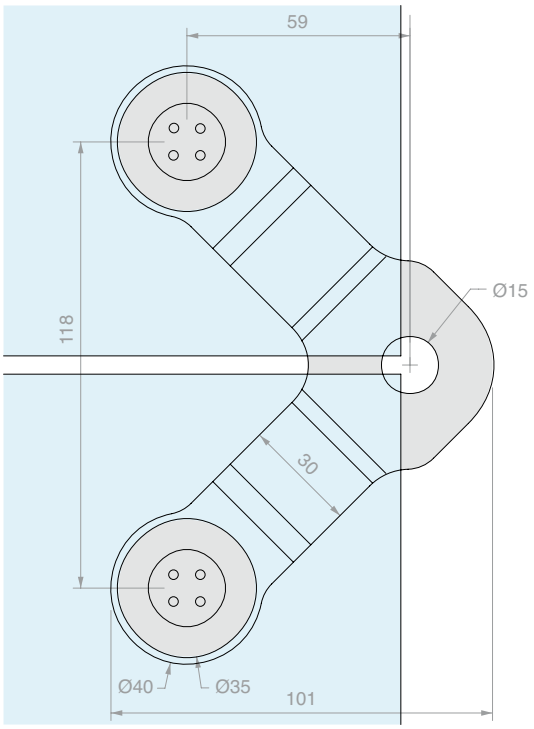

FISSAGGIO A 2 VIE A 90°

Materiale: Acciaio AISI 304

Foro consigliato Ø18 mm.

Utensile consigliato per il montaggio Art.UT250.

Finitura: /8

Art.	Descrizione	Per Vetri	Q.tà
ELEKTRA290	Con FIXBORK1	Da **8** a **12.7** mm	1 Pz
ELEK290	Solo staffa	-	1 Pz



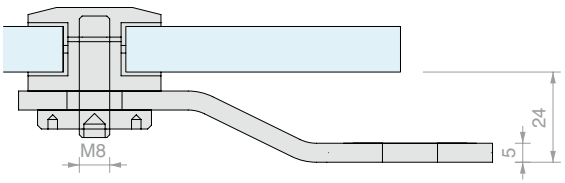

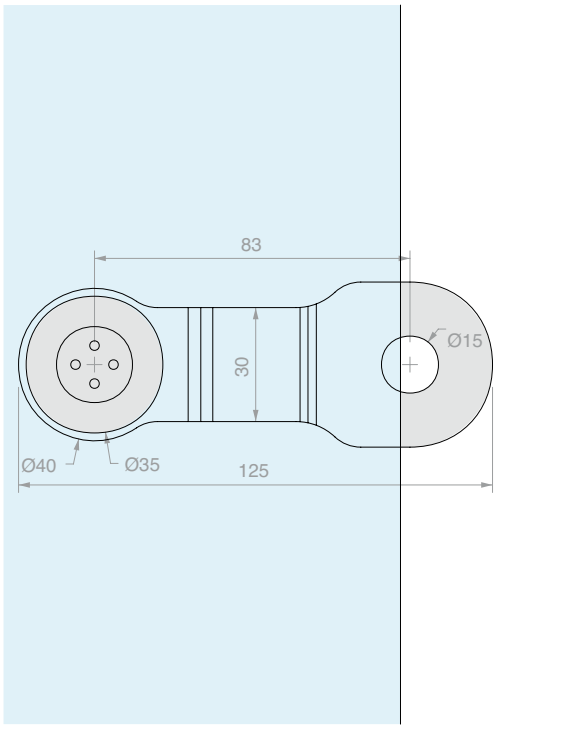

FISSAGGIO A 1 VIA

Materiale: Acciaio AISI 304

Foro consigliato Ø18 mm.

Utensile consigliato per il montaggio Art.UT250.

Finitura: /8

Art.	Descrizione	Per Vetri	Q.tà
ELEKTRA100	Con FIXBORK1	Da **8** a **12.7** mm	1 Pz
ELEK100	Solo staffa	-	1 Pz



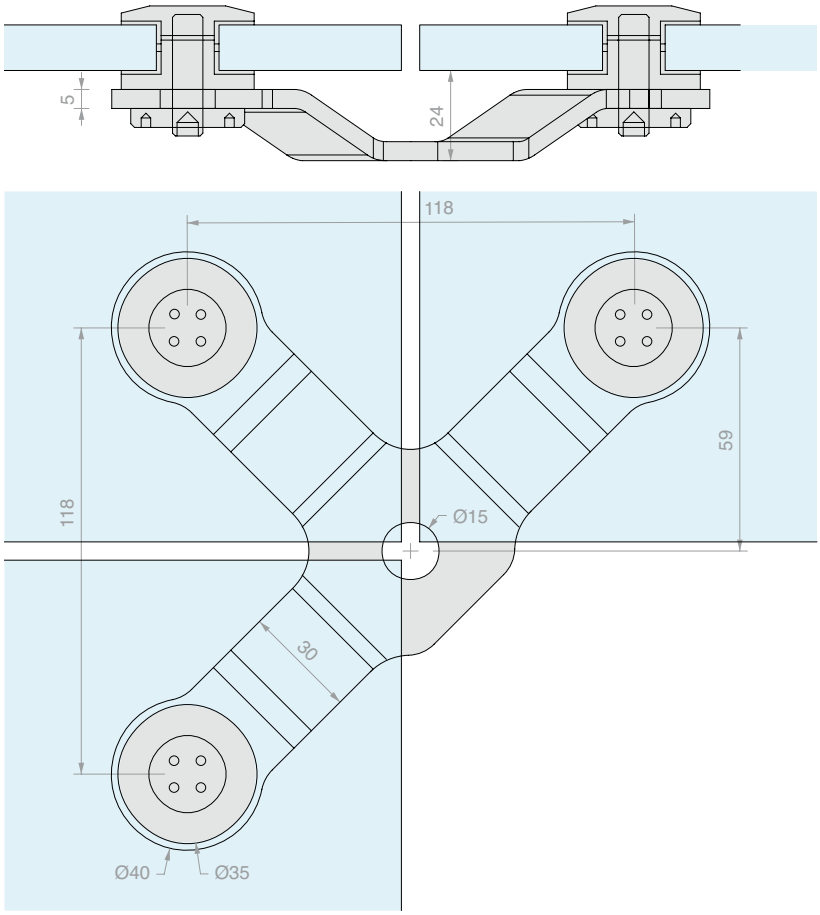

FISSAGGIO A 3 VIE

Materiale: Acciaio AISI 304
Foro consigliato Ø18 mm.
Utensile consigliato per il montaggio Art.UT250.
Finitura: /8

Art.	Descrizione	Per Vetri	Q.tà
ELEKTRA390	Con FIXBORK1	Da **8** a **12.7** mm	1 Pz
ELEK390	Solo staffa	-	1 Pz



BORCHIA DI FISSAGGIO

Materiale: Acciaio AISI 304
Dotato di grano M8x30 mm
Foro vetro consigliato Ø18 mm
Utensile consigliato per il montaggio Art.UT250.
Finitura: /9

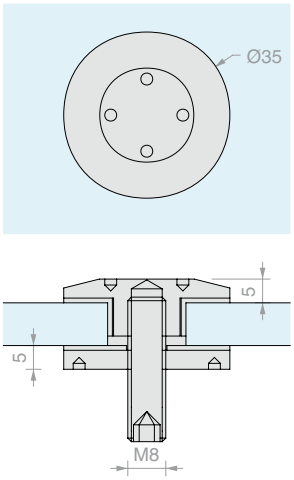

Art.	Q.tà
FIXBORK1	1 Pz



GHIERA DI SERRAGGIO

Materiale: Acciaio AISI 304
Finitura: /9

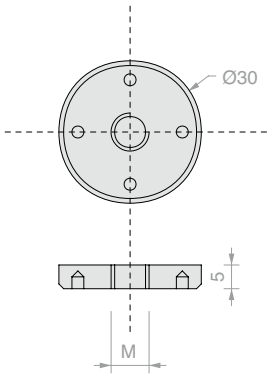

Art.	M	Q.tà
FIXGHIERA8	**M8**	1 Pz
FIXGHIERA10	**M10**	1 Pz





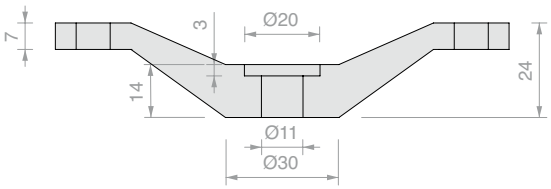

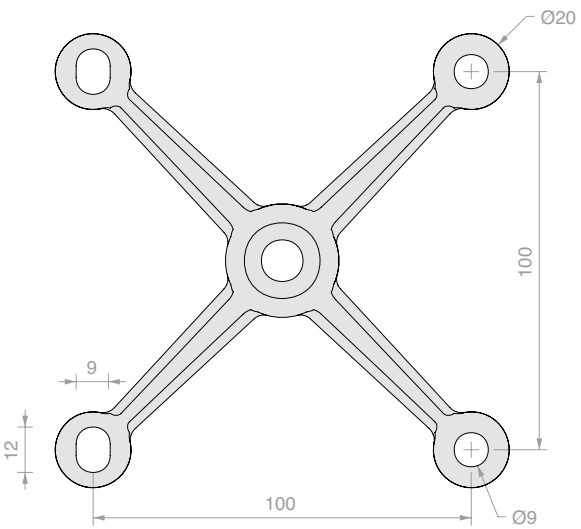

FISSAGGIO A 4 VIE SPIDER HAND
Materiale: Acciaio AISI 304
Finitura: /15

Art.	Q.tà
SPH100	1 Pz



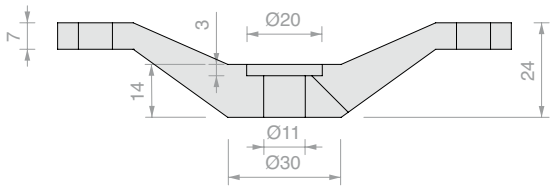

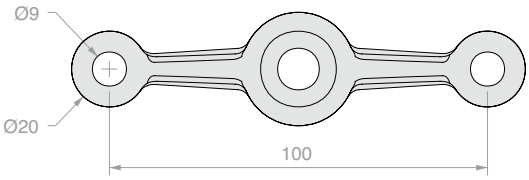

FISSAGGIO A 2 VIE IN LINEA SPIDER HAND
Materiale: Acciaio AISI 304
Finitura: /15

Art.	Q.tà
SPH102	1 Pz



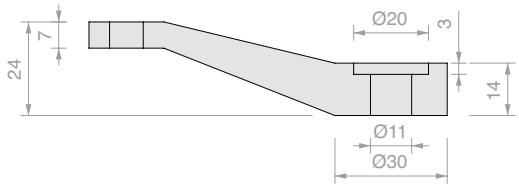

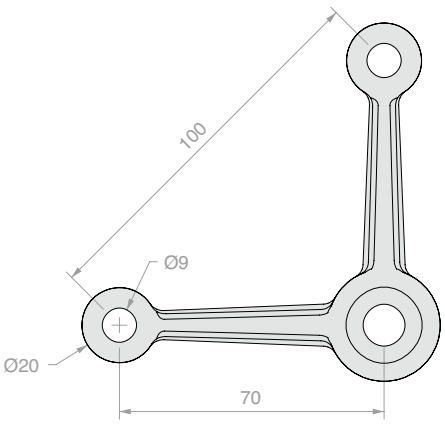

FISSAGGIO A 2 VIE A 90° SPIDER HAND
Materiale: Acciaio AISI 304
Finitura: /15

Art.	Q.tà
SPH104	1 Pz



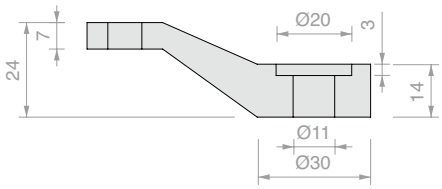

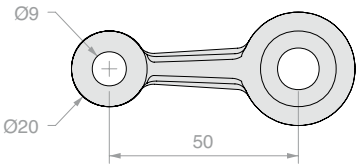

FISSAGGIO A 1 VIA IN LINEA SPIDER HAND
Materiale: Acciaio AISI 304
Finitura: /15

Art.	Q.tà
SPH106	1 Pz



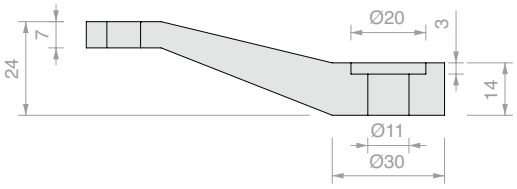

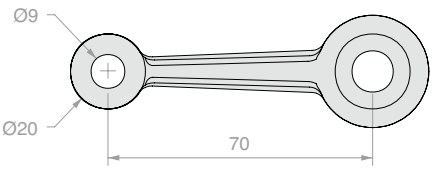

FISSAGGIO A 1 VIA A 45° SPIDER HAND
Materiale: Acciaio AISI 304
Finitura: /15

Art.	Q.tà
SPH108	1 Pz



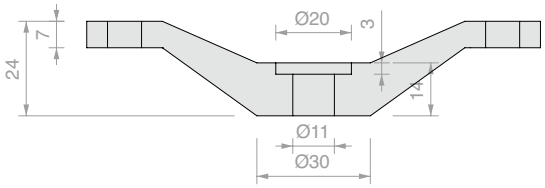

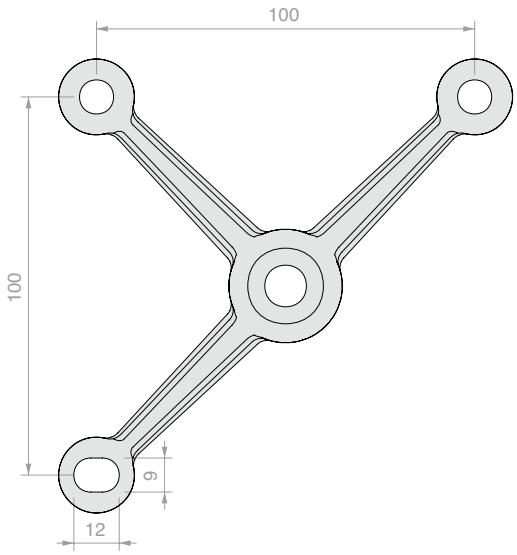

FISSAGGIO A 3 VIE SPIDER HAND
Materiale: Acciaio AISI 304
Finitura: /15

Art.	Q.tà
SPH110	1 Pz



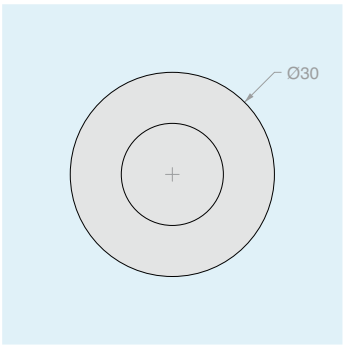

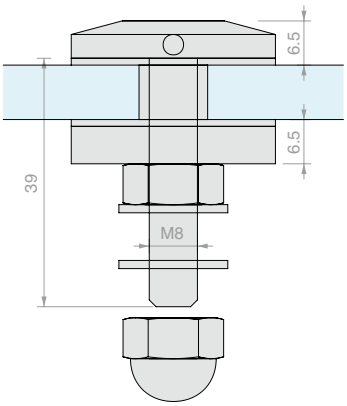

BORCHIA DI FISSAGGIO SPIDER HAND
Materiale: Acciaio AISI 304
Foro consigliato Ø14 mm
Finitura: /9

Art.	Per vetri	Q.tà
SPH114	Da **10** a **13.5** mm	1 Pz

>>> RIFERIMENTO LISTINO V3 - P. 49 >>>



CONNETTORE DISTANZIATORE

Materiale: AVP, Acciaio AISI 304

Distanziatore per collegare gli SPIDER HAND
a una struttura portante

Finitura: /9

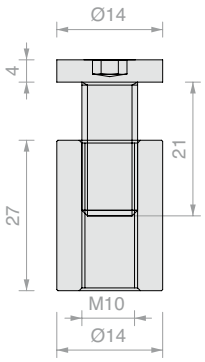

Art.	Q.tà
SPH112	1 Pz



CHIAVE A COMPASSO PER FORI CIECHI

Materiale: corpo in ferro e perni in acciaio tenacizzato

Art.	Descrizione	Q.tà
UT250	Chiave a compasso con perni Ø2.4 mm	1 Pz
UTC250R	N.2 perni di ricambio Ø2.4 mm	1 Pz







PROFILO A 2 VIE IN LINEA CON VHB

Materiale: Policarbonato

Colore: Trasparente

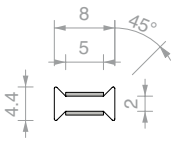

Art.	Lunghezza	Per vetri	Q.tà
PH50508	**3000** mm	**8** mm	1 Pz



PROFILO A 2 VIE IN LINEA CON VHB

Materiale: Policarbonato

Colore: Trasparente

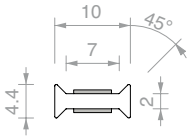

Art.	Lunghezza	Per vetri	Q.tà
PH50510	**3000** mm	**10** mm	1 Pz

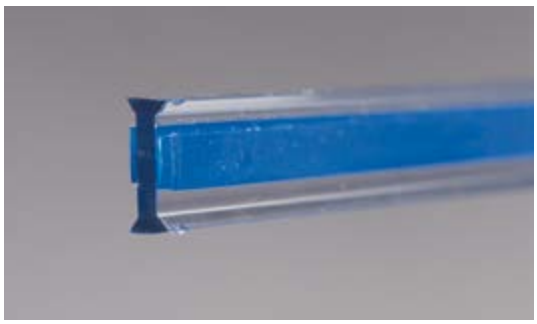

PROFILO A 2 VIE IN LINEA CON VHB

Materiale: Policarbonato

Colore: Trasparente

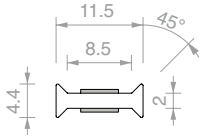

Art.	Lunghezza	Per vetri	Q.tà
PH50511	**3000** mm	**11.5** mm	1 Pz

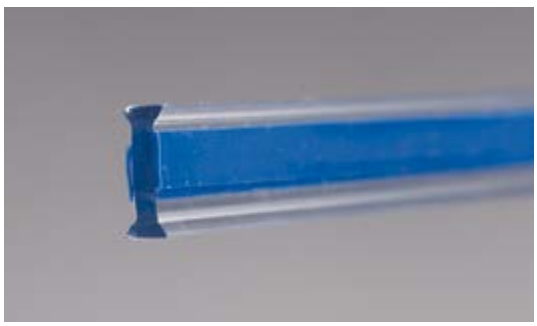

PROFILO A 2 VIE IN LINEA CON VHB

Materiale: Policarbonato

Colore: Trasparente

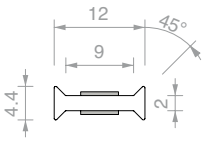

Art.	Lunghezza	Per vetri	Q.tà
PH50512	**3000** mm	**12** mm	1 Pz



PROFILO A 2 VIE IN LINEA CON VHB

Materiale: Policarbonato
Colore: Trasparente

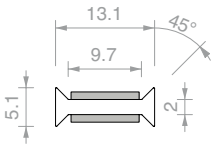

Art.	Lunghezza	Per vetri	Q.tà
PH9113	**3000** mm	**13.5** mm	1 Pz

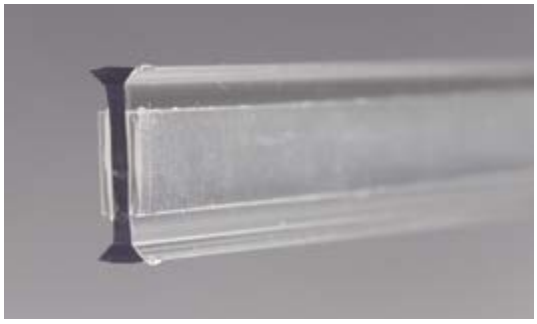

PROFILO A 2 VIE IN LINEA CON VHB

Materiale: Policarbonato
Colore: Trasparente

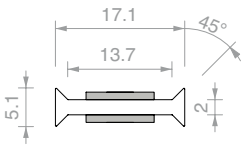

Art.	Lunghezza	Per vetri	Q.tà
PH9117	**3000** mm	**17.5** mm	1 Pz

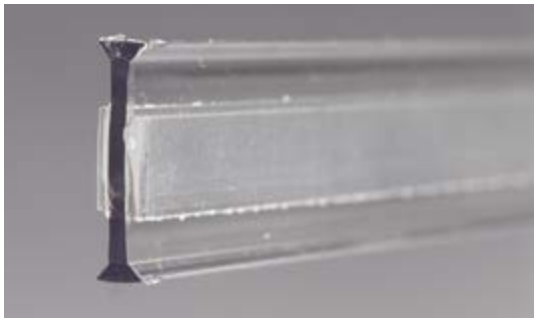

PROFILO A 2 VIE IN LINEA CON VHB

Materiale: Policarbonato
Colore: Trasparente

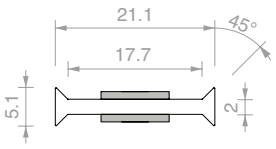

Art.	Lunghezza	Per vetri	Q.tà
PH9121	**3000** mm	**21.5** mm	1 Pz



PROFILO A 2 VIE A 90° CON VHB

Materiale: Policarbonato
Colore: Trasparente

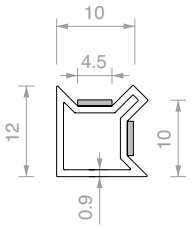

Art.	Lunghezza	Per vetri	Q.tà
PH2819	**3000** mm	**10** mm	1 Pz



PROFILO A 2 VIE A 90° CON VHB

Materiale: Policarbonato
Colore: Trasparente

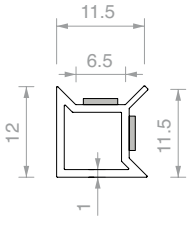

Art.	Lunghezza	Per vetri	Q.tà
PH2792	**3000** mm	**11.5** mm	1 Pz



PROFILO A 2 VIE A 90° CON VHB

Materiale: Policarbonato
Colore: Trasparente

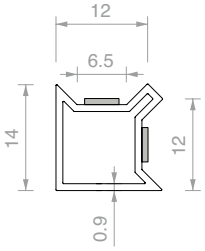

Art.	Lunghezza	Per vetri	Q.tà
PH2828	**3000** mm	**12** mm	1 Pz

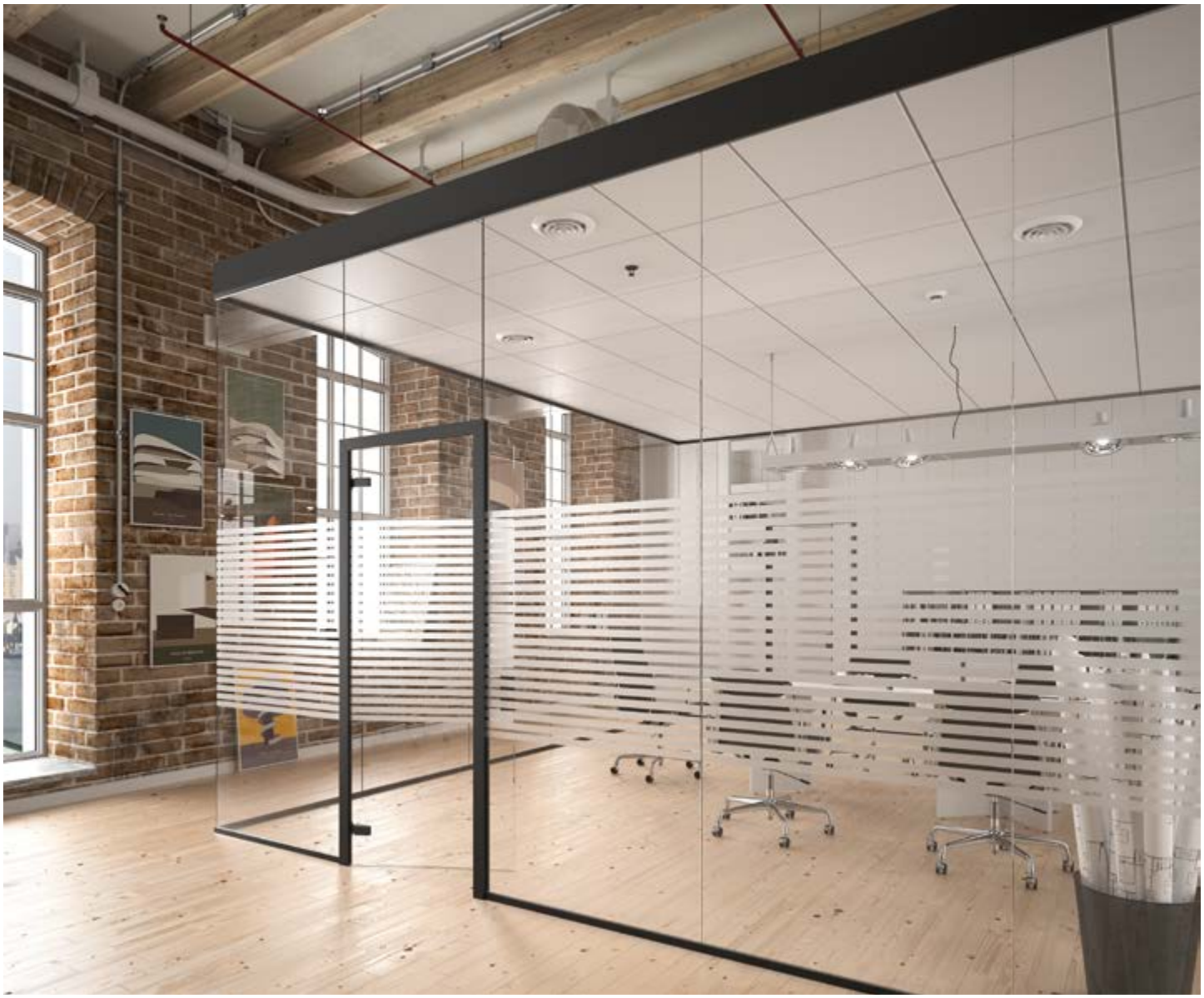

KIT COMPLETO PROFIXDOOR 4ALSQ

Materiale: Alluminio

Finitura: /6 /88 /97

Kit costituito da:

Art.	Descrizione	Q.tà
PDKIT02 / **PDKIT05**	Kit anta PROFIXDOOR vetri fissi 10/10.7 mm / Kit anta PROFIXDOOR vetri fissi 12/12.7 mm	1 Pz
CER4ALSQ	Cerniera per stipiti squadrata	2 Pz
AP2203BORH	Serratura meccanica con foro per cilindro	1 Pz
APHANDSC	Maniglia squadrata chiusa	1 Pz
SERH17	Incontro serratura	1 Pz
LAVPRO2	Lavorazione su misura	1 Pz
CISA2227U / **CISA2227D**	Cilindro europeo chiave unica / Cilindro europeo chiave diversa	1 Pz

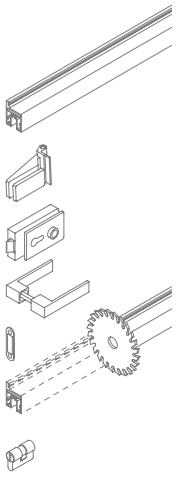

Abbattimento acustico testato da 31 a 33 dB

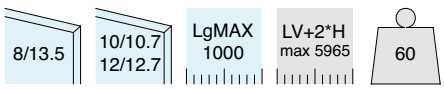

Art.	Descrizione	Anta	Vetri fissi	Chiave	Q.tà
PD4SKIT10U	Kit completo PROFIXDOOR su misura	Da **8** a **13.5** mm	Da **10** a **10.7** mm	Chiave unica	1 Pz
PD4SKIT10D	Kit completo PROFIXDOOR su misura	Da **8** a **13.5** mm	Da **10** a **10.7** mm	Chiave diversa	1 Pz
PD4SKIT10SC	Kit completo PROFIXDOOR su misura	Da **8** a **13.5** mm	Da **10** a **10.7** mm	Senza cilindro	1 Pz
PD4SKIT12U	Kit completo PROFIXDOOR su misura	Da **8** a **13.5** mm	Da **12** a **12.7** mm	Chiave unica	1 Pz
PD4SKIT12D	Kit completo PROFIXDOOR su misura	Da **8** a **13.5** mm	Da **12** a **12.7** mm	Chiave diversa	1 Pz
PD4SKIT12SC	Kit completo PROFIXDOOR su misura	Da **8** a **13.5** mm	Da **12** a **12.7** mm	Senza cilindro	1 Pz

SCHEMI E DIMENSIONAMENTO VETRI CONSIGLIATI

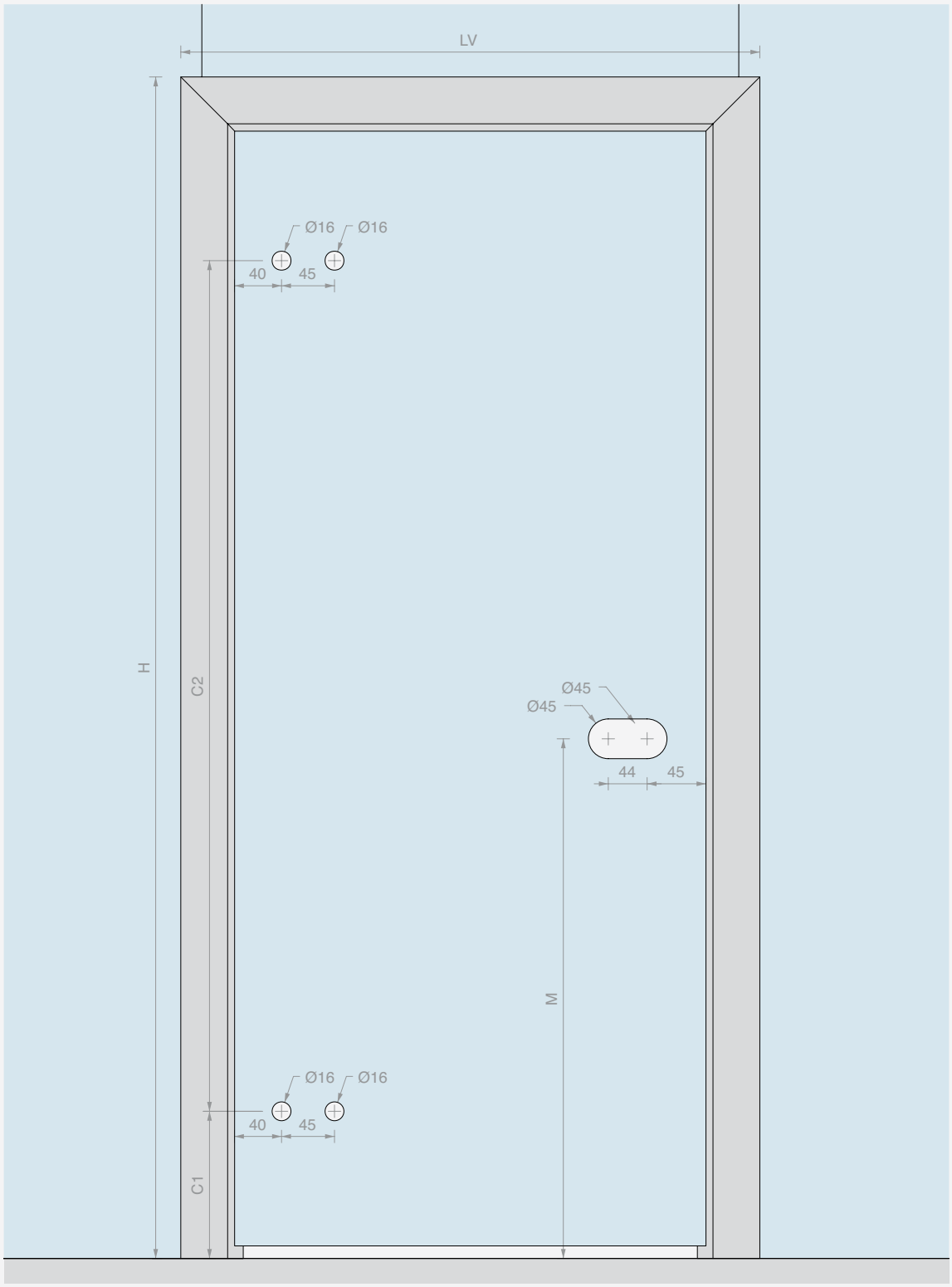

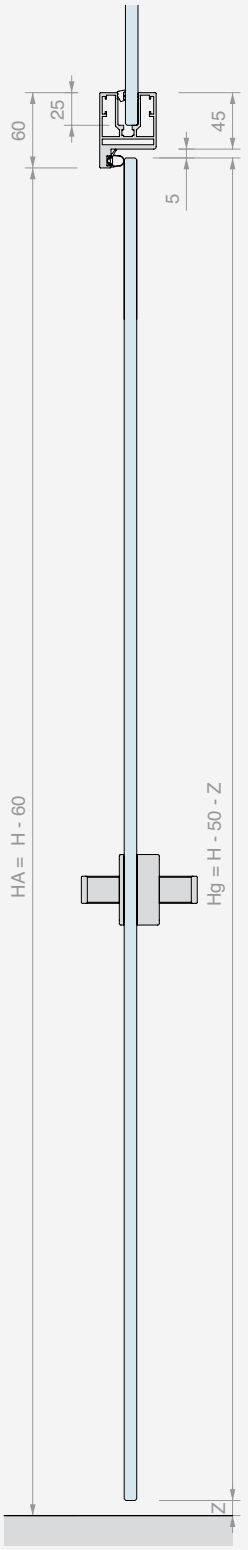

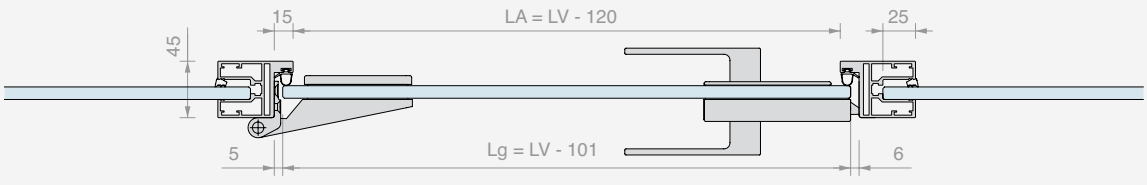

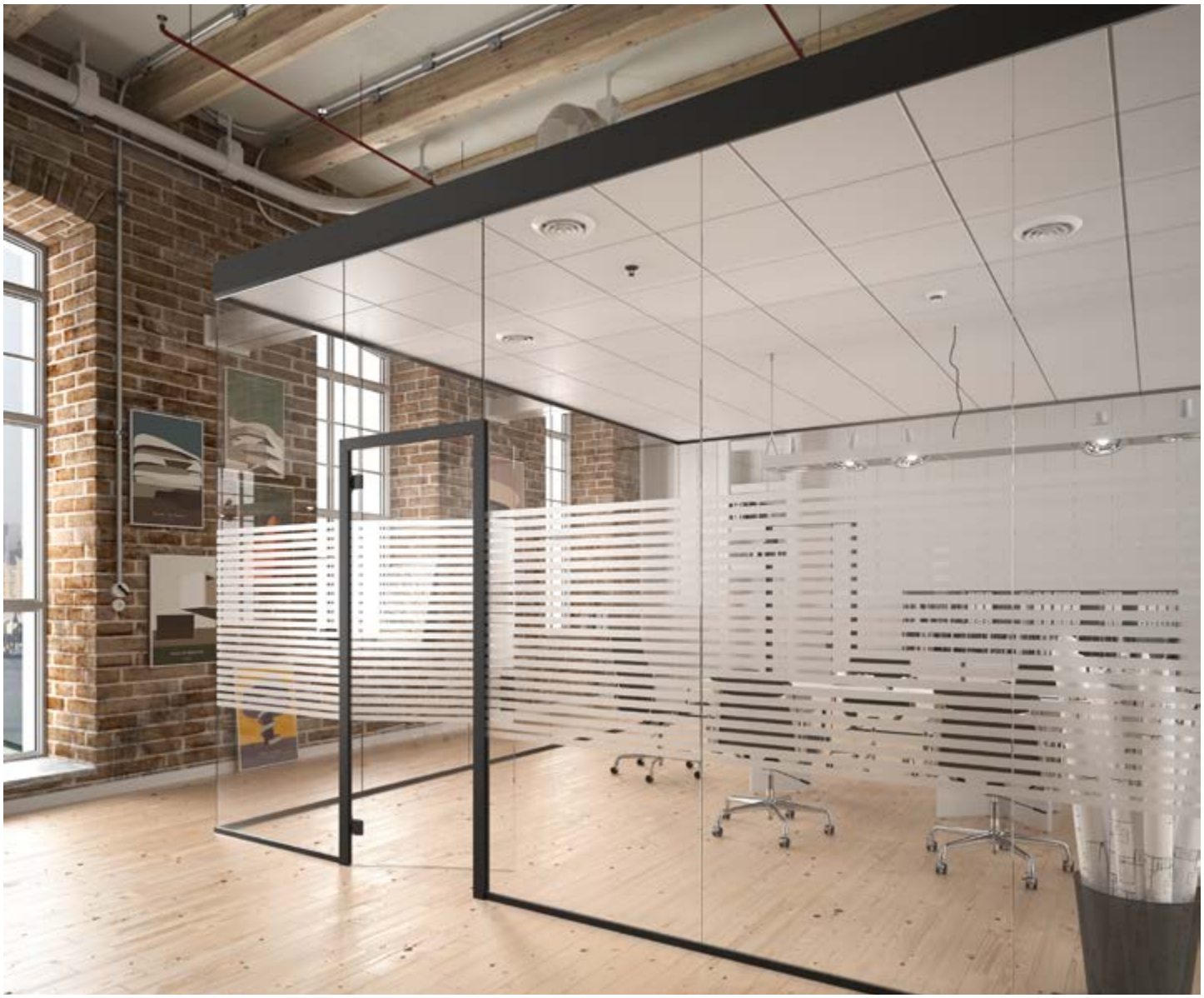

KIT COMPLETO PROFIXDOOR 148ALSQ

Materiale: Alluminio

Finitura: /6 /88 /97

Abbattimento acustico testato da 31 a 33 dB

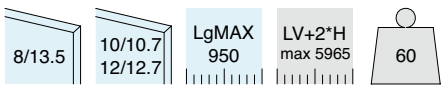

Kit costituito da:

Art.	Descrizione	Q.tà
PDKIT02 / **PDKIT05**	Kit anta PROFIXDOOR vetri fissi 10/10.7 mm / Kit anta PROFIXDOOR vetri fissi 12/12.7 mm	1 Pz
CER148ALSQ	Cerniera per stipiti squadrata	2 Pz
AP2203BORH	Serratura meccanica con foro per cilindro	1 Pz
APHANDSC	Maniglia squadrata chiusa	1 Pz
SERH17	Incontro serratura	1 Pz
LAVPRO2	Lavorazione su misura	1 Pz
CISA2227U / **CISA2227D**	Cilindro europeo chiave unica / Cilindro europeo chiave diversa	1 Pz

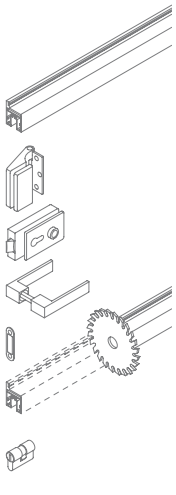

Art.	Descrizione	Anta	Vetri fissi	Chiave	Q.tà
PD148SKIT10U	Kit completo PROFIXDOOR su misura	Da **8** a **13.5** mm	Da **10** a **10.7** mm	Chiave unica	1 Pz
PD148SKIT10D	Kit completo PROFIXDOOR su misura	Da **8** a **13.5** mm	Da **10** a **10.7** mm	Chiave diversa	1 Pz
PD148SKIT10SC	Kit completo PROFIXDOOR su misura	Da **8** a **13.5** mm	Da **10** a **10.7** mm	Senza cilindro	1 Pz
PD148SKIT12U	Kit completo PROFIXDOOR su misura	Da **8** a **13.5** mm	Da **12** a **12.7** mm	Chiave unica	1 Pz
PD148SKIT12D	Kit completo PROFIXDOOR su misura	Da **8** a **13.5** mm	Da **12** a **12.7** mm	Chiave diversa	1 Pz
PD148SKIT12SC	Kit completo PROFIXDOOR su misura	Da **8** a **13.5** mm	Da **12** a **12.7** mm	Senza cilindro	1 Pz

SCHEMI E DIMENSIONAMENTO VETRI CONSIGLIATI

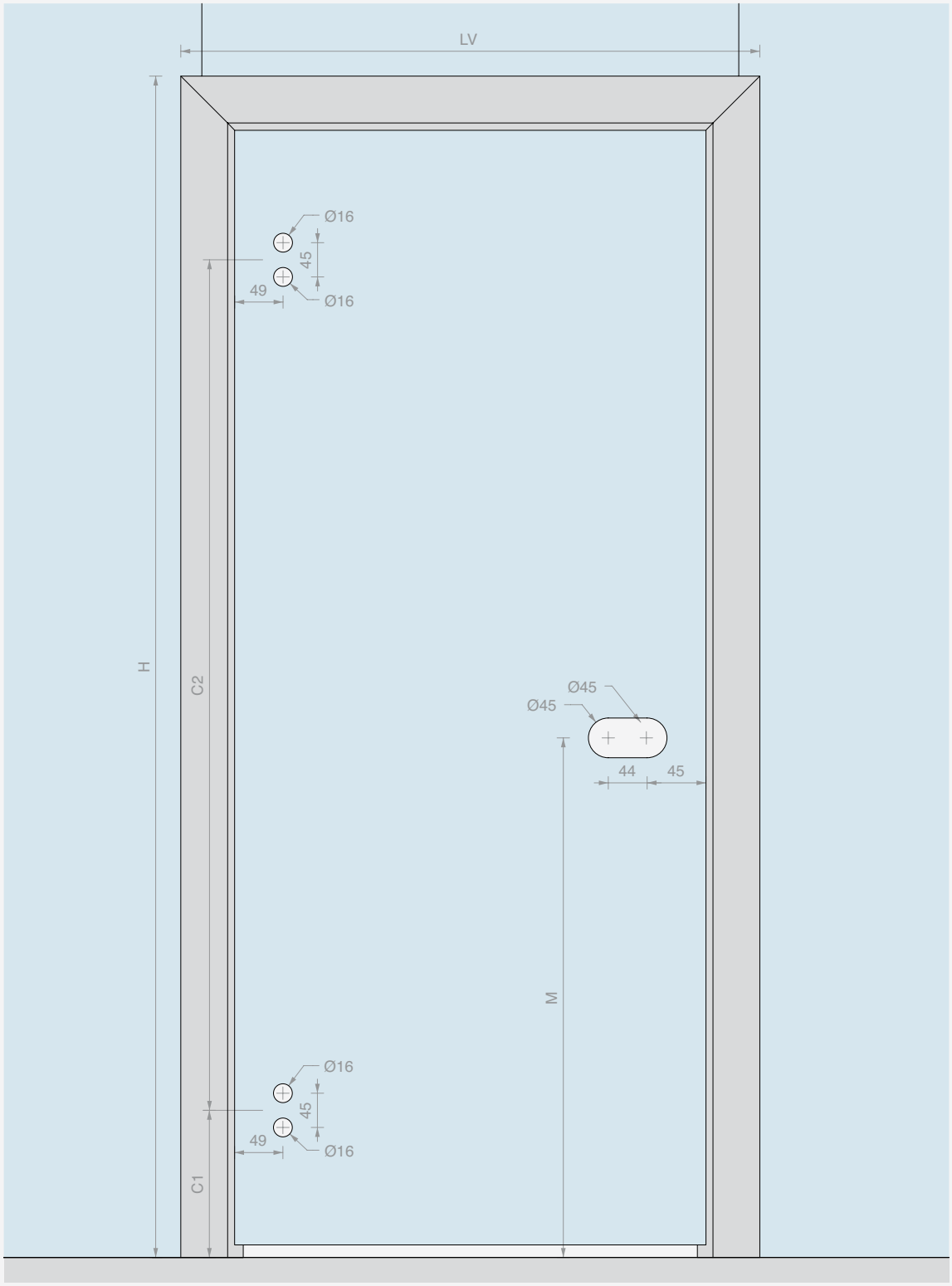

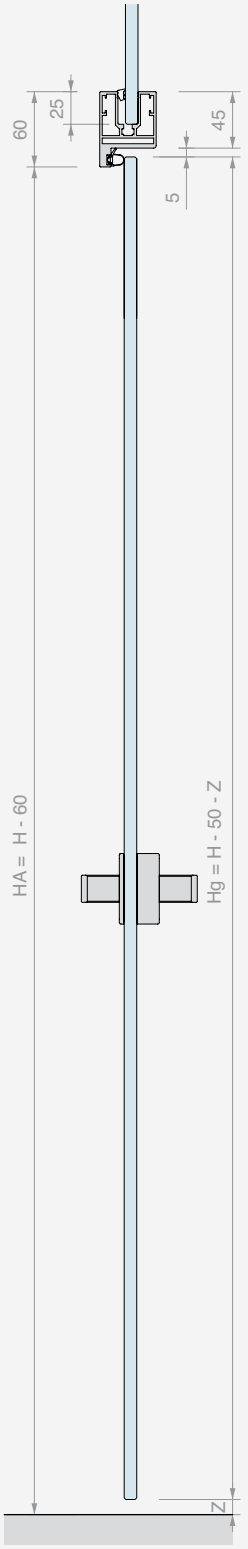

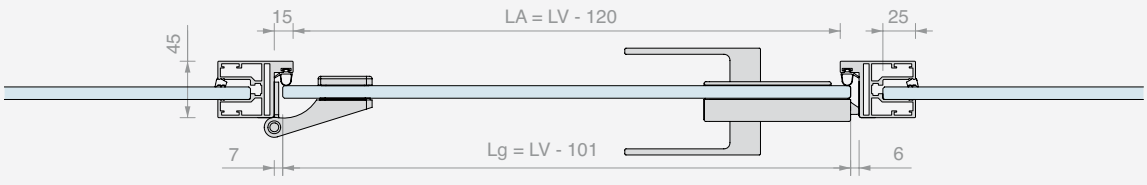



KIT COMPLETO PROFIXDOOR 4AL

Materiale: Alluminio

Finitura: /6 /88 /97

Abbattimento acustico testato da 31 a 33 dB

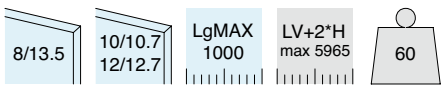

Kit costituito da:

Art.	Descrizione	Q.tà
PDKIT02 / **PDKIT05**	Kit anta PROFIXDOOR vetri fissi 10/10.7 mm / Kit anta PROFIXDOOR vetri fissi 12/12.7 mm	1 Pz
CER4AL	Cerniera per stipiti stondata	2 Pz
AP1203BORH	Serratura meccanica con foro per cilindro	1 Pz
APHANDRC	Maniglia stondata chiusa	1 Pz
SERH17	Incontro serratura	1 Pz
LAVPRO2	Lavorazione su misura	1 Pz
CISA2227U / **CISA2227D**	Cilindro europeo chiave unica / Cilindro europeo chiave diversa	1 Pz

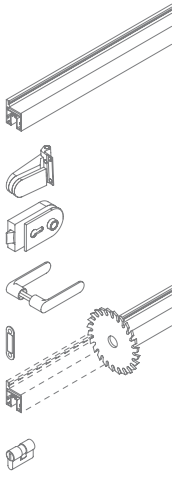

Art.	Descrizione	Anta	Vetri fissi	Chiave	Q.tà
PD4RKIT10U	Kit completo PROFIXDOOR su misura	Da **8** a **13.5** mm	Da **10** a **10.7** mm	Chiave unica	1 Pz
PD4RKIT10D	Kit completo PROFIXDOOR su misura	Da **8** a **13.5** mm	Da **10** a **10.7** mm	Chiave diversa	1 Pz
PD4RKIT10SC	Kit completo PROFIXDOOR su misura	Da **8** a **13.5** mm	Da **10** a **10.7** mm	Senza cilindro	1 Pz
PD4RKIT12U	Kit completo PROFIXDOOR su misura	Da **8** a **13.5** mm	Da **12** a **12.7** mm	Chiave unica	1 Pz
PD4RKIT12D	Kit completo PROFIXDOOR su misura	Da **8** a **13.5** mm	Da **12** a **12.7** mm	Chiave diversa	1 Pz
PD4RKIT12SC	Kit completo PROFIXDOOR su misura	Da **8** a **13.5** mm	Da **12** a **12.7** mm	Senza cilindro	1 Pz

SCHEMI E DIMENSIONAMENTO VETRI CONSIGLIATI

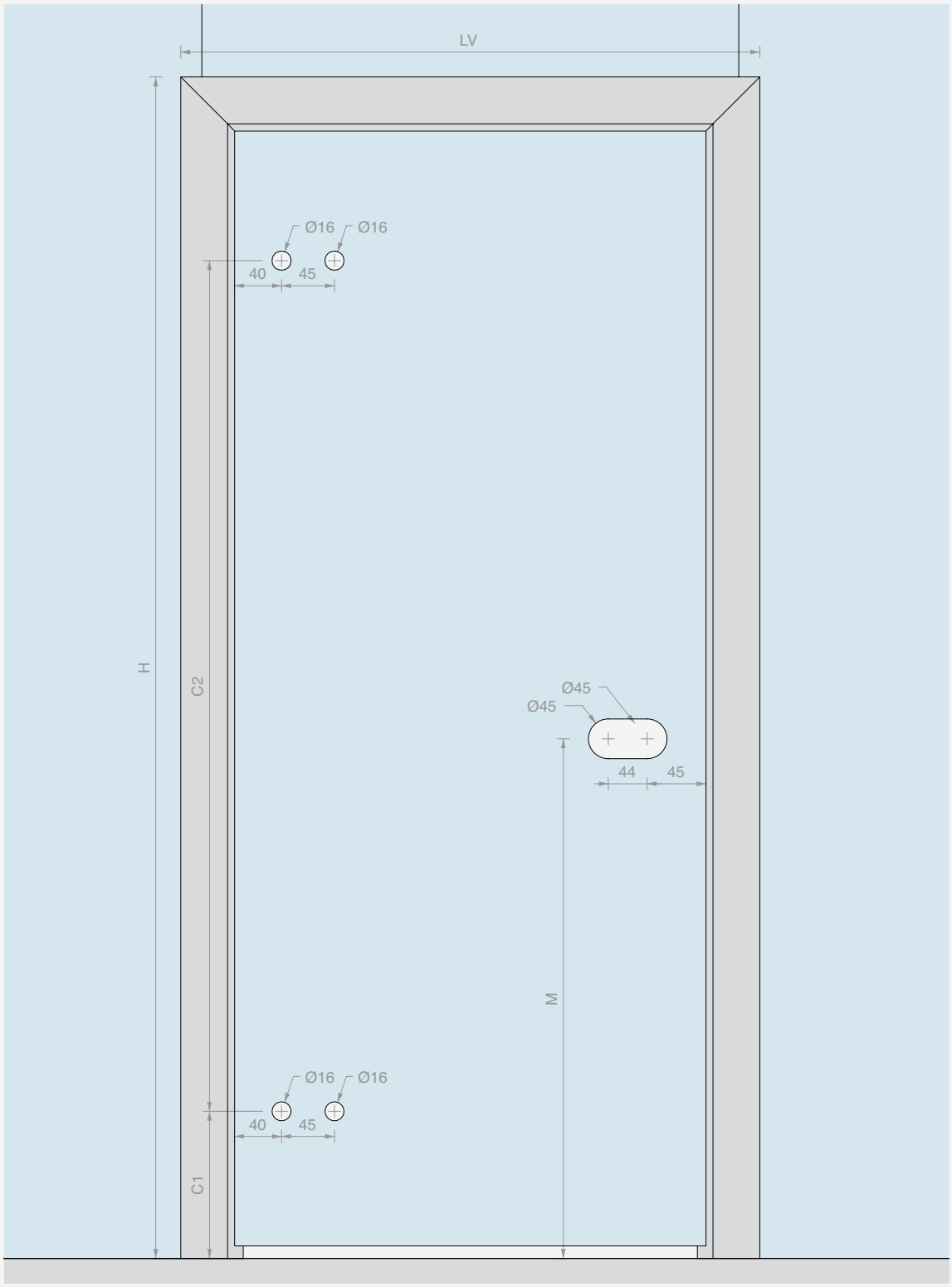

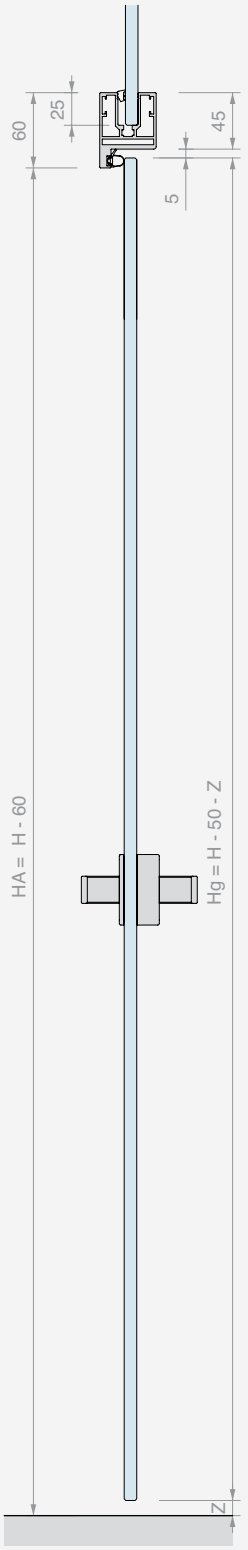

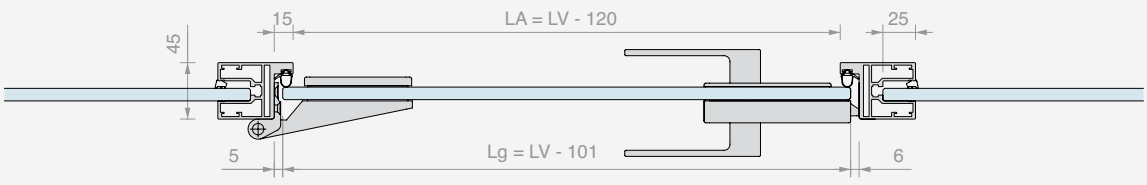



KIT COMPLETO PROFIXDOOR 148AL

Materiale: Alluminio

Finitura: /6 /88 /97

Abbattimento acustico testato da 31 a 33 dB

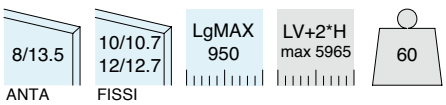

Kit costituito da:

Art.	Descrizione	Q.tà
PDKIT02 / **PDKIT05**	Kit anta PROFIXDOOR vetri fissi 10/10.7 mm / Kit anta PROFIXDOOR vetri fissi 12/12.7 mm	1 Pz
CER148AL	Cerniera per stipiti stondata	2 Pz
AP1203BORH	Serratura meccanica con foro per cilindro	1 Pz
APHANDRC	Maniglia stondata chiusa	1 Pz
SERH17	Incontro serratura	1 Pz
LAVPRO2	Lavorazione su misura	1 Pz
CISA2227U / **CISA2227D**	Cilindro europeo chiave unica / Cilindro europeo chiave diversa	1 Pz

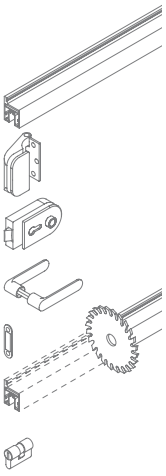

Art.	Descrizione	Anta	Vetri fissi	Chiave	Q.tà
PD148RKIT10U	Kit completo PROFIXDOOR su misura	Da **8** a **13.5** mm	Da **10** a **10.7** mm	Chiave unica	1 Pz
PD148RKIT10D	Kit completo PROFIXDOOR su misura	Da **8** a **13.5** mm	Da **10** a **10.7** mm	Chiave diversa	1 Pz
PD148RKIT10SC	Kit completo PROFIXDOOR su misura	Da **8** a **13.5** mm	Da **10** a **10.7** mm	Senza cilindro	1 Pz
PD148RKIT12U	Kit completo PROFIXDOOR su misura	Da **8** a **13.5** mm	Da **12** a **12.7** mm	Chiave unica	1 Pz
PD148RKIT12D	Kit completo PROFIXDOOR su misura	Da **8** a **13.5** mm	Da **12** a **12.7** mm	Chiave diversa	1 Pz
PD148RKIT12SC	Kit completo PROFIXDOOR su misura	Da **8** a **13.5** mm	Da **12** a **12.7** mm	Senza cilindro	1 Pz

SCHEMI E DIMENSIONAMENTO VETRI CONSIGLIATI

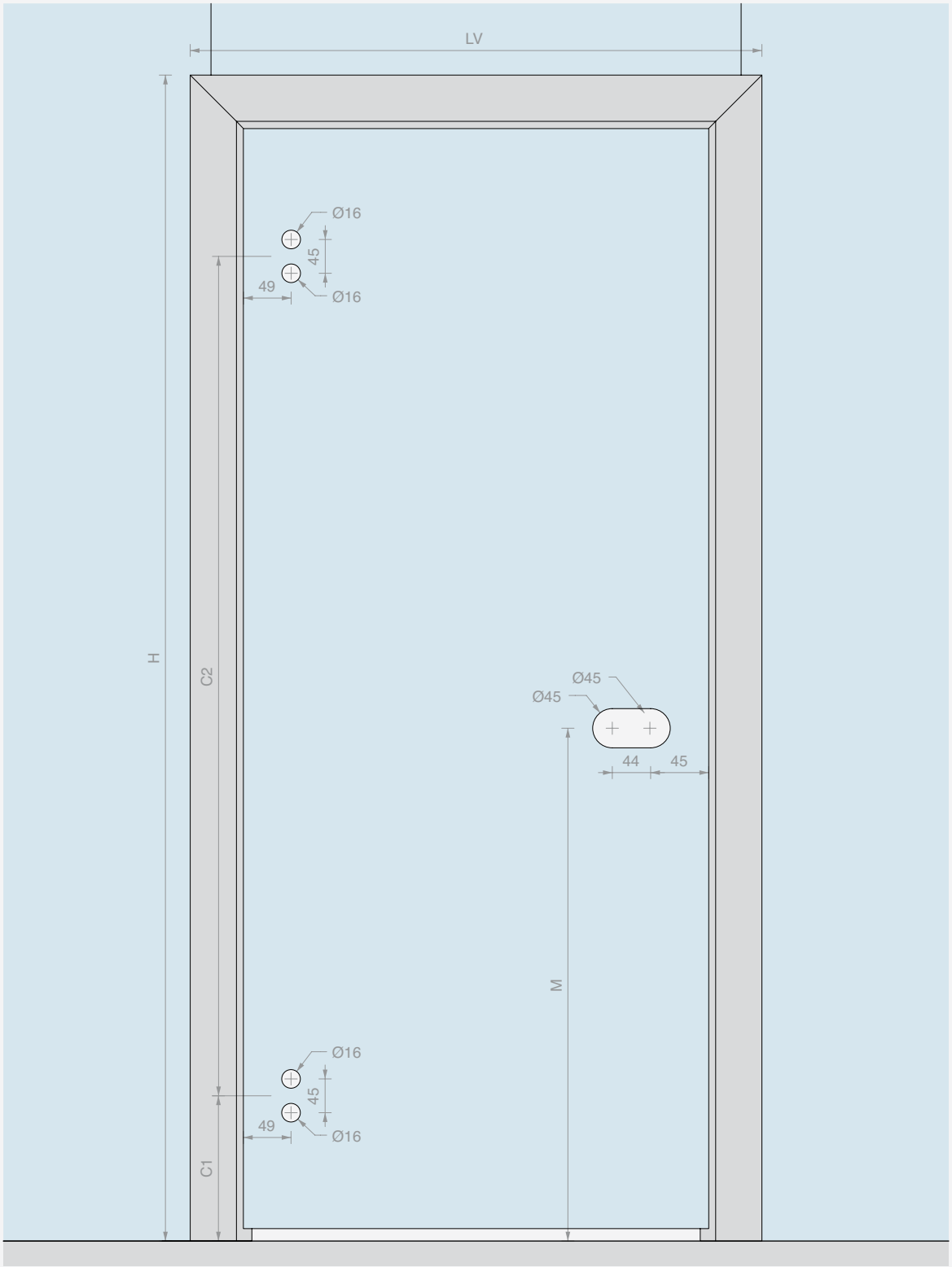

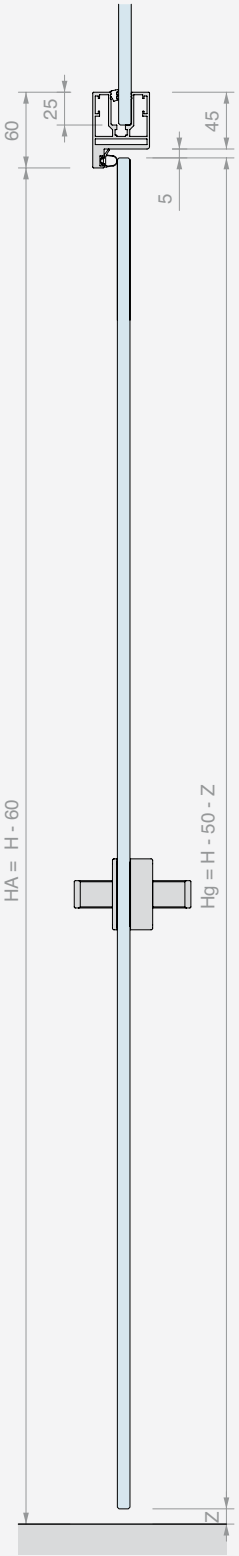

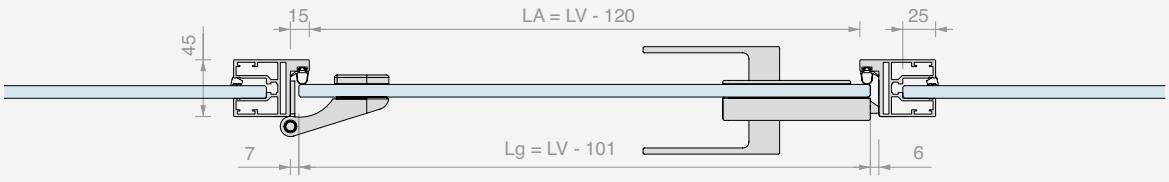

MODULO PER ORDINE PROFIXDOOR SU MISURA

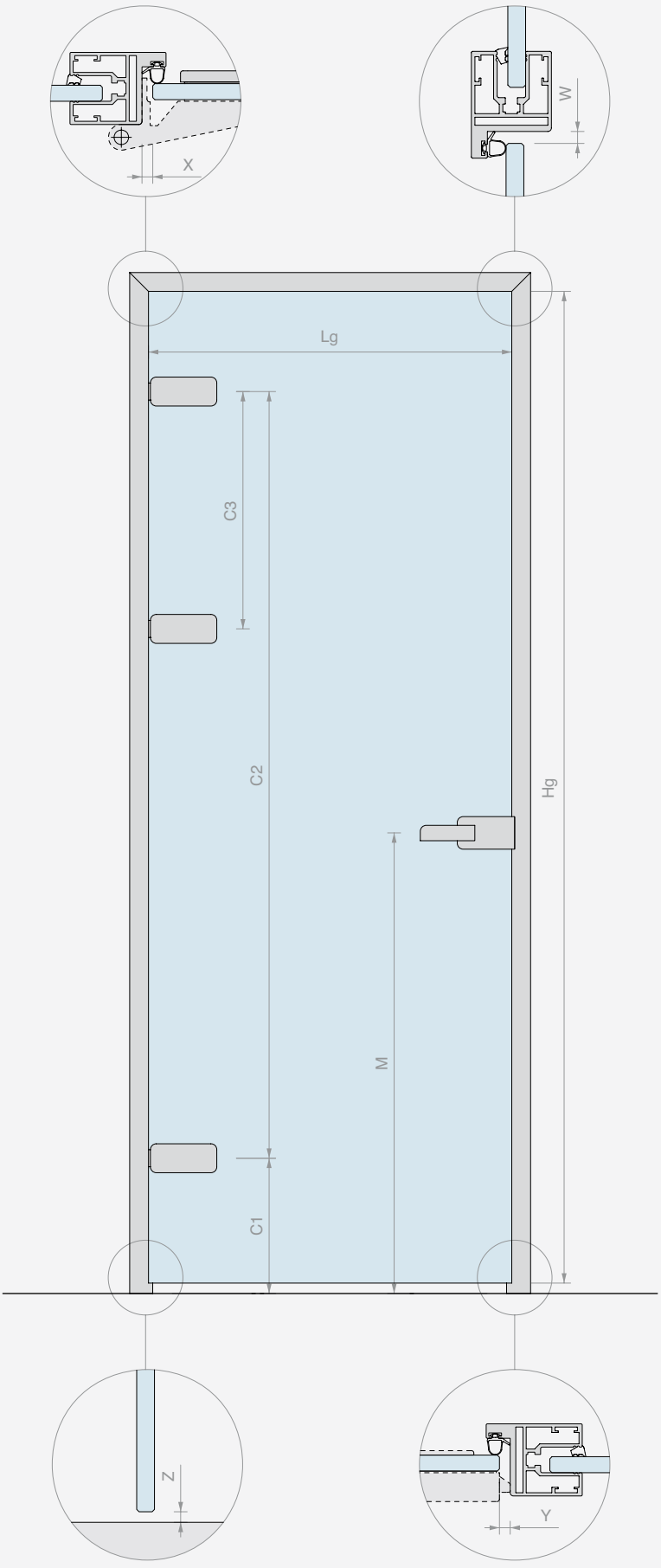



LAVORAZIONI RIFERITE AL PROFILO

DIMENSIONI ANTA

Lg = _____ mm

Hg = _____ mm

SPESSORE ANTA

_____ mm

SPESSORE VETRI FISSI

_____ mm

ALTRE DIMENSIONI

☐ Valori come da vostro consiglio

X = _____ mm

Z = _____ mm

Y = _____ mm

W = _____ mm

C1 = _____ mm

C2 = _____ mm

C3 = _____ mm
(se presente)

M = _____ mm

☐ Apertura sinistra

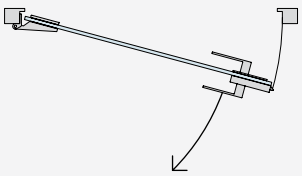

☐ Apertura destra

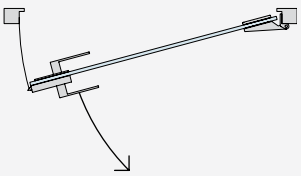

FINITURA E QUANTITÀ DEL KIT COMPLETO

☐ /6 ALLUMINIO NERO

☐ /88 ALLUMINIO SIMIL INOX SATIN

☐ /97 ALLUMINIO OPACO

☐ Altro _____

Q.tà = _____ Pz

ACCESSORI

CERNIERE

Q.tà = ___ Pz

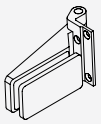

☐ CER4ALSQ
Cerniera per stipiti squadrata

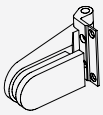

☐ CER4AL
Cerniera per stipiti stondata



☐ FA50
Cerniera per stipiti stretti quadrata

(allegare scheda tecnica)

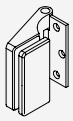

☐ CER148ALSQ
Cerniera per stipiti squadrata

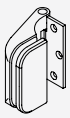

☐ CER148AL
Cerniera per stipiti stondata

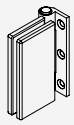

☐ FA100
Cerniera per stipiti stretti rettangolare

☐ ALTRO

SERRATURA

Q.tà = ___ Pz

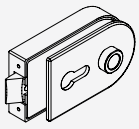

☐ AP1203BORH
Serratura meccanica con foro per cilindro

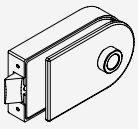

☐ AP1203BOST
Serratura meccanica senza foro per cilindro

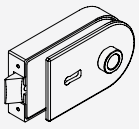

☐ AP1203BOPA
Serratura meccanica con chiave patent

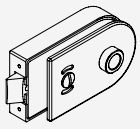

☐ AP1203BOKS
Serratura meccanica libero/occupato

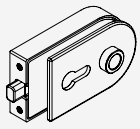

☐ AP1203BOMG
Serratura magnetica con foro per cilindro

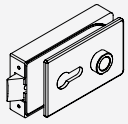

☐ AP2203BORH
Serratura meccanica con foro per cilindro

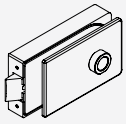

☐ AP2203BOST
Serratura meccanica senza foro per cilindro

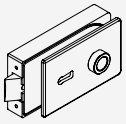

☐ AP2203BOPA
Serratura meccanica con chiave patent

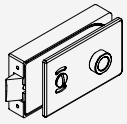

☐ AP2203BOKS
Serratura meccanica libero/occupato

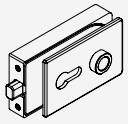

☐ AP2203BOMG
Serratura magnetica con foro per cilindro

(allegare scheda tecnica)

☐ ALTRO

MANIGLIA

Q.tà = ___ Pz

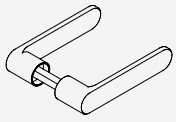

☐ APHANDRC
Maniglia stondata chiusa

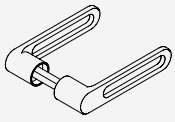

☐ APHANDRH
Maniglia stondata aperta

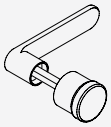

☐ APHAFKRC
Maniglia stondata chiusa con pomello fisso

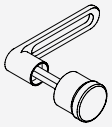

☐ APHAFKRH
Maniglia stondata aperta con pomello fisso

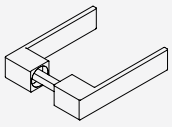

☐ APHANDSC
Maniglia squadrata chiusa

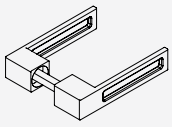

☐ APHANDSH
Maniglia squadrata aperta

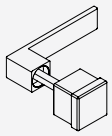

☐ APHAFKSC
Maniglia squadrata chiusa con pomello fisso

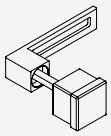

☐ APHAFKSH
Maniglia squadrata aperta con pomello fisso

CILINDRO (se necessario)

Q.tà = ___ Pz



☐ CISA2227D
Cilindro chiave diversa



☐ CISA2227U
Cilindro chiave unica

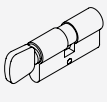

☐ S1217U
Cilindro chiave unica con pomello

INCONTRO

Q.tà = ___ Pz



☐ SERH17
Incontro per scrocco meccanico



☐ APROIN17M
Incontro per scrocco magnetico

(allegare scheda tecnica)

☐ ALTRO

KIT ANTA PROFIXDOOR

Materiale: Alluminio
Finitura: /6 /88 /97

Abbattimento acustico testato da 31 a 33 dB

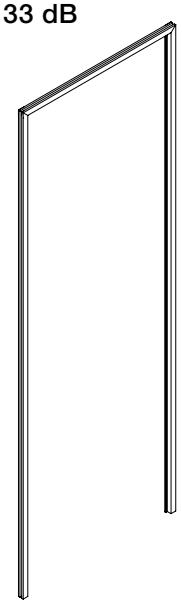



SCHEMI E DIMENSIONAMENTO VETRI CONSIGLIATI



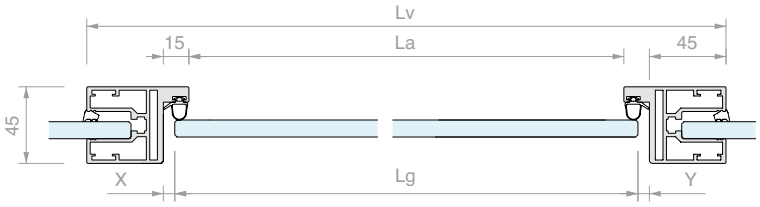

Kit costituito da:

Art.	Descrizione	Q.tà
PFDOOR66	Profilo per ante e vetri fissi	1 Pz
PD001	N.4 staffe di unione	1 Pz
PD002	N.4 staffe di allineamento	1 Pz
PD8A	Guarnizione di battuta grigia	6 m
PFDOORCUT	Taglio su misura	1 Pz
GTUP6 / **GTUP4**	Fermavetro per 10/10.7 mm / Fermavetro per 12/12.7 mm	6 m

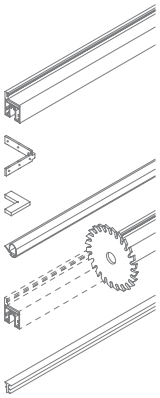

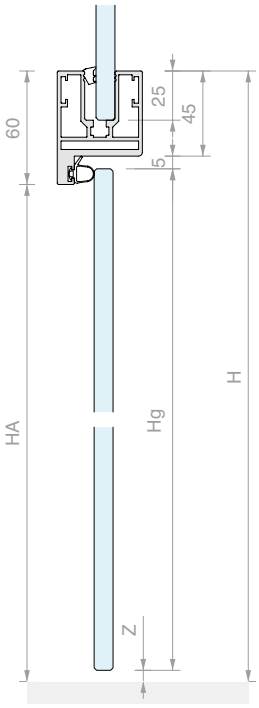

FORMULE

Lg = LV - (90 + X + Y)
Hg = H - 50 - Z

ALTRE MISURE

LA = LV - 120
HA = H - 60

Le quote X e Y dipenderanno dalle cerniere e dalla serratura utilizzate

Art.	Descrizione	Ante	Vetri fissi	Q.tà
PDKIT02	Kit anta PROFIXDOOR su misura	Da **8** a **13.5** mm	Da **10** a **10.7** mm	1 Pz
PDKIT05	Kit anta PROFIXDOOR su misura	Da **8** a **13.5** mm	Da **12** a **12.7** mm	1 Pz



PROFILO PER ANTE E VETRI FISSI PROFIXDOOR

Materiale: Alluminio

Guarnizione GTUP da ordinare separatamente

Finitura: /6 /10 /88 /97

Abbattimento acustico testato da 31 a 33 dB

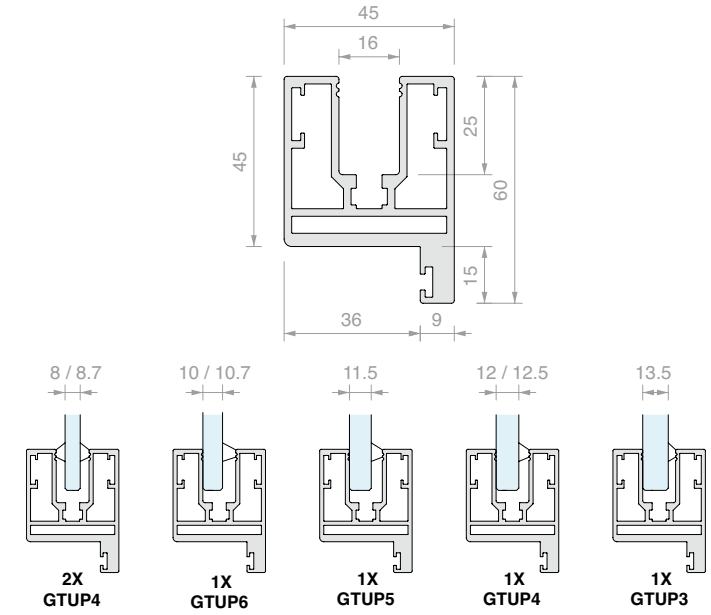

Art.	Lunghezza	Ante	Vetri fissi	Q.tà
PFDOOR6615	**1497** mm	Da **8** a **13.5** mm	Da **8** a **13.5** mm	1 Pz
PFDOOR6630	**2998** mm	Da **8** a **13.5** mm	Da **8** a **13.5** mm	1 Pz
PFDOOR66	**6000** mm	Da **8** a **13.5** mm	Da **8** a **13.5** mm	1 Pz



PROFILO PER ANTE E VETRI FISSI PROFIXDOOR

Materiale: Alluminio

Guarnizione GTUP da ordinare separatamente

Finitura: /6 /10 /88 /97

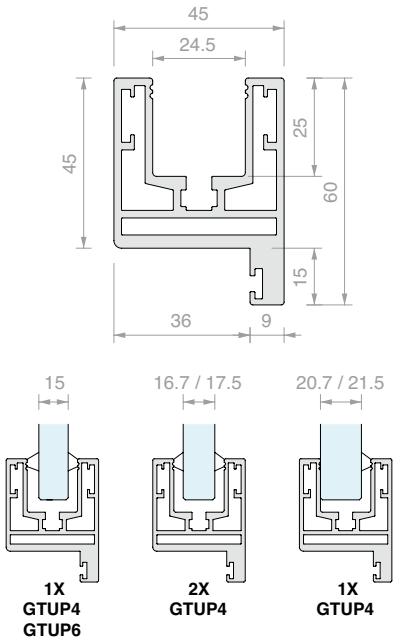

Art.	Lunghezza	Ante	Vetri fissi	Q.tà
PFDOOR81015	**1497** mm	Da **8** a **13.5** mm	Da **15** a **21.5** mm	1 Pz
PFDOOR81030	**2998** mm	Da **8** a **13.5** mm	Da **15** a **21.5** mm	1 Pz
PFDOOR810	**6000** mm	Da **8** a **13.5** mm	Da **15** a **21.5** mm	1 Pz



GUARNIZIONE DI BATTUTA

Materiale: Silicone

Finitura: /6 /97

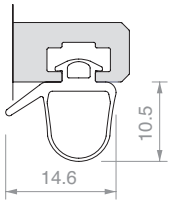

Art.	Per vetri	Q.tà
PD8A	Da **8** a **10.76** mm	1 m

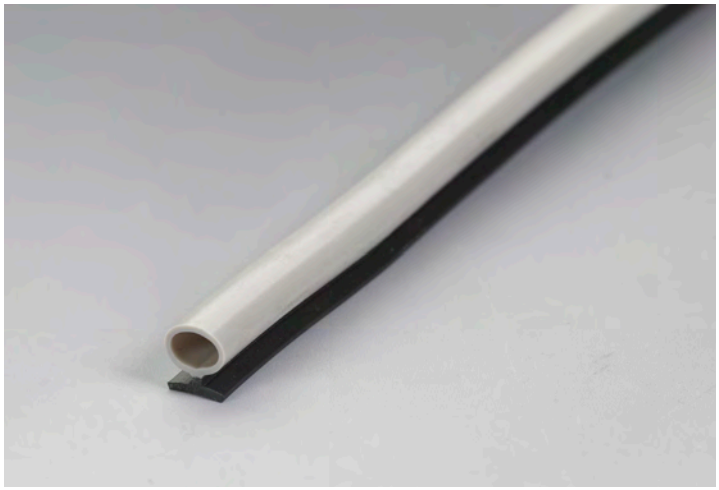

GUARNIZIONE DI BATTUTA

Materiale: PVC

Finitura: /6 /97

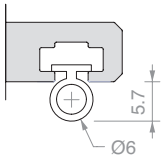

Art.	Per vetri	Q.tà
PD12	Da **11.52** a **13.52** mm	1 m



N.4 STAFFE UNIONE PROFILI A 90°

Materiale: Acciaio AISI 304

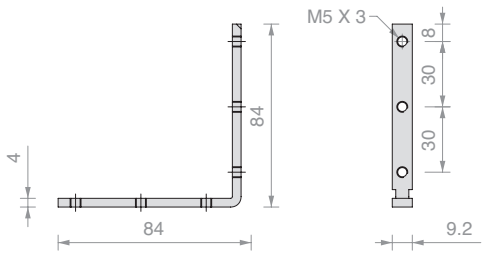

Art.	Q.tà
PD001	1 Pz



N.4 STAFFA ALLINEAMENTO PROFILI A 90°

Materiale: POM

Finitura: /6

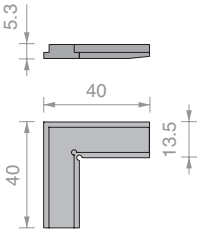

Art.	Q.tà
PD002	1 Pz



KIT FISSAGGIO A MURO PFDOOR66

Materiale: Alluminio

Non è utilizzabile in caso di muro su tutti e 3 i lati

Finitura: /97

TIPOLOGIA DI APPLICAZIONI:

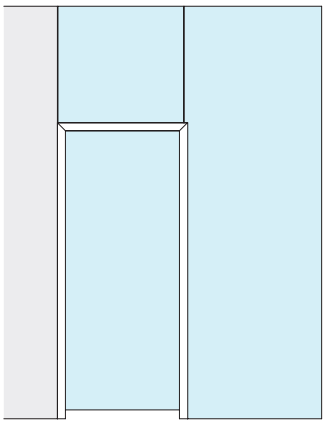

1 x PDMUR66

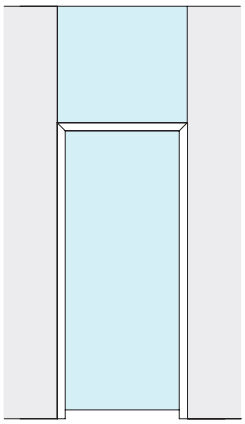

2 x PDMUR66

Art.	Q.tà
PDMUR66	1 Pz

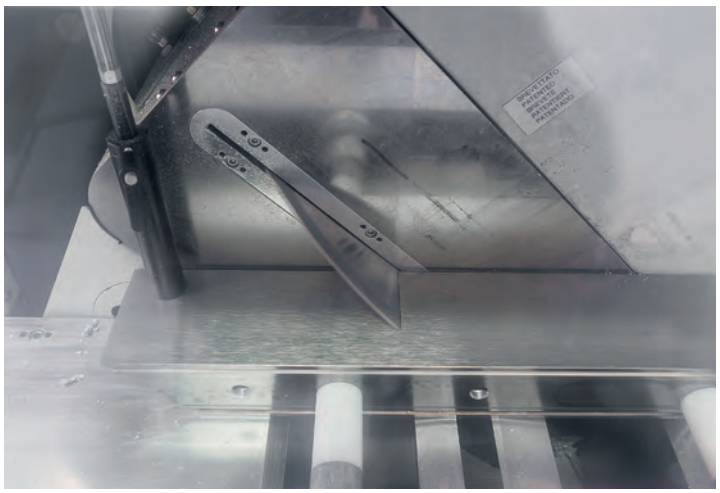

CALCOLO E TAGLIO A 45° PROFIXDOOR

Art.	Q.tà
PFDOORCUT	1 Pz



LAVORAZIONI SU PROFIXDOOR

Si consiglia di compliare i moduli a pag. 426/427
disponibli in formato editabile anche sul sito web

Art.	Lavorazioni	Q.tà
LAVCER	per 2 cerniere Logli	1 Pz
LAVSER	per incontro Logli	1 Pz
LAVPRO2	per 2 cerniere e incontro Logli	1 Pz
LAVPRO3	per 3 cerniere e incontro Logli	1 Pz



KIT COMPLETO IMBOTTE A “L” 50

Materiale: Alluminio

Finitura: /6 /97

Kit costituito da:

Art.	Descrizione	Q.tà
IMB25KIT	Kit anta IMBOTTE a “L”	1 Pz
FA50	Cerniera per stipiti stretti quadrata	2 Pz
AP2203BORH	Serratura meccanica con foro per cilindro	1 Pz
APHANDSC	Maniglia squadrata chiusa	1 Pz
SERH17	Incontro serratura	1 Pz
LAVPRO2	Lavorazione su misura	1 Pz
CISA2227U / **CISA2227D**	Cilindro europeo chiave unica / Cilindro europeo chiave diversa	1 Pz

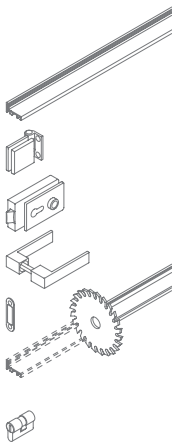

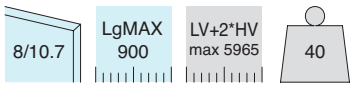

Art.	Descrizione	Per vetri	Chiave	Q.tà
IMB2550SKITU	Kit completo IMBOTTE a “L” 50 su misura	Da **8** a **10.7** mm	Chiave unica	1 Pz
IMB2550SKITD	Kit completo IMBOTTE a “L” 50 su misura	Da **8** a **10.7** mm	Chiave diversa	1 Pz
IMB2550SKITSC	Kit completo IMBOTTE a “L” 50 su misura	Da **8** a **10.7** mm	Senza cilindro	1 Pz

SCHEMI E DIMENSIONAMENTO VETRI CONSIGLIATI

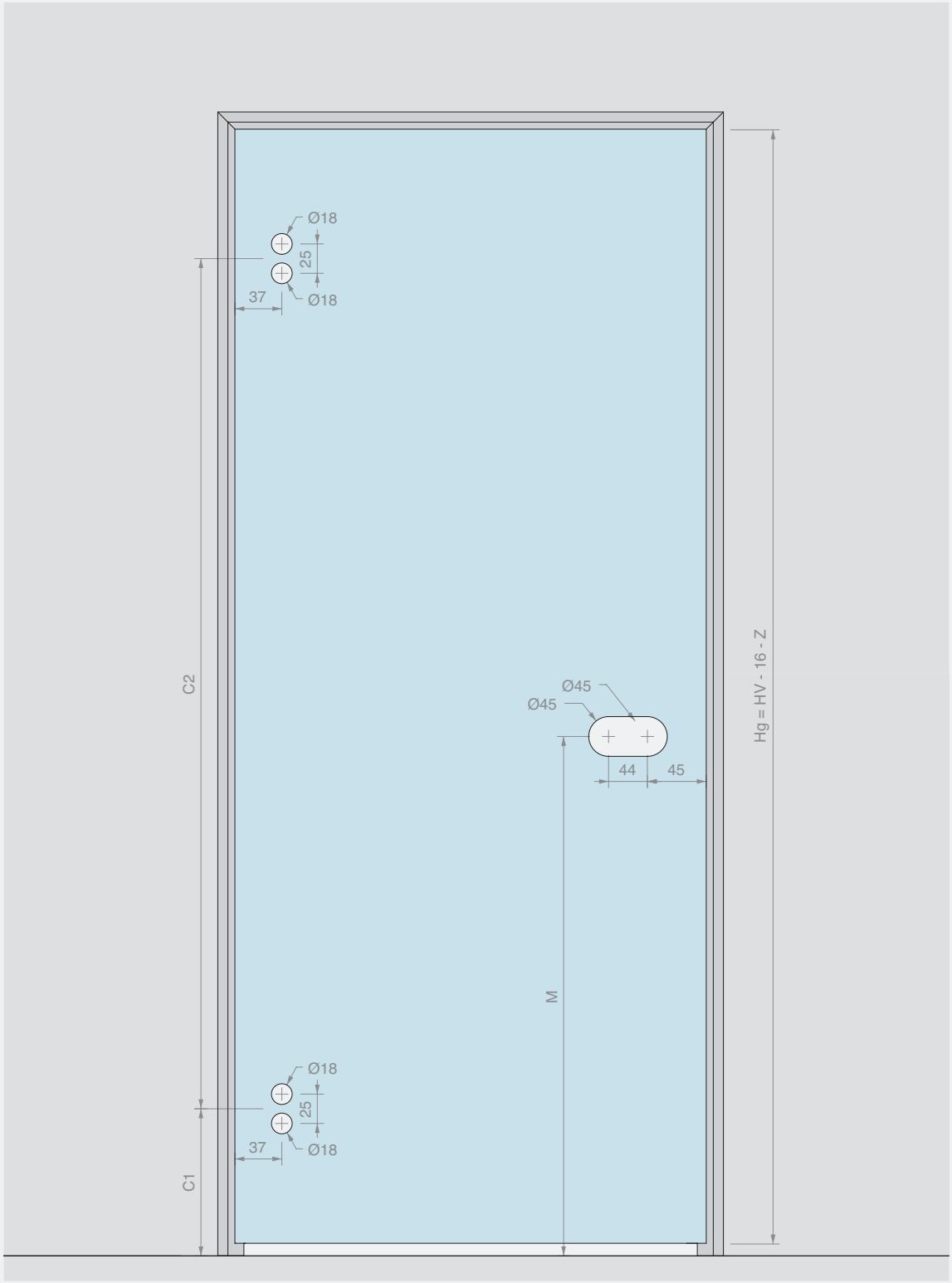

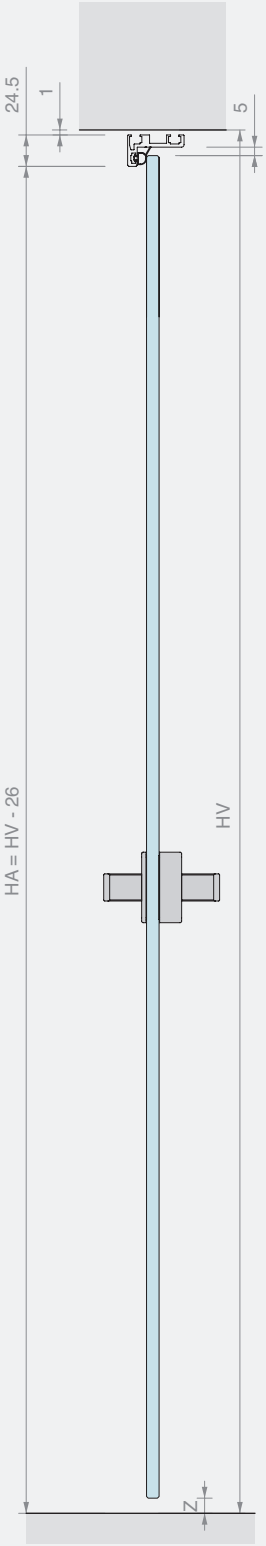

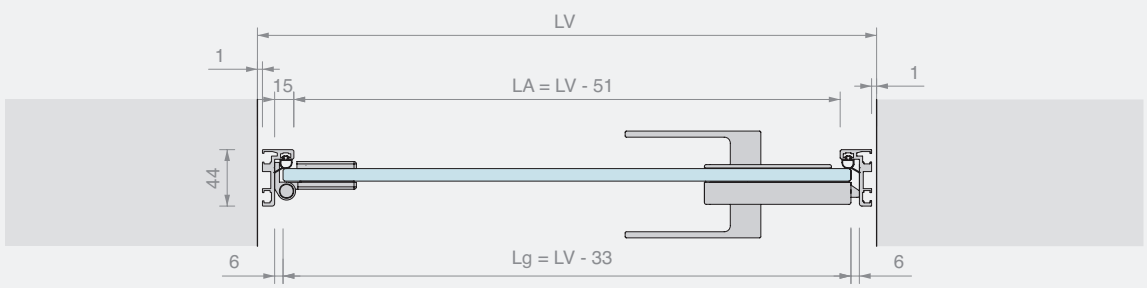

MODULO PER ORDINE IMBOTTE A L SU MISURA

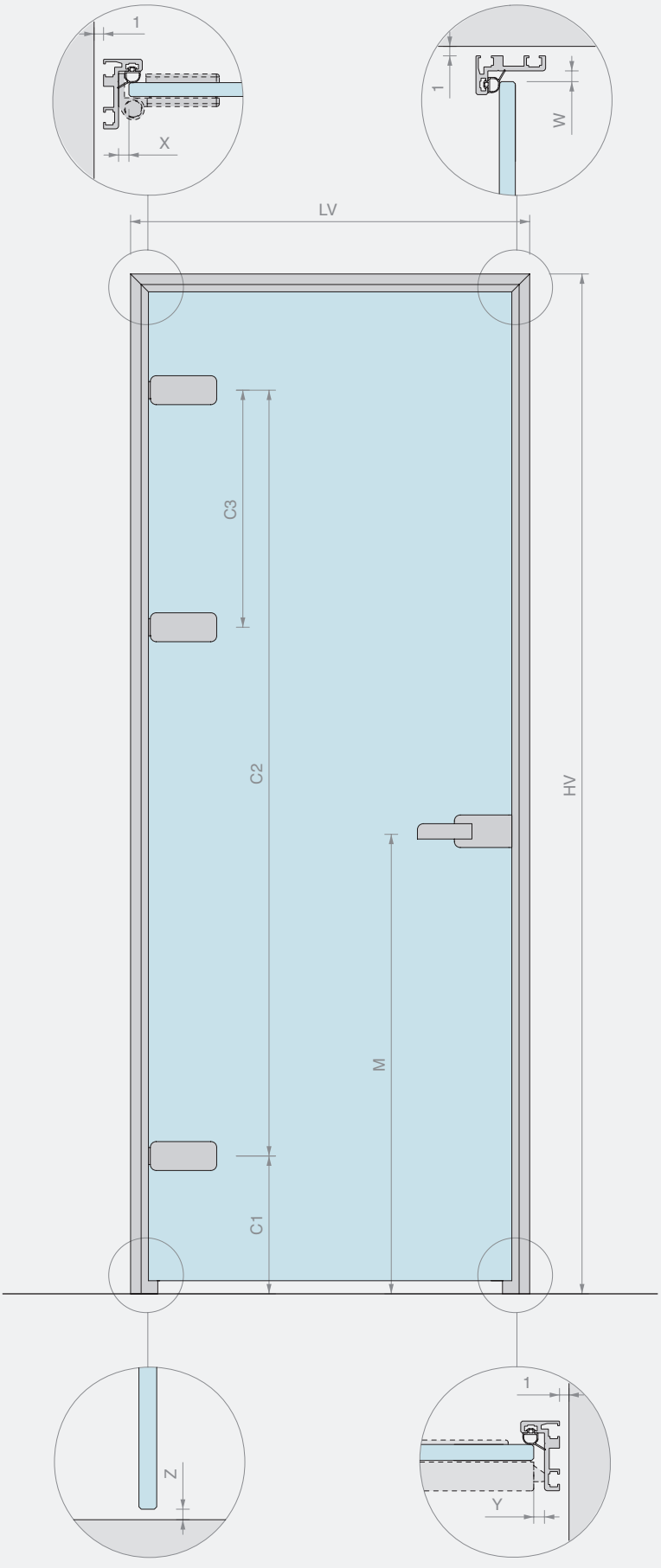



LAVORAZIONI RIFERITE AL PROFILO

DIMENSIONI VANO

LV = _____ mm

HV = _____ mm

SPESSORE ANTA

_____ mm

ALTRE DIMENSIONI

Valori come da vostro consiglio

X = _____ mm

Z = _____ mm

Y = _____ mm

W = _____ mm

C1 = _____ mm

C2 = _____ mm

C3 = _____ mm
(se presente)

M = _____ mm

☐ Apertura sinistra

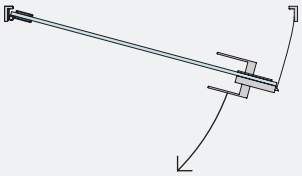

☐ Apertura destra

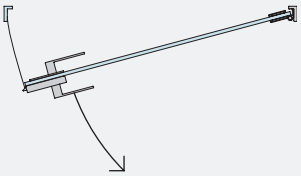

FINITURA E QUANTITÀ DEL KIT COMPLETO

☐ /6 ALLUMINIO NERO

☐ /97 ALLUMINIO OPACO

☐ Altro _____

Q.tà = _____ Pz

ACCESSORI

CERNIERE

Q.tà = ___ Pz



☐ FA50
Cerniera per stipiti stretti quadrata

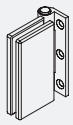

☐ FA100
Cerniera per stipiti stretti rettangolare

(allegare scheda tecnica)

☐ ALTRO

SERRATURA

Q.tà = ___ Pz

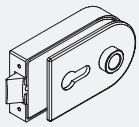

☐ AP1203BORH
Serratura meccanica con foro per cilindro

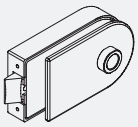

☐ AP1203BOST
Serratura meccanica senza foro per cilindro

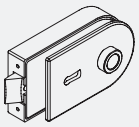

☐ AP1203BOPA
Serratura meccanica con chiave patent

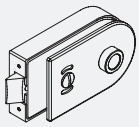

☐ AP1203BOKS
Serratura meccanica libero/occupato

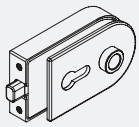

☐ AP1203BOMG
Serratura magnetica con foro per cilindro

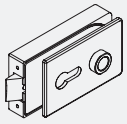

☐ AP2203BORH
Serratura meccanica con foro per cilindro

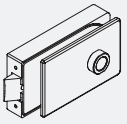

☐ AP2203BOST
Serratura meccanica senza foro per cilindro

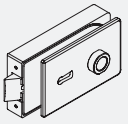

☐ AP2203BOPA
Serratura meccanica con chiave patent

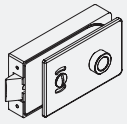

☐ AP2203BOKS
Serratura meccanica libero/occupato

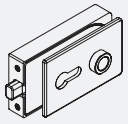

☐ AP2203BOMG
Serratura magnetica con foro per cilindro

(allegare scheda tecnica)

☐ ALTRO

MANIGLIA

Q.tà = ___ Pz

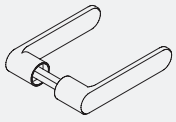

☐ APHANDRC
Maniglia stondata chiusa

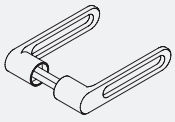

☐ APHANDRH
Maniglia stondata aperta

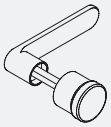

☐ APHAFKRC
Maniglia stondata chiusa con pomello fisso

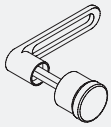

☐ APHAFKRH
Maniglia stondata aperta con pomello fisso

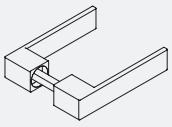

☐ APHANDSC
Maniglia squadrata chiusa

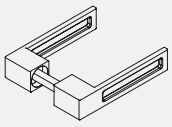

☐ APHANDSH
Maniglia squadrata aperta

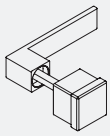

☐ APHAFKSC
Maniglia squadrata chiusa con pomello fisso

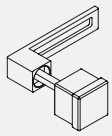

☐ APHAFKSH
Maniglia squadrata aperta con pomello fisso

CILINDRO (se necessario)

Q.tà = ___ Pz



☐ CISA2227D
Cilindro chiave diversa



☐ CISA2227U
Cilindro chiave unica

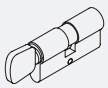

☐ S1217U
Cilindro chiave unica con pomello

INCONTRO

Q.tà = ___ Pz



☐ SERH17
Incontro per scrocco meccanico



☐ APROIN17M
Incontro per scrocco magnetico

(allegare scheda tecnica)

☐ ALTRO



KIT COMPLETO IMBOTTE A “Z” 50

Materiale: Alluminio

Finitura: /6 /97

Kit costituito da:

Art.	Descrizione	Q.tà
IMB43KIT	Kit anta IMBOTTE a “Z”	1 Pz
FA50	Cerniera per stipiti stretti quadrata	2 Pz
AP2203BORH	Serratura meccanica con foro per cilindro	1 Pz
APHANDSC	Maniglia squadrata chiusa	1 Pz
SERH17	Incontro serratura	1 Pz
LAVPRO2	Lavorazione su misura	1 Pz
CISA2227U / **CISA2227D**	Cilindro europeo chiave unica / Cilindro europeo chiave diversa	1 Pz

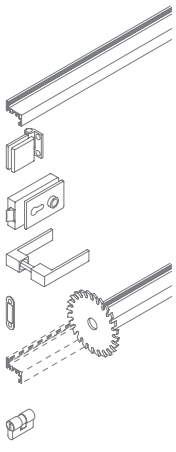

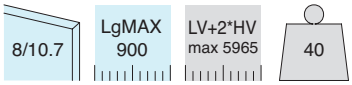

Art.	Descrizione	Per vetri	Chiave	Q.tà
IMB4350KITU	Kit completo IMBOTTE a “Z” 50 su misura	Da **8** a **10.7** mm	Chiave unica	1 Pz
IMB4350KITD	Kit completo IMBOTTE a “Z” 50 su misura	Da **8** a **10.7** mm	Chiave diversa	1 Pz
IMB4350KITSC	Kit completo IMBOTTE a “Z” 50 su misura	Da **8** a **10.7** mm	Senza cilindro	1 Pz

SCHEMI E DIMENSIONAMENTO VETRI CONSIGLIATI

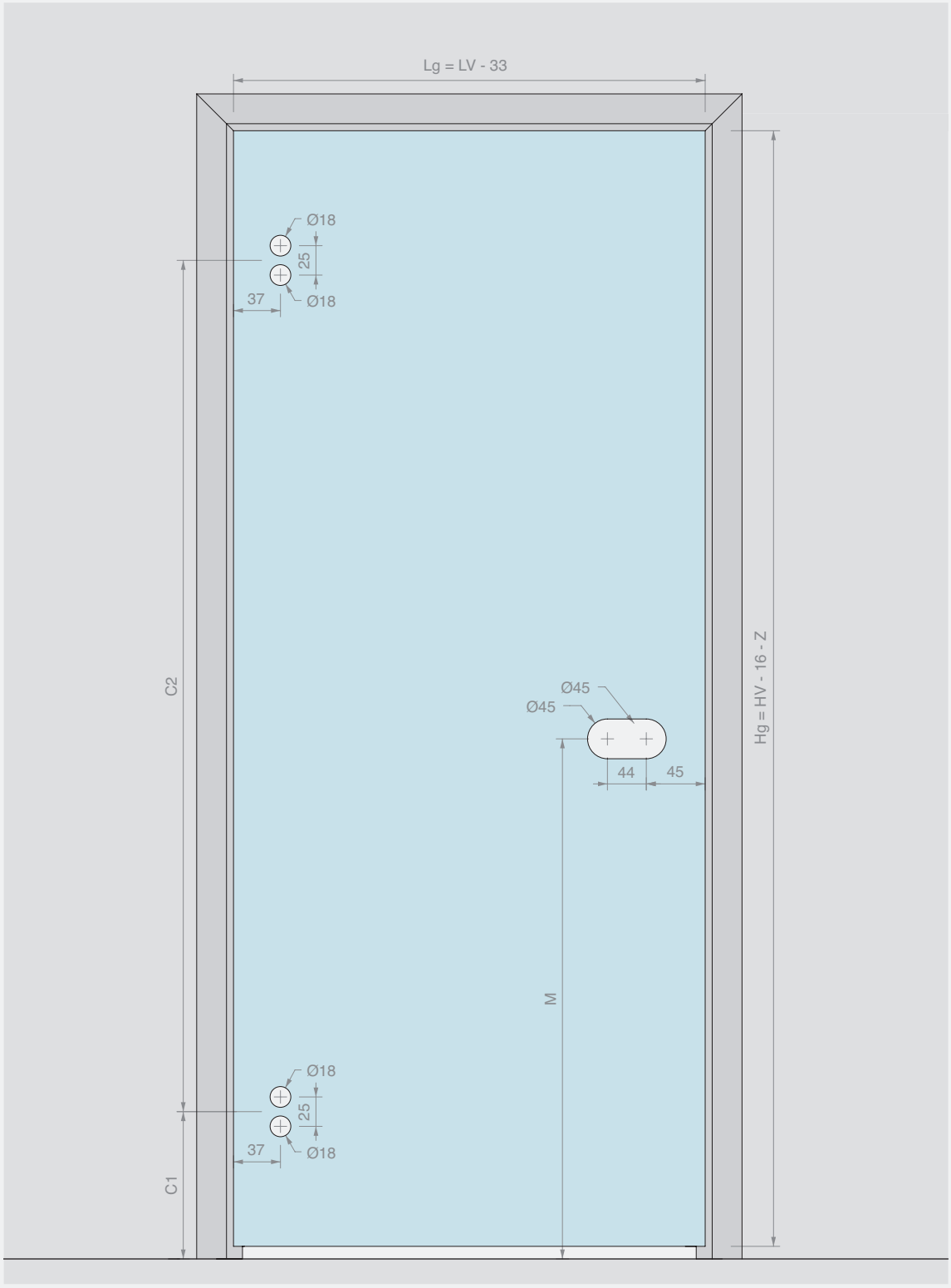

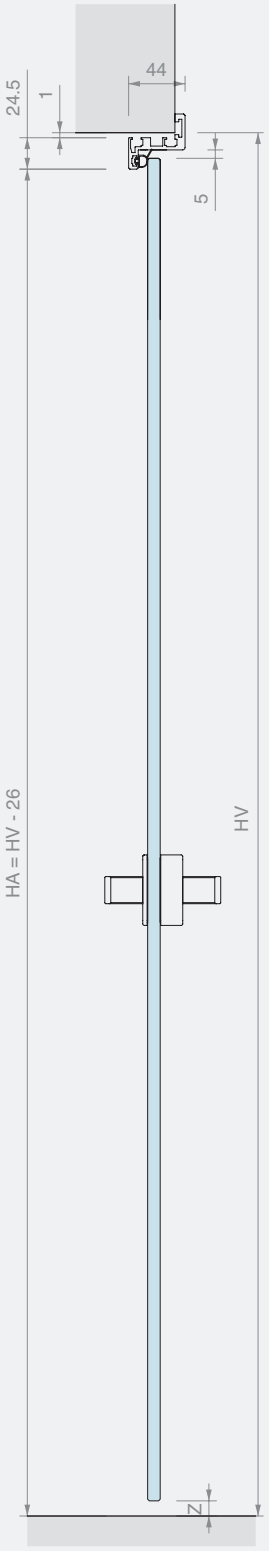

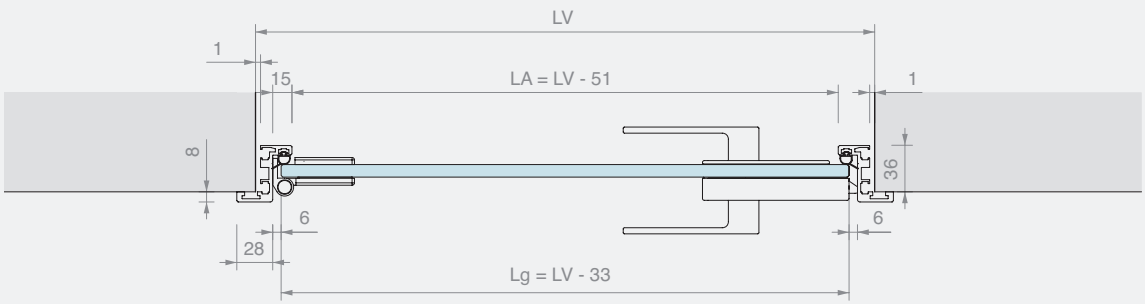



KIT COMPLETO IMBOTTE A “Z” 148AL

Materiale: Alluminio

Finitura: /6 /97

Kit costituito da:

Art.	Descrizione	Q.tà
IMB43KIT	Kit anta IMBOTTE a “Z”	1 Pz
CER148AL	Cerniera per stipiti stondata	2 Pz
AP1203BORH	Serratura meccanica con foro per cilindro	1 Pz
APHANDRC	Maniglia stondata chiusa	1 Pz
SERH17	Incontro serratura	1 Pz
LAVPRO2	Lavorazione su misura	1 Pz
CISA2227U / **CISA2227D**	Cilindro europeo chiave unica / Cilindro europeo chiave diversa	1 Pz

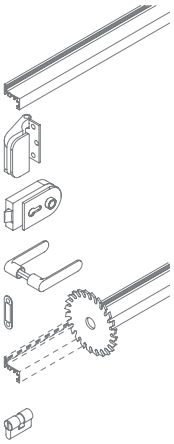

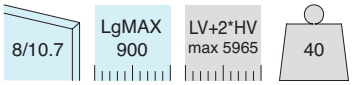

Art.	Descrizione	Per vetri	Chiave	Q.tà
IMB43148KITU	Kit completo IMBOTTE a “Z” 148AL su misura	Da **8** a **10.7** mm	Chiave unica	1 Pz
IMB43148KITD	Kit completo IMBOTTE a “Z” 148AL su misura	Da **8** a **10.7** mm	Chiave diversa	1 Pz
IMB43148KITSC	Kit completo IMBOTTE a “Z” 148AL su misura	Da **8** a **10.7** mm	Senza cilindro	1 Pz

SCHEMI E DIMENSIONAMENTO VETRI CONSIGLIATI

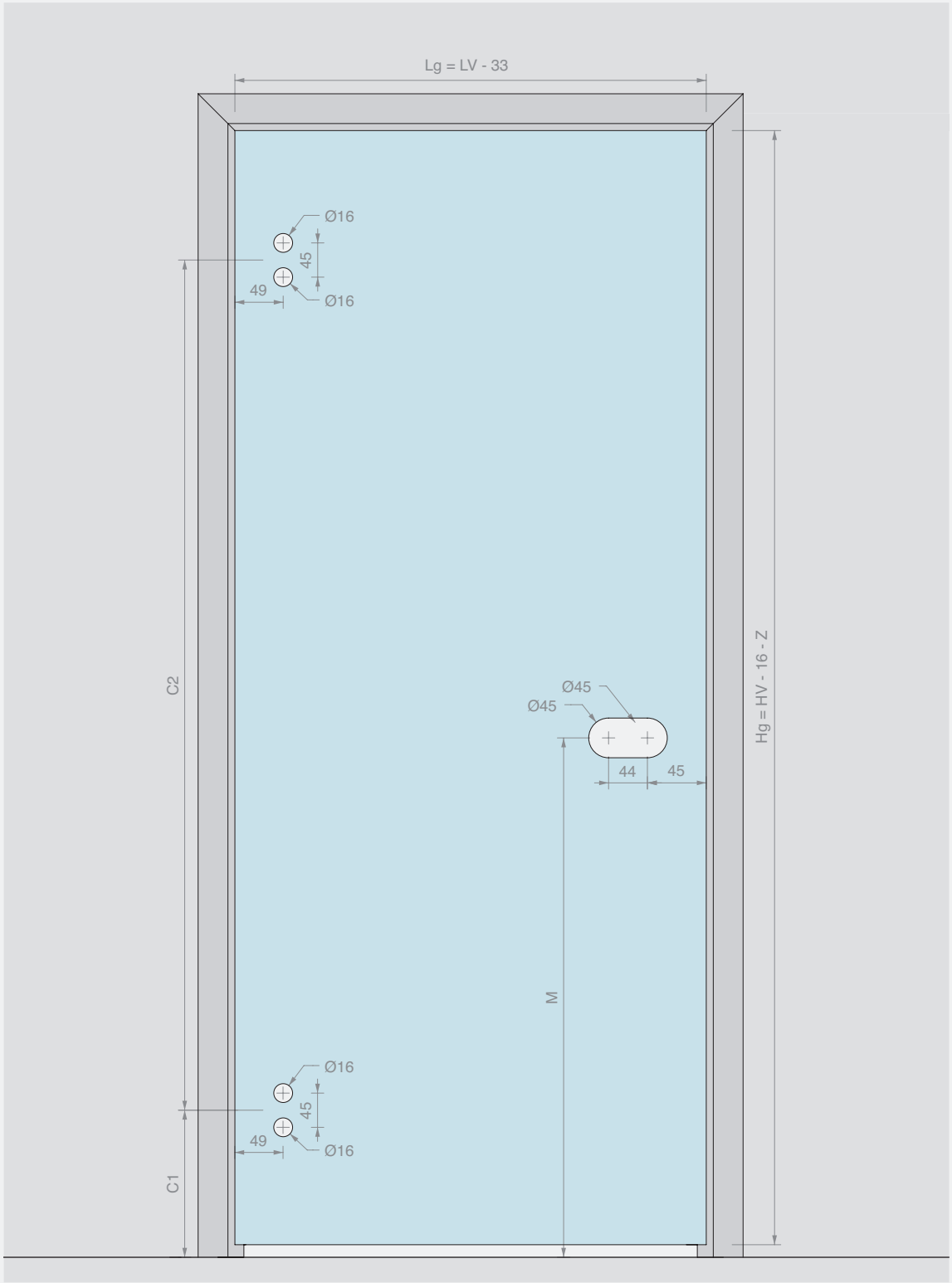

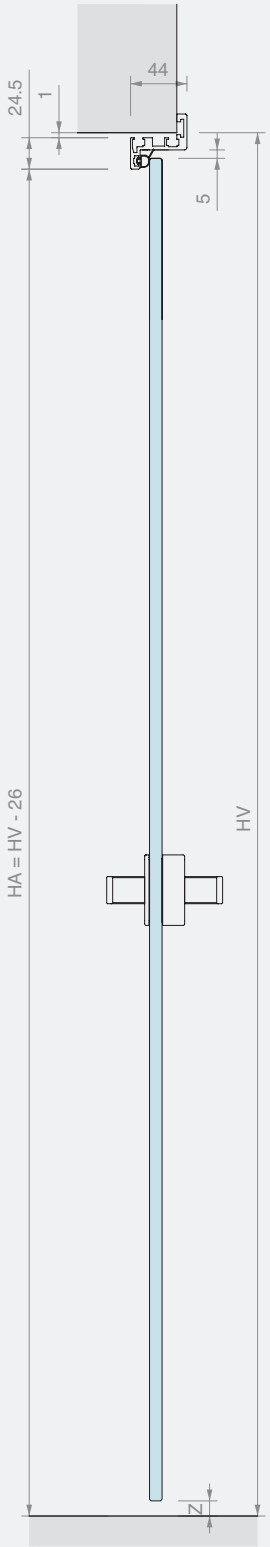

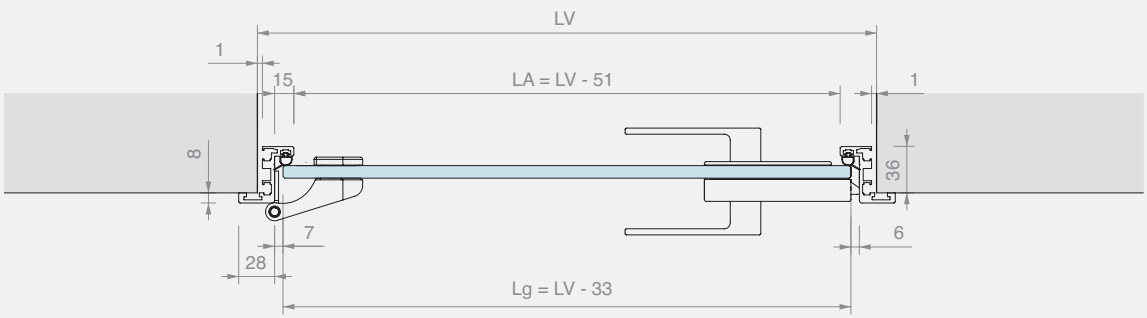

MODULO PER ORDINE IMBOTTE A Z SU MISURA

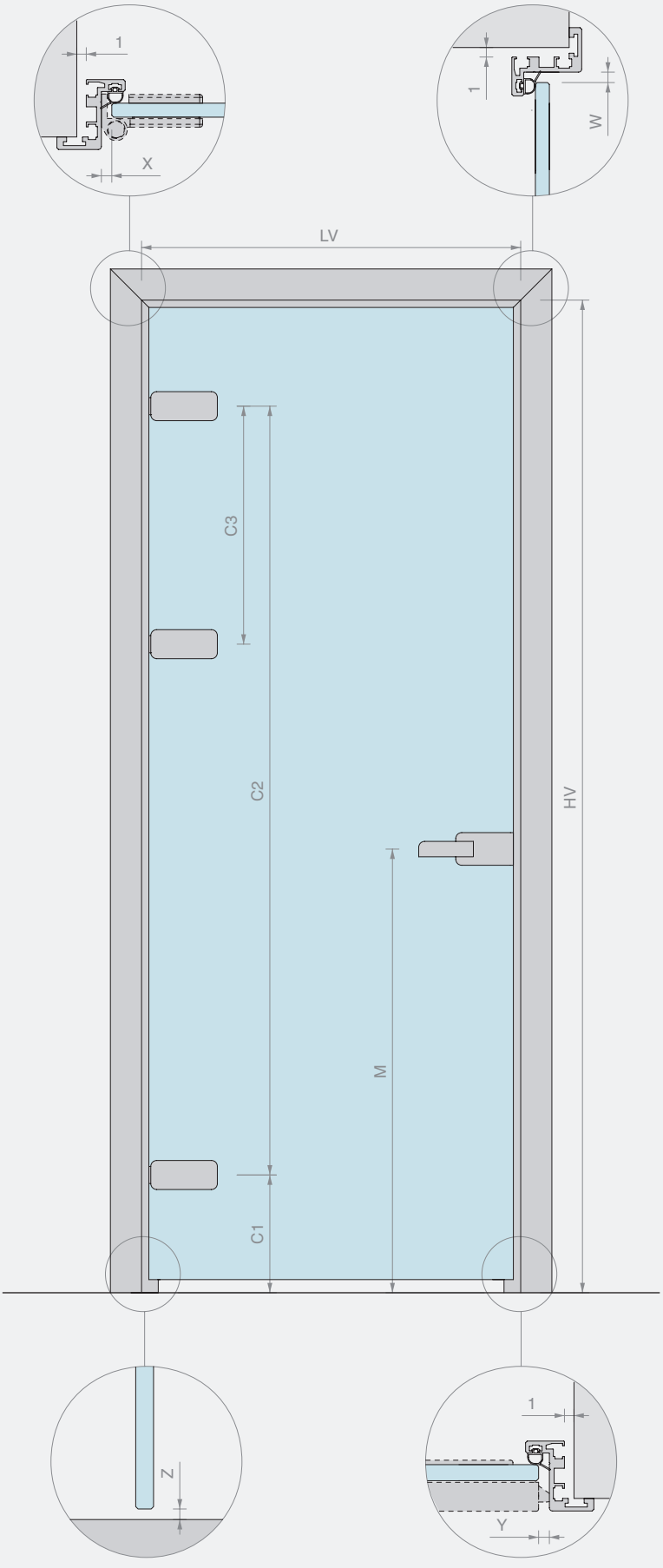



LAVORAZIONI RIFERITE AL PROFILO

DIMENSIONI VANO

LV = _____ mm

HV = _____ mm

SPESSORE ANTA

_____ mm

ALTRE DIMENSIONI

☐ Valori come da vostro consiglio

X = _____ mm

Z = _____ mm

Y = _____ mm

W = _____ mm

C1 = _____ mm

C2 = _____ mm

C3 = _____ mm
(se presente)

M = _____ mm

☐ Apertura sinistra

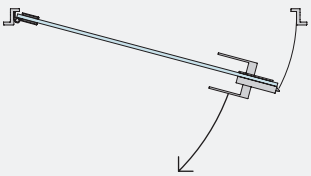

☐ Apertura destra

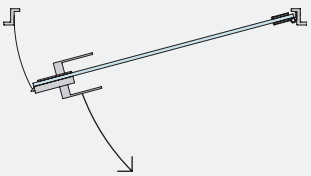

FINITURA E QUANTITÀ DEL KIT COMPLETO

☐ /6 ALLUMINIO NERO

☐ /97 ALLUMINIO OPACO

☐ Altro _____

Q.tà = _____ Pz

ACCESSORI

CERNIERE

Q.tà = ___ Pz

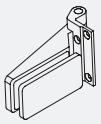

☐ CER4ALSQ
Cerniera per stipiti squadrata

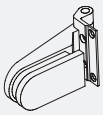

☐ CER4AL
Cerniera per stipiti stondata



☐ FA50
Cerniera per stipiti stretti quadrata

(allegare scheda tecnica)

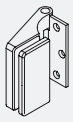

☐ CER148ALSQ
Cerniera per stipiti squadrata

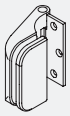

☐ CER148AL
Cerniera per stipiti stondata

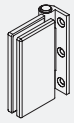

☐ FA100
Cerniera per stipiti stretti rettangolare

☐ ALTRO

SERRATURA

Q.tà = ___ Pz

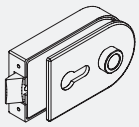

☐ AP1203BORH
Serratura meccanica con foro per cilindro

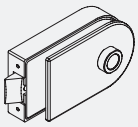

☐ AP1203BOST
Serratura meccanica senza foro per cilindro

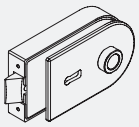

☐ AP1203BOPA
Serratura meccanica con chiave patent

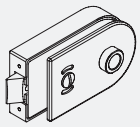

☐ AP1203BOKS
Serratura meccanica libero/occupato

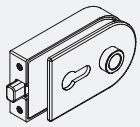

☐ AP1203BOMG
Serratura magnetica con foro per cilindro

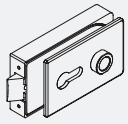

☐ AP2203BORH
Serratura meccanica con foro per cilindro

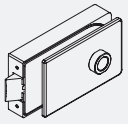

☐ AP2203BOST
Serratura meccanica senza foro per cilindro

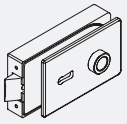

☐ AP2203BOPA
Serratura meccanica con chiave patent

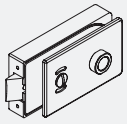

☐ AP2203BOKS
Serratura meccanica libero/occupato

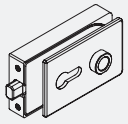

☐ AP2203BOMG
Serratura magnetica con foro per cilindro

(allegare scheda tecnica)

☐ ALTRO

MANIGLIA

Q.tà = ___ Pz

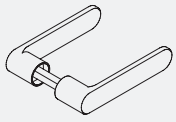

☐ APHANDRC
Maniglia stondata chiusa

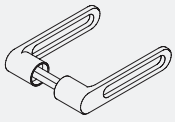

☐ APHANDRH
Maniglia stondata aperta

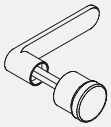

☐ APHAFKRC
Maniglia stondata chiusa con pomello fisso

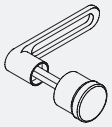

☐ APHAFKRH
Maniglia stondata aperta con pomello fisso

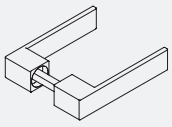

☐ APHANDSC
Maniglia squadrata chiusa

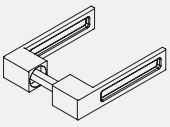

☐ APHANDSH
Maniglia squadrata aperta

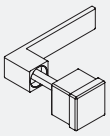

☐ APHAFKSC
Maniglia squadrata chiusa con pomello fisso

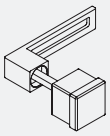

☐ APHAFKSH
Maniglia squadrata aperta con pomello fisso

CILINDRO (se necessario)

Q.tà = ___ Pz



☐ CISA2227D
Cilindro chiave diversa



☐ CISA2227U
Cilindro chiave unica

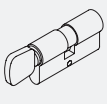

☐ S1217U
Cilindro chiave unica con pomello

INCONTRO

Q.tà = ___ Pz



☐ SERH17
Incontro per scrocco meccanico



☐ APROIN17M
Incontro per scrocco magnetico

(allegare scheda tecnica)

☐ ALTRO

KIT ANTA IMBOTTE A “L”

Materiale: Alluminio
Finitura: /6 /97

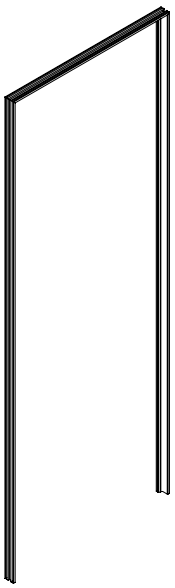



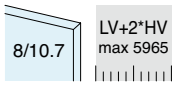

ANTA

SCHEMI E DIMENSIONAMENTO VETRI CONSIGLIATI

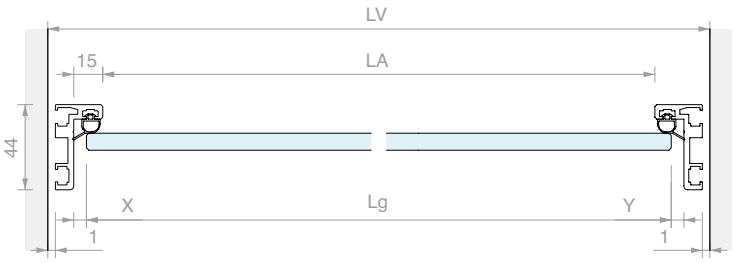

Kit costituito da:

Art.	Descrizione	Q.tà
IMB2544	Profilo interno vano IMBOTTE a “L”	1 Pz
PD001	N.4 staffe di unione	1 Pz
PD8A	Guarnizione di battuta	6 m
IMBCUT	Taglio su misura	1 Pz

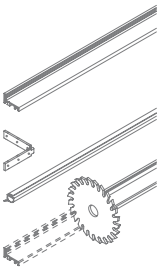

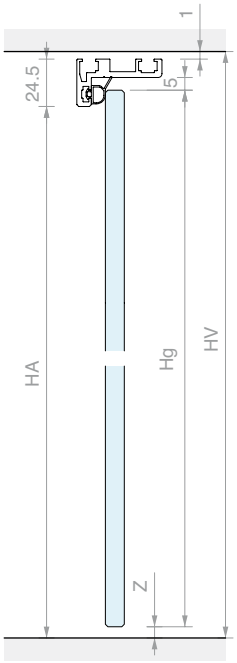

FORMULE

Lg = LV - (22 + X + Y)
Hg = HV - 16 - Z

ALTRE MISURE

LA = LV - 51
HA = HV - 26

Le quote X e Y dipenderanno dalle cerniere e dalla serratura utilizzate

Art.	Descrizione	Per vetri	Q.tà
IMB25KIT	Kit anta IMBOTTE a “L” su misura	Da **8** a **10.7** mm	1 Pz

KIT ANTA IMBOTTE A “Z”

Materiale: Alluminio
Finitura: /6 /97

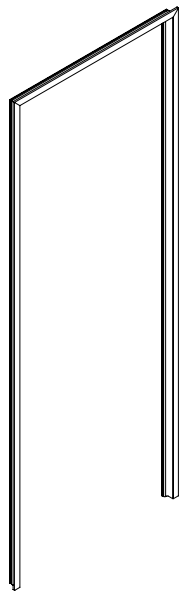



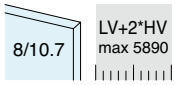

ANTA

SCHEMI E DIMENSIONAMENTO VETRI CONSIGLIATI

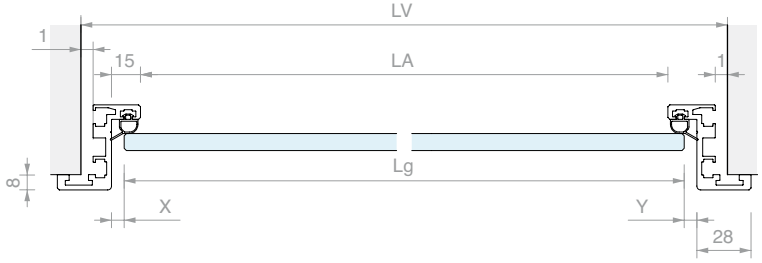

Kit costituito da:

Art.	Descrizione	Q.tà
IMB4344	Profilo cornice IMBOTTE a “Z”	1 Pz
PD001	N.4 staffe di unione	1 Pz
PD002	N.4 staffe di allineamento	1 Pz
PD8A	Guarnizione di battuta	6 m
IMBCUT	Taglio su misura	1 Pz

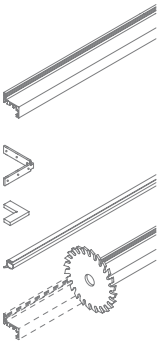

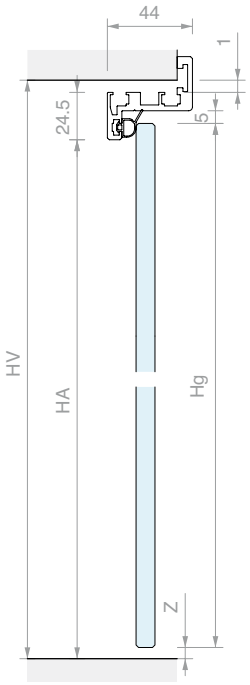

FORMULE

Lg = LV - (22 + X + Y)
Hg = HV - 16 - Z

ALTRE MISURE

LA = LV - 51
HA = HV - 26

Le quote X e Y dipenderanno dalle cerniere e dalla serratura utilizzate

Art.	Descrizione	Per vetri	Q.tà
IMB43KIT	Kit anta IMBOTTE a “Z” su misura	Da **8** a **10.7** mm	1 Pz

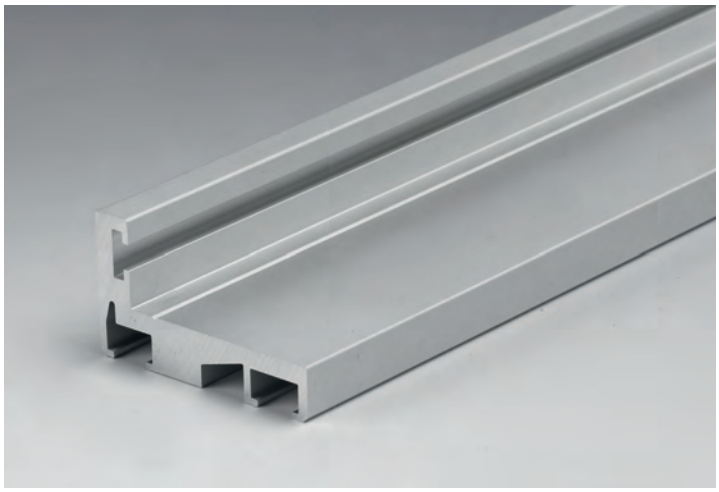

PROFILO INTERNO VANO PER ANTE IMBOTTE A “L”

Materiale: Alluminio

Finitura: **/6** /10 /97

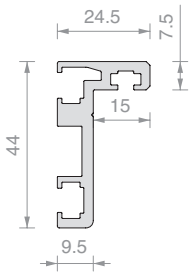

Art.	Lunghezza	Per vetri	Q.tà
IMB254415	**1497** mm	Da **8** a **10.7** mm	1 Pz
IMB254430	**2998** mm	Da **8** a **10.7** mm	1 Pz
IMB2544	**6000** mm	Da **8** a **10.7** mm	1 Pz

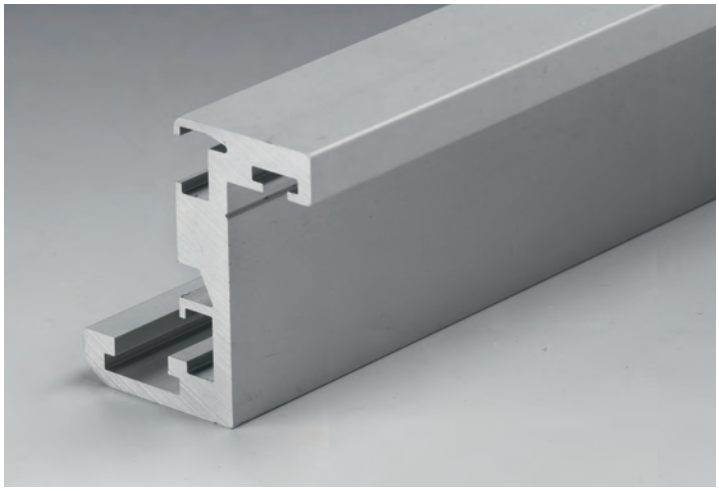

PROFILO CORNICE PER ANTE IMBOTTE A “Z”

Materiale: Alluminio

Finitura: **/6** /10 /97

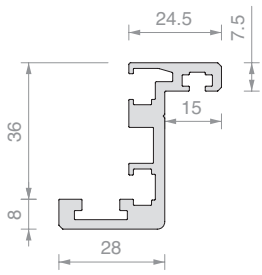

Art.	Lunghezza	Per vetri	Q.tà
IMB434415	**1497** mm	Da **8** a **10.7** mm	1 Pz
IMB434430	**2998** mm	Da **8** a **10.7** mm	1 Pz
IMB4344	**6000** mm	Da **8** a **10.7** mm	1 Pz



GUARNIZIONE DI BATTUTA

Materiale: Silicone

Finitura: **/6** /97

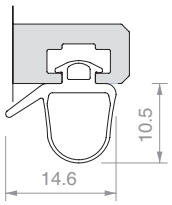

Art.	Per vetri	Q.tà
PD8A	Da **8** a **10.76** mm	1 m

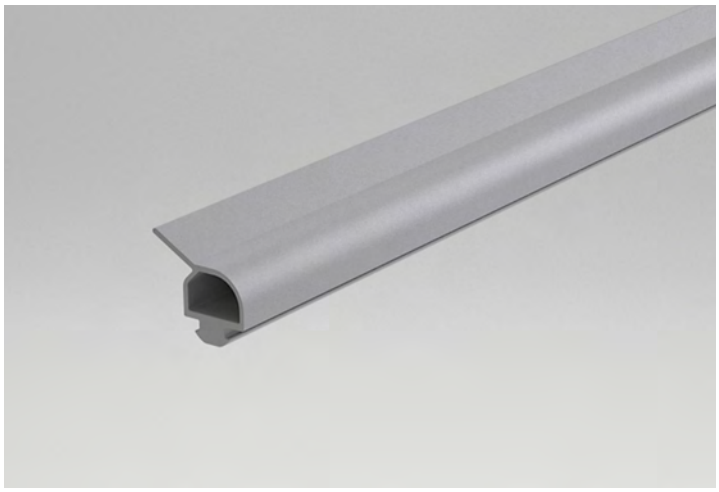

GUARNIZIONE DI BATTUTA

Materiale: TPE

Finitura: **/6** /97

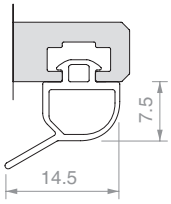

Art.	Per vetri	Q.tà
IMBG	Da **8** a **10** mm	1 m



N.4 STAFFE UNIONE PROFILI A 90°

Materiale: Acciaio AISI 304

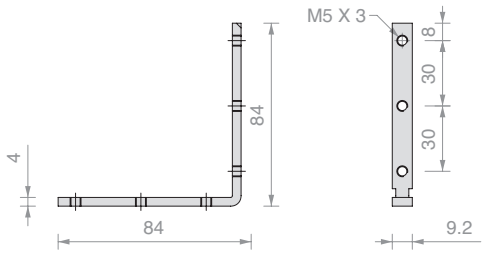

Art.	Q.tà
PD001	1 Pz



N.4 STAFFA ALLINEAMENTO PROFILI A 90°

Materiale: POM

Finitura: /6

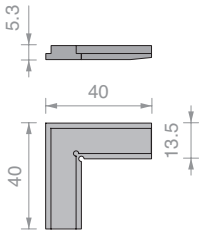

Art.	Q.tà
PD002	1 Pz

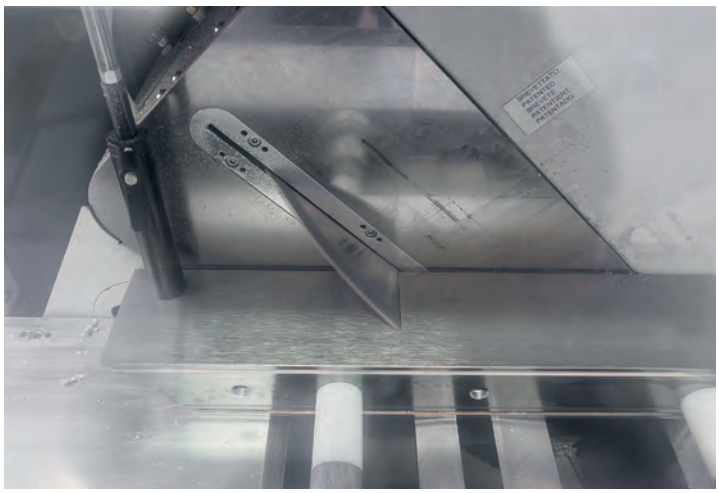

CALCOLO E TAGLIO A 45° IMBOTTE IMB

Art.	Q.tà
IMBCUT	1 Pz



LAVORAZIONI SU IMBOTTE

Si consiglia di compliare i moduli a pag. 434/435, 440/441 disponibli in formato editabile anche sul sito web

Art.	Lavorazioni	Q.tà
LAVCER	per 2 cerniere Logli	1 Pz
LAVSER	per incontro Logli	1 Pz
LAVPRO2	per 2 cerniere e incontro Logli	1 Pz
LAVPRO3	per 3 cerniere e incontro Logli	1 Pz



KIT COMPLETO IMBOTTE 100 4ALSQ

Materiale: Alluminio
Finitura: /97



Kit costituito da:

Art.	Descrizione	Q.tà
IMBKIT100-8	Profilo di battuta Imbotte 100 su misura	1 Pz
CER4ALSQ	Cerniera per stipiti squadrata	2 Pz
AP2203BORH	Serratura meccanica con foro per cilindro	1 Pz
APHANDSC	Maniglia squadrata chiusa	1 Pz
SERH17	Incontro serratura	1 Pz
LAVPRO2	Lavorazione su misura	1 Pz
CISA2227U / **CISA2227D**	Cilindro europeo chiave unica / Cilindro europeo chiave diversa	1 Pz

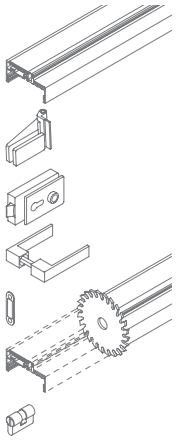

Art.	Descrizione	Anta	Spessore parete	Chiave	Q.tà
IMB1004SKITU	Kit completo IMBOTTE 100 4ALSQ su misura	Da **8** a **13.5** mm	Da **86** a **104** mm	Chiave unica	1 Pz
IMB1004SKITD	Kit completo IMBOTTE 100 4ALSQ su misura	Da **8** a **13.5** mm	Da **86** a **104** mm	Chiave diversa	1 Pz
IMB1004SKITSC	Kit completo IMBOTTE 100 4ALSQ su misura	Da **8** a **13.5** mm	Da **86** a **104** mm	Senza cilindro	1 Pz

SCHEMI E DIMENSIONAMENTO VETRI CONSIGLIATI

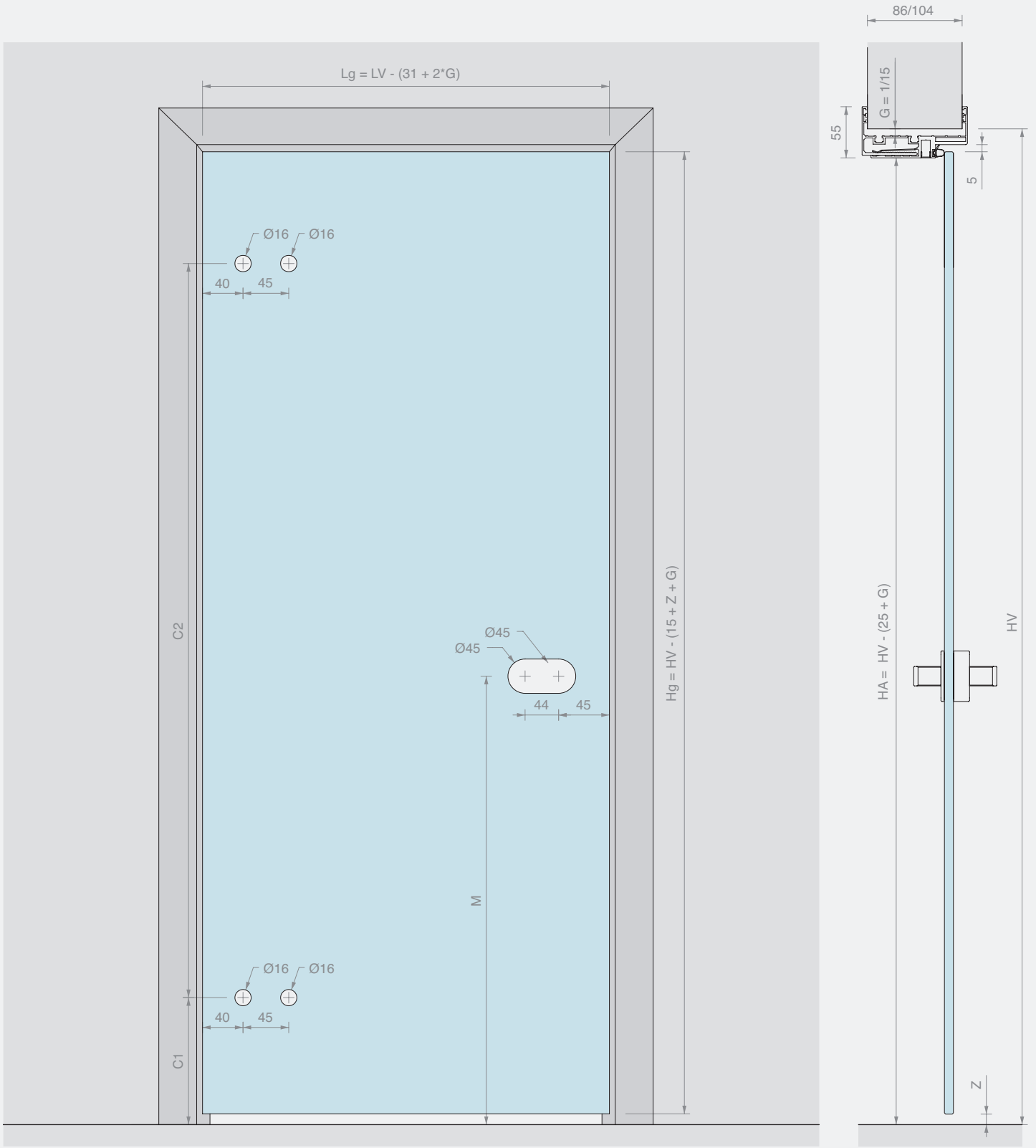



KIT COMPLETO IMBOTTE 90145 4ALSQ

Materiale: Alluminio
Finitura: /97

Kit costituito da:

Art.	Descrizione	Q.tà
IMBKIT8	Profilo di battuta Imbotte 90145 su misura	1 Pz
CER4ALSQ	Cerniera per stipiti squadrata	2 Pz
AP2203BORH	Serratura meccanica con foro per cilindro	1 Pz
APHANDSC	Maniglia squadrata chiusa	1 Pz
SERH17	Incontro serratura	1 Pz
LAVPRO2	Lavorazione su misura	1 Pz
CISA2227U / **CISA2227D**	Cilindro europeo chiave unica / Cilindro europeo chiave diversa	1 Pz

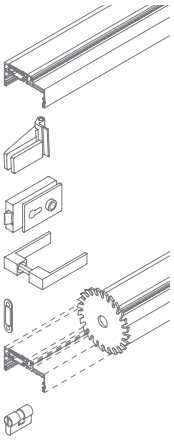



Art.	Descrizione	Anta	Spessore parete	Chiave	Q.tà
IMB1454SKITU	Kit completo IMBOTTE 90145 4ALSQ su misura	Da **8** a **13.5** mm	Da **107** a **145** mm	Chiave unica	1 Pz
IMB1454SKITD	Kit completo IMBOTTE 90145 4ALSQ su misura	Da **8** a **13.5** mm	Da **107** a **145** mm	Chiave diversa	1 Pz
IMB1454SKITSC	Kit completo IMBOTTE 90145 4ALSQ su misura	Da **8** a **13.5** mm	Da **107** a **145** mm	Senza cilindro	1 Pz

SCHEMI E DIMENSIONAMENTO VETRI CONSIGLIATI

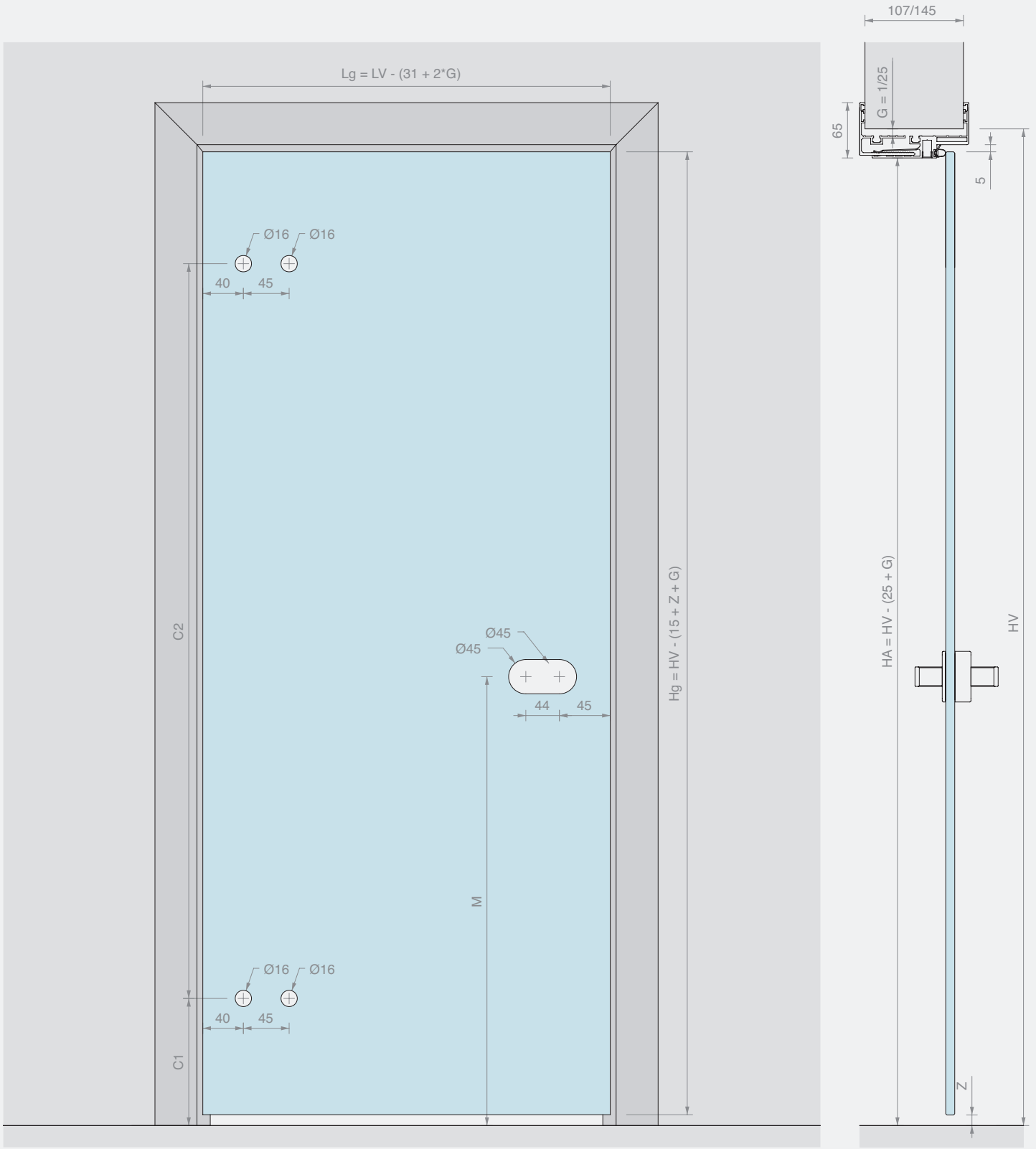

MODULO PER ORDINE IMBOTTE SU MISURA

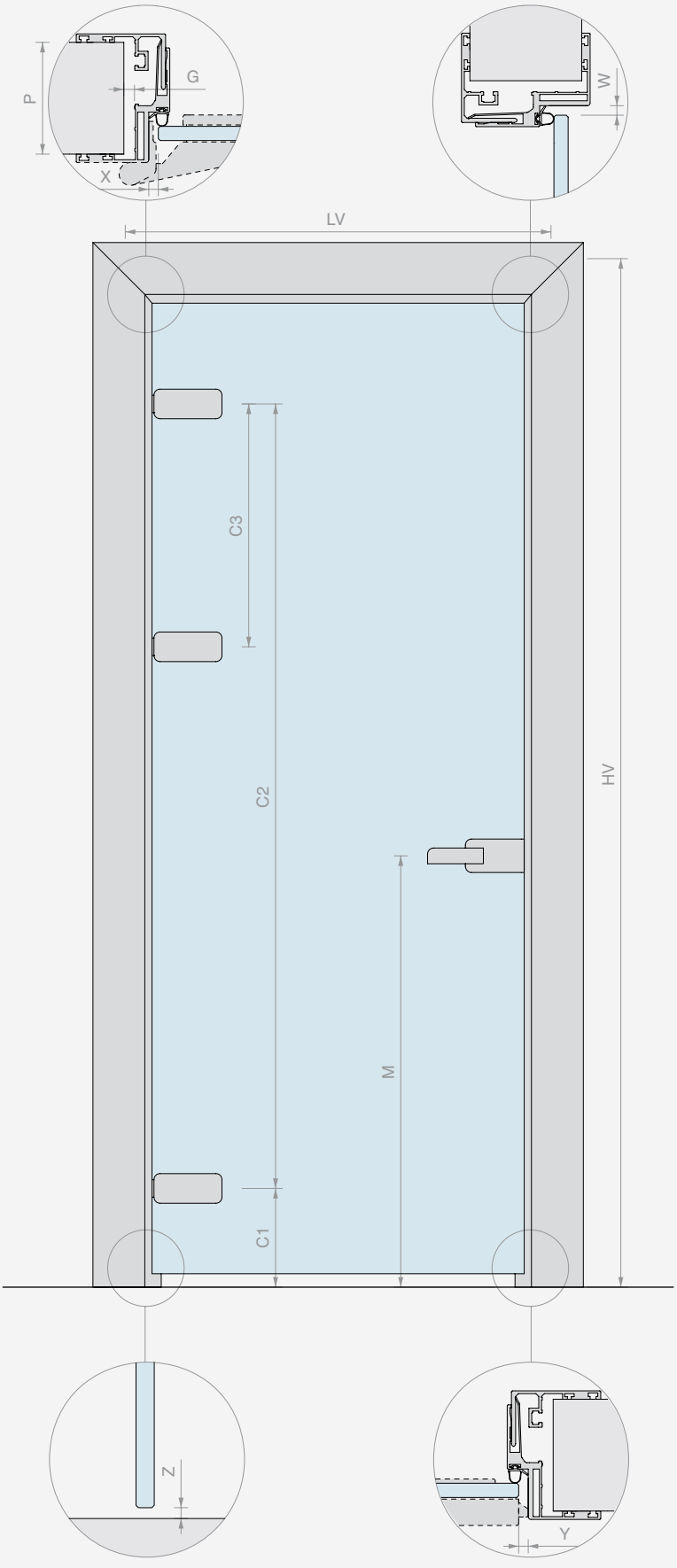

LAVORAZIONI RIFERITE AL PROFILO

DIMENSIONI VANO

LV = _____ mm

HV = _____ mm

SPESSORE ANTA

_____ mm

SPESSORE PARETE (P)

☐ 86/104 ☐ 107/145

ALTRE DIMENSIONI

☐ Valori come da vostro consiglio

X = _____ mm

G = _____ mm

Z = _____ mm

Y = _____ mm

W = _____ mm

C1 = _____ mm

C2 = _____ mm

C3 = _____ mm
(se presente)

M = _____ mm

☐ Apertura sinistra

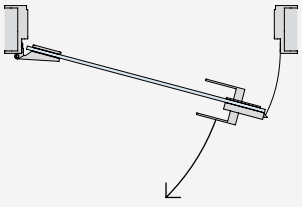

☐ Apertura destra

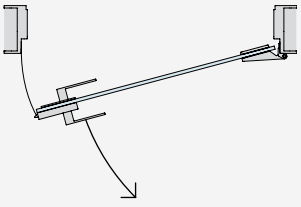

FINITURA E QUANTITÀ DEL KIT COMPLETO

☐ /97 ALLUMINIO OPACO

☐ Altro _____

Q.tà = _____ Pz

ACCESSORI

CERNIERE Q.tà = ___ Pz	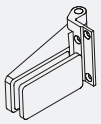 ☐ CER4ALSQ Cerniera per stipiti squadrata	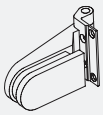 ☐ CER4AL Cerniera per stipiti stondata	 ☐ FA50 Cerniera per stipiti stretti quadrata	(allegare scheda tecnica) ☐ ALTRO		
	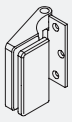 ☐ CER148ALSQ Cerniera per stipiti squadrata	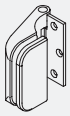 ☐ CER148AL Cerniera per stipiti stondata	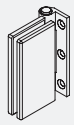 ☐ FA100 Cerniera per stipiti stretti rettangolare			
SERRATURA Q.tà = ___ Pz	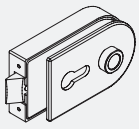 ☐ AP1203BORH Serratura meccanica con foro per cilindro	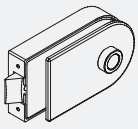 ☐ AP1203BOST Serratura meccanica senza foro per cilindro	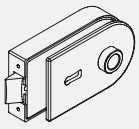 ☐ AP1203BOPA Serratura meccanica con chiave patent	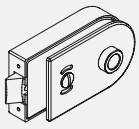 ☐ AP1203BOKS Serratura meccanica libero/occupato	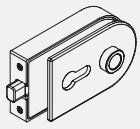 ☐ AP1203BOMG Serratura magnetica con foro per cilindro	(allegare scheda tecnica) ☐ ALTRO
	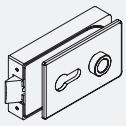 ☐ AP2203BORH Serratura meccanica con foro per cilindro	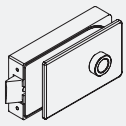 ☐ AP2203BOST Serratura meccanica senza foro per cilindro	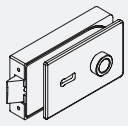 ☐ AP2203BOPA Serratura meccanica con chiave patent	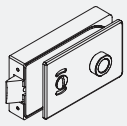 ☐ AP2203BOKS Serratura meccanica libero/occupato	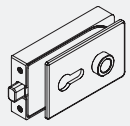 ☐ AP2203BOMG Serratura magnetica con foro per cilindro	
MANIGLIA Q.tà = ___ Pz	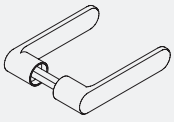 ☐ APHANDRC Maniglia stondata chiusa	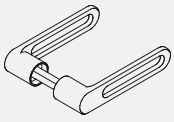 ☐ APHANDRH Maniglia stondata aperta	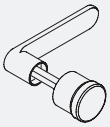 ☐ APHAFKRC Maniglia stondata chiusa con pomello fisso	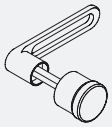 ☐ APHAFKRH Maniglia stondata aperta con pomello fisso		
	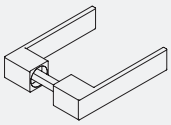 ☐ APHANDSC Maniglia squadrata chiusa	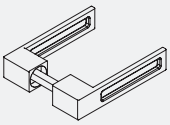 ☐ APHANDSH Maniglia squadrata aperta	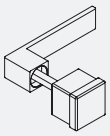 ☐ APHAFKSC Maniglia squadrata chiusa con pomello fisso	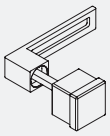 ☐ APHAFKSH Maniglia squadrata aperta con pomello fisso		
CILINDRO (se necessario) Q.tà = ___ Pz	 ☐ CISA2227D Cilindro chiave diversa	 ☐ CISA2227U Cilindro chiave unica	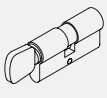 ☐ S1217U Cilindro chiave unica con pomello			
INCONTRO Q.tà = ___ Pz	 ☐ SERH17 Incontro per scrocco meccanico	 ☐ APROIN17M Incontro per scrocco magnetico	(allegare scheda tecnica) ☐ ALTRO			

KIT ANTA IMBOTTE 100

Materiale: Alluminio
Finitura: /97

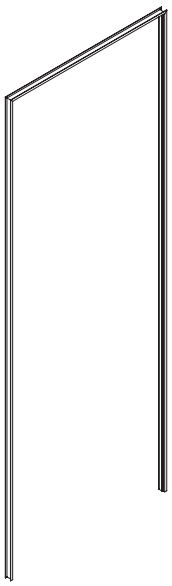





ANTA

SCHEMI E DIMENSIONAMENTO VETRI CONSIGLIATI

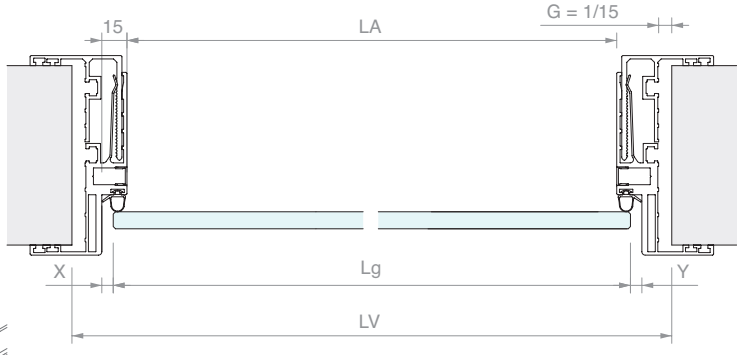

Kit costituito da:

Art.	Descrizione	Q.tà
IBT100	Profilo cornice per ante	1 Pz
PD001	N.4 staffe di unione	1 Pz
PD003	N.4 staffe allineamento	1 Pz
PD8A	Guarnizione di battuta grigia	6 m
IMBCUT	Taglio su misura	1 Pz

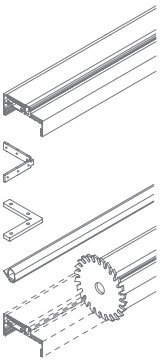

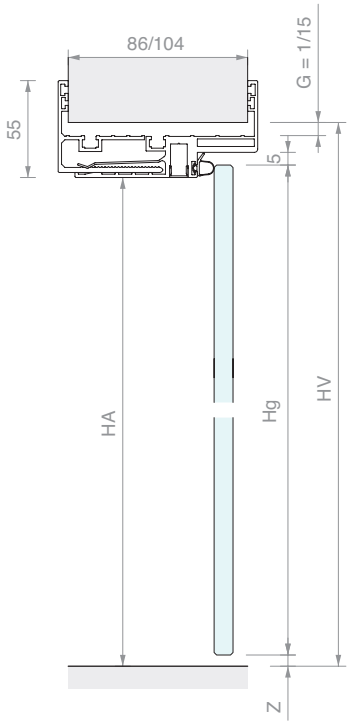

FORMULE

Lg = LV - (20 + X + Y + 2*G)
Hg = HV - (15 + Z + G)

ALTRE MISURE

LA = LV - (50 + 2*G)
HA = HV - (25 + G)

Art.	Descrizione	Anta	Spessore parete	Q.tà
IMBKIT100-8	Kit anta IMBOTTE 100 su misura	Da **8** a **13.7** mm	Da **86** a **104** mm	1 Pz

KIT ANTA IMBOTTE 90145

Materiale: Alluminio
Finitura: /97

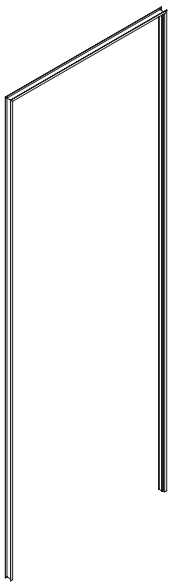



ANTA



SCHEMI E DIMENSIONAMENTO VETRI CONSIGLIATI

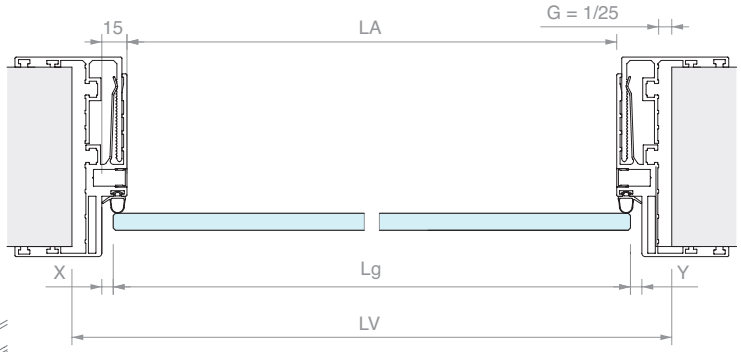

Kit costituito da:

Art.	Descrizione	Q.tà
IBT90145	Profilo cornice per ante	1 Pz
PD001	N.4 staffe di unione	1 Pz
PD003	N.4 staffe allineamento	1 Pz
PD8A	Guarnizione di battuta grigia	6 m
IMBCUT	Taglio su misura	1 Pz

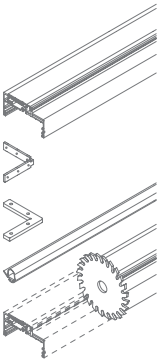

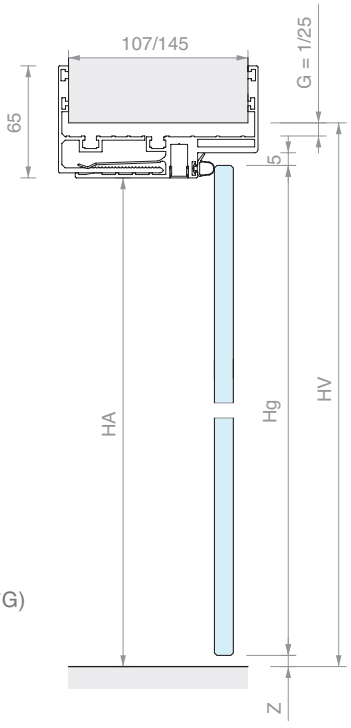

FORMULE

Lg = LV - (20 + X + Y + 2*G)
Hg = HV - (15 + Z + G)

ALTRE MISURE

LA = LV - (50 + 2*G)
HA = HV - (25 + G)

Art.	Descrizione	Anta	Spessore parete	Q.tà
IMBKIT8	Kit anta IMBOTTE 90145 su misura	Da **8** a **13.7** mm	Da **107** a **145** mm	1 Pz



PROFILO CORNICE PER ANTE IMBOTTE 100

Materiale: Alluminio

Finitura: /97

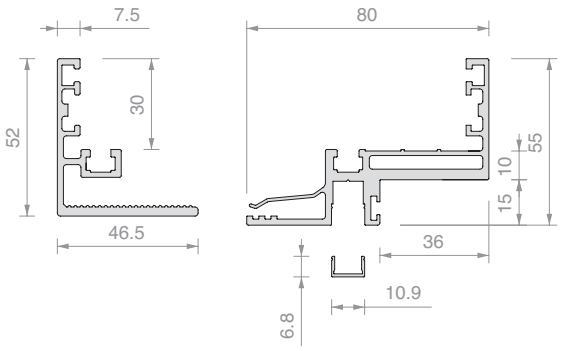

Art.	Lunghezza	Per vetri	Spessore parete	Q.tà
IBT10015	**1497** mm	Da **8** a **13.5** mm	Da **86** a **104** mm	1 Pz
IBT10030	**2998** mm	Da **8** a **13.5** mm	Da **86** a **104** mm	1 Pz
IBT100	**6000** mm	Da **8** a **13.5** mm	Da **86** a **104** mm	1 Pz

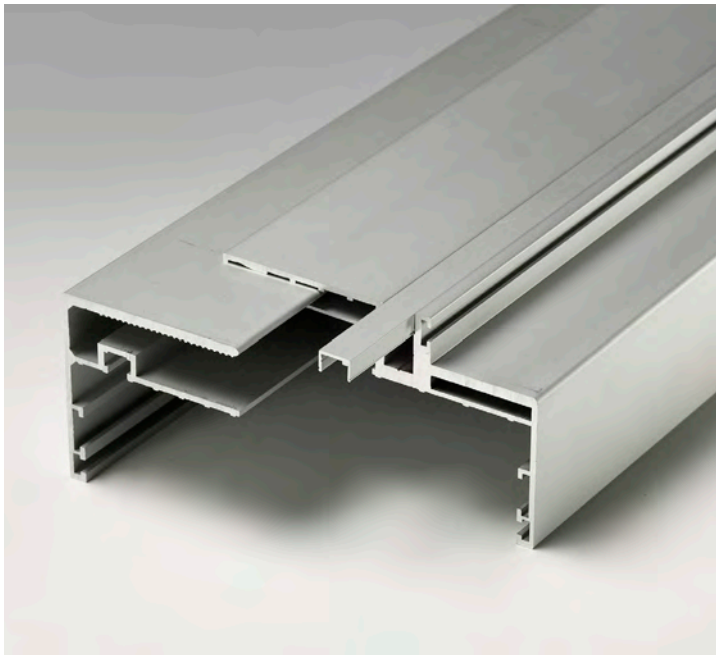

PROFILO CORNICE PER ANTE IMBOTTE 90145

Materiale: Alluminio

Finitura: /97

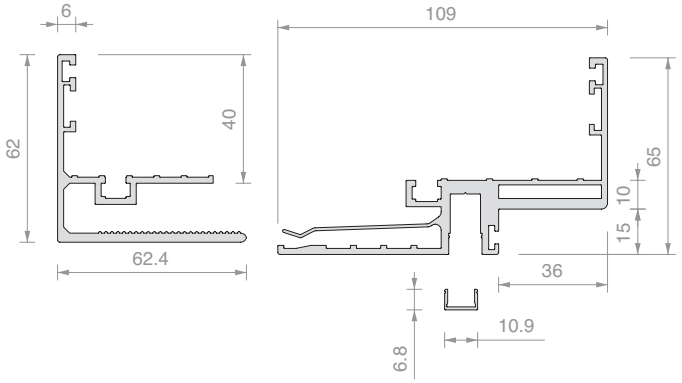

Art.	Lunghezza	Per vetri	Spessore parete	Q.tà
IBT9014515	**1497** mm	Da **8** a **13.5** mm	Da **107** a **145** mm	1 Pz
IBT9014530	**2998** mm	Da **8** a **13.5** mm	Da **107** a **145** mm	1 Pz
IBT90145	**6000** mm	Da **8** a **13.5** mm	Da **107** a **145** mm	1 Pz



GUARNIZIONE DI BATTUTA

Materiale: Silicone

Finitura: /6 /97

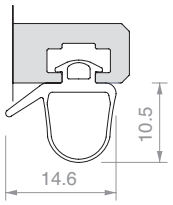

Art.	Per vetri	Q.tà
PD8A	Da **8** a **10.76** mm	1 m

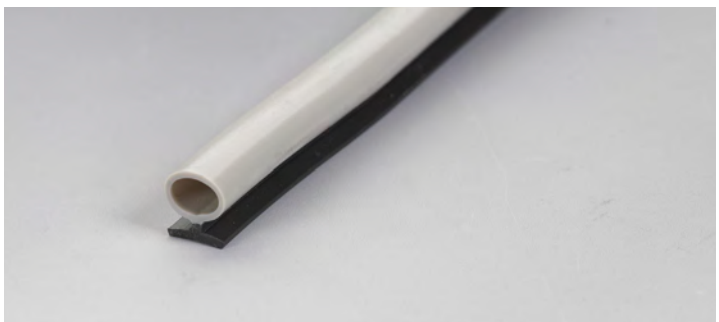

GUARNIZIONE DI BATTUTA

Materiale: PVC

Finitura: /6 /97

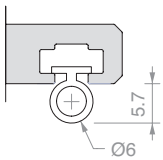

Art.	Per vetri	Q.tà
PD12	Da **11.52** a **13.52** mm	1 m



N.4 STAFFE UNIONE PROFILI A 90°

Materiale: Acciaio AISI 304

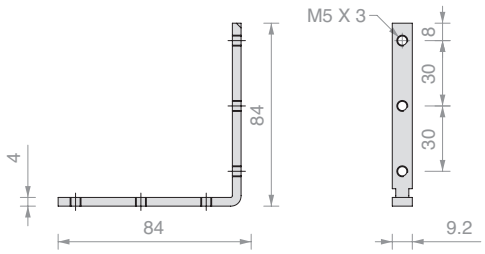

Art.	Q.tà
PD001	1 Pz



N.4 STAFFE ALLINEAMENTO IMBOTTE A 90°

Materiale: Acciaio AISI 304

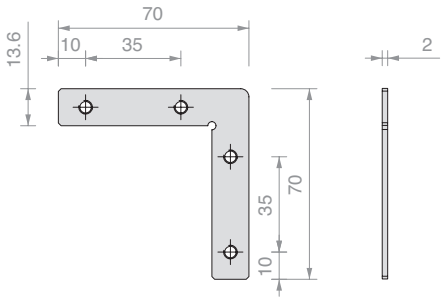

Art.	Q.tà
PD003	1 Pz

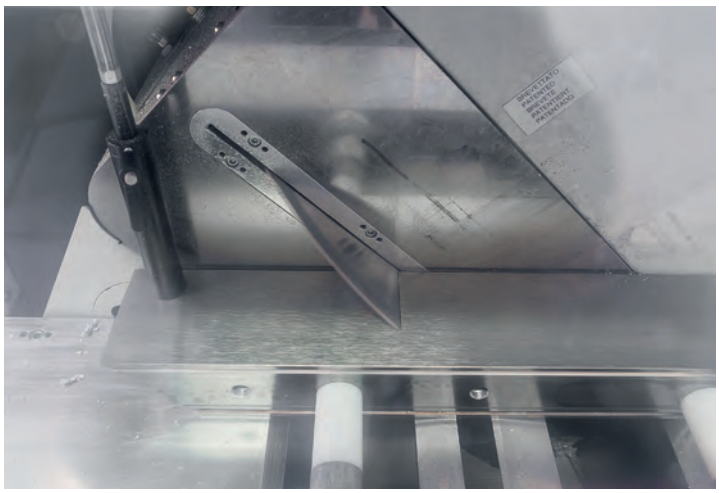

CALCOLO E TAGLIO A 45° IMBOTTE IBT

Art.	Q.tà
IBTCUT	1 Pz



LAVORAZIONI SU MISURA SU PROFILI DI BATTUTA

Si consiglia di compliare i moduli a pag. 450/451
disponibli in formato editabile anche sul sito web

Art.	Lavorazioni	Q.tà
LAVCER	per 2 cerniere Logli	1 Pz
LAVSER	per incontro Logli	1 Pz
LAVPRO2	per 2 cerniere e incontro Logli	1 Pz
LAVPRO3	per 3 cerniere e incontro Logli	1 Pz

SISTEMI PER PORTE A BATTENTE





CERNIERE A BILICO
Pag 459



CHIUDIPORTA
Pag 494



CERNIERA A BILICO OLEODINAMICA
Pag 505



CERNIERE LATERALI
Pag 509



CERNIERE LATERALI A MOLLA
Pag 513



CERNIERE PER STIPITI
Pag 517



SERRATURE COMPONIBILI
Pag 525



FERMOPORTA
Pag 554



GUARNIZIONI SAILING GLASS
Pag 556



PROFILI DI TENUTA INFERIORI
Pag 558



NOTA: le quote che presentano l'asterisco sono da verificare in base agli altri elementi presenti sul vetro. In caso di dubbi contattare l'ufficio Customer Care LOGLI.



KIT CERNIERA SUPERIORE HS66

Materiale: Acciaio AISI 316

Fori nel vetro consigliati Ø20 mm

Finitura: /9

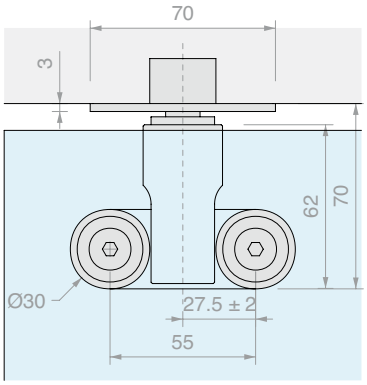

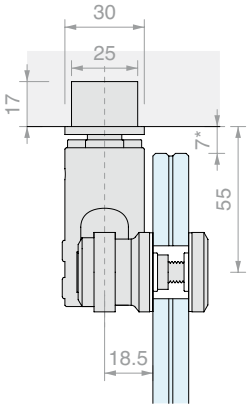

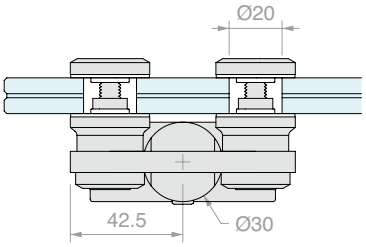

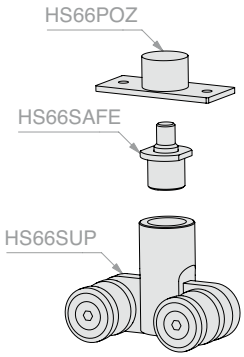

Art.	Per vetri	Q.tà
HS66100	Da **8** a **13.5** mm	1 Pz



KIT CERNIERA PER SOPRALUCE HS66

Materiale: Acciaio AISI 316

Fori nel vetro consigliati Ø20 mm

Finitura: /9

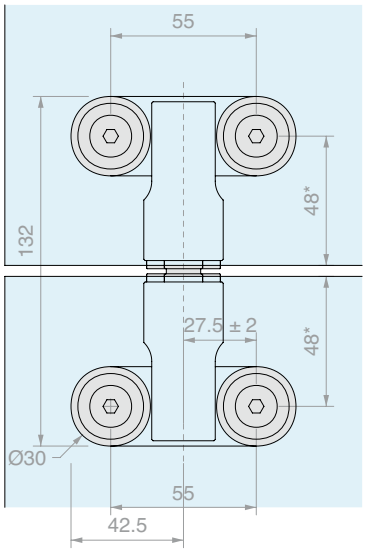

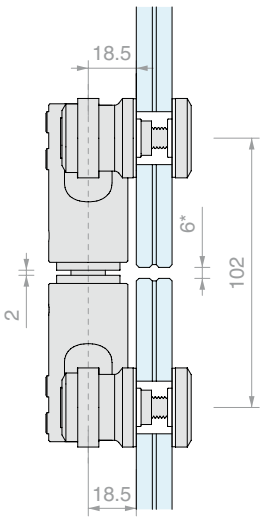

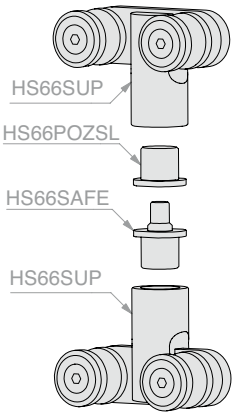

Art.	Per vetri	Q.tà
HS66200	Da **8** a **13.5** mm	1 Pz



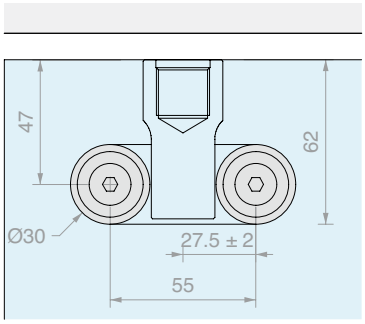

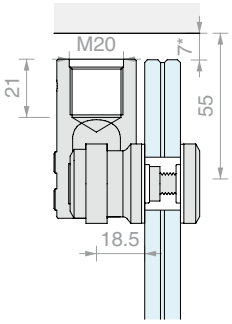

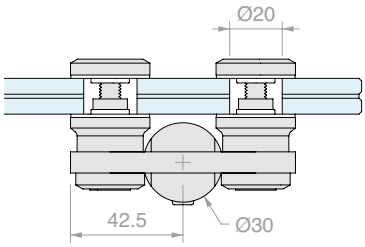

HS66 SUPERIORE

Materiale: Acciaio AISI 316

Fori nel vetro consigliati Ø20 mm

Finitura: /9

Art.	Per vetri	Q.tà
HS66SUP	Da **8** a **13.5** mm	1 Pz



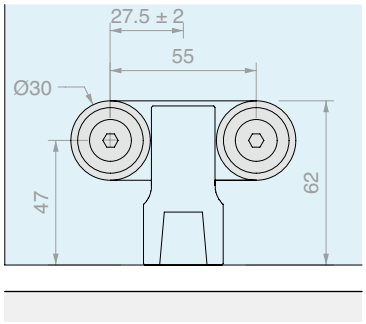

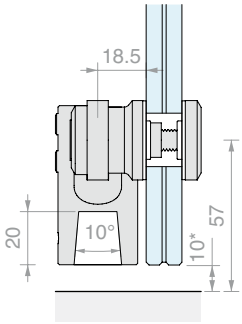

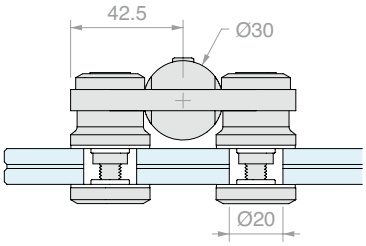

HS66 INFERIORE

Materiale: Acciaio AISI 316

Fori nel vetro consigliati Ø20 mm

Finitura: /9

Art.	Per vetri	Attacco	Q.tà
HS66INF	Da **8** a **13.5** mm	**Francese**	1 Pz



POZZETTO PER SOPRALUCE

Materiale: Ottone

In caso di sopraluce completa il pozzetto superiore assieme all'Art. HS66SUP

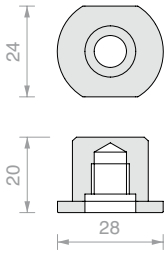

Art.	Q.tà
HS66POZSL	1 Pz



PERNO "SAFE SEAT"

Materiale: Ottone

Perno con tecnologia di sicurezza "safe seat" per il sostegno della porta in caso di rottura del pannello in vetro

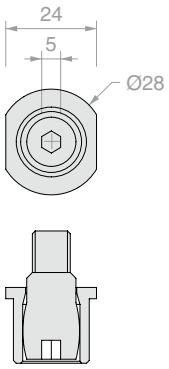

Art.	Q.tà
HS66SAFE	1 Pz



POZZETTO SUPERIORE A SOFFITTO

Materiale: Acciaio AISI 316

Finitura: /8

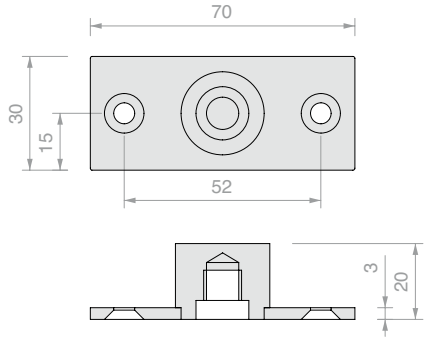

Art.	Q.tà
HS66POZ	1 Pz



PILETTA A PAVIMENTO HD3303

Materiale: Ottone

Finitura: /1 /3

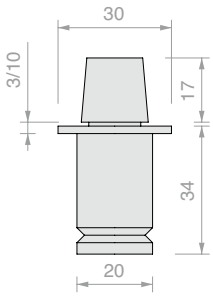

Art.	Attacco	Q.tà
HD3303	**Francese**	1 Pz





CERNIERA PIVOT INFERIORE

Materiale: Acciaio AISI 316
Fori nel vetro consigliati Ø18 mm
Finitura: /9

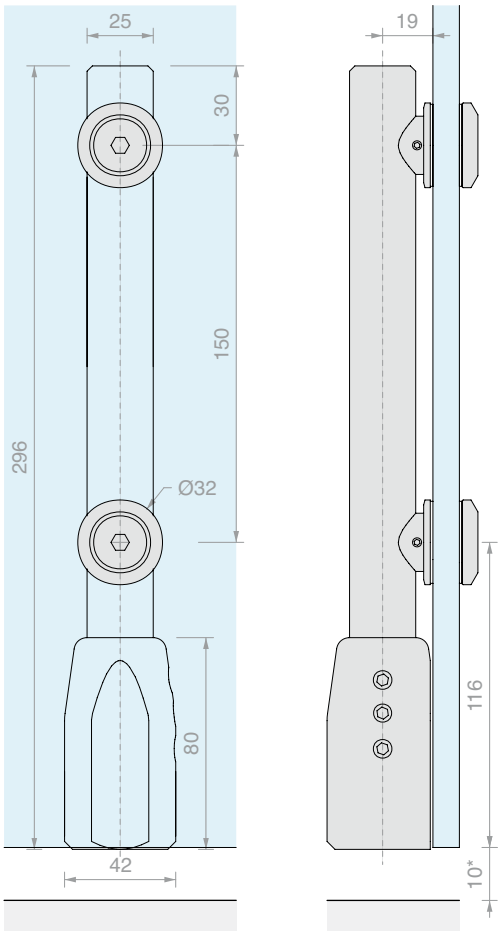

Art.	Per vetri	Attacco	Q.tà
PIVOTB002	Da **10** a **13.5** mm	**Tedesco**	1 Pz



CERNIERA PIVOT SUPERIORE

Materiale: Acciaio AISI 316
Fori nel vetro consigliati Ø18 mm
Per montaggio a soffitto,
necessita del pozzetto
Art. PIVOTS011.
Finitura: /9

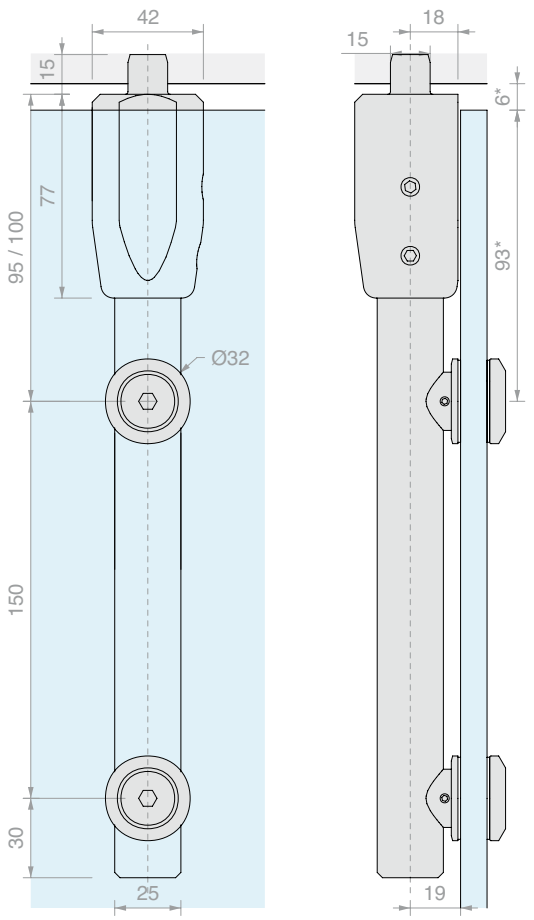

Art.	Per vetri	Q.tà
PIVOTB004	Da **10** a **13.5** mm	1 Pz



ATTACCO SOPRALUCE 006

Materiale: Acciaio AISI 316

Fori nel vetro consigliati Ø18 mm

Finitura: /9

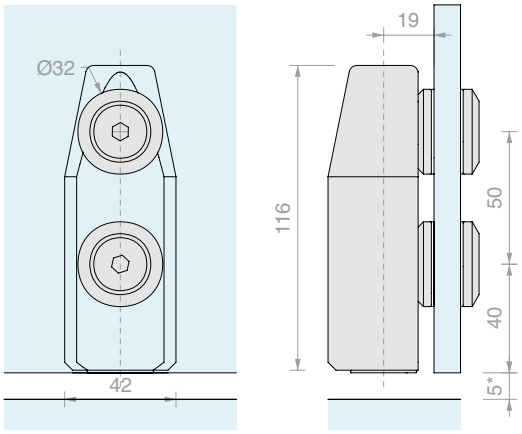

Art.	Per vetri	Q.tà
PIVOTB006	Da **10** a **13.5** mm	1 Pz



ATTACCO SOPRALUCE CON STAFFA 008

Materiale: Acciaio AISI 316

Fori nel vetro consigliati Ø18 mm

Finitura: /9

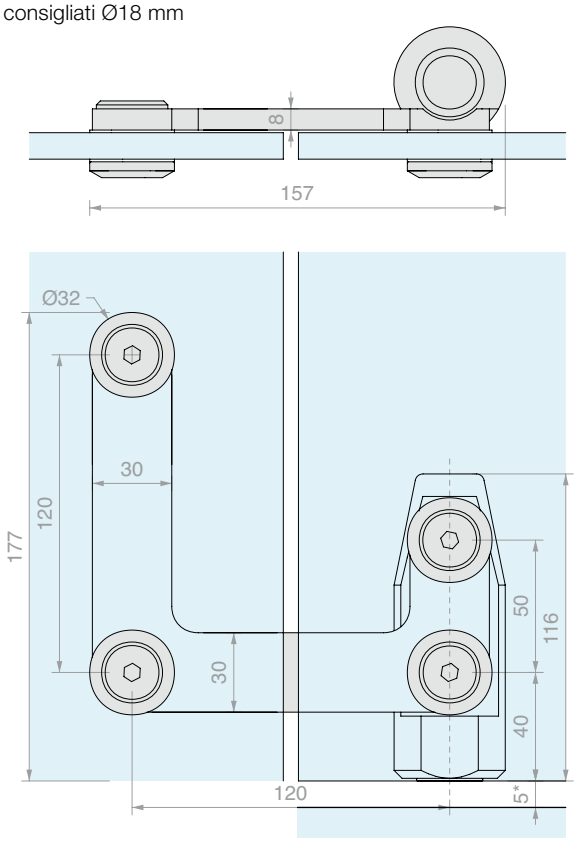

Art.	Per vetri	Q.tà
PIVOTB008	Da **10** a **13.5** mm	1 Pz



STAFFA CON CONNETTORI

Materiale: Acciaio AISI 316

Fori nel vetro consigliati Ø18 mm

Finitura: /9

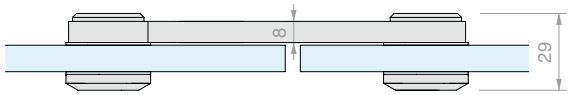

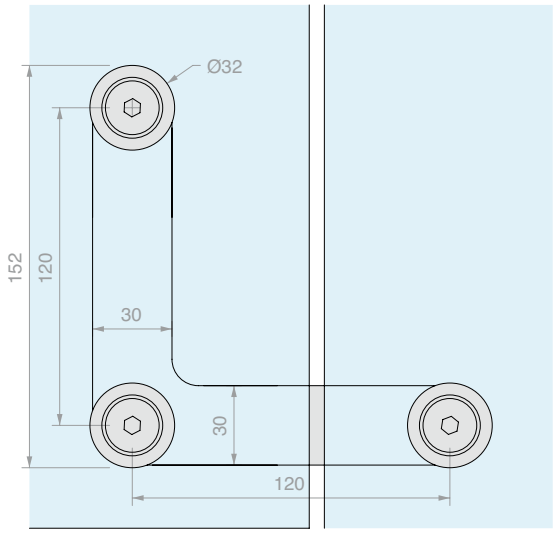

Art.	Per vetri	Q.tà
PIVOTB010	Da **10** a **13.5** mm	1 Pz



POZZETTO ECCENTRICO SUPERIORE

Materiale: Acciaio AISI 316

Finitura: /9

In alternativa è possibile
utilizzare l'art. HS1010SPL

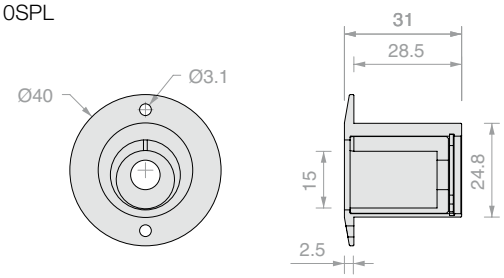

Art.	Q.tà
PIVOTS011	1 Pz



PERNO LIBERO A PAVIMENTO CON PIASTRA

Materiale: Acciaio AISI 304

In dotazione 3 viti per l'ancoraggio a pavimento e una copertina di finitura della ghiera in plastica nera.

Finitura: /8

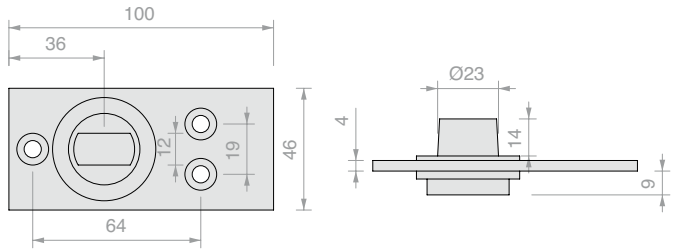

Art.	Attacco	Q.tà
PIVOTS014	**Tedesco**	1 Pz





CERNIERA INFERIORE GF100

Materiale: Corpo in alluminio,
copertina in acciaio inox AISI 316
Finitura: /8 /15

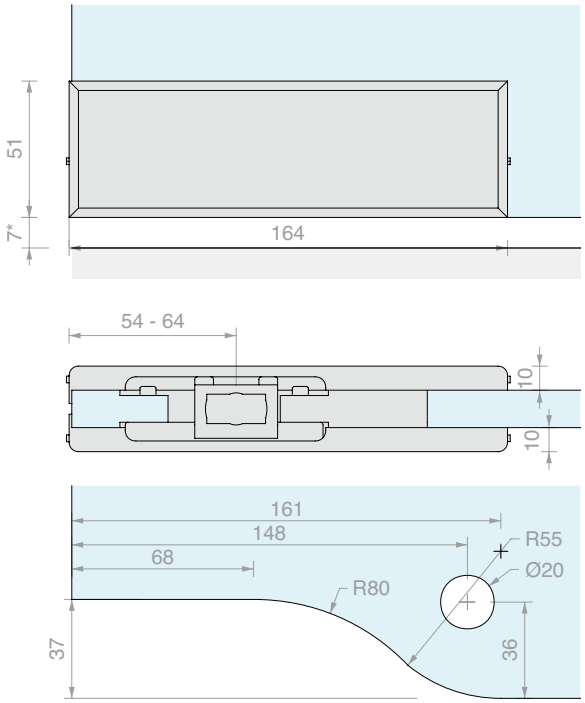

Art.	Per vetri	Attacco	Q.tà
GF100	Da **10** a **13.5** mm	**Tedesco**	1 Pz



CERNIERA SUPERIORE GF200

Materiale: Corpo in alluminio,
copertina in acciaio inox AISI 316
Per montaggio a soffitto, necessita del perno
Art. GL8815 o GL8819.
Finitura: /8 /15

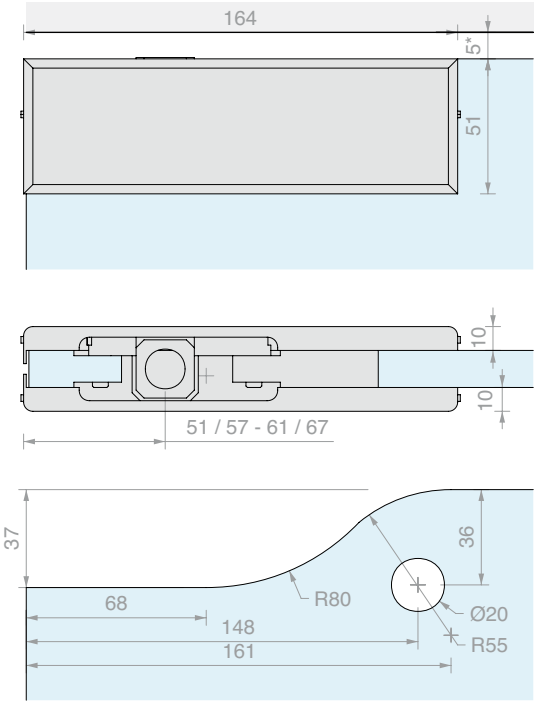

Art.	Per vetri	Q.tà
GF200	Da **10** a **13.5** mm	1 Pz



CERNIERA SOPRALUCE GF400

Materiale: Corpo in alluminio,
copertina in acciaio inox AISI 316
Optional di battuta anta art. GL7200
Finitura: /8 /15

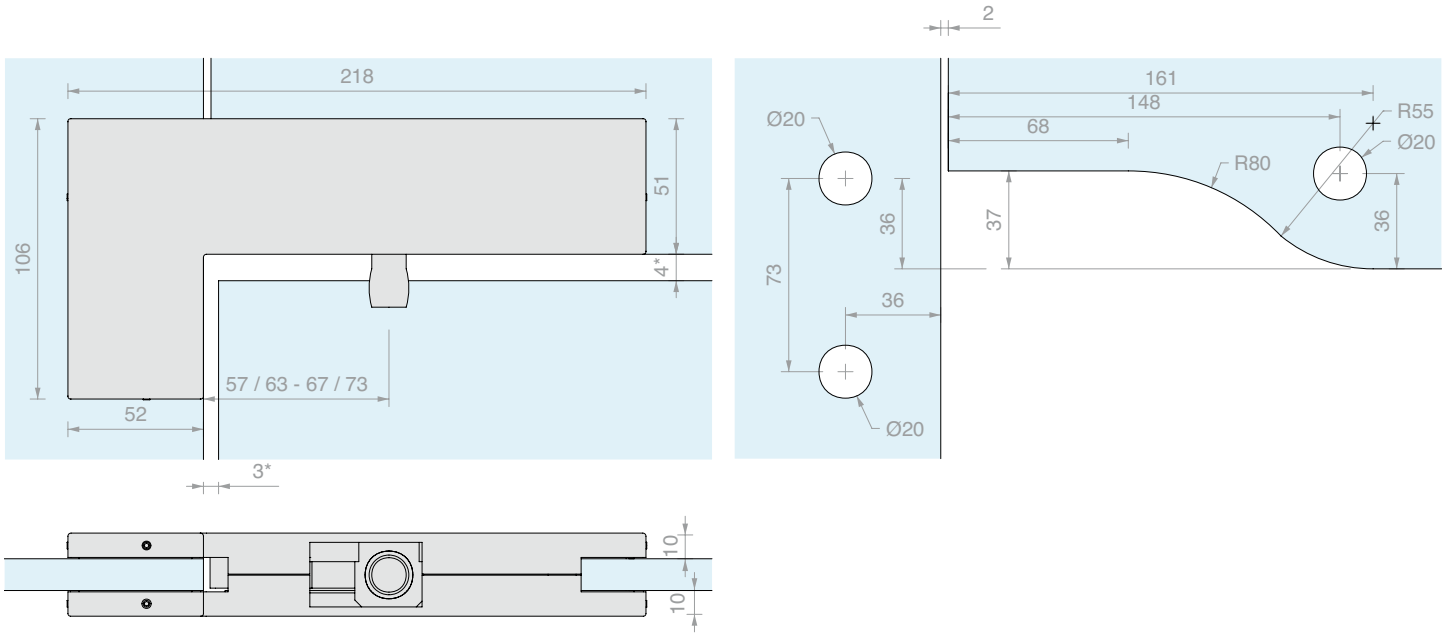

Art.	Per vetri	Q.tà
GF400	Da **10** a **13.5** mm	1 Pz



CERNIERA A MURO PER SOPRALUCE GF210

Materiale: Corpo in alluminio,
copertina in acciaio inox AISI 316
Placca a muro removibile
Finitura: /8 /15

Type Approved
Safety
Regular Production
Surveillance
TÜVRheinland
CERTIFIED
www.tuv.com
ID 1111292548

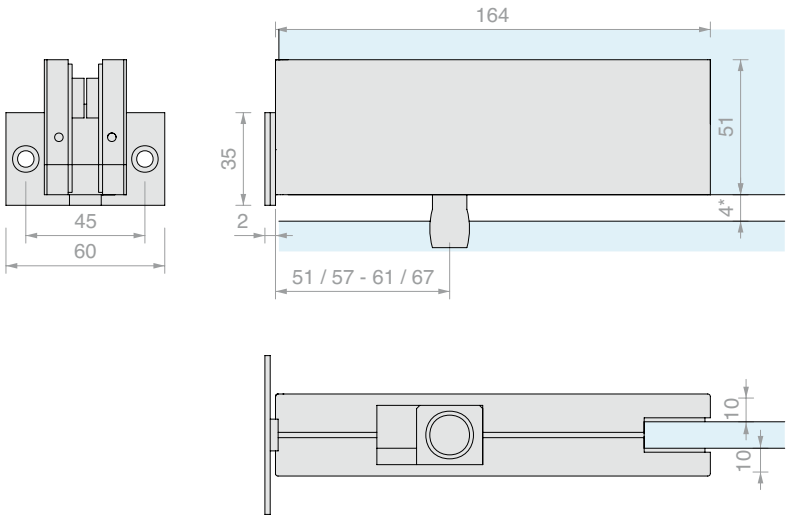

Art.	Per vetri	Q.tà
GF210	Da **10** a **13.5** mm	1 Pz



MORSETTO A L GF600

Materiale: Corpo in alluminio,
copertina in acciaio inox AISI 316
Fornito con fermo di battuta anta art. GL7100
Finitura: /8 /15

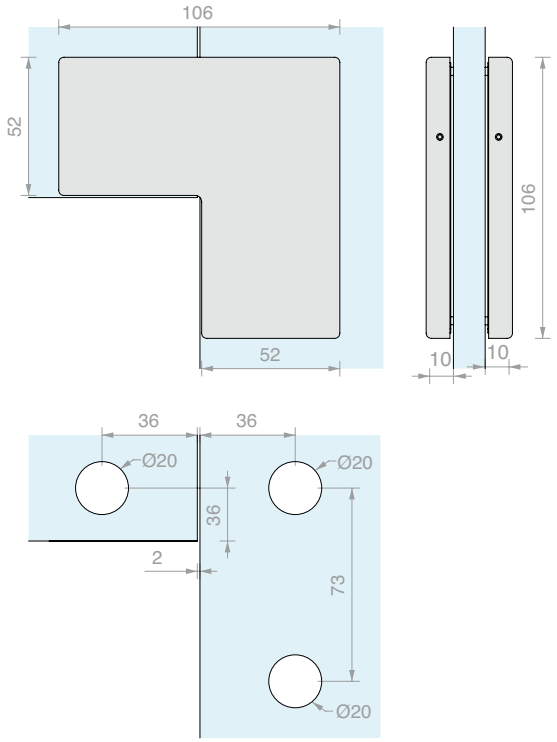

Art.	Per vetri	Q.tà
GF600	Da **10** a **13.5** mm	1 Pz



MORSETTO IN LINEA GF700

Materiale: Corpo in alluminio,
copertina in acciaio inox AISI 316
Optional di battuta anta art. GL7100
Finitura: /8 /15

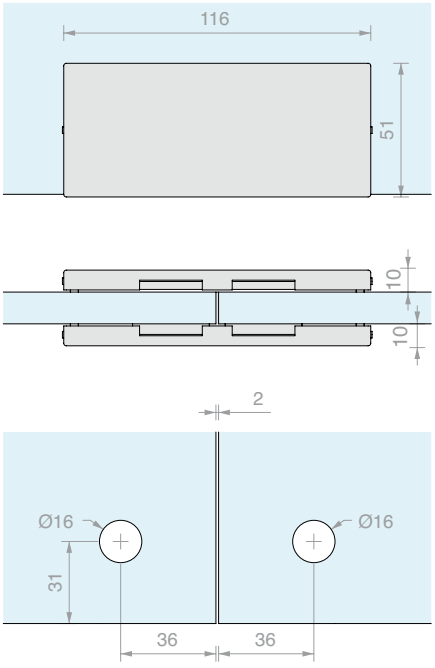

Art.	Per vetri	Q.tà
GF700	Da **10** a **13.5** mm	1 Pz



MORSETTO PER VETRO FISSO GF150

Materiale: Corpo in alluminio,
copertina in acciaio inox AISI 316
Finitura: /8 /15

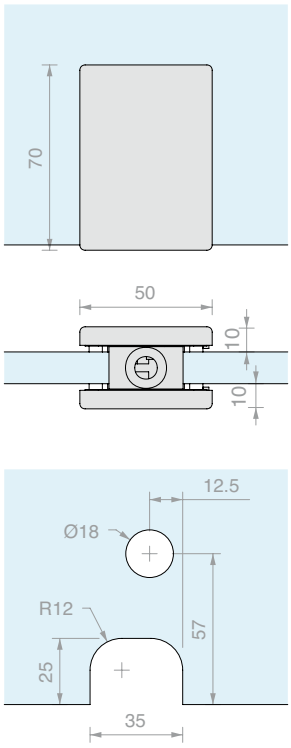

Art.	Per vetri	Q.tà
GF150	Da **10** a **13.5** mm	1 Pz



MORSETTO PER VETRO FISSO CON BATTUTA GF150F

Materiale: Corpo in alluminio,
copertina in acciaio inox AISI 316
Finitura: /8 /15

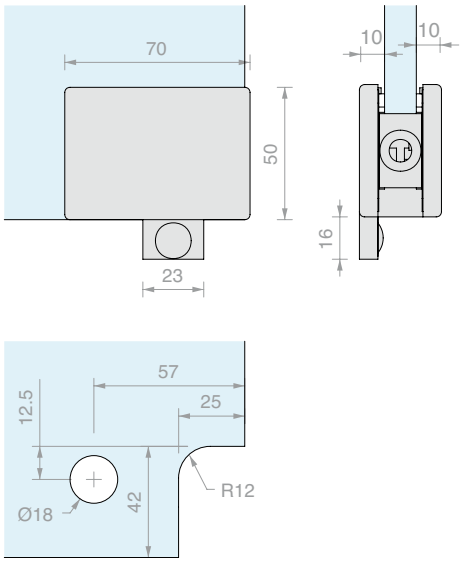

Art.	Per vetri	Q.tà
GF150F	Da **10** a **13.5** mm	1 Pz



SERRATURA CON PERNO RETTANGOLARE GL200

Materiale: Corpo in alluminio,
copertina in acciaio inox AISI 316
Completa di cilindro europeo, 3 chiavi
Finitura: /8 /15

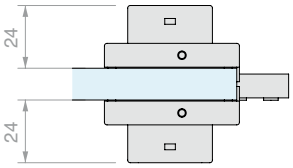

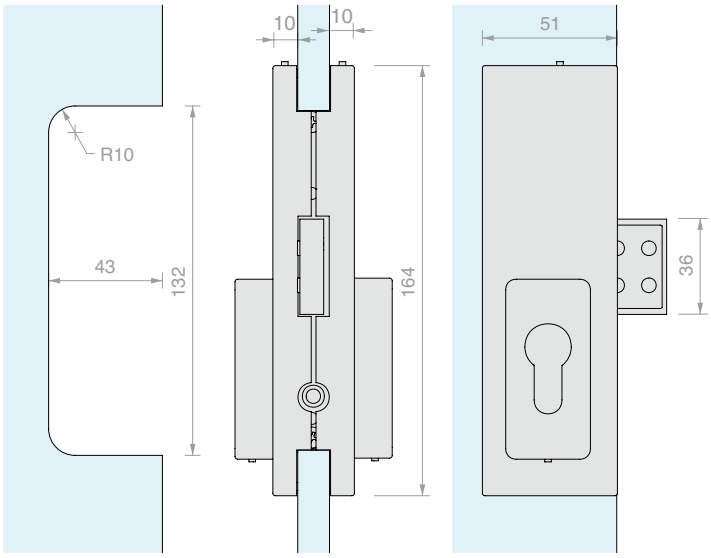

Art.	Chiusura	Chiave	Per vetri	Q.tà
GL200S	Serratura + Serratura	Diversa	Da **10** a **13.5** mm	1 Pz
GL200SU	Serratura + Serratura	Unica	Da **10** a **13.5** mm	1 Pz
GL200P	Pomello + Serratura	Diversa	Da **10** a **13.5** mm	1 Pz



CONTROSERRATURA GK200

Materiale: Corpo in alluminio,
copertina in acciaio inox AISI 316
Finitura: /8 /15

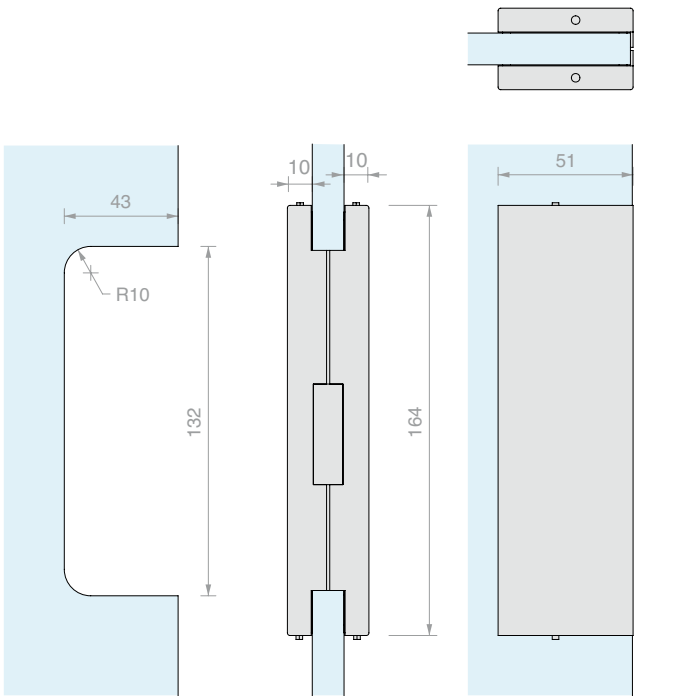

Art.	Per vetri	Q.tà
GK200	Da **10** a **13.5** mm	1 Pz



CHIAVISTELLO GL800

Materiale: Corpo in alluminio,
copertina in acciaio inox AISI 316
Finitura: /8 /15

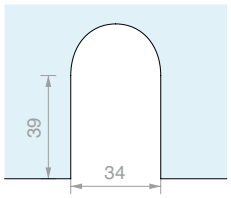

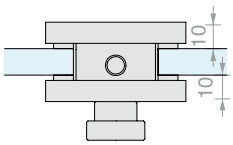

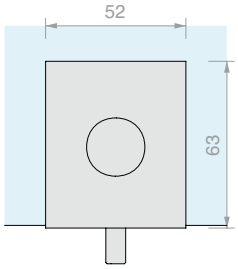

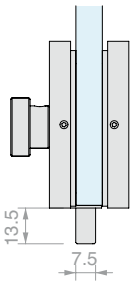

Art.	Per vetri	Q.tà
GL800	Da **10** a **13.5** mm	1 Pz



INCONTRO PER CHIAVISTELLO GK800

Materiale: Corpo in alluminio,
copertina in acciaio inox AISI 316
Finitura: /8 /15

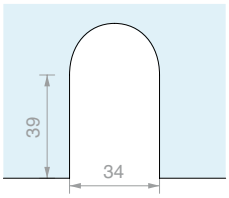

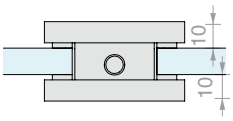

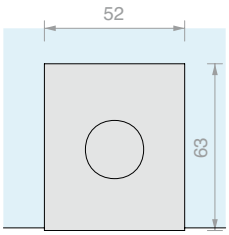

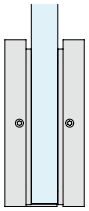

Art.	Per vetri	Q.tà
GK800	Da **10** a **13.5** mm	1 Pz



STOP PORTA 100

Materiale: Corpo in pressofusione di alluminio, PVC

Compatibile con art. GF600 e GF700

Colore: nero

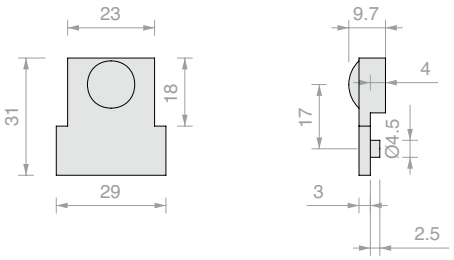

Art.	Q.tà
GL7100	1 Pz



STOP PORTA 200

Materiale: Corpo in pressofusione di alluminio, PVC

Compatibile con art. GF400

Colore: nero

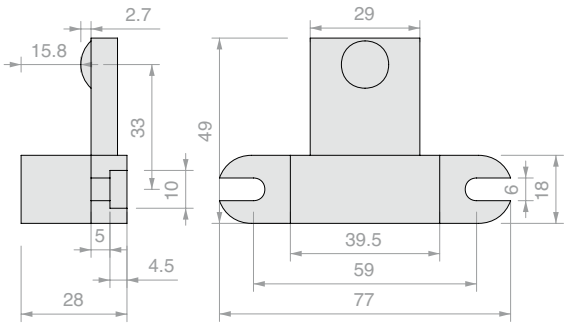

Art.	Q.tà
GL7200	1 Pz



POZZETTO ANTIPOLVERE

Materiale: ottone

Finitura: /1 /3

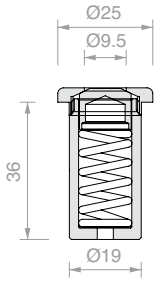

Art.	Q.tà
GL7300	1 Pz



INSERTO PER PERNI FRANCESE E ITALIANO

Materiale: Acciaio AISI 304

Compatibile con art. GF100

Finitura: /9

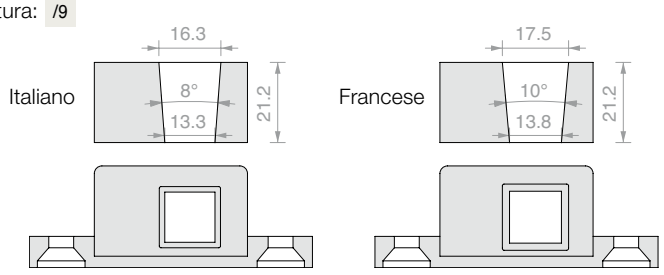

Art.	Attacco	Q.tà
GL7439	**Italiano**	1 Pz
GL7433	**Francese**	1 Pz



PERNO LIBERO A PAVIMENTO CON PIASTRA

Materiale: Acciaio AISI 304

In dotazione 3 viti per l'ancoraggio a pavimento e una copertina di finitura della ghiera in plastica nera.

Finitura: /8

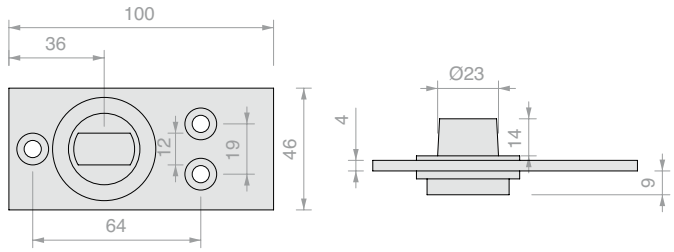

Art.	Attacco	Q.tà
PIVOTS014	**Tedesco**	1 Pz



PILETTA A PAVIMENTO ML

Materiale: Ottone

Finitura: /1 /3

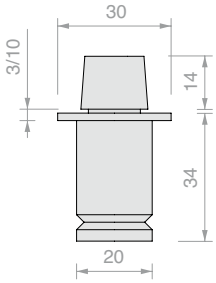

Art.	Attacco	Q.tà
GARDAML	**Italiano**	1 Pz



PILETTA A PAVIMENTO TD

Materiale: Ottone

Finitura: /1 /3

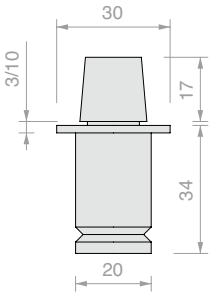

Art.	Attacco	Q.tà
GARDATD	**Tedesco**	1 Pz



PILETTA A PAVIMENTO HD3303

Materiale: Ottone

Finitura: /1 /3

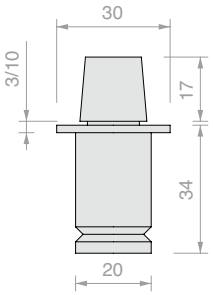

Art.	Attacco	Q.tà
HD3303	**Francese**	1 Pz



PIASTRINA SUPERIORE 8815

Materiale: Acciaio AISI 304

Finitura: /9

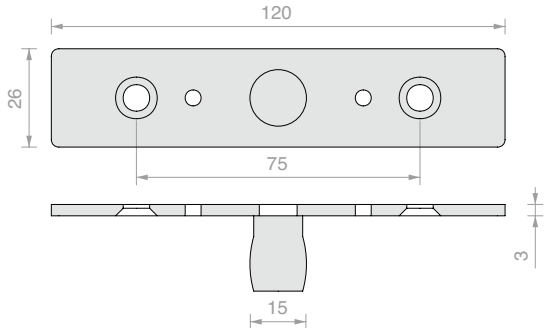

Art.	Q.tà
GL8815	1 Pz



PERNO A SOFFITTO DA INCASSARE 8819

Materiale: Acciaio zincato

Compatibile con art. GF200

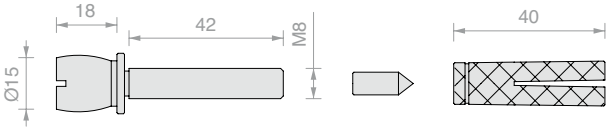

Art.	Q.tà
GL8819	1 Pz



SEDE A PAVIMENTO GL8823

Materiale: Acciaio inox AISI 304

Finitura: /8 /15

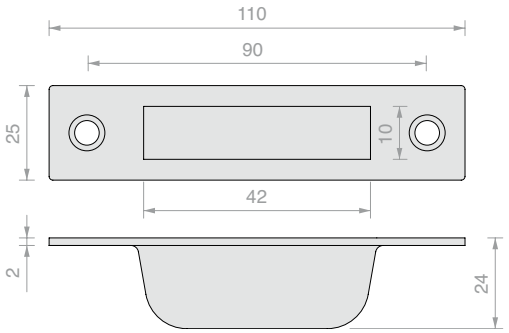

Art.	Q.tà
GL8823	1 Pz



SEDE A MURO GL8824

Materiale: Acciaio AISI 304

Finitura: /9

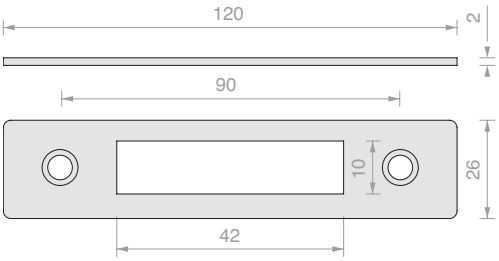

Art.	Q.tà
GL8824	1 Pz



SERRATURA LT500

Materiale: Corpo in alluminio,
copertina in acciaio inox AISI 316
Completa di cilindro europeo con 3 chiavi
Placca a muro in dotazione
Finitura: /8 /15

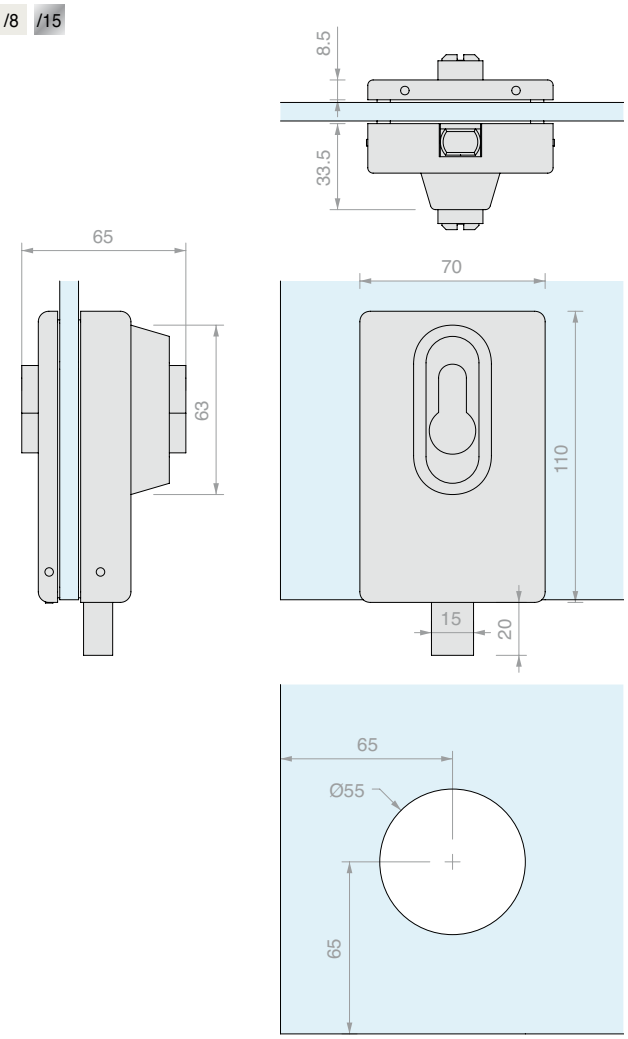

Art.	Per vetri	Chiave	Q.tà
GL10	Da **8** a **12** mm	Diversa	1 Pz



CONTROSERRATURA LT501

Materiale: Corpo in alluminio,
copertina in acciaio inox AISI 316
Finitura: /8 /15

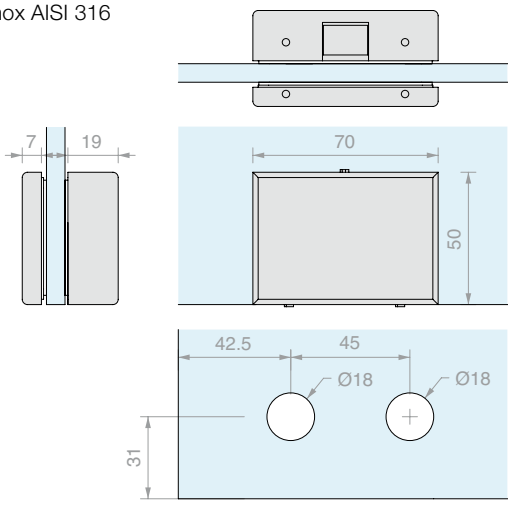

Art.	Per vetri	Q.tà
GL25	Da **8** a **12** mm	1 Pz





CERNIERA HS1010
SUPERIORE BORCHIATA

Type Approved
Safety
Regular Production
Surveillance
TÜVRheinland CERTIFIED
www.tuv.com
ID 1111292548

Materiale: Acciaio AISI 316

Fori nel vetro consigliati Ø24 mm

Per montaggio a soffitto, necessita del pozzetto Art. HS1010SPL

Finitura: /9

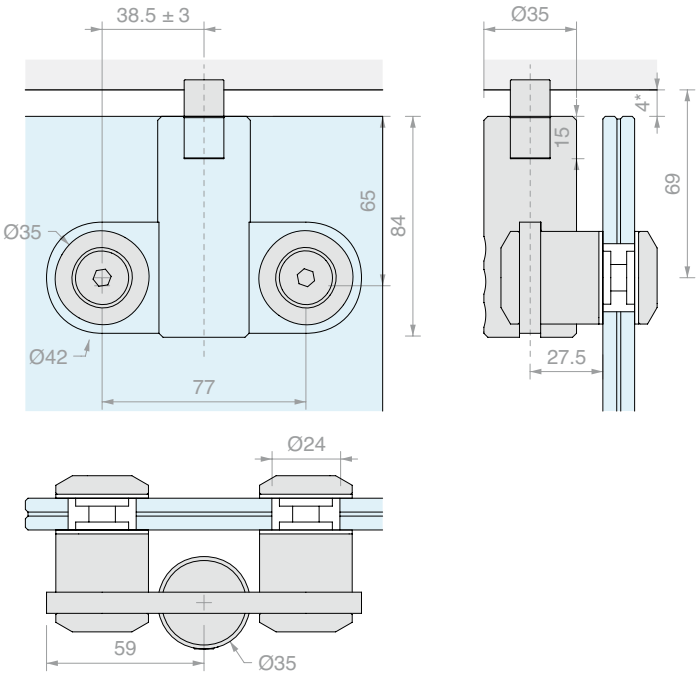

Art.	Per vetri	Q.tà
HS1010SB	Da **8** a **21.5** mm	1 Pz



CERNIERA HS1010
SUPERIORE SVASATA

Type Approved
Safety
Regular Production
Surveillance
TÜVRheinland CERTIFIED
www.tuv.com
ID 1111292548

Materiale: Acciaio AISI 316

Fori nel vetro consigliati Ø22 svaso 3 mm

Per montaggio a soffitto, necessita del pozzetto Art. HS1010SPL

Finitura: /9

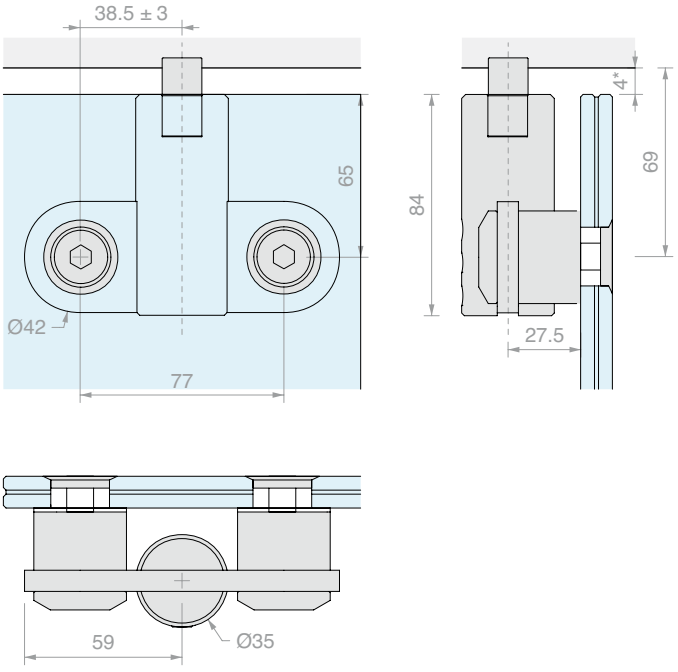

Art.	Per vetri	Q.tà
HS1010SS	Da **8** a **21.5** mm	1 Pz



CERNIERA HS1010 SUPERIORE BORCHIATA CON ATTACCO PER SOPRALUCE

Type Approved
Safety
Regular Production
Surveillance
TÜVRheinland
CERTIFIED
www.tuv.com
ID 1111292548

Materiale: Acciaio AISI 316

Fori nel vetro consigliati Ø24 mm

Finitura: /9

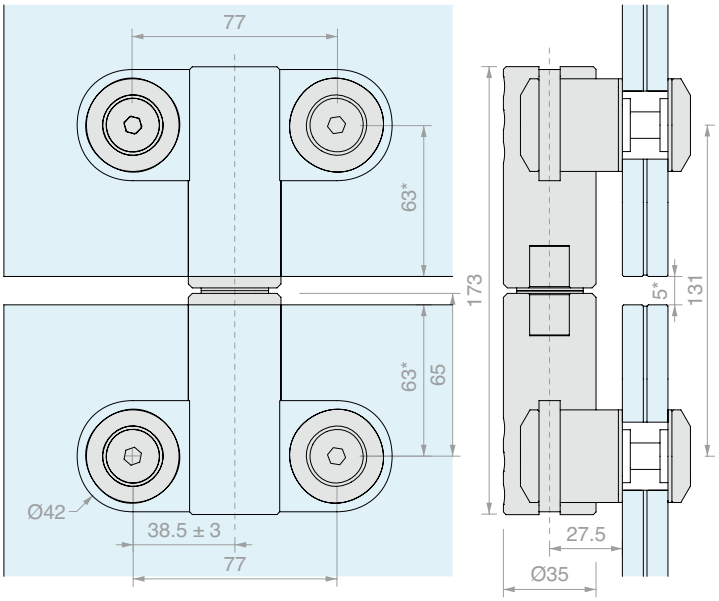

Art.	Per vetri	Q.tà
HS1010SSB	Da **8** a **21.5** mm	1 Pz



CERNIERA HS1010 SUPERIORE SVASATA CON ATTACCO PER SOPRALUCE

Type Approved
Safety
Regular Production
Surveillance
TÜVRheinland
CERTIFIED
www.tuv.com
ID 1111292548

Materiale: Acciaio AISI 316

Fori nel vetro consigliati Ø22 svaso 3 mm

Finitura: /9

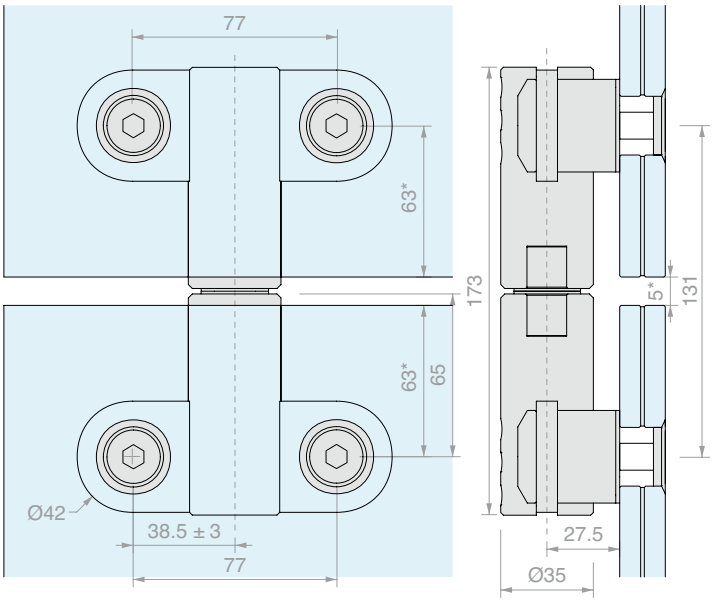

Art.	Per vetri	Q.tà
HS1010SSS	Da **8** a **21.5** mm	1 Pz



CERNIERA HS1010 INFERIORE BORCHIATA

Materiale: Acciaio AISI 316

Fori nel vetro consigliati Ø24 mm

Finitura: /9

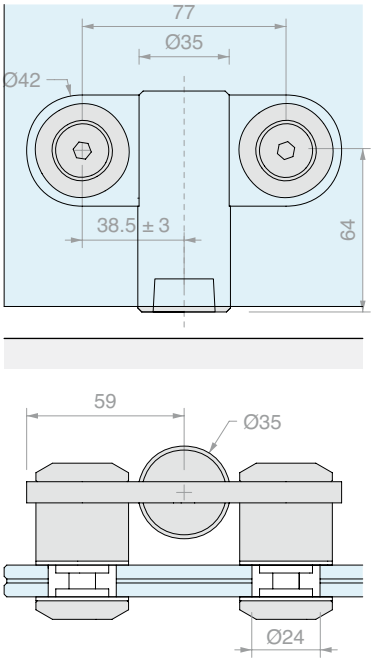

Art.	Per vetri	Attacco	Q.tà
HS1010PB	Da **8** a **21.5** mm	**Tedesco**	1 Pz



CERNIERA HS1010 INFERIORE SVASATA

Materiale: Acciaio AISI 316

Fori nel vetro consigliati Ø22 svaso 3 mm

Finitura: /9

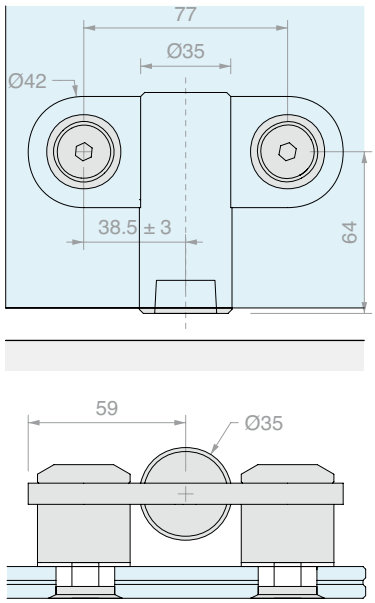

Art.	Per vetri	Attacco	Q.tà
HS1010PS	Da **8** a **21.5** mm	**Tedesco**	1 Pz









CERNIERA INFERIORE CGS

Materiale: Acciaio AISI 316

Finitura: /8 /15

Type Approved
Safety
Regular Production
Surveillance
TÜVRheinland
CERTIFIED
www.tuv.com
ID 1111292548



VISTA ESTERNA

MONTAGGIO INTERNO AL VETRO



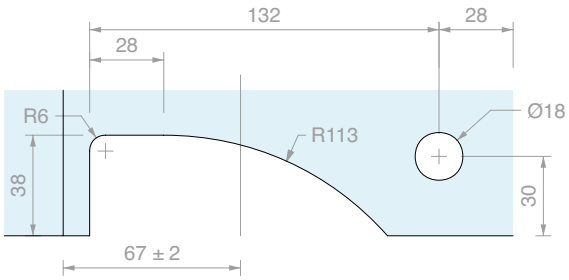

MONTAGGIO A FILO VETRO

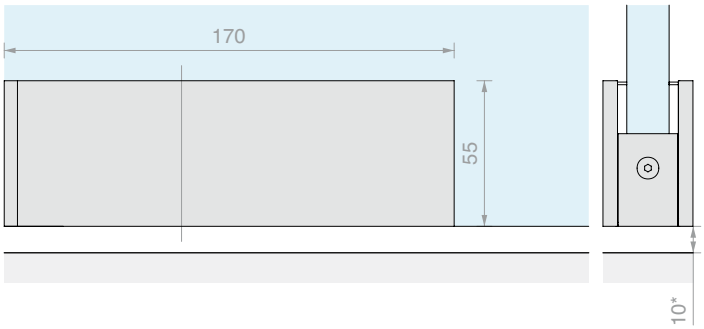

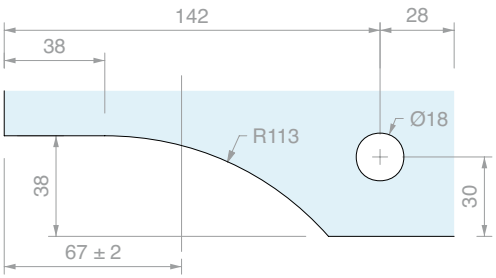

Art.	Per vetri	Attacco	Q.tà
CGS1620SX	Da **15** a **21.5** mm	**Tedesco**	1 Pz
CGS1620DX	Da **15** a **21.5** mm	**Tedesco**	1 Pz



CERNIERA SUPERIORE CGS

Materiale: Acciaio AISI 316
Per montaggio a soffitto,
necessita del pozzetto Art. HS1010SPL
Finitura: /8 /15

Type Approved
Safety
Regular Production
Surveillance
TÜVRheinland CERTIFIED
www.tuv.com
ID 1111292548

VISTA ESTERNA

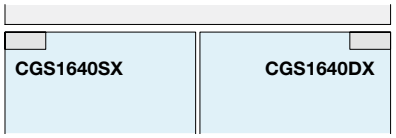

MONTAGGIO INTERNO AL VETRO

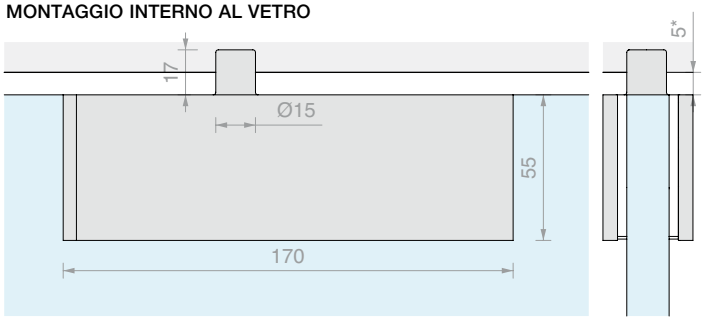



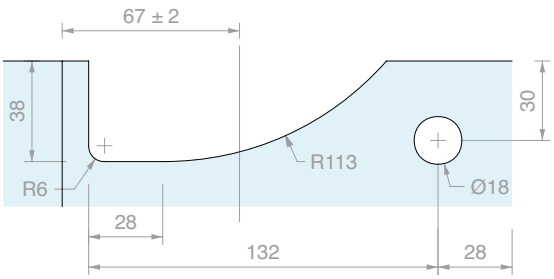



MONTAGGIO A FILO VETRO

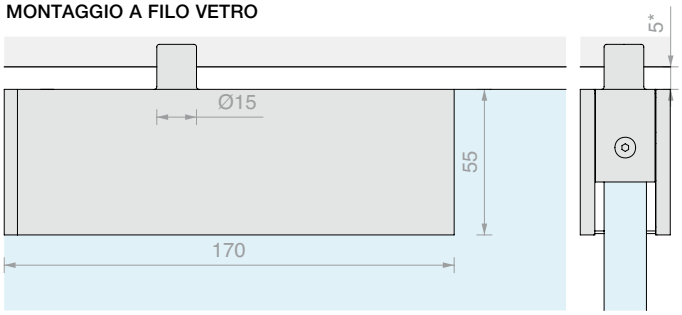

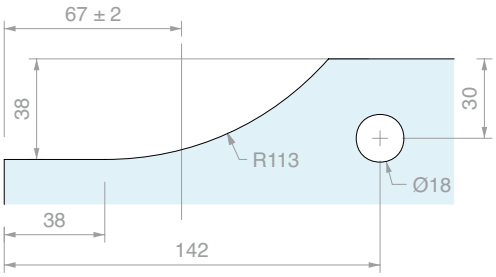



Art.	Per vetri	Q.tà
CGS1640SX	Da **15** a **21.5** mm	1 Pz
CGS1640DX	Da **15** a **21.5** mm	1 Pz



SERRATURA SGS

Materiale: Ottone

Completa di cilindro europeo, 3 chiavi

Perno Ø 10 x L.18 mm

Finitura: /1 /24

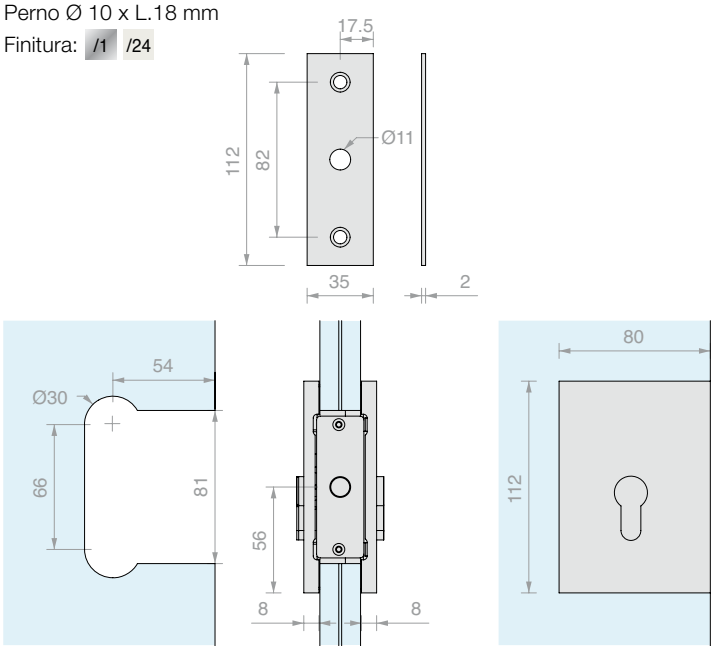

Art.	Per vetri	Chiave	Q.tà
SGS2115U	**15** mm	Unica	1 Pz
SGS2115D	**15** mm	Diversa	1 Pz
SGS2117U	**17** mm	Unica	1 Pz
SGS2117D	**17** mm	Diversa	1 Pz
SGS2121U	**21** mm	Unica	1 Pz
SGS2121D	**21** mm	Diversa	1 Pz



SERRATURA CON MANIGLIA SGS

Materiale: Ottone

Completa di cilindro europeo, 3 chiavi

Perno Ø 10 x L.18 mm

Finitura: /1 /24

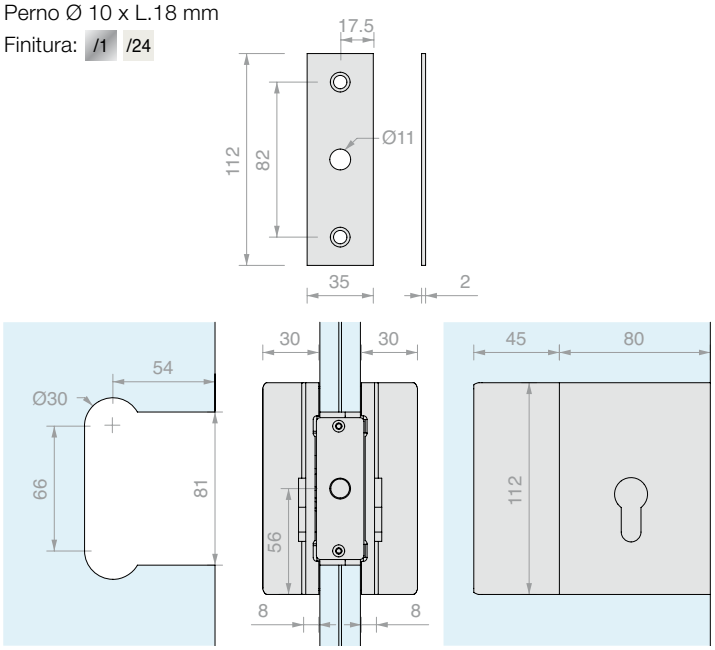

Art.	Per vetri	Chiave	Q.tà
SGS2315MU	**15** mm	Unica	1 Pz
SGS2315MD	**15** mm	Diversa	1 Pz
SGS2317MU	**17** mm	Unica	1 Pz
SGS2317MD	**17** mm	Diversa	1 Pz
SGS2321MU	**21** mm	Unica	1 Pz
SGS2321MD	**21** mm	Diversa	1 Pz



INCONTRO A VETRO SGS

Materiale: Ottone

Finitura: /1 /24

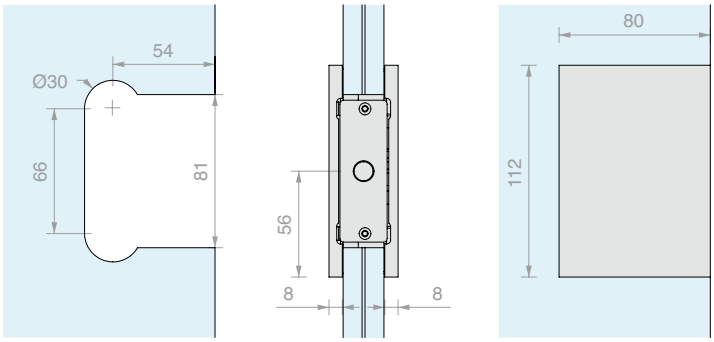

Art.	Per vetri	Q.tà
SGS2715M	**15** mm	1 Pz
SGS2717M	**17** mm	1 Pz
SGS2721M	**21** mm	1 Pz



PIASTRA A MURO CON BATTUTA

Materiale: Ottone

Finitura: /1 /24

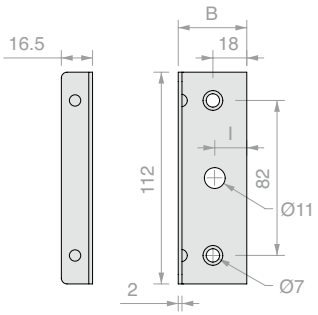

Art.	Per vetri	l	B	Q.tà
SGS15L	**15** mm	**16** mm	**36.5** mm	1 Pz
SGS17L	**17** mm	**17** mm	**39** mm	1 Pz
SGS21L	**21** mm	**19** mm	**43** mm	1 Pz

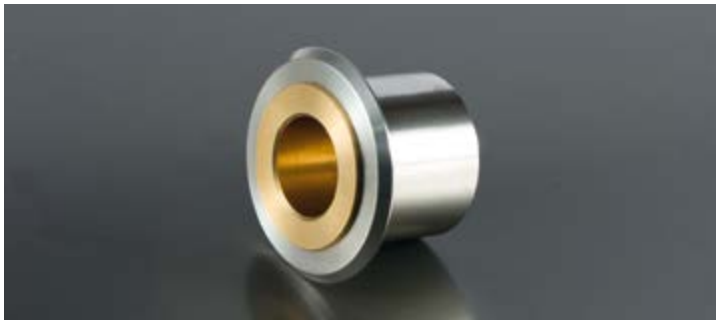

POZZETTO SUPERIORE

Materiale: Acciaio AISI 316

Finitura: /9

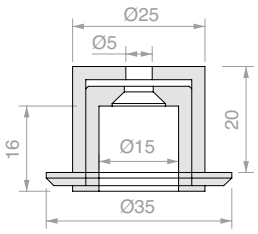

Art.	Q.tà
HS1010SPL	1 Pz



PERNO LIBERO A PAVIMENTO CON PIASTRA

Materiale: Acciaio AISI 304

In dotazione 3 viti per l'ancoraggio a pavimento e una copertina di finitura della ghiera in plastica nera.

Finitura: /8

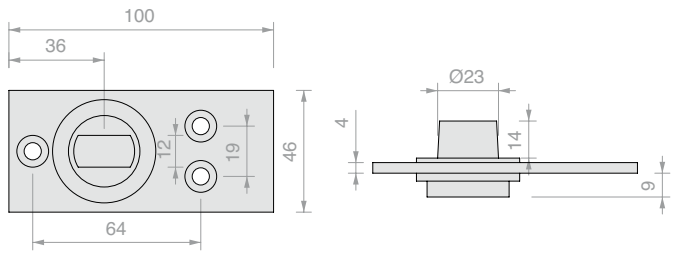

Art.	Attacco	Q.tà
PIVOTS014	**Tedesco**	1 Pz



CERNIERA SUPERIORE CON CURSORE REGOLABILE 3301

Materiale: Ottone

Per montaggio a soffitto,
necessita del pozzetto Art. HD3304

Finitura: /1 /24

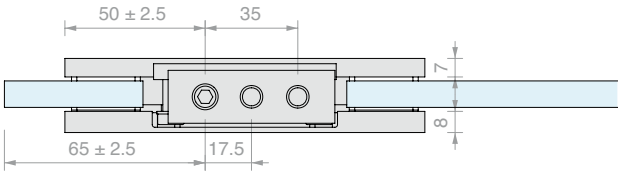

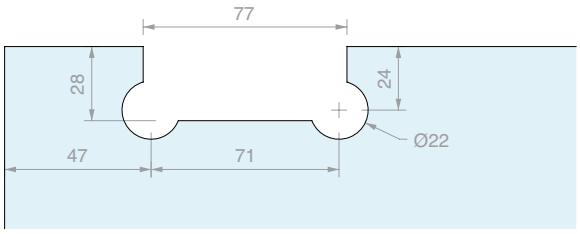

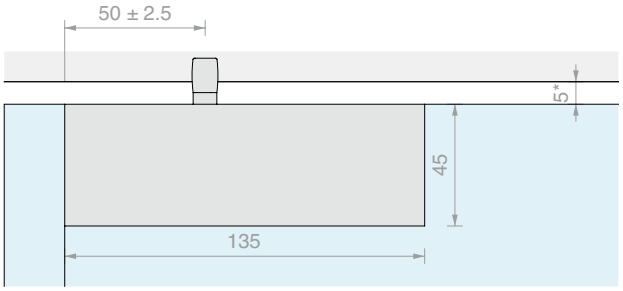

Art.	Per vetri	Q.tà
HD3301	Da **8** a **10** mm	1 Pz



CERNIERA INFERIORE HD3301

Materiale: Ottone

Finitura: /1 /24

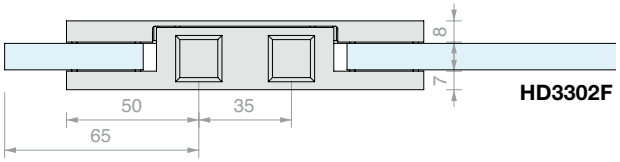

HD3302F

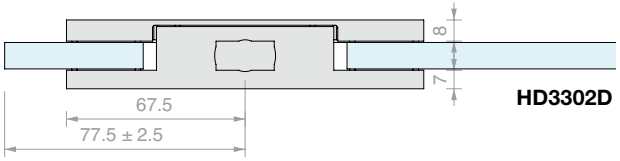

HD3302D

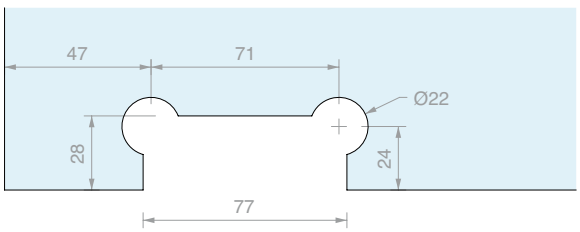

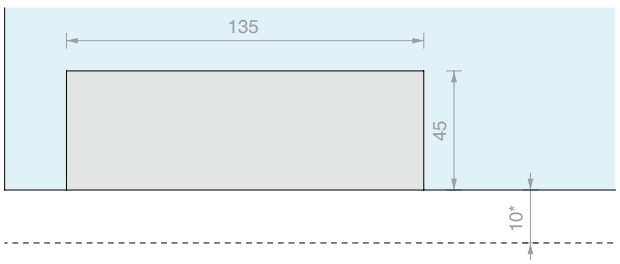

Art.	Per vetri	Attacco	Q.tà
HD3302F	Da **8** a **10** mm	**Francese**	1 Pz
HD3302D	Da **8** a **10** mm	**Tedesco**	1 Pz



FISSAGGIO PER SOPRALUCE CON ATTACCO A VETRO LATERALE 3307

Materiale: Ottone

Finitura: /1 /24

Type Approved Safety Regular Production Surveillance
TÜVRheinland CERTIFIED
www.tuv.com ID 1111292548

Verso Sinistro

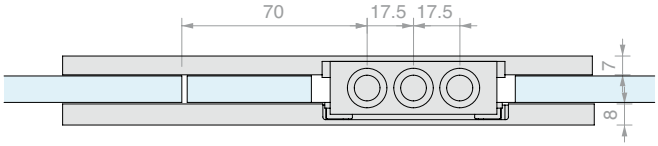

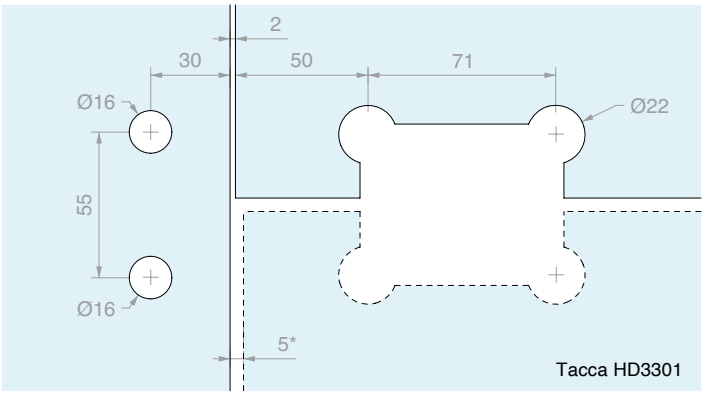

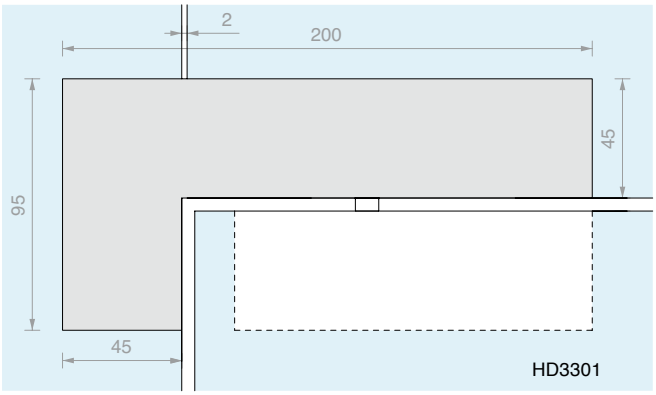

Art.	Per vetri	Verso	Q.tà
HD3307SX	Da **8** a **10** mm	Sinistro	1 Pz
HD3307DX	Da **8** a **10** mm	Destro	1 Pz



FISSAGGIO PER SOPRALUCE CON ATTACCO A MURO LATERALE 3308

Materiale: Ottone

Finitura: /1 /24

Type Approved Safety Regular Production Surveillance
TÜVRheinland CERTIFIED
www.tuv.com ID 1111292548

Verso Sinistro

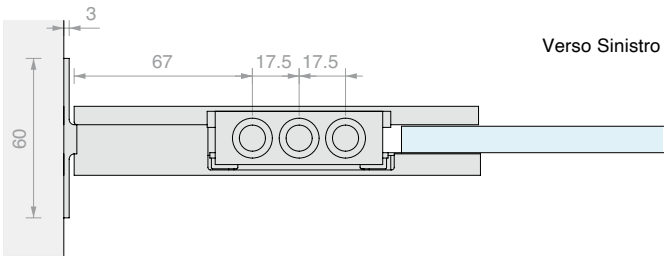

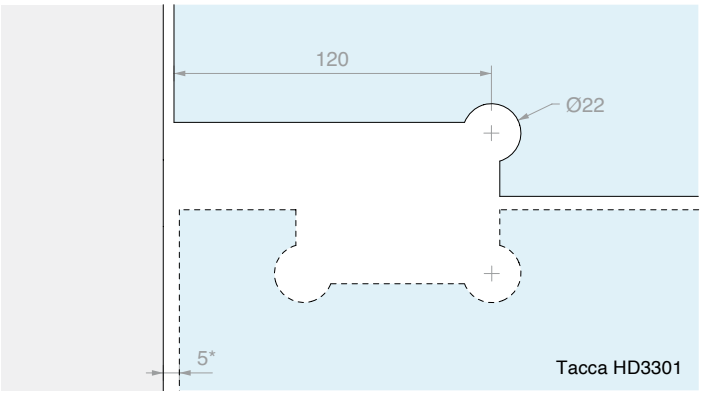

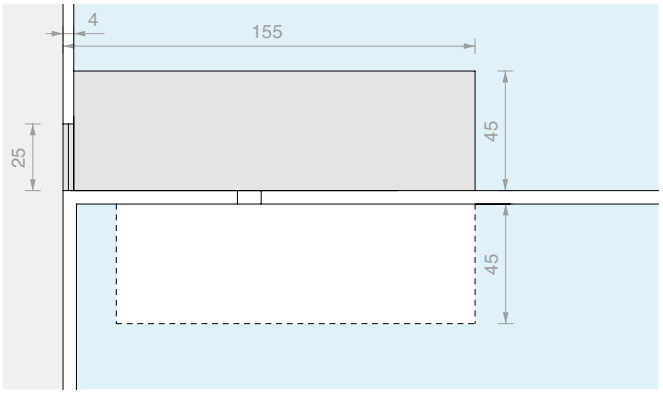

Art.	Per vetri	Verso	Q.tà
HD3308SX	Da **8** a **10** mm	Sinistro	1 Pz
HD3308DX	Da **8** a **10** mm	Destro	1 Pz



SERRATURA 3305

Materiale: Ottone

Perno Ø10 x L 17 mm.

Completa di cilindro europeo, 3 chiavi

Finitura: /1 /24

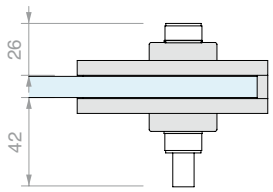

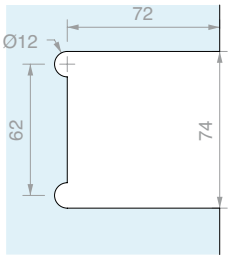

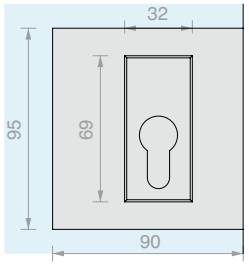

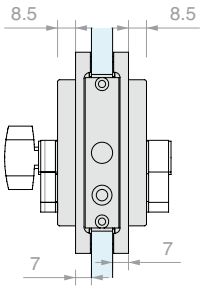

Art.	Per vetri	Chiusura	Chiave	Q.tà
HD3305U	Da **8** a **10** mm	Serratura + serratura	Unica	1 Pz
HD3305D	Da **8** a **10** mm	Serratura + serratura	Diversa	1 Pz
HD3305P	Da **8** a **10** mm	Pomello + serratura	Unica	1 Pz



CHIAVISTELLO HD SQUARE

Materiale: Corpo in alluminio, copertina in ottone

Perno Ø7.5 x L 13 mm

Finitura: /1 /24

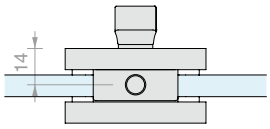

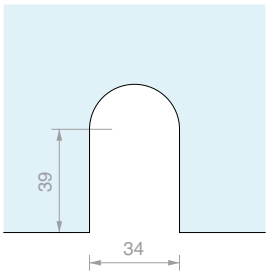

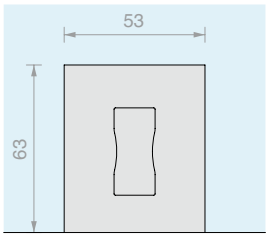

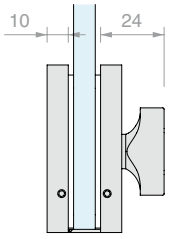

Art.	Per vetri	Q.tà
DQC63	Da **10** a **12** mm	1 Pz



INCONTRO A VETRO PER CHIAVISTELLO HD SQUARE

Materiale: Ottone

Finitura: /1 /24

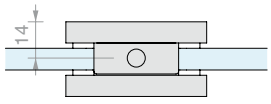

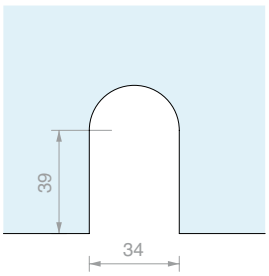

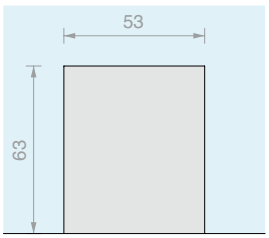

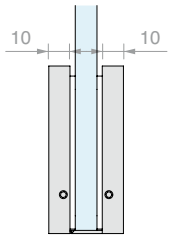

Art.	Per vetri	Q.tà
DQC65	Da **10** a **12** mm	1 Pz



INCONTRO SINGOLO PER SOPRALUCE PER CHIAVISTELLO

Materiale: Ottone

Compatibile con art. DQC63

Finitura: /1 /24

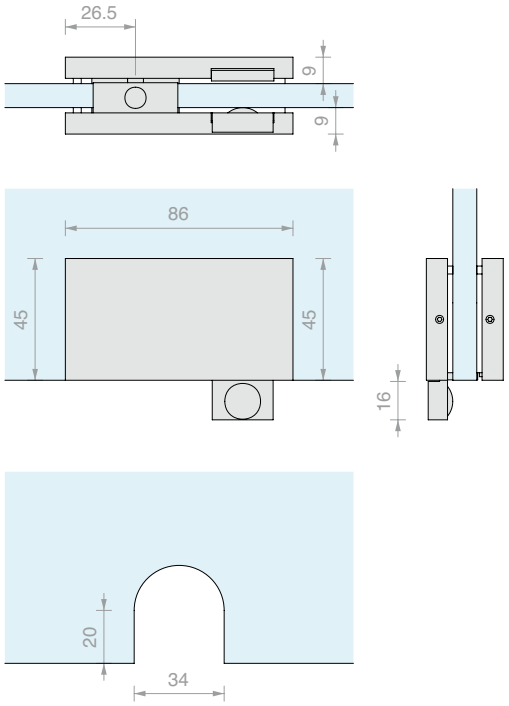

Art.	Per vetri	Q.tà
HD3309	Da **8** a **12** mm	1 Pz



INCONTRO DOPPIO PER SOPRALUCE PER CHIAVISTELLO

Materiale: Ottone

Compatibile con art. DQC63

Finitura: /1 /24

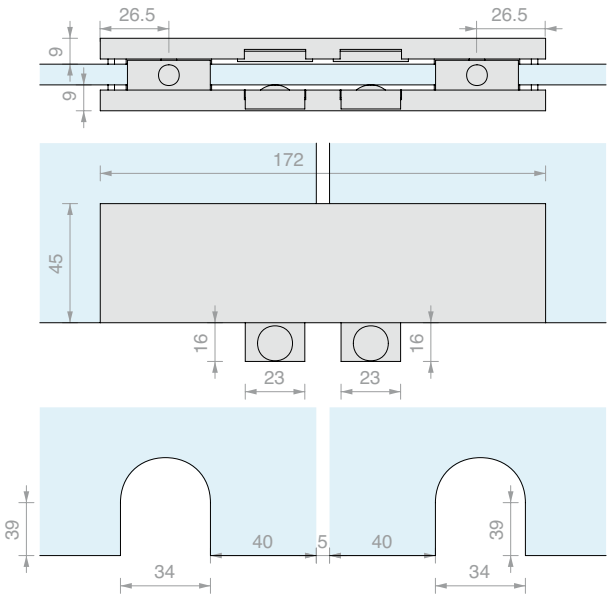

Art.	Per vetri	Q.tà
HD3310	Da **8** a **12** mm	1 Pz



INCONTRO A MURO PER SERRATURA HD3305

Materiale: Acciaio inox

Finitura: /9

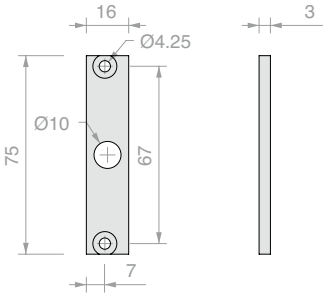

Art.	Q.tà
HD3306	1 Pz



PILETTA A PAVIMENTO HD3303

Materiale: Ottone

Finitura: /1 /3

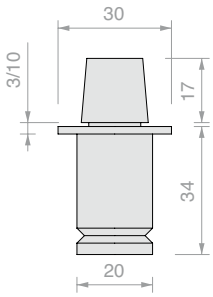

Art.	Attacco	Q.tà
HD3303	**Francese**	1 Pz



SEDE PER PERNO A SOFFITTO 3304

Materiale: Ottone

Finitura: /1 /3

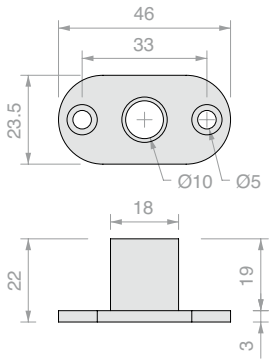

Art.	Q.tà
HD3304	1 Pz



POZZETTO ANTIPOLVERE PER SERRATURA HD3305

Materiale: Ottone

Finitura: /1 /3

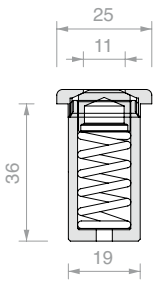

Art.	Q.tà
GL7311	1 Pz



CURSORE PER HD3308

Materiale: Ottone

Cursore per poter spostare il fissaggio art. HD3308
non a filo ma interno al vetro

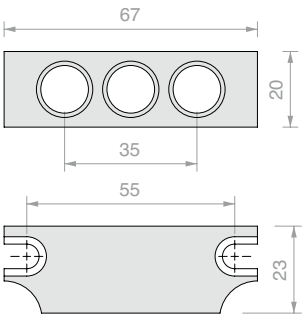

Art.	Q.tà
HD3308-SLIDER	1 Pz



CILINDRO CON POMOLO GIREVOLE

Materiale: Ottone

Cilindro europero completo di 3 chiavi

Finitura: /1 /3 /45

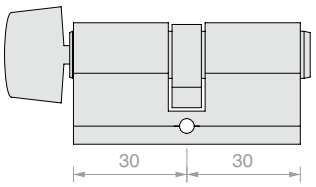

Art.	Chiave	Q.tà
S1217U	Unica	1 Pz



CILINDRO CON CHIAVE A PROFILO EUROPEO

Materiale: Ottone

Cilindro europero completo di 3 chiavi

Finitura: /1 /3

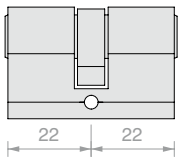

Art.	Chiave	Q.tà
LOGS10U	Unica	1 Pz
LOGS10D	Diversa	1 Pz



CERNIERA A BILICO A SCATTO 80SQ SENZA VITI A VISTA

Materiale: Ottone

Finitura: /1 /2 /3

Type Approved
Safety
Regular Production
Surveillance
TÜVRheinland
CERTIFIED
www.tuv.com
ID 1111292548



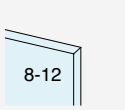

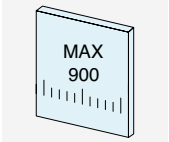



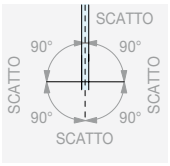

ROTAZIONE 360°



NESSUNA VITE
A VISTA

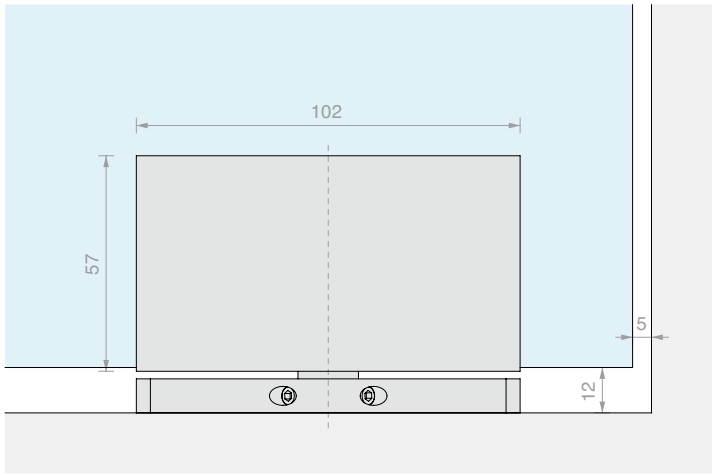

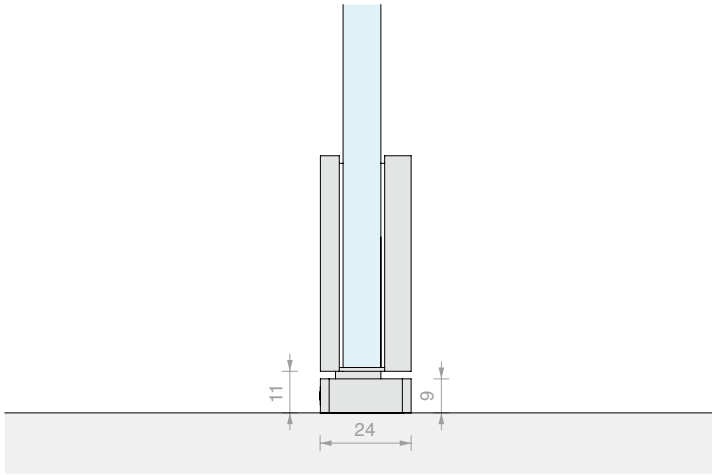

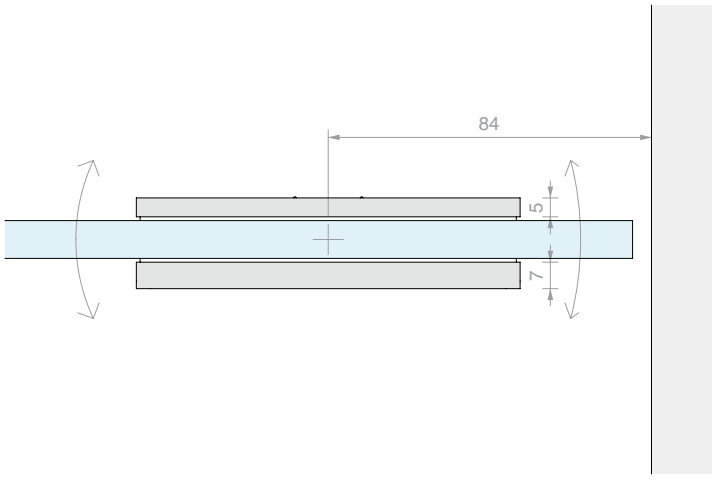

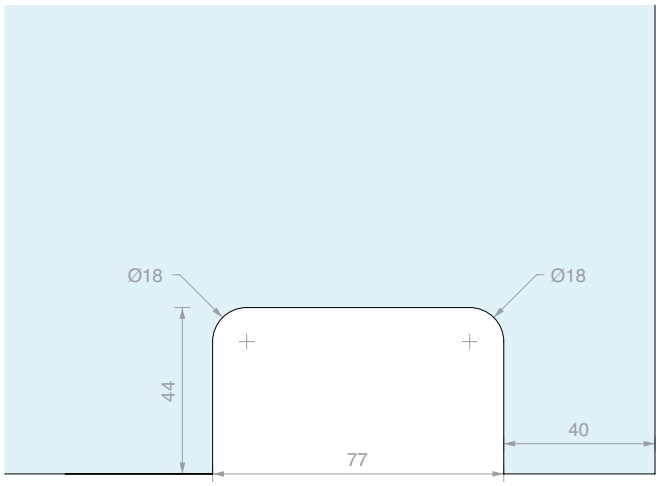

Art.	Per vetri	Q.tà
CERPT80SQ	Da **8** a **12** mm	1 Pz



CERNIERA A BILICO A SCATTO 80

Materiale: Ottone

Finitura: /1 /2 /3

Type Approved
Safety
Regular Production
Surveillance
TÜVRheinland CERTIFIED
www.tuv.com
ID 1111292548



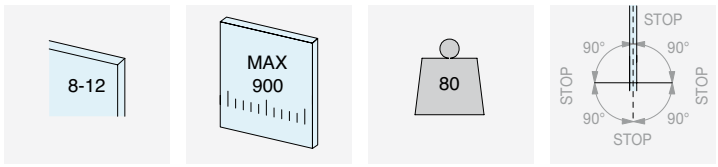

ROTAZIONE 360°

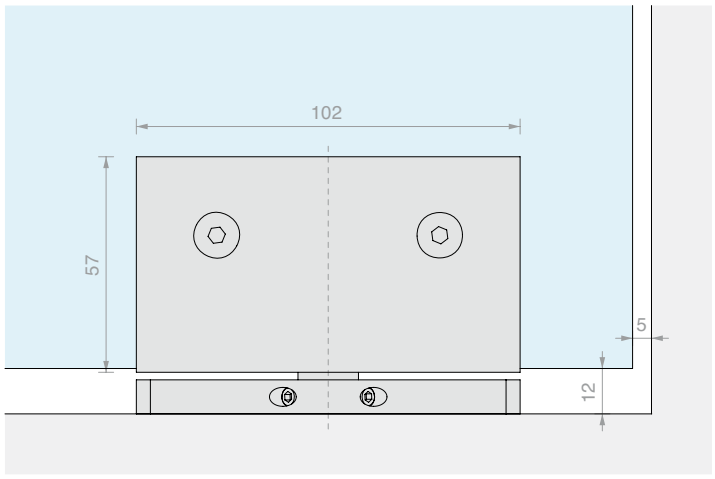

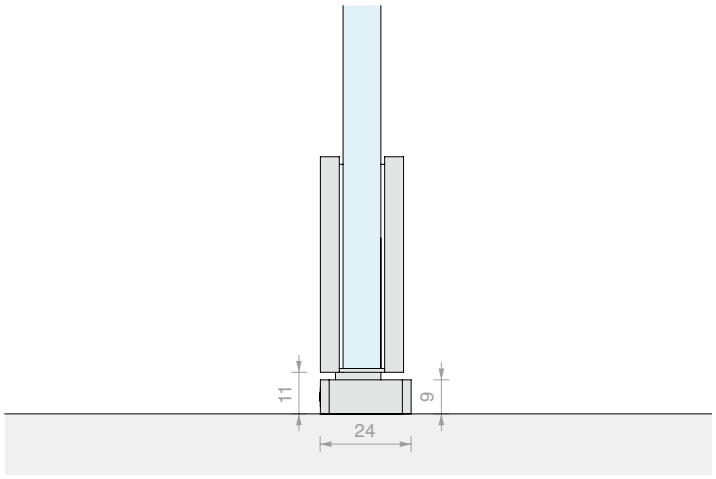

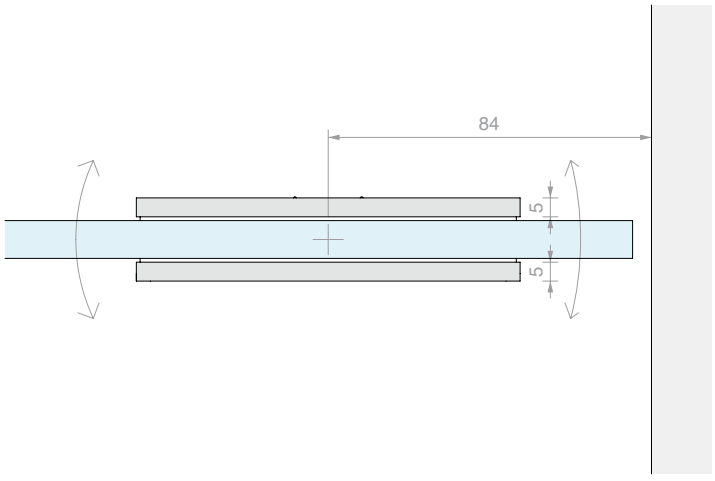

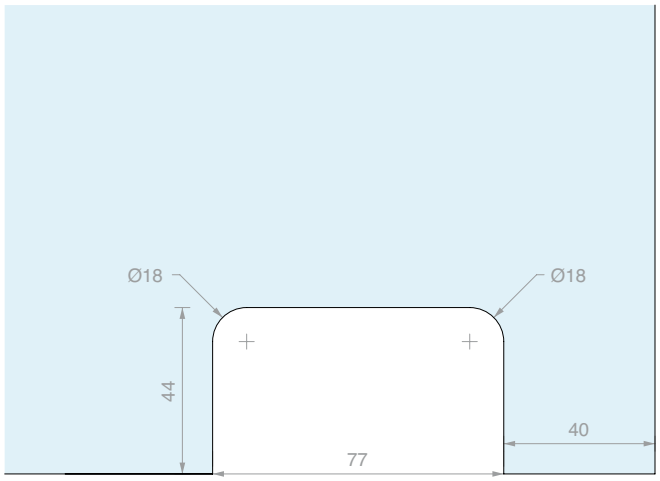

Art.	Per vetri	Q.tà
CERPT80	Da **8** a **12** mm	1 Pz



CHIUDIPORTA LM60

Materiale piastra: acciaio inox AISI 316

I chiudiporta oleodinamici a pavimento della serie LM60 sono stati sottoposti a prove di laboratorio secondo EN1154. I test includono la verifica della forza di impiego e portata, la verifica di durabilità per 500.000 cicli di apertura e chiusura, prove di resistenza alla corrosione e le verifiche di funzionamento in temperatura.

NOTA: si consiglia di non svitare né avvitare completamente le valvole di regolazione della velocità

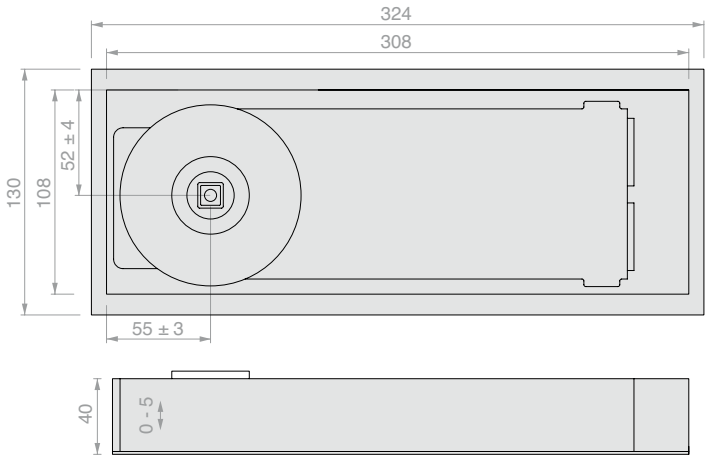

Caratteristiche:

- Rotazione ± 130°
- Doppia regolazione della velocità di chiusura 130° - 15°e 15° - 0°.
- Regolazione tridimensionale all'interno della scatola
- 3 di forze di chiusura: EN2, EN3 e EN4
- 3 tipi di utilizzo in base alla posizione di fermo: ± 90°, ± 105°o senza fermo.
- Disponibili con 3 tipologie di perno standard: tedesco, italiano o francese.

Finitura: /8

Art.	Forza	Portata L	Portata P	Fermo	Perno	Q.tà
LM609020DE	**EN2**	**850** mm	**60** kg	**± 90°**	**Tedesco**	1 Pz
LM609020IT	**EN2**	**850** mm	**60** kg	**± 90°**	**Italiano**	1 Pz
LM609020FR	**EN2**	**850** mm	**60** kg	**± 90°**	**Francese**	1 Pz
LM609025DE	**EN3**	**950** mm	**80** kg	**± 90°**	**Tedesco**	1 Pz
LM609025IT	**EN3**	**950** mm	**80** kg	**± 90°**	**Italiano**	1 Pz
LM609025FR	**EN3**	**950** mm	**80** kg	**± 90°**	**Francese**	1 Pz
LM6010525DE	**EN3**	**950** mm	**80** kg	**± 105°**	**Tedesco**	1 Pz
LM6010525IT	**EN3**	**950** mm	**80** kg	**± 105°**	**Italiano**	1 Pz
LM6010525FR	**EN3**	**950** mm	**80** kg	**± 105°**	**Francese**	1 Pz
LM600025DE	**EN3**	**950** mm	**80** kg	**Senza fermo**	**Tedesco**	1 Pz
LM600025IT	**EN3**	**950** mm	**80** kg	**Senza fermo**	**Italiano**	1 Pz
LM600025FR	**EN3**	**950** mm	**80** kg	**Senza fermo**	**Francese**	1 Pz
LM609033DE	**EN4**	**1100** mm	**100** kg	**± 90°**	**Tedesco**	1 Pz
LM609033IT	**EN4**	**1100** mm	**100** kg	**± 90°**	**Italiano**	1 Pz
LM609033FR	**EN4**	**1100** mm	**100** kg	**± 90°**	**Francese**	1 Pz
LM6010533DE	**EN4**	**1100** mm	**100** kg	**± 105°**	**Tedesco**	1 Pz
LM6010533IT	**EN4**	**1100** mm	**100** kg	**± 105°**	**Italiano**	1 Pz
LM6010533FR	**EN4**	**1100** mm	**100** kg	**± 105°**	**Francese**	1 Pz



CHIUDIPORTA LM66

Materiale piastra: acciaio inox AISI 316

I chiudiporta oleodinamici a pavimento della serie LM60 sono stati sottoposti a prove di laboratorio secondo EN1154. I test includono la verifica della forza di impiego e portata, la verifica di durabilità per 500.000 cicli di apertura e chiusura, prove di resistenza alla corrosione e le verifiche di funzionamento in temperatura.

NOTA: si consiglia di non svitare né avvitare completamente le valvole di regolazione della velocità

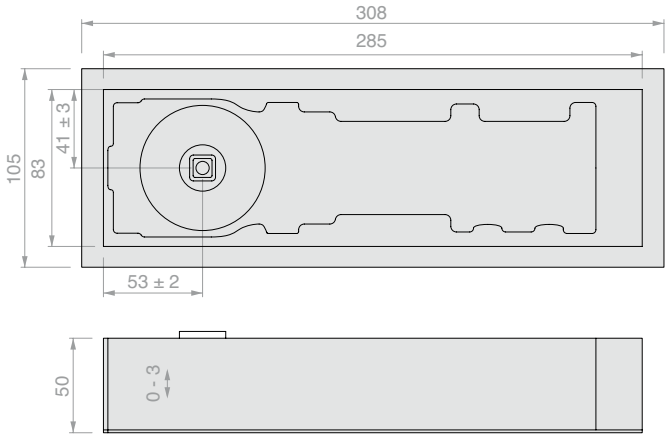

Caratteristiche:

- Rotazione ± 180°
- Doppia regolazione della velocità di chiusura 180° - 15°e 15° - 0°.
- Regolazione tridimensionale all'interno della scatola
- 3 di forze di chiusura: EN2, EN3 e EN4
- 2 tipi di utilizzo in base alla posizione di fermo: ± 90° o senza fermo.
- Disponibili con 3 tipologie di perno standard: tedesco, italiano o francese.

Finitura: /8

Art.	Forza	Portata L	Portata P	Fermo	Perno	Q.tà
LM669020DE	**EN2**	**850** mm	**100** kg	**± 90°**	**Tedesco**	1 Pz
LM669020IT	**EN2**	**850** mm	**100** kg	**± 90°**	**Italiano**	1 Pz
LM669020FR	**EN2**	**850** mm	**100** kg	**± 90°**	**Francese**	1 Pz
LM669030DE	**EN3**	**950** mm	**150** kg	**± 90°**	**Tedesco**	1 Pz
LM669030IT	**EN3**	**950** mm	**150** kg	**± 90°**	**Italiano**	1 Pz
LM669030FR	**EN3**	**950** mm	**150** kg	**± 90°**	**Francese**	1 Pz
LM669040DE	**EN4**	**1100** mm	**200** kg	**± 90°**	**Tedesco**	1 Pz
LM669040IT	**EN4**	**1100** mm	**200** kg	**± 90°**	**Italiano**	1 Pz
LM669040FR	**EN4**	**1100** mm	**200** kg	**± 90°**	**Francese**	1 Pz
LM660040DE	**EN4**	**1100** mm	**200** kg	**Senza fermo**	**Tedesco**	1 Pz
LM660040IT	**EN4**	**1100** mm	**200** kg	**Senza fermo**	**Italiano**	1 Pz
LM660040FR	**EN4**	**1100** mm	**200** kg	**Senza fermo**	**Francese**	1 Pz



PERNI INTERCAMBIABILI PER CHIUDIPORTA LM

Perno comprensivo di vite

Art.	Attacco	Q.tà
LMPERNOD	**Tedesco**	1 Pz
LMPERNOI	**Italiano**	1 Pz
LMPERNOF	**Francese**	1 Pz



PIASTRA PER CHIUDIPORTA LM60

Materiale: Acciaio inox AISI 316

Finitura: /8

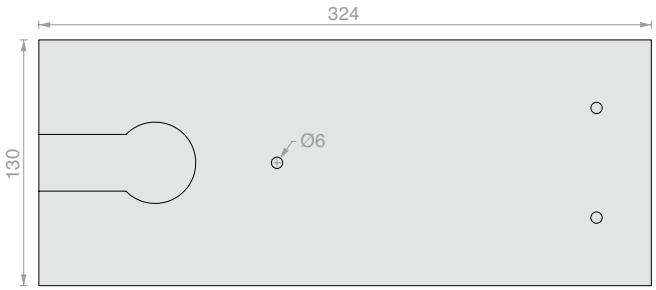

Art.	Dimensioni	Q.tà
LMPIA01	**324** mm x **130** mm	1 Pz



PIASTRA PER CHIUDIPORTA LM66

Materiale: Acciaio inox AISI 316

Finitura: /8

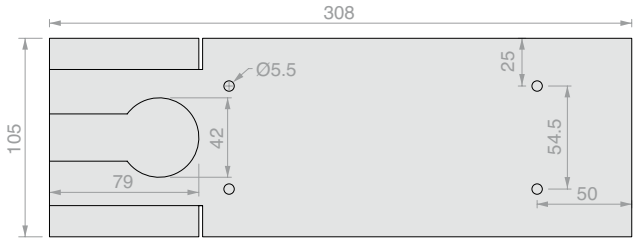

Art.	Dimensioni	Q.tà
LMPIA02	**308** mm x **105** mm	1 Pz



CERNIERA SUPERIORE REGOLABILE A SCOMPARSA PER ANTE LEGNO/METALLO

Materiale: Acciaio inox AISI 304, Acciao zincato

Finitura: /8

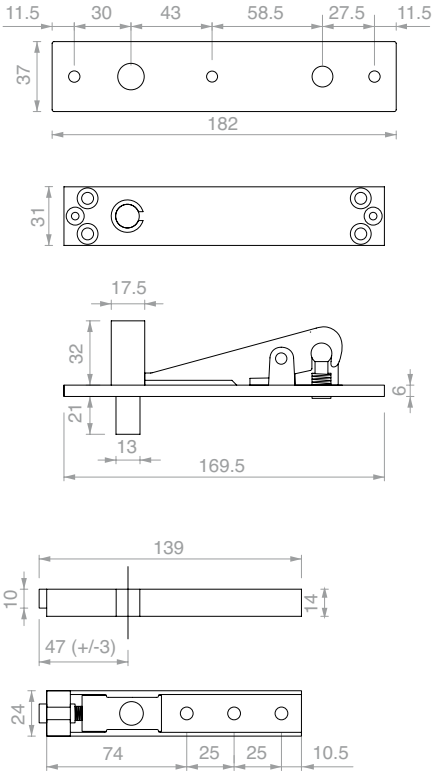

Art.	Portata L	Portata P	Q.tà
PS03	**1200** mm	**150** kg	1 Pz



CERNIERA INFERIORE CON PERNO TEDESCO PER ANTE LEGNO/METALLO

Materiale: Acciaio zincato

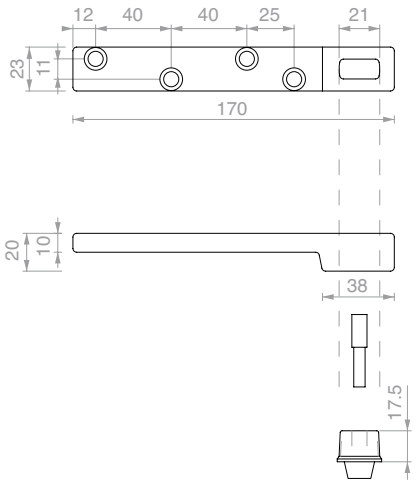

Art.	Portata L	Portata P	Q.tà
PI07	**1200** mm	**150** kg	1 Pz

TS 500 NV

Chiudiporta a pavimento per porte a battente e a vento

L'altezza eccezionalmente ridotta di soli 42 mm è uno dei vantaggi che il chiudiporta TS 500 NV offre agli utenti e progettisti per l'azionamento di porte ad anta semplice o doppia. Grazie a queste caratteristiche è ideale sia per le nuove costruzioni che per la ristrutturazione. La sua invisibilità lo rende ideale per porte in vetro, anche di dimensioni piccole e medie. La portata massima arriva 150 kg di peso; completo di piastra inox satinato.
Il modello TS500 NV è stato testato per 500.000 cicli di apertura e chiusura.

Caratteristiche:

- Altezza d'ingombro 42 mm
- Forza regolabile tra EN1e EN4 secondo EN1154
- Velocità di chiusura e colpo finale regolabili
- Valvola di sicurezza contro i sovraccarichi
- Azione di chiusura a partire da circa 170°
- Tolleranze di regolazione: altezza 6 mm, larghezza 10 mm, lunghezza 10 mm
- Scatola a cementare zincata
- Valvole termostabilizzate: si evita la commutazione tra estate e inverno
- Adatto per porte con singola o doppia azione di apertura
- 2 tipi di utilizzo in base alla posizione di fermo: ± 90°, ± 110°
- **Perno tedesco** (su richiesta perno italiano).



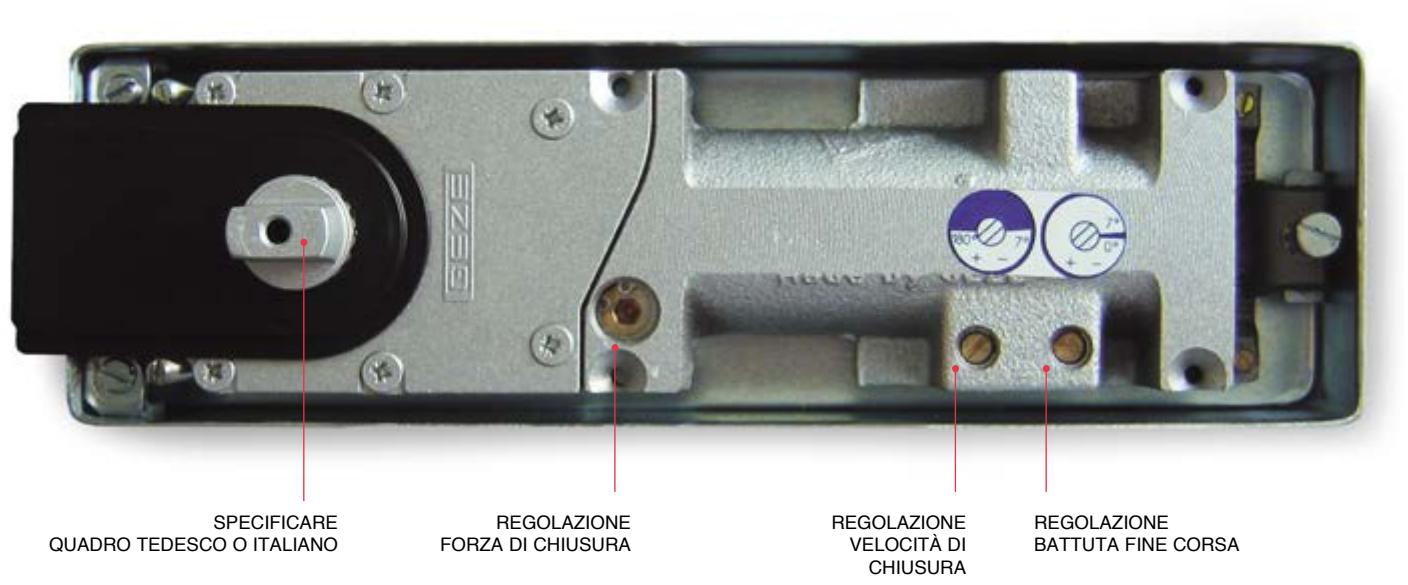

Art.	Forza	Portata L	Portata P	Fermo	Perno	Q.tà
GZ-TS500NV90	Regolabile tra **EN1** e **EN4**	**1100** mm	**150** kg	**± 90°**	**Tedesco**	1 Pz
GZ-TS500NV110	Regolabile tra **EN1** e **EN4**	**1100** mm	**150** kg	**± 110°**	**Tedesco**	1 Pz

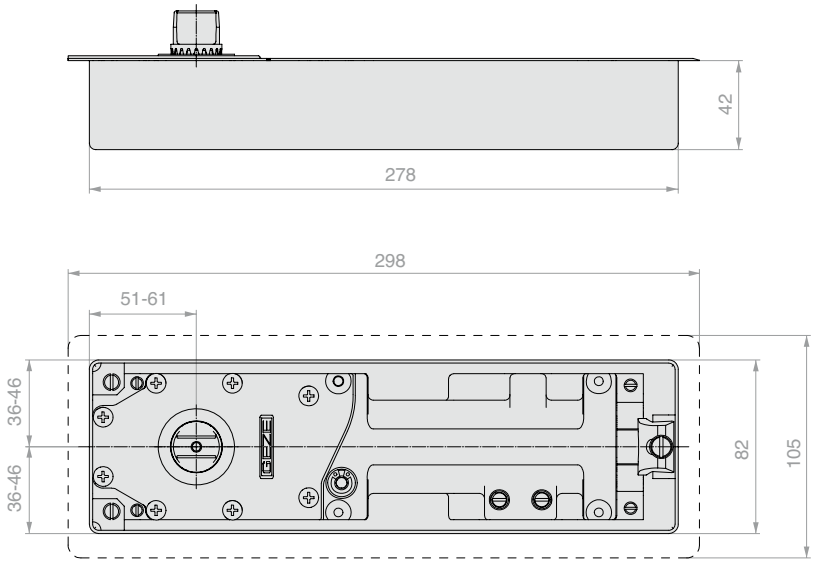

Dimensioni scatola zincata da murare a terra:
Lunghezza: 278 mm
Larghezza: 82 mm
Altezza: 42 mm

Regolazioni del chiudiporta all'interno della scatola:
In lunghezza: 10 mm
In larghezza: 10 mm
Altezza: 6 mm

Dimensioni piastra
Lunghezza: 298 mm
Larghezza: 105 mm

ADATTATORE

Materiale: lamiera zincata
Piastra adibita come adattatore di chiudiporta GEZE su scatole murate di altri marchi.
Perfetto per lavori di sostituzione.







Art.	Q.tà
GZ-TSADT	1 Pz

TS 550 NV

Chiudiporta a pavimento per porte a battente e a vento

Il TS 550 NV offre comfort ed eleganza per porte basculanti o a battente con un peso dell'anta fino a 300 kg. Per la sua versatilità e la robustezza si adatta particolarmente alle porte con un passaggio frequente di persone nelle zone ingresso, ad esempio in uffici, ingressi di saloni o hall. Con due valvole è possibile regolare facilmente la velocità di apertura e la battuta di fine corsa per una chiusura sicura della porta. Utilizzando valvole termostabilizzate si evita la commutazione tra estate e inverno. **Il modello TS 550 NV è stato testato per 1.000.000 cicli di apertura e chiusura**. Il TS 550 NV è il chiudiporta per gli impieghi più difficili. Molla in acciaio cromo silicio resistente, nessuna perdita di forza anche dopo un funzionamento decennale. Pistoni temprati per un'elevata resistenza alla trazione ed all'usura con un'innovativa tecnologia di tenuta. Alloggiamento in robusta ghisa grigia, elevata resistenza alla corrosione. Valvola di sicurezza che previene il danneggiamento intenzionale della chiusura o della porta mediante pressione eccessiva completo di piastra finitura inox satinato.

Caratteristiche:

- Forza regolabile da EN3 a EN6 secondo EN1154
- Velocità di chiusura e colpo finale regolabili
- Bloccaggio variabile tra ± 80° e ± 165°, attivabile/disattivabile
- Tempo ritardo di chiusura regolabile
- Valvola di sicurezza contro i sovraccarichi
- Azione di chiusura a partire da circa 170°
- Tolleranze di regolazione: altezza 6 mm, larghezza 10 mm, lunghezza 9 mm
- Scatola a cementare di lamiera zincata
- Valvole termostabilizzate: si evita la commutazione tra estate e inverno
- **Perno tedesco** (su richiesta perno italiano).



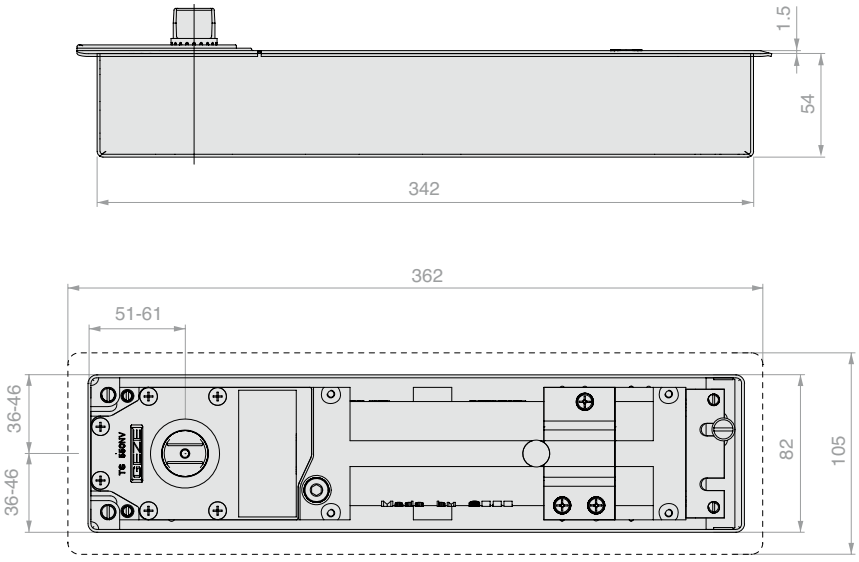

Dimensioni scatola da murare a terra:
Lunghezza: 342 mm
Larghezza: 82 mm
Altezza: 54 mm

Regolazioni del chiudiporta all'interno della scatola:
In lunghezza: 9 mm
In Larghezza: 10 mm
Altezza: 6 mm

Dimensioni piastra
Lunghezza: 362 mm
Larghezza: 105 mm

Art.	Forza	Portata L	Portata P	Fermo - attivabile/disattivabile	Perno	Q.tà
GZ-TS550NV	Regolabile tra **EN3** e **EN6**	**1400** mm	**300** kg	Regolabile tra **± 80°** e **165°**	**Tedesco**	1 Pz

TS 3000 V

Chiudiporta aereo

Dove le esigenze di sicurezza si coniugano con la necessità di apparecchiature che richiedano da parte degli utenti il minor sforzo di azionamento possibile ed una corrispondente forza di chiusura ridotta. A queste esigenze risponde il chiudiporta aereo TS 3000 V. Le porte si aprono e chiudono con una forza minima. Colore standard: alluminio anodizzato. Su richiesta è possibile averlo in qualsiasi colore della cartella RAL

Caratteristiche:

- Forza regolabile tra EN1 e EN4 secondo EN1154
- Ridotta forza di apertura
- Forza di chiusura regolabile
- Velocità di chiusura regolabile
- Valvole termostabilizzate: si evita la commutazione tra estate e inverno



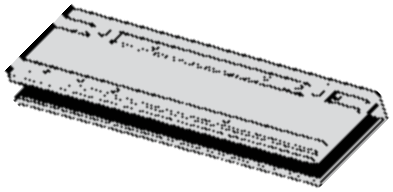

Pinza per porte in vetro

Pinza per applicare il chiudiporta sul vetro senza nessun tipo di lavorazione sulla lastra.

- Dimensioni 226 x 67 x 20 mm
- Per vetri da 8 a 10 mm

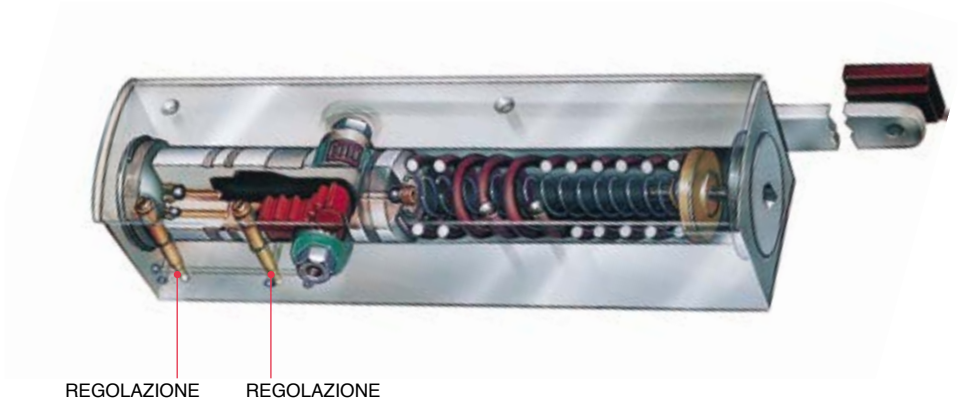

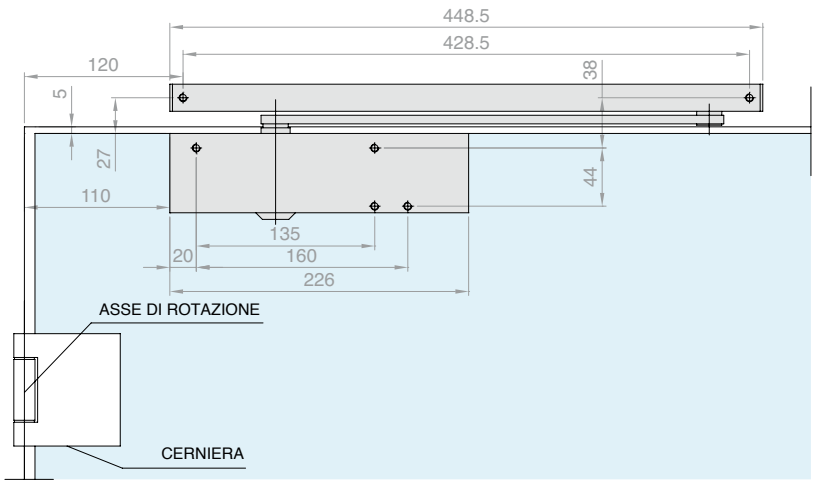

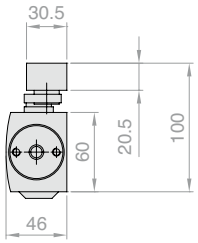

Art.	Forza	Portata L	Q.tà
GZ-TS3000V	Regolabile tra **EN1** e **EN4**	**1100** mm	1 Pz

OPTIONAL - Fermo meccanico

Il montaggio dell'unità di fermo nella corrispondente guida di scorrimento rende possibile un fermo della porta regolabile in continuo tra 80° e 130°. La forza di tenuta del fermo può essere regolata. In tal modo anche il fermo può essere disattivato.

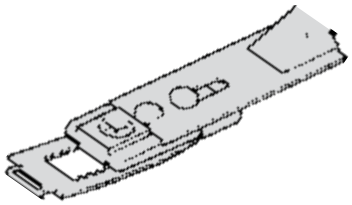

Art.	Q.tà
GZ-TS071924	1 Pz

SEVAX JANUS+
Chiudiporta a pavimento per porte a battente e a vento

Chiudiporta con corpo in ZAMAK, materiale inossidabile adatto per applicazioni anche in ambienti con elevata umidità (es. bagni, ambienti esterni). Prodotto completamente costruito in Francia da SEVAX - SAINT-GOBAIN. Le dimensioni ridotte del corpo (255 x 68 x H48) ne permettono l'installazione anche nelle scatole dei principali chiudiporta sul mercato. Utile per l'azionamento di porte ad anta semplice o doppia.
La portata massima è di 150 kg di peso, per porte di larghezza fino a 1250 mm. Completo di placca in acciaio inox.
Il modello JANUS+ è stato testato per 500.000 cicli di apertura e chiusura secondo la Norma Europea EN1154



Caratteristiche:

- Altezza d'ingombro 55 mm
- Coppia di chiusura di forza tra EN3 e EN5 (secondo **EN1154**), la forza EN3 PMR permette l'utilizzo in ambienti fruibili da persone a ridotta mobilità, la coppia ridotta favorisce l'apertura della porta
- Movimento di apertura/chiusura -180°/+180°
- 3 velocità di regolazione: 180°-70°, 70°-15°, 15°-0°
- Regolazione del posizionamento per l'allineamento dell'asse in 3 direzioni: x = ± 3 mm, y = ± 5 mm, z = ± 4 mm
- Regolazione dello zero ± 3°
- Scatola a cementare zincata
- 2 tipi di utilizzo in base alla posizione di fermo: ± 90°, ± 105°
- Perno **Tedesco**, **Francese** o **Italiano**

Finitura: /8 /15

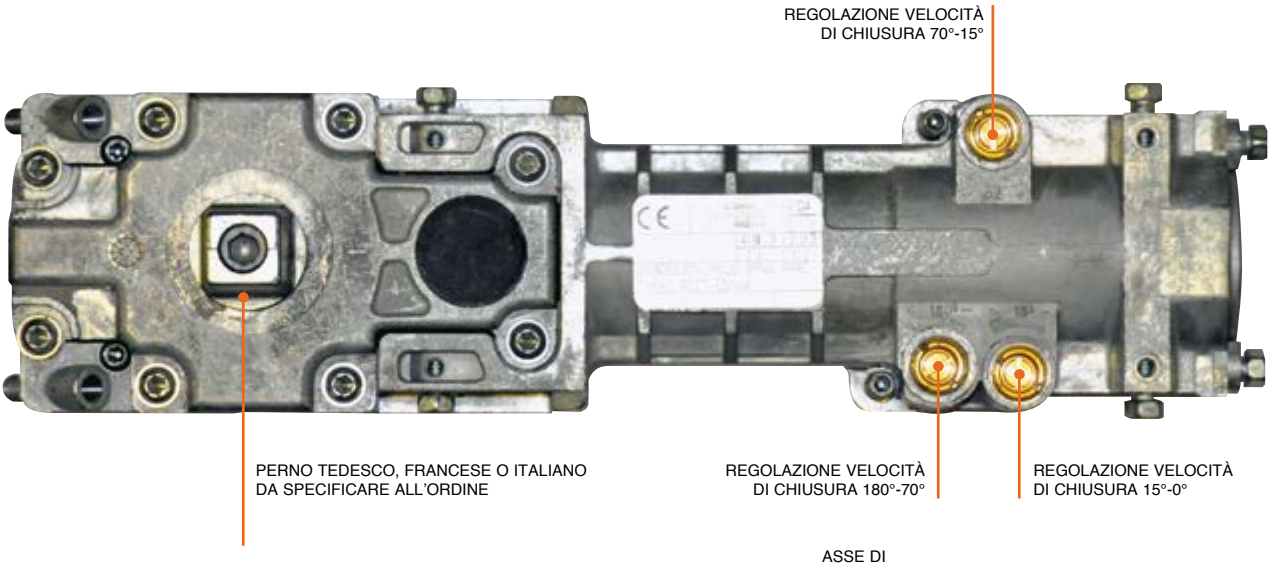

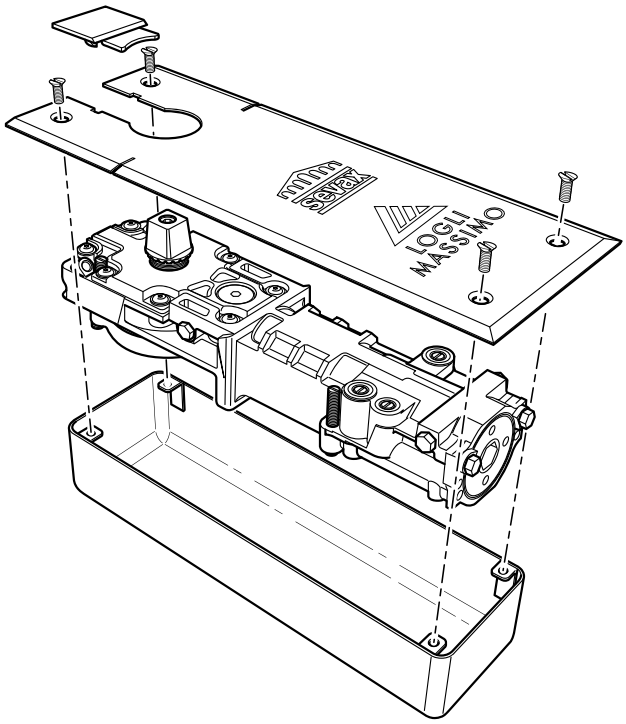

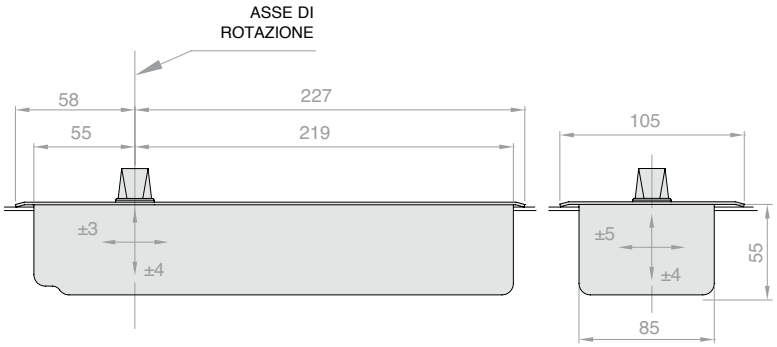

Dimensioni scatola zincata da murare a terra:
Lunghezza: 273 mm
Larghezza: 85 mm
Altezza: 55 mm

Regolazioni del chiudiporta all'interno della scatola:
In lunghezza: ± 3 mm
In larghezza: ± 5 mm
Altezza: ± 4 mm

Dimensioni piastra:
Lunghezza: 285 mm
Larghezza: 105 mm

	Altezza	Lunghezza	Larghezza
Apparecchio	48 mm	255 mm	68 mm
Scatola	55 mm	273 mm	85 mm
Spazio regolazione	8 mm	6 mm	10 mm

Art.	Forza	Portata L	Portata P	Fermo	Perno	Q.tà
SX-JS903PMRFR	**EN3PMR**	**950** mm	**150** kg	**± 90°**	**Francese**	1 Pz
SX-JS903PMRDE	**EN3PMR**	**950** mm	**150** kg	**± 90°**	**Tedesco**	1 Pz
SX-JS903PMRIT	**EN3PMR**	**950** mm	**150** kg	**± 90°**	**Italiano**	1 Pz
SX-JS903FR	**EN3**	**950** mm	**150** kg	**± 90°**	**Francese**	1 Pz
SX-JS903DE	**EN3**	**950** mm	**150** kg	**± 90°**	**Tedesco**	1 Pz
SX-JS903IT	**EN3**	**950** mm	**150** kg	**± 90°**	**Italiano**	1 Pz
SX-JS904FR	**EN4**	**1100** mm	**150** kg	**± 90°**	**Francese**	1 Pz
SX-JS904DE	**EN4**	**1100** mm	**150** kg	**± 90°**	**Tedesco**	1 Pz
SX-JS904IT	**EN4**	**1100** mm	**150** kg	**± 90°**	**Italiano**	1 Pz
SX-JS905FR	**EN5**	**1250** mm	**150** kg	**± 90°**	**Francese**	1 Pz
SX-JS905DE	**EN5**	**1250** mm	**150** kg	**± 90°**	**Tedesco**	1 Pz
SX-JS905IT	**EN5**	**1250** mm	**150** kg	**± 90°**	**Italiano**	1 Pz
SX-JS1053FR	**EN3**	**950** mm	**150** kg	**± 105°**	**Francese**	1 Pz
SX-JS1053DE	**EN3**	**950** mm	**150** kg	**± 105°**	**Tedesco**	1 Pz
SX-JS1053IT	**EN3**	**950** mm	**150** kg	**± 105°**	**Italiano**	1 Pz
SX-JS1054FR	**EN4**	**1100** mm	**150** kg	**± 105°**	**Francese**	1 Pz
SX-JS1054DE	**EN4**	**1100** mm	**150** kg	**± 105°**	**Tedesco**	1 Pz
SX-JS1054IT	**EN4**	**1100** mm	**150** kg	**± 105°**	**Italiano**	1 Pz


sevax
SAINT-GOBAIN

KIT CERNIERA OLEODINAMICA SEVAX

Materiale: Corpo in alluminio, copertina in acciaio inox AISI304.
Kit comprensivo di cerniera oleodinamica inferiore art. SX-BT903, cerniera superiore art. SX-BTUP1 e perno a soffitto SX-BTUP3.
Cerniera inferiore con ritorno automatico utilizzabile per ante di peso massimo 100 kg e larghezza fino a 1000 mm con rotazione di ±150°
La cerniera ha una doppia regolazione della velocità: tra 150° - 10° e 10° - 0°.
É inoltre possibile la regolazione sia dello zero di ±4° che della posizione della porta di ±2° in orizzontale e in verticale
Il modello BTWIST è stato testato per 500.000 cicli di apertura e chiusura secondo la Norma Europea EN1154:1996
Finitura: /8 /15

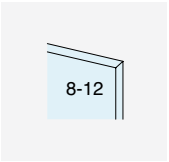

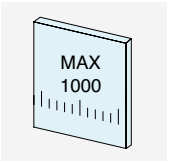

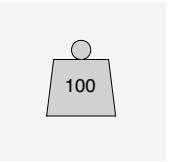

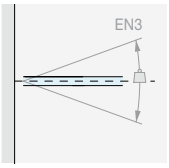

FORZA DI CHIUSURA

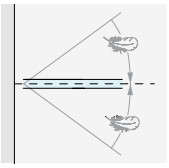

RITORNO AUTOMATICO

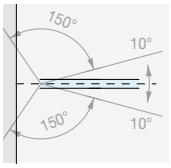

DOPPIA REGOLAZIONE DELLA VELOCITÀ 150°-10°, 10° - 0°

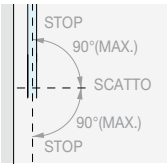

ROTAZIONE ±150°

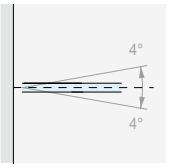

REGOLAZIONE 4°

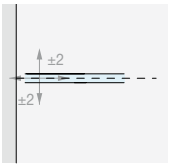

REGOLAZIONE A VISTA

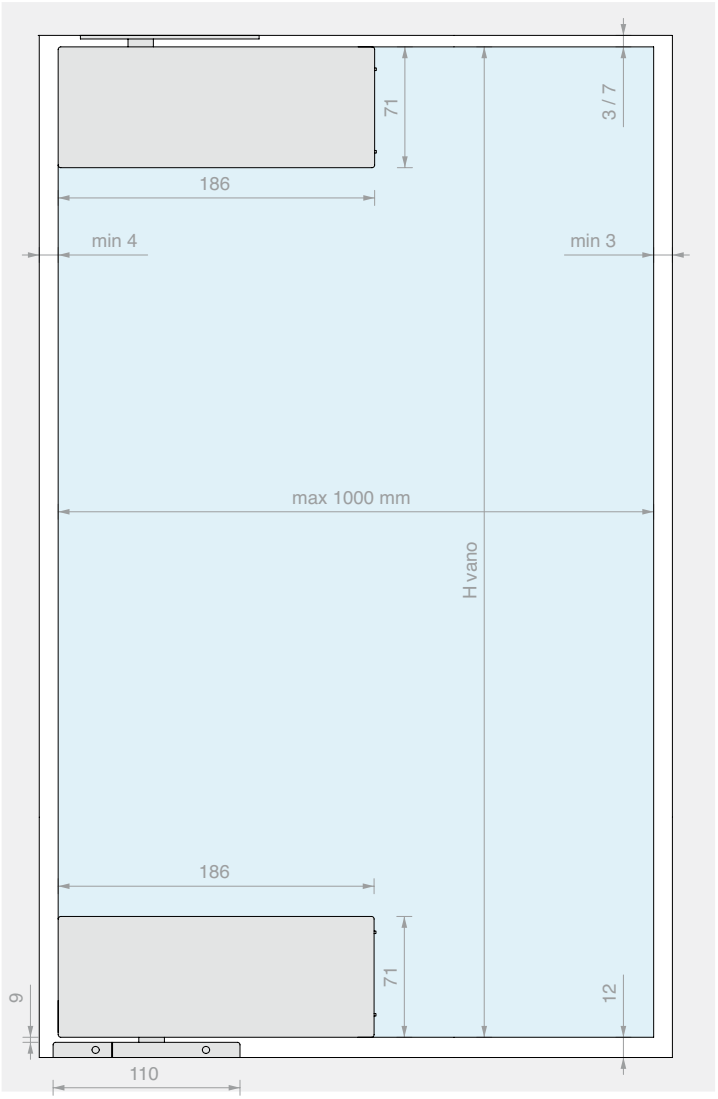

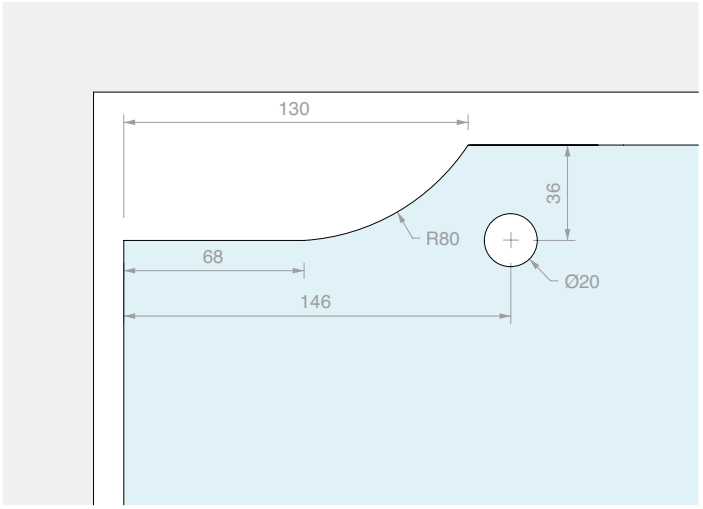

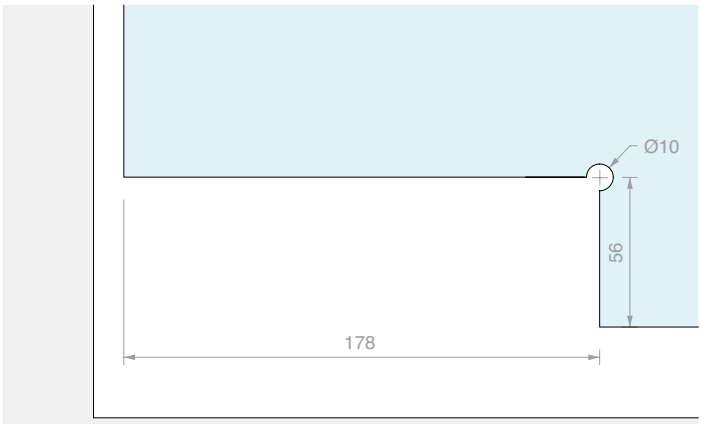

Art.	Forza di chiusura	Per vetri	Q.tà
SX-BTKIT	EN3 (28 Nm)	Da **8** a **12** mm	1 Pz



CERNIERA INFERIORE SEVAX BTWIST

Materiale: Corpo in pressofusione di alluminio,
copertina in acciaio inox AISI 304.
Cerniera inferiore con ritorno automatico utilizzabile per ante di peso massimo 100 kg e larghezza fino a 1000 mm con rotazione di ±150°. La cerniera ha una doppia regolazione della velocità: tra 150° - 10° e 10° - 0°. É inoltre possibile la regolazione sia dello zero di ±4° che della posizione della porta di ±2° in orizzontale e in verticale. Il modello BTWIST è stato testato per 500.000 cicli di apertura e chiusura secondo la Norma Europea EN1154:1996

Finitura: /8 /15

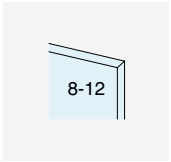

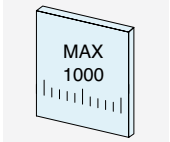

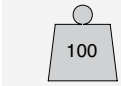

Il modello BTWIST è stato testato testato per 500.000 cicli di apertura e chiusura secondo la Norma Europea EN1154:1996

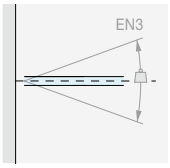

FORZA DI CHIUSURA

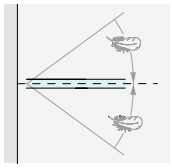

RITORNO AUTOMATICO

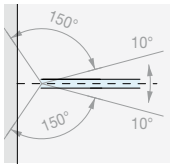

DOPPIA REGOLAZIONE DELLA VELOCITÀ 150°-10°, 10° - 0°

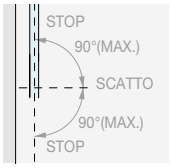

ROTAZIONE ±150°

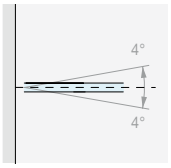

REGOLAZIONE 4°

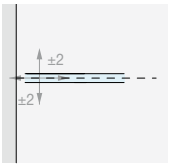

REGOLAZIONE A VISTA

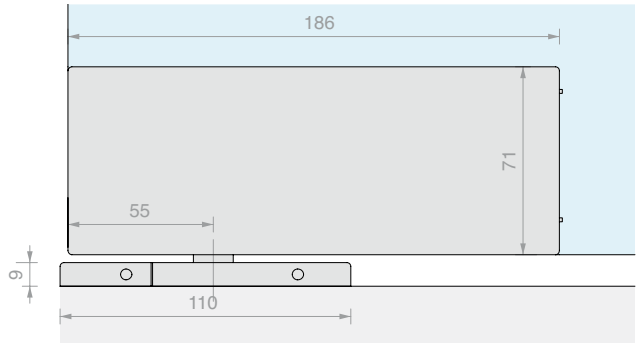



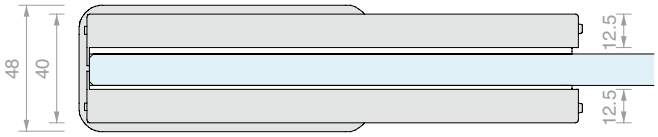

Art.	Forza di chiusura	Per vetri	Q.tà
SX-BT903	EN3 (28 Nm)	Da **8** a **12** mm	1 Pz



PERNO PER CERNIERA SUPERIORE BTUP1

Materiale: Acciaio AISI 304

Finitura: /8 /15

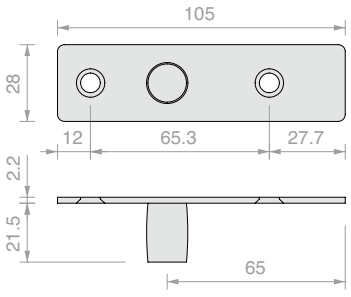

Art.	Q.tà
SX-BTUP3	1 Pz



CERNIERA SUPERIORE SEVAX BTWIST

Materiale: Corpo in pressofusione di alluminio,
copertina in acciaio inox AISI 304.
Finitura: /8 /15

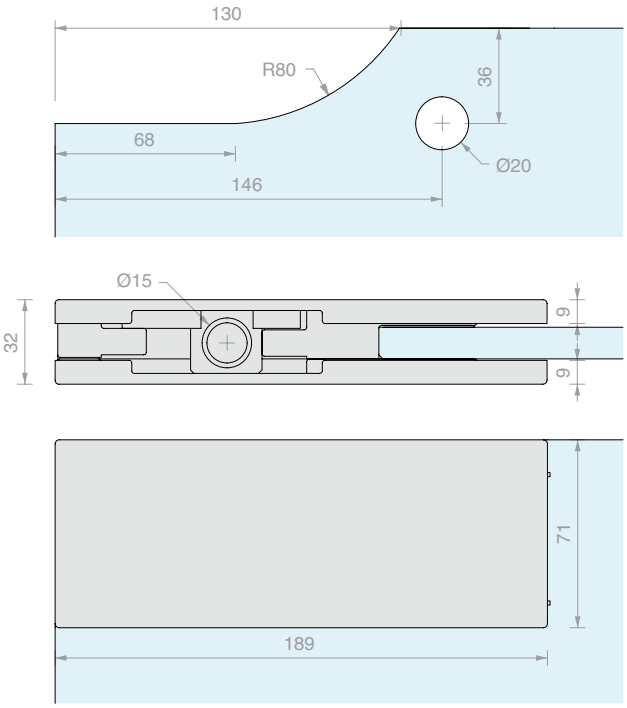

Art.	Per vetri	Q.tà
SX-BTUP1	Da **8** a **12** mm	1 Pz



CERNIERA SOPRALUCE ATTACCO A MURO SEVAX

Materiale: Corpo in pressofusione di alluminio,
copertina in acciaio inox AISI 304.
Finitura: /8 /15

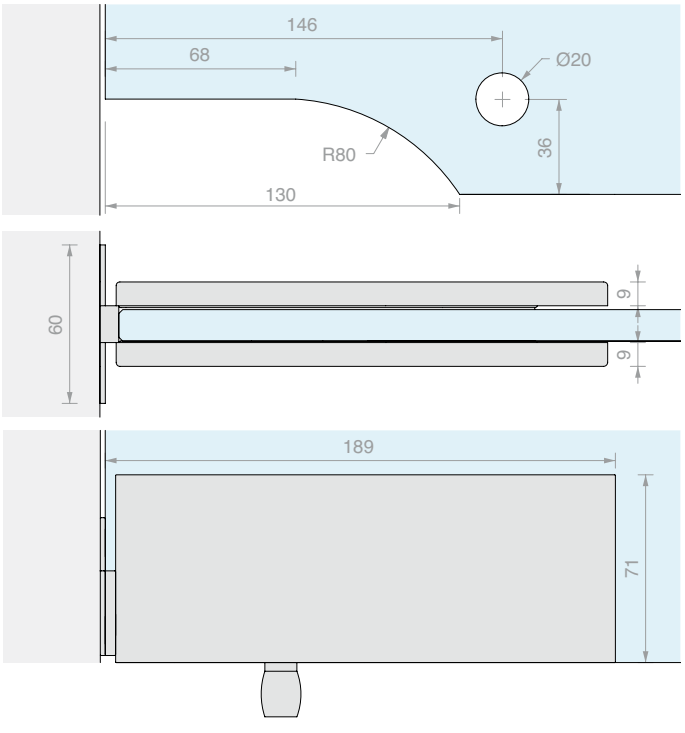

Art.	Per vetri	Q.tà
SX-BTUP5	Da **8** a **12** mm	1 Pz





CERNIERA MURO/VETRO SERIE SOLEIL ROYAL

Materiale: Acciaio inox AISI 304

Rotazione - 90°

Foro consigliato Ø20 mm

Finitura: /9

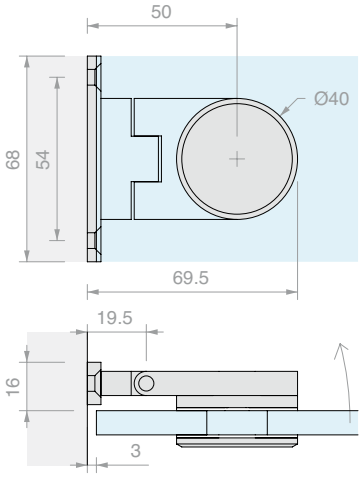

Art.	Per vetri	Q.tà
SPH2	Da **8** a **10** mm	1 Pz



FISSAGGIO MURO/VETRO SERIE SOLEIL ROYAL

Materiale: Acciaio inox AISI 304

Foro consigliato Ø20 mm

Finitura: /9

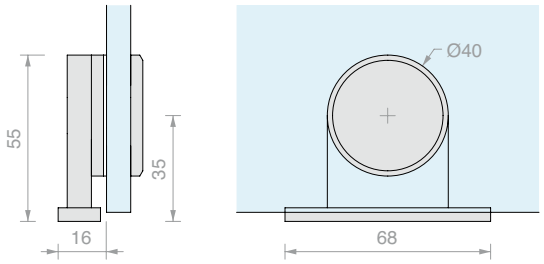

Art.	Per vetri	Q.tà
SPC501	Da **8** a **10** mm	1 Pz



FISSAGGIO A 2 VIE 90° SERIE SOLEIL ROYAL

Materiale: Acciaio inox AISI 304

Foro consigliato Ø20 mm

Finitura: /9

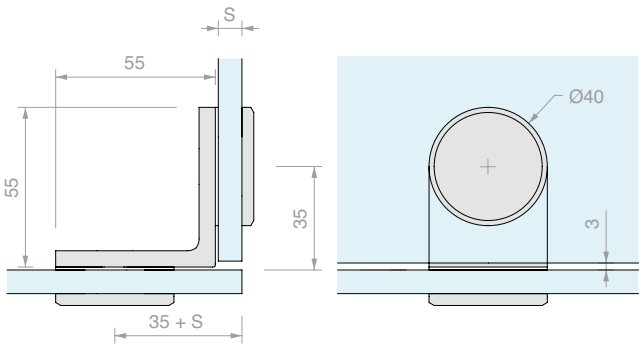

Art.	Per vetri (S)	Q.tà
SPC507	Da **8** a **10** mm	1 Pz



FISSAGGIO A 2 VIE IN LINEA SERIE SOLEIL ROYAL

Materiale: Acciaio inox AISI 304
Foro consigliato Ø20 mm
Finitura: /9

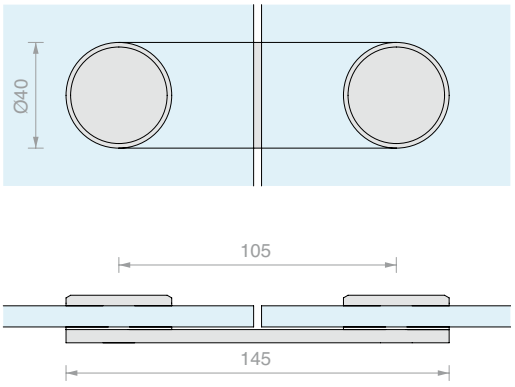

Art.	Per vetri	Q.tà
SPC509	Da **8** a **10** mm	1 Pz



FISSAGGIO A "L" SOLEIL ROYAL

Materiale: Acciaio inox AISI 304
Foro consigliato Ø20 mm
Finitura: /9

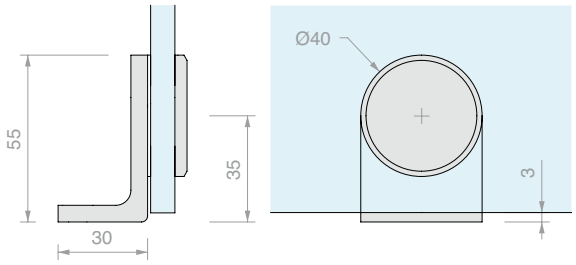

Art.	Per vetri	Q.tà
SPC503	Da **8** a **10** mm	1 Pz



COPPIA DI POMELLI SERIE SOLEIL ROYAL

Materiale: Acciaio inox AISI 304
Foro consigliato Ø12 mm
Finitura: /9

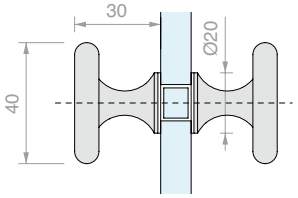

Art.	Per vetri	Q.tà
POM8	Da **8** a **10** mm	1 Pz





SERRATURA SOLEIL ROYAL

Materiale: Acciaio inox AISI 304

Fornita con cilindro europeo con 3 chiavi

Perno Ø10 x L 18 mm

Finitura: /8 /15

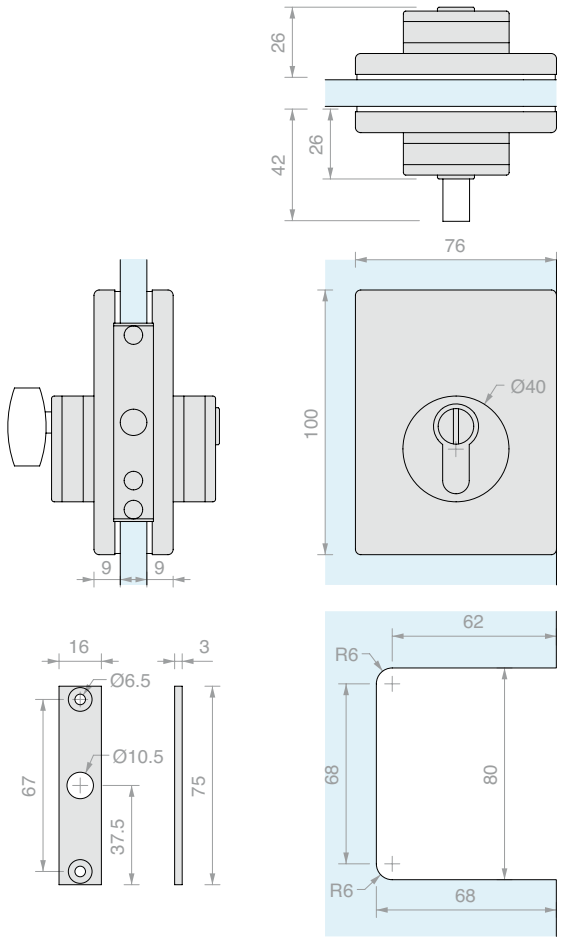

Art.	Per vetri	Chiusura	Chiave	Q.tà
SEROYS	Da **8** a **12** mm	Serratura + serratura	Unica	1 Pz
SEROYSD	Da **8** a **12** mm	Serratura + serratura	Diversa	1 Pz
SEROYP	Da **8** a **12** mm	Pomello + serratura	Diversa	1 Pz



INCONTRO PER SERRATURA SOLEIL ROYAL

Materiale: Acciaio inox AISI 304

Finitura: /8 /15

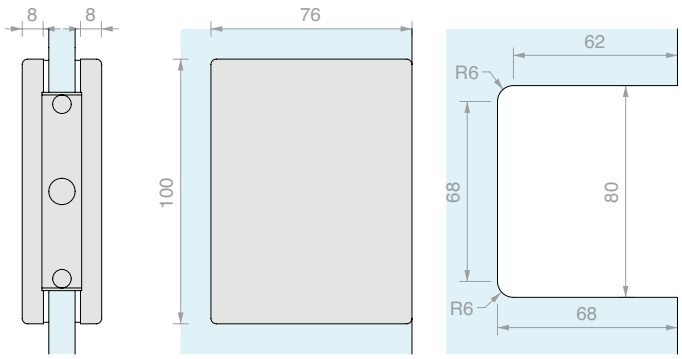

Art.	Per vetri	Q.tà
SEROYC	Da **8** a **12** mm	1 Pz


LOGUI
MASSIMO



CERNIERA MURO/VETRO CENTRALE DQMATIQUE CON RITORNO A MOLLA

Materiale: Ottone, Acciaio inox AISI 304

Finitura: /1 /24 /45

Type Approved
Safety
Regular Production
Surveillance
TÜVRheinland CERTIFIED
www.tuv.com
ID 1111292548



SET DI SPESSORI A MURO

Materiale: Acciaio

1 Pz spessore 0,5 mm

1 Pz spessore 1 mm

1 Pz spessore 2,5 mm

Finitura: /8 /15

Art.	Q.tà
DQMATIQUE3	1 Pz

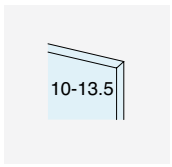

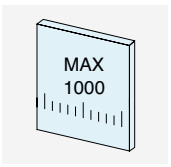

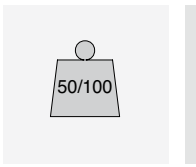

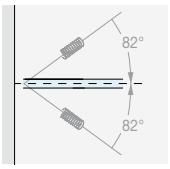

RITORNO
DI CHIUSURA

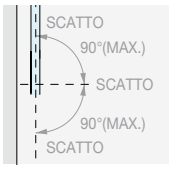

ROTAZIONE ± 90°



NESSUNA VITE
A VISTA

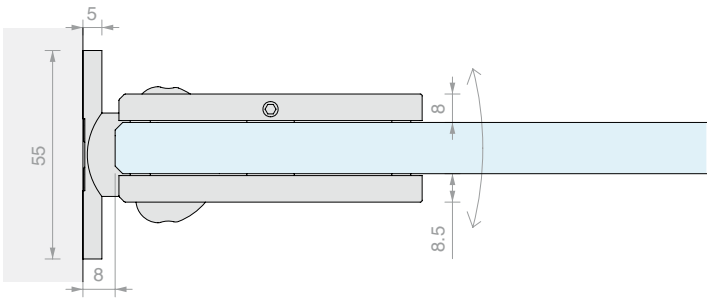

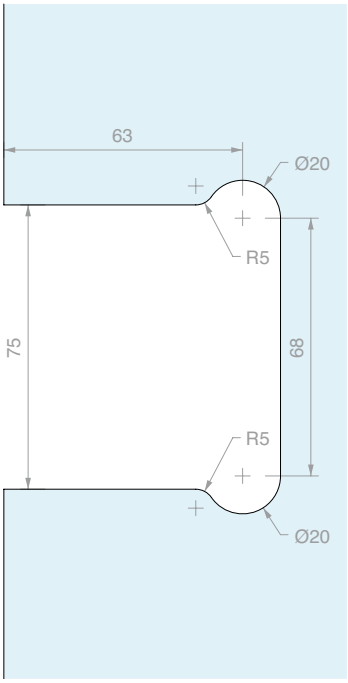

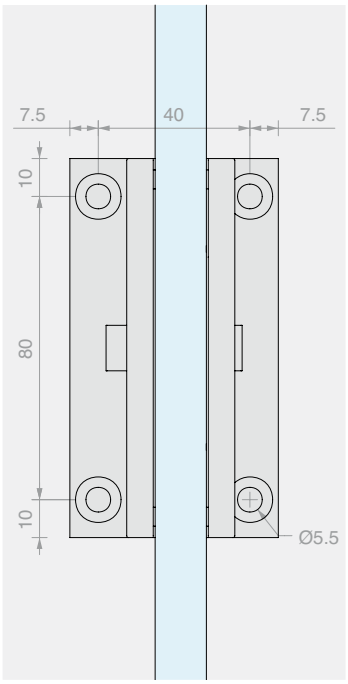

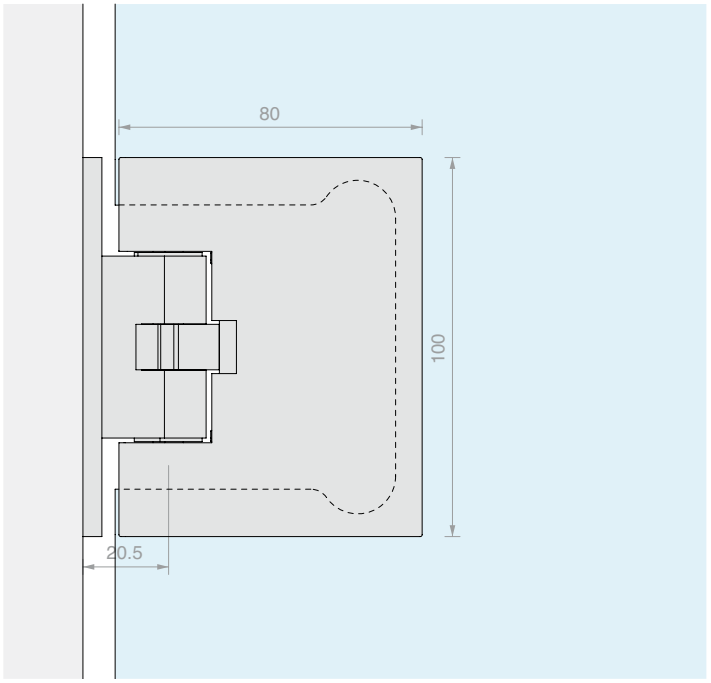

Art.	Portata	Per vetri	Q.tà
DQMATIQUE44	**50** kg	Da **10** a **13.5** mm	1 Pz
DQMATIQUE66	**100** kg	Da **10** a **13.5** mm	1 Pz



CERNIERA VETRO/VETRO DQMATIQUE CON RITORNO A MOLLA

Materiale: Ottone, Acciaio inox AISI 304

Finitura: /1 /24 /45

Type Approved
Safety
Regular Production
Surveillance
TÜVRheinland CERTIFIED
www.tuv.com
ID 1111292548

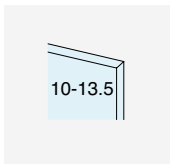

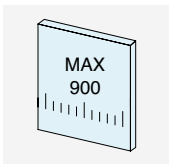

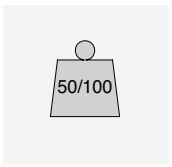

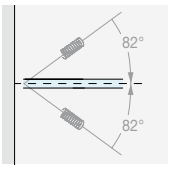

RITORNO
DI CHIUSURA

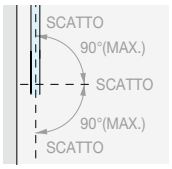

ROTAZIONE ± 90°



NESSUNA VITE
A VISTA

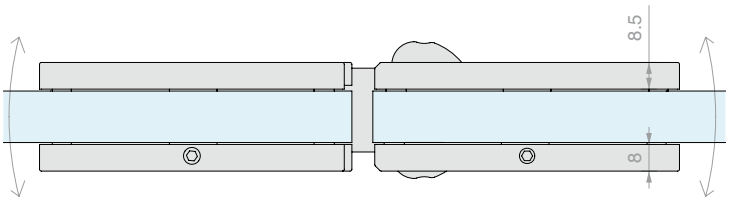

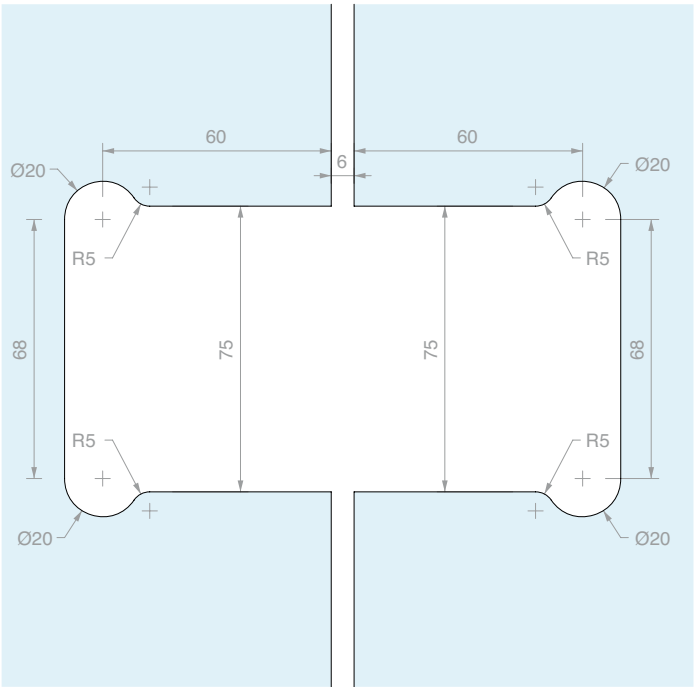

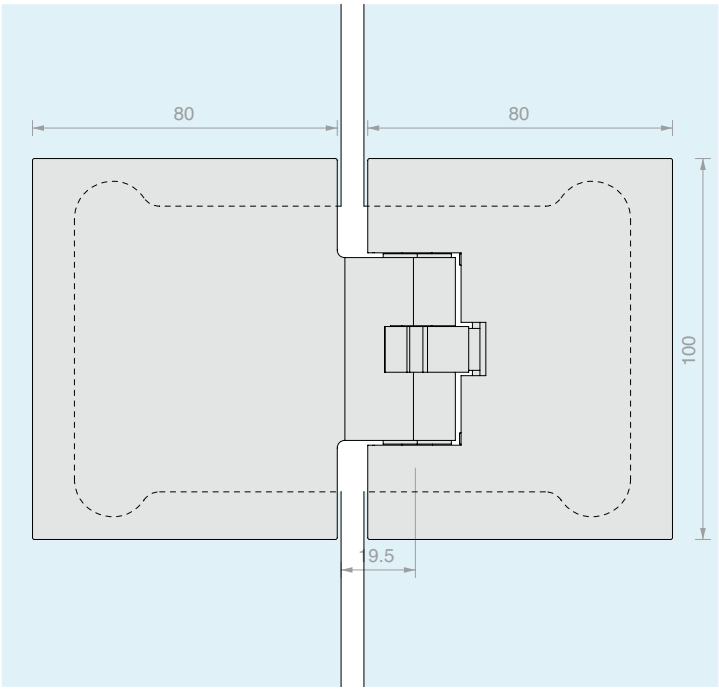

Art.	Portata	Per vetri	Q.tà
DQMATIQUE480	**50** kg	Da **10** a **13.5** mm	1 Pz
DQMATIQUE680	**100** kg	Da **10** a **13.5** mm	1 Pz

>>> RIFERIMENTO LISTINO V3 - P. 66 >>>



SERRATURA SER-MY

Materiale: Ottone

Fornita con cilindro europeo con 3 chiavi

Perno Ø10 x L 18 mm

Finitura: /1 /2 /3

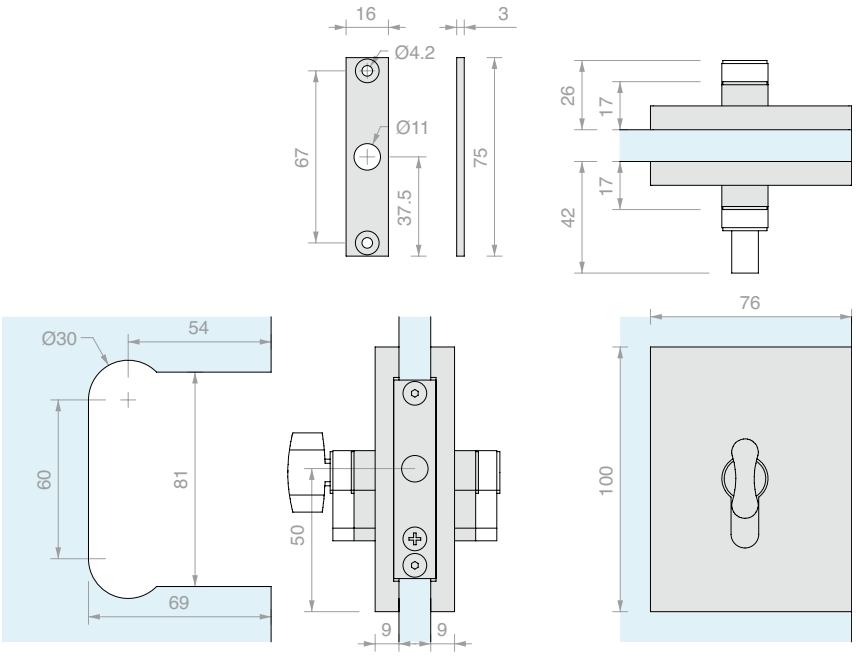

Art.	Per vetri	Chiusura	Chiave	Q.tà
SERMYS	Da **8** a **12** mm	Serratura + serratura	Diversa	1 Pz
SERMYSU	Da **8** a **12** mm	Serratura + serratura	Unica	1 Pz
SERMYP	Da **8** a **12** mm	Pomello + serratura	Unica	1 Pz



SERRATURA SER-MY CON MANIGLIE POSTERIORI

Materiale: Ottone

Fornita con cilindro europeo con 3 chiavi

Perno Ø10 x L 18 mm

Finitura: /1 /24 /45

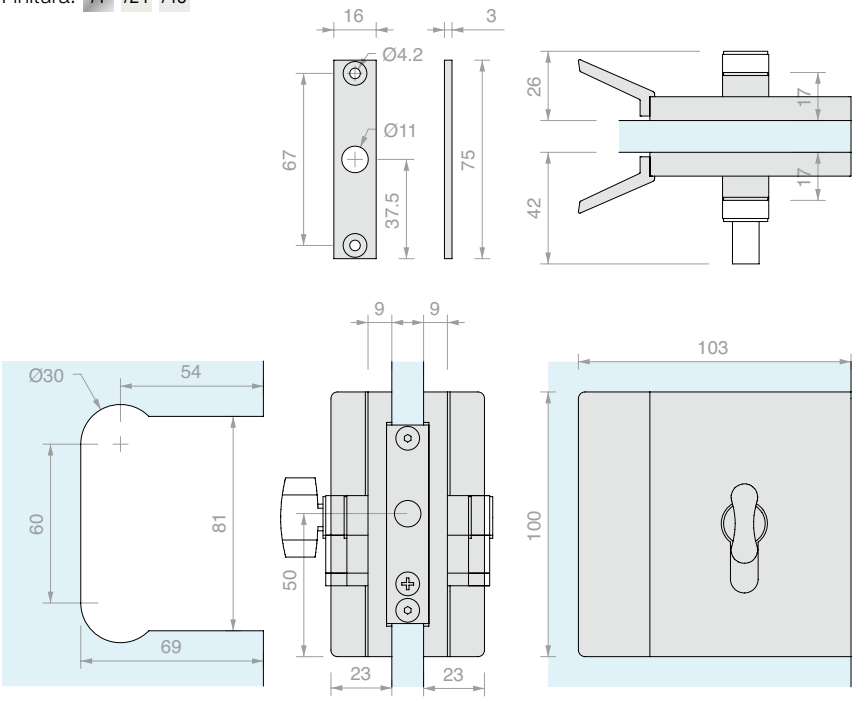

Art.	Per vetri	Chiusura	Chiave	Q.tà
SERMYMS	Da **8** a **12** mm	Serratura + serratura	Diversa	1 Pz
SERMYMSU	Da **8** a **12** mm	Serratura + serratura	Unica	1 Pz
SERMYMP	Da **8** a **12** mm	Pomello + serratura	Unica	1 Pz



PIASTRINA DI BATTUTA A MURO

Materiale: Acciaio

Finitura: /8 /15

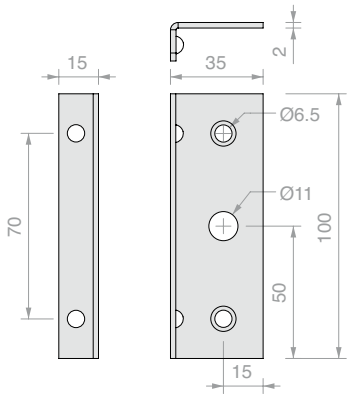

Art.	Q.tà
SERMYL	1 Pz



INCONTRO PER SERRATURA SER-MY

Materiale: Ottone

Finitura: /1 /2 /3

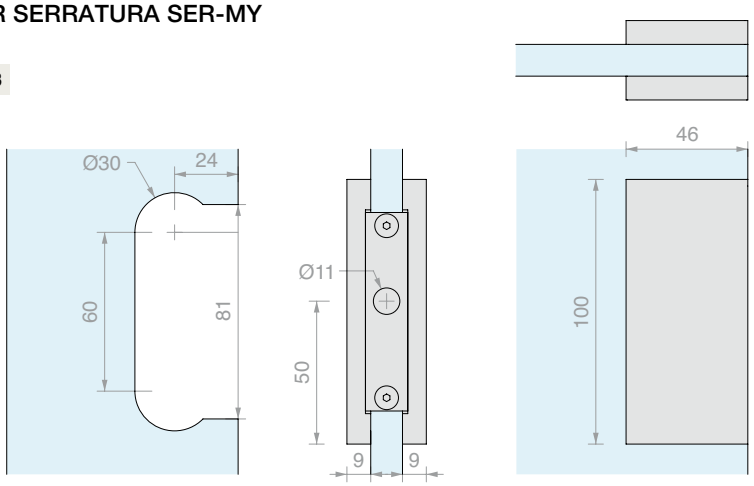

Art.	Per vetri	Q.tà
SERMYC1	Da **8** a **12** mm	1 Pz



INCONTRO PER SERRATURA SER-MY CON BATTUTA

Materiale: Ottone

Finitura: /1 /2 /3

Finitura*: /2 /8 /15

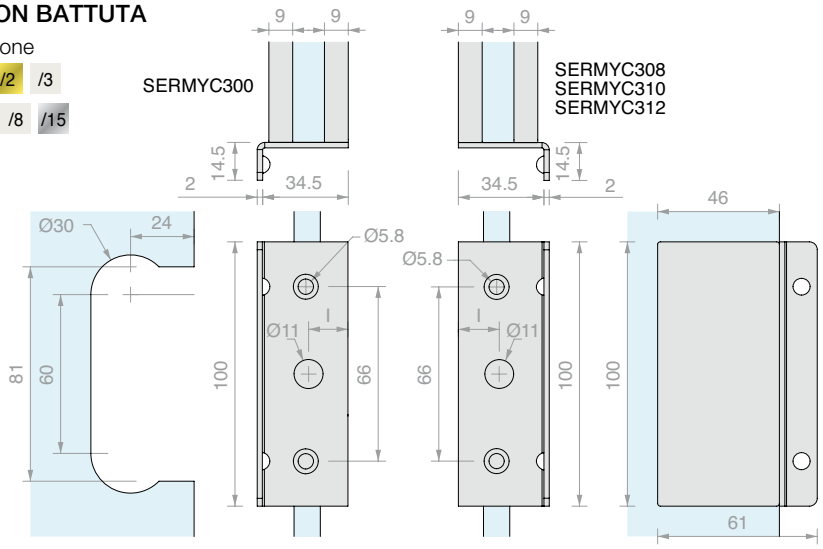

Art.	Per vetri	I	Descrizione	Q.tà
SERMYC300	Da **8** a **12** mm	**15** mm		1 Pz
SERMYC308	**8** mm	**15.5** mm		1 Pz
SERMYC310	**10** mm	**15** mm		1 Pz
SERMYC312	**12** mm	**14** mm		1 Pz
YC300*	Da **8** a **12** mm	**15** mm	Solo piastrina	1 Pz
YC308*	**8** mm	**15.5** mm	Solo piastrina	1 Pz
YC310*	**10** mm	**15** mm	Solo piastrina	1 Pz
YC312*	**12** mm	**14** mm	Solo piastrina	1 Pz



CERNIERA PER STIPITI STRETTI FR300R

Materiale: Acciaio inox AISI 304

Finitura: /8 /15

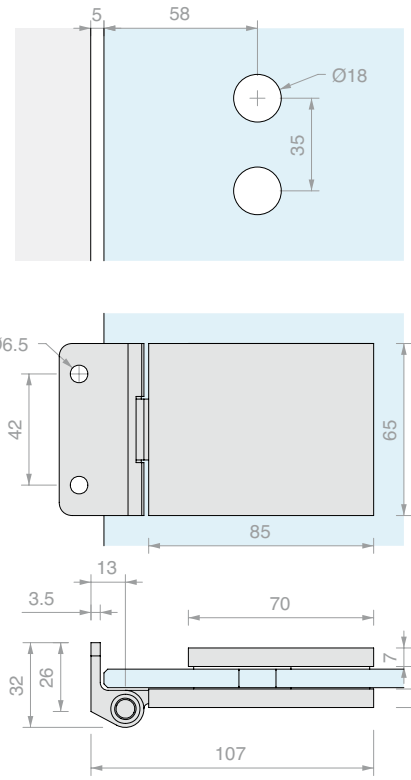

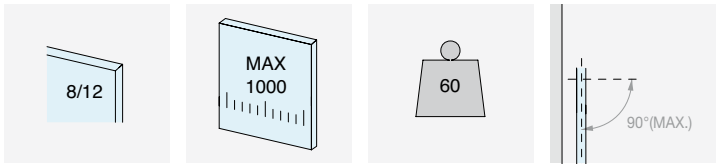

ROTAZIONE +90°

Art.	Per vetri	Q.tà
FR300R	Da **8** a **12** mm	1 Pz



CERNIERA PER STIPITI STRETTI FH300C

Materiale: Acciaio inox AISI 304

Finitura: /8 /15

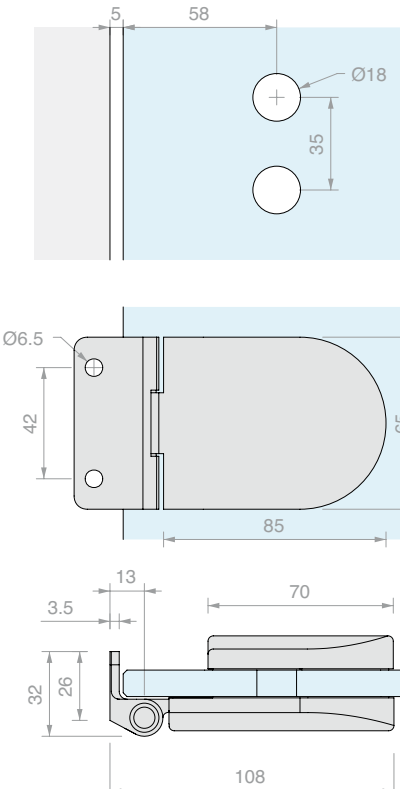

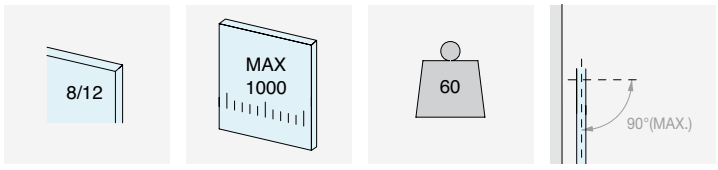

ROTAZIONE + 90°

Art.	Per vetri	Q.tà
FH300C	Da **8** a **12** mm	1 Pz





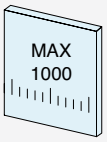



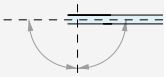

ROTAZIONE +180°

CERNIERA VERTICALE PER STIPITI

Materiale: Ottone

Finitura: /1 /3

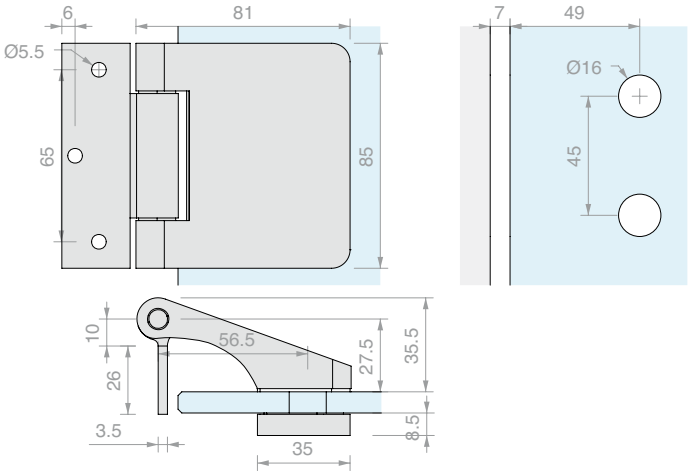

Art.	Per vetri	Q.tà
CER148	Da **8** a **12** mm	1 Pz



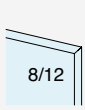

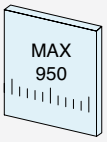



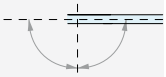

ROTAZIONE +180°

CERNIERA SQUADRATA PER STIPITI DA INSERIRE SU PIVOT A MURO

Materiale: Ottone

Coprianuba in dotazione

Finitura: /1 /3

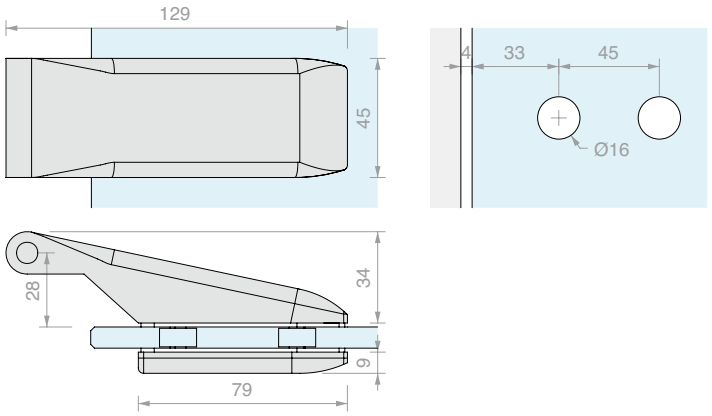

Art.	Per vetri	Q.tà
CER160	Da **8** a **12** mm	1 Pz



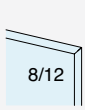

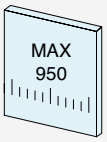



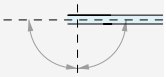

ROTAZIONE +180°

CERNIERA STONDATA PER STIPITI DA INSERIRE SU PIVOT

Materiale: Ottone

Coprianuba in dotazione

Finitura: /1 /3

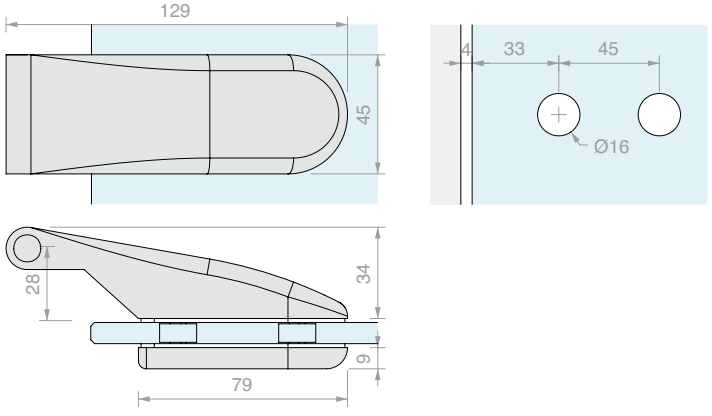

Art.	Per vetri	Q.tà
CER175	Da **8** a **12** mm	1 Pz



ANUBA MURO/CERNIERA PIVAN04

Materiale: Ferro zincato

Finitura: /89

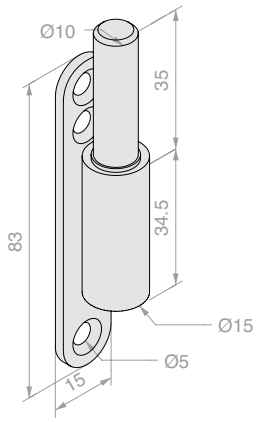

Art.	Q.tà
PIVAN04	1 Pz



ANUBA MURO/CERNIERA PIVAN01

Materiale: Acciaio inox AISI 304

Finitura: /8

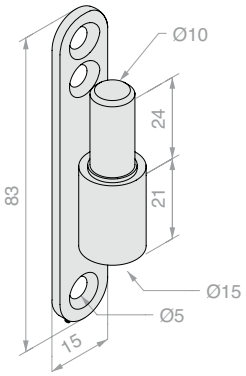

Art.	Q.tà
PIVAN01	1 Pz



ANUBA LEGNO/CERNIERA PIVAN05

Materiale: Ferro zincato

Finitura: /89

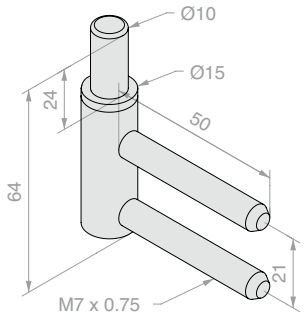

Art.	Q.tà
PIVAN05	1 Pz



ANUBA METALLO/CERNIERA PIVAN08

Materiale: Ferro zincato

Finitura: /89

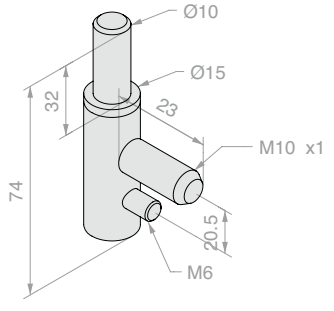

Art.	Q.tà
PIVAN08	1 Pz



CERNIERA MURO/VETRO PER STIPITI SQUADRATA

Materiale: Alluminio

Finitura: /6 /88 /97

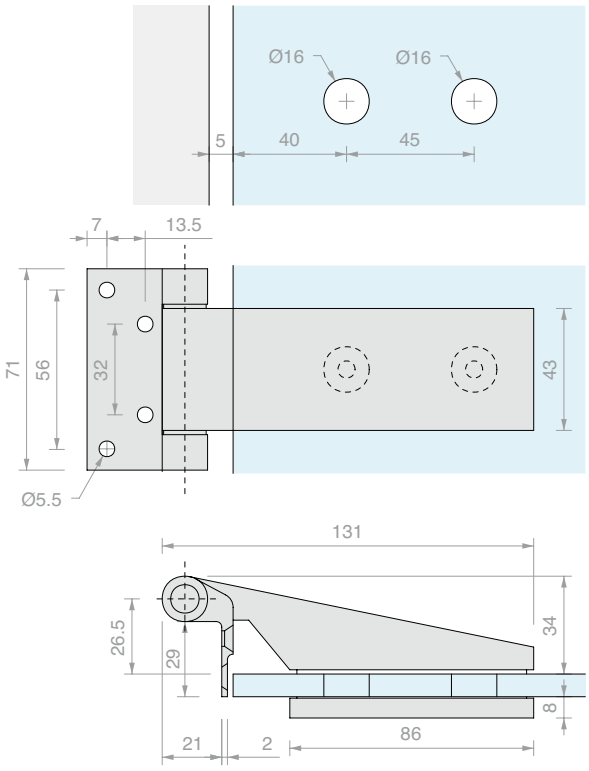

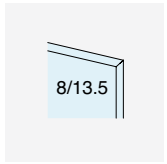

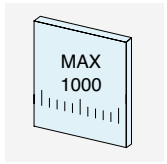

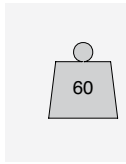

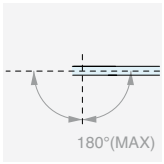

ROTAZIONE +180°

Art.	Per vetri	Q.tà
CER4ALSQ	Da **8** a **13.5** mm	1 Pz



CERNIERA MURO/VETRO PER STIPITI STONDATA

Materiale: Alluminio

Finitura: /6 /88 /97

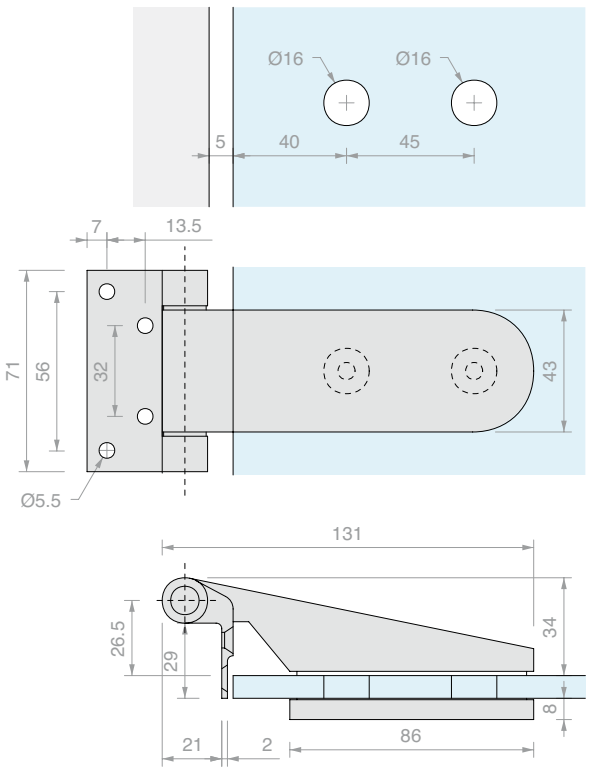

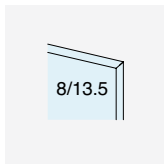

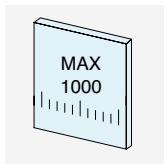

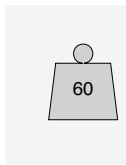

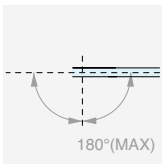

ROTAZIONE +180°

Art.	Per vetri	Q.tà
CER4AL	Da **8** a **13.5** mm	1 Pz

CERNIERA MURO/VETRO PER STIPITI SQUADRATA

Materiale: Alluminio

Finitura: **/6** /88 /97



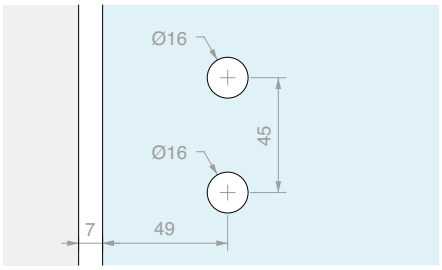

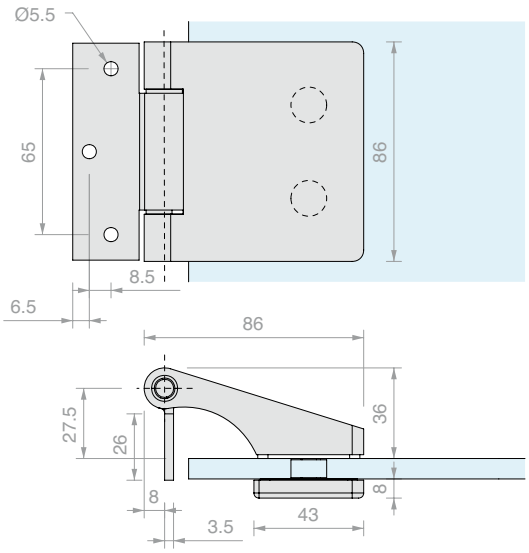

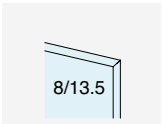

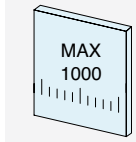

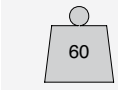

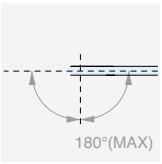

ROTAZIONE +180°

Art.	Per vetri	Q.tà
CER148ALSQ	Da **8** a **13.5** mm	1 Pz

CERNIERA MURO/VETRO PER STIPITI STONDATA

Materiale: Alluminio

Finitura: **/6** /88 /97



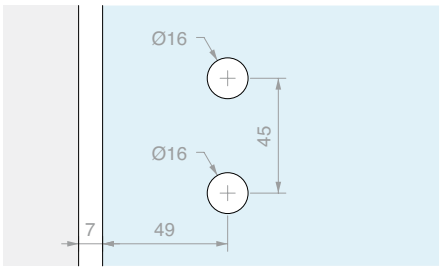

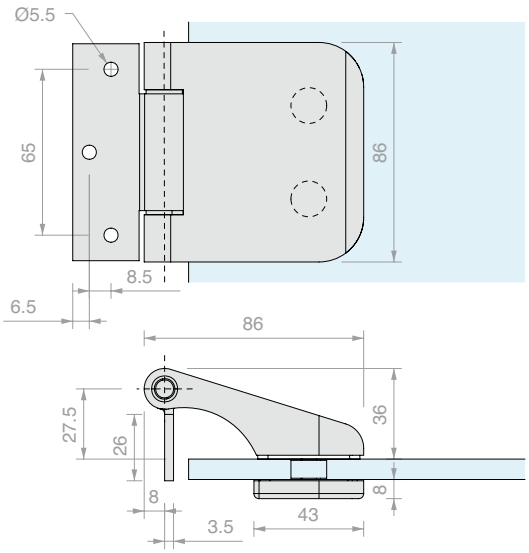

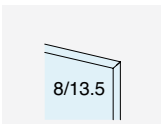

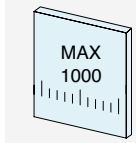

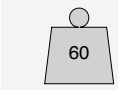

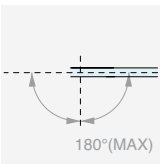

ROTAZIONE +180°

Art.	Per vetri	Q.tà
CER148AL	Da **8** a **13.5** mm	1 Pz



CERNIERA MURO/VETRO PER STIPITI STRETTI QUADRATA

Materiale: Alluminio

Finitura: /97 /R2

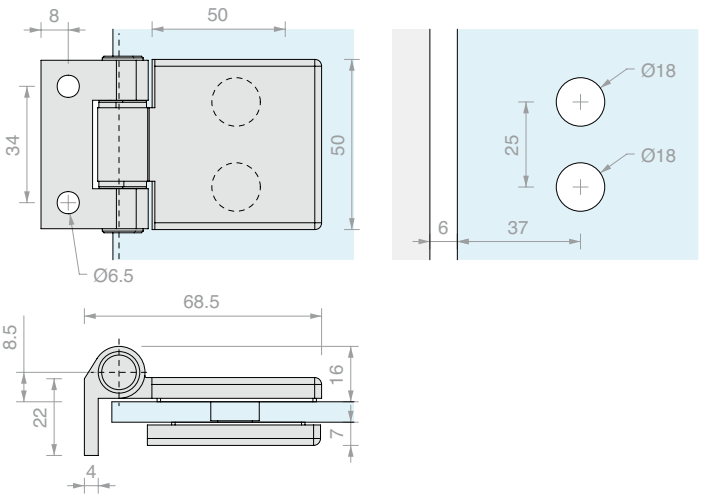

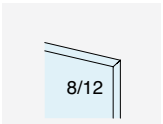

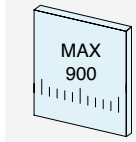



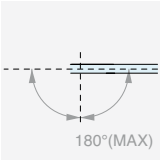

ROTAZIONE +180°

Art.	Per vetri	Q.tà
FA50	Da **8** a **12** mm	1 Pz



CERNIERA MURO/VETRO PER STIPITI STRETTI RETTANGOLARE

Materiale: Alluminio

Finitura: /97 /R2

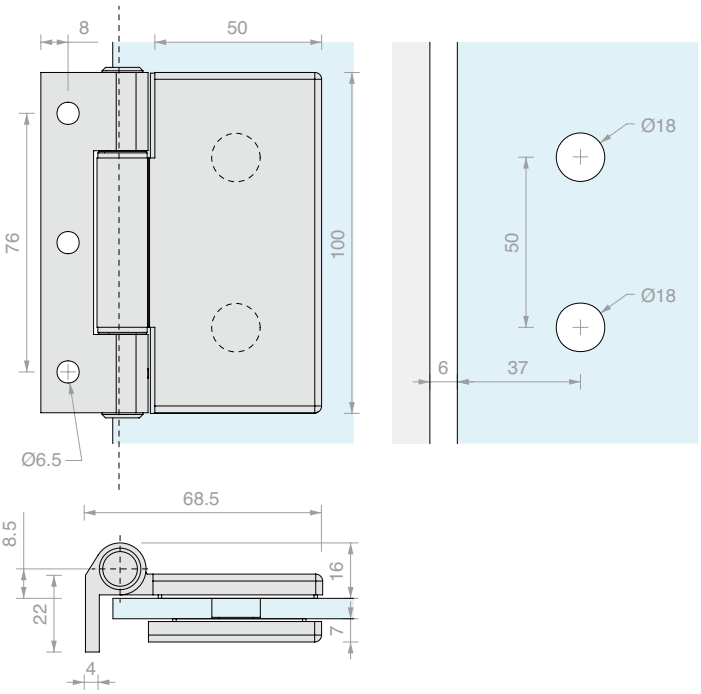



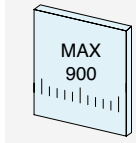



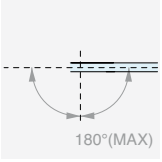

ROTAZIONE +180°

Art.	Per vetri	Q.tà
FA100	Da **8** a **12** mm	1 Pz



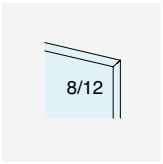

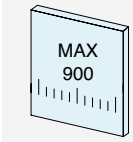

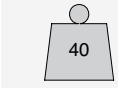

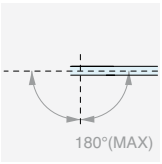

ROTAZIONE +180°

CERNIERA VETRO/VETRO FA580

Materiale: Alluminio

Finitura: /97 /R2

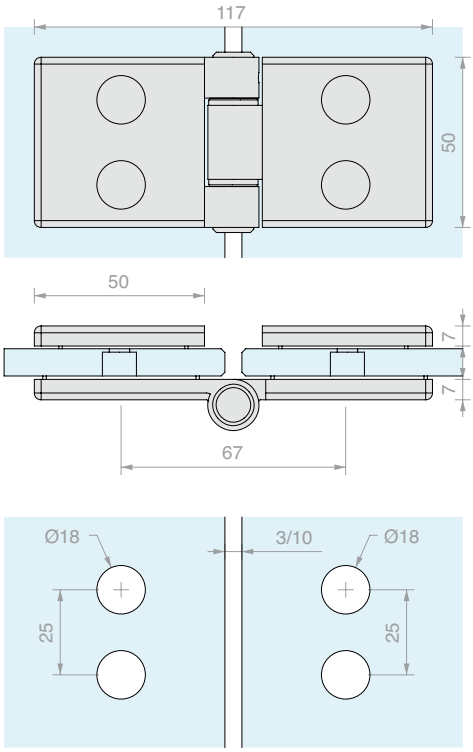

Art.	Per vetri	Q.tà
FA580	Da **8** a **12** mm	1 Pz





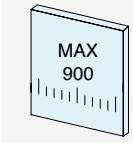

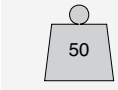

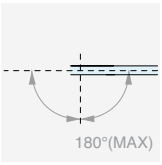

ROTAZIONE +180°

CERNIERA VETRO/VETRO FA180

Materiale: Alluminio

Finitura: /97 /R2

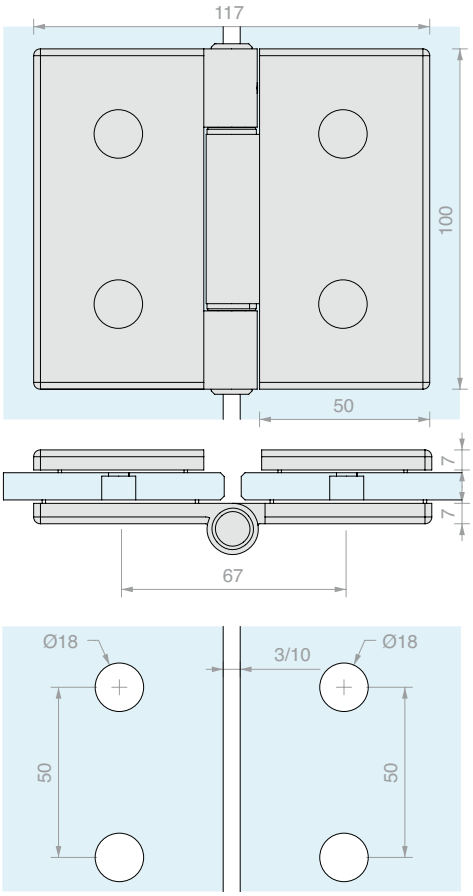

Art.	Per vetri	Q.tà
FA180	Da **8** a **12** mm	1 Pz



CERNIERE GLISS

Materiale: Alluminio

Finitura: /97

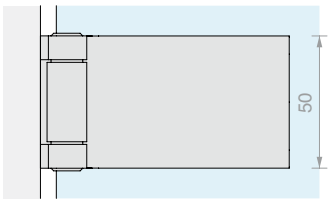

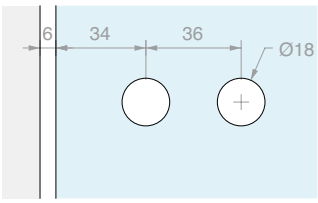

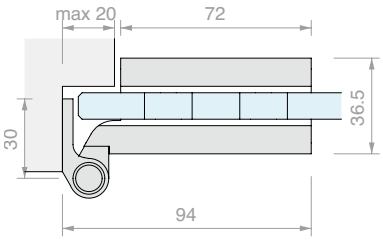



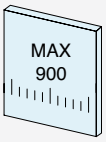



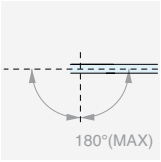

ROTAZIONE +180°

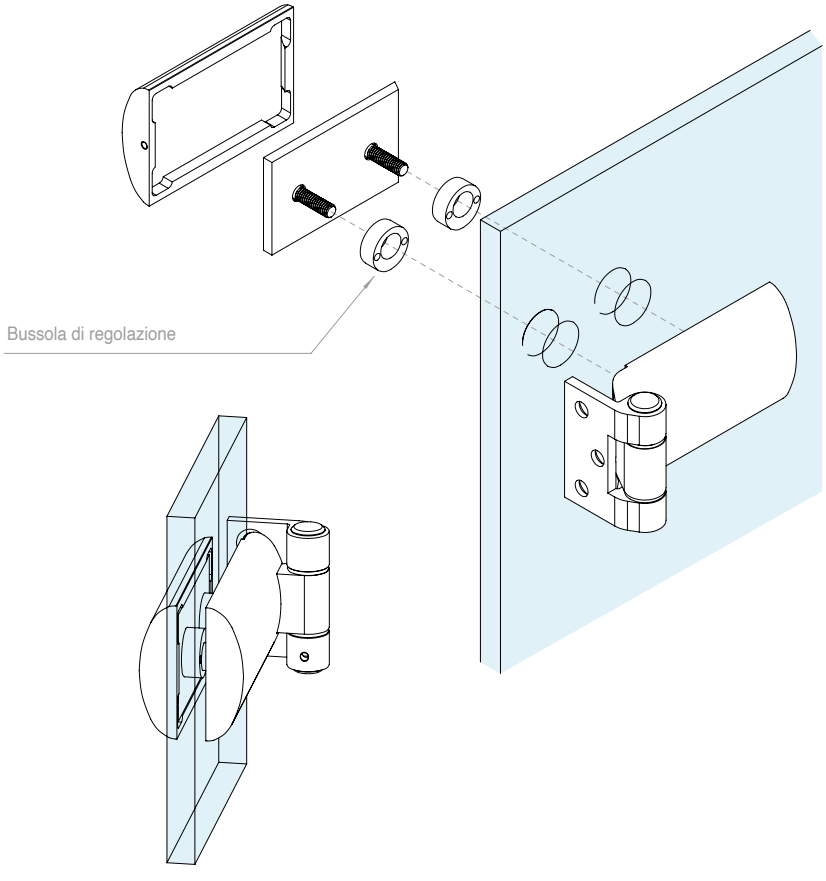

Art.	Per vetri	Q.tà
CERMGLISS	Da **8** a **12** mm	1 Pz



CORPO SERRATURA SR1220 CON FORO PER CILINDRO EUROPEO

Materiale: Acciaio inox AISI 304

Finitura: /8 /15

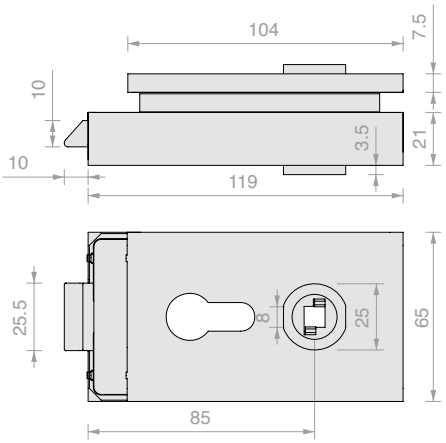

Art.	Per vetri	Scrocco	Q.tà
SR1220CORP	Da **8** a **12** mm	Meccanico	1 Pz



CORPO SERRATURA SR1220 CON POMELLO, LIBERO/OCCUPATO

Materiale: Acciaio inox AISI 304

Finitura: /8 /15

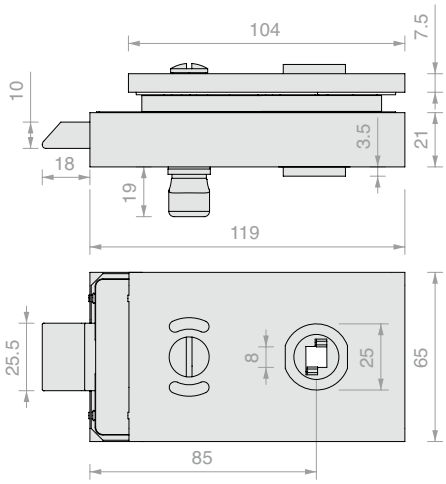

Art.	Per vetri	Scrocco	Q.tà
SR119CORP	Da **8** a **12** mm	Meccanico	1 Pz

TACCA SERRATURA SR1220

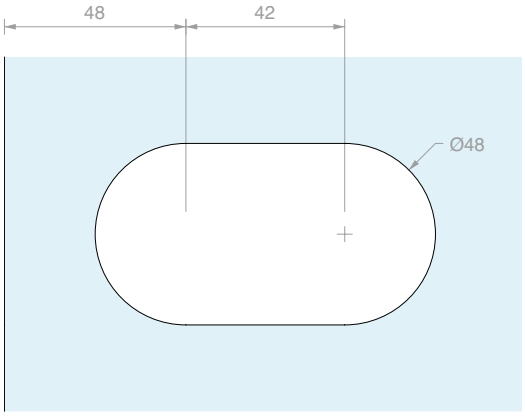



CORPO SERRATURA SRS1180 CON FORO PER CILINDRO EUROPEO

Materiale: Acciaio inox AISI 304

Finitura: /8 /15

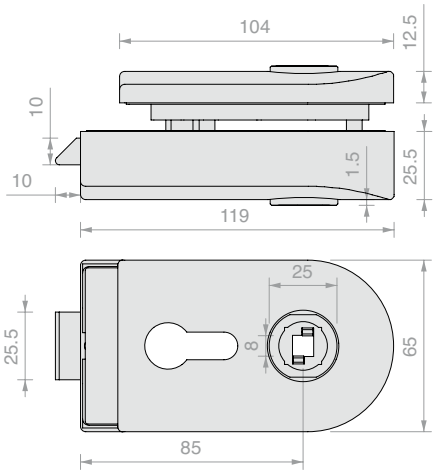

Art.	Per vetri	Scrocco	Q.tà
SRS1180CORP	Da **8** a **12** mm	Meccanico	1 Pz





CORPO SERRATURA SR118 CON POMELLO E LIBERO/OCCUPATO

Materiale: Acciaio inox AISI 304

Finitura: /8 /15

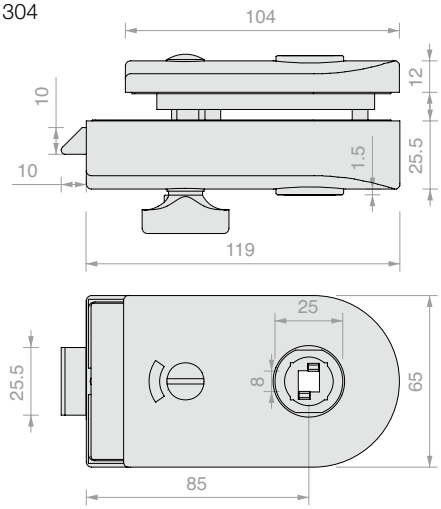

Art.	Per vetri	Scrocco	Q.tà
SR118CORP	Da **8** a **12** mm	Meccanico	1 Pz

TACCA SERRATURA SRS1180 / SR118

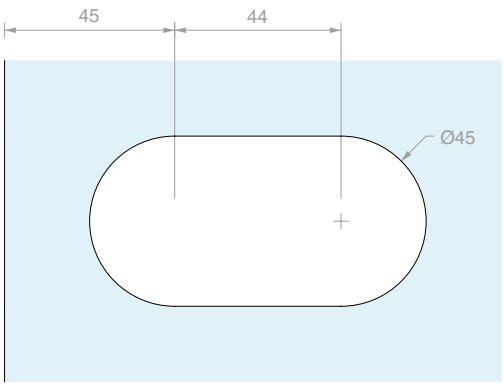



CONTROSERRATURA SERIE SR1220

Materiale: Acciaio inox AISI 304

Finitura: /8 /15

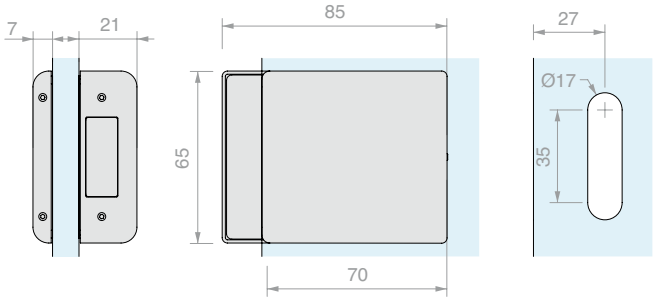

Art.	Per vetri	Q.tà
SR1224	Da **8** a **12** mm	1 Pz



CONTROSERRATURA SERIE SR118

Materiale: Acciaio inox AISI 304

Finitura: /8 /15

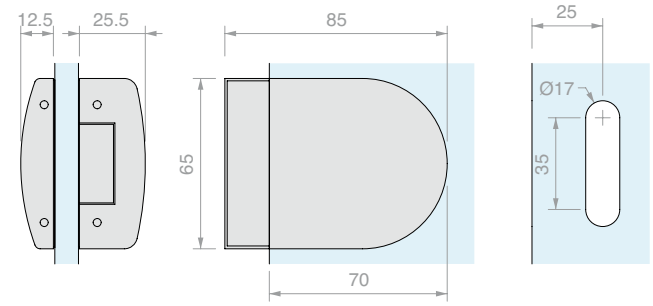

Art.	Per vetri	Q.tà
SRC118	Da **8** a **12** mm	1 Pz



BATTUTE DI CHIUSURA

Materiale: Acciaio inox

Compatibili con: SR1220, SR119, SRS1180, SR118

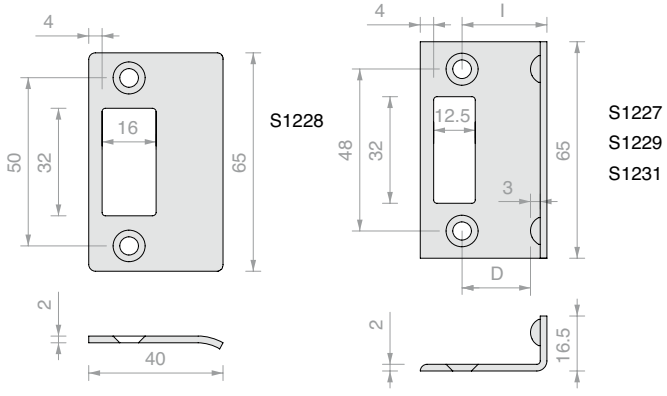

Art.	Per vetri	l	D	Q.tà
S1228	-	-		1 Pz
S1227	**8** mm	**19** mm	**14** mm	1 Pz
S1229	**10** mm	**21** mm	**16** mm	1 Pz
S1231	**12** mm	**23** mm	**18** mm	1 Pz



CORPO SERRATURA S120 PER STIPITI CON FORO PER CILINDRO EUROPEO

Materiale: Acciaio inox AISI 304

Finitura: /8 /15

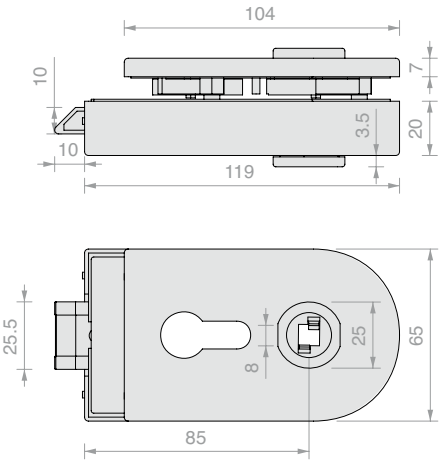

Art.	Per vetri	Scrocco	Q.tà
S1203CORP	Da **8** a **12** mm	Meccanico	1 Pz



CORPO SERRATURA S120 CON FORO PER CILINDRO EUROPEO

Materiale: Acciaio inox AISI 304

Finitura: /8 /15

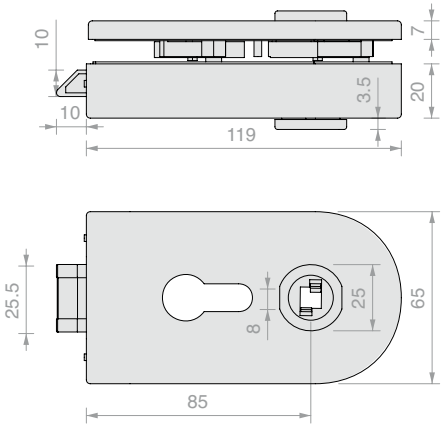

Art.	Per vetri	Scrocco	Q.tà
S1201CORP	Da **8** a **12** mm	Meccanico	1 Pz

TACCA SERRATURA S120

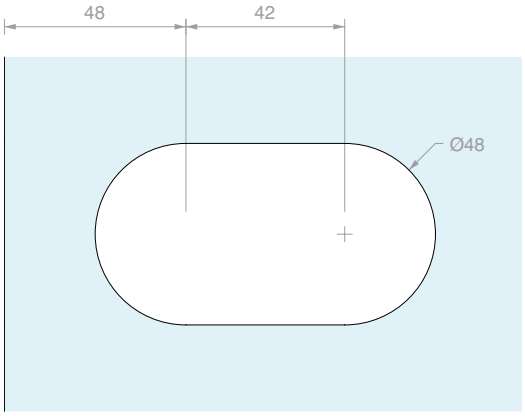



CORPO SERRATURA S120 PER STIPITI CON CHIAVE PATENT

Materiale: Acciaio inox AISI 304

Finitura: /8 /15

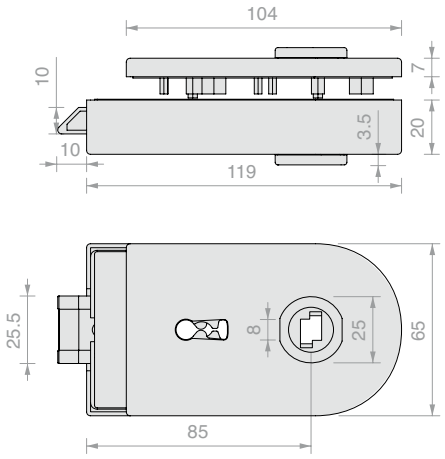

Art.	Per vetri	Scrocco	Q.tà
S1207KCORP	Da **8** a **12** mm	Meccanico	1 Pz



CORPO SERRATURA S120 CON CHIAVE PATENT

Materiale: Acciaio inox AISI 304

Finitura: /8 /15

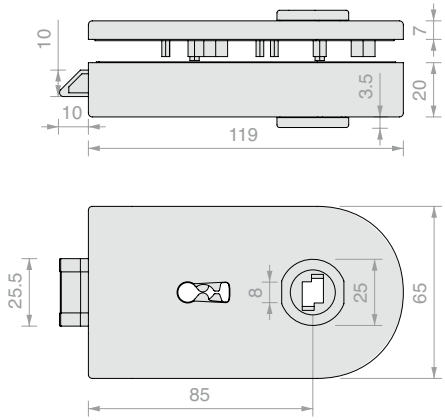

Art.	Per vetri	Scrocco	Q.tà
S1205KCORP	Da **8** a **12** mm	Meccanico	1 Pz

TACCA SERRATURA S120

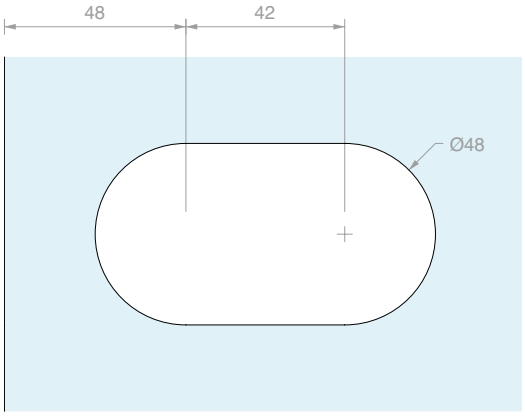



CONTROSERRATURA CON BATTUTA

Materiale: Acciaio inox AISI 304

Finitura: /8 /15

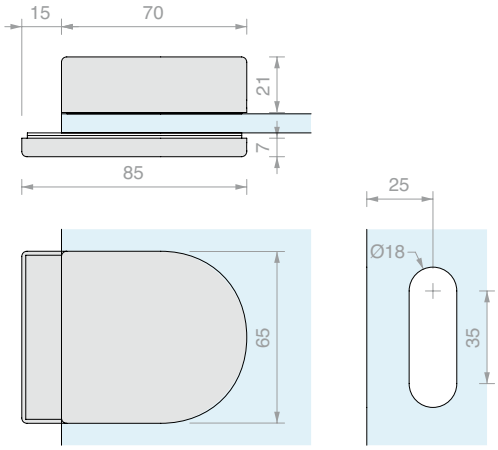

Art.	Per vetri	Q.tà
S1211	Da **8** a **12** mm	1 Pz



CONTROSERRATURA SENZA BATTUTA

Materiale: Acciaio inox AISI 304

Finitura: /8 /15

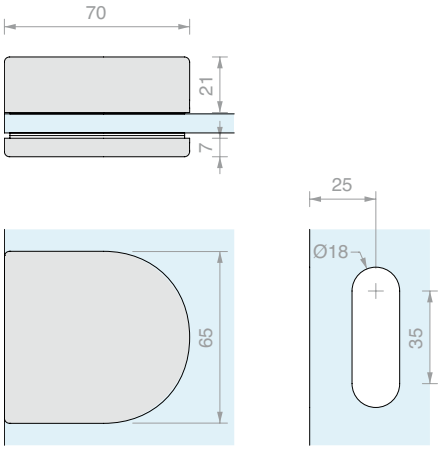

Art.	Per vetri	Q.tà
S1209	Da **8** a **12** mm	1 Pz



BATTUTE DI CHIUSURA

Materiale: Acciaio inox

Compatibili con serie S120

S1213 S1215 S1219 S1221 S1223

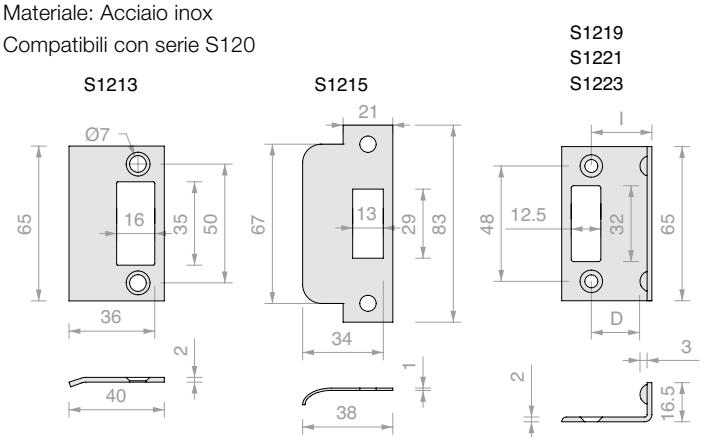

Art.	Per vetri	l	D	Q.tà
S1213	-	-	-	1 Pz
S1215	-	-	-	1 Pz
S1219	**8** mm	**25** mm	**20** mm	1 Pz
S1221	**10** mm	**27** mm	**22** mm	1 Pz
S1223	**12** mm	**30** mm	**25** mm	1 Pz





CORPO SERRATURA S1600 PER STIPITE CON FORO PER CILINDRO EUROPEO

Materiale: Acciaio inox AISI 304

Finitura: /8 /15

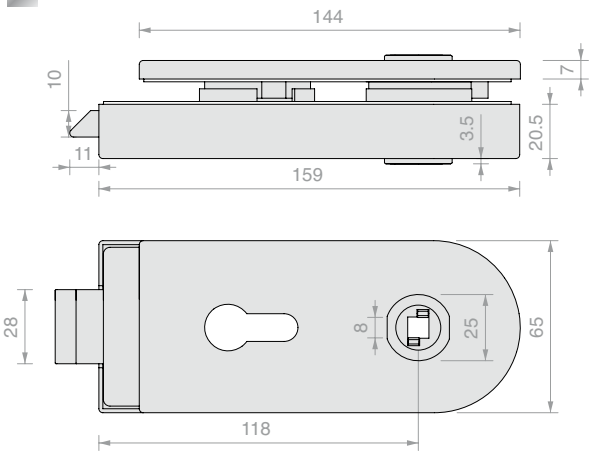

Art.	Per vetri	Scrocco	Q.tà
STL02CORP	Da **10** a **12** mm	Meccanico	1 Pz





CORPO SERRATURA S1600 SENZA FORO

Materiale: Acciaio inox AISI 304

Finitura: /8 /15

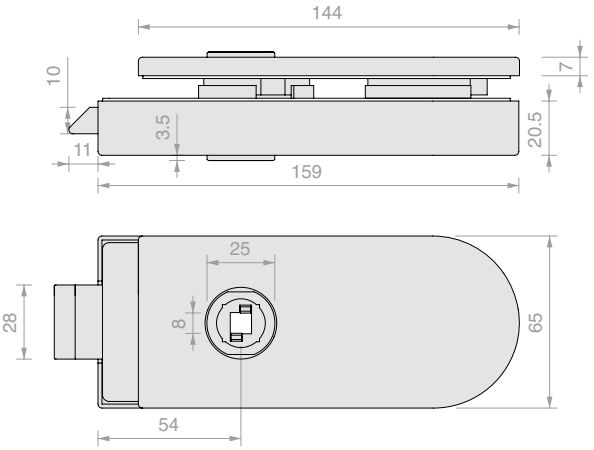

Art.	Per vetri	Scrocco	Q.tà
STL06CORP	Da **10** a **12** mm	Meccanico	1 Pz





CORPO SERRATURA S1600 CON FORO PER CILINDRO EUROPEO

Materiale: Acciaio inox AISI 304

Finitura: /8 /15

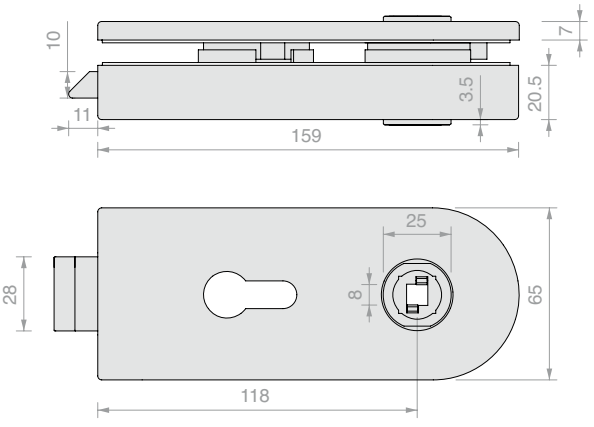

Art.	Per vetri	Scrocco	Q.tà
STL04CORP	Da **10** a **12** mm	Meccanico	1 Pz



CONTROSERRATURA CON BATTUTA

Materiale: Acciaio inox AISI 304

Finitura: /8 /15

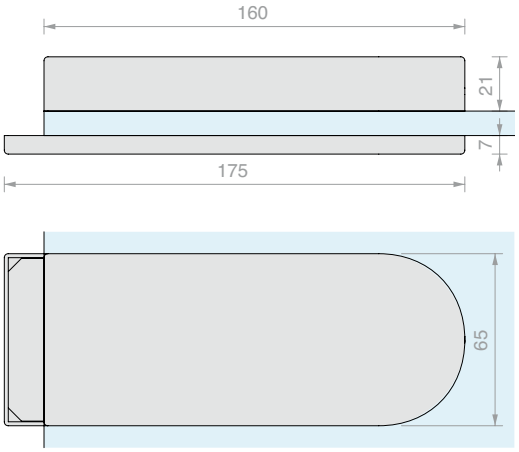

Art.	Per vetri	Q.tà
STL05	Da **10** a **12** mm	1 Pz



CONTROSERRATURA SENZA BATTUTA

Materiale: Acciaio inox AISI 304

Finitura: /8 /15

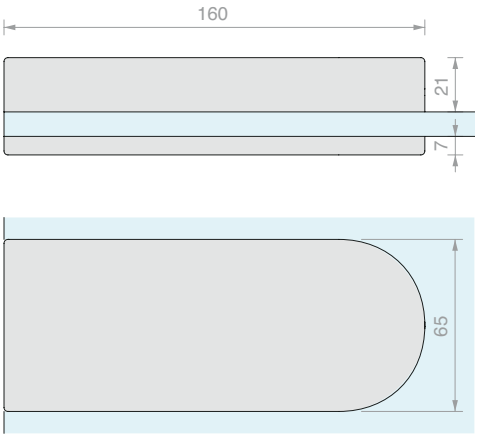

Art.	Per vetri	Q.tà
STL07	Da **10** a **12** mm	1 Pz

TACCA SERRATURA E CONTROSERRATURA STL

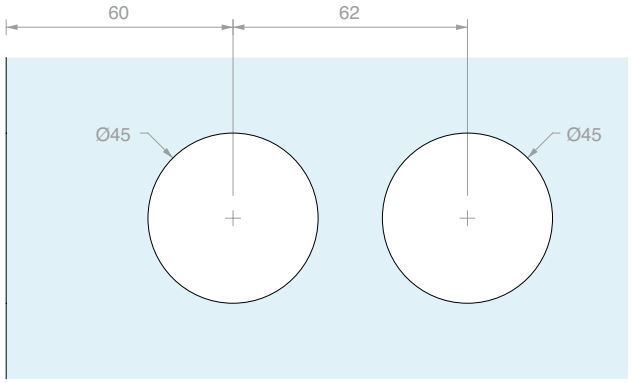



MANIGLIA SQUADRATA

Materiale: Acciaio inox AISI 304

Finitura: /8 /15

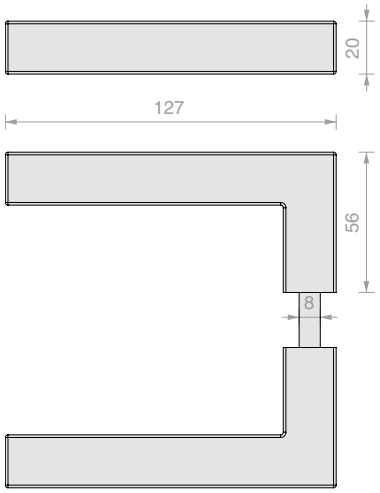

Art.	Q.tà
SR119M	1 Pz



MANIGLIA TONDA CURVA

Materiale: Acciaio inox AISI 304

Finitura: /8 /15

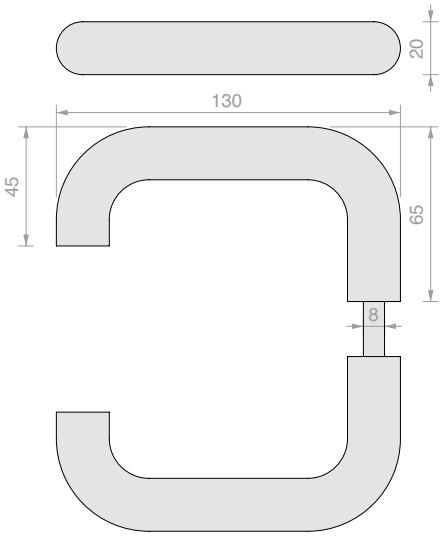

Art.	Q.tà
M107	1 Pz



MANIGLIA TONDA

Materiale: Acciaio inox AISI 304

Finitura: /8 /15

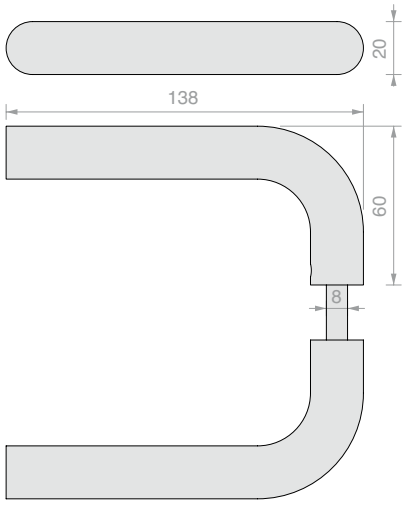

Art.	Q.tà
M135	1 Pz



CORPO SERRATURA MECCANICA SQUADRATA CON FORO PER CILINDRO EUROPEO

Materiale: Alluminio

Finitura: **/6** /88 /97

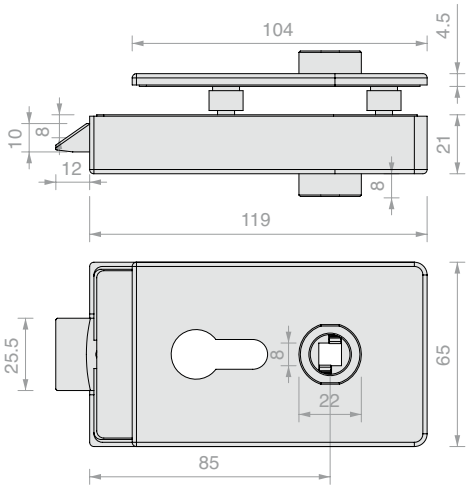

Art.	Per vetri	Scrocco	Q.tà
AP2203BORH	Da **8** a **13.5** mm	Meccanico	1 Pz



CORPO SERRATURA MECCANICA SQUADRATA SENZA FORO PER CILINDRO

Materiale: Alluminio

Finitura: **/6** /88 /97

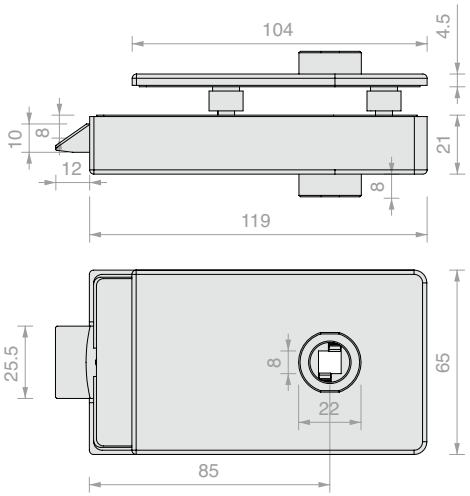

Art.	Per vetri	Scrocco	Q.tà
AP2203BOST	Da **8** a **13.5** mm	Meccanico	1 Pz



CORPO SERRATURA MECCANICA SQUADRATA CON CHIAVE PATENT

Materiale: Alluminio

Finitura: **/6** /88 /97

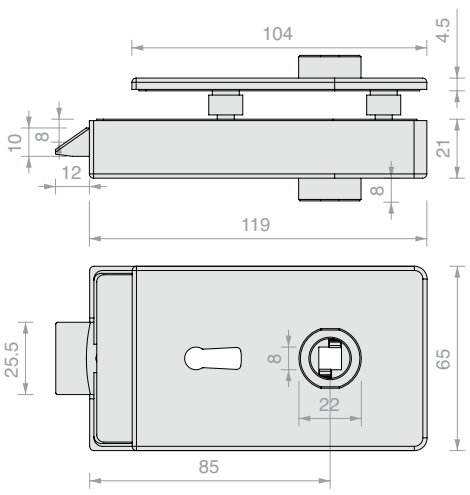

Art.	Per vetri	Scrocco	Q.tà
AP2203BOPA	Da **8** a **13.5** mm	Meccanico	1 Pz



CORPO SERRATURA MECCANICA SQUADRATA CON POMELLO E LIBERO/OCCUPATO

Materiale: Alluminio

Finitura: /6 /88 /97

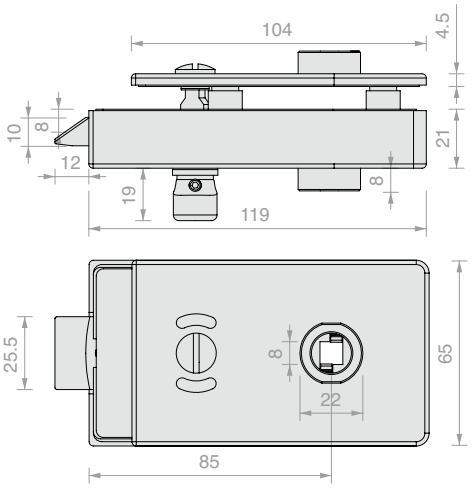

Art.	Per vetri	Scrocco	Q.tà
AP2203BOKS	Da **8** a **13.5** mm	Meccanico	1 Pz



CORPO SERRATURA MAGNETICA SQUADRATA CON FORO PER CILINDRO EUROPEO

Materiale: Alluminio

Finitura: /6 /88 /97

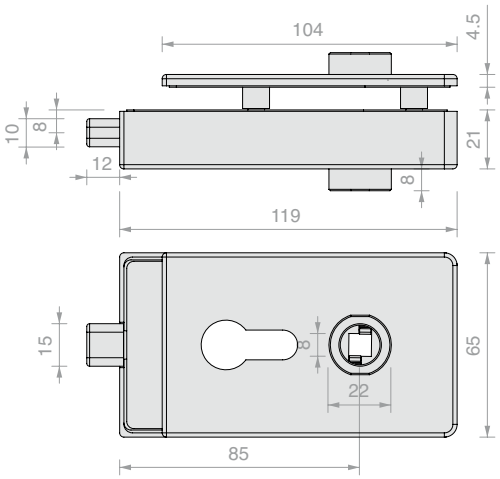

Art.	Per vetri	Scrocco	Q.tà
AP2203BOMG	Da **8** a **13.5** mm	Magnetico	1 Pz

TACCA VETRO PER LA SERIE APRO2203

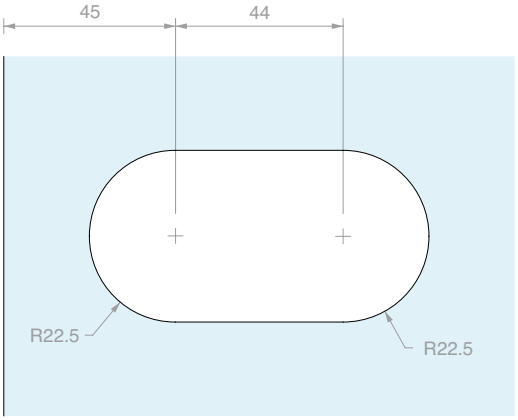



CORPO SERRATURA MECCANICA STONDATA CON FORO PER CILINDRO EUROPEO

Materiale: Alluminio

Finitura: **/6** /88 /97

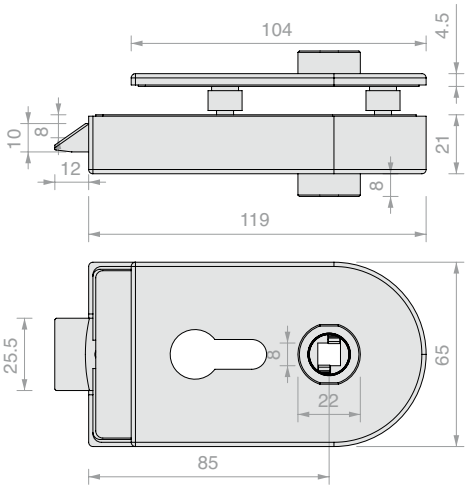

Art.	Per vetri	Scrocco	Q.tà
AP1203BORH	Da **8** a **13.5** mm	Meccanico	1 Pz



CORPO SERRATURA MECCANICA STONDATA SENZA FORO PER CILINDRO

Materiale: Alluminio

Finitura: **/6** /88 /97

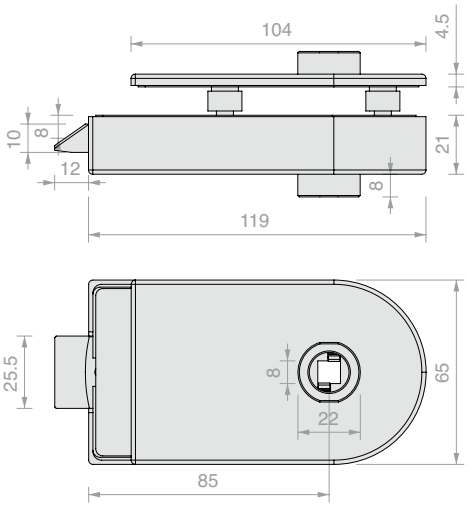

Art.	Per vetri	Scrocco	Q.tà
AP1203BOST	Da **8** a **13.5** mm	Meccanico	1 Pz



CORPO SERRATURA MECCANICA STONDATA CON CHIAVE PATENT

Materiale: Alluminio

Finitura: **/6** /88 /97

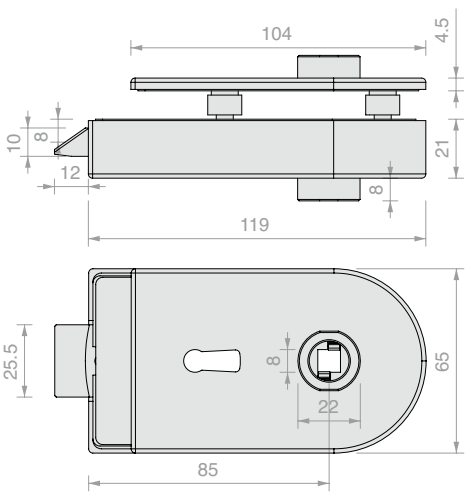

Art.	Per vetri	Scrocco	Q.tà
AP1203BOPA	Da **8** a **13.5** mm	Meccanico	1 Pz



CORPO SERRATURA MECCANICA STONDATA CON POMELLO E LIBERO/OCCUPATO

Materiale: Alluminio

Finitura: **/6** /88 /97

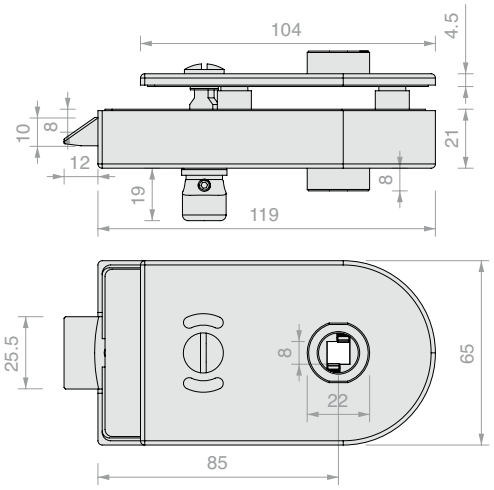

Art.	Per vetri	Scrocco	Q.tà
AP1203BOKS	Da **8** a **13.5** mm	Meccanico	1 Pz



MAGNET

CORPO SERRATURA MAGNETICA STONDATA CON FORO PER CILINDRO EUROPEO

Materiale: Alluminio

Finitura: **/6** /88 /97

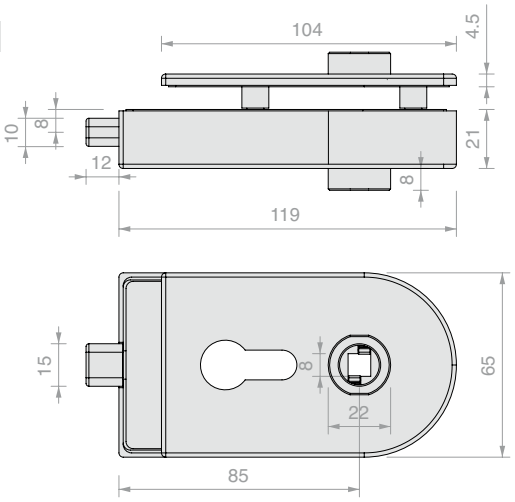

Art.	Per vetri	Scrocco	Q.tà
AP1203BOMG	Da **8** a **13.5** mm	Magnetico	1 Pz

TACCA VETRO PER LA SERIE APRO1203

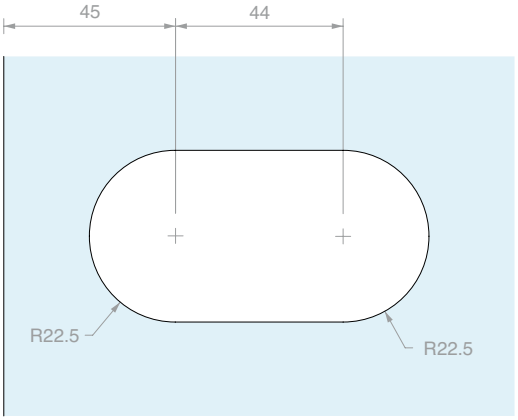



CONTROSERRATURA SERIE APRO2203

Materiale: Alluminio

Finitura: **/6** /88 /97

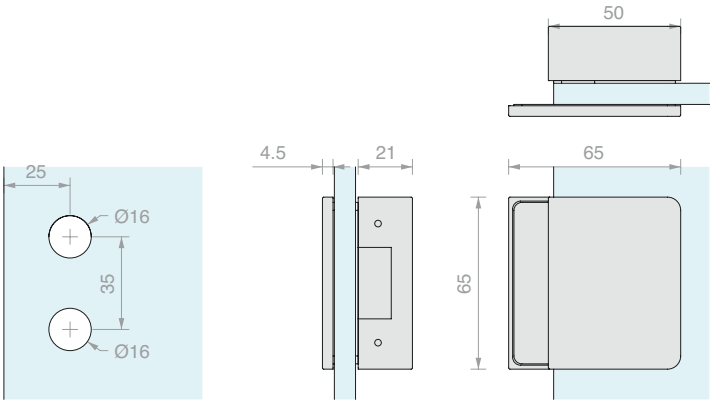

Art.	Per vetri	Incontro	Q.tà
APROIN2203H	Da **8** a **12** mm	Meccanico	1 Pz
APROIN2203HM	Da **8** a **12** mm	Magnetico	1 Pz



CONTROSERRATURA SERIE APRO1203

Materiale: Alluminio

Finitura: **/6** /88 /97

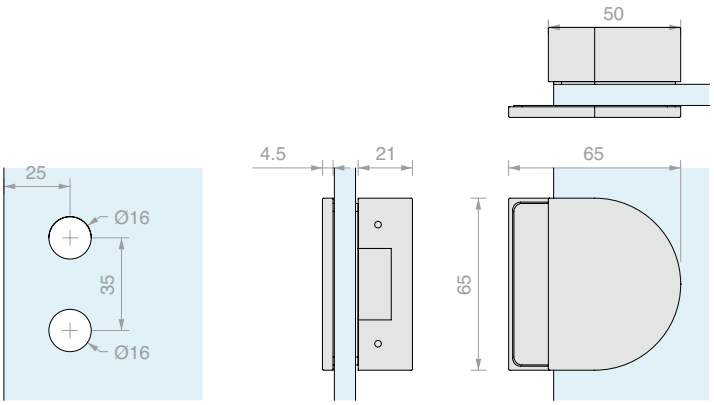

Art.	Per vetri	Incontro	Q.tà
APROIN1203H	Da **8** a **12** mm	Meccanico	1 Pz
APROIN1203HM	Da **8** a **12** mm	Magnetico	1 Pz



INCONTRO PER SCROCCO MECCANICO

Materiale: Acciaio

Finitura: /9 **/R2**

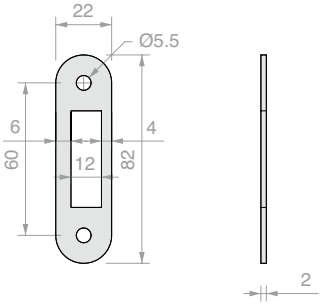

Art.	Q.tà
SERH17	1 Pz



INCONTRO PER SCROCCO MAGNETICO

Materiale: Acciaio

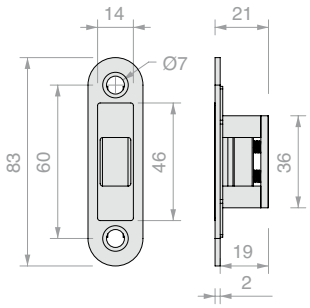

Art.	Q.tà
APROIN17M	1 Pz



CILINDRO EUROPEO CHIAVE/CHIAVE

Materiale: Ottone

Cilindro europero completo di 3 chiavi

Finitura: /95

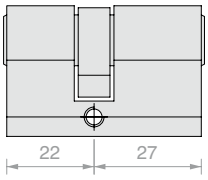

Art.	Chiave	Q.tà
CISA2227U	Unica	1 Pz
CISA2227D	Diversa	1 Pz



CILINDRO CHIAVE/POMELLO GIREVOLE

Materiale: Ottone

Cilindro europero completo di 3 chiavi

Finitura: /1 /3 /45

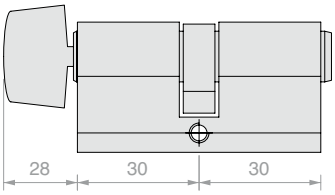

Art.	Chiave	Q.tà
S1217U	Unica	1 Pz

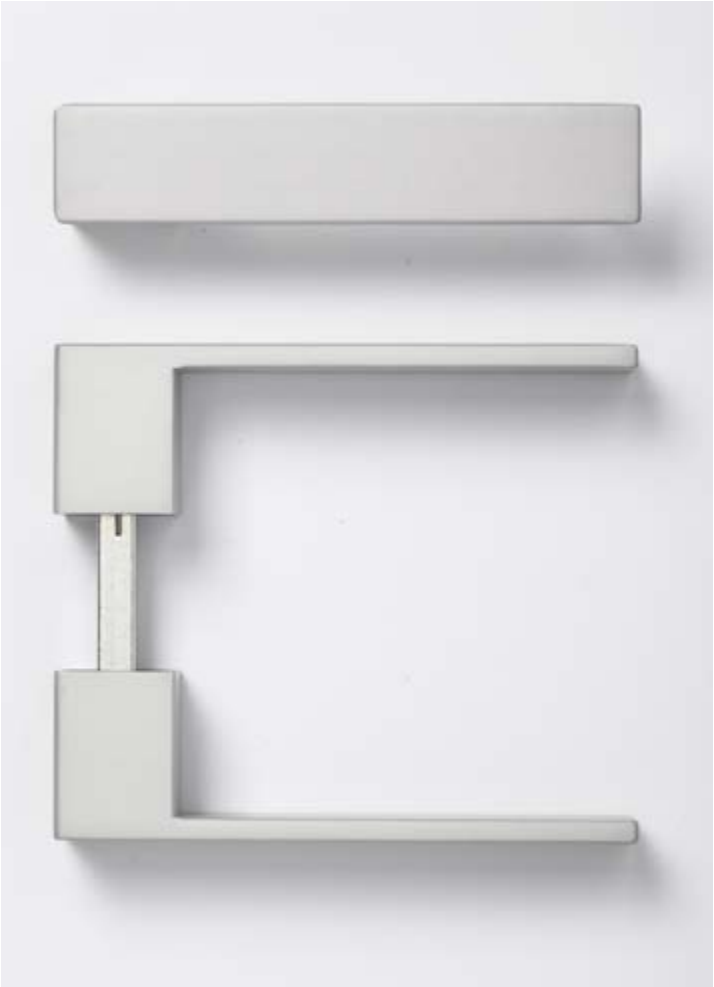

COPPIA MANIGLIE SQUADRATE CHIUSE

Materiale: Alluminio

Finitura: **/6** /88 /97

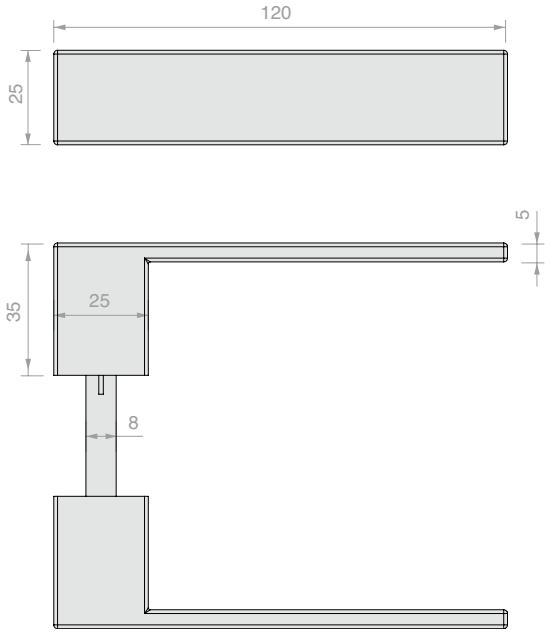

Art.	Q.tà
APHANDSC	1 Pz



COPPIA MANIGLIE SQUADRATE APERTE

Materiale: Alluminio

Finitura: **/6** /88 /97

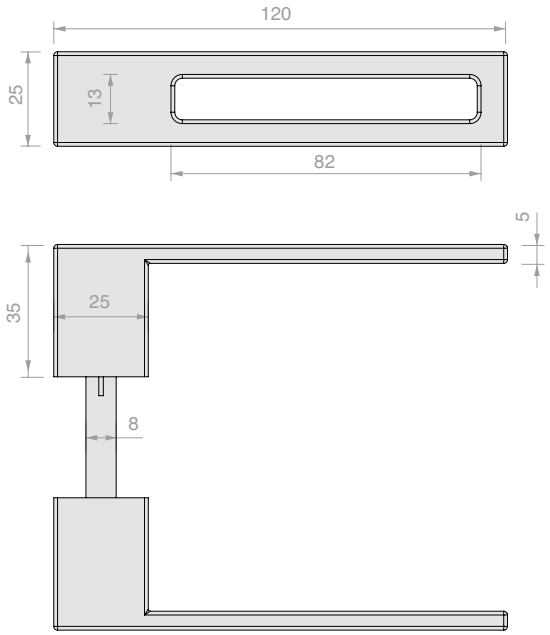

Art.	Q.tà
APHANDSH	1 Pz



COPPIA MANIGLIE SQUADRATE CHIUSE CON POMELLO FISSO

Materiale: Alluminio
Il lato pomello avrà soltanto
la funzione di presa
Finitura: /6 /88 /97

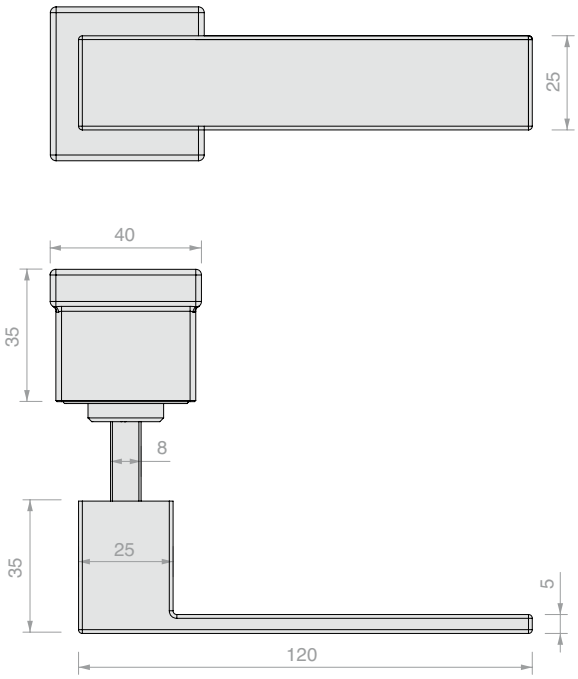

Art.	Q.tà
APHAFKSC	1 Pz



COPPIA MANIGLIE SQUADRATE APERTE CON POMELLO FISSO

Materiale: Alluminio
Il lato pomello avrà soltanto
la funzione di presa
Finitura: /6 /88 /97

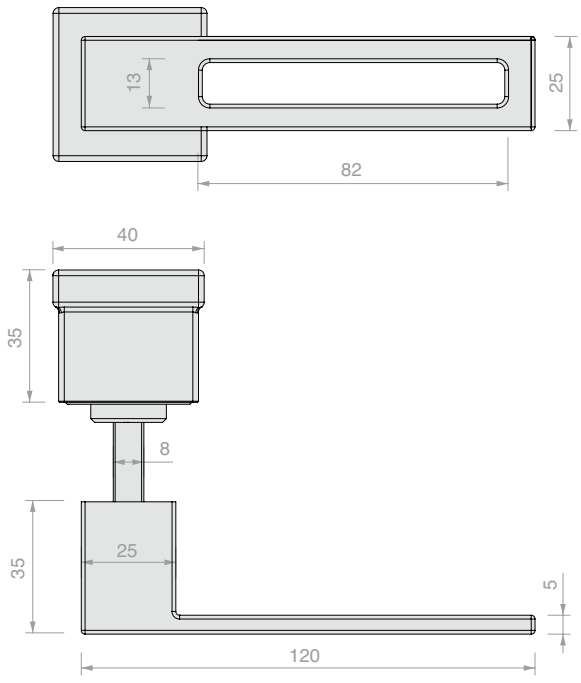

Art.	Q.tà
APHAFKSH	1 Pz



COPPIA MANIGLIE STONDATE CHIUSE

Materiale: Alluminio

Finitura: **/6** /88 /97

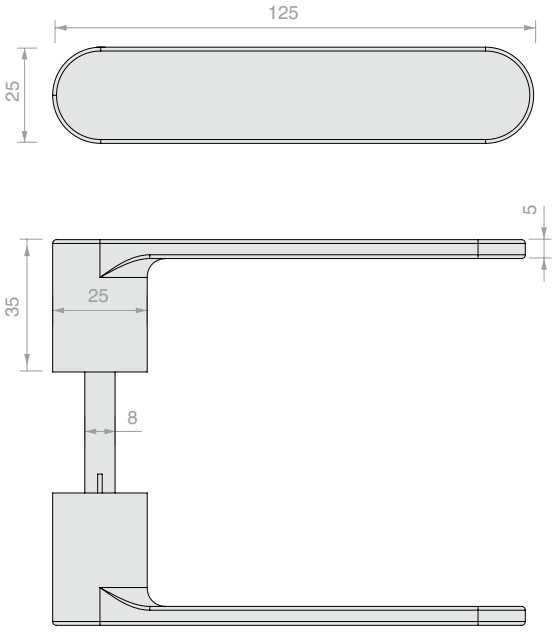

Art.	Q.tà
APHANDRC	1 Pz



COPPIA MANIGLIE STONDATE APERTE

Materiale: Alluminio

Finitura: **/6** /88 /97

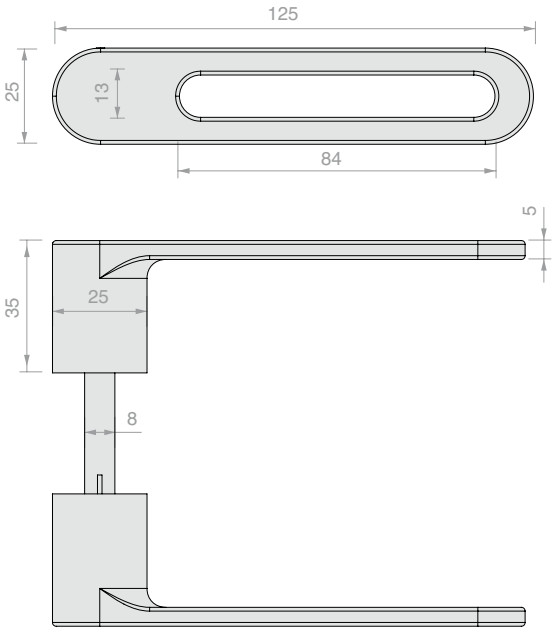

Art.	Q.tà
APHANDRH	1 Pz



COPPIA MANIGLIE STONDATE CHIUSE CON POMELLO FISSO

Materiale: Alluminio

Il lato pomello avrà soltanto la funzione di presa

Finitura: **/6** /88 /97

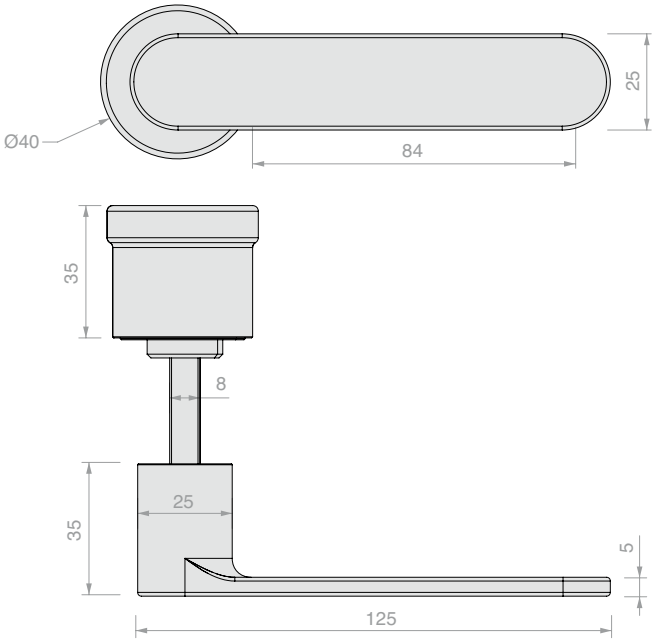

Art.	Q.tà
APHAFKRC	1 Pz



COPPIA MANIGLIE STONDATE APERTE CON POMELLO FISSO

Materiale: Alluminio

Il lato pomello avrà soltanto la funzione di presa

Finitura: **/6** /88 /97

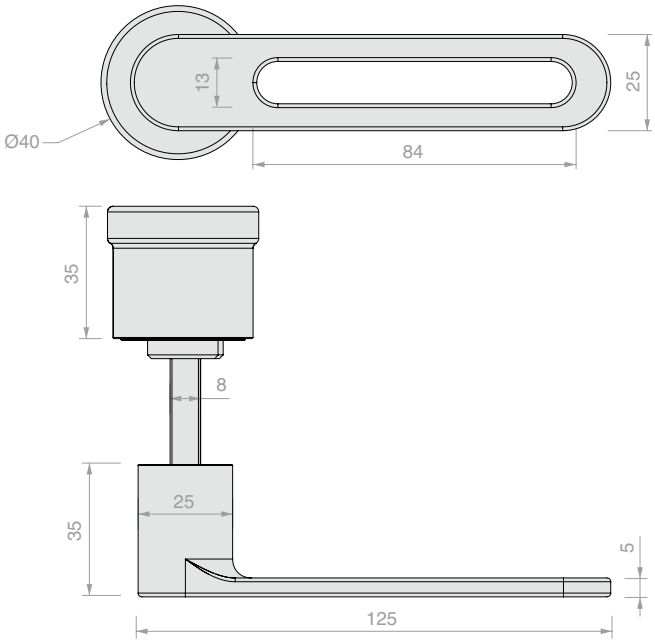

Art.	Q.tà
APHAFKRH	1 Pz



CORPO SERRATURA APRO SERIE 40 CENTRALE, CON FORO PER CILINDRO EUROPEO

Materiale: Alluminio

Finitura: /88 /97 /R2

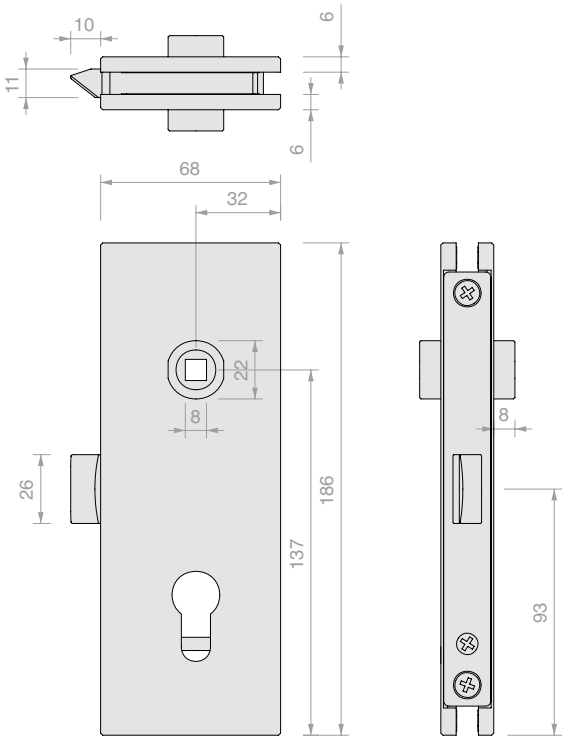

Art.	Per vetri	Scrocco	Q.tà
APRO4403BORH	Da **8** a **13.5** mm	Meccanico	1 Pz



CORPO SERRATURA APRO SERIE 40 CENTRALE, CON FORO PER CILINDRO EUROPEO

Materiale: Alluminio

Finitura: /88 /97 /R2

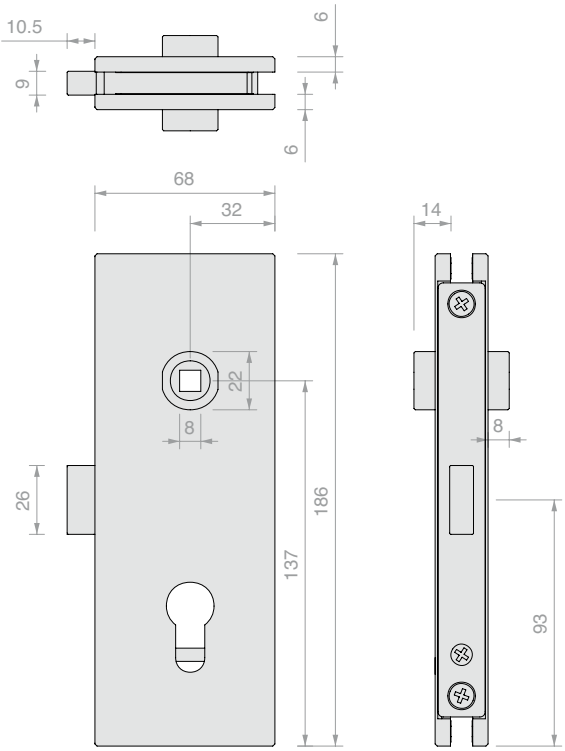

Art.	Per vetri	Scrocco	Q.tà
APRO4406BORH	Da **8** a **13.5** mm	Magnetico	1 Pz



CORPO SERRATURA APRO SERIE 40 SINISTRA, CON FORO PER CILINDRO EUROPEO

Materiale: Alluminio

Finitura: /88 /97 /R2

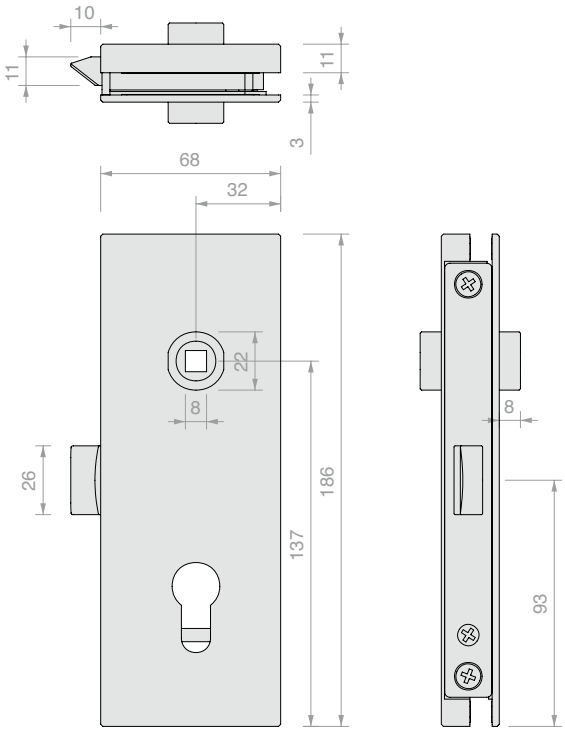

Art.	Per vetri	Scrocco	Q.tà
APRO4503BORH	Da **8** a **13.5** mm	Meccanico	1 Pz



CORPO SERRATURA APRO SERIE 40 SINISTRA, CON FORO PER CILINDRO EUROPEO

Materiale: Alluminio

Finitura: /88 /97 /R2

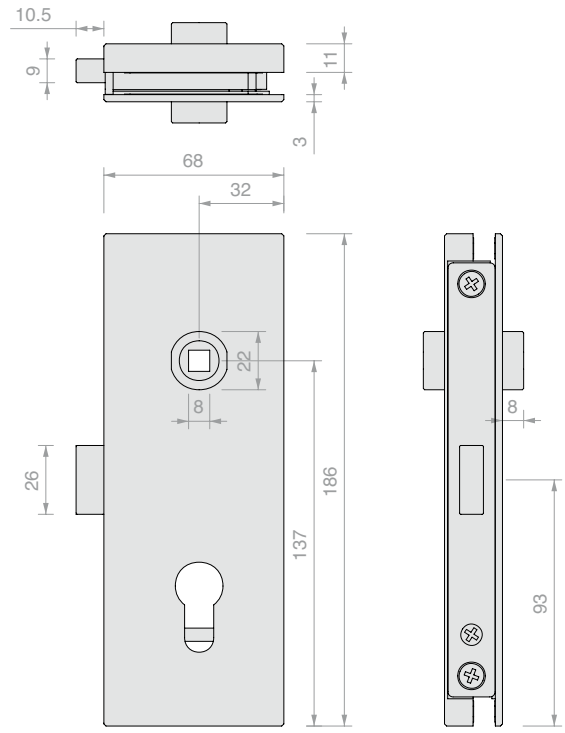

Art.	Per vetri	Scrocco	Q.tà
APRO4506BORH	Da **8** a **13.5** mm	Magnetico	1 Pz



CORPO SERRATURA APRO SERIE 40 DESTRA, CON FORO PER CILINDRO EUROPEO

Materiale: Alluminio

Finitura: /88 /97 /R2

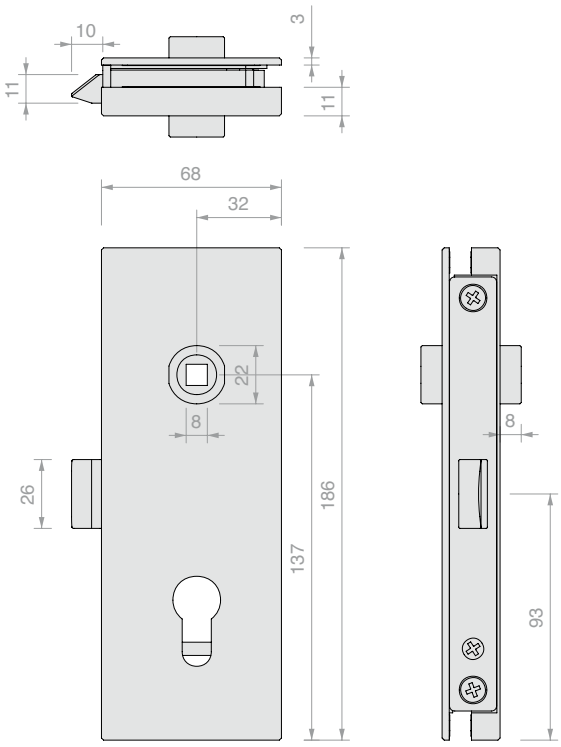

Art.	Per vetri	Scrocco	Q.tà
APRO4603BORH	Da **8** a **13.5** mm	Meccanico	1 Pz



CORPO SERRATURA APRO SERIE 40 DESTRA, CON FORO PER CILINDRO EUROPEO

Materiale: Alluminio

Finitura: /88 /97 /R2

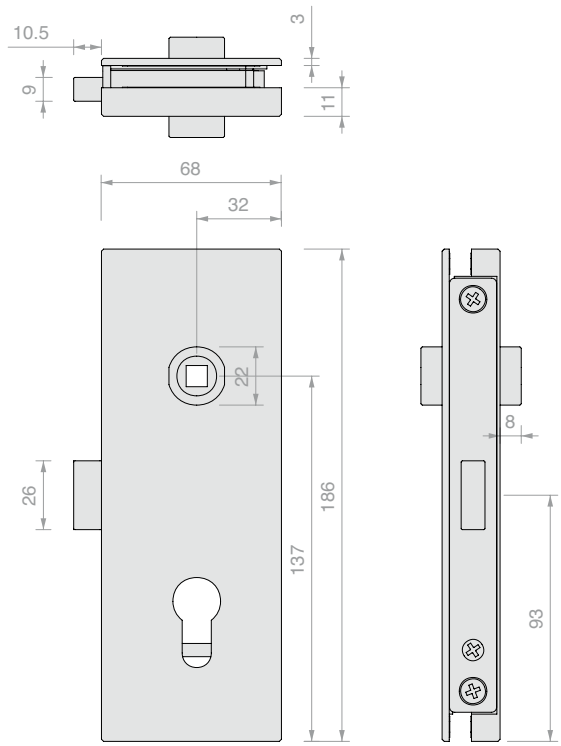

Art.	Per vetri	Scrocco	Q.tà
APRO4606BORH	Da **8** a **13.5** mm	Magnetico	1 Pz

TACCA SERRATURA MODELLI APRO VERTICALE

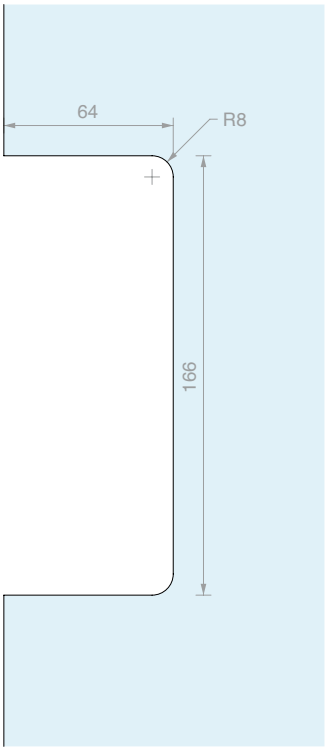



CONTROSERRATURA PER SERIE APRO 44

Materiale: Alluminio

Finitura: /88 /97 /R2

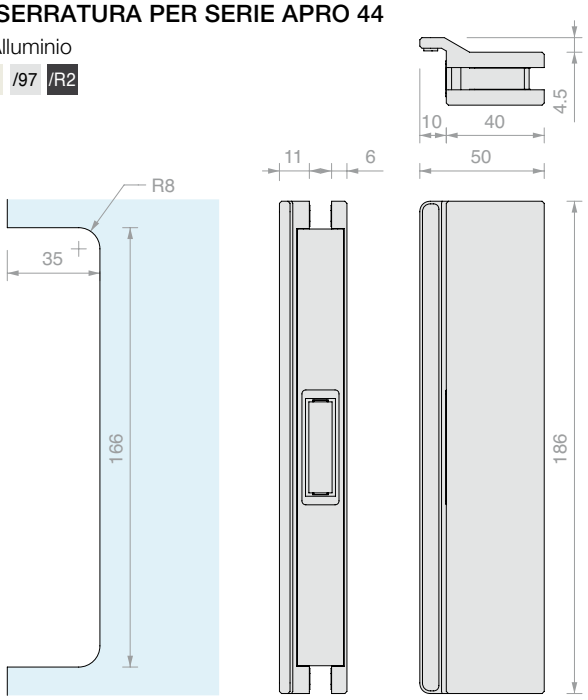

Art.	Per vetri	Incontro	Q.tà
APRO1008	**8** mm	Meccanico	1 Pz
APRO1010	**10** mm	Meccanico	1 Pz
APRO1012	**12** mm	Meccanico	1 Pz
APRO1013	**13.5** mm	Meccanico	1 Pz
APRO4008	**8** mm	Magnetico	1 Pz
APRO4010	**10** mm	Magnetico	1 Pz
APRO4012	**12** mm	Magnetico	1 Pz
APRO4013	**13.5** mm	Magnetico	1 Pz

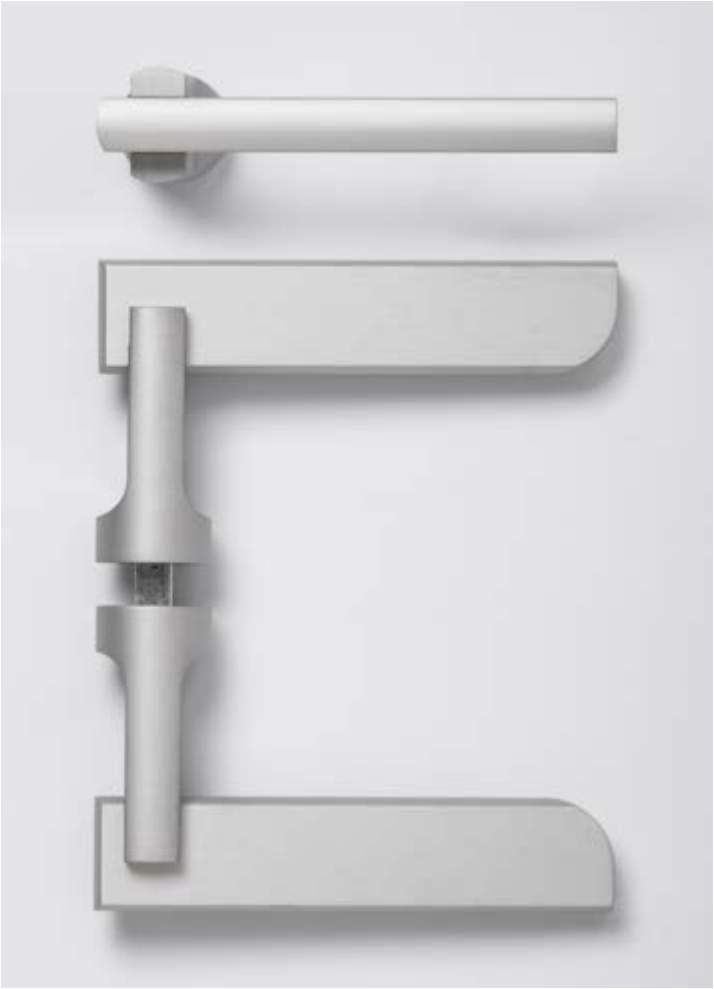

MANIGLIA PER APRO SERIE 40

Materiale: Alluminio

Finitura: /88 /97 /R2

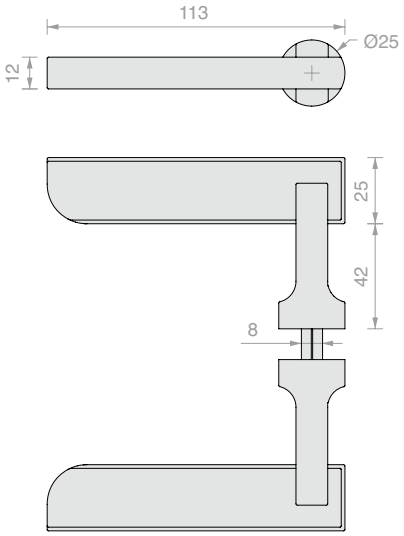

Art.	Q.tà
APHANDTC	1 Pz



MANIGLIA PER APRO SERIE 40 GODRONATA

Materiale: Alluminio

Finitura: /88 /97 /R2

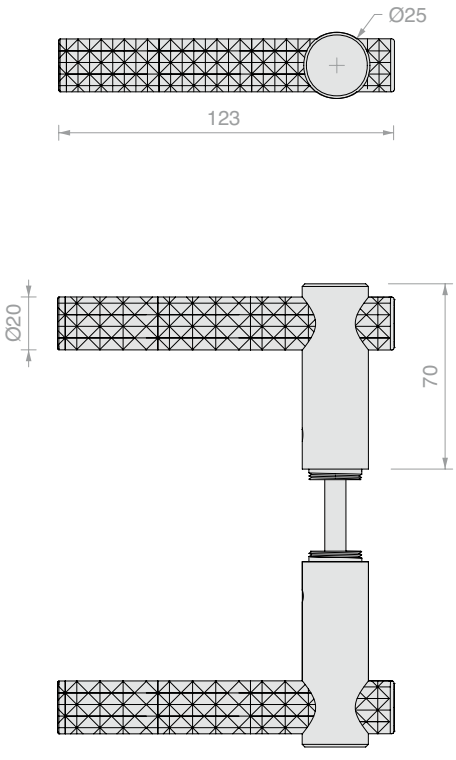

Art.	Q.tà
APHANDGD	1 Pz



INCONTRO APRO

Materiale: Alluminio

Finitura: /7 /R2

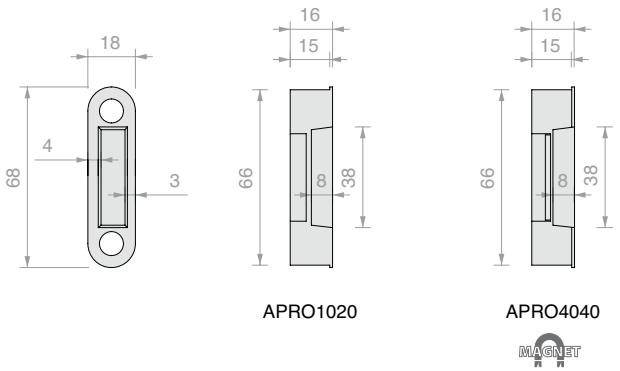

Art.	Incontro	Q.tà
APRO1020	Meccanico	1 Pz
APRO4040	Magnetico	1 Pz



INCONTRO APRO REGOLABILE

Materiale: Alluminio

Finitura: /7

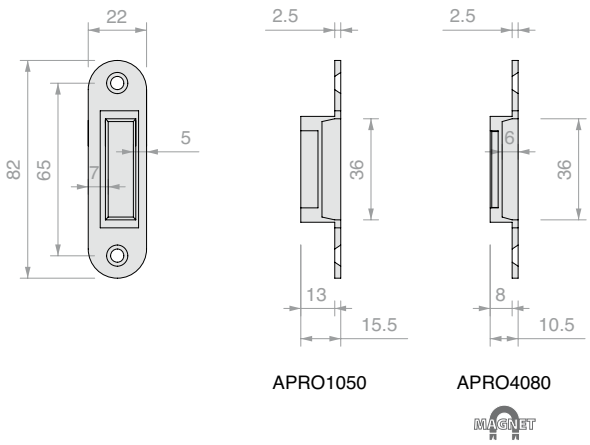

Art.	Incontro	Q.tà
APRO1050	Meccanico	1 Pz
APRO4080	Magnetico	1 Pz



CILINDRO CON CHIAVE A PROFILO EUROPEO

Materiale: Ottone

Cilindro europero completo di 3 chiavi

Finitura: /1 /3

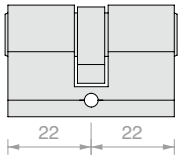

Art.	Chiave	Q.tà
LOGS10U	Unica	1 Pz
LOGS10D	Diversa	1 Pz



SERRATURA HOPPE HCS

Materiale: Alluminio
Scrocco meccanico
Finitura: /97



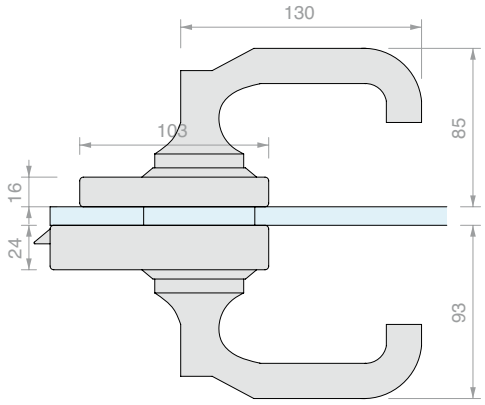

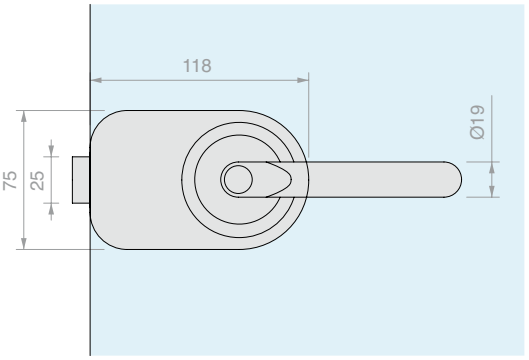

Art.	Per vetri	Chiusura	Chiave	Q.tà
SERH01	Da **8** a **13.5** mm	Serratura + Serratura	Diversa	1 Pz
SERH03	Da **8** a **13.5** mm	Serratura + Apertura con moneta	Diversa	1 Pz
SERH05	Da **8** a **13.5** mm	Serratura + Indicatore libero / occupato	Diversa	1 Pz
SERH07	Da **8** a **13.5** mm	Serratura + Pomello	Diversa	1 Pz
SERH09	Da **8** a **13.5** mm	Pomello + Apertura con moneta	-	1 Pz
SERH11	Da **8** a **13.5** mm	Pomello + Indicatore libero / occupato	-	1 Pz



CONTROSERRATURA HOPPE HCS

Materiale: Alluminio
Finitura: /97

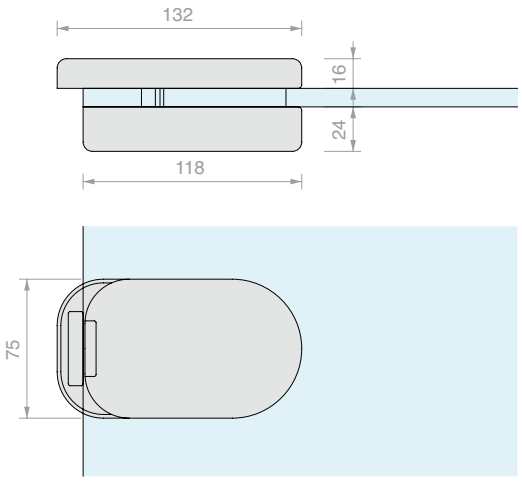

Art.	Per vetri	Q.tà
SERH13	Da **8** a **13.5** mm	1 Pz

TACCA VETRO PER SERRATURA E CONTROSERRATURA HOPPE HCS

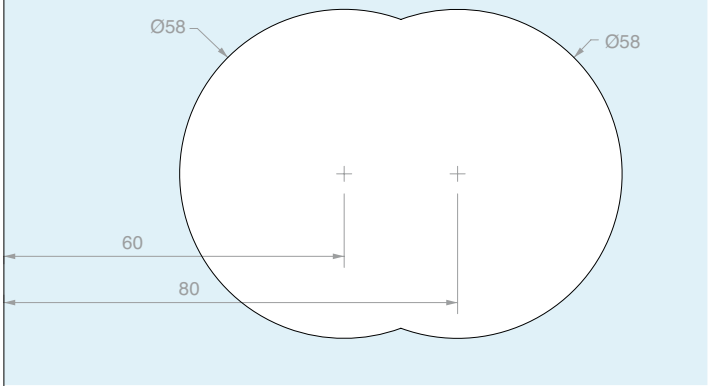



TIPOLOGIE DI SERRATURA HOPPE HCS

SERH01


Serratura

+


Serratura

SERH03


Serratura

+


Apertura con moneta

SERH07


Serratura

+


Pomello

SERH05


Serratura

+


Indicatore libero/occupato

SERH09


Pomello

+


Apertura con moneta

SERH11


Pomello

+


Indicatore libero/occupato

CONTROPIASTRA

Materiale: Acciaio

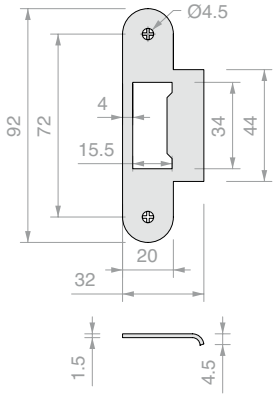

Art.	Q.tà
SERH15	1 Pz



CONTROPIASTRA PER SCROCCO MECCANICO

Materiale: Acciaio

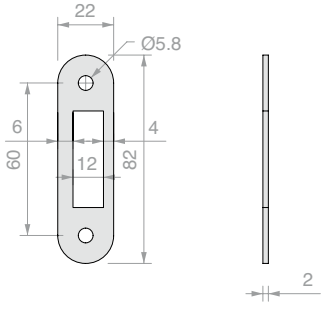

Art.	Q.tà
SERH17	1 Pz



CERNIERE FORMA

Materiale: Alluminio
Fornita con due chiavi
Finitura: /91 /97

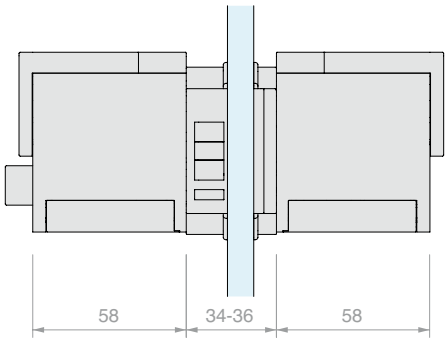

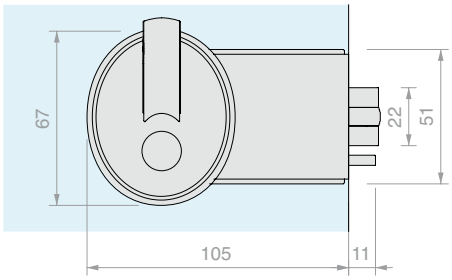

IN DOTAZIONE:

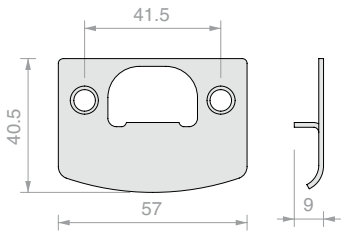

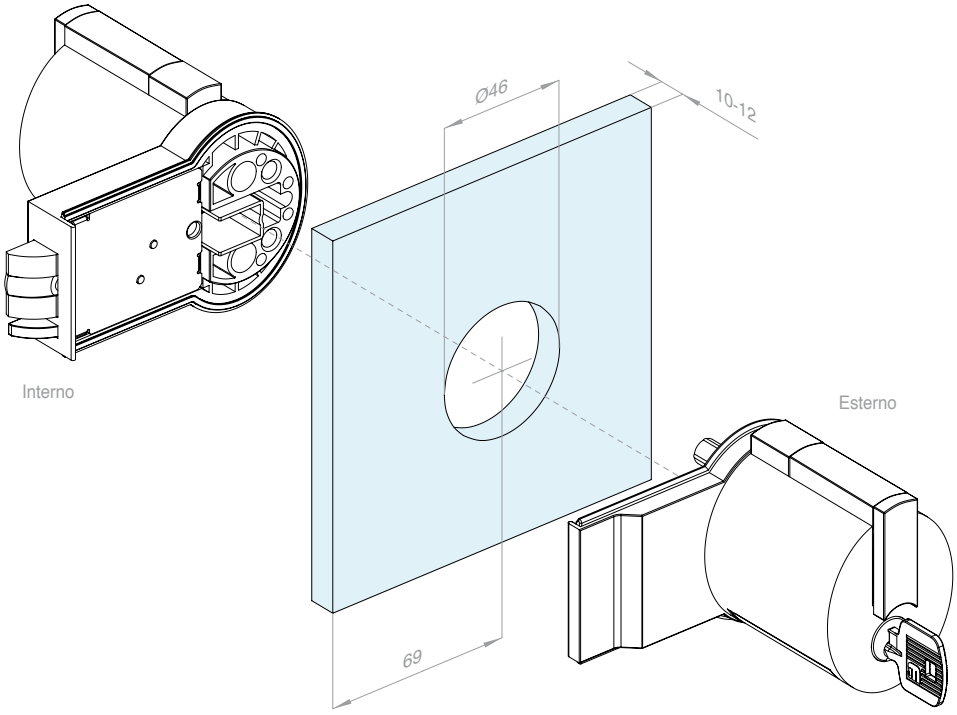

Art.	Per vetri	Chiusura	Chiave	Q.tà
SERMF15	Da **10** a **12** mm	Serratura + Serratura	Unica	1 Pz
SERMF13	Da **10** a **12** mm	Serratura + Dispositivo di emergenza	Unica	1 Pz



CONTROSERRATURA

Materiale: Alluminio

Finitura: /97

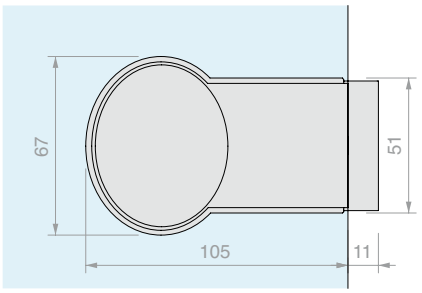

Art.	Per vetri	Q.tà
SERMFGL1	Da **10** a **12** mm	1 Pz

TACCA VETRO PER SERRATURA E CONTROSERRATURA FORMA

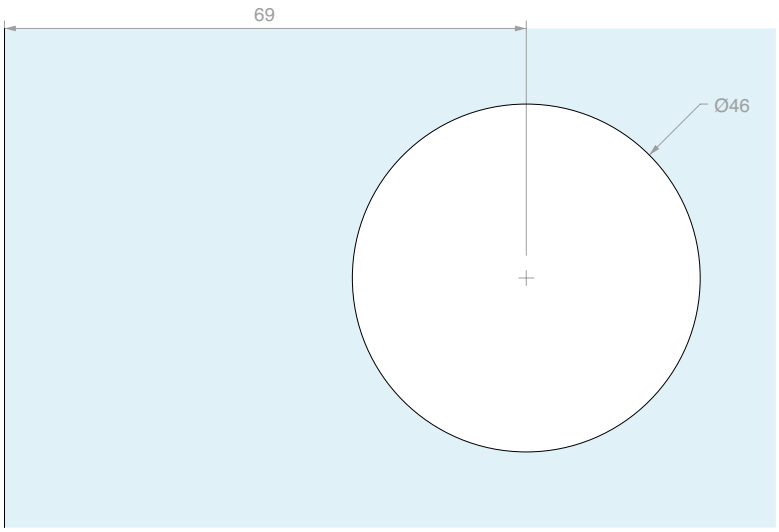



FERMAPORTA A TERRA CON CALAMITA

Materiale: Acciaio inox AISI 304
Dotata di disco in acciaio inox
da applicare tramite incollaggio UV
Finitura: /8

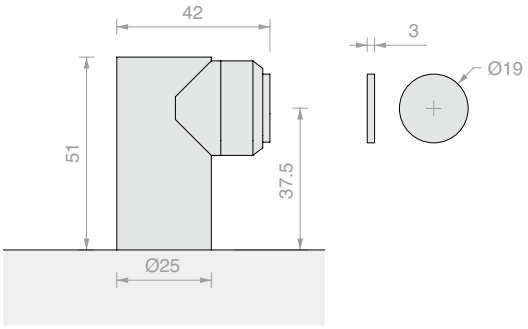

Art.	Q.tà
FPT01	1 Pz



FERMAPORTA SINGOLO A SOFFITTO

Materiale: Acciaio inox AISI 304
Finitura: /8

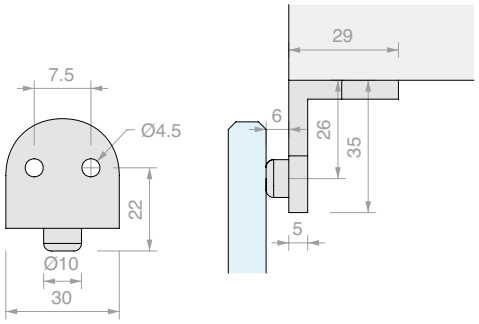

Art.	Q.tà
FPT03	1 Pz



FERMAPORTA DOPPIO A SOFFITTO

Materiale: Acciaio inox AISI 304
Finitura: /8

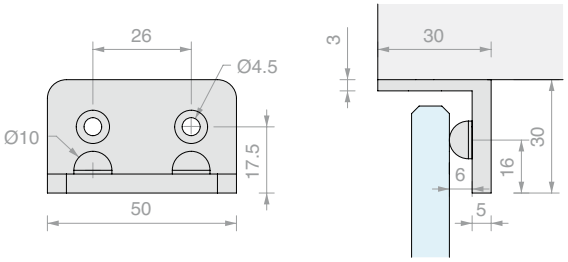

Art.	Q.tà
FPT21	1 Pz



FERMAPORTA CON ATTACCO A VETRO

Materiale: Acciaio inox AISI 304
Foro nel vetro consigliato Ø22 mm
Finitura: /8

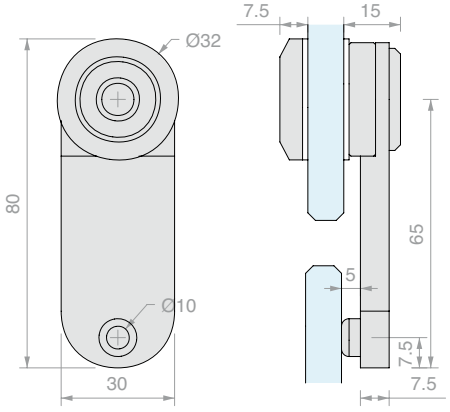

Art.	Per vetri	Q.tà
FPT07	Da **10** a **12** mm	1 Pz



FERMAPORTA A TERRA CON GOMMA

Materiale: Acciaio inox AISI 304

Finitura: /8 /15

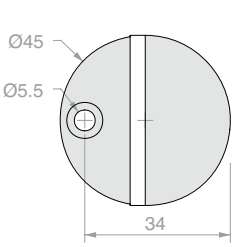

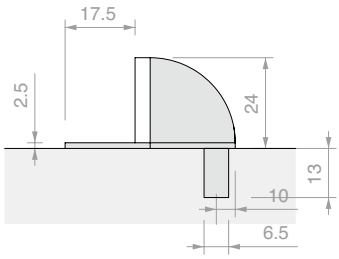

Art.	Q.tà
FPT09	1 Pz



FERMAPORTA A TERRA CON ANELLO IN GOMMA

Materiale: Acciaio inox AISI 304

Finitura: /8 /15

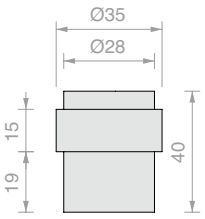

Art.	Q.tà
FPT11	1 Pz



FERMAPORTA CON CALAMITA

Materiale: Ferro

Finitura: /1 /2 /3

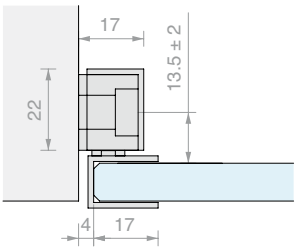

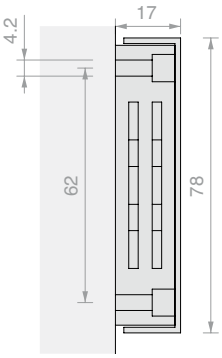

Art.	Descrizione	Per vetri	Q.tà
CAL005	Calamita con cover	-	1 Pz
CAL006	Contropiastra	**8** mm	1 Pz
CAL007	Contropiastra	**10** mm	1 Pz



CALAMITA CON ATTACCO A PARETE

Materiale: Acciaio inox AISI 304

Dotata di disco in acciaio inox

da applicare tramite incollaggio UV

Finitura: /9

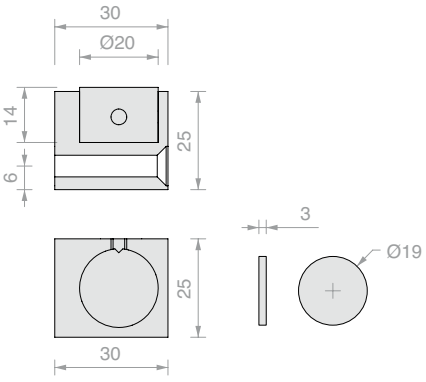

Art.	Q.tà
CALMU30	1 Pz



GUARNIZIONE ADESIVA GLASS LIP

CAMPO DI UTILIZZO: Chiusure di fessure perimetrali per la tenuta all'acqua, al vento, alla polvere, agli insetti, ai rumori e alle escursioni termiche.
Descrizione: GLASS LIP è una guarnizione adesiva perimetrale per porte e pareti in vetro di semplice e veloce installazione, si applica con dima Art. GSL812 che permette il posizionamento al centro del vetro su tutta la lunghezza del bordo. È composta da una guarnizione a labbra che si installa rapidamente mediante un biadesivo ad alta tenuta incorporato trasparente. La particolare struttura delle labbra morbide, accorciabili a strappo, permette la chiusura di fessure da 2,5 fino a 7 millimetri.
Caratteristiche:
GLASS LIP può essere utilizzato su vetri di spessore da 8 mm a 13.52 mm
APPLICAZIONE: Tutte le porte in vetro.
TIPO DI FISSAGGIO: Con biadesivo trasparente VHB ad alta tenuta da -40°C a +150°C
GUARNIZIONI: Guarnizione a labbra in termoplastico coestruso, regolabile (sistema brevettato).
FINITURA: Goffrata

SISTEMA BREVETTATO

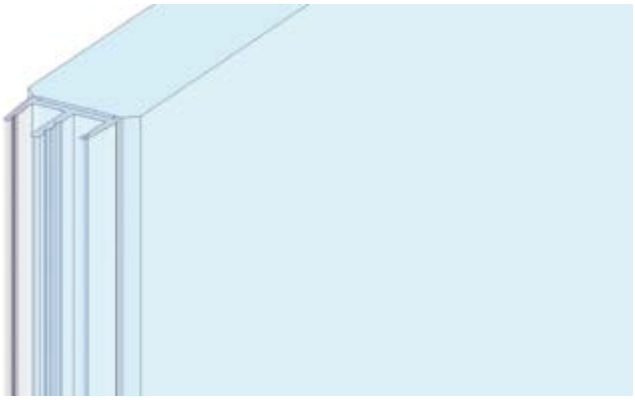

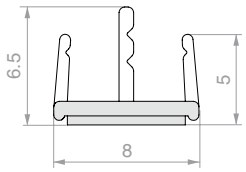

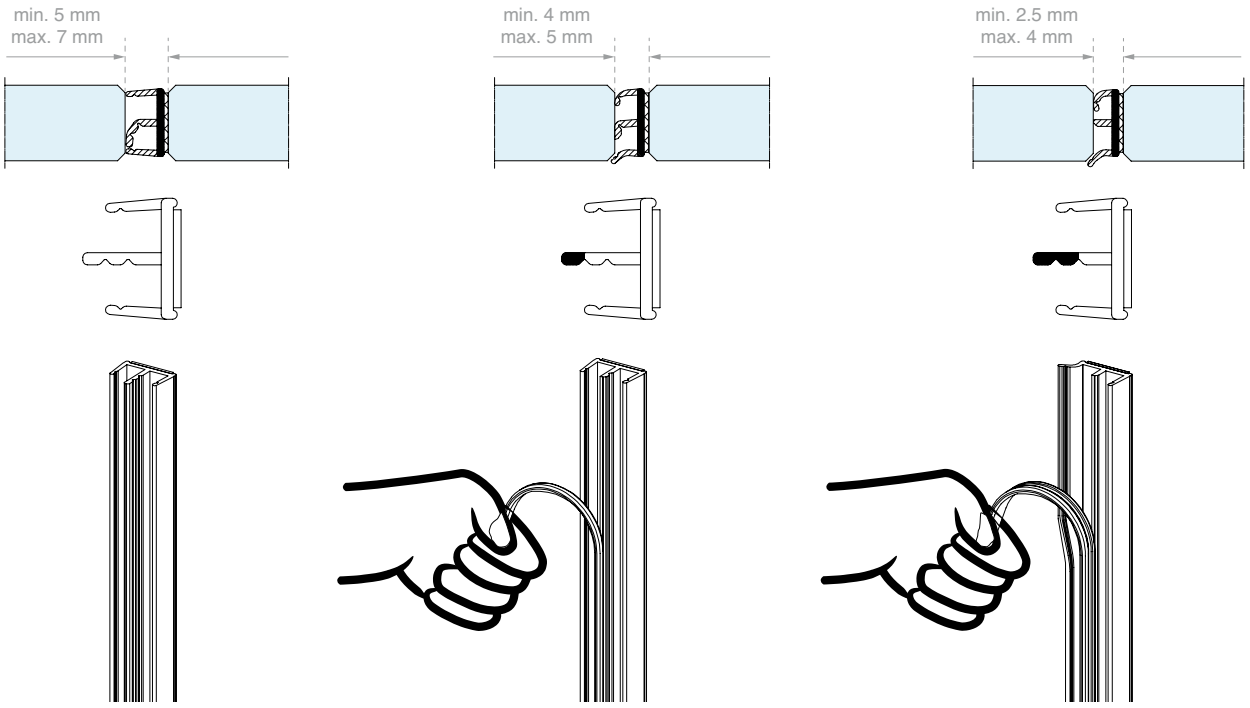

Art.	Per vetri	Lunghezza	Q.tà
GSL3000	Da **8** a **13.5** mm	**3000** mm	1 Pz



DIMA DI MONTAGGIO GSL3000

Dima in materiale plastico che permette il posizionamento al centro del vetro su tutta la lunghezza del bordo.
Da utilizzare con Art. GSL3000

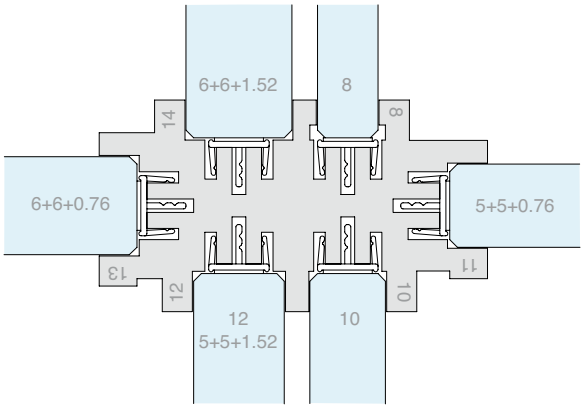

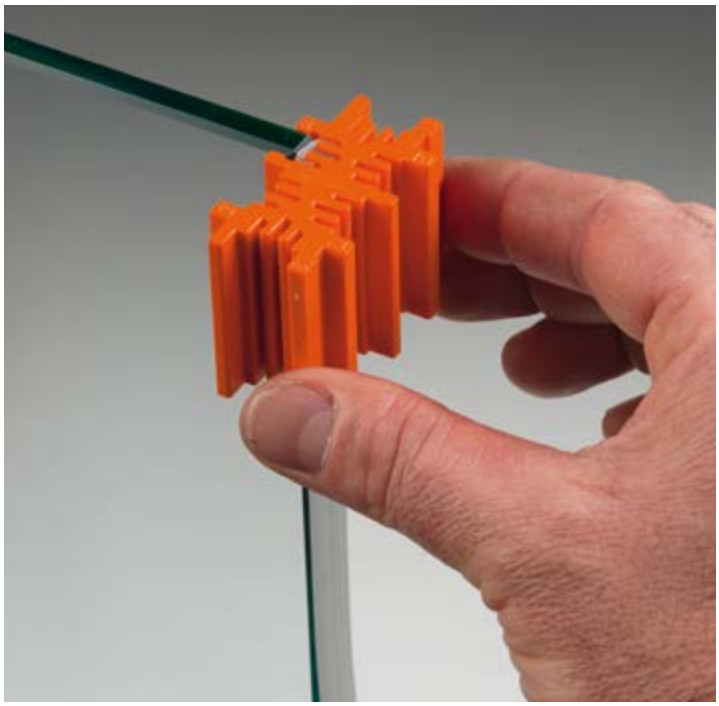

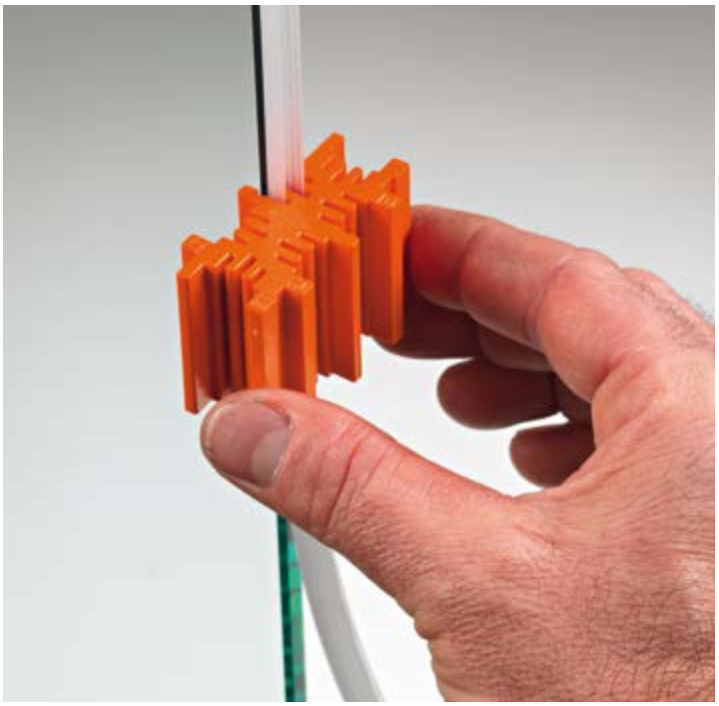

Art.	Per vetri	Q.tà
GSL812	Da **8** a **13.5** mm	1 Pz



SALVIETTA SGRASSANTE

Caratteristiche: Salvietta monouso impregnata con alcol isopropilico

Art.	Q.tà
GSLSVL	1 Pz

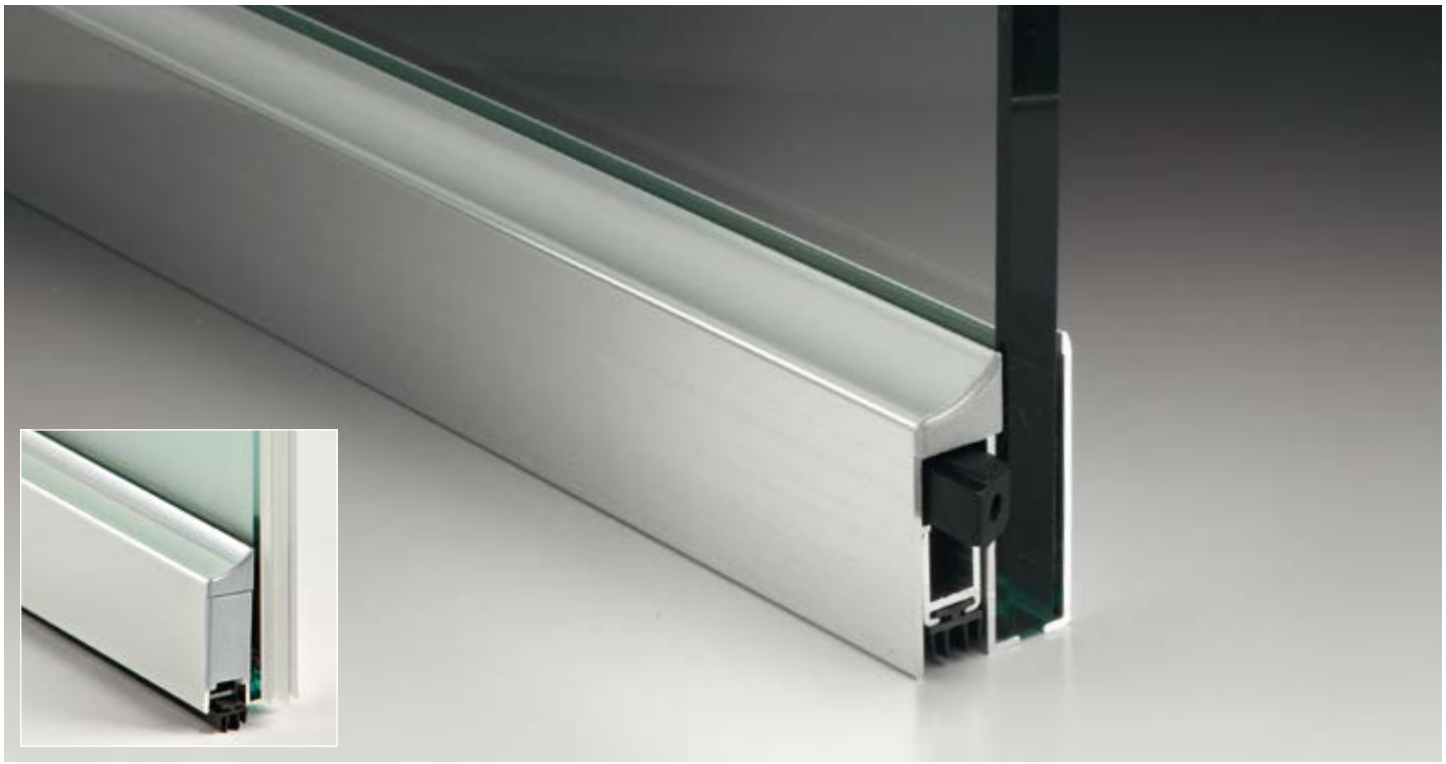

PROFILO INFERIORE
CON GUARNIZIONE GLASS 100 AUTOMATIC

Campo di utilizzo: Chiusure di fessure a pavimento per la tenuta all'acqua, al vento, alla polvere, agli insetti, ai rumori e alle escursioni termiche.
Descrizione: Guarnizione automatica sottoporta con movimento basculante frizionato (l'abbassamento della guarnizione avviene prima sul lato cerniera e poi sul lato maniglia).
Sfilabilità meccanismo lato cerniera dopo il fissaggio.
Corsa 14 mm.
Molle in acciaio zincato e bielle di spinta in PA 20% fibra di vetro.
Profili in alluminio in lega 6060 T6. Tappo di finitura incluso.
Caratteristiche: Il meccanismo può essere sfilato sia dal lato cerniera che dal lato maniglia, sistema esclusivo (brevettato).
Possibilità di pezzi di ricambio.
TIPO DI FISSAGGIO:
Con biadesivo ad alta tenuta da -40°C a +150°C
Finitura: /97 /R2

Testato per 200.000 chiusure.

ANODIZZAZIONE 8/15 MICRON

SISTEMA BREVETTATO

SISTEMA PER INTERNI
Verso di chiusura regolabile con lo stesso kit

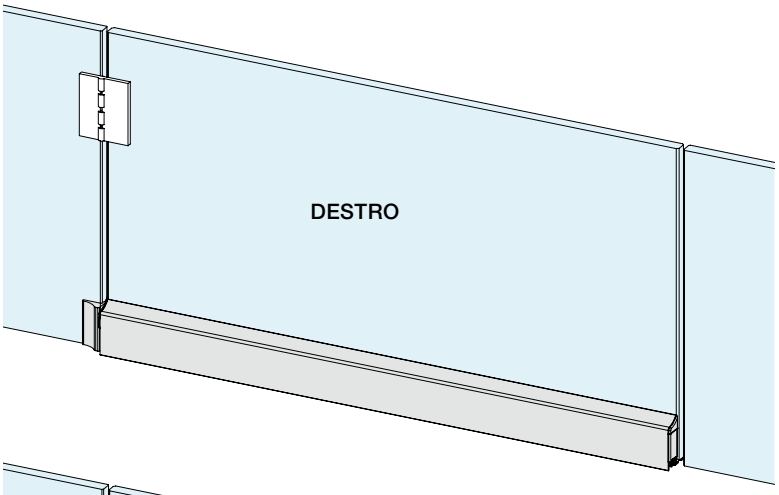

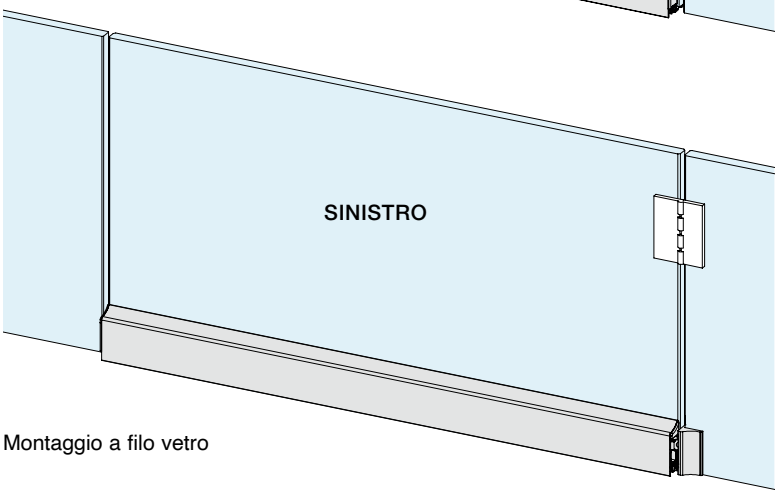

Montaggio a filo vetro

MANUTENZIONE E PULIZIA:
Il lavaggio può essere effettuato con acqua calda e sapone neutro; utilizzare un panno morbido o una spugna non abrasiva.
Risciacquare a fondo con acqua pulita. Asciugare con un panno morbido.

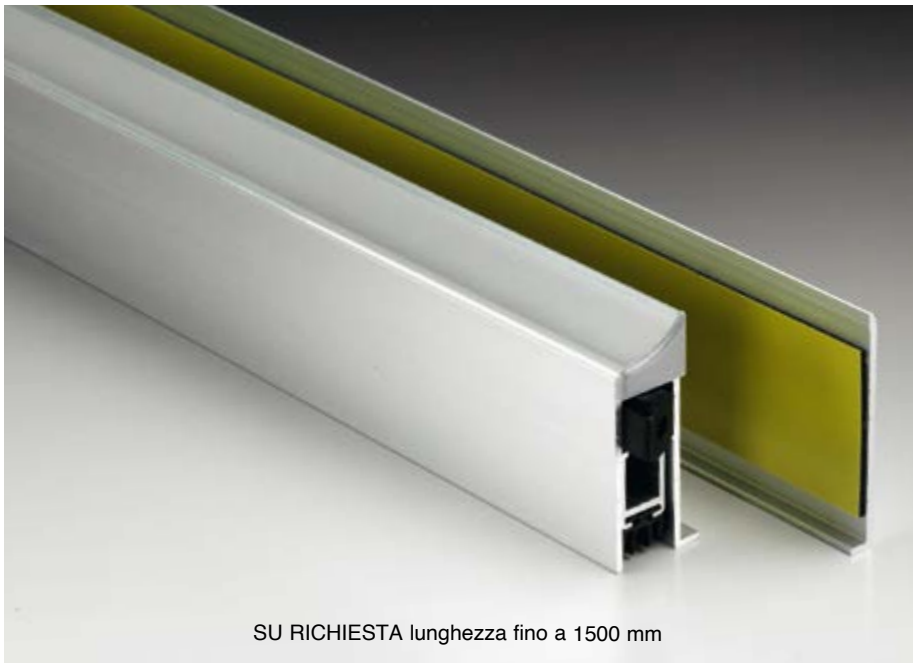

SU RICHIESTA lunghezza fino a 1500 mm

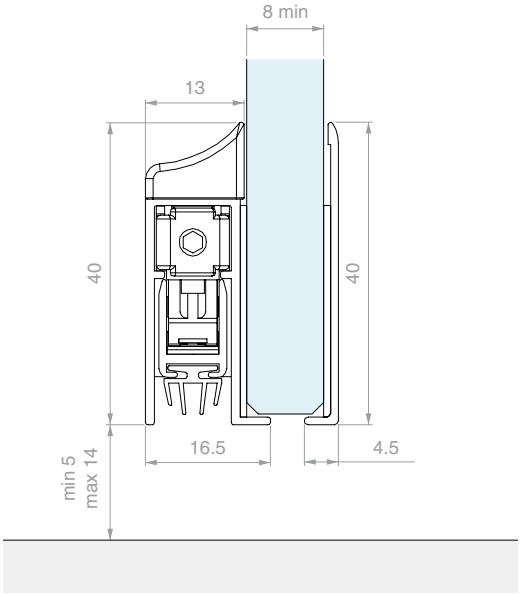

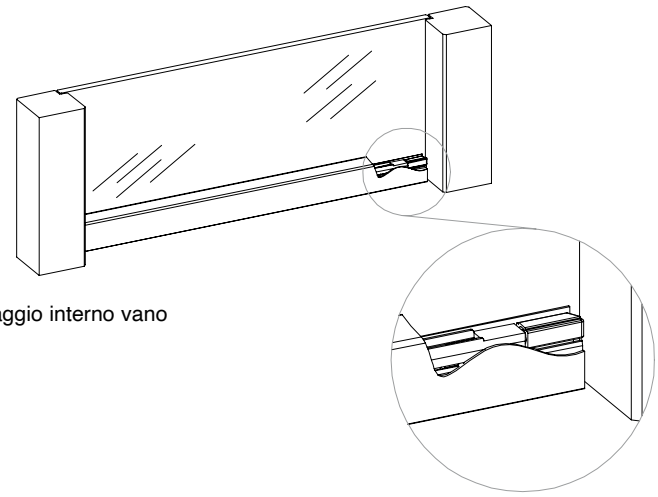

Montaggio interno vano

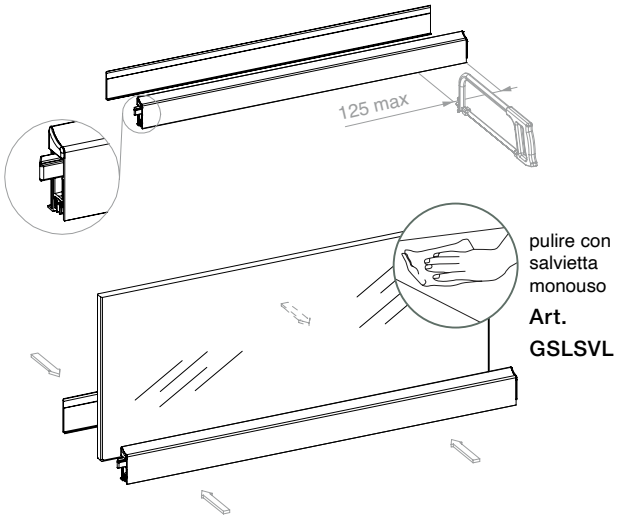

pulire con salvietta monouso

Art. GSLSVL

Applicazione con biadesivo ad alta resistenza



KIT DI RINVIO - COMPRESO NEL KIT

Materiale: plastica. Caratteristiche: Kit di rinvio per porte a filo vetro fisso.
Applicazione: su vetro fisso con biadesivo ad alta resistenza.

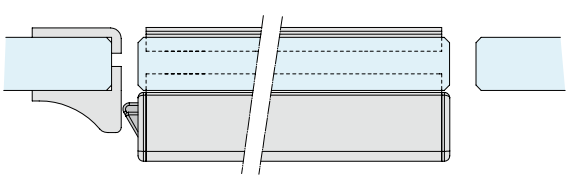

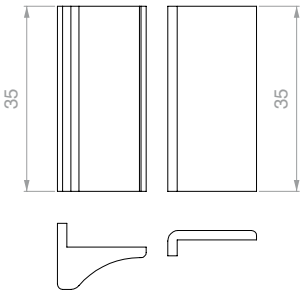

Art.	Lunghezza	Larghezza vetro	Q.tà
GS01875	**900** mm	min **775** - max **900** mm	1 Pz
GS01100	**1025** mm	min **900** - max **1025** mm	1 Pz



PROFILO INFERIORE CON SPAZZOLINO GLASS 300 PIVOT

PER PORTE PIVOTANTI E A BATTENTE

ANODIZZAZIONE 8/15 MICRON

Campo di utilizzo: Chiusure di fessure a pavimento per la tenuta al vento, alla polvere, agli insetti, ai rumori e alle escursioni termiche. Non resistente all'acqua.

Descrizione: È una guarnizione sottoporta che chiude la fessura tra porta in vetro e pavimento. Può essere installata su tutti i sistemi tradizionali a cerniera, e sui sistemi pivotanti con chiudiporta a pavimento (mediante apposito compensatore per la piastra della cerniera), adattandosi al dislivello grazie ad un sistema autolivellante a molla. Il finissimo pelo dello spazzolino permette di creare una barriera contro l'ingresso di polvere ed insetti, senza ostacolare l'apertura della porta, anche quando il pavimento presenta delle asperità. La guarnizione sottoporta è finita con elegante anodizzazione, tappi di chiusura laterale e carter posteriore che nasconde l'applicazione di adesivo sul lato opposto.

Caratteristiche: Applicazione con biadesivo ad alta resistenza.

Movimento autolivellante a molla. Profilo in alluminio in lega 6060 T6. Tappi di chiusura in PA6 20%.

TIPO DI FISSAGGIO: Con biadesivo ad alta tenuta da -40°C a +150°C

Finitura: /97

SISTEMA BREVETTATO

ABBINABILI CON SERIE GLASS FITTING

CERNIERA INFERIORE GF100



Art. GF100 _ Pag. 467

CHIAVISTELLO GL800



Art. GL800 _ Pag. 473

MANUTENZIONE E PULIZIA:

Il lavaggio può essere effettuato con acqua calda e sapone neutro; utilizzare un panno morbido o una spugna non abrasiva. Risciacquare a fondo con acqua pulita. Asciugare con un panno morbido.

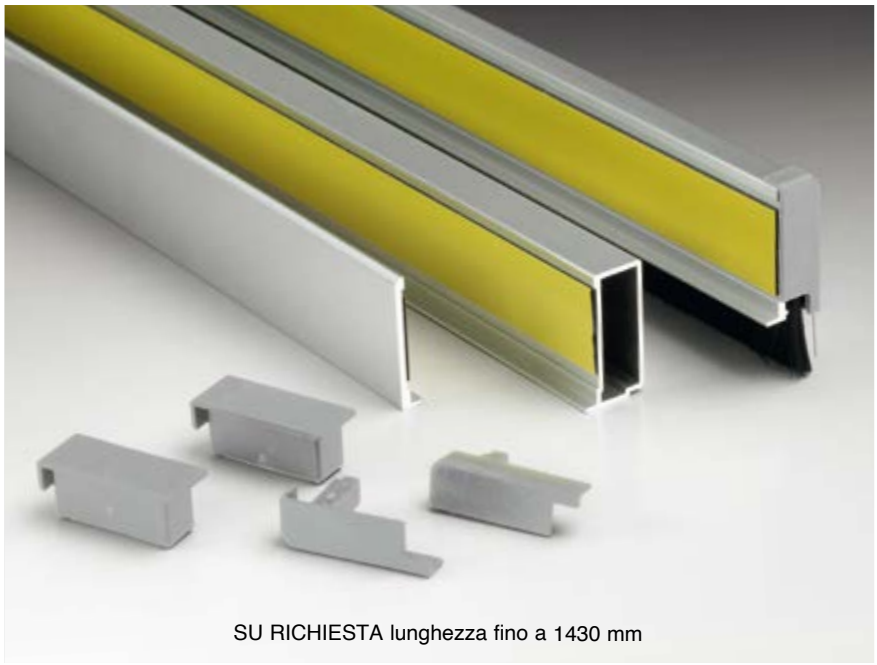

SU RICHIESTA lunghezza fino a 1430 mm

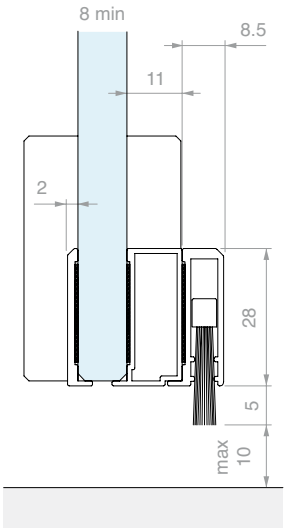

PER PORTE PIVOTANTI

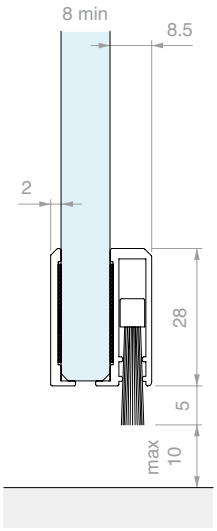

PER INTERNI

CHIAVISTELLO tipo GL800

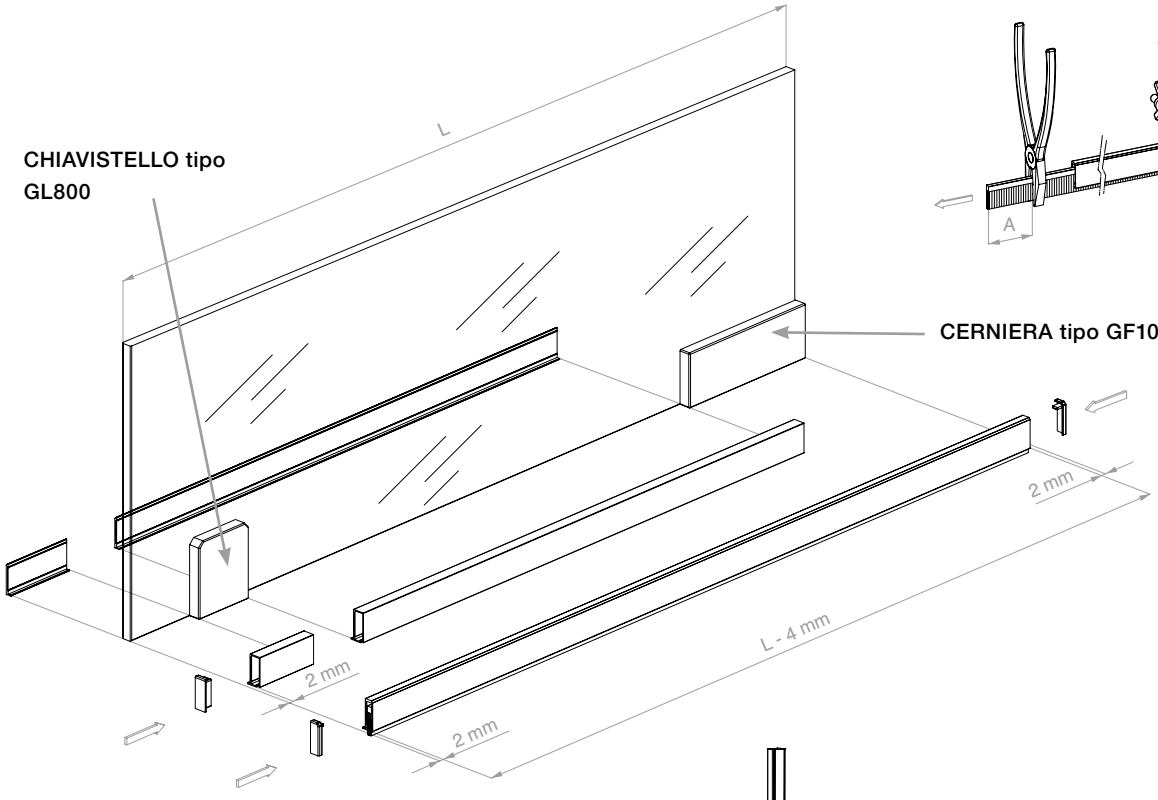

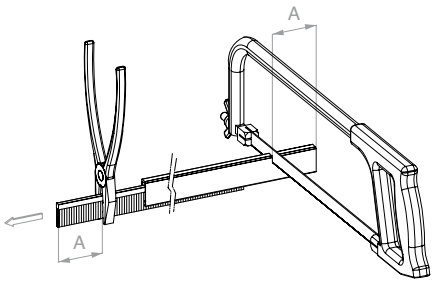

CERNIERA tipo GF100

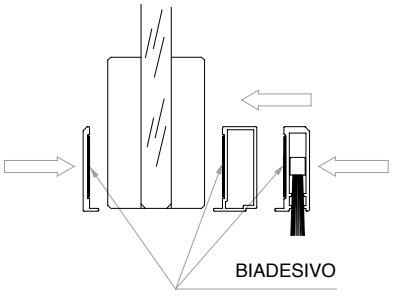

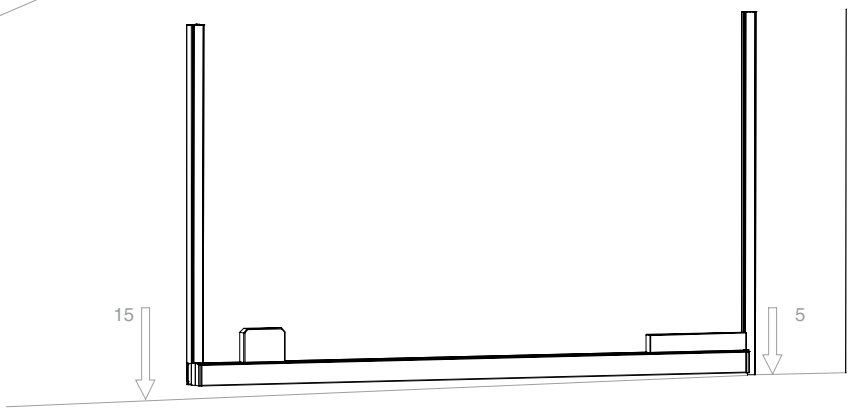

Art.	Lunghezza	Larghezza vetro	Q.tà
GSP03100	**1000** mm	max **1000** mm	1 Pz

MANIGLIONI E POMELLI





MANIGLIONE ANTIPANICO
Pag 565



MANIGLIONI CON SERRATURA
Pag 585



MANIGLIONI
Pag 596

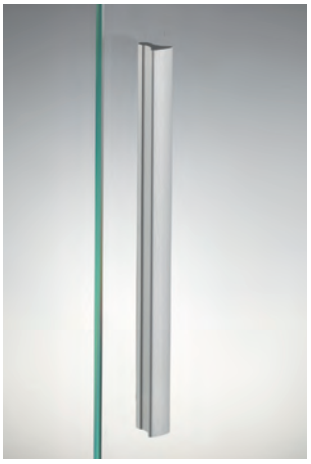

MANIGLIE ADESIVE
Pag 608



MANIGLIE
Pag 615



POMELLI
Pag 626



IN FOTO:
1 x MAPA 220 M/83
1 x MAPA 220/83

MANIGLIONE ANTIPANICO

Per le uscite antipanico è obbligatorio installare esclusivamente sistemi rispondenti alla norma EN 1125, dedicata ai sistemi per uscite antipanico con dispositivi azionati da barre orizzontali (MANIGLIONE ANTIPANICO tradizionali e touch-bar). **Dispositivi prevalentemente installati in locali con pubblico e con personale non addestrato alle procedure di emergenza: cinema, teatri, edifici adibiti ad attività sportive, ecc.**
Iseo Serrature ha ottenuto dall'Istituto Warrington Certification Limited (WCL) il certificato di conformità alla norma EN 1125 secondo il CPR 305/2011.

CLASSIFICAZIONE STAMPATA SUL PRODOTTO AL FINE DI INDIVIDUARE LE CARATTERISTICHE APPROPRIATE PER CIASCUNA APPLICAZIONE

	Categoria d'uso	Durata ciclica	Massa della porta	Resistenza al fuoco	Sicurezza per le persone	Resistenza alla corrosione	Sicurezza per i beni	Sporgenza della barra	Tipo di azionamento della barra
Non adatto a porte tagliafuoco/antifumo	3	7	6	0	1	4	2	2	A
Adatto a porte tagliafuoco/antifumo	3	7	6	1	1	4	2	2	A





Categoria d'uso. Esiste una categoria unica che prevede un uso molto frequente del maniglione da parte di persone che non prestano molta attenzione e potrebbe manifestarsi la possibilità di incidente od uso improprio.
Durata ciclica. Esistono due categorie:
grado 6 = 100.000 cicli
grado 7 = 200.000 cicli
Massa della porta. Esistono due categorie:
grado 5 = fino a Kg 100,
grado 6 = fino a Kg 200.
Resistenza al fuoco. Esistono due categorie:
grado 0 = non adatto a porte tagliafuoco /antifumo
grado 1 = adatto a porte tagliafuoco /antifumo.
Sicurezza per le persone. Esiste una categoria unica che rappresenta il grado massimo ottenibile in funzione al fatto che i dispositivi antipanico devono garantire la sicurezza delle persone.
Resistenza alla corrosione. Esistono due categorie in conformità alla norma UNI EN1670 : 2007
grado 3 = alta resistenza,
grado 4 = altissima resistenza.
Sicurezza per i beni. Esiste una categoria unica che rappresenta il grado minimo ottenibile in funzione del fatto che la sicurezza dei beni deve essere considerata secondaria rispetto a quella delle persone.
Sporgenza della barra. Esistono due categorie:
grado 1 = sporgenza della barra fino a mm 150 (normale)
grado 2 = sporgenza della barra fino a mm 100 (ridotta)
Tipo di azionamento della barra. Esistono 2 categorie:
A = antipanico azionato da una barra a spinta
B = antipanico azionato da una barra a contatto (Push-Bar).

Per maggiori dettagli consultare la norma EN1125

Il campo di applicazione dei MANIGLIONE ANTIPANICO è definito dalla norma EN 1125 come riportato a seguito

Larghezza Massima Porta	**1300 mm**
Altezza Massima Porta	**2500 mm**
Massa Massima Porta	**200 kg**
Limiti Temperature di funzionamento	**-20°C + 100°C**

Nel caso in cui le dimensioni della porta siano superiori ai valori sopra indicati la porta non rientra più nel campo di applicazione stabilito dalla norma EN 1125 e quindi non è più valida la certificazione di prodotto. Per porte che hanno massa fino a 200 kg, altezza massima fino a 3200 mm larghezza fino a 1500 mm, ISEO dichiara che le prestazioni del maniglione sono uguali a quelle richieste dalla norma.

Nota
La lunghezza utile della barra (dimensione X), deve essere il più vicino possibile alla larghezza utile (dimensione Y) della porta per la quale è consigliato. In ogni caso mai meno del 60% (vedi figura). Per la massa della porta, il campo di applicazione limite rimane quello massimo specificato dalla norma.

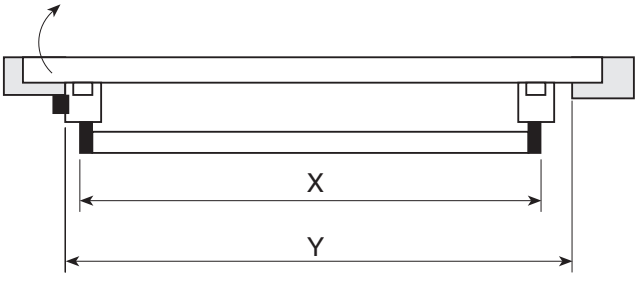

KIT ANTIPANICO ANTA SINGOLA SENZA MANIGLIA ESTERNA

10/15

Materiale: Alluminio, Acciaio, Zama

Finitura: /56 /83

APERTURA ESTERNA REVERSIBILE

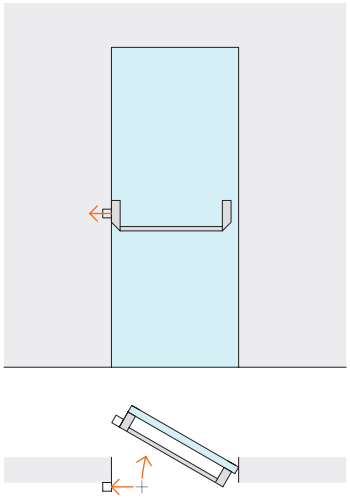

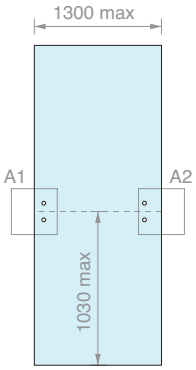

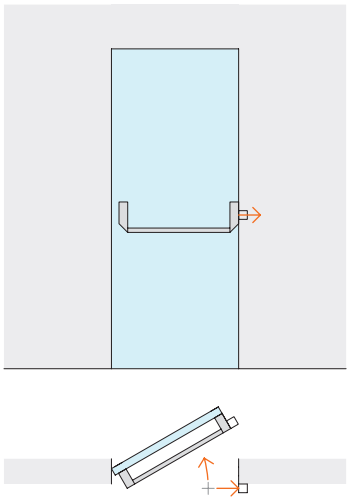

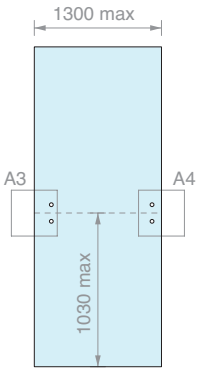

Kit costituito da:

Art.	Descrizione	Q.tà
MAP101	Scrocco / leve / carter	1 Pz
MAP103	Barra orizzontale ovale	1 Pz
MAP107	Coppia di riscrontri per maniglione senza comando	1 Pz

Art.	Q.tà
MAP-BASE	1 Pz

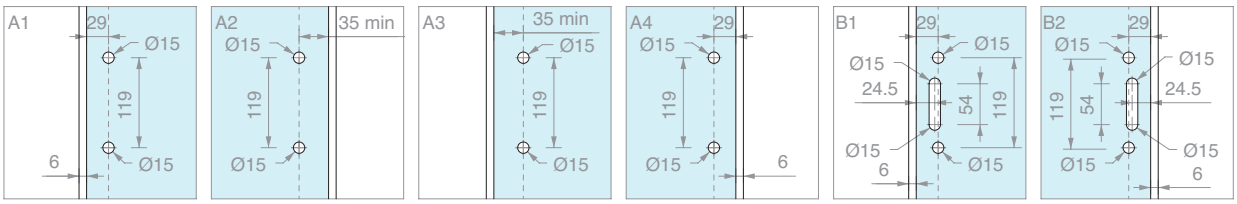

10/15

KIT ANTIPANICO ANTA SINGOLA CON MANIGLIA ESTERNA

Materiale: Alluminio, Acciaio, Zama

Finitura: /56 /83

APERTURA ESTERNA DESTRA

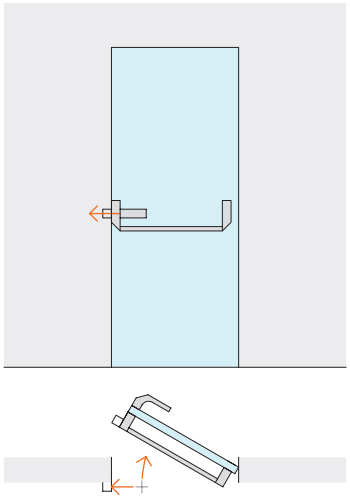

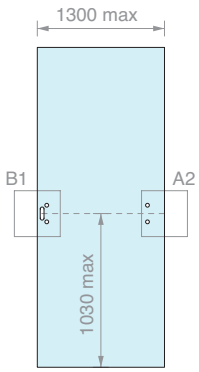

Kit costituito da:

Art.	Descrizione	Q.tà
MAP101	Scrocco / leve / carter	1 Pz
MAP103	Barra orizzontale ovale	1 Pz
MAP105	Maniglia esterna	1 Pz
MAP111	Comando esterno sinistro	1 Pz

Art.	Versione	Q.tà
MAP-BASEMSX	Sinistra	1 Pz

APERTURA ESTERNA SINISTRA

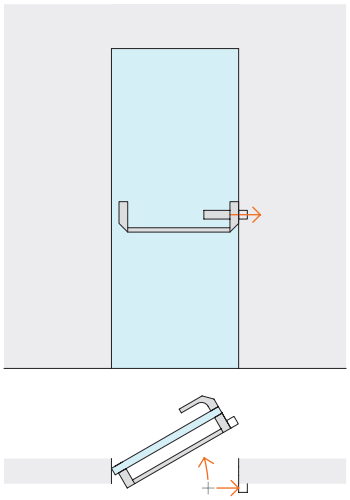

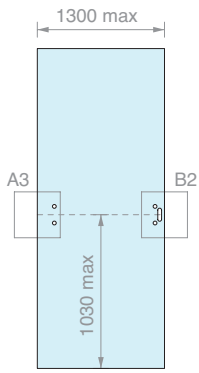

Kit costituito da:

Art.	Descrizione	Q.tà
MAP101	Scrocco / leve / carter	1 Pz
MAP103	Barra orizzontale ovale	1 Pz
MAP105	Maniglia esterna	1 Pz
MAP109	Comando esterno destro	1 Pz

Art.	Versione	Q.tà
MAP-BASEMDX	Destra	1 Pz

KIT ANTIPANICO ANTA SINGOLA
SENZA MANIGLIA ESTERNA CON CATENACCI BOLT

10/15

Materiale: Alluminio, Acciaio, Zama

Finitura: /56 /83

APERTURA ESTERNA REVERSIBILE

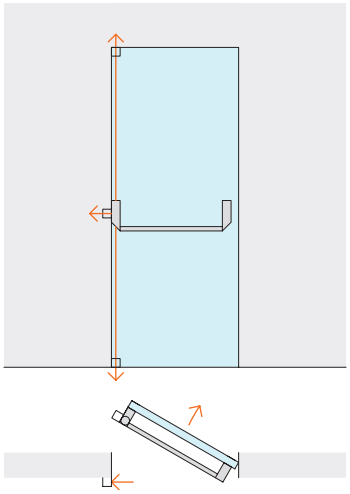

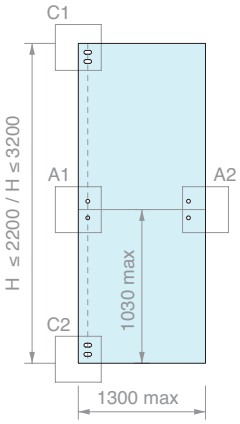

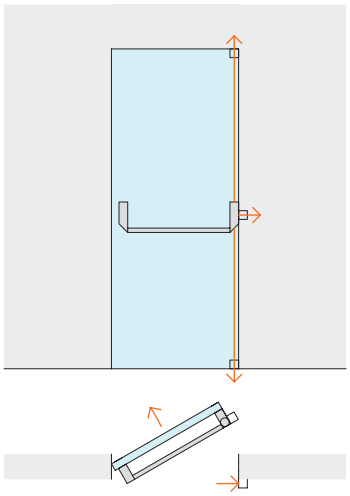

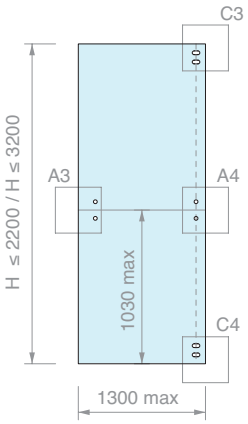

Kit costituito da:

Art.	Descrizione	Q.tà
MAP101-BOLT	Scrocco / leve / carter / catenaccio	1 Pz
MAP103	Barra orizzontale ovale	1 Pz
MAP107	Coppia di riscrontri per maniglione senza comando	1 Pz
MAP113	Coppia di catenacci Bolt - H 2200 mm	1 Pz
/ **MAP114**	Coppia di catenacci Bolt - H 3200 mm	
MAP115	Coppia di riscrontri per catenacci Bolt - H 2200 mm	1 Pz
/ **MAP116**	Coppia di riscrontri per catenacci Bolt - H 3200 mm	

Art.	H max anta	Q.tà
MAP-A220	**2200** mm	1 Pz
MAP-A320	**3200** mm	1 Pz

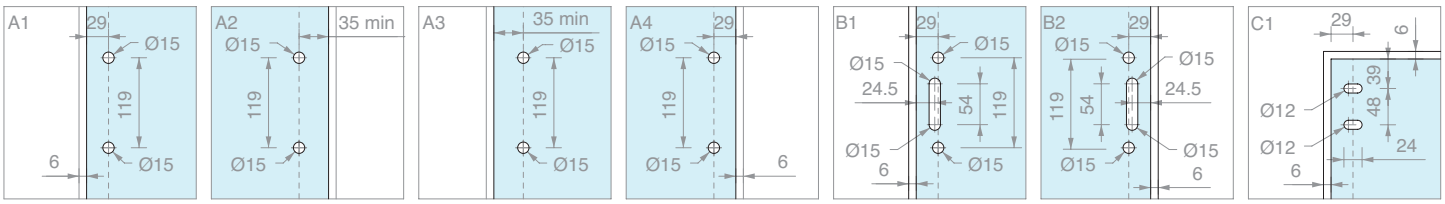

10/15

KIT ANTIPANICO ANTA SINGOLA CON MANIGLIA ESTERNA E CATENACCI BOLT

Materiale: Alluminio, Acciaio, Zama

Finitura: /56 /83

APERTURA ESTERNA SINISTRA

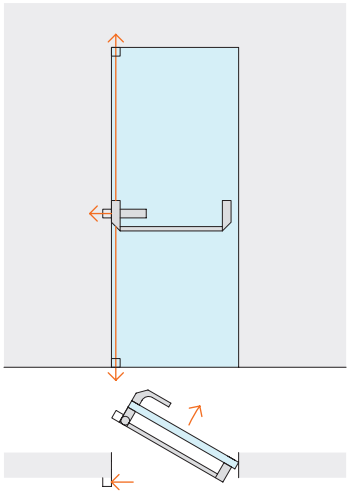

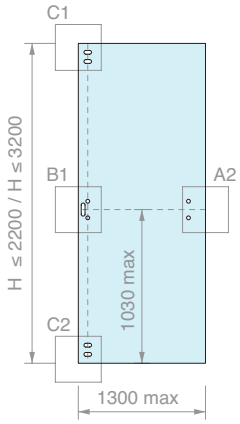

Kit costituito da:

Art.	Descrizione	Q.tà
MAP101-BOLT	Scrocco / leve / carter / catenaccio	1 Pz
MAP103	Barra orizzontale ovale	1 Pz
MAP113 / **MAP114**	Coppia di catenacci Bolt - H 2200 mm Coppia di catenacci Bolt - H 3200 mm	1 Pz
MAP115 / **MAP116**	Coppia di riscrontri per catenacci Bolt - H 2200 mm Coppia di riscrontri per catenacci Bolt - H 3200 mm	1 Pz
MAP105	Maniglia esterna	1 Pz
MAP111	Comando esterno sinistro	1 Pz

Art.	H max anta	Versione	Q.tà
MAP-A220MSX	**2200** mm	Sinistra	1 Pz
MAP-A320MSX	**3200** mm	Sinistra	1 Pz

APERTURA ESTERNA DESTRA

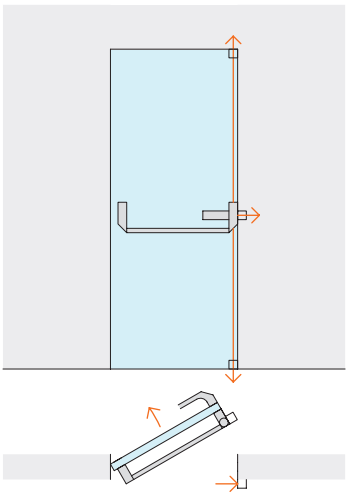

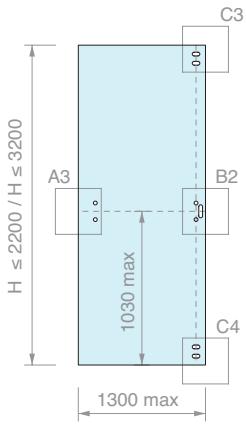

Kit costituito da:

Art.	Descrizione	Q.tà
MAP101-BOLT	Scrocco / leve / carter / catenaccio	1 Pz
MAP103	Barra orizzontale ovale	1 Pz
MAP113 / **MAP114**	Coppia di catenacci Bolt - H 2200 mm Coppia di catenacci Bolt - H 3200 mm	1 Pz
MAP115 / **MAP116**	Coppia di riscrontri per catenacci Bolt - H 2200 mm Coppia di riscrontri per catenacci Bolt - H 3200 mm	1 Pz
MAP105	Maniglia esterna	1 Pz
MAP109	Comando esterno destro	1 Pz

Art.	H max anta	Versione	Q.tà
MAP-A220MDX	**2200** mm	Destra	1 Pz
MAP-A320MDX	**3200** mm	Destra	1 Pz

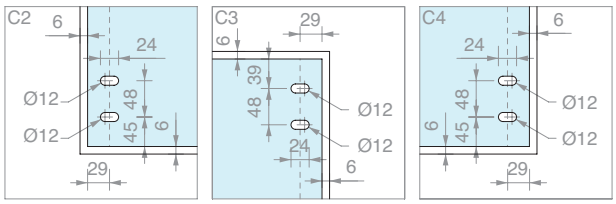

KIT ANTIPANICO ANTA SINGOLA
SENZA MANIGLIA ESTERNA CON CATENACCI BOLT E SOPRALUCE

10/15

Materiale: Alluminio, Acciaio, Zama

Finitura: /56 /83

APERTURA ESTERNA REVERSIBILE

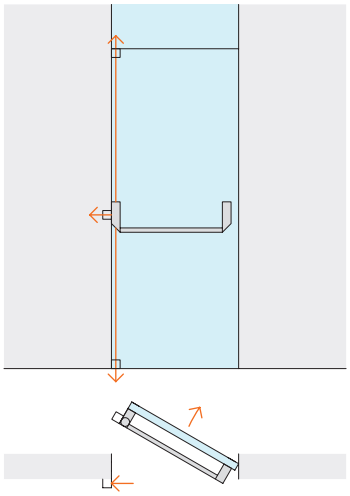

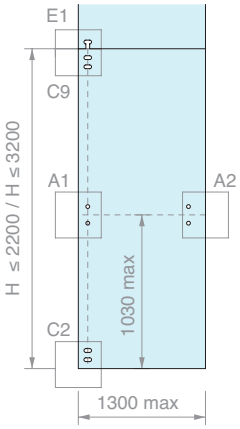

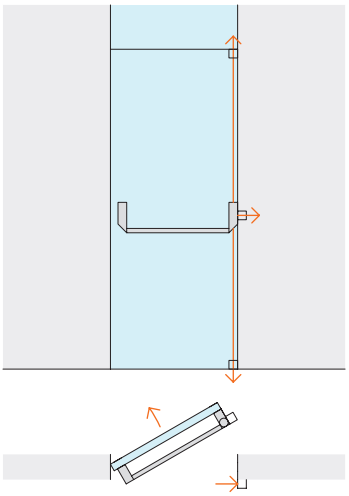

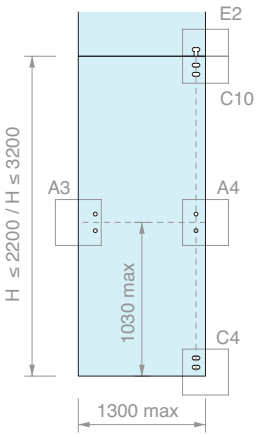

Kit costituito da:

Art.	Descrizione	Q.tà
MAP101-BOLT	Scrocco / leve / carter / catenaccio	1 Pz
MAP103	Barra orizzontale ovale	1 Pz
MAP107	Coppia di riscrontri per maniglione senza comando	1 Pz
MAP113 / **MAP114**	Coppia di catenacci Bolt - H 2200 mm Coppia di catenacci Bolt - H 3200 mm	1 Pz
MAP115 / **MAP116**	Coppia di riscrontri per catenacci Bolt - H 2200 mm Coppia di riscrontri per catenacci Bolt - H 3200 mm	1 Pz
MAP119	Riscontro superiore catenaccio Bolt	1 Pz

Art.	H max anta	Q.tà
MAP-B220	**2200** mm	1 Pz
MAP-B320	**3200** mm	1 Pz

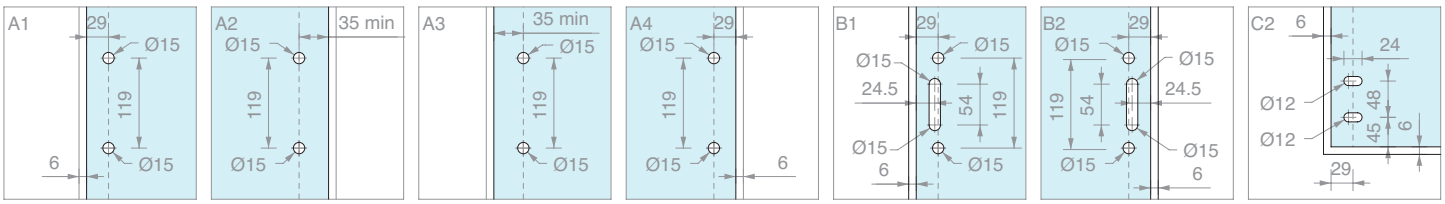

KIT ANTIPANICO ANTA SINGOLA
CON MANIGLIA ESTERNA, CATENACCI BOLT E SOPRALUCE

Materiale: Alluminio, Acciaio, Zama

Finitura: /56 /83

APERTURA ESTERNA SINISTRA

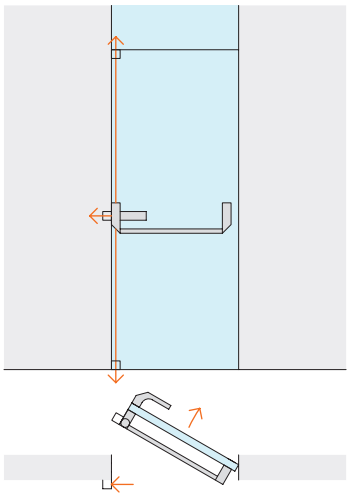

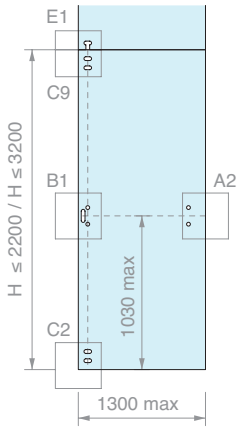

Kit costituito da:

Art.	Descrizione	Q.tà
MAP101-BOLT	Scrocco / leve / carter / catenaccio	1 Pz
MAP103	Barra orizzontale ovale	1 Pz
MAP113 / **MAP114**	Coppia di catenacci Bolt - H 2200 mm Coppia di catenacci Bolt - H 3200 mm	1 Pz
MAP115 / **MAP116**	Coppia di riscrontri per catenacci Bolt - H 2200 mm Coppia di riscrontri per catenacci Bolt - H 3200 mm	1 Pz
MAP119	Riscontro superiore catenaccio Bolt	1 Pz
MAP105	Maniglia esterna	1 Pz
MAP111	Comando esterno sinistro	1 Pz

Art.	H max anta	Versione	Q.tà
MAP-B220MSX	**2200** mm	Sinistra	1 Pz
MAP-B320MSX	**3200** mm	Sinistra	1 Pz

APERTURA ESTERNA DESTRA

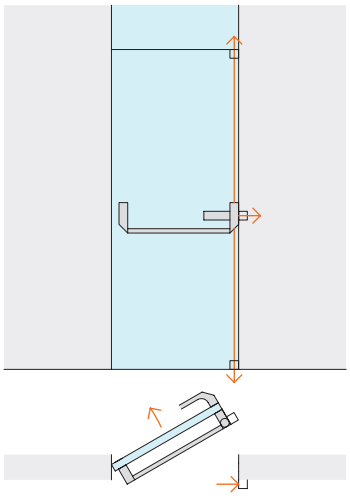

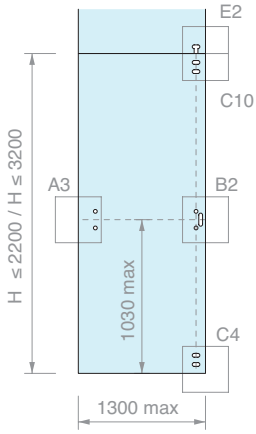

Kit costituito da:

Art.	Descrizione	Q.tà
MAP101-BOLT	Scrocco / leve / carter / catenaccio	1 Pz
MAP103	Barra orizzontale ovale	1 Pz
MAP113 / **MAP114**	Coppia di catenacci Bolt - H 2200 mm Coppia di catenacci Bolt - H 3200 mm	1 Pz
MAP115 / **MAP116**	Coppia di riscrontri per catenacci Bolt - H 2200 mm Coppia di riscrontri per catenacci Bolt - H 3200 mm	1 Pz
MAP119	Riscontro superiore catenaccio Bolt	1 Pz
MAP105	Maniglia esterna	1 Pz
MAP109	Comando esterno destro	1 Pz

Art.	H max anta	Versione	Q.tà
MAP-B220MDX	**2200** mm	Destra	1 Pz
MAP-B320MDX	**3200** mm	Destra	1 Pz

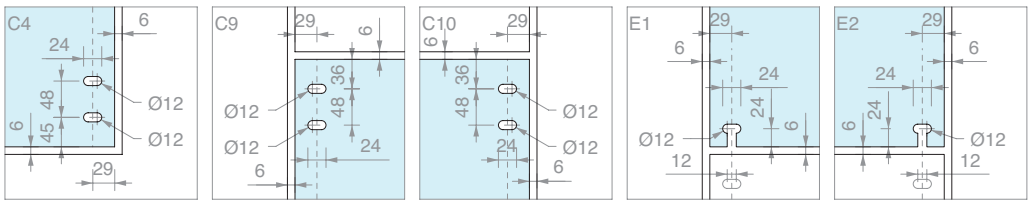

KIT ANTIPANICO ANTA SINGOLA
SENZA MANIGLIA ESTERNA CON CATENACCI BOLT E VETRO FISSO

10/15

Materiale: Alluminio, Acciaio, Zama

Finitura: /56 /83

APERTURA ESTERNA REVERSIBILE

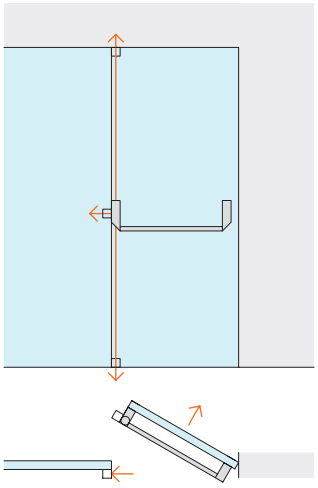

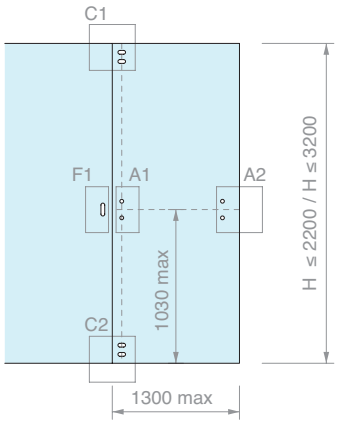

Kit costituito da:

Art.	Descrizione	Q.tà
MAP101-BOLT	Scrocco / leve / carter / catenaccio	1 Pz
MAP103	Barra orizzontale ovale	1 Pz
MAP107	Coppia di riscrontri per maniglione senza comando	1 Pz
MAP113 / **MAP114**	Coppia di catenacci Bolt - H 2200 mm Coppia di catenacci Bolt - H 3200 mm	1 Pz
MAP115 / **MAP116**	Coppia di riscrontri per catenacci Bolt - H 2200 mm Coppia di riscrontri per catenacci Bolt - H 3200 mm	1 Pz
MAP117	Riscontro laterale per vetro fisso	1 Pz

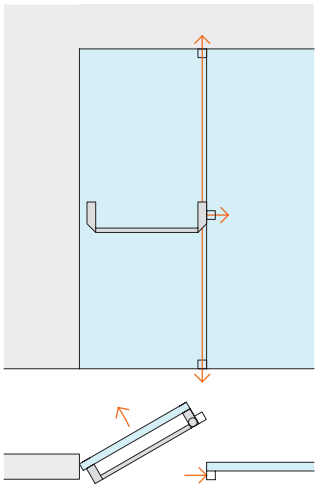

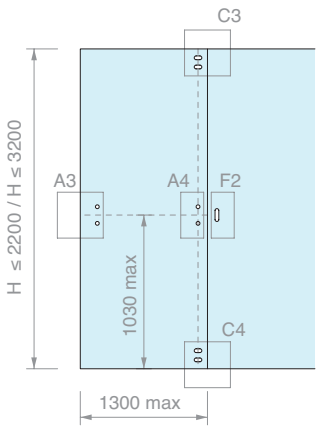

Art.	H max anta	Q.tà
MAP-C220	**2200** mm	1 Pz
MAP-C320	**3200** mm	1 Pz

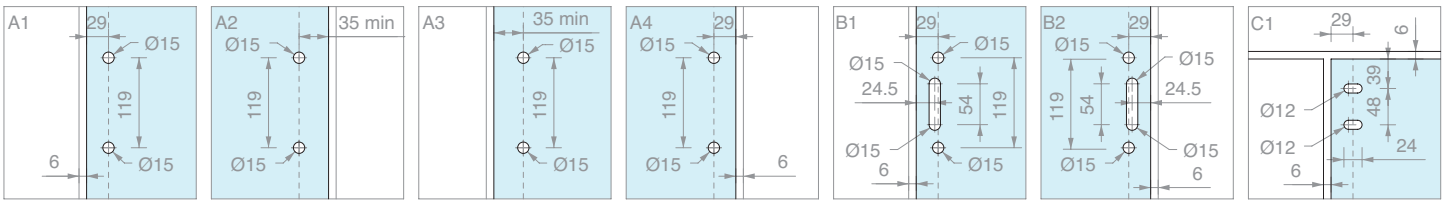

KIT ANTIPANICO ANTA SINGOLA
CON MANIGLIA ESTERNA, CATENACCI BOLT E VETRO FISSO

10/15

Materiale: Alluminio, Acciaio, Zama

Finitura: /56 /83

APERTURA ESTERNA SINISTRA

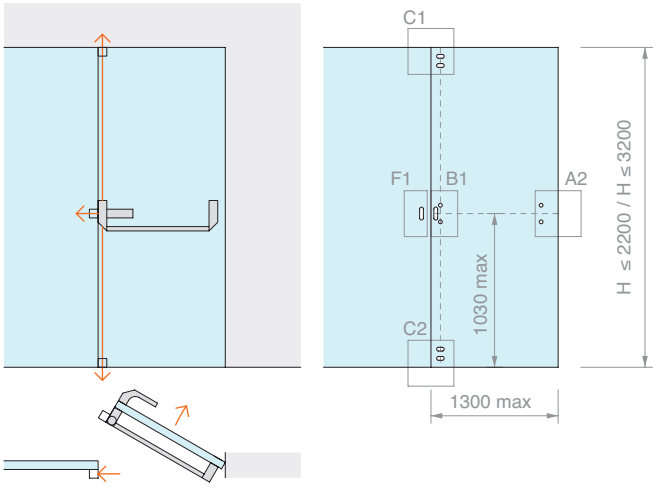

Kit costituito da:

Art.	Descrizione	Q.tà
MAP101-BOLT	Scrocco / leve / carter / catenaccio	1 Pz
MAP103	Barra orizzontale ovale	1 Pz
MAP117	Riscontro laterale per vetro fisso	1 Pz
MAP113	Coppia di catenacci Bolt - H 2200 mm	1 Pz
/		
MAP114	Coppia di catenacci Bolt - H 3200 mm	
MAP115	Coppia di riscontri per catenacci Bolt - H 2200 mm	1 Pz
/		
MAP116	Coppia di riscontri per catenacci Bolt - H 3200 mm	
MAP105	Maniglia esterna	1 Pz
MAP111	Comando esterno sinistro	1 Pz

Art.	H max anta	Versione	Q.tà
MAP-C220MSX	**2200** mm	Sinistra	1 Pz
MAP-C320MSX	**3200** mm	Sinistra	1 Pz

APERTURA ESTERNA DESTRA

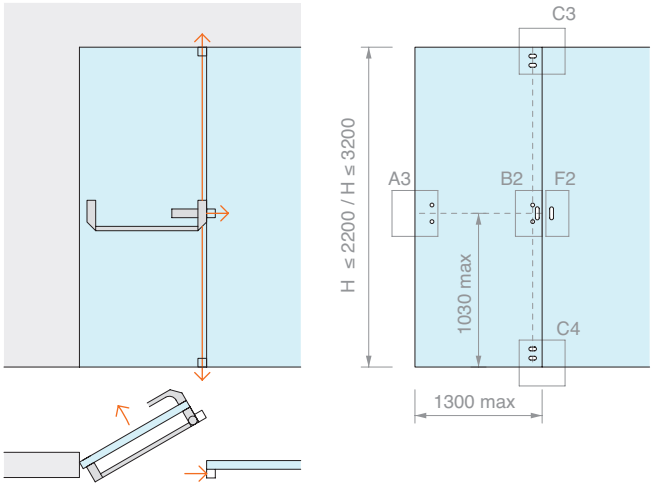

Kit costituito da:

Art.	Descrizione	Q.tà
MAP101-BOLT	Scrocco / leve / carter / catenaccio	1 Pz
MAP103	Barra orizzontale ovale	1 Pz
MAP117	Riscontro laterale per vetro fisso	1 Pz
MAP113	Coppia di catenacci Bolt - H 2200 mm	1 Pz
/		
MAP114	Coppia di catenacci Bolt - H 3200 mm	
MAP115	Coppia di riscontri per catenacci Bolt - H 2200 mm	1 Pz
/		
MAP116	Coppia di riscontri per catenacci Bolt - H 3200 mm	
MAP105	Maniglia esterna	1 Pz
MAP109	Comando esterno destro	1 Pz

Art.	H max anta	Versione	Q.tà
MAP-C220MDX	**2200** mm	Destra	1 Pz
MAP-C320MDX	**3200** mm	Destra	1 Pz

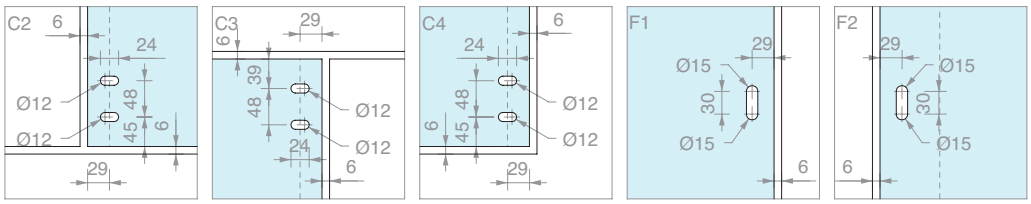

KIT ANTIPANICO ANTA SINGOLA
SENZA MANIGLIA ESTERNA CON CATENACCI BOLT, SOPRALUCE E VETRO FISSO

10/15

Materiale: Alluminio, Acciaio, Zama

Finitura: /56 /83

APERTURA ESTERNA REVERSIBILE

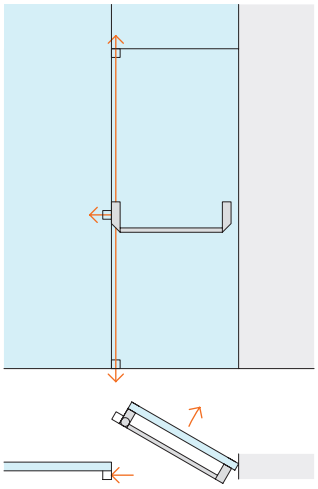

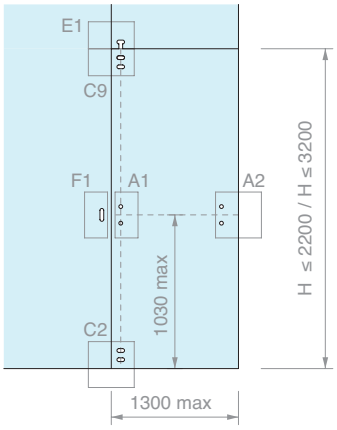

Kit costituito da:

Art.	Descrizione	Q.tà
MAP101-BOLT	Scrocco / leve / carter / catenaccio	1 Pz
MAP103	Barra orizzontale ovale	1 Pz
MAP107	Coppia di riscontri per maniglione senza comando	1 Pz
MAP113 / **MAP114**	Coppia di catenacci Bolt - H 2200 mm Coppia di catenacci Bolt - H 3200 mm	1 Pz
MAP115 / **MAP116**	Coppia di riscontri per catenacci Bolt - H 2200 mm Coppia di riscontri per catenacci Bolt - H 3200 mm	1 Pz
MAP117	Riscontro laterale per vetro fisso	1 Pz
MAP119	Riscontro superiore catenaccio Bolt	1 Pz

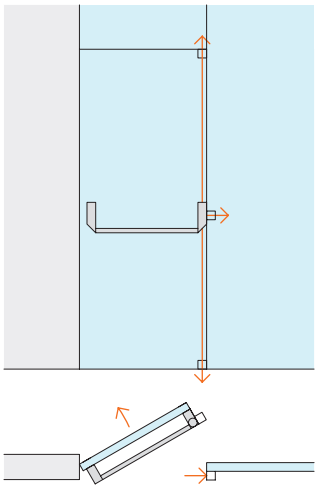

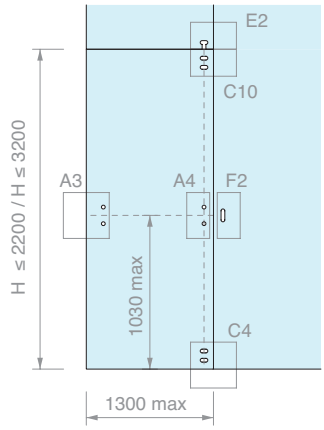

Art.	H max anta	Q.tà
MAP-E220	**2200** mm	1 Pz
MAP-E320	**3200** mm	1 Pz

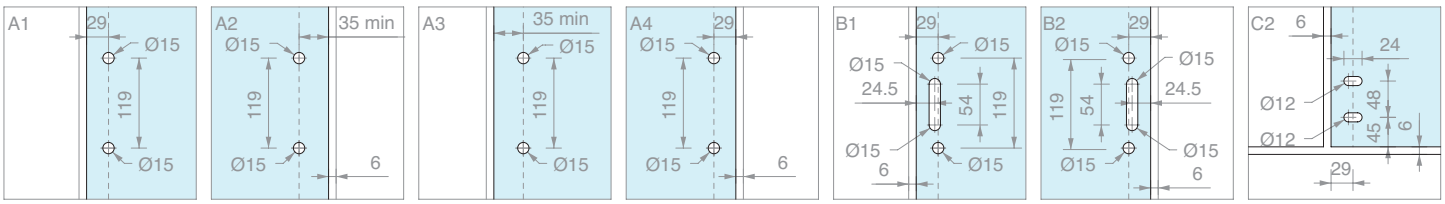

KIT ANTIPANICO ANTA SINGOLA
CON MANIGLIA ESTERNA, CATENACCI BOLT, SOPRALUCE E VETRO FISSO

10/15

Materiale: Alluminio, Acciaio, Zama

Finitura: /56 /83

APERTURA ESTERNA SINISTRA

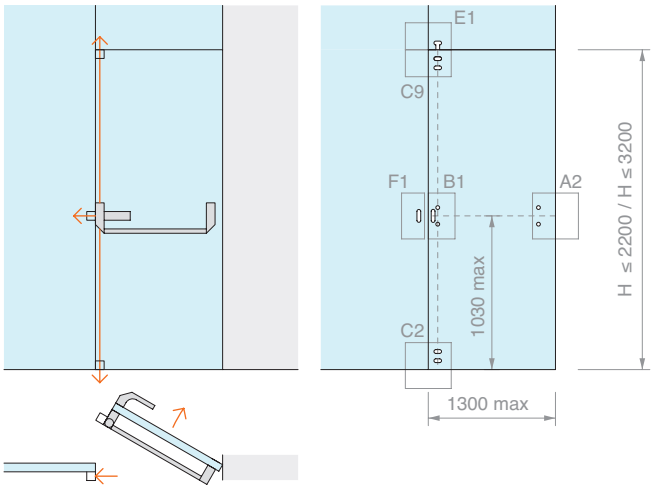

Kit costituito da:

Art.	Descrizione	Q.tà
MAP101-BOLT	Scrocco / leve / carter / catenaccio	1 Pz
MAP103	Barra orizzontale ovale	1 Pz
MAP117	Riscontro laterale per vetro fisso	1 Pz
MAP113 / **MAP114**	Coppia di catenacci Bolt - H 2200 mm Coppia di catenacci Bolt - H 3200 mm	1 Pz
MAP115 / **MAP116**	Coppia di riscrontri per catenacci Bolt - H 2200 mm Coppia di riscrontri per catenacci Bolt - H 3200 mm	1 Pz
MAP119	Riscontro superiore catenaccio Bolt	1 Pz
MAP105	Maniglia esterna	1 Pz
MAP111	Comando esterno sinistro	1 Pz

Art.	H max anta	Versione	Q.tà
MAP-E220MSX	**2200** mm	Sinistra	1 Pz
MAP-E320MSX	**3200** mm	Sinistra	1 Pz

APERTURA ESTERNA DESTRA

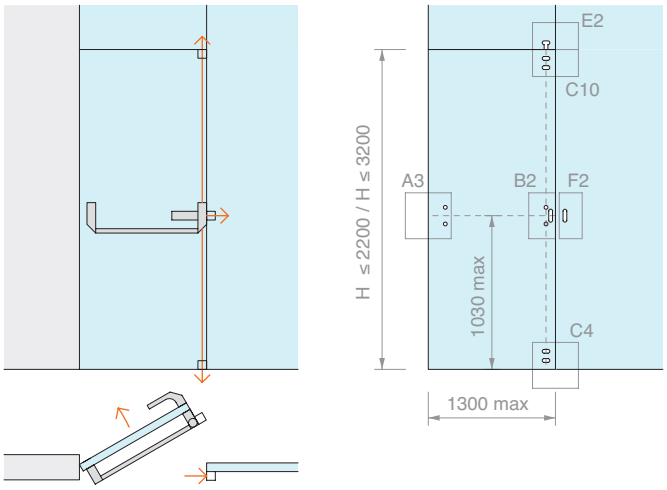

Kit costituito da:

Art.	Descrizione	Q.tà
MAP101-BOLT	Scrocco / leve / carter / catenaccio	1 Pz
MAP103	Barra orizzontale ovale	1 Pz
MAP117	Riscontro laterale per vetro fisso	1 Pz
MAP113 / **MAP114**	Coppia di catenacci Bolt - H 2200 mm Coppia di catenacci Bolt - H 3200 mm	1 Pz
MAP115 / **MAP116**	Coppia di riscrontri per catenacci Bolt - H 2200 mm Coppia di riscrontri per catenacci Bolt - H 3200 mm	1 Pz
MAP119	Riscontro superiore catenaccio Bolt	1 Pz
MAP105	Maniglia esterna	1 Pz
MAP109	Comando esterno destro	1 Pz

Art.	H max anta	Versione	Q.tà
MAP-E220MDX	**2200** mm	Destra	1 Pz
MAP-E320MDX	**3200** mm	Destra	1 Pz

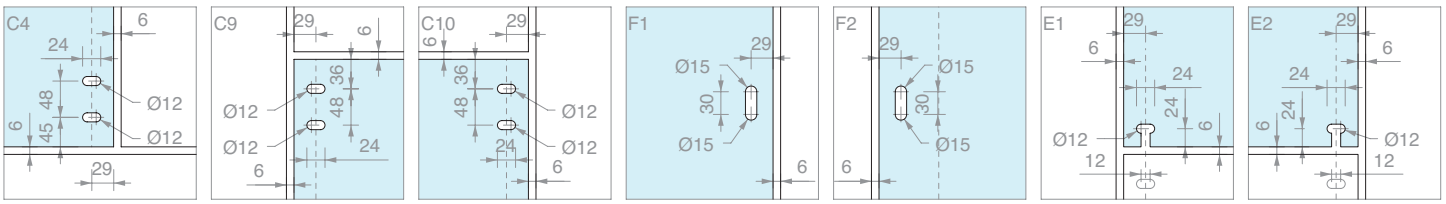

KIT ANTIPANICO DOPPIA ANTA
DI CUI UNA CON CATENACCI BOLT, SENZA MANIGLIA ESTERNA

10/15

Materiale: Alluminio, Acciaio, Zama

Finitura: /56 /83

APERTURA ESTERNA REVERSIBILE

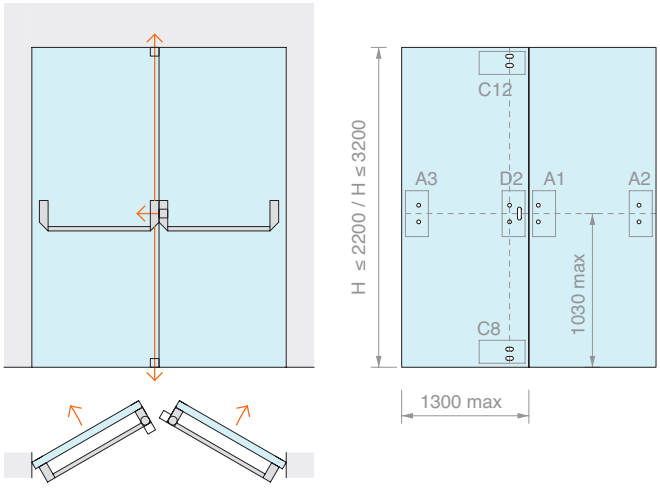

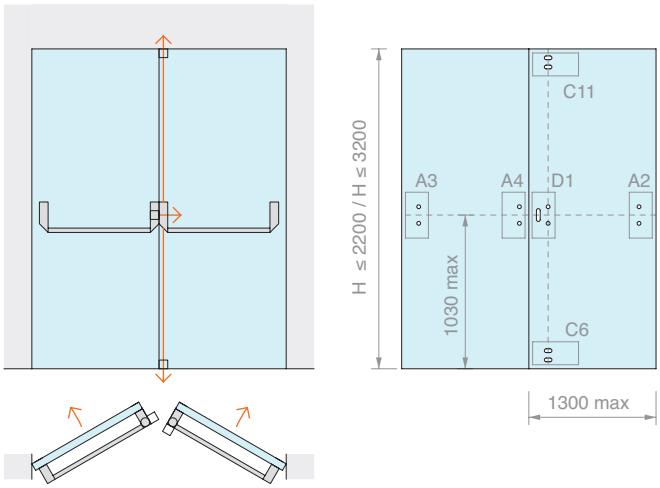

Kit costituito da:

Art.	Descrizione	Q.tà
MAP101-BOLT	Scrocco / leve / carter / catenaccio	1 Pz
MAP101	Scrocco / leve / carter	1 Pz
MAP103	Barra orizzontale ovale	2 Pz
MAP107	Coppia di riscontri per maniglione senza comando	2 Pz
MAP113	Coppia di catenacci Bolt - H 2200 mm	1 Pz
/		
MAP114	Coppia di catenacci Bolt - H 3200 mm	
MAP115	Coppia di riscontri per catenacci Bolt - H 2200 mm	1 Pz
/		
MAP116	Coppia di riscontri per catenacci Bolt - H 3200 mm	
MAP117	Riscontro laterale per vetro fisso	1 Pz

Art.	H max anta	Q.tà
MAP-F220	**2200** mm	1 Pz
MAP-F320	**3200** mm	1 Pz

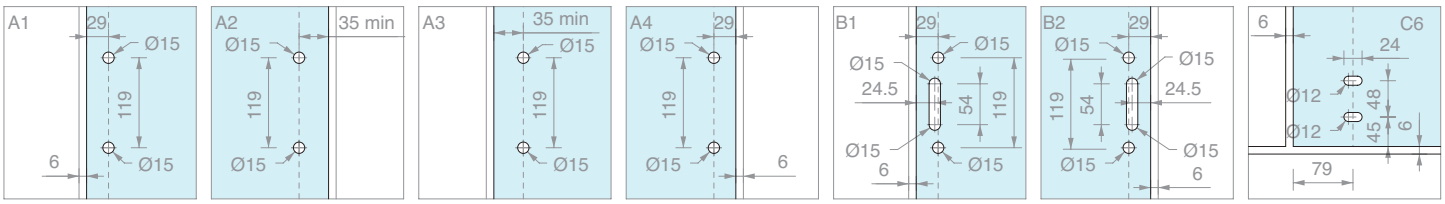

KIT ANTIPANICO DOPPIA ANTA
DI CUI UNA CON CATENACCI BOLT E MANIGLIA ESTERNA

10/15

Materiale: Alluminio, Acciaio, Zama

Finitura: /56 /83

APERTURA ESTERNA SINISTRA

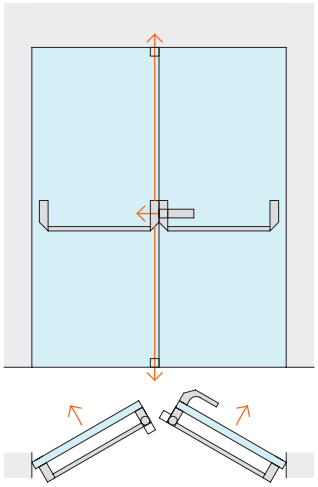

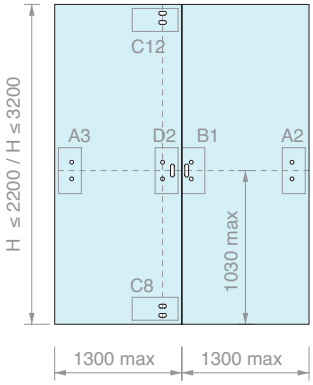

Kit costituito da:

Art.	Descrizione	Q.tà
MAP101-BOLT	Scrocco / leve / carter / catenaccio	1 Pz
MAP101	Scrocco / leve / carter	1 Pz
MAP103	Barra orizzontale ovale	2 Pz
MAP107	Coppia di riscontri per maniglione senza comando	1 Pz
MAP113 / **MAP114**	Coppia di catenacci Bolt - H 2200 mm Coppia di catenacci Bolt - H 3200 mm	1 Pz
MAP115 / **MAP116**	Coppia di riscontri per catenacci Bolt - H 2200 mm Coppia di riscontri per catenacci Bolt - H 3200 mm	1 Pz
MAP117	Riscontro laterale per vetro fisso	1 Pz
MAP105	Maniglia esterna	1 Pz
MAP111	Comando esterno sinistro	1 Pz

Art.	H max anta	Versione	Q.tà
MAP-F220MSX	**2200** mm	Sinistra	1 Pz
MAP-F320MSX	**3200** mm	Sinistra	1 Pz

APERTURA ESTERNA DESTRA

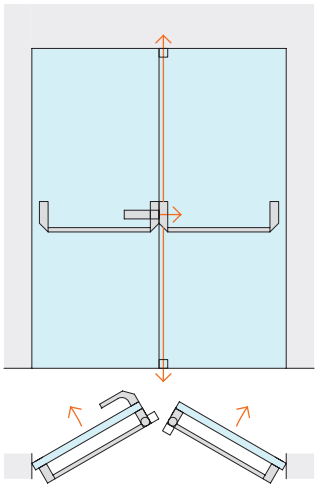

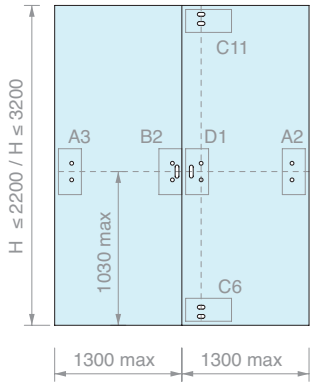

Kit costituito da:

Art.	Descrizione	Q.tà
MAP101-BOLT	Scrocco / leve / carter / catenaccio	1 Pz
MAP101	Scrocco / leve / carter	1 Pz
MAP103	Barra orizzontale ovale	2 Pz
MAP107	Coppia di riscontri per maniglione senza comando	1 Pz
MAP113 / **MAP114**	Coppia di catenacci Bolt - H 2200 mm Coppia di catenacci Bolt - H 3200 mm	1 Pz
MAP115 / **MAP116**	Coppia di riscontri per catenacci Bolt - H 2200 mm Coppia di riscontri per catenacci Bolt - H 3200 mm	1 Pz
MAP117	Riscontro laterale per vetro fisso	1 Pz
MAP105	Maniglia esterna	1 Pz
MAP109	Comando esterno destro	1 Pz

Art.	H max anta	Versione	Q.tà
MAP-F220MDX	**2200** mm	Destra	1 Pz
MAP-F320MDX	**3200** mm	Destra	1 Pz

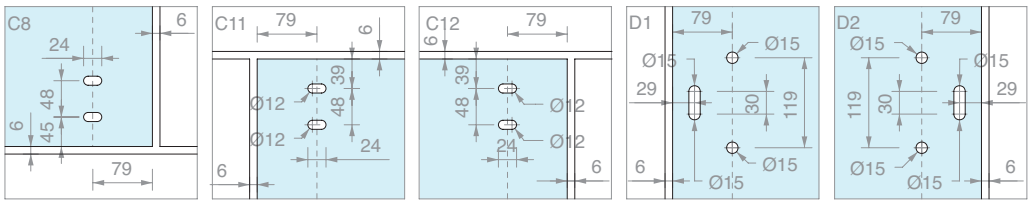

KIT ANTIPANICO DOPPIA ANTA
DI CUI UNA CON CATENACCI BOLT E SOPRALUCE, SENZA MANIGLIA ESTERNA

10/15

Materiale: Alluminio, Acciaio, Zama

Finitura: /56 /83

APERTURA ESTERNA REVERSIBILE

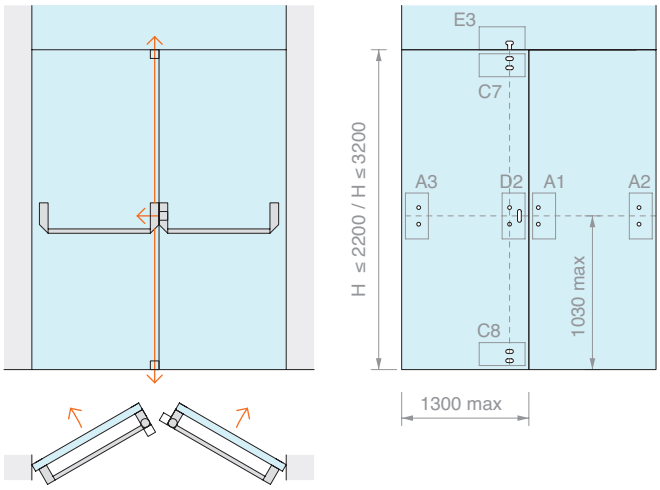

Kit costituito da:

Art.	Descrizione	Q.tà
MAP101-BOLT	Scrocco / leve / carter / catenaccio	1 Pz
MAP101	Scrocco / leve / carter	1 Pz
MAP103	Barra orizzontale ovale	2 Pz
MAP107	Coppia di riscontri per maniglione senza comando	2 Pz
MAP113 / **MAP114**	Coppia di catenacci Bolt - H 2200 mm Coppia di catenacci Bolt - H 3200 mm	1 Pz
MAP115 / **MAP116**	Coppia di riscontri per catenacci Bolt - H 2200 mm Coppia di riscontri per catenacci Bolt - H 3200 mm	1 Pz
MAP117	Riscontro laterale per vetro fisso	1 Pz
MAP119	Riscontro superiore catenaccio Bolt	1 Pz

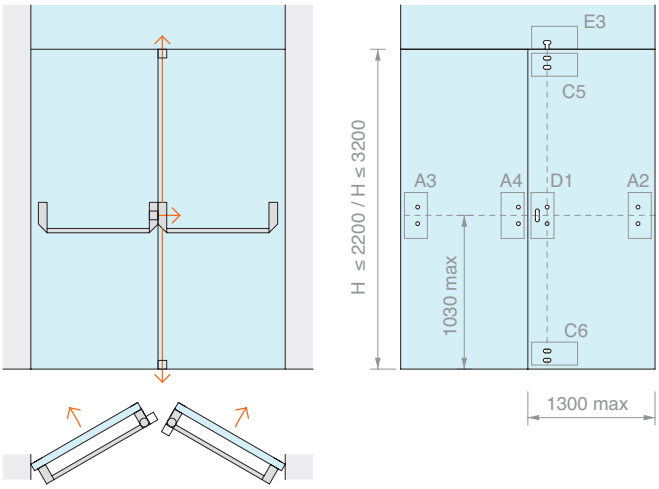

Art.	H max anta	Q.tà
MAP-G220	**2200** mm	1 Pz
MAP-G320	**3200** mm	1 Pz

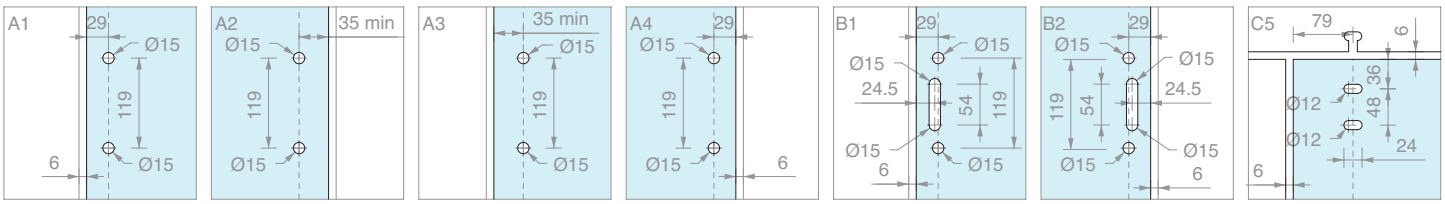

KIT ANTIPANICO DOPPIA ANTA
DI CUI UNA CON CATENACCI BOLT, SOPRALUCE E MANIGLIA ESTERNA

10/15

Materiale: Alluminio, Acciaio, Zama

Finitura: /56 /83

APERTURA ESTERNA SINISTRA

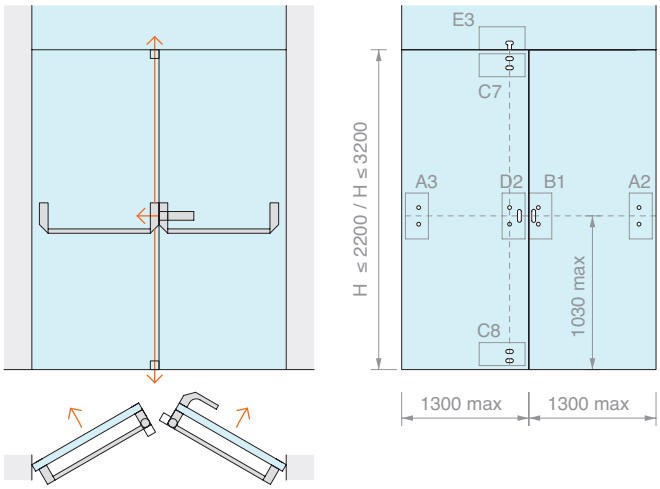

Kit costituito da:

Art.	Descrizione	Q.tà
MAP101-BOLT	Scrocco / leve / carter / catenaccio	1 Pz
MAP101	Scrocco / leve / carter	1 Pz
MAP103	Barra orizzontale ovale	2 Pz
MAP107	Coppia di riscontri per maniglione senza comando	1 Pz
MAP113 / **MAP114**	Coppia di catenacci Bolt - H 2200 mm / Coppia di catenacci Bolt - H 3200 mm	1 Pz
MAP115 / **MAP116**	Coppia di riscontri per catenacci Bolt - H 2200 mm / Coppia di riscontri per catenacci Bolt - H 3200 mm	1 Pz
MAP117	Riscontro laterale per vetro fisso	1 Pz
MAP119	Riscontro superiore catenaccio Bolt	1 Pz
MAP105	Maniglia esterna	1 Pz
MAP111	Comando esterno sinistro	1 Pz

Art.	H max anta	Versione	Q.tà
MAP-G220MSX	**2200** mm	Sinistra	1 Pz
MAP-G320MSX	**3200** mm	Sinistra	1 Pz

APERTURA ESTERNA DESTRA

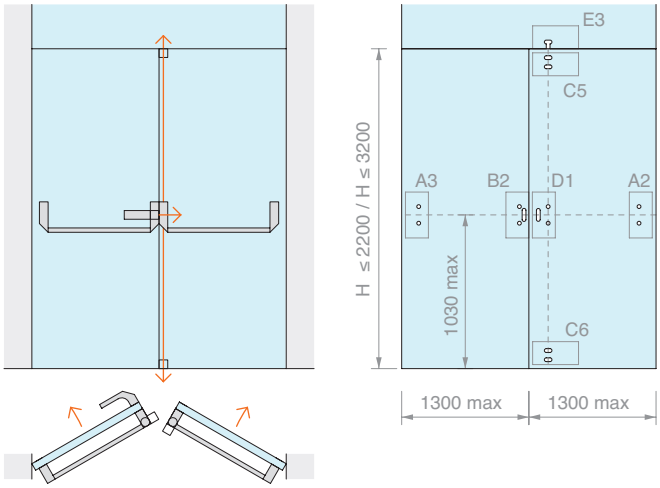

Kit costituito da:

Art.	Descrizione	Q.tà
MAP101-BOLT	Scrocco / leve / carter / catenaccio	1 Pz
MAP101	Scrocco / leve / carter	1 Pz
MAP103	Barra orizzontale ovale	2 Pz
MAP107	Coppia di riscontri per maniglione senza comando	1 Pz
MAP113 / **MAP114**	Coppia di catenacci Bolt - H 2200 mm / Coppia di catenacci Bolt - H 3200 mm	1 Pz
MAP115 / **MAP116**	Coppia di riscontri per catenacci Bolt - H 2200 mm / Coppia di riscontri per catenacci Bolt - H 3200 mm	1 Pz
MAP117	Riscontro laterale per vetro fisso	1 Pz
MAP119	Riscontro superiore catenaccio Bolt	1 Pz
MAP105	Maniglia esterna	1 Pz
MAP109	Comando esterno destro	1 Pz

Art.	H max anta	Versione	Q.tà
MAP-G220MDX	**2200** mm	Destra	1 Pz
MAP-G320MDX	**3200** mm	Destra	1 Pz

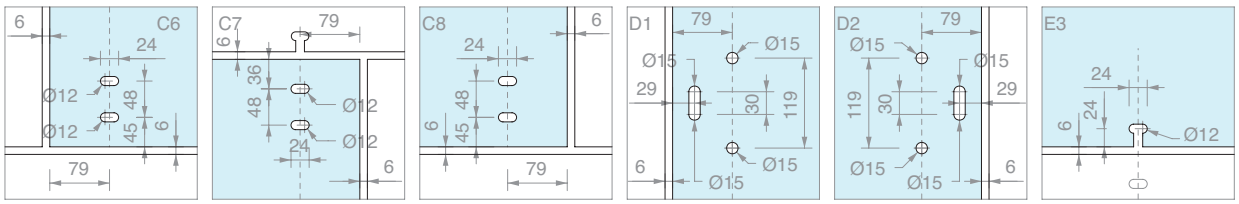



MANIGLIONE ANTIPANICO
PER VETRI FISSI DA 8 A 13.5 mm

Materiale: Meccanismo interno in acciaio Inox AISI 304 e carter in alluminio con trattamento PVD - Finitura: /83
Meccanismo interno in acciaio zincato e carter in alluminio verniciato - Finitura: /56

Maniglione antipanico caratterizzato da materiale e soluzioni tecniche che consentono il rispetto dei più severi requisiti delle norme, tra le quali marcatura CE secondo il CPR 305/2011; e certificazione di prodotto volontaria rilasciata da ente terzo ICIM prevista dalla stessa norma UNI EN 1125.
Versione fornita di scrocco laterale autobloccante con possibilità di esclusione.
Il maniglione può essere abbinato a coppia catenacci ALTO/BASSO con puntali tipologia BOLT - Art. MAP113 / MAP114
Barra in acciaio inox accorciabile secondo il manuale d'istruzioni corredato al Kit.
Spessore del vetro con viti in dotazione 10/15 mm.

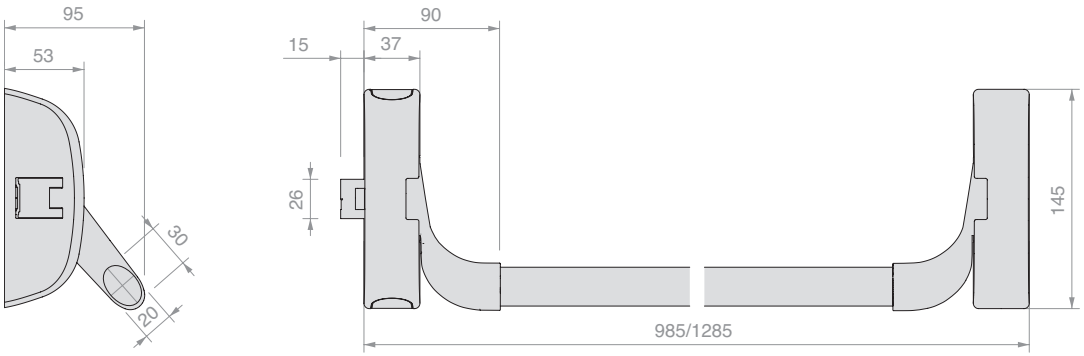

Art.	Descrizione	Dimensioni	Q.tà
MAP101	Scrocco laterale + Leve + Carter	L max **1285** x H **145** x P **95** mm	1 Pz
MAP101-BOLT	Scrocco laterale + Leve + Carter + Accessori per catenaccio	L max **1285** x H **145** x P **95** mm	1 Pz
MAP103	Barra orizzontale ovale	L max **1130** mm	1 Pz



MANIGLIA ESTERNA

Materiale: Meccanismo interno in acciaio zincato e carter in alluminio con trattamento PVD
Finitura: /83
Materiale: Meccanismo interno in acciaio zincato e carter in alluminio verniciato
Finitura: /56

Da abbinare a art. MAP109 / MAP111
in base al verso di apertura

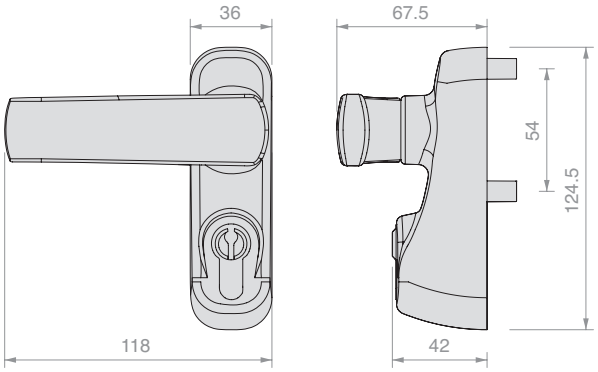

Art.	Q.tà
MAP105	1 Pz



KIT VETRO PER MANIGLIONI CON COMANDO ESTERNO

Materiale: Zama
Kit per il montaggio del maniglione antipanico (Art. MAP101 e MAP101-BOLT)
su lastre di vetro con comando esterno (maniglia) per apertura esterna destra (Art. MAP109)
e sinistra (Art. MAP111).
Finitura: /83

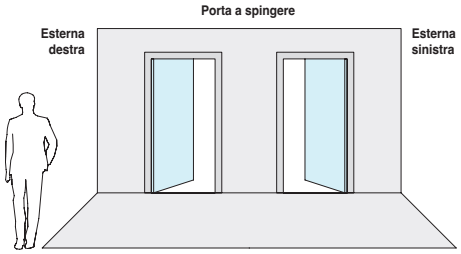

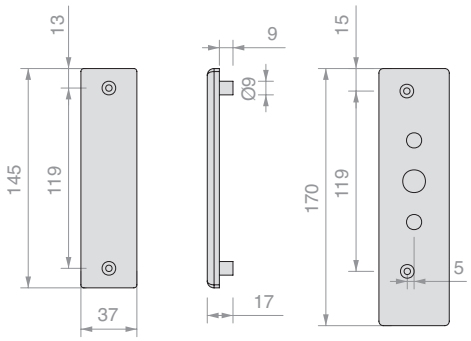

Art.	Apertura	Q.tà
MAP109	Esterna destra	1 Pz
MAP111	Esterna sinistra	1 Pz



KIT VETRO PER MANIGLIONI SENZA COMANDO ESTERNO

Materiale: Zama
Kit per il montaggio del maniglione antipanico (Art. MAP101 e MAP101-BOLT)
su lastre di vetro senza comando esterno (maniglia).
Finitura: /83

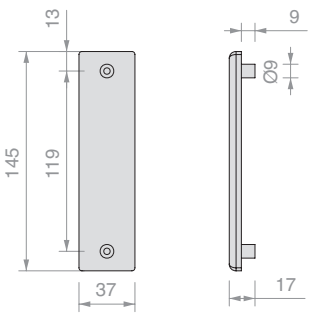

Art.	Q.tà
MAP107	1 Pz



INCONTRO ELETTRICO A PARETE

Materiale: Meccanismo interno in acciaio zincato
e carter in alluminio con trattamento PVD
Finitura: /83
Materiale: Meccanismo interno in acciaio zincato
e carter in alluminio verniciato
Finitura: /56

Incontro elettrico a parete (non compatibile con sistemi vetro/vetro)
Scrocco elettrico = 10 mm da parete
L'Art. MAP123 fornisce l'incontro elettrico solo in finitura grigia;
per la finitura in PVD ACCIAIO SATINATO, ordinare a parte l'Art. MAP125

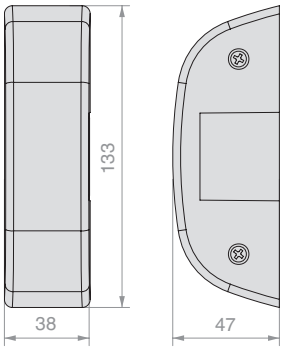

Art.	Descrizione	Q.tà
MAP123	Incontro elettrico a parete	1 Pz
MAP125	Carter di finitura PVD acciaio satinato per incontro elettrico	1 Pz



COPPIA CATENACCI PER CHIUSURA BOLT

Materiale: carter in alluminio
Catenacci per chiusura alto/basso BOLT da abbinare al maniglione antipanico (Art. MAP101-BOLT).
Il sistema BOLT (brevettato) è resistentissimo agli attacchi esterni: respinge manomissioni (le aste sono autobloccanti ed i puntali, di diametro 14 mm, sono rotanti ed antitaglio) con un'altissima resistenza allo sfondamento.
Finitura: /56 /83



Sicurezza e facilità di montaggio. I perni sono indipendenti, autobloccanti, resistenti allo sfondamento e regolabili.



Sistema di autochiusura. In apertura le aste rimangono retratte. In chiusura si bloccano a contatto con la bocchetta.

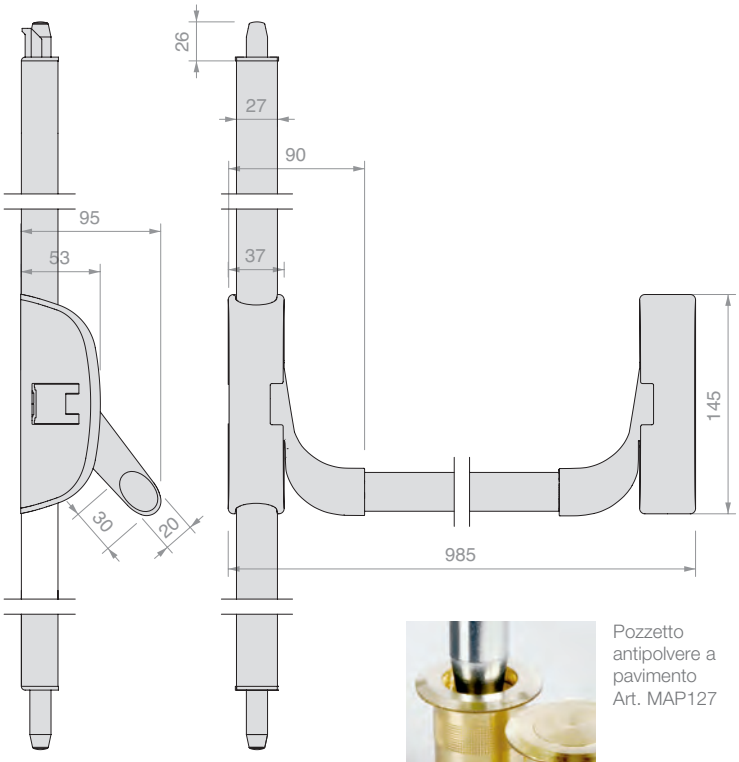

Pozzetto antipolvere a pavimento Art. MAP127

Art.	Descrizione	Dimensioni	Q.tà
MAP113	Coppia catenacci	Fino a H **2200** mm	1 Pz
MAP114	Coppia catenacci	Da H **2200** a H **3200** mm	1 Pz
MAP127	Pozzetto antipolvere a pavimento		1 Pz



KIT VETRO PER CHIUSURE SUPPLEMENTARI “BOLT”

Materiale: Zama

Kit per il montaggio delle chiusure supplementari BOLT (Art. MAP113 / MAP114)

Finitura: /83

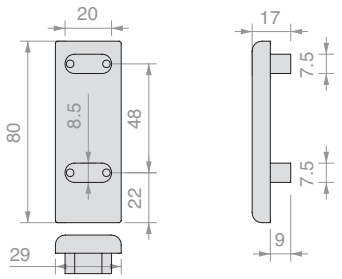

Art.	Dimensioni	Q.tà
MAP115	H **2200** mm	1 Pz
MAP116	H **3200** mm	1 Pz



KIT VETRO PER BOCCHETTA LATERALE

Materiale: Zama

Kit per l’incontro della chiusura laterale del maniglione antipanico (Art. MAP101 e MAP101-BOLT)

Finitura: /83

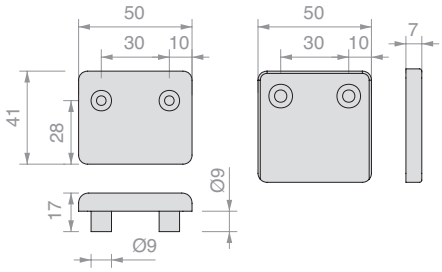

Art.	Q.tà
MAP117	1 Pz



KIT VETRO PER BOCCHETTA SUPERIORE REGOLABILE BOLT

Materiale: Zama

Accessorio per sopraluce, permette al sistema di autochiusura il bloccaggio a contatto con le aste (art. MAP113 e MAP114)

Finitura: /83

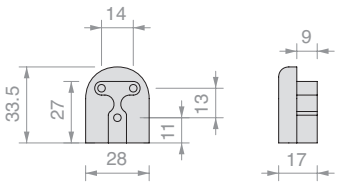

Art.	Q.tà
MAP119	1 Pz



KIT PER FUNZIONE FERMO A GIORNO

Da inserire nel supporto maniglione (Art. MAP101 e MAP101-BOLT) per inibire lo scrocco ed utilizzare la porta libera.

Finitura: /95

Art.	Q.tà
MAP121	1 Pz





MANIGLIONI CON SERRATURA DI RISERVATEZZA

Materiale: Acciaio inox AISI 304

Maniglione con serratura posta all'estremità superiore del tubolare la cui chiusura avviene premendo il cilindro con la chiave inserita. Fornito con chiusura esterna. In caso di necessità di chiusura interna, specificarlo al momento dell'ordine.

Perno Ø8 x 15 mm

Finitura: /8 /15*

*su richiesta





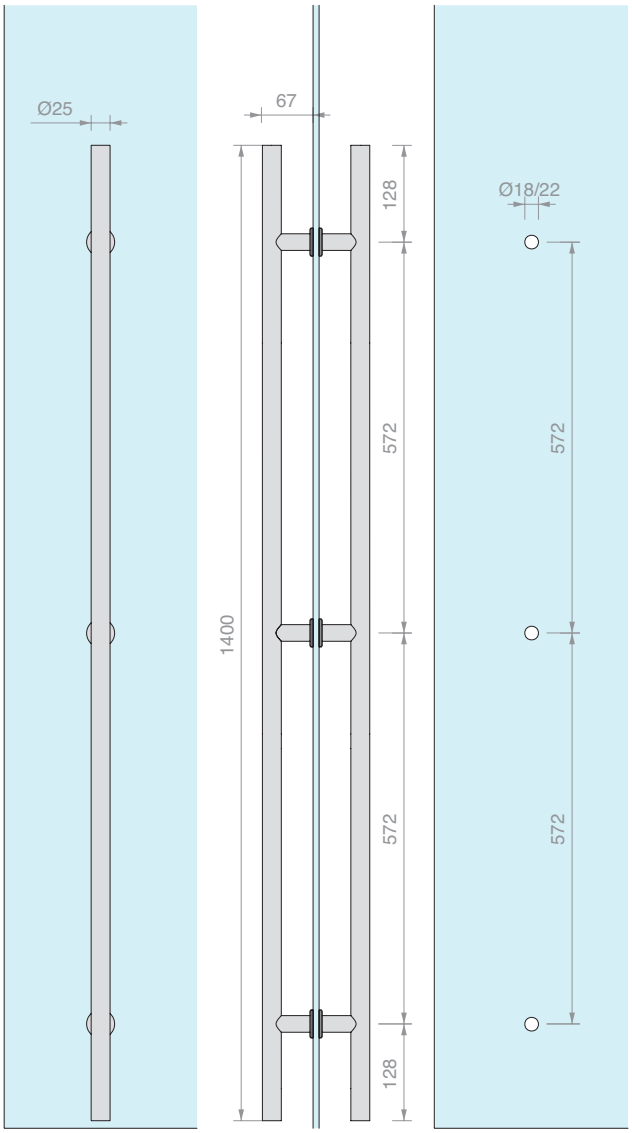

Art.	Descrizione	Chiave	Per vetri	Q.tà
ZSS1400	Coppia maniglioni	Diversa	Da **8** a **21.5** mm	1 Pz
ZMMS1400	Maniglione singolo	Diversa	Da **8** a **21.5** mm	1 Pz
ZSS1400U	Coppia maniglioni	Unica	Da **8** a **21.5** mm	1 Pz
ZMMS1400U	Maniglione singolo	Unica	Da **8** a **21.5** mm	1 Pz



POZZETTO ANTIPOLVERE

Finitura: /1 /3

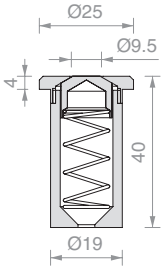

Art.	Q.tà
GL7300	1 Pz



LOGLI è distributore ufficiale di tutti i prodotti PBA.
Troverai in pronta consegna alcune soluzioni di disegn e con funzionalità maggiormente richieste.
É in ogni caso possibile richiedere su ordinazione qualsiasi articolo PBA.

MANIGLIONI QUADRI CON SERRATURA DI RISERVATEZZA

Materiale: Acciaio inox AISI 316 L

Completo di 3 chiavi e pozzetto antipolvere a pavimento.

Fissaggio doppio art. PBAAD81 o singolo art. PBAAS11 su vetro da ordinare separatamente

Chiave diversa.

Perno Ø12 x 20 mm

Finitura*: /8 /15

*/15 solo su ordinazione

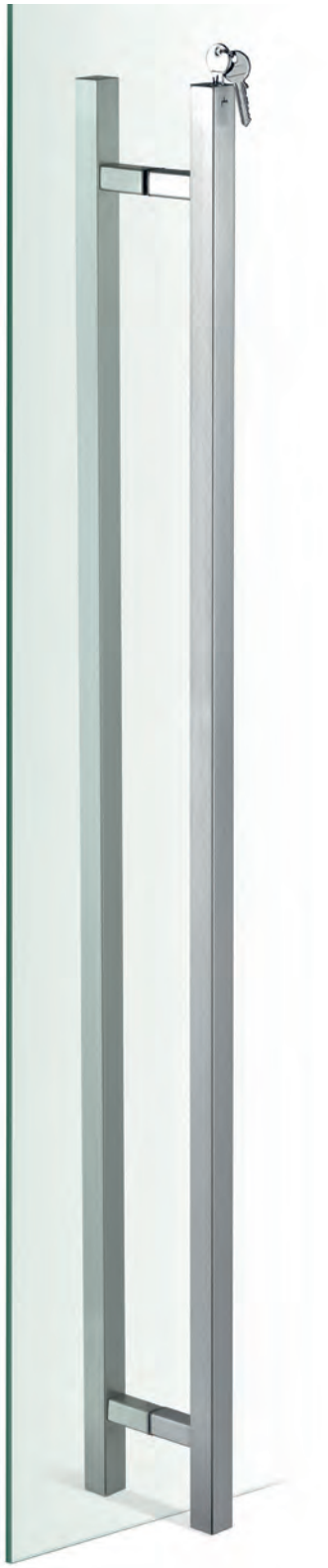

PBA200QV01

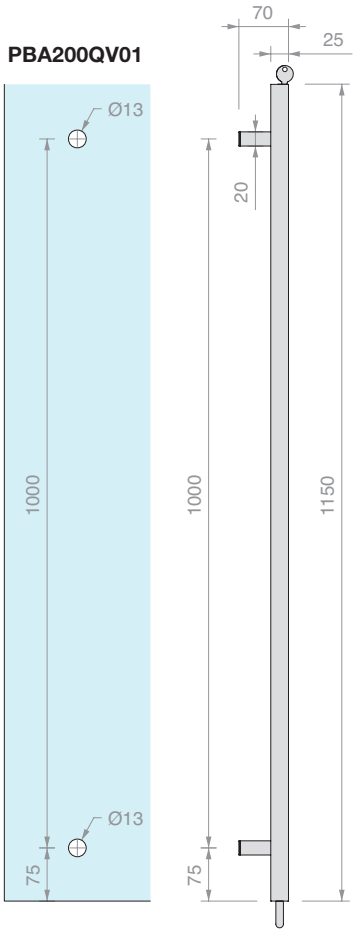

PBA200QV01/D

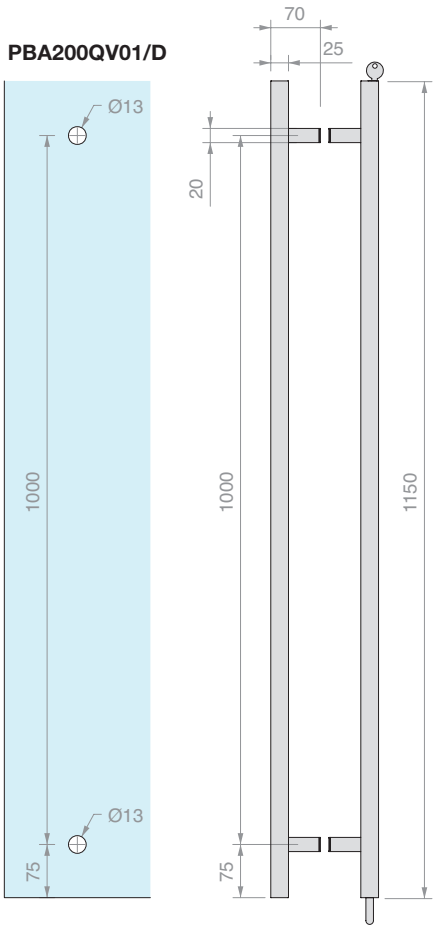

Art.	Descrizione	Bloccaggio	Per vetri	Q.tà
PBA200QV01	Maniglione singolo	Perno inferiore	Da **8** a **17.5** mm	1 Pz
PBA200QV01/D	Coppia maniglioni	Perno inferiore	Da **8** a **17.5** mm	1 Pz



COPPIA MANIGLIONI QUADRI CON SERRATURA FRONTALE INCASSATA E POMELLO INTERNO

Materiale: Acciaio inox AISI 316 L
Completo di 3 chiavi e pozzetto antipolvere a pavimento.
Chiave diversa.
Perno Ø12 x 20 mm
Finitura*: /8 /15
*/15 solo su ordinazione

Art.	Lunghezza	Bloccaggio	Per vetri	Q.tà
PBA200QY02	**1250** mm	Perno inferiore	Da **8** a **17.5** mm	1 Pz
PBA200QY04	**2200** mm	Perno inferiore	Da **8** a **17.5** mm	1 Pz
PBA200QY04/A	**su misura**	Perno inferiore	Da **8** a **17.5** mm	1 Pz
PBA200QY06/A	**su misura**	Perno inferiore e superiore	Da **8** a **17.5** mm	1 Pz

PBA200QY02

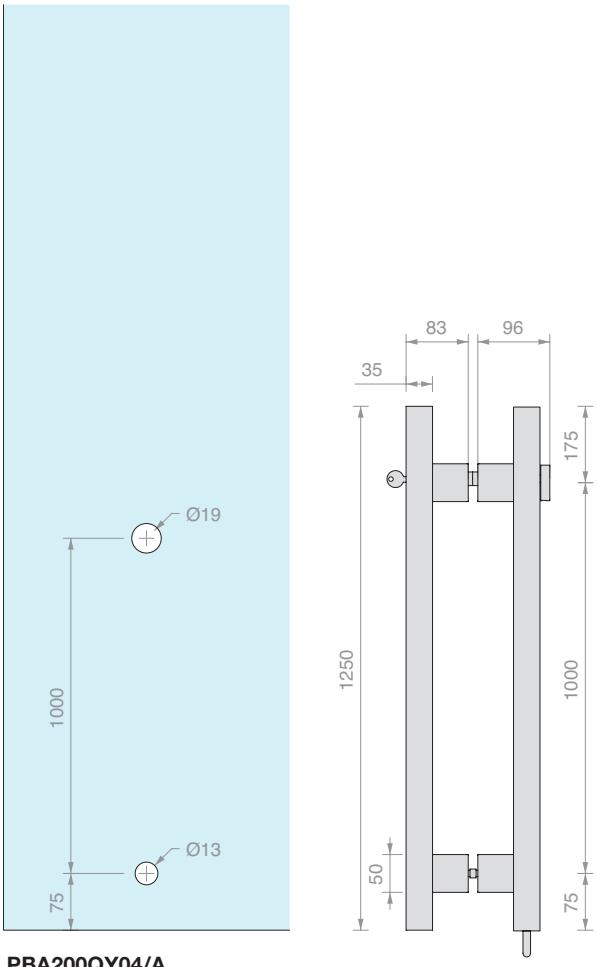

PBA200QY04

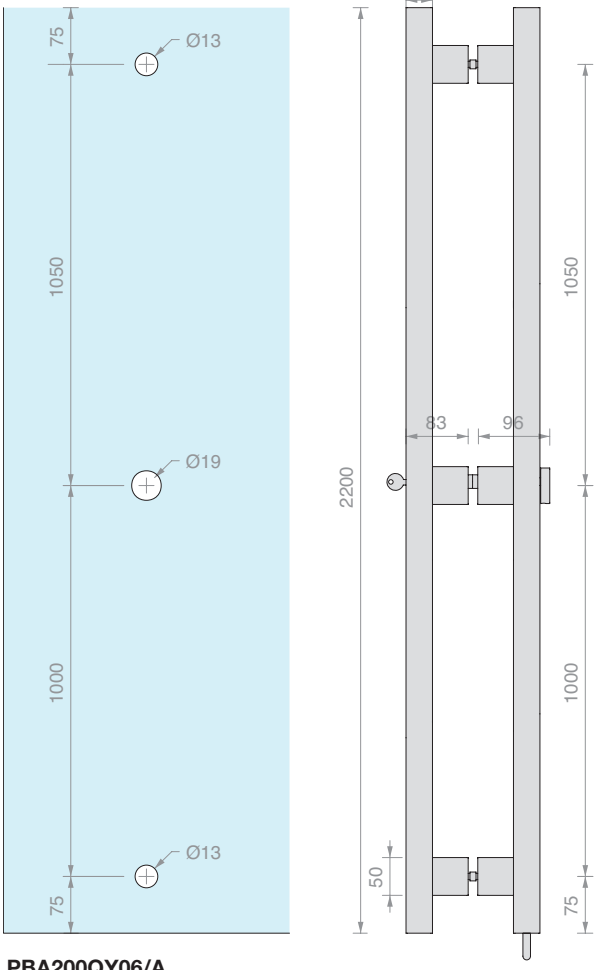

PBA200QY04/A

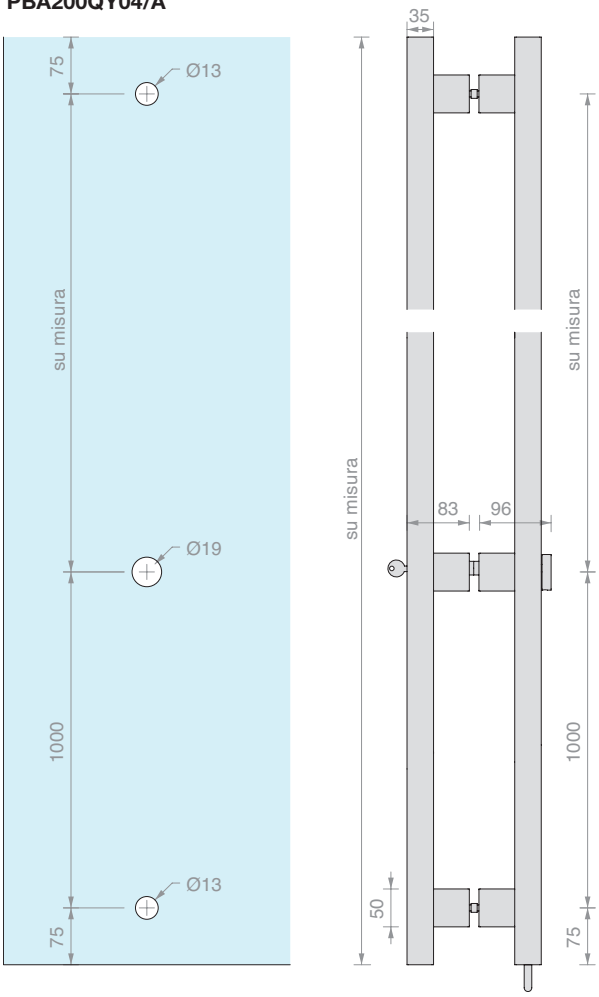

PBA200QY06/A

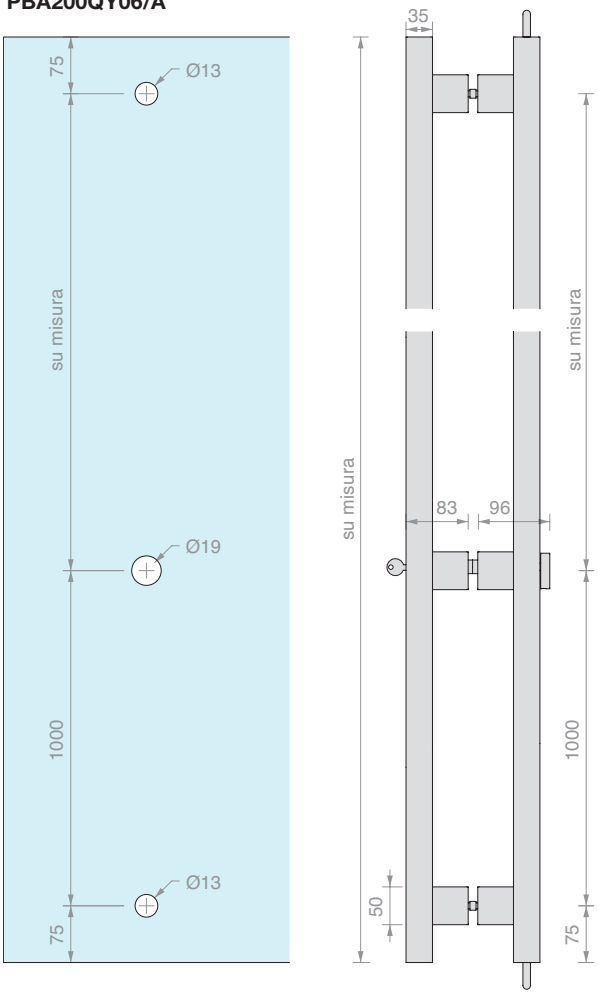



COPPIA MANIGLIONI TONDI CON SERRATURA FRONTALE INCASSATA E POMELLO INTERNO

Materiale: Acciaio inox AISI 316 L
Completo di 3 chiavi e pozzetto antipolvere a pavimento.
Chiave diversa.
Perno Ø12 x 20 mm
Finitura*: /8 /15
*/15 solo su ordinazione

Art.	Lunghezza	Bloccaggio	Per vetri	Q.tà
PBA200Y002	**1250** mm	Perno inferiore	Da **8** a **17.5** mm	1 Pz
PBA200Y004	**2200** mm	Perno inferiore	Da **8** a **17.5** mm	1 Pz
PBA200Y004/A	**su misura**	Perno inferiore	Da **8** a **17.5** mm	1 Pz
PBA200Y006/A	**su misura**	Perno inferiore e superiore	Da **8** a **17.5** mm	1 Pz

PBA200Y002

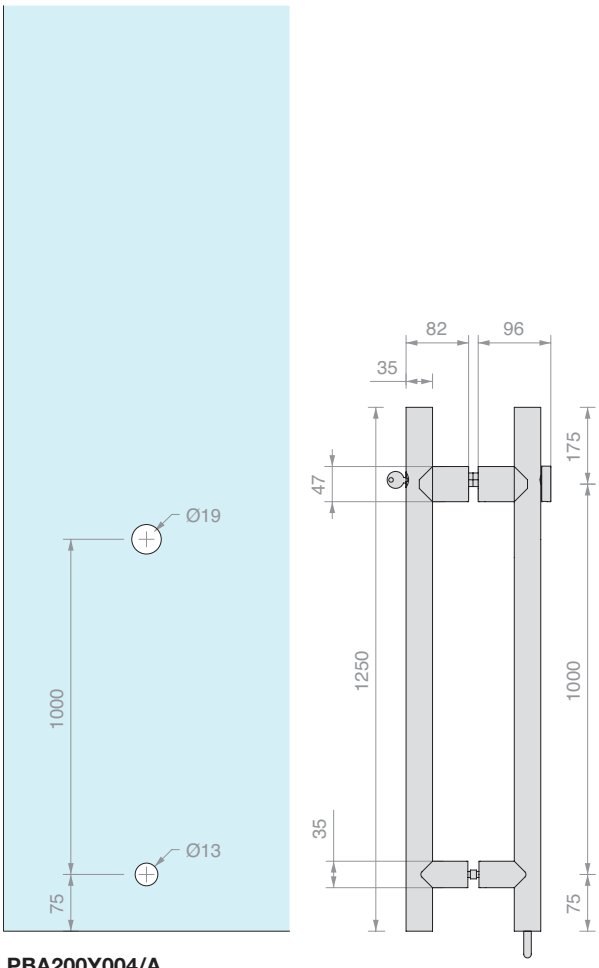

PBA200Y004

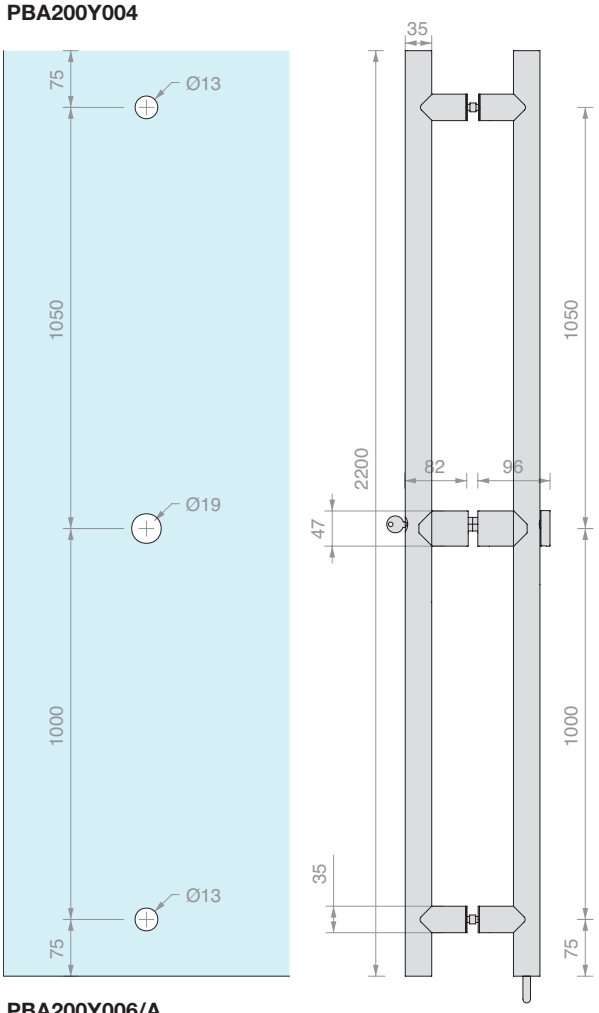

PBA200Y004/A

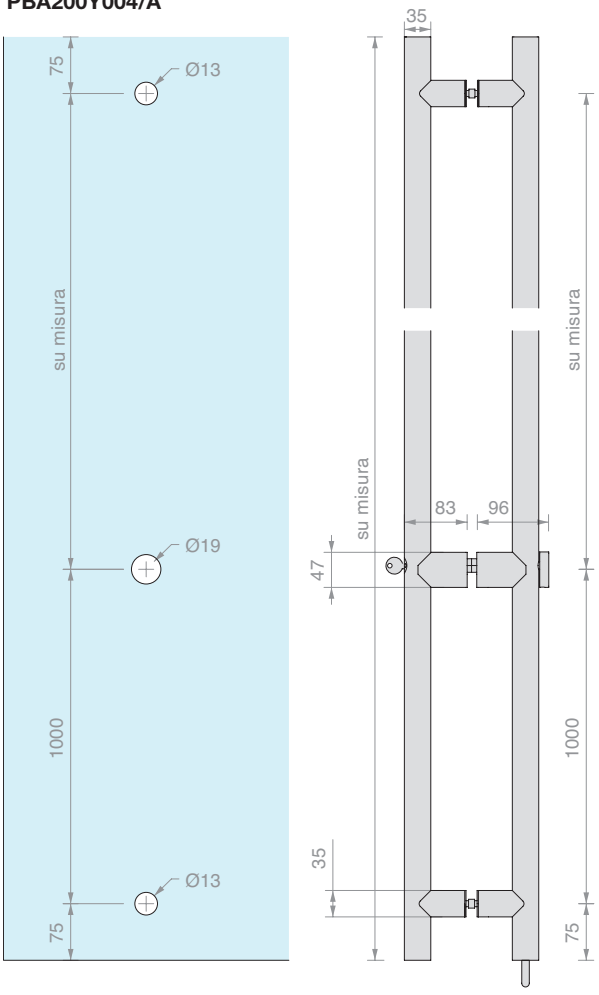

PBA200Y006/A

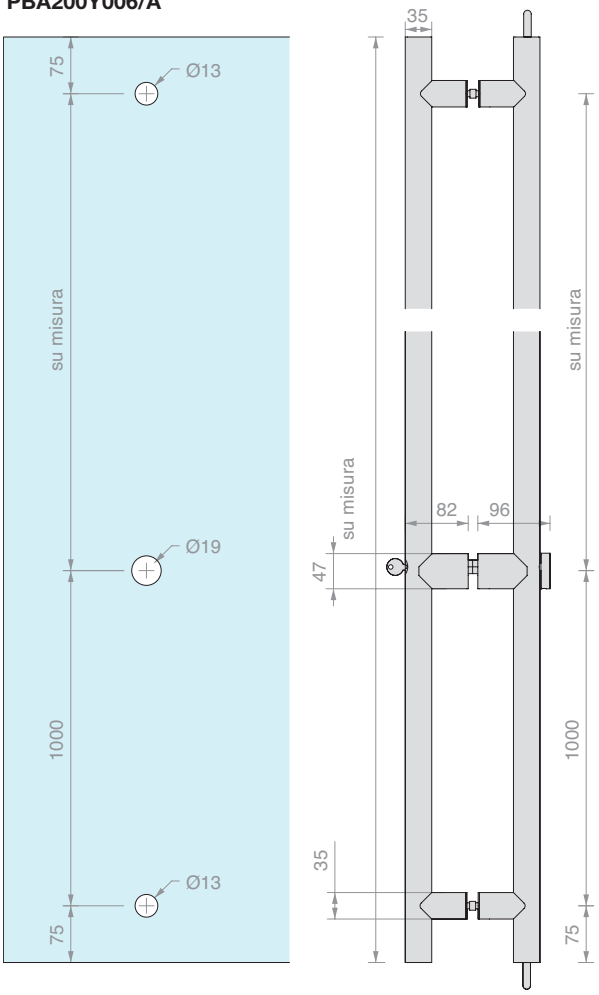



COPPIA MANIGLIONI TONDI CON SERRATURA FRONTALE INCASSATA E POMELLO INTERNO

Materiale: Alluminio
Completo di 3 chiavi e pozzetto antipolvere a pavimento.
Chiave diversa.
Perno Ø12 x 20 mm
Finitura*: /6 /66 /67 /97
*/66, /67 solo su ordinazione

Art.	Lunghezza	Bloccaggio	Per vetri	Q.tà
PBA200YA02	**1250** mm	Perno inferiore	Da **8** a **17.5** mm	1 Pz
PBA200YA04	**2200** mm	Perno inferiore	Da **8** a **17.5** mm	1 Pz
PBA200YA04/A	**su misura**	Perno inferiore	Da **8** a **17.5** mm	1 Pz
PBA200YA06/A	**su misura**	Perno inferiore e superiore	Da **8** a **17.5** mm	1 Pz

PBA200YA02

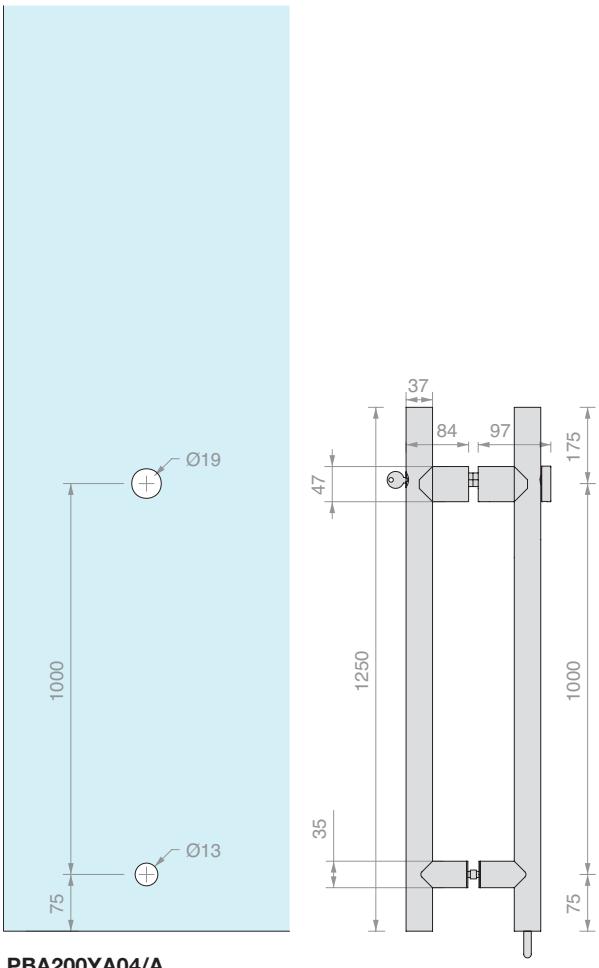

PBA200YA04

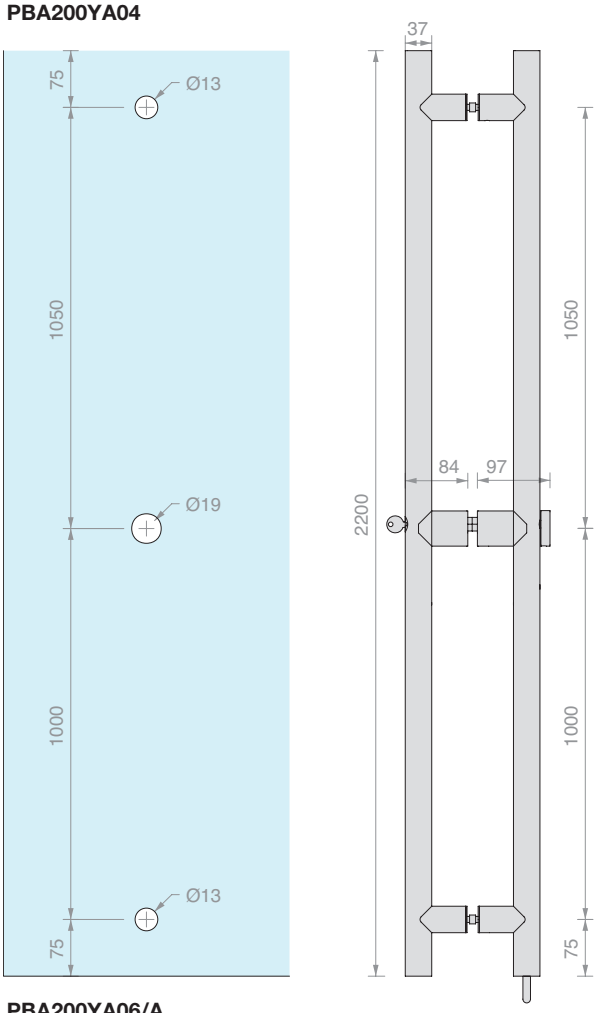

PBA200YA04/A

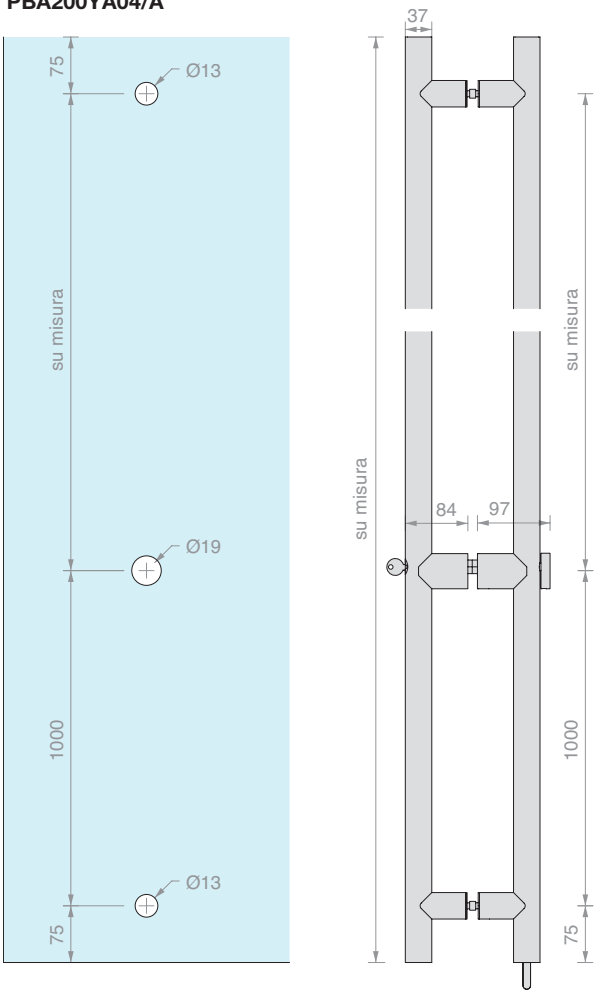

PBA200YA06/A

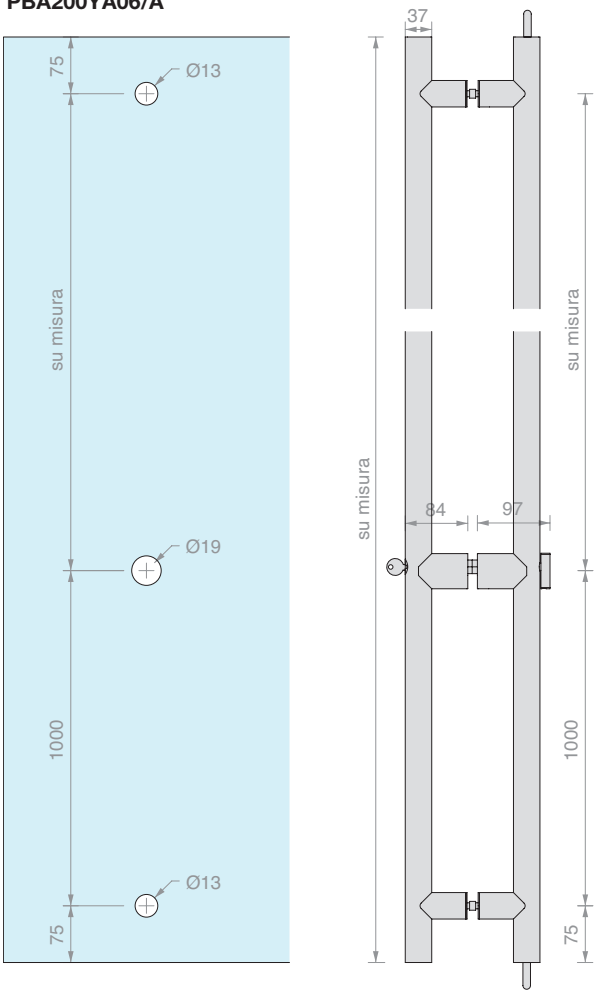



INCONTRO SUPERIORE TONDO A VETRO

Materiale: Acciaio inox AISI 316 L
Per maniglioni PBA
Finitura: /8 /15*
*su richiesta

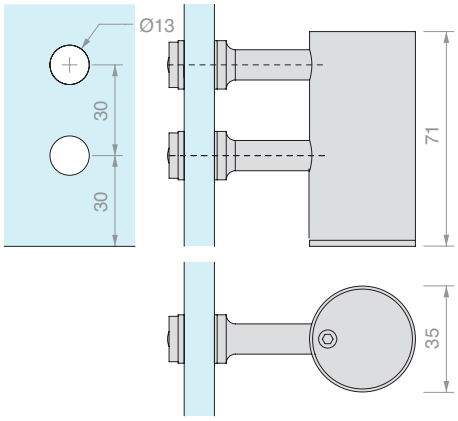

Art.	Per vetri	Q.tà
PBA200CK	Da **8** a **17.5** mm	1 Pz



INCONTRO SUPERIORE QUADRO A VETRO

Materiale: Acciaio inox AISI 316 L
Per maniglioni PBA
Finitura: /8 /15*
*su richiesta

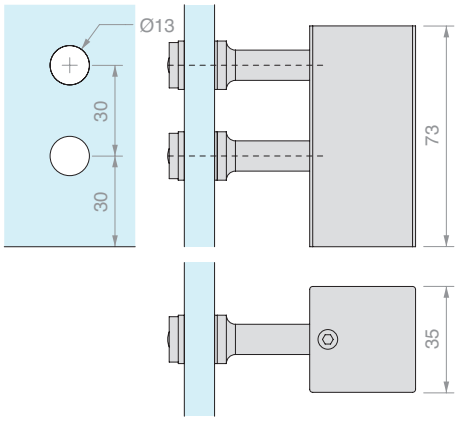

Art.	Per vetri	Q.tà
PBA200CKQ	Da **8** a **17.5** mm	1 Pz



POZZETTO ANTIPOLVERE

Materiale: Ottone
Finitura*: /95

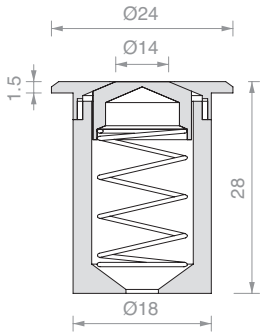

Art.	Q.tà
PBA200CSK	1 Pz



FISSAGGIO DOPPIO SU VETRO
Per maniglione PBA200QV01/D
Foro nel vetro ∅ 13 mm

Art.	Q.tà
PBAAD81	1 Pz



FISSAGGIO DOPPIO SU LEGNO, ALLUMINIO E PVC
Per maniglione PBA200QV01/D
Foro nell'anta ∅ 9 mm

Art.	Q.tà
PBA71	1 Pz



FISSAGGIO SINGOLO SU VETRO
Per maniglione PBA200QV01
Foro nel vetro ∅ 13 mm
Finitura*: /8 /15
*/15 solo su ordinazione

Art.	Q.tà
PBAAS11	1 Pz



FISSAGGIO SINGOLO NON PASSANTE SU LEGNO, ALLUMINIO, PVC
Per maniglione PBA200QV01
Finitura*: /8 /15
*/15 solo su ordinazione

Art.	Q.tà
PBA911	1 Pz



COPPIA MANIGLIONI TONDI

Materiale: Acciaio inox AISI 304

Finitura: /8 - Su richiesta: /15

CUSTOM

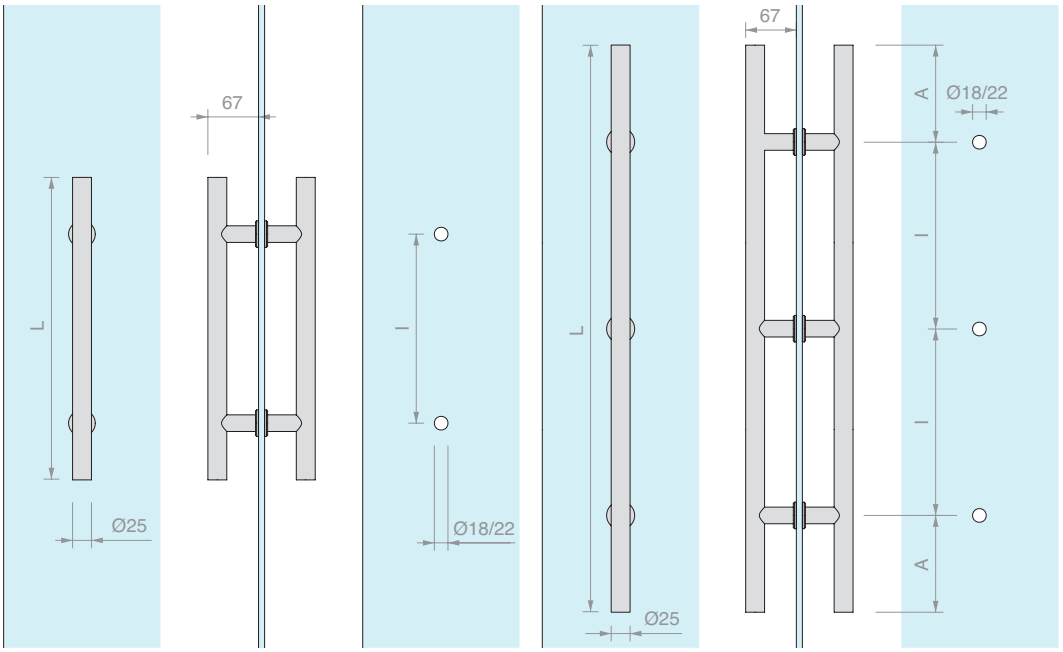

Art.	L	I	A	Per vetri	Q.tà
ZMT400	**400** mm	**250** mm		Da **8** a **21.5** mm	1 Pz
ZMT500	**500** mm	**300** mm		Da **8** a **21.5** mm	1 Pz
ZMT800	**800** mm	**400** mm		Da **8** a **21.5** mm	1 Pz
ZMT1400	**1400** mm	**572** mm	**128** mm	Da **8** a **21.5** mm	1 Pz
ZMT2000	**2000** mm	**797** mm	**203** mm	Da **8** a **21.5** mm	1 Pz
ZMT/A	Su misura				1 Pz



MANIGLIONE SINGOLO TONDO

Materiale: Acciaio inox AISI 304

Finitura: /8 - Su richiesta: /15

Utensile consigliato per il serraggio Art. UT250

CUSTOM

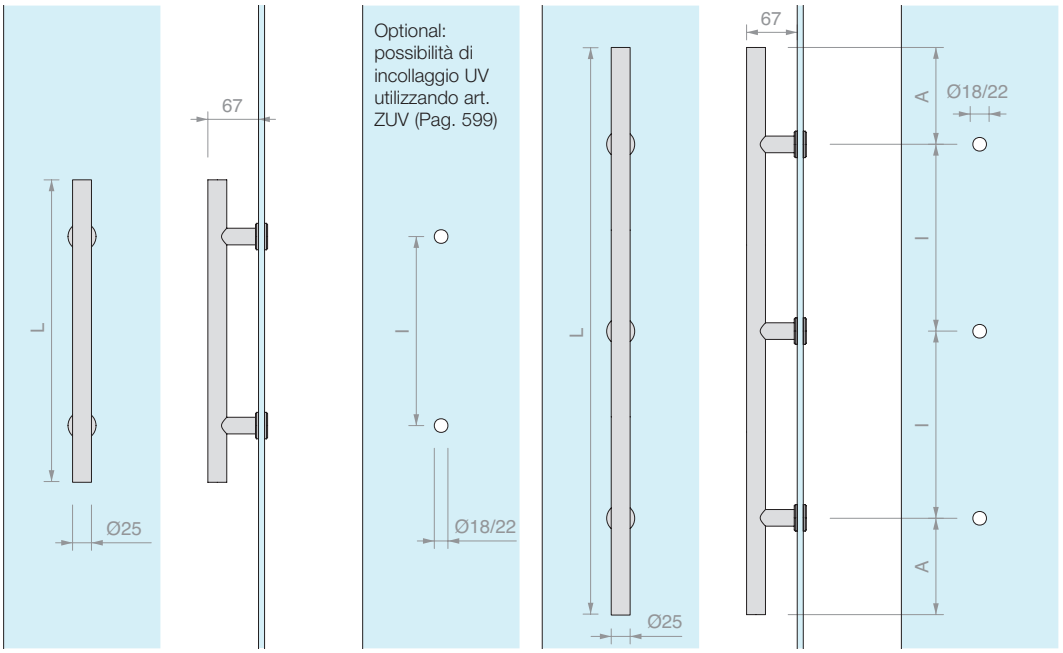

Art.	L	I	A	Per vetri	Q.tà
ZSIT400	**400** mm	**250** mm		Da **8** a **21.5** mm	1 Pz
ZSIT500	**500** mm	**300** mm		Da **8** a **21.5** mm	1 Pz
ZSIT800	**800** mm	**400** mm		Da **8** a **21.5** mm	1 Pz
ZSIT1400	**1400** mm	**572** mm	**128** mm	Da **8** a **21.5** mm	1 Pz
ZSIT2000	**2000** mm	**797** mm	**203** mm	Da **8** a **21.5** mm	1 Pz
ZSIT	Su misura				1 Pz

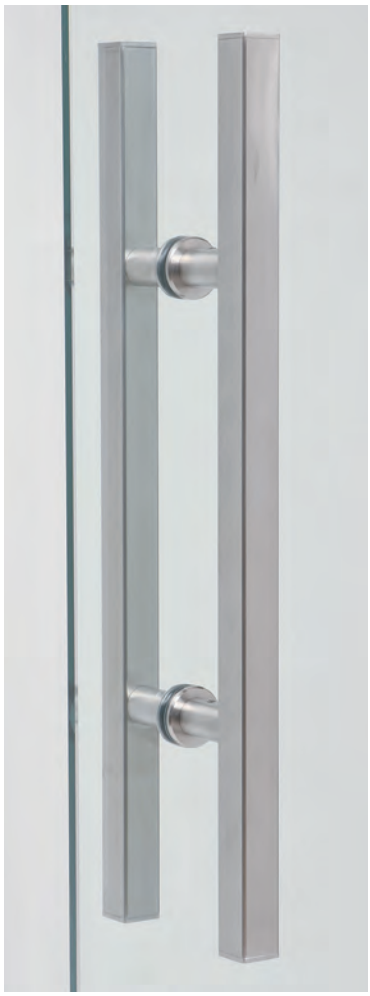

COPPIA MANIGLIONI QUADRI

Materiale: Acciaio inox AISI 304

Finitura: /8 - Su richiesta: /15

CUSTOM

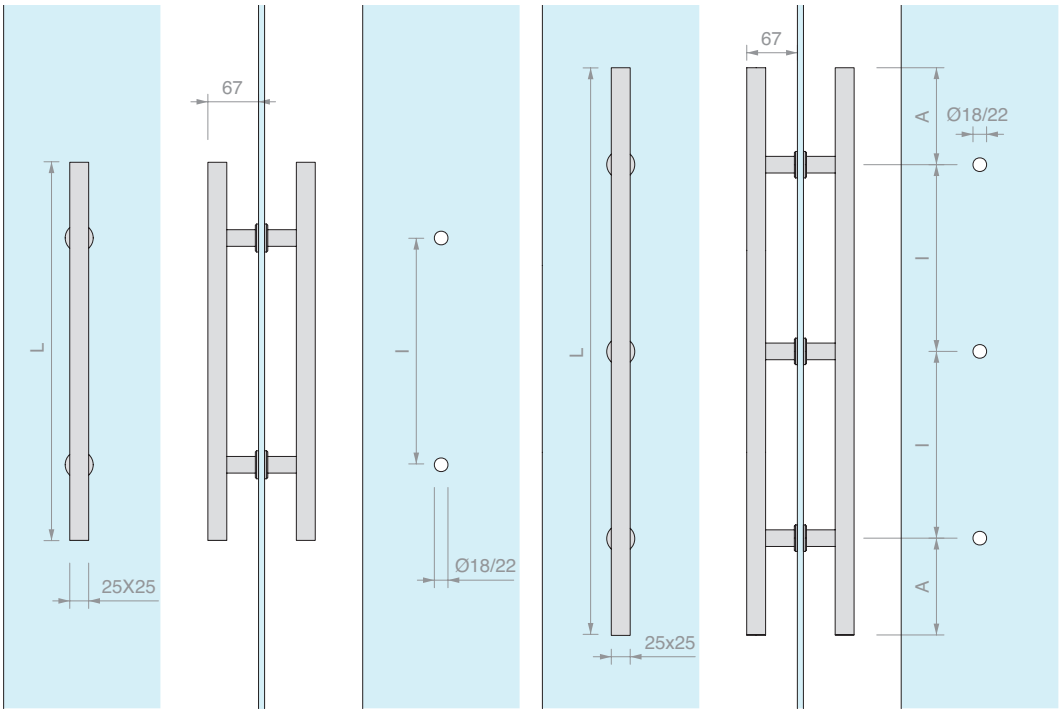

Art.	L	I	A	Per vetri	Q.tà
ZQUA500	**500** mm	**300** mm		Da **8** a **21.5** mm	1 Pz
ZQUA800	**800** mm	**400** mm		Da **8** a **21.5** mm	1 Pz
ZQUA1400	**1400** mm	**572** mm	**128** mm	Da **8** a **21.5** mm	1 Pz
ZQUA/A	Su misura				1 Pz

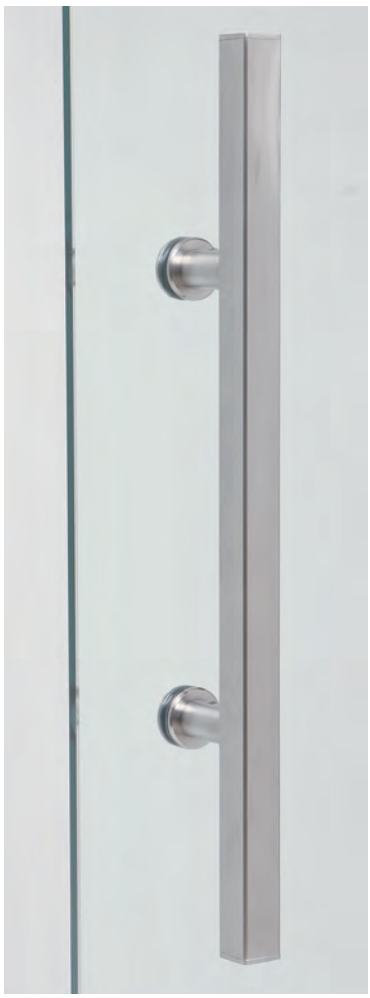

MANIGLIONE SINGOLO QUADRO

Materiale: Acciaio inox AISI 304

Finitura: /8 - Su richiesta: /15

Utensile consigliato per il serraggio Art. UT250

CUSTOM

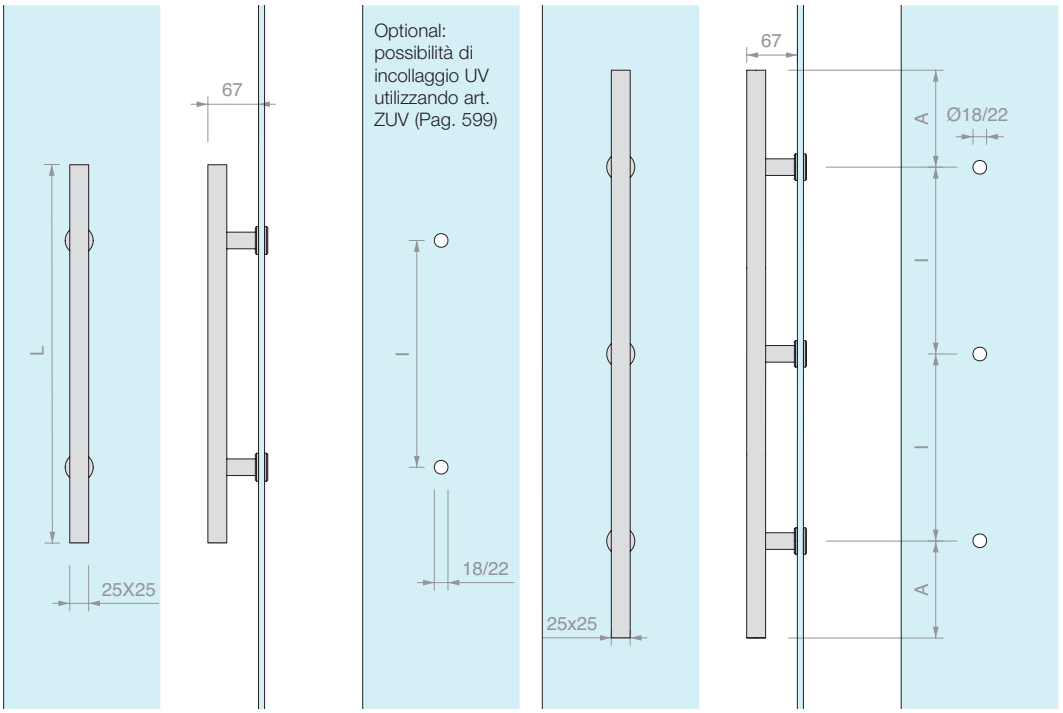

Art.	L	I	A	Per vetri	Q.tà
ZSIQ500	**500** mm	**300** mm		Da **8** a **21.5** mm	1 Pz
ZSIQ800	**800** mm	**400** mm		Da **8** a **21.5** mm	1 Pz
ZSIQ1400	**1400** mm	**572** mm	**128** mm	Da **8** a **21.5** mm	1 Pz
ZSIQ/A	Su misura				1 Pz

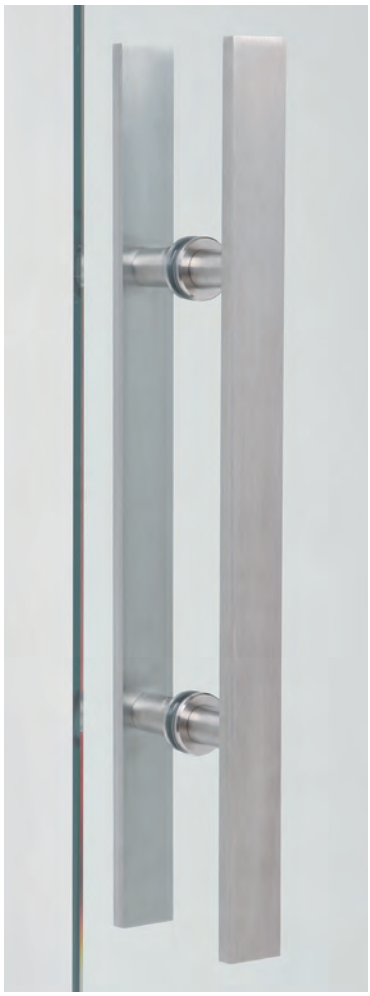

COPPIA MANIGLIONI PIATTI

Materiale: Acciaio inox AISI 304

Finitura: /8 - Su richiesta: /15

CUSTOM

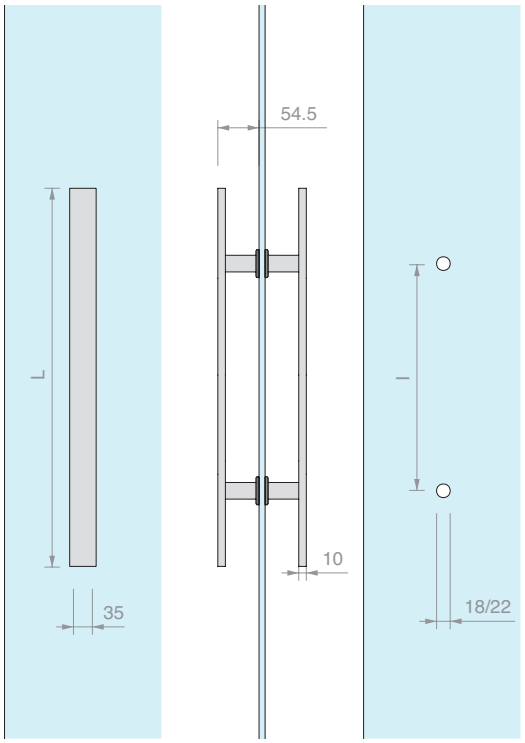

Art.	L	I	Per vetri	Q.tà
ZPI500	**500** mm	**300** mm	Da **8** a **21.5** mm	1 Pz
ZPI800	**800** mm	**400** mm	Da **8** a **21.5** mm	1 Pz
ZPI/A	Su misura			1 Pz



MANIGLIONE SINGOLO PIATTO

Materiale: Acciaio inox AISI 304

Finitura: /8 - Su richiesta: /15

Utensile consigliato per il serraggio Art. UT250

CUSTOM

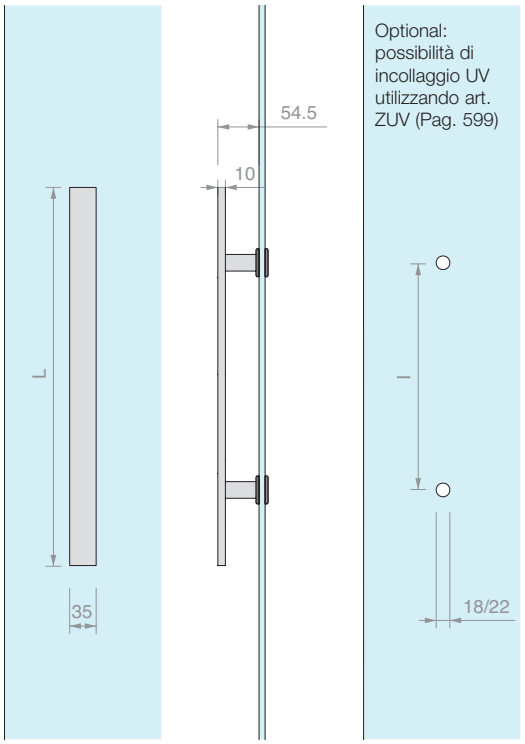

Art.	L	I	Per vetri	Q.tà
ZSIP500	**500** mm	**300** mm	Da **8** a **21.5** mm	1 Pz
ZSIP800	**800** mm	**400** mm	Da **8** a **21.5** mm	1 Pz
ZSIP/A	Su misura			1 Pz



FISSAGGIO A INCOLLAGGIO UV PER MANIGLIONI SINGOLI SERIE Z

Materiale: Acciaio AISI 304

Finitura: /9

Si consiglia di montare i fissaggi ZUV sul maniglione e successivamente procedere all'incollaggio

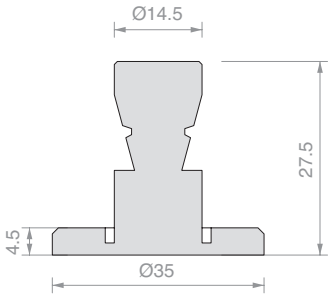

Art.	Q.tà
ZUV	1 Pz



FISSAGGIO PIATTO PER MANIGLIONI

Materiale: Acciaio AISI 304

Finitura: /8

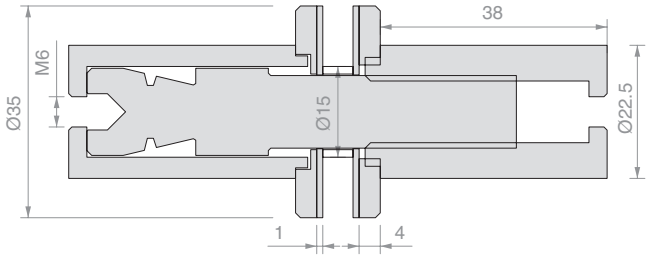

Art.	Per vetri	Q.tà
ZATT	Da **8** a **21.5** mm	1 Pz



Esempio con Art. COFIS15B



Esempio con Art. BORC25





COPPIA MANIGLIONI TONDI

Materiale: Acciaio inox AISI 304

Finitura: /8 /15

Per spessori superiori sostituire le viti svasate interne.

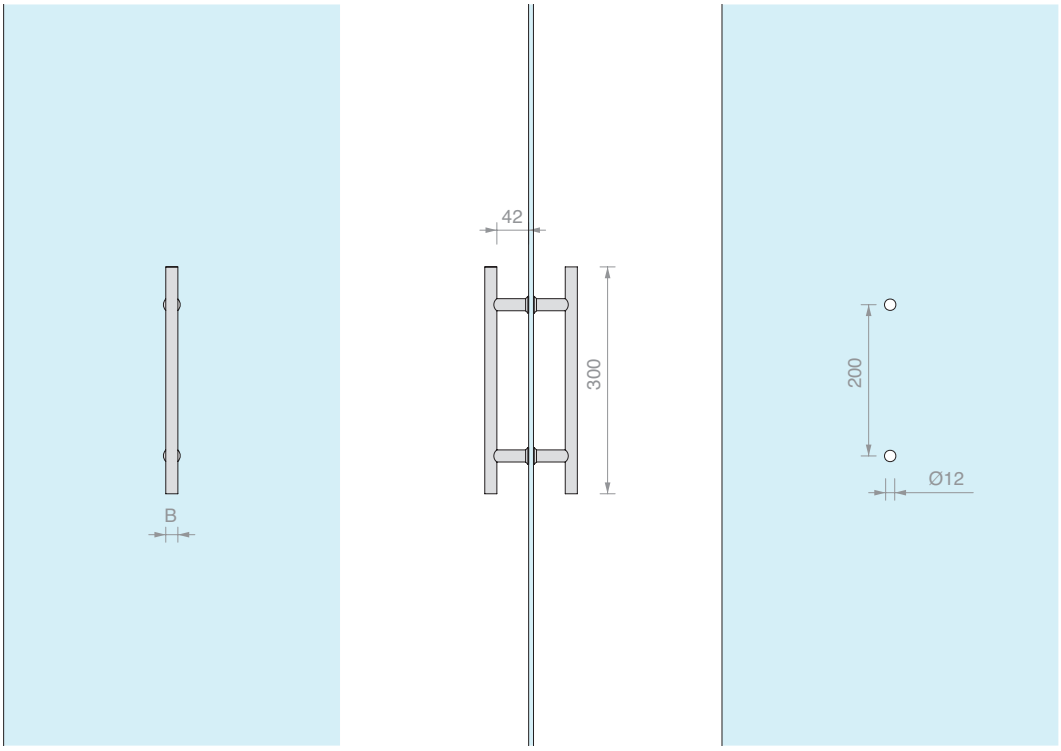

Art.	B	Per vetri	Q.tà
MN1620	**Ø16** mm	Da **6** a **17.5** mm	1 Pz
MN2020	**Ø20** mm	Da **6** a **17.5** mm	1 Pz



COPPIA MANIGLIONI TONDI

Materiale: Acciaio inox AISI 304

Finitura: /8 /15 /R2

Per spessori superiori sostituire le viti svasate interne.

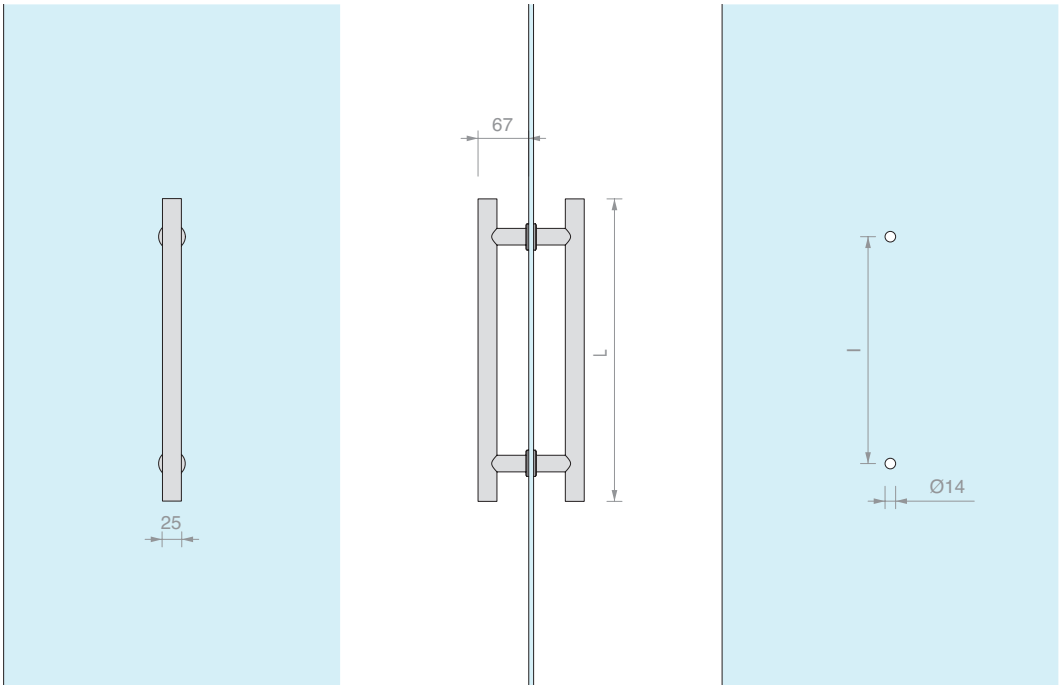

Art.	L	I	Per vetri	Q.tà
MN25300	**300** mm	**200** mm	Da **6** a **21.5** mm	1 Pz
MN25400	**400** mm	**250** mm	Da **6** a **21.5** mm	1 Pz
MN25500	**500** mm	**300** mm	Da **6** a **21.5** mm	1 Pz
MN25800	**800** mm	**400** mm	Da **6** a **21.5** mm	1 Pz



COPPIA MANIGLIONI TONDI

Materiale: Acciaio inox AISI 304

Finitura: /8 /15 /R2

Per spessori superiori sostituire le viti svasate interne.

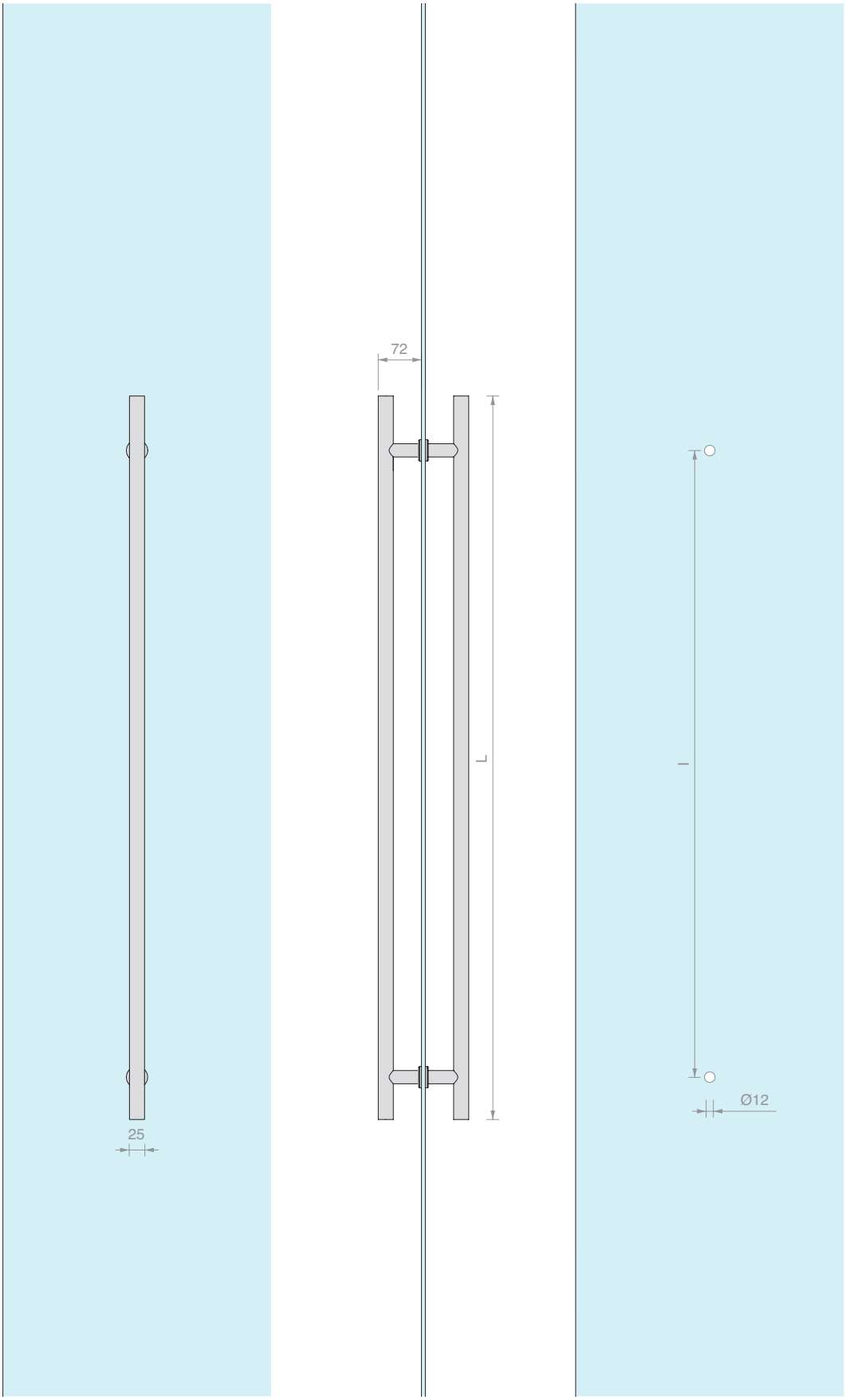

Art.	L	I	Per vetri	Q.tà
MN25850	**850** mm	**650** mm	Da **6** a **17.5** mm	1 Pz
MN251200	**1200** mm	**1040** mm	Da **6** a **17.5** mm	1 Pz



MANIGLIONE SINGOLO QUADRO CON POMELLO

Materiale: Acciaio inox AISI 304 + Zama

Finitura: /15 - Pomello e vite finitura: /1

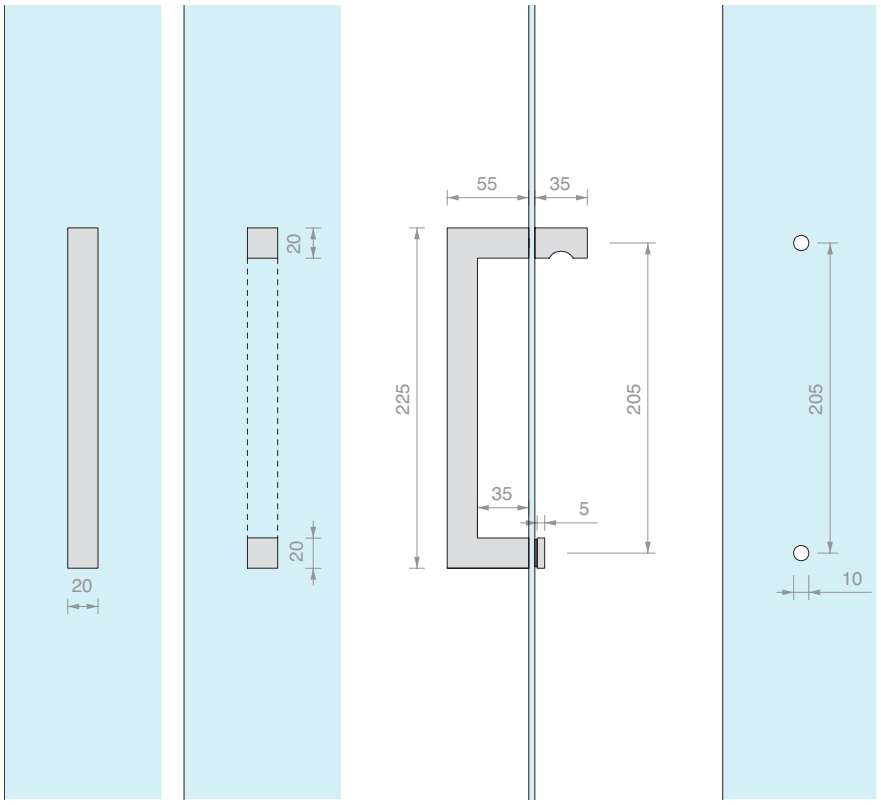

Art.	Per vetri	Q.tà
PMAN90	Da **6** a **8** mm	1 Pz



MANIGLIONE SINGOLO PIATTO CON POMELLO

Materiale: Acciaio inox AISI 304 + Zama

Finitura: /15 - Pomello e vite finitura: /1

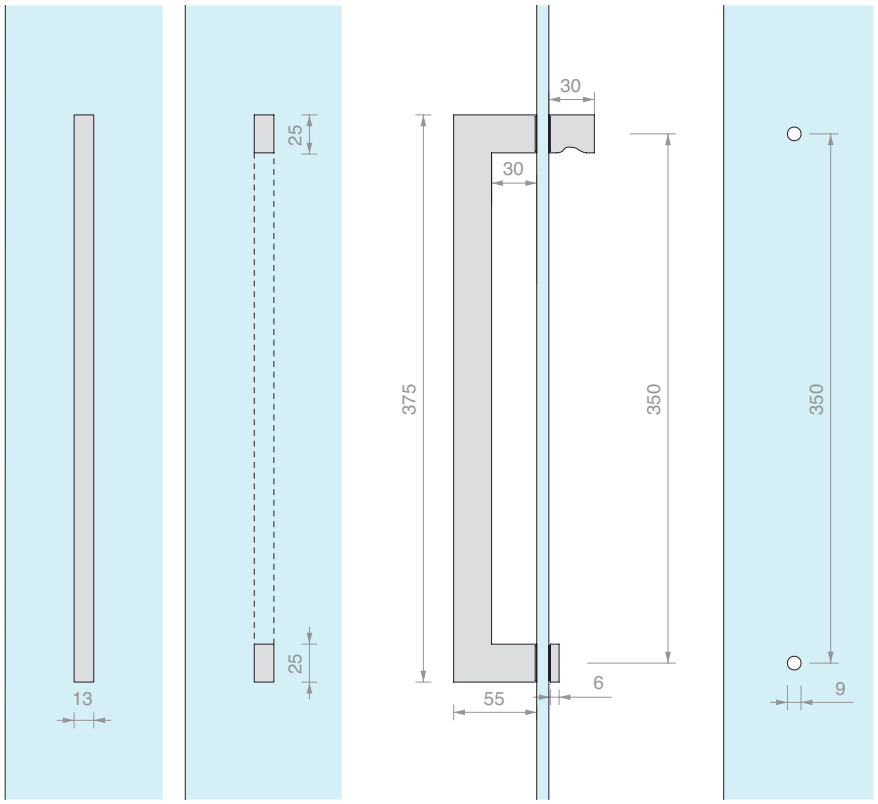

Art.	Per vetri	Q.tà
PMAN1131	Da **6** a **8** mm	1 Pz



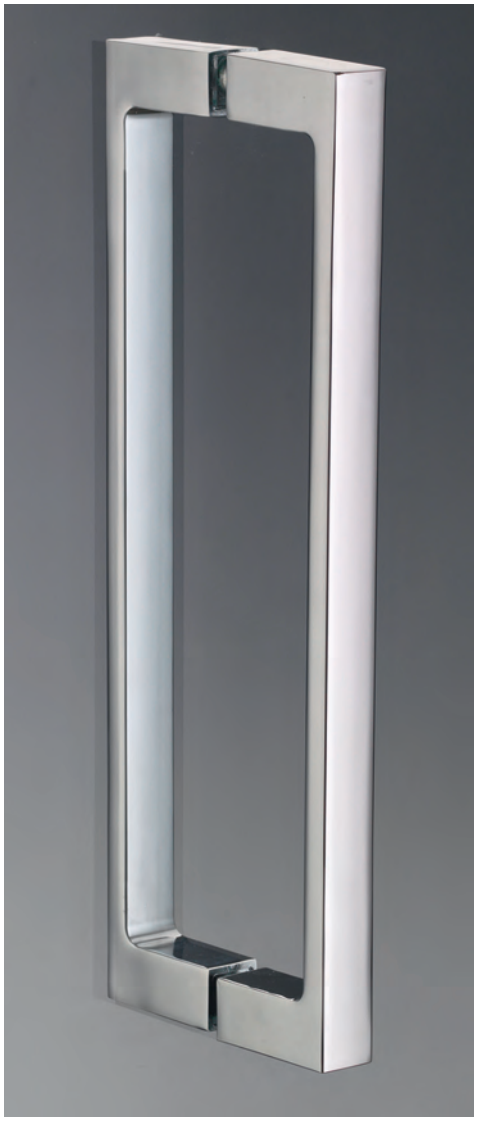



MANIGLIONI PIATTI A “C”

Materiale: Zama

Finitura: /1 /2 /4 /24 /R2

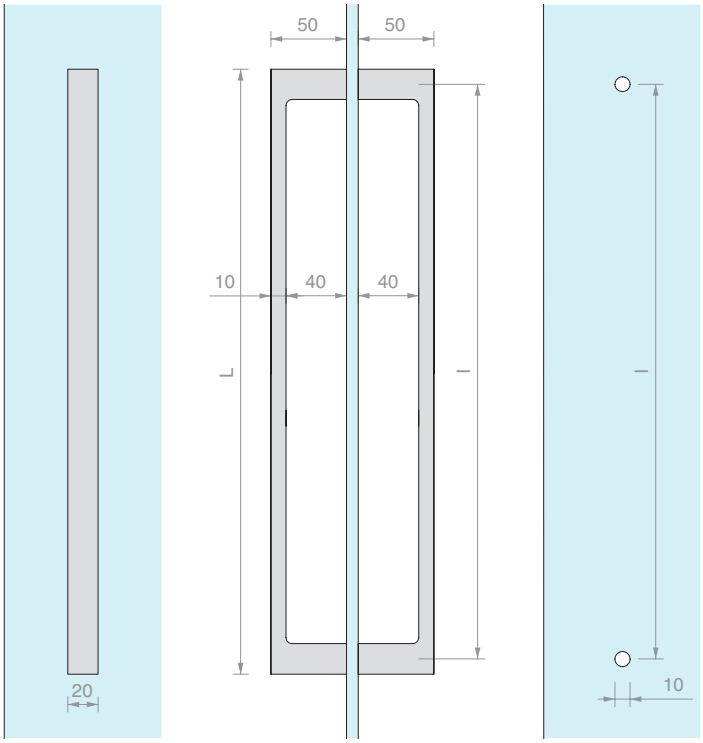

Art.	L	I	Per vetri	Q.tà
PMAN1340	**400** mm	**380** mm	Da **6** a **10** mm	1 Pz
PMAN1332	**300** mm	**280** mm	Da **6** a **10** mm	1 Pz
PMAN1322	**200** mm	**180** mm	Da **6** a **10** mm	1 Pz



COPPIA MANIGLIONI PIATTI A “C”

Materiale: Zama

Finitura: /1 /24

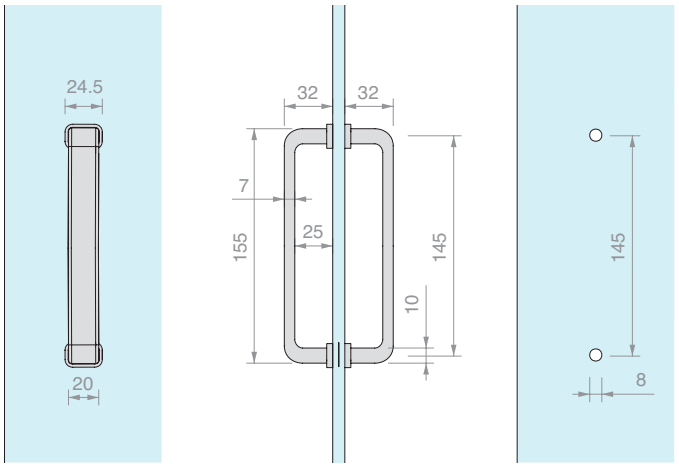

Art.	Per vetri	Q.tà
PMAN1530	Da **6** a **8** mm	1 Pz



COPPIA MANIGLIONI QUADRI

Materiale: Alluminio

Finitura: /88 /91 /97

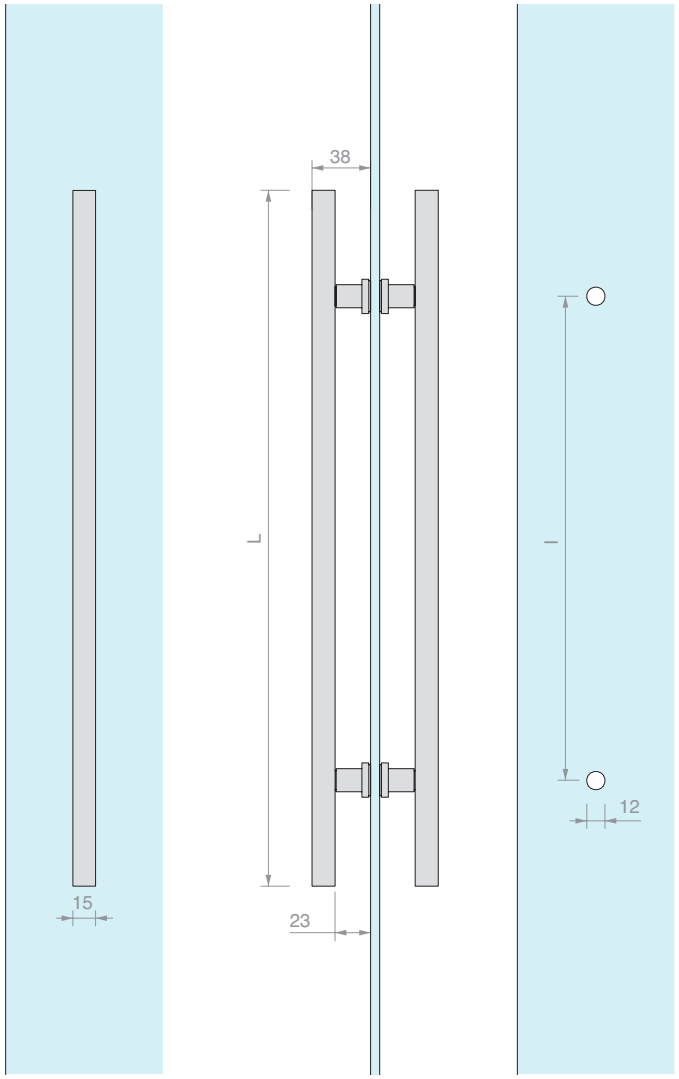

Art.	L	I	Per vetri	Q.tà
LM320	**460** mm	**320** mm	Da **6** a **12** mm	1 Pz
LM224	**310** mm	**224** mm	Da **6** a **12** mm	1 Pz
LM128	**200** mm	**128** mm	Da **6** a **12** mm	1 Pz



COPPIA MANIGLIONI TONDI

Materiale: Alluminio o Ottone in base alla finitura scelta

Finitura: /1 /3 /97

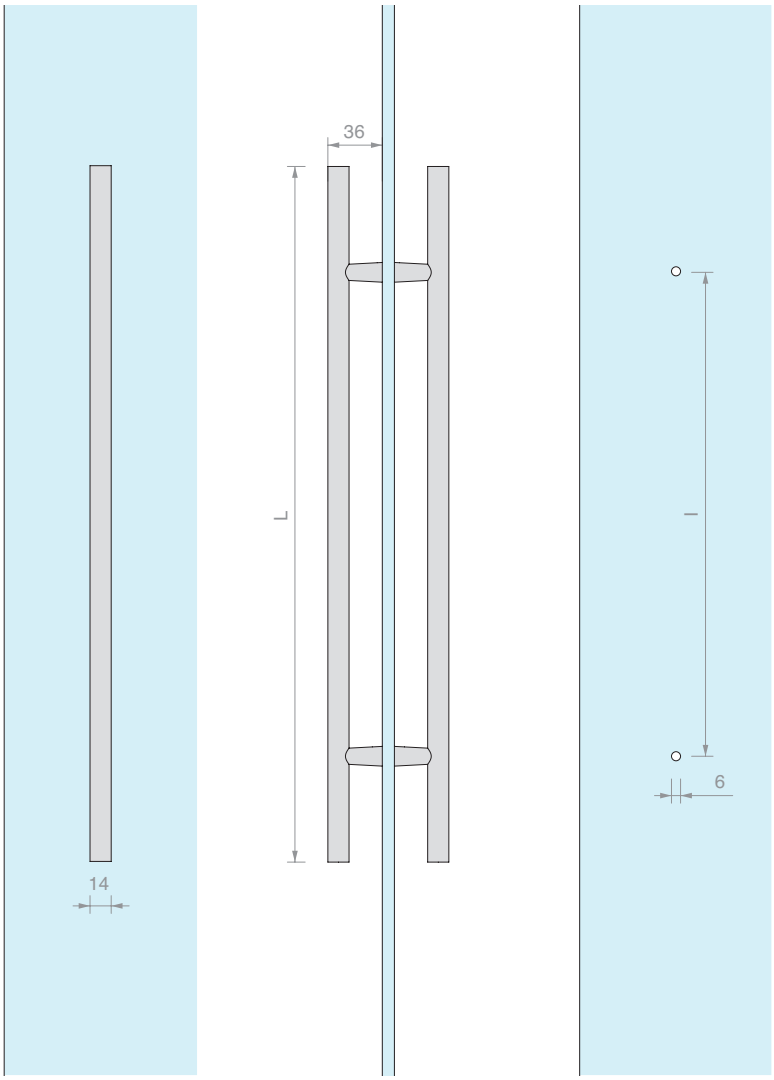

Art.	L	`l	Per vetri	Q.tà
PM1	**460** mm	**320** mm	**6** / **8** mm - **10** / **12** mm con aggiunta dell'art. PM4	1 Pz
PM2	**310** mm	**224** mm	**6** / **8** mm - **10** / **12** mm con aggiunta dell'art. PM4	1 Pz
PM3	**200** mm	**128** mm	**6** / **8** mm - **10** / **12** mm con aggiunta dell'art. PM4	1 Pz



N. 4 RONDELLE DI MAGGIORAZIONE BASE DI APPOGGIO

Materiale: Zama

Finitura: /1 /3



Art.	Q.tà
PM4	1 Pz



COPPIA MANIGLIONI TONDI IN LEGNO

Materiale: Acciaio AISI 304, Legno

Finitura: /8 /15

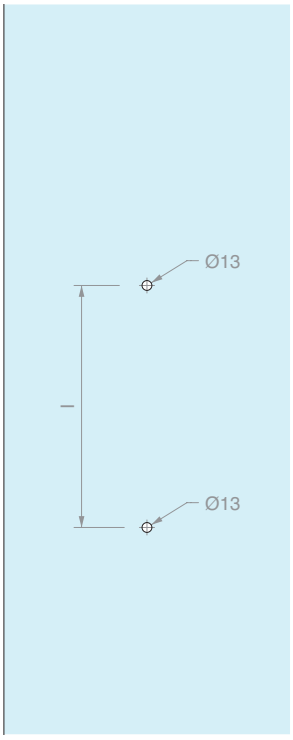

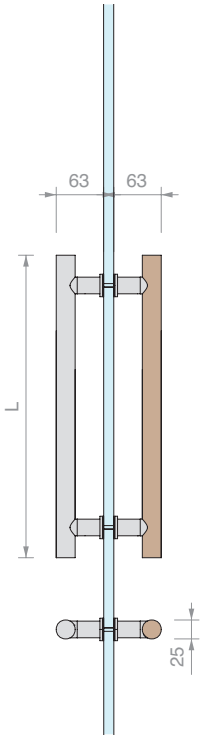

Art.	L	I	Essenza	Per vetri	Q.tà
MNTL25300	**300** mm	**220** mm	Faggio	Da **8** a **13.5** mm	1 Pz
MNTL25400	**400** mm	**320** mm	Faggio	Da **8** a **13.5** mm	1 Pz



COPPIA MANIGLIONI TONDI A “C” IN LEGNO

Materiale: Acciaio AISI 304, Legno

Finitura: /8 /15

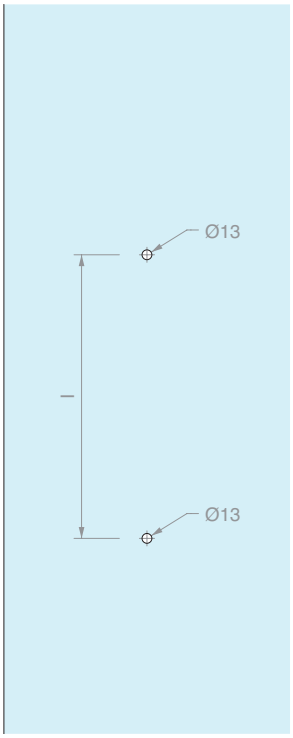

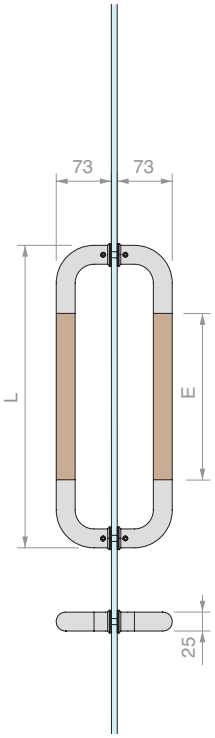

Art.	L	I	E	Essenza	Per vetri	Q.tà
MNTLAC25300	**300** mm	**275** mm	**120** mm	Faggio	Da **8** a **13.5** mm	1 Pz
MNTLAC25400	**400** mm	**375** mm	**220** mm	Faggio	Da **8** a **13.5** mm	1 Pz



COPPIA MANIGLIONI QUADRI IN LEGNO

Materiale: Acciaio AISI 304, Legno

Finitura: /8 /15

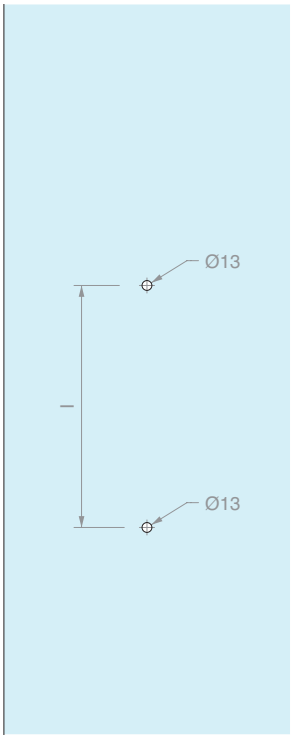

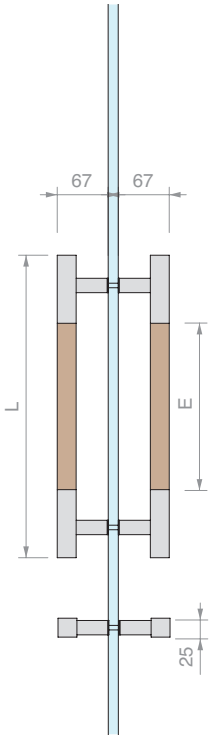

Art.	L	I	E	Essenza	Per vetri	Q.tà
MNQL25300	**300** mm	**200** mm	**120** mm	Faggio	Da **8** a **13.5** mm	1 Pz
MNQL25400	**400** mm	**300** mm	**220** mm	Faggio	Da **8** a **13.5** mm	1 Pz



COPPIA MANIGLIONI QUADRI A “C” IN LEGNO

Materiale: Acciaio AISI 304, Legno

Finitura: /8 /15

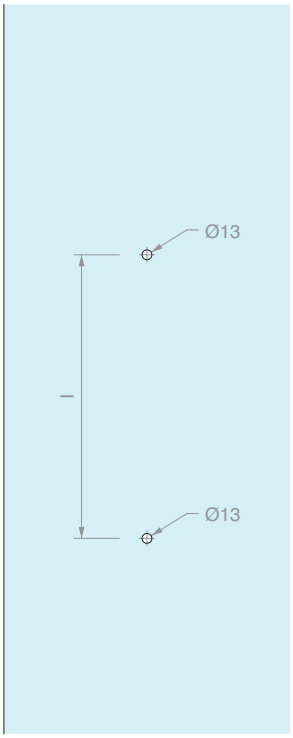

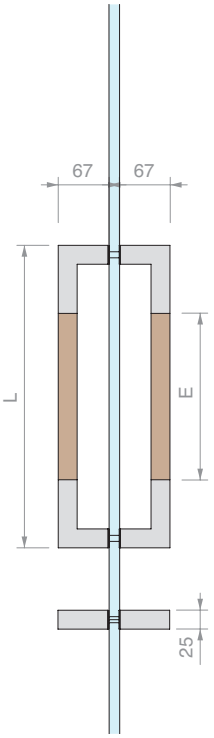

Art.	L	I	E	Essenza	Per vetri	Q.tà
MNQLAC25300	**300** mm	**275** mm	**120** mm	Faggio	Da **8** a **13.5** mm	1 Pz
MNQLAC25400	**400** mm	**375** mm	**220** mm	Faggio	Da **8** a **13.5** mm	1 Pz

MANIGLIE CON FISSAGGIO VHB

PREPARAZIONE DELLE SUPERFICI

Per ottenere un'adesione ottimale occorre che la superficie dove verrà applicata la maniglia sia pulita con l'apposita salviettina (contenuta nel kit), asciutta e a temperatura ambiente (minimo 21°C - max 38°C). Come solventi per la pulizia si possono usare anche eptano o alcool isopropilico più acqua. Dopo aver tolto la linguetta protettiva posta sulla striscia biadesiva si effettua una decisa pressione tra maniglia e supporto. Il 90% della tenuta si raggiunge dopo un giorno e trascorse 72 ore si ha l'assestamento definitivo. Per aumentare ancora la presa in superfici a contatto con l'acqua è sufficiente riscaldare l'area a 70°C per circa un'ora.



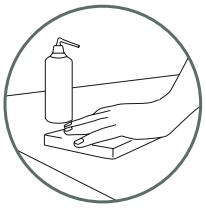

pulire
con
solvente

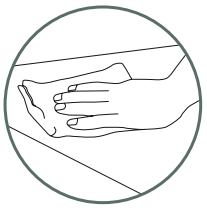

asciugare
con
salviettina

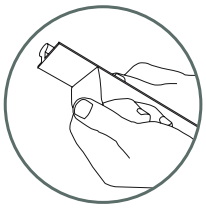

staccare
pellicola
protettiva
e applicare

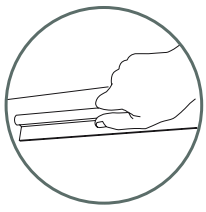

premere
con
forza



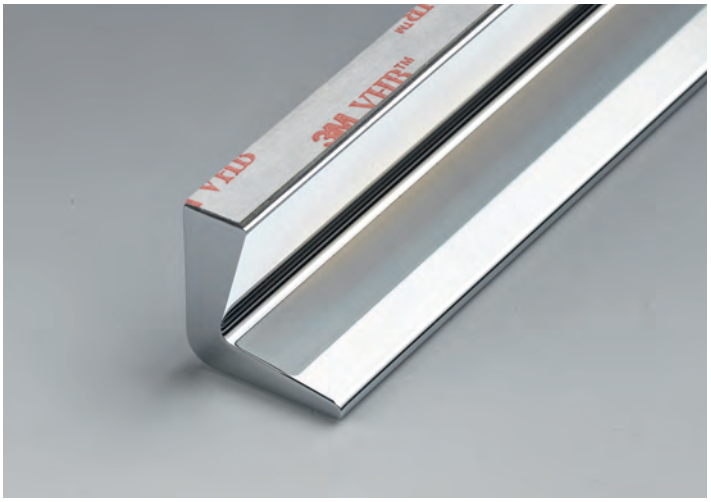

MANIGLIA PER SCORREVOLI CON FISSAGGIO VHB 400

Materiale: Alluminio

Finitura: /91 /97

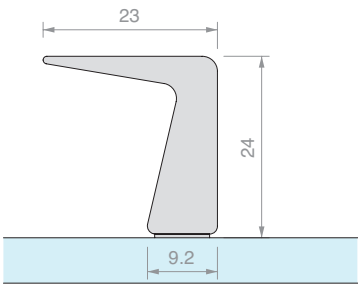

Art.	Lunghezza	Q.tà
MAN400V160	**240** mm	1 Pz
MAN400V320	**390** mm	1 Pz
MAN400V448	**540** mm	1 Pz

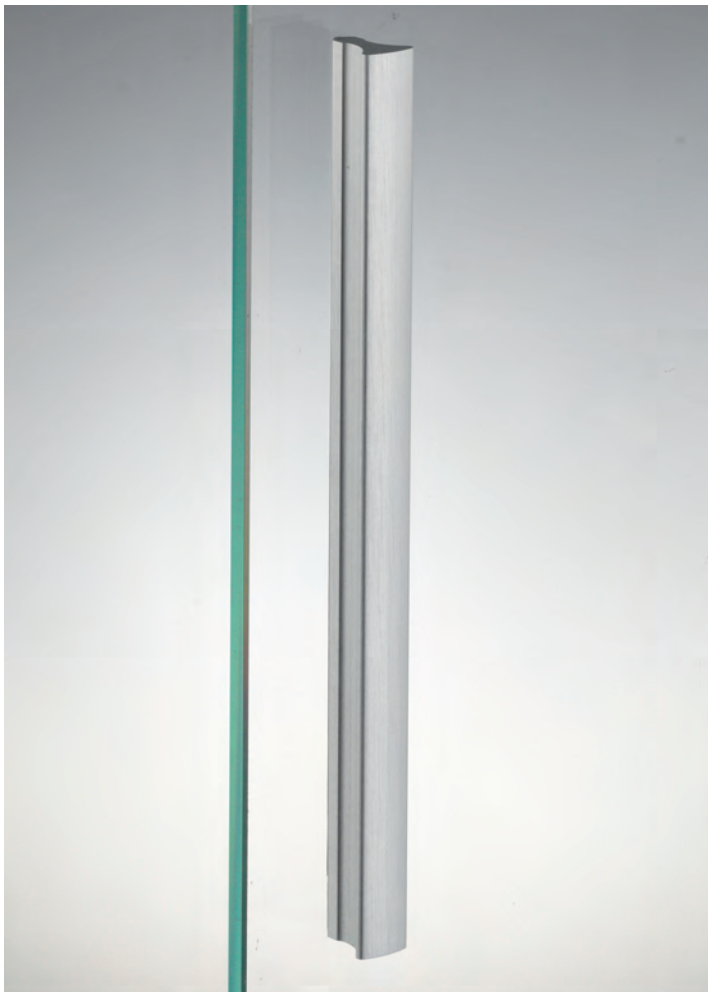



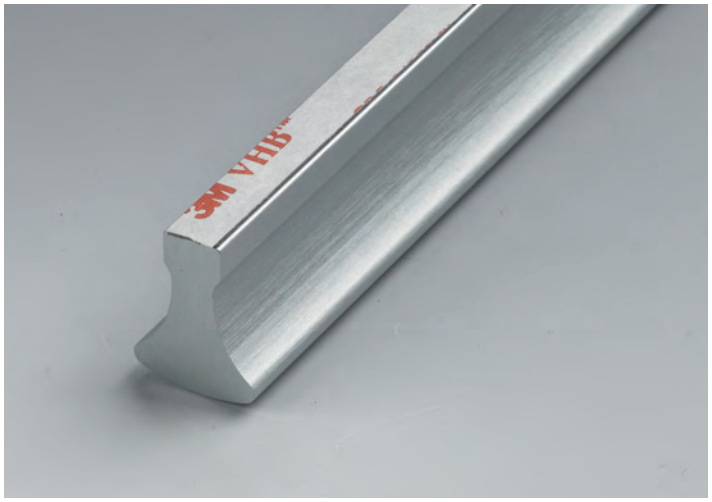



MANIGLIA PER SCORREVOLI CON FISSAGGIO VHB 401

Materiale: Alluminio

Finitura: /91 /97

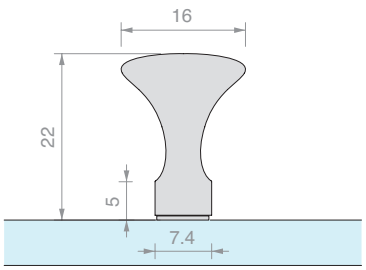

Art.	Lunghezza	Q.tà
MAN401V160	**240** mm	1 Pz
MAN401V320	**390** mm	1 Pz
MAN401V448	**540** mm	1 Pz

MANIGLIA PER SCORREVOLI CON FISSAGGIO VHB 412

Materiale: Alluminio

Finitura: /88 /91 /97

Altre finiture su richiesta

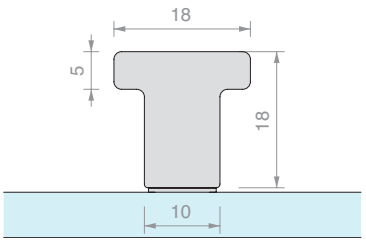

Art.	Lunghezza	Q.tà
MAN412V250	**250** mm	1 Pz
MAN412V350	**350** mm	1 Pz

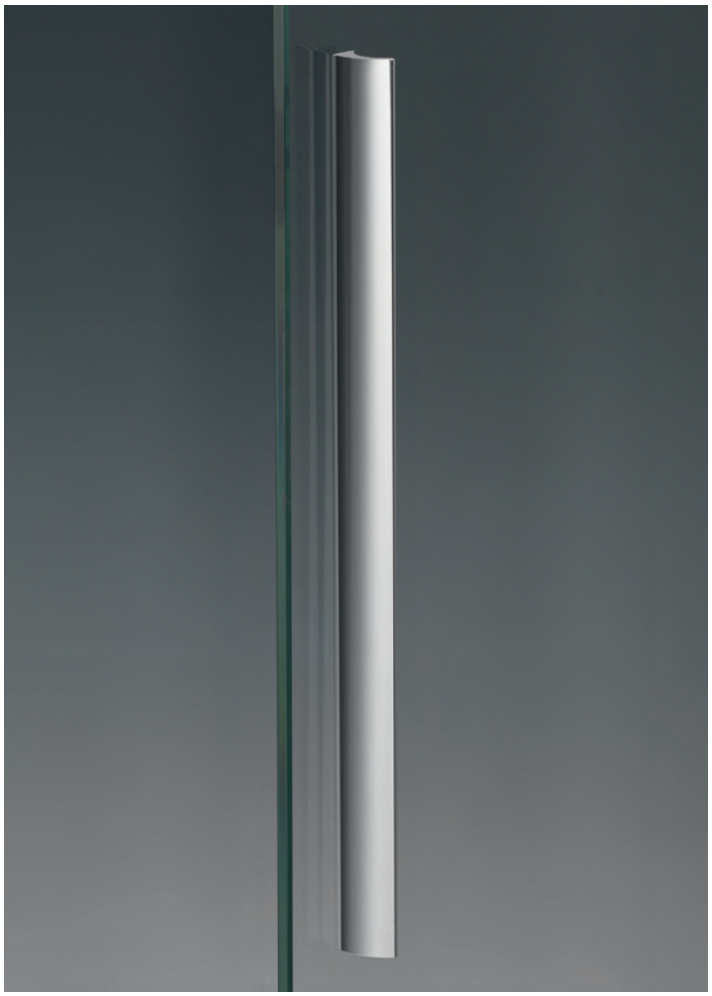

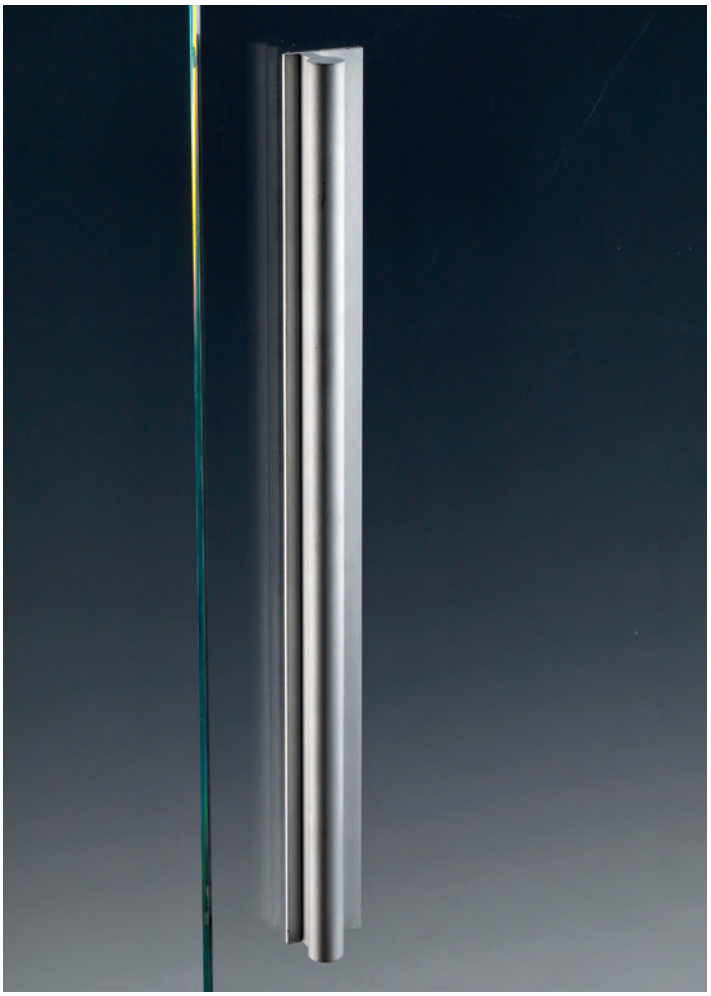

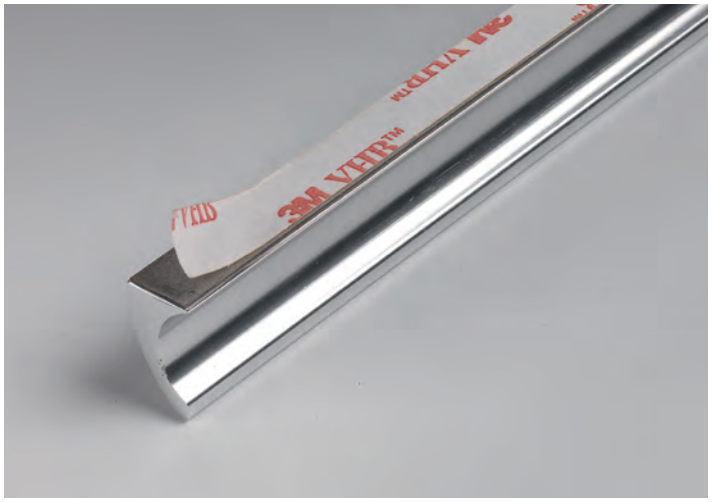

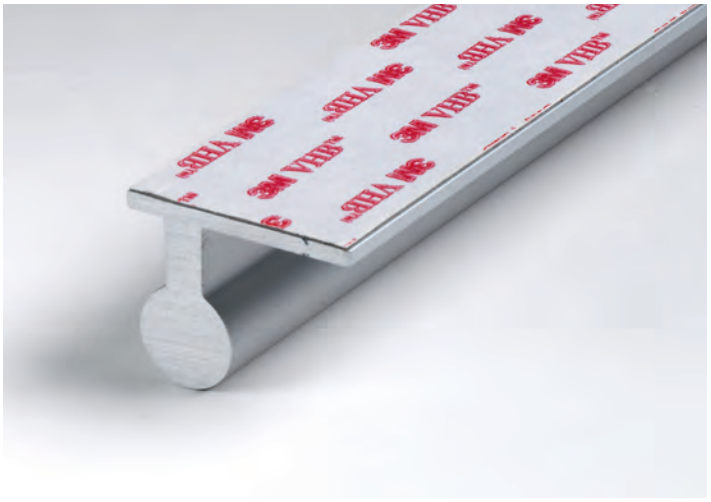

MANIGLIA PER SCORREVOLI CON FISSAGGIO VHB 414

Materiale: Alluminio

Finitura: /88 /91 /97

Altre finiture su richiesta

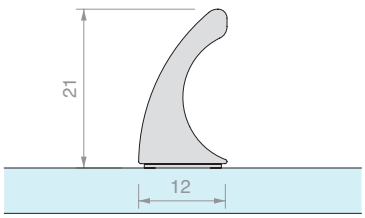

Art.	Lunghezza	Q.tà
MAN414V250	**250** mm	1 Pz
MAN414V350	**350** mm	1 Pz

MANIGLIA PER SCORREVOLI CON FISSAGGIO VHB 404

Materiale: Alluminio

Finitura: /91 /97 /R2

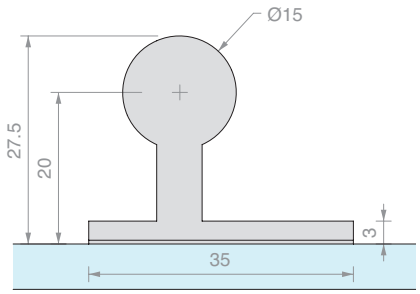

Art.	Lunghezza	Q.tà
MAN404V160	**230** mm	1 Pz
MAN404V320	**380** mm	1 Pz
MAN404V448	**530** mm	1 Pz





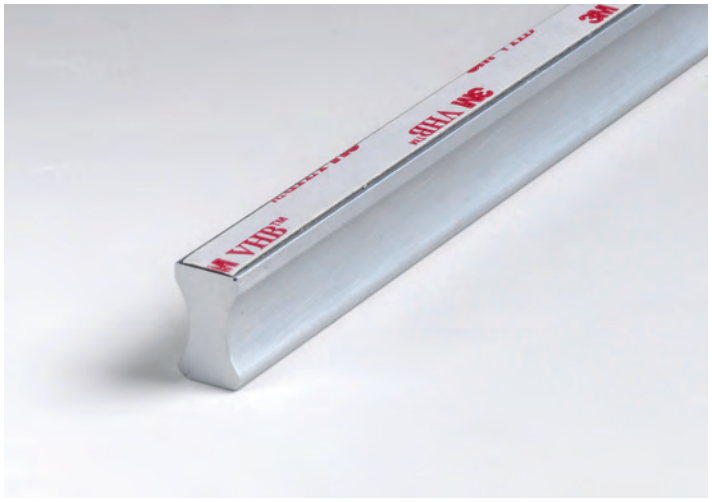



MANIGLIA PER SCORREVOLI CON FISSAGGIO VHB 408

Materiale: Alluminio

Finitura: /91 /97 /R2

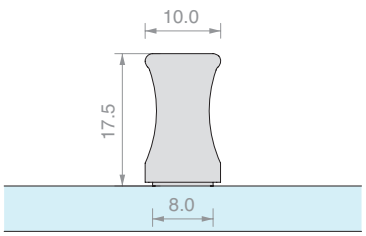

Art.	Lunghezza	Q.tà
MAN408V160	**260** mm	1 Pz
MAN408V320	**410** mm	1 Pz
MAN408V448	**560** mm	1 Pz

MANIGLIA PER SCORREVOLI CON FISSAGGIO VHB 500

Materiale: Alluminio

Finitura: /88 /91 /97 /R2

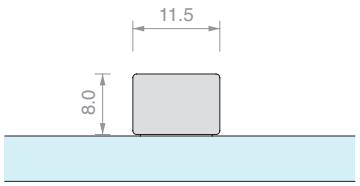

Art.	Lunghezza	Q.tà
MAN500V150	**150** mm	1 Pz



MANIGLIA PER SCORREVOLI CON FISSAGGIO VHB HAND10057

Materiale: Acciaio AISI 304

Finitura: /8 /15

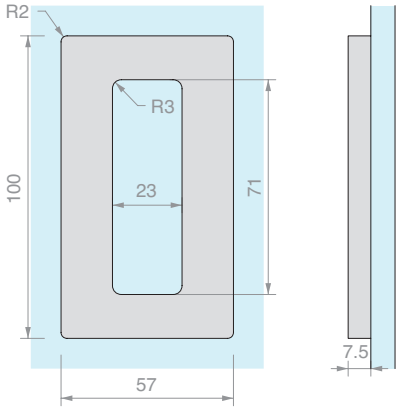

Art.	Q.tà
HAND10057VHB	1 Pz



MANIGLIA PER SCORREVOLI CON FISSAGGIO VHB HAND12062

Materiale: Acciaio AISI 304

Finitura: /8 /15

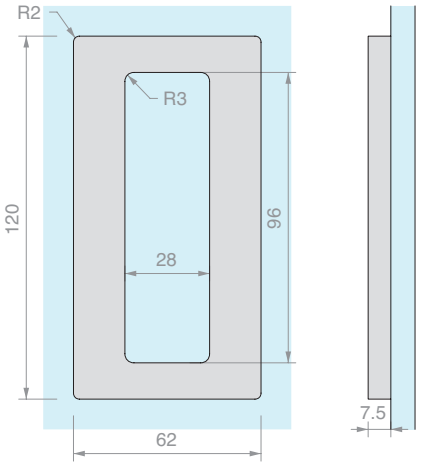

Art.	Q.tà
HAND12062VHB	1 Pz



MANIGLIA PER SCORREVOLI CON FISSAGGIO VHB HAND6640

Materiale: Alluminio

Finitura: /1 /6 /88 /91 /97

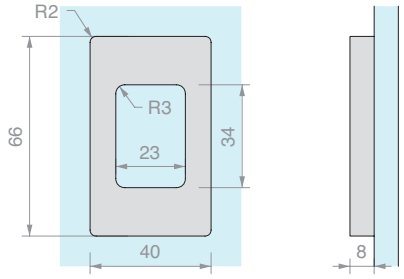

Art.	Q.tà
HAND6640VHB	1 Pz



MANIGLIA PER SCORREVOLI CON FISSAGGIO VHB HAND10052

Materiale: Alluminio

Finitura: /1 /6 /88 /91 /97

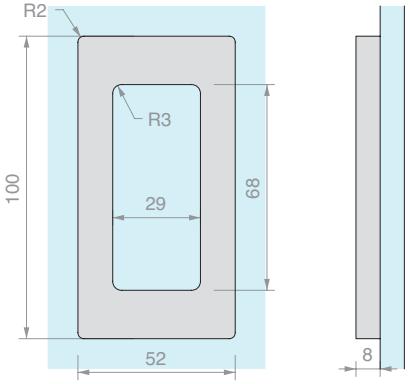

Art.	Q.tà
HAND10052VHB	1 Pz



MANIGLIA PER SCORREVOLI CON FISSAGGIO VHB HAND13040

Materiale: Alluminio

Finitura: /1 /6 /88 /91 /97 /R6 /R13

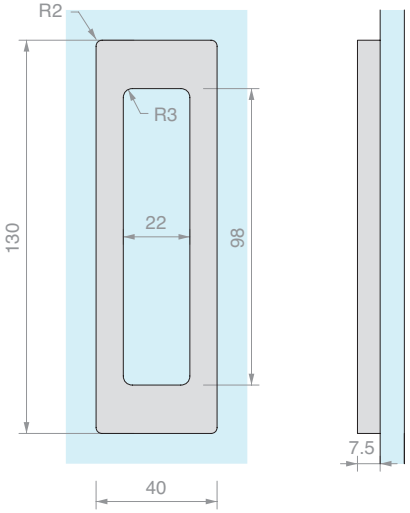

Art.	Q.tà
HAND13040VHB	1 Pz

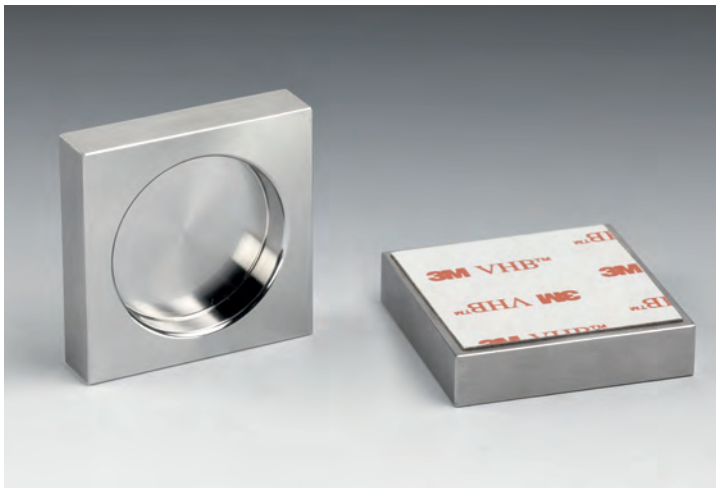

MANIGLIA QUADRA PER SCORREVOLI CON FISSAGGIO VHB

Materiale: Acciaio AISI 304

Finitura: /9

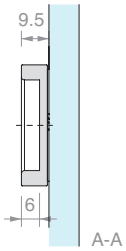

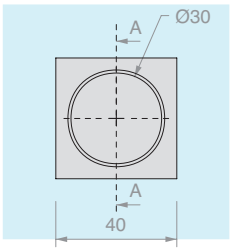

Art.	Q.tà
MABDQ40	1 Pz



MANIGLIA TONDA PER SCORREVOLI CON FISSAGGIO VHB

Materiale: Acciaio AISI 304

Finitura: /9

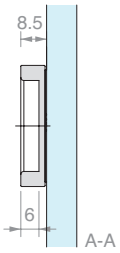

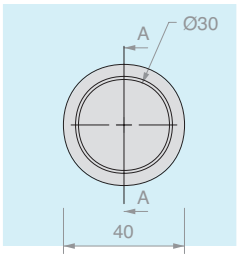

Art.	Q.tà
MABDT40	1 Pz



DIMA DI MONTAGGIO MABDQ40-MABDT40-MAUVQ40-MAUVT40

Materiale: Acciaio AISI 304

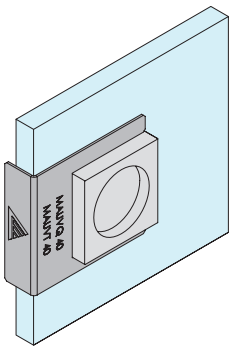

Art.	Q.tà
FXGAB10	1 Pz

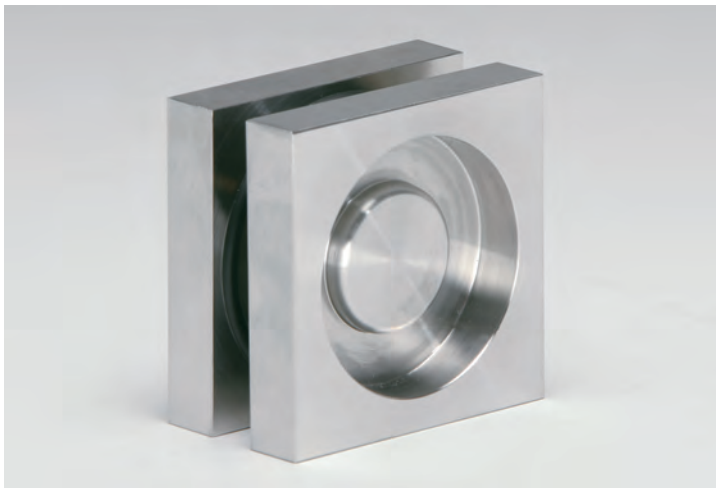

COPPIA MANIGLIE QUADRE

Materiale: Acciaio AISI 304

Finitura: /9

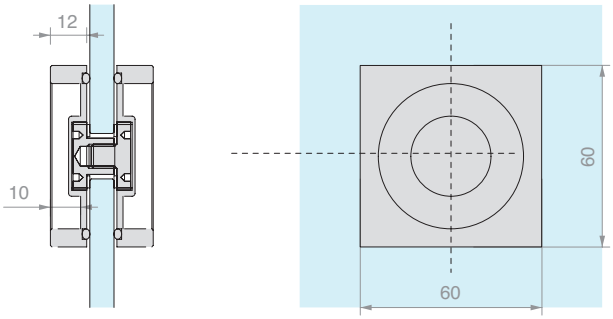

Art.	Foro	Per vetri	Q.tà
MAQ60	**Ø14** mm	Da **8** a **12** mm	1 Pz



COPPIA MANIGLIE TONDE

Materiale: Acciaio AISI 304

Finitura: /9

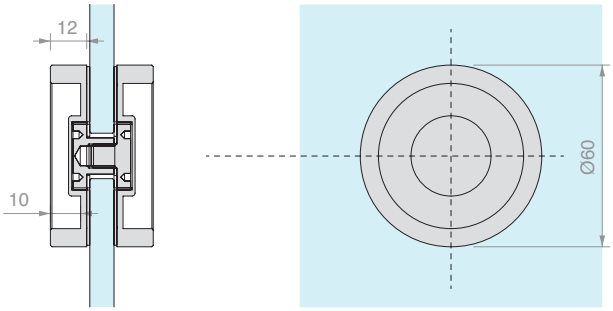

Art.	Foro	Per vetri	Q.tà
MAT60	**Ø14** mm	Da **8** a **12** mm	1 Pz

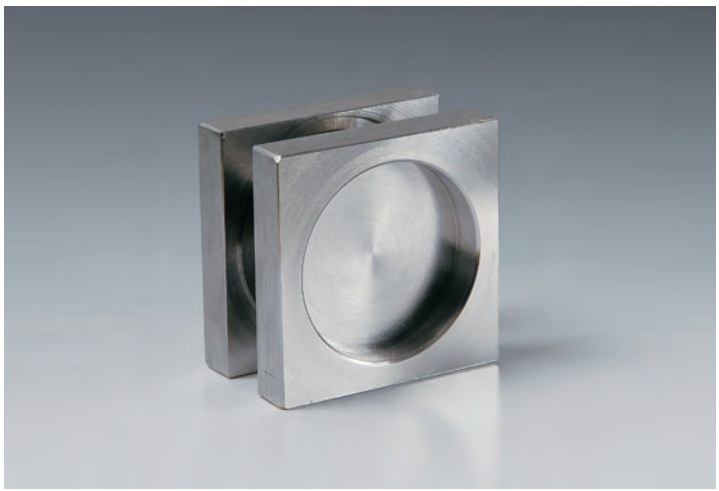

COPPIA MANIGLIE QUADRE

Materiale: Acciaio AISI 304

Finitura: /9

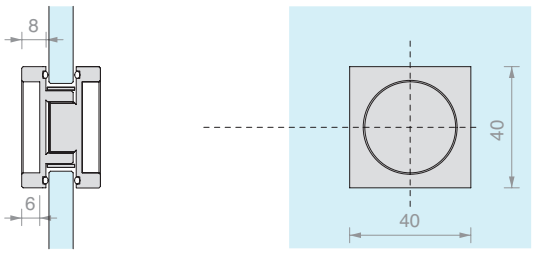

Art.	Foro	Per vetri	Q.tà
MAQ40	**Ø30** mm	Da **8** a **12** mm	1 Pz

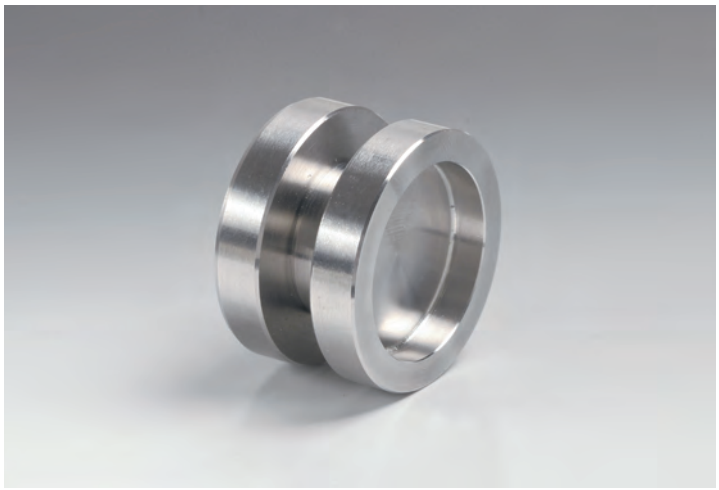

COPPIA MANIGLIE TONDE

Materiale: Acciaio AISI 304

Finitura: /9

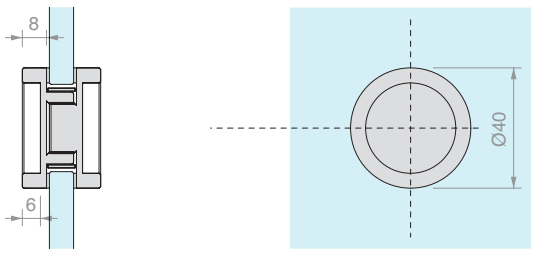

Art.	Foro	Per vetri	Q.tà
MAT40	**Ø30** mm	Da **8** a **12** mm	1 Pz



COPPIA MANIGLIE TONDE APERTE 4314

Materiale: Acciaio AISI 304

Finitura: /8 /15

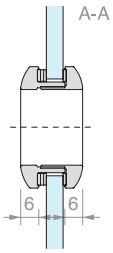

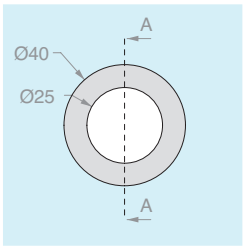

Art.	Foro	Per vetri	Q.tà
MAT4314	**Ø32** mm	Da **6** a **10** mm	1 Pz

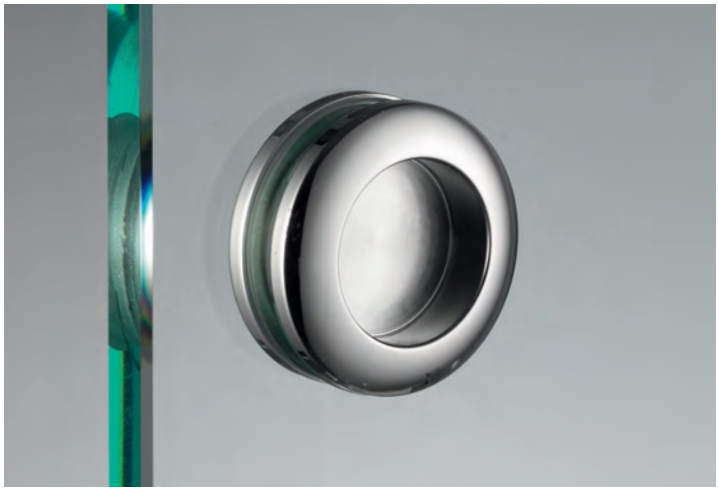

COPPIA MANIGLIE TONDE CHIUSE 4320

Materiale: Acciaio AISI 304

Finitura: /8 /15

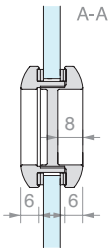

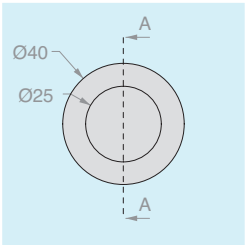

Art.	Foro	Per vetri	Q.tà
MAT4320	**Ø32** mm	Da **6** a **10** mm	1 Pz

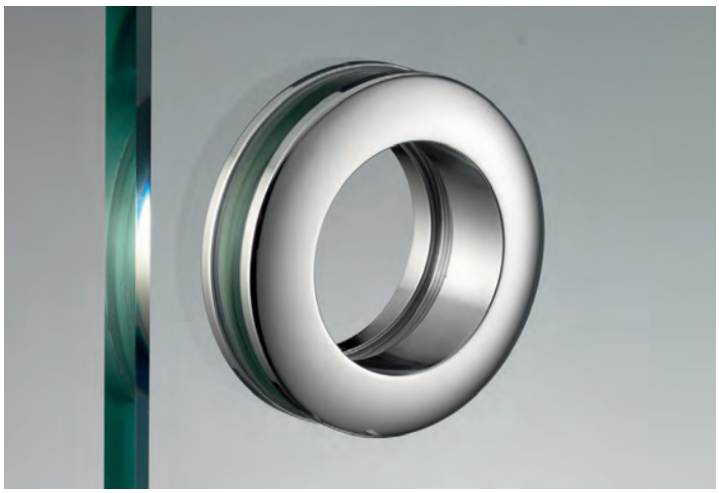

COPPIA MANIGLIE TONDE APERTE 6314

Materiale: Acciaio AISI 304

Finitura: /8 /15

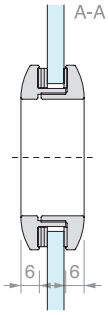

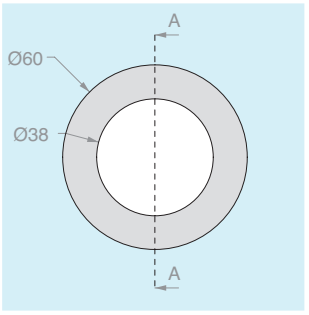

Art.	Foro	Per vetri	Q.tà
MAT6314	**Ø48** mm	Da **8** a **10** mm	1 Pz



COPPIA MANIGLIE TONDE CHIUSE 6320

Materiale: Acciaio AISI 304

Finitura: /8 /15

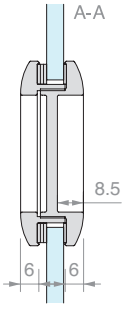

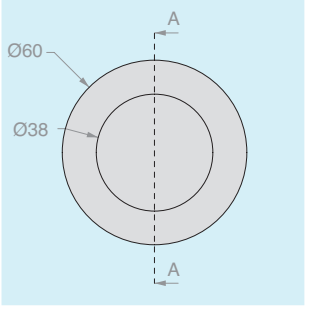

Art.	Foro	Per vetri	Q.tà
MAT6320	**Ø48** mm	Da **8** a **10** mm	1 Pz



COPPIA MANIGLIE TONDE APERTE 8314

Materiale: Acciaio AISI 304

Finitura: /8 /15

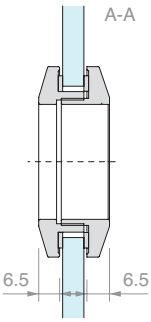

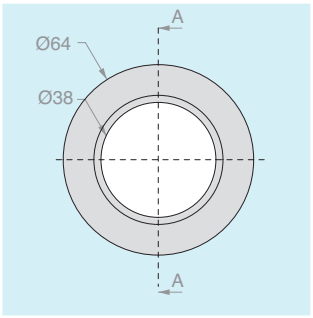

Art.	Foro	Per vetri	Q.tà
MAT8314	**Ø50** mm	Da **8** a **10** mm	1 Pz



COPPIA MANIGLIE TONDE CHIUSE 8320

Materiale: Acciaio AISI 304

Finitura: /8 /15

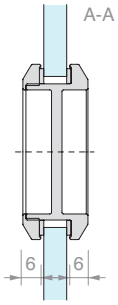

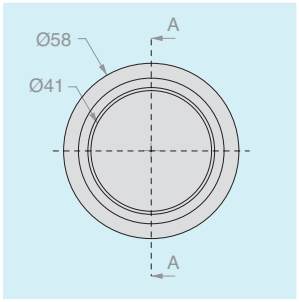

Art.	Foro	Per vetri	Q.tà
MAT8320	**Ø50** mm	Da **8** a **10** mm	1 Pz



COPPIA MANIGLIE TONDE CHIUSE 6036

Materiale: Alluminio

Finitura: /88 /91 /97

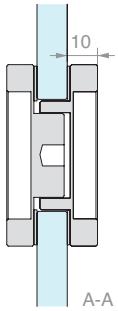

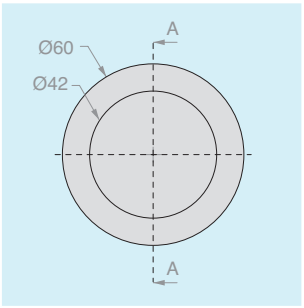

Art.	Foro	Per vetri	Q.tà
MAL6036	**Ø38** mm	Da **8** a **12** mm	1 Pz



COPPIA MANIGLIE TONDE CHIUSE 6050

Materiale: Alluminio

Finitura: /88 /91 /97

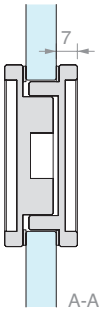

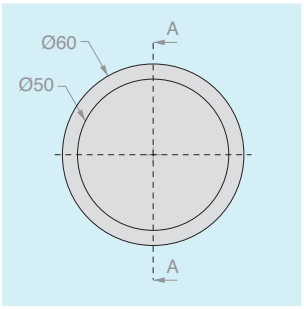

Art.	Foro	Per vetri	Q.tà
MAL6050	**Ø51** mm	Da **8** a **12** mm	1 Pz



COPPIA MANIGLIE TONDE APERTE 30A

Materiale: Ottone

Finitura: /1 /2 /3

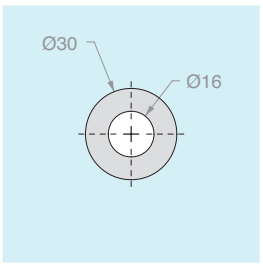

Art.	Foro	Per vetri	Q.tà
MAN30A	**Ø26** mm	Da **4** a **6** mm	1 Pz



COPPIA MANIGLIE TONDE CHIUSE 30C

Materiale: Ottone

Finitura: /1 /2 /3

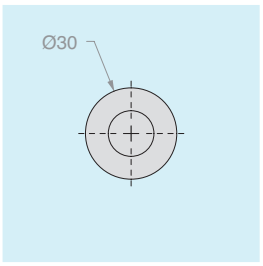

Art.	Foro	Per vetri	Q.tà
MAN30C	**Ø26** mm	Da **4** a **6** mm	1 Pz



COPPIA MANIGLIE TONDE APERTE 40A

Materiale: Ottone

Finitura: /1 /2 /3

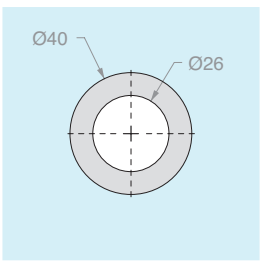

Art.	Foro	Per vetri	Q.tà
MAN40A	**Ø36** mm	Da **8** a **10** mm	1 Pz



COPPIA MANIGLIE TONDE CHIUSE 40C

Materiale: Ottone

Finitura: /1 /2 /3

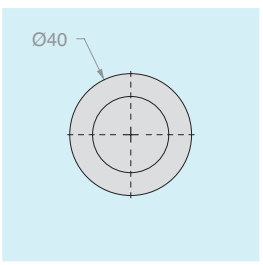

Art.	Foro	Per vetri	Q.tà
MAN40C	**Ø36** mm	Da **8** a **10** mm	1 Pz



COPPIA MANIGLIE TONDE APERTE 60A

Materiale: Ottone

Finitura: /1 /2 /92

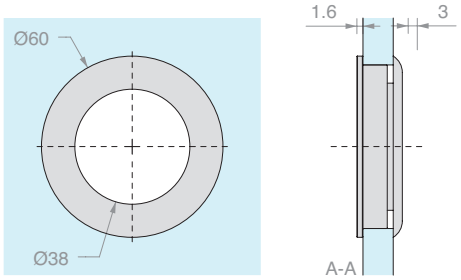

Art.	Foro	Per vetri	Q.tà
MAN60A	**Ø55** mm	Da **8** a **12** mm	1 Pz



COPPIA MANIGLIE TONDE CHIUSE 60C

Materiale: Ottone

Finitura: /1 /2 /92

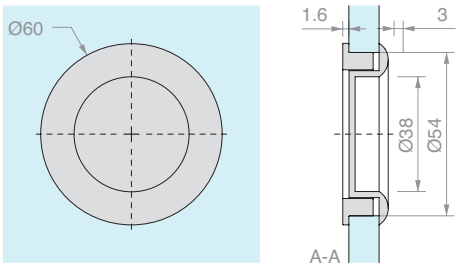

Art.	Foro	Per vetri	Q.tà
MAN60C	**Ø55** mm	Da **8** a **12** mm	1 Pz



COPPIA MANIGLIE TONDE CON POMELLO

Materiale: Ottone

Finitura: /1 /3

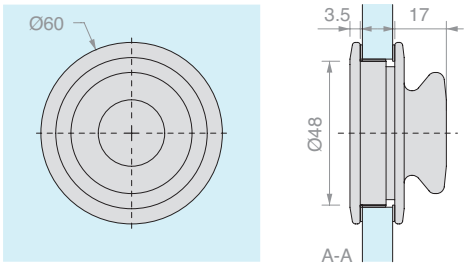

Art.	Foro	Per vetri	Q.tà
MSC9	**Ø50** mm	Da **8** a **12** mm	1 Pz



COPPIA MANIGLIE PER SCORREVOLI HAND10057

Materiale: Acciaio AISI 304

Finitura: /8 /15

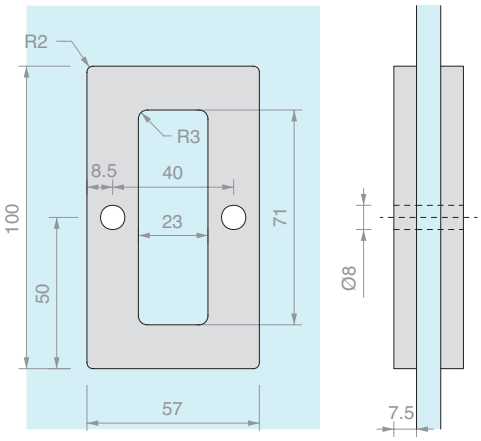

Art.	Per vetri	Q.tà
HAND10057	Da **8** a **12** mm	1 Pz



COPPIA MANIGLIE PER SCORREVOLI HAND12062

Materiale: Acciaio AISI 304

Finitura: /8 /15

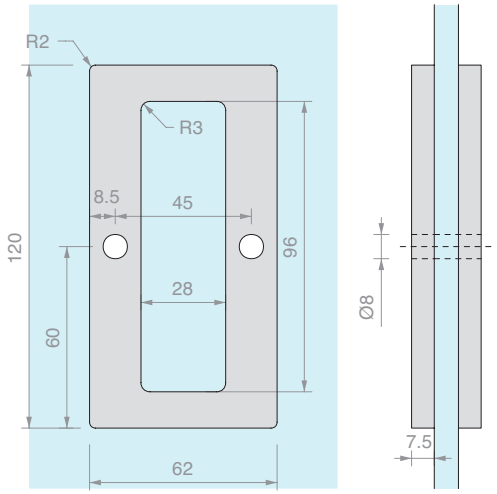

Art.	Per vetri	Q.tà
HAND12062	Da **8** a **12** mm	1 Pz



COPPIA MANIGLIE PER SCORREVOLI HAND6640

Materiale: Alluminio

Finitura: /1 /6 /88 /91 /97

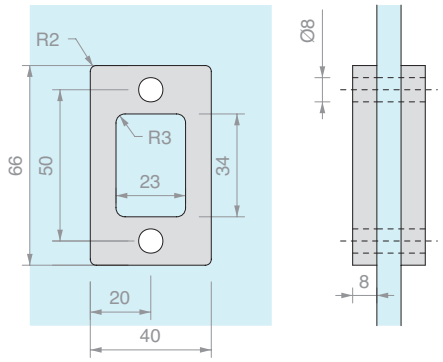

Art.	Per vetri	Q.tà
HAND6640	Da **8** a **12** mm	1 Pz



COPPIA MANIGLIE PER SCORREVOLI HAND10052

Materiale: Alluminio

Finitura: /1 /6 /88 /91 /97

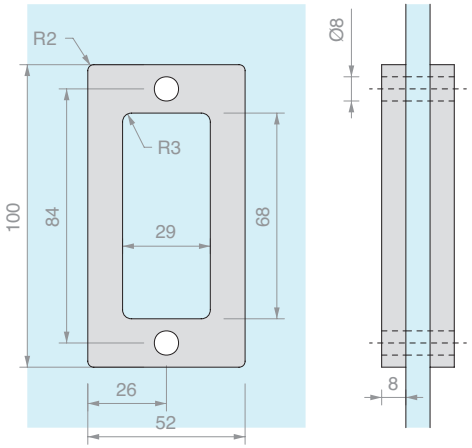

Art.	Per vetri	Q.tà
HAND10052	Da **8** a **12** mm	1 Pz



COPPIA MANIGLIE PER SCORREVOLI HAND13040

Materiale: Alluminio

Finitura: /1 /6 /88 /91 /97

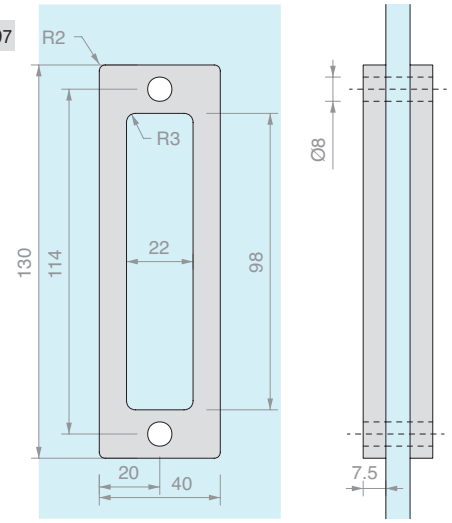

Art.	Per vetri	Q.tà
HAND13040	Da **8** a **12** mm	1 Pz



COPPIA MANIGLIE PER SCORREVOLI A SCOMPARSA

Materiale: Ottone

Finitura: /1 /24 /45

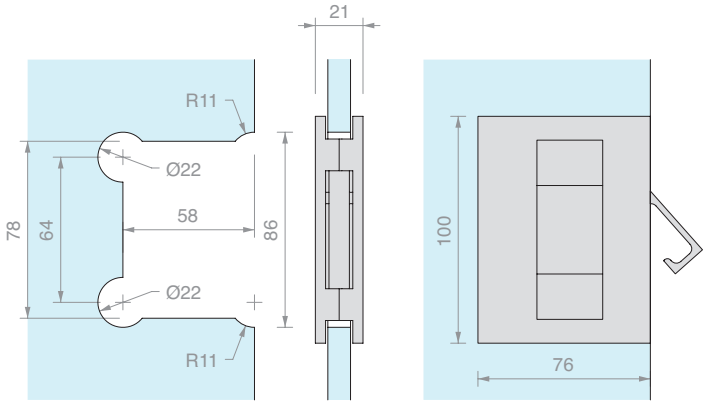



Art.	Per vetri	Q.tà
MSC7	Da **8** a **10** mm	1 Pz



COPPIA MANIGLIE PER SCORREVOLI

Materiale: Ottone

Finitura: /1 /24 /45

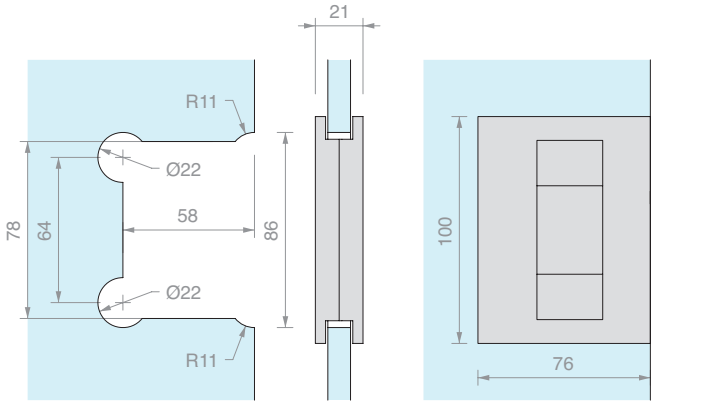

Art.	Per vetri	Q.tà
MSC5	Da **8** a **10** mm	1 Pz



COPPIA MANIGLIE PER SCORREVOLI A SCOMPARSA CON RIPRESA PER CANALINA A MURO

Materiale: Ottone

Finitura: /1 /24 /45

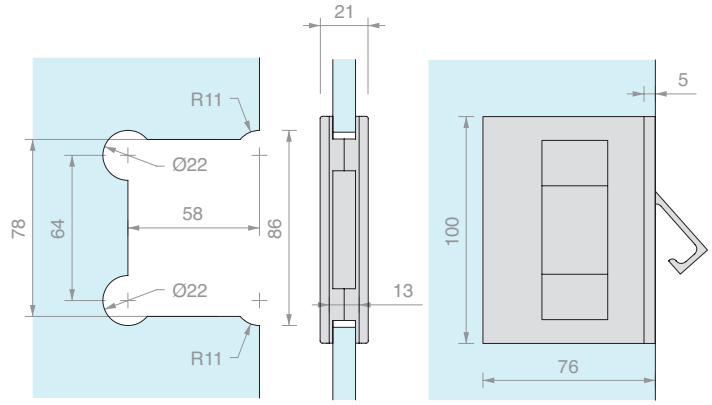



Art.	Per vetri	Q.tà
MSC8	Da **8** a **10** mm	1 Pz



COPPIA MANIGLIE PER SCORREVOLI CON RIPRESA PER CANALINA A MURO

Materiale: Ottone

Finitura: /1 /24 /45

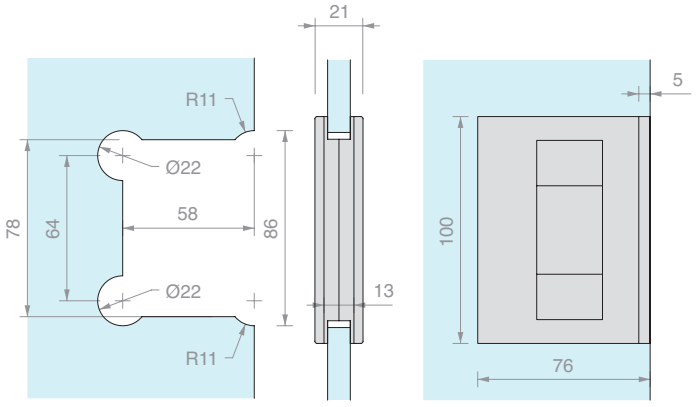

Art.	Per vetri	Q.tà
MSC6	Da **8** a **10** mm	1 Pz



COPPIA MANIGLIE SQUARE

Materiale: Ottone

Foro vetro consigliato minimo Ø8 mm

Finitura: /1 /24

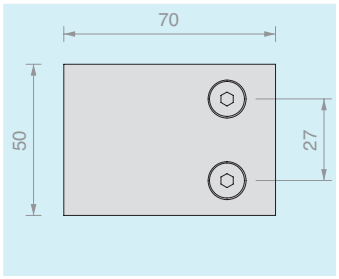

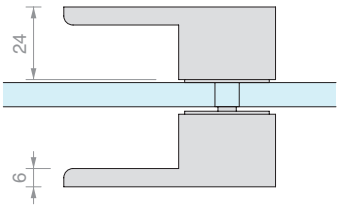

Art.	Per vetri	Q.tà
MNQ2470	Da **8** a **12** mm	1 Pz



COPPIA MANIGLIE 2030

Materiale: Ottone

Foro vetro consigliato minimo Ø8 mm

Finitura: /1 /24

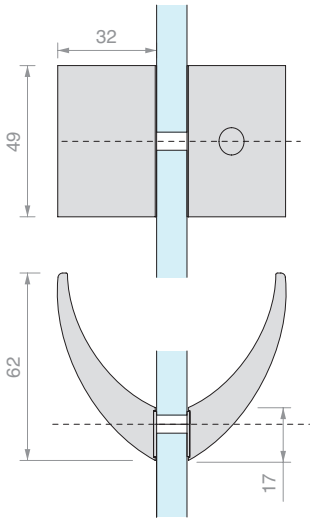

Art.	Per vetri	Q.tà
MN2030	Da **6** a **8** mm	1 Pz

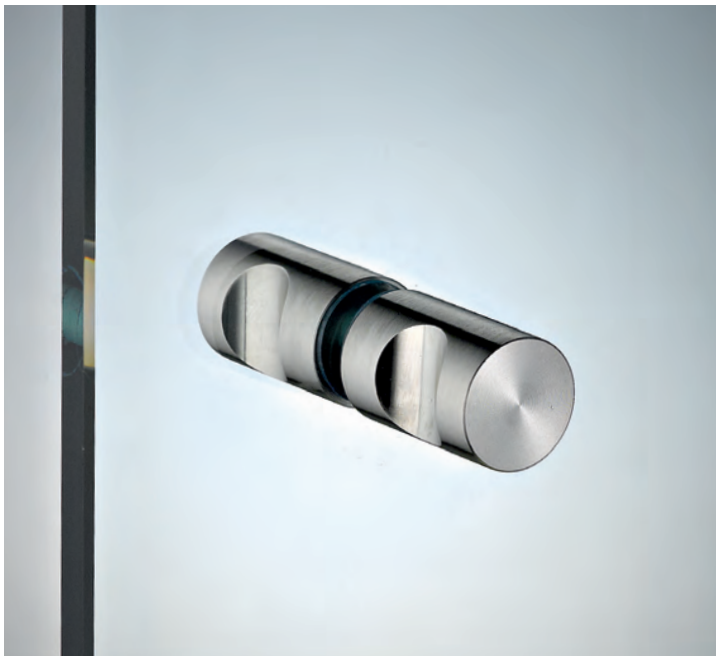

COPPIA POMELLI CON PRESA

Materiale: Acciaio AISI 304
Foro vetro consigliato minimo Ø6 mm
Finitura: /9

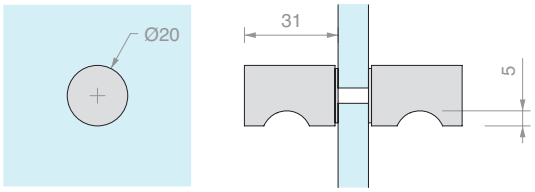

Art.	Per vetri	Q.tà
POM1ACC20	Da **5** a **15** mm	1 Pz



COPPIA POMELLI CON PRESA

Materiale: Acciaio AISI 304
Foro vetro consigliato minimo Ø6 mm
Finitura: /9

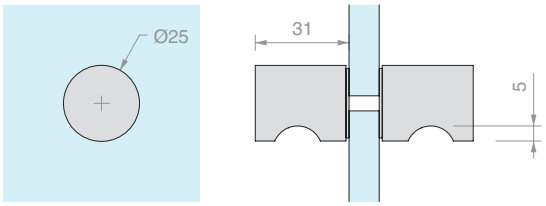

Art.	Per vetri	Q.tà
POM1ACC25	Da **5** a **15** mm	1 Pz



COPPIA POMELLI CON PRESA SERIE SOLEIL ROYAL

Materiale: Acciaio AISI 304
Foro vetro consigliato minimo Ø12 mm
Finitura: /9

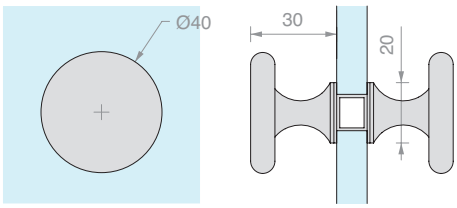

Art.	Per vetri	Q.tà
POM8	Da **6** a **10** mm	1 Pz

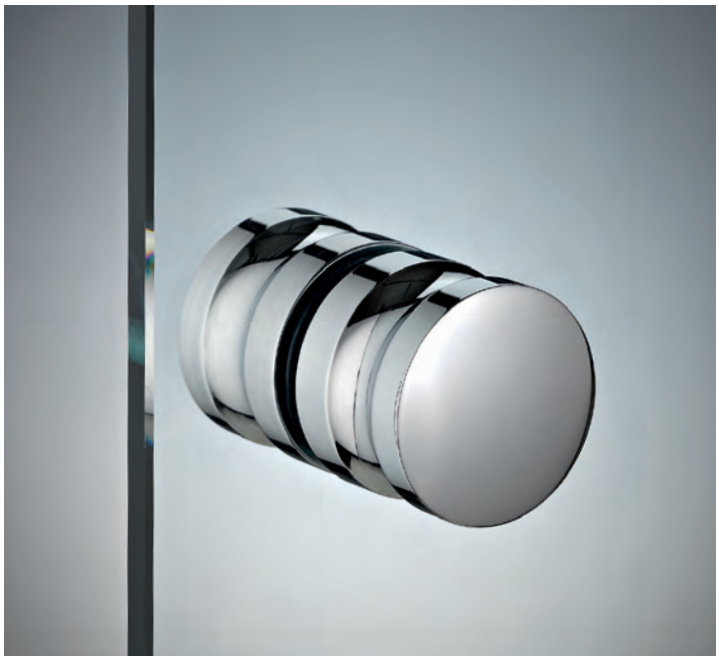

COPPIA POMELLI CON PRESA

Materiale: Ottone

Foro vetro consigliato minimo Ø8 mm

Finitura: /1 /3

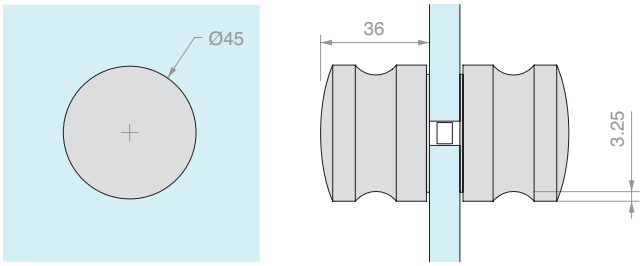

Art.	Per vetri	Q.tà
POM4535	Da **8** a **13.5**mm	1 Pz

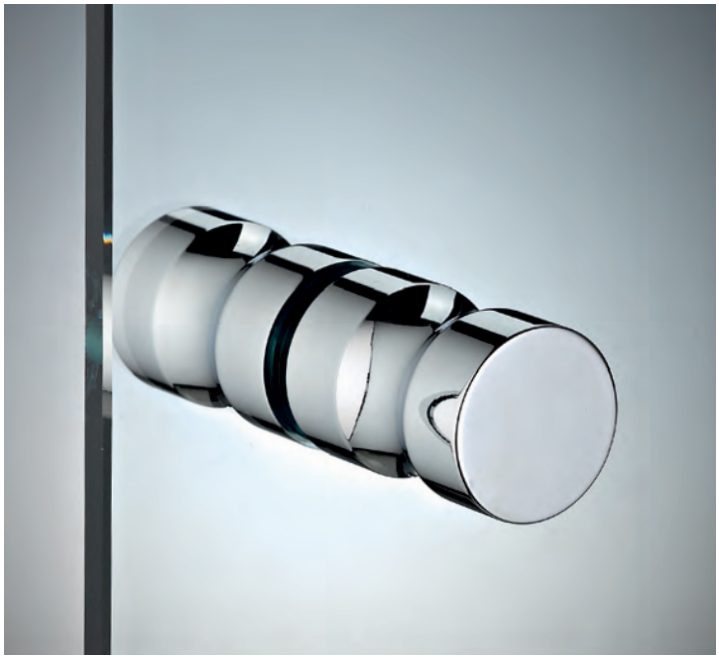

COPPIA POMELLI CON PRESA VETCIL35

Materiale: ottone

Foro vetro consigliato minimo Ø10 mm

Finitura: /1 /2 /3

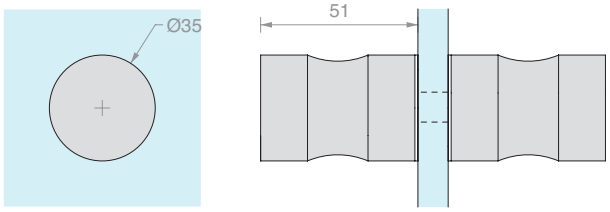

Art.	Per vetri	Q.tà
VETCIL35	Da **8** a **12** mm	1 Pz



COPPIA POMELLI CON PRESA SP255

Materiale: ottone

Foro vetro consigliato minimo Ø8 mm

Finitura: /1 /2 /4 /24 /R2

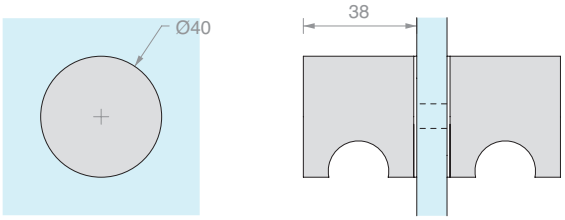

Art.	Per vetri	Q.tà
SP255	Da **8** a **14** mm	1 Pz

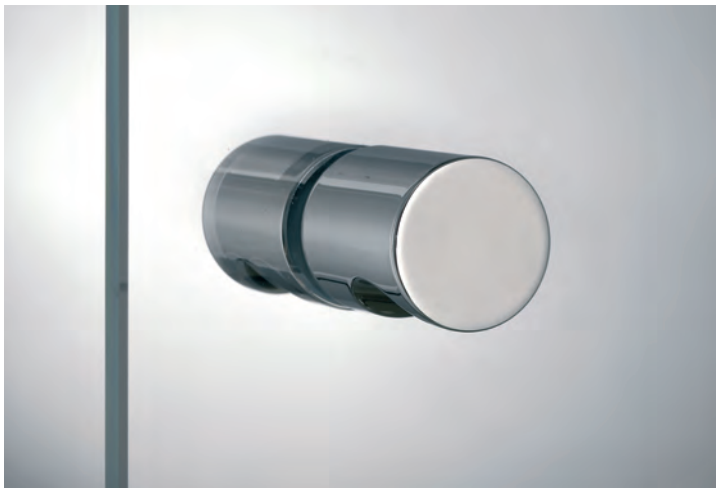

COPPIA POMELLI CON PRESA SP2255

Materiale: ottone

Foro vetro consigliato minimo Ø8 mm

Finitura: /1 /2 /4 /24 /R2

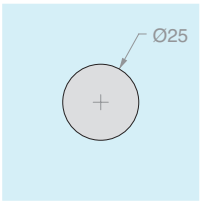

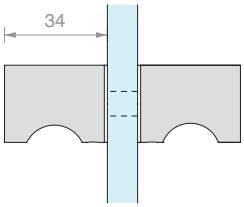

Art.	Per vetri	Q.tà
SP2255	Da **6** a **12** mm	1 Pz

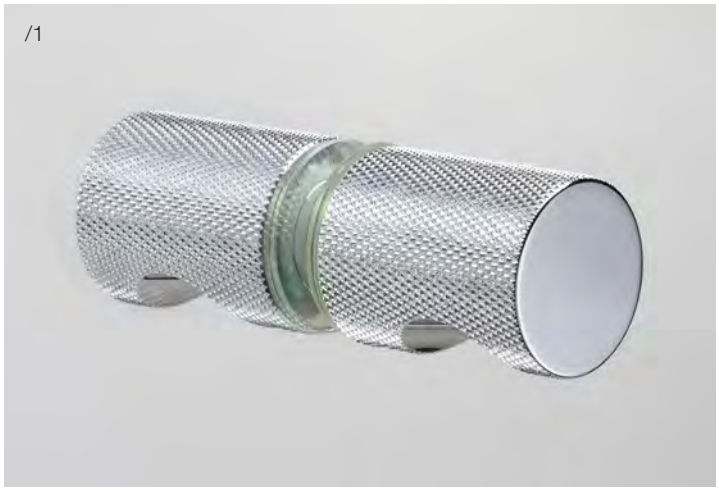

COPPIA POMELLI GODRONATI CON PRESA SP2255GD

Materiale: ottone

Foro vetro consigliato minimo Ø8 mm

Finitura: /1 /2 /4 /24 /R2

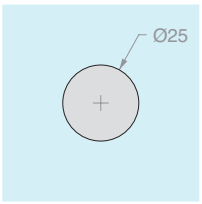

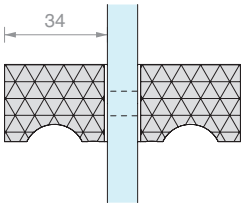

Art.	Per vetri	Q.tà
SP2255GD	Da **6** a **12** mm	1 Pz











COPPIA POMELLI QUADRI CON PRESA

Materiale: ottone

Foro vetro consigliato minimo Ø12 mm

Finitura: /1 /2 /4 /24 /R2

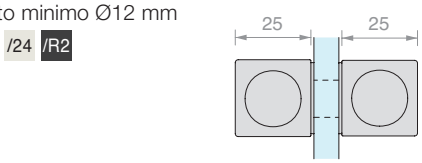

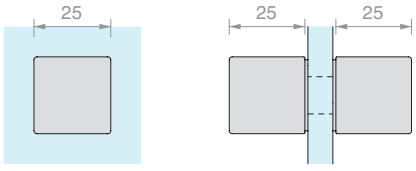

Art.	Per vetri	Q.tà
DQTS2525	Da **8** a **12** mm	1 Pz



COPPIA POMELLI QUADRI

Materiale: ottone

Foro vetro consigliato minimo Ø8 mm

Finitura: /1 /2 /3 /4 /R2

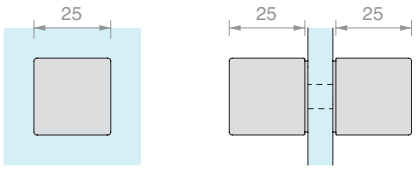

Art.	Per vetri	Q.tà
DQP2525	Da **8** a **15** mm	1 Pz

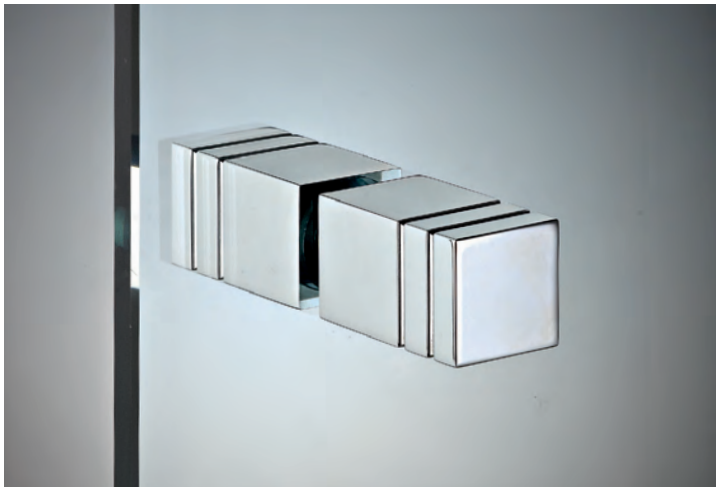

COPPIA POMELLI LUNGHI

Materiale: ottone

Foro vetro consigliato minimo Ø8 mm

Finitura: /1 /2 /3 /4 /R2

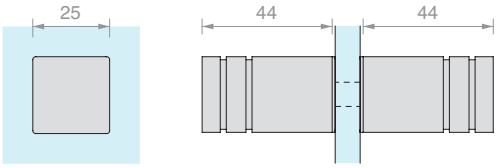

Art.	Per vetri	Q.tà
POM2525	Da **8** a **15** mm	1 Pz



COPPIA POMELLI

Materiale: Ottone

Foro vetro consigliato minimo Ø8 mm

Finitura: /1 /3

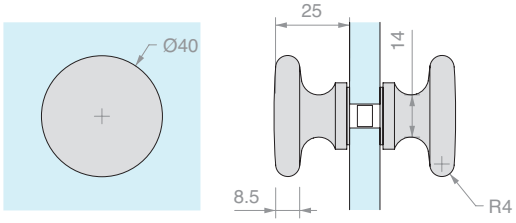

Art.	`Per vetri	Q.tà
POM45PT	Da **8** a **15** mm	1 Pz



POMELLI A SFERA

Materiale: Ottone

Foro vetro consigliato minimo Ø6 mm

Finitura: /1 /2 /3

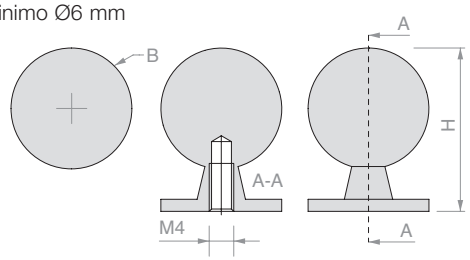

Art.	B	H	Per vetri	Q.tà
POM01	**Ø20** mm	**27** mm	Da **6** a **15** mm	1 Pz
POM02	**Ø25** mm	**33** mm	Da **6** a **15** mm	1 Pz
POM03	**Ø30** mm	**39** mm	Da **6** a **19** mm	1 Pz
POM04	**Ø35** mm	**45** mm	Da **6** a **19** mm	1 Pz



COPPIA POMELLI CON TESTA IN PVC

Materiale: Ottone e PVC

Foro vetro consigliato minimo Ø10 mm

Finitura: /1 /3

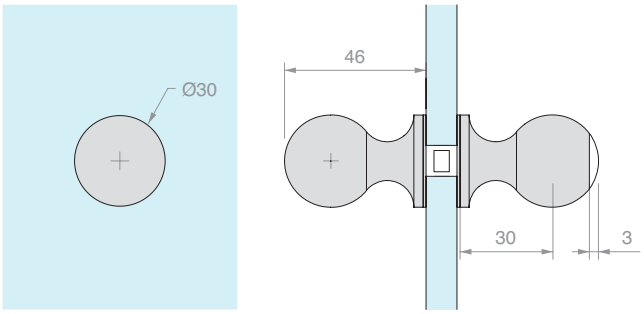

Art.	Per vetri	Q.tà
POMPVC	Da **6** a **15** mm	1 Pz



COPPIA POMELLI COMPRESSI IN VETRO

Materiale: Vetro incollato su base in ottone

Foro vetro consigliato minimo Ø10 mm

Colore vetro: satinato

Finitura base: /1 /2 /3

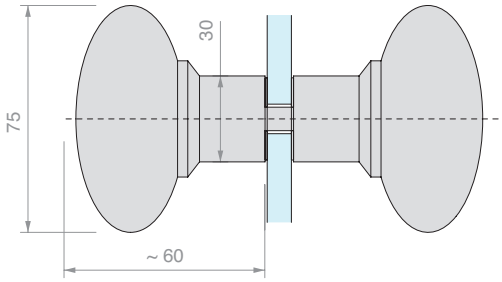

Art.	Per vetri	Q.tà
POM75	Da **8** a **12** mm	1 Pz



COPPIA POMELLI A SFERA IN VETRO

Materiale: Vetro incollato su base in ottone

Foro vetro consigliato minimo Ø10 mm

Finitura base: /1 /2 /3

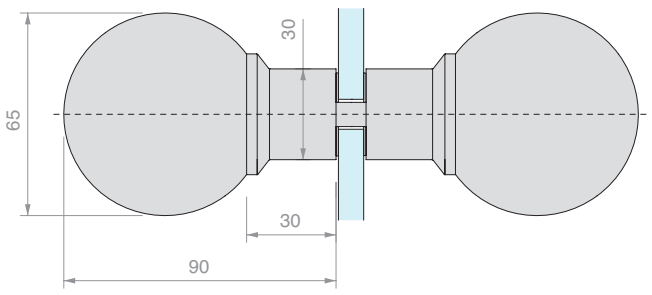

Art.	Per vetri	Vetro	Q.tà
POM65T	Da **8** a **12** mm	Trasparente	1 Pz
POM65S	Da **8** a **12** mm	Satinato	1 Pz



POMELLI A SFERA IN VETRO SERIE ARIUS

Materiale: Vetro incollato su base in ottone
Foro vetro consigliato minimo Ø8 mm
Colore vetro: trasparente
Finitura base: /1 /2

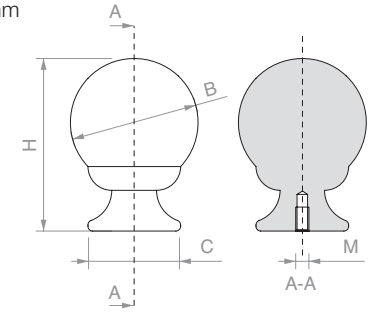

Art.	B	C	H	M	Q.tà
POM90540T	**Ø40** mm	**29** mm	**57** mm	**M4**	1 Pz
POM90555T	**Ø55** mm	**41** mm	**78** mm	**M6**	1 Pz



COPPIA POMELLI COMPRESSI IN VETRO

Materiale: Vetro incollato su base in ottone
Foro vetro consigliato minimo Ø10 mm
Finitura base: /1 /2 /3

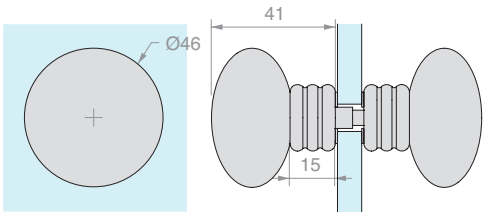

Art.	Per vetri	Vetro	Q.tà
POM45T	Da **5** a **8** mm	Trasparente	1 Pz
POM45S	Da **5** a **8** mm	Satinato	1 Pz



COPPIA POMELLI A SFERA IN VETRO

Materiale: Vetro incollato su base in ottone
Foro vetro consigliato minimo Ø10 mm
Finitura base: /1 /2 /3

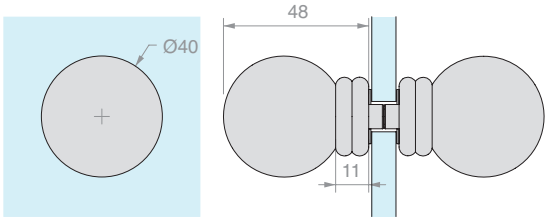

Art.	Per vetri	Vetro	Q.tà
POMBD40T	Da **8** a **10** mm	Trasparente	1 Pz
POMBD40S	Da **8** a **10** mm	Satinato	1 Pz



POMELLO A SFERA IN VETRO

Materiale: Vetro incollato su base in ottone
Foro vetro consigliato minimo Ø6 mm
Finitura base: /1 /2 /3

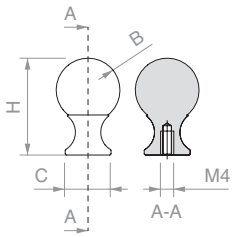

Art.	B	C`	H	Vetro	Q.tà
POMVE20T	**Ø20** mm	**Ø16** mm	**32** mm	Trasparente	1 Pz
POMVE20S	**Ø20** mm	**Ø16** mm	**32** mm	Satinato	1 Pz
POMVE25T	**Ø25** mm	**Ø18** mm	**38** mm	Trasparente	1 Pz
POMVE25S	**Ø25** mm	**Ø18** mm	**38** mm	Satinato	1 Pz
POMVE30T	**Ø30** mm	**Ø18** mm	**42** mm	Trasparente	1 Pz
POMVE30S	**Ø30** mm	**Ø18** mm	**42** mm	Satinato	1 Pz

INDICE ANALITICO VOLUME 3

Art.	Pag.
042,3005,100	255
042,3005,200	255
042,3005,300	255
042,3005,400	255
042,3005,600	255
042,3102,071	79
042,3102,072	79
042,3114,071	79
053.3071.300	307
053.3072.100	307
053.3072.200	307
053.3072.300	307
053.3072.600	307
053.3075.300	308
053.3324.200	306
053.3324.300	306
053.3324.600	306
053.3326.200	306
053.3326.300	306
053.3326.400	306
053.3326.600	306
053.3338.200	307
053.3338.300	307
053.3338.400	307
053.3338.600	307
053.3342.200	306
053.3342.300	306
053.3342.600	306
053.3361.071	308
053.3361.072	308
057,3030,071	259
057,3073,071	79
057,3073,072	78
057,3078,002	257
057,3080,001	322
057,3080,002	322
057,3084,200	254
057,3084,300	254
057,3084,400	254
057,3084,600	254
057,3085,200	255
057,3085,300	255

Art.	Pag.
057,3085,400	255
057,3085,600	255
057,3099,071	259
057,3114,071	78
057.3010.001	382
057.3030.071	337
057.3114.071	209
057.3159.071	309
057.3159.072	309
057.3159.073	309
0573.030.071	355
AP1203BOKS	537
AP1203BOMG	537
AP1203BOPA	536
AP1203BORH	536
AP1203BOST	536
AP2203BOKS	535
AP2203BOMG	535
AP2203BOPA	534
AP2203BORH	534
AP2203BOST	534
APHAFKRC	543
APHAFKRH	543
APHAFKSC	541
APHAFKSH	541
APHANDGD	548
APHANDRC	542
APHANDRH	542
APHANDSC	540
APHANDSH	540
APHANDTC	548
APRO1008	547
APRO1010	547
APRO1012	547
APRO1013	547
APRO1020	549
APRO1050	549
APRO4008	547
APRO4010	547
APRO4012	547
APRO4013	547
APRO4040	549

Art.	Pag.
APRO4080	549
APRO4403BORH	544
APRO4406BORH	544
APRO4503BORH	545
APRO4506BORH	545
APRO4603BORH	546
APRO4606BORH	546
APROIN1203H	538
APROIN1203HM	538
APROIN17M	539
APROIN2203H	538
APROIN2203HM	538
CAL005	555
CAL006	555
CAL007	555
CALMU30	555
CARVIT8X40-A2	78
CARVIT8X50-A2	78
CER148	518
CER148AL	521
CER148ALSQ	521
CER160	518
CER175	518
CER4AL	520
CER4ALSQ	520
CERMGLISS	524
CERPOS162	122
CERPOS170ALL	210
CERPOS170COV	210
CERPOS170SYNC	210
CERPOS514	211
CERPOS514-C	211
CERPOS514-T	211
CERPT80	493
CERPT80SQ	492
CGS1620DX	482
CGS1620SX	482
CGS1640DX	483
CGS1640SX	483
CHN28	318
CHN31	318
CISA2227D	539

Art.	Pag.
CISA2227U	539
CL95	321
CLH12	319
CLHM14	319
CLM11	320
CLPN	321
CLS10	320
DQC63	488
DQC65	488
DQMATIQUE3	513
DQMATIQUE44	513
DQMATIQUE480	514
DQMATIQUE66	513
DQMATIQUE680	514
DQP2525	629
DQS11	313
DQS13	312
DQS15	311
DQS21	313
DQS23	312
DQS25	311
DQS37	314
DQTS2525	628
ELEK100	409
ELEK218	408
ELEK290	409
ELEK390	410
ELEK436	408
ELEKTRA100	409
ELEKTRA218	408
ELEKTRA290	409
ELEKTRA390	410
ELEKTRA436	408
FA100	522
FA180	523
FA50	522
FA580	523
FH300C	517
FIXBORK1	410
FIXGHIERA10	410
FIXGHIERA8	410
FOP10.30	125

Art.	Pag.
FOP15.30	125
FOP20.30	125
FOU1011.30	125
FOU1013.30	74
FPT01	554
FPT03	554
FPT07	554
FPT09	555
FPT11	555
FPT21	554
FR300R	517
FXGAB10	614
GARDAML	475
GARDATD	475
GB01.30	77
GF100	467
GF150	470
GF150F	470
GF200	467
GF210	468
GF400	468
GF600	470
GF700	470
GK200	472
GK800	473
GL10	477
GL200P	472
GL200S	472
GL200SU	472
GL25	477
GL7100	474
GL7200	474
GL7300	474
GL7311	490
GL7433	474
GL7439	474
GL800	473
GL8815	476
GL8819	476
GL8823	476
GL8824	476
GLM20002MUR	330

Art.	Pag.
GLM20002SOF	332
GLM20002VET	331
GLM20003MUR	330
GLM20003SOF	332
GLM20003VET	331
GLM20004MUR	330
GLM20004SOF	332
GLM20004VET	331
GLM2106	335
GLM2500	334
GLM2550	334
GLM3000	344
GLM30002MUR	342
GLM30002VET	342
GLM30003MUR	342
GLM30003VET	342
GLM30004MUR	342
GLM30004VET	342
GLM3020	354
GLM3023	345
GLM3050	344
GLM32002PAR	350
GLM32002PLA	352
GLM32002VET	351
GLM32003PAR	350
GLM32003PLA	352
GLM32003VET	351
GLM32004PAR	350
GLM32004PLA	352
GLM32004VET	351
GLM33M5	335
GLM33VT	335
GLM6500	372
GLM6550	372
GLM7000	353
GLM8300A	335
GLM8500	363
GLMAN	353
GLMATM	363
GLMATS	364
GLMATV	364
GLMBDLN15	344

Art.	Pag.
GLMBLC01	336
GLMBLCDX	336
GLMBLCSX	336
GLMBRM	344
GLMBRV	345
GLMBST	363
GLMBST200	363
GLMBST300	363
GLMBST400	363
GLMCAV2	334
GLMCAV3	334
GLMCAV4	334
GLMDSTP	345
GLMDSTV	345
GLMFERM	364
GLMFORO	344
GLMGREG	365
GLMMOLL	336
GLMRC	363
GLMRCT	353
GLMRL	363
GLMSST	354
GLMSTOPDX	365
GLMSTOPSX	365
GLMTND20	344
GLMTND30	344
GLMTND40	344
GM65002MUR	370
GM65002VET	371
GM65003MUR	370
GM65003VET	371
GM65004MUR	370
GM65004VET	371
GM85002MUR	360
GM85002PLA	362
GM85002VET	361
GM85003MUR	360
GM85003PLA	362
GM85003VET	361
GM85004MUR	360
GM85004PLA	362
GM85004VET	361

Art.	Pag.
GNW20	381
GNW3500	381
GNW35002	380
GNW35003	380
GNW35004	380
GNW3550	381
GP77	77
GS01100	559
GS01875	559
GSB12	322
GSB831	323
GSL3000	556
GSL812	557
GSLS217	323
GSLSVL	322
GSP03100	561
GTUP2	121
GTUP2G	121
GTUP2N	121
GTUP3	121
GTUP3G	121
GTUP3N	121
GTUP4	121
GTUP4G	121
GTUP4N	121
GTUP5	121
GTUP5G	121
GTUP5N	121
GTUP6	121
GTUP6G	121
GTUP6N	121
GZ-TS071924	501
GZ-TS3000V	501
GZ-TS500NV110	498
GZ-TS500NV90	498
GZ-TS550NV	500
GZ-TSADT	499
HAND10052	620
HAND10052VHB	612
HAND10057	620
HAND10057VHB	612
HAND12062	620

Art.	Pag.
HAND12062VHB	612
HAND13040	620
HAND13040VHB	612
HAND32140VHB	81
HAND6640	620
HAND6640VHB	612
HD3301	486
HD3302D	486
HD3302F	486
HD3303	461
HD3304	490
HD3305D	488
HD3305P	488
HD3305U	488
HD3306	490
HD3307DX	487
HD3307SX	487
HD3308DX	487
HD3308-SLIDER	491
HD3308SX	487
HD3309	489
HD3310	489
HS1010PB	481
HS1010PS	481
HS1010SB	479
HS1010SPL	485
HS1010SS	479
HS1010SSB	480
HS1010SSS	480
HS66100	459
HS66200	459
HS66INF	460
HS66POZ	461
HS66POZSL	461
HS66SAFE	461
HS66SUP	460
IBT100	454
IBT10015	454
IBT10030	454
IBT90145	454
IBT9014515	454
IBT9014530	454

Art.	Pag.
IBTCUT	455
IMB1004SKITD	446
IMB1004SKITSC	446
IMB1004SKITU	446
IMB1454SKITD	448
IMB1454SKITSC	448
IMB1454SKITU	448
IMB2544	444
IMB254415	444
IMB254430	444
IMB2550SKITD	432
IMB2550SKITSC	432
IMB2550SKITU	432
IMB25KIT	442
IMB43148KITD	438
IMB43148KITSC	438
IMB43148KITU	438
IMB4344	444
IMB434415	444
IMB434430	444
IMB4350KITD	436
IMB4350KITSC	436
IMB4350KITU	436
IMB43KIT	443
IMBCUT	445
IMBG	444
IMBKIT100-8	452
IMBKIT8	452
LAVCER	431
LAVPRO2	431
LAVPRO3	431
LAVSER	431
LM0023C.300	74
LM0023C.400	74
LM0040C.100	72
LM0040C.150	72
LM0040C.300	72
LM0055C.200	74
LM0055C.300	74
LM0055C.400	74
LM0055C.600	74
LM0064CP.200	120

Art.	Pag.
LM0064CP.300	120
LM0064CP.400	120
LM0064CP.600	120
LM0075C.200	206
LM0075C.300	206
LM0075C.400	206
LM0075C.600	206
LM0100C.200	206
LM0100C.300	206
LM0100C.400	206
LM0100C.600	206
LM04855.200	70
LM04855.300	70
LM04855.400	70
LM04855.600	70
LM10022TP33	208
LM10042TP33	208
LM10044TP33	208
LM10059TP33	208
LM10090TP33	208
LM128	604
LM17019TP10	309
LM21.200	70
LM21.300	70
LM21.400	70
LM21.600	70
LM224	604
LM25040.300	73
LM25040.400	73
LM26075.200	205
LM26075.300	205
LM26075.400	205
LM26075.600	205
LM26100.200	205
LM26100.300	205
LM26100.400	205
LM26100.600	205
LM2V080.200	204
LM2V080.300	204
LM2V080.400	204
LM2V080.600	204
LM2V082.200	70
LM2V082.300	70
LM2V082.400	70
LM2V082.600	70
LM31042TP32	208
LM31044TP32	208
LM3110.200	204
LM3110.300	204
LM3110.400	204
LM3110.600	204
LM3120.200	206
LM3120.300	206
LM3120.400	206
LM3120.600	206
LM320	604
LM32040.100	73
LM32040.150	73
LM32040.300	73
LM36040.100	72
LM36040.150	72
LM36040.300	72
LM38045.100	71
LM38045.150	71
LM38045.300	71
LM38065.100	71
LM38065.150	71
LM38065.300	71
LM3V112.200	205
LM3V112.300	205
LM3V112.400	205
LM3V112.600	205
LM3V129.200	71
LM3V129.300	71
LM3V129.400	71
LM3V129.600	71
LM40045.300	72
LM40045.400	72
LM48035TP10	309
LM54040TP32	75
LM54049TP32	75
LM5864P.200	120
LM5864P.300	120
LM5864P.400	120
LM5864P.600	120
LM5864S.200	120
LM5864S.300	120
LM5864S.400	120
LM5864S.600	120
LM600025DE	494
LM600025FR	494
LM600025IT	494
LM6010525DE	494
LM6010525FR	494
LM6010525IT	494
LM6010533DE	494
LM6010533FR	494
LM6010533IT	494
LM609020DE	494
LM609020FR	494
LM609020IT	494
LM609025DE	494
LM609025FR	494
LM609025IT	494
LM609033DE	494
LM609033FR	494
LM609033IT	494
LM63061TP33	121
LM64051TP33	76
LM64055TP33	76
LM64098TP33	76
LM64145TP33	77
LM660040DE	495
LM660040FR	495
LM660040IT	495
LM669020DE	495
LM669020FR	495
LM669020IT	495
LM669030DE	495
LM669030FR	495
LM669030IT	495
LM669040DE	495
LM669040FR	495
LM669040IT	495
LM75042TP33	208
LM75044TP33	208
LM75059TP33	208
LMC0038.300	73
LMC0038.400	73
LMC13.100	121
LMC13.200	121
LMC13.300	121
LMC36GPK12.200	272
LMC36GPK21.200	292
LMC36GPK21C.400	296
LMC36GPPK11CF.400	280
LMC36GPPK11F.200	276
LMC36GPPK12.200	270
LMC36GPPK21.200	284
LMC36GPPK21C.400	288
LMC36GPPK21CF.400	304
LMC36GPPK21F.200	300
LMCA065.100	74
LMCA065.150	74
LMCA065.200	74
LMCA065.300	74
LMCA065.400	74
LMCA065.600	74
LMCC065.100	75
LMCC065.150	75
LMCC065.200	75
LMCC065.300	75
LMCC065.400	75
LMCC065.600	75
LMDMP070Z	123
LMDMP100Z	123
LMDMP070ZKIT	122
LMDMP100ZKIT	122
LMGF	122
LMGF13-POM	125
LMGF15	309
LMGW	258
LMGWF200	232
LMGWF300	232
LMGWF400	236
LMGWI.B200	255
LMGWI.B300	255
LMGWI.B400	255
LMGWI.B600	255
LMGWI200	248
LMGWI300	248
LMGWI400	252
LMGWS200	224
LMGWS300	224
LMGWS400	228
LMGWSB200	254
LMGWSB300	254
LMGWSB400	254
LMGWSB600	254
LMGWSI200	240
LMGWSI300	240
LMGWSI400	244
LMGWSIB200	254
LMGWSIB300	254
LMGWSIB400	254
LMGWSIB600	254
LMGWST01	256
LMINT-AM11	78
LMINT-AM22	73
LMINT-GT915	80
LMINT-PCOV30.100	68
LMINT-PCOV30.150	68
LMINT-PGUA30.100	68
LMINT-PGUA30.150	68
LMINT-VFIX30.100	69
LMINT-VFIX30.150	69
LMP6511P.200	90
LMP6511P.300	90
LMP6511CP.400	94
LMP6511CFP.400	102
LMP6511FP.200	98
LMP6511FP.300	98
LMP6521P.200	106
LMP6521P.300	106
LMP6521CP.400	110
LMP6521CFP.400	118
LMP6521FP.200	114
LMP6521FP.300	114
LMPERNOD	496
LMPERNOF	496

Art.	Pag.
LMPERNOI	496
LMPIA01	496
LMPIA02	496
LMPS-PSD62	123
LMPS-STP55	122
LMSIN-2AC11	80
LMSIN-2AC170	213
LMSIN-2AC500	213
LMSIN-2AT21	80
LMSIN-2AT502	212
LMSIN-3AT31	80
LMSIN-3AT503	213
LMSIN-AC55	123
LMSINCRO	258
LMSIN-GA55	123
LMT6511.200	30
LMT6511.300	30
LMT6511C.400	34
LMT6511CF.400	42
LMT6511F.200	38
LMT6511F.300	38
LMT6512.300	46
LMT6512F.300	50
LMT6513.400	54
LMT6513F.400	58
LMT6521.200	62
LMT6521.300	62
LMT6521.400	66
LMTAS	79
LMTCUT	81
LMTCUTDR	81
LMU20.100	121
LMU20.150	121
LMU20.300	121
LMU20TP	121
LMV10011.200	138
LMV10011.300	138
LMV10011C.400	146
LMV10011CF.400	158
LMV10011F.200	152
LMV10011F.300	152
LMV10012.300	162
LMV10012F.300	166
LMV10013.400	170
LMV10013F.400	174
LMV10021.200	182
LMV10021.300	182
LMV10021C.400	190
LMV10021CF.400	202
LMV10021F.200	196
LMV10021F.300	196
LMV3111.200	134
LMV3111.300	134
LMV3111C.400	142
LMV3121.200	178
LMV3121.300	178
LMV3121C.400	186
LMV7511.200	136
LMV7511.300	136
LMV7511C.400	144
LMV7511CF.400	156
LMV7511F.200	150
LMV7511F.300	150
LMV7521.200	180
LMV7521.300	180
LMV7521C.400	188
LMV7521CF.400	200
LMV7521F.200	194
LMV7521F.300	194
LOGS10D	491
LOGS10U	491
M107	533
M135	533
MABDQ40	614
MABDT40	614
MAL6036	617
MAL6050	617
MAN30A	618
MAN30C	618
MAN400V160	608
MAN400V320	608
MAN400V448	608
MAN401V160	609
MAN401V320	609
MAN401V448	609
MAN404V160	610
MAN404V320	610
MAN404V448	610
MAN408V160	611
MAN408V320	611
MAN408V448	611
MAN40A	618
MAN40C	618
MAN412V250	609
MAN412V350	609
MAN414V250	610
MAN414V350	610
MAN500V150	611
MAN60A	619
MAN60C	619
MAP101	580
MAP101-BOLT	580
MAP103	580
MAP105	581
MAP107	581
MAP109	581
MAP111	581
MAP113	582
MAP114	582
MAP115	583
MAP116	583
MAP117	583
MAP119	583
MAP121	583
MAP123	582
MAP125	582
MAP127	582
MAP-A220	568
MAP-A220MDX	569
MAP-A220MSX	569
MAP-A320	568
MAP-A320MDX	569
MAP-A320MSX	569
MAP-B220	570
MAP-B220MDX	571
MAP-B220MSX	571
MAP-B320	570
MAP-B320MDX	571
MAP-B320MSX	571
MAP-BASE	566
MAP-BASEMDX	567
MAP-BASEMSX	567
MAP-C220	572
MAP-C220MDX	573
MAP-C220MSX	573
MAP-C320	572
MAP-C320MDX	573
MAP-C320MSX	573
MAP-E220	574
MAP-E220MDX	575
MAP-E220MSX	575
MAP-E320	574
MAP-E320MDX	575
MAP-E320MSX	575
MAP-F220	576
MAP-F220MDX	577
MAP-F220MSX	577
MAP-F320	576
MAP-F320MDX	577
MAP-F320MSX	577
MAP-G220	578
MAP-G220MDX	579
MAP-G220MSX	579
MAP-G320	578
MAP-G320MDX	579
MAP-G320MSX	579
MAQ40	615
MAQ60	615
MAT40	615
MAT4314	616
MAT4320	616
MAT60	615
MAT6314	616
MAT6320	616
MAT8314	617
MAT8320	617
MFM14025	81
MN1620	600
MN2020	600
MN2030	624
MN251200	601
MN25300	600
MN25400	600
MN25500	600
MN25800	600
MN25850	601
MNQ2470	624
MNQL25300	607
MNQL25400	607
MNQLAC25300	607
MNQLAC25400	607
MNTL25300	606
MNTL25400	606
MNTLAC25300	606
MNTLAC25400	606
MSC5	622
MSC6	623
MSC7	622
MSC8	623
MSC9	619
PBA200CK	594
PBA200CKQ	594
PBA200CSK	594
PBA200QV01	587
PBA200QV01/D	587
PBA200QY02	588
PBA200QY04	588
PBA200QY04/A	588
PBA200QY06/A	588
PBA200Y002	590
PBA200Y004	590
PBA200Y004/A	590
PBA200Y006/A	590
PBA200YA02	592
PBA200YA04	592
PBA200YA04/A	592
PBA200YA06/A	592
PBA71	595
PBA911	595
PBAAD81	595

Art.	Pag.
PBAAS11	595
PBD3183	256
PBD3183.150	256
PBD3183.220	256
PD001	430
PD002	430
PD003	455
PD12	430
PD148RKIT10D	424
PD148RKIT10SC	424
PD148RKIT10U	424
PD148RKIT12D	424
PD148RKIT12SC	424
PD148RKIT12U	424
PD148SKIT10D	420
PD148SKIT10SC	420
PD148SKIT10U	420
PD148SKIT12D	420
PD148SKIT12SC	420
PD148SKIT12U	420
PD4RKIT10D	422
PD4RKIT10SC	422
PD4RKIT10U	422
PD4RKIT12D	422
PD4RKIT12SC	422
PD4RKIT12U	422
PD4SKIT10D	418
PD4SKIT10SC	418
PD4SKIT10U	418
PD4SKIT12D	418
PD4SKIT12SC	418
PD4SKIT12U	418
PD8A	430
PDKIT02	428
PDKIT05	428
PDMUR66	431
PFDOOR66	429
PFDOOR6615	429
PFDOOR6630	429
PFDOOR810	429
PFDOOR81015	429
PFDOOR81030	429
PFDOORCUT	431
PH2792	417
PH2819	417
PH2828	417
PH50508	416
PH50510	416
PH50511	416
PH50512	416
PH9113	417
PH9117	417
PH9121	417
PI07	497
PIVAN01	519
PIVAN04	519
PIVAN05	519
PIVAN08	519
PIVOTB002	463
PIVOTB004	463
PIVOTB006	464
PIVOTB008	464
PIVOTB010	465
PIVOTS011	465
PIVOTS014	465
PM1	605
PM2	605
PM3	605
PM4	605
PMAN1131	602
PMAN1322	603
PMAN1332	603
PMAN1340	603
PMAN1530	604
PMAN90	602
POM01	629
POM02	629
POM03	629
POM04	629
POM1ACC20	626
POM1ACC25	626
POM2525	629
POM4535	627
POM45PT	629
POM45S	631
POM45T	631
POM65S	630
POM65T	630
POM75	630
POM8	510
POM90540T	631
POM90555T	631
POMBD40S	631
POMBD40T	631
POMPVC	630
POMVE20S	631
POMVE20T	631
POMVE25S	631
POMVE25T	631
POMVE30S	631
POMVE30T	631
PROALUX1520	402
PROALUX1530	402
PROALUX1720	402
PROALUX1730	402
PROALUX1920	403
PROALUX1930	403
PROALUXG	403
PROALUXG400	403
PROFALL0820	400
PROFALL1020	400
PROFALL1225	400
PROFALL1240	400
PROFALL1425	400
PROFALL1440	400
PROFIX1630	392
PROFIX1660	392
PROFIX1830	398
PROFIX1860	398
PROFIX2130	392
PROFIX2160	392
PROFIX2230	398
PROFIX2260	398
PROFIX2430	394
PROFIX2460	394
PROFIX2530	399
PROFIX2560	399
PROFIX3030	394
PROFIX3060	394
PROFIX4125	393
PROFIX4272	393
PROFIXG	399
PROFIXTP18	399
PROFIXTP22	399
PROFIXTP25	399
PROFIXTPU	393
PROFIXTPU810	395
PROTAP0820	400
PROTAP1020	400
PROTAP1225	400
PROTAP1240	400
PROTAP1425	400
PROTAP1440	400
PROTAP1520	403
PROTAP1530	403
PROTAP1720	403
PROTAP1730	403
PROTAP1920	403
PROTAP1930	403
PS03	497
R7150	405
R7166	405
R7166FORO	405
R7170	405
R7170FORO	405
REGTERGUA	77
RMA1319	407
RMA1373	406
RMA1382	406
RMA1390	406
S1201CORP	528
S1203CORP	528
S1205KCORP	529
S1207KCORP	529
S1209	530
S1211	530
S1213	530
S1215	530
S1217U	491
S1219	530
S1221	530
S1223	530
S1227	527
S1228	527
S1229	527
S1231	527
SERH01	550
SERH03	550
SERH05	550
SERH07	550
SERH09	550
SERH11	550
SERH13	550
SERH15	551
SERH17	538
SERMF13	552
SERMF15	552
SERMFGL1	553
SERMG10P	315
SERMG10S	315
SERMG10SU	315
SERMG12	317
SERMG19	317
SERMGC1	315
SERMGM10P	316
SERMGM10S	316
SERMGM10SU	316
SERMYC1	516
SERMYC300	516
SERMYC308	516
SERMYC310	516
SERMYC312	516
SERMYL	516
SERMYMP	515
SERMYMS	515
SERMYMSU	515
SERMYP	515
SERMYS	515
SERMYSU	515
SEROYC	511

Art.	Pag.
SEROYP	511
SEROYS	511
SEROYSD	511
SERSD610P	310
SERSD610S	310
SERSD610SU	310
SERSD620	310
SERSD915P	385
SERSD915S	385
SERSD915SU	385
SERSD941	385
SGS15L	485
SGS17L	485
SGS2115D	484
SGS2115U	484
SGS2117D	484
SGS2117U	484
SGS2121D	484
SGS2121U	484
SGS21L	485
SGS2315MD	484
SGS2315MU	484
SGS2317MD	484
SGS2317MU	484
SGS2321MD	484
SGS2321MU	484
SGS2715M	485
SGS2717M	485
SGS2721M	485
SP2255	628
SP2255GD	628
SP255	627
SPC501	509
SPC503	509
SPC507	510
SPC509	510
SPH100	411
SPH102	412
SPH104	412
SPH106	412
SPH108	412
SPH110	414
SPH112	415
SPH114	414
SPH2	509
SR118CORP	526
SR119CORP	525
SR119M	533
SR1220CORP	525
SR1224	527
SRC118	527
SRS1180CORP	526
STL02CORP	531
STL04CORP	531
STL05	532
STL06CORP	531
STL07	532
STPDX	337
STPSX	337
SX-BT903	506
SX-BTKIT	505
SX-BTUP1	507
SX-BTUP3	506
SX-BTUP5	507
SX-JS1053DE	503
SX-JS1053FR	503
SX-JS1053IT	503
SX-JS1054DE	503
SX-JS1054FR	503
SX-JS1054IT	503
SX-JS903DE	503
SX-JS903FR	503
SX-JS903IT	503
SX-JS903PMRDE	503
SX-JS903PMRFR	503
SX-JS903PMRIT	503
SX-JS904DE	503
SX-JS904FR	503
SX-JS904IT	503
SX-JS905DE	503
SX-JS905FR	503
SX-JS905IT	503
TS250065	125
TS250125	125
TS250155	125
UT200	345
UT250	365
UT300	337
UTC200R	345
UTC250R	365
UTC300R	337
UTR65	399
VETCIL35	627
VIT7981-4.8X38-ZN	78
VIT7981-4.8X60-ZN	78
VIT965-3X8-ZN	307
YC300	516
YC308	516
YC310	516
YC312	516
ZATT	599
ZMMS1400	585
ZMMS1400U	585
ZMT/A	596
ZMT1400	596
ZMT2000	596
ZMT400	596
ZMT500	596
ZMT800	596
ZPI/A	598
ZPI500	598
ZPI800	598
ZQUA/A	597
ZQUA1400	597
ZQUA500	597
ZQUA800	597
ZSIP/A	598
ZSIP500	598
ZSIP800	598
ZSIQ/A	597
ZSIQ1400	597
ZSIQ500	597
ZSIQ800	597
ZSIT/A	596
ZSIT1400	596
ZSIT2000	596
ZSIT400	596
ZSIT500	596
ZSIT800	596
ZSS1400	585
ZSS1400U	585
ZUV	599

CATALOGO
DOCCE

DOCCE SCORREVOLI Pag 18

DOCCE A BATTENTE NEW Pag 146

ACCESSORI PER PARETI DOCCIA Pag 360

logli
SAINT-GOBAIN

DOCCE SCORREVOLI





GOCCIA 35
Pag 20



GOCCIA 35 ACCESSORI
Pag 44



GOCCIA 50
Pag 54



GOCCIA 50 ACCESSORI
Pag 74



GLMFLAT
Pag 84



GLMFLAT ACCESSORI
Pag 101



DCCFLAT
Pag 110



DCCFLAT ACCESSORI
Pag 124



GIUMAX
Pag 130



GIUMAX ACCESSORI
Pag 141

GOCCIA 35

Design

Sistema doccia MINIMAL, dimensioni ridotte
per una gamma di soluzioni completa;
per vetri 6 o 8 mm con portata fino a 35 kg.

Binario e copertine di alluminio in finitura,
MASSIMA ESTETICA E FUNZIONALITÀ.
Kit completi per ogni tipologia di posa comprensivi
di STOP o ammortizzatore SOFTBREAK.
Installazione semplice per una massima funzionalità
garantita nel tempo.





/6
Nero Opaco



/88
Alluminio Simil-Inox Satin



/91
Alluminio Lucido

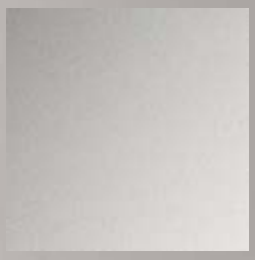

/97
Alluminio Opaco

GOCCIA 35

Caratteristiche tecniche

Il sistema è caratterizzato dalla presenza di un unico profilo portante in alluminio di 35 x 40 mm, il quale offre una vasta gamma di soluzioni personalizzate per soddisfare le esigenze di ogni cliente, il tutto supportando ante fino a 35 kg di peso.
Inoltre la distanza tra i vetri fissi e le ante mobili è di soli 18 mm, mentre la guida a terra è dotata di un meccanismo a sgancio rapido per facilitare la pulizia. Nel sistema è compreso un doppio sistema ammortizzato Softbreak sia in apertura che in chiusura, il quale consente una corsa frenante di 60 mm.
La particolarità di questo sistema è la facilità di montaggio ed una funzionalità che rende il sistema affidabile nel tempo.

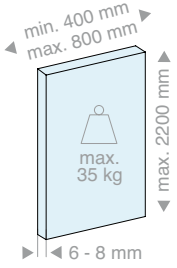

ANTA MOBILE

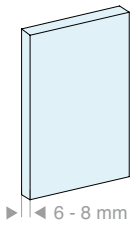

VETRI FISSI

4 configurazioni

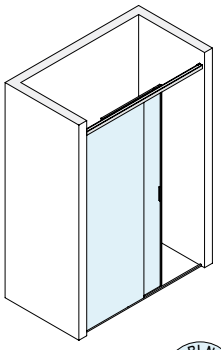
Muro/Muro

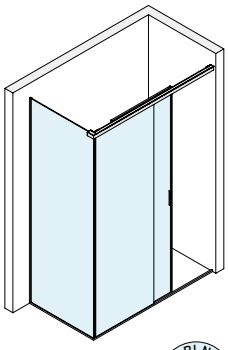
Muro/Vetro

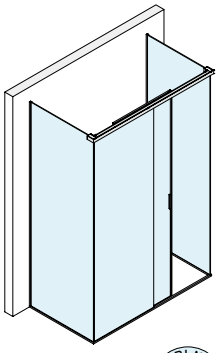
Vetro/Vetro

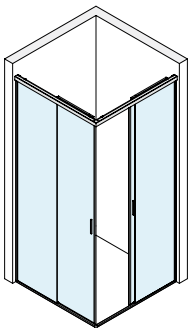
Muro/Angolo/Muro

2 tipologie di installazione

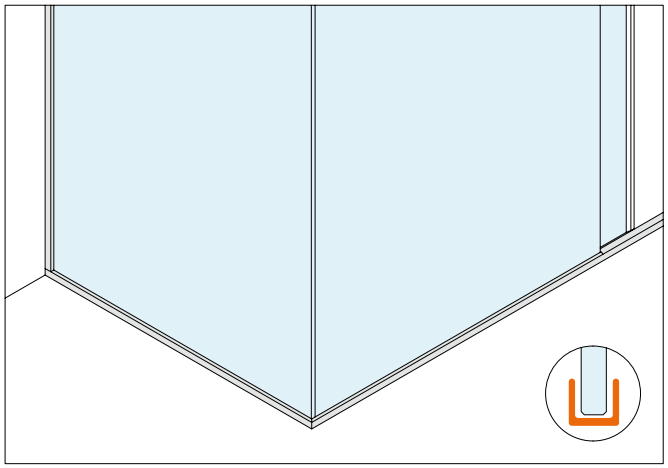

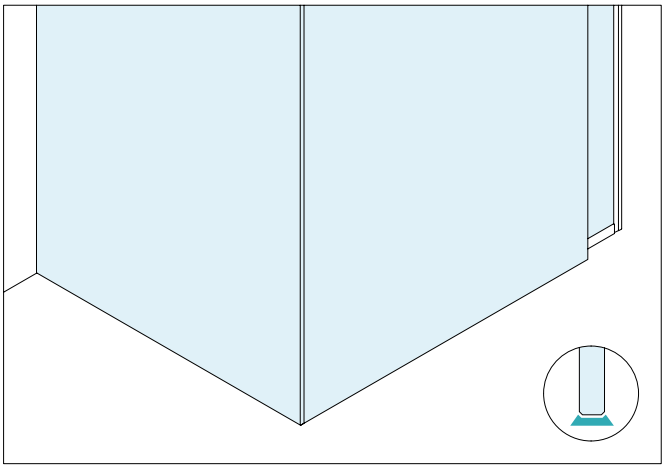

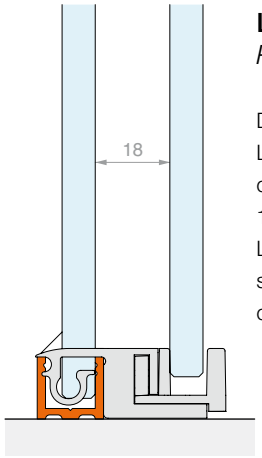

Linea U
Per vetri fissi incorniciati

Design semplice e moderno.
La Linea U prevede l'installazione dei vetri fissi in un profilo di alluminio 15 x 16 mm.
Lo stesso profilo, munito di cover superiore a scatto, ha la funzione di diga nella zona aperta.

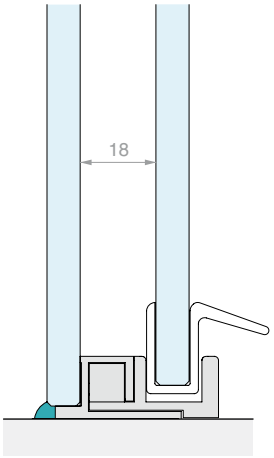

Linea S
Per vetri fissi sigillati

Eleganza e massima trasparenza.
La Linea S prevede l'installazione dei vetri fissi sigillati alle superfici di appoggio. In corrispondenza dell'apertura è possibile installare un profilo diga in alluminio 8 x 10 mm ad ingombro ridotto.

Type Approved
Safety
Regular Production
Surveillance

TÜVRheinland
CERTIFIED

www.tuv.com
ID 1111292548

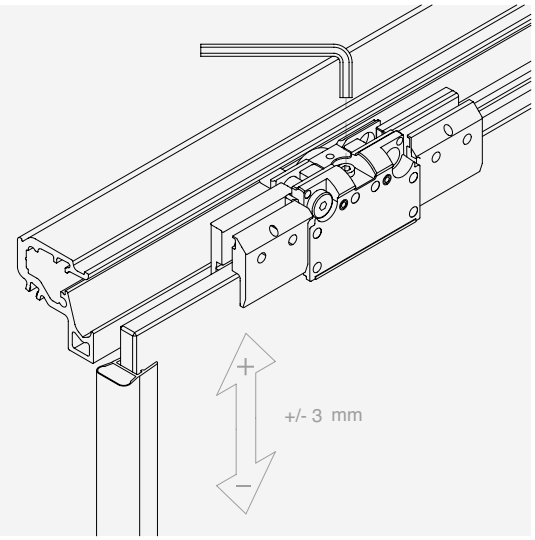

REGOLAZIONE ANTA

E' possibile regolare l'altezza del singolo carrello per registrare la posizione dell'anta.

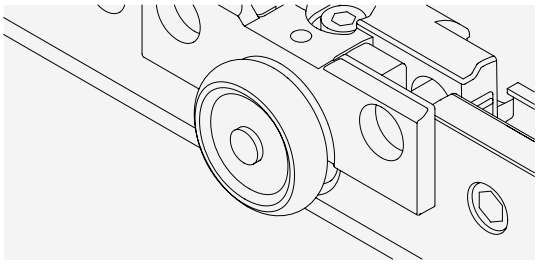

SILENZIOSITA'

La ruota, dotata di cuscinetto in acciaio, offre un funzionamento silenzioso e duraturo

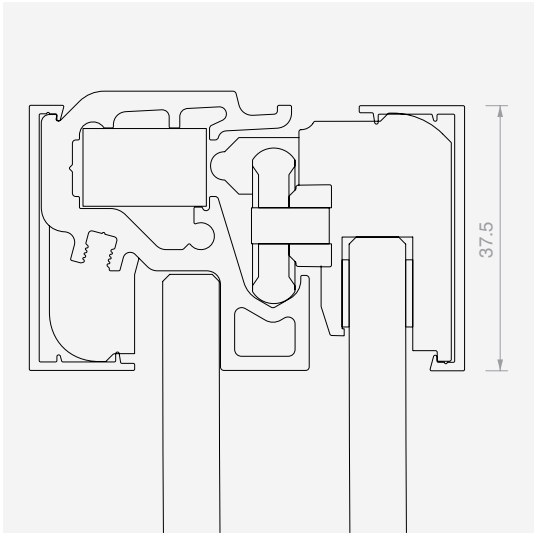

DESIGN COMPATTO

Completa funzionalità in un ingombro ridotto

SOFT BREAK

L'uso dell'ammortizzatore riduce la velocità di movimento delle ante, attenuandone gli impatti, e permette un'apertura e una chiusura controllata e delicata.

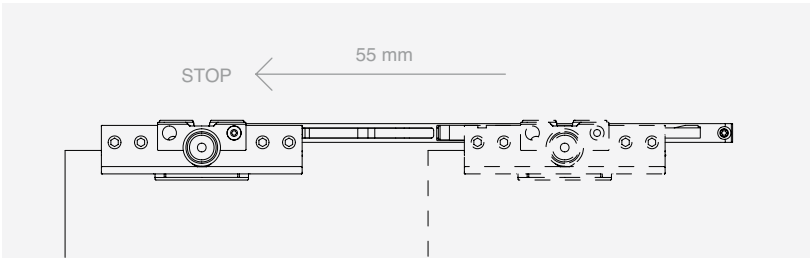

PULIZIA

Anta scorrevole sganciabile con funzionalità PUSH & UNLOCK

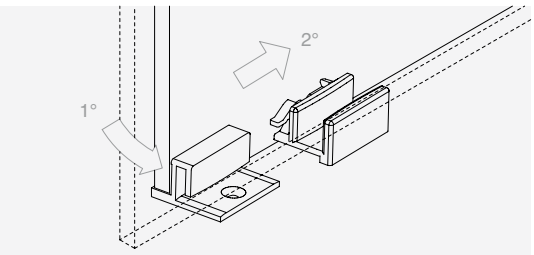



GOCCIA 35

Kit

CONFIGURAZIONI CON VETRI FISSI INCORNICIATI

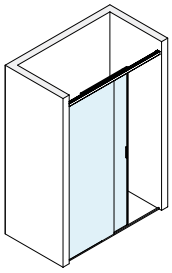

Pag 27

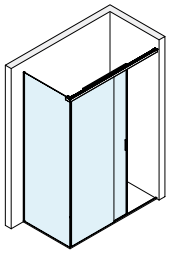

Pag 29

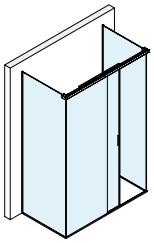

Pag 31

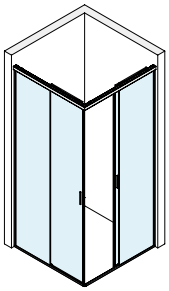

Pag 33

CONFIGURAZIONI CON VETRI FISSI SIGILLATI

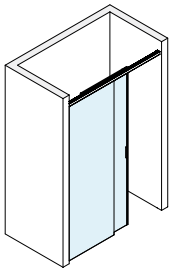

Pag 34

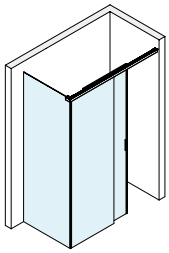

Pag 36

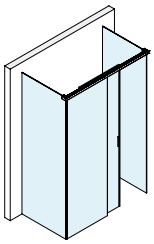

Pag 38

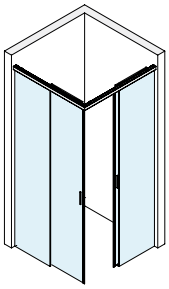

Pag 40



KIT DOCCIA SCORREVOLE MURO/MURO CON PROFILO CORNICE PER VETRO FISSO

Finitura: /6 /88 /91 /97

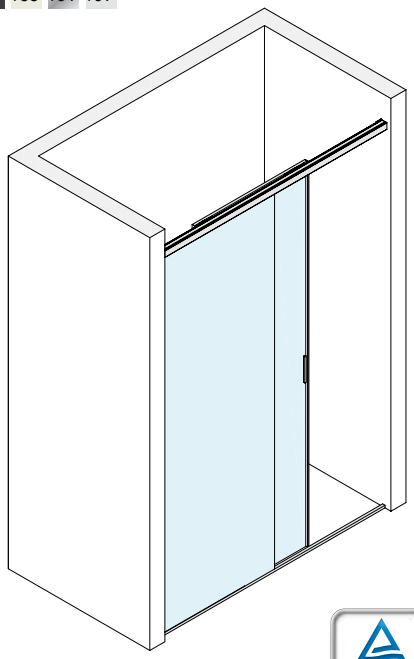

Type Approved Safety Regular Production Surveillance
TÜVRheinland CERTIFIED
www.tuv.com ID 1111292548

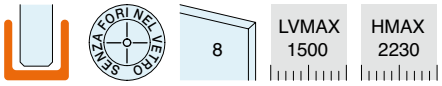

Kit costituito da:

Art.	Descrizione	Q.tà
G35KIT01	Pinza	2 Pz
G35KIT02	Kit di tenuta vetro fisso	1 Pz
G35KIT03	Kit n°2 attacchi a muro	1 Pz
G35KIT06	Kit n°2 tappi aperti	1 Pz
MAN500V150	Maniglia adesiva	2 Pz
LM3538.150	Binario	1 Pz
LM3515.150	Copertina	1 Pz
LM3515.075	Copertina	1 Pz
GM0522	Guarnizione a palloncino	1 Pz
GM702022	Guarnizione con aletta laterale	1 Pz
DCU208SCT	Guida a terra a scatto	1 Pz
PBD3184.100	Profilo superiore raggiato	1 Pz
PBD3183.150	Profilo a “U”	1 Pz
PBD3183.220	Profilo a “U”	1 Pz
GTUP4	Guarnizione fermavetro	4 m
Solo nel kit con stop meccanico		
G35KIT07	Kit n°2 stop	1 Pz
Solo nel kit con ammortizzatore softbreak		
G35KIT08	Kit ammortizzatore	2 Pz

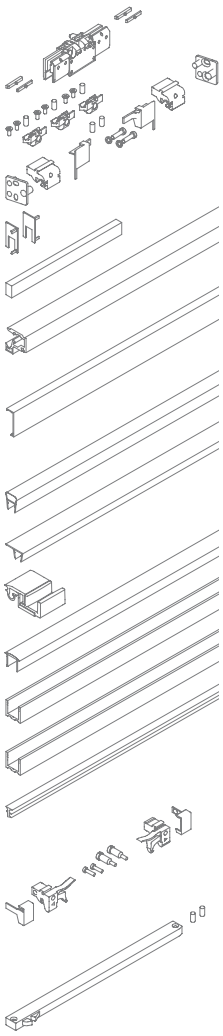

SCHEMI CONSIGLIATI

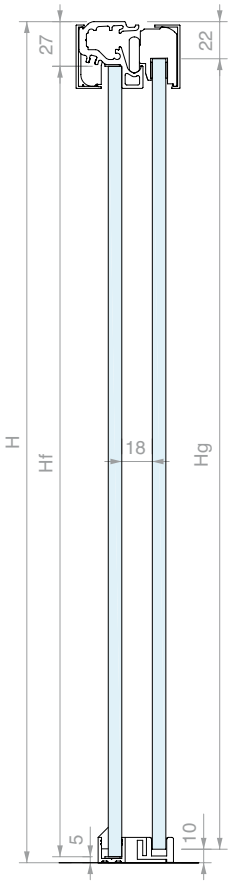

CONFIGURAZIONE A SCORREVOLE CHIUSO

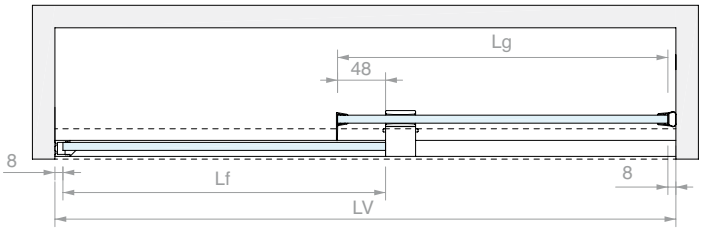

CONFIGURAZIONE A SCORREVOLE APERTO

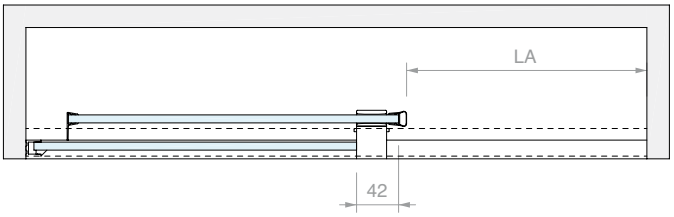

DIMENSIONAMENTO VETRI

Lg = (LV + 32) / 2
Lf = Lg

Hg = H - 32
Hf = Hg

LA = (LV - 148) / 2

ABACO LARGHEZZE PRINCIPALI (mm)

LV	Lg	Lf	LA
1500	766	766	676
1400	716	716	626
1300	666	666	576
1200	616	616	526

Art.	Descrizione	Q.tà
G35U10STP	Con stop meccanico	1 Pz
G35U10DMP	Con ammortizzatore softbreak	1 Pz



KIT DOCCIA SCORREVOLE MURO/VETRO CON PROFILO CORNICE PER VETRI FISSI

Finitura: /6 /88 /91 /97

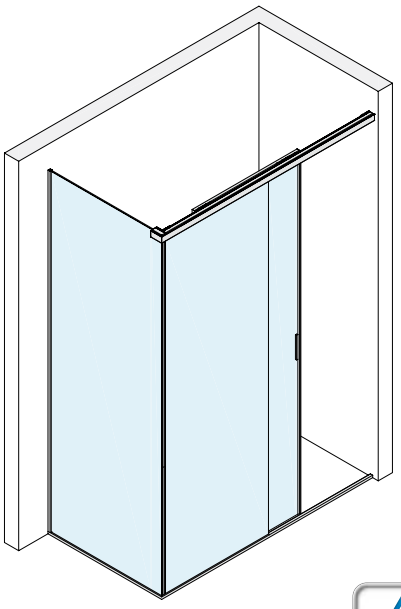

Type Approved
Safety
Regular Production
Surveillance
TÜVRheinland CERTIFIED
www.tuv.com
ID 1111292548

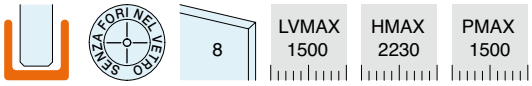

Kit costituito da:

Art.	Descrizione	Q.tà
G35KIT01	Pinza	2 Pz
G35KIT02	Kit di tenuta vetro fisso	1 Pz
G35KIT03	Kit n°2 attacchi a muro	1 Pz
G35KIT04	Kit attacco a vetro	1 Pz
G35KIT06	Kit n°2 tappi aperti	1 Pz
MAN500V150	Maniglia adesiva	2 Pz
LM3538.150	Binario	1 Pz
LM3515.15045	Copertina a 45°	1 Pz
LM3515.075	Copertina	1 Pz
GM0522	Guarnizione a palloncino	1 Pz
GM702022	Guarnizione con aletta laterale	1 Pz
DCU208SCT	Guida a terra a scatto	1 Pz
PBD3184.100	Profilo superiore raggiato	1 Pz
PBD3183.150	Profilo a “U”	2 Pz
PBD3183.220	Profilo a “U”	1 Pz
GTUP4	Guarnizione fermavetro	6 m

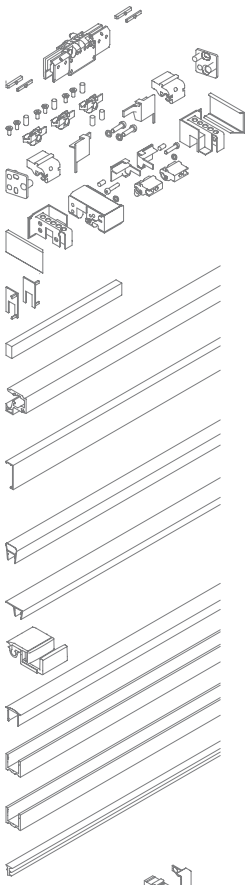

Solo nel kit con stop meccanico

G35KIT07	Kit n°2 stop	1 Pz

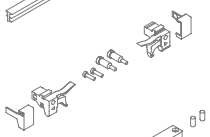

Solo nel kit con ammortizzatore softbreak

G35KIT08	Kit ammortizzatore	2 Pz

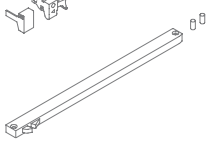

SCHEMI CONSIGLIATI

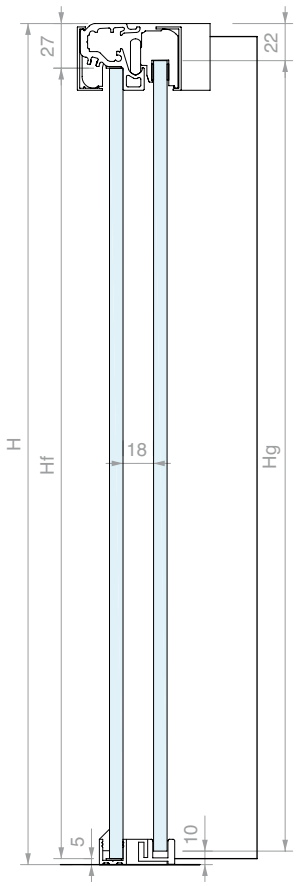

CONFIGURAZIONE A SCORREVOLE CHIUSO

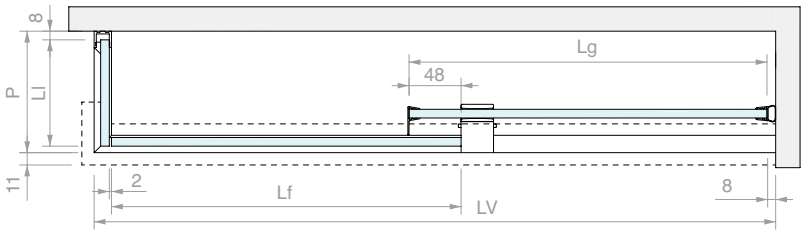

CONFIGURAZIONE A SCORREVOLE APERTO

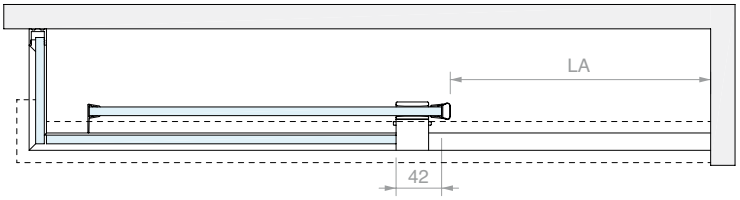

DIMENSIONAMENTO VETRI

Lg = (LV + 24) / 2
Lf = Lg

Hg = H - 32
Hf = Hg

LI = P -14
HI = H - 14

LA = (LV - 156) / 2

ABACO LARGHEZZE PRINCIPALI (mm)

LV	Lg	Lf	LA
1500	762	762	672
1400	712	712	622
1300	662	662	572
1200	612	612	522

Art.	Descrizione	Q.tà
G35U20STP	Con stop meccanico	1 Pz
G35U20DMP	Con ammortizzatore softbreak	1 Pz



KIT DOCCIA SCORREVOLE VETRO/VETRO CON PROFILO CORNICE PER VETRI FISSI

Finitura: /6 /88 /91 /97

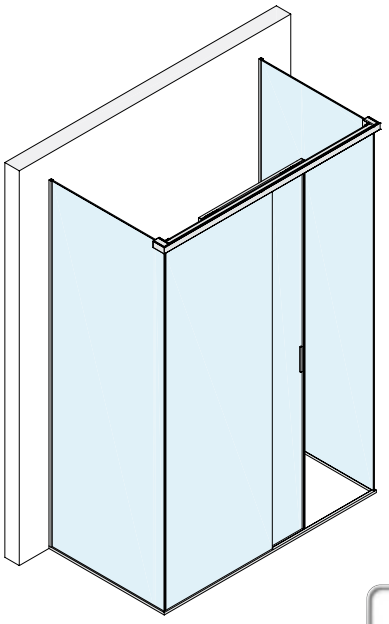



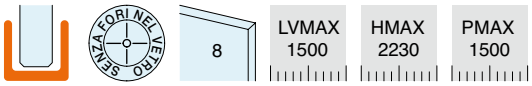

Kit costituito da:

Art.	Descrizione	Q.tà
G35KIT01	Pinza	2 Pz
G35KIT02	Kit di tenuta vetro fisso	1 Pz
G35KIT04	Kit attacco a vetro	2 Pz
G35KIT06	Kit n°2 tappi aperti	1 Pz
MAN500V150	Maniglia adesiva	2 Pz
LM3538.150	Binario	1 Pz
LM3515.15045	Copertina a 45°	1 Pz
LM3515.075	Copertina	1 Pz
GM0522	Guarnizione a palloncino	1 Pz
GM702022	Guarnizione con aletta laterale	1 Pz
DCU208SCT	Guida a terra a scatto	1 Pz
PBD3184.100	Profilo superiore raggiato	1 Pz
PBD3183.150	Profilo a “U”	3 Pz
PBD3183.220	Profilo a “U”	2 Pz
GTUP4	Guarnizione fermavetro	8 m

Solo nel kit con stop meccanico

G35KIT07	Kit n°2 stop	1 Pz

Solo nel kit con ammortizzatore softbreak

G35KIT08	Kit ammortizzatore	2 Pz

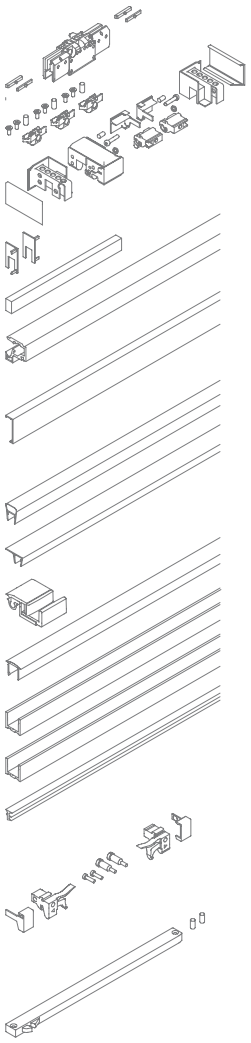

SCHEMI CONSIGLIATI

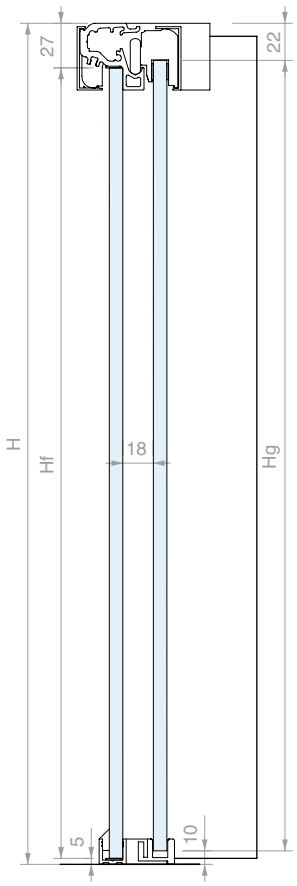

CONFIGURAZIONE A SCORREVOLE CHIUSO

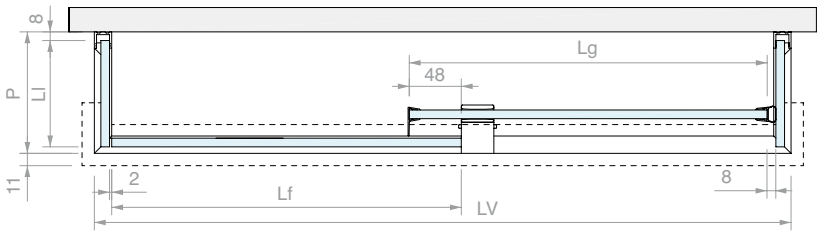

CONFIGURAZIONE A SCORREVOLE APERTO

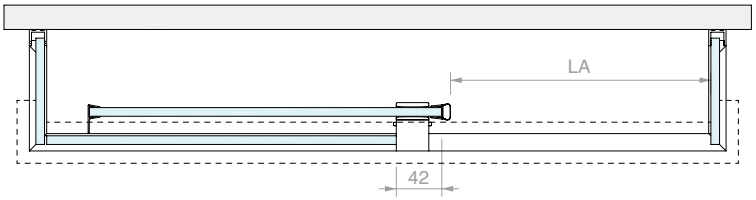

DIMENSIONAMENTO VETRI

Lg = (LV + 10) / 2
Lf = Lg

Hg = H - 32
Hf = Hg

Ll = P -14
Hl = H - 14

LA = (LV - 170) / 2

ABACO LARGHEZZE PRINCIPALI (mm)

LV	Lg	Lf	LA
1500	755	755	665
1400	705	705	615
1300	655	655	565
1200	605	605	515

Art.	Descrizione	Q.tà
G35U30STP	Con stop meccanico	1 Pz
G35U30DMP	Con ammortizzatore softbreak	1 Pz



KIT DOCCIA SCORREVOLE MURO/ANGOLO/MURO CON PROFILO CORNICE PER VETRI FISSI

Finitura: /6 /88 /91 /97

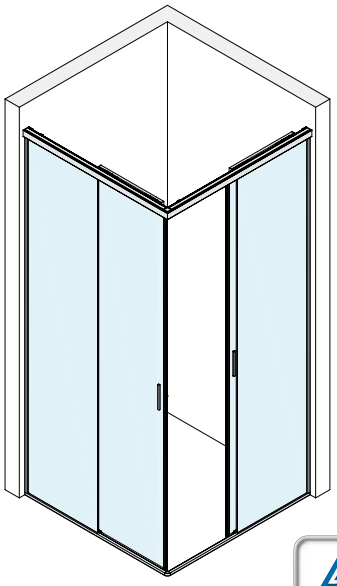

Type Approved
Safety
Regular Production
Surveillance
TÜVRheinland CERTIFIED
www.tuv.com
ID 1111292548

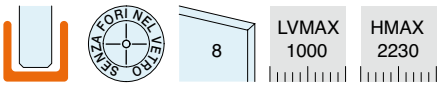

Kit costituito da:

Art.	Descrizione	Q.tà
G35KIT01	Pinza	4 Pz
G35KIT02	Kit di tenuta vetro fisso	2 Pz
G35KIT03	Kit n°2 attacchi a muro	1 Pz
G35KIT05	Kit giunzione angolare	1 Pz
G35KIT06	Kit n°2 tappi aperti	2 Pz
MAN500V150	Maniglia adesiva	4 Pz
LM3538.100	Binario	2 Pz
LM3515.10045	Copertina a 45°	2 Pz
LM3515.075	Copertina	2 Pz
GM62SX	Guarnizione magnetica a 45°	1 Pz
GM62DX	Guarnizione magnetica a 45°	1 Pz
GM702022	Guarnizione con aletta laterale	2 Pz
DCU208SCT	Guida a terra a scatto	2 Pz
PBD3184.100	Profilo superiore raggiato	2 Pz
PBD3183.150	Profilo a “U”	2 Pz
PBD3183.220	Profilo a “U”	2 Pz
GTUP4	Guarnizione fermavetro	8 m
DCC90	Giunzione angolare	1 Pz

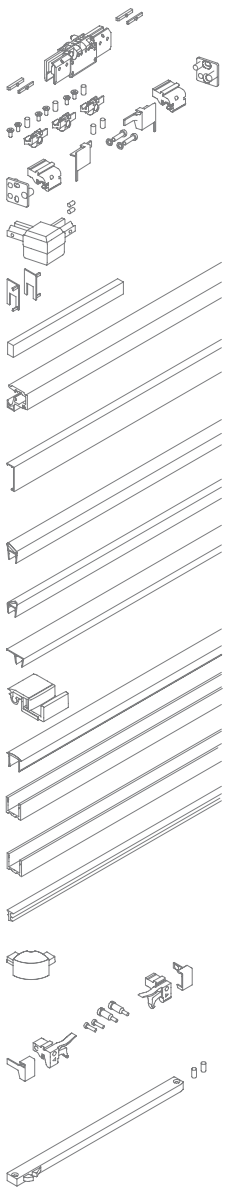

Solo nel kit con stop meccanico

G35KIT07	Kit n°2 stop	2 Pz

Solo nel kit con ammortizzatore softbreak

G35KIT08	Kit ammortizzatore	4 Pz

SCHEMI CONSIGLIATI

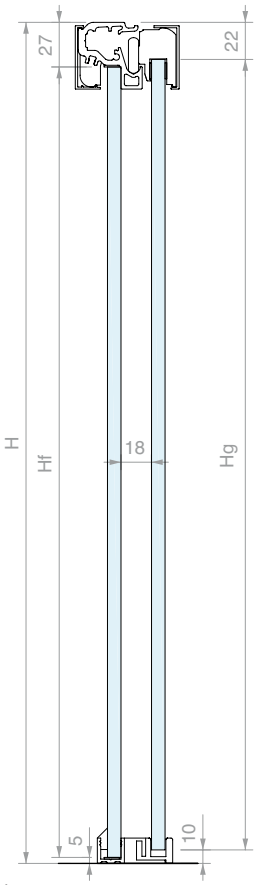

CONFIGURAZIONE A SCORREVOLE CHIUSO

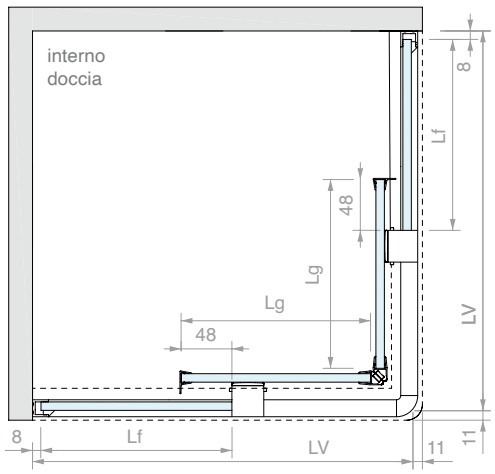

CONFIGURAZIONE A SCORREVOLE APERTO

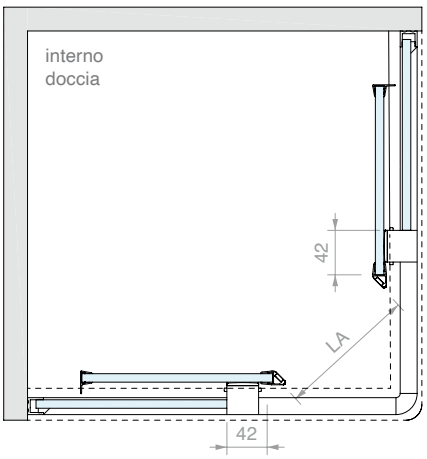

DIMENSIONAMENTO VETRI

Lg = (LV - 6)/ 2
Lf = Lg
Hg = H - 32
Hf = Hg
LA = 0.7 x (LV - 180)

ABACO LARGHEZZE PRINCIPALI (mm)

LV	Lg	Lf	LA
1000	497	497	574
900	447	447	504
800	397	397	434

Art.	Descrizione	Q.tà
G35U40STP	Con stop meccanico	1 Pz
G35U40DMP	Con ammortizzatore softbreak	1 Pz

KIT DOCCIA SCORREVOLE MURO/MURO PER VETRO FISSO SIGILLATO

Finitura: /6 /88 /91 /97

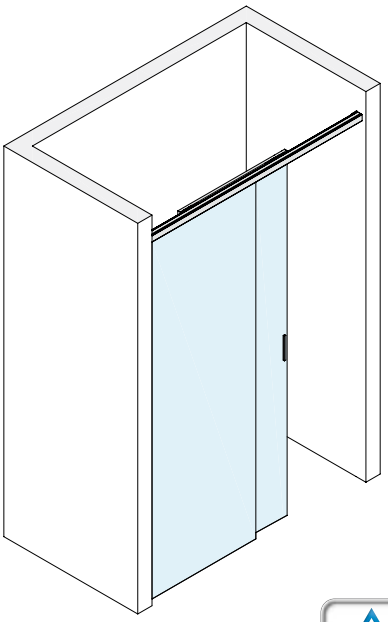

Type Approved Safety Regular Production Surveillance
TÜVRheinland CERTIFIED
www.tuv.com ID 1111292548

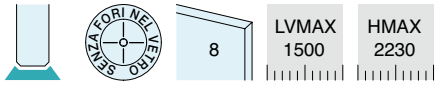

Kit costituito da:

Art.	Descrizione	Q.tà
G35KIT01	Pinza	2 Pz
G35KIT02	Kit di tenuta vetro fisso	1 Pz
G35KIT03	Kit n°2 attacchi a muro	1 Pz
G35KIT06	Kit n°2 tappi aperti	1 Pz
MAN500V150	Maniglia adesiva	2 Pz
LM3538.150	Binario	1 Pz
LM3515.150	Copertina	1 Pz
LM3515.075	Copertina	1 Pz
DCS208	Guida a terra	1 Pz
GM900807	Guarnizione con gocciolatoio	1 Pz
Solo nel kit con stop meccanico		
G35KIT07	Kit n°2 stop	1 Pz
Solo nel kit con ammortizzatore softbreak		
G35KIT08	Kit ammortizzatore	2 Pz
Optional		
GM0522	Guarnizione a palloncino	1 Pz
GM702022	Guarnizione con aletta laterale	1 Pz
PESQ0810.075	Profilo diga	1 Pz

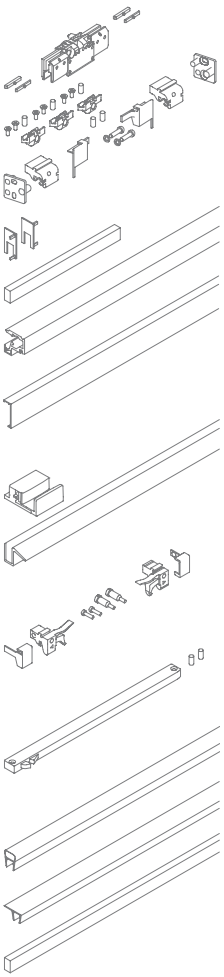

SCHEMI CONSIGLIATI

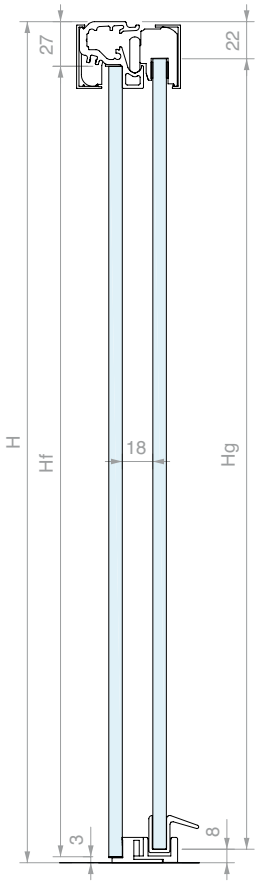

DIMENSIONAMENTO VETRI

Lg = (LV + 38) / 2
Lf = Lg

Hg = H - 30
Hf = Hg

LA = (LV - 126) / 2

CONFIGURAZIONE A SCORREVOLE CHIUSO

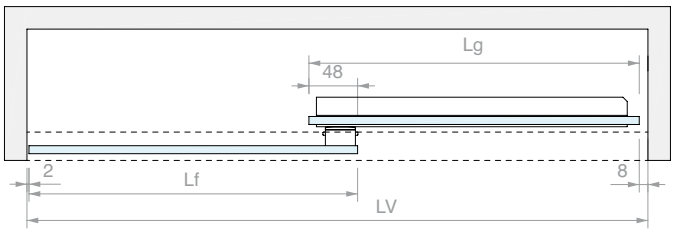

CONFIGURAZIONE A SCORREVOLE APERTO

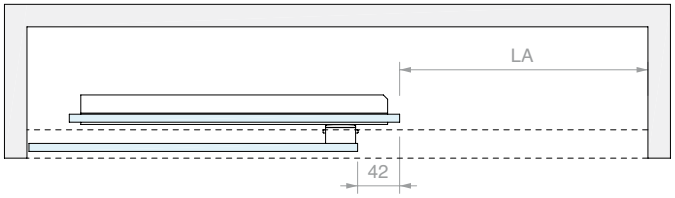

ABACO LARGHEZZE PRINCIPALI (mm)

LV	Lg	Lf	LA
1500	769	769	687
1400	719	719	637
1300	669	669	587
1200	619	619	537

Art.	Descrizione	Q.tà
G35S10STP	Con stop meccanico	1 Pz
G35S10DMP	Con ammortizzatore softbreak	1 Pz



KIT DOCCIA SCORREVOLE MURO/VETRO PER VETRI FISSI SIGILLATI

Finitura: /6 /88 /91 /97

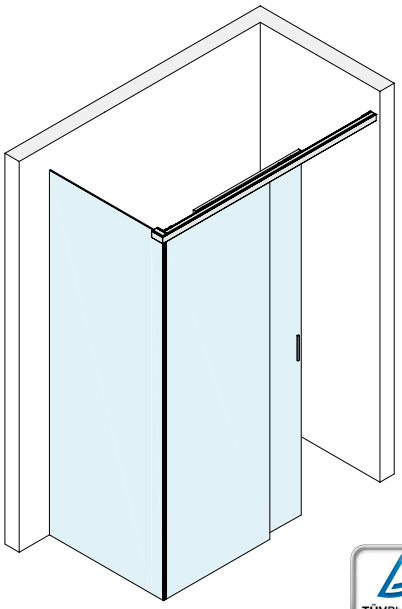



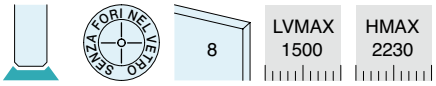

Kit costituito da:

Art.	Descrizione	Q.tà
G35KIT01	Pinza	2 Pz
G35KIT02	Kit di tenuta vetro fisso	1 Pz
G35KIT03	Kit n°2 attacchi a muro	1 Pz
G35KIT04	Kit attacco a vetro	1 Pz
G35KIT06	Kit n°2 tappi aperti	1 Pz
MAN500V150	Maniglia adesiva	2 Pz
LM3538.150	Binario	1 Pz
LM3515.15045	Copertina a 45°	1 Pz
LM3515.075	Copertina	1 Pz
DCS208	Guida a terra	1 Pz
GM900807	Guarnizione con gocciolatoio	1 Pz
Solo nel kit con stop meccanico		
G35KIT07	Kit n°2 stop	1 Pz
Solo nel kit con ammortizzatore softbreak		
G35KIT08	Kit ammortizzatore	2 Pz
Optional		
GM0522	Guarnizione a palloncino	1 Pz
GM702022	Guarnizione con aletta laterale	1 Pz
PESQ0810.075	Profilo diga	1 Pz

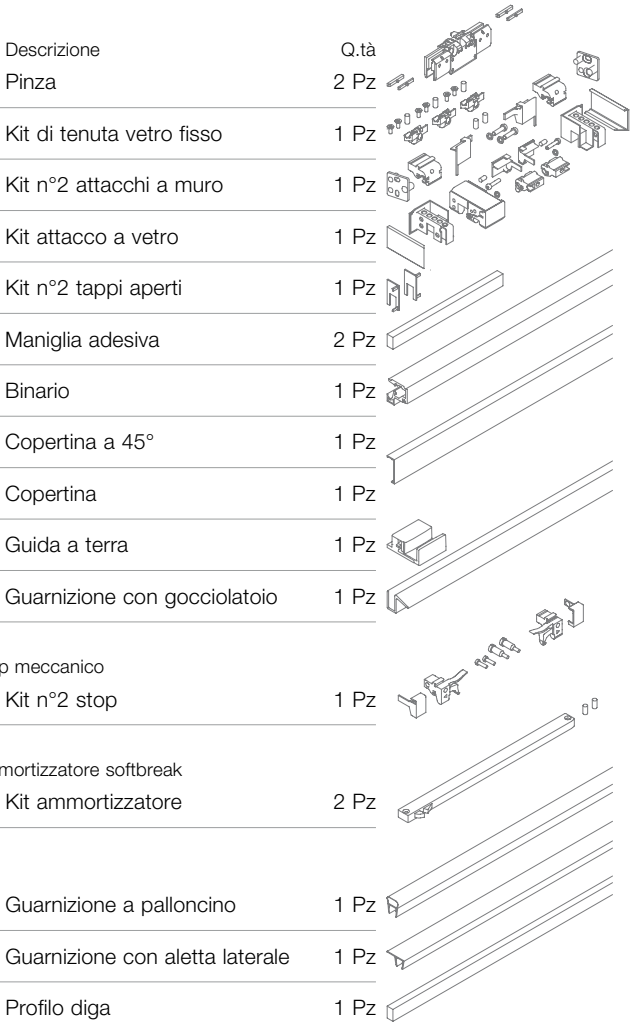

SCHEMI CONSIGLIATI

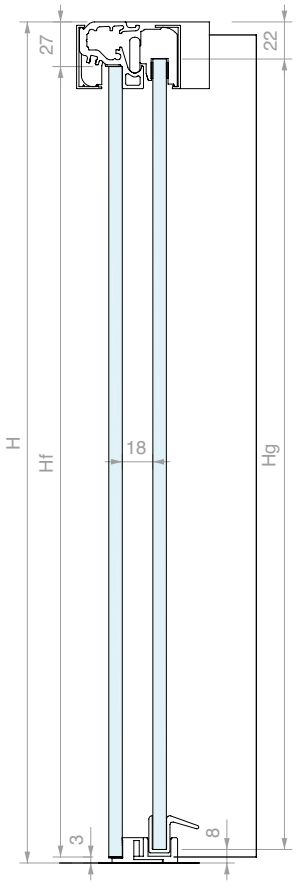

CONFIGURAZIONE A SCORREVOLE CHIUSO

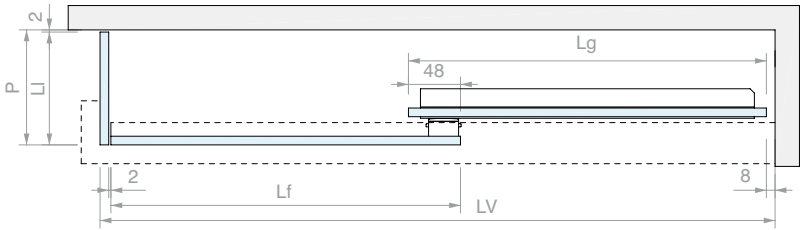

CONFIGURAZIONE A SCORREVOLE APERTO

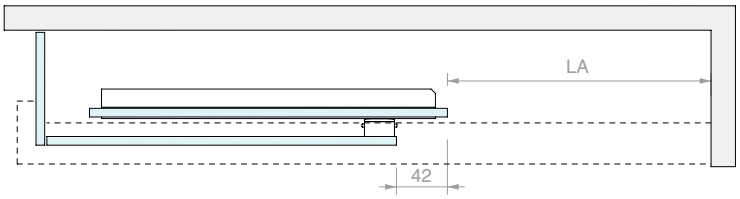

DIMENSIONAMENTO VETRI

Lg = (LV + 30) / 2
Lf = Lg

Hg = H - 30
Hf = Hg

LA = (LV - 134) / 2
LI = P - 2

ABACO LARGHEZZE PRINCIPALI (mm)

LV	Lg	Lf	LA
1500	765	765	683
1400	715	715	633
1300	665	665	583
1200	615	615	533

Art.	Descrizione	Q.tà
G35S20STP	Con stop meccanico	1 Pz
G35S20DMP	Con ammortizzatore softbreak	1 Pz



KIT DOCCIA SCORREVOLE VETRO/VETRO PER VETRI FISSI SIGILLATI

Finitura: /6 /88 /91 /97

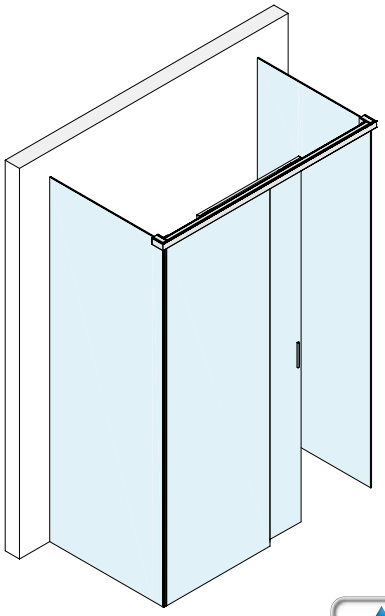

Type Approved Safety Regular Production Surveillance
TÜVRheinland CERTIFIED
www.tuv.com ID 1111292548

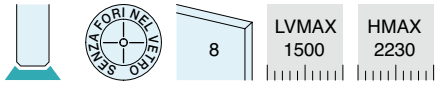

Kit costituito da:

Art.	Descrizione	Q.tà
G35KIT01	Pinza	2 Pz
G35KIT02	Kit di tenuta vetro fisso	1 Pz
G35KIT04	Kit attacco a vetro	2 Pz
G35KIT06	Kit n°2 tappi aperti	1 Pz
MAN500V150	Maniglia adesiva	2 Pz
LM3538.150	Binario	1 Pz
LM3515.15045	Copertina a 45°	1 Pz
LM3515.075	Copertina	1 Pz
DCS208	Guida a terra	1 Pz
GM900807	Guarnizione con gocciolatoio	1 Pz
Solo nel kit con stop meccanico		
G35KIT07	Kit n°2 stop	1 Pz
Solo nel kit con ammortizzatore softbreak		
G35KIT08	Kit ammortizzatore	2 Pz
Optional		
GM0522	Guarnizione a palloncino	1 Pz
GM702022	Guarnizione con aletta laterale	1 Pz
PESQ0810.075	Profilo diga	1 Pz

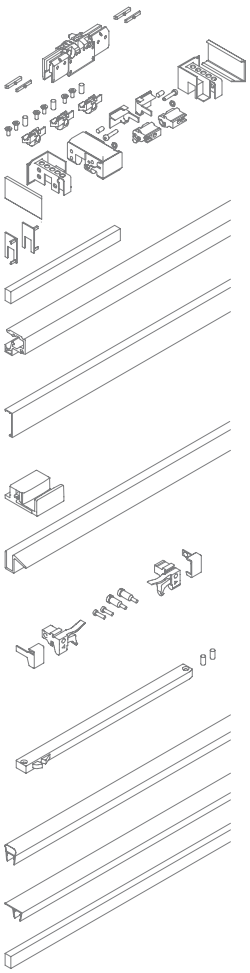

SCHEMI CONSIGLIATI

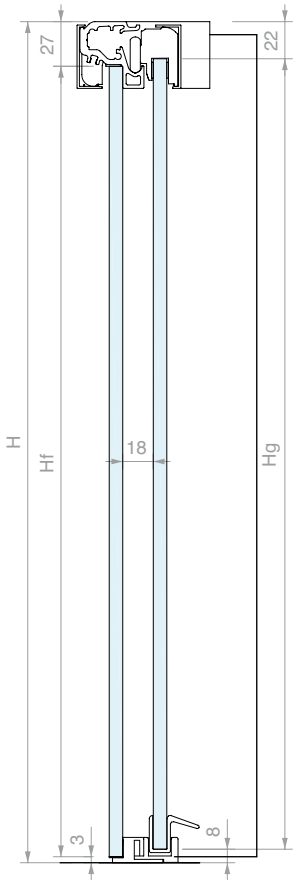

CONFIGURAZIONE A SCORREVOLE CHIUSO

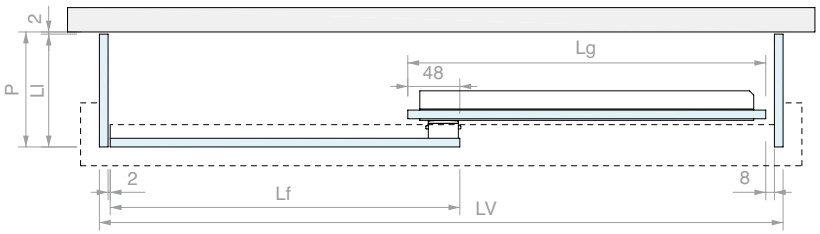

CONFIGURAZIONE A SCORREVOLE APERTO

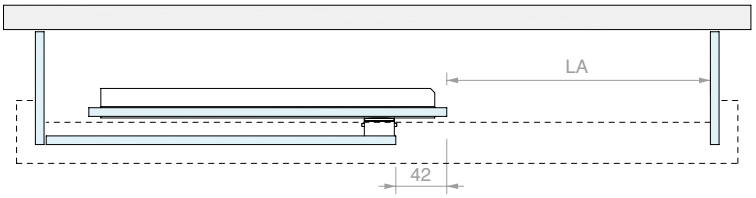

DIMENSIONAMENTO VETRI

Lg = (LV + 22) / 2
Lf = Lg

Hg = H - 30
Hf = Hg

Ll = P - 2
Hl = H - 12

LA = (LV - 142) / 2

ABACO LARGHEZZE PRINCIPALI (mm)

LV	Lg	Lf	LA
1500	761	761	679
1400	711	711	629
1300	661	661	579
1200	611	611	529

Art.	Descrizione	Q.tà
G35S30STP	Con stop meccanico	1 Pz
G35S30DMP	Con ammortizzatore softbreak	1 Pz



KIT DOCCIA SCORREVOLE MURO/ANGOLO/MURO PER VETRI FISSI SIGILLATI

Finitura: /6 /88 /91 /97

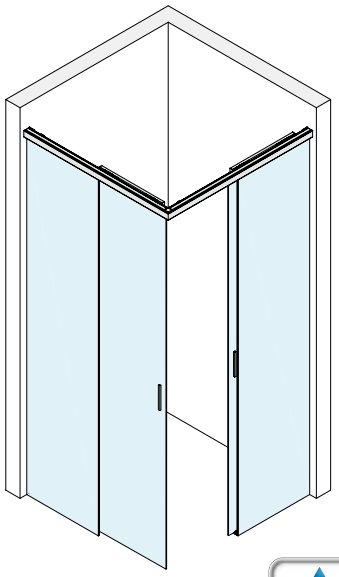

Type Approved Safety Regular Production Surveillance
TÜVRheinland CERTIFIED
www.tuv.com ID 1111292548

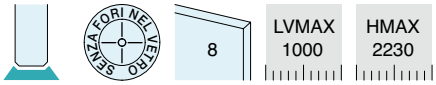

Kit costituito da:

Art.	Descrizione	Q.tà
G35KIT01	Pinza	4 Pz
G35KIT02	Kit di tenuta vetro fisso	2 Pz
G35KIT03	Kit n°2 attacchi a muro	1 Pz
G35KIT05	Kit giunzione angolare	1 Pz
G35KIT06	Kit n°2 tappi aperti	2 Pz
MAN500V150	Maniglia adesiva	4 Pz
LM3538.100	Binario	2 Pz
LM3515.10045	Copertina a 45°	2 Pz
LM3515.075	Copertina	2 Pz
DCS208	Guida a terra	2 Pz
GM900807	Guarnizione con gocciolatoio	2 Pz
Solo nel kit con stop meccanico		
G35KIT07	Kit n°2 stop	2 Pz
Solo nel kit con ammortizzatore softbreak		
G35KIT08	Kit ammortizzatore	4 Pz
Optional		
GM62SX	Guarnizione magnetica a 45°	1 Pz
GM62DX	Guarnizione magnetica a 45°	1 Pz
PESQ0810.075	Profilo diga	1 Pz

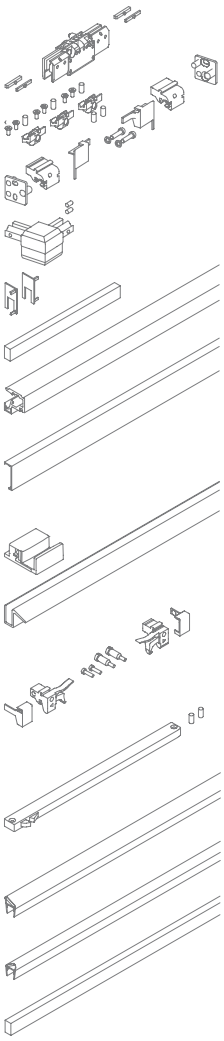

SCHEMI CONSIGLIATI

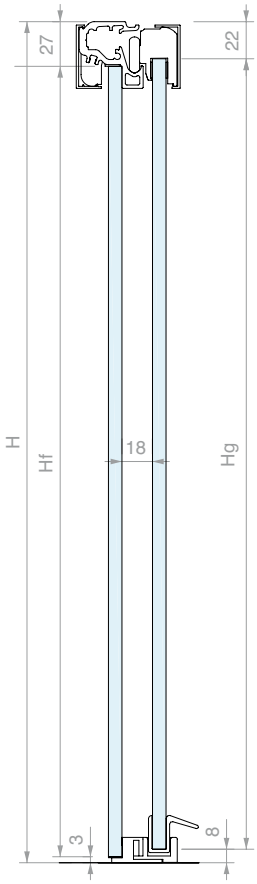

CONFIGURAZIONE A SCORREVOLE CHIUSO

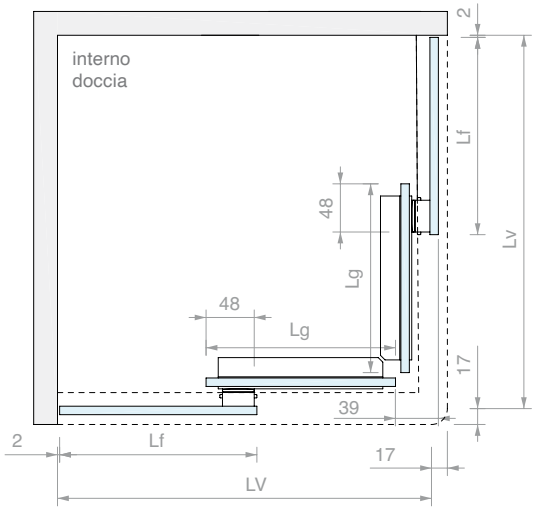

CONFIGURAZIONE A SCORREVOLE APERTO

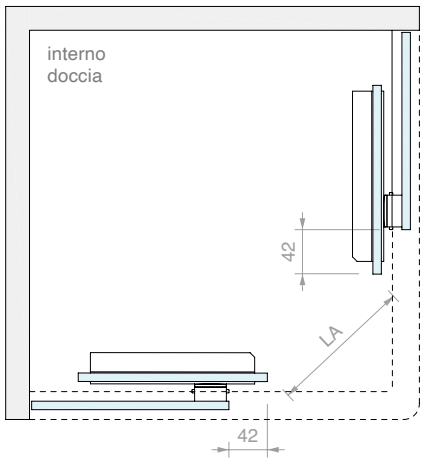

DIMENSIONAMENTO VETRI

Lg = (LV + 6) / 2
Lf = Lg
Hg = H - 30
Hf = Hg
LA = 0.7 x (LV - 163)

ABACO LARGHEZZE PRINCIPALI (mm)

LV	Lg	Lf	LA
1000	503	503	586
900	453	453	516
800	403	403	446

Art.	Descrizione	Q.tà
G35S40STP	Con stop meccanico	1 Pz
G35S40DMP	Con ammortizzatore softbreak	1 Pz



◉ = Componenti universali
○ = Componenti per vetri 6 mm
● = Componenti per vetri 8 mm

G35U10	G35U20	G35U30	G35U40	G35S10	G35S20	G35S30	G35S40		
2 Pz	2 Pz	2 Pz	4 Pz	2 Pz	2 Pz	2 Pz	4 Pz	G35KIT01	◉
1 Pz	1 Pz	1 Pz	2 Pz	1 Pz	1 Pz	1 Pz	2 Pz	G35KIT02	◉
1 Pz	1 Pz		1 Pz	1 Pz	1 Pz		1 Pz	G35KIT03	◉
	1 Pz	2 Pz			1 Pz	2 Pz		G35KIT04	◉
			1 Pz				1 Pz	G35KIT05	◉
1 Pz	1 Pz	1 Pz	2 Pz	1 Pz	1 Pz	1 Pz	2 Pz	G35KIT06	◉
1 Pz G35U10STP	1 Pz G35U20STP	1 Pz G35U30STP	2 Pz G35U40STP	1 Pz G35S10STP	1 Pz G35S20STP	1 Pz G35S30STP	2 Pz G35S40STP	G35KIT07	◉
2 Pz G35U10DMP	2 Pz G35U20DMP	2 Pz G35U30DMP	4 Pz G35U40DMP	2 Pz G35S10DMP	2 Pz G35S20DMP	2 Pz G35S30DMP	4 Pz G35S40DMP	G35KIT08	◉
2 Pz	2 Pz	2 Pz	4 Pz	2 Pz	2 Pz	2 Pz	4 Pz	MAN500V150	◉
1 Pz	1 Pz	1 Pz	4 Pz	1 Pz	1 Pz	1 Pz	4 Pz	LM3538.150 LM3538.100	◉
1 Pz 1 Pz	1 Pz 1 Pz	1 Pz 1 Pz	2 Pz	1 Pz 1 Pz	1 Pz 1 Pz	1 Pz 1 Pz	2 Pz	LM3515.150 LM3515.15045 LM3515.10045	◉
1 Pz	1 Pz	1 Pz	2 Pz	1 Pz	1 Pz	1 Pz	2 Pz	LM3515.075	◉
1 Pz	1 Pz	1 Pz		1 Pz OPTIONAL	1 Pz OPTIONAL	1 Pz OPTIONAL		GM0622	◉
			1 Pz				1 Pz OPTIONAL	GM62DX	◉
			1 Pz				1 Pz OPTIONAL	GM62SX	◉
1 Pz	1 Pz	1 Pz	2 Pz	1 Pz OPTIONAL	1 Pz OPTIONAL	1 Pz OPTIONAL	2 Pz OPTIONAL	GM702022	◉
				1 Pz	1 Pz	1 Pz	2 Pz	GM900607 GM900807	◎ ○
				1 Pz	1 Pz	1 Pz	2 Pz	DCS206 DCS208	○ ●
1 Pz	1 Pz	1 Pz	2 Pz					DCU206SCT DCU208SCT	○ ●
1 Pz	1 Pz	1 Pz	2 Pz					PBD3184.100	◉
1 Pz 1 Pz	1 Pz 2 Pz	3 Pz 1 Pz	2 Pz 2 Pz					PBD3183.220 BD3183.150	◉
4 m	6 m	8 m	8 m					GTUP6 GTUP4	○ ●
			1 Pz					DCC90	◉
				1 Pz OPTIONAL	1 Pz OPTIONAL	1 Pz OPTIONAL	2 Pz OPTIONAL	PESQ0810.075	◉

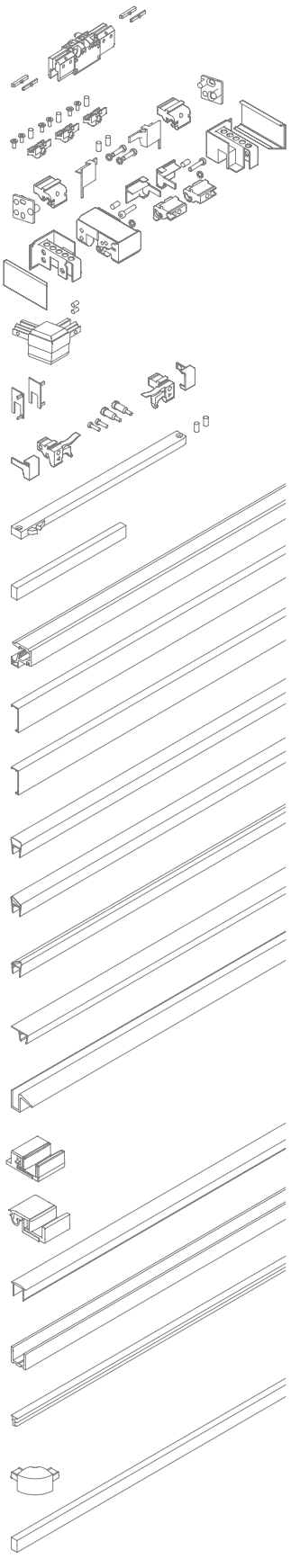

MISURE DA RILEVARE (in mm):
LV larghezza a terra
H altezza totale
P profondità a terra (se rilevante)

tipo lastra	quota	spessore lastre	G35U10	G35U20	G35U30	G35U40	G35S10	G35S20	G35S30	G35S40
			LVmax = 1500 **H**max = 2230	**LV**max = 1500 **H**max = 2230 **P**max = 1500	**LV**max = 1500 **H**max = 2230 **P**max = 1500	**LV**max = 1000 **H**max = 2230	**LV**max = 1500 **H**max = 2230	**LV**max = 1500 **H**max = 2230 **P**max = n/d	**LV**max = 1500 **H**max = 2230 **P**max = n/d	**LV**max = 1500 **H**max = 2230
anta mobile	larghezza (Lg)	6mm	(LV + 32) / 2	(LV + 24) / 2	(LV + 10) / 2	(LV - 6) / 2	(LV + 38) / 2	(LV + 30) / 2	(LV + 22) / 2	(LV + 6) / 2
		8mm	(LV + 32) / 2	(LV + 24) / 2	(LV + 10) / 2	(LV - 6) / 2	(LV + 38) / 2	(LV + 30) / 2	(LV + 22) / 2	(LV + 6) / 2
	altezza (Hg)	6-8mm	H - 32	H - 32	H - 32	H - 32	H - 30	H - 30	H - 30	H - 30
vetro fisso	larghezza (Lf)	6mm	(LV + 32) / 2	(LV + 24) / 2	(LV + 10) / 2	(LV - 6) / 2	(LV + 38) / 2	(LV + 30) / 2	(LV + 22) / 2	(LV + 6) / 2
		8mm	(LV + 32) / 2	(LV + 24) / 2	(LV + 10) / 2	(LV - 6) / 2	(LV + 38) / 2	(LV + 30) / 2	(LV + 22) / 2	(LV + 6) / 2
	altezza (Hf)	6-8mm	H - 32	H - 32	H - 32	H - 32	H - 30	H - 30	H - 30	H - 30
vetro laterale	larghezza (Ll)	6mm	-	P - 16	P - 16	-	-	P - 2	P - 2	-
		8mm	-	P - 14	P - 14	-	-	P - 2	P - 2	-
	altezza (Hl)	6-8mm	-	H - 14	H - 14	-	-	H - 12	H - 12	-

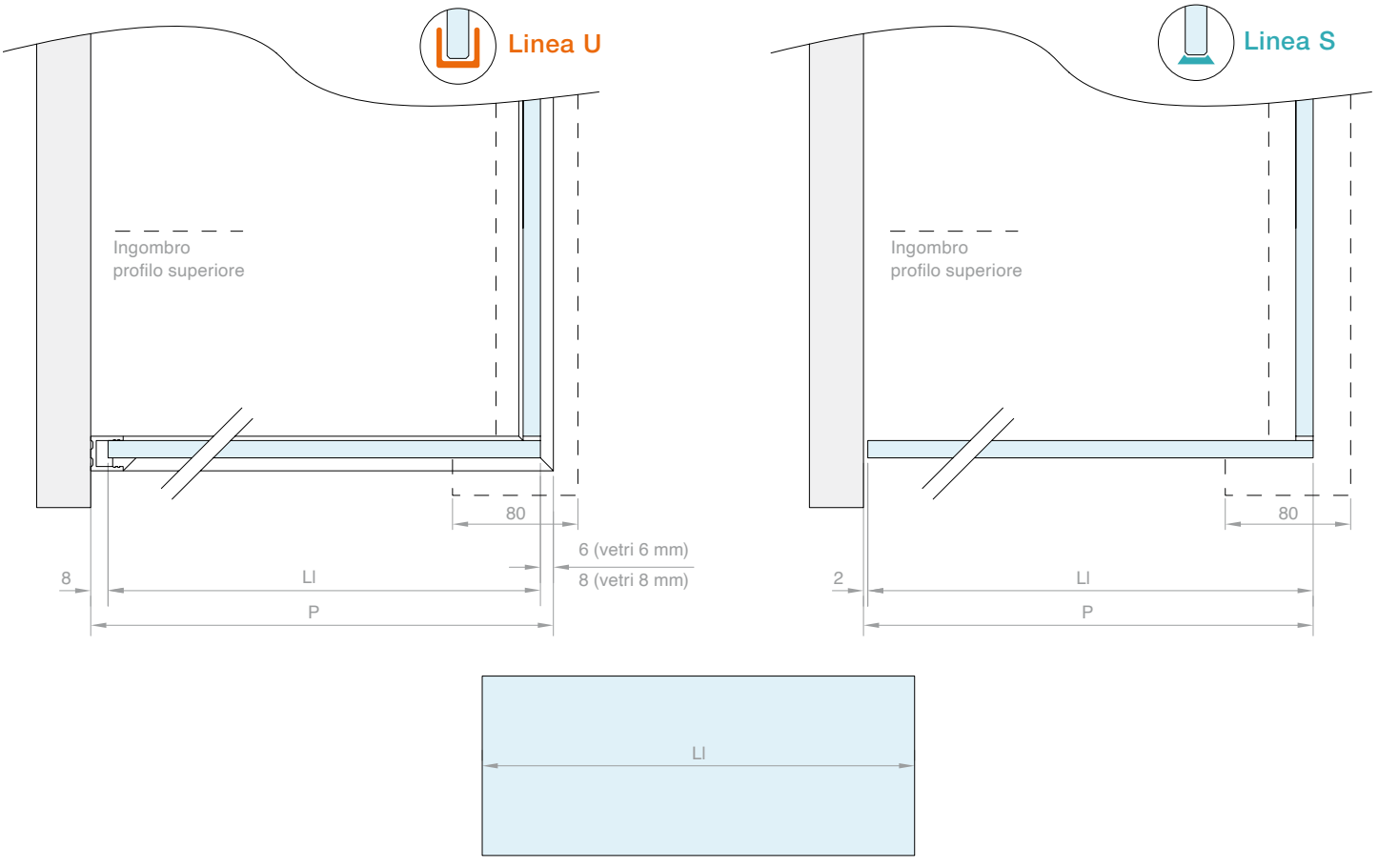

Nota: i vetri delle ante mobili, dei vetri fissi e dei vetri laterali non richiedono lavorazioni in nessuna configurazione.



PINZA GOCCIA35

costituito da:

1 Pz pinza completa

Art.	Per vetri	Q.tà
G35KIT01	Da **6** a **8** mm	1 Pz



KIT DI TENUTA VETRO FISSO

costituito da:

3 Pz inserti

6 Pz viti M4x8 testa svasata in acciaio

3 Pz grani M5x12 in poliammide

Art.	Per vetri	Q.tà
G35KIT02	Da **6** a **8** mm	1 Pz



KIT N°2 ATTACCHI A MURO

costituito da:

2 Pz inserti destro e sinistro

2 Pz grani di fissaggio M5x12 mm

2 Pz rosetta dentata per M5 in acciaio

2 Pz viti testa cilindrica M5x25 in acciaio

2 Pz piastra di ancoraggio a muro destra e sinistra in acciaio

2 Pz cover metallica di finitura destra e sinistra

Finitura: /6 /88 /91 /97

Art.	Q.tà
G35KIT03	1 Pz

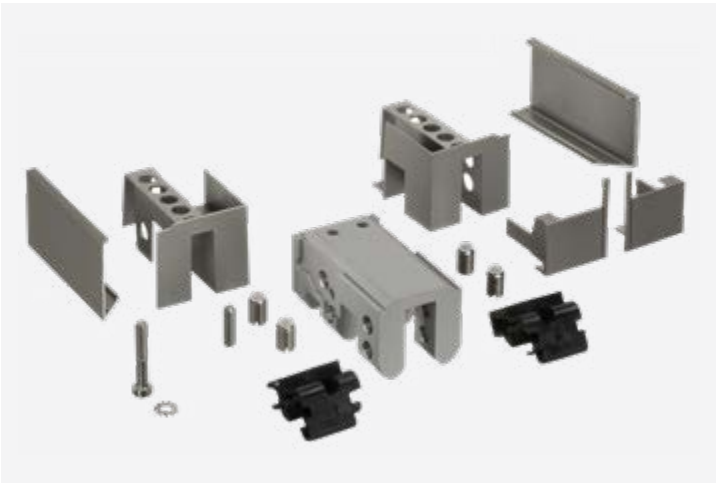

KIT ATTACCO A VETRO

costituito da:

1 Pz corpo attacco a vetro in alluminio

2 Pz inserto destro e sinistro

4 Pz grani di fissaggio M8x12 mm

2 Pz rosetta dentata per M5 in acciaio

2 Pz viti testa cilindrica M5x30 in acciaio

1 Pz grani di fissaggio M5x20

2 Pz cover di finitura attacco a vetro destra e sinistra

2 Pz cover di finitura metallica destra e sinistra

Finitura: /6 /88 /91 /97

Art.	Q.tà
G35KIT04	1 Pz



KIT GIUNZIONE ANGOLARE

costituito da:
1 Pz angolare di finitura in alluminio
2 Pz grani di fissaggio M5x20 mm
Finitura: /6 /88 /91 /97

Art.	Q.tà
G35KIT05	1 Pz



KIT TAPPI APERTI PER ANTA

costituito da:
2 Pz tappi aperti destro e sinistro
Finitura: /6 /88 /91 /97

Art.	Per vetri	Q.tà
G35KIT06	Da **6** a **8** mm	1 Pz



KIT N°2 STOP

costituito da:
2 Pz inserto destro e sinistro in POM
2 Pz viti speciali di ritenuta per pinza
2 Pz grano di fissaggio M5x12 mm
2 Pz cover di finitura metallica destra e sinistra
Finitura: /6 /88 /91 /97

Art.	Q.tà
G35KIT07	1 Pz



KIT AMMORTIZZATORE

costituito da:
1 Pz ammortizzatore
2 Pz grano di fissaggio M5x16 mm

Art.	Q.tà
G35KIT08	1 Pz



BINARIO

Materiale: Alluminio

Finitura: /6 /88 /91 /97



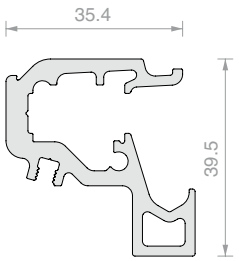

Art.	Lunghezza	Q.tà
LM3538.100	**996** mm	1 Pz
LM3538.150	**1498** mm	1 Pz
LM3538.200	**1998** mm	1 Pz
LM3538.300	**3000** mm	1 Pz



COPERTINA PER BINARIO

Materiale: Alluminio

Finitura: /6 /88 /91 /97



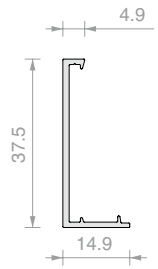

Art.	Lunghezza	Q.tà
LM3515.075	**746** mm	1 Pz
LM3515.10045	**1086** mm a 45°	1 Pz
LM3515.150	**1498** mm	1 Pz
LM3515.15045	**1588** mm a 45°	1 Pz
LM3515.200	**1998** mm	1 Pz
LM3515.300	**3000** mm	1 Pz

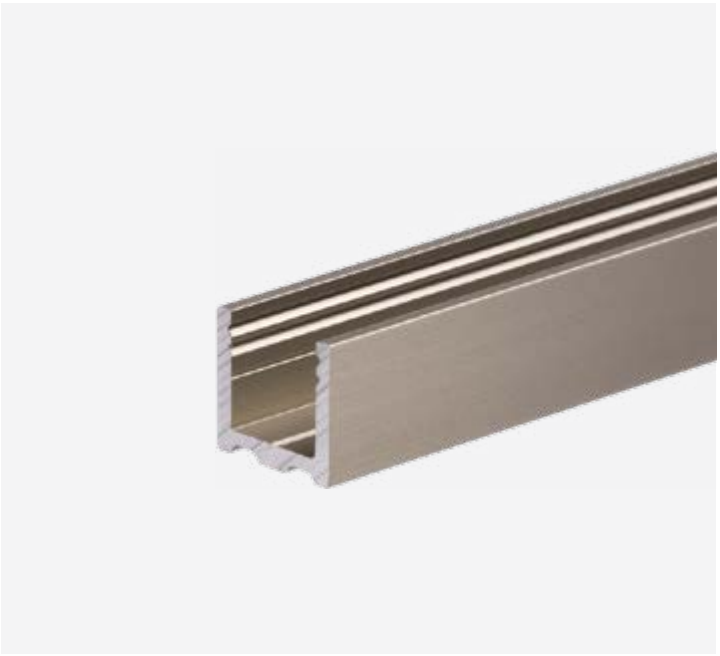

PROFILO A “U”

Materiale: Alluminio

Finitura: /6 /88 /91 /97



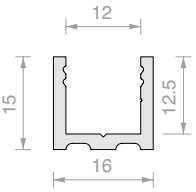

Art.	Lunghezza	Q.tà
PBD3183.150	**1498** mm	1 Pz
PBD3183.220	**2200** mm	1 Pz
PBD3183	**3000** mm	1 Pz



PROFILO SUPERIORE RAGGIATO PBD3184

Materiale: Alluminio

Finitura: /6 /88 /91 /97

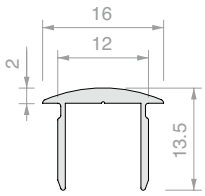

Art.	Lunghezza	Q.tà
PBD3184.100	**992** mm	1 Pz
PBD3184.150	**1498** mm	1 Pz
PBD3184	**3000** mm	1 Pz



TAPPO RAGGIATO PBD

Materiale: Alluminio

Finitura: /6 /88 /91 /97

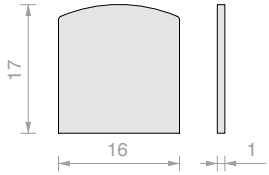

Art.	Q.tà
PBDTP	1 Pz



PROFILO SUPERIORE PIATTO PBD3186

Materiale: Alluminio

Finitura: /6 /88 /91 /97

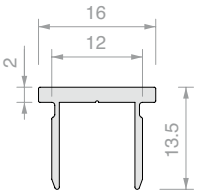

Art.	Lunghezza	Q.tà
PBD3186.100	**992** mm	1 Pz
PBD3186.150	**1498** mm	1 Pz
PBD3186	**3000** mm	1 Pz



TAPPO PIATTO PBD

Materiale: Alluminio

Finitura: /6 /88 /91 /97

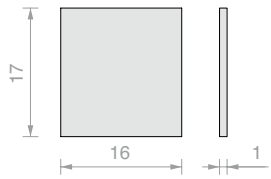

Art.	Q.tà
PBD86TP	1 Pz



PROFILO DIGA

Materiale: Alluminio

Finitura: /6 /88 /91 /97



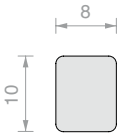

Art.	Lunghezza	Q.tà
PESQ0810.075	**747** mm	1 Pz
PESQ0810.150	**1498** mm	1 Pz
PESQ0810.300	**3000** mm	1 Pz



GUARNIZIONE A PALLONCINO

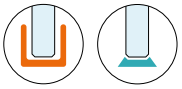

Materiale: PVC coestruso rigido e morbido

Formule fungicide contro lo sviluppo di muffe

Finiture: trasparente, palloncino goffrato

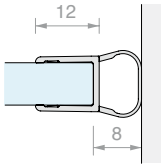

Art.	Lunghezza	Per vetri	Q.tà
GM05	**2000** mm	Da **6** a **8** mm	1 Pz
GM0522	**2200** mm	Da **6** a **8** mm	1 Pz
GM052500	**2500** mm	Da **6** a **8** mm	1 Pz
GM0530	**3000** mm	Da **6** a **8** mm	1 Pz



GUARNIZIONE MAGNETICA A 45°

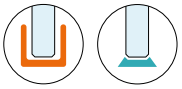

Materiale: PVC coestruso rigido e morbido

Resistente ai raggi UV

Formule fungicide contro lo sviluppo di muffe

Condizioni massime di esercizio 70°C

Finiture: trasparente, palloncino trasparente, magnete bianco

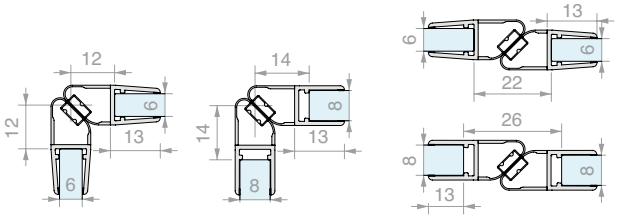

DX + SX

Art.	Lunghezza	Per vetri	Q.tà
GM62SX	**2200** mm	Da **6** a **8** mm	1 Pz
GM6230SX	**3000** mm	Da **6** a **8** mm	1 Pz
GM62DX	**2200** mm	Da **6** a **8** mm	1 Pz
GM6230DX	**3000** mm	Da **6** a **8** mm	1 Pz



GUARNIZIONE CON ALETTA LATERALE

Materiale: PVC coestruso rigido e morbido
Resistente ai raggi UV
Formule fungicide contro lo sviluppo di muffe
Finiture: trasparente, aletta goffrata

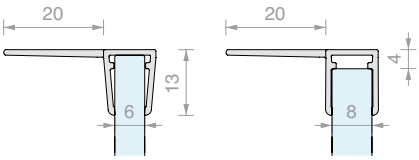

Art.	Lunghezza	Per vetri	Q.tà
GM702020	**2000** mm	Da **6** a **8** mm	1 Pz
GM702022	**2200** mm	Da **6** a **8** mm	1 Pz
GM702030	**3000** mm	Da **6** a **8** mm	1 Pz



GUARNIZIONE FERMAVETRO

Materiale: PVC

Art.	Spessore	Colore	Q.tà
GTUP2	**2** mm	Trasparente	1 m
GTUP3	**3** mm	Trasparente	1 m
GTUP4	**4** mm	Trasparente	1 m
GTUP5	**5** mm	Trasparente	1 m
GTUP6	**6** mm	Trasparente	1 m

Art.	Spessore	Colore	Q.tà
GTUP2G	**2** mm	Goffrata	1 m
GTUP3G	**3** mm	Goffrata	1 m
GTUP4G	**4** mm	Goffrata	1 m
GTUP5G	**5** mm	Goffrata	1 m
GTUP6G	**6** mm	Goffrata	1 m

Art.	Spessore	Colore	Q.tà
GTUP2N	**2** mm	Nera	1 m
GTUP3N	**3** mm	Nera	1 m
GTUP4N	**4** mm	Nera	1 m
GTUP5N	**5** mm	Nera	1 m
GTUP6N	**6** mm	Nera	1 m



GUARNIZIONE MAGNETICA IN LINEA

Materiale: PVC coestruso rigido e morbido
Resistente ai raggi UV
Formule fungicide contro
lo sviluppo di muffe
Condizioni massime di esercizio 70°C
Colore: trasparente, polloncino goffrato,
magnete nero

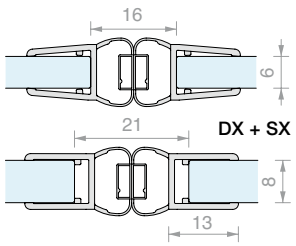

Art.	Lunghezza	Per vetri	Q.tà
GM11SX	**2000** mm	Da **6** a **8** mm	1 Pz
GM11SX2500	**2500** mm	Da **6** a **8** mm	1 Pz
GM11DX	**2000** mm	Da **6** a **8** mm	1 Pz
GM11DX2500	**2500** mm	Da **6** a **8** mm	1 Pz



PROFILO DI COMPENSAZIONE MAGNETICO

Materiale: Alluminio
Finitura: /91

Spessore vetro	Art.	Aria tra vetro e profilo
6 mm	GM11SX	10 mm
6 mm	GM66SX	8 mm
8 mm	GM11SX	10 mm
8 mm	GM66SX	10 mm
6 mm	GM12SX25	10 mm
8 mm	GM6630SX	8 mm

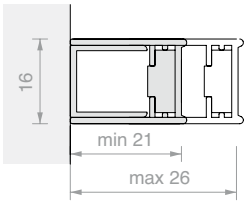

Art.	Lunghezza	Q.tà
PBCAL10	**2300** mm	1 Pz





GUIDA A TERRA A SCATTO PER VETRO CON PROFILO

Materiale: Zama, ABS

Compatibile con profili in alluminio serie PBD e LMU

Finitura: /1 /24 /97 /R2

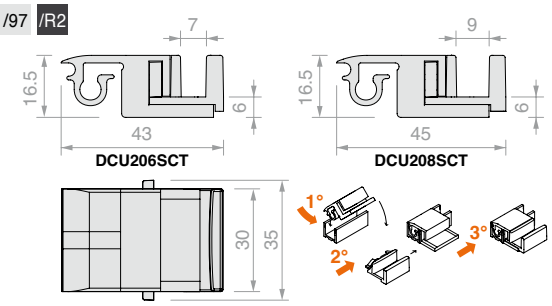

Art.	Per vetri	Q.tà
DCU206SCT	**6** mm	1 Pz
DCU208SCT	**8** mm	1 Pz



GUIDA A TERRA PER VETRO CON PROFILO

Materiale: ABS

Finitura: /6 /88 /91 /97

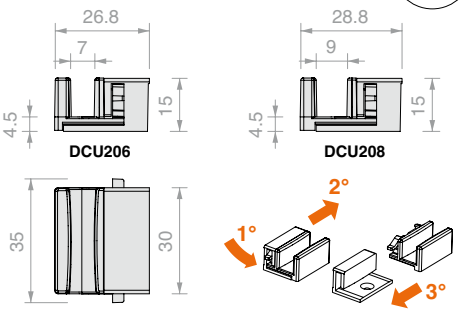

Art.	Per vetri	Q.tà
DCU206	**6** mm	1 Pz
DCU208	**8** mm	1 Pz



GUIDA A TERRA PER VETRO SIGILLATO E GOCCIOLATOIO

Materiale: ABS

Finitura: /6 /88 /91 /97

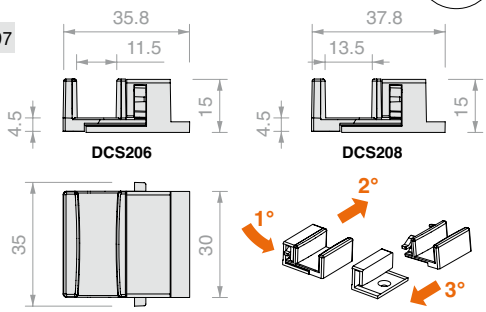

Art.	Per vetri	Q.tà
DCS206	**6** mm	1 Pz
DCS208	**8** mm	1 Pz

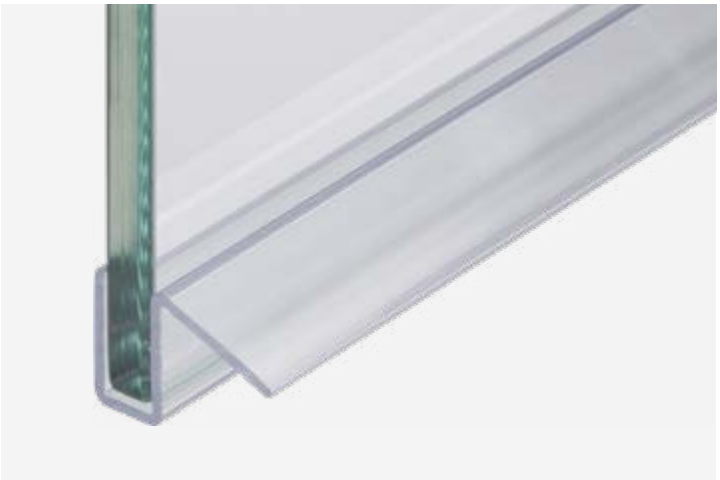

GUARNIZIONE CON GOCCIOLATOIO

Materiale: PVC rigido

Colore: trasparente

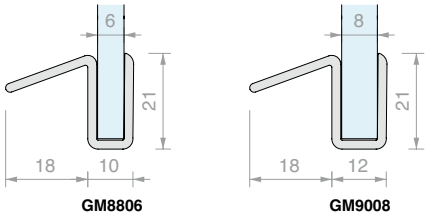

Art.	Lunghezza	Per vetri	Q.tà
GM880607	**750** mm	**6** mm	1 Pz
GM880615	**1500** mm	**6** mm	1 Pz
GM900807	**750** mm	**8** mm	1 Pz
GM900815	**1500** mm	**8** mm	1 Pz



GIUNZIONE ANGOLARE PER PROFILO

Materiale: Zama
Compatibile con profili in alluminio serie PBD e LMU
Per profilo superiore PBD3184
Finitura: /1 /6 /24 /97

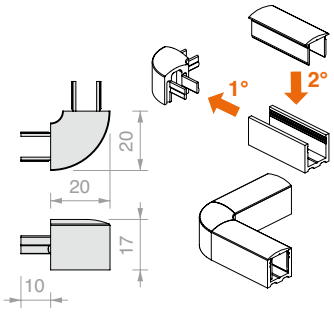

Art.	Q.tà
DCC90	1 Pz



GIUNZIONE ANGOLARE PIATTA PER PROFILO

Materiale: Zama
Compatibile con profili in alluminio serie PBD e LMU
Per profilo superiore PBD3186
Finitura: /1 /6 /24 /97

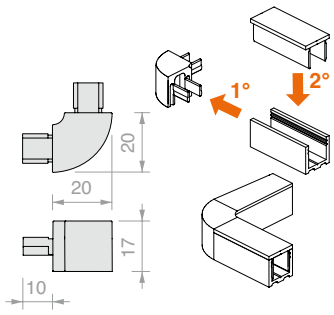

Art.	Q.tà
DCC90SQ	1 Pz



PARACOLPI ADESIVI MEZZI TONDI

Materiale: Poliuretano, autodesivo,
colla acrilica a presa rapida.
Resistenti ai raggi UV, non ingialliscono
Colore: trasparente

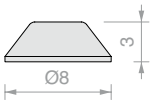

Art.	Pz per foglio	Durezza	Q.tà
GOC009	288	66-70 Shore A	1 Pz

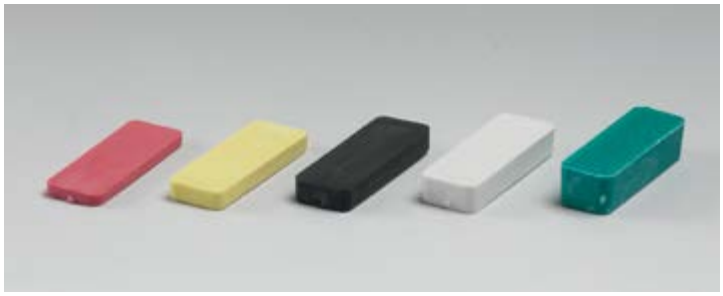

SPESSORI IN PLASTICA 10x30

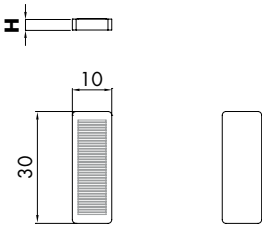

Art.	H	Confezione	Colore	Q.tà
SPE2392	**2** mm	≃ 1200 Pz	rosso	1 Kg
SPE2393	**3** mm	≃ 1000 Pz	giallo	1 Kg
SPE2394	**4** mm	≃ 600 Pz	nero	1 Kg
SPE2395	**5** mm	≃ 500 Pz	bianco	1 Kg
SPE2397	**7** mm	≃ 400 Pz	verde	1 Kg



MANIGLIA ADESIVA MAN500V150

Materiale: Alluminio

Finitura: /88 /91 /97 /R2

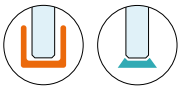

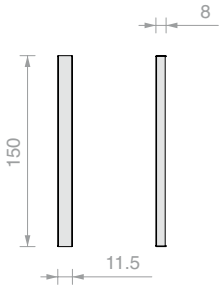

Art.	Q.tà
MAN500V150	1 Pz



MANIGLIA ADESIVA HAND6640VHB

Materiale: Alluminio

Finitura: /1 /91 /97 /R2

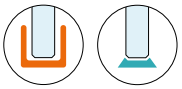

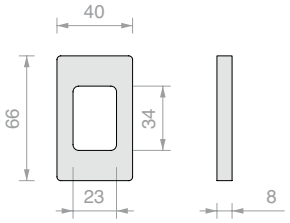

Art.	Q.tà
HAND6640VHB	1 Pz



MANIGLIA ADESIVA HAND10052VHB

Materiale: Alluminio

Finitura: /1 /91 /97 /R2

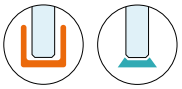

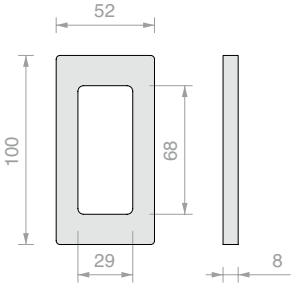

Art.	Q.tà
HAND10052VHB	1 Pz



MANIGLIA ADESIVA HAND13040VHB

Materiale: Alluminio

Finitura: /1 /88 /91 /97 /R2

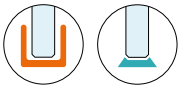

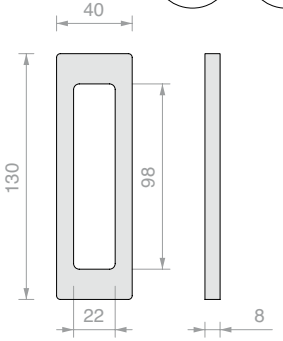

Art.	Q.tà
HAND13040VHB	1 Pz

GOCCIA 50

Design

Sistema doccia in alluminio per vetri da 8 e 10 mm con portata fino a 40 kg. Binario e copertine in finitura e nessun componente interno a vista.

Kit completi per ogni tipologia di posa comprensivi di ammortizzatore SOFTBREAK. Pratico, funzionale e resistente.



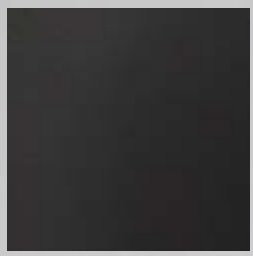

/6
Nero Opaco



/88
Alluminio Simil-Inox Satin



/91
Alluminio Lucido

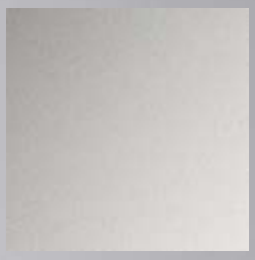

/97
Alluminio Opaco

GOCCIA 50

Caratteristiche tecniche

Profilo portante in alluminio 68 x 54 mm che si adatta a molteplici esigenze.
L'anta scorrevole può sostenere un peso fino a 40kg con solo 13 mm
di distanza tra i vetri fissi e le ante mobili. Inoltre, la guida a terra a sgancio rapido
semplifica la pulizia. Il doppio sistema ammortizzato softbreak,
con una corsa frenante di 60 mm, assicura un'apertura
e una chiusura sicura e affidabile nel tempo.

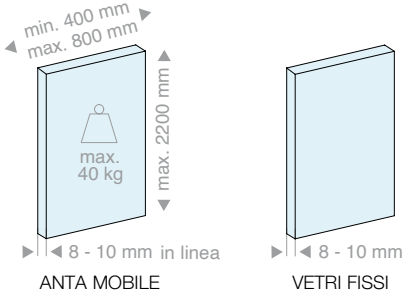

4 configurazioni

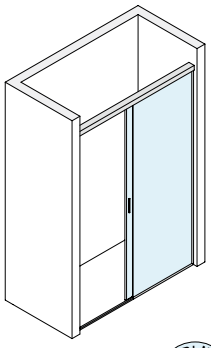

Muro/Muro

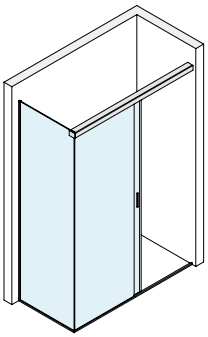

Muro/Vetro

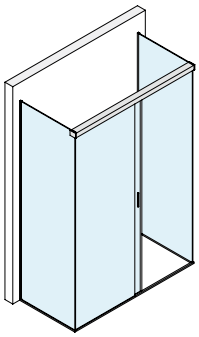

Vetro/Vetro*

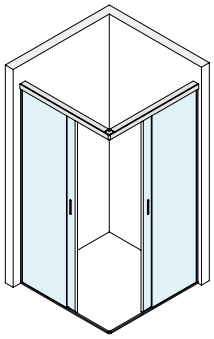

Muro/Angolo/Muro*

2 tipologie di installazione

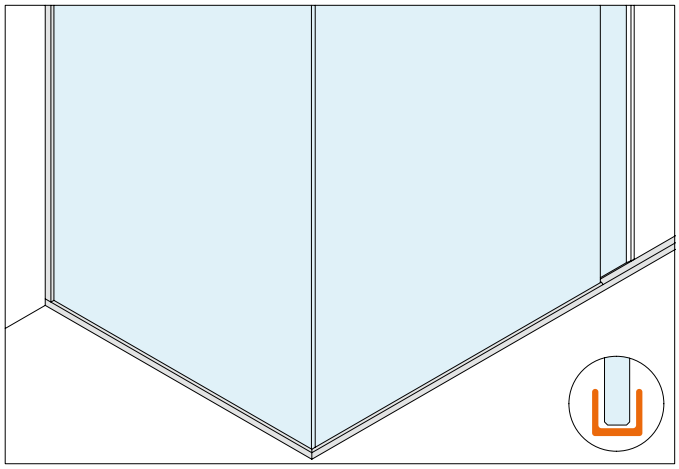

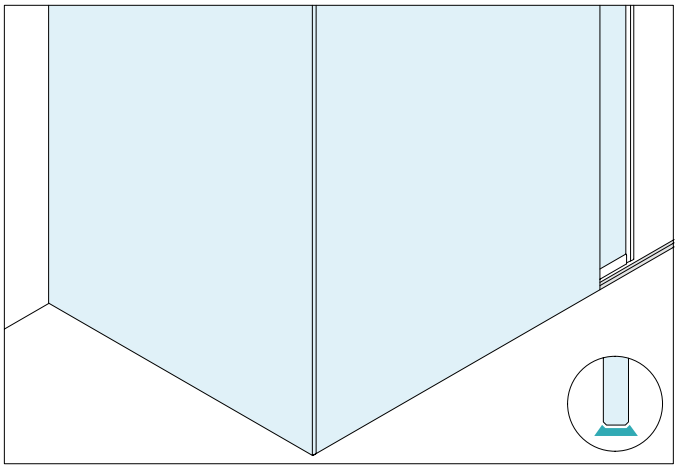

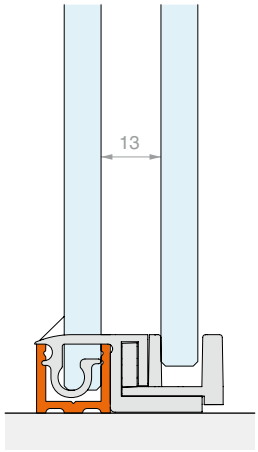

Linea U

Per vetri fissi incorniciati

Design semplice e moderno.
La Linea U prevede l'installazione
dei vetri fissi in un profilo di alluminio
15 x 16 mm.
Lo stesso profilo, munito di cover
superiore a scatto, ha la funzione di
diga nella zona aperta.

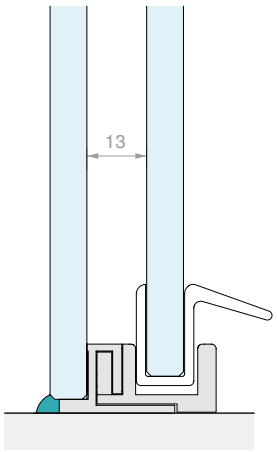

Linea S

Per vetri fissi sigillati

Eleganza e massima trasparenza.
La Linea S prevede l'installazione
dei vetri fissi sigillati alle superfici
di appoggio. In corrispondenza
dell'apertura è possibile installare
un profilo diga in alluminio
8 x 10 mm ad ingombro ridotto.

* disponibile solo per la linea U

Type Approved
Safety
Regular Production
Surveillance

TÜVRheinland
CERTIFIED

www.tuv.com
ID 1111292548

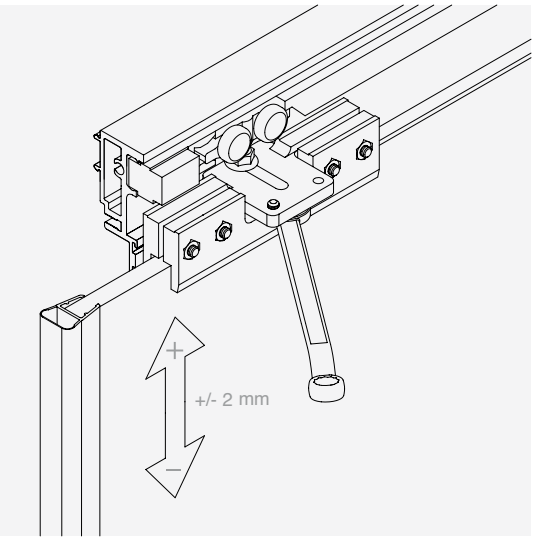

REGOLAZIONE ANTA

E' possibile regolare l'altezza del singolo carrello per registrare la posizione dell'anta.

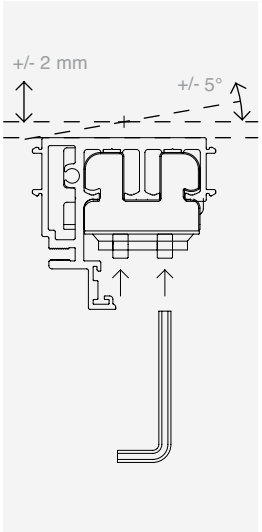

REGOLAZIONE BINARIO

La registrazione verticale e angolare consente una perfetta adattabilità del binario a tutti i tipi di esigenza.

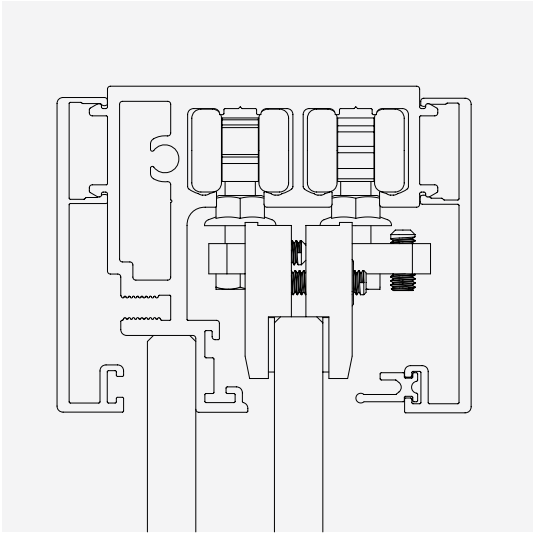

CARRELLO

Il carrello è dotato di quattro ruote per garantire massima stabilità durante lo scorrimento delle ante.

SOFT BREAK

L'uso dell'ammortizzatore riduce la velocità di movimento delle ante, attenuandone gli impatti, e permette un'apertura e una chiusura controllata e senza rumori.

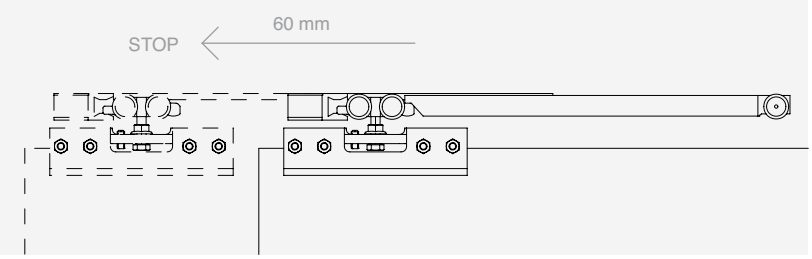

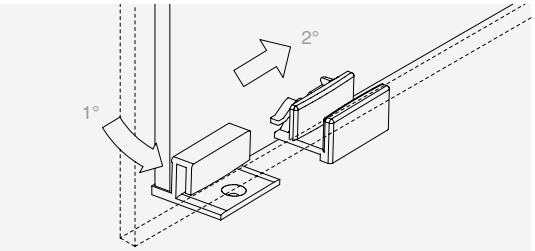

PULIZIA

Anta scorrevole sganciabile con funzionalità PUSH & UNLOCK



GOCCIA 50

Kit

CONFIGURAZIONI CON VETRI FISSI INCORNICIATI

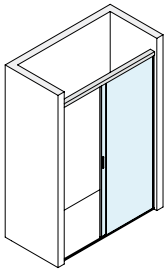

Pag 61

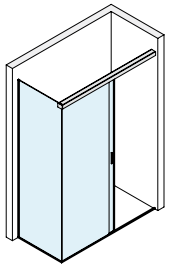

Pag 63

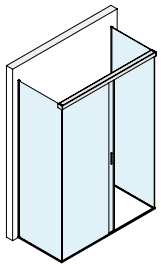

Pag 65

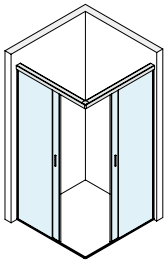

Pag 67

CONFIGURAZIONI CON VETRI FISSI SIGILLATI

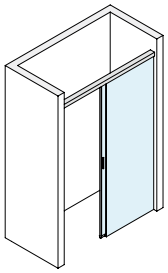

Pag 68

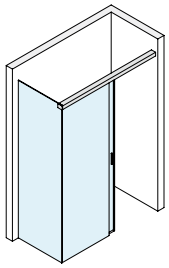

Pag 70



KIT DOCCIA SCORREVOLE MURO/MURO CON PROFILO CORNICE PER VETRO FISSO

Finitura: /6 /88 /91 /97

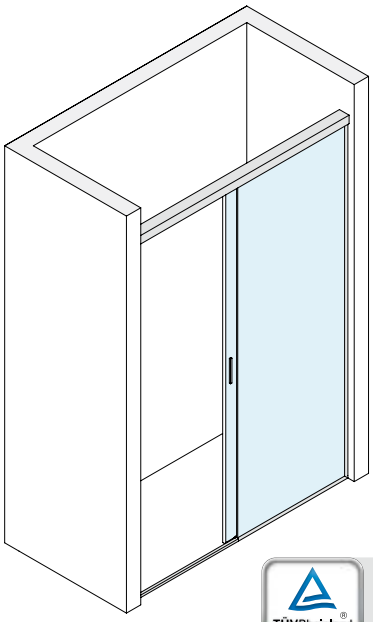



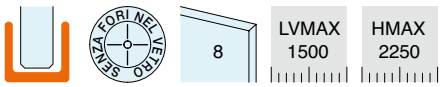

Kit costituito da:

Art.	Descrizione	Q.tà
G50KIT02	Kit di tenuta vetro fisso	1 Pz
G50KIT03	Kit attacco a muro	2 Pz
G50KIT01	Kit pinza e ammortizzatore	2 Pz
DCU108SCT	Guida a terra a scatto	1 Pz
MAN500V150	Maniglia adesiva	2 Pz
LM5859.150	Binario	1 Pz
057.3078.002	Guarnizione per copertina	3 m
LM0859.150	Copertina	2 Pz
GM0622	Guarnizione a palloncino	1 Pz
GM0141022	Guarnizione con aletta laterale	1 Pz
PBD3184.100	Profilo superiore raggiato	1 Pz
PBD3183.220	Profilo a “U”	1 Pz
PBD3183.150	Profilo a “U”	1 Pz
GTUP4	Guarnizione fermavetro	4 m

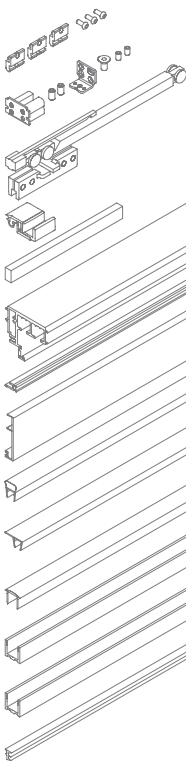

SCHEMI CONSIGLIATI

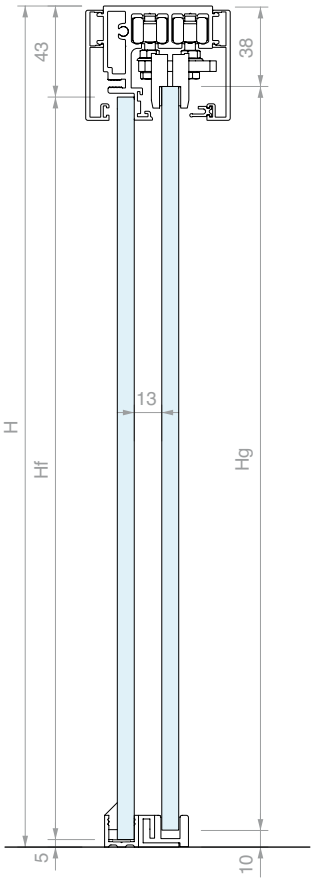

CONFIGURAZIONE A SCORREVOLE CHIUSO

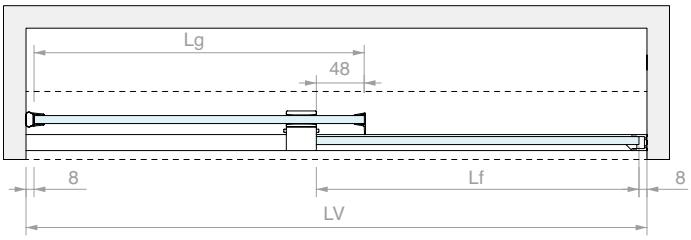

CONFIGURAZIONE A SCORREVOLE APERTO

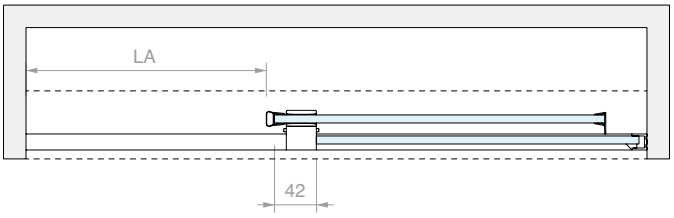

DIMENSIONAMENTO VETRI

Lg = (LV + 32) / 2
Lf= Lg

Hg = H - 48
Hf= Hg

Altre misure
LA = (LV - 148) / 2

ABACO LARGHEZZE PRINCIPALI (mm)

LV	Lg	Lf	LA
1500	766	766	676
1400	716	716	626
1300	666	666	576
1200	616	616	526
1100	566	566	476

Art.	Q.tà
G50U10	1 Pz



KIT DOCCIA SCORREVOLE MURO/VETRO CON PROFILO CORNICE PER VETRI FISSI

Finitura: /6 /88 /91 /97

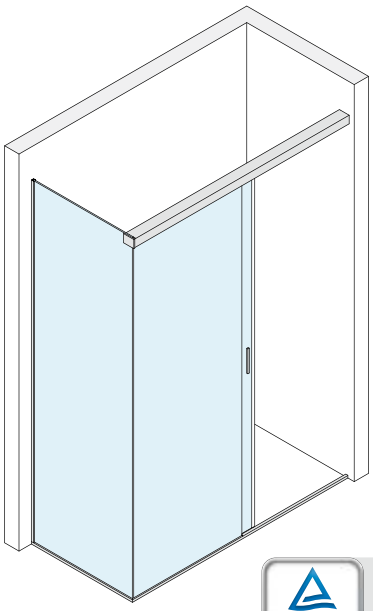



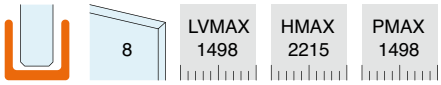

Kit costituito da:

Art.	Descrizione	Q.tà
G50KIT02	Kit di tenuta vetro fisso	1 Pz
G50KIT04	Kit attacco a vetro	1 Pz
G50KIT03	Kit attacco a muro	1 Pz
G50KIT01	Kit pinza e ammortizzatore	2 Pz
DCU108SCT	Guida a terra a scatto	1 Pz
MAN500V150	Maniglia adesiva	2 Pz
LM5859.150	Binario	1 Pz
057.3078.002	Guarnizione per copertina	3 m
LM0859.150	Copertina	2 Pz
GM0622	Guarnizione a palloncino	1 Pz
GM0141022	Guarnizione con aletta laterale	1 Pz
PBD3184.100	Profilo superiore raggiato	1 Pz
PBD3183.220	Profilo a “U”	1 Pz
PBD3183.150	Profilo a “U”	2 Pz
GTUP4	Guarnizione fermavetro	6 m

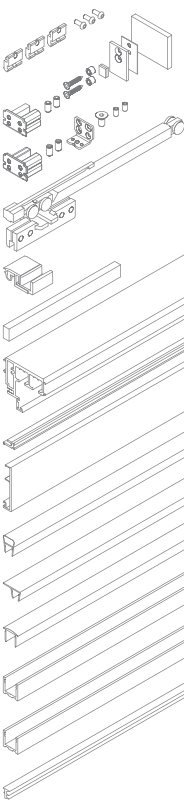

SCHEMI CONSIGLIATI

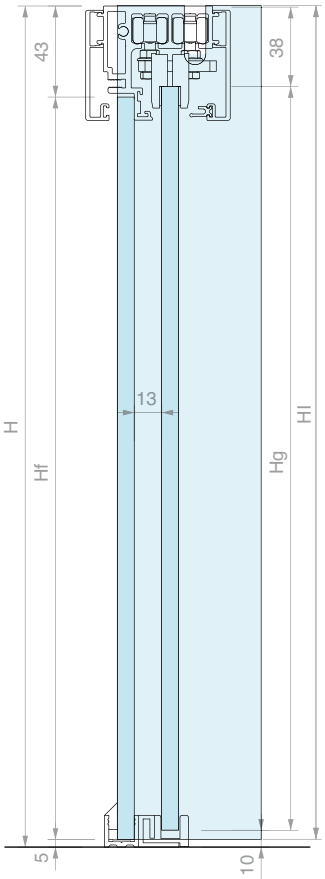

TACCA VETRO FISSO LATERALE

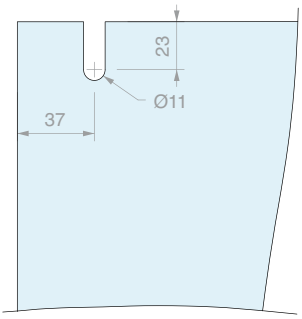

CONFIGURAZIONE A SCORREVOLE CHIUSO

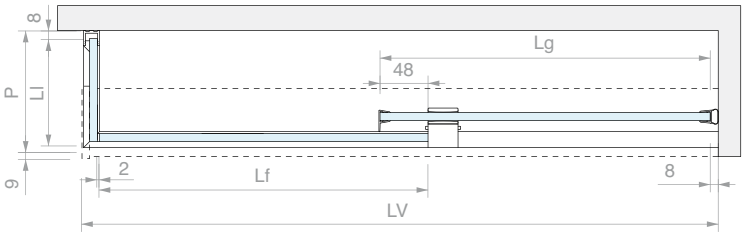

CONFIGURAZIONE A SCORREVOLE APERTO

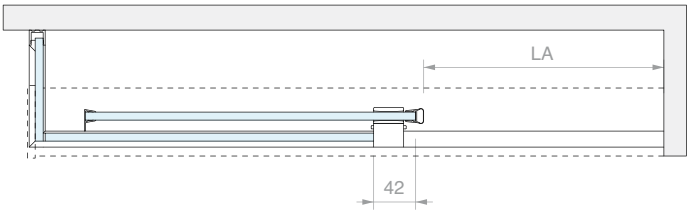

DIMENSIONAMENTO VETRI

Lg = (LV + 24) / 2
Lf = Lg

Hg = H - 48
Hf = Hg

Ll = P -14
Hl = H - 5

LA = (LV - 156) / 2

ABACO LARGHEZZE PRINCIPALI (mm)

LV	Lg	Lf	LA
1498	761	761	671
1398	711	711	621
1298	661	661	571
1198	611	611	521
1098	561	561	471

Art.	Q.tà
G50U20	1 Pz



KIT DOCCIA SCORREVOLE VETRO/VETRO CON PROFILO CORNICE PER VETRI FISSI

Finitura: /6 /88 /91 /97

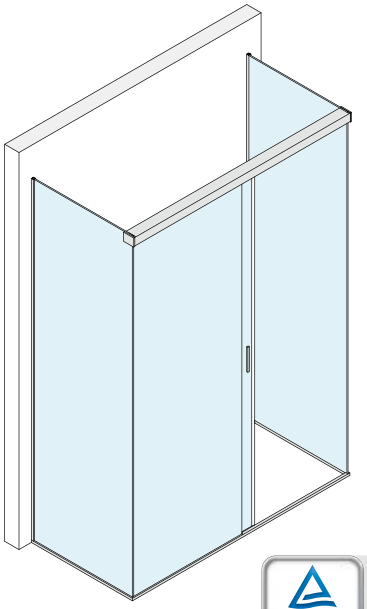



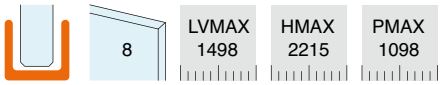

Kit costituito da:

Art.	Descrizione	Q.tà
G50KIT02	Kit di tenuta vetro fisso	1 Pz
G50KIT04	Kit attacco a vetro	2 Pz
G50KIT01	Kit pinza e ammortizzatore	2 Pz
DCU108SCT	Guida a terra a scatto	1 Pz
MAN500V150	Maniglia adesiva	2 Pz
LM5859.150	Binario	1 Pz
057.3078.002	Guarnizione per copertina	3 m
LM0859.150	Copertina	2 Pz
GM0622	Guarnizione a palloncino	1 Pz
GM0141022	Guarnizione con aletta laterale	1 Pz
PBD3184.100	Profilo superiore raggiato	1 Pz
PBD3183.220	Profilo a “U”	3 Pz
PBD3183.150	Profilo a “U”	1 Pz
GTUP4	Guarnizione fermavetro	9 m

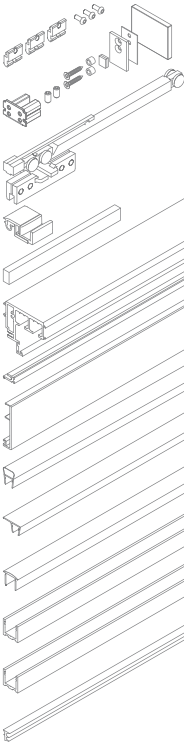

SCHEMI CONSIGLIATI

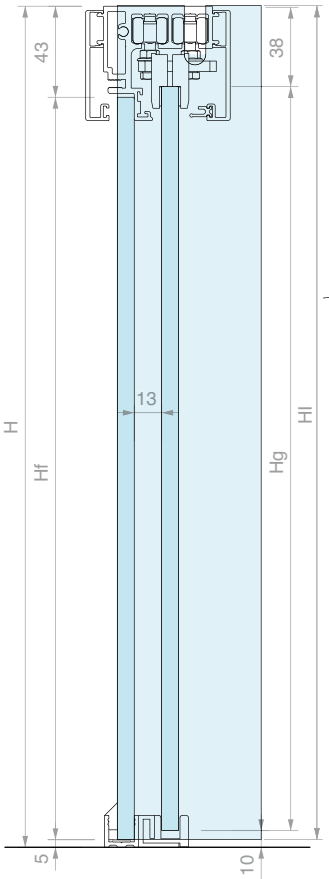

TACCA VETRO FISSO LATERALE

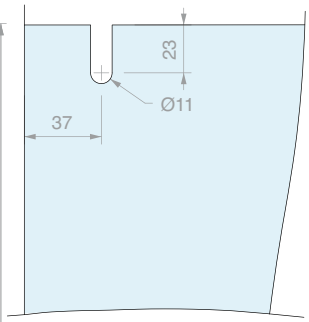

CONFIGURAZIONE A SCORREVOLE CHIUSO

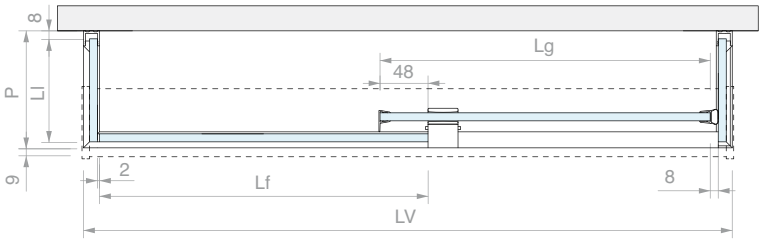

CONFIGURAZIONE A SCORREVOLE APERTO

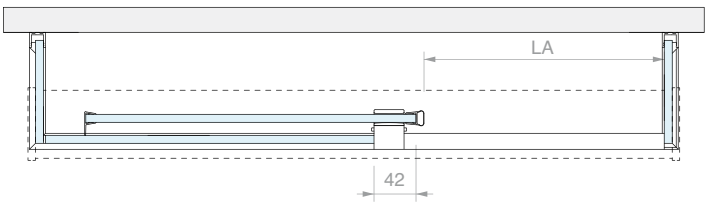

DIMENSIONAMENTO VETRI

Lg = (LV + 10) / 2
Lf = Lg

Hg = H - 48
Hf = Hg

Ll = P -14
Hl = H - 5

Altre misure

LA = (LV - 170) / 2

ABACO LARGHEZZE PRINCIPALI (mm)

LV	Lg	Lf	LA
1498	754	754	664
1398	704	704	614
1298	654	654	564
1198	604	604	514
1098	554	554	464

Art.	Q.tà
G50U30	1 Pz



KIT DOCCIA SCORREVOLE MURO/ANGOLO/MURO CON PROFILO CORNICE PER VETRI FISSI

Finitura: /6 /88 /91 /97

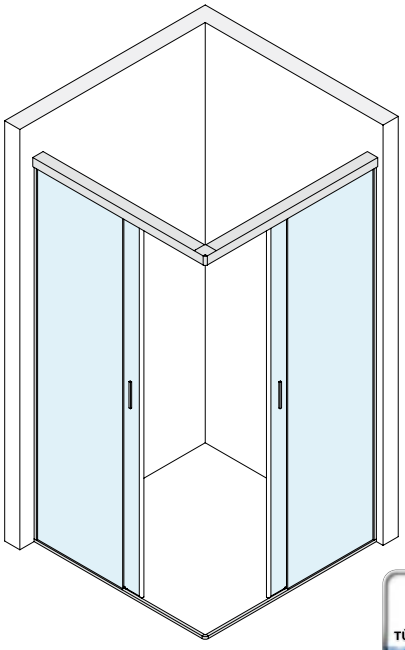



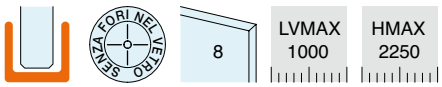

Kit costituito da:

Art.	Descrizione	Q.tà
G50KIT02	Kit di tenuta vetro fisso	2 Pz
G50KIT05	Kit di giunzione angolare	1 Pz
G50KIT03	Kit attacco a muro	2 Pz
G50KIT01	Kit pinza e ammortizzatore	4 Pz
DCU108SCT	Guida a terra a scatto	2 Pz
MAN500V150	Maniglia adesiva	4 Pz
LM5859.100	Binario	2 Pz
057.3078.002	Guarnizione per copertina	6 m
LM0859.100	Copertina	4 Pz
GM1520SX	Guarnizione magnetica a 45°	1 Pz
GM1520DX	Guarnizione magnetica a 45°	1 Pz
GM0141022	Guarnizione con aletta laterale	2 Pz
PBD3184.100	Profilo superiore raggiato	2 Pz
PBD3183.220	Profilo a “U”	2 Pz
PBD3183.150	Profilo a “U”	2 Pz
GTUP4	Guarnizione fermavetro	8 m
DCC90	Giunzione angolare	1 Pz

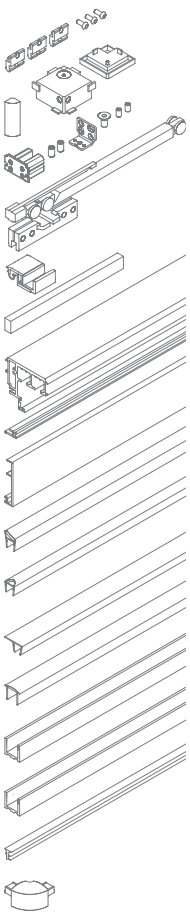

SCHEMI CONSIGLIATI

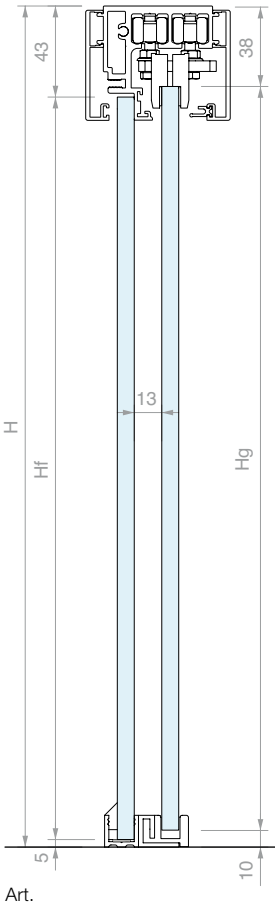

CONFIGURAZIONE A SCORREVOLE CHIUSO

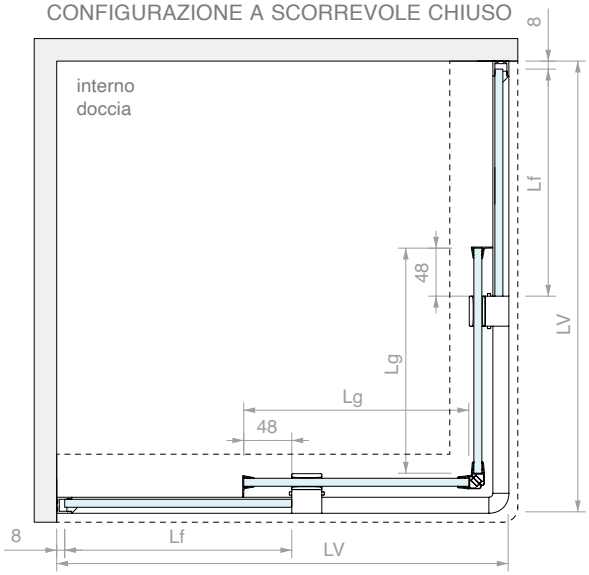

CONFIGURAZIONE A SCORREVOLE APERTO

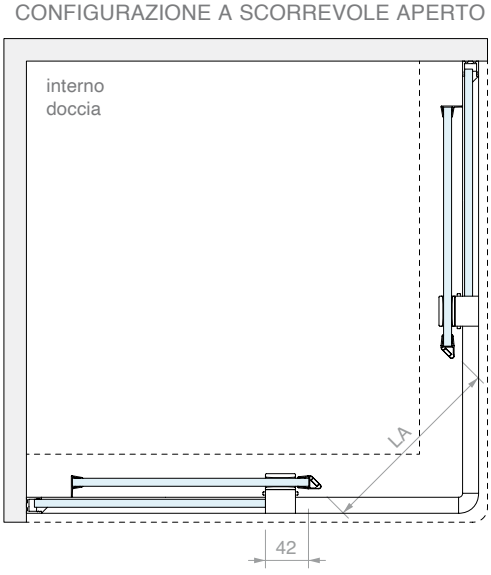

DIMENSIONAMENTO VETRI

Lg = LV / 2
Lf = Lg
Hg = H - 48
Hf = Hg

Altre misure
LA = 0.7 x (LV - 200)

ABACO LARGHEZZE PRINCIPALI (mm)

LV	Lg	Lf	LA
1000	500	500	560
900	450	450	490
800	400	400	420

Art.	Q.tà
G50U40	1 Pz

KIT DOCCIA SCORREVOLE MURO/MURO PER VETRO FISSO SIGILLATO

Finitura: /6 /88 /91 /97

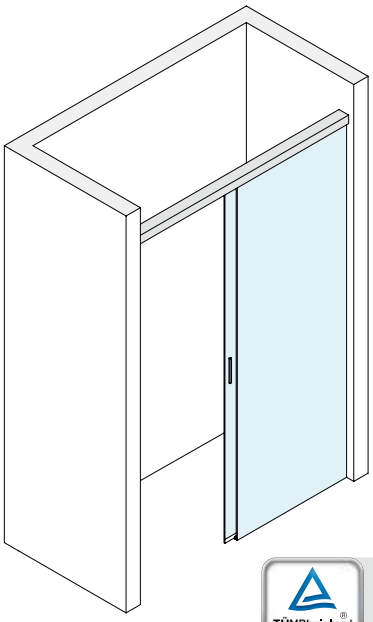

Type Approved Safety Regular Production Surveillance
TÜVRheinland CERTIFIED
www.tuv.com ID 1111292548

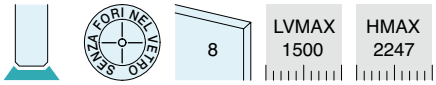

Kit costituito da:

Art.	Descrizione	Q.tà
G50KIT02	Kit di tenuta vetro fisso	1 Pz
G50KIT03	Kit attacco a muro	2 Pz
G50KIT01	Kit pinza e ammortizzatore	2 Pz
DCS108	Guida a terra	1 Pz
MAN500V150	Maniglia adesiva	2 Pz
LM5859.150	Binario	1 Pz
057.3078.002	Guarnizione per copertina	3 m
LM0859.150	Copertina	2 Pz
GM900807	Guarnizione con gocciolatoio	1 Pz
Optional		
GM0622	Guarnizione a palloncino	1 Pz
GM0141022	Guarnizione con aletta laterale	1 Pz
PESQ0810.075	Profilo diga	1 Pz

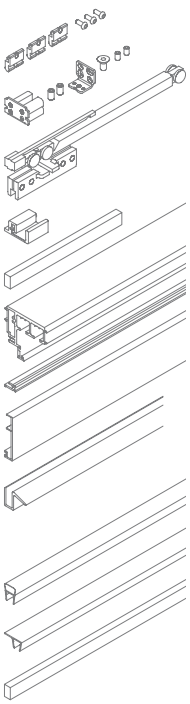

SCHEMI CONSIGLIATI

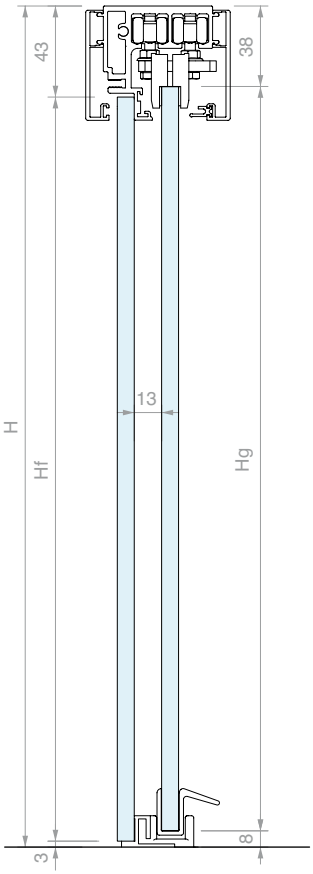

CONFIGURAZIONE A SCORREVOLE CHIUSO

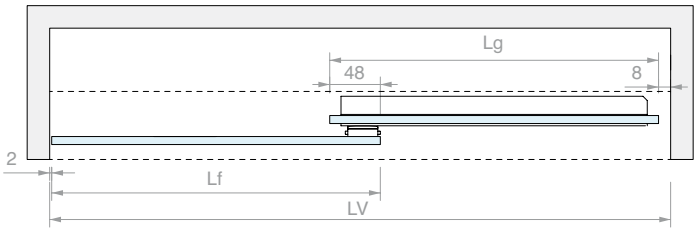

CONFIGURAZIONE A SCORREVOLE APERTO

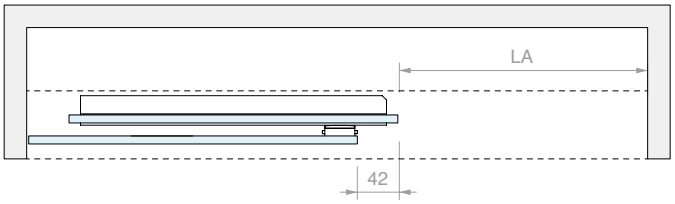

DIMENSIONAMENTO VETRI

Lg = (LV + 38) / 2
Lf = Lg

Hg = H - 46
Hf = Hg

Altre misure
LA = (LV - 126) / 2

ABACO LARGHEZZE PRINCIPALI (mm)

LV	Lg	Lf	LA
1500	769	769	687
1400	719	719	637
1300	669	669	587
1200	619	619	537
1100	569	569	487

Art.	Q.tà
G50S10	1 Pz



KIT DOCCIA SCORREVOLE MURO/VETRO PER VETRI FISSI SIGILLATI

Finitura: /6 /88 /91 /97

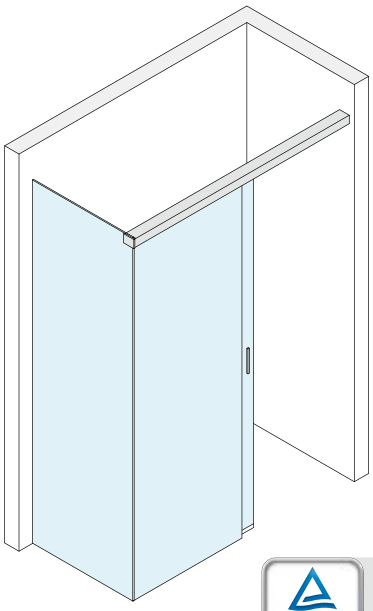



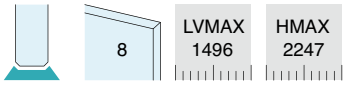

Kit costituito da:

Art.	Descrizione	Q.tà
G50KIT02	Kit di tenuta vetro fisso	1 Pz
G50KIT04	Kit attacco a vetro	1 Pz
G50KIT03	Kit attacco a muro	1 Pz
G50KIT01	Kit pinza e ammortizzatore	2 Pz
DCS108	Guida a terra	1 Pz
MAN500V150	Maniglia adesiva	2 Pz
LM5859.150	Binario	1 Pz
057.3078.002	Guarnizione per copertina	3 m
LM0859.150	Copertina	2 Pz
GM900807	Guarnizione con gocciolatoio	1 Pz
Optional		
GM0622	Guarnizione a palloncino	1 Pz
GM0141022	Guarnizione con aletta laterale	1 Pz
PESQ0810.075	Profilo diga	1 Pz

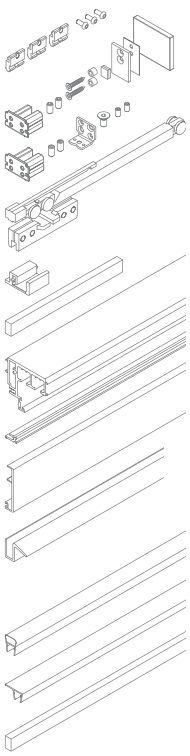

SCHEMI CONSIGLIATI

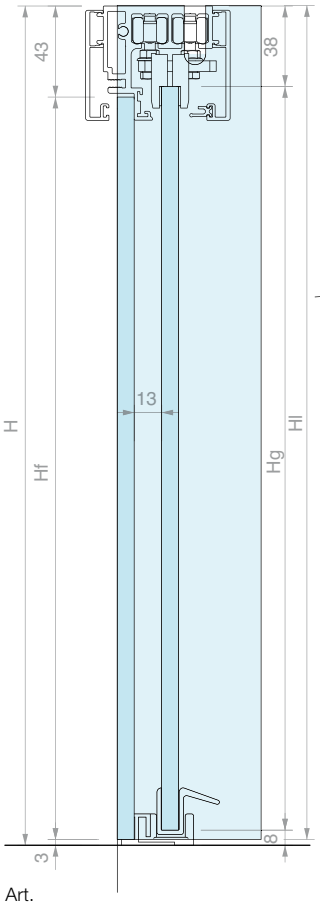

TACCA VETRO FISSO LATERALE

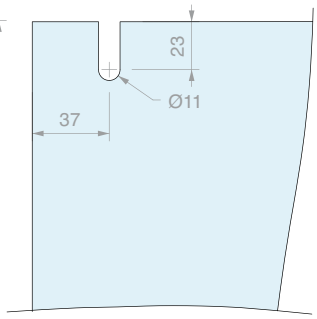

CONFIGURAZIONE A SCORREVOLE CHIUSO

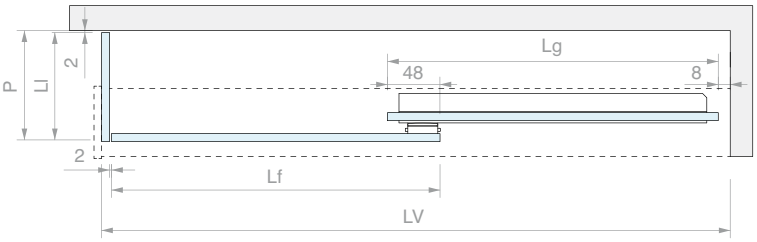

CONFIGURAZIONE A SCORREVOLE APERTO

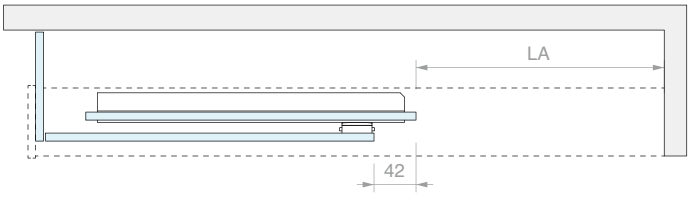

DIMENSIONAMENTO VETRI

Lg = (LV + 30) / 2
Lf = Lg

Hg = H - 46
Hf = Hg

Ll = P -2
Hl = H - 3

Altre misure
LA = (LV - 134) / 2

ABACO LARGHEZZE PRINCIPALI (mm)

LV	Lg	Lf	LA
1496	763	763	681
1396	713	713	631
1296	663	663	581
1196	613	613	531
1096	563	563	481

Art.	Q.tà
G50S20	1 Pz



◉ = Componenti universali
○ = Componenti per vetri 8 mm
● = Componenti per vetri 10 mm

G50U10	G50U20	G50U30	G50U40	G50S10	G50S20		
2 Pz	2 Pz	2 Pz	4 Pz	2 Pz	2 Pz	G50KIT01	◉
1 Pz	1 Pz	1 Pz	2 Pz	1 Pz	1 Pz	G50KIT02	◉
2 Pz	1 Pz		2 Pz	2 Pz	1 Pz	G50KIT03	◉
	1 Pz	2 Pz			1 Pz	G50KIT04	◉
			1 Pz			G50KIT05	◉
2 Pz	2 Pz	2 Pz	4 Pz	2 Pz	2 Pz	MAN500V150	◉
1 Pz	1 Pz	1 Pz	2 Pz	1 Pz	1 Pz	LM5859.150 LM5859.100	◉
3 m	3 m	3 m	6 m	3 m	3 m	057.3078.002	◉
2 Pz	2 Pz	2 Pz	4 Pz	2 Pz	2 Pz	LM0859.150 LM0859.100	◉
1 Pz	1 Pz	1 Pz		1 Pz OPTIONAL	1 Pz OPTIONAL	GM0622	◉
			1 Pz			GM1520DX	◉
			1 Pz			GM1520SX	◉
1 Pz	1 Pz	1 Pz	2 Pz	1 Pz OPTIONAL	1 Pz OPTIONAL	GM0141022	◉
				1 Pz	1 Pz	GM900807 GM921007	○ ●
				1 Pz	1 Pz	DCS108 DCS110	○ ●
1 Pz	1 Pz	1 Pz	2 Pz			DCU108SCT DCU110SCT	○ ●
1 Pz	1 Pz	1 Pz	2 Pz			PBD3184.100	◉
1 Pz 1 Pz	1 Pz 2 Pz	3 Pz 1 Pz	2 Pz 2 Pz			PBD3183.220 PBD3183.150	◉
5 m	6 m	9 m	8 m			GTUP4 GTUP2	○ ●
			1 Pz			DCC90	◉
				1 Pz OPTIONAL	1 Pz OPTIONAL	PESQ0810.075	◉

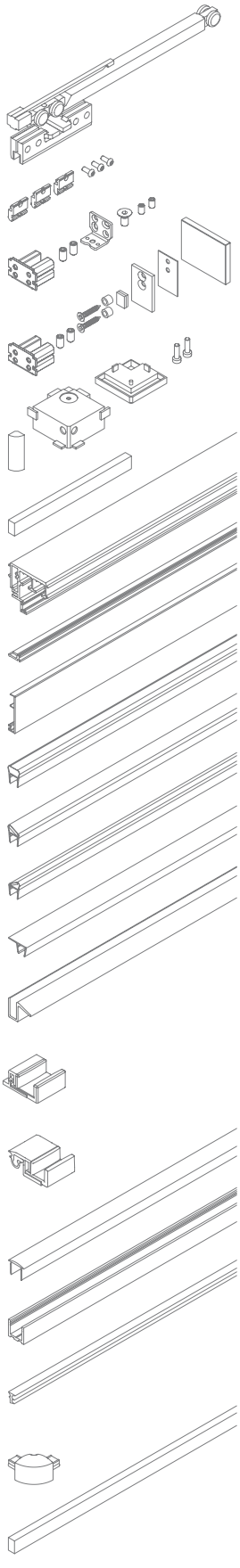

MISURE DA RILEVARE (in mm):
LV larghezza a terra
H altezza totale
P profondità a terra (se rilevante)

tipo lastra	quota	spessore lastre	G50U10	G50U20	G50U30	G50U40	G50S10	G50S20
			LVmax = 1500 **H**max = 2247	**LV**max = 1498 **H**max = 2215 **P**max = 1498	**LV**max = 1498 **H**max = 2215 **P**max = 1098	**LV**max = 1000 **H**max = 2247	**LV**max = 1500 **H**max = 2247	**LV**max = 1496 **H**max = 2247 **P**max = n/d
anta mobile	larghezza (Lg)	8-10mm	(LV + 32) / 2	(LV + 24) / 2	(LV + 10) / 2	LV / 2	(LV + 38) / 2	(LV + 30) / 2
	altezza (Hg)	8-10mm	H - 48	H - 48	H - 48	H - 48	H - 46	H - 46
vetro fisso	larghezza (Lf)	8-10mm	(LV + 32) / 2	(LV + 24) / 2	(LV + 10) / 2	LV / 2	(LV + 38) / 2	(LV + 30) / 2
	altezza (Hf)	8-10mm	H - 48	H - 48	H - 48	H - 48	H - 46	H - 46
vetro laterale	larghezza (Ll)	8mm	-	P - 14	P - 14	-	-	P - 2
		10mm	-	P - 12	P - 12	-	-	P - 2
	altezza (Hl)	8-10mm	-	H - 5	H - 5	-	-	H - 3

RIFERIMENTO INGOMBRI SULLA PROFONDITÀ: (solo per configurazioni Muro/Vetro e Vetro/Vetro)

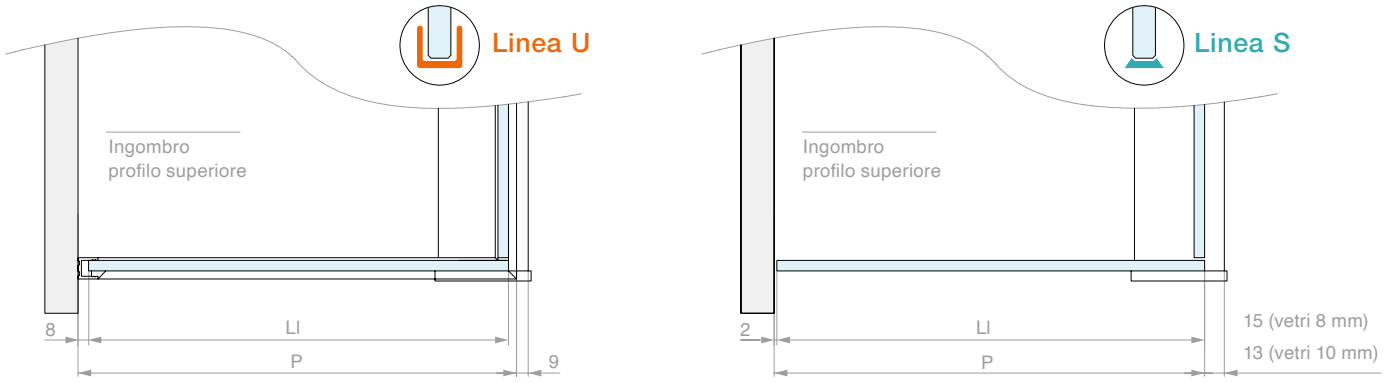

FORMA E POSIZIONE DELLE TACCHE: (solo per vetri laterali di configurazioni Muro/Vetro e Vetro/Vetro)

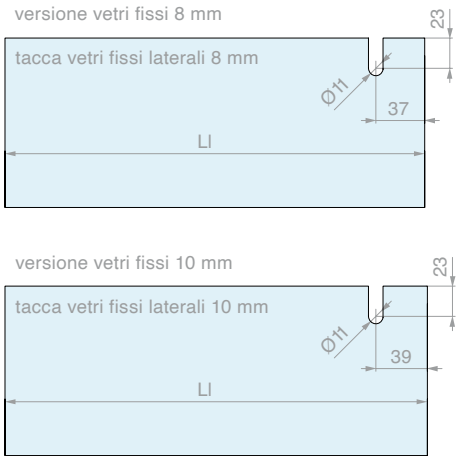

Nota: i vetri per le ante mobili e i vetri fissi frontali non richiedono lavorazioni in nessuna configurazione.



KIT PINZA E AMMORTIZZATORE

costituito da:
1 Pz Attivatore
1 Pz Carrello con ammortizzatore
1 Pz Pinza completa
1 Pz Vite per carrello
1 Pz Controdado per vite carrello
1 Pz Antiscarrucolamento

Art.	Per vetri	Q.tà
G50KIT01	Da **8** a **10** mm	1 Pz



KIT DI TENUTA VETRO FISSO

costituito da:
3 Pz Inserto plastico reversibile
3 Pz Vite testa bombata M4x10 mm

Art.	Per vetri	Q.tà
G50KIT02	Da **8** a **10** mm	1 Pz



KIT ATTACCO A MURO

costituito da:
1 Pz Inserto plastico in POM
2 Pz Grano di fissaggio M6x12 mm
1 Pz Staffa di ancoraggio a muro 27 x 38 h 33 mm
1 Pz Vite testa svasata M6x12 mm
2 Pz Grano di regolazione M5x8 mm

Art.	Q.tà
G50KIT03	1 Pz



KIT ATTACCO A VETRO

costituito da:
1 Pz Inserto in POM
2 Pz Grano di fissaggio M6x12 mm
2 Pz Vite autofilettante 5.5 x 32 mm
2 Pz Guarnizione cilindrica di protezione tacca vetro
1 Pz Guarnizione a vetro piana per contropiasta
1 Pz Contropiastra in acciaio
1 Pz Fissaggio coperchio 3M Dual Lock 40 x 19 x 5.7 mm
1 Pz Coperchio di finitura in alluminio
Finitura: /6 /88 /91 /97

Art.	Q.tà
G50KIT04	1 Pz

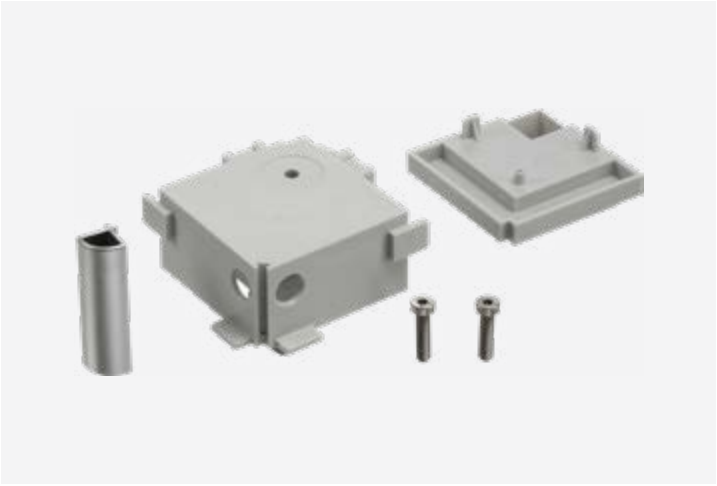

KIT GIUNZIONE ANGOLARE PER BINARIO

costituito da:

1 Pz Angolare di finitura in ABS verniciato

1 Pz Inserto di unione profilo strutturale in ABS grigio

1 Pz Inserto inferiore di unione profilo strutturale in ABS grigio

2 Pz Vite testa cilindrica M5x14 mm

Finitura: /6 /88 /91 /97

Art.	Q.tà
G50KIT05	1 Pz



BINARIO

Materiale: Alluminio

Finitura: /6 /88 /91 /97

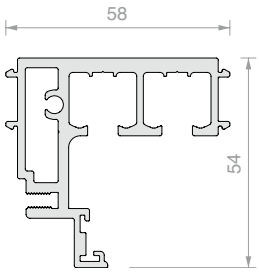

Art.	Lunghezza	Q.tà
LM5859.100	**996** mm	1 Pz
LM5859.150	**1498** mm	1 Pz
LM5859.200	**2000** mm	1 Pz
LM5859.300	**3000** mm	1 Pz



COPERTINA PER BINARIO

Materiale: Alluminio

Finitura: /6 /88 /91 /97

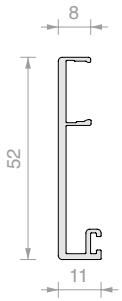

Art.	Lunghezza	Q.tà
LM0859.100	**996** mm	1 Pz
LM0859.150	**1498** mm	1 Pz
LM0859.200	**2000** mm	1 Pz
LM0859.300	**3000** mm	1 Pz

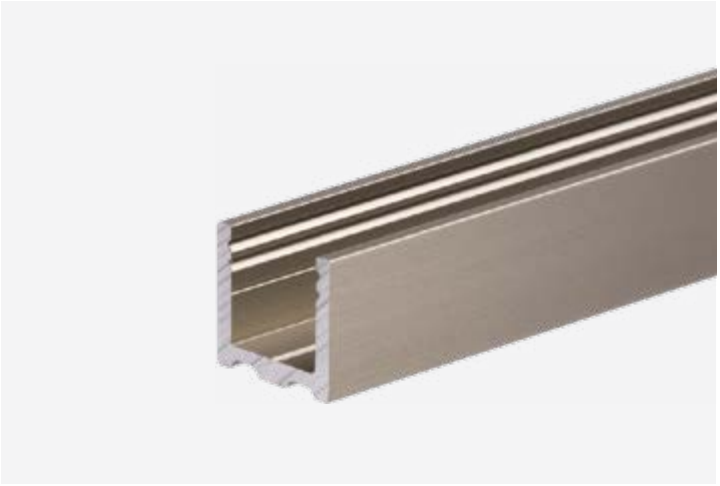

PROFILO A “U”

Materiale: Alluminio

Finitura: /6 /88 /91 /97

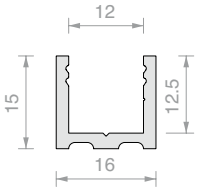

Art.	Lunghezza	Q.tà
PBD3183.150	**1498** mm	1 Pz
PBD3183.220	**2200** mm	1 Pz
PBD3183	**3000** mm	1 Pz



PROFILO SUPERIORE RAGGIATO PBD3184

Materiale: Alluminio

Finitura: /6 /88 /91 /97

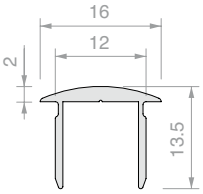

Art.	Lunghezza	Q.tà
PBD3184.100	**992** mm	1 Pz
PBD3184.150	**1498** mm	1 Pz
PBD3184	**3000** mm	1 Pz



TAPPO RAGGIATO PBD

Materiale: Alluminio

Finitura: /6 /88 /91 /97

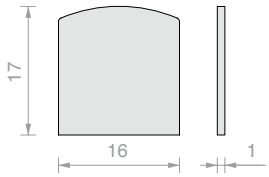

Art.	Q.tà
PBDTP	1 Pz



PROFILO SUPERIORE PIATTO PBD3186

Materiale: Alluminio

Finitura: /6 /88 /91 /97

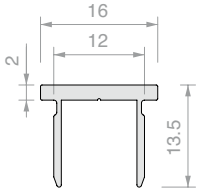

Art.	Lunghezza	Q.tà
PBD3186.100	**992** mm	1 Pz
PBD3186.150	**1498** mm	1 Pz
PBD3186	**3000** mm	1 Pz



TAPPO PIATTO PBD

Materiale: Alluminio

Finitura: /6 /88 /91 /97

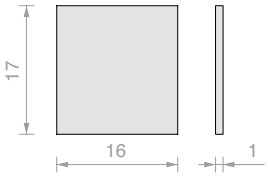

Art.	Q.tà
PBD86TP	1 Pz



PROFILO DIGA

Materiale: Alluminio

Finitura: /6 /88 /91 /97

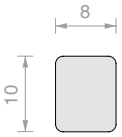

Art.	Lunghezza	Q.tà
PESQ0810.075	**747** mm	1 Pz
PESQ0810.150	**1498** mm	1 Pz
PESQ0810.300	**3000** mm	1 Pz



GUARNIZIONE PER COPERTINA LM0859

Materiale: Gomma

Finitura: nero

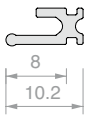

Art.	Q.tà
057.3078.002	1 m

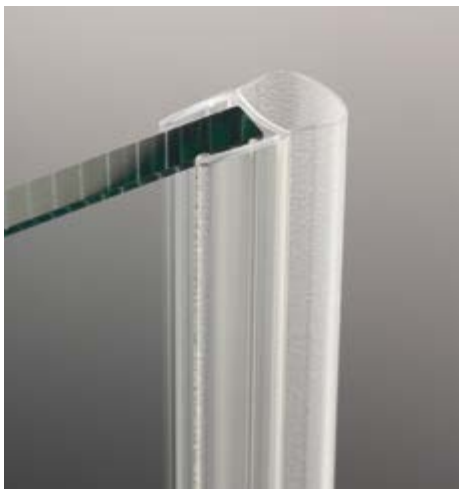

GUARNIZIONE A PALLONCINO

Materiale: PVC coestruso rigido e morbido - Resistente ai raggi UV

Formule fungicide contro lo sviluppo di muffe

Colore: trasparente / *nera, palloncino goffrato

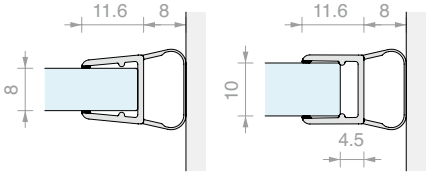

Art.	Lunghezza	Per vetri	Q.tà
GM06	**2000** mm	Da **8** a **10** mm	1 Pz
GM0622	**2200** mm	Da **8** a **10** mm	1 Pz
GM0622NR*	**2200** mm	Da **8** a **10** mm	1 Pz
GM0625	**2500** mm	Da **8** a **10** mm	1 Pz
GM0625NR*	**2500** mm	Da **8** a **10** mm	1 Pz
GM063000	**3000** mm	Da **8** a **10** mm	1 Pz
GM063000NR*	**3000** mm	Da **8** a **10** mm	1 Pz



GUARNIZIONE MAGNETICA A 45°

Materiale: PVC coestruso rigido e morbido
Resistente ai raggi UV
Formule fungicide contro lo sviluppo di muffe
Condizioni massime di esercizio 70°C
Colore: trasparente / *nera, magnete bianco / *nero



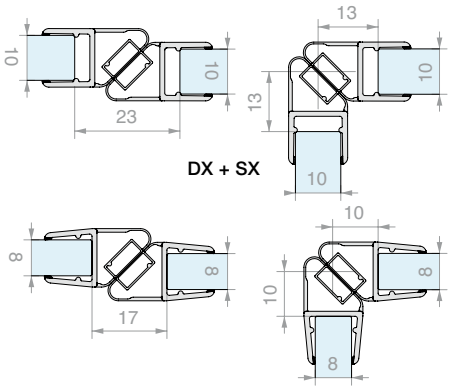

Art.	Lunghezza	Per vetri	Q.tà
GM1520SX	**2200** mm	Da **8** a **10** mm	1 Pz
GM1520SXNR*	**2200** mm	Da **8** a **10** mm	1 Pz
GM1520DX	**2200** mm	Da **8** a **10** mm	1 Pz
GM1520DXNR*	**2200** mm	Da **8** a **10** mm	1 Pz
GM15SX	**2500** mm	Da **8** a **10** mm	1 Pz
GM15DX	**2500** mm	Da **8** a **10** mm	1 Pz
GM1530SX	**3000** mm	Da **8** a **10** mm	1 Pz
GM1530DX	**3000** mm	Da **8** a **10** mm	1 Pz



GUARNIZIONE CON ALETTA LATERALE CORTA

Materiale: PVC coestruso rigido e morbido
Formule fungicide contro lo sviluppo di muffe
Colore: trasparente, aletta goffrata



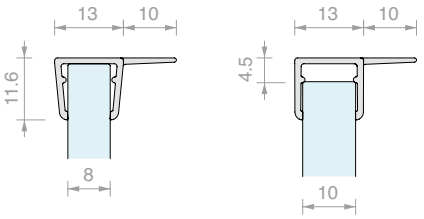

Art.	Lunghezza	Per vetri	Q.tà
GM01410	**2000** mm	Da **8** a **10** mm	1 Pz
GM0141022	**2200** mm	Da **8** a **10** mm	1 Pz
GM0141025	**2500** mm	Da **8** a **10** mm	1 Pz

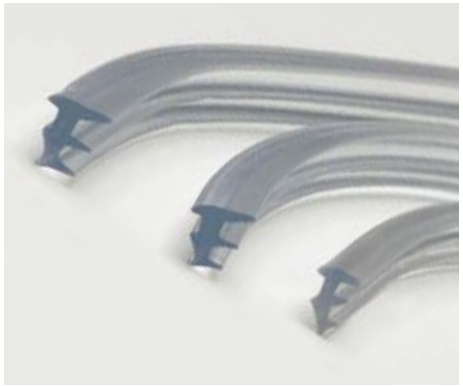

GUARNIZIONE FERMAVETRO

Materiale: PVC



Art.	Spessore	Colore	Q.tà
GTUP2	**2** mm	Trasparente	1 m
GTUP3	**3** mm	Trasparente	1 m
GTUP4	**4** mm	Trasparente	1 m
GTUP5	**5** mm	Trasparente	1 m
GTUP6	**6** mm	Trasparente	1 m

Art.	Spessore	Colore	Q.tà
GTUP2G	**2** mm	Goffrata	1 m
GTUP3G	**3** mm	Goffrata	1 m
GTUP4G	**4** mm	Goffrata	1 m
GTUP5G	**5** mm	Goffrata	1 m
GTUP6G	**6** mm	Goffrata	1 m

Art.	Spessore	Colore	Q.tà
GTUP2N	**2** mm	Nera	1 m
GTUP3N	**3** mm	Nera	1 m
GTUP4N	**4** mm	Nera	1 m
GTUP5N	**5** mm	Nera	1 m
GTUP6N	**6** mm	Nera	1 m



GUARNIZIONE MAGNETICA IN LINEA

Materiale: PVC coestruso rigido e morbido

Colore: trasparente goffrato, magnete bianco

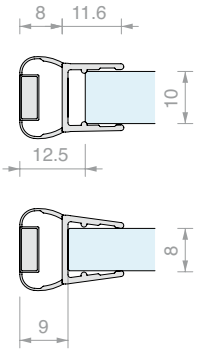

Art.	Lunghezza	Per vetri	Q.tà
GM1720SX	**2200** mm	Da **8** a **10** mm	1 Pz
GM17SX	**2500** mm	Da **8** a **10** mm	1 Pz
GM1730SX	**3000** mm	Da **8** a **10** mm	1 Pz



PROFILO DI COMPENSAZIONE MAGNETICO

Materiale: Alluminio

Finitura: /91

Spessore vetro	Art.	Aria tra vetro e profilo
6 mm	GM11SX	10 mm
6 mm	GM66SX	8 mm
8 mm	GM11SX	10 mm
8 mm	GM66SX	10 mm
6 mm	GM12SX25	10 mm
8 mm	GM6630SX	8 mm

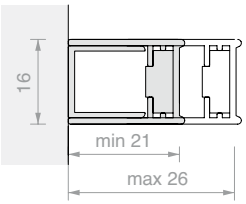

Art.	Lunghezza	Q.tà
PBCAL10	**2300** mm	1 Pz



GUIDA A TERRA A SCATTO PER VETRO CON PROFILO

Materiale: Zama, ABS

Compatibile con profili in alluminio serie PBD e LMU

Finitura: /1 /24 /97 /R2

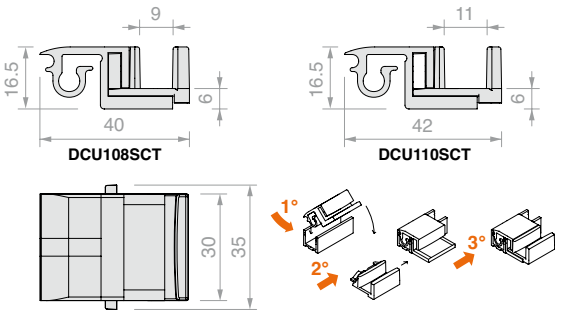

Art.	Per vetri	Q.tà
DCU108SCT	**8** mm	1 Pz
DCU110SCT	**10** mm	1 Pz



GUIDA A TERRA PER VETRO CON PROFILO

Materiale: ABS

Finitura: /88 /91 /97 /R2

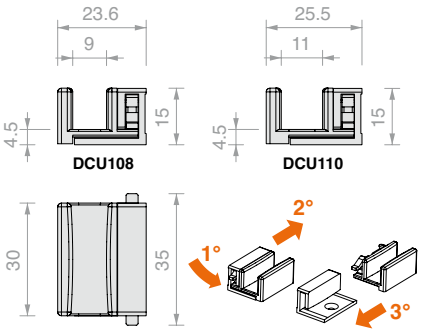

Art.	Per vetri	Q.tà
DCU108	**8** mm	1 Pz



GUIDA A TERRA PER VETRO SIGILLATO E GOCCIOLATOIO

Materiale: ABS

Finitura: /88 /91 /97 /R2

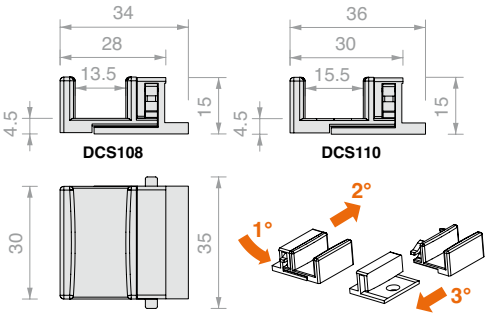

Art.	Per vetri	Q.tà
DCS108	**8** mm	1 Pz
DCS110	**10** mm	1 Pz



GUARNIZIONE CON GOCCIOLATOIO

Materiale: PVC rigido

Colore: trasparente

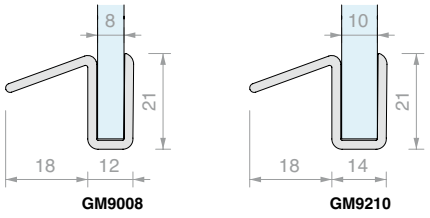

Art.	Lunghezza	Per vetri	Q.tà
GM900807	**750** mm	**8** mm	1 Pz
GM900815	**1500** mm	**8** mm	1 Pz
GM921007	**750** mm	**10** mm	1 Pz
GM921015	**1500** mm	**10** mm	1 Pz



GIUNZIONE ANGOLARE PER PROFILO

Materiale: Zama
Compatibile con profili in alluminio serie PBD e LMU
Per profilo superiore PBD3184
Finitura: /1 /6 /24 /97

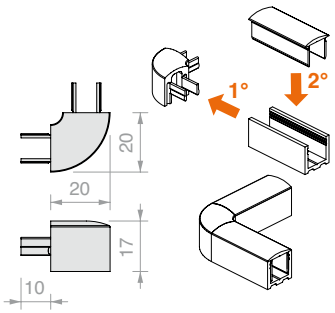

Art.	Q.tà
DCC90	1 Pz



GIUNZIONE ANGOLARE PIATTA PER PROFILO

Materiale: Zama
Compatibile con profili in alluminio serie PBD e LMU
Per profilo superiore PBD3186
Finitura: /1 /6 /24 /97

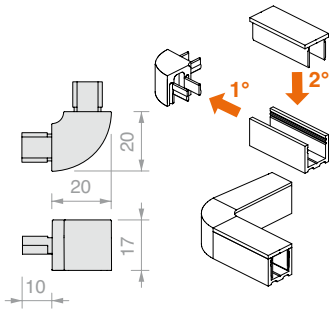

Art.	Q.tà
DCC90SQ	1 Pz



PARACOLPI ADESIVI MEZZI TONDI

Materiale: Poliuretano, autodesivo,
colla acrilica a presa rapida.
Resistenti ai raggi UV, non ingialliscono
Colore: trasparente

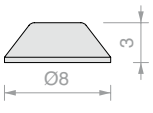

Art.	Pz per foglio	Durezza	Q.tà
GOC009	288	66-70 Shore A	1 Pz



CHIAVE DI REGOLAZIONE

Materiale: Acciaio

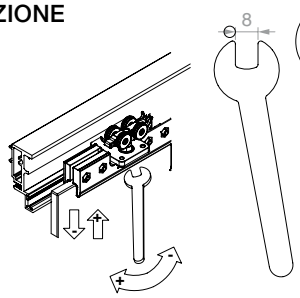

Art.	Q.tà
GOCCHIA8	1 Pz





MANIGLIA ADESIVA MAN500V150

Materiale: Alluminio

Finitura: /88 /91 /97 /R2

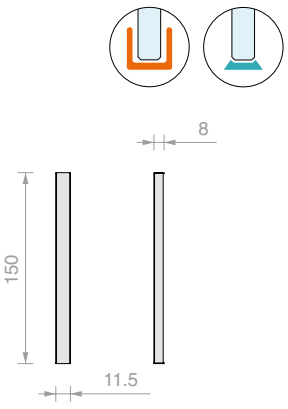

Art.	Q.tà
MAN500V150	1 Pz



MANIGLIA ADESIVA HAND6640VHB

Materiale: Alluminio

Finitura: /1 /91 /97 /R2

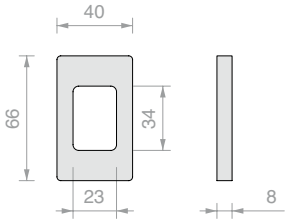

Art.	Q.tà
HAND6640VHB	1 Pz



MANIGLIA ADESIVA HAND10052VHB

Materiale: Alluminio

Finitura: /1 /91 /97 /R2

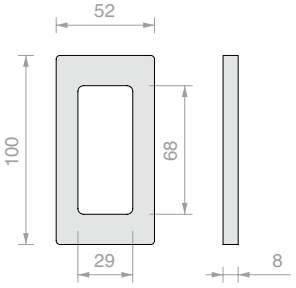

Art.	Q.tà
HAND10052VHB	1 Pz



MANIGLIA ADESIVA HAND13040VHB

Materiale: Alluminio

Finitura: /1 /88 /91 /97 /R2

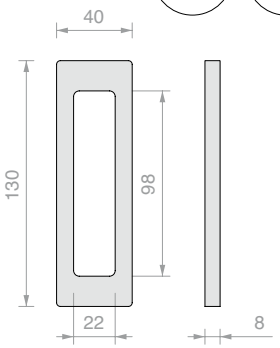

Art.	Q.tà
HAND13040VHB	1 Pz

GLMFLAT

Design

La leggerezza di uno scorrevole tutto vetro si sposa con il design delle linee squadrate e la bellezza dell'acciaio. Rulli di scorrimento a vista su un binario minimale 30 x 10 mm, questo il sistema GLMFLAT.





/8
Acciaio satinato



/15
Acciaio lucido

GLMFLAT

Caratteristiche tecniche

Sistema doccia scorrevole per vetri da 8 mm con meccanica a vista. Su un binario robusto e minimale, si impegnano i carrelli e gli accessori di stabilizzazione per consentire la movimentazione di ante fino a 35 kg. Dal fermo corsa alla guida a terra, il sistema è corredato di accessori dal design ricercato, senza sacrificare la funzionalità e l'affidabilità.

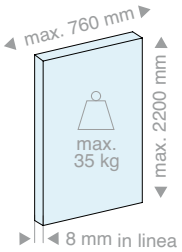

ANTA MOBILE

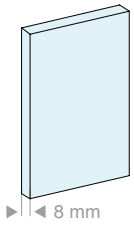

VETRI FISSI

4 configurazioni

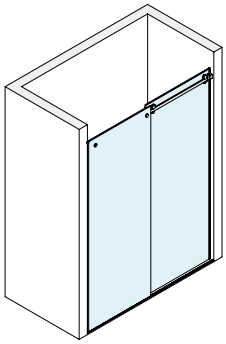
Muro/Muro

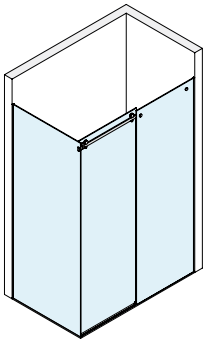
Muro/Vetro

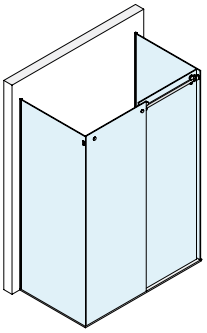
Vetro/Vetro

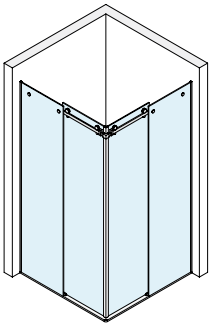
Muro/Angolo/Muro

2 tipologie di installazione

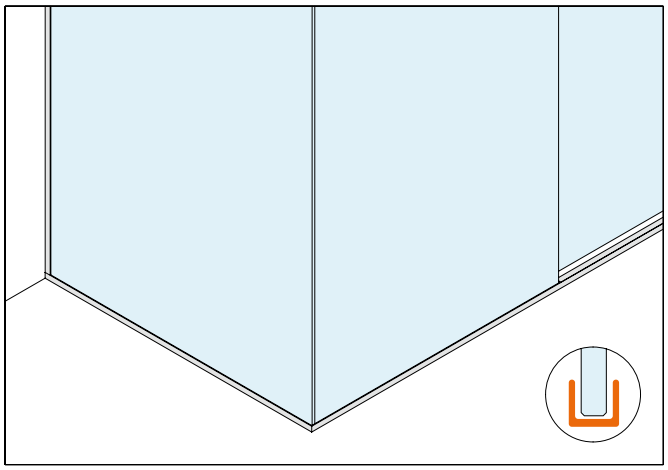

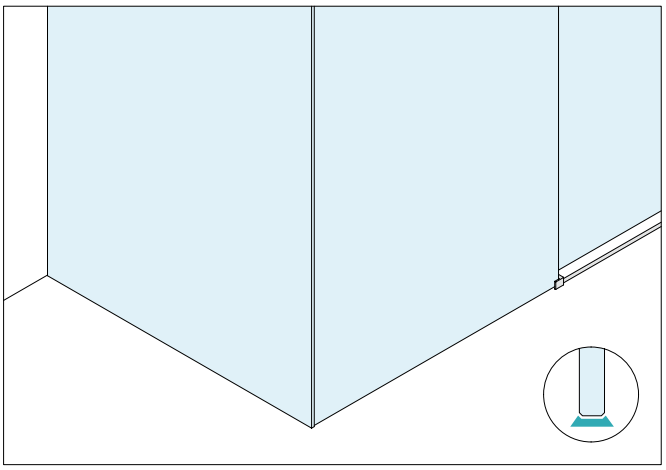

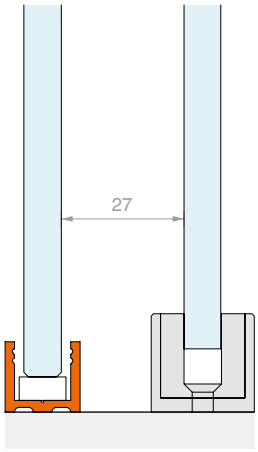

Soluzione a kit
Con vetri fissi incorniciati

Design semplice e moderno. Questa soluzione prevede l'installazione dei vetri fissi in un profilo di alluminio 15 x 16 mm. Lo stesso profilo, munito di cover superiore a scatto, ha la funzione di diga nella zona aperta.

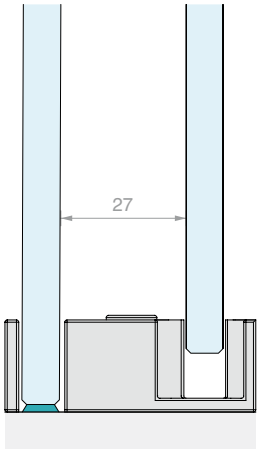

Soluzione a kit
Con vetri fissi sigillati

Eleganza e massima trasparenza. Questa soluzione prevede l'installazione dei vetri fissi sigillati alle superfici di appoggio. In corrispondenza dell'apertura è possibile installare un profilo diga in alluminio alto 5 mm ad ingombro ridotto.

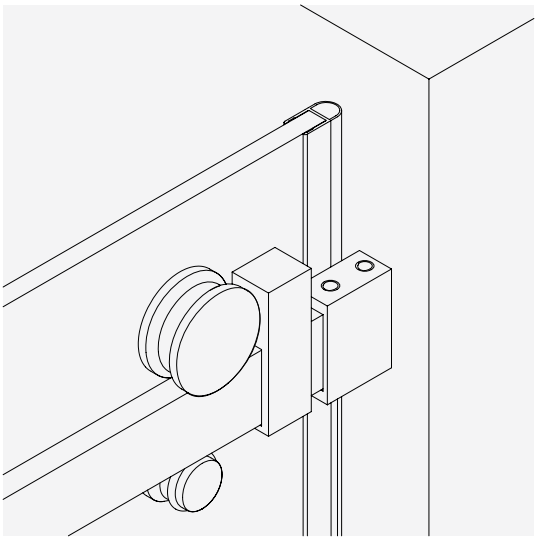

MECCANICA A VISTA

I rulli di scorrimento e antiscarrucolamento esterni mettono in risalto la componentistica funzionale

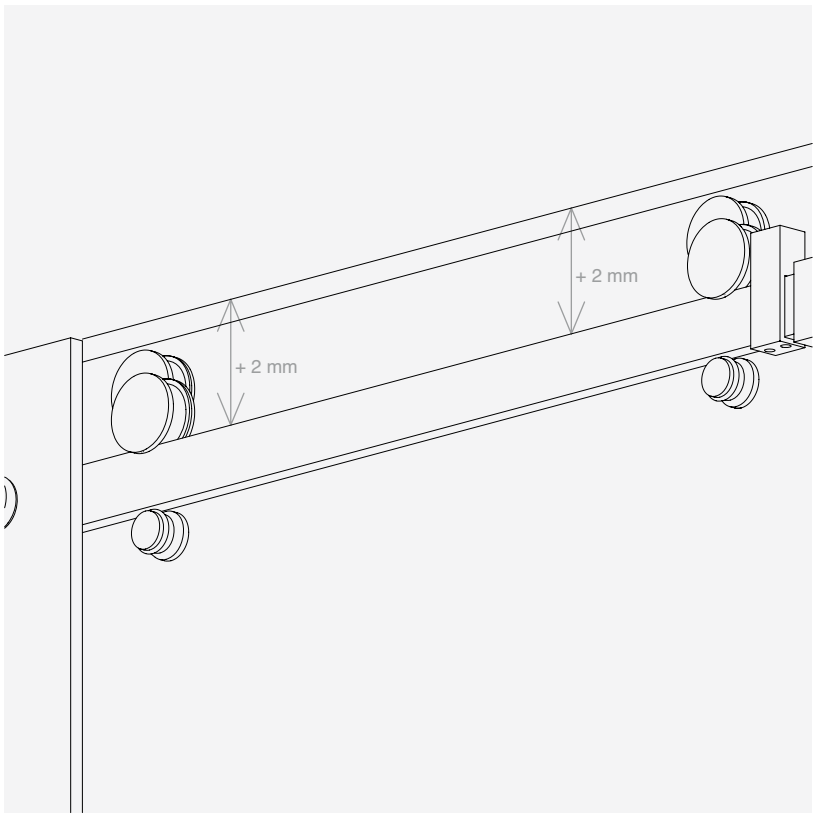

REGOLAZIONE

La regolazione in altezza del singolo carrello consente di registrare la posizione e l'inclinazione dell'anta

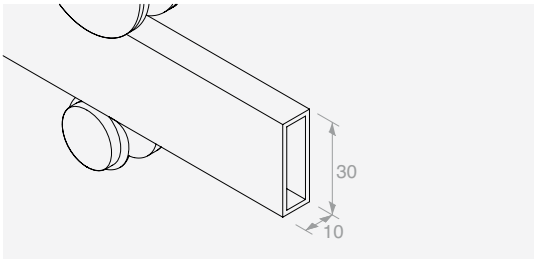

DISEGN MINIMALE

Combina estetica essenziale ed eleganza funzionale

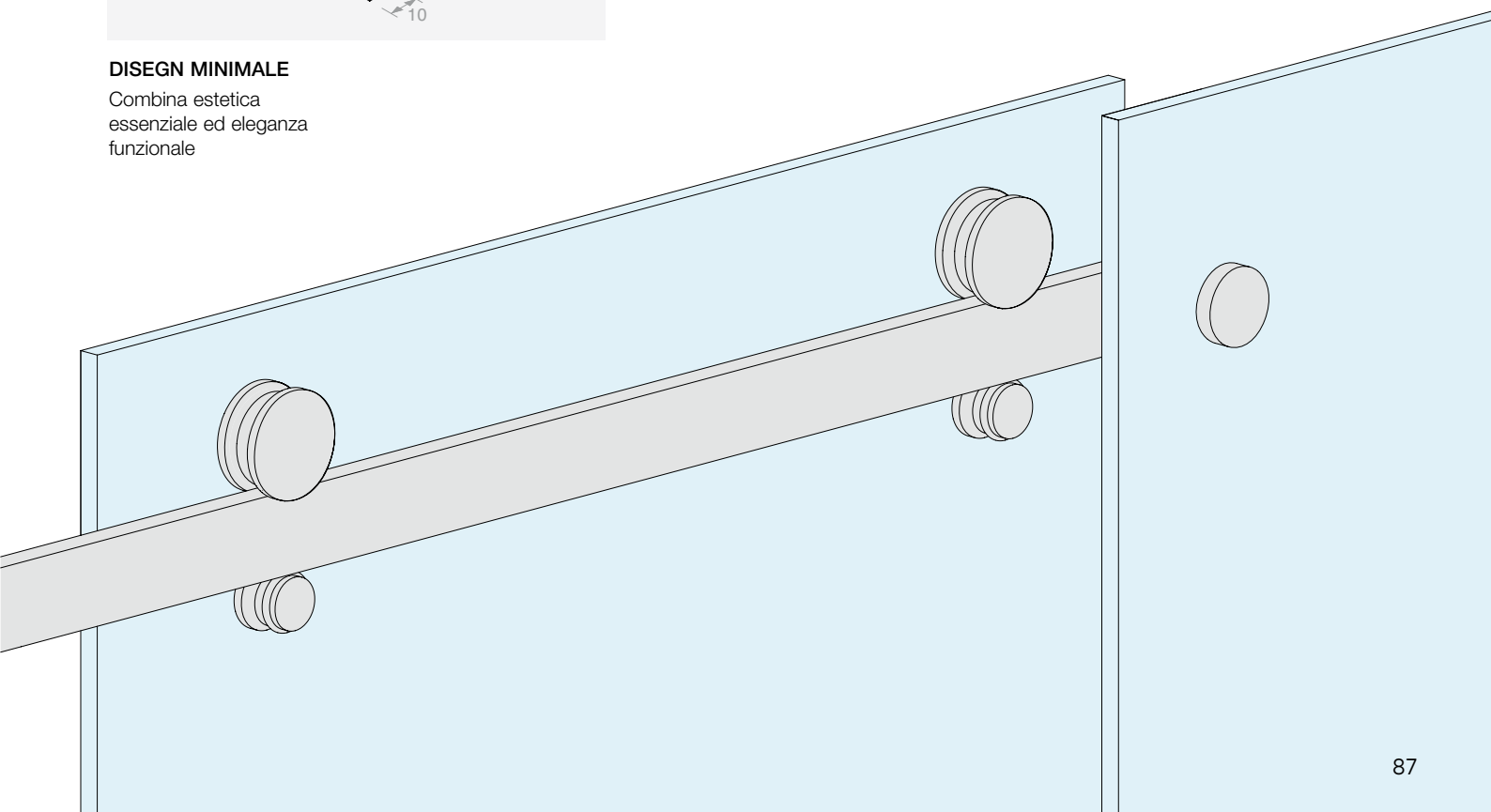



GLMFLAT

Kit

CONFIGURAZIONI CON VETRI FISSI INCORNICIATI

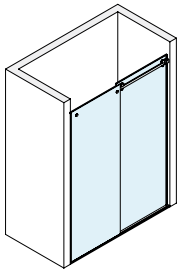

Pag 91

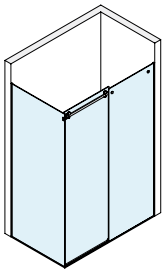

Pag 92

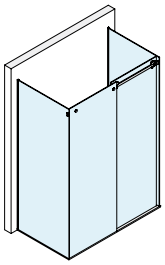

Pag 93

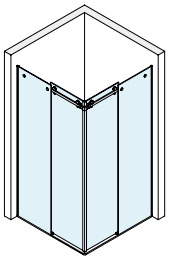

Pag 95

CONFIGURAZIONI CON VETRI FISSI SIGILLATI

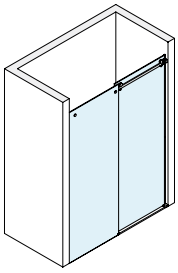

Pag 97

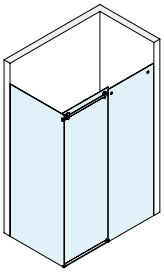

Pag 98

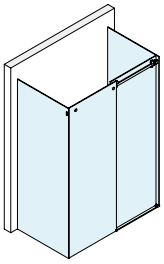

Pag 99

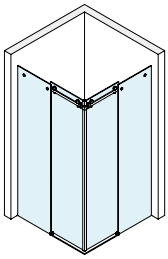

Pag 100



KIT DOCCIA SCORREVOLE MURO/MURO CON PROFILO CORNICE PER VETRO FISSO

Finitura: /8 /15

Maniglia da ordinare separatamente

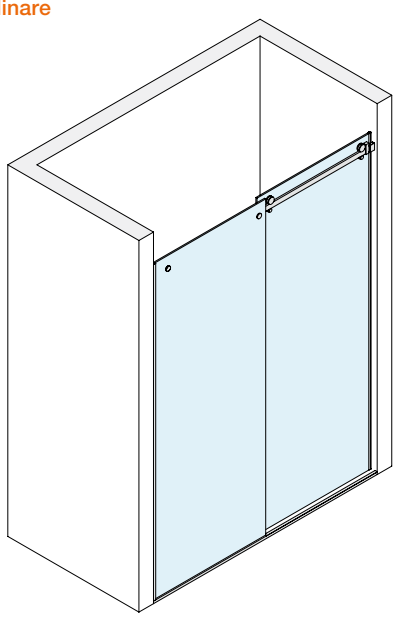

Kit costituito da:

Art.	Descrizione	Q.tà
GLMFLATMUR	Kit accessori muro/muro	1 Pz
GLMSPA08	Guida a terra	1 Pz
GLMFT2000	Binario	1 Pz
PBD3183.220	Profilo a “U”	2 Pz
PBD3184.150	Profilo superiore raggiato	1 Pz
GTUP4	Guarnizione fermavetro	3 m
GM01422	Guarnizione con aletta laterale	1 Pz
GM0622	Guarnizione a palloncino	1 Pz

Optional

GLMSFORO	Taglio e foratura	1 Pz

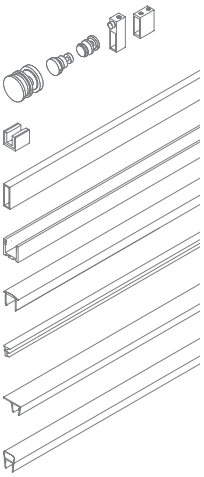

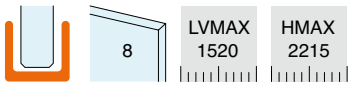

SCHEMI CONSIGLIATI

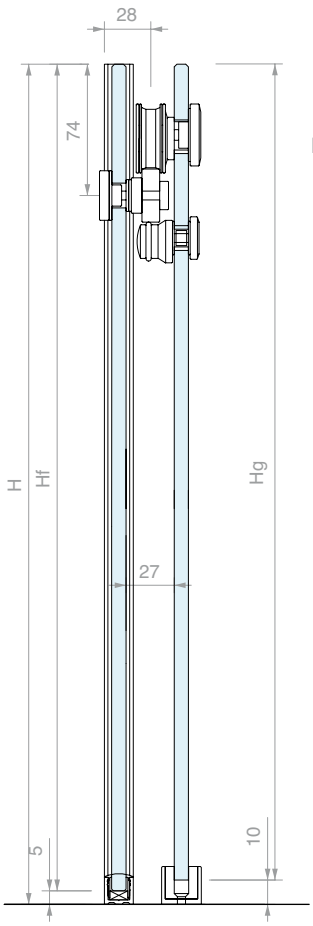

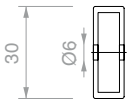

LAVORAZIONE BINARIO

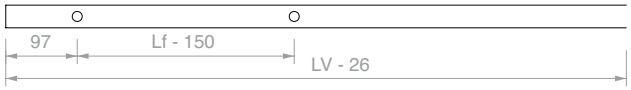

DIMENSIONAMENTO VETRI

Lg = (LV + 19) / 2
Lf = Lg

Hg = H - 10
Hf = H - 5

LA = (LV - 112) / 2

CONFIGURAZIONE A SCORREVOLE CHIUSO

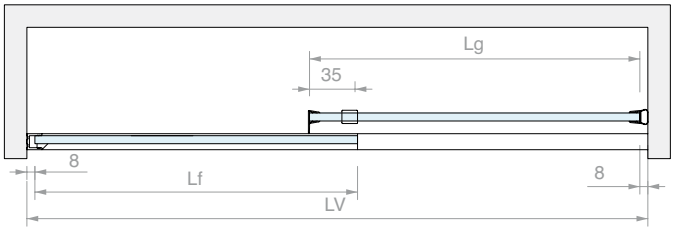

ABACO LARGHEZZE PRINCIPALI (mm)

LV	Lg	Lf	LA
1500	760	760	694
1400	710	710	644
1300	660	660	594
1200	610	610	544

CONFIGURAZIONE A SCORREVOLE APERTO

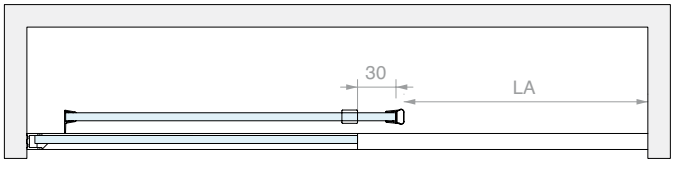

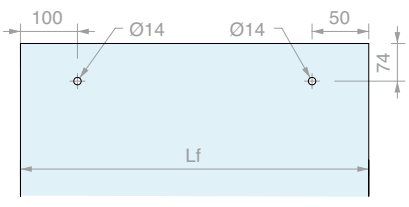

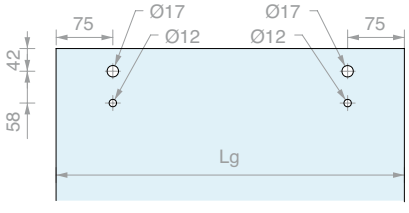

Art.	Q.tà
GLMFLAT030	1 Pz

KIT DOCCIA SCORREVOLE MURO/VETRO CON PROFILO CORNICE PER VETRI FISSI

Finitura: /8 /15

Maniglia da ordinare separatamente

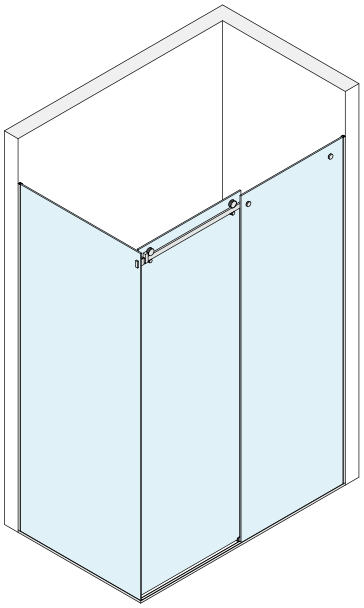

Kit costituito da:

Art.	Descrizione	Q.tà
GLMFLATVET	Kit accessori muro/vetro	1 Pz
GLMSPA08	Guida a terra	1 Pz
GLMFT2000	Binario	1 Pz
PBD3183.220	Profilo a “U”	3 Pz
PBD3183.150	Profilo a “U”	1 Pz
PBD3184.150	Profilo superiore raggiato	1 Pz
GTUP4	Guarnizione fermavetro	9 m
GM01422	Guarnizione con aletta laterale	1 Pz
GM0622	Guarnizione a palloncino	1 Pz

Optional

GLMSFORO	Taglio e foratura	1 Pz

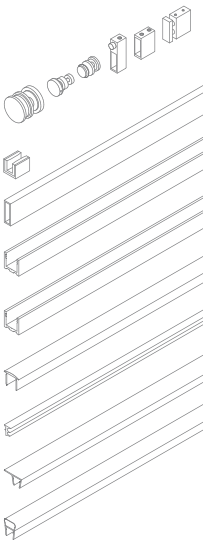

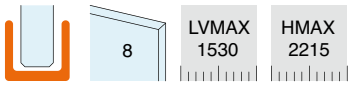

SCHEMI CONSIGLIATI

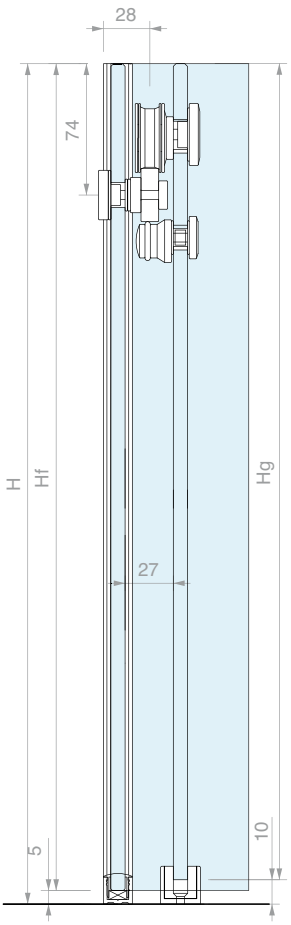

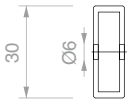

LAVORAZIONE BINARIO

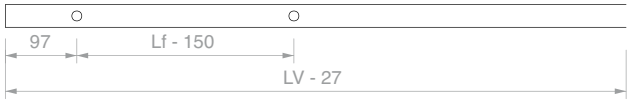

DIMENSIONAMENTO VETRI

Lg = (LV + 5) / 2
Lf = Lg

Hg = H - 10
Hf = H - 5

Ll = P -14
Hl = H - 5

LA = (LV - 126) / 2

CONFIGURAZIONE A SCORREVOLE CHIUSO

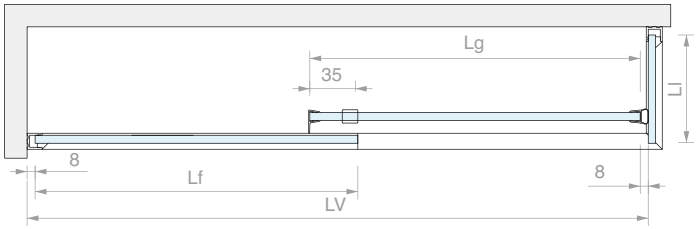

ABACO LARGHEZZE PRINCIPALI (mm)

LV	Lg	Lf	LA
1500	753	703	687
1400	703	703	637
1300	653	653	587
1200	603	603	537

CONFIGURAZIONE A SCORREVOLE APERTO

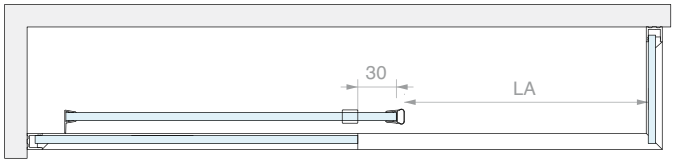

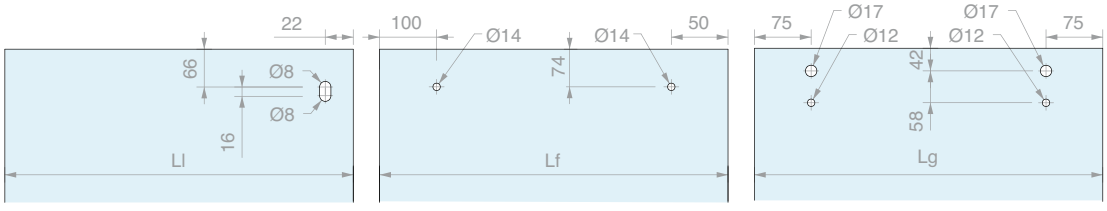

Art.	Q.tà
GLMFLAT034	1 Pz

KIT DOCCIA SCORREVOLE VETRO/VETRO CON PROFILO CORNICE PER VETRI FISSI

Finitura: /8 /15

Maniglia da ordinare separatamente

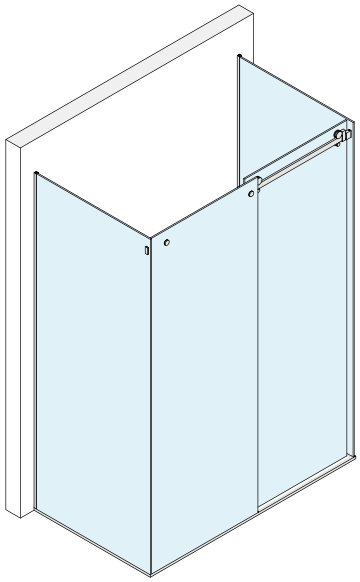

Kit costituito da:

Art.	Descrizione	Q.tà
GLMFT12	Rullo di scorrimento	2 Pz
GLMFT14	Antiscarrucolamento eccentrico	2 Pz
GLMFT16	Fissaggio per vetro fisso	2 Pz
GLMFT37	Fissaggio a vetro	2 Pz
DCCFT20	Fermo corsa	2 Pz
GLMSPA08	Guida a terra	1 Pz
GLMFT2000	Binario	1 Pz
PBD3183.220	Profilo a “U”	4 Pz
PBD3184.150	Profilo superiore raggiato	1 Pz
GTUP4	Guarnizione fermavetro	9 m
GM01422	Guarnizione con aletta laterale	1 Pz
GM0622	Guarnizione a palloncino	1 Pz

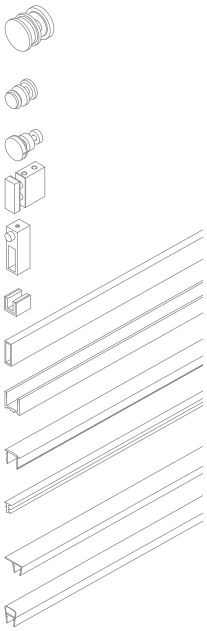

Optional

GLMSFORO	Taglio e foratura	1 Pz

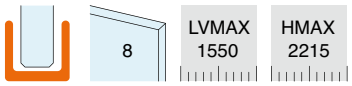

SCHEMI CONSIGLIATI

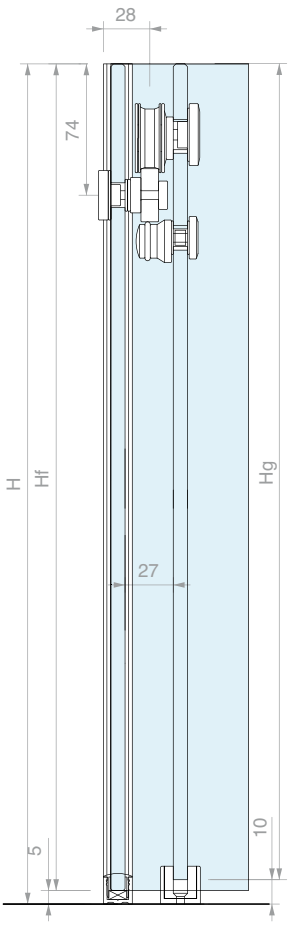

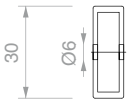

LAVORAZIONE BINARIO

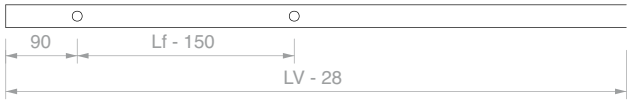

DIMENSIONAMENTO VETRI

Lg = LV / 2
Lf = Lg

Hg = H - 10
Hf = H - 5

Ll = P -14
Hl = H - 5

LA = (LV - 140) / 2

CONFIGURAZIONE A SCORREVOLE CHIUSO

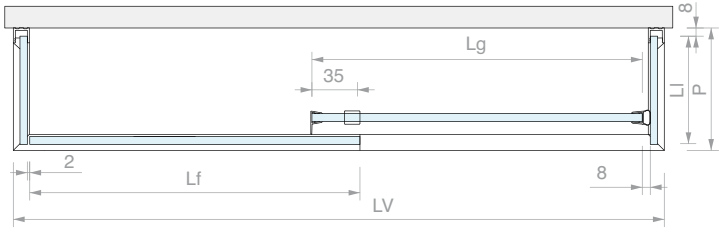

ABACO LARGHEZZE PRINCIPALI (mm)

LV	Lg	Lf	LA
1500	750	750	680
1400	700	700	630
1300	650	650	580
1200	600	600	530

CONFIGURAZIONE A SCORREVOLE APERTO

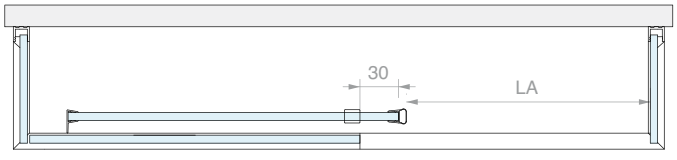

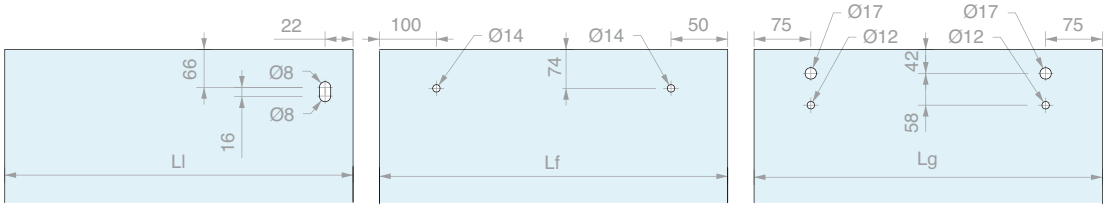

Art.	Q.tà
GLMFLAT042	1 Pz



KIT DOCCIA SCORREVOLE MURO/ANGOLO/MURO CON PROFILO CORNICE PER VETRI FISSI

Finitura: /8 /15

Maniglia da ordinare separatamente

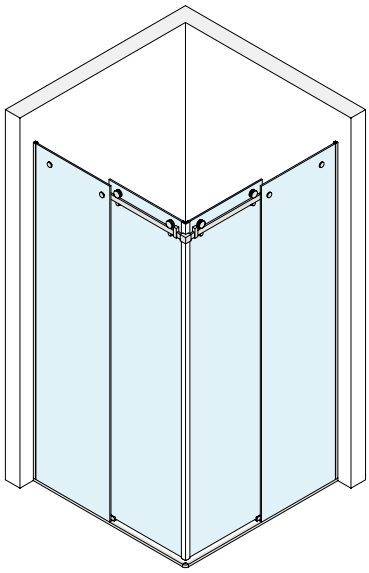

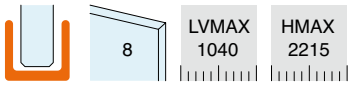

Kit costituito da:

Art.	Descrizione	Q.tà
GLMFT12	Kit accessori muro/vetro	4 Pz
GLMFT14	Antiscarrucolamento eccentrico	4 Pz
GLMFT16	Fissaggio per vetro fisso	4 Pz
GLMFT18	Fissaggio a parete	2 Pz
GLMFT90	Fissaggio angolare	1 Pz
DCCFT20	Fermo corsa	4 Pz
GLMSPA08	Guida a terra	2 Pz
DCC90	Giunzione angolare	1 Pz
GLMFT1000	Binario	2 Pz
PBD3183.220	Profilo a “U”	2 Pz
PBD3183.150	Profilo a “U”	2 Pz
PBD3184.150	Profilo superiore raggiato	1 Pz
GTUP4	Guarnizione fermavetro	9 m
GM01422	Guarnizione con aletta laterale	2 Pz
GM62SX	Guarnizione magnetica a 45°	1 Pz
GM62DX	Guarnizione magnetica a 45°	1 Pz

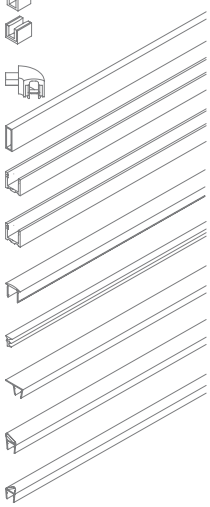

Optional

GLMSFORO	Taglio e foratura	1 Pz

SCHEMI CONSIGLIATI

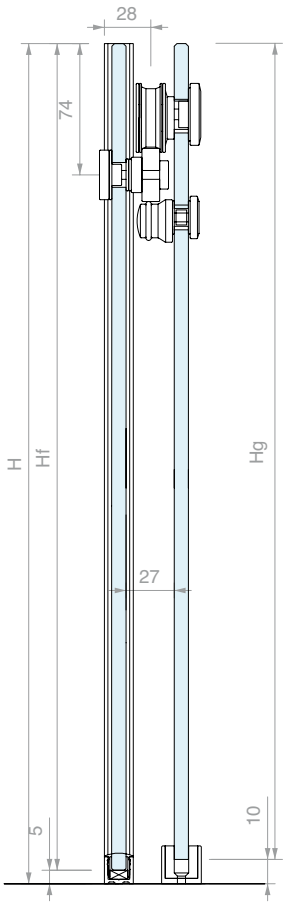

LAVORAZIONE BINARIO

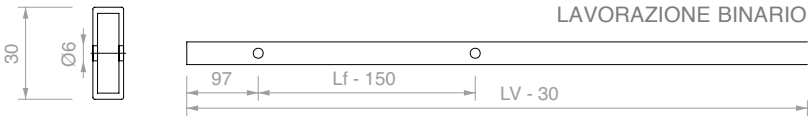

CONFIGURAZIONE A SCORREVOLE CHIUSO

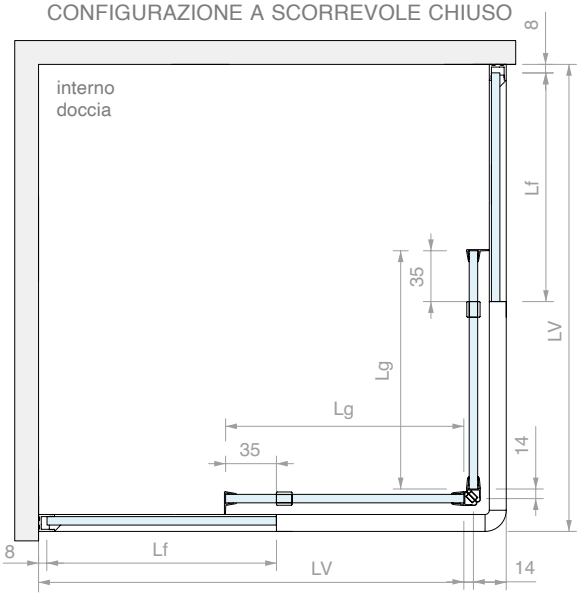

CONFIGURAZIONE A SCORREVOLE APERTO

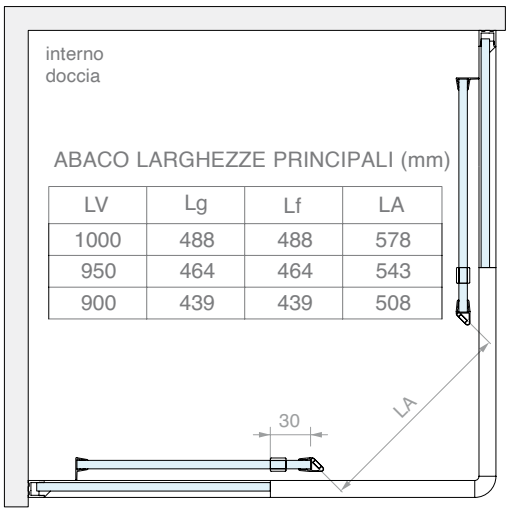

ABACO LARGHEZZE PRINCIPALI (mm)

LV	Lg	Lf	LA
1000	488	488	578
950	464	464	543
900	439	439	508

DIMENSIONAMENTO VETRI

Lg = (LV - 23) / 2
Lf = Lg
Hg = H - 10
Hf = H - 6
LA = 0.7 x (LV - 174)

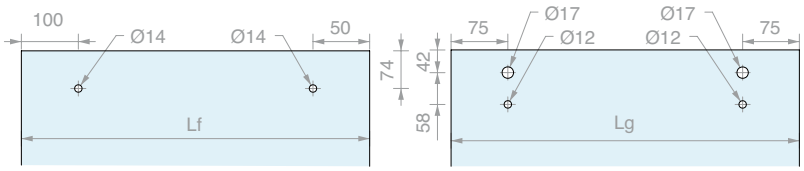

Art.	Q.tà
GLMFLAT038	1 Pz



KIT DOCCIA SCORREVOLE MURO/MURO PER VETRO FISSO SIGILLATO

Finitura: /8 /15

Maniglia da ordinare separatamente

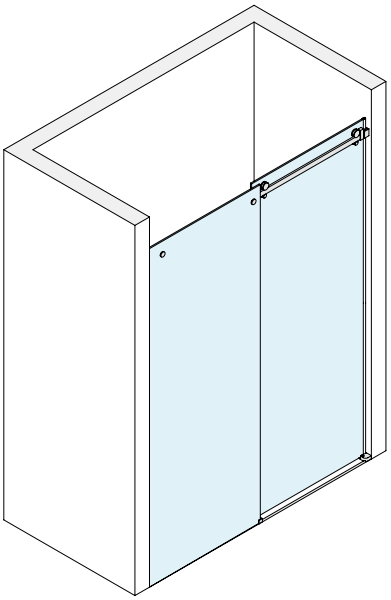

VERSO DX

Kit costituito da:

Art.	Descrizione	Q.tà
GLMFLATMUR	Kit accessori muro/muro	1 Pz
BDFIX-DX/SX	Guida a terra	1 Pz
BDFIX2-DX/SX	Guida a terra	1 Pz
GLMFT2000	Binario	1 Pz
BDFIX10	Profilo diga	1 Pz
GM01422	Guarnizione con aletta laterale	1 Pz
GM5610	Guarnizione con diga	1 Pz
GM0622	Guarnizione a palloncino	1 Pz

Optional

GLMSFORO	Taglio e foratura	1 Pz

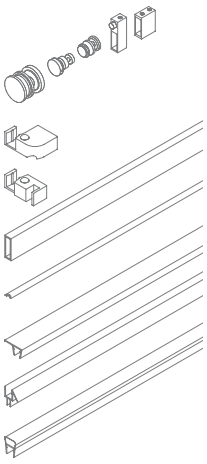

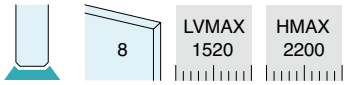

SCHEMI CONSIGLIATI

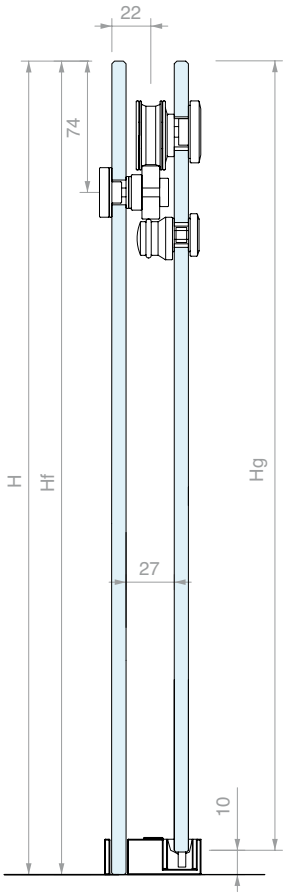

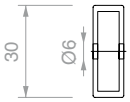

LAVORAZIONE BINARIO

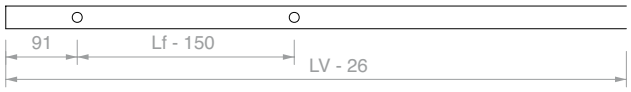

DIMENSIONAMENTO VETRI

Lg = (LV + 25) / 2
Lf = Lg

Hg = H - 10
Hf = H - 1

LA = (LV - 106) / 2

CONFIGURAZIONE A SCORREVOLE CHIUSO

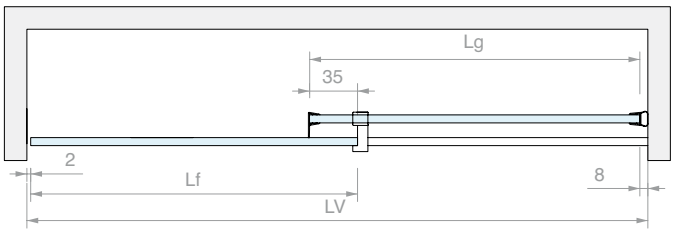

ABACO LARGHEZZE PRINCIPALI (mm)

LV	Lg	Lf	LA
1500	763	763	697
1400	713	713	647
1300	663	663	597
1200	613	613	547

CONFIGURAZIONE A SCORREVOLE APERTO

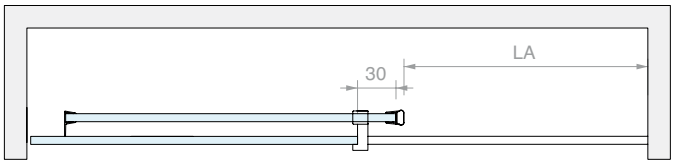

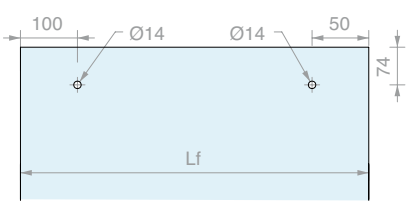

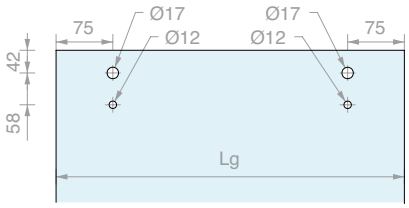

Art.	Descrizione	Q.tà
GLMFLAT028SX	Verso sinistro	1 Pz
GLMFLAT028DX	Verso destro	1 Pz

KIT DOCCIA SCORREVOLE MURO/VETRO PER VETRI FISSI SIGILLATI

Finitura: /8 /15

Maniglia da ordinare separatamente

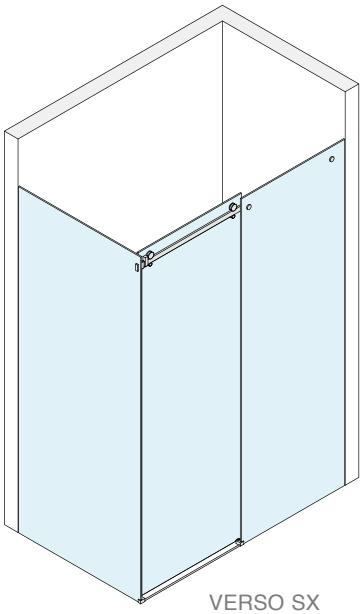

VERSO SX

Kit costituito da:

Art.	Descrizione	Q.tà
GLMFLATVET	Kit accessori muro/vetro	1 Pz
BDFIX5-DX/SX	Guida a terra	1 Pz
BDFIX2-DX/SX	Guida a terra	1 Pz
GLMFT2000	Binario	1 Pz
BDFIX10	Profilo diga	1 Pz
GM01422	Guarnizione con aletta laterale	1 Pz
GM5610	Guarnizione con diga	1 Pz
GM0622	Guarnizione a palloncino	1 Pz

Optional

GLMSFORO	Taglio e foratura	1 Pz

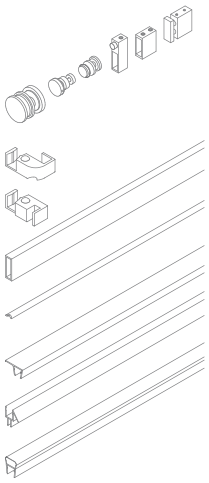

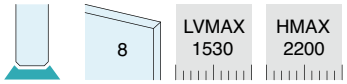

SCHEMI CONSIGLIATI

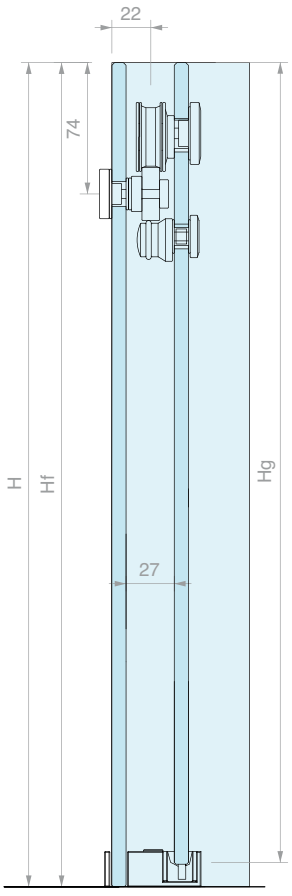

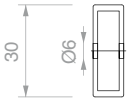

LAVORAZIONE BINARIO

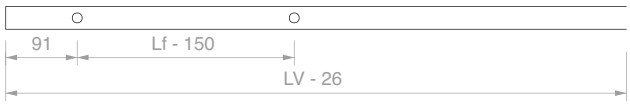

DIMENSIONAMENTO VETRI

Lg = (LV + 17) / 2
Lf = Lg

Hg = H - 10
Hf = H - 1

Ll = P -2
Hl = H - 1

LA = (LV - 114) / 2

CONFIGURAZIONE A SCORREVOLE CHIUSO

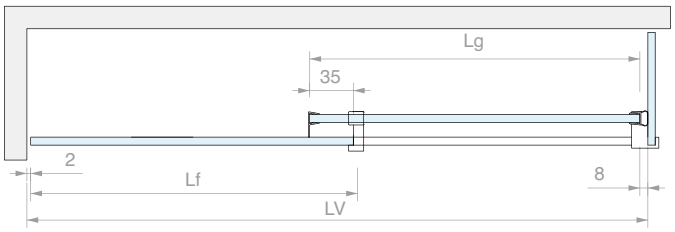

ABACO LARGHEZZE PRINCIPALI (mm)

LV	Lg	Lf	LA
1500	759	759	697
1400	709	709	647
1300	659	659	597
1200	609	609	547

CONFIGURAZIONE A SCORREVOLE APERTO

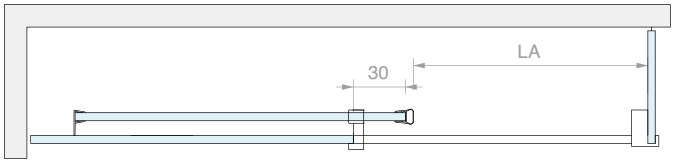

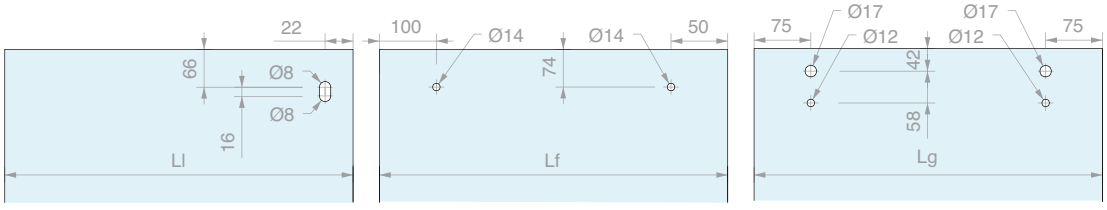

Art.	Descrizione	Q.tà
GLMFLAT032SX	Verso sinistro	1 Pz
GLMFLAT032DX	Verso destro	1 Pz

KIT DOCCIA SCORREVOLE VETRO/VETRO PER VETRI FISSI SIGILLATI

Finitura: /8 /15

Maniglia da ordinare separatamente

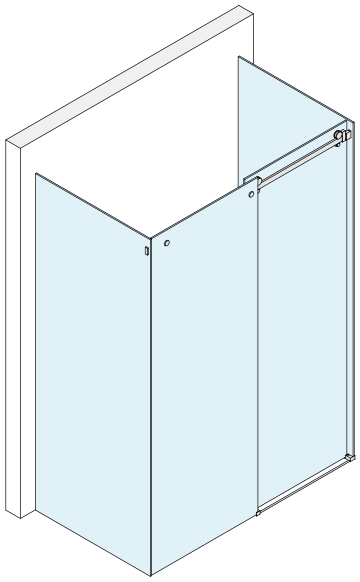

VERSO DX

Kit costituito da:

Art.	Descrizione	Q.tà
GLMFT12	Rullo di scorrimento	2 Pz
GLMFT14	Antiscarrucolamento eccentrico	2 Pz
GLMFT16	Fissaggio per vetro fisso	2 Pz
GLMFT37	Fissaggio a vetro	2 Pz
DCCFT20	Fermo corsa	2 Pz
BDFIX5-DX/SX	Guida a terra	1 Pz
BDFIX2-DX/SX	Guida a terra	1 Pz
GLMFT2000	Binario	1 Pz
BDFIX10	Profilo diga	1 Pz
GM01422	Guarnizione con aletta laterale	1 Pz
GM5610	Guarnizione con diga	1 Pz
GM0622	Guarnizione a palloncino	1 Pz

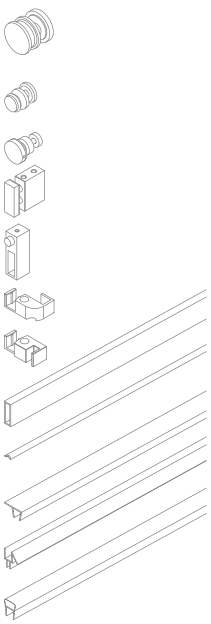

Optional

GLMSFORO	Taglio e foratura	1 Pz

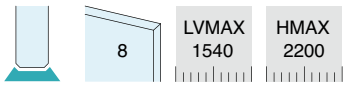

SCHEMI CONSIGLIATI

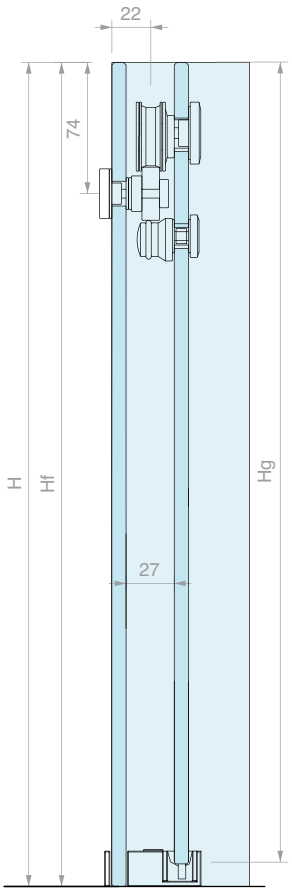

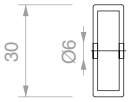

LAVORAZIONE BINARIO

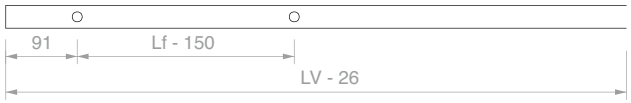

DIMENSIONAMENTO VETRI

Lg = (LV + 7) / 2
Lf = Lg

Hg = H - 10
Hf = H - 1

Ll = P -2
Hl = H - 1

LA = (LV - 122) / 2

CONFIGURAZIONE A SCORREVOLE CHIUSO

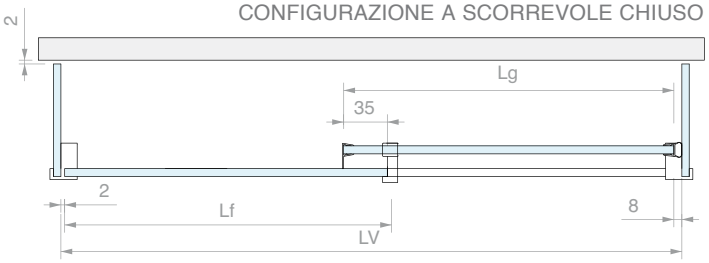

ABACO LARGHEZZE PRINCIPALI (mm)

LV	Lg	Lf	LA
1500	753	753	689
1400	704	704	643
1300	654	654	589
1200	604	604	543

CONFIGURAZIONE A SCORREVOLE APERTO

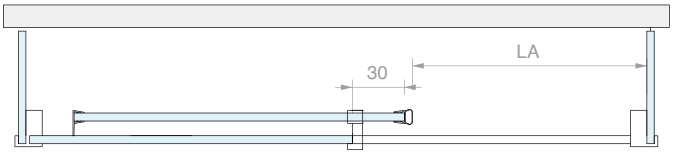

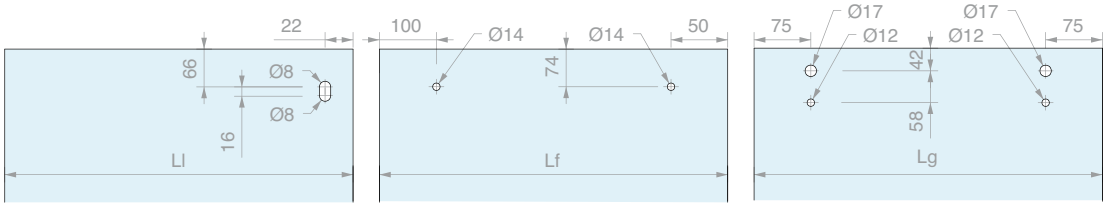

Art.	Descrizione	Q.tà
GLMFLAT040SX	Verso sinistro	1 Pz
GLMFLAT040DX	Verso destro	1 Pz

KIT DOCCIA SCORREVOLE MURO/ANGOLO/MURO PER VETRI FISSI SIGILLATI

Finitura: /8 /15

Maniglia da ordinare separatamente

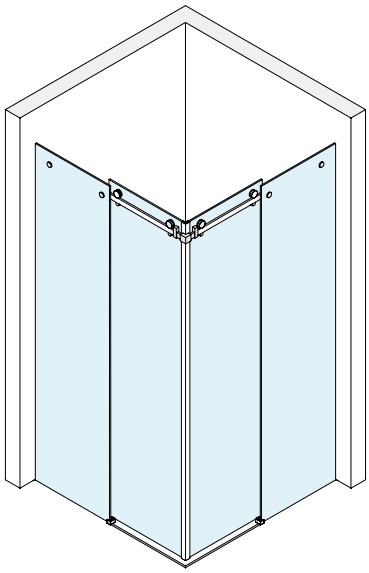

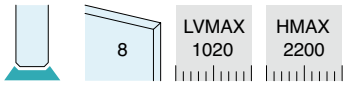

Kit costituito da:

Art.	Descrizione	Q.tà
GLMFT12	Rullo di scorrimento	4 Pz
GLMFT14	Antiscarrucolamento eccentrico	4 Pz
GLMFT16	Fissaggio per vetro fisso	4 Pz
GLMFT18	Fissaggio a parete	2 Pz
GLMFT90	Fissaggio angolare	1 Pz
DCCFT20	Fermo corsa	4 Pz
BDFIX2-SX	Guida a terra sx	1 Pz
BDFIX2-DX	Guida a terra dx	1 Pz
GLMFT1000	Binario	2 Pz
BDFIX8	Profilo diga	1 Pz
GM5610	Guarnizione con diga	1 Pz
GM01422	Guarnizione con aletta laterale	2 Pz
GM62SX	Guarnizione magnetica a 45°	1 Pz
GM62DX	Guarnizione magnetica a 45°	1 Pz

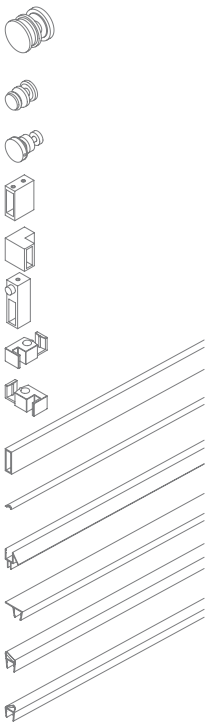

Optional

GLMSFORO	Taglio e foratura	1 Pz

SCHEMI CONSIGLIATI

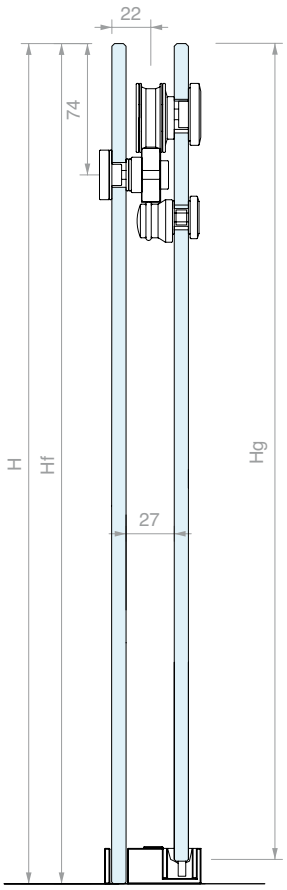

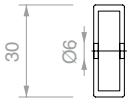

LAVORAZIONE BINARIO

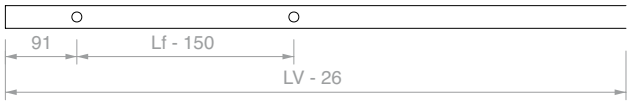

CONFIGURAZIONE A SCORREVOLE CHIUSO

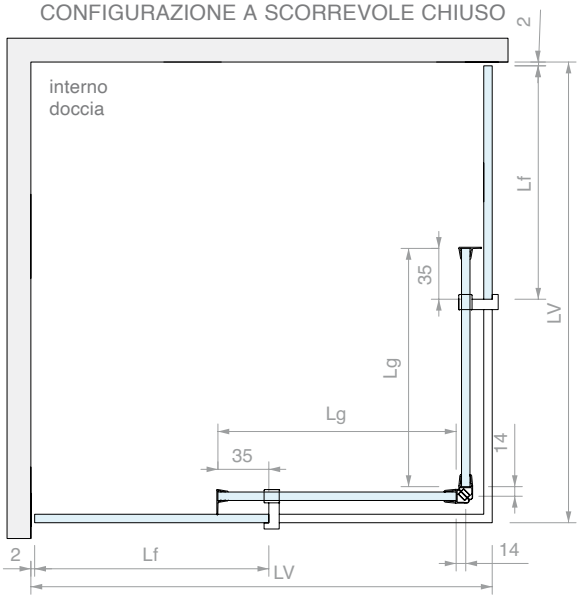

CONFIGURAZIONE A SCORREVOLE APERTO

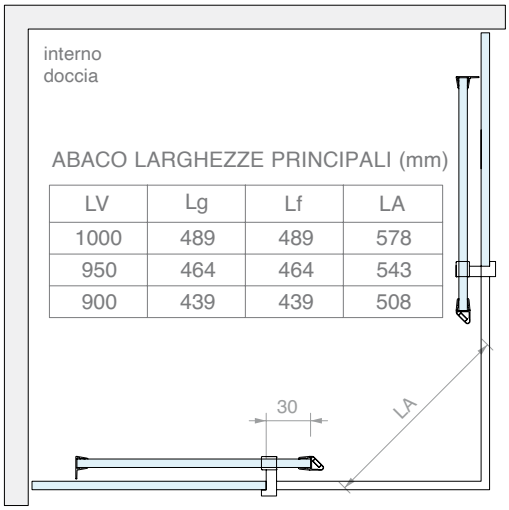

ABACO LARGHEZZE PRINCIPALI (mm)

LV	Lg	Lf	LA
1000	489	489	578
950	464	464	543
900	439	439	508

DIMENSIONAMENTO VETRI

Lg = (LV - 22) / 2
Lf = Lg
Hg = H - 10
Hf = H - 1
LA = 0.7 x (LV - 122)

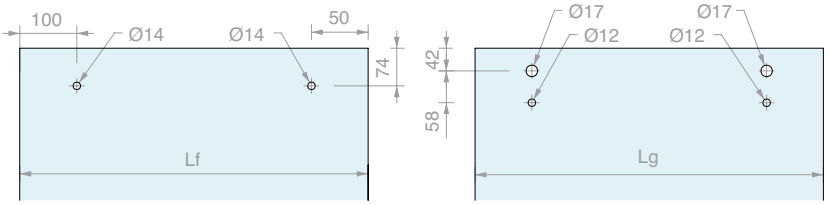

Art.	Q.tà
GLMFLAT036	1 Pz



KIT ACCESSORI MURO/MURO

costituito da:
2 Pz Rullo di scorrimento
2 Pz Perno anti-scarrucolamento eccentrico
2 Pz Fissaggio per vetro fisso
2 Pz Fissaggio a parete
2 Pz Fermo corsa
Finitura: /8 /15

Art.	Per vetri	Q.tà
GLMFLATMUR	**8** mm	1 Pz



KIT ACCESSORI MURO/VETRO

costituito da:
2 Pz Rullo di scorrimento
2 Pz Perno anti-scarrucolamento eccentrico
2 Pz Fissaggio per vetro fisso
1 Pz Fissaggio a parete
1 Pz Fissaggio a vetro
2 Pz Fermo corsa
Finitura: /8 /15

Art.	Per vetri	Q.tà
GLMFLATVET	**8** mm	1 Pz



BINARIO

Materiale: Acciaio AISI 304
Finitura: /8 /15

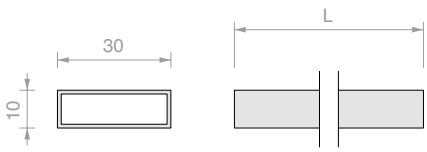

Art.	Lunghezza	Q.tà
GLMFT1000	**1000** mm	1 Pz
GLMFT2000	**2000** mm	1 Pz
GLMFT3000	**3000** mm	1 Pz
GLMSFORO	Taglio binario e N°2 fori	1 Pz



RULLO DI SCORRIMENTO

Materiale: Acciaio AISI 304
Finitura: /8 /15
Foro nel vetro consigliato Ø17 mm

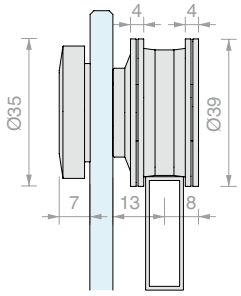

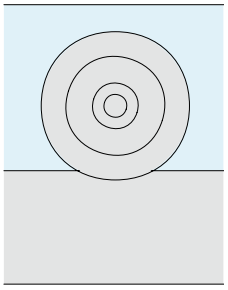

Art.	Per vetri	Q.tà
GLMFT12	**8** mm	1 Pz



PERNO ANTISCARRUCOLAMENTO ECCENTRICO

Materiale: Acciaio AISI 304

Finitura: /8 /15

Foro nel vetro consigliato Ø12 mm

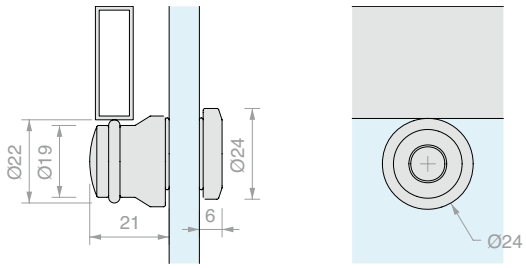

Art.	Per vetri	Q.tà
GLMFT14	**8** mm	1 Pz



FISSAGGIO PER VETRO FISSO

Materiale: Acciaio AISI 304

Finitura: /8 /15

Foro nel vetro consigliato Ø14 mm

Foro binario consigliato Ø6 mm

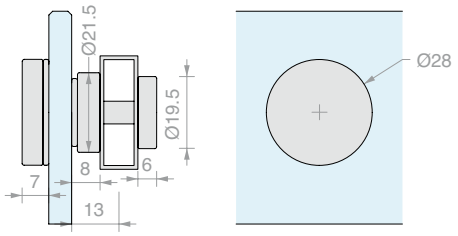

Art.	Per vetri	Q.tà
GLMFT16	**8** mm	1 Pz



FISSAGGIO A PARETE

Materiale: Acciaio AISI 304

Finitura: /8 /15

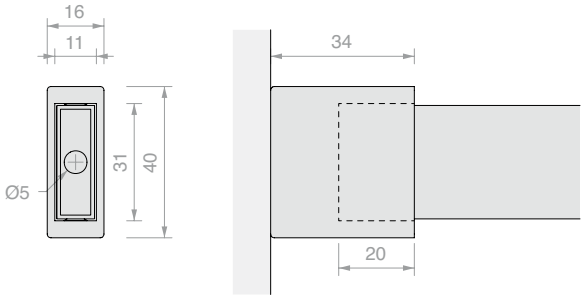

Art.	Q.tà
GLMFT18	1 Pz



FERMO CORSA CON STOP IN GOMMA

Materiale: Acciaio AISI 304

Finitura: /8 /15

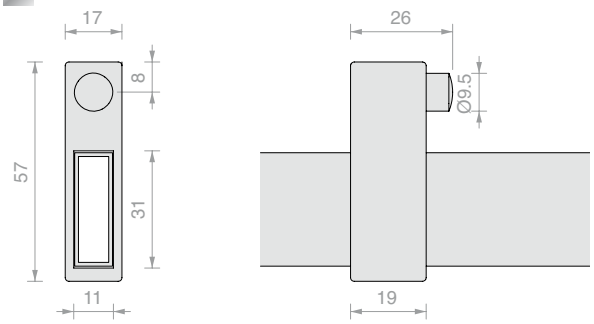

Art.	Q.tà
DCCFT20	1 Pz



FISSAGGIO A VETRO

Materiale: Acciaio AISI 304

Finitura: /8 /15

Foro nel vetro consigliato Ø8 mm

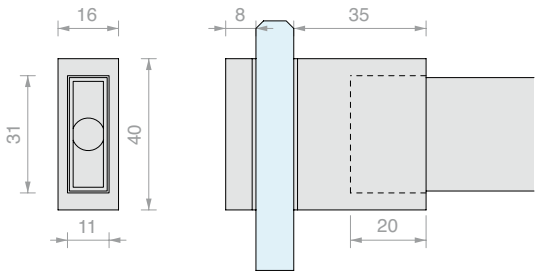

Art.	Per vetri	Q.tà
GLMFT37	Da **8** a **10** mm	1 Pz



GIUNZIONE ANGOLARE

Materiale: Acciaio AISI 304

Finitura: /8 /15

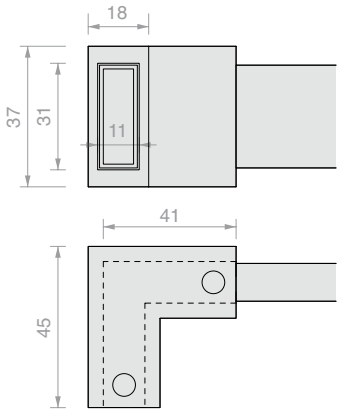

Art.	Q.tà
GLMFT90	1 Pz



PIEDINO REGOLABILE SQUARE

Materiale: Acciaio AISI 304

Finitura: /8

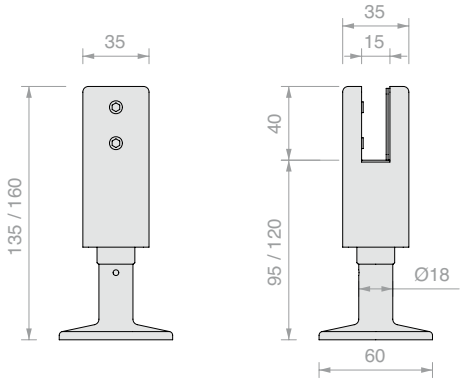

Art.	Per vetri	Q.tà
PQ95	Da **8** a **12** mm	1 Pz



FISSAGGIO A VETRO PASSANTE DISTANZIATO

Materiale: Acciaio AISI 304

Finitura: /8 /15

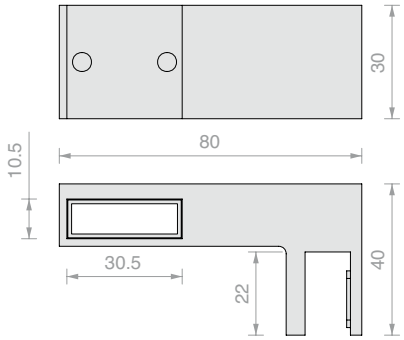

Art.	Per vetri	Q.tà
GLMFT40	Da **8** a **10** mm	1 Pz



FISSAGGIO A MURO

Materiale: Acciaio AISI 304

Finitura: /8 /15

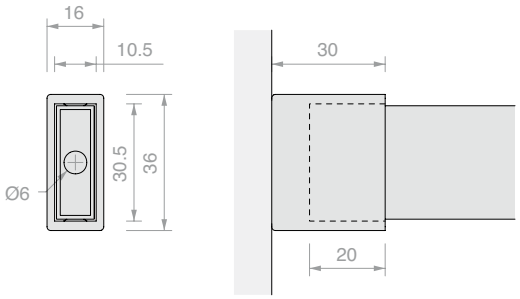

Art.	Q.tà
GLMFT30	1 Pz



FISSAGGIO A VETRO CIECO

Materiale: Acciaio AISI 304

Finitura: /8 /15

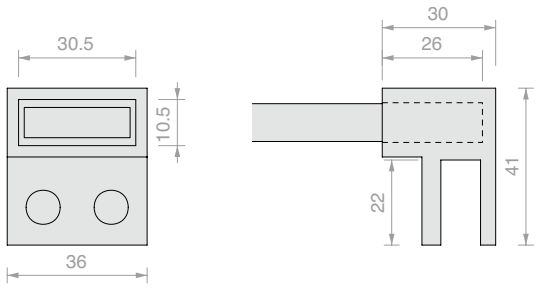

Art.	Per vetri	Q.tà
GLMFT50	Da **8** a **10** mm	1 Pz



GUIDA A TERRA A SCATTO PER VETRO CON PROFILO

Materiale: Zama

Compatibile con profili in alluminio serie PBD e LMU

Finitura: /1 /24*

* Non disponibile per Art. DCC10

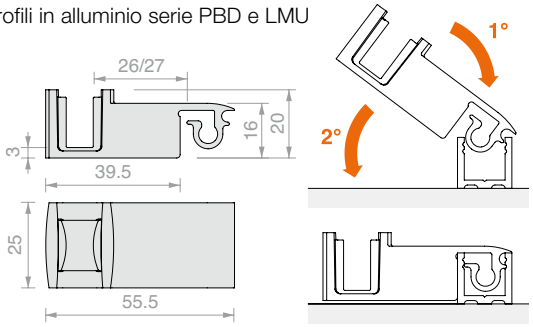

Art.	Per vetri	Q.tà
DCC08	**8** mm	1 Pz
DCC10	**10** mm	1 Pz

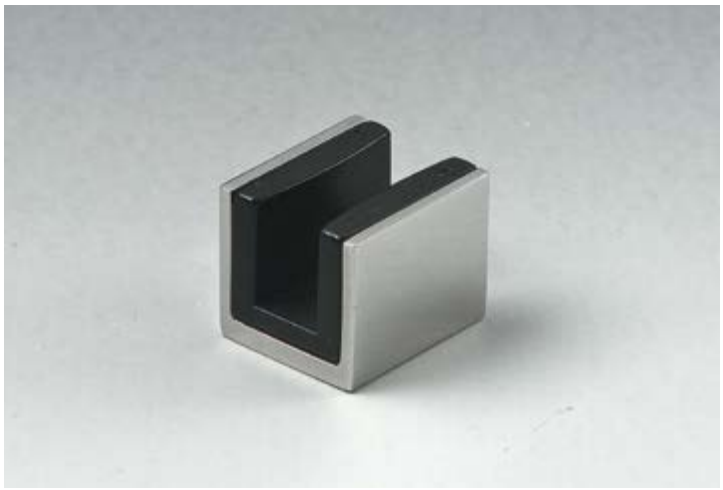

GUIDA A TERRA

Materiale: Acciaio AISI 304

Finitura: /8 /15

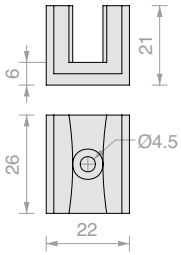

Art.	Per vetri	Q.tà
GLMSPA08	**8** mm	1 Pz
GLMSPA10	**10** mm	1 Pz

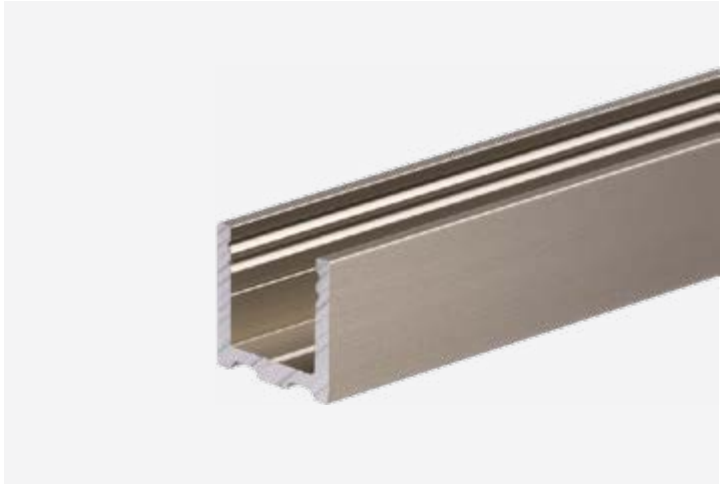

PROFILO A “U”

Materiale: Alluminio

Finitura: /6 /88 /91 /97

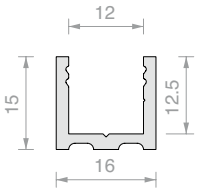

Art.	Lunghezza	Q.tà
PBD3183.150	**1498** mm	1 Pz
PBD3183.220	**2200** mm	1 Pz
PBD3183	**3000** mm	1 Pz



PROFILO SUPERIORE RAGGIATO PBD3184

Materiale: Alluminio

Finitura: /6 /88 /91 /97

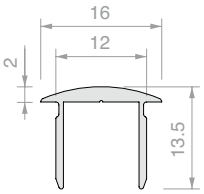

Art.	Lunghezza	Q.tà
PBD3184.100	**992** mm	1 Pz
PBD3184.150	**1498** mm	1 Pz
PBD3184	**3000** mm	1 Pz



TAPPO RAGGIATO PBD

Materiale: Alluminio

Finitura: /6 /88 /91 /97

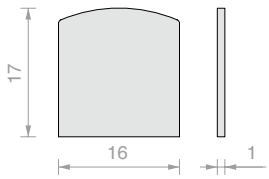

Art.	Q.tà
PBDTP	1 Pz



PROFILO SUPERIORE PIATTO PBD3186

Materiale: Alluminio

Finitura: /6 /88 /91 /97

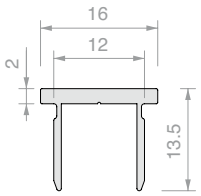

Art.	Lunghezza	Q.tà
PBD3186.100	**992** mm	1 Pz
PBD3186.150	**1498** mm	1 Pz
PBD3186	**3000** mm	1 Pz



TAPPO PIATTO PBD

Materiale: Alluminio

Finitura: /6 /88 /91 /97

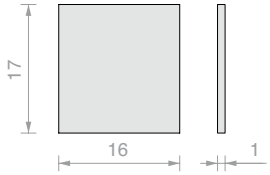

Art.	Q.tà
PBD86TP	1 Pz

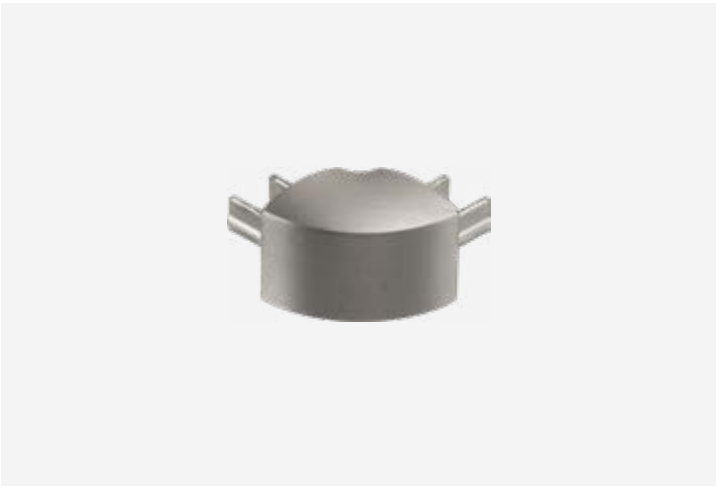

GIUNZIONE ANGOLARE PER PROFILO

Materiale: Zama

Compatibile con profili in alluminio serie PBD e LMU

Per profilo superiore PBD3184

Finitura: /1 /6 /24 /97

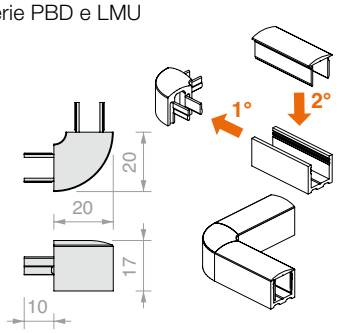

Art.	Q.tà
DCC90	1 Pz



GIUNZIONE ANGOLARE PIATTA PER PROFILO

Materiale: Zama

Compatibile con profili in alluminio serie PBD e LMU

Per profilo superiore PBD3186

Finitura: /1 /6 /24 /97

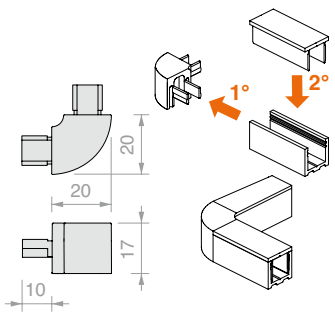

Art.	Q.tà
DCC90SQ	1 Pz



GUARNIZIONE FERMAVETRO

Materiale: PVC

Art.	Spessore	Colore	Q.tà
GTUP2	**2** mm	Trasparente	1 m
GTUP3	**3** mm	Trasparente	1 m
GTUP4	**4** mm	Trasparente	1 m
GTUP5	**5** mm	Trasparente	1 m
GTUP6	**6** mm	Trasparente	1 m

Art.	Spessore	Colore	Q.tà
GTUP2G	**2** mm	Goffrata	1 m
GTUP3G	**3** mm	Goffrata	1 m
GTUP4G	**4** mm	Goffrata	1 m
GTUP5G	**5** mm	Goffrata	1 m
GTUP6G	**6** mm	Goffrata	1 m

Art.	Spessore	Colore	Q.tà
GTUP2N	**2** mm	Nera	1 m
GTUP3N	**3** mm	Nera	1 m
GTUP4N	**4** mm	Nera	1 m
GTUP5N	**5** mm	Nera	1 m
GTUP6N	**6** mm	Nera	1 m



GUIDA A TERRA LATO MURO

Materiale: Acciaio AISI 304

Finitura: /8 /15

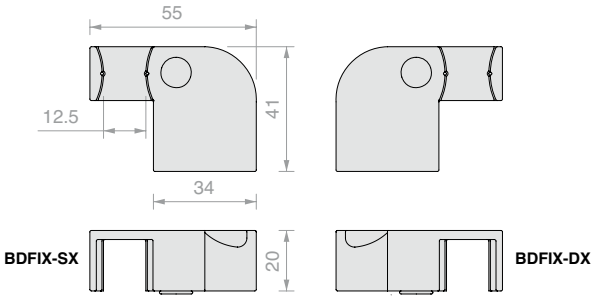

Art.	Descrizione	Q.tà
BDFIX-SX	Sinistro	1 Pz
BDFIX-DX	Destro	1 Pz

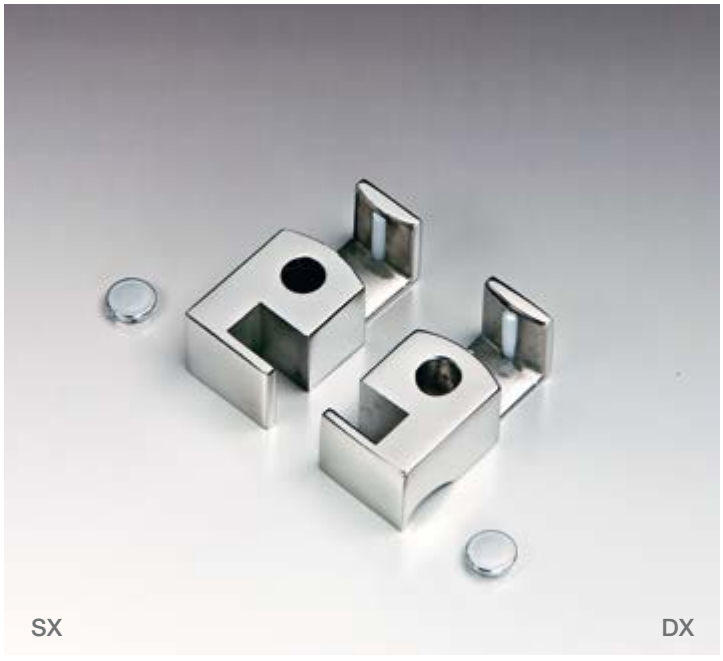

GUIDA A TERRA LATO VETRO FISSO

Materiale: Acciaio AISI 304

Finitura: /8 /15

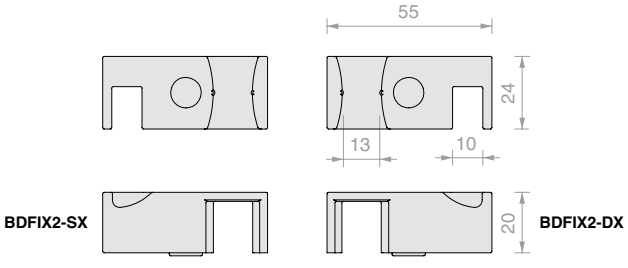

Art.	Descrizione	Q.tà
BDFIX2-SX	Sinistro	1 Pz
BDFIX2-DX	Destro	1 Pz



GUIDA A TERRA LATO FIANCO IN VETRO

Materiale: Acciaio AISI 304

Finitura: /8 /15

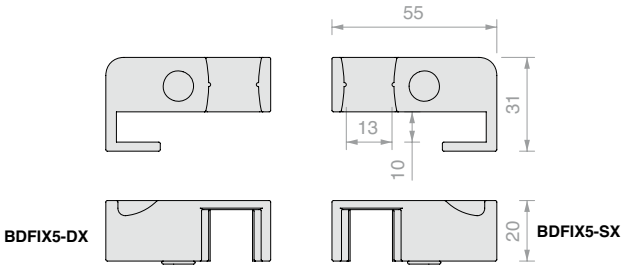

Art.	Descrizione	Q.tà
BDFIX5-SX	Sinistro	1 Pz
BDFIX5-DX	Destro	1 Pz



GUIDA A TERRA LATO VETRO FISSO

Materiale: Acciaio AISI 304

Finitura: /8 /15

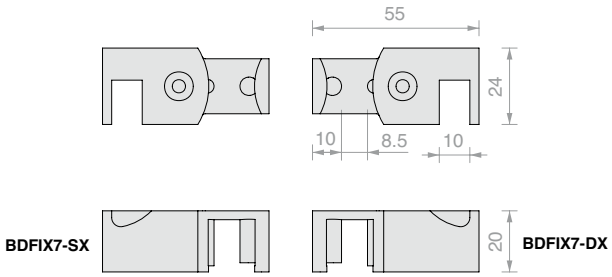

Art.	Descrizione	Per vetri	Q.tà
BDFIX7-SX	Sinistro	**8** mm	1 Pz
BDFIX7-DX	Destro	**8** mm	1 Pz

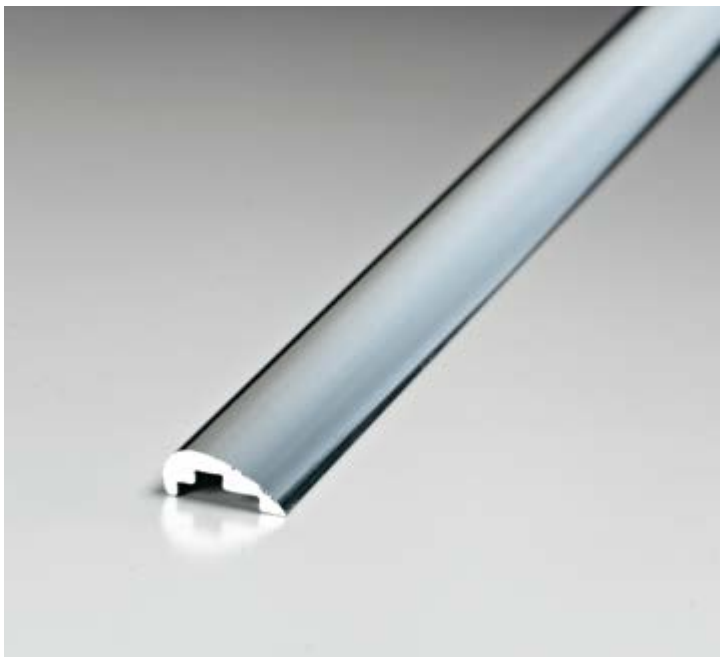

PROFILO DIGA BDFIX

Materiale: Alluminio

Finitura: /91

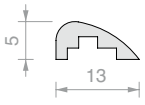

Art.	Lunghezza	Q.tà
BDFIX8	**2000** mm	1 Pz
BDFIX10	**1000** mm	1 Pz



GUARNIZIONE MAGNETICA A 45°

Materiale: PVC coestruso rigido e morbido
Resistente ai raggi UV
Formule fungicide contro lo sviluppo di muffe
Condizioni massime di esercizio 70°C
Colore: trasparente, palloncino trasparente, magnete bianco

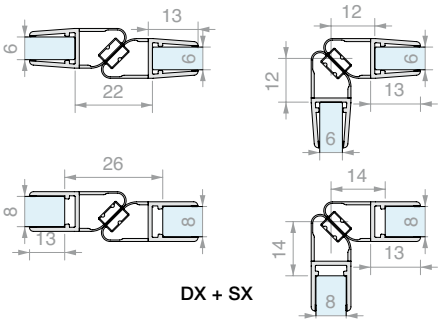

DX + SX

Art.	Lunghezza	Per vetri	Q.tà
GM62SX	**2200** mm	Da **6** a **8** mm	1 Pz
GM6230SX	**3000** mm	Da **6** a **8** mm	1 Pz
GM62DX	**2200** mm	Da **6** a **8** mm	1 Pz
GM6230DX	**3000** mm	Da **6** a **8** mm	1 Pz



GUARNIZIONE CON DIGA A DOPPIA ALETTA E GOCCIOLATOIO

Materiale: PVC coestruso rigido e morbido
Resistente ai raggi UV
Formule fungicide contro lo sviluppo di muffe
Condizioni massime di esercizio 70°C
Colore: trasparente, alette goffrate

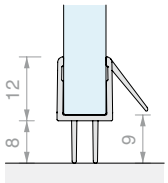

Art.	Lunghezza	Per vetri	Q.tà
GM5610	**1000** mm	Da **6** a **8** mm	1 Pz
GM5620	**2000** mm	Da **6** a **8** mm	1 Pz
GM5625	**2500** mm	Da **6** a **8** mm	1 Pz
GM5630	**3000** mm	Da **6** a **8** mm	1 Pz

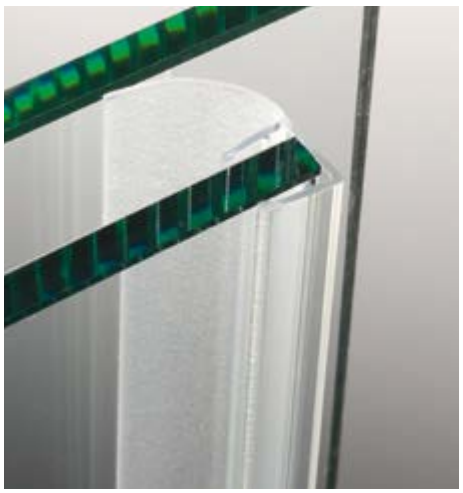

GUARNIZIONE CON ALETTA LATERALE LUNGA

Materiale: PVC coestruso rigido e morbido
Resistente ai raggi UV
Formule fungicide contro lo sviluppo di muffe
Colore: trasparente / *nera, aletta goffrata

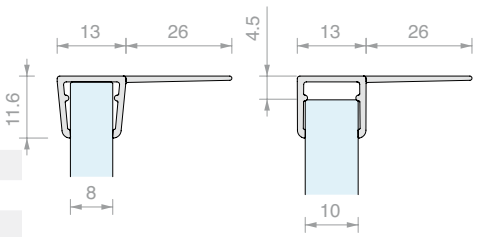

Art.	Lunghezza	Per vetri	Q.tà
GM014	**2000** mm	Da **8** a **10** mm	1 Pz
GM01422	**2200** mm	Da **8** a **10** mm	1 Pz
GM01422NR*	**2200** mm	Da **8** a **10** mm	1 Pz
GM01425	**2500** mm	Da **8** a **10** mm	1 Pz
GM01425NR*	**2500** mm	Da **8** a **10** mm	1 Pz
GM0143000	**3000** mm	Da **8** a **10** mm	1 Pz
GM0143000NR*	**3000** mm	Da **8** a **10** mm	1 Pz



GUARNIZIONE A PALLONCINO

Materiale: PVC coestruso rigido e morbido
Condizioni massime di esercizio 70°C
Colore: trasparente / *nera, palloncino goffrato

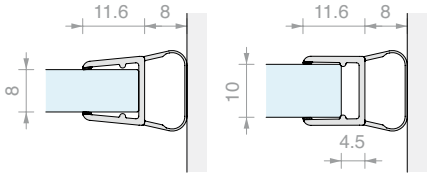

Art.	Lunghezza	Per vetri	Q.tà
GM06	**2000** mm	Da **8** a **10** mm	1 Pz
GM0622	**2200** mm	Da **8** a **10** mm	1 Pz
GM0622NR*	**2200** mm	Da **8** a **10** mm	1 Pz
GM0625	**2500** mm	Da **8** a **10** mm	1 Pz
GM0625NR*	**2500** mm	Da **8** a **10** mm	1 Pz
GM063000	**3000** mm	Da **8** a **10** mm	1 Pz
GM063000NR*	**3000** mm	Da **8** a **10** mm	1 Pz

DCCFLAT

Design

L’eleganza dell’acciaio si fonde con la trasparenza del vetro.
Il sistema DCCFLAT offre performance di durata e un design ancora più ricercato.





/8
Acciaio satinato



/15
Acciaio lucido

DCCFLAT

Caratteristiche tecniche

Sistema doccia scorrevole per vetri da 8 mm con meccanica a vista.
Caratterizzata dalla sua facilità di montaggio e regolazione,
questa soluzione elegante e funzionale consente di sostenere ante fino a 35 Kg.
Soluzioni tecniche innovative consentono di ridurre al minimo il numero
di componenti a vista, senza rinunciare a nessuna delle caratteristiche
funzionali di un sistema top di gamma.

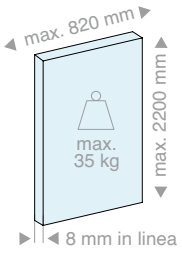

ANTA MOBILE

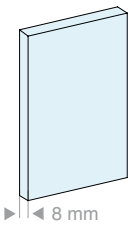

VETRI FISSI

4 configurazioni

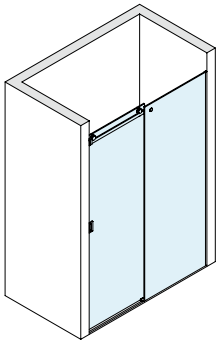
Muro/Muro

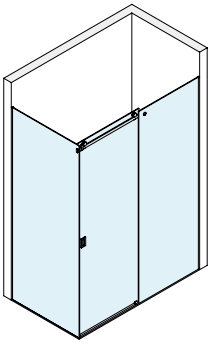
Muro/Vetro

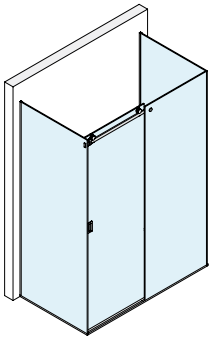
Vetro/Vetro

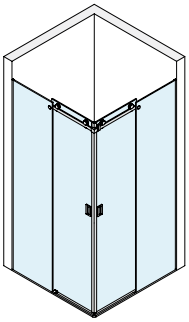
Muro/Angolo/Muro

Tipologia di installazione

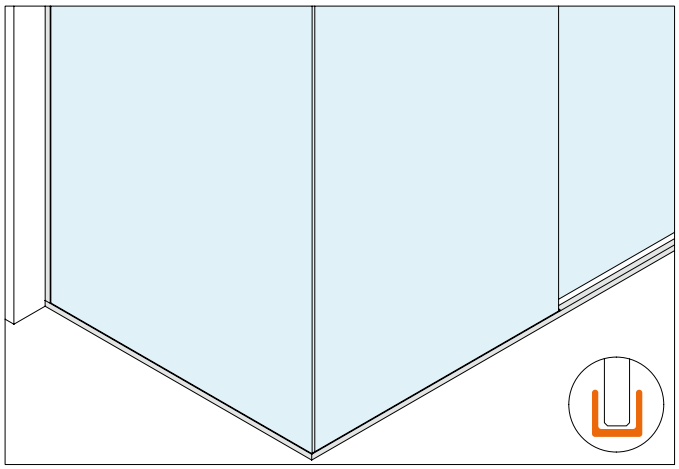

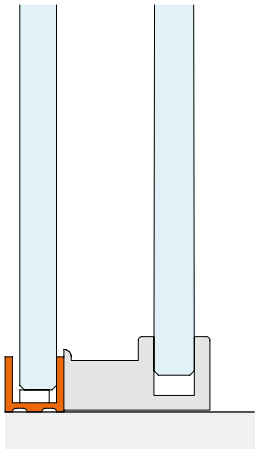

Soluzione a kit
Per vetri fissi incorniciati

Design semplice e moderno.
Questa soluzione prevede l'installazione
dei vetri fissi in un profilo di alluminio 15 x 16 mm.
Lo stesso profilo, munito di cover
superiore a scatto, ha la funzione di
diga nella zona aperta.

Type Approved
Safety
Regular Production
Surveillance

TÜVRheinland
CERTIFIED

www.tuv.com
ID 1111292548

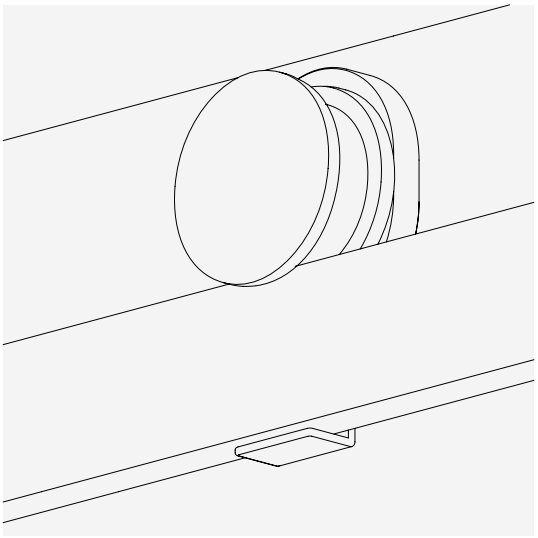

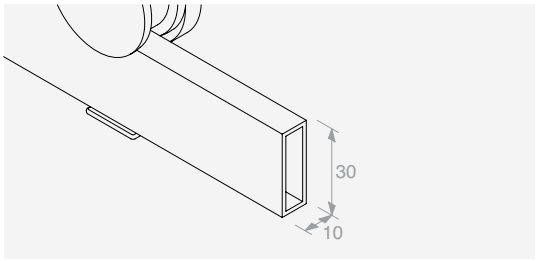

DESIGN MINIMALE

Combina estetica essenziale ed eleganza funzionale

STABILIZZAZIONE

Sistema di antiscarrucolamento incorporato nel carrello, riduce all'essenziale il numero di componenti a vista

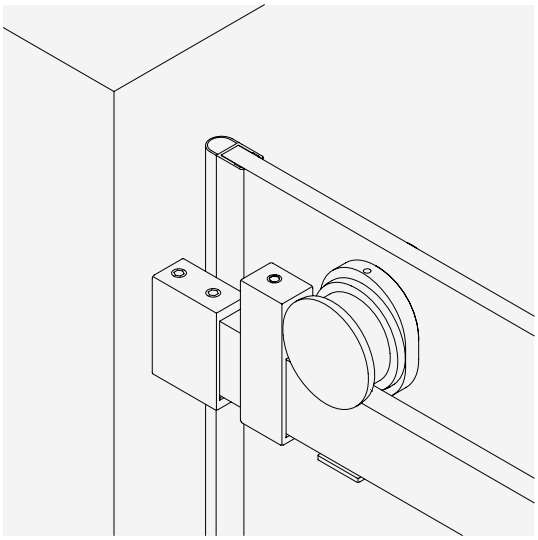

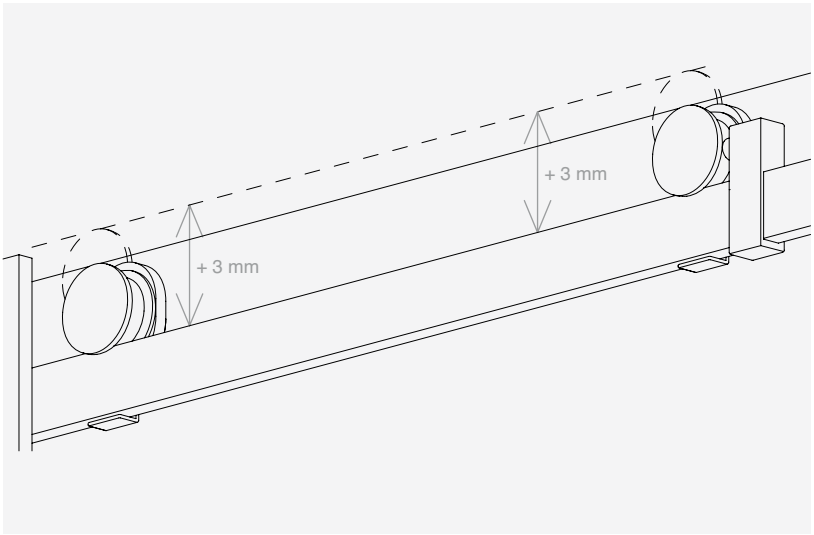

MECCANICA A VISTA

La componentistica funzionale semplice e discreta, caratterizzata dai rulli di scorrimento esterni, consente di mettere in risalto il vetro.

REGOLAZIONE

La registrazione in altezza dei carrelli tramite un grano nascosto, consente una messa a punto semplice e precisa.

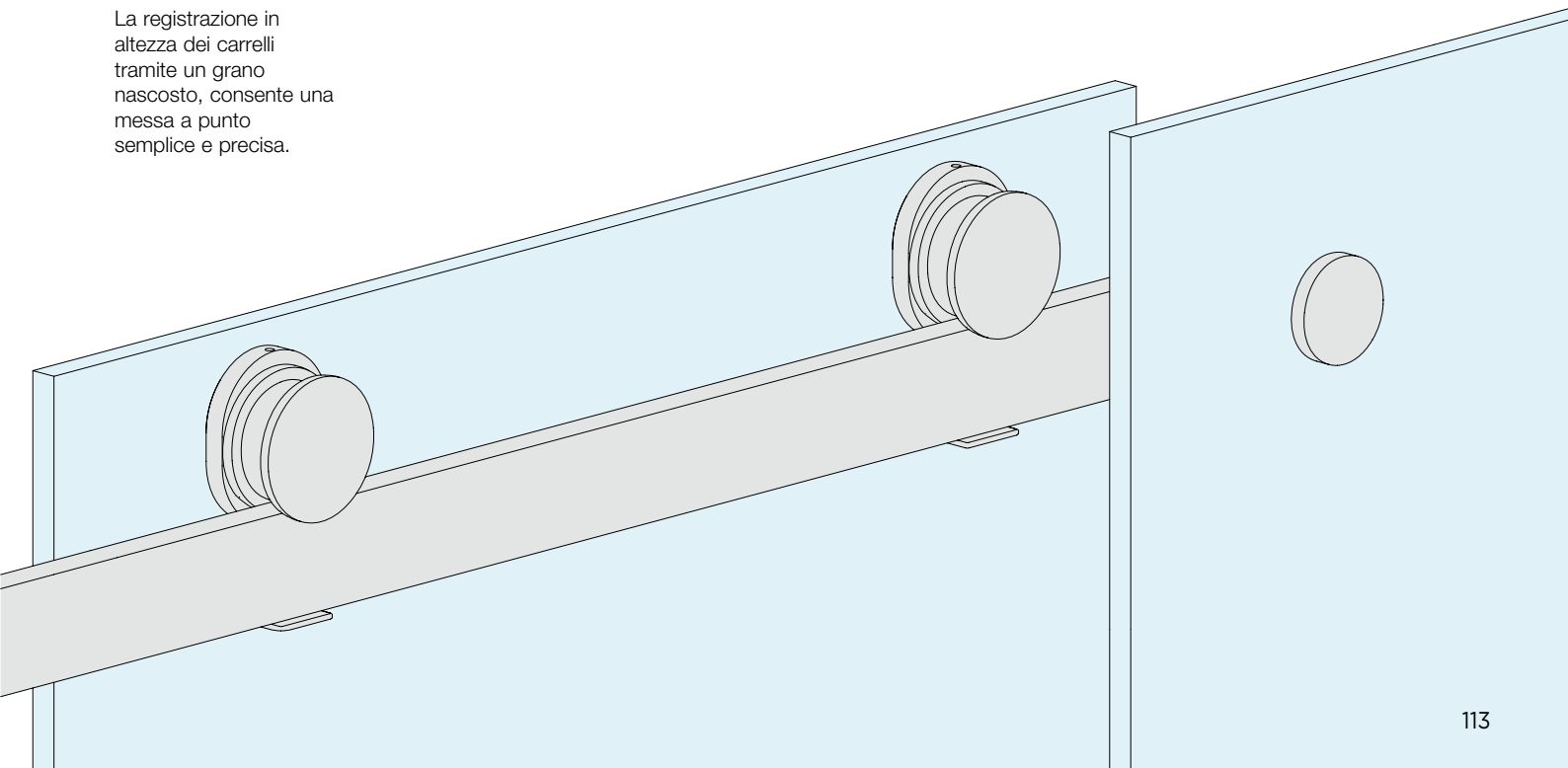



DCCFLAT

Kit

CONFIGURAZIONI CON VETRI FISSI INCORNICIATI

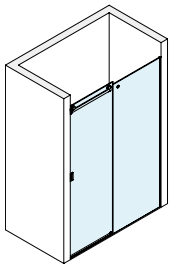

Pag 117

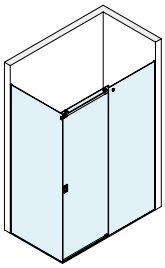

Pag 119

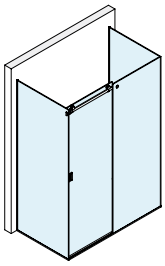

Pag 121

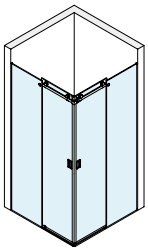

Pag 123



KIT DOCCIA SCORREVOLE MURO/MURO CON PROFILO CORNICE PER VETRO FISSO

Finitura: /8 /15

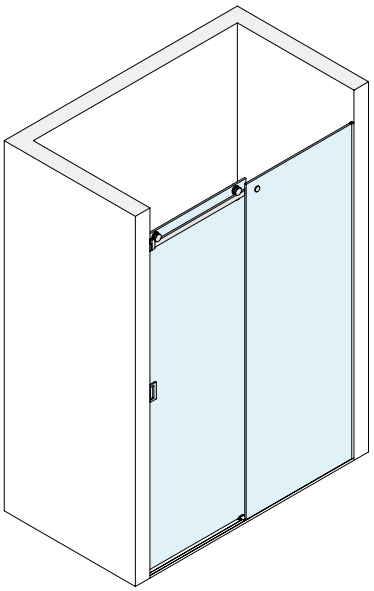

Kit costituito da:

Art.	Descrizione	Q.tà
DCCFTMUR	Kit accessori muro/muro	1 Pz
GLMFT2000	Binario	1 Pz
PBD3183.220	Profilo a “U”	2 Pz
PBD3184.150	Profilo superiore raggiato	1 Pz
GTUP4	Guarnizione fermavetro	4 m
GM01422	Guarnizione con aletta laterale	1 Pz
GM0622	Guarnizione a palloncino	1 Pz
HAND10057VHB	Maniglia adesiva	2 Pz

Optional

GLMDCCFORO	Taglio e foratura	1 Pz

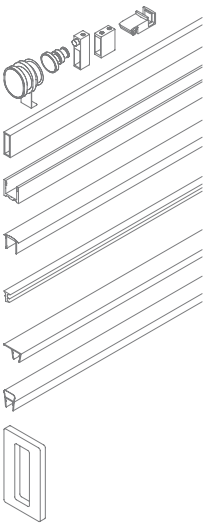

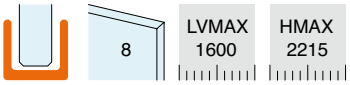

SCHEMI CONSIGLIATI

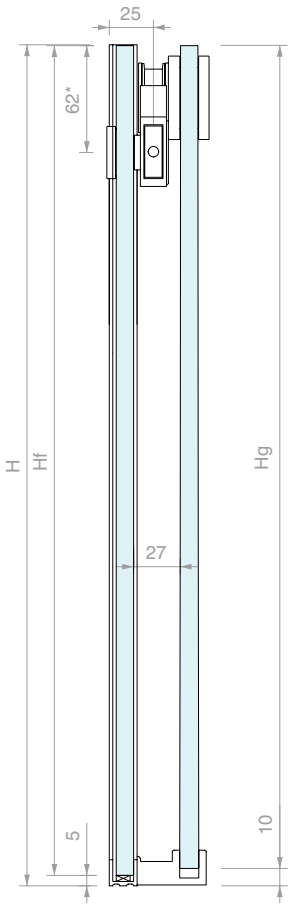

DIMENSIONAMENTO VETRI

Lg = (LV + 40) / 2
Lf = Lg - 20

Hg = H - 10
Hf = H - 5

LA = (LV - 120) / 2

ABACO LARGHEZZE PRINCIPALI (mm)

LV	Lg	Lf	LA
1600	820	800	740
1500	770	750	690
1400	720	700	640
1300	670	650	590

LAVORAZIONE BINARIO

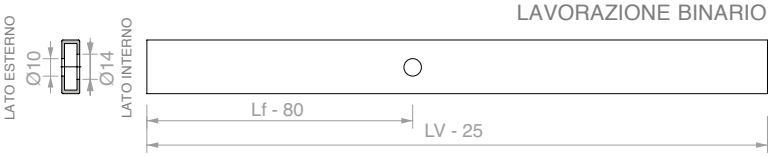

CONFIGURAZIONE A SCORREVOLE CHIUSO

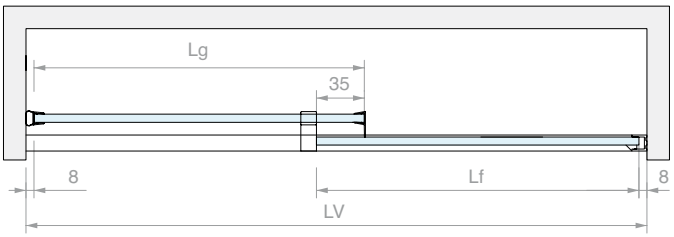

CONFIGURAZIONE A SCORREVOLE APERTO

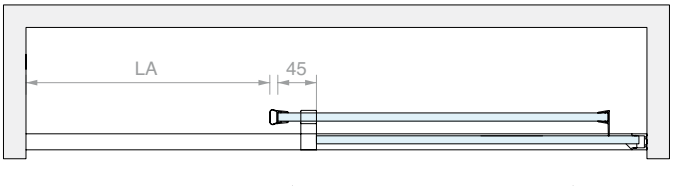

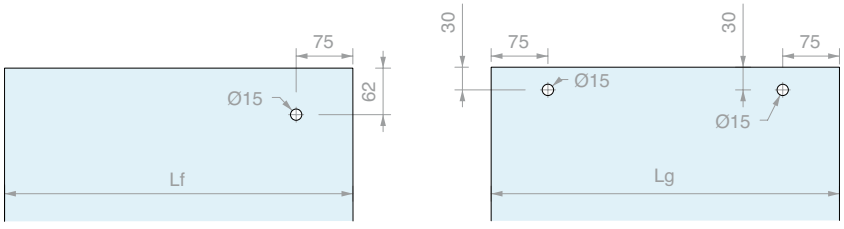

Art.	Q.tà
DCCFLAT003	1 Pz



KIT DOCCIA SCORREVOLE MURO/VETRO CON PROFILO CORNICE PER VETRI FISSI

Finitura: /8 /15

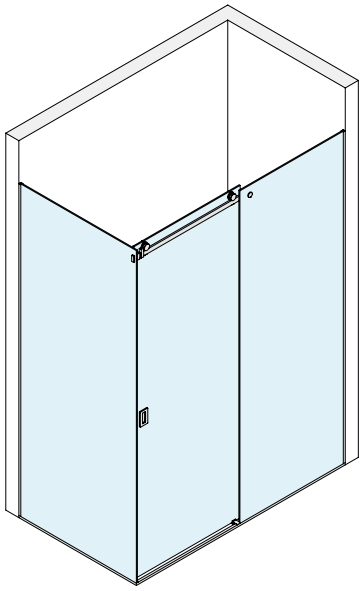

Kit costituito da:

Art.	Descrizione	Q.tà
DCCFTVET	Kit accessori muro/vetro	1 Pz
GLMFT2000	Binario	1 Pz
PBD3183.220	Profilo a “U”	3 Pz
PBD3183.150	Profilo a “U”	1 Pz
PBD3184.150	Profilo superiore raggiato	1 Pz
GTUP4	Guarnizione fermavetro	7 m
GM01422	Guarnizione con aletta laterale	1 Pz
GM0622	Guarnizione a palloncino	1 Pz
HAND10057VHB	Maniglia adesiva	2 Pz

Optional

GLMDCCFORO	Taglio e foratura	1 Pz

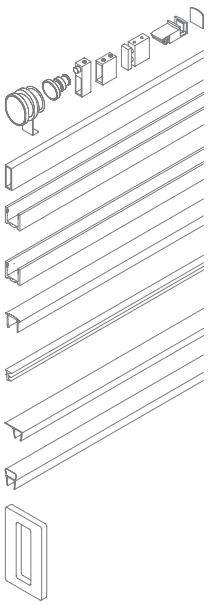

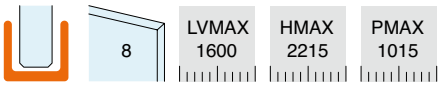

SCHEMI CONSIGLIATI

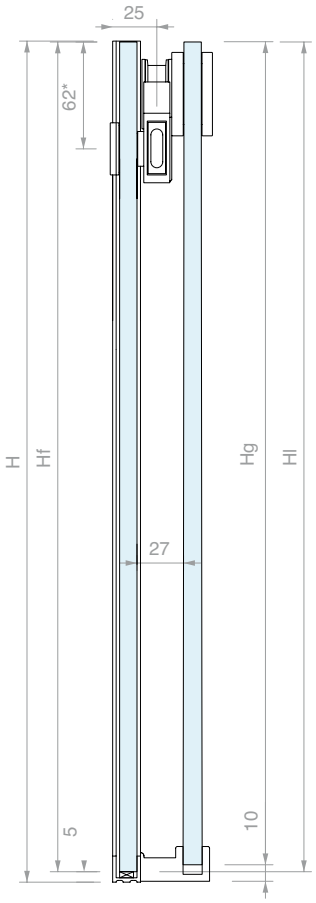

DIMENSIONAMENTO VETRI

Lg = (LV + 26) / 2
Lf = Lg - 20

Hg = H - 10
Hf = H - 5

Ll = P -14
Hl = H - 5
LA = (LV - 134) / 2

ABACO LARGHEZZE PRINCIPALI (mm)

LV	Lg	Lf	LA
1600	813	793	733
1500	763	743	683
1400	713	693	633
1300	663	643	583

LAVORAZIONE BINARIO

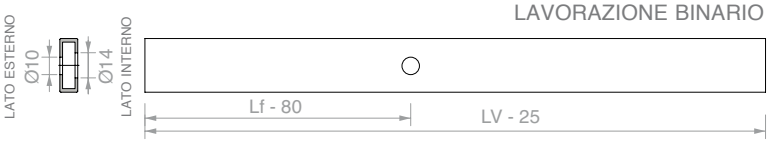

CONFIGURAZIONE A SCORREVOLE CHIUSO

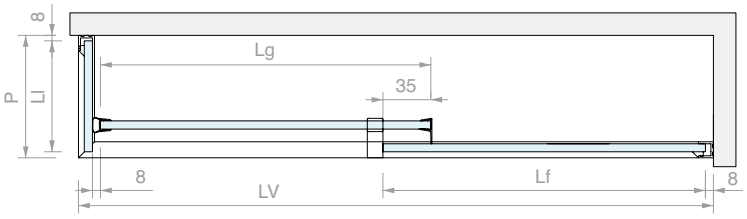

CONFIGURAZIONE A SCORREVOLE APERTO

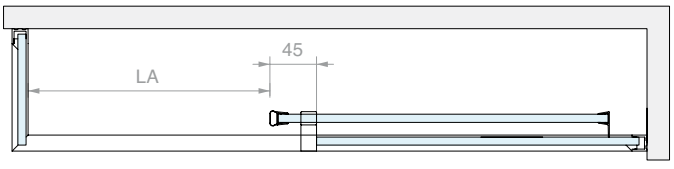

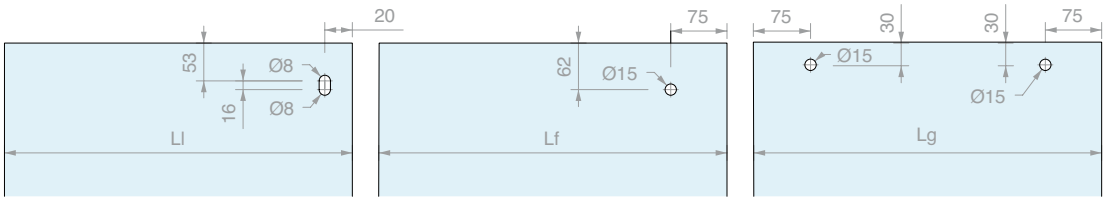

Art.	Q.tà
DCCFLAT007	1 Pz



KIT DOCCIA SCORREVOLE VETRO/VETRO CON PROFILO CORNICE PER VETRI FISSI

Finitura: /8 /15

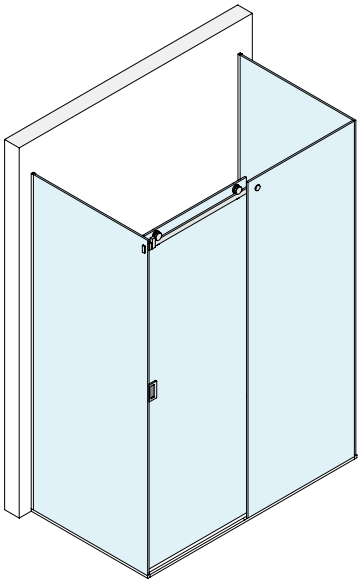

Kit costituito da:

Art.	Descrizione	Q.tà
DCCFTVV	Kit accessori vetro/vetro	1 Pz
GLMFT2000	Binario	1 Pz
PBD3183.220	Profilo a “U”	3 Pz
PBD3183.150	Profilo a “U”	2 Pz
PBD3184.150	Profilo superiore raggiato	1 Pz
GTUP4	Guarnizione fermavetro	7 m
GM01422	Guarnizione con aletta laterale	1 Pz
GM0622	Guarnizione a palloncino	1 Pz
HAND10057VHB	Maniglia adesiva	2 Pz

Optional

GLMDCCFORO	Taglio e foratura	1 Pz

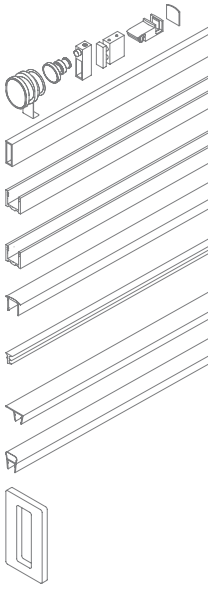

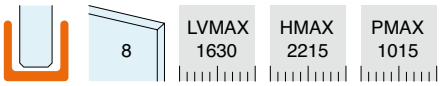

SCHEMI CONSIGLIATI

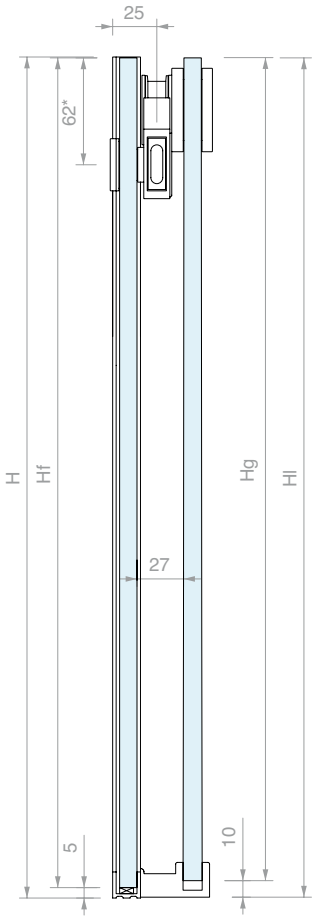

DIMENSIONAMENTO VETRI

Lg = (LV + 12) / 2
Lf = Lg - 20

Hg = H - 10
Hf = H - 5

Ll = P -14
Hl = H - 5
LA = (LV - 148) / 2

ABACO LARGHEZZE PRINCIPALI (mm)

LV	Lg	Lf	LA
1600	806	786	726
1500	756	736	676
1400	706	686	626
1300	656	636	576

LAVORAZIONE BINARIO

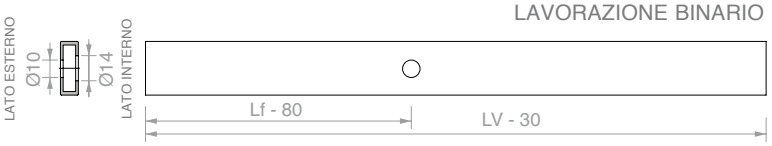

CONFIGURAZIONE A SCORREVOLE CHIUSO

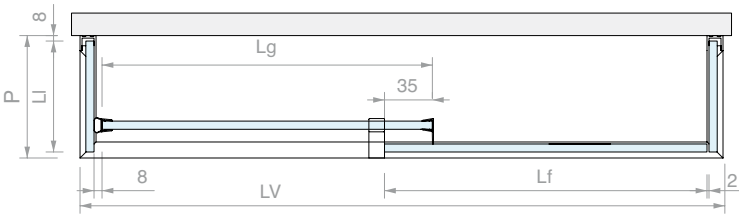

CONFIGURAZIONE A SCORREVOLE APERTO

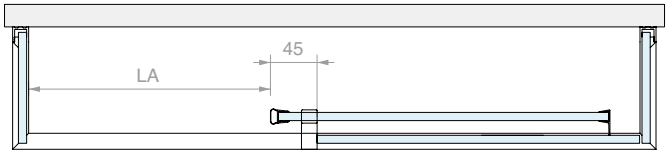

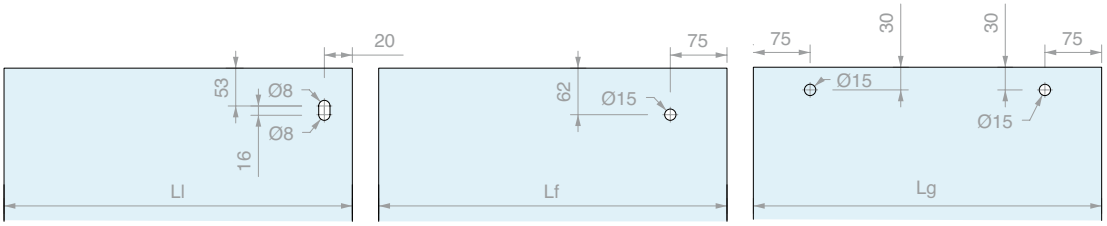

Art.	Q.tà
DCCFLAT009	1 Pz



KIT DOCCIA SCORREVOLE MURO/ANGOLO/MURO CON PROFILO CORNICE PER VETRI FISSI

Finitura: /8 /15

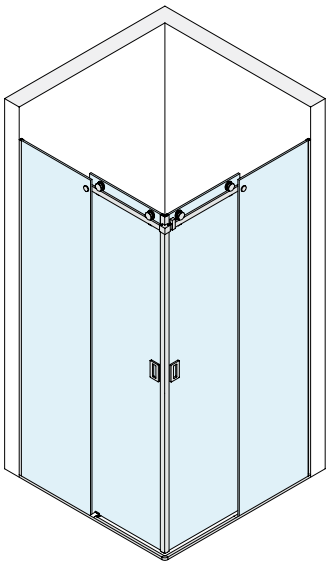

Kit costituito da:

Art.	Descrizione	Q.tà
DCCFT90	Kit accessori muro/angolo/muro	1 Pz
GLMFT1000	Binario	2 Pz
PBD3183.220	Profilo a “U”	2 Pz
PBD3183.150	Profilo a “U”	2 Pz
PBD3184.150	Profilo superiore raggiato	1 Pz
GTUP4	Guarnizione fermavetro	7 m
GM62SX	Guarnizione magnetica a 45°	1 Pz
GM62DX	Guarnizione magnetica a 45°	1 Pz
GM01422	Guarnizione con aletta laterale	2 Pz
HAND10057VHB	Maniglia adesiva	4 Pz

Optional

GLMDCCFORO	Taglio e foratura	1 Pz

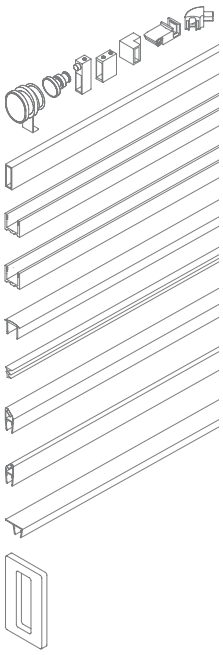

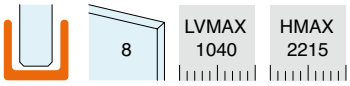

SCHEMI CONSIGLIATI

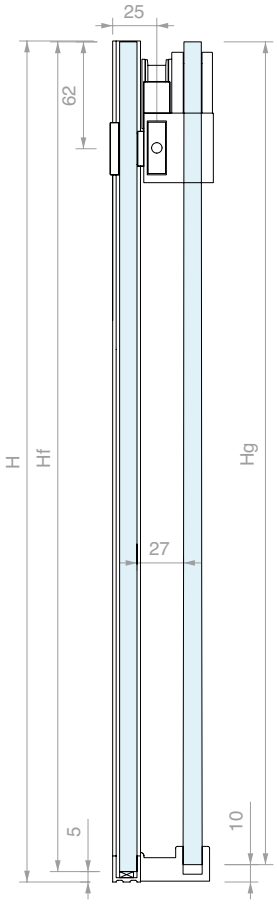

LAVORAZIONE BINARIO

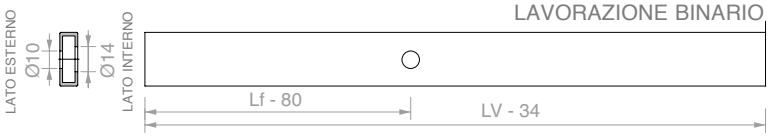

CONFIGURAZIONE A SCORREVOLE CHIUSO

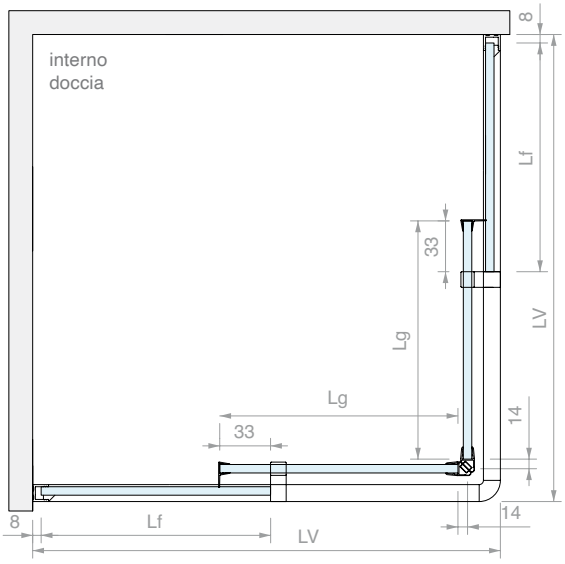

CONFIGURAZIONE A SCORREVOLE APERTO

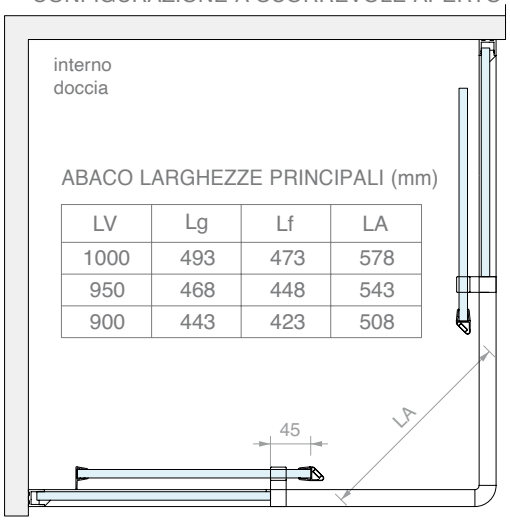

ABACO LARGHEZZE PRINCIPALI (mm)

LV	Lg	Lf	LA
1000	493	473	578
950	468	448	543
900	443	423	508

DIMENSIONAMENTO VETRI

Lg = (LV - 14) / 2
Lf = Lg - 20
Hg = H - 10
Hf = H - 6
LA = 0.7 x (LV - 174)

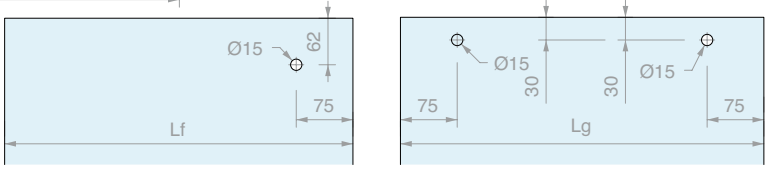

Art.	Q.tà
DCCFLAT011	1 Pz



KIT ACCESSORI MURO/MURO

costituito da:
2 Pz Rullo di scorrimento eccentrico con cover
2 Pz Fissaggio a muro
2 Pz Fermo corsa
1 Pz Fissaggio per vetro fisso
1 Pz Guida a terra
Finitura: /8 /15

Art.	Per vetri	Q.tà
DCCFTMUR	**8** mm	1 Pz



KIT ACCESSORI MURO/VETRO

costituito da:
2 Pz Rullo di scorrimento eccentrico con cover
1 Pz Fissaggio a muro
1 Pz Fissaggio a vetro
2 Pz Fermo corsa
1 Pz Fissaggio per vetro fisso
1 Pz Guida a terra
1 Pz Tappo per profilo
Finitura: /8 /15

Art.	Per vetri	Q.tà
DCCFTVET	**8** mm	1 Pz



KIT ACCESSORI VETRO/VETRO

costituito da:
2 Pz Rullo di scorrimento eccentrico con cover
2 Pz Fissaggio a vetro
2 Pz Fermo corsa
1 Pz Fissaggio per vetro fisso
1 Pz Guida a terra
2 Pz Tappo per profilo
Finitura: /8 /15

Art.	Per vetri	Q.tà
DCCFTVV	**8** mm	1 Pz



KIT ACCESSORI MURO/ANGOLO/MURO

costituito da:
4 Pz Rullo di scorrimento eccentrico con cover
2 Pz Fissaggio a muro
4 Pz Fermo corsa
2 Pz Fissaggio per vetro fisso
2 Pz Guida a terra
1 Pz Raccordo angolare per binari
1 Pz Raccordo angolare per profili
Finitura: /8 /15

Art.	Per vetri	Q.tà
DCCFT90	**8** mm	1 Pz



BINARIO

Materiale: Acciaio AISI 304

Finitura: /8 /15

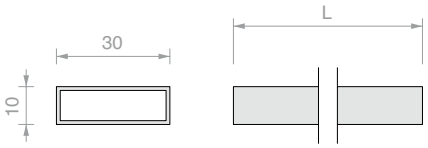

Art.	Lunghezza	Q.tà
GLMFT1000	**1000** mm	1 Pz
GLMFT2000	**2000** mm	1 Pz
GLMFT3000	**3000** mm	1 Pz
GLMDCCFORO	Taglio binario e N°1 foro	1 Pz



RULLO DI SCORRIMENTO ECCENTRICO CON COVER

Materiale: Acciaio AISI 304

Finitura: /8 /15

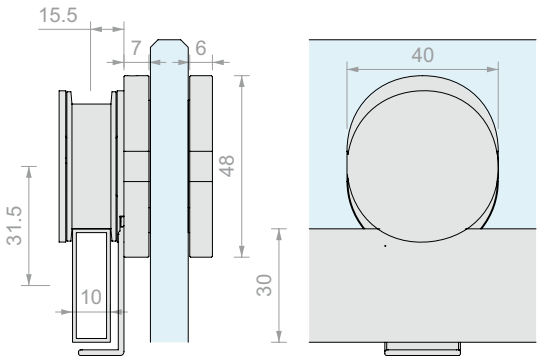

Art.	Per vetri	Q.tà
DCCFT12	Da **8** a **10** mm	1 Pz



FISSAGGIO PER VETRO FISSO

Materiale: Acciaio AISI 304

Foro vetro consigliato Ø15 mm

Finitura: /8 /15

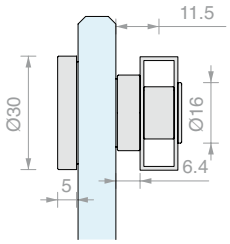

Art.	Per vetri	Q.tà
DCCFT16	Da **8** a **10** mm	1 Pz



FISSAGGIO A PARETE

Materiale: Acciaio AISI 304

Finitura: /8 /15

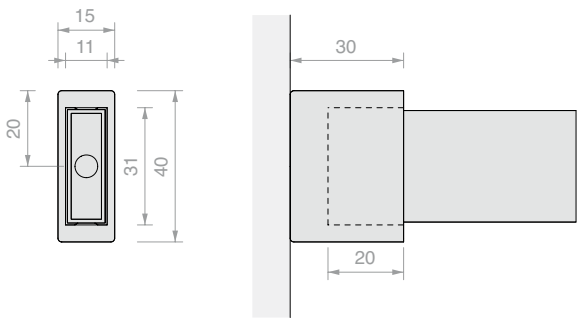

Art.	Q.tà
DCCFT18	1 Pz



FERMO CORSA CON STOP IN GOMMA

Materiale: Acciaio AISI 304

Finitura: /8 /15

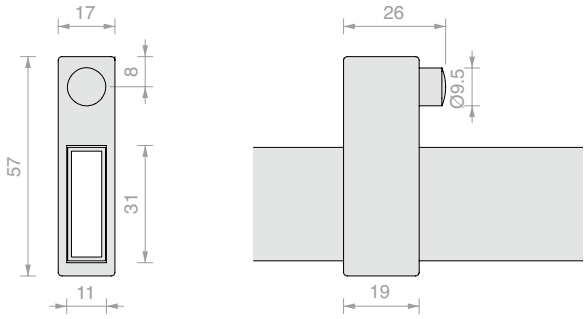

Art.	Q.tà
DCCFT20	1 Pz



FISSAGGIO A VETRO

Materiale: Acciaio AISI 304

Finitura: /8 /15

Foro nel vetro consigliato Ø8 mm

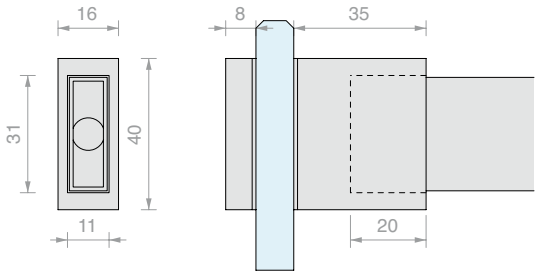

Art.	Per vetri	Q.tà
GLMFT37	Da **8** a **10** mm	1 Pz



GIUNZIONE ANGOLARE

Materiale: Acciaio AISI 304

Finitura: /8 /15

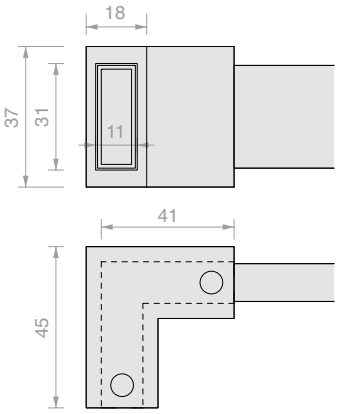

Art.	Q.tà
GLMFT90	1 Pz



GUIDA A TERRA A SCATTO PER VETRO CON PROFILO

Materiale: Zama

Compatibile con profili in alluminio serie PBD e LMU

Finitura: /1 /24*

* Non disponibile per Art. DCC10

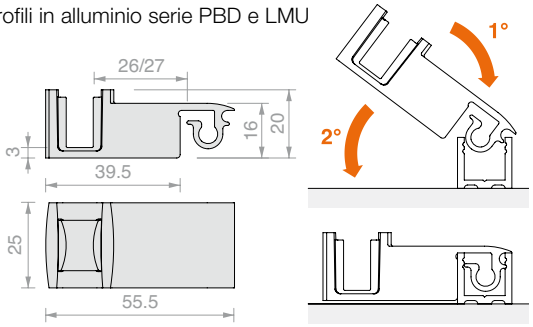

Art.	Per vetri	Q.tà
DCC08	**8** mm	1 Pz
DCC10	**10** mm	1 Pz

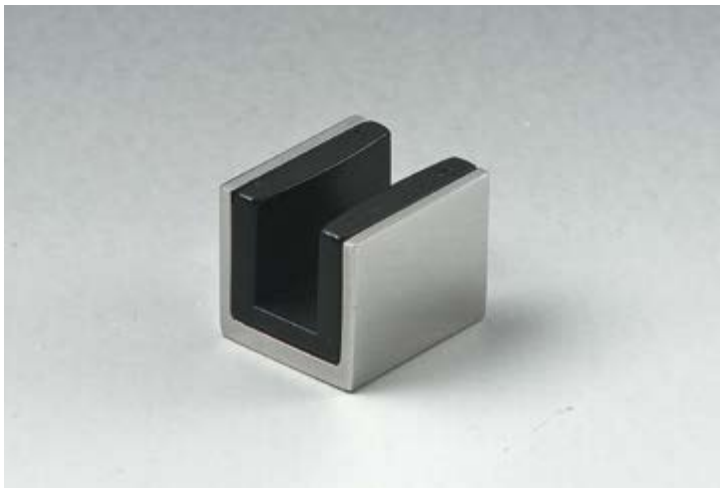

GUIDA A TERRA

Materiale: Acciaio AISI 304

Finitura: /8 /15

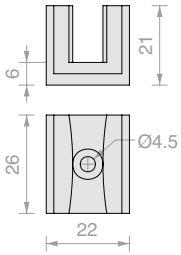

Art.	Per vetri	Q.tà
GLMSPA08	**8** mm	1 Pz
GLMSPA10	**10** mm	1 Pz

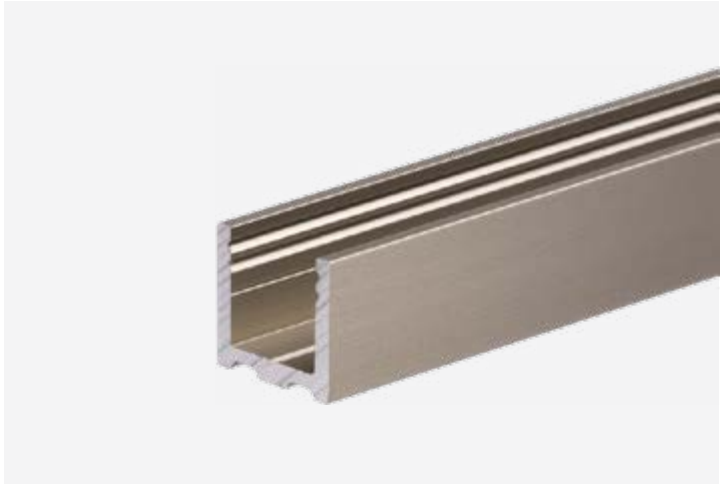

PROFILO A “U”

Materiale: Alluminio

Finitura: /6 /88 /91 /97

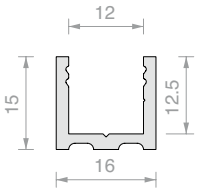

Art.	Lunghezza	Q.tà
PBD3183.150	**1498** mm	1 Pz
PBD3183.220	**2200** mm	1 Pz
PBD3183	**3000** mm	1 Pz



PROFILO SUPERIORE RAGGIATO PBD3184

Materiale: Alluminio

Finitura: /6 /88 /91 /97

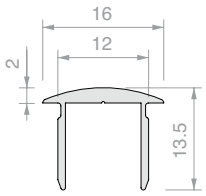

Art.	Lunghezza	Q.tà
PBD3184.100	**992** mm	1 Pz
PBD3184.150	**1498** mm	1 Pz
PBD3184	**3000** mm	1 Pz



TAPPO RAGGIATO PBD

Materiale: Alluminio

Finitura: /6 /88 /91 /97

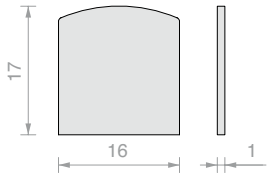

Art.	Q.tà
PBDTP	1 Pz



PROFILO SUPERIORE PIATTO PBD3186

Materiale: Alluminio

Finitura: /6 /88 /91 /97

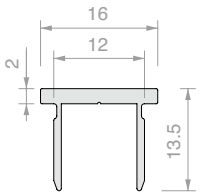

Art.	Lunghezza	Q.tà
PBD3186.100	**992** mm	1 Pz
PBD3186.150	**1498** mm	1 Pz
PBD3186	**3000** mm	1 Pz



TAPPO PIATTO PBD

Materiale: Alluminio

Finitura: /6 /88 /91 /97

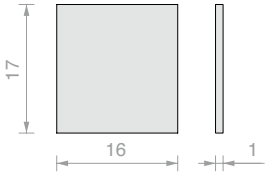

Art.	Q.tà
PBD86TP	1 Pz



GIUNZIONE ANGOLARE PER PROFILO

Materiale: Zama

Compatibile con profili in alluminio serie PBD e LMU

Per profilo superiore PBD3184

Finitura: /1 /6 /24 /97

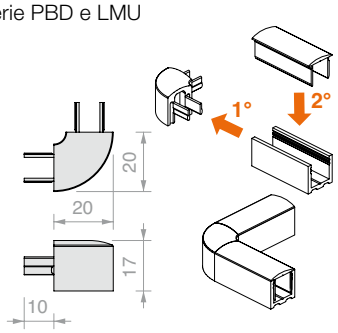

Art.	Q.tà
DCC90	1 Pz



GIUNZIONE ANGOLARE PIATTA PER PROFILO

Materiale: Zama

Compatibile con profili in alluminio serie PBD e LMU

Per profilo superiore PBD3186

Finitura: /1 /6 /24 /97

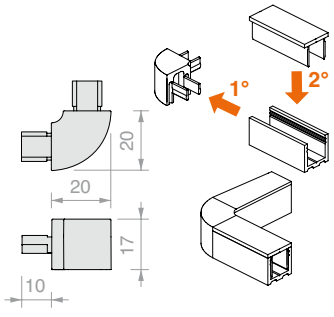

Art.	Q.tà
DCC90SQ	1 Pz



GUARNIZIONE FERMAVETRO

Materiale: PVC

Art.	Spessore	Colore	Q.tà
GTUP2	**2**	Trasparente	1 m
GTUP3	**3**	Trasparente	1 m
GTUP4	**4**	Trasparente	1 m
GTUP5	**5**	Trasparente	1 m
GTUP6	**6**	Trasparente	1 m
GTUP2G	**2**	Goffrata	1 m
GTUP3G	**3**	Goffrata	1 m
GTUP4G	**4**	Goffrata	1 m

Art.	Spessore	Colore	Q.tà
GTUP5G	**5**	Goffrata	1 m
GTUP6G	**6**	Goffrata	1 m
GTUP2N	**2**	Nera	1 m
GTUP3N	**3**	Nera	1 m
GTUP4N	**4**	Nera	1 m
GTUP5N	**5**	Nera	1 m
GTUP6N	**6**	Nera	1 m



GUARNIZIONE MAGNETICA A 45°

Materiale: PVC coestruso rigido e morbido
Resistente ai raggi UV
Formule fungicide contro lo sviluppo di muffe
Condizioni massime di esercizio 70°C
Colore: trasparente, palloncino trasparente, magnete bianco

Art.	Lunghezza	Per vetri	Q.tà
GM62SX	**2200** mm	Da **6** a **8** mm	1 Pz
GM6230SX	**3000** mm	Da **6** a **8** mm	1 Pz
GM62DX	**2200** mm	Da **6** a **8** mm	1 Pz
GM6230DX	**3000** mm	Da **6** a **8** mm	1 Pz

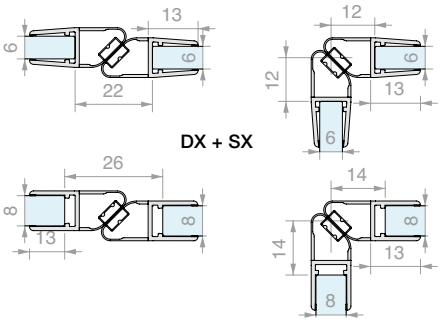

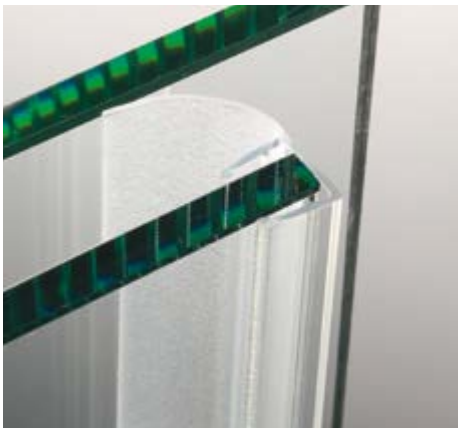

GUARNIZIONE CON ALETTA LATERALE

Materiale: PVC coestruso rigido e morbido - Resistente ai raggi UV
Formule fungicide contro lo sviluppo di muffe
Colore: trasparente / *nera, aletta goffrata

Art.	Lunghezza	Per vetri	Q.tà
GM014	**2000** mm	Da **8** a **10** mm	1 Pz
GM01422	**2200** mm	Da **8** a **10** mm	1 Pz
GM01422NR*	**2200** mm	Da **8** a **10** mm	1 Pz
GM01425	**2500** mm	Da **8** a **10** mm	1 Pz
GM01425NR*	**2500** mm	Da **8** a **10** mm	1 Pz
GM0143000	**3000** mm	Da **8** a **10** mm	1 Pz
GM0143000NR*	**3000** mm	Da **8** a **10** mm	1 Pz

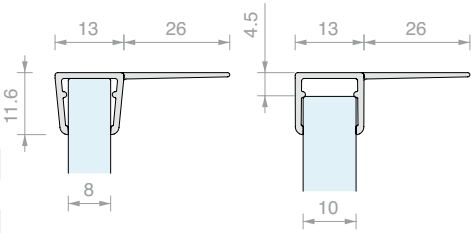

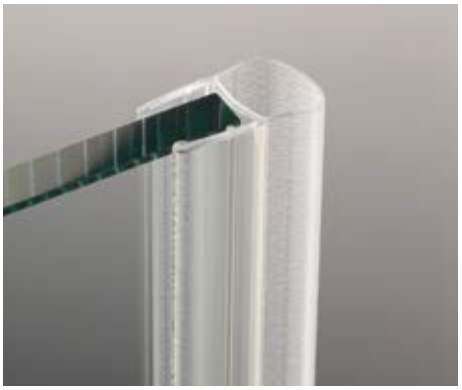

GUARNIZIONE A PALLONCINO

Materiale: PVC coestruso rigido e morbido
Resistente ai raggi UV. Formule fungicide contro lo sviluppo di muffe
Colore: trasparente / *nera, palloncino goffrato

Art.	Lunghezza	Per vetri	Q.tà
GM06	**2000** mm	Da **8** a **10** mm	1 Pz
GM0622	**2200** mm	Da **8** a **10** mm	1 Pz
GM0622NR*	**2200** mm	Da **8** a **10** mm	1 Pz
GM0625	**2500** mm	Da **8** a **10** mm	1 Pz
GM0625NR*	**2500** mm	Da **8** a **10** mm	1 Pz
GM063000	**3000** mm	Da **8** a **10** mm	1 Pz
GM063000NR*	**3000** mm	Da **8** a **10** mm	1 Pz

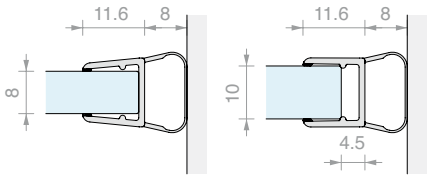



MANIGLIA CON FISSAGGIO VHB

Materiale: Acciaio AISI 304
Finitura: /8 /15

Art.	Q.tà
HAND10057VHB	1 Pz

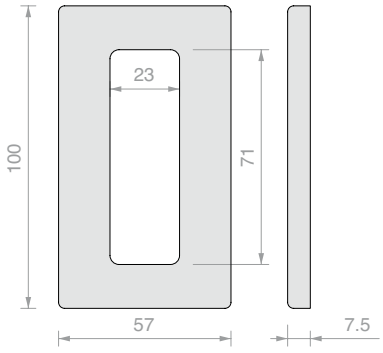

GIUMAX

Design

Forme arrotondate si combinano con la forza di un binario in acciaio inox pieno per performance invidiabili.
GIUMAX SHOWER unisce lo stile dei suoi carrelli alla resistenza dell'acciaio inox AISI304.





/8
Acciaio satinato



/15
Acciaio lucido

GIUMAX

Caratteristiche tecniche

Il sistema doccia scorrevole per vetri da 8 mm della serie GIUMAX utilizza rulli di scorrimento visibili sui binari portanti. Queste soluzioni sono realizzate in acciaio inossidabile AISI 304 e si distinguono per la loro eleganza, affidabilità e durata.

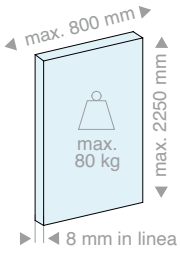

ANTA MOBILE

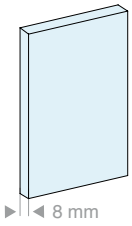

VETRI FISSI

3 configurazioni

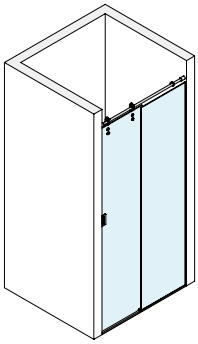
Muro/Muro

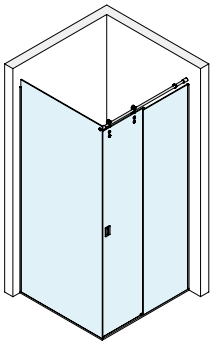
Muro/Vetro

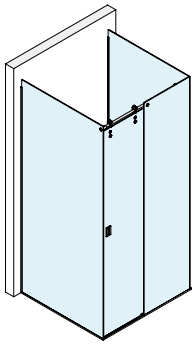
Vetro/Vetro

Tipologia di installazione

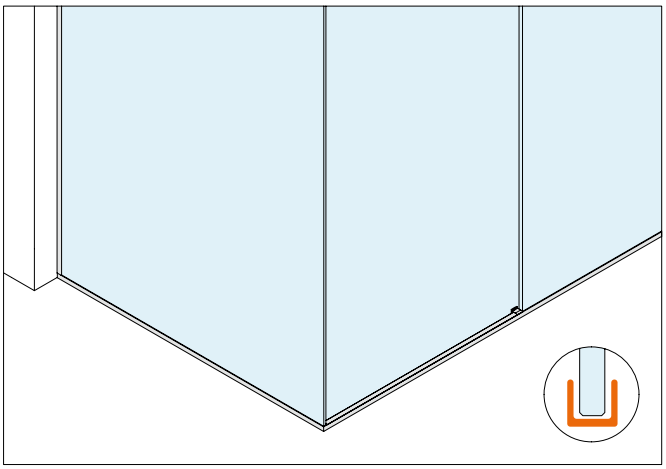

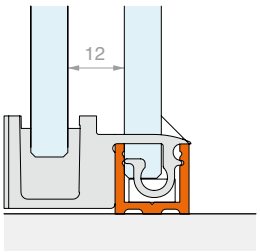

Soluzione a kit

Per vetri fissi incorniciati

Design semplice e moderno.
La Linea U prevede l'installazione dei vetri fissi in un profilo di alluminio 15 x 16 mm.
Lo stesso profilo, munito di cover superiore a scatto, ha la funzione di diga nella zona aperta.

Installazione con coppia di rullini

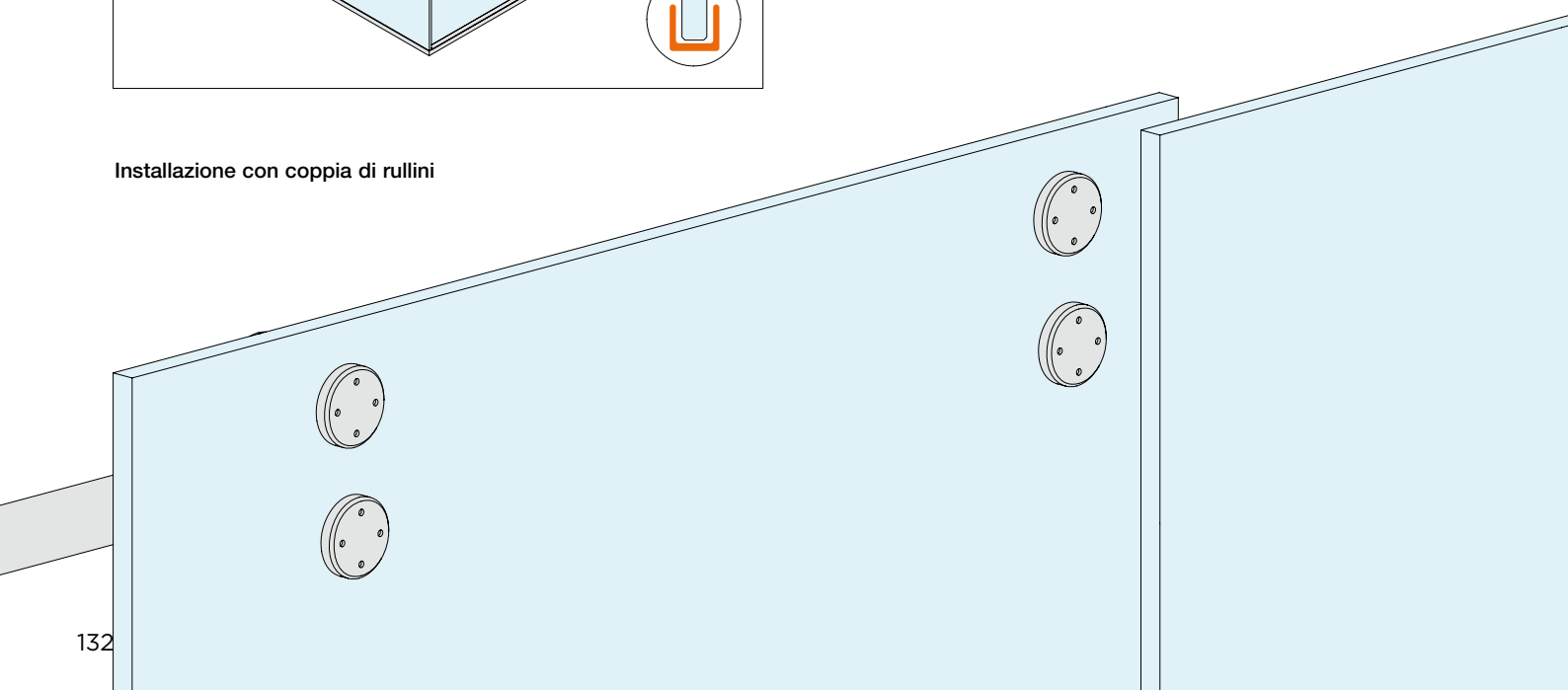

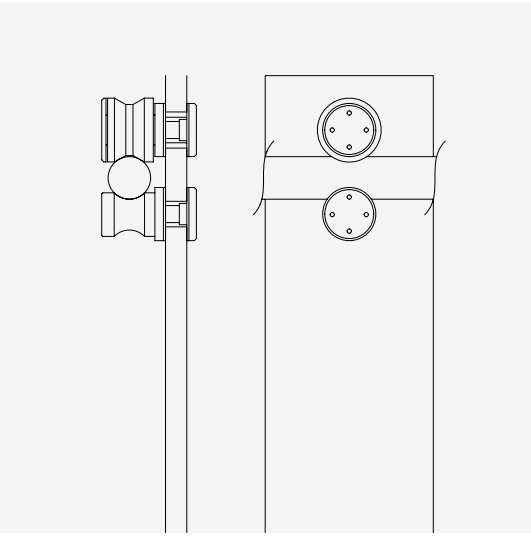

SISTEMA CON RULLI

L'anta è montata su due rulli, il binario lavora nell'ingombro della stessa.

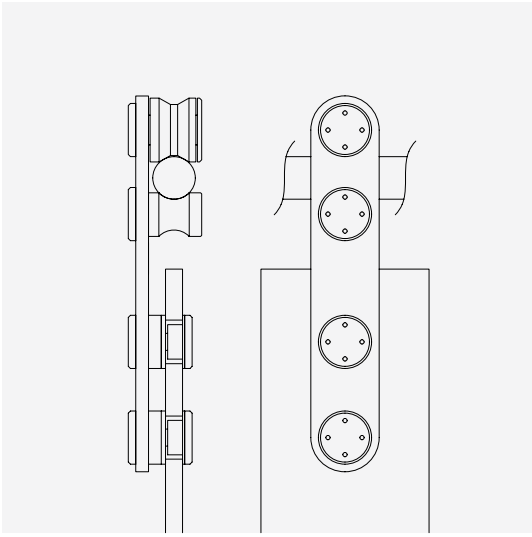

SISTEMA CON CARRELLO

L'anta è montata su un carrello, il binario corre nella parte alta del carrello, al di sopra dell'anta.

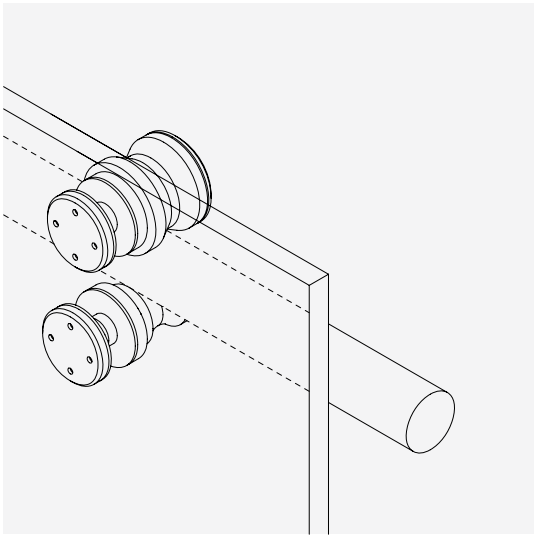

MASSIMA TRASPARENZA

Il sistema si distingue per il suo obiettivo di ottenere la massima trasparenza, grazie all'utilizzo di accessori di dimensioni ridotte e un design minimale.

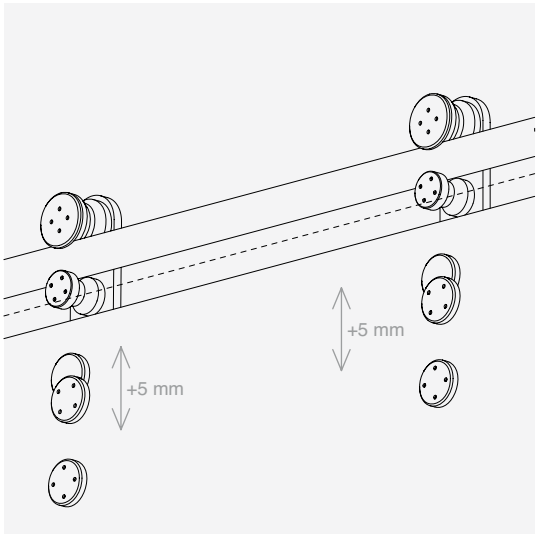

REGOLAZIONE ANTA

Attraverso l'utilizzo della tecnologia del carrello, è possibile regolare l'altezza del rullo e delle borchie, semplificando così la registrazione della posizione dell'anta.

Installazione con carrello

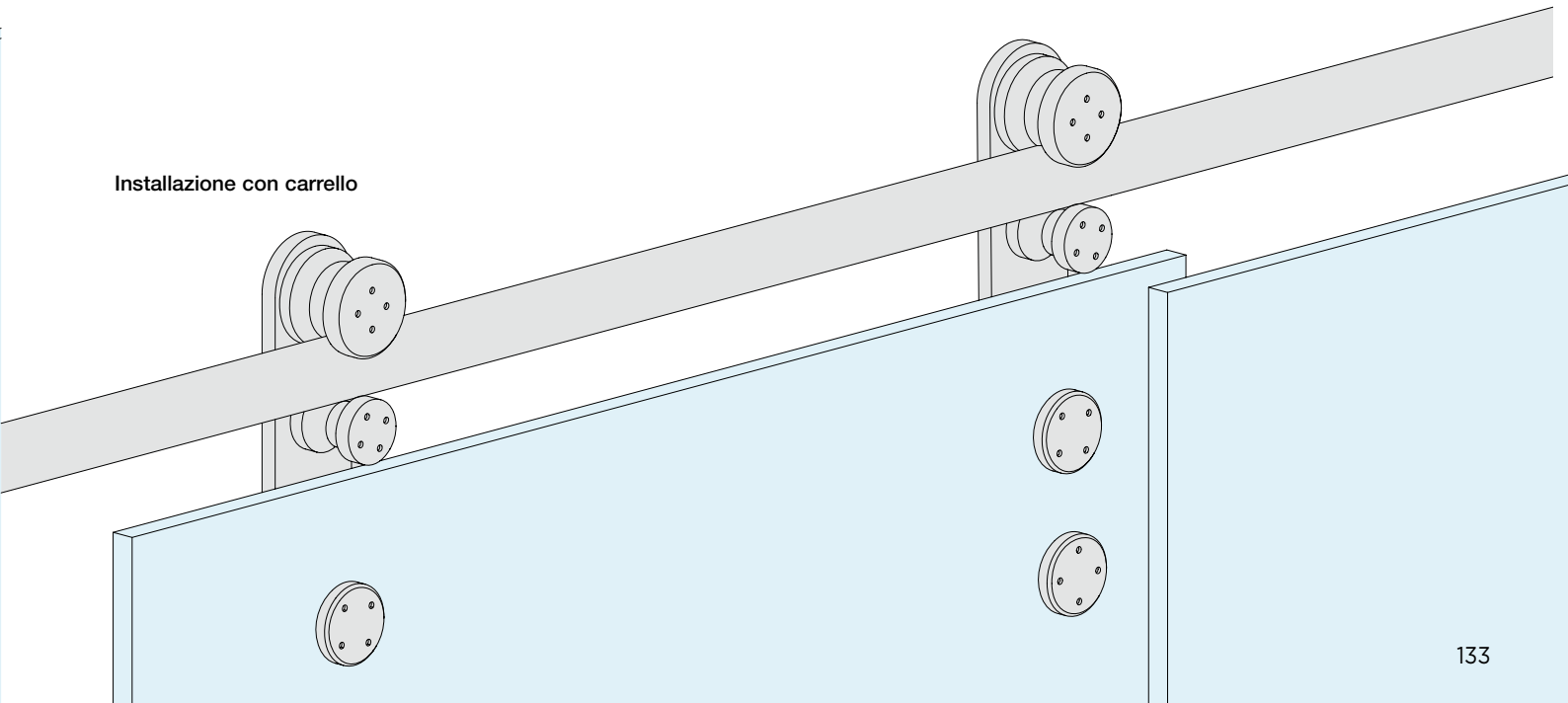



GIUMAX

Kit

CONFIGURAZIONI CON VETRI FISSI INCORNICIATI

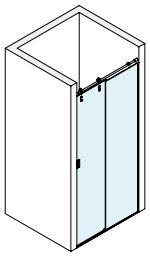

Pag 136

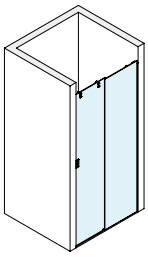

Pag 137

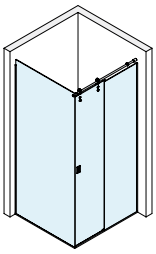

Pag 138

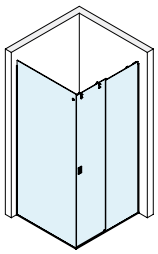

Pag 139

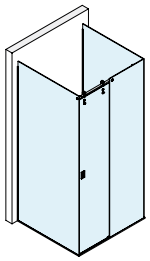

Pag 140

KIT DOCCIA SCORREVOLE MURO/MURO CON PROFILO CORNICE PER VETRO FISSO CON CARRELLI

Finitura: /8 /15

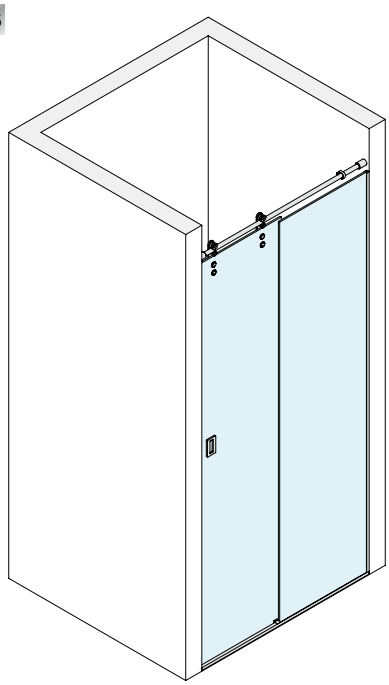

Kit costituito da:

Art.	Descrizione	Q.tà
GLM3000	Kit n.2 carrelli su piastra	1 Pz
GLMDSTP	Attacco a muro	2 Pz
GLM3023	Fermo corsa	2 Pz
DCC218	Guida a terra	1 Pz
GLMTND10	Binario	1 Pz
PBD3183.220	Profilo a “U”	1 Pz
PBD3183.150	Profilo a “U”	1 Pz
PBD3184.150	Profilo superiore raggiato	1 Pz
GTUP4	Guarnizione fermavetro	4 m
GM0141022	Guarnizione con aletta laterale	1 Pz
GM0622	Guarnizione a palloncino	1 Pz
HAND10057VHB	Maniglia adesiva	2 Pz

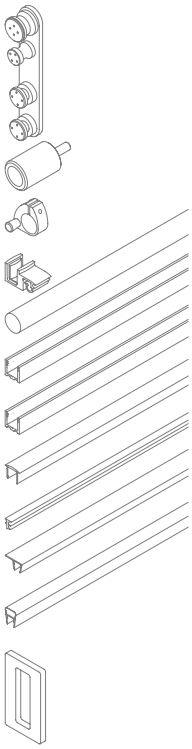

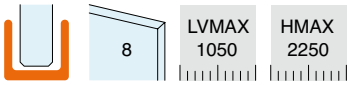

SCHEMI CONSIGLIATI

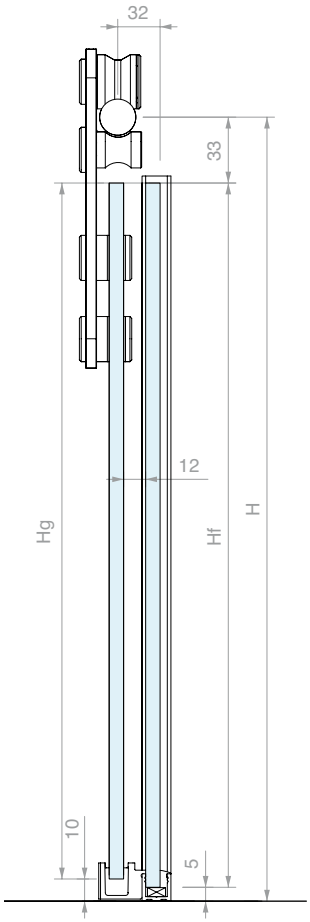

DIMENSIONAMENTO VETRI

Lg = (LV + 20) / 2
Lf = Lg

Hg = H - 43
Hf = H - 38

LA = (LV - 112) / 2

ABACO LARGHEZZE PRINCIPALI (mm)

LV	Lg	Lf	LA
1000	510	510	444
950	485	485	419

LAVORAZIONE BINARIO



CONFIGURAZIONE A SCORREVOLE CHIUSO

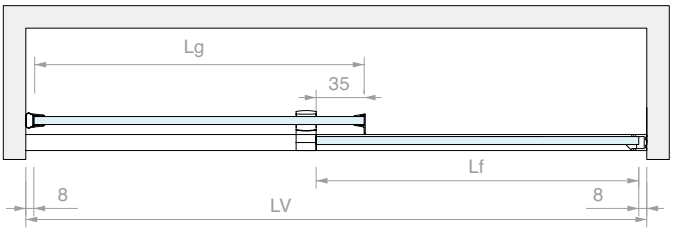

CONFIGURAZIONE A SCORREVOLE APERTO

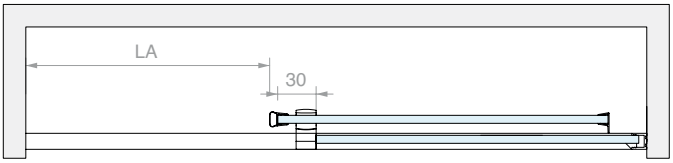

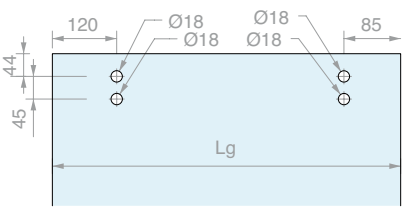

Art.	Q.tà
GLMKIT301	1 Pz

KIT DOCCIA SCORREVOLE MURO/MURO CON PROFILO CORNICE PER VETRO FISSO CON RULLI

Finitura: /8 /15

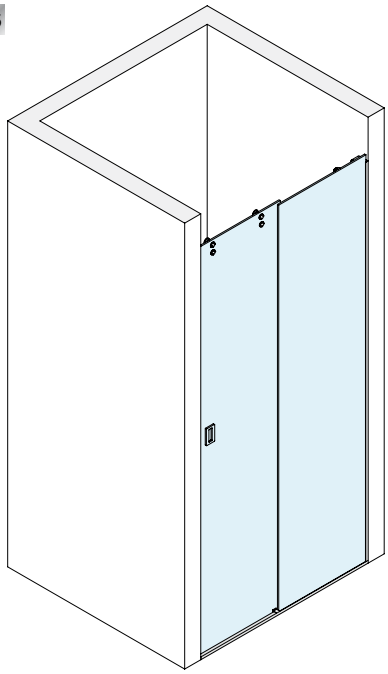

Kit costituito da:

Art.	Descrizione	Q.tà
GLM7000	Kit n.2+2 rullini	1 Pz
GLMDSTP	Attacco a muro	2 Pz
GLM3020	Fermo corsa	2 Pz
DCC218	Guida a terra	1 Pz
GLMTND10	Binario	1 Pz
PBD3183.220	Profilo a “U”	1 Pz
PBD3183.150	Profilo a “U”	1 Pz
PBD3184.150	Profilo superiore raggiato	1 Pz
GTUP4	Guarnizione fermavetro	4 m
GM0141022	Guarnizione con aletta laterale	1 Pz
GM0622	Guarnizione a palloncino	1 Pz
HAND10057VHB	Maniglia adesiva	2 Pz

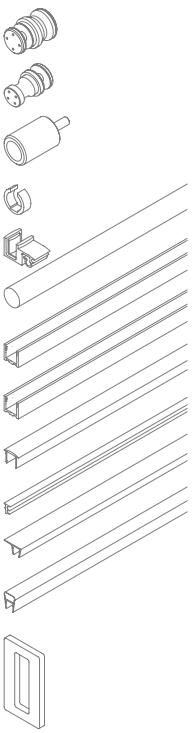

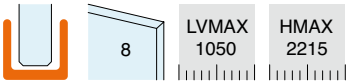

SCHEMI CONSIGLIATI

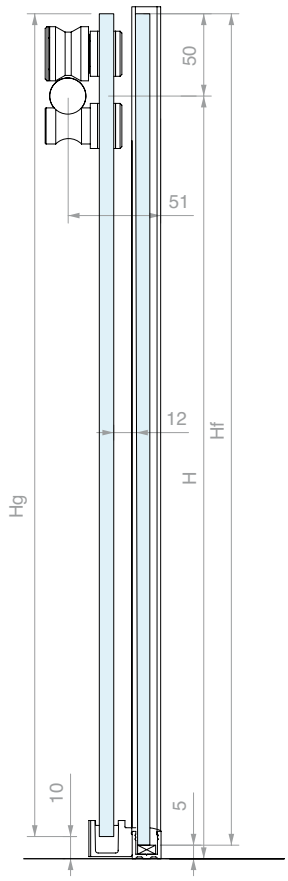

DIMENSIONAMENTO VETRI

Lg = (LV + 20) / 2
Lf = Lg

Hg = H + 40
Hf = H + 45

LA = (LV - 112) / 2

ABACO LARGHEZZE PRINCIPALI (mm)

LV	Lg	Lf	LA
1000	510	510	444
950	485	485	419

LAVORAZIONE BINARIO



CONFIGURAZIONE A SCORREVOLE CHIUSO

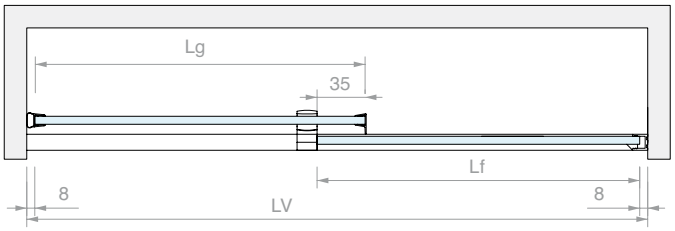

CONFIGURAZIONE A SCORREVOLE APERTO

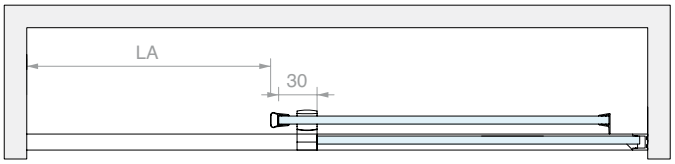

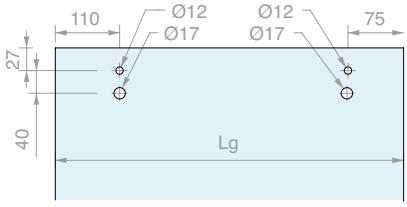

Art.	Q.tà
GLMKIT701	1 Pz

KIT DOCCIA SCORREVOLE MURO/VETRO CON PROFILO CORNICE PER VETRI FISSI CON CARRELLI

Finitura: /8 /15

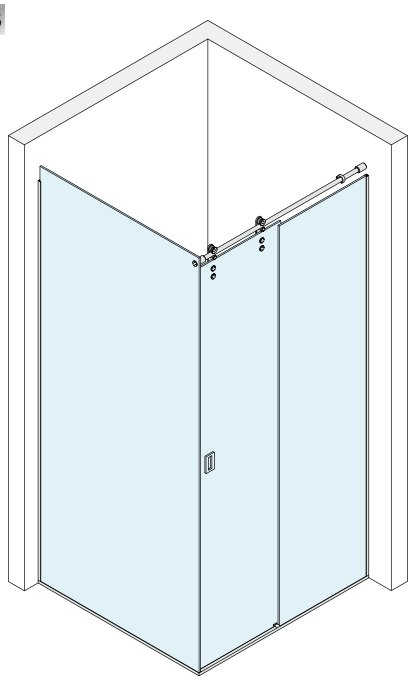

Kit costituito da:

Art.	Descrizione	Q.tà
GLM3000	Kit n.2 carrelli su piastra	1 Pz
GLMDSTP	Attacco a muro	1 Pz
GLMDSTV	Attacco a vetro	1 Pz
GLM3023	Fermo corsa	2 Pz
DCC218	Guida a terra	1 Pz
GLMTND10	Binario	1 Pz
PBD3183.220	Profilo a “U”	2 Pz
PBD3183.150	Profilo a “U”	2 Pz
PBD3184.150	Profilo superiore raggiato	1 Pz
GTUP4	Guarnizione fermavetro	7 m
GM0141022	Guarnizione con aletta laterale	1 Pz
GM0622	Guarnizione a palloncino	1 Pz
HAND10057VHB	Maniglia adesiva	2 Pz

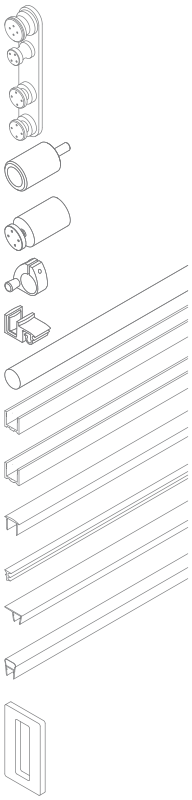





LVMAX 1060

HMAX 2250

SCHEMI CONSIGLIATI

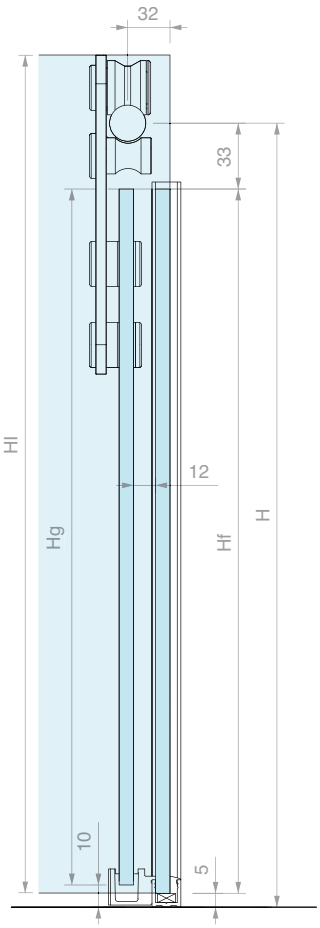

DIMENSIONAMENTO VETRI

Lg = (LV + 5) / 2
Lf = Lg

Hg = H - 43
Hf = H - 38

Ll = P - 14
Hl = H + 35

LA = (LV - 126) / 2

ABACO LARGHEZZE PRINCIPALI (mm)

LV	Lg	Lf	LA
1000	503	503	437
950	478	478	412

LAVORAZIONE BINARIO

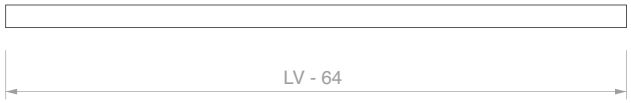

CONFIGURAZIONE A SCORREVOLE CHIUSO

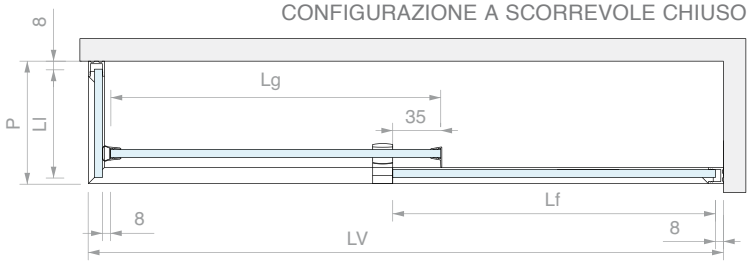

CONFIGURAZIONE A SCORREVOLE APERTO

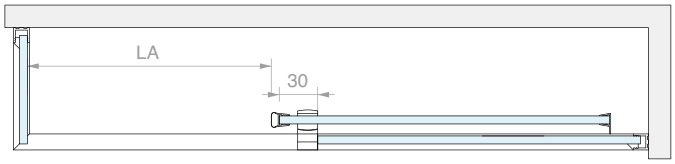

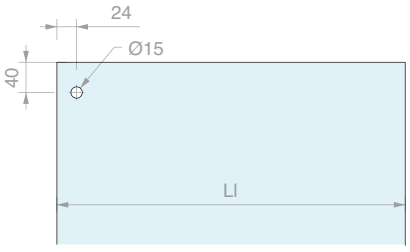

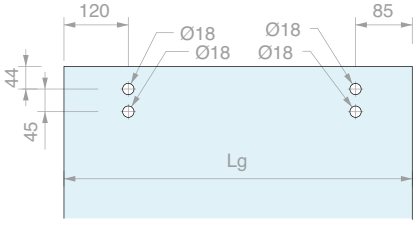

Art.	Q.tà
GLMKIT303	1 Pz

KIT DOCCIA SCORREVOLE MURO/VETRO CON PROFILO CORNICE PER VETRI FISSI CON RULLI

Finitura: /8 /15

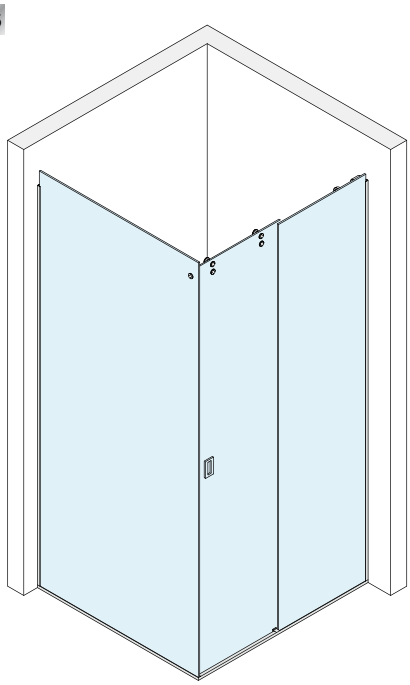

Kit costituito da:

Art.	Descrizione	Q.tà
GLM7000	Kit n.2+2 rullini	1 Pz
GLMDSTP	Attacco a muro	1 Pz
GLMDSTV	Attacco a vetro	1 Pz
GLM3020	Fermo corsa	2 Pz
DCC218	Guida a terra	1 Pz
GLMTND10	Binario	1 Pz
PBD3183.220	Profilo a “U”	2 Pz
PBD3183.150	Profilo a “U”	2 Pz
PBD3184.150	Profilo superiore raggiato	1 Pz
GTUP4	Guarnizione fermavetro	7 m
GM0141022	Guarnizione con aletta laterale	1 Pz
GM0622	Guarnizione a palloncino	1 Pz
HAND10057VHB	Maniglia adesiva	2 Pz

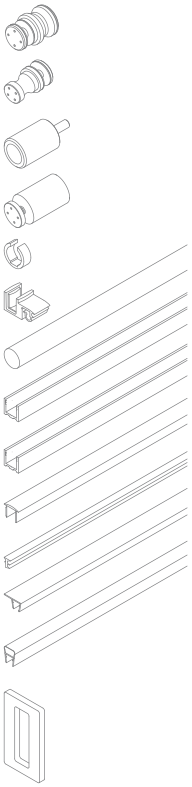

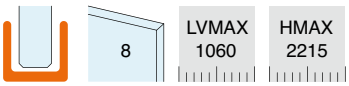

SCHEMI CONSIGLIATI

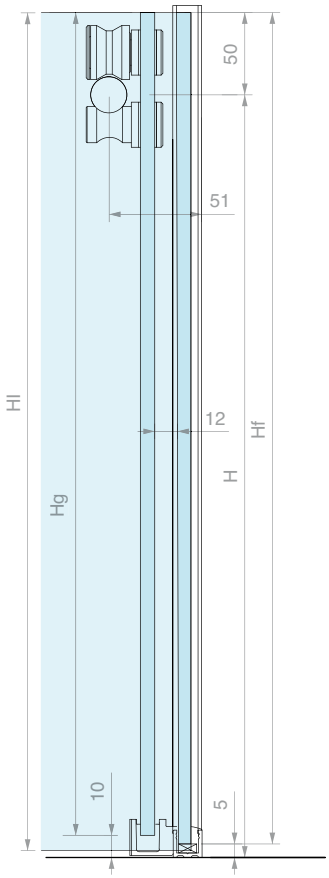

DIMENSIONAMENTO VETRI

Lg = (LV + 5) / 2
Lf = Lg

Hg = H + 40
Hf = H + 45

Ll = P - 14
Hl = H + 45

LA = (LV - 126) / 2

ABACO LARGHEZZE PRINCIPALI (mm)

LV	Lg	Lf	LA
1000	503	503	437
950	478	478	412

LAVORAZIONE BINARIO

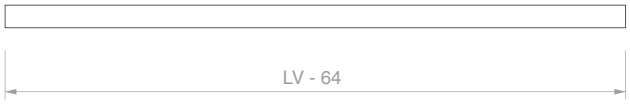

CONFIGURAZIONE A SCORREVOLE CHIUSO

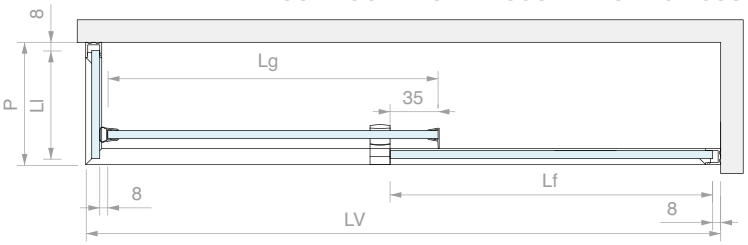

CONFIGURAZIONE A SCORREVOLE APERTO

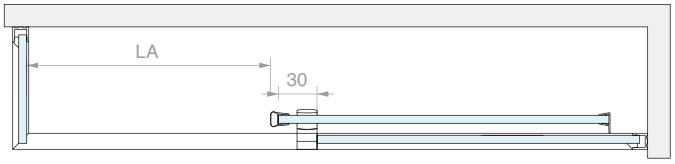

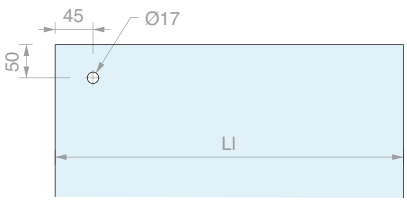

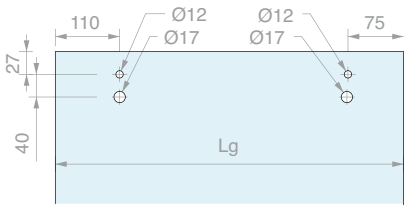

Art.	Q.tà
GLMKIT703	1 Pz

KIT DOCCIA SCORREVOLE VETRO/VETRO CON PROFILO CORNICE PER VETRI FISSI CON CARRELLI

Finitura: /8 /15

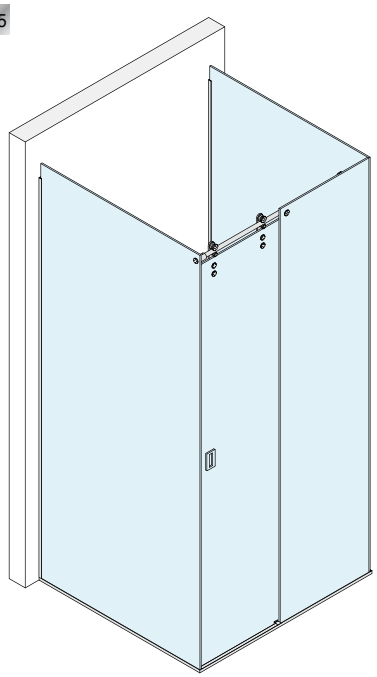

Kit costituito da:

Art.	Descrizione	Q.tà
GLM3000	Kit n.2 carrelli su piastra	1 Pz
GLMBRV	Attacco per vetro fisso	1 Pz
GLMDSTV	Attacco a vetro	2 Pz
GLM3023	Fermo corsa	2 Pz
DCC218	Guida a terra	1 Pz
GLMBDLN15	Binario	1.5 m
GLMFORO	Foro a misura	1 Pz
PBD3183.220	Profilo a “U”	2 Pz
PBD3183.150	Profilo a “U”	3 Pz
PBD3184.150	Profilo superiore raggiato	1 Pz
GTUP4	Guarnizione fermavetro	7 m
GM0141022	Guarnizione con aletta laterale	1 Pz
GM0622	Guarnizione a palloncino	1 Pz
HAND10057VHB	Maniglia adesiva	2 Pz

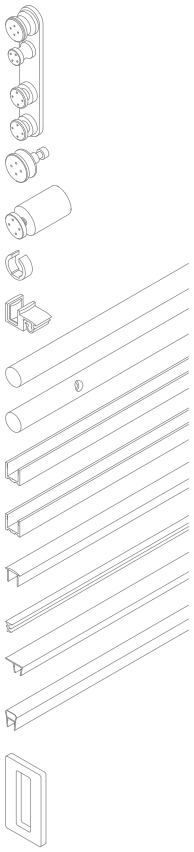

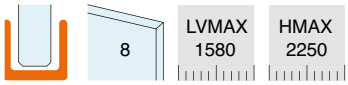

SCHEMI CONSIGLIATI

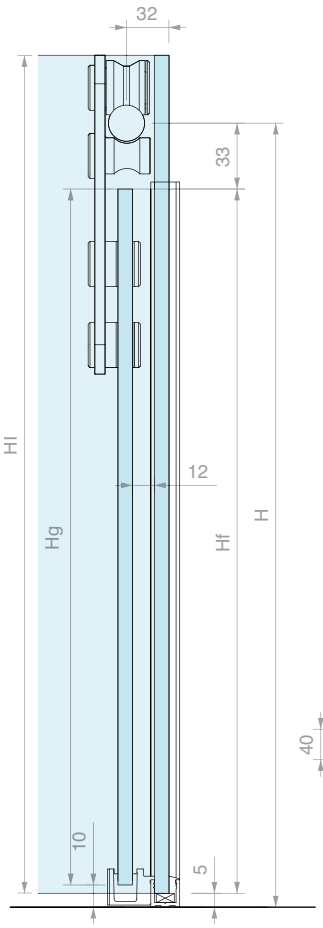

DIMENSIONAMENTO VETRI

Lg = LV / 2
Lf = Lg

Hg = H - 43
Hf = H + 35

LI = P - 14
HI = H + 35

LA = (LV - 140) / 2

ABACO LARGHEZZE PRINCIPALI (mm)

LV	Lg	Lf	LA
1500	750	750	680
1400	700	700	630

LAVORAZIONE BINARIO

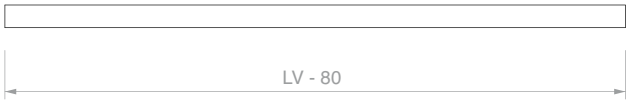

CONFIGURAZIONE A SCORREVOLE CHIUSO

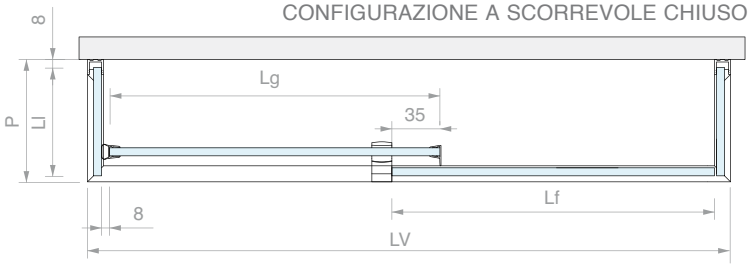

CONFIGURAZIONE A SCORREVOLE APERTO

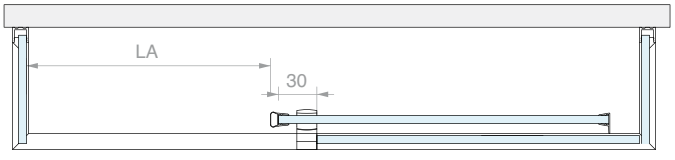

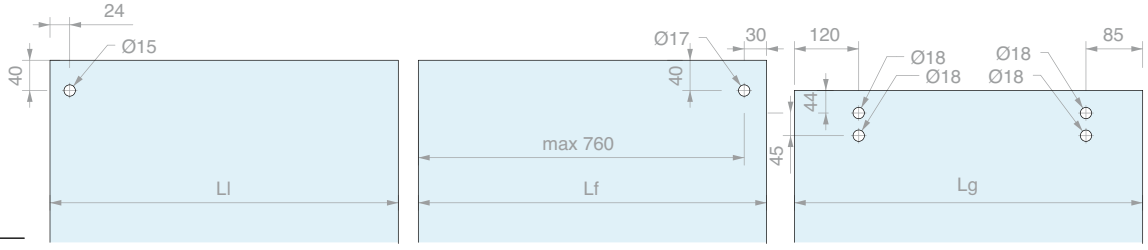

Art.	Q.tà
GLMKIT305	1 Pz





CARRELLO

Materiale: acciaio inox AISI 304

Fori consigliati Ø18 mm

Utensile consigliato per il serraggio art. UT200

Finitura: /9 /15

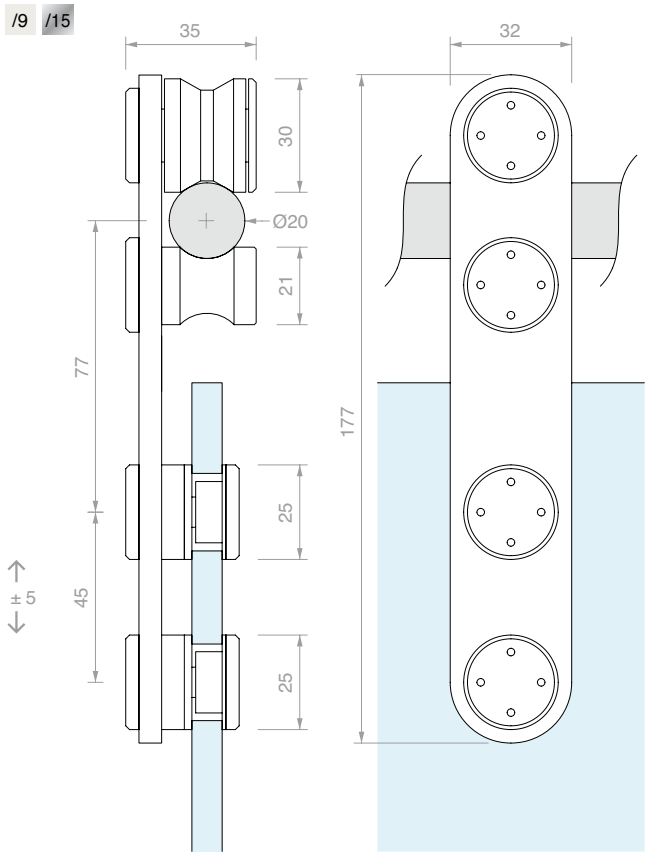

Art.	Descrizione	Per vetri	Q.tà
GLM3050	Carrello singolo	Da **8** a **10.7** mm	1 Pz
GLM3000	Kit n°2 carrelli	Da **8** a **10.7** mm	1 Pz



RULLI

Materiale: acciaio inox AISI 304

Fori consigliati GLMRCT Ø12 mm

Fori consigliati GLMAN Ø17 mm

Utensile consigliato per il serraggio art. UT200

Finitura: /9 /15

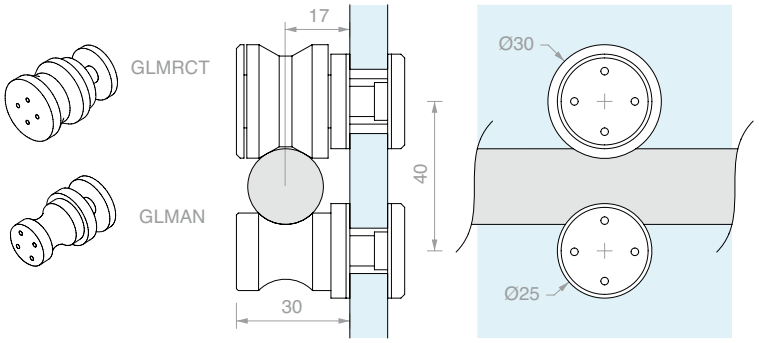

Art.	Descrizione	Per vetri	Q.tà
GLMRCT	Rullo di scorrimento	Da **6** a **12.7** mm	1 Pz
GLMAN	Perno anti-scarrucolamento	Da **6** a **12.7** mm	1 Pz
GLM7000	Kit n.2 rulli + n.2 perni	Da **6** a **12.7** mm	1 Pz



BINARIO TONDO PIENO FORATO

Materiale: acciaio inox AISI 304

Finitura: /8 /15

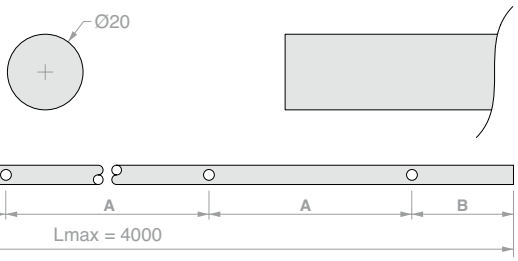

Schema foratura binario:

Art.	Lunghezza	N° Fori	Dimensioni		Q.tà
GLMTND10	**1000** mm	**-**	**-**	**-**	1 Pz
GLMBDLN15	**a misura**	**-**	**-**	**-**	1 m
GLMFORO	**Foro** per GLMBDLN15	**1**	**a misura**	**a misura**	1 Pz



FISSAGGIO A MURO

Materiale: acciaio inox AISI 304

Finitura: /9 /15

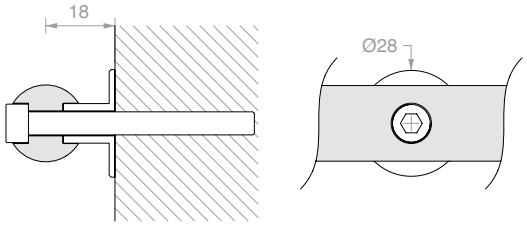

Art.	Descrizione	Q.tà
GLMBRM	Con vite **M6** x **60** mm	1 Pz



FISSAGGIO A VETRO

Materiale: acciaio inox AISI 304

Foro consigliato Ø18 mm

Utensile consigliato per il serraggio art. UT200

Finitura: /9 /15

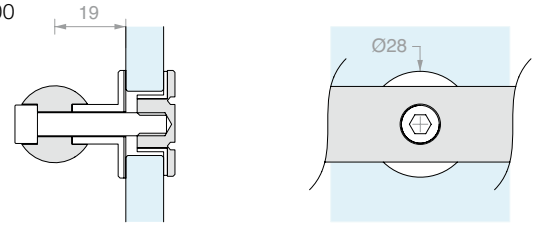

Art.	Descrizione	Per vetri	Q.tà
GLMBRV	Con vite **M6** x **30** mm	Da **8** a **10** mm	1 Pz



FISSAGGIO A MURO LATERALE

Materiale: acciaio inox AISI 304

Finitura: /9 /15

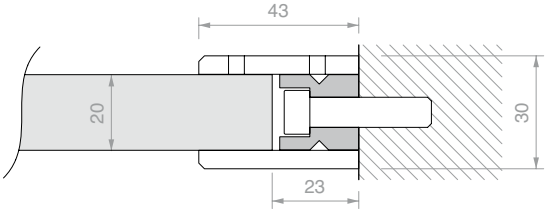

Art.	Q.tà
GLMDSTP	1 Pz



FISSAGGIO A VETRO LATERALE

Materiale: acciaio inox AISI 304

Foro consigliato Ø15 mm

Utensile consigliato per il serraggio art. UT200

Finitura: /9 /15

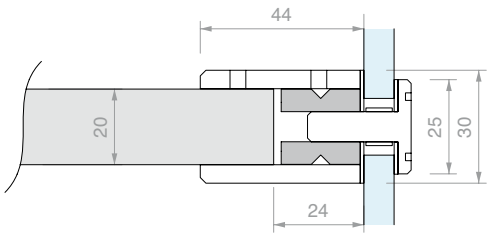

Art.	Per vetri	Q.tà
GLMDSTV	Da **8** a **15** mm	1 Pz



FERMO CORSA

Materiale: acciaio inox AISI 304

Finitura: /9 /15

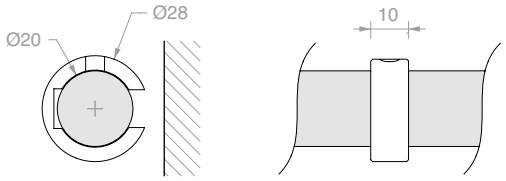

Art.	Q.tà
GLM3020	1 Pz



FERMO CORSA OVALE CON STOP IN GOMMA

Materiale: acciaio inox AISI 304

Finitura: /9 /15

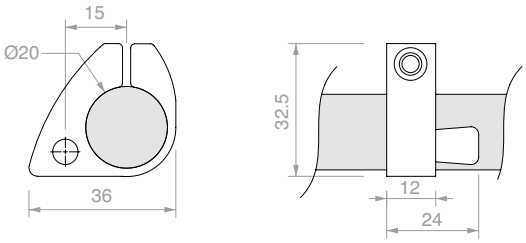

Art.	Q.tà
GLM3023	1 Pz



GUIDA A TERRA A SCATTO PER VETRO CON PROFILO

Materiale: Zama

Compatibile con profili in alluminio serie PBD e LMU

Finitura: /1 /24

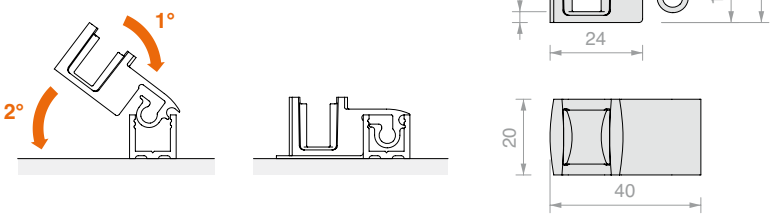

Art.	Per vetri	Q.tà
DCC218	**8** mm	1 Pz
DCC220	**10** mm	1 Pz



PROFILO A “U” PBD3183

Materiale: Alluminio

Finitura: /6 /88 /91 /97

Art.	Lunghezza	Q.tà
PBD3183.150	**1498** mm	1 Pz
PBD3183.220	2200 mm	1 Pz
PBD3183	3000 mm	1 Pz

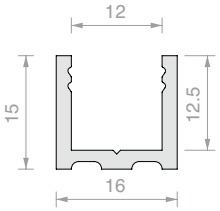



PROFILO SUPERIORE RAGGIATO PBD3184

Materiale: Alluminio

Finitura: /6 /88 /91 /97

Art.	Lunghezza	Q.tà
PBD3184.100	**992** mm	1 Pz
PBD3184.150	**1498** mm	1 Pz
PBD3184	3000 mm	1 Pz

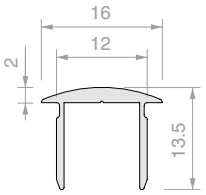



TAPPO RAGGIATO PBD

Materiale: Alluminio

Finitura: /6 /88 /91 /97

Art.	Q.tà
PBDTP	1 Pz

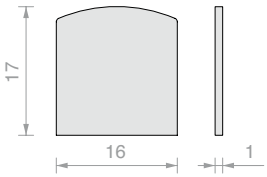



PROFILO SUPERIORE PIATTO PBD3186

Materiale: Alluminio

Finitura: /6 /88 /91 /97

Art.	Lunghezza	Q.tà
PBD3186.100	**992** mm	1 Pz
PBD3186.150	**1498** mm	1 Pz
PBD3186	3000 mm	1 Pz

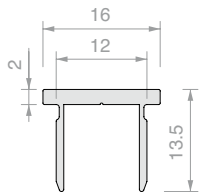



TAPPO PIATTO PBD

Materiale: Alluminio

Finitura: /6 /88 /91 /97

Art.	Q.tà
PBD86TP	1 Pz

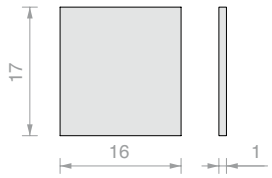



GIUNZIONE ANGOLARE PER PROFILO

Materiale: Zama

Compatibile con profili in alluminio serie PBD e LMU

Per profilo superiore PBD3184

Finitura: /1 /6 /24 /97

Art.	Q.tà
DCC90	1 Pz

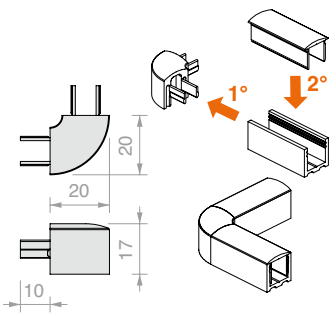



GIUNZIONE ANGOLARE PIATTA PER PROFILO

Materiale: Zama

Compatibile con profili in alluminio serie PBD e LMU

Per profilo superiore PBD3186

Finitura: /1 /6 /24 /97

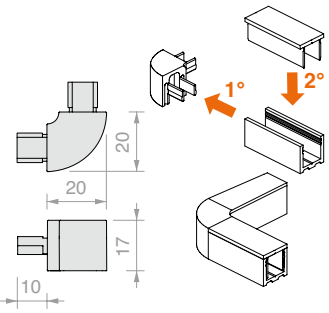

Art.	Q.tà
DCC90SQ	1 Pz



GUARNIZIONE FERMAVETRO

Materiale: PVC

Art.	Spessore	Colore	Q.tà
GTUP2	2	Trasparente	1 m
GTUP3	3	Trasparente	1 m
GTUP4	4	Trasparente	1 m
GTUP5	5	Trasparente	1 m
GTUP6	6	Trasparente	1 m
GTUP2G	2	Goffrata	1 m
GTUP3G	3	Goffrata	1 m
GTUP4G	4	Goffrata	1 m

Art.	Spessore	Colore	Q.tà
GTUP5G	5	Goffrata	1 m
GTUP6G	6	Goffrata	1 m
GTUP2N	2	Nera	1 m
GTUP3N	3	Nera	1 m
GTUP4N	4	Nera	1 m
GTUP5N	5	Nera	1 m
GTUP6N	6	Nera	1 m

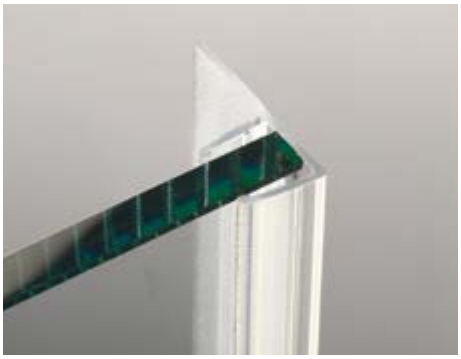

GUARNIZIONE CON ALETTA LATERALE CORTA

Materiale: PVC coestruso rigido e morbido

Formule fungicide contro lo sviluppo di muffe

Colore: trasparente, aletta goffrata

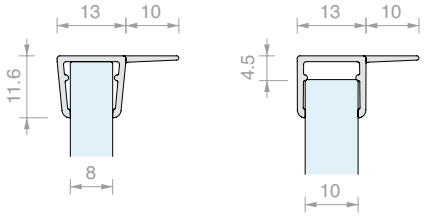

Art.	Lunghezza	Per vetri	Q.tà
GM01410	**2000** mm	Da **8** a **10** mm	1 Pz
GM0141022	**2200** mm	Da **8** a **10** mm	1 Pz
GM0141025	**2500** mm	Da **8** a **10** mm	1 Pz

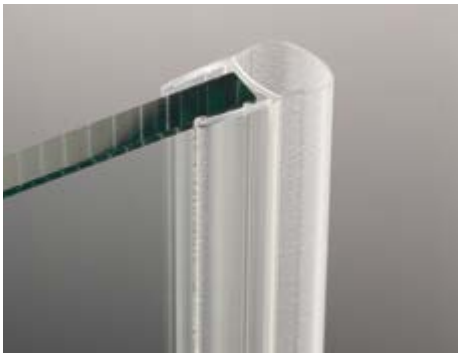

GUARNIZIONE A PALLONCINO

Materiale: PVC coestruso rigido e morbido - Resistente ai raggi UV

Colore: trasparente / *nera, palloncino goffrato

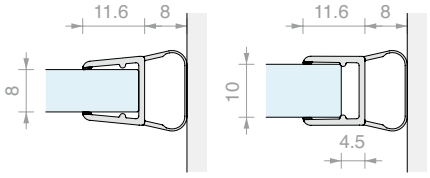

Art.	Lunghezza	Per vetri	Q.tà
GM06	**2000** mm	Da **8** a **10** mm	1 Pz
GM0622	**2200** mm	Da **8** a **10** mm	1 Pz
GM0622NR*	**2200** mm	Da **8** a **10** mm	1 Pz
GM0625	**2500** mm	Da **8** a **10** mm	1 Pz
GM0625NR*	**2500** mm	Da **8** a **10** mm	1 Pz
GM063000	**3000** mm	Da **8** a **10** mm	1 Pz
GM063000NR*	**3000** mm	Da **8** a **10** mm	1 Pz



MANIGLIA CON FISSAGGIO VHB

Materiale: Acciaio AISI 304

Finitura: /8 /15

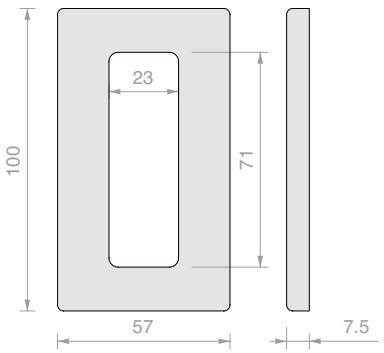

Art.	Q.tà
HAND10057VHB	1 Pz

DOCCE A BATTENTE



NEW



CERNIERE DQSG
Pag 148



SQUARE KIT
Pag 160



SQUARE ACCESSORI
Pag 203



CHD KIT
Pag 246



CHD ACCESSORI
Pag 277



CER KIT
Pag 308



CER ACCESSORI
Pag 335

NEW

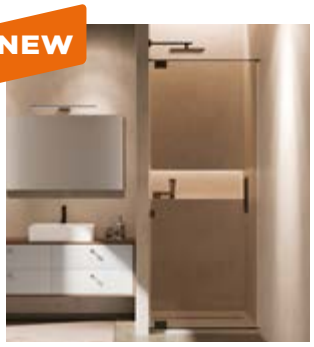

KIT DOCCIA A BILICO
Pag 352

DQSG NEW

Design

La nuova gamma DQSG segna un'evoluzione nella proposta SQUARE: un design più moderno, essenziale e raffinato, perfettamente armonizzato con il resto degli accessori della linea.

Una cerniera che eleva l'estetica dell'ambiente doccia senza compromessi, garantendo continuità stilistica e la massima libertà progettuale grazie a soluzioni tecniche di nuova generazione.

Pensata per esaltare la qualità di ogni anta a battente, la serie si articola in **due varianti**, calibrate in base al peso della porta:

- Fino a **40 kg** (**6–8** mm)
- Fino a **56 kg** (**8–12** mm)

Per ciascuna variante sono disponibili tre configurazioni:

- A muro con **scatto regolabile**
- A muro con sistema **PIVOT di sollevamento**
- **Vetro-vetro 180°** con scatto regolabile





/1
Cromo



/24
Simil Acciaio Inox



/73
Nichel Nero Lucido



/R2
RAL9005 Nero Opaco

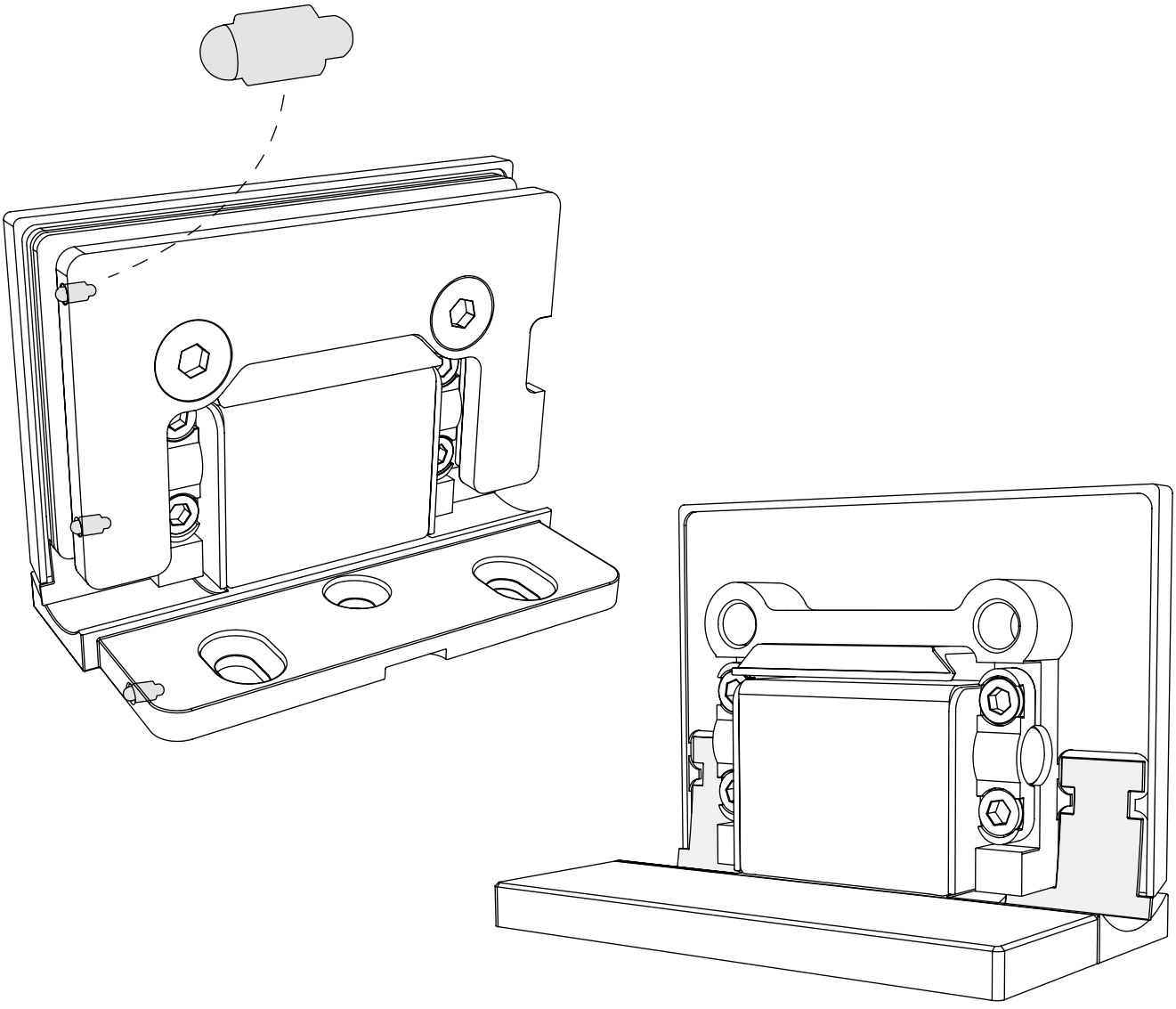

L'evoluzione della serie SQUARE

- **Design ancora più minimal e uniforme**, grazie alla superficie planare e all'eliminazione delle viti a vista
- **Tenuta all'acqua migliorata** con guarnizione copri-fuga anche nella zona perno
- **Installazione più semplice** e regolazioni più rapide (±10° e sistema pivot con sollevamento)
- **Nuova finitura nichel nero lucido** per ampliare le possibilità estetiche, disponibile anche su una selezione di accessori (pomelli, aste, morsetti)
- **Fughe e distanze sempre più ridotte** per un impatto visivo più elegante e contemporaneo

DQSG

Plus principali

- **Superficie esterna perfettamente planare** con perno squadrato **>** estetica più pulita e premium
- **Distanze minimizzate** dal muro e **fughe ridotte >** maggiore eleganza e continuità visiva
- **Guarnizione copri-fuga** per un'**impermeabilità superiore** in prossimità del perno
- **Cover a scatto** senza viti né grani a vista **>** massima pulizia formale
- **Regolazione della chiusura ±10°**
- Meccanica in **acciaio inox** e corpo in **ottone** per robustezza e affidabilità
- **Nuova finitura nichel nero lucido**, esclusiva e contemporanea



DQSG

Versioni pivot

Con **innovativo** sistema di
sollevamento in apertura (+5 mm),
reversibile destro/sinistro

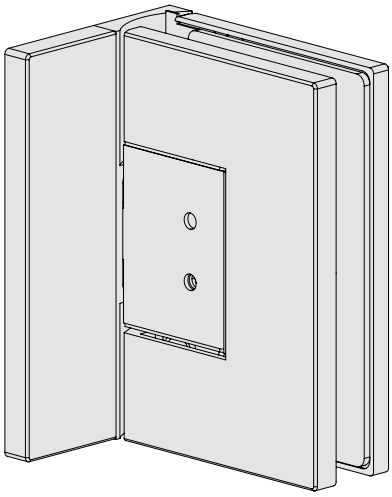

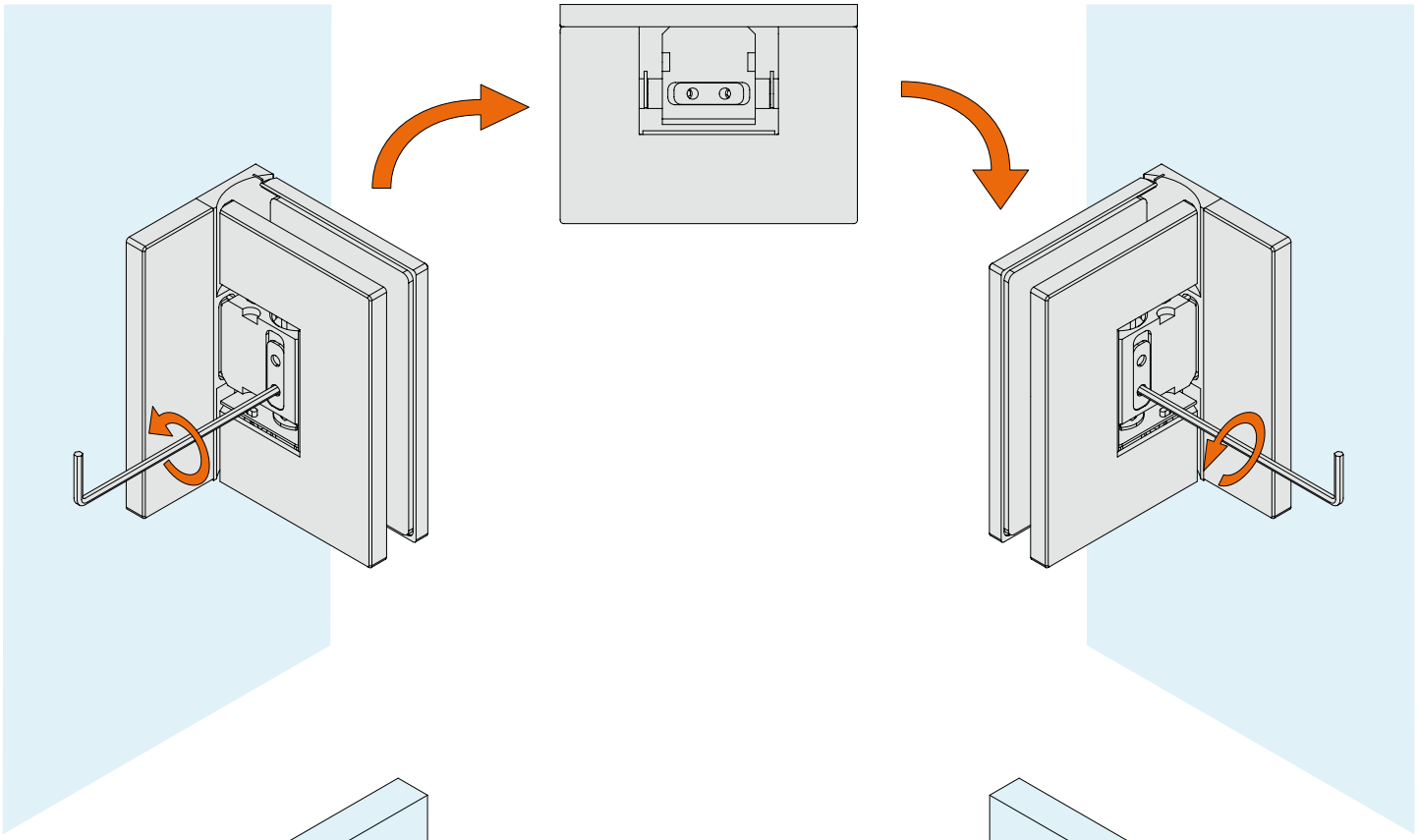

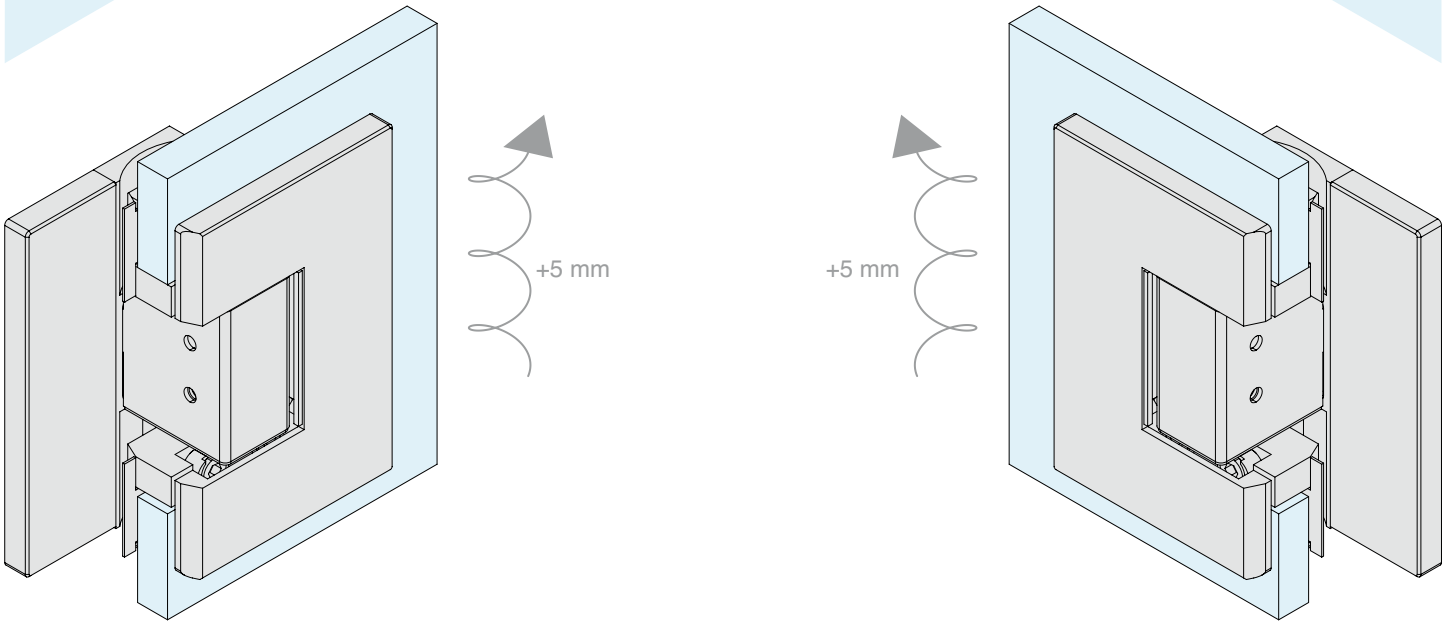



CERNIERA MURO/VETRO LATERALE REGOLABILE

Materiale: Ottone

Finitura: /1 /24 /73 /R2

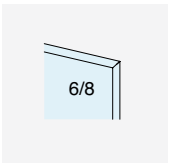

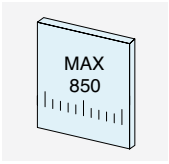

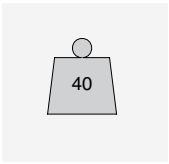



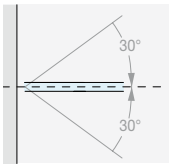

RITORNO DI CHIUSURA

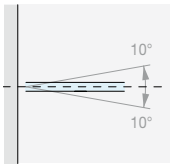

REGOLAZIONE ± 10°

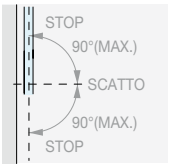

ROTAZIONE ± 90°

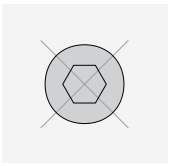

NESSUNA VITE A VISTA

Type Approved
Safety
Regular Production
Surveillance
TÜVRheinland
CERTIFIED
www.tuv.com
ID 111292548

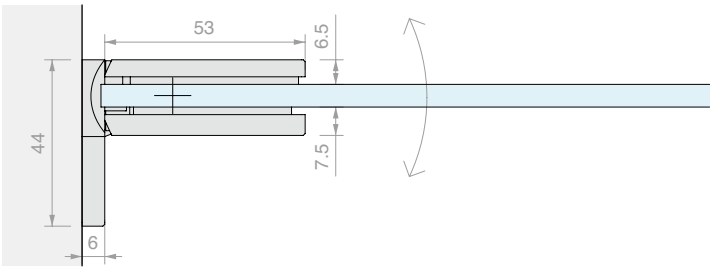

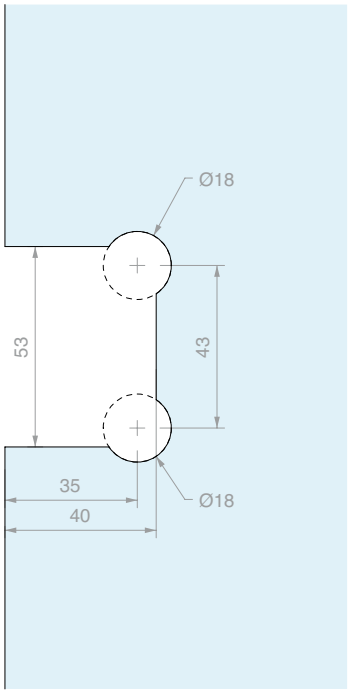

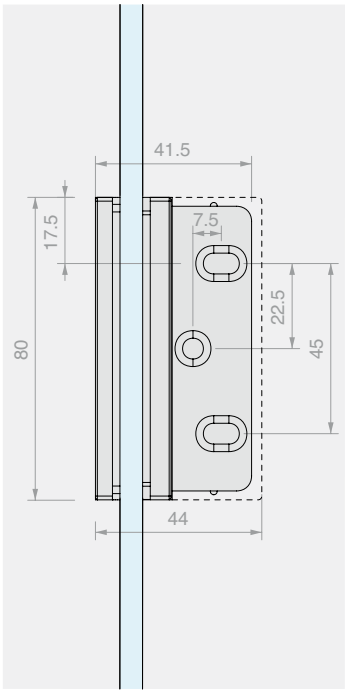

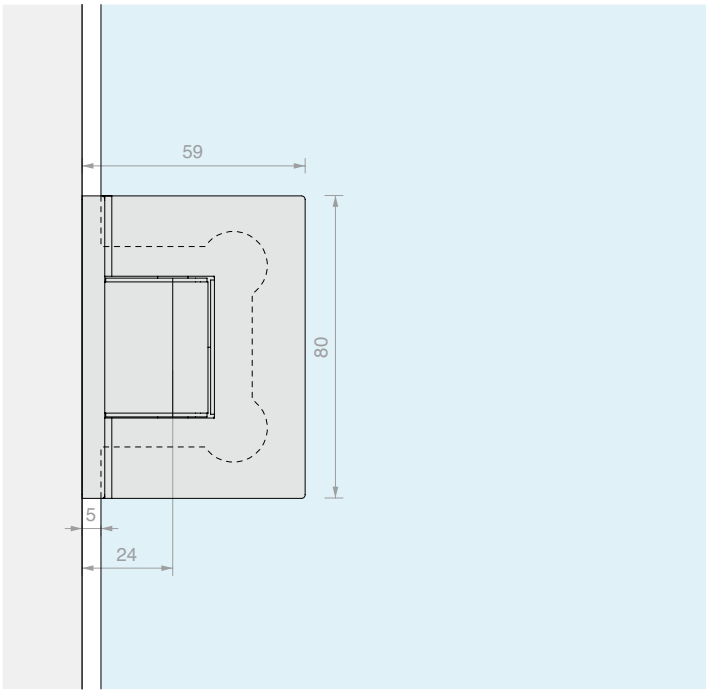

Art.	Per vetri	Q.tà
DQ30SGCOV	Da **6** a **8** mm	1 Pz



CERNIERA MURO/VETRO LATERALE
PIVOT REGOLABILE

Materiale: Ottone

Finitura: /1 /24 /73 /R2

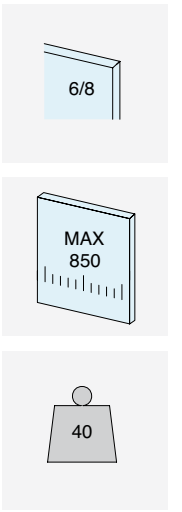

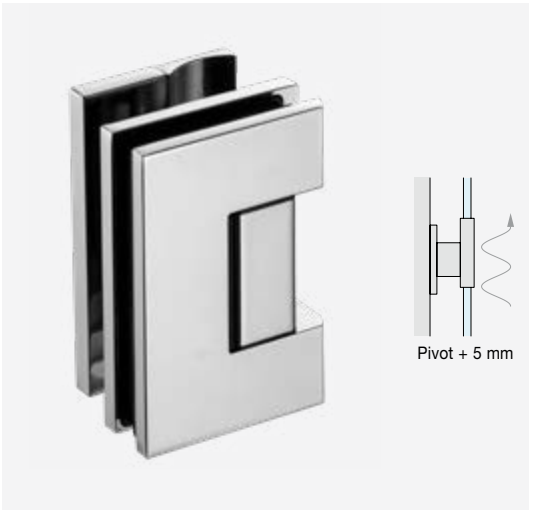

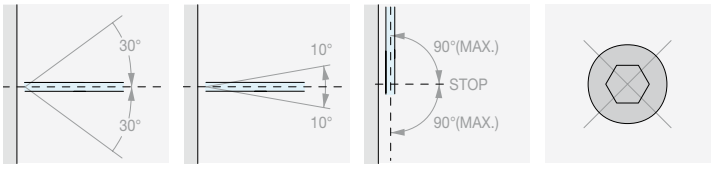

RITORNO DI CHIUSURA

REGOLAZIONE ± 10°

ROTAZIONE ± 90°

NESSUNA VITE A VISTA

Type Approved
Safety
Regular Production
Surveillance
TÜVRheinland
CERTIFIED
www.tuv.com
ID 111292548

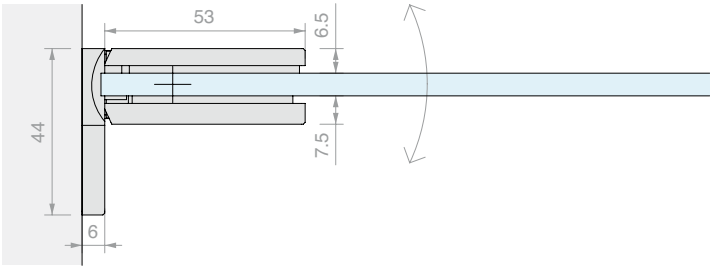

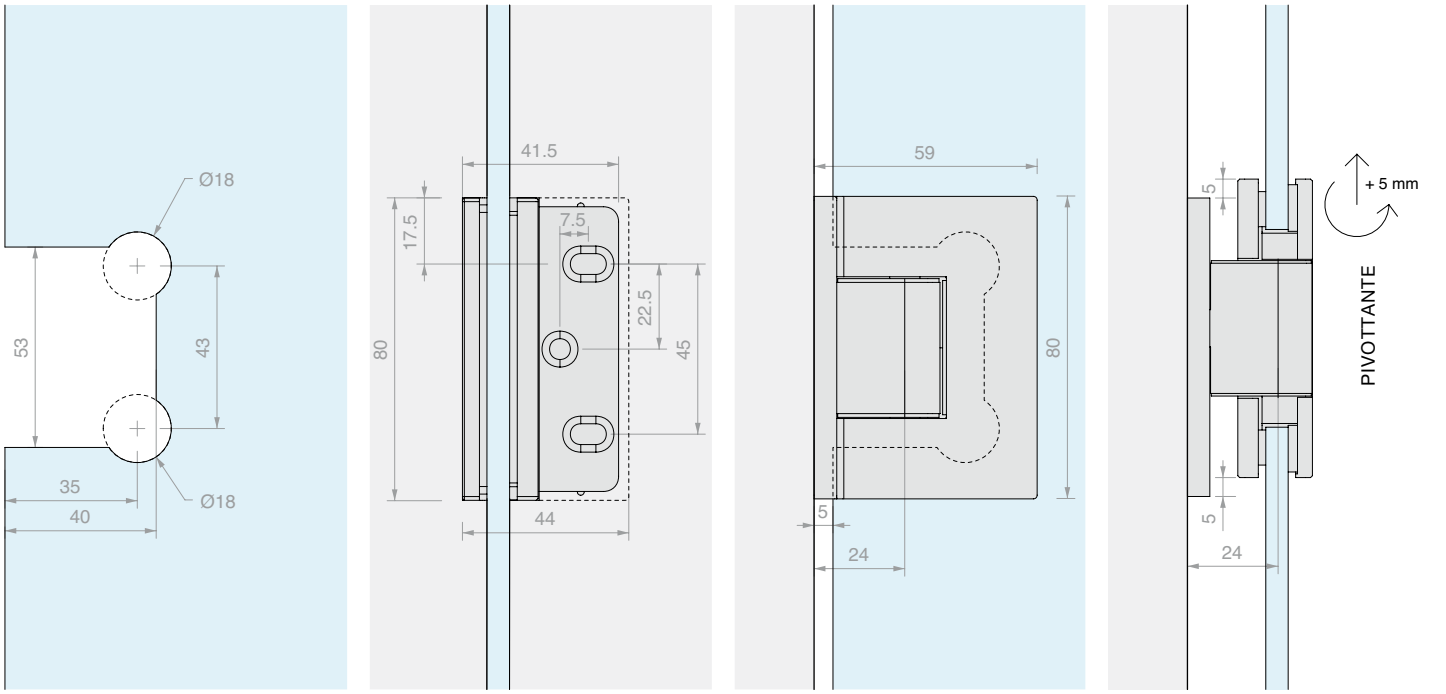

Art.	Per vetri	Q.tà
DQ30SGPVT	Da **6** a **8** mm	1 Pz



CERNIERA VETRO/VETRO IN LINEA REGOLABILE

Materiale: Ottone

Finitura: /1 /24 /73 /R2

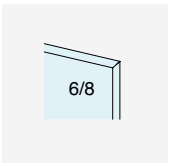

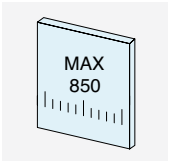

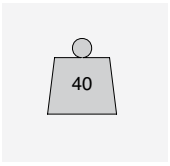



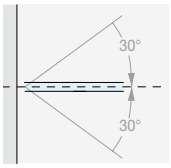

RITORNO DI CHIUSURA

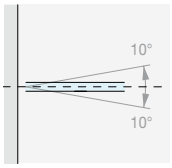

REGOLAZIONE ± 10°

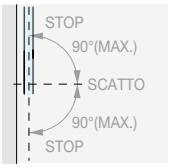

ROTAZIONE ± 90°

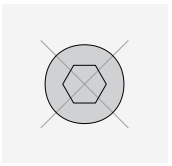

NESSUNA VITE A VISTA



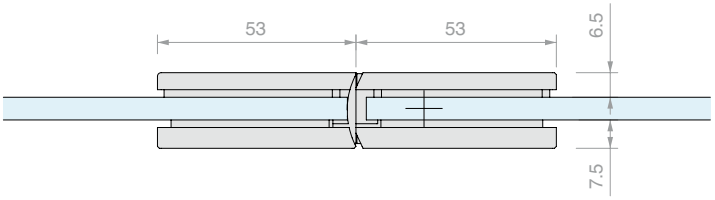

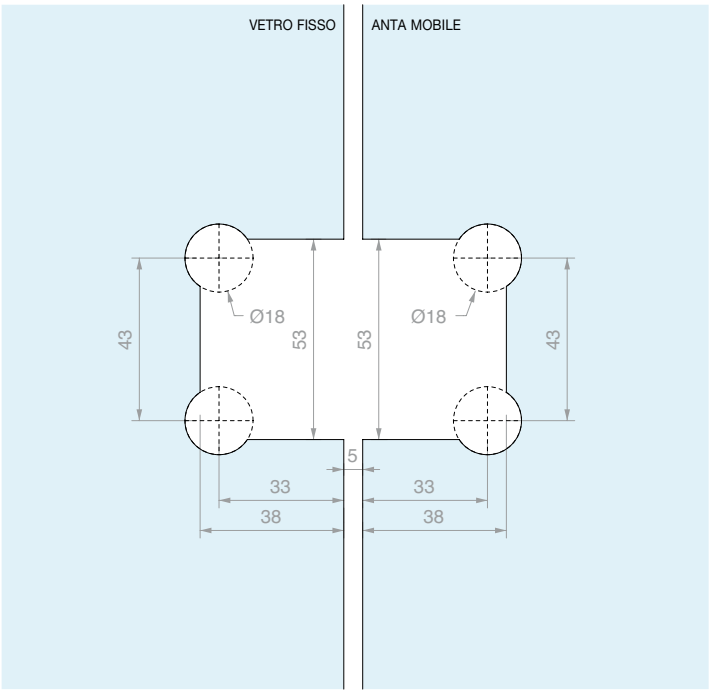

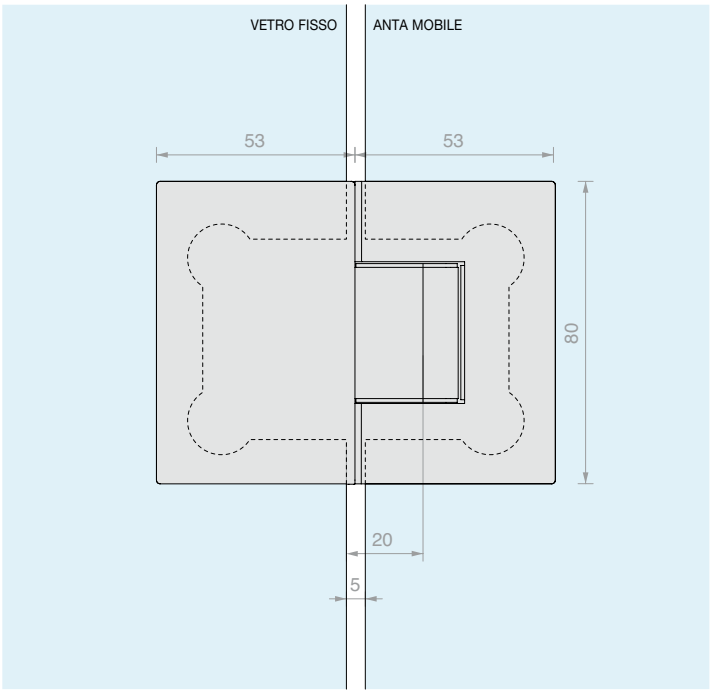

Art.	Per vetri	Q.tà
DQ380SG	Da **6** a **8** mm	1 Pz









CERNIERA MURO/VETRO LATERALE REGOLABILE

Materiale: Ottone

Finitura: /1 /24 /73 /R2

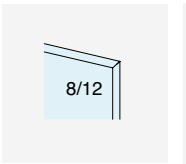

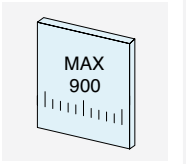

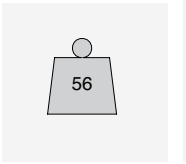



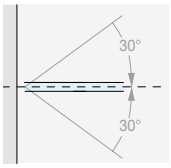

RITORNO DI CHIUSURA

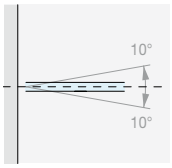

REGOLAZIONE ± 10°

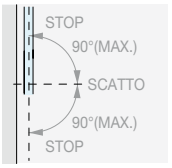

ROTAZIONE ± 90°

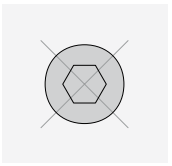

NESSUNA VITE A VISTA

Type Approved
Safety
Regular Production Surveillance
TÜVRheinland CERTIFIED
www.tuv.com
ID 111292548

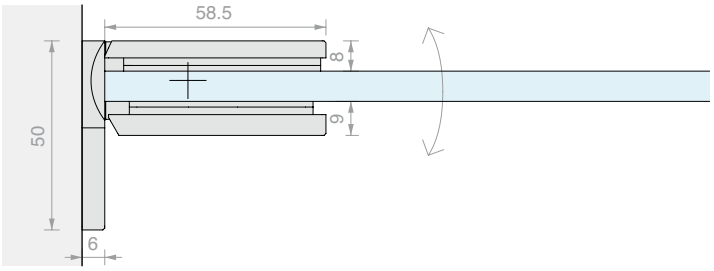

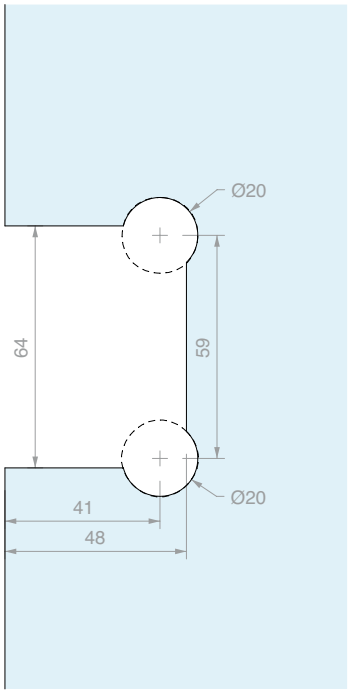

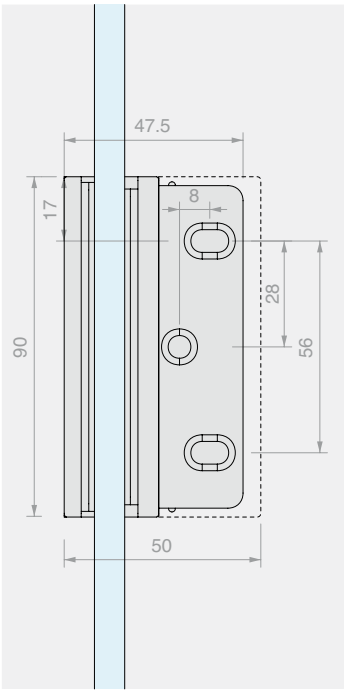

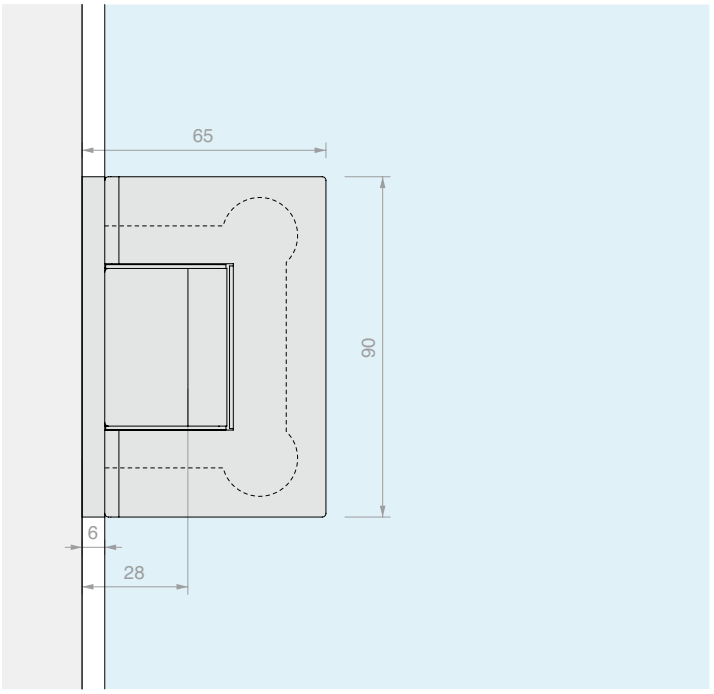

Art.	Per vetri	Q.tà
DQ40SGCOV	Da **8** a **12** mm	1 Pz



CERNIERA MURO/VETRO LATERALE
PIVOT REGOLABILE

Materiale: Ottone

Finitura: /1 /24 /73 /R2

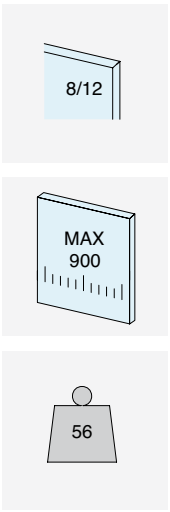

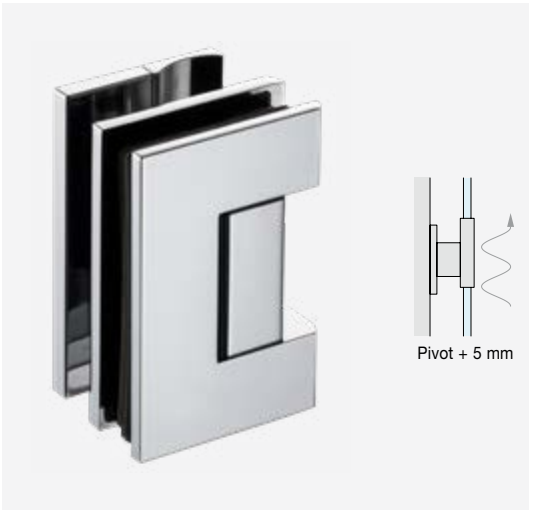

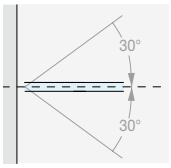

RITORNO
DI CHIUSURA

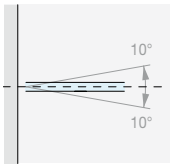

REGOLAZIONE ± 10°

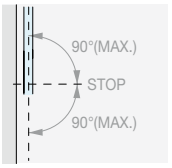

ROTAZIONE ± 90°

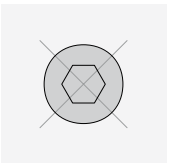

NESSUNA VITE
A VISTA

Type Approved
Safety
Regular Production
Surveillance
TÜVRheinland
CERTIFIED
www.tuv.com
ID 111129548

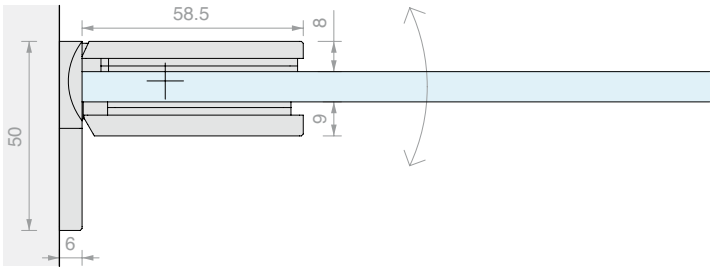

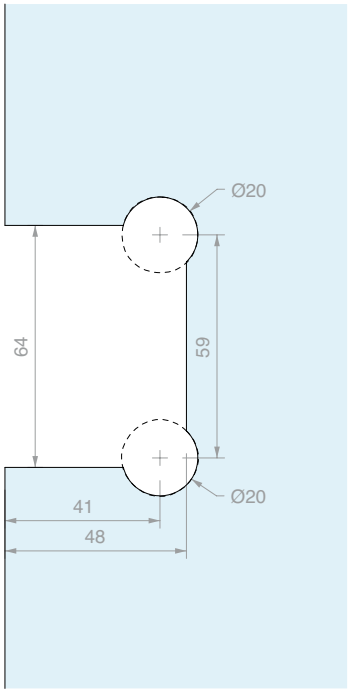

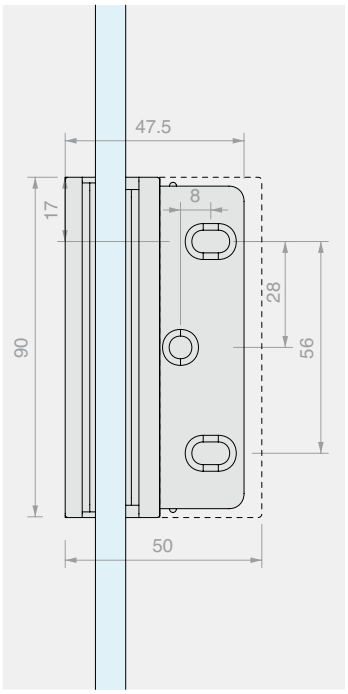

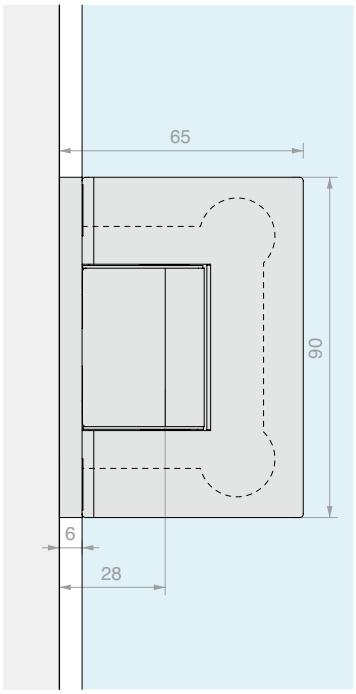

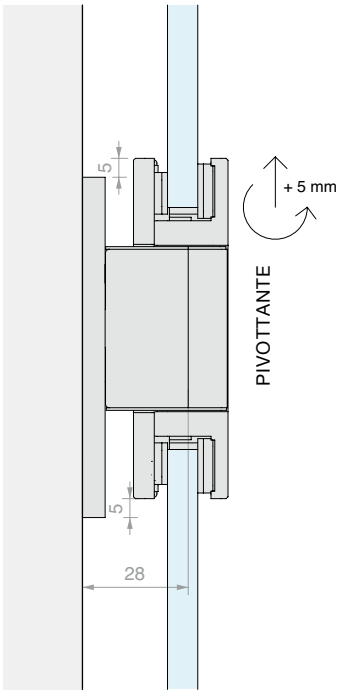

Art.	Per vetri	Q.tà
DQ40SGPVT	Da **8** a **12** mm	1 Pz



CERNIERA VETRO/VETRO IN LINEA REGOLABILE

Materiale: Ottone

Finitura: /1 /24 /73 /R2



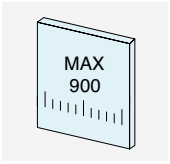

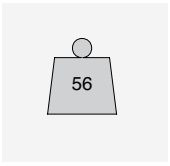



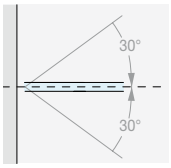

RITORNO DI CHIUSURA

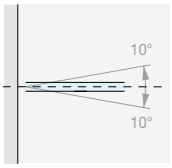

REGOLAZIONE ± 10°

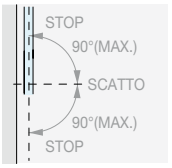

ROTAZIONE ± 90°

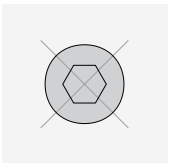

NESSUNA VITE A VISTA

Type Approved
Safety
Regular Production
Surveillance
TÜVRheinland
CERTIFIED
www.tuv.com
ID 111292548

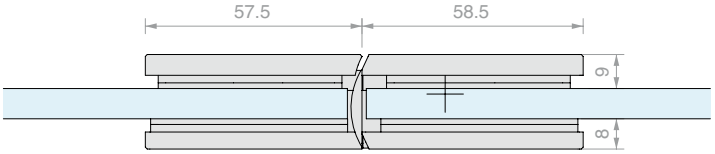

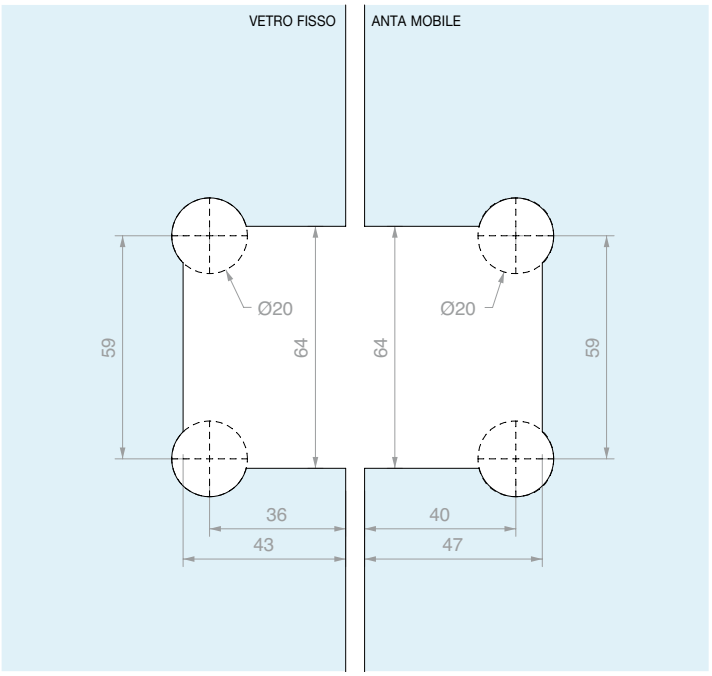

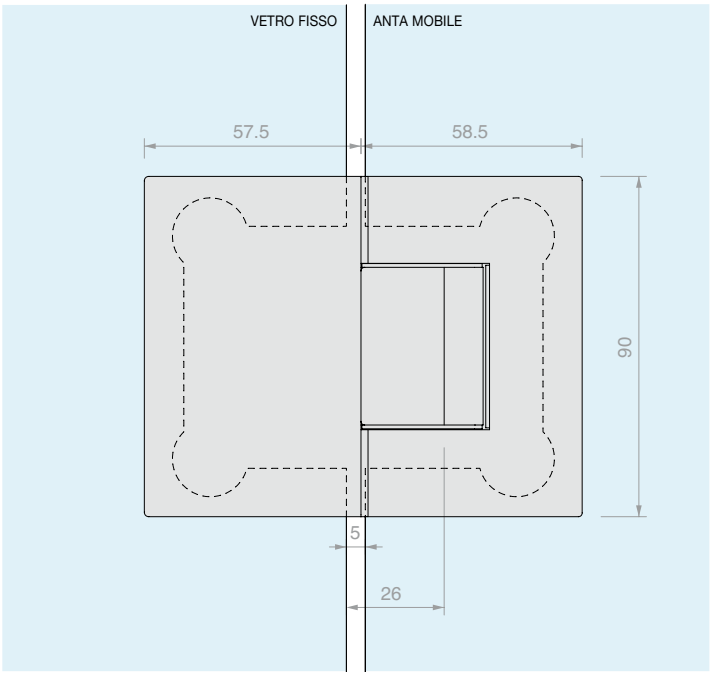

Art.	Per vetri	Q.tà
DQ480SG	Da **8** a **12** mm	1 Pz



SQUARE

Design

Estetica, tecnologia e funzionalità. È questo ciò che rende la serie SQUARE una delle linee di prodotto con le più alte prestazioni.

Il design semplice con le sue linee squadrate valorizza tutte le soluzioni in cui è richiesta la massima trasparenza e pulizia. Le diverse finiture e la garanzia del marchio TUV renderanno le vostre realizzazioni uniche e affidabili.

Adatta a vetri da 6 a 12 mm, la gamma SQUARE vanta configurazioni standard oltre a numerose possibilità di personalizzazione grazie alle sue cerniere, chiusure, pomelli, morsetti e aste abbinabili tra loro per adattarsi a ogni tipologia di richiesta.

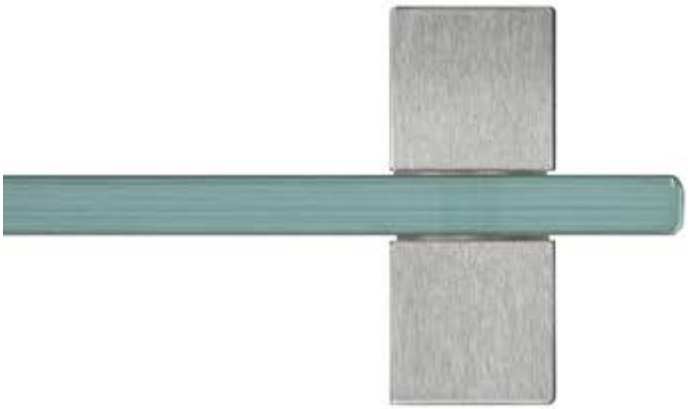







/1
Cromo



/2
Oro



/4
Bronzo



/24
Simil Acciaio Inox



/R2
RAL9005 Nero Opaco







SQUARE

Cerniere DQ

Le cerniere modello DQ sono il cuore funzionale della SERIE HD SQUARE.
Il corpo della cerniera è realizzato di fusione in ottone, i componenti invece di lavorazione meccanica.



Copertina su un lato per nascondere le viti che fissano la cerniera alla lasta di vetro.



Guarnizioni adesive per facilitare il posizionamento della cerniera sulla lastra di vetro.

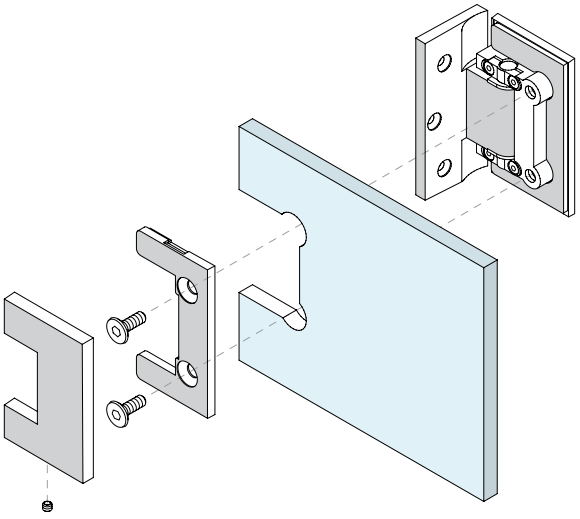

Type Approved
Safety
Regular Production
Surveillance

TÜVRheinland
CERTIFIED

www.tuv.com
ID 1111292548

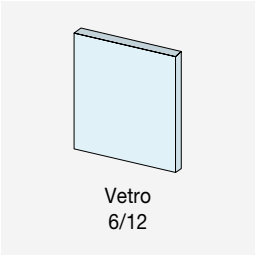

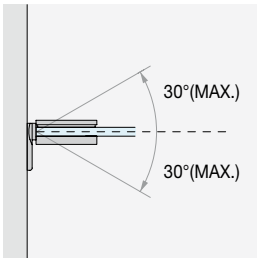

RITORNO DI CHIUSURA
Ritorno automatico alla posizione dello zero negli ultimi 30°.

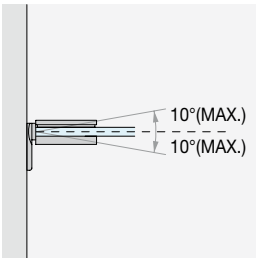

CORREZIONE 10°
Correzione posizione angolo dell'anta di ± 10° a montaggio effettuato.

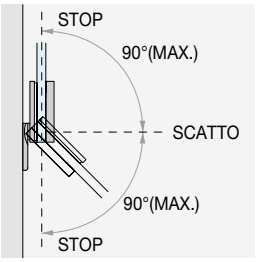

ANGOLO DI ROTAZIONE
Angolo di rotazione di +90° e -90°.
Con scatto a 0° e fermo -90° e +90°.

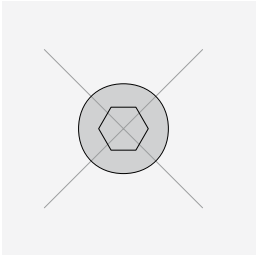

NESSUNA VITE A VISTA

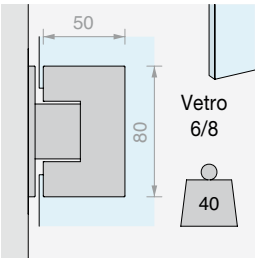

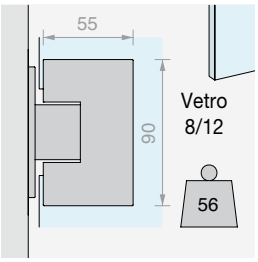

DOPPIA VERSIONE PER VETRI DI SPESSORE DA 6 A 12 mm
La SERIE HD SQUARE è utilizzabile per vetri di spessore da 6 a 12 mm grazie a cerniere e chiusure proposte in doppia versione, piccola e grande.
In base al vetro scelto per la realizzazione, sarà possibile selezionare la cerniera abbinata.



Cover di finitura coprivite adesiva

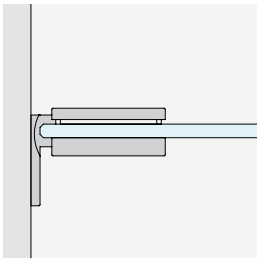

MURO/VETRO
con piastra laterale

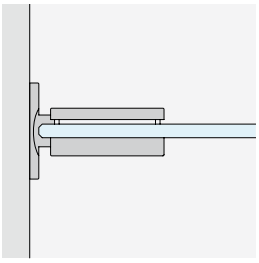

MURO/VETRO
con piastra centrale

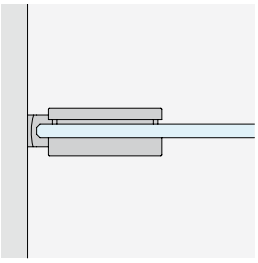

MURO/VETRO
per stipiti stretti

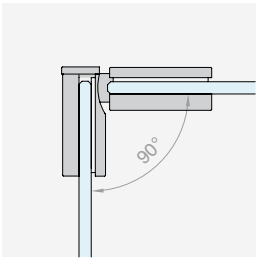

VETRO/VETRO
angolare 90°

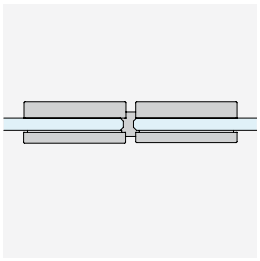

VETRO/VETRO
in linea

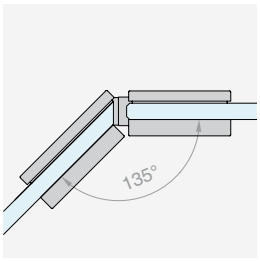

VETRO/VETRO
angolare 135°

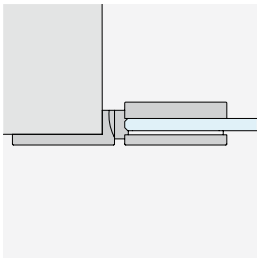

MURO/VETRO
con piastra in linea

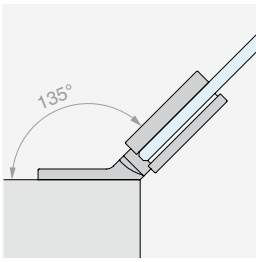

MURO/VETRO
con piastra a 135°



SQUARE

Kit

CONFIGURAZIONI CON PORTE A BATTENTE

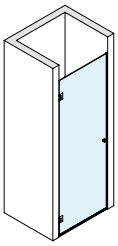

Pag 167

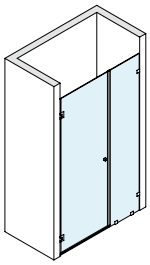

Pag 171

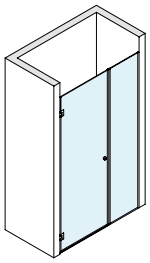

Pag 175

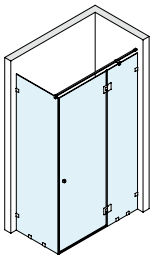

Pag 179

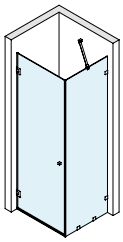

Pag 183

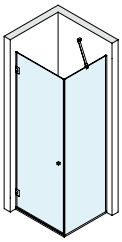

Pag 187

CONFIGURAZIONI OPEN

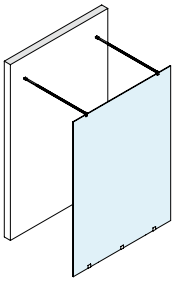

Pag 191

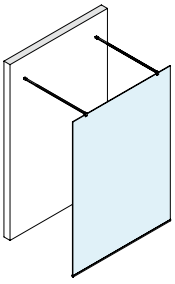

Pag 193

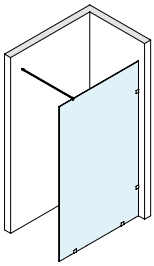

Pag 195

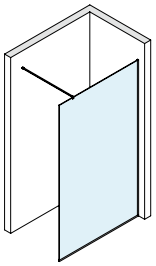

Pag 197

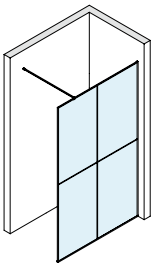

Pag 199

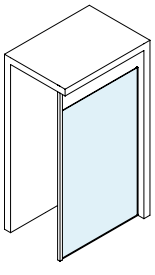

Pag 201



KIT DOCCIA A BATTENTE MURO/MURO

Finitura: /1 /2 /4 /24 /R2

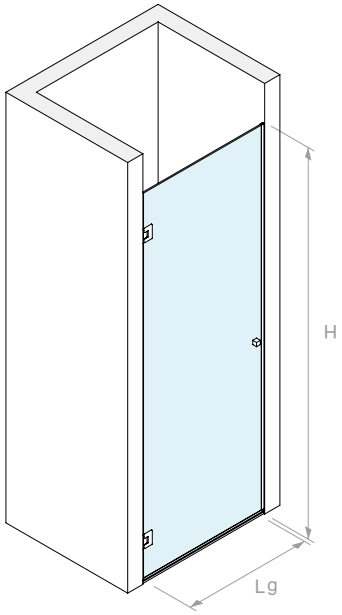



VERSIONE CON CERNIERA **DQ30COV** 50x80 mm

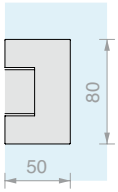

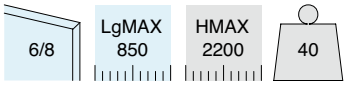

Kit costituito da:

Art.	Descrizione	Q.tà
DQ30COV	Cerniera laterale regolabile	2 Pz
PESQ0810B.100	Profilo diga	1 Pz
GM6010	Guarnizione con gocciolatoio	1 Pz
GM62	Guarnizione a palloncino	2 Pz
DQP2525	Coppia pomelli	1 Pz

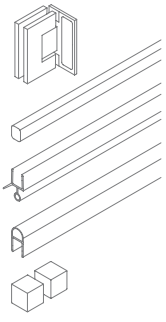

VERSIONE CON CERNIERA **DQ40COV** 55x90 mm

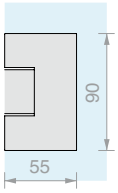

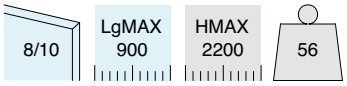

Kit costituito da:

Art.	Descrizione	Q.tà
DQ40COV	Cerniera laterale regolabile	2 Pz
PESQ0810B.100	Profilo diga	1 Pz
GM0210	Guarnizione con gocciolatoio	1 Pz
GM0622	Guarnizione a palloncino	2 Pz
DQP2525	Coppia pomelli	1 Pz

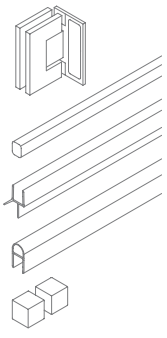

Art.	Q.tà
BDSQ6801	1 Pz

Art.	Q.tà
BDSQ81001	1 Pz

DIMENSIONAMENTO DEI PANNELLI IN VETRO

BDSQ6801

6

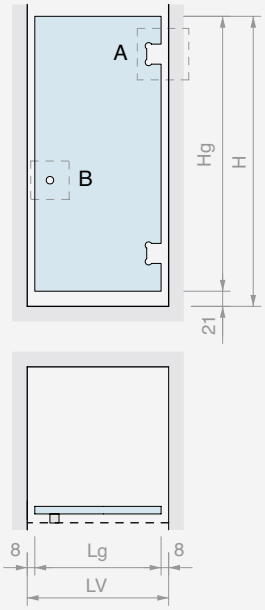

Hg = H - 21
Lg (MAX 850) = LV - 16

A DQ30COV

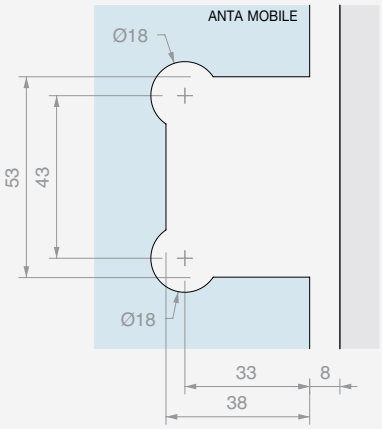

B DQP2525

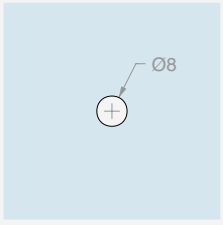

GM62

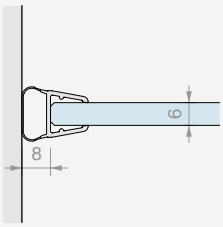

GM6010

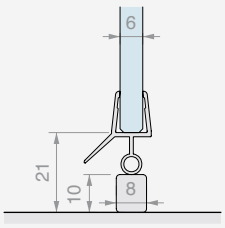

8

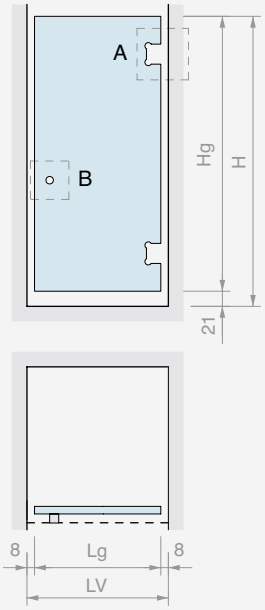

Hg = H - 21
Lg (MAX 850) = LV - 16

A DQ30COV

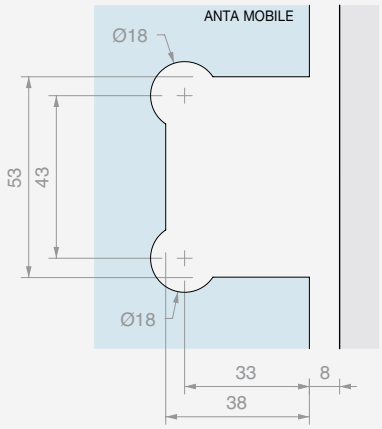

B DQP2525

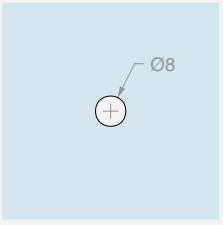

GM62

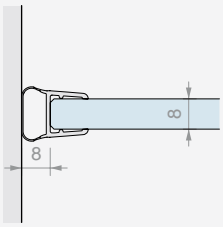

GM6010

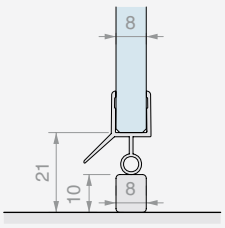

DIMENSIONAMENTO DEI PANNELLI IN VETRO

BDSQ81001

8

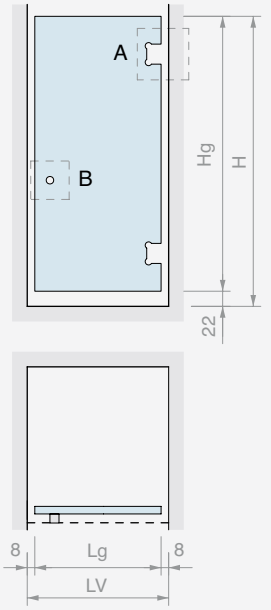

Hg = H - 22
Lg (MAX 900) = LV - 16

A DQ40COV

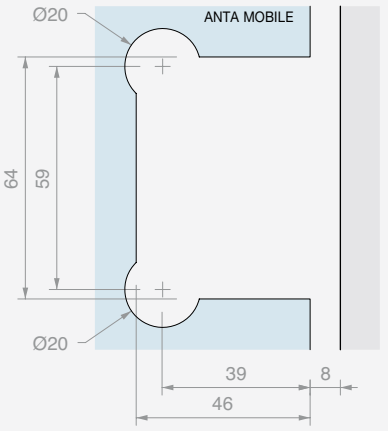

B DQP2525

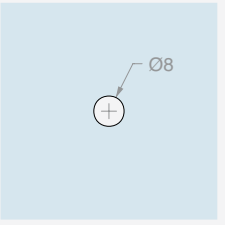

GM0622

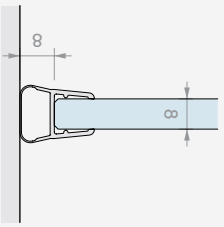

GM0210

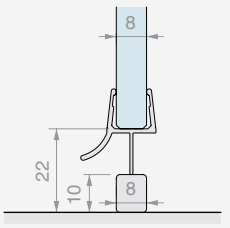

10

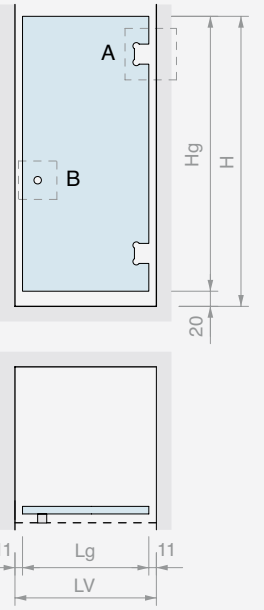

Hg = H - 20
Lg (MAX 900) = LV - 23

A DQ40COV

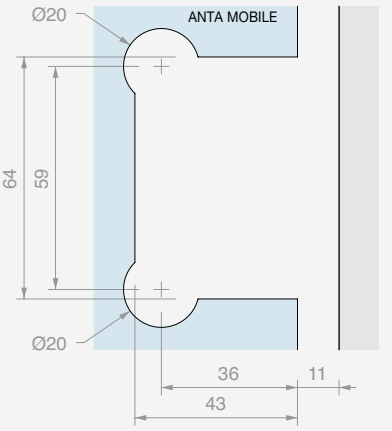

B DQP2525

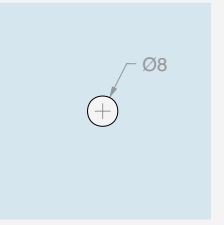

GM0622

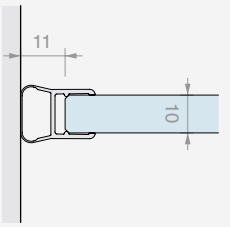

GM0210

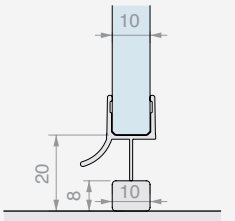



KIT DOCCIA A BATTENTE
MURO/MURO CON VETRO FISSO E MORSETTI

Finitura: /1 /2 /4 /24 /R2

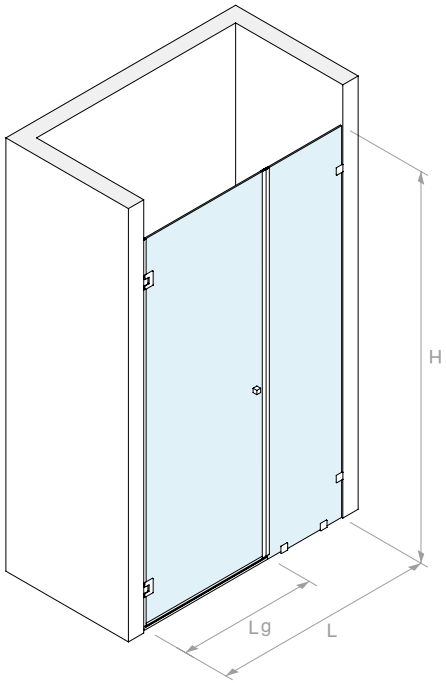



VERSIONE CON CERNIERA **DQ30COV** 50x80 mm

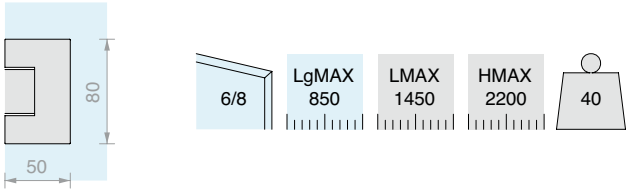

Kit costituito da:

Art.	Descrizione	Q.tà
DQ30COV	Cerniera laterale regolabile	2 Pz
PESQ0810B.100	Profilo diga	1 Pz
GM6010	Guarnizione con gocciolatoio	1 Pz
GM12SX22	Guarnizione magnetica a 45°	1 Pz
GM12DX22	Guarnizione magnetica a 45°	1 Pz
GM62	Guarnizione a palloncino	1 Pz
DQP2525	Coppia pomelli	1 Pz
DQM41	Morsetto a filo muro	4 Pz
Optional		
DQA55	Asta di sicurezza snodabile	1 Pz

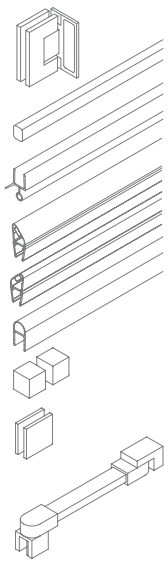

Art.	Q.tà
BDSQ6803	1 Pz

VERSIONE CON CERNIERA **DQ40COV** 55x90 mm

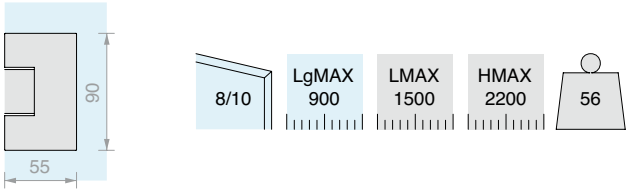

Kit costituito da:

Art.	Descrizione	Q.tà
DQ40COV	Cerniera laterale regolabile	2 Pz
PESQ0810B.100	Profilo diga	1 Pz
GM0210	Guarnizione con gocciolatoio	1 Pz
GM1520SX	Guarnizione magnetica a 45°	1 Pz
GM1520DX	Guarnizione magnetica a 45°	1 Pz
GM0622	Guarnizione a palloncino	1 Pz
DQP2525	Coppia pomelli	1 Pz
DQM41	Morsetto a filo muro	4 Pz
Optional		
DQA55	Asta di sicurezza snodabile	1 Pz

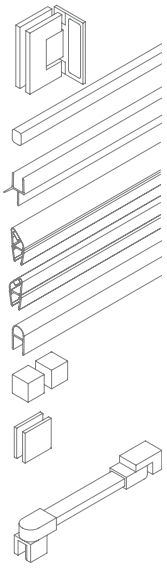

Art.	Q.tà
BDSQ81003	1 Pz

DIMENSIONAMENTO DEI PANNELLI IN VETRO

BDSQ6803

6

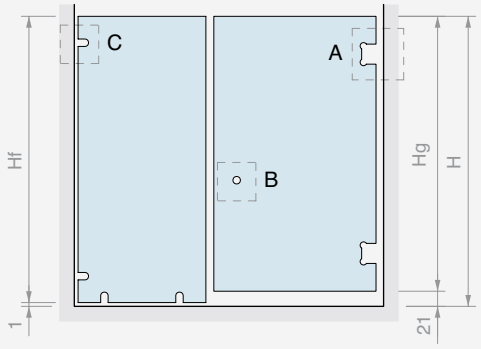

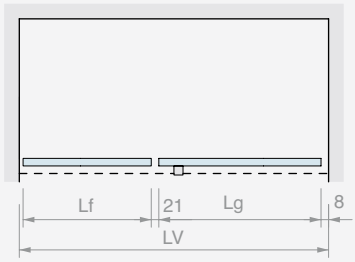

Hf = H - 1
Hg = H - 21
Lg MAX 850
Lf (MAX 600) =
LV - Lg - 30

A DQ30COV

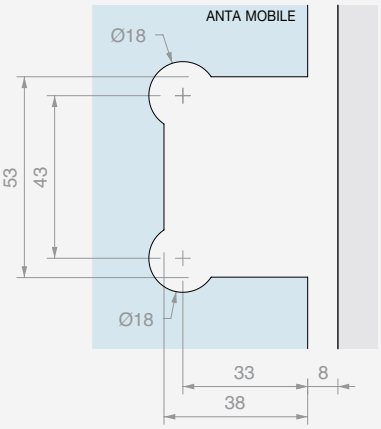

B DQP2525 C DQM41

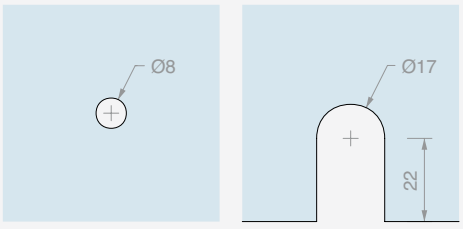

GM12SX22
GM12DX22

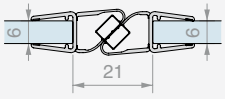

GM6010

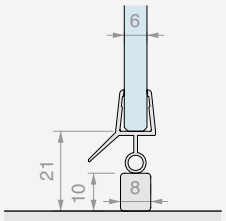

GM62

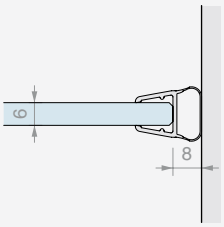

8

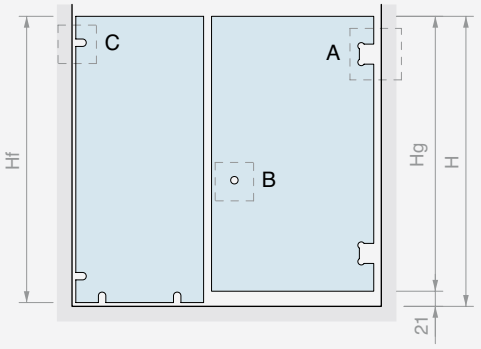

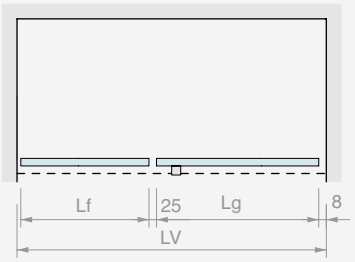

Hf = H - 1
Hg = H - 21
Lg MAX 850
Lf (MAX 600) =
LV - Lg - 34

A DQ30COV

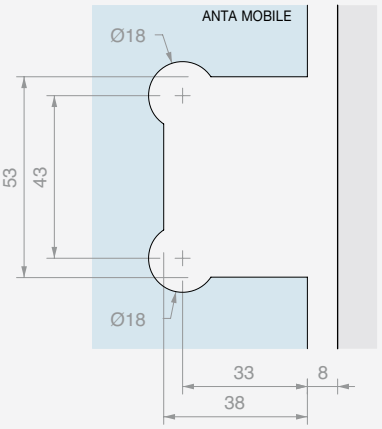

B DQP2525 C DQM41

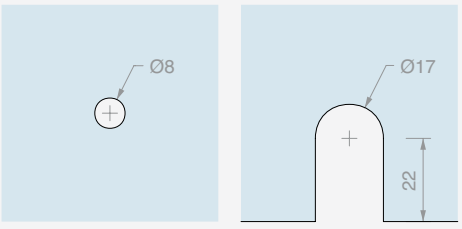

GM12SX22
GM12DX22

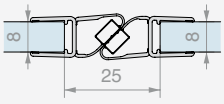

GM6010

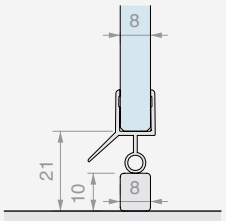

GM62

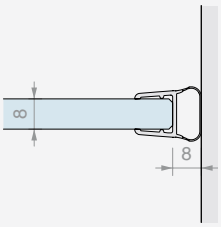

DIMENSIONAMENTO DEI PANNELLI IN VETRO

BDSQ81003

8

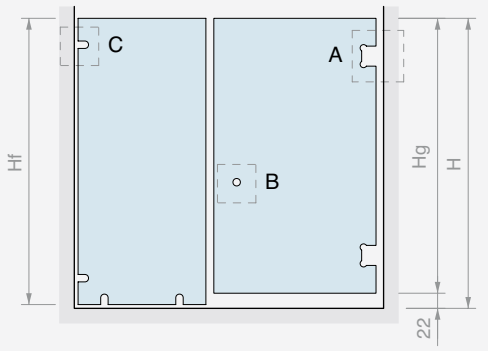

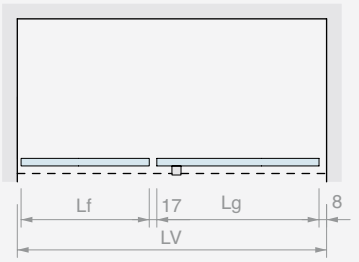

Hf = H - 1
Hg = H - 22
Lg MAX 900
Lf (MAX 800) =
LV - Lg - 26

A DQ40COV

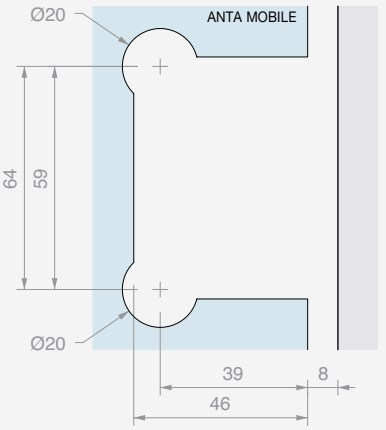

B DQP2525 C DQM41

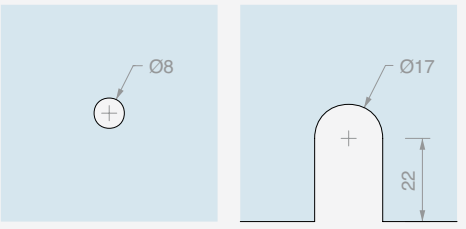

GM1520SX
GM1520DX

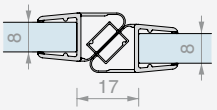

GM0210

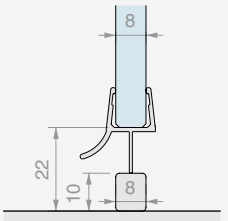

GM0622

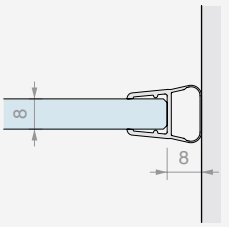

10

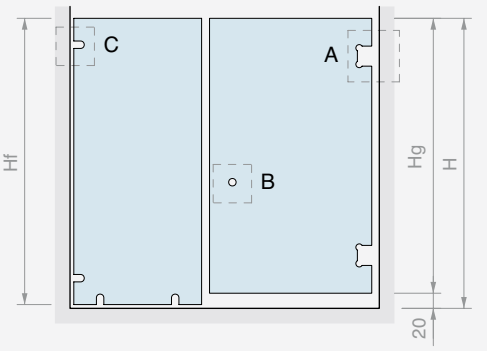

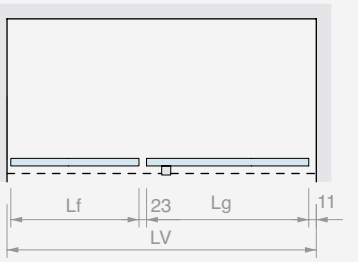

Hf = H - 1
Hg = H - 20
Lg MAX 900
Lf (MAX 800) =
LV - Lg - 35

A DQ40COV

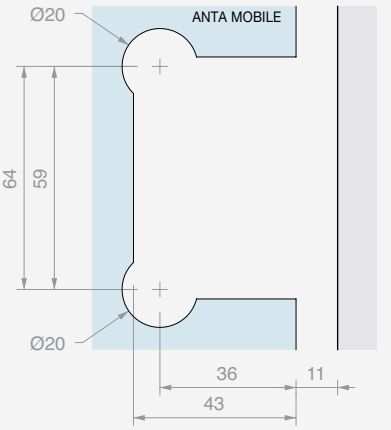

B DQP2525 C DQM41

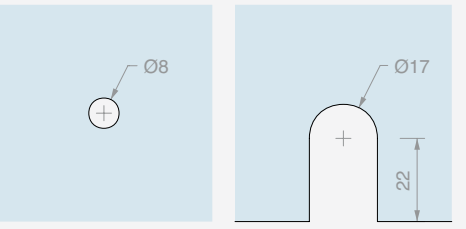

GM1520SX
GM1520DX

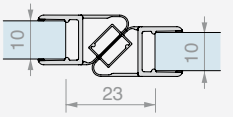

GM0210

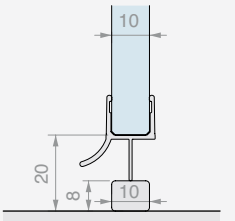

GM0622

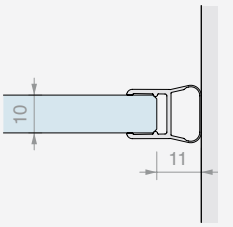



KIT DOCCIA A BATTENTE
MURO/MURO CON VETRO FISSO E PROFILI

Finitura: /1 /2 /4 /24 /R2

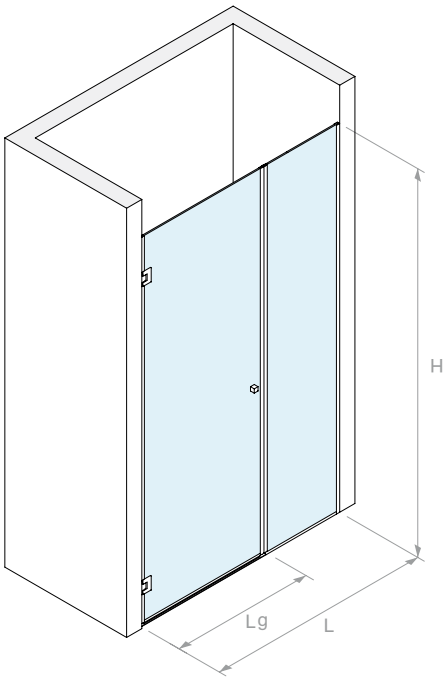



VERSIONE CON CERNIERA **DQ30COV** 50x80 mm

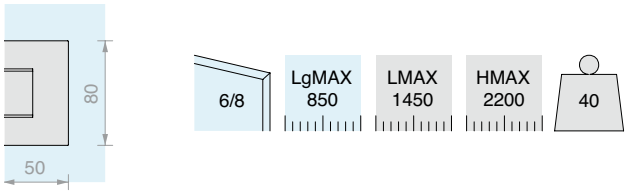

Kit costituito da:

Art.	Descrizione	Q.tà
DQ30COV	Cerniera laterale regolabile	2 Pz
LMU20B.220	Profilo a “U”	1 Pz
LMU20B.150	Profilo a “U”	1 Pz
LMU86B.100	Profilo superiore piatto	1 Pz
GTUP4	Guarnizione fermavetro	4 m
GTUP6	Guarnizione fermavetro	4 m
GM6010	Guarnizione con gocciolatoio	1 Pz
GM12SX22	Guarnizione magnetica a 45°	1 Pz
GM12DX22	Guarnizione magnetica a 45°	1 Pz
GM62	Guarnizione a palloncino	1 Pz
DQP2525	Coppia pomelli	1 Pz
Optional		
DQA55	Asta di sicurezza snodabile	1 Pz

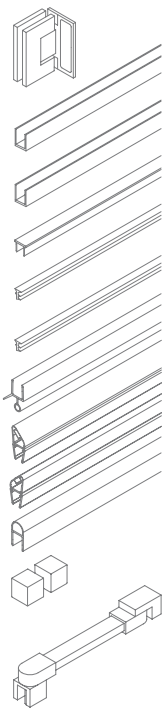

Art.	Q.tà
BDSQ6805	1 Pz

VERSIONE CON CERNIERA **DQ40COV** 55x90 mm

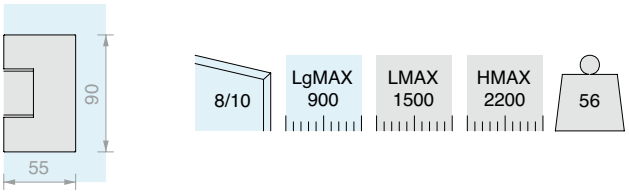

Kit costituito da:

Art.	Descrizione	Q.tà
DQ40COV	Cerniera laterale regolabile	2 Pz
LMU20B.220	Profilo a “U”	1 Pz
LMU20B.150	Profilo a “U”	1 Pz
LMU86B.100	Profilo superiore piatto	1 Pz
GTUP4	Guarnizione fermavetro	4 m
GTUP2	Guarnizione fermavetro	4 m
GM0210	Guarnizione con gocciolatoio	1 Pz
GM1520SX	Guarnizione magnetica a 45°	1 Pz
GM1520DX	Guarnizione magnetica a 45°	1 Pz
GM0622	Guarnizione a palloncino	1 Pz
DQP2525	Coppia pomelli	1 Pz
Optional		
DQA55	Asta di sicurezza snodabile	1 Pz

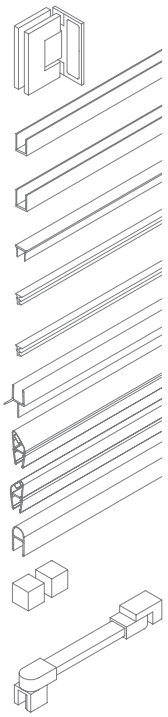

Art.	Q.tà
BDSQ81005	1 Pz

DIMENSIONAMENTO DEI PANNELLI IN VETRO

BDSQ6805

6

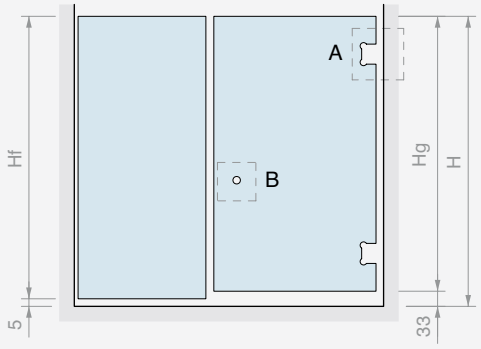

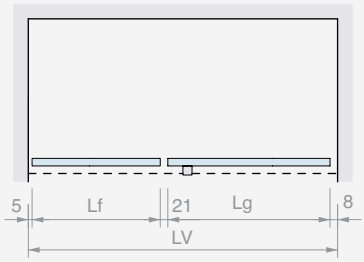

Hf = H - 5
Hg = H - 33
Lg MAX 850
Lf (MAX 600) =
LV - Lg - 34

A DQ30COV

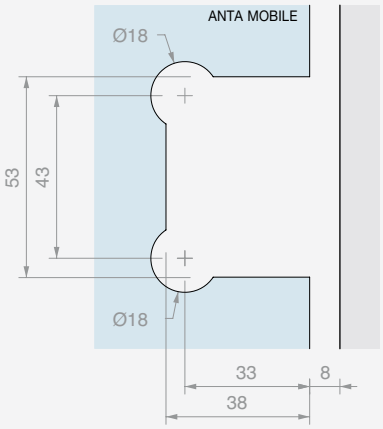

B DQP2525

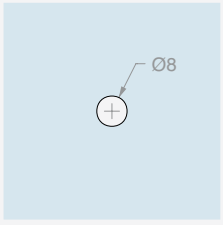

GM12SX22
GM12DX22

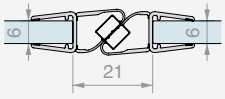

GM6010

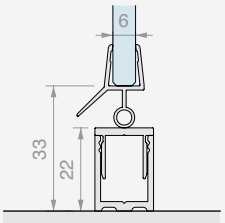

GM62

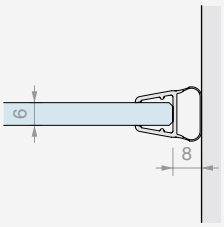

8

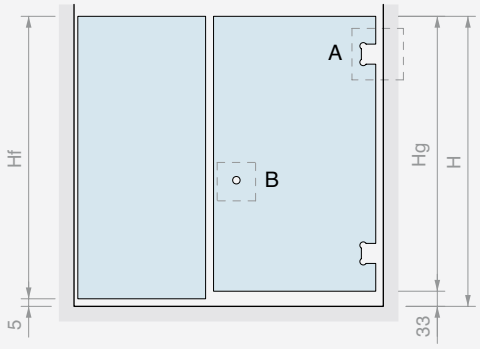

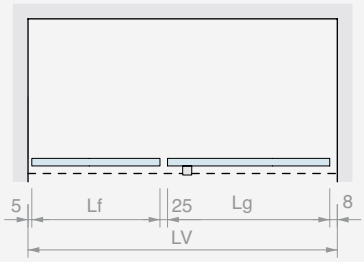

Hf = H - 5
Hg = H - 33
Lg MAX 850
Lf (MAX 600) =
LV - Lg - 38

A DQ30COV

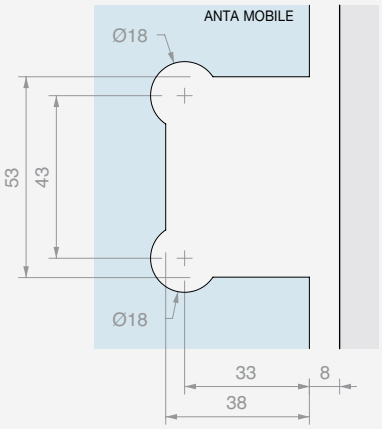

B DQP2525

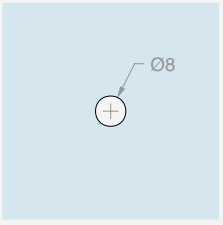

GM12SX22
GM12DX22

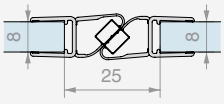

GM6010

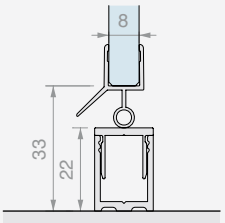

GM62

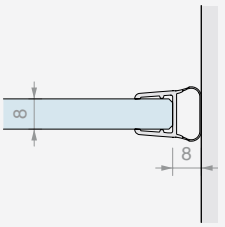

DIMENSIONAMENTO DEI PANNELLI IN VETRO

BDSQ81005

8

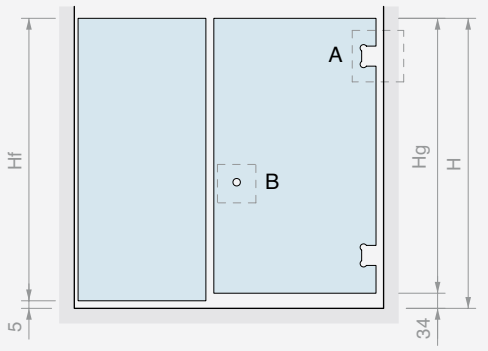

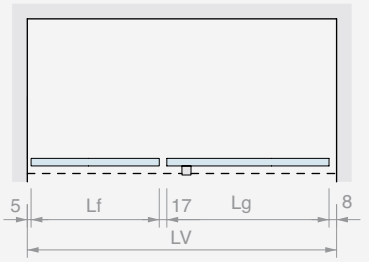

Hf = H - 5
Hg = H - 34
Lg MAX 900
Lf (MAX 600) =
LV - Lg - 30

A DQ40COV

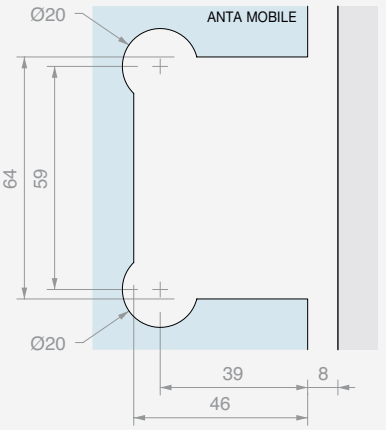

B DQP2525

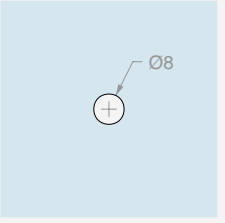

GM1520SX
GM1520DX

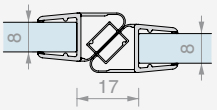

GM0210

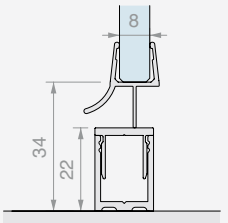

GM0622

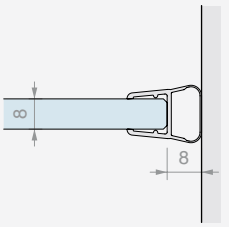

10

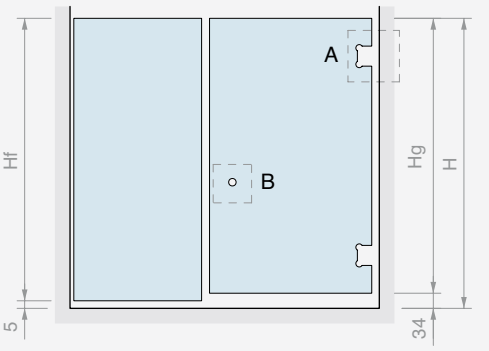

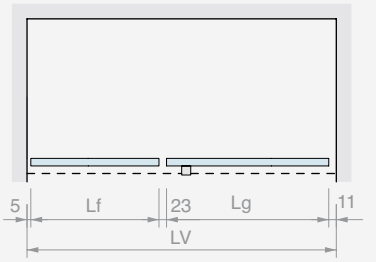

Hf = H - 5
Hg = H - 34
Lg MAX 900
Lf (MAX 600) =
LV - Lg - 39

A DQ40COV

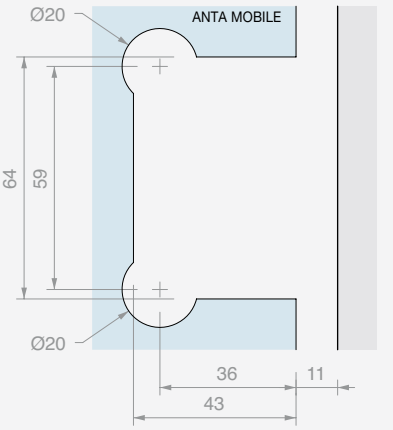

B DQP2525

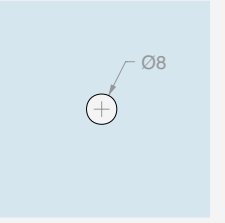

GM1520SX
GM1520DX

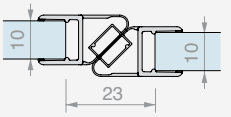

GM0210

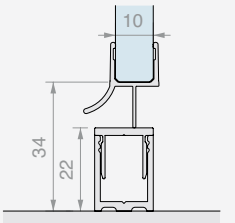

GM0622

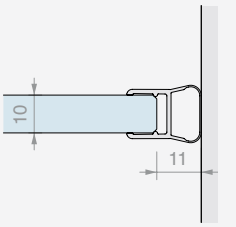



KIT DOCCIA A BATTENTE
MURO/VETRO CON VETRO FISSO E MORSETTI

Finitura: /1 /2 /4 /24 /R2

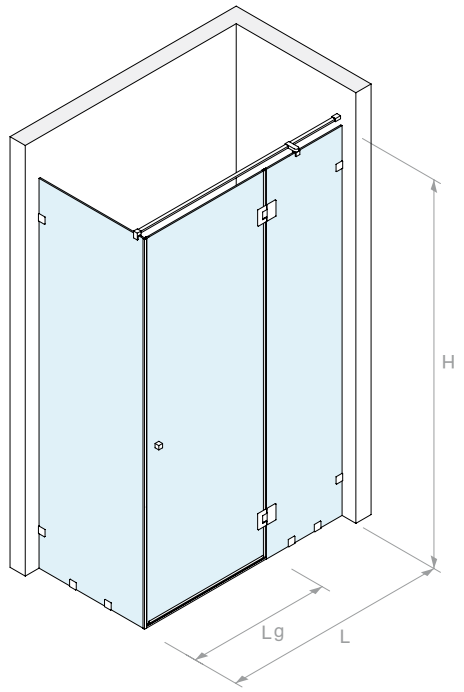



VERSIONE CON CERNIERA **DQ380** 50x80 mm

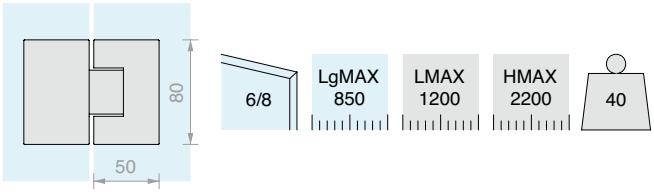

Kit costituito da:

Art.	Descrizione	Q.tà
DQ380	Cerniera in linea regolabile	2 Pz
PESQ0810B.100	Profilo diga	1 Pz
GM6010	Guarnizione con gocciolatoio	1 Pz
GM58	Guarnizione con battuta a 90°	1 Pz
GM62	Guarnizione a palloncino	1 Pz
DQP2525	Coppia pomelli	1 Pz
DQT1500	Asta di sicurezza fissa	1 Pz
DQA90	Fissaggio a vetro distanziato	1 Pz
DQM41	Morsetto a filo muro	8 Pz

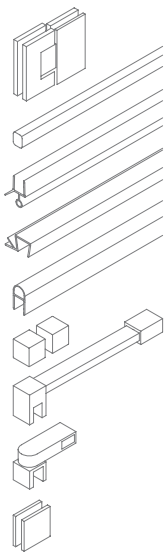

Art.	Q.tà
BDSQ6807	1 Pz

VERSIONE CON CERNIERA **DQ480** 55x90 mm

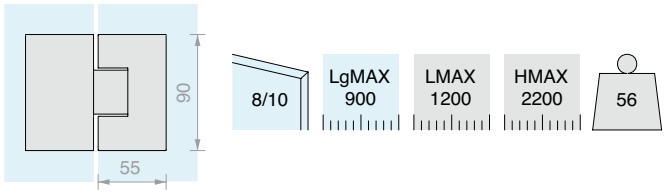

Kit costituito da:

Art.	Descrizione	Q.tà
DQ480	Cerniera in linea regolabile	2 Pz
PESQ0810B.100	Profilo diga	1 Pz
GM0210	Guarnizione con gocciolatoio	1 Pz
GM5422	Guarnizione con battuta a 90°	1 Pz
GM0422	Guarnizione ad aletta	1 Pz
DQP2525	Coppia pomelli	1 Pz
DQT1500	Asta di sicurezza fissa	1 Pz
DQA90	Fissaggio a vetro distanziato	1 Pz
DQM41	Morsetto a filo muro	8 Pz

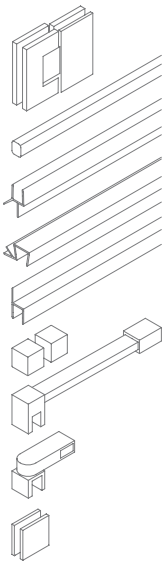

Art.	Q.tà
BDSQ81007	1 Pz

DIMENSIONAMENTO DEI PANNELLI IN VETRO

BDSQ6807

6

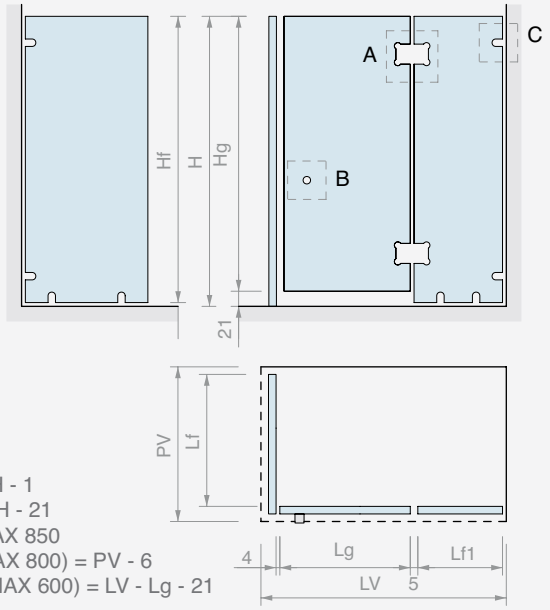

Hf = H - 1
Hg = H - 21
Lg MAX 850
Lf (MAX 800) = PV - 6
Lf1 (MAX 600) = LV - Lg - 21

A DQ380

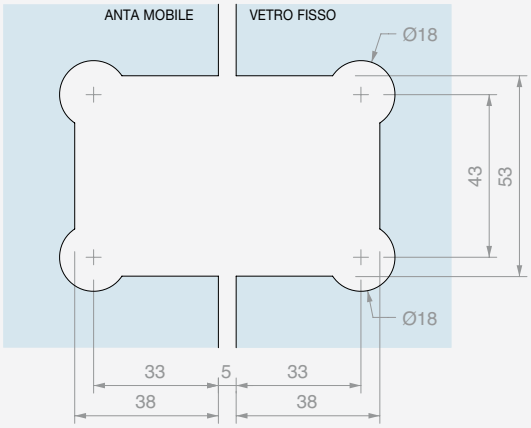

B DQP2525 C DQM41

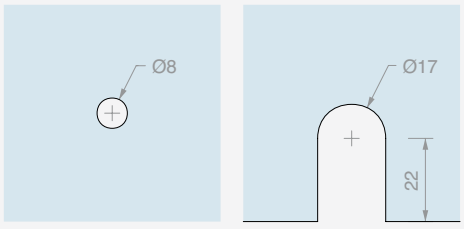

GM58 GM6010 GM62

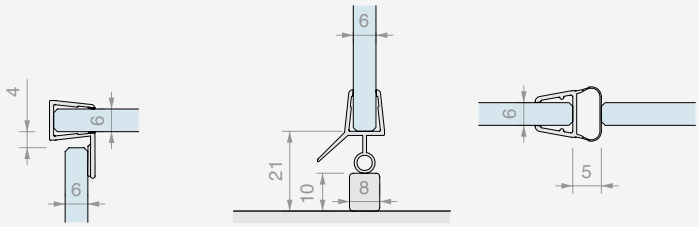

8

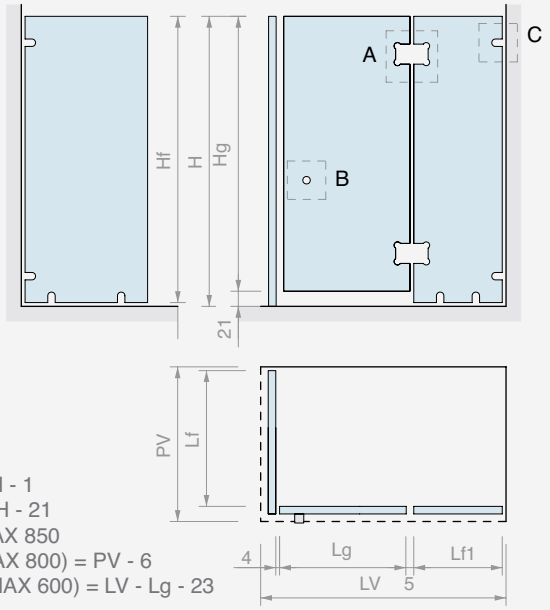

Hf = H - 1
Hg = H - 21
Lg MAX 850
Lf (MAX 800) = PV - 6
Lf1 (MAX 600) = LV - Lg - 23

A DQ380

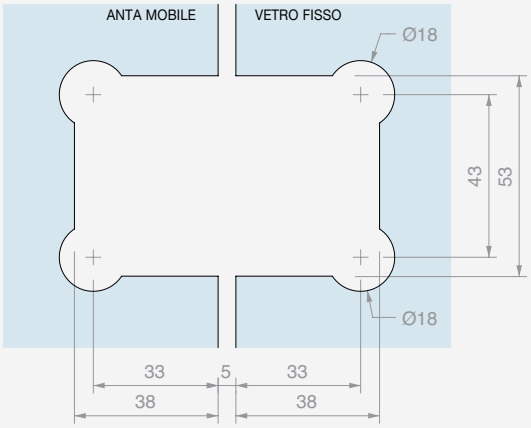

B DQP2525 C DQM41

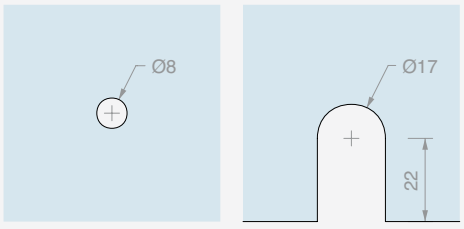

GM58 GM6010 GM62

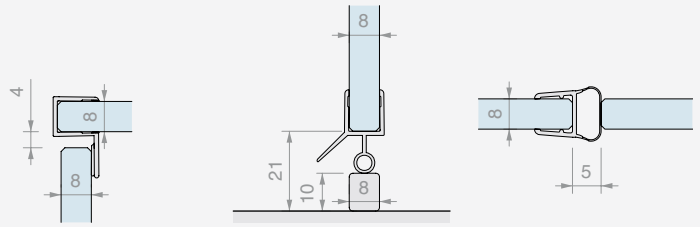

DIMENSIONAMENTO DEI PANNELLI IN VETRO

BDSQ81007

8

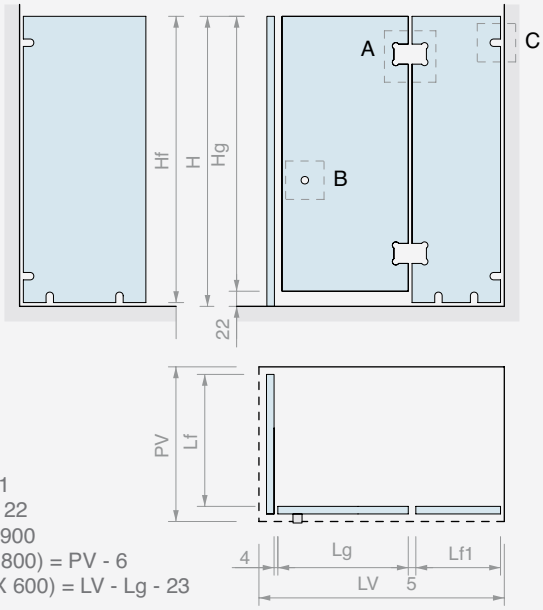

Hf = H - 1
Hg = H - 22
Lg MAX 900
Lf (MAX 800) = PV - 6
Lf1 (MAX 600) = LV - Lg - 23

A DQ480

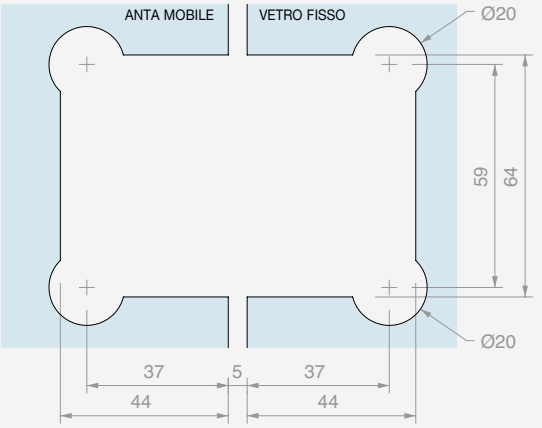

B DQP2525 C DQM41

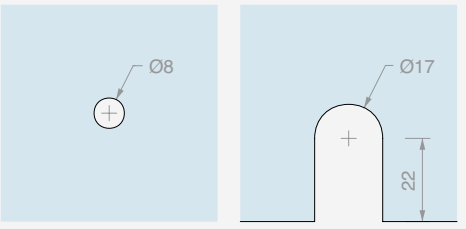

GM5422 GM0210 GM0422

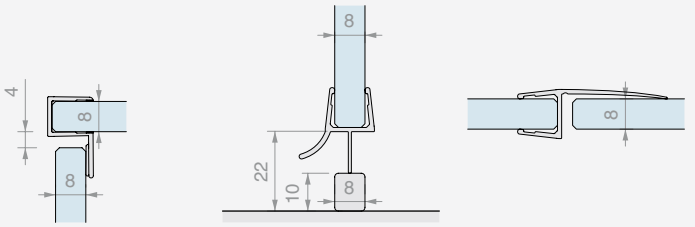

10

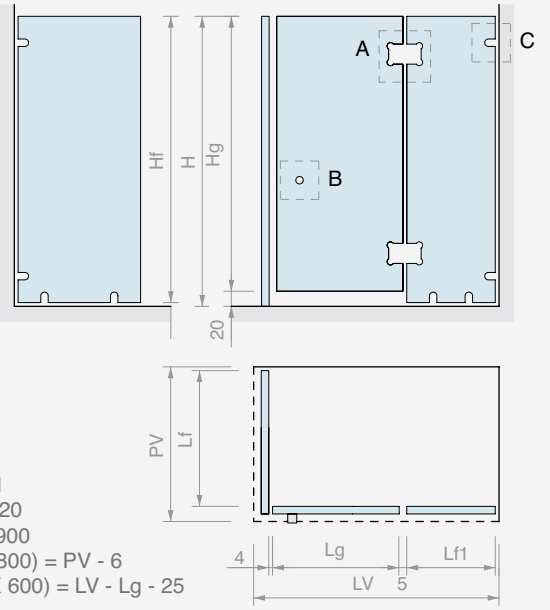

Hf = H - 1
Hg = H - 20
Lg MAX 900
Lf (MAX 800) = PV - 6
Lf1 (MAX 600) = LV - Lg - 25

A DQ480

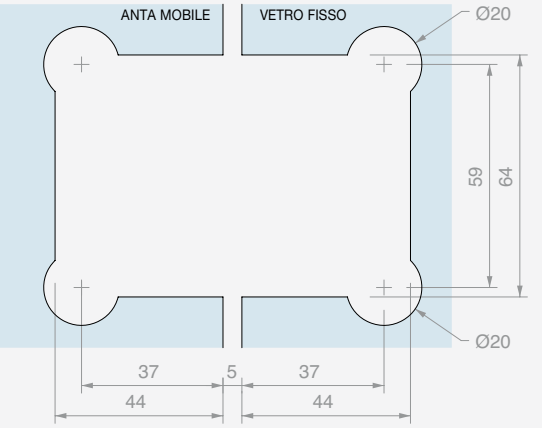

B DQP2525 C DQM41

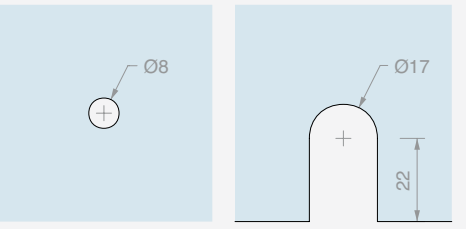

GM5422 GM0210 GM0422

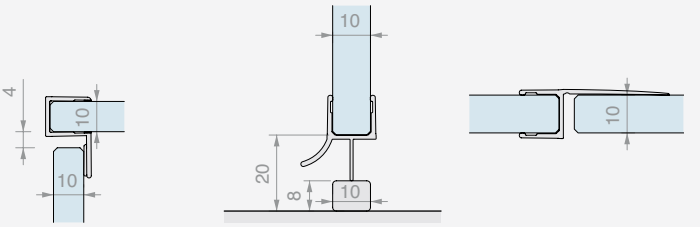



KIT DOCCIA A BATTENTE ANGOLARE MURO/MURO CON VETRO FISSO E MORSETTI

Finitura: /1 /2 /4 /24 /R2

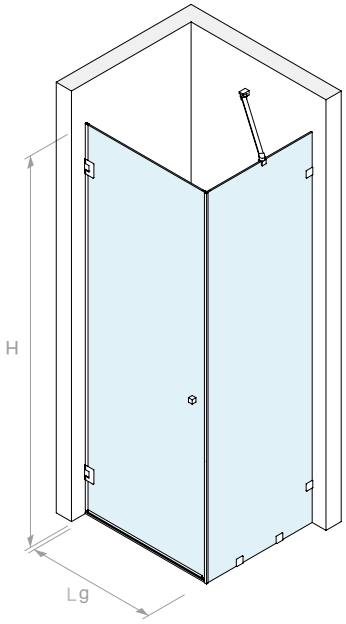



VERSIONE CON CERNIERA **DQ30COV** 50x80 mm

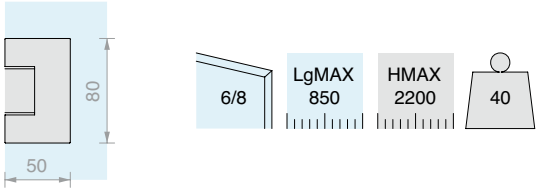

Kit costituito da:

Art.	Descrizione	Q.tà
DQ30COV	Cerniera laterale regolabile	2 Pz
PESQ0810B.100	Profilo diga	1 Pz
GM6010	Guarnizione con gocciolatoio	1 Pz
GM58	Guarnizione con battuta a 90°	1 Pz
GM62	Guarnizione a palloncino	1 Pz
DQP2525	Coppia pomelli	1 Pz
DQA55	Asta di sicurezza snodabile	1 Pz
DQM41	Morsetto a filo muro	4 Pz

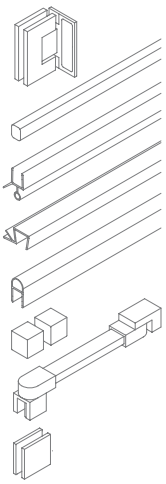

Art.	Q.tà
BDSQ6813	1 Pz

VERSIONE CON CERNIERA **DQ40COV** 55x90 mm

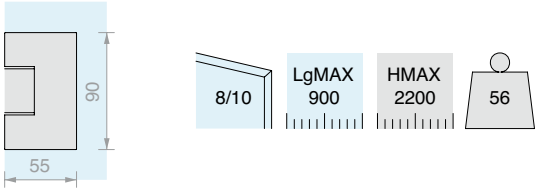

Kit costituito da:

Art.	Descrizione	Q.tà
DQ40COV	Cerniera laterale regolabile	2 Pz
PESQ0810B.100	Profilo diga	1 Pz
GM0210	Guarnizione con gocciolatoio	1 Pz
GM5422	Guarnizione con battuta a 90°	1 Pz
GM0622	Guarnizione a palloncino	1 Pz
DQP2525	Coppia pomelli	1 Pz
DQA55	Asta di sicurezza snodabile	1 Pz
DQM41	Morsetto a filo muro	4 Pz

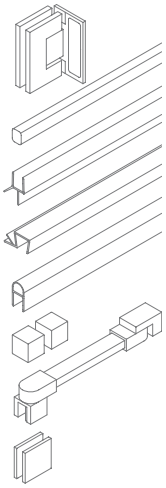

Art.	Q.tà
BDSQ81013	1 Pz

DIMENSIONAMENTO DEI PANNELLI IN VETRO

BDSQ6813

6

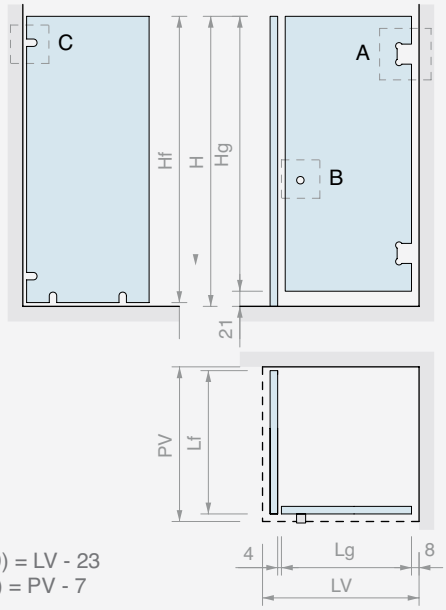

Hf = H - 1
Hg = H - 21
Lg (MAX 850) = LV - 23
Lf (MAX 800) = PV - 7

A DQ30COV

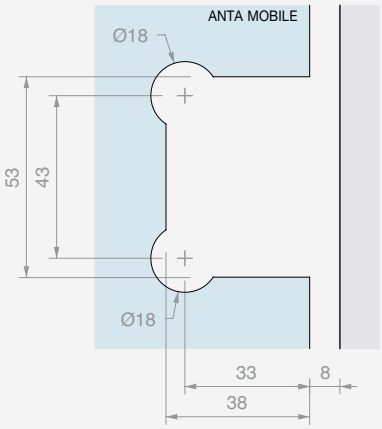

B DQP2525 C DQM41

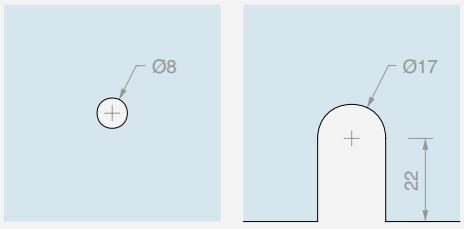

GM58 GM6010 GM62

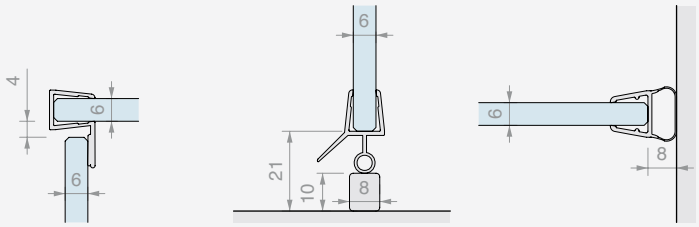

8

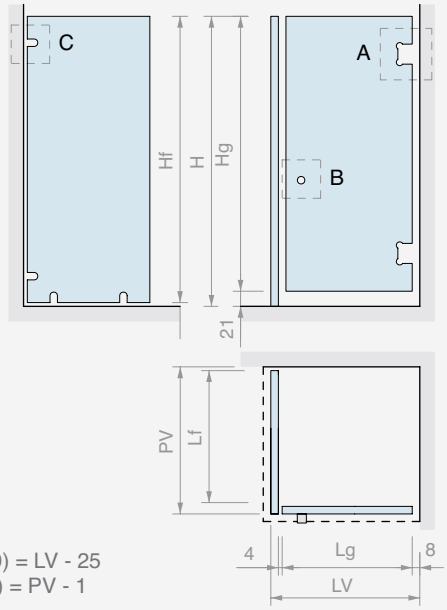

Hf = H - 1
Hg = H - 21
Lg (MAX 850) = LV - 25
Lf (MAX 800) = PV - 1

A DQ30COV

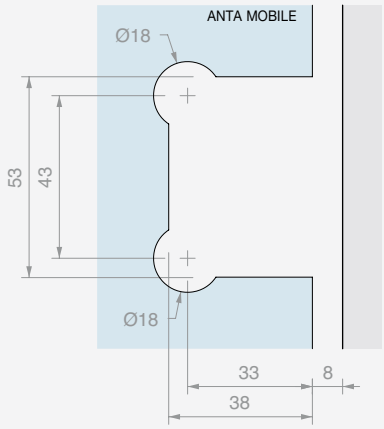

B DQP2525 C DQM41

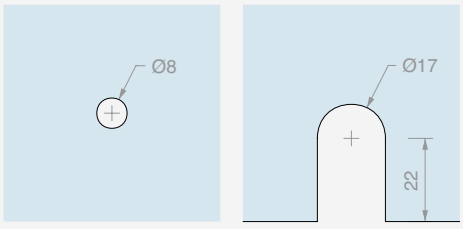

GM58 GM6010 GM62

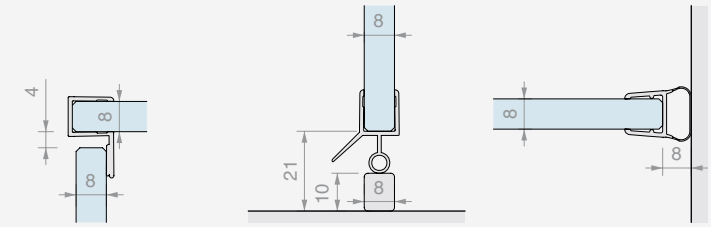

DIMENSIONAMENTO DEI PANNELLI IN VETRO

BDSQ81013

8

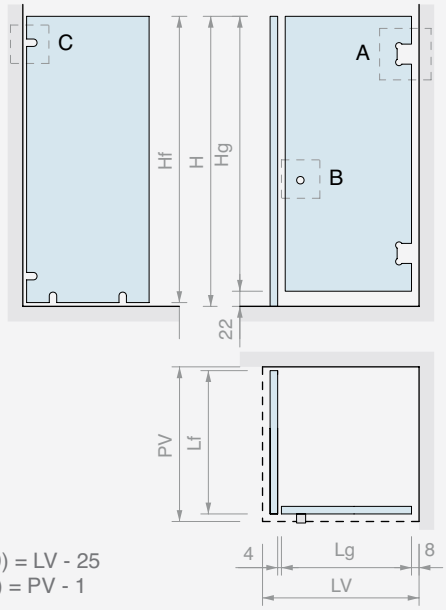

Hf = H - 1
Hg = H - 22
Lg (MAX 900) = LV - 25
Lf (MAX 800) = PV - 1

A DQ40COV

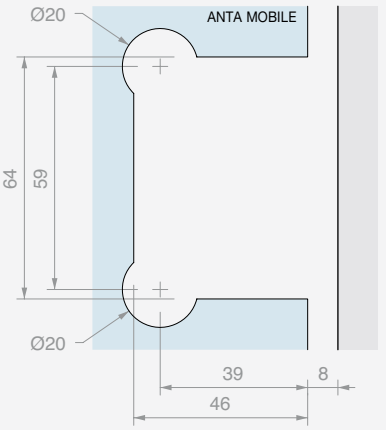

B DQP2525 C DQM41

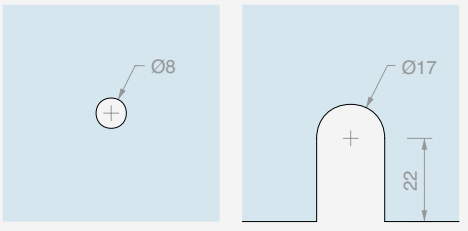

GM5422 GM0210 GM0622

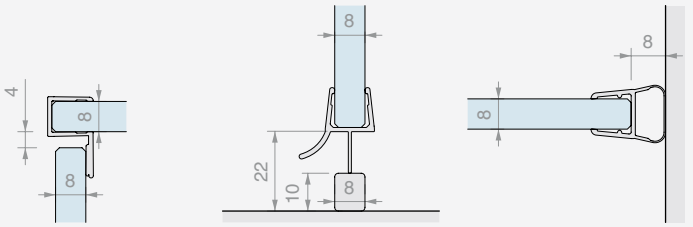

10

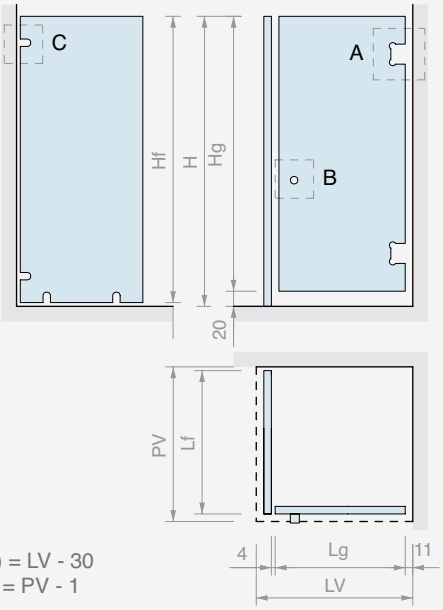

Hf = H - 1
Hg = H - 20
Lg (MAX 900) = LV - 30
Lf (MAX 800) = PV - 1

A DQ40COV

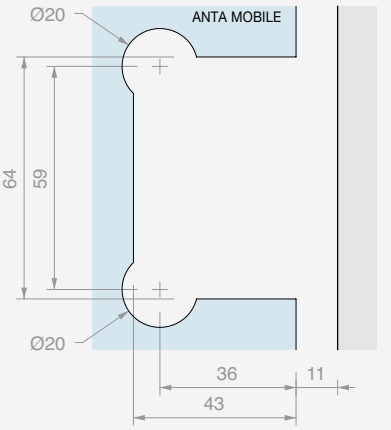

B DQP2525 C DQM41

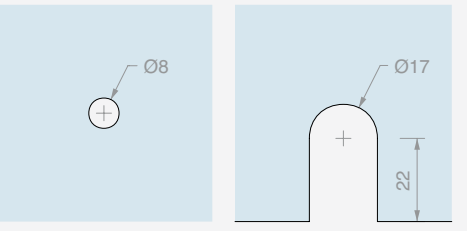

GM5422 GM0210 GM0622

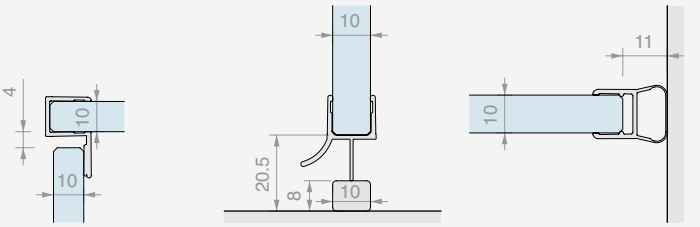



KIT DOCCIA A BATTENTE ANGOLARE MURO/MURO CON VETRO FISSO E PROFILI

Finitura: /1 /2 /4 /24 /R2

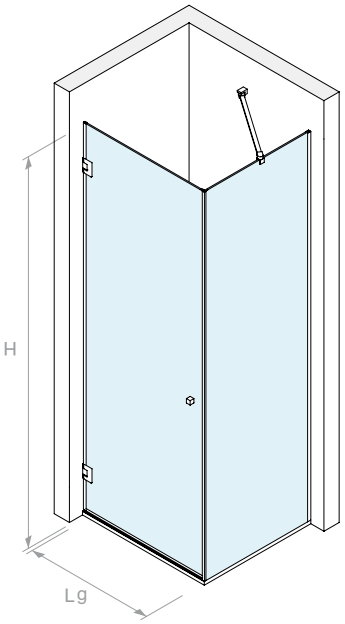



VERSIONE CON CERNIERA **DQ30COV** 50x80 mm

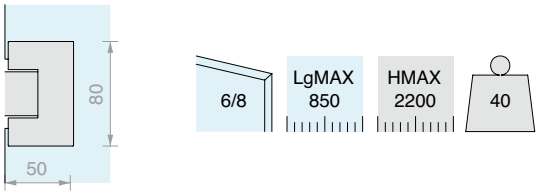

Kit costituito da:

Art.	Descrizione	Q.tà
DQ30COV	Cerniera laterale regolabile	2 Pz
LMU20B.220	Profilo a “U”	2 Pz
LMU86B.100	Profilo superiore piatto	1 Pz
GTUP4	Guarnizione fermavetro	4 m
GTUP6	Guarnizione fermavetro	4 m
GM58	Guarnizione con battuta a 90°	1 Pz
GM6010	Guarnizione con gocciolatoio	1 Pz
GM62	Guarnizione a palloncino	1 Pz
DQP2525	Coppia pomelli	1 Pz
DQA55	Asta di sicurezza snodabile	1 Pz

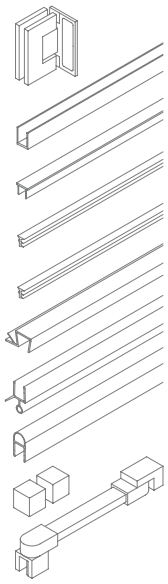

Art.	Q.tà
BDSQ6815	1 Pz

VERSIONE CON CERNIERA **DQ40COV** 55x90 mm

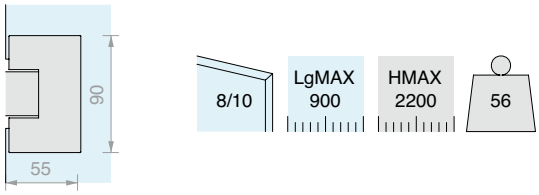

Kit costituito da:

Art.	Descrizione	Q.tà
DQ40COV	Cerniera laterale regolabile	2 Pz
LMU20B.220	Profilo a “U”	2 Pz
LMU86B.100	Profilo superiore piatto	1 Pz
GTUP4	Guarnizione fermavetro	4 m
GTUP2	Guarnizione fermavetro	4 m
GM5422	Guarnizione con battuta a 90°	1 Pz
GM0210	Guarnizione con gocciolatoio	1 Pz
GM0622	Guarnizione a palloncino	1 Pz
DQP2525	Coppia pomelli	1 Pz
DQA55	Asta di sicurezza snodabile	1 Pz

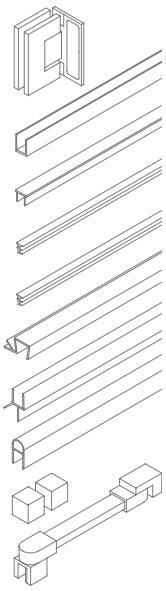

Art.	Q.tà
BDSQ81015	1 Pz

DIMENSIONAMENTO DEI PANNELLI IN VETRO

BDSQ6815

6

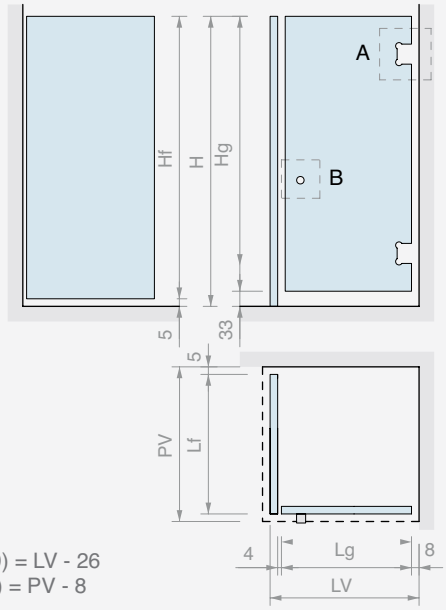

Hf = H - 5
Hg = H - 33
Lg (MAX 900) = LV - 26
Lf (MAX 800) = PV - 8

A DQ30COV

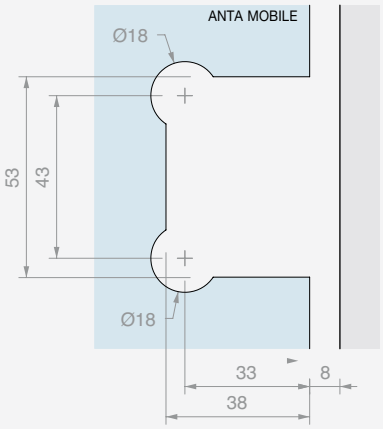

B DQP2525

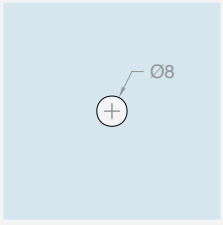

GM58

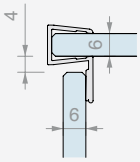

GM6010

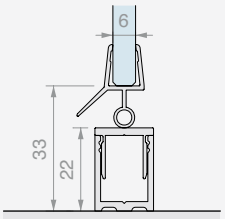

GM62

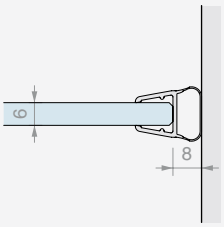

8

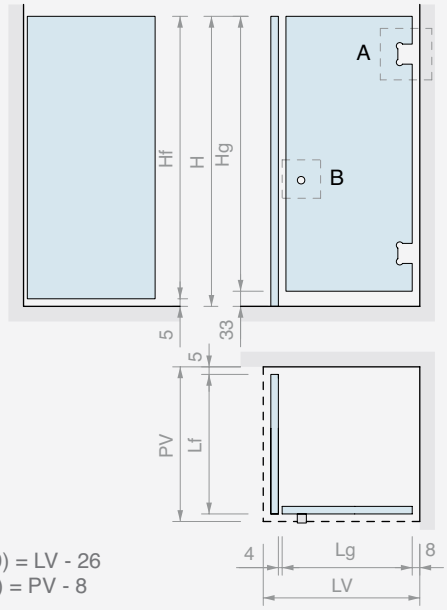

Hf = H - 5
Hg = H - 33
Lg (MAX 900) = LV - 26
Lf (MAX 900) = PV - 8

A DQ30COV

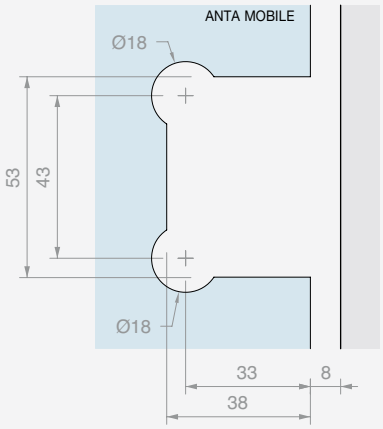

B DQP2525

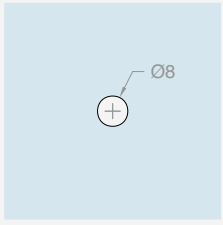

GM58

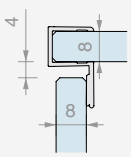

GM6010

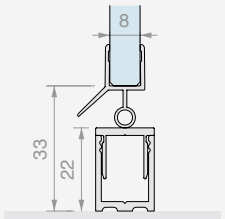

GM62

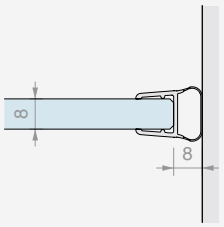

DIMENSIONAMENTO DEI PANNELLI IN VETRO

BDSQ81015

8

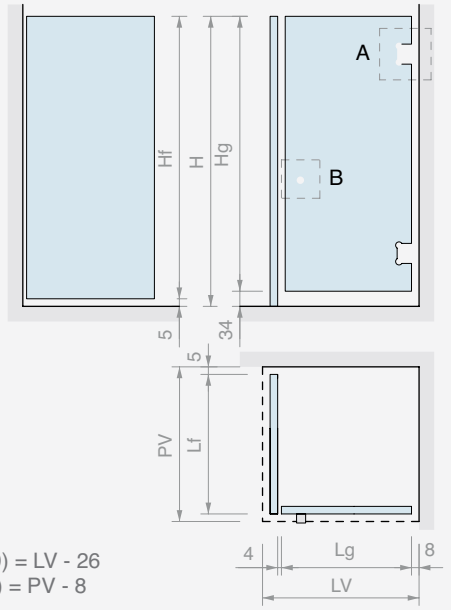

Hf = H - 5
Hg = H - 34
Lg (MAX 900) = LV - 26
Lf (MAX 800) = PV - 8

A DQ40COV

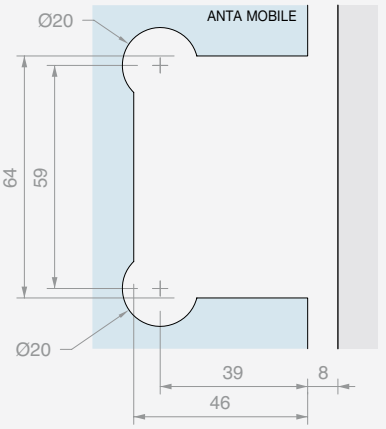

B DQP2525

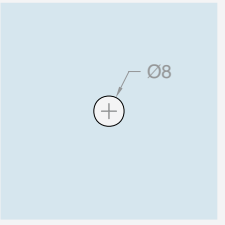

GM5422

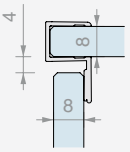

GM0210

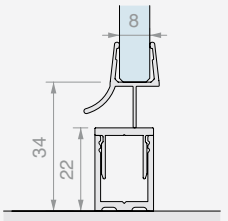

GM0622

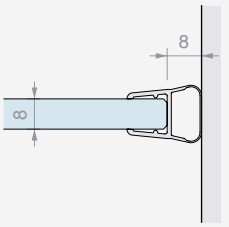

10

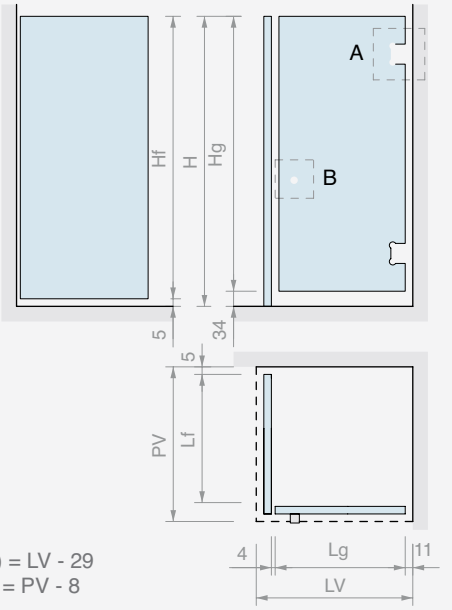

Hf = H - 5
Hg = H - 34
Lg (MAX 900) = LV - 29
Lf (MAX 800) = PV - 8

A DQ40COV

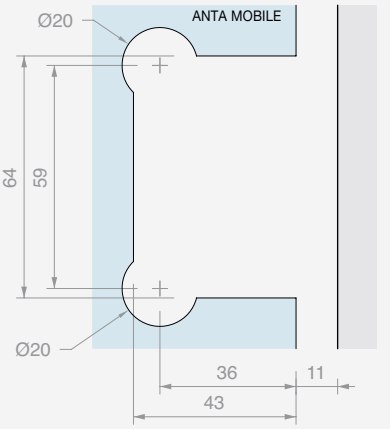

B DQP2525

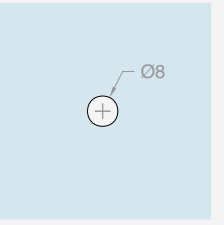

GM5422

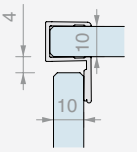

GM0210

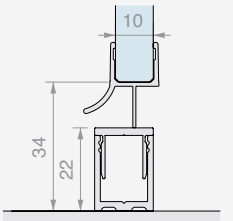

GM0622

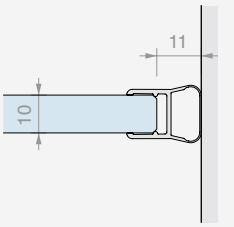



KIT DOCCIA OPEN DOPPIO PASSAGGIO CON MORSETTI

Finitura: /1 /2 /4 /24 /R2

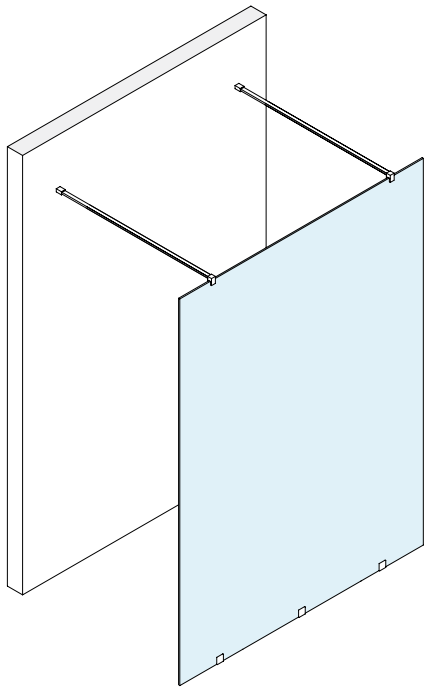



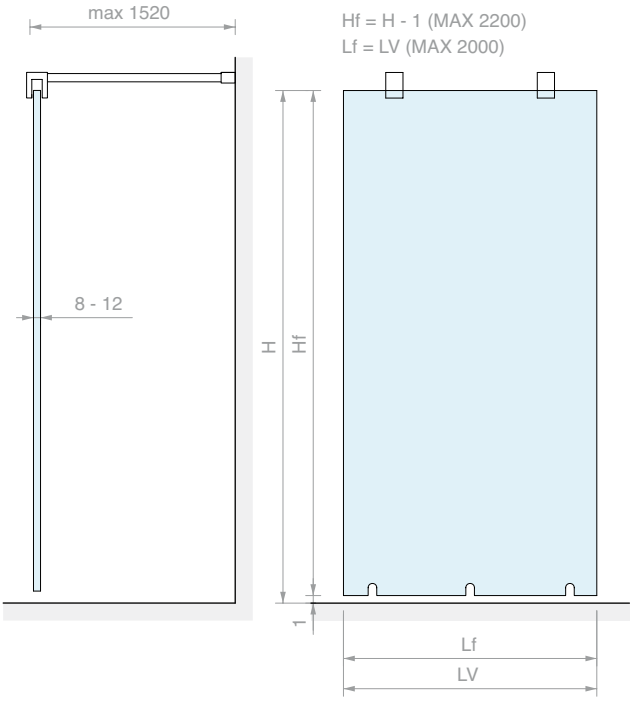

DQM41

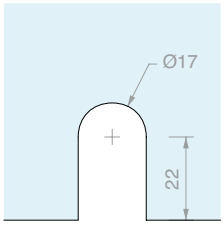

DQT1500

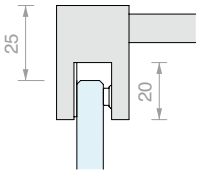

Kit costituito da:

Art.	Descrizione	Q.tà
DQM41	Morsetto a filo muro	3 Pz
DQT1500	Asta di sicurezza fissa	2 Pz

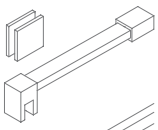

Optional

PESQ0810B.150	Profilo diga	2 Pz

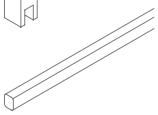

Art.	Per vetri	Q.tà
OPEN03DQ	Da **8** a **12** mm	1 Pz



KIT DOCCIA OPEN DOPPIO PASSAGGIO CON PROFILI

Finitura: /1 /2 /4 /24 /R2

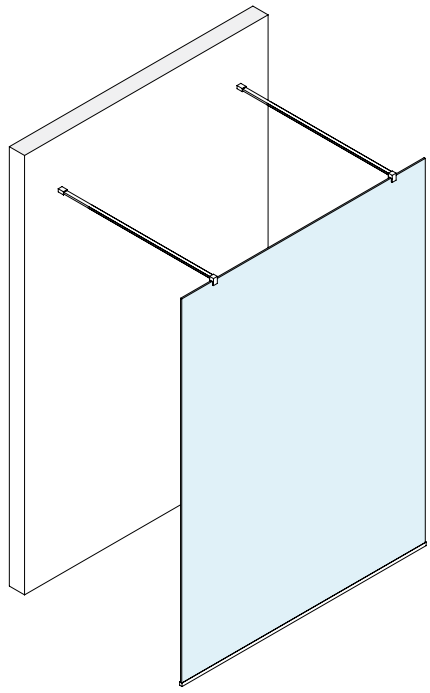



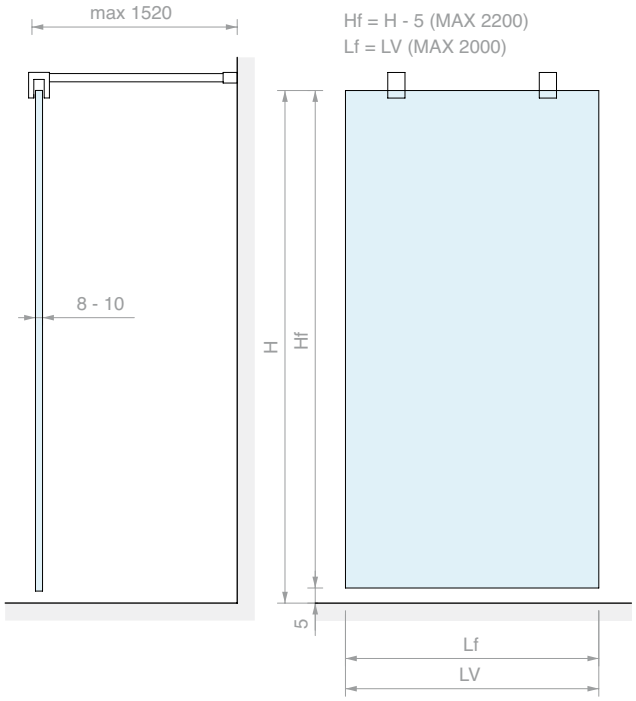

LMU20B.220

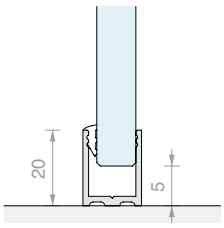

DQT1500

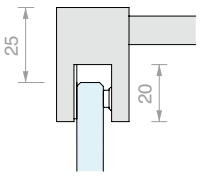

Kit costituito da:

Art.	Descrizione	Q.tà
LMU20B.220	Profilo ad “U”	1 Pz
LMU20TPB	Tappo piatto	2 Pz
GTUP2	Guarnizione fermavetro	2 m
GTUP4	Guarnizione fermavetro	2 m
DQT1500	Asta di sicurezza fissa	2 Pz
Optional		
PESQ0810B.150	Profilo diga	2 Pz

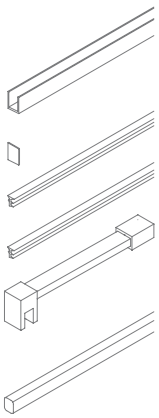

Art.	Per vetri	Q.tà
OPEN03LMUDQ	Da **8** a **10** mm	1 Pz



KIT DOCCIA OPEN CON MORSETTI

Finitura: /1 /2 /4 /24 /R2

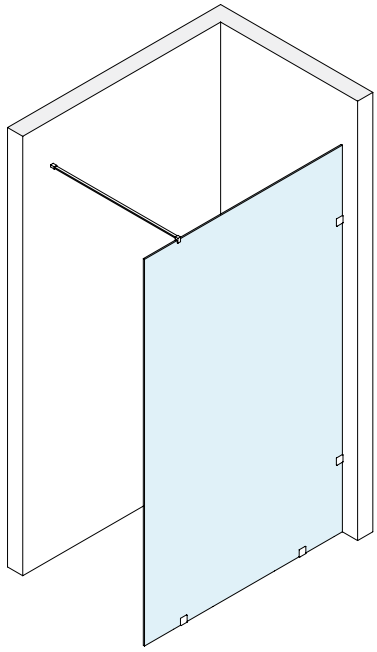



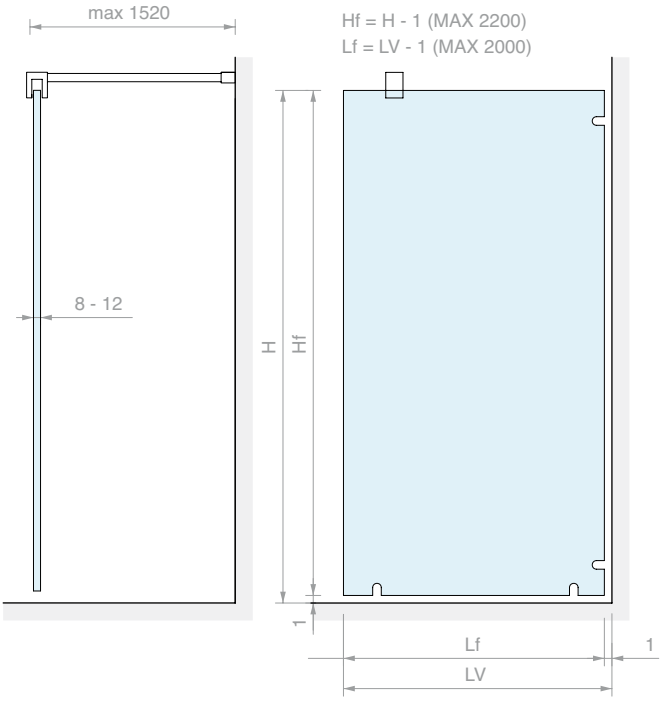

DQM41

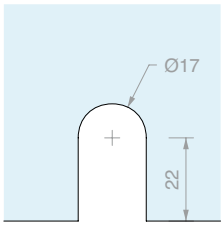

DQT1500

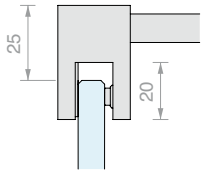

Kit costituito da:

Art.	Descrizione	Q.tà
DQM41	Morsetto a filo muro	4 Pz
DQT1500	Asta di sicurezza fissa	1 Pz

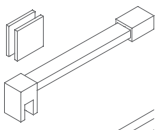

Optional

PESQ0810B.150	Profilo diga	1 Pz

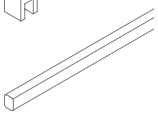

Art.	Per vetri	Q.tà
OPEN01DQ	Da **8** a **12** mm	1 Pz



KIT DOCCIA OPEN CON PROFILI

Finitura: /1 /2 /4 /24 /R2

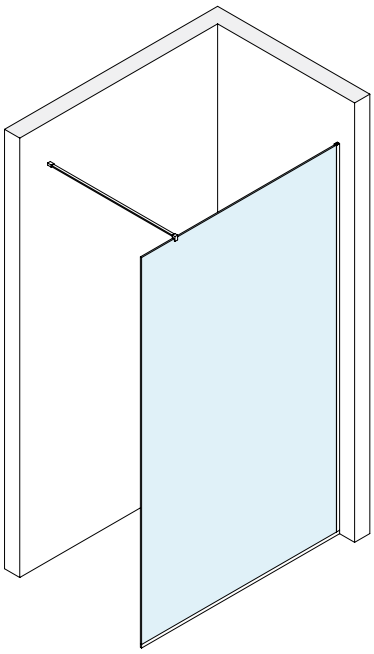



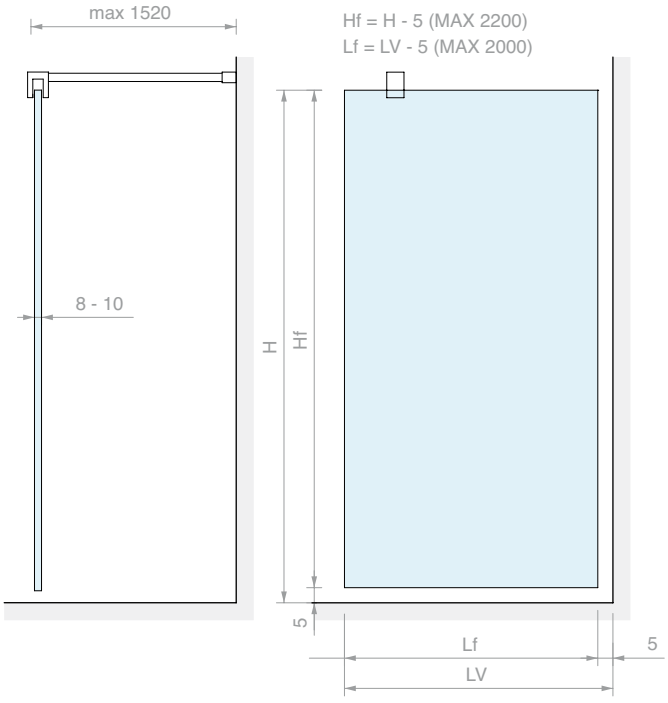

LMU20B.220

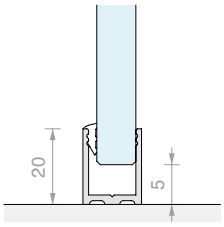

DQT1500

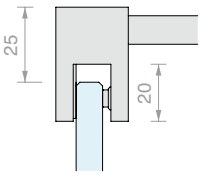

Kit costituito da:

Art.	Descrizione	Q.tà
LMU20B.220	Profilo ad “U”	2 Pz
LMU20TPB	Tappo piatto	1 Pz
GTUP2	Guarnizione fermavetro	5 m
GTUP4	Guarnizione fermavetro	5 m
DQT1500	Asta di sicurezza fissa	1 Pz

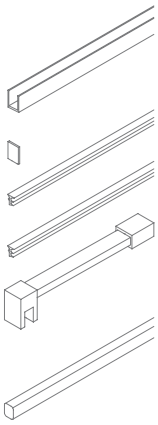

Optional

PESQ0810B.150	Profilo diga	1 Pz

Art.	Per vetri	Q.tà
OPEN01LMUDQ	Da **8** a **10** mm	1 Pz



KIT DOCCIA OPEN CON PROFILI DI FINITURA

Finitura: /6 /88

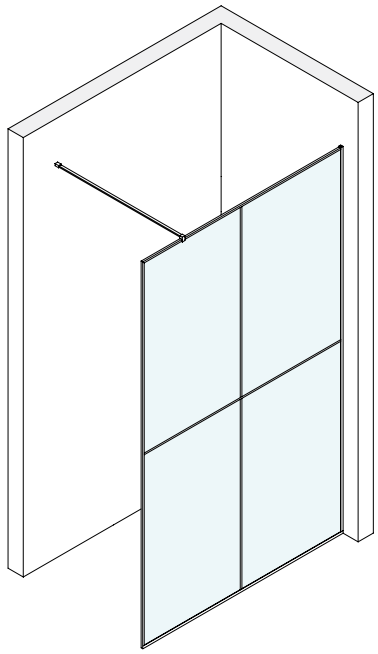

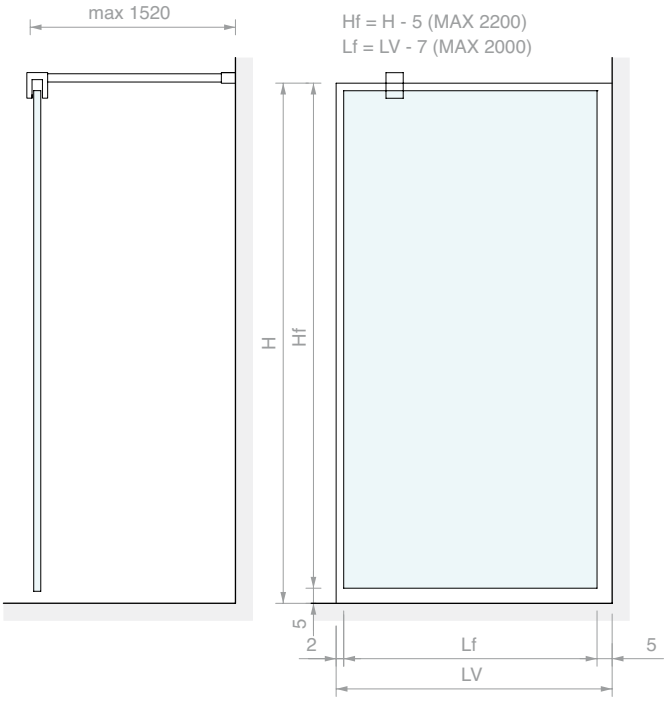

PBD3183.220

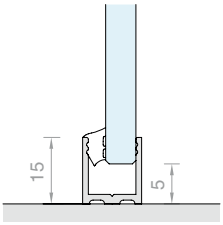

FOU1011.30

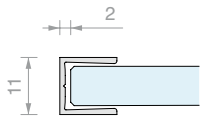

DQT1500

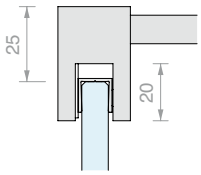

PBD3183.220

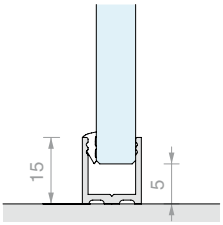

FOU1013.30

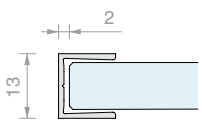

DQT1500

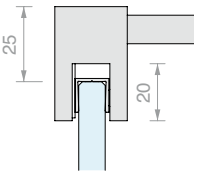

Kit costituito da:

Art.	Descrizione	Q.tà
PBD3183.220	Profilo ad “U”	2 Pz
PBDTP	Tappo piatto	1 Pz
GTUP4	Guarnizione fermavetro	5 m
FOU1011.30	Profilo piatto a “U”	2 Pz
FOP10.30	Profilo piatto	2 Pz
DQT1500	Asta di sicurezza fissa	1 Pz
Optional		
PBD3183.150	Profilo a “U”	1 Pz
PBD3186.150	Profilo superiore piatto	1 Pz

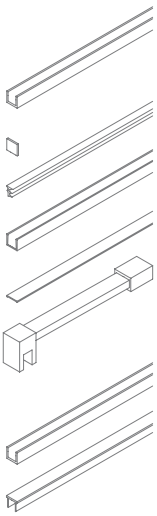

Kit costituito da:

Art.	Descrizione	Q.tà
PBD3183.220	Profilo ad “U”	2 Pz
PBDTP	Tappo piatto	1 Pz
GTUP2	Guarnizione fermavetro	5 m
FOU1013.30	Profilo piatto a “U”	2 Pz
FOP10.30	Profilo piatto	2 Pz
DQT1500	Asta di sicurezza fissa	1 Pz
Optional		
PBD3183.150	Profilo a “U”	1 Pz
PBD3186.150	Profilo superiore piatto	1 Pz

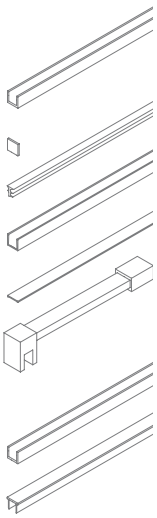

Art.	Per vetri	Q.tà
OPEN01FOR8	**8** mm	1 Pz

Art.	Per vetri	Q.tà
OPEN01FOR10	**10** mm	1 Pz



KIT DOCCIA OPEN CON MONTANTE

Finitura: /6 /91

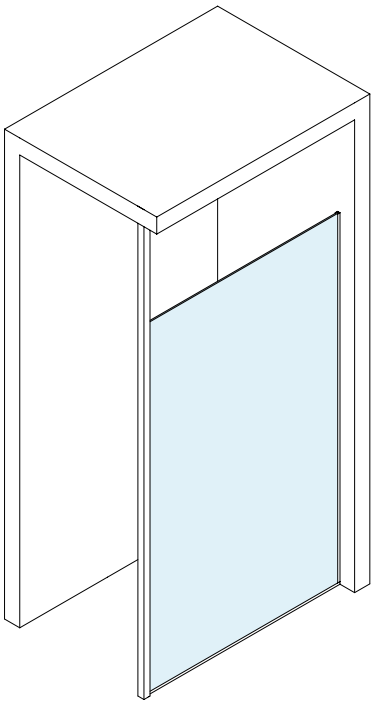



Hf = H - 5 (MAX 2200)
Lf = LV - 35 (MAX 2000)

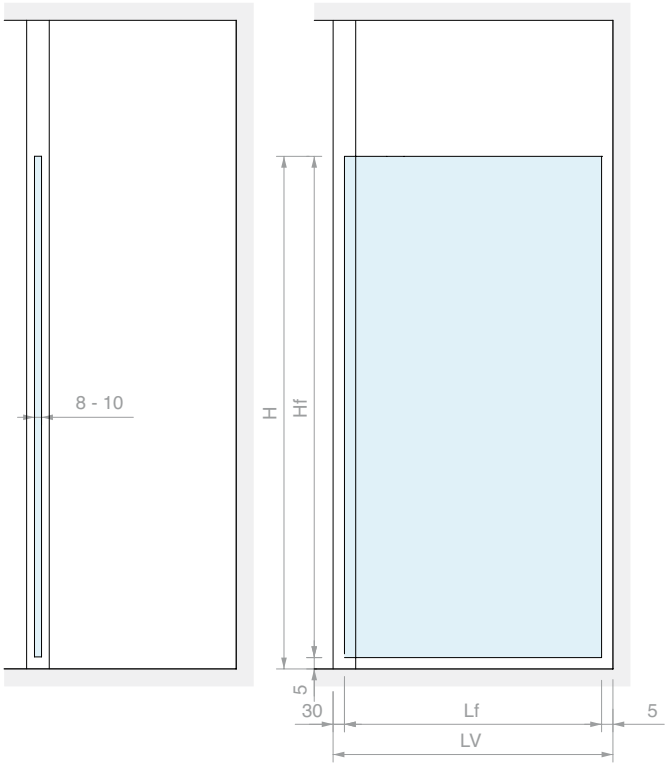

PBD3183.220

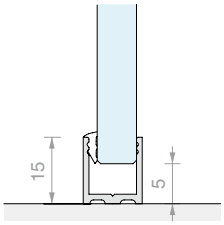

NV3100

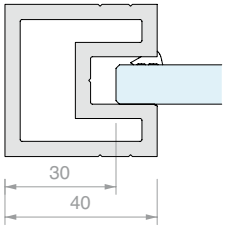

Kit costituito da:

Art.	Descrizione	Q.tà
NV3100	Montante centrale	1 Pz
PBD3186.150	Profilo superiore piatto	1 Pz
NV3500	Cover superiore per montante	1 Pz
NV3200	Kit fissaggio centrale	1 Pz
PBD3183.220	Profilo a “U”	2 Pz
GTUP2	Guarnizione fermavetro	5 m
GTUP4	Guarnizione fermavetro	5 m

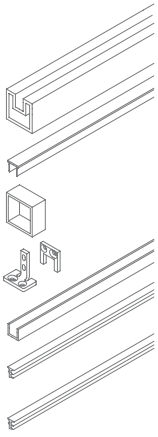

Optional

PBD3183.150	Profilo a “U”	1 Pz
PBD3186.150	Profilo superiore piatto	1 Pz

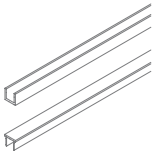

Art.	Per vetri	Q.tà
OPEN01NOVI	Da **8** a **10** mm	1 Pz



ABACO ARTICOLI SERIE SQUARE

Cerniere per vetri di spessore da **6** a **8** mm


DQ30COV
Pag 204


DQ30
Pag 205


DQ32
Pag 206


DQ34
Pag 207


DQ380
Pag 208


DQ390
Pag 209


DQ3135
Pag 210


DQ37
Pag 211


DQ375
Pag 212

Chiusure per vetri di spessore da **6** a **8** mm


DQC35
Pag 214


DQC37
Pag 214


DQC38
Pag 214


DQC39
Pag 215


DQC395
Pag 215

Cerniere per vetri di spessore da **8** a **12** mm


DQ40COV
Pag 216


DQ40
Pag 217


DQ42
Pag 218


DQ44
Pag 219


DQ44P
Pag 220


DQ480
Pag 221


DQ480P
Pag 222


DQ490
Pag 223


DQ4135
Pag 224


DQ475
Pag 225

Chiusure per vetri di spessore da **8** a **10** mm


DQC51
Pag 226


DQC53
Pag 226


DQC55
Pag 226


DQC575
Pag 227


DQC58
Pag 227


DQC59
Pag 227


DQC61
Pag 228


DQC63
Pag 228


DQC65
Pag 228

Morsetti


DQM41
Pag 229


DQM43
Pag 229


DQM57
Pag 229


DQM52
Pag 229


DQM50
Pag 230


DQM47
Pag 230


DQM45
Pag 230

DQM49
Pag 231

DQM09
Pag 231

DQM11
Pag 231

DQMP
Pag 235

Aste di sicurezza

DQT
Pag 232

DQX
Pag 232

DQA500
Pag 233

DQA55
Pag 233

DQA
Pag 234

DQA85
Pag 234

DQA86
Pag 234

DQA8670
Pag 234

DQA90
Pag 235

DQA93
Pag 235

DQA88
Pag 235

Pomelli

DQTS2525
Pag 236

DQP2525
Pag 236

POM2525
Pag 236

Porta asciugamani e appendiabiti

DQP365
Pag 237

DQP375
Pag 237

DQP385
Pag 236

Profili per vetri fissi e tappi

NOVI3000
Pag 240

PBD3183
Pag 242

PBD3184
Pag 242

PBD3186
Pag 242

PBDTP
Pag 242

FOP
Pag 243

FOL
Pag 243

FOU
Pag 243

LMU20B
Pag 238

LMU86B
Pag 238

LMU20TPB
Pag 238

PESQB
Pag 238

Guarnizioni

GM62
Pag 244

GM12SX
Pag 244

GM12DX
Pag 244

GM58
Pag 244

GM60
Pag 244

GTUP
Pag 245

Da **6** a **8** mm

Da **8** a **10** mm

GM06
Pag 244

GM1520SX
Pag 245

GM1520DX
Pag 245

GM54
Pag 245

GM02
Pag 245

GM0422
Pag 245



CERNIERA MURO/VETRO LATERALE REGOLABILE

Materiale: Ottone

Finitura: /1 /2 /4 /24 /R2

Placchetta di ricambio DQMP7 a pag 235



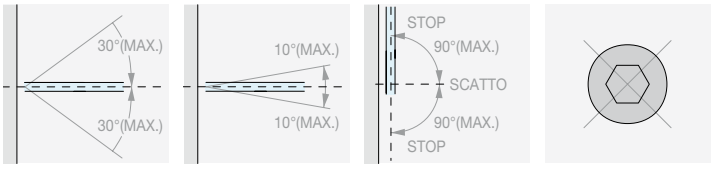

RITORNO DI CHIUSURA

REGOLAZIONE ± 10°

ROTAZIONE ± 90°

NESSUNA VITE A VISTA

Type Approved
Safety
Regular Production Surveillance
TÜVRheinland CERTIFIED
www.tuv.com
ID 111292548

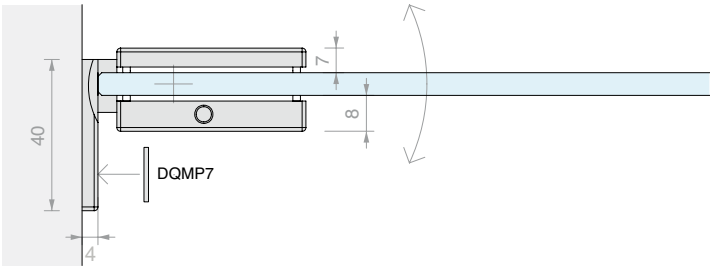

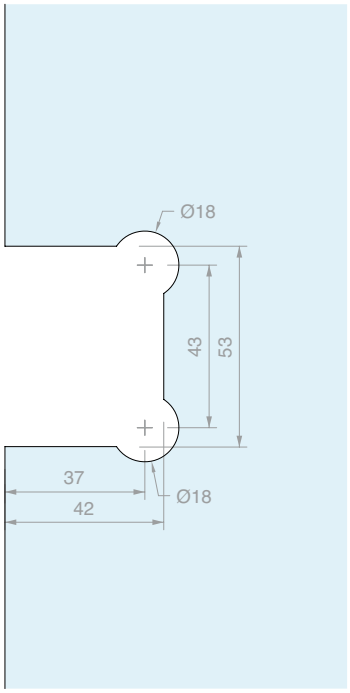

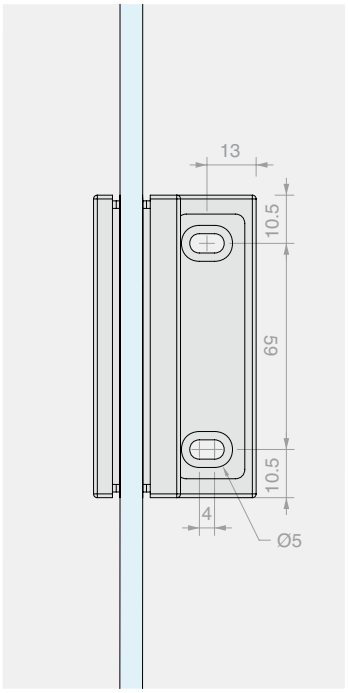

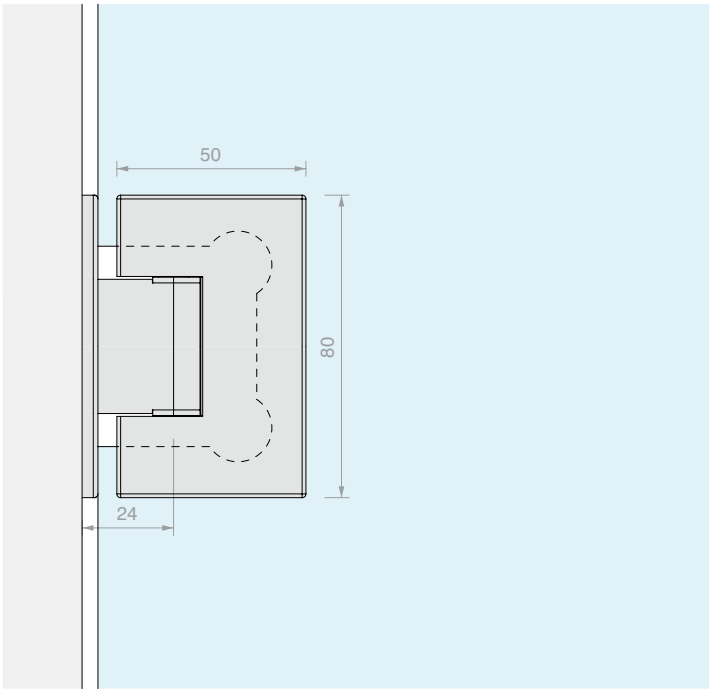

Art.	Per vetri	Q.tà
DQ30COV	Da **6** a **8** mm	1 Pz



CERNIERA MURO/VETRO LATERALE REGOLABILE

Materiale: Ottone

Finitura: /1 /24 /R2

Fornita con tappi adesivi coprivite

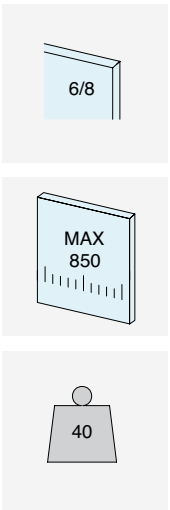



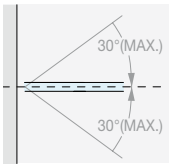

RITORNO DI CHIUSURA

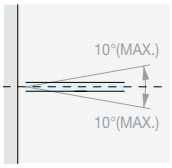

REGOLAZIONE ± 10°

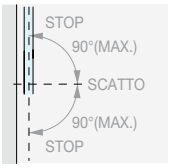

ROTAZIONE ± 90°



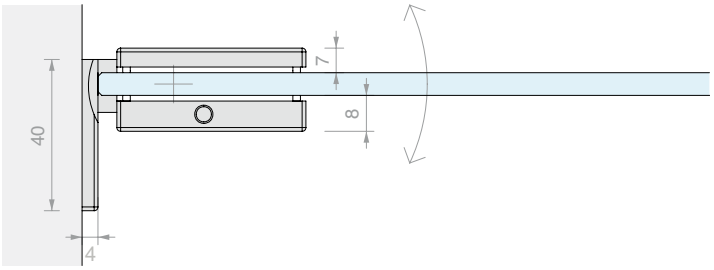

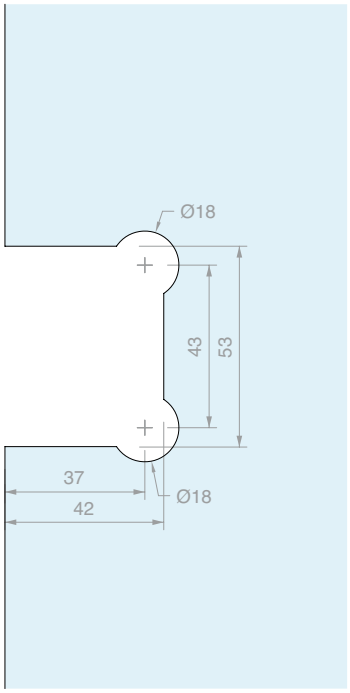

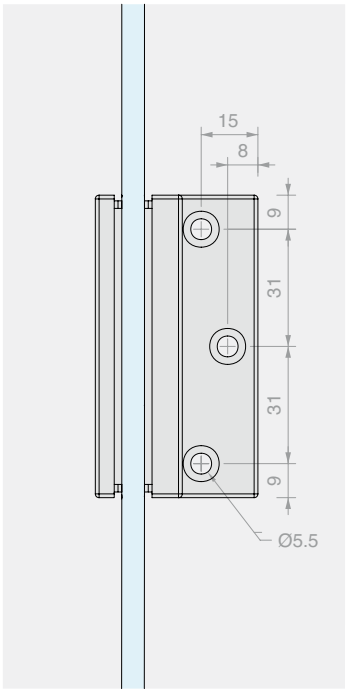

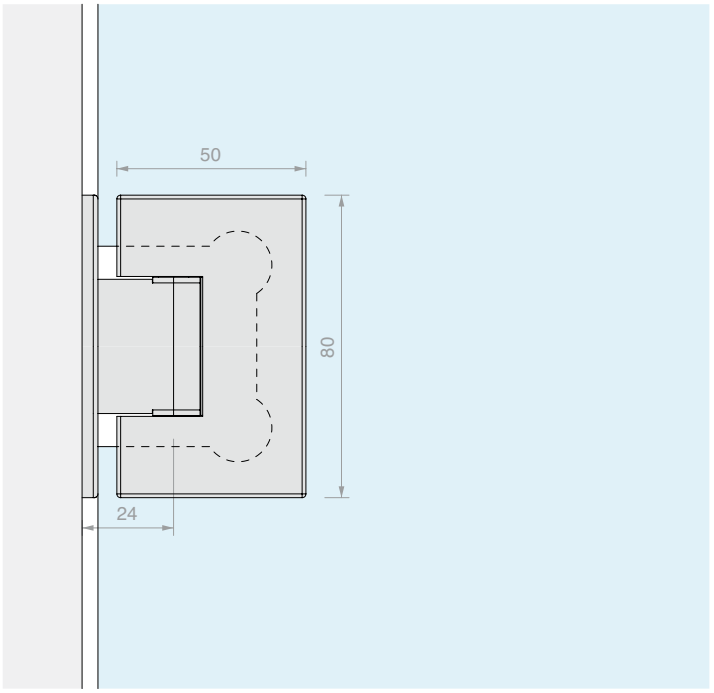

Art.	Per vetri	Q.tà
DQ30	Da **6** a **8** mm	1 Pz



CERNIERA MURO/VETRO CENTRALE REGOLABILE

Materiale: Ottone

Finitura: /1 /24 /R2

Fornita con tappi adesivi coprivite

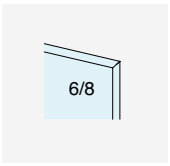

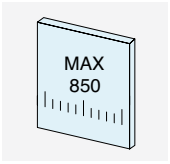

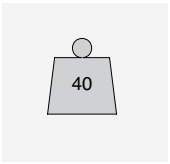



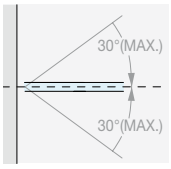

RITORNO DI CHIUSURA

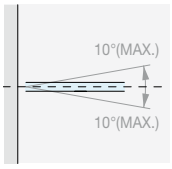

REGOLAZIONE ± 10°

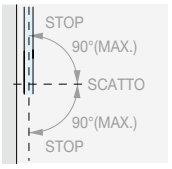

ROTAZIONE ± 90°

Type Approved
Safety
Regular Production
Surveillance
TÜVRheinland
CERTIFIED
www.tuv.com
ID 111292548

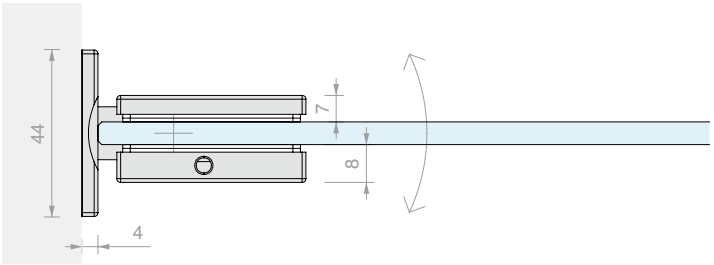

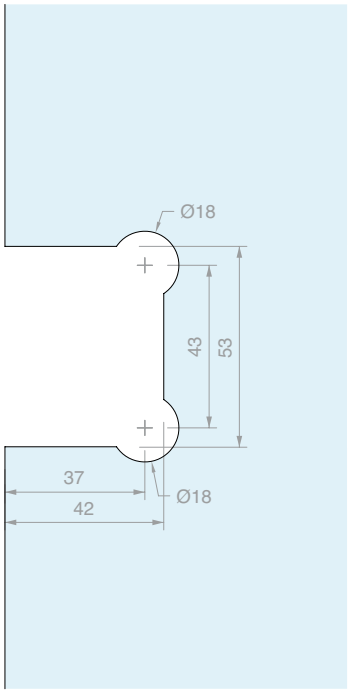

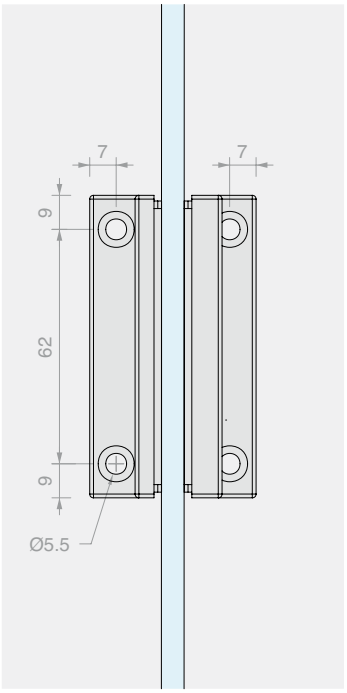

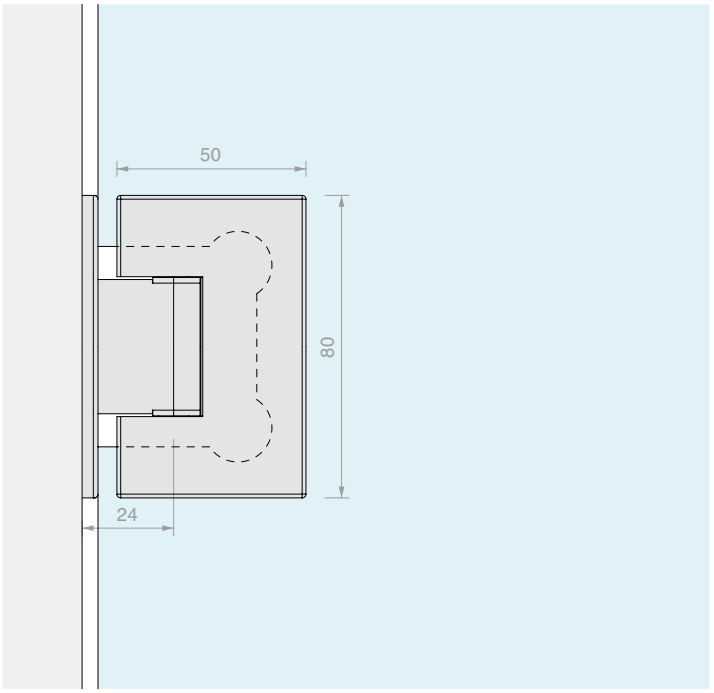

Art.	Per vetri	Q.tà
DQ32	Da **6** a **8** mm	1 Pz



CERNIERA MURO/VETRO PER STIPITI STRETTI REGOLABILE

Materiale: Ottone

Finitura: /1 /2 /24 /R2

Placchetta di ricambio DQMP9 a pag 235

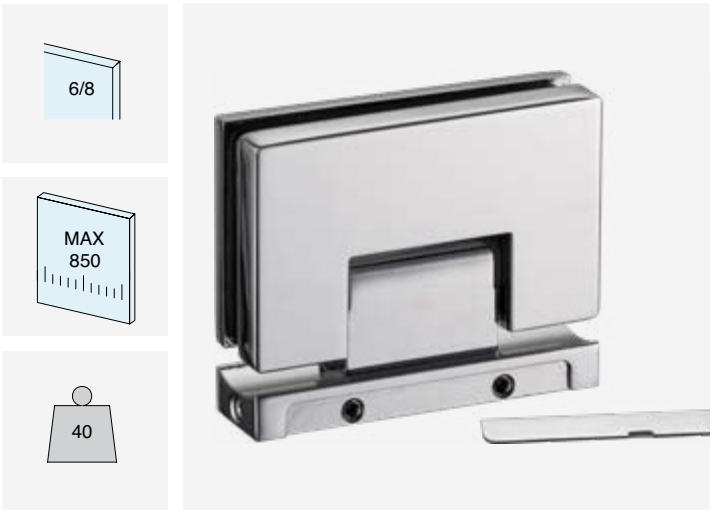

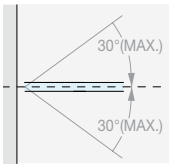

RITORNO DI CHIUSURA

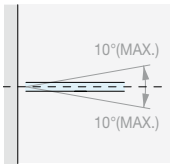

REGOLAZIONE ± 10°

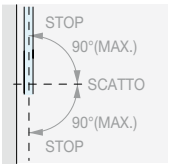

ROTAZIONE ± 90°

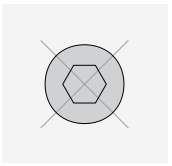

NESSUNA VITE A VISTA

Type Approved
Safety
Regular Production
Surveillance
TÜVRheinland
CERTIFIED
www.tuv.com
ID 111292548

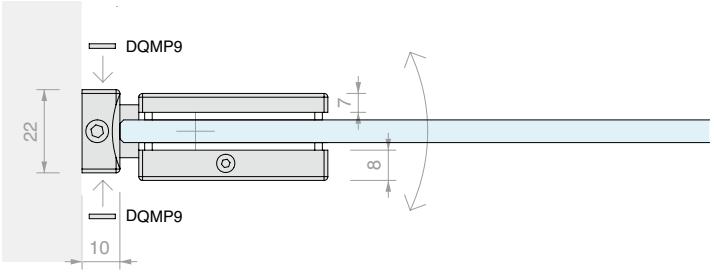

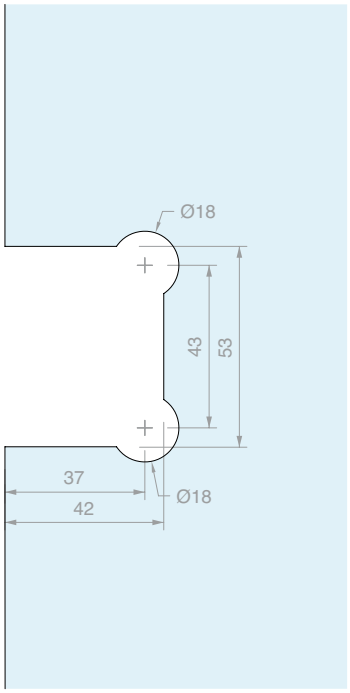

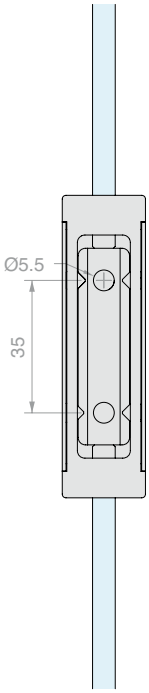

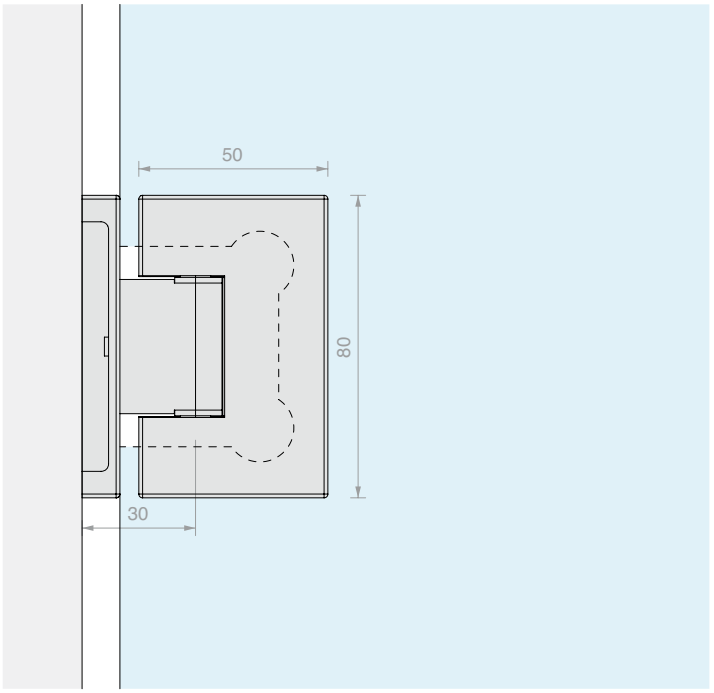

Art.	Per vetri	Q.tà
DQ34	Da **6** a **8** mm	1 Pz



CERNIERA VETRO/VETRO IN LINEA REGOLABILE

Materiale: Ottone

Finitura: /1 /2 /4 /24 /R2

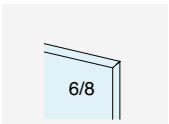

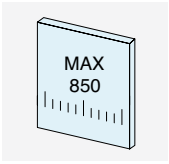

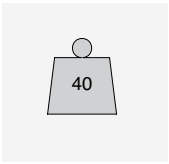



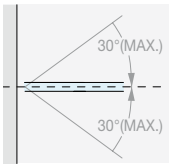

RITORNO DI CHIUSURA

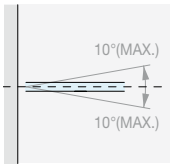

REGOLAZIONE ± 10°

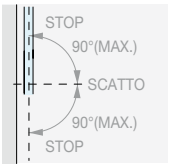

ROTAZIONE ± 90°

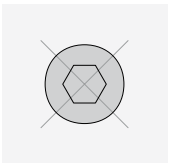

NESSUNA VITE A VISTA

Type Approved
Safety
Regular Production Surveillance
TÜVRheinland CERTIFIED
www.tuv.com
ID 1111292548

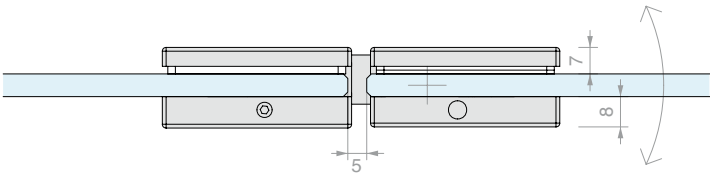

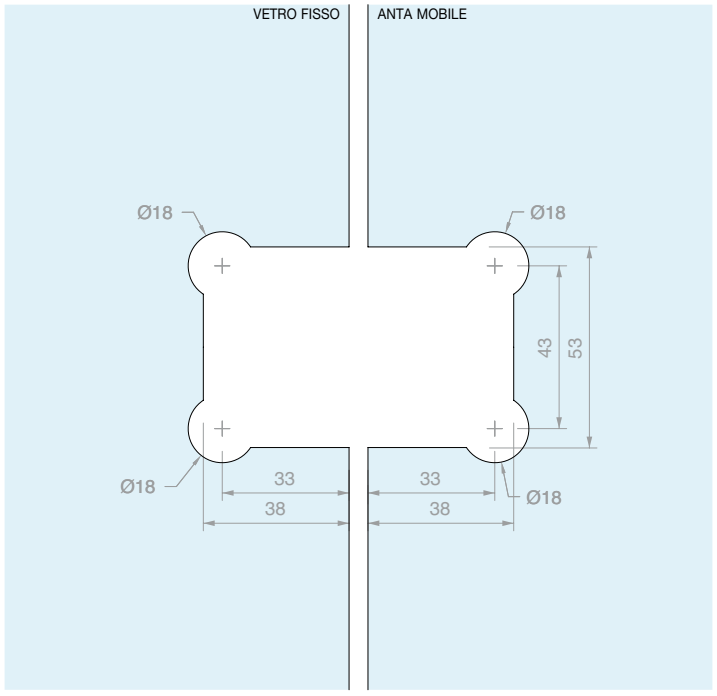

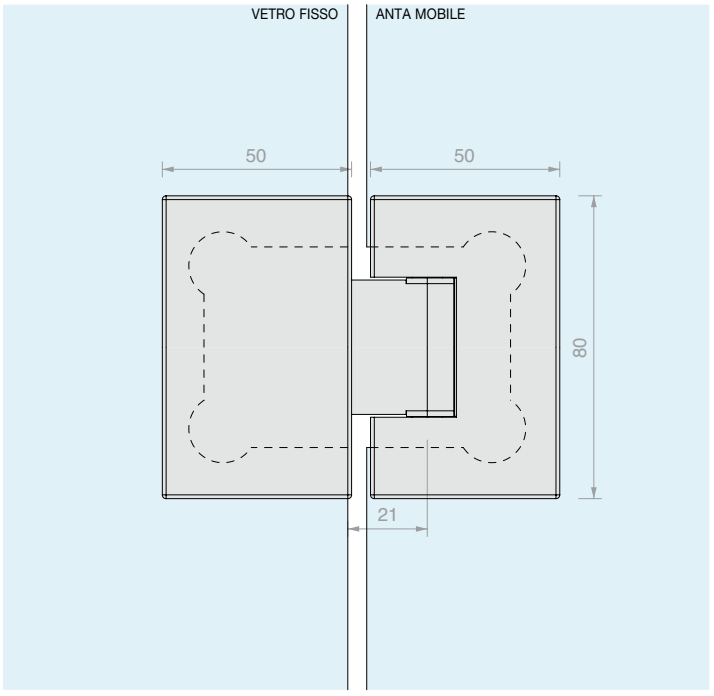

Art.	Per vetri	Q.tà
DQ380	Da **6** a **8** mm	1 Pz



CERNIERA VETRO/VETRO A 90° REGOLABILE

Materiale: Ottone

Finitura: /1 /24 /R2

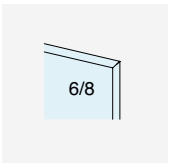

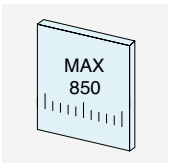

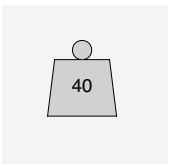



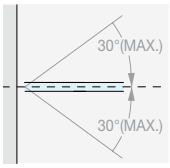

RITORNO DI CHIUSURA

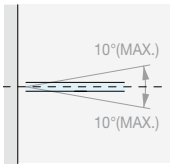

REGOLAZIONE ± 10°

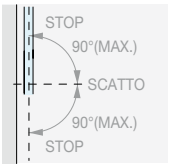

ROTAZIONE ± 90°

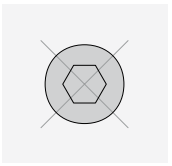

NESSUNA VITE A VISTA

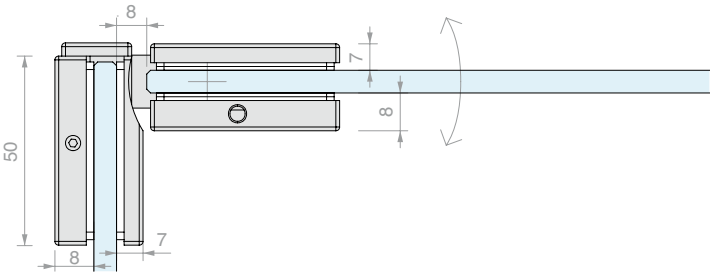

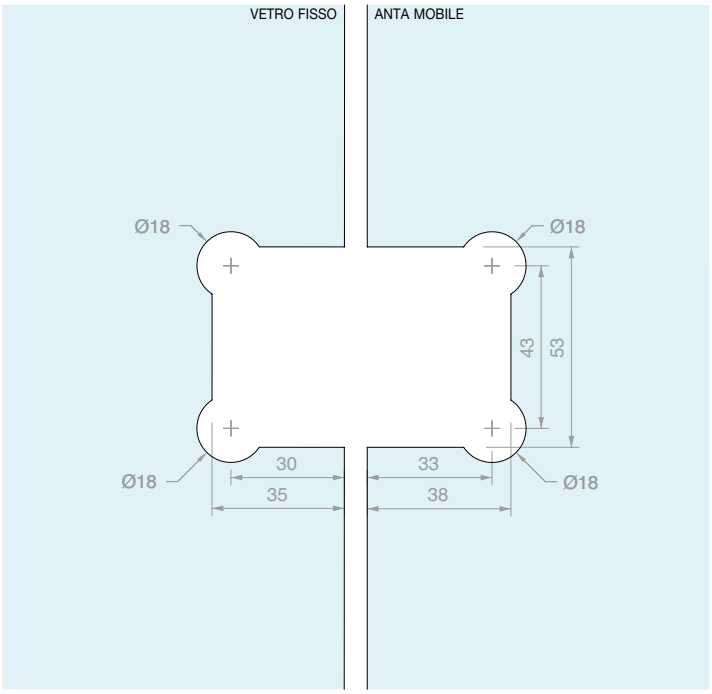

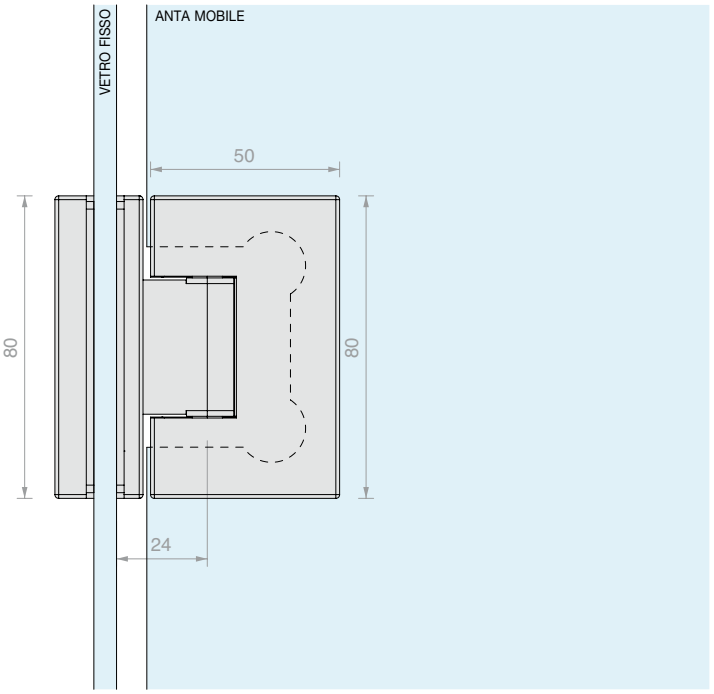

Art.	Per vetri	Q.tà
DQ390	Da **6** a **8** mm	1 Pz



CERNIERA VETRO/VETRO A 135° REGOLABILE

Materiale: Ottone

Finitura: /1 /24 /R2

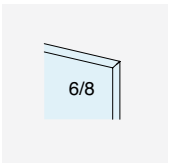

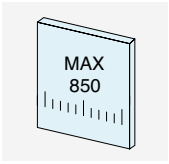

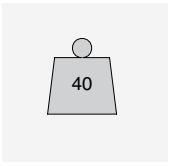



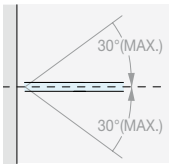

RITORNO DI CHIUSURA

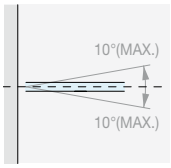

REGOLAZIONE ± 10°

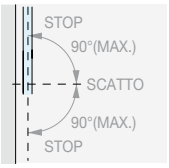

ROTAZIONE ± 90°

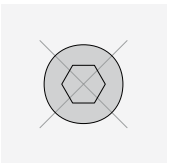

NESSUNA VITE A VISTA

Type Approved
Safety
Regular Production
Surveillance
TÜVRheinland
CERTIFIED
www.tuv.com
ID 111292548

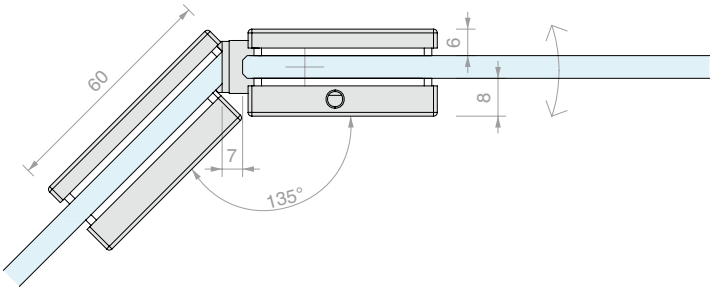

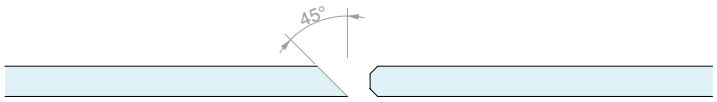

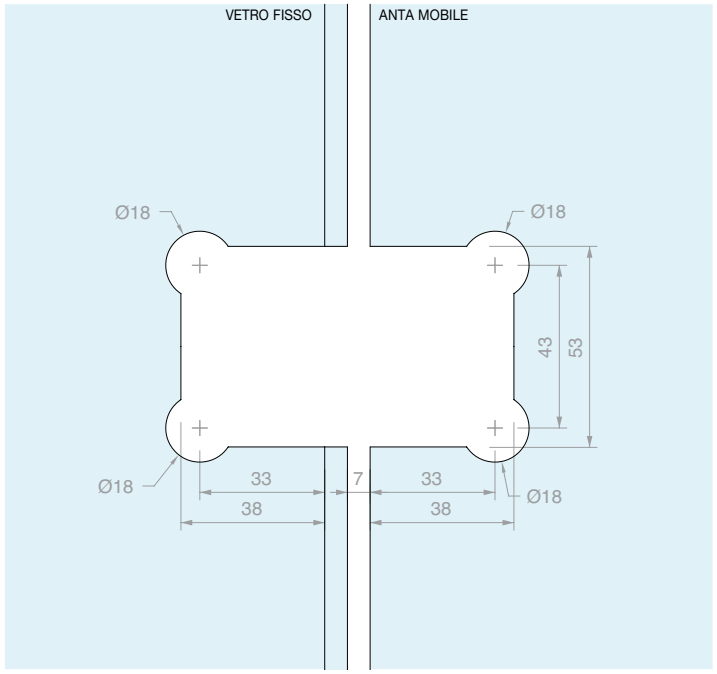

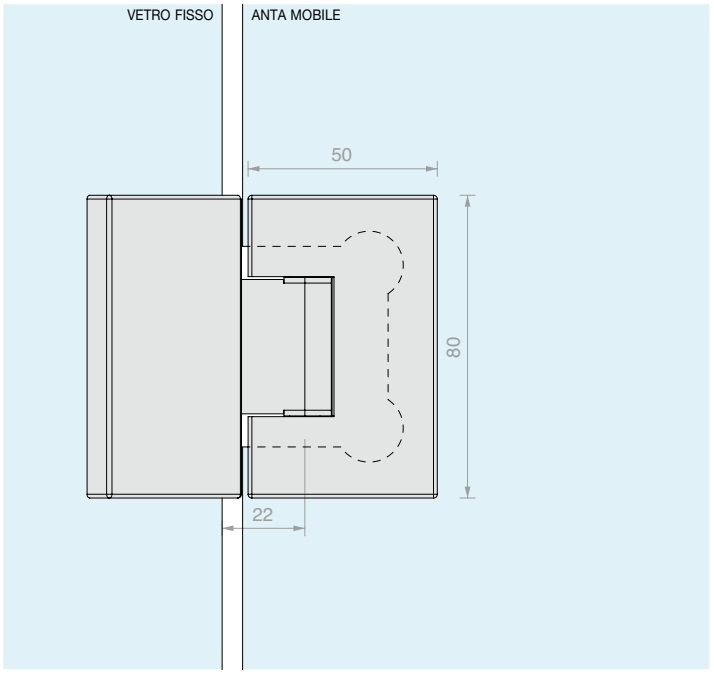

Art.	Per vetri	Q.tà
DQ3135	Da **6** a **8** mm	1 Pz



CERNIERA MURO/VETRO IN LINEA REGOLABILE

Materiale: Ottone

Finitura: /1 /24

Placchetta di ricambio DQMP6 a pag 235



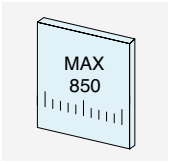

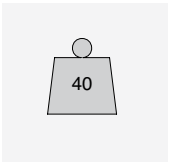



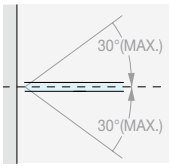

RITORNO DI CHIUSURA

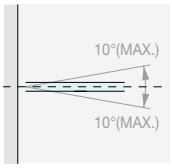

REGOLAZIONE ± 10°

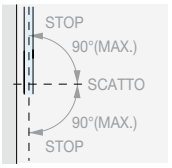

ROTAZIONE ± 90°

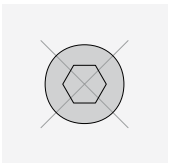

NESSUNA VITE A VISTA

Type Approved
Safety
Regular Production Surveillance
TÜVRheinland
CERTIFIED
www.tuv.com
ID 111292548

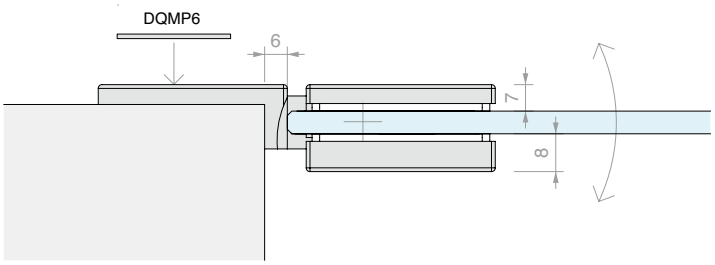

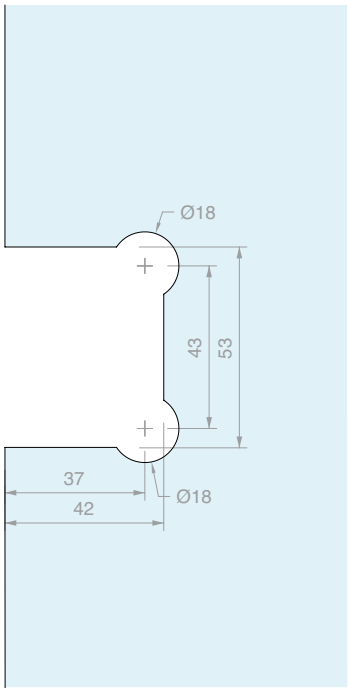

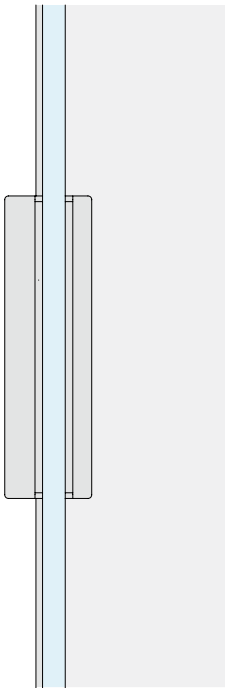

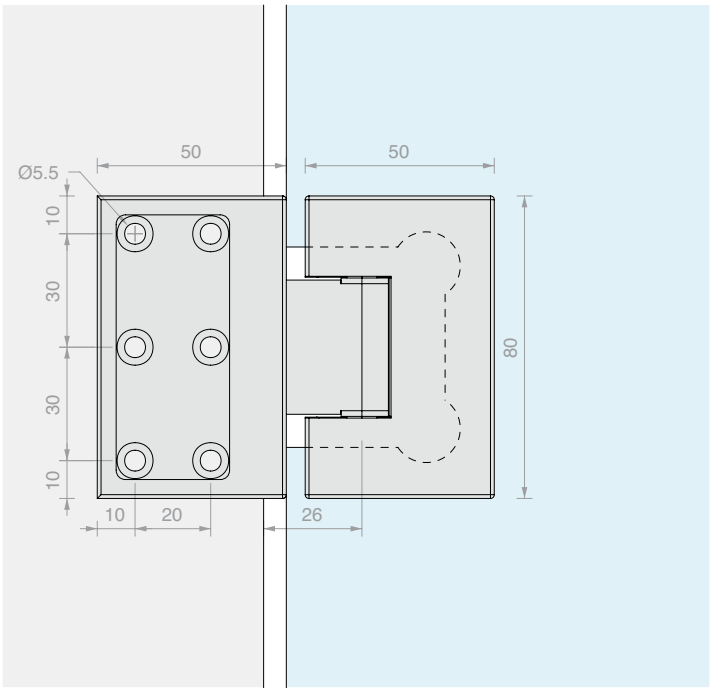

Art.	Per vetri	Q.tà
DQ37	Da **6** a **8** mm	1 Pz



CERNIERA MURO/VETRO A 135° REGOLABILE

Materiale: Ottone

Finitura: /1 /24

Placchetta di ricambio DQMP6 a pag 235

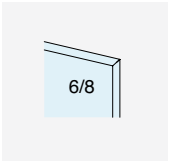

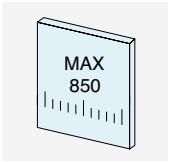

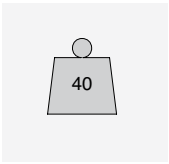



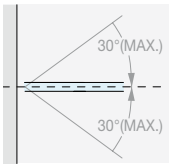

RITORNO DI CHIUSURA

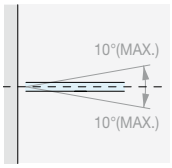

REGOLAZIONE ± 10°

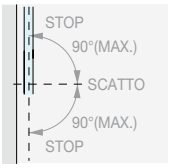

ROTAZIONE ± 90°

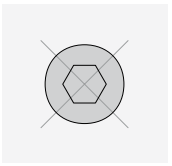

NESSUNA VITE A VISTA

TÜVRheinland CERTIFIED
Type Approved
Safety
Regular Production Surveillance
www.tuv.com
ID 111292548

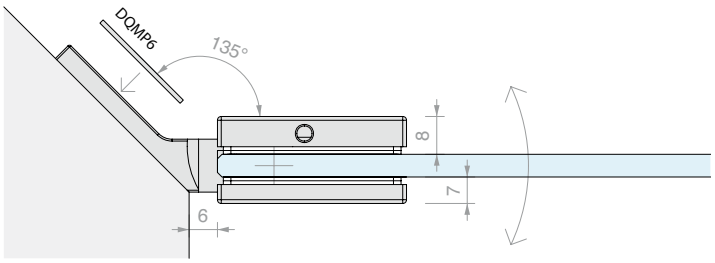

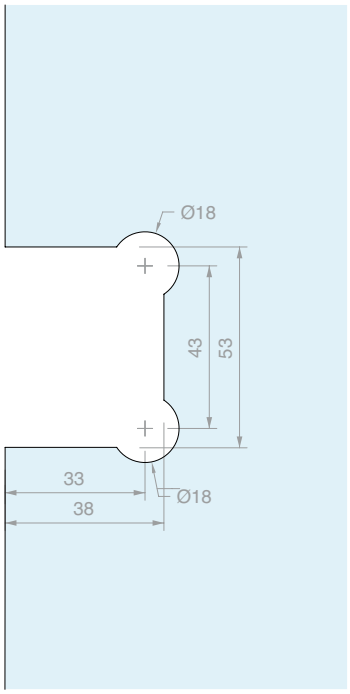

PIASTRA A PARETE

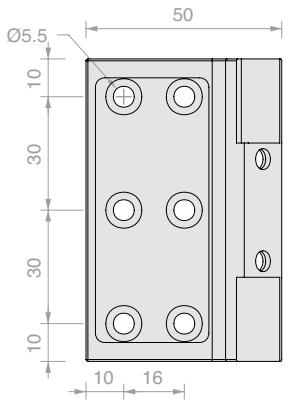

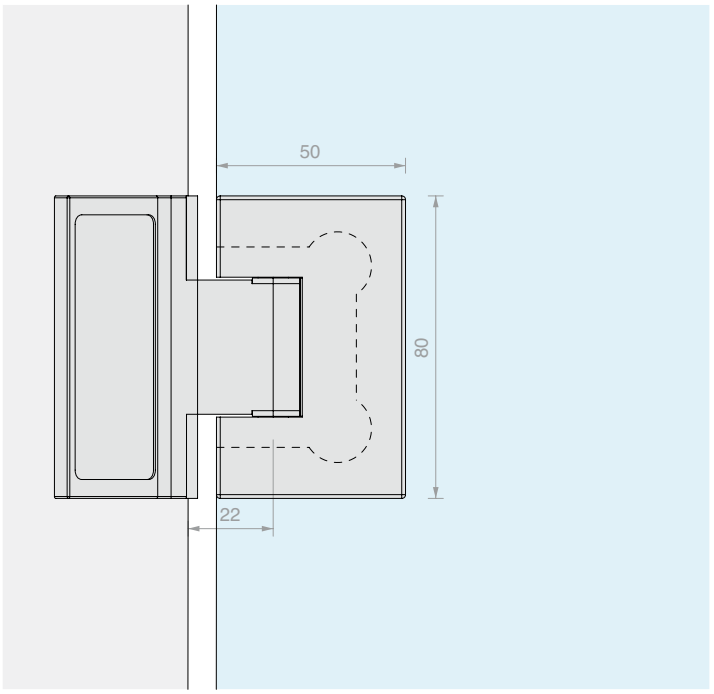

Art.	Per vetri	Q.tà
DQ375	Da **6** a **8** mm	1 Pz





CHIUSURA CON DOPPIO POMELLO

Materiale: Ottone

Finitura: /1 /2 /4 /24 /R2

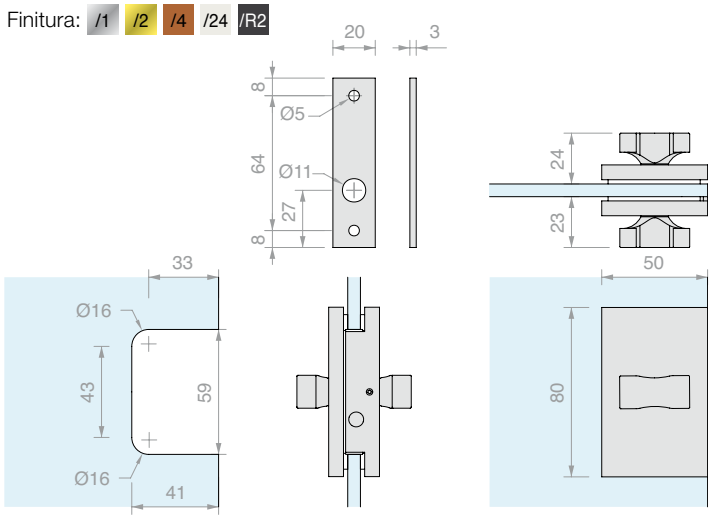

Art.	Perno	Per vetri	Q.tà
DQC35	Ø7 L **15** mm	Da **6** a **8** mm	1 Pz



CHIUSURA CON DOPPIO POMELLO E MANIGLIE

Materiale: Ottone

Finitura: /1 /24

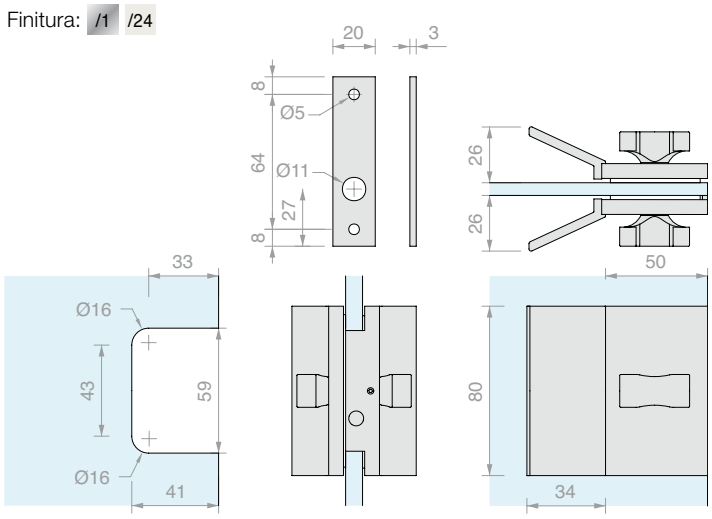

Art.	Perno	Per vetri	Q.tà
DQC37	Ø7 L **15** mm	Da **6** a **8** mm	1 Pz



CHIUSURA LIBERO/OCCUPATO CON POMELLO

Materiale: Ottone

Finitura: /1 /24

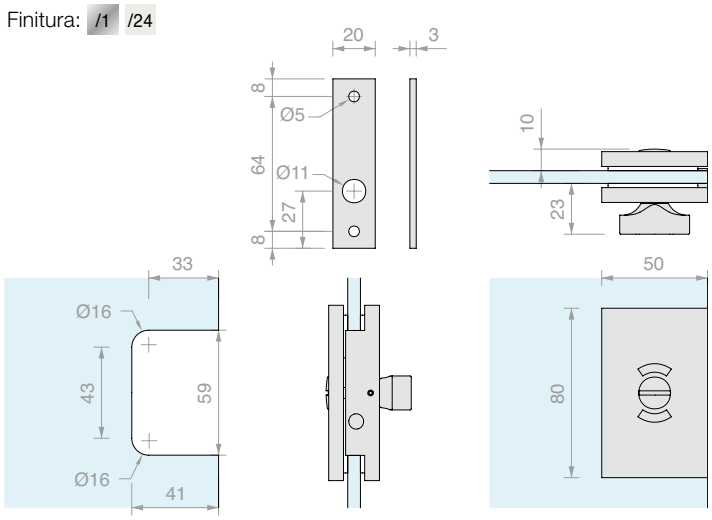

Art.	Perno	Per vetri	Q.tà
DQC38	Ø7 L **15** mm	Da **6** a **8** mm	1 Pz



CHIUSURA LIBERO/OCCUPATO CON POMELLO E MANIGLIE

Materiale: Ottone

Finitura: /1 /24

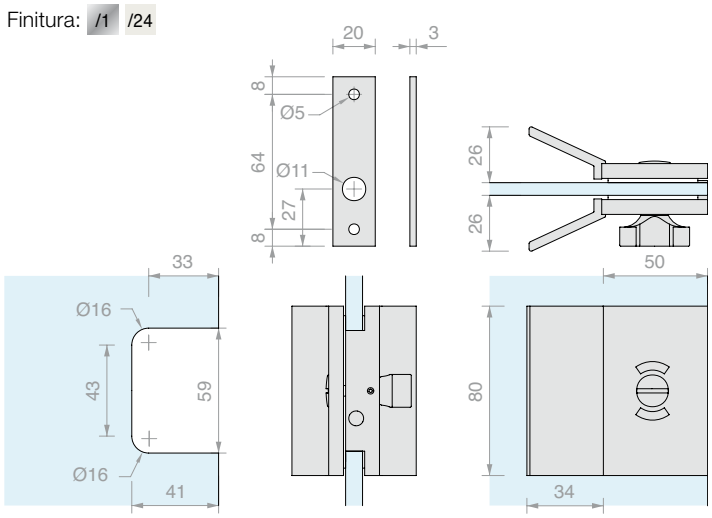

Art.	Perno	Per vetri	Q.tà
DQC39	Ø**7** L **15** mm	Da **6** a **8** mm	1 Pz



INCONTRO A VETRO

Materiale: Ottone

Finitura: /1 /2 /4 /24 /R2

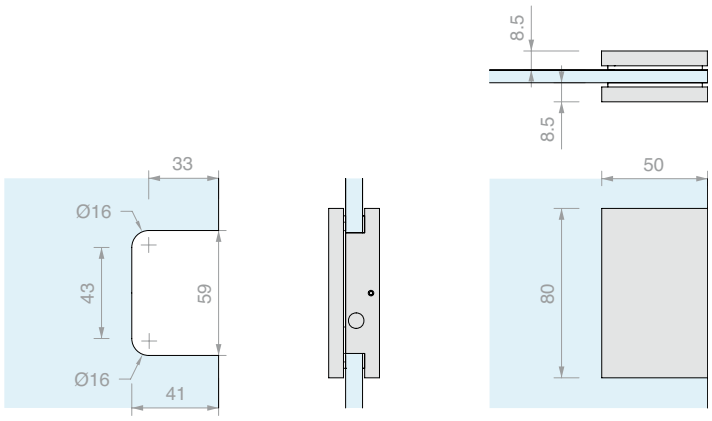

Art.	Per vetri	Q.tà
DQC395	Da **6** a **8** mm	1 Pz





CERNIERA MURO/VETRO LATERALE REGOLABILE

Materiale: Ottone

Finitura: /1 /2 /4 /24 /R2

Placchetta di ricambio DQMP8 a pag 235

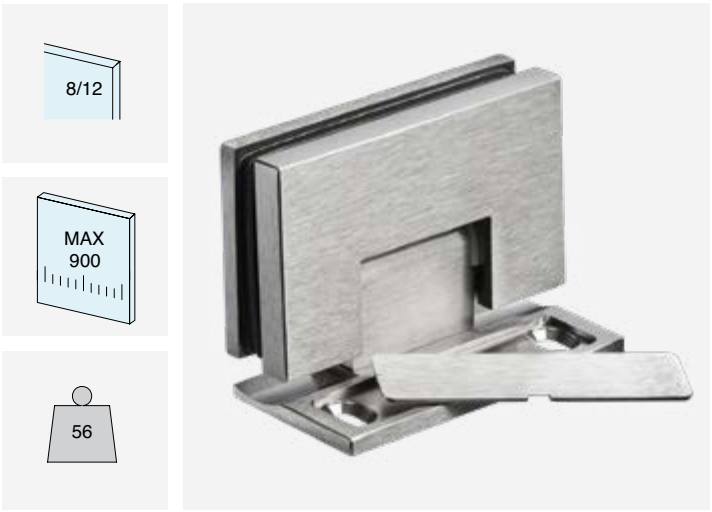

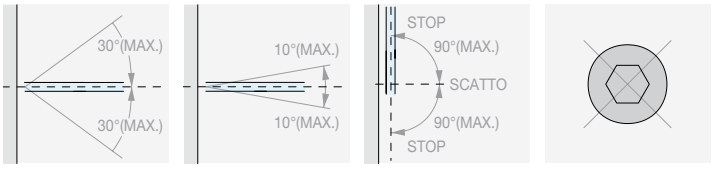

RITORNO DI CHIUSURA | REGOLAZIONE ± 10° | ROTAZIONE ± 90° | NESSUNA VITE A VISTA

Type Approved
Safety
Regular Production Surveillance
TÜVRheinland CERTIFIED
www.tuv.com
ID 111292548

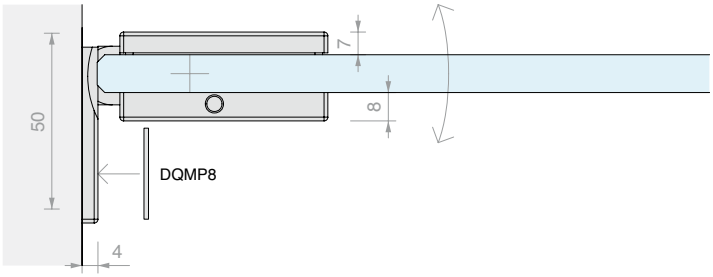

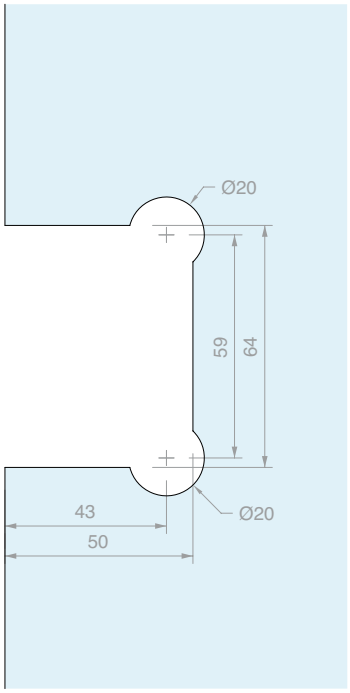

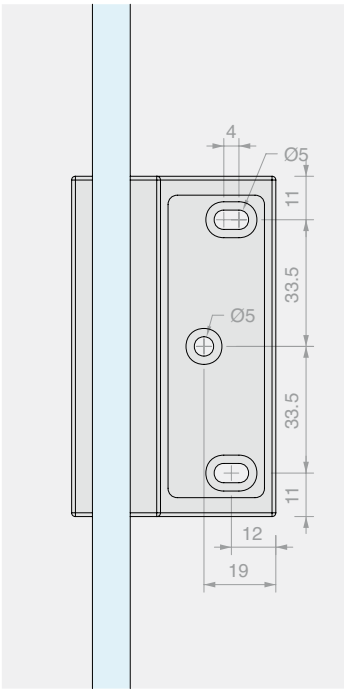

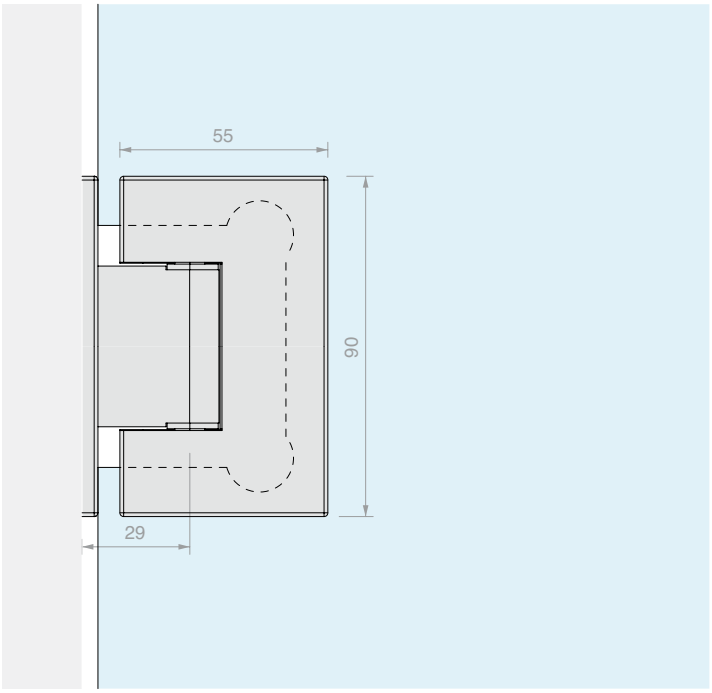

Art.	Per vetri	Q.tà
DQ40COV	Da **8** a **12** mm	1 Pz



CERNIERA MURO/VETRO LATERALE REGOLABILE

Materiale: Ottone

Finitura: /1 /24 /R2

Fornita con tappi adesivi coprivite

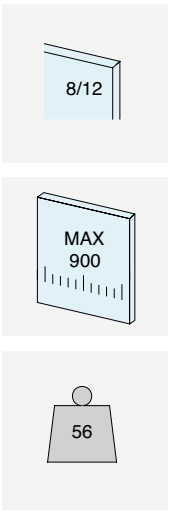



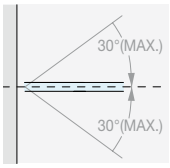

RITORNO DI CHIUSURA

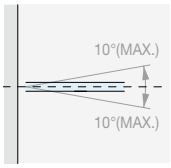

REGOLAZIONE ± 10°

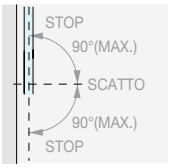

ROTAZIONE ± 90°

TÜVRheinland CERTIFIED
Type Approved
Safety
Regular Production
Surveillance
www.tuv.com
ID 111292548

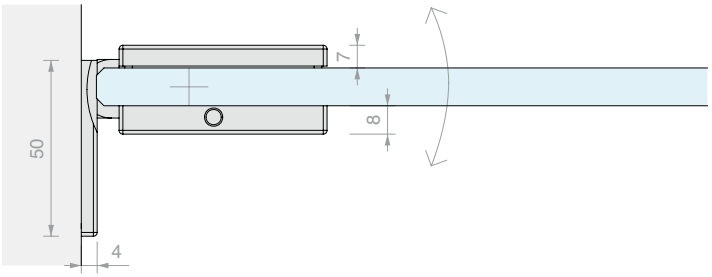

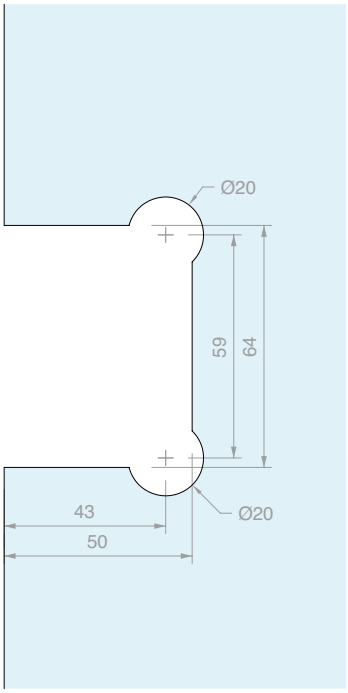

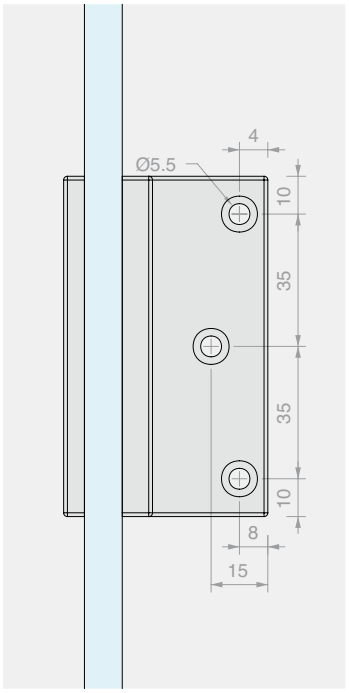

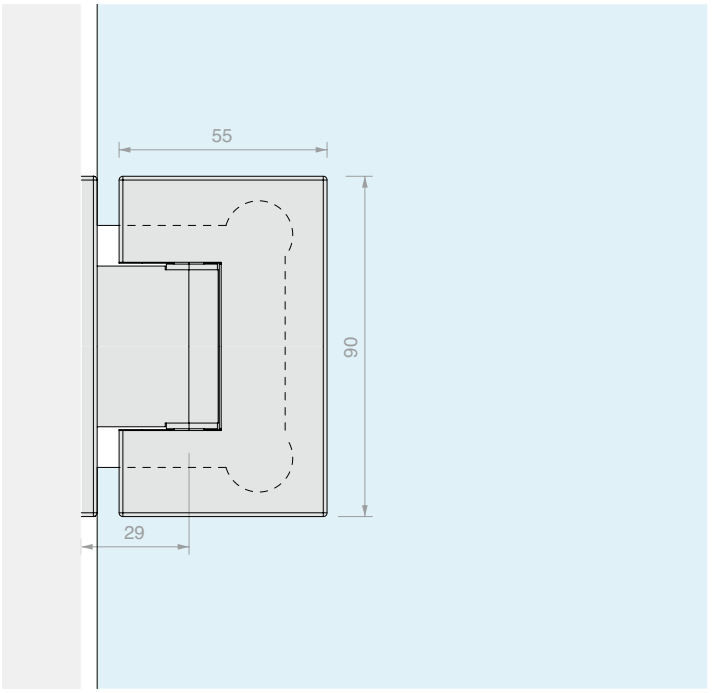

Art.	Per vetri	Q.tà
DQ40	Da **8** a **12** mm	1 Pz



CERNIERA MURO/VETRO CENTRALE REGOLABILE

Materiale: Ottone

Finitura: /1 /24 /R2

Fornita con tappi adesivi coprivite

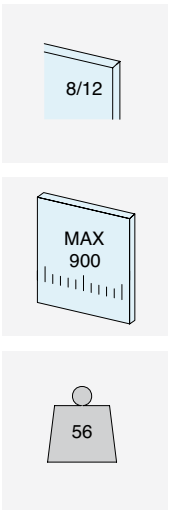



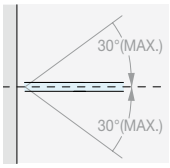

RITORNO DI CHIUSURA

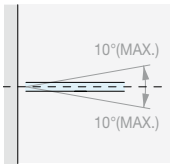

REGOLAZIONE ± 10°

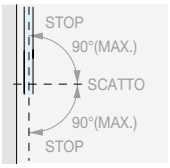

ROTAZIONE ± 90°

Type Approved
Safety
Regular Production Surveillance
TÜVRheinland
CERTIFIED
www.tuv.com
ID 111292548

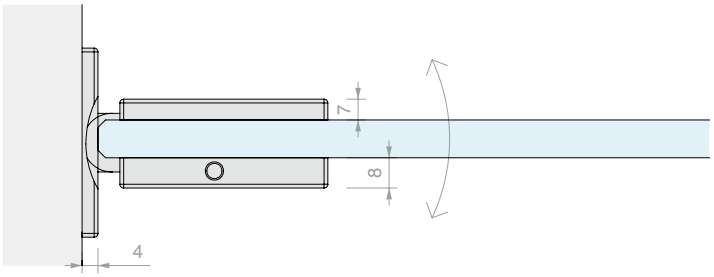

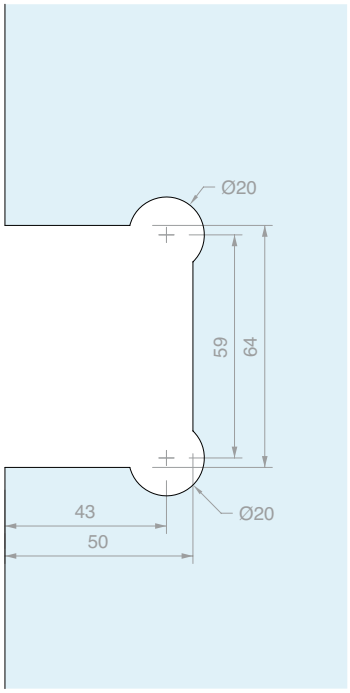

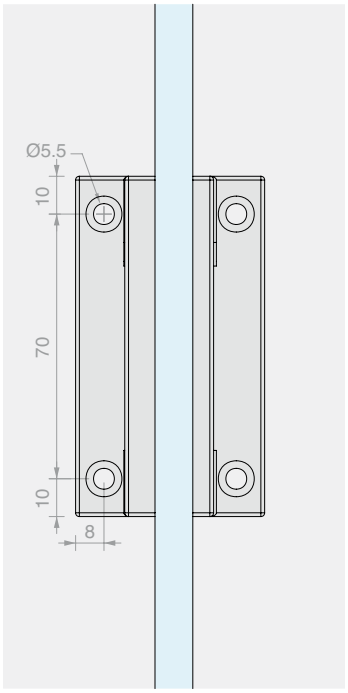

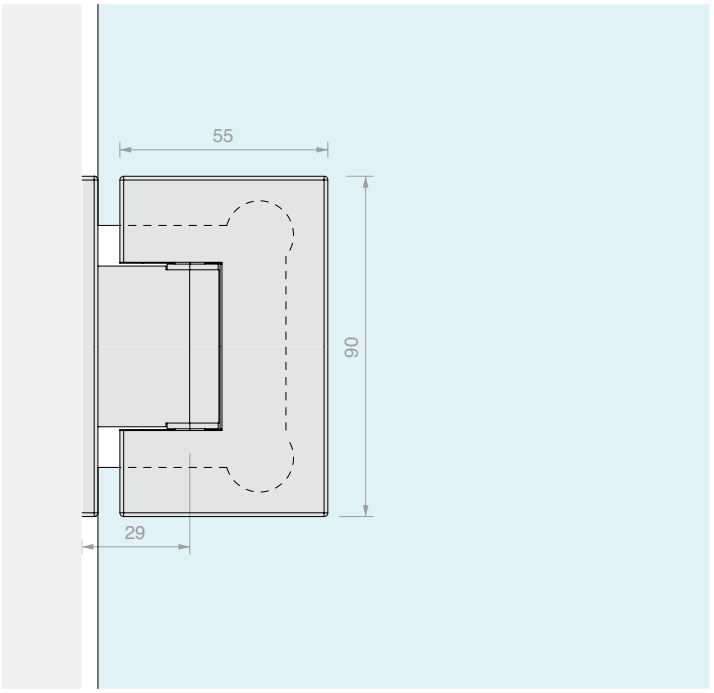

Art.	Per vetri	Q.tà
DQ42	Da **8** a **12** mm	1 Pz



CERNIERA MURO/VETRO PER STIPITI STRETTI REGOLABILE

Materiale: Ottone

Finitura: /1 /2 /24 /R2

Placchetta di ricambio DQMP9 a pag 235

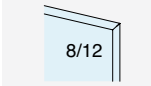

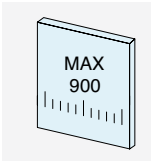

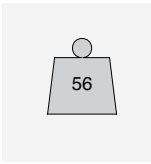



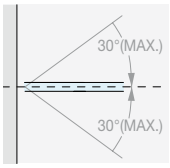

RITORNO DI CHIUSURA

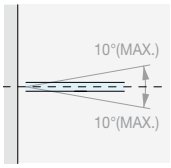

REGOLAZIONE ± 10°

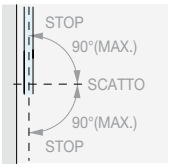

ROTAZIONE ± 90°

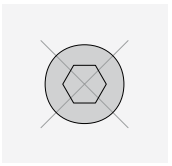

NESSUNA VITE A VISTA

Type Approved
Safety
Regular Production Surveillance
TÜVRheinland CERTIFIED
www.tuv.com
ID 111292548

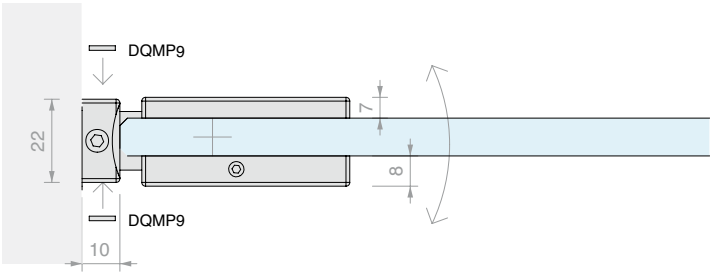

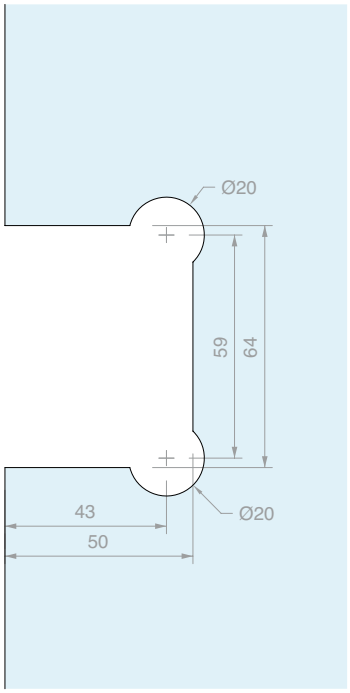

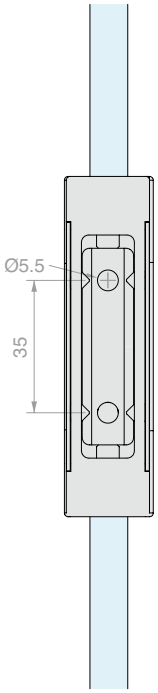

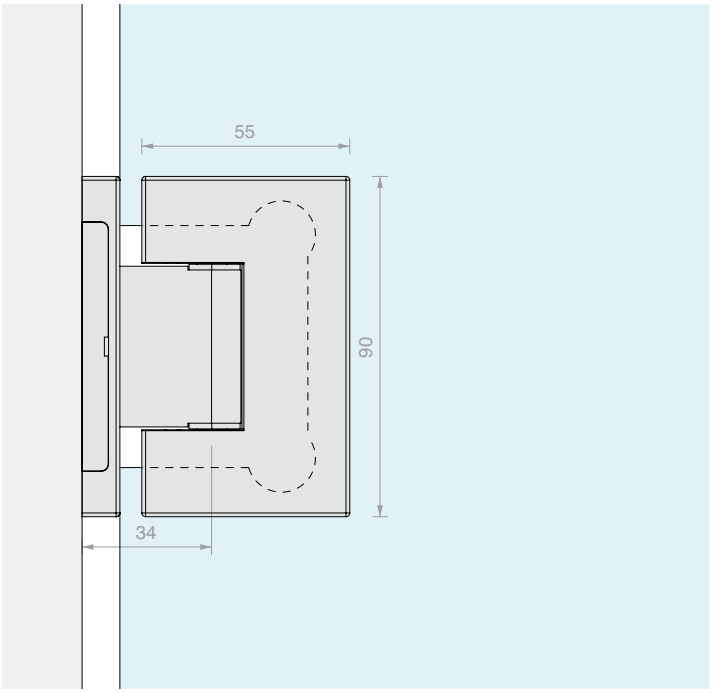

Art.	Per vetri	Q.tà
DQ44	Da **8** a **12** mm	1 Pz



CERNIERA MURO/VETRO
PIVOT PER STIPITI STRETTI REGOLABILE

Materiale: Ottone

Finitura: /1 /2 /24 /R2

Placchetta di ricambio DQMP9 a pag 235



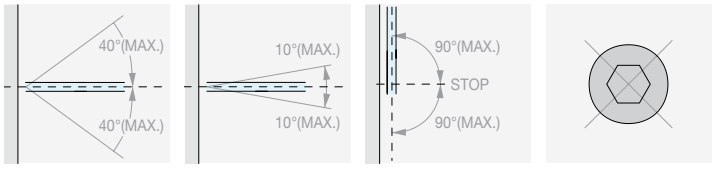

RITORNO DI CHIUSURA | REGOLAZIONE ± 10° | ROTAZIONE ± 90° | NESSUNA VITE A VISTA

Type Approved
Safety
Regular Production
Surveillance
TÜVRheinland CERTIFIED
www.tuv.com
ID 111292548

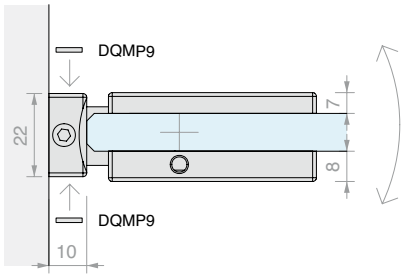

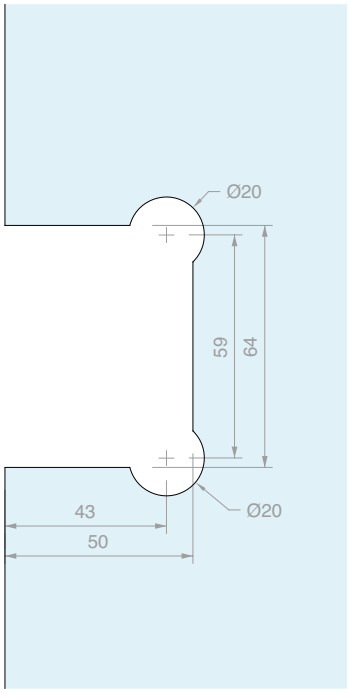

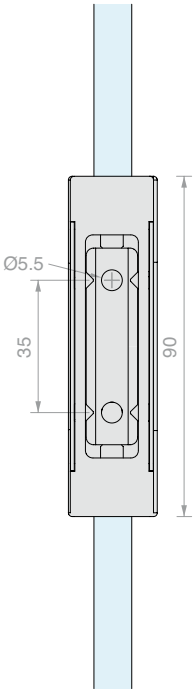

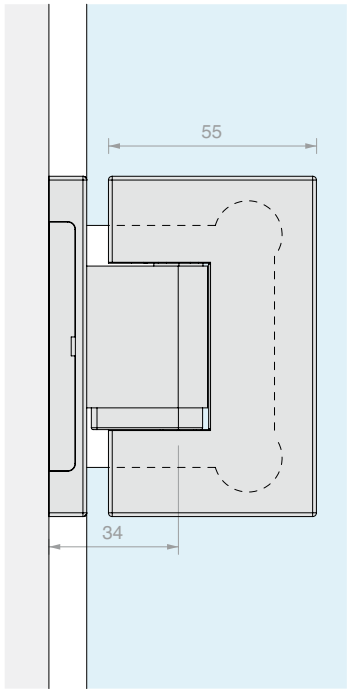

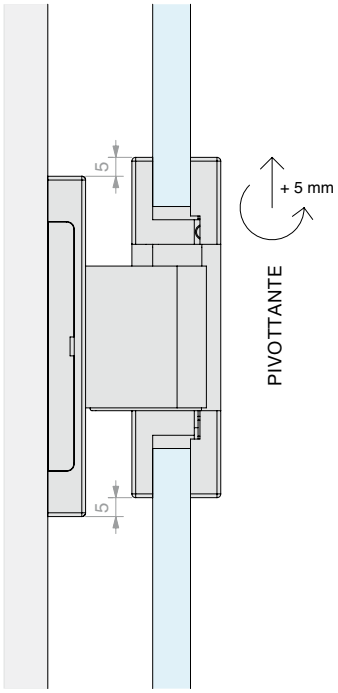

Art.	Per vetri	Q.tà
DQ44P	Da **8** a **12** mm	1 Pz



CERNIERA VETRO/VETRO IN LINEA REGOLABILE

Materiale: Ottone

Finitura: /1 /2 /4 /24 /R2



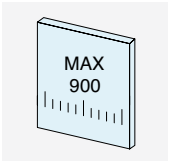

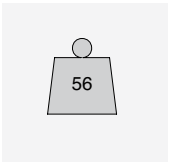



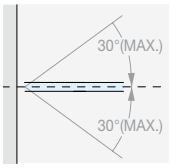

RITORNO DI CHIUSURA

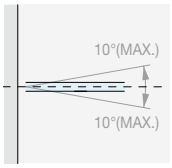

REGOLAZIONE ± 10°

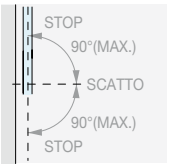

ROTAZIONE ± 90°

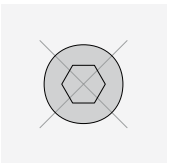

NESSUNA VITE A VISTA

Type Approved
Safety
Regular Production Surveillance
TÜVRheinland CERTIFIED
www.tuv.com
ID 1111292548

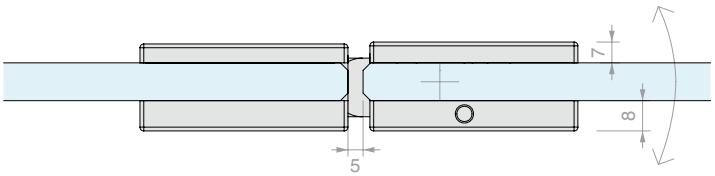

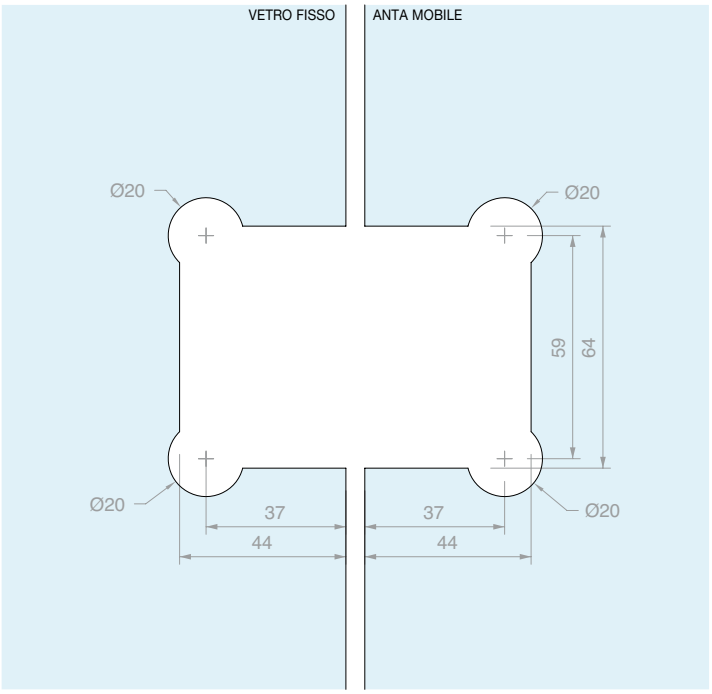

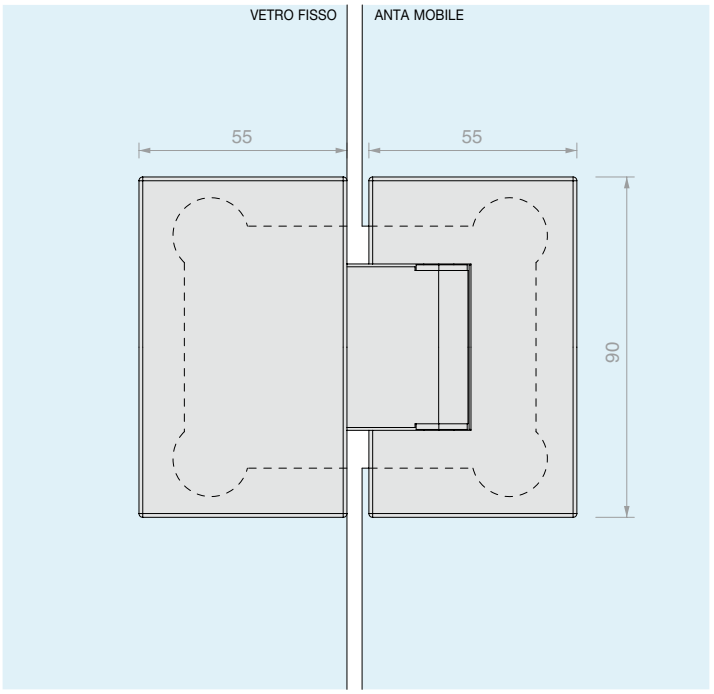

Art.	Per vetri	Q.tà
DQ480	Da **8** a **12** mm	1 Pz



CERNIERA VETRO/VETRO PIVOT IN LINEA REGOLABILE

Materiale: Ottone

Finitura: /1 /2 /24 /R2



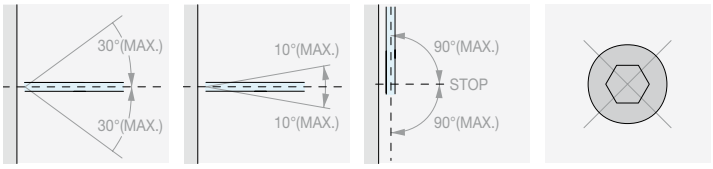

RITORNO DI CHIUSURA | REGOLAZIONE ± 10° | ROTAZIONE ± 90° | NESSUNA VITE A VISTA

Type Approved
Safety
Regular Production Surveillance
TÜVRheinland CERTIFIED
www.tuv.com
ID 111292548

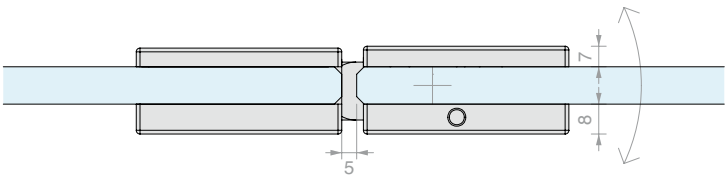

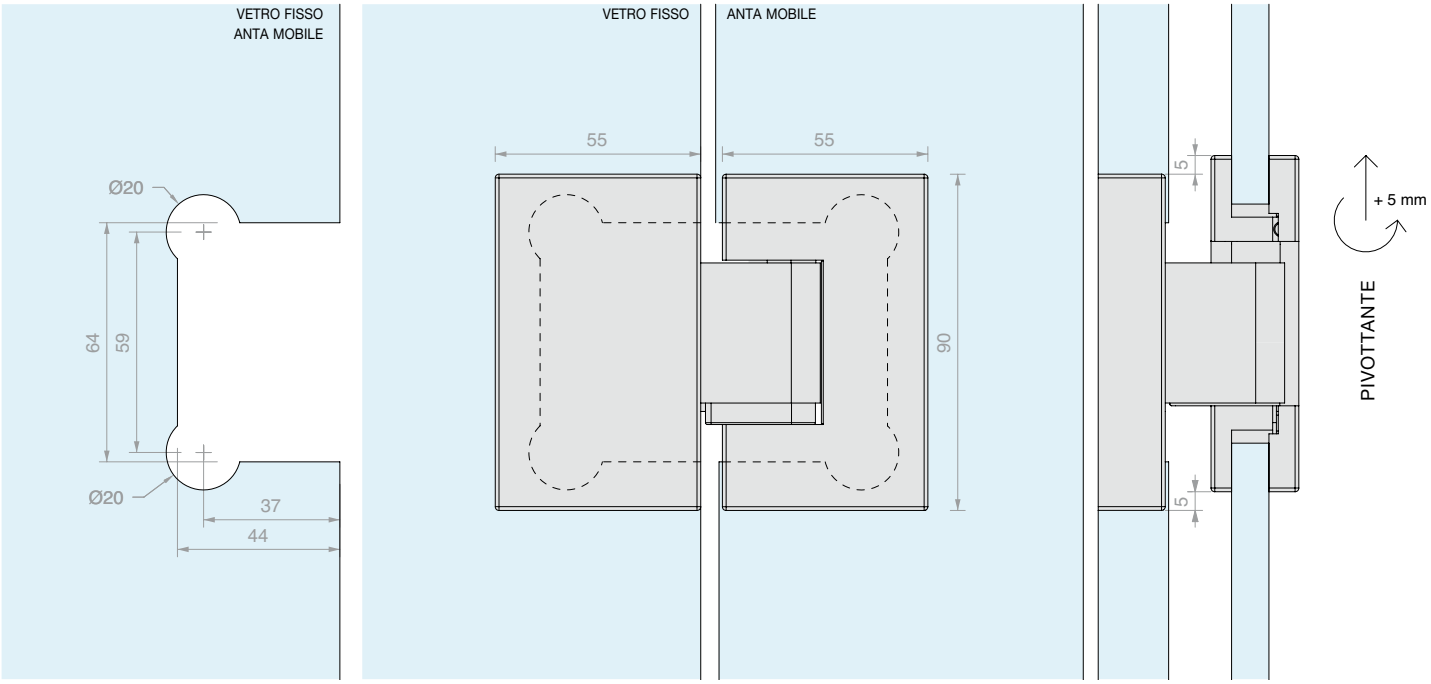

Art.	Per vetri	Q.tà
DQ480P	Da **8** a **12** mm	1 Pz



CERNIERA VETRO/VETRO A 90° REGOLABILE

Materiale: Ottone

Finitura: /1 /24 /R2

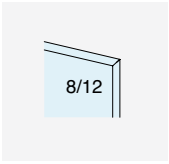

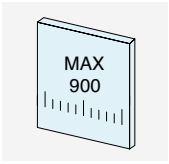

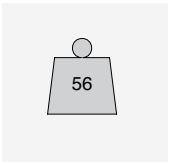



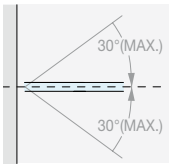

RITORNO DI CHIUSURA

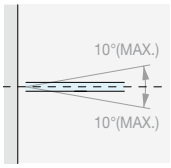

REGOLAZIONE ± 10°

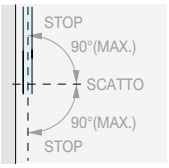

ROTAZIONE ± 90°

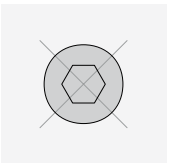

NESSUNA VITE A VISTA

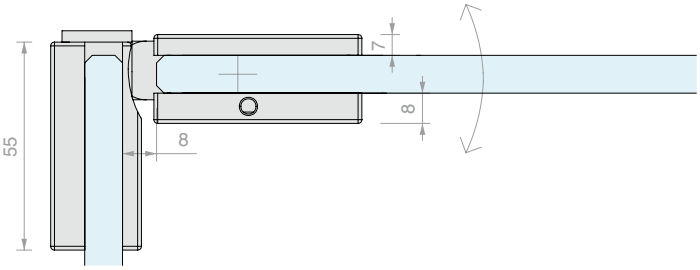

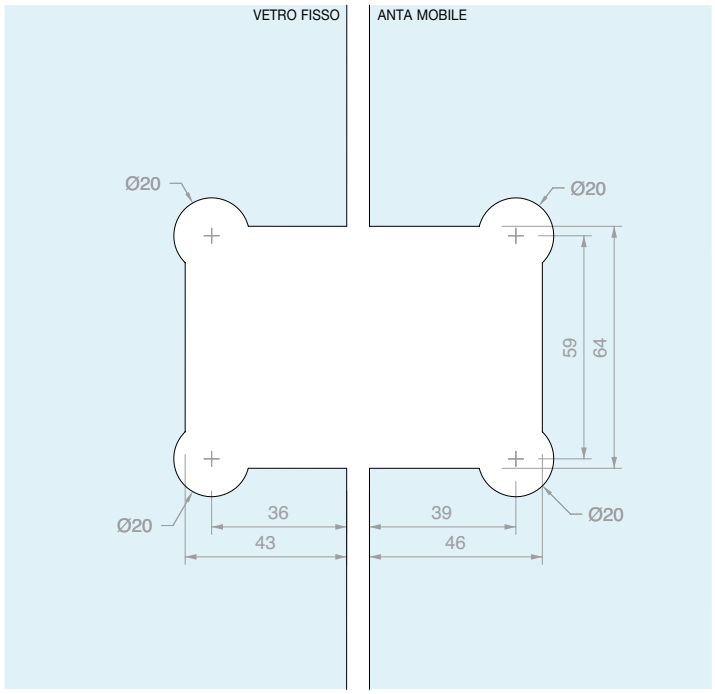

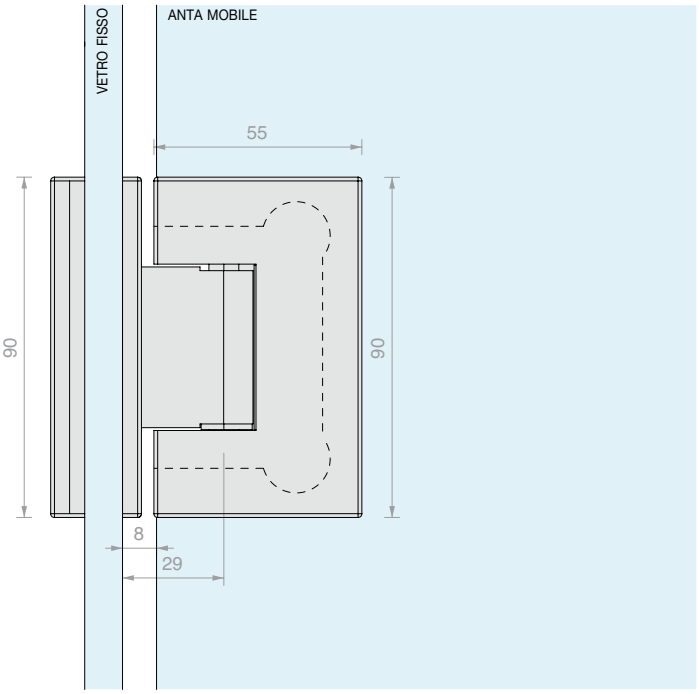

Art.	Per vetri	Q.tà
DQ490	Da **8** a **12** mm	1 Pz



CERNIERA VETRO/VETRO A 135° REGOLABILE

Materiale: Ottone

Finitura: /1 /R2



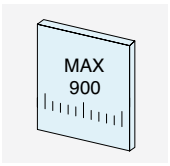

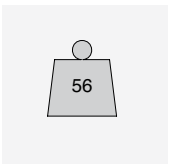



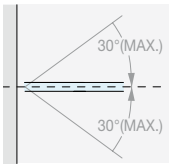

RITORNO DI CHIUSURA

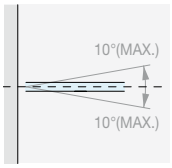

REGOLAZIONE ± 10°

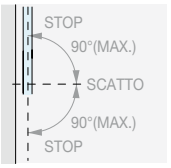

ROTAZIONE ± 90°

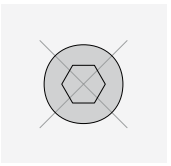

NESSUNA VITE A VISTA

Type Approved
Safety
Regular Production
Surveillance
TÜVRheinland
CERTIFIED
www.tuv.com
ID 111292548

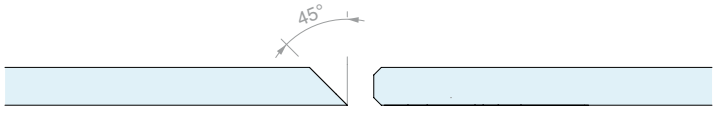

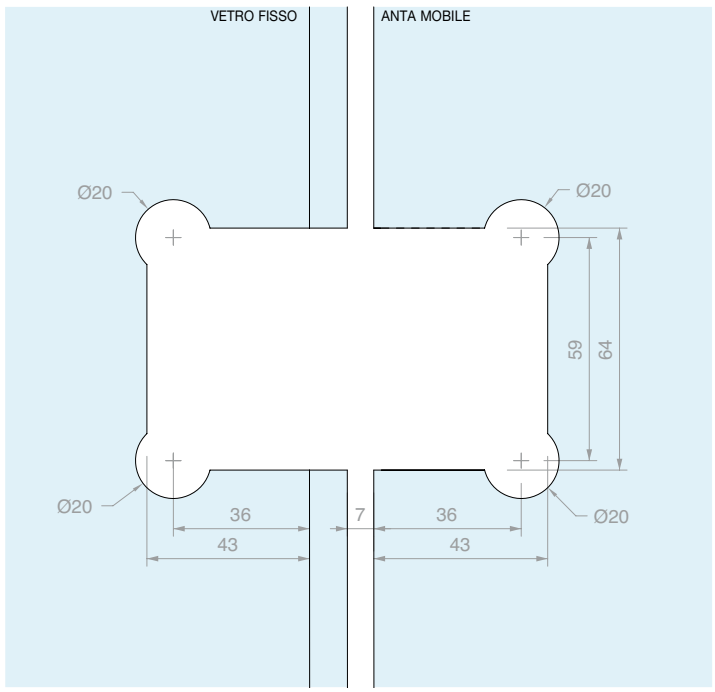

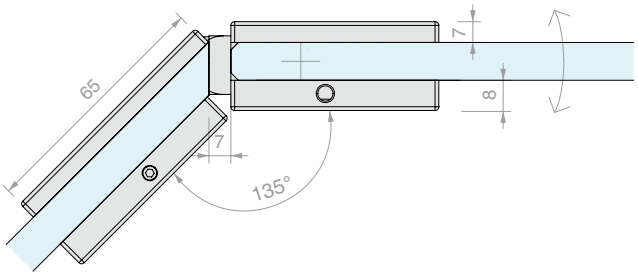

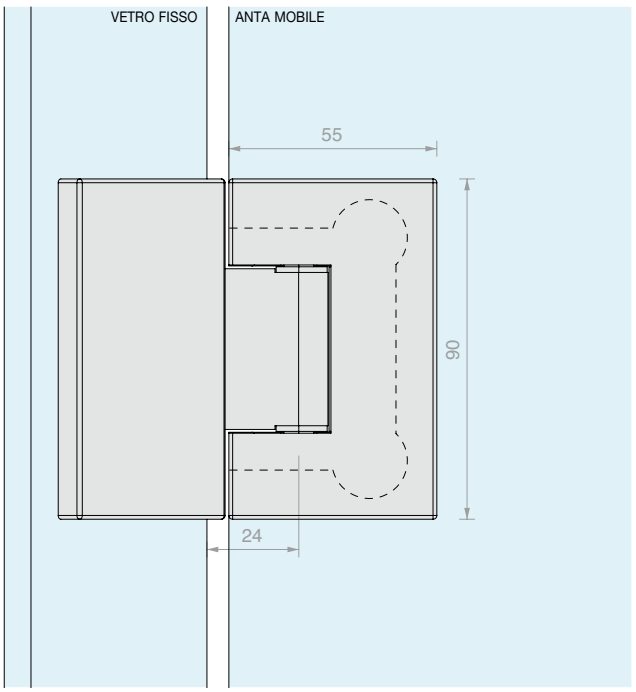

Art.	Per vetri	Q.tà
DQ4135	Da **8** a **12** mm	1 Pz



CERNIERA MURO/VETRO IN LINEA REGOLABILE

Materiale: Ottone

Finitura: /1 /24

Placchetta di ricambio DQMP6 a pag 235

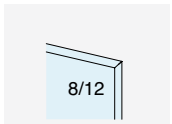

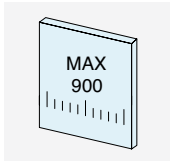

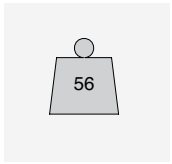



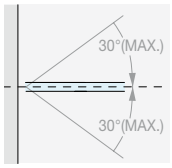

RITORNO DI CHIUSURA

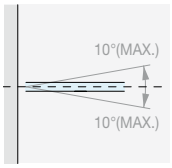

REGOLAZIONE ± 10°

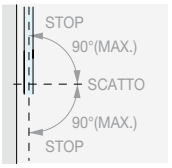

ROTAZIONE ± 90°

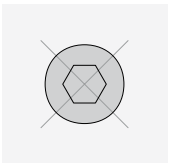

NESSUNA VITE A VISTA

Type Approved
Safety
Regular Production Surveillance
TÜVRheinland CERTIFIED
www.tuv.com
ID 111292548

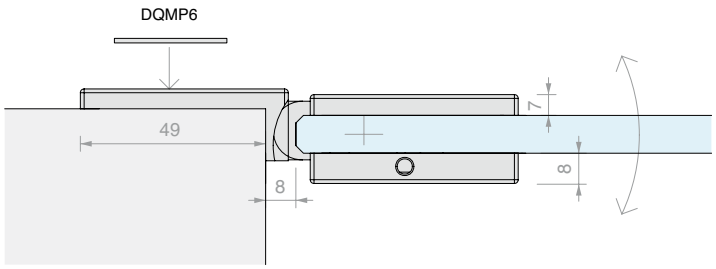

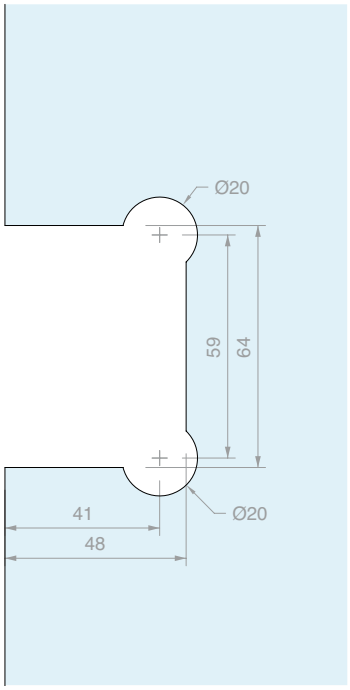

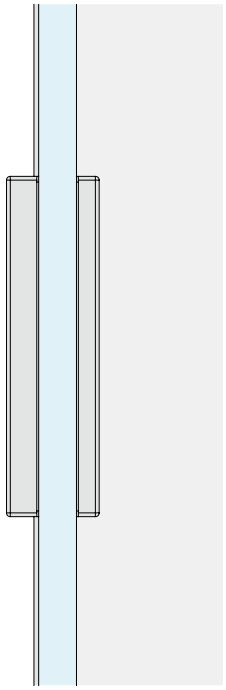

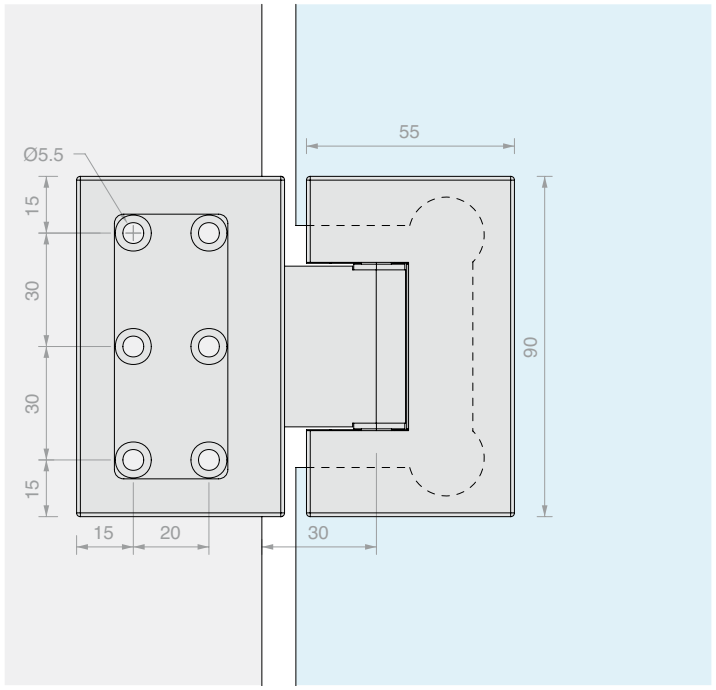

Art.	Per vetri	Q.tà
DQ475	Da **8** a **12** mm	1 Pz



CHIUSURA CON POMELLO E SERRATURA

Materiale: Ottone

Finitura: /1 /2 /4 /24 /R2

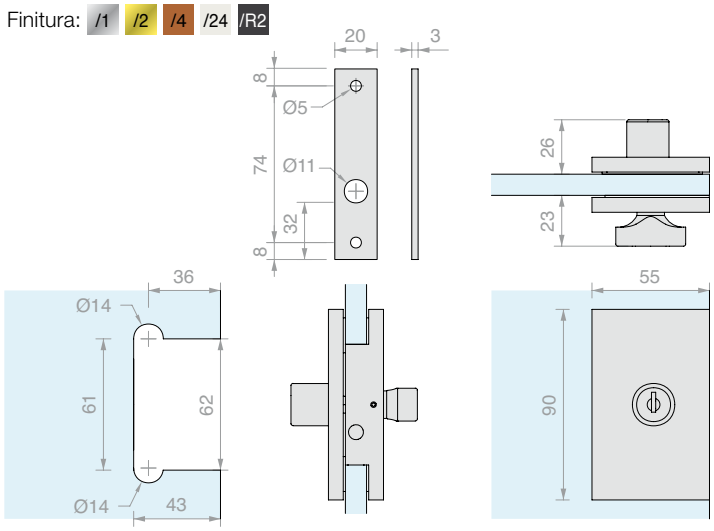

Art.	Perno	Per vetri	Chiave	Q.tà
DQC51	Ø7 L **15.5** mm	Da **10** a **12** mm	Diversa	1 Pz



CHIUSURA CON POMELLO, SERRATURA E MANIGLIE

Materiale: Ottone

Finitura: /1 /24

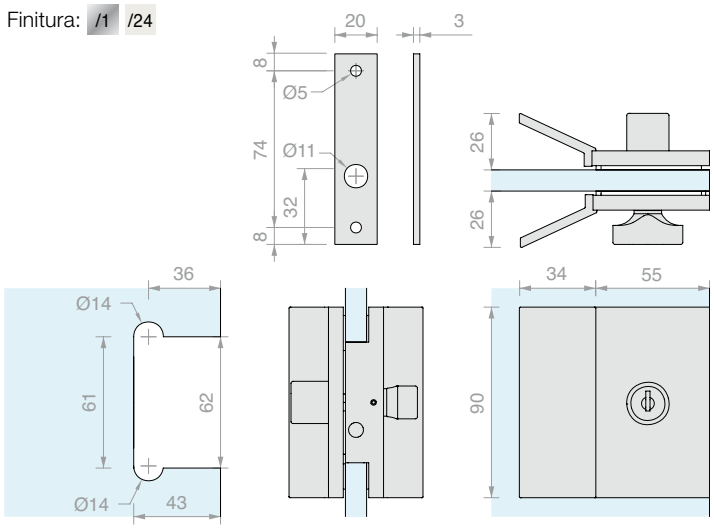

Art.	Perno	Per vetri	Chiave	Q.tà
DQC53	Ø7 L **15.5** mm	Da **10** a **12** mm	Diversa	1 Pz



CHIUSURA CON DOPPIO POMELLO

Materiale: Ottone

Finitura: /1 /24

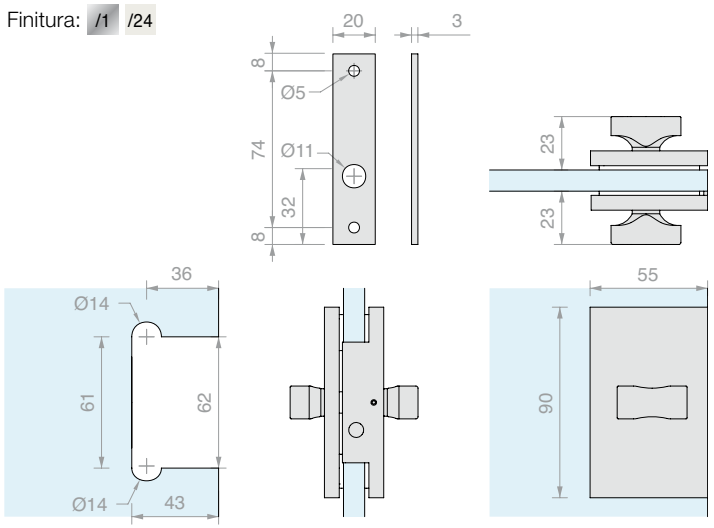

Art.	Perno	Per vetri	Q.tà
DQC55	Ø7 L **15.5** mm	Da **10** a **12** mm	1 Pz



CHIUSURA CON DOPPIO POMELLO E MANIGLIE

Materiale: Ottone

Finitura: /1 /24

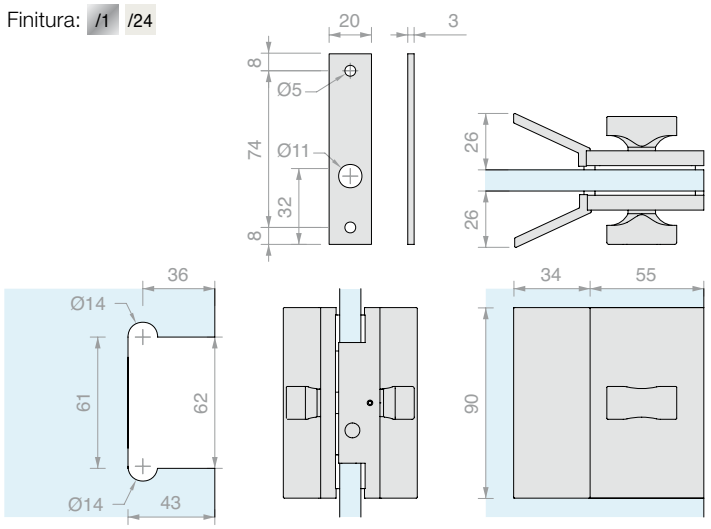

Art.	Perno	Per vetri	Q.tà
DQC575	Ø7 L **15.5** mm	Da **10** a **12** mm	1 Pz



CHIUSURA LIBERO/OCCUPATO CON POMELLO

Materiale: Ottone

Finitura: /24

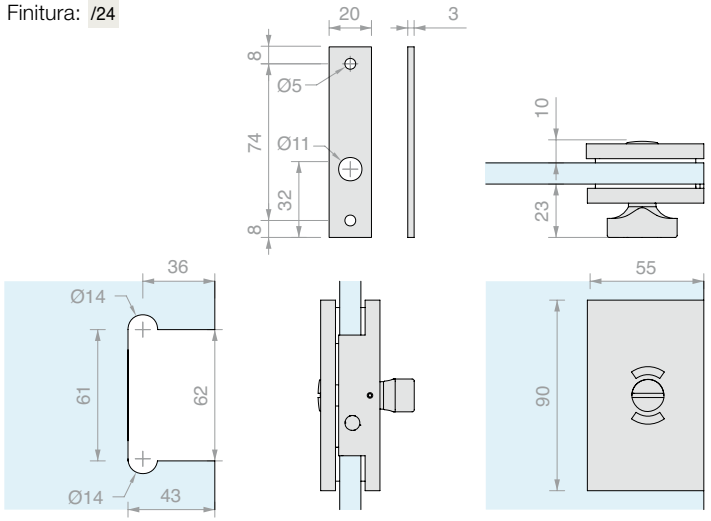

Art.	Perno	Per vetri	Q.tà
DQC58	Ø7 L **15.5** mm	Da **10** a **12** mm	1 Pz



CHIUSURA LIBERO/OCCUPATO CON POMELLO E MANIGLIE

Materiale: Ottone

Finitura: /1 /24

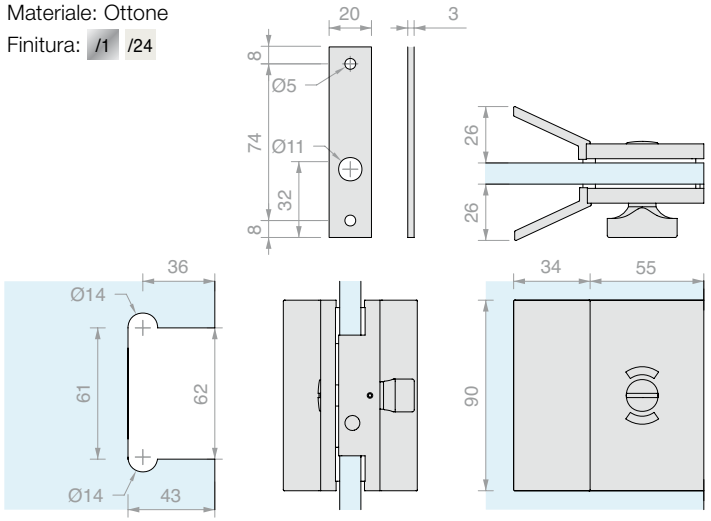

Art.	Perno	Per vetri	Q.tà
DQC59	Ø7 L **15.5** mm	Da **10** a **12** mm	1 Pz



INCONTRO A VETRO

Materiale: Ottone

Finitura: /1 /2 /4 /24 /R2

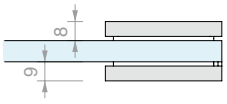

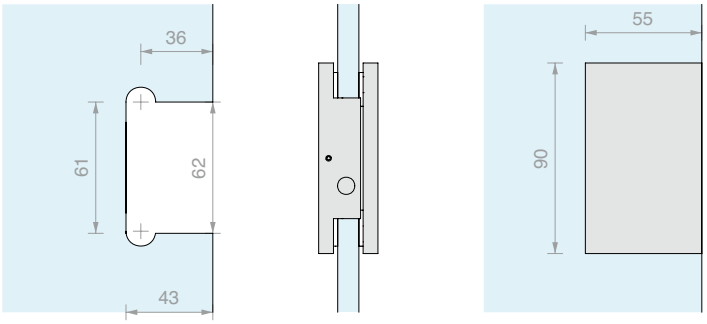

Art.	Per vetri	Q.tà
DQC61	Da **10** a **12** mm	1 Pz



CHIAVISTELLO

Materiale: Ottone

Finitura: /1 /24

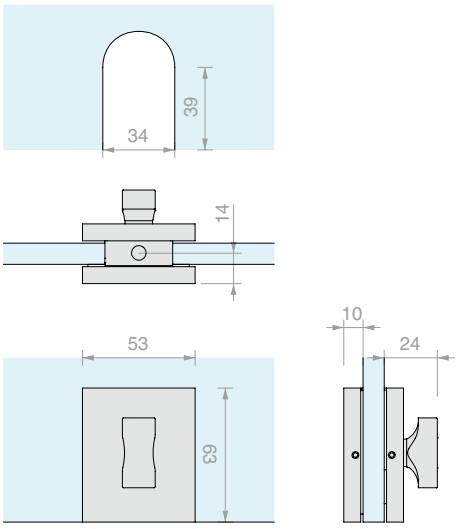

Art.	Perno	Per vetri	Q.tà
DQC63	Ø**7.5** L **13.5** mm	Da **10** a **12** mm	1 Pz



INCONTRO PER CHIAVISTELLO

Materiale: Ottone

Finitura: /1 /24

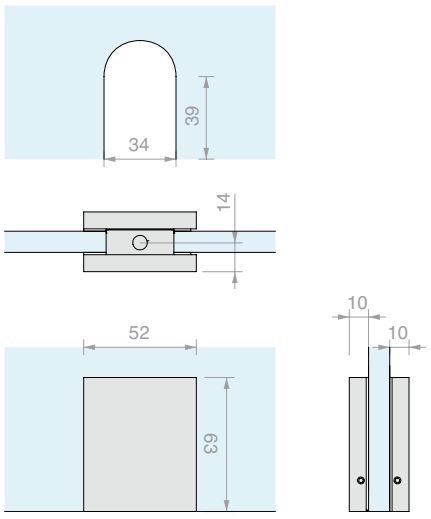

Art.	Per vetri	Q.tà
DQC65	Da **10** a **12** mm	1 Pz



MORSETTO MURO/VETRO A FILO MURO

Materiale: Ottone

Viti non a vista

Finitura: /1 /2 /4 /24 /73 /R2

Placchetta di ricambio DQMP2 a pag 235

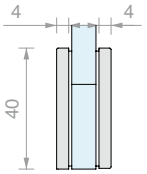

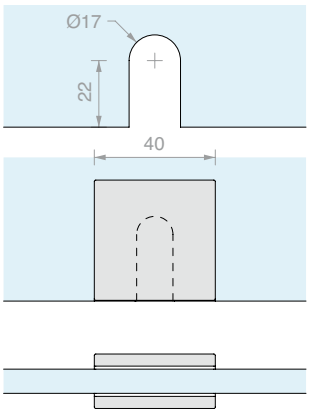

Art.	Per vetri	Q.tà
DQM41	Da **6** a **12** mm	1 Pz



MORSETTO MURO/VETRO

Materiale: Ottone

Viti non a vista

Finitura: /1 /24 /R2

Placchetta di ricambio DQMP2 a pag 235

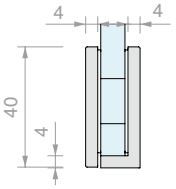

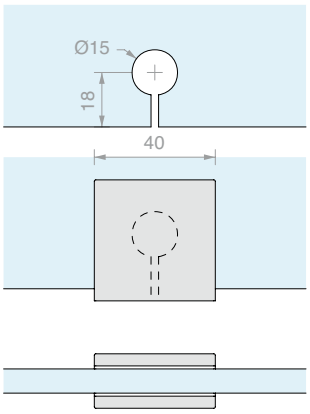

Art.	Per vetri	Q.tà
DQM43	Da **6** a **12** mm	1 Pz



MORSETTO MURO/VETRO FISSAGGIO LATERALE STRETTO

Materiale: Ottone

Viti non a vista

Finitura: /1 /2 /4 /24 /73 /R2

Placchette di ricambio DQMP2
e DQPM4 a pag 235

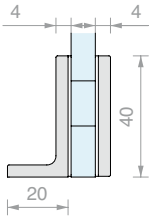

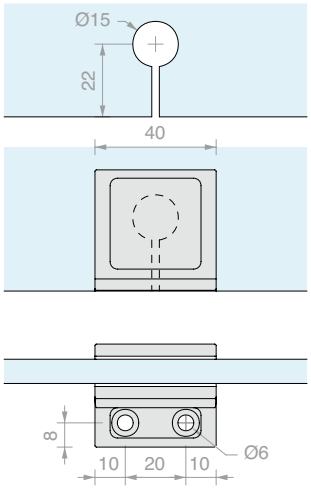

Art.	Per vetri	Q.tà
DQM57	Da **6** a **12** mm	1 Pz



MORSETTO MURO/VETRO FISSAGGIO LATERALE LARGO

Materiale: Ottone

Viti non a vista

Finitura: /1 /24 /R2

Placchetta di ricambio DQMP2 a pag 235

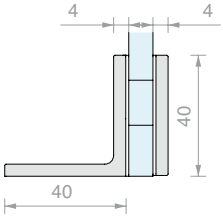

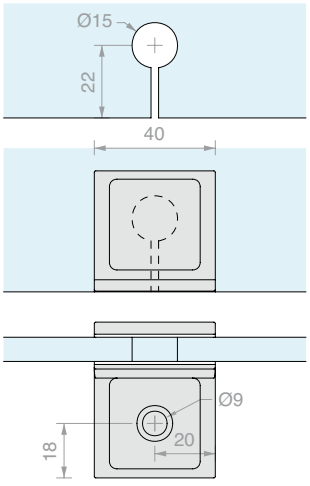

Art.	Per vetri	Q.tà
DQM52	Da **6** a **12** mm	1 Pz

MORSETTO MURO/VETRO IN LINEA

Materiale: Ottone
Viti non a vista
Finitura: /1 /24 /R2
Placchetta di ricambio DQMP2 a pag 235



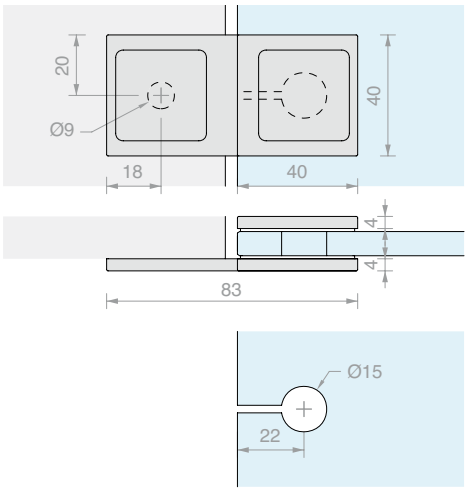

Art.	Per vetri	Q.tà
DQM50	Da **6** a **12** mm	1 Pz

MORSETTO VETRO/VETRO A 90°

Materiale: Ottone
Viti non a vista
Finitura: /1 /2 /4 /24 /73 /R2
Placchetta di ricambio DQMP2 a pag 235



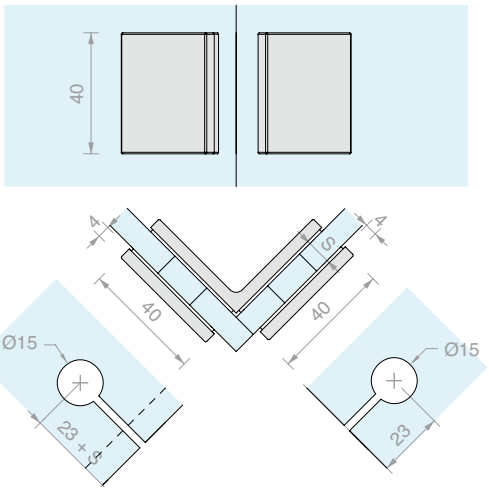

Art.	Per vetri	Q.tà
DQM47	Da **6** a **12** mm	1 Pz

MORSETTO VETRO/VETRO IN LINEA

Materiale: Ottone
Viti non a vista
Finitura: /1 /24 /R2
Placchetta di ricambio DQMP2 a pag 235



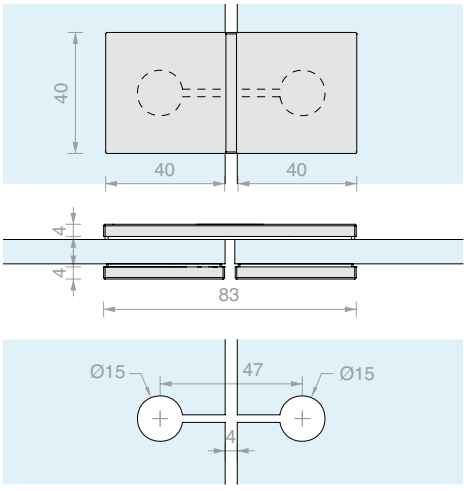

Art.	Per vetri	Q.tà
DQM45	Da **6** a **12** mm	1 Pz

MORSETTO VETRO/VETRO A 135°

Materiale: Ottone
Viti non a vista
Finitura: /1
Placchetta di ricambio DQMP2 a pag 235



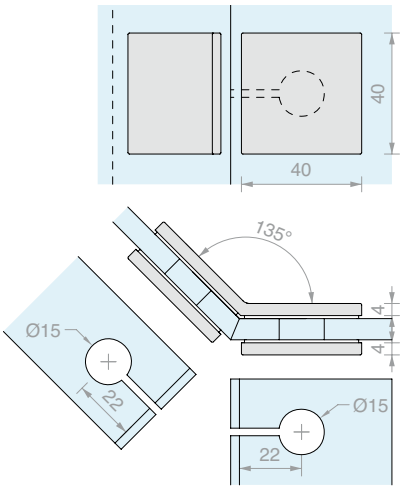

Art.	Per vetri	Q.tà
DQM49	Da **6** a **12** mm	1 Pz

MORSETTO MURO/VETRO

Materiale: Ottone
Viti non a vista
Finitura: /1 /24 /R2
Placchetta di ricambio DQMP6 a pag 235



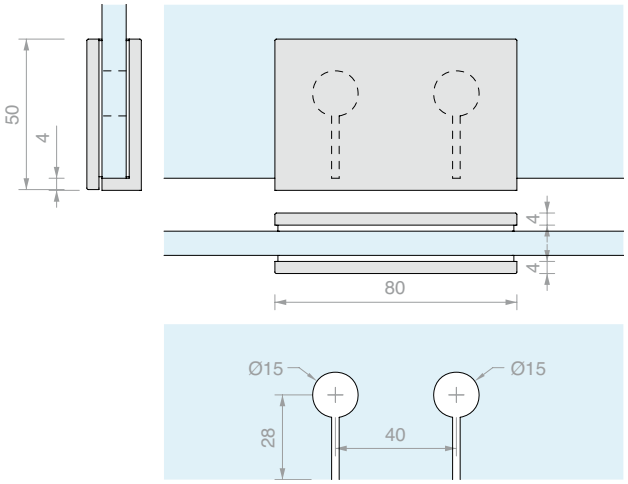

Art.	Per vetri	Q.tà
DQM09	Da **6** a **12** mm	1 Pz

MORSETTO MURO/VETRO FISSAGGIO LATERALE STRETTO

Materiale: Ottone
Viti non a vista
Finitura: /1 /2 /4 /24 /R2
Placchetta di ricambio DQMP6 e DQMP7 a pag 235



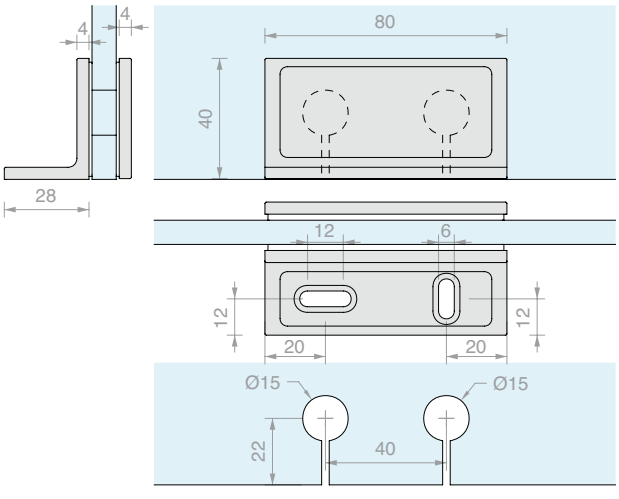

Art.	Per vetri	Q.tà
DQM11	Da **6** a **12** mm	1 Pz



ASTA DI SICUREZZA MURO/VETRO FISSA CON MORSETTO BASSO

Materiale: Ottone

Finitura: /1 /2 /4 /24 /73* /R2

* Non disponibile per Art. DQT1500





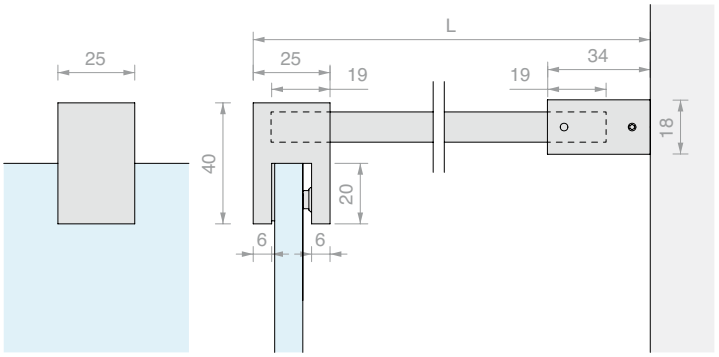

Art.	Lunghezza	Per vetri	Q.tà
DQT500	**520** mm	Da **8** a **12** mm	1 Pz
DQT1000	**1020** mm	Da **8** a **12** mm	1 Pz
DQT1500	**1520** mm	Da **8** a **12** mm	1 Pz



ASTA DI SICUREZZA MURO/VETRO FISSA CON MORSETTO ALTO

Materiale: Ottone

Finitura: /1 /24





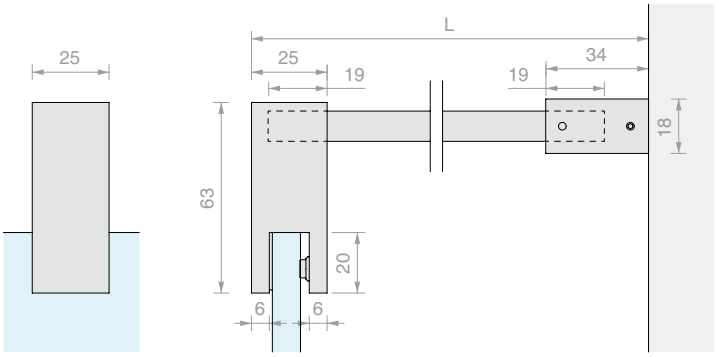

Art.	Lunghezza	Per vetri	Q.tà
DQX500	**520** mm	Da **8** a **12** mm	1 Pz
DQX1000	**1020** mm	Da **8** a **12** mm	1 Pz
DQX1500	**1520** mm	Da **8** a **12** mm	1 Pz



ASTA DI SICUREZZA MURO/VETRO CON SNODO A PARETE E MORSETTO BASSO

Materiale: Ottone

Finitura: /1 /2 /4 /24 /73* /R2

* Non disponibile per Art. DQA1500





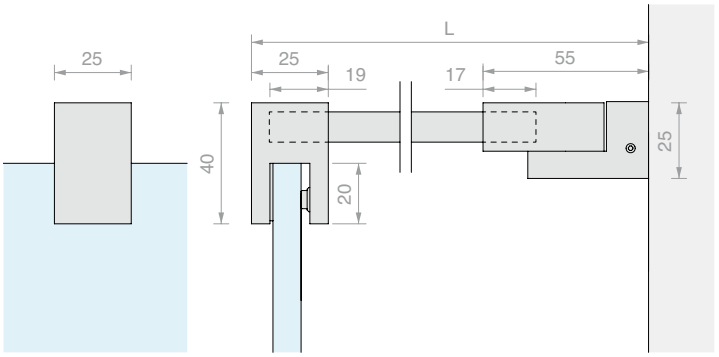

Art.	Lunghezza	Per vetri	Q.tà
DQA500	**541** mm	Da **8** a **12** mm	1 Pz
DQA1000	**1041** mm	Da **8** a **12** mm	1 Pz
DQA1500	**1541** mm	Da **8** a **12** mm	1 Pz

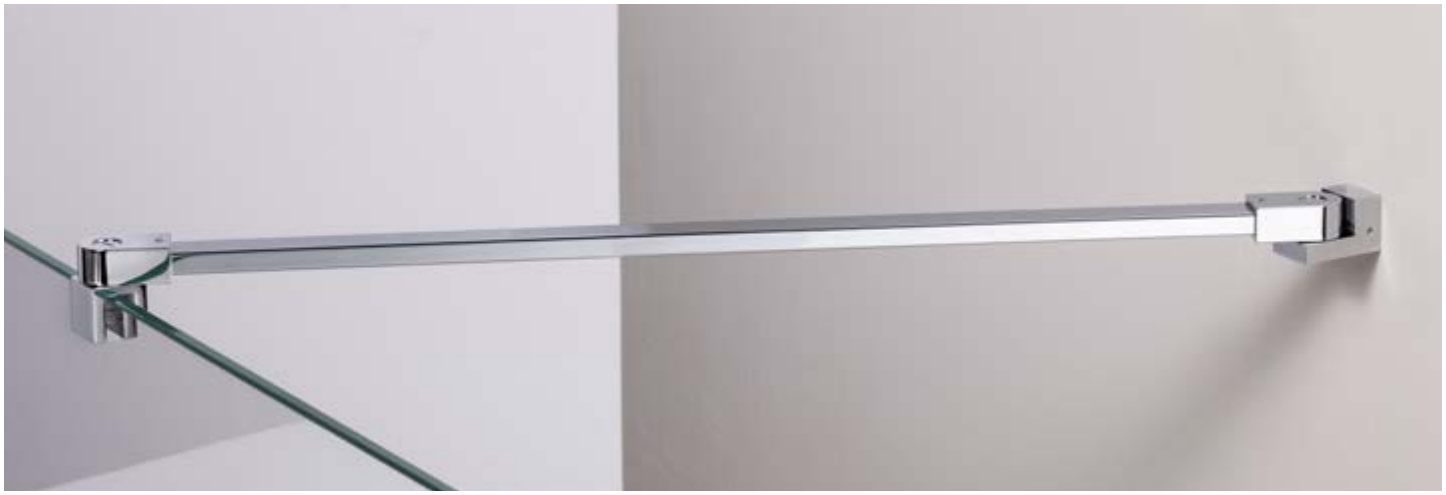

ASTA DI SICUREZZA MURO/VETRO CON DOPPIO SNODO

Materiale: Ottone

Finitura: /1 /2 /4 /24 /73* /R2

* Non disponibile per Art. DQA75





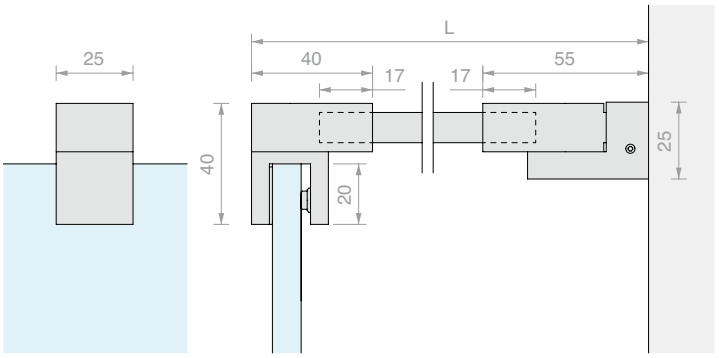

Art.	Lunghezza	Per vetri	Q.tà
DQA55	**557** mm	Da **8** a **12** mm	1 Pz
DQA65	**1057** mm	Da **8** a **12** mm	1 Pz
DQA75	**1557** mm	Da **8** a **12** mm	1 Pz



ASTA RETTANGOLARE

Materiale: Ottone

Finitura: /1 /2 /4 /24 /73* /R2

* Non disponibile per Art. DQA08

Art.	Lunghezza	Q.tà
DQA05	**500** mm	1 Pz
DQA06	**1000** mm	1 Pz
DQA08	**1500** mm	1 Pz

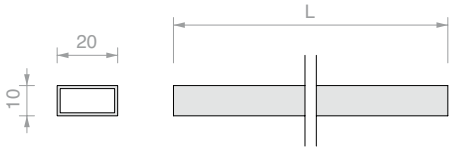



FISSAGGIO A VETRO IN LINEA PASSANTE

Materiale: Ottone

Finitura: /1 /24

Art.	Per vetri	Q.tà
DQA83	Da **8** a **12** mm	1 Pz

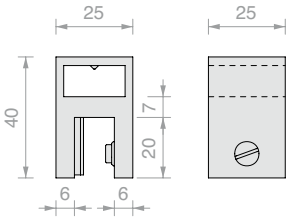



FISSAGGIO A VETRO SNODATO

Materiale: Ottone

Finitura: /1 /2 /4 /24 /73 /R2

Art.	Per vetri	Q.tà
DQA85	Da **8** a **12** mm	1 Pz

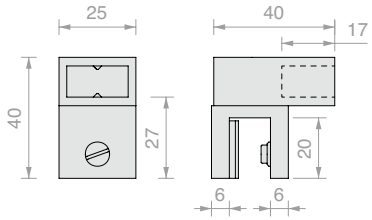



FISSAGGIO A VETRO CHIUSO BASSO

Materiale: Ottone

Finitura: /1 /2 /4 /24 /73 /R2

Art.	Per vetri	Q.tà
DQA86	Da **8** a **12** mm	1 Pz

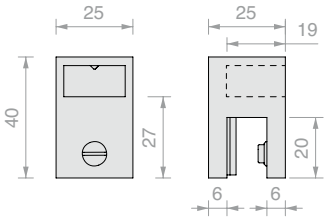



FISSAGGIO A VETRO CHIUSO ALTO

Materiale: Ottone

Finitura: /1 /24

Art.	Per vetri	Q.tà
DQA8670	Da **8** a **12** mm	1 Pz

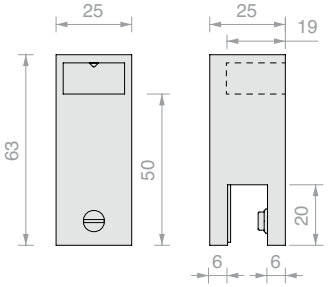



FISSAGGIO A VETRO A 90° PASSANTE

Materiale: Ottone

Finitura: /1 /24

Art.	Per vetri	Q.tà
DQA87	Da **8** a **12** mm	1 Pz

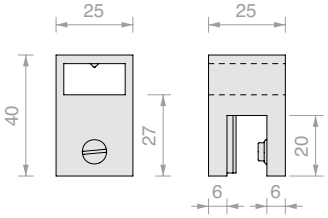



FISSAGGIO A VETRO DISTANZIATO SNODATO

Materiale: Ottone

Finitura: /1 /2 /4 /24 /73 /R2

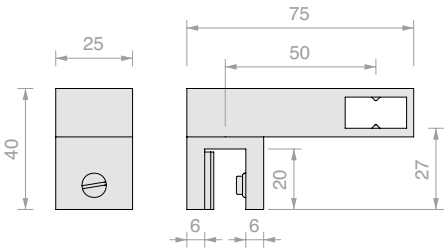

Art.	Per vetri	Q.tà
DQA90	Da **8** a **12** mm	1 Pz



FISSAGGIO A MURO

Materiale: Ottone

Finitura: /1 /2 /4 /24 /73 /R2



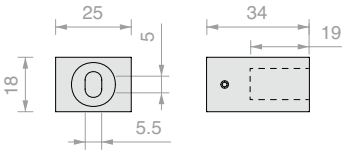

Art.	Q.tà
DQA93	1 Pz



FISSAGGIO A MURO SNODATO

Materiale: Ottone

Finitura: /1 /2 /4 /24 /73 /R2

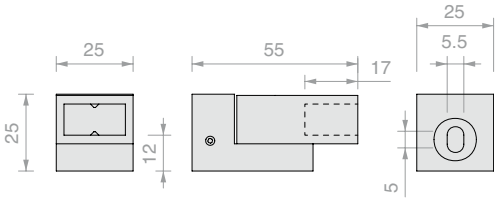

Art.	Q.tà
DQA88	1 Pz



FISSAGGIO A VETRO SNODATO

Materiale: Ottone

Foro consigliato Ø14

Finitura: /1 /24

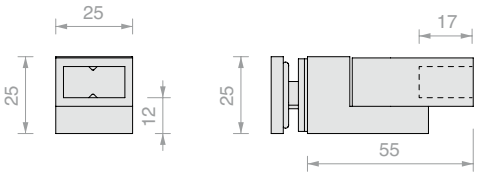

Art.	Per vetri	Q.tà
DQA89	Da **8** a **12** mm	1 Pz



GIUNZIONE SNODATA

Materiale: Ottone

Finitura: /1 /24

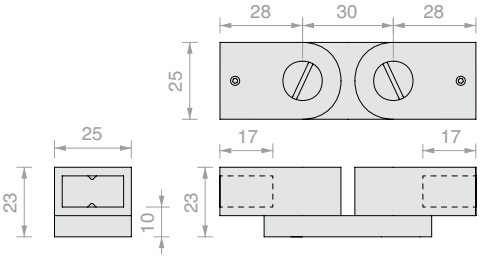

Art.	Q.tà
DQA99	1 Pz



PLACCHETTA DI RICAMBIO CON BIADESIVO

Materiale: Ottone

Finitura: /1 /2 /4 /24 /73* /R2

* Non disponibile per Art. DQMP6 - DQMP7 - DQMP8

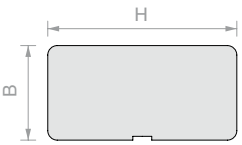

Art.	H	B	Q.tà
DQMP2	**29.6** mm	**29.6** mm	1 Pz
DQMP4	**29.6** mm	**9.6** mm	1 Pz
DQMP6	**69.6** mm	**29.6** mm	1 Pz
DQMP7	**69.6** mm	**17.6** mm	1 Pz
DQMP8	**79.6** mm	**25.1** mm	1 Pz

Materiale: acciaio AISI 304

Finitura: /2 /8 /15 /R2

Art.	H	B	Q.tà
DQMP9	**65.6** mm	**6.6** mm	1 Pz



COPPIA POMELLI QUADRI CON PRESA

Materiale: Ottone

Foro vetro consigliato minimo Ø12 mm

Finitura: /1 /2 /4 /24 /R2

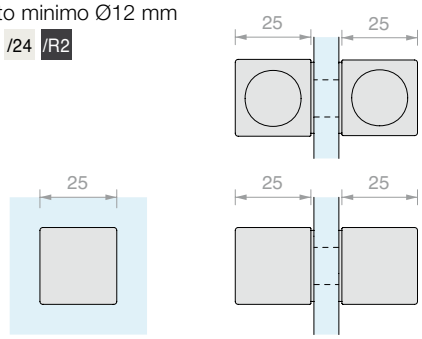

Art.	Per vetri	Q.tà
DQTS2525	Da **8** a **12** mm	1 Pz



COPPIA POMELLI QUADRI

Materiale: Ottone

Foro vetro consigliato minimo Ø8 mm

Finitura: /1 /2 /3 /4 /73 /R2

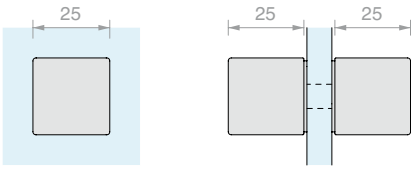

Art.	Per vetri	Q.tà
DQP2525	Da **8** a **15** mm	1 Pz



COPPIA POMELLI LUNGHI

Materiale: Ottone

Foro vetro consigliato minimo Ø8 mm

Finitura: /1 /2 /3 /4 /R2

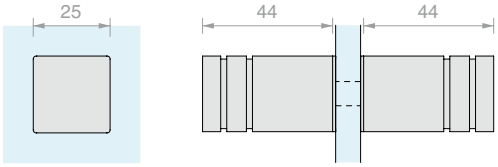

Art.	Per vetri	Q.tà
POM2525	Da **8** a **15** mm	1 Pz



APPENDIABITI A VETRO

Materiale: Ottone

Foro vetro consigliato minimo Ø14 mm

Finitura: /1 /24

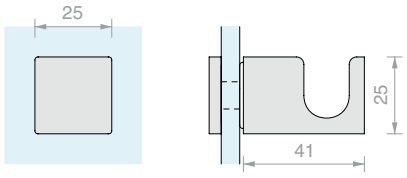

Art.	Per vetri	Q.tà
DQP385	Da **8** a **12** mm	1 Pz



PORTA ASCIUGAMANO

Materiale: Ottone

Foro consigliato Ø14

Finitura: /1 /2 /4 /24 /R2

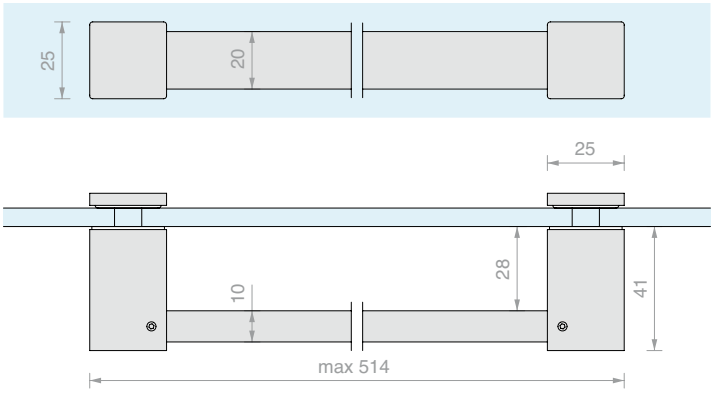

Art.	Per vetri	Q.tà
DQP365	Da **8** a **12** mm	1 Pz



PORTA ASCIUGAMANO CON POMELLO

Materiale: Ottone

Foro consigliato Ø14

Finitura: /1 /2 /4 /24 /R2

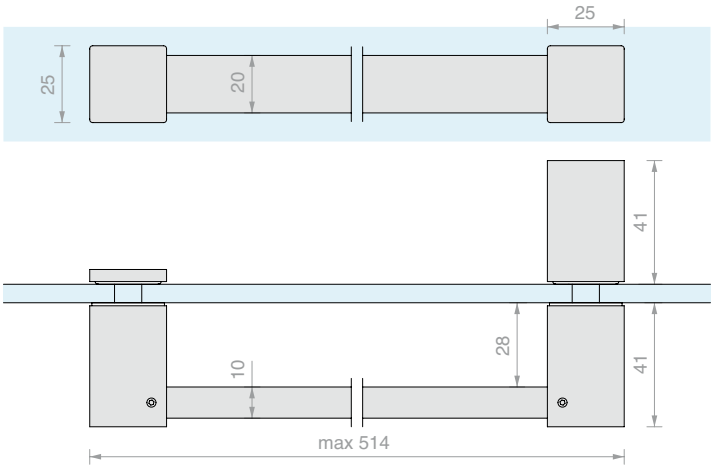

Art.	Per vetri	Q.tà
DQP375	Da **8** a **12** mm	1 Pz



PROFILO A “U” LMU20B

Materiale: Ottone

Finitura: /1 /2 /4 /24 /R2

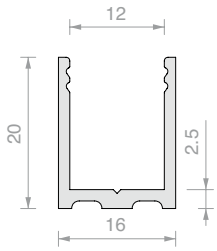

Art.	Lunghezza	Q.tà
LMU20B.150	**1498** mm	1 Pz
LMU20B.220	**2200** mm	1 Pz
LMU20B.300	**3000** mm	1 Pz



PROFILO SUPERIORE PIATTO LMU86B

Materiale: Ottone

Finitura: /1 /2 /4 /24 /R2

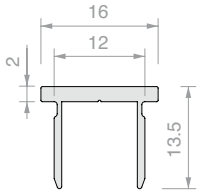

Art.	Lunghezza	Q.tà
LMU86B.100	**992** mm	1 Pz
LMU86B.150	**1498** mm	1 Pz
LMU86B.300	**3000** mm	1 Pz



TAPPO PIATTO LMUB

Materiale: Ottone

Finitura: /1 /2 /4 /24 /R2

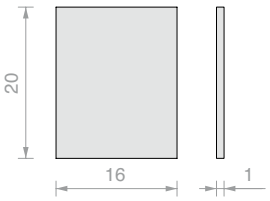

Art.	Q.tà
LMU20TPB	1 Pz



PROFILO DIGA PESQ0810B

Materiale: Ottone

Finitura: /1 /2 /4 /24 /R2

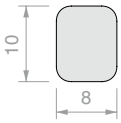

Art.	Lunghezza	Q.tà
PESQ0810B.100	**992** mm	1 Pz
PESQ0810B.150	**1498** mm	1 Pz
PESQ0810B.300	**3000** mm	1 Pz





MONTANTE CENTRALE NOVI

Materiale: Alluminio

Finitura: /6 /91

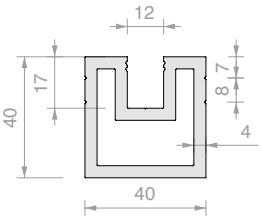

Art.	Lunghezza	Q.tà
NV3100	**3000** mm	1 Pz



MONTANTE LATERALE NOVI

Materiale: Alluminio

Finitura: /6 /91

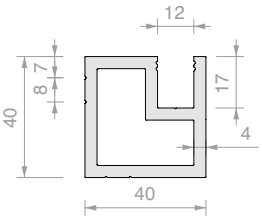

Art.	Lunghezza	Q.tà
NV3300	**3000** mm	1 Pz



COVER SUPERIORE PER MONTANTE NOVI

Materiale: Alluminio

Finitura: /6 /91

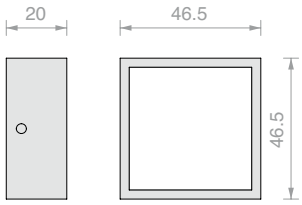

Art.	Q.tà
NV3500	1 Pz

KIT FISSAGGIO SINISTRO

Materiale: Acciaio AISI 304



Art.	Q.tà
NV3400SX	1 Pz

KIT FISSAGGIO CENTRALE

Materiale: Acciaio AISI 304



Art.	Q.tà
NV3200	1 Pz

KIT FISSAGGIO DESTRO

Materiale: Acciaio AISI 304



Art.	Q.tà
NV3400DX	1 Pz

N° 3 VITI AUTOPERFORANTI

Materiale: Acciaio AISI 304



Art.	Q.tà
NV3600	1 Pz

ORIENTAMENTO DEI FISSAGGI

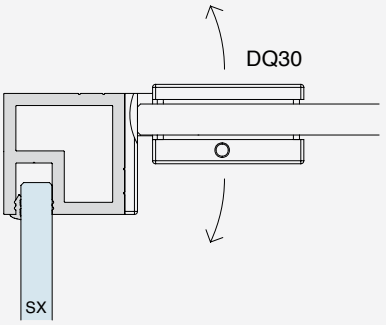

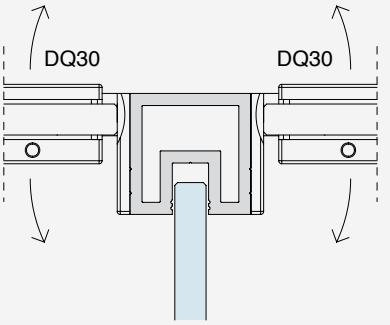

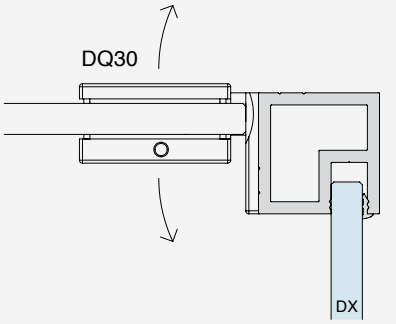

NV3400SX

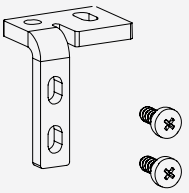

NV3200

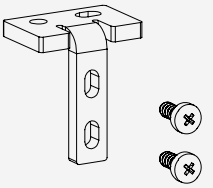

NV3400DX

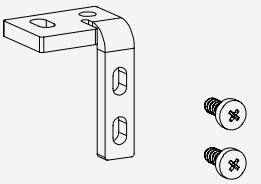

NV3500

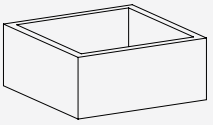

NV3500

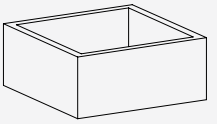

NV3500

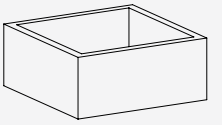

NV3300

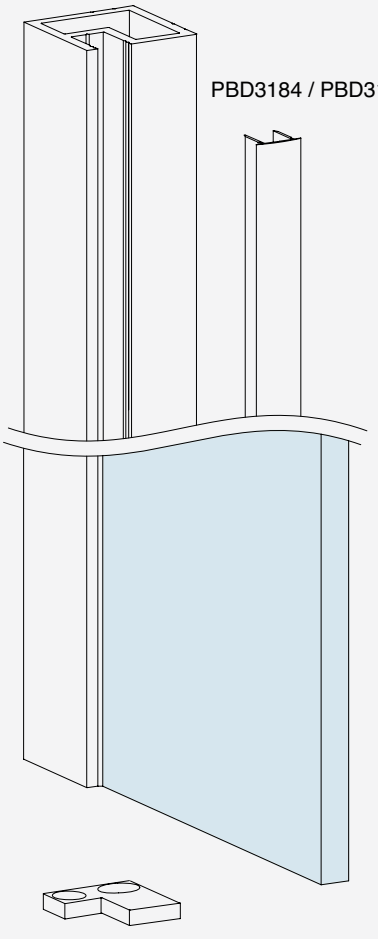

NV3100

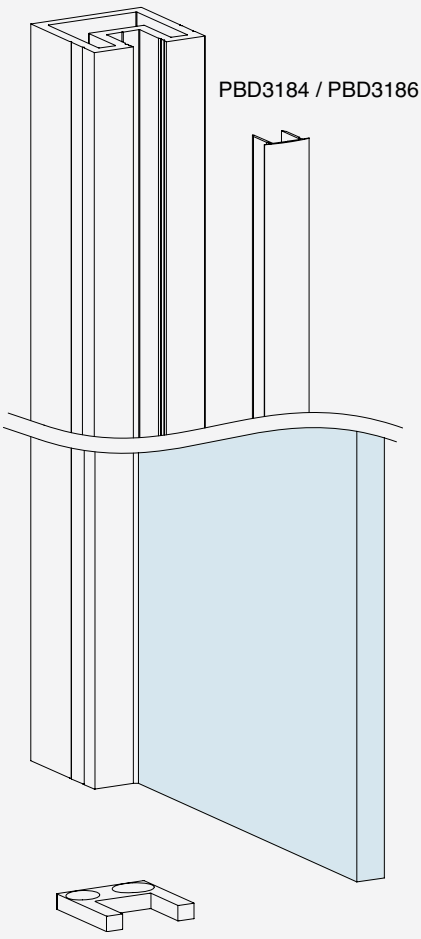

NV3300

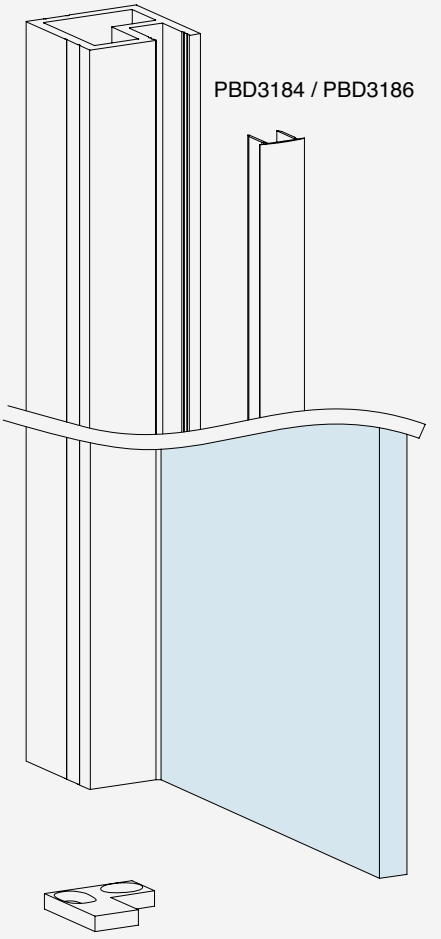



PROFILO A “U” PBD3183

Materiale: Alluminio

Finitura: /6 /88 /91 /97

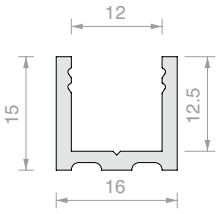

Art.	Lunghezza	Q.tà
PBD3183.150	**1498** mm	1 Pz
PBD3183.220	**2200** mm	1 Pz
PBD3183	**3000** mm	1 Pz



PROFILO SUPERIORE RAGGIATO PBD3184

Materiale: Alluminio

Finitura: /6 /88 /91 /97

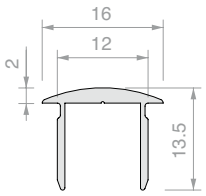

Art.	Lunghezza	Q.tà
PBD3184.100	**992** mm	1 Pz
PBD3184.150	**1498** mm	1 Pz
PBD3184	**3000** mm	1 Pz



TAPPO RAGGIATO PBD

Materiale: Alluminio

Finitura: /6 /88 /91 /97

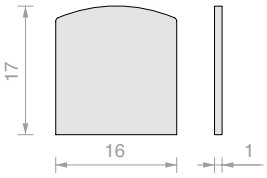

Art.	Q.tà
PBDTP	1 Pz



PROFILO SUPERIORE PIATTO PBD3186

Materiale: Alluminio

Finitura: /6 /88 /91 /97

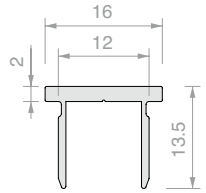

Art.	Lunghezza	Q.tà
PBD3186.100	**992** mm	1 Pz
PBD3186.150	**1498** mm	1 Pz
PBD3186	**3000** mm	1 Pz



TAPPO PIATTO PBD

Materiale: Alluminio

Finitura: /6 /88 /91 /97

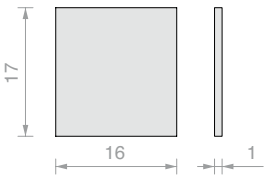

Art.	Q.tà
PBD86TP	1 Pz



PROFILO PIATTO SERIE FORME

Materiale: Alluminio

Finitura: /6 /88 /97 /RAL

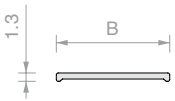

Art.	B	Lunghezza	Q.tà
FOP10.30	**10** mm	**3000** mm	1 Pz
FOP15.30	**15** mm	**3000** mm	1 Pz
FOP20.30	**20** mm	**3000** mm	1 Pz



PROFILO PIATTO A “L” SERIE FORME

Materiale: Alluminio

Finitura: /6 /88 /97 /RAL

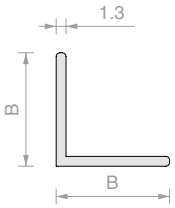

Art.	B	Lunghezza	Q.tà
FOL1010.30	**10** mm	**3000** mm	1 Pz
FOL1515.30	**15** mm	**3000** mm	1 Pz
FOL2020.30	**20** mm	**3000** mm	1 Pz



PROFILO PIATTO A “U” SERIE FORME

Materiale: Alluminio

Finitura: /6 /88 /97 /RAL

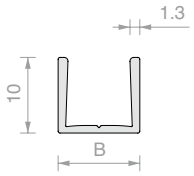

Art.	B	Lunghezza	Per vetri	Q.tà
FOU1009.30	**8.8** mm	**3000** mm	**6** mm	1 Pz
FOU1011.30	**10.8** mm	**3000** mm	**8** mm	1 Pz
FOU1013.30	**12.8** mm	**3000** mm	**10** mm	1 Pz



BIADESIVO TESA® ACX^{plus}

Biadesivo trasparente per fissaggi di vetro, acciaio e alluminio. Il liner in carta agevola l’applicazione manuale del nastro. Base acrilica solida ad alte prestazioni caratterizzata da eccezionali proprietà viscoelastiche con elevato potere di fissaggio, dissipazione delle tensioni statiche e dinamiche, notevole resistenza alle temperature, all’umidità, ai raggi UV e agli agenti chimici. Massima temperatura di esercizio 100°C; temperatura di picco 200°C (max 20 minuti). E’ indicato per incollaggi vetro-vetro e vetro-metallo: ideale per compensare differenti dilatazioni termiche senza perdere resistenza. Per ottenere il massimo delle prestazioni si consiglia di preparare le superfici di applicazione con specifico promotore di adesione Art. TS100

Art.	Dimensioni	Spessore	Q.tà
TS250065	**6** mm x **25** m	**0.5** mm	1 Pz
TS25006	**6** mm x **25** m	**1** mm	1 Pz
TS25009	**9** mm x **25** m	**1** mm	1 Pz
TS250125	**12** mm x **25** m	**0.5** mm	1 Pz
TS25012	**12** mm x **25** m	**1** mm	1 Pz
TS250155	**15** mm x **25** m	**0.5** mm	1 Pz
TS25019	**19** mm x **25** m	**1** mm	1 Pz



GUARNIZIONE A PALLONCINO

Materiale: PVC coestruso rigido e morbido
Resistente ai raggi UV
Formule fungicide contro lo sviluppo di muffe
Condizioni massime di esercizio 70°C
Colore: trasparente, palloncino trasparente

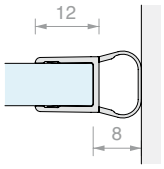

Art.	Lunghezza	Per vetri	Q.tà
GM62	**2200** mm	Da **6** a **8** mm	1 Pz
GM6225	**2500** mm	Da **6** a **8** mm	1 Pz
GM6230	**3000** mm	Da **6** a **8** mm	1 Pz

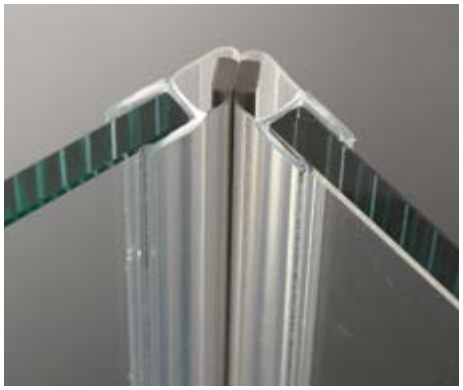

GUARNIZIONE MAGNETICA A 45°

Materiale: PVC coestruso rigido e morbido
Condizioni massime di esercizio 70°C
Colore: trasparente, palloncino goffrato,
magnete grigio

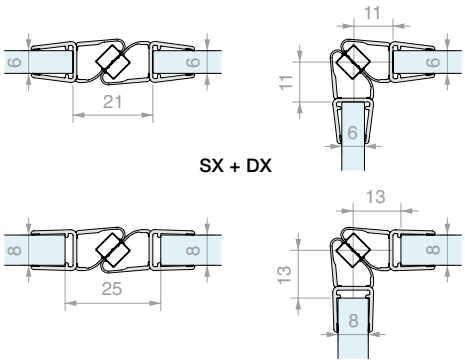

Art.	Lunghezza	Per vetri	Q.tà
GM12DX20	**2000** mm	Da **6** a **8** mm	1 Pz
GM12DX22	**2200** mm	Da **6** a **8** mm	1 Pz
GM12DX25	**2500** mm	Da **6** a **8** mm	1 Pz
GM12SX20	**2000** mm	Da **6** a **8** mm	1 Pz
GM12SX22	**2200** mm	Da **6** a **8** mm	1 Pz
GM12SX25	**2500** mm	Da **6** a **8** mm	1 Pz



GUARNIZIONE CON BATTUTA A 90°

Materiale: PVC coestruso rigido e morbido
Resistente ai raggi UV
Formule fungicide contro lo sviluppo di muffe
Condizioni massime di esercizio 70°C
Colore: trasparente / *nera, aletta goffrata

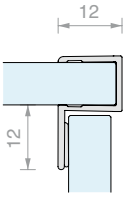

Art.	Lunghezza	Per vetri	Q.tà
GM58	**2200** mm	Da **6** a **8** mm	1 Pz
GM58NR*	**2200** mm	Da **6** a **8** mm	1 Pz
GM5830	**3000** mm	Da **6** a **8** mm	1 Pz

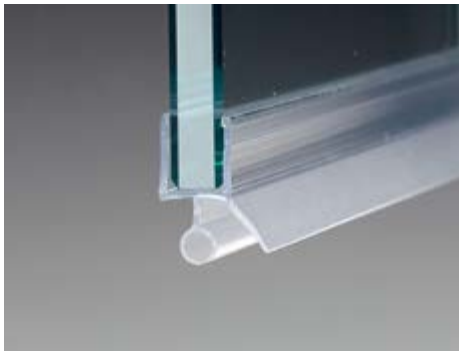

GUARNIZIONE CON DIGA A PALLONCINO E GOCCIOLATOIO

Materiale: PVC coestruso rigido e morbido
Resistente ai raggi UV
Formule fungicide contro lo sviluppo di muffe
Condizioni massime di esercizio 70°C
Colore: trasparente, aletta e palloncino goffrati

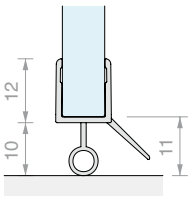

Art.	Lunghezza	Per vetri	Q.tà
GM6010	**1000** mm	Da **6** a **8** mm	1 Pz
GM6020	**2000** mm	Da **6** a **8** mm	1 Pz
GM6025	**2500** mm	Da **6** a **8** mm	1 Pz
GM6030	**3000** mm	Da **6** a **8** mm	1 Pz

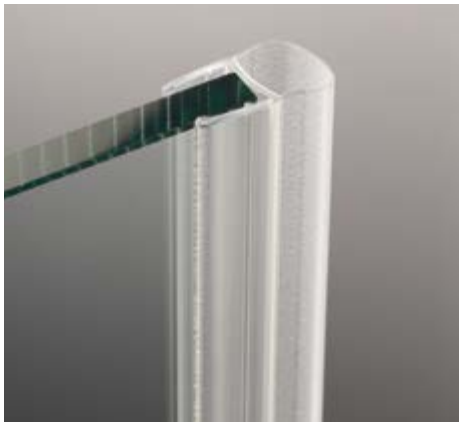

GUARNIZIONE A PALLONCINO

Materiale: PVC coestruso rigido e morbido
Resistente ai raggi UV
Formule fungicide contro lo sviluppo di muffe
Colore: trasparente / *nera, palloncino goffrato

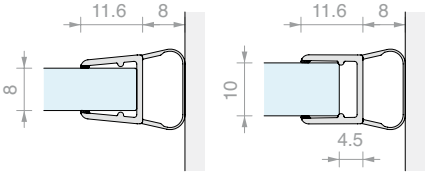

Art.	Lunghezza	Per vetri	Q.tà
GM06	**2000** mm	Da **8** a **10** mm	1 Pz
GM0622	**2200** mm	Da **8** a **10** mm	1 Pz
GM0622NR*	**2200** mm	Da **8** a **10** mm	1 Pz
GM0625	**2500** mm	Da **8** a **10** mm	1 Pz
GM0625NR*	**2500** mm	Da **8** a **10** mm	1 Pz
GM063000	**3000** mm	Da **8** a **10** mm	1 Pz
GM063000NR*	**3000** mm	Da **8** a **10** mm	1 Pz

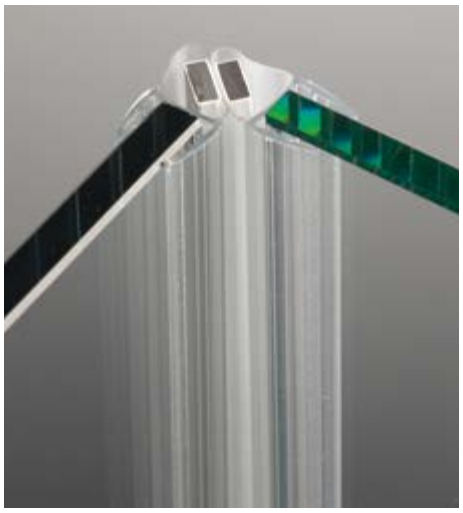

GUARNIZIONE MAGNETICA A 45°

Materiale: PVC coestruso rigido e morbido
Resistente ai raggi UV
Formule fungicide contro lo sviluppo di muffe
Condizioni massime di esercizio 70°C
Colore: trasparente / *nera, palloncino trasparente, magnete bianco / *nero

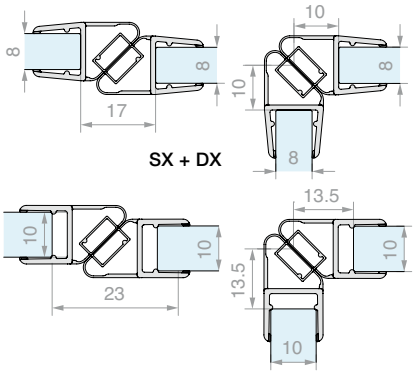

Art.	Lunghezza	Per vetri	Q.tà
GM1520SX	**2200** mm	Da **8** a **10** mm	1 Pz
GM1520SXNR*	**2200** mm	Da **8** a **10** mm	1 Pz
GM1520DX	**2200** mm	Da **8** a **10** mm	1 Pz
GM1520DXNR*	**2200** mm	Da **8** a **10** mm	1 Pz
GM15SX	**2500** mm	Da **8** a **10** mm	1 Pz
GM15DX	**2500** mm	Da **8** a **10** mm	1 Pz
GM1530SX	**3000** mm	Da **8** a **10** mm	1 Pz
GM1530DX	**3000** mm	Da **8** a **10** mm	1 Pz



GUARNIZIONE CON BATTUTA A 90°

Materiale: PVC coestruso rigido e morbido
Resistente ai raggi UV
Formule fungicide contro lo sviluppo di muffe
Condizioni massime di esercizio 70°C
Colore: trasparente, aletta goffrata

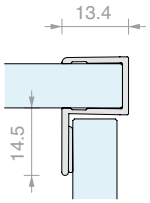

Art.	Lunghezza	Per vetri	Q.tà
GM5422	**2200** mm	Da **8** a **10** mm	1 Pz
GM5430	**3000** mm	Da **8** a **10** mm	1 Pz



GUARNIZIONE CON DIGA AD ALETTA E GOCCIOLATOIO

Materiale: PVC coestruso rigido e morbido
Resistente ai raggi UV
Formule fungicide contro lo sviluppo di muffe
Condizioni massime di esercizio 70°C
Colore: trasparente / *nera, aletta goffrata

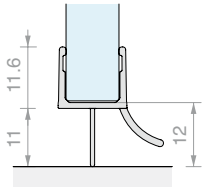

Art.	Lunghezza	Per vetri	Q.tà
GM0210	**1000** mm	Da **8** a **10** mm	1 Pz
GM02	**2000** mm	Da **8** a **10** mm	1 Pz
GM02NR*	**2000** mm	Da **8** a **10** mm	1 Pz
GM022500	**2500** mm	Da **8** a **10** mm	1 Pz
GM022500NR*	**2500** mm	Da **8** a **10** mm	1 Pz

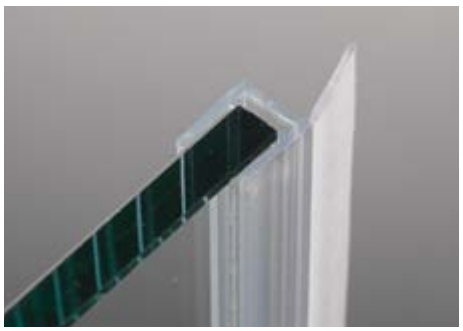

GUARNIZIONE CON ALETTA DRITTA

Materiale: PVC coestruso rigido e morbido
Formule fungicide contro lo sviluppo di muffe
Colore: trasparente, aletta goffrata

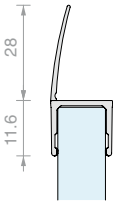

Art.	Lunghezza	Per vetri	Q.tà
GM04	**2000** mm	Da **8** a **10** mm	1 Pz
GM0422	**2200** mm	Da **8** a **10** mm	1 Pz
GM0425	**2500** mm	Da **8** a **10** mm	1 Pz
GM0430	**3000** mm	Da **8** a **10** mm	1 Pz



GUARNIZIONE FERMAVETRO

Materiale: PVC

Art.	Spessore	Colore	Q.tà
GTUP2	**2**	Trasparente	1 m
GTUP3	**3**	Trasparente	1 m
GTUP4	**4**	Trasparente	1 m
GTUP5	**5**	Trasparente	1 m
GTUP6	**6**	Trasparente	1 m
GTUP2G	**2**	Goffrata	1 m
GTUP3G	**3**	Goffrata	1 m
GTUP4G	**4**	Goffrata	1 m

Art.	Spessore	Colore	Q.tà
GTUP5G	**5**	Goffrata	1 m
GTUP6G	**6**	Goffrata	1 m
GTUP2N	**2**	Nera	1 m
GTUP3N	**3**	Nera	1 m
GTUP4N	**4**	Nera	1 m
GTUP5N	**5**	Nera	1 m
GTUP6N	**6**	Nera	1 m

CHD

Design

La morbidezza delle linee e la tecnologia dei meccanismi rendono la serie CHD una gamma di prodotti che si sposa con ogni tipo di arredamento.

I certificati TUV e le varie finiture disponibili permettono di rispondere con rapidità alle richieste più particolari.

Adatta a vetri da 6 a 10 mm, la linea CHD vanta configurazioni standard oltre a numerose possibilità di personalizzazione grazie alle sue cerniere, chiusure, pomelli, morsetti e aste abbinabili tra loro.

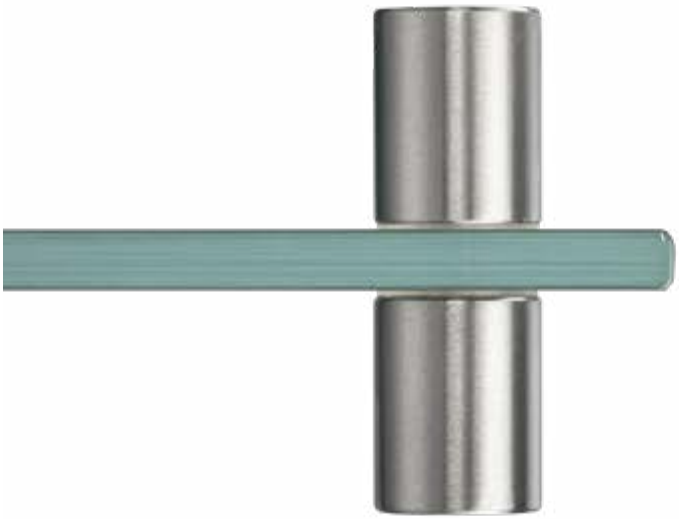







/1
Cromo



/2
Oro



/4
Bronzo



/24
Simil Acciaio Inox



/R2
RAL9005 Nero Opaco







CHD

Cerniere CHD

Le cerniere modello CHD sono il cuore funzionale della serie CHD
Il corpo delle cerniera è realizzato di fusione in ottone, i componenti invece di lavorazione meccanica.



Copertina su un lato per nascondere le viti che fissano la cerniera alla lastra di vetro.



Guarnizioni adesive per facilitare il posizionamento della cerniera sulla lastra di vetro.

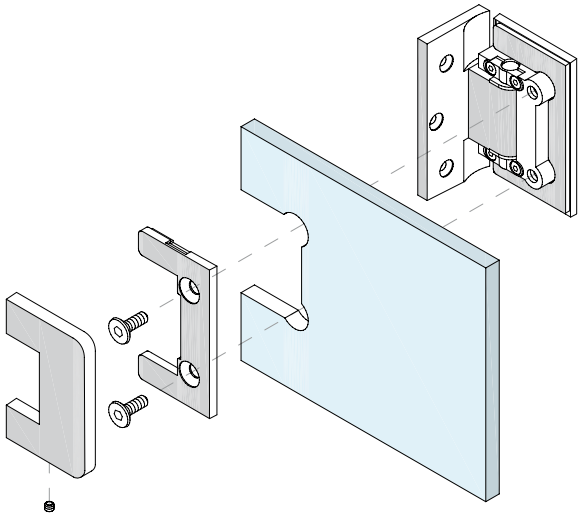

Type Approved
Safety
Regular Production
Surveillance

TÜVRheinland
CERTIFIED

www.tuv.com
ID 1111292548

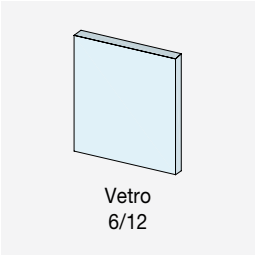

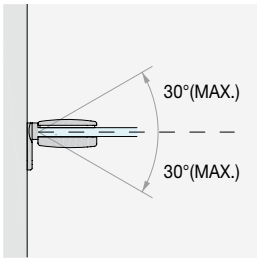

RITORNO DI CHIUSURA
Ritorno automatico alla posizione dello zero negli ultimi 30°.

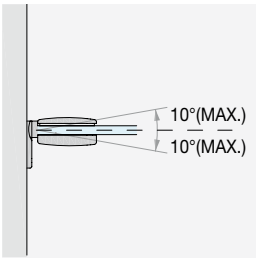

CORREZIONE 10°
Correzione posizione angolo dell'anta di ± 10° a montaggio effettuato.

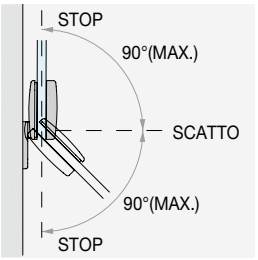

ANGOLO DI ROTAZIONE
Angolo di rotazione di +90° e -90°.
Con scatto a 0° e fermo -90° e +90°.

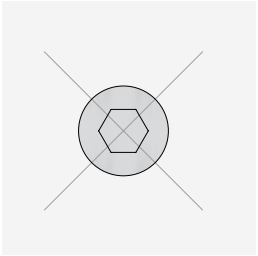

NESSUNA VITE A VISTA

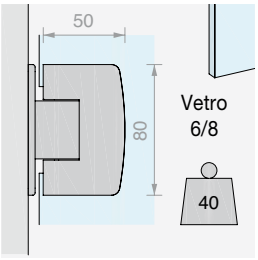

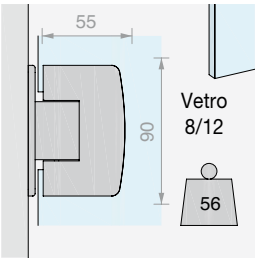

DOPPIA VERSIONE PER VETRI DI SPESSORE DA 6 A 12 mm
La SERIE CHD è utilizzabile per vetri di spessore da 6 a 12 mm grazie a cerniere e chiusure proposte in doppia versione, piccola e grande.
In base al vetro scelto per la realizzazione, sarà possibile selezionare la cerniera abbinata



Cover di finitura coprivite adesiva

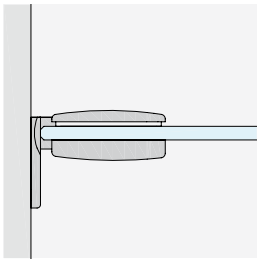

MURO/VETRO
con piastra laterale

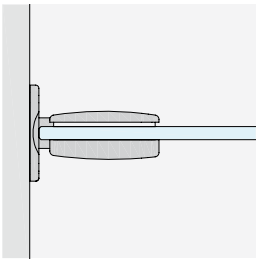

MURO/VETRO
con piastra centrale

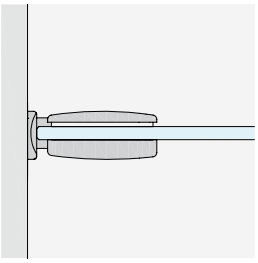

MURO/VETRO
per stipiti stretti

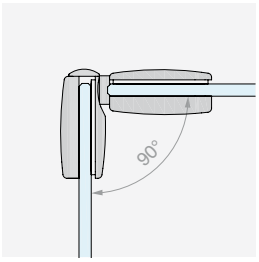

VETRO/VETRO
angolare 90°

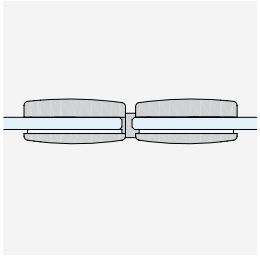

VETRO/VETRO
in linea

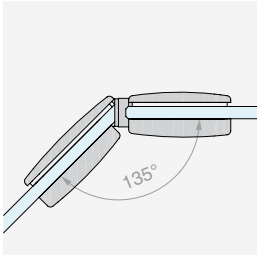

VETRO/VETRO
135°



CHD
Kit

CONFIGURAZIONI CON PORTE A BATTENTE

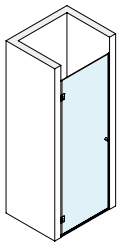

Pag 253

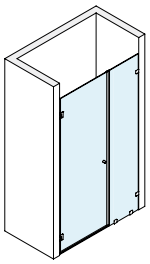

Pag 257

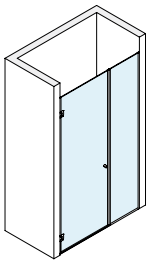

Pag 261

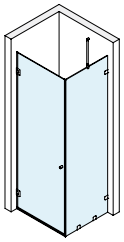

Pag 265

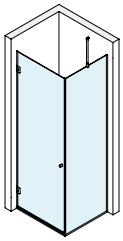

Pag 269

CONFIGURAZIONI OPEN

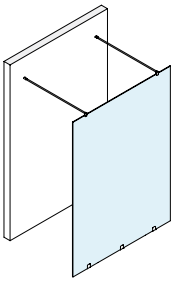

Pag 273

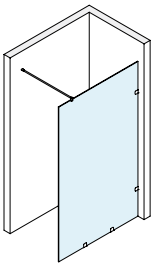

Pag 275



KIT DOCCIA A BATTENTE MURO/MURO

Finitura: /1 /2 /4 /24 /R2

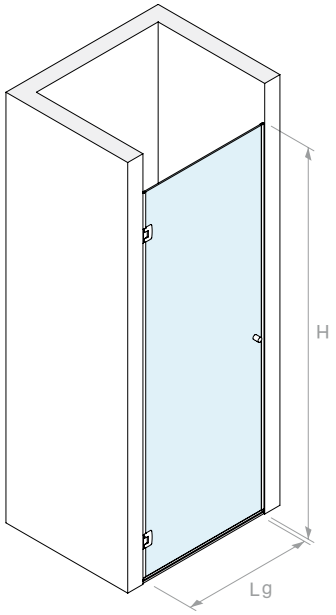



VERSIONE CON CERNIERA **CHD10COV** 50x80 mm

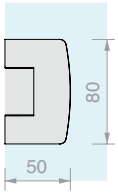

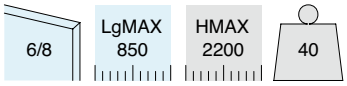

Kit costituito da:

Art.	Descrizione	Q.tà
CHD10COV	Cerniera laterale regolabile	2 Pz
PESQ0810B.100	Profilo diga	1 Pz
GM6010	Guarnizione con gocciolatoio	1 Pz
GM62	Guarnizione a palloncino	2 Pz
SP2255	Coppia pomelli	1 Pz

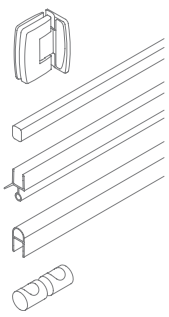

VERSIONE CON CERNIERA **CHD20COV** 55x90 mm

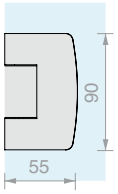

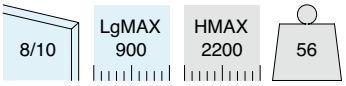

Kit costituito da:

Art.	Descrizione	Q.tà
CHD20COV	Cerniera laterale regolabile	2 Pz
PESQ0810B.100	Profilo diga	1 Pz
GM0210	Guarnizione con gocciolatoio	1 Pz
GM0622	Guarnizione a palloncino	2 Pz
SP2255	Coppia pomelli	1 Pz

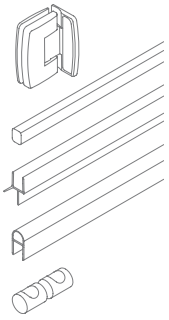

Art.	Q.tà
BDCHD6801	1 Pz

Art.	Q.tà
BDCHD81001	1 Pz

DIMENSIONAMENTO DEI PANNELLI IN VETRO

BDCHD6801

6

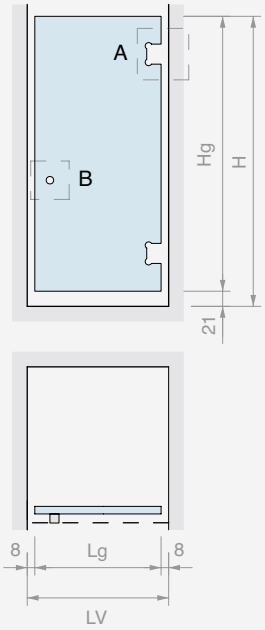

Hg = H - 21
Lg (MAX 850) = LV - 16

A CHD10COV

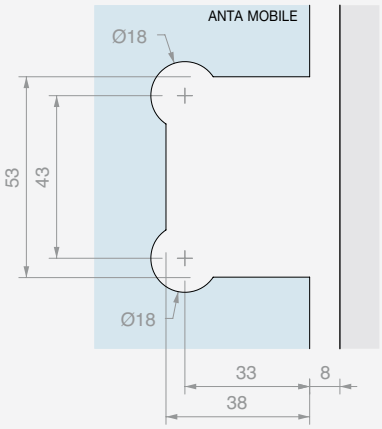

B SP2255

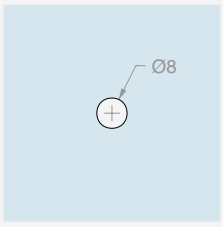

GM62

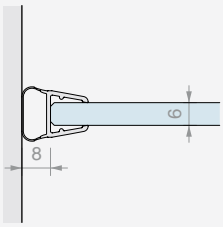

GM6010

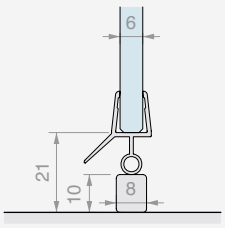

8

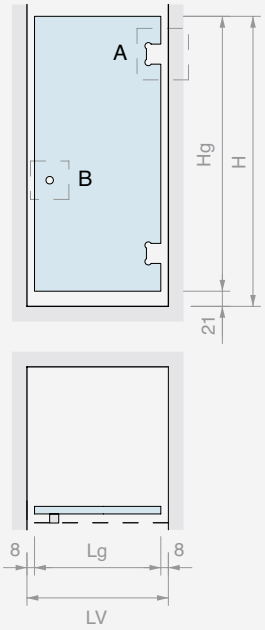

Hg = H - 21
Lg (MAX 850) = LV - 16

A CHD10COV

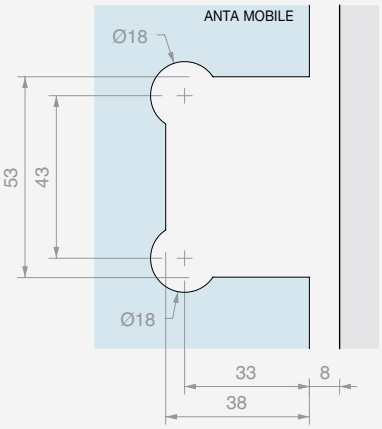

B SP2255

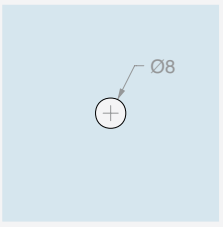

GM62

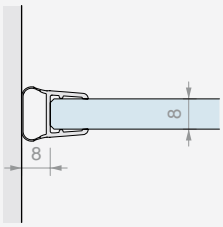

GM6010

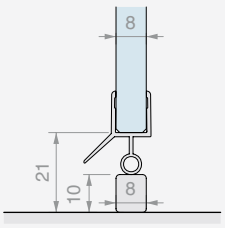

DIMENSIONAMENTO DEI PANNELLI IN VETRO

BDCHD81001

8

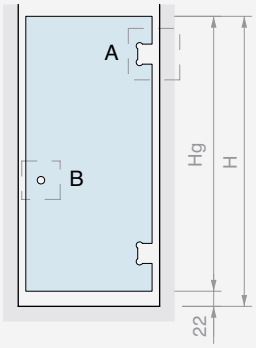

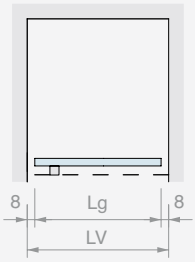

Hg = H - 22
Lg (MAX 900) = LV - 16

A CHD20COV

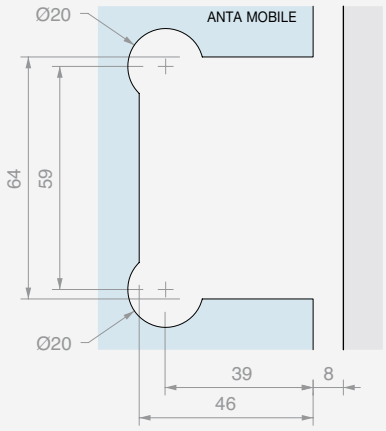

B SP2255

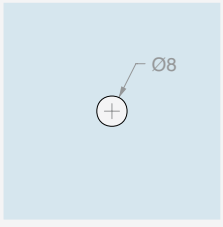

GM0622

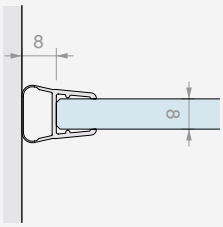

GM0210

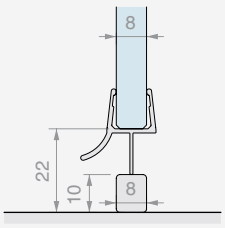

10

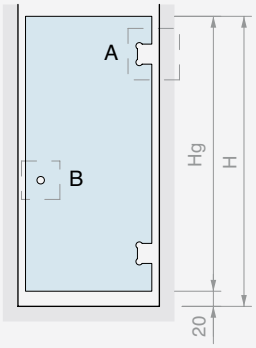

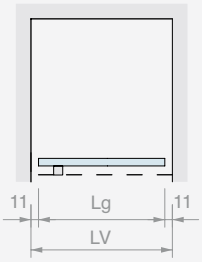

Hg = H - 20
Lg (MAX 900) = LV - 23

A CHD20COV

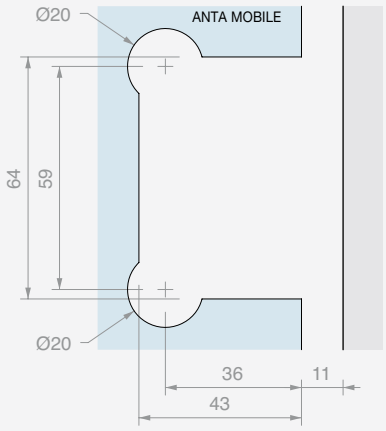

B SP2255

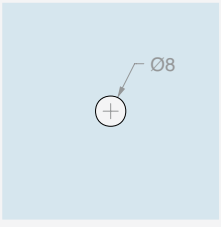

GM0622

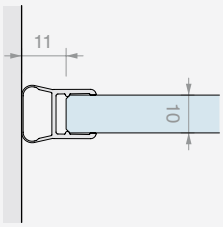

GM0210

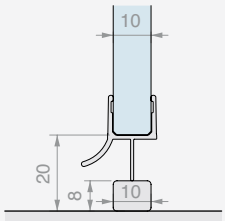



KIT DOCCIA A BATTENTE
MURO/MURO CON VETRO FISSO E MORSETTI

Finitura: /1 /2 /4 /24 /R2

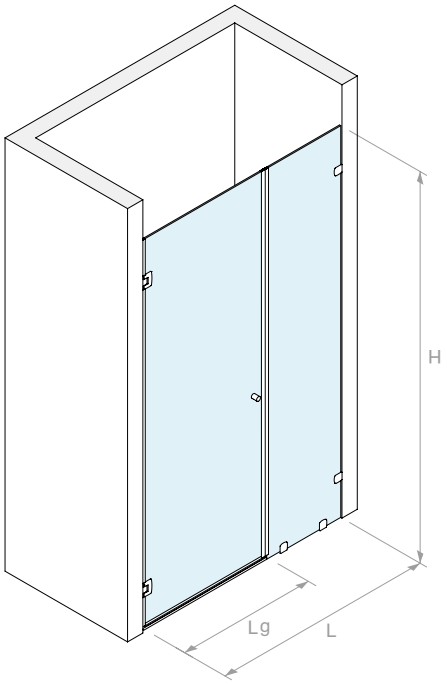



VERSIONE CON CERNIERA **CHD10COV** 50x80 mm

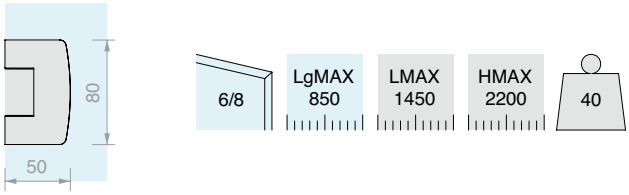

Kit costituito da:

Art.	Descrizione	Q.tà
CHD10COV	Cerniera laterale regolabile	2 Pz
PESQ0810B.100	Profilo diga	1 Pz
GM6010	Guarnizione con gocciolatoio	1 Pz
GM12SX22	Guarnizione magnetica a 45°	1 Pz
GM12DX22	Guarnizione magnetica a 45°	1 Pz
GM62	Guarnizione a palloncino	1 Pz
SP2255	Coppia pomelli	1 Pz
CHDM41	Morsetto a filo muro	4 Pz
Optional		
CHDA55	Asta di sicurezza snodabile	1 Pz

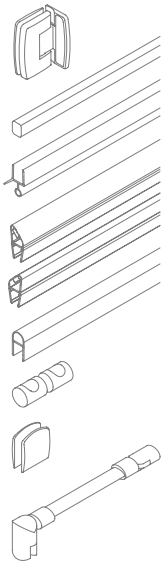

Art.	Q.tà
BDCHD6803	1 Pz

VERSIONE CON CERNIERA **CHD20COV** 55x90 mm

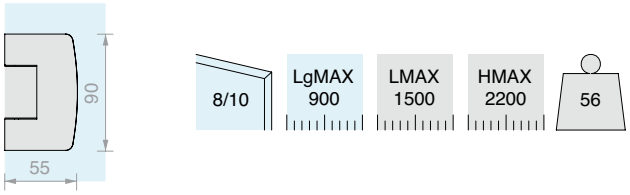

Kit costituito da:

Art.	Descrizione	Q.tà
CHD20COV	Cerniera laterale regolabile	2 Pz
PESQ0810B.100	Profilo diga	1 Pz
GM0210	Guarnizione con gocciolatoio	1 Pz
GM1520SX	Guarnizione magnetica a 45°	1 Pz
GM1520DX	Guarnizione magnetica a 45°	1 Pz
GM0622	Guarnizione a palloncino	1 Pz
SP2255	Coppia pomelli	1 Pz
CHDM41	Morsetto a filo muro	4 Pz
Optional		
CHDA55G	Asta di sicurezza snodabile	1 Pz

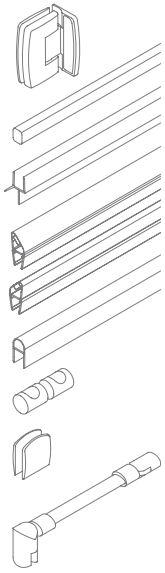

Art.	Q.tà
BDCHD81003	1 Pz

DIMENSIONAMENTO DEI PANNELLI IN VETRO

BDCHD6803

6

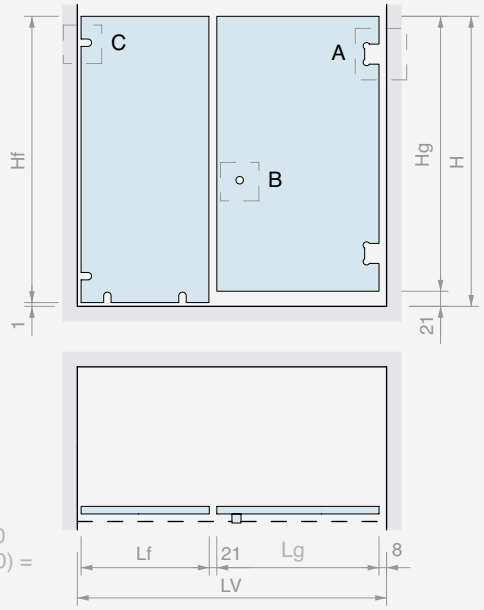

Hf = H - 1
Hg = H - 21
Lg MAX 850
Lf (MAX 600) =
LV - Lg - 30

A CHD10COV

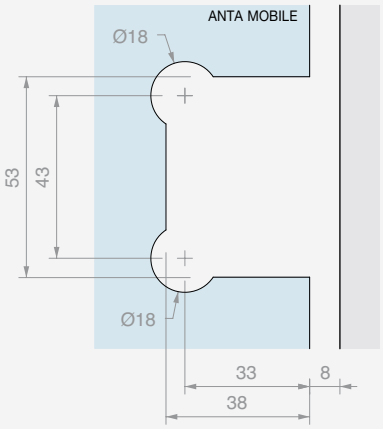

B SP2255 C CHDM41

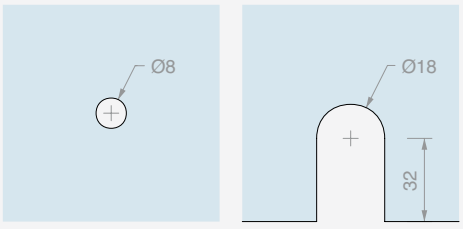

GM12SX22
GM12DX22

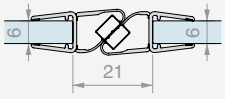

GM6010

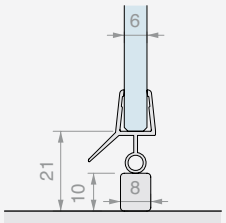

GM62

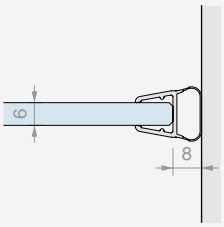

8

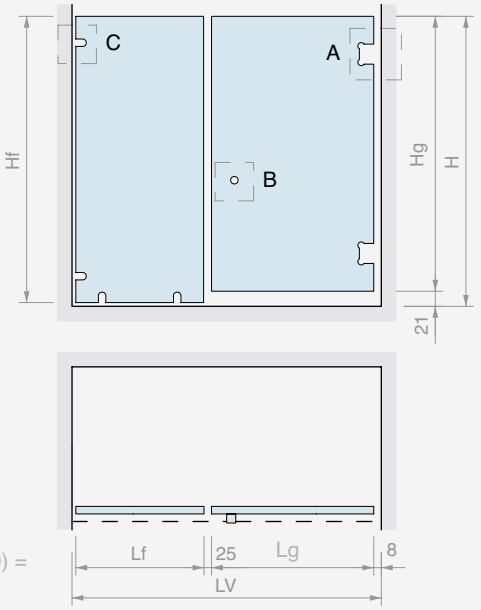

Hf = H - 1
Hg = H - 21
Lg MAX 850
Lf (MAX 600) =
LV - Lg - 34

A CHD10COV

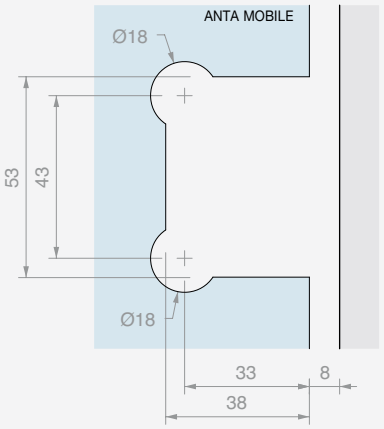

B SP2255 C CHDM41

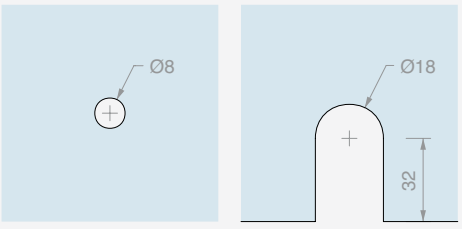

GM12SX22
GM12DX22

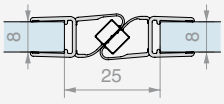

GM6010

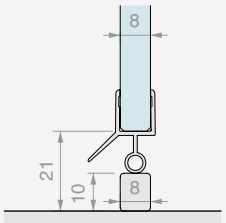

GM62

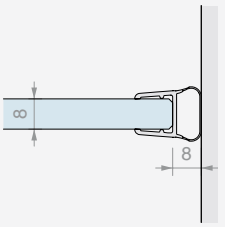

DIMENSIONAMENTO DEI PANNELLI IN VETRO

BDCHD81003

8

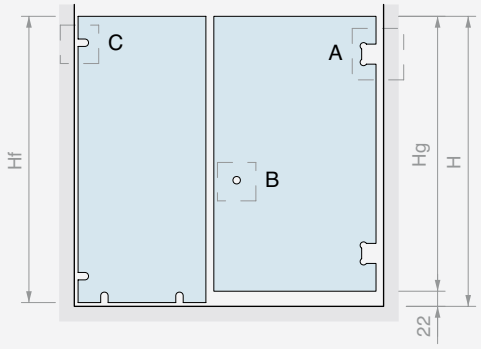

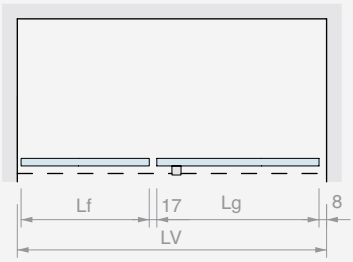

Hf = H - 1
Hg = H - 22
Lg MAX 900
Lf (MAX 800) =
LV - Lg - 26

A CHD20COV

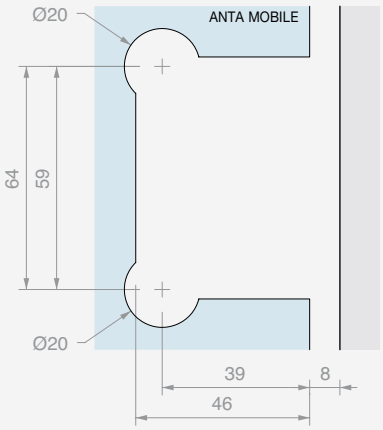

B SP2255 C CHDM41

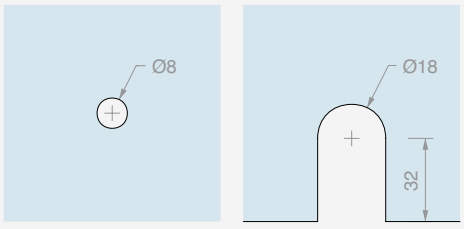

GM1520SX
GM1520DX

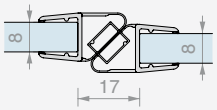

GM0210

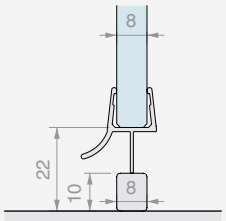

GM0622

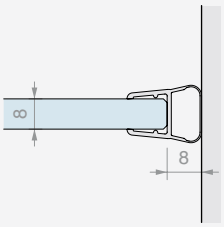

10

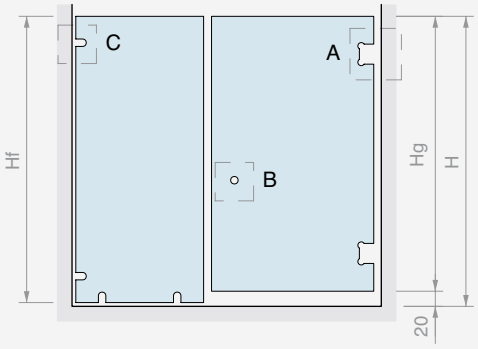

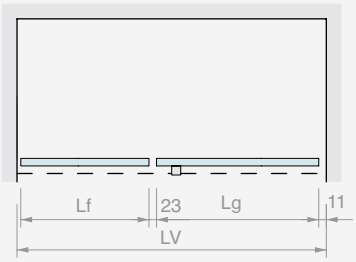

Hf = H - 1
Hg = H - 20
Lg MAX 900
Lf (MAX 800) =
LV - Lg - 35

A CHD20COV

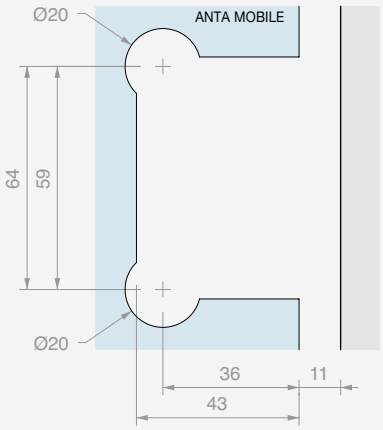

B SP2255 C CHDM41

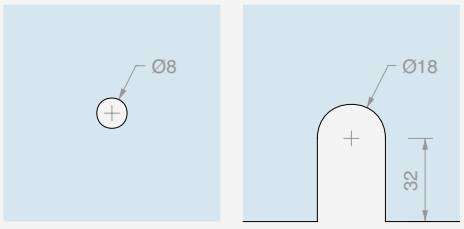

GM1520SX
GM1520DX

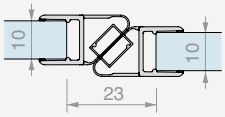

GM0210

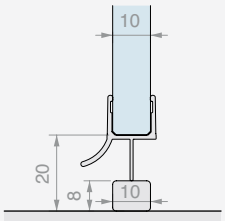

GM0622

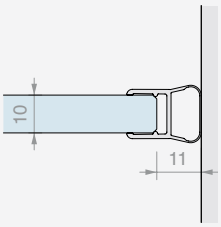



KIT DOCCIA A BATTENTE
MURO/MURO CON VETRO FISSO E PROFILI

Finitura: /1 /2 /4 /24 /R2

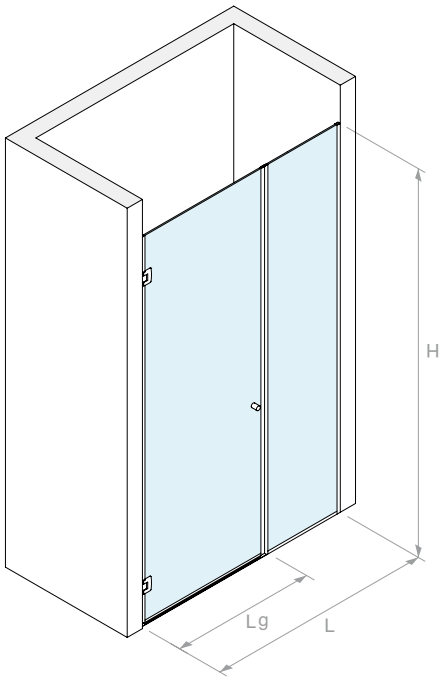



VERSIONE CON CERNIERA **CHD10COV** 50x80 mm

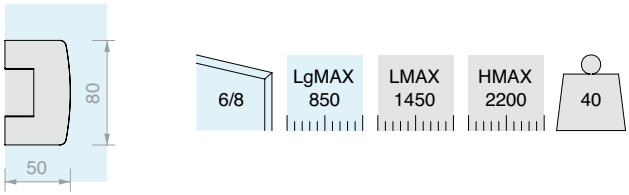

Kit costituito da:

Art.	Descrizione	Q.tà
CHD10COV	Cerniera laterale regolabile	2 Pz
LMU20B.220	Profilo a “U”	1 Pz
LMU20B.150	Profilo a “U”	1 Pz
LMU86B.100	Profilo superiore piatto	1 Pz
GTUP4	Guarnizione fermavetro	4 m
GTUP6	Guarnizione fermavetro	4 m
GM6010	Guarnizione con gocciolatoio	1 Pz
GM12SX22	Guarnizione magnetica a 45°	1 Pz
GM12DX22	Guarnizione magnetica a 45°	1 Pz
GM62	Guarnizione a palloncino	1 Pz
SP2255	Coppia pomelli	1 Pz
Optional		
CHDA55	Asta di sicurezza snodabile	1 Pz

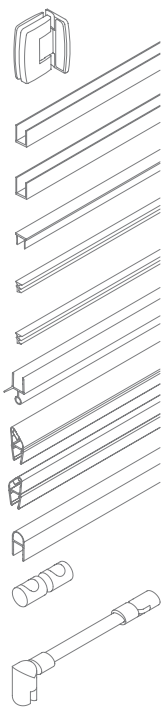

Art.	Q.tà
BDCHD6805	1 Pz

VERSIONE CON CERNIERA **CHD20COV** 55x90 mm

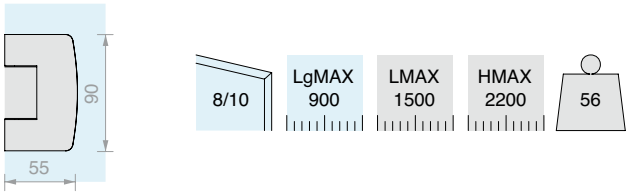

Kit costituito da:

Art.	Descrizione	Q.tà
CHD20COV	Cerniera laterale regolabile	2 Pz
LMU20B.220	Profilo a “U”	1 Pz
LMU20B.150	Profilo a “U”	1 Pz
LMU86B.100	Profilo superiore piatto	1 Pz
GTUP4	Guarnizione fermavetro	4 m
GTUP2	Guarnizione fermavetro	4 m
GM0210	Guarnizione con gocciolatoio	1 Pz
GM1520SX	Guarnizione magnetica a 45°	1 Pz
GM1520DX	Guarnizione magnetica a 45°	1 Pz
GM0622	Guarnizione a palloncino	1 Pz
SP2255	Coppia pomelli	1 Pz
Optional		
CHDA55G	Asta di sicurezza snodabile	1 Pz

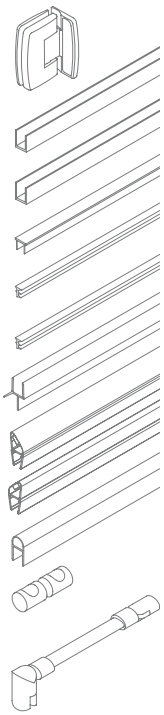

Art.	Q.tà
BDCHD81005	1 Pz

DIMENSIONAMENTO DEI PANNELLI IN VETRO

BDCHD6805

6

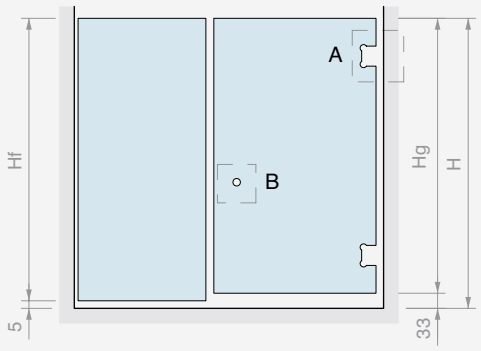

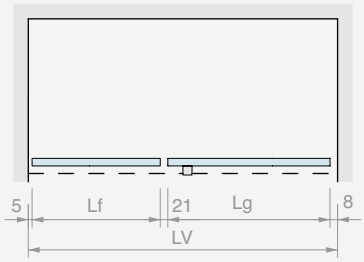

Hf = H - 5
Hg = H - 33
Lg MAX 850
Lf (MAX 600) =
LV - Lg - 34

A CHD10COV

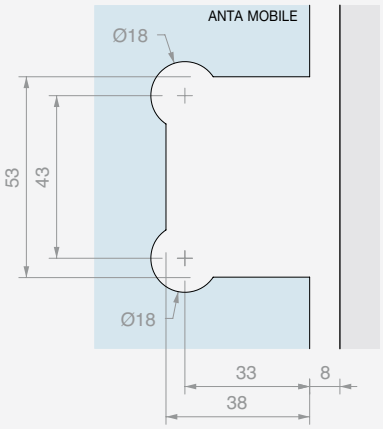

B SP2255

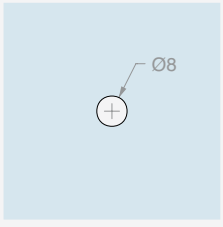

GM12SX22
GM12DX22

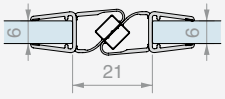

GM6010

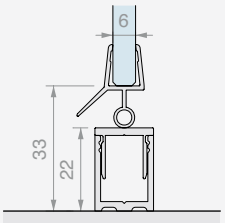

GM62

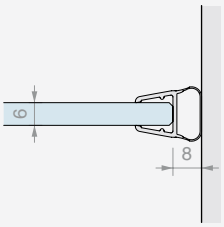

8

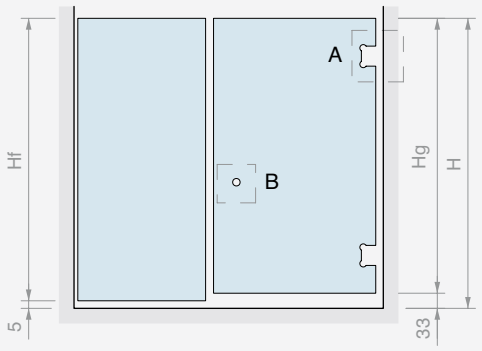

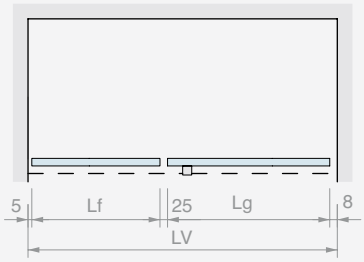

Hf = H - 5
Hg = H - 33
Lg MAX 850
Lf (MAX 600) =
LV - Lg - 38

A CHD10COV

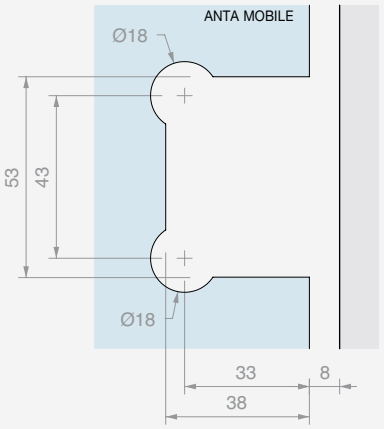

B SP2255

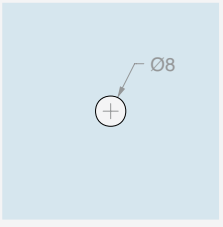

GM12SX22
GM12DX22

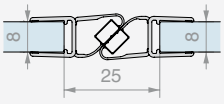

GM6010

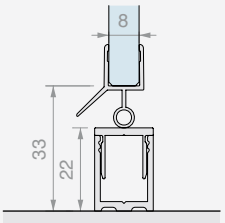

GM62

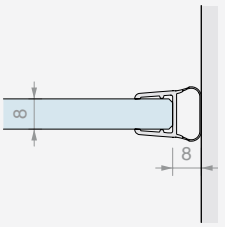

DIMENSIONAMENTO DEI PANNELLI IN VETRO

BDCHD81005

8

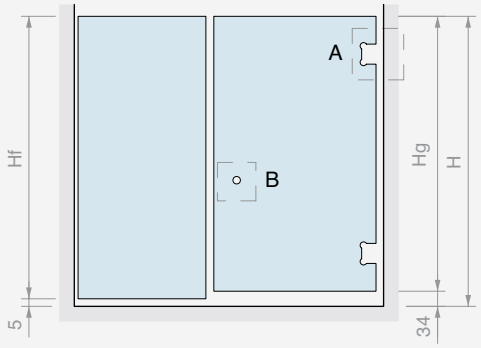

Hf = H - 5
Hg = H - 34
Lg MAX 900
Lf (MAX 600) =
LV - Lg - 30

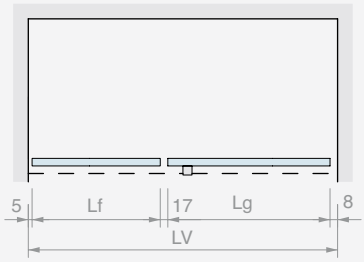

A CHD20COV

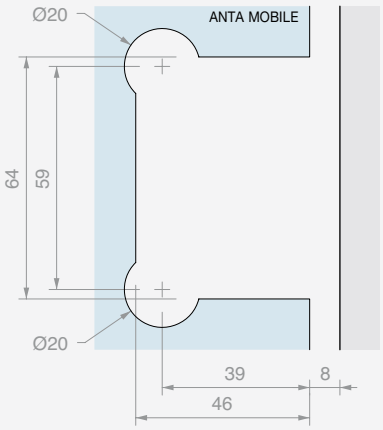

B SP2255

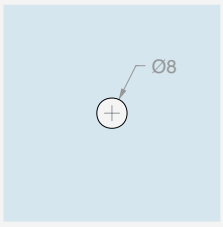

GM1520SX
GM1520DX

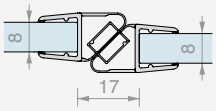

GM0210

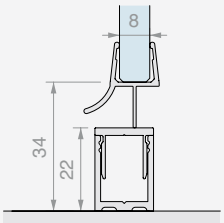

GM0622

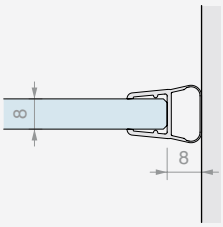

10

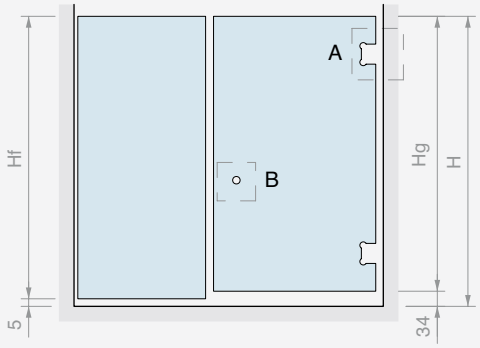

Hf = H - 5
Hg = H - 34
Lg MAX 900
Lf (MAX 600) =
LV - Lg - 39

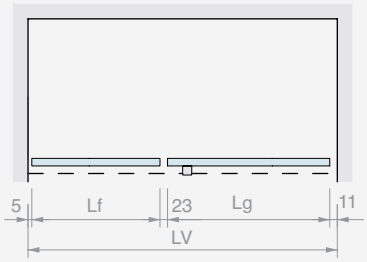

A CHD20COV

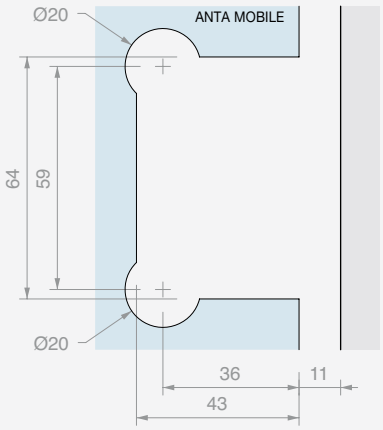

B SP2255

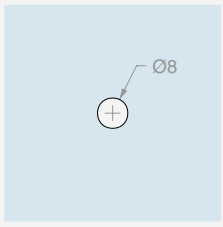

GM1520SX
GM1520DX

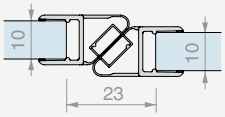

GM0210

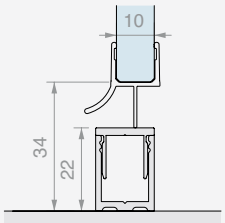

GM0622

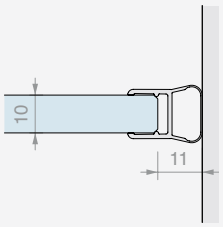



KIT DOCCIA A BATTENTE ANGOLARE MURO/MURO CON VETRO FISSO E MORSETTI

Finitura: /1 /2 /4 /24 /R2

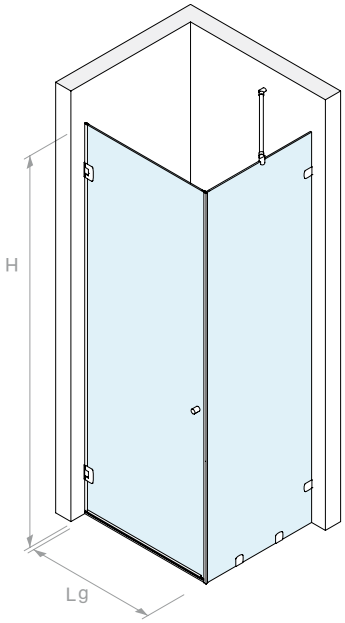



VERSIONE CON CERNIERA **CHD10COV** 50x80 mm

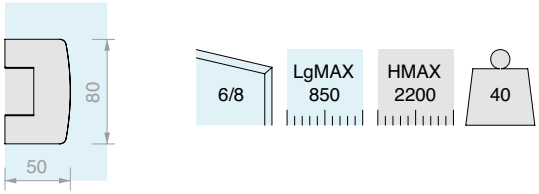

Kit costituito da:

Art.	Descrizione	Q.tà
CHD10COV	Cerniera laterale regolabile	2 Pz
PESQ0810B.100	Profilo diga	1 Pz
GM6010	Guarnizione con gocciolatoio	1 Pz
GM58	Guarnizione con battuta a 90°	1 Pz
GM62	Guarnizione a palloncino	1 Pz
SP2255	Coppia pomelli	1 Pz
CHDA55	Asta di sicurezza snodabile	1 Pz
CHDM41	Morsetto a filo muro	4 Pz

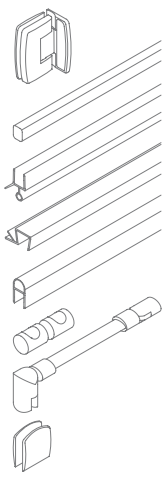

Art.	Q.tà
BDCHD6813	1 Pz

VERSIONE CON CERNIERA **CHD20COV** 55x90 mm

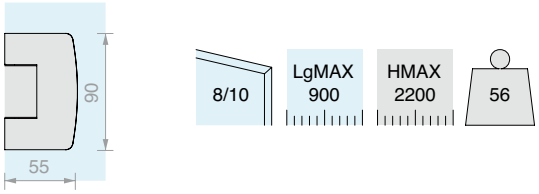

Kit costituito da:

Art.	Descrizione	Q.tà
CHD20COV	Cerniera laterale regolabile	2 Pz
PESQ0810B.100	Profilo diga	1 Pz
GM0210	Guarnizione con gocciolatoio	1 Pz
GM5422	Guarnizione con battuta a 90°	1 Pz
GM0622	Guarnizione a palloncino	1 Pz
SP2255	Coppia pomelli	1 Pz
CHDA55G	Asta di sicurezza snodabile	1 Pz
CHDM41	Morsetto a filo muro	4 Pz

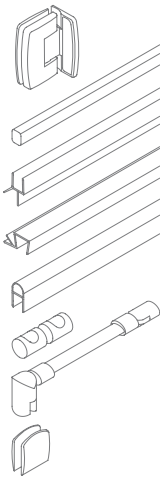

Art.	Q.tà
BDCHD81013	1 Pz

DIMENSIONAMENTO DEI PANNELLI IN VETRO

BDCHD6813

6

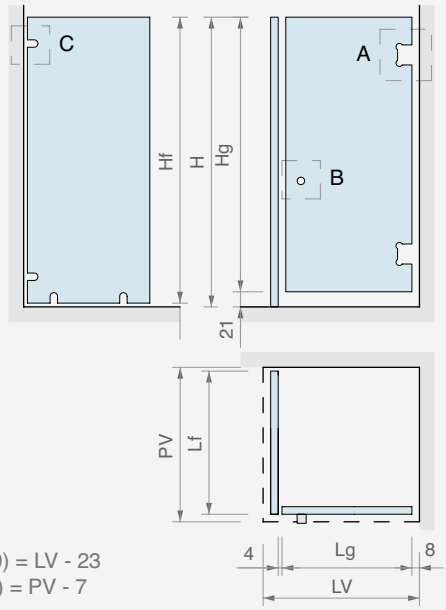

Hf = H - 1
Hg = H - 21
Lg (MAX 850) = LV - 23
Lf (MAX 800) = PV - 7

A CHD10COV

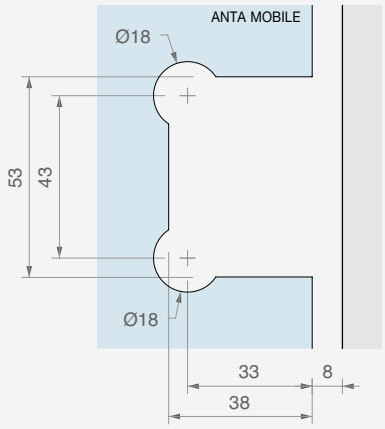

B SP2255 C CHDM41

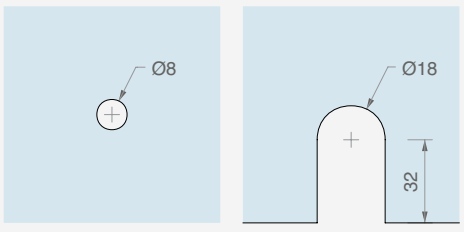

GM58 GM6010 GM62

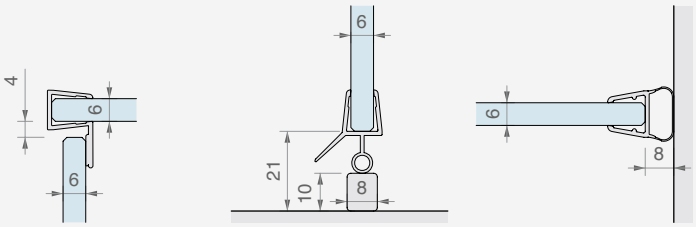

8

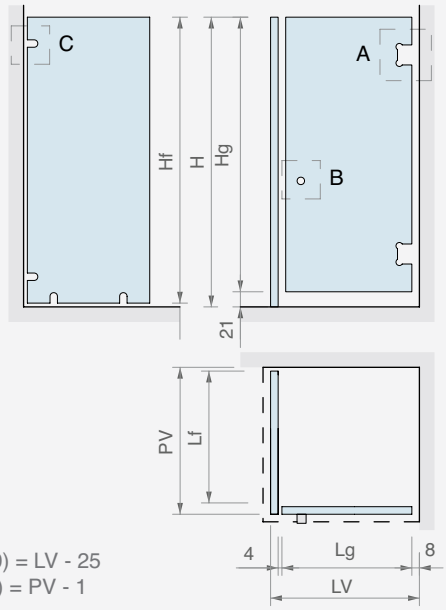

Hf = H - 1
Hg = H - 21
Lg (MAX 850) = LV - 25
Lf (MAX 800) = PV - 1

A CHD10COV

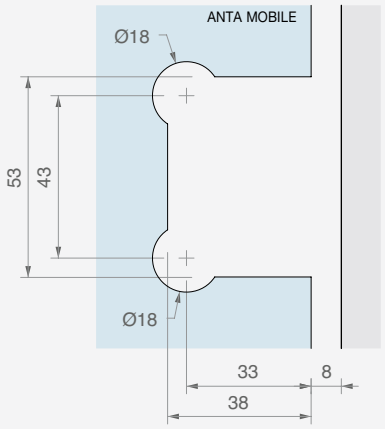

B SP2255 C CHDM41

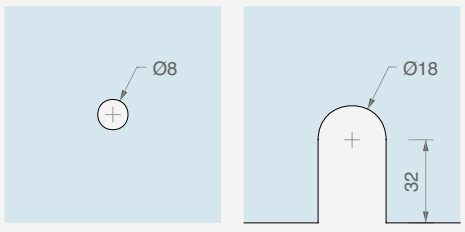

GM58 GM6010 GM62

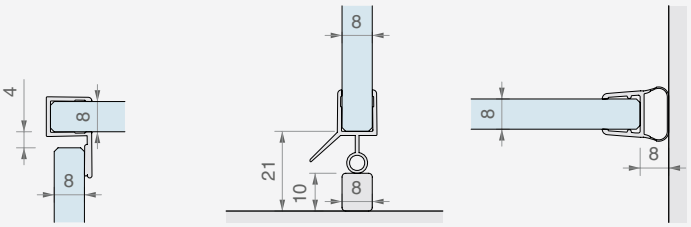

DIMENSIONAMENTO DEI PANNELLI IN VETRO

BDCHD81013

8

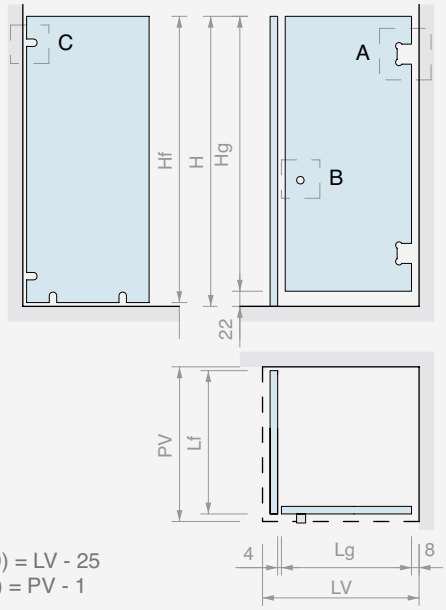

Hf = H - 1
Hg = H - 22
Lg (MAX 900) = LV - 25
Lf (MAX 800) = PV - 1

A CHD20COV

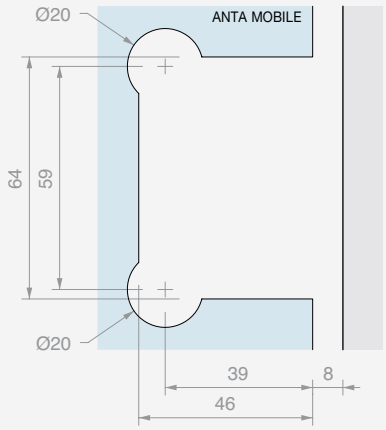

B SP2255 C CHDM41

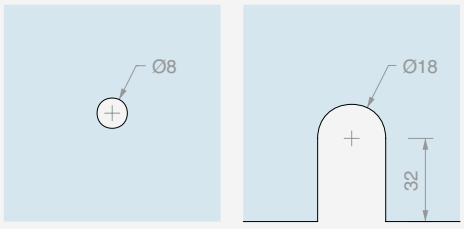

GM5422 GM0210 GM0622

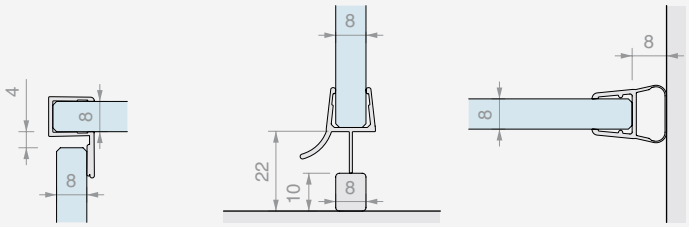

10

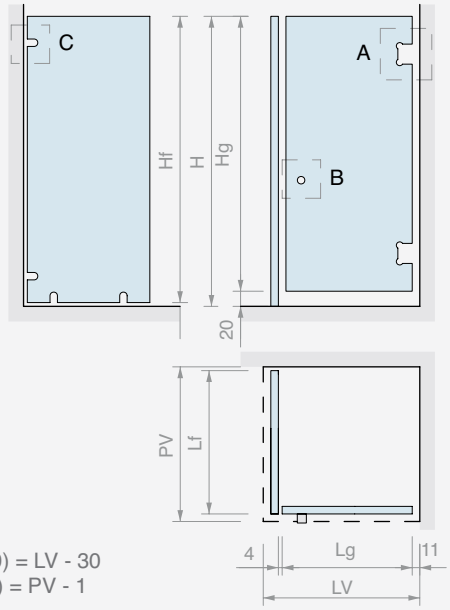

Hf = H - 1
Hg = H - 20
Lg (MAX 900) = LV - 30
Lf (MAX 800) = PV - 1

A CHD20COV

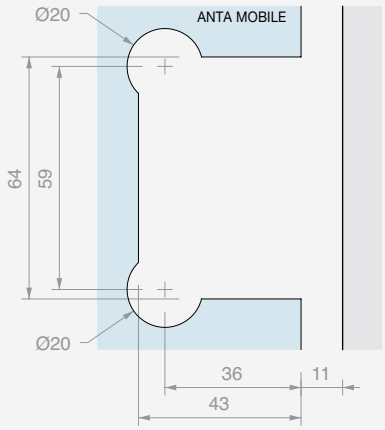

B SP2255 C CHDM41

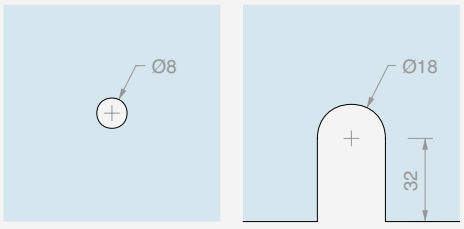

GM5422 GM0210 GM0622

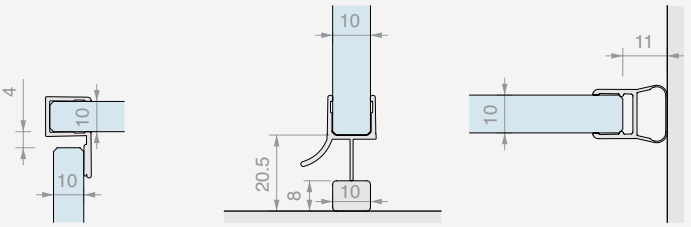



KIT DOCCIA A BATTENTE ANGOLARE MURO/MURO CON VETRO FISSO E PROFILI

Finitura: /1 /2 /4 /24 /R2

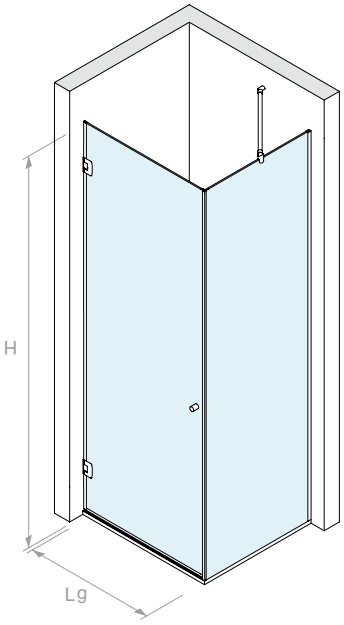



VERSIONE CON CERNIERA **CHD10COV** 50x80 mm

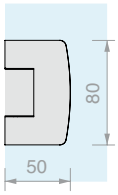

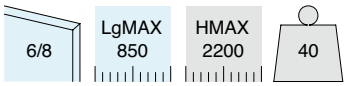

Kit costituito da:

Art.	Descrizione	Q.tà
CHD10COV	Cerniera laterale regolabile	2 Pz
LMU20B.220	Profilo a “U”	2 Pz
LMU86B.100	Profilo superiore piatto	1 Pz
GTUP4	Guarnizione fermavetro	4 m
GTUP6	Guarnizione fermavetro	4 m
GM58	Guarnizione con battuta a 90°	1 Pz
GM6010	Guarnizione con gocciolatoio	1 Pz
GM62	Guarnizione a palloncino	1 Pz
SP2255	Coppia pomelli	1 Pz
CHDA55	Asta di sicurezza snodabile	1 Pz

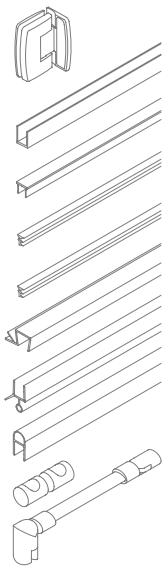

Art.	Q.tà
BDCHD6815	1 Pz

VERSIONE CON CERNIERA **CHD20COV** 55x90 mm

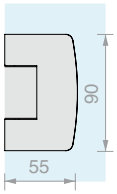

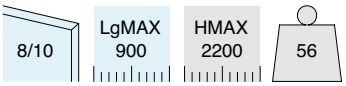

Kit costituito da:

Art.	Descrizione	Q.tà
CHD20COV	Cerniera laterale regolabile	2 Pz
LMU20B.220	Profilo a “U”	2 Pz
LMU86B.100	Profilo superiore piatto	1 Pz
GTUP4	Guarnizione fermavetro	4 m
GTUP2	Guarnizione fermavetro	4 m
GM5422	Guarnizione con battuta a 90°	1 Pz
GM0210	Guarnizione con gocciolatoio	1 Pz
GM0622	Guarnizione a palloncino	1 Pz
SP2255	Coppia pomelli	1 Pz
CHDA55G	Asta di sicurezza snodabile	1 Pz

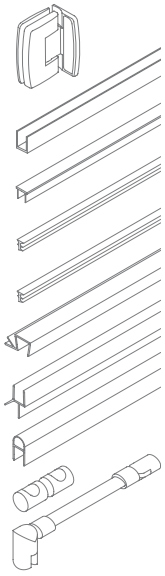

Art.	Q.tà
BDCHD81015	1 Pz

DIMENSIONAMENTO DEI PANNELLI IN VETRO

BDCHD6815

6

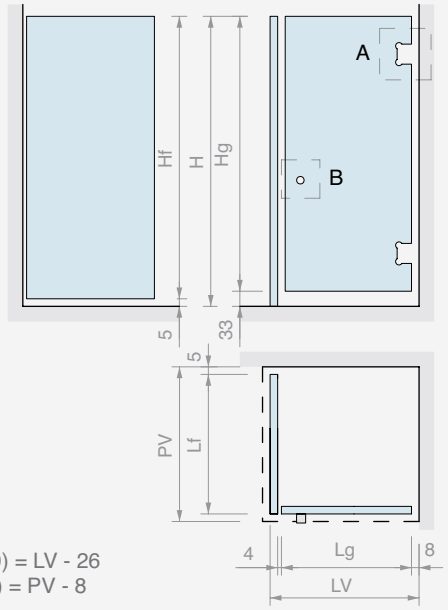

Hf = H - 5
Hg = H - 33
Lg (MAX 900) = LV - 26
Lf (MAX 800) = PV - 8

A CHD10COV

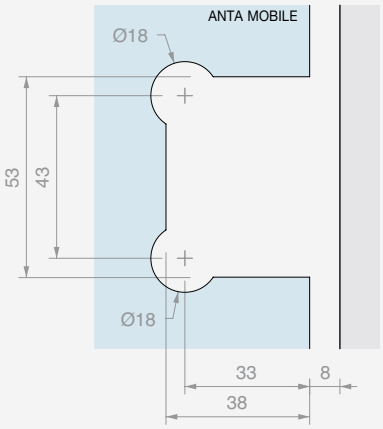

B SP2255

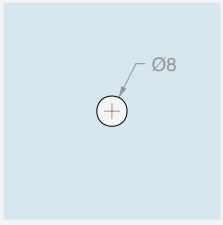

GM58

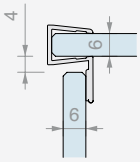

GM6010

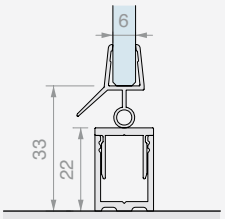

GM62

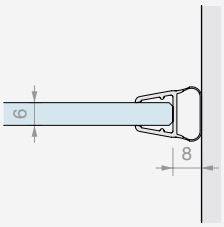

8

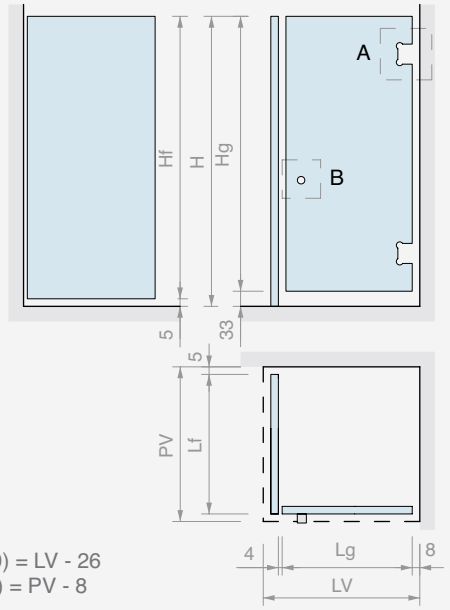

Hf = H - 5
Hg = H - 33
Lg (MAX 900) = LV - 26
Lf (MAX 800) = PV - 8

A CHD10COV

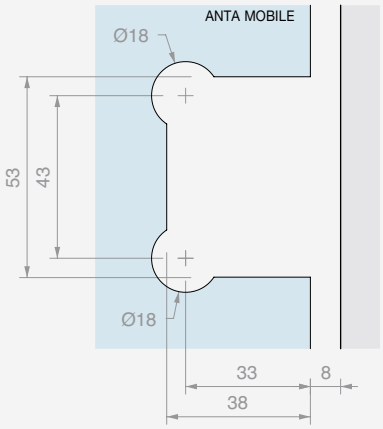

B SP2255

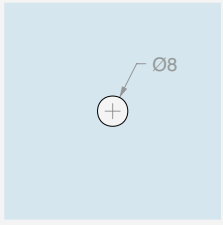

GM58

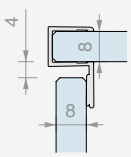

GM6010

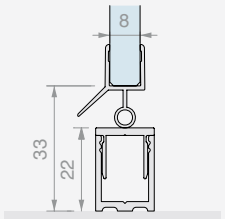

GM62

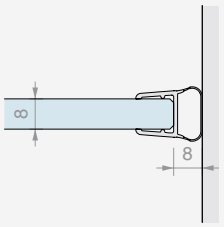

DIMENSIONAMENTO DEI PANNELLI IN VETRO

BDCHD81015

8

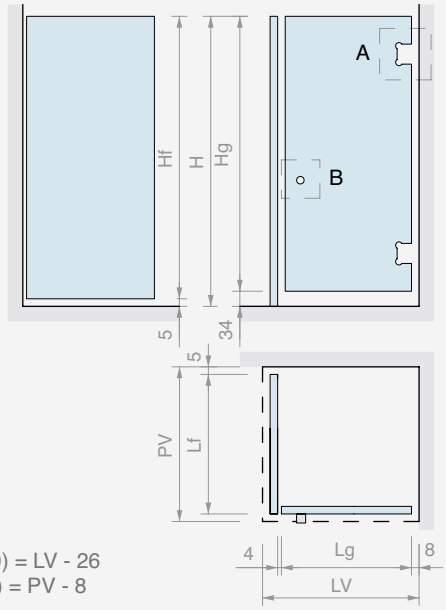

Hf = H - 5
Hg = H - 34
Lg (MAX 900) = LV - 26
Lf (MAX 800) = PV - 8

A CHD20COV

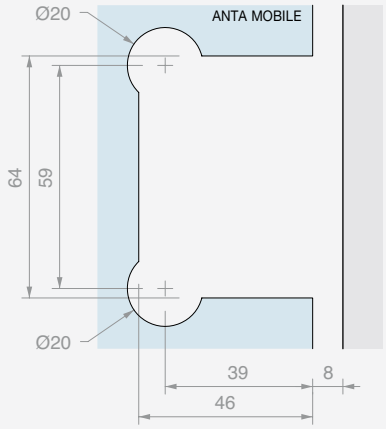

B SP2255

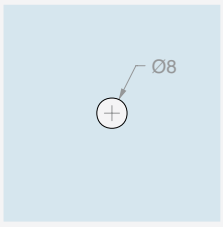

GM5422

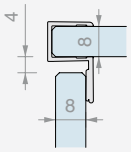

GM0210

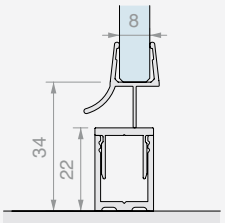

GM0622

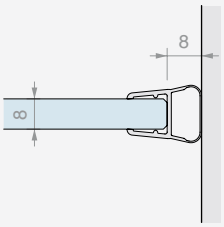

10

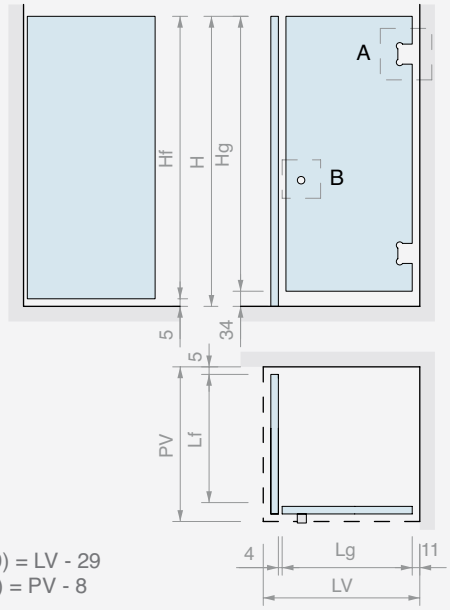

Hf = H - 5
Hg = H - 34
Lg (MAX 900) = LV - 29
Lf (MAX 800) = PV - 8

A CHD20COV

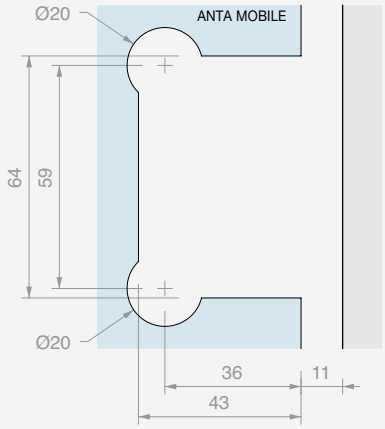

B SP2255

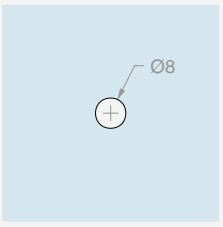

GM5422

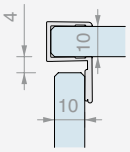

GM0210

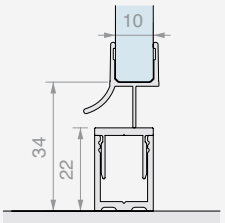

GM0622

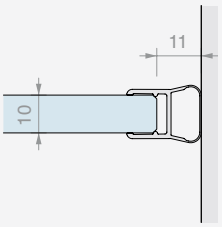



KIT DOCCIA OPEN DOPPIO PASSAGGIO CON MORSETTI

Finitura: /1 /2 /4 /24 /R2

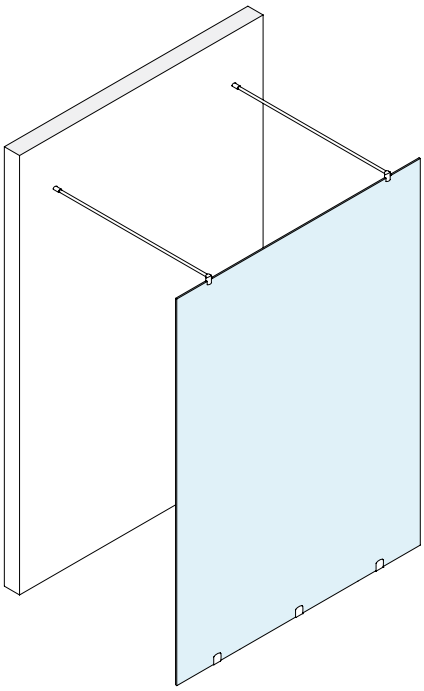



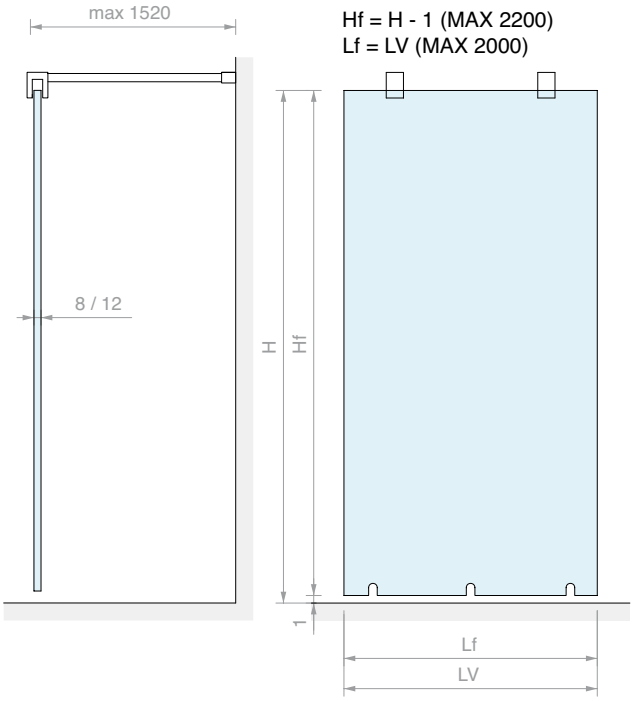

Hf = H - 1 (MAX 2200)
Lf = LV (MAX 2000)

CHDM41

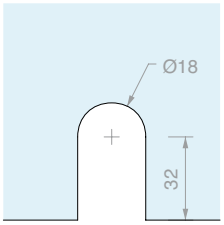

CHDT1500G

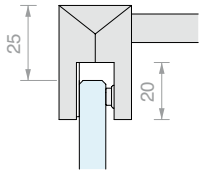

Kit costituito da:

Art.	Descrizione	Q.tà
CHDM41	Morsetto a filo muro	3 Pz
CHDT1500G	Asta di sicurezza fissa	2 Pz

Optional

PESQ0810B.150	Profilo diga	2 Pz

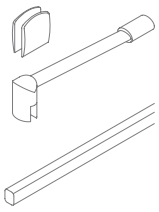

Art.	Per vetri	Q.tà
OPEN03CHD	Da **8** a **12** mm	1 Pz



KIT DOCCIA OPEN CON MORSETTI

Finitura: /1 /2 /4 /24 /R2

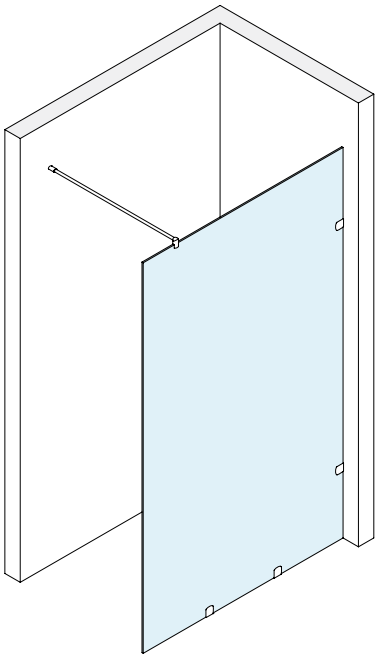



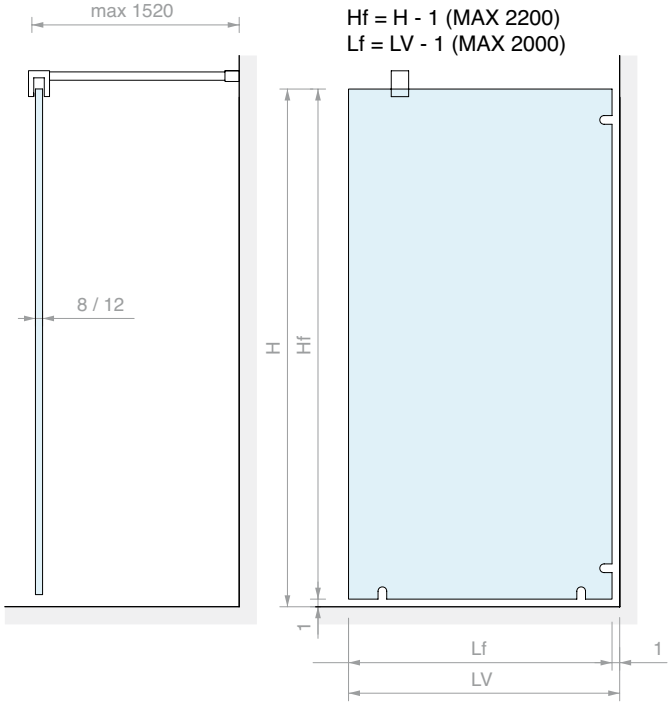

CHDM41

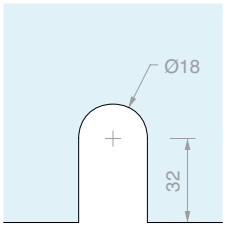

CHDT1500G

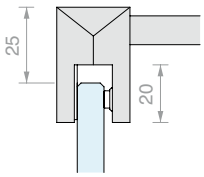

Kit costituito da:

Art.	Descrizione	Q.tà
CHDM41	Morsetto a filo muro	4 Pz
CHDT1500G	Asta di sicurezza fissa	1 Pz

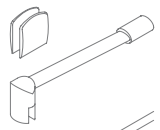

Optional

PESQ0810B.150	Profilo diga	1 Pz

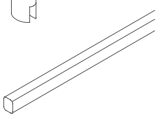

Art.	Per vetri	Q.tà
OPEN01CHD	Da **8** a **12** mm	1 Pz



ABACO ARTICOLI SERIE CHD

Cerniere per vetri di spessore da **6** a **8** mm

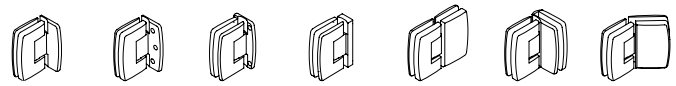

CHD10COV Pag 278 | CHD10 Pag 279 | CHD12 Pag 280 | CHD14 Pag 281 | CHD180 Pag 282 | CHD190 Pag 283 | CHD1135 Pag 284

Cerniere per vetri di spessore da **8** a **12** mm

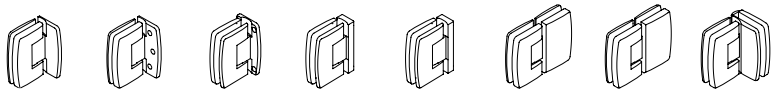

CHD20COV Pag 285 | CHD20 Pag 286 | CHD22 Pag 287 | CHD24 Pag 288 | CHD24P Pag 289 | CHD280 Pag 290 | CHD280P Pag 291 | CHD290 Pag 292

Chiusure per vetri di spessore da **8** a **10** mm

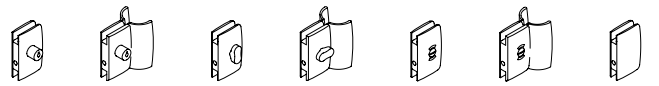

CSP75 Pag 294 | CSP85 Pag 294 | CLP23 Pag 294 | CLPM29 Pag 294 | CLS18 Pag 295 | CLM19 Pag 295 | CL105 Pag 295

Morsetti per vetri di spessore da **6** a **10** mm



CHDM41 Pag 296 | CHDM43 Pag 296 | CHDM57 Pag 296 | CHDM52 Pag 297 | CHDM47 Pag 297 | CHDM45 Pag 297

Aste di sicurezza

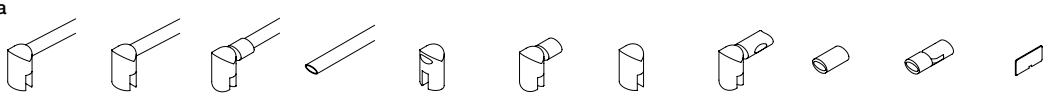

Da **6** a **8** mm

CHDT Pag 298 | CHDA500 Pag 299 | CHDA55 Pag 299 | CHDA05 Pag 300 | CHDA83 Pag 300 | CHDA85 Pag 300 | CHDA86 Pag 301 | CHDA90 Pag 301 | CHDA93 Pag 301 | CHDA88 Pag 301 | DQMP Pag 302

Da **10** a **12** mm

CHDTG Pag 298 | CHDA55G Pag 299 | CHDA500G Pag 299 | CHDA851 Pag 300 | CHDA861 Pag 301 | CHDA901 Pag 301

Pomelli per vetri di spessore da **8** a **12** mm

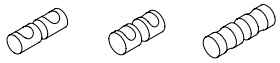

SP2255 Pag 302 | SP255 Pag 303 | VETCIL35 Pag 303

Profili per vetri fissi e tappi



Da **6** a **12** mm

LMU20B Pag 304 | LMU86B Pag 304 | LMU20TPB Pag 304 | PESQB Pag 304 | PBD3183 Pag 305 | PBD3184 Pag 305 | PBD3186 Pag 305 | PBDTP Pag 305

Guarnizioni

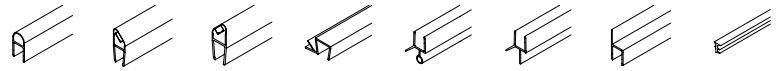

Da **6** a **8** mm

GM62 Pag 306 | GM12SX Pag 306 | GM12DX Pag 306 | GM58 Pag 306 | GM60 Pag 306 | GTUP Pag 307

Da **8** a **10** mm

GM06 Pag 306 | GM1520SX Pag 307 | GM1520DX Pag 307 | GM54 Pag 307 | GM02 Pag 307 | GM0422 Pag 307



CERNIERA MURO/VETRO LATERALE REGOLABILE

Materiale: Ottone

Finitura: /1 /2 /4 /24 /R2

Placchetta di ricambio CHDMP1 a pag 302

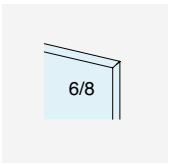

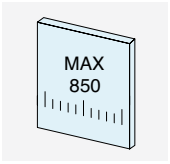

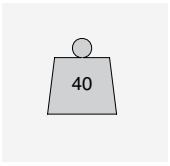



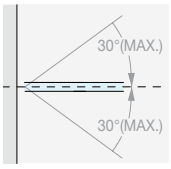

RITORNO DI CHIUSURA

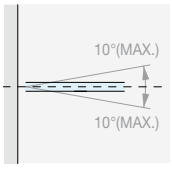

REGOLAZIONE ± 10°

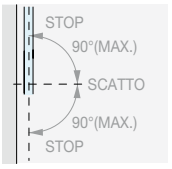

ROTAZIONE ± 90°

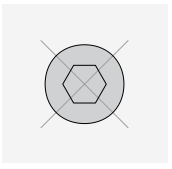

NESSUNA VITE A VISTA

Type Approved
Safety
Regular Production Surveillance
TÜVRheinland CERTIFIED
www.tuv.com
ID 111129548

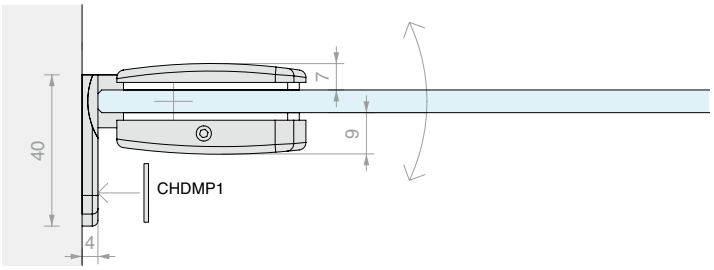

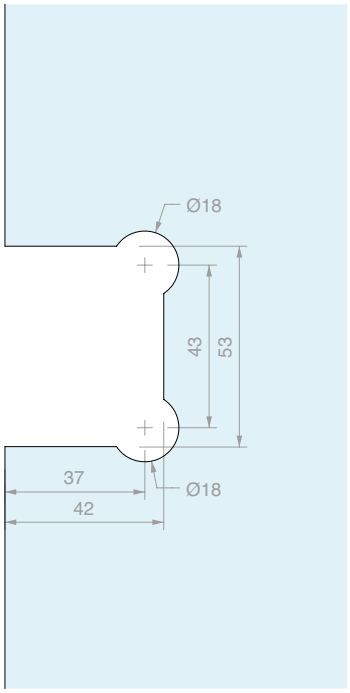

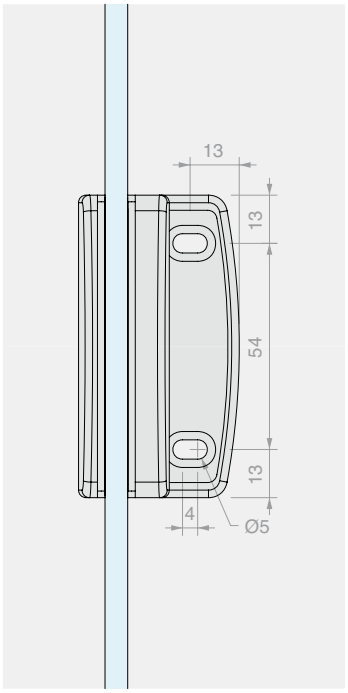

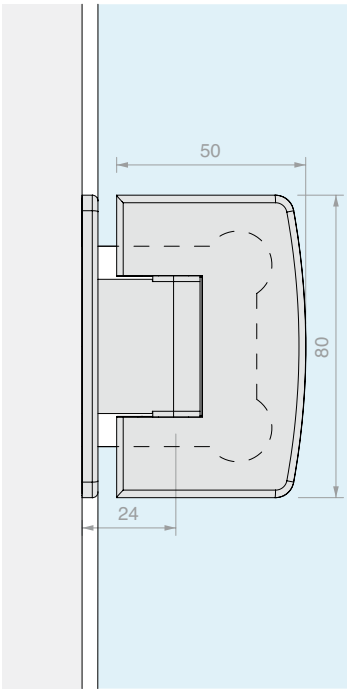

Art.	Per vetri	Q.tà
CHD10COV	Da **6** a **8** mm	1 Pz



CERNIERA MURO/VETRO LATERALE REGOLABILE

Materiale: Ottone

Finitura: /1 /24

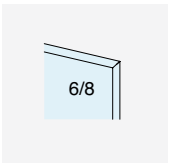

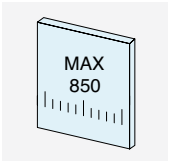

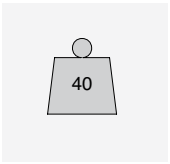



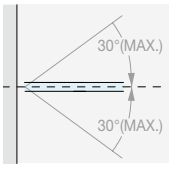

RITORNO DI CHIUSURA

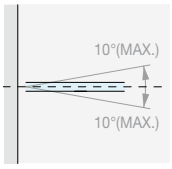

REGOLAZIONE ± 10°

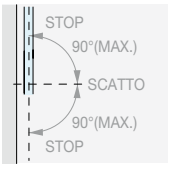

ROTAZIONE ± 90°

Type Approved
Safety
Regular Production
Surveillance
TÜVRheinland
CERTIFIED
www.tuv.com
ID 111292548

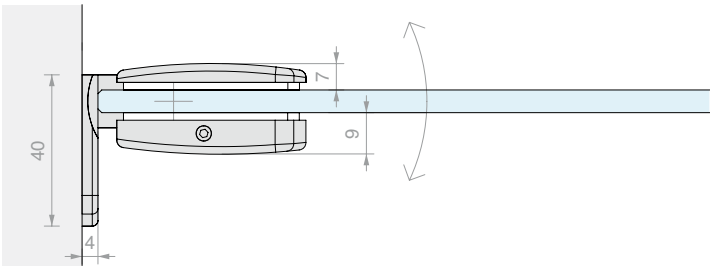

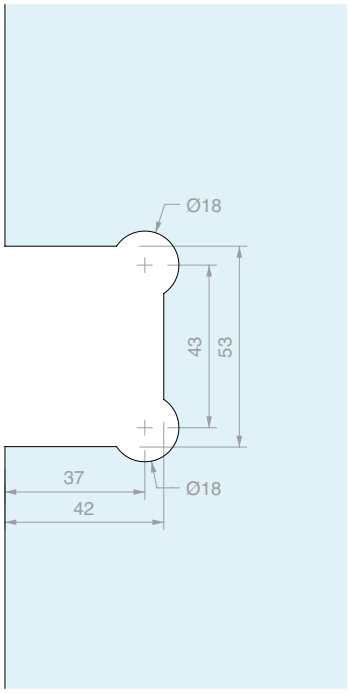

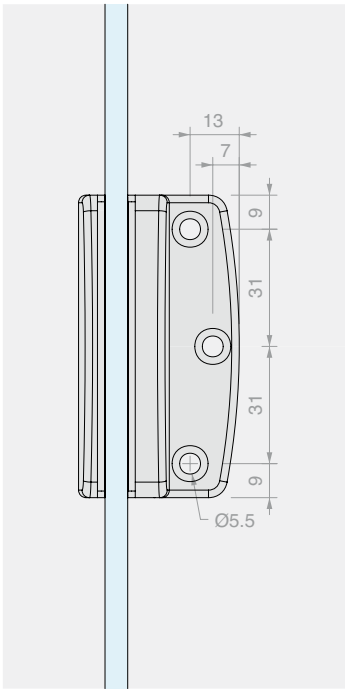

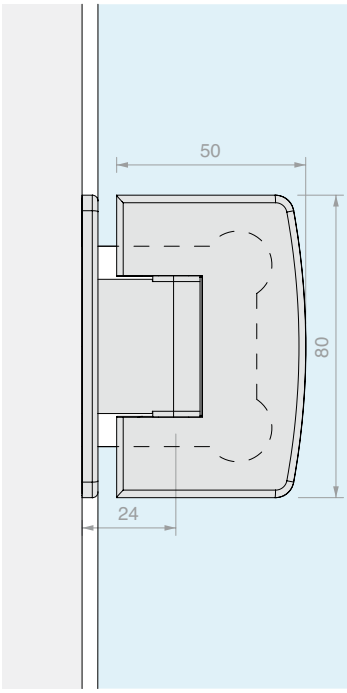

Art.	Per vetri	Q.tà
CHD10	Da **6** a **8** mm	1 Pz



CERNIERA MURO/VETRO CENTRALE REGOLABILE

Materiale: Ottone

Finitura: /1 /24

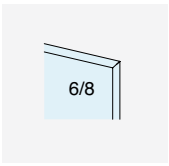

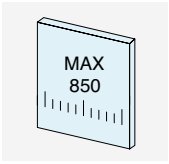

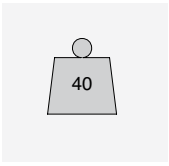



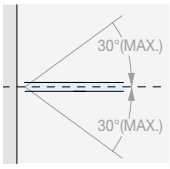

RITORNO DI CHIUSURA

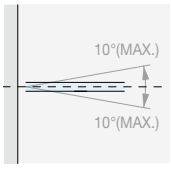

REGOLAZIONE ± 10°

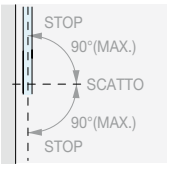

ROTAZIONE ± 90°

Type Approved
Safety
Regular Production
Surveillance
TÜVRheinland
CERTIFIED
www.tuv.com
ID 111292548

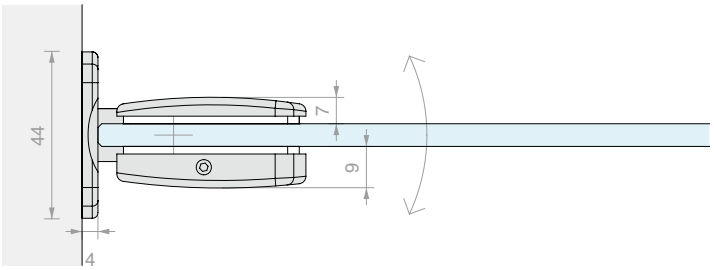

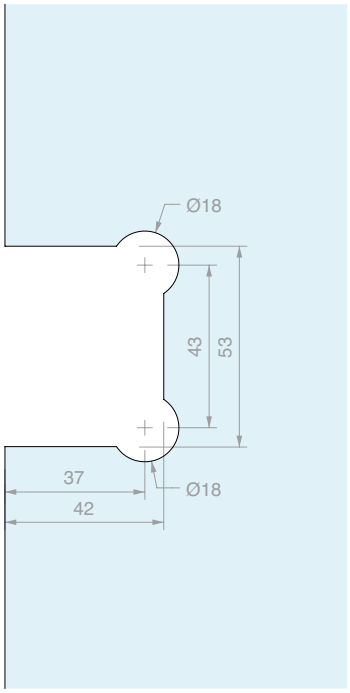

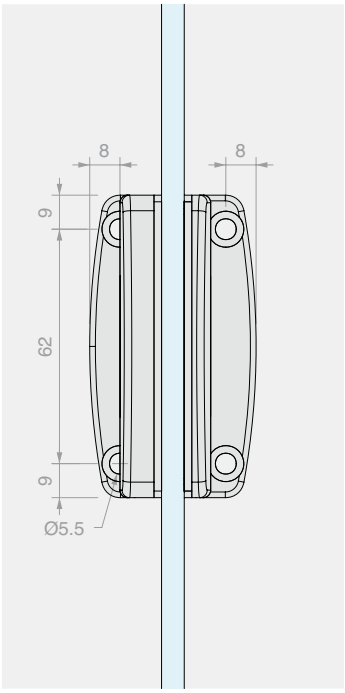

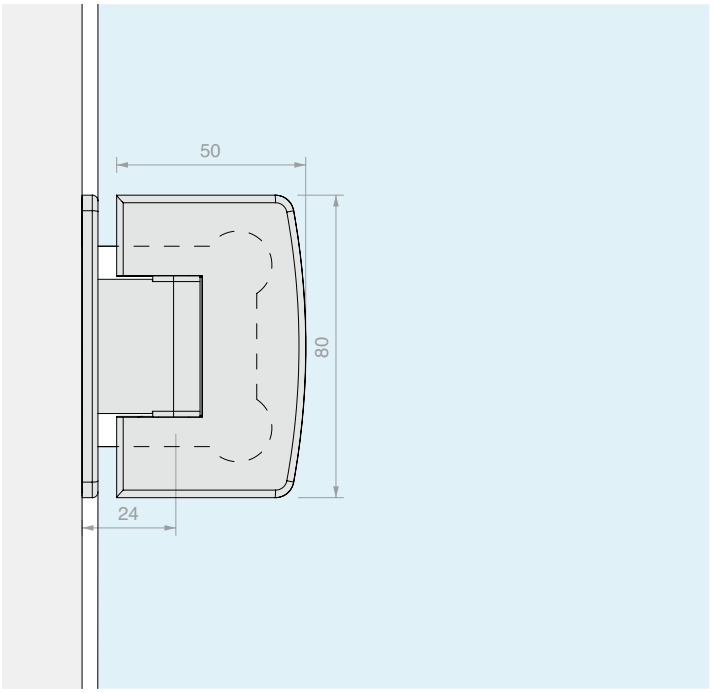

Art.	Per vetri	Q.tà
CHD12	Da **6** a **8** mm	1 Pz



CERNIERA MURO/VETRO PER STIPITI STRETTI REGOLABILE

Materiale: Ottone

Finitura: /1 /24

Placchetta di ricambio DQMP9 a pag 302



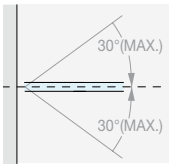

RITORNO DI CHIUSURA

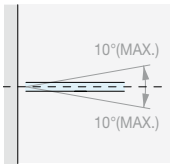

REGOLAZIONE ± 10°

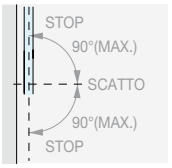

ROTAZIONE ± 90°

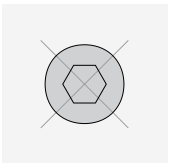

NESSUNA VITE A VISTA

Type Approved
Safety
Regular Production Surveillance
TÜVRheinland
CERTIFIED
www.tuv.com
ID 111292548

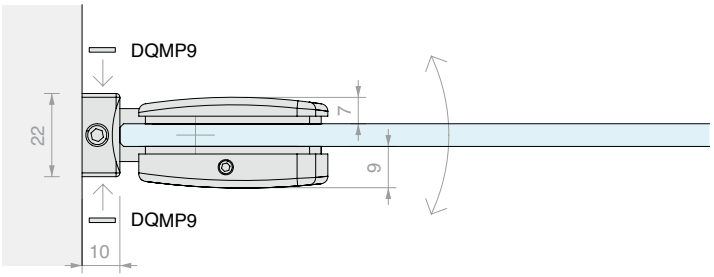

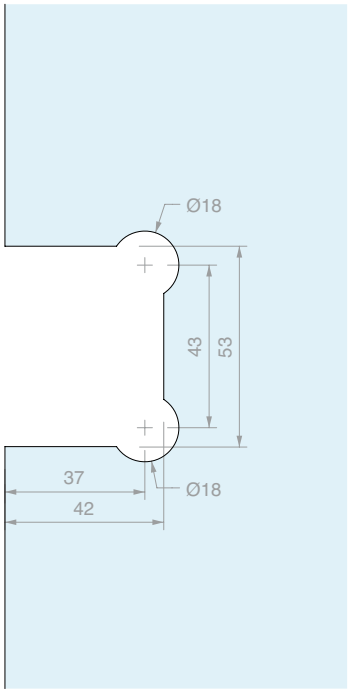

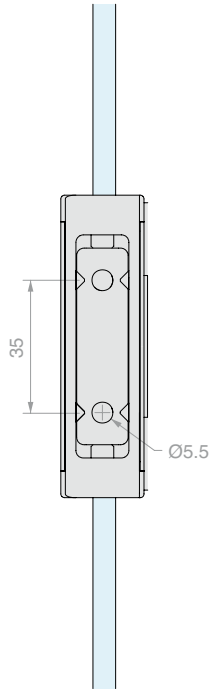

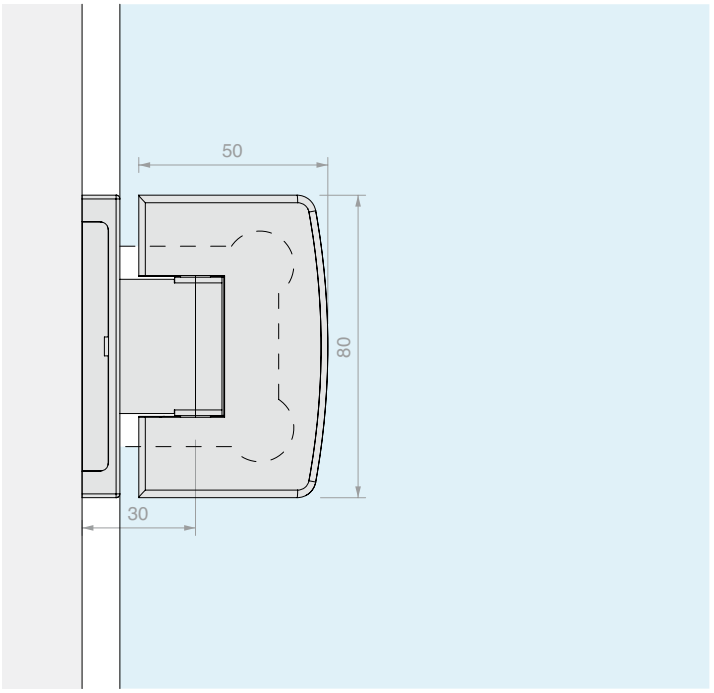

Art.	Per vetri	Q.tà
CHD14	Da **6** a **8** mm	1 Pz



CERNIERA VETRO/VETRO IN LINEA REGOLABILE

Materiale: Ottone

Finitura: /1 /2 /4 /24 /R2

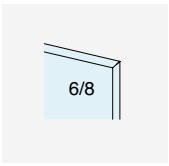

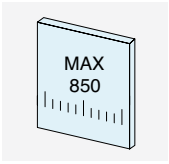

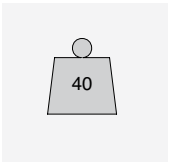



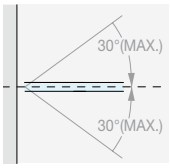

RITORNO DI CHIUSURA

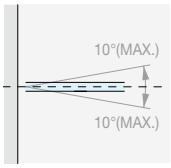

REGOLAZIONE ± 10°

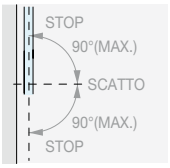

ROTAZIONE ± 90°

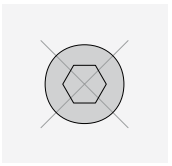

NESSUNA VITE A VISTA

Type Approved
Safety
Regular Production
Surveillance
TÜVRheinland
CERTIFIED
www.tuv.com
ID 111292548

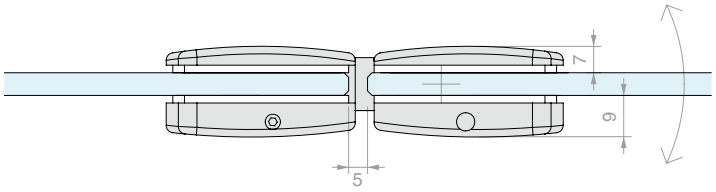

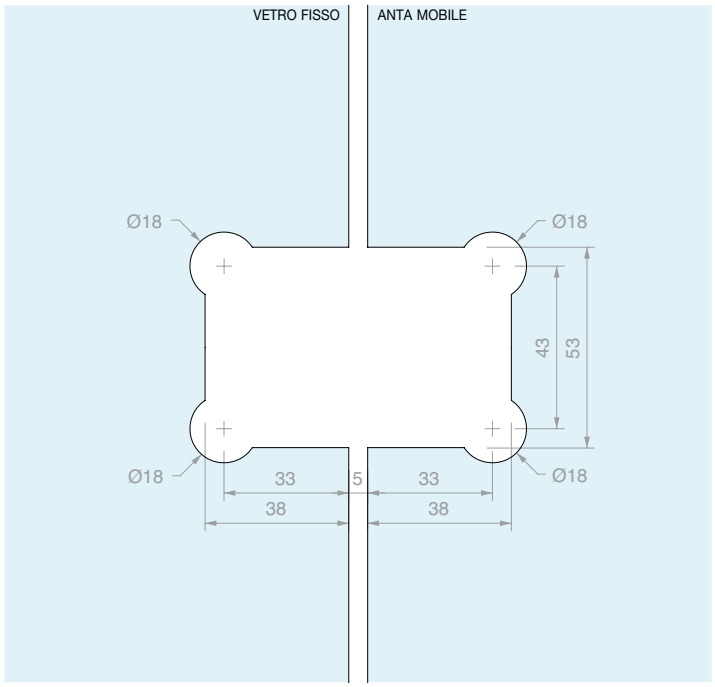

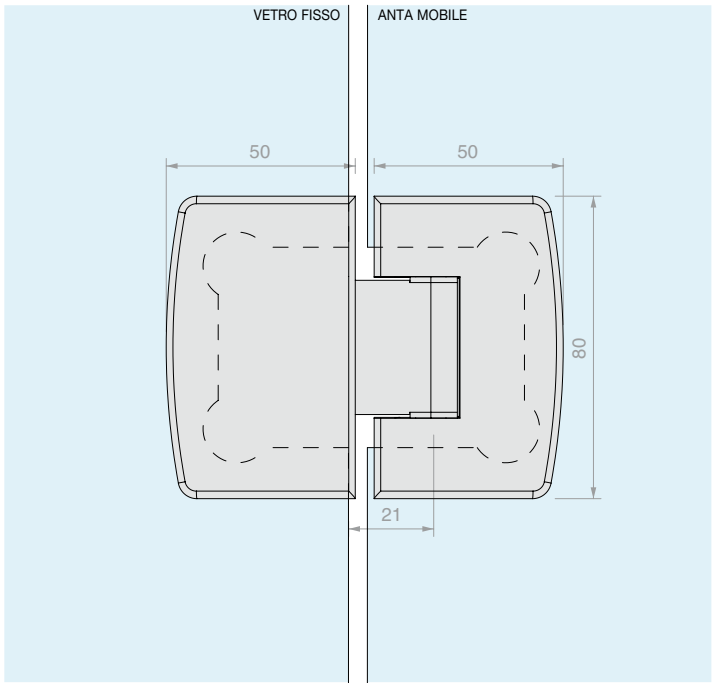

Art.	Per vetri	Q.tà
CHD180	Da **6** a **8** mm	1 Pz



CERNIERA VETRO/VETRO A 90° REGOLABILE

Materiale: Ottone

Finitura: /1 /24



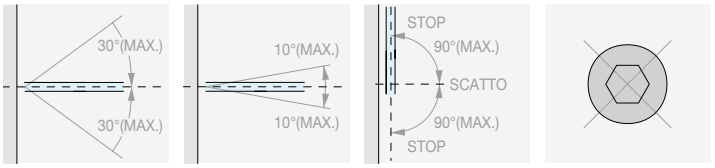

RITORNO DI CHIUSURA | REGOLAZIONE ± 10° | ROTAZIONE ± 90° | NESSUNA VITE A VISTA

Type Approved Safety Regular Production Surveillance
TÜVRheinland CERTIFIED
www.tuv.com ID 111292548

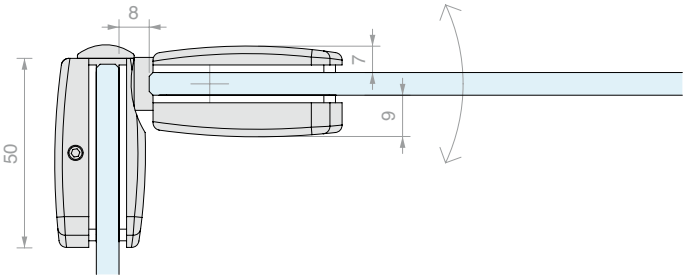

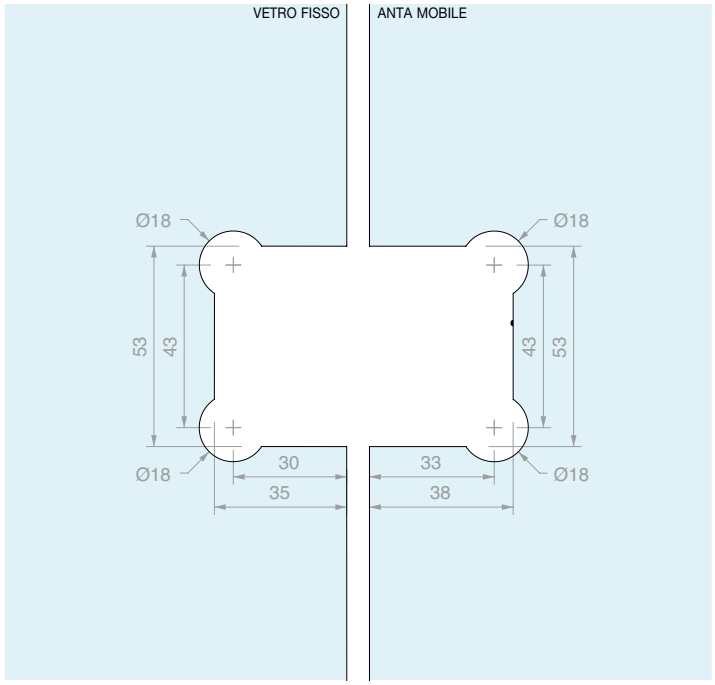

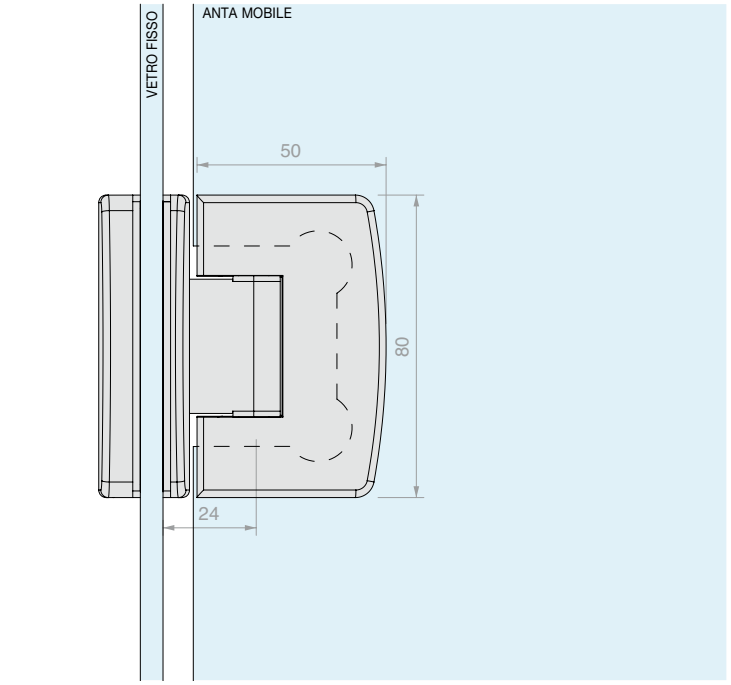

Art.	Per vetri	Q.tà
CHD190	Da **6** a **8** mm	1 Pz



CERNIERA VETRO/VETRO A 135° REGOLABILE

Materiale: Ottone

Finitura: /1

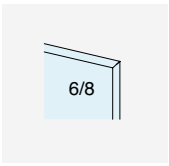

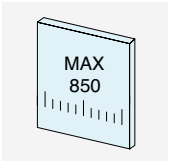

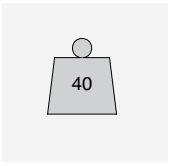



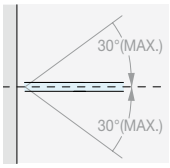

RITORNO DI CHIUSURA

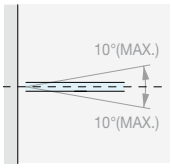

REGOLAZIONE ± 10°

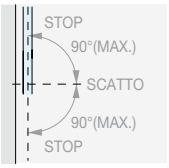

ROTAZIONE ± 90°

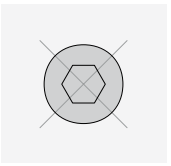

NESSUNA VITE A VISTA

Type Approved
Safety
Regular Production
Surveillance
TÜVRheinland
CERTIFIED
www.tuv.com
ID 111292548

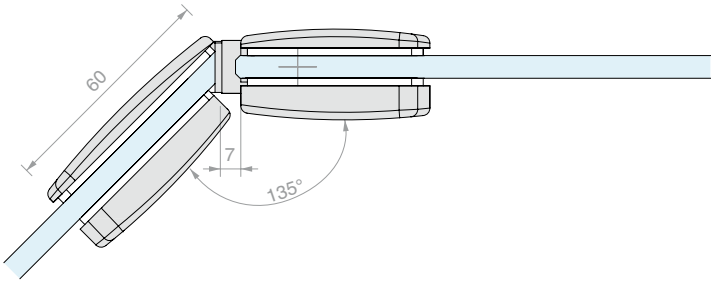

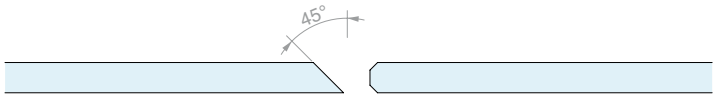

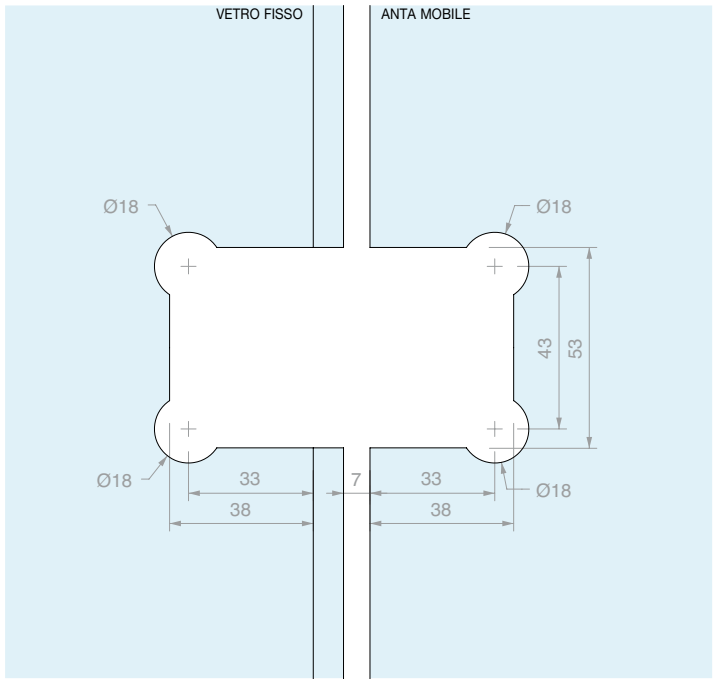

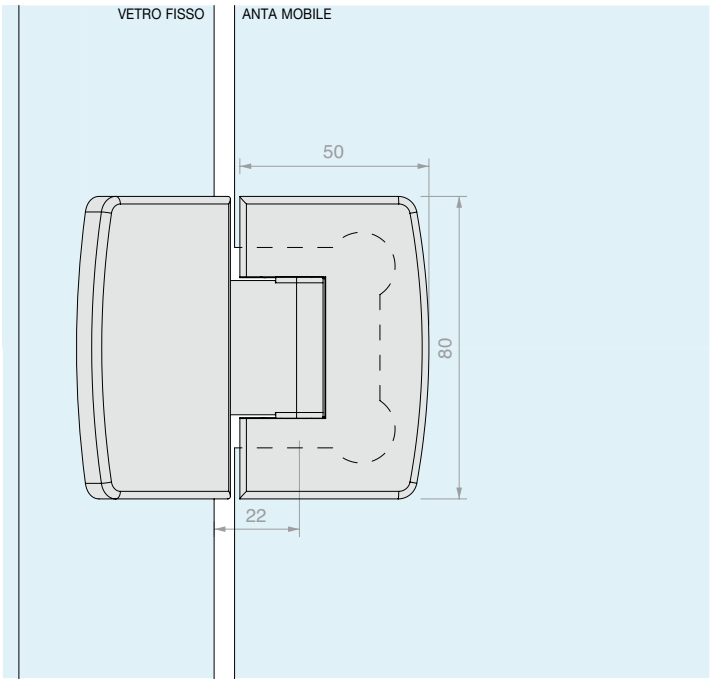

Art.	Per vetri	Q.tà
CHD1135	Da **6** a **8** mm	1 Pz



CERNIERA MURO/VETRO LATERALE REGOLABILE

Materiale: Ottone

Finitura: /1 /2 /4 /24 /R2

Placchetta di ricambio CHDMP2 a pag 302



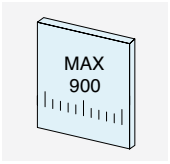

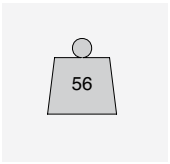



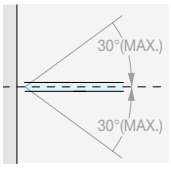

RITORNO DI CHIUSURA

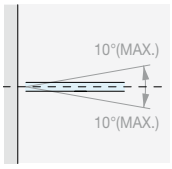

REGOLAZIONE ± 10°

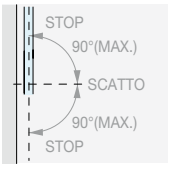

ROTAZIONE ± 90°

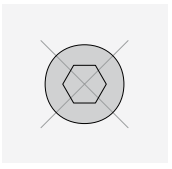

NESSUNA VITE A VISTA



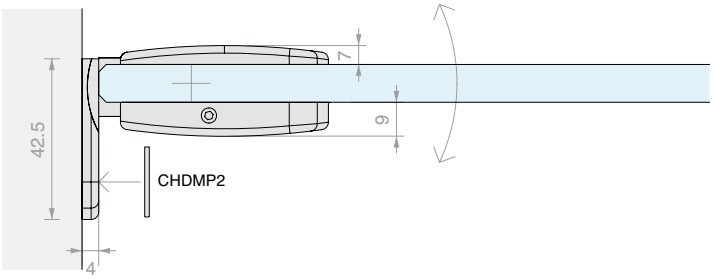

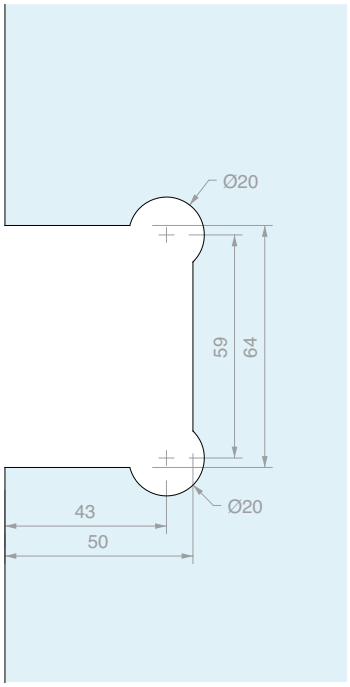

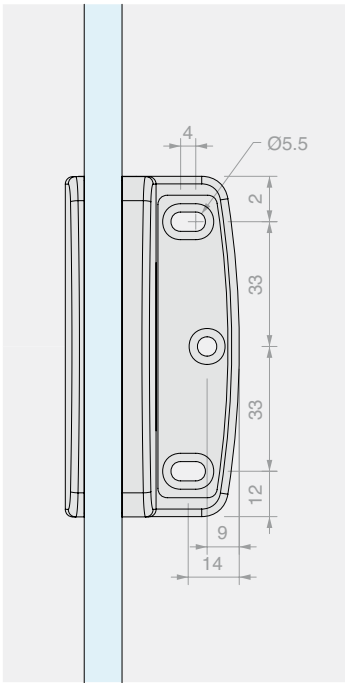

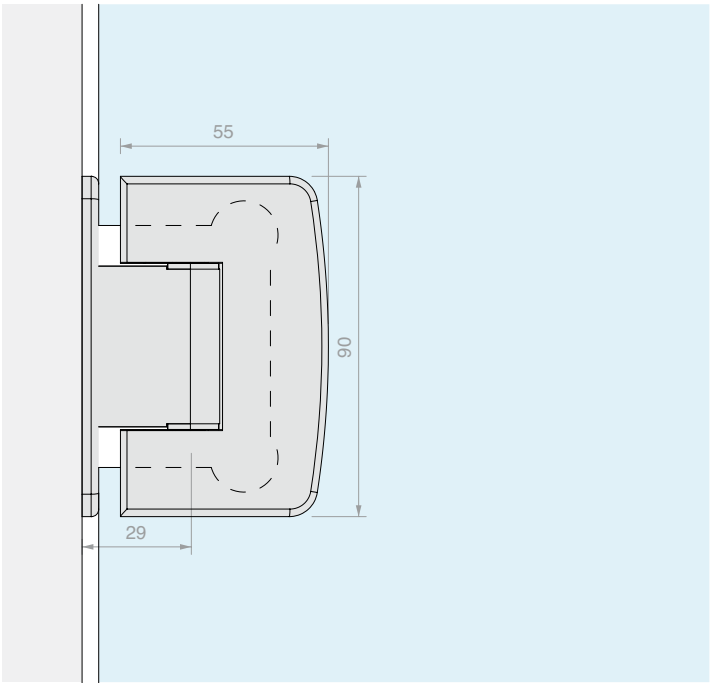

Art.	Per vetri	Q.tà
CHD20COV	Da **8** a **12** mm	1 Pz



CERNIERA MURO/VETRO LATERALE REGOLABILE

Materiale: Ottone

Finitura: /1 /24

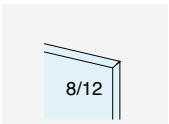

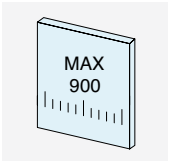

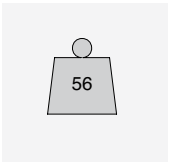



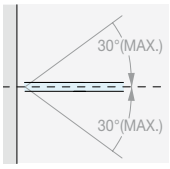

RITORNO DI CHIUSURA

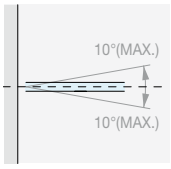

REGOLAZIONE ± 10°

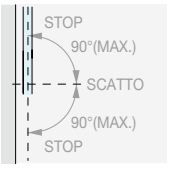

ROTAZIONE ± 90°

Type Approved
Safety
Regular Production Surveillance
TÜVRheinland CERTIFIED
www.tuv.com
ID 111292548

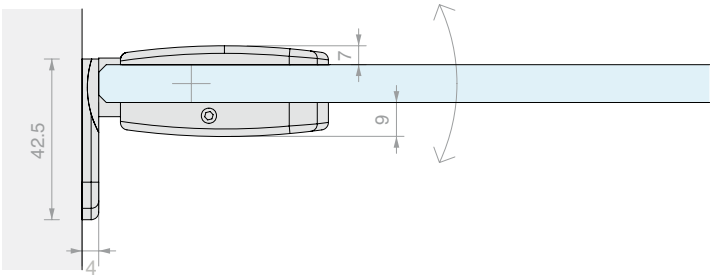

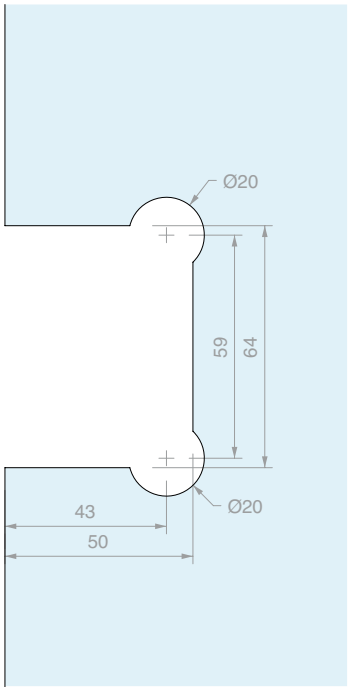

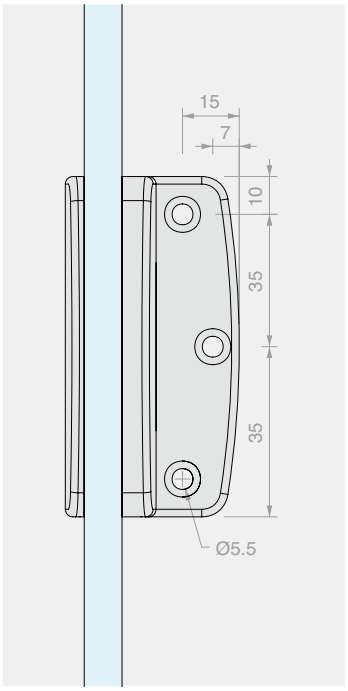

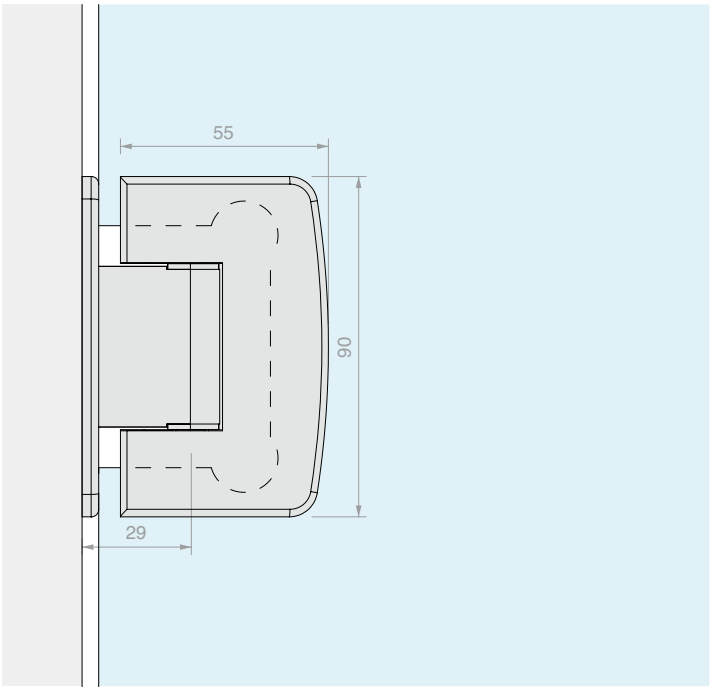

Art.	Per vetri	Q.tà
CHD20	Da **8** a **12** mm	1 Pz



CERNIERA MURO/VETRO CENTRALE REGOLABILE

Materiale: Ottone

Finitura: /1 /24

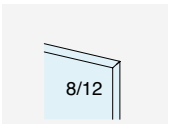

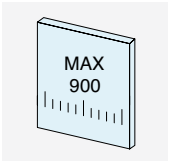

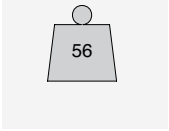



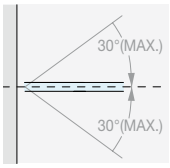

RITORNO DI CHIUSURA

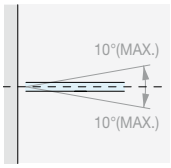

REGOLAZIONE ± 10°

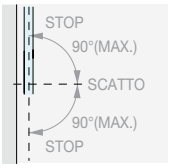

ROTAZIONE ± 90°

Type Approved
Safety
Regular Production Surveillance
TÜVRheinland
CERTIFIED
www.tuv.com
ID 111292548

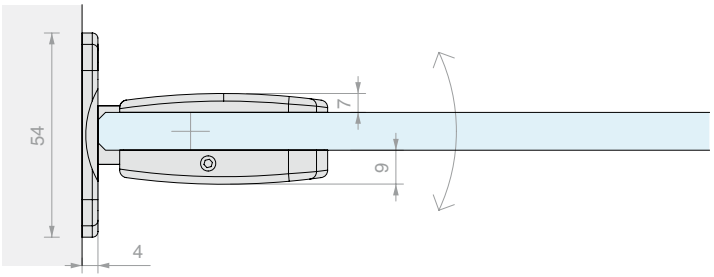

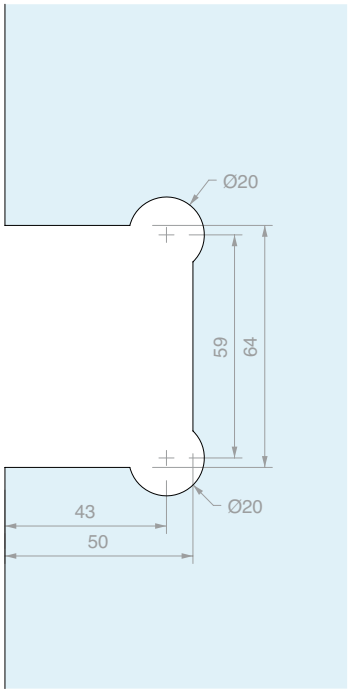

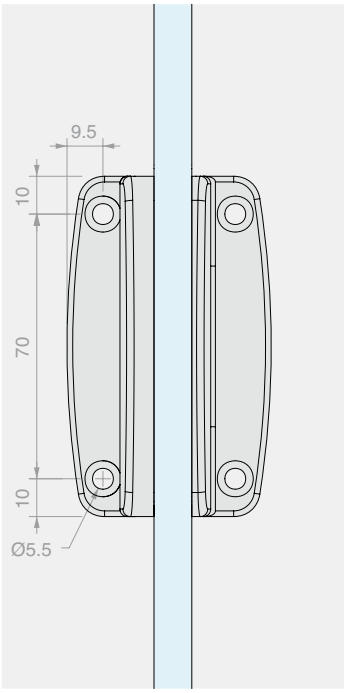

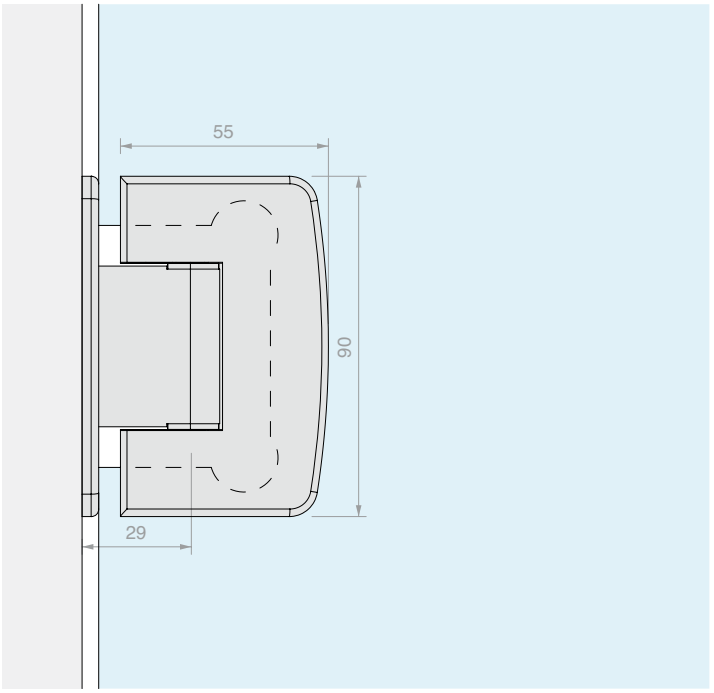

Art.	Per vetri	Q.tà
CHD22	Da **8** a **12** mm	1 Pz



CERNIERA MURO/VETRO PER STIPITI STRETTI REGOLABILE

Materiale: Ottone

Finitura: /1 /24

Placchetta di ricambio DQMP9 a pag 302



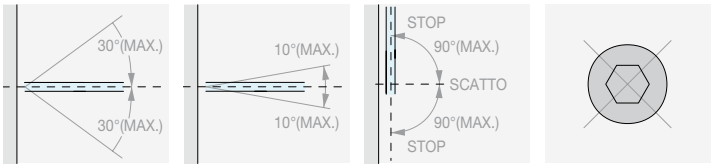

RITORNO DI CHIUSURA | REGOLAZIONE ± 10° | ROTAZIONE ± 90° | NESSUNA VITE A VISTA

Type Approved
Safety
Regular Production Surveillance
TÜVRheinland CERTIFIED
www.tuv.com
ID 111292548

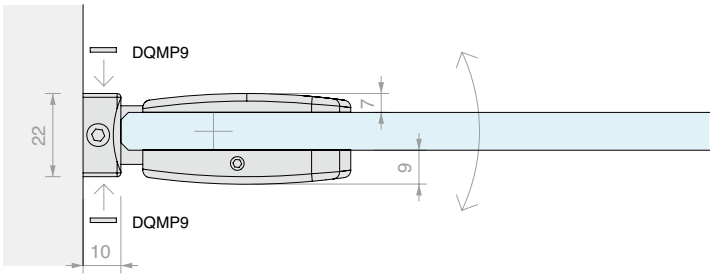

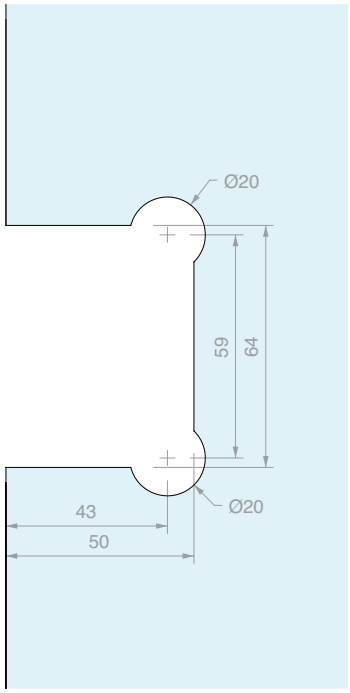

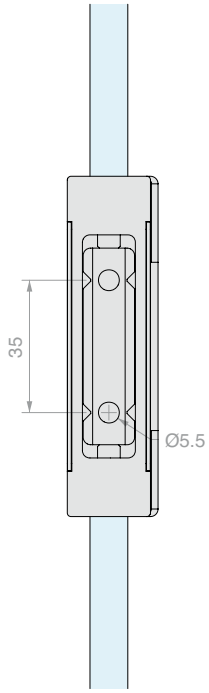

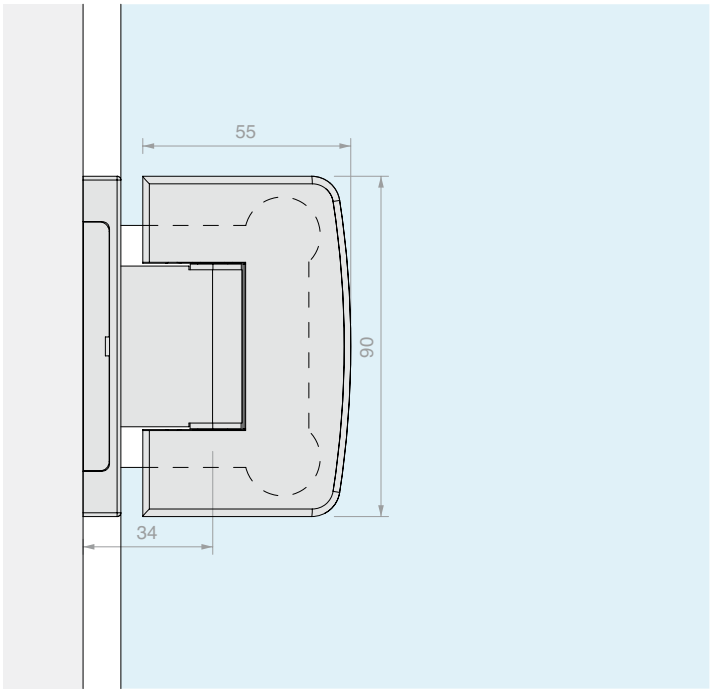

Art.	Per vetri	Q.tà
CHD24	Da **8** a **12** mm	1 Pz



CERNIERA MURO/VETRO
PIVOT PER STIPITI STRETTI REGOLABILE

Materiale: Ottone

Finitura: /1 /24

Placchetta di ricambio DQMP9 a pag 302



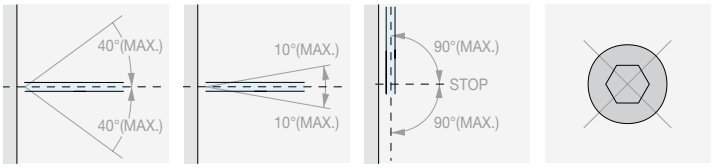

RITORNO DI CHIUSURA | REGOLAZIONE ± 10° | ROTAZIONE ± 90° | NESSUNA VITE A VISTA



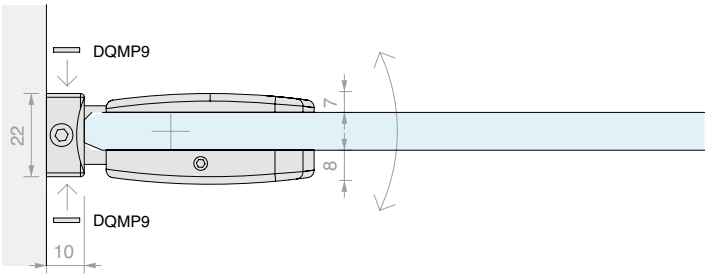

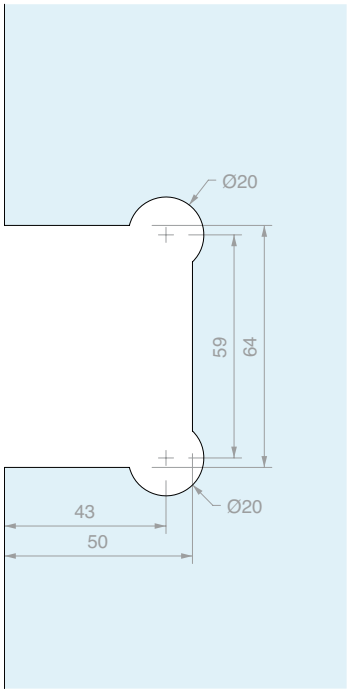

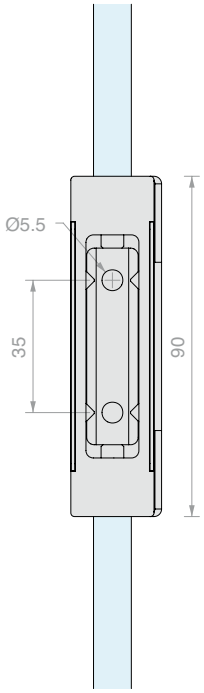

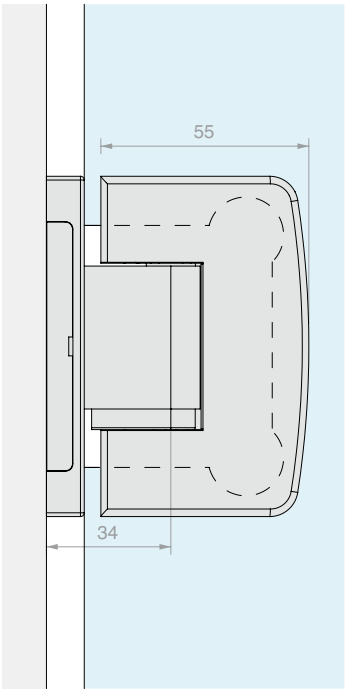

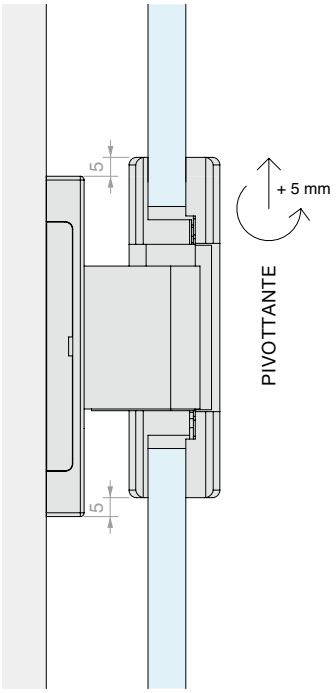

Art.	Per vetri	Q.tà
CHD24P	Da **8** a **12** mm	1 Pz



CERNIERA VETRO/VETRO IN LINEA REGOLABILE

Materiale: Ottone

Finitura: /1 /2 /4 /24 /R2

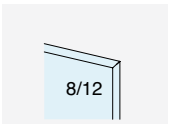

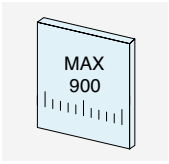

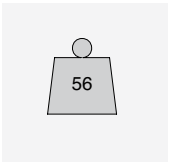



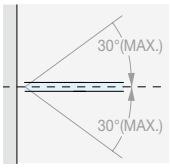

RITORNO DI CHIUSURA

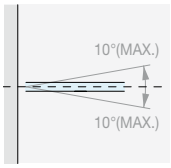

REGOLAZIONE ± 10°

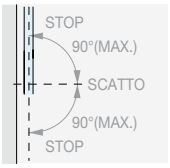

ROTAZIONE ± 90°

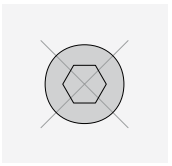

NESSUNA VITE A VISTA

Type Approved
Safety
Regular Production Surveillance
TÜVRheinland
CERTIFIED
www.tuv.com
ID 1111292548

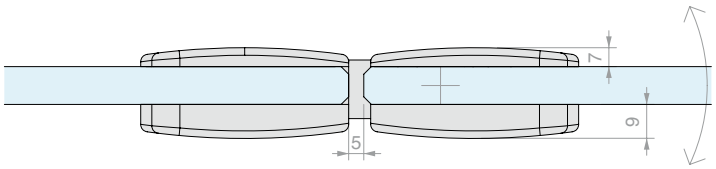

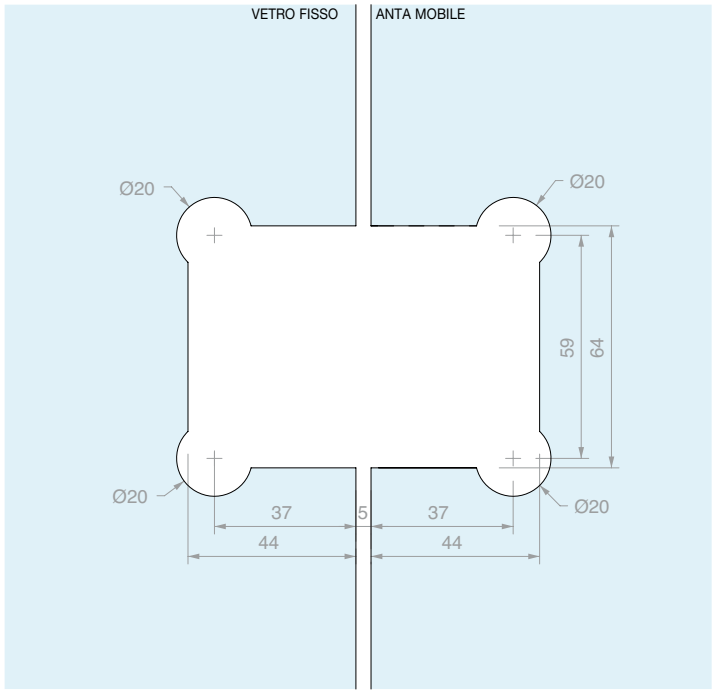

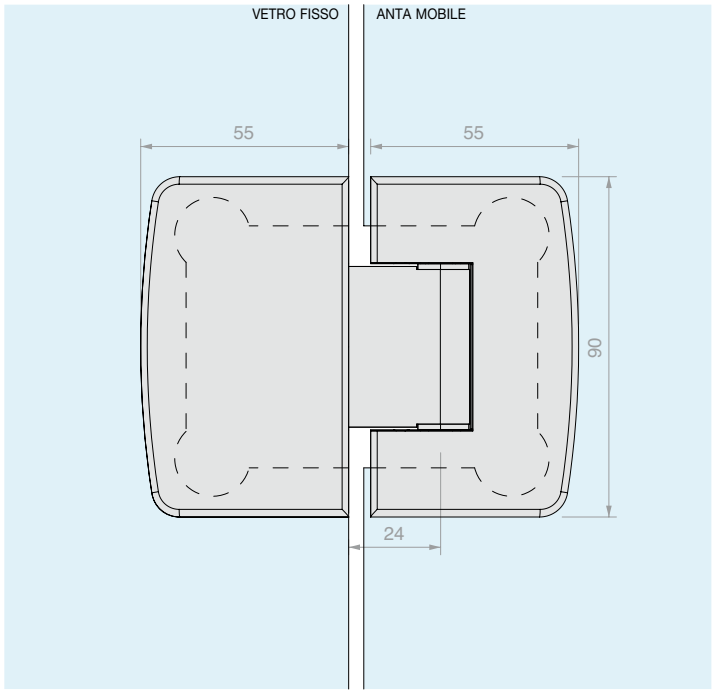

Art.	Per vetri	Q.tà
CHD280	Da **8** a **12** mm	1 Pz



CERNIERA VETRO/VETRO PIVOT IN LINEA REGOLABILE

Materiale: Ottone

Finitura: /1 /24

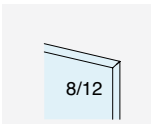

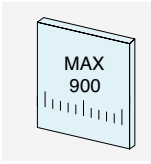

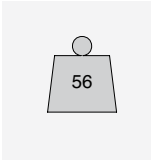



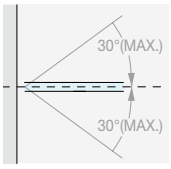

RITORNO DI CHIUSURA

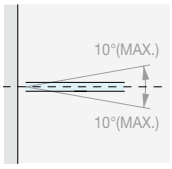

REGOLAZIONE ± 10°

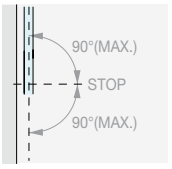

ROTAZIONE ± 90°

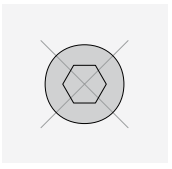

NESSUNA VITE A VISTA

Type Approved
Safety
Regular Production Surveillance
TÜVRheinland CERTIFIED
www.tuv.com
ID 111292548

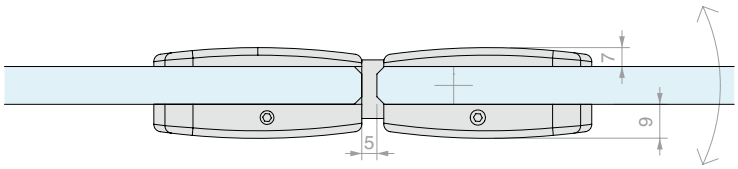

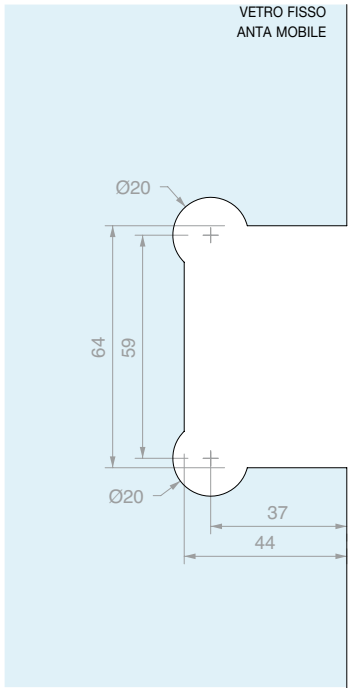

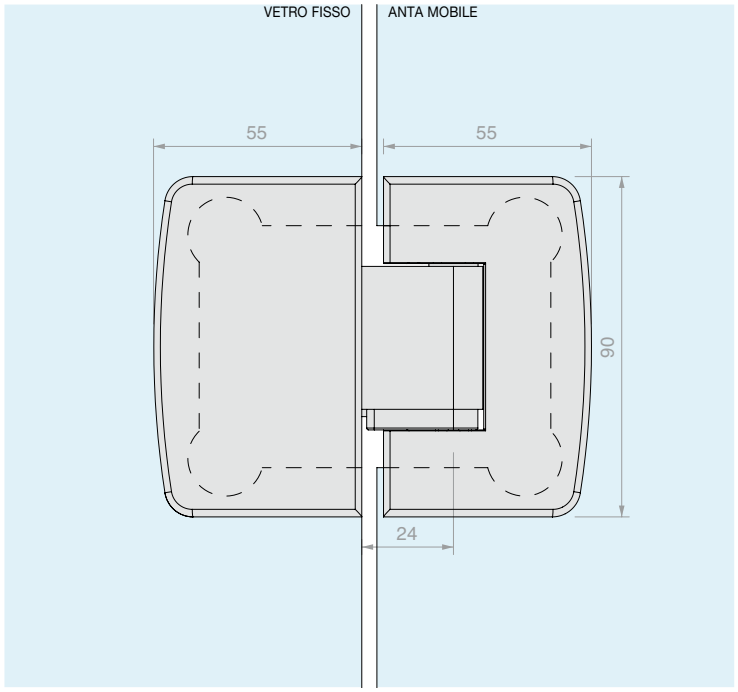

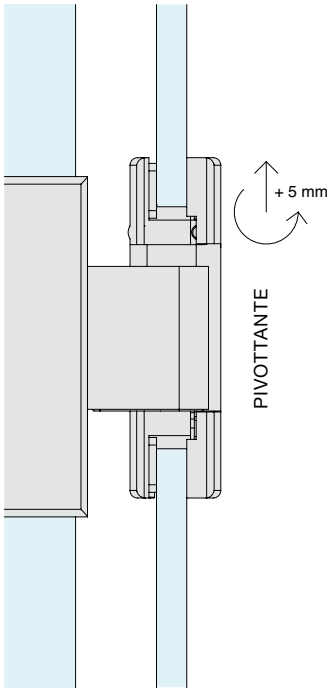

Art.	Per vetri	Q.tà
CHD280P	Da **8** a **12** mm	1 Pz



CERNIERA VETRO/VETRO A 90° REGOLABILE

Materiale: Ottone

Finitura: /1



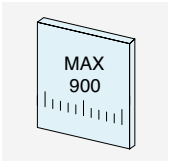

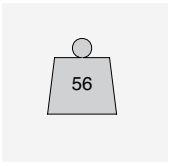



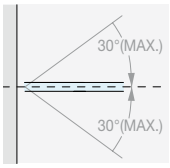

RITORNO DI CHIUSURA

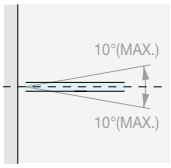

REGOLAZIONE ± 10°

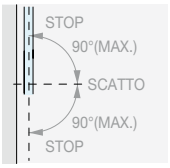

ROTAZIONE ± 90°

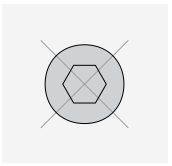

NESSUNA VITE A VISTA

Type Approved
Safety
Regular Production Surveillance
TÜVRheinland
CERTIFIED
www.tuv.com
ID 111292548

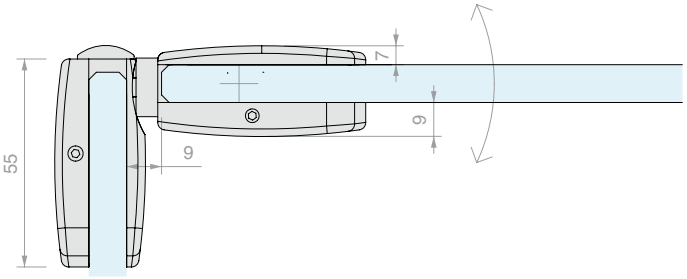

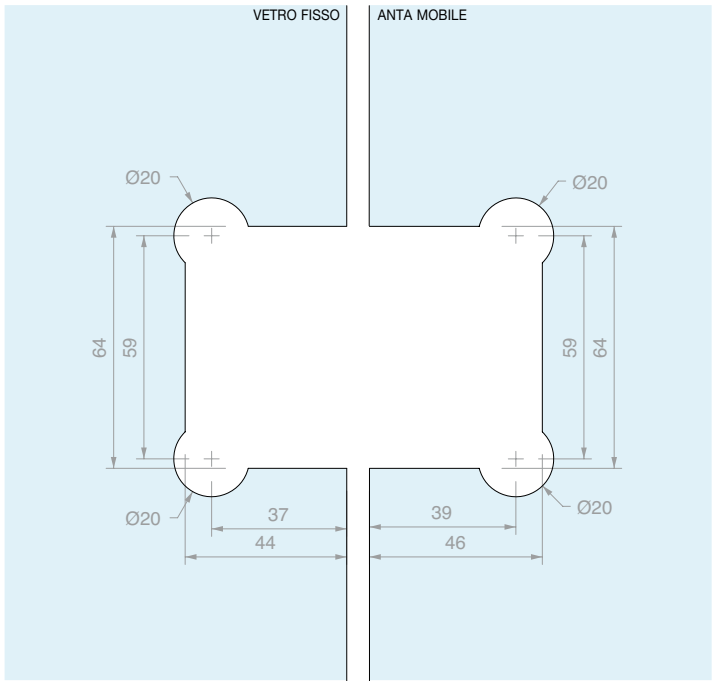

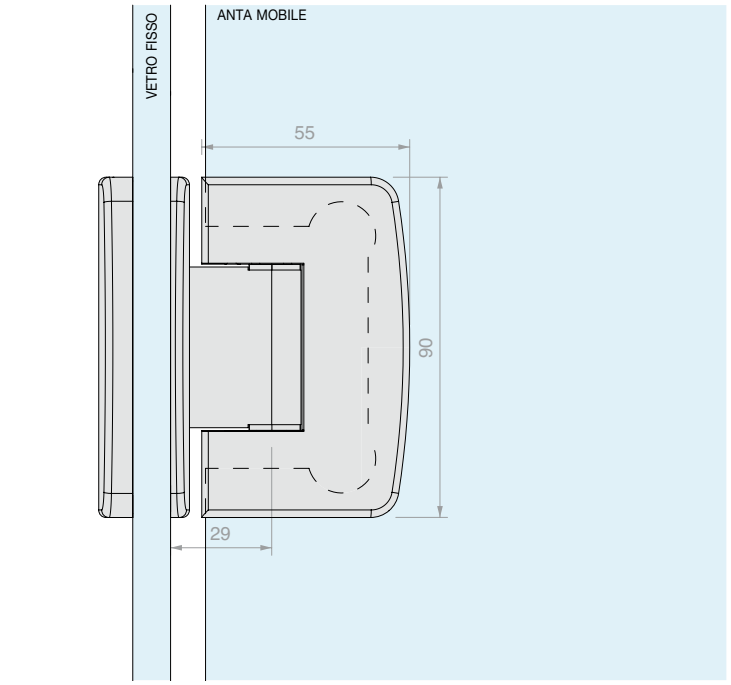

Art.	Per vetri	Q.tà
CHD290	Da **8** a **12** mm	1 Pz







CHIUSURA CON POMELLO E SERRATURA

Materiale: Ottone

Finitura: /2 /4 /24 /R2

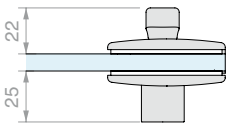

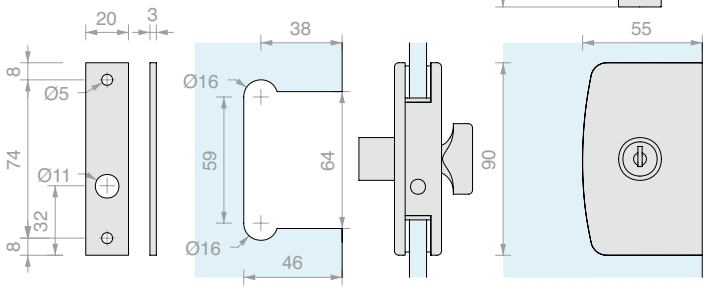

Art.	Perno	Per vetri	Chiave	Q.tà
CSP75	Ø7 L **16** mm	Da **8** a **10** mm	Diversa	1 Pz





CHIUSURA CON POMELLO, SERRATURA E MANIGLIE

Materiale: Ottone

Finitura: /24

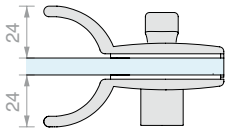

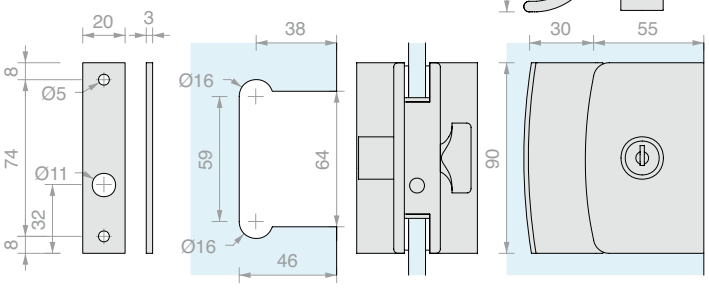

Art.	Perno	Per vetri	Chiave	Q.tà
CSP85	Ø7 L **16** mm	Da **8** a **10** mm	Diversa	1 Pz





CHIUSURA CON DOPPIO POMELLO

Materiale: Ottone

Finitura: /1 /2 /4 /24 /R2

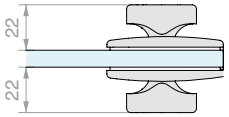

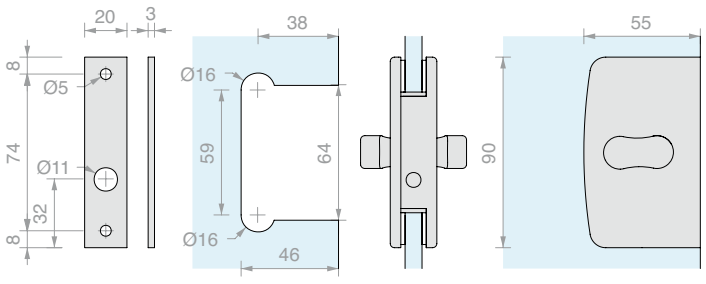

Art.	Perno	Per vetri	Q.tà
CLP23	Ø7 L **16** mm	Da **8** a **10** mm	1 Pz





CHIUSURA CON DOPPIO POMELLO E MANIGLIE

Materiale: Ottone

Finitura: /1 /24

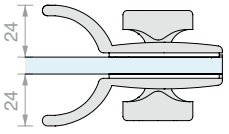

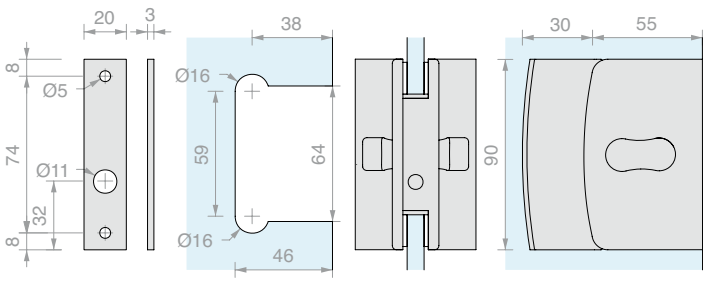

Art.	Perno	Per vetri	Q.tà
CLPM29	Ø7 L **16** mm	Da **8** a **10** mm	1 Pz





CHIUSURA LIBERO/OCCUPATO CON POMELLO

Materiale: Ottone

Finitura: /24

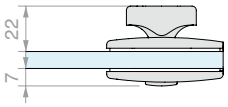

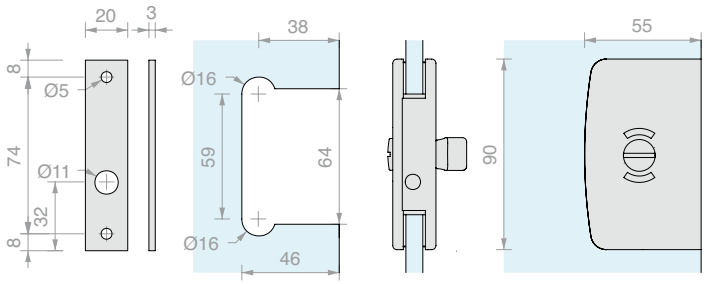

Art.	Perno	Per vetri	Q.tà
CLS18	Ø**7** L **16** mm	Da **8** a **10** mm	1 Pz





CHIUSURA LIBERO/OCCUPATO CON POMELLO E MANIGLIE

Materiale: Ottone

Finitura: /1 /24

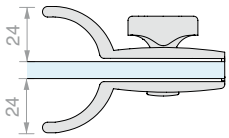

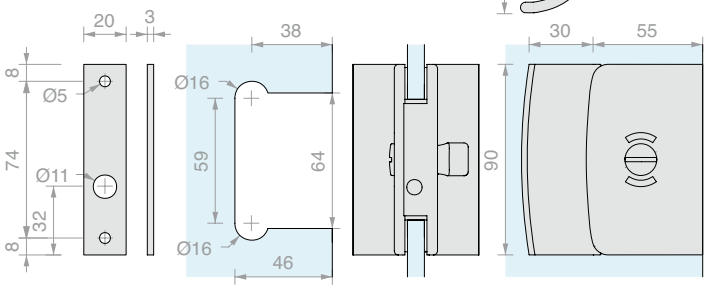

Art.	Perno	Per vetri	Q.tà
CLM19	Ø**7** L **16** mm	Da **8** a **10** mm	1 Pz



INCONTRO A VETRO

Materiale: Ottone

Finitura: /1 /2 /4 /24 /R2

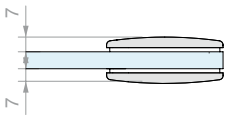

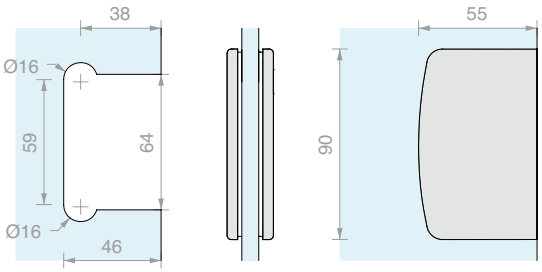

Art.	Per vetri	Q.tà
CL105	Da **8** a **10** mm	1 Pz



MORSETTO MURO/VETRO A FILO MURO

Materiale: Ottone
Viti non a vista
Finitura: /1 /2 /4 /24 /R2
Placchetta di ricambio CHDMP4 a pag 302



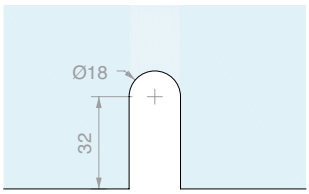

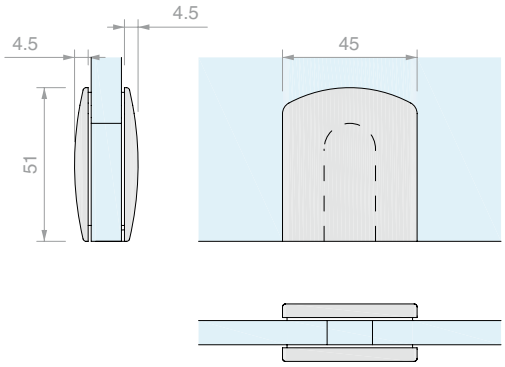

Art.	Per vetri	Q.tà
CHDM41	Da **6** a **12** mm	1 Pz



MORSETTO MURO/VETRO

Materiale: Ottone
Viti non a vista
Finitura: /1 /24
Placchetta di ricambio CHDMP4 a pag 302



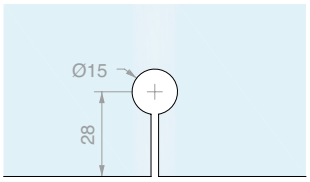

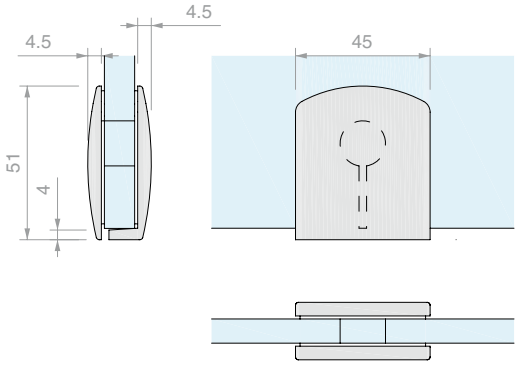

Art.	Per vetri	Q.tà
CHDM43	Da **6** a **12** mm	1 Pz



MORSETTO MURO/VETRO FISSAGGIO LATERALE STRETTO

Materiale: Ottone
Viti non a vista
Finitura: /1 /24
Placchette di ricambio DQMP2
e CHDMP3 a pag 302



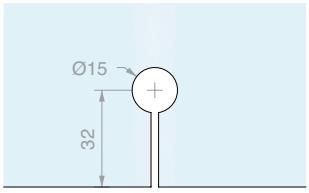

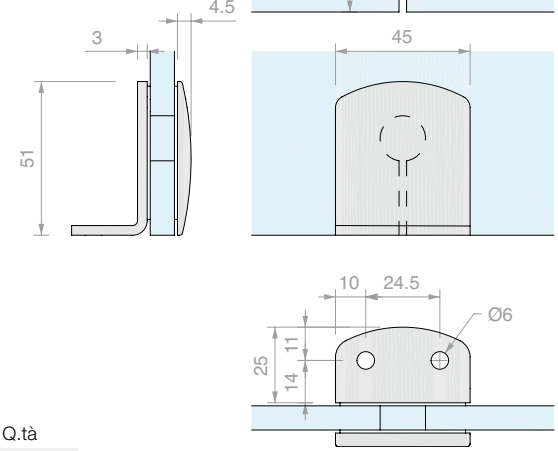

Art.	Per vetri	Q.tà
CHDM57	Da **6** a **12** mm	1 Pz



MORSETTO MURO/VETRO FISSAGGIO LATERALE LARGO

Materiale: Ottone
Viti non a vista
Finitura: /1 /24
Placchetta di ricambio DQMP2 a pag 302



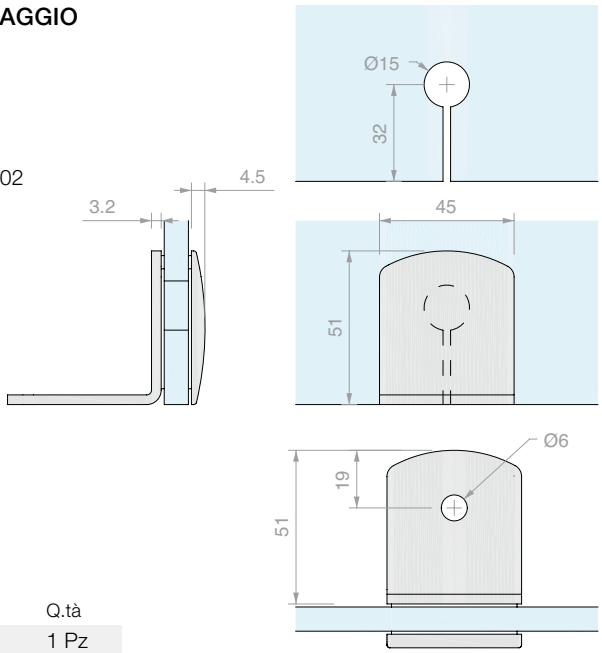

Art.	Per vetri	Q.tà
CHDM52	Da **6** a **12** mm	1 Pz



MORSETTO VETRO/VETRO A 90°

Materiale: Ottone
Viti non a vista
Finitura: /1 /24
Placchetta di ricambio DQMP2 a pag 302



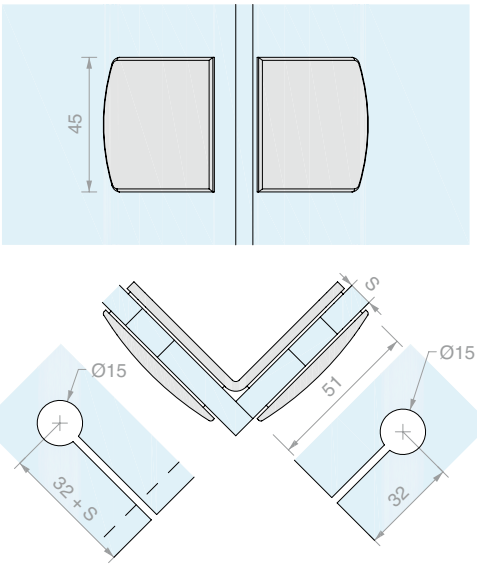

Art.	Per vetri	Q.tà
CHDM47	Da **6** a **12** mm	1 Pz



MORSETTO VETRO/VETRO IN LINEA

Materiale: Ottone
Viti non a vista
Finitura: /1 /24
Placchetta di ricambio DQMP2 a pag 302



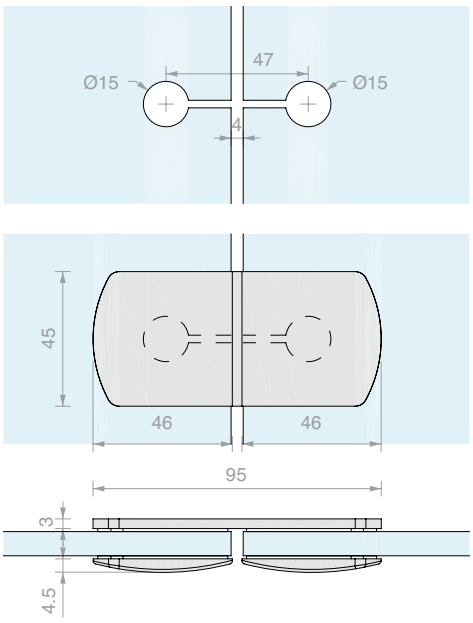

Art.	Per vetri	Q.tà
CHDM45	Da **6** a **12** mm	1 Pz





ASTA DI SICUREZZA MURO/VETRO FISSA

Materiale: Ottone

Finitura: /1 /2 /4 /24 /R2





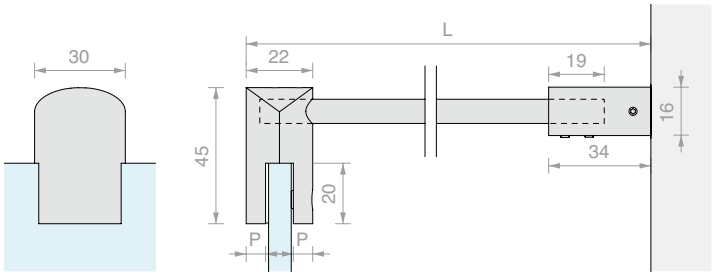

Art.	L	P	Per vetri	Q.tà
CHDT500	**520** mm	**6.5** mm	Da **6** a **8** mm	1 Pz
CHDT1000	**1020** mm	**6.5** mm	Da **6** a **8** mm	1 Pz
CHDT1500	**1520** mm	**6.5** mm	Da **6** a **8** mm	1 Pz
CHDT500G	**520** mm	**4.5** mm	Da **10** a **12** mm	1 Pz
CHDT1000G	**1020** mm	**4.5** mm	Da **10** a **12** mm	1 Pz
CHDT1500G	**1520** mm	**4.5** mm	Da **10** a **12** mm	1 Pz

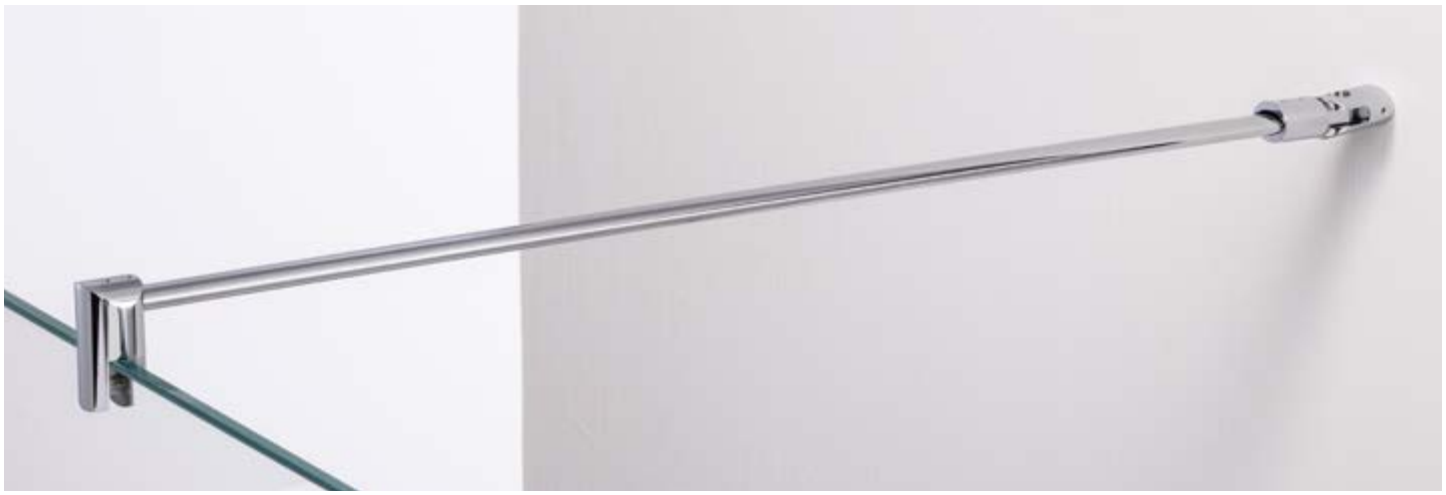

ASTA DI SICUREZZA MURO/VETRO CON SNODO A PARETE

Materiale: Ottone

Finitura: /1 /2 /4 /24 /R2





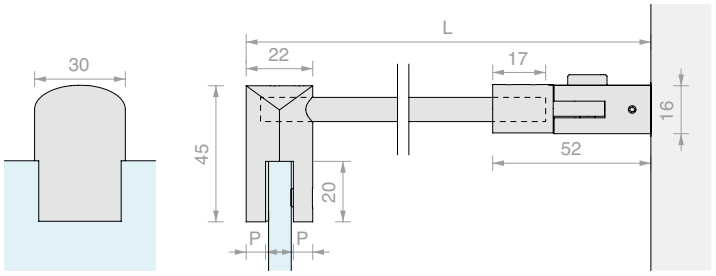

Art.	L	P	Per vetri	Q.tà
CHDA500	**540** mm	**6.5** mm	Da **6** a **8** mm	1 Pz
CHDA1000	**1040** mm	**6.5** mm	Da **6** a **8** mm	1 Pz
CHDA1500	**1540** mm	**6.5** mm	Da **6** a **8** mm	1 Pz
CHDA500G	**540** mm	**4.5** mm	Da **10** a **12** mm	1 Pz
CHDA1000G	**1040** mm	**4.5** mm	Da **10** a **12** mm	1 Pz
CHDA1500G	**1540** mm	**4.5** mm	Da **10** a **12** mm	1 Pz

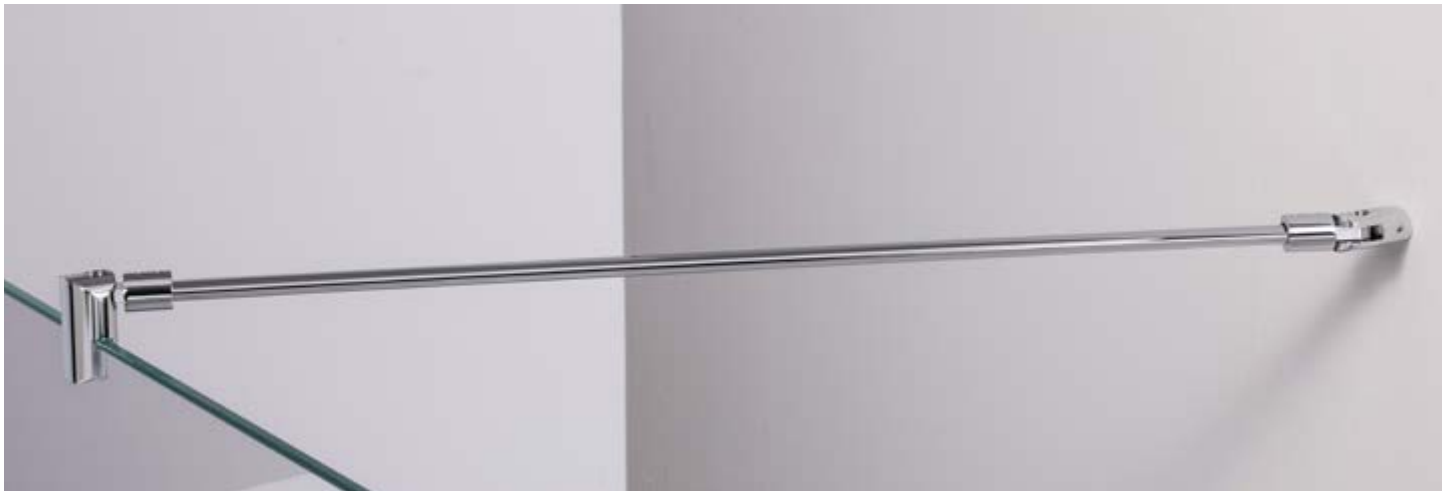

ASTA DI SICUREZZA MURO/VETRO CON DOPPIO SNODO

Materiale: Ottone

Finitura: /1 /2 /4 /24 /R2





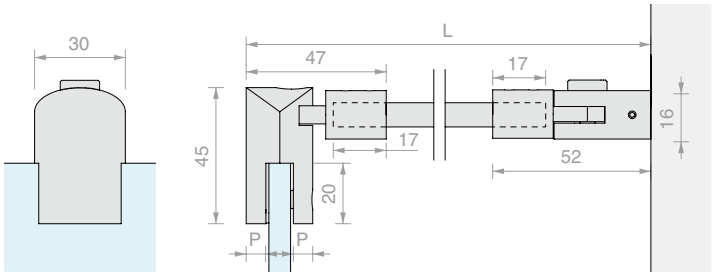

Art.	L	P	Per vetri	Q.tà
CHDA55	**564** mm	**6.5** mm	Da **6** a **8** mm	1 Pz
CHDA65	**1064** mm	**6.5** mm	Da **6** a **8** mm	1 Pz
CHDA75	**1564** mm	**6.5** mm	Da **6** a **8** mm	1 Pz
CHDA55G	**564** mm	**4.5** mm	Da **10** a **12** mm	1 Pz
CHDA65G	**1064** mm	**4.5** mm	Da **10** a **12** mm	1 Pz
CHDA75G	**1564** mm	**4.5** mm	Da **10** a **12** mm	1 Pz



ASTA ELLITTICA

Materiale: Ottone

Finitura: /1 /2 /4 /24 /R2

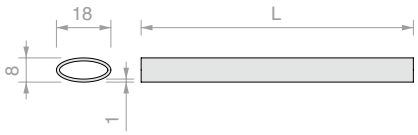

Art.	L	Q.tà
CHDA05	**500** mm	1 Pz
CHDA06	**1000** mm	1 Pz
CHDA08	**1500** mm	1 Pz



FISSAGGIO A VETRO IN LINEA PASSANTE

Materiale: Ottone

Finitura: /1 /24

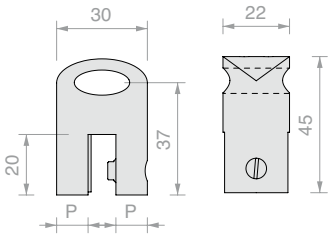

Art.	P	Per vetri	Q.tà
CHDA83	**6.5** mm	Da **6** a **8** mm	1 Pz



FISSAGGIO A VETRO SNODATO

Materiale: Ottone

Finitura: /1 /2 /4 /24 /R2

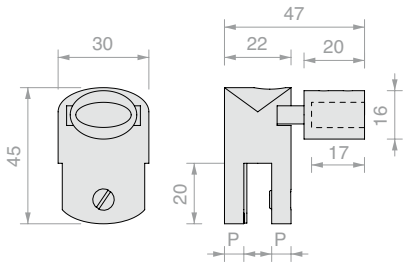

Art.	P	Per vetri	Q.tà
CHDA85	**6.5** mm	Da **6** a **8** mm	1 Pz
CHDA851	**4.5** mm	Da **10** a **12** mm	1 Pz



FISSAGGIO A VETRO CHIUSO

Materiale: Ottone

Finitura: /1 /2 /4 /24 /R2

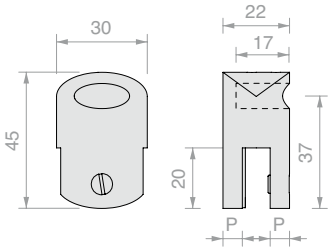

Art.	P	Per vetri	Q.tà
CHDA86	**6.5** mm	Da **6** a **8** mm	1 Pz
CHDA861	**4.5** mm	Da **10** a **12** mm	1 Pz



FISSAGGIO A VETRO DISTANZIATO SNODATO

Materiale: Ottone

Finitura: /1 /2 /4 /24 /R2

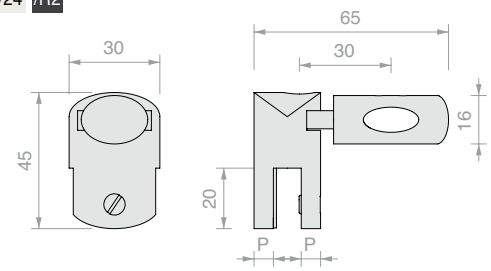

Art.	P	Per vetri	Q.tà
CHDA90	**6.5** mm	Da **6** a **8** mm	1 Pz
CHDA901	**4.5** mm	Da **10** a **12** mm	1 Pz



FISSAGGIO A MURO

Materiale: Ottone

Finitura: /1 /2 /4 /24 /R2

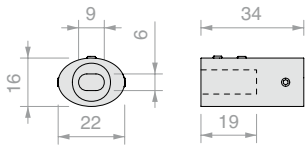

Art.	Q.tà
CHDA93	1 Pz



FISSAGGIO A MURO SNODATO

Materiale: Ottone

Finitura: /1 /2 /4 /24 /R2

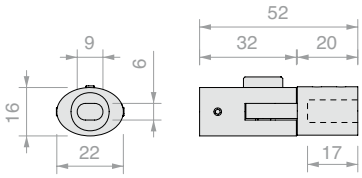

Art.	Q.tà
CHDA88	1 Pz



PLACCHETTA DI RICAMBIO DQMP2

Materiale: Ottone

Finitura: /1 /2 /4 /24 /73 /R2

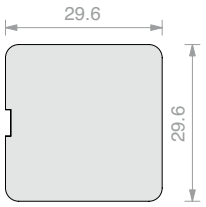

Art.	Q.tà
DQMP2	1 Pz

PLACCHETTA DI RICAMBIO DQMP9

Materiale: acciaio AISI 304

Finitura: /2 /8 /15 /R2

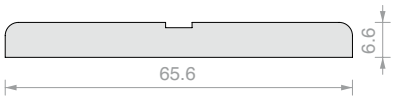

Art.	Q.tà
DQMP9	1 Pz

PLACCHETTA DI RICAMBIO CHDMP4

Materiale: Ottone

Finitura: /1 /2 /4 /24 /R2

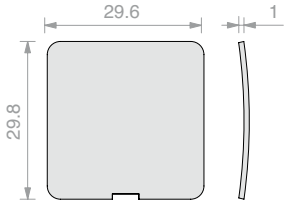

Art.	Q.tà
CHDMP4	1 Pz

PLACCHETTA DI RICAMBIO CHDMP3

Materiale: Ottone

Finitura: /1 /24

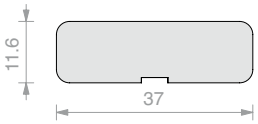

Art.	Q.tà
CHDMP3	1 Pz

PLACCHETTA DI RICAMBIO CHDMP1

Materiale: Ottone

Finitura: /1 /2 /4 /24 /R2

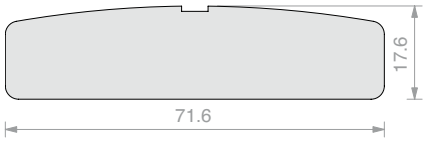

Art.	Q.tà
CHDMP1	1 Pz

PLACCHETTA DI RICAMBIO CHDMP2

Materiale: Ottone

Finitura: /1 /2 /4 /24 /R2

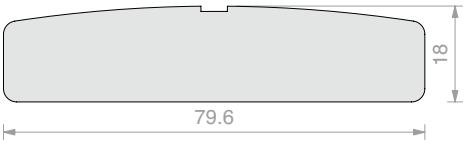

Art.	Q.tà
CHDMP2	1 Pz



COPPIA POMELLI CON PRESA SP2255

Materiale: Ottone

Foro vetro consigliato minimo Ø8 mm

Finitura: /1 /2 /4 /24 /R2

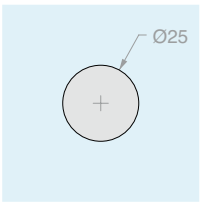

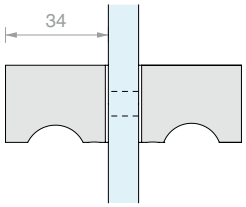

Art.	Per vetri	Q.tà
SP2255	Da **6** a **12** mm	1 Pz



COPPIA POMELLI GODRONATI CON PRESA SP2255GD

Materiale: Ottone

Foro vetro consigliato minimo Ø8 mm

Finitura: /1 /2 /4 /24 /R2

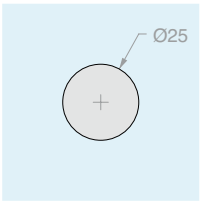

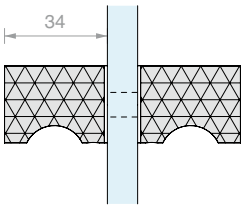

Art.	Per vetri	Q.tà
SP2255GD	Da **6** a **12** mm	1 Pz











COPPIA POMELLI CON PRESA SP255

Materiale: Ottone

Foro vetro consigliato minimo Ø8 mm

Finitura: /1 /2 /4 /24 /R2

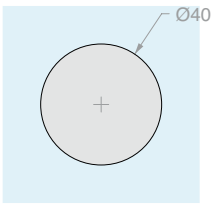

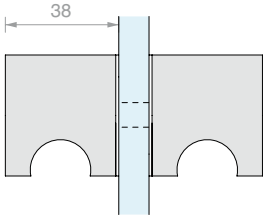

Art.	Per vetri	Q.tà
SP255	Da **8** a **14** mm	1 Pz



COPPIA POMELLI CON PRESA VETCIL35

Materiale: Ottone

Foro vetro consigliato minimo Ø10 mm

Finitura: /1 /2 /3

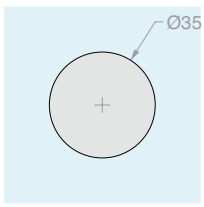

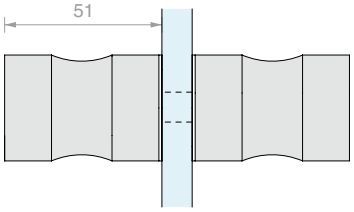

Art.	Per vetri	Q.tà
VETCIL35	Da **8** a **12** mm	1 Pz



PROFILO A “U” LMU20B

Materiale: Ottone

Finitura: /1 /2 /4 /24 /R2

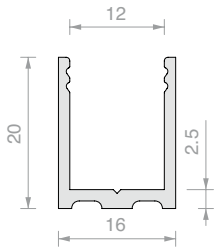

Art.	Lunghezza	Q.tà
LMU20B.150	**1498** mm	1 Pz
LMU20B.220	**2200** mm	1 Pz
LMU20B.300	**3000** mm	1 Pz



PROFILO SUPERIORE PIATTO LMU86B

Materiale: Ottone

Finitura: /1 /2 /4 /24 /R2

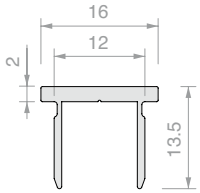

Art.	Lunghezza	Q.tà
LMU86B.100	**992** mm	1 Pz
LMU86B.150	**1498** mm	1 Pz
LMU86B.300	**3000** mm	1 Pz



TAPPO PIATTO LMUB

Materiale: Ottone

Finitura: /1 /2 /4 /24 /R2

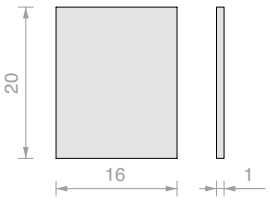

Art.	Q.tà
LMU20TPB	1 Pz



PROFILO DIGA PESQ0810B

Materiale: Ottone

Finitura: /1 /2 /4 /24 /R2

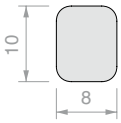

Art.	Lunghezza	Q.tà
PESQ0810B.100	**992** mm	1 Pz
PESQ0810B.150	**1498** mm	1 Pz
PESQ0810B.300	**3000** mm	1 Pz



PROFILO A “U” PBD3183

Materiale: Alluminio

Finitura: /6 /88 /91 /97

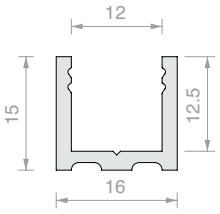

Art.	Lunghezza	Q.tà
PBD3183.150	**1498** mm	1 Pz
PBD3183.220	**2200** mm	1 Pz
PBD3183	**3000** mm	1 Pz



PROFILO SUPERIORE RAGGIATO PBD3184

Materiale: Alluminio

Finitura: /6 /88 /91 /97

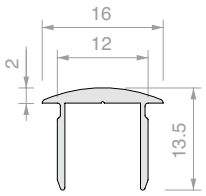

Art.	Lunghezza	Q.tà
PBD3184.100	**992** mm	1 Pz
PBD3184.150	**1498** mm	1 Pz
PBD3184	**3000** mm	1 Pz



TAPPO RAGGIATO PBD

Materiale: Alluminio

Finitura: /6 /88 /91 /97

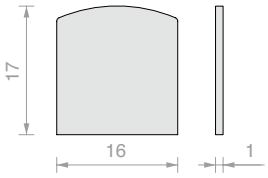

Art.	Q.tà
PBDTP	1 Pz



PROFILO SUPERIORE PIATTO PBD3186

Materiale: Alluminio

Finitura: /6 /88 /91 /97

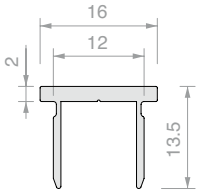

Art.	Lunghezza	Q.tà
PBD3186.100	**992** mm	1 Pz
PBD3186.150	**1498** mm	1 Pz
PBD3186	**3000** mm	1 Pz



TAPPO PIATTO PBD

Materiale: Alluminio

Finitura: /6 /88 /91 /97

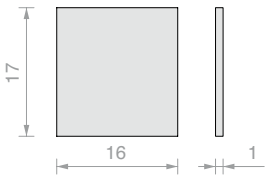

Art.	Q.tà
PBD86TP	1 Pz



GUARNIZIONE A PALLONCINO

Materiale: PVC coestruso rigido e morbido
Resistente ai raggi UV
Formule fungicide contro lo sviluppo di muffe
Condizioni massime di esercizio 70°C
Colore: trasparente, palloncino trasparente

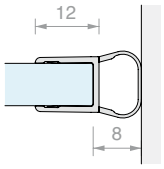

Art.	Lunghezza	Per vetri	Q.tà
GM62	**2200** mm	Da **6** a **8** mm	1 Pz
GM6225	**2500** mm	Da **6** a **8** mm	1 Pz
GM6230	**3000** mm	Da **6** a **8** mm	1 Pz

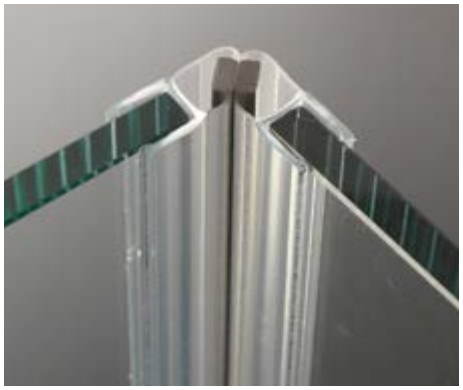

GUARNIZIONE MAGNETICA A 45°

Materiale: PVC coestruso rigido e morbido
Condizioni massime di esercizio 70°C
Colore: trasparente, palloncino goffrato, magnete grigio

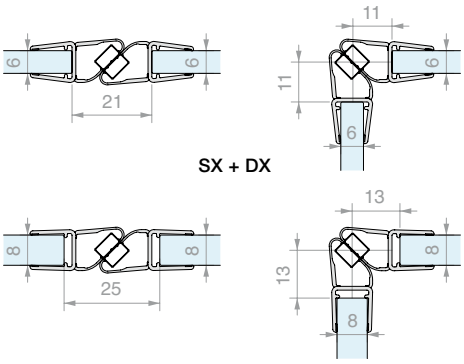

Art.	Lunghezza	Per vetri	Q.tà
GM12DX20	**2000** mm	Da **6** a **8** mm	1 Pz
GM12DX22	**2200** mm	Da **6** a **8** mm	1 Pz
GM12DX25	**2500** mm	Da **6** a **8** mm	1 Pz
GM12SX20	**2000** mm	Da **6** a **8** mm	1 Pz
GM12SX22	**2200** mm	Da **6** a **8** mm	1 Pz
GM12SX25	**2500** mm	Da **6** a **8** mm	1 Pz



GUARNIZIONE CON BATTUTA A 90°

Materiale: PVC coestruso rigido e morbido
Resistente ai raggi UV
Formule fungicide contro lo sviluppo di muffe
Condizioni massime di esercizio 70°C
Colore: trasparente / *nera, aletta goffrata

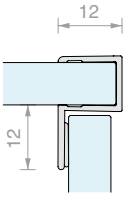

Art.	Lunghezza	Per vetri	Q.tà
GM58	**2200** mm	Da **6** a **8** mm	1 Pz
GM58NR*	**2200** mm	Da **6** a **8** mm	1 Pz
GM5830	**3000** mm	Da **6** a **8** mm	1 Pz

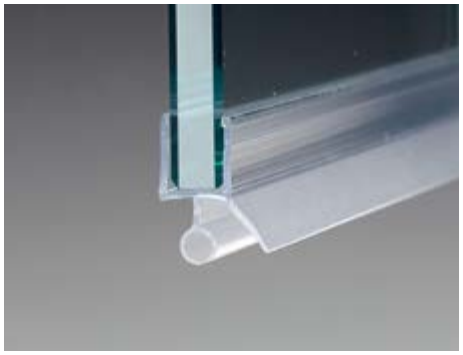

GUARNIZIONE CON DIGA A PALLONCINO E GOCCIOLATOIO

Materiale: PVC coestruso rigido e morbido
Resistente ai raggi UV
Formule fungicide contro lo sviluppo di muffe
Condizioni massime di esercizio 70°C
Colore: trasparente, aletta e palloncino goffrati

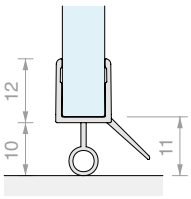

Art.	Lunghezza	Per vetri	Q.tà
GM6010	**1000** mm	Da **6** a **8** mm	1 Pz
GM6020	**2000** mm	Da **6** a **8** mm	1 Pz
GM6025	**2500** mm	Da **6** a **8** mm	1 Pz
GM6030	**3000** mm	Da **6** a **8** mm	1 Pz

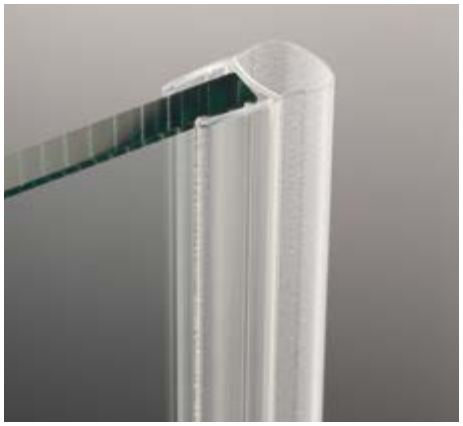

GUARNIZIONE A PALLONCINO

Materiale: PVC coestruso rigido e morbido
Resistente ai raggi UV
Formule fungicide contro lo sviluppo di muffe
Colore: trasparente / *nera, palloncino goffrato

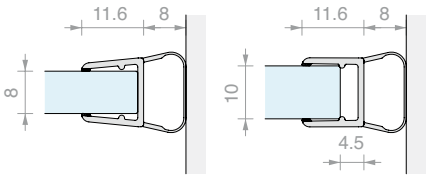

Art.	Lunghezza	Per vetri	Q.tà
GM06	**2000** mm	Da **8** a **10** mm	1 Pz
GM0622	**2200** mm	Da **8** a **10** mm	1 Pz
GM0622NR*	**2200** mm	Da **8** a **10** mm	1 Pz
GM0625	**2500** mm	Da **8** a **10** mm	1 Pz
GM0625NR*	**2500** mm	Da **8** a **10** mm	1 Pz
GM063000	**3000** mm	Da **8** a **10** mm	1 Pz
GM063000NR*	**3000** mm	Da **8** a **10** mm	1 Pz

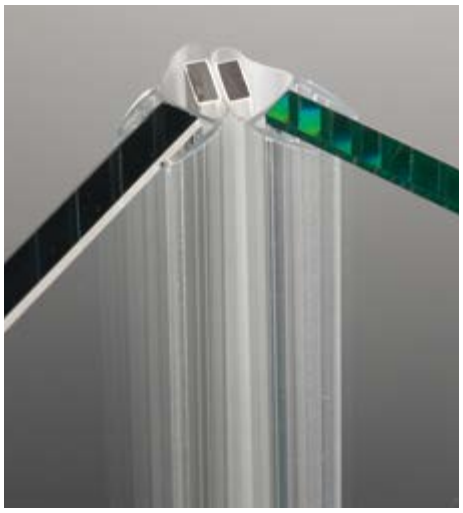

GUARNIZIONE MAGNETICA A 45°

Materiale: PVC coestruso rigido e morbido
Resistente ai raggi UV
Formule fungicide contro lo sviluppo di muffe
Condizioni massime di esercizio 70°C
Colore: trasparente / *nera, palloncino trasparente, magnete bianco / *nero

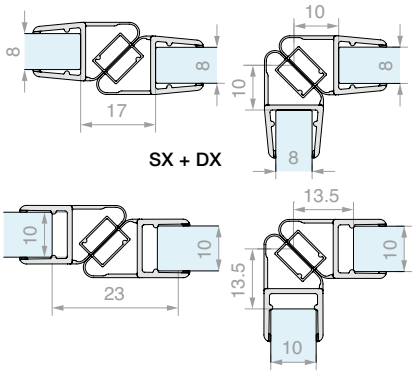

Art.	Lunghezza	Per vetri	Q.tà
GM1520SX	**2200** mm	Da **8** a **10** mm	1 Pz
GM1520SXNR*	**2200** mm	Da **8** a **10** mm	1 Pz
GM1520DX	**2200** mm	Da **8** a **10** mm	1 Pz
GM1520DXNR*	**2200** mm	Da **8** a **10** mm	1 Pz
GM15SX	**2500** mm	Da **8** a **10** mm	1 Pz
GM15DX	**2500** mm	Da **8** a **10** mm	1 Pz
GM1530SX	**3000** mm	Da **8** a **10** mm	1 Pz
GM1530DX	**3000** mm	Da **8** a **10** mm	1 Pz



GUARNIZIONE CON BATTUTA A 90°

Materiale: PVC coestruso rigido e morbido
Resistente ai raggi UV
Formule fungicide contro lo sviluppo di muffe
Condizioni massime di esercizio 70°C
Colore: trasparente, aletta goffrata

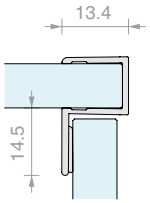

Art.	Lunghezza	Per vetri	Q.tà
GM5422	**2200** mm	Da **8** a **10** mm	1 Pz
GM5430	**3000** mm	Da **8** a **10** mm	1 Pz



GUARNIZIONE CON DIGA AD ALETTA E GOCCIOLATOIO

Materiale: PVC coestruso rigido e morbido
Resistente ai raggi UV
Formule fungicide contro lo sviluppo di muffe
Condizioni massime di esercizio 70°C
Colore: trasparente / *nera, aletta goffrata

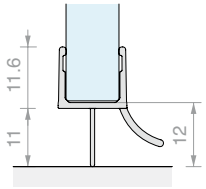

Art.	Lunghezza	Per vetri	Q.tà
GM0210	**1000** mm	Da **8** a **10** mm	1 Pz
GM02	**2000** mm	Da **8** a **10** mm	1 Pz
GM02NR*	**2000** mm	Da **8** a **10** mm	1 Pz
GM022500	**2500** mm	Da **8** a **10** mm	1 Pz
GM022500NR*	**2500** mm	Da **8** a **10** mm	1 Pz

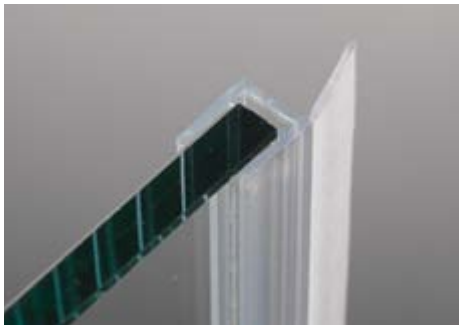

GUARNIZIONE CON ALETTA DRITTA

Materiale: PVC coestruso rigido e morbido
Formule fungicide contro lo sviluppo di muffe
Colore: trasparente, aletta goffrata

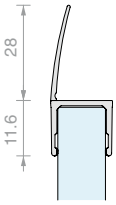

Art.	Lunghezza	Per vetri	Q.tà
GM04	**2000** mm	Da **8** a **10** mm	1 Pz
GM0422	**2200** mm	Da **8** a **10** mm	1 Pz
GM0425	**2500** mm	Da **8** a **10** mm	1 Pz
GM0430	**3000** mm	Da **8** a **10** mm	1 Pz



GUARNIZIONE FERMAVETRO

Materiale: PVC

Art.	Spessore	Colore	Q.tà
GTUP2	**2**	Trasparente	1 m
GTUP3	**3**	Trasparente	1 m
GTUP4	**4**	Trasparente	1 m
GTUP5	**5**	Trasparente	1 m
GTUP6	**6**	Trasparente	1 m
GTUP2G	**2**	Goffrata	1 m
GTUP3G	**3**	Goffrata	1 m
GTUP4G	**4**	Goffrata	1 m

Art.	Spessore	Colore	Q.tà
GTUP5G	**5**	Goffrata	1 m
GTUP6G	**6**	Goffrata	1 m
GTUP2N	**2**	Nera	1 m
GTUP3N	**3**	Nera	1 m
GTUP4N	**4**	Nera	1 m
GTUP5N	**5**	Nera	1 m
GTUP6N	**6**	Nera	1 m

CER

Design

Il classico che non passa mai di moda.
La serie CER garantisce la familiarità e la sicurezza di un prodotto testato negli anni che resterà sempre attuale.

Anche la linea CER offre ampie possibilità di personalizzazione nelle le varie finiture disponibili. Adattandosi a vetri da 6 a 10 mm, la gamma offre sistemi completi standard e possibilità di personalizzazione grazie alla vasta gamma di cerniere, morsetti e pomelli intercambiabili tra loro.

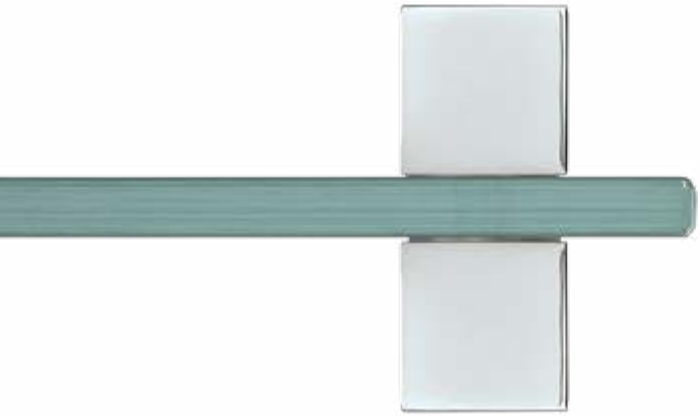







/1
Cromo

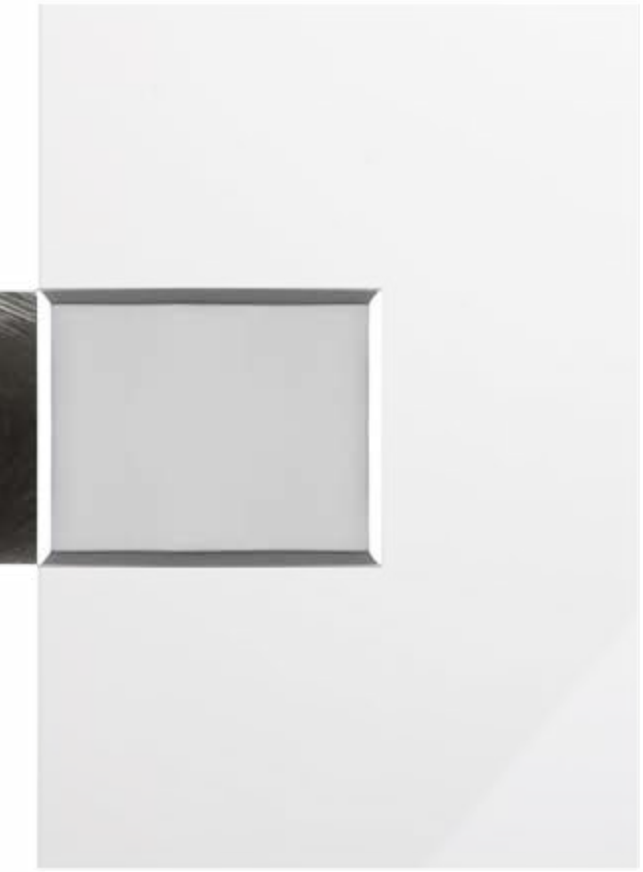



CER

Cerniere CER

Le cerniere modello CER sono il cuore funzionale della SERIE CER.
Sono realizzate da lavorazione in barra di ottone. I componenti accessori sono in AISI 304, mentre lo snodo in ottone è rivestito internamente con un materiale plastico auto-lubrificante permettendo così una maggiore durabilità.





Guarnizioni in PVC fustellato addizionabili per stringere vetri da 6 a 10 mm.

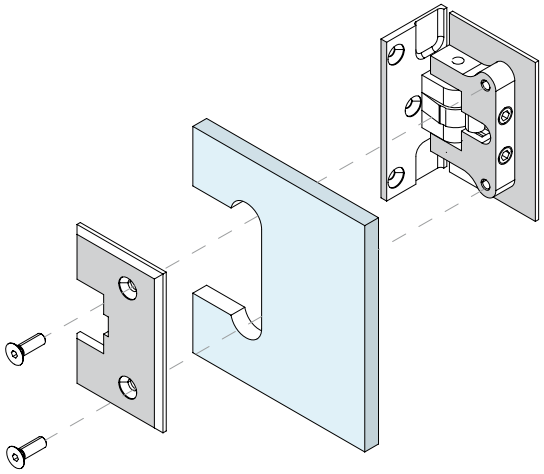

TÜVRheinland CERTIFIED
Type Approved
Safety
Regular Production
Surveillance
www.tuv.com
ID 1111292548

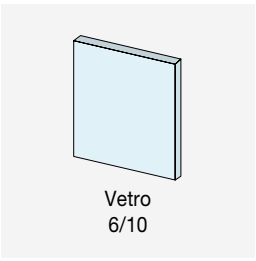

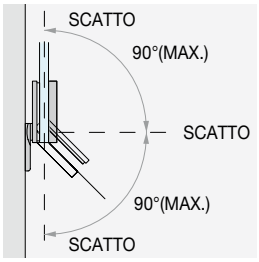

ANGOLO DI ROTAZIONE

Angolo di rotazione
di +90° e -90°.
Con scatto a 0°
e fermo -90° e +90°.

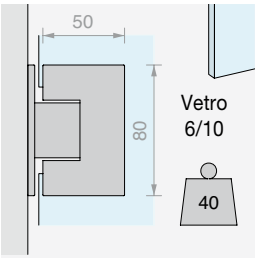

VERSIONE PER VETRI DI SPESSORE DA 6 A 10 mm

Con un solo modello
si possono realizzare
porte da 6 a 10 mm



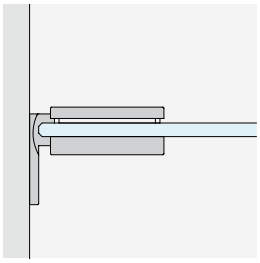

MURO/VETRO
con piastra laterale

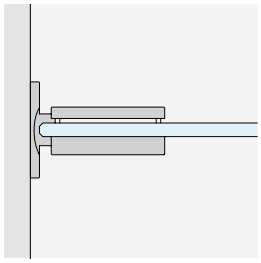

MURO/VETRO
con piastra centrale

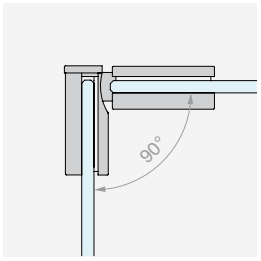

VETRO/VETRO
angolare 90°

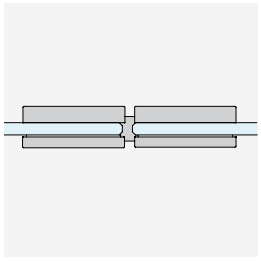

VETRO/VETRO
in linea

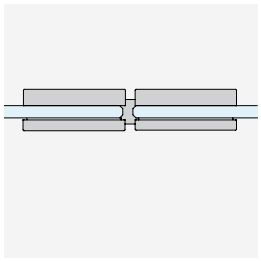

VETRO/VETRO SAFETY
in linea

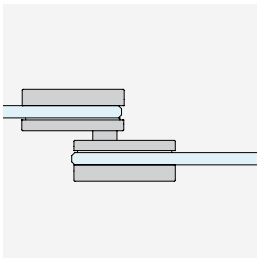

VETRO/VETRO
in linea sovrapposta

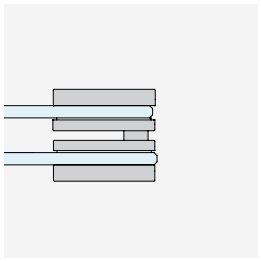

VETRO/VETRO LIBERA
in linea ribaltabile



CER
Kit

CONFIGURAZIONI CON PORTE A BATTENTE

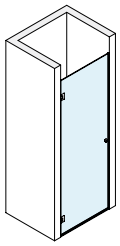

Pag 314

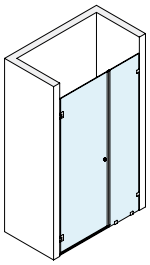

Pag 316

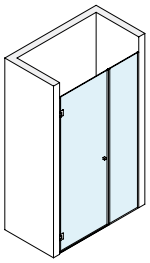

Pag 318

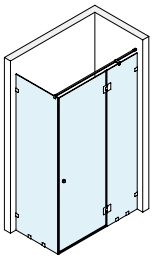

Pag 320

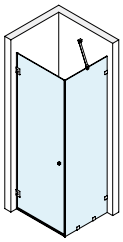

Pag 322

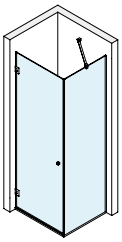

Pag 324

CONFIGURAZIONI OPEN

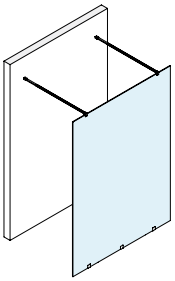

Pag 327

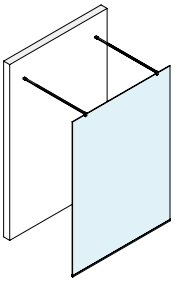

Pag 329

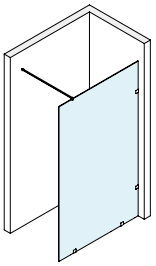

Pag 331

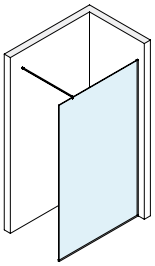

Pag 333



KIT DOCCIA A BATTENTE MURO/MURO

Finitura: /1

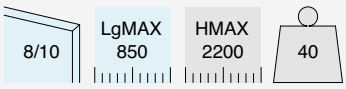

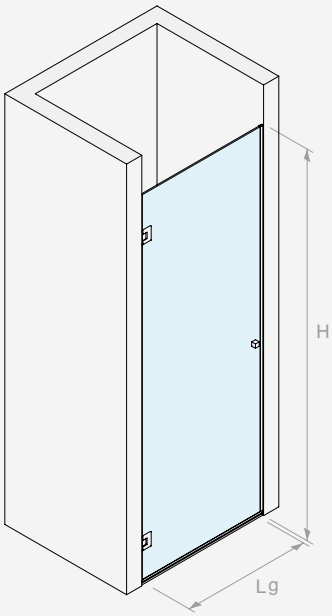

Kit costituito da:

Art.	Descrizione	Q.tà
CER26	Cerniera laterale	2 Pz
PESQ0810B.100	Profilo diga	1 Pz
GM0210	Guarnizione con gocciolatoio	1 Pz
GM0622	Guarnizione a palloncino	2 Pz
DQP2525	Coppia pomelli	1 Pz

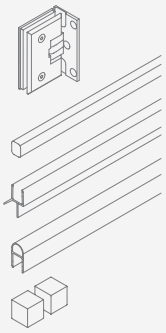

Art.	Q.tà
BDCER81001	1 Pz

DIMENSIONAMENTO DEI PANNELLI IN VETRO

BDCER81001

8

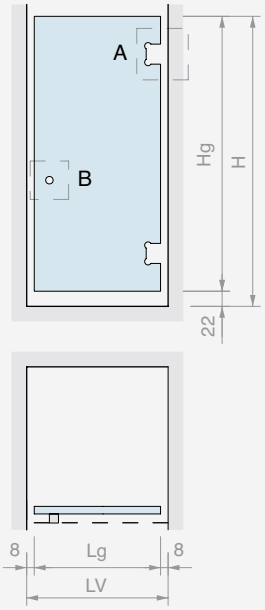

Hg = H - 22
Lg (MAX 850) = LV - 16

A CER26

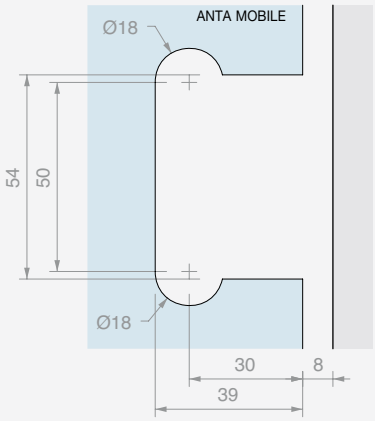

B DQP2525

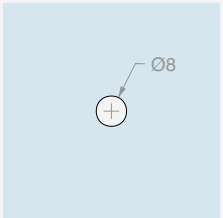

GM0622

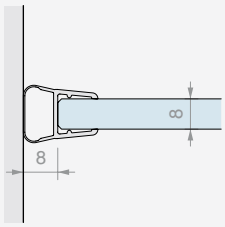

GM0210

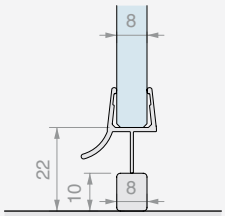

10

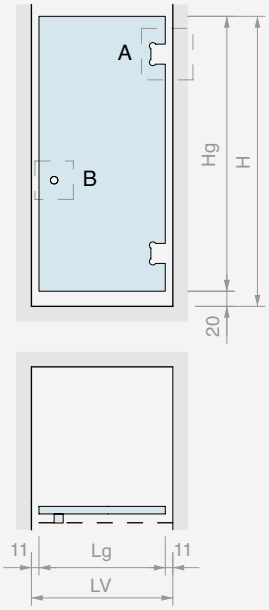

Hg = H - 20
Lg (MAX 850) = LV - 23

A CER26

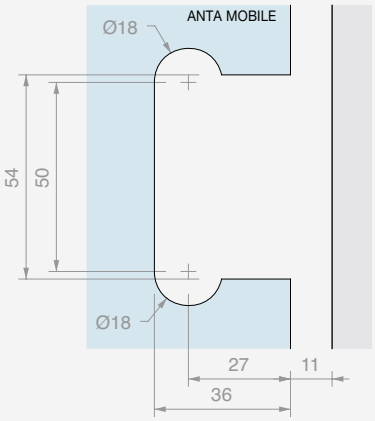

B DQP2525

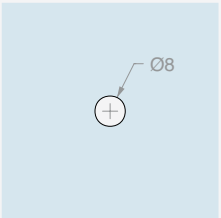

GM0622

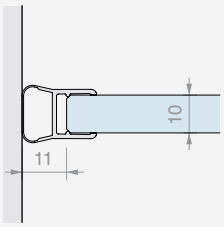

GM0210

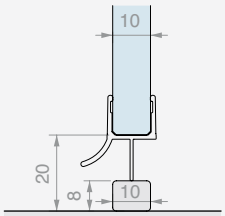



KIT DOCCIA A BATTENTE
MURO/MURO CON VETRO FISSO E MORSETTI

Finitura: /1

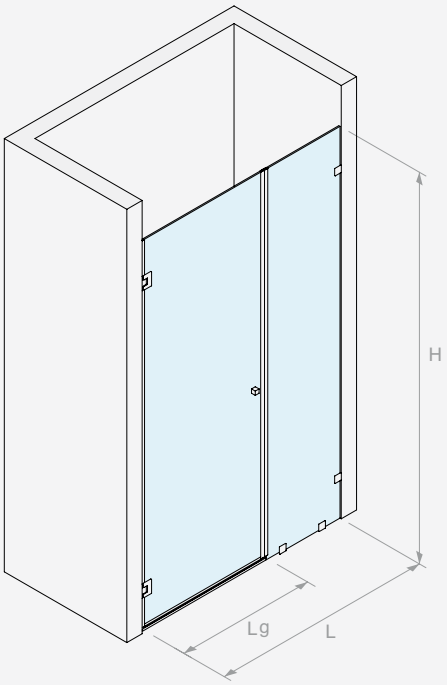

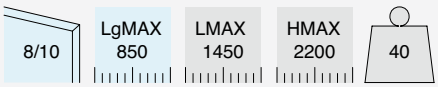

Kit costituito da:

Art.	Descrizione	Q.tà
CER26	Cerniera laterale	2 Pz
PESQ0810B.100	Profilo diga	1 Pz
GM0210	Guarnizione con gocciolatoio	1 Pz
GM1520SX	Guarnizione magnetica a 45°	1 Pz
GM1520DX	Guarnizione magnetica a 45°	1 Pz
GM0622	Guarnizione a palloncino	1 Pz
DQP2525	Coppia pomelli	1 Pz
MORS001	Morsetto a filo muro	4 Pz
Optional		
MF1515	Asta di sicurezza snodabile	1 Pz

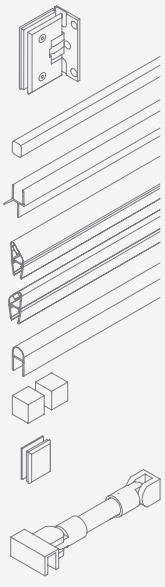

Art.	Q.tà
BDCER81003	1 Pz

DIMENSIONAMENTO DEI PANNELLI IN VETRO

BDCER81003

8

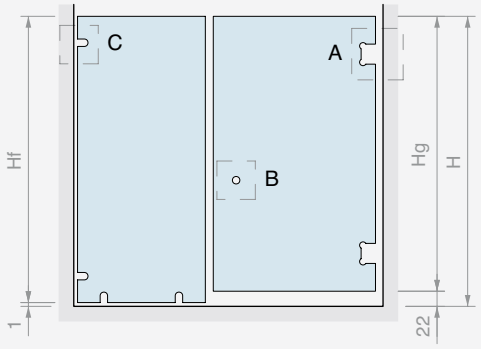

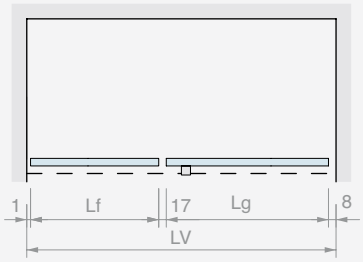

Hf = H - 1
Hg = H - 22
Lg MAX 850
Lf (MAX 800) =
LV - Lg - 26

A CER26

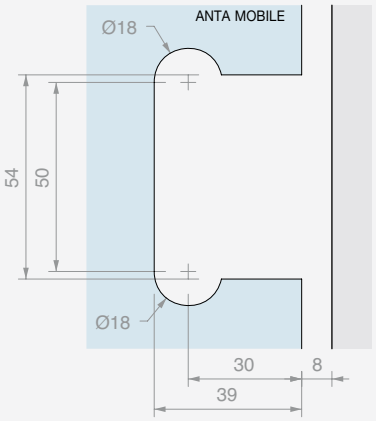

B DQP2525 C MORS001

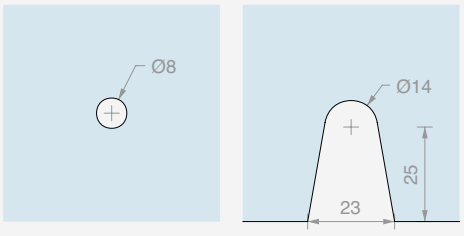

GM1520SX
GM1520DX

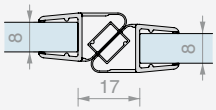

GM0210

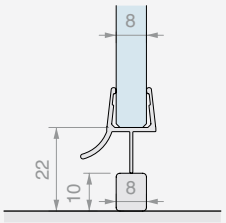

GM0622

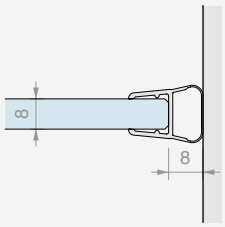

10

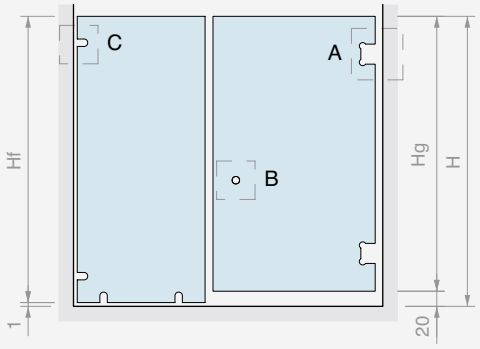

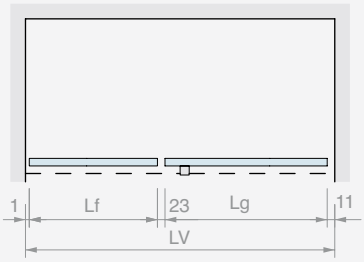

Hf = H - 1
Hg = H - 20
Lg MAX 850
Lf (MAX 800) =
LV - Lg - 35

A CER26

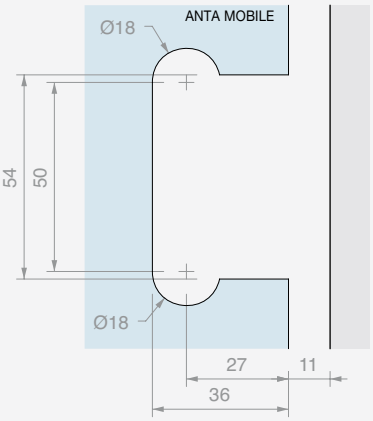

B DQP2525 C MORS001

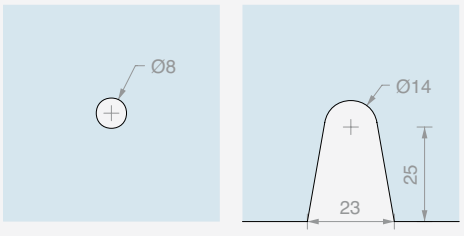

GM1520SX
GM1520DX

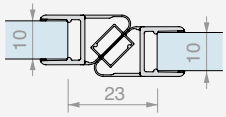

GM0210

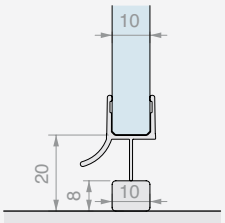

GM0622

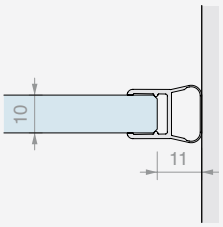



KIT DOCCIA A BATTENTE
MURO/MURO CON VETRO FISSO E PROFILI

Finitura: /1

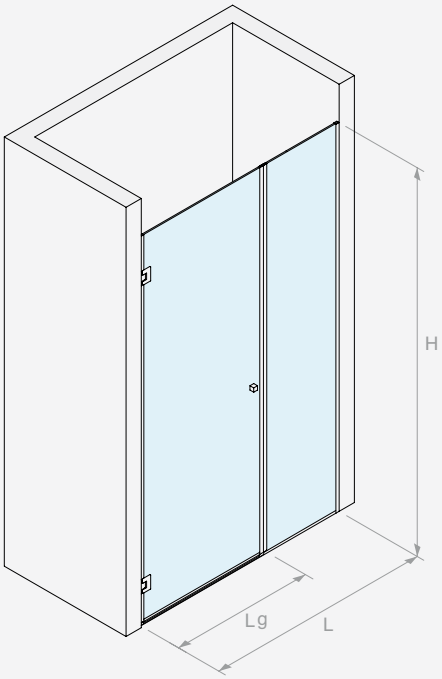

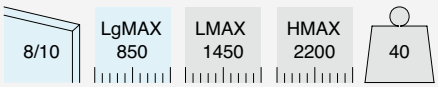

Kit costituito da:

Art.	Descrizione	Q.tà
CER26	Cerniera laterale	2 Pz
LMU20B.220	Profilo a “U”	1 Pz
LMU20B.150	Profilo a “U”	1 Pz
LMU86B.100	Profilo superiore piatto	1 Pz
GTUP4	Guarnizione fermavetro	4 m
GTUP2	Guarnizione fermavetro	4 m
GM0210	Guarnizione con gocciolatoio	1 Pz
GM1520SX	Guarnizione magnetica a 45°	1 Pz
GM1520DX	Guarnizione magnetica a 45°	1 Pz
GM0622	Guarnizione a palloncino	1 Pz
DQP2525	Coppia pomelli	1 Pz

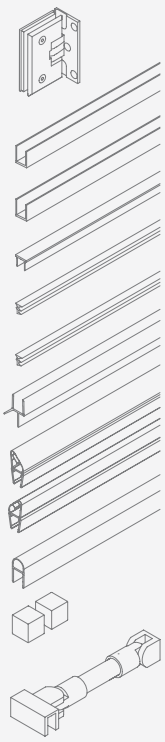

Optional

MF1515	Asta di sicurezza snodabile	1 Pz

Art.	Q.tà
BDCER81005	1 Pz

DIMENSIONAMENTO DEI PANNELLI IN VETRO

BDCER81005

8

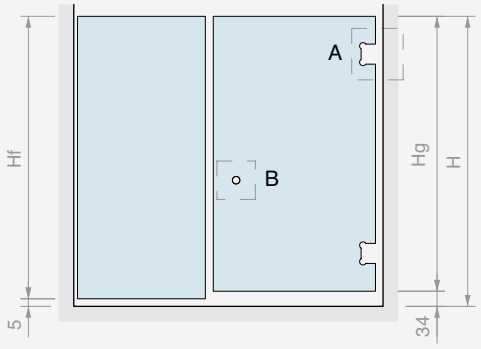

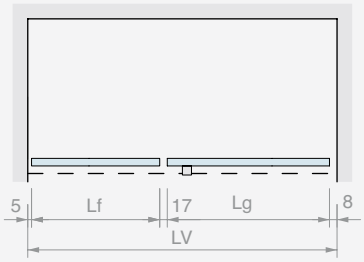

Hf = H - 5
Hg = H - 34
Lg MAX 850
Lf (MAX 600) =
LV - Lg - 30

A CER26

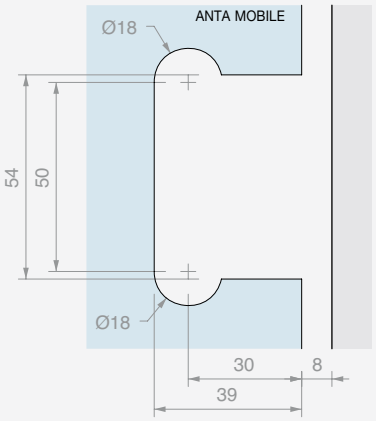

B DQP2525

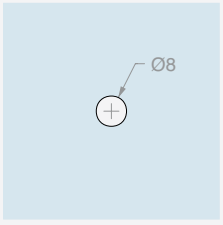

GM1520SX
GM1520DX

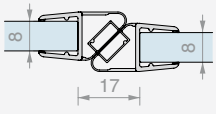

GM0210

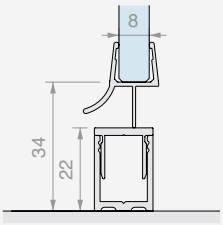

GM0622

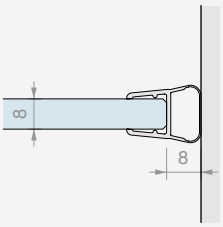

10

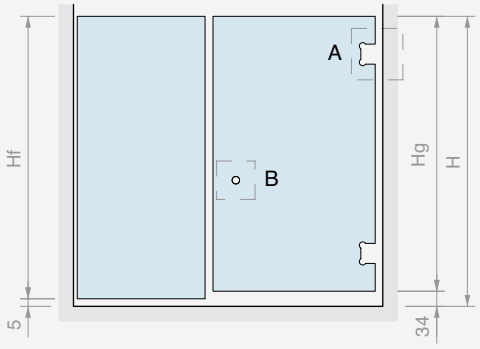

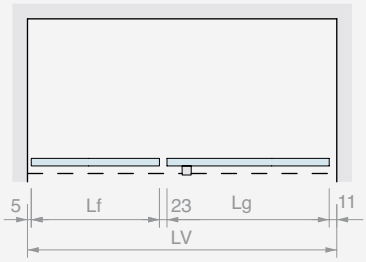

Hf = H - 5
Hg = H - 34
Lg MAX 850
Lf (MAX 600) =
LV - Lg - 39

A CER26

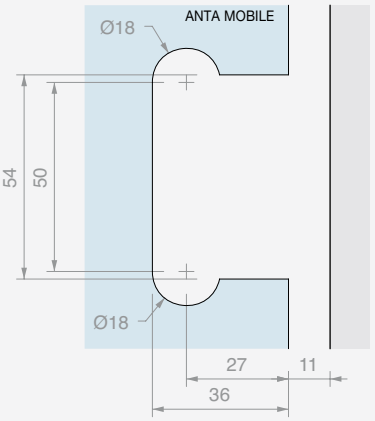

B DQP2525

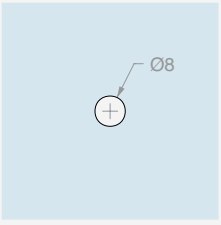

GM1520SX
GM1520DX

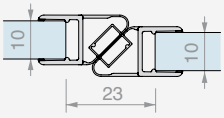

GM0210

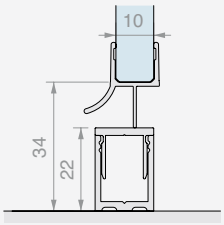

GM0622

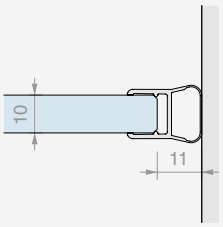



KIT DOCCIA A BATTENTE
MURO/VETRO CON VETRO FISSO E MORSETTI

Finitura: /1

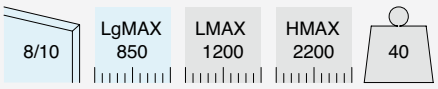

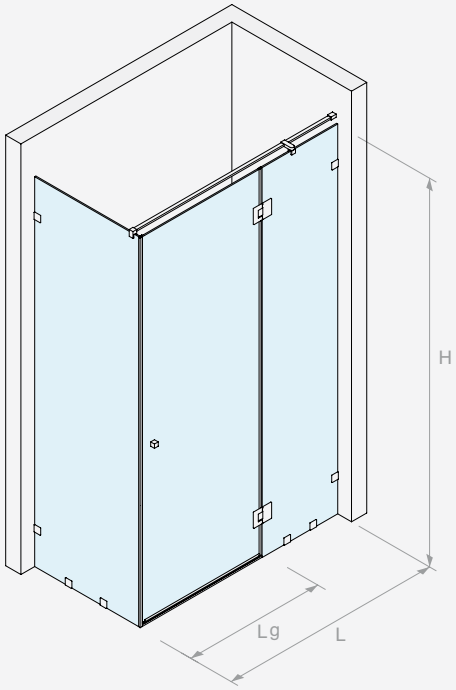

Kit costituito da:

Art.	Descrizione	Q.tà
CER29	Cerniera laterale	2 Pz
PESQ0810B.100	Profilo diga	1 Pz
GM0210	Guarnizione con gocciolatoio	1 Pz
GM5422	Guarnizione con battuta a 90°	1 Pz
GM0422	Guarnizione ad aletta	1 Pz
DQP2525	Coppia pomelli	1 Pz
DQT1500	Asta di sicurezza fissa	1 Pz
DQA90	Fissaggio a vetro distanziato	1 Pz
MORS001	Morsetto a filo muro	8 Pz

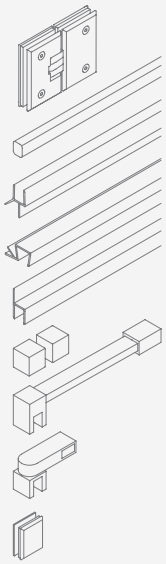

Art.	Q.tà
BDCER81007	1 Pz

DIMENSIONAMENTO DEI PANNELLI IN VETRO

BDCER81007

8

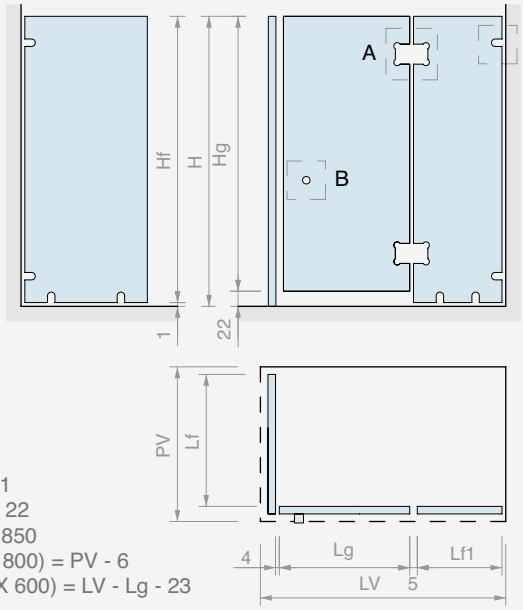

Hf = H - 1
Hg = H - 22
Lg MAX 850
Lf (MAX 800) = PV - 6
Lf1 (MAX 600) = LV - Lg - 23

A CER29

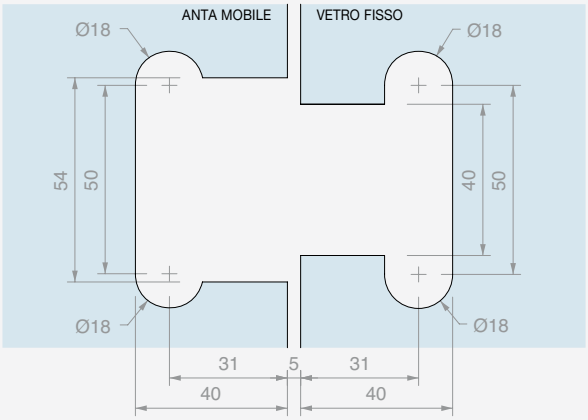

B DQP2525 C MORS001

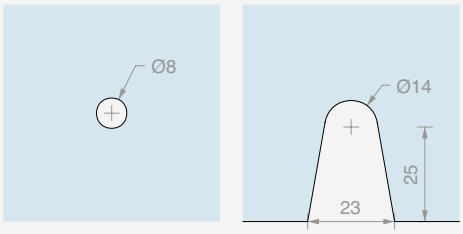

GM5422 GM0210 GM0422

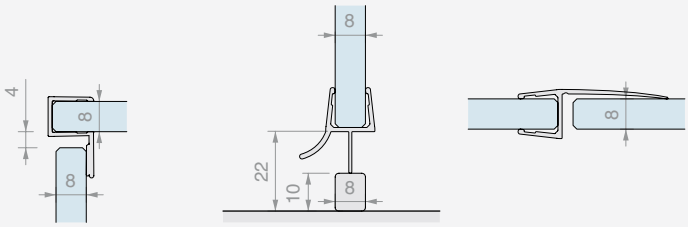

10

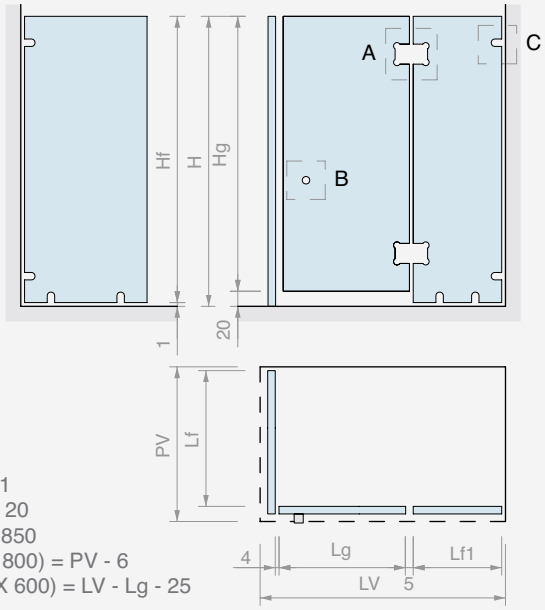

Hf = H - 1
Hg = H - 20
Lg MAX 850
Lf (MAX 800) = PV - 6
Lf1 (MAX 600) = LV - Lg - 25

A CER29

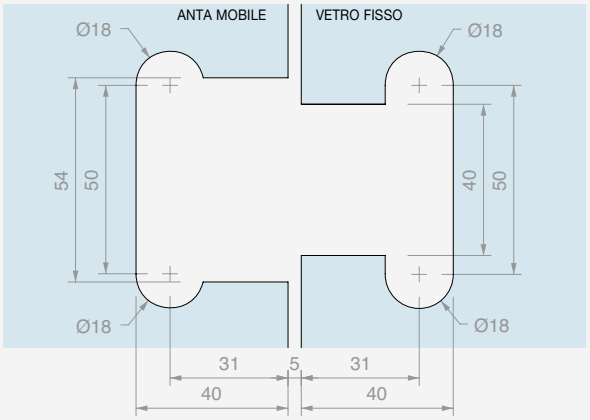

B DQP2525 C MORS001

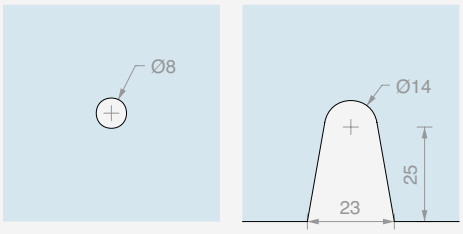

GM5422 GM0210 GM0422

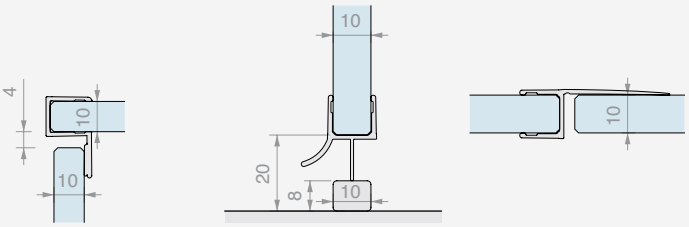



KIT DOCCIA A BATTENTE ANGOLARE MURO/MURO CON VETRO FISSO E MORSETTI

Finitura: /1

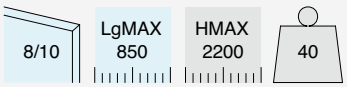

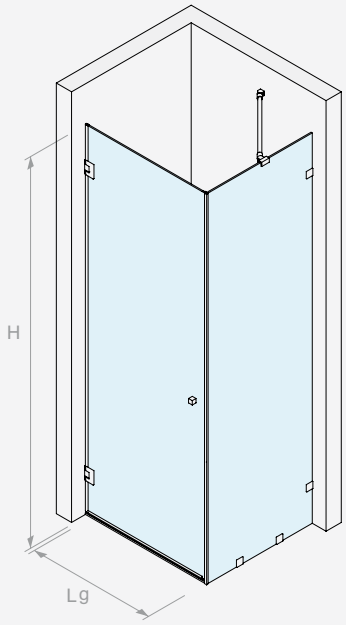

Kit costituito da:

Art.	Descrizione	Q.tà
CER26	Cerniera laterale	2 Pz
PESQ0810B.100	Profilo diga	1 Pz
GM0210	Guarnizione con gocciolatoio	1 Pz
GM5422	Guarnizione con battuta a 90°	1 Pz
GM0622	Guarnizione a palloncino	1 Pz
DQP2525	Coppia pomelli	1 Pz
MF1515	Asta di sicurezza snodabile	1 Pz
MORS001	Morsetto a filo muro	4 Pz

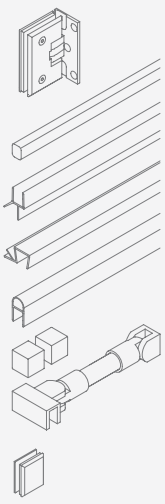

Art.	Q.tà
BDCER81013	1 Pz

DIMENSIONAMENTO DEI PANNELLI IN VETRO

BDCER81013

8

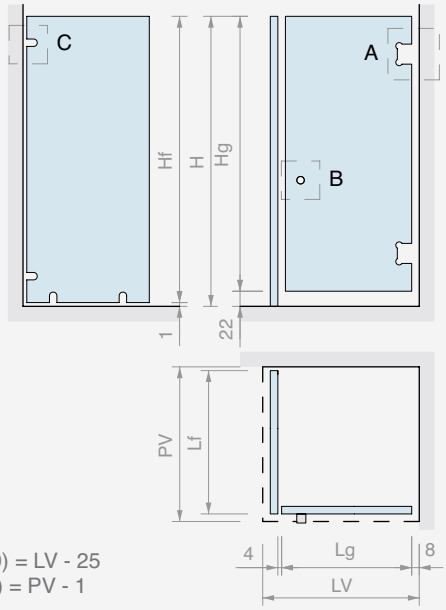

Hf = H - 1
Hg = H - 22
Lg (MAX 900) = LV - 25
Lf (MAX 800) = PV - 1

A CER26

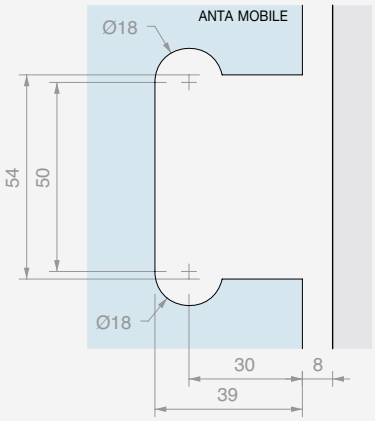

B DQP2525 C MORS001

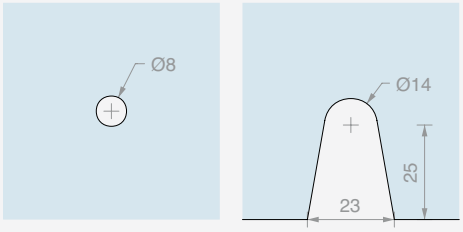

GM5422 GM0210 GM0622

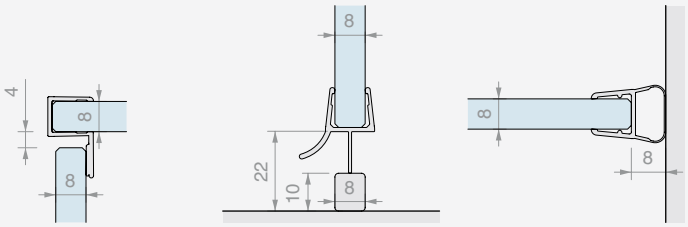

10

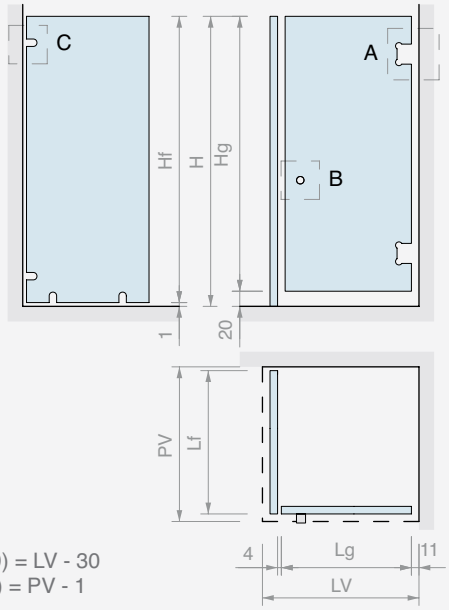

Hf = H - 1
Hg = H - 20
Lg (MAX 900) = LV - 30
Lf (MAX 800) = PV - 1

A CER26

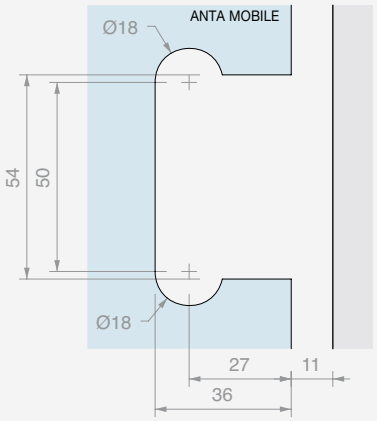

B DQP2525 C MORS001

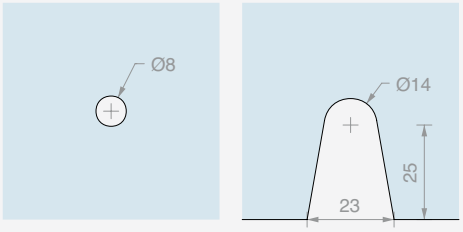

GM5422 GM0210 GM0622

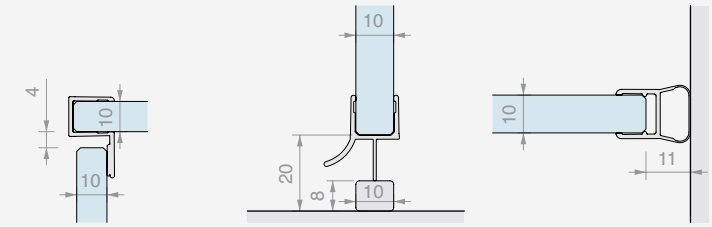



KIT DOCCIA A BATTENTE ANGOLARE MURO/MURO CON VETRO FISSO E PROFILI

Finitura: /1

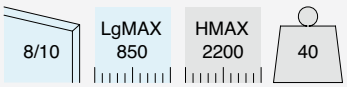

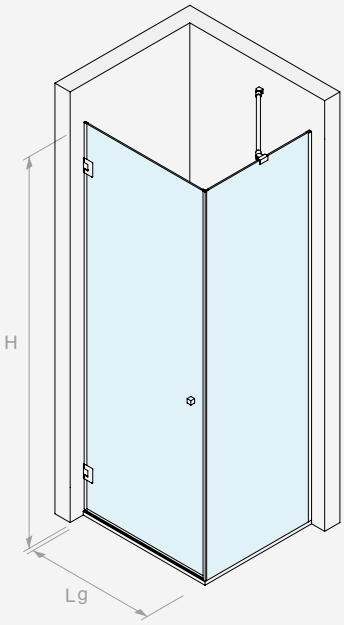

Kit costituito da:

Art.	Descrizione	Q.tà
CER26	Cerniera laterale	2 Pz
LMU20B.220	Profilo a “U”	2 Pz
LMU86B.100	Profilo superiore piatto	1 Pz
GTUP4	Guarnizione fermavetro	4 m
GTUP2	Guarnizione fermavetro	4 m
GM5422	Guarnizione con battuta a 90°	1 Pz
GM0210	Guarnizione con gocciolatoio	1 Pz
GM0622	Guarnizione a palloncino	1 Pz
DQP2525	Coppia pomelli	1 Pz
MF1515	Asta di sicurezza snodabile	1 Pz

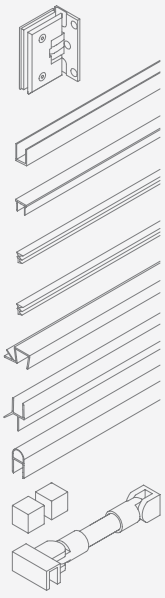

Art.	Q.tà
BDCER81015	1 Pz

DIMENSIONAMENTO DEI PANNELLI IN VETRO

BDCER81015

8

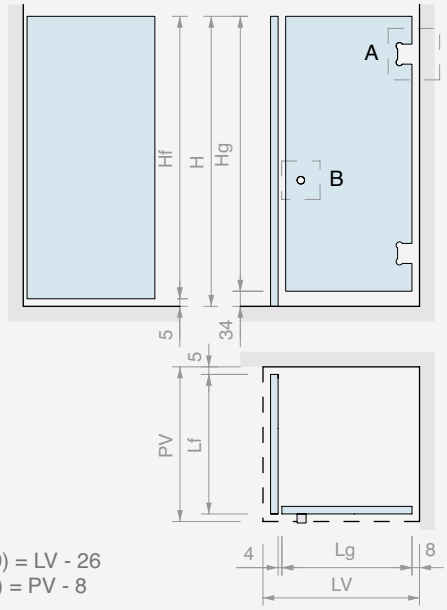

Hf = H - 5
Hg = H - 34
Lg (MAX 900) = LV - 26
Lf (MAX 800) = PV - 8

A CER26

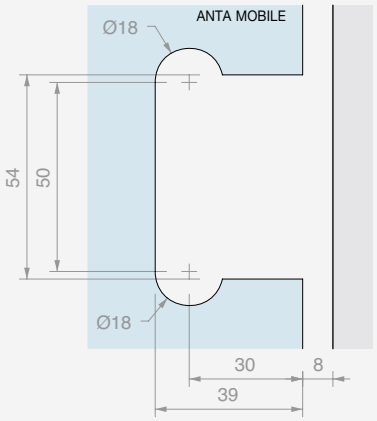

B DQP2525

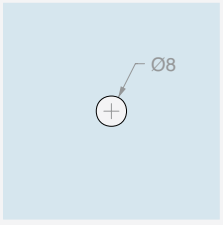

GM5422

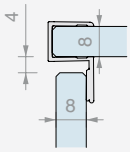

GM0210

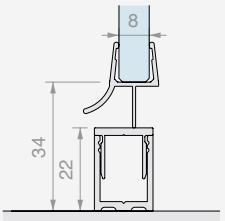

GM0622

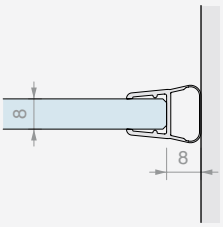

10

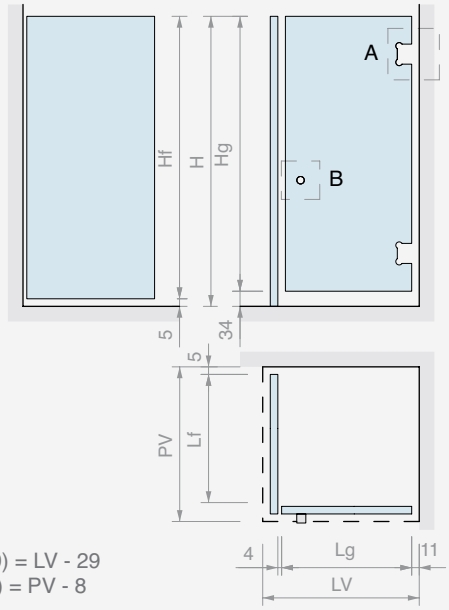

Hf = H - 5
Hg = H - 34
Lg (MAX 900) = LV - 29
Lf (MAX 800) = PV - 8

A CER26

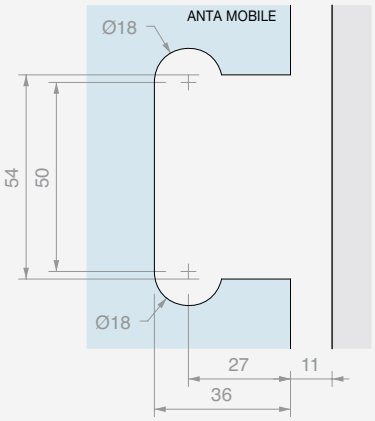

B DQP2525

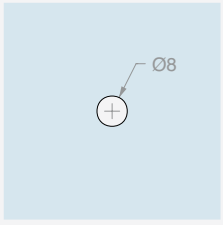

GM5422

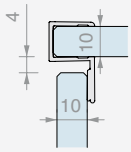

GM0210

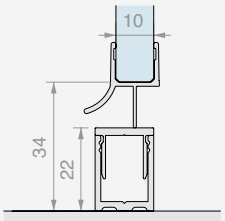

GM0622

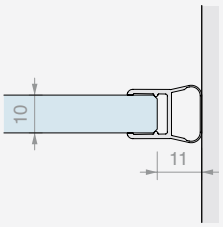



KIT DOCCIA OPEN DOPPIO PASSAGGIO CON MORSETTI

Finitura: /1

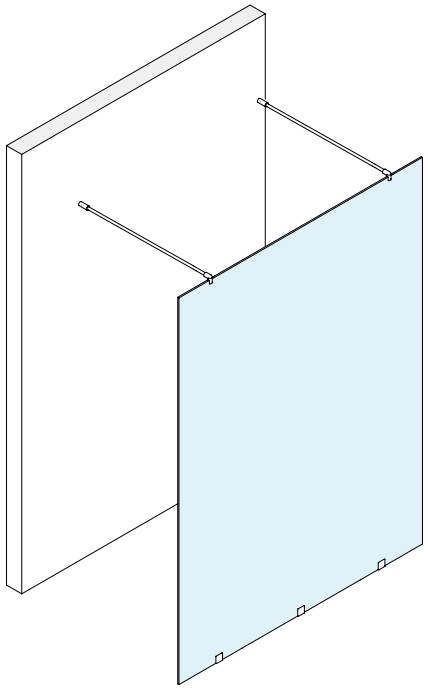



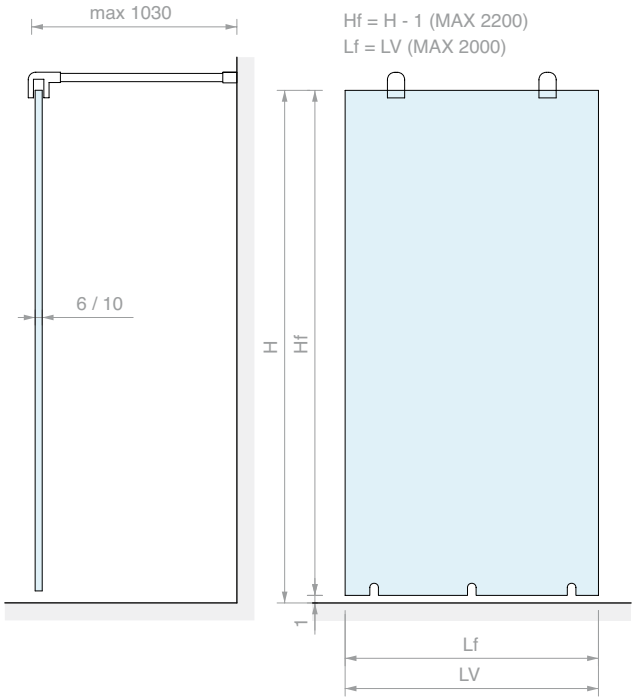

MORS001

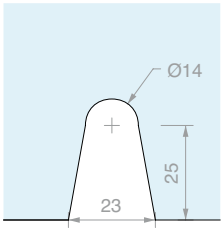

MF127

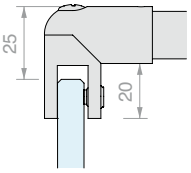

Kit costituito da:

Art.	Descrizione	Q.tà
MORS001	Morsetto a filo muro	3 Pz
MF127	Asta di sicurezza fissa	2 Pz

Optional

PESQ0810B.150	Profilo diga	2 Pz

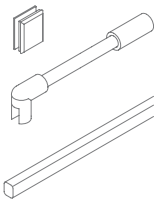

Art.	Per vetri	Q.tà
OPEN03MORS	Da **6** a **10** mm	1 Pz



KIT DOCCIA OPEN DOPPIO PASSAGGIO CON PROFILI

Finitura: /1

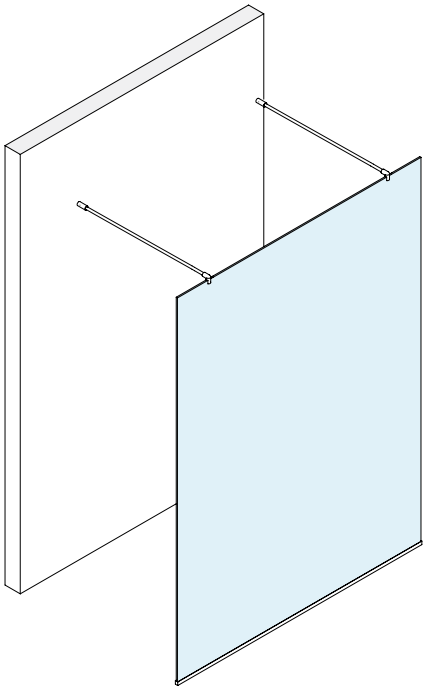



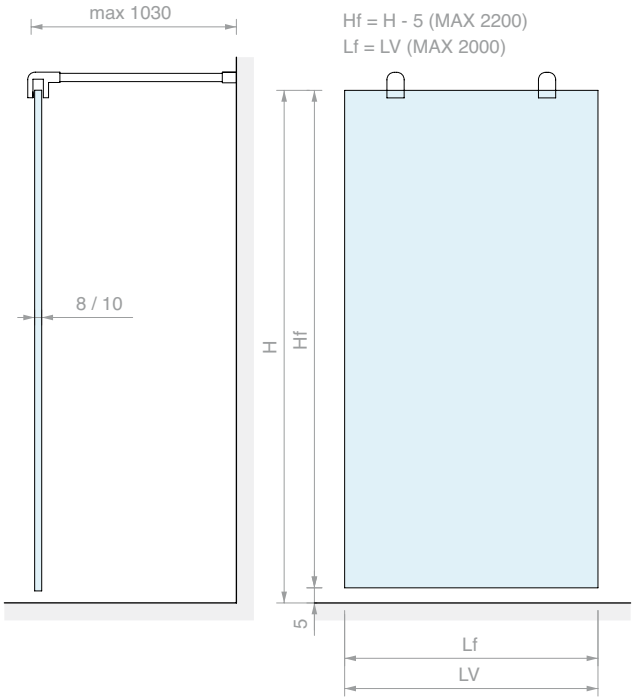

LMU20B.220

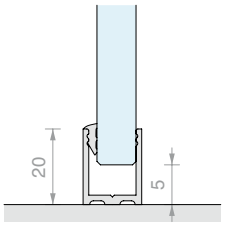

MF127

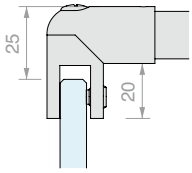

Kit costituito da:

Art.	Descrizione	Q.tà
LMU20B.220	Profilo ad “U”	1 Pz
LMU20TPB	Tappo piatto	2 Pz
GTUP2	Guarnizione fermavetro	2 m
GTUP4	Guarnizione fermavetro	2 m
MF127	Asta di sicurezza fissa	2 Pz

Optional

PESQ0810B.150	Profilo diga	2 Pz

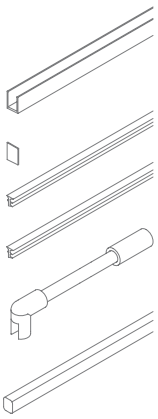

Art.	Per vetri	Q.tà
OPEN03LMUMF	Da **8** a **10** mm	1 Pz



KIT DOCCIA OPEN CON MORSETTI

Finitura: /1

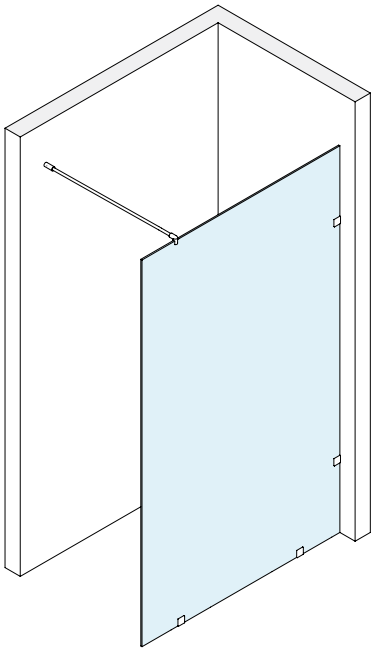



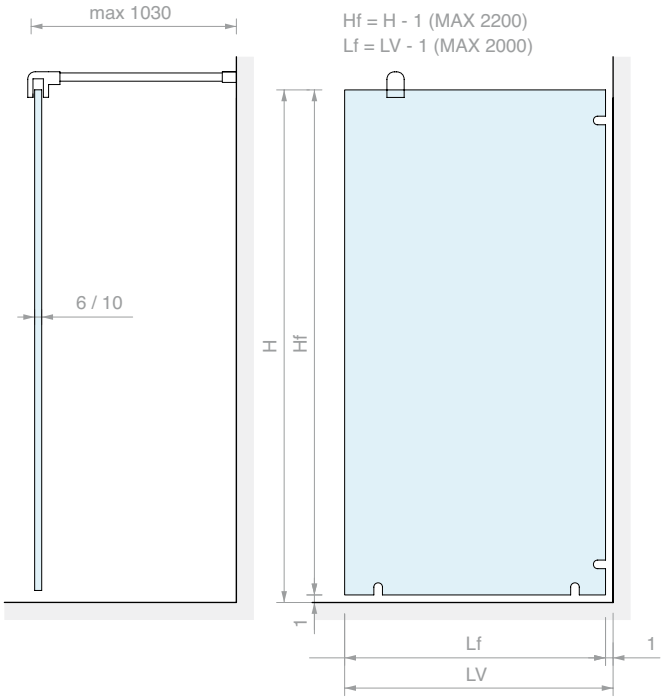

MORS001

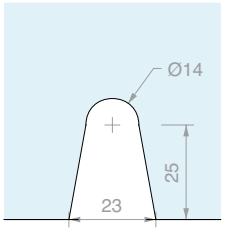

MF127

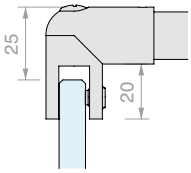

Kit costituito da:

Art.	Descrizione	Q.tà
MORS001	Morsetto a filo muro	4 Pz
MF127	Asta di sicurezza fissa	1 Pz

Optional

PESQ0810B.150	Profilo diga	1 Pz

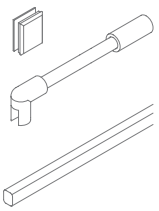

Art.	Per vetri	Q.tà
OPEN01MORS	Da **6** a **10** mm	1 Pz



KIT DOCCIA OPEN CON PROFILI

Finitura: /1

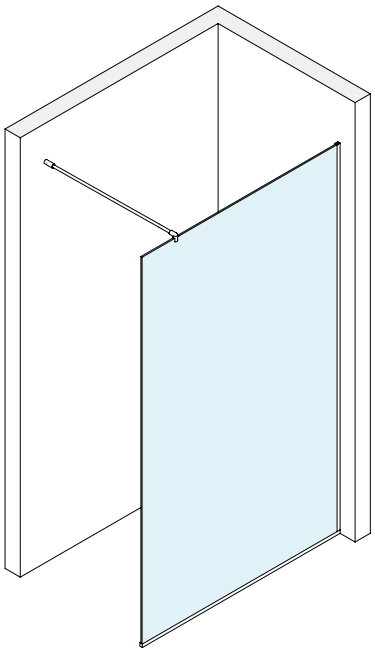



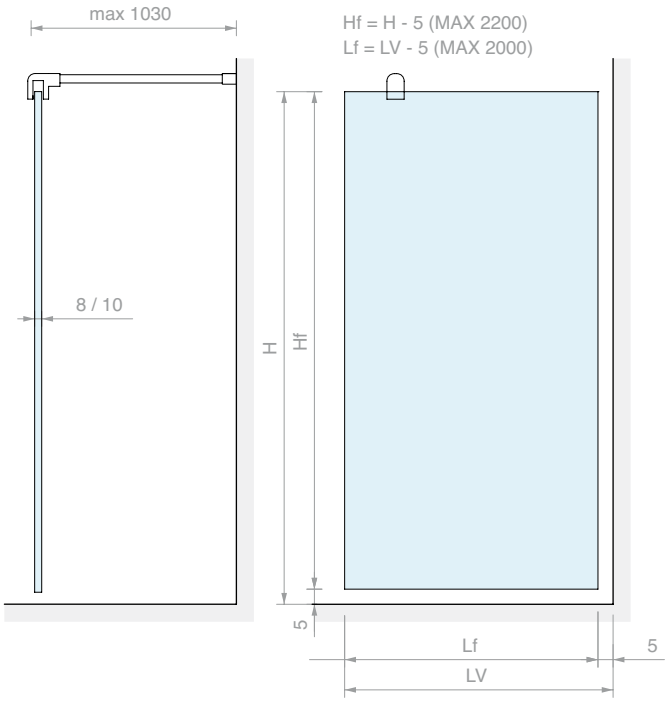

LMU20B.220

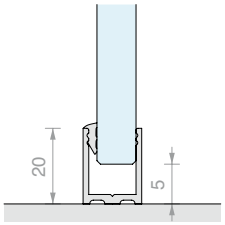

MF127

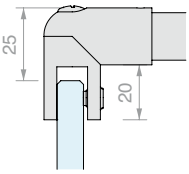

Kit costituito da:

Art.	Descrizione	Q.tà
LMU20B.220	Profilo ad “U”	2 Pz
LMU20TPB	Tappo piatto	1 Pz
GTUP2	Guarnizione fermavetro	5 m
GTUP4	Guarnizione fermavetro	5 m
MF127	Asta di sicurezza fissa	1 Pz

Optional

PESQ0810B.150	Profilo diga	1 Pz

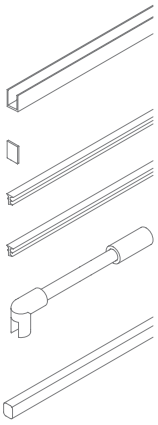

Art.	Per vetri	Q.tà
OPEN01LMUMF	Da **8** a **10** mm	1 Pz



ABACO ARTICOLI SERIE CER

Cerniere per vetri di spessore da **6** a **10** mm

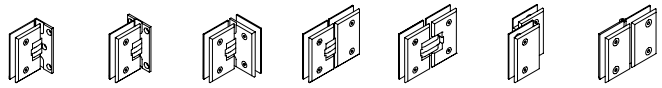

CER26 Pag 336 | CER27 Pag 337 | CER28 Pag 338 | CER29 Pag 339 | CER31 Pag 341 | CER32 Pag 342 | CER33 Pag 343

Morsetti per vetri di spessore da **6** a **10** mm

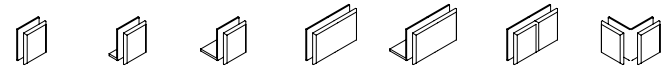

MORS001 Pag 344 | MORS002 Pag 344 | MORS0023 Pag 344 | MORS003 Pag 344 | MORS033 Pag 345 | MORS004 Pag 345 | MORS005 Pag 345

Aste di sicurezza per vetri di spessore da **6** a **10** mm

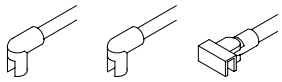

MF127 Pag 346 | MF129 Pag 346 | MF1515 Pag 347

Pomelli per vetri di spessore da **6** a **12** mm



DQTS2525 Pag 348 | DQP2525 Pag 348 | POM2525 Pag 348

Profili per vetri fissi e tappi



LMU20B Pag 349 | LMU86B Pag 349 | LMU20TPB Pag 349 | PESQB Pag 349 | PBD3183 Pag 350 | PBD3184 Pag 350 | PBD3186 Pag 350 | PBDTP Pag 350

Guarnizioni per vetri di spessore da **8** a **10** mm

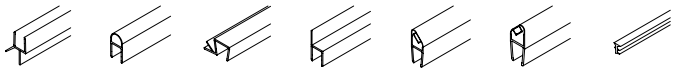

GM0210 Pag 351 | GM0622 Pag 350 | GM54 Pag 351 | GM0422 Pag 351 | GM1520SX Pag 351 | GM1520DX Pag 351 | GTUP Pag 351



CERNIERA MURO/VETRO LATERALE

Materiale: Ottone

Finitura: /1

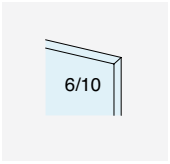

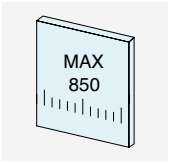

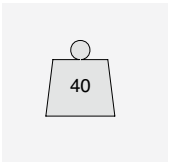

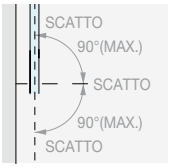

ROTAZIONE ± 90°



Type Approved
Safety
Regular Production
Surveillance

TÜVRheinland
CERTIFIED

www.tuv.com
ID 111292548

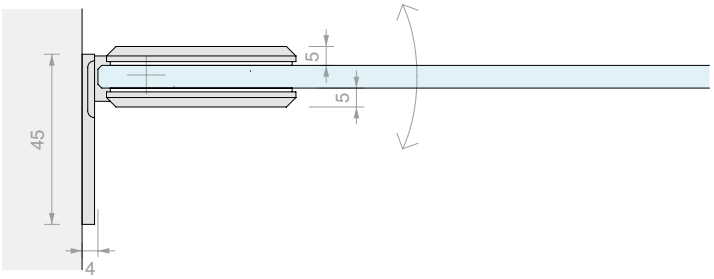

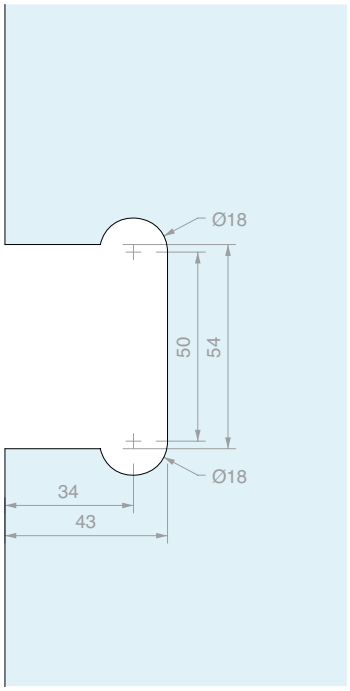

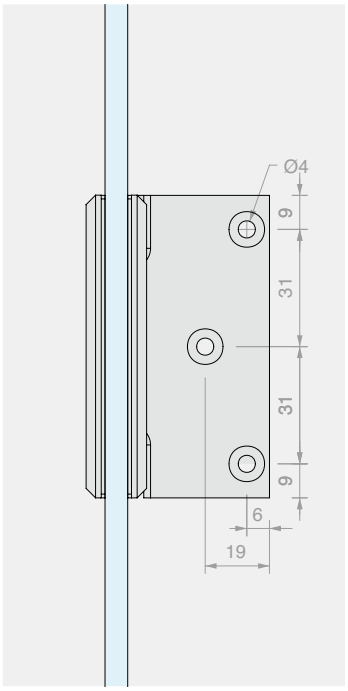

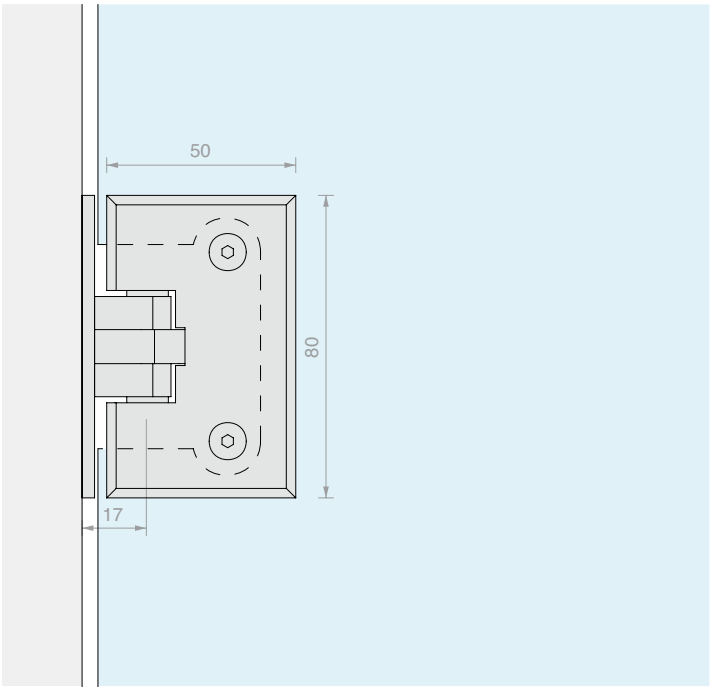

Art.	Per vetri	Q.tà
CER26	Da **6** a **10** mm	1 Pz



CERNIERA MURO/VETRO CENTRALE

Materiale: Ottone

Finitura: /1

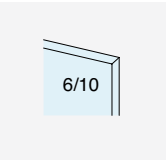

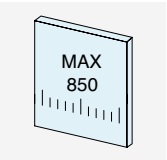

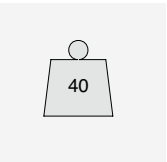

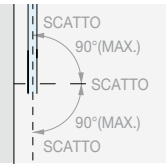

ROTAZIONE ± 90°



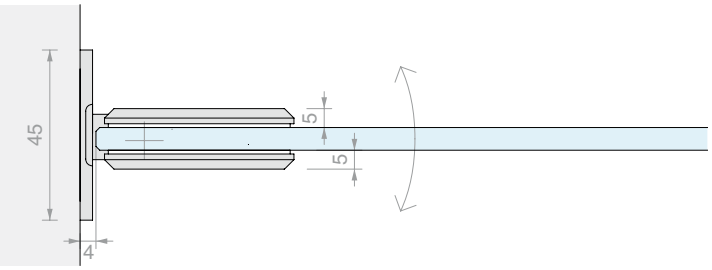

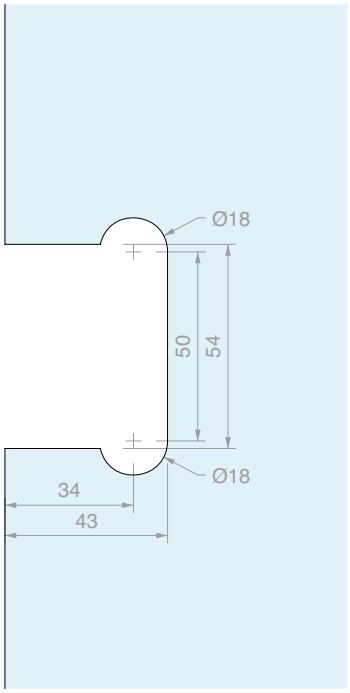

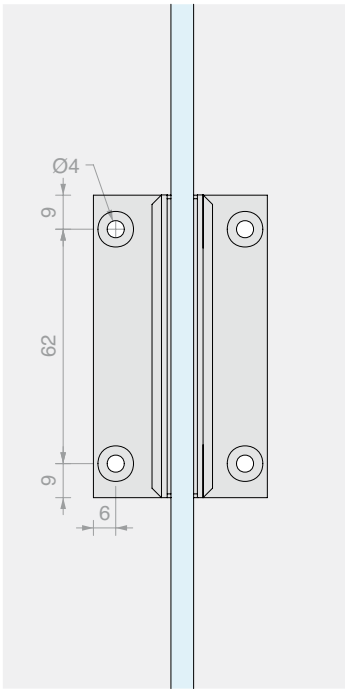

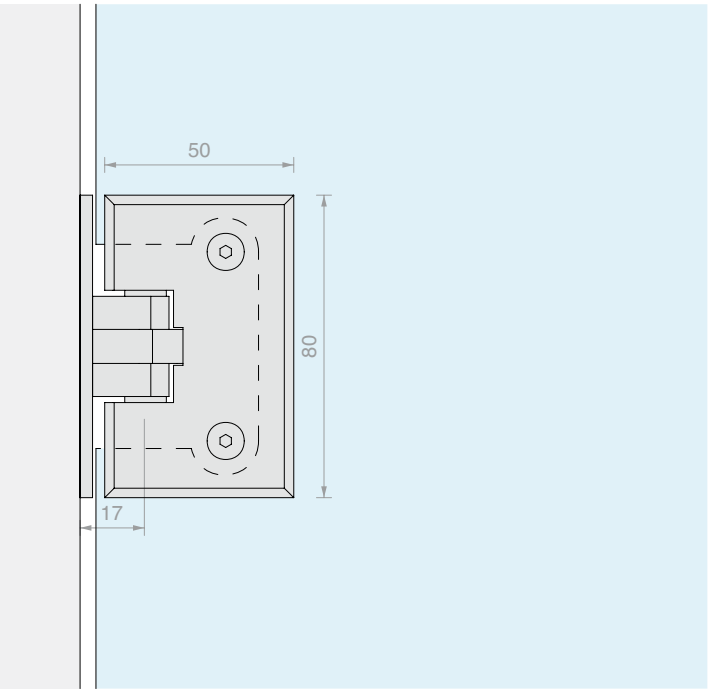

Art.	Per vetri	Q.tà
CER27	Da **6** a **10** mm	1 Pz



CERNIERA VETRO/VETRO A 90°

Materiale: Ottone

Finitura: /1

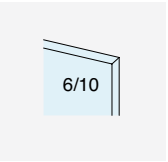

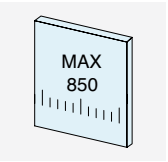

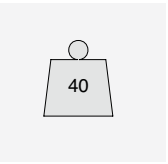

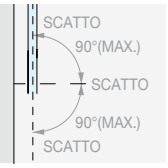

ROTAZIONE ± 90°



Type Approved
Safety
Regular Production
Surveillance
TÜVRheinland
CERTIFIED
www.tuv.com
ID 111292548

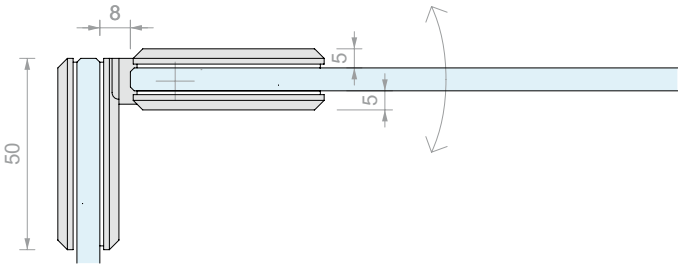

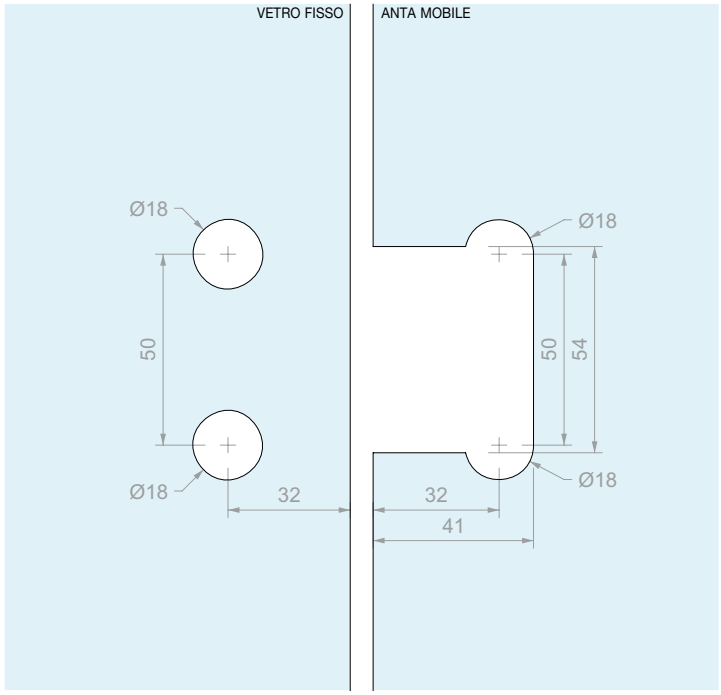

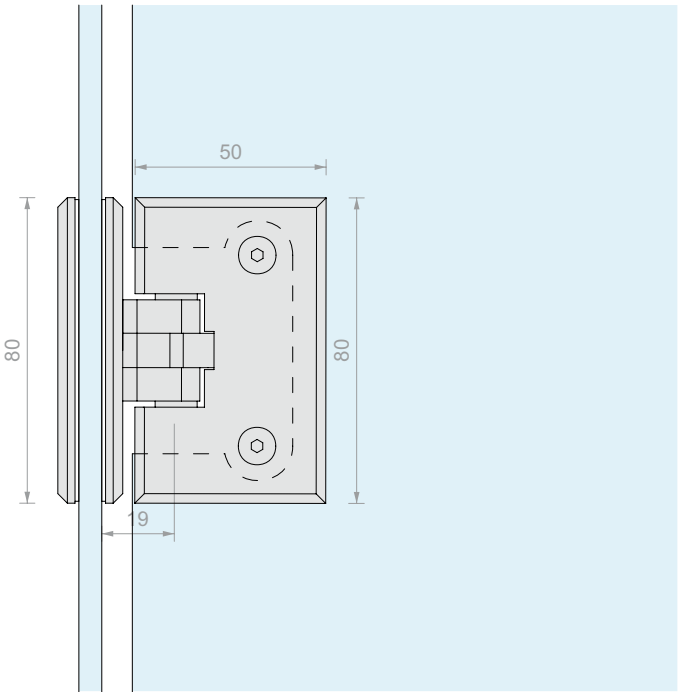

Art.	Per vetri	Q.tà
CER28	Da **6** a **10** mm	1 Pz



CERNIERA VETRO/VETRO IN LINEA

Materiale: Ottone

Finitura: /1

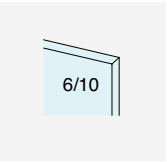

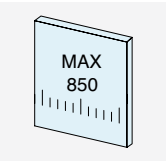

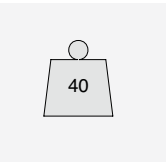

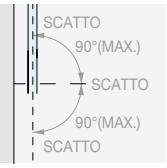

ROTAZIONE ± 90°



Type Approved
Safety
Regular Production
Surveillance

TÜVRheinland CERTIFIED

www.tuv.com
ID 111292548

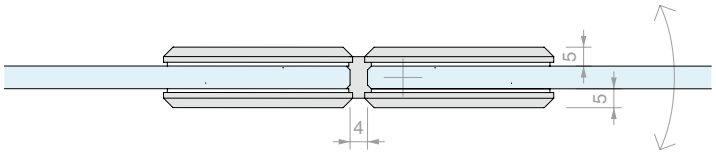

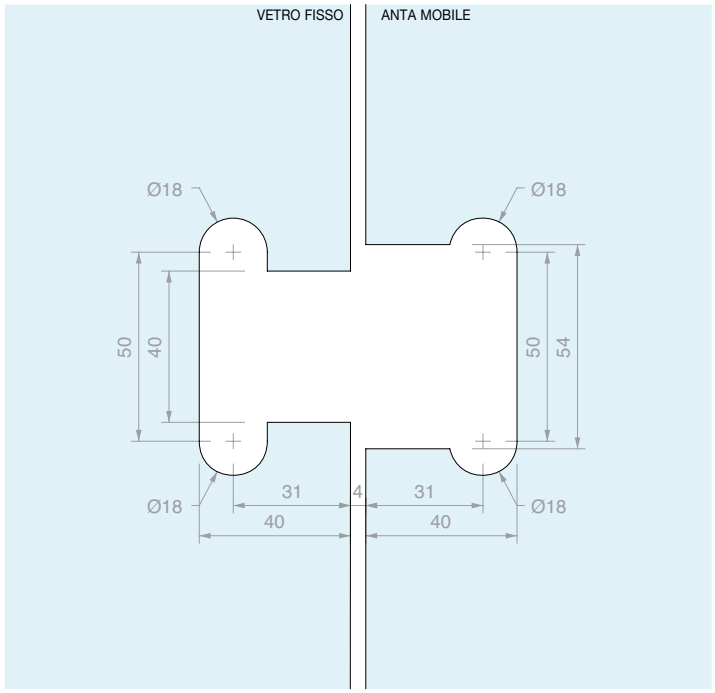

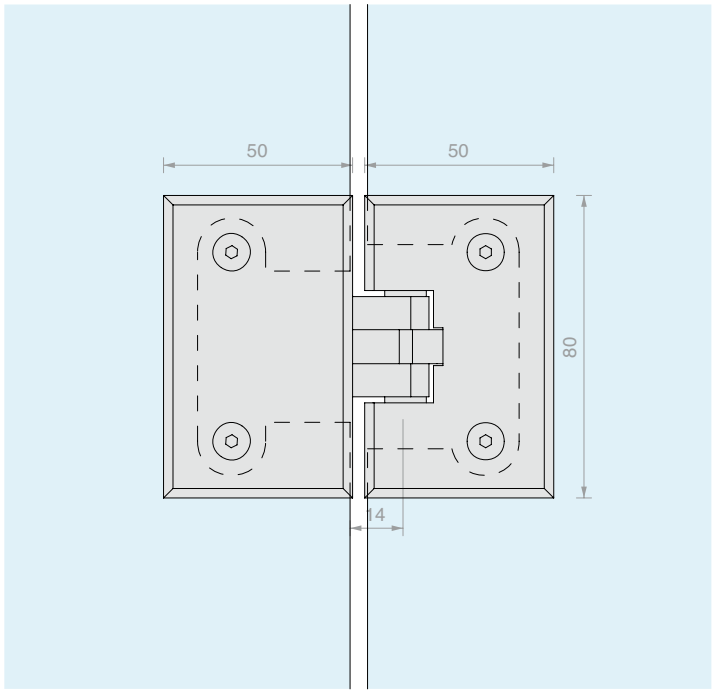

Art.	Per vetri	Q.tà
CER29	Da **6** a **10** mm	1 Pz





CERNIERA VETRO/VETRO SAFETY

Materiale: Ottone

Finitura: /1

NB: La cerniera non ha funzione di impacchettamento

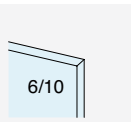

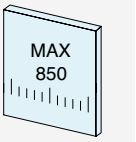

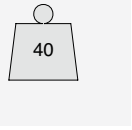



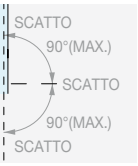

ROTAZIONE ± 90°
ROTAZIONE ULTERIORE DI EMERGENZA ± 90°

Type Approved
Safety
Regular Production
Surveillance
TÜVRheinland
CERTIFIED
www.tuv.com
ID 111292548

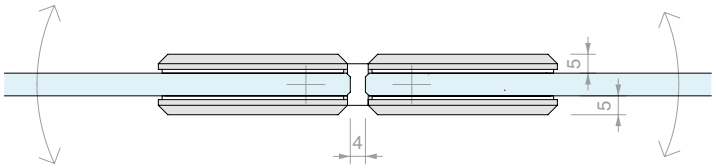

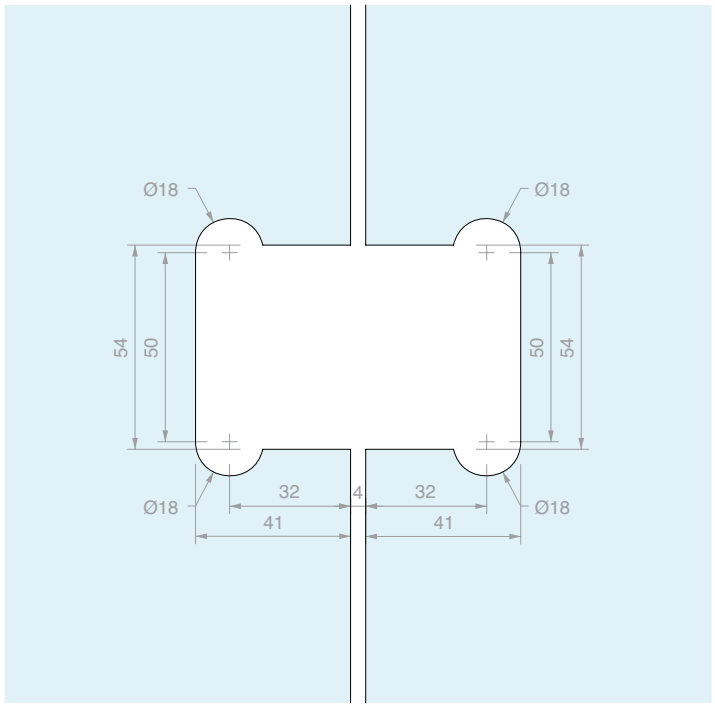

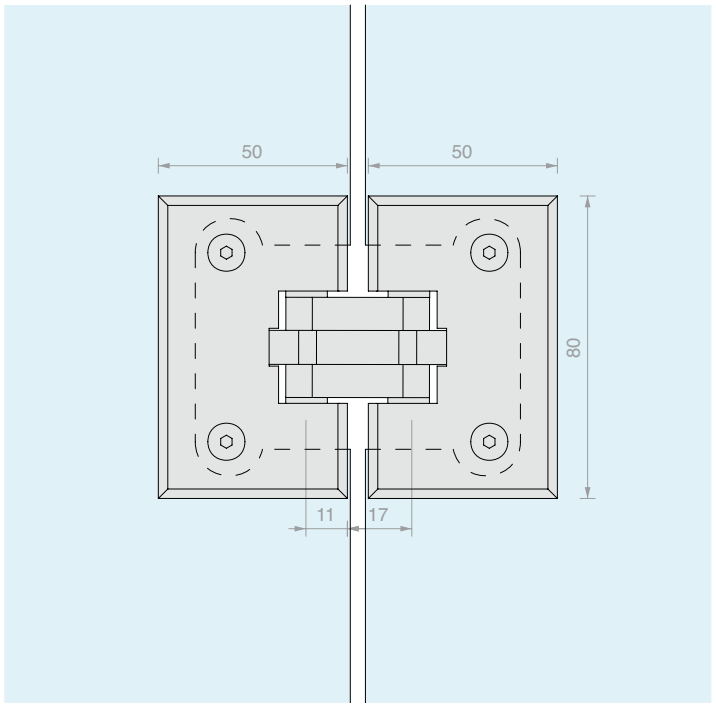

Art.	Per vetri	Q.tà
CER31	Da **6** a **10** mm	1 Pz



CERNIERA VETRO/VETRO SOVRAPPOSTA

Materiale: Ottone

Finitura: /1

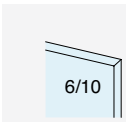

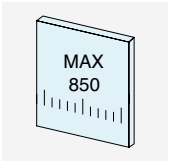

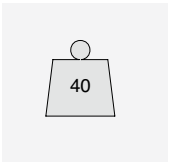

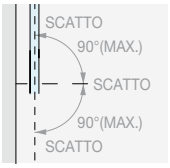

ROTAZIONE ± 90°



Type Approved
Safety
Regular Production
Surveillance
www.tuv.com
ID 1111292548

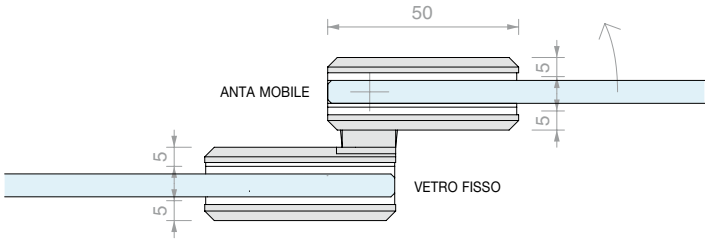

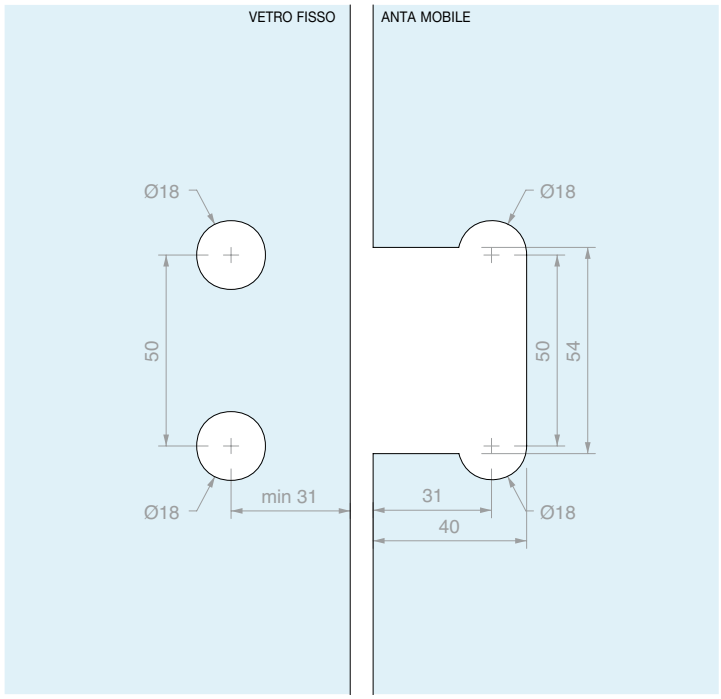

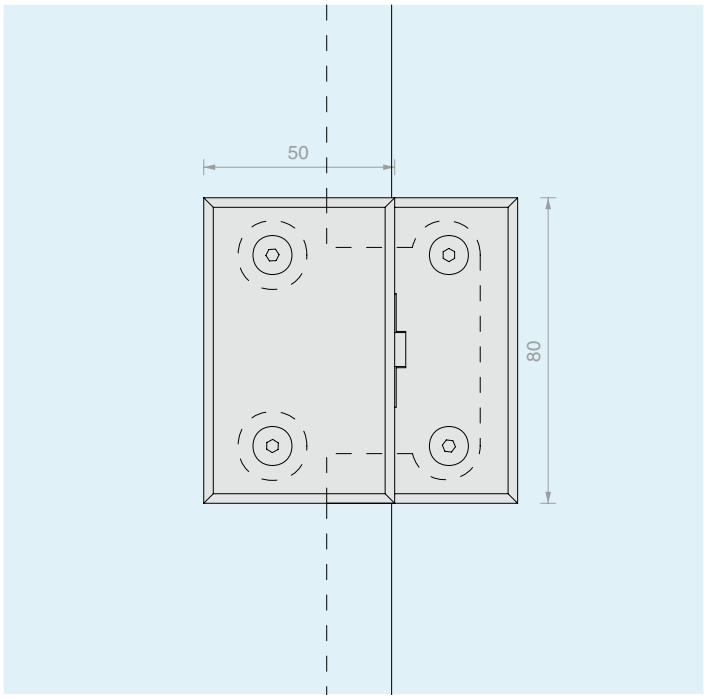

Art.	Per vetri	Q.tà
CER32	Da **6** a **10** mm	1 Pz



CERNIERA VETRO/VETRO IN LINEA RIBALTABILE

Materiale: Ottone

Finitura: /1



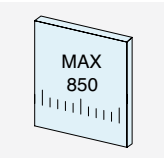

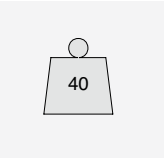



TÜVRheinland CERTIFIED
Type Approved
Safety
Regular Production
Surveillance
www.tuv.com
ID 1111292548

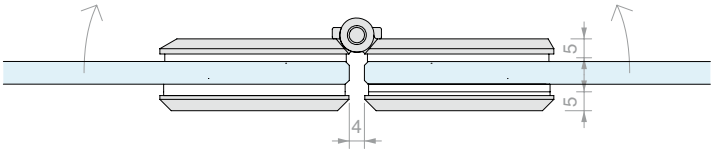

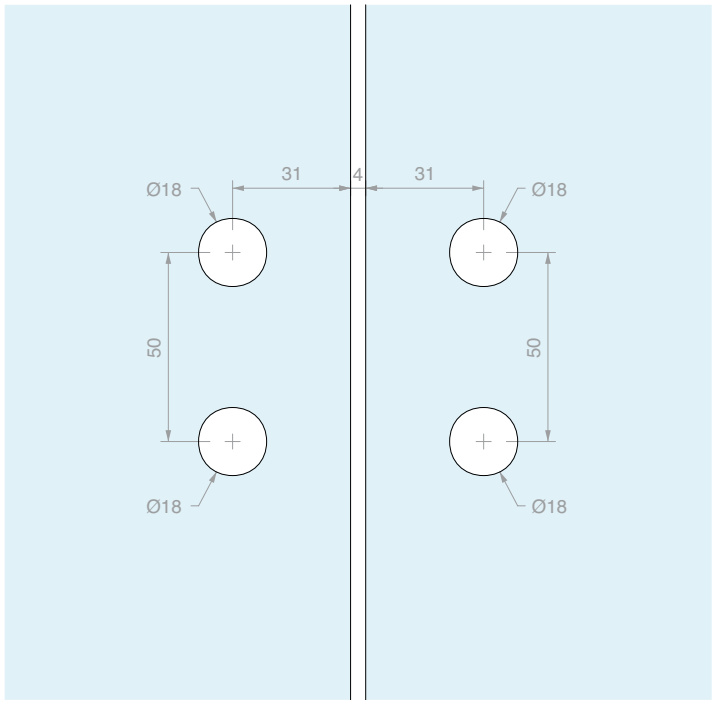

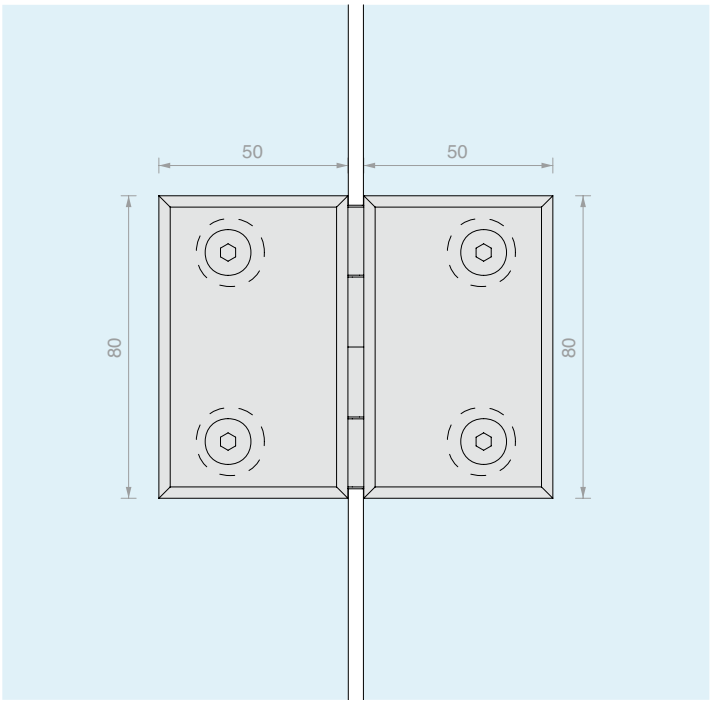

Art.	Per vetri	Q.tà
CER33	Da **6** a **10** mm	1 Pz



MORSETTO MURO/VETRO
A FILO MURO

Materiale: Ottone

Finitura: /1

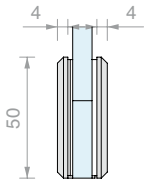

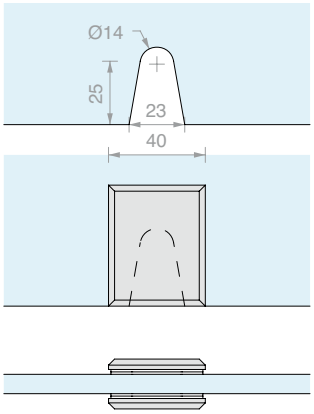

Art.	Per vetri	Q.tà
MORS001	Da **6** a **10** mm	1 Pz



MORSETTO MURO/VETRO
FISSAGGIO LATERALE STRETTO

Materiale: Ottone

Finitura: /1

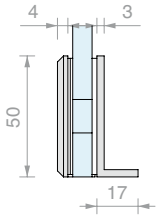

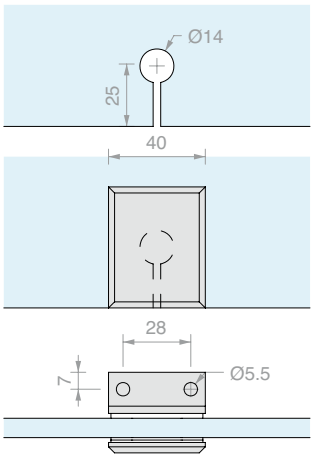

Art.	Per vetri	Q.tà
MORS002	Da **6** a **10** mm	1 Pz



MORSETTO MURO/VETRO
FISSAGGIO LATERALE LARGO

Materiale: Ottone

Finitura: /1

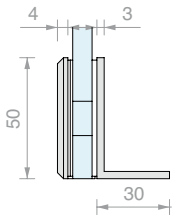

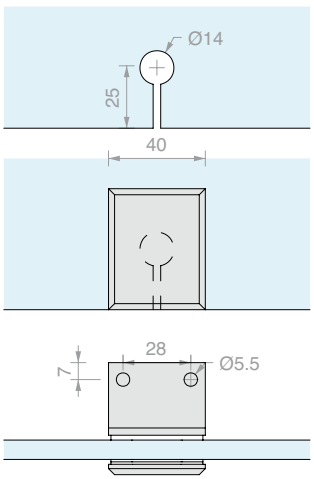

Art.	Per vetri	Q.tà
MORS0023	Da **6** a **10** mm	1 Pz



MORSETTO MURO/VETRO
A FILO MURO

Materiale: Ottone

Finitura: /1

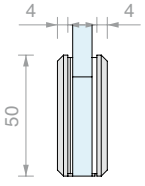

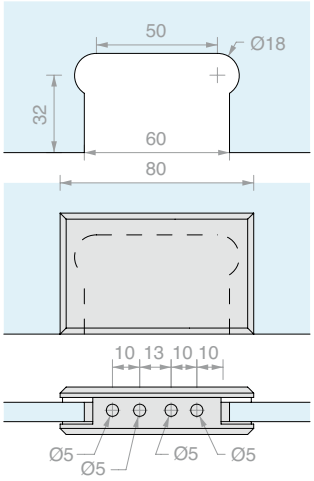

Art.	Per vetri	Q.tà
MORS003	Da **6** a **10** mm	1 Pz



MORSETTO MURO/VETRO FISSAGGIO LATERALE LARGO

Materiale: Ottone

Finitura: /1

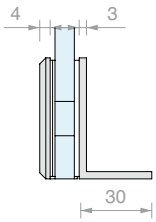

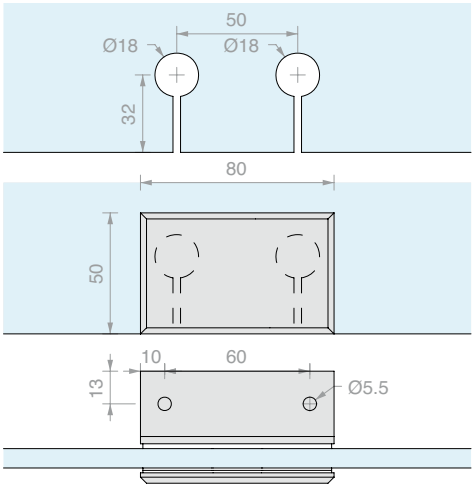

Art.	Per vetri	Q.tà
MORS033	Da **6** a **10** mm	1 Pz



MORSETTO VETRO/VETRO IN LINEA

Materiale: Ottone

Finitura: /1

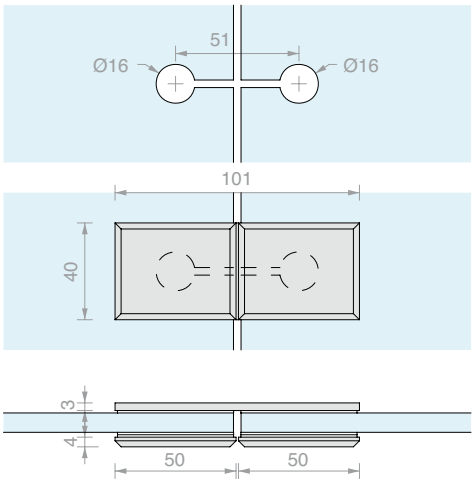

Art.	Per vetri	Q.tà
MORS004	Da **6** a **10** mm	1 Pz



MORSETTO VETRO/VETRO A 90°

Materiale: Ottone

Finitura: /1

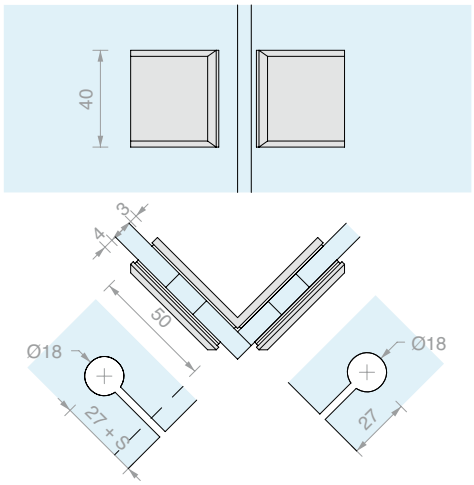

Art.	Per vetri	Q.tà
MORS005	Da **6** a **10** mm	1 Pz

ASTA DI SICUREZZA MURO/VETRO FISSA A 45°

Materiale: Ottone

Finitura: /1 /24

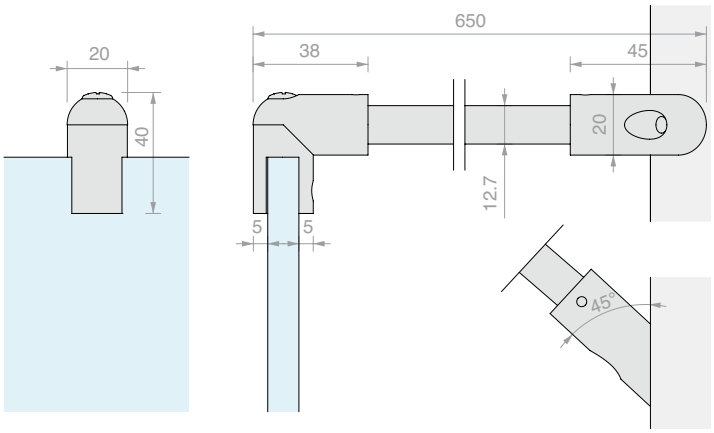

Art.	Per vetri	Q.tà
MF129	Da **6** a **10** mm	1 Pz



ASTA DI SICUREZZA MURO/VETRO FISSA

Materiale: Ottone

Finitura: /1 /2 /4 /24

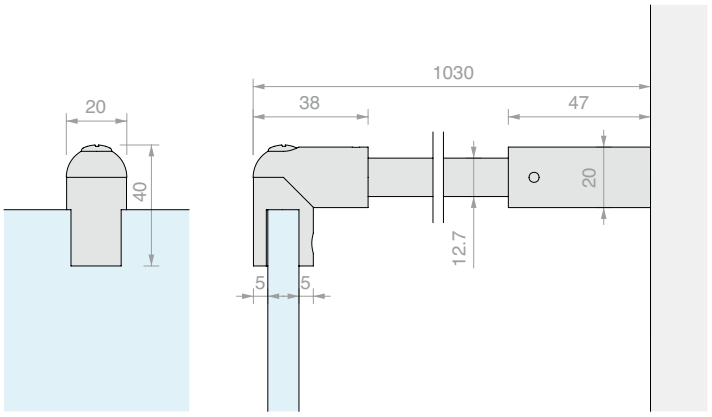

Art.	Per vetri	Q.tà
MF127	Da **6** a **10** mm	1 Pz



ASTA DI SICUREZZA MURO/VETRO CON DOPPIO SNODO

Materiale: Ottone

Finitura: /1 /2 /3 /4

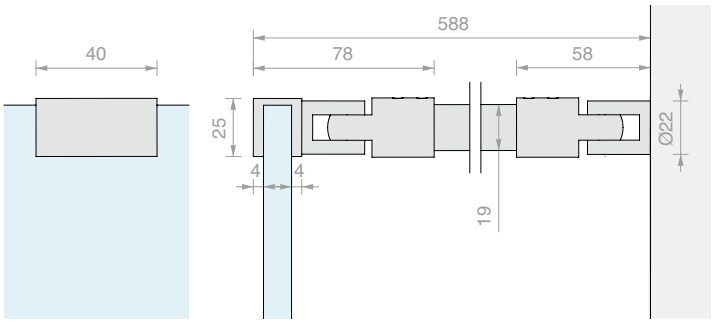

Art.	Per vetri	Q.tà
MF1515	Da **6** a **12** mm	1 Pz

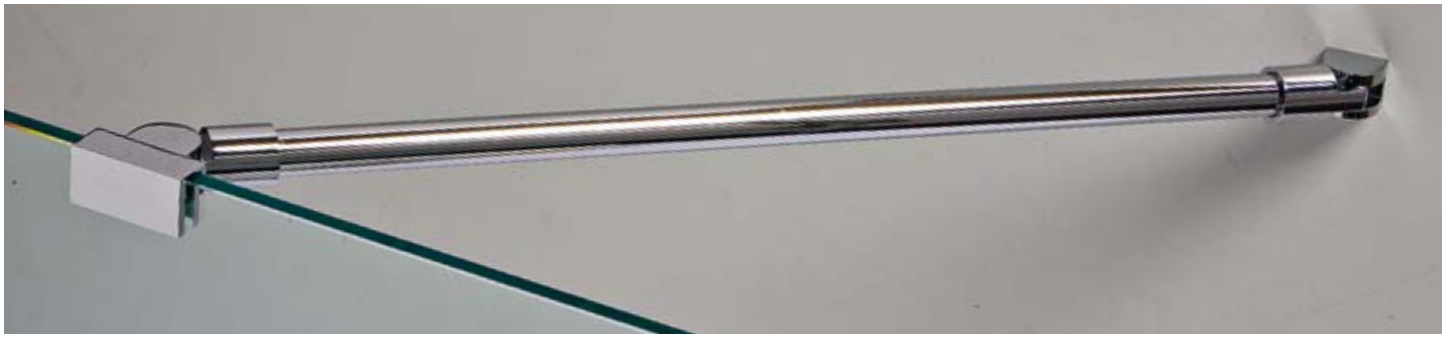

ASTA DI SICUREZZA MURO/VETRO FISSA CON MORSETTO BASSO

Materiale: Ottone

Finitura: /1 /2 /4 /24 /73* /R2

* Non disponibile per Art. DQT1500

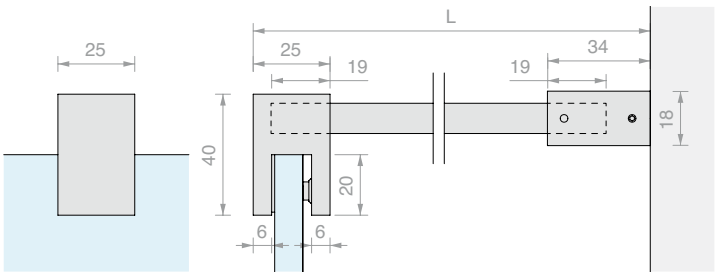

Art.	L	Per vetri	Q.tà
DQT500	**520** mm	Da **8** a **12** mm	1 Pz
DQT1000	**1020** mm	Da **8** a **12** mm	1 Pz
DQT1500	**1520** mm	Da **8** a **12** mm	1 Pz





FISSAGGIO A VETRO DISTANZIATO SNODATO

Materiale: Ottone

Finitura: /1 /2 /4 /24 /73 /R2

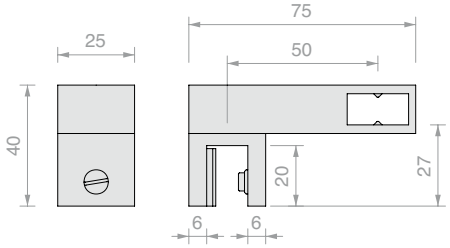

Art.	Per vetri	Q.tà
DQA90	Da **8** a **12** mm	1 Pz



COPPIA POMELLI QUADRI CON PRESA

Materiale: Ottone

Foro vetro consigliato minimo Ø12 mm

Finitura: /1 /2 /4 /24 /R2

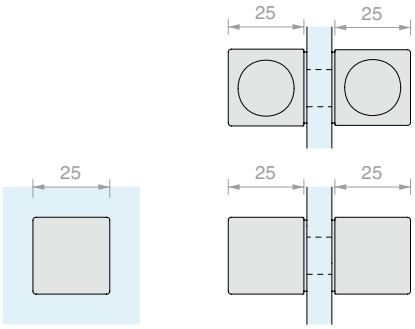

Art.	Per vetri	Q.tà
DQTS2525	Da **8** a **12** mm	1 Pz



COPPIA POMELLI QUADRI

Materiale: Ottone

Foro vetro consigliato minimo Ø8 mm

Finitura: /1 /2 /3 /4 /73 /R2

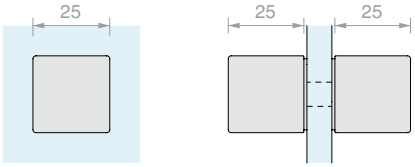

Art.	Per vetri	Q.tà
DQP2525	Da **8** a **15** mm	1 Pz



COPPIA POMELLI LUNGHI

Materiale: Ottone

Foro vetro consigliato minimo Ø8 mm

Finitura: /1 /2 /3 /4 /R2

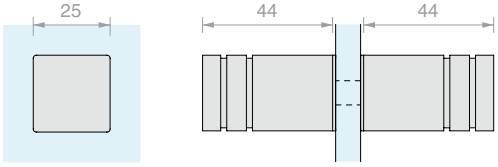

Art.	Per vetri	Q.tà
POM2525	Da **8** a **15** mm	1 Pz



PROFILO A “U” LMU20B

Materiale: Ottone

Finitura: /1 /2 /4 /24 /R2

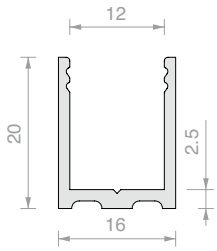

Art.	Lunghezza	Q.tà
LMU20B.150	**1498** mm	1 Pz
LMU20B.220	**2200** mm	1 Pz
LMU20B.300	**3000** mm	1 Pz



PROFILO SUPERIORE PIATTO LMU86B

Materiale: Ottone

Finitura: /1 /2 /4 /24 /R2

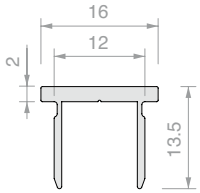

Art.	Lunghezza	Q.tà
LMU86B.100	**992** mm	1 Pz
LMU86B.150	**1498** mm	1 Pz
LMU86B.300	**3000** mm	1 Pz



TAPPO PIATTO LMUB

Materiale: Ottone

Finitura: /1 /2 /4 /24 /R2

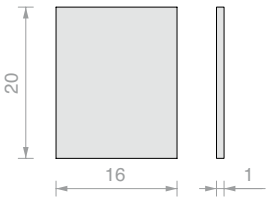

Art.	Q.tà
LMU20TPB	1 Pz



PROFILO DIGA PESQ0810B

Materiale: Ottone

Finitura: /1 /2 /4 /24 /R2

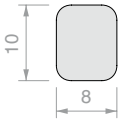

Art.	Lunghezza	Q.tà
PESQ0810B.100	**992** mm	1 Pz
PESQ0810B.150	**1498** mm	1 Pz
PESQ0810B.300	**3000** mm	1 Pz



PROFILO A “U” PBD3183

Materiale: Alluminio

Finitura: /6 /88 /91 /97

Art.	Lunghezza	Q.tà
PBD3183.150	**1498** mm	1 Pz
PBD3183.220	2200 mm	1 Pz
PBD3183	3000 mm	1 Pz

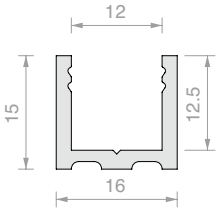



PROFILO SUPERIORE RAGGIATO PBD3184

Materiale: Alluminio

Finitura: /6 /88 /91 /97

Art.	Lunghezza	Q.tà
PBD3184.100	**992** mm	1 Pz
PBD3184.150	**1498** mm	1 Pz
PBD3184	3000 mm	1 Pz

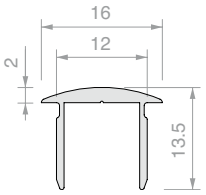



TAPPO RAGGIATO PBD

Materiale: Alluminio

Finitura: /6 /88 /91 /97

Art.	Q.tà
PBDTP	1 Pz

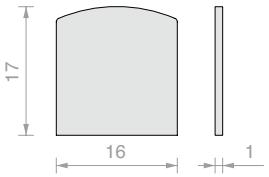



PROFILO SUPERIORE PIATTO PBD3186

Materiale: Alluminio

Finitura: /6 /88 /91 /97

Art.	Lunghezza	Q.tà
PBD3186.100	**992** mm	1 Pz
PBD3186.150	**1498** mm	1 Pz
PBD3186	3000 mm	1 Pz

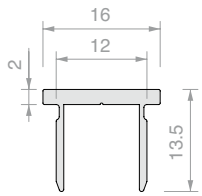



TAPPO PIATTO PBD

Materiale: Alluminio

Finitura: /6 /88 /91 /97

Art.	Q.tà
PBD86TP	1 Pz

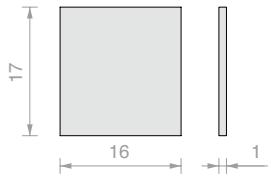

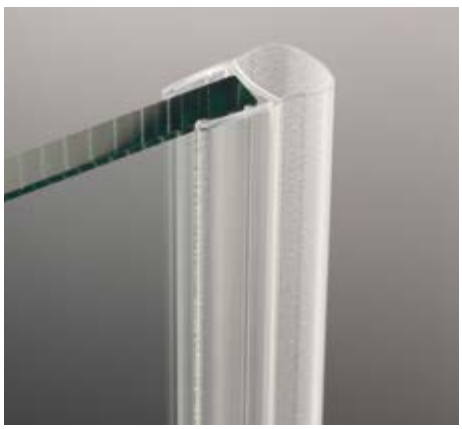

GUARNIZIONE A PALLONCINO

Materiale: PVC coestruso rigido e morbido

Resistente ai raggi UV

Formule fungicide contro lo sviluppo di muffe

Colore: trasparente / *nera, palloncino trasparente

Art.	Lunghezza	Per vetri	Q.tà
GM06	**2000** mm	Da **8** a **10** mm	1 Pz
GM0622	**2200** mm	Da **8** a **10** mm	1 Pz
GM0622NR*	**2200** mm	Da **8** a **10** mm	1 Pz
GM0625	**2500** mm	Da **8** a **10** mm	1 Pz
GM0625NR*	**2500** mm	Da **8** a **10** mm	1 Pz
GM063000	**3000** mm	Da **8** a **10** mm	1 Pz
GM063000NR*	**3000** mm	Da **8** a **10** mm	1 Pz

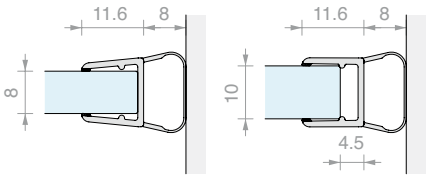

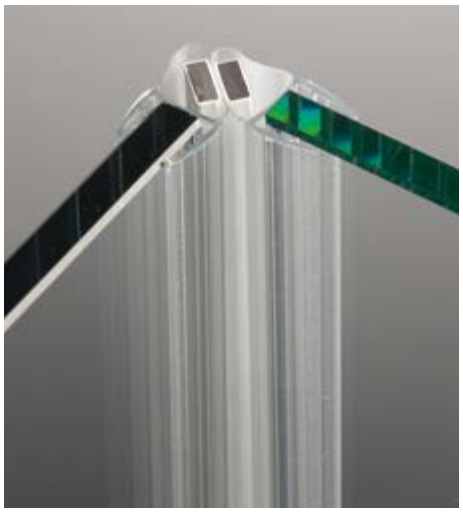

GUARNIZIONE MAGNETICA A 45°

Materiale: PVC coestruso rigido e morbido
Resistente ai raggi UV
Formule fungicide contro lo sviluppo di muffe
Condizioni massime di esercizio 70°C
Colore: trasparente / *nera, palloncino trasparente, magnete bianco / *nero

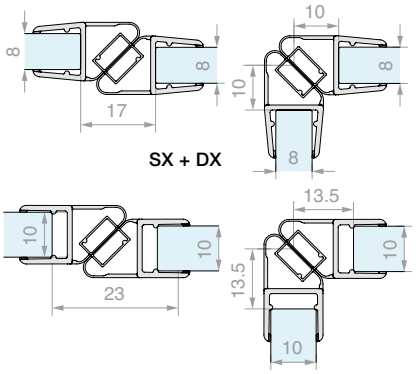

Art.	Lunghezza	Per vetri	Q.tà
GM1520SX	**2200** mm	Da **8** a **10** mm	1 Pz
GM1520SXNR*	**2200** mm	Da **8** a **10** mm	1 Pz
GM1520DX	**2200** mm	Da **8** a **10** mm	1 Pz
GM1520DXNR*	**2200** mm	Da **8** a **10** mm	1 Pz
GM15SX	**2500** mm	Da **8** a **10** mm	1 Pz
GM15DX	**2500** mm	Da **8** a **10** mm	1 Pz
GM1530SX	**3000** mm	Da **8** a **10** mm	1 Pz
GM1530DX	**3000** mm	Da **8** a **10** mm	1 Pz



GUARNIZIONE CON BATTUTA A 90°

Materiale: PVC coestruso rigido e morbido
Resistente ai raggi UV
Formule fungicide contro lo sviluppo di muffe
Condizioni massime di esercizio 70°C
Colore: trasparente, aletta goffrata

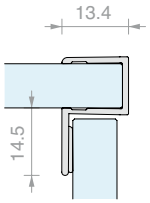

Art.	Lunghezza	Per vetri	Q.tà
GM5422	**2200** mm	Da **8** a **10** mm	1 Pz
GM5430	**3000** mm	Da **8** a **10** mm	1 Pz



GUARNIZIONE CON DIGA AD ALETTA E GOCCIOLATOIO

Materiale: PVC coestruso rigido e morbido
Resistente ai raggi UV
Formule fungicide contro lo sviluppo di muffe
Condizioni massime di esercizio 70°C
Colore: trasparente / *nera, aletta goffrata

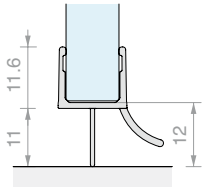

Art.	Lunghezza	Per vetri	Q.tà
GM0210	**1000** mm	Da **8** a **10** mm	1 Pz
GM02	**2000** mm	Da **8** a **10** mm	1 Pz
GM02NR*	**2000** mm	Da **8** a **10** mm	1 Pz
GM022500	**2500** mm	Da **8** a **10** mm	1 Pz
GM022500NR*	**2500** mm	Da **8** a **10** mm	1 Pz

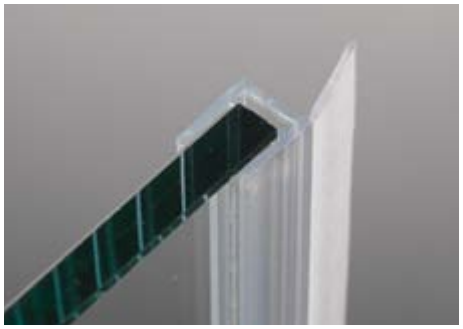

GUARNIZIONE CON ALETTA DRITTA

Materiale: PVC coestruso rigido e morbido
Formule fungicide contro lo sviluppo di muffe
Colore: trasparente, aletta goffrata

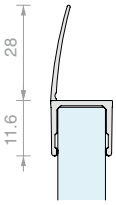

Art.	Lunghezza	Per vetri	Q.tà
GM04	**2000** mm	Da **8** a **10** mm	1 Pz
GM0422	**2200** mm	Da **8** a **10** mm	1 Pz
GM0425	**2500** mm	Da **8** a **10** mm	1 Pz
GM0430	**3000** mm	Da **8** a **10** mm	1 Pz

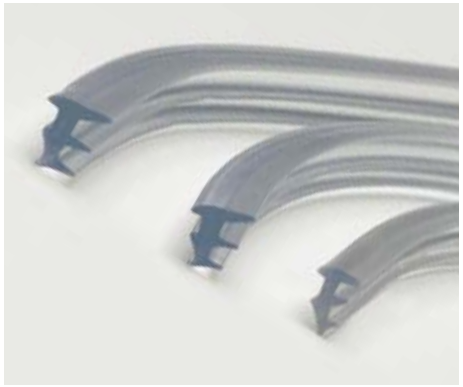

GUARNIZIONE FERMAVETRO

Materiale: PVC

Art.	Spessore	Colore	Q.tà
GTUP2	**2**	Trasparente	1 m
GTUP3	**3**	Trasparente	1 m
GTUP4	**4**	Trasparente	1 m
GTUP5	**5**	Trasparente	1 m
GTUP6	**6**	Trasparente	1 m
GTUP2G	**2**	Goffrata	1 m
GTUP3G	**3**	Goffrata	1 m
GTUP4G	**4**	Goffrata	1 m

Art.	Spessore	Colore	Q.tà
GTUP5G	**5**	Goffrata	1 m
GTUP6G	**6**	Goffrata	1 m
GTUP2N	**2**	Nera	1 m
GTUP3N	**3**	Nera	1 m
GTUP4N	**4**	Nera	1 m
GTUP5N	**5**	Nera	1 m
GTUP6N	**6**	Nera	1 m



KIT DOCCIA A BILICO MURO/MURO

Materiale: Ottone

Finitura: /1 /R2

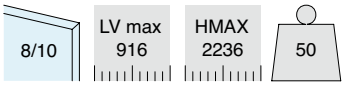

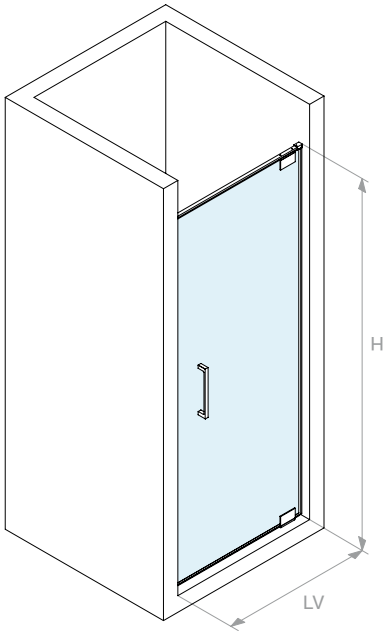

Kit costituito da:

Art.	Descrizione	Q.tà
DQAP.100	Asta di fissaggio	1 Pz
DQA93	Fissaggio a muro	2 Pz
CERPT80SQ	Cerniera a bilico	2 Pz
GM0210	Guarnizione con gocciolatoio	1 Pz
GM0622	Guarnizione a palloncino	2 Pz
PMAN1332	Coppia maniglioni piatti	1 Pz

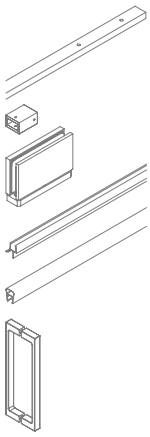

SCHEMA TAGLI

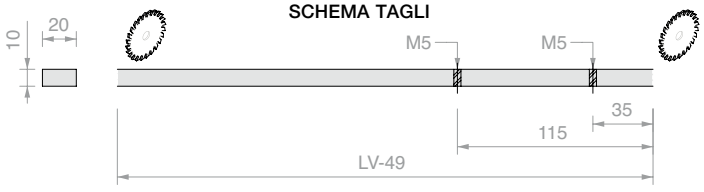

Art.	Q.tà
BDBIL81001	1 Pz

DIMENSIONAMENTO DEI PANNELLI IN VETRO

8

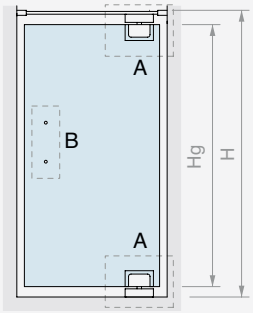

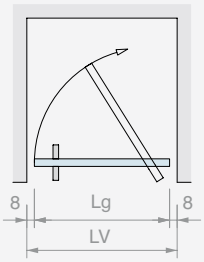

Hg = H - 36
Lg = LV - 16 (MAX 900)

A CERPT80SQ

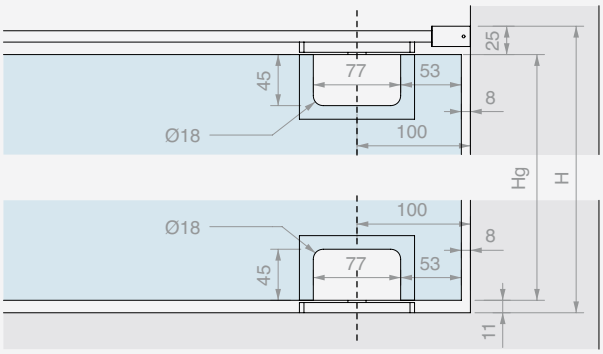

B PMAN1332

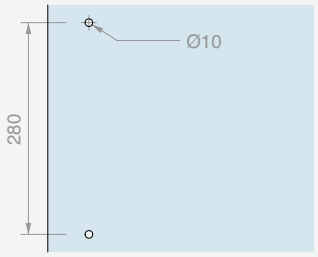

GM0622 GM0210 GM0622

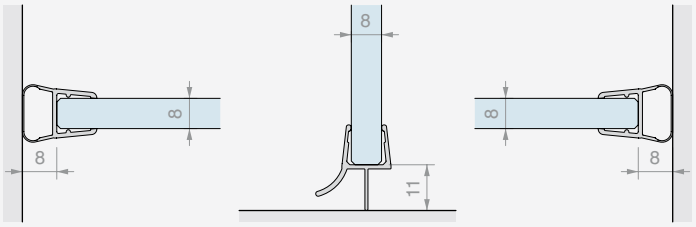

10

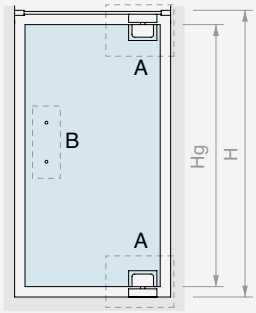

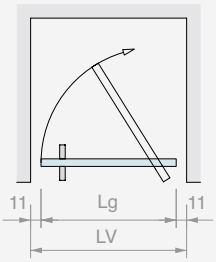

Hg = H - 36
Lg = LV - 23 (MAX 900)

A CERPT80SQ

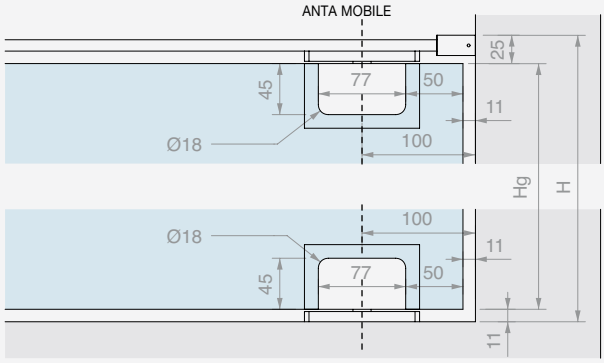

B PMAN1332

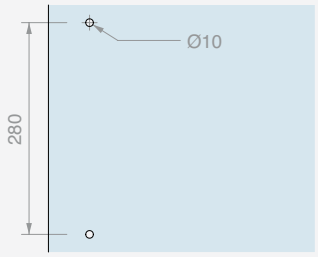

GM0622 GM0210 GM0622

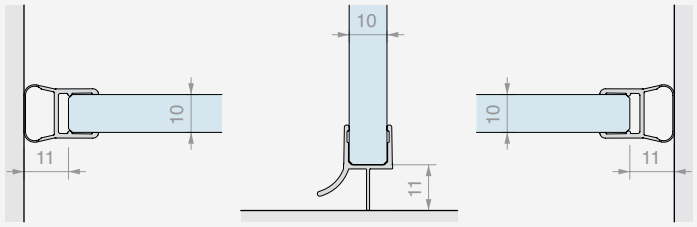



KIT DOCCIA A BILICO MURO/MURO SENZA FORATURE SU PIATTO DOCCIA

Materiale: Ottone

Finitura: /1 /R2

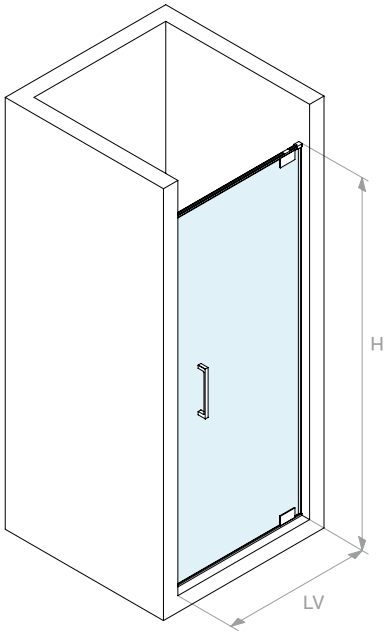

Apertura DX

* Per apertura SX invertire lo schema tagli

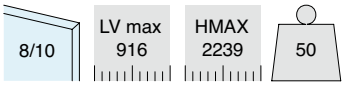

Kit costituito da:

Art.	Descrizione	Q.tà
DQPD.100-SX	Diga/Asta di fissaggio SX	1 Pz
DQA93	Fissaggio a muro	2 Pz
CERPT80SQ	Cerniera a bilico	2 Pz
DQPD.100-DX	Diga/Asta di fissaggio DX	1 Pz
GSL3000	Guarnizione adesiva Glass Lip	1 Pz
GM0622	Guarnizione a palloncino	2 Pz
PMAN1332	Coppia maniglioni piatti	1 Pz

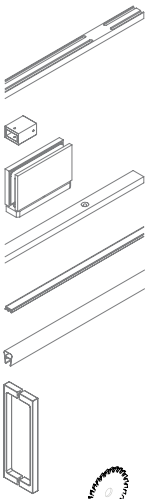

SCHEMA TAGLI APERTURA DESTRA

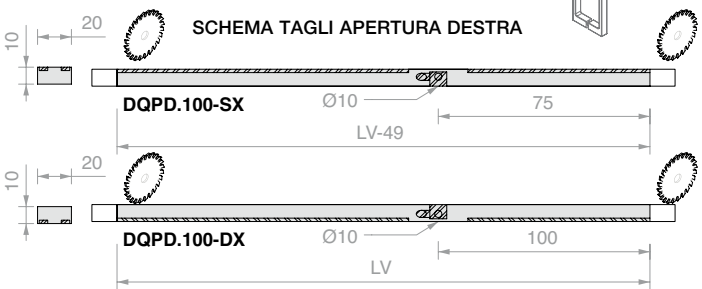

Art.	Q.tà
BDBIL81003	1 Pz

DIMENSIONAMENTO DEI PANNELLI IN VETRO

8

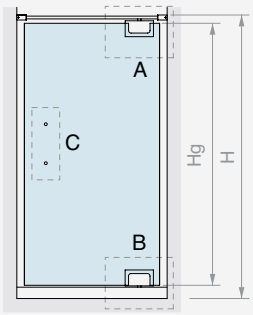

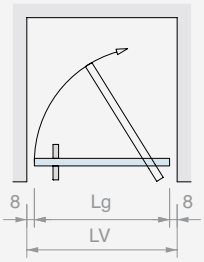

Hg = H - 39
Lg = LV - 16 (MAX 900)

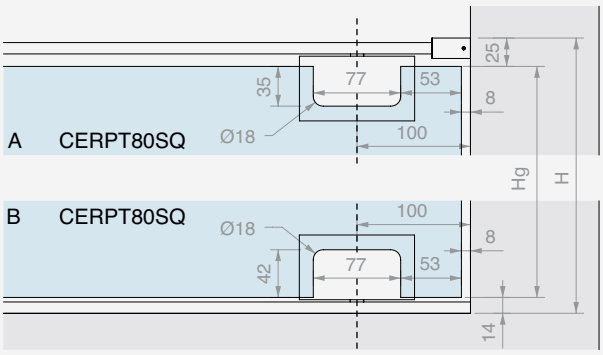

C PMAN1332

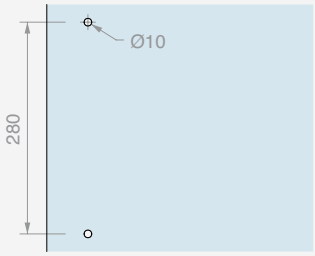

GM0622 GSL3000 GM0622

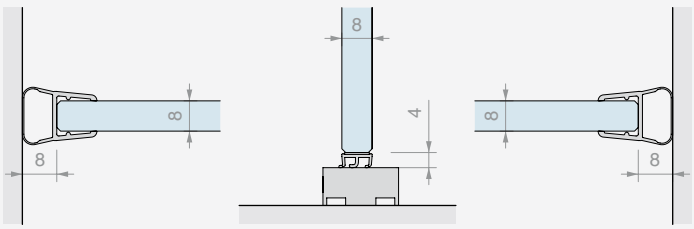

10

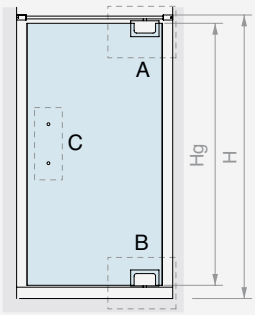

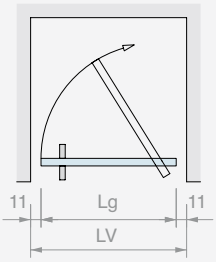

Hg = H - 39
Lg = LV - 23 (MAX 900)

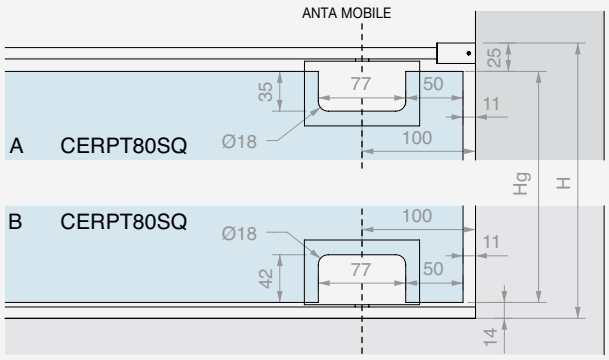

C PMAN1332

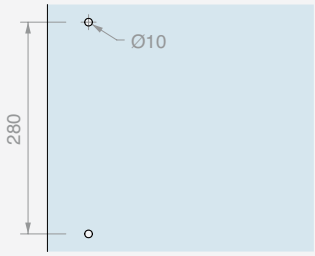

GM0622 GSL3000 GM0622

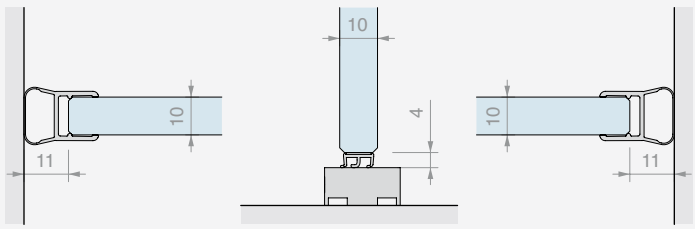

DIGA/ASTA PIENA DI FISSAGGIO CERPT80

Materiale: Ottone

Finitura: /1 /R2

N.B.: La funzione diga non necessita di forare il piatto doccia.

Da fissare con silicone



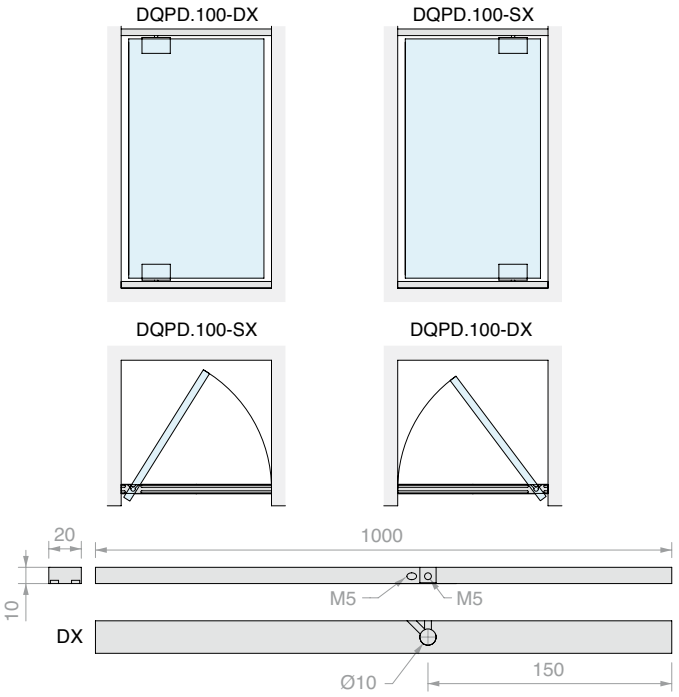

Art.	Q.tà
DQPD.100-DX	1 Pz
DQPD.100-SX	1 Pz

ASTA PIENA DI FISSAGGIO CERPT80

Materiale: Ottone

Finitura: /1 /R2



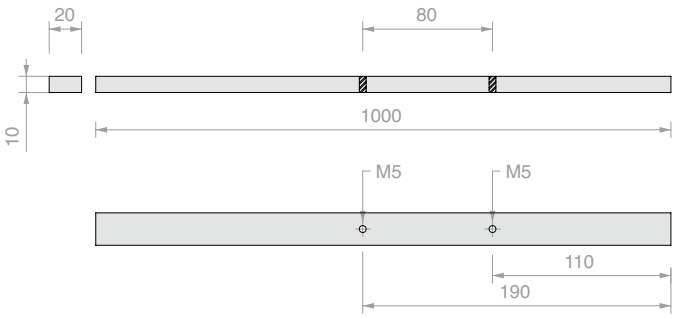

Art.	Q.tà
DQAP.100	1 Pz



FISSAGGIO A MURO

Materiale: Ottone

Finitura: /1 /2 /4 /24 /73 /R2



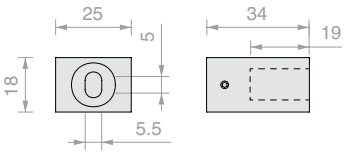

Art.	Q.tà
DQA93	1 Pz



CERNIERA A BILICO A SCATTO 80SQ SENZA VITI A VISTA

Materiale: Ottone

Finitura: /1 /2 /3 /R2

Type Approved Safety Regular Production Surveillance

TÜVRheinland CERTIFIED

www.tuv.com ID 1111292548

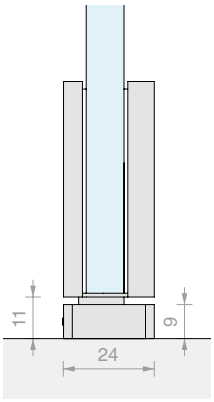

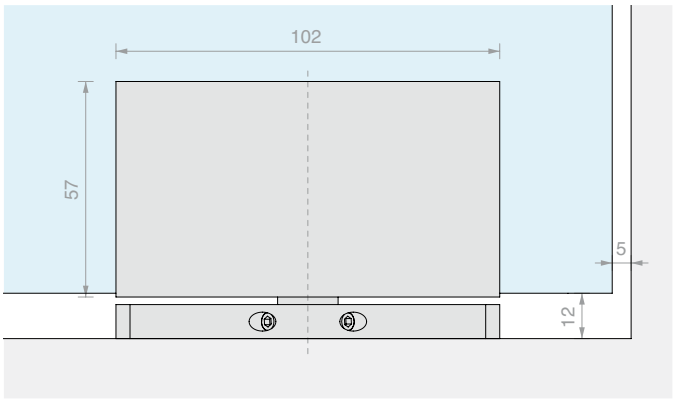

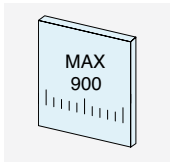

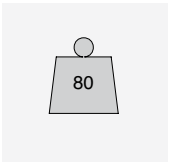

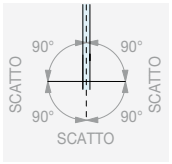

ROTAZIONE 360°



NESSUNA VITE A VISTA

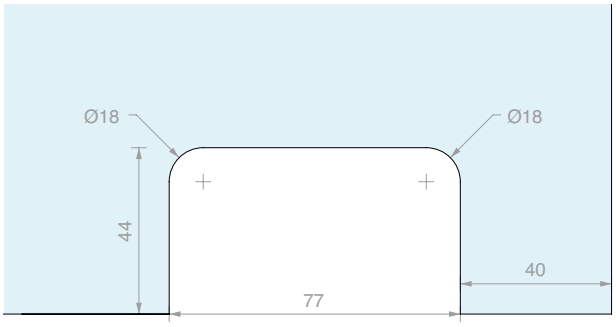

Art.	Per vetri	Q.tà
CERPT80SQ	Da **8** a **12** mm	1 Pz



GUARNIZIONE CON DIGA AD ALETTA E GOCCIOLATOIO

Materiale: PVC coestruso rigido e morbido

Resistente ai raggi UV

Formule fungicide contro lo sviluppo di muffe

Condizioni massime di esercizio 70°C

Colore: trasparente / *nera, aletta goffrata

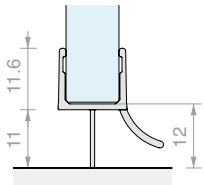

Art.	Lunghezza	Per vetri	Q.tà
GM0210	**1000** mm	Da **8** a **10** mm	1 Pz
GM02	**2000** mm	Da **8** a **10** mm	1 Pz
GM02NR*	**2000** mm	Da **8** a **10** mm	1 Pz
GM022500	**2500** mm	Da **8** a **10** mm	1 Pz
GM022500NR*	**2500** mm	Da **8** a **10** mm	1 Pz



GUARNIZIONE A PALLONCINO

Materiale: PVC coestruso rigido e morbido
Resistente ai raggi UV
Formule fungicide contro lo sviluppo di muffe
Colore: trasparente / *nera, palloncino trasparente

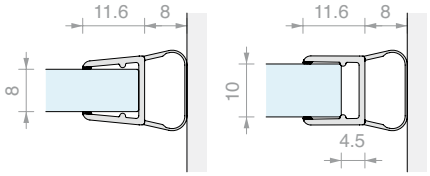

Art.	Lunghezza	Per vetri	Q.tà
GM06	**2000** mm	Da **8** a **10** mm	1 Pz
GM0622	**2200** mm	Da **8** a **10** mm	1 Pz
GM0622NR*	**2200** mm	Da **8** a **10** mm	1 Pz
GM0625	**2500** mm	Da **8** a **10** mm	1 Pz
GM0625NR*	**2500** mm	Da **8** a **10** mm	1 Pz
GM063000	**3000** mm	Da **8** a **10** mm	1 Pz
GM063000NR*	**3000** mm	Da **8** a **10** mm	1 Pz



GUARNIZIONE ADESIVA GLASS LIP

Caratteristiche:
GLASS LIP può essere utilizzato su vetri di spessore da 8 mm a 13.52 mm
APPLICAZIONE: Tutte le porte in vetro.
TIPO DI FISSAGGIO: Con biadesivo trasparente VHB ad alta tenuta da -40°C a +150°C
GUARNIZIONI: Guarnizione a labbra in termoplastico coestruso, regolabile (sistema brevettato).
FINITURA: Goffrata

SISTEMA BREVETTATO

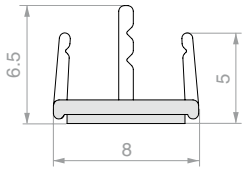

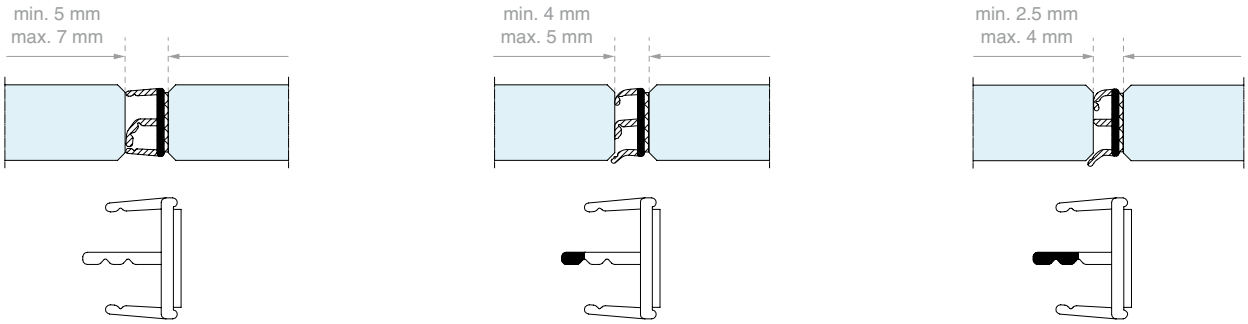

Art.	Per vetri	Lunghezza	Q.tà
GSL3000	Da **8** a **13.5** mm	**3000** mm	1 Pz



DIMA DI MONTAGGIO GSL3000

Dima in materiale plastico che permette il posizionamento al centro del vetro su tutta la lunghezza del bordo.
Da utilizzare con Art. GSL3000

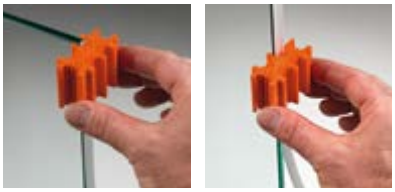

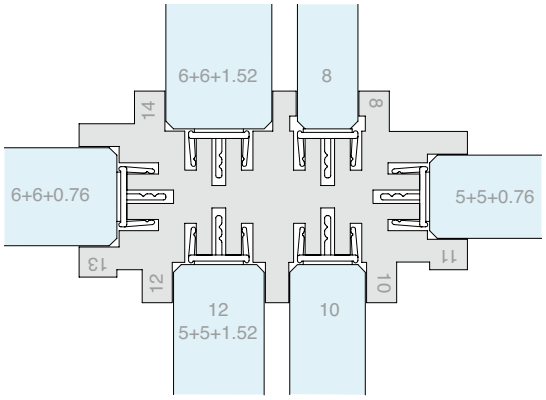

Art.	Per vetri	Q.tà
GSL812	Da **8** a **13.5** mm	1 Pz



SALVIETTA SGRASSANTE

Caratteristiche: Salvietta monouso impregnata con alcol isopropilico

Art.	Q.tà
GSLSVL	1 Pz



MANIGLIONI PIATTI A “C”

Materiale: Zama

Finitura: /1 /2 /4 /24 /R2

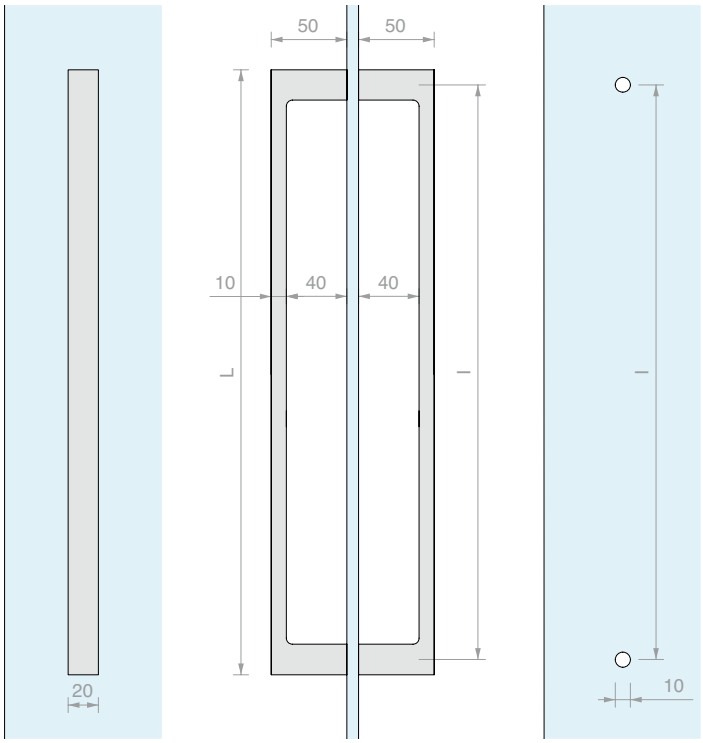

Art.	L	I	Per vetri	Q.tà
PMAN1332	**300** mm	**280** mm	Da **6** a **10** mm	1 Pz

ACCESSORI PER PARETI DOCCIA





DOCCIA PIVOT
Pag 362



CERNIERE
Pag 374



CHIUSURE SENZA FORI
Pag 396



ASTE DI SICUREZZA
Pag 399



PROFILI
Pag 408



MORSETTI E POMELLI
Pag 422



PROFILI DI BATTUTA
Pag 423



GUARNIZIONI
Pag 424

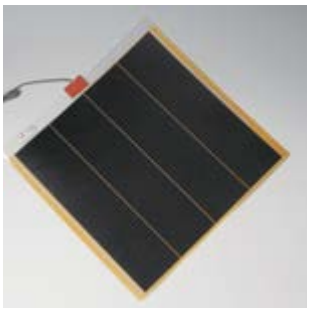

STOPVAPOR
Pag 441



SUPPORTI PER SPECCHI
Pag 442

KIT DOCCIA MURO/MURO PIVOT-UP SQUARE

Materiale: Alluminio

Finitura: /6 /91

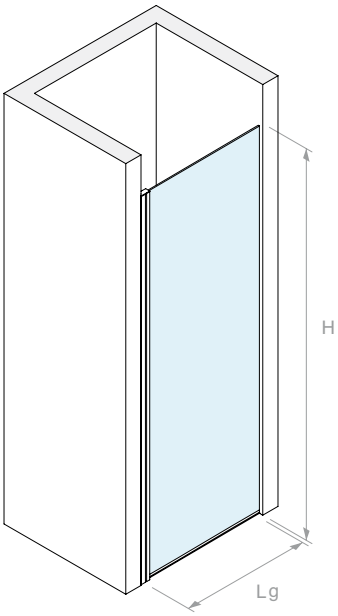



Type Approved
Safety
Regular Production
Surveillance
www.tuv.com
ID 111292548

SENZA FORI NEL VETRO | LgMAX 700 | HMAX 2200 | 30 | 90°(MAX) 90°(MAX) | UP

6

Kit costituito da:

Art.	Descrizione	Q.tà
PTUPSQ-11	Profilo di compensazione	1 Pz
PTUPSQ-61C	Profilo di ancoraggio cerniera	1 Pz
PTUPSQ-66	Profilo porta vetro	1 Pz
PTUPSQGUAV	Guarnizione a V	1 Pz
PTUPSQACCM	Kit montaggio muro/vetro	1 Pz
PTUPSQD	Profilo diga	1 Pz
GM6010	Guarnizione con gocciolatoio	1 Pz
Optional		
BT3322	Battuta magnetica a 45°	1 Pz

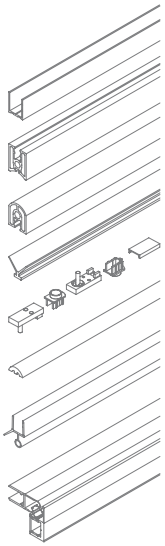

Art.	Q.tà
PTUPSQ2016	1 Pz

8

Kit costituito da:

Art.	Descrizione	Q.tà
PTUPSQ-11	Profilo di compensazione	1 Pz
PTUPSQ-81C	Profilo di ancoraggio cerniera	1 Pz
PTUPSQ-88	Profilo porta vetro	1 Pz
PTUPSQGUAV	Guarnizione a V	1 Pz
PTUPSQACCM	Kit montaggio muro/vetro	1 Pz
PTUPSQD	Profilo diga	1 Pz
GM6010	Guarnizione con gocciolatoio	1 Pz
Optional		
BT3322	Battuta magnetica a 45°	1 Pz

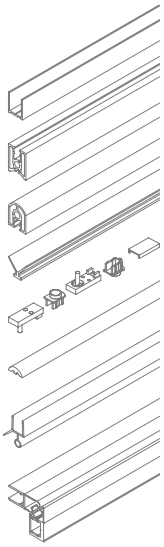

Art.	Q.tà
PTUPSQ2018	1 Pz



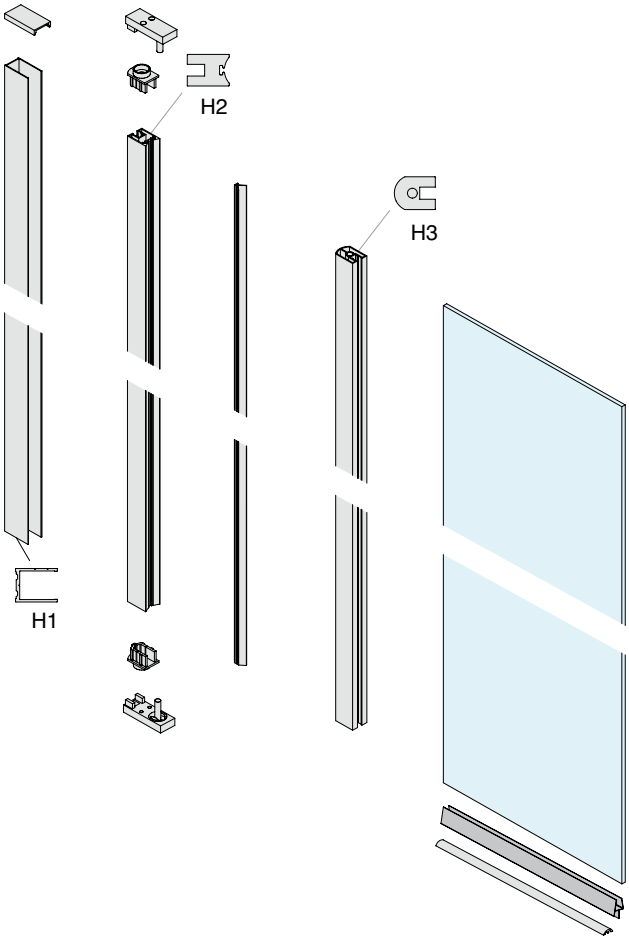
H2
H3
H1

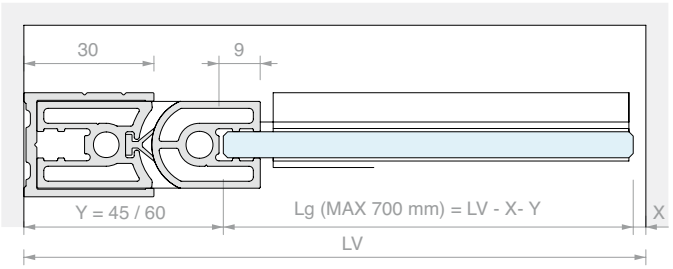
30
9
Y = 45 / 60
Lg (MAX 700 mm) = LV - X- Y
X
LV

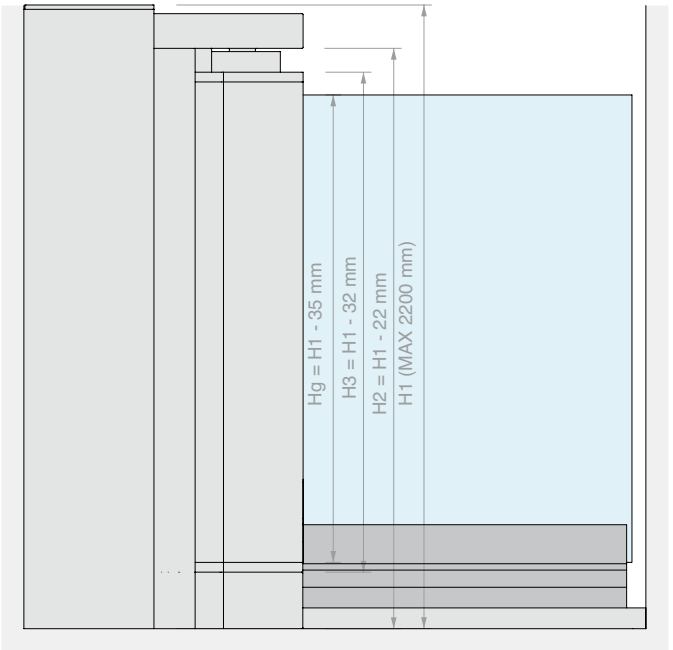
Hg = H1 - 35 mm
H3 = H1 - 32 mm
H2 = H1 - 22 mm
H1 (MAX 2200 mm)

KIT DOCCIA MURO/VETRO PIVOT-UP SQUARE

Materiale: Alluminio

Finitura: /6 /91

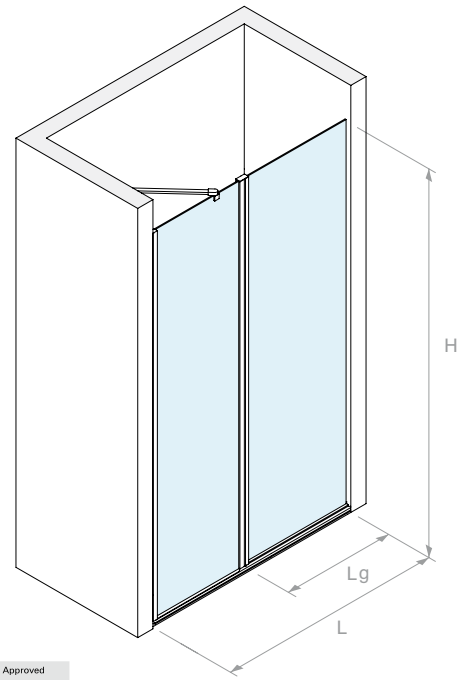



Type Approved
Safety
Regular Production
Surveillance
www.tuv.com
ID 111292548

SENZA FORI NEL VETRO

LgMAX 700

LfMAX 600

HMAX 2200

30

90°(MAX)
90°(MAX)

UP

6

8

Kit costituito da:

Art.	Descrizione	Q.tà
PTUPSQ-11	Profilo di compensazione	1 Pz
PTUPSQ-61C	Profilo di ancoraggio cerniera	1 Pz
PTUPSQ-61L	Profilo di ancoraggio vetro fisso	1 Pz
PTUPSQ-66	Profilo porta vetro	1 Pz
PTUPSQGUAV	Guarnizione a V	1 Pz
PTUPSQACCV	Kit montaggio vetro/vetro	1 Pz
PBD3183.150	Profilo a “U”	1 Pz
GTUP3	Guarnizione fermavetro	1 Pz
PTUPSQD	Profilo diga	1 Pz
GM6010	Guarnizione con gocciolatoio	1 Pz
MF350	Asta di sicurezza snodata	1 Pz
Optional		
BT3322	Battuta magnetica a 45°	1 Pz

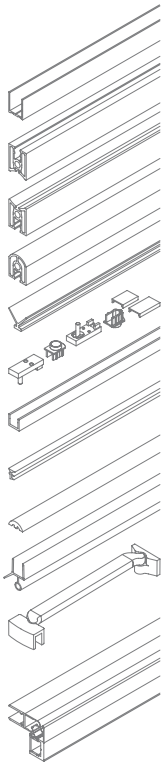

Art.	Q.tà
PTUPSQ2036	1 Pz

Kit costituito da:

Art.	Descrizione	Q.tà
PTUPSQ-11	Profilo di compensazione	1 Pz
PTUPSQ-81C	Profilo di ancoraggio cerniera	1 Pz
PTUPSQ-81L	Profilo di ancoraggio vetro fisso	1 Pz
PTUPSQ-88	Profilo porta vetro	1 Pz
PTUPSQGUAV	Guarnizione a V	1 Pz
PTUPSQACCV	Kit montaggio vetro/vetro	1 Pz
PBD3183.150	Profilo a “U”	1 Pz
GTUP2	Guarnizione fermavetro	1 Pz
PTUPSQD	Profilo diga	1 Pz
GM6010	Guarnizione con gocciolatoio	1 Pz
MF350	Asta di sicurezza snodata	1 Pz
Optional		
BT3322	Battuta magnetica a 45°	1 Pz

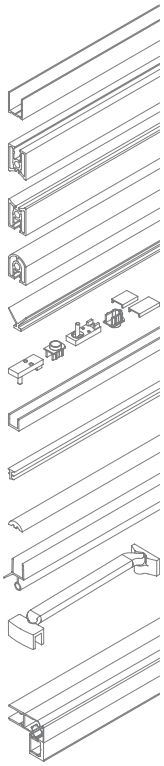

Art.	Q.tà
PTUPSQ2038	1 Pz



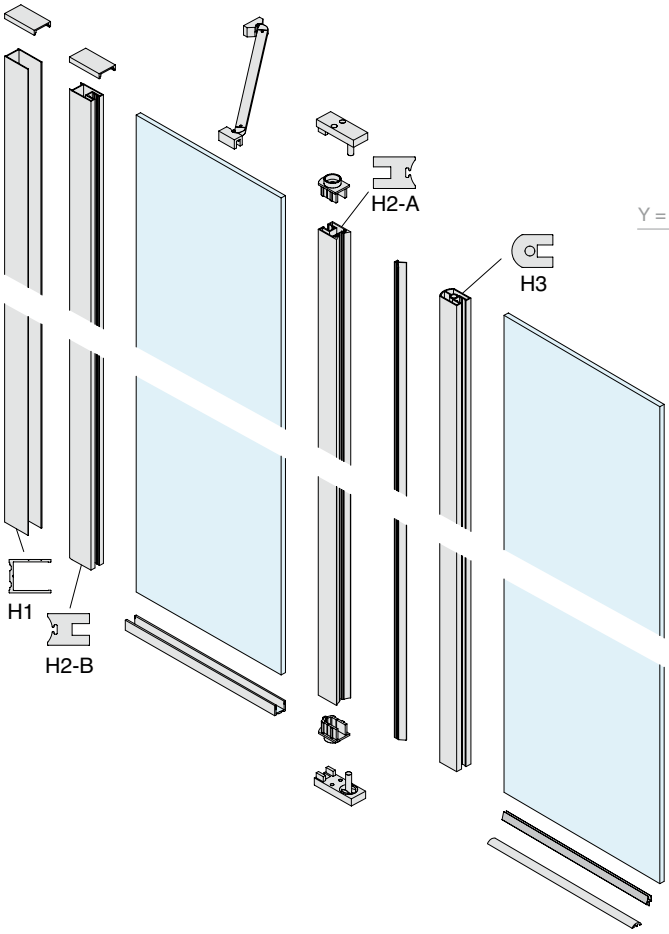
H2-A
H3
H1
H2-B

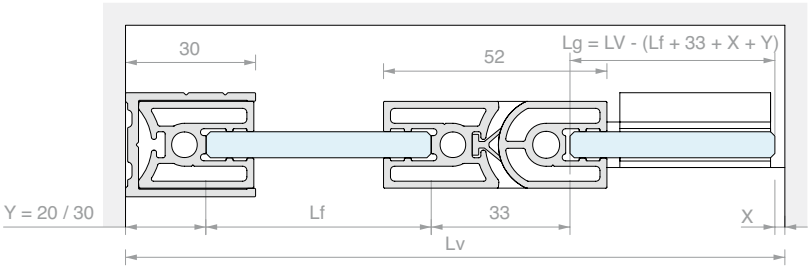
30
52
Lg = LV - (Lf + 33 + X + Y)
Y = 20 / 30
Lf
33
X
Lv

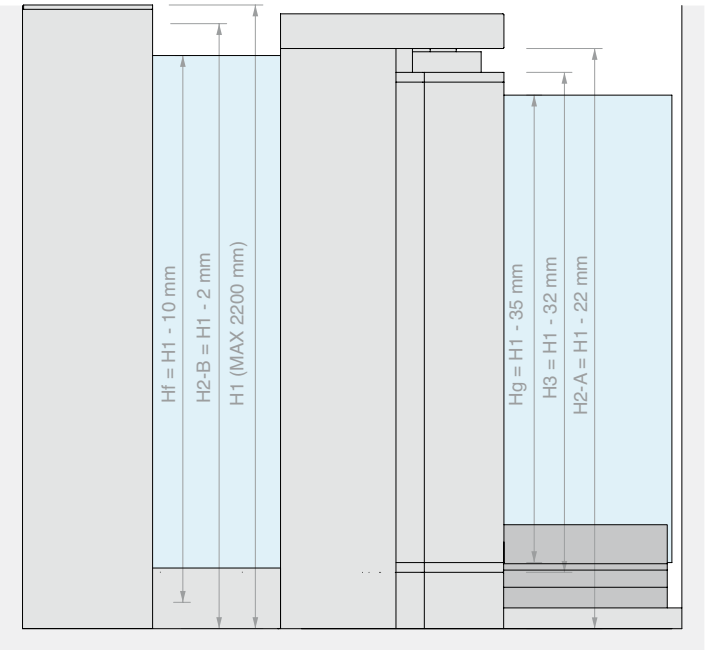
Hf = H1 - 10 mm
H2-B = H1 - 2 mm
H1 (MAX 2200 mm)
Hg = H1 - 35 mm
H3 = H1 - 32 mm
H2-A = H1 - 22 mm



PROFILO DI COMPENSAZIONE

Materiale: Alluminio

Finitura: /6 /91

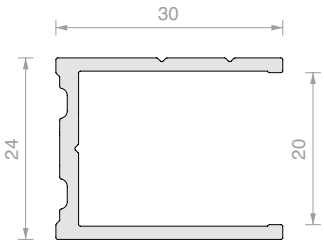

Art.	Lunghezza	Q.tà
PTUPSQ-11	**2200** mm	1 Pz
PTUPSQ-1130	**3000** mm	1 Pz



PROFILO DI ANCORAGGIO CERNIERA

Materiale: Alluminio

Finitura: /6 /91

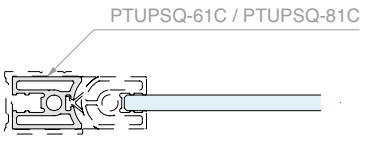

PTUPSQ2016 / PTUPSQ2018

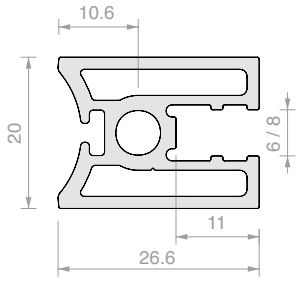

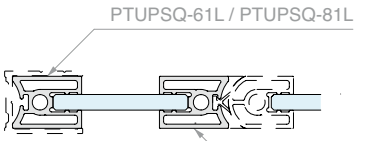

PTUPSQ2036 / PTUPSQ2038

PTUPSQ-61C / PTUPSQ-81C

Art.	Lunghezza	Per vetri	Q.tà
PTUPSQ-61C	**2178** mm	**6** mm	1 Pz
PTUPSQ-61L	**2198** mm	**6** mm	1 Pz
PTUPSQ-81C	**2178** mm	**8** mm	1 Pz
PTUPSQ-81L	**2198** mm	**8** mm	1 Pz
PTUPSQ-6130	**3000** mm	**6** mm	1 Pz
PTUPSQ-8130	**3000** mm	**8** mm	1 Pz



PROFILO PORTA VETRO

Materiale: Alluminio

Finitura: /6 /91

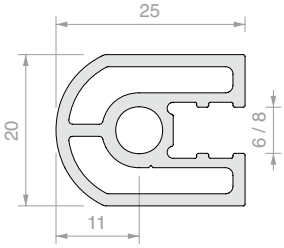

Art.	Lunghezza	Per vetri	Q.tà
PTUPSQ-66	**2168** mm	**6** mm	1 Pz
PTUPSQ-6630	**3000** mm	**6** mm	1 Pz
PTUPSQ-88	**2168** mm	**8** mm	1 Pz
PTUPSQ-8830	**3000** mm	**8** mm	1 Pz



GUARNIZIONE A V

Materiale: PVC

Colore: Goffrata

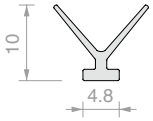

Art.	Lunghezza	Q.tà
PTUPSQGUAV	**2178** mm	1 Pz



KIT ACCESSORI DI MONTAGGIO MURO/VETRO PTUPSQ

Finitura: /15 /R2

Art.	Q.tà
PTUPSQACCM	1 Pz



KIT ACCESSORI DI MONTAGGIO VETRO/VETRO PTUPSQ

Finitura: /15 /R2

Art.	Q.tà
PTUPSQACCV	1 Pz



ASTA DI SICUREZZA MURO/VETRO CON DOPPIO SNODO

Materiale: asta alluminio, accessori in zama

Finitura: /1

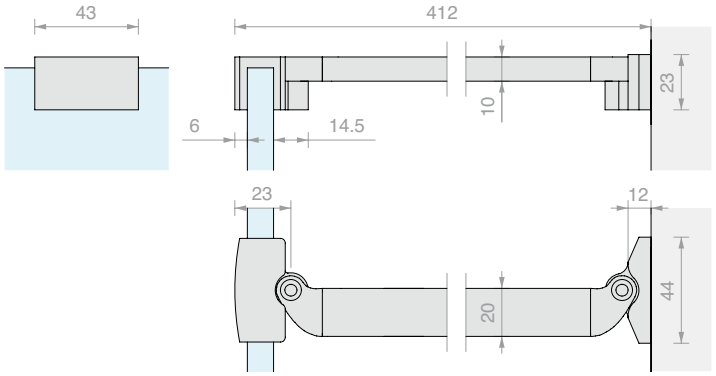

Art.	Per vetri	Q.tà
MF350	Da **6** a **8** mm	1 Pz



PROFILO A “U” PBD3183

Materiale: Alluminio

Finitura: /6 /88 /91 /97

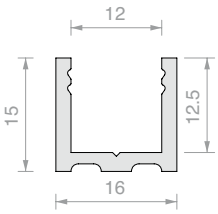

Art.	Lunghezza	Q.tà
PBD3183.150	**1498** mm	1 Pz
PBD3183.220	**2200** mm	1 Pz
PBD3183	**3000** mm	1 Pz



PROFILO DIGA SQ

Materiale: Alluminio

Finitura: /6 /91

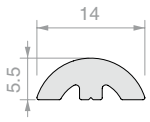

Art.	Lunghezza	Q.tà
PTUPSQD	**1000** mm	1 Pz



PROFILO DIGA UP

Materiale: Alluminio

Finitura: /91

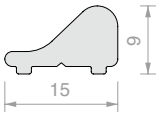

Art.	Lunghezza	Q.tà
PTUP26	**2000** mm	1 Pz



ANGOLARE PER DIGA SQ

Materiale: zama

Finitura: /91 /R2

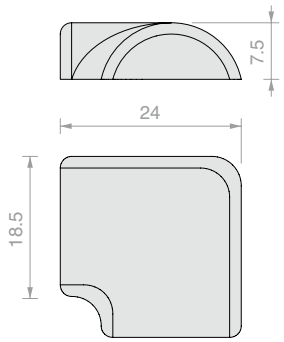

Art.	Q.tà
PTUPSQANG	1 Pz



ANGOLARE PER DIGA UP

Materiale: Plastico

Finitura: /1

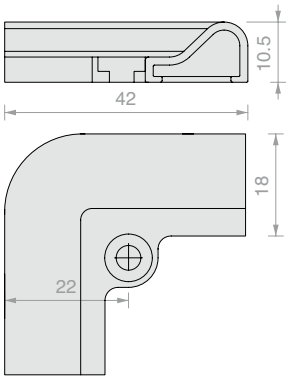

Art.	Q.tà
PTUP30	1 Pz



PROFILO DI BATTUTA MAGNETICO A 45° CON COVER

Materiale: Alluminio, magnete

Finitura: /6 /88 /91 /97

Fornito con guarnizione magnetica per vetri 6/8 mm

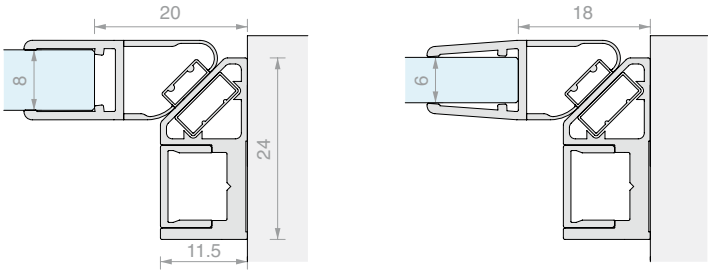

Art.	Lunghezza	Q.tà
BT3322	**2200** mm	1 Pz
BT3325	**2500** mm	1 Pz

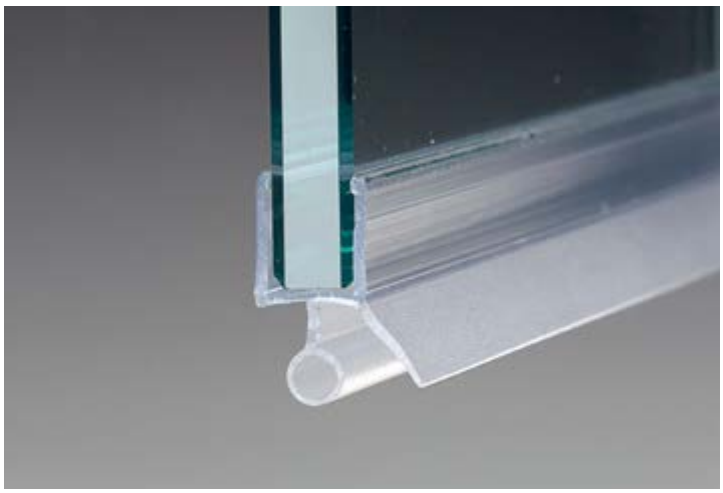

GUARNIZIONE CON DIGA A PALLONCINO E GOCCIOLATOIO

Materiale: PVC coestruso rigido e morbido

Condizioni massime di esercizio 70°C

Colore: trasparente, aletta e palloncino goffrati

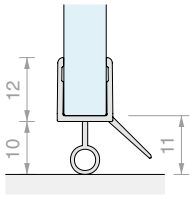

Art.	Lunghezza	Per vetri	Q.tà
GM6010	**1000** mm	Da **6** a **8** mm	1 Pz
GM6020	**2000** mm	Da **6** a **8** mm	1 Pz
GM6025	**2500** mm	Da **6** a **8** mm	1 Pz
GM6030	**3000** mm	Da **6** a **8** mm	1 Pz

GUARNIZIONE FERMAVETRO

Materiale: PVC



Art.	Spessore	Colore	1 m
GTUP2	**2** mm	Trasparente	1 Pz
GTUP3	**3** mm	Trasparente	1 Pz
GTUP4	**4** mm	Trasparente	1 Pz
GTUP5	**5** mm	Trasparente	1 Pz
GTUP6	**6** mm	Trasparente	1 Pz
GTUP2G	**2** mm	Goffrata	1 Pz
GTUP3G	**3** mm	Goffrata	1 Pz
GTUP4G	**4** mm	Goffrata	1 Pz
GTUP5G	**5** mm	Goffrata	1 Pz
GTUP6G	**6** mm	Goffrata	1 Pz
GTUP2N	**2** mm	Nera	1 Pz
GTUP3N	**3** mm	Nera	1 Pz
GTUP4N	**4** mm	Nera	1 Pz
GTUP5N	**5** mm	Nera	1 Pz
GTUP6N	**6** mm	Nera	1 Pz

KIT DOCCIA MURO/MURO PIVOT-UP 2261

Materiale: Alluminio e zama

Finitura: /91

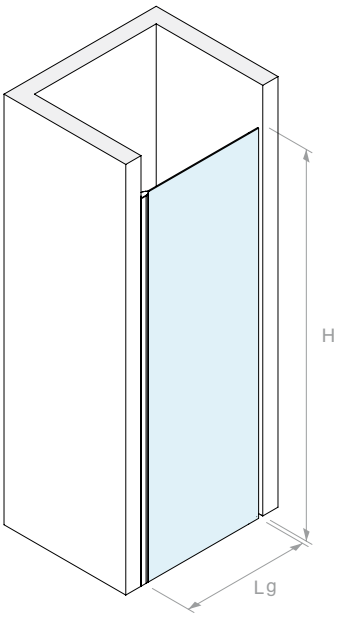



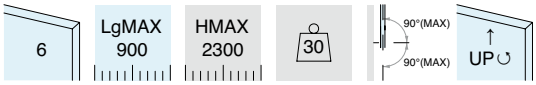

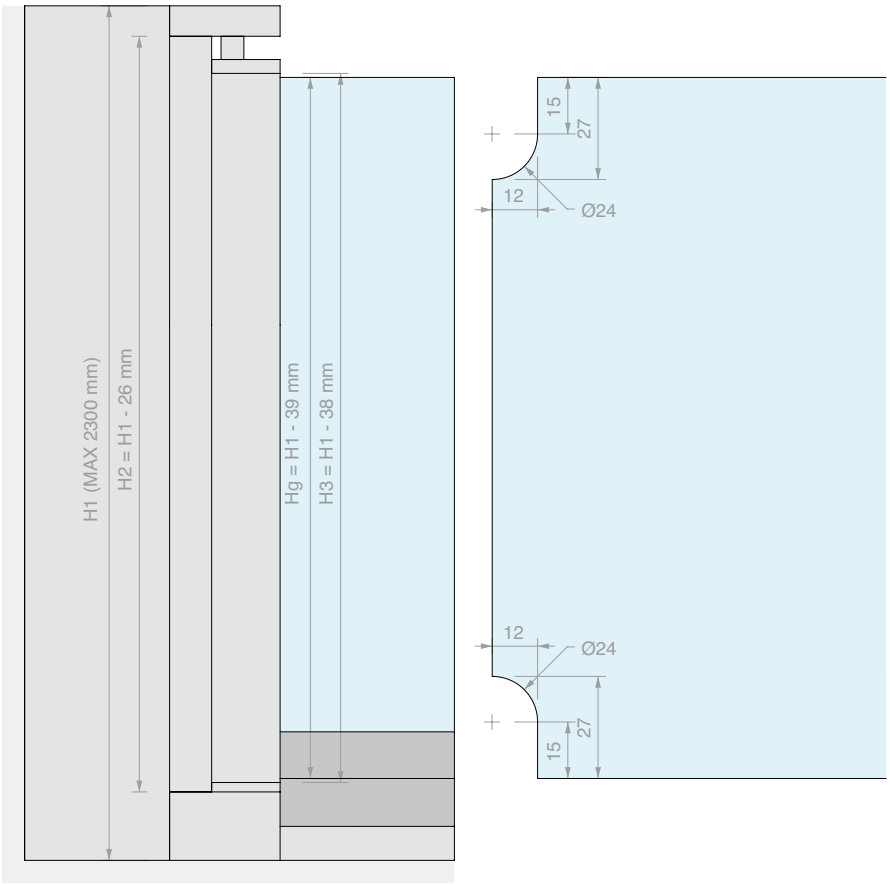

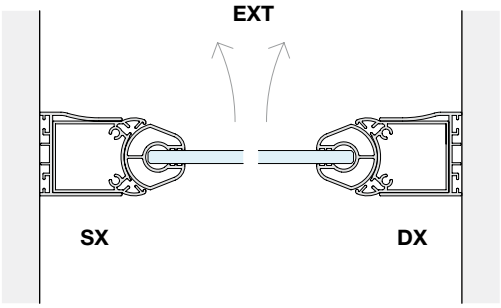

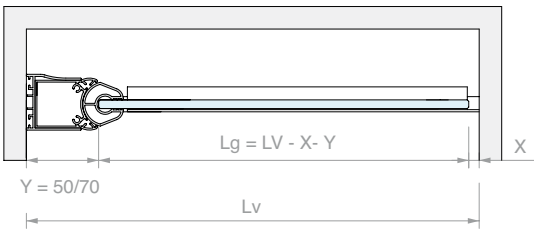

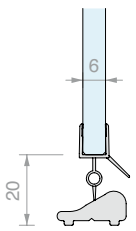

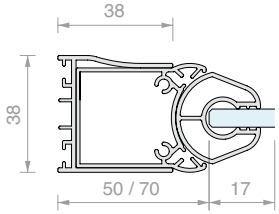

Art.	Descrizione	Q.tà
PTUP2261-SX	Sinistra	1 Pz
PTUP2261-DX	Destra	1 Pz



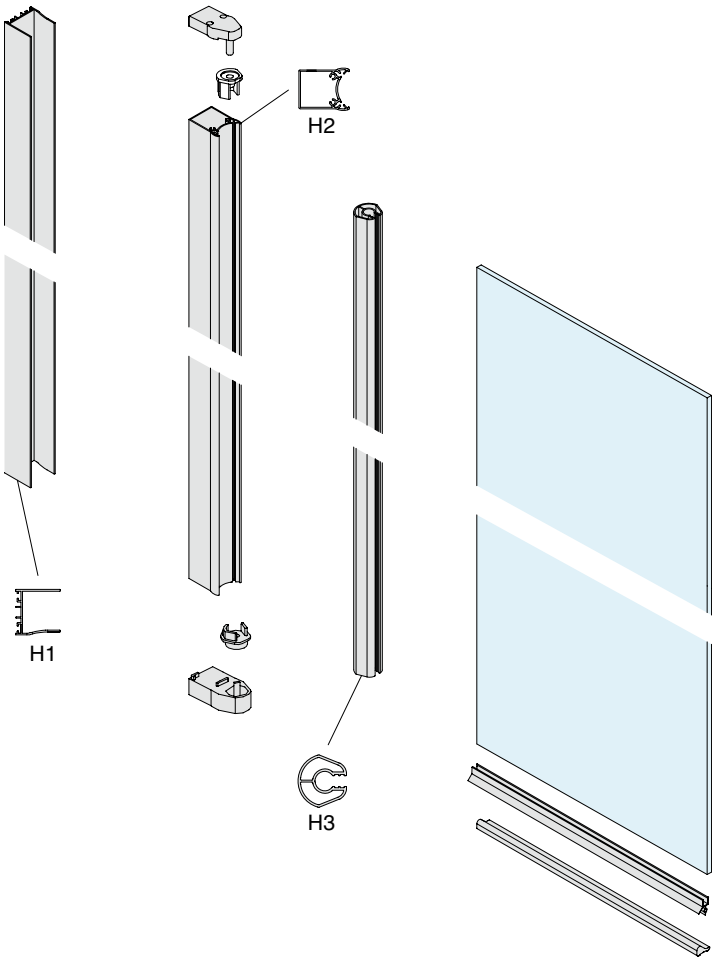
H1
H2
H3



CERNIERA A TUTTA ALTEZZA PER BORDO VASCA

Materiale: Alluminio e zama

Finitura: /91

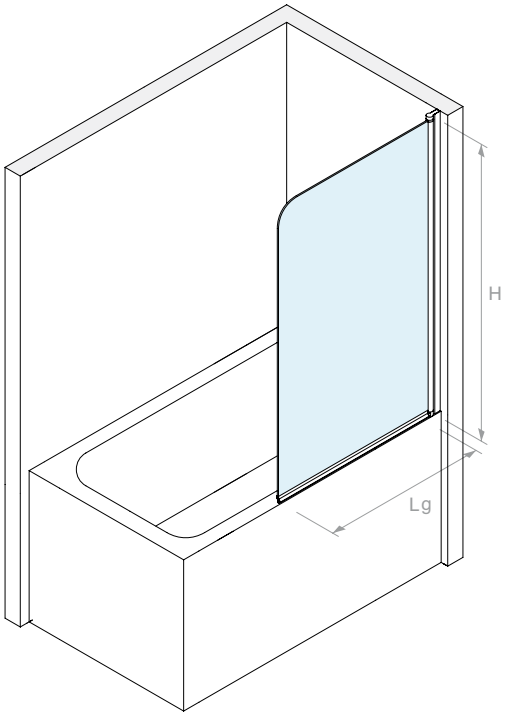



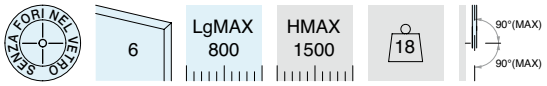

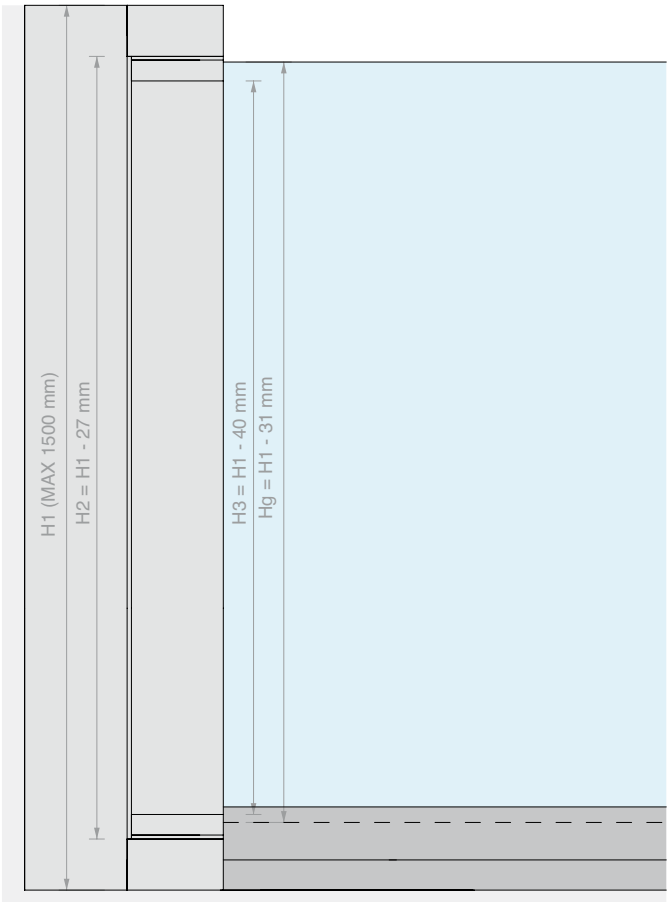

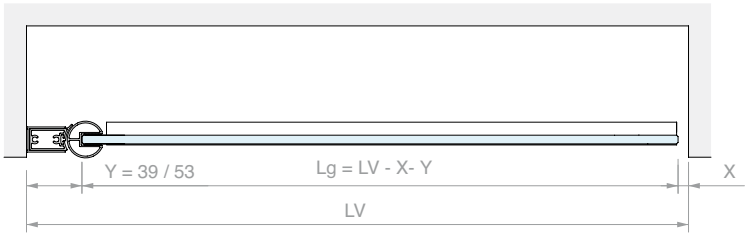

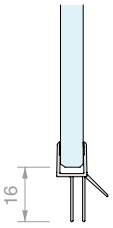

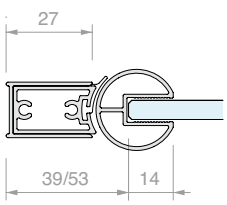

Art.	Q.tà
PTBH1964	1 Pz



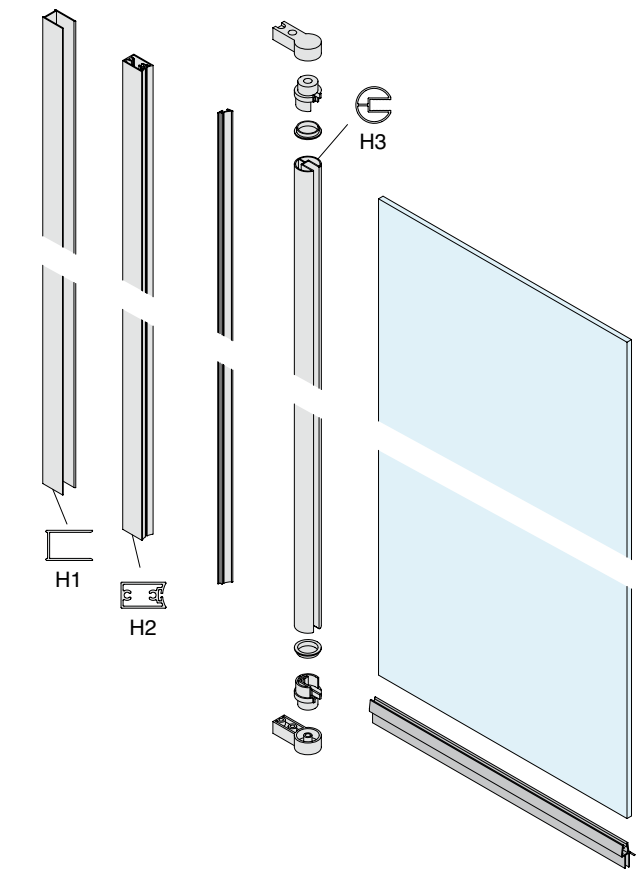
H3
H1
H2





CERNIERA MURO/VETRO LATERALE REGOLABILE A INCOLLAGGIO UV

Materiale: acciaio inox AISI 316

Finitura: /8 /15

Adesivo consigliato: Float / Temprato / Stratificato

FIXGLASS UV 621

FIXGLASS UV 973/973 GEL (in ambienti con presenza di elevata umidità)

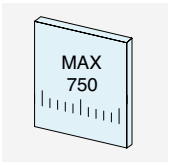

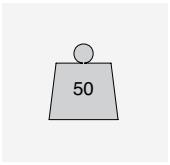

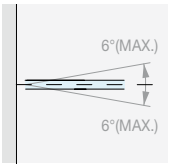

REGOLAZIONE ± 6°

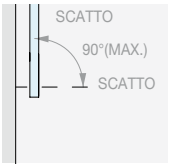

ROTAZIONE + 90°

Type Approved
Safety
Regular Production
Surveillance
TÜVRheinland
CERTIFIED
www.tuv.com
ID 1111292548

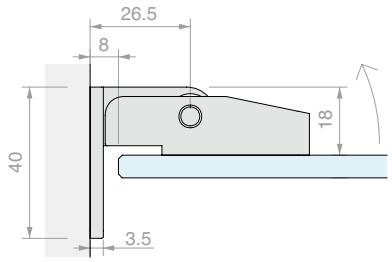



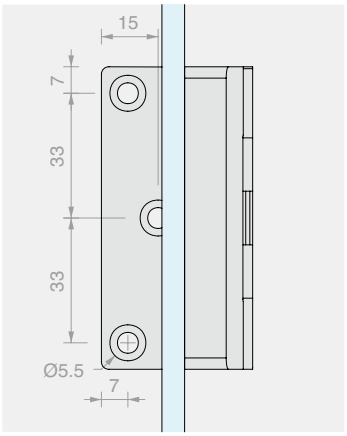

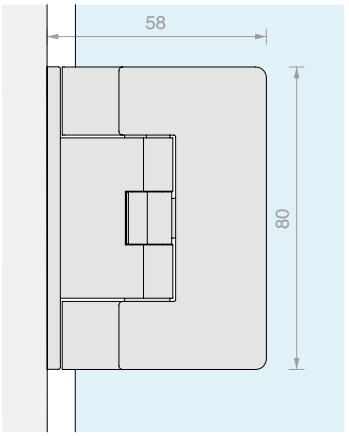

Art.	Per vetri	Q.tà
CER700UV	Da **8** mm	1 Pz



CERNIERA VETRO/VETRO IN LINEA REGOLABILE A INCOLLAGGIO UV

Materiale: acciaio inox AISI 316

Finitura: /8 /15

Adesivo consigliato: Float / Temprato / Stratificato

FIXGLASS UV 621

FIXGLASS UV 973/973 GEL (in ambienti con presenza di elevata umidità)

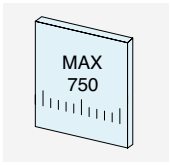

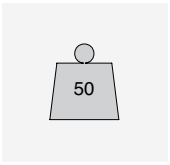

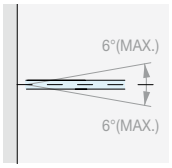

REGOLAZIONE ± 6°

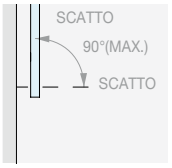

ROTAZIONE + 90°

Type Approved
Safety
Regular Production
Surveillance

TÜVRheinland
CERTIFIED

www.tuv.com
ID 1111292548

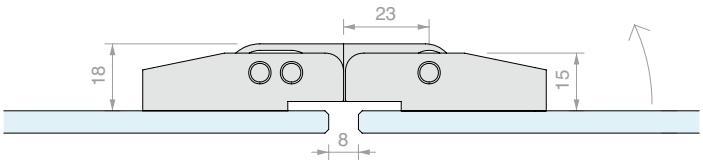



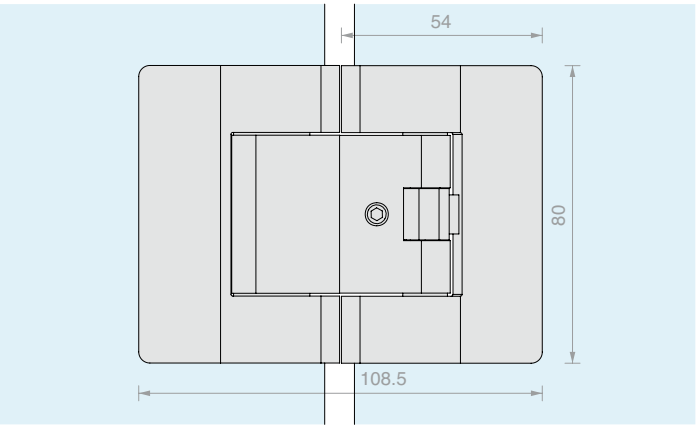

Art.	Per vetri	Q.tà
CER720UV	Da **8** mm	1 Pz



CERNIERA MURO/VETRO LATERALE REGOLABILE CON APERTURA A TIRARE

Materiale: Ottone

Finitura: /1 /3

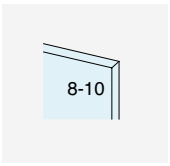

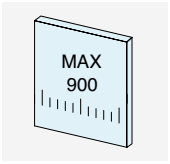

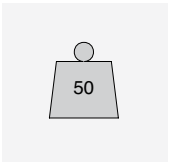



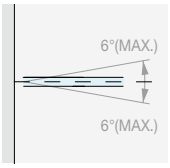

REGOLAZIONE ± 6°

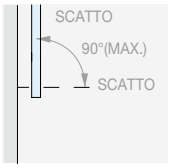

ROTAZIONE + 90°

Type Approved
Safety
Regular Production
Surveillance
TÜVRheinland
CERTIFIED
www.tuv.com
ID 111292548

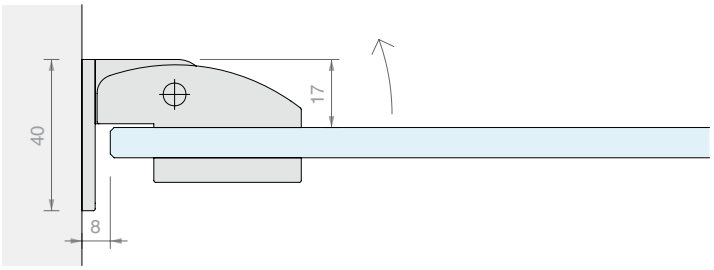

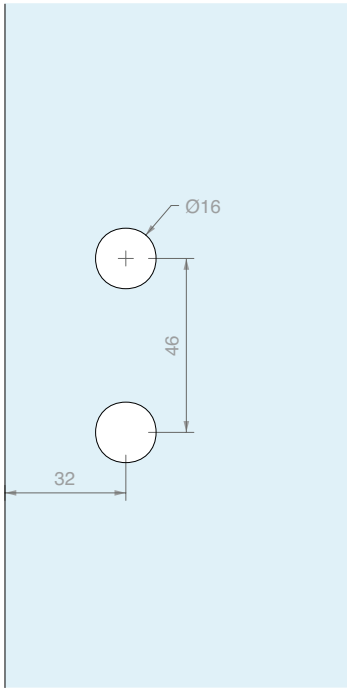

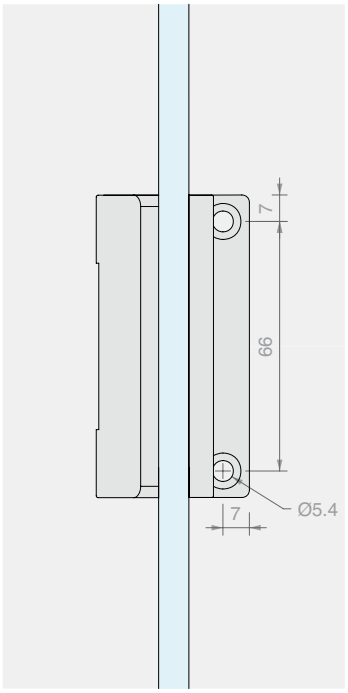

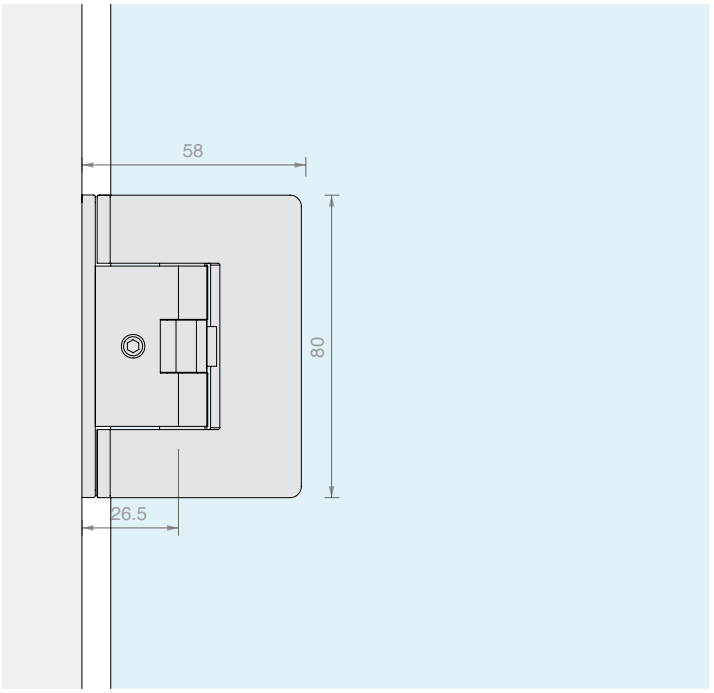

Art.	Per vetri	Q.tà
CER700	Da **8** a **10** mm	1 Pz



CERNIERA VETRO/VETRO IN LINEA REGOLABILE CON APERTURA A TIRARE

Materiale: Ottone

Finitura: /1 /3



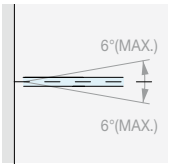

REGOLAZIONE ± 6°

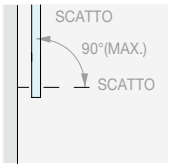

ROTAZIONE + 90°

Type Approved
Safety
Regular Production
Surveillance
www.tuv.com
ID 111292548

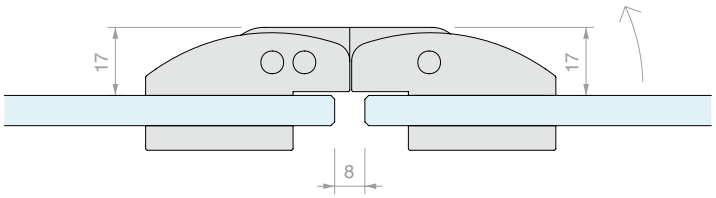

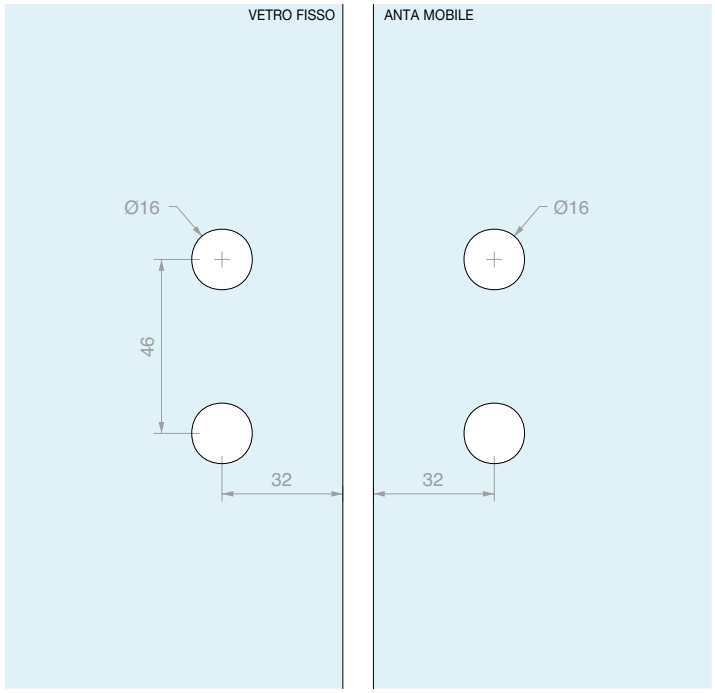

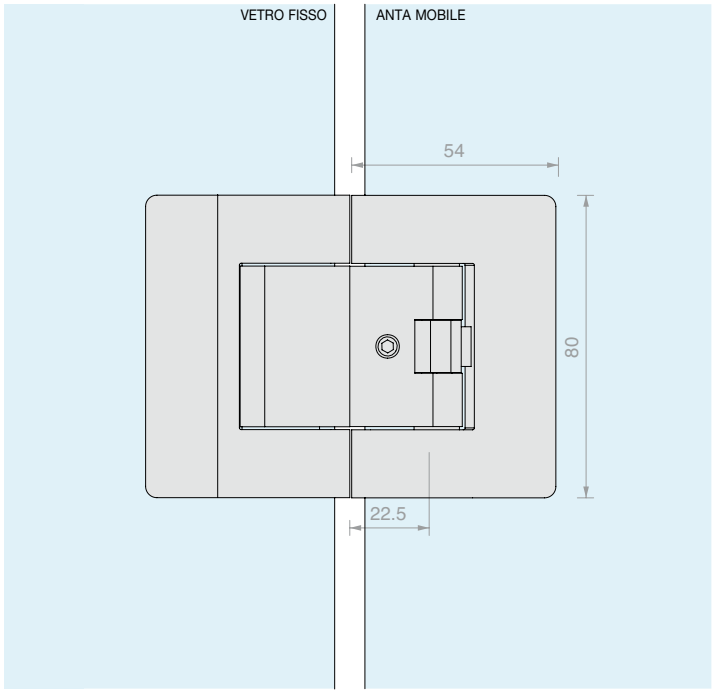

Art.	Per vetri	Q.tà
CER720	Da **8** a **10** mm	1 Pz



CERNIERA MURO/VETRO LATERALE REGOLABILE

Materiale: Ottone

Finitura: /1 /24

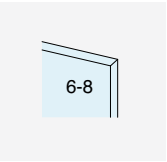

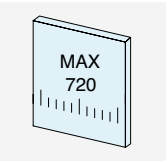

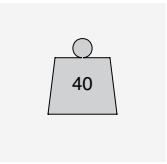



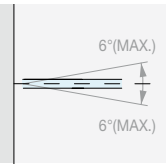

REGOLAZIONE ± 6°

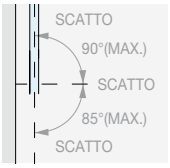

ROTAZIONE + 90° - 85°

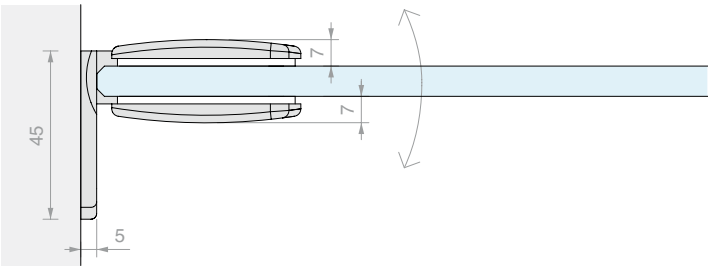

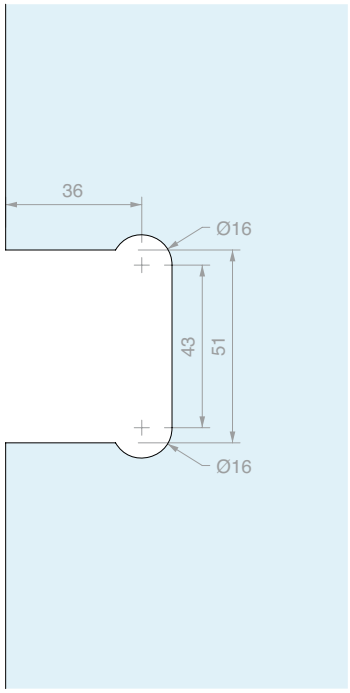

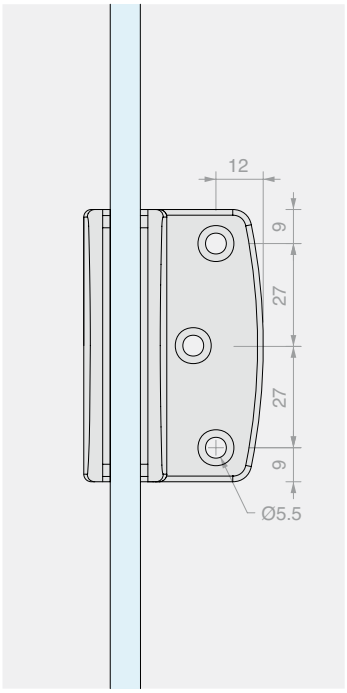

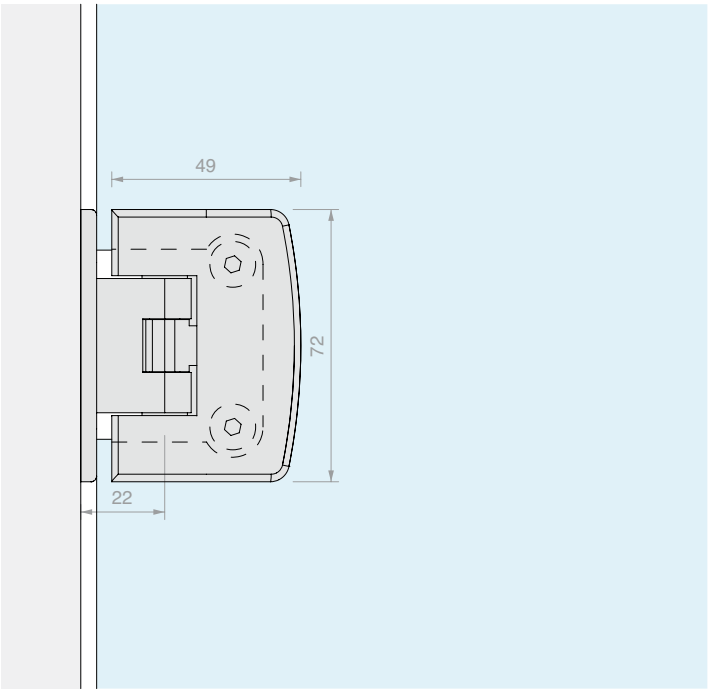

Art.	Per vetri	Q.tà
S150	Da **6** a **8** mm	1 Pz



CERNIERA MURO/VETRO CENTRALE REGOLABILE

Materiale: Ottone

Finitura: /1 /24

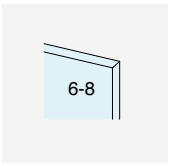

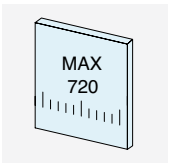

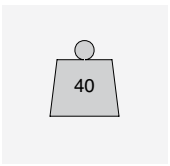



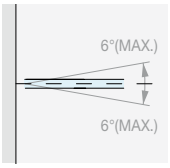

REGOLAZIONE ± 6°

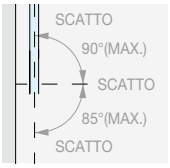

ROTAZIONE + 90° - 85°

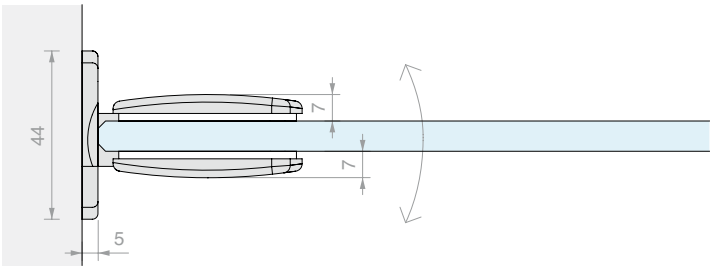

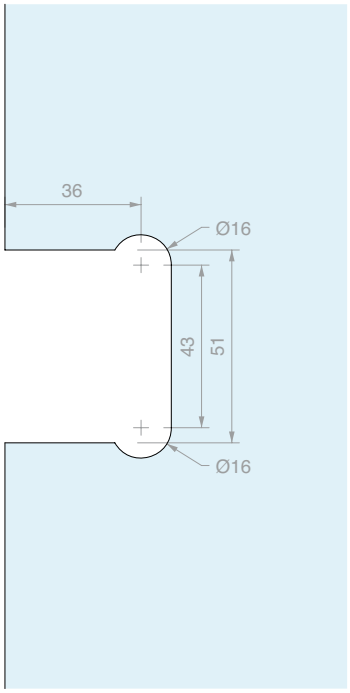

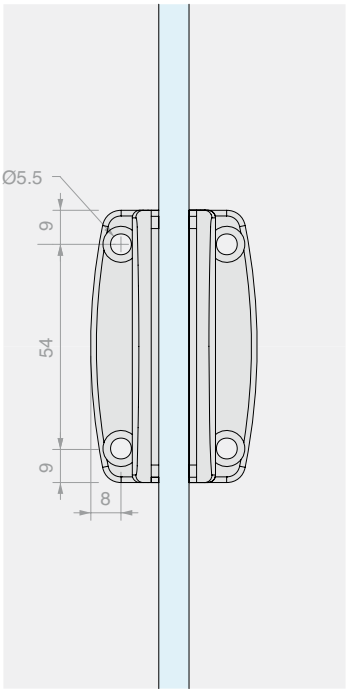

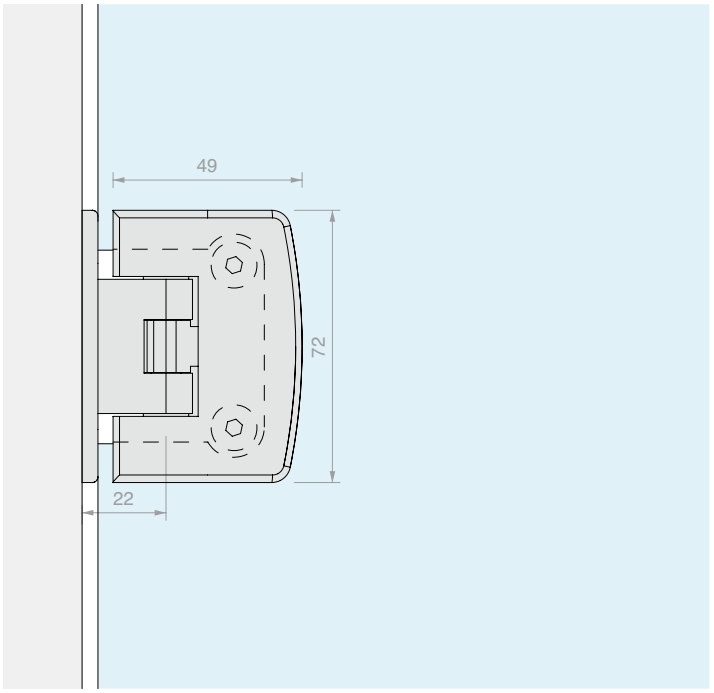

Art.	Per vetri	Q.tà
S153	Da **6** a **8** mm	1 Pz



CERNIERA VETRO/VETRO IN LINEA REGOLABILE

Materiale: Ottone

Finitura: /1 /24

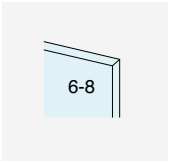

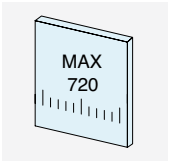

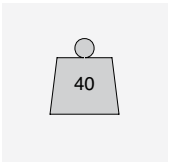



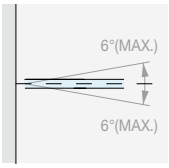

REGOLAZIONE ± 6°

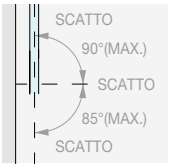

ROTAZIONE + 90° - 85°

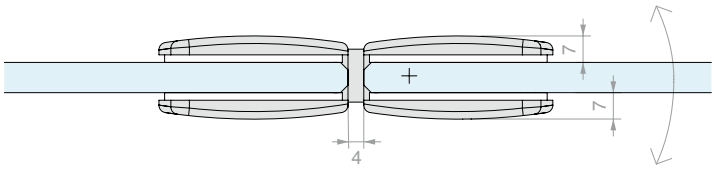

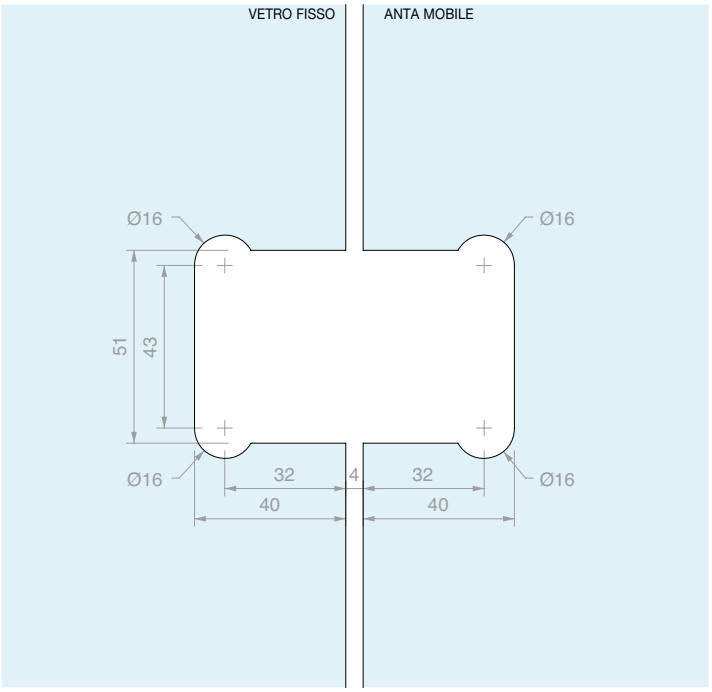

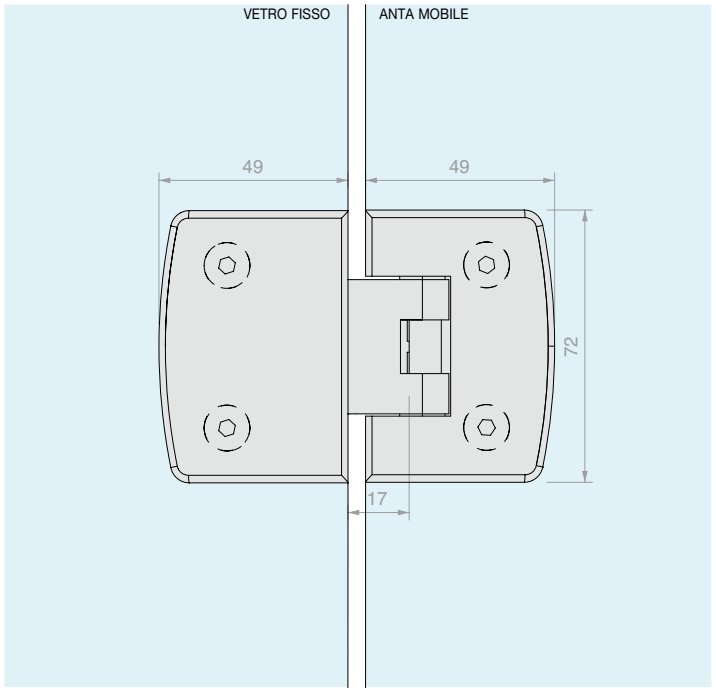

Art.	Per vetri	Q.tà
S1180	Da **6** a **8** mm	1 Pz

CERNIERA VETRO/VETRO A 90° REGOLABILE

Materiale: Ottone

Finitura: /1 /24





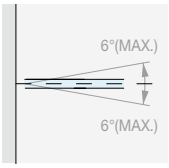

REGOLAZIONE ± 6°

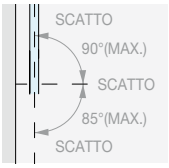

ROTAZIONE + 90° - 85°

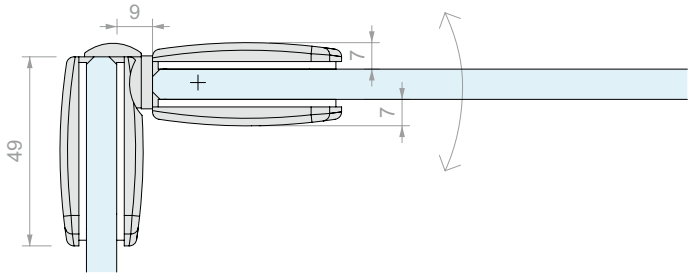

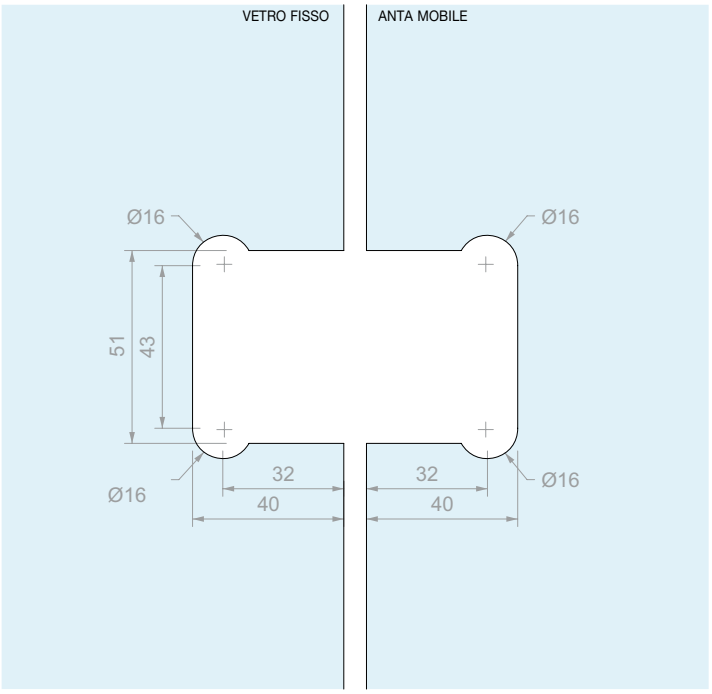

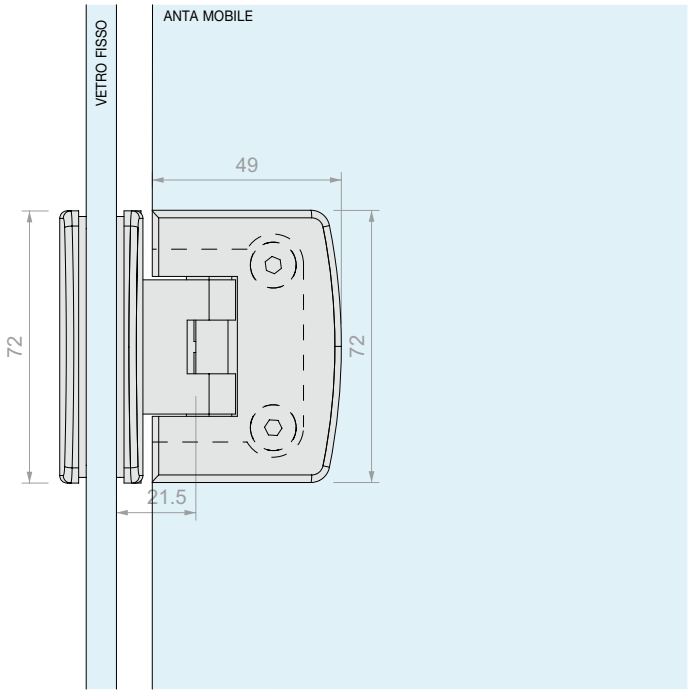

Art.	Per vetri	Q.tà
S190	Da **6** a **8** mm	1 Pz



CERNIERA MURO/VETRO LATERALE REGOLABILE

Materiale: Ottone

Finitura: /1 /24

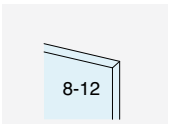

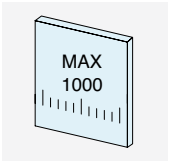

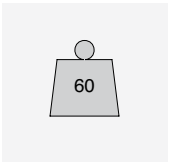



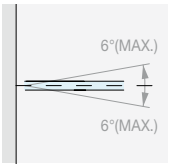

REGOLAZIONE ± 6°

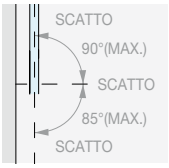

ROTAZIONE + 90° - 85°

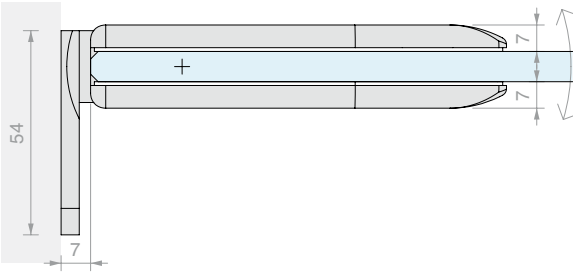

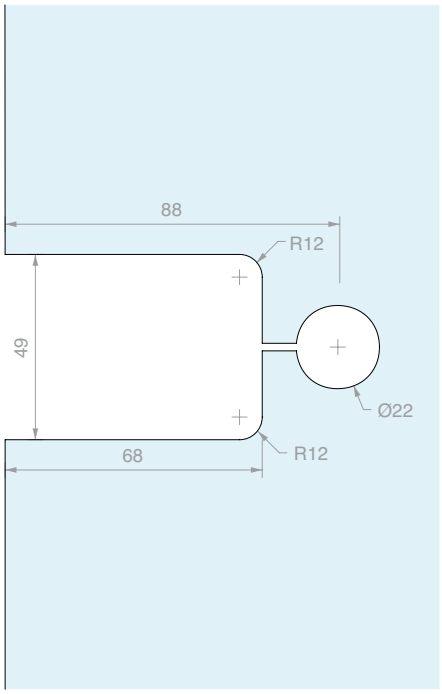

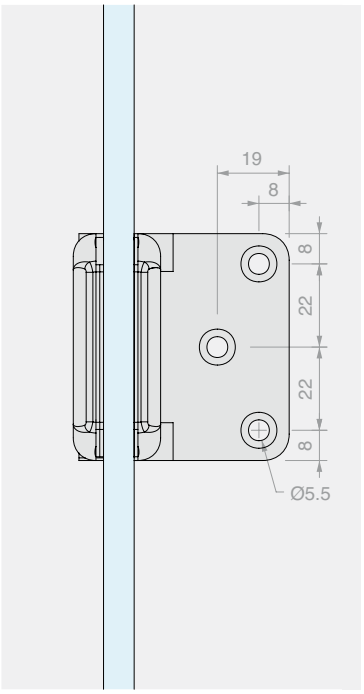

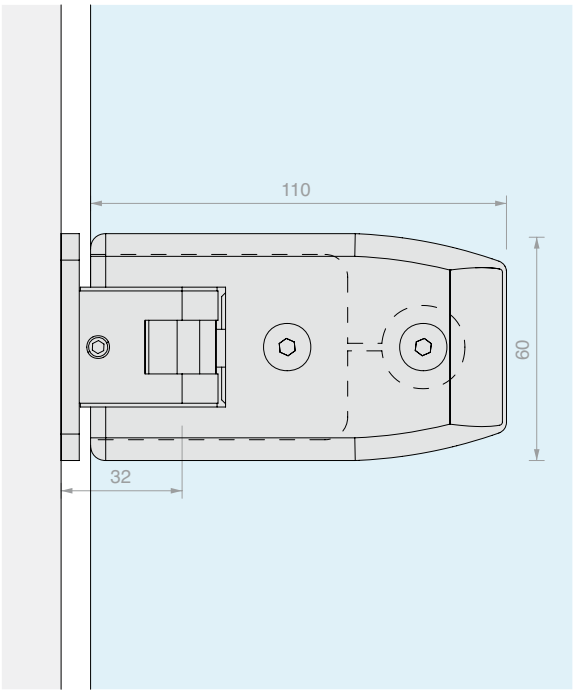

Art.	Per vetri	Q.tà
S600	Da **8** a **12** mm	1 Pz



CERNIERA MURO/VETRO CENTRALE REGOLABILE

Materiale: Ottone

Finitura: /1 /24

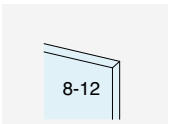

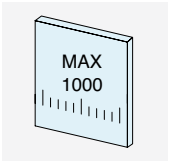

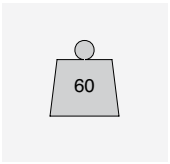



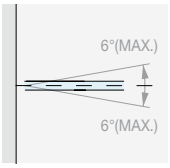

REGOLAZIONE ± 6°

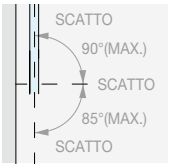

ROTAZIONE + 90° - 85°

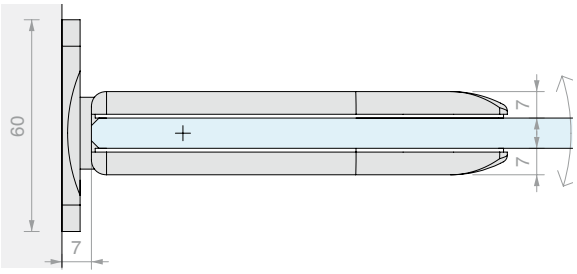

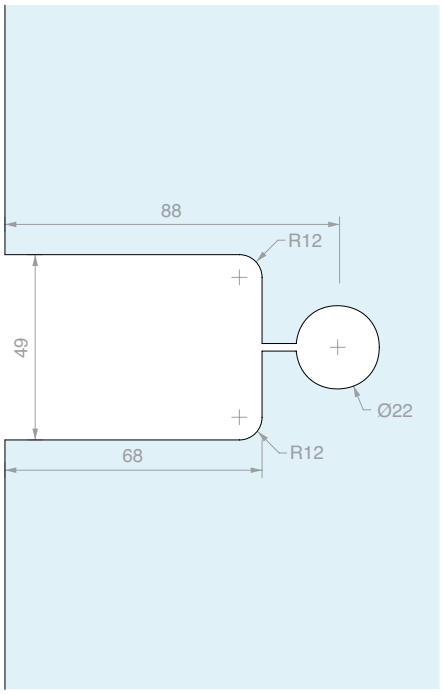

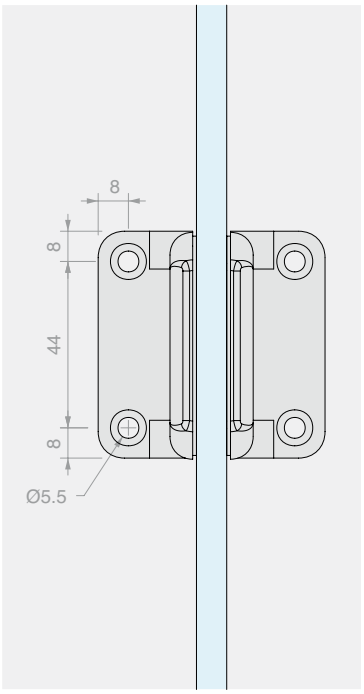

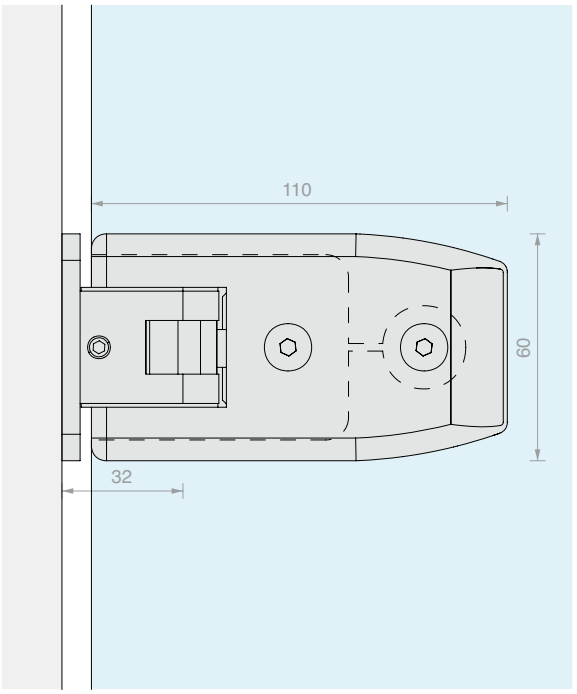

Art.	Per vetri	Q.tà
S603	Da **8** a **12** mm	1 Pz



CERNIERA MURO/VETRO LATERALE REGOLABILE

Materiale: Ottone

Finitura: /1 /24 /R2

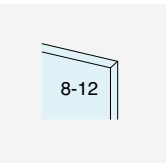

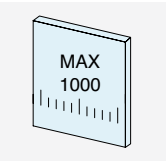

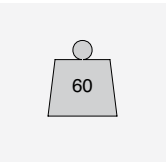



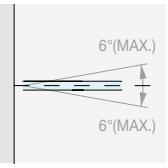

REGOLAZIONE ± 6°

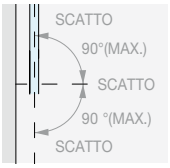

ROTAZIONE ± 90°

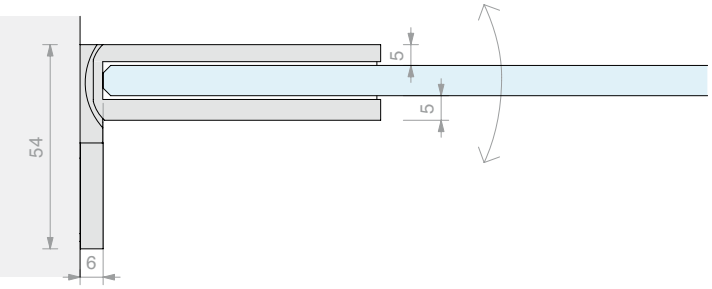

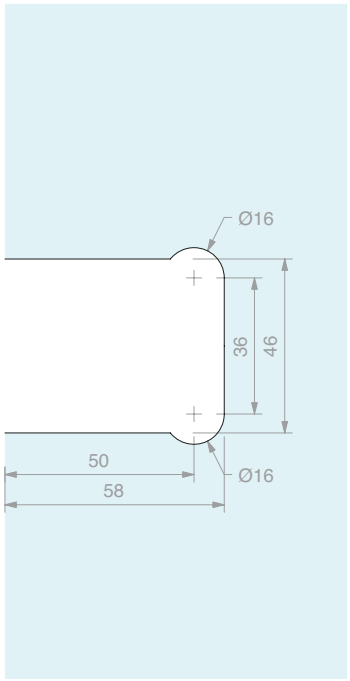

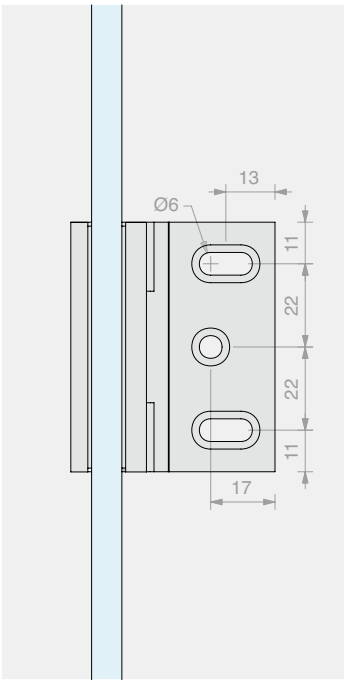

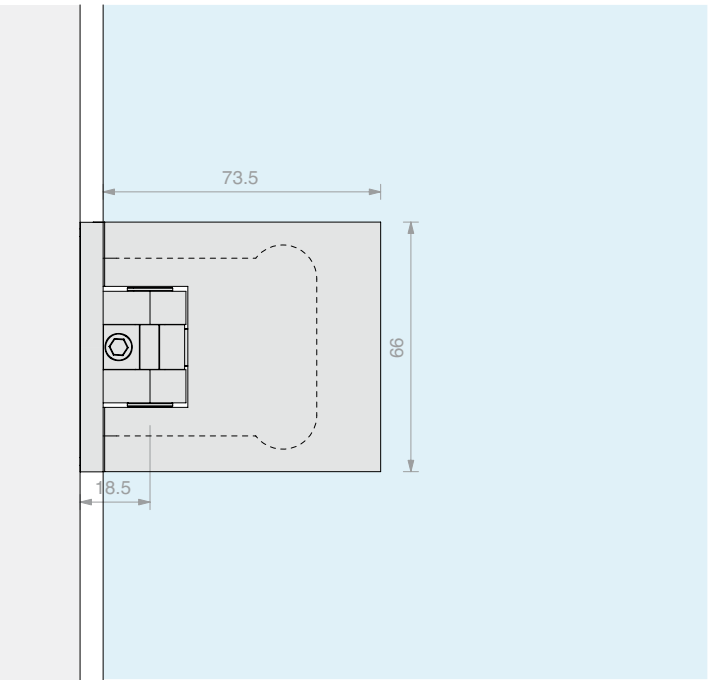

Art.	Per vetri	Q.tà
CER800	Da **8** a **10** mm	1 Pz



CERNIERA VETRO/VETRO IN LINEA REGOLABILE

Materiale: Ottone

Finitura: /1 /24 /R2

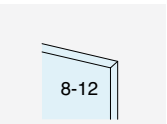

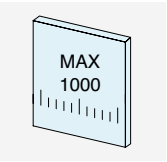

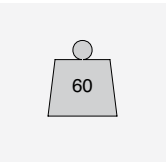



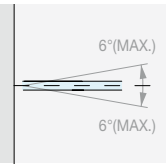

REGOLAZIONE ± 6°

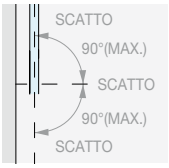

ROTAZIONE ± 90°

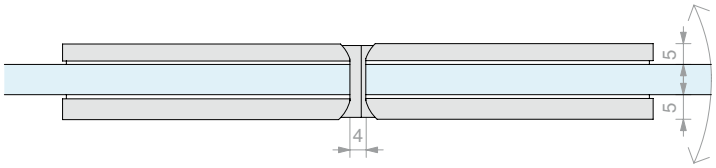

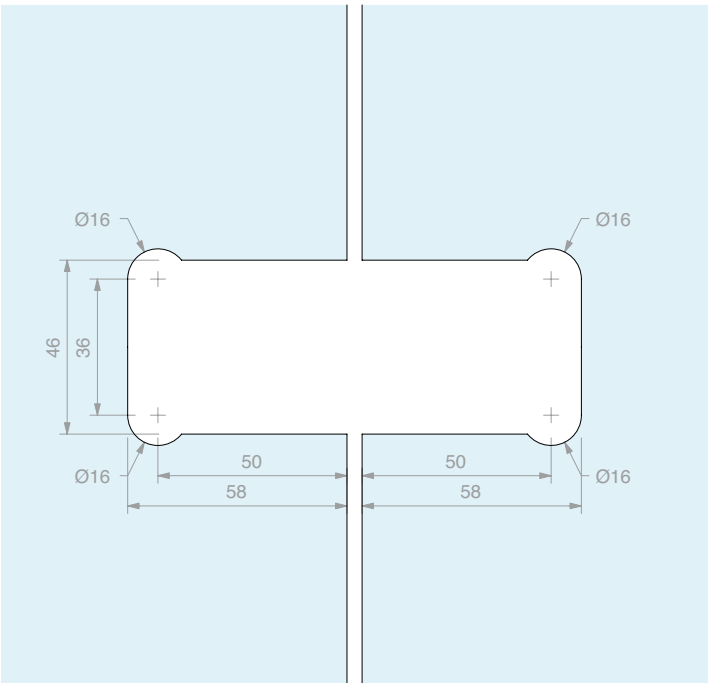

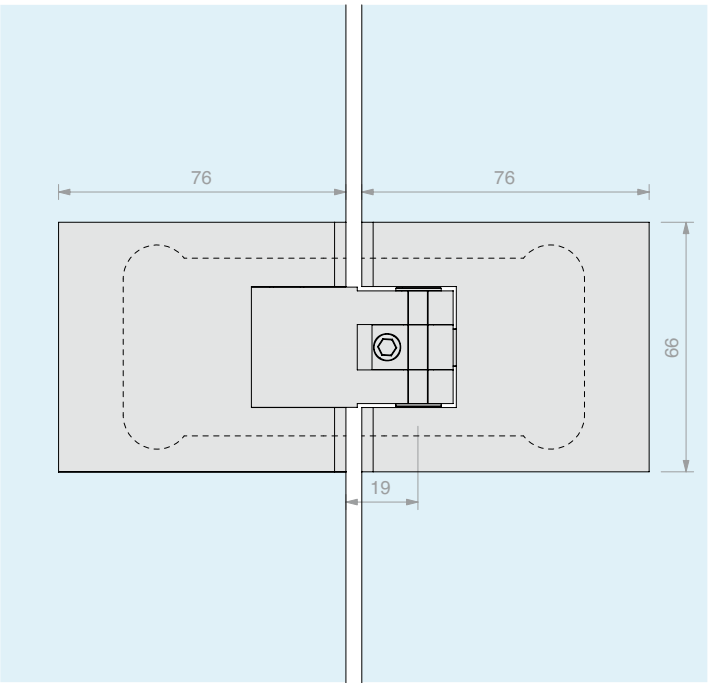

Art.	Per vetri	Q.tà
CER880	Da **8** a **12** mm	1 Pz



CERNIERA MURO/VETRO LATERALE

Materiale: Zama

Finitura: /1 /24 /R2

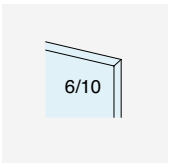

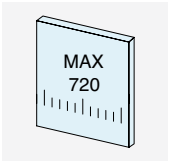

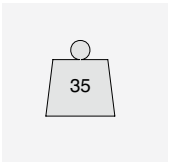



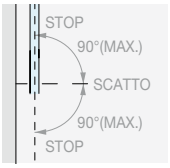

ROTAZIONE ± 90°

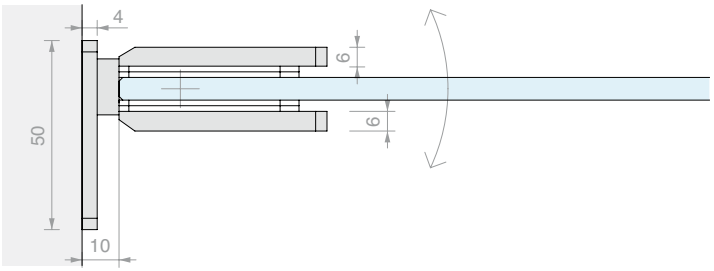

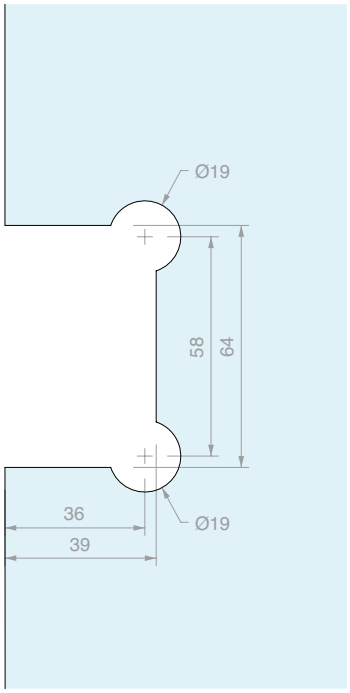

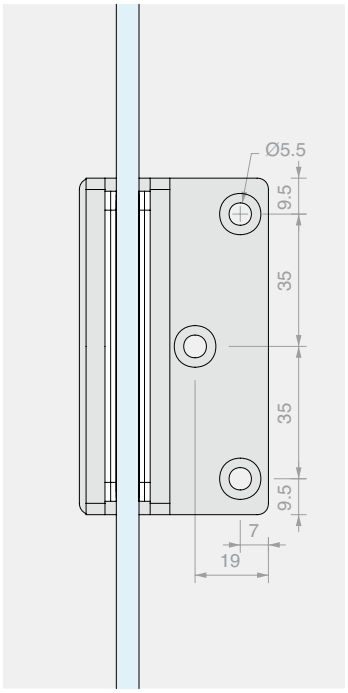

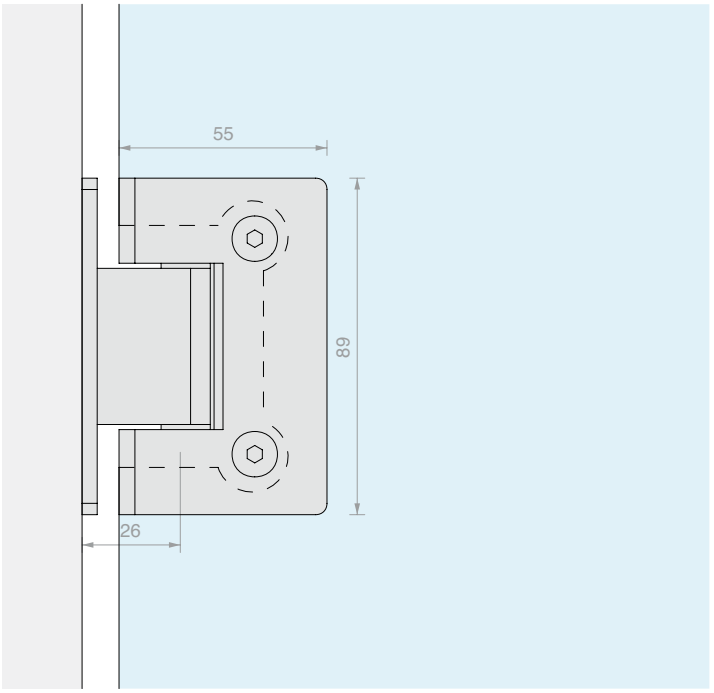

Art.	Per vetri	Q.tà
CERZ31	Da **6** a **10** mm	1 Pz



CERNIERA MURO/VETRO CENTRALE

Materiale: Zama

Finitura: /1 /24 /R2

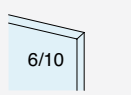

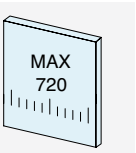

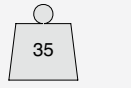



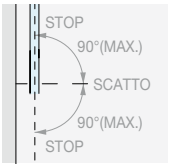

ROTAZIONE ± 90°

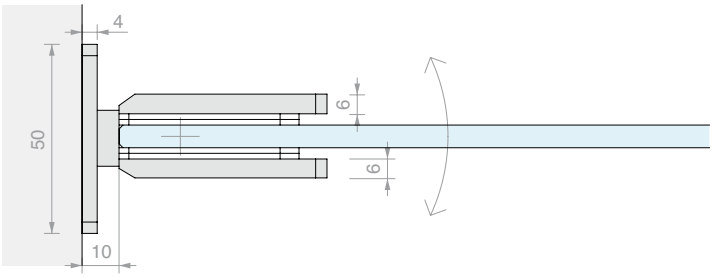

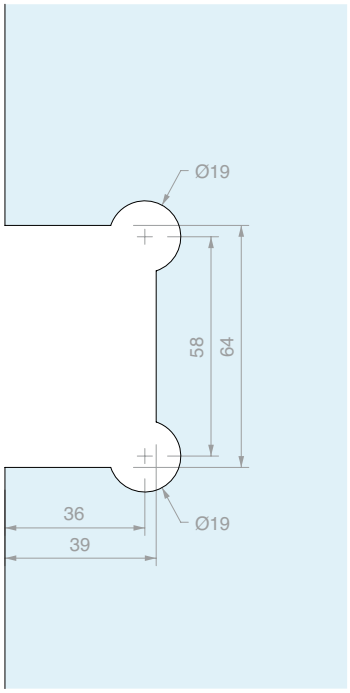

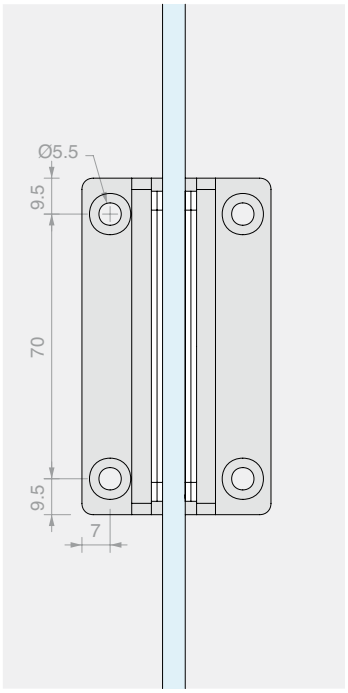

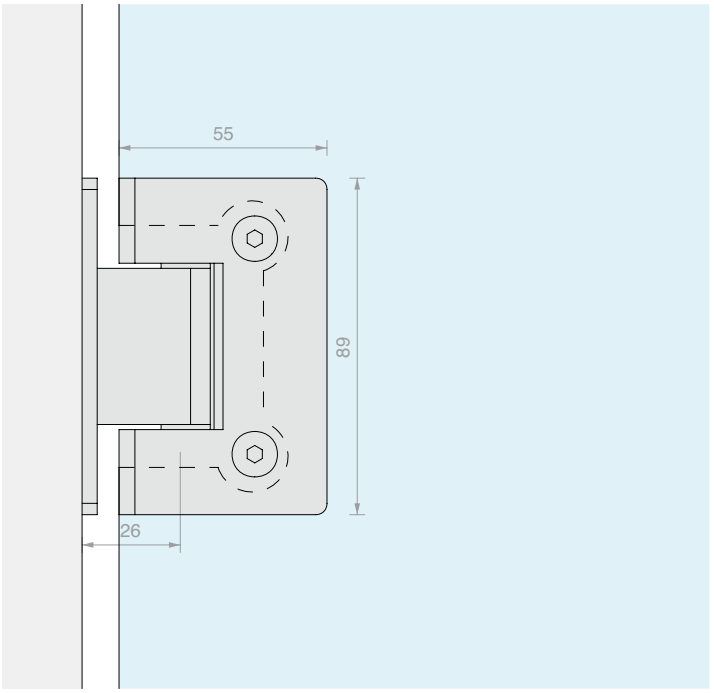

Art.	Per vetri	Q.tà
CERZ33	Da **6** a **10** mm	1 Pz



CERNIERA VETRO/VETRO IN LINEA

Materiale: Zama

Finitura: /1 /24 /R2

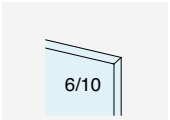

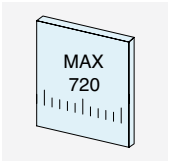

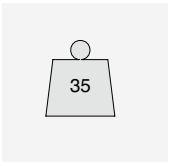

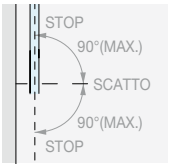

ROTAZIONE ± 90°



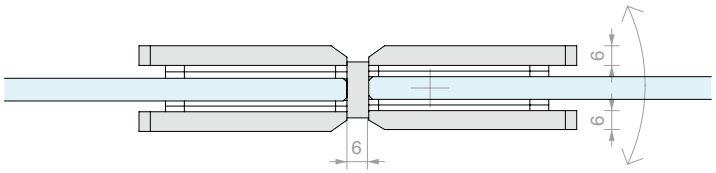

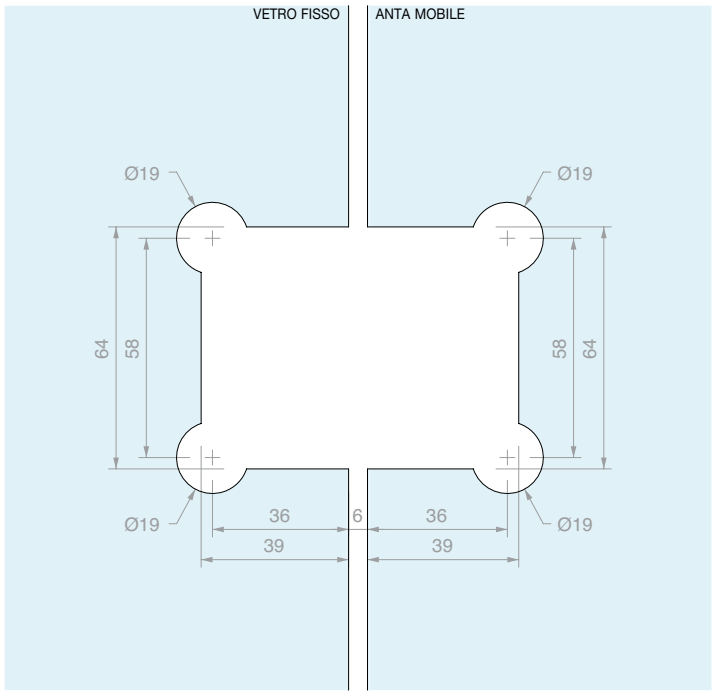

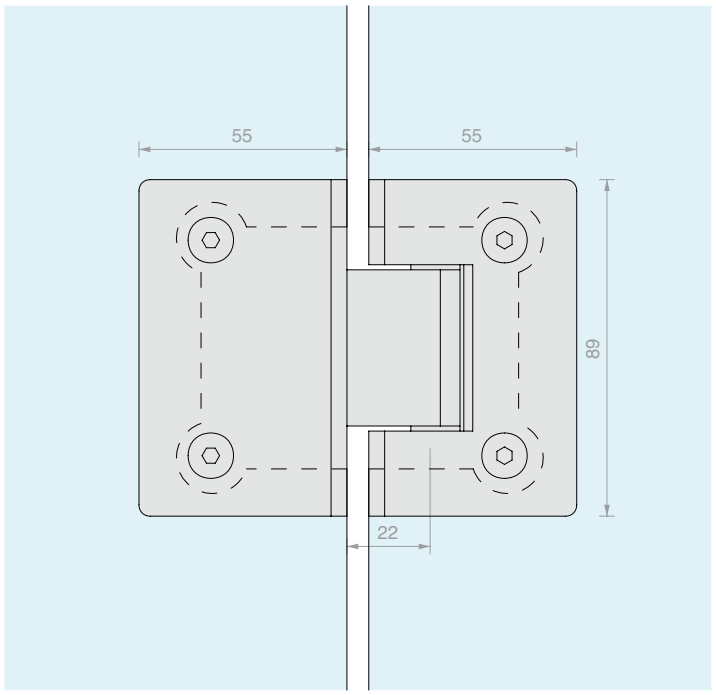

Art.	Per vetri	Q.tà
CERZ3180	Da **6** a **10** mm	1 Pz





CERNIERA MURO/VETRO LATERALE

Materiale: Acciaio inox AISI 304

Finitura: /8 /15

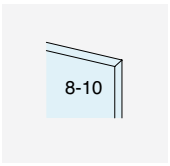

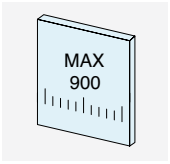

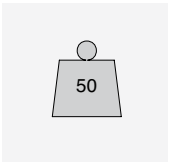



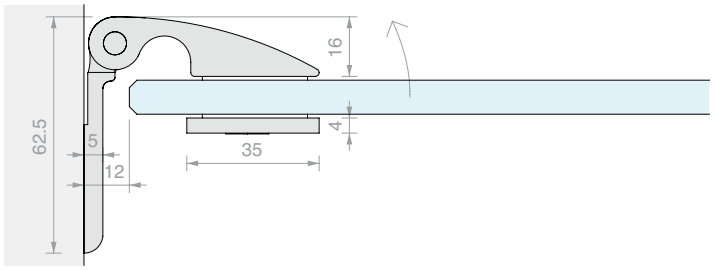

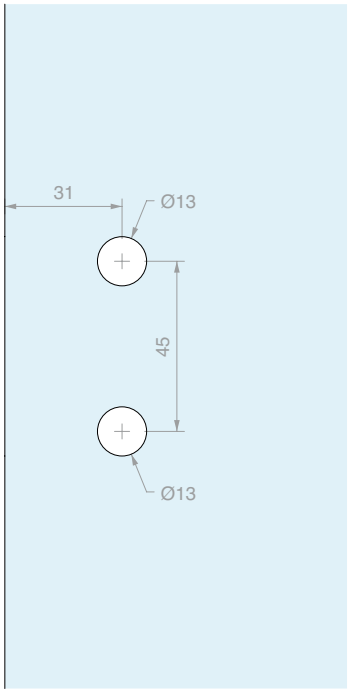

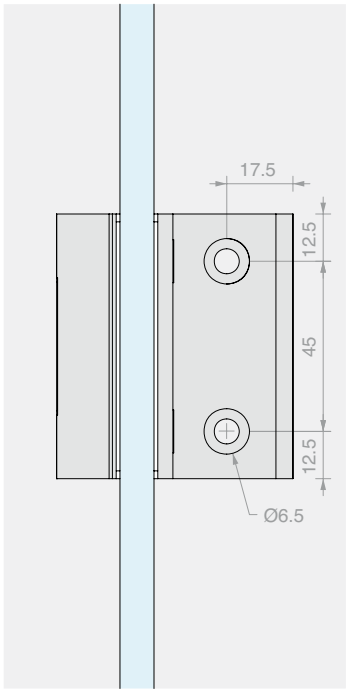

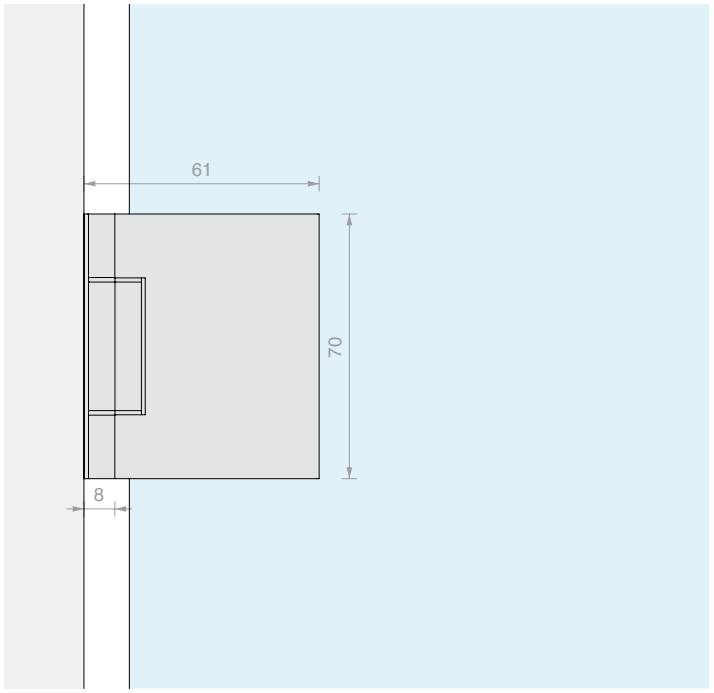

Art.	Per vetri	Q.tà
CBD500	Da **8** a **10** mm	1 Pz



CERNIERA VETRO/VETRO IN LINEA

Materiale: Acciaio inox AISI 304

Finitura: /8 /15

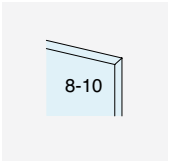

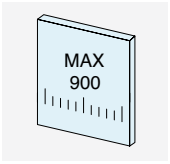

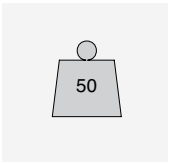



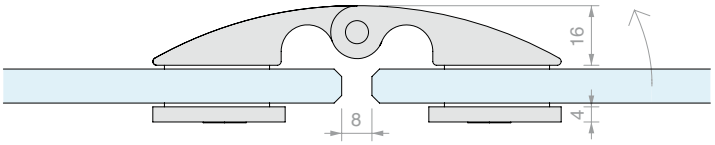

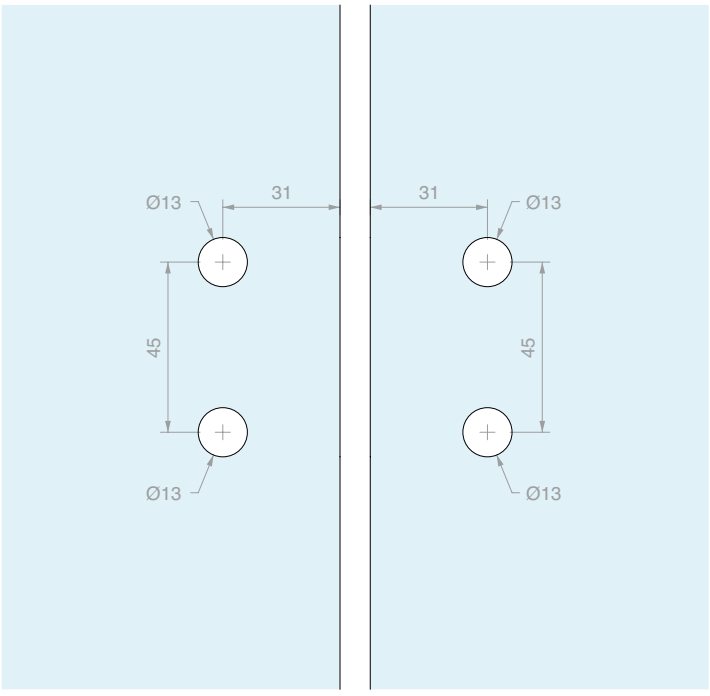

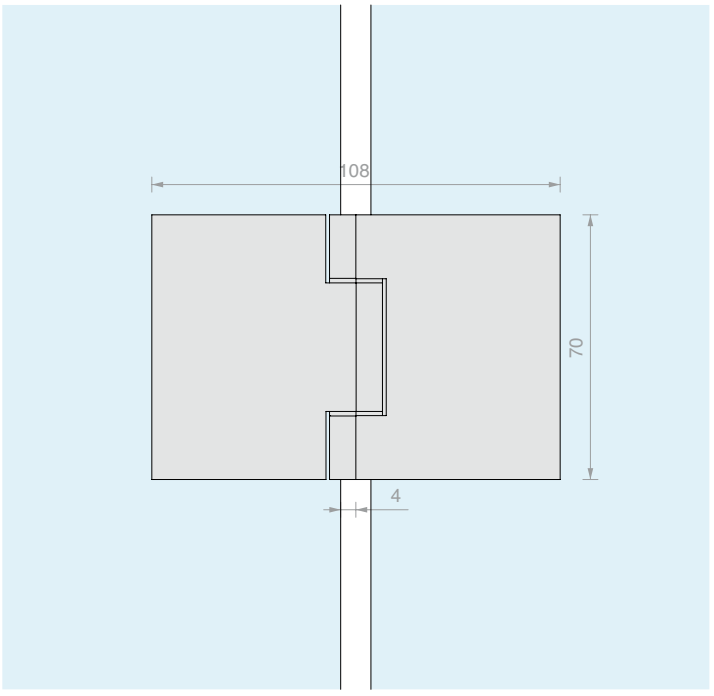

Art.	Per vetri	Q.tà
CBD580	Da **8** a **10** mm	1 Pz



CERNIERA A BILICO REGOLABILE

Materiale: Ottone

Finitura: /1 /3

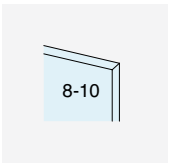

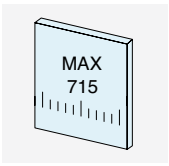

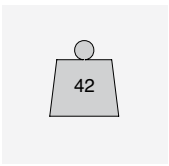



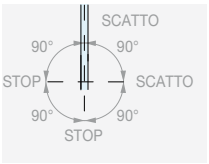

ROTAZIONE 360°

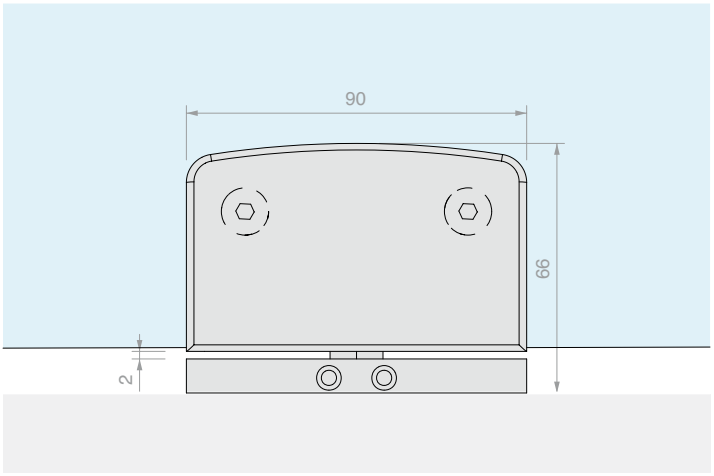

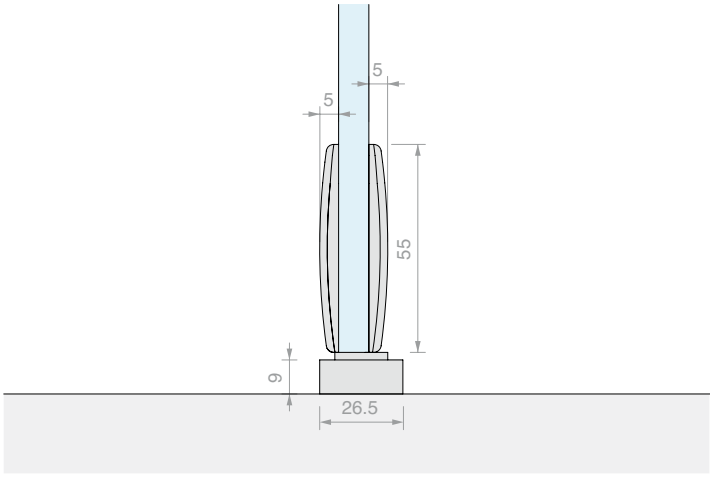

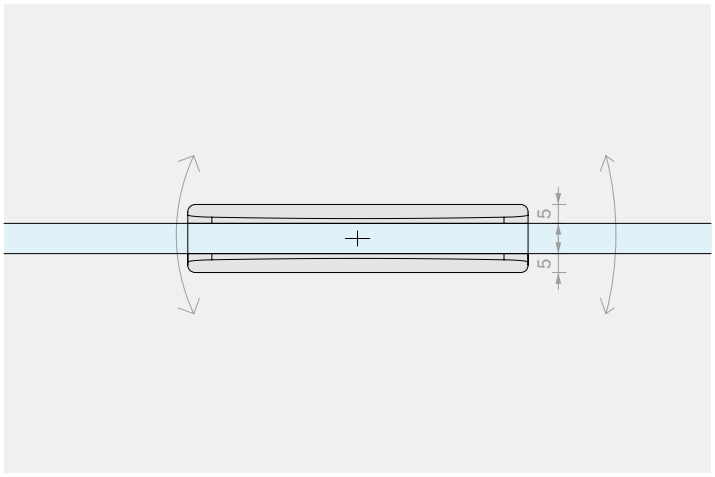

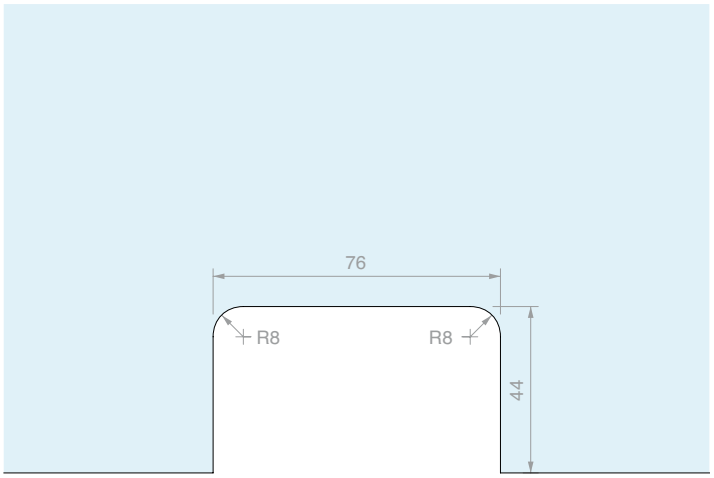

Art.	Per vetri	Q.tà
S4500	Da **8** a **10** mm	1 Pz



CERNIERA MURO/VETRO CON COLLO APERTURA ESTERNA

Materiale: Ottone

Finitura: /1

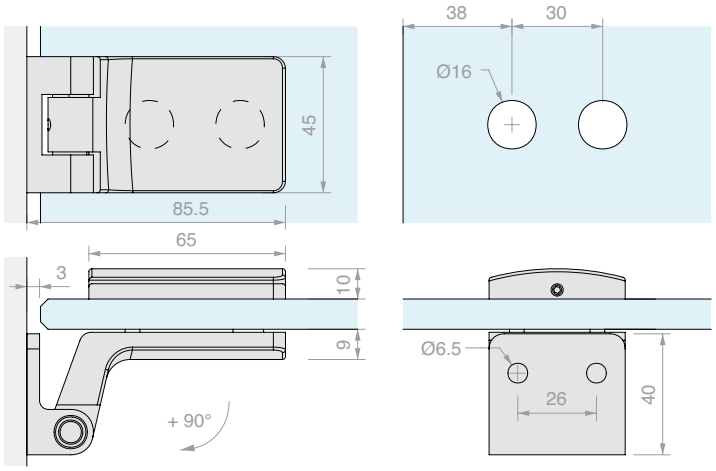

Art.	Portata max	Larghezza max	Per vetri	Q.tà
SFH100	**50** kg	**815** mm	Da **8** a **10** mm	1 Pz



CERNIERA MURO/VETRO APERTURA ESTERNA

Materiale: Ottone

Finitura: /1 /24

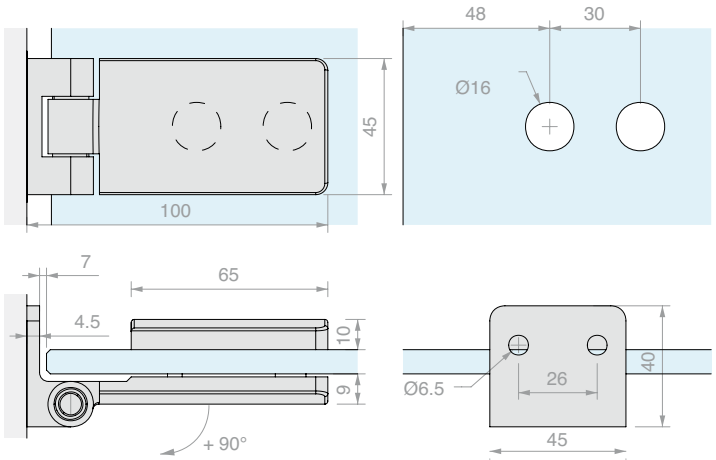

Art.	Portata max	Larghezza max	Per vetri	Q.tà
SFH101	**50** kg	**815** mm	Da **8** a **10** mm	1 Pz



CERNIERA MURO/VETRO APERTURA INTERNA

Materiale: Ottone

Finitura: /1 /24

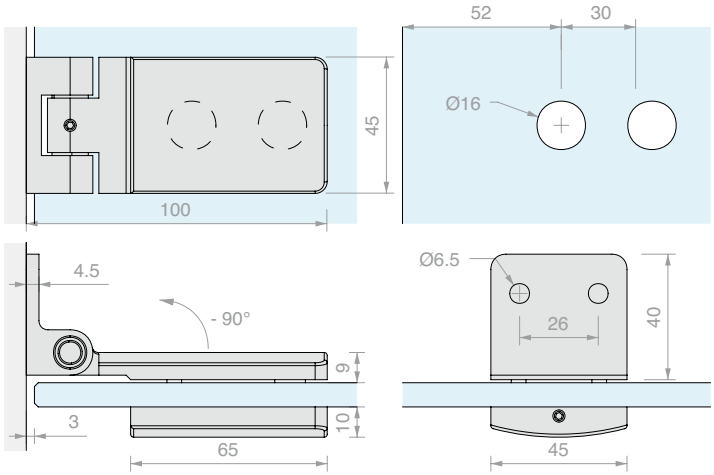

Art.	Portata max	Larghezza max	Per vetri	Q.tà
SFH102	**50** kg	**815** mm	Da **8** a **10** mm	1 Pz



CERNIERA VETRO/VETRO IN LINEA APERTURA ESTERNA

Materiale: Ottone

Finitura: /1 /24

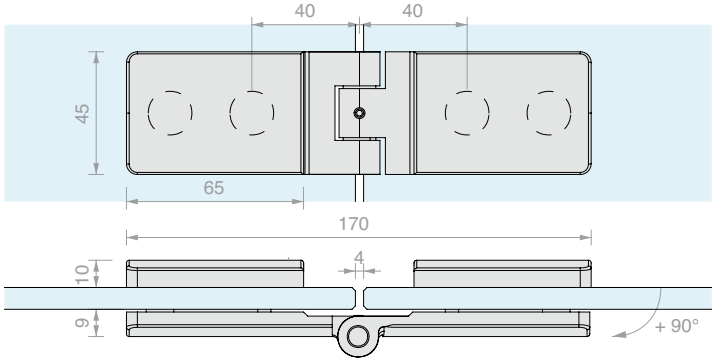

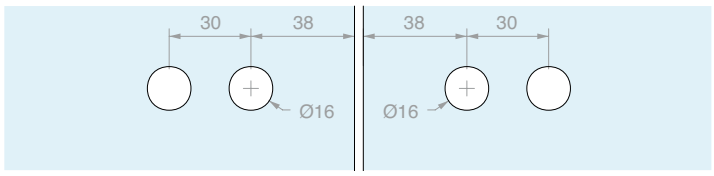

Art.	Portata max	Larghezza max	Per vetri	Q.tà
SFH103	**50** kg	**815** mm	Da **8** a **10** mm	1 Pz



CERNIERA MURO/VETRO APERTURA ESTERNA

Materiale: Ottone

Finitura: /1 /24

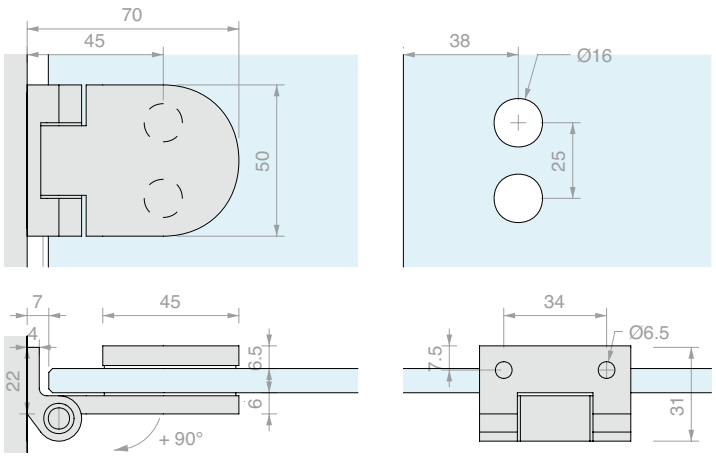

Art.	Portata max	Larghezza max	Per vetri	Q.tà
SFH801	**40** kg	**715** mm	Da **6** a **8** mm	1 Pz



CERNIERA MURO/VETRO APERTURA INTERNA

Materiale: Ottone

Finitura: /1 /2 /24

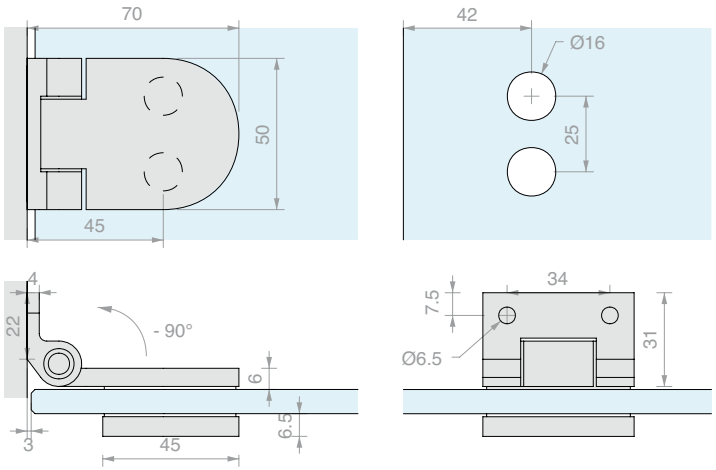

Art.	Portata max	Larghezza max	Per vetri	Q.tà
SFH802	**40** kg	**715** mm	Da **6** a **8** mm	1 Pz



CERNIERA VETRO/VETRO IN LINEA APERTURA ESTERNA

Materiale: Ottone

Finitura: /1 /2 /24

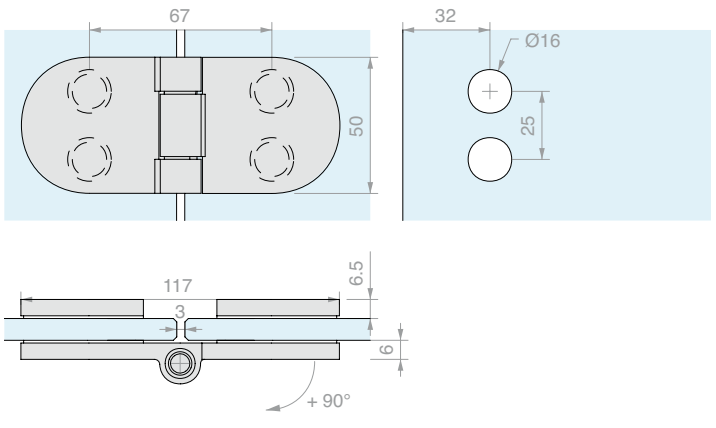

Art.	Portata max	Larghezza max	Per vetri	Q.tà
SFH803	**40** kg	**715** mm	Da **6** a **8** mm	1 Pz



CHIUSURA CON SERRATURA

Materiale: Ottone

Finitura: /1 /24

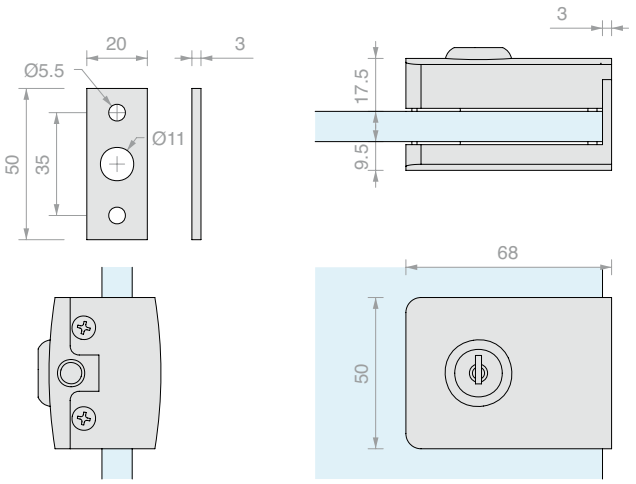

Art.	Perno	Chiave	Per vetri	Q.tà
CLK20	Ø7 L **16** mm	Diversa	Da **8** a **10** mm	1 Pz



CHIUSURA CON SERRATURA E MANIGLIE

Materiale: Ottone

Finitura: /1 /24

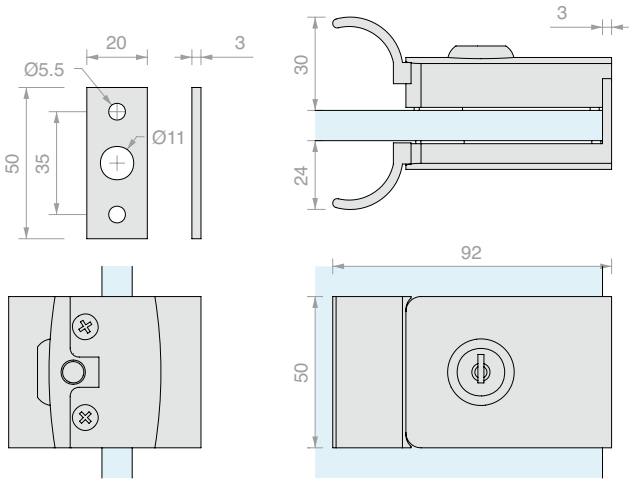

Art.	Perno	Chiave	Per vetri	Q.tà
CLKM27	Ø7 L **16** mm	Diversa	Da **8** a **10** mm	1 Pz



CHIUSURA CON POMELLO

Materiale: Ottone

Finitura: /1 /24

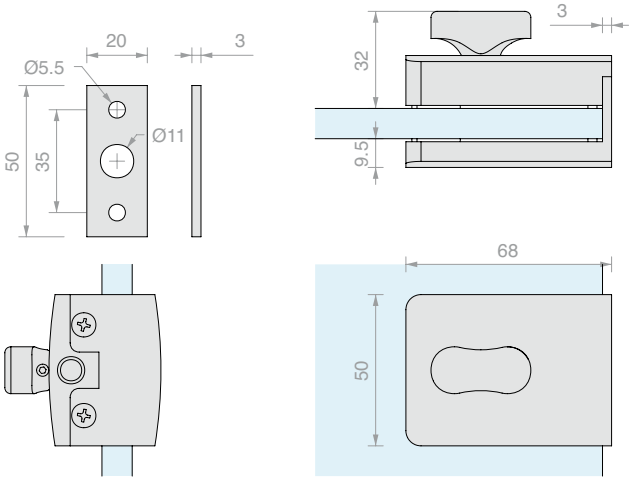

Art.	Perno	Chiave	Per vetri	Q.tà
CLS245	Ø7 L **16** mm		Da **8** a **10** mm	1 Pz



CHIUSURA CON POMELLO E MANIGLIE

Materiale: Ottone

Finitura: /24

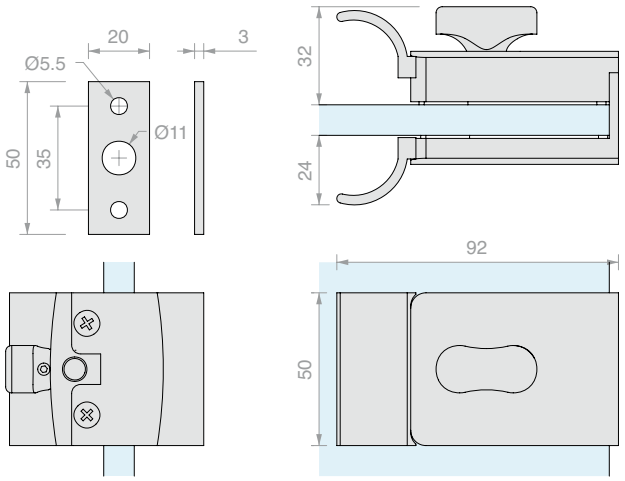

Art.	Perno	Per vetri	Q.tà
CPM247	Ø7 L **16** mm	Da **8** a **10** mm	1 Pz



CHIUSURA LIBERO/OCCUPATO CON POMELLO

Materiale: Ottone

Finitura: /24

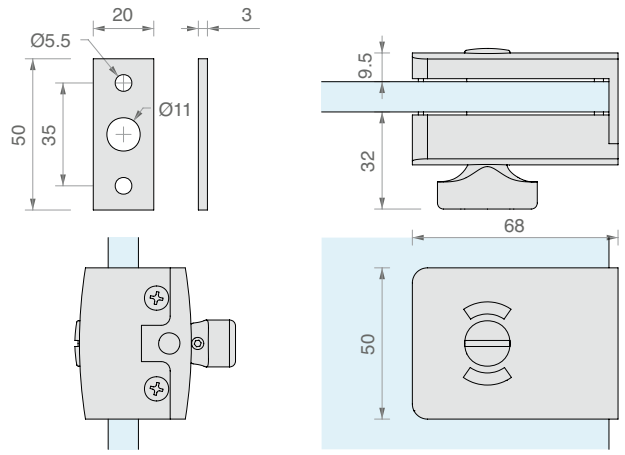

Art.	Perno	Per vetri	Q.tà
CLS24	Ø7 L **16** mm	Da **8** a **10** mm	1 Pz



CHIUSURA LIBERO/OCCUPATO CON POMELLO E MANIGLIE

Materiale: Ottone

Finitura: /1 /24

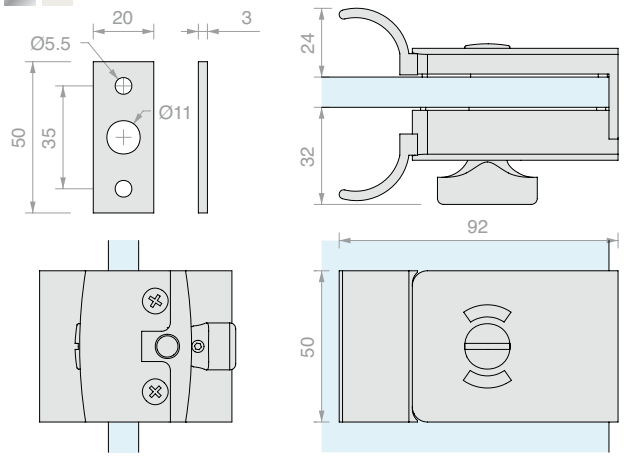

Art.	Perno	Per vetri	Q.tà
CLM25	Ø7 L **16** mm	Da **8** a **10** mm	1 Pz



INCONTRO A VETRO PICCOLO

Materiale: Ottone

Finitura: /1 /24



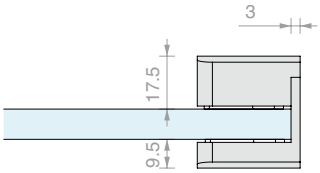

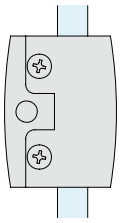

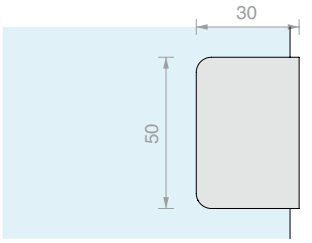

Art.	Per vetri	Q.tà
CLS70	Da **8** a **10** mm	1 Pz



INCONTRO A VETRO

Materiale: Ottone

Finitura: /1 /24



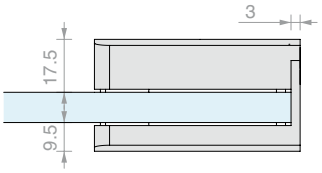

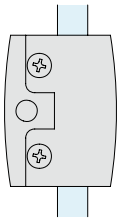

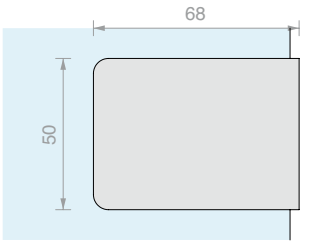

Art.	Per vetri	Q.tà
CLS68	Da **8** a **10** mm	1 Pz



SCROCCO PER SAUNE

Materiale: zama

Finitura: /1 /97

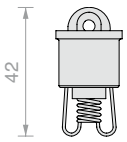

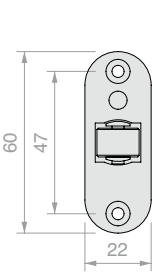

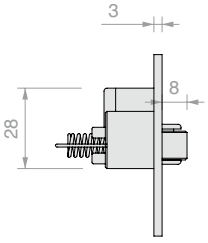

Art.	Q.tà
SCR001	1 Pz



ASTA DI SICUREZZA MURO/VETRO FISSA SERIE SOLEIL ROYAL

Materiale: Acciaio AISI 304

Finitura: /8

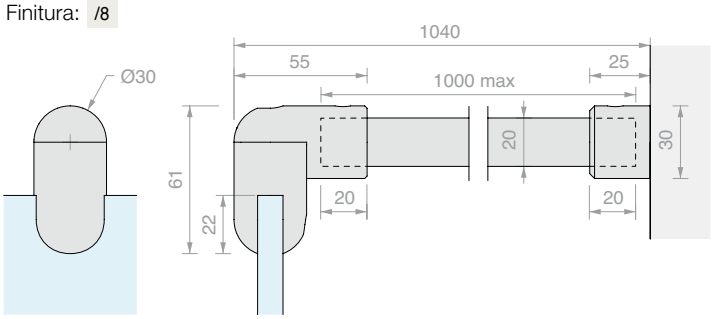

Art.	Per vetri	Q.tà
MFAC1000	Da **8** a **10** mm	1 Pz



ASTA SERIE SOLEIL ROYAL

Materiale: Acciaio AISI 304

Finitura: /8

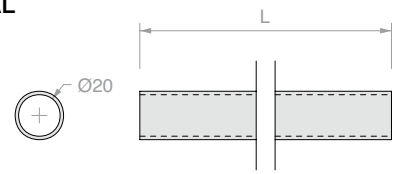

Art.	L	Q.tà
MFCC20	**1000** mm	1 Pz
MFCC28	**2000** mm	1 Pz



FISSAGGIO A VETRO SERIE SOLEIL ROYAL

Materiale: Acciaio AISI 304

Finitura: /8

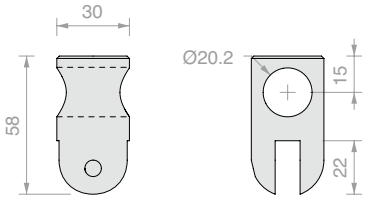

Art.	Per vetri	Q.tà
MFCC13	Da **8** a **10** mm	1 Pz



FISSAGGIO A VETRO ORIENTABILE SERIE SOLEIL ROYAL

Materiale: Acciaio AISI 304

Finitura: /8

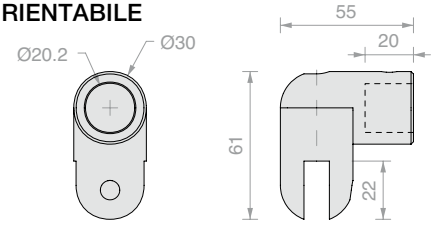

Art.	Per vetri	Q.tà
MFCC17	Da **8** a **10** mm	1 Pz



FISSAGGIO A MURO SERIE SOLEIL ROYAL

Materiale: Acciaio AISI 304

Finitura: /8

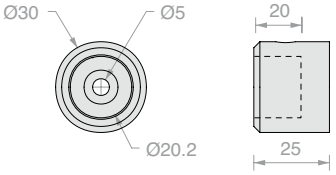

Art.	Q.tà
MFCC11	1 Pz



GIUNZIONE SNODATA SERIE SOLEIL ROYAL

Materiale: Acciaio AISI 304

Finitura: /8

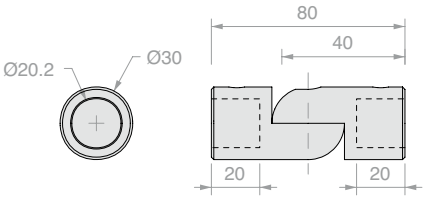

Art.	Q.tà
MFCC15	1 Pz



ASTA DI SICUREZZA MURO/VETRO CON DOPPIO SNODO

Materiale: asta alluminio, accessori zama

Finitura: /1

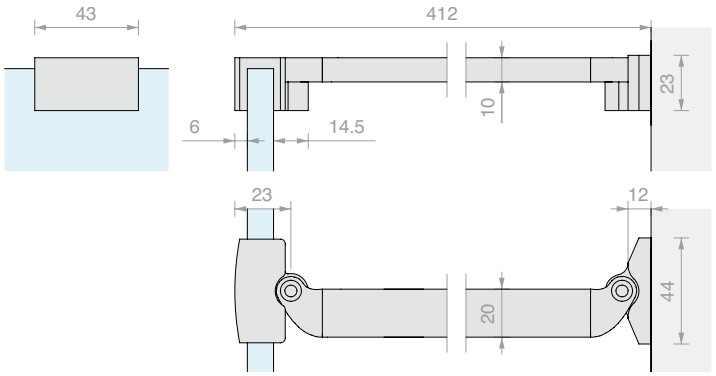

Art.	Per vetri	Q.tà
MF350	Da **6** a **8** mm	1 Pz



ASTA DI SICUREZZA MURO/VETRO FISSA

Materiale: Ottone

Finitura: /1 /2* /3 /R2

* Non disponibile per Art. MF06160

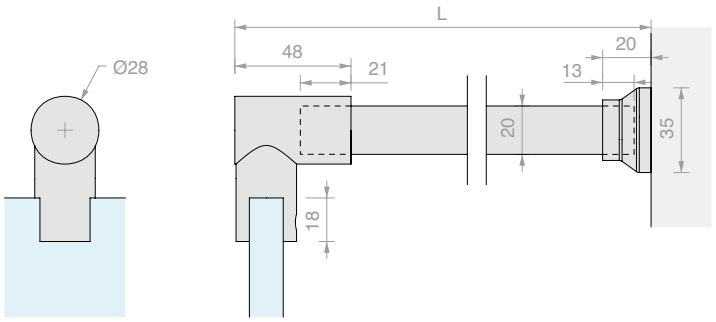

Art.	L	Per vetri	Q.tà
MF06100	**1020** mm	Da **6** a **10** mm	1 Pz
MF06130	**1320** mm	Da **6** a **10** mm	1 Pz
MF06160	**1620** mm	Da **6** a **10** mm	1 Pz



ASTA DI SICUREZZA MURO/VETRO CON SNODO A PARETE

Materiale: Ottone

Finitura: /1 /3

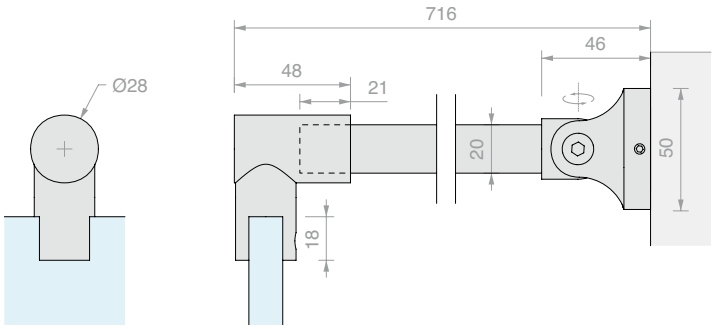

Art.	Per vetri	Q.tà
MF008670	Da **6** a **10** mm	1 Pz



ASTA DI SICUREZZA VETRO/VETRO FISSA

Materiale: Ottone

Finitura: /1 /2 /3 /R2

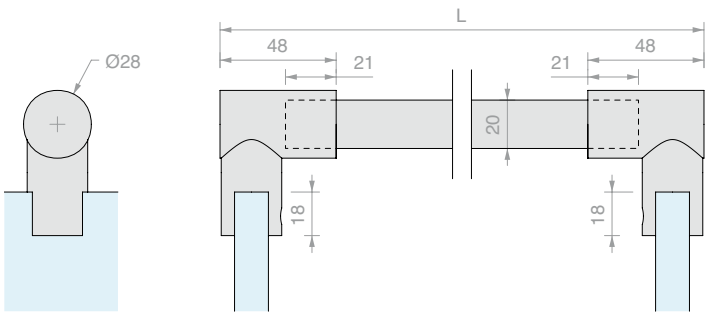

Art.	L	Per vetri	Q.tà
MF007100	**1050** mm	Da **6** a **10** mm	1 Pz



ASTA DI SICUREZZA MURO/VETRO CON SNODO A PARETE

Materiale: Ottone
Finitura: /1 /3

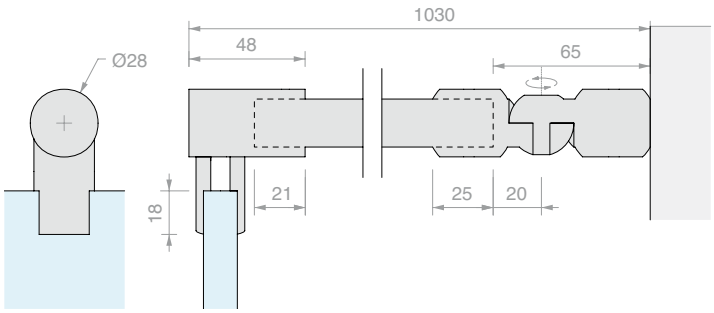

Art.	Per vetri	Q.tà
MF9812	Da **6** a **10** mm	1 Pz



ASTA DI SICUREZZA SOFFITTO/VETRO TELESCOPICA

Materiale: Ottone
Finitura: /1 /3

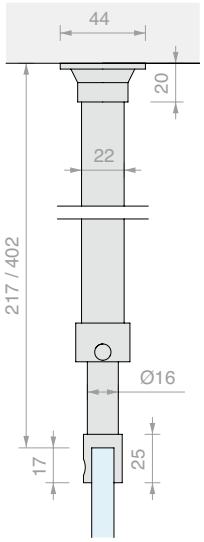

Art.	Per vetri	Q.tà
MF09430	Da **6** a **10** mm	1 Pz



ASTA DI SICUREZZA MURO/VETRO FISSA CON VITE A TESTA PIANA

Materiale: Ottone

Foro consigliato Ø9 mm

Finitura: /1 /3

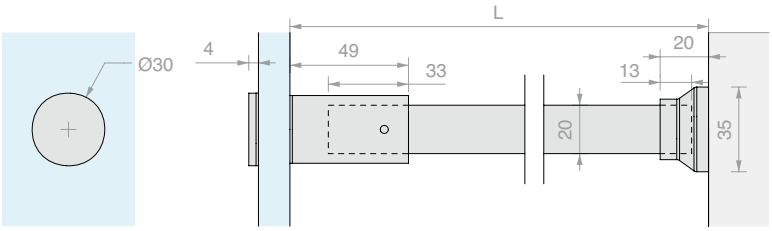

Art.	L	Per vetri	Q.tà
MF09410	**1020** mm	Da **6** a **12** mm	1 Pz
MF09413	**1320** mm	Da **6** a **12** mm	1 Pz



ASTA DI SICUREZZA MURO/VETRO FISSA CON COFIS20

Materiale: Ottone

Foro consigliato Ø16/17 mm svasatura 90°

Finitura: /1 /3

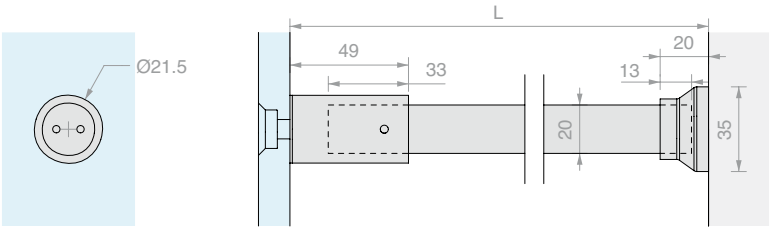

Art.	L	Per vetri	Q.tà
MF09410C20	**1020** mm	Da **8** a **12** mm	1 Pz



ASTA

Materiale: Ottone

Con filettatura da un lato M20x1

Finitura: /1 /2* /3 /R2

* Non disponibile per Art. MF1600

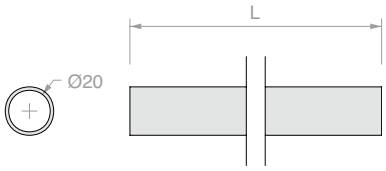

Art.	L	Q.tà
MF1000	**1000** mm	1 Pz
MF1300	**1300** mm	1 Pz
MF1600	**1600** mm	1 Pz



FISSAGGIO A VETRO CON VITE A TESTA PIANA

Materiale: Ottone

Foro consigliato Ø9 mm

Finitura: /1 /3

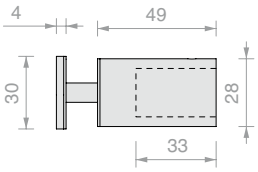

Art.	Per vetri	Q.tà
MF12	Da **6** a **12** mm	1 Pz



FISSAGGIO A VETRO CON COFIS20

Materiale: Ottone e Acciaio AISI 304

Foro consigliato Ø16/17 mm svasatura 90°

Finitura: /1 /3

Utensile consigliato art. UT250

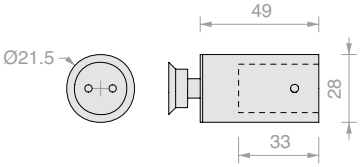

Art.	Per vetri	Q.tà
MF10	Da **8** a **12** mm	1 Pz



FISSAGGIO A MURO

Materiale: Ottone

Finitura: /1 /2 /3 /R2

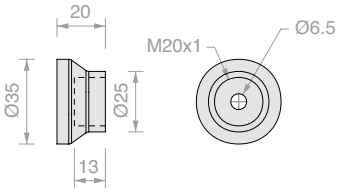

Art.	Q.tà
MF02	1 Pz



FISSAGGIO A VETRO ORIENTABILE

Materiale: Ottone

Finitura: /1 /2 /3 /R2

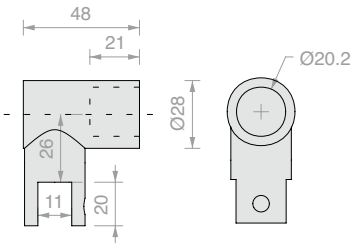

Art.	Per vetri	Q.tà
MF04	Da **6** a **10** mm	1 Pz



RACCORDO A “T”

Materiale: Ottone

Finitura: /1 /3

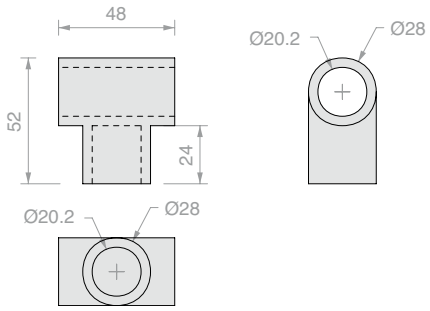

Art.	Q.tà
MF05	1 Pz



FISSAGGIO A VETRO PASSANTE

Materiale: Ottone

Finitura: /1

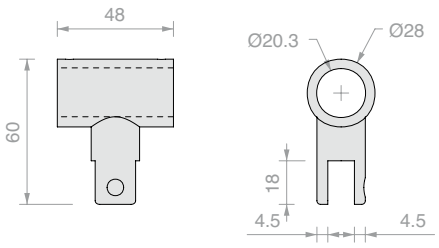

Art.	Per vetri	Q.tà
MF06	Da **6** a **10** mm	1 Pz



GIUNZIONE SNODATA

Materiale: Ottone

Finitura: /1 /3

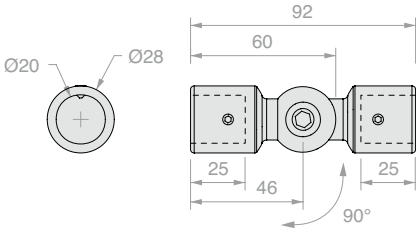

Art.	Q.tà
SAS020	1 Pz



SUPPORTO PER ANCORAGGIO A MURO PER SAS020

Materiale: Ottone

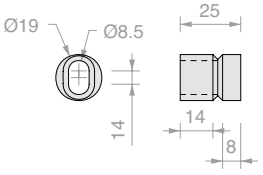

Art.	Q.tà
MFBOC	1 Pz



ASTA DI SICUREZZA MURO/VETRO TELESCOPICA

Materiale: Acciaio AISI 304 e ottone

Finitura: /1

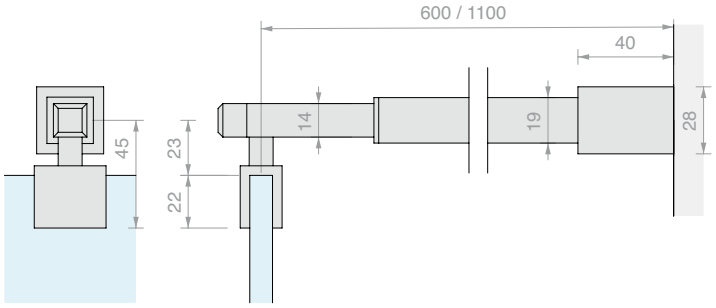

Art.	Per vetri	Q.tà
MF600A	Da **6** a **8** mm	1 Pz
MF600B	Da **10** a **12** mm	1 Pz



ASTA DI SICUREZZA SOFFITTO/VETRO TELESCOPICA

Materiale: Acciaio AISI 304 e ottone

Finitura: /1 /15*

* solo per MF300V

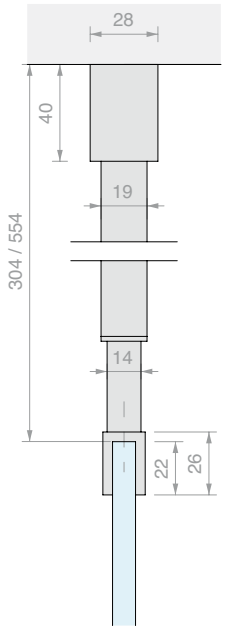

Art.	Per vetri	Q.tà
MF300A	Da **6** a **8** mm	1 Pz
MF300B	Da **10** a **12** mm	1 Pz
MF300V	Solo Asta	1 Pz



FISSAGGIO A MURO

Materiale: Ottone

Finitura: /1

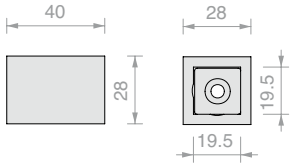

Art.	Q.tà
MF2890	1 Pz



MORSETTO A “U” CON COLLO

Materiale: Ottone

Finitura: /1

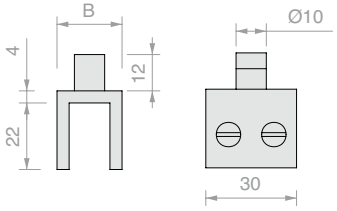

Art.	B	Per vetri	Q.tà
MU30095N	**17.5** mm	Da **6** a **8** mm	1 Pz
MU30135N	**21.5** mm	Da **10** a **12** mm	1 Pz



MORSETTO A “U”

Materiale: Ottone

Finitura: /1

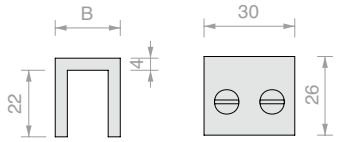

Art.	B	Per vetri	Q.tà
MU30095	**17.5** mm	Da **6** a **8** mm	1 Pz
MU30135	**21.5** mm	Da **10** a **12** mm	1 Pz



ASTA QUADRATA

Materiale: Alluminio

Finitura: **/6** /88 /91

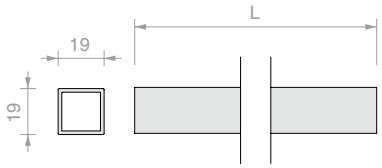

Art.	L	Q.tà
SPD071000	**1000** mm	1 Pz
SPD072000	**2000** mm	1 Pz



FISSAGGIO A VETRO ORIENTABILE

Materiale: Zama

Finitura: /1 /24 **/R2**

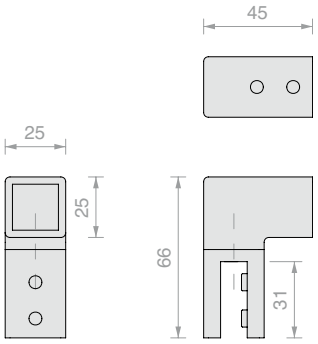

Art.	Per vetri	Q.tà
SPD03	Da **6** a **10** mm	1 Pz



FISSAGGIO A MURO

Materiale: Zama

Finitura: /1 /24 **/R2**

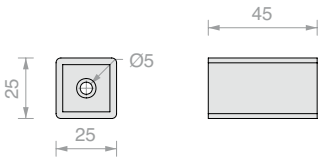

Art.	Q.tà
SPD05	1 Pz



FISSAGGIO A VETRO A DUE VIE ORIENTABILE

Materiale: Zama

Finitura: /1 /24 **/R2**

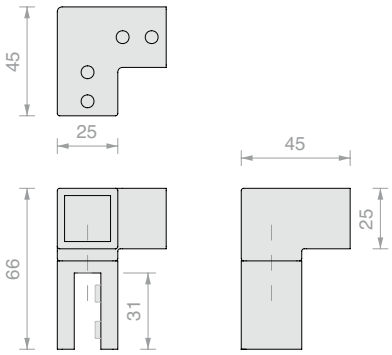

Art.	Per vetri	Q.tà
SPD01	Da **6** a **10** mm	1 Pz



FISSAGGIO A VETRO DISTANZIATO ORIENTABILE

Materiale: Zama

Finitura: /1 /24 **/R2**

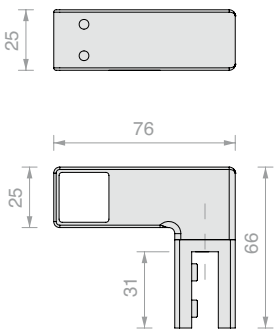

Art.	Per vetri	Q.tà
SPD09	Da **6** a **10** mm	1 Pz

ABACO DELLE SOLUZIONI	Serie	Materiale	Fissaggio vetro
	PBD	Alluminio	Guarnizione
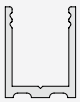	LMU	Alluminio	Guarnizione
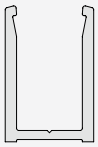	PROALUX	Alluminio	Guarnizione
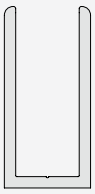	PROFALL	Alluminio	Adesivo
	FORME	Alluminio	Adesivo
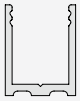	LMUB	Ottone	Guarnizione
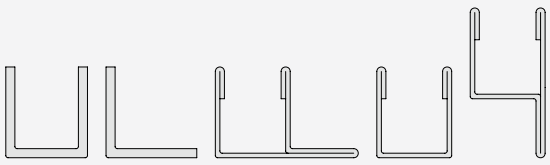	CANAL	Acciaio AISI 304	Adesivo
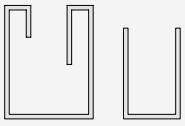	CMIRR	Acciaio AISI 304	Adesivo

6	8	10	12	15
PBD3183.150 Pag 410 **PBD3183.220** Pag 410 **PBD3183** Pag 410 **PBD3183KR** Pag 415	**PBD3183.150** Pag 410 **PBD3183.220** Pag 410 **PBD3183** Pag 410 **PBD3183KR** Pag 415	**PBD3183.150** Pag 410 **PBD3183.220** Pag 410 **PBD3183** Pag 410 **PBD3183KR** Pag 415		
LMU20.300 Pag 410 **LMU20.150** Pag 410	**LMU20.300** Pag 410 **LMU20.150** Pag 410	**LMU20.300** Pag 410 **LMU20.150** Pag 410		
	PROALUX1520 Pag 412 **PROALUX1530** Pag 412	**PROALUX1720** Pag 412 **PROALUX1730** Pag 412	**PROALUX1920** Pag 412 **PROALUX1930** Pag 412	
PROFALL0820 Pag 413 **PROFALL0820KR** Pag 415	**PROFALL0820** Pag 413 **PROFALL0820KR** Pag 415	**PROFALL1020** Pag 413 **PROFALL1225** Pag 413 **PROFALL1240** Pag 413 **PROFALL1020KR** Pag 415	**PROFALL1425** Pag 413 **PROFALL1425** Pag 413	
FOU1009.30 Pag 417	**FOU1011.30** Pag 417	**FOU1013.30** Pag 417		
LMU20B.150 Pag 418 **LMU20B.220** Pag 418 **LMU20B.300** Pag 418	**LMU20B.150** Pag 418 **LMU20B.220** Pag 418 **LMU20B.300** Pag 418	**LMU20B.150** Pag 418 **LMU20B.220** Pag 418 **LMU20B.300** Pag 418		
CANAL06 Pag 419 **CANAL16** Pag 419 **CANAL26** Pag 419 **CANALSU66** Pag 420	**CANAL1** Pag 419 **CANAL2** Pag 419 **CANAL3** Pag 419 **CANALSF48** Pag 420 **CANALSU68** Pag 420 **CANALH88** Pag 420	**CANAL12** Pag 419 **CANAL22** Pag 419 **CANAL32** Pag 419 **CANALSF50** Pag 420 **CANALSU70** Pag 420 **CANALH90** Pag 420	**CANAL13** Pag 419 **CANAL23** Pag 419 **CANAL33** Pag 419 **CANALSF52** Pag 420 **CANALSU72** Pag 420 **CANALH92** Pag 420	**CANAL34** Pag 419
	CMIRR8.2000 Pag 421 **CMIRR8.3000** Pag 421 **CANALM01** Pag 421 **CANALM02** Pag 421 **CANALM03** Pag 421	**CMIRR10.2000** Pag 421 **CMIRR10.3000** Pag 421 **CANALM012** Pag 421 **CANALM022** Pag 421 **CANALM032** Pag 421		





PROFILO A “U” PBD3183

Materiale: Alluminio

Finitura: /6 /88 /91 /97

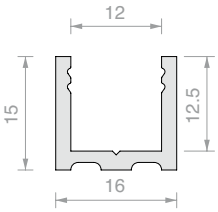

Art.	Lunghezza	Q.tà
PBD3183.150	**1498** mm	1 Pz
PBD3183.220	**2200** mm	1 Pz
PBD3183	**3000** mm	1 Pz



PROFILO A “U” LMU20

Materiale: Alluminio

Finitura: /6 /88 /91 /97

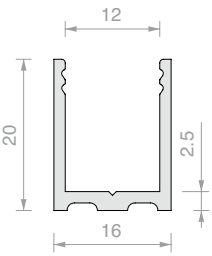

Art.	Lunghezza	Q.tà
LMU20.150	**1498** mm	1 Pz
LMU20.300	**3000** mm	1 Pz



PROFILO SUPERIORE RAGGIATO

Materiale: Alluminio

Finitura: /6 /88 /91 /97

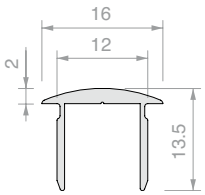

Art.	Lunghezza	Q.tà
PBD3184.100	**992** mm	1 Pz
PBD3184.150	**1498** mm	1 Pz
PBD3184	**3000** mm	1 Pz



PROFILO SUPERIORE PIATTO

Materiale: Alluminio

Finitura: /6 /88 /91 /97

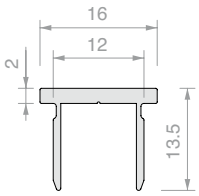

Art.	Lunghezza	Q.tà
PBD3186.100	**992** mm	1 Pz
PBD3186.150	**1498** mm	1 Pz
PBD3186	**3000** mm	1 Pz

TAPPO RAGGIATO PBD

Materiale: Alluminio

Finitura: /6 /88 /91 /97

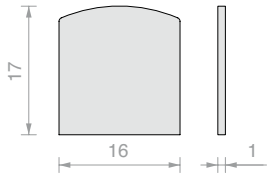

Art.	Q.tà
PBDTP	1 Pz

TAPPO PIATTO PBD

Materiale: Alluminio

Finitura: /6 /88 /91 /97

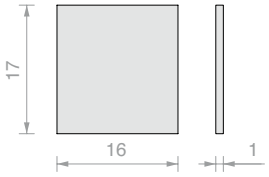

Art.	Q.tà
PBD86TP	1 Pz

TAPPO PIATTO LMU

Materiale: Alluminio

Finitura: /88 /91 /97 /R2

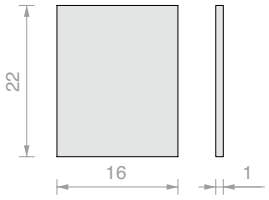

Art.	Q.tà
LMU20TP	1 Pz



GUARNIZIONE FERMAVETRO

Materiale: PVC

Art.	Spessore	Colore	Q.tà
GTUP2	**2** mm	Trasparente	1 m
GTUP3	**3** mm	Trasparente	1 m
GTUP4	**4** mm	Trasparente	1 m
GTUP5	**5** mm	Trasparente	1 m
GTUP6	**6** mm	Trasparente	1 m

Art.	Spessore	Colore	Q.tà
GTUP2G	**2** mm	Goffrata	1 m
GTUP3G	**3** mm	Goffrata	1 m
GTUP4G	**4** mm	Goffrata	1 m
GTUP5G	**5** mm	Goffrata	1 m
GTUP6G	**6** mm	Goffrata	1 m

Art.	Spessore	Colore	Q.tà
GTUP2N	**2** mm	Nera	1 m
GTUP3N	**3** mm	Nera	1 m
GTUP4N	**4** mm	Nera	1 m
GTUP5N	**5** mm	Nera	1 m
GTUP6N	**6** mm	Nera	1 m

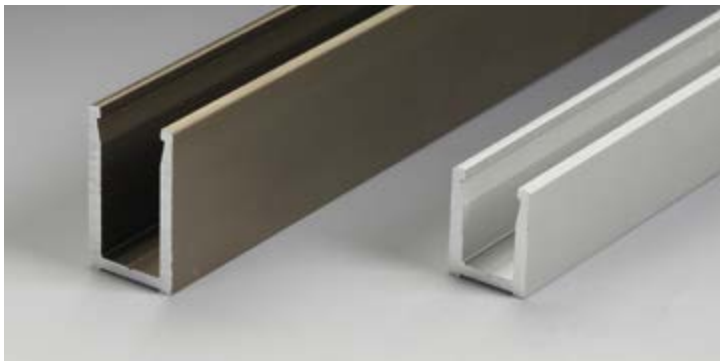

PROFILO A “U” PROALUX

Materiale: Alluminio

Finitura: /6 /88 /91 /97

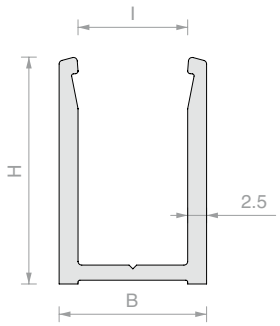

Art.	H	I	B	Lunghezza	Per vetri	Q.tà
PROALUX1520	**20** mm	**10.5** mm	**15.5** mm	**3000** mm	**8** mm	1 Pz
PROALUX1530	**30** mm	**10.5** mm	**15.5** mm	**3000** mm	**8** mm	1 Pz
PROALUX1720	**20** mm	**12.5** mm	**17.5** mm	**3000** mm	**10** mm	1 Pz
PROALUX1730	**30** mm	**12.5** mm	**17.5** mm	**3000** mm	**10** mm	1 Pz
PROALUX1920	**20** mm	**14.5** mm	**19.5** mm	**3000** mm	**12** mm	1 Pz
PROALUX1930	**30** mm	**14.5** mm	**19.5** mm	**3000** mm	**12** mm	1 Pz



TAPPI PROALUX

Materiale: Alluminio

Finitura: /88 /91 /97 /R2

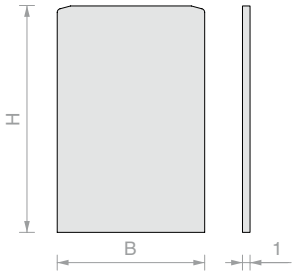

Art.	H	B	Q.tà
PROTAP1520	**20** mm	**15.5** mm	1 Pz
PROTAP1530	**30** mm	**15.5** mm	1 Pz
PROTAP1720	**20** mm	**17.5** mm	1 Pz
PROTAP1730	**30** mm	**17.5** mm	1 Pz
PROTAP1920	**20** mm	**19.5** mm	1 Pz
PROTAP1930	**30** mm	**19.5** mm	1 Pz



GUARNIZIONE PER PROFILI PROALUX

Materiale: PVC Coestruso

Finitura: Trasparente

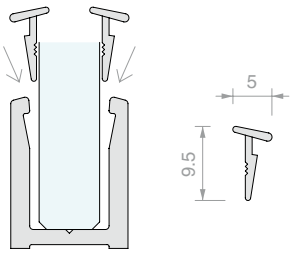

Art.	Descrizione	Q.tà
PROALUXG		1 m
PROALUXG400	Rotolo da 400 m	1 Pz



UTENSILE A ROTELLA

Materiale: Plastico

Per l’installazione delle guarnizioni PROFIXG, GTUP e PROALUXG

Art.	Q.tà
UTR65	1 Pz



PROFILO A “U” PROFALL

Materiale: Alluminio

Finitura: /6 /88 /91 /97

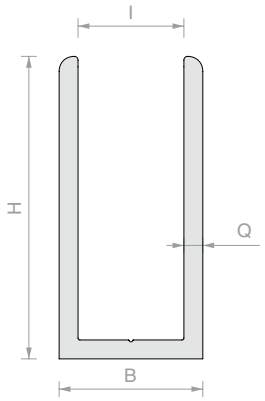

Art.	H	I	B	Q	Lunghezza	Q.tà
PROFALL0820	**20** mm	**8.5** mm	**11.5** mm	**1.5** mm	**3000** mm	1 Pz
PROFALL1020	**20** mm	**10.5** mm	**13.5** mm	**1.5** mm	**3000** mm	1 Pz
PROFALL1225	**25** mm	**12** mm	**17** mm	**2.5** mm	**3000** mm	1 Pz
PROFALL1240	**40** mm	**12** mm	**17** mm	**2.5** mm	**3000** mm	1 Pz
PROFALL1425	**25** mm	**14** mm	**19** mm	**2.5** mm	**3000** mm	1 Pz
PROFALL1440	**40** mm	**14** mm	**19** mm	**2.5** mm	**3000** mm	1 Pz



TAPPI PROFALL

Materiale: Alluminio

Finitura: /88 /91 /97 /R2

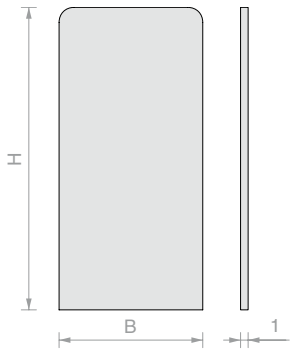

Art.	H	B	Q.tà
PROTAP0820	**20** mm	**11.5** mm	1 Pz
PROTAP1020	**20** mm	**13.5** mm	1 Pz
PROTAP1225	**25** mm	**17** mm	1 Pz
PROTAP1240	**40** mm	**17** mm	1 Pz
PROTAP1425	**25** mm	**19** mm	1 Pz
PROTAP1440	**40** mm	**19** mm	1 Pz





PROFILO A “U” PBD3183 CROMATO

Materiale: Alluminio

Finitura: /1

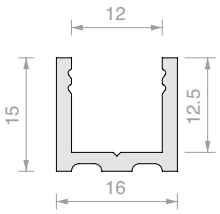

Art.	Lunghezza	Q.tà
PBD3183KR	**2997** mm	1 Pz



PROFILO SUPERIORE RAGGIATO CROMATO

Materiale: Alluminio

Finitura: /1

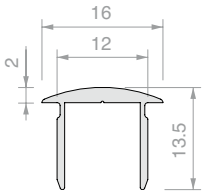

Art.	Lunghezza	Q.tà
PBD3184KR	**2997** mm	1 Pz



PROFILO A “U” PROFALL CROMATO

Materiale: Alluminio

Finitura: /1

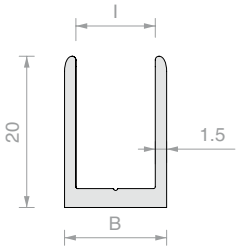

Art.	I	B	Lunghezza	Q.tà
PROFALL0820KR	**8.5** mm	**11.5** mm	**2997** mm	1 Pz
PROFALL1020KR	**10.5** mm	**13.5** mm	**2997** mm	1 Pz



TAPPO PROFALL CROMATO

Materiale: Alluminio

Finitura: /1

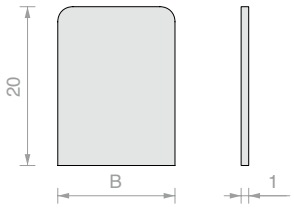

Art.	B	Q.tà
PROTAP0820KR	**11.5** mm	1 Pz
PROTAP1020KR	**13.5** mm	1 Pz



PROFILO ANGOLARE SPD09

Materiale: Alluminio

Finitura: /91

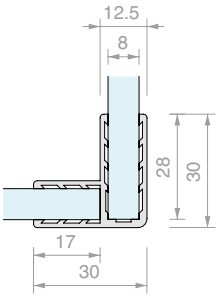

Art.	Per vetri	Lunghezza	Q.tà
SPD092300	**8** mm	**2300** mm	1 Pz



PROFILO ANGOLARE SPD15

Materiale: Alluminio

Finitura: /6 /91

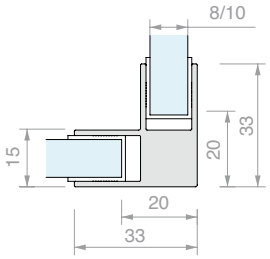

Art.	Per vetri	Lunghezza	Q.tà
SPD153308	**8** mm	**2100** mm	1 Pz
SPD153310	**10** mm	**2100** mm	1 Pz



PROFILO DI COMPENSAZIONE SPD11

Materiale: Alluminio

Finitura: /91

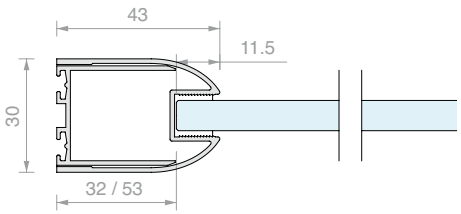

Art.	Per vetri	Lunghezza	Q.tà
SPD112300	Da **8** a **10** mm	**2300** mm	1 Pz



PROFILO DI COMPENSAZIONE SPD15

Materiale: Alluminio

Finitura: /6 /91

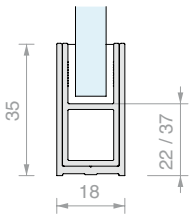

Art.	Per vetri	Lunghezza	Q.tà
SPD153508	**8** mm	**2100** mm	1 Pz



PROFILO DI COMPENSAZIONE SPD13

Materiale: Alluminio

Finitura: /91

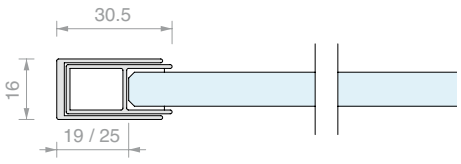

Art.	Per vetri	Lunghezza	Q.tà
SPD132300	Da **8** a **10** mm	**2300** mm	1 Pz



PROFILO PIATTO SERIE FORME

Materiale: Alluminio

Finitura: /6 /88 /97 /RAL

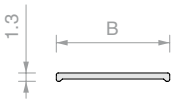

Art.	B	Lunghezza	Q.tà
FOP10.30	**10** mm	**3000** mm	1 Pz
FOP15.30	**15** mm	**3000** mm	1 Pz
FOP20.30	**20** mm	**3000** mm	1 Pz



PROFILO PIATTO A “L” SERIE FORME

Materiale: Alluminio

Finitura: /6 /88 /97 /RAL

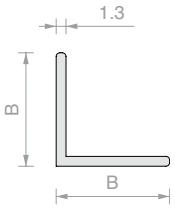

Art.	B	Lunghezza	Q.tà
FOL1010.30	**10** mm	**3000** mm	1 Pz
FOL1515.30	**15** mm	**3000** mm	1 Pz
FOL2020.30	**20** mm	**3000** mm	1 Pz



PROFILO PIATTO A “U” SERIE FORME

Materiale: Alluminio

Finitura: /6 /88 /97 /RAL

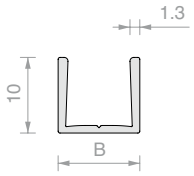

Art.	B	Lunghezza	Per vetri	Q.tà
FOU1009.30	**8.8** mm	**3000** mm	**6** mm	1 Pz
FOU1011.30	**10.8** mm	**3000** mm	**8** mm	1 Pz
FOU1013.30	**12.8** mm	**3000** mm	**10** mm	1 Pz



BIADESIVO TESA® ACX^{plus}

Biadesivo trasparente per fissaggi di vetro, acciaio e alluminio. Il liner in carta agevola l’applicazione manuale del nastro. Base acrilica solida ad alte prestazioni caratterizzata da eccezionali proprietà viscoelastiche con elevato potere di fissaggio, dissipazione delle tensioni statiche e dinamiche, notevole resistenza alle temperature, all’umidità, ai raggi UV e agli agenti chimici. Massima temperatura di esercizio 100°C; temperatura di picco 200°C (max 20 minuti). E’ indicato per incollaggi vetro-vetro e vetro-metallo: ideale per compensare differenti dilatazioni termiche senza perdere resistenza. Per ottenere il massimo delle prestazioni si consiglia di preparare le superfici di applicazione con specifico promotore di adesione Art. TS100

Art.	Dimensioni	Spessore	Q.tà
TS250065	**6** mm x **25** m	**0.5** mm	1 Pz
TS25006	**6** mm x **25** m	**1** mm	1 Pz
TS25009	**9** mm x **25** m	**1** mm	1 Pz
TS250125	**12** mm x **25** m	**0.5** mm	1 Pz
TS25012	**12** mm x **25** m	**1** mm	1 Pz
TS250155	**15** mm x **25** m	**0.5** mm	1 Pz
TS25019	**19** mm x **25** m	**1** mm	1 Pz



PROFILO A “U” LMU20B

Materiale: Ottone

Finitura: /1 /2 /4 /24 /R2

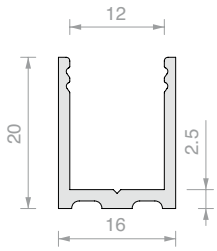

Art.	Lunghezza	Q.tà
LMU20B.150	**1498** mm	1 Pz
LMU20B.220	**2200** mm	1 Pz
LMU20B.300	**3000** mm	1 Pz



PROFILO SUPERIORE PIATTO LMU86B

Materiale: Ottone

Finitura: /1 /2 /4 /24 /R2

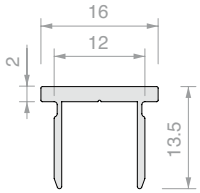

Art.	Lunghezza	Q.tà
LMU86B.100	**992** mm	1 Pz
LMU86B.150	**1498** mm	1 Pz
LMU86B.300	**3000** mm	1 Pz



TAPPO PIATTO LMUB

Materiale: Ottone

Finitura: /1 /2 /4 /24 /R2

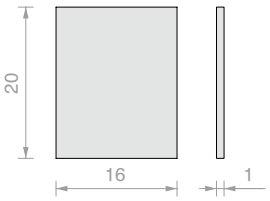

Art.	Q.tà
LMU20TPB	1 Pz



PROFILO DIGA PESQ0810B

Materiale: Ottone

Finitura: /1 /2 /4 /24 /R2

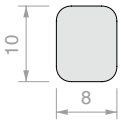

Art.	Lunghezza	Q.tà
PESQ0810B.100	**992** mm	1 Pz
PESQ0810B.150	**1498** mm	1 Pz
PESQ0810B.300	**3000** mm	1 Pz



CANALINA A “U”

Materiale: Acciaio AISI 304

Finitura: /8 /15

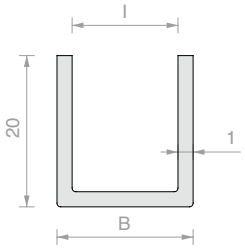

Art.	I	B	Lunghezza	Q.tà
CANAL06	**6.5** mm	**8.5** mm	**2000** mm	1 Pz
CANAL1	**8.5** mm	**10.5** mm	**2000** mm	1 Pz
CANAL12	**10.5** mm	**12.5** mm	**2000** mm	1 Pz
CANAL13	**12.5**mm	**14.5** mm	**2000** mm	1 Pz
CANAL16	**6.5** mm	**8.5** mm	**2500** mm	1 Pz
CANAL2	**8.5** mm	**10.5** mm	**2500** mm	1 Pz
CANAL22	**10.5** mm	**12.5** mm	**2500** mm	1 Pz
CANAL23	**12.5** mm	**14.5** mm	**2500** mm	1 Pz
CANAL26	**6.5** mm	**8.5** mm	**3000** mm	1 Pz
CANAL3	**8.5** mm	**10.5** mm	**3000** mm	1 Pz
CANAL32	**10.5** mm	**12.5** mm	**3000** mm	1 Pz
CANAL33	**12.5** mm	**14.5** mm	**3000** mm	1 Pz
CANAL34	**16** mm	**18** mm	**3000** mm	1 Pz



CANALINA A “L”

Materiale: Acciaio AISI 304

Finitura: /8 /15

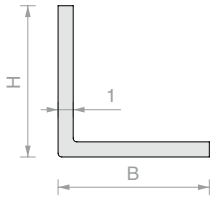

Art.	H	B	Lunghezza	Q.tà
CANANG1	**10** mm	**10** mm	**2000** mm	1 Pz
CANANG12	**15** mm	**15** mm	**2000** mm	1 Pz
CANANG13	**20** mm	**20** mm	**2000** mm	1 Pz
CANANG14	**30** mm	**30** mm	**2000** mm	1 Pz
CANANG2	**10** mm	**10** mm	**2500** mm	1 Pz
CANANG22	**15** mm	**15** mm	**2500** mm	1 Pz
CANANG23	**20** mm	**20** mm	**2500** mm	1 Pz
CANANG24	**30** mm	**30** mm	**2500** mm	1 Pz
CANANG3	**10** mm	**10** mm	**3000** mm	1 Pz
CANANG32	**15** mm	**15** mm	**3000** mm	1 Pz
CANANG33	**20** mm	**20** mm	**3000** mm	1 Pz
CANANG34	**30** mm	**30** mm	**3000** mm	1 Pz



CANALINA A “F”

Materiale: Acciaio AISI 304

Finitura: /8 /15

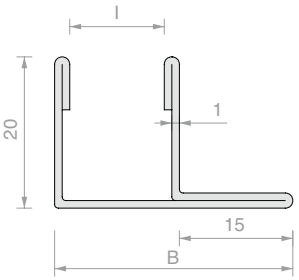

Art.	I	B	Lunghezza	Q.tà
CANALSF48	**8.5** mm	**27.5** mm	**2500** mm	1 Pz
CANALSF50	**10.5** mm	**29.5** mm	**2500** mm	1 Pz
CANALSF52	**12.5** mm	**31.5** mm	**2500** mm	1 Pz



CANALINA A “U” CON BORDO RACCORDATO

Materiale: Acciaio AISI 304

Finitura: /8 /15

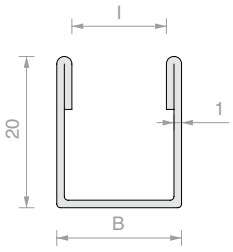

Art.	I	B	Lunghezza	Q.tà
CANALSU66	**6.5** mm	**10.5** mm	**2500** mm	1 Pz
CANALSU68	**8.5** mm	**12.5** mm	**2500** mm	1 Pz
CANALSU70	**10.5** mm	**14.5** mm	**2500** mm	1 Pz
CANALSU72	**12.5** mm	**16.5** mm	**2500** mm	1 Pz



CANALINA A “H” CON BORDO RACCORDATO

Materiale: Acciaio AISI 304

Finitura: /8 /15

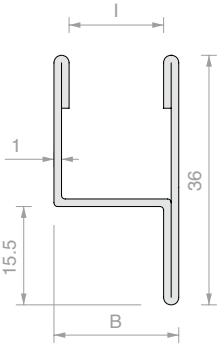

Art.	I	B	Lunghezza	Q.tà
CANALH88	**8.5** mm	**12.5** mm	**2500** mm	1 Pz
CANALH90	**10.5** mm	**14.5** mm	**2500** mm	1 Pz
CANALH92	**12.5** mm	**16.5** mm	**2500** mm	1 Pz



CANALINA A “U” CON BORDO RACCORDATO MIRROR

Materiale: Acciaio AISI 304

Finiture: acciaio lucido a specchio 8K

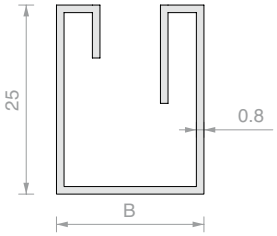

Art.	B	Lunghezza	Per vetri	Q.tà
CMIRR8.2000	**17.5** mm	**2000** mm	**8** mm	1 Pz
CMIRR8.3000	**17.5** mm	**3000** mm	**8** mm	1 Pz
CMIRR10.2000	**19.5** mm	**2000** mm	**10** mm	1 Pz
CMIRR10.3000	**19.5** mm	**3000** mm	**10** mm	1 Pz



TAPPO MIRROR

Materiale: Acciaio AISI 304

Finiture: acciaio lucido a specchio 8K

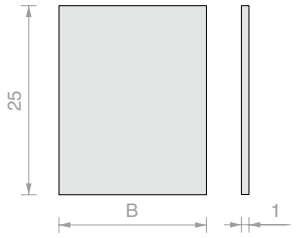

Art.	B	Q.tà
CMIRRTP8	**17.5** mm	1 Pz
CMIRRTP10	**19.5** mm	1 Pz



CANALINA A “U” MIRROR

Materiale: Acciaio AISI 304

Finiture: acciaio lucido a specchio 6K

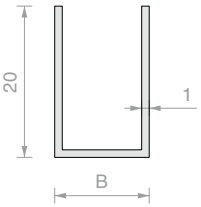

Art.	B	Lunghezza	Per vetri	Q.tà
CANALM01	**10.5** mm	**2000** mm	**8** mm	1 Pz
CANALM02	**10.5** mm	**2500** mm	**8** mm	1 Pz
CANALM03	**10.5** mm	**3000** mm	**8** mm	1 Pz
CANALM012	**12.5** mm	**2000** mm	**10** mm	1 Pz
CANALM022	**12.5** mm	**2500** mm	**10** mm	1 Pz
CANALM032	**12.5** mm	**3000** mm	**10** mm	1 Pz



MORSETTO MURO/VETRO A FILO MURO

Materiale: Zama

Finitura: /1 /24 /R2

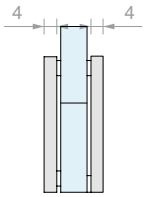

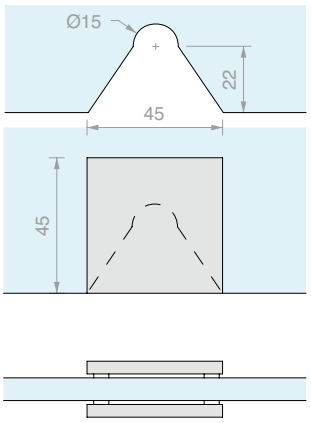

Art.	Per vetri	Q.tà
MORSZ001	Da **6** a **10** mm	1 Pz



MORSETTO MURO/VETRO FISSAGGIO LATERALE LARGO

Materiale: Zama

Finitura: /1 /24 /R2

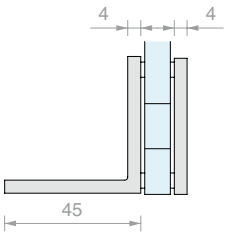

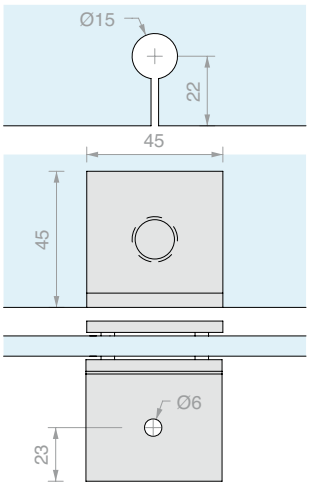

Art.	Per vetri	Q.tà
MORSZ002	Da **6** a **10** mm	1 Pz



COPPIA POMELLI TONDI

Materiale: Zama

Foro vetro consigliato minimo Ø12 mm

Finitura: /1 /24 /R2

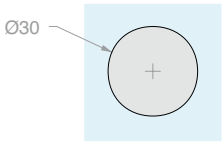

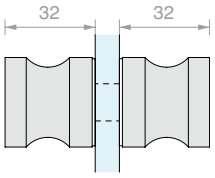

Art.	Per vetri	Q.tà
POMZ001	Da **6** a **10** mm	1 Pz



COPPIA POMELLI CON PRESA

Materiale: Zama

Foro vetro consigliato minimo Ø12 mm

Finitura: /1 /24 /R2

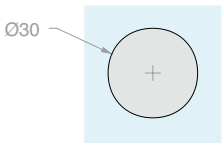

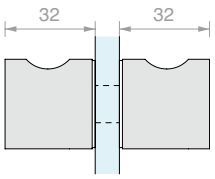

Art.	Per vetri	Q.tà
POMZ002	Da **6** a **10** mm	1 Pz



PROFILO DI BATTUTA

Materiale: Acciaio AISI 304

Finitura: /8

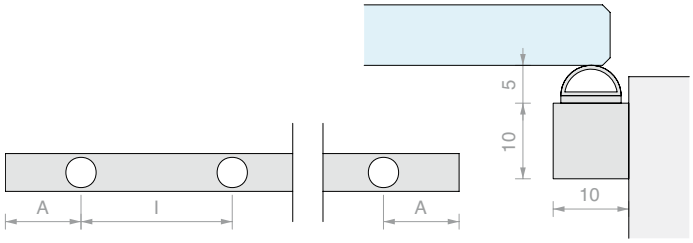

Art.	Lunghezza	A	I	Q.tà
BT28	**3000** mm	**700** mm	**700** mm	1 Pz

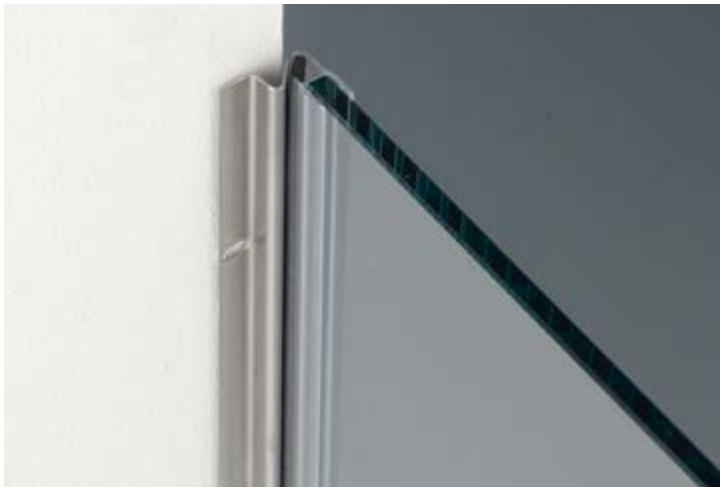

PROFILO DI BATTUTA MAGNETICA A 45°

Materiale: Acciaio magnetico

Caratteristiche: da abbinare alla guarnizione magnetica a 90°

Tipo: GM62DX/SX - GM12DX/SX - GM15DX/SX

Finitura: /8 /15

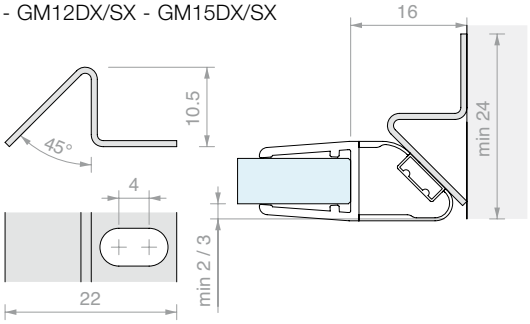

Art.	Lunghezza	Q.tà
BT31	**2500** mm	1 Pz



PROFILO DI BATTUTA MAGNETICA A 45° CON COVER

Materiale: Alluminio, magnete

Finitura: /6 /88 /91 /97

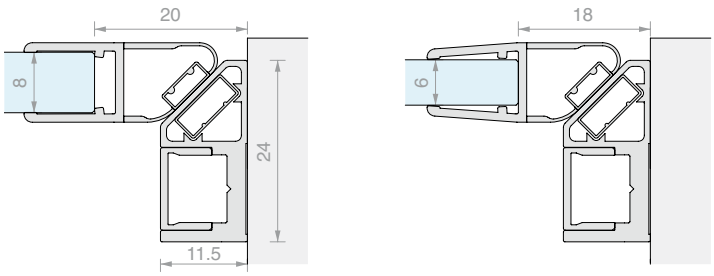

Art.	Lunghezza	Q.tà
BT3322	**2200** mm	1 Pz
BT3325	**2500** mm	1 Pz



PROFILO DI BATTUTA A 90°

Materiale: Alluminio, PVC

Finitura: /88* /91 /97*

* Non disponibile per Art. BT3520

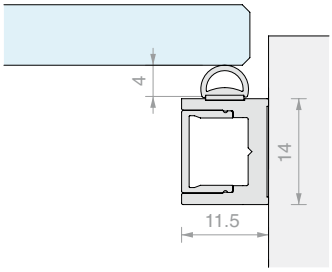

Art.	Lunghezza	Q.tà
BT3520	**2000** mm	1 Pz
BT3525	**2500** mm	1 Pz

Guarnizioni serie 500

La resistenza di una guarnizione
La bellezza di una finitura

Un modello per ogni utilizzo.
Scegli tra guarnizioni a palloncino, magnetiche, con deflettore ad aletta o la classica aletta dritta.

La linea GM500 è completa per ogni tipologia di utilizzo.

La flessibilità del PVC, la bellezza delle finiture.
Aggiungi un tocco di stile alla tua doccia.
La gamma GM500 è disponibile in finitura nera, alluminio opaco, alluminio lucido e simil inox satin.













GUARNIZIONE A PALLONCINO

Materiale: PVC coestruso rigido e morbido
Resistente ai raggi UV
Formule fungicide contro lo sviluppo di muffe
Condizioni massime di esercizio 70°C
PVC morbido goffrato
Finitura: /6 /88 /91 /97

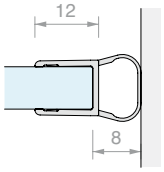

Art.	Lunghezza	Per vetri	Q.tà
GM50522	**2200** mm	Da **6** a **8** mm	1 Pz
GM50525	**2500** mm	Da **6** a **8** mm	1 Pz









GUARNIZIONE CON DIGA A PALLONCINO E GOCCIOLATOIO

Materiale: PVC coestruso rigido e morbido
Resistente ai raggi UV
Formule fungicide contro lo sviluppo di muffe
Condizioni massime di esercizio 70°C
PVC morbido goffrato
Finitura: /6 /88 /91 /97

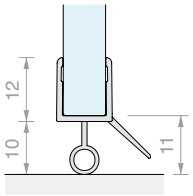

Art.	Lunghezza	Per vetri	Q.tà
GM56010	**1000** mm	Da **6** a **8** mm	1 Pz
GM56020	**2000** mm	Da **6** a **8** mm	1 Pz
GM56025	**2500** mm	Da **6** a **8** mm	1 Pz









GUARNIZIONE CON ALETTA LATERALE

Materiale: PVC coestruso rigido e morbido
Resistente ai raggi UV
Formule fungicide contro lo sviluppo di muffe
Condizioni massime di esercizio 70°C
PVC morbido goffrato
Finitura: /6 /88 /91 /97

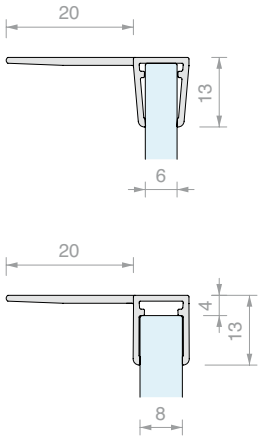

Art.	Lunghezza	Per vetri	Q.tà
GM57022	**2200** mm	Da **6** a **8** mm	1 Pz
GM57025	**2500** mm	Da **6** a **8** mm	1 Pz









GUARNIZIONE MAGNETICA A 45°

Materiale: PVC coestruso rigido e morbido
Formule fungicide contro lo sviluppo di muffe
Condizioni massime di esercizio 70°C
PVC morbido goffrato
Finitura: /6 /88 /91 /97

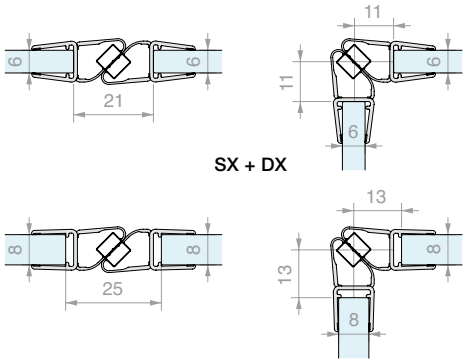

Art.	Lunghezza	Per vetri	Q.tà
GM512SX25	**2500** mm	Da **6** a **8** mm	1 Pz
GM512DX25	**2500** mm	Da **6** a **8** mm	1 Pz



COPPIA DI GUARNIZIONI ADESIVE MAGNETICHE A 45°

Materiale: PVC coestruso rigido e morbido
Nastro biadesivo in schiuma acrilica trasparente VHB
- Magnete tripolare
Condizioni massime di esercizio 70°C
Elevata resistenza ai raggi UV

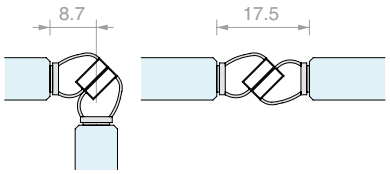

Art.	Lunghezza	Per vetri	Colore	Q.tà
GMVHB1	**2200** mm	Da **8** a **12** mm	Trasparente	1 Pz
GMVHB1NR	**2200** mm	Da **8** a **12** mm	Nera	1 Pz
GMVHB13000	**3000** mm	Da **8** a **12** mm	Trasparente	1 Pz
GMVHB13000NR	**3000** mm	Da **8** a **12** mm	Nera	1 Pz

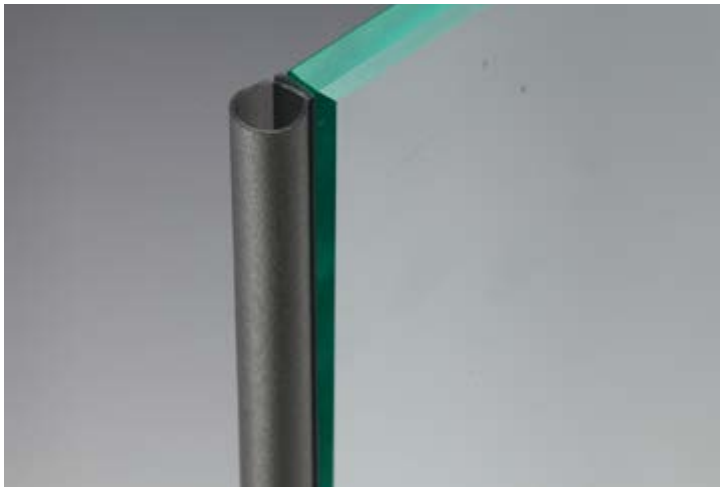

GUARNIZIONE ADESIVA A PALLONCINO

Materiale: PVC coestruso rigido e morbido
Nastro biadesivo in schiuma acrilica trasparente VHB
Condizioni massime di esercizio 70°C
Elevata resistenza ai raggi UV

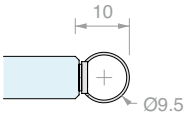

Art.	Lunghezza	Per vetri	Colore	Q.tà
GMVHB4	**2200** mm	Da **8** a **12** mm	Trasparente	1 Pz
GMVHB4NR	**2200** mm	Da **8** a **12** mm	Nera	1 Pz
GMVHB43000	**3000** mm	Da **8** a **12** mm	Trasparente	1 Pz
GMVHB43000NR	**3000** mm	Da **8** a **12** mm	Nera	1 Pz



GUARNIZIONE ADESIVA CON ALETTA DRITTA

Materiale: PVC coestruso rigido e morbido
Nastro biadesivo in schiuma acrilica trasparente VHB
Condizioni massime di esercizio 70°C
Elevata resistenza ai raggi UV

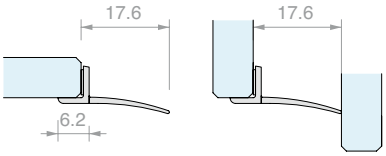

Art.	Lunghezza	Per vetri	Colore	Q.tà
GMVHB3	**2200** mm	Da **8** a **12** mm	Trasparente	1 Pz
GMVHB3NR	**2200** mm	Da **8** a **12** mm	Nera	1 Pz
GMVHB33000	**3000** mm	Da **8** a **12** mm	Trasparente	1 Pz
GMVHB33000NR	**3000** mm	Da **8** a **12** mm	Nera	1 Pz

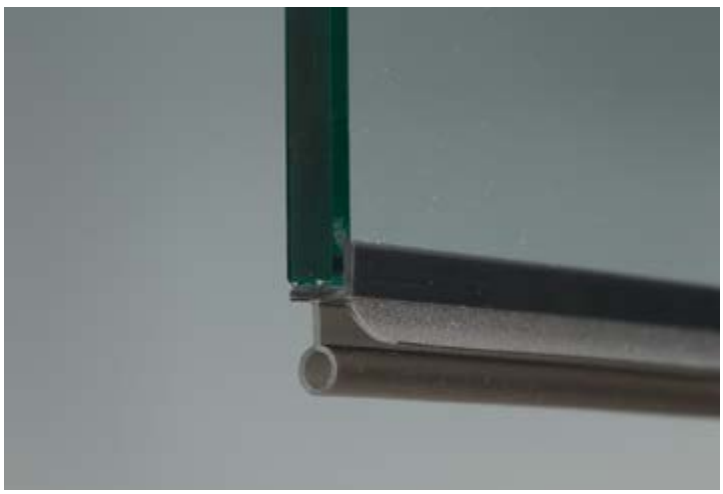

GUARNIZIONE ADESIVA CON DIGA A PALLONCINO E GOCCIOLATOIO

Materiale: PVC coestruso rigido e morbido
Nastro biadesivo in schiuma acrilica trasparente VHB
Condizioni massime di esercizio 70°C
Elevata resistenza ai raggi UV

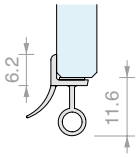

Art.	Lunghezza	Per vetri	Colore	Q.tà
GMVHB2	**2200** mm	Da **8** a **12** mm	Trasparente	1 Pz
GMVHB2NR	**2200** mm	Da **8** a **12** mm	Nera	1 Pz



SALVIETTA SGRASSANTE

Salvietta monouso intrisa con alcol isopropilico

Art.	Q.tà
GSLSVL	1 Pz



FIXGLASS 1000

Preparatore superfici per incollaggio.
Prodotto per la pulizia del vetro da incollare.
E' un solvente concentrato alcolico in concetrazione maggiore del 99%
Pulisce e sgrassa vetro, metallo, marmo.
Munito di ugello ON/OFF
PRODOTTO SENZA SCADENZA CONSERVARE IN AMBIENTE FRESCO E OMBREGGIATO. SI CONSIGLIA L'UTILIZZO DI PANNI IN TNT PER L'APPLICAZIONE.
AVVERTENZE: SI CONSIGLIA L'UTILIZZO DI GUANTI.
PRODOTTO PER USO PROFESSIONALE

Art.	Formato	Q.tà
FX1000	**500** ml	1 Pz



PANNO TNT

Prodotto per la pulizia del vetro da incollare.
Non lascia residui sulla superficie.
Utilizzato con i prodotti FIXGLASS1000 rimuove sporco, grasso non lasciando aloni.

Art.	Descrizione	Q.tà
FXTNT01	**400** x **250** mm - **50** Strappi	1 Pz



SILANE GLASS PRIMER 3M VHB

Promotore di adesione contenente silano per preparare il vetro all'applicazione di biadesivo VHB.
Procedimento:
- la superficie da trattare deve essere pulita, liscia e asciutta
- inumidire un panno col primer
- applicare il primer sulla superficie da adesivizzare, assicurandosi di passare il panno in un'unica direzione
- asciugare il prodotto con un panno asciutto e pulito subito dopo l'applicazione

Art.	Formato	Q.tà
3MSGP	**1000** ml	1 Pz



GUARNIZIONE A PALLONCINO

Materiale: PVC coestruso rigido e morbido
Resistente ai raggi UV
Formule fungicide contro lo sviluppo di muffe
Condizioni massime di esercizio 70°C
Colore: trasparente, palloncino trasparente

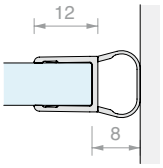

Art.	Lunghezza	Per vetri	Q.tà
GM62	**2200** mm	Da **6** a **8** mm	1 Pz
GM6225	**2500** mm	Da **6** a **8** mm	1 Pz
GM6230	**3000** mm	Da **6** a **8** mm	1 Pz



GUARNIZIONE A PALLONCINO

Materiale: PVC coestruso rigido e morbido
Resistente ai raggi UV
Formule fungicide contro lo sviluppo di muffe
Colore: trasparente, palloncino goffrato

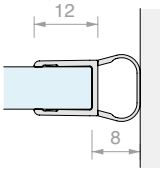

Art.	Lunghezza	Per vetri	Q.tà
GM05	**2000** mm	Da **6** a **8** mm	1 Pz
GM0522	**2200** mm	Da **6** a **8** mm	1 Pz
GM052500	**2500** mm	Da **6** a **8** mm	1 Pz
GM0530	**3000** mm	Da **6** a **8** mm	1 Pz



GUARNIZIONE CON BATTUTA 90°

Materiale: PVC coestruso rigido e morbido
Resistente ai raggi UV
Formule fungicide contro lo sviluppo di muffe
Condizioni massime di esercizio 70°C
Colore: trasparente / *nera, aletta goffrata

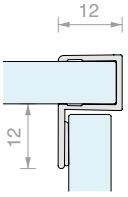

Art.	Lunghezza	Per vetri	Q.tà
GM58	**2200** mm	Da **6** a **8** mm	1 Pz
GM58NR*	**2200** mm	Da **6** a **8** mm	1 Pz
GM5830	**3000** mm	Da **6** a **8** mm	1 Pz



GUARNIZIONE A “H” CON BATTUTA

Materiale: PVC coestruso rigido e morbido
Resistente ai raggi UV
Formule fungicide contro lo sviluppo di muffe
Colore: trasparente, aletta goffrata

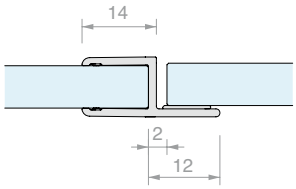

Art.	Lunghezza	Per vetri	Q.tà
GM01	**2000** mm	Da **6** a **8** mm	1 Pz
GM012200	**2200** mm	Da **6** a **8** mm	1 Pz
GM013000	**3000** mm	Da **6** a **8** mm	1 Pz

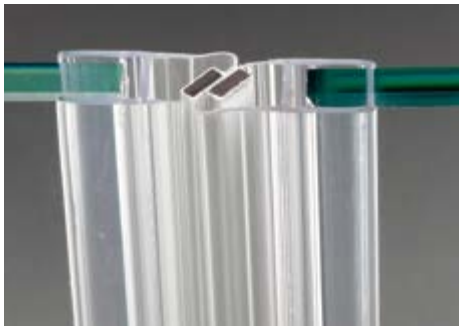

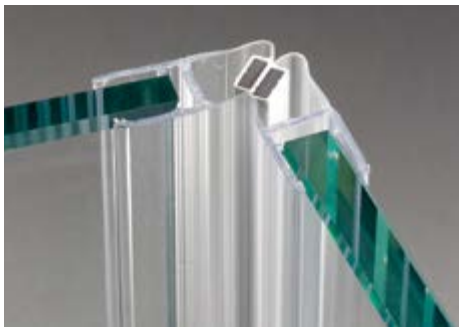

GUARNIZIONE MAGNETICA A 45° CON MAGNETE BIANCO

Materiale: PVC coestruso rigido e morbido
Resistente ai raggi UV
Formule fungicide contro lo sviluppo di muffe
Condizioni massime di esercizio 70°C
Colore: trasparente, palloncino trasparente, magnete bianco

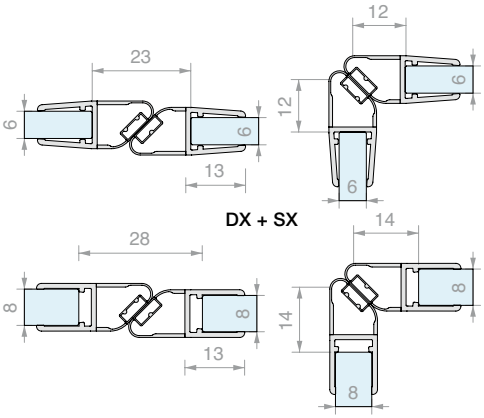

Art.	Lunghezza	Per vetri	Q.tà
GM62SX	**2200** mm	Da **6** a **8** mm	1 Pz
GM6230SX	**3000** mm	Da **6** a **8** mm	1 Pz
GM62DX	**2200** mm	Da **6** a **8** mm	1 Pz
GM6230DX	**3000** mm	Da **6** a **8** mm	1 Pz

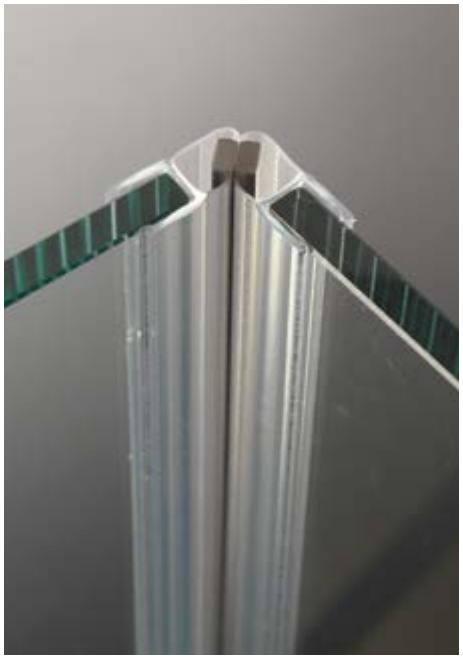

GUARNIZIONE MAGNETICA A 45° CON MAGNETE GRIGIO

Materiale: PVC coestruso rigido e morbido
Condizioni massime di esercizio 70°C
Colore: trasparente, palloncino goffrato, magnere grigio

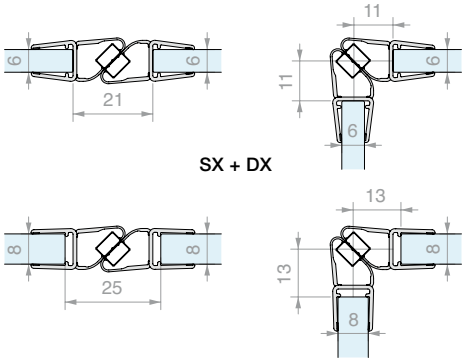

Art.	Lunghezza	Per vetri	Q.tà
GM12DX20	**2000** mm	Da **6** a **8** mm	1 Pz
GM12DX22	**2200** mm	Da **6** a **8** mm	1 Pz
GM12DX25	**2500** mm	Da **6** a **8** mm	1 Pz
GM12SX20	**2000** mm	Da **6** a **8** mm	1 Pz
GM12SX22	**2200** mm	Da **6** a **8** mm	1 Pz
GM12SX25	**2500** mm	Da **6** a **8** mm	1 Pz



GUARNIZIONE MAGNETICA IN LINEA CON MAGNETE BIANCO

Materiale: PVC coestruso rigido e morbido
Resistente ai raggi UV
Formule fungicide contro lo sviluppo di muffe
Condizioni massime di esercizio 70°C
Colore: trasparente, palloncino trasparente, magnete bianco

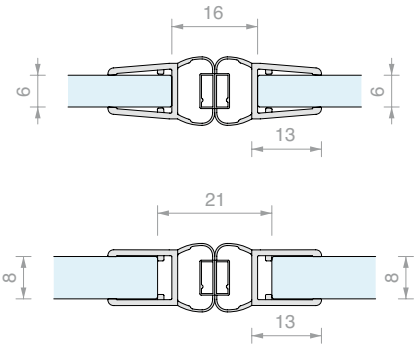

DX + SX

Art.	Lunghezza	Per vetri	Q.tà
GM66SX	**2200** mm	Da **6** a **8** mm	1 Pz
GM6630SX	**3000** mm	Da **6** a **8** mm	1 Pz
GM66DX	**2200** mm	Da **6** a **8** mm	1 Pz
GM6630DX	**3000** mm	Da **6** a **8** mm	1 Pz



GUARNIZIONE MAGNETICA IN LINEA CON MAGNETE NERO

Materiale: PVC coestruso rigido e morbido
Resistente ai raggi UV
Formule fungicide contro lo sviluppo di muffe
Colore: trasparente, palloncino goffrato, magnete nero

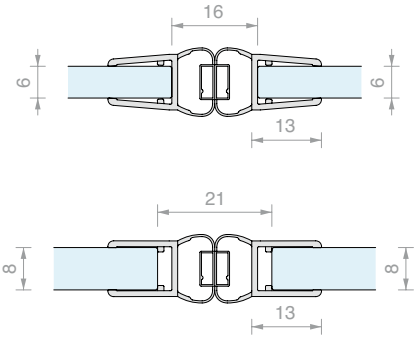

DX + SX

Art.	Lunghezza	Per vetri	Q.tà
GM11SX	**2000** mm	Da **6** a **8** mm	1 Pz
GM11SX2500	**2500** mm	Da **6** a **8** mm	1 Pz
GM11DX	**2000** mm	Da **6** a **8** mm	1 Pz
GM11DX2500	**2500** mm	Da **6** a **8** mm	1 Pz



GUARNIZIONE MAGNETICA A 135° CON MAGNETE BIANCO

Materiale: PVC coestruso rigido e morbido
Resistente ai raggi UV
Formule fungicide contro lo sviluppo di muffe
Colore: trasparente, palloncino goffrato, magnete bianco

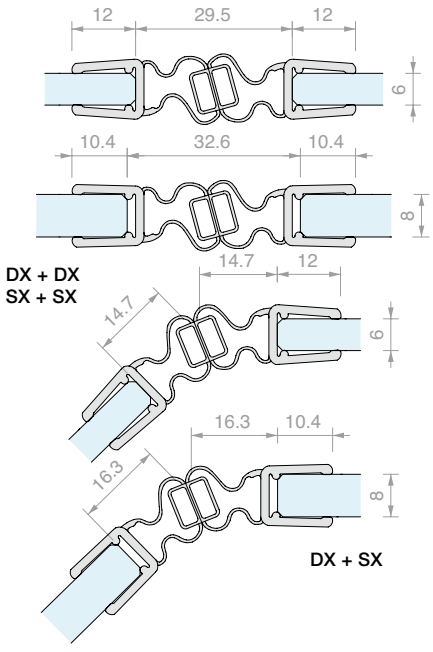

Art.	Lunghezza	Per vetri	Q.tà
GM13SX2200	**2200** mm	Da **6** a **8** mm	1 Pz
GM13SX3000	**3000** mm	Da **6** a **8** mm	1 Pz
GM13DX2200	**2200** mm	Da **6** a **8** mm	1 Pz
GM13DX3000	**3000** mm	Da **6** a **8** mm	1 Pz



GUARNIZIONE CON ALETTA CURVA

Materiale: PVC coestruso rigido e morbido
Resistente ai raggi UV
Formule fungicide contro lo sviluppo di muffe
Colore: trasparente, aletta goffrata

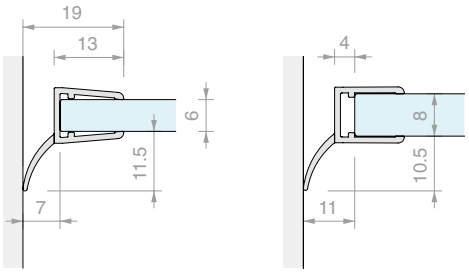

Art.	Lunghezza	Per vetri	Q.tà
GM0722	**2200** mm	Da **6** a **8** mm	1 Pz
GM0725	**2500** mm	Da **6** a **8** mm	1 Pz
GM073000	**3000** mm	Da **6** a **8** mm	1 Pz

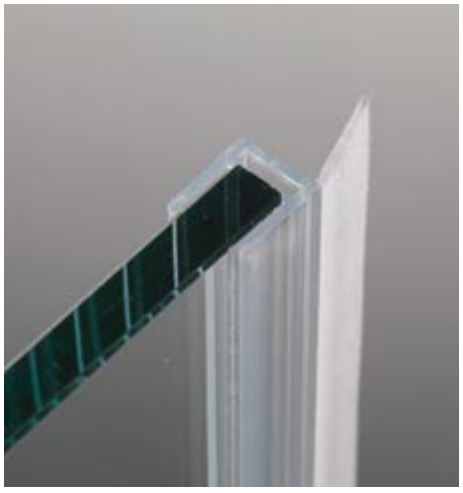

GUARNIZIONE CON ALETTA DRITTA

Materiale: PVC coestruso rigido e morbido
Resistente ai raggi UV
Formule fungicide contro lo sviluppo di muffe
Condizioni massime di esercizio 70°C
Colore: trasparente, aletta goffrata

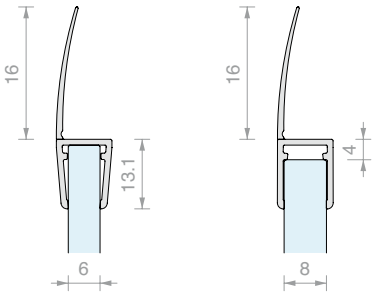

Art.	Lunghezza	Per vetri	Q.tà
GM7222	**2200** mm	Da **6** a **8** mm	1 Pz
GM7225	**2500** mm	Da **6** a **8** mm	1 Pz
GM7230	**3000** mm	Da **6** a **8** mm	1 Pz



GUARNIZIONE CON ALETTA LATERALE

Materiale: PVC coestruso rigido e morbido
Formule fungicide contro lo sviluppo di muffe
Colore: trasparente, aletta goffrata

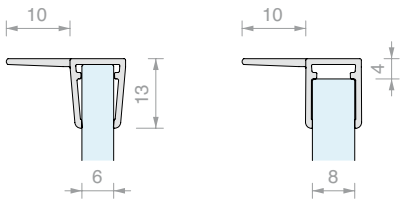

Art.	Lunghezza	Per vetri	Q.tà
GM7022	**2200** mm	Da **6** a **8** mm	1 Pz
GM7025	**2500** mm	Da **6** a **8** mm	1 Pz
GM7030	**3000** mm	Da **6** a **8** mm	1 Pz

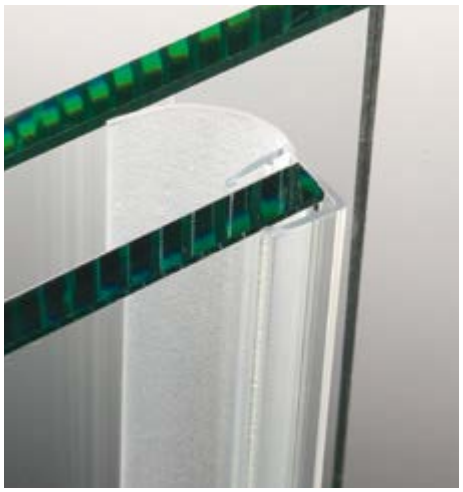

GUARNIZIONE CON ALETTA LATERALE

Materiale: PVC coestruso rigido e morbido
Formule fungicide contro lo sviluppo di muffe
Finiture: trasparente, aletta goffrata

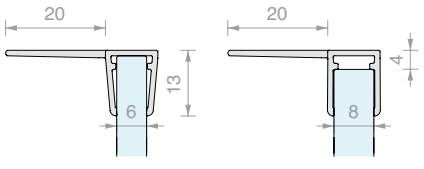

Art.	Lunghezza	Per vetri	Q.tà
GM702020	**2000** mm	Da **6** a **8** mm	1 Pz
GM702022	**2200** mm	Da **6** a **8** mm	1 Pz
GM702030	**3000** mm	Da **6** a **8** mm	1 Pz



GUARNIZIONE CON ALETTA CENTRALE

Materiale: PVC coestruso rigido e morbido
Colore: trasparente, aletta goffrata

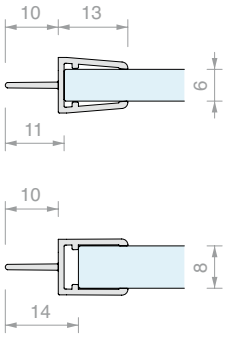

Art.	Lunghezza	Per vetri	Q.tà
GM8020	**2000** mm	Da **6** a **8** mm	1 Pz
GM8025	**2500** mm	Da **6** a **8** mm	1 Pz

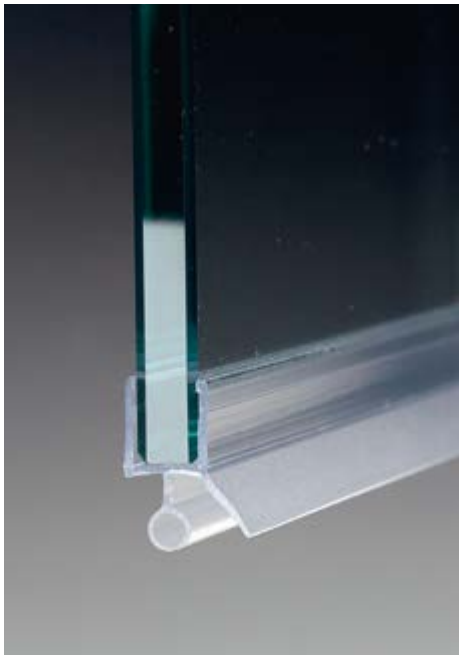

GUARNIZIONE CON DIGA A PALLONCINO E GOCCIOLATOIO

Materiale: PVC coestruso rigido e morbido
Resistente ai raggi UV
Formule fungicide contro lo sviluppo di muffe
Condizioni massime di esercizio 70°C
Colore: trasparente, aletta e palloncino goffrati

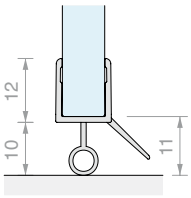

Art.	Lunghezza	Per vetri	Q.tà
GM6010	**1000** mm	Da **6** a **8** mm	1 Pz
GM6020	**2000** mm	Da **6** a **8** mm	1 Pz
GM6025	**2500** mm	Da **6** a **8** mm	1 Pz
GM6030	**3000** mm	Da **6** a **8** mm	1 Pz



GUARNIZIONE CON DIGA A DOPPIA ALETTA E GOCCIOLATOIO

Materiale: PVC coestruso rigido e morbido
Resistente ai raggi UV
Formule fungicide contro lo sviluppo di muffe
Condizioni massime di esercizio 70°C
Colore: trasparente, alette goffrate

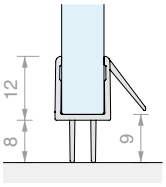

Art.	Lunghezza	Per vetri	Q.tà
GM5610	**1000** mm	Da **6** a **8** mm	1 Pz
GM5620	**2000** mm	Da **6** a **8** mm	1 Pz
GM5625	**2500** mm	Da **6** a **8** mm	1 Pz
GM5630	**3000** mm	Da **6** a **8** mm	1 Pz



GUARNIZIONE CON BATTUTA A 90°

Materiale: PVC coestruso rigido e morbido
Resistente ai raggi UV
Formule fungicide contro lo sviluppo di muffe
Condizioni massime di esercizio 70°C
Colore: trasparente, aletta goffrata

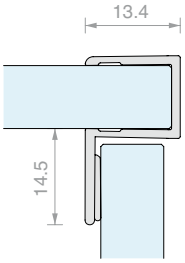

Art.	Lunghezza	Per vetri	Q.tà
GM5422	**2200** mm	Da **8** a **10** mm	1 Pz
GM5430	**3000** mm	Da **8** a **10** mm	1 Pz



GUARNIZIONE MAGNETICA IN LINEA

Materiale: PVC coestruso rigido e morbido
Resistente ai raggi UV
Formule fungicide contro lo sviluppo di muffe
Condizioni massime di esercizio 70°C
Colore: trasparente, palloncino goffrato,
magnete bianco

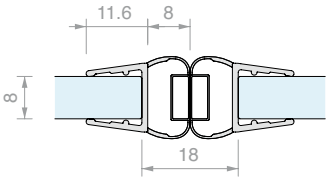

DX + SX

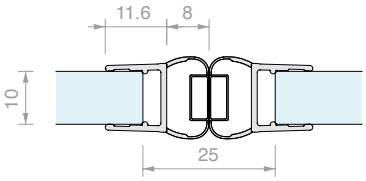

Art.	Lunghezza	Per vetri	Q.tà
GM1720SX	**2200** mm	Da **8** a **10** mm	1 Pz
GM1720DX	**2200** mm	Da **8** a **10** mm	1 Pz
GM17SX	**2500** mm	Da **8** a **10** mm	1 Pz
GM17DX	**2500** mm	Da **8** a **10** mm	1 Pz
GM1730SX	**3000** mm	Da **8** a **10** mm	1 Pz
GM1730DX	**3000** mm	Da **8** a **10** mm	1 Pz

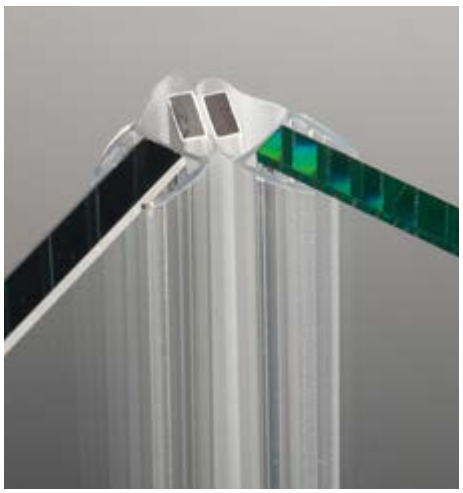

GUARNIZIONE MAGNETICA A 45°

Materiale: PVC coestruso rigido e morbido - Resistente ai raggi UV
Formule fungicide contro lo sviluppo di muffe
Condizioni massime di esercizio 70°C
Colore: trasparente / *nera, palloncino trasparente,
magnete bianco / *nero

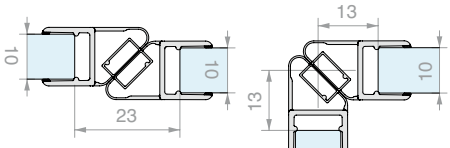

DX + SX

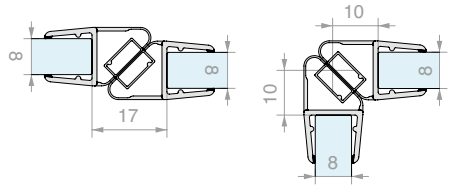

Art.	Lunghezza	Per vetri	Q.tà
GM1520SX	**2200** mm	Da **8** a **10** mm	1 Pz
GM1520SXNR*	**2200** mm	Da **8** a **10** mm	1 Pz
GM1520DX	**2200** mm	Da **8** a **10** mm	1 Pz
GM1520DXNR*	**2200** mm	Da **8** a **10** mm	1 Pz
GM15SX	**2500** mm	Da **8** a **10** mm	1 Pz
GM15DX	**2500** mm	Da **8** a **10** mm	1 Pz
GM1530SX	**3000** mm	Da **8** a **10** mm	1 Pz
GM1530DX	**3000** mm	Da **8** a **10** mm	1 Pz



GUARNIZIONE A PALLONCINO

Materiale: PVC coestruso rigido e morbido - Resistente ai raggi UV
Formule fungicide contro lo sviluppo di muffe
Colore: trasparente / *****nera, palloncino goffrato

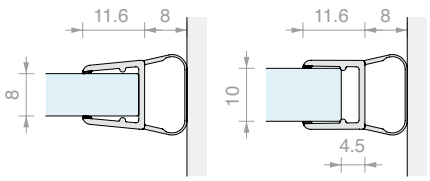

Art.	Lunghezza	Per vetri	Q.tà
GM06	**2000** mm	Da **8** a **10** mm	1 Pz
GM0622	**2200** mm	Da **8** a **10** mm	1 Pz
GM0622NR*	**2200** mm	Da **8** a **10** mm	1 Pz
GM0625	**2500** mm	Da **8** a **10** mm	1 Pz
GM0625NR*	**2500** mm	Da **8** a **10** mm	1 Pz
GM063000	**3000** mm	Da **8** a **10** mm	1 Pz
GM063000NR*	**3000** mm	Da **8** a **10** mm	1 Pz

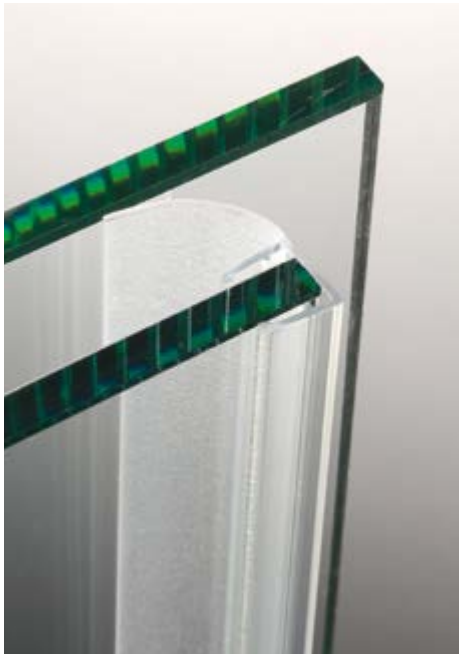

GUARNIZIONE CON ALETTA LATERALE LUNGA

Materiale: PVC coestruso rigido e morbido
Resistente ai raggi UV
Formule fungicide contro lo sviluppo di muffe
Colore: trasparente / *nera, aletta goffrata

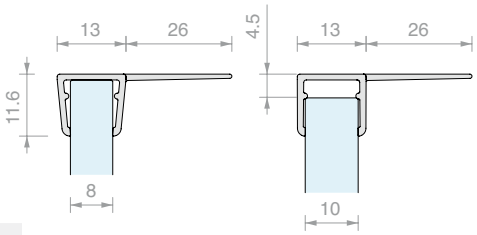

Art.	Lunghezza	Per vetri	Q.tà
GM014	**2000** mm	Da **8** a **10** mm	1 Pz
GM01422	**2200** mm	Da **8** a **10** mm	1 Pz
GM01422NR*	**2200** mm	Da **8** a **10** mm	1 Pz
GM01425	**2500** mm	Da **8** a **10** mm	1 Pz
GM01425NR*	**2500** mm	Da **8** a **10** mm	1 Pz
GM0143000	**3000** mm	Da **8** a **10** mm	1 Pz
GM0143000NR*	**3000** mm	Da **8** a **10** mm	1 Pz

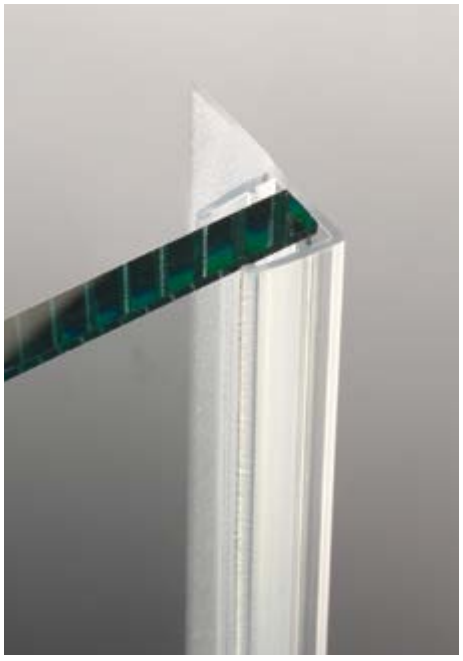

GUARNIZIONE CON ALETTA LATERALE CORTA

Materiale: PVC coestruso rigido e morbido
Formule fungicide contro lo sviluppo di muffe
Colore: trasparente, aletta goffrata

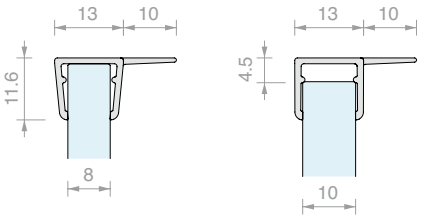

Art.	Lunghezza	Per vetri	Q.tà
GM01410	**2000** mm	Da **8** a **10** mm	1 Pz
GM0141022	**2200** mm	Da **8** a **10** mm	1 Pz
GM0141025	**2500** mm	Da **8** a **10** mm	1 Pz

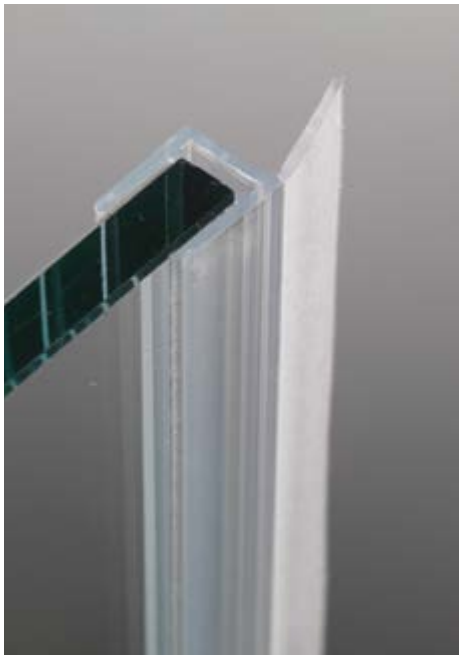

GUARNIZIONE CON ALETTA DRITTA

Materiale: PVC coestruso rigido e morbido
Formule fungicide contro lo sviluppo di muffe
Colore: trasparente, aletta goffrata

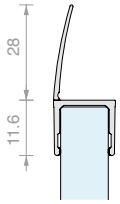

Art.	Lunghezza	Per vetri	Q.tà
GM04	**2000** mm	Da **8** a **10** mm	1 Pz
GM0422	**2200** mm	Da **8** a **10** mm	1 Pz
GM0425	**2500** mm	Da **8** a **10** mm	1 Pz
GM0430	**3000** mm	Da **8** a **10** mm	1 Pz



GUARNIZIONE CON DIGA AD ALETTA E GOCCIOLATOIAO

Materiale: PVC coestruso rigido e morbido
Resistente ai raggi UV
Formule fungicide contro lo sviluppo di muffe
Condizioni massime di esercizio 70°C
Colore: trasparente / *nera, alette goffrate

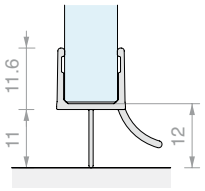

Art.	Lunghezza	Per vetri	Q.tà
GM0210	**1000** mm	Da **8** a **10** mm	1 Pz
GM02	**2000** mm	Da **8** a **10** mm	1 Pz
GM02NR*	**2000** mm	Da **8** a **10** mm	1 Pz
GM022500	**2500** mm	Da **8** a **10** mm	1 Pz
GM022500NR*	**2500** mm	Da **8** a **10** mm	1 Pz

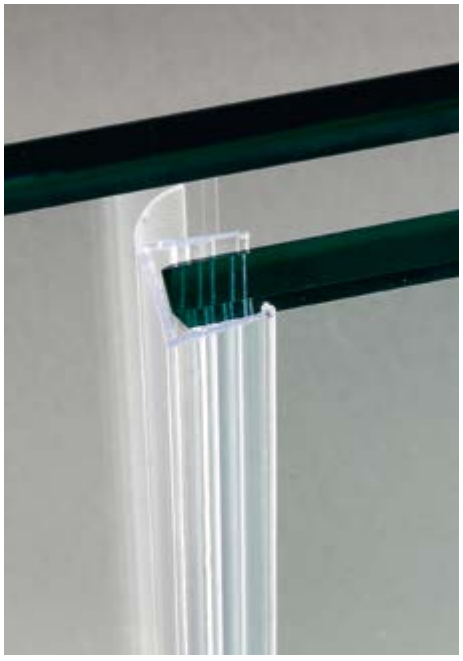

GUARNIZIONE CON ALETTA LATERALE

Materiale: PVC coestruso rigido e morbido
Resistente ai raggi UV
Formule fungicide contro lo sviluppo di muffe
Condizioni massime di esercizio 70°C
Colore: trasparente, aletta goffrata

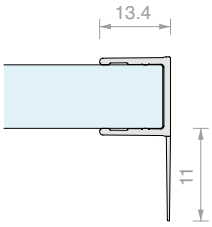

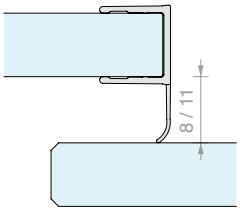

Art.	Lunghezza	Per vetri	Q.tà
GM40	**2200** mm	Da **10** a **12** mm	1 Pz
GM4025	**2500** mm	Da **10** a **12** mm	1 Pz
GM4030	**3000** mm	Da **10** a **12** mm	1 Pz



GUARNIZIONE A PALLONCINO

Materiale: PVC coestruso rigido e morbido
Resistente ai raggi UV
Formule fungicide contro lo sviluppo di muffe
Condizioni massime di esercizio 70°C
Colore: trasparente, palloncino trasparente

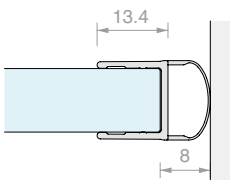

Art.	Lunghezza	Per vetri	Q.tà
GM42	**2200** mm	Da **10** a **12** mm	1 Pz
GM4225	**2500** mm	Da **10** a **12** mm	1 Pz
GM4230	**3000** mm	Da **10** a **12** mm	1 Pz

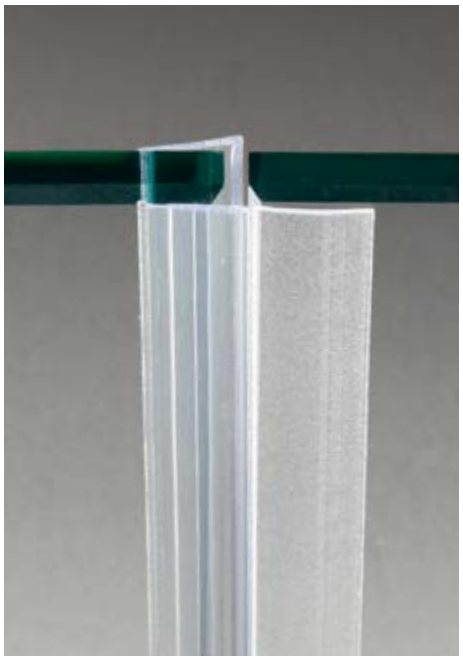

GUARNIZIONE CON ALETTA DRITTA

Materiale: PVC coestruso rigido e morbido
Resistente ai raggi UV
Formule fungicide contro lo sviluppo di muffe
Condizioni massime di esercizio 70°C
Colore: trasparente, aletta goffrata

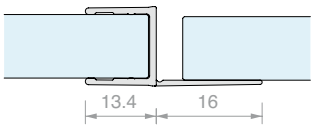

Art.	Lunghezza	Per vetri	Q.tà
GM44	**2200** mm	Da **10** a **12** mm	1 Pz
GM4425	**2500** mm	Da **10** a **12** mm	1 Pz
GM4430	**3000** mm	Da **10** a **12** mm	1 Pz



GUARNIZIONE A “H” CON BATTUTA

Materiale: PVC coestruso rigido e morbido
Resistente ai raggi UV
Formule fungicide contro lo sviluppo di muffe
Condizioni massime di esercizio 70°C
Colore: trasparente, aletta goffrata

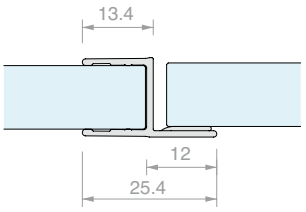

Art.	Lunghezza	Per vetri	Q.tà
GM46	**2200** mm	Da **10** a **12** mm	1 Pz
GM4625	**2500** mm	Da **10** a **12** mm	1 Pz
GM4630	**3000** mm	Da **10** a **12** mm	1 Pz



GUARNIZIONE CON BATTUTA A 90°

Materiale: PVC coestruso rigido e morbido
Resistente ai raggi UV
Formule fungicide contro lo sviluppo di muffe
Condizioni massime di esercizio 70°C
Colore: trasparente, aletta goffrata

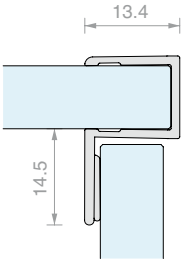

Art.	Lunghezza	Per vetri	Q.tà
GM50	**2200** mm	Da **10** a **12** mm	1 Pz
GM5030	**3000** mm	Da **10** a **12** mm	1 Pz



GUARNIZIONE CON DIGA A DOPPIA ALETTA E GOCCIOLATOIO

Materiale: PVC coestruso rigido e morbido
Resistente ai raggi UV
Formule fungicide contro lo sviluppo di muffe
Condizioni massime di esercizio 70°C
Colore: trasparente, alette goffrate

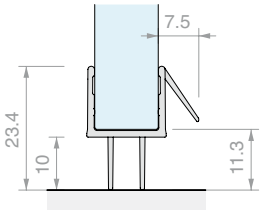

Art.	Lunghezza	Per vetri	Q.tà
GM4810	**1000** mm	Da **10** a **12** mm	1 Pz
GM4822	**2200** mm	Da **10** a **12** mm	1 Pz
GM4825	**2500** mm	Da **10** a **12** mm	1 Pz
GM4830	**3000** mm	Da **10** a **12** mm	1 Pz



GUARNIZIONE CON DIGA A PALLONCINO E GOCCIOLATOIO

Materiale: PVC coestruso rigido e morbido
Resistente ai raggi UV
Formule fungicide contro lo sviluppo di muffe
Condizioni massime di esercizio 70°C
Colore: trasparente, aletta e palloncino goffrati

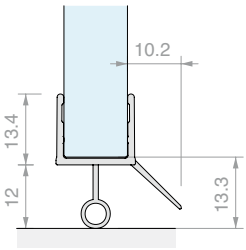

Art.	Lunghezza	Per vetri	Q.tà
GM5210	**1000** mm	Da **10** a **12** mm	1 Pz
GM5222	**2200** mm	Da **10** a **12** mm	1 Pz
GM5225	**2500** mm	Da **10** a **12** mm	1 Pz
GM5230	**3000** mm	Da **10** a **12** mm	1 Pz



CESOIA PER TAGLIO GUARNIZIONI

Materiale: acciaio con impugnatura antiscivolo
Lunghezza di taglio 50 mm
Con chiusura di sicurezza
Uso ambidestro.

Art.	Q.tà
GMPINZ	1 Pz



CESOIA CON BASE GRADUATA PER TAGLIO GUARNIZIONI

Materiale: acciaio con impugnatura antiscivolo
Base graduata per tagli inclinati
Lunghezza di taglio 50 mm
Con chiusura di sicurezza
Uso ambidestro.

Art.	Q.tà
GMPINZ02	1 Pz



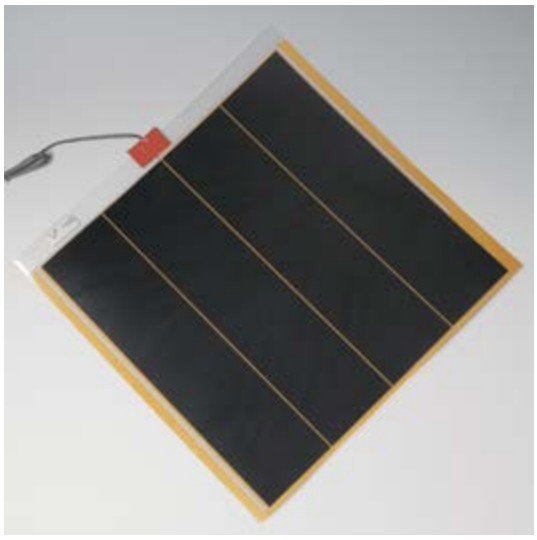

STOPVAPOR

Il pannello disappannante StopVapor garantisce una perfetta limpidezza della superficie dello specchio, in corrispondenza della sua applicazione.
StopVapor è autodesivo e rispondente alle normative di sicurezza europee (EN 60335) e del marchio CE.
Norme di sicurezza: questo apparecchio è per esclusivo uso interno non a diretto contatto con l'acqua.
Non installare per usi diversi da quello previsto. Non piegare il foglio riscaldante.
Non montare su superfici di metallo, plastica, legno, cartone, o altro che non sia specchio.
Non installare su specchi dove siano presenti fori.
E' necessario che ci sia uno spazio di 10 mm tra lo specchio e il muro.
Cavo di alimentazione sprovvisto di spina.
Il cablaggio deve essere effettuato da personale qualificato.
Attenzione! se il foglio riscaldante viene rimosso NON potrà essere riutilizzato.

Art.	Dimensioni	Potenza	Tensione - Frequenza	Q.tà
STOPVAPOR0	**280** x **280** mm	16 watt	230 V - 50 Hz	1 Pz
STOPVAPOR05	**410** x **280** mm	24 watt	230 V - 50 Hz	1 Pz
STOPVAPOR1	**500** x **500** mm	55 watt	230 V - 50 Hz	1 Pz
STOPVAPOR3	**680** x **580** mm	80 watt	230 V - 50 Hz	1 Pz
STOPVAPOR4	**850** x **580** mm	100 watt	230 V - 50 Hz	1 Pz
STOPVAPOR2	**1010** x **440** mm	105 watt	230 V - 50 Hz	1 Pz
STOPVAPOR12	**1250** x **280** mm	70 watt	230 V - 50 Hz	1 Pz
STOPVAPOR13	**1380** x **400** mm	110 watt	230 V - 50 Hz	1 Pz
STOPVAPOR17	**1580** x **400** mm	125 watt	230 V - 50 Hz	1 Pz
STOPVAPOR19	**1550** x **550** mm	170 watt	230 V - 50 Hz	1 Pz



PELLICOLA ADESIVA PROTETTIVA PER SPECCHI

Il MACbak 7000 è un tessuto poliolefinico, spalmato con adesivo acrilico, arrotolato su sé stesso senza protezione.
Quando viene applicato sul retro di uno specchio, MACbak 7000 soddisfa le esigenze dello standard americano ANSI Z97.1-987 e delle norme britanniche BS6206 categoria A.

PRESTAZIONI ADESIVE	**Valori medi**	**Metodo seguito**
Tack iniziale (N)	12	FTM 9
Pelatura (N/25 mm) su acciaio inox		
- 30 minuti	10	FTM 1
- 24 ore	12	
Coesione (ore)	150	FTM 8
CARATTERISTICHE DEL FILM		
Spessore (film adesivo)	135 µm	ISO 534
Resistenza alla rottura (N)	150	ASTMD 2261
Resistenza alla trazione (N/15 mm)	SM200	DIN 53455
	ST 110	
RESISTENZA ALLA TEMPERATURA		
Temperatura minima di applicazione	0°C	
Escursione di temperatura nell'utilizzo	-40°C/+80°C	
RESISTENZA CHIMICA		
(dopo 24 ore di immersione)		
Acqua	Eccellente	
Acqua salata	Eccellente	
2% detergente	Eccellente	
Olio 30 SAE	Buona	
Benzina	Buona	

Art.	Dimensioni	Spessore	Q.tà
PEL31	**1078** mm x **30.5** m	**0.13** mm	1 Pz



COPPIA DI FISSAGGI ECCENTRICI PER LAMIERE

Materiale: POM

Colore: Bianco

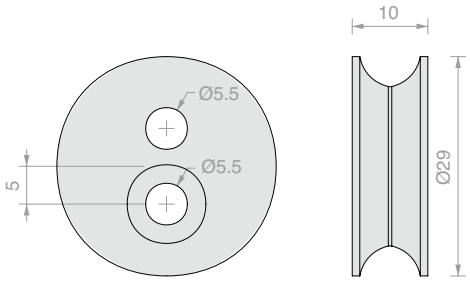

Art.	Q.tà
ATEC5	1 Pz



COPPIA DI FISSAGGI ECCENTRICI PER LAMIERE

Materiale: POM

Colore: Bianco

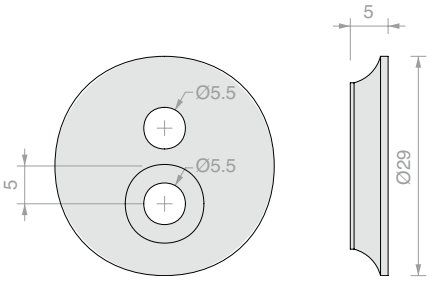

Art.	Q.tà
ATEC0	1 Pz



PROFILO PER SUPPORTO SPECCHI SINGOLO

Materiale: Alluminio

Finitura: /1* /97

* Non disponibile per Art. MTS3000

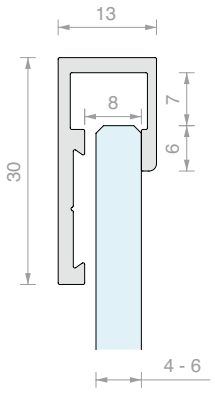

Art.	Per vetri	Lunghezza	Q.tà
MTS3000	Da **4** a **6** mm	**3000** mm	1 Pz
MTS3000KR	Da **4** a **6** mm	**2997** mm	1 Pz

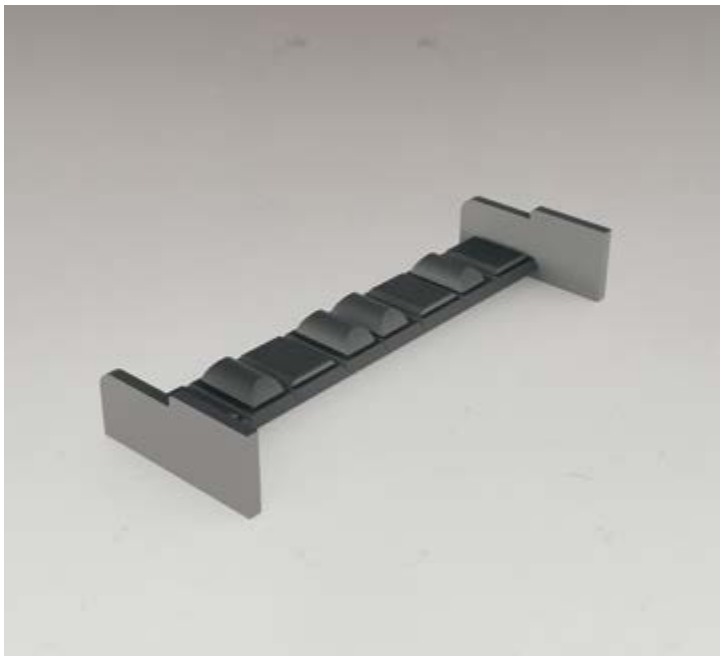

ACCESSORIO DI BLOCCAGGIO MODULARE

Materiale: Materiale plastico (POM)

La placchetta di fissaggio per profili MTS/MTD può essere spezzata in vari punti in modo da creare il giusto spessore per specchi di 4 o 6 mm e per poter essere inserita a destra, a sinistra o al centro del profilo.

Colore: grigio chiaro

Art.	Q.tà
MTS10	1 Pz

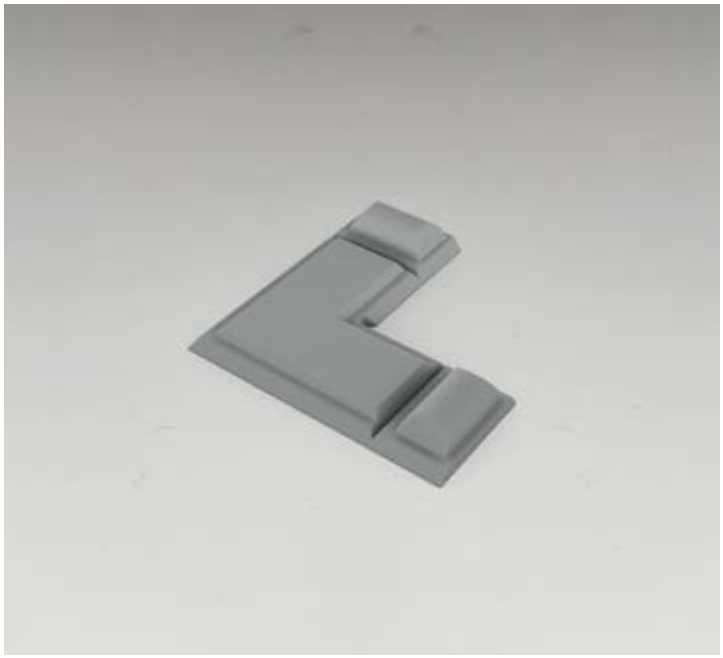

ACCESSORIO DI GIUNZIONE A 90°

Materiale: Materiale plastico (POM)

La placchetta permette di giuntare 2 profili MTS o MTD a 90° per realizzare delle cornici con i profili di alluminio che contengono lo specchio.

Colore: grigio chiaro

Art.	Q.tà
MTS90	1 Pz



SPESSORI IN PLASTICA

Inserire lo spessore all'interno dei profili MTS e MTD sotto lo specchio, ogni 200 mm circa.

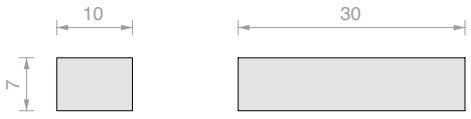

Art.	Confezione	Q.tà
SPE2397	≃ 400 Pz	1 Kg

PIASTRA PER ANCORAGGIO SPECCHI

Materiale: Lamiera in AVP preverniciata
Presentano asole per l'ancoraggio
agli accessori ATEC0 e ATEC5.



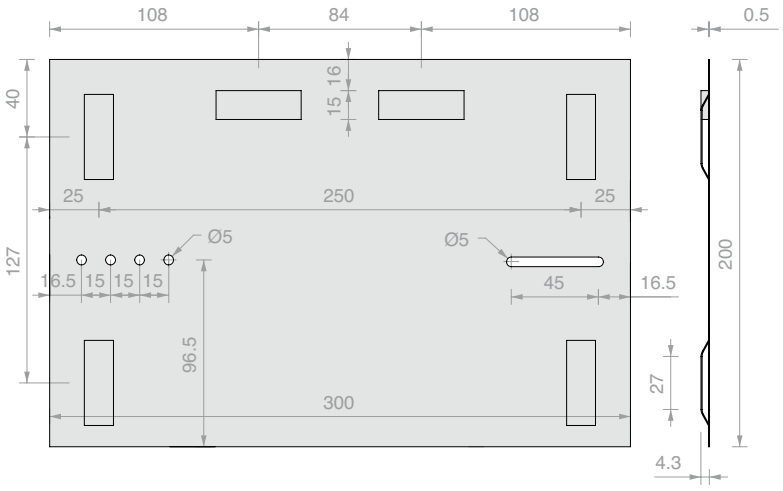

Art.	Dimensioni	Q.tà
LR300	H **200** x **300** mm	1 Pz

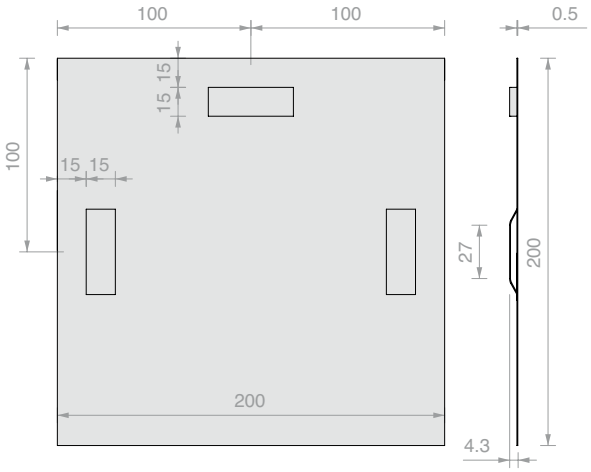

Art.	Dimensioni	Q.tà
LR320	H **200** x **200** mm	1 Pz

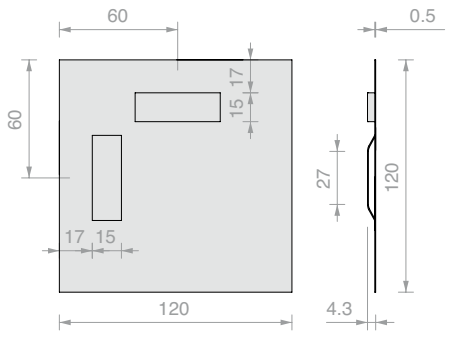

Art.	Dimensioni	Q.tà
LR400	H **120** x **120** mm	1 Pz

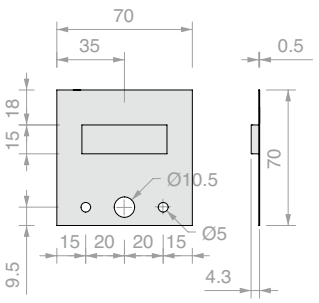

Art.	Dimensioni	Q.tà
LR500	H **70** x **70** mm	1 Pz



PROFILO DI SUPPORTO PER SPECCHI W61

Materiale: Alluminio

Finitura: /97

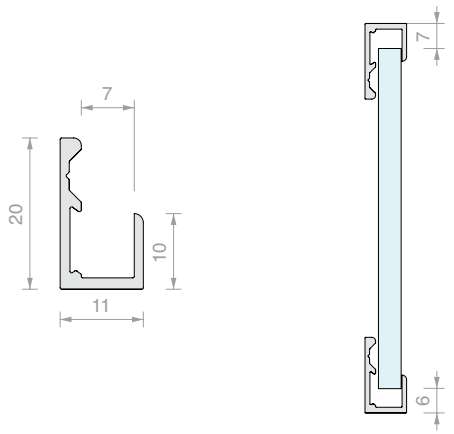

Art.	Lunghezza	Q.tà
W61250	**2498** mm	1 Pz
W61500	**5000** mm	1 Pz

TAPPI TERMINALI PER PROFILI W61

Materiale: Plastico

Colore: grigio chiaro

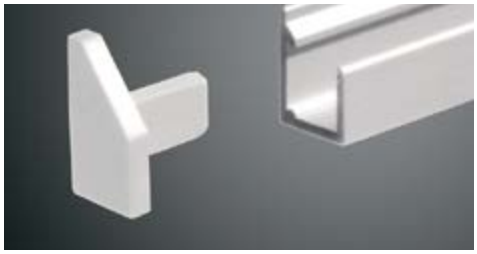

Art.	Descrizione	Q.tà
W61TSX	Sinistro	1 Pz



Art.	Descrizione	Q.tà
W61TDX	Destro	1 Pz



PROFILO DI SUPPORTO PER SPECCHI W63

Materiale: Alluminio

Finitura: /97

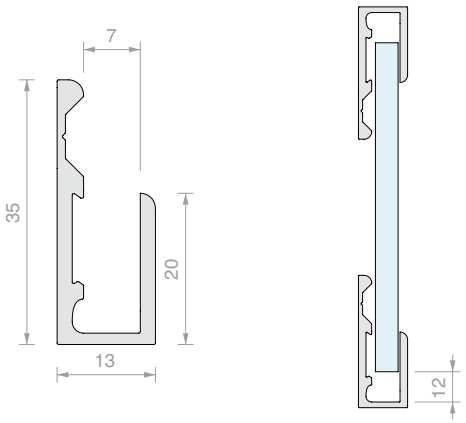

Art.	Lunghezza	Q.tà
W63250	**2498** mm	1 Pz
W63500	**5000** mm	1 Pz

TAPPI TERMINALI PER PROFILI W63

Materiale: Plastico

Colore: grigio chiaro



Art.	Descrizione	Q.tà
W63TSX	Sinistro	1 Pz



Art.	Descrizione	Q.tà
W63TDX	Destro	1 Pz



N°4 REGGISPECCHIO 20

Materiale: Ottone

Finitura: /1

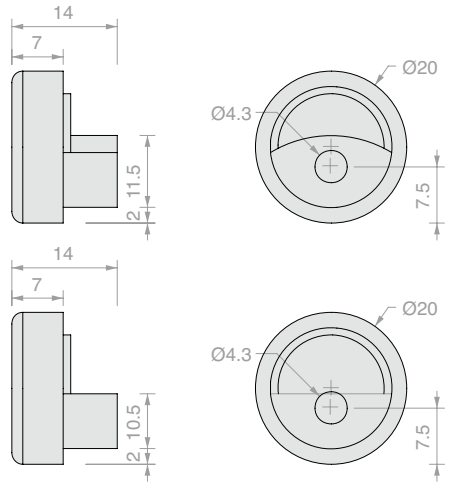

Art.	Per vetri	Q.tà
MIR20	**6** mm	1 Pz



N°4 REGGISPECCHIO 25

Materiale: Ottone

Finitura: /1

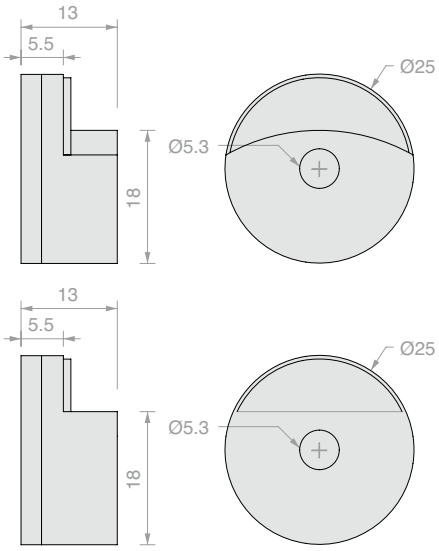

Art.	Per vetri	Q.tà
MIR25	**6** mm	1 Pz



REGGISPECCHIO 30

Materiale: Ottone

Finitura: /1 /3

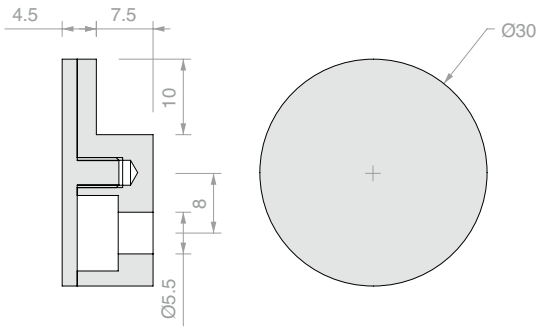

Art.	Per vetri	Q.tà
MIR30	Da **4** a **6** mm	1 Pz



COPPIA DI REGGISPECCHIO BASCULANTE

Materiale: Ottone

Finitura: /1

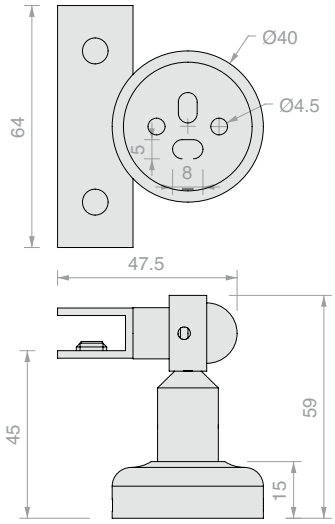

Art.	Per vetri	Q.tà
MHAS01	Da **4** a **6** mm	1 Pz



N°4 REGGISPECCHIO ESCO

Materiale: Ottone

Dimensioni: L 20 x H 28 mm interno 7 mm

Finitura: /1

Art.	Per vetri	Distanza muro	Q.tà
GAN001	Da **4** a **6** mm	**6** mm	1 Pz



N°4 REGGISPECCHIO VITRUM

Materiale: Acciaio e PVC

Dimensioni: L 25 x H 36 mm interno 7 mm

Finitura: /6 /9

Art.	Per vetri	Distanza muro	Q.tà
GAN002	**4** mm	**6** mm	1 Pz
GAN003	**6** mm	**6** mm	1 Pz



CANTONALI PER SPECCHI

Materiale: Ottone

Finitura: /95

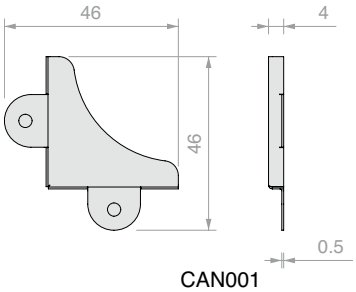

CAN001

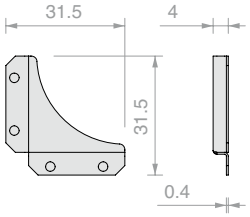

CAN002

Art.	Per vetri	Confezione	Q.tà
CAN001	**4** mm	100 Pz	1 Pz
CAN002	**4** mm	100 Pz	1 Pz



SPECCHI CONCAVI TONDI

Ingrandimento 2X

Art.	Dimensioni	Spessore	Q.tà
SPECTOND1	**Ø200** mm	**2** mm	1 Pz
SPECTOND2	**Ø250** mm	**2** mm	1 Pz
SPECTOND3	**Ø300** mm	**2** mm	1 Pz

INDICE ANALITICO VOLUME 4

Art.	Pag.	Art.	Pag.	Art.	Pag.	Art.	Pag.	Art.	Pag.
057.3078.002	77	BT31	423	CANANG32	419	CHDA500G	299	CMIRR10.3000	421
3MSGP	429	BT3322	369	CANANG33	419	CHDA55	299	CMIRR8.2000	421
ATEC0	442	BT3325	369	CANANG34	419	CHDA55G	299	CMIRR8.3000	421
ATEC5	442	BT3520	423	CBD500	390	CHDA65	299	CMIRRTP10	421
BDBIL81001	352	BT3525	423	CBD580	391	CHDA65G	299	CMIRRTP8	421
BDBIL81003	352	CAN0015	448	CER26	336	CHDA75	299	CPM247	397
BDCER81001	314	CAN0025	448	CER27	336	CHDA75G	299	CSP75	294
BDCER81003	316	CANAL06	419	CER28	338	CHDA83	300	CSP85	294
BDCER81005	318	CANAL1	419	CER29	339	CHDA85	300	DCC08	104
BDCER81007	320	CANAL12	419	CER31	341	CHDA851	300	DCC10	104
BDCER81013	322	CANAL13	419	CER32	342	CHDA86	301	DCC218	143
BDCER81015	324	CANAL16	419	CER33	343	CHDA861	301	DCC220	143
BDCHD6801	253	CANAL2	419	CER700	376	CHDA88	301	DCC90	52
BDCHD6803	257	CANAL22	419	CER700UV	374	CHDA90	301	DCC90SQ	52
BDCHD6805	261	CANAL23	419	CER720	377	CHDA901	301	DCCFLAT003	117
BDCHD6813	265	CANAL26	419	CER720UV	375	CHDA93	301	DCCFLAT007	119
BDCHD6815	269	CANAL3	419	CER800	384	CHDM41	296	DCCFLAT009	121
BDCHD81001	253	CANAL32	419	CER880	385	CHDM43	296	DCCFLAT011	123
BDCHD81003	257	CANAL33	419	CERPT80SQ	357	CHDM45	297	DCCFT12	125
BDCHD81005	261	CANAL34	419	CERZ31	386	CHDM47	297	DCCFT16	125
BDCHD81013	265	CANALH88	420	CERZ3180	388	CHDM52	297	DCCFT18	125
BDCHD81015	269	CANALH90	420	CERZ33	387	CHDM57	296	DCCFT20	102
BDFIX10	108	CANALH92	420	CHD10	279	CHDMP1	302	DCCFT90	124
BDFIX2-DX	107	CANALM01	421	CHD10COV	278	CHDMP2	302	DCCFTMUR	124
BDFIX2-SX	107	CANALM012	421	CHD1135	284	CHDMP3	302	DCCFTVET	124
BDFIX5-DX	108	CANALM02	421	CHD12	280	CHDMP4	302	DCCFTVV	124
BDFIX5-SX	108	CANALM022	421	CHD14	282	CHDT1000	298	DCS108	80
BDFIX7-DX	108	CANALM03	421	CHD180	283	CHDT1000G	298	DCS110	80
BDFIX7-SX	108	CANALM032	421	CHD190	283	CHDT1500	298	DCS206	51
BDFIX8	108	CANALSF48	420	CHD20	286	CHDT1500G	298	DCS208	51
BDFIX-DX	107	CANALSF50	420	CHD20COV	285	CHDT500	298	DCU108	80
BDFIX-SX	107	CANALSF52	420	CHD22	287	CHDT500G	298	DCU108SCT	79
BDSQ6801	167	CANALSU66	420	CHD24	288	CL105	295	DCU110SCT	79
BDSQ6803	171	CANALSU68	420	CHD24P	288	CLK20	396	DCU206	51
BDSQ6805	175	CANALSU70	420	CHD280	290	CLKM27	396	DCU206SCT	51
BDSQ6807	179	CANALSU72	420	CHD280P	290	CLM19	295	DCU208	51
BDSQ6813	183	CANANG1	419	CHD290	292	CLM25	397	DCU208SCT	51
BDSQ6815	187	CANANG12	419	CHDA05	300	CLP23	294	DQ30	205
BDSQ81001	167	CANANG13	419	CHDA06	300	CLPM29	294	DQ30COV	204
BDSQ81003	171	CANANG14	419	CHDA08	300	CLS18	295	DQ30SGCOV	152
BDSQ81005	175	CANANG2	419	CHDA1000	299	CLS24	397	DQ30SGPVT	153
BDSQ81007	179	CANANG22	419	CHDA1000G	299	CLS245	396	DQ3135	210
BDSQ81013	183	CANANG23	419	CHDA1500	299	CLS68	398	DQ32	206
BDSQ81015	187	CANANG24	419	CHDA1500G	299	CLS70	398	DQ34	207
BT28	423	CANANG3	419	CHDA500	299	CMIRR10.2000	421	DQ37	211

Art.	Pag.
DQ375	212
DQ380	208
DQ380SG	154
DQ390	209
DQ40	217
DQ40COV	216
DQ40SGCOV	156
DQ40SGPVT	157
DQ4135	224
DQ42	218
DQ44	219
DQ44P	219
DQ475	225
DQ480	221
DQ480P	222
DQ480SG	158
DQ490	223
DQA05	234
DQA06	234
DQA08	234
DQA1000	233
DQA1500	233
DQA500	233
DQA55	233
DQA65	233
DQA75	233
DQA83	234
DQA85	234
DQA86	234
DQA8670	234
DQA87	234
DQA88	235
DQA89	235
DQA90	235
DQA93	235
DQA99	235
DQAP.100	356
DQC35	214
DQC37	214
DQC38	214
DQC39	215
DQC395	215
DQC51	226
DQC53	226
DQC55	226
DQC575	227
DQC58	227
DQC59	227
DQC61	228
DQC63	228
DQC65	228
DQM09	231
DQM11	231
DQM41	229
DQM43	229
DQM45	230
DQM47	230
DQM49	231
DQM50	230
DQM52	229
DQM57	229
DQMP2	235
DQMP4	235
DQMP6	235
DQMP7	235
DQMP8	235
DQMP9	235
DQP2525	236
DQP365	236
DQP375	236
DQP385	236
DQPD.100-DX	354
DQPD.100-SX	354
DQT1000	232
DQT1500	232
DQT500	232
DQTS2525	236
DQX1000	232
DQX1500	232
DQX500	232
FOL1010.30	243
FOL1515.30	243
FOL2020.30	243
FOP10.30	243
FOP15.30	243
FOP20.30	243
FOU1009.30	243
FOU1011.30	243
FOU1013.30	243
FX1000	429
FXTNT01	429
G35KIT01	44
G35KIT02	44
G35KIT03	44
G35KIT04	44
G35KIT05	45
G35KIT06	45
G35KIT07	45
G35KIT08	45
G35S10DMP	34
G35S10STP	34
G35S20DMP	36
G35S20STP	36
G35S30DMP	38
G35S30STP	38
G35S40DMP	40
G35S40STP	40
G35U10DMP	27
G35U10STP	27
G35U20DMP	29
G35U20STP	29
G35U30DMP	31
G35U30STP	31
G35U40DMP	33
G35U40STP	33
G50KIT01	74
G50KIT02	74
G50KIT03	74
G50KIT04	74
G50KIT05	75
G50S10	68
G50S20	70
G50U10	61
G50U20	63
G50U30	65
G50U40	67
GAN001	446
GAN002	446
GAN003	446
GLM3000	141
GLM3020	143
GLM3023	143
GLM3050	141
GLM7000	141
GLMAN	141
GLMBDLN15	142
GLMBRM	142
GLMBRV	142
GLMDCCFORO	125
GLMDSTP	143
GLMDSTV	143
GLMFLAT028DX	97
GLMFLAT028SX	97
GLMFLAT030	91
GLMFLAT032DX	98
GLMFLAT032SX	98
GLMFLAT034	92
GLMFLAT036	100
GLMFLAT038	95
GLMFLAT040DX	99
GLMFLAT040SX	99
GLMFLAT042	93
GLMFLATMUR	101
GLMFLATVET	101
GLMFORO	142
GLMFT1000	125
GLMFT12	101
GLMFT14	102
GLMFT16	102
GLMFT18	102
GLMFT2000	125
GLMFT30	104
GLMFT3000	125
GLMFT37	126
GLMFT40	104
GLMFT50	104
GLMFT90	126
GLMKIT301	136
GLMKIT303	138
GLMKIT305	140
GLMKIT701	137
GLMKIT703	139
GLMRCT	141
GLMSFORO	101
GLMSPA08	127
GLMSPA10	127
GLMTND10	142
GM01	431
GM012200	431
GM013000	431
GM014	109
GM01410	78
GM0141022	78
GM0141025	78
GM01422	109
GM01422NR	109
GM01425	109
GM01425NR	109
GM0143000	109
GM0143000NR	109
GM02	245
GM0210	245
GM022500	245
GM022500NR	245
GM02NR	245
GM04	245
GM0422	245
GM0425	245
GM0430	245
GM05	48
GM0522	48
GM052500	48
GM0530	48
GM06	77
GM0622	77
GM0622NR	77
GM0625	77
GM0625NR	77
GM063000	77
GM063000NR	77
GM0722	433
GM0725	433
GM073000	433
GM11DX	49
GM11DX2500	49
GM11SX	49
GM11SX2500	49
GM12DX20	244
GM12DX22	244
GM12DX25	244
GM12SX20	244
GM12SX22	244
GM12SX25	244
GM13DX2200	432
GM13DX3000	432

Art.	Pag.
GM13SX2200	432
GM13SX3000	432
GM1520DX	78
GM1520DXNR	78
GM1520SX	78
GM1520SXNR	78
GM1530DX	78
GM1530SX	78
GM15DX	78
GM15SX	78
GM1720SX	79
GM1730SX	79
GM17SX	79
GM40	437
GM4025	437
GM4030	437
GM42	437
GM4225	437
GM4230	437
GM44	438
GM4425	438
GM4430	438
GM46	438
GM4625	438
GM4630	438
GM4810	439
GM4822	439
GM4825	439
GM4830	439
GM50	438
GM5030	438
GM50522	426
GM50525	426
GM512DX25	427
GM512SX25	427
GM5210	439
GM5222	439
GM5225	439
GM5230	439
GM5422	245
GM5430	245
GM56010	426
GM56020	426
GM56025	426
GM5610	109
GM5620	109
GM5625	109
GM5630	109
GM57022	427
GM57025	427
GM58	244
GM5830	244
GM58NR	244
GM6010	244
GM6020	244
GM6025	244
GM6030	244
GM62	244
GM6225	244
GM6230	244
GM6230DX	48
GM6230SX	48
GM62DX	48
GM62SX	48
GM6630DX	432
GM6630SX	432
GM66DX	432
GM66SX	432
GM702020	49
GM702022	49
GM702030	49
GM7022	433
GM7025	433
GM7030	433
GM7222	433
GM7225	433
GM7230	433
GM8020	434
GM8025	434
GM880607	51
GM880615	51
GM900807	51
GM900815	80
GM921007	80
GM921015	80
GMPINZ	439
GMPINZ02	439
GMVHB1	428
GMVHB13000	428
GMVHB13000NR	428
GMVHB1NR	428
GMVHB2	428
GMVHB2NR	428
GMVHB3	428
GMVHB33000	428
GMVHB33000NR	428
GMVHB3NR	428
GMVHB4	428
GMVHB43000	428
GMVHB43000NR	428
GMVHB4NR	428
GOC009	81
GOCCHIA08	81
GSL3000	358
GSL812	358
GSLSVL	359
GTUP2	369
GTUP2G	369
GTUP2N	369
GTUP3	369
GTUP3G	369
GTUP3N	369
GTUP4	369
GTUP4G	369
GTUP4N	369
GTUP5	369
GTUP5G	369
GTUP5N	369
GTUP6	369
GTUP6G	369
GTUP6N	369
HAND10052VHB	53
HAND10057VHB	129
HAND13040VHB	53
HAND6640VHB	53
LM0859.100	75
LM0859.150	75
LM0859.200	75
LM0859.300	75
LM3515.075	46
LM3515.10045	46
LM3515.150	46
LM3515.15045	46
LM3515.200	46
LM3515.300	46
LM3538.100	46
LM3538.150	46
LM3538.200	46
LM3538.300	46
LM5859.100	75
LM5859.150	75
LM5859.200	75
LM5859.300	75
LMU20.150	410
LMU20.300	410
LMU20B.150	238
LMU20B.220	238
LMU20B.300	238
LMU20TP	411
LMU20TPB	238
LMU86B.100	238
LMU86B.150	238
LMU86B.300	238
LR300	444
LR320	444
LR400	444
LR500	444
MAN500V150	53
MF007100	401
MF008670	401
MF02	404
MF04	404
MF05	404
MF06	404
MF06100	400
MF06130	400
MF06160	400
MF09410	403
MF09410C20	403
MF09413	403
MF09430	402
MF10	403
MF1000	403
MF12	403
MF127	346
MF129	346
MF1300	403
MF1515	347
MF1600	403
MF2890	406
MF300A	406
MF300B	406
MF350	367
MF600A	405
MF600B	405
MF9812	402
MFAC1000	399
MFBOC	404
MFCC11	399
MFCC13	399
MFCC15	399
MFCC17	399
MFCC20	399
MFCC28	399
MHAS01	446
MIR20	446
MIR25	446
MIR30	446
MORS001	344
MORS002	344
MORS0023	344
MORS003	344
MORS004	345
MORS005	345
MORS033	345
MORSZ001	422
MORSZ002	422
MTS10	443
MTS3000	442
MTS3000KR	442
MTS90	443
MU30095	406
MU30095N	406
MU30135	406
MU30135N	406
NV3100	240
NV3200	240
NV3300	240
NV3400DX	240
NV3400SX	240
NV3500	240
NV3600	240
OPEN01CHD	275
OPEN01DQ	195
OPEN01FOR10	199

Art.	Pag.
OPEN01FOR8	199
OPEN01LMUDQ	197
OPEN01LMUMF	333
OPEN01MORS	331
OPEN01NOVI	201
OPEN03CHD	273
OPEN03DQ	191
OPEN03LMUDQ	193
OPEN03LMUMF	329
OPEN03MORS	327
PBCAL10	49
PBD3183	46
PBD3183.150	46
PBD3183.220	46
PBD3183KR	415
PBD3184	47
PBD3184.100	47
PBD3184.150	47
PBD3184KR	415
PBD3186	47
PBD3186.100	47
PBD3186.150	47
PBD86TP	47
PBDTP	47
PEL31	441
PESQ0810.075	48
PESQ0810.150	48
PESQ0810.300	48
PESQ0810B.100	238
PESQ0810B.150	238
PESQ0810B.300	238
PMAN1332	359
POM2525	236
POMZ001	422
POMZ002	422
PQ95	102
PROALUX1520	412
PROALUX1530	412
PROALUX1720	412
PROALUX1730	412
PROALUX1920	412
PROALUX1930	412
PROALUXG	412
PROALUXG400	412
PROFALL0820	413

Art.	Pag.
PROFALL0820KR	415
PROFALL1020	413
PROFALL1020KR	415
PROFALL1225	413
PROFALL1240	413
PROFALL1425	413
PROFALL1440	413
PROTAP0820	413
PROTAP0820KR	415
PROTAP1020	413
PROTAP1020KR	415
PROTAP1225	413
PROTAP1240	413
PROTAP1425	413
PROTAP1440	413
PROTAP1520	412
PROTAP1530	412
PROTAP1720	412
PROTAP1730	412
PROTAP1920	412
PROTAP1930	412
PTBH1964	372
PTUP2261-DX	370
PTUP2261-SX	370
PTUP26	368
PTUP30	369
PTUPSQ-11	364
PTUPSQ-1130	366
PTUPSQ2016	362
PTUPSQ2018	362
PTUPSQ2036	364
PTUPSQ2038	364
PTUPSQ-6130	366
PTUPSQ-61C	366
PTUPSQ-61L	366
PTUPSQ-66	366
PTUPSQ-6630	366
PTUPSQ-8130	366
PTUPSQ-81C	366
PTUPSQ-81L	366
PTUPSQ-88	366
PTUPSQ-8830	366
PTUPSQACCM	367
PTUPSQACCV	367
PTUPSQANG	368

Art.	Pag.
PTUPSQD	368
PTUPSQGUAV	367
S1180	380
S150	378
S153	379
S190	381
S4500	392
S600	382
S603	383
SAS020	404
SCR001	398
SFH100	393
SFH101	393
SFH102	394
SFH103	394
SFH801	395
SFH802	395
SFH803	395
SP2255	302
SP2255GD	303
SP255	303
SPD01	407
SPD03	407
SPD05	407
SPD071000	407
SPD072000	407
SPD09	407
SPD092300	416
SPD112300	416
SPD132300	416
SPD153308	416
SPD153310	416
SPD153508	416
SPE2392	52
SPE2393	52
SPE2394	52
SPE2395	52
SPE2397	443
SPECTOND1	448
SPECTOND2	448
SPECTOND3	448
STOPVAPOR0	441
STOPVAPOR05	441
STOPVAPOR1	441
STOPVAPOR12	441

Art.	Pag.
STOPVAPOR13	441
STOPVAPOR17	441
STOPVAPOR19	441
STOPVAPOR2	441
STOPVAPOR3	441
STOPVAPOR4	441
TS25006	243
TS250065	243
TS25009	243
TS25012	243
TS250125	243
TS250155	243
TS25019	243
UTR65	412
VETCIL35	303
W61250	445
W61500	445
W61TDX	445
W61TSX	445
W63250	445
W63500	445
W63TDX	445
W63TSX	445

CATALOGO
VETRINE

VETRINE Pag 18

MENSOLE Pag 110

MORSETTI Pag 138

FISSAGGI PUNTUALI Pag 166

logli
SAINT-GOBAIN

VETRINE



ANTE SCORREVOLI



SUPRA E ROBUSTUS
Pag 20

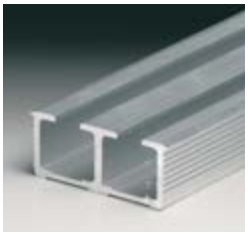

CLIPO
Pag 32



PROFILI PV
Pag 42



SERRATURE PER SCORREVOLI
Pag 46

ANTE A BATTENTE



CERNIERE A BILICO
Pag 49



CERNIERE LATERALI A SCATTO
Pag 58

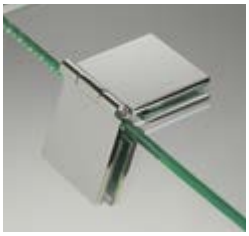

CERNIERE LATERALI LIBERE
Pag 68



SERRATURE PER ANTE A BATTENTE
Pag 70

FERMAVETRI E REGGIPIANI



FERMAVETRO
Pag 76



REGGIPIANO
Pag 78

ANTE A BATTENTE PER INCOLLAGGIO UV

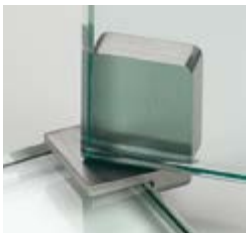

CERNIERE A BILICO
Pag 82



CERNIERE LATERALI A SCATTO
Pag 86



CERNIERE LATERALI LIBERE
Pag 92



SERRATURE
Pag 96

COMPLEMENTI PER INCOLLAGGIO UV



POMELLI E MANIGLIE
Pag 99



CALAMITE
Pag 101



REGGIPIANI
Pag 103



DISCHI IN ACCIAIO
Pag 106



RUOTE
Pag 107

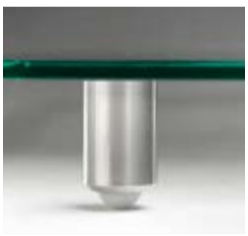

PIEDINI
Pag 108

SUPRA e ROBUSTUS

Sistemi di chiusura per vetrine con profili scorrevoli Willach

La gamma del sistema Willach comprende due linee di prodotti denominati SUPRA e ROBUSTUS in barre sia da 2497 mm che 5000 mm.



Il sistema SUPRA è utilizzabile per vetri da 5 a 8 mm con portata di 25 kg (utilizzando 2 carrelli) e 50 kg (utilizzando 4 carrelli). Può essere montato con 1, 2 o piu ante scorrevoli mediante l'aggiunta di una guida superiore ed una guida inferiore singola. Il sistema a 2 ante può essere completato con un profilo di cornice.

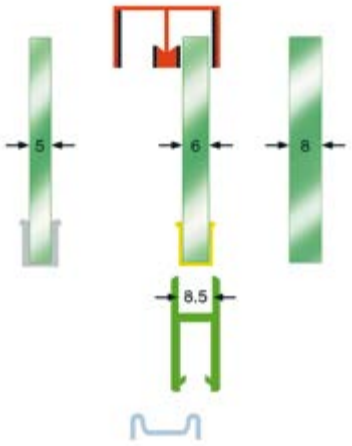

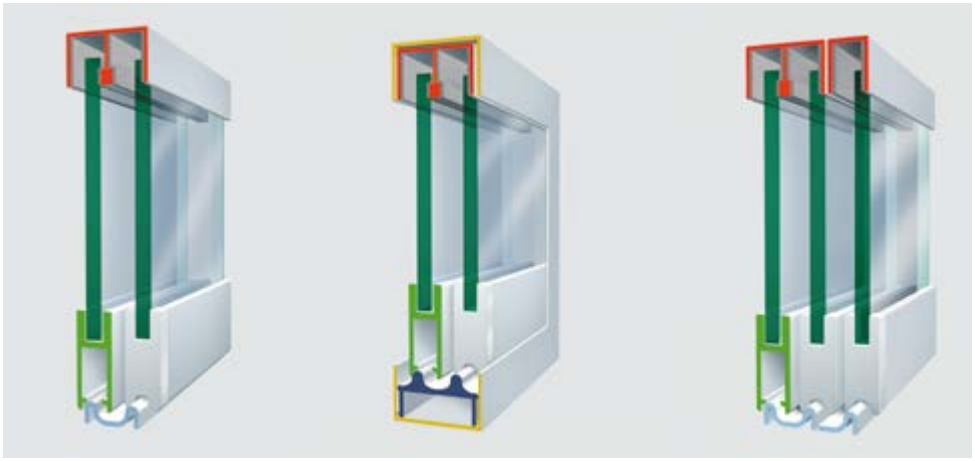

Il sistema ROBUSTUS è utilizzato per spessori vetro da 10 a 12 mm con portata di 70 kg (utilizzando 2 carrelli) e 140 kg (utilizzando 4 carrelli). Questa linea è utilizzabile solo con binario doppio, non è provvisto di binari o guide singole né di profili di cornice.

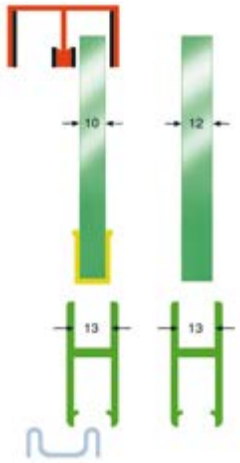

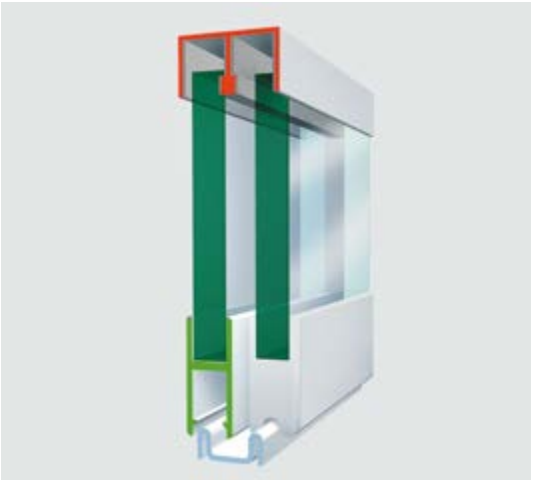

Caratteristiche del sistema per vetrine Willach:

- Solidità delle ante
- Durata dei carrelli
- Silenziosità durante lo scorrimento
- Semplicità di montaggio
- Sicurezza contro l'effrazione
- Modularità dei binari
- Estetica minimale



Il cuscinetto a sfere in acciaio rivestito in POM risulta essere molto resistente evitando eventuali deformazioni legate all'usura e al peso, garantendo durabilità nel tempo, solidità ed una riduzione della rumorosità durante lo scorrimento.

Il cuscinetto montato su un corpo metallico a molla, viene inserito sul profilo portavetro mediante uno specifico utensile di montaggio (disponibile a stock) evitando l'utilizzo di viti e velocizzando l'assemblaggio.



Grazie al rivestimento interno della guida superiore con tessuto floccato insonorizzante il rumore dello scorrimento dell'anta è ulteriormene attenuato.

Nella serie SUPRA i binari di scorrimento sono provvisti di un biadesivo per facilitare il montaggio anche in assenza di viti.





Tutti i profili della serie Willach, tranne i binari inferiori, sono protetti durante il trasporto da una speciale pellicola adesiva.

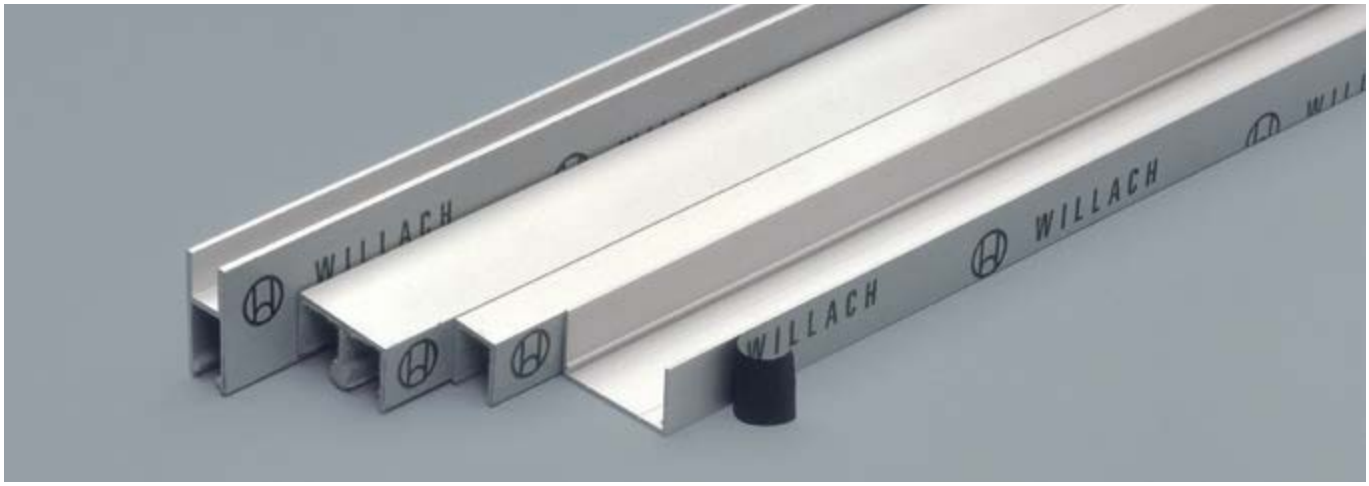



Il portavetro della serie SUPRA ha un interno di 8.5 mm e sono disponibili 2 tipi di guarnizioni in gomma trasparente per l'inserimento di due spessori anta: 5 mm e 6 mm.

Il portavetro della serie ROBUSTUS invece, ha un interno di 13 mm. Per questa serie è disponibile una guarnizione per inserire un vetro di spessore 10 mm.

Entrambi i sistemi sono provvisti di profili portaspazzolini verticali per vetri da 6 mm, 8 mm o 10 mm.





Per la serie SUPRA esiste inoltre la possibilità di applicare un binario inferiore ed una guida superiore singoli che permettono di inserire ante aggiuntive.

In caso di applicazione di sistemi a 3 o più ante, non è possibile applicare la serratura SECURA.

I sistemi sono dotati di tappi terminali di chiusura in materiale plastico colore cromo opaco oltre che di maniglia per il trascinamento.



Solo per la serie SUPRA esiste un profilo di cornice di sezione a “U” che dà la possibilità di incorniciare l’intera struttura della vetrina.

Inoltre con l’aggiunta di un profilo in gomma si ottiene protezione dalla polvere oltre che una battuta laterale delle ante attenuata.







Gli scorrevoli Willach sono provvisti di uno speciale sistema brevettato di chiusura denominato SECURA.

Il sistema SECURA è formato da un terminale portavetro con sede forata ed un corpo cilindrico munito di asticella eccentrica che con il cilindro inserito garantisce una chiusura orizzontale antisganciamento. L’antisganciamento è garantito da un adattatore che viene inserito terminale sul portavetro della seconda anta.
Un altro vantaggio di questo sistema è dato dalla reversibilità dell’adattatore che può avere sia un verso destro che sinistro.
La serratura SECURA si può avere sia in chiave unica che diversificata. La chiave diversa ha una possibilità di 40 cifrature (dipendente dalla disponibilità al momento dell’ordine).

Inoltre grazie ad una chiave master il cilindro può essere rimosso da qualsiasi corpo serratura (solo se il sistema scorrevole è in posizione aperta). Inoltre il cilindro è il medesimo sia per la serie SUPRA che per la serie ROBUSTUS.







Altro deterrente contro l’effrazione è un particolare plastico posto sulla guida superiore che evita il sollevamento delle ante e la possibile rimozione in posizione di chiusura.

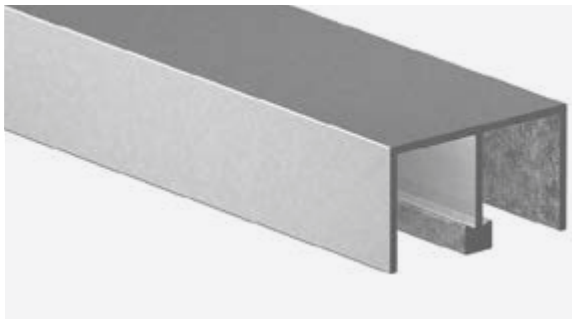

GUIDA SUPERIORE DOPPIA SUPRA

Materiale: Alluminio

Finitura: /97

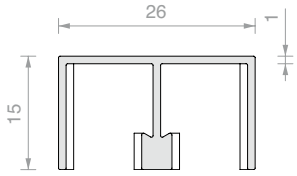

Art.	Lunghezza	Q.tà
W.605.020.250	**2497** mm	1 Pz
W.605.020.500	**5000** mm	1 Pz



BINARIO INFERIORE DOPPIO SUPRA

Materiale: Alluminio

Finitura: /97

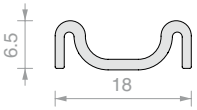

Art.	Lunghezza	Q.tà
W.605.090.250	**2497** mm	1 Pz
W.605.090.500	**5000** mm	1 Pz

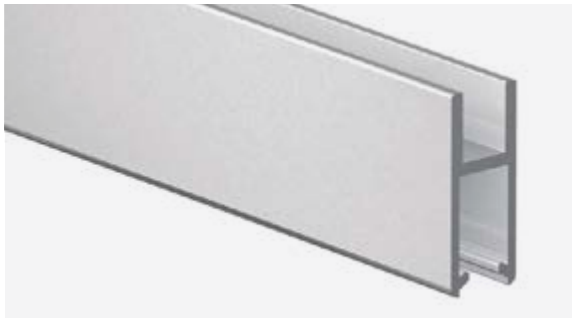

PROFILO PORTAVETRO SUPRA

Materiale: Alluminio

Finitura: /97

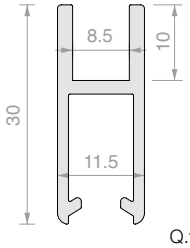

Art.	Lunghezza	Q.tà
W.605.040.250	**2497** mm	1 Pz
W.605.040.500	**5000** mm	1 Pz



CARRELLO SUPRA

Materiale: Corpo in acciaio, rullo in plastica

Utensile per il montaggio art. W.606.400

Art.	Portata	Q.tà
W.605.050	**25** Kg la coppia	1 Pz



TAPPO TERMINALE PORTAVETRO SUPRA

Materiale: Plastica

Finitura: /97

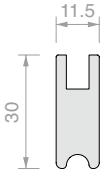

Art.	Q.tà
W.605.071	1 Pz



UTENSILE PER MONTAGGIO CARRELLI SUPRA

Art.	Q.tà
W.606.400	1 Pz



MANIGLIA DI TRASCINAMENTO SUPRA

Materiale: Plastica

Finitura: /97

Art.	Q.tà
W.606.450	1 Pz



GUARNIZIONE PER INSERIMENTO VETRO

Materiale: Plastica

Da utilizzare con profilo art. W.605.040.

Colore: Trasparente

Art.	Per vetri	Q.tà
W.606.320	**5** mm	1 m
W.606.310	**6** mm	1 m



SERRATURA SECURA PER SERIE SUPRA

Materiale: Zinco

Necessita di adattatore W.606.600

Finitura: /97

Art.	Chiave	Q.tà
W.606.620U	Unica	1 Pz
W.606.620D	Diversa	1 Pz
W.606.640	Chiave per rimozione cilindro	1 Pz



ADATTATORE PER SERRATURA SECURA PER SERIE SUPRA

Materiale: Zinco

Finitura: /97

Art.	Q.tà
W.606.600	1 Pz



PROFILO VERTICALE ANTIPOLVERE CON SPAZZOLINO

Materiale: Alluminio

Finitura: /97

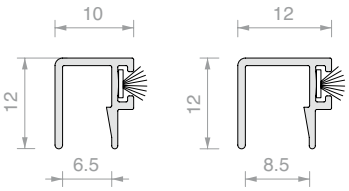

Art.	Lunghezza	Per vetri	Q.tà
W.606.350.250	**2497** mm	**6** mm	1 Pz
W.606.350.500	**5000** mm	**6** mm	1 Pz
W.606.360.250	**2497** mm	**8** mm	1 Pz
W.606.360.500	**5000** mm	**8** mm	1 Pz



ACCESSORIO ANTIEFFRAZIONE SUPRA

Materiale: Plastica

Colore: Trasparente

Art.	Q.tà
W.606.420	1 Pz

SCHEMA MONTAGGIO

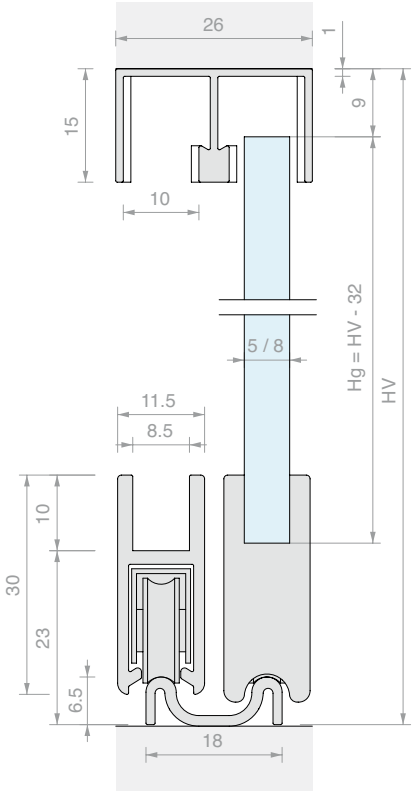

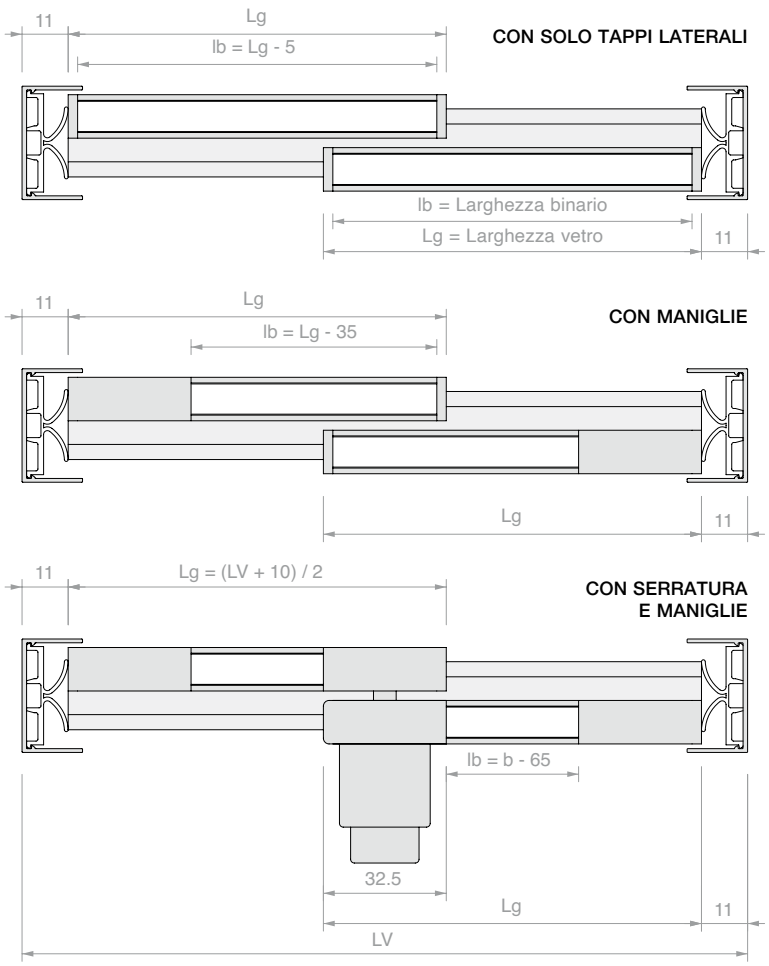

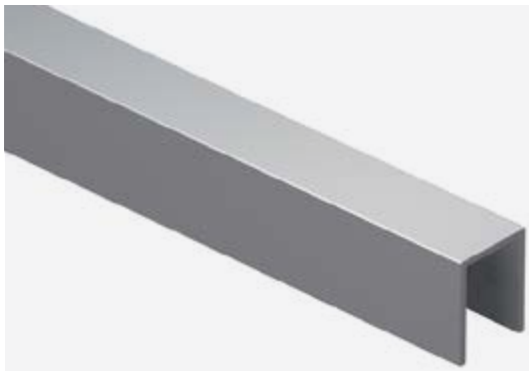

GUIDA SUPERIORE SINGOLA SUPRA

Materiale: Alluminio

Finitura: /97

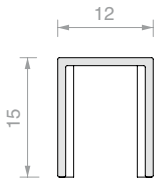

Art.	Lunghezza	Q.tà
W.606.220.250	**2497** mm	1 Pz
W.606.220.500	**5000** mm	1 Pz



BINARIO INFERIORE SINGOLO SUPRA

Materiale: Alluminio

Finitura: /97

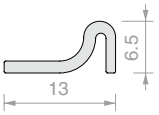

Art.	Lunghezza	Q.tà
W.606.290.250	**2497** mm	1 Pz
W.606.290.500	**5000** mm	1 Pz

SCHEMA MONTAGGIO A 3 VIE

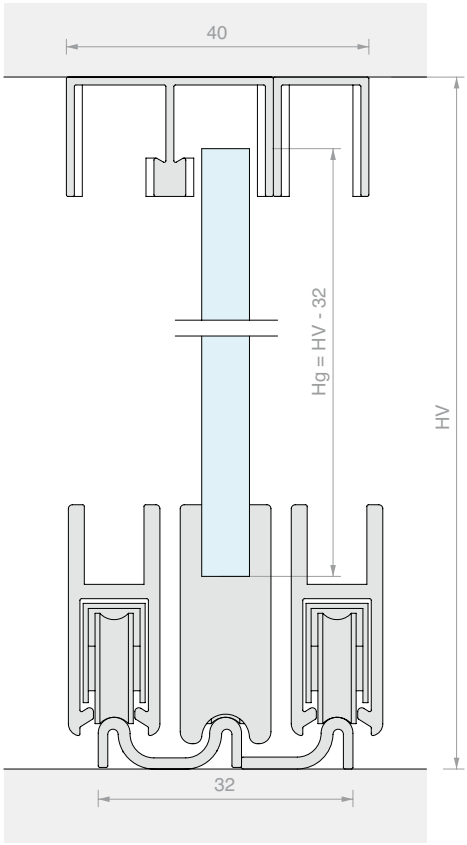

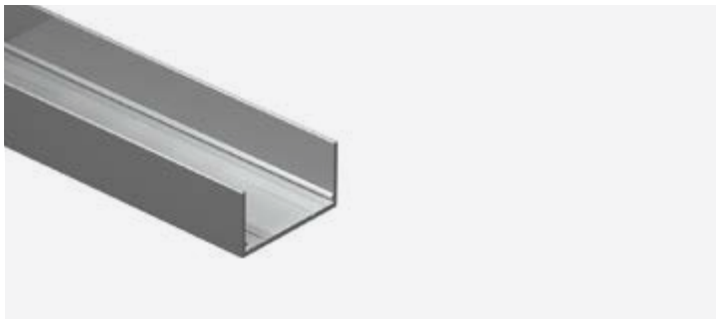

PROFIO DI CORNICE SUPRA

Materiale: Alluminio
Finitura: /97

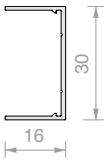

Art.	Lunghezza	Q.tà
W.606.110.250	**2497** mm	1 Pz
W.606.110.500	**5000** mm	1 Pz

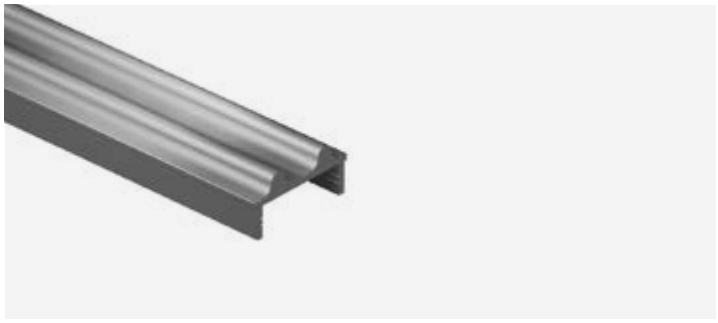

BINARIO INFERIORE DOPPIO PER INSERIMENTO NEL PROFILO DI CORNICE SUPRA

Materiale: Alluminio
Finitura: /97

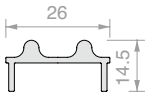

Art.	Lunghezza	Q.tà
W.606.100.250	**2497** mm	1 Pz
W.606.100.500	**5000** mm	1 Pz



PROFILO DI PROTEZIONE ANTIPOLVERE SUPRA

Materiale: Plastica
Colore: Trasparente

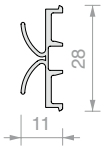

Art.	Lunghezza	Q.tà
W.606.120.250	**2497** mm	1 Pz
W.606.120.500	**5000** mm	1 Pz

SCHEMA MONTAGGIO CON PROFILO DI CORNICE SUPERIORE E INFERIORE

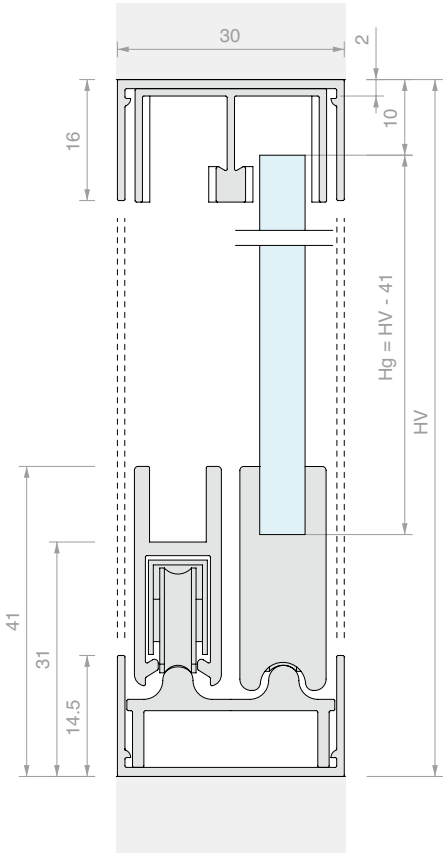



GUIDA SUPERIORE DOPPIA ROBUSTUS

Materiale: Alluminio

Finitura: /97

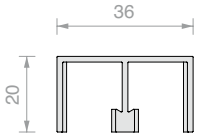

Art.	Lunghezza	Q.tà
W.610.020.250	**2497** mm	1 Pz
W.610.020.500	**5000** mm	1 Pz



BINARIO INFERIORE DOPPIO ROBUSTUS

Materiale: Alluminio

Finitura: /97

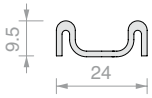

Art.	Lunghezza	Q.tà
W.610.090.250	**2497** mm	1 Pz
W.610.090.500	**5000** mm	1 Pz

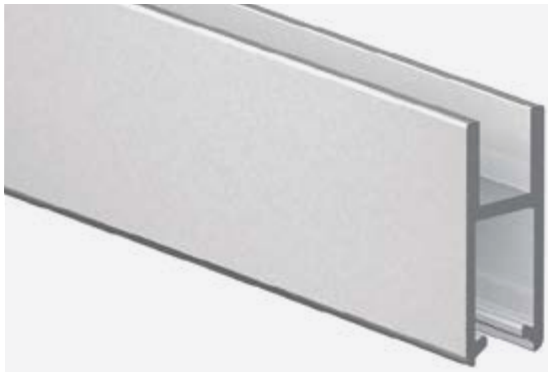

PROFILO PORTAVETRO ROBUSTUS

Materiale: Alluminio

Finitura: /97

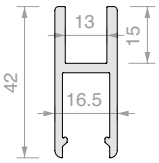

Art.	Lunghezza	Q.tà
W.610.040.250	**2497** mm	1 Pz
W.610.040.500	**5000** mm	1 Pz



CARRELLO ROBUSTUS

Materiale: Corpo in acciaio, rullo in plastica

Art.	Portata	Q.tà
W.610.050	**70** Kg la coppia	1 Pz

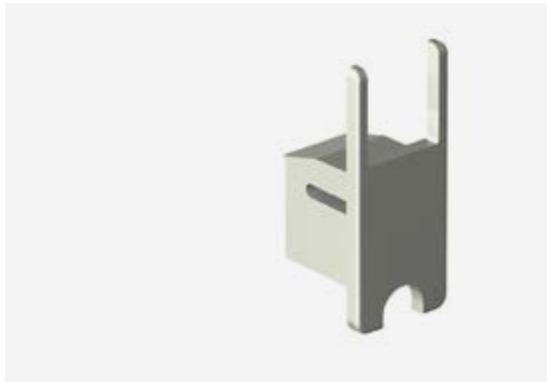

TAPPO TERMINALE PORTAVETRO ROBUSTUS

Materiale: Plastica

Finitura: /97

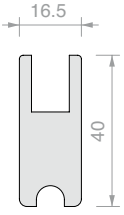

Art.	Q.tà
W.610.070	1 Pz



UTENSILE PER MONTAGGIO CARRELLI ROBUSTUS

Art.	Q.tà
W.610.400	1 Pz



MANIGLIA DI TRASCINAMENTO ROBUSTUS

Materiale: Zinco
Finitura: /97

Art.	Q.tà
W.610.450	1 Pz



GUARNIZIONE PER INSERIMENTO VETRO

Materiale: Plastica
Da utilizzare con profilo art. W.610.040.
Colore: Trasparente

Art.	Per vetri	Q.tà
W.610.320	**10** mm	1 m



SERRATURA SECURA PER SERIE ROBUSTUS

Materiale: Zinco
Necessita di adattatore W.610.600
Finitura: /97

Art.	Chiave	Q.tà
W.610.620U	Unica	1 Pz
W.610.620D	Diversa	1 Pz
W.606.640	Chiave per rimozione cilindro	1 Pz



ADATTATORE PER SERRATURA SECURA PER SERIE ROBUSTUS

Materiale: Zinco
Finitura: /97

Art.	Q.tà
W.610.600	1 Pz



PROFILO VERTICALE ANTIPOLVERE CON SPAZZOLINO

Materiale: Alluminio

Finitura: /97

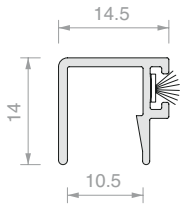

Art.	Lunghezza	Per vetri	Q.tà
W.610.370.250	**2497** mm	**10** mm	1 Pz
W.610.370.500	**5000** mm	**10** mm	1 Pz



ACCESSORIO ANTIEFFRAZIONE ROBUSTUS

Materiale: Plastica

Colore: Trasparente

Art.	Q.tà
W.610.420	1 Pz

SCHEMA MONTAGGIO

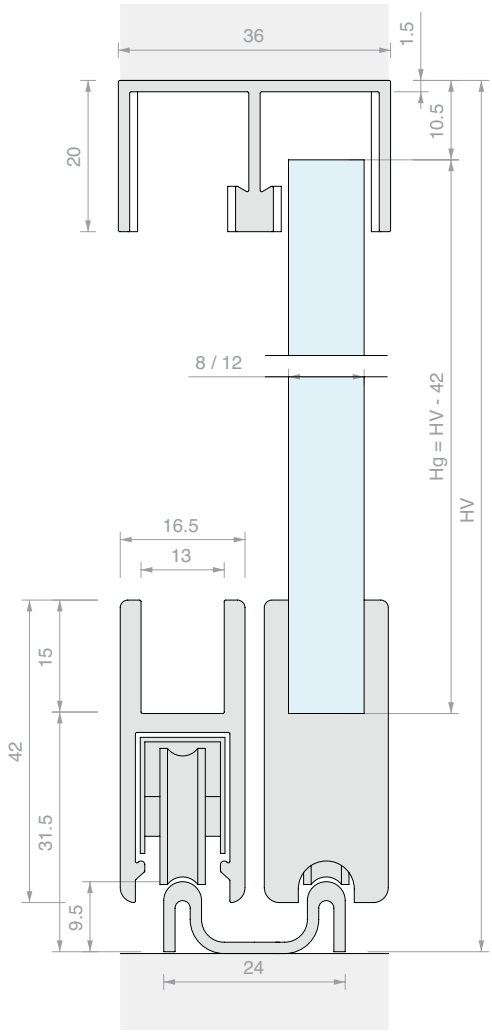

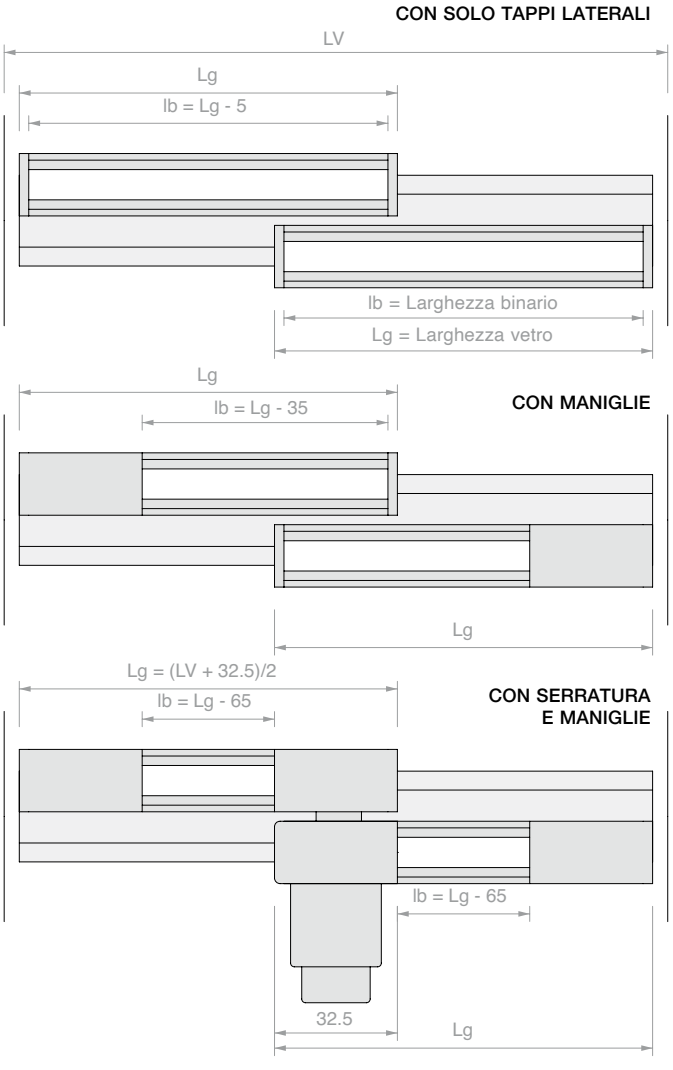

CLIPO 36

Sistemi di chiusura per vetrine con profili scorrevoli

Con il sistema CLIPO 36 hai la possibilità di realizzare vetrinette per ogni installazione: binario a incasso, a soffitto o a parete.

Il sistema è sviluppato per ante max L 1000 mm x H 2100 mm e spessori da 6 a 8 mm in due diverse configurazioni: con profilo portavetro superiore ed inferiore, modello GPPK, o con profilo portavetro superiore e guida ad U inferiore, modello GPK.

I modelli CLIPO 36 permettono inoltre di realizzare ante fino a 36 kg con sistema di chiusura ammortizzata.
Disponibili in finitura: alluminio opaco, simil inox satinato e nero opaco.

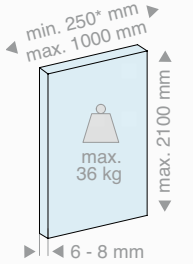

ANTA MOBILE

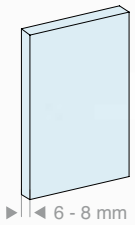

VETRI FISSI



* Larghezza minima senza ammortizzatori

2 tipologie di installazione

Soffitto

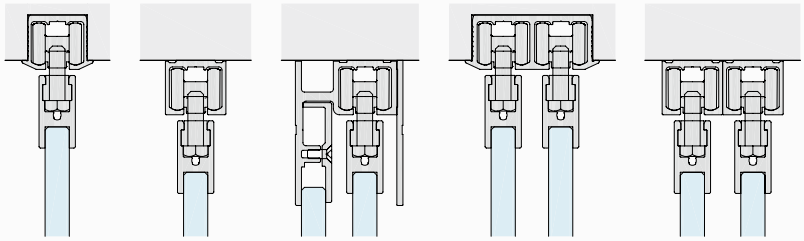

1 via 1 via + fisso 2 vie

Parete

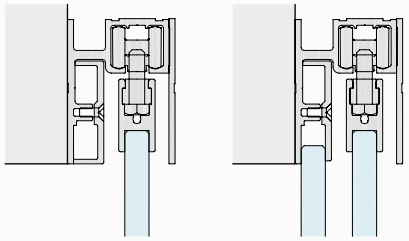

1 via 1 via + fisso



2 tipologie di installazione anta

GPPK - con profilo porta vetro superiore ed inferiore



GPK - con profilo portavetro superiore e guida a U inferiore

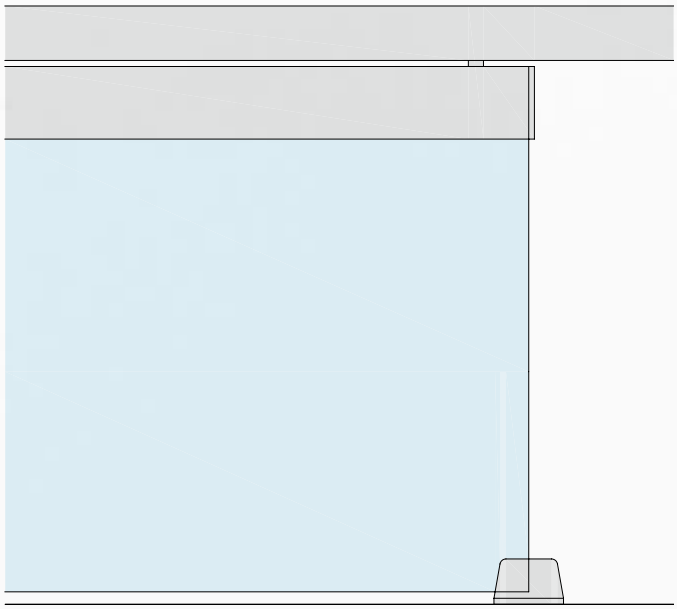





BINARIO SINGOLO PER MONTAGGIO A INCASSO CLIPO 36

Materiale: Alluminio

Profilo preforato con passo 150 mm

Finitura: /6 /88 /97

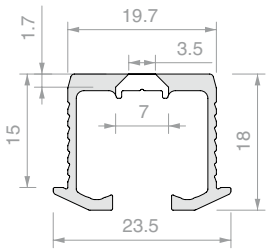

Art.	Lunghezza	Q.tà
053.3324.200	**1997** mm	1 Pz
053.3324.300	**2998** mm	1 Pz
053.3324.600	**6000** mm	1 Pz



BINARIO SINGOLO PER MONTAGGIO A SOFFITTO CLIPO 36

Materiale: Alluminio

Profilo preforato con passo 150 mm

Finitura: /6 /88 /97

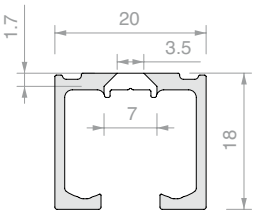

Art.	Lunghezza	Q.tà
053.3326.200	**1997** mm	1 Pz
053.3326.300	**2998** mm	1 Pz
053.3326.400	**3998** mm	1 Pz
053.3326.600	**6000** mm	1 Pz



BINARIO DOPPIO PER MONTAGGIO A INCASSO CLIPO 36

Materiale: Alluminio

Profilo preforato con passo 150 mm

Finitura: /6 /88 /97

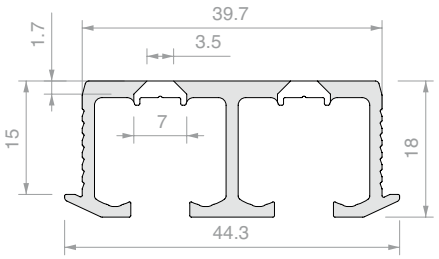

Art.	Lunghezza	Q.tà
053.3342.200	**1997** mm	1 Pz
053.3342.300	**2998** mm	1 Pz
053.3342.600	**6000** mm	1 Pz

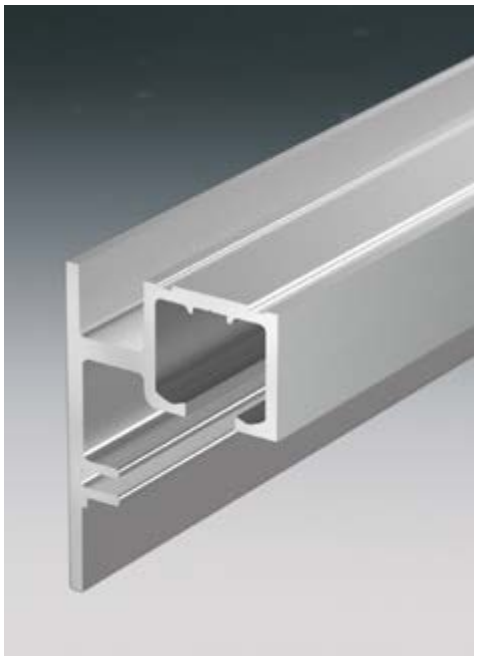

BINARIO SINGOLO PER MONTAGGIO A PARETE O SOFFITTO CON O SENZA VETRO FISSO CLIPO 36

Materiale: Alluminio

Profilo preforato a soffitto con passo 150 mm.

Per montaggio a parete forare seguendo l'apposita guida

Finitura: /6 /88 /97

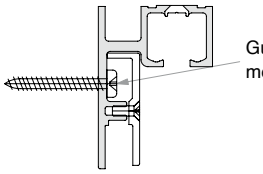

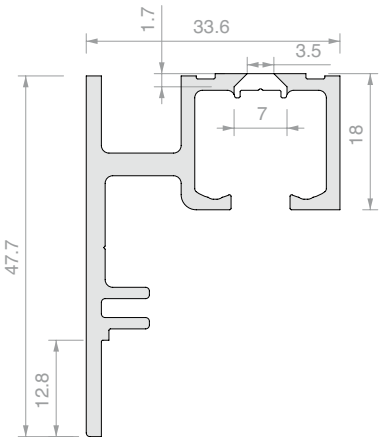

Art.	Lunghezza	Per vetri	Q.tà
053.3338.200	**1997** mm	Da **6** a **8** mm	1 Pz
053.3338.300	**2998** mm	Da **6** a **8** mm	1 Pz
053.3338.400	**3998** mm	Da **6** a **8** mm	1 Pz
053.3338.600	**6000** mm	Da **6** a **8** mm	1 Pz



PROFILO PORTAVETRO CLIPO 36

Materiale: Alluminio

Finitura: /6 /88 /97

Nota: Installare con l'ausilio di silicone per tutta la lunghezza del profilo.

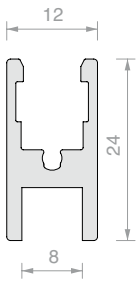

Art.	Lunghezza	Per vetri	Q.tà
053.3072.100	**996** mm	Da **6** a **8** mm	1 Pz
053.3072.200	**1997** mm	Da **6** a **8** mm	1 Pz
053.3072.300	**2998** mm	Da **6** a **8** mm	1 Pz
053.3072.600	**6000** mm	Da **6** a **8** mm	1 Pz



PROFILO DI SUPPORTO PER VETRO FISSO CLIPO 36

Materiale: Alluminio

Finitura: /6 /88 /97

Nota: Per vincolare il profilo al binario utilizzare viti M3 x 8 mm Art. **VIT965-3x8-ZN**

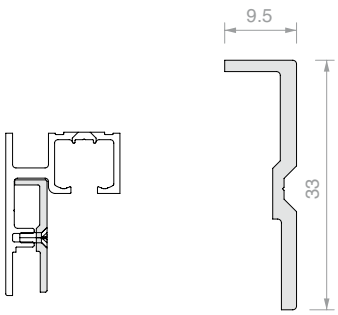

Art.	Lunghezza	Q.tà
053.3071.300	**3000** mm	1 Pz



COVER PER BINARIO 053.3338 CLIPO 36

Materiale: Alluminio

Finitura: /6 /88 /97

Nota: Applicare con biadesivo su tutta la lunghezza.

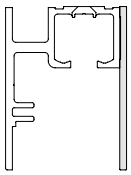

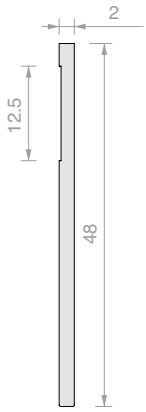

Art.	Lunghezza	Q.tà
053.3075.300	**3000** mm	1 Pz



KIT DI SCORRIMENTO ANTA CLIPO 36 GPPK

Il kit necessita del profilo portavetro 053.3372
sia superiormente che inferiormente.
Tappi laterali di chiusura inclusi solo in finitura nera.

Art.	Per vetri	Q.tà
053.3361.072	Da **6** a **8** mm	1 Pz



KIT DI SCORRIMENTO ANTA CLIPO 36 GPK

Il kit necessita del profilo portavetro 053.3372 solo superiormente.
Tappi laterali di chiusura inclusi solo in finitura nera.
Finitura: /3 /97 /R2

Art.	Per vetri	Q.tà
053.3361.071	Da **6** a **8** mm	1 Pz



GUIDA INFERIORE PER MODELLO CLIPO 36 GPK

Materiale: Ottone

Finitura: /3 /97 /R2

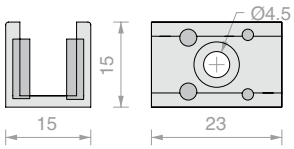

Art.	Per vetri	Q.tà
LMGF15	Da **6** a **8** mm	1 Pz



N. 2 AMMORTIZZATORI CLIPO 36

Larghezza minima anta per montare 1 ammortizzatore 420 mm

Larghezza minima anta per montare 2 ammortizzatori 620 mm

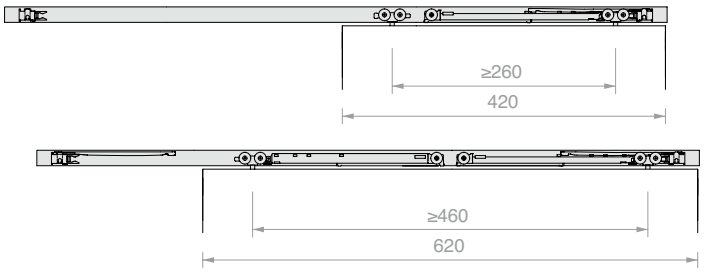

Art.	Portata	Q.tà
057.3159.071	Fino a **15** kg	1 Pz
057.3159.072	Fino a **26** kg	1 Pz
057.3159.073	Fino a **36** kg	1 Pz

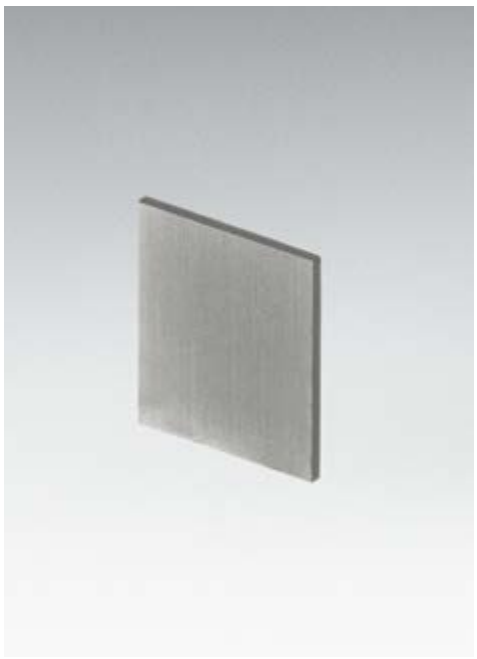

TAPPO PER BINARIO 053.3326 CLIPO 36

Materiale: Alluminio

Finitura: /6 /88 /97

Nota: Installare con l'ausilio di silicone per tutta la superficie del tappo.

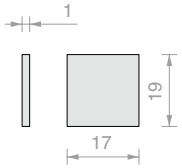

Art.	Q.tà
LM17019TP10	1 Pz

TAPPO PER BINARIO 053.3338 CLIPO 36

Materiale: Alluminio

Finitura: /6 /88 /97

Nota: Installare con l'ausilio di silicone per tutta la superficie del tappo.

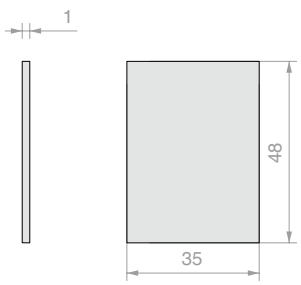

Art.	Q.tà
LM48035TP10	1 Pz

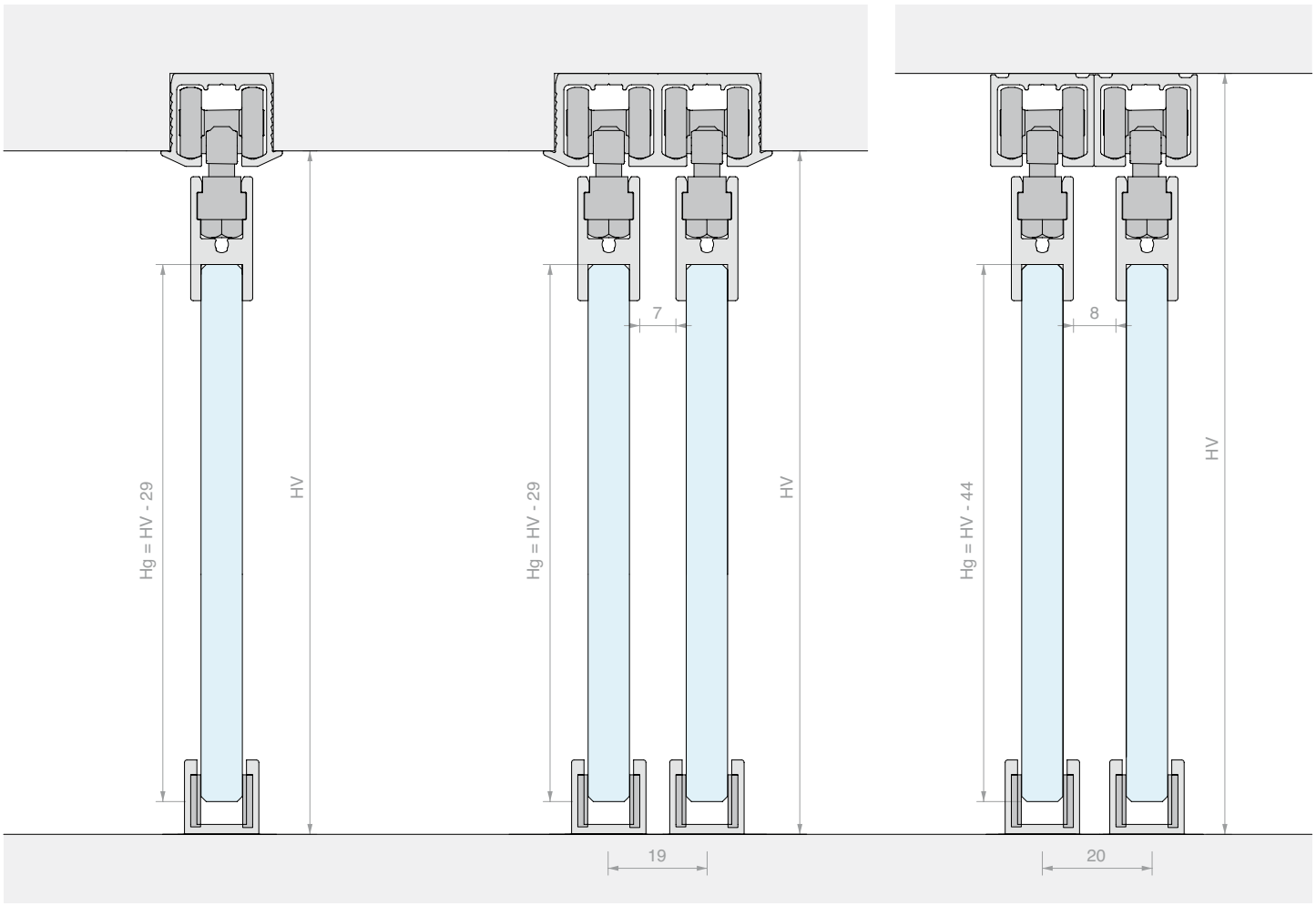
Hg = HV - 29
HV
7
Hg = HV - 29
HV
19
8
Hg = HV - 44
HV
20

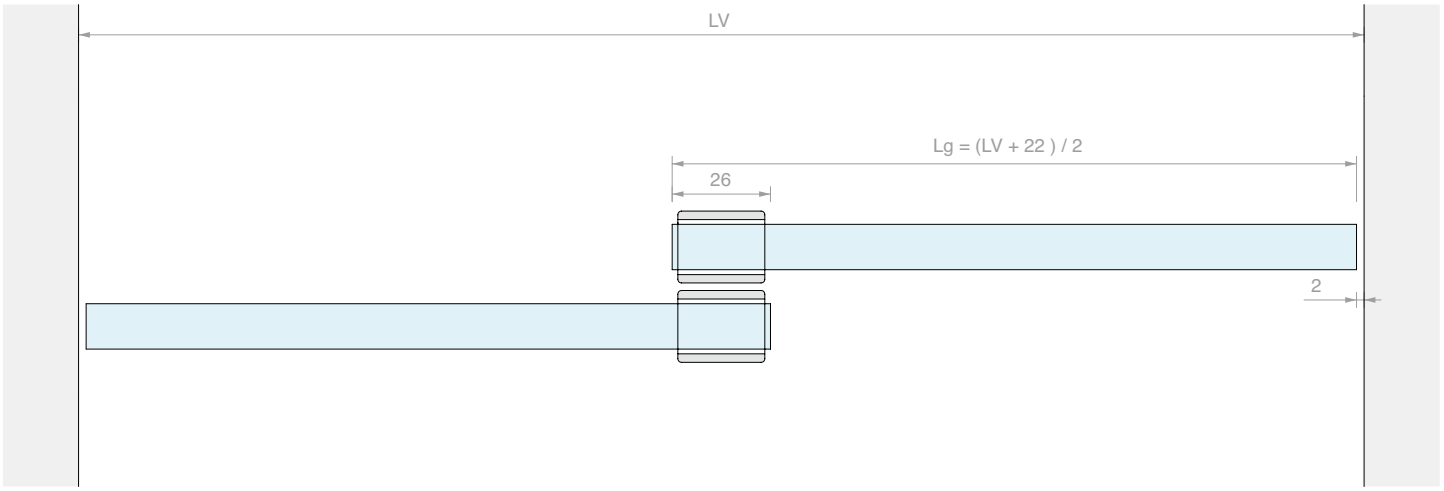
LV
Lg = (LV + 22) / 2
26
2

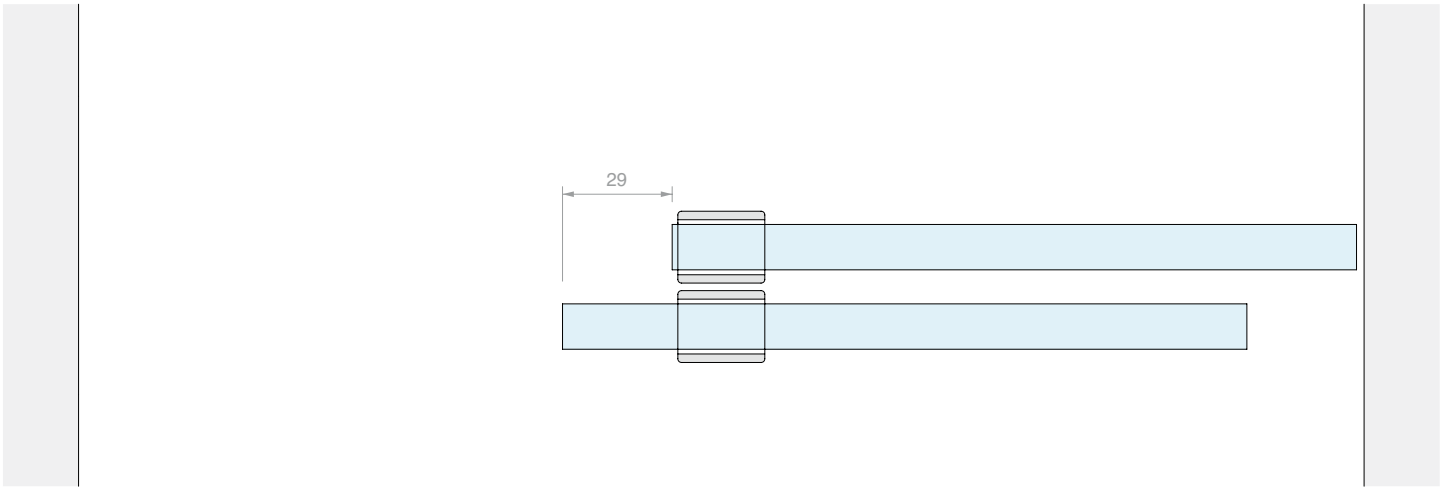
29

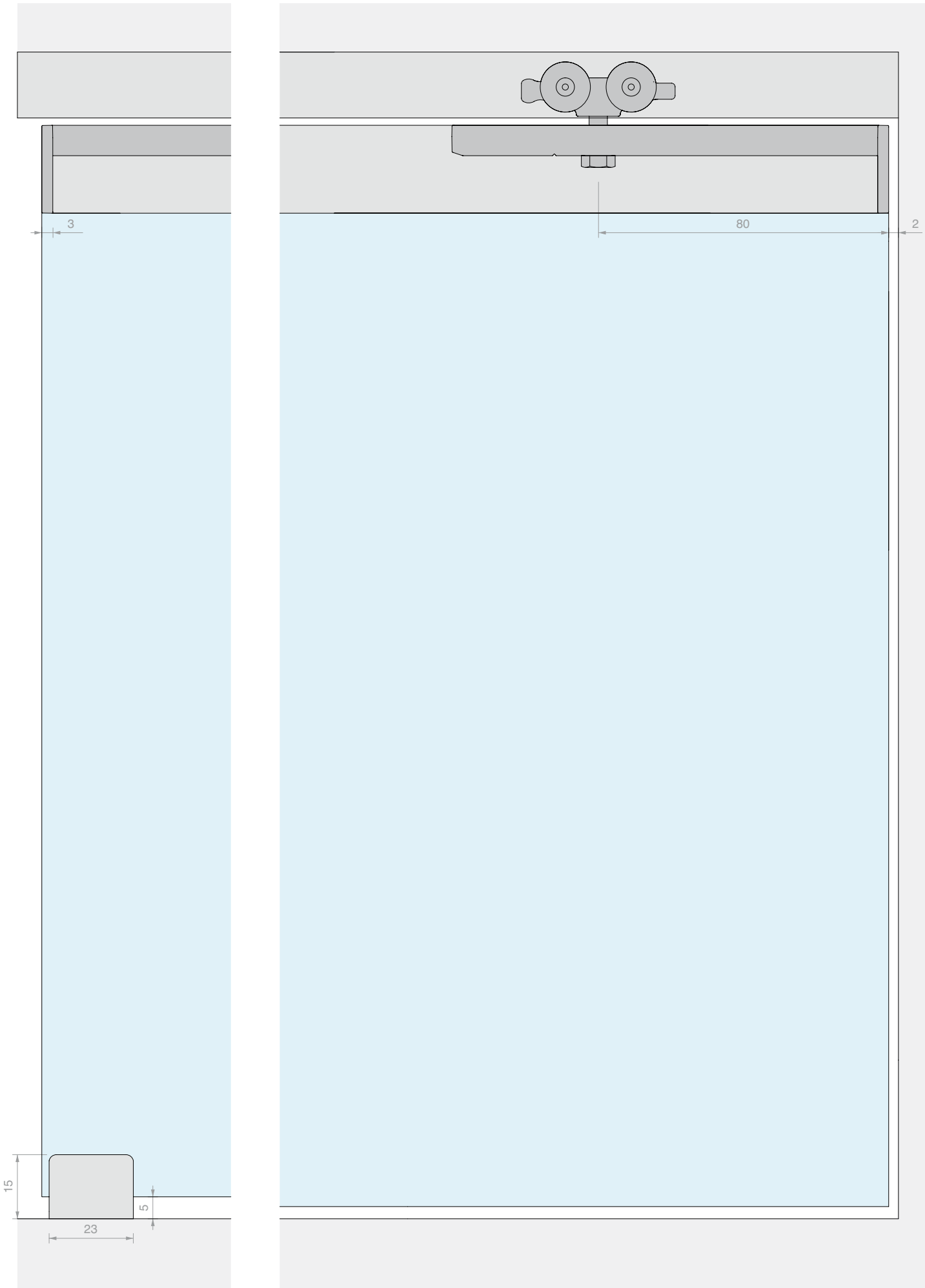
3
80
2
15
5
23

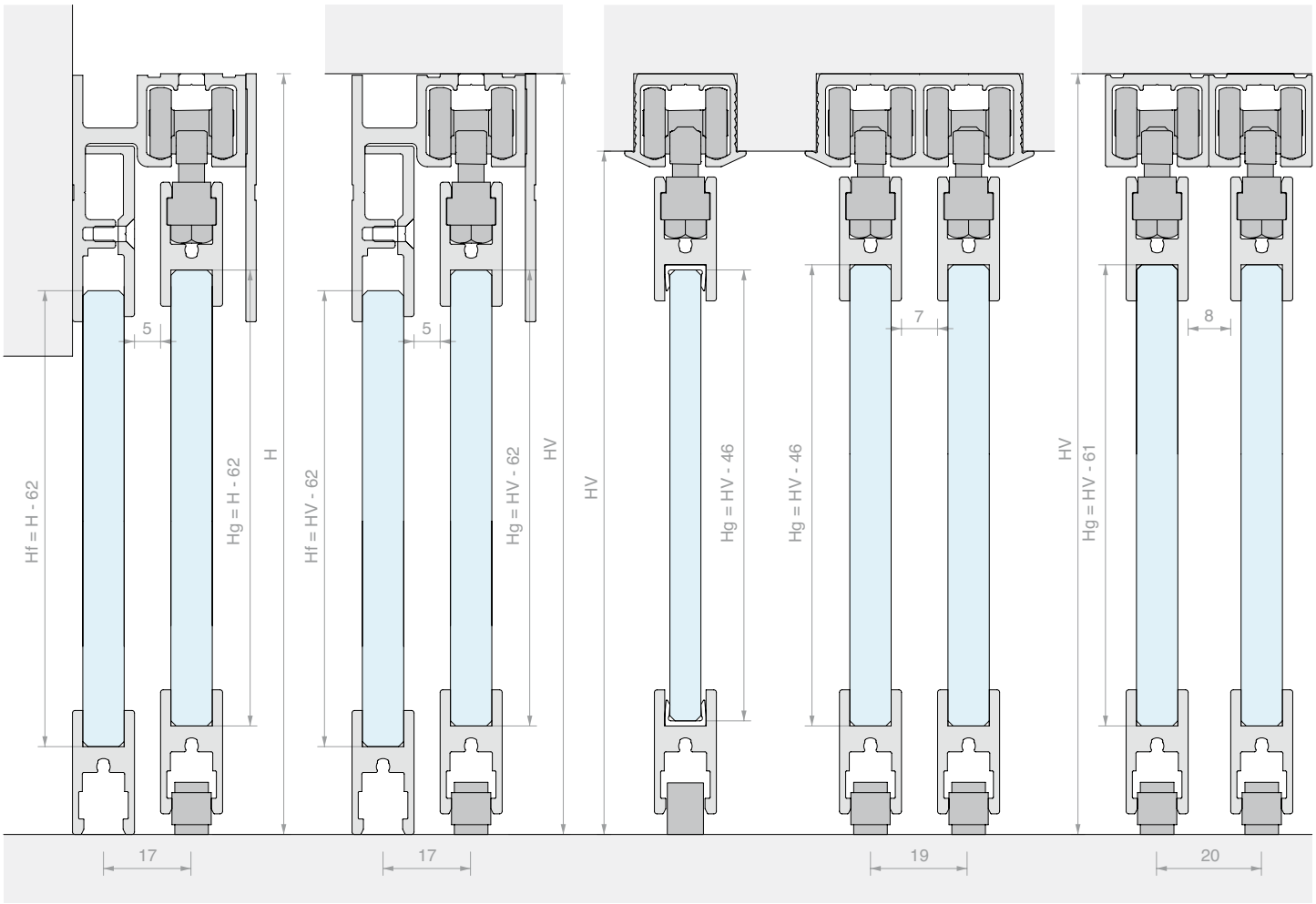

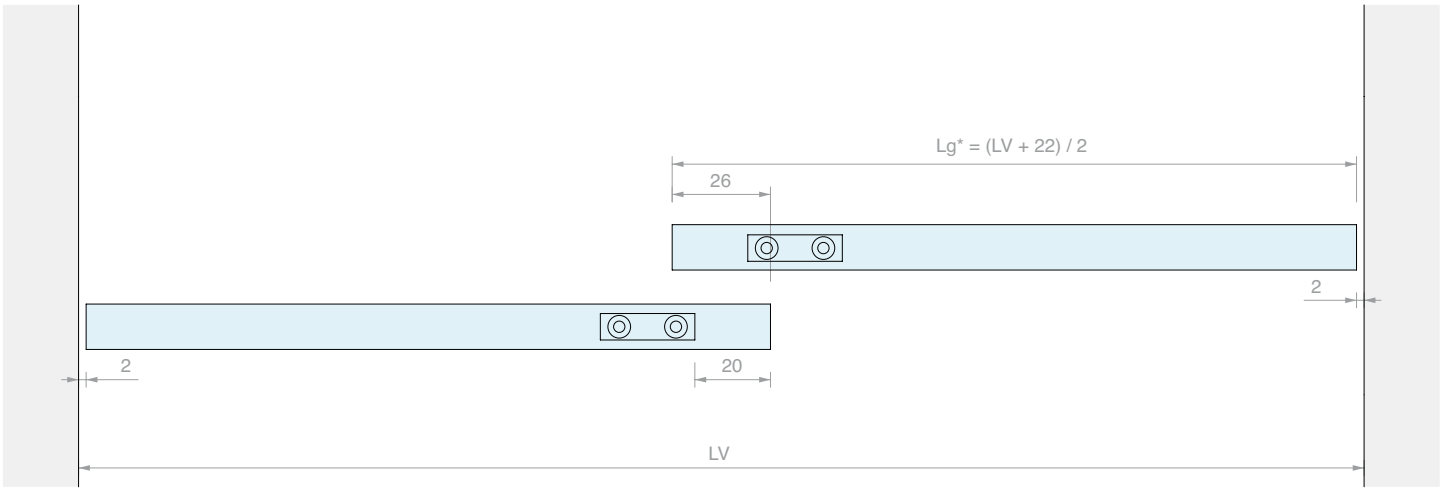

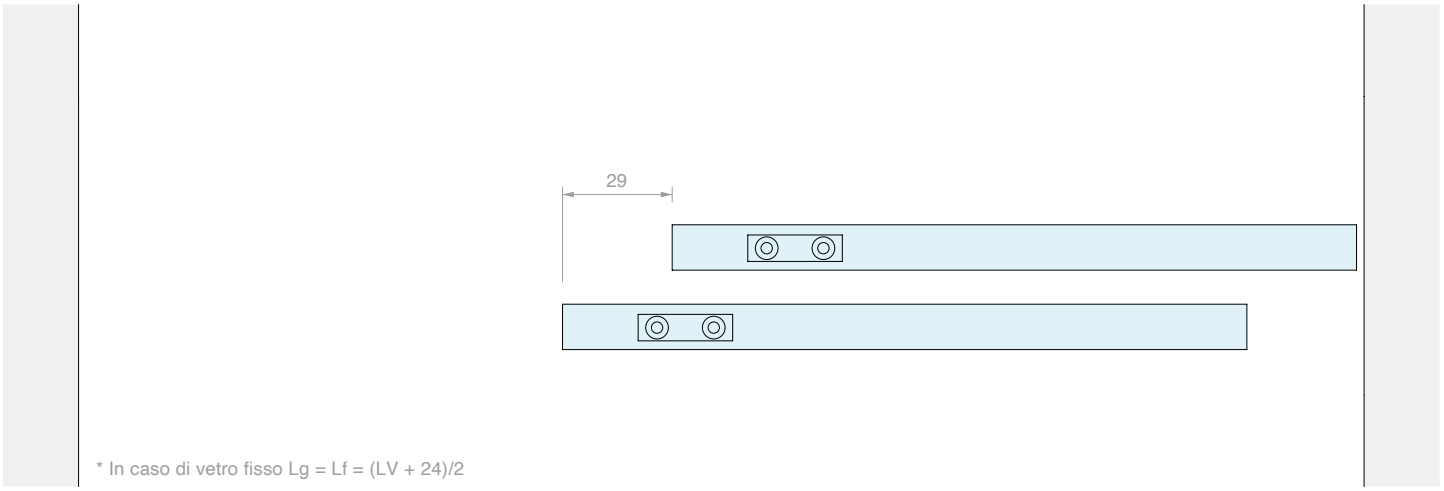

* In caso di vetro fisso Lg = Lf = (LV + 24)/2

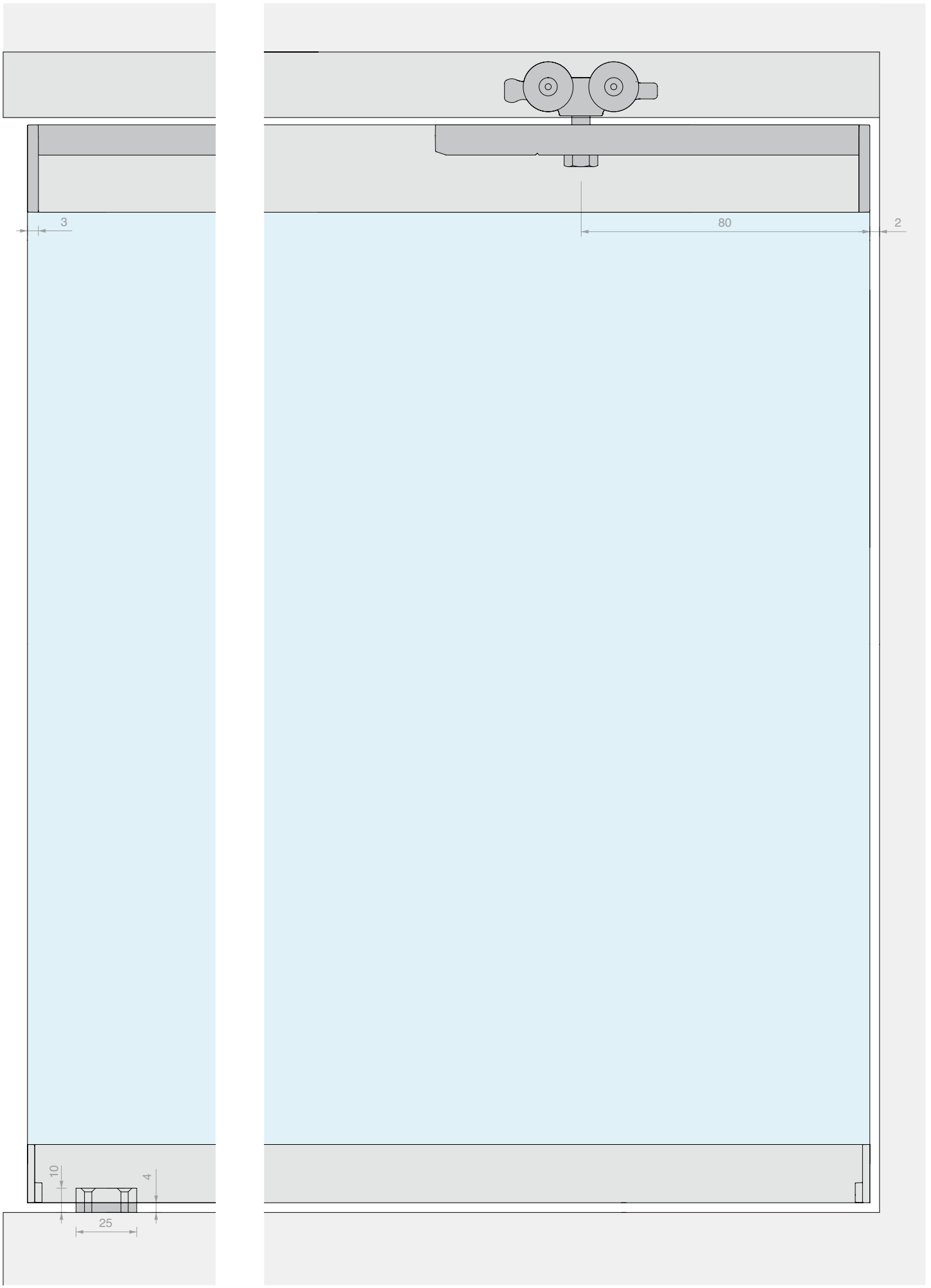
3
80
2
10
4
25

SERIE PV

Sistemi di chiusura per vetrine con profili scorrevoli

Scegli i sistemi per vetrinette serie PV Logli, la leggerezza del vetro si combina alla resistenza dell'alluminio.

Grazie alle ruote in POM dei carrelli il sistema risulta ancora più silenzioso garantendo uno scorrimento fluido e una durabilità invidiabile.

Profili disponibili in 3 finiture: alluminio opaco, simil inox satinato, nero opaco.



ANTA MOBILE

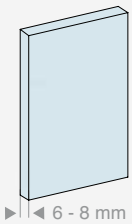

VETRI FISSI



2 tipologie di installazione

Soffitto

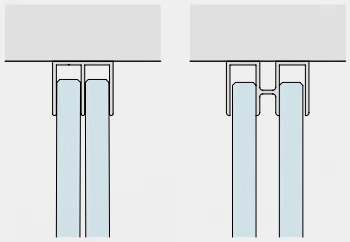

2 vie

Tipologia di anta







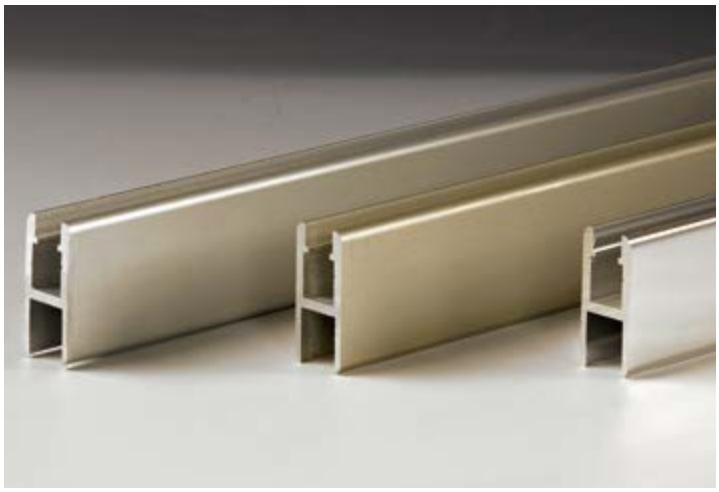

PROFILO PORTAVETRO

Materiale: Alluminio

Finitura: /6 /88 /97

Nota: Vetro da installare con l'ausilio di silicone.

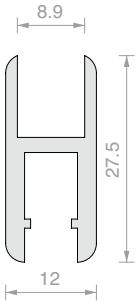

Art.	Lunghezza	Per vetri	Q.tà
PV053000	**3000** mm	Da **6** a **8** mm	1 Pz

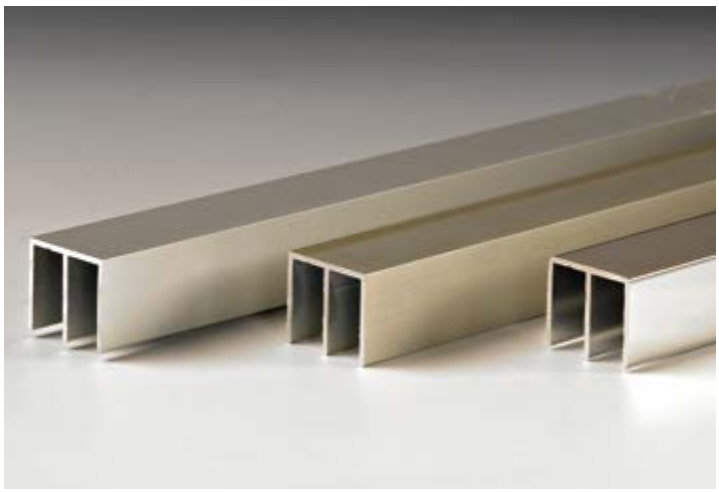

GUIDA SUPERIORE STRETTA

Materiale: Alluminio

Finitura: /6 /88 /97

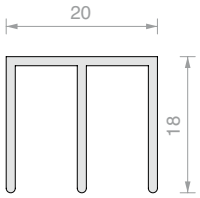

Art.	Lunghezza	Q.tà
G953000	**3000** mm	1 Pz

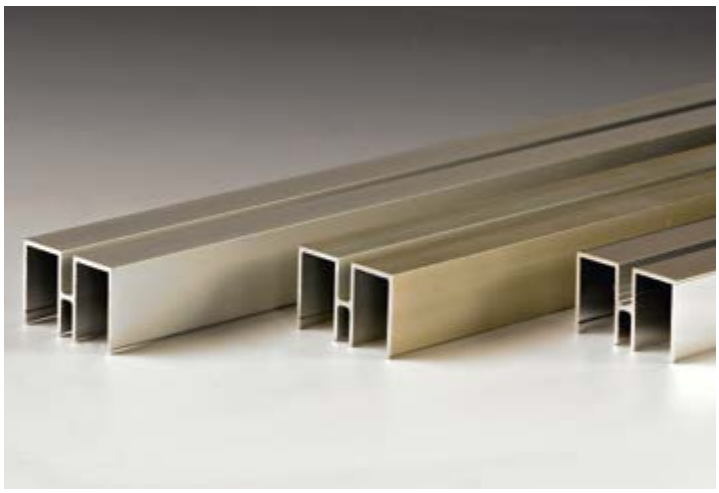

GUIDA SUPERIORE

Materiale: Alluminio

Finitura: /6 /88 /97

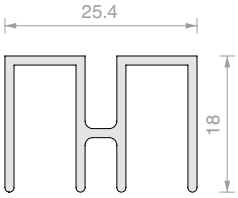

Art.	Lunghezza	Q.tà
G933000	**3000** mm	1 Pz

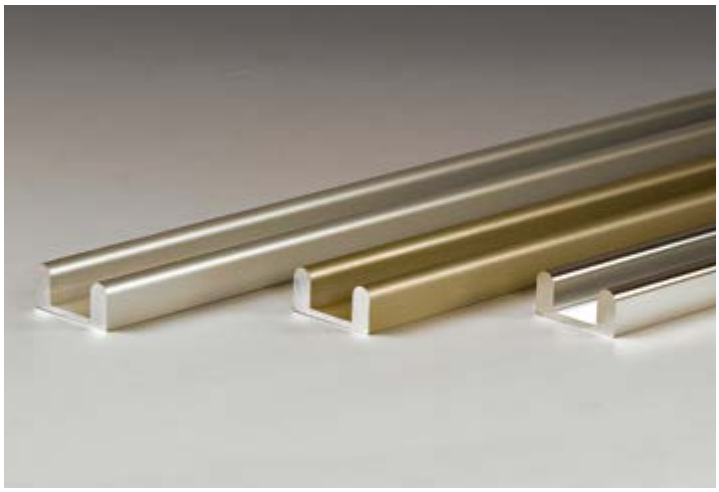

BINARIO INFERIORE

Materiale: Alluminio

Finitura: /6 /88 /97

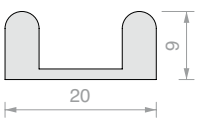

Art.	Lunghezza	Q.tà
B273000	**3000** mm	1 Pz



CARRELLO APERTO

Materiale: Corpo in alluminio, rullo in plastica

Finitura: /97

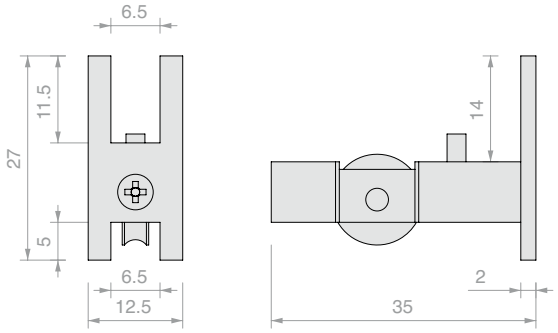

Art.	Q.tà
CUSC006	1 Pz



CARRELLO CHIUSO

Materiale: Corpo in alluminio, rullo in plastica

Finitura: /97

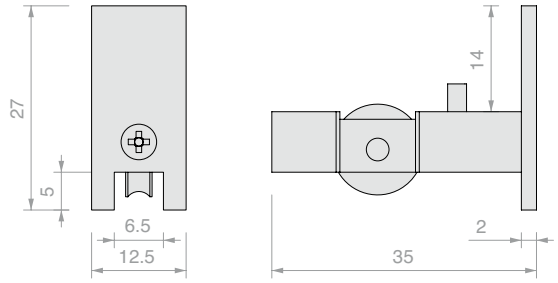

Art.	Q.tà
CUSC007	1 Pz

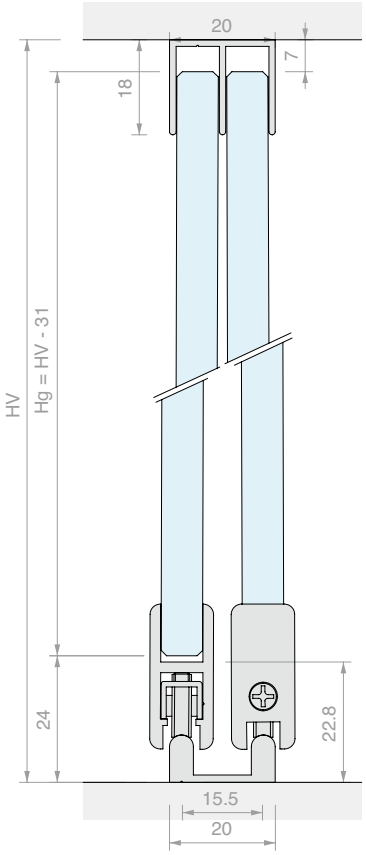

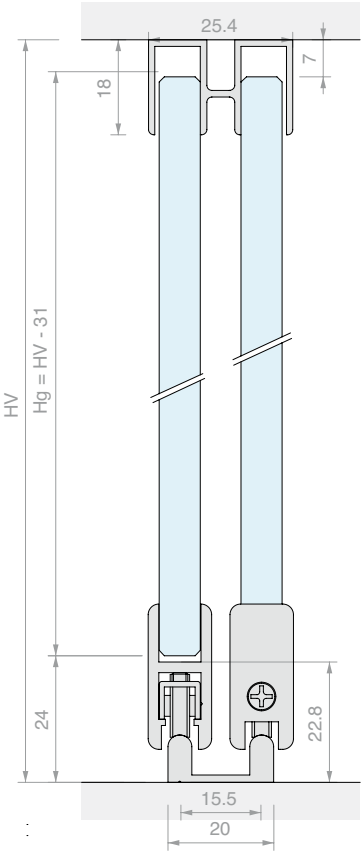



SERRATURA A CREMAGLIERA

Materiale: Ottone
Fornita con 2 chiavi
Finitura: /1

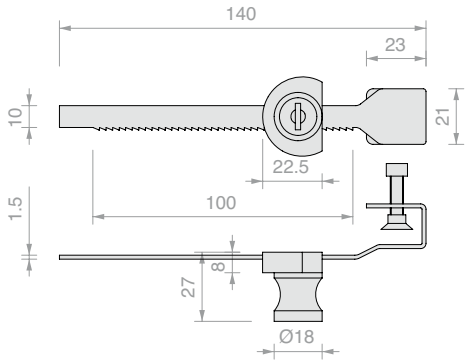

Art.	Chiave	Per vetri	Q.tà
SER004U	Unica	Da **4** a **8** mm	1 Pz



SERRATURA PER PROFILO SCORREVOLE PV

Materiale: Zama
Finitura: /6 /95 /97

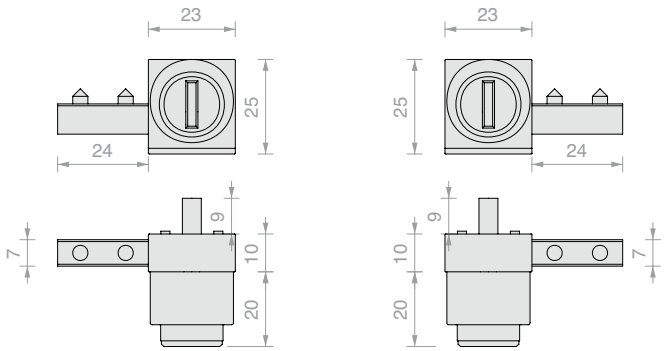

SER23SX SER23DX

Art.	Chiave	Q.tà
SER23SX	Unica	1 Pz
SER23DX	Unica	1 Pz



SERRATURA PER VETRINE SCORREVOLI KYR31

Materiale: Ottone
Foro nel vetro consigliato: Ø16 mm
Fornita con 2 chiavi
Finitura: /1

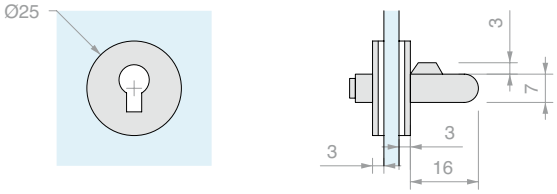

Art.	Chiave	Perno	Per vetri	Q.tà
SERKYR31	Unica	**Ø7** x **16** mm	Da **5** a **6** mm	1 Pz



SERRATURA PER VETRINE SCORREVOLI KYR30

Materiale: Ottone

Fornita con 2 chiavi

Finitura: /1

Schema di foratura profili

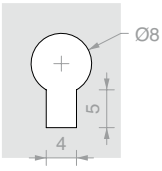

Art.	Chiave	Q.tà
SERKYR30	Unica	1 Pz



SERRATURA PER VETRINE SCORREVOLI 007

Materiale: Ottone

Foro nel vetro consigliato: Ø17 mm

Fornita con 2 chiavi

Finitura: /1

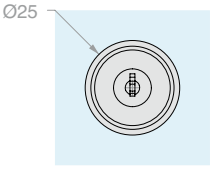

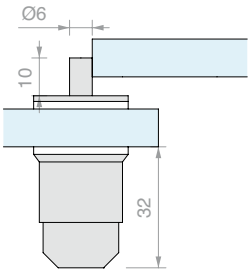

Art.	Chiave	Perno	Per vetri	Q.tà
SER007	Unica	**Ø6** x **10** mm	Da **4** a **10** mm	1 Pz



SERRATURA PER VETRINE SCORREVOLI 006

Materiale: Ottone

Foro nel vetro consigliato: Ø17 mm

Fornita con 2 chiavi

Finitura: /95

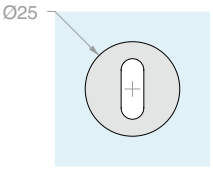

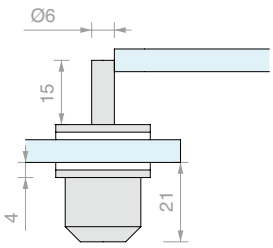

Art.	Chiave	Perno	Per vetri	Q.tà
SER006	Unica	**Ø6** x **15** mm	Da **5** a **6** mm	1 Pz





CERNIERA LEGNO/VETRO SVL2

Materiale: Acciaio inox AISI 304

Foro nel vetro consigliato: Ø12 mm

Finitura: /9

S	G
6	30
8	36
10	42

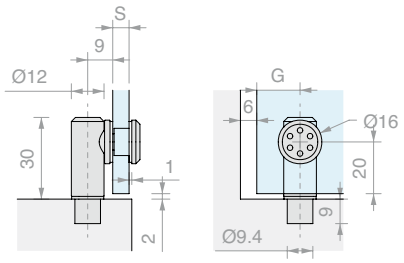

Art.	Per vetri - S	Q.tà
SVL2	Da **6** a **10** mm	1 Pz



CERNIERA LEGNO/VETRO SVL14

Materiale: Acciaio inox AISI 304

Foro nel vetro consigliato: Ø12 mm

Finitura: /9

S	G
6	30
8	36
10	42

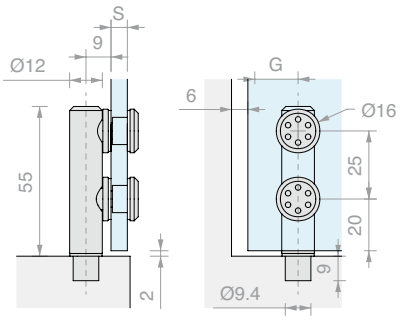

Art.	Per vetri - S	Q.tà
SVL14	Da **6** a **10** mm	1 Pz



CERNIERA VETRO/VETRO SVV1

Materiale: Acciaio inox AISI 304

Foro nel vetro anta consigliato: Ø12 mm

Foro nel vetro base consigliato: Ø14 mm

Finitura: /9

S	G
6	30
8	36
10	42

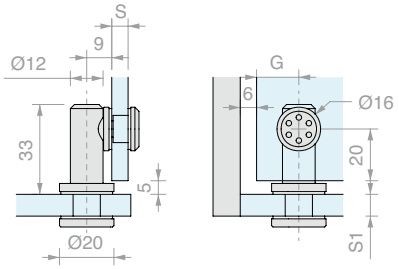

Art.	Vetro base	Vetro anta - S	Q.tà
SVV1	Da **8** a **10** mm	Da **6** a **10** mm	1 Pz



CERNIERA VETRO/VETRO SVV16

Materiale: Acciaio inox AISI 304

Foro nel vetro anta consigliato: Ø12 mm

Foro nel vetro base consigliato: Ø14 mm

Finitura: /9

S	G
6	30
8	36
10	42

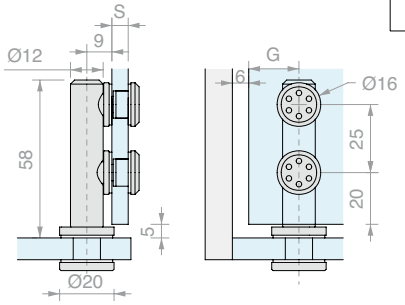

Art.	Vetro base	Vetro anta - S	Q.tà
SVV16	Da **8** a **10** mm	Da **6** a **10** mm	1 Pz



CERNIERA LEGNO/VETRO SVL7

Materiale: Acciaio inox AISI 304

Foro nel vetro consigliato: Ø14 mm

Finitura: /9

S	G
6	30
8	36
10	42

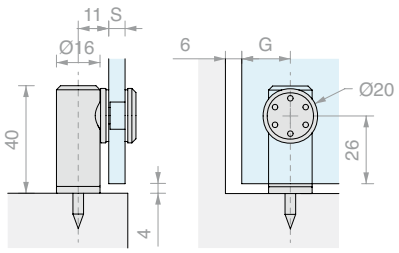

Art.	Per vetri - S	Q.tà
SVL7	Da **6** a **10** mm	1 Pz

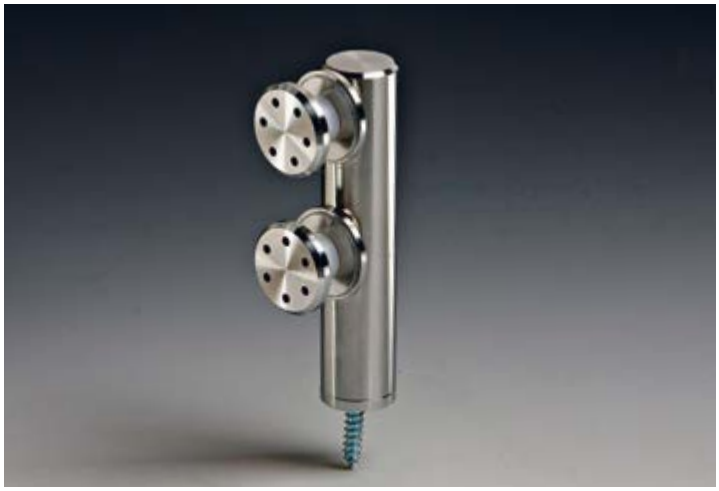

CERNIERA LEGNO/VETRO SVL70

Materiale: Acciaio inox AISI 304

Foro nel vetro consigliato: Ø14 mm

Finitura: /9

S	G
6	30
8	36
10	42

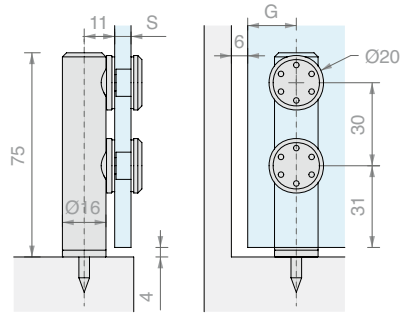

Art.	Per vetri - S	Q.tà
SVL70	Da **6** a **10** mm	1 Pz



CERNIERA VETRO/VETRO SVV5

Materiale: Acciaio inox AISI 304

Foro nel vetro anta consigliato: Ø14 mm

Foro nel vetro base consigliato: Ø10 mm

Finitura: /9

S	G
6	30
8	36
10	42

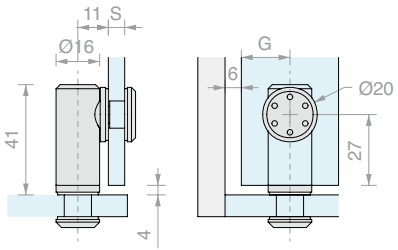

Art.	Vetro base	Vetro anta - S	Q.tà
SVV5	Da **8** a **10** mm	Da **6** a **10** mm	1 Pz



CERNIERA VETRO/VETRO SVV72

Materiale: Acciaio inox AISI 304

Foro nel vetro anta consigliato: Ø14 mm

Foro nel vetro base consigliato: Ø10 mm

Finitura: /9

S	G
6	30
8	36
10	42

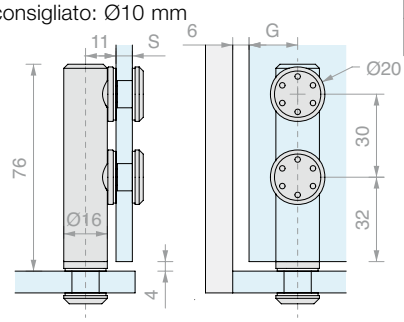

Art.	Vetro base	Vetro anta - S	Q.tà
SVV72	Da **8** a **10** mm	Da **6** a **10** mm	1 Pz



FISSAGGIO ANGOLARE A 3 VIE

Materiale: Acciaio inox AISI 304

Foro nel vetro consigliato: Ø12 mm

Finitura: /8

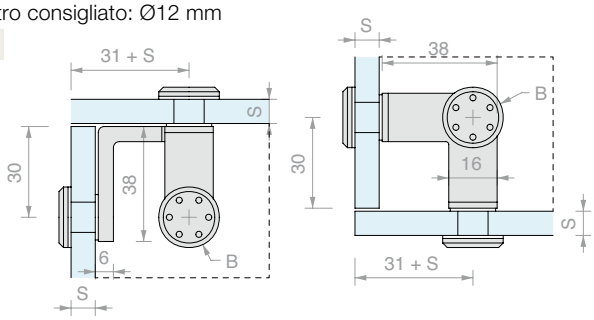

Art.	Per vetri - S	B	Q.tà
ANG316	Da **6** a **10** mm	**Ø16** mm	1 Pz
ANG320	Da **6** a **10** mm	**Ø20** mm	1 Pz



FISSAGGIO ANGOLARE A 90°

Materiale: Acciaio inox AISI 304

Foro nel vetro consigliato: Ø12 mm

Finitura: /8

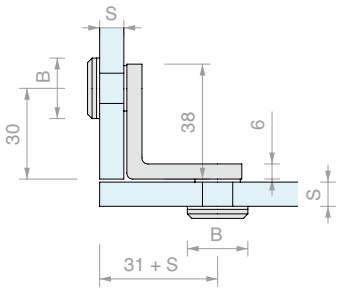

Art.	Per vetri - S	B	Q.tà
ANG216	Da **6** a **10** mm	**Ø16** mm	1 Pz
ANG220	Da **6** a **10** mm	**Ø20** mm	1 Pz



REGGIPIANO SINGOLO FISSAGGIO A VETRO

Materiale: Acciaio inox AISI 304

Foro nel vetro consigliato: Ø12 mm

Finitura: /9

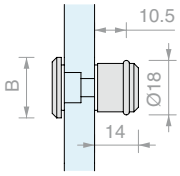

Art.	Per vetri	B	Q.tà
REG116	Da **6** a **10** mm	**Ø16** mm	1 Pz
REG120	Da **6** a **10** mm	**Ø20** mm	1 Pz



REGGIPIANO DOPPIO FISSAGGIO A VETRO

Materiale: Acciaio inox AISI 304

Foro nel vetro consigliato: Ø12 mm

Finitura: /9

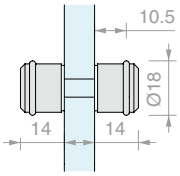

Art.	Per vetri	Q.tà
REG150	Da **6** a **10** mm	1 Pz







SX

CERNIERA LEGNO/VETRO A BILICO 80

Materiale: Ottone

Finitura: /1 /3

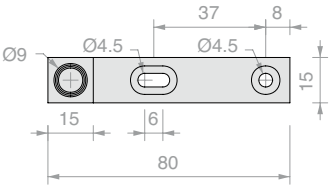

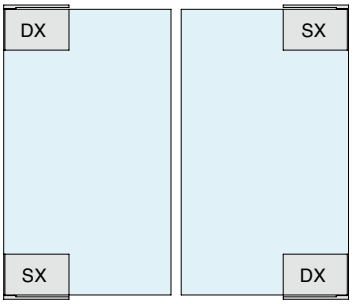

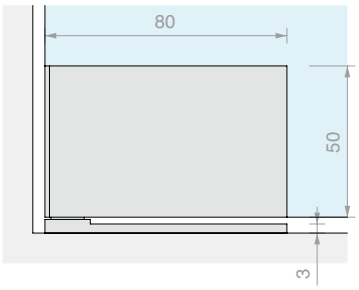

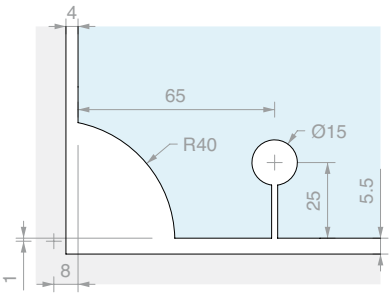

Art.	Posizione	Larghezza max	Portata max	Per vetri	Q.tà
CERBIL80SX	Sinistra	**650** mm	**30** Kg	Da **8** a **10** mm	1 Pz
CERBIL80DX	Destra	**650** mm	**30** Kg	Da **8** a **10** mm	1 Pz





CERNIERA LEGNO/VETRO A BILICO 55

Materiale: Ottone

Finitura: /1 /2 /3

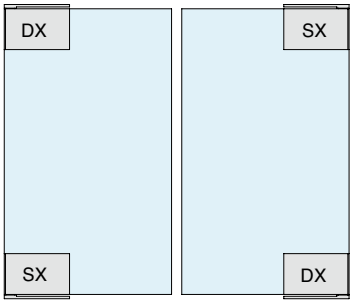

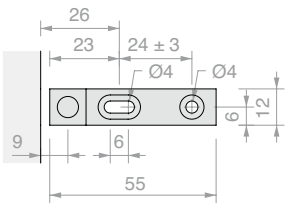

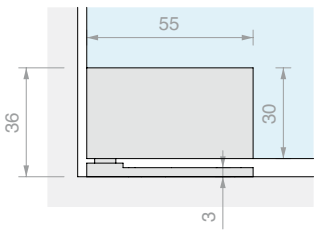

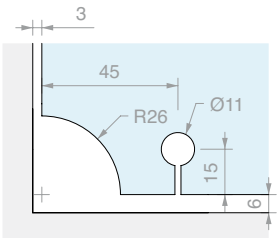

Art.	Posizione	Larghezza max	Portata max	Per vetri	Q.tà
CERBIL55SX	Sinistra	**450** mm	**20** Kg	Da **6** a **8** mm	1 Pz
CERBIL55DX	Destra	**450** mm	**20** Kg	Da **6** a **8** mm	1 Pz



SERRATURA SQUADRATA SERMAX

Materiale: Ottone

Si consiglia di non movimentare l'anta tirandola dalla chiave inserita nel cilindro

Finitura: /1 /2 /4 /24

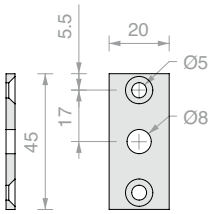

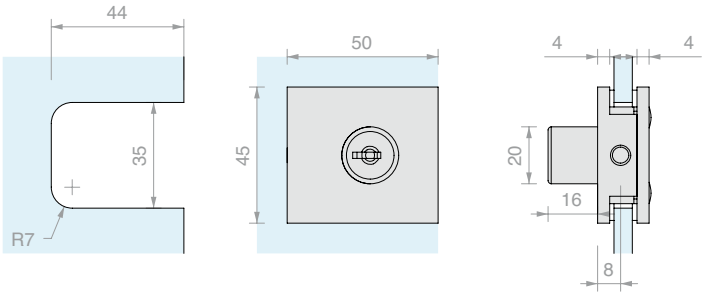

Art.	Chiave	Perno	Per vetri	Q.tà
SERMAXU	Unica	**Ø6** x **11** mm	Da **6** a **10** mm	1 Pz
SERMAXD	Diversa	**Ø6** x **11** mm	Da **6** a **10** mm	1 Pz



CERNIERA LEGNO/VETRO A BILICO 305PA6

Materiale: Alluminio

Finitura: /1 /94

Venduta a multipli di 2 pezzi.

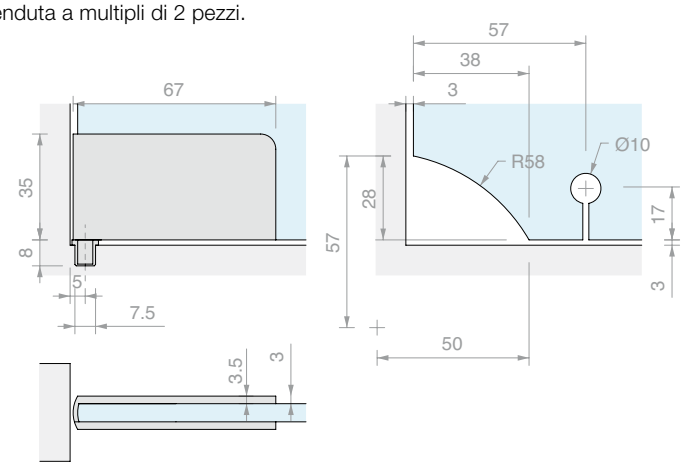

Art.	Per vetri	Q.tà
CER305PA6	**6** mm	1 Pz



CERNIERA LEGNO/VETRO A BILICO 305PG10

Materiale: Alluminio

Finitura: /1 /94

Venduta a multipli di 2 pezzi.

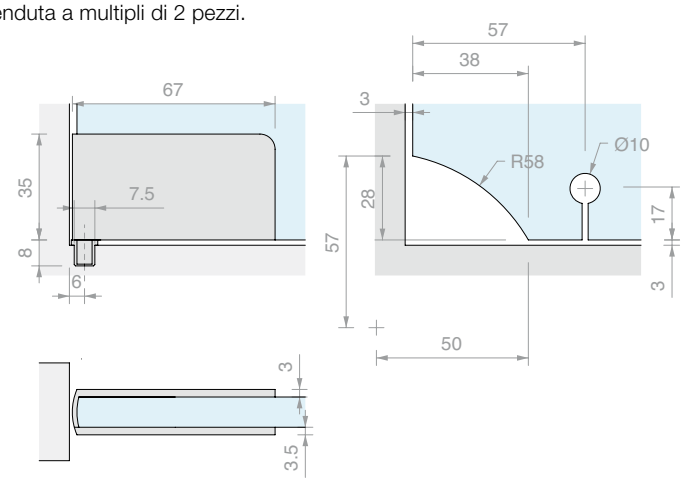

Art.	Per vetri	Q.tà
CE305PG10	**10** mm	1 Pz



CERNIERA LEGNO/VETRO A BILICO 305PB

Materiale: Alluminio

Finitura: /1 /94

Venduta a multipli di 2 pezzi.

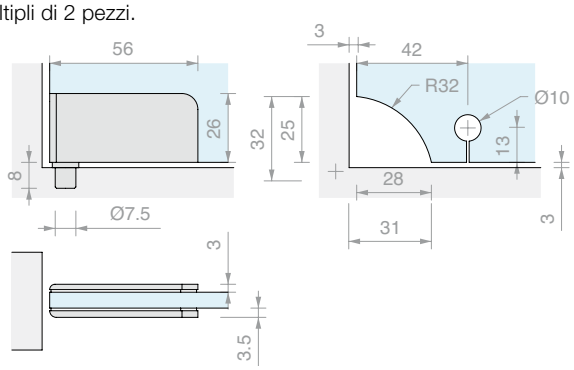

Art.	Per vetri	Q.tà
CER305PB	**6** mm	1 Pz



BUSSOLA IN ACCIAIO PER CER305

Materiale: Acciaio inox AISI 303

Finitura: /9

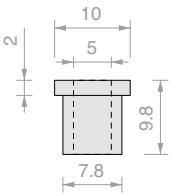

Art.	Q.tà
CERBUS	1 Pz



SERRATURA STONDATA SERMAX

Materiale: Ottone

Si consiglia di non movimentare l'anta tirandola dalla chiave inserita nel cilindro

Finitura: /1 /2 /4 /24

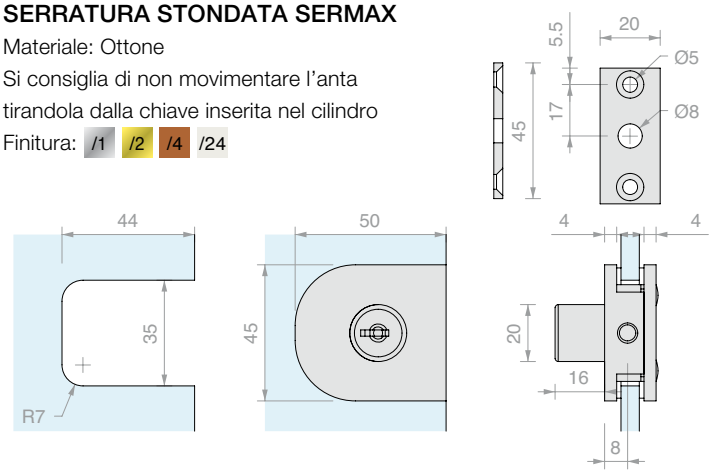

Art.	Chiave	Perno	Per vetri	Q.tà
SERMAX20U	Unica	**Ø6** x **11** mm	Da **6** a **10** mm	1 Pz
SERMAX20D	Diversa	**Ø6** x **11** mm	Da **6** a **10** mm	1 Pz



SERRATURA SER020

Materiale: Zama

Finitura: /1 /2 /3

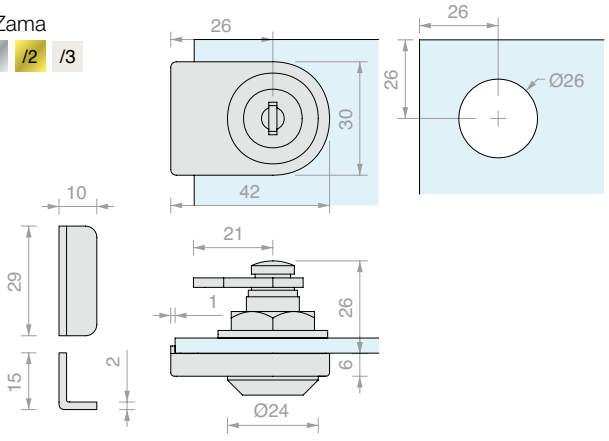

Art.	Chiave	Per vetri	Q.tà
SER020U	Unica	Da **4** a **10** mm	1 Pz
SER020D	Diversa	Da **4** a **10** mm	1 Pz



INCONTRO A VETRO PER SER020

Materiale: Zama

Finitura: /1 /2 /3

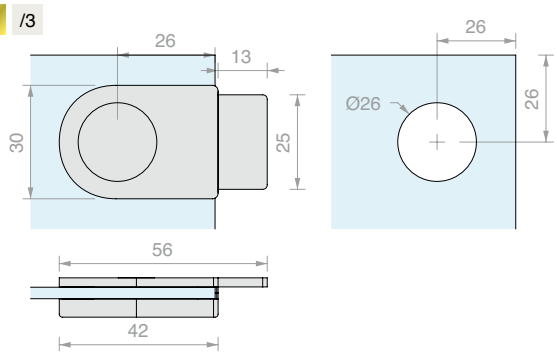

Art.	Per vetri	Q.tà
SER021	Da **4** a **10** mm	1 Pz

SCHEMA MONTAGGIO SER020 E SER021

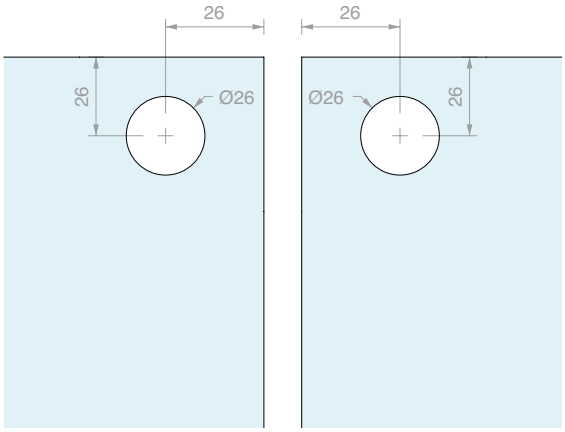

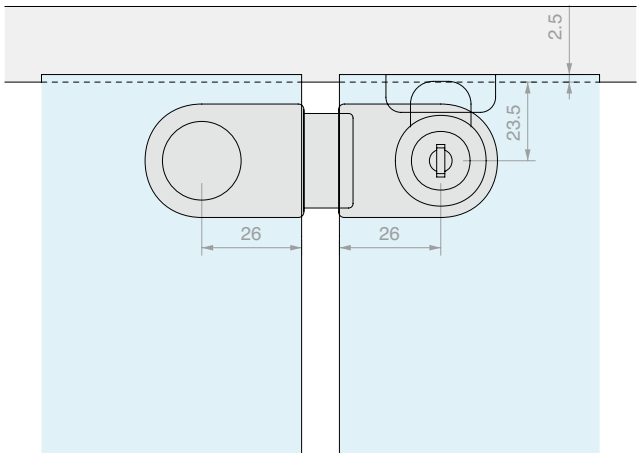



CERNIERA LEGNO/VETRO A BILICO 560

Materiale: AVP

Finitura: /1 /6

Venduta a multipli di 2 pezzi.

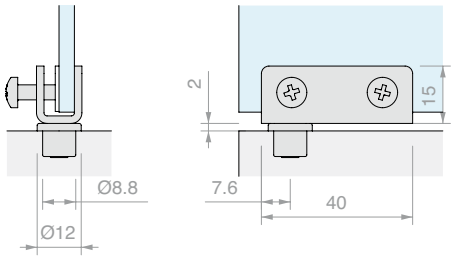

Art.	Per vetri	Q.tà
CER560	**6** mm	1 Pz



CERNIERA LEGNO/VETRO A BILICO 560

Materiale: Alluminio

Finitura: /1 /3

Venduta a multipli di 2 pezzi.

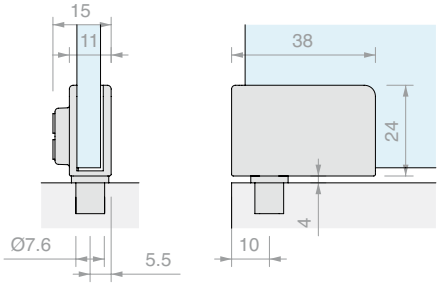

Art.	Per vetri	Q.tà
CER1173	**6** mm	1 Pz



CERNIERA MURO/VETRO LATERALE A SCATTO SQUADRATA

Materiale: Ottone

Finitura: /1 /2 /24

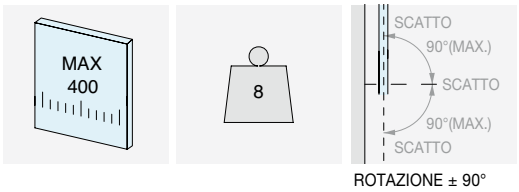

ROTAZIONE ± 90°

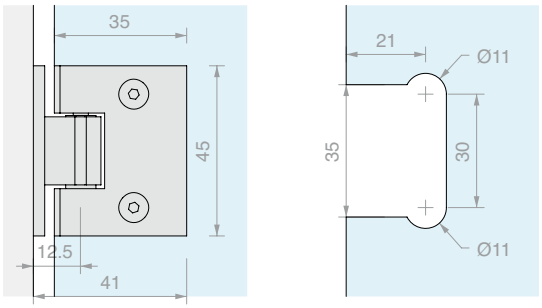

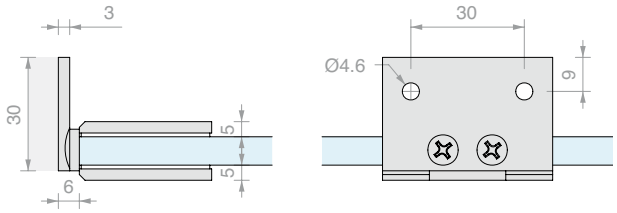

Art.	Per vetri	Q.tà
MINIHINGE10	Da **6** a **8** mm	1 Pz



CERNIERA VETRO/VETRO A 90° A SCATTO SQUADRATA

Materiale: Ottone

Finitura: /1 /2 /24

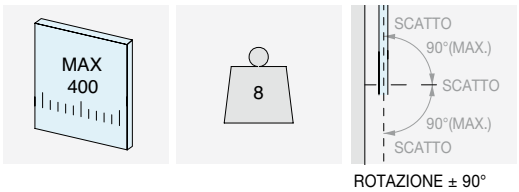

ROTAZIONE ± 90°

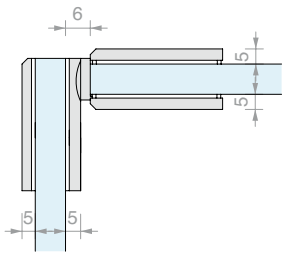

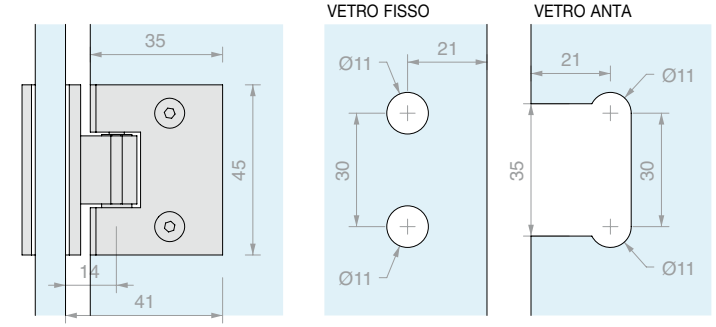

Art.	Per vetri	Q.tà
MINIHINGE90	Da **6** a **8** mm	1 Pz



CERNIERA MURO/VETRO LATERALE A SCATTO STONDATA

Materiale: Ottone

Finitura: /1 /2 /24

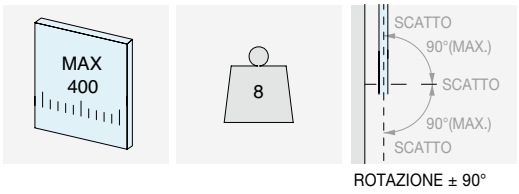

ROTAZIONE ± 90°

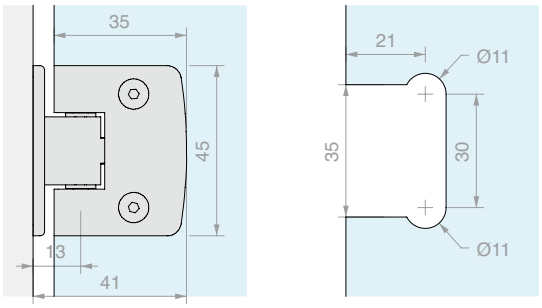

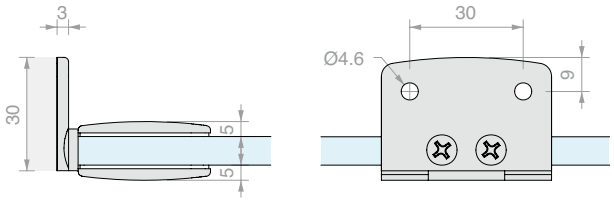

Art.	Per vetri	Q.tà
MINIHINGE20	Da **6** a **8** mm	1 Pz



CERNIERA VETRO/VETRO A 90° A SCATTO STONDATA

Materiale: Ottone

Finitura: /1 /2 /24

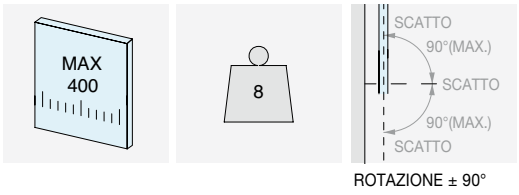

ROTAZIONE ± 90°

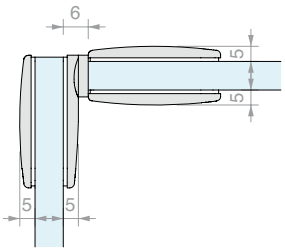

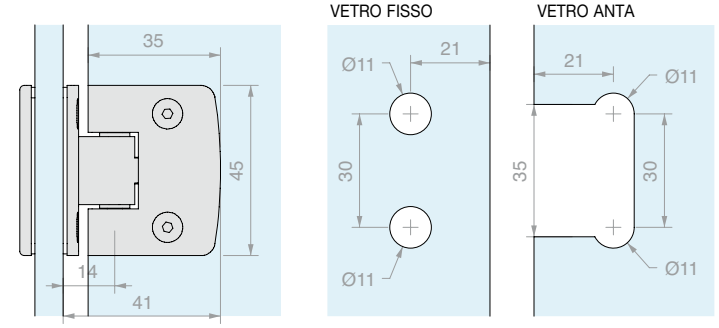

Art.	Per vetri	Q.tà
MINIHINGE100	Da **6** a **8** mm	1 Pz



CERNIERA LEGNO/VETRO A SCATTO 336L

Materiale: Zama

Angolo di rotazione + 190°

Finitura: /3 **/6**

S	A
5	1 mm x 45°
6	2 mm x 45°
7	3 mm x 45°
8	4 mm x 45°

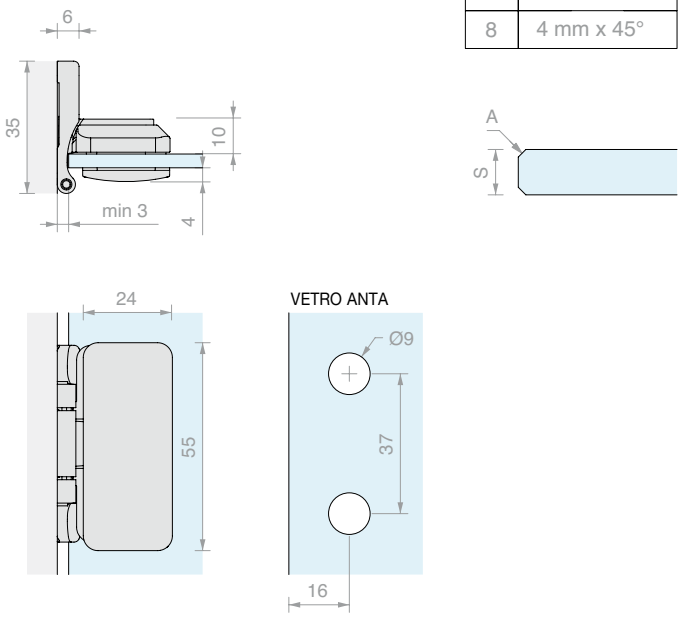

Art.	Per vetri	Q.tà
CER336L	Da **5** a **8** mm	1 Pz



CERNIERA VETRO/VETRO A SCATTO 336

Materiale: Zama

Angolo di rotazione + 190°

Finitura: /3 **/6**

S	B
5	1 mm x 45°
6	2 mm x 45°
7	3 mm x 45°
8	4 mm x 45°

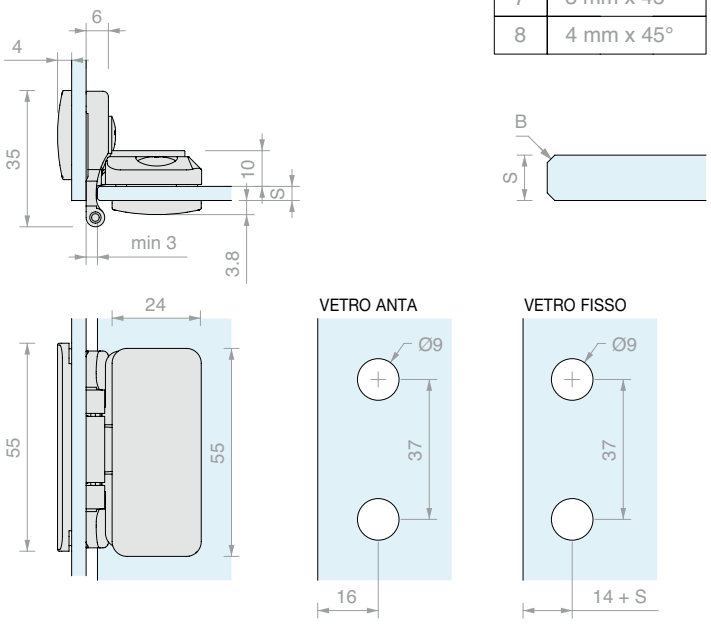

Art.	Per vetri	Q.tà
CER336	Da **5** a **8** mm	1 Pz



CERNIERA LEGNO/VETRO A SCATTO 2260

Materiale: Zama

Finitura: /3 /6

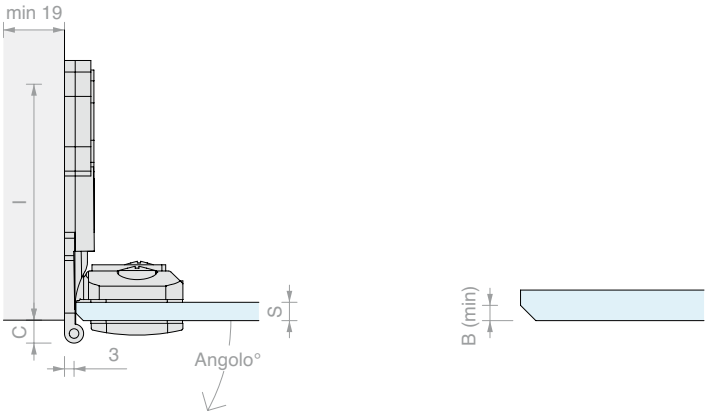

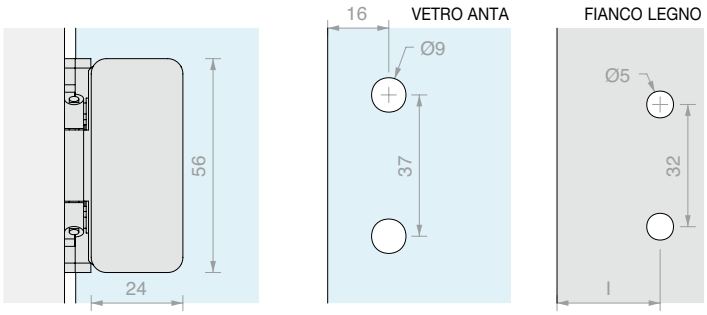

Spessore vetro S	Smusso minimo B	Misura C	Misura I	Angolo di apertura
4	0.5 mm x 45°	6.9	54	210°
5	1 mm x 45°	5.9	55	200°
6	2 mm x 45°	4.9	56	190°
7	3 mm x 45°	3.9	57	180°
8	4 mm x 45°	2.9	58	170°

Art.	Per vetri	Q.tà
CER2660	Da **4** a **8** mm	1 Pz

SCHEMA PER LA SCELTA DEL NUMERO CORRETTO DI CERNIERE PER ART. CER336, CER2660

Hg > Lg

L1 = (Hg - 200) x 0.6

L2 = (Hg - 200) x 0.4

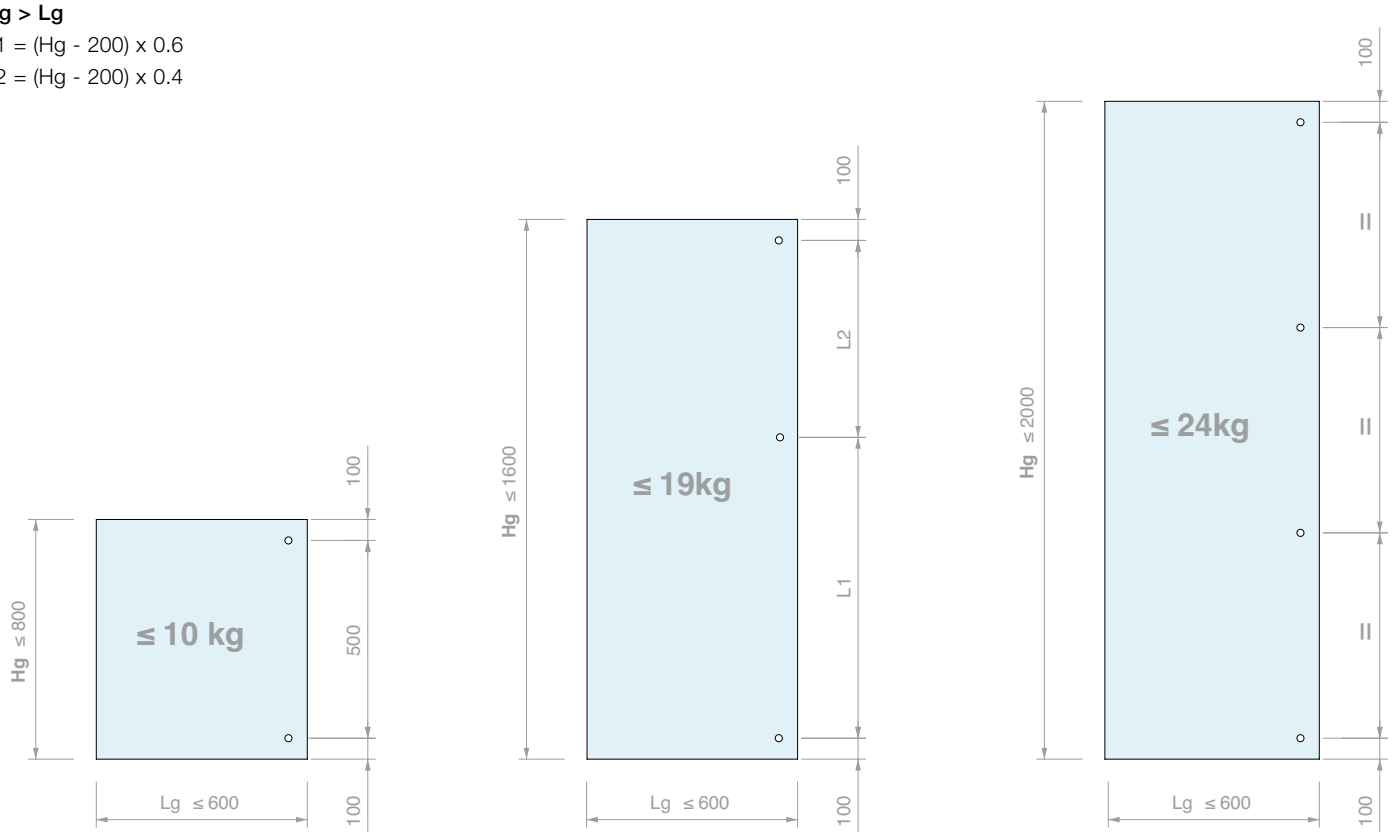



CERNIERA MURO/VETRO A SCATTO 336

Materiale: Zama

Angolo di rotazione + 94°

Finitura: /1 /92

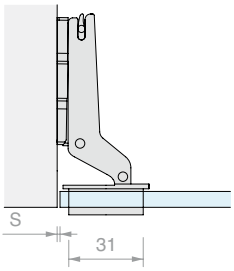

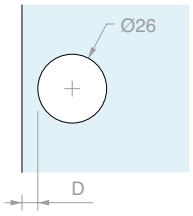

D	5.5	6.5
S	1	2

Art.	Per vetri	Q.tà
CER217	Da **4** a **6** mm	1 Pz



CERNIERA MURO/VETRO A SORMONTO A SCATTO 200

Materiale: Zama

Angolo di rotazione + 94°

Finitura: /1 /92

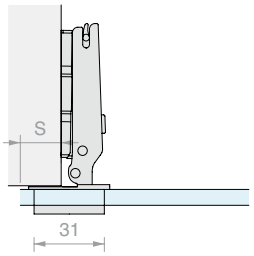

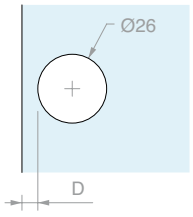

D	5.5	6.5
S	18	19

Art.	Per vetri	Q.tà
CER200	Da **4** a **6** mm	1 Pz



CERNIERA MURO/VETRO A SCATTO 1024

Materiale: Zama

Angolo di rotazione + 100°

Finitura: /1 /2 /3 /99

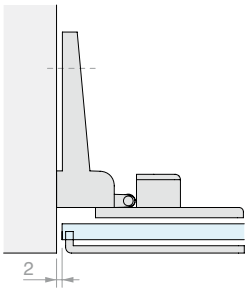

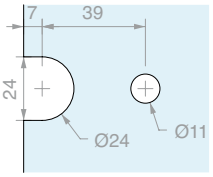

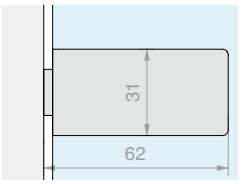

Art.	Per vetri	Q.tà
CER1024	Da **4** a **5** mm	1 Pz



CERNIERA MURO/VETRO A SORMONTO A SCATTO 1025

Materiale: Zama

Angolo di rotazione + 100°

Finitura: /1 /2 /3 /99

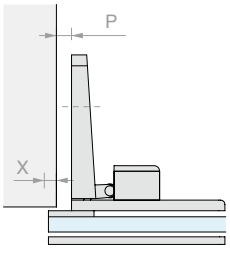

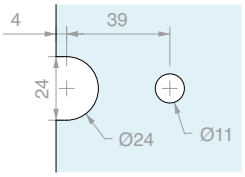

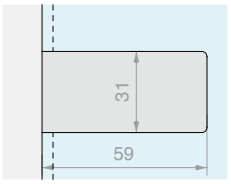

P 0 - X 8
P 1 - X 7
P 2 - X 6
P 3 - X 5
P 4 - X 4
P 5 - X 3
P 8 - X 0

Art.	Per vetri	Q.tà
CER1025	Da **4** a **5** mm	1 Pz



CERNIERA MURO/VETRO A SCATTO 1027

Materiale: Zama

Angolo di rotazione + 100°

Finitura: /1 /3

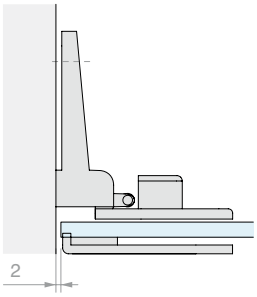

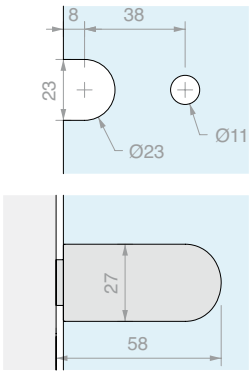

Art.	Per vetri	Q.tà
CER1027	Da **4** a **5** mm	1 Pz



CERNIERA MURO/VETRO A SORMONTO A SCATTO 1028

Materiale: Zama

Angolo di rotazione + 100°

Finitura: /1 /3

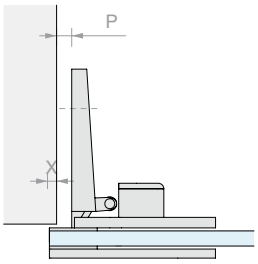

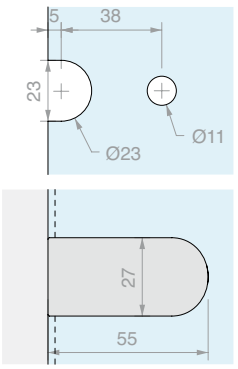

P 0 - X 8
P 1 - X 7
P 2 - X 6
P 3 - X 5
P 4 - X 4
P 5 - X 3
P 8 - X 0

Art.	Per vetri	Q.tà
CER1028	Da **4** a **5** mm	1 Pz



CERNIERA MURO/VETRO A SORMONTO A SCATTO 1092

Materiale: Zama

Angolo di rotazione + 175°

Finitura: /1 /3

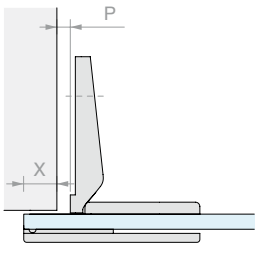

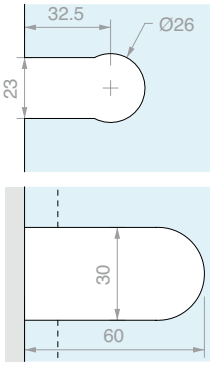

P 2 - X 16
P 3- X 15
P 4- X 14
P 5 - X 13
P 8 - X 10
P 10 - X 8

Art.	Per vetri	Q.tà
CER1092	**4** mm	1 Pz



COPPIA CERNIERE LEGNO/VETRO E VETRO/VETRO A SCATTO S401

Materiale: Zama

Angolo di rotazione + 180°

Foro vetro consigliato Ø12 mm

Finitura: /1 /65 /97

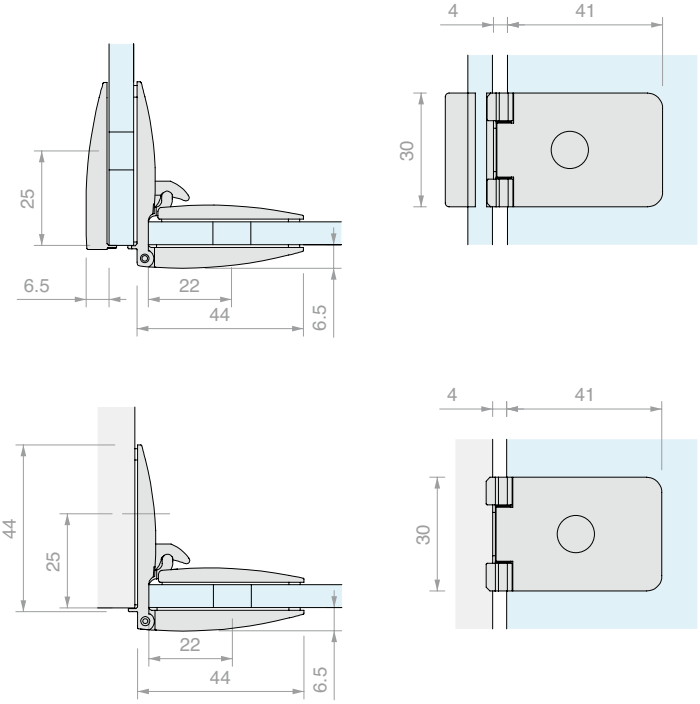

Art.	Per vetri	Q.tà
CERS401	Da **4** a **6.7** mm	1 Pz

SCHEMA PER LA SCELTA DEL NUMERO CORRETTO DI CERNIERE PER ART. CERS401

Hg > Lg

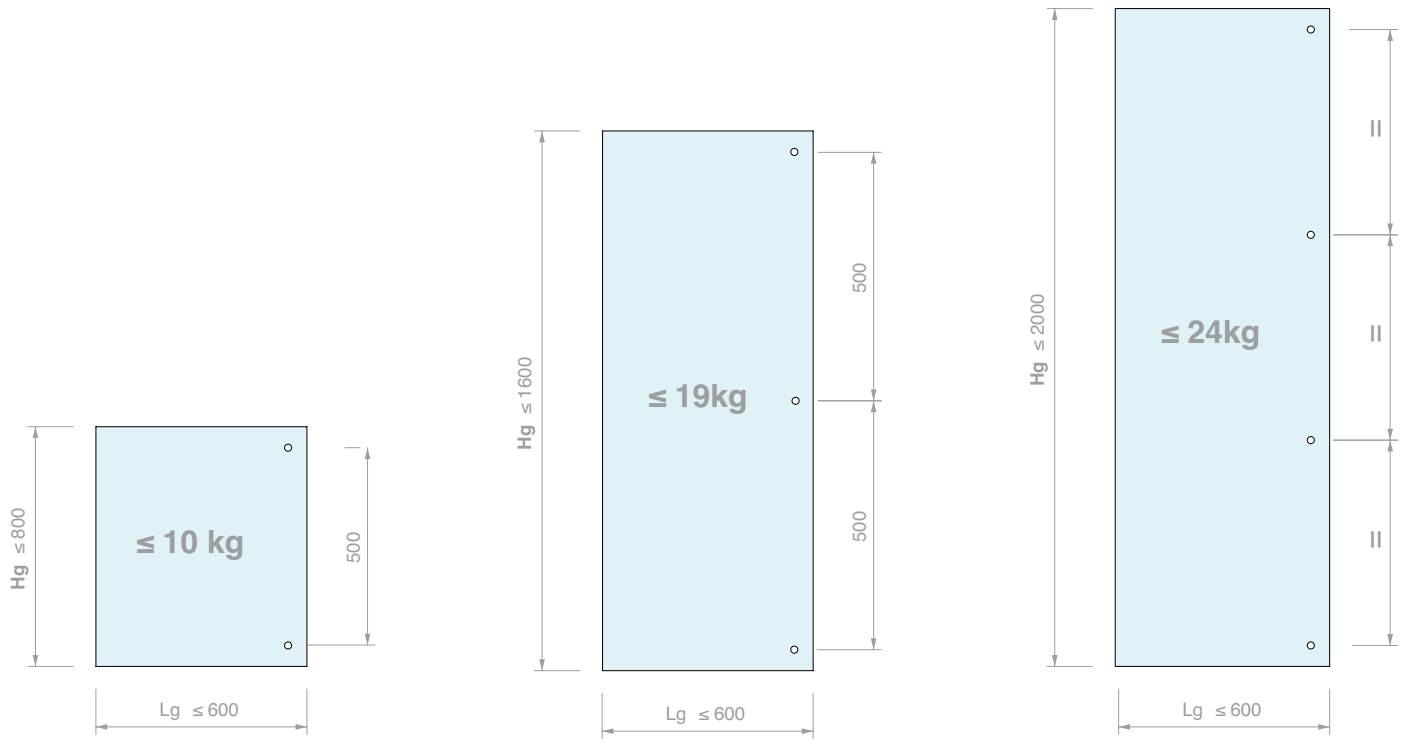



COPPIA CERNIERE LEGNO/VETRO A SCATTO S403

Materiale: Zama

Angolo di rotazione + 180°

Finitura: /1 /65 /97

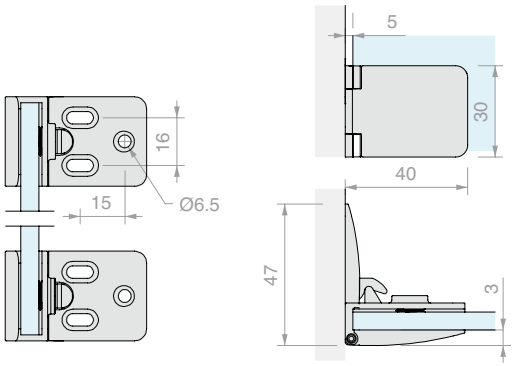

Art.	Per vetri	Anta max	Q.tà
CERS403	Da **4** a **6** mm	**400** mm x **1000** mm	1 Pz



CERNIERA LEGNO/VETRO A SCATTO DI RINFORZO PER CERS403

Materiale: Zama

Angolo di rotazione + 180°

Finitura: /1 /65 /97

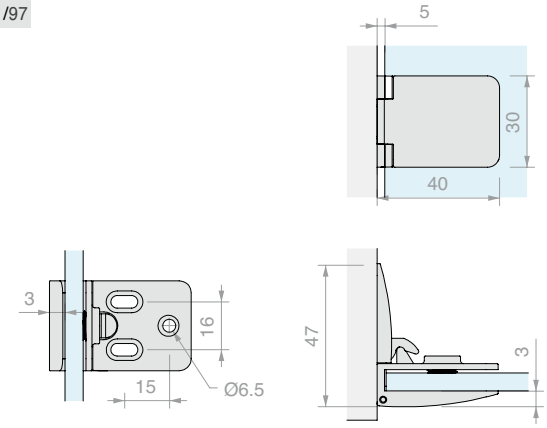

Art.	Per vetri	Q.tà
CERS405	Da **4** a **6** mm	1 Pz



COPPIA CERNIERE LEGNO/VETRO A SCATTO PER STIPITI STRETTI S407

Materiale: Zama

Angolo di rotazione + 180°

Finitura: /1 /65 /97

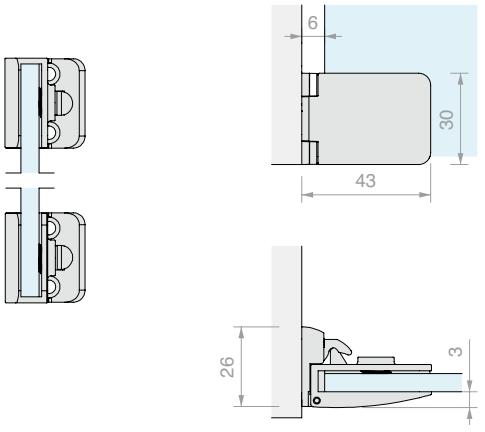

Art.	Per vetri	Q.tà
CERS407	Da **4** a **6** mm	1 Pz



MANIGLIA S501

Materiale: Zama

Finitura: /1 /65 /97



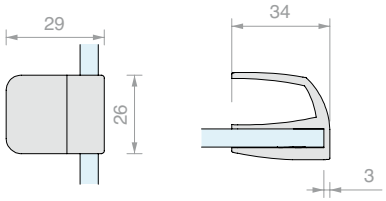

Art.	Per vetri	Q.tà
MANS501	Da **4** a **6** mm	1 Pz



SERRATURA PER ANTA SINGOLA S401

Materiale: Zama

Finitura: /1 /65 /97



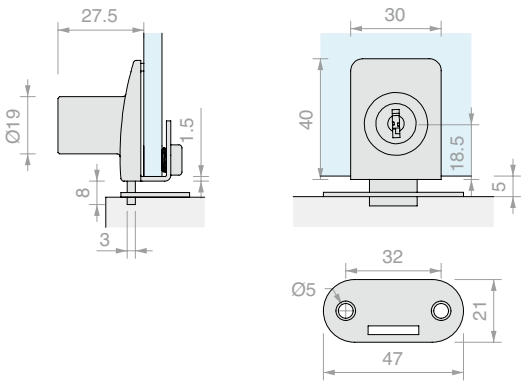

Art.	Per vetri	Chiave	Q.tà
SERS401	Da **4** a **6** mm	Diversa	1 Pz



SERRATURA PER ANTA DOPPIA S403

Materiale: Zama

Finitura: /1 /65 /97



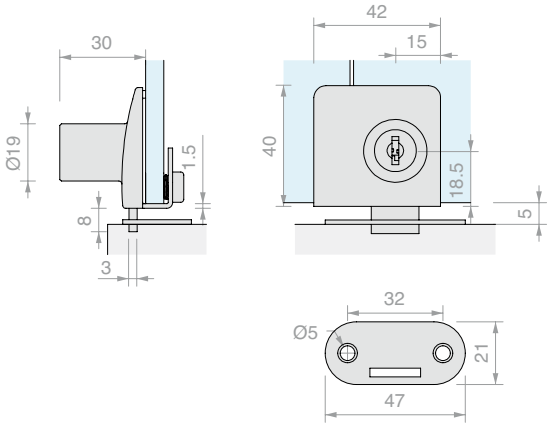

Art.	Per vetri	Chiave	Q.tà
SERS403	Da **4** a **6** mm	Diversa	1 Pz



CERNIERA MURO/VETRO A SCATTO 630

Materiale: Alluminio

Angolo di rotazione + 170°

Finitura: /1

Venduta a multipli di 2 pezzi.

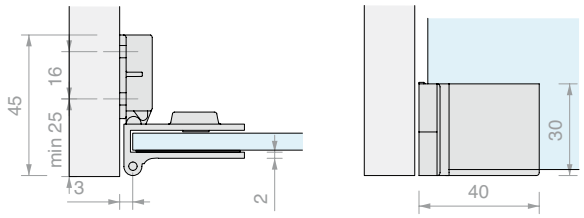

Art.	Larghezza max	Altezza max	Per vetri	Q.tà
CER630	**450** mm	**600** mm	**6** mm	1 Pz



CERNIERA MURO/VETRO A SORMONTO A SCATTO 650

Materiale: Alluminio

Finitura: /1

Venduta a multipli di 2 pezzi.

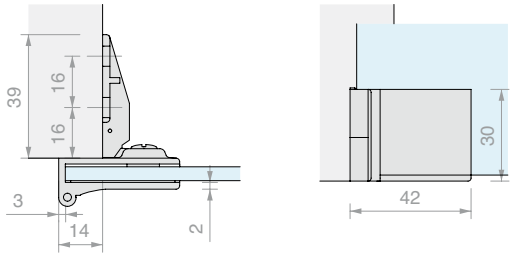

Art.	Larghezza max	Altezza max	Per vetri	Q.tà
CER650	**450** mm	**600** mm	**6** mm	1 Pz



CERNIERA MURO/VETRO A SCATTO DI RINFORZO PER CER630

Materiale: Alluminio

Angolo di rotazione + 170°

Finitura: /1

Venduta a multipli di 2 pezzi.

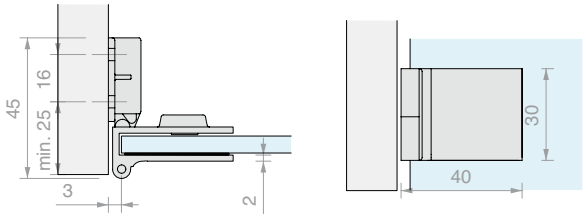

Art.	Per vetri	Q.tà
CER670	**6** mm	1 Pz



CERNIERA MURO/VETRO A SCATTO 1174

Materiale: Alluminio

Angolo di rotazione + 180°

Finitura: /1 /3

Venduta a multipli di 2 pezzi.

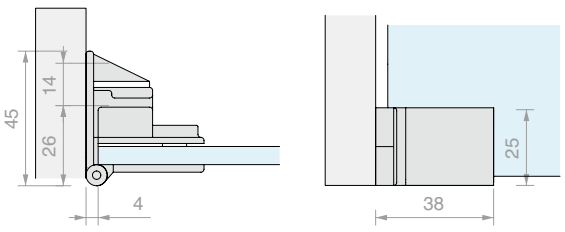

Art.	Per vetri	Q.tà
CER1174	**6** mm	1 Pz

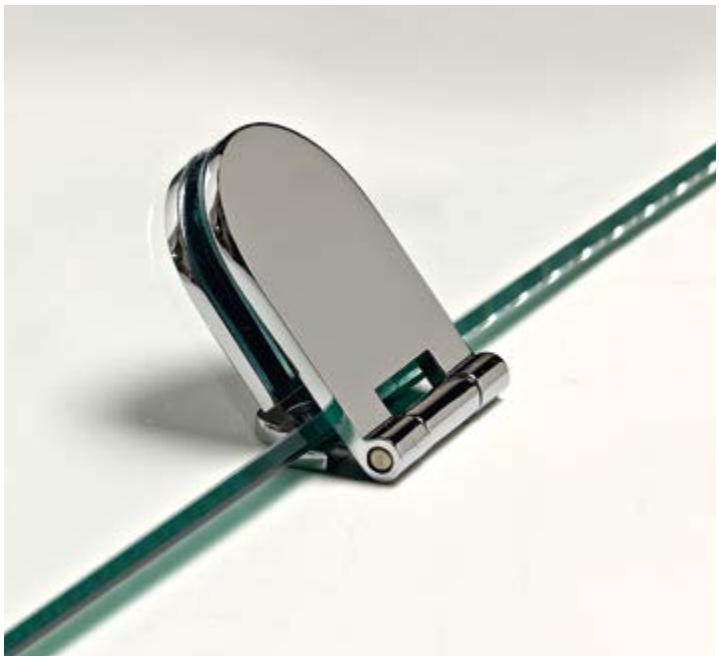

CERNIERA LEGNO/VETRO STONDATA 50

Materiale: Ottone

Foro nel vetro consigliato Ø13 mm

Angolo di rotazione + 290°

Finitura: /1 /3

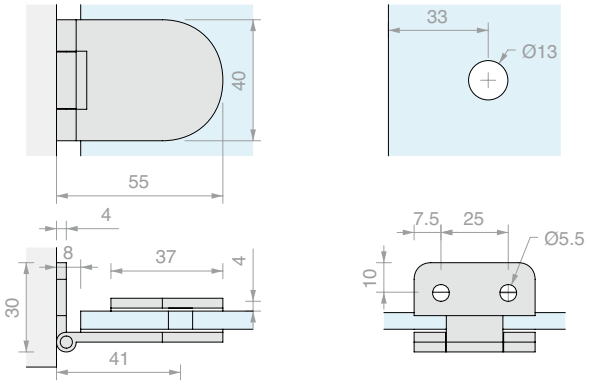

Art.	Per vetri	Q.tà
CER50	Da **6** a **10** mm	1 Pz



CERNIERA VETRO/VETRO STONDATA 100

Materiale: Ottone

Foro nel vetro consigliato Ø13 mm

Angolo di rotazione + 270°

Finitura: /1 /3

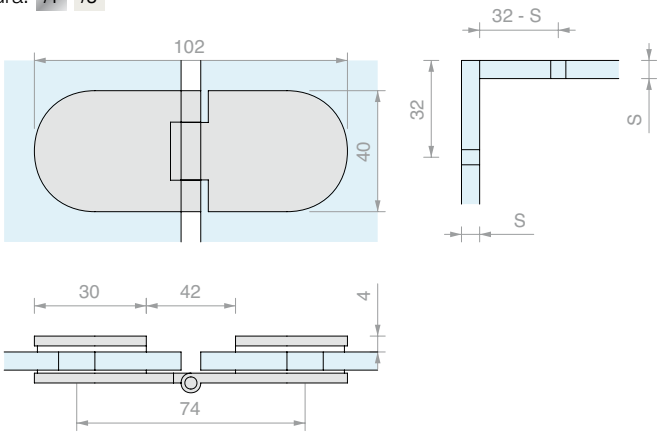

Art.	Per vetri	Q.tà
CER100	Da **6** a **10** mm	1 Pz



CERNIERA LEGNO/VETRO SQUADRATA 50

Materiale: Ottone

Foro nel vetro consigliato Ø13 mm

Angolo di rotazione + 290°

Finitura: /1 /3

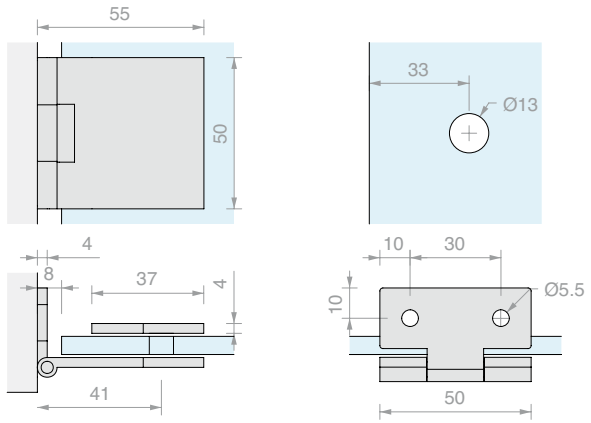

Art.	Per vetri	Q.tà
CER50SQ	Da **6** a **10** mm	1 Pz

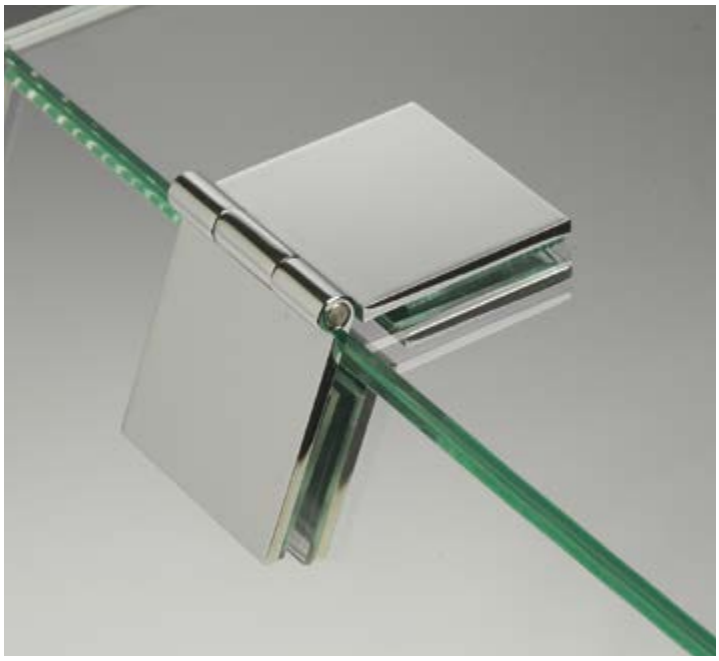

CERNIERA VETRO/VETRO SQUADRATA 100

Materiale: Ottone

Foro nel vetro consigliato Ø13 mm

Angolo di rotazione + 270°

Finitura: /1 /3

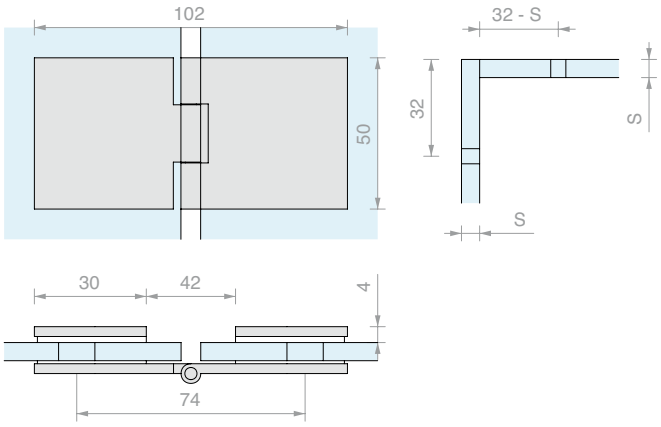

Art.	Per vetri	Q.tà
CER100SQ	Da **6** a **10** mm	1 Pz



CERNIERA LEGNO/VETRO 305B

Materiale: Ottone

Foro nel vetro consigliato Ø8 mm

Angolo di rotazione + 180°

Finitura: /3

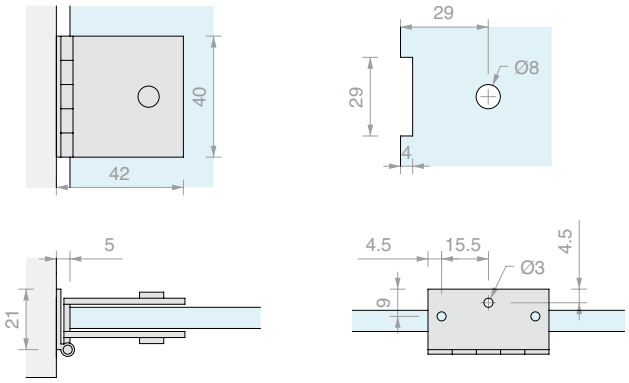

Art.	Per vetri	Q.tà
CER305B	**6** mm	1 Pz



CERNIERA LEGNO/VETRO 755

Materiale: Ottone

Foro nel vetro consigliato Ø12 mm

Angolo di rotazione + 290°

Finitura: /1 /3

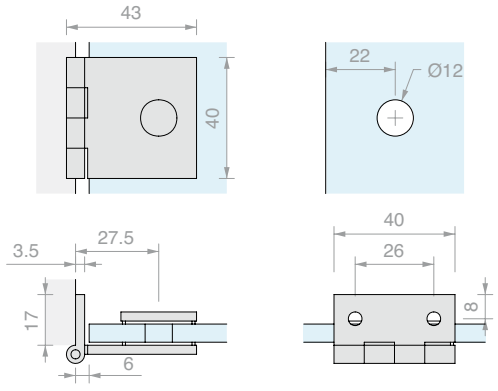

Art.	Per vetri	Q.tà
CER755	Da **6** a **10** mm	1 Pz



CERNIERA VETRO/VETRO 751

Materiale: Ottone

Foro nel vetro consigliato Ø12 mm

Angolo di rotazione + 290°

Finitura: /1 /3

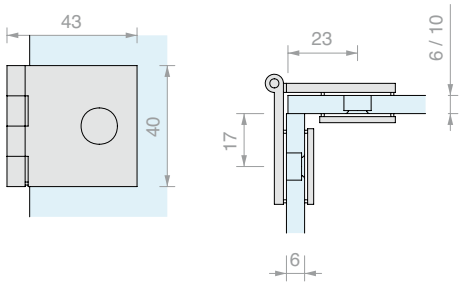

Art.	Per vetri fissi	Per vetri ante	Q.tà
CER751	Da **6** a **10** mm	**6** mm	1 Pz



SERRATURA CILINDRICA LT12

Materiale: Acciaio inox AISI 304

Finitura: /8

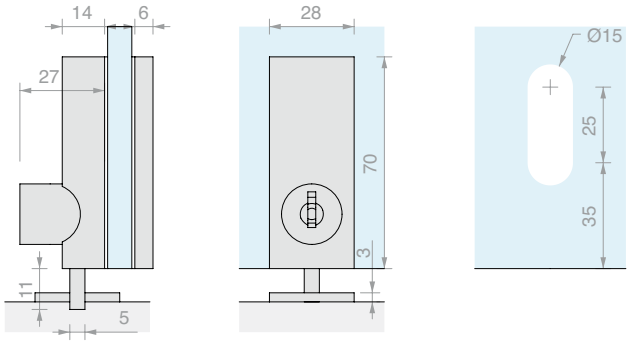

Art.	Chiave	Per vetri	Q.tà
SERLT12	Unica	Da **6** a **12** mm	1 Pz



SERRATURA 001

Materiale: Ottone

Necessita del fermo Art. SERF3.

Disponibile solo con apertura DX.

Finitura: /95

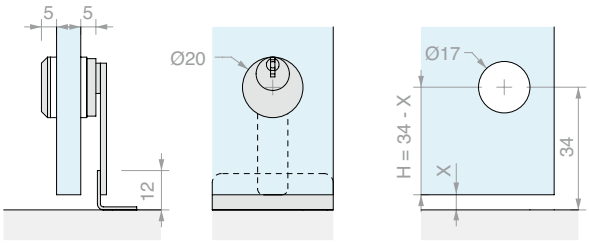

Art.	Chiave	Per vetri	Q.tà
SER001U	Unica	**8** mm	1 Pz
SER001D	Diversa	**8** mm	1 Pz



SERRATURA CON PIASTRA 011

Materiale: Ottone

Necessita del fermo Art. SERF3.

Disponibile solo con apertura DX.

Finitura: /95

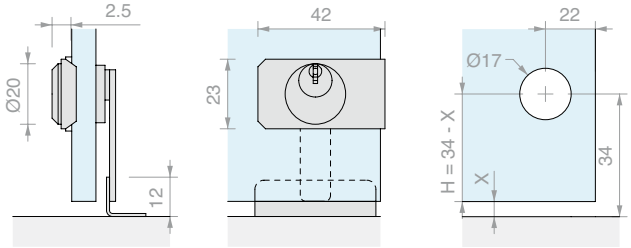

Art.	Chiave	Per vetri	Q.tà
SER011U	Unica	**8** mm	1 Pz
SER011D	Diversa	**8** mm	1 Pz



SERRATURA DOPPIA ANTA CON PIASTRA 013

Materiale: Ottone

Necessita del fermo Art. SERF3.

Disponibile solo con apertura DX.

Finitura: /95

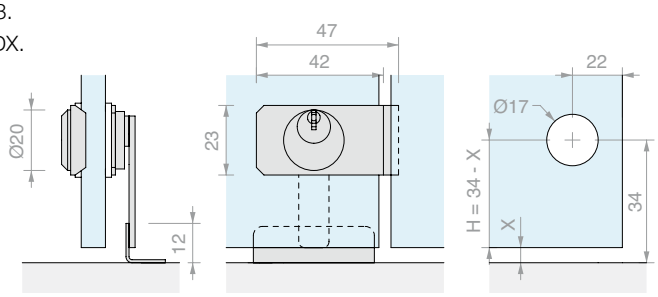

Art.	Chiave	Per vetri	Q.tà
SER013U	Unica	**8** mm	1 Pz
SER013D	Diversa	**8** mm	1 Pz



FERMO PER SERRATURA SER001, SER011 E SER013

Materiale: Acciaio

Finitura: /95

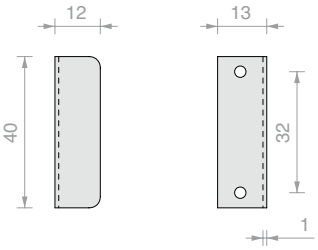

Art.	Q.tà
SERF3	1 Pz



SERRATURA 690

Materiale: Zama

Necessita del fermo Art. SERF2.

Finitura: /7

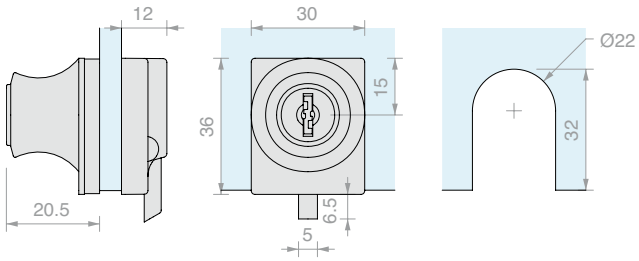

Art.	Chiave	Per vetri	Q.tà
SER690U	Unica	Da **6** a **10** mm	1 Pz
SER690D	Diversa	Da **6** a **10** mm	1 Pz



SERRATURA 022

Materiale: Zama

Necessita del fermo Art. SERF2.

Finitura: /1 /3

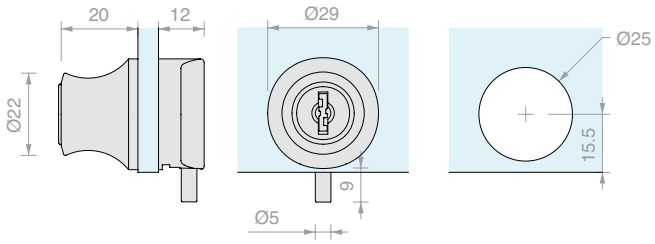

Art.	Chiave	Per vetri	Q.tà
SER022U	Unica	Da **4** a **6** mm	1 Pz



FERMO PER SERRATURA SER690 E SER022U

Materiale: Pressofusione

Finitura: /95

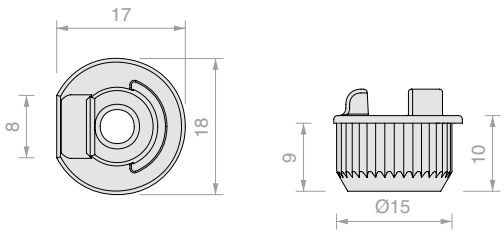

Art.	Q.tà
SERF2	1 Pz



SERRATURA 012

Materiale: Zama

Necessita del fermo Art. SERF1.

Finitura: /95

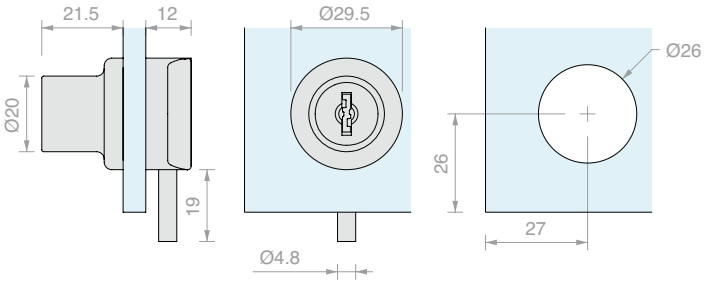

Art.	Chiave	Per vetri	Q.tà
SER012U	Unica	Da **4** a **6** mm	1 Pz



FERMO PER SERRATURA SER012U

Materiale: Plastica

Finitura: /6

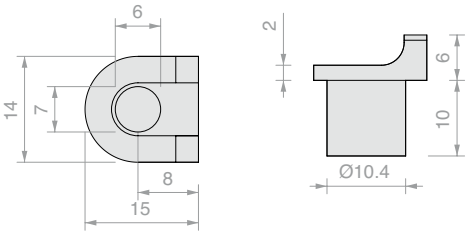

Art.	Q.tà
SERF1	1 Pz



SERRATURA 810

Materiale: Acciaio inox AISI 304

Si consiglia di non movimentare l'anta tirandola dalla chiave inserita nel cilindro

Finitura: /8

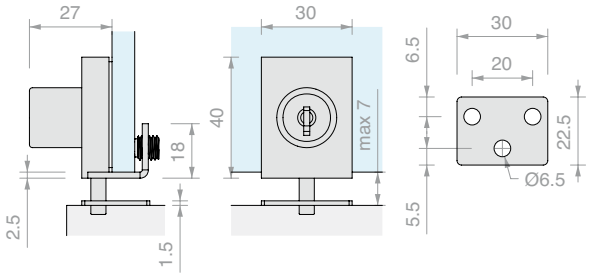

Art.	Chiave	Per vetri	Q.tà
SER810	Unica	Da **8** a **10** mm	1 Pz



SERRATURA 015

Materiale: Zama

Finitura: /95

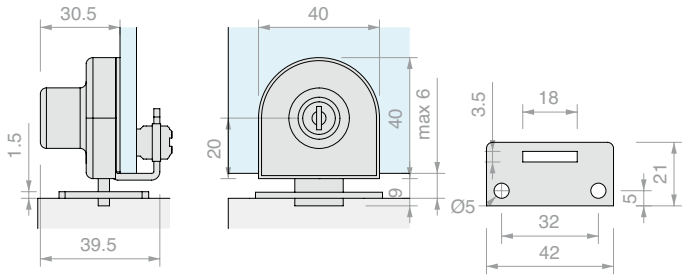

Art.	Chiave	Per vetri	Q.tà
SER015U	Unica	Da **4** a **6** mm	1 Pz



INCONTRO A VETRO PER SER015U

Materiale: Zama

Finitura: /95

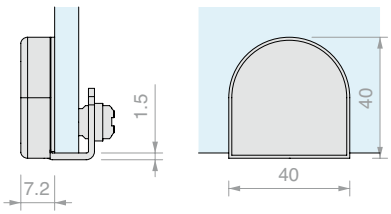

Art.	Per vetri	Q.tà
SER016	Da **4** a **6** mm	1 Pz



SERRATURA 71G1

Materiale: Zama

Finitura: /7

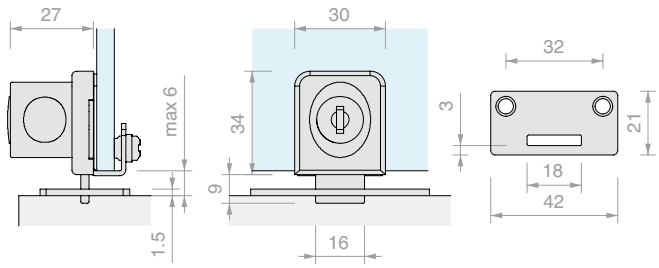

Art.	Chiave	Per vetri	Q.tà
SER71G1U	Unica	Da **6** a **7** mm	1 Pz
SER71G1D	Diversa	Da **6** a **7** mm	1 Pz

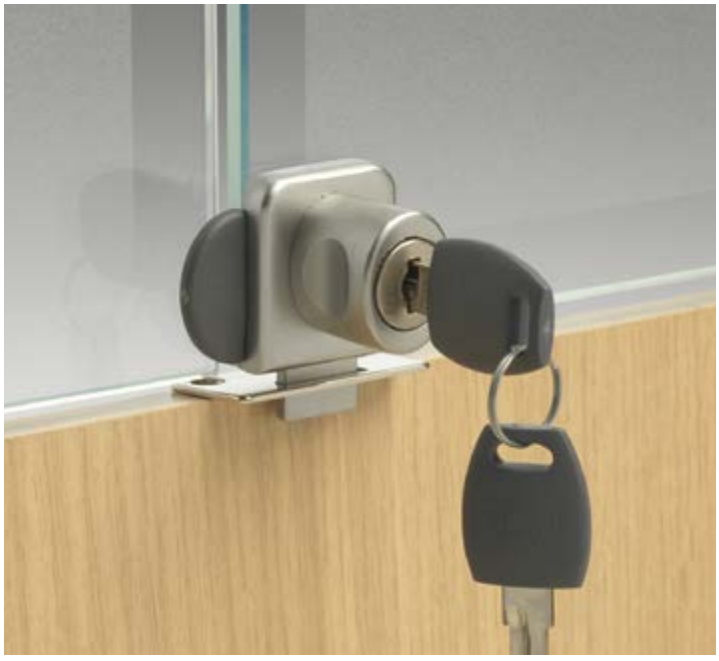

SERRATURA ANTA DOPPIA 76G4

Materiale: Zama

Finitura: /7

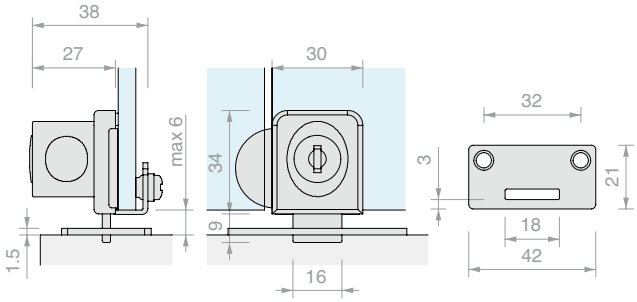

Art.	Chiave	Per vetri	Q.tà
SER76G4U	Unica	Da **6** a **7** mm	1 Pz
SER76G4D	Diversa	Da **6** a **7** mm	1 Pz



SERRATURA 024

Materiale: Zama

Finitura: /1

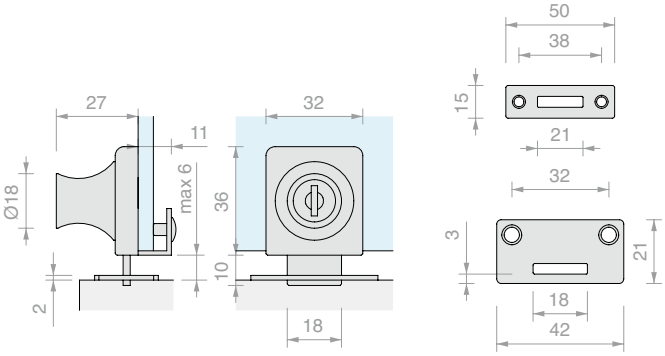

Art.	Chiave	Per vetri	Q.tà
SER024U	Unica	Da **6** a **8** mm	1 Pz
SER024D	Diversa	Da **6** a **8** mm	1 Pz



CALAMITA PREMI-APRI SINGOLA

Materiale: Plastica con magnete

Finitura: /6

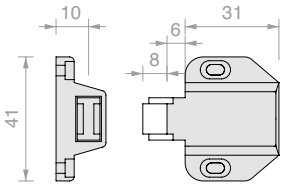

Art.	Q.tà
CAL001	1 Pz



CALAMITA PREMI-APRI DOPPIA

Materiale: Plastica con magnete

Finitura: /6

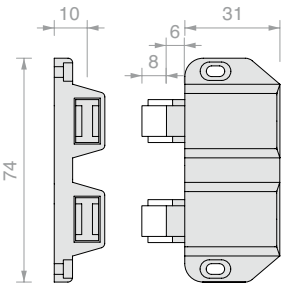

Art.	Q.tà
CAL002	1 Pz



CONTROPIASTRA PER CALAMITA PREMI-APRI

Materiale: AVP

Finitura CAL003: /1 /3 _ CAL004: /6

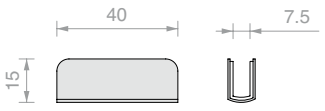

Art.	Per vetri	Q.tà
CAL003	**6** mm	1 Pz
CAL004	**6** mm	1 Pz



FISSAGGIO A 2 VIE A 90° TETRIS

Materiale: Ottone
Viti da ordinare separatamente
Finitura: /1 /3

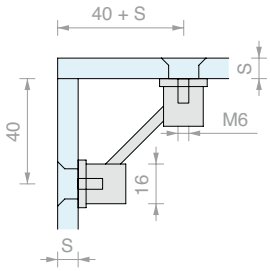

Art.	S	Descrizione	Q.tà
MTET216	Da **8** a **12** mm	Solo staffa	1 Pz
MTET21615	Da **8** a **12** mm	Completa di COFIS15N	1 Pz



FISSAGGIO A 3 VIE TETRIS

Materiale: Ottone
Viti da ordinare separatamente
Finitura: /1 /3

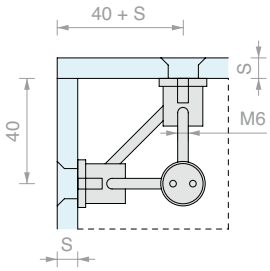

Art.	S	Descrizione	Q.tà
MTET316	Da **8** a **12** mm	Solo staffa	1 Pz
MTET31615	Da **8** a **12** mm	Completa di COFIS15N	1 Pz



CUBETTI DI FISSAGGIO IN PLEXYGLASS CON VITE

Materiale: Plexyglass
Foro nel vetro consigliato Ø10 mm
Finiture: trasparente, vite nichelata in ferro in dotazione

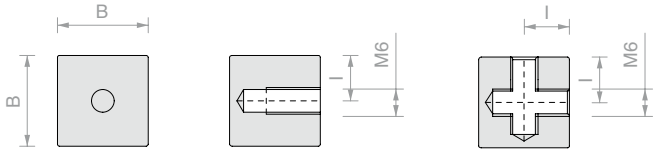

Art.	B	I	Descrizione	Q.tà
CUB001	**20** mm	**10** mm	1 Via	1 Pz
CUB002	**20** mm	**10** mm	2 Vie	1 Pz
CUB003	**20** mm	**10** mm	3 Vie	1 Pz
CUB004	**25** mm	**15** mm	1 Via	1 Pz
CUB005	**25** mm	**15** mm	2 Vie	1 Pz
CUB006	**25** mm	**15** mm	3 Vie	1 Pz
CUB007	-	-	Solo vite M6 x 18 mm	1 Pz



FISSAGGIO A 2 VIE A 90° PIATTO

Materiale: Ottone

Foro nel vetro consigliato Ø6 mm

Finitura: /1

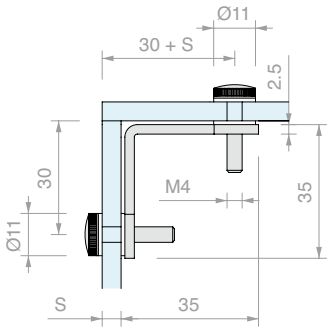

Art.	Q.tà
ANG001	1 Pz



FISSAGGIO A 3 VIE PIATTO

Materiale: Ottone

Foro nel vetro consigliato Ø6 mm

Finitura: /1

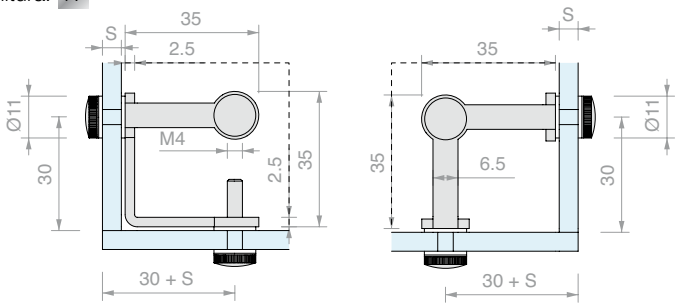

Art.	Q.tà
ANG002	1 Pz



FISSAGGIO A 2 VIE A 90° TONDO

Materiale: Ottone

Foro nel vetro consigliato Ø6 mm

Finitura: /1

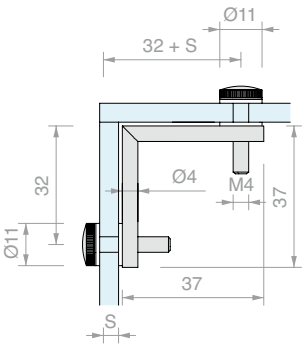

Art.	Q.tà
ANG003	1 Pz



FISSAGGIO A 3 VIE TONDO

Materiale: Ottone

Foro nel vetro consigliato Ø6 mm

Finitura: /1

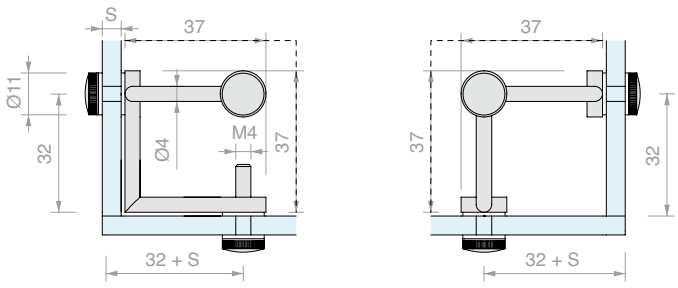

Art.	Q.tà
ANG004	1 Pz



REGGIPIANO A LEGNO CON FORO PASSANTE

Materiale: Ottone

Finitura: /93 /95

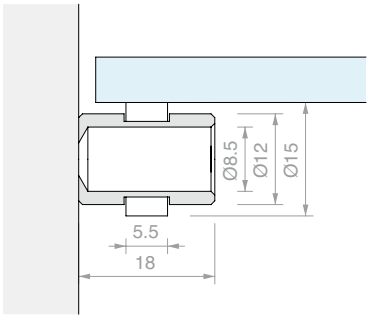

Art.	Gomma	Q.tà
REG001T	Trasparente	1 Pz
REG001N	Nera	1 Pz



REGGIPIANO A VETRO

Materiale: Ottone

Foro nel vetro consigliato Ø8 mm

Finitura: /93 /95

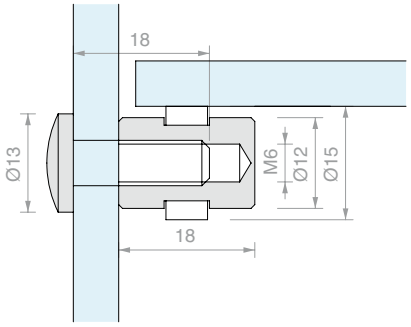

Art.	Gomma	Q.tà
REG002T	Trasparente	1 Pz
REG002N	Nera	1 Pz



REGGIPIANO DOPPIO

Materiale: Ottone

Foro nel vetro consigliato Ø8 mm

Finitura: /93 /95

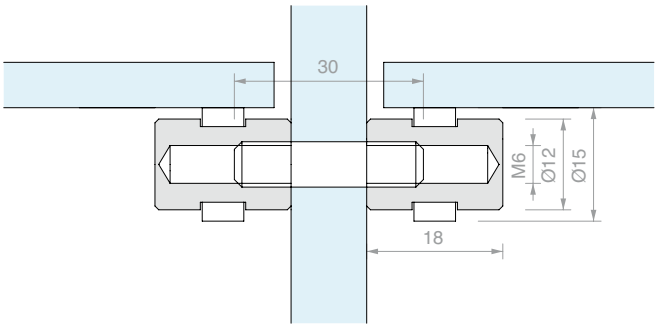

Art.	Gomma	Q.tà
REG003T	Trasparente	1 Pz
REG003N	Nera	1 Pz



REGGIPIANO A VETRO ECCENTRICO

Materiale: Ottone

Finitura: /1 /2 /3

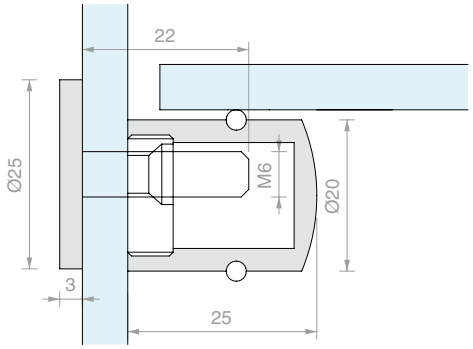

Art.	Q.tà
MRV25E	1 Pz



REGGIPIANO A VETRO CON FORO PASSANTE

Materiale: Ottone

Finitura: /1 /2 /3

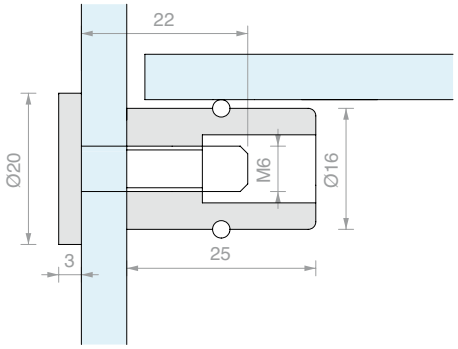

Art.	Q.tà
MRV16	1 Pz



REGGIPIANO A LEGNO ECCENTRICO

Materiale: Ottone

Finitura: /1 /2 /3

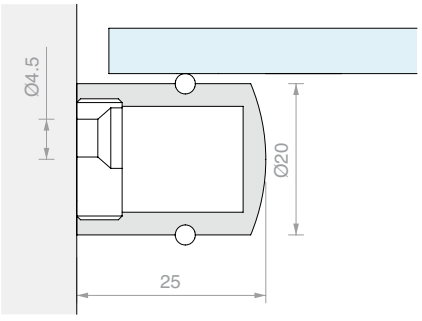

Art.	Q.tà
MR185	1 Pz



REGGIPIANO A LEGNO CON FORO PASSANTE 181

Materiale: Ottone

Finitura: /1 /2 /3

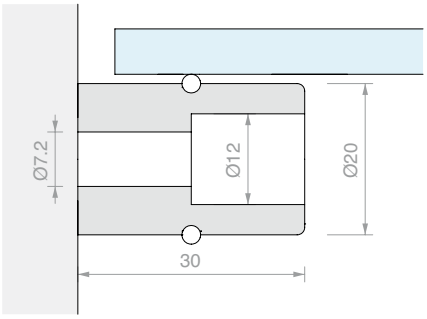

Art.	Q.tà
MR181	1 Pz



REGGIPIANO A LEGNO CON FORO PASSANTE 188

Materiale: Ottone

Finitura: /1 /2 /3

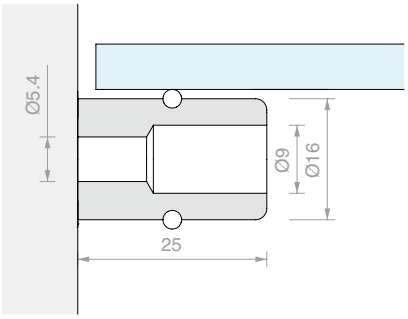

Art.	Q.tà
MR188	1 Pz



REGGIPIANO A LEGNO 186

Materiale: Ottone

Finitura: /1 /2 /3

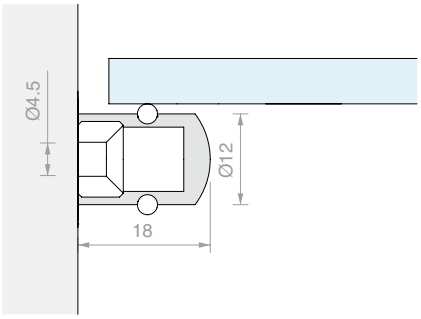

Art.	Q.tà
MR186	1 Pz



REGGIPIANO CON FERMO

Materiale: Zama

Finitura: /95

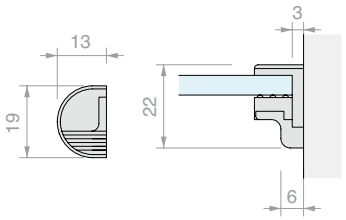

Art.	Per vetri	Q.tà
REG520	Da **6** a **10** mm	1 Pz
REG540	Da **8** a **12** mm	1 Pz



REGGIPIANO STONDATO DUO

Materiale: Zama e gomma trasparente

Finitura: /95

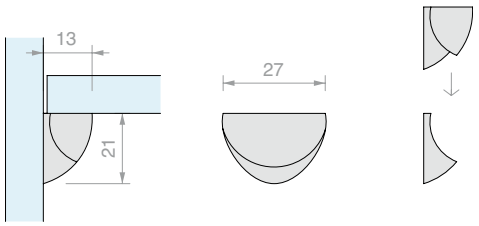

Art.	Q.tà
REGDUO	1 Pz



COPPIA CERNIERE LEGNO/VETRO A BILICO

Materiale: Acciaio AISI 304
Finitura: /8 /15
Rotazione massima 200°
Adesivo consigliato:
- Float / Temprato: FX630
- Stratificato: FX621

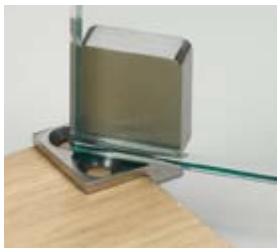

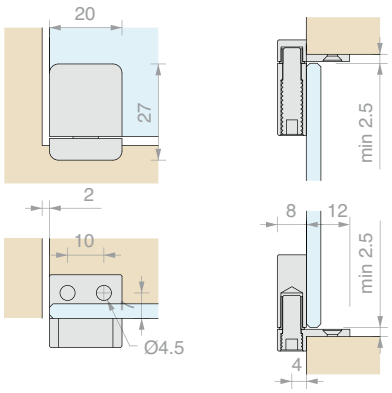

Art.	Portata	Per vetri	Q.tà
CERUV40LG	**20** Kg	Da **4** a **10** mm	1 Pz



COPPIA CERNIERE VETRO/VETRO A BILICO

Materiale: Acciaio AISI 304
Finitura: /8 /15
Rotazione massima 200°
Adesivo consigliato:
- Float / Temprato: FX630
- Stratificato: FX621

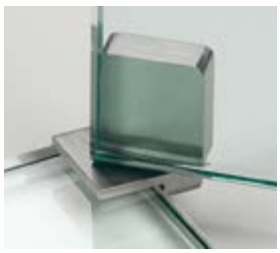

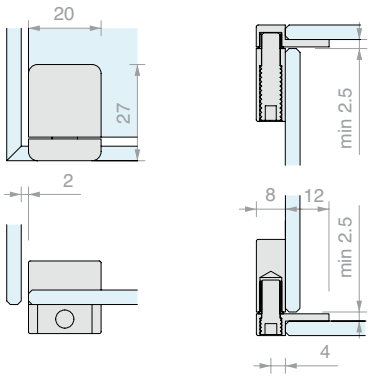

Art.	Portata	Per vetri	Q.tà
CERUV40	**20** Kg	Da **4** a **10** mm	1 Pz



SERRATURA LEGNO/VETRO ANTA SINGOLA

Materiale: Acciaio AISI 304
Si consiglia di non movimentare l'anta
tirandola dalla chiave inserita nel cilindro
Finitura: /8 /15
Adesivo consigliato:
- Float / Temprato: FX630
- Stratificato: FX621

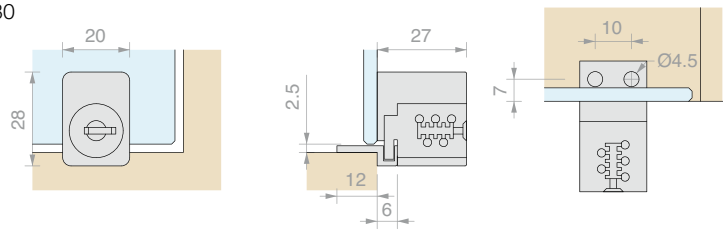

Art.	Chiave	Per vetri	Q.tà
SERUV40LGU	Unica	Da **4** a **10** mm	1 Pz



SERRATURA VETRO/VETRO ANTA SINGOLA

Materiale: Acciaio AISI 304
Si consiglia di non movimentare l'anta
tirandola dalla chiave inserita nel cilindro
Finitura: /8 /15
Adesivo consigliato:
- Float / Temprato: FX630
- Stratificato: FX621

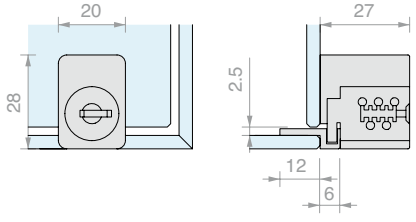

Art.	Chiave	Per vetri	Q.tà
SERUV40U	Unica	Da **4** a **10** mm	1 Pz



DIMA DI MONTAGGIO CERUV40-SERUV40

Materiale: Acciaio AISI 304

Finitura: /8

Art.	Q.tà
FXGAB14	1 Pz





COPPIA CERNIERE LEGNO/VETRO A BILICO

Materiale: Acciaio AISI 304

Finitura: /9

Rotazione massima 210°

Adesivo consigliato:

- Float / Temprato: FX630
- Stratificato: FX621

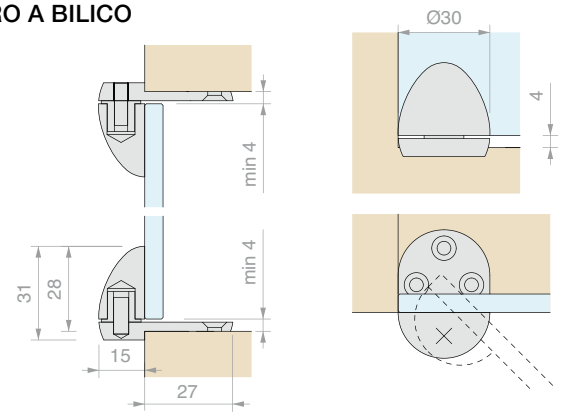

Art.	Portata	Per vetri	Q.tà
CERUV35LG	**20** Kg	< **12** mm	1 Pz





COPPIA CERNIERE LEGNO/VETRO A BILICO

Materiale: Acciaio AISI 304

Finitura: /9

Rotazione massima 210°

Adesivo consigliato:

- Float / Temprato: FX630
- Stratificato: FX621

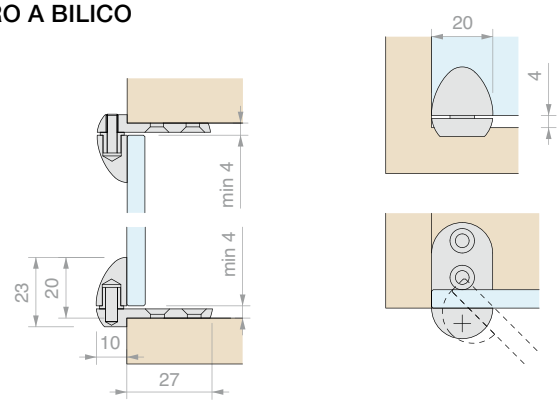

Art.	Portata	Per vetri	Q.tà
CERUV25LG	**10** Kg	< **12** mm	1 Pz





COPPIA CERNIERE VETRO/VETRO A BILICO

Materiale: Acciaio AISI 304

Finitura: /9

Rotazione massima 210°

Adesivo consigliato:

- Float / Temprato: FX630
- Stratificato: FX621

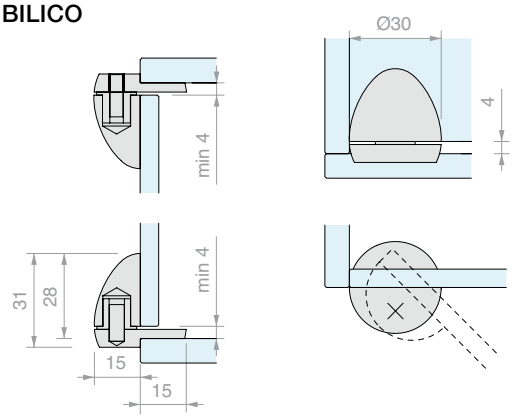

Art.	Portata	Per vetri	Q.tà
CERUV35	**20** Kg	< **12** mm	1 Pz



COPPIA CERNIERE VETRO/VETRO A BILICO

Materiale: Acciaio AISI 304
Finitura: /9
Rotazione massima 210°
Adesivo consigliato:
- Float / Temprato: FX630
- Stratificato: FX621



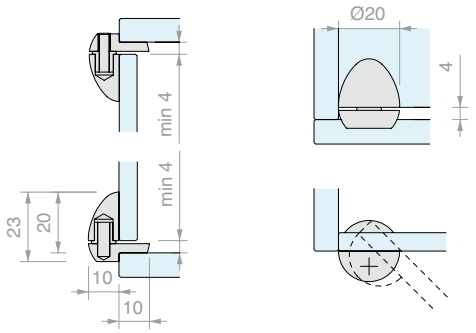

Art.	Portata	Per vetri	Q.tà
CERUV25	**10** Kg	< **12** mm	1 Pz



DIMA DI MONTAGGIO CERUV35-CERUV25

Materiale: Acciaio AISI 304
Finitura: /8

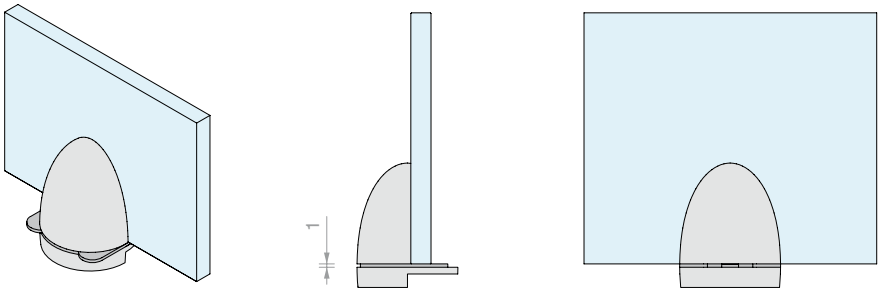

Art.	Q.tà
FXGAB08	1 Pz



SERRATURA LEGNO/VETRO ANGOLARE ANTA SINGOLA

Materiale: Acciaio AISI 304
Si consiglia di non movimentare l'anta
tirandola dalla chiave inserita nel cilindro
Finitura: /9
Adesivo consigliato:
- Float / Temprato: FX630
- Stratificato: FX621

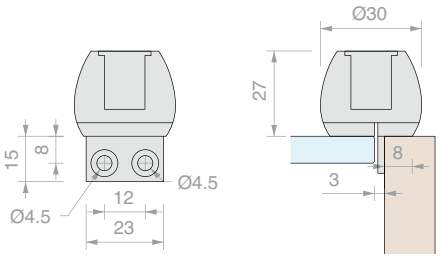

Art.	Chiave	Per vetri	Q.tà
SEREGG10U	Unica	< **12** mm	1 Pz



SERRATURA VETRO/VETRO ANGOLARE ANTA SINGOLA SU FIANCO IN VETRO

Materiale: Acciaio AISI 304
Si consiglia di non movimentare l'anta
tirandola dalla chiave inserita nel cilindro
Finitura: /9
Adesivo consigliato:
- Float / Temprato: FX630
- Stratificato: FX621

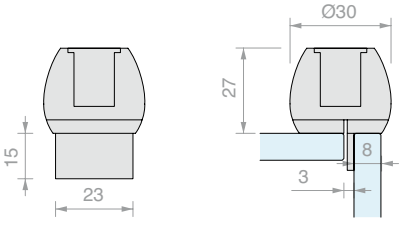

Art.	Chiave	Per vetri	Q.tà
SEREGG13U	Unica	< **12** mm	1 Pz



SERRATURA VETRO/VETRO ANTA DOPPIA

Materiale: Acciaio AISI 304

Si consiglia di non movimentare l'anta tirandola dalla chiave inserita nel cilindro

Finitura: /9

Adesivo consigliato:

- Float / Temprato: FX630
- Stratificato: FX621

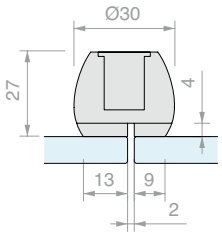

Art.	Chiave	Per vetri	Q.tà
SEREGG15U	Unica	< **12** mm	1 Pz



CERNIERA VETRO/VETRO A BILICO

Materiale: Ottone

Finitura: /1

Adesivo consigliato:

- Float / Temprato: FX629
- Stratificato: FX621 / FX973

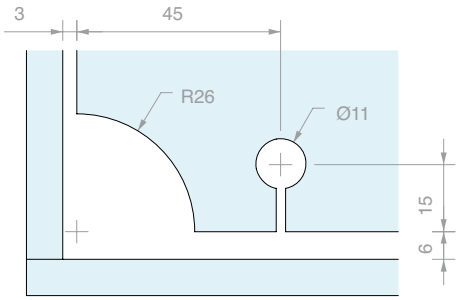

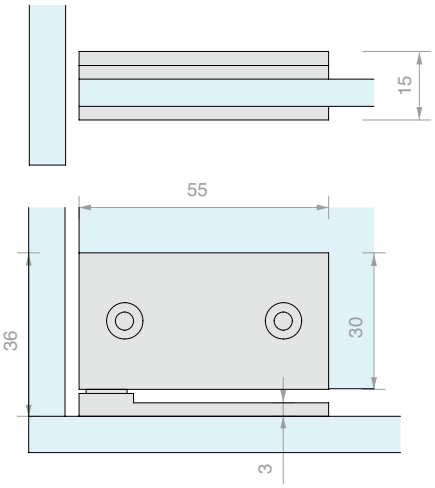

CERUV55DX **CERUV55SX**

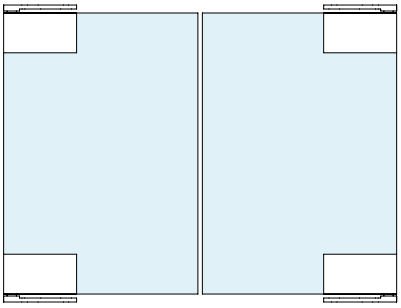

CERUV55SX **CERUV55DX**

Art.	Larghezza max	Portata max	Posizione	Per vetri	Q.tà
CERUV55SX	**450** mm	**20** kg	Sinistra	Da **6** a **8** mm	1 Pz
CERUV55DX	**450** mm	**20** kg	Destra	Da **6** a **8** mm	1 Pz



DIMA DI MONTAGGIO CERUV55

Materiale: Acciaio inox AISI 304

Finitura: /8

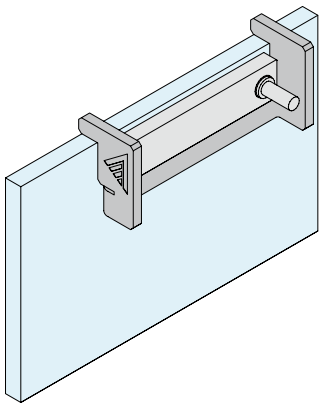

Art.	Q.tà
FXGAB07	1 Pz



CERNIERA VETRO/VETRO A SCATTO

Materiale: Acciaio inox AISI 304
Finitura: /8 /15
Scatto a +90° con ulteriore apertura di circa 95°
Adesivo consigliato:
- Float / Temprato: FX630
- Stratificato: FX621
Venduta a multipli di 2 pezzi

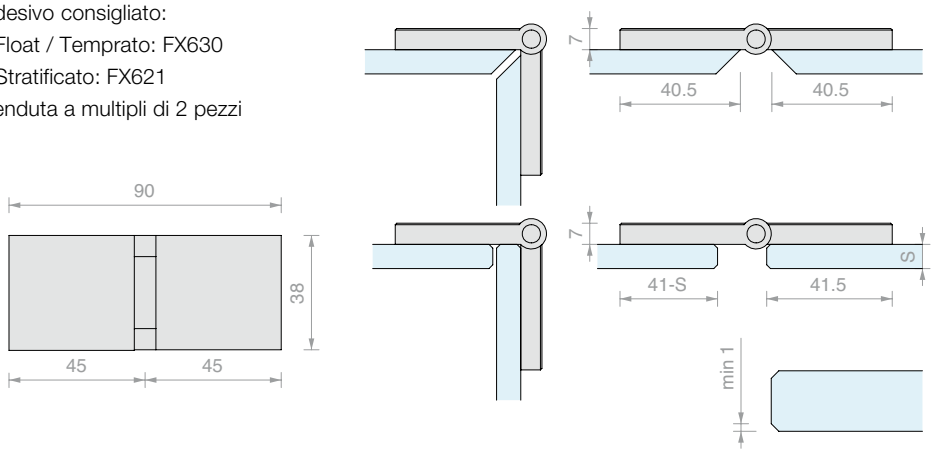

Art.	Larghezza max	Per vetri	Q.tà
CERUV1	**600** mm	< **8** mm	1 Pz



DIMA DI MONTAGGIO CERUV1

Materiale: Acciaio inox AISI 304
Finitura: /8

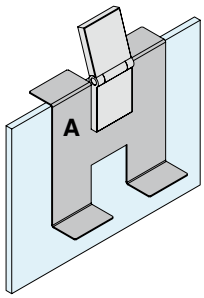

Usare il lato **A** della dima per incollare il primo lembo della cerniera

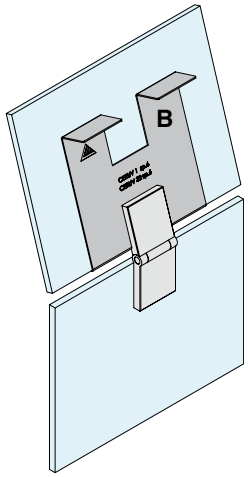

Usare il lato **B** della dima per incollare il secondo lembo della cerniera

Art.	Confezione	Q.tà
FXGAB02	4 Pz	1 Pz

SCHEMA PER LA SCELTA DEL NUMERO CORRETTO DI CERNIERE

n° cerniere	B max	H max	i1 min	D min	spessore max consigliato	kg max consigliato
2	600	800	420	50	8	10
3	600	1600	900	50	8	20
4	600	2000	633	50	8	30

B < **H** sempre

i2 = $\frac{2}{3}$ **i1**

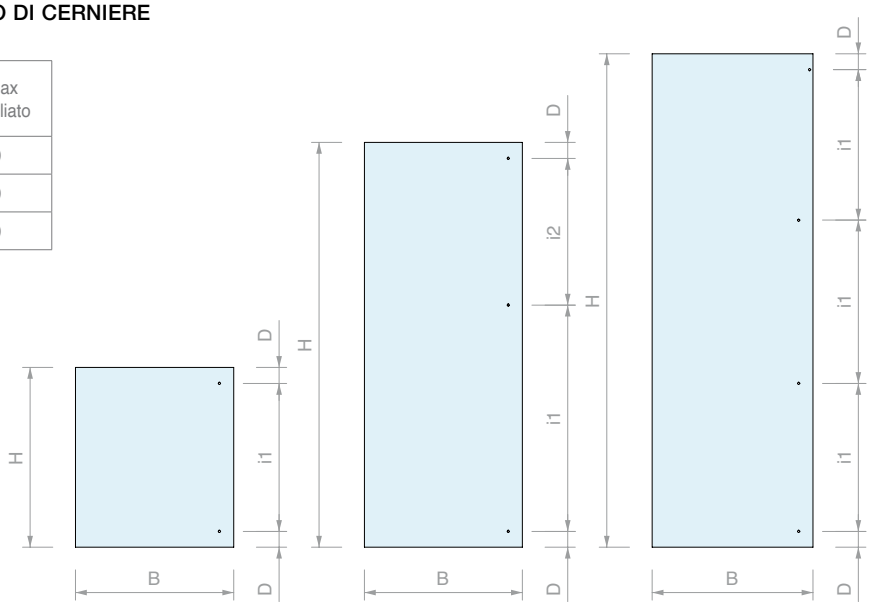

2 cerniere (max 600x800) 3 cerniere (max 600x1600) 4 cerniere (max 600x2000)



CERNIERA LEGNO/VETRO A SCATTO CON FRENATA INTEGRATA

Materiale: metallo pressofuso
Sistema di frenata Soft-close integrato nel braccio della cerniera.
Tramite apposita piastrina di montaggio a croce è possibile collegare la cerniera con un click.
Con apposita piastrina di finitura che nasconde tutte le viti di regolazione.
E' possibile realizzare installazioni di vetri in luce o a sormonto.
Incollaggio mediante adesivi UV. Rotazione max. 125°.
Finitura: /95
Adesivo consigliato:
- Float / Temprato: FX630
- Stratificato: FX621





Per aumentare le prestazioni di frenata, la leva di regolazione viene ruotata a destra di 90°.



Le cerniere lasciano la fabbrica con la leva di regolazione in posizione orizzontale.



La leva di regolazione del sistema di frenata viene ruotata a sinistra di 90° per un'azione di chiusura più leggera.

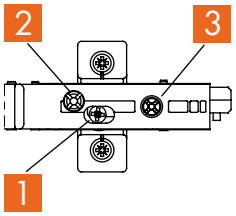

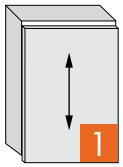

(HV) Regolazione in altezza +/-2 mm

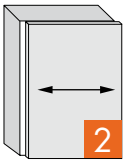

(SV) Regolazione laterale +/-2 mm

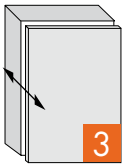

(TV) Regolazione in profondità +3/-2 mm

E' possibile eseguire autonomamente tutte le possibilità di regolazione.

Art.	Dimensioni corpo	Dimensioni piastrina	Per vetri	Q.tà
CERLM56	**92** x **48** mm	**56** x **35** mm	Da **3** a **8** mm	1 Pz

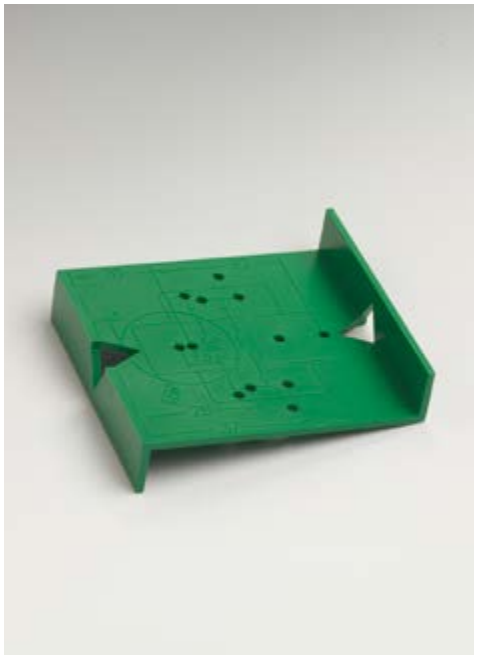

DIMA DI MONTAGGIO CERLM56

Materiale: ABS
Permette di effettuare forature per il fissaggio della piastra di regolazione col giusto interasse.

Art.	Q.tà
LMGAB01	1 Pz

ISTRUZIONI PER LA PROGETTAZIONE

A SORMONTO

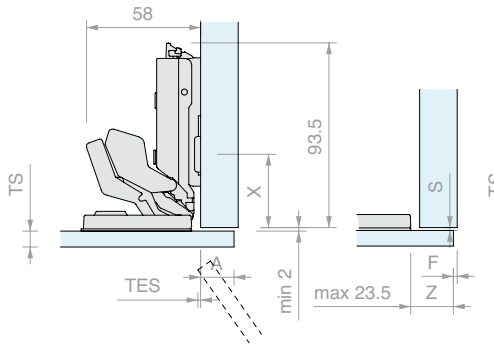

Altezza della piastrina di montaggio 0

SEMISORMONTO

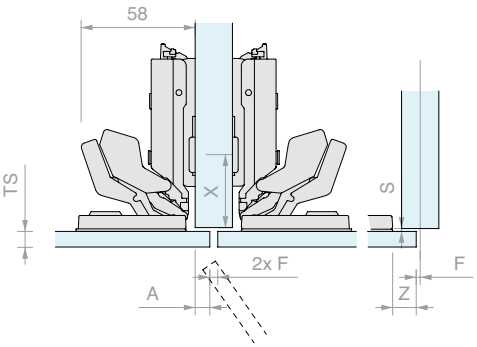

Altezza della piastrina di montaggio 0

A FILO

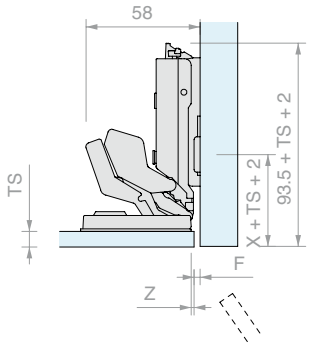

Altezza della piastrina di montaggio 0

SCOSTAMENTO MINIMO/SCOPERTO MINIMO

Valori per altezza della piastrina di montaggio pari a 0

Posizione incollaggio (Z)	1.5		2.5		10.5		12.5		14.5		16.5		18.5		19.5		21.5		23.5	
Sporgenza dell'anta (TES)	0		0		0		0		0		0		0		0.5		1.5		3	
Sormonto anta (A)	-3		-2		6		8		10		12		14		15		17		19	
Scoperto (F)/Scostamento (S) min.	F	S	F	S	F	S	F	S	F	S	F	S	F	S	F	S	F	S	F	S
Spessore anta 3-8 (TS)	2	2	2	2	2	2	2	2	2	2	2	2	2	2	2	2	2	2	2	2

PIASTRINA DI MONTAGGIO INCROCIATA ECO

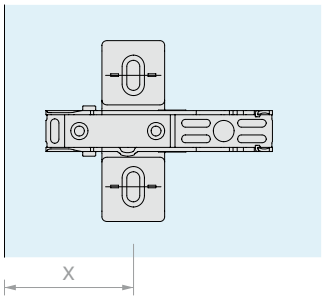

Serie di fori	Altezza della piastrina di montaggio 0				
	37				
	46				

Posizione delle piastrine di montaggio (X)

ADATTATORE DI ZAMA

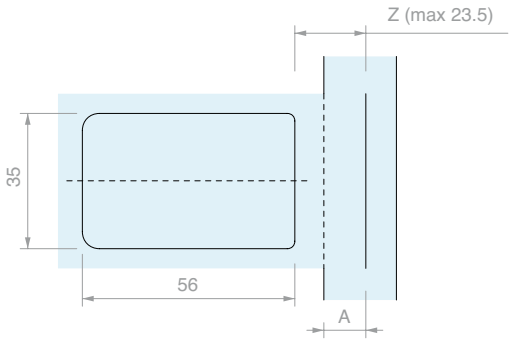

Serie di fori		Altezza della piastrina di montaggio 0				
	A	A+4.5				
	Z	max.19				

Misura della colla (Z)

NUMERO DI CERNIERE

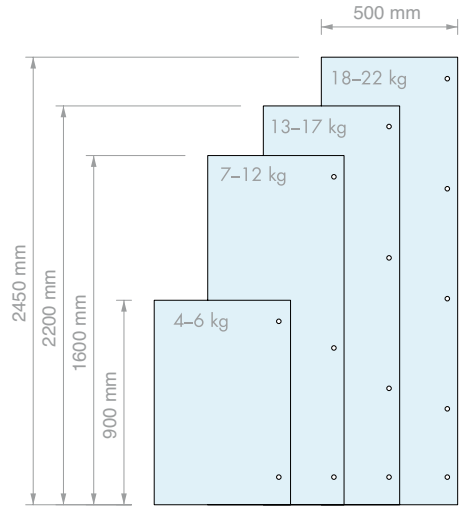

ISTRUZIONI

La battuta a filo viene raggiunta attraverso la modifica della distanza di fissaggio della piastrina di montaggio (X) e dalla riduzione della distanza di incollaggio (Z).

Attenzione: in fase di apertura, il bordo interno dell'anta non deve venire a contatto con il mobile.



CERNIERA LEGNO/VETRO A SCATTO

Materiale: metallo pressofuso

Finitura: /95

Rotazione massima 110°

Adesivo consigliato:

- Float / Temprato: FX630
- Stratificato: FX621

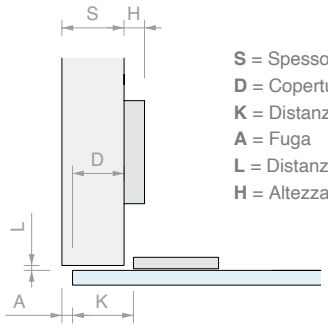

S = Spessore del fianco
D = Copertura dell'anta sul fianco
K = Distanza filo esterno
A = Fuga
L = Distanza interno anta
H = Altezza della base di montaggio

Art.	Dimensione piastrina	Per vetri	Q.tà
CERBA2	**44** x **25** mm	Da **3** a **8** mm	1 Pz

MONTAGGIO:

1) Fissare la piastra all'anta (vetro o specchio) con lo specifico adesivo UV.

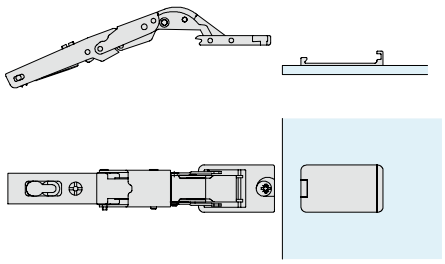

2) Quando la piastra è ben fissata, agganciare la cerniera.

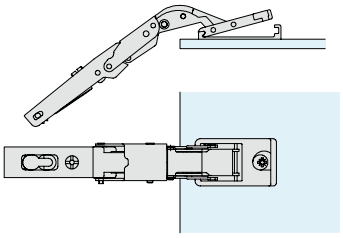

3) Posizionare il corpo della cerniera sulla piastra e far ruotare l'eccentrico.

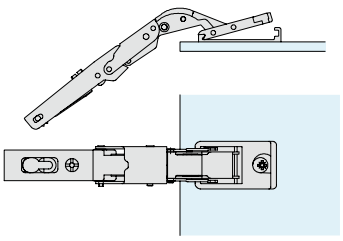

MONTAGGIO PIASTRA:

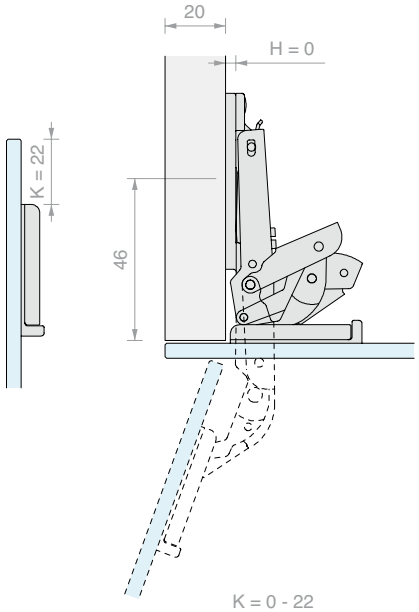

K = 0 - 22

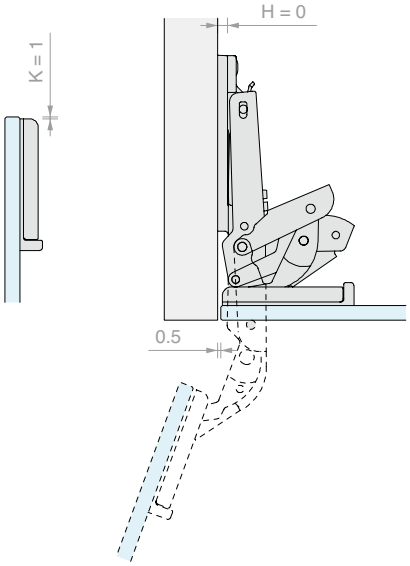



CERNIERA VETRO/VETRO A SCATTO QUADRATA

Materiale: Metallo pressofuso, acciaio e plexyglass
Finitura: /9
Scatto +90°
Adesivo consigliato:
- Float / Temprato: FX630
- Stratificato: FX621

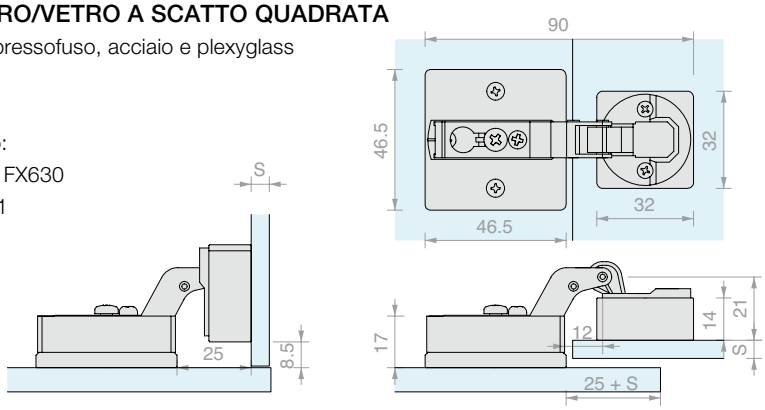

Art.	Larghezza max	Per vetri	Q.tà
CERUVQ	**500** mm	Da **6** a **8** mm	1 Pz



CERNIERA VETRO/VETRO A SCATTO TONDA

Materiale: Metallo pressofuso, acciaio e plexyglass
Finitura: /9
Scatto +90°
Adesivo consigliato:
- Float / Temprato: FX630
- Stratificato: FX621

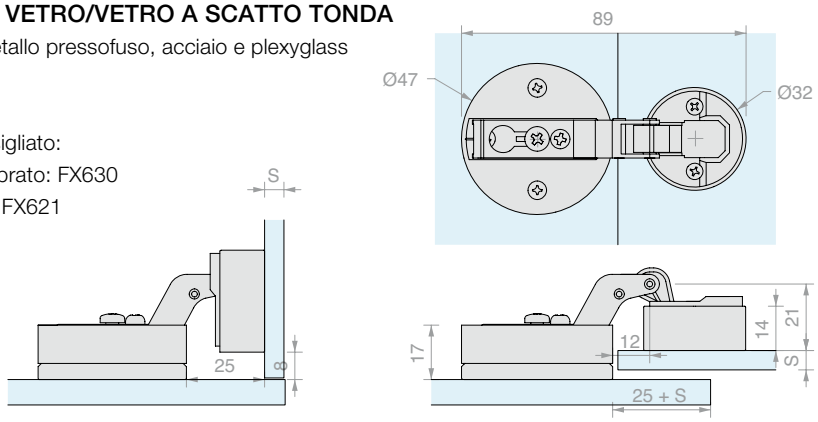

Art.	Larghezza max	Per vetri	Q.tà
CERUVTON	**500** mm	Da **6** a **8** mm	1 Pz



DIMA DI MONTAGGIO CERUVQ-CERUVTON

Materiale: Acciaio inox AISI 304
Finitura: /8

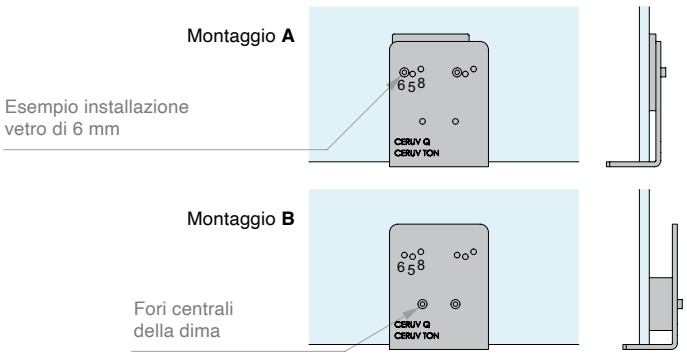

Art.	Q.tà
FXGAB03	1 Pz

SCHEMA PER LA SCELTA DEL NUMERO CORRETTO DI CERNIERE

n° cerniere	B max	H max	i1 min	D min	spessore max consigliato	Peso max vetro [kg]
2	500	600	400	50	8	6
3	500	1000	540	50	8	10
4	500	1600	900	50	8	16

B < **H** sempre

i2 = $\frac{2}{3}$ **i1**

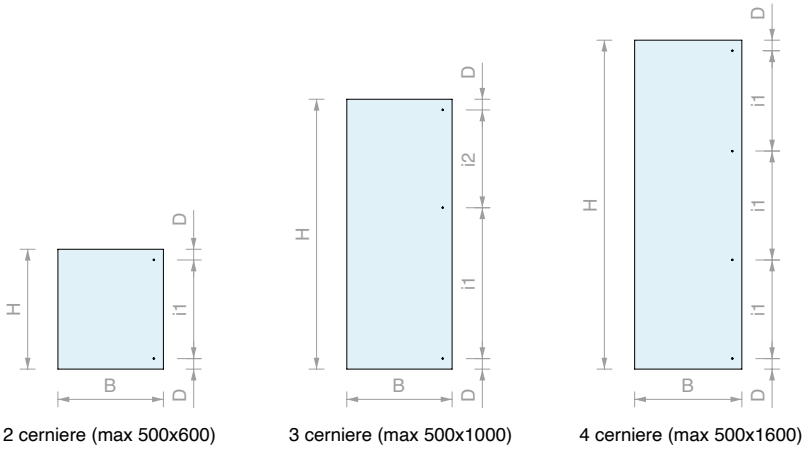





CERNIERA VETRO/VETRO A SCATTO

Materiale: Zama e acciaio

Finitura: /1 /97

Adesivo consigliato:

- Float / Temprato: FX630
- Stratificato: FX621

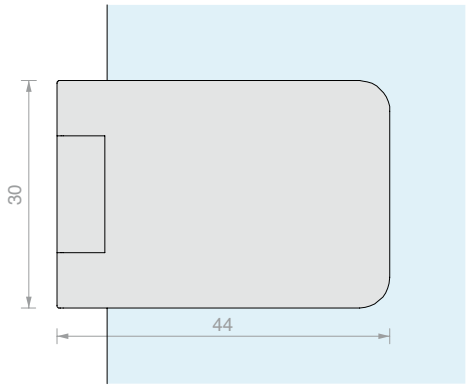

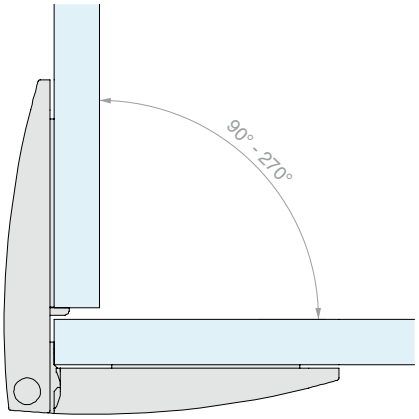

Art.	Larghezza max	Per vetri	Q.tà
CERUVS100	**600** mm	Da **4** a **6.75** mm	1 Pz

SCHEMA PER LA SCELTA DEL NUMERO CORRETTO DI CERNIERE

N° cerniere necessarie	Larghezza max vetro [mm]	Altezza max vetro [mm]	Peso max vetro [kg]
2	600	800	10
3	600	1600	19
4	600	2000	24

Interasse tra le cerniere 500 mm
L'altezza del vetro deve essere maggiore della larghezza

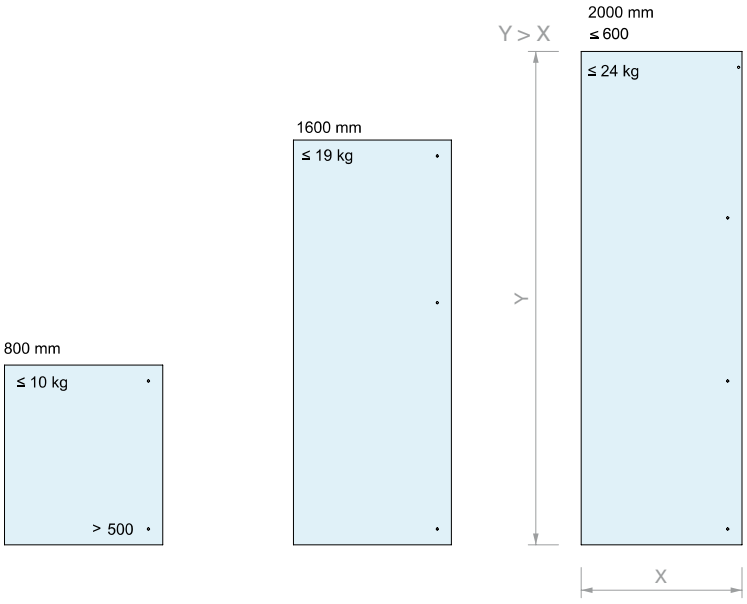



COPPIA CERNIERE VETRO/VETRO LIBERE SFILABILI

Materiale: Acciaio inox AISI 304

Finitura: /15

Adesivo consigliato:

- Float / Temprato: FX630
- Stratificato: FX621

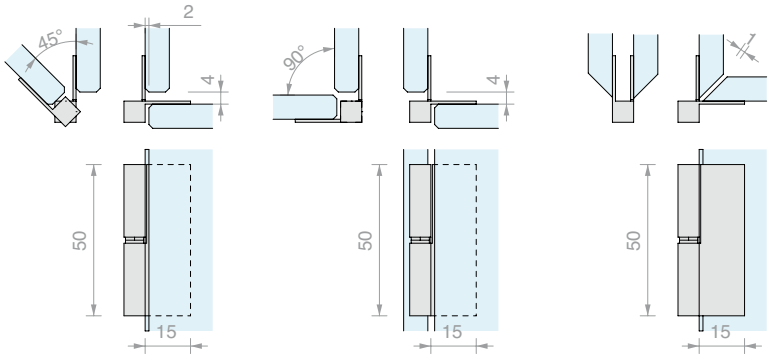

Art.	Larghezza max	Posizione	Per vetri	Q.tà
CEA42SX	**600** mm	Sinistra	< **8** mm	1 Pz
CEA42DX	**600** mm	Destra	< **8** mm	1 Pz



DIMA DI MONTAGGIO CEA42

Materiale: Acciaio inox AISI 304

Finitura: /8

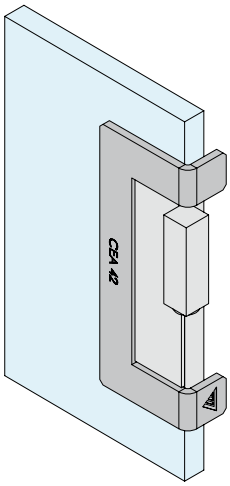

Art.	Q.tà
FXGAB04	1 Pz

SCHEMA PER LA SCELTA DEL NUMERO CORRETTO DI CERNIERE

n° cerniere	B max	H max	i1 min	D min	spessore max consigliato	Peso max vetro [kg]
2	600	800	420	50	8	10
3	600	1600	900	50	8	18
4	600	2000	633	50	8	24

B < **H** sempre

i2 = $\frac{2}{3}$ **i1**

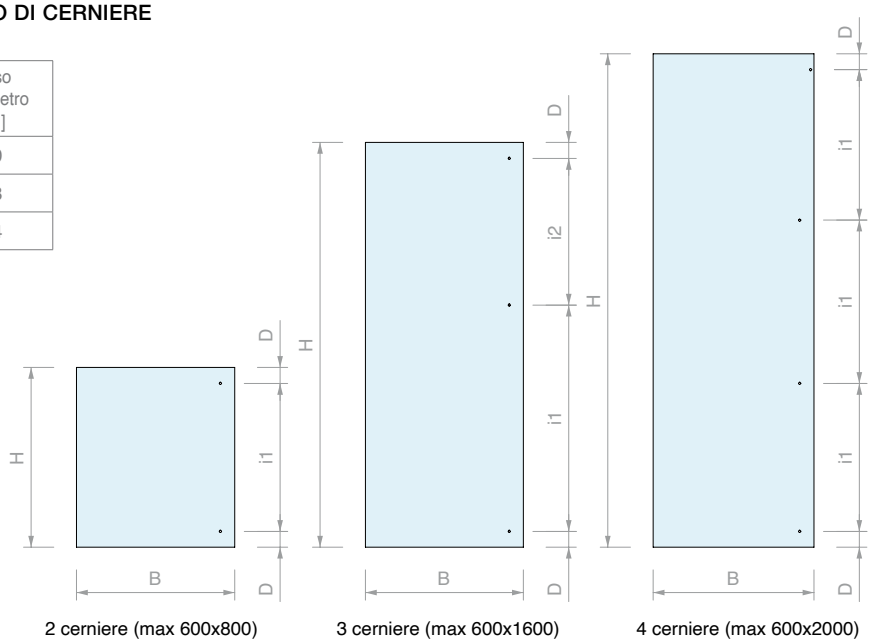

2 cerniere (max 600x800) 3 cerniere (max 600x1600) 4 cerniere (max 600x2000)



COPPIA CERNIERE LEGNO/VETRO LIBERE SFILABILI

Materiale: Acciaio inox AISI 304

Finitura: /8

Adesivo consigliato:

- Float / Temprato: FX630
- Stratificato: FX621

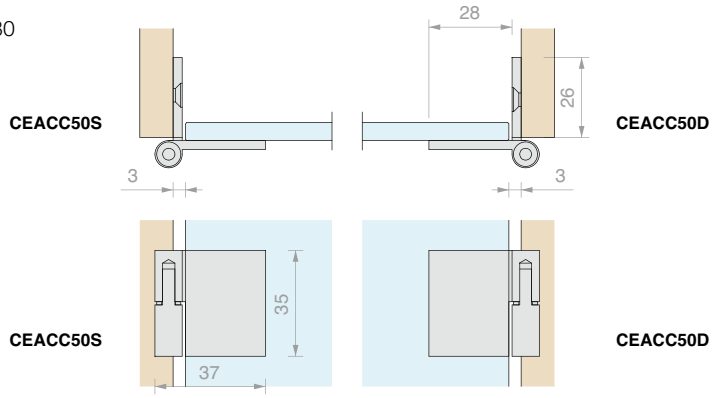

Art.	Larghezza max	Posizione	Per vetri	Q.tà
CEACC50S	**600** mm	Sinistra	< **8** mm	1 Pz
CEACC50D	**600** mm	Destra	< **8** mm	1 Pz



COPPIA CERNIERE VETRO/VETRO LIBERE SFILABILI

Materiale: Acciaio inox AISI 304

Finitura: /8

Adesivo consigliato:

- Float / Temprato: FX630
- Stratificato: FX621

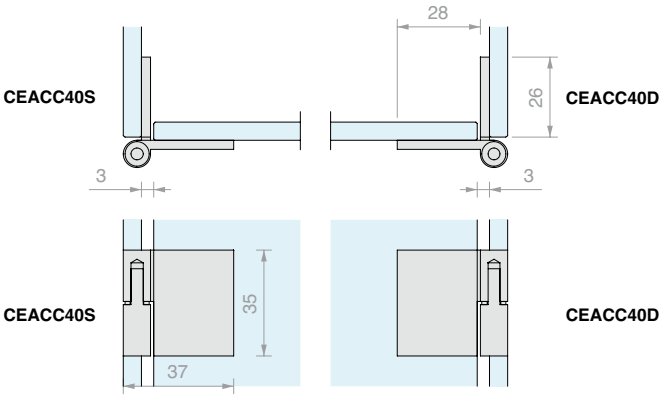

Art.	Larghezza max	Posizione	Per vetri	Q.tà
CEACC40S	**600** mm	Sinistra	< **8** mm	1 Pz
CEACC40D	**600** mm	Destra	< **8** mm	1 Pz

SCHEMA PER LA SCELTA DEL NUMERO CORRETTO DI CERNIERE CEALL35, CELEGA35, CEACC40 E CEACC50

n° cerniere	B max	H max	i1 min	D min	spessore max consigliato	Peso max vetro [kg]
2	600	800	420	50	8	10
3	600	1500	840	50	8	18
4	600	2000	633	50	8	24

B < **H** sempre

i2 = $\frac{2}{3}$ **i1**

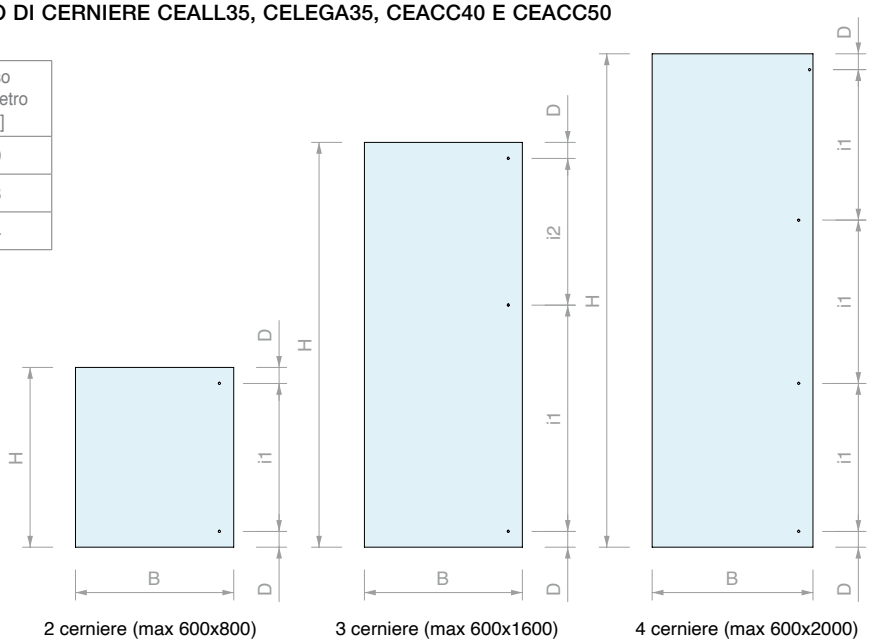



CERNIERA VETRO/VETRO LIBERA

Materiale: Ottone

Finitura: /1 /3

Adesivo consigliato:

- Float / Temprato: FX629
- Stratificato: FX621

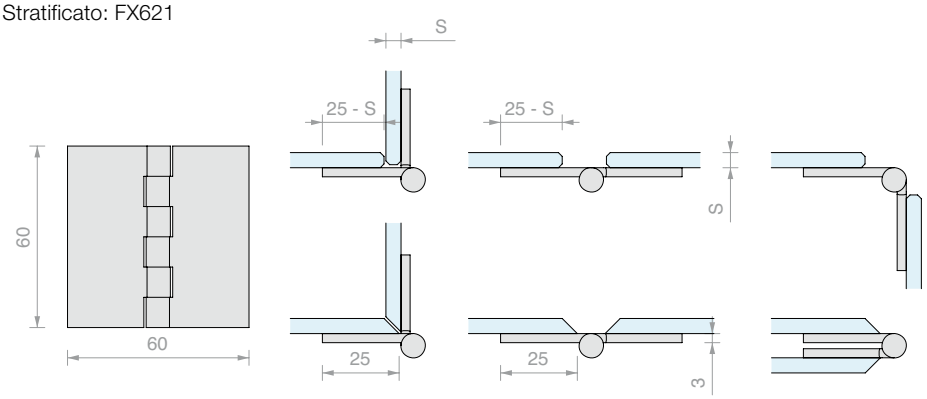

Art.	Larghezza max	Per vetri	Q.tà
CERUV390	**600** mm	< **8** mm	1 Pz



DIMA DI MONTAGGIO CERUV390

Materiale: Acciaio inox AISI 304

Finitura: /8

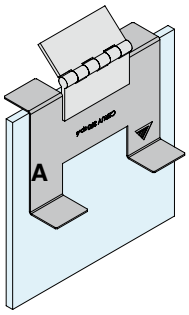

Usare il lato **A** della dima per incollare il primo lembo della cerniera

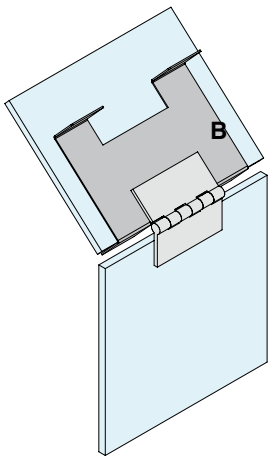

Usare il lato **B** della dima per incollare il secondo lembo della cerniera

Art.	Confezione	Q.tà
FXGAB05	4 Pz	1 Pz

SCHEMA PER LA SCELTA DEL NUMERO CORRETTO DI CERNIERE

n° cerniere	B max	H max	i1 min	D min	spessore max consigliato	Peso max vetro [kg]
2	600	800	420	50	8	10
3	600	1600	900	50	8	20
4	600	2000	633	50	8	30

B < **H** sempre

i2 = $\frac{2}{3}$ **i1**

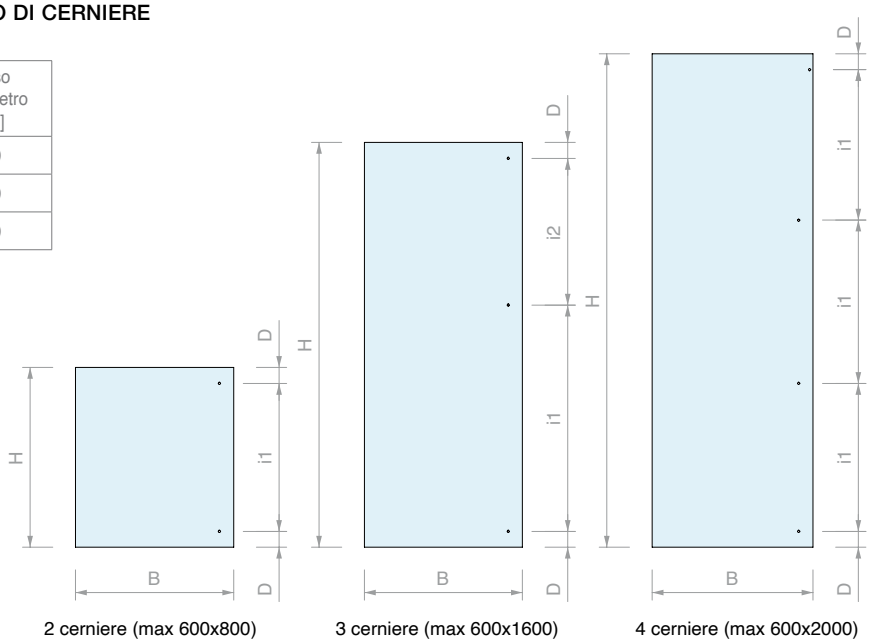

2 cerniere (max 600x800) 3 cerniere (max 600x1600) 4 cerniere (max 600x2000)



COPPIA CERNIERE LEGNO/VETRO LIBERE SFILABILI

Materiale: Alluminio

Finitura: /90

Adesivo consigliato:

- Float / Temprato: FX629
- Stratificato: FX621

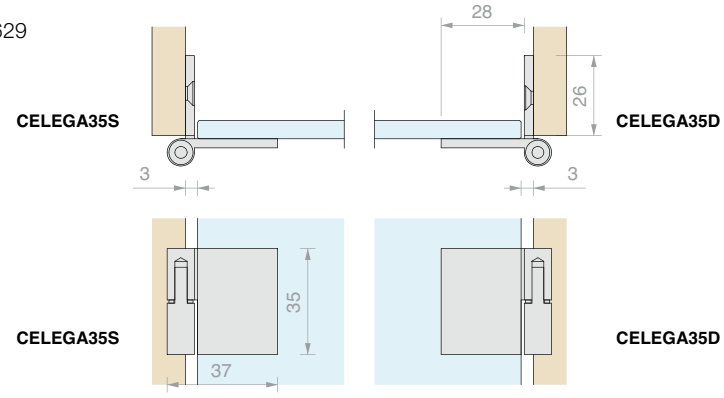

Art.	Larghezza max	Posizione	Per vetri	Q.tà
CELEGA35S	**600** mm	Sinistra	< **8** mm	1 Pz
CELEGA35D	**600** mm	Destra	< **8** mm	1 Pz



COPPIA CERNIERE VETRO/VETRO LIBERE SFILABILI

Materiale: Alluminio

Finitura: /90

Adesivo consigliato:

- Float / Temprato: FX629
- Stratificato: FX621

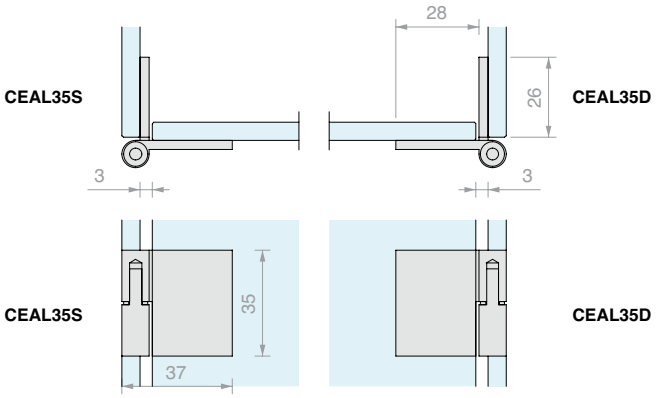

Art.	Larghezza max	Posizione	Per vetri	Q.tà
CEALL35S	**600** mm	Sinistra	< **8** mm	1 Pz
CEALL35D	**600** mm	Destra	< **8** mm	1 Pz



DIMA DI MONTAGGIO CEALL35-CELEGA35-CEACC40-CEACC50

Materiale: Acciaio inox AISI 304

Finitura: /8

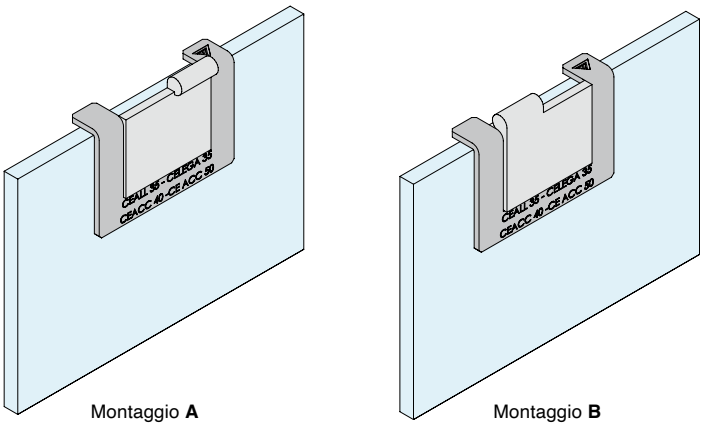

Art.	Q.tà
FXGAB06	1 Pz



CHIAVISTELLO VETRO/VETRO

Materiale: Acciaio AISI 304
Finitura: /9
Adesivo consigliato:
- Float / Temprato: FX629
- Stratificato: FX973

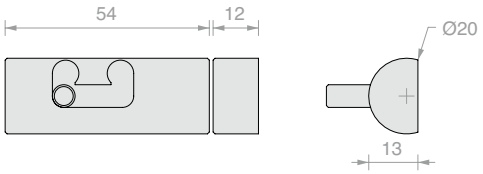

Art.	Perno	Q.tà
CHLUV20	**Ø8** x **8** mm	1 Pz



SERRATURA VETRO/VETRO ANGOLARE ANTA SINGOLA

Materiale: Acciaio AISI 304
Foro nel vetro consigliato Ø25 mm
Finitura: /9
Adesivo consigliato:
- Float / Temprato: FX630
- Stratificato: FX621

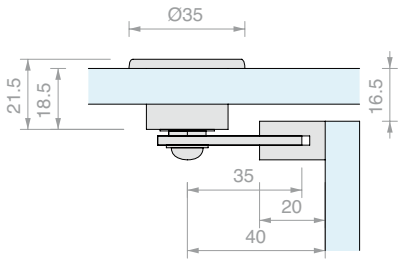

Art.	Chiave	Q.tà
SEA46	Unica	1 Pz



SERRATURA LEGNO/VETRO ANTA SINGOLA

Materiale: Acciaio AISI 304
Si consiglia di non movimentare l'anta tirandola dalla chiave inserita nel cilindro
Finitura: /8
Adesivo consigliato:
- Float / Temprato: FX630
- Stratificato: FX621

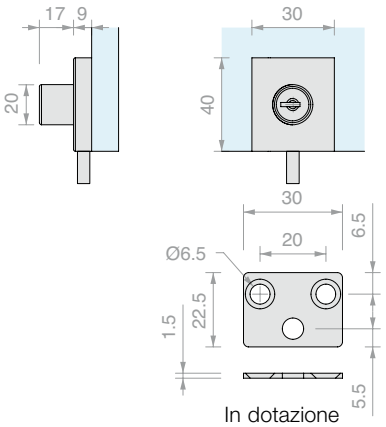

In dotazione

Art.	Perno	Chiave	Q.tà
SERUV41U	**Ø5** x **10** mm	Unica	1 Pz



SERRATURA VETRO/VETRO ANGOLARE ANTA SINGOLA

Materiale: Acciaio AISI 304
Si consiglia di non movimentare l'anta tirandola dalla chiave inserita nel cilindro
Finitura: /8 /15
Adesivo consigliato:
- Float / Temprato: FX630
- Stratificato: FX621

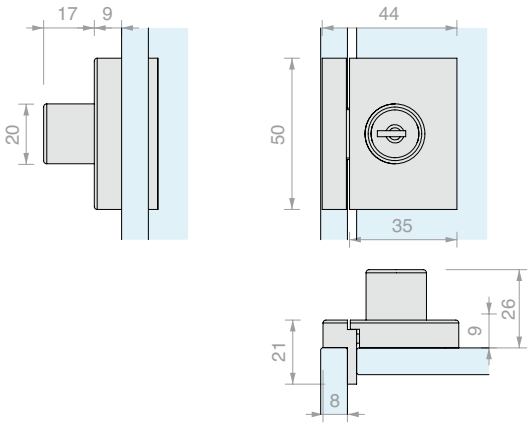

Art.	Chiave	Q.tà
SERUV100U	Unica	1 Pz



SERRATURA VETRO/VETRO ANTA DOPPIA

Materiale: Acciaio AISI 304
Si consiglia di non movimentare l'anta tirandola dalla chiave inserita nel cilindro
Finitura: /8 /15
Adesivo consigliato:
- Float / Temprato: FX630
- Stratificato: FX621

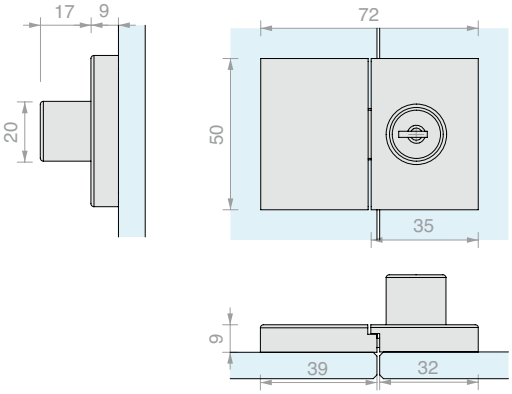

Art.	Chiave	Q.tà
SERUV150U	Unica	1 Pz



DIMA DI MONTAGGIO SERUV100 E SERUV150

Materiale: Acciaio AISI 304
Finitura: /8

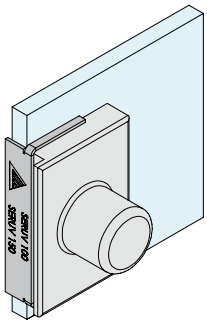

Art.	Q.tà
FXGAB09	1 Pz





MANIGLIE RETTANGOLARI

Materiale: Acciaio AISI 304

Finitura: /8 /15

Adesivo consigliato:

- Float / Temprato: FX630
- Stratificato: FX621

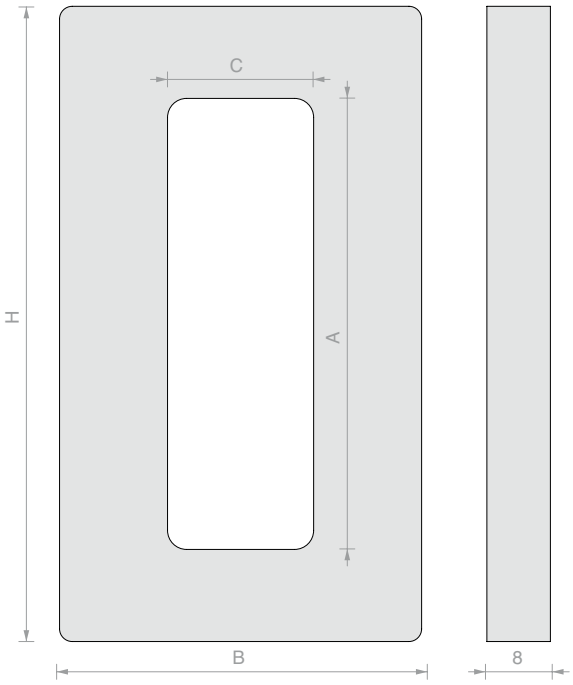

Art.	H	B	A	C	Q.tà
MNUV10057	**100** mm	**57** mm	**71** mm	**23** mm	1 Pz
MNUV12062	**120** mm	**62** mm	**96** mm	**28** mm	1 Pz



MANIGLIA QUADRA

Materiale: Acciaio AISI 304

Finitura: /9

Adesivo consigliato:

- Float / Temprato: FX630
- Stratificato: FX621

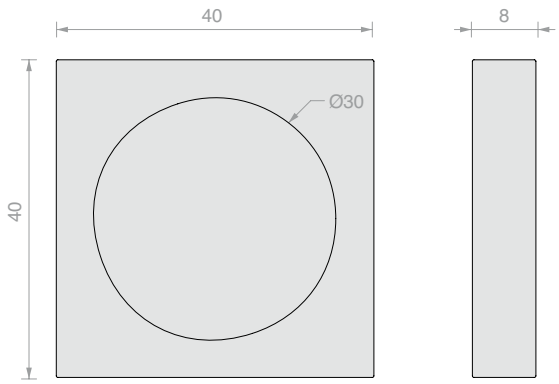

Art.	Q.tà
MAUVQ40	1 Pz



MANIGLIA TONDA

Materiale: Acciaio AISI 304

Finitura: /9

Adesivo consigliato:

- Float / Temprato: FX630
- Stratificato: FX621

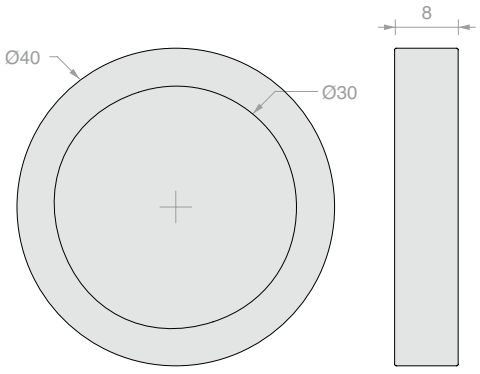

Art.	Q.tà
MAUVT40	1 Pz



DIMA DI MONTAGGIO MABDQ40-MABDT40-MAUVQ40-MAUVT40

Materiale: Acciaio AISI 304

Finitura: /8

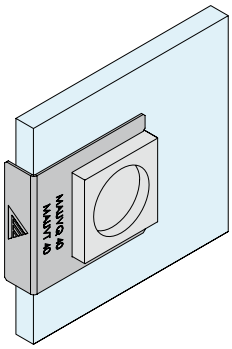

Art.	Q.tà
FXGAB10	1 Pz



POMELLO QUADRO

Materiale: Acciaio AISI 304

Finitura: /8 /15

Adesivo consigliato:

- Float / Temprato: FX629
- Stratificato: FX973

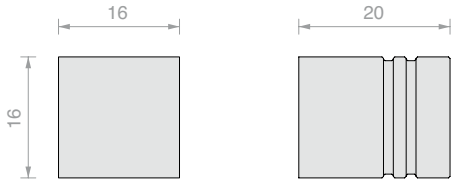

Art.	Q.tà
POMUV16	1 Pz



POMELLO QUADRO

Materiale: Acciaio AISI 304

Finitura: /9

Adesivo consigliato:

- Float / Temprato: FX629
- Stratificato: FX973

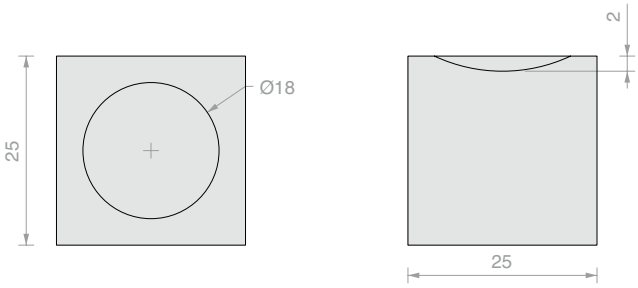

Art.	Q.tà
POMUV9	1 Pz



DISCO A INCOLLAGGIO UV PER POMELLI

Materiale: Acciaio AISI 304

Finitura: /9

Adesivo consigliato:

- Float / Temprato: FX630
- Stratificato: FX621

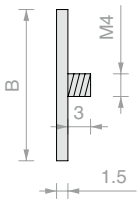

Art.	B	Q.tà
VETDISC20	**20** mm	1 Pz
VETDISC30	**30** mm	1 Pz



CALAMITA LEGNO/VETRO SINGOLA

Materiale: Acciaio AISI 304

Finitura: /9

Adesivo consigliato:

- Float / Temprato: FX629
- Stratificato: FX973

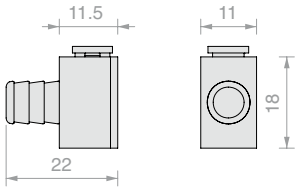

Art.	Piastrina di riscontro	Q.tà
CAL23	**8** mm	1 Pz



CALAMITA LEGNO/VETRO DOPPIA

Materiale: Acciaio AISI 304

Finitura: /9

Adesivo consigliato:

- Float / Temprato: FX629
- Stratificato: FX973

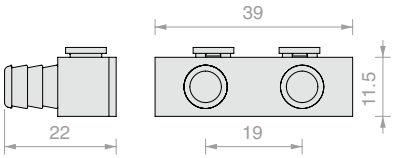

Art.	Piastrina di riscontro	Q.tà
CAL27	**8** mm	1 Pz



CALAMITA VETRO/VETRO SINGOLA

Materiale: Acciaio AISI 304

Finitura: /9

Adesivo consigliato:

- Float / Temprato: FX629
- Stratificato: FX973

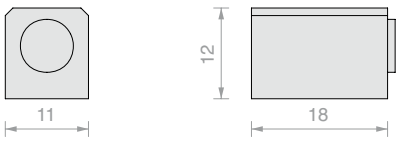

Art.	Piastrina di riscontro	Q.tà
CAL009	**8** mm	1 Pz



CALAMITA VETRO/VETRO DOPPIA

Materiale: Acciaio AISI 304

Finitura: /9

Adesivo consigliato:

- Float / Temprato: FX629
- Stratificato: FX973

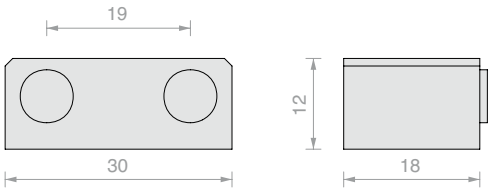

Art.	Piastrina di riscontro	Q.tà
CAL010	**8** mm	1 Pz



CALAMITA VETRO/VETRO

Materiale: Acciaio AISI 304

Finitura: /9

Adesivo consigliato:

- Float / Temprato: FX629
- Stratificato: FX973

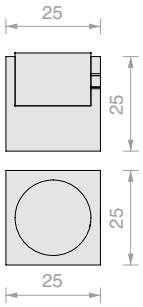

Art.	Piastrina di riscontro	Q.tà
CALUV25	**19** mm	1 Pz



CALAMITA VETRO/VETRO CON BATTENTE

Materiale: Acciaio AISI 304

Finitura: /9

Adesivo consigliato:

- Float / Temprato: FX629
- Stratificato: FX973

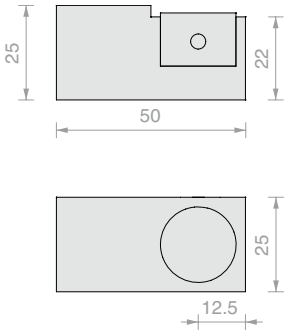

Art.	Piastrina di riscontro	Q.tà
CALUV50	**19** mm	1 Pz



CALAMITA VETRO/VETRO PREMI-APRI QUADRA

Materiale: Acciaio AISI 304

Finitura: /9

Adesivo consigliato:

- Float / Temprato: FX629
- Stratificato: FX973

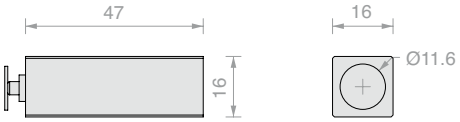

Art.	Q.tà
CAL17	1 Pz

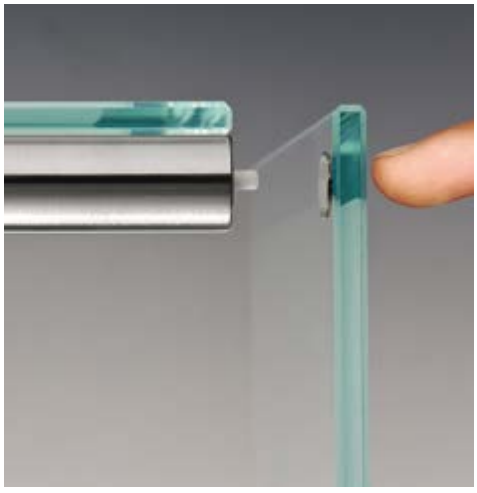

CALAMITA VETRO/VETRO PREMI-APRI TONDA

Materiale: Acciaio AISI 304

Finitura: /9

Adesivo consigliato:

- Float / Temprato: FX629
- Stratificato: FX973

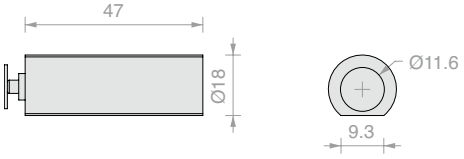

Art.	Q.tà
CAL18	1 Pz



SOFTSTOP VETRO/VETRO

Materiale: Acciaio AISI 304
Finitura: /9
Adesivo consigliato:
- Float / Temprato: FX629
- Stratificato: FX973

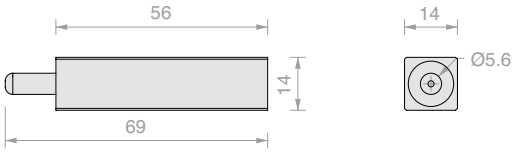

Art.	Q.tà
SOFTUV18	1 Pz



REGGIMENSOLA REGOLABILE

Materiale: Acciaio AISI 304
Finitura: /9
Adesivo consigliato:
- Float / Temprato: FX630
- Stratificato: FX621

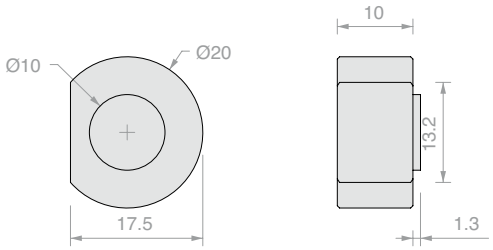

Art.	Q.tà
REGUV44	1 Pz



REGGIMENSOLA TONDO

Materiale: Acciaio AISI 304
Finitura: /9
Adesivo consigliato:
- Float / Temprato: FX630
- Stratificato: FX621

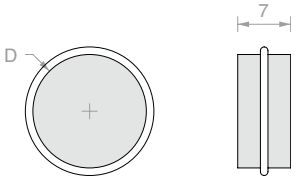

Art.	D	Q.tà
REGA15	**Ø15** mm	1 Pz
REGA20	**Ø20** mm	1 Pz



REGGIMENSOLA ECCENTRICO

Materiale: Acciaio AISI 304
Finitura: /9
Adesivo consigliato:
- Float / Temprato: FX630
- Stratificato: FX621

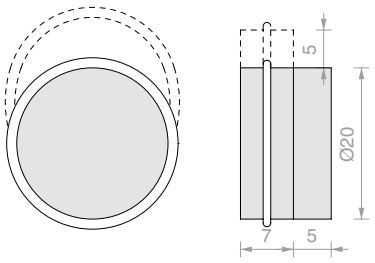

Art.	Q.tà
REGECC20	1 Pz



REGGIMENSOLA IN VETRO

Materiale: Vetro ottico
Finiture: trasparente
Adesivo consigliato:
- Float / Temprato: FX627
- Stratificato: FX635

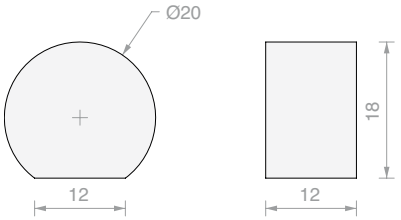

Art.	Q.tà
CSFE20	1 Pz



REGGIMENSOLA IN VETRO

Materiale: Vetro ottico
Finiture: trasparente
Adesivo consigliato:
- Float / Temprato: FX627
- Stratificato: FX635

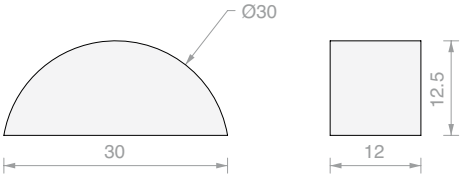

Art.	Q.tà
CSFE30	1 Pz



CUBI IN VETRO

Materiale: Vetro ottico
Finiture: trasparente
Adesivo consigliato:
- Float / Temprato: FX627
- Stratificato: FX635

Art.	Dimensioni	Q.tà
CC000	**15** x **15** x **15** mm	1 Pz
CC001	**20** x **20** x **20** mm	1 Pz
CC002	**30** x **30** x **30** mm	1 Pz



PARALLELEPIPEDI IN VETRO

Materiale: Vetro ottico
Finiture: trasparente
Adesivo consigliato:
- Float / Temprato: FX627
- Stratificato: FX635

Art.	Dimensioni	Q.tà
PAR001	**20** x **30** x **15** mm	1 Pz
PAR002	**30** x **30** x **70** mm	1 Pz
PAR004	**50** x **50** x **80** mm	1 Pz



SFERE IN VETRO CON FONDO SPIANATO A PIETRA

Materiale: Vetro ottico
Finiture: trasparente
Adesivo consigliato:
- Float / Temprato: FX627
- Stratificato: FX635

Art.	Dimensioni	Spianatura	Q.tà
SFE001T	**Ø20** mm	**Ø11** mm	1 Pz
SFE002T	**Ø25** mm	**Ø12** mm	1 Pz
SFE003T	**Ø30** mm	**Ø13** mm	1 Pz
SFE004T	**Ø40** mm	**Ø18** mm	1 Pz
SFE005T	**Ø50** mm	**Ø23** mm	1 Pz



POMELLI IN VETRO

Materiale: Vetro ottico
Finiture: trasparente
Adesivo consigliato:
- Float / Temprato: FX627
- Stratificato: FX635

Art.	Dimensioni	Q.tà
CVM01	**Ø40** x **60** mm	1 Pz
CVM03	**Ø20** x **30** mm	1 Pz
CVM05	**Ø15** x **25** mm	1 Pz



DIMA DI MONTAGGIO CVM

Materiale: Acciaio AISI 304
Finitura: /8

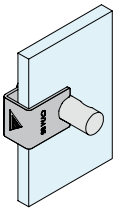

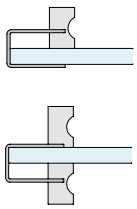

Art.	Per Art.:	Q.tà
FXGAB11	**CVM01**	1 Pz
FXGAB12	**CVM03**	1 Pz
FXGAB13	**CVM05**	1 Pz



DISCHI A INCOLAGGIO UV

Materiale: Acciaio AISI 304
Finitura: /9
Adesivo consigliato:
- Float / Temprato: FX630
- Stratificato: FX621

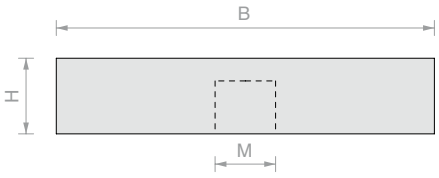

Art.	B	H	M	Q.tà
DISC009	**Ø25** mm	**6** mm	**M6**	1 Pz
DISC008	**Ø30** mm	**10** mm	**M8**	1 Pz
DISC007	**Ø35** mm	**10** mm	**M10**	1 Pz
DISC006	**Ø40** mm	**10** mm	**M6**	1 Pz
DISC005	**Ø40** mm	**10** mm	**M10**	1 Pz
DISC0055	**Ø45** mm	**10** mm	**M6**	1 Pz
DISC004	**Ø50** mm	**10** mm	**M8**	1 Pz
DISC002	**Ø50** mm	**10** mm	**M10**	1 Pz
DISC036	**Ø60** mm	**10** mm	**M10**	1 Pz
DISC003	**Ø75** mm	**10** mm	**M10**	1 Pz
DISC001	**Ø100** mm	**10** mm	**M10**	1 Pz



DISCHI A INCOLLAGGIO UV PER RUOTE

Materiale: Acciaio AISI 304
Finitura: /9
Adesivo consigliato:
- Float / Temprato: FX630
- Stratificato: FX621

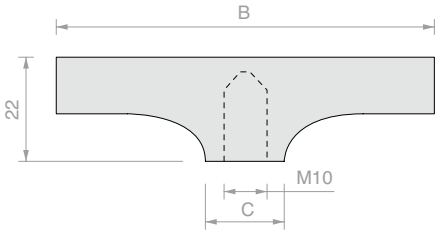

Art.	B	C	Q.tà
DISC153	**Ø50** mm	**Ø20** mm	1 Pz
DISC152	**Ø75** mm	**Ø30** mm	1 Pz
DISC151	**Ø100** mm	**Ø40** mm	1 Pz



GRANI CON TESTA A CAVA ESAGONALE

Materiale: Acciaio AISI 304
Finitura: /9

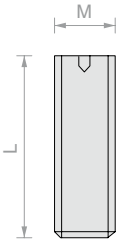

Art.	L	M	Q.tà
MGRAN7	**10** mm	**M6**	1 Pz
MGRAN5	**16** mm	**M6**	1 Pz
MGRAN55	**20** mm	**M6**	1 Pz
MGRAN41	**14** mm	**M8**	1 Pz
MGRAN4	**16** mm	**M8**	1 Pz
MGRAN47	**20** mm	**M8**	1 Pz
MGRAN46	**25** mm	**M8**	1 Pz
MGRAN451	**30** mm	**M8**	1 Pz
MGRAN45	**35** mm	**M8**	1 Pz
MGRAN44	**40** mm	**M8**	1 Pz

Art.	L	M	Q.tà
MGRAN43	**45** mm	**M8**	1 Pz
MGRAN42	**50** mm	**M8**	1 Pz
MGRAN3	**16** mm	**M10**	1 Pz
MGRAN22	**20** mm	**M10**	1 Pz
MGRAN2	**25** mm	**M10**	1 Pz
MGRAN15	**30** mm	**M10**	1 Pz
MGRAN1	**40** mm	**M10**	1 Pz
MGRAN11	**45** mm	**M10**	1 Pz
MGRAN12	**50** mm	**M10**	1 Pz



RUOTE

Materiale: Gomma e lamiera in AVP
Portata statica: 45 kg / ruota
Colore: gomma grigia
Finitura: /1



Art.	Dimensioni	Altezza fino inizio filettatura	Fermo	Q.tà
RUOT114010	**Ø75** mm	H **100** mm x **M10**	NO	1 Pz
RUOT115011	**Ø75** mm	H **100** mm x **M10**	SI	1 Pz



RUOTA

Materiale: ABS e AVP
Portata statica: 50 kg / ruota
Colore: gomma nera
Finitura: /1

Art.	Dimensioni	Altezza fino inizio filettatura	Fermo	Q.tà
RUOT100005	**Ø50** mm	H **62** mm x **M10**	NO	1 Pz



RUOTA

Materiale: Zama e gomma grigia
Portata statica: 70 kg / ruota
Finitura: /1

Art.	Dimensioni	Altezza fino inizio filettatura	Fermo	Q.tà
RUOTA70C	**Ø90** mm	H **120** mm x **M10**	SI	1 Pz



RUOTA

Materiale: Zama e gomma grigia
Portata statica: 70 kg / ruota
Finitura: /97

Art.	Dimensioni	Altezza fino inizio filettatura	Fermo	Q.tà
RUOTA70A	**Ø90** mm	H **120** mm x **M10**	SI	1 Pz



RUOTA

Materiale: Nylon trasparente e corpo in AVP

Portata statica: 50 kg / ruota

Finitura: /1

Art.	Dimensioni	Altezza fino inizio filettatura	Fermo	Q.tà
RUOT125018	**Ø80** mm	H **135** mm x **M10**	NO	1 Pz



PIEDE DI APPOGGIO

Materiale: Acciaio inox e pvc

Finitura: /9

Adesivo consigliato:

- Float / Temprato: FX630
- Stratificato: FX621

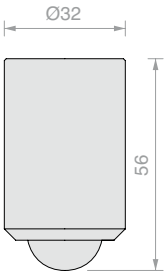

Art.	Q.tà
PIEDUV32	1 Pz



PIEDE DI APPOGGIO REGOLABILE

Materiale: Acciaio inox

Finitura: /9

Adesivo consigliato:

- Float / Temprato: FX630
- Stratificato: FX621

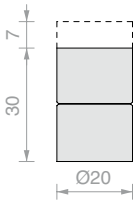

Art.	Q.tà
PIEDACC20	1 Pz



PIEDE DI APPOGGIO REGOLABILE

Materiale: Acciaio inox AISI 304 + nylon nero

Finitura: /9

Adesivo consigliato:

- Float / Temprato: FX630
- Stratificato: FX621

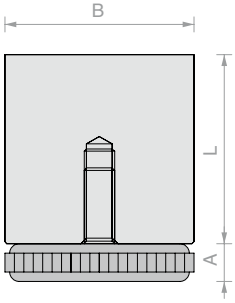

Art.	B	L	A	Q.tà
PIEDUV25	**Ø25** mm	**25** mm	**7** mm	1 Pz
PIEDUV35	**Ø35** mm	**35** mm	**9** mm	1 Pz
PIEDUV50	**Ø50** mm	**50** mm	**9.5** mm	1 Pz

GAMBA PER TAVOLI

Materiale: Lameria in AVP con disco in acciaio inox AISI 304
e piede in ottone
Finitura: /1
Adesivo consigliato:
- Float / Temprato: FX630
- Stratificato: FX621



Dimensioni:
Ø60/**35** H**720** mm
piede d'appoggio **Ø45** mm

Art.	Disco	Q.tà
GAMB60A	**Ø100** mm	1 Pz

GAMBA PER TAVOLI

Materiale: Lameria in AVP con disco in acciaio inox AISI 304
e piede in PVC regolabile. Regolazione massima 10 mm
Finitura: /1
Adesivo consigliato:
- Float / Temprato: FX630
- Stratificato: FX621



Dimensioni:
Ø60/**35** H**720** mm
piede d'appoggio **Ø50** mm

Art.	Disco	Q.tà
GAMB60B	**Ø75** mm	1 Pz

GAMBA PER TAVOLI

Materiale: Lameria in AVP con disco in acciaio inox AISI 304
e piede in PVC regolabile. Regolazione massima 10 mm
Finitura: /1
Adesivo consigliato:
- Float / Temprato: FX630
- Stratificato: FX621



Dimensioni:
Ø60 H**720** mm
piede d'appoggio **Ø60** mm

Art.	Disco	Q.tà
GAMB127	**Ø75** mm	1 Pz

GAMBA PER TAVOLI

Materiale: Lameria in AVP con disco in acciaio inox AISI 304
e piede in PVC regolabile. Regolazione massima 10 mm
Finitura: /1
Adesivo consigliato:
- Float / Temprato: FX630
- Stratificato: FX621



Dimensioni:
Ø80 H**720** mm
piede d'appoggio **Ø80** mm

Art.	Disco	Q.tà
GAMB130	**Ø100** mm	1 Pz

MENSOLE





ACCESSORI PER MENSOLE SOSPESE CON CAVO
Pag 113



REGGIMENSOLA CON PROFILO CONTINUO REGTER
Pag 119



REGGIMENSOLA PUNTUALI
Pag 124



SISTEMI A CREMAGLIERA
Pag 135





FISSAGGIO A MURO CONICO SNODATO

Materiale: Ottone

Finitura: /1

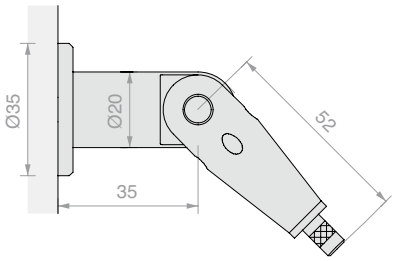

Art.	Q.tà
NMS35	1 Pz



FISSAGGIO A SOFFITTO CONICO

Materiale: Ottone

Finitura: /1

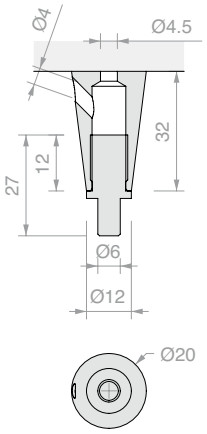

Art.	Q.tà
NMS14	1 Pz



FISSAGGIO A SOFFITTO CILINDRICO

Materiale: Ottone

Finitura: /1

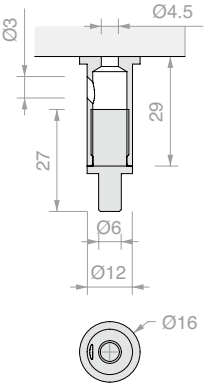

Art.	Q.tà
NMS15	1 Pz



FISSAGGIO A VETRO TERMINALE SNODATO

Materiale: Ottone

Foro nel vetro consigliato Ø8 mm

Finitura: /1

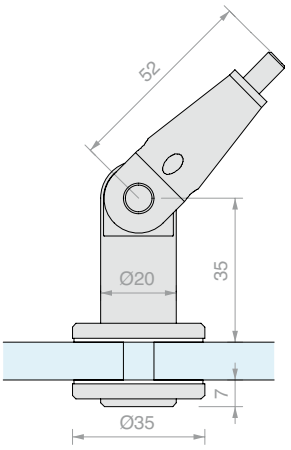

Art.	Per vetri	Q.tà
NMS40	Da **6** a **21** mm	1 Pz



FISSASSIO A VETRO TERMINALE CONICO

Materiale: Ottone

Foro nel vetro consigliato Ø8 mm

Finitura: /1

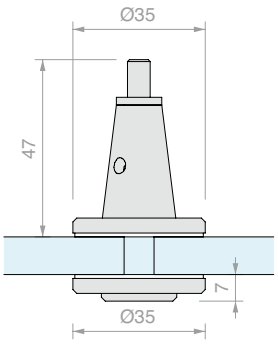

Art.	Per vetri	Q.tà
NMS45	Da **6** a **21** mm	1 Pz



FISSAGGIO A VETRO PASSANTE CONICO SNODATO

Materiale: Ottone

Foro nel vetro consigliato Ø8 mm

Finitura: /1

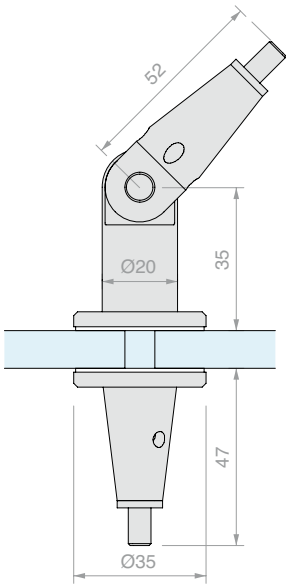

Art.	Per vetri	Q.tà
NMS50	Da **6** a **21** mm	1 Pz



FISSAGGIO A VETRO PASSANTE CONICO

Materiale: Ottone

Foro nel vetro consigliato Ø8 mm

Finitura: /1

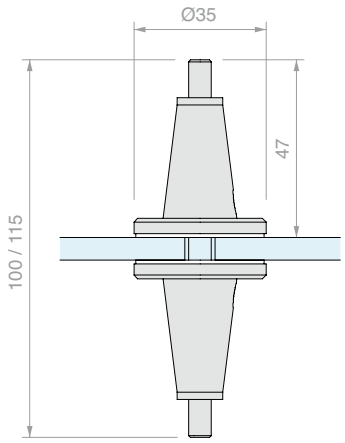

Art.	Per vetri	Q.tà
NMS75	Da **6** a **21** mm	1 Pz



FISSAGGIO A VETRO CON CAVO PASSANTE

Materiale: Ottone

Foro nel vetro consigliato Ø11 mm

Finitura: /95

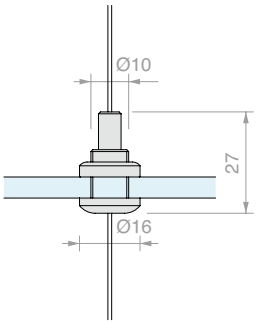

Art.	Per vetri	Q.tà
NMS16	Da **4** a **10** mm	1 Pz

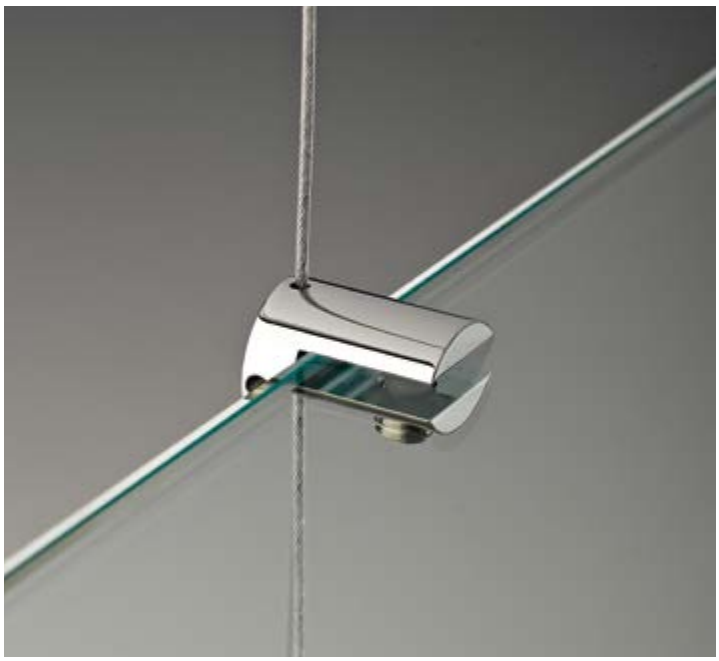

REGGIPIANO PER MENSOLE CON CAVO PASSANTE

Materiale: Ottone

Finitura: /1 /3

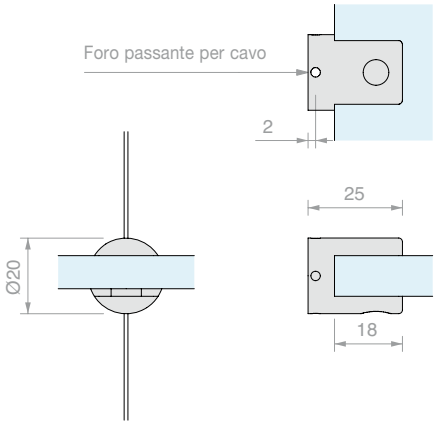

Art.	Per vetri	Q.tà
NMS006	Da **5** a **10** mm	1 Pz



REGGIPIANO IN VERTICALE CON CAVO PASSANTE

Materiale: Ottone

Finitura: /1 /3

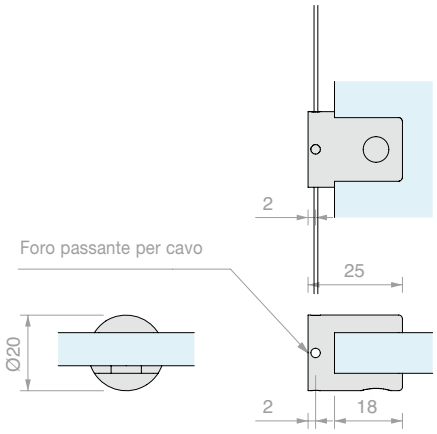

Art.	Per vetri	Q.tà
NMS007	Da **5** a **10** mm	1 Pz



REGGIPIANO DOPPIO ORIENTABILE CON CAVO PASSANTE

Materiale: Ottone

Finitura: /1

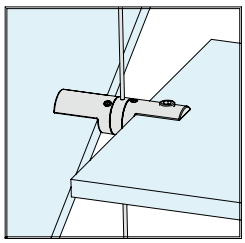

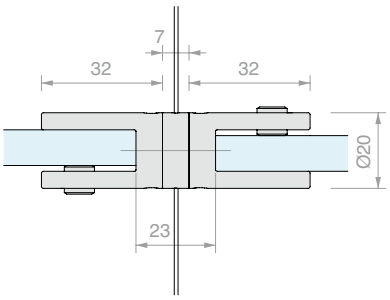

Art.	Per vetri	Q.tà
NMS008	Da **5** a **10** mm	1 Pz

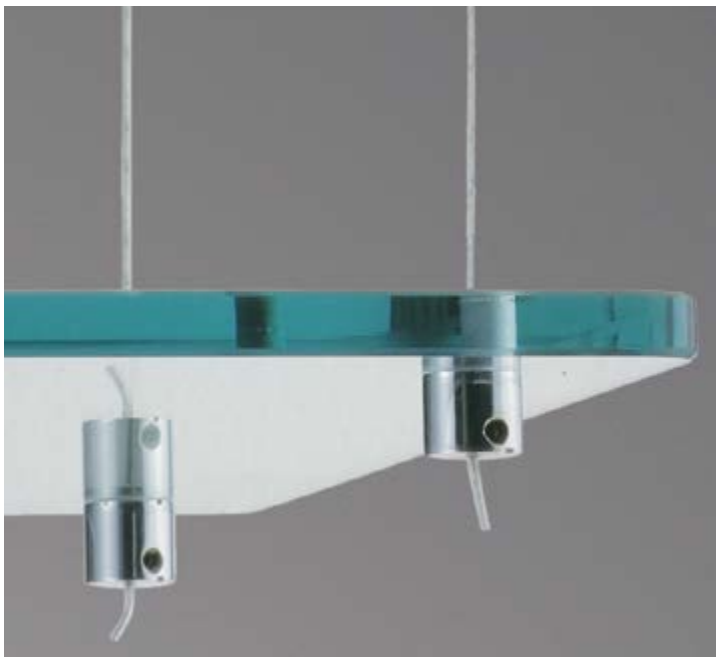

FISSAGGIO A VETRO TERMINALE CON CAVO

Materiale: Ottone

Foro nel vetro consigliato Ø10 mm

Finitura: /1 /3

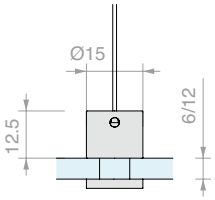

Art.	Per vetri	Q.tà
NMS002	Da **6** a **8** mm	1 Pz
NMS003	Da **10** a **12** mm	1 Pz



COVER PER FISSAGGIO A SOFFITTO

Materiale: Ottone
Finitura: /1 /3

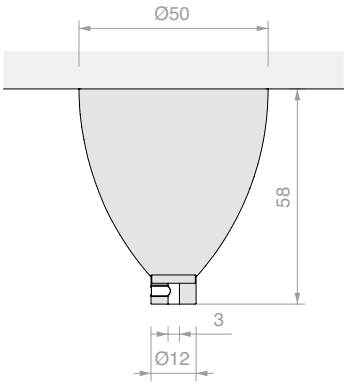

Art.	Q.tà
NMS005	1 Pz



FERMO PER CAVO

Materiale: Ottone
Finitura: /1

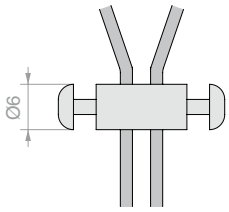

Art.	Q.tà
NMS004	1 Pz



CAVO PER MENSOLE

Materiale: Acciaio, Nylon
Diametro nominale 1 mm, diametro nominale singolo cavo 0.25mm, fili totali 12, Ø1.6 con il rivestimento in nylon.

- Materiale fili: acciaio C70
- Resistenza fili: 180/200 Kg/mm²
- Carico di rottura del solo cavo (kg): 110 Kg*
- Protezione superficiale: Zincato
- Modulo elasticità: 700 Mpa

Confezione minima 3 m - Confenzione lineare max 10 m

*Il valore di rottura del cavo NMS001
non è da considerarsi come portata della mensola completa

Art.	Dimensioni	Q.tà
NMS001	**Ø1.6** mm	1 m





PROFILO REGGIMENSOLA REGTER08

Materiale: Alluminio

Finitura: /6 /88 /91 /97 /RAL

LED e Tappi da ordinare separatamente

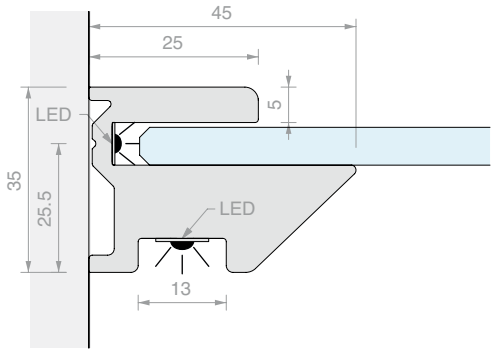

Art.	Lunghezza	Per vetri	Q.tà
REGTER08	**3000** mm	**8** mm	1 Pz



PROFILO REGGIMENSOLA REGTER10

Materiale: Alluminio

Finitura: /6 /88 /91 /97 /RAL

LED e Tappi da ordinare separatamente

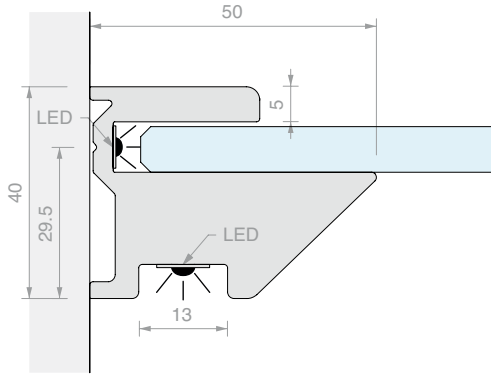

Art.	Lunghezza	Per vetri	Q.tà
REGTER10	**3000** mm	**10** mm	1 Pz



PROFILO REGGIMENSOLA REGTER12

Materiale: Alluminio

Finitura: /6 /88 /91 /97 /RAL

LED e Tappi da ordinare separatamente

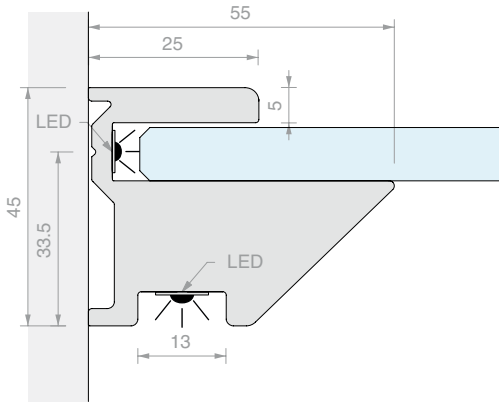

Art.	Lunghezza	Per vetri	Q.tà
REGTER12	**3000** mm	**12** mm	1 Pz



N.2 TAPPI TERMINALI

Materiale: Alluminio

Finitura: /88 /91 /97 /R2 /RAL

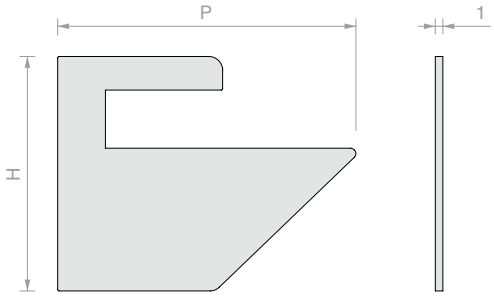

Art.	H	P	Per profilo	Q.tà
REGTP08	**35** mm	**44.5** mm	REGTER08	1 Pz
REGTP10	**40** mm	**49.5** mm	REGTER10	1 Pz
REGTP12	**45** mm	**54.5** mm	REGTER12	1 Pz



N. 2 TAPPI TERMINALI PER VETRO PASSANTE

Materiale: Alluminio

Finitura: /88 /91 /97 /R2 /RAL

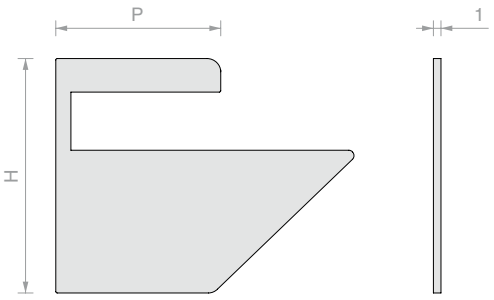

Art.	H	P	Per profilo	Q.tà
REGTP08AP	**35** mm	**44.5** mm	REGTER08	1 Pz
REGTP10AP	**40** mm	**49.5** mm	REGTER10	1 Pz
REGTP12AP	**45** mm	**54.5** mm	REGTER12	1 Pz



N.2 TAPPI TERMINALI CON VITE

Materiale: Alluminio

Finitura: /88 /91 /97 /R2 /RAL

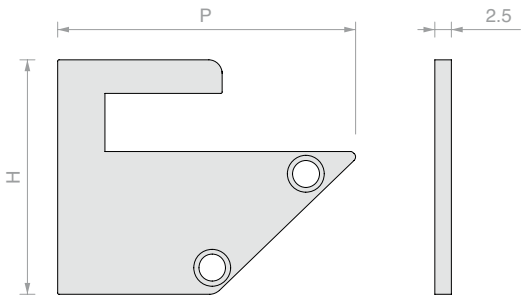

Art.	H	P	Per profilo	Q.tà
REGTP08VIT	**35** mm	**44.5** mm	REGTER08	1 Pz
REGTP10VIT	**40** mm	**49.5** mm	REGTER10	1 Pz
REGTP12VIT	**45** mm	**54.5** mm	REGTER12	1 Pz

CARICHI MASSIMI DI ESERCIZIO REGTER

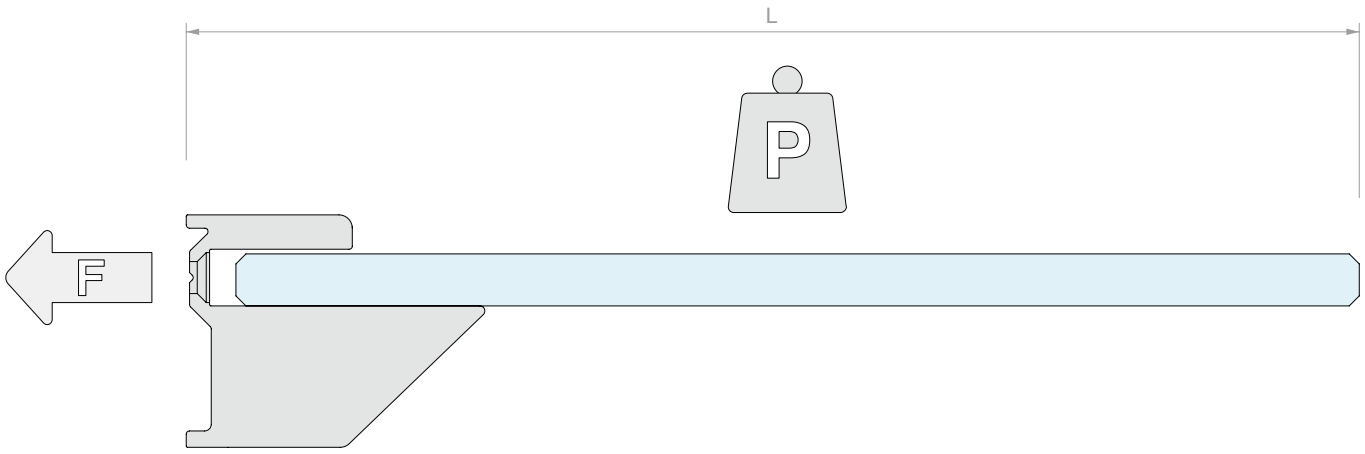

		L = 100	L = 150	L = 200	L = 250	L = 300	L = 350	L = 400
REGTER08	P	50kg/m	30kg/m	20kg/m	15kg/m	10kg/m		
	F	1kN/m						
REGTER10	P	80kg/m	50kg/m	30kg/m	25kg/m	20kg/m	15kg/m	10kg/m
	F	1.5kN/m						
REGTER12	P	100kg/m	80kg/m	60kg/m	40kg/m	30kg/m	25kg/m	20kg/m
	F	2kN/m						

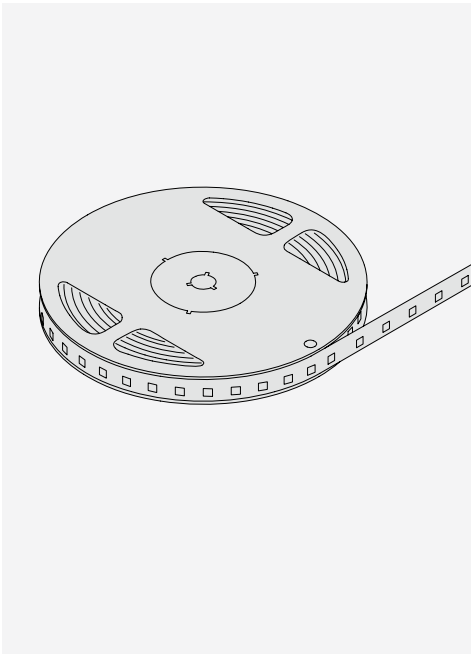

LED STRIP 8 - 24V DC IP20 PER RETROILLUMINAZIONE VETRO

Strip LED 24V DC IP 20, potenza 9,6W/m 140 LED/m
CCT 4000K - lm/m 922 - lm/W 96

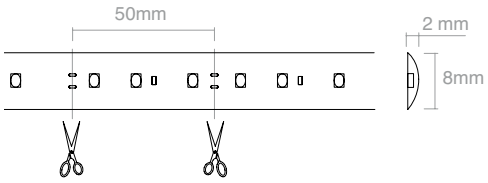

Art.	Lunghezza	Q.tà
LEDST008	**5000** mm	1 Pz

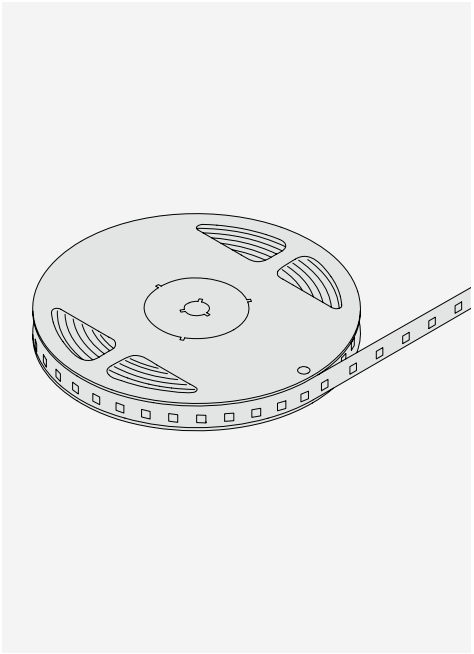

LED STRIP 1 - 24V DC IP66
PER RETROILLUMINAZIONE VETRO 9,6 W/M 140 LED/M

ADATTO ANCHE PER ESTERNI
Strip LED 24V DC IP 66, potenza 9,6W/m 140 LED/m
CCT 4000K - lm/m 922 - lm/W 96

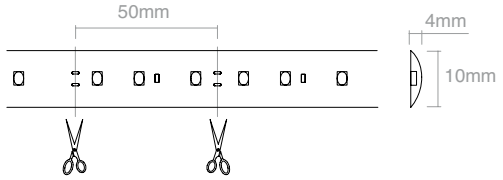

Art.	Lunghezza	Q.tà
LEDST001	**5000** mm	1 Pz

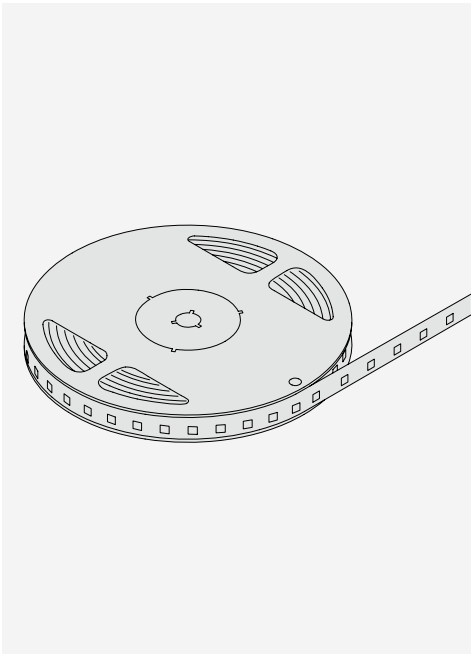

LED STRIP 2 - 24V DC IP66
PER ILLUMINAZIONE FUNZIONALE 14,4 W/M 210 LED/M

ADATTO ANCHE PER ESTERNI
Strip LED 24V DC IP 66, potenza 14,4W/m 210 LED/m
CCT 4000K - lm/m 1324 - lm/W 92

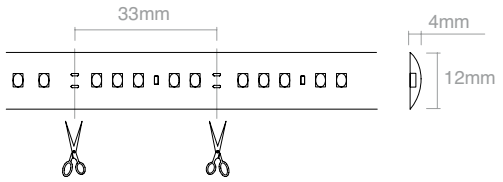

Art.	Lunghezza	Q.tà
LEDST002	**5000** mm	1 Pz

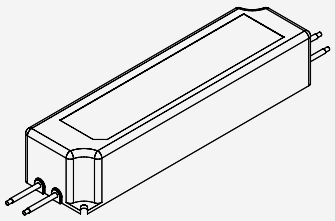

ALIMENTATORI 24VDC

ADATTO ANCHE PER ESTERNI

Alimentatore 24V DC 35W a 150W IP67

Funzionamento 100-240V

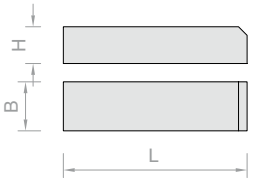

Art.	Alimentatore	L	B	H	Q.tà
LED24035IP	**24**V DC **35**W IP**67**	**150** mm	**40** mm	**30** mm	1 Pz
LED24060IP	**24**V DC **60**W IP**67**	**162** mm	**42** mm	**32** mm	1 Pz
LED24100IP	**24**V DC **100**W IP**67**	**190** mm	**52** mm	**37** mm	1 Pz
LED24150IP	**24**V DC **150**W IP**67**	**222** mm	**68** mm	**38** mm	1 Pz

SCHEMA DI CONNESSIONE - CIRCUITO PARALLELO

- Fare attenzione alla polarità dei prodotti.
- Utilizzare solo alimentatori stabilizzati in tensione 24V DC.
- Dopo aver calcolato l'assorbimento totale degli apparecchi da istallare, scegliere un alimentatore che abbia sempre un margine di carico superiore del 15/20% rispetto a quello calcolato.
- In caso di manutenzione togliere tensione.

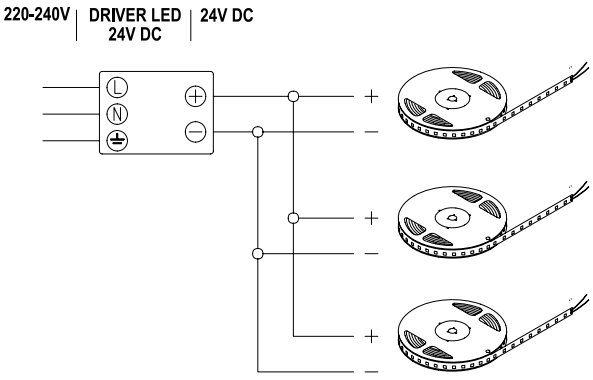

Collegare più apparecchi in parallelo:
Per evitare di danneggiare i LED effettuare tutti i collegamenti prima di dare tensione.
Lunghezza max continua 5 metri
Esempio: Lunghezza STRIP 3 m
tipo LED STRIP 1 24 Vdc MAX 9,6 W/m (Art.LEDST001)
Scelta alimentatore DRIVER: assorbimento tipo LED x lunghezza led + 15%
(aumento minimo dovuto alla caduta di tensione) 9,6 x 3 x 1.15 = 33,.15 W (MIN)
Il DRIVER di alimentazione da scegliere: 24 Vdc 35 W (Art. LED24035IP)
Lista articoli completa: LEDST001 1Pz - LED24035IP 1Pz

Per applicazioni superiori a 5 metri lineari di LED STRIP è consigliabile l'utilizzo di più alimentatori per ridurre gli effetti legati alle naturali cadute di tensione.
Sono possibili applicazioni con più derivazioni con DRIVER adeguatamente dimensionati.
Dove opportuno, è consigliato l'utilizzo di silicone per proteggere adeguatamente i cablaggi.
Per il collegamento alla rete delle LED STRIP è raccomandato l'intervento di un tecnico qualificato.



REGGIMENSOLA QUANTUM 4000

Materiale: Acciaio inox AISI 304
Completo di: 2 dischi Art. DISC009
2 ventose Art. VENCIL20.
Finitura: /8 /15

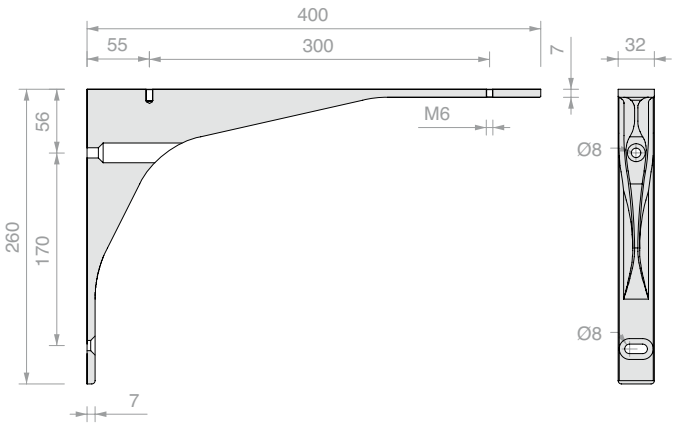

Art.	Profondità max	Portata max	Q.tà
NRM4000	**500** mm	**25** Kg	1 Pz



REGGIMENSOLA QUANTUM 3000

Materiale: Acciaio inox AISI 304
Completo di: 2 dischi Art. DISC009
2 ventose Art. VENCIL20.
Finitura: /8 /15

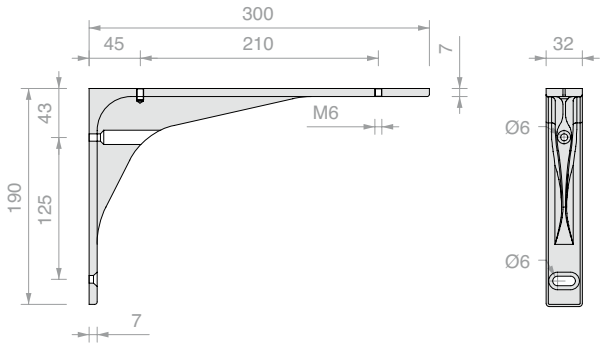

Art.	Profondità max	Portata max	Q.tà
NRM3000	**400** mm	**25** Kg	1 Pz



REGGIMENSOLA AD ASTA

Materiale: AVP
Finitura: /1 /97

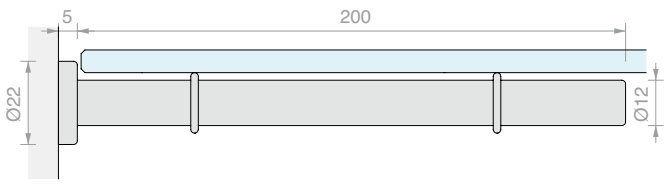

Art.	Profondità max	Portata max	Q.tà
REGASTA200	**200** mm	**18** Kg	1 Pz

I DATI RELATIVI ALLA PORTATA SI RIFERISCONO AL SINGOLO REGGIMENSOLA. IL PESO INDICATO È COMPRENSIVO DEL VETRO. IL CARICO È DA INTENDERSI DISTRIBUITO SULLA SUPERFICIE DEL REGGIMENSOLA NB: LA TENUTA È LEGATA ALLA SUPERFICIE SU CUI VIENE FISSATO IL REGGIMENSOLA



REGGIMENSOLA 18300

Materiale: Zama

Finitura: /1 /3

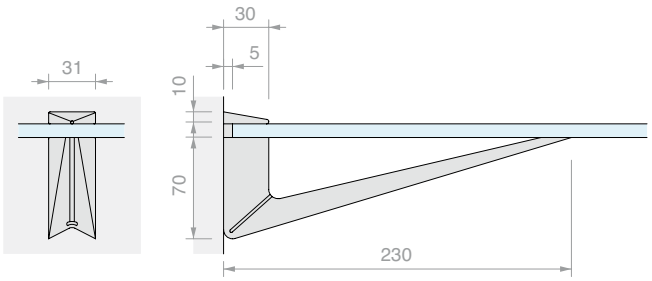

Art.	Profondità max	Portata max	Per vetri	Q.tà
NRM18300	**300** mm	**15** Kg	Da **6** a **40** mm	1 Pz



REGGIMENSOLA 222

Materiale: Zama

Finitura: /1 /3

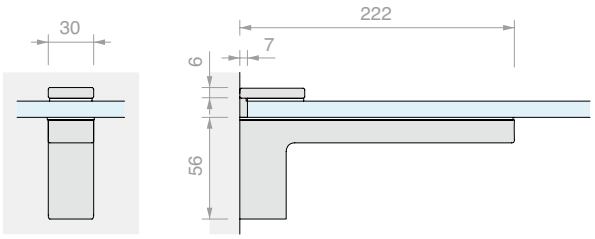

Art.	Profondità max	Portata max	Per vetri	Q.tà
NRM222	**300** mm	**15** Kg	Da **8** a **12** mm	1 Pz



REGGIMENSOLA 3200

Materiale: Zama

Finitura: /1 /92

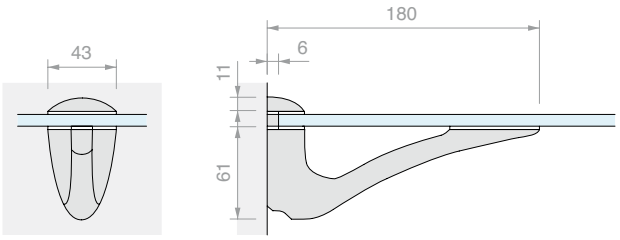

Art.	Profondità max	Portata max	Per vetri	Q.tà
NRM3200	**280** mm	**14** Kg	Da **6** a **38** mm	1 Pz

I DATI RELATIVI ALLA PORTATA SI RIFERISCONO AL SINGOLO REGGIMENSOLA. IL PESO INDICATO È COMPRENSIVO DEL VETRO. IL CARICO È DA INTENDERSI DISTRIBUITO SULLA SUPERFICIE DEL REGGIMENSOLA NB: LA TENUTA È LEGATA ALLA SUPERFICIE SU CUI VIENE FISSATO IL REGGIMENSOLA

>>> RIFERIMENTO LISTINO V5 - P. 25 >>>



REGGIMENSOLA 18200

Materiale: Zama

Finitura: /1 /3

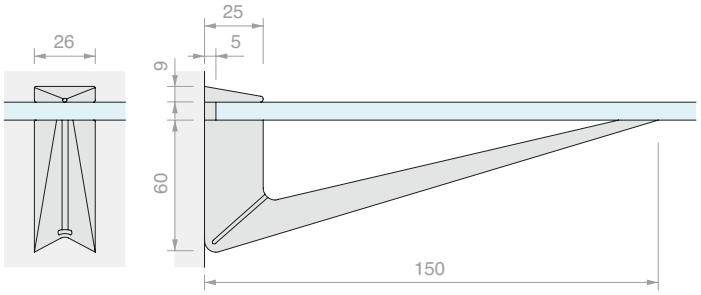

Art.	Profondità max	Portata max	Per vetri	Q.tà
NRM18200	**200** mm	**10** Kg	Da **6** a **26** mm	1 Pz



REGGIMENSOLA 1222

Materiale: Zama

Finitura: /1 /2 /3 /97

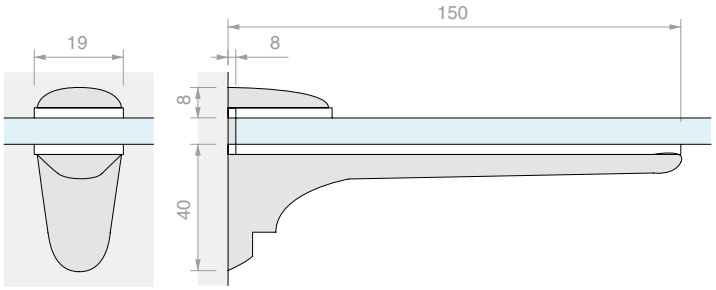

Art.	Profondità max	Portata max	Per vetri	Q.tà
NRM1222	**160** mm	**10** Kg	Da **6** a **20** mm	1 Pz



REGGIMENSOLA 104

Materiale: Zama

Finitura: /1 /3

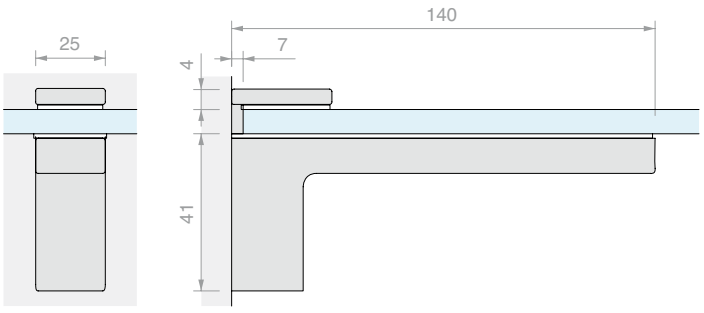

Art.	Profondità max	Portata max	Per vetri	Q.tà
NRM104	**200** mm	**11** Kg	Da **6** a **21** mm	1 Pz

I DATI RELATIVI ALLA PORTATA SI RIFERISCONO AL SINGOLO REGGIMENSOLA. IL PESO INDICATO È COMPRENSIVO DEL VETRO. IL CARICO È DA INTENDERSI DISTRIBUITO SULLA SUPERFICIE DEL REGGIMENSOLA NB: LA TENUTA È LEGATA ALLA SUPERFICIE SU CUI VIENE FISSATO IL REGGIMENSOLA



REGGIMENSOLA 1433

Materiale: Zama

Finitura: /1 /3 /97

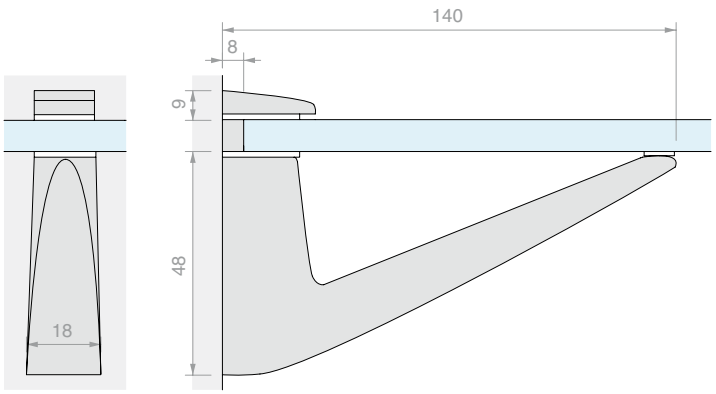

Art.	Profondità max	Portata max	Per vetri	Q.tà
NRM1433	**160** mm	**12** Kg	Da **6** a **18** mm	1 Pz



REGGIMENSOLA 131

Materiale: Zama

Finitura: /1 /97

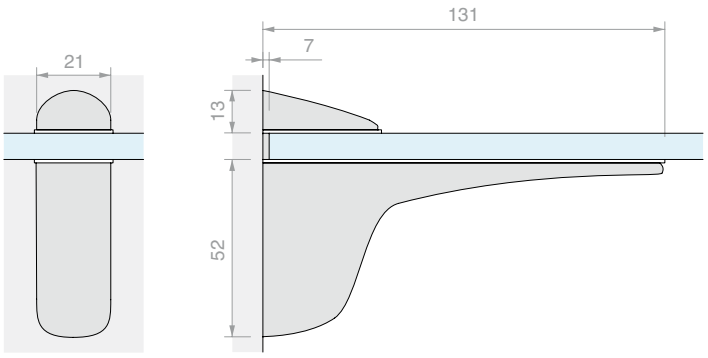

Art.	Profondità max	Portata max	Per vetri	Q.tà
NRM131	**200** mm	**8** Kg	Da **3** a **27** mm	1 Pz



REGGIMENSOLA 740

Materiale: Zama

Finitura: /1 /97

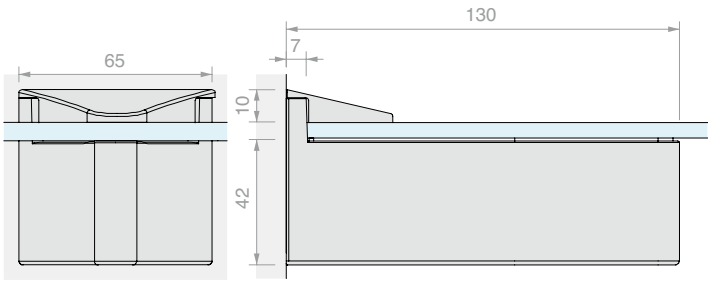

Art.	Profondità max	Portata max	Per vetri	Q.tà
NRM740	**250** mm	**18** Kg	Da **6** a **30** mm	1 Pz

I DATI RELATIVI ALLA PORTATA SI RIFERISCONO AL SINGOLO REGGIMENSOLA. IL PESO INDICATO È COMPRENSIVO DEL VETRO. IL CARICO È DA INTENDERSI DISTRIBUITO SULLA SUPERFICIE DEL REGGIMENSOLA NB: LA TENUTA È LEGATA ALLA SUPERFICIE SU CUI VIENE FISSATO IL REGGIMENSOLA

>>> RIFERIMENTO LISTINO V5 - P. 25 >>>



REGGIMENSOLA 111

Materiale: Zama

Finitura: /1 /3

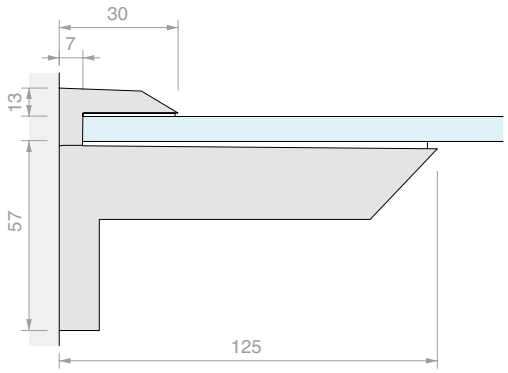

Art.	Profondità max	Portata max	Per vetri	Q.tà
NRMKA111	**300** mm	**25** Kg	Da **7** a **41** mm	1 Pz



REGGIMENSOLA 125

Materiale: Zama

Finitura: /1 /3

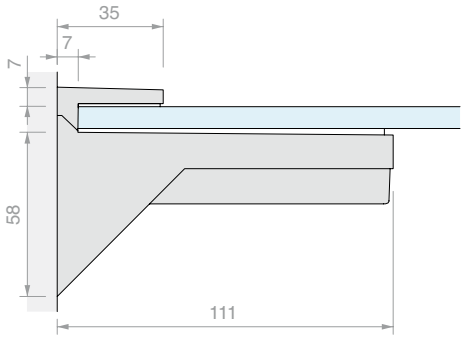

Art.	Profondità max	Portata max	Per vetri	Q.tà
NRMKA125	**300** mm	**25** Kg	Da **8** a **30** mm	1 Pz



REGGIMENSOLA 18600

Materiale: Zama

Finitura: /3 /6

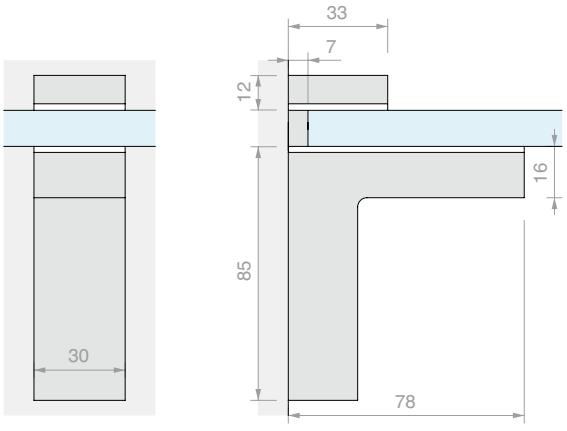

Art.	Profondità max	Portata max	Per vetri	Q.tà
NRM18600	**200** mm	**9** Kg	Da **5** a **25** mm	1 Pz

I DATI RELATIVI ALLA PORTATA SI RIFERISCONO AL SINGOLO REGGIMENSOLA. IL PESO INDICATO È COMPRENSIVO DEL VETRO. IL CARICO È DA INTENDERSI DISTRIBUITO SULLA SUPERFICIE DEL REGGIMENSOLA NB: LA TENUTA È LEGATA ALLA SUPERFICIE SU CUI VIENE FISSATO IL REGGIMENSOLA



REGGIMENSOLA 1550

Materiale: Zama

Finitura: /1

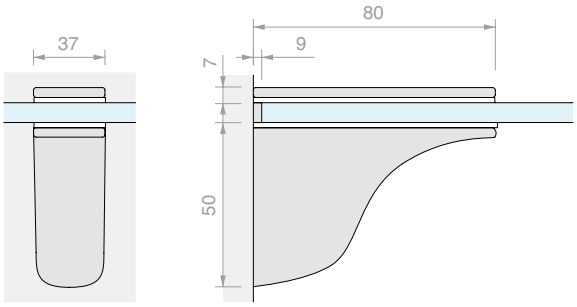

Art.	Profondità max	Portata max	Per vetri	Q.tà
NRM1550	**200** mm	**20** Kg	Da **8** a **21** mm	1 Pz



REGGIMENSOLA 9100

Materiale: Zama

Finitura: /1 /97

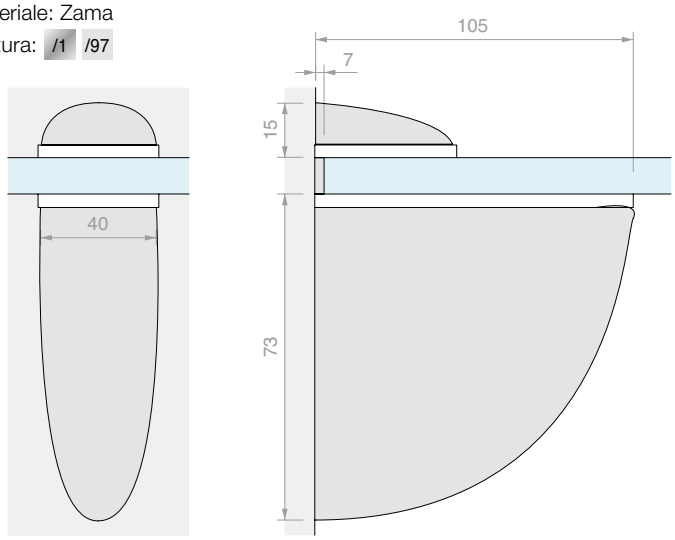

Art.	Profondità max	Portata max	Per vetri	Q.tà
NRM9100	**300** mm	**14** Kg	Da **2** a **32** mm	1 Pz



REGGIMENSOLA 9035

Materiale: Zama

Finitura: /1 /97

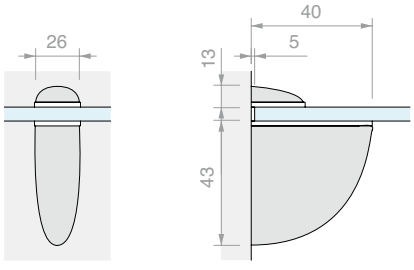

Art.	Profondità max	Portata max	Per vetri	Q.tà
NRM9035	**200** mm	**6** Kg	Da **2** a **17** mm	1 Pz

I DATI RELATIVI ALLA PORTATA SI RIFERISCONO AL SINGOLO REGGIMENSOLA. IL PESO INDICATO È COMPRENSIVO DEL VETRO. IL CARICO È DA INTENDERSI DISTRIBUITO SULLA SUPERFICIE DEL REGGIMENSOLA NB: LA TENUTA È LEGATA ALLA SUPERFICIE SU CUI VIENE FISSATO IL REGGIMENSOLA

>>> RIFERIMENTO LISTINO V5 - P. 26 >>>



REGGIMENSOLA 3060

Materiale: Zama

Finitura: /1 /97

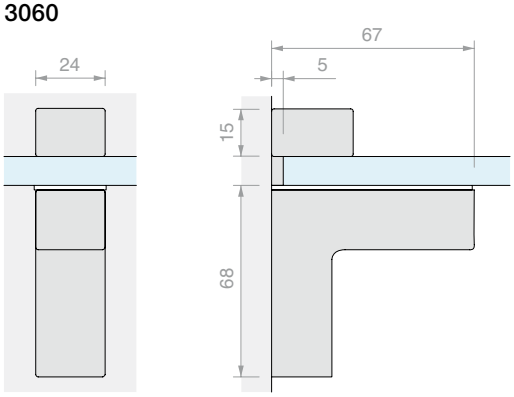

Art.	Profondità max	Portata max	Per vetri	Q.tà
NRM3060	**280** mm	**14** Kg	Da **4** a **16** mm	1 Pz



REGGIMENSOLA 60

Materiale: Zama

Finitura: /1 /97

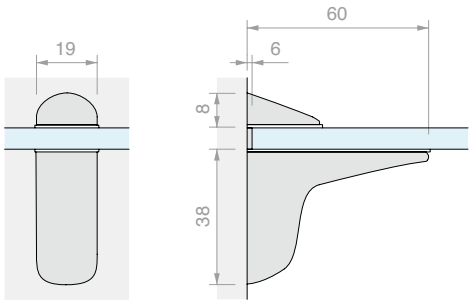

Art.	Profondità max	Portata max	Per vetri	Q.tà
NRM60	**110** mm	**2** Kg	Da **3** a **12** mm	1 Pz



REGGIMENSOLA 2002

Materiale: Zama

Finitura: /1 /3 /97

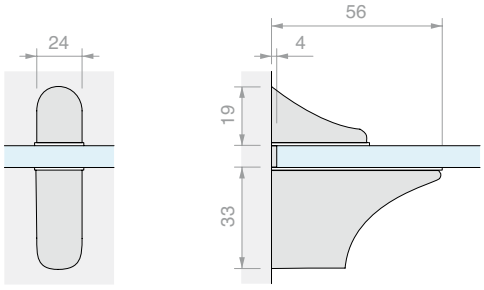

Art.	Profondità max	Portata max	Per vetri	Q.tà
NRM2002	**350** mm	**12** Kg	Da **4** a **14** mm	1 Pz



REGGIMENSOLA 3050

Materiale: Zama

Finitura: /97

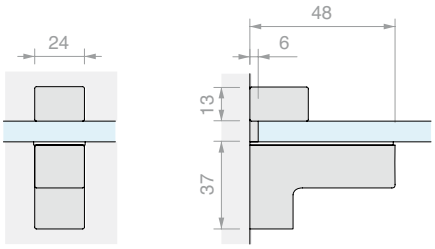

Art.	Profondità max	Portata max	Per vetri	Q.tà
NRM3050	**180** mm	**5** Kg	Da **4** a **16** mm	1 Pz

I DATI RELATIVI ALLA PORTATA SI RIFERISCONO AL SINGOLO REGGIMENSOLA. IL PESO INDICATO È COMPRENSIVO DEL VETRO. IL CARICO È DA INTENDERSI DISTRIBUITO SULLA SUPERFICIE DEL REGGIMENSOLA NB: LA TENUTA È LEGATA ALLA SUPERFICIE SU CUI VIENE FISSATO IL REGGIMENSOLA



REGGIMENSOLA 540

Materiale: Zama

Finitura: /1 /97

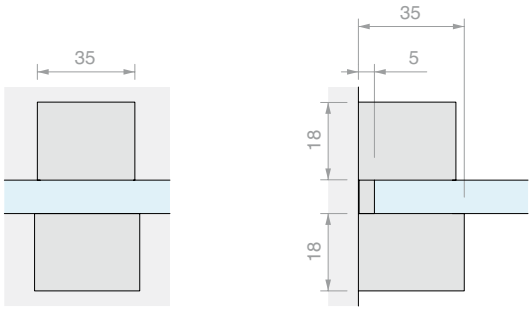

Art.	Profondità max	Portata max	Per vetri	Q.tà
NRM540	**110** mm	**3** Kg	Da **6** a **15** mm	1 Pz



REGGIMENSOLA 1425

Materiale: Zama

Finitura: /1 /2 /3

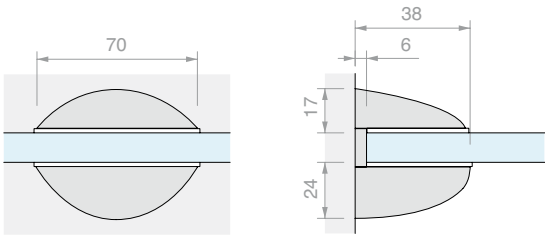

Art.	Profondità max	Portata max	Per vetri	Q.tà
NRM1425	**110** mm	**12** Kg	Da **5** a **16** mm	1 Pz



REGGIMENSOLA 29

Materiale: Zama

Finitura: /1 /97

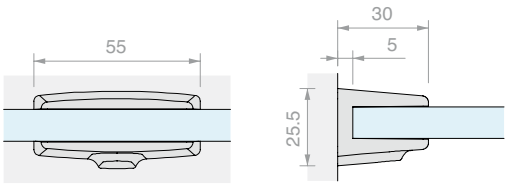

Art.	Profondità max	Portata max	Per vetri	Q.tà
NRM29	**130** mm	**12** Kg	Da **6** a **10** mm	1 Pz



REGGIMENSOLA 9050

Materiale: Zama

Finitura: /1 /97

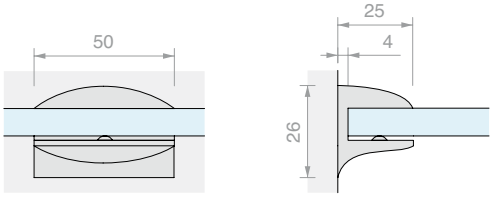

Art.	Profondità max	Portata max	Per vetri	Q.tà
NRM9050	**150** mm	**6** Kg	Da **6** a **10** mm	1 Pz

I DATI RELATIVI ALLA PORTATA SI RIFERISCONO AL SINGOLO REGGIMENSOLA. IL PESO INDICATO È COMPRENSIVO DEL VETRO. IL CARICO È DA INTENDERSI DISTRIBUITO SULLA SUPERFICIE DEL REGGIMENSOLA NB: LA TENUTA È LEGATA ALLA SUPERFICIE SU CUI VIENE FISSATO IL REGGIMENSOLA

>>> RIFERIMENTO LISTINO V5 - P. 26 >>>



REGGIMENSOLA 24

Materiale: Zama

Finitura: /1 /3

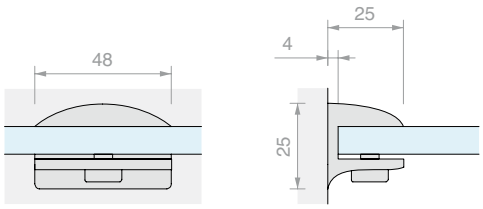

Art.	Profondità max	Portata max	Per vetri	Q.tà
NRM24	**150** mm	**6** Kg	Da **6** a **11** mm	1 Pz



REGGIMENSOLA 8010

Materiale: Zama

Finitura: /1 /3

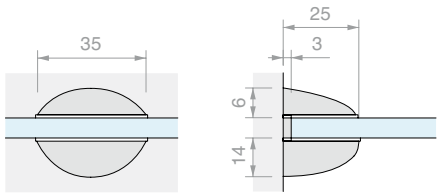

Art.	Profondità max	Portata max	Per vetri	Q.tà
NRM8010	**100** mm	**6** Kg	Da **5** a **10** mm	1 Pz



REGGIMENSOLA 1424

Materiale: Zama

Finitura: /1 /2 /3

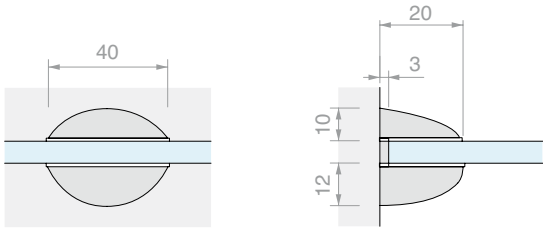

Art.	Profondità max	Portata max	Per vetri	Q.tà
NRM1424	**100** mm	**6** Kg	Da **5** a **10** mm	1 Pz



REGGIMENSOLA 1840

Materiale: Zama

Finitura: /1 /3

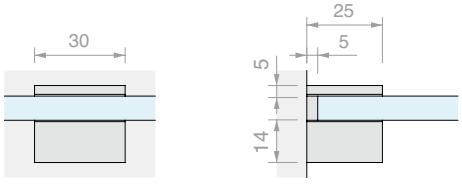

Art.	Profondità max	Portata max	Per vetri	Q.tà
NRM1840	**120** mm	**4** Kg	Da **6** a **8** mm	1 Pz

I DATI RELATIVI ALLA PORTATA SI RIFERISCONO AL SINGOLO REGGIMENSOLA. IL PESO INDICATO È COMPRENSIVO DEL VETRO. IL CARICO È DA INTENDERSI DISTRIBUITO SULLA SUPERFICIE DEL REGGIMENSOLA NB: LA TENUTA È LEGATA ALLA SUPERFICIE SU CUI VIENE FISSATO IL REGGIMENSOLA



REGGIMENSOLA 26

Materiale: Zama

Finitura: /1 /3

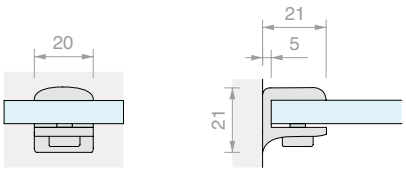

Art.	Profondità max	Portata max	Per vetri	Q.tà
NRM26	**120** mm	**5** Kg	Da **6** a **11** mm	1 Pz



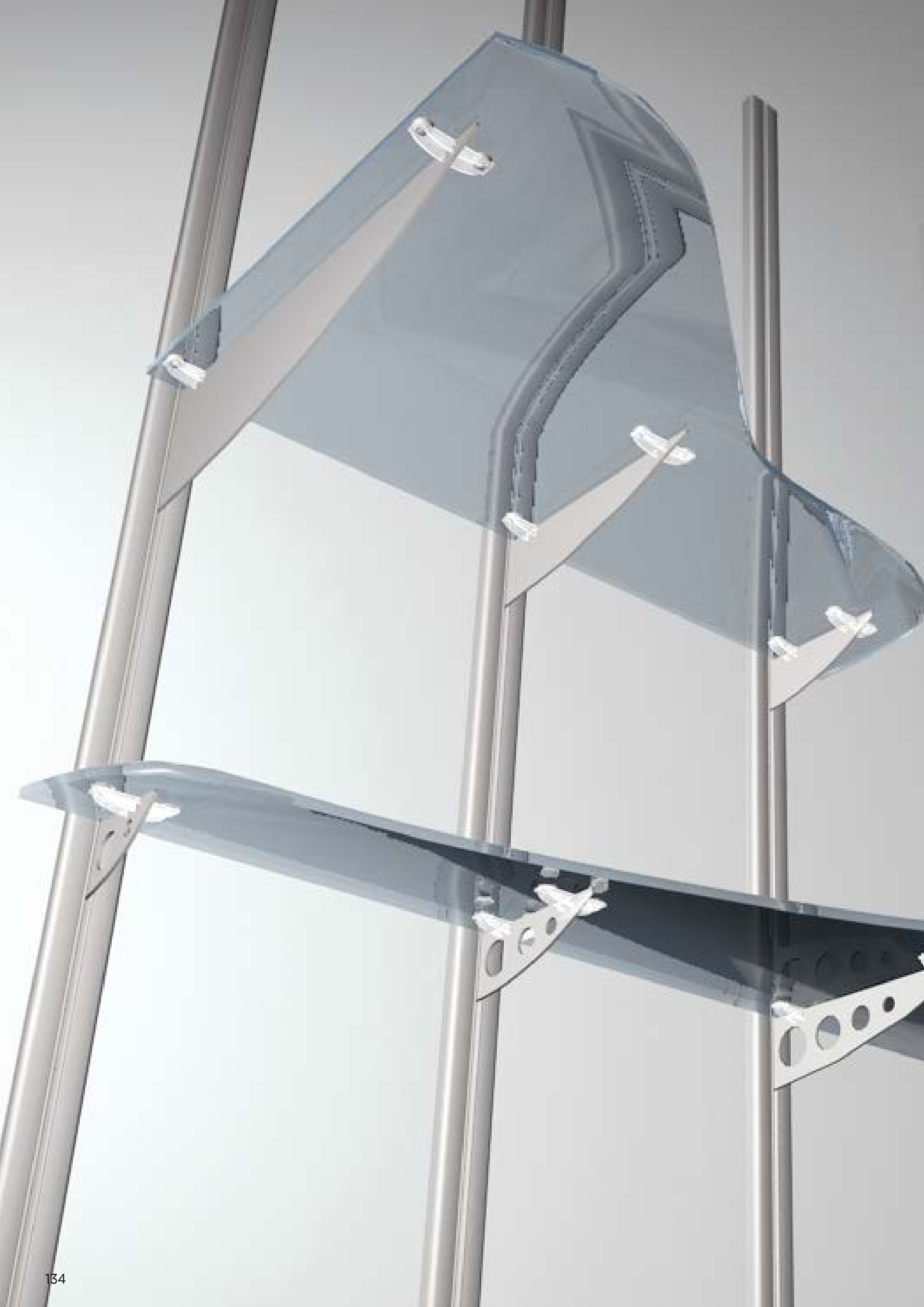



PROFILO CENTRALE A CREMAGLIERA

Materiale: Alluminio

Finitura: /97

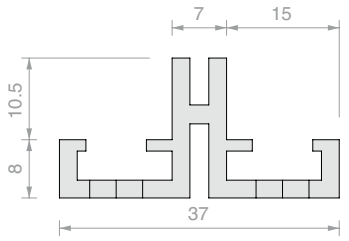

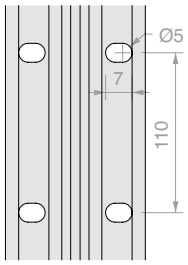

Art.	Lunghezza	Q.tà
CREPK11	**2013** mm	1 Pz
CREPK13	**3012** mm	1 Pz



PROFILO LATERALE A CREMAGLIERA

Materiale: Alluminio

Finitura: /97

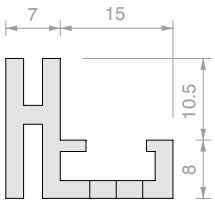

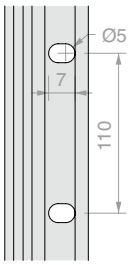

Art.	Lunghezza	Q.tà
CREPK71	**2013** mm	1 Pz
CREPK73	**3012** mm	1 Pz



PROFILO COVER

Materiale: Alluminio

Finitura: /97

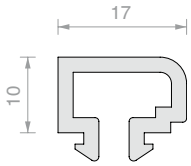

Art.	Lunghezza	Q.tà
CRECPK1	**2013** mm	1 Pz
CRECPK3	**3012** mm	1 Pz



PROFILO COVER LARGO

Materiale: Alluminio

Finitura: /97

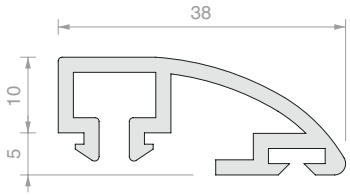

Art.	Lunghezza	Q.tà
CRECLK1	**2013** mm	1 Pz
CRECLK3	**3012** mm	1 Pz



REGGIMENSOLA FORATA PER PROFILI A CREMAGLIERA

Materiale: AVP e alluminio
Mensole complete di tacche per l'inserimento di cavalieri SV.
Finitura: /1 /97

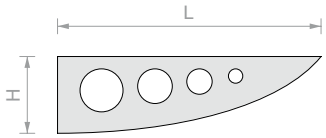

Art.	H	L	Portata	Q.tà
CREMDMA1	**58** mm	**180** mm	**90** kg alla coppia	1 Pz
CREMDMA2	**66** mm	**280** mm	**80** kg alla coppia	1 Pz
CREMDMA3	**105** mm	**380** mm	**70** kg alla coppia	1 Pz



CAVALIERE PER REGGIMENSOLA CREMDMA

Materiale: AVP
Cavaliere in AVP dotato di foro Ø5 mm
per l'inserimento di una ventosa ferma vetro.
Finitura: /1, Policarbonato trasparente

Art.	Tipo	Dimensioni	Q.tà
CRESVDX1	Singolo destro	H **10** x L **32** x P **12** mm	1 Pz



CAVALIERE PER REGGIMENSOLA CREMDMA

Materiale: AVP
Cavaliere in AVP dotato di foro Ø5 mm
per l'inserimento di una ventosa ferma vetro.
Finitura: /1, Policarbonato trasparente

Art.	Tipo	Dimensioni	Q.tà
CRESVCE2	Doppio centrale	H **10** x L **53** x P **12** mm	1 Pz



CAVALIERE PER REGGIMENSOLA CREMDMA

Materiale: AVP
Cavaliere in AVP dotato di foro Ø5 mm
per l'inserimento di una ventosa ferma vetro.
Finitura: /1, Policarbonato trasparente

Art.	Tipo	Dimensioni	Q.tà
CRESVSX3	Singolo sinistro	H **10** x L **32** x P **12** mm	1 Pz



VENTOSA PER CAVALIERI CRESV

Materiale: PVC
Ventose da applicare sugli appositi cavalieri.
Colore: trasparente

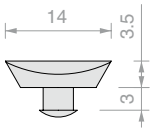

Art.	Q.tà
CREVEN1	1 Pz

PROFILI A CREMAGLIERA E SISTEMI AUTOPORTANTI

Portata dei profili

A parità di carico, l'entità dello sforzo aumenta con l'aumentare della distanza del carico stesso dalla cremagliera

I profili che seguiranno hanno una capacità di tenuta al carico come evidenziato dalla linea rossa del disegno

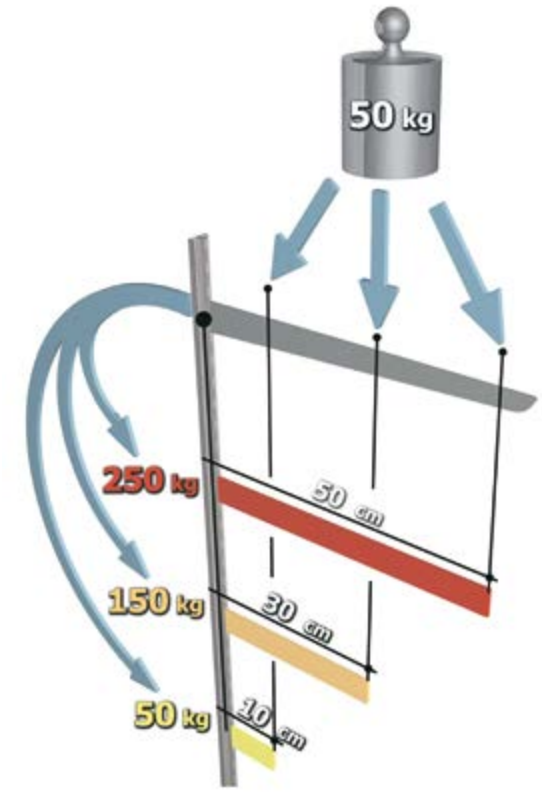

Applicare dei carichi su dei ripiani montati su mensole equivale a sottoporre le cremagliere ad uno sforzo il cui risultato è un tentativo di deformarle, scardinandole dal muro, come illustrato nella figura sottostante. E' risaputo che la leva di prova creata in questo modo aumenta la sua azione da sforzo, tanto con l'aumentare del carico applicato, quanto con l'aumentare della distanza dello stesso dal fulcro, definita tecnicamente "braccio " della leva. Il profilo a cremagliera è in grado di opporre resistenza al potenziale strappo al quale viene ad essere esposto grazie alla sua robustezza e al suo ancoraggio a muro mediante gli appositi tasselli.

Ciò premesso, ne consegue inevitabilmente che cremagliere esili e munite di una scarsa foratura di fissaggio risulteranno avere una tenuta allo strappo e alla risultante deformazione sicuramente minore rispetto a cremagliere utilizzate per applicazioni più impegnative.

Si fa presente, a titolo esemplificativo, che applicare un carico puntuale di 20 kg ad una distanza B=300 mm dalla cremagliera equivale a sottoporla, nel punto di fulcro, ad una coppia di deformazione pari a quella che si otterrebbe caricando sulla mensola il doppio del peso a metà della distanza, ovvero 40 kg a 150 mm, oppure il triplo del peso a un terzo della distanza (60 kg a 100 mm), o, ancora 120 kg a 50 mm.

Ciò detto, risulta quanto mai evidente l'importanza della fase di progettazione e dimensionamento delle strutture, là dove occorre valutare con attenzione i carichi da sostenere e le lunghezze delle mensole sulle quali questi dovranno essere ripartiti.

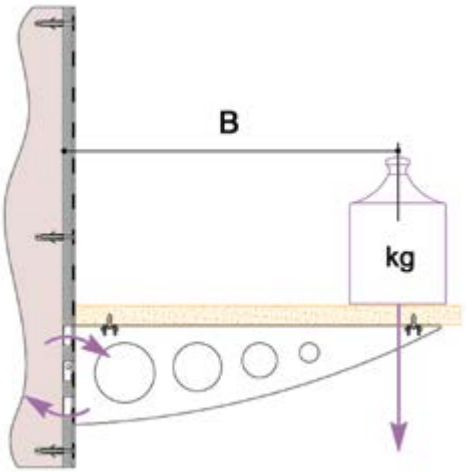

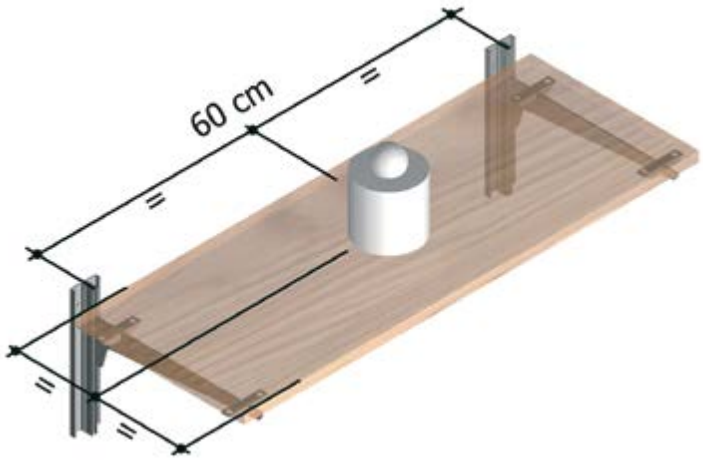

MORSETTI



MORSETTI IN ACCIAIO



MORSETTI RETTANGOLARI
Pag 141



MORSETTI TONDI
Pag 142

MORSETTI IN OTTONE



MORSETTI TRAPEZOIDALI
Pag 143

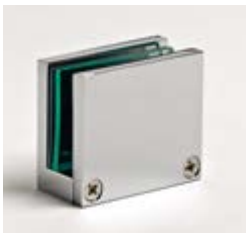

MORSETTI RETTANGOLARI
Pag 145



MORSETTI TONDI
Pag 157

MORSETTI IN ZAMA



MORSETTI TONDI
Pag 161

KIT DI PROTEZIONE



KIT DI PROTEZIONE
Pag 163





MORSETTO TRAPEZOIDALE

Materiale: acciaio inox AISI 304

Foro di sicurezza nel vetro opzionale Ø10 mm

Finitura: /8 /15

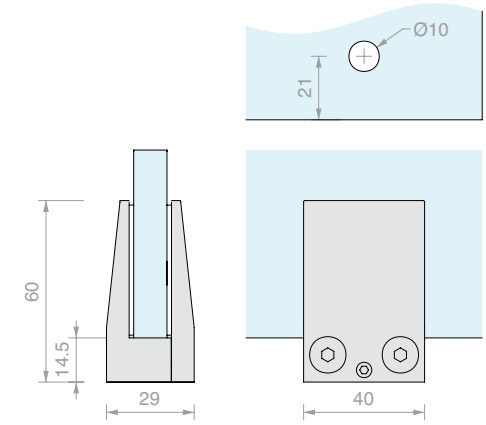

Art.	Per vetri	Q.tà
MA401	Da **10** a **13.5** mm	1 Pz



MORSETTO ANGOLARE

Materiale: acciaio inox AISI 304

Foro di sicurezza nel vetro opzionale Ø10 mm

Finitura: /8 /15

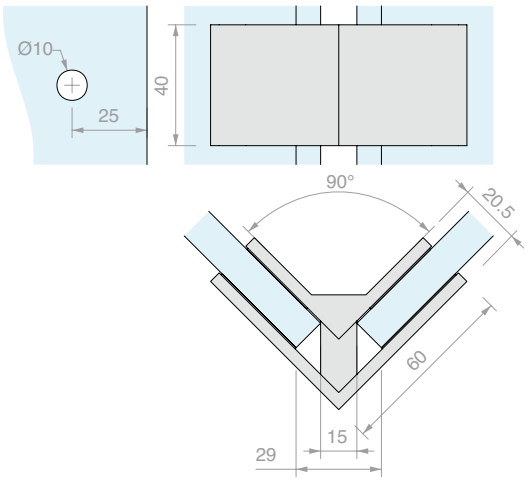

Art.	Per vetri	Q.tà
MBLOK90L	Da **8** a **12** mm	1 Pz



MORSETTO IN LINEA

Materiale: acciaio inox AISI 304

Foro di sicurezza nel vetro opzionale Ø10 mm

Finitura: /8 /15

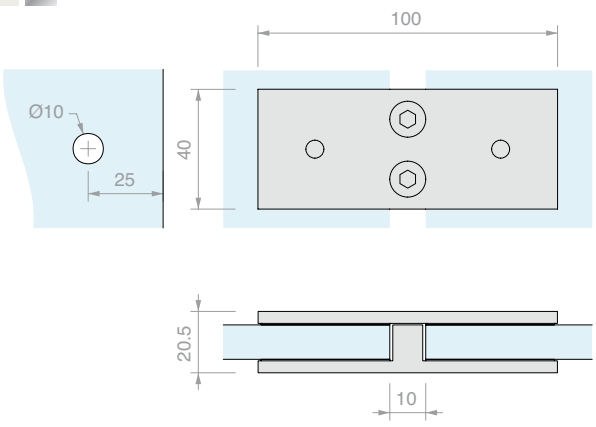

Art.	Per vetri	Q.tà
MBLOK180L	Da **8** a **12** mm	1 Pz



MORSETTO TONDO MA1540

Materiale: acciaio inox AISI 304

Finitura: /8 /15

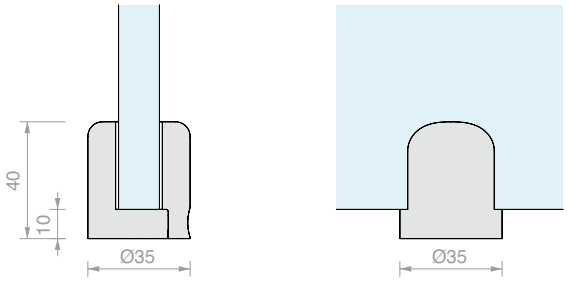

Art.	Per vetri	Q.tà
MA1540	**15** mm	1 Pz



MORSETTO TONDO MA1555

Materiale: acciaio inox AISI 304

Finitura: /8 /15

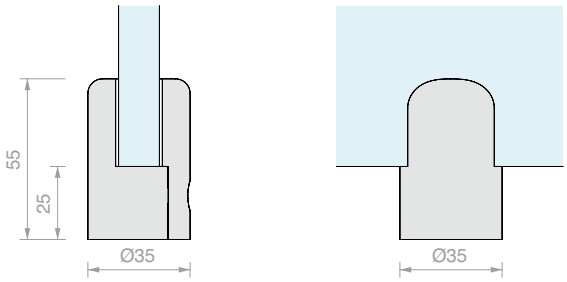

Art.	Per vetri	Q.tà
MA1555	**15** mm	1 Pz



MORSETTO TONDO MA1945

Materiale: acciaio inox AISI 304

Finitura: /8 /15

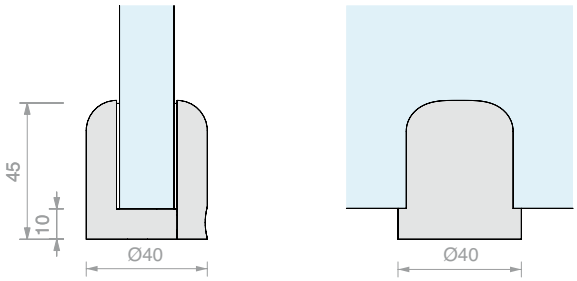

Art.	Per vetri	Q.tà
MA1945	**19** mm	1 Pz



MORSETTO TONDO MA1960

Materiale: acciaio inox AISI 304

Finitura: /8 /15

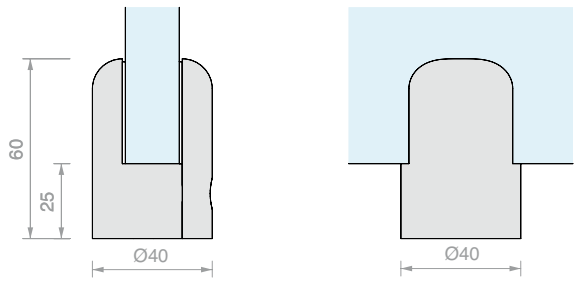

Art.	Per vetri	Q.tà
MA1960	**19** mm	1 Pz



MORSETTO TRAPEZOIDALE MA12

Materiale: ottone

Finitura: /1 /3

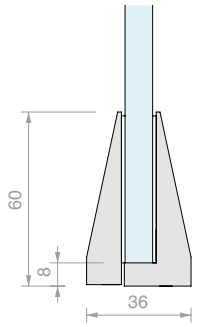

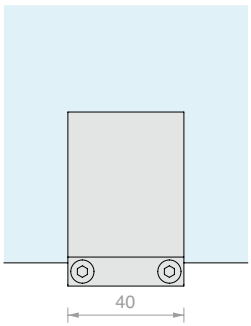

Art.	Per vetri	Q.tà
MA12	Da **8** a **10** mm	1 Pz



MORSETTO TRAPEZOIDALE MA14

Materiale: ottone

Finitura: /1 /3

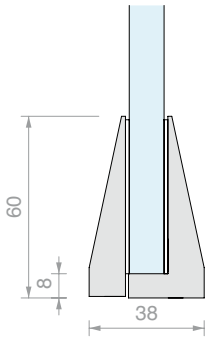

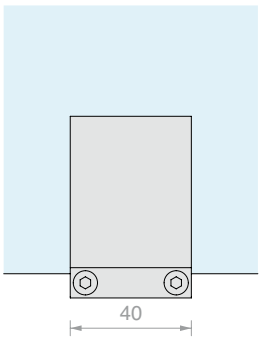

Art.	Per vetri	Q.tà
MA14	Da **10** a **12** mm	1 Pz



MORSETTO TRAPEZOIDALE MA17

Materiale: ottone

Finitura: /1 /3

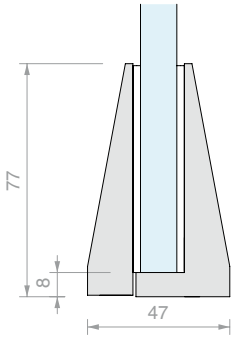

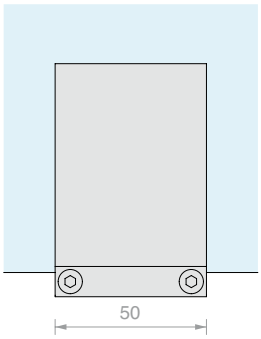

Art.	Per vetri	Q.tà
MA17	Da **13.5** a **15** mm	1 Pz



MORSETTO TRAPEZOIDALE MA21

Materiale: ottone

Finitura: /1 /3

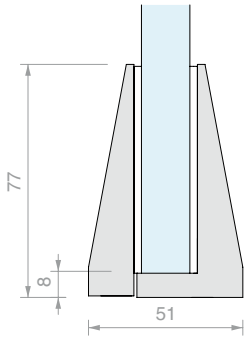

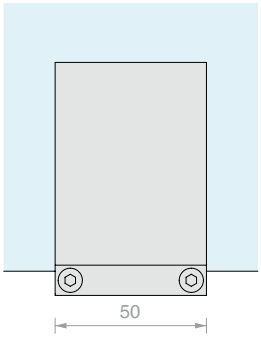

Art.	Per vetri	Q.tà
MA21	Da **17.5** a **19** mm	1 Pz

ABACO DELLE SOLUZIONI

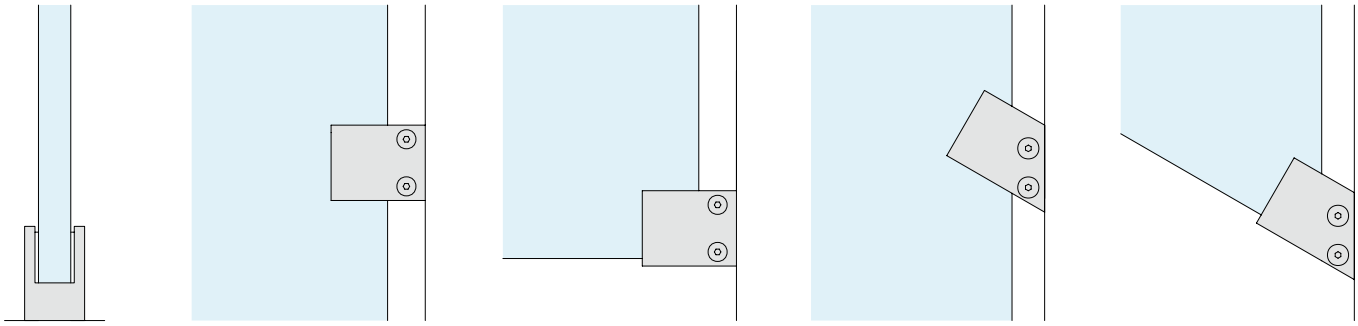

21.5	MRET007 Pag.151			
19	MRET006 Pag.150	MREC006SX MREC006DX Pag.151		
17.5	MRET006 Pag.150	MREC006SX MREC006DX Pag.151		
15	MRET005 Pag.150	MREC005SX MREC005DX Pag.150		
13.5	MRET005 Pag.150	MREC005SX MREC005DX Pag.150		
12	MRET004 Pag.146	MREC004SX MREC004DX Pag.147	MRET010SX MRET010DX Pag.148	MRET011SX MRET011DX MRET009SX MRET009DX Pag.149
10	MRET004 MRET003 MRET0027 Pag.145-146	MREC004SX MREC004DX MREC003SX MREC003DX Pag.146-147		
8	MRET003 MRET0023 Pag.145	MREC003SX MREC003DX Pag.146		
6	MRET002 MRET001 Pag.145			
4	MRET001 Pag.145			



MORSETTO RETTANGOLARE MRET001

Materiale: ottone

Finitura: /1 /2 /3

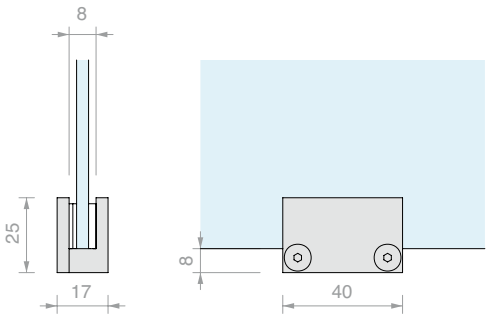

Art.	Guarnizioni	Per vetri	Q.tà
MRET001	1 x **2** mm e 2 x **1** mm	Da **4** a **6** mm	1 Pz



MORSETTO RETTANGOLARE MRET002

Materiale: ottone

Finitura: /1 /2 /3

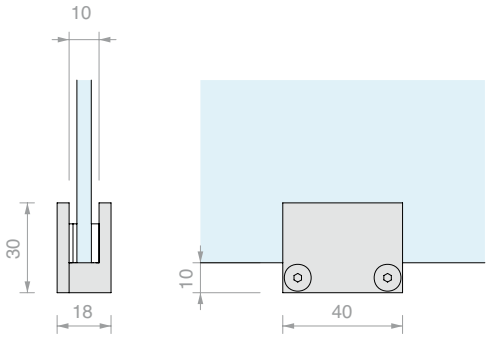

Art.	Guarnizioni	Per vetri	Q.tà
MRET002	1 x **2** mm e 2 x **1** mm	Da **6** a **8** mm	1 Pz



MORSETTO RETTANGOLARE MRET0023

Materiale: ottone

Finitura: /1 /2 /3

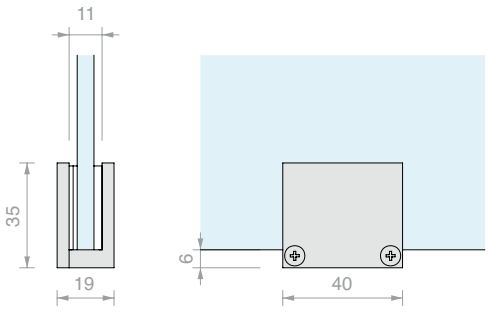

Art.	Guarnizioni	Per vetri	Q.tà
MRET0023	1 x **2** mm e 2 x **1** mm	Da **7** a **9** mm	1 Pz



MORSETTO RETTANGOLARE MRET003

Materiale: ottone

Finitura: /1 /2 /3

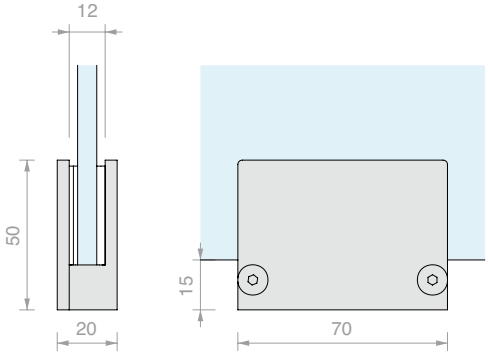

Art.	Guarnizioni	Per vetri	Q.tà
MRET003	1 x **2** mm e 2 x **1** mm	Da **8** a **10** mm	1 Pz



MORSETTO RETTANGOLARE MREC003SX CHIUSO SINISTRO

Materiale: ottone

Finitura: /1 /2 /3

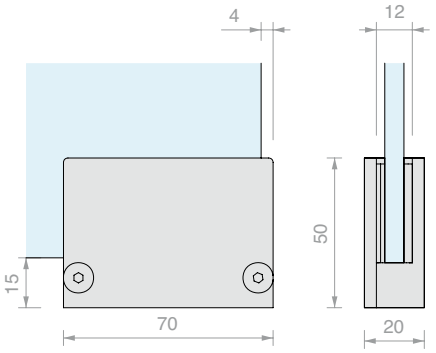

Art.	Guarnizioni	Per vetri	Q.tà
MREC003SX	1 x **2** mm e 2 x **1** mm	Da **8** a **10** mm	1 Pz



MORSETTO RETTANGOLARE MREC003DX CHIUSO DESTRO

Materiale: ottone

Finitura: /1 /2 /3

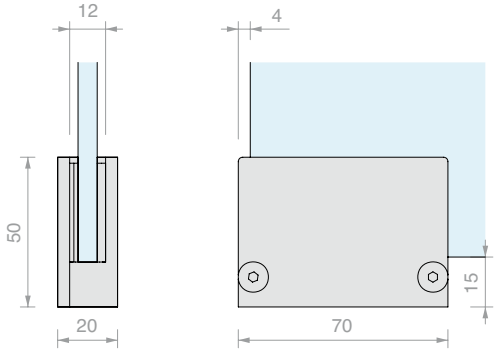

Art.	Guarnizioni	Per vetri	Q.tà
MREC003DX	1 x **2** mm e 2 x **1** mm	Da **8** a **10** mm	1 Pz



MORSETTO RETTANGOLARE MRET0027

Materiale: ottone

Finitura: /1 /2 /3

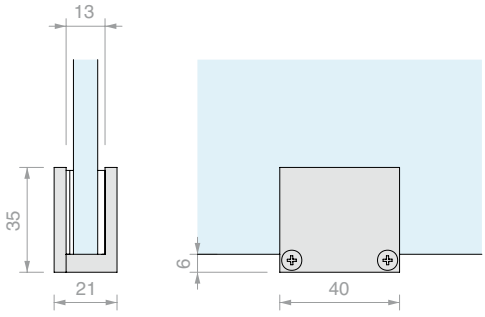

Art.	Guarnizioni	Per vetri	Q.tà
MRET0027	1 x **2** mm e 2 x **1** mm	Da **9** a **11** mm	1 Pz



MORSETTO RETTANGOLARE MRET004

Materiale: ottone

Finitura: /1 /2 /3

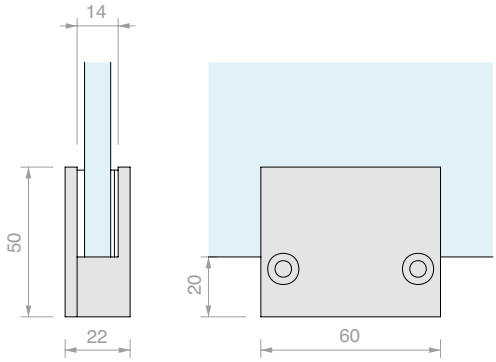

Art.	Guarnizioni	Per vetri	Q.tà
MRET004	1 x **2** mm e 2 x **1** mm	Da **10** a **12** mm	1 Pz



MORSETTO RETTANGOLARE MREC004SX CHIUSO SINISTRO

Materiale: ottone

Finitura: /1 /2 /3

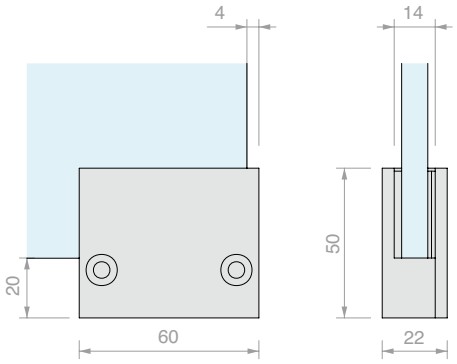

Art.	Guarnizioni	Per vetri	Q.tà
MREC004SX	1 x **2** mm e 2 x **1** mm	Da **10** a **12** mm	1 Pz



MORSETTO RETTANGOLARE MREC004DX CHIUSO DESTRO

Materiale: ottone

Finitura: /1 /2 /3

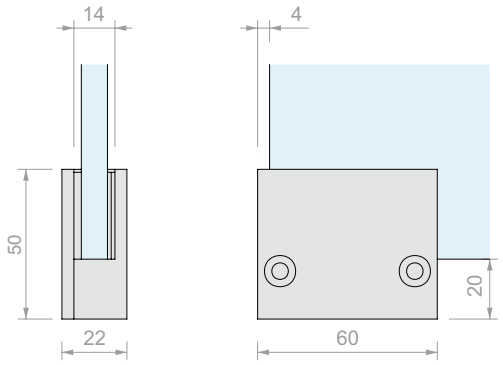

Art.	Guarnizioni	Per vetri	Q.tà
MREC004DX	1 x **2** mm e 2 x **1** mm	Da **10** a **12** mm	1 Pz

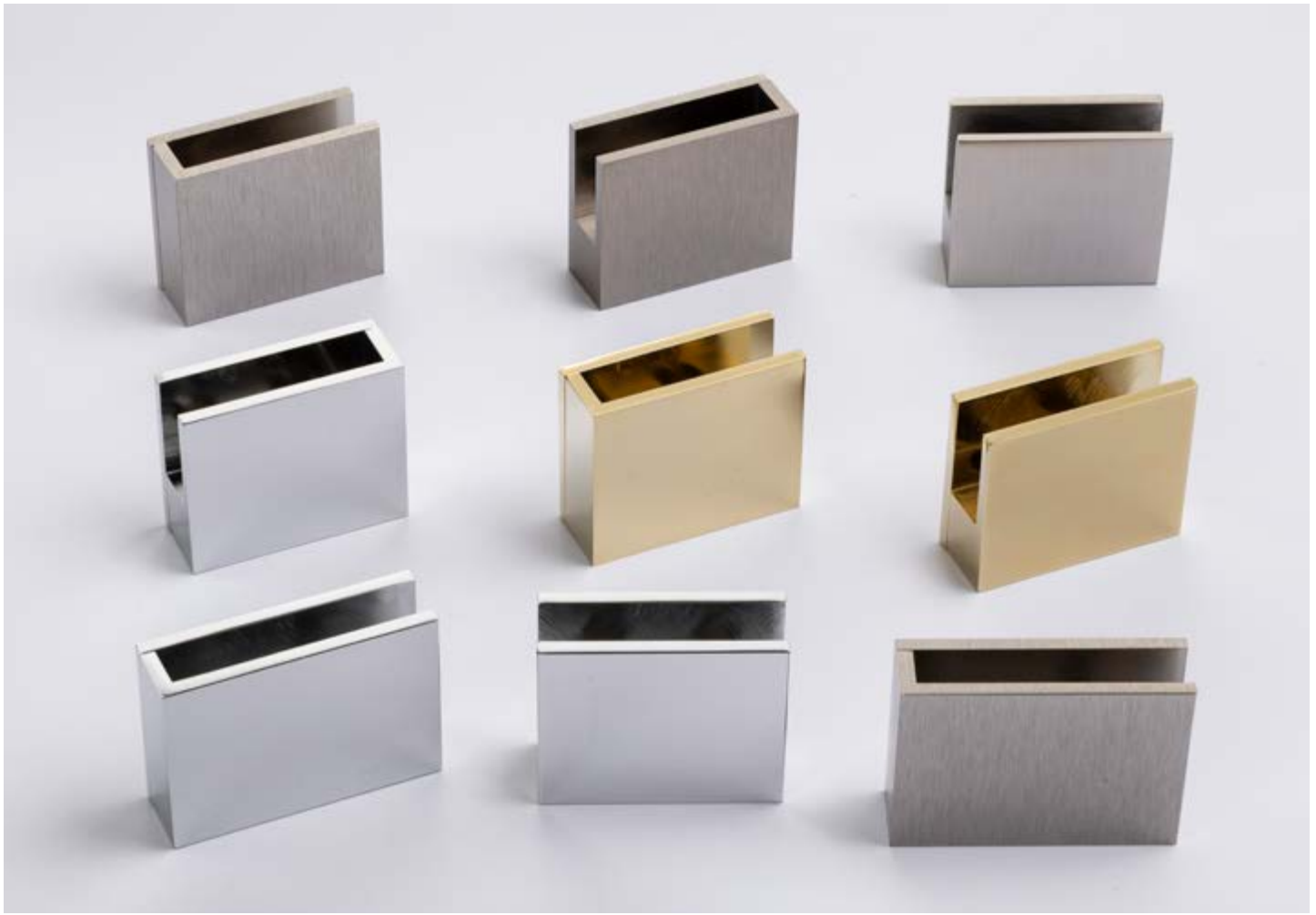

COMPOSIZIONE DI RIFERIMENTO

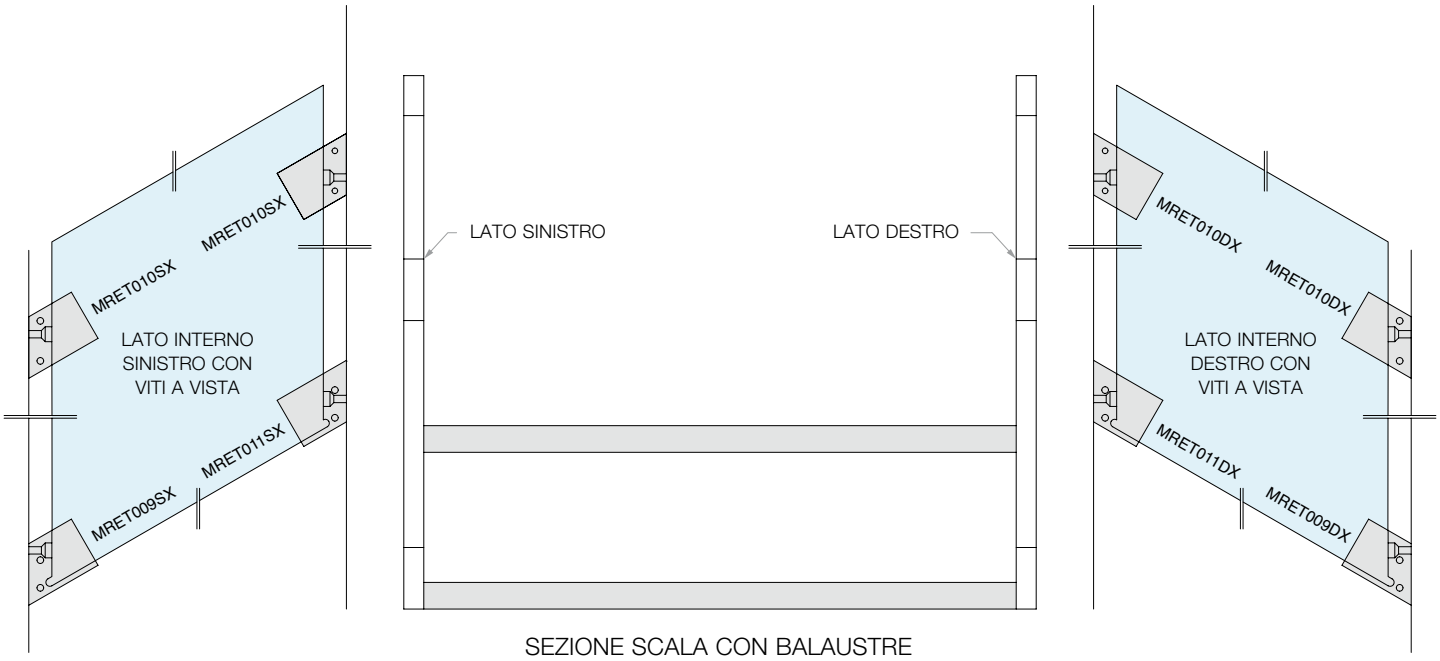

SEZIONE SCALA CON BALAUSTRE



MORSETTO RETTANGOLARE MRET010SX
30° APERTO SINISTRO

Materiale: ottone
Finitura: /1 /2 /3

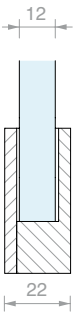

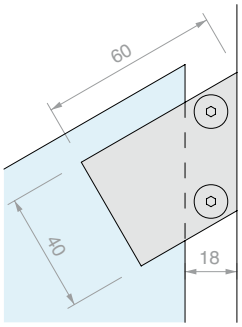

Art.	Guarnizioni	Per vetri	Q.tà
MRET010SX	2 x **1** mm	**12** mm	1 Pz



MORSETTO RETTANGOLARE MRET010DX
30° APERTO DESTRO

Materiale: ottone
Finitura: /1 /2 /3

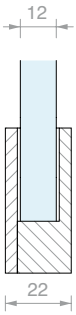

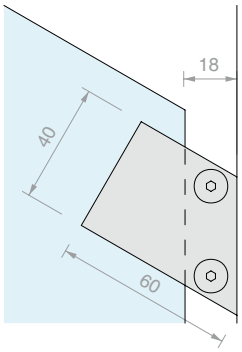

Art.	Guarnizioni	Per vetri	Q.tà
MRET010DX	2 x **1** mm	**12** mm	1 Pz



MORSETTO RETTANGOLARE MRET011SX 30° CHIUSO SINISTRO

Materiale: ottone

Finitura: /1 /2 /3

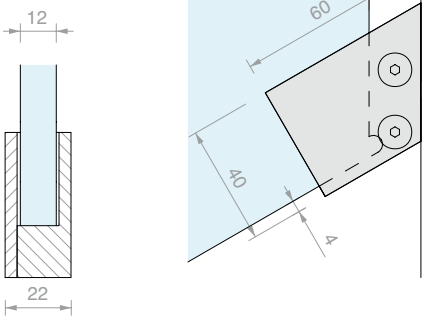

Art.	Guarnizioni	Per vetri	Q.tà
MRET011SX	2 x **1** mm	**12** mm	1 Pz



MORSETTO RETTANGOLARE MRET011DX 30° CHIUSO DESTRO

Materiale: ottone

Finitura: /1 /2 /3

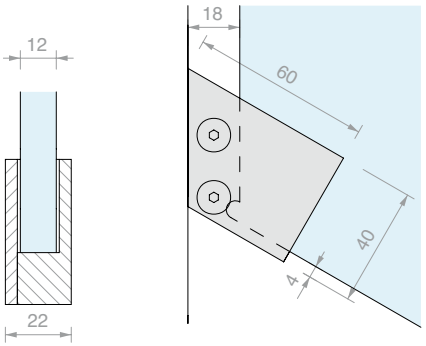

Art.	Guarnizioni	Per vetri	Q.tà
MRET011DX	2 x **1** mm	**12** mm	1 Pz



MORSETTO RETTANGOLARE MRET009SX 30° CHIUSO SINISTRO

Materiale: ottone

Finitura: /1 /2 /3

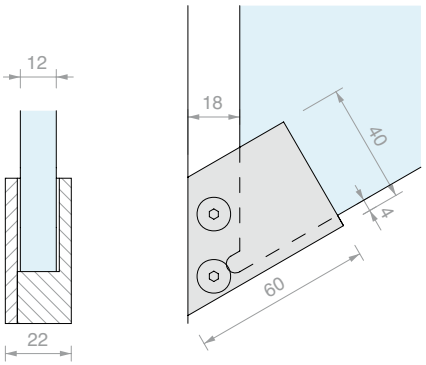

Art.	Guarnizioni	Per vetri	Q.tà
MRET009SX	2 x **1** mm	**12** mm	1 Pz



MORSETTO RETTANGOLARE MRET009DX 30° CHIUSO DESTRO

Materiale: ottone

Finitura: /1 /2 /3

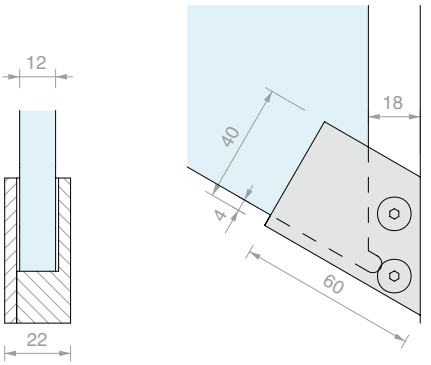

Art.	Guarnizioni	Per vetri	Q.tà
MRET009DX	2 x **1** mm	**12** mm	1 Pz



MORSETTO RETTANGOLARE MRET005

Materiale: ottone

Finitura: /1 /2 /3

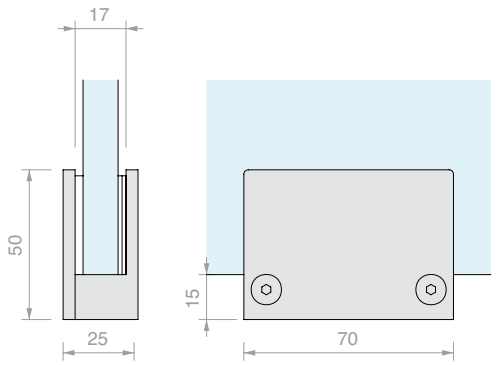

Art.	Guarnizioni	Per vetri	Q.tà
MRET005	1 x **2** mm e 2 x **1** mm	Da **13** a **15** mm	1 Pz



MORSETTO RETTANGOLARE MREC005SX CHIUSO SINISTRO

Materiale: ottone

Finitura: /1 /2 /3

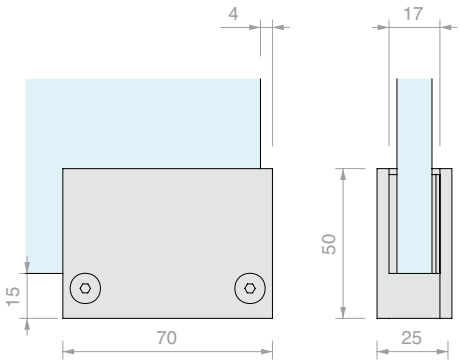

Art.	Guarnizioni	Per vetri	Q.tà
MREC005SX	1 x **2** mm e 2 x **1** mm	Da **13** a **15** mm	1 Pz



MORSETTO RETTANGOLARE MREC005DX CHIUSO DESTRO

Materiale: ottone

Finitura: /1 /2 /3

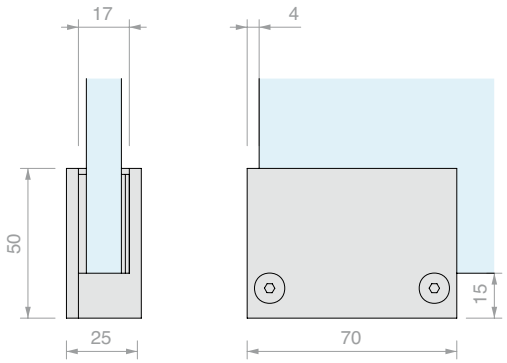

Art.	Guarnizioni	Per vetri	Q.tà
MREC005DX	1 x **2** mm e 2 x **1** mm	Da **13** a **15** mm	1 Pz



MORSETTO RETTANGOLARE MRET006

Materiale: ottone

Finitura: /1 /2 /3

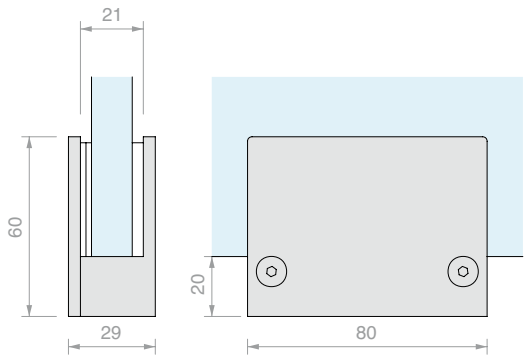

Art.	Guarnizioni	Per vetri	Q.tà
MRET006	1 x **2** mm e 2 x **1** mm	Da **17** a **19** mm	1 Pz



MORSETTO RETTANGOLARE MREC006SX CHIUSO SINISTRO

Materiale: ottone

Finitura: /1 /2 /3

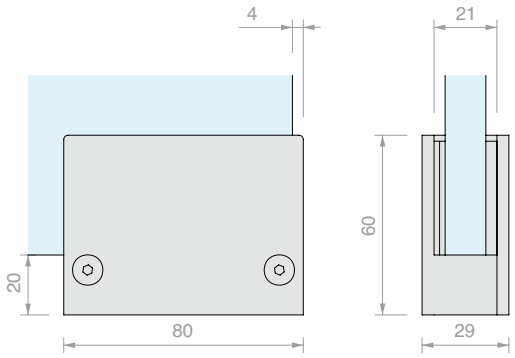

Art.	Guarnizioni	Per vetri	Q.tà
MREC006SX	1 x **2** mm e 2 x **1** mm	Da **17** a **19** mm	1 Pz



MORSETTO RETTANGOLARE MREC006DX CHIUSO DESTRO

Materiale: ottone

Finitura: /1 /2 /3

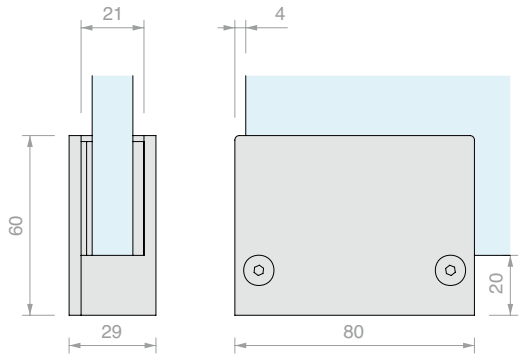

Art.	Guarnizioni	Per vetri	Q.tà
MREC006DX	1 x **2** mm e 2 x **1** mm	Da **17** a **19** mm	1 Pz



MORSETTO RETTANGOLARE MRET007

Materiale: ottone

Finitura: /1 /2 /3

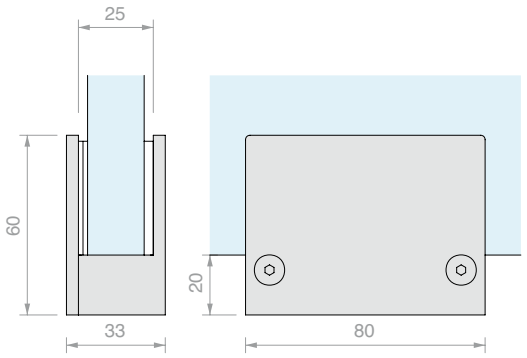

Art.	Guarnizioni	Per vetri	Q.tà
MRET007	1 x **2** mm e 2 x **1** mm	Da **21** a **23** mm	1 Pz





MORSETTO RETTANGOLARE MFV68

Materiale: ottone

Finitura: /1 /3

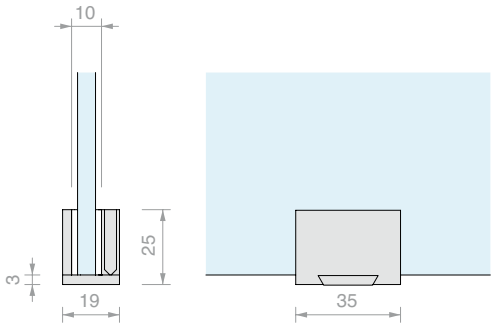

Art.	Per vetri	Q.tà
MFV68	Da **6** a **8** mm	1 Pz



MORSETTO RETTANGOLARE MFV810

Materiale: ottone

Finitura: /1 /3

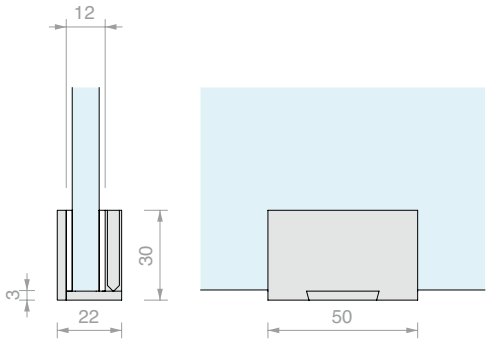

Art.	Per vetri	Q.tà
MFV810	Da **8** a **10** mm	1 Pz



MORSETTO RETTANGOLARE MFV1012

Materiale: ottone

Finitura: /1 /3

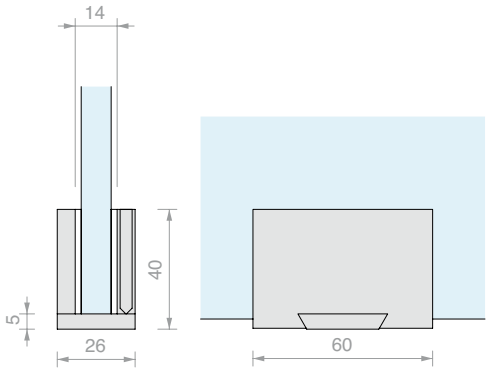

Art.	Per vetri	Q.tà
MFV1012	Da **10** a **12** mm	1 Pz



MORSETTO RETTANGOLARE FA7035

Materiale: ottone

Finitura: /1 /24

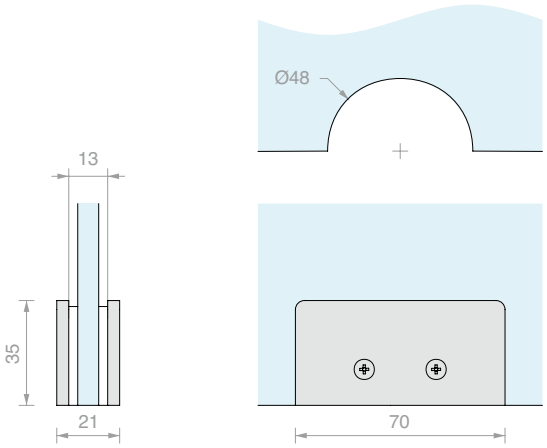

Art.	Per vetri	Q.tà
FA7035	Da **8** a **12** mm	1 Pz



MORSETTO RETTANGOLARE MA

Materiale: ottone

Finitura: /1 /2 /24

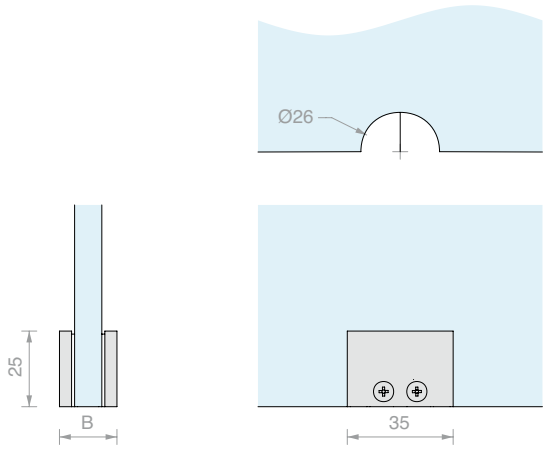

Art.	B	Per vetri	Q.tà
MA101	**20** mm	**10** mm	1 Pz
MA102	**18** mm	**8** mm	1 Pz



MORSETTO SEMICIRCOLARE MA

Materiale: ottone

Finitura: /1 /2 /24

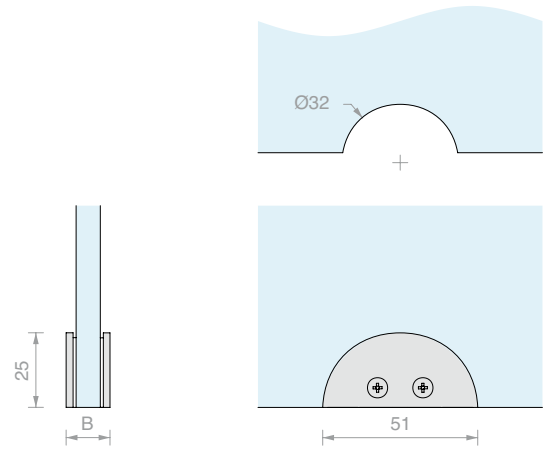

Art.	B	Per vetri	Q.tà
MA091	**16** mm	**10** mm	1 Pz
MA092	**14** mm	**8** mm	1 Pz



MORSETTO A “F” NMF

Materiale: ottone

Finitura: /1 /2 /3

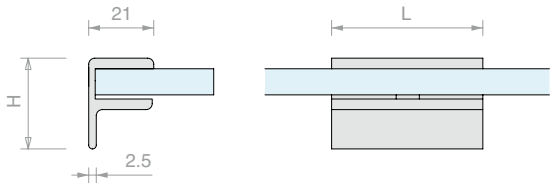

Art.	H	L	Per vetri	Q.tà
NMF4508	**30** mm	**45** mm	Da **6** a **8** mm	1 Pz
NMF4510	**32** mm	**45** mm	Da **8** a **10** mm	1 Pz
NMF4512	**35** mm	**45** mm	Da **10** a **12** mm	1 Pz
NMF3008	**30** mm	**30** mm	Da **6** a **8** mm	1 Pz
NMF3010	**32** mm	**30** mm	Da **8** a **10** mm	1 Pz
NMF3012	**35** mm	**30** mm	Da **10** a **12** mm	1 Pz
NMF2208	**30** mm	**22** mm	Da **6** a **8** mm	1 Pz
NMF2210	**32** mm	**22** mm	Da **8** a **10** mm	1 Pz
NMF2212	**35** mm	**22** mm	Da **10** a **12** mm	1 Pz



MORSETTO A “U”

Materiale: ottone

Finitura: /1 /3

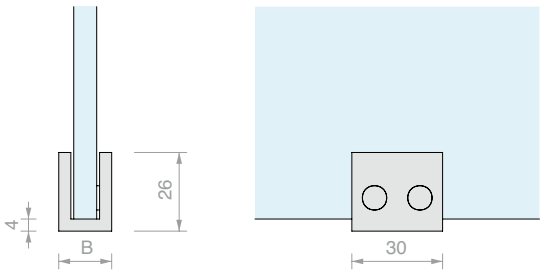

Art.	B	Per vetri	Q.tà
MU30095	**17.5** mm	Da **6** a **8** mm	1 Pz
MU30135	**21.5** mm	Da **10** a **12** mm	1 Pz



MORSETTO A “U”

Materiale: ottone

Finitura: /1 /7

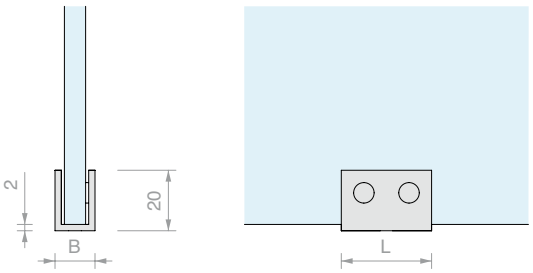

Art.	B	L	Per vetri	Q.tà
MU3068	**14** mm	**30** mm	Da **6** a **8** mm	1 Pz
MU30810	**16** mm	**30** mm	Da **8** a **10** mm	1 Pz
MU301012	**19** mm	**30** mm	Da **10** a **12** mm	1 Pz
MU4568	**14** mm	**45** mm	Da **6** a **8** mm	1 Pz
MU45810	**16** mm	**45** mm	Da **8** a **10** mm	1 Pz
MU451012	**19** mm	**45** mm	Da **10** a **12** mm	1 Pz





MORSETTO TONDO MA08210

Materiale: ottone

Finitura: /1 /2 /3

Art.	Per vetri	Q.tà
MA08210	**8** mm	1 Pz

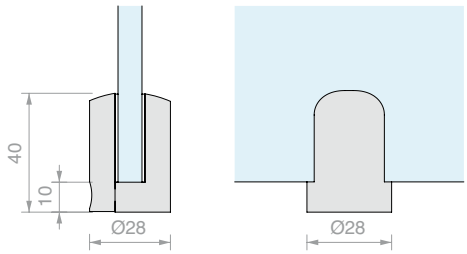



MORSETTO TONDO MA08110

Materiale: ottone

Finitura: /1 /2 /3 /4

Art.	Per vetri	Q.tà
MA08110	**10** mm	1 Pz

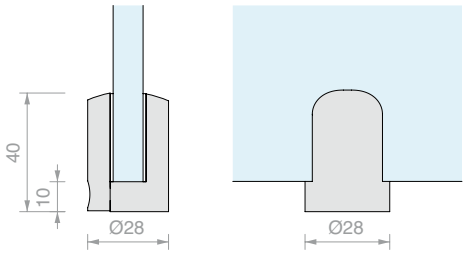



MORSETTO TONDO MA084

Materiale: ottone

Finitura: /1 /2 /3

Art.	Per vetri	Q.tà
MA084	**15** mm	1 Pz

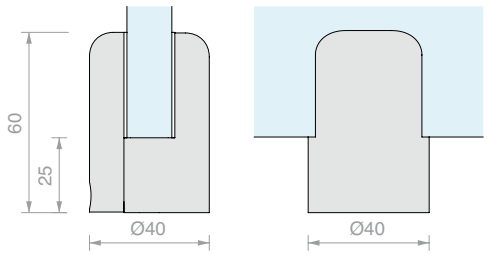



MORSETTO TONDO MA089

Materiale: ottone

Finitura: /1 /2 /3

Art.	Per vetri	Q.tà
MA089	**19** mm	1 Pz

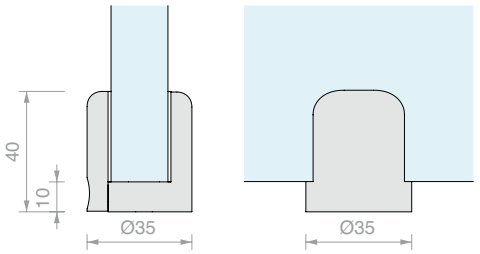



MORSETTO TONDO MT016

Materiale: ottone

Finitura: /1 /2 /3 /4

Con grano fermavetro con testa in PVC

Art.	Per vetri	Q.tà
MT016	Da **4** a **6** mm	1 Pz

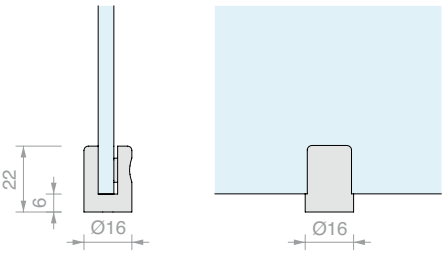



MORSETTO TONDO MT001

Materiale: ottone

Finitura: /1 /2 /3 /4

Con grano fermavetro con testa in PVC

Art.	Per vetri	Q.tà
MT001	Da **6** a **10** mm	1 Pz

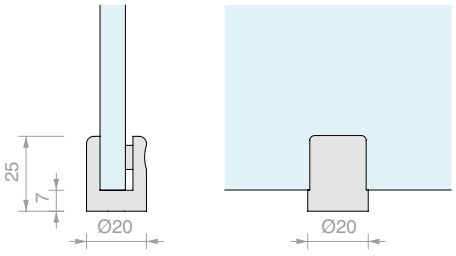



MORSETTO TONDO MT021

Materiale: ottone

Finitura: /1 /2 /3 /4

Con grano fermavetro con testa in PVC

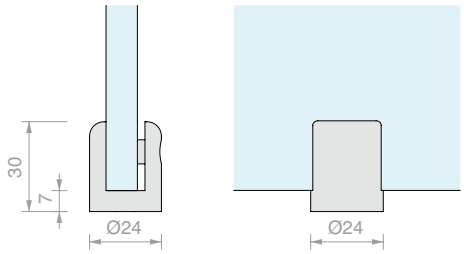

Art.	Per vetri	Q.tà
MT021	Da **10** a **12** mm	1 Pz



MORSETTO TONDO MT031

Materiale: ottone

Finitura: /1 /2 /3

Con grano fermavetro con testa in PVC

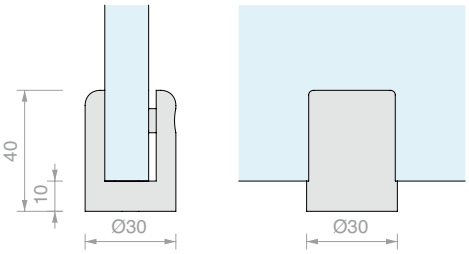

Art.	Per vetri	Q.tà
MT031	**15** mm	1 Pz



MORSETTO TONDO MT041

Materiale: ottone

Finitura: /1 /2 /3

Con grano fermavetro con testa in PVC

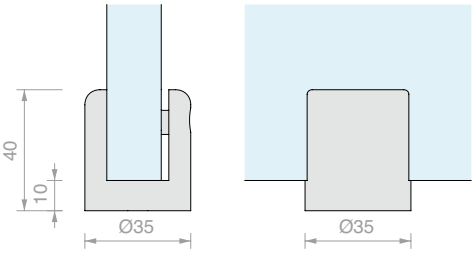

Art.	Per vetri	Q.tà
MT041	**19** mm	1 Pz



MORSETTO TONDO MT04122

Materiale: ottone

Finitura: /1 /2 /3

Con grano fermavetro con testa in PVC

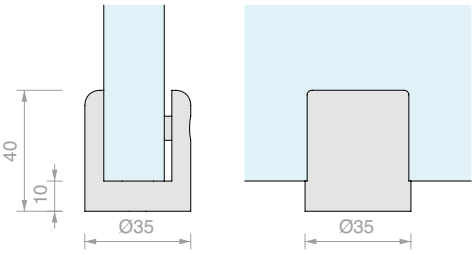

Art.	Per vetri	Q.tà
MT04122	**21.5** mm	1 Pz



MORSETTO TONDO CON VITE

Materiale: ottone

Finitura: /1 /2 /3

Con grano fermavetro con testa in PVC

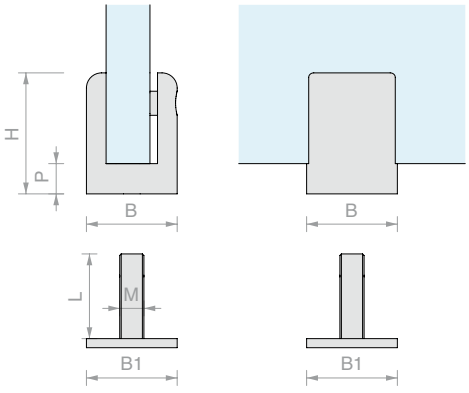

Art.	B	H	P	B1	L	M	Per vetri	Q.tà
MT050	Ø**16** mm	**22** mm	**6** mm	Ø**14** mm	**16** mm	M4	Da **4** a **6** mm	1 Pz
MT051	Ø**20** mm	**25** mm	**7** mm	Ø**20** mm	**16** mm	M6	Da **6** a **10** mm	1 Pz
MT061	Ø**24** mm	**30** mm	**7** mm	Ø**24** mm	**16** mm	M6	Da **10** a **12** mm	1 Pz
MT071	Ø**30** mm	**40** mm	**10** mm	Ø**30** mm	**28** mm	M8	**15** mm	1 Pz

COMPOSIZIONE CODICE CUSTOM

Mx – BxHxPxIxMxLx – XX – XX – Qx

- Mx: TIPOLOGIA MORSETTO
- BxHxPxIxMxLx: DIMENSIONI
- XX: MATERIALE
- XX: FINITURA
- Qx: QUANTITÀ

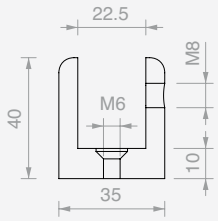

Esempio di compilazione:

MT-B35H40P10I22.5MM6-OT-CL-Q1



TIPOLOGIA MORSETTO

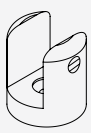
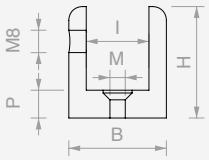

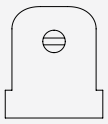

MT

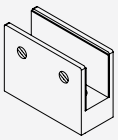
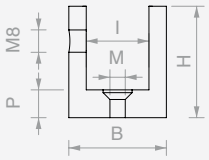

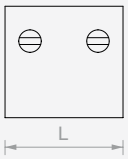

MU

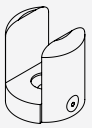
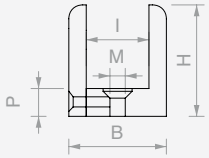

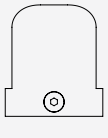

MA *

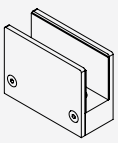
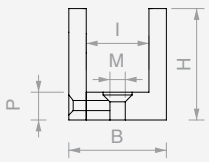

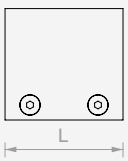

MR *


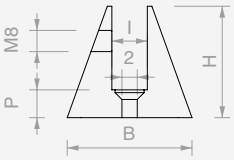

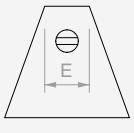

MC

MATERIALE

- A2 ACCIAIO AISI 304
- A4 ACCIAIO AISI 316
- OT OTTONE

FINITURA

- LU LUCIDO
- SA SATINATO
- RA RAL COLORE
- __ ALTRO

- CL CROMO LUCIDO
- NS NICHEL SATINATO
- RA RAL COLORE
- __ ALTRO

NOTE

* Realizzabile solo in ottone

Guarnizione GUR da ordinare separatamente pag. 88 Vol. 6

Indicare misure in mm

Per fissaggio su vetro scegliere vite pag. 196 Vol. 5





MORSETTO STONDATO M4335Z

Materiale: zama

Finitura: /1 /7

Nota: completo di accessorio di sicurezza opzionale che necessita di un foro di Ø12 mm

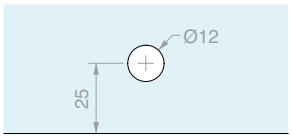

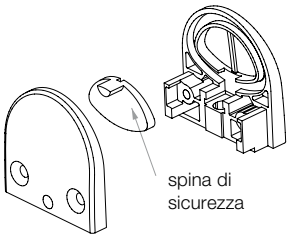

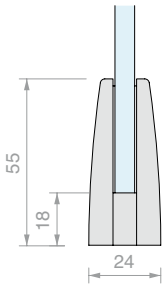

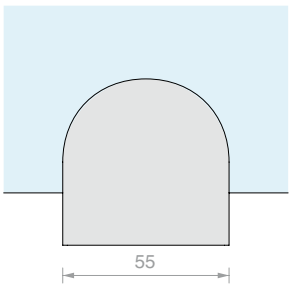

Art.	Per vetri	Q.tà
M4335Z	Da **4** a **10** mm	1 Pz



MORSETTO STONDATO M4345Z

Materiale: zama

Finitura: /1 /7

Nota: completo di accessorio di sicurezza opzionale che necessita di un foro di Ø12 mm

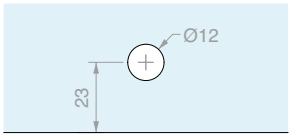

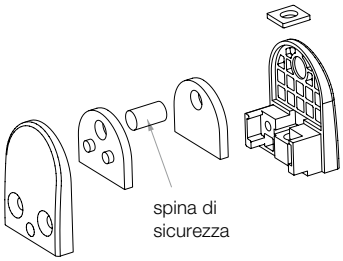

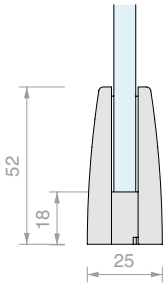

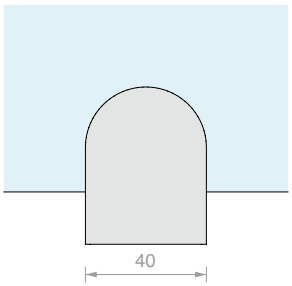

Art.	Per vetri	Q.tà
M4345Z	Da **5** a **8** mm	1 Pz



MORSETTO RETTANGOLARE M4353Z

Materiale: zama

Finitura: /1 /7

Nota: completo di accessorio di sicurezza opzionale che necessita di un foro di Ø12 mm

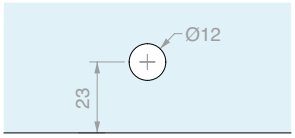

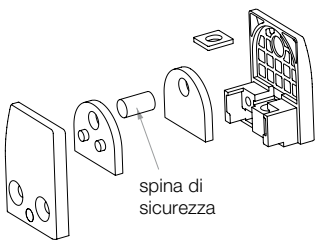

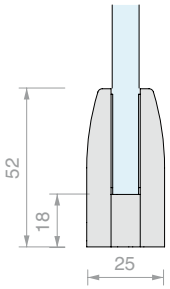

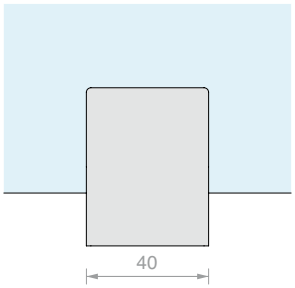

Art.	Per vetri	Q.tà
M4353Z	Da **6** a **10** mm	1 Pz









KIT DI PROTEZIONE
CON MORSETTI TONDI

Materiale: acciaio inox AISI 304

Finitura: /8

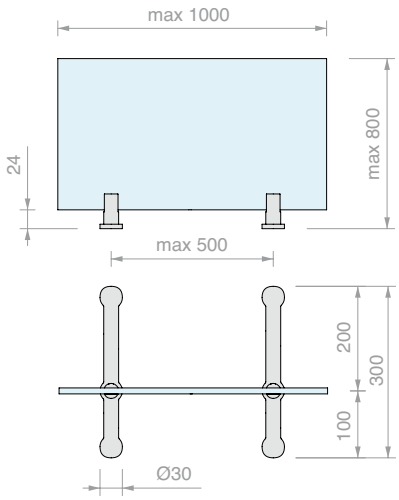

Art.	Per vetri	Q.tà
CRIEASY21	Da **4** a **6** mm	1 Pz



KIT DI PROTEZIONE
CON MORSETTI RETTANGOLARI

Materiale: acciaio inox AISI 304

Finitura: /8

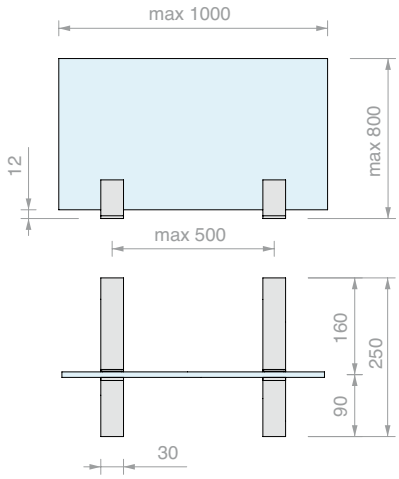

Art.	Per vetri	Q.tà
CRIEASY17	Da **4** a **6** mm	1 Pz



KIT DI PROTEZIONE
CON MORSETTI STONDATI

Materiale: acciaio inox AISI 304

Finitura: /8

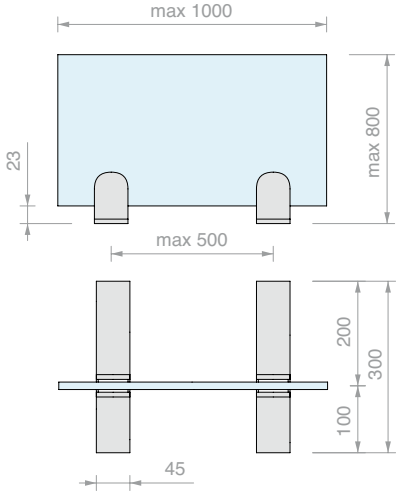

Art.	Per vetri	Q.tà
CRIEASY13	Da **6** a **10** mm	1 Pz

MORSETTO TONDO



Materiale: acciaio inox AISI 304
Finitura: /9

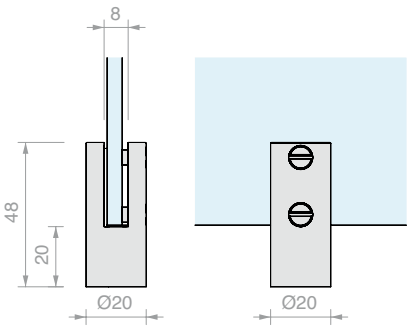

Art.	Per vetri	Q.tà
MT2050	Da **4** a **6** mm	1 Pz

MORSETTO A “U”



Materiale: acciaio inox AISI 304
Finitura: /8

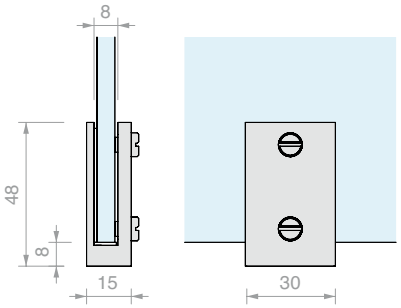

Art.	Per vetri	Q.tà
MU5030	Da **4** a **6** mm	1 Pz

MORSETTO SERIE BALLON



Materiale: Acciaio inox AISI 316
Utilizzabile per fissaggio dei vetri su montanti MQ serie 600.
Fornito con spinotto di sicurezza removibile.
Foro opzionale vetro consigliato Ø14 mm.
Finitura: /8 /15

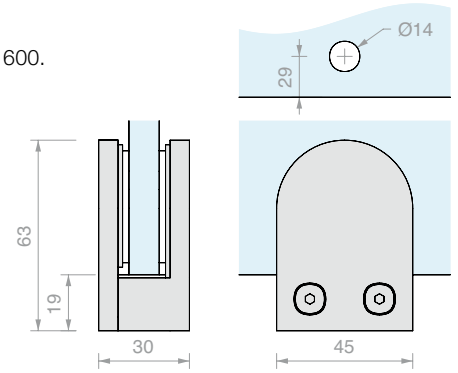

Art.	Per vetri	Q.tà
MS1207.006	**6** mm	1 Pz
MS1207.008	**8** mm	1 Pz
MS1207.087	**8.7** mm	1 Pz
MS1207.010	**10** mm	1 Pz
MS1207.107	**10.7** mm	1 Pz
MS1207.012	**12** mm	1 Pz
MS1207.127	**12.7** mm	1 Pz



BASE DI APPOGGIO SAGOMATA

Materiale: acciaio inox AISI 304

Finitura: /8

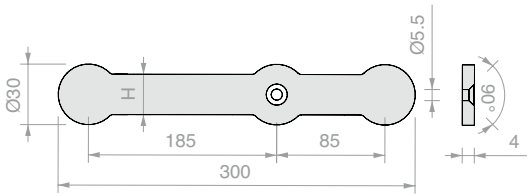

Art.	Q.tà
BAT30030	1 Pz



BASE DI APPOGGIO RETTANGOLARE

Materiale: acciaio inox AISI 304

Finitura: /8

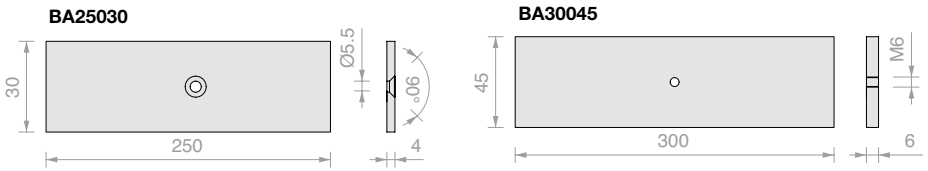

Art.	Q.tà
BA25030	1 Pz
BA30045	1 Pz



GIUNTO A 4 VIE

Materiale: acciaio inox AISI 304

Finitura: /8 /15 /97

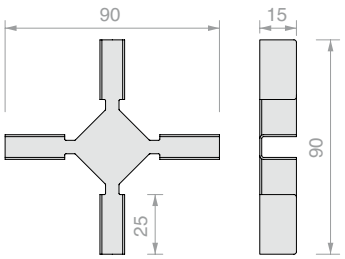

Art.	Per vetri	Q.tà
GIUNTOX06	**6** mm	1 Pz
GIUNTOX08	**8** mm	1 Pz
GIUNTOX10	**10** mm	1 Pz



GIUNTO A “T”

Materiale: acciaio inox AISI 304

Finitura: /8 /15 /97

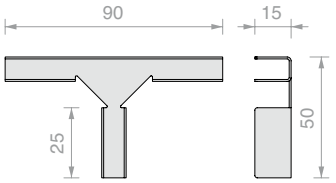

Art.	Per vetri	Q.tà
GIUNTOT06	**6** mm	1 Pz
GIUNTOT08	**8** mm	1 Pz
GIUNTOT10	**10** mm	1 Pz



GIUNTO ANGOLARE

Materiale: acciaio inox AISI 304

Finitura: /8 /15 /97

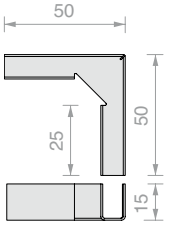

Art.	Per vetri	Q.tà
GIUNTOA06	**6** mm	1 Pz
GIUNTOA08	**8** mm	1 Pz
GIUNTOA10	**10** mm	1 Pz

FISSAGGI PUNTUALI



FISSAGGI PUNTUALI



SNODATI E FISSI
Pag 170



SERIE DOMINO
Pag 176



SERIE ATT
Pag 178



SERIE ETOILE
Pag 180



SERIE SOLEIL ROYAL
Pag 181

SUPPORTI
PER GRADINI

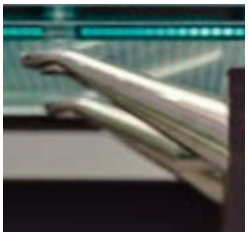

SUPPORTI
PER GRADINI
Pag 183

DISTANZIATORI E VITI



DISTANZIATORI
Pag 186



DISTANZIATORI DOPPI
Pag 189



DISTANZIATORI
COMPONIBILI
Pag 190



CONNETTORI DI
FISSAGGIO
Pag 192



VITI
Pag 195



DISTANZIATORI
PER TARGHE
Pag 200



BORCHIE COPRIVITE
Pag 204



UTENSILI
Pag 205



Serie	 **CON**	 **CON7**	 **IG**	 **DOMINO**	 **ATT**	 **SPC4**	 **SPC5**
Pannello Spessore (mm)	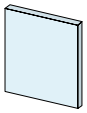 Vetro 8/10	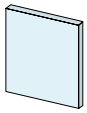 Vetro 8/13.5	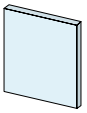 Vetro 10/17.5	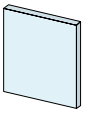 Vetro 10/12	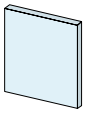 Vetro 8/10	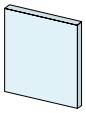 Vetro 8/10	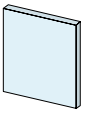 Vetro 8/10
Tipologia di Fissaggio	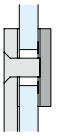	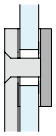	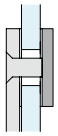	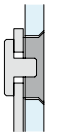	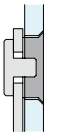	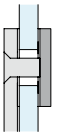	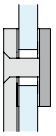
Muro/Vetro Fisso		pag. 172 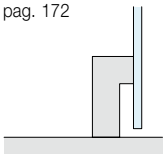	pag. 174 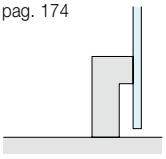	pag. 177 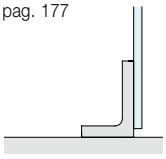	pag. 179 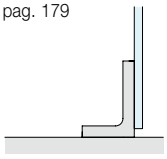	pag. 180 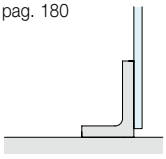	pag. 181 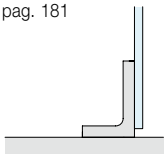
Muro/Vetro Regolabile 1X	pag. 170 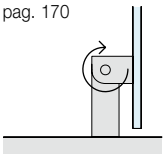						
Muro/Vetro Regolabile 2X	pag. 171 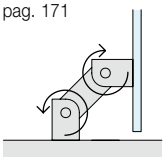	pag. 173 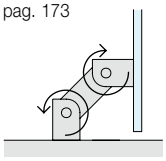					
Vetro/Vetro Angolare Fisso			pag. 175 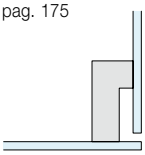	pag. 177 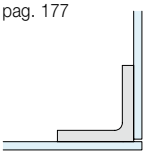	pag. 179 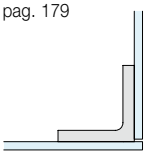	pag. 180 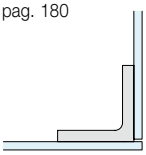	pag. 181 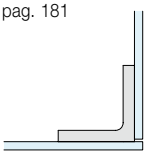
Vetro/Vetro Angolare Regolabile	pag. 171 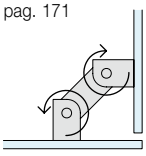	pag. 173 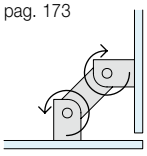	pag. 175 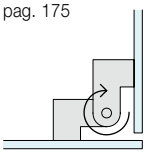				
Vetro/Vetro In linea Fisso				pag. 177 	pag. 179 	pag. 180	pag. 181
Vetro/Vetro a “T” Regolabile	pag. 171	pag. 173					
Vetro/Vetro 3 vie Fisso				pag. 176	pag. 178		





FISSAGGIO PUNTUALE MURO/VETRO CON SNODO SU VETRO

Materiale: acciaio inox AISI 304

Finitura: /9

Foro consigliato Ø16 mm

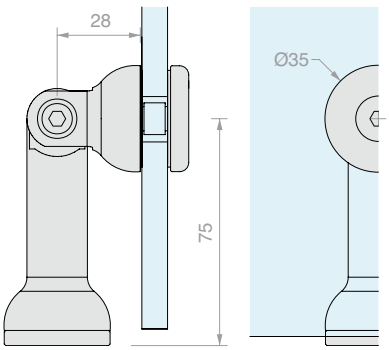

Art.	Per vetri	Q.tà
CON3075B	Da **8** a **10** mm	1 Pz

>>> RIFERIMENTO LISTINO V5 - P. 35 >>>



FISSAGGIO PUNTUALE MURO/VETRO CON DOPPIO SNODO

Materiale: acciaio inox AISI 304

Finitura: /9

Foro consigliato Ø16 mm

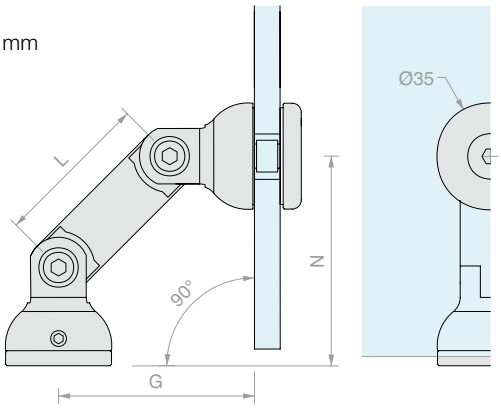

Art.	L	N	G	Per vetri	Q.tà
CON1052B	**52**	**69**	**65**	Da **8** a **10** mm	1 Pz
CON1072B	**72**	**83**	**79**	Da **8** a **10** mm	1 Pz
CON1102B	**102**	**105**	**100**	Da **8** a **10** mm	1 Pz



FISSAGGIO PUNTUALE VETRO/VETRO CON DOPPIO SNODO

Materiale: acciaio inox AISI 304

Finitura: /9

Foro consigliato Ø16 mm

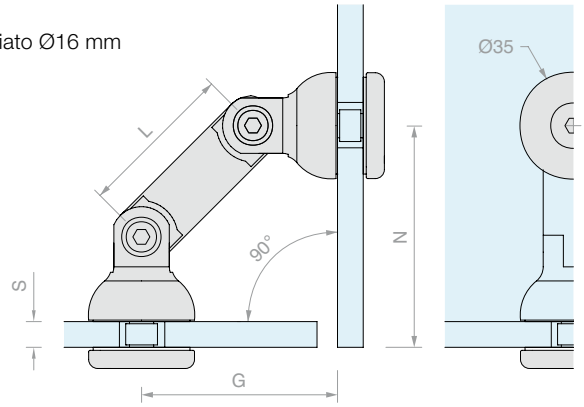

Art.	L	N	G	Per vetri	Q.tà
CON2052B	**52**	**65+S**	**65**	Da **8** a **10** mm	1 Pz
CON2072B	**72**	**79+S**	**79**	Da **8** a **10** mm	1 Pz
CON2102B	**102**	**100+S**	**100**	Da **8** a **10** mm	1 Pz



FISSAGGIO PUNTUALE VETRO/VETRO PER MONTAGGIO A “T”

Materiale: acciaio inox AISI 304

Finitura: /9

Foro consigliato Ø16 mm

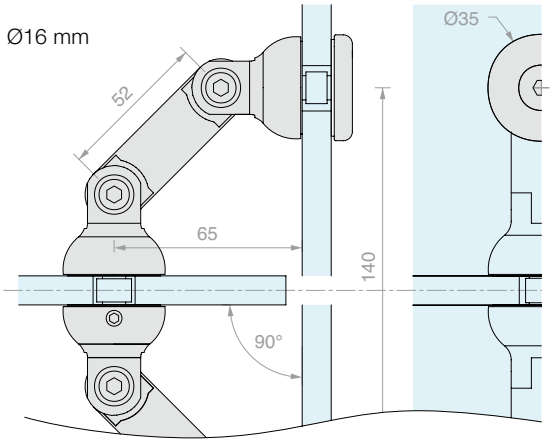

Art.	Per vetri	Q.tà
CON4104B	Da **8** a **10** mm	1 Pz





FISSAGGIO PUNTUALE MURO/VETRO FISSO

Materiale: acciaio inox AISI 304

Finitura: /9

Foro consigliato Ø27 mm

Utensile consigliato per il montaggio Art.UT300

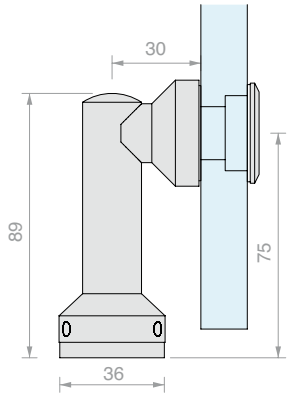

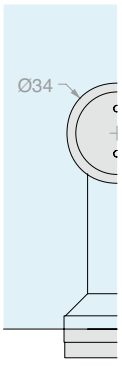

Art.	Per vetri	Q.tà
CON712B	Da **8** a **13.5** mm	1 Pz



FISSAGGIO PUNTUALE MURO/VETRO CON DOPPIO SNODO

Materiale: acciaio inox AISI 304
Finitura: /9
Foro consigliato Ø27 mm
Utensile consigliato per il montaggio Art.UT300

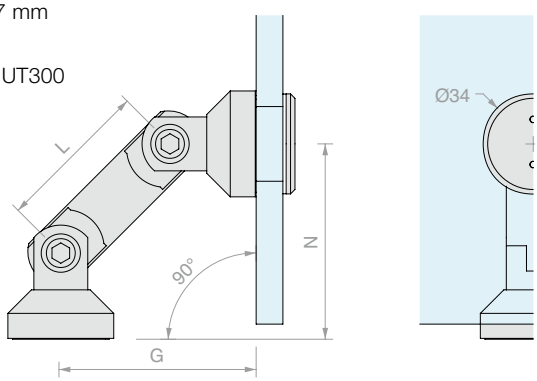

Art.	L	N	G	Per vetri	Q.tà
CON7052MB	**52**	**66**	**67**	Da **8** a **13.5** mm	1 Pz
CON7082MB	**82**	**87**	**88**	Da **8** a **13.5** mm	1 Pz
CON7103MB	**103**	**102**	**103**	Da **8** a **13.5** mm	1 Pz



FISSAGGIO PUNTUALE VETRO/VETRO CON DOPPIO SNODO

Materiale: acciaio inox AISI 304
Finitura: /9
Foro consigliato Ø27 mm
Utensile consigliato per il montaggio Art.UT300

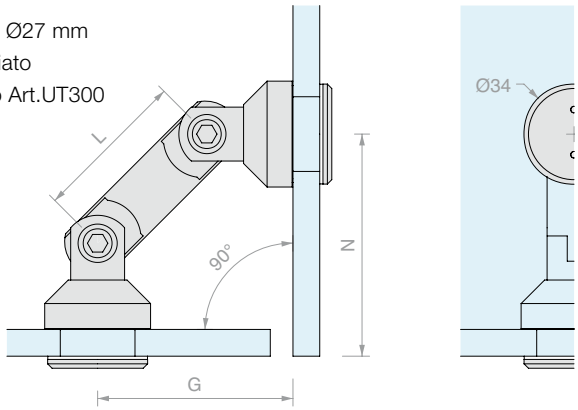

Art.	L	N	G	Per vetri	Q.tà
CON7052VB	**52**	**75**	**66**	Da **8** a **13.5** mm	1 Pz
CON7082VB	**82**	**87**	**88**	Da **8** a **13.5** mm	1 Pz
CON7103VB	**103**	**102**	**103**	Da **8** a **13.5** mm	1 Pz



FISSAGGIO PUNTUALE VETRO/VETRO PER MONTAGGIO A “T”

Materiale: acciaio inox AISI 304
Finitura: /9
Foro consigliato Ø27 mm
Utensile consigliato per il montaggio Art.UT300

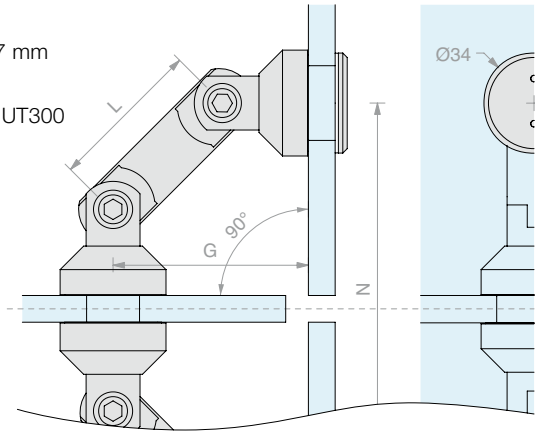

Art.	L	N	G	Per vetri	Q.tà
CON7052TB	**52**	**140**	**66**	Da **8** a **13.5** mm	1 Pz
CON7082TB	**82**	**182**	**88**	Da **8** a **13.5** mm	1 Pz
CON7103TB	**103**	**211**	**103**	Da **8** a **13.5** mm	1 Pz

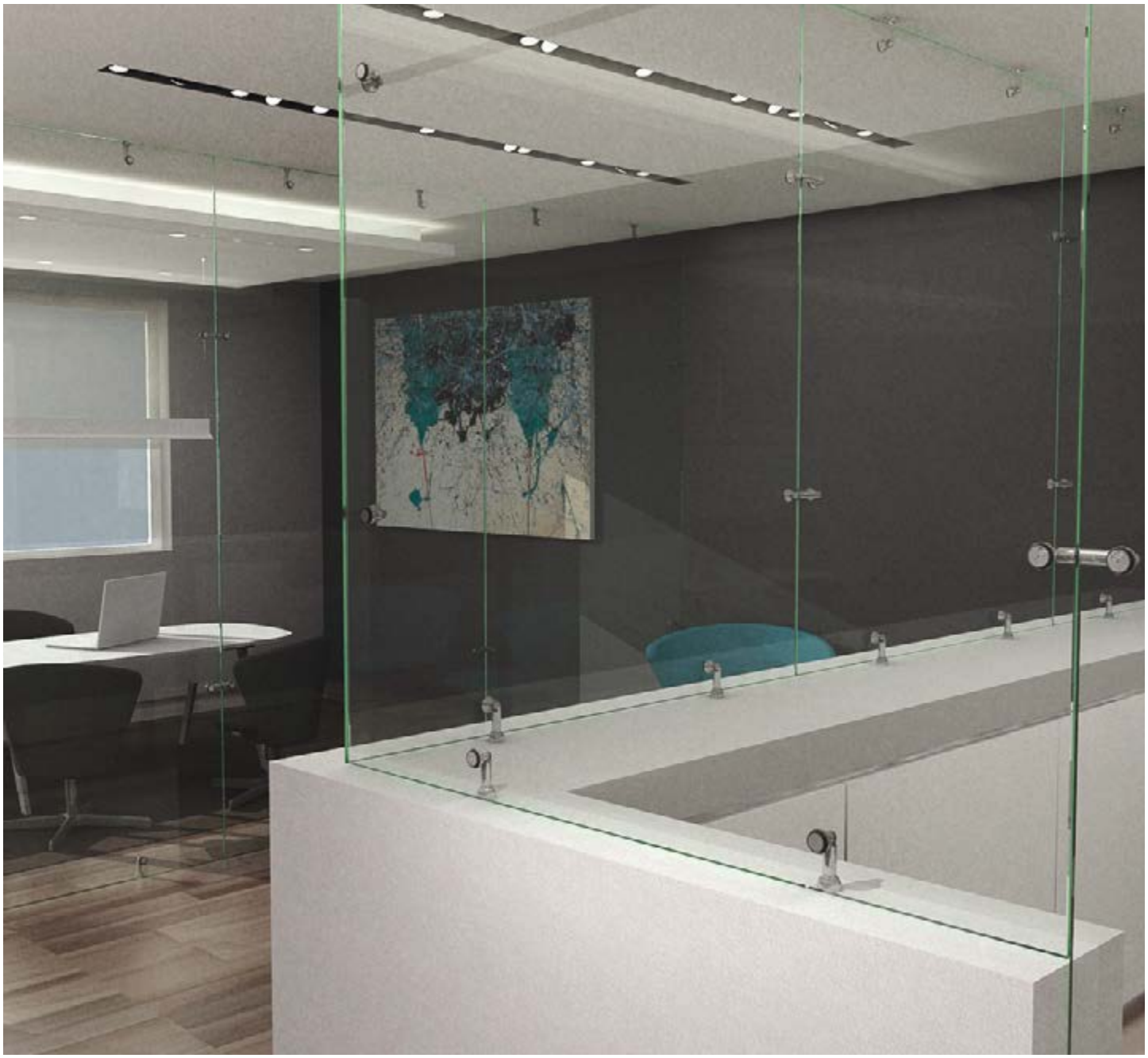



FISSAGGIO PUNTUALE MURO/VETRO REGOLABILE

Materiale: acciaio inox AISI 304

Finitura: /9

Foro consigliato Ø26 mm

Utensile consigliato per il montaggio Art.UT250

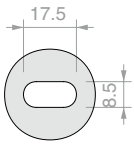

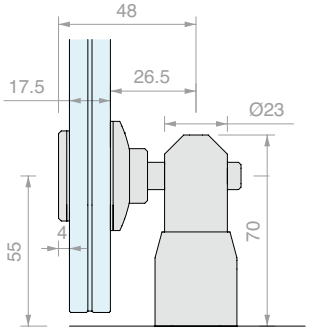

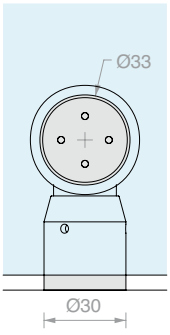

Art.	Per vetri	Q.tà
IG500TP	Da **10** a **17.5** mm	1 Pz
IG500	Solo corpo	1 Pz



FISSAGGIO PUNTUALE VETRO/VETRO SNODATO

Materiale: acciaio inox AISI 304

Finitura: /9

Foro consigliato Ø26 mm

Utensile consigliato per il montaggio Art.UT250

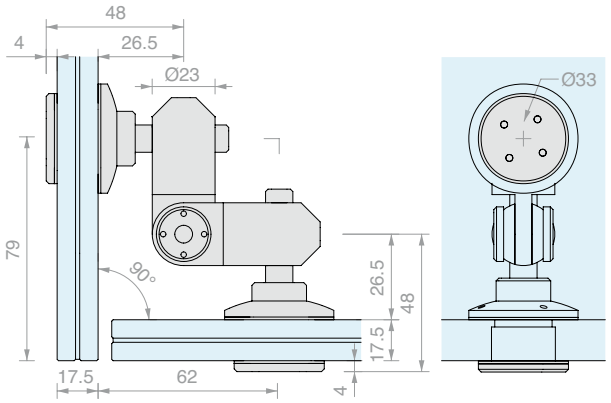

Art.	Per vetri	Q.tà
IG650TP	Da **10** a **17.5** mm	1 Pz
IG650	Solo corpo	1 Pz



FISSAGGIO PUNTUALE VETRO/VETRO A 90°

Materiale: acciaio inox AISI 304

Finitura: /9

Foro consigliato Ø26 mm

Utensile consigliato per il montaggio Art.UT250

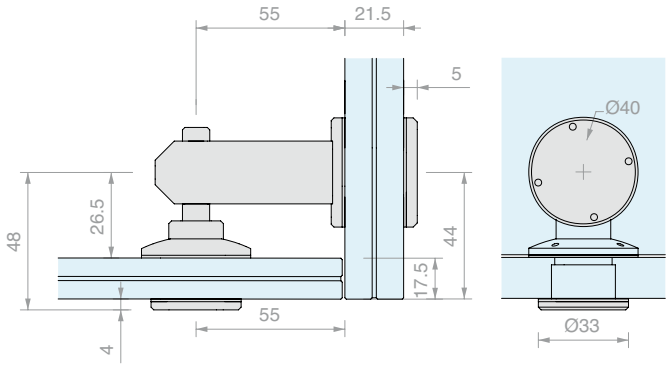

Art.	Per vetri	Q.tà
IG850TP	Da **10** a **17.5** mm	1 Pz
IG850	Solo corpo	1 Pz



FISSAGGIO JOINFIX

Materiale: acciaio inox AISI 304

Finitura: /9

Foro consigliato Ø26 mm

Utensile consigliato per il montaggio Art.UT250

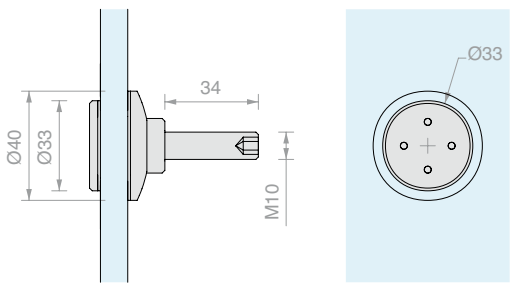

Art.	Per vetri	Q.tà
JOFAG	Da **10** a **17.5** mm	1 Pz





FISSAGGIO A 3 VIE SERIE DOMINO

Materiale: acciaio inox AISI 304

Finitura: /8

Utensile consigliato per il montaggio Art.UT250

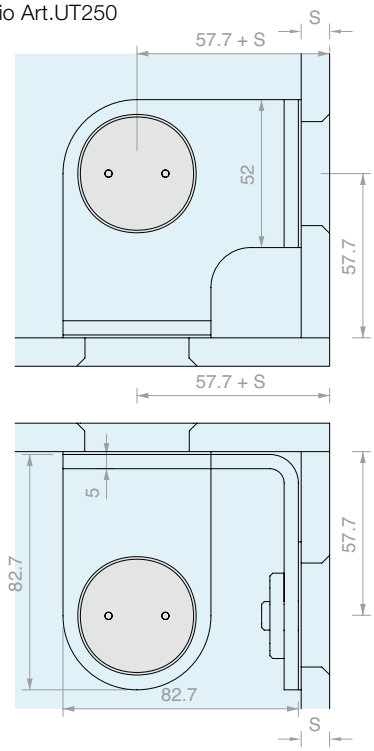

Art.	Descrizione	Foro nel vetro	Per vetri - S	Q.tà
DOM3VCF2	Completo di COFIS 40B	Ø**36**/**37** svasato **3** mm x **45°**	Da **10** a **12** mm	1 Pz
DOM3VCF3	Completo di COFIS 30B	Ø**26**/**27** svasato **3** mm x **45°**	Da **10** a **12** mm	1 Pz
DOM3V	Solo staffa	-	-	1 Pz

>>> RIFERIMENTO LISTINO V5 - P. 36 >>>



FISSAGGIO A 2 VIE 90° SERIE DOMINO

Materiale: acciaio inox AISI 304

Finitura: /8

Utensile consigliato per il montaggio Art.UT250

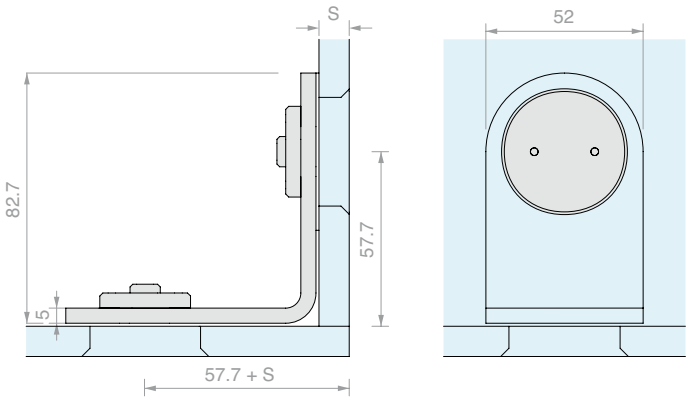

Art.	Descrizione	Foro nel vetro	Per vetri - S	Q.tà
DOM90CF2	Completo di COFIS 40B	Ø**36**/**37** svasato **3** mm x **45°**	Da **10** a **12** mm	1 Pz
DOM90CF3	Completo di COFIS 30B	Ø**26**/**27** svasato **3** mm x **45°**	Da **10** a **12** mm	1 Pz
DOM90	Solo staffa	-	-	1 Pz



FISSAGGIO A 2 VIE IN LINEA SERIE DOMINO

Materiale: acciaio inox AISI 304

Finitura: /8

Utensile consigliato per il montaggio Art.UT250

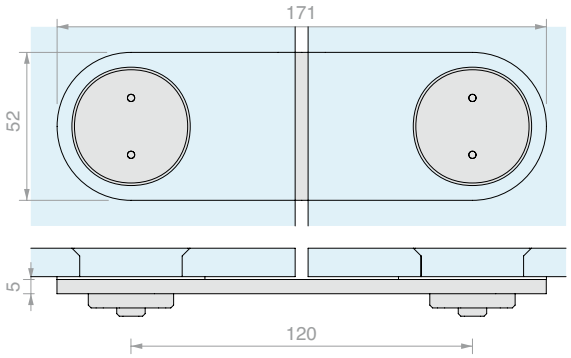

Art.	Descrizione	Foro nel vetro	Per vetri	Q.tà
DOMLINCF2	Completo di COFIS 40B	Ø**36**/**37** svasato **3** mm x **45°**	Da **10** a **12** mm	1 Pz
DOMLINCF3	Completo di COFIS 30B	Ø**26**/**27** svasato **3** mm x **45°**	Da **10** a **12** mm	1 Pz
DOMLIN	Solo staffa	-	-	1 Pz



FISSAGGIO A “L” SERIE DOMINO

Materiale: acciaio inox AISI 304

Finitura: /8

Utensile consigliato per il montaggio Art.UT250

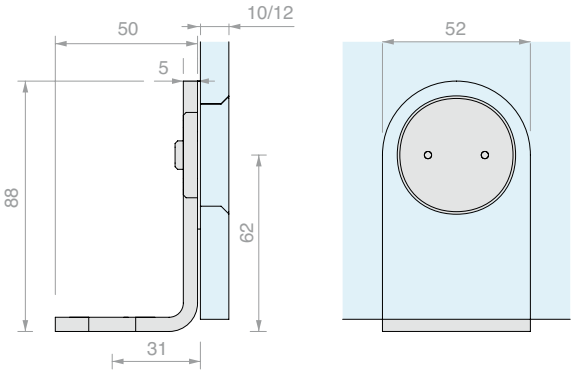

Art.	Descrizione	Foro nel vetro	Per vetri	Q.tà
DOMANGCF2	Completo di COFIS 40B	Ø**36**/**37** svasato **3** mm x **45°**	Da **10** a **12** mm	1 Pz
DOMANGCF3	Completo di COFIS 30B	Ø**26**/**27** svasato **3** mm x **45°**	Da **10** a **12** mm	1 Pz
DOMANG	Solo staffa	-	-	1 Pz





FISSAGGIO A 3 VIE SERIE ATT

Materiale: acciaio inox AISI 304

Finitura: /8

Utensile consigliato per il montaggio Art.UT250

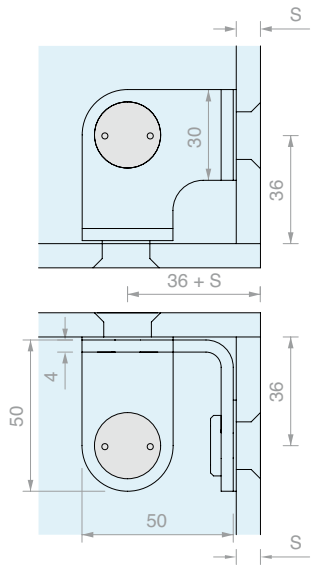

Art.	Descrizione	Foro nel vetro	Per vetri - S	Q.tà
ATT3VCF5	Completo di COFIS 20N	Ø**17**/**18** svasato **3** mm x **45°**	Da **8** a **10** mm	1 Pz
ATT3V	Solo staffa	-	-	1 Pz



FISSAGGIO A 2 VIE 90° SERIE ATT

Materiale: acciaio inox AISI 304

Finitura: /8

Utensile consigliato per il montaggio Art.UT250

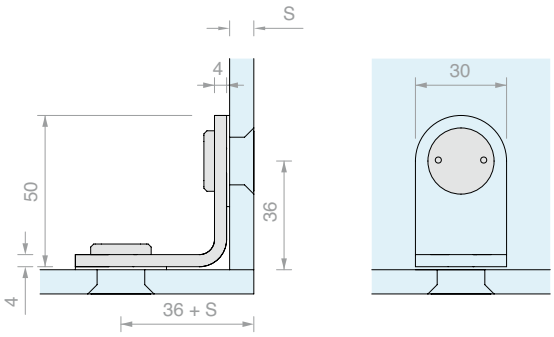

Art.	Descrizione	Foro nel vetro	Per vetri - S	Q.tà
ATT90CF5	Completo di COFIS 20N	Ø**17/18** svasato **3** mm x **45°**	Da **8** a **10** mm	1 Pz
ATT90	Solo staffa	-	-	1 Pz



FISSAGGIO A 2 VIE IN LINEA SERIE ATT

Materiale: acciaio inox AISI 304

Finitura: /8

Utensile consigliato per il montaggio Art.UT250

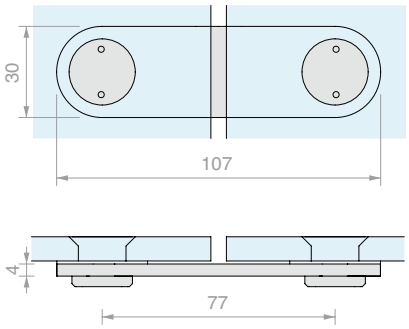

Art.	Descrizione	Foro nel vetro	Per vetri	Q.tà
ATTLINCF5	Completo di COFIS 20N	Ø**17/18** svasato **3** mm x **45°**	Da **8** a **10** mm	1 Pz
ATTLIN	Solo staffa	-	-	1 Pz



FISSAGGIO A “L” SERIE ATT

Materiale: acciaio inox AISI 304

Finitura: /8

Utensile consigliato per il montaggio Art.UT250

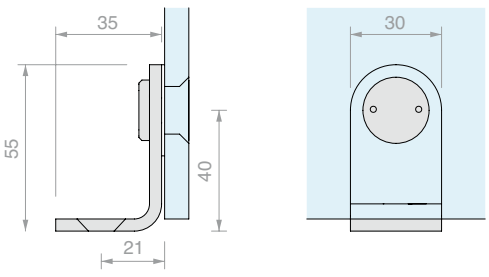

Art.	Descrizione	Foro nel vetro	Per vetri	Q.tà
ATTANGCF5	Completo di COFIS 20N	Ø**17/18** svasato **3** mm x **45°**	Da **8** a **10** mm	1 Pz
ATTANG	Solo staffa	-	-	1 Pz



FISSAGGIO A 2 VIE 90° SERIE ETOILE

Materiale: acciaio inox AISI 304
Finitura: /9
Foro consigliato Ø20 mm
Utensile consigliato per il montaggio Art.UT300

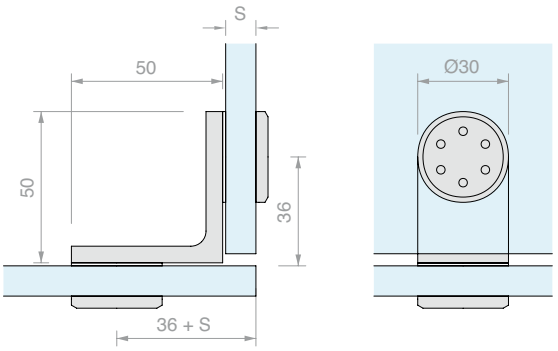

Art.	Per vetri - S	Q.tà
SPC419	Da **8** a **10** mm	1 Pz



FISSAGGIO A 2 VIE IN LINEA SERIE ETOILE

Materiale: acciaio inox AISI 304
Finitura: /9
Foro consigliato Ø20 mm
Utensile consigliato per il montaggio Art.UT300

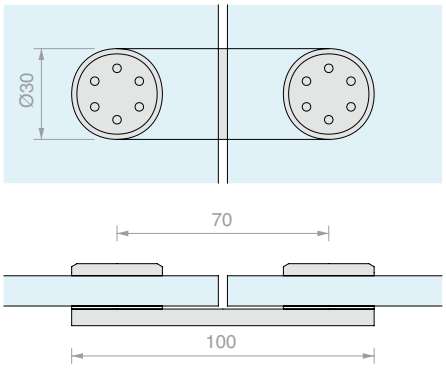

Art.	Per vetri	Q.tà
SPC420	Da **8** a **10** mm	1 Pz



FISSAGGIO A “L” SERIE ETOILE

Materiale: acciaio inox AISI 304
Finitura: /9
Foro consigliato Ø20 mm
Utensile consigliato per il montaggio Art.UT300

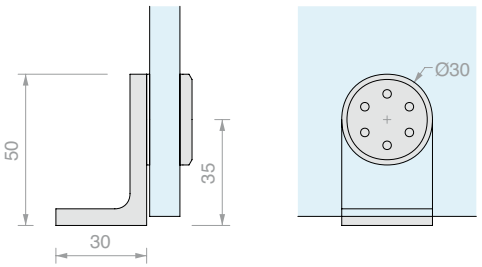

Art.	Per vetri	Q.tà
SPC415	Da **8** a **10** mm	1 Pz



FISSAGGIO MURO/VETRO SERIE SOLEIL ROYAL

Materiale: acciaio inox AISI 304

Finitura: /9

Foro consigliato Ø20 mm

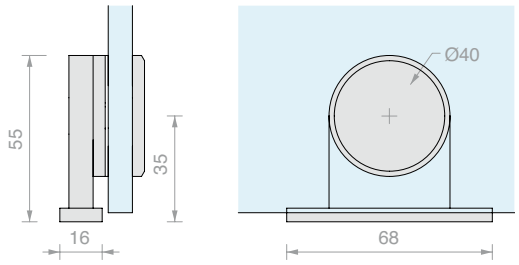

Art.	Per vetri	Q.tà
SPC501	Da **8** a **10** mm	1 Pz



FISSAGGIO A 2 VIE 90° SERIE SOLEIL ROYAL

Materiale: acciaio inox AISI 304

Finitura: /9

Foro consigliato Ø20 mm

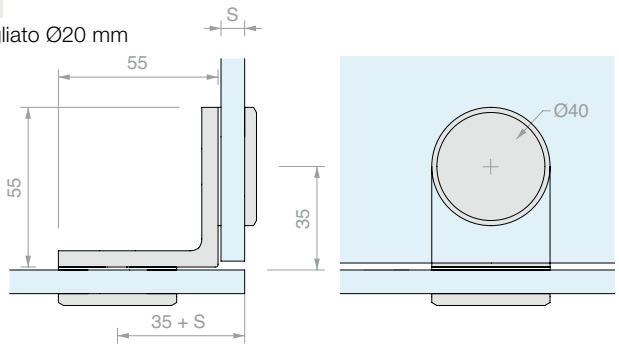

Art.	Per vetri - S	Q.tà
SPC507	Da **8** a **10** mm	1 Pz



FISSAGGIO A 2 VIE IN LINEA SERIE SOLEIL ROYAL

Materiale: acciaio inox AISI 304

Finitura: /9

Foro consigliato Ø20 mm

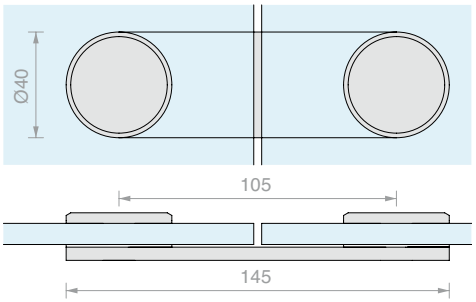

Art.	Per vetri	Q.tà
SPC509	Da **8** a **10** mm	1 Pz



FISSAGGIO A “L” SERIE SOLEIL ROYAL

Materiale: acciaio inox AISI 304

Finitura: /9

Foro consigliato Ø20 mm

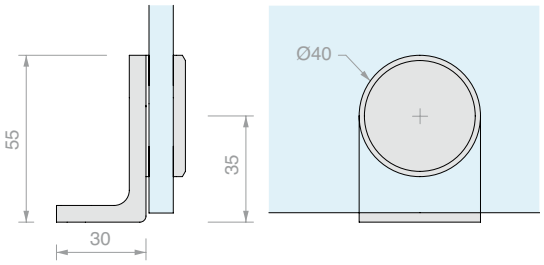

Art.	Per vetri	Q.tà
SPC503	Da **8** a **10** mm	1 Pz





SUPPORTO PER GRADINI

Materiale: acciaio inox AISI 304

Finitura: /8 /15

Utensile consigliato per il montaggio Art.UT250

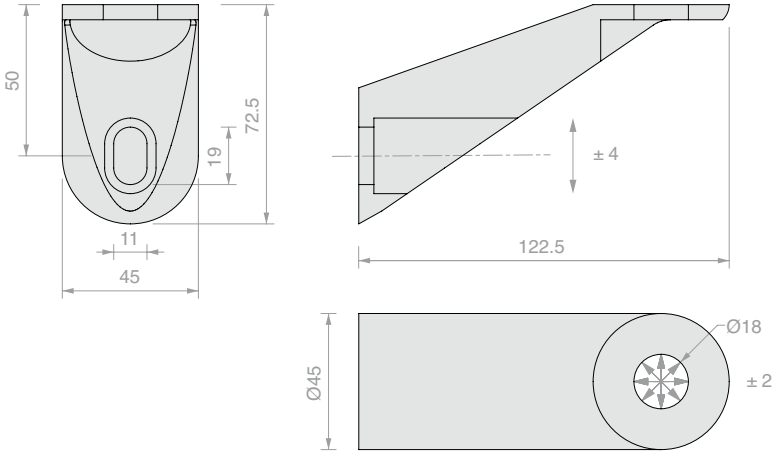

ANCORAGGIO SU PARETE IN VETRO

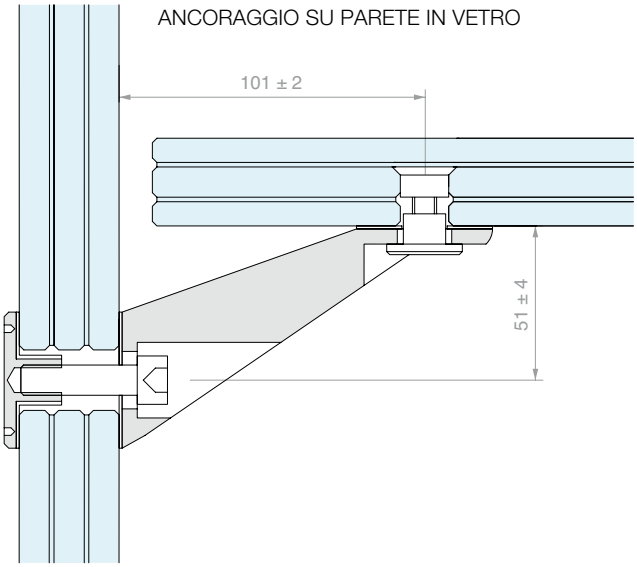

ANCORAGGIO A MURO

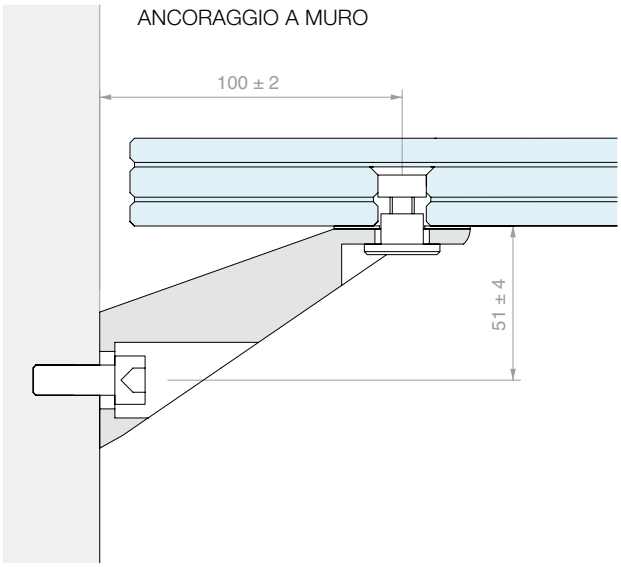

Art.	Q.tà
SUPGR01	1 Pz



BORCHIA DI FISSAGGIO

Materiale: acciaio inox AISI 304

Finitura: /9

Foro consigliato Ø20 mm

Utensile consigliato per il montaggio Art.UT250

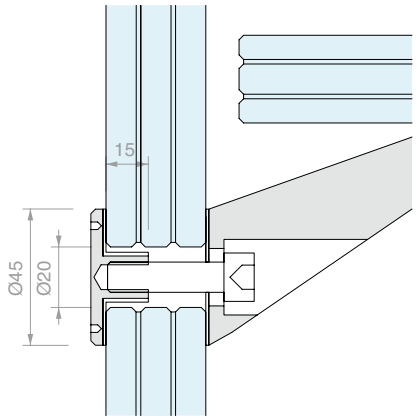

Art.	Q.tà
SUPGR03	1 Pz



CONNETTORE DI FISSAGGIO 20A

Materiale: acciaio inox AISI 304 con guarnizione in alluminio

Finitura: /9

Foro nel vetro Ø16/17 svasato 3 mm x 45°

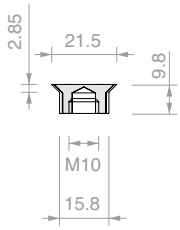

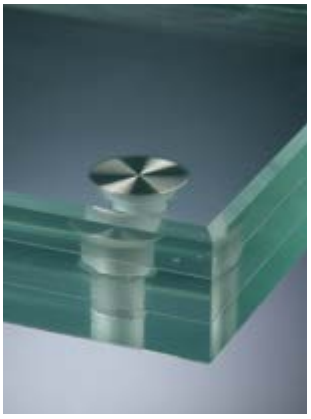

Art.	Q.tà
COFIS20A	1 Pz



CONNETTORE DI FISSAGGIO 30A

Materiale: acciaio inox AISI 304 con guarnizione in alluminio

Finitura: /9

Foro nel vetro Ø26/27 svasato 3 mm x 45°

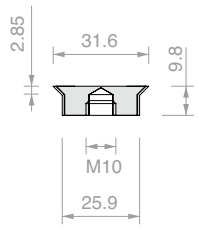

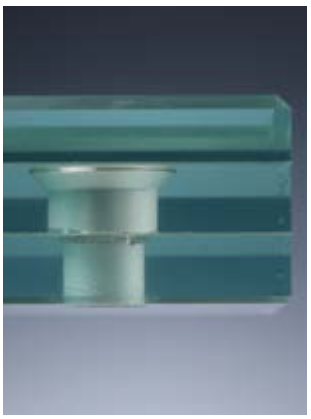

Art.	Q.tà
COFIS30A	1 Pz



SUPPORTO PER GRADINI REGOLABILE

Materiale: acciaio inox AISI 304

Finitura: /9

Foro nel vetro Ø32 svasato 3 mm x 45°

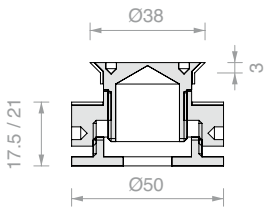

Art.	Per vetri	Q.tà
MDSCA38	Da **16** a **30** mm	1 Pz





DISTANZIATORE QUADRO CON COLLO E BORCHIA

Materiale: acciaio inox AISI 304

Finitura: /9

Utensile consigliato per il montaggio Art.UT300

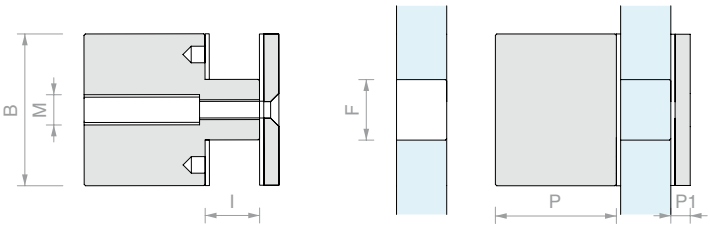

Art.	B	P	M	I	P1	F	Q.tà
DISTQA50	50x50 mm	40 mm	M10	18 mm	7 mm	Ø23 mm	1 Pz
DISTQA35	35x35 mm	30 mm	M8	13 mm	5 mm	Ø18 mm	1 Pz



DISTANZIATORE CON COLLO E CONNETTORE SVASATO

Materiale: acciaio inox AISI 304

Finitura: /8 /15

Foro nel vetro Ø27 svasato 2.5 mm x 45°

Dotato di asola per il fissaggio a parete

Utensile consigliato per il montaggio Art.UT300

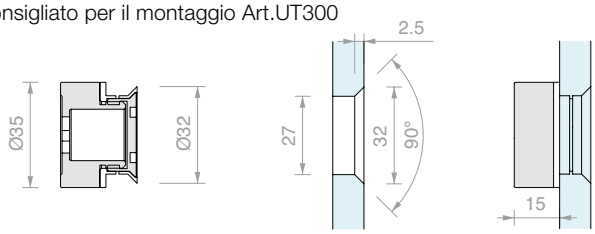

Art.	Per vetri	Q.tà
PF134	Da **10** a **12** mm	1 Pz



DISTANZIATORE CON COLLO E BORCHIA

Materiale: acciaio inox AISI 304

Finitura: /8 /15

Foro consigliato Ø27 mm

Dotato di asola per il fissaggio a parete

Utensile consigliato per il montaggio Art.UT300

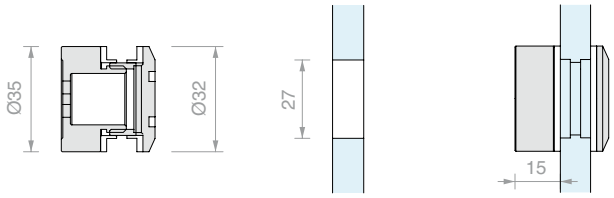

Art.	Per vetri	Q.tà
PB174	Da **8** a **12** mm	1 Pz



DISTANZIATORE CON COLLO E VITE

Materiale: acciaio inox AISI 304

Finitura: /9

Foro consigliato Ø22 mm

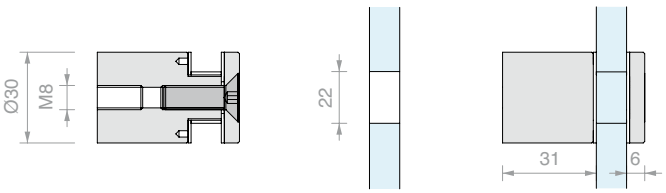

Art.	Per vetri	Q.tà
DISTB30	Da **13.5** a **21.5** mm	1 Pz



DISTANZIATORE CON COLLO E BORCHIA MD3540A

Materiale: acciaio inox AISI 304

Finitura: /9

Foro consigliato Ø13 mm

Dotato di asola per il fissaggio a parete

Utensile consigliato per il montaggio Art.UT300

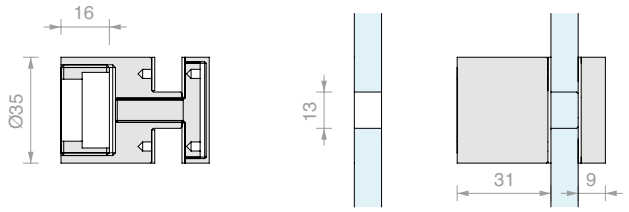

Art.	Per vetri	Q.tà
MD3540A	Da **10** a **21.5** mm	1 Pz



DISTANZIATORE CON BORCHIA DISTC

Materiale: acciaio inox AISI 304

Finitura: /9

Foro consigliato Ø12 mm

Nota: completo di vite M6 x 62 mm

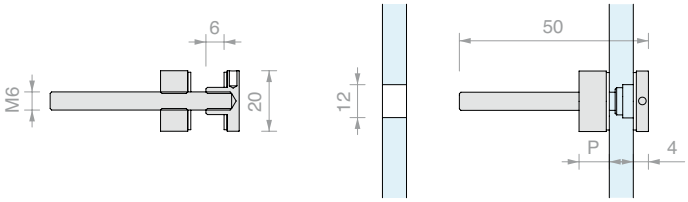

Art.	P	Q.tà
DISTC2004	**5** mm	1 Pz
DISTC2010	**11** mm	1 Pz



DISTANZIATORE CON BORCHIA DH

Materiale: acciaio inox AISI 304

Finitura: /9

Nota: vite con filettatura sinistra

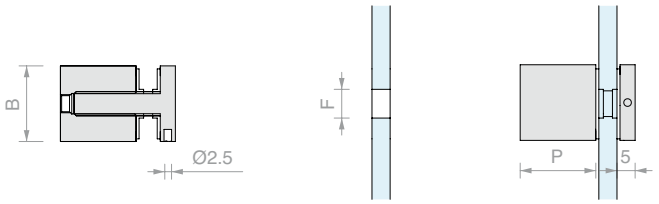

Art.	B	P	Per vite	F	Per vetri	Q.tà
DH1510	**Ø15** mm	**10** mm	**M3**	**Ø11** mm	Da **4** a **5** mm	1 Pz
DH1515	**Ø15** mm	**15** mm	**M3**	**Ø11** mm	Da **4** a **8** mm	1 Pz
DH1520	**Ø15** mm	**20** mm	**M3**	**Ø11** mm	Da **4** a **12** mm	1 Pz
DH1810	**Ø18** mm	**10** mm	**M3**	**Ø11** mm	Da **4** a **5** mm	1 Pz
DH1815	**Ø18** mm	**15** mm	**M3**	**Ø11** mm	Da **4** a **8** mm	1 Pz
DH1820	**Ø18** mm	**20** mm	**M3**	**Ø11** mm	Da **4** a **12** mm	1 Pz
DH2215	**Ø22** mm	**15** mm	**M5**	**Ø15** mm	Da **4** a **8** mm	1 Pz
DH2220	**Ø22** mm	**20** mm	**M5**	**Ø15** mm	Da **4** a **12** mm	1 Pz
DH2225	**Ø22** mm	**25** mm	**M5**	**Ø15** mm	Da **4** a **12** mm	1 Pz
DH2515	**Ø25** mm	**15** mm	**M5**	**Ø15** mm	Da **4** a **8** mm	1 Pz
DH2520	**Ø25** mm	**20** mm	**M5**	**Ø15** mm	Da **4** a **12** mm	1 Pz
DH2525	**Ø25** mm	**25** mm	**M5**	**Ø15** mm	Da **4** a **12** mm	1 Pz



DISTANZIATORE CON VITE DISTV

Materiale: acciaio inox AISI 304

Finitura: /9

Foro consigliato Ø12 mm

Nota: completo di vite M6 x 50 mm

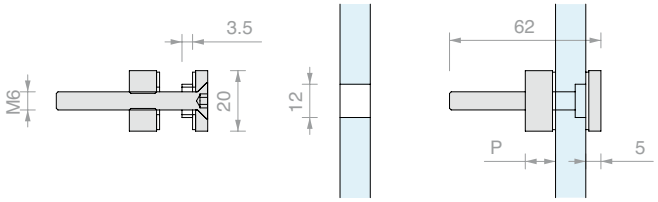

Art.	P	Q.tà
DISTV2004	**5** mm	1 Pz
DISTV2010	**11** mm	1 Pz



DISTANZIATORE CON VITE MDMAC52

Materiale: acciaio inox AISI 304

Finitura: /9

Foro consigliato Ø15 mm

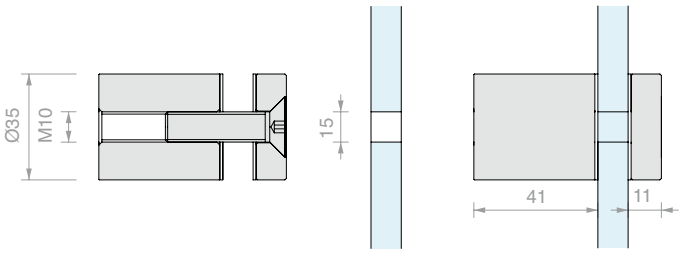

Art.	Per vetri	Q.tà
MDMAC52	Da **10** a **17.5** mm	1 Pz



DISTANZIATORE DOPPIO CON VITI DIST007

Materiale: acciaio inox AISI 304

Finitura: /9

Foro consigliato Ø8 mm

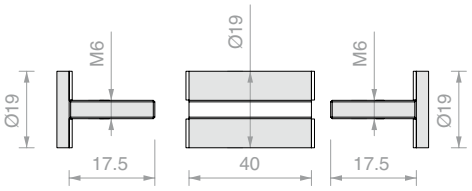

Art.	Descrizione	Q.tà
DIST007	Con vite **Ø19** mm testa piatta	1 Pz



DISTANZIATORE REGOLABILE CON COLLO E VITE MD

Materiale: ottone

Finitura: /1 /3

Foro consigliato Ø18 mm

Dotato di asola per il fissaggio a parete

Utensile consigliato

per il montaggio Art.UT250

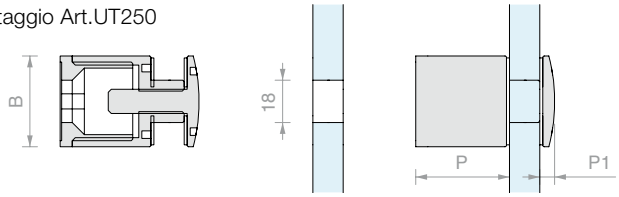

Art.	B	P	P1	Per vetri	Q.tà
MD4035	**Ø40** mm	**36** + **10** mm	**6** mm	Da **10** a **21.5** mm	1 Pz
MD3030	**Ø30** mm	**31** + **10** mm	**5** mm	Da **10** a **21.5** mm	1 Pz



DISTANZIATORE REGOLABILE CON VITE MD

Materiale: ottone

Finitura: /1 /3

Foro consigliato Ø14 mm

Utensile consigliato per il montaggio Art.UT250

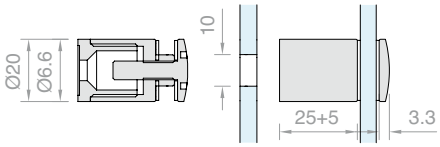

Art.	Per vetri	Q.tà
MD2025	Da **5** a **15** mm	1 Pz



DISTANZIATORE REGOLABILE CON VITE MD

Materiale: ottone

Finitura: /1 /3

Foro consigliato Ø12 mm

Utensile consigliato per il montaggio Art.UT250

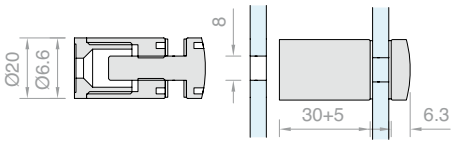

Art.	Per vetri	Q.tà
MD230	Da **5** a **15** mm	1 Pz



DISTANZIATORE CON VITE MD

Materiale: ottone

Finitura: /1 /2 /3

Foro consigliato Ø14 mm

Utensile consigliato per il montaggio Art.UT300

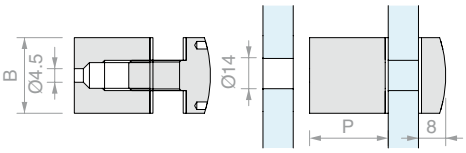

Art.	B	P	Per vetri	Q.tà
MD193	**Ø25** mm	**41** mm	Da **4** a **12** mm	1 Pz
MD192	**Ø25** mm	**26** mm	Da **4** a **12** mm	1 Pz



DISTANZIATORE DOPPIO DIST CON VITI IN FERRO

Materiale: ottone, ferro

Finitura: /95

Foro consigliato Ø8 mm

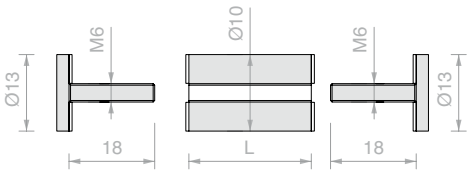

Art.	L	Descrizione	Q.tà
DIST002	**30** mm	Con vite **Ø13** mm testa zigrinata piatta	1 Pz
DIST003	**40** mm	Con vite **Ø13** mm testa zigrinata piatta	1 Pz



DISTANZIATORE DOPPIO DIST CON VITI

Materiale: ottone

Finitura: /1 /2 /3

Foro consigliato Ø8 mm

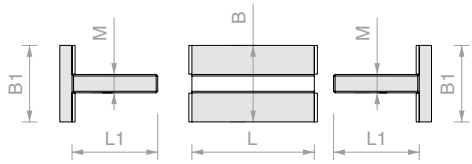

Art.	B	L	Descrizione B1	L1	M	Q.tà
DIST001	**Ø25** mm	**40** mm	Con vite **Ø24** mm testa zigrinata piatta	**28** mm	**M6**	1 Pz
DIST004	**Ø18** mm	**35** mm	Con vite **Ø18** mm testa bombata	**20** mm	**M5**	1 Pz
DIST005	**Ø20** mm	**28** mm	Con vite **Ø20** mm testa zigrinata piatta	**22** mm	**M6**	1 Pz



DISTANZIATORE DISTCOFIS

Materiale: acciaio inox AISI 304
Finitura: /9
Utensile consigliato per il montaggio
Art.UT200 / UT300 / UT400
in base alla lettera D

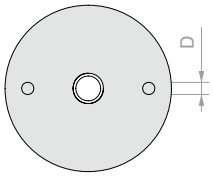

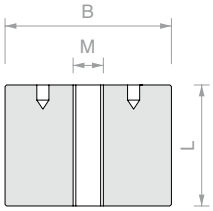

Art.	B	L	M	D	Q.tà
DISTCOFIS925	**Ø25** mm	**25** mm	**M6**	**Ø2** mm	1 Pz
DISTCOFIS940	**Ø25** mm	**40** mm	**M6**	**Ø2** mm	1 Pz
DISTCOFIS10	**Ø25** mm	**25** mm	**M8**	**Ø2** mm	1 Pz
DISTCOFIS9	**Ø25** mm	**40** mm	**M8**	**Ø2** mm	1 Pz
DISTCOFIS76	**Ø30** mm	**40** mm	**M6**	**Ø3** mm	1 Pz
DISTCOFIS78	**Ø30** mm	**40** mm	**M8**	**Ø3** mm	1 Pz
DISTCOFIS86	**Ø30** mm	**25** mm	**M6**	**Ø3** mm	1 Pz
DISTCOFIS88	**Ø30** mm	**25** mm	**M8**	**Ø3** mm	1 Pz
DISTCOFIS8	**Ø30** mm	**25** mm	**M10**	**Ø3** mm	1 Pz
DISTCOFIS7	**Ø30** mm	**40** mm	**M10**	**Ø3** mm	1 Pz
DISTCOFIS6	**Ø35** mm	**25** mm	**M10**	**Ø4** mm	1 Pz
DISTCOFIS5	**Ø35** mm	**40** mm	**M10**	**Ø4** mm	1 Pz
DISTCOFIS4025	**Ø40** mm	**25** mm	**M10**	**Ø4** mm	1 Pz
DISTCOFIS4040	**Ø40** mm	**40** mm	**M10**	**Ø4** mm	1 Pz
DISTCOFIS4	**Ø45** mm	**25** mm	**M10**	**Ø4** mm	1 Pz
DISTCOFIS3	**Ø45** mm	**40** mm	**M10**	**Ø4** mm	1 Pz
DISTCOFIS5025	**Ø50** mm	**25** mm	**M10**	**Ø4** mm	1 Pz
DISTCOFIS5040	**Ø50** mm	**40** mm	**M10**	**Ø4** mm	1 Pz
DISTCOFIS2	**Ø55** mm	**25** mm	**M10**	**Ø4** mm	1 Pz
DISTCOFIS1	**Ø55** mm	**40** mm	**M10**	**Ø4** mm	1 Pz



BORCHIE PER VITI BORKIA

Materiale: acciaio inox AISI 304
Finitura: /9

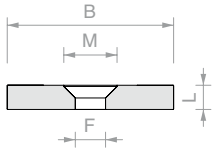

Art.	B	L	F	M	Q.tà
BORKIA0	**Ø25** mm	**5** mm	**6.5** mm	Per vite **M6**	1 Pz
BORKIA1	**Ø25** mm	**7** mm	**8.5** mm	Per vite **M8**	1 Pz
BORKIA2	**Ø30** mm	**5** mm	**6.5** mm	Per vite **M6**	1 Pz
BORKIA3	**Ø30** mm	**7** mm	**8.5** mm	Per vite **M8**	1 Pz
BORKIA33	**Ø30** mm	**8** mm	**10.5** mm	Per vite **M10**	1 Pz
BORKIA4	**Ø35** mm	**8** mm	**10.5** mm	Per vite **M10**	1 Pz
BORKIA40	**Ø40** mm	**8** mm	**10.5** mm	Per vite **M10**	1 Pz
BORKIA5	**Ø45** mm	**8** mm	**10.5** mm	Per vite **M10**	1 Pz
BORKIA6	**Ø50** mm	**8** mm	**10.5** mm	Per vite **M10**	1 Pz
BORKIA66	**Ø55** mm	**8** mm	**10.5** mm	Per vite **M10**	1 Pz
BORKIA7	**Ø75** mm	**8** mm	**10.5** mm	Per vite **M10**	1 Pz



VITE CON 4 FORI CIECHI

Materiale: acciaio inox AISI 304
Finitura: /9
Utensile consigliato per il montaggio
Art.UT200 / UT300
in base alla lettera D

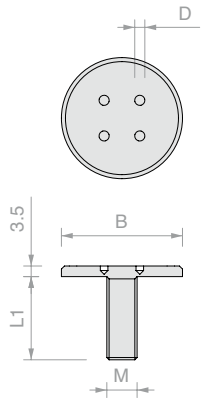

Art.	B	L1	M	D	Q.tà
MVAC3041	**Ø25** mm	**27.5** mm	**M8**	**Ø2.5** mm	1 Pz
MVAC3044	**Ø35** mm	**36** mm	**M12**	**Ø2.5** mm	1 Pz
MVAC3048	**Ø40** mm	**30** mm	**M10**	**Ø3** mm	1 Pz



VITE TESTA PIANA

Materiale: acciaio inox AISI 304
Finitura: /9
Utensile consigliato per il montaggio
Art.CHSETT19 / CHSETT32
in base alla lettera D

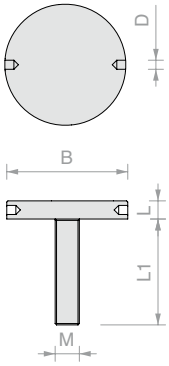

Art.	B	L	L1	M	D	Q.tà
VITC256	**Ø25** mm	**6** mm	**25** mm	**M6**	**Ø3** mm	1 Pz
VITC258	**Ø25** mm	**6** mm	**30** mm	**M8**	**Ø3** mm	1 Pz
VITC30825	**Ø30** mm	**6** mm	**25** mm	**M8**	**Ø3** mm	1 Pz
VITC30830	**Ø30** mm	**6** mm	**30** mm	**M8**	**Ø3** mm	1 Pz
VITC40825	**Ø40** mm	**7** mm	**25** mm	**M10**	**Ø4** mm	1 Pz
VITC40830	**Ø40** mm	**7** mm	**30** mm	**M10**	**Ø4** mm	1 Pz
VITC50830	**Ø50** mm	**7** mm	**30** mm	**M10**	**Ø4** mm	1 Pz
VITC50835	**Ø50** mm	**7** mm	**35** mm	**M10**	**Ø4** mm	1 Pz





BORCHIA TESTA PIANA

Materiale: acciaio inox AISI 304
Finitura: /9
Utensile consigliato per il montaggio
Art.CHSETT19

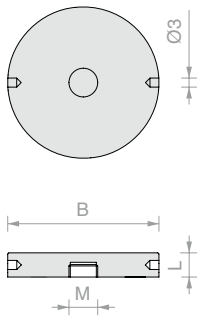

Art.	B	L	M	Q.tà
BORC25	**Ø25** mm	**6** mm	**M6**	1 Pz
BORC30	**Ø30** mm	**6** mm	**M8**	1 Pz
BORC35	**Ø35** mm	**7** mm	**M10**	1 Pz
BORC40	**Ø40** mm	**7** mm	**M10**	1 Pz
BORC45	**Ø45** mm	**8** mm	**M10**	1 Pz
BORC50	**Ø50** mm	**8** mm	**M10**	1 Pz
BORC55	**Ø55** mm	**8** mm	**M10**	1 Pz





CONNETTORE SVASATO 15

Materiale: acciaio inox AISI 304,
con guarnizioni in PVC
Finitura: /9
Foro consigliato Ø11/12 mm
svasato 3 mm di profondità
Utensile consigliato per il montaggio Art.UT200

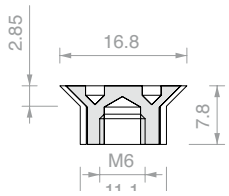

Art.	Guarnizione	Q.tà
COFIS15B	Bianca	1 Pz
COFIS15N	Nera	1 Pz



CONNETTORE SVASATO 20

Materiale: acciaio inox AISI 304,
con guarnizioni in PVC
Finitura: /9
Foro consigliato Ø16/17 mm
svasato 3 mm di profondità
Utensile consigliato per il montaggio Art.UT250

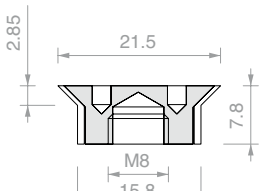

Art.	Guarnizione	Q.tà
COFIS20B	Bianca	1 Pz
COFIS20N	Nera	1 Pz



CONNETTORE SVASATO 25

Materiale: acciaio inox AISI 304,
con guarnizioni in PVC
Finitura: /9
Foro consigliato Ø21/22 mm
svasato 3 mm di profondità
Utensile consigliato per il montaggio Art.UT250

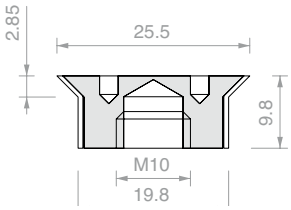

Art.	Guarnizione	Q.tà
COFIS25B	Bianca	1 Pz
COFIS25N	Nera	1 Pz



CONNETTORE SVASATO 30

Materiale: acciaio inox AISI 304,
con guarnizioni in PVC
Finitura: /9
Foro consigliato Ø26/27 mm
svasato 3 mm di profondità
Utensile consigliato per il montaggio Art.UT250

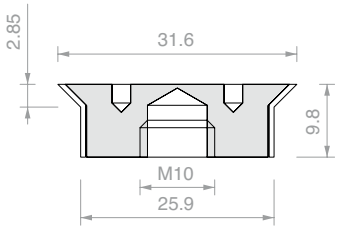

Art.	Guarnizione	Q.tà
COFIS30B	Bianca	1 Pz
COFIS30N	Nera	1 Pz



CONNETTORE SVASATO 40

Materiale: acciaio inox AISI 304,
con guarnizioni in PVC
Finitura: /9
Foro consigliato Ø36/37 mm
svasato 2.5 mm di profondità
Utensile consigliato per il montaggio Art.UT250

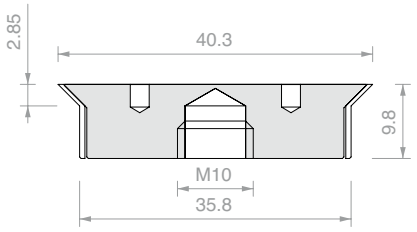

Art.	Guarnizione	Q.tà
COFIS40B	Bianca	1 Pz
COFIS40N	Nera	1 Pz



CONNETTORE SVASATO 50

Materiale: acciaio inox AISI 304,
con guarnizioni in PVC
Finitura: /9
Foro consigliato Ø46/47 mm
svasato 3 mm di profondità
Utensile consigliato per il montaggio Art.UT250

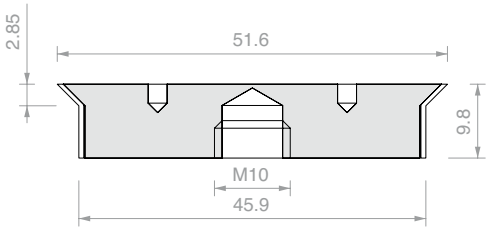

Art.	Guarnizione	Q.tà
COFIS50B	Bianca	1 Pz
COFIS50N	Nera	1 Pz



VITE SVASATA 6

Materiale: acciaio inox AISI 304,
con guarnizioni in PVC
Finitura: /9
Foro consigliato Ø11/12 mm
svasato 3 mm di profondità
Utensile consigliato per il montaggio Art.UT250

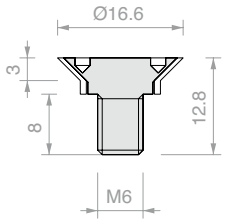

Art.	Guarnizione	Per vetri	Q.tà
COFIS6B	Bianca	Da **5** a **6** mm	1 Pz
COFIS6N	Nera	Da **5** a **6** mm	1 Pz



VITE SVASATA 7

Materiale: acciaio inox AISI 304,
con guarnizioni in PVC
Finitura: /9
Foro consigliato Ø17/18 mm
svasato 3.5 mm di profondità
Utensile consigliato per il montaggio Art.UT250

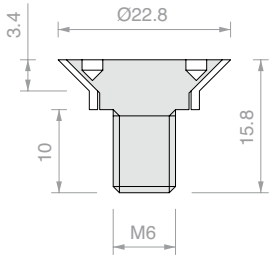

Art.	Guarnizione	Per vetri	Q.tà
COFIS7B	Bianca	Da **6** a **8** mm	1 Pz
COFIS7N	Nera	Da **6** a **8** mm	1 Pz



CONNETTORE BOMBATO 15

Materiale: acciaio inox AISI 304,
con guarnizioni in POM
Finitura: /9
Foro consigliato Ø12 mm
Utensile consigliato per il montaggio Art.UT200

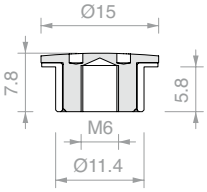

Art.	Guarnizione	Q.tà
BCOFIS15B	Bianca	1 Pz



CONNETTORE BOMBATO 20

Materiale: acciaio inox AISI 304,
con guarnizioni in POM
Finitura: /9
Foro consigliato Ø12 mm
Utensile consigliato per il montaggio Art.UT200

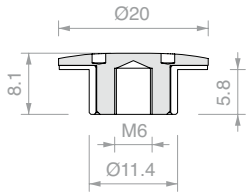

Art.	Guarnizione	Q.tà
BCOFIS20B	Bianca	1 Pz



CONNETTORE BOMBATO 25

Materiale: acciaio inox AISI 304,
con guarnizioni in POM
Finitura: /9
Foro consigliato Ø20 mm
Utensile consigliato per il montaggio Art.UT250

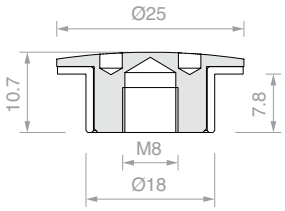

Art.	Guarnizione	Q.tà
BCOFIS25B	Bianca	1 Pz



CONNETTORE BOMBATO 30

Materiale: acciaio inox AISI 304,
con guarnizioni in POM
Finitura: /9
Foro consigliato Ø20 mm
Utensile consigliato per il montaggio Art.UT250

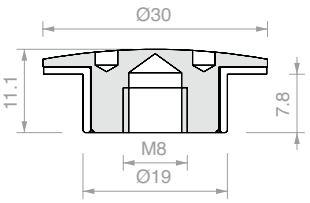

Art.	Guarnizione	Q.tà
BCOFIS30B	Bianca	1 Pz



CONNETTORE BOMBATO 40

Materiale: acciaio inox AISI 304,
con guarnizioni in POM
Finitura: /9
Foro consigliato Ø20 mm
Utensile consigliato per il montaggio Art.UT300

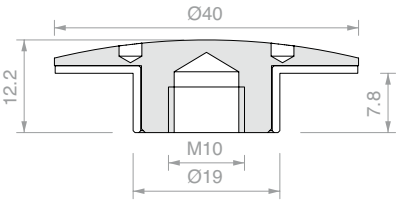

Art.	Guarnizione	Q.tà
BCOFIS40B	Bianca	1 Pz



VITE BOMBATA 20

Materiale: acciaio inox AISI 304,
con guarnizioni in POM
Finitura: /9
Foro consigliato Ø12 mm
Utensile consigliato per il montaggio Art.UT200

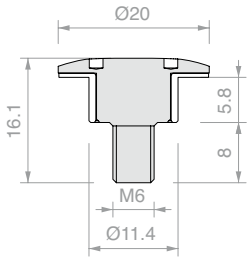

Art.	Guarnizione	Per vetri	Q.tà
BCOFIS7B	Bianca	Da **6** a **8** mm	1 Pz

VITI TESTA SVASATA CON CAVA ESAGONALE

Materiale: acciaio inox AISI 304

Finitura: /9

Su richiesta fornibili con testa tornita

Su richiesta fornibili di classe A4 (AISI 316)

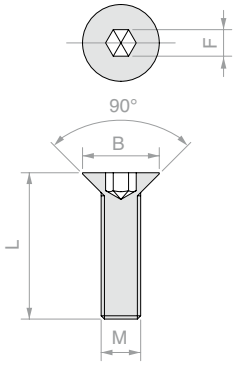



Art.	B	F	L	M	Q.tà
MVITCE1	Ø7.7 mm	2.55 mm	8 mm	M4	1 Pz
MVITCE2	Ø7.7 mm	2.55 mm	10 mm	M4	1 Pz
MVITCE3	Ø7.7 mm	2.55 mm	12 mm	M4	1 Pz
MVITCE31	Ø7.7 mm	2.55 mm	14 mm	M4	1 Pz
MVITCE4	Ø7.7 mm	2.55 mm	16 mm	M4	1 Pz
MVITCE41	Ø7.7 mm	2.55 mm	18 mm	M4	1 Pz
MVITCE42	Ø7.7 mm	2.55 mm	20 mm	M4	1 Pz
MVITCE43	Ø7.7 mm	2.55 mm	30 mm	M4	1 Pz
MVITCE5	Ø9.9 mm	3.05 mm	10 mm	M5	1 Pz
MVITCE6	Ø9.9 mm	3.05 mm	12 mm	M5	1 Pz
MVITCE61	Ø9.9 mm	3.05 mm	14 mm	M5	1 Pz
MVITCE7	Ø9.9 mm	3.05 mm	16 mm	M5	1 Pz
MVITCE71	Ø9.9 mm	3.05 mm	20 mm	M5	1 Pz
MVITCE81	Ø11.85 mm	4.05 mm	10 mm	M6	1 Pz
MVITCE9	Ø11.85 mm	4.05 mm	12 mm	M6	1 Pz
MVITCE10	Ø11.85 mm	4.05 mm	16 mm	M6	1 Pz
MVITCE11	Ø11.85 mm	4.05 mm	20 mm	M6	1 Pz
MVITCE12	Ø11.85 mm	4.05 mm	25 mm	M6	1 Pz
MVITCE13	Ø11.85 mm	4.05 mm	30 mm	M6	1 Pz
MVITCE14	Ø11.85 mm	4.05 mm	40 mm	M6	1 Pz
MVITCE15	Ø15.85 mm	5.05 mm	10 mm	M8	1 Pz
MVITCE16	Ø15.85 mm	5.05 mm	12 mm	M8	1 Pz
MVITCE17	Ø15.85 mm	5.05 mm	16 mm	M8	1 Pz
MVITCE18	Ø15.85 mm	5.05 mm	20 mm	M8	1 Pz
MVITCE19	Ø15.85 mm	5.05 mm	25 mm	M8	1 Pz
MVITCE20	Ø15.85 mm	5.05 mm	30 mm	M8	1 Pz
MVITCE21	Ø15.85 mm	5.05 mm	40 mm	M8	1 Pz
MVITCE22	Ø15.85 mm	5.05 mm	80 mm	M8	1 Pz
MVITCE23	Ø19.6 mm	6.05 mm	16 mm	M10	1 Pz
MVITCE24	Ø19.6 mm	6.05 mm	20 mm	M10	1 Pz
MVITCE25	Ø19.6 mm	6.05 mm	25 mm	M10	1 Pz
MVITCE26	Ø19.6 mm	6.05 mm	30 mm	M10	1 Pz
MVITCE27	Ø19.6 mm	6.05 mm	40 mm	M10	1 Pz
MVITCE28	Ø19.6 mm	6.05 mm	50 mm	M10	1 Pz
MVITCE29	Ø23.5 mm	8.05 mm	25 mm	M12	1 Pz
MVITCE30	Ø23.5 mm	8.05 mm	30 mm	M12	1 Pz
MVITCE33	Ø23.5 mm	8.05 mm	35 mm	M12	1 Pz
MVITCE32	Ø23.5 mm	8.05 mm	40 mm	M12	1 Pz

GRANI TESTA CAVA ESAGONALE

Materiale: acciaio inox AISI 304

Finitura: /9

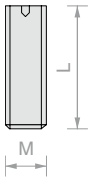



Art.	L	M	Q.tà
MGRAN7	10 mm	M6	1 Pz
MGRAN5	16 mm	M6	1 Pz
MGRAN55	20 mm	M6	1 Pz
MGRAN41	14 mm	M8	1 Pz
MGRAN4	16 mm	M8	1 Pz
MGRAN47	20 mm	M8	1 Pz
MGRAN46	25 mm	M8	1 Pz
MGRAN451	30 mm	M8	1 Pz
MGRAN45	35 mm	M8	1 Pz
MGRAN44	40 mm	M8	1 Pz
MGRAN43	45 mm	M8	1 Pz
MGRAN42	50 mm	M8	1 Pz
MGRAN3	16 mm	M10	1 Pz
MGRAN22	20 mm	M10	1 Pz
MGRAN2	25 mm	M10	1 Pz
MGRAN15	30 mm	M10	1 Pz
MGRAN1	40 mm	M10	1 Pz
MGRAN11	45 mm	M10	1 Pz
MGRAN12	50 mm	M10	1 Pz



VITE TESTA PIANA CON 6 FORI CIECHI

Materiale: ottone
Finitura: /1 /3
Utensile consigliato per il montaggio
Art.UT250 / UT300
in base alla lettera D

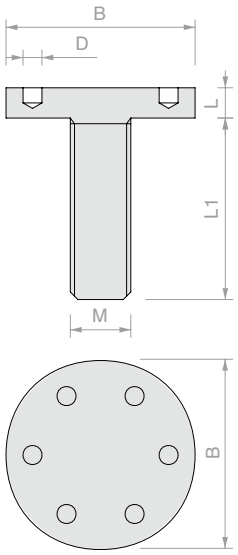

Art.	B	L	L1	M	D	Q.tà
MVIT061	**Ø25** mm	**4** mm	**24** mm	**M8**	**Ø2.5** mm	1 Pz
MVIT068	**Ø40** mm	**5** mm	**35** mm	**M10**	**Ø3** mm	1 Pz



VITE TESTA PIANA

Materiale: ottone
Finitura: /1 /3

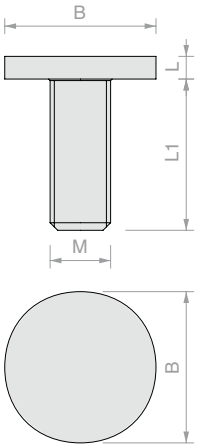

Art.	B	L	L1	M	Q.tà
MVIT0110	**Ø14** mm	**4** mm	**20** mm	**M4**	1 Pz
MVIT015	**Ø20** mm	**3** mm	**25** mm	**M6**	1 Pz
MVIT016	**Ø20** mm	**3** mm	**25** mm	**M8**	1 Pz
MVIT013	**Ø25** mm	**5** mm	**28** mm	**M6**	1 Pz
MVIT014	**Ø30** mm	**3.5** mm	**28** mm	**M8**	1 Pz



VITE TESTA PIANA ZIGRINATA

Materiale: ottone
Finitura: /1 /3

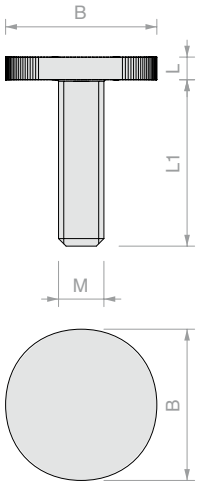

Art.	B	L	L1	M	Q.tà
MVIT022	**Ø14** mm	**2.5** mm	**20** mm	**M4**	1 Pz
MVIT023	**Ø20** mm	**3** mm	**16** mm	**M6**	1 Pz
MVIT026	**Ø20** mm	**3** mm	**22** mm	**M6**	1 Pz



VITE TESTA PIANA CON 2 FORI CIECHI

Materiale: ottone

Finitura: /1 /3

Utensile consigliato per il montaggio

Art.UT250 / UT300

in base alla lettera D

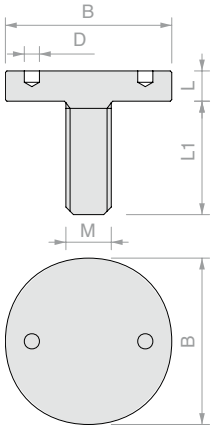

Art.	B	L	L1	M	D	Q.tà
MVIT0511	**Ø22** mm	**3** mm	**24** mm	**M4**	**Ø2.5** mm	1 Pz
MVIT0512	**Ø22** mm	**4** mm	**24** mm	**M6**	**Ø2.5** mm	1 Pz
MVIT052	**Ø22** mm	**4** mm	**24** mm	**M8**	**Ø2.5** mm	1 Pz
MVIT053	**Ø25** mm	**4** mm	**20** mm	**M10**	**Ø2.5** mm	1 Pz
MVIT055	**Ø30** mm	**3.5** mm	**24** mm	**M8**	**Ø3** mm	1 Pz
MVIT057	**Ø35** mm	**5** mm	**16** mm	**M8**	**Ø2.5** mm	1 Pz

RONDELLE IN PVC FUSTELLATO

Materiale: PVC spessore 1 mm

Colore: trasparente

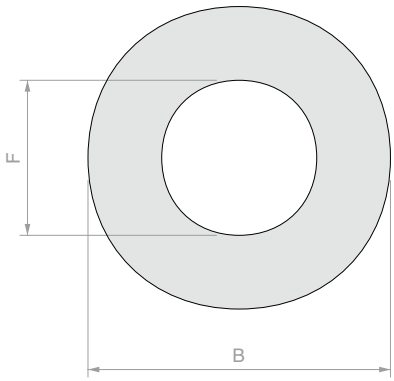



Art.	B	F	Q.tà
GT01	**Ø14** mm	**Ø4.5** mm	1 Pz
GT02	**Ø16** mm	**Ø6.5** mm	1 Pz
GT03	**Ø16** mm	**Ø8.5** mm	1 Pz
GT035	**Ø16** mm	**Ø10.5** mm	1 Pz
GT04	**Ø18** mm	**Ø5.5** mm	1 Pz
GT041	**Ø18** mm	**Ø6.5** mm	1 Pz
GT05	**Ø20** mm	**Ø6.5** mm	1 Pz
GT06	**Ø20** mm	**Ø8.5** mm	1 Pz
GT061	**Ø20** mm	**Ø10.5** mm	1 Pz
GT07	**Ø22** mm	**Ø8.5** mm	1 Pz
GT08	**Ø24** mm	**Ø6.5** mm	1 Pz
GT091	**Ø25** mm	**Ø6.5** mm	1 Pz
GT09	**Ø25** mm	**Ø8.5** mm	1 Pz
GT10	**Ø25** mm	**Ø10.5** mm	1 Pz
GT105	**Ø25** mm	**Ø12.5** mm	1 Pz
GT11	**Ø27** mm	**Ø10.5** mm	1 Pz
GT12	**Ø30** mm	**Ø6.5** mm	1 Pz
GT13	**Ø30** mm	**Ø8.5** mm	1 Pz
GT14	**Ø30** mm	**Ø10.5** mm	1 Pz
GT145	**Ø30** mm	**Ø12.5** mm	1 Pz
GT15	**Ø30** mm	**Ø16.5** mm	1 Pz
GT17	**Ø35** mm	**Ø8.5** mm	1 Pz
GT185	**Ø35** mm	**Ø10.5** mm	1 Pz
GT18	**Ø35** mm	**Ø12.5** mm	1 Pz
GT19	**Ø40** mm	**Ø10.5** mm	1 Pz
GT195	**Ø40** mm	**Ø14.5** mm	1 Pz
GT20	**Ø40** mm	**Ø20.5** mm	1 Pz
GT215	**Ø45** mm	**Ø10.5** mm	1 Pz
GT216	**Ø45** mm	**Ø18.5** mm	1 Pz
GT217	**Ø45** mm	**Ø28.5** mm	1 Pz
GT21	**Ø50** mm	**Ø10.5** mm	1 Pz
GT22	**Ø50** mm	**Ø15.5** mm	1 Pz
GT23	**Ø50** mm	**Ø25.5** mm	1 Pz
GT231	**Ø55** mm	**Ø10.5** mm	1 Pz
GT235	**Ø60** mm	**Ø12.5** mm	1 Pz



COMPOSIZIONE CODICE CUSTOM

Vx – Sx – BxLxTxMxDxNx – Xx – XX – Qx

- Vx: TIPOLOGIA TESTA
- Sx: TIPOLOGIA SERRAGGIO
- BxLxTxMxDxNx: DIMENSIONI
- Xx: MATERIALE
- XX: FINITURA
- Qx: QUANTITÀ

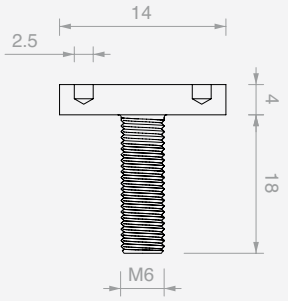

Esempio di compilazione:

V4-S4-B14L4T18M6D2.5-OT-CL-Q20



TIPOLOGIA TESTA

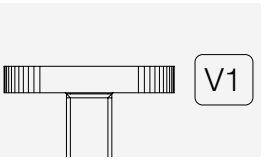
V1

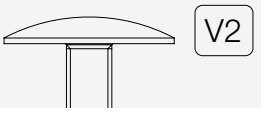
V2

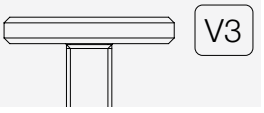
V3

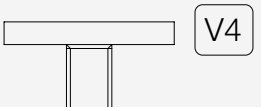
V4

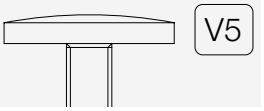
V5

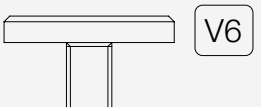
V6

TIPOLOGIA SERRAGGIO

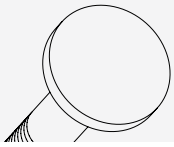
S1

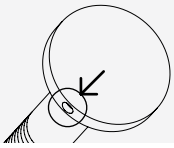
S2

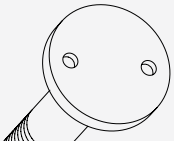
S3

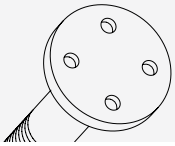
S4

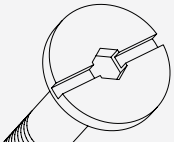
S5

DIMENSIONI

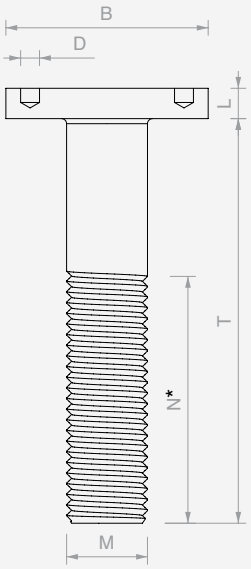

VALORI RACCOMANDATI

B = da 14 a 30 mm
L = da 3 a 6 mm
T = fino a 40 mm
M = M4-M5-M6-M8-M10
D = 2 - 2,5 - 3 mm

MATERIALE

- OT – OTTONE
- A2 – ACCIAIO AISI 304
- A4 – ACCIAIO AISI 316
- AL – ALLUMINIO

FINITURA

- CL – CROMO LUCIDO
- NS – NICHEL SATINATO
- RA – RAL CODICE
- __ – ALTRO

- LU – LUCIDO
- SA – SATINATO
- RA – RAL CODICE
- __ – ALTRO

- LU – LUCIDO
- AN – ANODIZZATO
- SA – SATINATO
- RA – RAL CODICE
- __ – ALTRO

NOTE

* In assenza di indicazioni, la vite si intende interamente filettata
Viti con testa V2 sono fornibili unicamente con serraggio S1



DISTANZIATORE CON BORCHIA DCYF

Materiale: acciaio inox AISI 304

Finitura: /9

Un grano centrale permetterà
un migliore serraggio

Foro consigliato Ø10 mm

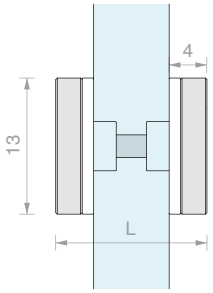

Art.	L	Per vetri	Q.tà
DCYF1316	**16** mm	**8** mm	1 Pz
DCYF1318	**18** mm	**10** mm	1 Pz



DISTANZIATORE PER TARGHE

Materiale: acciaio inox AISI 304

Finitura: /9

Utensile consigliato per il montaggio
Art.DCYTV13 per testa Ø13 mm /
DCYTV18 per testa Ø18 mm

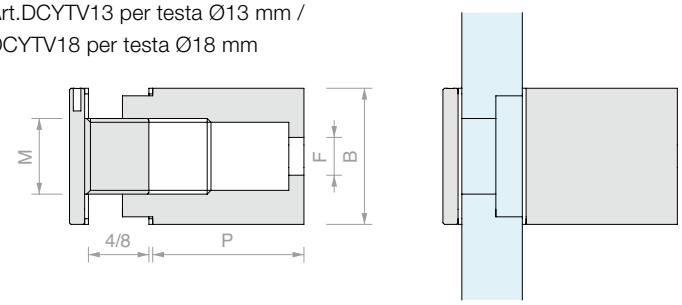

Art.	P	B	F	M	Foro nel vetro	Q.tà
DCY101010	**10** mm	**Ø10** mm	**Ø3** mm	**M6**	**Ø8** mm	1 Pz
DCY101015	**15** mm	**Ø10** mm	**Ø3** mm	**M6**	**Ø8** mm	1 Pz
DCY101310	**10** mm	**Ø13** mm	**Ø5** mm	**M8**	**Ø10** mm	1 Pz
DCY101315	**15** mm	**Ø13** mm	**Ø5** mm	**M8**	**Ø10** mm	1 Pz
DCY101815	**15** mm	**Ø18** mm	**Ø5** mm	**M10**	**Ø13** mm	1 Pz
DCY101820	**20** mm	**Ø18** mm	**Ø5** mm	**M10**	**Ø13** mm	1 Pz



DISTANZIATORE PER TARGHE CON GRANO

Materiale: acciaio inox AISI 304

Finitura: /9

Foro consigliato Ø10 mm

Utensile consigliato per il montaggio Art.DCYTV13

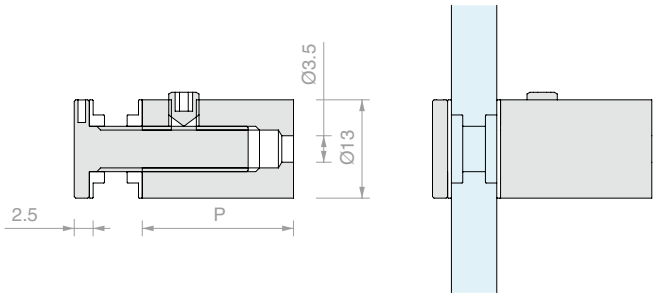

Art.	P	Per vetri	Q.tà
DCYM615	**15** mm	Da **4** a **9** mm	1 Pz
DCYM620	**20** mm	Da **4** a **12** mm	1 Pz



N°4 DISTANZIATORI PER TARGHE CON GRANO

Materiale: acciaio inox AISI 304

Finitura: /8 /15

Nota: completi di vite di fissaggio a parete e guarnizioni

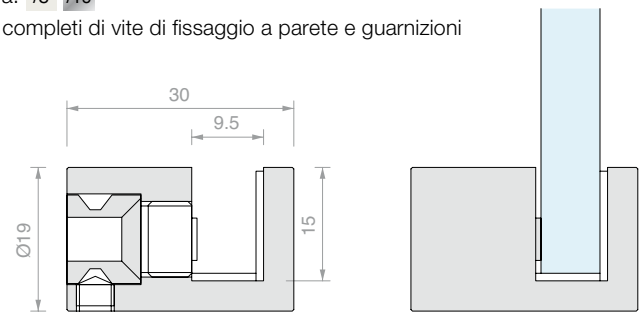

Art.	Per vetri	Q.tà
MPB1930	Da **6** a **8** mm	1 Pz



SUPPORTO PER TARGHE

Materiale: acciaio inox AISI 304

Finitura: /9

Foro consigliato Ø10 mm



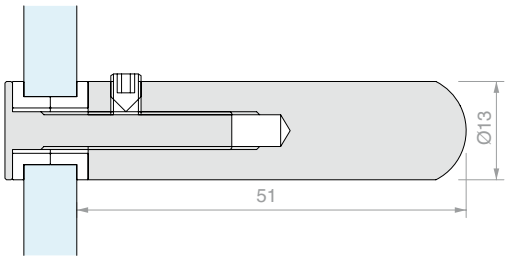

Art.	Per vetri	Q.tà
DCST13	Da **8** a **16** mm	1 Pz





DISTANZIATORE MPB110

Materiale: ottone

Finitura: /1 /2 /24

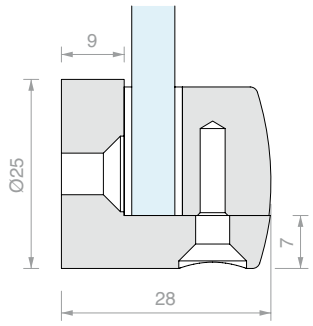

Art.	Per vetri	Q.tà
MPB110	**6** mm	1 Pz



DISTANZIATORE MPB111

Materiale: ottone

Finitura: /1 /2 /24

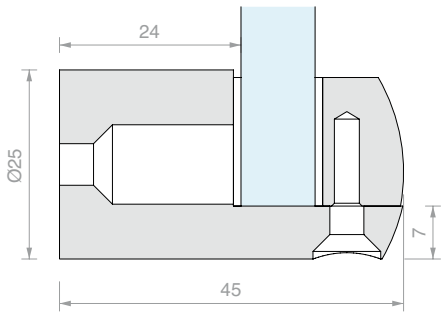

Art.	Per vetri	Q.tà
MPB111	**10** mm	1 Pz



DISTANZIATORE MPB121

Materiale: ottone

Finitura: /1 /2 /3

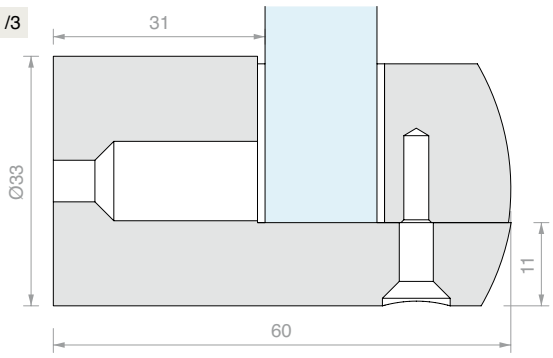

Art.	Per vetri	Q.tà
MPB121	**12** mm	1 Pz



DISTANZIATORE PER TARGHE PATA

Materiale: ottone

Finitura: /1 /2 /3

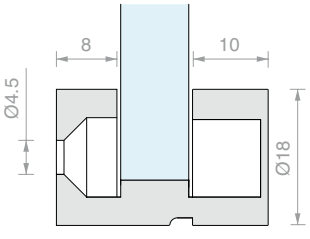

Art.	Per vetri	Q.tà
PATA46	Da **4** a **6** mm	1 Pz
PATA810	Da **8** a **10** mm	1 Pz



BORCHIA COPRIVITE DCYB

Materiale: acciaio inox AISI 304

Finitura: /9

Realizzati con filettatura sinistra
per evitare la svitatura accidentale

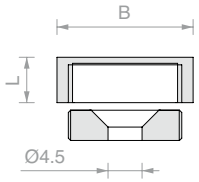

Art.	B	L	Q.tà
DCYB13	**Ø13** mm	**5** mm	1 Pz
DCYB18	**Ø18** mm	**6** mm	1 Pz



BORCHIA COPRIVITE CON GRANO DCYB

Materiale: acciaio inox AISI 304

Finitura: /9

Realizzati con filettatura sinistra
per evitare la svitatura accidentale

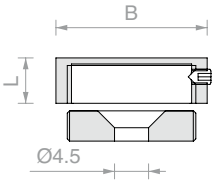

Art.	B	L	Q.tà
DCYB15	**Ø15** mm	**5** mm	1 Pz
DCYB20	**Ø20** mm	**6** mm	1 Pz



BORCHIA COPRIVITE MBOR

Materiale: ottone

Finitura: /1 /2 /3

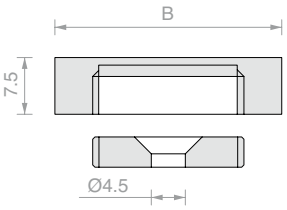

Art.	B	Q.tà
MBOR004	**Ø15** mm	1 Pz
MBOR003	**Ø20** mm	1 Pz
MBOR001	**Ø30** mm	1 Pz
MBOR002	**Ø50** mm	1 Pz



BORCHIA COPRIVITE BOR

Materiale: ottone

Finitura: /95

Art.	Dimensioni	Confezione	Q.tà
BOR01	**Ø14** mm	100 Pz	1 Pz
BOR02	**Ø20** mm	100 Pz	1 Pz



BORCHIA CON VITE

Materiale: ottone

Finitura: /95

Art.	Dimensioni	Confezione	Q.tà
BOR03	**Ø20** mm	100 Pz	1 Pz



CHIAVE A COMPASSO
PER FORI CIECHI Ø4 mm

Materiale: corpo in ferro e perni in acciaio

Mediante l'apertura a compasso è possibile lavorare su ampi raggi, per coppia di fori con interasse variabile da 7 mm a 55 mm

Art.	Descrizione	Q.tà
UT400	Chiave a compasso con perni **Ø3.9** mm	1 Pz



CHIAVE A COMPASSO
PER FORI CIECHI Ø3 / Ø2.5 / Ø2 mm

Materiale: corpo in ferro e perni in acciaio

Mediante l'apertura a compasso è possibile lavorare su ampi raggi, per coppia di fori con interasse variabile da 9 mm a 55 mm

Art.	Descrizione	Q.tà
UT300	Chiave a compasso con perni **Ø2.9** mm	1 Pz
UTC300R	N.2 perni di ricambio **Ø2.9** mm	1 Pz
UT250	Chiave a compasso con perni **Ø2.4** mm	1 Pz
UTC250R	N.2 perni di ricambio **Ø2.4** mm	1 Pz
UT200	Chiave a compasso con perni **Ø1.9** mm	1 Pz
UTC200R	N.2 perni di ricambio **Ø1.9** mm	1 Pz



CHIAVE A SETTORE

Materiale: acciaio

Caratteristiche: utensile necessario per il serraggio di tutte quelle parti metalliche con foro intorno al loro asse.

Perni intercambiabili

Art.	Estensione	Perno	Per foro cieco	Q.tà
CHSETT19	**Ø19/50** mm	**Ø2.8** mm	**Ø3** mm	1 Pz
CHSETT32	**Ø32/75** mm	**Ø3.8** mm	**Ø4** mm	1 Pz



ACCESSORIO PER SERRARE DISTANZIATORI
CON TESTA PIATTA E FORO 2 mm

Materiale: acciaio inox AISI 304

Finitura: /9



Art.	Per distanziatori DCY, DCYM	Q.tà
DCYTV13	**Ø13** mm	1 Pz
DCYTV18	**Ø18** mm	1 Pz

INDICE ANALITICO VOLUME 5

Art.	Pag.
053.3071.300	35
053.3072.200	35
053.3072.300	35
053.3072.600	35
053.3075.300	36
053.3324.200	34
053.3324.300	34
053.3324.600	34
053.3326.200	34
053.3326.300	34
053.3326.600	34
053.3338.200	35
053.3338.300	35
053.3338.600	35
053.3342.200	34
053.3342.300	34
053.3342.600	34
053.3361.071	36
053.3361.072	36
057.3159.071	37
057.3159.072	37
057.3159.073	37
ANG001	77
ANG002	77
ANG003	77
ANG004	77
ANG216	51
ANG220	51
ANG316	51
ANG320	51
ATT3V	178
ATT3VCF5	178
ATT90	179
ATT90CF5	179
ATTANG	179
ATTANGCF5	179
ATTLIN	179
ATTLINCF5	179
B273000	44
BA25030	164
BA30045	164
BAT30030	164
BCOFIS15B	193
BCOFIS20B	194
BCOFIS25B	194
BCOFIS30B	194
BCOFIS40B	194
BCOFIS7B	194
BOR01	205
BOR02	205
BOR03	205
BORC25	191
BORC30	191
BORC35	191
BORC40	191
BORC45	191
BORC50	191
BORC55	191
BORKIA0	190
BORKIA1	190
BORKIA2	190
BORKIA3	190
BORKIA33	190
BORKIA4	190
BORKIA40	190
BORKIA5	190
BORKIA6	190
BORKIA66	190
BORKIA7	190
CAL001	75
CAL002	75
CAL003	75
CAL004	75
CAL009	101
CAL010	101
CAL17	102
CAL18	102
CAL23	101
CAL27	101
CALUV25	102
CALUV50	102
CC000	104
CC001	104
CC002	104
CE305PG10	55
CEA42DX	92
CEA42SX	92
CEACC40D	93
CEACC40S	93
CEACC50D	93
CEACC50S	93
CEALL35D	95
CEALL35S	95
CELEGA35D	95
CELEGA35S	95
CER100	68
CER100SQ	69
CER1024	62
CER1025	62
CER1027	63
CER1028	63
CER1092	63
CER1173	57
CER1174	67
CER200	62
CER217	62
CER2660	61
CER305B	69
CER305PA6	55
CER305PB	56
CER336	60
CER336L	60
CER50	68
CER50SQ	68
CER560	57
CER630	67
CER650	67
CER670	67
CER751	70
CER755	69
CERBA2	89
CERBIL55DX	54
CERBIL55SX	54
CERBIL80DX	53
CERBIL80SX	53
CERBUS	56
CERLM56	87
CERS401	64
CERS403	65
CERS405	65
CERS407	65
CERUV1	86
CERUV25	84
CERUV25LG	83
CERUV35	83
CERUV35LG	83
CERUV390	94
CERUV40	82
CERUV40LG	82
CERUV55DX	85
CERUV55SX	85
CERUVQ	90
CERUVS100	91
CERUVTON	90
CHLUV20	96
CHSETT19	205
CHSETT32	205
COFIS15B	192
COFIS15N	192
COFIS20A	184
COFIS20B	192
COFIS20N	192
COFIS25B	192
COFIS25N	192
COFIS30A	184
COFIS30B	192
COFIS30N	192
COFIS40B	193
COFIS40N	193
COFIS50B	193
COFIS50N	193
COFIS6B	193
COFIS6N	193
COFIS7B	193
COFIS7N	193
CON1052B	171
CON1072B	171
CON1102B	171
CON2052B	171
CON2072B	171
CON2102B	171
CON3075B	170
CON4104B	171
CON7052MB	173
CON7052TB	173
CON7052VB	173
CON7082MB	173
CON7082TB	173
CON7082VB	173
CON7103MB	173
CON7103TB	173
CON7103VB	173
CON712B	172
CRECLK1	135
CRECLK3	135
CRECPK1	135
CRECPK3	135
CREMDMA1	136
CREMDMA2	136
CREMDMA3	136
CREPK11	135
CREPK13	135
CREPK71	135
CREPK73	135
CRESVCE2	136
CRESVDX1	136
CRESVSX3	136
CREVEN1	136
CRIEASY13	163
CRIEASY17	163
CRIEASY21	163
CSFE20	104
CSFE30	104
CUB001	76
CUB002	76
CUB003	76
CUB004	76
CUB005	76
CUB006	76
CUB007	76

Art.	Pag.
CUSC006	45
CUSC007	45
CVM01	105
CVM03	105
CVM05	105
DCST13	201
DCY101010	200
DCY101015	200
DCY101310	200
DCY101315	200
DCY101815	200
DCY101820	200
DCYB13	204
DCYB15	204
DCYB18	204
DCYB20	204
DCYF1316	202
DCYF1318	202
DCYM615	202
DCYM620	202
DCYTV13	205
DCYTV18	205
DH1510	187
DH1515	187
DH1520	187
DH1810	187
DH1815	187
DH1820	187
DH2215	187
DH2220	187
DH2225	187
DH2515	187
DH2520	187
DH2525	187
DISC001	106
DISC002	106
DISC003	106
DISC004	106
DISC005	106
DISC0055	106
DISC006	106
DISC007	106

Art.	Pag.
DISC008	106
DISC009	106
DISC036	106
DISC151	106
DISC152	106
DISC153	106
DIST001	189
DIST002	189
DIST003	189
DIST004	189
DIST005	189
DIST007	188
DISTB30	186
DISTC2004	187
DISTC2010	187
DISTCOFIS1	190
DISTCOFIS10	190
DISTCOFIS2	190
DISTCOFIS3	190
DISTCOFIS4	190
DISTCOFIS4025	190
DISTCOFIS4040	190
DISTCOFIS5	190
DISTCOFIS5025	190
DISTCOFIS5040	190
DISTCOFIS6	190
DISTCOFIS7	190
DISTCOFIS76	190
DISTCOFIS78	190
DISTCOFIS8	190
DISTCOFIS86	190
DISTCOFIS88	190
DISTCOFIS9	190
DISTCOFIS925	190
DISTCOFIS940	190
DISTQA35	186
DISTQA50	186
DISTV2004	188
DISTV2010	188
DOM3V	176
DOM3VCF2	176
DOM3VCF3	176

Art.	Pag.
DOM90	177
DOM90CF2	177
DOM90CF3	177
DOMANG	177
DOMANGCF2	177
DOMANGCF3	177
DOMLIN	177
DOMLINCF2	177
DOMLINCF3	177
FA7035	154
FXGAB02	86
FXGAB03	90
FXGAB04	92
FXGAB05	94
FXGAB06	95
FXGAB07	85
FXGAB08	84
FXGAB09	97
FXGAB10	100
FXGAB11	105
FXGAB12	105
FXGAB13	105
FXGAB14	83
G933000	44
G953000	44
GAMB127	108
GAMB130	108
GAMB60A	108
GAMB60B	108
GIUNTOA06	165
GIUNTOA08	165
GIUNTOA10	165
GIUNTOT06	165
GIUNTOT08	165
GIUNTOT10	165
GIUNTOX06	165
GIUNTOX08	165
GIUNTOX10	165
GT01	197
GT02	197
GT03	197
GT035	197

Art.	Pag.
GT04	197
GT041	197
GT05	197
GT06	197
GT061	197
GT07	197
GT08	197
GT09	197
GT091	197
GT10	197
GT105	197
GT11	197
GT12	197
GT13	197
GT14	197
GT145	197
GT15	197
GT17	197
GT18	197
GT185	197
GT19	197
GT195	197
GT20	197
GT21	197
GT215	197
GT216	197
GT217	197
GT22	197
GT23	197
GT231	197
GT235	197
IG500	174
IG500TP	174
IG650	175
IG650TP	175
IG850	175
IG850TP	175
JOFAG	175
LED24035IP	123
LED24060IP	123
LED24100IP	123
LED24150IP	123

Art.	Pag.
LEDST001	122
LEDST002	122
LEDST008	122
LM17019TP10	37
LM48035TP10	37
LMGAB01	87
LMGF15	37
M4335Z	161
M4345Z	161
M4353Z	161
MA08110	157
MA08210	157
MA084	157
MA089	157
MA091	154
MA092	154
MA101	154
MA102	154
MA12	143
MA14	143
MA1540	142
MA1555	142
MA17	143
MA1945	142
MA1960	142
MA21	143
MA401	141
MANS501	66
MAUVQ40	99
MAUVT40	99
MBLOK180L	141
MBLOK90L	141
MBOR001	204
MBOR002	204
MBOR003	204
MBOR004	204
MD192	189
MD193	189
MD2025	189
MD230	189
MD3030	188
MD3540A	187

Art.	Pag.
MD4035	188
MDMAC52	188
MDSCA38	184
MFV1012	153
MFV68	153
MFV810	153
MGRAN1	106
MGRAN11	106
MGRAN12	106
MGRAN15	106
MGRAN2	106
MGRAN22	106
MGRAN3	106
MGRAN4	106
MGRAN41	106
MGRAN42	106
MGRAN43	106
MGRAN44	106
MGRAN45	106
MGRAN451	106
MGRAN46	106
MGRAN47	106
MGRAN5	106
MGRAN55	106
MGRAN7	106
MINIHINGE10	58
MINIHINGE100	59
MINIHINGE20	59
MINIHINGE90	58
MNUV10057	99
MNUV12062	99
MPB110	203
MPB111	203
MPB121	203
MPB1930	201
MR181	80
MR185	79
MR186	80
MR188	80
MREC003DX	146
MREC003SX	146
MREC004DX	147
MREC004SX	147
MREC005DX	150
MREC005SX	150
MREC006DX	151
MREC006SX	151
MRET001	145
MRET002	145
MRET0023	145
MRET0027	146
MRET003	145
MRET004	146
MRET005	150
MRET006	150
MRET007	151
MRET009DX	149
MRET009SX	149
MRET010DX	148
MRET010SX	148
MRET011DX	149
MRET011SX	149
MRV16	79
MRV25E	79
MS1207.006	164
MS1207.008	164
MS1207.010	164
MS1207.012	164
MS1207.087	164
MS1207.107	164
MS1207.127	164
MT001	157
MT016	157
MT021	158
MT031	158
MT041	158
MT04122	158
MT050	158
MT051	158
MT061	158
MT071	158
MT2050	164
MTET216	76
MTET21615	76
MTET316	76
MTET31615	76
MU30095	155
MU301012	155
MU30135	155
MU3068	155
MU30810	155
MU451012	155
MU4568	155
MU45810	155
MU5030	164
MVAC3041	191
MVAC3044	191
MVAC3048	191
MVIT0110	196
MVIT013	196
MVIT014	196
MVIT015	196
MVIT016	196
MVIT022	196
MVIT023	196
MVIT026	196
MVIT0511	197
MVIT0512	197
MVIT052	197
MVIT053	197
MVIT055	197
MVIT057	197
MVIT061	196
MVIT068	196
MVITCE1	195
MVITCE10	195
MVITCE11	195
MVITCE12	195
MVITCE13	195
MVITCE14	195
MVITCE15	195
MVITCE16	195
MVITCE17	195
MVITCE18	195
MVITCE19	195
MVITCE2	195
MVITCE20	195
MVITCE21	195
MVITCE22	195
MVITCE23	195
MVITCE24	195
MVITCE25	195
MVITCE26	195
MVITCE27	195
MVITCE28	195
MVITCE29	195
MVITCE3	195
MVITCE30	195
MVITCE31	195
MVITCE32	195
MVITCE33	195
MVITCE4	195
MVITCE41	195
MVITCE42	195
MVITCE43	195
MVITCE5	195
MVITCE6	195
MVITCE61	195
MVITCE7	195
MVITCE71	195
MVITCE81	195
MVITCE9	195
NMF2208	155
NMF2210	155
NMF2212	155
NMF3008	155
NMF3010	155
NMF3012	155
NMF4508	155
NMF4510	155
NMF4512	155
NMS001	117
NMS002	116
NMS003	116
NMS004	117
NMS005	117
NMS006	115
NMS007	116
NMS008	116
NMS14	113
NMS15	113
NMS16	115
NMS35	113
NMS40	114
NMS45	114
NMS50	114
NMS75	115
NRM104	126
NRM1222	126
NRM131	127
NRM1424	132
NRM1425	131
NRM1433	127
NRM1550	129
NRM18200	126
NRM18300	125
NRM1840	133
NRM18600	128
NRM2002	130
NRM222	125
NRM24	132
NRM26	133
NRM29	131
NRM3000	124
NRM3050	130
NRM3060	130
NRM3200	125
NRM4000	124
NRM540	131
NRM60	130
NRM740	127
NRM8010	132
NRM9035	129
NRM9050	131
NRM9100	129
NRMKA111	128
NRMKA125	128
PAR001	104
PAR002	104
PAR004	104

Art.	Pag.
PATA46	203
PATA810	203
PB174	186
PF134	186
PIEDACC20	108
PIEDUV25	108
PIEDUV32	108
PIEDUV35	108
PIEDUV50	108
POMUV16	100
POMUV9	100
PV053000	44
REG001N	78
REG001T	78
REG002N	78
REG002T	78
REG003N	78
REG003T	78
REG116	51
REG120	51
REG150	51
REG520	81
REG540	81
REGA15	103
REGA20	103
REGASTA200	124
REGDUO	81
REGECC20	103
REGTER08	119
REGTER10	119
REGTER12	119
REGTP08	120
REGTP08AP	120
REGTP08VIT	120
REGTP10	120
REGTP10AP	120
REGTP10VIT	120
REGTP12	120
REGTP12AP	120
REGTP12VIT	120
REGUV44	103
RUOT100005	107

Art.	Pag.
RUOT114010	107
RUOT115011	107
RUOT125018	108
RUOTA70A	107
RUOTA70C	107
SEA46	96
SER001D	70
SER001U	70
SER004U	46
SER006	47
SER007	47
SER011D	70
SER011U	70
SER012U	72
SER013D	71
SER013U	71
SER015U	73
SER016	73
SER020D	56
SER020U	56
SER021	57
SER022U	71
SER024D	74
SER024U	74
SER23DX	46
SER23SX	46
SER690D	71
SER690U	71
SER71G1D	74
SER71G1U	74
SER76G4D	74
SER76G4U	74
SER810	73
SEREGG10U	84
SEREGG13U	84
SEREGG15U	85
SERF1	72
SERF2	72
SERF3	71
SERKYR30	47
SERKYR31	46
SERLT12	70

Art.	Pag.
SERMAX20D	56
SERMAX20U	56
SERMAXD	55
SERMAXU	55
SERS401	66
SERS403	66
SERUV100U	97
SERUV150U	97
SERUV40LGU	82
SERUV40U	82
SERUV41U	96
SFE001T	105
SFE002T	105
SFE003T	105
SFE004T	105
SFE005T	105
SOFTUV18	103
SPC415	180
SPC419	180
SPC420	180
SPC501	181
SPC503	181
SPC507	181
SPC509	181
SUPGR01	183
SUPGR03	184
SVL14	49
SVL2	49
SVL7	50
SVL70	50
SVV1	49
SVV16	49
SVV5	50
SVV72	50
UT200	205
UT250	205
UT300	205
UT400	205
UTC200R	205
UTC250R	205
UTC300R	205
VETDISC20	100

Art.	Pag.
VETDISC30	100
VITC256	191
VITC258	191
VITC30825	191
VITC30830	191
VITC40825	191
VITC40830	191
VITC50830	191
VITC50835	191
W.605.020.250	24
W.605.020.500	24
W.605.040.250	24
W.605.040.500	24
W.605.050	24
W.605.071	24
W.605.090.250	24
W.605.090.500	24
W.606.100.250	28
W.606.100.500	28
W.606.110.250	28
W.606.110.500	28
W.606.120.250	28
W.606.120.500	28
W.606.220.250	27
W.606.220.500	27
W.606.290.250	27
W.606.290.500	27
W.606.310	25
W.606.320	25
W.606.350.250	26
W.606.350.500	26
W.606.360.250	26
W.606.360.500	26
W.606.400	24
W.606.420	26
W.606.450	25
W.606.600	25
W.606.620D	25
W.606.620U	25
W.606.640	25
W.606.640	30
W.610.020.250	29

Art.	Pag.
W.610.020.500	29
W.610.040.250	29
W.610.040.500	29
W.610.050	29
W.610.070	29
W.610.090.250	29
W.610.090.500	29
W.610.320	30
W.610.370.250	31
W.610.370.500	31
W.610.400	30
W.610.420	31
W.610.450	30
W.610.600	30
W.610.620D	30
W.610.620U	30

CATALOGO
LAVORAZIONI

logli
SAINT-GOBAIN

LAVORAZIONI





ADESIVI PER INCOLLAGGIO UV
Pag 22



LAMPADE UV
Pag 31

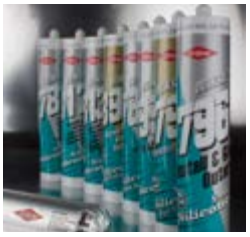

SILICONI E SIGILLANTI
Pag 36



ACCESSORI PER IL TAGLIO
Pag 46



OLIO DA TAGLIO
Pag 50



SQUADRE E RIGHE
Pag 51



PINZE
Pag 52



SEGA A DISCO
Pag 53



FORETTI E SVASATORI
Pag 54

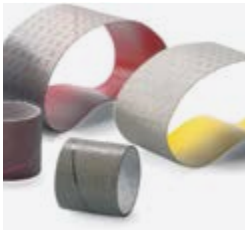

ABRASIVI
Pag 55



OSSIDO DI CERIO
Pag 59



SABBIATURA
Pag 59



STRUMENTI DI RILEVAZIONE
Pag 62



VENTOSE
Pag 65

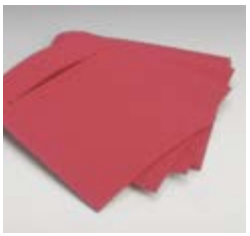

TRASPORTO
Pag 68



GUANTI E GREMBIULI
Pag 69



FLESSOMETRI
Pag 70



BIADESIVI
Pag 71

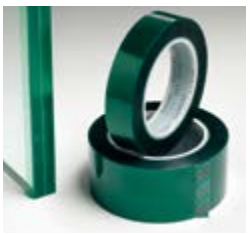

NASTRI PER STRATIFICA
Pag 73



PARACOLPI E GUARNIZIONI
Pag 74



SOLLEVAMENTO
Pag 80



GLASS-TIC
Pag 81



SPESSORI
Pag 82



AEREATORI
Pag 83

INCOLLAGGIO UV




627
100 gr
logli
SAINT-GOBAIN
FIXGLASS UV
PRINCIPAUX MATÉRIAUX
À COLLER - VERRE AVEC:
• Verre
PRINCIPAUX DOMAINES D'UTILISATION:
• Applications qui se basent sur
la capillarité
• Constructions en verre couvertes
973
100 gr
logli
SAINT-GOBAIN
FIXGLASS UV
PRINCIPALI MATERIALI
DA INCOLLARE - VETRO CON:
• Vetro • Metallo - Alluminio
• Materiali porosi
LUCE VISIBILE
PRINCIPALI CAMPI DI UTILIZZO:
• Soluzioni sottoposte a colpi, vibrazioni
• Soluzioni situate in ambienti
con elevata umidità
• Costruzioni in vetro chiuse
Colore: TRASPARENTE | Viscosità: ALTA
630
100 gr
logli
SAINT-GOBAIN
FIXGLASS UV
PRINCIPAUX MATÉRIAUX
À COLLER - VERRE AVEC:
• Métal – Acier inox
• Verre
PRINCIPAUX DOMAINES D'UTILISATION:
• Solutions soumises à des charges
aussi bien statiques que dynamiques
• Constructions en verre couvertes
Couleur: TRANSLUCIDE | Viscosité: MOYENNE

CARATTERISTICHE DEGLI ADESIVI

TIPO DI ADESIVO	FIXGLASS UV 627	FIXGLASS UV 635	FIXGLASS UV 10	FIXGLASS UV 630	FIXGLASS UV 621	FIXGLASS UV 629
Catalizzazione	Lampada UV	Luce visibile	Luce visibile	Lampada UV	Luce visibile	Lampada UV
Catalizzazione con attivatore FXATT				●		●
Vetro Float	●	●	●	●	●	●
Vetro temprato						●
Vetro stratificato		●	●		●	
Metallo / Acciaio inox				●	●	
Metallo / Alluminio						●
Materie Plastiche*						
Materiali Porosi°						
Applicazioni che sfruttano la capillarità	●	●	●		●	
Applicazioni in verticale (NON COLA)						
Costruzioni in vetro aperte	●	●	●	●	●	
Costruzioni in vetro chiuse			●			●
Idoneità per ambienti con elevata umidità						●
Tipologia di resina	Uretano Acrilato	Uretano Acrilato	Uretano Acrilato	Acrilato	Acrilato	Acrilato
Colore	Trasparente	Trasparente	Trasparente	Traslucido	Traslucido	Trasparente
Viscosità [mPa.s]	Liquida 20÷100	Liquida 20÷100	Liquida 40÷90	Media 800÷1200	Media 550÷1000	Densa 700÷1400
Consistenza	Rigida	Rigida	Rigida	Molto Rigida	Molto Rigida	Semi Rigida
Tempo di prefissaggio [s]	5	5	5	5	5	5
Tempo min. di indurimento [s]	50	30	30	50	15	50

(*) Data la grande varietà di materie plastiche si consiglia sempre una verifica prima di procedere all'applicazione effettiva.

(°) Valutare attentamente il grado di porosità prima di procedere all'applicazione effettiva.

FIXGLASS UV 973	FIXGLASS UV 973 GEL
Luce visibile	Luce visibile
●	●
●	●
●	●
●	●
●	●
●	●
●	●
	●
	●
●	●
●	●
Uretano Acrilato	Uretano Acrilato
Trasparente	Trasparente
Densa 1000÷1500	Molto densa TIXOTROPICO
Elastica	Elastica
10	3
60	15







FIXGLASS UV 627

Principali materiali da incollare,
Vetro con: VETRO FLOAT

LAMPADA UV

Principali campi di utilizzo:
Applicazioni che sfruttano la capillarità.
Costruzioni in vetro aperte.
Descrizione:
Adesivo UV a bassa viscosità, trasparente. Applicato per capillarità permette anche il dosaggio dall'esterno quando i vetri sono già posizionati.

Art.	Confezione	Q.tà
FX627.100	**100** gr	1 Pz
FX627.250	**250** gr	1 Pz

Dati tecnici:
Colore: trasparente
Resina: uretano acrilato
Viscosità (Brookfield LVT/25°C) [mPa.s]: 20 ÷ 100 (liquido)
Consistenza: rigido
Punto di infiammabilità [°C]: > 93
Densità [g/cm³]: 1.12 circa
Indice di rifrazione [nD20]: 1.501
UV (UV-A 60mW/cm² Spessore 0,05mm) [s]: 15
Prestazioni finali [h]: dopo 12
Spessore max catalizzabile [mm]: 3
Spessori riempibili [mm]: 0,04 ÷ 0,1
Resistenza alla temperatura [°C]: -40 ÷ 125
Durezza [Shore D]: 70 ÷ 80
Allungamento [%]: 2.3
Assorbimento acqua [massa-%]: < 2.8
Tg [°C] (DSC): 45 ÷ 60
CTE [ppm/K]: 62
Costante dielettrica [10kHz]: 6.2
Conduttività termica [W/m·K]: 0,22
Rigidità dielettrica [kV/mm]: 20.4
Resistenza taglio/compr. (Vetro/Vetro) [N/mm²]: 16.0 circa
Resistenza taglio/compr. (Vetro /Acciaio Inox) [N/mm²]: 15,0 circa
Resistenza taglio/compr. (Vetro/Alluminio) [N/mm²]: 16,0 circa
Resistenza a taglio (Vetro/Vetro) [N/mm²]: 9,0 circa
Resistenza a taglio (Vetro /Acciaio) [N/mm²]: 11,5 circa
Resistenza a taglio (Vetro/Alluminio) [N/mm²]: 10,7 circa
Allungamento a rottura [%]:13,0 circa
Modulo E [N/mm²]: 420



FIXGLASS UV 635

Principali materiali da incollare,
Vetro con: VETRO FLOAT / STRATIFICATO

LUCE VISIBILE

Principali campi di utilizzo:
Applicazioni che sfruttano la capillarità.
Costruzioni in vetro aperte.
Descrizione:
Adesivo UV a bassa viscosità, trasparente. Applicato per capillarità permette anche il dosaggio dall'esterno quando i vetri sono già posizionati.

Art.	Confezione	Q.tà
FX635.100	**100** gr	1 Pz
FX635.250	**250** gr	1 Pz

Dati tecnici:
Colore: trasparente
Resina: uretano acrilato
Viscosità (Brookfield LVT/25°C) [mPa.s]: 20 ÷ 100 (liquido)
Consistenza: rigido
Punto di infiammabilità [°C]: > 93
Densità [g/cm³]: 1.12 circa
UV (UV-A 60mW/cm² Spessore 1mm) [s]: 15
Luce Visibile (Lampada 20 Watt / 3cm di distanza) [s]: 30
Prestazioni finali [h]: dopo 12
Catalizzazione con calore 120°C [Min]: 40
Spessore max catalizzabile [mm]: 5
Spessori riempibili [mm]: 0,04 ÷ 0,1
Resistenza alla temperatura [°C]: -40 ÷ 125
Durezza [Shore D]: 70 ÷ 80
Allungamento[%]: 2.3
Assorbimento acqua [massa-%]: < 2.8
Tg [°C] (DSC): > 45
CTE [ppm/K]: 62
Costante dielettrica [10kHz]: 6.2
Conduttività termica [W/m·K]: 0,22
Rigidità dielettrica [kV/mm]: 20.4
Resistenza taglio/compr. (Vetro/Vetro) [N/mm²]: 16.0 circa
Resistenza taglio/compr. (Vetro /Acciaio Inox) [N/mm²]: 15,0 circa
Resistenza taglio/compr. (Vetro/Alluminio) [N/mm²]: 16,0 circa
Resistenza a taglio (Vetro/Vetro) [N/mm²]: 9,0 circa
Resistenza a taglio (Vetro /Acciaio) [N/mm²]: 11,5 circa
Resistenza a taglio (Vetro/Alluminio) [N/mm²]: 10,7 circa
Allungamento a rottura [%]:13,0 circa
Modulo E [N/mm²]: 420



FIXGLASS UV 10

Principali materiali da incollare,
Vetro con: VETRO FLOAT / STRATIFICATO

LUCE VISIBILE

Principali campi di utilizzo:
Applicazioni che sfruttano la capillarità.
Costruzioni in vetro aperte/chiuse.
Descrizione:
Adesivo UV a bassa viscosità, trasparente.
Applicato per capillarità permette anche il dosaggio dall'esterno quando i vetri sono già posizionati.

ELEVATA RESISTENZA ALL'UMIDITÀ

Dati tecnici:
Colore: trasparente
Resina: uretano acrilato
Viscosità (Brookfield LVT/25°C) [mPa.s]: 40 ÷ 90 (liquido)
Consistenza: rigido
Punto di infiammabilità [°C]: > 90
Densità [g/cm³]: 1.15 circa
Indice di rifrazione [nD20]: 1.4714
UV (UV-A 60mW/cm² Spessore 0,05mm) [s]: 15
Luce Visibile (Lampada 20 Watt / 3 cm di distanza) [s]: 30
Prestazioni finali [h]: dopo 12
Spessore max catalizzabile [mm]: 3
Spessori riempibili [mm]: 0,04 ÷ 0,1
Resistenza alla temperatura [°C]: -40 ÷ 140
Durezza [Shore D]: 75 ÷ 85
Allungamento [%]: 2.4
Assorbimento acqua [massa-%]: < 1.0
CTE [ppm/K]: 95
Resistenza taglio/compr. (Vetro/Vetro) [N/mm²]: 14.0 circa
Resistenza taglio/compr. (Vetro /Acciaio Inox) [N/mm²]: 12.0 circa
Resistenza taglio/compr. (Vetro/Alluminio) [N/mm²]: 11.0 circa

Art.	Confezione	Q.tà
FX10.100	**100** gr	1 Pz
FX10.250	**250** gr	1 Pz



FIXGLASS UV 630

Principali materiali da incollare,
Vetro con: METALLO / ACCIAIO INOX / VETRO FLOAT

LAMPADA UV

Principali campi di utilizzo:
Soluzioni sottoposte a carichi sia statici che dinamici. Costruzioni in vetro aperte.
Descrizione:
Adesivo UV a media viscosità, traslucido.
Grazie alla sua elevata resistenza meccanica è l'ideale per incollaggi vetro/acciaio inox sottoposti a carichi importanti.

Attivatore Art. FXATT

Dati tecnici:
Colore: traslucido
Resina: acrilato
Viscosità (Brookfield LVT/25°C) [mPa.s]: 800 ÷ 1200 (medio)
Consistenza: molto rigido
Punto di infiammabilità [°C] > 95
Densità [g/cm³]: 1.12 circa
UV (UV-A 60mW/cm² Spessore 1mm) [s]: 15
Prestazioni finali [h]: dopo 12
Catalizzazione con calore 120°C [Min]: 40
Catalizzazione con attivatore [Min]: 25
Spessore max catalizzabile [mm]: 3
Spessori riempibili [mm]: 0,09 ÷ 0,5
Resistenza alla temperatura [°C]: -40 ÷ 150
Durezza [Shore D]: 70 ÷ 80
Allungamento [%]: 3.3
Assorbimento acqua [massa-%]: < 2.8
Tg [°C] (DSC): 40 ÷ 60
CTE [ppm/K]: 62
Costante dielettrica [10kHz]: 6.2
Conduttività termica [W/m·K]: 0,22
Rigidità dielettrica [kV/mm]: 18.7
Resistenza taglio/compr. (Vetro/Vetro) [N/mm²]: 12 circa
Resistenza taglio/compr. (Vetro /Acciaio Inox) [N/mm²]: 18 circa
Resistenza taglio/compr. (Vetro/Alluminio) [N/mm²]: 8 circa
Resistenza a taglio (Vetro/Alluminio) [N/mm²]: >15
Resistenza a taglio (Vetro /Acciaio) [N/mm²]: >14
Allungamento a rottura [%]:8 circa
Modulo E [N/mm²]: 420

Art.	Confezione	Q.tà
FX630.100	**100** gr	1 Pz
FX630.250	**250** gr	1 Pz



FIXGLASS UV 621

Principali materiali da incollare,
Vetro stratificato con: VETRO FLOAT STRATIFICATO / METALLO / ACCIAIO INOX

LUCE VISIBILE

Principali campi di utilizzo:
Soluzioni sottoposte a carichi sia statici che dinamici. Costruzioni in vetro aperte.
Descrizione:
Adesivo UV a media viscosità, traslucido.
Ideale per incollaggio di metallo e vetro stratificato.

Dati tecnici:
Colore: traslucido
Resina: acrilato
Viscosità (Brookfield LVT/25°C) [mPa.s]: 550 ÷ 1000 (medio)
Consistenza: molto rigido
Punto di infiammabilità [°C] > 95
Densità [g/cm³]: 1.12 circa
UV(UV-A 60mW/cm² Spessore 1mm) [s]: 15
Luce Visibile (400-500 nm) [s]: 15
Catalizzazione con calore 120°C [Min]: 40
Prestazioni finali [h]: dopo 12
Spessore max catalizzabile [mm]: 5
Spessori riempibili [mm]: 0,07 ÷ 0,4
Resistenza alla temperatura [°C]: -40 ÷ 150
Durezza [Shore D]: 70 ÷ 80
Allungamento [%]: 3.3
Assorbimento di acqua [massa-%]: < 2.8
Tg [°C] (DSC): 40 ÷ 60
CTE [ppm/K]: 62
Costante dielettrica [10kHz]: 6.2
Conduttività termica [W/m·K]: 0,22
Rigidità dielettrica [kV/mm]: 18.7
Resistenza taglio/compr. (Vetro/Vetro) [N/mm²]: 12 circa
Resistenza taglio/compr. (Vetro /Acciaio Inox) [N/mm²]: 18 circa
Resistenza taglio/compr. (Vetro/Alluminio) [N/mm²]: 8 circa
Resistenza a taglio (Vetro/Alluminio) [N/mm²]: >15
Resistenza a taglio (Vetro /Acciaio) [N/mm²]: >14
Allungamento a rottura [%]:8 circa
Modulo E [N/mm²]: 420

Art.	Confezione	Q.tà
FX621.100	**100** gr	1 Pz
FX621.250	**250** gr	1 Pz



FIXGLASS UV 629

Principali materiali da incollare,
Vetro con: VETRO FLOAT / TEMPRATO / METALLO / ALLUMINIO

LAMPADA UV

Principali campi di utilizzo:
Soluzioni situate anche in ambienti con elevata umidità. Costruzioni in vetro chiuse.
Descrizione:
Adesivo UV ad alta viscosità, trasparente.

ELEVATA RESISTENZA ALL'UMIDITÀ

Attivatore Art. FXATT

Dati tecnici:
Colore: trasparente
Resina: acrilato
Viscosità (Brookfield LVT/25°C) [mPa.s]: 700 ÷ 1400 (denso)
Consistenza: semirigido
Punto di infiammabilità [°C]: > 100
Densità [g/cm³]: 1.15 circa
Indice di rifrazione [nD20]: 1.499
UV(UV-A 40mW/cm²) [s]: 25
Catalizzazione con calore 120°C [Min]: 15
Prestazioni finali [h]: dopo 12
Catalizzazione con attivatore [Min]: 1
Spessori riempibili [mm]: 0,06 ÷ 0,3
Resistenza alla temperatura [°C]: -25 ÷ 120
Durezza [Shore D]: 60 ÷ 70
Allungamento [%]: 0.32
Assorbimento acqua [massa-%] < 1.5
Resistenza taglio/compr. (Vetro/Vetro) [N/mm²]: 14.5 circa
Resistenza taglio/compr. (Vetro/Acciaio Inox) [N/mm²]: 17,7 circa
Resistenza taglio/compr. (Vetro/Alluminio) [N/mm²]: 12,6 circa
Allungamento a rottura [%]:7,1 circa

Art.	Confezione	Q.tà
FX629.100	**100** gr	1 Pz
FX629.250	**250** gr	1 Pz



FIXGLASS UV 973

Principali materiali da incollare,
Vetro con: VETRO FLOAT / TEMPRATO / STRATIFICATO / METALLO / ALLUMINIO / MATERIE PLASTICHE
Materiali porosi

LUCE VISIBILE

Principali campi di utilizzo:
Soluzioni sottoposte a colpi, vibrazioni anche in ambienti con elevata umidità. Costruzioni in vetro chiuse.
Descrizione: Adesivo UV ad alta viscosità, trasparente. Adesivo elastico indicato per soluzioni sottoposte a colpi, vibrazioni.
ELEVATA RESISTENZA ALL'UMIDITÀ

Dati tecnici:
Colore: trasparente
Resina: uretano acrilato
Viscosità (Brookfield LVT/25°C) (denso) [mPa.s]: 1000 ÷ 1500
Consistenza: elastico
Punto di infiammabilità [°C]: > 93
Densità [g/cm³]: 1.1circa
Indice di rifrazione [nD20]: 1.4718
UV(UV-A 60mW/cm²) [s]: 10
Luce Visibile (9W Röhre) [s]: 60
Prestazioni finali [h]: dopo 12
Spessore max catalizzabile [mm]: 5
Spessori riempibili [mm]: 0,09 ÷ 0,5
Resistenza alla temperatura [°C]: -50 ÷ 150
Durezza [Shore A]: 70 ÷ 80
Allungamento [%]: 4.3
Assorbimento acqua [massa-%] < 0.8
Tg [°C] (DSC): > -45
Resistenza taglio/compr. (PC/PC) [N/mm²]: 2.1 circa
Resistenza taglio/compr. (PC/PMMA) [N/mm²]: 2,5 circa
Resistenza taglio/compr. (PC/FR4) [N/mm²]: 2,4 circa
Resistenza a taglio (Vetro/Vetro) [N/mm²]: 5,7 circa
Resistenza a taglio (Vetro/Alluminio) [N/mm²]: 3,4 circa
Resistenza a taglio (Vetro/Acciaio) [N/mm²]: 2,6 circa
Allungamento a rottura [%]:204 circa
Modulo E [N/mm²]: 1.4

Art.	Confezione	Q.tà
FX973.100	**100** gr	1 Pz
FX973.250	**250** gr	1 Pz

FIXGLASS 973 UV GEL

Principali materiali da incollare, Vetro con: METALLO / ALLUMINIO
VETRO FLOAT / TEMPRATO / STRATIFICATO / MATERIE PLASTICHE / MATERIALI POROSI
Principali campi di utilizzo: Soluzioni situate anche in ambienti con elevata umidità.
Applicazioni in verticale - NON COLA. Costruzioni in vetro aperte/chiuse.
Descrizione: Adesivo UV tixotropico, trasparente. Grazie alla sua elasticità in scala di durezza Shore A è l'ideale per incollaggi vetro/vetro, vetro/metallo sottoposti a vibrazioni o colpi, anche in verticale. ELEVATA RESISTENZA ALL'UMIDITÀ



Dati tecnici:
Colore: trasparente
Resina: Uretano acrilato
Viscosità: tixotropico (molto denso)
Consistenza: elastica
Punto di infiammabilità [°C] > 93
Densità [g/cm³]: 1.1 circa
UV(UV-A 60mW/cm²): 5 sec.
Spessore massimo catalizzabile [mm]: 5
Luce visibile (400-480 nm) [s]: 10
Spessori riempibili [mm]: 0,09 ÷ 0,5
Prestazioni finali [h]: dopo 12
Resistenza alla temperatura [°C]: -50 ÷ 150
Durezza [Shore A]: 60 ÷ 70
Ritiro [Vol-%]: 4.3
Assorbimento acqua [massa-%]: < 0.8
Resistenza taglio/compr. (Vetro/Vetro) [N/mm²]: 6.9 circa

LUCE VISIBILE

Art.	Descrizione	Q.tà
FX973GEL.30	Adesivo FIXGLASS 973 UV GEL **30** gr	1 Pz
FXGEL03	Beccuccio in plastica monouso - Confezione 5 Pz	1 Pz



ATTIVATORE PER ADESIVI UV

Quando non è possibile o è difficile attivare l'adesivo con la lampada, permette la catalizzazione degli adesivi FX629 e FX630.

Principali campi di utilizzo:
In presenza di vetro colorato, verniciato, stratificato, incollaggi di pezzi contrapposti come maniglie.

Modalità di utilizzo: Applicare sul vetro prima dell'incollaggio con l'apposito pennellino, l'adesivo sarà posto sulla parte metallica da incollare. Eseguire l'accoppiamento e bloccare il pezzo per il tempo necessario.
In alcuni casi l'utilizzo dell'attivatore potrebbe donare all'incollaggio un colore leggermente giallastro.

Attivatore per adesivi FIXGLASS UV 629 e 630





Art.	Confezione	Q.tà
FXATT	**30** ml	1 Pz



AGHI DOSATORI

Aghi per un dosaggio preciso e controllato.
Da applicare con adattatore direttamente al flacone.
Vari diametri in funzione della viscosità dell'adesivo.
Si consiglia di gettare l'ago dopo l'uso, eventuali residui anche parzialmente catalizzati potrebbero causare problemi al successivo incollaggio.

Art.	Descrizione	Colore	Per adesivo	Q.tà
FXGH	Aghi dosatori misti con adattatore per flaconi - Confezione 5 pz			1 Pz
FXGH33	Ago dosatore **Ø0.33** mm	Arancio	**FX627** - **FX10**	1 Pz
FXGH41	Ago dosatore **Ø0.41** mm	Azzurro	**FX627** - **FX10**	1 Pz
FXGH58	Ago dosatore **Ø0.58** mm	Rosa	**FX621** - **FX635** - **FX10**	1 Pz
FXGH84	Ago dosatore **Ø0.84** mm	Verde	**FX621** - **FX630** - **FX635** - **FX10**	1 Pz
FXGH1.37	Ago dosatore **Ø1.37** mm	Ambra	**FX630**	1 Pz
FXADGH	Adattatore per aghi dosatori da avvitare ai flaconi			1 Pz



PISTOLA PER FIXGLASS UV GEL

Pistola per dosaggio FIXGLASS UV GEL.
Grazie al preciso movimento meccanico permette un dosaggio regolare e controllato dell'adesivo.





Art.	Q.tà
FXGEL01	1 Pz

RESINA EPOSSIDICA BICOMPONENTE

Principali materiali da incollare,
Vetro con: VETRO FLOAT / TEMPRATO / STRATIFICATO
METALLI / ACCIAIO INOX / ALLUMINIO
MATERIE PLASTICHE / MATERIALI POROSI

Principali campi di utilizzo: Soluzioni sottoposte a carichi sia statici che dinamici non di grandi dimensioni. Costruzioni in vetro aperte.

Descrizione: Sistema epossidico bicomponente non caricato, rapido e tenace. Non richiede solventi.

Modalità di utilizzo: Applicare sul vetro con l'apposita pistola e mixer oppure manualmente impastando insieme resina e indurente con una spatola. Eseguire l'accoppiamento e bloccare il pezzo per il tempo necessario. Utile per incollaggi in cui non sia permesso l'utilizzo di lampade e adesivi UV.



Dati tecnici:
Della resina:
Colore: paglierino
Viscosità resina (25°C) [mPa.s]: 5000 ÷ 10000
Densità resina (25°C) [g/ml]: 1.13 ÷ 1.17
Dell'indurente:
Colore: paglierino
Viscosità (25°) [mPa.s]: 23000 ÷ 33000
Densità (25°C) [g/ml]: 1.11 ÷ 1.15
Tempo di gelificazione (25°C Spessore 2 mm) [s]: 120 ÷ 240
Tempo di utilizzo (25°C Spessore 2 mm) [s]: 120 ÷ 180
Tempo di presa (25°C) [min]: 6 ÷ 7
Del sistema finale:
Colore: traslucido
Resina: epossidica bicomponente
Consistenza: Rigida
Densità (25°C) [g/ml]: 1.12 ÷ 1.16
Durezza (25°C dopo 1h) [Shore D]: 65 ÷ 70
Durezza (25°C dopo 24h) [Shore D]: 75 ÷ 80
Durezza (25°C dopo 7gg) [Shore D]: 78 ÷ 83
Tg (dopo 7gg a TA) [°C]: 27 ÷ 32
Tg (dopo 16h a 40°C) [°C]: 27 ÷ 32
Tg (dopo 3h a 80°C) [°C]: 33 ÷ 38
Resistenza al taglio per trazione
(Acciaio inox AISI316 dopo 7gg a TA) [MPa]: 9.0 ÷ 11.0
Resistenza al taglio per trazione
(Acciaio inox AISI316 dopo 16h a 40°C) [MPa]: 11.5 ÷ 13.5
Resistenza al taglio per trazione
(Acciaio inox AISI316 dopo 3h a 80°C) [MPa]: 15.0 ÷ 18.5
Resistenza al taglio per trazione
(Alluminio dopo 7gg a TA) [MPa]: 8.5 ÷ 10.5
Resistenza al taglio per trazione
(Alluminio dopo 16h a 40°C) [MPa]: 10.5 ÷ 12.5
Resistenza al taglio per trazione
(Alluminio dopo 3h a 80°C) [MPa]: 16.0 ÷ 18.0

Art.	Descrizione	Q.tà
FXBC50	Resina epossidica bicomponente - **50** gr	1 Pz
FXBC03	Mixer per **FXBC50**	1 Pz
FXBC05	Mixer per **FXBC50** - Confezione 5 Pz	1 Pz



PISTOLA PER FXBC50

Pistola per dosaggio FXBC50.
Grazie al preciso movimento meccanico permette un dosaggio regolare e controllato del bicomponente.





Art.	Q.tà
FXBC01	1 Pz



FIXGLASS 1000

Preparatore superfici per incollaggio UV
Prodotto per la pulizia del vetro da incollare.
È un solvente concentrato alcolico in concentrazione maggiore del 99%
Pulisce e sgrassa vetro, metallo, marmo.
Studiato appositamente per incollaggi con adesivi UV.
Munito di ugello ON/OFF
PRODOTTO SENZA SCADENZA
CONSERVARE IN AMBIENTE FRESCO E OMBREGGIATO
SI CONSIGLIA L'UTILIZZO DI PANNI IN TNT PER L'APPLICAZIONE
AVVERTENZE: SI CONSIGLIA L'UTILIZZO DI GUANTI
PRODOTTO PER USO PROFESSIONALE

Art.	Formato	Q.tà
FX1000	**500** ml	1 Pz



VAPORIZZATORE PER FIXGLASS 1000

Vaporizzatore di ricambio professionale per i flaconi del preparatore per superfici FIXGLASS 1000.
Versatile e robusto.
Pensato per una massima comodità d'uso grazie ad una linea arrotondata ed ergonomica
e a un'ampia superficie della leva.
Per utilizzo frequente, realizzato in materiale durevole.
Munito di ugello per la regolazione del flusso.
Canna fornita di serie con filtro.
Dotato di un sistema di bloccaggio brevettato che ne impedisce lo svitamento.
Erogazione media 1.3 ml.

Art.	Q.tà
FXVP01	1 Pz



FLACONE DI RICARICA FIXGLASS 1000

Preparatore superfici per incollaggio UV (ricarica)
Prodotto per la pulizia del vetro da incollare.
È un solvente concentrato alcolico in
concentrazione maggiore del 99%
Pulisce e sgrassa vetro, metallo, marmo.
Studiato appositamente per incollaggi con adesivi UV.
Munito di tappo SALVA BAMBINO
Flacone dotato di apposito ugello per facilitare la
ricarica del flacone da 500 ml.
AVVERTENZE: SI CONSIGLIA L'UTILIZZO DI GUANTI
PRODOTTO PER USO PROFESSIONALE

Art.	Formato	Q.tà
FX2000	**2** l	1 Pz



PANNO TNT

Prodotto per la pulizia del vetro da incollare.
Non lascia residui sulla superficie.
Utilizzato con i prodotti FIXGLASS1000 rimuove sporco,
grasso non lasciando aloni.

Art.	Descrizione	Q.tà
FXTNT01	**400** x **250** mm - **50** Strappi	1 Pz



LAMETTE PER TAGLIO DEL PLASTICO

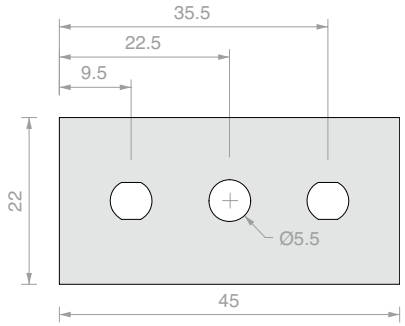

Art.	Spessore	Confezione	Q.tà
LAME05	**0.20** mm	100 Pz	1 Pz
LAME07	**0.15** mm	250 Pz	1 Pz



LAMETTE PER TAGLIO DEL PLASTICO MONOUSO

Lamette di ricambio con singolo tagliente per raschiatura di etichette, guarnizioni etc.
Le lame sono in acciaio al carbonio spessore 0.009”/0.23 mm con fondo in alluminio.

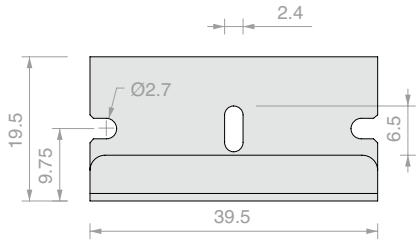

Art.	Spessore	Confezione	Q.tà
LAME02	**0.23** mm	100 Pz	1 Pz



FELTRO NERO

Composizione: 100% Polipropilene
Supporto di coesionamento: lattice sintetico
Peso totale: 620 gr / mq ±10%
Resistenza al fuoco: BFL-S1
Spessore: 2.5 mm ±10%

Art.	Dimensione	Q.tà
FN4	**4000** mm	Al m^2



OCCHIALI DI PROTEZIONE PER INCOLLAGGIO UV

Tipo di filtro e materiale della lente: Arancione - “The UV blocking lens”
Caratteristiche:
- Protegge da raggi UV e da impatti.
- Protegge da raggi UVA e da luce visibile fino a 525 nm.
- Aumenta il contrasto in condizioni di scarsa luce.

Certificati secondo normative: EN166/EN170
Marcatura: 2C - 1.7
VLT (trasmittanza della luce visibile): 55%
AVVERTENZE: INDOSSARE DURANTE L’IMPIEGO DELLE LAMPADE UV

Adatti per incollaggio con adesivi a **LUCE VISIBILE**

Art.	Q.tà
LAMP016	1 Pz



LAMPADA UV LEDLINE 500

Tecnologia LED di ultima generazione – 60 LED ad alta intensità
Dimensioni portalampada: 503 x 180 x 150 mm - peso 2,8 kg
Dimensioni finestra di emissione: 500 x 15 mm
Senza alimentatore accessorio - connessione diretta alla rete elettrica
Alimentazione: 230 + 10 Volt
Assorbimento: 120 Watt
Lunghezza d'onda = 405 nm **LUCE VISIBILE**



Istruzioni all'interno della confezione

- TECNOLOGIA LED PER ACCENSIONI E SPEGNIMENTI ANCHE RIPETUTI SENZA PROBLEMI AL BULBO
- LUNGA DURATA - OLTRE 20.000 ORE
- RADIAZIONE LUMINOSA DISTRIBUITA UNIFORMEMENTE SU TUTTA LA SUPERFICIE LINEARE (le lampade a bulbo concentrano la radiazione nel fuoco dello schermo), SI EVITANO TENSIONI DIFFERENZIALI DOVUTE A CATALIZZAZIONE PUNTUALE
- POSSIBILITA' DI COLLEGAMENTO DEI CORPI LAMPADA
- CONSUMI RIDOTTI A SOLI 120 W (PIU' EFFICIENZA DI UNA 500 W A BULBO)
- ECCELLENTI RISULTATI GIA' DOPO POCHI SECONDI DI ESPOSIZIONE
- TEMPO DI RISCALDAMENTO RIDOTTO A ZERO - EFFICIENZA ISTANTANEA
- TIMER DI ACCENSIONE PROGRAMMABILE CON DOPPIO SWITCH (da 1 sec a 19 ore o continuo)
- NON SCALDA - PIANO DI APPOGGIO SALVAGUARDATO
- DISTANZIALI IN ALLUMINIO RIMOVIBILI IN DOTAZIONE

AVVERTENZA: Si consiglia di utilizzare le lampade proteggendo occhi e mani con occhiali protettivi e guanti

CAMPI DI APPLICAZIONE: Catalizzazione di adesivi UV ed a luce visibile per incollaggi anche su superfici lunghe di vetro, metalli, materie plastiche

Art.	Descrizione	Q.tà
FXUVLEDLINE405	Lampada HONLE LEDLINE500 lunghezza d'onda **405** nm	1 Pz



LAMPADA UV HAND LED

Tecnologia LED di ultima generazione ad alta intensità per irradiazione adesivi UV
Dimensioni portalampada: 213 x 180 x 150 mm - peso 1,8 kg
Senza alimentatore accessorio - connessione diretta alla rete elettrica
Alimentazione 230 Volt
Assorbimento di soli 64 Watt
Più di 20.000 ore di durata!
Lunghezza d'onda = 365 / 405 nm **LUCE VISIBILE**



Istruzioni all'interno della confezione

- CON LA TECNOLOGIA LED PER ACCENSIONI E SPEGNIMENTI ANCHE RIPETUTI SENZA PROBLEMI AL BULBO
- LUNGA DURATA - OLTRE 20.000 ORE
- RADIAZIONE LUMINOSA DISTRIBUITA UNIFORMEMENTE SU TUTTA LA SUPERFICIE
  (le lampade a bulbo concentrano la radiazione nel fuoco dello schermo), MAGGIORE AREA DI INCOLLAGGIO
- ERGONOMICA E LEGGERA
- CONSUMI RIDOTTI A SOLI 64 W
- ECCELLENTI RISULTATI GIA' DOPO POCHI SECONDI DI ESPOSIZIONE
- TEMPO DI RISCALDAMENTO RIDOTTO A ZERO - EFFICIENZA ISTANTANEA
- NON SCALDA - PIANO DI APPOGGIO SALVAGUARDATO

AVVERTENZA: Si consiglia di utilizzare le lampade proteggendo occhi e mani con occhiali protettivi e guanti

Art.	Descrizione	Q.tà
FXUVLED365	Lampada HONLE UV Hand LED per incollaggi a **365** nm	1 Pz
FXUVLED405	Lampada HONLE UV Hand LED per incollaggi a **405** nm - **LUCE VISIBILE**	1 Pz



SUPPORTO CON VENTOSE PER INCOLLAGGIO CON ANGOLO VARIABILE

Angolo variabile 40°-300°
Ventosa Ø 120 mm
Spostamento ventosa 18 mm

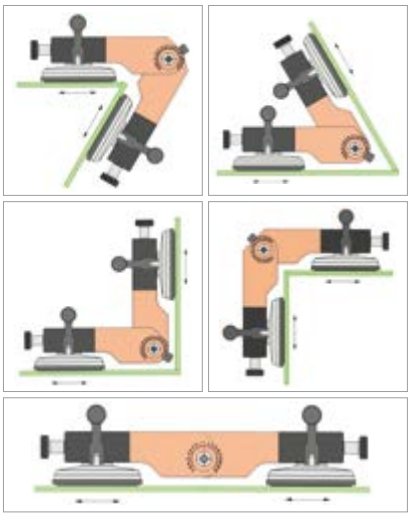

Art.	Q.tà
SUVREGH	1 Pz



SUPPORTO CON VENTOSE PER INCOLLAGGIO A 90°

Ventosa Ø 120 mm
Spostamento ventosa 18 mm

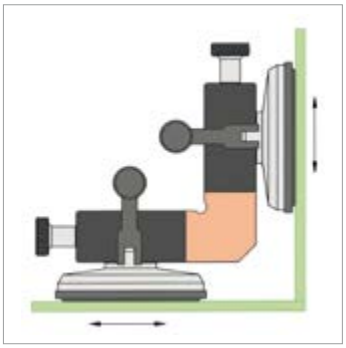

Art.	Q.tà
SUV90I	1 Pz



SUPPORTO CON VENTOSE PER INCOLLAGGIO A 90° REGOLABILE

Regolazione ± 4 mm
Ventosa Ø 60 mm

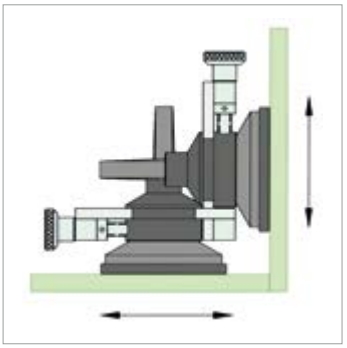

Art.	Q.tà
V90IR	1 Pz

SILICONI E SIGILLANTI




DOW
DOWSIL™
781
Acetoxy
Acétique
Acetico
Acético
Acetat
Azijnzuur
Acetoxy
Silicone
DOW
DOWSIL™
799 EU
GLAZE & GO
Neutral
Silicone
DOW
DOWSIL™
881
High
Strength
Sealant
Acetoxy
Silicone
High Performance



DW781

Sigillante siliconico a medio/alto modulo

Il Sigillante Siliconico Acetico Dow Corning® 781 è un silicone monocomponente dotato di buona adesione ad una vasta gamma di superfici non porose, tra cui vetro, alluminio, superfici verniciate e pannelli a struttura mista. Offre un'eccellente resistenza all'invecchiamento, al ritiro, alla formazione di crepe e allo scolorimento.

Caratteristiche

- Alta resistenza
- Buona elasticità
- 100% siliconico
- Senza solvente
- Resistente all'ozono, alle regolazioni ultraviolette e alle temperature estreme

TRASPARENTE

NERO

Art.	Formato	Colore	Confezione	Q.tà
DW781TR	**310** ml	Trasparente	12 Pz	1 Pz
DW781NE	**310** ml	Nero	12 Pz	1 Pz

Dati tecnici:

Proprietà	**Unità**	**Valore**
Sistema di polimerizzazione		Acetico
Temperatura di applicazione	°C	da +5 a +40
Peso specifico	g/ml	1.02
Tasso di estrusione	g/minuto	220
Tempo di pelle (23° C, 50% U.R.)	minuti	14
Velocità di polimerizzazione (23° C, 50% U.R.)		
1 giorno	mm	3.0
3 giorni	mm	5.0
Spessore di 2mm peso S2 (ISO 37)		
Modulo E 100%	MPa	0,40
Resistenza alla trazione	MPa	1.8
Allungamento a rottura	%	520
Giunto T.A. 12x12x50mm (ISO 8339/D1N2-8339)		
Modulo E 100%	MPa	0.4
Modulo E 60%	MPa	0.35
Resistenza alla trazione	MPa	0.59
Allungamento a rottura	%	190
Durezza (Shore A)		22
Capacità di movimento del giunto	%	20

Conforme alla norma ISO 11600-F&G-25HM



DW784

Sigillante siliconico per vetrazioni

Il Sigillante Siliconico per Vetrazioni Dow Corning® 784 è un silicone monocomponente. Presenta buona adesione a vetro, alluminio e altri substrati per edilizia non porosi. Poiché contiene un fungicida atto a prevenire la crescita di muffa, è ideale come sigillante di protezione dagli agenti atmosferici in aree che possono essere soggette ad elevata umidità, quali finestre in bagni e cucine, o aree suscettibili alla crescita di muffa.

Caratteristiche

- Resistente contro muffa e funghi (testato secondo la norma ISO 846)
- Buona elasticità
- 100% siliconico
- Resistente all'ozono, alle radiazioni ultraviolette e alle temperature estreme

TRASPARENTE

Art.	Formato	Colore	Confezione	Q.tà
DW784TR	**310** ml	Trasparente	12 Pz	1 Pz

Dati tecnici:

Proprietà	**Unità**	**Valore**
Sistema di polimerizzazione		Acetico
Temperatura di applicazione	°C	da +5 a +40
Peso specifico	g/ml	1.02
Tasso di estrusione	g/minuto	220
Tempo di pelle (23° C, 50% U.R.)	minuti	12
Tempo fuori impronta (23° C, 50% U.R.)	minuti	20
Velocità di polimerizzazione (23° C, 50% U.R.)		
1 giorno	mm	2,0
3 giorni	mm	4,0
Spessore di 2mm peso S2 (ISO 37)		
Modulo E 100%	MPa	0.41
Resistenza alla trazione	MPa	1.8
Allungamento a rottura	%	550
Giunto T.A. 12x12x50mm (ISO 8339/D1N2-8339)		
Modulo E 100%	MPa	0.4
Modulo E 60%	MPa	0.35
Resistenza alla trazione	MPa	0.57
Allungamento a rottura	%	200
Durezza (Shore A)		22
Capacità di movimento del giunto	%	20

Conforme alle norme ISO 11600-F&G-25LM



TRASPARENTE

DW881
Sigillante siliconico ad alta adesività per vetro

Il Sigillante Siliconico monocomponente ad alto modulo per vetro Dow Corning® 881 è un prodotto particolarmente adatto per incollare il vetro in tutti quei casi in cui sono richieste resistenza ed adesività elevate, nonché per tutte le applicazioni che richiedono tempi di vulcanizzazione rapidi, un'elevata resistenza all'acqua e raggi ultravioletti.

Caratteristiche

- Polimerizzazione rapida
- Alto modulo
- Adesione al vetro elevata e di lunga durata
- Resistente all'esposizione ai raggi UV
- Resistente all'immersione in acqua intermittente

Dati tecnici:

Proprietà	Unità	Valore
Sistema di polimerizzazione		Acetico
Temperatura di applicazione	°C	da +5 a +30
Tempo di lavorabilità	minuti	5
Peso specifico	g/ml	1.1
Velocità di polimerizzazione (23° C, 50% U.R.)		
1 giorno	mm	3.0
3 giorni	mm	8.0
Spessore di 2mm peso S2 (ISO 37)		
Modulo E 100%	MPa	0.50
Resistenza alla trazione	MPa	>2
Durezza (Shore A)		28

La tensione massima permessa nel sigillante è di 50.000Pa

Art.	Formato	Colore	Confezione	Q.tà
DW881TR	**310** ml	Trasparente	12 Pz	1 Pz



TRASPARENTE

DW799EU
Sigillante siliconico antimuffa

Il Sigillante Siliconico Dow Corning® 799 EU Glaze and Go è un sigillante monocomponente a basso modulo ed a polimerizzazione neutra, appositamente sviluppato per la sigillatura e protezione dagli agenti atmosferici delle finestre. Garantisce un'adesione di lunga durata sulla maggior parte di superfici porose e non, fra cui muratura e mattone, alluminio, PVC, vetro e superfici vetrate. Il Sigillante Siliconico Dow Corning® 799 EU Glaze and Go è resistente contro la muffa.

Caratteristiche

- Sistema a polimerizzazione neutra
- Basso modulo, alta elasticità
- Buona adesione senza primer su numerosi substrati
- Non corrosivo per metalli
- Facilità di applicazione e lavorabilità
- Resistente alle radiazioni ultraviolette
- Contiene fungicida
- Inodore

Dati tecnici:

Proprietà	Unità	Valore
Sistema di polimerizzazione		Neutro
Temperatura di applicazione	°C	da +5 a +40
Peso specifico	g/ml	1.03
Estrusione	g/minuto	90
Penetrazione	1/10mm	100
Tempo di pelle (23° C, 50% U.R.)	minuti	12
Tempo fuori impronta (23°C, 50% U.R.)	minuti	18
Velocità di polimerizzazione (23° C, 50% U.R.)		
1 giorno	mm	2.8
3 giorni	mm	4.3
Spessore di 2mm peso S2 (ISO 37)		
Modulo E 100%	MPa	0.31
Resistenza alla trazione	MPa	1.3
Allungamento a rottura	%	600
Giunto T.A. 12x12x50mm (ISO 8339/D1N2-8339)		
Modulo E 100%	MPa	0.3
Resistenza alla trazione	MPa	0.55
Allungamento a rottura	%	340
Modalità di rottura	% di rottura coesiva	100
Durezza (Shore A)		16

Conforme alle norme ISO 11600-F&G-25LM

Art.	Formato	Colore	Confezione	Q.tà
DW799TR	**310** ml	Trasparente	12 Pz	1 Pz



DW796
Sigillante siliconico Alkoxy

Il Sigillante Siliconico Dow Corning® 796 è un silicone monocomponente, a basso modulo e polimerizzazione neutra, appositamente sviluppato per la sigillatura di PVC, alluminio, legno, vetro, superfici vetrate e murature in mattoni. È particolarmente adatto per la sigillatura perimetrale di porte e finestre.

Caratteristiche

- Buona adesione senza primer su numerosi substrati
- Basso modulo, alta elasticità
- Polimero siliconico 100%
- Sistema di polimerizzazione neutra
- Basso odore
- Resistente all'ozono, alle radiazioni ultraviolette e alle temperature estreme

BIANCO NERO GRIGIO

Dati tecnici:

Proprietà	Unità	Valore
Sistema di polimerizzazione		Alcossilico
Temperatura di applicazione	°C	da +5 a +40
Peso specifico	g/ml	1.52
Tasso di estrusione	g/minuto	210
Tempo di pelle (23° C, 50% U.R.)	minuti	15
Tempo fuori impronta (23°C, 50% U.R.)	minuti	35
Velocità di polimerizzazione (23° C, 50% U.R.)		
1 giorno	mm	2.0
3 giorni	mm	3.5

Spessore di 2mm peso S2 (ISO 37)

Modulo E 100%	MPa	0.45
Resistenza alla trazione	MPa	1.8
Allungamento a rottura	%	700

Giunto T.A. 12x12x50mm (ISO 8339/D1N2-8339)

Modulo E 100%	MPa	0.35
Resistenza alla trazione	MPa	0.75
Allungamento a rottura	%	380
Durezza (Shore A)		30
Recupero elastico	%	>90
Capacità di movimento del giunto	%	20

Conforme alle norme ISO 11600-F&G-25LM

Art.	Formato	Colore	Confezione	Q.tà
DW796BI	**310** ml	Bianco	12 Pz	1 Pz
DW796NE	**310** ml	Nero	12 Pz	1 Pz
DW796GR	**310** ml	Grigio	12 Pz	1 Pz

* **DISPONIBILE SU ORDINAZIONE**



DW817
Sigillante siliconico adesivo per specchi

L'Adesivo per Specchi Dow Corning® 817 è un sigillante siliconico monocomponente per il fissaggio interno di specchi, vetro rivestito o pannelli di metallo su vari substrati. A polimerizzazione avvenuta il silicone garantisce una presa meccanica ottimale ed uno spostamento minimo dello specchio.

Caratteristiche

- Non corrosivo, inodore, pronto per l'uso, reagente con l'umidità dell'aria
- Eccellente adesione senza primer alla maggior parte dei vetri, metalli e rivestimenti per specchi
- Particolare resistenza al calore e all'umidità
- Alto modulo per ridurre il consumo del sigillante
- Resistente all'ozono, alle radiazioni ultraviolette e alle temperature estreme

BIANCO

Dati tecnici:

Proprietà	Unità	Valore
Sistema di polimerizzazione		Neutro
Temperatura di applicazione	°C	da +5 a +40
Intervallo della temperatura di servizio	°C	da -50 a +100
Tempo di lavorabilità	minuti	29
Peso specifico	g/ml	1.43
Colatura	mm	≤3

Giunto T.A. 12x12x50mm (ISO 8339)

Durezza (Shore A)		28
Modulo di Young	MPa	1.2

Art.	Formato	Colore	Confezione	Q.tà
DW817BI	**310** ml	Bianco	12 Pz	1 Pz



NERO

DW791
Sigillante siliconico resistente agli agenti atmosferici

Il Sigillante siliconico resistente agli agenti atmosferici Dow Corning® 791 è un prodotto sigillante neutro a basso modulo di ottima qualità, specificatamente progettato per sigillare pannellature in vetro, le tamponature e le facciate degli edifici.
Adatto anche per la sigillatura dei giunti di connessione tra pavimenti, pareti, muri non portanti, scale e altri tipi di giunzioni presenti in un edificio.

Caratteristiche

- Ideale per giunti di dilatazione, collegamento, perimetrali e per altri tipi di giunti soggetti a movimenti
- Polimerizzazione neutra
- Capacità di allungamento/compressione fino al ± 50% della larghezza del giunto originale
- Eccellente adesione su un'ampia varietà di materiali da costruzione
- Ottima resistenza agli agenti atmosferici
- Resistente all'Ozono, alla radiazione Ultra-violetta ed a temperature estreme

Dati tecnici:

Proprietà	Unità	Valore
Sistema di polimerizzazione		Alcolico
Tasso di estrusione	g/minuto	220
Tempo di lavorabilità (23°C, 50% U.R.)	minuti	20
Tempo fuori impronta (23°C, 50% U.R.)	minuti	30
Tempo di polimerizzazione (23°C, 50% U.R.)		
1 giorno	mm	2.0
3 giorni	mm	4.0
Peso specifico	g/ml	1.5
Intervallo delle temperature di applicazione	°C	da +5 a +400

Polimerizzato - 2 mm di spessore provino S2 (ISO 37 /DIN*** 53 504)**

Modulo E 100%	MPa	0.45
Carico massimo di trazione	MPa	1.9
Allungamento a rottura	%	700

Polimerizzato - Giunto T.A. 12x12x50 mm (ISO 8339/DIN 2-8339)

Modulo E 100%	MPa	0.35
Resistenza alla trazione	MPa	0.75
Allungamento a rottura	%	380
Durezza (Shore A)		29
Recupero elastico	%	>90
Capacità di movimento del giunto	%	±50

Conforme alle norme ISO 11600-F&G-25LM

Art.	Formato	Colore	Confezione	Q.tà
DW791NE	**310** ml	Nero	12 Pz	1 Pz



TRASPARENTE

DW791T
Sigillante siliconico resistente agli agenti atmosferici

Il Sigillante siliconico resistente agli agenti atmosferici Dow Corning® 791T è un prodotto sigillante neutro a basso modulo di ottima qualità, specificatamente progettato per sigillare pannellature in vetro, le tamponature e le facciate degli edifici.
Adatto anche per la sigillatura dei giunti di connessione tra pavimenti, pareti, muri non portanti, scale e altri tipi di giunzioni presenti in un edificio.

Caratteristiche

- Ideale per giunti di dilatazione, collegamento, perimetrali e per altri tipi di giunti soggetti a movimenti
- Polimerizzazione neutra
- Capacità di allungamento/compressione fino al ± 50% della larghezza del giunto originale
- Eccellente adesione su un'ampia varietà di materiali da costruzione
- Ottima resistenza agli agenti atmosferici
- Resistente all'Ozono, alla radiazione Ultra-violetta ed a temperature estreme

Dati tecnici:

Proprietà	Unità	Valore
Sistema di polimerizzazione		Ossimico
Tasso di estrusione	g/minuto	210
Tempo di lavorabilità (23°C, 50% U.R.)	minuti	05-10
Tempo fuori impronta (23°C, 50% U.R.)	minuti	15-20
Tempo di polimerizzazione (23°C, 50% U.R.)		
1 giorno	mm	3.0
3 giorni	mm	4.0
Peso specifico	g/ml	1.03
Intervallo delle temperature di applicazione	°C	da +5 a +400

Polimerizzato - 2 mm di spessore provino S2 (ISO 37 /DIN*** 53 504)**

Modulo E 100%	MPa	0.3
Carico massimo di trazione	MPa	1.84
Allungamento a rottura	%	500

Polimerizzato - Giunto T.A. 12x12x50 mm (ISO 8339/DIN 2-8339)

Modulo E 100%	MPa	0.32
Resistenza alla trazione	MPa	0.43
Allungamento a rottura	%	300
Durezza (Shore A)		23
Recupero elastico	%	>90
Capacità di movimento del giunto	%	±50

Conforme alle norme ISO 11600-F&G-25LM

Art.	Formato	Colore	Confezione	Q.tà
DW791TTR	**310** ml	Trasparente	12 Pz	1 Pz



NERO

DW895

Sigillante per vetrate strutturali

Il Sigillante Siliconico Dow Corning® 895 è un silicone monocomponente per Vetrate Strutturali. Il prodotto polimerizzato fornisce un'ottima resistenza agli agenti atmosferici e una elevata resistenza alle radiazioni ultraviolette, al calore e all'umidità. L'alto carico di rottura rende questo prodotto ideale per le applicazioni di incollaggio strutturale. Ha eccellenti proprietà meccaniche.

Caratteristiche

- Soddisfa le nuove norme europee per le applicazioni di sigillatura strutturale, sviluppati dall'EOTA
- Eccellente adesione a un'ampia gamma di substrati, inclusi vetro verniciato, smaltato e riflettente, profili in alluminio anodizzato e verniciato con poliestere, profili in acciaio inossidabile
- Sistema di polimerizzazione neutra, inodore e non corrosivo
- Prodotto monocomponente
- Resistente ad ozono e temperature estreme

Dati tecnici:

Proprietà - Alla fornitura	**Unità**	**Valore**
Densità relativa	g/ml	1,43
Colatura o filatura	mm	0
Tempo fuori impronta (25° C, 50% U.R.)	minuti	60
Tempo di polimerizzazione (25°C, 50% U.R.)		
Dopo 24 ore	mm	2.2
Dopo 72 ore	mm	3.5

Polimerizzato - Dopo 7 giorni a 25°C e 50% UR		
Durezza (Shore A)	punti	38
Allungamento massimo	%	600
Resistenza alla trazione al 100% di allungamento	MPa	0.7
Resistenza alla trazione all'allungamento massimo	MPa	2.85
Resistenza alla lacerazione	kN/m	19

Test H-Piece		
Allungamento massimo	%	260
Resistenza alla trazione	MPa	1.06
Modulo di Young	MPa	1.0
Carico dinamico di progetto sul sigillante	Pa	140.000
Carico statico di progetto sul sigillante	Pa	7.000
Intervallo della temperatura di servizio	°C	da -50 a +150
Tempo di lavorabilità	minuti	15

Art.	Formato	Colore	Confezione	Q.tà
DW895NE	**310** ml	Nero	12 Pz	1 Pz





CLEAR FIX
MS Polimero

Prodotto di alta qualità, adesivo/sigillante forte, monocomponente basato su polimeri MS. Inodore, neutrale e privo di isocianati. Dopo l'applicazione polimerizza con l'umidità atmosferica formando una guarnizione gommosa duratura.

Caratteristiche

- Incollaggio di pannelli, cornici, davanzali, legno, strisce, soglie, specchi e materiali isolanti nel settore dell'edilizia
- Sigillante di sistemi in vetro all'interno
- Giunti di collegamento negli edifici
- Per cucina e bagno
- Per giunti di collegamento metallici nelle costruzioni e nella carrozzeria
- Sigillante utilizzato nell'industria di costruzione navale
- Stucco universale per riempire crepe e superfici irregolari

Dati tecnici:

Proprietà	Unità	Valore
Base		MS Polymer
Temperatura di applicazione		+5 °C +40 °C
Tasso di applicazione	3 mm / 6,3 bar	150 g/min
Colabilità	ISO 7390	<2mm
Peso specifico		1,063 g/ml
Tempo pelle	23°C / 55% RF.	10-15 min
Indurimento dopo 24 ore	23°C/ 55% RF.	2mm
Pitturabile dopo la polimerizzazione		Si
Allungamento/concentrazione del giunto		+/ - 25%
Resistenza alla temperatura dopo la polimerizzazione		-40°C I +100°C

Proprietà Meccaniche su 2 mm.

Durezza, scala SHORE A (3 s)	DIN 53505	45
Modulo 100%	DIN 53504	1.15 Mpa (N/mm^2)
Resistenza alla trazione	DIN 53504	2.2 Mpa (N/mm^2)
Allungamento a rottura	DIN 53504	250%

TRASPARENTE CRISTALLINO

Art.	Formato	Colore	Confezione	Q.tà
DWCLETC	**290** ml	Trasparente cristallino	12 Pz	1 Pz



HIGH TACK
Per specchi

High Tack è un adesivo professionale di elevata qualità, con estreme ed elevate proprietà di aggrappaggio. Basato su tecnologia ibrida, polimerizza con l'umidità atmosferica formando un giunto resistente ed elastico.
High Tack è stato appositamente sviluppato come un adesivo universale per l'incollaggio di molti materiali da costruzione come: pietra, cemento, specchi, vetro, cartongesso, PU, uPVC, plastiche dure, smalti, ceramiche, rame, piombo, zinco, alluminio, metalli, acciaio, legno e sistemi verniciati.

Caratteristiche

- Adesione iniziale estremamente elevata
- Non necessita di fissaggio o supporto durante l'indurimento
- Alto modulo elastico ed elevata resistenza meccanica
- Privo di isocianati, solventi e siliconi
- Durevole elasticità
- Non ritira e non crea bolle
- Non corrosivo per i metalli
- A reticolazione neutra, quasi inodore
- Buona resistenza agli agenti atmosferici e all'umidità
- Aderisce perfettamente senza primer sulla maggior parte delle superfici, anche umide

Dati tecnici:

Proprietà	Unità	Valore
Base		Ibrida
Temperatura di applicazione		+5°C + 40°C
Densità		1.57 g/ml
Modulo 100%	N/mm^2	1.39 Mpa
Tasso di applicazione	@ 3 mm / 4 bar	20 g/min
Tempo di polimerizzazione		±2-3mm/24h
Allungamento a rottura		335%
Colabilità	ISO 7390	< 2 mm
Resistenza al gelo durante il trasporto		Fino a -15°C
Durezza, SHORE A	DIN 53505	55
Formazione della pelle	23°C / 50% UR	15 min.
Allungamento/concentrazione del giunto		+/- 25%
Resistenza alla temperatura dopo la polimerizzazione		-40°C/+90°C
Resistenza alla trazione	N/mm^2	2.20 Mpa

BIANCO

Art.	Formato	Colore	Confezione	Q.tà
DWHTKBI	**290** ml	Bianco	12 Pz	1 Pz



TRASPARENTE

DW PRIMER C

Per superfici verniciate

Dow Corning® Primer C è un solvente promotore d'adesione per tutte quelle superfici verniciate che presentano grosse difficoltà nell'adesione dei sigillanti.

Caratteristiche

- Promotore d'adesione su basi verniciate e altre superfici di plastica
- Reagisce all'umidità atmosferica
- Non macchia
- Accelera l'adesione di poliestere e polveri di vernici
- Resistente all'ozono, alle radiazioni ultraviolette e alle temperature estreme

Dati tecnici:

Proprietà	Unità	Valore
Valore copertura, superfici non porose	ft^2 /gal	800
Valore lineare copertura, larghezza del giunto 1/2 pollice	ft/gal	10.000
Peso specifico		0.90
Punto di infiammabilità	°C	-4
Contenuto volatile - VOC	g/L	855

Art.	Formato	Colore	Q.tà
DWPRCTR	**250** gr	Trasparente	1 Pz



TRASPARENTE

DW PRIMER 1200 OS UV TRACEABLE

Per superfici non porose

Il Primer Dow Corning® 1200 05 UV Traceable è un prodotto adatto a migliorare l'adesione sulle superfici non porose, quali profili in alluminio, metallo, vetro. Contiene una piccola quantità di tracciante UV. Questo permette una corretta applicazione del primer utilizzando una lampada UV.

Caratteristiche

- Migliora l'adesione dei sigillanti siliconici a molti substrati
- Procura più uniformità e forza all'adesione
- Adatto per applicazioni Strutturali e di Protezione dagli Agenti Atmosferici
- Adesione più rapida alle superfici

Dati tecnici:

Proprietà	Unità	Valore
Viscosità a 23 °C	mPa.s	1
Punto di infiammabilità - vaso chiuso	°C	1
Peso specifico a 23 °C	0.82	

Art.	Formato	Colore	Q.tà
DWPRPTR	**500** ml	Trasparente	1 Pz

GARANZIA LIMITATA - LEGGERE CON ATTENZIONE

Le informazioni riportate nel presente catalogo vengono fornite in buona fede e sulla base di ricerche accurate.
Esse sono puramente indicative. Per maggiori informazioni sui singoli prodotti, leggere attentamente le schede tecniche, scaricabili sul sito internet www.dowcorning.com. Tuttavia, poiché le condizioni ed i metodi di impiego esulano dal controllo delle Società, queste informazioni non sostituiscono i test preliminari, indispensabili per garantire la piena idoneità e sicurezza dei prodotti all'applicazione specifica. I suggerimenti per l'uso non devono essere interpretati come stimolo alla violazione di eventuali diritti coperti da brevetto. Saint-Gobain Logli S.r.l. garantisce solo la conformità dei prodotti alle specifiche di vendita correnti. L'eventuale risarcimento dell'utente o la responsabilità di Saint-Gobain Logli S.r.l. limita esclusivamente al rimborso del prezzo d'acquisto o alla sostituzione di qualsiasi prodotto diverso da quanto garantito. Saint-Gobain Logli S.r.l. non offre alcuna garanzia esplicita o implicita relativa all'idoneità del prodotto ad un uso specifico o alla sua commerciabilità.

Limitazioni SILICONI ACETICI

Si sconsiglia l'uso dei Sigillanti Siliconici Acetici su substrati porosi quali calcestruzzo, pietra, marmo o granito. Un Sigillante Siliconico DOW CORNING® Acetico non deve essere usato in contatto con la sigillatura esterna di un'unità vetrocamera. Non usare i Sigillanti Siliconici Acetici su substrati bituminosi, substrati a base di gomma naturale, cloroprene o EPDM, o su materiali per l'edilizia e plastiche flessibili che potrebbero rilasciare olio, plastificanti o solventi. Non usare i Sigillanti Siliconici DOW CORNING® Acetici in un'area completamente racchiusa perché il sigillante necessita d'umidità atmosferica per polimerizzare. L'acido acetico rilasciato durante la polimerizzazione può corrodere l'argento degli specchi e metalli sensibili quali rame, ottone e piombo. Per questa applicazione si deve usare l'Adesivo per Specchi DOW CORNING® 817. Si sconsiglia l'uso dei Sigillanti Siliconici DOW CORNING® Acetici su giunti in immersione o in giunti che potrebbero essere sottoposti a sovrasollecitazione o abrasione. Essi non sono adatti per applicazioni a contatto con sostanze alimentari. Viene tuttavia menzionato nello Schema Regolamentare Britannico per Accessori Idraulici per applicazioni a contatto con acqua potabile, a polimerizzazione avvenuta. Si sconsiglia l'uso dei Sigillanti Siliconici DOW CORNING® per applicazioni su vetrazione strutturale o vetrocamera.

Limitazioni SILICONI NEUTRI

Si sconsiglia l'uso dei Sigillanti Siliconici Neutri per applicazioni su vetrazione strutturale o vetrocamera. Non utilizzare i Sigillanti Siliconici Neutri su substrati bituminosi, substrati a base di gomma naturale, cloroprene o EPDM, né su materiali per l'edilizia che potrebbero rilasciare olio, plastificanti o solventi. Non usare i Sigillanti Siliconici DOW CORNING® Neutri in un'area totalmente chiusa perché il sigillante necessita d'umidità atmosferica per polimerizzare. I prodotti non sono consigliati per un utilizzo in giunti sommersi o in giunti che potrebbero essere sottoposti a sovrasollecitazione o abrasione. Su substrati porosi quali calcestruzzo, marmigraniti e altre pietre naturali si può verificare un'essudazione. Su substrati sensibili devono essere eseguite prove specifiche. Essi non sono adatti per applicazioni a contatto con sostanze alimentari. Si consiglia di non applicare i Sigillanti Siliconici DOW CORNING® Neutri su superfici con temperatura inferiore a 5°C (41 °F), data l'impossibilità di garantire una superficie asciutta a queste temperature.



PISTOLA PER CARTUCCE MANUALE

- Modello in alluminio, aperta, funzionale, leggera
- Asta di spinta esagonale con altissime caratteristiche meccaniche
- Semi-professionale idonea per serramentisti, idraulici, lattonieri, utensilerie e ferramenta

Art.	Q.tà
DWGUNSTE	1 Pz



PISTOLA PER CARTUCCE MANUALE

- Tipo professionale, pratico e leggero
- Meccanismo di compensazione di usura

Art.	Q.tà
DWGUNSKE	1 Pz



SPALMA SILICONE

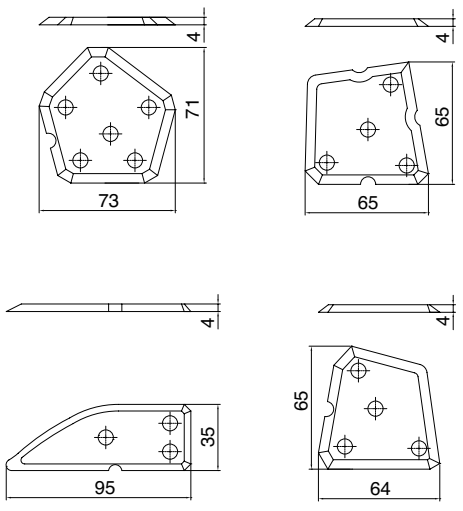

Art.	Confezione	Q.tà
DWSIL	4 Pz	1 Pz

LAVORAZIONI




JAPAN

ROTELLE IN METALLO DURO PER TAGLIO AUTOMATICO DEL VETRO

Le rotelle vengono usate su banchi da taglio automatici. È sufficiente conoscere la marca e il tipo di vetro che si deve tagliare (float, stratificato, basso emissivo) e il tipo di taglio (rettilineo, sagomato, circolare) e noi saremo in grado di darvi la rotella e il porta rotella specifici.
Prodotti su richiesta

Per avere un ottimo risultato di taglio ogni rotella deve essere scelta in base all'applicazione
Codifica affilatura:
Codice " PL " : taglio rettilineo, aperto, di sagome per vetri 3 a 10 mm
Codice " SC " : per taglio vetri forti spessori e stratificati



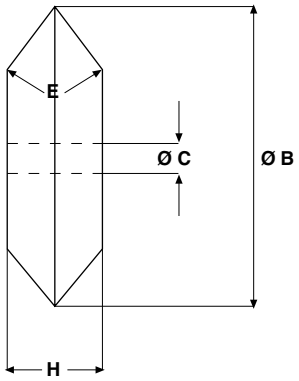

B = Ø rotella esterno
H = spessore rotella
C = Ø foro
E = Angolo di taglio tra 118° e 165°

La scelta dell'angolo di taglio " **E** " dipende soprattutto dal tipo di taglio e dallo spessore del vetro.
La scelta della rotella dipende anche dalla pressione e velocità di taglio. Più l'angolo è ottuso maggiore sarà lo spessore del vetro

TAGLIO RETTILINEO

Gradi	Spessore vetro in mm
118°	0.8 – 1
125°	1-2
135°	2- 3 - 4
140°	4
145°	4-5-6-8
150°	8
155°	8 – 10 – 12
160°	12-15
165°	15 – 19

Taglio SAGOMATO

Gradi	Spessore vetro in mm
135°	1- 2
140°	2
145°	3 – 4
150°	4 - 5
155°	5 - 6
160°	6 - 8
165°	8

Per ordinare il materiale procedere come segue:
Scegliere l'angolo di taglio " E "

Art.	Dimensioni	Caratteristiche	Affilatura	Confezione	Q.tà
TALRO5614	**B** 5.6 **H** 1.08 **C** 1.4 mm	idonea per taglio retto e raggi maggiori, può essere utilizzata per tagli aperti	**PL** /**SC**	10 Pz	1 Pz

Per taglio retto s'intende un'incisione che permette di "staccare" in modo agevole la sagoma tagliata, ad esempio un cerchio o un ovale. A fine taglio con una semplice pressione e 4 piccoli tagli esterni (eseguito con tagliavetro tradizionale) si deve ottenere il taglio del cerchio perfetto, senza scheggiature.

Queste informazioni sono fornite soltanto a titolo generale, si consiglia di verificare la scelta del prodotto più indicato in base alle vostre esigenze.



CLIP IN PLASTICA
CSM - CSDA

Banchi da taglio: Bottero Bavelloni, CMS Tecnologies, GFPm, Macotec, Intermac, Pannkoke, Turomas
Prodotti su richiesta

Angolazione	Colore	Affilatura	Ø
118°	Giallo	PL	5-5.4-5.8 mm
125°	Azzurro	PL	5-5.4-5.8 mm
135°	Bianco	PL	5-5.4-5.8 mm
140°	Blu	PL	5-5.4-5.8 mm
145°	Nero	PL	5-5.4-5.8 mm
150°	Marrone	PL	5-5.4-5.8 mm
155°	Rosso	PL	5-5.4-5.8 mm
160°	Verde	SC	5-5.4-5.8 mm
165°	Verde chiaro	SC	5-5.4-5.8 mm

Art.	Dimensioni rotella	Confezione	Q.tà
TALCSM	**Ø5.6** mm	10 Pz	1 Pz
TALCSDA	**Ø5** mm	10 Pz	1 Pz



TAGLIAVETRO AD OLIO MITSUBOSHI PER TAGLIO SAGOMATO

Utilizzare con olio OIL3132

Art.	Spessore vetro	Q.tà
MITSUBOR-38	Da **3** a **8** mm	1 Pz



TAGLIAVETRO TOYO METALLO CON TAP WHEEL

Utilizzare con olio OIL3132

Art.	Spessore vetro	Angolo di taglio	Q.tà
TAG004	Da **3** a **12** mm	**140°**	1 Pz



TAGLIAVETRO TOYO PLASTICA CON TAP WHEEL

Utilizzare con olio OIL3132

Art.	Spessore vetro	Angolo di taglio	Q.tà
TAG003	Da **3** a **12** mm	**140°**	1 Pz



ACCESSORI DI RICAMBIO PER TAGLIAVETRO

Art.	Descrizione	Q.tà
TAG007	Ricambio tagliavetro TOYO	1 Pz



HAMMER GLASS

Art.	Descrizione	Q.tà
CPH20	Manico in alluminio, testa in ottone Ø20 e Ø14 mm	1 Pz



LAMETTE PER TAGLIO DEL PLASTICO

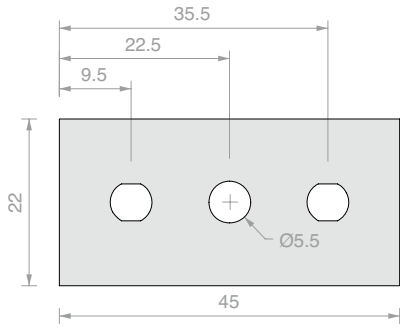

Art.	Spessore	Confezione	Q.tà
LAME05	**0.20** mm	100 Pz	1 Pz
LAME07	**0.15** mm	250 Pz	1 Pz



LAMETTE PER TAGLIO DEL PLASTICO MONOUSO

Lamette di ricambio con singolo tagliente per raschiatura di etichette, guarnizioni etc.
Le lame sono in acciaio al carbonio spessore 0.009”/0.23 mm con fondo in alluminio.

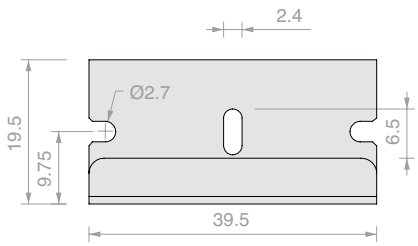

Art.	Spessore	Confezione	Q.tà
LAME02	**0.23** mm	100 Pz	1 Pz

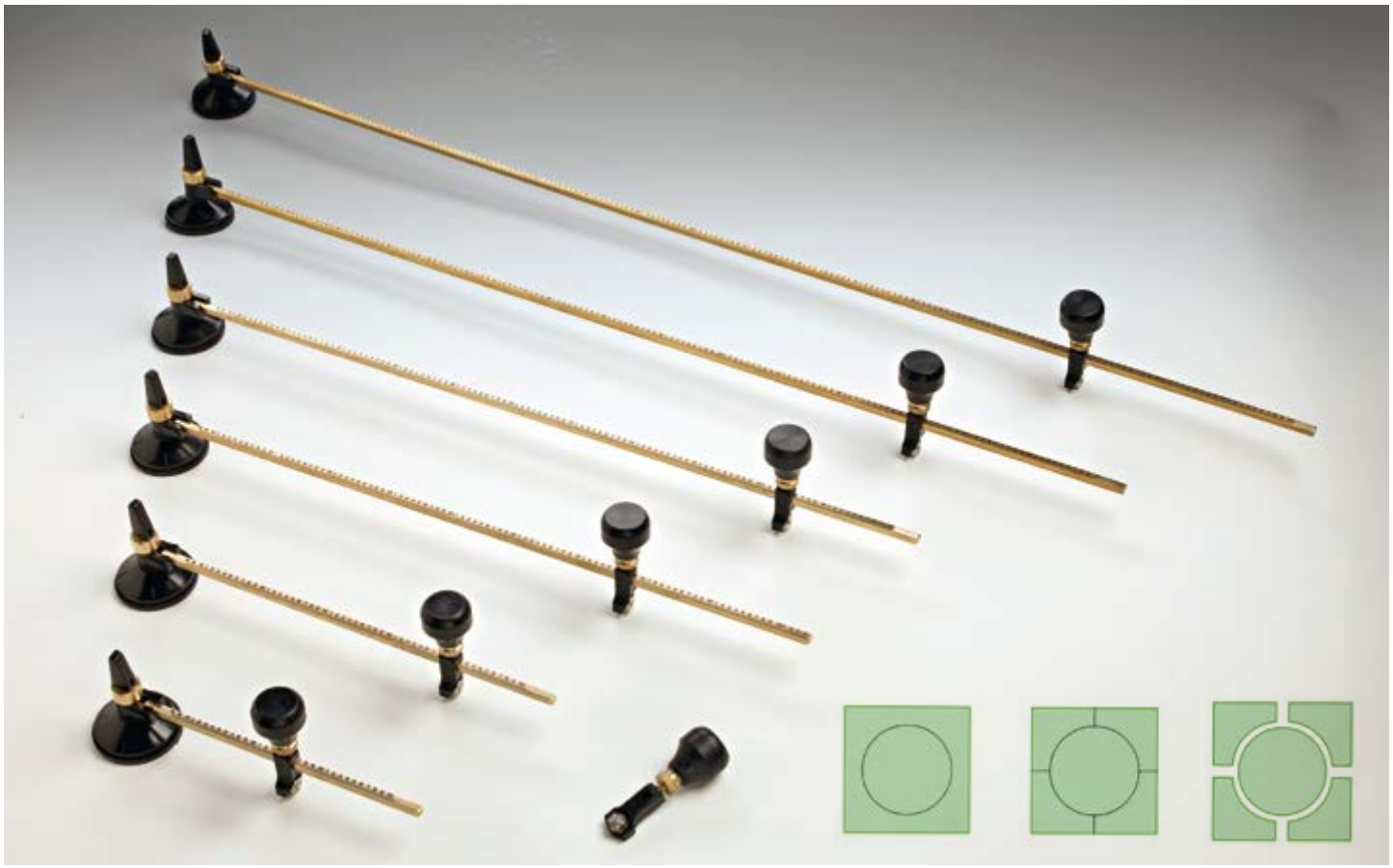

COMPASSO TAGLIAVETRO

Asta graduata con frecce incrociate sulla coppa della ventosa per il posizionamento corretto sulla lastra di vetro. L'operazione di taglio avviene agendo sul pomello ruotante. Diametro minimo 85 mm. Fornito con rotella con sei testine in carbonio a 135°.

- Regolare diametro sulla scala del righello
- Fissare la testa
- Oliare la testa del tagliavetro
- Fare qualche giro libero per oliare la linea di frattura.
- Iniziare il taglio premendo sul vetro con la giusta pressione e senza interruzioni
- Effettuare con un tagliavetro delle linee laterali fino ad intercettare il diametro appena tracciato
- Aprire la linea segnata dal cerchio utilizzando un accessorio
- Aprendo si otterrà il cerchio di vetro rilasciato

Art.	Massimo diametro di taglio	Spessore taglio ottimale	Q.tà
CP400	**400** mm	**3-6** mm	1 Pz
CP600	**600** mm	**3-6** mm	1 Pz
CP1000	**1000** mm	**3-6** mm	1 Pz





ACCESSORI DI RICAMBIO PER COMPASSO TAGLIAVETRO

Art.	Descrizione	Q.tà
CPLEV	Levetta	1 Pz
CPVEN	Ventosa **Ø60** mm	1 Pz
CPOM	Pomello con tagliavetro di ricambio angolo 135°	1 Pz



OLIO DA TAGLIO PER BANCHI 3130

Olio da taglio ideale sia per tagli retti che sagomati, evapora lentamente permettendo l'apertura dei tagli. I residui lasciati sul vetro sono facilmente asportabili e non creano nessun problema nelle lavatrici. Studiato per evitare il surriscaldamento delle testine di taglio e il suo impiego non usura in nessun modo le parti in gomma delle macchine e assicura la longevità della rotella di taglio.

Art.	Confezione	Q.tà
OIL31301	**1** l	1 Pz
OIL31305	**5** l	1 Pz
OIL313025	**25** l	1 Pz



OLIO DA TAGLIO PER BANCHI 3133

Olio da taglio ad alta volatilità, ideale per tagli ove successive lavorazioni richiedano una superficie senza alcun tipo di residuo, serigrafia, vetro auto etc. Il suo impiego non usura in nessun modo le parti in gomma delle macchine e assicura la longevità della rotella di taglio.

Art.	Confezione	Q.tà
OIL31335	**5** l	1 Pz



OLIO DA TAGLIO PER BANCHI 3132

Fluido sintetico per taglio del vetro specifico per le lavorazioni di taglio del vetro basso emissivo. Formulato con basi sintetiche ed additivi atti a ridurre la tensione superficiale per ottimizzare il grado di finitura del vetro in lavorazione. Le eccellenti proprietà refrigeranti, la neutralità nei confronti del vetro e gli additivi speciali dell'emulsione conferiscono al vetro finito un elevato grado di finitura. Eccellente evaporabilità.
Inodore e con bassissima tendenza alla formazione di schiuma.
Adatto per tagliavetri

Art.	Confezione	Q.tà
OIL31321	**1** l	1 Pz
OIL31325	**5** l	1 Pz



SQUADRA CON BRACCIO E METRATURA SUL BORDO



Divisione metrica, realizzata in materiale fenolico duro.
Spessore braccio 4 mm,
Spessore base 12 mm con battuta di 4 mm
Stampa in mm per misurare la distanza da altri bordi.

Art.	Lunghezza	Q.tà
SQHB1050	**1050** mm	1 Pz

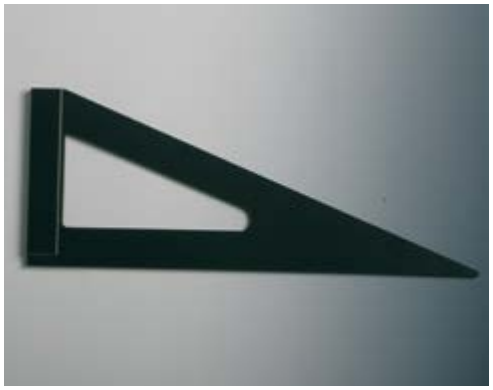

SQUADRE CON DIAGONALE

Art.	Lunghezza	Q.tà
SQ002	**500** mm	1 Pz
SQ003	**700** mm	1 Pz
SQ004	**900** mm	1 Pz
SQ005	**1100** mm	1 Pz
SQ006	**1250** mm	1 Pz
SQ007	**1500** mm	1 Pz

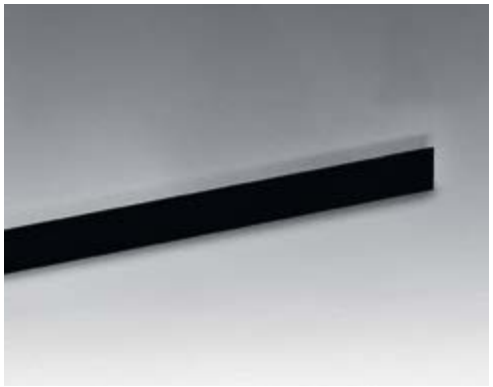

RIGA

Art.	Lunghezza	Q.tà
RIGA001	**2500** mm	1 Pz



RIGA CON VENTOSE

Realizzata in materiale fenolico duro,
Le ventose consentono l'utilizzo dell'attrezzo da un solo operatore.
Spessore 10 mm larghezza 80 mm.
Tolleranza dimensionale: ±1mm/1m

Art.	Lunghezza	Ventose	Q.tà
SQTV3500	**3500** mm	**5**	1 Pz



SQUADRA REGOLABILE

Realizzata in materiale fenolico duro.
Aste calibrate su entrambe le braccia per tagli precisi.
Adatto per il taglio di strisce di vetro delle stesse dimensioni.

Art.	Dimensioni	Q.tà
SQTS860	**800** x **600** mm	1 Pz



PINZA JAW

Per vetri fino a 19 mm



Art.	Lunghezza	Morso	Q.tà
PINZJAW	**355** mm	**36** mm	1 Pz



PINZA APRI TAGLIO

Art.	Lunghezza	Morso	Q.tà
PINZ002	**200** mm	**24** mm	1 Pz



PINZA APRI TAGLIO CON REGOLAZIONE

Art.	Lunghezza	Morso	Q.tà
PINZ30	**200** mm	**30** mm	1 Pz



PINZA APRI TAGLIO CON BECCO

Art.	Lunghezza	Morso	Q.tà
PINZ35	**195** mm	**21** mm	1 Pz



SEGA A DISCO DIAMANTATO

Elevata possibilità di manovra.
-Taglio inclinato fino a 45°
-Compatta e leggera
-Rivestimento in soft grip
Accessori in dotazione: carica batterie, 2 batterie Li-ion, lama, serbatoio acqua, chiave di servizio

Descrizione tecnica:

- dimensione lama esterno Ø 85 x 1.8 mm
- foro Ø 15 mm
- capacità di taglio a 90° 25.5 mm a 45° 16.5 mm
- velocità a vuoto 1600 g/min
- batteria 4 Ah
- serbatoio 0.5 litri
- peso 1.8 Kg

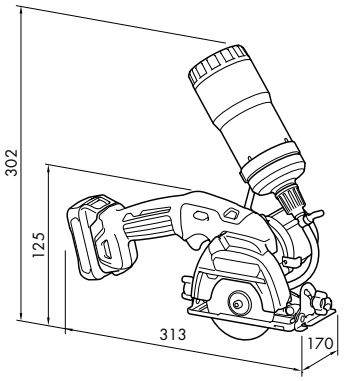

Art.	Dimensioni	Volts	Q.tà
MAK300	**313** x **170** x **125** mm	**12**	1 Pz



DISCO DIAMANTATO A SETTORI MAKITA

Art.	Dimensioni	Q.tà
MAK10	**Ø110** x **1,9** mm Foro **Ø20** mm	1 Pz

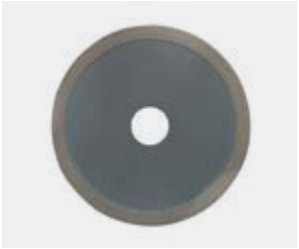

DISCO DIAMANTATO PER MAKITA DUEZETA

Art.	Dimensioni	Q.tà
UDFMARK80	**Ø80** x **1,2** mm Foro **Ø15** mm	1 Pz



DISCO DIAMANTATO MAKITA

Art.	Dimensioni	Q.tà
MAK80	**Ø85** x **1,8** mm Foro **Ø15** mm	1 Pz



FORETTI DIAMANTATI A CORONA CONTINUA

Attacco: normale 1/2 Gas 14 Fpp lunghezza 75 mm
Attacco: lungo 1/2 Gas 14 Fpp lunghezza 95 mm (su richiesta)
Foretto standard: corpo AVP,
legante 7283 concentrazione ME grana 010, diamante 1131.
Foretto linea Top: corpo AVP, legante FH,
concentrazione MG, grana 010, diamante 1120
È raccomandato prima dell'utilizzo del foretto una ravvivatura del diamante con mattonella abrasiva eseguendo un paio di fori, necessariamente con acqua.
È sconsigliato l'uso manuale di bastoncini ravvivatori poiché potrebbero causare rotture della fascia diamantata pregiudicando la sicurezza dell'operatore.

CONDIZIONI DI LAVORO

VELOCITÀ DEL MANDRINO			PORTATA ACQUA	
Ø	R.P.M. Min	R.P.M. Max	Vetro 3÷4 mm	Vetro ≤ 5 mm
6	3.200	12.000	0.2	0.4
8	2.800	12.000	0.2	0.5
10	2.400	10.000	0.2	0.5
12	2.000	8.000	0.2	0.7
15	1.400	6.500	0.3	0.7
20	1.200	4.500	0.3	1.0
30	1.000	3.200	0.3	1.2
50	850	2.000	0.4	1.5
100	700	1.200	0.5	1.5
150	400	800	0.8	1.7
200	300	600	1.0	2.0
300	200	400	1.5	2.5

Art.	Dimensioni	Spessore fascia	Q.tà
UDF-7283ME06	Ø **6** mm	**0,75** mm	1 Pz
UDF-7283ME08	Ø **8** mm	**0,75** mm	1 Pz
UDF-7283ME10	Ø **10** mm	**0,75** mm	1 Pz
UDF-7283ME12	Ø **12** mm	**0,75** mm	1 Pz
UDF-7283ME14	Ø **14** mm	**0,75** mm	1 Pz
UDF-7283ME15	Ø **15** mm	**0,75** mm	1 Pz
UDF-7283ME16	Ø **16** mm	**0,75** mm	1 Pz
UDF-7283ME18	Ø **18** mm	**0,75** mm	1 Pz
UDF-7283ME20	Ø **20** mm	**0,75** mm	1 Pz
UDF-7283ME40	Ø **40** mm	**1** mm	1 Pz



ADATTATORE PER FORETTI

Materiale: ottone

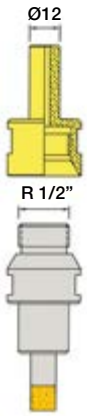

Art.	Dimensioni	Q.tà
UDFS8	Da **R 1/2"** a punta mandrino **Ø12** mm	1 Pz



RAVVIVATORI PER FORETTI E MOLE A TAZZA

Grana da 60 a 120 mesh adatte per ravvivatura utensili con grana comprese tra D 126 e D 213.
Grana da 120 a 220 mesh adatte per ravvivatura utensili con grana comprese tra D 64 e D 126.

Art.	Dimensioni	Colore	Grana	Q.tà
NSGST01	**25**x**50**x**200** mm	Arancione	**80**	1 Pz
NSGST03	**25**x**50**x**200** mm	Blu	**120**	1 Pz
NSGST05	**25**x**50**x**200** mm	Bianco	**180**	1 Pz
NSGST07	**10**x**115**x**285** mm	Marrone	**120**	1 Pz
NSGST09	**20**x**20**x**200** mm	Bianco	**220**	1 Pz



PUNTE SEGNA VETRO

Art.	Descrizione	Q.tà
PUN20	Punta segna vetro in metallo duro	1 Pz
PUN001	Punta segna vetro in metallo duro con clip	1 Pz



SCHUURBANDEN VOOR PNEUMATISCHE SCHUURMACHINE

Art.	Dimensioni	Colore	Grana	Micron	Descrizione	Spaziatura	Q.tà
DGS007V	**75** x **38** mm	verde	Diamantata **60** mesh	**250**	fortissima asportazione	**CP21**	1 Pz
DGS011V	**50** x **42** mm	verde	Diamantata **60** mesh	**250**	fortissima asportazione	**CP21**	1 Pz
DGS011N	**50** x **42** mm	nero	Diamantata **120** mesh	**125**	forte asportazione	**CP18** o **CP21**	1 Pz

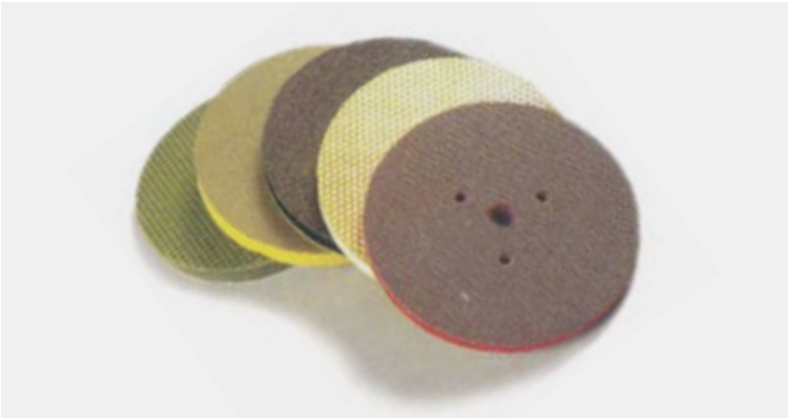

DISCO ADESIVO A TRE FORI PER LEVIGATRICE AD ARIA

Art.	Dimensioni	Colore	Grana	Micron	Descrizione	Spaziatura	Q.tà
DGS005V	**Ø100** mm	verde	Diamantata **60** mesh	**250**	fortissima asportazione	**CP21**	1 Pz
DGS005N	**Ø100** mm	nero	Diamantata **120** mesh	**125**	forte asportazione	**CP18** o **CP21**	1 Pz
DGS005R	**Ø100** mm	rosso	Diamantata **200** mesh	**74**	media asportazione	**CP18** o **CP21**	1 Pz
DGS005G	**Ø100** mm	giallo	Diamantata **400** mesh	**40**	finitura	**CP18** o **CP21**	1 Pz
DGS005B	**Ø100** mm	bianco	Diamantata **600** mesh	**30**	ottima finitura	**CP18** o **CP21**	1 Pz
DGS006RBG	**Ø100** mm	bianco giallo	Resina **600** mesh	**30**	lucidatura	**R1**	1 Pz

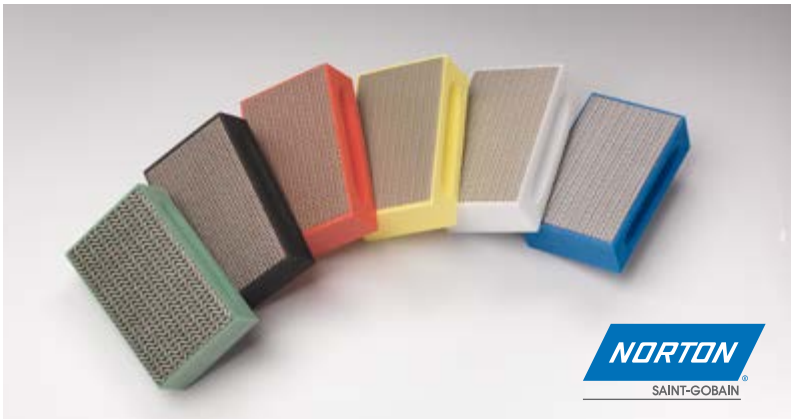

HANDSCHUURBLOKKEN

Diamantsponzen voor handmatige ruw-, ontbraam-, en afwerking-sbewerkingen gekenmerkt door een “slang”-patroon, een exclusief product van Saint-Gobain Abrasives.
Ideaal voor zowel nat als droog gebruik.

Effectieve en langdurige verwijdering dankzij de hoge concentratie hoogwaardige diamanten.



Art.	Dimensioni	Colore	Grana	Descrizione	Q.tà
NSG01V	**90** x **55** mm	verde	Diamantata **60** mesh	fortissima asportazione	1 Pz
NSG03N	**90** x **55** mm	nero	Diamantata **120** mesh	forte asportazione	1 Pz
NSG05R	**90** x **55** mm	rosso	Diamantata **200** mesh	media asportazione	1 Pz
NSG07G	**90** x **55** mm	giallo	Diamantata **400** mesh	finitura	1 Pz
NSG09B	**90** x **55** mm	bianco	Diamantata **800** mesh	ottima finitura	1 Pz
NSG11BLU	**90** x **55** mm	blu	Diamantata **1500** mesh	lappatura	1 Pz

NASTRI DIAMANTATI

Nastri diamantati per macchine portatili (Makita) per operazioni di sbavatura su materiali molto duri come vetro, ceramica, pietra.
Caratterizzati da pattern di tipo “snake”, prodotto esclusivo Saint-Gobain abrasivi.
La particolare struttura “snake” garantisce una molatura veloce e pulita e una maggiore vita del nastro.

L’eccellente processo di deposizione del diamante garantisce un’immediata efficienza di taglio e nessuna perdita di abrasivo.
Il supporto molto resistente garantisce una lunga durata del prodotto anche ad elevate pressioni.
- Velocità consigliata: 25 - 32 m/s, max 45 m/s
- Particolarmente indicato per applicazioni ad umido (acqua/emulsione)



Art.	Dimensioni	Grana	Q.tà
NDSG03	533 x 9 mm	120 mesh	1 Pz
NDSG05	533 x 9 mm	200 mesh	1 Pz
NDSG13	533 x 30 mm	60 mesh	1 Pz

NASTRI IN CARBURO DI SILICIO

L’applicazione di questi nastri risulta particolarmente indicata
per operazioni su materiali che tendono ad impastare
il nastro come vetro, ceramica, legno e materiali non ferrosi.
Il supporto in poliestere risulta idoneo sia per applicazioni a secco che ad umido.

Supporto: tela in poliestere - **Abrasivo:** carburo di silicio
Cosparsione: chiusa - **Legante:** resina/resina - **Colore lato abrasivo:** nero
Range di grana: 36, 40, 80, 120, 150, 220, 320

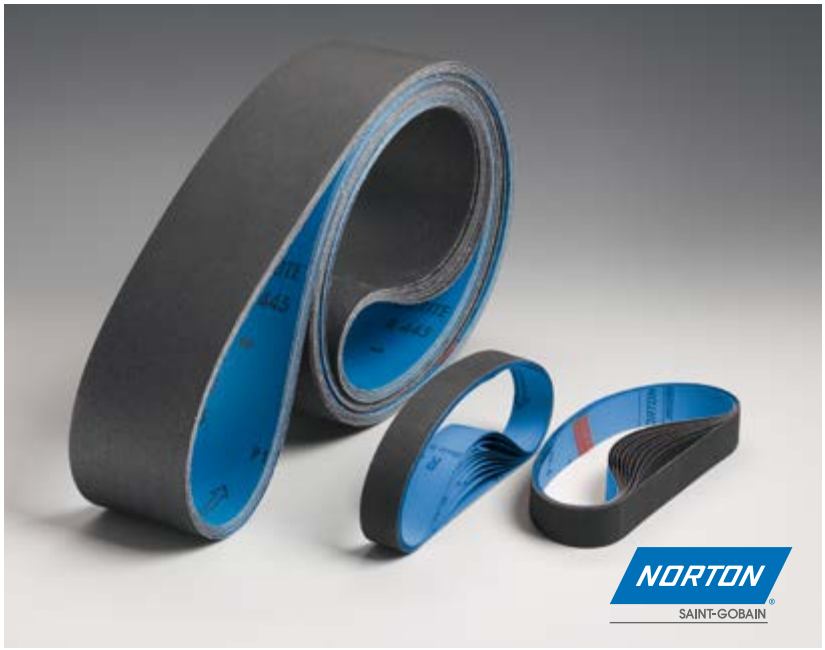

Art.	Dimensioni	Grana	Q.tà
NSSG03	533 x 9 mm	80 mesh	1 Pz
NSSG05	533 x 30 mm	40 mesh	1 Pz
NSSG07	533 x 30 mm	80 mesh	1 Pz
NSSG09	830 x 70 mm	40 mesh	1 Pz
NSSG11	830 x 70 mm	80 mesh	1 Pz
NSSG13	830 x 70 mm	120 mesh	1 Pz
NSSG15	830 x 70 mm	150 mesh	1 Pz
NSSG17	830 x 70 mm	220 mesh	1 Pz
NSSG19	830 x 70 mm	320 mesh	1 Pz
NSSG37	2400 x 100 mm	80 mesh	1 Pz
NSSG39	2400 x 100 mm	120 mesh	1 Pz
NSSG41	2400 x 100 mm	150 mesh	1 Pz
NSSG43	2400 x 100 mm	220 mesh	1 Pz
NSSG45	2400 x 100 mm	320 mesh	1 Pz
NSSG47	3350 x 100 mm	40 mesh	1 Pz
NSSG49	3350 x 100 mm	80 mesh	1 Pz
NSSG51	3350 x 100 mm	120 mesh	1 Pz
NSSG53	3350 x 100 mm	150 mesh	1 Pz
NSSG55	3350 x 100 mm	220 mesh	1 Pz
NSSG57	3350 x 100 mm	320 mesh	1 Pz

NASTRI IN CORINDONE

La soluzione ideale per l'impiego nella sgrossatura del vetro o nella sbavatura di metalli, i nastri sono caratterizzati da un'elevata durata e capacità di taglio costante. Adatti per operazioni sia a secco che ad umido.

Supporto: tela in poliestere
Abrasivo: ossido di alluminio Premium
Cosparsione: chiusa
Legante: resina/resina
Colore lato abrasivo: rosso mattone
Range di grana: 150, 220, 320, 400



Art.	Dimensioni	Grana	Q.tà
NCSG09	**533** x **30** mm	**150** mesh	1 Pz
NCSG11	**533** x **30** mm	**220** mesh	1 Pz
NCSG17	**830** x **70** mm	**150** mesh	1 Pz
NCSG19	**830** x **70** mm	**220** mesh	1 Pz
NCSG21	**830** x **70** mm	**320** mesh	1 Pz
NCSG23	**830** x **70** mm	**400** mesh	1 Pz

NASTRI IN SUGHERO

Nastri per la pre-lucidatura a specchio e finitura del vetro, possono essere utilizzati sia in applicazioni a secco che ad umido grazie al trattamento impermeabilizzante (tela in cotone waterproof). Finitura uniforme e costante per tutta la vita del prodotto.

Supporto: tela in cotone waterproof
Abrasivo: sughero
Cosparsione: chiusa
Legante: resina/resina
Colore lato abrasivo: ocra



Art.	Dimensioni	Q.tà
NSU007	**533** x **30** mm	1 Pz
NSU001	**830** x **70** mm	1 Pz
NSU002	**1100** x **100** mm	1 Pz
NSU004	**2400** x **100** mm	1 Pz
NSU005	**3350** x **100** mm	1 Pz

NASTRI IN CARBURO DI SILICIO CH

Il carburo di silicio è prodotto in forno elettrico per riduzione della silice con carbonio. Ha una elevata durezza con una buona tenacità.
Ottimo per la lavorazione di prodotti molto duri quali pietre, ceramica, vetro. **Contrassegno sul nastro CH**. Lavorazioni con pressioni molto elevate.
Nastro che non necessita l'utilizzo di refrigerante pertanto si può utilizzare anche a secco. **Velocità consigliata:** 10 – 20 m/sec. **Grana:** 36-40-80



Art.	Dimensioni	Grana	Q.tà
NCH03	**533** x **30** mm	**40** mesh	1 Pz
NCH05	**533** x **30** mm	**80** mesh	1 Pz
NCH07	**830** x **70** mm	**40** mesh	1 Pz
NCH09	**830** x **70** mm	**80** mesh	1 Pz
NCH12	**1100** x **100** mm	**40** mesh	1 Pz
NCH14	**1100** x **100** mm	**80** mesh	1 Pz
NCH17	**1620** x **100** mm	**80** mesh	1 Pz
NCH19	**2400** x **100** mm	**40** mesh	1 Pz
NCH21	**2400** x **100** mm	**80** mesh	1 Pz
NCH25	**3350** x **100** mm	**80** mesh	1 Pz

NASTRI IN CARBURO DI SILICIO CW

Il carburo di silicio è prodotto in forno elettrico per riduzione della silice con carbonio. Ha una elevata durezza con una buona tenacità.
Ottimo per la lavorazione di prodotti molto duri quali pietre, ceramica, vetro. **Contrassegno sul nastro CW**. Lavorazioni di rifinitura. Nastro impermeabile da usare con refrigerante. **Velocità consigliata:** 10 – 20 m/sec. **Grana:** 120-150-220-320



Art.	Dimensioni	Grana	Q.tà
NCW26	**830** x **70** mm	**120** mesh	1 Pz
NCW27	**830** x **70** mm	**150** mesh	1 Pz
NCW28	**830** x **70** mm	**220** mesh	1 Pz
NCW44	**1620** x **100** mm	**150** mesh	1 Pz
NCW49	**2400** x **100** mm	**120** mesh	1 Pz
NCW50	**2400** x **100** mm	**150** mesh	1 Pz
NCW53	**3350** x **100** mm	**120** mesh	1 Pz
NCW54	**3350** x **100** mm	**150** mesh	1 Pz
NCW55	**3350** x **100** mm	**220** mesh	1 Pz

NASTRI IN CORINDONE

Il corindone è un ossido di allumino ottenuto per via artificiale in forni elettrici.
Associa ad una buona durezza un'elevata tenacità. **Contrassegno sul nastro 2AF**.
Lavorazioni medio leggere. Nastro flessibile con uso a secco.
Velocità consigliata: 10 – 20 m/sec. **Grana:** 150-220-320-400



Art.	Dimensioni	Grana	Q.tà
N2AF64	**533** x **30** mm	**150** mesh	1 Pz
N2AF65	**533** x **30** mm	**220** mesh	1 Pz
N2AF67	**533** x **30** mm	**320** mesh	1 Pz
N2AF69	**533** x **30** mm	**400** mesh	1 Pz
N2AF70	**830** x **70** mm	**150** mesh	1 Pz
N2AF71	**830** x **70** mm	**220** mesh	1 Pz
N2AF72	**830** x **70** mm	**320** mesh	1 Pz
N2AF73	**830** x **70** mm	**400** mesh	1 Pz
N2AF75	**1100** x **100** mm	**220** mesh	1 Pz



OSSIDO DI CERIO > 95%

- Aspetto: bianco
- REO : ≥ 90%
- CeO^2 /REO: > 95%
- Dimensione media delle particelle : 3.0 µm
- pH 7
- Densità 6.3 Gr/cm3
- Confezione 5kg

Art.	Confezione	Q.tà
OSS95	**5** kg	1 Pz



CORINDONE PER SABBIATURA

Il corindone rosso bruno è costituito da un ossido di alluminio ed ha un'ottima tenacità e capacità abrasiva su ogni tipologia di materiale.
É particolarmente adatto ad operazioni di sabbiatura con riciclo, soprattutto per l'elevata resistenza all'impatto. Le varie granulometrie consentono di scegliere il grado di incisione adatto ad ogni esigenza. Il corindone rosso bruno non contiene silice allo stato libero.

SCHEDA TECNICA

Tipo: Corindone rosso bruno
Durezza scala Mohs: 9
Durezza scala Knoop: 2400 – 2500 kg/mm^2
Densità apparente: 1.8 g/mm^3
Punto di fusione: 1900°C
Solubilità in acqua: Insolubile
QUALITA' CERTIFICATA ISO 9002

Art.	Grana	Q.tà
SABB1	**80** mesh	25 Kg
SABB2	**100** mesh	25 Kg
SABB3	**120** mesh	25 Kg
SABB4	**150** mesh	25 Kg



NASTRI PER MASCHERATURA TESA

SCHEDA TECNICA 4423

Tipo supporto: carta liscia

Tipo di massa adesiva: gomma naturale

Spessore totale (µm): 145

Adesività N/cm: 4.5

Resistenza alla trazione N/cm: 57

Allungamento % di rottura: 5

Resistenza a temp. C° max brevi periodi: 60

SCHEDA TECNICA 4432

Tipo supporto: carta liscia

Tipo di massa adesiva: gomma naturale

Spessore totale (µm): 330

Adesività N/cm: 8

Resistenza alla trazione N/cm: 93

Allungamento % di rottura: 6

Resistenza a temp. C° max brevi periodi: 100

Art.	Descrizione	Dimensioni	Q.tà
CAR001	Medio spessore **4423**	**100** mm x **50** m	1 Pz
CAR002	Medio spessore **4423**	**150** mm x **50** m	1 Pz
CAR003	Medio spessore **4423**	**250** mm x **50** m	1 Pz
CAR004	Grande spessore **4432**	**150** mm x **25** m	1 Pz
CAR006	Grande spessore **4432**	**300** mm x **25** m	1 Pz



NASTRI PER MASCHERATURA MSK 1110

Nastro in carta liscia per mascheratura
Buona adesività anche su superfici differenti, alla rimozione non lascia adesivo sulle superfici di applicazione. Carta impregnata liscia.
Minima differenza di spessore in applicazione.
Ottima resistenza alla rottura.
Applicazioni: nastro per mascheratura ad alta resistenza, utilizzato nelle sabbiature manuali.

SCHEDA TECNICA

Supporto: carta impregnata liscia bianca da 95 g/m²

Adesivo: gomma naturale e resine

Spessore totale: 0.150 mm

Adesività su acciaio: 6 N/25 mm

Carico a rottura: 185 N/25 mm

Allungamento a rottura: 4 %

Resistenza alla temperatura: 80°C

Art.	Dimensioni	Q.tà
CAR021	**50** mm x **50** m	1 Pz
CAR022	**100** mm x **50** m	1 Pz
CAR024	**150** mm x **50** m	1 Pz
CAR026	**200** mm x **50** m	1 Pz
CAR028	**250** mm x **50** m	1 Pz



SANDBLAST 80

Materiale: vinile
Spessore: 0.08 mm
Adatto a sabbiature leggere
Colore: nero opaco

Art.	Dimensioni rotolo	Q.tà
FC8061	**610** mm x **50** m	1 Pz

SANDBLAST 280 morbido

Materiale: vinile
Spessore: 0.28 mm tipo morbido
Adatto a sabbiature profonde
Colore: blu

Art.	Dimensioni rotolo	Q.tà
FC28061	**610** mm x **25** m	1 Pz



APPLICATION TAPE

Materiale: vinile
Nastro di applicazione del disegno in vinile sul vetro
Colore: trasparente

Art.	Dimensioni rotolo	Spessore	Q.tà
FCAT15061	**610** mm x **100** m	**0.15** mm	1 Pz



CUTTER IN ALLUMINIO

Art.	Descrizione	Q.tà
CUT003	Cutter alluminio + 3 lame di ricambio	1 Pz
CUT004	3 lame di ricambio	1 Pz



Pro.Glass® Matt 113

Pro.Glass® Matt 113 di Nanogate protegge il vetro acidato o sabbiato da impronte digitali ed altri tipi di sporco di difficile rimozione.
Le superfici da rivestire devono essere pulite, asciutte e prive di residui untuosi o di silicone. Il prodotto può essere applicato sul vetro mediante un panno pulito; dopo qualche minuto il materiale in eccesso deve essere lucidato con una spugna in microfibra. Occorrono circa 15-20 g/m^2.
I vetri trattati con Pro.Glass® Matt 113 presentano una elevata e duratura resistenza all'abrasione, all'idrolisi ed ai raggi ultravioletti.
Grazie al trattamento, le superfici si puliscono più facilmente, con i normali detergenti usati per le pulizie domestiche.

Art.	Descrizione	Q.tà
PROG28	Pro.Glass® Matt 113 - 400 g	1 Pz
PROG30	Spugna microfibra	1 Pz



MISURATORE MERLIN LAZER

Per analizzare i vetri in genere, alloggiamento di plastica di precisione, diodo laser con sofisticata elettronica di misurazione, laser non pericoloso, classe 2/3a. Premere il pulsante per misurazioni immediate, misure precise solo da un lato (indipendentemente dalla luce), misura sia lo spessore del vetro che gli spazi d'aria di qualunque vetrocamera, indica PVB e strati di resina delle unità accoppiate. Funzionamento a batteria, basso consumo di energia, per vetro rivestito, antiproiettile, isolante multistrato, ecc.

Art.	Q.tà
NML10	1 Pz



INDICATORE DI VETRO TEMPRATO MERLIN LAZER

Con astuccio di pelle e caricabatteria, dotato di batteria ricaricabile.
Adatto anche per vetrocamera.



Art.	Q.tà
NML12	1 Pz



RIVELATORE BASSO EMISSIVO MERLIN LAZER

Per vetri singoli oppure vetrocamera composti da vetri sp. 4 - 10 mm.
In caso di vetrocamera la misurazione deve essere fatta da entrambi i lati.



Art.	Q.tà
NML14	1 Pz



VALIGIA PER ANALISI DEL VETRO

Contenuto della valigia:

- valigia in ABS con spugna protettiva antiurto
- misuratore Merlin Lazer
- indicatore di vetro temprato Merlin Lazer
- rilevatore basso emissivo Merlin Lazer

Art.	Q.tà
NMLKIT18	1 Pz

VENTOSE



Grazie alla capacità di creare una zona di depressione al contatto con una superficie liscia, le ventose sono capaci di ancorarsi alla superficie, porgendo una comoda posizione di presa per il sollevamento o la movimentazione degli oggetti. La zona di depressione può essere generata da meccanismi a leva o da pompe capaci di asportare una quantità di aria dalla superficie di presa. La portata di sollevamento delle ventose aumenta in funzione della superficie di contatto e del coefficiente di attrito tra le superfici.

I valori consigliati di utilizzo di tutte le nostre ventose derivano da approfondite analisi sperimentali condotte presso il LABORATORIO SCIENTIFICO DI PROVE STRUTTURE E MATERIALI presso il Dipartimento di Ingegneria Civile e Ambientale dell'Università di Firenze.

Le prove, specificamente dedicate allo studio della capacità di ancoraggio delle ventose su lastre di vetro, sono state svolte in un ambiente che potesse riprodurre le normali condizioni di lavoro dei dispositivi (temperatura, umidità e pulizia), prendendo in considerazione più fattori:



trattamenti sulle lastre:
ricotto, indurito o temprato

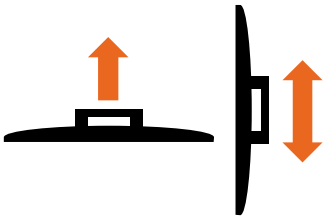

azione di sollevamento verticale
o di scorrimento laterale

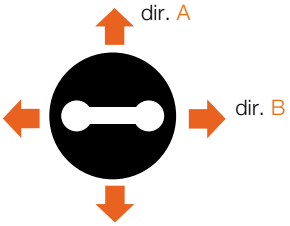

direzione dello scorrimento rispetto
all'orientamento della maniglia







Tramite numerose prove sperimentali, è stato possibile individuare dei valori consigliati per l'utilizzo in sicurezza per condizioni di lavoro normale: per ogni dispositivo, nelle diverse condizioni di utilizzo, il valore consigliato corrisponde al minimo valore misurato ridotto tramite un coefficiente di sicurezza pari a 1.5.

A titolo di esempio, si riportano i valori sperimentali ottenuti per la ventosa a tre prese VT180, con le indicazioni dei massimi e minimi valori di portata misurata e della portata massima consigliata:

prove di sollevamento

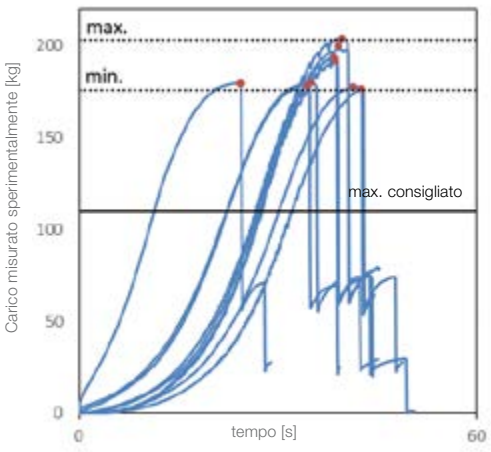

prove di scorrimento

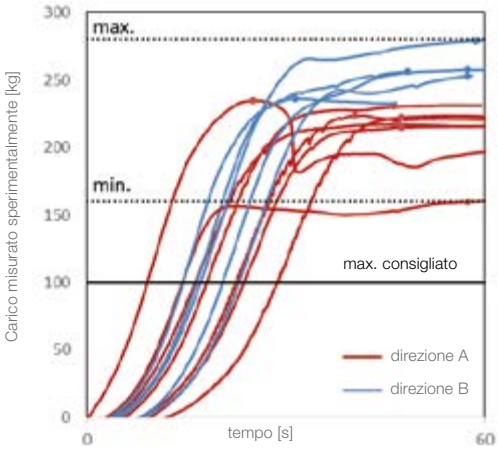

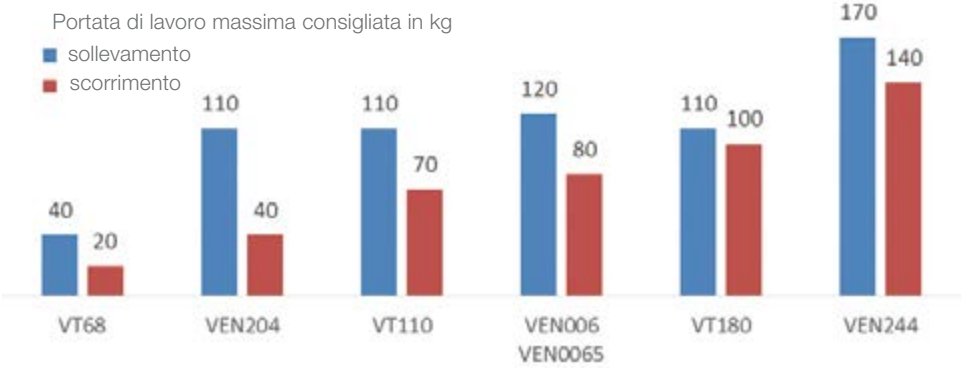

Raccomandazioni d'uso: Le ventose possono essere utilizzate per sollevare e trasportare elementi a superficie liscia come lastre di vetro, fogli di plastica, lamiere, marmo levigato, piastrelle lisce o superfici verniciate. Al contrario, il funzionamento delle ventose è compromesso in presenza di superfici rugose, porose o comunque capaci di permettere il passaggio di aria dall'esterno alla zona di depressione. Prima dell'utilizzo delle ventose è importante verificare che le superfici non siano contaminate da agenti lubrificanti come benzina, oli e altri derivati del petrolio, che la ventosa sia corretta per il peso della lastra da sollevare e che gli elementi che la compongono siano integri. L'ozono nell'aria può influire negativamente. **UNI EN 13155**

Per un utilizzo in sicurezza si raccomanda di:

- pulire e sgrassare le superfici in prossimità della zona di presa delle ventose;
- verificare che la superficie della ventosa sia pulita da polvere o tracce di oli e che non siano presenti graffi e tagli nella gomma all'interfaccia di presa;
- conservare le ventose di gomma lontano da benzina e altri derivati del petrolio;
- sostituire la gomma delle ventose ogni 3 anni, anche se non vengono utilizzate.



VENTOSA A POMPA CON VUOTOMETRO

Completa di scatola in plastica rigida
Materiale ventosa: gomma naturale vulcanizzata

Portata massima consigliata*

120 kg sollevamento

80 kg scorrimento

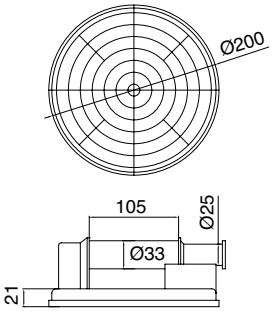

Art.	Descrizione	Q.tà
VEN0065	Ventosa **Ø200** mm	1 Pz
VEN0068	Pistone di ricambio	1 Pz



VENTOSA A POMPA

Completa di scatola in plastica rigida
Materiale ventosa: gomma naturale vulcanizzata

Portata massima consigliata*

120 kg sollevamento

80 kg scorrimento

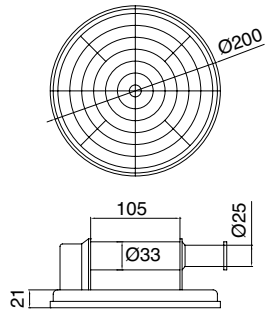

Art.	Descrizione	Q.tà
VEN006	Ventosa **Ø200** mm	1 Pz
VEN0068	Pistone di ricambio	1 Pz



VENTOSA A POMPA 244

Materiale ventosa: gomma NBR nera

Portata massima consigliata*

170 kg sollevamento

140 kg scorrimento

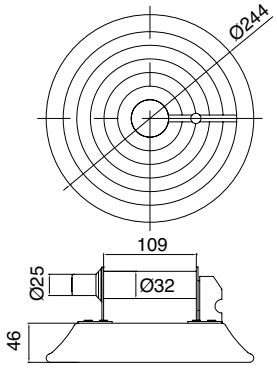

Art.	Descrizione	Q.tà
VEN244	Ventosa **Ø244** mm	1 Pz

*valutata al limite minimo di lavoro indicato dal vuotometro o dall'indicatore di sicurezza sullo stelo della pompa



VENTOSA A POMPA 204

Materiale ventosa: gomma NBR nera

Portata massima consigliata*

110 kg
sollevamento

40 kg
scorrimento

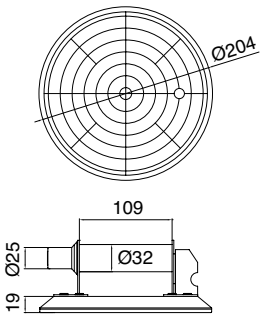

Art.	Descrizione	Q.tà
VEN204	Ventosa **Ø204** mm	1 Pz



VENTOSA SUPER A 2 PRESE

Materiale: pressofusione in alluminio e gomma

Portata massima consigliata*

90 kg
sollevamento

80 kg
scorrimento

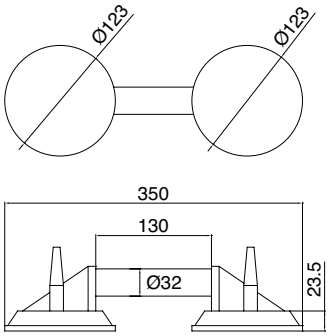

Art.	Descrizione	Q.tà
VT110	Ventosa **Ø123** mm	1 Pz



VENTOSA SUPER A 3 PRESE

Materiale: pressofusione in alluminio e gomma

Portata massima consigliata*

110 kg
sollevamento

100 kg
scorrimento

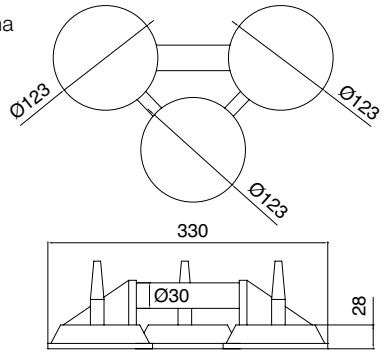

Art.	Descrizione	Q.tà
VT180	Ventosa **Ø123** mm	1 Pz



ACCESSORI DI RICAMBIO PER VENTOSE SUPER

Art.	Descrizione	Q.tà
VT03	Set composto da: 1 gomma, 1 leva, 1 piastra, 1 spina	1 Pz

*valutata al limite minimo di lavoro indicato dal vuotometro o dall'indicatore di sicurezza sullo stelo della pompa

>>> RIFERIMENTO LISTINO V6 - P. 16 >>>



VENTOSA CON MANOPOLA E VUOTOMETRO

Materiale: pressofusione in alluminio e gomma

Portata massima consigliata*

185 kg
sollevamento

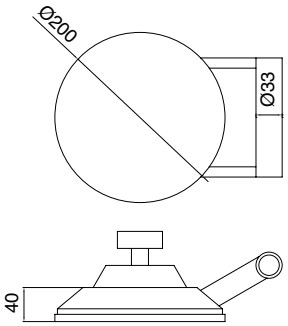

Art.	Descrizione	Q.tà
VEN004	Ventosa **Ø200** mm	1 Pz
VEN009	Manopola di ricambio -	1 Pz



VENTOSA 1 PRESA

Materiale: plastico e gomma

Portata massima consigliata*

40 kg
sollevamento

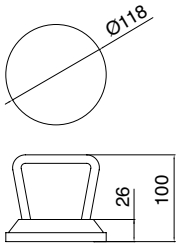

Art.	Descrizione	Q.tà
VT35	Ventosa **Ø118** mm	1 Pz

*valutata al limite minimo di lavoro indicato dal vuotometro o dall'indicatore di sicurezza sullo stelo della pompa



PALMARI IN CAUCCIÙ

Nota: non è un prodotto di sicurezza, ma un ausilio da usare con guanti di sicurezza.

Art.	Dimensioni	Q.tà
PALM001	**152** x **175** x **3** mm	1 Pz



COPPIA DI GUANTI IN TESSUTO E GOMMA

Guanti di protezione contro i rischi meccanici, dorso areato.

EN 388

2243

Rischi meccanici EN 388

Il pittogramma è seguito da 6 livelli di prestazione.
Se al posto del numero è presente una “X”
significa che il guanto non è stato testato in quel campo.

a resistenza all’abrasione [n° cicli]	**b** resistenza al taglio da lama [indice]	**c** resistenza allo strappo [Newton]	**d** resistenza alla perforazione [Newton]	**e** resistenza al taglio ISO [Newton]	**f** protezione EN contro gli impatti
1 100 cicli	**1** 1,2	**1** 10	**1** 20	**a** 2	**P** Superato
2 800 cicli	**2** 2,5	**2** 25	**2** 60	**b** 5	X
3 2000 cicli	**3** 5,0	**3** 50	**3** 100	**c** 10	
4 8000 cicli	**4** 10,0	**4** 75	**4** 150	**d** 15	
	5 20,0			**e** 22	
				f 30	

Art.	Taglia	Q.tà
GUA2243-M	**8**	1 Pz
GUA2243-L	**9**	1 Pz
GUA2243-XL	**10**	1 Pz



COPPIA DI GUANTI

Guanti di protezione contro i rischi meccanici, antitaglio e antiscivolo

EN 388

4543

Rischi meccanici EN 388

Il pittogramma è seguito da 6 livelli di prestazione.
Se al posto del numero è presente una “X”
significa che il guanto non è stato testato in quel campo.

a resistenza all’abrasione [n° cicli]	**b** resistenza al taglio da lama [indice]	**c** resistenza allo strappo [Newton]	**d** resistenza alla perforazione [Newton]	**e** resistenza al taglio ISO [Newton]	**f** protezione EN contro gli impatti
1 100 cicli	**1** 1,2	**1** 10	**1** 20	**a** 2	**P** Superato
2 800 cicli	**2** 2,5	**2** 25	**2** 60	**b** 5	X
3 2000 cicli	**3** 5,0	**3** 50	**3** 100	**c** 10	
4 8000 cicli	**4** 10,0	**4** 75	**4** 150	**d** 15	
	5 20,0			**e** 22	
				f 30	

Art.	Taglia	Q.tà
GUA4543-M	**8**	1 Pz
GUA4543-L	**9**	1 Pz
GUA4543-XL	**10**	1 Pz



GREMBIULI



Art.	Materiale	Dimensioni	Q.tà
GREMMOLL002	Tela cerata	**1100** x **700** mm	1 Pz
GREMPELL001	In crosta	**500** x **700** mm	1 Pz



FLESSOMETRO FAT MAX

Nuova cassa ridotta ergonomica in bi-componente antiscivolo.
Larghezza nastro 32 mm che garantisce la massima rigidità e durata, con rivestimento in Mylar®. Rivetto speciale in grado di agganciare sulla faccia superiore ed inferiore.
Gancio anticorrosione a 3 rivetti - molla rinforzata.
I primi 10 cm del nastro sono interamente rivestiti con la pellicola Blade Armor ™.
Clip di aggancio.

Art.	Dimensioni	Q.tà
NMETS5	**5** m	1 Pz



FLESSOMETRO POWER LOCK CLASSIC

Nastro 19 mm rivestito in Mylar.
Lettura diretta sulla finestrella superiore.

Art.	Dimensioni	Q.tà
NMETS7	**5** m	1 Pz



FLESSOMETRO PANORAMIC

Cassa in materiale sintetico con placchetta metallica alla base.
Lettura diretta sulla finestrella superiore.

Art.	Dimensioni	Q.tà
NMETS8	**3** m	1 Pz



FLESSOMETRO METRICO

- Non flette fino a 3 m di altezza
- Nastro extra largo 25 mm
- Numerazione gigante
- Gancio mobile per misure interne ed esterne

Art.	Dimensioni	Q.tà
NMET001	**3** m	1 Pz
NMET002	**5** m	1 Pz
NMET003	**8** m	1 Pz

>>> RIFERIMENTO LISTINO V6 - P. 17 >>>



BIADESIVO TESA® ACX^{plus}

Biadesivo trasparente per fissaggi di vetro, acciaio e alluminio. Il liner in carta agevola l'applicazione manuale del nastro. Base acrilica solida ad alte prestazioni caratterizzata da eccezionali proprietà viscoelastiche con elevato potere di fissaggio, dissipazione delle tensioni statiche e dinamiche, notevole resistenza alle temperature, all'umidità, ai raggi UV e agli agenti chimici. Massima temperatura di esercizio 100°C; temperatura di picco 200°C (max 20 minuti). E' indicato per incollaggi vetro-vetro e vetro-metallo: ideale per compensare differenti dilatazioni termiche senza perdere resistenza. Per ottenere il massimo delle prestazioni si consiglia di preparare le superfici di applicazione con specifico promotore di adesione Art. TS100

Forze di adesione

Supporto	Forza iniziale	Forza dopo 72 h
Vetro	16 N/cm	24 N/cm
Acciaio	15 N/cm	24 N/cm
Alluminio	13 N/cm	24 N/cm

Giunzioni vetro-vetro



Giunzione in linea

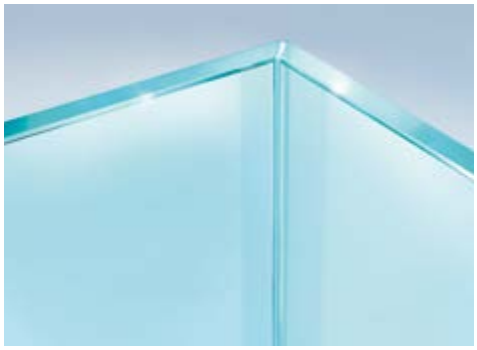

Giunzione a 90°



Giunzione a T

Art.	Dimensioni	Spessore	Q.tà
TS250065	**6** mm x **25** m	**0.5** mm	1 Pz
TS25006	**6** mm x **25** m	**1** mm	1 Pz
TS25009	**9** mm x **25** m	**1** mm	1 Pz
TS250125	**12** mm x **25** m	**0.5** mm	1 Pz
TS25012	**12** mm x **25** m	**1** mm	1 Pz
TS250155	**15** mm x **25** m	**0.5** mm	1 Pz
TS25019	**19** mm x **25** m	**1** mm	1 Pz



PROMOTORE DI ADESIONE TS100

Promotore di adesione per il biadesivo tesa® ACX^{plus},
specifico per l'applicazione sul vetro.
Miscela di alcool isopropilico e silano.
Incrementa la forza di adesione ed elimina l'umidità superficiale.
Pulire sempre le superfici da polvere e residui untuosi.
Applicare il prodotto ed attendere almeno 30 secondi l'evaporazione del solvente.
Finestra di applicazione del biadesivo da 5 a 15 minuti dopo l'applicazione dell'attivatore.

Art.	Confezione	Q.tà
TS100	**100** ml	1 Pz

TECNICA DI APPLICAZIONE DI TUTTI I BIADESIVI E SCOTCH VARI

1 La forza di adesione dipende dalla superficie di contatto. Un'adeguata pressione di applicazione garantisce un'adesione ottimale.

2 Per ottenere la massima adesione le superfici da assemblare devono essere asciutte e omogenee.
Solventi tipici utilizzabili sono una soluzione di alcool isopropilico e acqua, oppure eptano.
Osservare scrupolosamente le precauzioni d'uso di ogni solvente.

3 Applicare i nastri a temperature comprese tra i 20°C e i 40°C.
Applicazioni a temperature inferiori ai 10°C sono sconsigliate poiché l'adesivo diviene troppo rigido.
La bassa temperatura è ininfluente dopo l'applicazione.

4 In alcuni casi si può accelerare il tempo di fissaggio riscaldando la superficie di applicazione ad una temperatura di circa 65°C per un'ora.
Si ottiene così una migliore stesura dell'adesivo.

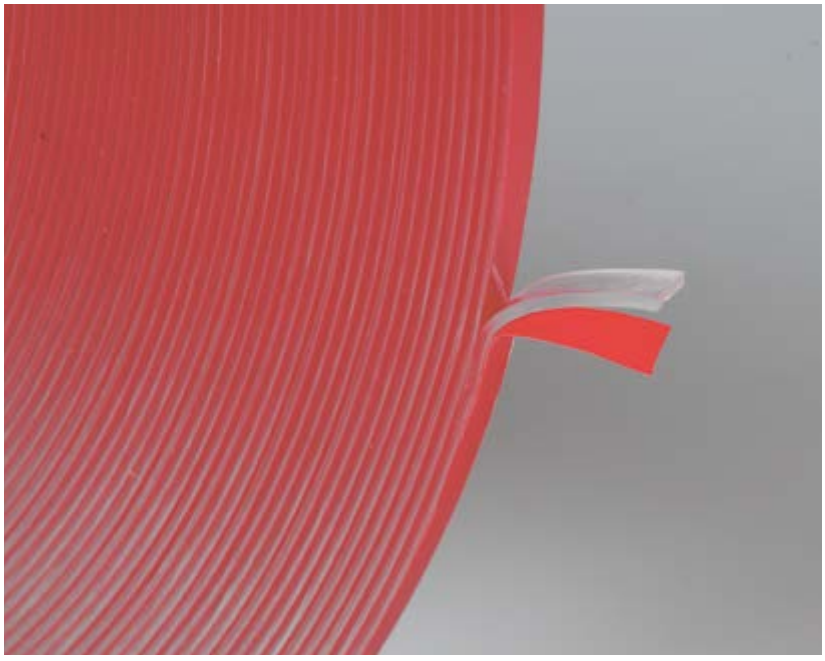

BIADESIVO 3M

Applicazioni: stratificazione di vetri con resina
Caratteristiche tecniche:
Trasparente
Liner film plastico rosso
Resistenza alla trazione su alluminio,
a temperatura ambiente, area adesiva 6.45 cm^2,
velocità ganasce 50 mm/min. : 69 N/cm^2
Taglio statico carico sostenuto da 3.23 cm^2 di adesivo
per 10.000 min. a 93 °C: 500g
Resistenza agli UV: eccellente
Adesività su acciaio: 26 N/cm
Tolleranza di taglio: +/- 8 mm
Resistenza alla Temperatura: in continuo 93 °C
brevi periodi 149°C

Art.	Dimensioni	`Spessore	Q.tà
3M4910F	**5** mm x **33** m	**1** mm ±10%	1 Pz

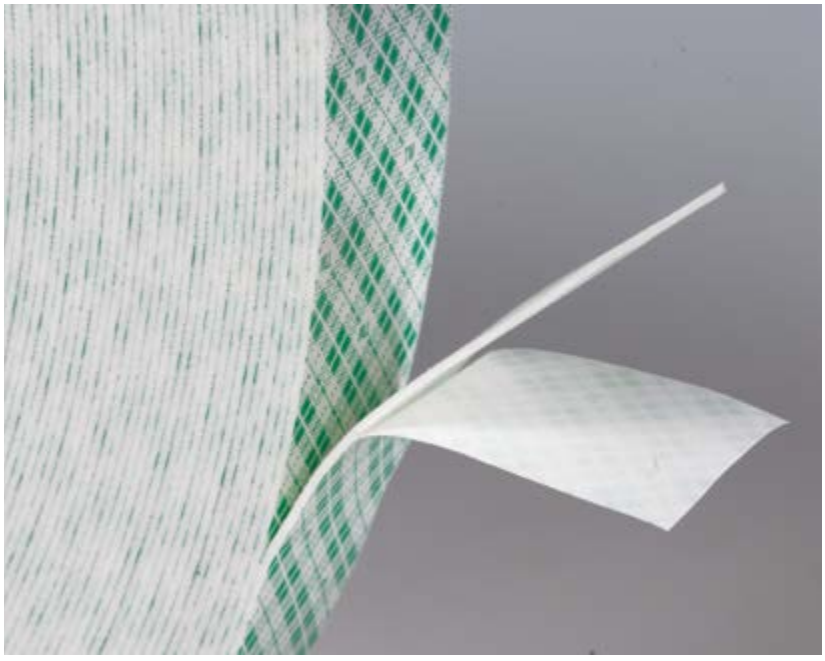

BIADESIVO SCOTCH-MOUNT 3M

Applicazioni: In applicazione dove occorre una buona resistenza meccanica ed una lunga durata
Supporto: schiuma poliuretanica a celle aperte
Sistema adesivo: acrilico rigido
Colore nastro: bianco Liner carta trattata con stampa plaid verde
Caratteristiche tecniche:
Resistenza alla trazione su alluminio, a temperatura ambiente,
area adesiva 6.45 cm^2,
velocità ganasce 50 mm/min. : 41.3 N/cm^2
Taglio statico carico sostenuto da 3.23 cm^2 di adesivo
per 100 ore a 93 °C: 1000g
Resistenza agli UV: eccellente
Allungamento a rottura: 90%

Art.	Dimensioni	`Spessore	Q.tà
3M4032	**25** mm x **66** m	**0.8** mm	1 Pz



BIADESIVO TWT 1702

Nota tecnica: schiuma bianca di polietilene a celle chiuse spalmata sui due lati con adesivo a base di caucciù sintetico, sensibile alla pressione.

Risultati adesivo	**Valori medi**		**Metodo seguito**
	Lato 1	**Lato 2**	
Pelatura 180°-30 min.			FTM1
(N/ 25 mm) su acciaio inox	>20	>20	(ASTM D 903)
Test di coesione			
900gr – 25 mm x 25 mm (ore)	+ 1000	+ 1000	FTM8
Caratteristica del supporto			
Resistenza alla trazione (N/ 15 mm)	MD 14		DIN 53455
	CD 10		
Allungamento alla rottura	MD350		DIN 53455
Densità	100 kg/m^3		
Protezione			
Carta bianca super calandrata	90 g/m^2		ISO 536
Resistenza al calore			
Escursione di temperatura di applicazione	+10°C/+60°C		
Escursione di temperatura nell'utilizzo	-20°C/+60°C		

Resistenza chimica

Resistente all'acqua e detergenti. Non è raccomandato per le applicazioni che prevedano contatti con solventi alifatici ed aromatici

Stoccaggio

Due anni se conservato tra i 15 e i 25° ed al 50% di umidità

Art.	Dimensioni	Spessore	Q.tà
BIA001	**19** mm x **66** m	**0.8** mm	1 Pz
BIA002	**25** mm x **66** m	**0.8** mm	1 Pz
BIA003	**25** mm x **33** m	**1.6** mm	1 Pz



NASTRO PER STRATIFICA

Nastro per stratifica verde in poliestere/silicone

Descrizione prodotto:

nastro per stratifica verde per alte temperature composto da un supporto in poliestere e da una massa adesiva in silicone.

Le sue caratteristiche e vantaggi sono:

- Facile applicazione e rimozione
- Alta resistenza alle temperature, fino a 220°C (30 min.)
- Si rimuove molto facilmente senza lasciare residui

Dati tecnici:

Supporto	PET
Spessore totale	50 µm
Tipo di massa adesiva	silicone
Potenza adesiva su acciaio	3 N/cm
Allungamento alla rottura	100%
Resistenza alla rottura	70 N/cm
Resistenza alla temperatura	200° C

Art.	Dimensioni	Q.tà
SGH15	**15** mm x **66** m	1 Pz
SGH20	**20** mm x **66** m	1 Pz
SGH25	**25** mm x **66** m	1 Pz
SGH30	**30** mm x **66** m	1 Pz
SGH50	**50** mm x **66** m	1 Pz

PARACOLPI ADESIVI

Materiale: poliuretano, autoadesivo, colla acrilica a presa rapida
Resistenti ai raggi UV, non ingialliscono - Colore: trasparente



*Durezze relative alla norma ASTM D2240



PARACOLPI ADESIVI TONDI

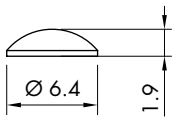

Art.	Pz per foglio	Durezza*	Q.tà
GOC001	**561**	**66-70** Shore A	1 Pz



PARACOLPI ADESIVI TONDI

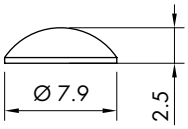

Art.	Pz per foglio	Durezza*	Q.tà
GOC005	**392**	**66-70** Shore A	1 Pz



PARACOLPI ADESIVI TONDI

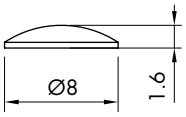

Art.	Pz per foglio	Durezza*	Q.tà
GOC006	**420**	**66-70** Shore A	1 Pz



PARACOLPI ADESIVI TONDI

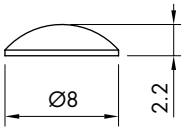

Art.	Pz per foglio	Durezza*	Q.tà
GOC007	**392**	**66-70** Shore A	1 Pz



PARACOLPI ADESIVI TONDI

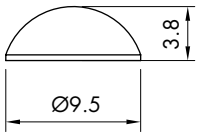

Art.	Pz per foglio	Durezza*	Q.tà
GOC002	**288**	**66-70** Shore A	1 Pz



PARACOLPI ADESIVI TONDI

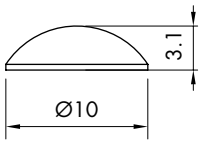

Art.	Pz per foglio	Durezza*	Q.tà
GOC008	**288**	**66-70** Shore A	1 Pz



PARACOLPI ADESIVI MEZZI TONDI

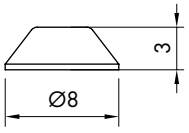

Art.	Pz per foglio	Durezza*	Q.tà
GOC009	**288**	**66-70** Shore A	1 Pz



PARACOLPI ADESIVI MEZZI TONDI

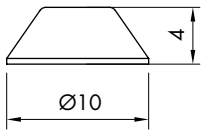

Art.	Pz per foglio	Durezza*	Q.tà
GOC010	**242**	**66-70** Shore A	1 Pz



PARACOLPI ADESIVI MEZZI TONDI

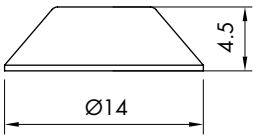

Art.	Pz per foglio	Durezza*	Q.tà
GOC011	**128**	**66-70** Shore A	1 Pz



PARACOLPI ADESIVI MEZZI TONDI

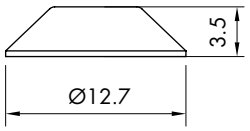

Art.	Pz per foglio	Durezza*	Q.tà
GOC003	**200**	**66-70** Shore A	1 Pz



PARACOLPI ADESIVI QUADRATI

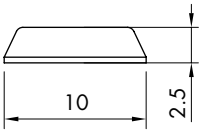

Art.	Pz per foglio	Durezza*	Q.tà
GOC004	**242**	**66-70** Shore A	1 Pz



PARACOLPI ADESIVI QUADRATI

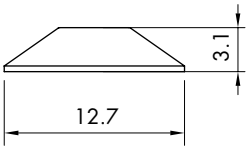

Art.	Pz per foglio	Durezza*	Q.tà
GOC012	**200**	**66-70** Shore A	1 Pz



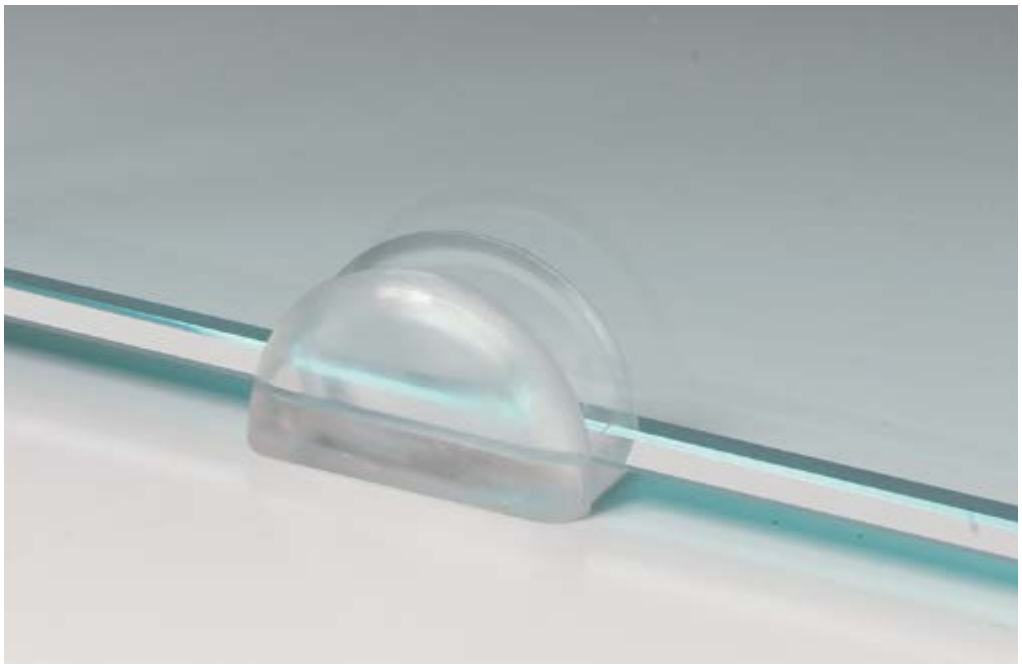

POGGIA VETRO

Materiale: PVC morbido
Colore: trasparente

Art.	Dimensioni	Spessore	Per Vetri	Q.tà
APPCRIST08	**11** x **14** mm	**3** mm	**8** mm	1 Pz
APPCRIST10	**15** x **14** mm	**3** mm	**10** mm	1 Pz
APPCRIST12	**17** x **14** mm	**3** mm	**12** mm	1 Pz
APPCRIST15	**20** x **14** mm	**3** mm	**15** mm	1 Pz
APPCRIST20	**26** x **14** mm	**3.5** mm	**20** mm	1 Pz



VENTOSINE FERMAVETRI CON PALLINA

Materiale: PVC
Colore: trasparente

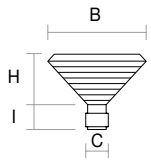

Art.	Dimensioni	Confezione	Q.tà
VENPAL20	B **Ø20** x I **10** x H **4** x C **Ø6** mm	**100** Pz	1 Pz
VENPAL25	B **Ø25** x I **12** x H **5** x C **Ø7** mm	**100** Pz	1 Pz



VENTOSINE FERMAVETRI CILINDRICHE

Materiale: PVC
Colore: trasparente

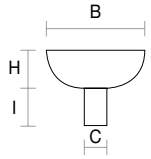

Art.	Dimensioni	Confezione	Q.tà
VENCIL15	B **Ø15** x I **10** x H **4** x C **Ø6** mm	**100** Pz	1 Pz
VENCIL20	B **Ø20** x I **8.5** x H **6.5** x C **Ø6** mm	**100** Pz	1 Pz

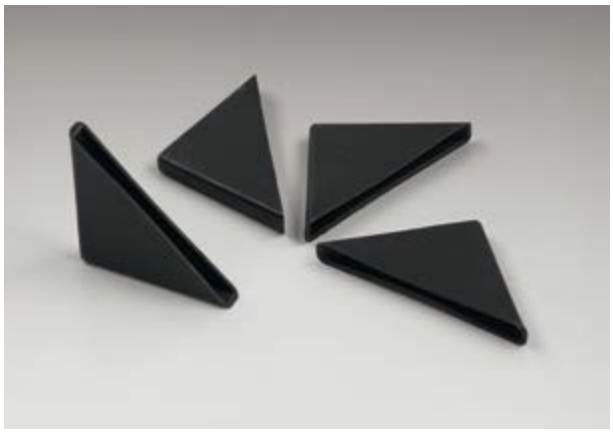

PROTEGGI SPIGOLI

Materiale: polietilene

Colore: nero

Art.	Dimensioni	Per vetri	Confezione	Q.tà
AD3503	**35** x **35** mm	**3-4** mm	**100** Pz	1 Pz
AD3505	**35** x **35** mm	**5** mm	**100** Pz	1 Pz
AD3506	**35** x **35** mm	**6** mm	**100** Pz	1 Pz
AD3508	**35** x **35** mm	**8** mm	**100** Pz	1 Pz
AD3510	**35** x **35** mm	**10** mm	**100** Pz	1 Pz
AD5012	**50** x **50** mm	**12** mm	**100** Pz	1 Pz



PROTEGGI SPIGOLI CON ANGOLO STONDATO

Materiale: polietilene

Colore: nero

Art.	Dimensioni	Per vetri	Confezione	Q.tà
AD5005	**50** x **50** mm	**5** mm	**100** Pz	1 Pz
AD5006	**50** x **50** mm	**6** mm	**100** Pz	1 Pz
AD5010	**50** x **50** mm	**10** mm	**100** Pz	1 Pz



PROTEGGI SPIGOLI

Materiale: PVC rigido

Colore: bianco



Art.	Dimensioni	Per vetri	Q.tà
SALVSP410	**40** x **40** mm	**4/10** mm	1 Pz
SALVSP1220	**50** x **50** mm	**12/20** mm	1 Pz



FOGLI IN PVC PER GUARNIZIONI

Materiale: PVC flessibile “Kristal”
Non tossico, adatto all’incollaggio
Temperatura d’esercizio - 10 °C + 50 °C
Colore: trasparente

Art.	Dimensioni	Spessore	Q.tà
GUR001	**300** x **250** mm	**1** mm	1 Pz
GUR002	**300** x **250** mm	**2** mm	1 Pz

RONDELLE IN PVC FUSTELLATO

Materiale: PVC spessore 1 mm
Colore: trasparente

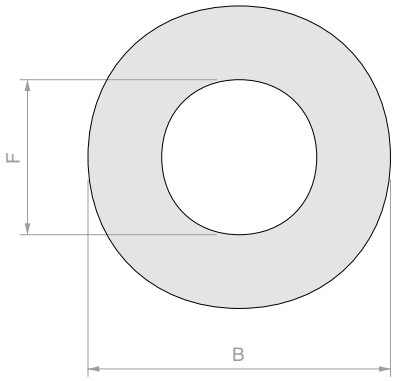



Art.	B	F	Q.tà
GT01	**Ø14** mm	**Ø4.5** mm	1 Pz
GT02	**Ø16** mm	**Ø6.5** mm	1 Pz
GT03	**Ø16** mm	**Ø8.5** mm	1 Pz
GT035	**Ø16** mm	**Ø10.5** mm	1 Pz
GT04	**Ø18** mm	**Ø5.5** mm	1 Pz
GT041	**Ø18** mm	**Ø6.5** mm	1 Pz
GT05	**Ø20** mm	**Ø6.5** mm	1 Pz
GT06	**Ø20** mm	**Ø8.5** mm	1 Pz
GT061	**Ø20** mm	**Ø10.5** mm	1 Pz
GT07	**Ø22** mm	**Ø8.5** mm	1 Pz
GT08	**Ø24** mm	**Ø6.5** mm	1 Pz
GT091	**Ø25** mm	**Ø6.5** mm	1 Pz
GT09	**Ø25** mm	**Ø8.5** mm	1 Pz
GT10	**Ø25** mm	**Ø10.5** mm	1 Pz
GT105	**Ø25** mm	**Ø12.5** mm	1 Pz
GT11	**Ø27** mm	**Ø10.5** mm	1 Pz
GT12	**Ø30** mm	**Ø6.5** mm	1 Pz
GT13	**Ø30** mm	**Ø8.5** mm	1 Pz
GT14	**Ø30** mm	**Ø10.5** mm	1 Pz
GT145	**Ø30** mm	**Ø12.5** mm	1 Pz
GT15	**Ø30** mm	**Ø16.5** mm	1 Pz
GT17	**Ø35** mm	**Ø8.5** mm	1 Pz
GT185	**Ø35** mm	**Ø10.5** mm	1 Pz
GT18	**Ø35** mm	**Ø12.5** mm	1 Pz
GT19	**Ø40** mm	**Ø10.5** mm	1 Pz
GT195	**Ø40** mm	**Ø14.5** mm	1 Pz
GT20	**Ø40** mm	**Ø20.5** mm	1 Pz
GT215	**Ø45** mm	**Ø10.5** mm	1 Pz
GT216	**Ø45** mm	**Ø18.5** mm	1 Pz
GT217	**Ø45** mm	**Ø28.5** mm	1 Pz
GT21	**Ø50** mm	**Ø10.5** mm	1 Pz
GT22	**Ø50** mm	**Ø15.5** mm	1 Pz
GT23	**Ø50** mm	**Ø25.5** mm	1 Pz
GT231	**Ø55** mm	**Ø10.5** mm	1 Pz
GT235	**Ø60** mm	**Ø12.5** mm	1 Pz



TASSELLI IN SUGHERO CON SCHIUMA PVC

Materiale: sughero agglomerato con legante polimero e schiuma PVC

Art.	Dimensioni	Confezione	Q.tà
TASA1820	**18** x **18** x **2** mm	**5** fogli x **162** Pz	1 Pz
TASA1830	**18** x **18** x **3** mm	**5** fogli x **162** Pz	1 Pz



TASSELLI IN SUGHERO CON BIADESIVO

Art.	Dimensioni	Confezione	Q.tà
TASB120	**18** x **18** x **2** mm	**5** fogli x **162** Pz	1 Pz
TASB130	**18** x **18** x **3** mm	**5** fogli x **162** Pz	1 Pz



TASSELLI IN SUGHERO

Art.	Dimensioni	Confezione	Q.tà
TASS006	**10** x **10** x **1** mm	**10.000** Pz	1 Pz
TASS007	**10** x **10** x **2** mm	**10.000** Pz	1 Pz
TASS008	**10** x **10** x **3** mm	**10.000** Pz	1 Pz
TASS009	**20** x **20** x **2** mm	**2.500** Pz	1 Pz
TASS010	**20** x **20** x **3** mm	**2.500** Pz	1 Pz

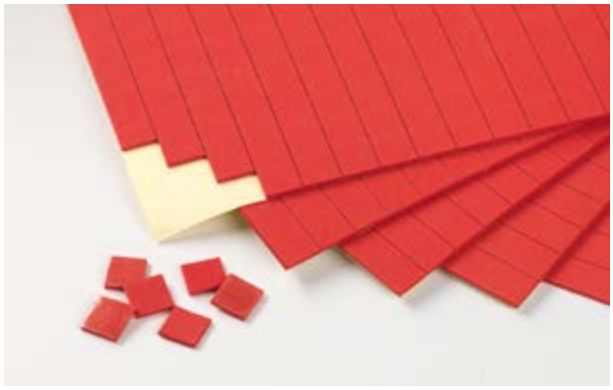

TASSELLI IN EVA ROSSI CON BIADESIVO

Art.	Dimensioni	Densità	Confezione	Q.tà
TASR20	**18** x **18** x **2** mm	Media	**5** fogli x **162** Pz	1 Pz
TASR30	**18** x **18** x **3** mm	Media	**5** fogli x **162** Pz	1 Pz

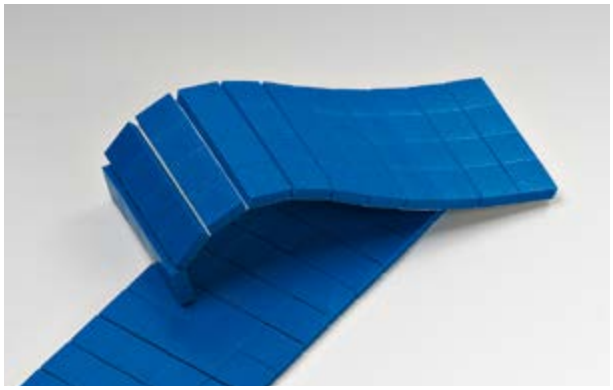

TASSELLI IN PVC BLU MEDIA DENSITÀ

Art.	Dimensioni	Densità	Confezione	Q.tà
TPC04	**15** x **15** x **4** mm	Media	**4.450** Pz	1 Pz
TPC06	**20** x **20** x **4** mm	Media	**2.500** Pz	1 Pz

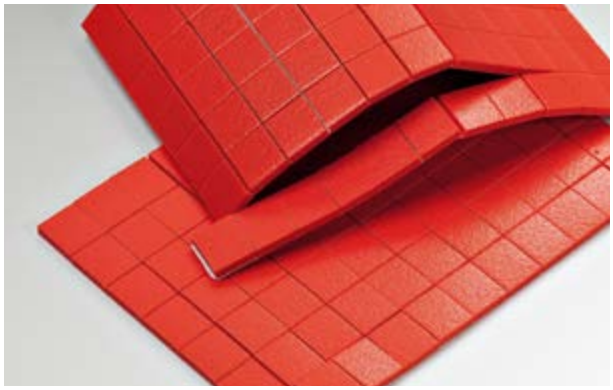

TASSELLI IN PVC ROSSI ALTA DENSITÀ

Art.	Dimensioni	Densità	Confezione	Q.tà
TPC10	**16** x **18** x **4** mm	Alta	**28.000** Pz	1 Pz



SPATOLA PER SOLLEVAMENTO VETRI

Materiale: Nylon

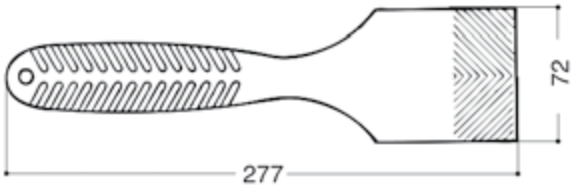

SPVS4008

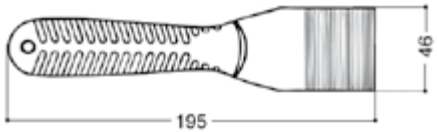

SPVS4002

Art.	Q.tà
SPVS4008	1 Pz
SPVS4002	1 Pz



PILLOW-UP

Sistema che consente il posizionamento ed il montaggio del vetro senza l'utilizzo di cunei, protegge il vetro da eventuali scheggiature e graffi, facilita la messa in bolla rendendo l'installazione rapida e professionale.
Realizzato con materiali ad alta resistenza è in grado di sostenere carichi fino ad un massimo di 100kg. Il suo piccolo spessore variabile tra 2 e 50mm si adatta ai piccoli spazi presenti durante l'installazione.

Art.	Dimensioni	Portata	Q.tà
PW-UP	**145** x **160** mm	**100** Kg	1 Pz



FELTRO NERO

Composizione: 100% Polipropilene
Supporto di coesionamento: lattice sintetico
Peso totale: 620 gr / mq ±10%
Resistenza al fuoco: BFL-S1
Spessore: 2.5 mm ±10%

Art.	Dimensioni	Q.tà
FN4	**4000** mm	Al m²



FASCIA GLASS-TIC ALU

Nastro in tessuto di cotone a maglie aperte impregnato sulle due facce di una massa anticorrosiva a base di petrolatio e polimeri sintetici caricati. La faccia esterna della fascia GLASS-TIC ALU è ricoperta da una pellicola di alluminio ricotto con spessore 40 micron. Impermeabile ad acqua e gas, resistente ai raggi UV e alle intemperie.

Applicazioni: sigillatura permanente delle tettoie vetrate
Caratteristiche tecniche: spessore 1.2 mm +/- 10%
Spessore alluminio: 40 µm
Resistenza alla trazione: N/mm 9 Allungamento alla rottura: 5%
Permeabilità al vapore acqueo: < 0.1 g/m² 24 h
Adesività su acciaio vetro: 0.5 N/10 mm
Permeabilità al vapore acqueo: < 0.1 g/m² 24 h
Adesività su acciaio vetro: 0.5 N/10 mm
Temperatura di servizio: da - 40 a + 65 °C
Temperatura di applicazione: da + 5 a + 40 °C

Art.	Dimensioni	Q.tà
FGLASST	**100** mm x **10** m	1 Pz

SPESSORI IN PLASTICA 10x30



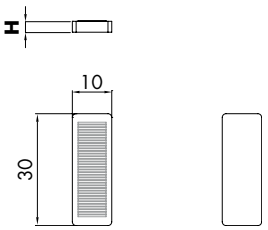

Art.	H	Confezione	Colore	Q.tà
SPE2392	**2** mm	≃ 1200 Pz	rosso	1 Kg
SPE2393	**3** mm	≃ 1000 Pz	giallo	1 Kg
SPE2394	**4** mm	≃ 600 Pz	nero	1 Kg
SPE2395	**5** mm	≃ 500 Pz	bianco	1 Kg
SPE2397	**7** mm	≃ 400 Pz	verde	1 Kg

SPESSORI IN PLASTICA 20x30



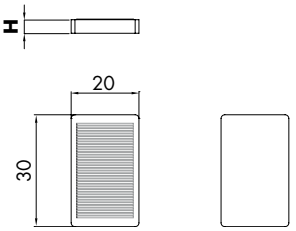

Art.	H	Confezione	Colore	Q.tà
SPE2402	**2** mm	≃ 600 Pz	rosso	1 Kg
SPE2403	**3** mm	≃ 400 Pz	giallo	1 Kg
SPE2404	**4** mm	≃ 300 Pz	nero	1 Kg
SPE2405	**5** mm	≃ 250 Pz	bianco	1 Kg
SPE2407	**7** mm	≃ 200 Pz	verde	1 Kg

SPESSORI IN PLASTICA 24x40

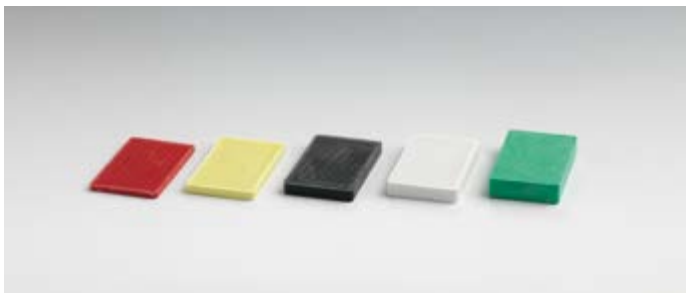

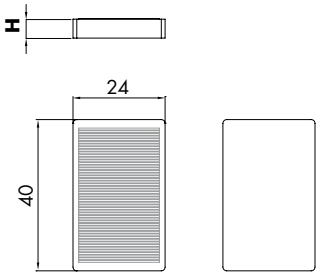

Art.	H	Confezione	Colore	Q.tà
SPE2502	**2** mm	≃ 350 Pz	rosso	1 Kg
SPE2503	**3** mm	≃ 250 Pz	giallo	1 Kg
SPE2504	**4** mm	≃ 200 Pz	nero	1 Kg
SPE2505	**5** mm	≃ 150 Pz	bianco	1 Kg
SPE2507	**7** mm	≃ 100 Pz	verde	1 Kg

SPESSORI IN PLASTICA 30x40

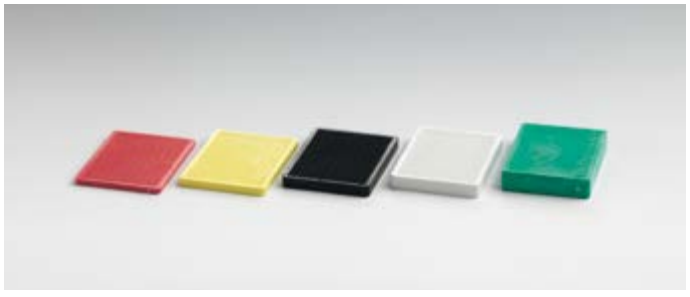

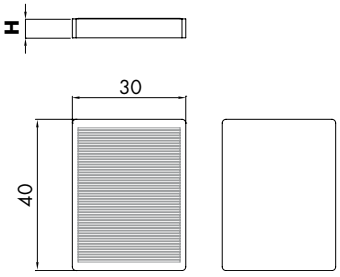

Art.	H	Confezione	Colore	Q.tà
SPE2602	**2** mm	≃ 300 Pz	rosso	1 Kg
SPE2603	**3** mm	≃ 200 Pz	giallo	1 Kg
SPE2604	**4** mm	≃ 150 Pz	nero	1 Kg
SPE2605	**5** mm	≃ 100 Pz	bianco	1 Kg
SPE2607	**7** mm	≃ 100 Pz	verde	1 Kg



SPESSORI IN PLASTICA 20x100

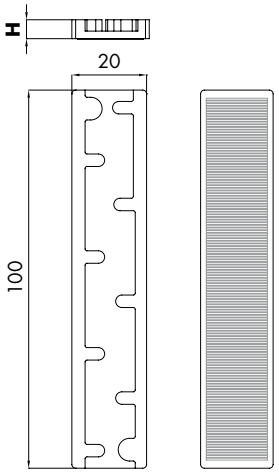

Art.	H	Confezione	Colore	Q.tà
SPE2703	**3** mm	≃ 200 Pz	giallo	1 Kg
SPE2704	**4** mm	≃ 150 Pz	nero	1 Kg
SPE2705	**5** mm	≃ 100 Pz	bianco	1 Kg
SPE2707	**7** mm	≃ 100 Pz	verde	1 Kg



SPESSORI IN PLASTICA 24x100

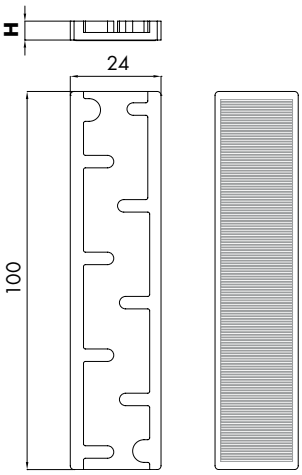

Art.	H	Confezione	Colore	Q.tà
SPE2802	**2** mm	≃ 200 Pz	rosso	1 Kg
SPE2803	**3** mm	≃ 150 Pz	giallo	1 Kg
SPE2804	**4** mm	≃ 100 Pz	nero	1 Kg
SPE2805	**5** mm	≃ 100 Pz	bianco	1 Kg



AEREATORI PER FINESTRE

Materiale: plastica trasparente

Colore: trasparente

Art.	Foro > Spessore Vetro	Descrizione	Q.tà
AER1	**Ø120** mm > Sp. max **16** mm / **Ø128** mm > Sp. **16-22** mm	Con ventola e chiusura	1 Pz
AER2	**Ø160** mm > Sp. max **16** mm / **Ø168** mm > Sp. **16-22** mm	Con ventola e chiusura	1 Pz
AER3	**Ø160** mm > Sp. max **16** mm / **Ø168** mm > Sp. **16-22** mm	Con griglie antipioggia e retina	1 Pz
AER4	**Ø200** mm > Sp. max **16** mm / **Ø208** mm > Sp. **16-22** mm	Con ventola e chiusura	1 Pz
AER5	**Ø200** mm > Sp. max **16** mm / **Ø208** mm > Sp. **16-22** mm	Con griglie antipioggia e retina	1 Pz
AER6	**Ø240** mm > Sp. max **12** mm	Con ventola e chiusura	1 Pz

INDICE ANALITICO VOLUME 6

Art.	Pag.
3M4032	72
3M4910F	72
AD3503	77
AD3505	77
AD3506	77
AD3508	77
AD3510	77
AD5005	77
AD5006	77
AD5010	77
AD5012	77
AER1	83
AER2	83
AER3	83
AER4	83
AER5	83
AER6	83
APPCRIST08	76
APPCRIST10	76
APPCRIST12	76
APPCRIST15	76
APPCRIST20	76
BIA001	73
BIA002	73
BIA003	73
CAR001	60
CAR002	60
CAR003	60
CAR004	60
CAR006	60
CAR021	60
CAR022	60
CAR024	60
CAR026	60
CAR028	60
CP1000	49
CP400	49
CP600	49
CPH20	48
CPLEV	49
CPOM	49
CPVEN	49
CUT003	61
CUT004	61
DGS005B	55
DGS005G	55
DGS005N	55
DGS005R	55
DGS005V	55
DGS006RBG	55
DGS007V	55
DGS011N	55
DGS011V	55
DW781NE	36
DW781TR	36
DW784TR	36
DW791NE	39
DW791TTR	39
DW796BI	38
DW796GR	38
DW796NE	38
DW799TR	37
DW817BI	38
DW881TR	37
DW895NE	40
DWCLETC	41
DWGUNSKE	43
DWGUNSTE	43
DWHTKBI	41
DWPRCTR	42
DWPRPTR	42
DWSIL	43
FC28061	61
FC8061	61
FCAT15061	61
FGLASST	81
FN4	30
FX10.100	25
FX10.250	25
FX1000	29
FX2000	29
FX621.100	25
FX621.250	25
FX627.100	24
FX627.250	24
FX629.100	26
FX629.250	26
FX630.100	25
FX630.250	25
FX635.100	24
FX635.250	24
FX973.100	26
FX973.250	26
FX973GEL.30	26
FXADGH	27
FXATT	27
FXBC01	28
FXBC03	28
FXBC05	28
FXBC50	28
FXGEL01	27
FXGEL03	26
FXGH	27
FXGH1.37	27
FXGH33	27
FXGH41	27
FXGH58	27
FXGH84	27
FXTNT01	29
FXUVLED365	32
FXUVLED405	32
FXUVLEDLINE405	31
FXVP01	29
GOC001	74
GOC002	75
GOC003	75
GOC004	75
GOC005	74
GOC006	74
GOC007	74
GOC008	75
GOC009	75
GOC010	75
GOC011	75
GOC012	75
GREMMOLL002	69
GREMPELL001	69
GT01	78
GT02	78
GT03	78
GT035	78
GT04	78
GT041	78
GT05	78
GT06	78
GT061	78
GT07	78
GT08	78
GT09	78
GT091	78
GT10	78
GT105	78
GT11	78
GT12	78
GT13	78
GT14	78
GT145	78
GT15	78
GT17	78
GT18	78
GT185	78
GT19	78
GT195	78
GT20	78
GT21	78
GT215	78
GT216	78
GT217	78
GT22	78
GT23	78
GT231	78
GT235	78
GUA2243-L	69
GUA2243-M	69
GUA2243-XL	69
GUA4543-L	69
GUA4543-M	69
GUA4543-XL	69
GUR001	78
GUR002	78
LAME02	30
LAME02	48
LAME05	30
LAME05	48
LAME07	30
LAME07	48
LAMP016	30
MAK10	53
MAK300	53
MAK80	53
MITSUBOR-38	47
N2AF64	58
N2AF65	58
N2AF67	58
N2AF69	58
N2AF70	58
N2AF71	58
N2AF72	58
N2AF73	58
N2AF75	58
NCH03	58
NCH05	58
NCH07	58
NCH09	58
NCH12	58
NCH14	58
NCH17	58
NCH19	58
NCH21	58
NCH25	58
NCSG09	57
NCSG11	57
NCSG17	57
NCSG19	57
NCSG21	57
NCSG23	57
NCW26	58
NCW27	58
NCW28	58
NCW44	58
NCW49	58
NCW50	58
NCW53	58
NCW54	58
NCW55	58
NDSG03	56
NDSG05	56
NDSG13	56
NMET001	70
NMET002	70
NMET003	70
NMETS5	70

Art.	Pag.
NMETS7	70
NMETS8	70
NML10	62
NML12	62
NML14	62
NMLKIT18	63
NSG01V	55
NSG03N	55
NSG05R	55
NSG07G	55
NSG09B	55
NSG11BLU	55
NSGST01	54
NSGST03	54
NSGST05	54
NSGST07	54
NSGST09	54
NSSG03	56
NSSG05	56
NSSG07	56
NSSG09	56
NSSG11	56
NSSG13	56
NSSG15	56
NSSG17	56
NSSG19	56
NSSG37	56
NSSG39	56
NSSG41	56
NSSG43	56
NSSG45	56
NSSG47	56
NSSG49	56
NSSG51	56
NSSG53	56
NSSG55	56
NSSG57	56
NSU001	57
NSU002	57
NSU004	57
NSU005	57
NSU007	57
OIL31301	50
OIL313025	50
OIL31305	50
OIL31321	50
OIL31325	50
OIL31335	50
OSS95	59
PALM001	68
PINZ002	52
PINZ30	52
PINZ35	52
PINZJAW	52
PROG28	61
PROG30	61
PUN001	54
PUN20	54
PW-UP	80
RIGA001	51
SABB1	59
SABB2	59
SABB3	59
SABB4	59
SALVSP1220	77
SALVSP410	77
SGH15	73
SGH20	73
SGH25	73
SGH30	73
SGH50	73
SPE2392	82
SPE2393	82
SPE2394	82

Art.	Pag.
SPE2395	82
SPE2397	82
SPE2402	82
SPE2403	82
SPE2404	82
SPE2405	82
SPE2407	82
SPE2502	82
SPE2503	82
SPE2504	82
SPE2505	82
SPE2507	82
SPE2602	82
SPE2603	82
SPE2604	82
SPE2605	82
SPE2607	82
SPE2703	83
SPE2704	83
SPE2705	83
SPE2707	83
SPE2802	83
SPE2803	83
SPE2804	83
SPE2805	83
SPVS4002	80
SPVS4008	80
SQ002	51
SQ003	51
SQ004	51
SQ005	51
SQ006	51
SQ007	51
SQHB1050	51
SQTS860	51
SQTV3500	51
SUV90I	33
SUVREGH	33
TAG003	47
TAG004	47
TAG007	47
TALCSDA	46
TALCSM	46
TALRO5614	46
TASA1820	78
TASA1830	78
TASB120	79
TASB130	79
TASR20	79
TASR30	79
TASS006	79
TASS007	79
TASS008	79
TASS009	79
TASS010	79
TPC04	79
TPC06	79
TPC10	79
TS100	71
TS25006	71
TS250065	71
TS25009	71
TS25012	71
TS250125	71
TS250155	71
TS25019	71
UDF-7283ME06	54
UDF-7283ME08	54
UDF-7283ME10	54
UDF-7283ME12	54
UDF-7283ME14	54
UDF-7283ME15	54
UDF-7283ME16	54
UDF-7283ME18	54

Art.	Pag.
UDF-7283ME20	54
UDF-7283ME40	54
UDFMARK80	53
UDFS8	54
V90IR	33
VEN004	68
VEN006	66
VEN0065	66
VEN0068	66
VEN009	68
VEN204	67
VEN244	66
VENCIL15	76
VENCIL20	76
VENPAL20	76
VENPAL25	76
VT03	67
VT110	67
VT180	67
VT35	68

Le informazioni riportate hanno carattere esplicativo. Saint-Gobain Logli S.r.l. si riserva il diritto di apportare in ogni momento e senza preavviso modifiche di qualsivoglia natura a uno o più prodotti, nonché di cessarne la produzione.
Le condizioni generali di vendita sono consultabili sul listino prezzi.

Edizione 01/2026 IT

SAINT-GOBAIN

SAINT-GOBAIN LOGLI S.R.L.
Via Chemnitz, 49/51
59100 Prato - Italia
www.sg-logli.it
info.logli@saint-gobain.com