1

2

3

4

5

6

KATALOG
INNENBEREICH

Schiebetüren

Anschlagtüren

Trennwände

logli
SAINT-GOBAIN

OBERFLÄCHE

/1
Chrom

/2
Gold

/3
Nickel satiniert

/4
Bronze

/5
Weiß

/6
Mattschwarz

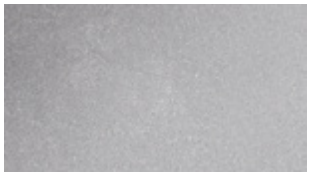

/7
Chrom matt

/8
Stahl satiniert

/9
Werkstahl (CNC)

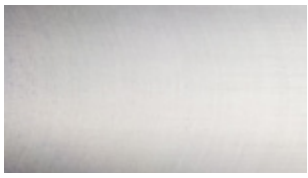

/10
Aluminium roh

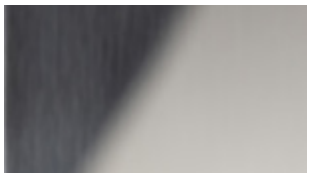

/15
Stahl glänzend

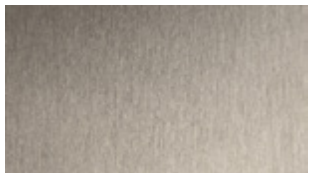

/24
Edelstahl Optik

/45
Aluminiumoptik matt

/56
Grau

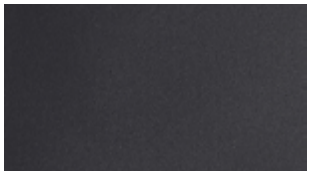

/65
Schwarz

/66
Aluminium Champagne

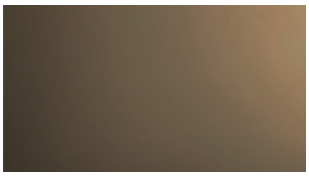

/67
Aluminium dunkle Bronze satiniert

/83
PVD-Stahl satiniert

/88
Aluminium Edelstahloptik
satiniert

/89
Eisen verzinkt

/90
Werkaluminium

/91
Aluminium glänzend

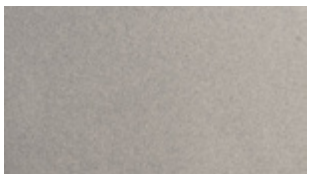

/92
Nickel matt

/93
Vermessingt

/94
Chrom satiniert

/95
Vernickelt

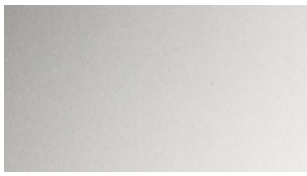

/97
Aluminium matt

/99
Gold satiniert

/R2
RAL9005 mattschwarz

/R6
RAL9016
Verkehrsweiß matt

/R13
RAL7016
Anthrazitgrau matt

/R25
RAL Rubigo

/RAL
RAL9010 Weiß glänzend

KATALOG
INNENBEREICH

SCHIEBETÜRSYSTEME AUS ALUMINIUM S. 19

SCHIEBETÜRSYSTEME AUS STAHL S. 325

SYSTEME FÜR GLASTRENNWÄNDE S. 389

SYSTEME FÜR ANSCHLAGTÜREN S. 457

GRIFFSTANGEN UND KNÄUFE S. 563

logli
SAINT-GOBAIN

SEIT 1989

INNOVATION IM DIENST DES DESIGNS SEIT ÜBER 35 JAHREN

Seit 1989 engagieren wir uns dafür, die Ansprüche von Glasereien, Installateuren und Planern mit fortschrittlichen Lösungen zu erfüllen, die höchsten Komfort sicherstellen. Unsere Mission besteht darin, hochtechnologische, langlebige und zuverlässige Qualitätsprodukte zu bieten, die die Erwartungen jedes Kunden übertreffen.

INNOVATION UND FORSCHUNG

UNSER TECHNOLOGISCHER ANSATZ

Mithilfe unseres Labors und eines Teams von Fachingenieuren sind wir imstande, maßgeschneiderte Lösungen für Glaser, Installateure, Planer und Innendesigner zu entwerfen und zu entwickeln. Unser hochqualifiziertes Personal bietet Kunden mit technischer Beratung und Schulungskursen anhaltende Unterstützung.

Dank der aktiven Zusammenarbeit mit nationalen und internationalen Universitäten und Forschungsinstituten, wie beispielsweise dem TÜV, dem Polytechnikum Mailand, dem CSTB (Frankreich) und dem LSL (Deutschland), haben wir Zugang zu Kompetenzen und Spezialausrüstung bei der Überprüfung von Systemen wie Geländern, Vordächern, Türen und Glastrennwänden. Dadurch sind höchste Geschwindigkeit und Effizienz bei der Entwicklung neuer Produkte und der Unterstützung des Kunden im Fall spezifischer Laborprüfungen gewährleistet.

AVIS TECHNIQUE CCFAT

ABP Allgemeines bauaufsichtliches Prüfzeugnis

British Standard 6180:2011

UNI 11678:2017

NTC 2018

NBN B 03-004

★★★ EUROPEAN ALUMINIUM ASSOCIATION EURASEWAA ANODISERS ASSOCIATION Qualanod

TÜVRheinland CERTIFIED Type Approved Safety Regular Production Surveillance www.tuv.com ID 1111292548

• TEST REPORT • Politecnico di Milano

GINGER CEBTP

LUCIDEON

Zertifikate und Prüfberichte gelten für ausgewählte Produkte in Bezug auf Typus und Nutzungsbestimmung.

DAS LAGER UND DIE WERKSTATT

EFFIZIENZ, UMFÄNGLICHES SORTIMENT UND SOFORTIGE VERFÜGBARKEIT

Die Marke Logli zeichnet sich durch ihren Aufbau, das Personal, das Produkt und vor allem die gebotene Dienstleistung aus und hebt sie vom Markt ab: Mit mehr als 7.000 Artikeln auf Lager garantieren wir nämlich eine sofortige Verfügbarkeit nicht nur von einfachem Zubehör, sondern auch von komplexeren Systemen. Dank bedeutender Investitionen in 4 automatisierte vertikale Lager und einer fortschrittlichen Logistikverwaltung können wir in Italien den Versand der Bestellungen innerhalb von 24 Stunden und eine rasche Zustellung garantieren.

ERFAHRUNG UND FORSCHUNG **EINES WELTWEIT FÜHRENDEN UNTERNEHMENS**

Der 16. März 2018 markiert einen denkwürdigen Moment in unserer Geschichte: den Eintritt in die prestigereiche Gruppe Saint-Gobain, ein multinationales Unternehmen mit einer über 360-jährigen Geschichte im Entwurf von Lösungen für nachhaltiges Bauen. Dieser wichtige Schritt bedeutete eine Anerkennung der Spitzenqualität, die unser Unternehmen im Bereich der technologischen Lösungen aus Glas erreicht hat.

Die künftige Innovation kann sich auf die Synergien mit anderen Marken des Konzerns stützen, um technologisch immer fortschrittlichere Lösungen zu bieten.
Die Kultur von Saint-Gobain, die wir übernommen haben, gründet auf einer Reihe von Werten, die im Ethik- und Verhaltenskodex enthalten sind: Achtung der Personen, Rechtmäßigkeit, Umwelt, Gesundheit und Sicherheit am Arbeitsplatz sind einige der Grundwerte, die dem Handeln der Gruppe und seinem Bestreben zugrunde liegen, sich als führender Konzern im nachhaltigen Bauen zu behaupten.

Der Konzern entwirft, produziert und vertreibt Materialien für Sicherheit und Komfort des Wohnens, die in allen Lebensbereichen zum Einsatz kommen: in Gebäuden, Verkehrsmitteln, Infrastrukturen und vielen Industrieanwendungen.

80 Länder

100 TOP 100 der innovativsten Unternehmen der Welt

161.000 Mitarbeiter

400 eingetragene Patente jedes Jahr

46,6 Milliarden € Gesamtumsatz 2024

450 Millionen € Investitionen F&E im letzten Jahr

Der Konzern **mit seiner 360 Jahre alten Geschichte** bietet Materialien der jüngsten Generation und integrierte Lösungen mit dem Ziel, die „Räume des Wohnens“ bequemer und nachhaltiger zu machen und dadurch zum Wohlbefinden der Menschen und zum Schutz des Planeten beizutragen. Er stellt einen internationalen Bezugspunkt für die effiziente Ressourcennutzung zum Schutz der Umwelt dar.

In **Italien** ist Saint-Gobain im Sektor der Baumaterialien, im Verkehrs- und Industriesektor vertreten.

Rund **2.100** Mitarbeiter

1,1 Milliarden € Umsatz 2024

42 Betriebsstätten

BAUWESEN

Neue Materialgenerationen, die zu 90 % in unserem Land hergestellt werden. Sie wurden entwickelt, um herausragende Wohnräume zu realisieren und die tägliche Lebensqualität zu verbessern sowie durch Lösungen für energieeffizientere Gebäude den Verbrauch und die Schadstoffemissionen zu senken.

VERKEHRSWESEN

Herstellung und Vertrieb in aller Welt von **Glas für den Automobilsektor, die Luft- und Raumfahrt, die Bahn, den Schiffbau** und **Industriefahrzeuge.**

INDUSTRIE

Eine große Vielfalt an Lösungen: **Schleifmittel, Keramikerzeugnisse** für den Markt der Glasöfen und der Stahlindustrie, **technische Klebebänder,** die ein einzigartiges, hochleistungsfähiges Sortiment darstellen, **chemische und Spezialerzeugnisse für das Bauwesen.**

NACHHALTIGKEIT BEI SAINT-GOBAIN:
EINE KONZERNSTRATEGIE

2020 hat die Gruppe Saint-Gobain ihren Daseinsgrund wie folgt formuliert: „***Making the world a better home***“. Der Konzern ist bestrebt, das Leben aller Menschen zu verbessern und den **Planten** in einen offenen, inklusiven Lebensraum mit mehr Gleichheit und Nachhaltigkeit zu verwandeln. Für unsere Kunden und zusammen mit ihnen **entwickeln wir Materialien und Lösungen, die Wohlbefinden, Wohnkomfort und Sicherheit gewährleisten, und engagieren uns zugleich für die Achtung des Planeten**.
Unser Daseinszweck ist eine Aufforderung zum Handeln, eine zukunftsgerichtete Strategie, die unter Achtung des Zusammenspiels zwischen Mensch und Natur Innovationen von uns verlangt.

Saint-Gobain **hat den Ehrgeiz, als international führendes Unternehmen für nachhaltiges Bauen anerkannt zu werden** und das tägliche Leben aller Nutzer seiner Lösungen zu verbessern. **Dieses Engagement betrifft nicht nur unser Vorgehen und unsere Prozesse, sondern sieht auch das Angebot von Lösungen vor, die aktiv zur Erreichung der Dekarbonisierungsziele des Sektors beitragen**.

Führend zu sein bedeutet, die Transformation des Systems voranzutreiben und sich zu Werten, Verpflichtungen und Handlungen zu bekennen, die die Veränderung steuern und für alle beteiligten Akteure einen Bezugspunkt darstellen.
Die geografische Organisation der Gruppe ermöglicht es, maßgeschneiderte Lösungen für die spezifischen Anforderungen der lokalen Märkte im Sinne der Bauweisen und Baustile, der Gebäudesysteme und jeweiligen Klimabedingungen sowohl bei der Gebäudesanierung als auch im Neubau anzubieten.

MAKING THE WORLD A BETTER HOME

BETTER FOR THE PEOPLE, BETTER FOR THE PLANET

Wie Saint-Gobain begreifen auch wir unsere soziale und Umweltverantwortung als Chance, um zusammen mit allen beteiligten Akteuren Wert zu schaffen. Denn wir glauben, dass durch die Schaffung gegenseitigen Vertrauens das Bewusstsein für die Nachhaltigkeitsthemen erhöht werden kann und dass positive Kreisläufe für die langfristige Geschäftsentwicklung entstehen können.

BETTER FOR THE PEOPLE

Für Angestellte, Mitarbeiter, Lieferanten und Partner bedeutet dies, dass wir die „Unternehmenskultur“ durch eine solide Führung, **Aufmerksamkeit für Gesundheit und Sicherheit, anhaltende Weiterbildung und die Schaffung eines inklusiven Arbeitsumfelds gestalten**.
Zum Nutzen der lokalen Gemeinschaften unterstützen wir **Solidaritätsinitiativen über die Saint-Gobain Stiftung** und für junge Talente setzen wir uns auch durch die Veranstaltung des **Architecture Student Contest** – ein jährlicher Wettbewerb für Architektur- und Ingenieurstudierende in aller Welt – ein.

BETTER FOR THE PLANET

Das Bauwesen zählt zu den Sektoren, die die Zukunft des Planten in besonderem Maße beeinflussen können. Bauen **und Nachhaltigkeit sind daher ein untrennbares Wortpaar**. Unsere Produktionen haben Umweltauswirkungen im Sinne der Emissionen, des Energie- und Wasserverbrauchs und der verwendeten natürlichen Ressourcen. Das Wertversprechen der Gruppe umfasst nachhaltige und effiziente Produkte **und Bauweisen, die mit Blick auf die Minimierung der Umweltauswirkungen** in den Herstellungsprozessen und auf die Maximierung **der Leistung** während des gesamten Lebenszyklus der Gebäude konzipiert werden, sodass sie erheblich zu den Zielen der Dekarbonisierung und Kreislaufwirtschaft des Sektors beitragen. Saint-Gobain Italia ist nach ISO 14001:2015 und ISO 9001:2015 zertifiziert.

UNSER ENGAGEMENT FÜR DIE UMWELT

Beitrag unserer Materialien zu den verschiedenen Nachhaltigkeitszertifizierungen.

Die Senkung des Energieverbrauchs und der Schadstoffemissionen ist eines der obersten Ziele von Saint-Gobain. Das Unternehmen entwickelt, produziert und vertreibt innovative Lösungen für den Bau energieeffizienter Gebäude.
Die Realisierung einer **passiven Gebäudehülle**, die zur Verhinderung von Energieverschwendung beiträgt, ist die wirtschaftlich nachhaltigste Lösung für die Erhöhung der Effizienz von Gebäuden.

Viele unserer Produkte enthalten recycelte Materialien: Wir bemühen uns fortwährend, ihren Anteil zu erhöhen und dadurch zur Reduzierung des Rohstoffverbrauchs und der Umweltauswirkungen ihres Lebenszyklus beizutragen.

Die Saint-Gobain-Gruppe hat verschiedene Projekte entwickelt, die auf die **Abfallverwertung**, die Verringerung des Energieverbrauchs und die Nutzung geringerer Rohstoffmengen abzielen.

Besondere Bedeutung kommt der Ökobilanz des Produkts (LCA – Life Cycle Assessment) zu:
Diese Studie bewertet die Material- und Energieflüsse, die mit den verschiedenen Lebensphasen eines Produkts (Rohstoffgewinnung, Herstellung, Nutzung, Entsorgung) verbunden sind. Ziel dieser Analyse ist es, die mit den verschiedenen Phasen im Lebenszyklus des Produkts verbundenen Umweltauswirkungen zu berechnen, um Produktionsprozesse ökologisch nachhaltiger zu gestalten.

Eng verbunden mit der Analyse des Lebenszyklus ist der Erhalt der EPD-Zertifizierung® (Environmental Product Declaration). Ziel der Umweltproduktdeklaration ist die Mitteilung der umweltbezogenen Informationen, die aus der Ökobilanz (LCA) hervorgehen, in einem gemeinsamen Format und anhand fester allgemeiner Regeln, der Product Category Rules (PCR). Viele Produkte der Gruppe Saint-Gobain sind im Besitz dieser Zertifizierung.

Die flächendeckende Präsenz von Saint-Gobain im Land, mit Betriebsstätten und Logistikzentren in ganz Italien, begrenzt den Straßentransport und folglich die Schadstoffemissionen und begünstigt die Verbreitung von **Material mit kurzer Vertriebskette**.

Saint-Gobain hat im Rahmen seiner Förderung einer umweltbewussten Haltung beschlossen, der Vereinigung Green Building Council (GBC) Italia als ordentliches Mitglied beizutreten.

STANDARDS DER ÖKOLOGISCHEN NACHHALTIGKEIT

Der Standard **LEED V4.1**, der neben den bereits bestehenden LEED v4 tritt, beruht auf einem System von Anforderungen und Punktzahlen für Planung, Bau und Betrieb nachhaltiger Gebäude und Flächen.

Das **BREEAM** (Building Reaserch Establishment Environmental Assessment Method)-System basiert auf der Überprüfung von Planung, Bau und Nutzung der Immobilie.

Das **WELL**-Protokoll hat den Zweck, Aspekte im Zusammenhang mit Gesundheit und Wohlbefinden der Personen in Gebäudeplanung und Bau einzubeziehen.

Mit Inkrafttreten des neuen Vergabegesetzes wurden die Mindestumweltanforderungen **(CAM)** mit dem Ministerialdekret vom 23. Juni 2022 für die Vergabe von Planungs- und Bauleistungen für den Neubau, Umbau und die Instandhaltung von öffentlichen Bauten aktualisiert.

logli
SAINT-GOBAIN

KOLLEKTION 2024

6 BÄNDE

1750 SEITEN

Die erste Sammlung in 6 Bänden, die das ganze Lösungsangebot für Glas der Marke Logli enthält. Die Sammlung gibt einen vollständigen, detaillierten Überblick über alle Artikel des Angebots von Logli. Jeder Band stellt eine spezifische Produktfamilie im Einzelnen vor, liefert technische Informationen und praktische Anwendungsbeispiele.

Ein idealer Führer für alle, die nach Glaslösungen höchster Qualität suchen.

Alle Bände stehen durch Einlesen des QR-Codes zum Herunterladen bereit.

Alle **Lösungen von Logli** in einer **einzigen** Box

Band **1**
GELÄNDER

Band **2**
AUSSENBEREICH

Band **3**
INNENBEREICH

Band **4**
DUSCHEN

Band **5**
VITRINEN

Band **6**
BEARBEITUNGEN

CATALOGO
PARAPETTI
Profili DEFENDER
Fissaggi puntuali
Montanti
Corrimano
logli
logli
SAINT-GOBAIN

SCHIEBETÜRSYSTEME AUS ALUMINIUM

TÜRFLÜGEL
MIT STRUKTURRAHMEN

LM INTELAIATO
S. 20

GANZGLASTÜR

LM PORTA PRO
S. 82

LM VETRO
S. 126

LM INVISIBLE
S. 216

TÜREN FÜR BEGEHBARE
KLEIDERSCHRÄNKE

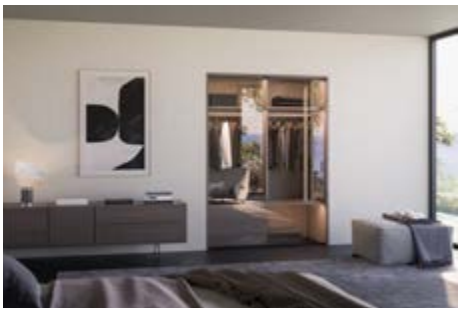

LM CLIPO
S. 262

LM INTELAIATO

Design

Die Kollektion LM INTELAIATO ist das neue Schiebetürsystem aus Aluminium in der Produktfamilie von Logli.
Es kann mit Einzelglas in 8 mm Stärke oder Verbundglas 4 + 4 mm eingebaut werden, die von einem Strukturrahmen aus Aluminium umrahmt sind.

Dank der vielseitigen Möglichkeiten der Zusammenstellung lässt diese Produktfamilie sich an verschiedene architektonische Anforderungen der Wohnung anpassen.

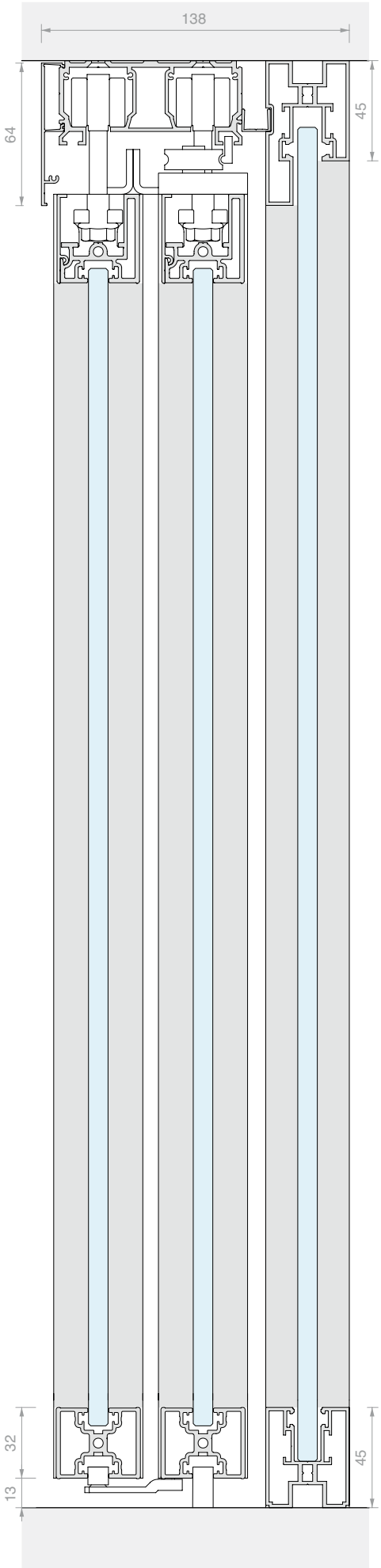

/6
Mattschwarz

/88
Aluminium Edelstahloptik
satiniert

/97
Aluminium matt

LM INTELAIATO

Technische Merkmale

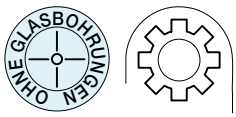

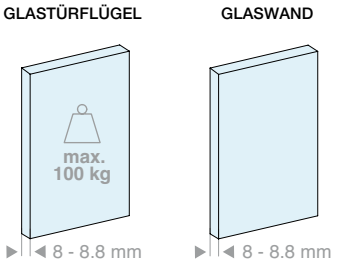

2 Installationsarten

Decke

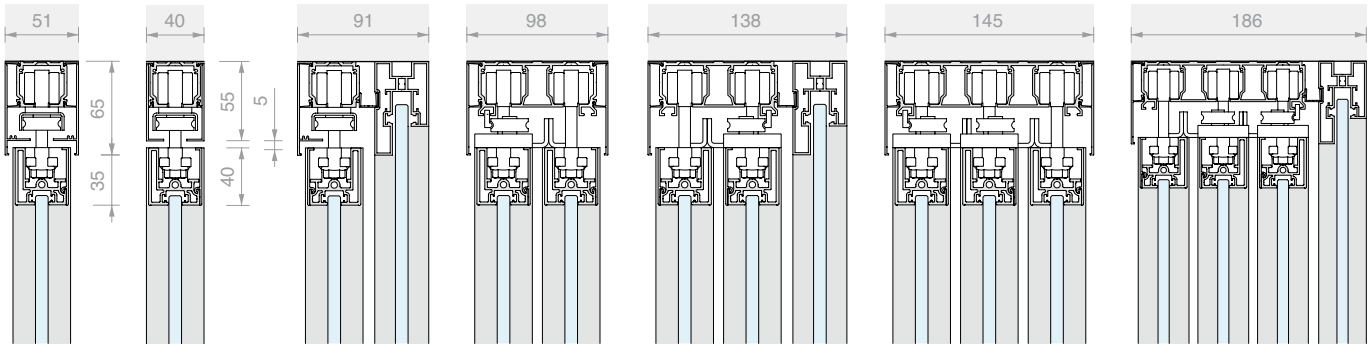

1-läufig | 1-läufig + Glaswand | 2-läufig | 2-läufig + Glaswand | 3-läufig | 3-läufig + Glaswand

Wand

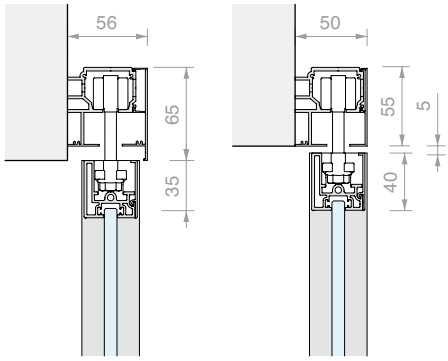

1-läufig

2 Arten der oberen Abdeckung

Den Türflügel überlappende Blende h = 65 mm
Die Sets im Katalog weisen diese Abdeckung auf.

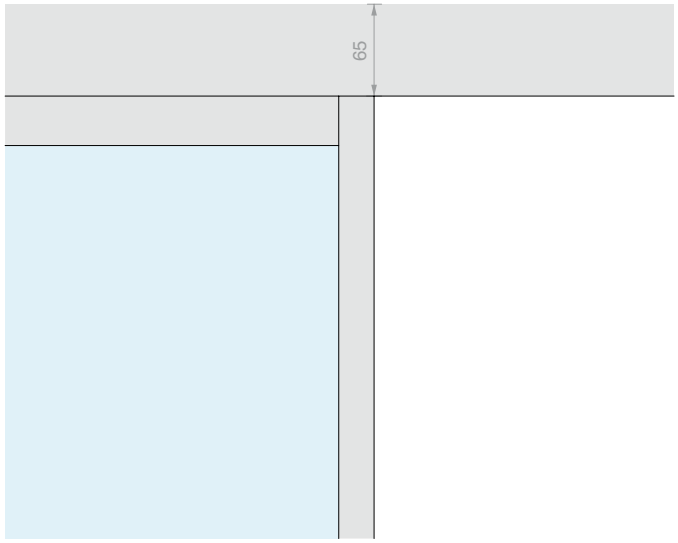

Blende bündig zur Tür h = 55 mm

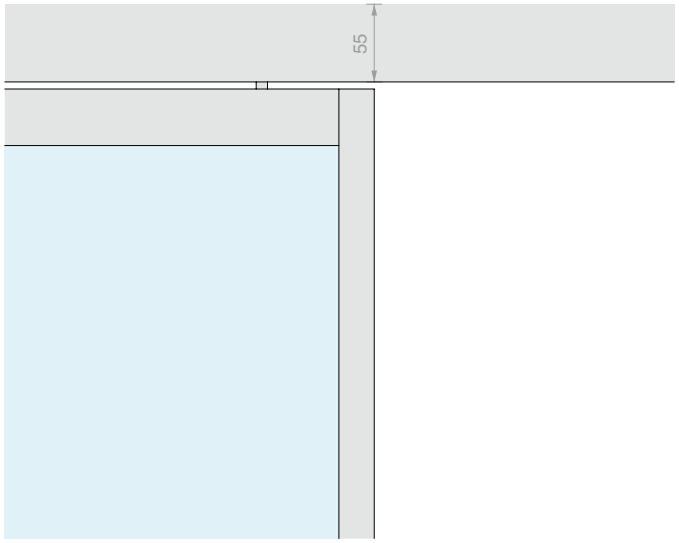

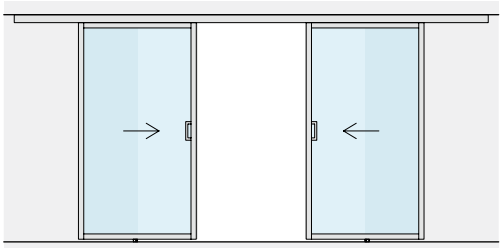

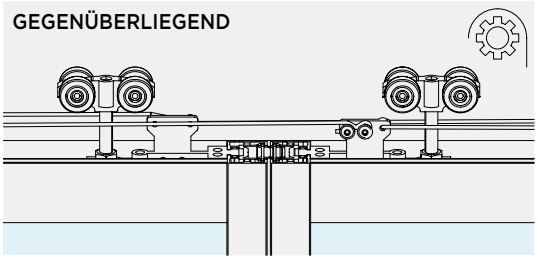

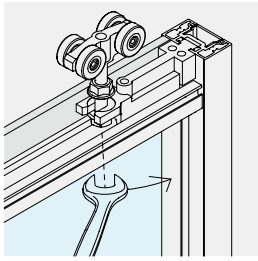

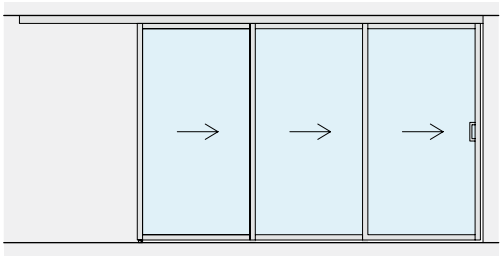

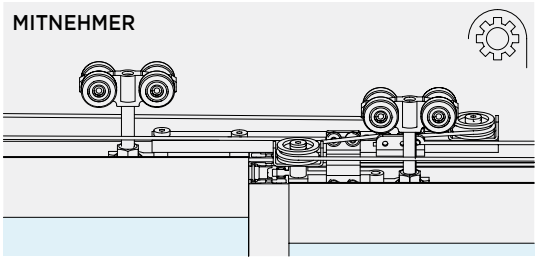

EINSTELLUNG TÜRFLÜGEL
Die Höhe der einzelnen Laufrollenwagen kann reguliert werden, um die Position des Türflügels um ±3 mm einzustellen.

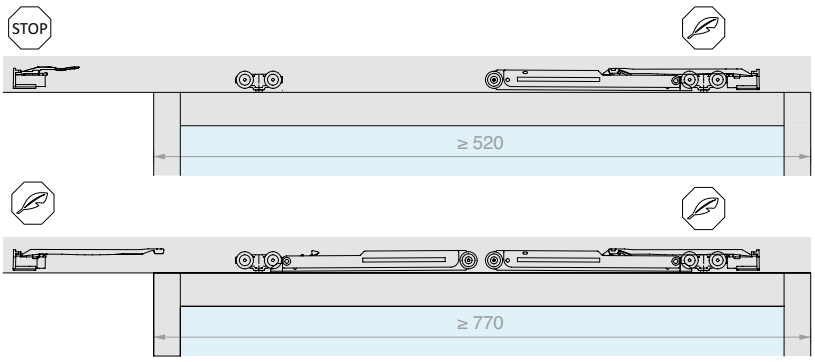

SYNCHRONLAUF
Zubehör erhältlich für den Synchronlauf:

GEGENÜBERLIEGEND
2 auf derselben Schiene montierte bewegliche Türflügel

MIT MITNEHMER
2 oder 3 bewegliche Türflügel auf 2- oder 3-läufiger Schiene

SOFT CLOSE
Die Verwendung der Dämpfer ermöglicht ein kontrolliertes, sanftes Öffnen und Schließen.

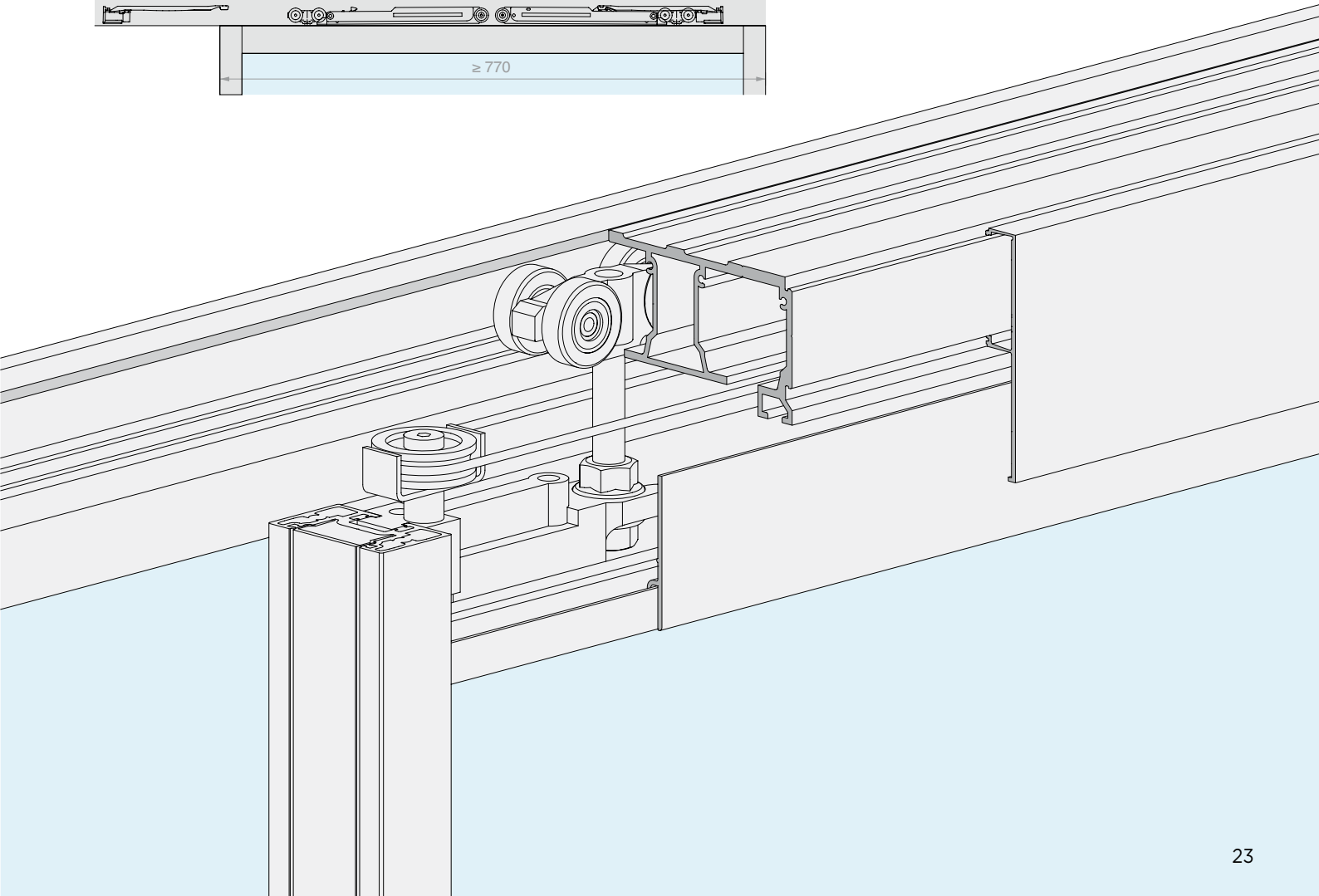

Gestaltungsvariablen

Die Vielseitigkeit des Systems LMT ermöglicht Lösungen, die sich nicht auf das Sortiment der in diesem Abschnitt präsentierten Sets beschränken. Unser technisches Büro steht zur Verfügung, um für jedes Projekt die möglichen Variablen zu erarbeiten. Alle Lösungen sind auf Anfrage mit Maßzuschnitt lieferbar.

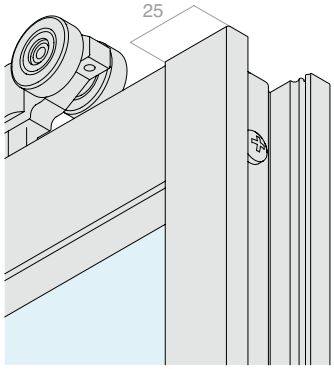

RAHMEN DES BEWEGLICHEN TÜRFLÜGELS

Der Strukturrahmen der Produktlinie wird als Montageset angeboten und kann Füllelemente von 8 bis 8.8 mm, sei es aus Glas, sei es aus anderem Material aufnehmen.

Die vertikalen Pfosten, aus denen der Strukturrahmen besteht, weisen eine offene Nut auf, die eine rasche Verbindung mit den horizontalen Querträgern mittels Schrauben ermöglicht.

EINZELNE / MEHRERE GLASSCHEIBEN
Der Rahmen kann eine einzelne Glasscheibe aufnehmen oder horizontal durch zusätzliche Querträger unterteilt werden, um mehrere kleinere Glasscheiben aufzunehmen.

Türflügel einzelne Glasscheibe

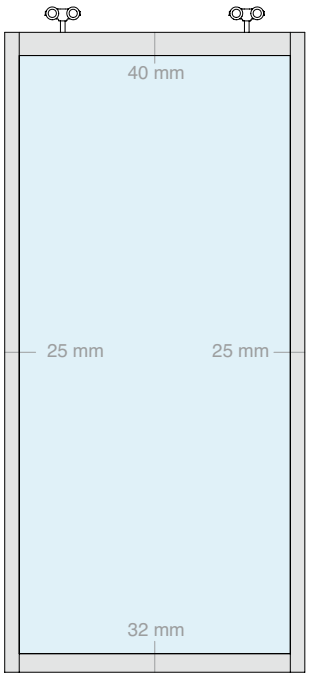

Türflügel mehrere Glasscheiben

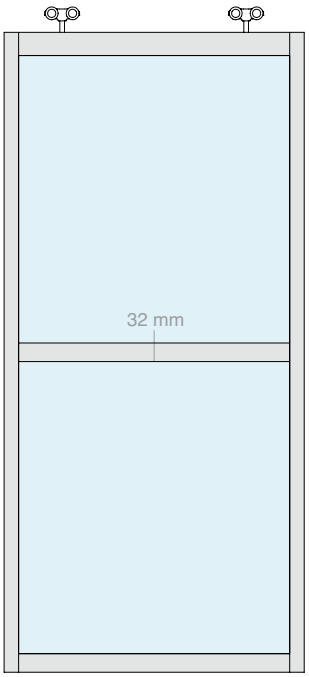

KONFIGURATIONEN DES BEWEGLICHEN TÜRFLÜGELS

Die offenen Seitenteile sehen bis zu 4 Gestaltungsarten vor: mit Abdeckblende, Anschlagdichtung oder Griff auf ganzer Höhe.

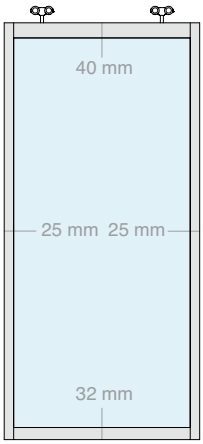

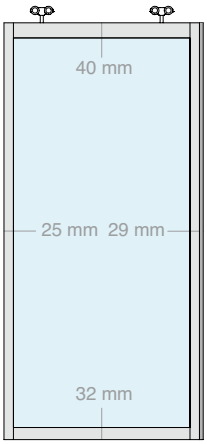

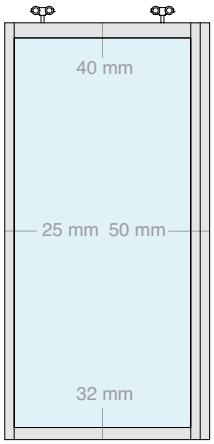

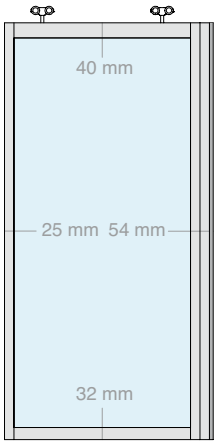

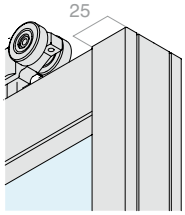

mit Blende

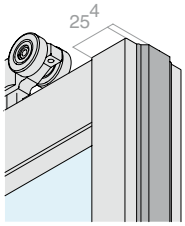

mit Anschlagdichtung

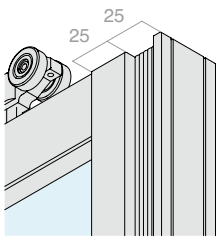

mit Griff auf ganzer Höhe und Blende

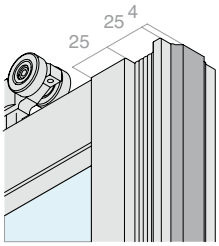

mit Griff auf ganzer Höhe und Anschlagdichtung

3 GRIFFE
4 KONFIGURATIONEN

RAL-FARBEN AUF ANFRAGE

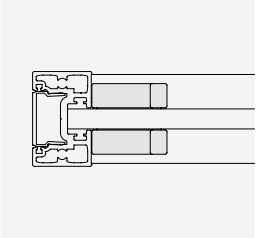

Art. HAND32140VHB
am Glas verklebt

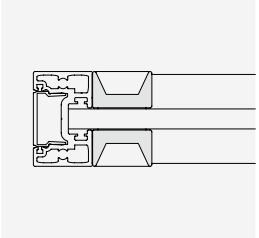

Art. MFM14025
am Glas verklebt

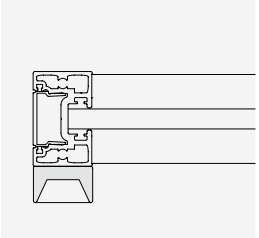

Art. MFM14025
verschraubt oder am Profil verklebt

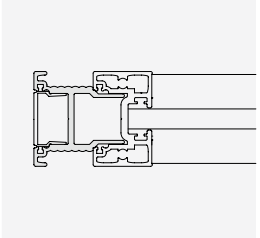

Art. LMC0038
extrudiert auf ganzer Höhe verschraubt, mit oder ohne Dichtung

ANSCHLAGPFOSTEN

Endanschlag mit oder ohne Dichtung

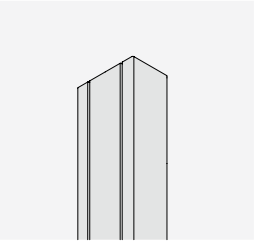

mit Abdeckung

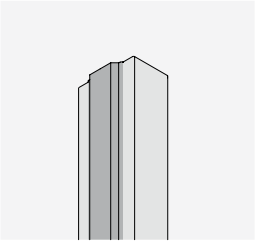

mit Anschlagdichtung

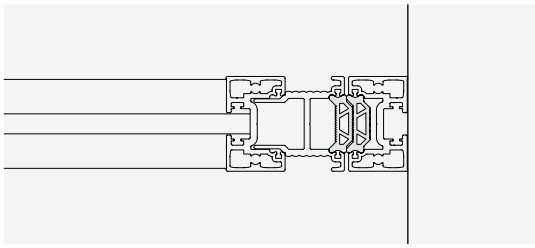

Dichtung beidseitig verwendbar

LM INTELAIATO

Set

DECKENMONTAGE

1-LÄUFIG

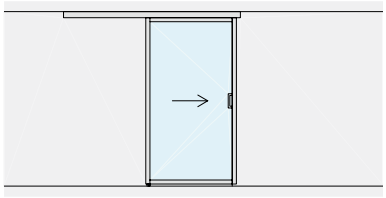

S. 30

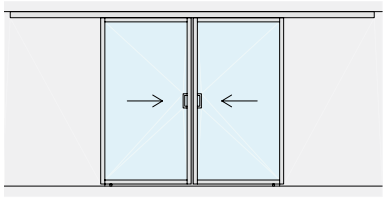

S. 34

1-LÄUFIG + GLASWAND

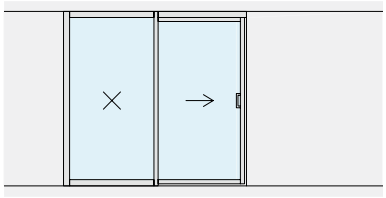

S. 38

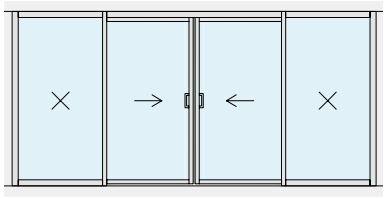

S. 42

2-LÄUFIG

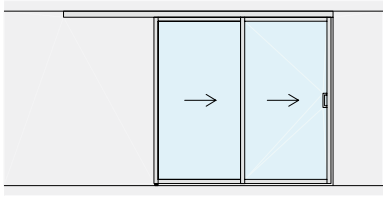

S. 46

2-LÄUFIG + GLASWAND

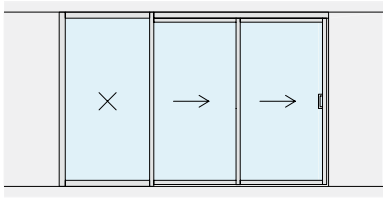

S. 50

3-LÄUFIG

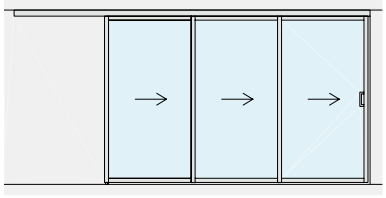

S. 54

3-LÄUFIG + GLASWAND

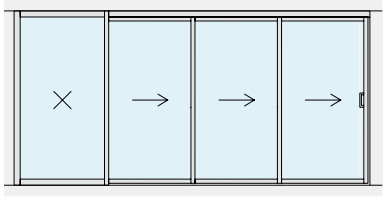

S. 59

WANDMONTAGE

1-LÄUFIG

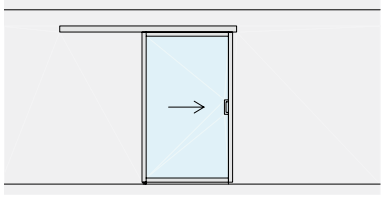

S. 62

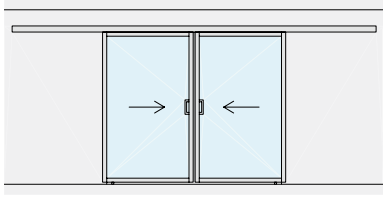

S. 66

SCHIEBETÜR-SET MIT RAHMEN, DECKENBEFESTIGUNG, EINFLÜGELIG

Material: Aluminium
Oberfläche: /6 /88 /97

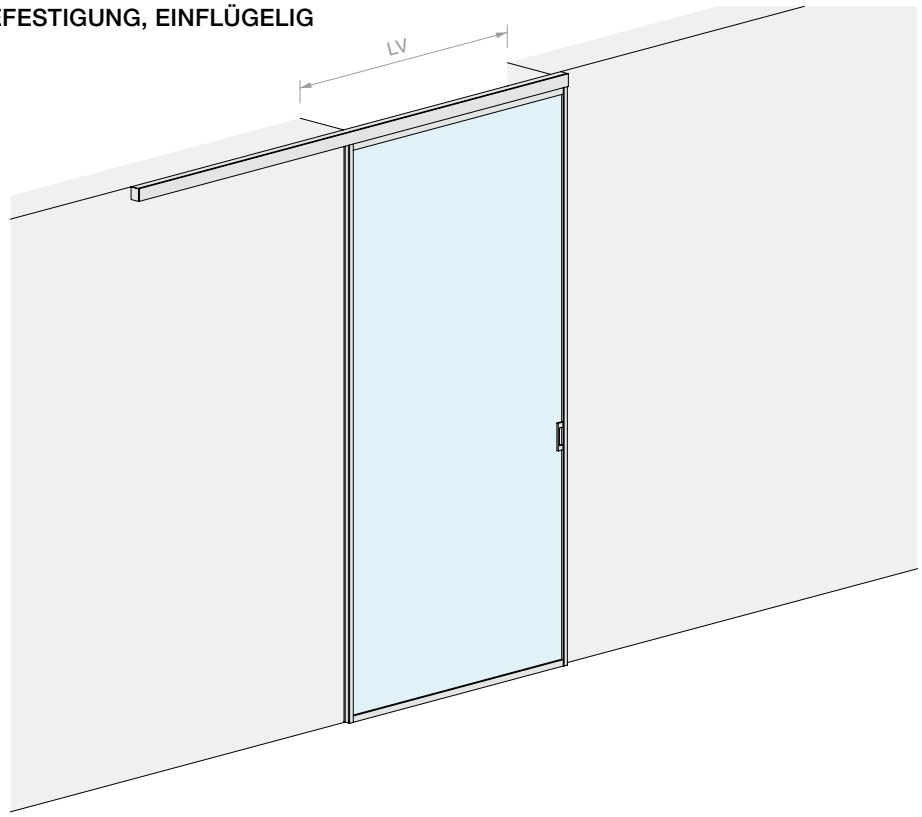

OHNE GLASBOHRUNGEN

WANDÖFFNUNGSMASS

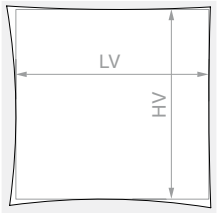

HV max.: **3000** mm

GLASTÜRFLÜGEL

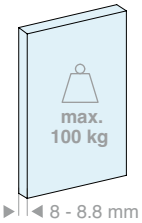

GLASTÜRFLÜGEL

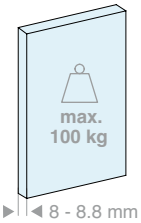

Set bestehend aus:

Art.	Beschreibung	Menge
LMINT-PCOV30.100	Set Schiebetür mit Abdeckung	1 Stk.
LM21.200	Schiene Deckenbefestigung	1 Stk.
LMCA065.200	Offene Laufschienenblende	1 Stk.
LMCC065.200	Geschlossene Laufschienenblende	1 Stk.
LM64051TP33	Endkappe	2 Stk.
057.3073.072	Stopper mit Feststeller	2 Stk.
LMINT-GT915	Bodenführung	1 Stk.
HAND32140VHB	Selbstklebender Griff	2 Stk.
Optional		
042.3102.072	Bremsdämpfer Softbreak von 20-60 kg	1 Stk.
042.3102.071	Bremsdämpfer Softbreak von 61-100 kg	1 Stk.

Set bestehend aus:

Art.	Beschreibung	Menge
LMINT-PCOV30.150	Set Schiebetür mit Abdeckung	1 Stk.
LM21.300	Schiene Deckenbefestigung	1 Stk.
LMCA065.300	Offene Laufschienenblende	1 Stk.
LMCC065.300	Geschlossene Laufschienenblende	1 Stk.
LM64051TP33	Endkappe	2 Stk.
057.3073.072	Stopper mit Feststeller	2 Stk.
LMINT-GT915	Bodenführung	1 Stk.
HAND32140VHB	Selbstklebender Griff	2 Stk.
Optional		
042.3102.072	Bremsdämpfer Softbreak von 20-60 kg	1 Stk.
042.3102.071	Bremsdämpfer Softbreak von 61-100 kg	1 Stk.

Art.	LV max.	Menge
LMT6511.200	**950** mm	1 Stk.

Art.	LV max.	Menge
LMT6511.300	**1450** mm	1 Stk.

>>> SIEHE PREISLISTE B3 - S. 2 >>>

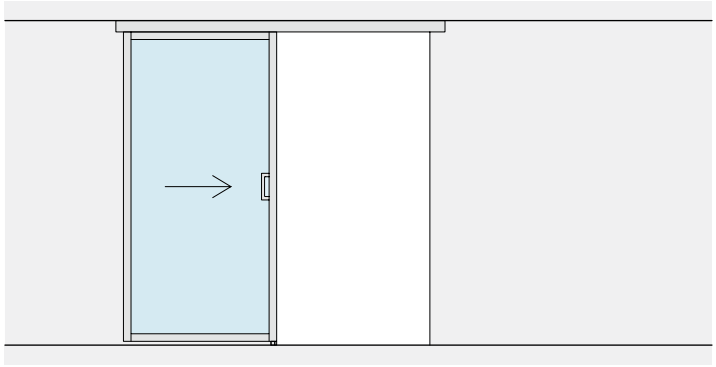

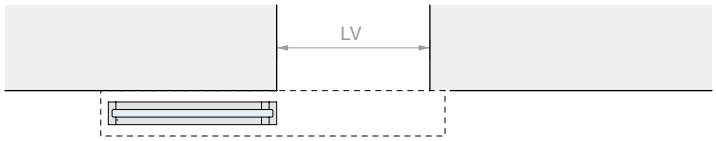
LV

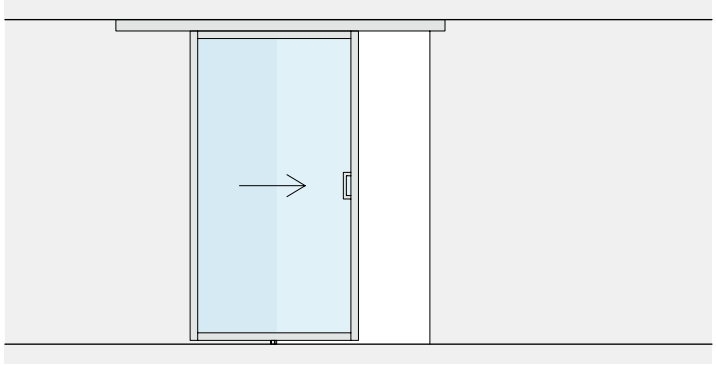

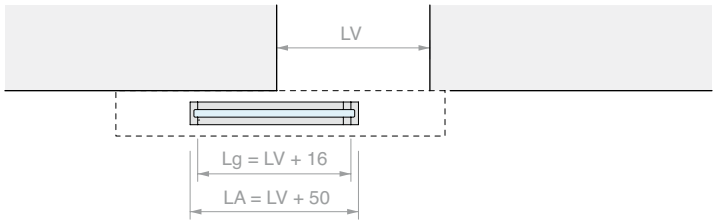
LV
Lg = LV + 16
LA = LV + 50

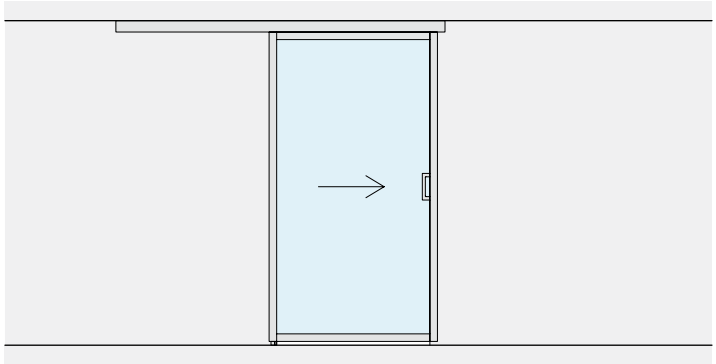

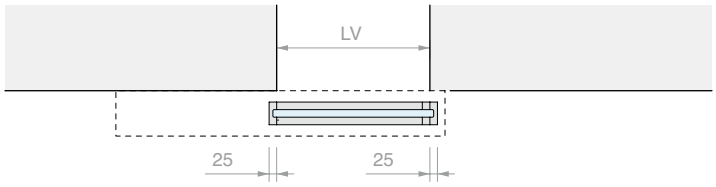
LV
25
25

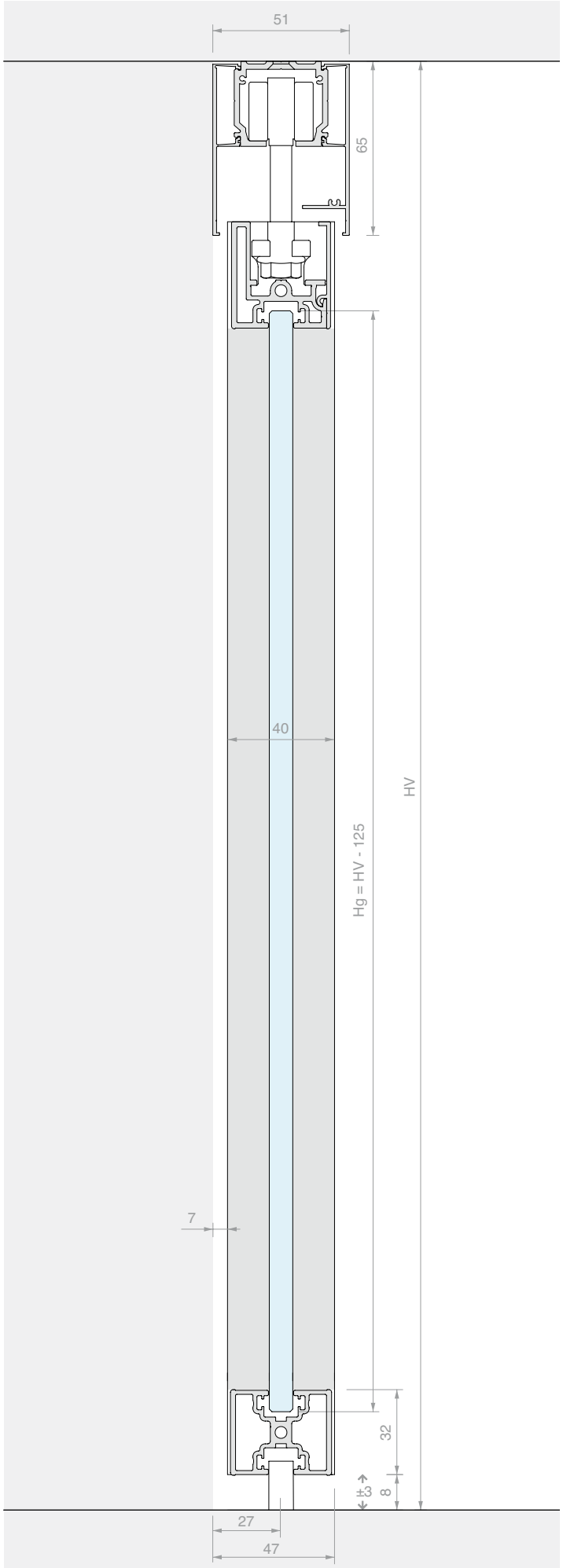
51
65
40
HV
Hg = HV - 125
7
32
±3
8
27
47

SCHIEBETÜR-SET MIT RAHMEN, DECKENBEFESTIGUNG, ZWEI SYNCHRON LAUFENDE TÜRFLÜGEL

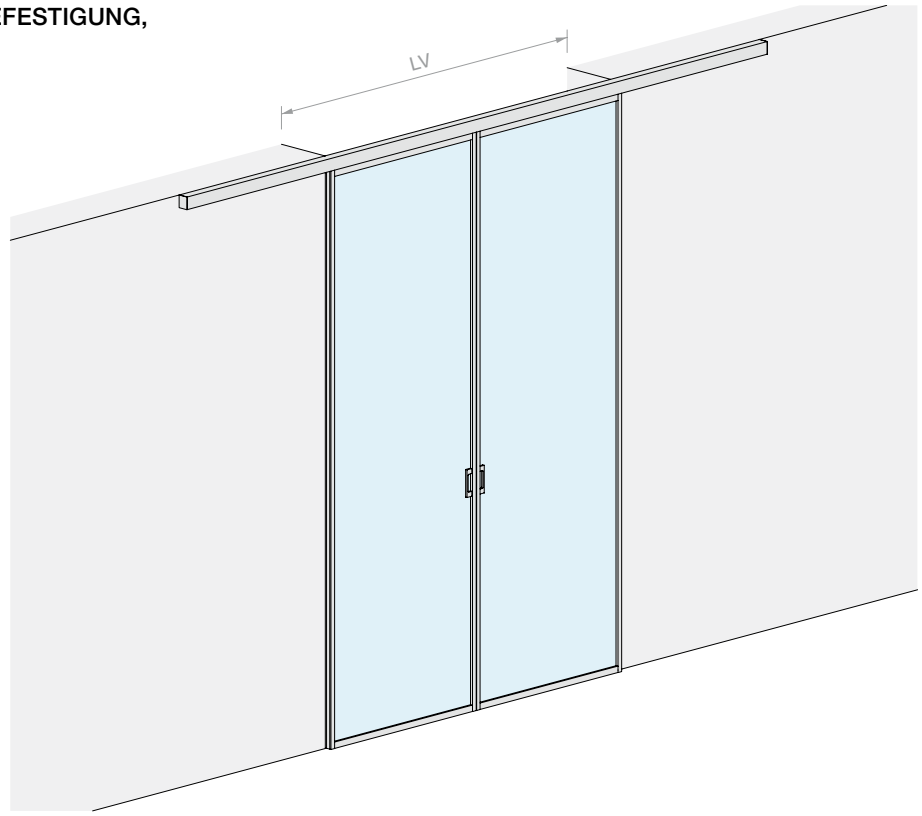

Material: Aluminium
Oberfläche: /6 /88 /97

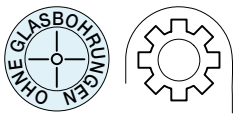

WANDÖFFNUNGSMASS

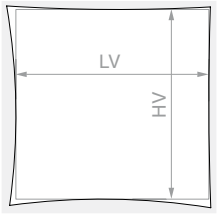

HV max.: **3000** mm

GLASTÜRFLÜGEL

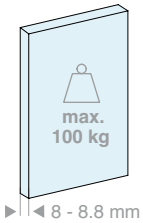

Set bestehend aus:

Art.	Beschreibung	Menge
LMINT-PGUA30.100	Set Schiebetür mit Dichtung	2 Stk.
LM21.400	Schiene Deckenbefestigung	1 Stk.
LMCA065.400	Offene Laufschienenblende	1 Stk.
LMCC065.400	Geschlossene Laufschienenblende	1 Stk.
LM64051TP33	Endkappe	2 Stk.
057.3073.071	Stopper ohne Feststeller	4 Stk.
LMSIN-2AC11	Synchronlauf-Set für 2 Türflügel in gerader Linie	1 Stk.
HAND32140VHB	Selbstklebender Griff	4 Stk.

Optional

042.3102.072	Bremsdämpfer Softbreak von 20-60 kg	2 Stk.
042.3102.071	Bremsdämpfer Softbreak von 61-100 kg	2 Stk.

Art.	LV max.	Menge
LMT6511C.400	**1970** mm	1 Stk.

>>> SIEHE PREISLISTE B3 - S. 2 >>>

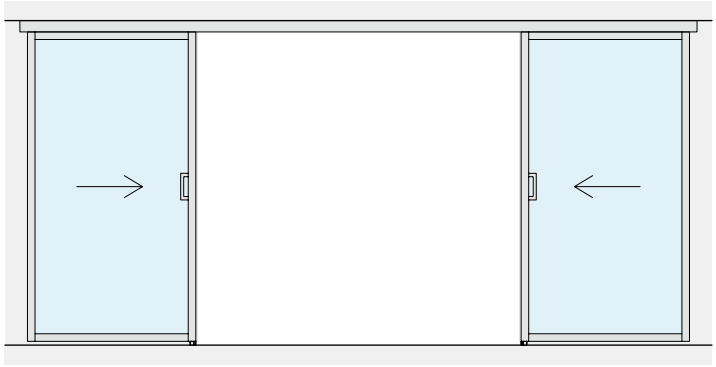

LV

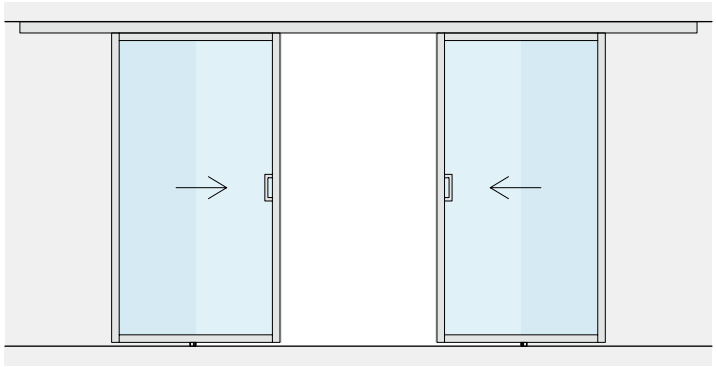

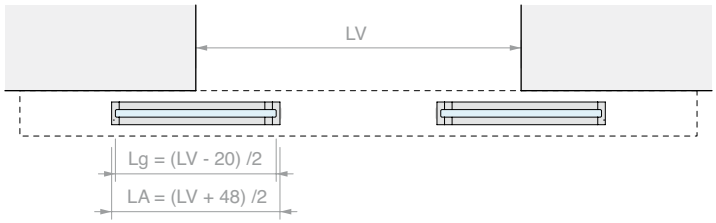
LV
Lg = (LV - 20) /2
LA = (LV + 48) /2

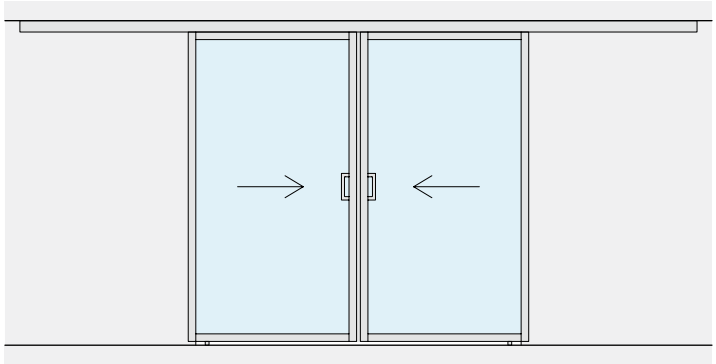

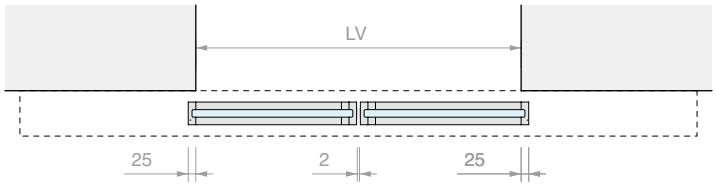
LV
25
2
25

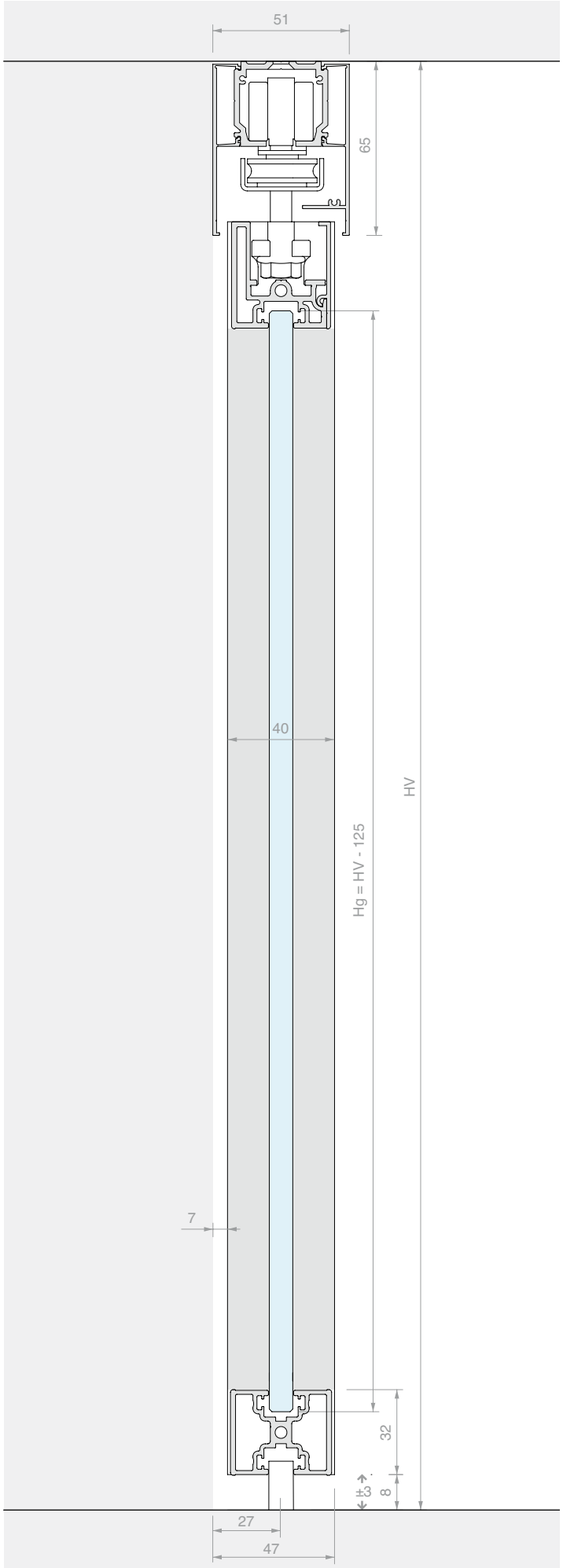
51
65
40
HV
Hg = HV - 125
7
32
±3
8
27
47

SCHIEBETÜR-SET MIT RAHMEN, DECKENBEFESTIGUNG, EINFLÜGELIG UND GLASWAND

Material: Aluminium
Oberfläche: /6 /88 /97

WANDÖFFNUNGSMASS

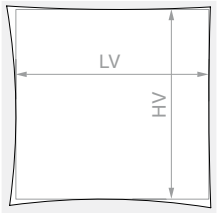

HV max.: **3000** mm

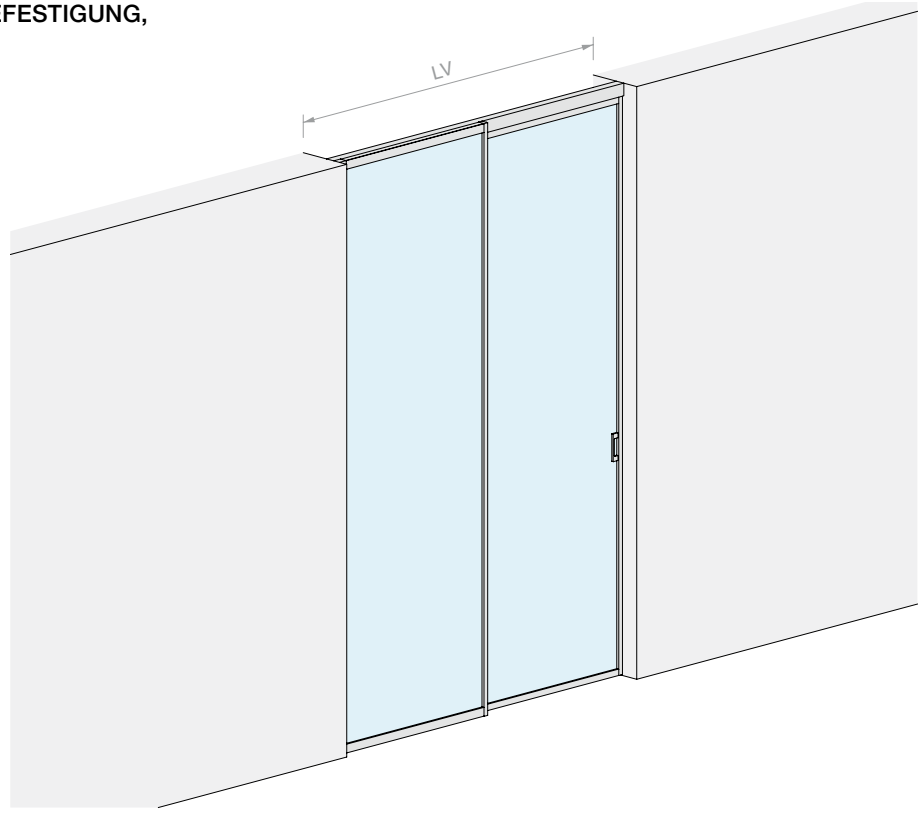

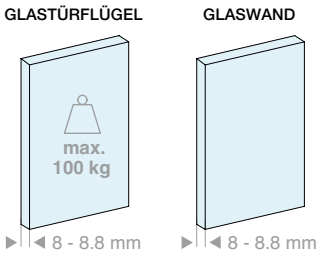

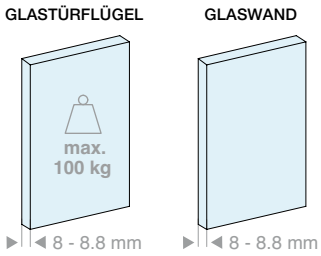

Set bestehend aus:

Art.	Beschreibung	Menge
LMINT-PCOV30.100	Set Schiebetür mit Abdeckung	1 Stk.
LMINT-VFIX30.100	Set für Glaswand mit Rahmen	1 Stk.
LM21.200	Schiene Deckenbefestigung	1 Stk.
FOU1013.30	U-Profil	1 Stk.
LMCA065.200	Offene Laufschienenblende	1 Stk.
LMCC065.200	Geschlossene Laufschienenblende	1 Stk.
057.3073.072	Stopper mit Feststeller	2 Stk.
LMINT-GT915	Bodenführung	1 Stk.
HAND32140VHB	Selbstklebender Griff	2 Stk.
Optional		
042.3102.072	Bremsdämpfer Softbreak von 20-60 kg	1 Stk.
042.3102.071	Bremsdämpfer Softbreak von 61-100 kg	1 Stk.

Set bestehend aus:

Art.	Beschreibung	Menge
LMINT-PCOV30.150	Set Schiebetür mit Abdeckung	1 Stk.
LMINT-VFIX30.150	Set für Glaswand mit Rahmen	1 Stk.
LM21.300	Schiene Deckenbefestigung	1 Stk.
FOU1013.30	U-Profil	1 Stk.
LMCA065.300	Offene Laufschienenblende	1 Stk.
LMCC065.300	Geschlossene Laufschienenblende	1 Stk.
057.3073.072	Stopper mit Feststeller	2 Stk.
LMINT-GT915	Bodenführung	1 Stk.
HAND32140VHB	Selbstklebender Griff	2 Stk.
Optional		
042.3102.072	Bremsdämpfer Softbreak von 20-60 kg	1 Stk.
042.3102.071	Bremsdämpfer Softbreak von 61-100 kg	1 Stk.

Art.	LV max.	Menge
LMT6511F.200	**2000** mm	1 Stk.

Art.	LV max.	Menge
LMT6511F.300	**3000** mm	1 Stk.

>>> SIEHE PREISLISTE B3 - S. 2 >>>

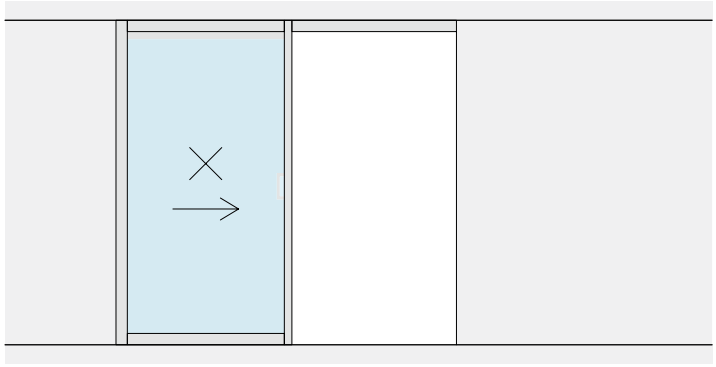

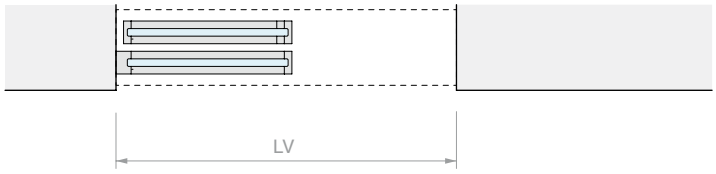
LV

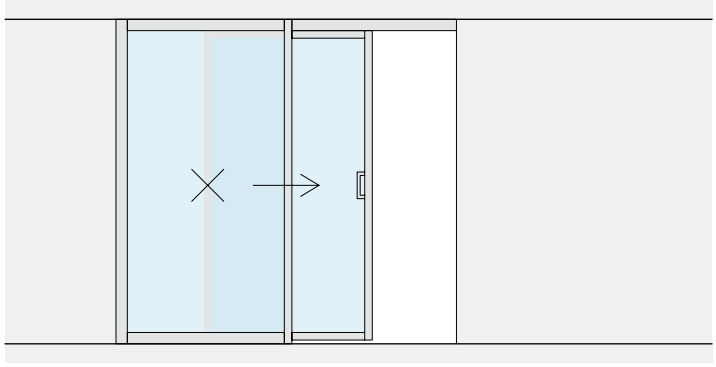

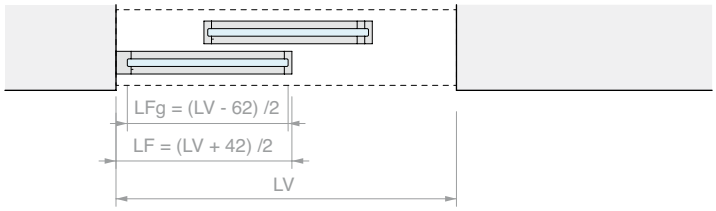
LFg = (LV - 62) /2
LF = (LV + 42) /2
LV

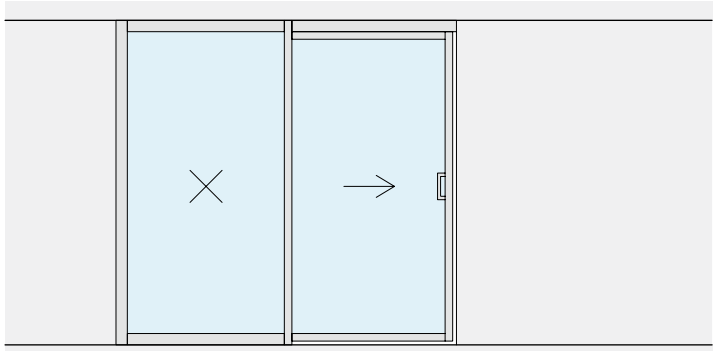

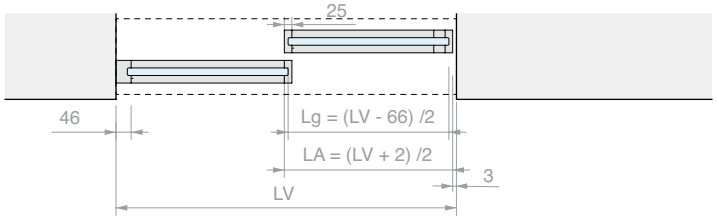
25
46
Lg = (LV - 66) /2
LA = (LV + 2) /2
3
LV

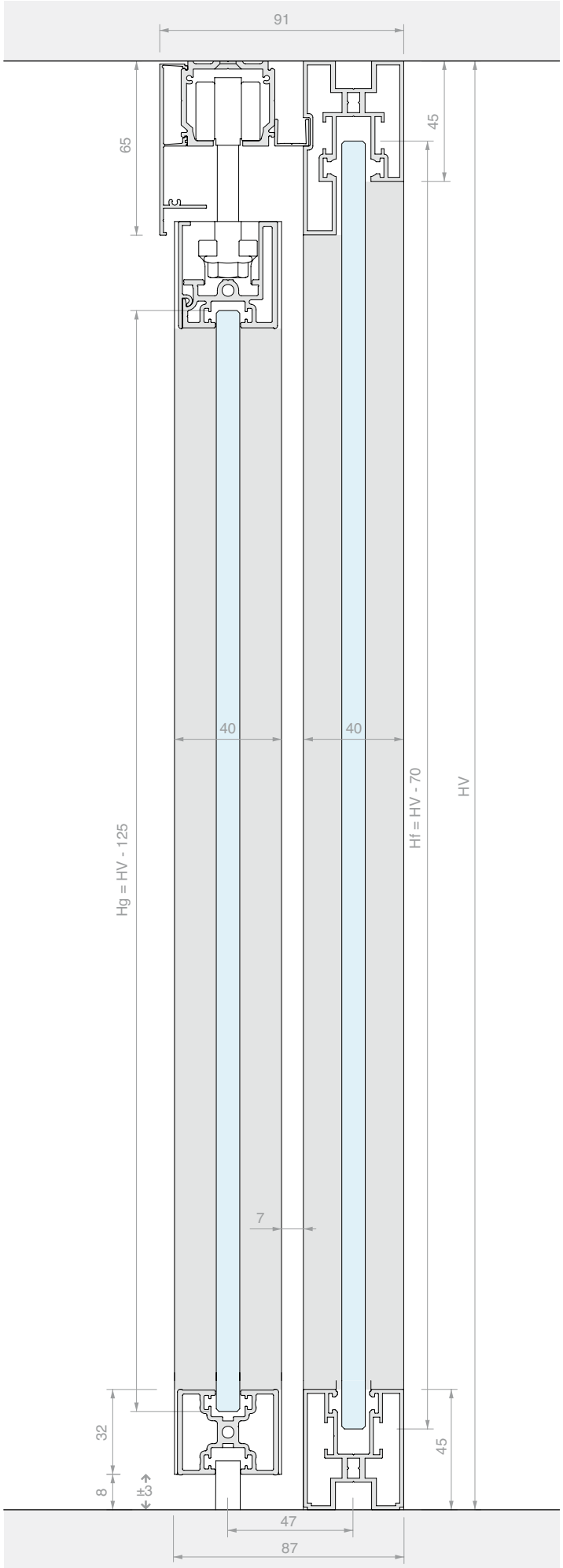
91
65
45
40
40
Hg = HV - 125
Hf = HV - 70
HV
7
32
8
±3
45
47
87

SCHIEBETÜR-SET MIT RAHMEN, DECKENBEFESTIGUNG, ZWEI SYNCHRON LAUFENDE TÜRFLÜGEL UND DOPPELTE GLASWAND

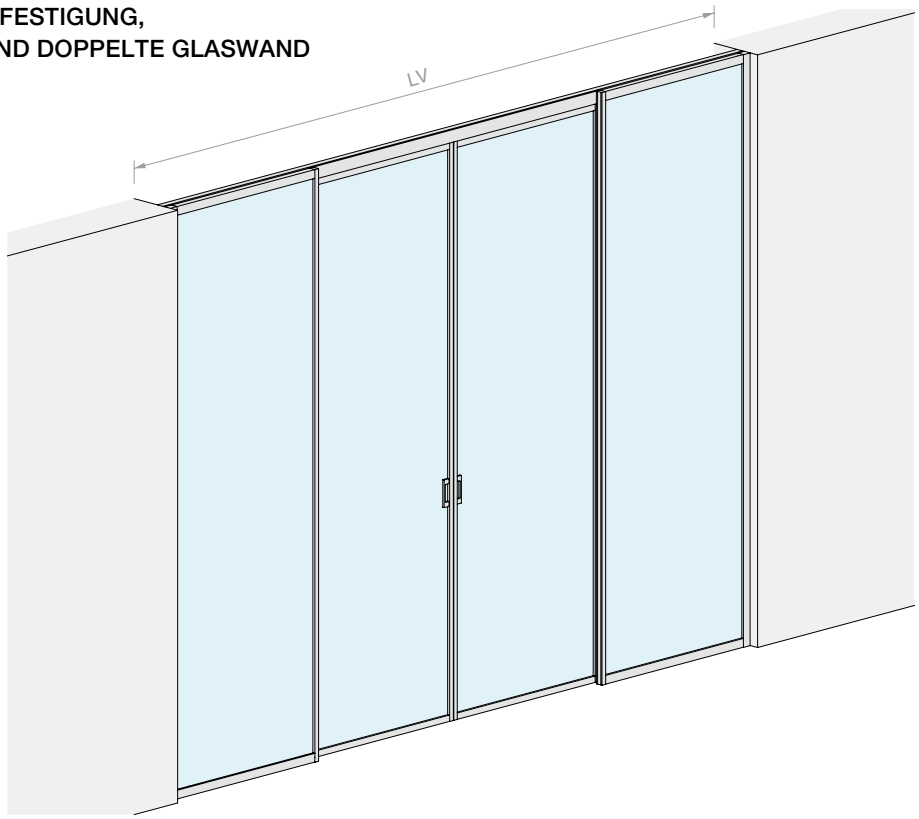

Material: Aluminium
Oberfläche: /6 /88 /97

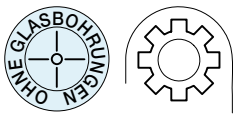

WANDÖFFNUNGSMASS

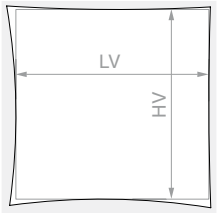

HV max.: **3000** mm

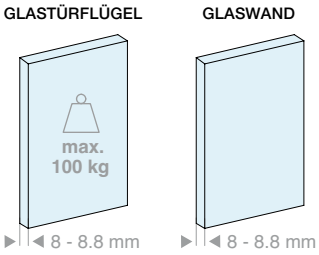

Set bestehend aus:

Art.	Beschreibung	Menge
LMINT-PGUA30.100	Set Schiebetür mit Dichtung	2 Stk.
LMINT-VFIX30.100	Set für Glaswand mit Rahmen	2 Stk.
LM21.400	Schiene Deckenbefestigung	1 Stk.
FOU1013.30	U-Profil	2 Stk.
LMCA065.400	Offene Laufschienenblende	2 Stk.
057.3073.071	Stopper ohne Feststeller	4 Stk.
LMSIN-2AC11	Synchronlauf-Set für 2 Türflügel in gerader Linie	1 Stk.
HAND32140VHB	Selbstklebender Griff	4 Stk.

Optional

042.3102.072	Bremsdämpfer Softbreak von 20-60 kg	2 Stk.
042.3102.071	Bremsdämpfer Softbreak von 61-100 kg	2 Stk.

Art.	LV max.	Menge
LMT6511CF.400	**4000** mm	1 Stk.

>>> SIEHE PREISLISTE B3 - S. 2 >>>

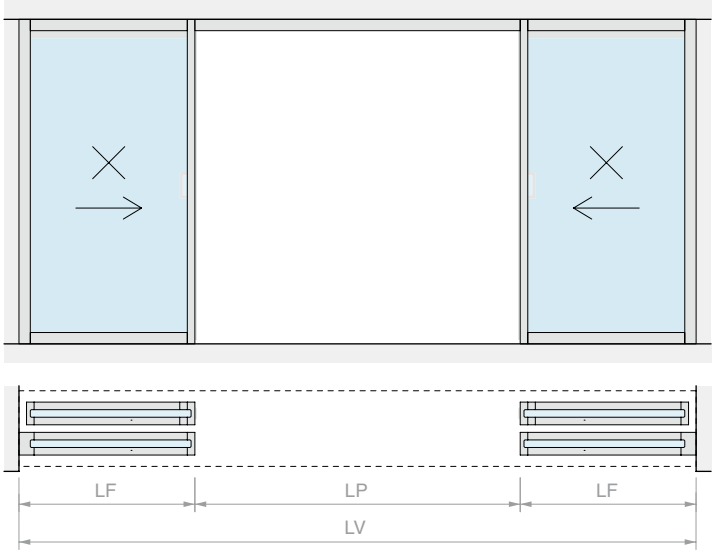
LF
LP
LF
LV

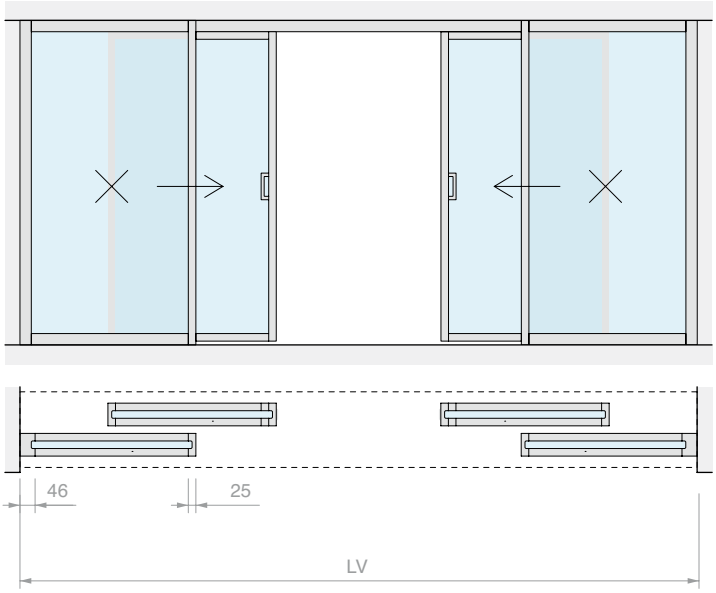
46
25
LV

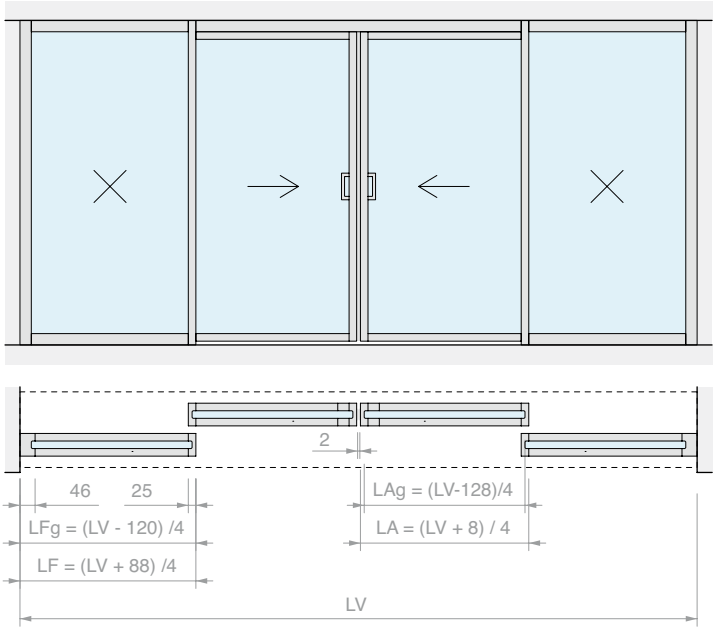
2
46
25
LFg = (LV - 120) /4
LF = (LV + 88) /4
LAg = (LV-128)/4
LA = (LV + 8) / 4
LV

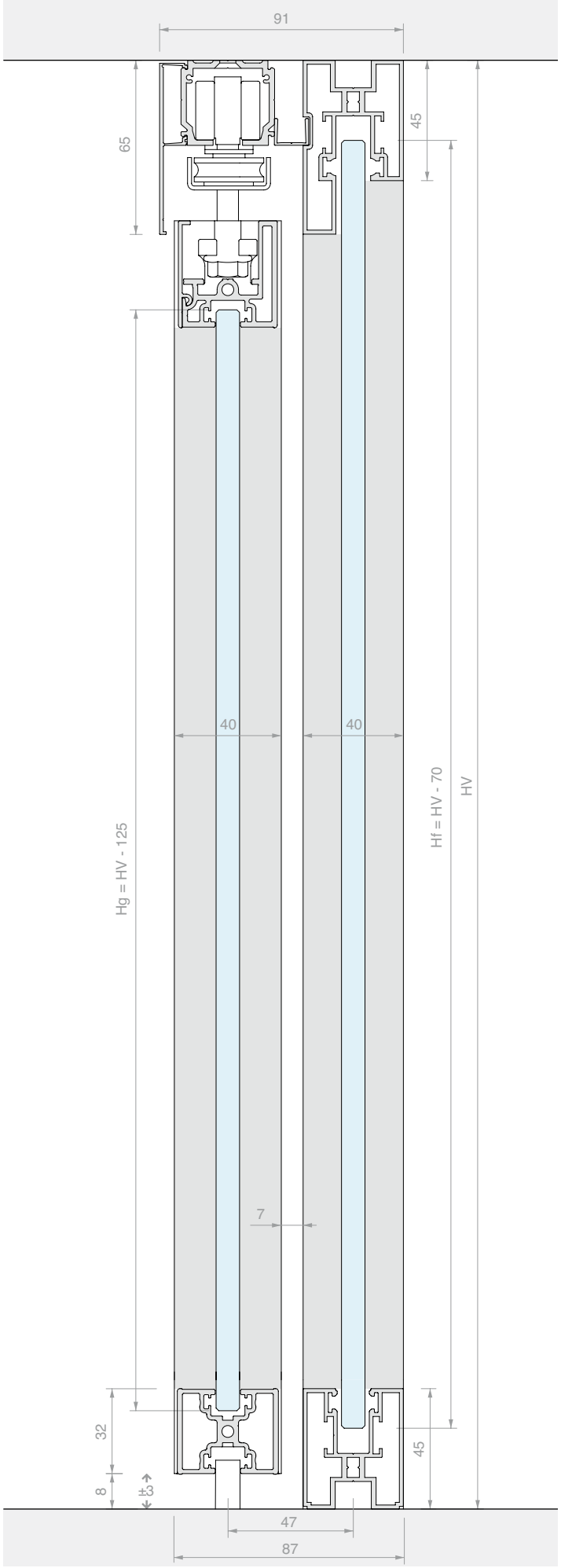
91
65
45
40
40
Hg = HV - 125
Hf = HV - 70
HV
7
32
8
±3
45
47
87

SCHIEBETÜR-SET MIT RAHMEN, DECKENBEFESTIGUNG, ZWEI SYNCHRON LAUFENDE TÜRFLÜGEL MIT MITNEHMER

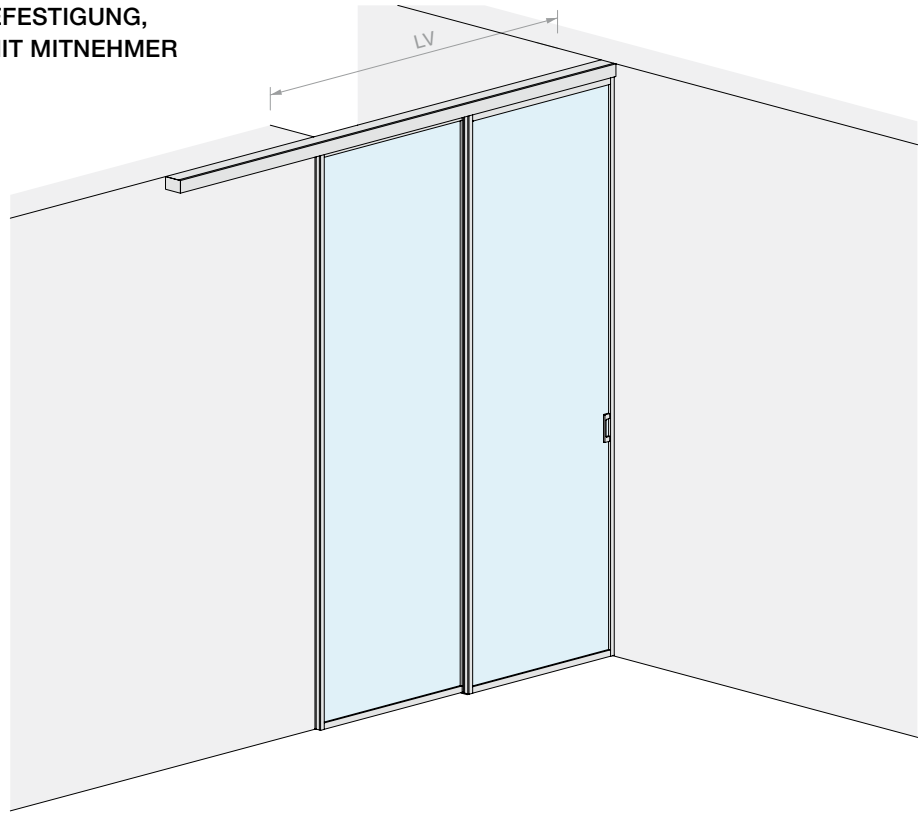

Material: Aluminium
Oberfläche: /6 /88 /97

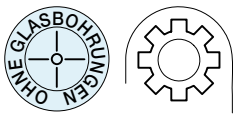

WANDÖFFNUNGSMASS

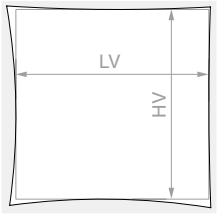

HV max.: **3000** mm

GLASTÜRFLÜGEL

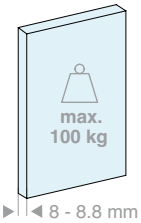

Set bestehend aus:

Art.	Beschreibung	Menge
LMINT-PCOV30.100	Set Schiebetür mit Abdeckung	1 Stk.
LMINT-PGUA30.100	Set Schiebetür mit Dichtung	1 Stk.
LM2V082.300	2-läufige Schiene Deckenbefestigung	1 Stk.
LMCA065.300	Offene Laufschienenblende	2 Stk.
LM64098TP33	Endkappe	2 Stk.
057.3073.072	Stopper mit Feststeller	2 Stk.
057.3073.071	Stopper ohne Feststeller	2 Stk.
LMSIN-2AT21	Synchronlauf-Set für 2 Türflügel mit Mitnehmer	1 Stk.
HAND32140VHB	Selbstklebender Griff	2 Stk.
Optional		
042.3102.071	Bremsdämpfer Softbreak für Türflügel von 40-65 kg	1 oder 2 Stk.

Art.	LV max.	Menge
LMT6512.300	**1975** mm	1 Stk.

>>> SIEHE PREISLISTE B3 - S. 2 >>>

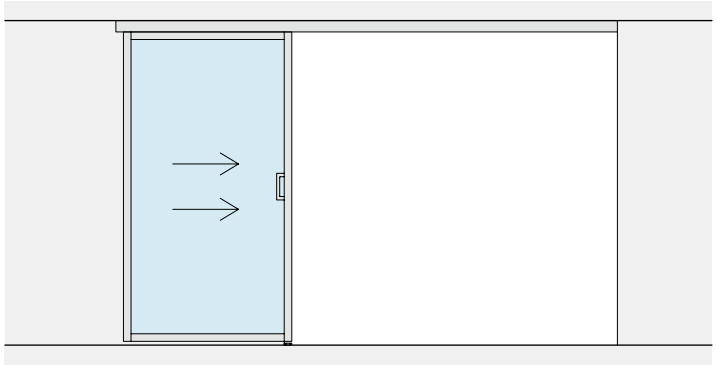

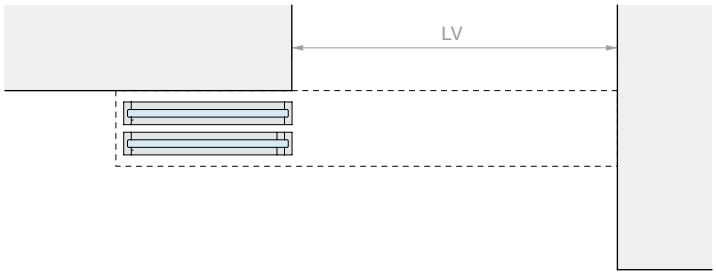
LV

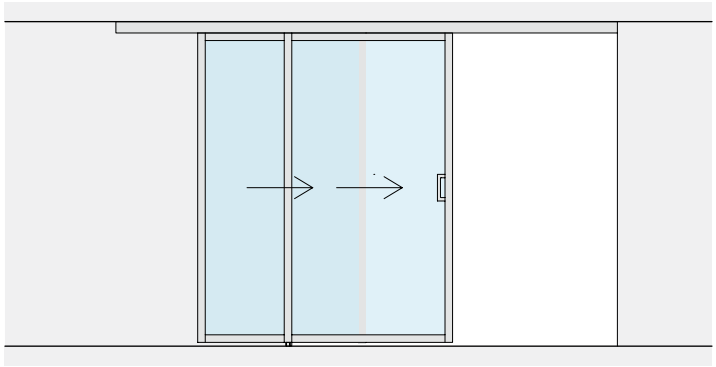

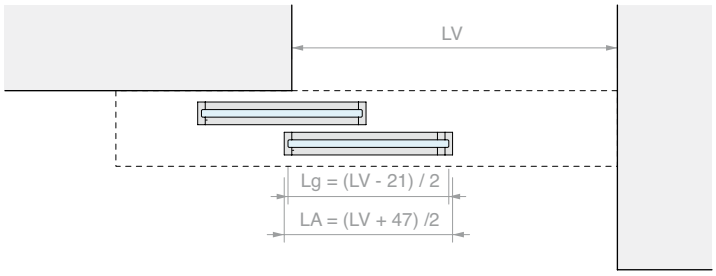
LV
Lg = (LV - 21) / 2
LA = (LV + 47) /2

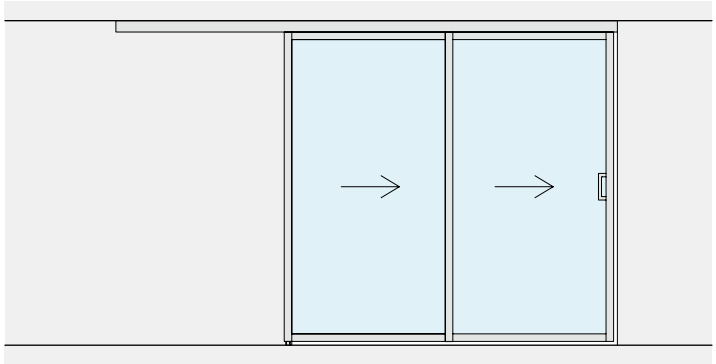

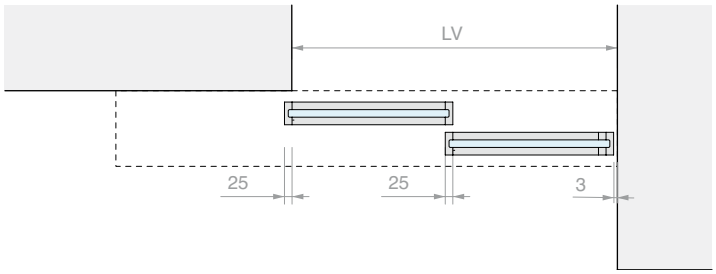
LV
25
25
3

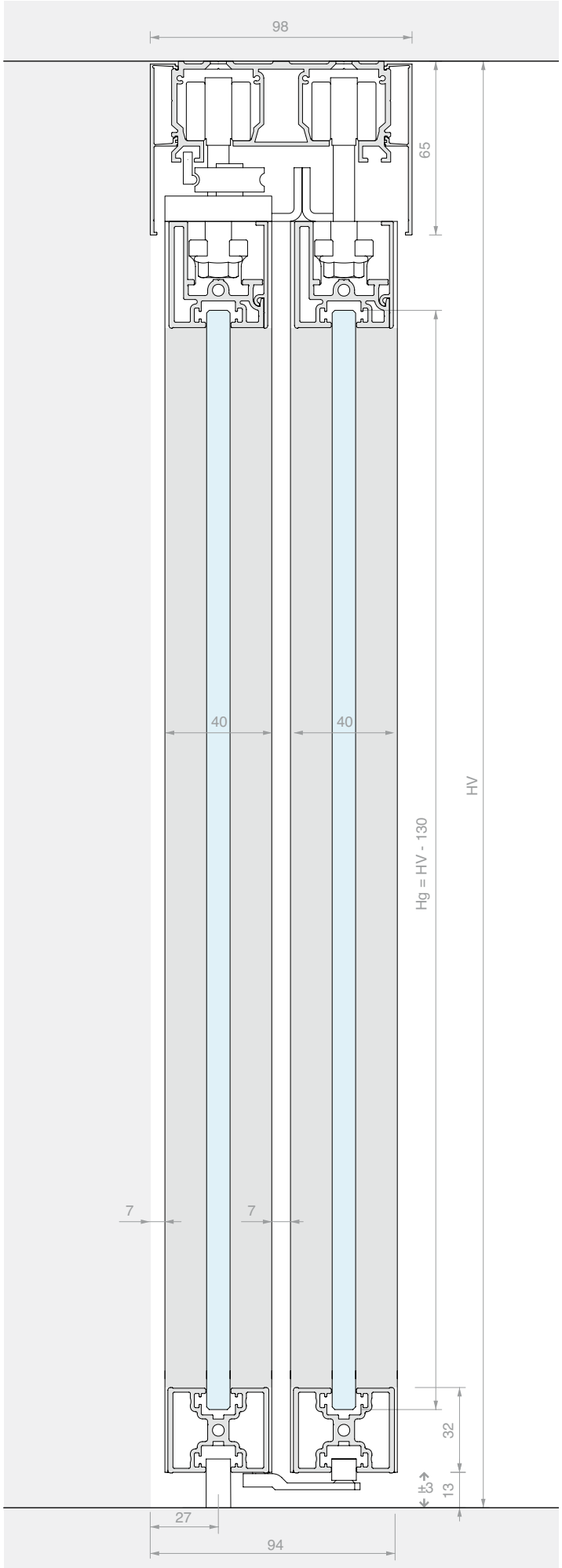
98
65
40
40
HV
Hg = HV - 130
7
7
32
±3
13
27
94

SCHIEBETÜR-SET MIT RAHMEN, DECKENBEFESTIGUNG, ZWEI SYNCHRON LAUFENDE TÜRFLÜGEL MIT MITNEHMER UND GLASWAND

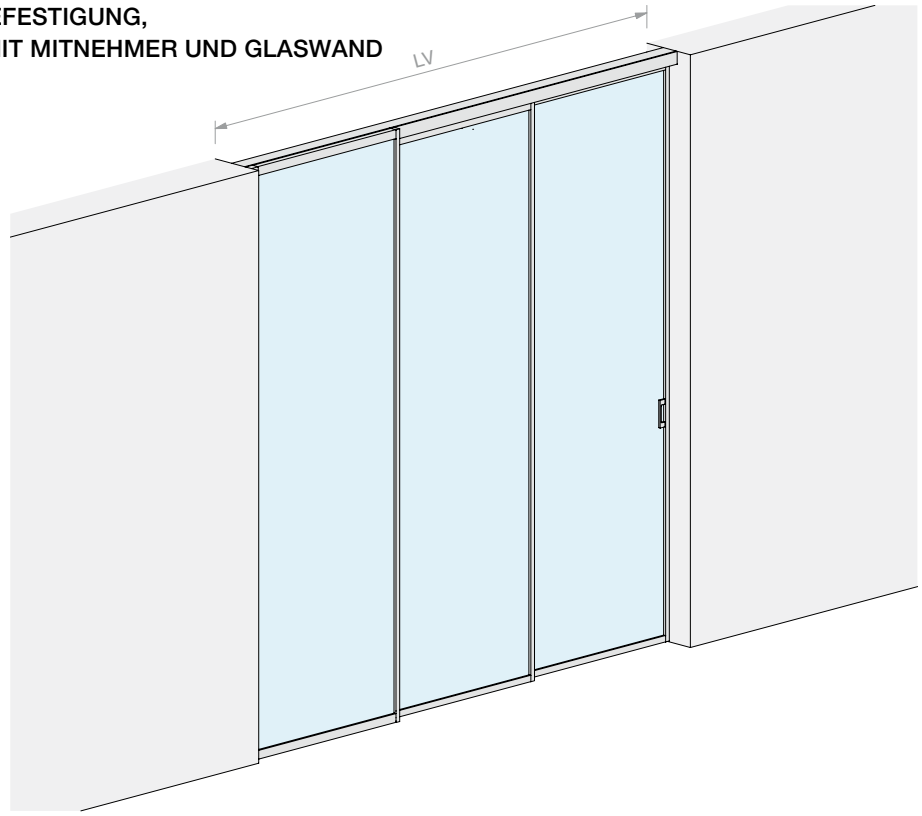

Material: Aluminium
Oberfläche: /6 /88 /97

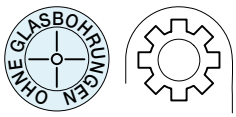

WANDÖFFNUNGSMASS

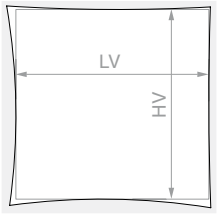

HV max.: **3000** mm

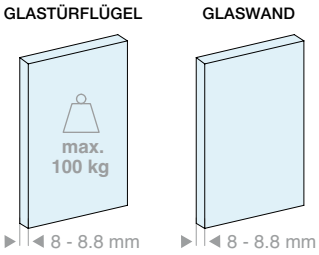

Set bestehend aus:

Art.	Beschreibung	Menge
LMINT-PCOV30.100	Set Schiebetür mit Abdeckung	1 Stk.
LMINT-PGUA30.100	Set Schiebetür mit Dichtung	1 Stk.
LMINT-VFIX30.100	Set für Glaswand mit Rahmen	1 Stk.
LM2V082.300	2-läufige Schiene Deckenbefestigung	1 Stk.
FOU1013.30	U-Profil	1 Stk.
LMCA065.300	Offene Laufschienenblende	2 Stk.
057.3073.072	Stopper mit Feststeller	2 Stk.
057.3073.071	Stopper ohne Feststeller	2 Stk.
LMSIN-2AT21	Synchronlauf-Set für 2 Türflügel mit Mitnehmer	1 Stk.
HAND32140VHB	Selbstklebender Griff	2 Stk.

Optional

042.3102.071	Bremsdämpfer Softbreak für Türflügel von 40-65 kg	1 oder 2 Stk.

Art.	LV max.	Menge
LMT6512F.300	**3000** mm	1 Stk.

>>> SIEHE PREISLISTE B3 - S. 2 >>>

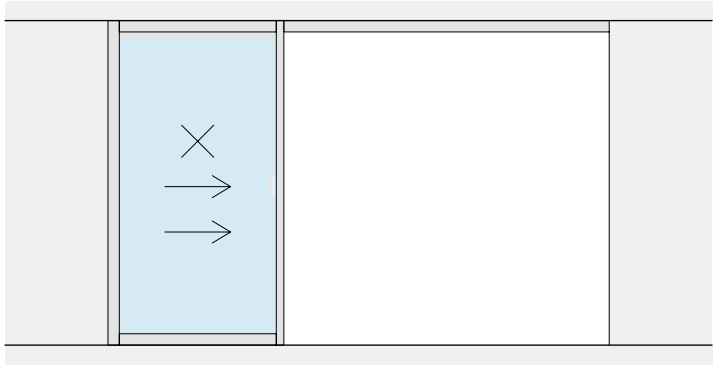

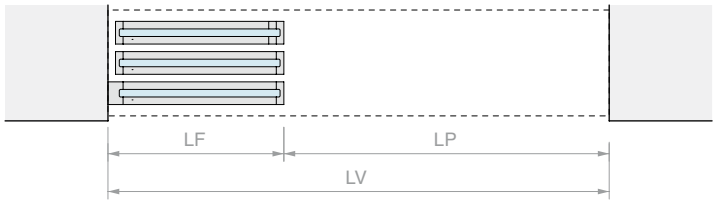
LF
LP
LV

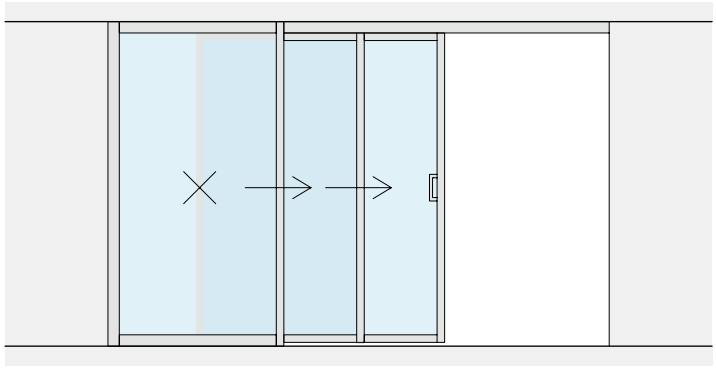

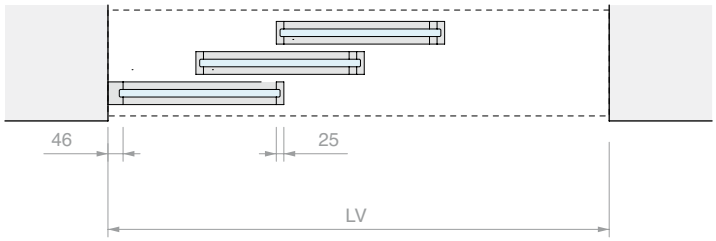
46
25
LV

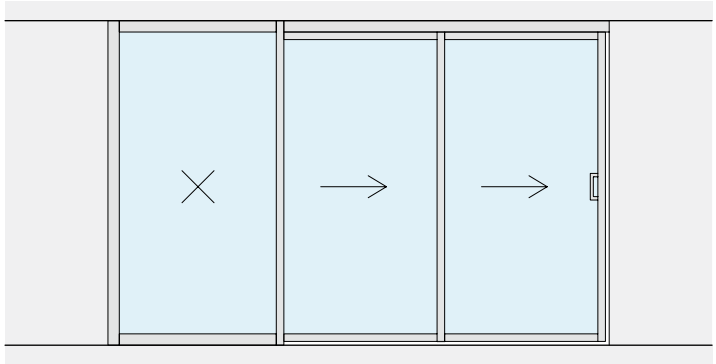

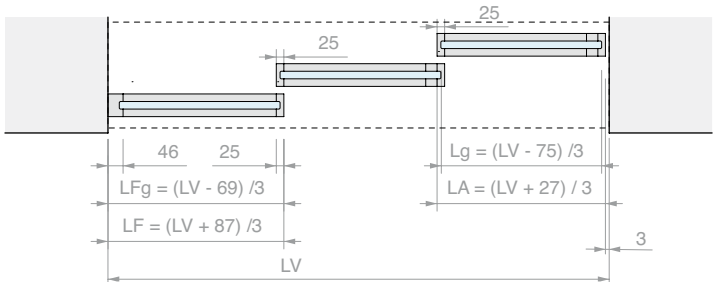
25
25
46
25
LFg = (LV - 69) /3
LF = (LV + 87) /3
Lg = (LV - 75) /3
LA = (LV + 27) / 3
3
LV

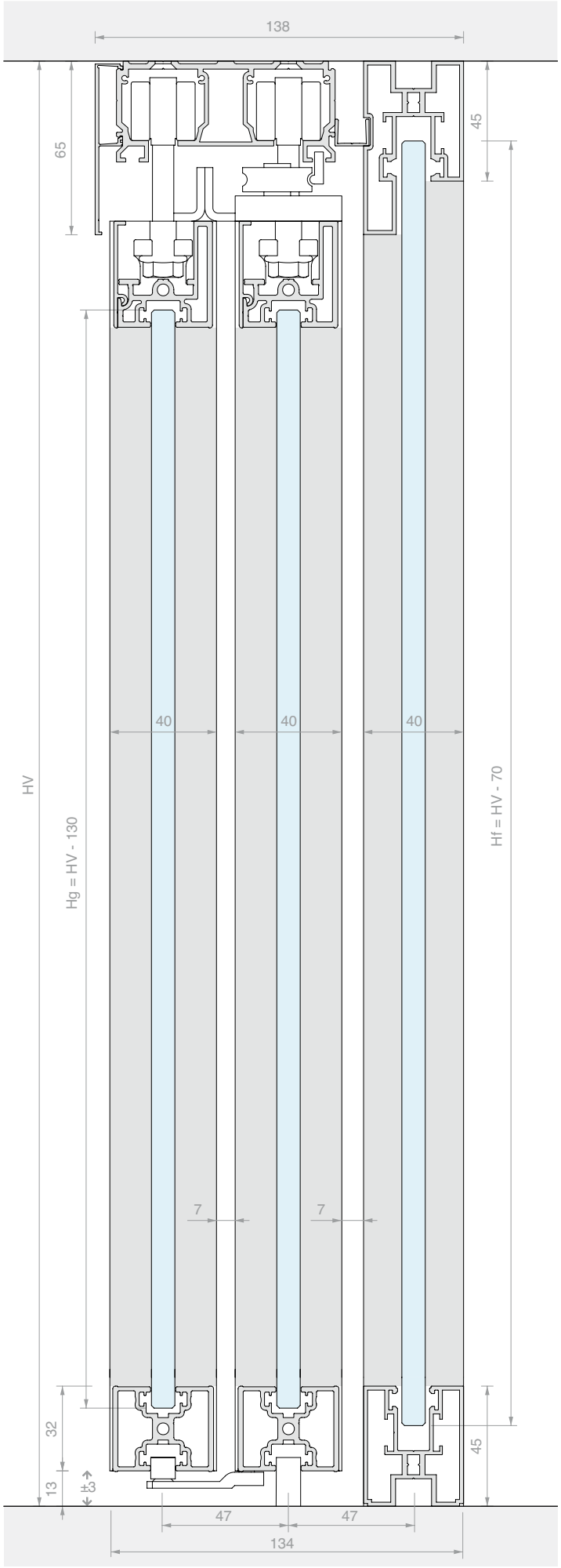
138
65
45
40
40
40
HV
Hg = HV - 130
Hf = HV - 70
7
7
32
13
3
45
47
47
134

SCHIEBETÜR-SET MIT RAHMEN, DECKENBEFESTIGUNG, DREI SYNCHRON LAUFENDE TÜRFLÜGEL MIT MITNEHMER

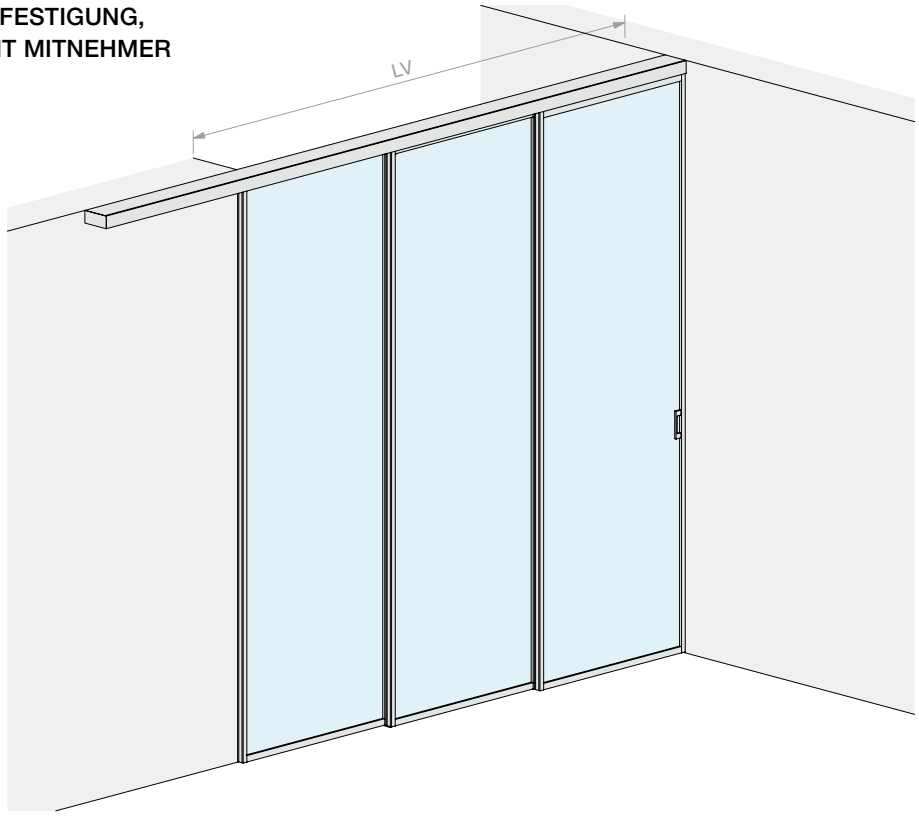

Material: Aluminium
Oberfläche: /6 /88 /97

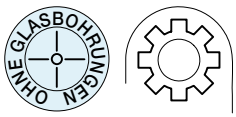

WANDÖFFNUNGSMASS

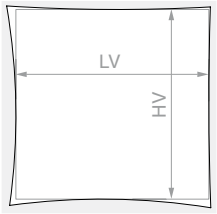

HV max.: **3000** mm

GLASTÜRFLÜGEL

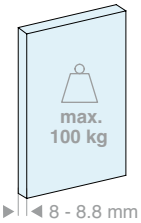

Set bestehend aus:

Art.	Beschreibung	Menge
LMINT-PCOV30.100	Set Schiebetür mit Abdeckung	2 Stk.
LMINT-PGUA30.100	Set Schiebetür mit Dichtung	1 Stk.
LM3V129.400	3-läufige Schiene Deckenbefestigung	1 Stk.
LMCA065.400	Offene Laufschienenblende	2 Stk.
LM64145TP33	Endkappe	2 Stk.
057.3073.072	Stopper mit Feststeller	2 Stk.
057.3073.071	Stopper ohne Feststeller	4 Stk.
LMSIN-3AT31	Synchronlauf-Set für 3 Türflügel mit Mitnehmer	1 Stk.
HAND32140VHB	Selbstklebender Griff	2 Stk.

Optional

042.3102.071	Bremsdämpfer Softbreak für Türflügel von 30-55 kg	1 oder 2 Stk.

Art.	LV max.	Menge
LMT6513.400	**2975** mm	1 Stk.

>>> SIEHE PREISLISTE B3 - S. 2 >>>

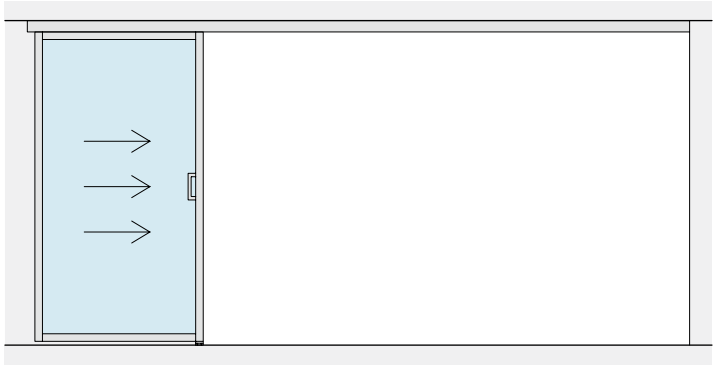

LV

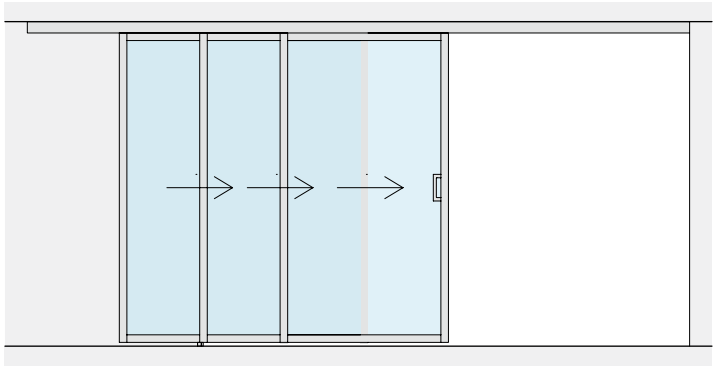

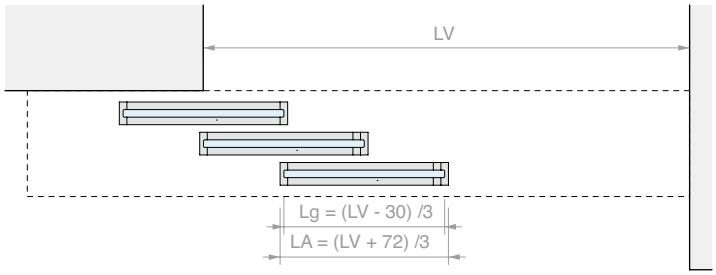
LV
Lg = (LV - 30) /3
LA = (LV + 72) /3

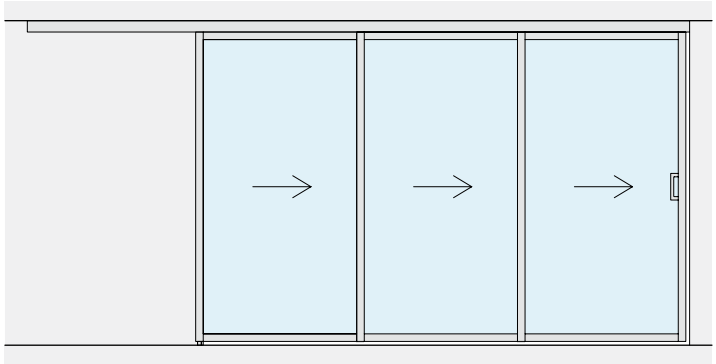

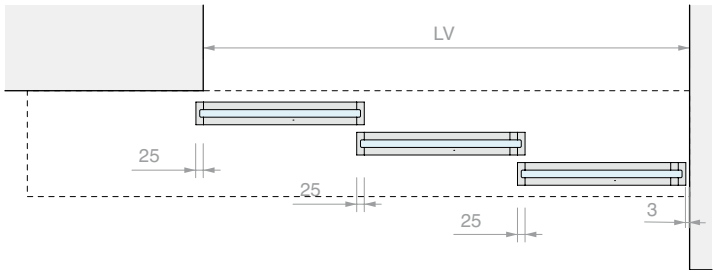
LV
25
25
25
3

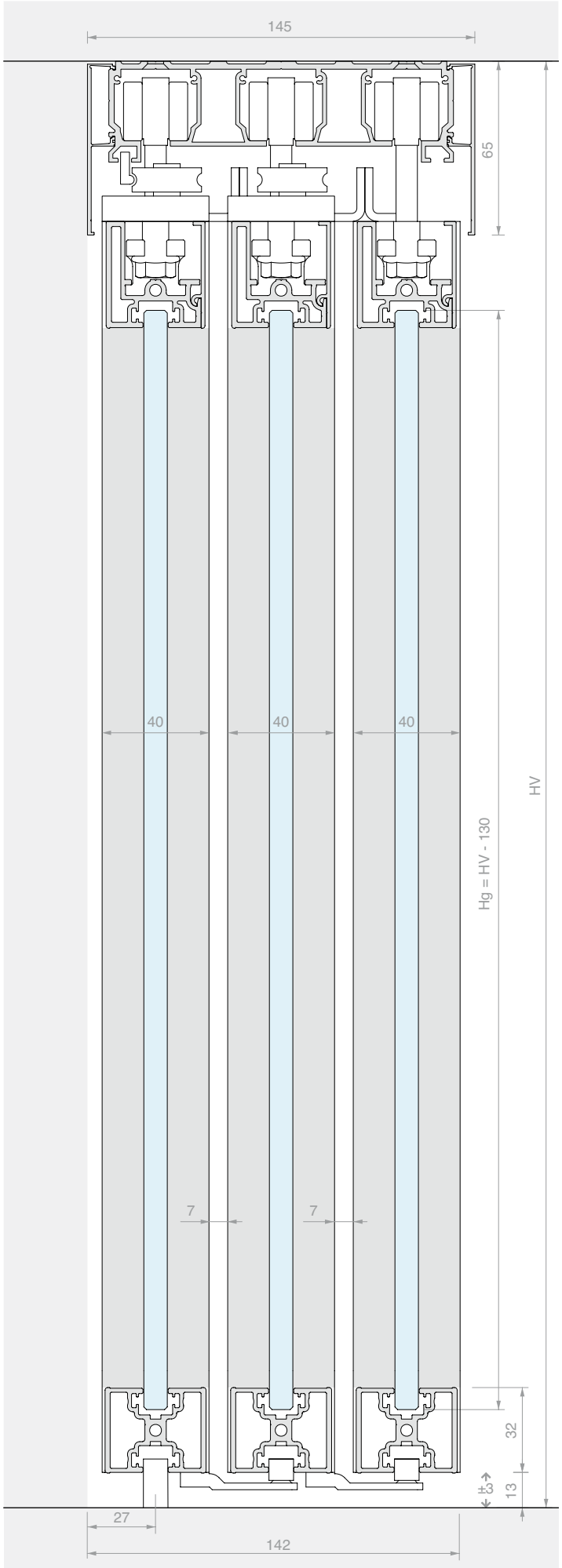
145
65
40
40
40
HV
Hg = HV - 130
7
7
32
3
13
27
142

SCHIEBETÜR-SET MIT RAHMEN, DECKENBEFESTIGUNG, DREI SYNCHRON LAUFENDE TÜRFLÜGEL MIT MITNEHMER UND GLASWAND

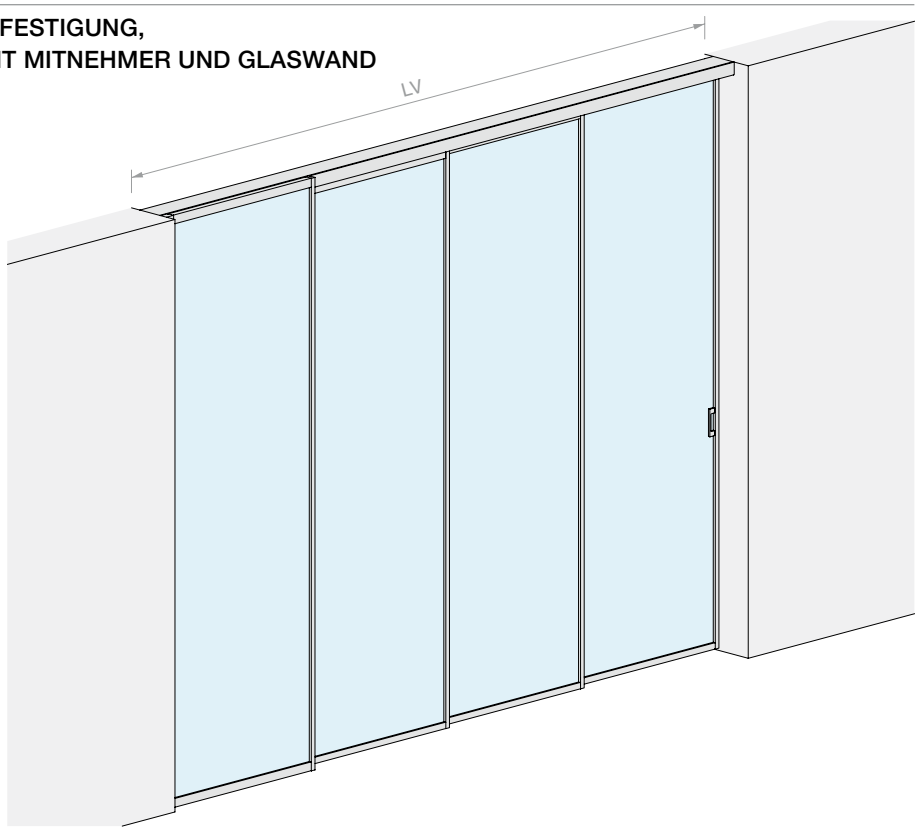

Material: Aluminium

Oberfläche: /6 /88 /97

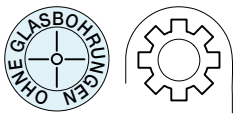

WANDÖFFNUNGSMASS

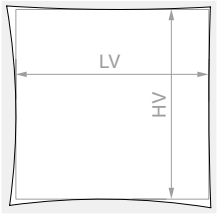

HV max.: **3000** mm

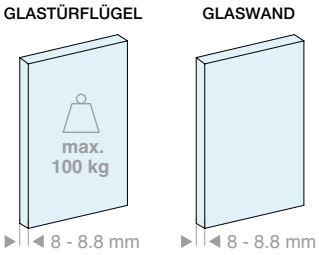

Set bestehend aus:

Art.	Beschreibung	Menge
LMINT-PCOV30.100	Set Schiebetür mit Abdeckung	2 Stk.
LMINT-PGUA30.100	Set Schiebetür mit Dichtung	1 Stk.
LMINT-VFIX30.100	Set für Glaswand mit Rahmen	1 Stk.
LM3V129.400	3-läufige Schiene Deckenbefestigung	1 Stk.
FOU1013.30	U-Profil	1 Stk.
LMCA065.400	Offene Laufschienenblende	2 Stk.
057.3073.072	Stopper mit Feststeller	2 Stk.
057.3073.071	Stopper ohne Feststeller	4 Stk.
LMSIN-3AT31	Synchronlauf-Set für 3 Türflügel mit Mitnehmer	1 Stk.
HAND32140VHB	Selbstklebender Griff	2 Stk.

Optional

042.3102.071	Bremsdämpfer Softbreak für Türflügel von 30-55 kg	1 oder 2 Stk.

Art.	LV max.	Menge
LMT6513F.400	**4000** mm	1 Stk.

>>> SIEHE PREISLISTE B3 - S. 2 >>>

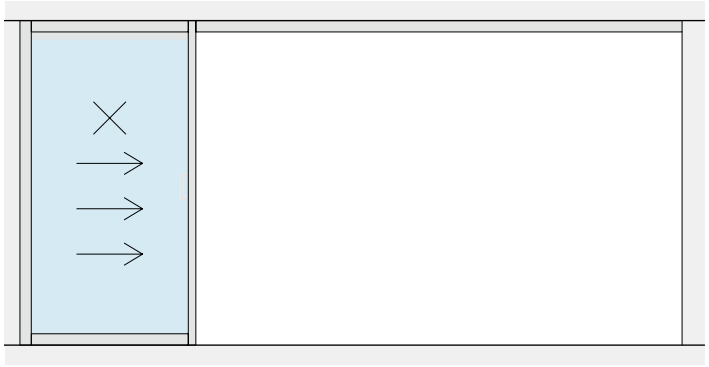

LF
LP

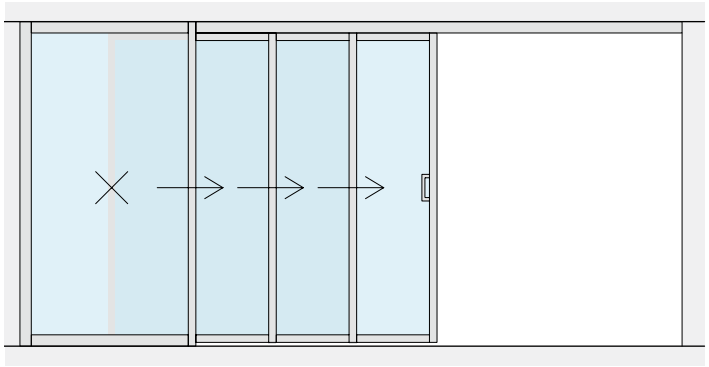

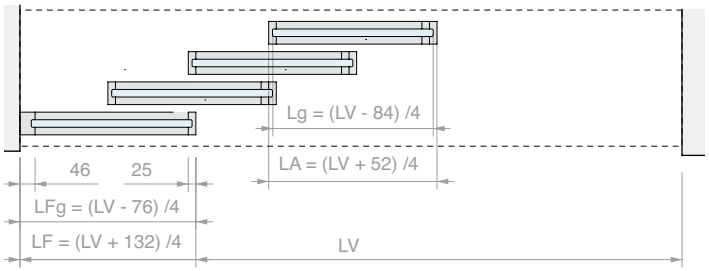
Lg = (LV - 84) /4
LA = (LV + 52) /4
46
25
LFg = (LV - 76) /4
LF = (LV + 132) /4
LV

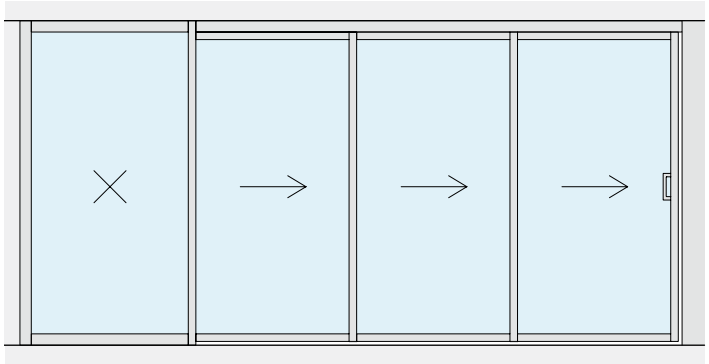

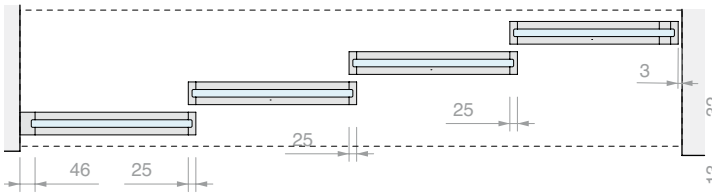
3
25
25
46
25

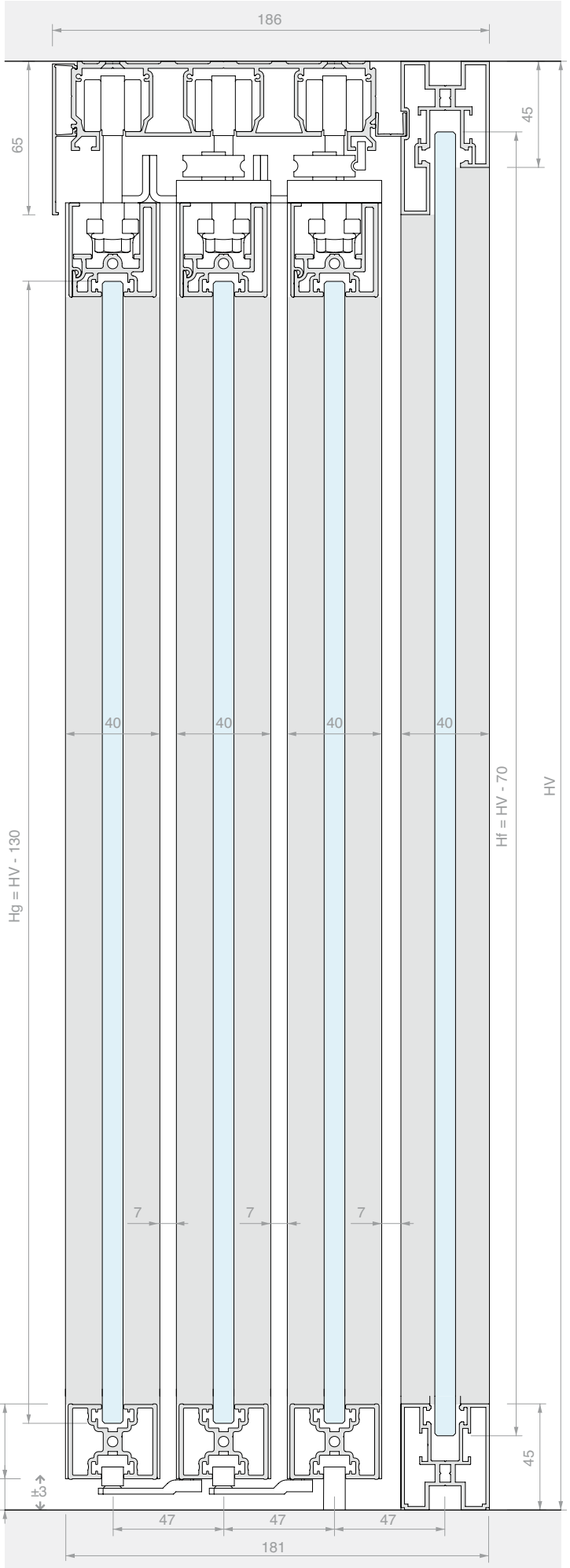
186
65
45
40
40
40
40
Hg = HV - 130
Hf = HV - 70
HV
7
7
7
32
13
±3
45
47
47
47
181

WHITE

SCHIEBETÜR-SET MIT RAHMEN, WANDBEFESTIGUNG, EINFLÜGELIG

Material: Aluminium
Oberfläche: /6 /88 /97

OHNE GLASBOHRUNGEN

WANDÖFFNUNGSMASS

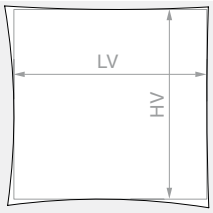

HV max.: **3000** mm

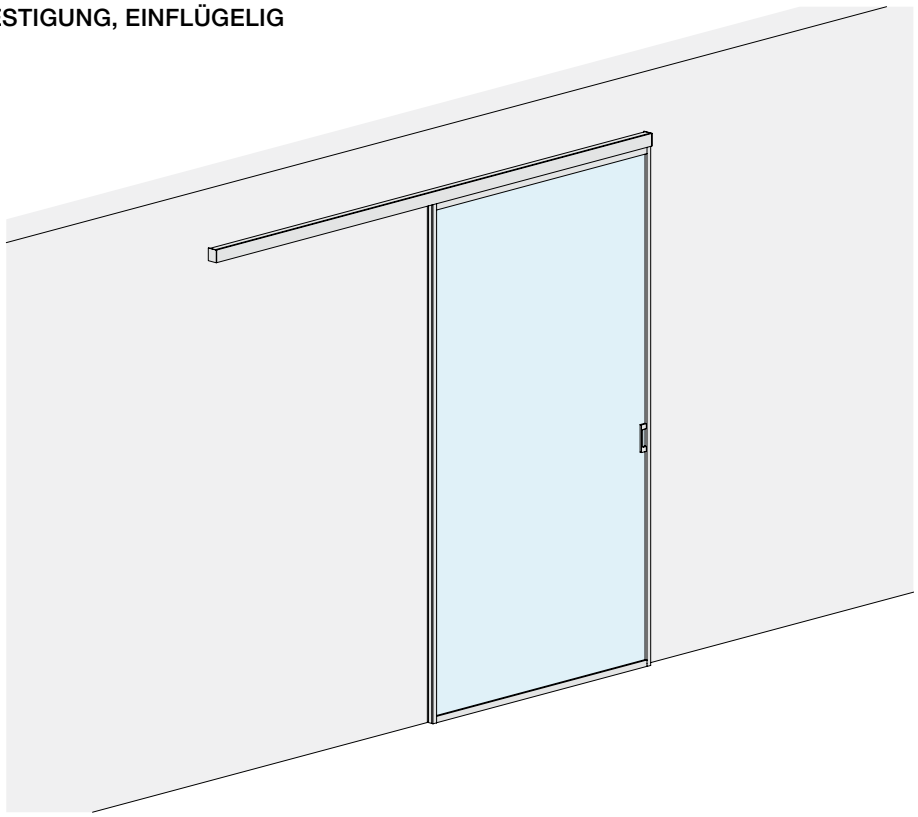

GLASTÜRFLÜGEL

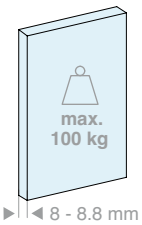

GLASTÜRFLÜGEL

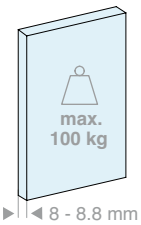

Set bestehend aus:

Art.	Beschreibung	Menge
LMINT-PCOV30.100	Set Schiebetür mit Abdeckung	1 Stk.
LM04855.200	Schiene Wandbefestigung	1 Stk.
LMCC065.200	Geschlossene Laufschienenblende	1 Stk.
LM64055TP33	Endkappe	2 Stk.
057.3073.072	Stopper mit Feststeller	2 Stk.
LMINT-GT915	Bodenführung	1 Stk.
HAND32140VHB	Selbstklebender Griff	2 Stk.
Optional		
042.3102.072	Bremsdämpfer Softbreak von 20-60 kg	1 Stk.
042.3102.071	Bremsdämpfer Softbreak von 61-100 kg	1 Stk.

Set bestehend aus:

Art.	Beschreibung	Menge
LMINT-PCOV30.150	Set Schiebetür mit Abdeckung	1 Stk.
LM04855.300	Schiene Wandbefestigung	1 Stk.
LMCC065.300	Geschlossene Laufschienenblende	1 Stk.
LM64055TP33	Endkappe	2 Stk.
057.3073.072	Stopper mit Feststeller	2 Stk.
LMINT-GT915	Bodenführung	1 Stk.
HAND32140VHB	Selbstklebender Griff	2 Stk.
Optional		
042.3102.072	Bremsdämpfer Softbreak von 20-60 kg	1 Stk.
042.3102.071	Bremsdämpfer Softbreak von 61-100 kg	1 Stk.

Art.	LV max.	Menge
LMT6521.200	**950** mm	1 Stk.

Art.	LV max.	Menge
LMT6521.300	**1450** mm	1 Stk.

>>> SIEHE PREISLISTE B3 - S. 2 >>>

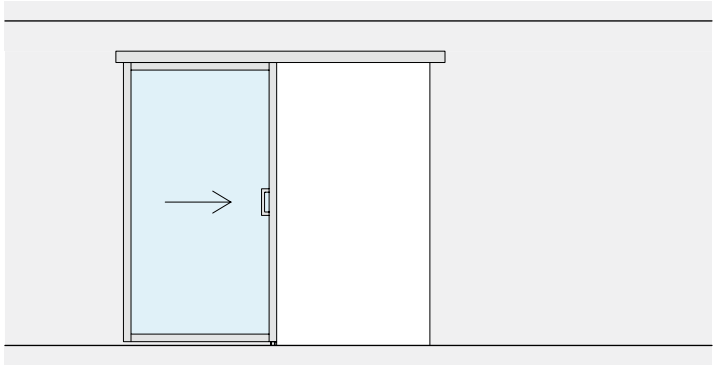

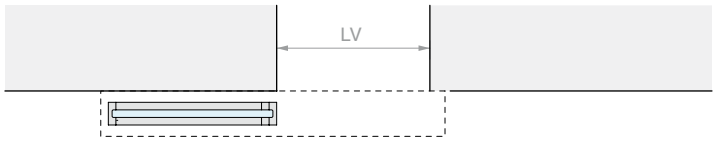
LV

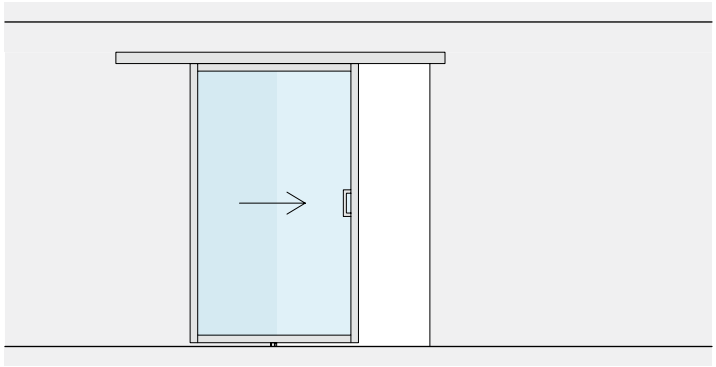

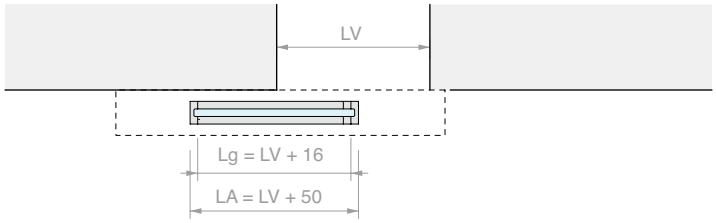
LV
Lg = LV + 16
LA = LV + 50

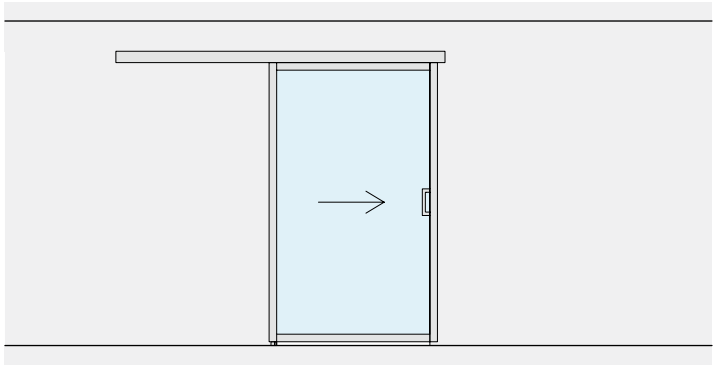

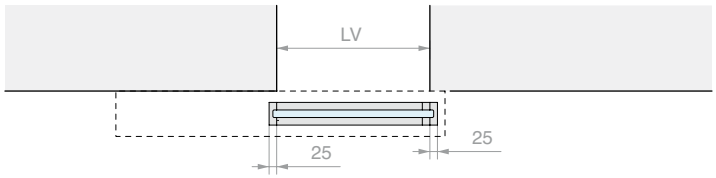
LV
25
25

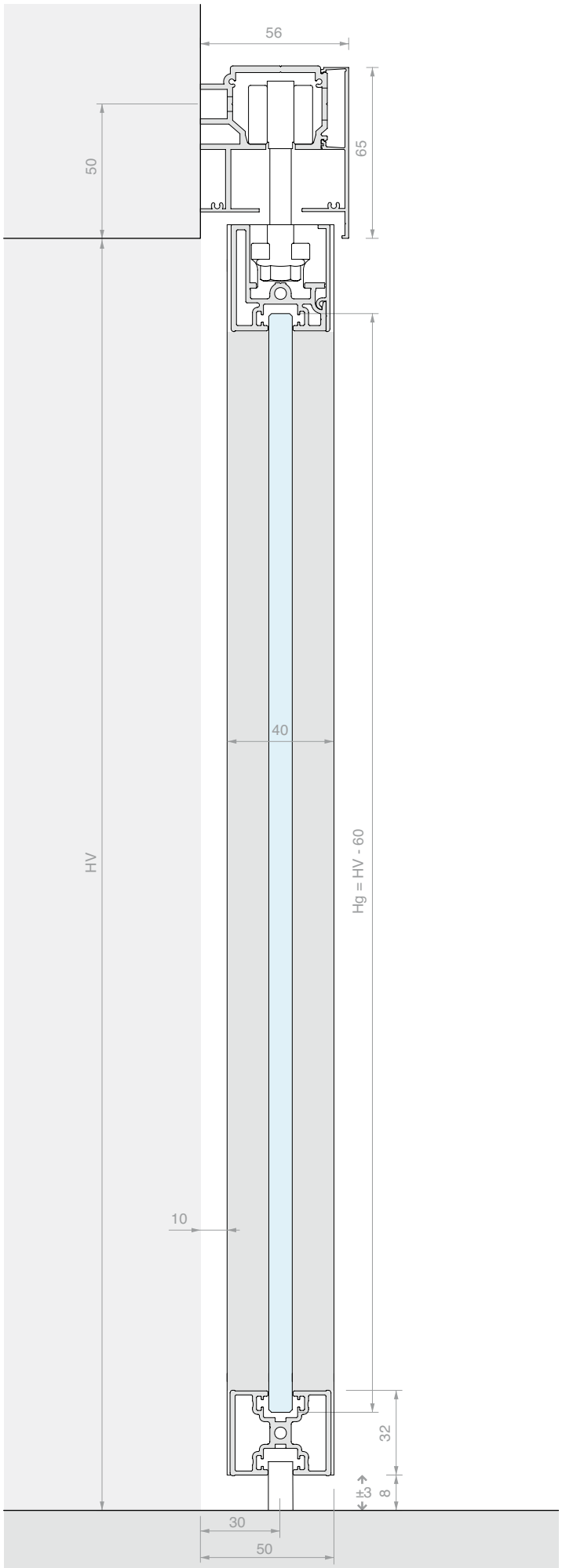
56
50
65
40
HV
Hg = HV - 60
10
32
±3
8
30
50

SCHIEBETÜR-SET MIT RAHMEN, WANDBEFESTIGUNG, ZWEI SYNCHRON LAUFENDE TÜRFLÜGEL

Material: Aluminium
Oberfläche: /6 /88 /97

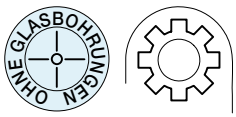

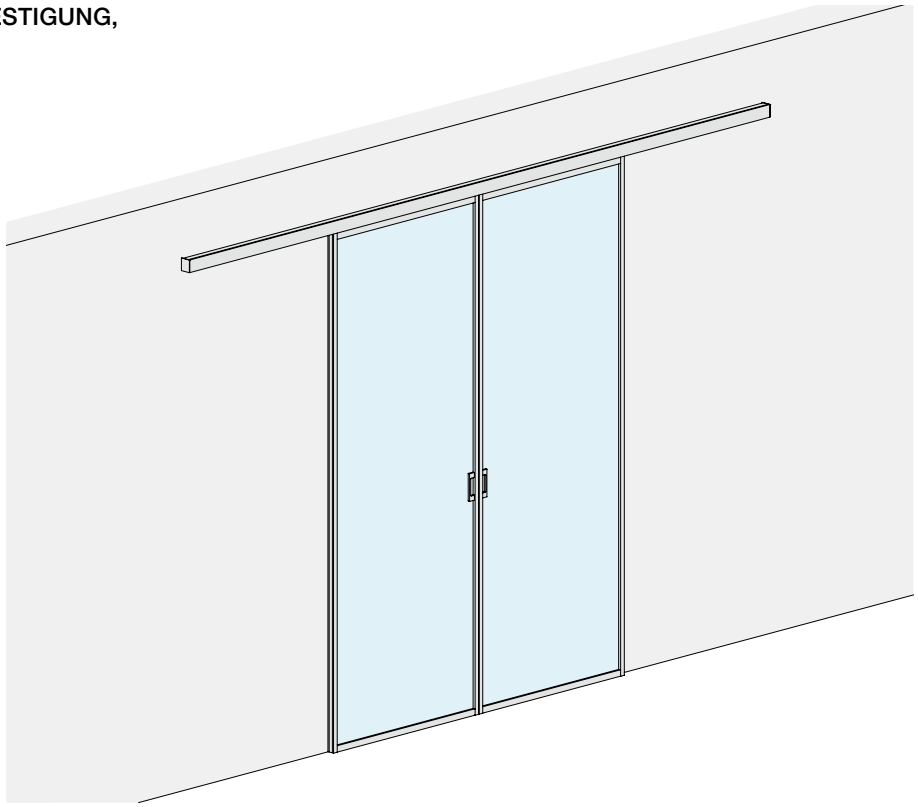

WANDÖFFNUNGSMASS

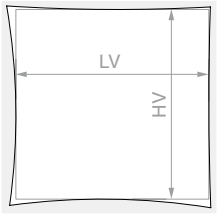

HV max.: **3000** mm

GLASTÜRFLÜGEL

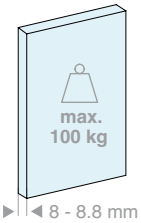

Set bestehend aus:

Art.	Beschreibung	Menge
LMINT-PGUA30.100	Set Schiebetür mit Dichtung	2 Stk.
LM04855.400	Schiene Wandbefestigung	1 Stk.
LMCA065.400	Offene Laufschienenblende	1 Stk.
LM64055TP33	Endkappe	2 Stk.
057.3073.071	Stopper ohne Feststeller	4 Stk.
LMSIN-2AC11	Synchronlauf-Set für 2 Türflügel in gerader Linie	1 Stk.
HAND32140VHB	Selbstklebender Griff	4 Stk.

Optional

042.3102.072	Bremsdämpfer Softbreak von 20-60 kg	1 Stk.
042.3102.071	Bremsdämpfer Softbreak von 61-100 kg	1 Stk.

Art.	LV max.	Menge
LMT6521.400	**1970** mm	1 Stk.

>>> SIEHE PREISLISTE B3 - S. 3 >>>

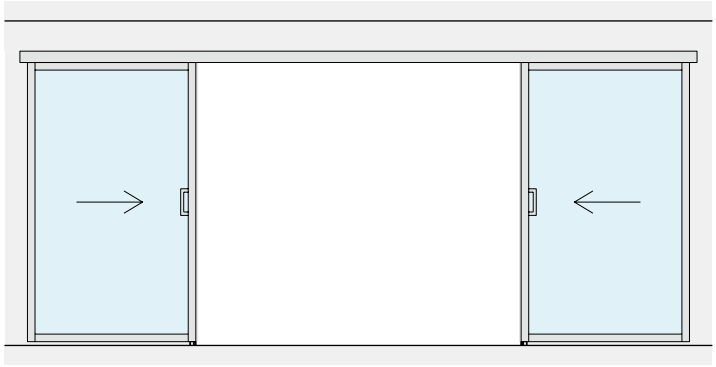

LV

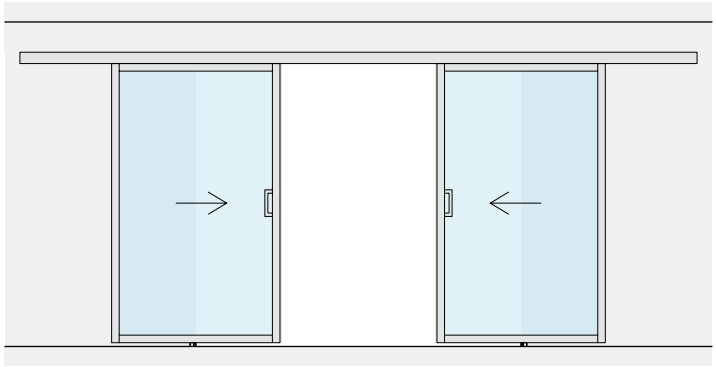

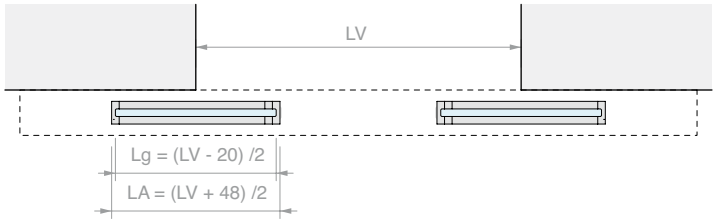
LV
Lg = (LV - 20) /2
LA = (LV + 48) /2

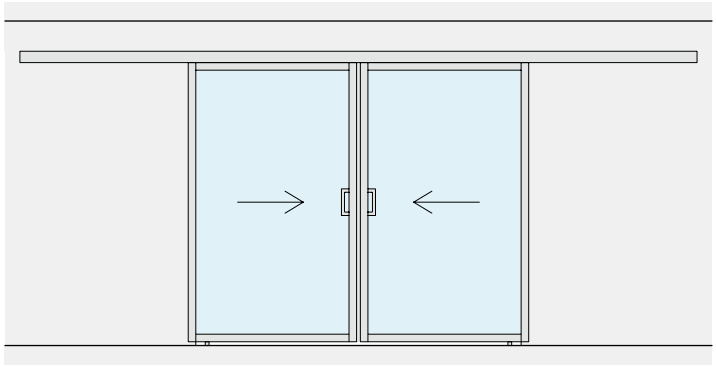

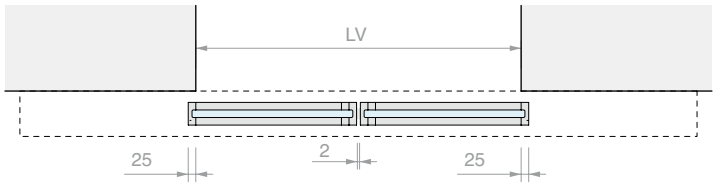
LV
25
2
25

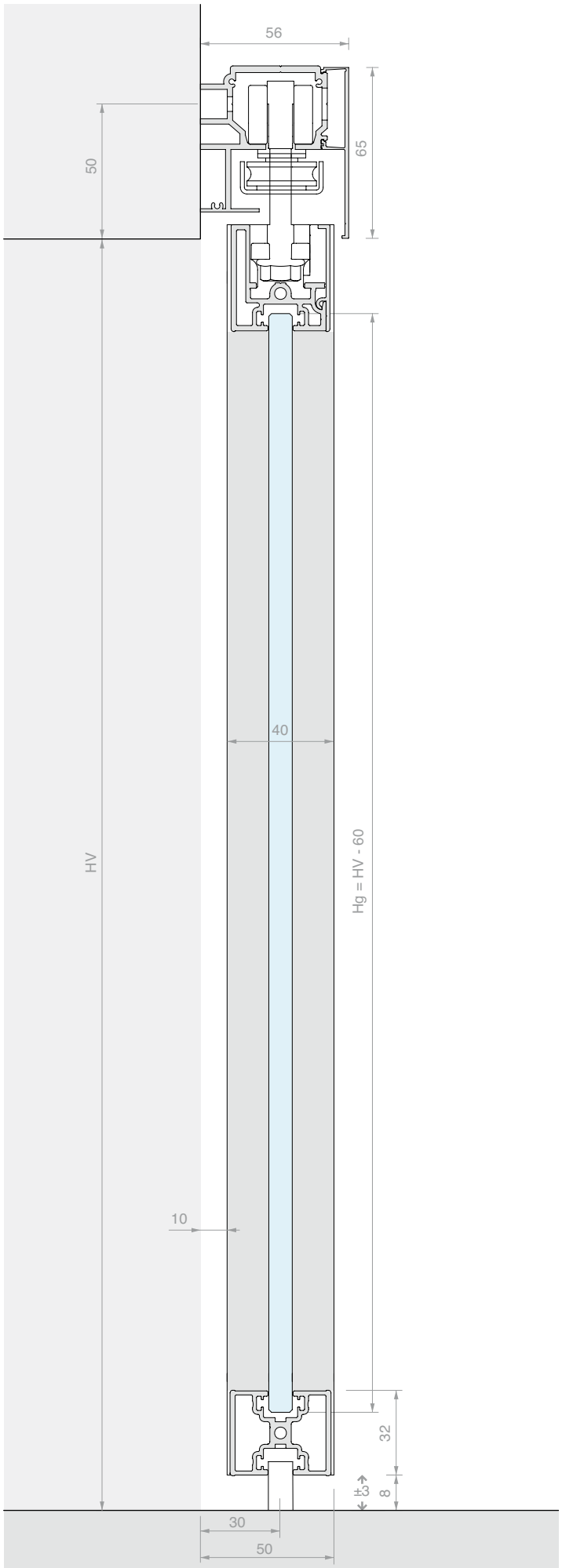
56
50
65
40
HV
Hg = HV - 60
10
32
±3
8
30
50

SCHIEBETÜR-SET MIT RAHMEN, ABDECKUNG ODER SEITLICHER DICHTUNG

Material: Aluminium
Oberfläche: /6 /88 /97

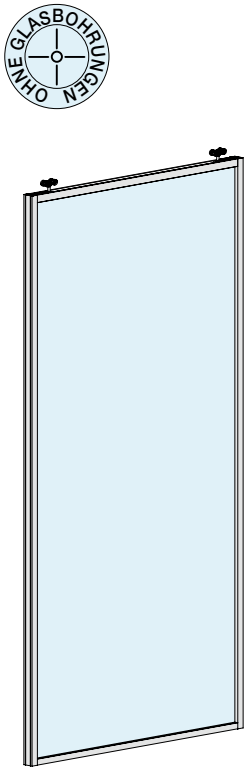

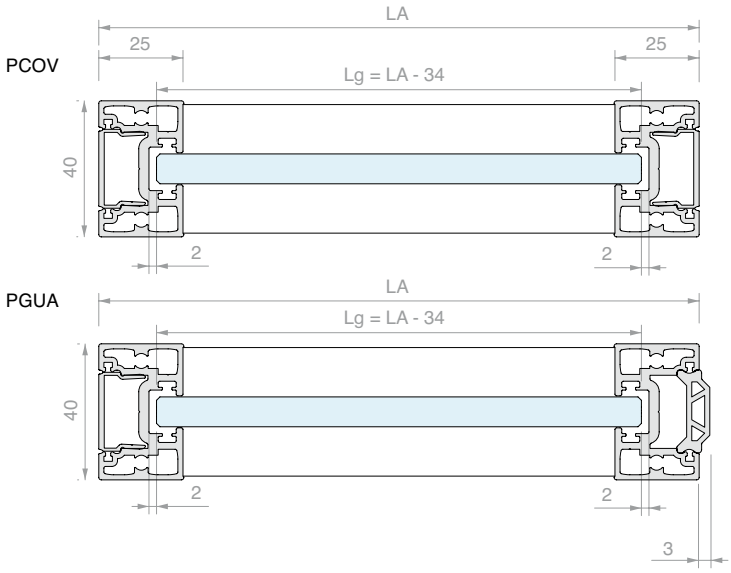

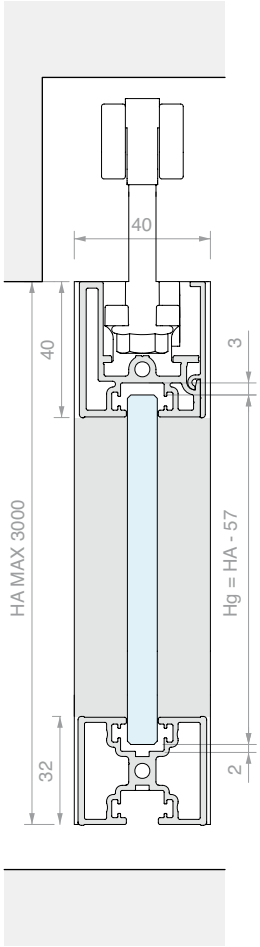

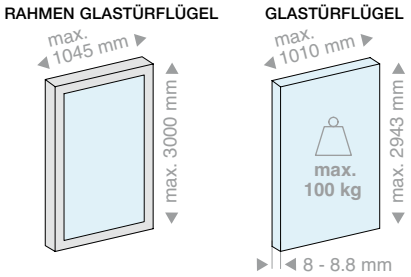

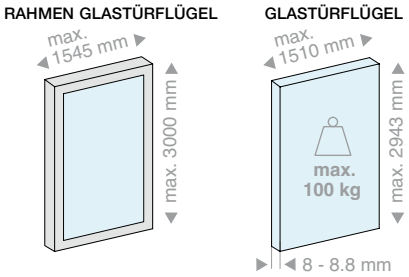

Set bestehend aus:

Art.	Beschreibung	Menge
LM36040.100	Oberer Querträger	1 Stk.
LM0040C.100	Blende für oberen Querträger	1 Stk.
LM32040.100	Querträger für Türflügel	1 Stk.
LM25040.300	Seitlicher Pfosten	2 Stk.
LM0023C.300	Seitliche Blende	1 oder 2 Stk.
REGTERGUA	Dichtung	3 Stk.
LMINT-AM11	Montageset	1 Stk.
CARVIT8X50-A2	Laufrollenwagen mit Schrauben und Mutter	2 Stk.

Nur im Set PGUA mit Dichtung

GB01.30	Anschlagdichtung	1 Stk.

Set bestehend aus:

Art.	Beschreibung	Menge
LM36040.150	Oberer Querträger	1 Stk.
LM0040C.150	Blende für oberen Querträger	1 Stk.
LM32040.150	Querträger für Türflügel	1 Stk.
LM25040.300	Seitlicher Pfosten	2 Stk.
LM0023C.300	Seitliche Blende	1 oder 2 Stk.
REGTERGUA	Dichtung	3 Stk.
LMINT-AM11	Montageset	1 Stk.
CARVIT8X50-A2	Laufrollenwagen mit Schrauben und Mutter	2 Stk.

Nur im Set PGUA mit Dichtung

GB01.30	Anschlagdichtung	1 Stk.

Art.	LA max.	Menge
LMINT-PCOV30.100	**1045** mm	1 Stk.
LMINT-PGUA30.100	**1045** mm	1 Stk.

Art.	LA max.	Menge
LMINT-PCOV30.150	**1545** mm	1 Stk.
LMINT-PGUA30.150	**1545** mm	1 Stk.

>>> SIEHE PREISLISTE B3 - S. 3 >>>

SET FÜR GLASWAND MIT RAHMEN

Material: Aluminium
Oberfläche: **/6** /88 /97

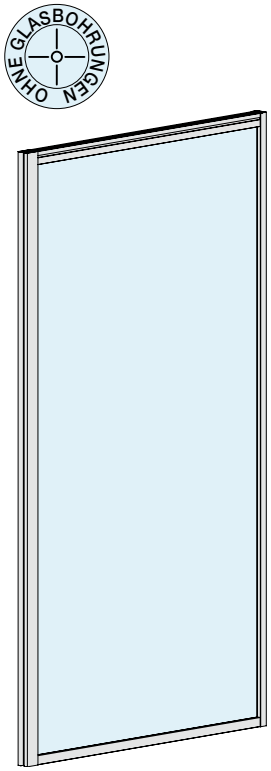

VFIX

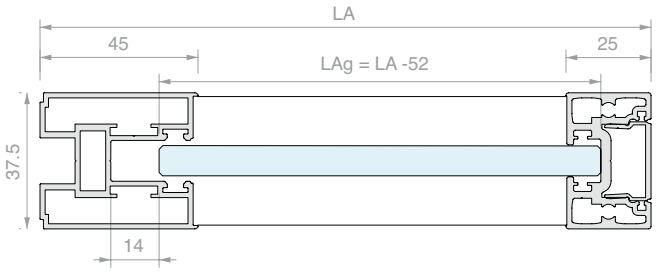

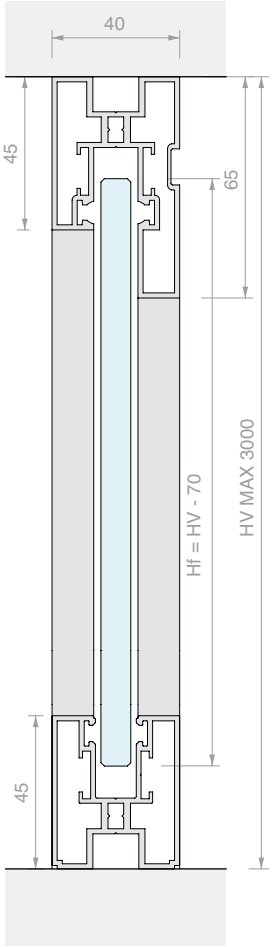

RAHMEN GLASWAND

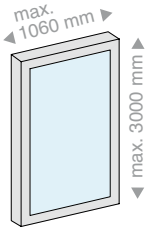

GLASWAND

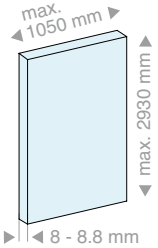

Set bestehend aus:

Art.	Beschreibung	Menge
LM38065.100	Oberer Querträger	1 Stk.
LM38045.100	Unterer Querträger	1 Stk.
LM40045.300	Vertikaler Pfosten	1 Stk.
LM25040.300	Seitlicher Pfosten	1 Stk.
LM0023C.300	Seitliche Blende	1 Stk.
REGTERGUA	Dichtung	1 Stk.
GP77	Dichtung	10 m
VIT7981-4.8X60-ZN	Verbindungsschrauben	4 Stk.

RAHMEN GLASWAND

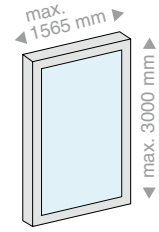

GLASWAND

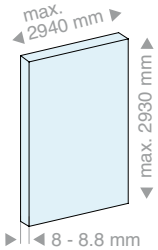

Set bestehend aus:

Art.	Beschreibung	Menge
LM38065.150	Oberer Querträger	1 Stk.
LM38045.150	Unterer Querträger	1 Stk.
LM40045.300	Vertikaler Pfosten	1 Stk.
LM25040.300	Seitlicher Pfosten	1 Stk.
LM0023C.300	Seitliche Blende	1 Stk.
REGTERGUA	Dichtung	1 Stk.
GP77	Dichtung	12 m
VIT7981-4.8X60-ZN	Verbindungsschrauben	4 Stk.

Art.	L max.	Menge
LMINT-VFIX30.100	**1065** mm	1 Stk.

Art.	L max.	Menge
LMINT-VFIX30.150	**1565** mm	1 Stk.

>>> SIEHE PREISLISTE B3 - S. 3 >>>

EINFACHLAUFSCHIENE DECKENBEFESTIGUNG

Material: Aluminium

Oberfläche: /6 /88 /97

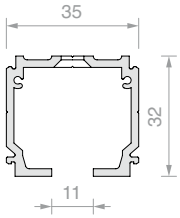

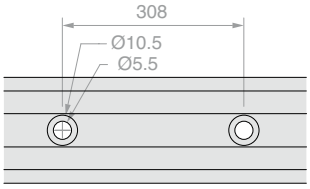

Art.	Länge	Menge
LM21.200	**1998** mm	1 Stk.
LM21.300	**2998** mm	1 Stk.
LM21.400	**3998** mm	1 Stk.
LM21.600	**6000** mm	1 Stk.

SCHIENE WANDBEFESTIGUNG

Material: Aluminium

Oberfläche: /6 /88 /97

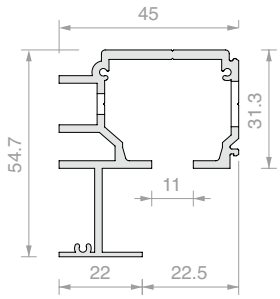

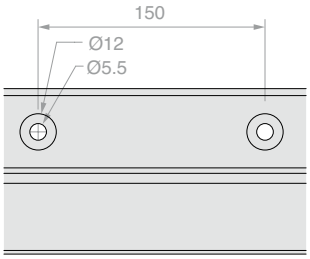

Art.	Länge	Menge
LM04855.200	**1998** mm	1 Stk.
LM04855.300	**2998** mm	1 Stk.
LM04855.400	**3998** mm	1 Stk.
LM04855.600	**6000** mm	1 Stk.

2-LÄUFIGE SCHIENE DECKENBEFESTIGUNG

Material: Aluminium

Oberfläche: /6

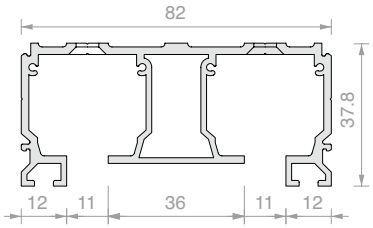

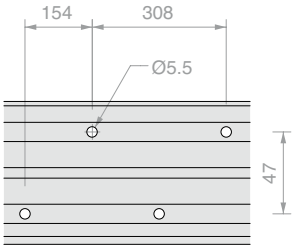

Art.	Länge	Menge
LM2V082.200	**1998** mm	1 Stk.
LM2V082.300	**2998** mm	1 Stk.
LM2V082.400	**3998** mm	1 Stk.
LM2V082.600	**6000** mm	1 Stk.

>>> SIEHE PREISLISTE B3 - S. 3/4 >>>

3-LÄUFIGE SCHIENE DECKENBEFESTIGUNG

Material: Aluminium

Oberfläche: /6

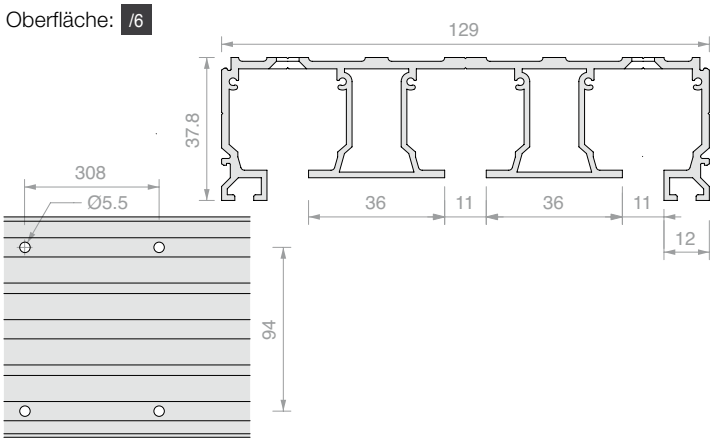

Art.	Länge	Menge
LM3V129.200	**1998** mm	1 Stk.
LM3V129.300	**2998** mm	1 Stk.
LM3V129.400	**3998** mm	1 Stk.
LM3V129.600	**6000** mm	1 Stk.

OBERER QUERTRÄGER FÜR GLASWAND

Material: Aluminium

Oberfläche: /6 /88 /97

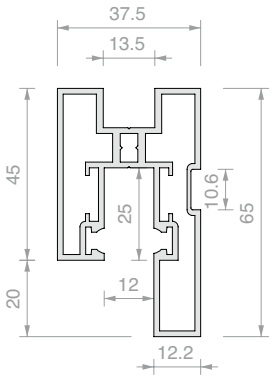

Art.	Länge	Menge
LM38065.100	**996** mm	1 Stk.
LM38065.150	**1498** mm	1 Stk.
LM38065.300	**3000** mm	1 Stk.

UNTERER QUERTRÄGER FÜR GLASWAND

Material: Aluminium

Oberfläche: /6 /88 /97

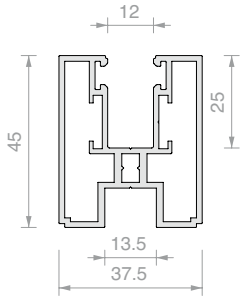

Art.	Länge	Menge
LM38045.100	**996** mm	1 Stk.
LM38045.150	**1498** mm	1 Stk.
LM38045.300	**3000** mm	1 Stk.

>>> SIEHE PREISLISTE B3 - S. 4 >>>

VERTIKALER PFOSTEN FÜR GLASWAND

Material: Aluminium

Oberfläche: /6 /88 /97

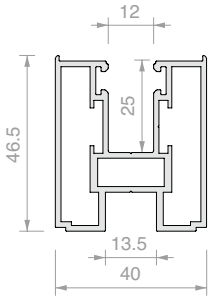

Art.	Länge	Menge
LM40045.300	**3000** mm	1 Stk.
LM40045.400	**4000** mm	1 Stk.

OBERER QUERTRÄGER FÜR TÜRFLÜGEL

Material: Aluminium

Oberfläche: /6 /88 /97

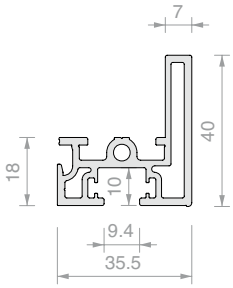

Art.	Länge	Menge
LM36040.100	**996** mm	1 Stk.
LM36040.150	**1498** mm	1 Stk.
LM36040.300	**3000** mm	1 Stk.

BLENDE FÜR OBEREN QUERTRÄGER FÜR TÜRFLÜGEL

Material: Aluminium

Oberfläche: /6 /88 /97

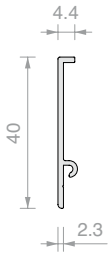

Art.	Länge	Menge
LM0040C.100	**996** mm	1 Stk.
LM0040C.150	**1498** mm	1 Stk.
LM0040C.300	**3000** mm	1 Stk.

>>> SIEHE PREISLISTE B3 - S. 4 >>>

QUERTRÄGER FÜR TÜRFLÜGEL

Material: Aluminium

Oberfläche: /6 /88 /97

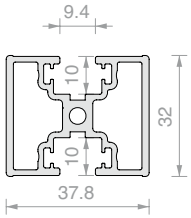

Art.	Länge	Menge
LM32040.100	**996** mm	1 Stk.
LM32040.150	**1498** mm	1 Stk.
LM32040.300	**3000** mm	1 Stk.

SEITLICHER PFOSTEN FÜR TÜRFLÜGEL

Material: Aluminium

Mit Bearbeitungen

Oberfläche: /6 /88 /97

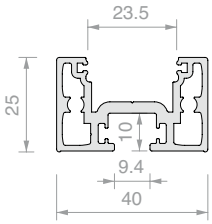

Art.	Länge	Menge
LM25040.300	**3000** mm	1 Stk.
LM25040.400	**4000** mm	1 Stk.

GRIFFPROFIL VOLLE HÖHE

Material: Aluminium

Oberfläche: /6 /88 /97

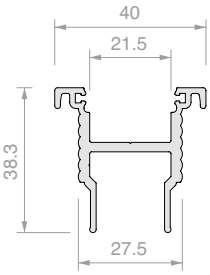

Art.	Länge	Menge
LMC0038.300	**3000** mm	1 Stk.
LMC0038.400	**4000** mm	1 Stk.

BEFESTIGUNGSSET FÜR GRIFFPROFIL VOLLE HÖHE, LMC0038

Art.	Menge
LMINT-AM22	1 Stk.

>>> SIEHE PREISLISTE B3 - S. 5 >>>

SEITLICHE BLENDE FÜR TÜRFLÜGEL

Material: Aluminium

Oberfläche: /6 /88 /97

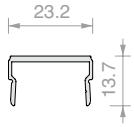

Art.	Länge	Menge
LM0023C.300	**3000** mm	1 Stk.
LM0023C.400	**4000** mm	1 Stk.

U-PROFIL

Material: Aluminium

Oberfläche: /6 /88 /97

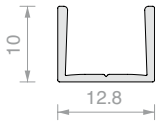

Art.	Länge	Menge
FOU1013.30	**3000** mm	1 Stk.

LAUFSCHIENENBLENDE

Material: Aluminium

Oberfläche: /6 /88 /97

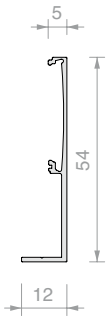

Art.	Länge	Menge
LM0055C.200	**1998** mm	1 Stk.
LM0055C.300	**2998** mm	1 Stk.
LM0055C.400	**3998** mm	1 Stk.
LM0055C.600	**6000** mm	1 Stk.

OFFENE LAUFSCHIENENBLENDE

Material: Aluminium

Oberfläche: /6 /88 /97

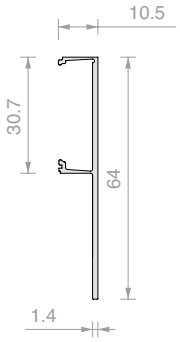

Art.	Länge	Menge
LMCA065.100	**996** mm	1 Stk.
LMCA065.150	**1496** mm	1 Stk.
LMCA065.200	**1998** mm	1 Stk.
LMCA065.300	**2998** mm	1 Stk.
LMCA065.400	**3998** mm	1 Stk.
LMCA065.600	**6000** mm	1 Stk.

>>> SIEHE PREISLISTE B3 - S. 5/6 >>>

GESCHLOSSENE LAUFSCHIENENBLENDE

Material: Aluminium

Oberfläche: /6 /88 /97

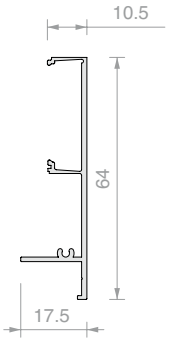

Art.	Länge	Menge
LMCC065.100	**996** mm	1 Stk.
LMCC065.150	**1496** mm	1 Stk.
LMCC065.200	**1998** mm	1 Stk.
LMCC065.300	**2998** mm	1 Stk.
LMCC065.400	**3998** mm	1 Stk.
LMCC065.600	**6000** mm	1 Stk.

ENDKAPPE 2 SCHRAUBEN

Material: Aluminium

Oberfläche: /6 /88 /97

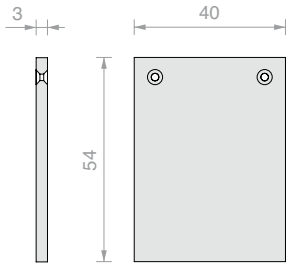

Art.	Menge
LM54040TP32	1 Stk.

ENDKAPPE 2 SCHRAUBEN

Material: Aluminium

Oberfläche: /6 /88 /97

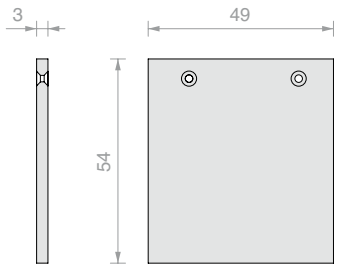

Art.	Menge
LM54049TP32	1 Stk.

>>> SIEHE PREISLISTE B3 - S. 6/7 >>>

ENDKAPPE 3 SCHRAUBEN

Material: Aluminium

Oberfläche: /6 /88 /97

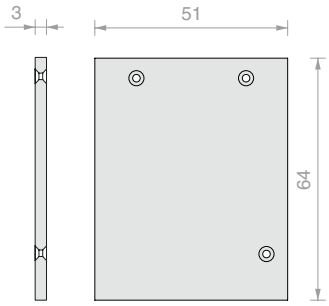

Art.	Menge
LM64051TP33	1 Stk.

ENDKAPPE 3 SCHRAUBEN

Material: Aluminium

Oberfläche: /6 /88 /97

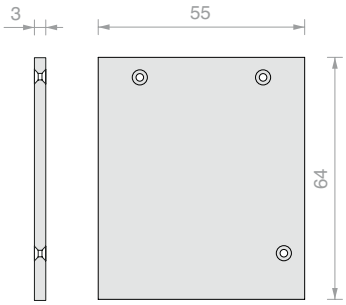

Art.	Menge
LM64055TP33	1 Stk.

ENDKAPPE 2 SCHRAUBEN

Material: Aluminium

Oberfläche: /6 /88 /97

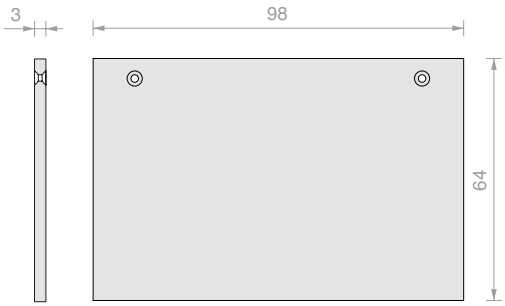

Art.	Menge
LM64098TP33	1 Stk.

>>> SIEHE PREISLISTE B3 - S. 7 >>>

ENDKAPPE 2 SCHRAUBEN

Material: Aluminium

Oberfläche: /6 /88 /97

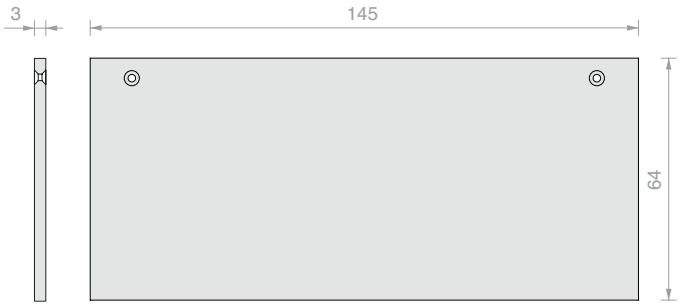

Art.	Menge
LM64145TP33	1 Stk.

ANSCHLAGDICHTUNG

Material: TPE

Oberfläche: /6

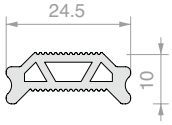

Art.	Länge	Menge
GB01.30	**3000** mm	1 Stk.

LIPPENDICHTUNG

Material: TPE

Farbe: Transparent

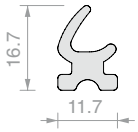

Art.	Länge	Menge
REGTERGUA	**3000** mm	1 Stk.

BALLONDICHTUNG

Material: TPE

Oberfläche: /6

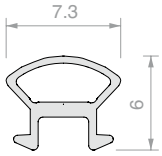

Art.	Menge
GP77	1 m

>>> SIEHE PREISLISTE B3 - S. 7 >>>

MONTAGESET FÜR EINEN TÜRFLÜGEL LMINT.ME.222

Art.	Menge
LMINT-AM11	1 Stk.

VERBINDUNGSSCHRAUBE FÜR QUERTRÄGER UND PFOSTEN

Material: Verzinkter Stahl

Art.	Abmessungen	Menge
VIT7981-4.8X38-ZN	**4.8** x **38** mm	1 Stk.
VIT7981-4.8X60-ZN	**4.8** x **60** mm	1 Stk.

LAUFROLLENWAGEN MIT SCHRAUBE UND MUTTER

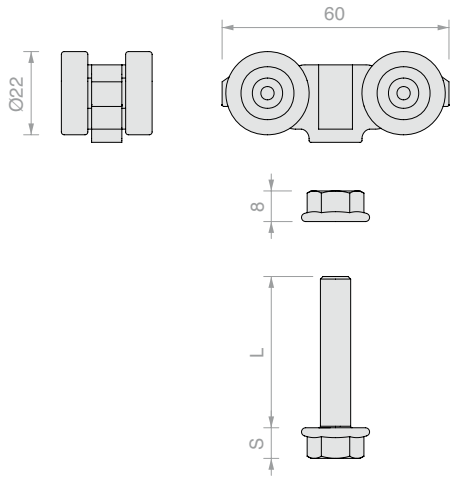

Art.	L	S	Für Klemmen	Menge
CARVIT8X50-A2	**50** mm	**8** mm	CERPOS514	1 Stk.
CARVIT8X40-A2	**40** mm	**8** mm	CERPOS514	1 Stk.
057.3114.071	**32** mm	**5** mm	CERPOS170	1 Stk.

STOPPER MIT FESTSTELLER

Material: ABS

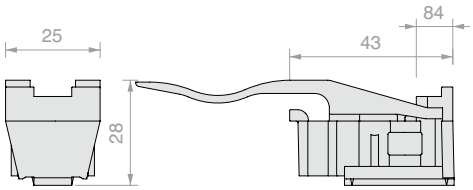

Art.	Menge
057.3073.072	1 Stk.

>>> SIEHE PREISLISTE B3 - S. 7 >>>

STOPPER OHNE FESTSTELLER

Material: ABS

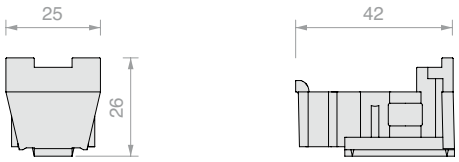

Art.	Menge
057.3073.071	1 Stk.

BREMSDÄMPFER SOFTBREAK

Material: ABS, Zamak und Stahl

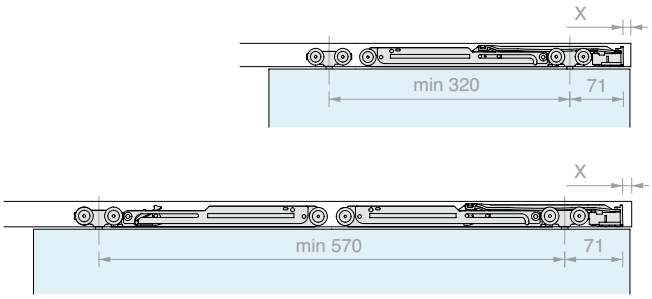

Art.	Tragfähigkeit	Menge
042.3102.072	Von **20** bis **60** kg	1 Stk.
042.3102.071	Von **61** bis **100** kg	1 Stk.

SCHLITZABDECKKAPPE

Material: ABS

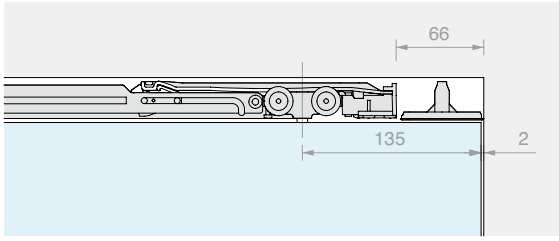

Art.	Menge
042.3114.071	1 Stk.

BEARBEITUNG FÜR SCHLITZ AM PROFIL

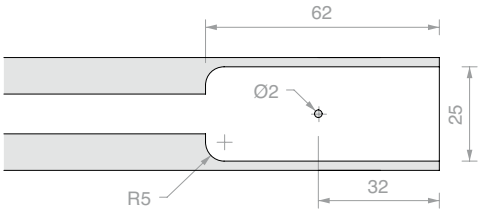

Art.	Menge
LMTAS	1 Stk.

>>> SIEHE PREISLISTE B3 - S. 7/8 >>>

SYNCHRONLAUF-SET FÜR 2 TÜRFLÜGEL IN GERADER LINIE MIT BODENFÜHRUNG

Art.	Menge
LMSIN-2AC11	1 Stk.

SYNCHRONLAUF-SET FÜR 2 TÜRFLÜGEL MIT MITNEHMER, BODENFÜHRUNG

Art.	Menge
LMSIN-2AT21	1 Stk.

SYNCHRONLAUF-SET FÜR 3 TÜRFLÜGEL MIT MITNEHMER, BODENFÜHRUNG

Art.	Menge
LMSIN-3AT31	1 Stk.

BODENFÜHRUNG

Material: POM, ABS und Stahl

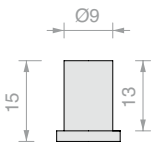

Art.	Menge
LMINT-GT915	1 Stk.

>>> SIEHE PREISLISTE B3 - S. 8 >>>

GRIFF

Material: Aluminium

Oberfläche: /88 /97 /R2

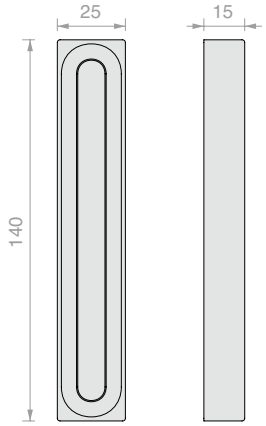

Art.	Menge
MFM14025	1 Stk.

GRIFF C-FORM

Material: Aluminium

Oberfläche: /88 /97 /R2

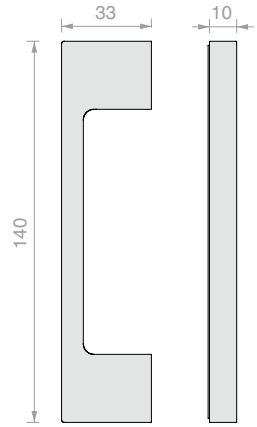

Art.	Menge
HAND32140VHB	1 Stk.

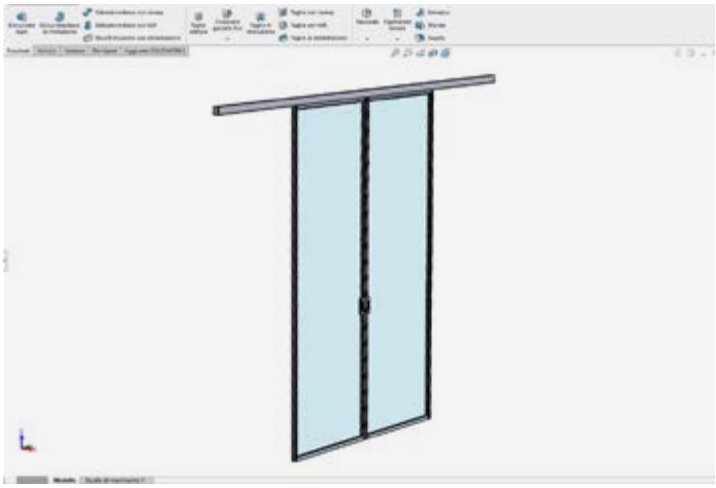

BERECHNUNG UND SCHNITT NACH MASS KOMPLETTSYSTEM MIT RAHMEN

Art.	Menge
LMTCUT	1 Stk.

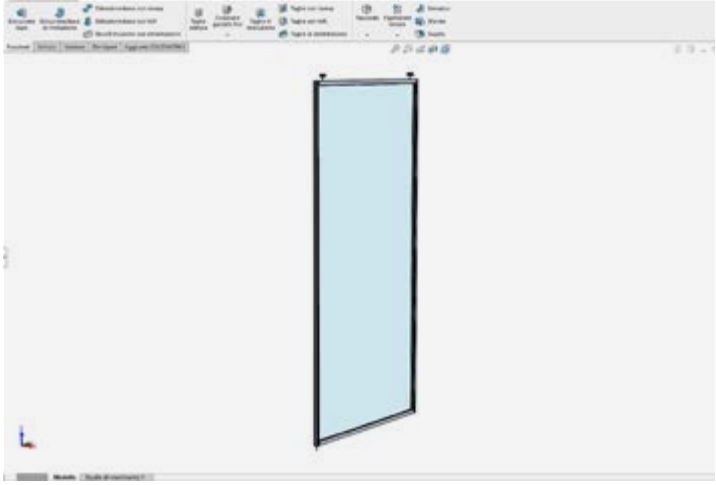

BERECHNUNG UND SCHNITT NACH MASS EINZELNER TÜRFLÜGEL MIT RAHMEN

Art.	Menge
LMTCUTDR	1 Stk.

>>> SIEHE PREISLISTE B3 - S. 8 >>>

LM PORTA PRO

Design

Essenziell, entwickelt, erstaunlich.
LM PORTA PRO ist ein Schiebesystem, **das klares Design, Designvielfalt und hohe technische Leistung vereint.**
Reine Linien, harmonische Proportionen und optimierte Profile integrieren perfekt in jede Umgebung und schaffen eine elegante und zeitgemäße Lösung.

Das Herzstück des Systems, **eine kompakte 62 x 64 mm** Schiene und eine **neue Klemme, die vollständig aus Aluminium besteht**, ist auf Zuverlässigkeit und Langlebigkeit ausgelegt. Das Ergebnis?
Eine geprüfte Leistung von bis zu 45.000 Öffnungs- und Schließzyklen, für intensiven und stets reibungslosen Gebrauch.

Die LM PORTA Identität bleibt gut erkennbar:
-Wand- oder Decke Einbau
-Gestaltung mit oder ohne Fixglaswand,
-Ein einziger Dämpfer für den Türflügel der, sowohl beim Öffnen als auch beim Schließen mit einer fließenden und saften Bewegung, arbeitet.

LM PORTA PRO
Das komplettes System mit langer Lebensdauer.

/6
Mattschwarz

/88
Aluminium Edelstahloptik satiniert

/97
Aluminium matt

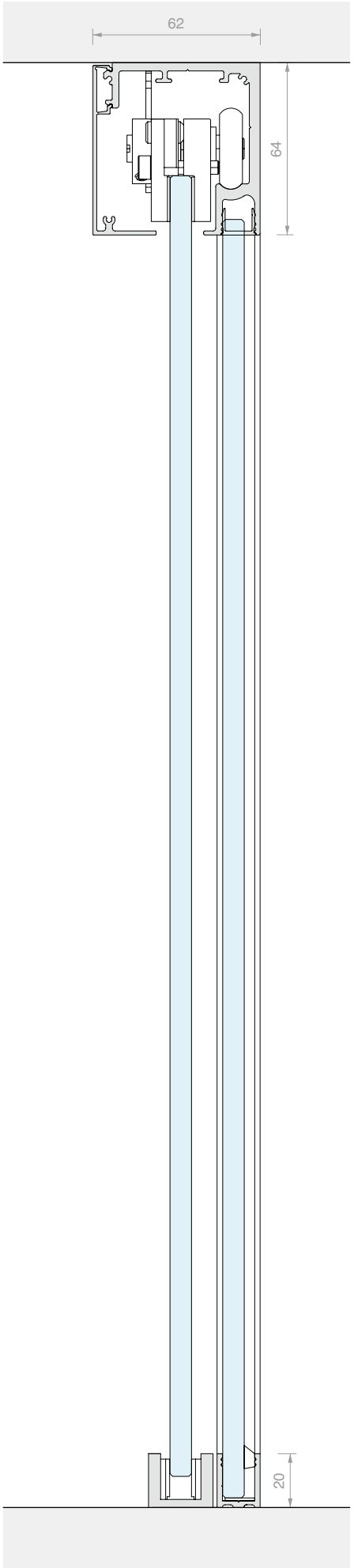

Geprüft nach UNI EN 1527

Türen von 100 kg über **45.000 Zyklen**

Zuschlagtest **KLASSE 3** (Höchstnote)

Horizontale Belastung **KLASSE 3** (Höchstnote)

Besteht Überlasttest über **200 kg**

LM PORTA PRO

Technische Merkmale

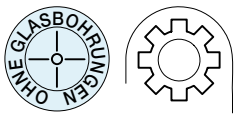

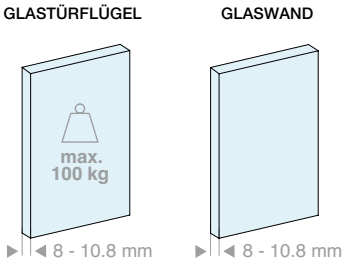

2 Installationsarten

Decke

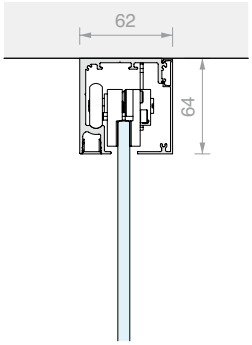

1-läufig

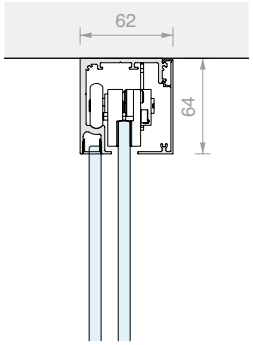

1-läufig + Glaswand

Wand

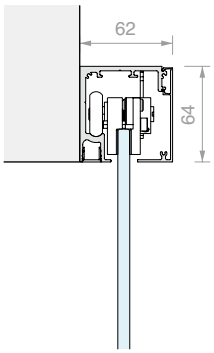

1-läufig

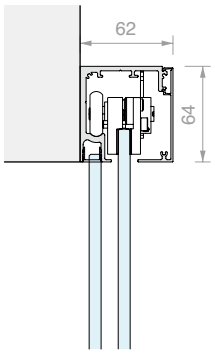

1-läufig + Glaswand

Blende h = 63mm

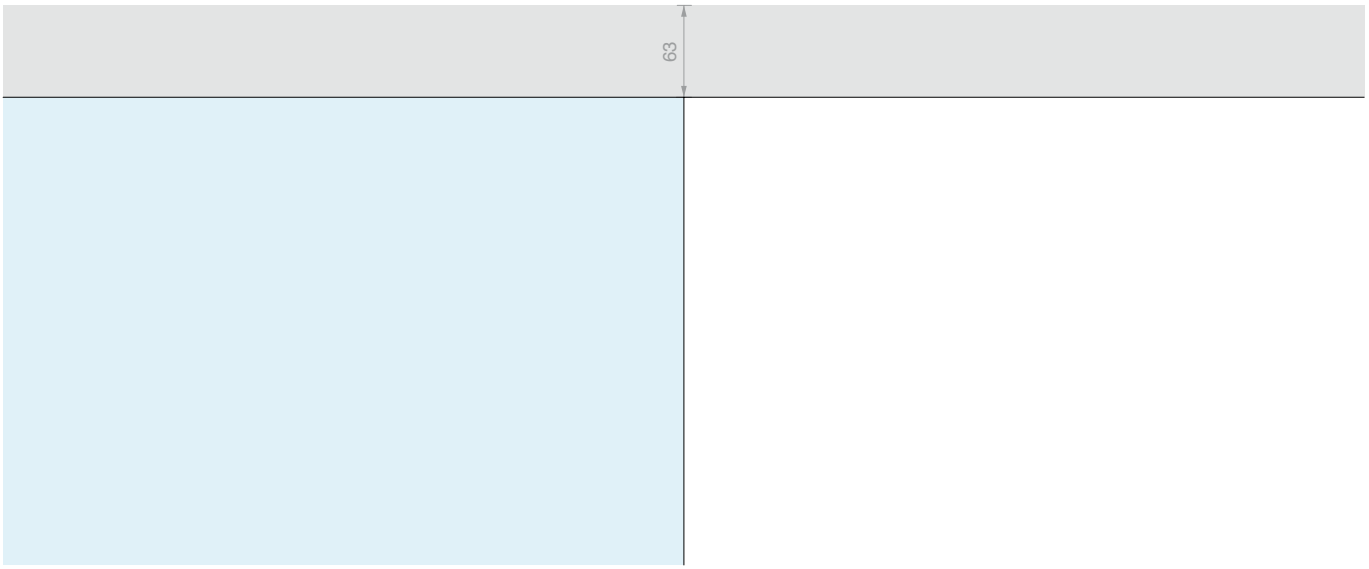

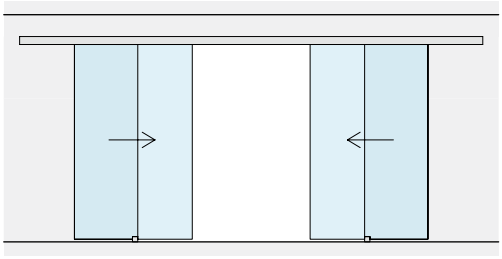

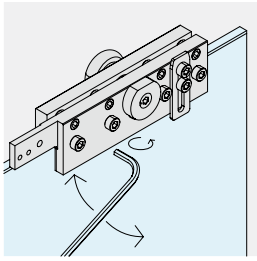

EINSTELLUNG TÜRFLÜGEL
Die Höhe der einzelnen Laufrollenwagen kann reguliert werden, um die Position des Türflügels um ±3 mm einzustellen.

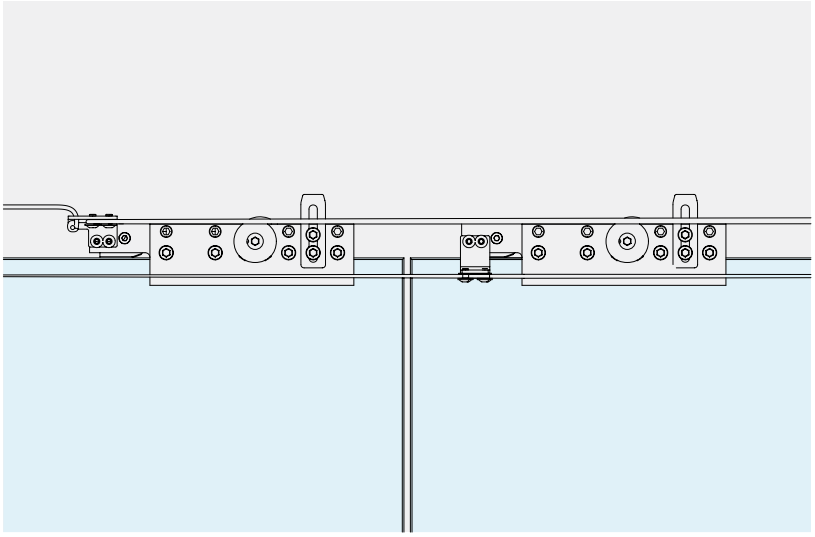

SYNCHRONLAUF
Zubehör für den Synchronlauf von zwei gegenüberliegenden beweglichen Türflügeln erhältlich.

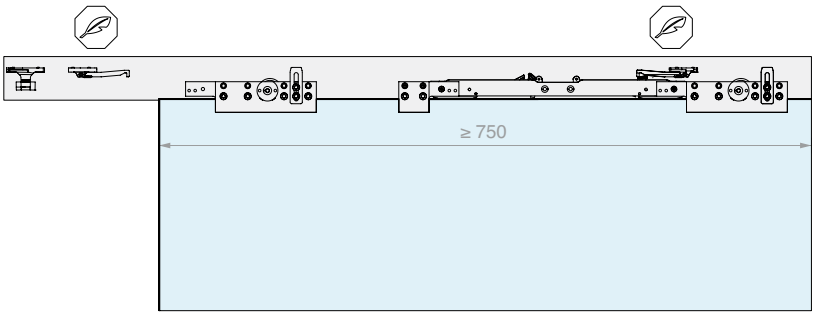

SOFT CLOSE
Die Verwendung eines einzigen Dämpfers ermöglicht ein kontrolliertes, sanftes Öffnen und Schließen.

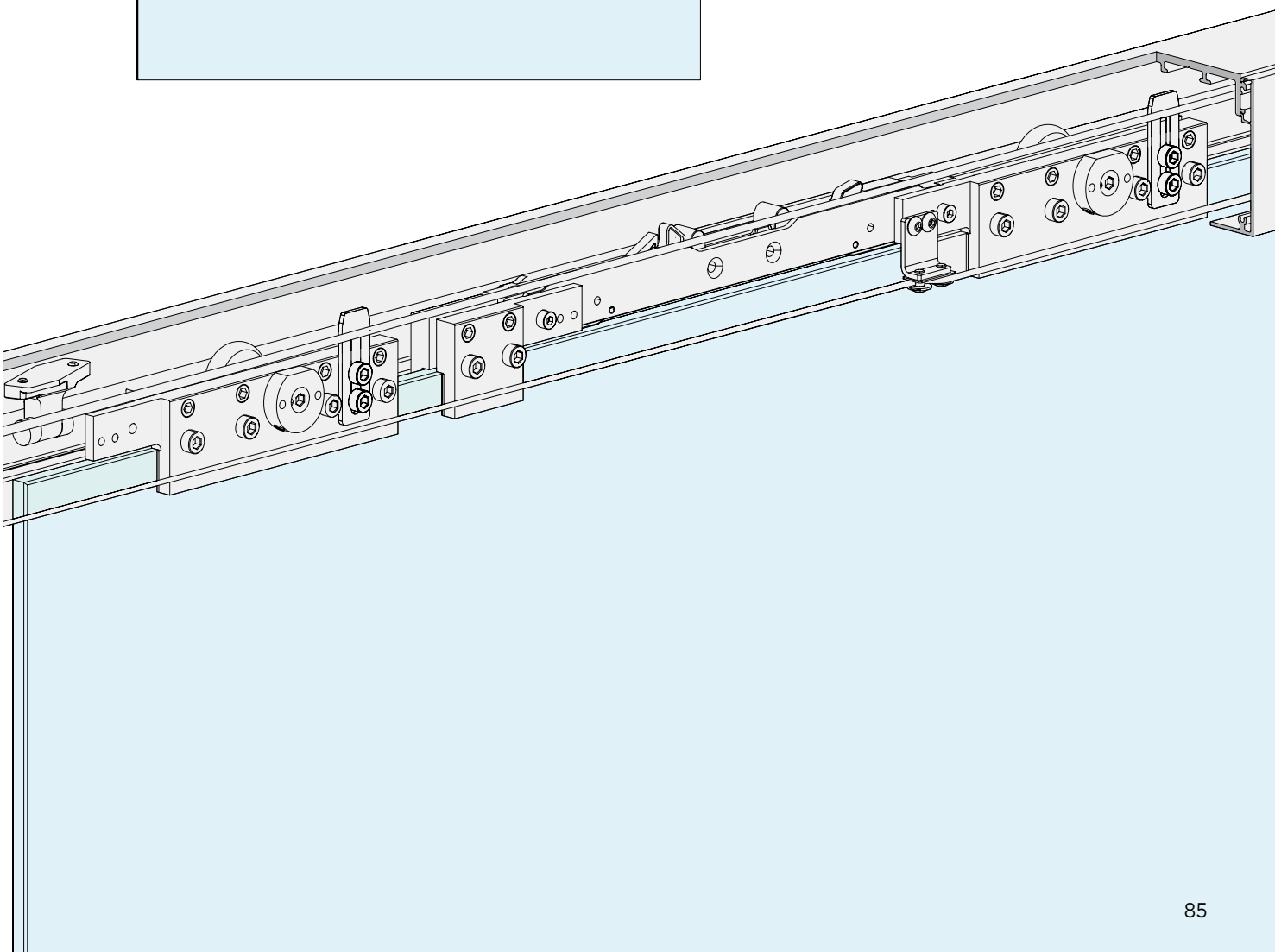

LM PORTA PRO

Set

DECKENMONTAGE

BEWEGLICHE TÜRFLÜGEL

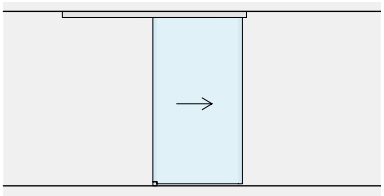

S. 90

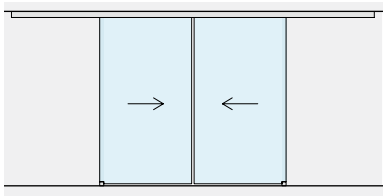

S. 94

BEWEGLICHE TÜRFLÜGEL
MIT GLASWAND

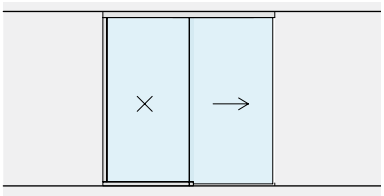

S. 98

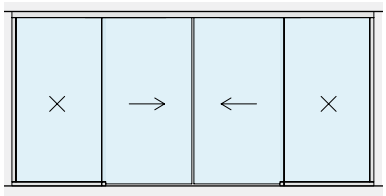

S. 102

WANDMONTAGE

BEWEGLICHE TÜRFLÜGEL

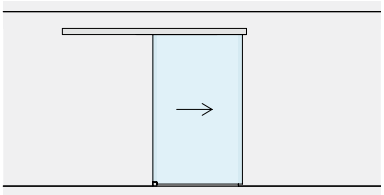

S. 106

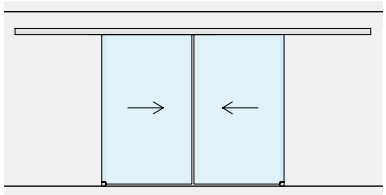

S. 110

BEWEGLICHE TÜRFLÜGEL
MIT GLASWAND

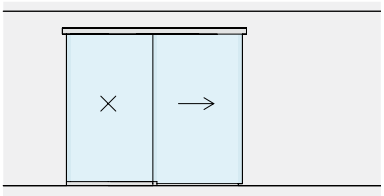

S. 114

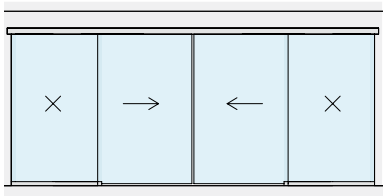

S. 118

SCHIEBETÜR-SET, DECKENBEFESTIGUNG, EINFLÜGELIG

Material: Aluminium
Oberfläche: /6 /88 /97

WANDÖFFNUNGSMASS

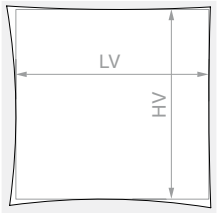

HV max.: **3000** mm

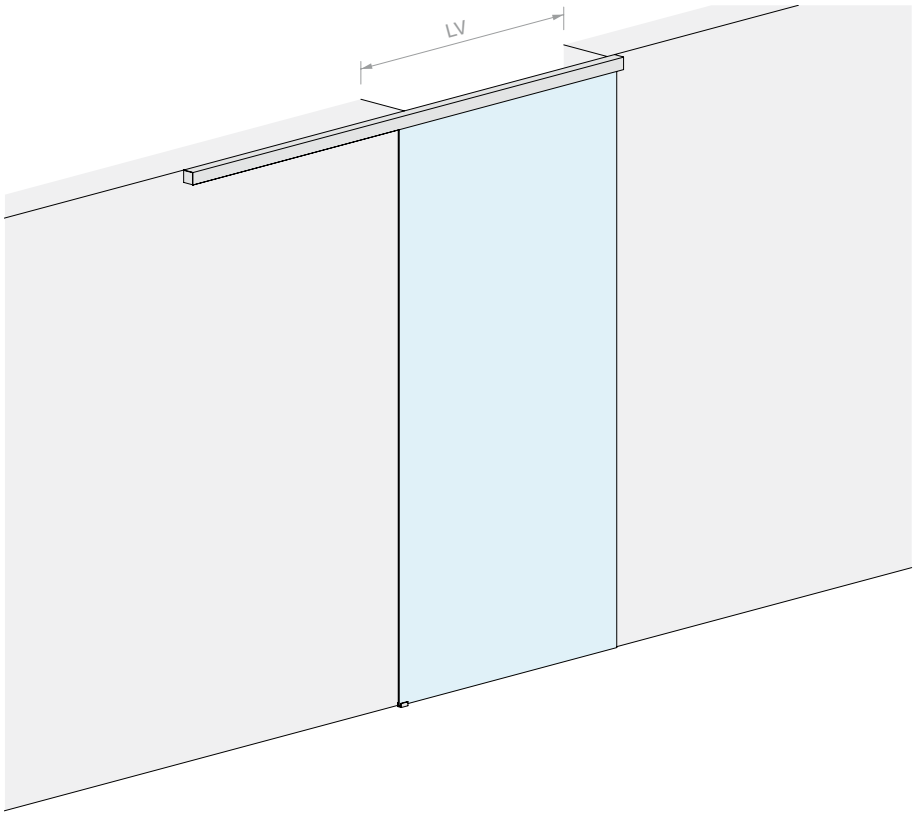

GLASTÜRFLÜGEL

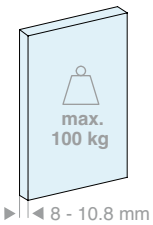

GLASTÜRFLÜGEL

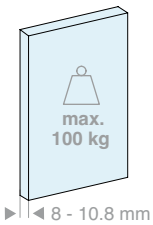

Set bestehend aus:

Art.	Beschreibung	Menge
LM5864S.200	Schiene Deckenbefestigung	1 Stk.
LM0064CP.200	Laufschienenblende	1 Stk.
LMC13.200	Abschlussprofil	1 Stk.
LM63061TP33	Endkappe	2 Stk.
CERPOS162	Klemme	2 Stk.
LMPS-STP55	Stopper ohne Feststeller	2 Stk.
LMGF	Bodenführung	1 Stk.
Optional		
LMDMP070ZKIT	Doppelt wirkender Dämpfer Set von 40 bis 70 kg	1 Stk.
LMDMP100ZKIT	Doppelt wirkender Dämpfer Set von 70 bis 100 kg	1 Stk.

Set bestehend aus:

Art.	Beschreibung	Menge
LM5864S.300	Schiene Deckenbefestigung	1 Stk.
LM0064CP.300	Laufschienenblende	1 Stk.
LMC13.300	Abschlussprofil	1 Stk.
LM63061TP33	Endkappe	2 Stk.
CERPOS162	Klemme	2 Stk.
LMPS-STP55	Stopper ohne Feststeller	2 Stk.
LMGF	Bodenführung	1 Stk.
Optional		
LMDMP070ZKIT	Doppelt wirkender Dämpfer Set von 40 bis 70 kg	1 Stk.
LMDMP100ZKIT	Doppelt wirkender Dämpfer Set von 70 bis 100 kg	1 Stk.

Art.	LV max.	Menge
LMP6511P.200	**920** mm	1 Stk.

Art.	LV max.	Menge
LMP6511P.300	**1420** mm	1 Stk.

>>> SIEHE PREISLISTE B3 - S. 8 >>>

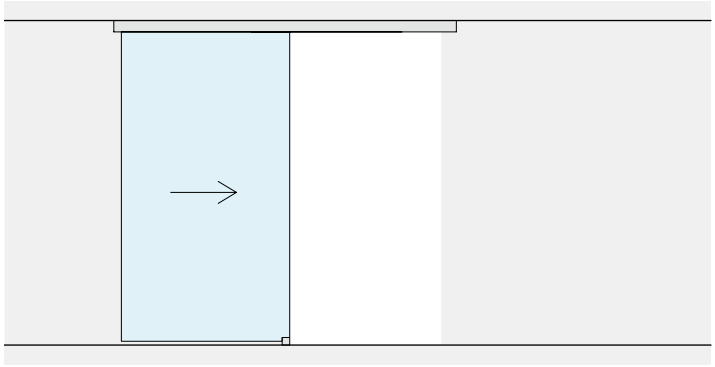

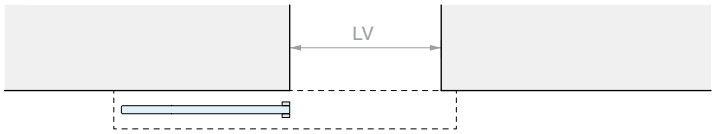
LV

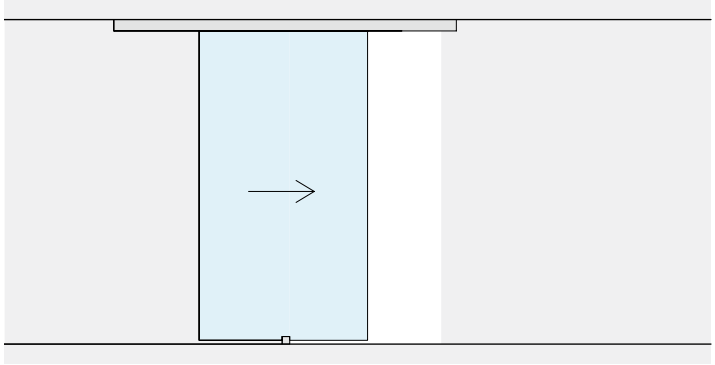

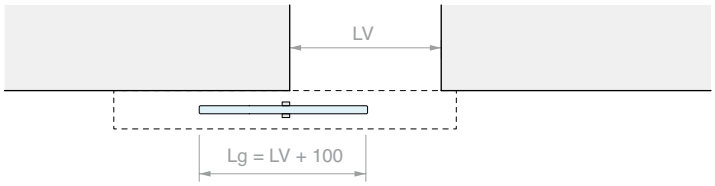
LV
Lg = LV + 100

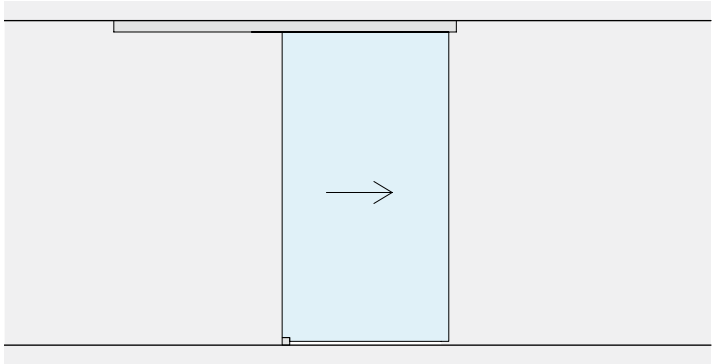

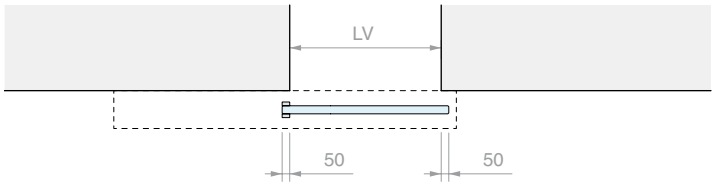
LV
50
50

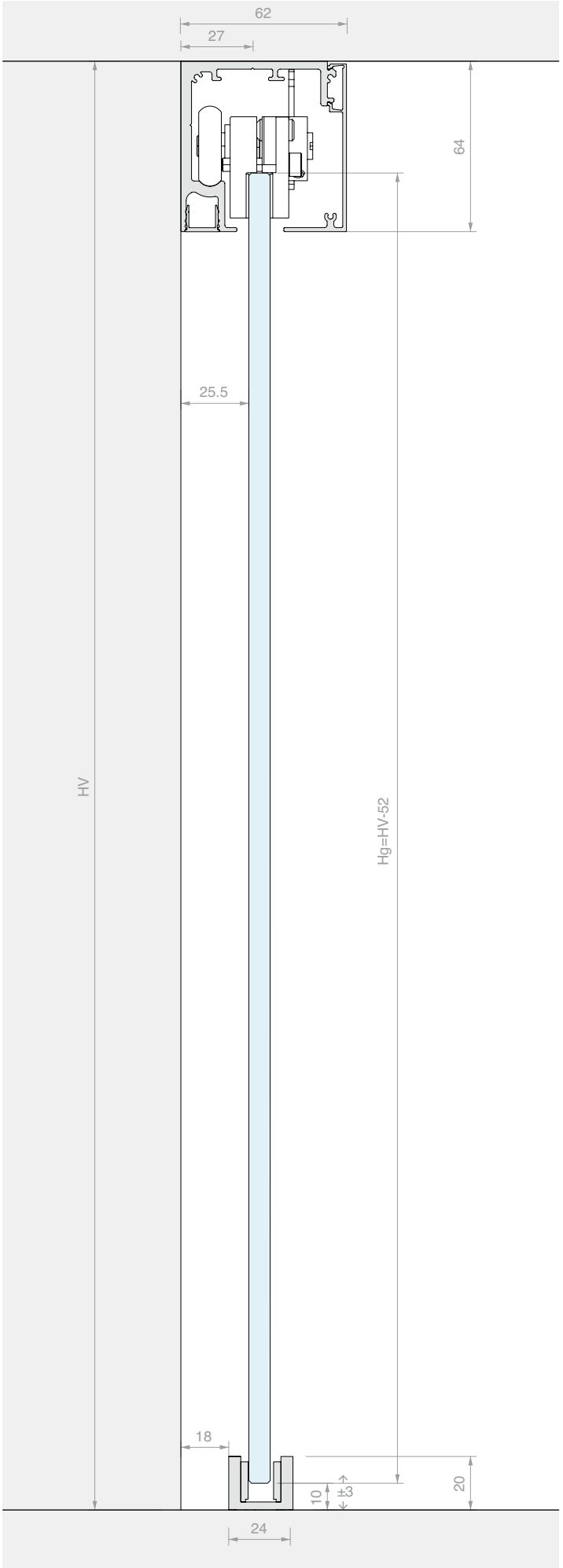
62
27
64
25.5
HV
Hg=HV-52
18
10
±3
20
24

SCHIEBETÜR-SET, DECKENBEFESTIGUNG, ZWEI SYNCHRON LAUFENDE TÜRFLÜGEL

Material: Aluminium
Oberfläche: /6 /88 /97

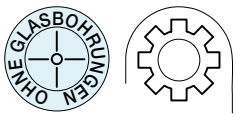

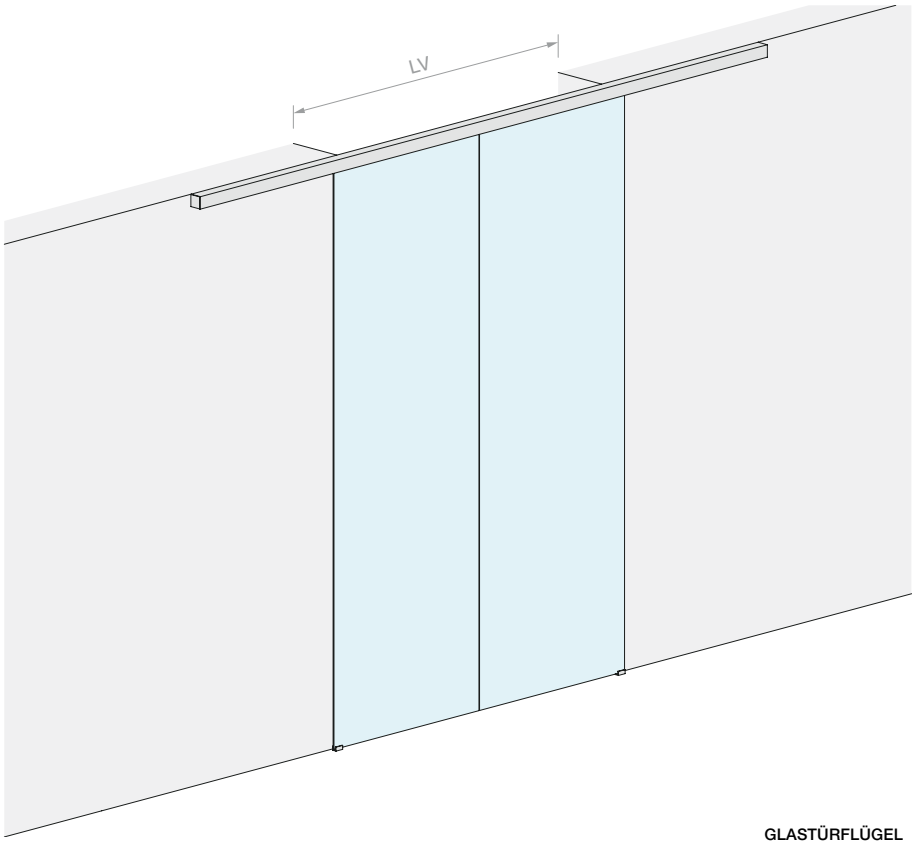

WANDÖFFNUNGSMASS

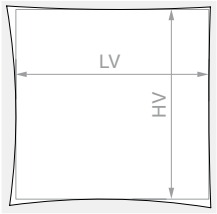

HV max.: **3000** mm

GLASTÜRFLÜGEL

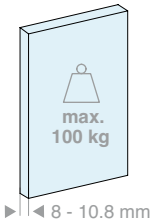

Set bestehend aus:

Art.	Beschreibung	Menge
LM5864S.400	Schiene Deckenbefestigung	1 Stk.
LM0064CP.400	Laufschienenblende	1 Stk.
LMC13.200	Abschlussprofil	2 Stk.
LM63061TP33	Endkappe	2 Stk.
CERPOS162	Klemme	4 Stk.
LMPS-STP55	Stopper ohne Feststeller	4 Stk.
LMGF	Bodenführung	2 Stk.
LMSIN-AC55	Synchronlauf-Set	1 Stk.

Optional

LMDMP100ZKIT	Doppelt wirkender Dämpfer Set von 35 bis 50 kg	1 Stk.

Art.	LV max.	Menge
LMP6511CP.400	**1940** mm	1 Stk.

>>> SIEHE PREISLISTE B3 - S. 9 >>>

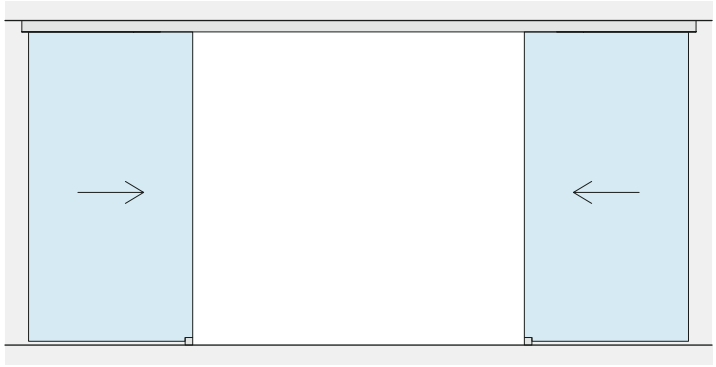

LV

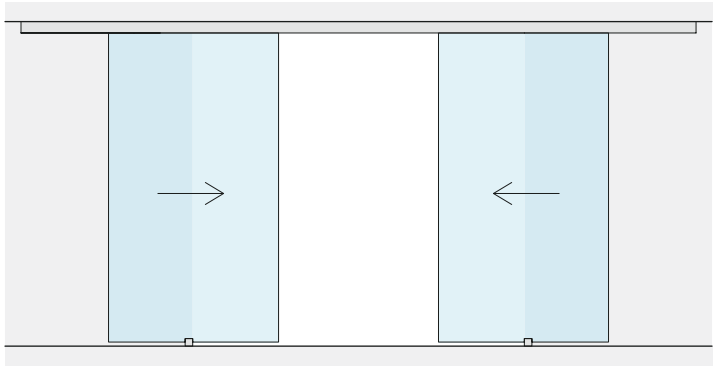

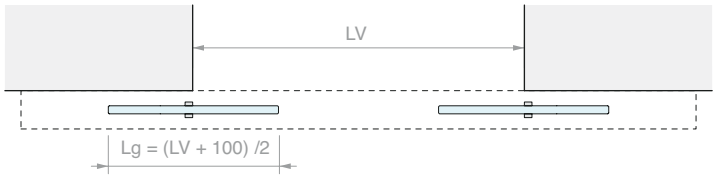
LV
Lg = (LV + 100) /2

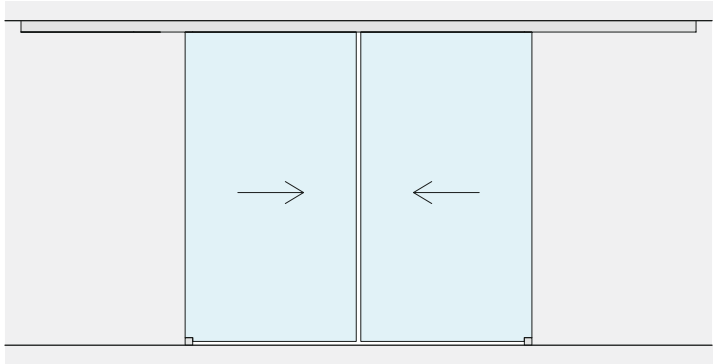

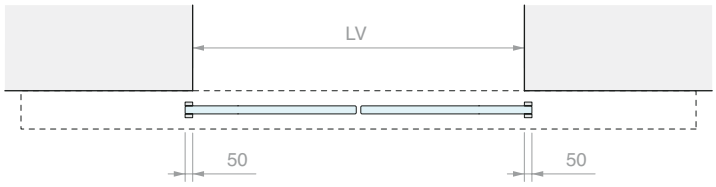
LV
50
50

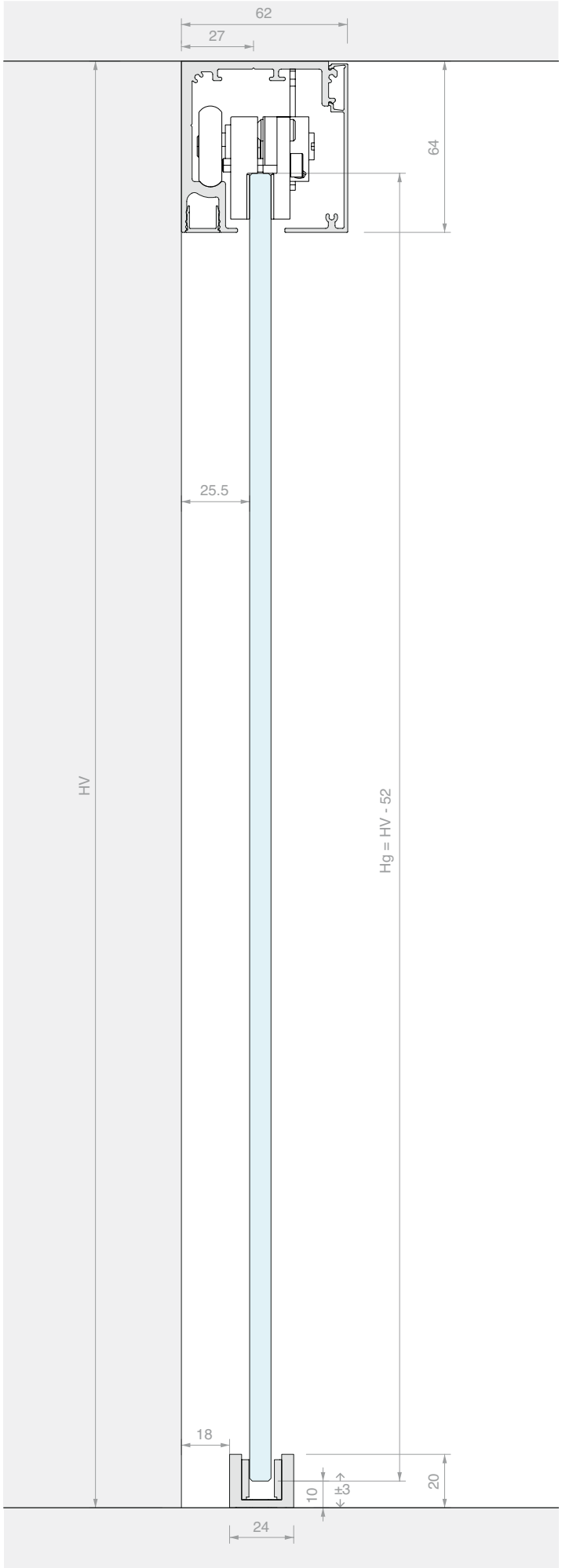
62
27
64
25.5
HV
Hg = HV - 52
18
10
±3
20
24

SCHIEBETÜR-SET, DECKENBEFESTIGUNG, EINFLÜGELIG UND GLASWAND

Material: Aluminium
Oberfläche: /6 /88 /97

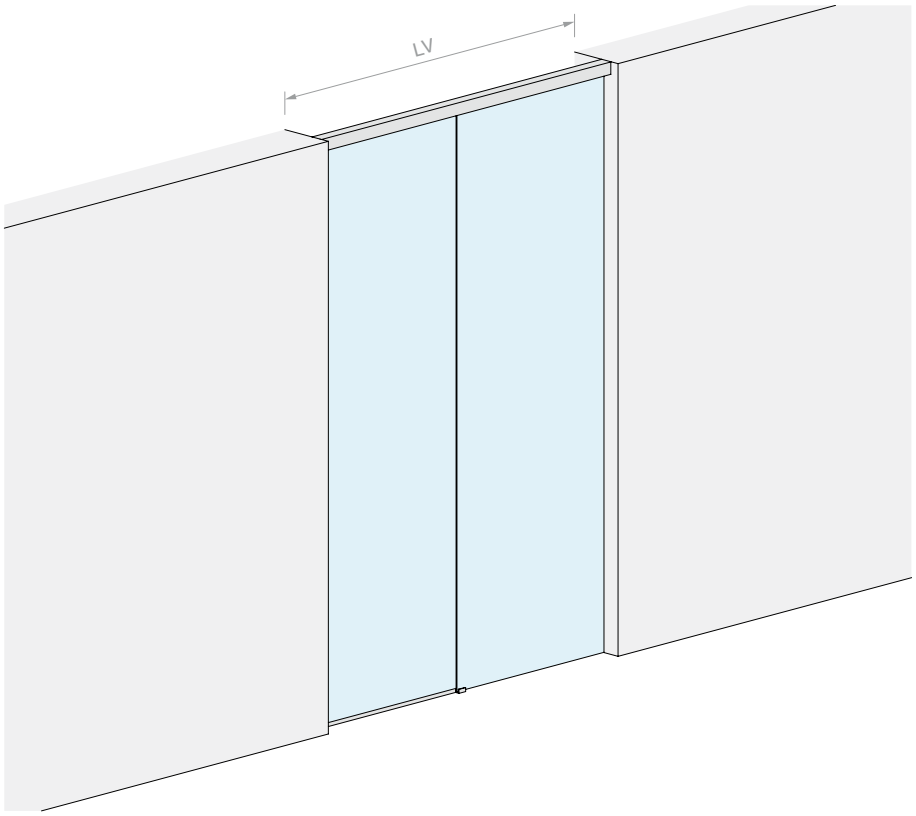

WANDÖFFNUNGSMASS

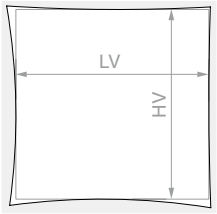

HV max.: **3000** mm

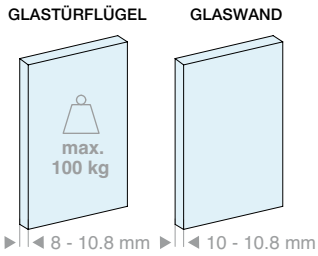

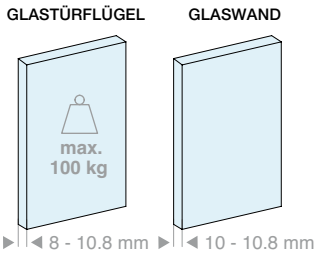

Set bestehend aus:

Art.	Beschreibung	Menge
LM5864S.200	Schiene Deckenbefestigung	1 Stk.
LM0064CP.200	Laufschienenblende	1 Stk.
LMC13.100	Abschlussprofil	1 Stk.
LMU20.300	U-Profil	1 Stk.
LMU20.150	U-Profil	1 Stk.
LMU20TP	Endkappe	1 Stk.
CERPOS162	Klemme	2 Stk.
LMPS-STP55	Stopper ohne Feststeller	2 Stk.
GTUP2	Glashaltedichtung	5 m
LMGF	Bodenführung	1 Stk.

Optional

LMDMP070ZKIT	Doppelt wirkender Dämpfer Set von 40 bis 70 kg	1 Stk.
LMDMP100ZKIT	Doppelt wirkender Dämpfer Set von 70 bis 100 kg	1 Stk.

Set bestehend aus:

Art.	Beschreibung	Menge
LM5864S.300	Schiene Deckenbefestigung	1 Stk.
LM0064CP.300	Laufschienenblende	1 Stk.
LMC13.200	Abschlussprofil	1 Stk.
LMU20.300	U-Profil	2 Stk.
LMU20TP	Endkappe	1 Stk.
CERPOS162	Klemme	2 Stk.
LMPS-STP55	Stopper ohne Feststeller	2 Stk.
GTUP2	Glashaltedichtung	5 m
LMGF	Bodenführung	1 Stk.

Optional

LMDMP070ZKIT	Doppelt wirkender Dämpfer Set von 40 bis 70 kg	1 Stk.
LMDMP100ZKIT	Doppelt wirkender Dämpfer Set von 70 bis 100 kg	1 Stk.

Art.	LV max.	Menge
LMP6511FP.200	**2000** mm	1 Stk.

Art.	LV max.	Menge
LMP6511FP.300	**3000** mm	1 Stk.

>>> SIEHE PREISLISTE B3 - S. 9 >>>

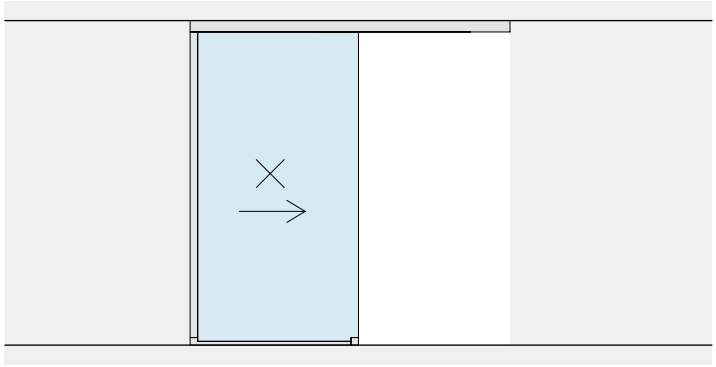

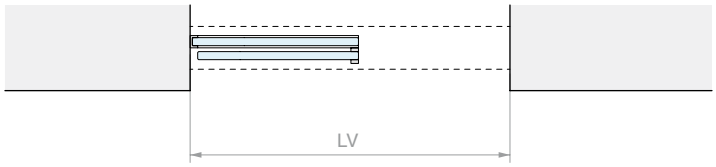
LV

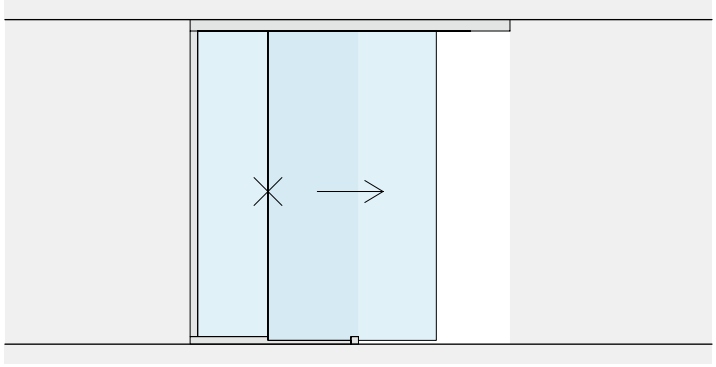

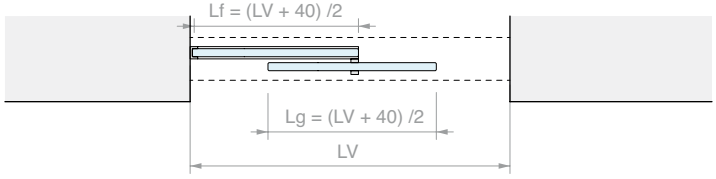
Lf = (LV + 40) /2
Lg = (LV + 40) /2
LV

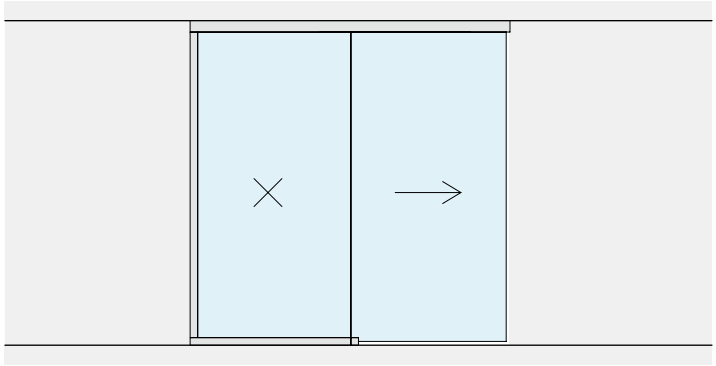

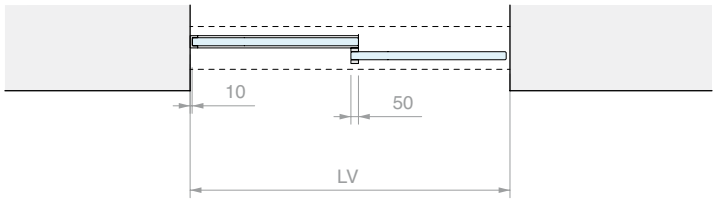
10
50
LV

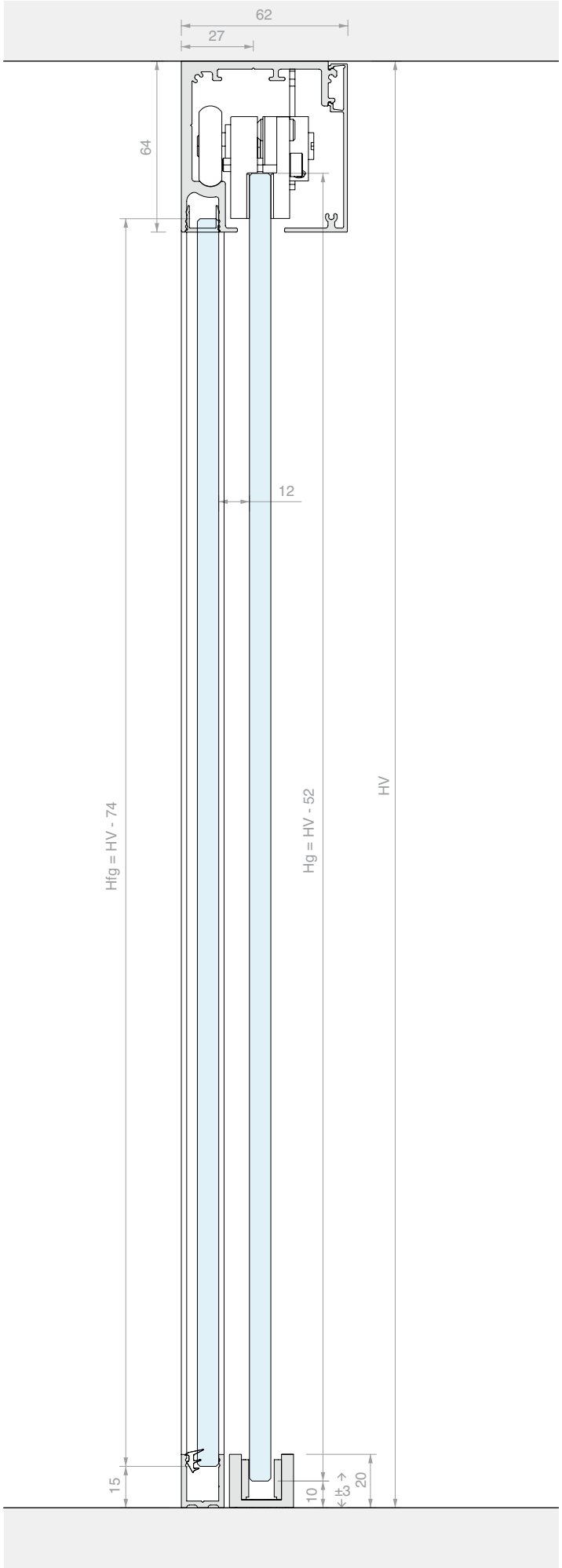
62
27
64
12
Hfg = HV - 74
Hg = HV - 52
HV
15
10
3
20

SCHIEBETÜR-SET, DECKENBEFESTIGUNG, ZWEI SYNCHRON LAUFENDE TÜRFLÜGEL UND DOPPELTE GLASWAND

Material: Aluminium

Oberfläche: /6 /88 /97

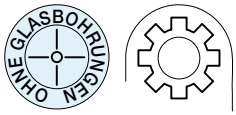

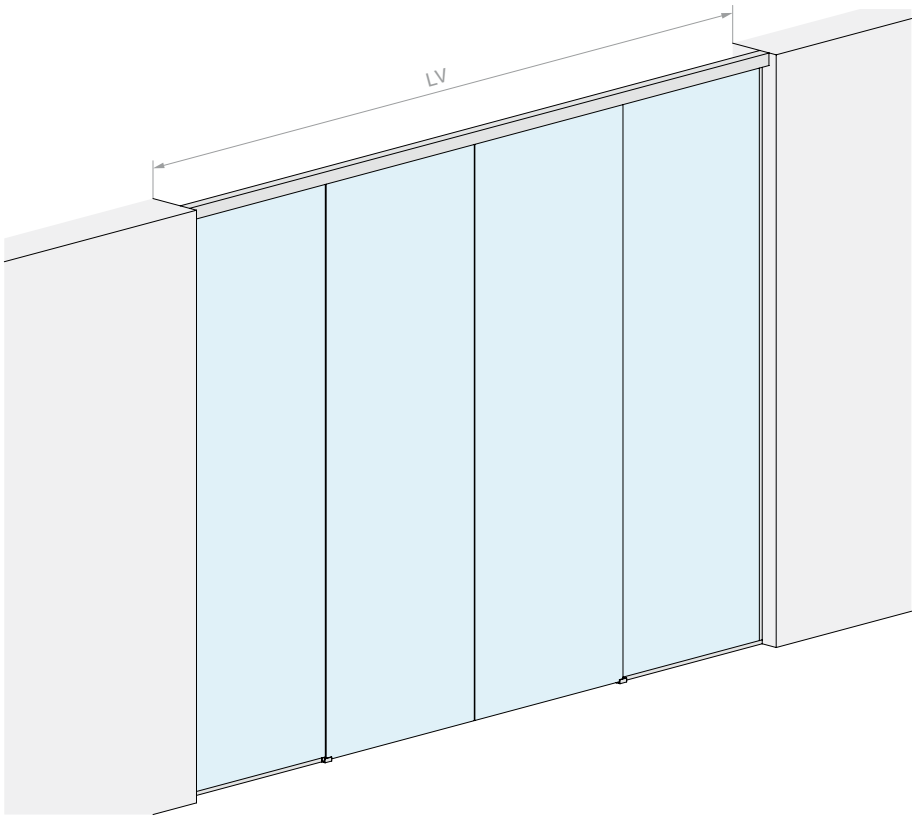

WANDÖFFNUNGSMASS

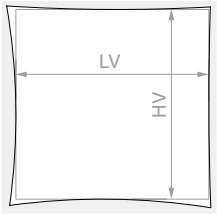

HV max.: **3000** mm

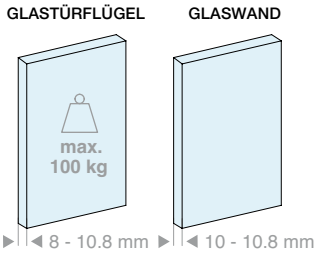

Set bestehend aus:

Art.	Beschreibung	Menge
LM5864S.400	Schiene Deckenbefestigung	1 Stk.
LM0064CP.400	Laufschienenblende	1 Stk.
LMC13.200	Abschlussprofil	1 Stk.
LMU20.300	U-Profil	2 Stk.
LMU20.150	U-Profil	2 Stk.
LMU20TP	Endkappe	2 Stk.
CERPOS162	Klemme	4 Stk.
LMPS-STP55	Stopper ohne Feststeller	4 Stk.
GTUP2	Glashaltedichtung	10 m
LMGF	Bodenführung	2 Stk.
LMSIN-AC55	Synchronlauf-Set	1 Stk.

Optional

LMDMP100ZKIT	Doppelt wirkender Dämpfer Set von 35 bis 50 kg	1 Stk.

Art.	LV max.	Menge
LMP6511CFP.400	**4000** mm	1 Stk.

>>> SIEHE PREISLISTE B3 - S. 9 >>>

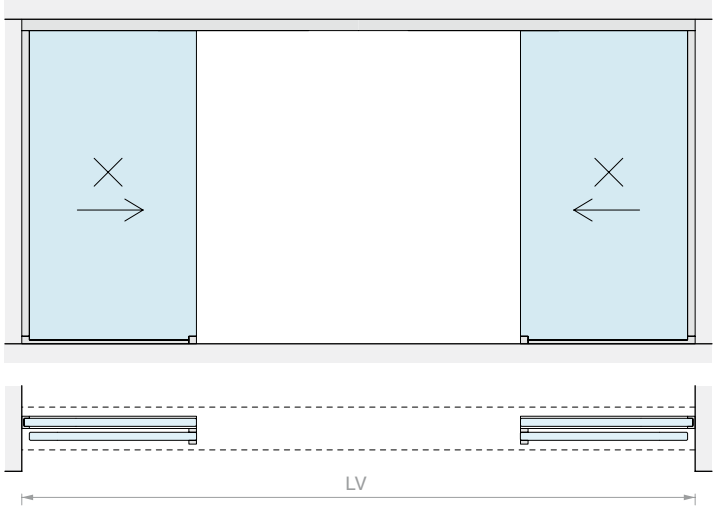
LV

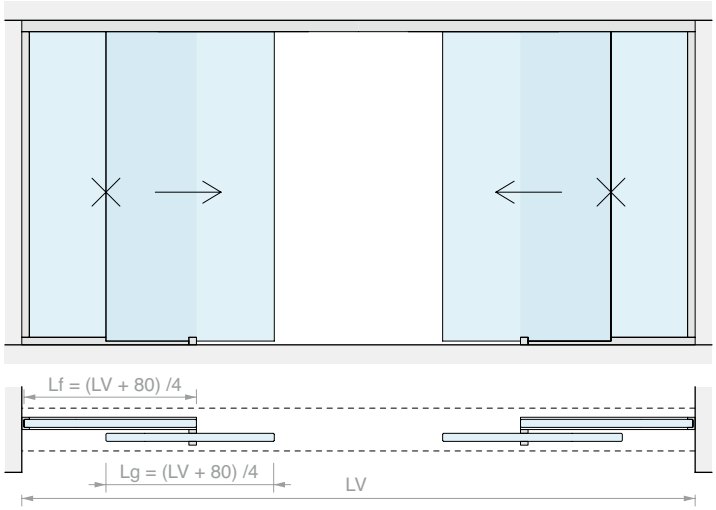
Lf = (LV + 80) /4
Lg = (LV + 80) /4
LV

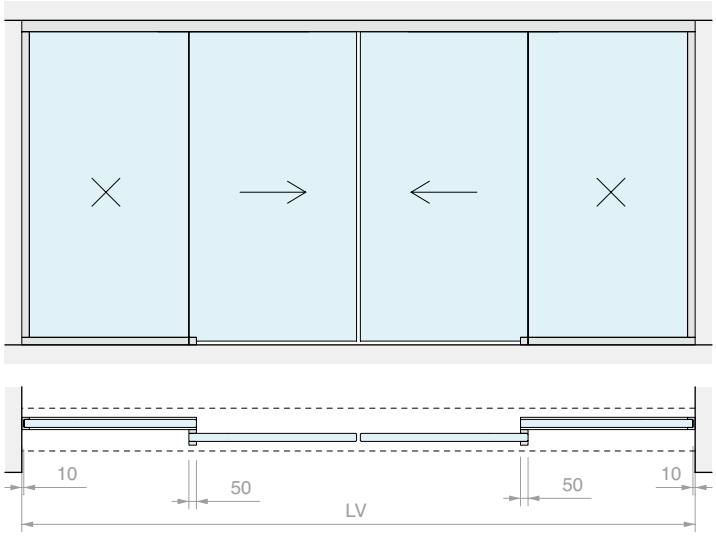
10
50
50
10
LV

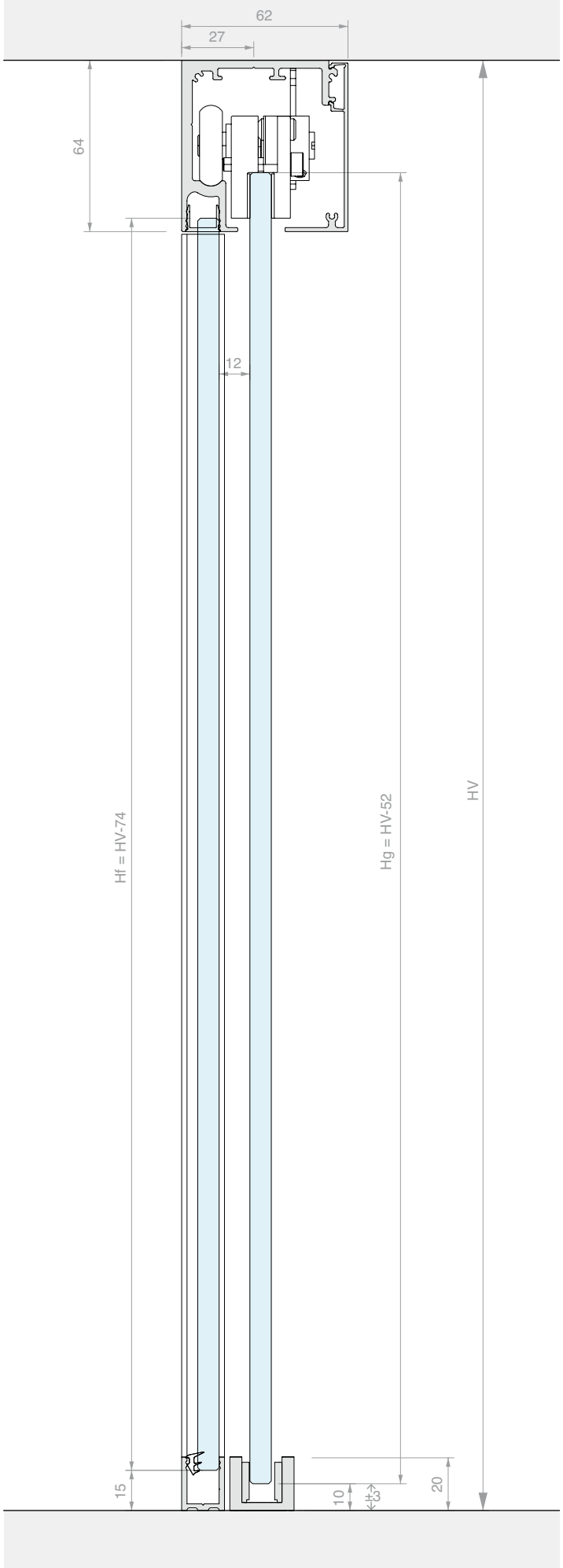
62
27
64
12
Hf = HV-74
Hg = HV-52
HV
15
10
±3
20

SCHIEBETÜR-SET, WANDBEFESTIGUNG, EINFLÜGELIG

Material: Aluminium
Oberfläche: /6 /88 /97

OHNE GLASBOHRUNGEN

WANDÖFFNUNGSMASS

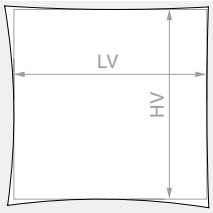

HV max.: **3000** mm

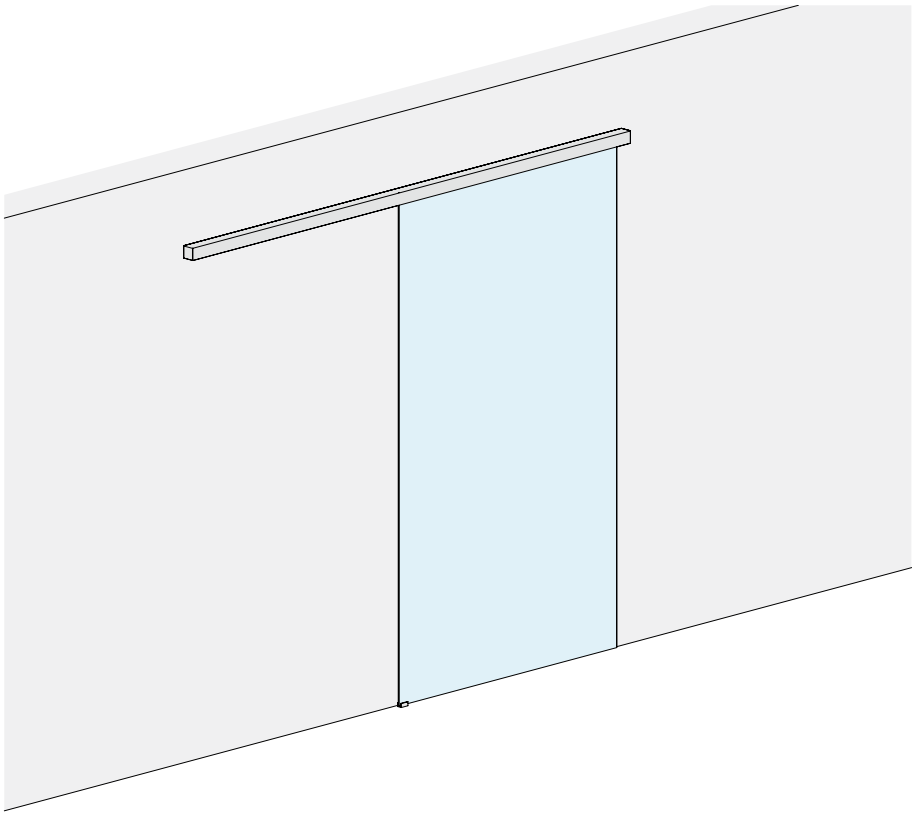

GLASTÜRFLÜGEL

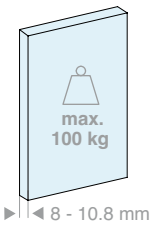

GLASTÜRFLÜGEL

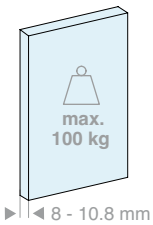

Set bestehend aus:

Art.	Beschreibung	Menge
LM5864P.200	Schiene Wandbefestigung	1 Stk.
LM0064CP.200	Laufschienenblende	1 Stk.
LMC13.200	Abschlussprofil	1 Stk.
LM63061TP33	Endkappe	2 Stk.
CERPOS162	Klemme	2 Stk.
LMPS-STP55	Stopper ohne Feststeller	2 Stk.
LMGF	Bodenführung	1 Stk.
Optional		
LMDMP070ZKIT	Doppelt wirkender Dämpfer Set von 40 bis 70 kg	1 Stk.
LMDMP100ZKIT	Doppelt wirkender Dämpfer Set von 70 bis 100 kg	1 Stk.

Set bestehend aus:

Art.	Beschreibung	Menge
LM5864P.300	Schiene Wandbefestigung	1 Stk.
LM0064CP.300	Laufschienenblende	1 Stk.
LMC13.300	Abschlussprofil	1 Stk.
LM63061TP33	Endkappe	2 Stk.
CERPOS162	Klemme	2 Stk.
LMPS-STP55	Stopper ohne Feststeller	2 Stk.
LMGF	Bodenführung	1 Stk.
Optional		
LMDMP070ZKIT	Doppelt wirkender Dämpfer Set von 40 bis 70 kg	1 Stk.
LMDMP100ZKIT	Doppelt wirkender Dämpfer Set von 70 bis 100 kg	1 Stk.

Art.	LV max.	Menge
LMP6521P.200	**920** mm	1 Stk.

Art.	LV max.	Menge
LMP6521P.300	**1420** mm	1 Stk.

>>> SIEHE PREISLISTE B3 - S. 9 >>>

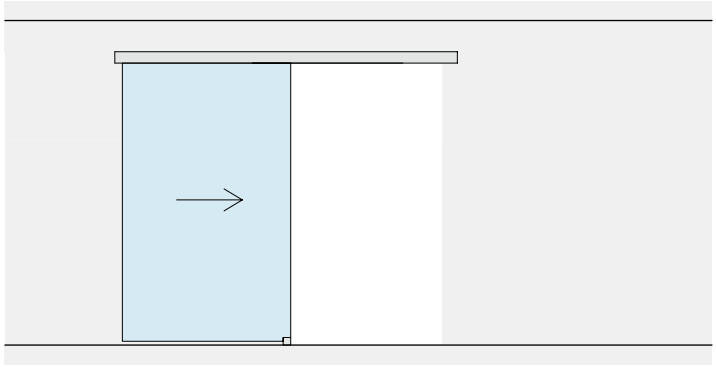

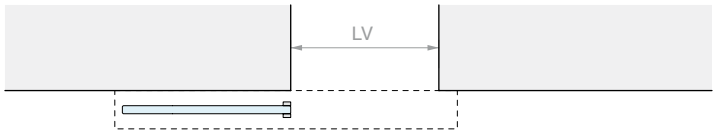
LV

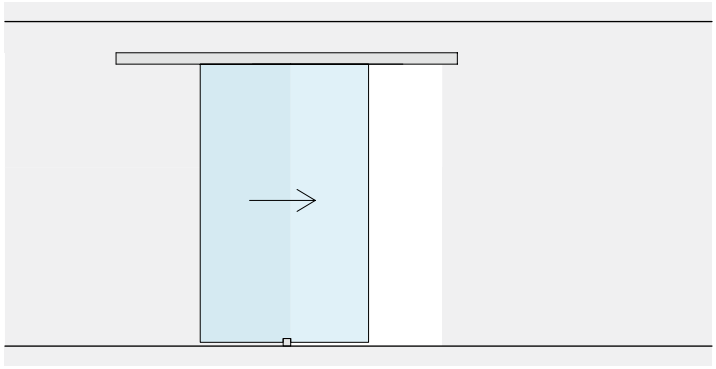

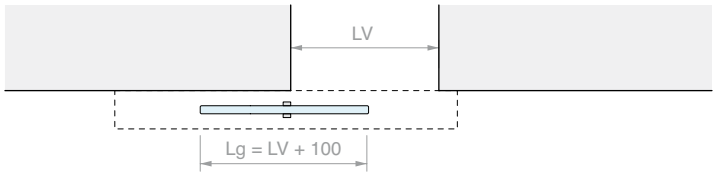
LV
Lg = LV + 100

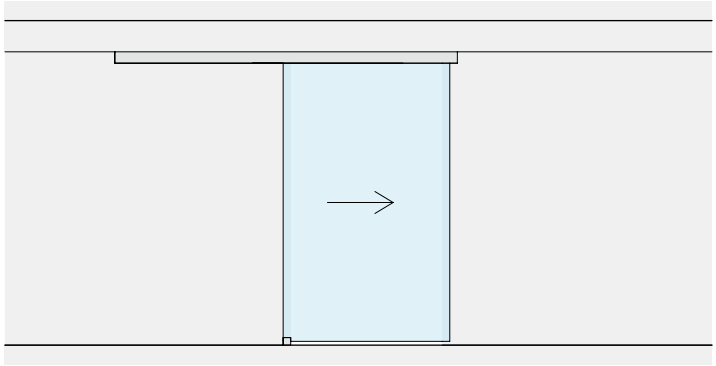

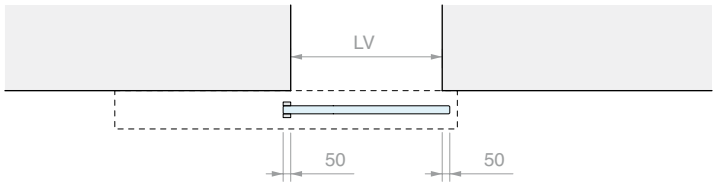
LV
50
50

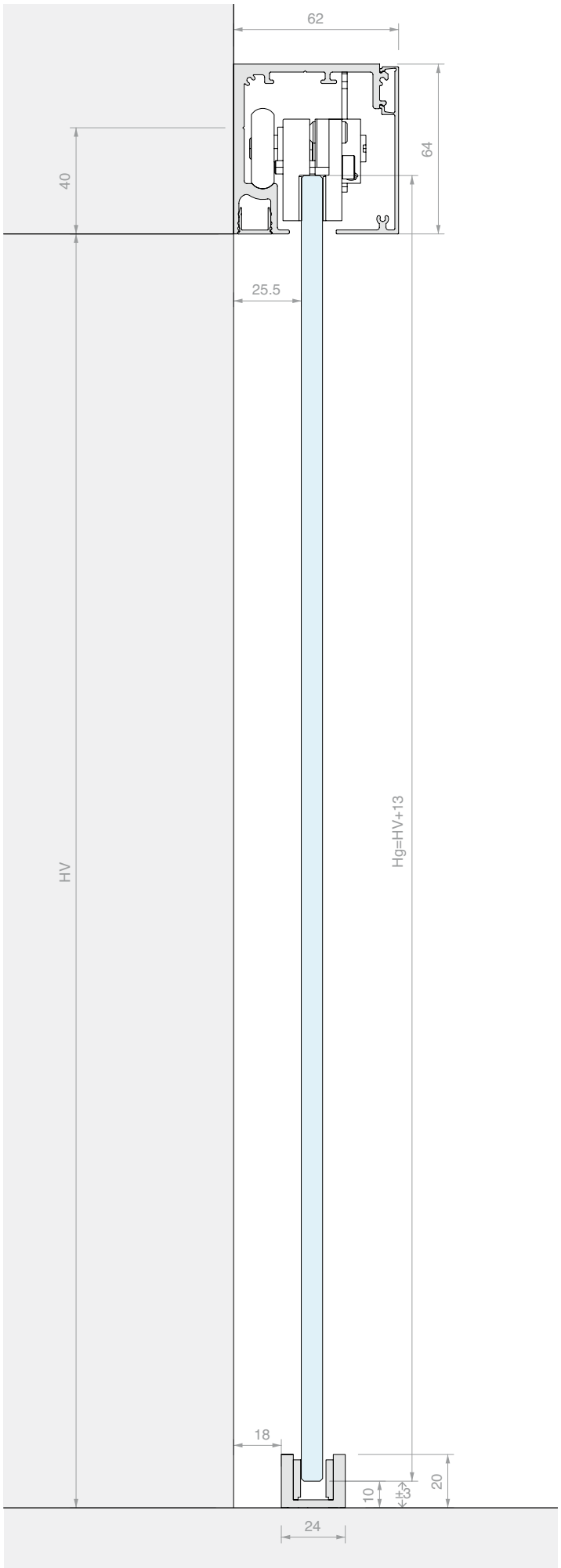
62
64
40
25.5
HV
Hg=HV+13
18
10
3
20
24

WHITE

SCHIEBETÜR-SET, WANDBEFESTIGUNG, ZWEI SYNCHRON LAUFENDE TÜRFLÜGEL

Material: Aluminium
Oberfläche: /6 /88 /97

OHNE GLASBOHRUNGEN

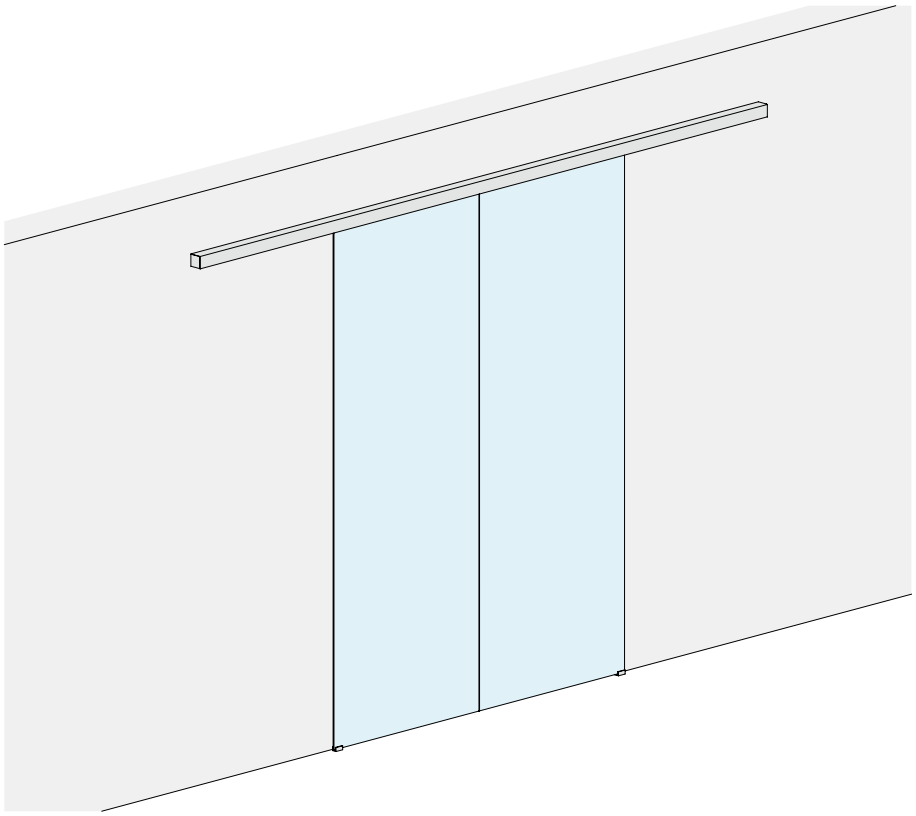

WANDÖFFNUNGSMASS

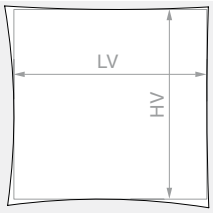

HV max.: **3000** mm

GLASTÜRFLÜGEL

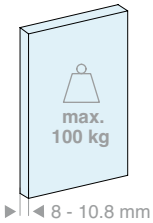

Set bestehend aus:

Art.	Beschreibung	Menge
LM5864P.400	Schiene Wandbefestigung	1 Stk.
LM0064CP.400	Laufschienenblende	1 Stk.
LMC13.200	Abschlussprofil	2 Stk.
LM63061TP33	Endkappe	2 Stk.
CERPOS162	Klemme	4 Stk.
LMPS-STP55	Stopper ohne Feststeller	4 Stk.
LMGF	Bodenführung	2 Stk.
LMSIN-AC55	Synchronlauf-Set	1 Stk.

Optional

LMDMP100ZKIT	Doppelt wirkender Dämpfer Set von 35 bis 50 kg	1 Stk.

Art.	LV max.	Menge
LMP6521CP.400	**1940** mm	1 Stk.

>>> SIEHE PREISLISTE B3 - S. 9 >>>

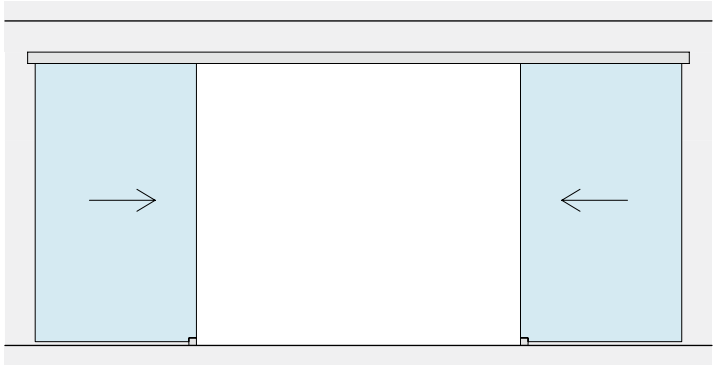

LV

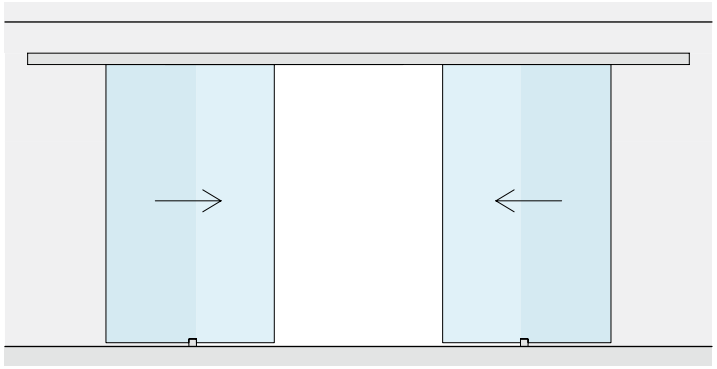

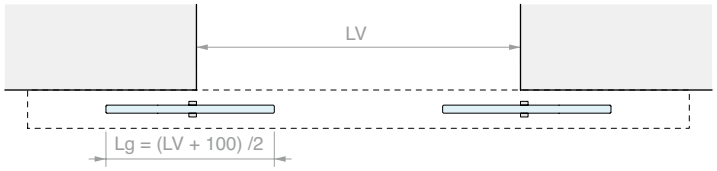
LV
Lg = (LV + 100) /2

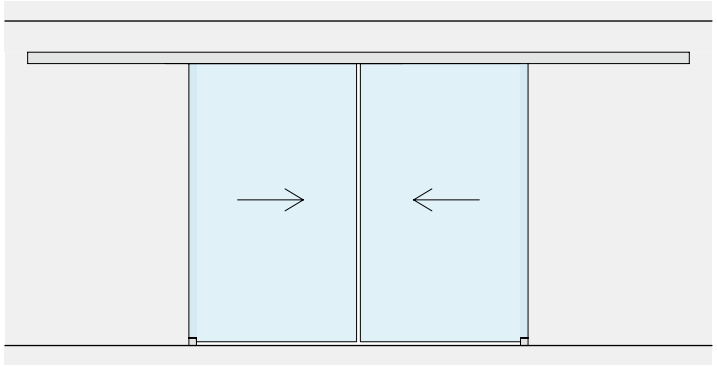

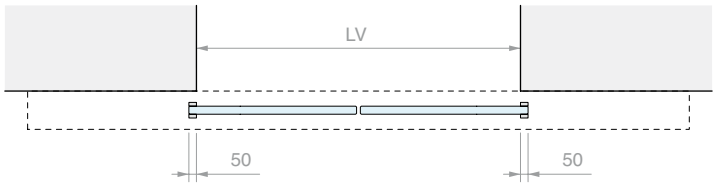
LV
50
50

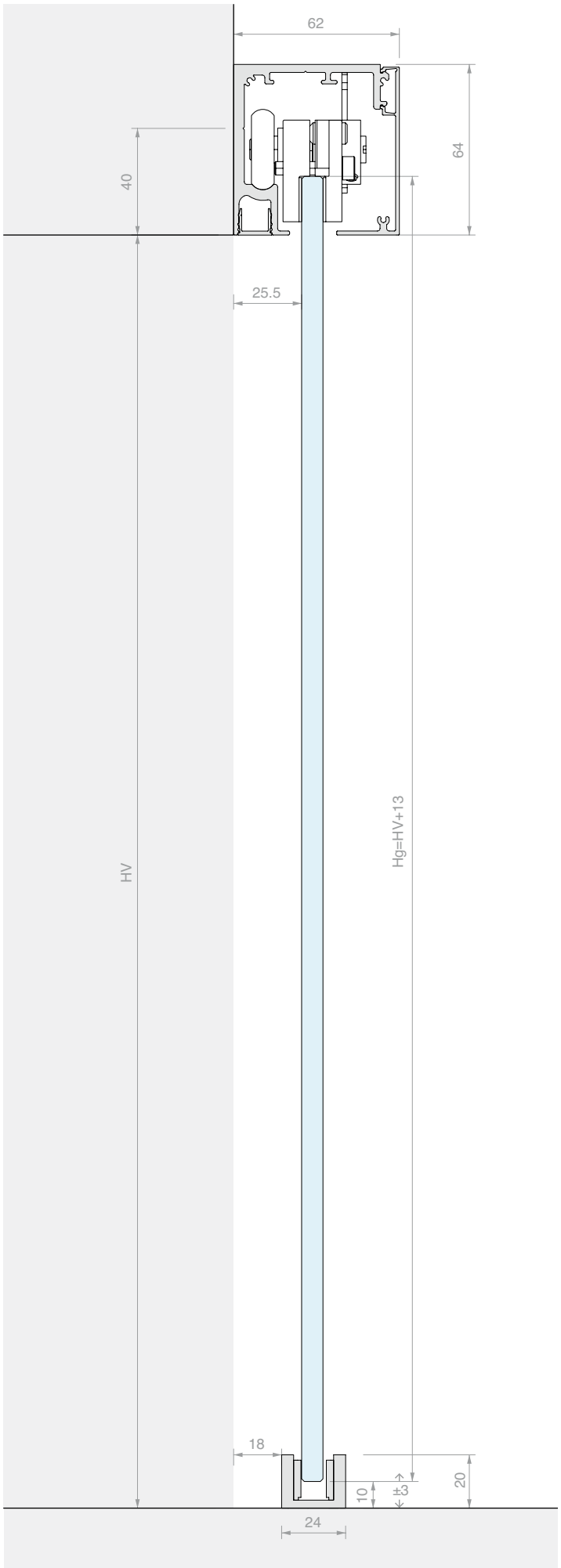
62
64
40
25.5
HV
Hg=HV+13
18
10
±3
20
24

WHITE

SCHIEBETÜR-SET, WANDBEFESTIGUNG, EINFLÜGELIG UND GLASWAND

Material: Aluminium
Oberfläche: /6 /88 /97

OHNE GLASBOHRUNGEN

WANDÖFFNUNGSMASS

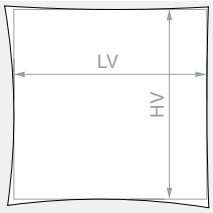

HV max.: **3000** mm

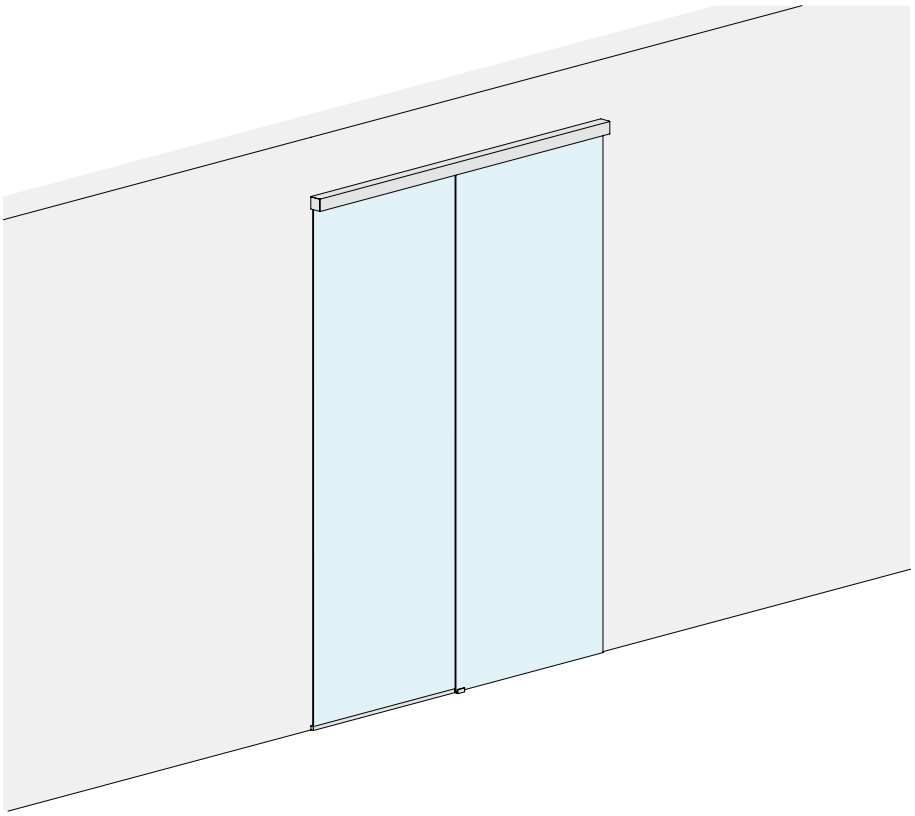

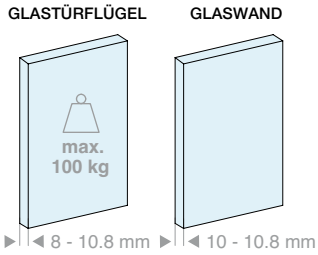

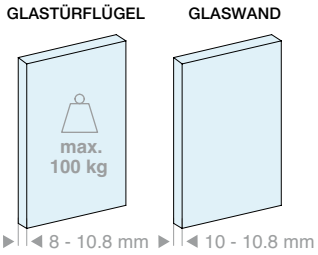

Set bestehend aus:

Art.	Beschreibung	Menge
LM5864P.200	Schiene Wandbefestigung	1 Stk.
LM0064CP.200	Laufschienenblende	1 Stk.
LMC13.100	Abschlussprofil	1 Stk.
LMU20.150	U-Profil	1 Stk.
LM63061TP33	Endkappe	2 Stk.
LMU20TP	Endkappe	2 Stk.
CERPOS162	Klemme	2 Stk.
LMPS-STP55	Stopper ohne Feststeller	2 Stk.
GTUP2	Glashaltedichtung	5 m
LMGF	Bodenführung	1 Stk.
Optional		
LMDMP070ZKIT	Doppelt wirkender Dämpfer Set von 40 bis 70 kg	1 Stk.
LMDMP100ZKIT	Doppelt wirkender Dämpfer Set von 70 bis 100 kg	1 Stk.

Set bestehend aus:

Art.	Beschreibung	Menge
LM5864P.300	Schiene Wandbefestigung	1 Stk.
LM0064CP.300	Laufschienenblende	1 Stk.
LMC13.200	Abschlussprofil	1 Stk.
LMU20.300	U-Profil	1 Stk.
LM63061TP33	Endkappe	2 Stk.
LMU20TP	Endkappe	2 Stk.
CERPOS162	Klemme	2 Stk.
LMPS-STP55	Stopper ohne Feststeller	2 Stk.
GTUP2	Glashaltedichtung	5 m
LMGF	Bodenführung	1 Stk.
Optional		
LMDMP070ZKIT	Doppelt wirkender Dämpfer Set von 40 bis 70 kg	1 Stk.
LMDMP100ZKIT	Doppelt wirkender Dämpfer Set von 70 bis 100 kg	1 Stk.

Art.	LV max.	Menge
LMP6521FP.200	**1880** mm	1 Stk.

Art.	LV max.	Menge
LMP6521FP.300	**2880** mm	1 Stk.

>>> SIEHE PREISLISTE B3 - S. 9 >>>

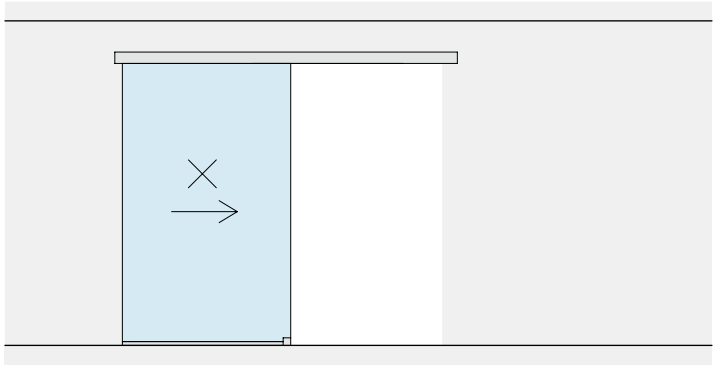

LV

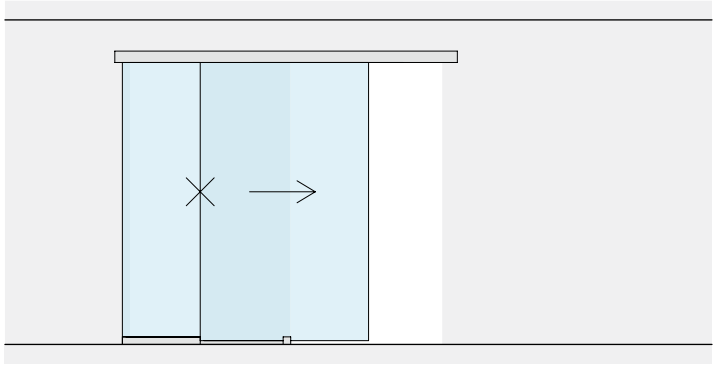

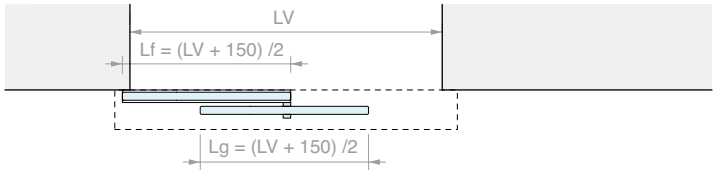
LV
Lf = (LV + 150) /2
Lg = (LV + 150) /2

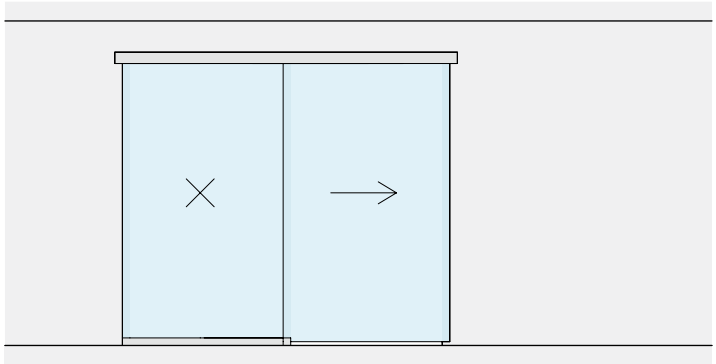

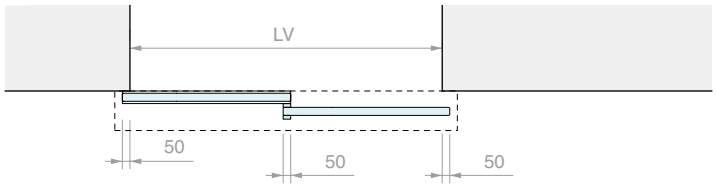
LV
50
50
50

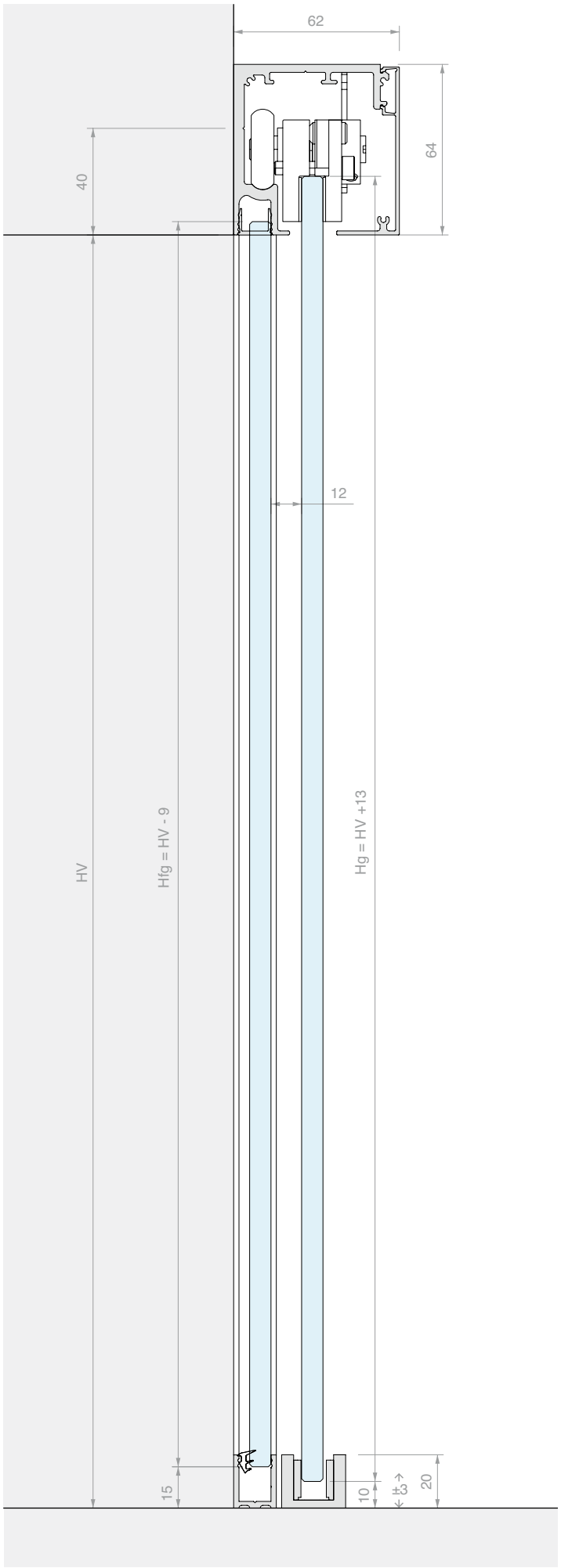
62
64
40
12
HV
Hfg = HV - 9
Hg = HV +13
15
10
±3
20

SCHIEBETÜR-SET, WANDBEFESTIGUNG, ZWEI SYNCHRON LAUFENDE TÜRFLÜGEL UND DOPPELTE GLASWAND

Material: Aluminium
Oberfläche: /6 /88 /97

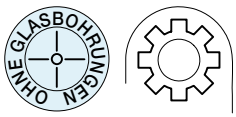

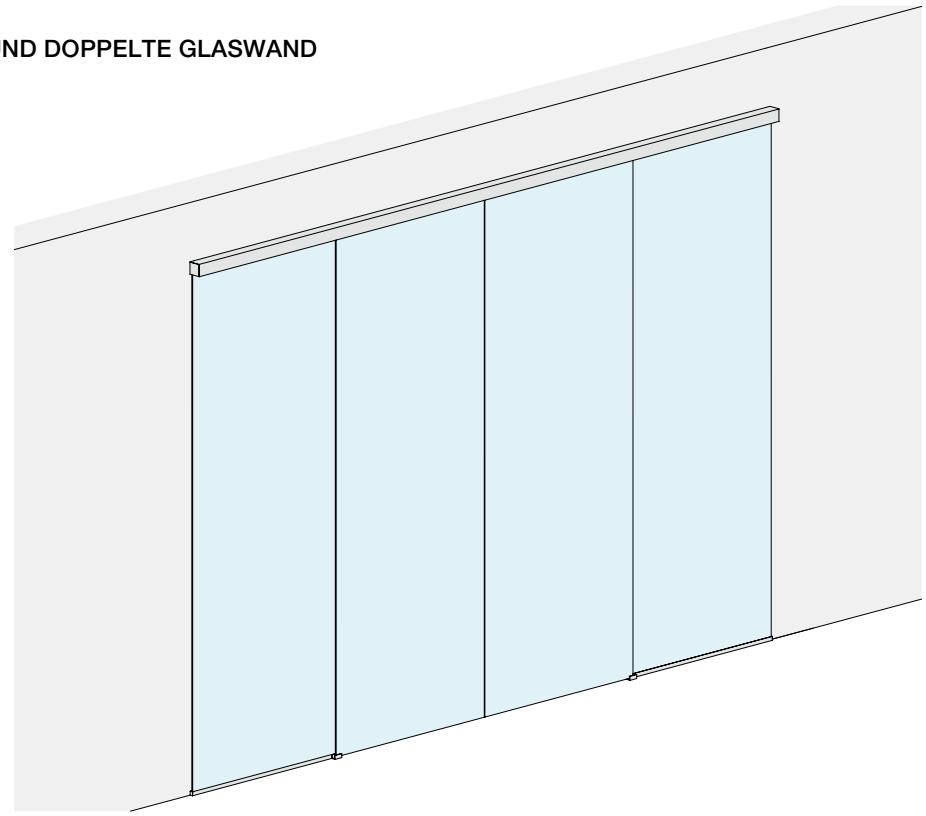

WANDÖFFNUNGSMASS

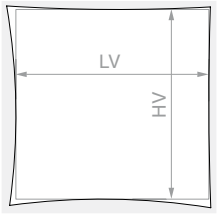

HV max.: **3000** mm

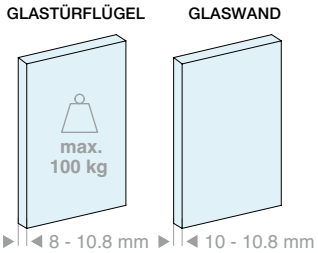

Set bestehend aus:

Art.	Beschreibung	Menge
LM5864P.400	Schiene Wandbefestigung	1 Stk.
LM0064CP.400	Laufschienenblende	1 Stk.
LMC13.200	Abschlussprofil	1 Stk.
LMU20.300	U-Profil	1 Stk.
LM63061TP33	Endkappe	2 Stk.
LMU20TP	Endkappe	4 Stk.
CERPOS162	Klemme	4 Stk.
LMPS-STP55	Stopper ohne Feststeller	4 Stk.
GTUP2	Glashaltedichtung	10 m
LMGF	Bodenführung	2 Stk.
LMSIN-AC55	Synchronlauf-Set	1 Stk.

Optional

LMDMP100ZKIT	Doppelt wirkender Dämpfer Set von 35 bis 50 kg	1 Stk.

Art.	LV max.	Menge
LMP6521CFP.400	**3880** mm	1 Stk.

>>> SIEHE PREISLISTE B3 - S. 9 >>>

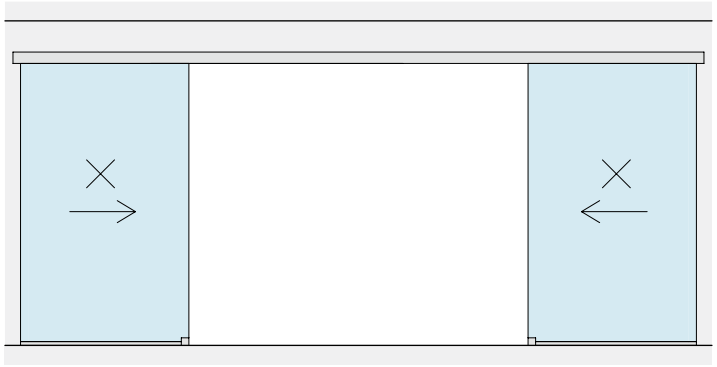

LV

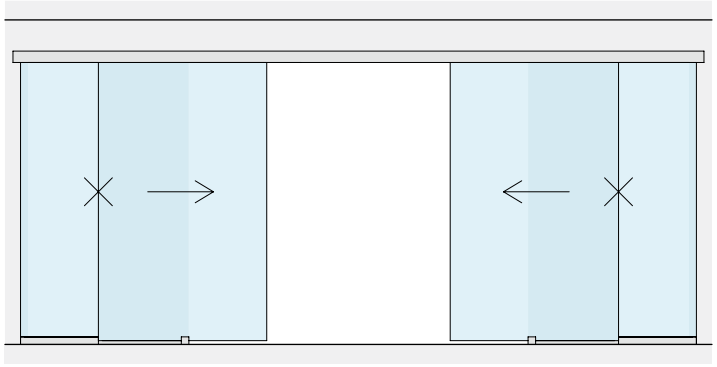

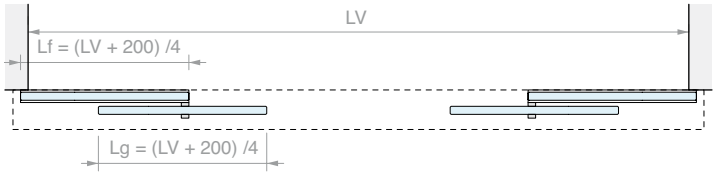
LV
Lf = (LV + 200) /4
Lg = (LV + 200) /4

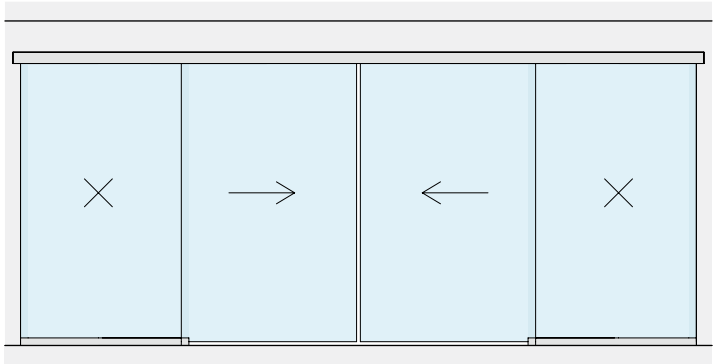

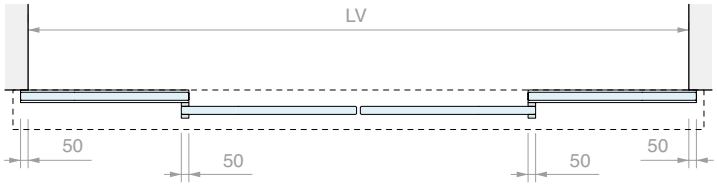
LV
50
50
50
50

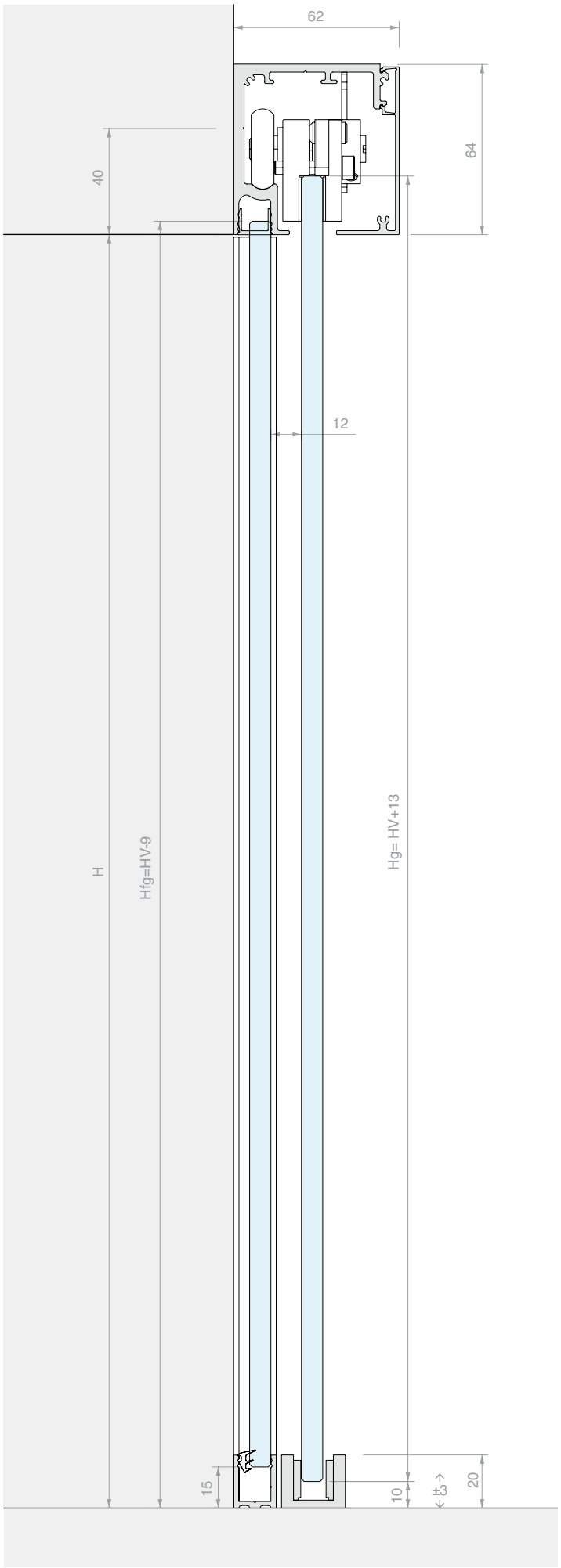
62
64
40
12
H
Hfg=HV-9
Hg= HV+13
15
10
±3
20

SCHIENE FÜR DECKENBEFESTIGUNG

Material: Aluminium

Oberfläche: /6 /88 /97

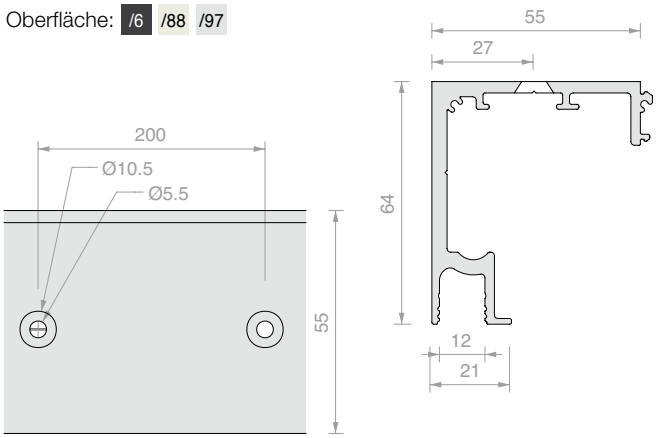

Art.	Länge	Menge
LM5864S.200	**1998** mm	1 Stk.
LM5864S.300	**2998** mm	1 Stk.
LM5864S.400	**3998** mm	1 Stk.
LM5864S.600	**6000** mm	1 Stk.

SCHIENE FÜR WANDBEFESTIGUNG

Material: Aluminium

Oberfläche: /6 /88 /97

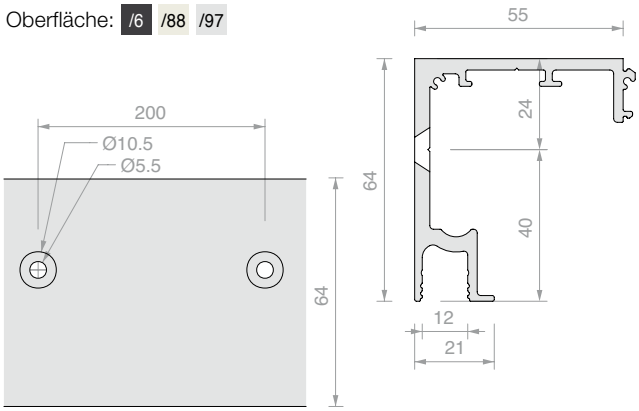

Art.	Länge	Menge
LM5864P.200	**1998** mm	1 Stk.
LM5864P.300	**2998** mm	1 Stk.
LM5864P.400	**3998** mm	1 Stk.
LM5864P.600	**6000** mm	1 Stk.

LAUFSCHIENENBLENDE

Material: Aluminium

Oberfläche: /6 /88 /97

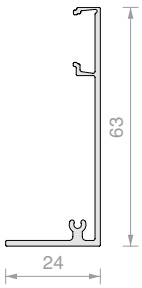

Art.	Länge	Menge
LM0064CP.200	**1998** mm	1 Stk.
LM0064CP.300	**2998** mm	1 Stk.
LM0064CP.400	**3998** mm	1 Stk.
LM0064CP.600	**6000** mm	1 Stk.

>>> SIEHE PREISLISTE B3 - S. 9/10 >>>

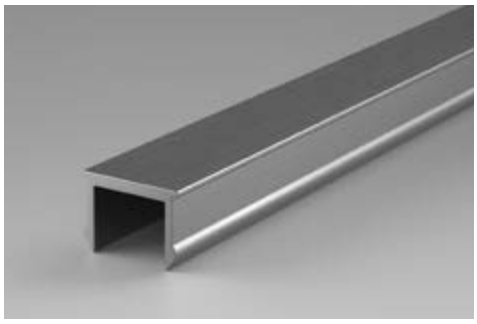

ABSCHLUSSPROFIL

Material: Aluminium

Oberfläche: /6 /88 /97

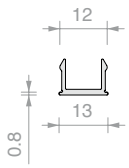

Art.	Länge	Menge
LMC13.100	**996** mm	1 Stk.
LMC13.150	**1498** mm	1 Stk.
LMC13.200	**1998** mm	1 Stk.
LMC13.300	**3000** mm	1 Stk.

U-PROFIL

Material: Aluminium

Oberfläche: /6 /88 /91 /97

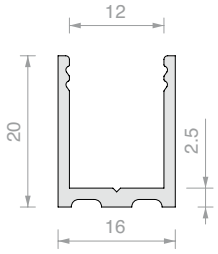

Art.	Länge	Menge
LMU20.100	**996** mm	1 Stk.
LMU20.150	**1498** mm	1 Stk.
LMU20.300	**3000** mm	1 Stk.

ENDKAPPE

Material: Aluminium

Oberfläche: /88 /91 /97 /R2

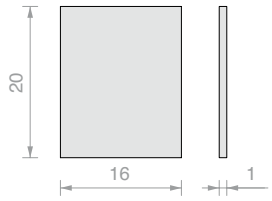

Art.	Menge
LMU20TP	1 Stk.

GLASHALTEDICHTUNG

Material: PVC

Art.	Dicke	Farbe	Menge
GTUP2	**2** mm	Transparent	1 m
GTUP3	**3** mm	Transparent	1 m
GTUP4	**4** mm	Transparent	1 m
GTUP5	**5** mm	Transparent	1 m
GTUP6	**6** mm	Transparent	1 m

Art.	Dicke	Farbe	Menge
GTUP2G	**2** mm	Geprägt	1 m
GTUP3G	**3** mm	Geprägt	1 m
GTUP4G	**4** mm	Geprägt	1 m
GTUP5G	**5** mm	Geprägt	1 m
GTUP6G	**6** mm	Geprägt	1 m

Art.	Dicke	Farbe	Menge
GTUP2N	**2** mm	Schwarz	1 m
GTUP3N	**3** mm	Schwarz	1 m
GTUP4N	**4** mm	Schwarz	1 m
GTUP5N	**5** mm	Schwarz	1 m
GTUP6N	**6** mm	Schwarz	1 m

ENDKAPPE 3 SCHRAUBEN

Material: Aluminium

Montage sowohl rechts- wie linksseitig

Oberfläche: /6 /88 /97

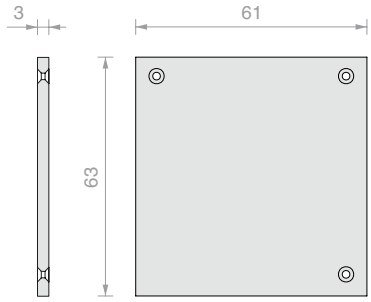

Art.	Menge
LM63061TP33	1 Stk.

>>> SIEHE PREISLISTE B3 - S. 10/11 >>>

VERSTELLBARE KLEMME MIT ROLLE

Material: Aluminium und Stahl

Art.	Für Glasstärken	Menge
CERPOS162	Von **8** bis **10.8** mm	1 Stk.

STOPPER OHNE FESTSTELLER

Material: Zamak

Art.	Menge
LMPS-STP55	1 Stk.

BODENFÜHRUNG

Material: Aluminium

Oberfläche: /88 /97 /R2

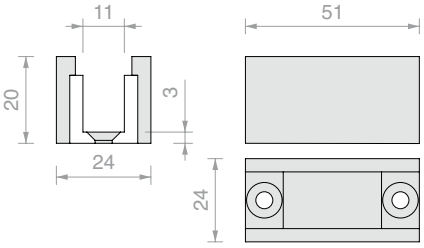

Art.	Für Glasstärken	Menge
LMGF	Von **8** bis **10.8** mm	1 Stk.

KOMPLETTSET DOPPELT WIRKENDER DÄMPFER SOFTBREAK

Material: POM, Aluminium, Zamak

Sorgt für Dämpfung beim Öffnen und Schließen

Art.	Tragfähigkeit	Menge
LMDMP070ZKIT	Von **40** bis **70** kg	1 Stk.
LMDMP100ZKIT	Von **70** bis **100** kg	1 Stk.

>>> SIEHE PREISLISTE B3 - S. 11 >>>

DOPPELT WIRKENDER DÄMPFER SOFTBREAK

Material: POM

Sorgt für Dämpfung beim Öffnen und Schließen

Um die Dampfüng zu verwenden, ist es notwendig, eine Klemme und 1/2 Aktivatoren je nach der zu dämpfenden Seite zu installieren

Art.	Tragfähigkeit	Menge
LMDMP070Z	Von **40** bis **70** kg	1 Stk.
LMDMP100Z	Von **70** bis **100** kg	1 Stk.

STÜTZKLEMME FÜR DÄMPFER

Material: Aluminium

Art.	Menge
LMPS-PSD62	1 Stk.

AUSLÖSER FÜR DÄMPFER

Material: Zamak

Art.	Menge
LMSIN-GA55	1 Stk.

SYNCHRONLAUF-SET

Art.	Menge
LMSIN-AC55	1 Stk.

>>> SIEHE PREISLISTE B3 - S. 11 >>>

FORME

Profile mit reduzierten Maßen zur Verzierung der Glastüren. Anbringung auf dem Glas mit Doppelklebeband 0.5 mm, Silikon oder UV-Verklebung.
Wählen Sie die Anleitung und das passende Zubehör für den Einbau des Glases und des Rahmenprofils.

FLACHES PROFIL SERIE FORME

Material: Aluminium

Oberfläche: /6 /88 /97 /RAL

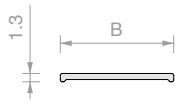

Art.	B	Länge	Menge
FOP10.30	**10** mm	**3000** mm	1 Stk.
FOP15.30	**15** mm	**3000** mm	1 Stk.
FOP20.30	**20** mm	**3000** mm	1 Stk.

U-PROFIL SERIE FORME

Material: Aluminium

Oberfläche: /6 /88 /97 /RAL

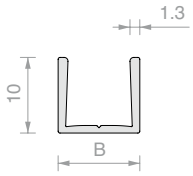

Art.	B	Länge	Für Glasstärken	Menge
FOU1011.30	**10.8** mm	**3000** mm	**8** mm	1 Stk.
FOU1013.30	**12.8** mm	**3000** mm	**10** mm	1 Stk.

DOPPELKLEBEBAND TESA® ACX^{plus}

Transparentes Doppelklebeband für die Befestigung von Glas, Stahl und Aluminium.
Der Liner aus Papier vereinfacht das manuelle Anbringen des Klebebandes.

Art.	Abmessungen	Dicke	Menge
TS250065	**6** mm x **25** m	**0.5** mm	1 Stk.
TS250125	**12** mm x **25** m	**0.5** mm	1 Stk.
TS250155	**15** mm x **25** m	**0.5** mm	1 Stk.

BODENFÜHRUNG

Material: Aluminium

Oberfläche: /88 /97 /R2

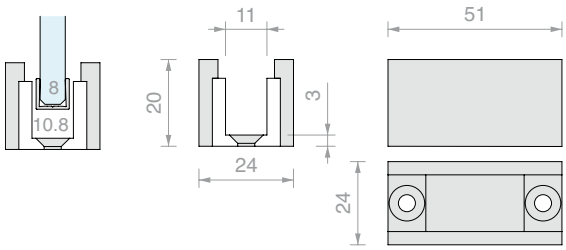

Art.	Für Profil	Menge
LMGF	FOU1011	1 Stk.

ADAPTER FÜR FÜHRUNG LMGF

Zubehör für die Bodenführung LMGF

Material: Kunststoff

Oberfläche: /56

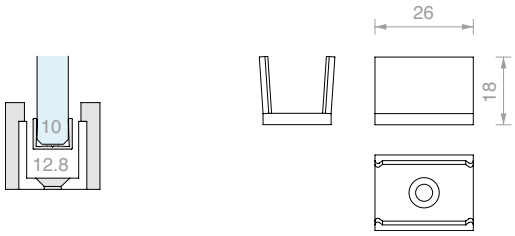

Art.	Für Profil	Menge
LMGF13-POM	FOU1013	1 Stk.

>>> SIEHE PREISLISTE B3 - S. 12 >>>

LM VETRO

Design

LM VETRO, einer der erfolgreichsten Klassiker der Marke LOGLI, im neuen Look Erneuertes Design und neue Funktionalität und Ästhetik mit allen Montagemöglichkeiten.

Erhältlich in Ausführung ohne Glasbohrungen oder mit Einschnitten, für Türen mit Dämpfer und Synchronlauf.

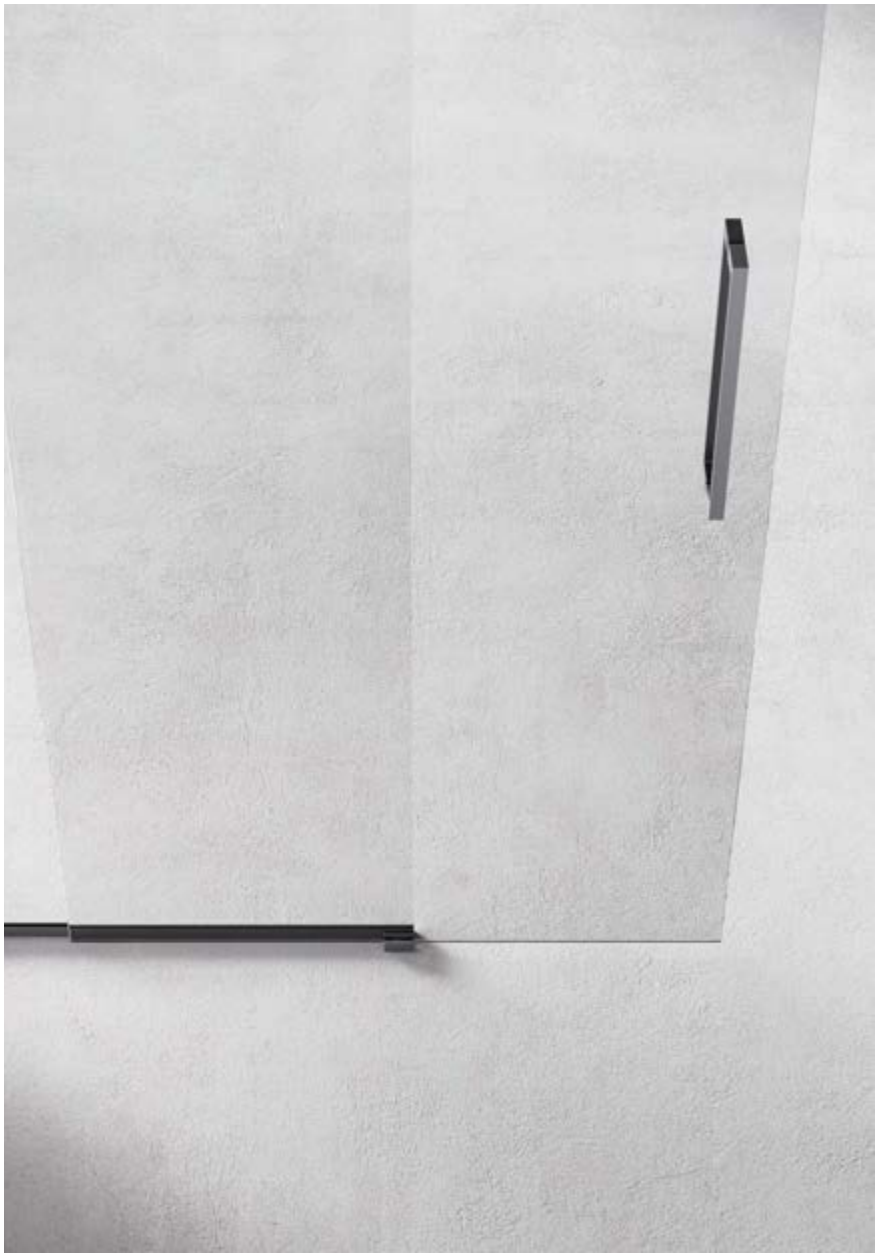

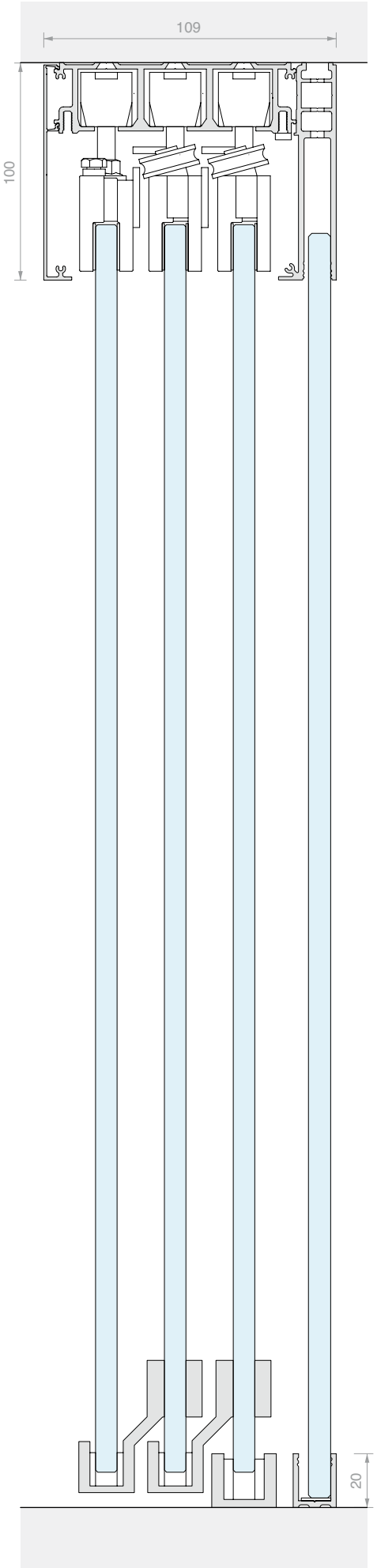

/6
Mattschwarz

/88
Aluminium Edelstahloptik
satiniert

/97
Aluminium matt

LM VETRO

Technische Merkmale

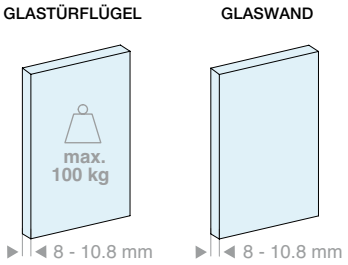

2 Installationsarten

Decke

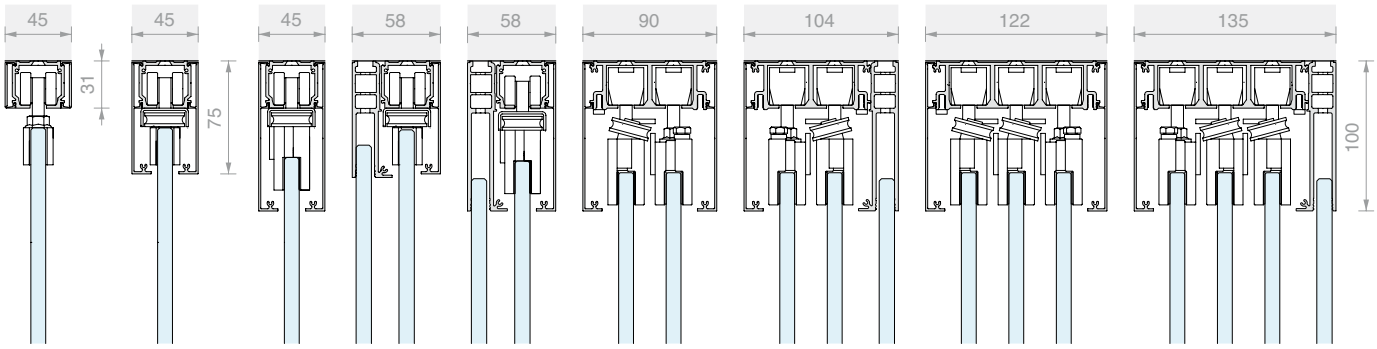

1-läufig | 1-läufig + Glaswand | 2-läufig | 2-läufig + Glaswand | 3-läufig | 3-läufig + Glaswand

Wand

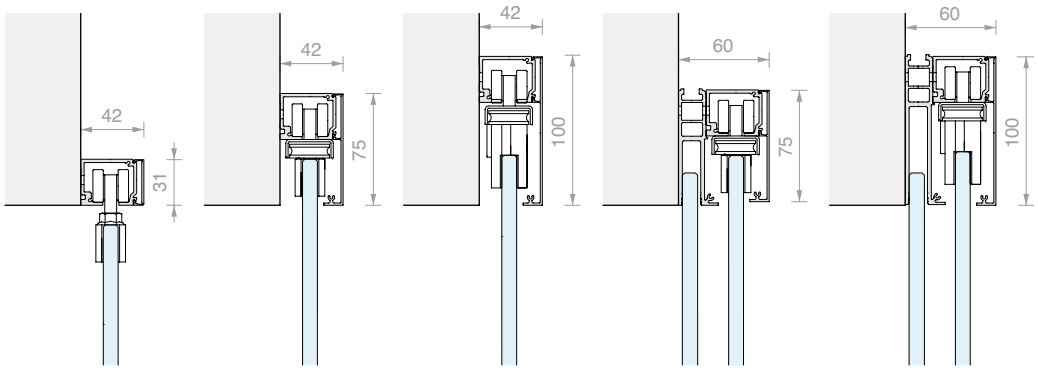

1-läufig | 1-läufig + Glaswand

3 Arten von Blende

h = 31 mm

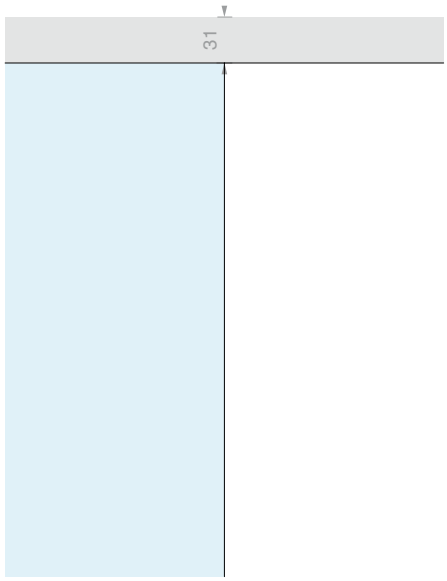

h = 75 mm

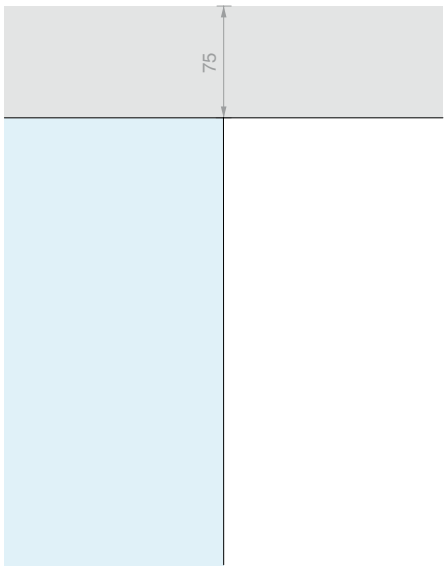

h = 100 mm

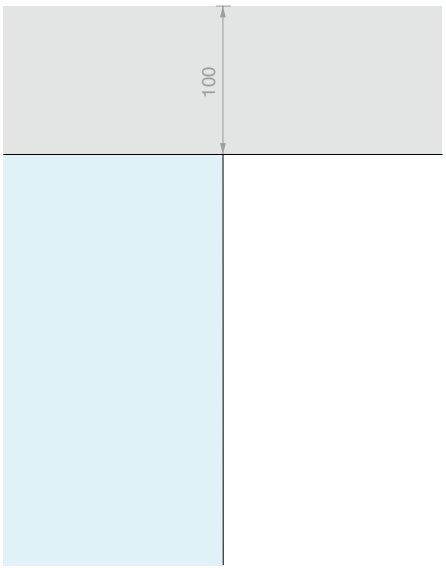

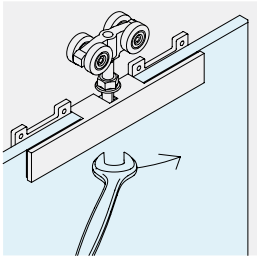

CERPOS SERIE 170
Klemme mit Glasbearbeitung in Kombination mit Blende h = 31mm und h = 75 mm.

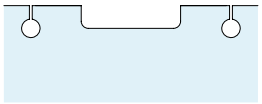

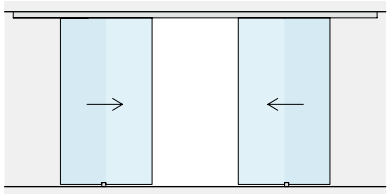

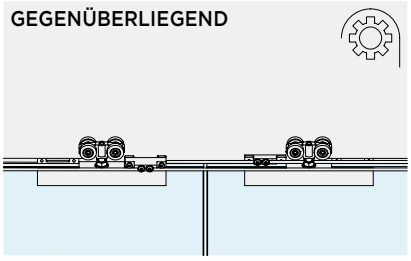

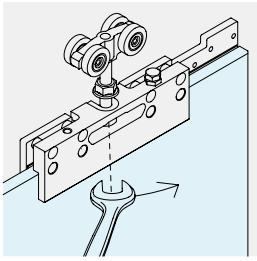

CERPOS SERIE 500
Klemme ohne Glasbearbeitung in Kombination mit Blende h = 100 mm.

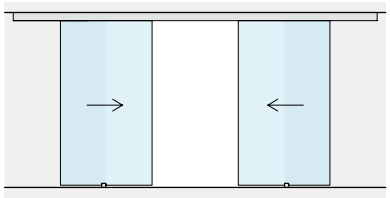

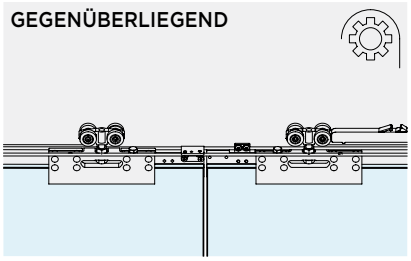

EINSTELLUNG TÜRFLÜGEL
Die Höhe der einzelnen Laufrollenwagen kann reguliert werden, um die Position des Türflügels um ±3 mm einzustellen.

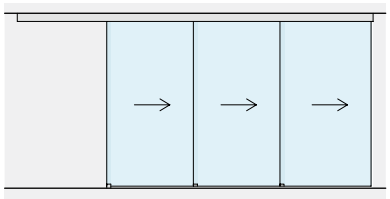

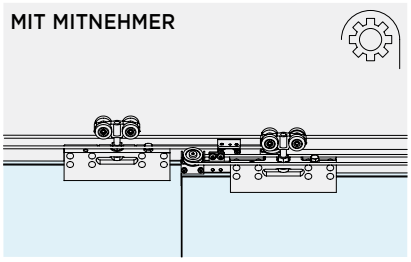

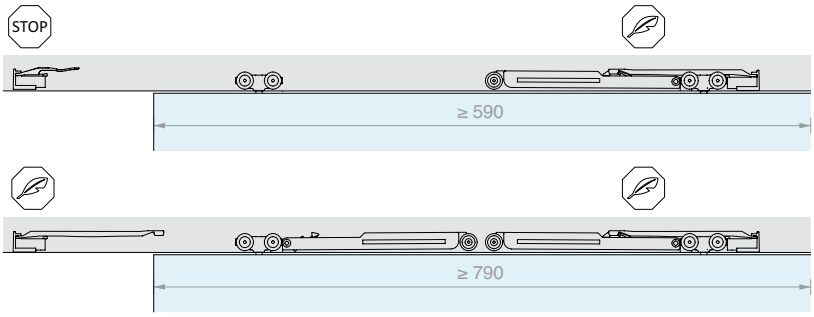

SOFT CLOSE
Die Verwendung der Dämpfer ermöglicht ein kontrolliertes, sanftes Öffnen und Schließen.

SYNCHRONLAUF
Zubehör erhältlich für den Synchronlauf:

GEGENÜBERLIEGEND
2 auf derselben Schiene montierte bewegliche Türflügel

MIT MITNEHMER
2 oder 3 bewegliche Türflügel auf 2-oder 3-läufiger Schiene

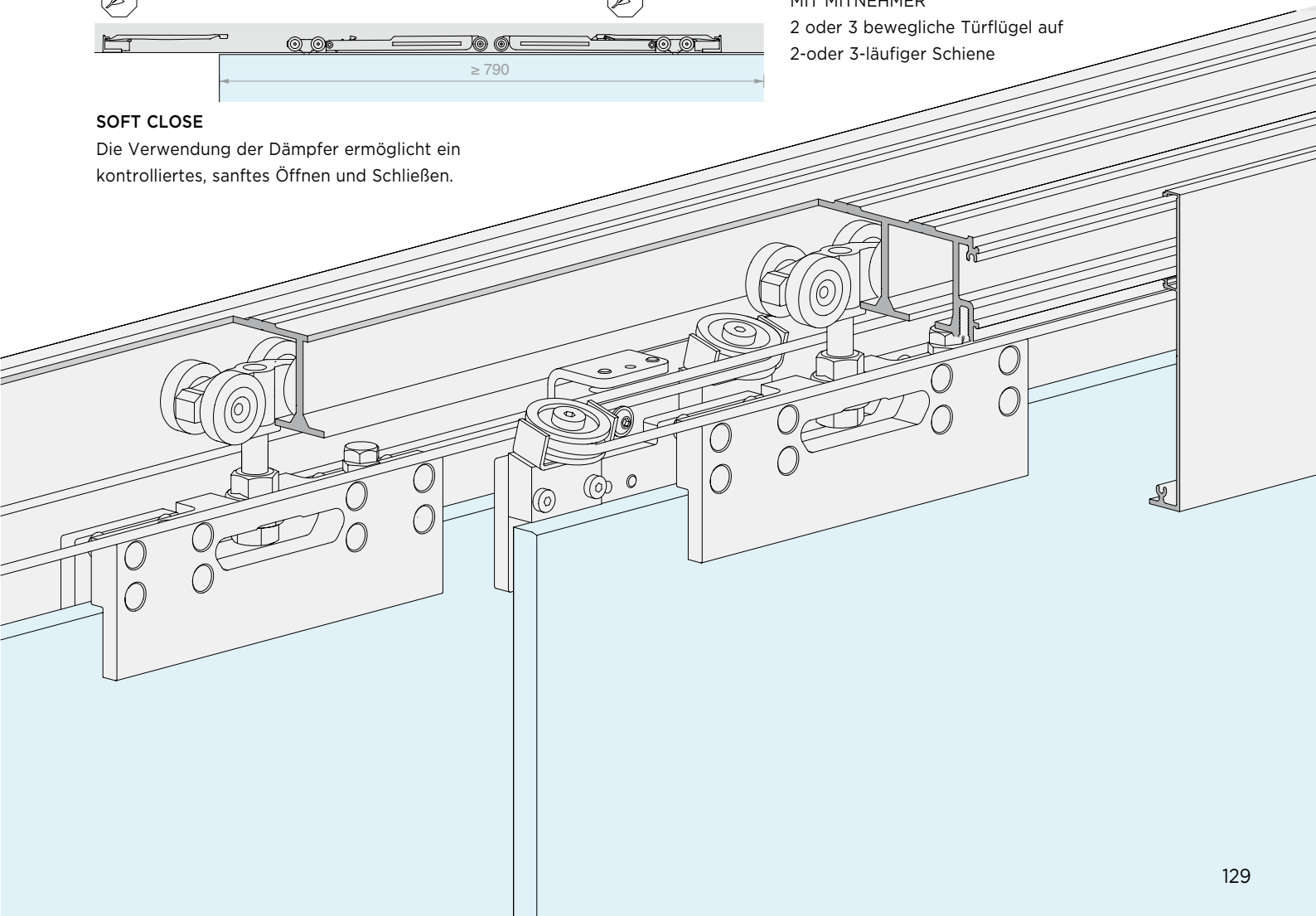

LM VETRO *Set*

DECKENMONTAGE

1-LÄUFIG

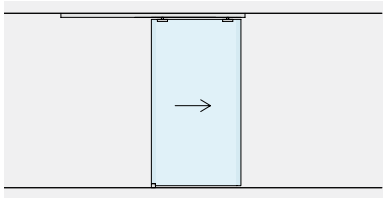

S. 134

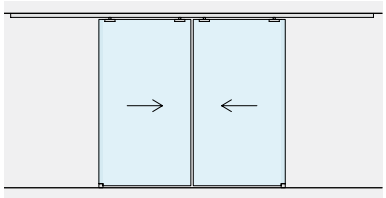

S. 142

1-LÄUFIG + GLASWAND

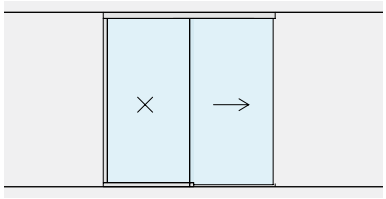

S. 150

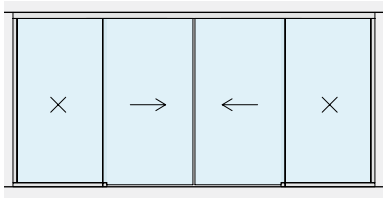

S. 156

2-LÄUFIG

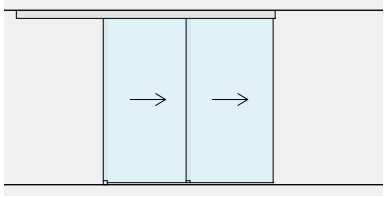

S. 162

2-LÄUFIG + GLASWAND

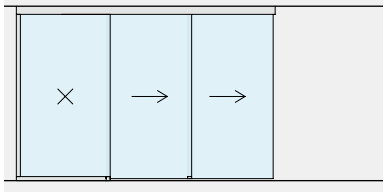

S. 166

3-LÄUFIG

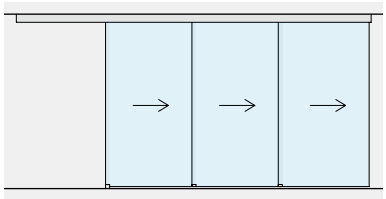

S. 170

3-LÄUFIG + GLASWAND

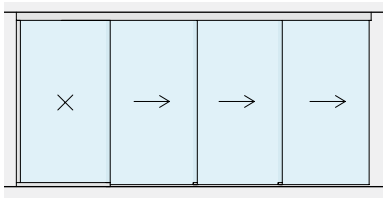

S. 174

WANDMONTAGE

1-LÄUFIG

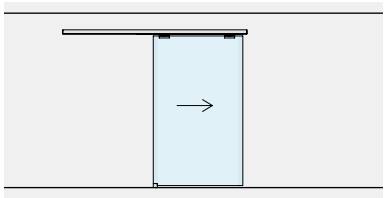

S. 178

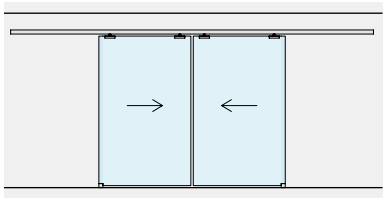

S. 186

1-LÄUFIG + GLASWAND

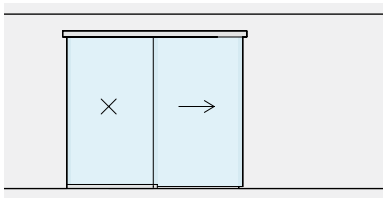

S. 194

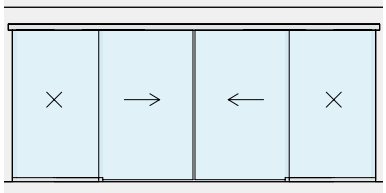

S. 200

SCHIEBETÜR-SET, DECKENBEFESTIGUNG, EINFLÜGELIG, MIT SICHTBAREN KLEMMEN

Material: Aluminium
Oberfläche: /6 /88 /97

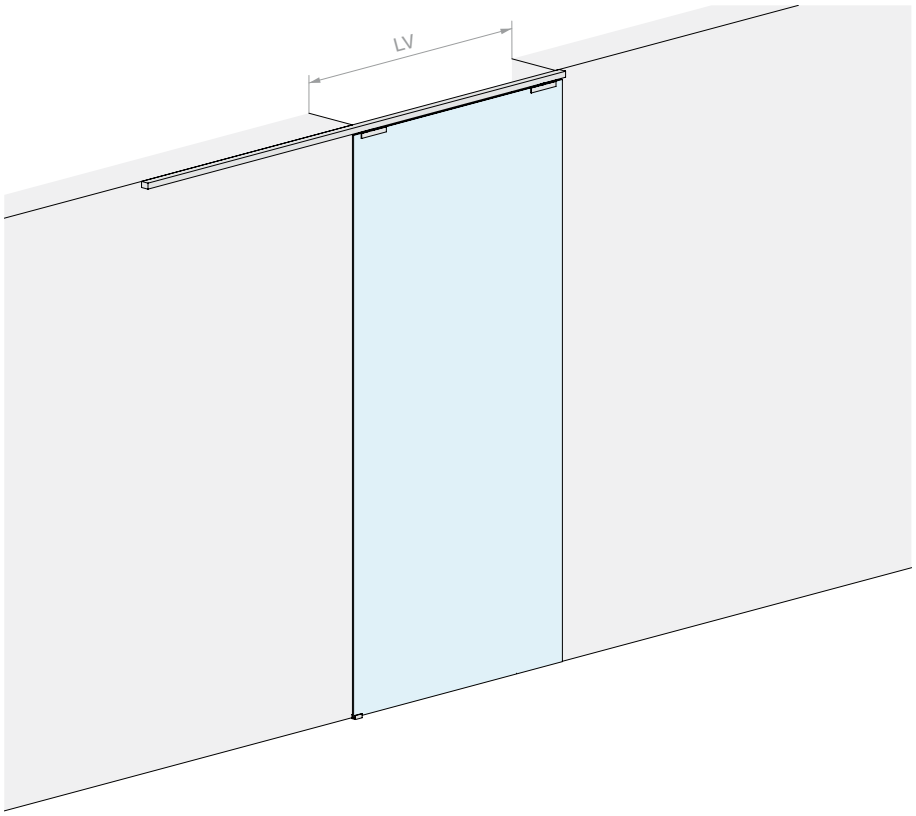

WANDÖFFNUNGSMASS

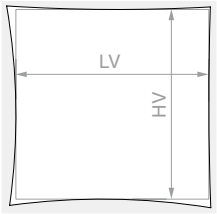

HV max.: **3000** mm

GLASTÜRFLÜGEL

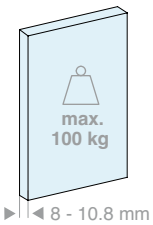

GLASTÜRFLÜGEL

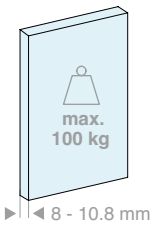

Set bestehend aus:

Art.	Beschreibung	Menge
LM21.200	Schiene Deckenbefestigung	1 Stk.
LM3120.200	Laufschienenblende	2 Stk.
LM31044TP32	Endkappe	2 Stk.
CERPOS170COV	Klemme	2 Stk.
057.3114.071	Laufrollenwagen mit Schrauben und Mutter	2 Stk.
057.3073.072	Stopper mit Feststeller	2 Stk.
LMGF	Bodenführung	1 Stk.
Optional		
042.3102.072	Bremsdämpfer Softbreak von 20-60 kg	1 Stk.
042.3102.071	Bremsdämpfer Softbreak von 61-100 kg	1 Stk.

Set bestehend aus:

Art.	Beschreibung	Menge
LM21.300	Schiene Deckenbefestigung	1 Stk.
LM3120.300	Laufschienenblende	2 Stk.
LM31044TP32	Endkappe	2 Stk.
CERPOS170COV	Klemme	2 Stk.
057.3114.071	Laufrollenwagen mit Schrauben und Mutter	2 Stk.
057.3073.072	Stopper mit Feststeller	2 Stk.
LMGF	Bodenführung	1 Stk.
Optional		
042.3102.072	Bremsdämpfer Softbreak von 20-60 kg	1 Stk.
042.3102.071	Bremsdämpfer Softbreak von 61-100 kg	1 Stk.

Art.	LV max.	Menge
LMV3111.200	**920** mm	1 Stk.

Art.	LV max.	Menge
LMV3111.300	**1420** mm	1 Stk.

>>> SIEHE PREISLISTE B3 - S. 12 >>>

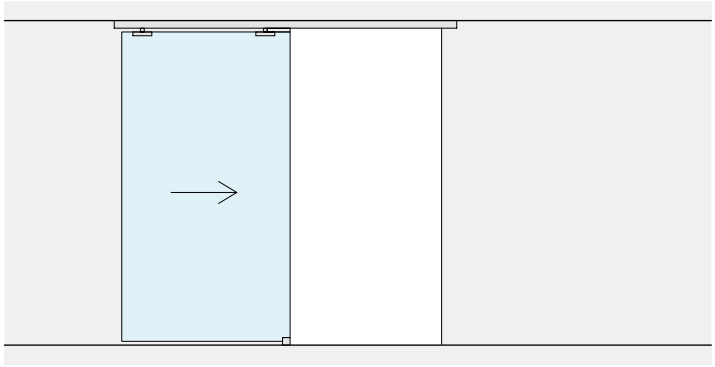

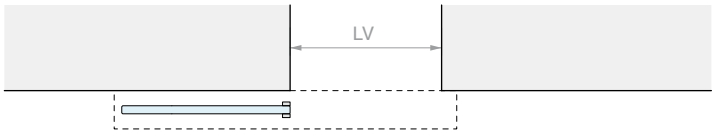

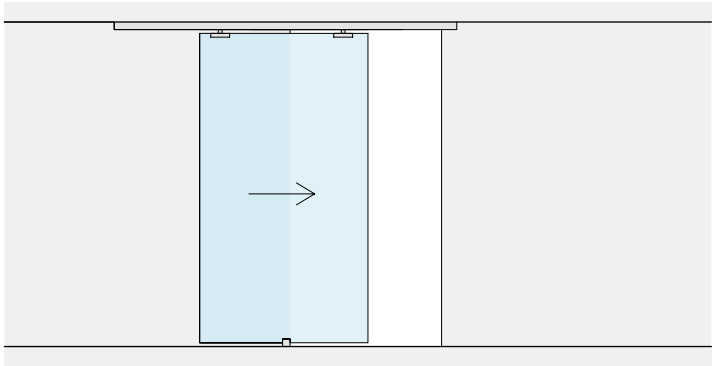

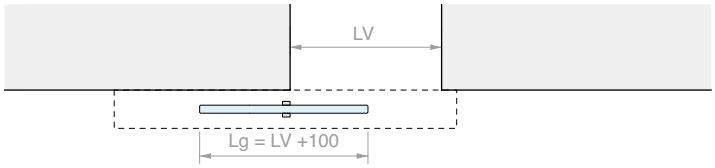

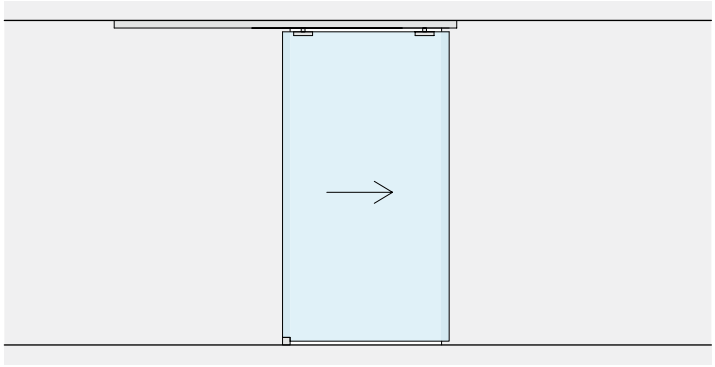

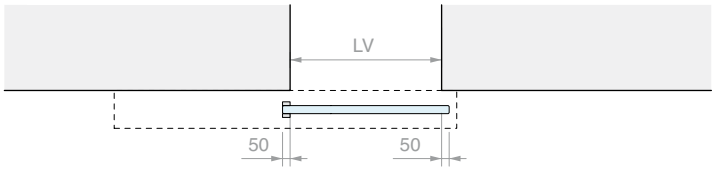

GLASBEARBEITUNG FÜR CERPOS170

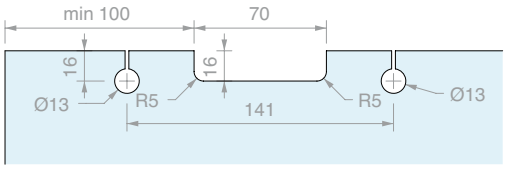

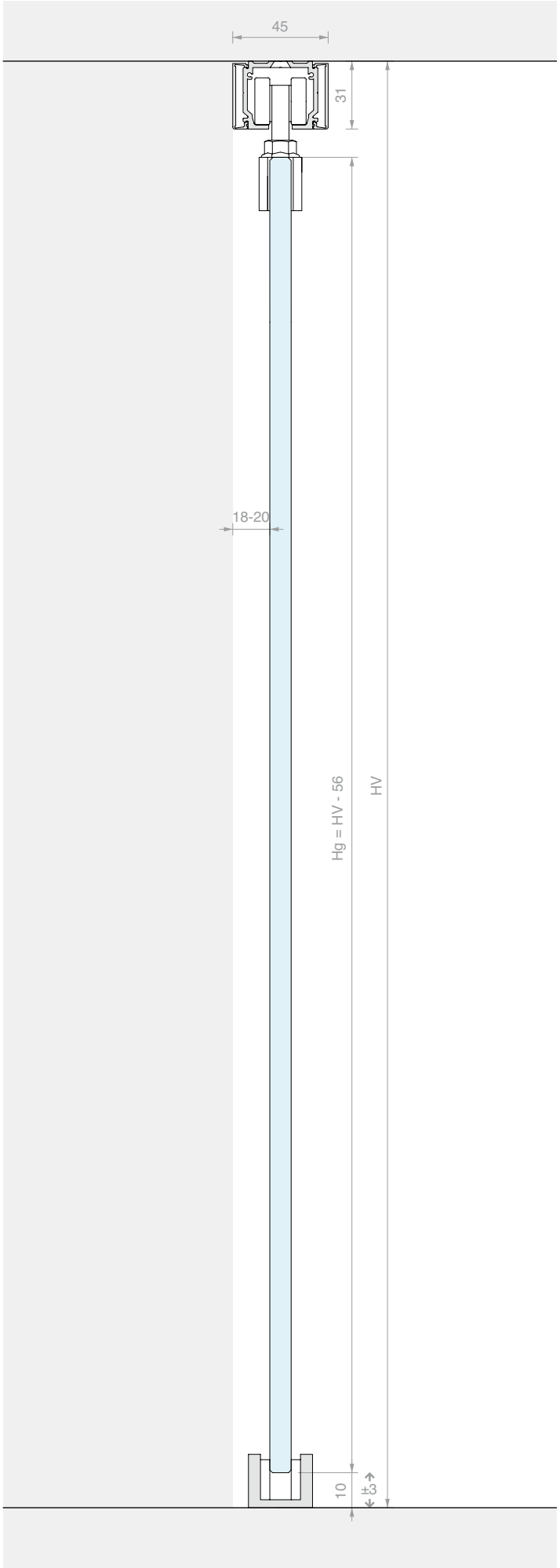

SCHIEBETÜR-SET, DECKENBEFESTIGUNG, EINFLÜGELIG MIT SCHMALER BLENDE

Material: Aluminium
Oberfläche: /6 /88 /97

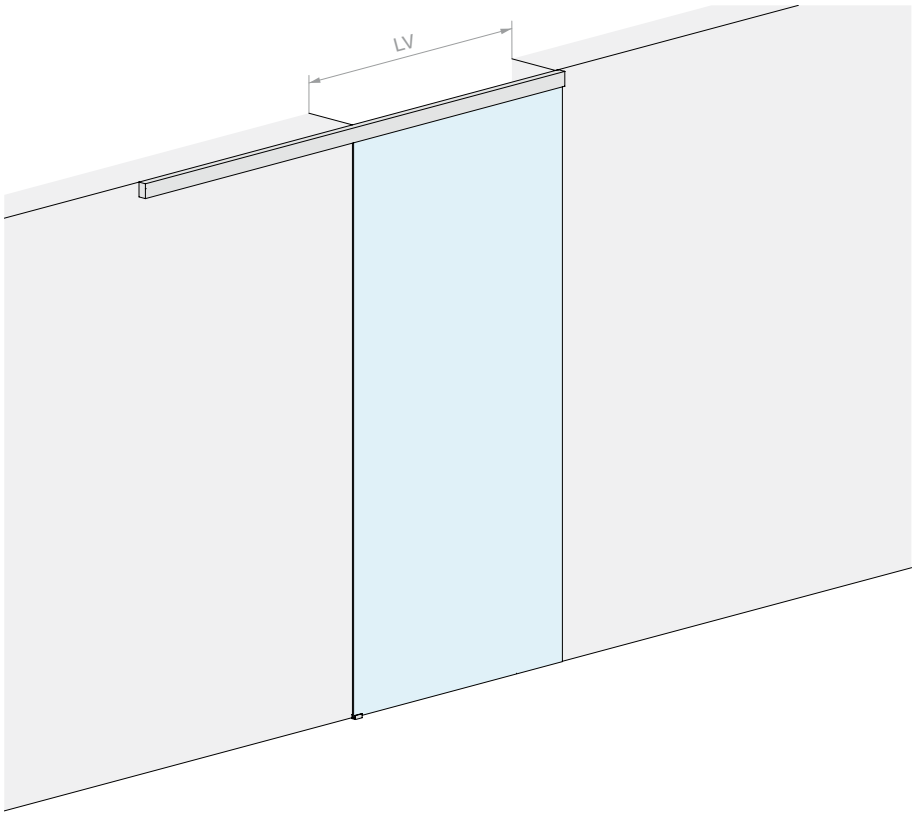

WANDÖFFNUNGSMASS

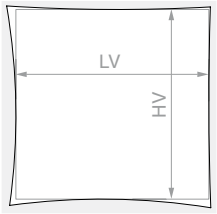

HV max.: **3000** mm

GLASTÜRFLÜGEL

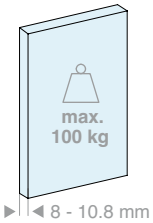

GLASTÜRFLÜGEL

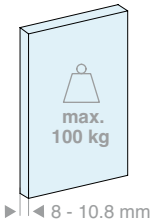

Set bestehend aus:

Art.	Beschreibung	Menge
LM21.200	Schiene Deckenbefestigung	1 Stk.
LM0075C.200	Laufschienenblende	2 Stk.
LM75044TP33	Endkappe	2 Stk.
CERPOS170ALL	Klemme	2 Stk.
057.3114.071	Laufrollenwagen mit Schraube und Mutter	2 Stk.
057.3073.072	Stopper mit Feststeller	2 Stk.
LMGF	Bodenführung	1 Stk.
Optional		
042.3102.072	Bremsdämpfer Softbreak von 20-60 kg	1 Stk.
042.3102.071	Bremsdämpfer Softbreak von 61-100 kg	1 Stk.

Set bestehend aus:

Art.	Beschreibung	Menge
LM21.300	Schiene Deckenbefestigung	1 Stk.
LM0075C.300	Laufschienenblende	2 Stk.
LM75044TP33	Endkappe	2 Stk.
CERPOS170ALL	Klemme	2 Stk.
057.3114.071	Laufrollenwagen mit Schraube und Mutter	2 Stk.
057.3073.072	Stopper mit Feststeller	2 Stk.
LMGF	Bodenführung	1 Stk.
Optional		
042.3102.072	Bremsdämpfer Softbreak von 20-60 kg	1 Stk.
042.3102.071	Bremsdämpfer Softbreak von 61-100 kg	1 Stk.

Art.	LV max.	Menge
LMV7511.200	**920** mm	1 Stk.

Art.	LV max.	Menge
LMV7511.300	**1420** mm	1 Stk.

>>> SIEHE PREISLISTE B3 - S. 12 >>>

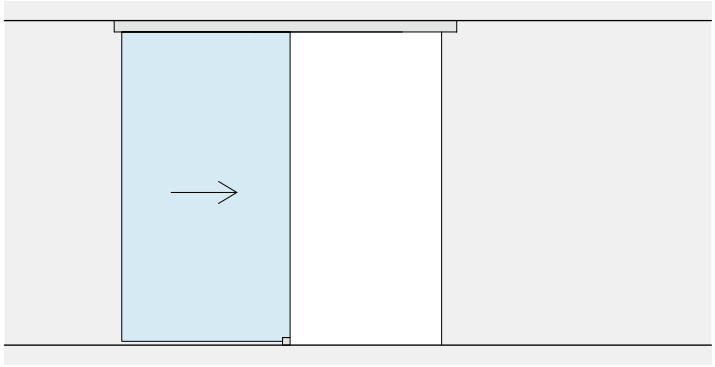

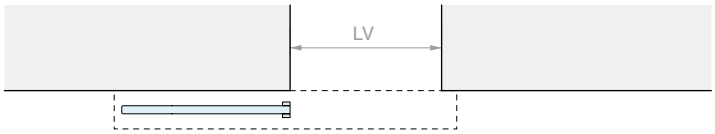

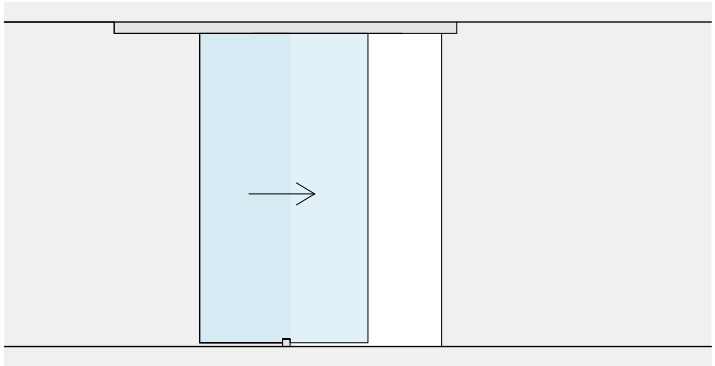

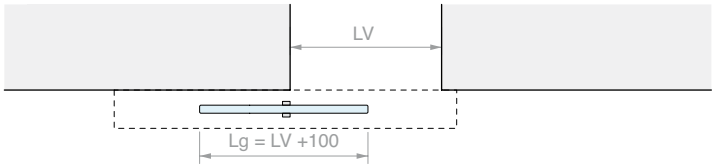

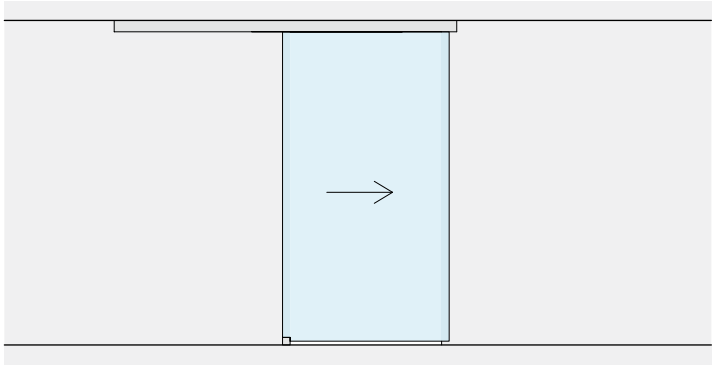

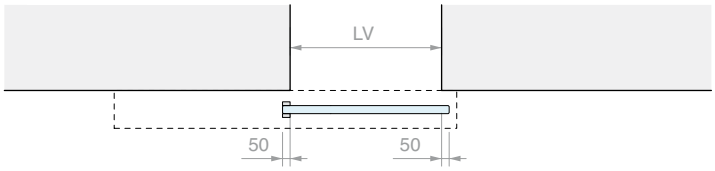

GLASBEARBEITUNG FÜR CERPOS170

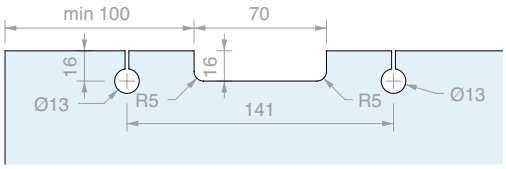

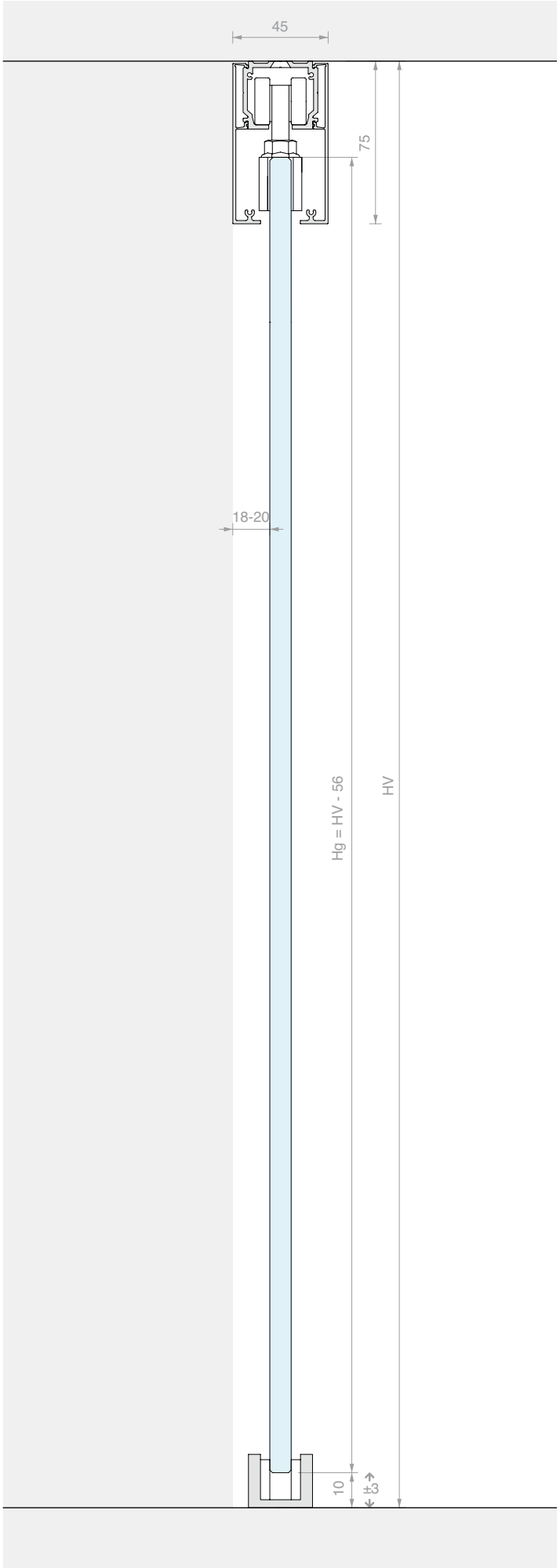

SCHIEBETÜR-SET, DECKENBEFESTIGUNG, EINFLÜGELIG MIT BREITER BLENDE

Material: Aluminium
Oberfläche: /6 /88 /97

OHNE GLASBOHRUNGEN

WANDÖFFNUNGSMASS

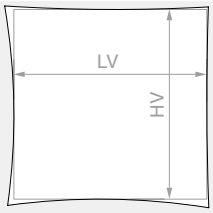

HV max.: **3000** mm

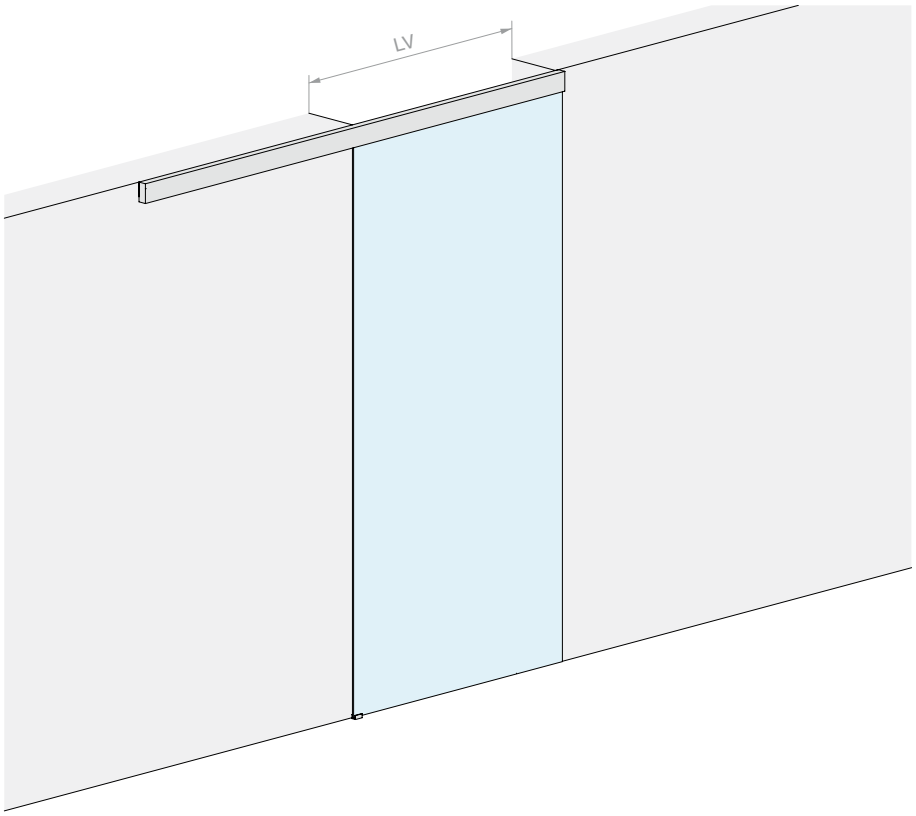

GLASTÜRFLÜGEL

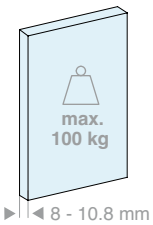

GLASTÜRFLÜGEL

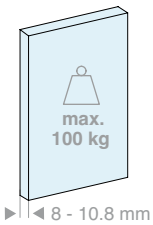

Set bestehend aus:

Art.	Beschreibung	Menge
LM21.200	Schiene Deckenbefestigung	1 Stk.
LM0100C.200	Laufschienenblende	2 Stk.
LM10044TP33	Endkappe	2 Stk.
CERPOS514	Klemme	2 Stk.
CARVIT8x40-A2	Laufrollenwagen mit Schraube und Mutter	2 Stk.
057.3073.072	Stopper mit Feststeller	2 Stk.
LMGF	Bodenführung	1 Stk.
Optional		
042.3102.072	Bremsdämpfer Softbreak von 20-60 kg	1 Stk.
042.3102.071	Bremsdämpfer Softbreak von 61-100 kg	1 Stk.

Set bestehend aus:

Art.	Beschreibung	Menge
LM21.300	Schiene Deckenbefestigung	1 Stk.
LM0100C.300	Laufschienenblende	2 Stk.
LM10044TP33	Endkappe	2 Stk.
CERPOS514	Klemme	2 Stk.
CARVIT8x40-A2	Laufrollenwagen mit Schraube und Mutter	2 Stk.
057.3073.072	Stopper mit Feststeller	2 Stk.
LMGF	Bodenführung	1 Stk.
Optional		
042.3102.072	Bremsdämpfer Softbreak von 20-60 kg	1 Stk.
042.3102.071	Bremsdämpfer Softbreak von 61-100 kg	1 Stk.

Art.	LV max.	Menge
LMV10011.200	**920** mm	1 Stk.

Art.	LV max.	Menge
LMV10011.300	**1420** mm	1 Stk.

>>> SIEHE PREISLISTE B3 - S. 13 >>>

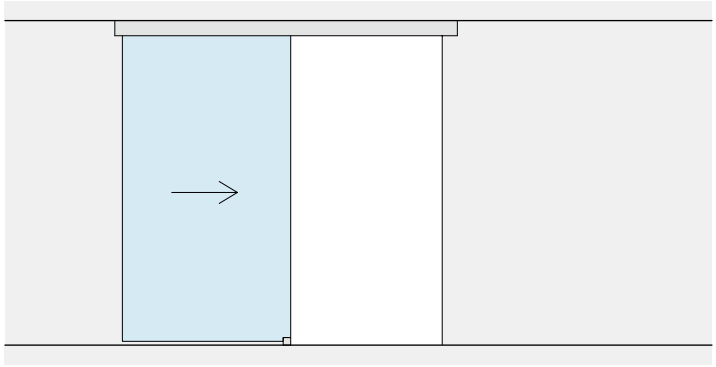

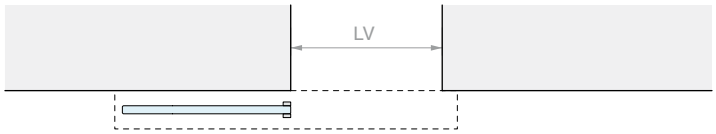
LV

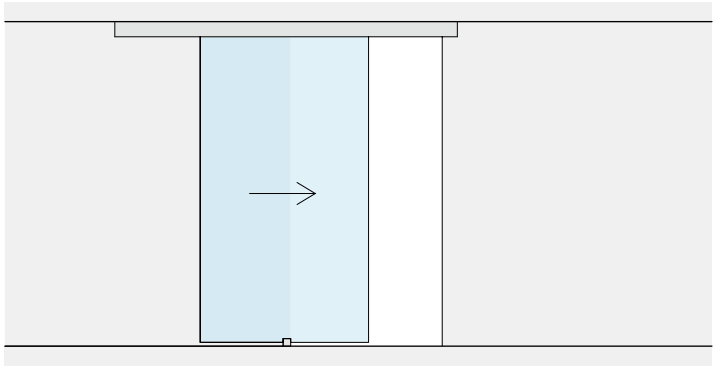

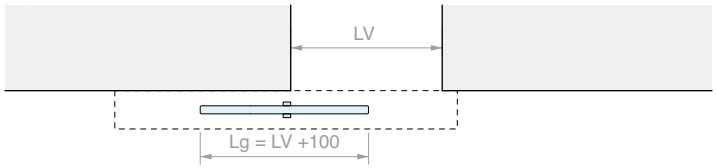
LV
Lg = LV +100

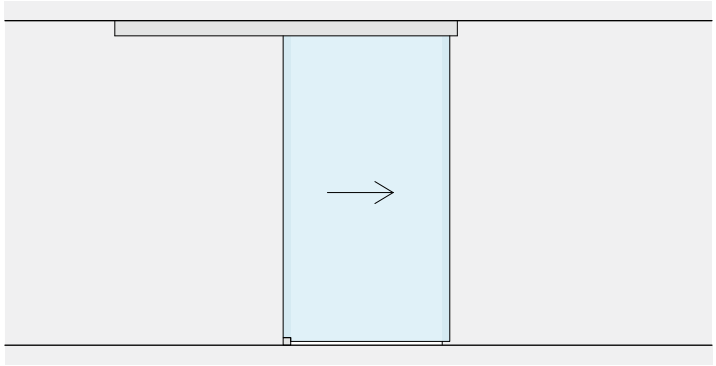

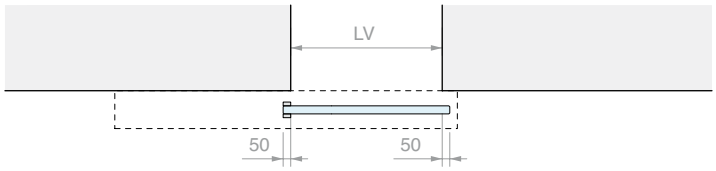
LV
50
50

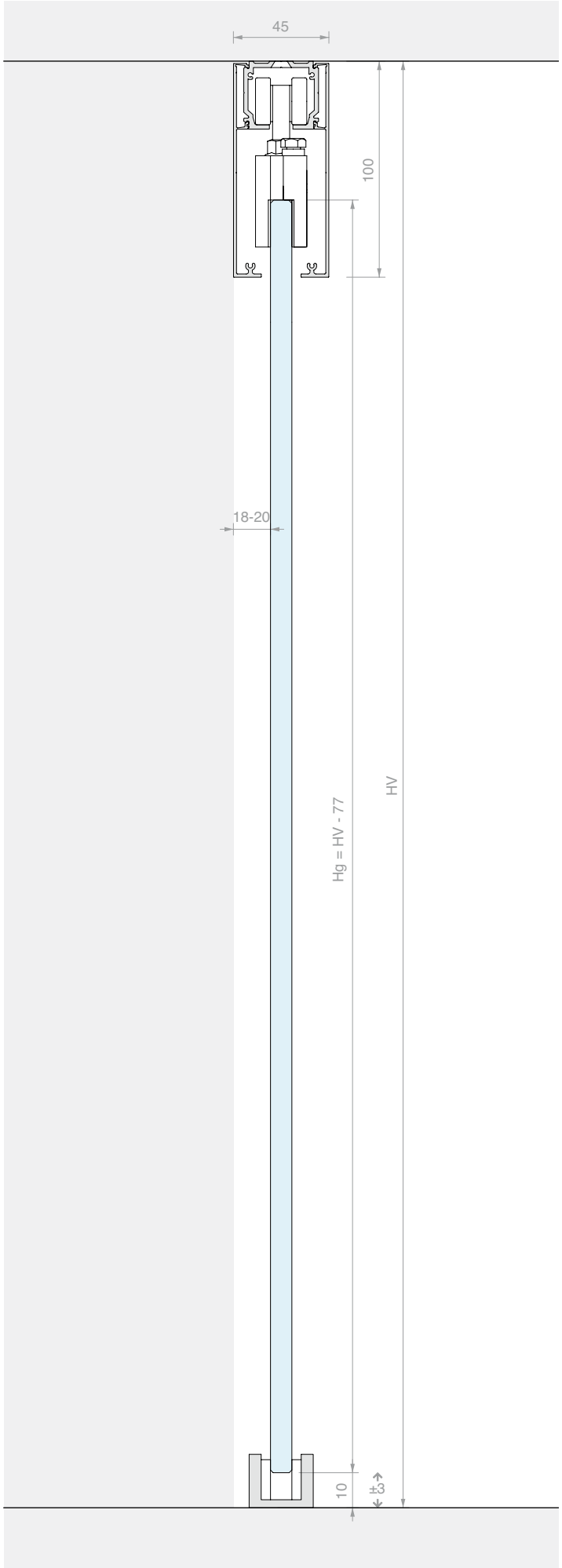
45
100
18-20
Hg = HV - 77
HV
10
±3

SCHIEBETÜR-SET, DECKENBEFESTIGUNG, ZWEIFLÜGELIG MIT SICHTBAREN KLEMMEN

Material: Aluminium
Oberfläche: /6 /88 /97

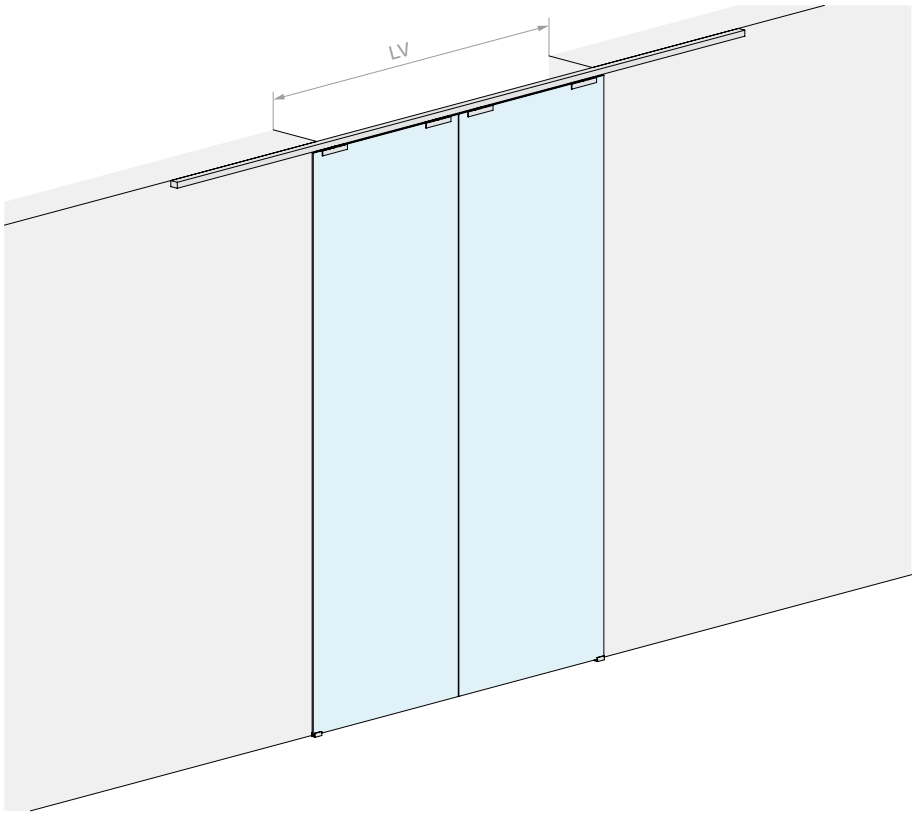

WANDÖFFNUNGSMASS

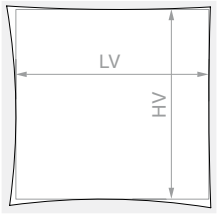

HV max.: **3000** mm

GLASTÜRFLÜGEL

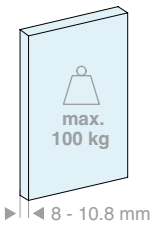

Set bestehend aus:

Art.	Beschreibung	Menge
LM21.400	Schiene Deckenbefestigung	1 Stk.
LM3120.400	Laufschienenblende	2 Stk.
LM31044TP32	Endkappe	2 Stk.
CERPOS170COV	Klemme	4 Stk.
057.3114.071	Laufrollenwagen mit Schraube und Mutter	4 Stk.
057.3073.072	Stopper mit Feststeller	4 Stk.
LMGF	Bodenführung	2 Stk.
Optional		
042.3102.072	Bremsdämpfer Softbreak von 20-60 kg	2 Stk.
042.3102.071	Bremsdämpfer Softbreak von 61-100 kg	2 Stk.

Art.	LV max.	Menge
LMV3111C.400	**1940** mm	1 Stk.

>>> SIEHE PREISLISTE B3 - S. 13 >>>

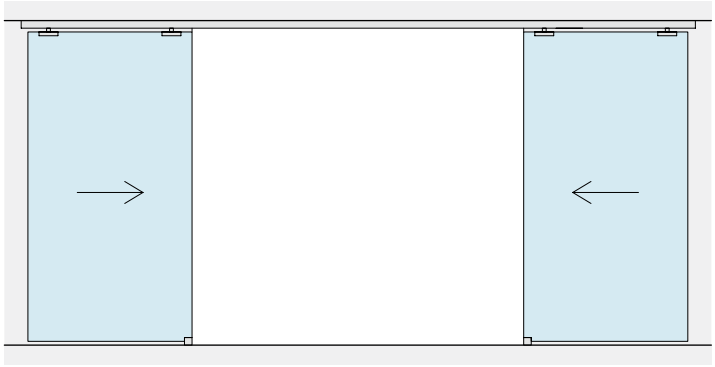

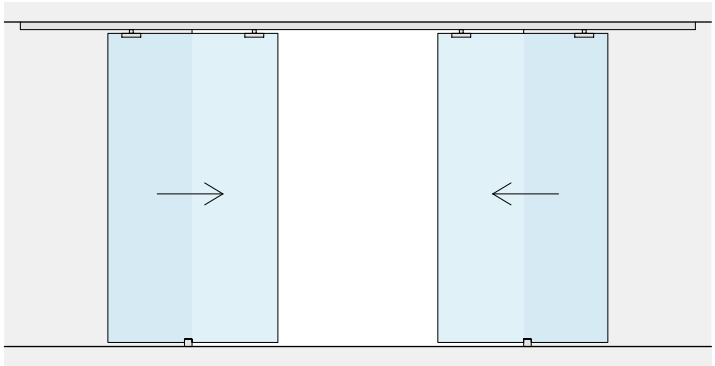

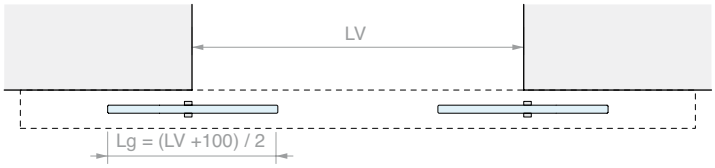

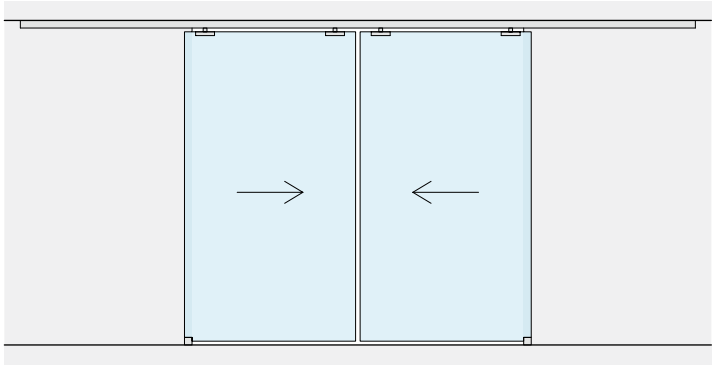

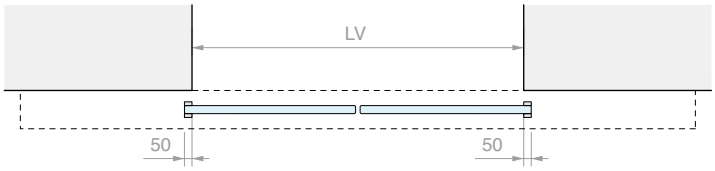

GLASBEARBEITUNG FÜR CERPOS170

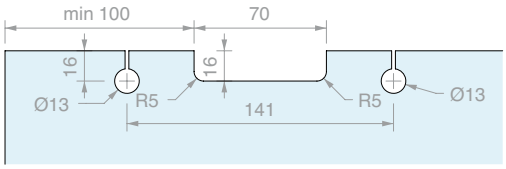

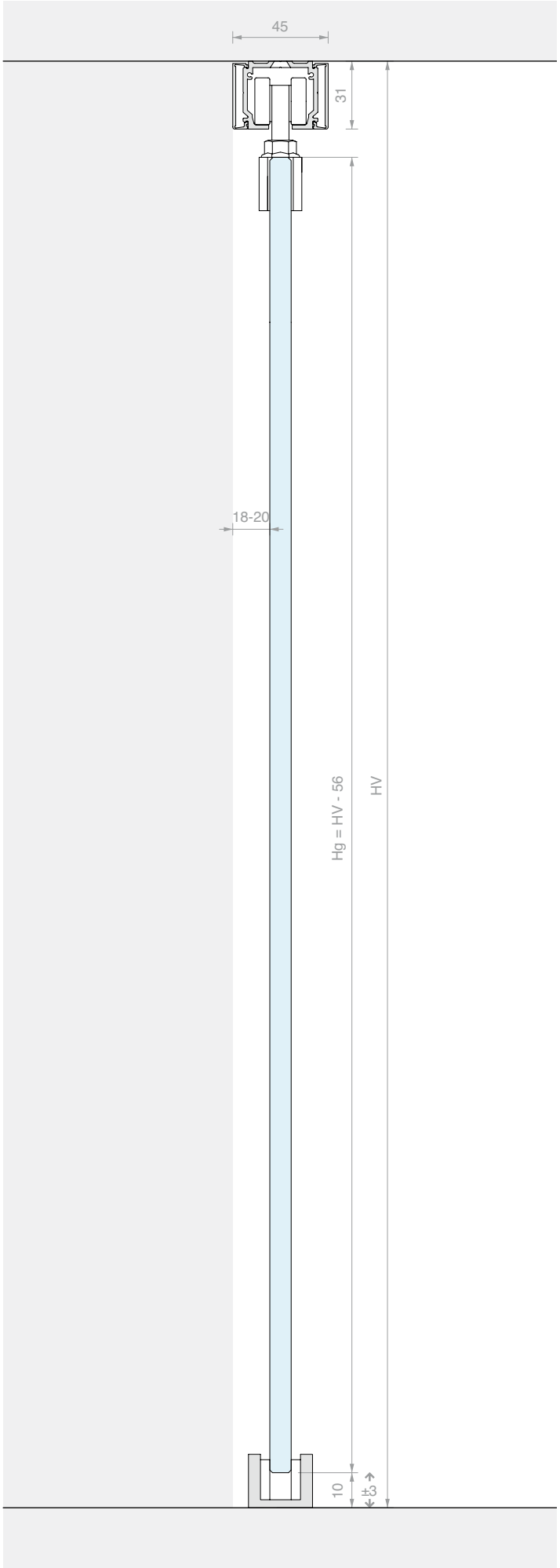

SCHIEBETÜR-SET, DECKENBEFESTIGUNG, ZWEI SYNCHRON LAUFENDE TÜRFLÜGEL MIT SCHMALER BLENDE

Material: Aluminium
Oberfläche: /6 /88 /97

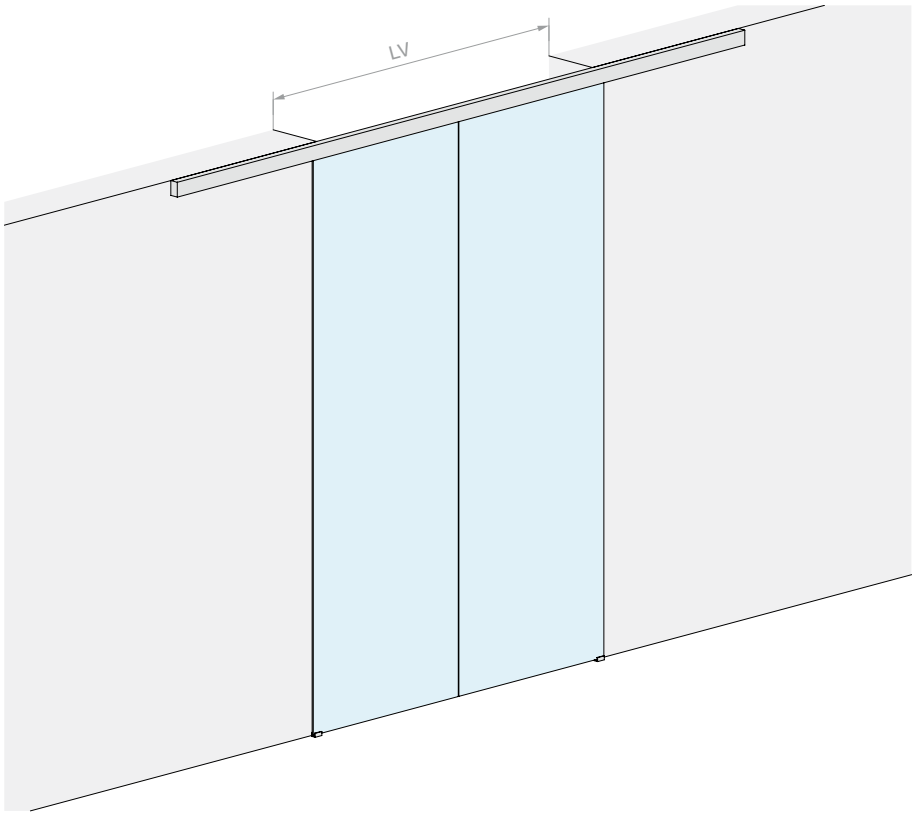

WANDÖFFNUNGSMASS

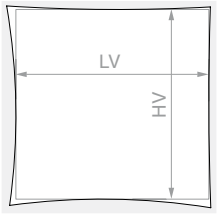

HV max.: **3000** mm

GLASTÜRFLÜGEL

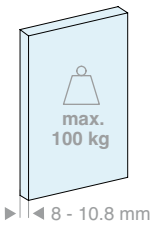

Set bestehend aus:

Art.	Beschreibung	Menge
LM21.400	Schiene Deckenbefestigung	1 Stk.
LM0075C.400	Laufschienenblende	2 Stk.
LM75042TP33	Endkappe	2 Stk.
CERPOS170ALL	Klemme	2 Stk.
CERPOS170SYNC	Klemme für Synchronlauf	2 Stk.
057.3114.071	Laufrollenwagen mit Schraube und Mutter	4 Stk.
057.3073.071	Stopper ohne Feststeller	4 Stk.
LMGF	Bodenführung	2 Stk.
LMSIN-2AC170	Synchronlauf-Set	1 Stk.
Optional		
042.3102.072	Bremsdämpfer Softbreak von 20-60 kg	2 Stk.
042.3102.071	Bremsdämpfer Softbreak von 61-100 kg	2 Stk.

Art.	LV max.	Menge
LMV7511C.400	**1900** mm	1 Stk.

>>> SIEHE PREISLISTE B3 - S. 13 >>>

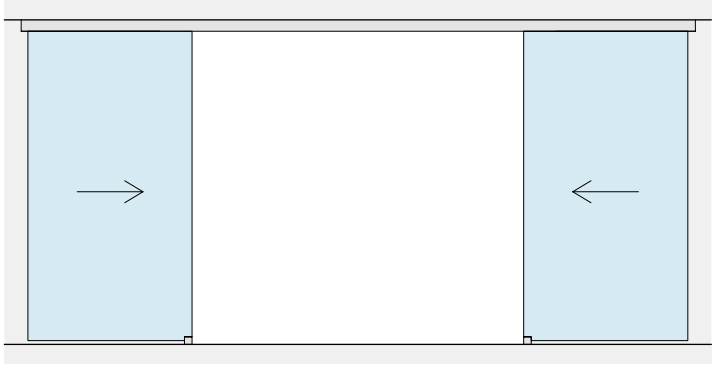

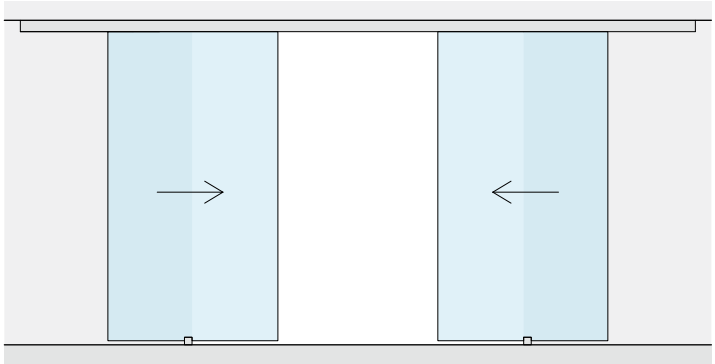

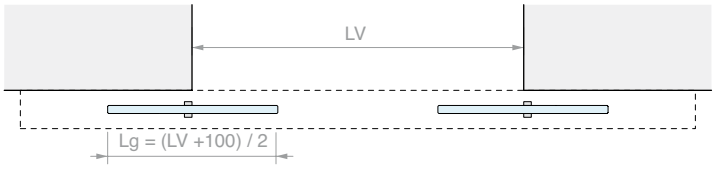

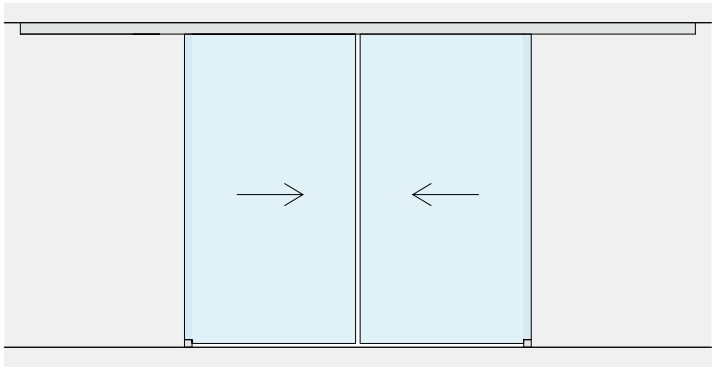

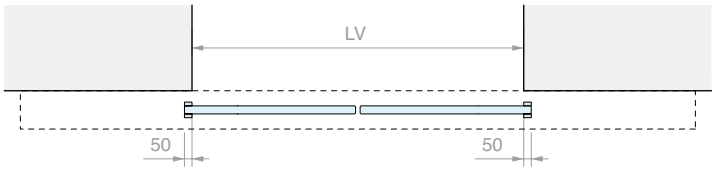

GLASBEARBEITUNG FÜR CERPOS170

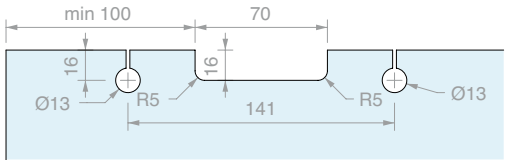

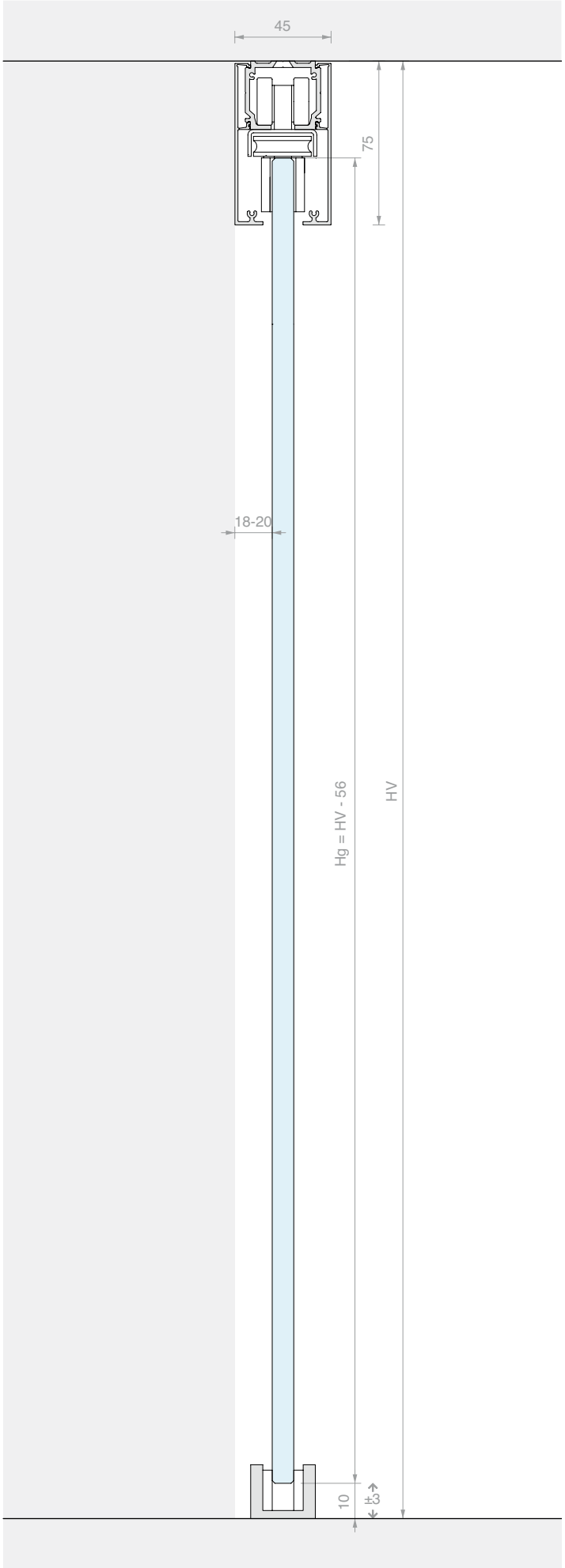

SCHIEBETÜR-SET, DECKENBEFESTIGUNG, ZWEI SYNCHRON LAUFENDE TÜRFLÜGEL MIT BREITER BLENDE

Material: Aluminium

Oberfläche: /6 /88 /97

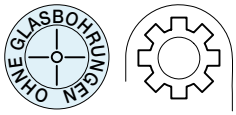

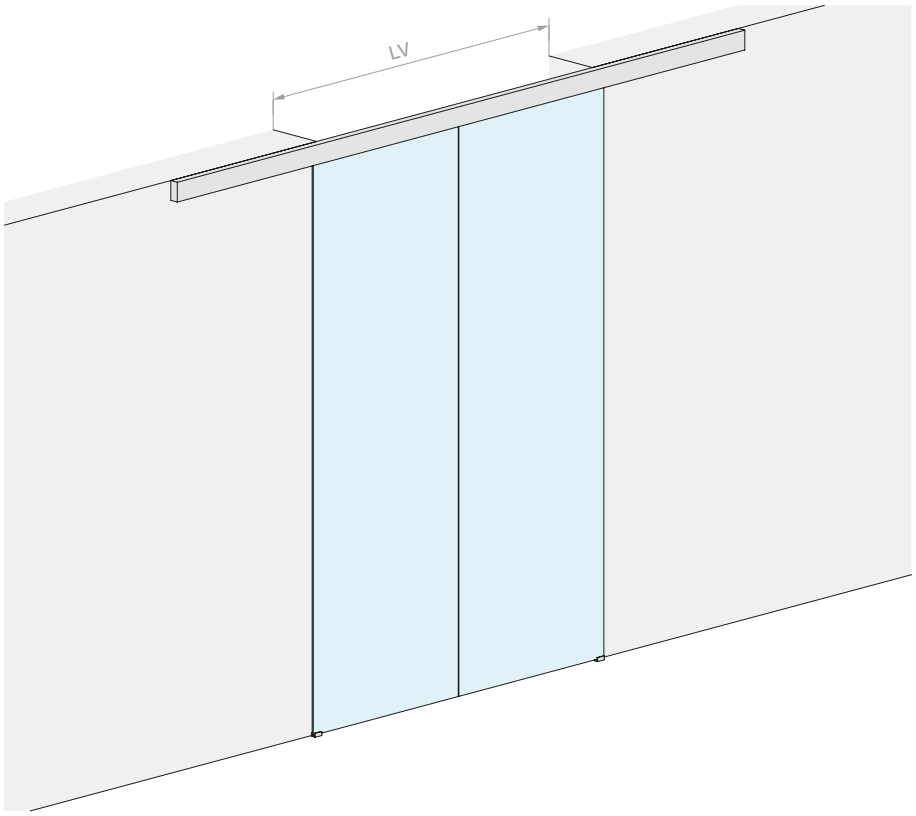

WANDÖFFNUNGSMASS

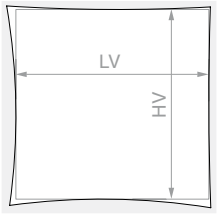

HV max.: **3000** mm

GLASTÜRFLÜGEL

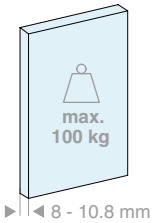

Set bestehend aus:

Art.	Beschreibung	Menge
LM21.400	Schiene Deckenbefestigung	1 Stk.
LM0100C.400	Laufschienenblende	2 Stk.
LM10044TP33	Endkappe	2 Stk.
CERPOS514	Klemme	2 Stk.
CERPOS514-C	Klemme für Synchronlauf	2 Stk.
CARVIT8X40-A2	Laufrollenwagen mit Schraube und Mutter	4 Stk.
057.3073.071	Stopper ohne Feststeller	4 Stk.
LMGF	Bodenführung	2 Stk.
LMSIN-2AC500	Synchronlauf-Set	1 Stk.
Optional		
042.3102.072	Bremsdämpfer Softbreak von 20-60 kg	2 Stk.
042.3102.071	Bremsdämpfer Softbreak von 61-100 kg	2 Stk.

Art.	LV max.	Menge
LMV10011C.400	**1940** mm	1 Stk.

>>> SIEHE PREISLISTE B3 - S. 13 >>>

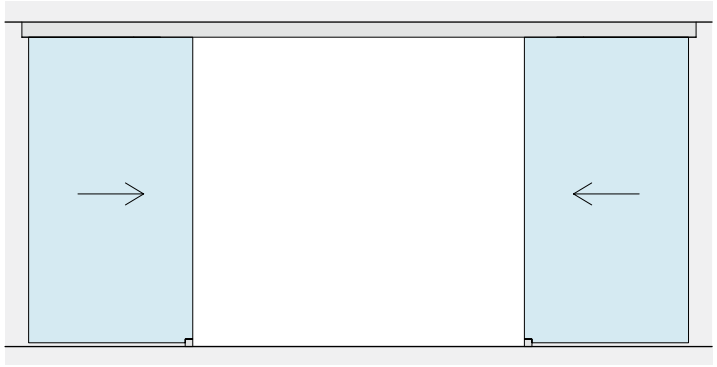

LV

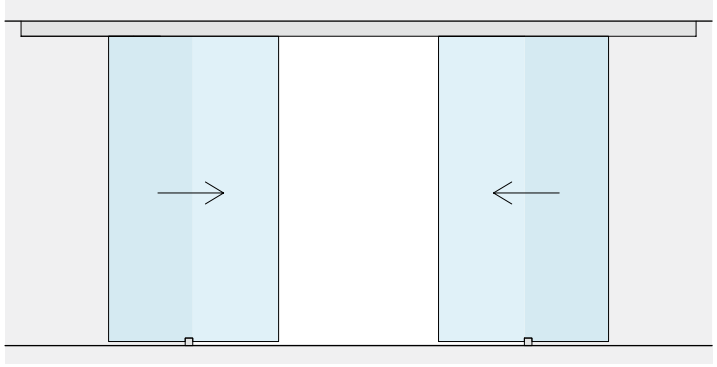

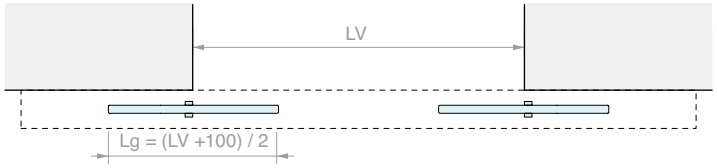
LV
Lg = (LV +100) / 2

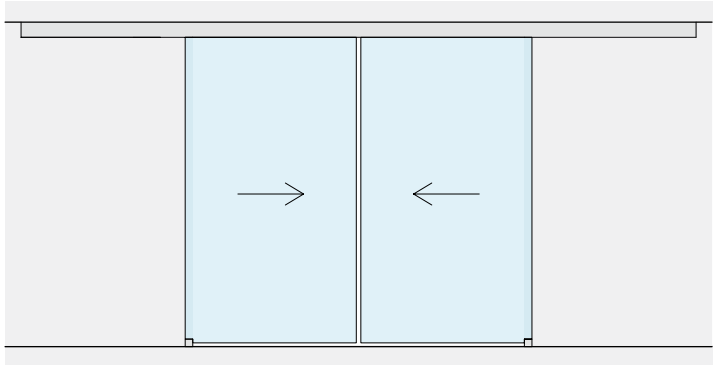

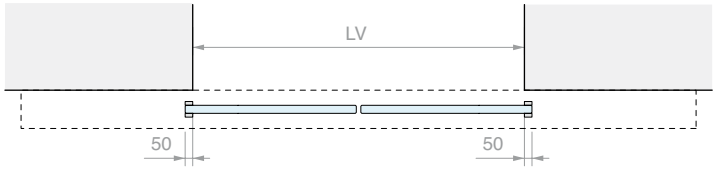
LV
50
50

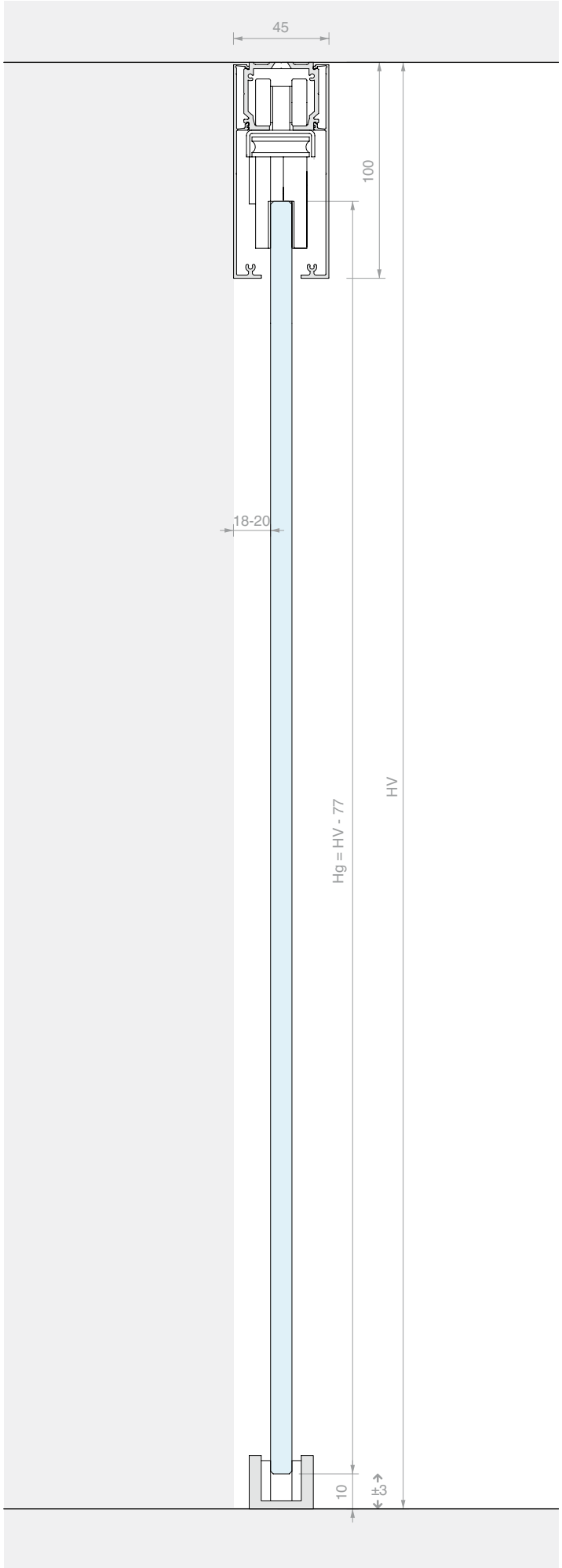
45
100
18-20
Hg = HV - 77
HV
10
±3

SCHIEBETÜR-SET, DECKENBEFESTIGUNG, EINFLÜGELIG UND GLASWAND MIT SCHMALER BLENDE

Material: Aluminium
Oberfläche: /6 /88 /97

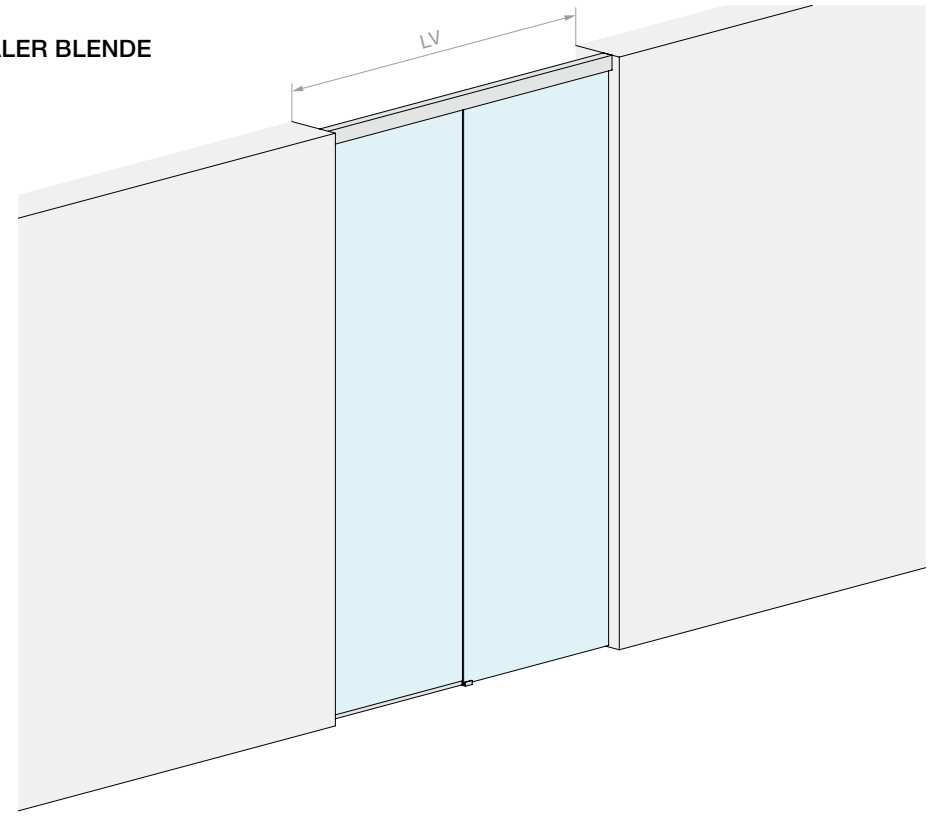

WANDÖFFNUNGSMASS

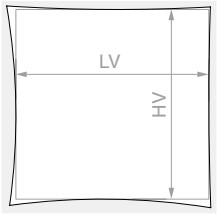

HV max.: **3000** mm

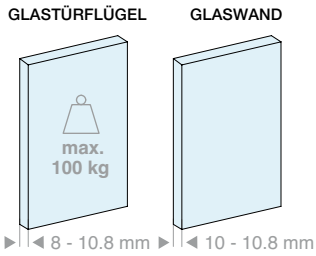

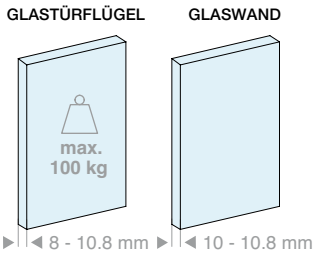

Set bestehend aus:

Art.	Beschreibung	Menge
LM21.200	Schiene Deckenbefestigung	1 Stk.
LM26075.200	Glaswandprofil	1 Stk.
LM0075C.200	Laufschienenblende	1 Stk.
LMC13.100	Abschlussprofil	1 Stk.
LMU20.150	U-Profil	1 Stk.
LMU20.300	U-Profil	1 Stk.
LMU20TP	Endkappe	1 Stk.
GTUP2	Glashaltedichtung	5 m
CERPOS170ALL	Klemme	2 Stk.
057.3114.071	Laufrollenwagen mit Schraube und Mutter	2 Stk.
057.3073.072	Stopper mit Feststeller	2 Stk.
LMGF	Bodenführung	1 Stk.

Optional

042.3102.072	Bremsdämpfer Softbreak von 20-60 kg	1 Stk.
042.3102.071	Bremsdämpfer Softbreak von 61-100 kg	1 Stk.

Art.	LV max.	Menge
LMV7511F.200	**2000** mm	1 Stk.

Set bestehend aus:

Art.	Beschreibung	Menge
LM21.300	Schiene Deckenbefestigung	1 Stk.
LM26075.300	Glaswandprofil	1 Stk.
LM0075C.300	Laufschienenblende	1 Stk.
LMC13.200	Abschlussprofil	1 Stk.
LMU20.300	U-Profil	2 Stk.
LMU20TP	Endkappe	1 Stk.
GTUP2	Glashaltedichtung	6 m
CERPOS170ALL	Klemme	2 Stk.
057.3114.071	Laufrollenwagen mit Schraube und Mutter	2 Stk.
057.3073.072	Stopper mit Feststeller	2 Stk.
LMGF	Bodenführung	1 Stk.

Optional

042.3102.072	Bremsdämpfer Softbreak von 20-60 kg	1 Stk.
042.3102.071	Bremsdämpfer Softbreak von 61-100 kg	1 Stk.

Art.	LV max.	Menge
LMV7511F.300	**3000** mm	1 Stk.

>>> SIEHE PREISLISTE B3 - S. 13 >>>

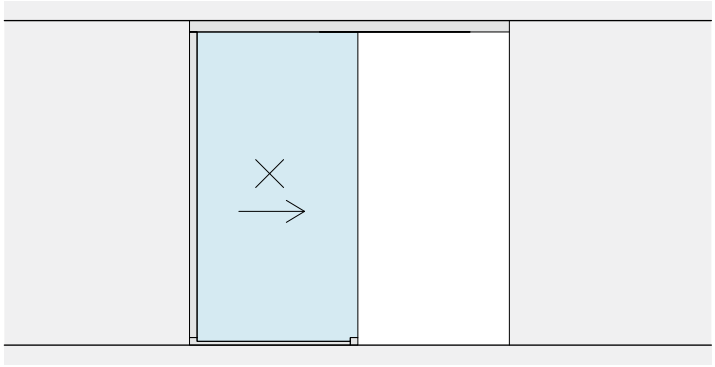

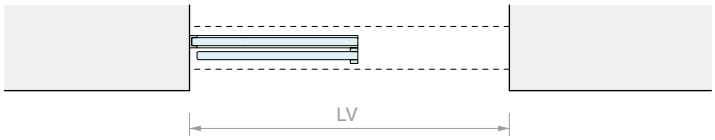

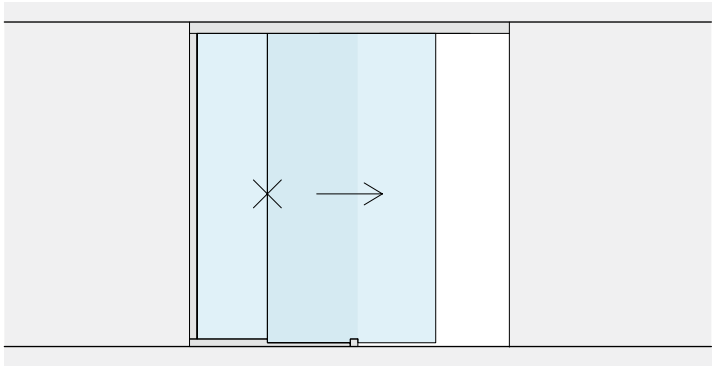

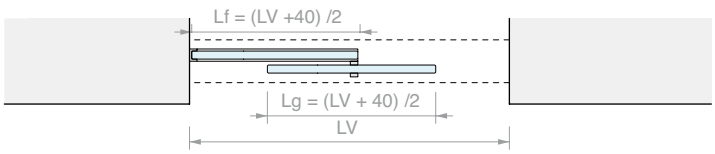

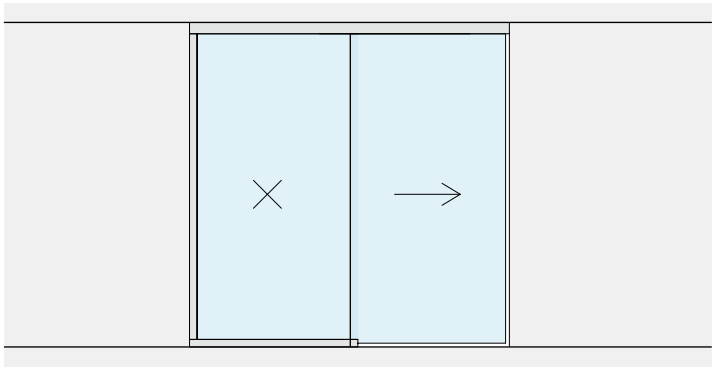

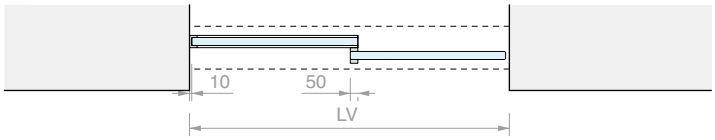

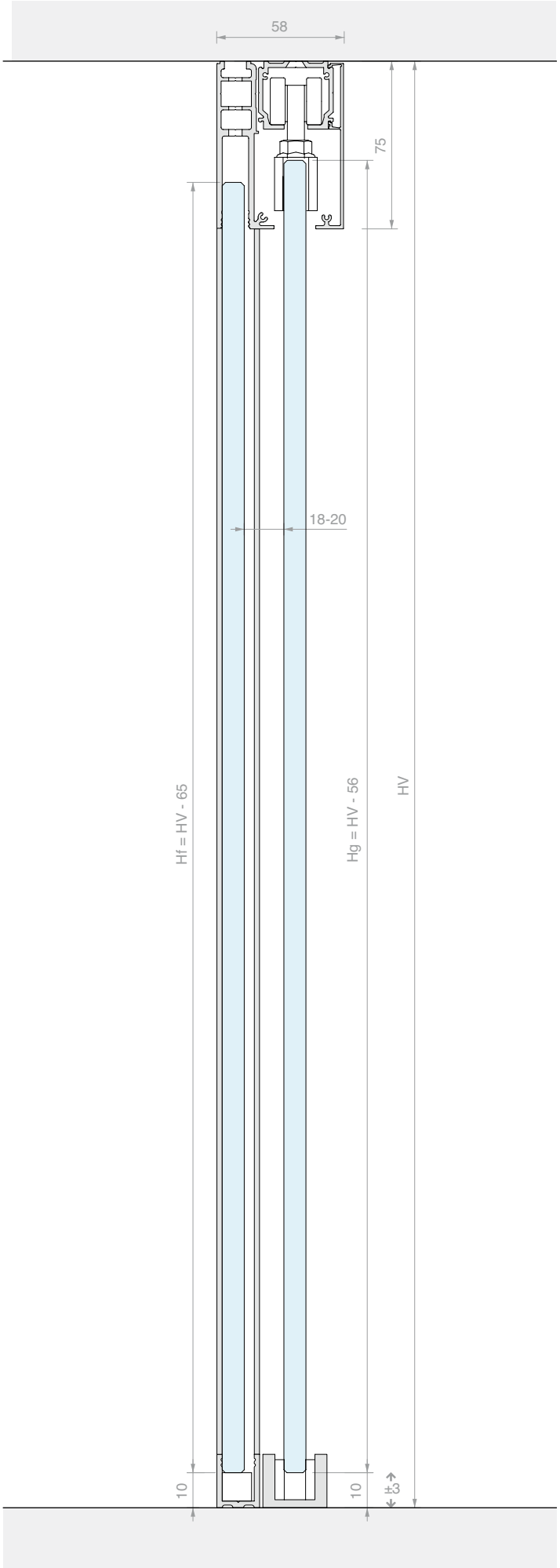

GLASBEARBEITUNG FÜR CERPOS170

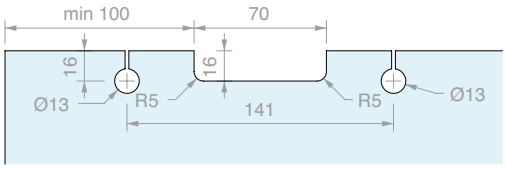

SCHIEBETÜR-SET, DECKENBEFESTIGUNG, EINFLÜGELIG UND GLASWAND MIT BREITER BLENDE

Material: Aluminium
Oberfläche: /6 /88 /97

WANDÖFFNUNGSMASS

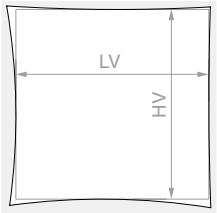

HV max.: **3000** mm

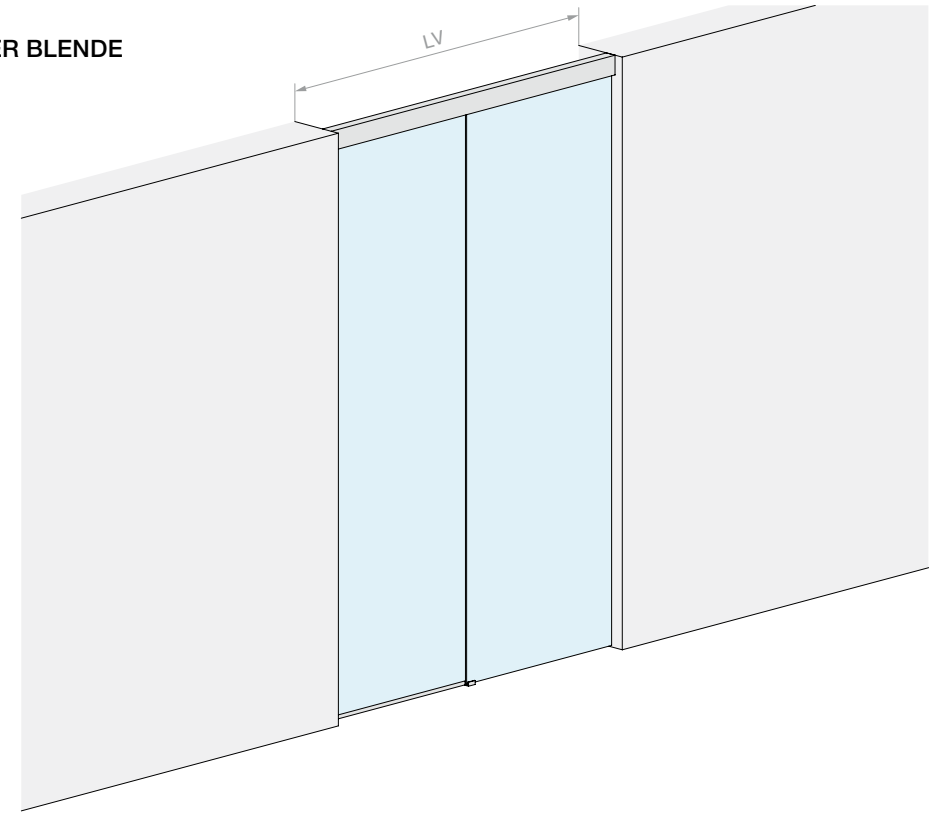

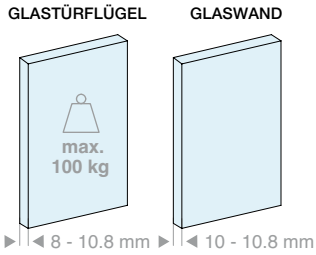

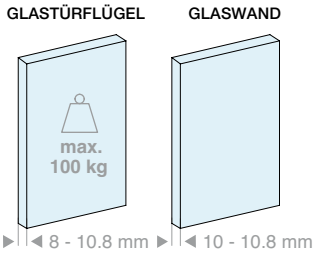

Set bestehend aus:

Art.	Beschreibung	Menge
LM21.200	Schiene Deckenbefestigung	1 Stk.
LM26100.200	Glaswandprofil	1 Stk.
LM0100C.200	Laufschienenblende	1 Stk.
LMC13.100	Abschlussprofil	1 Stk.
LMU20.150	U-Profil	1 Stk.
LMU20.300	U-Profil	1 Stk.
LMU20TP	Endkappe	1 Stk.
GTUP2	Glashaltedichtung	5 m
CERPOS514	Klemme	2 Stk.
CARVIT8X40-A2	Laufrollenwagen mit Schraube und Mutter	2 Stk.
057.3073.072	Stopper mit Feststeller	2 Stk.
LMGF	Bodenführung	1 Stk.

Optional

042.3102.072	Bremsdämpfer Softbreak von 20-60 kg	1 Stk.
042.3102.071	Bremsdämpfer Softbreak von 61-100 kg	1 Stk.

Art.	LV max.	Menge
LMV10011F.200	**2000** mm	1 Stk.

Set bestehend aus:

Art.	Beschreibung	Menge
LM21.300	Schiene Deckenbefestigung	1 Stk.
LM26100.300	Glaswandprofil	1 Stk.
LM0100C.300	Laufschienenblende	1 Stk.
LMC13.200	Abschlussprofil	1 Stk.
LMU20.300	U-Profil	2 Stk.
LMU20TP	Endkappe	1 Stk.
GTUP2	Glashaltedichtung	6 m
CERPOS514	Klemme	2 Stk.
CARVIT8X40-A2	Laufrollenwagen mit Schraube und Mutter	2 Stk.
057.3073.072	Stopper mit Feststeller	2 Stk.
LMGF	Bodenführung	1 Stk.

Optional

042.3102.072	Bremsdämpfer Softbreak von 20-60 kg	1 Stk.
042.3102.071	Bremsdämpfer Softbreak von 61-100 kg	1 Stk.

Art.	LV max.	Menge
LMV10011F.300	**3000** mm	1 Stk.

>>> SIEHE PREISLISTE B3 - S. 13 >>>

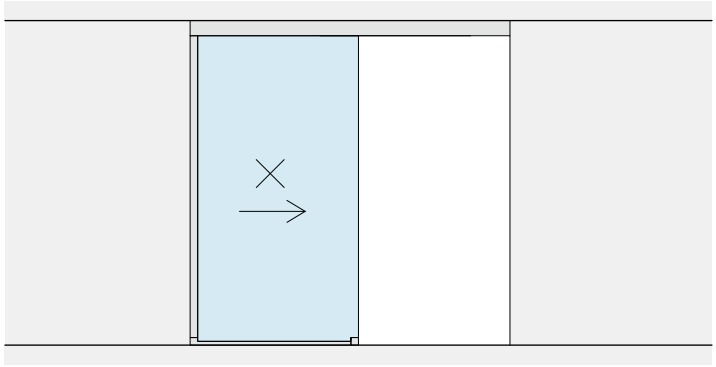
LV

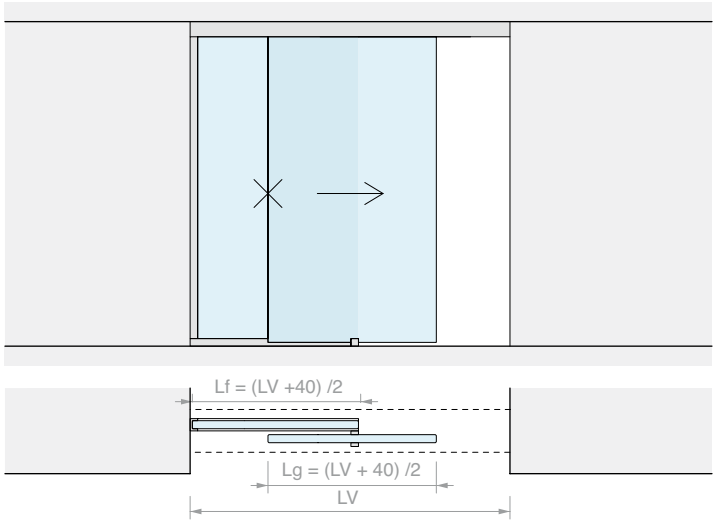
Lf = (LV +40) /2
Lg = (LV + 40) /2
LV

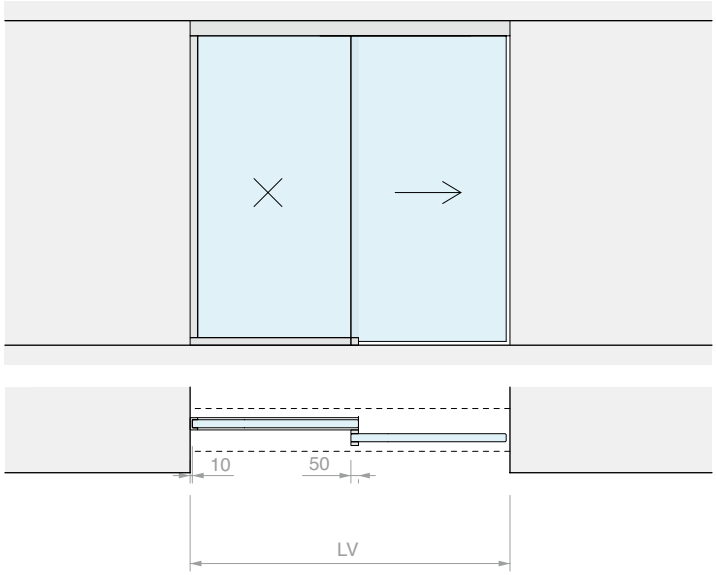
10
50
LV

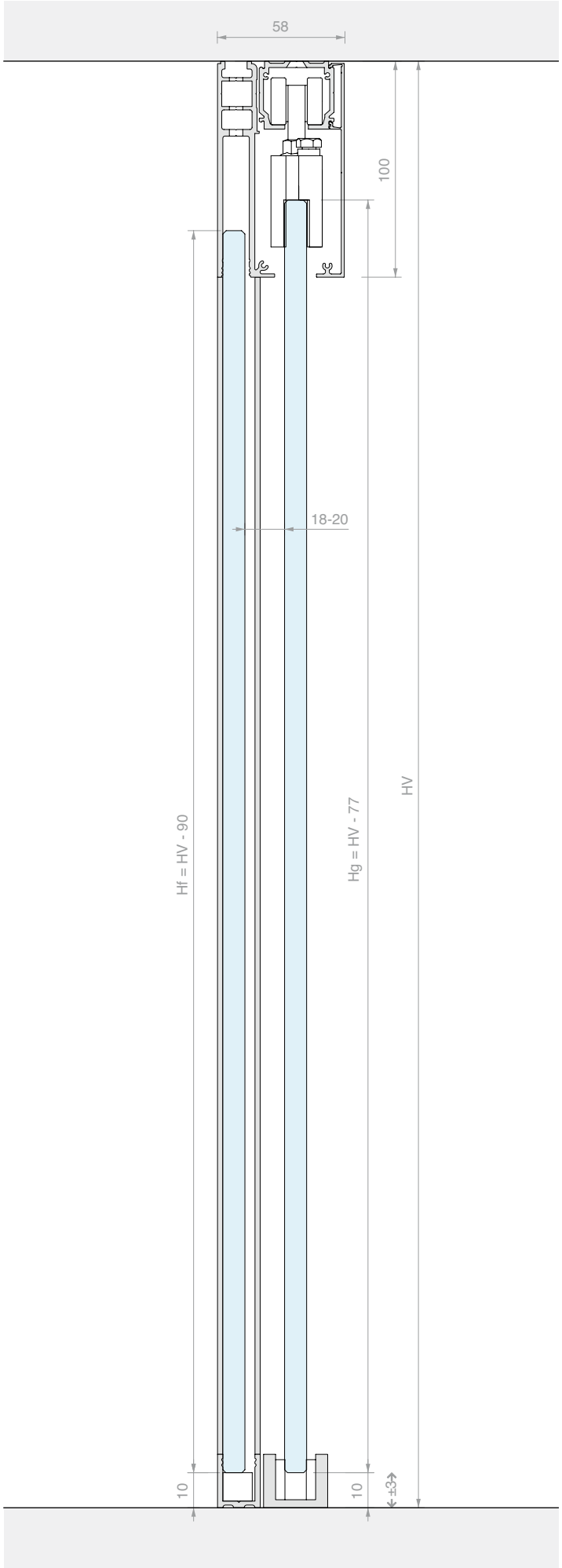
58
100
18-20
Hf = HV - 90
Hg = HV - 77
HV
10
10
±3

SCHIEBETÜR-SET, DECKENBEFESTIGUNG, ZWEI SYNCHRON LAUFENDE TÜRFLÜGEL UND DOPPELTE GLASWAND

Material: Aluminium

Oberfläche: /6 /88 /97

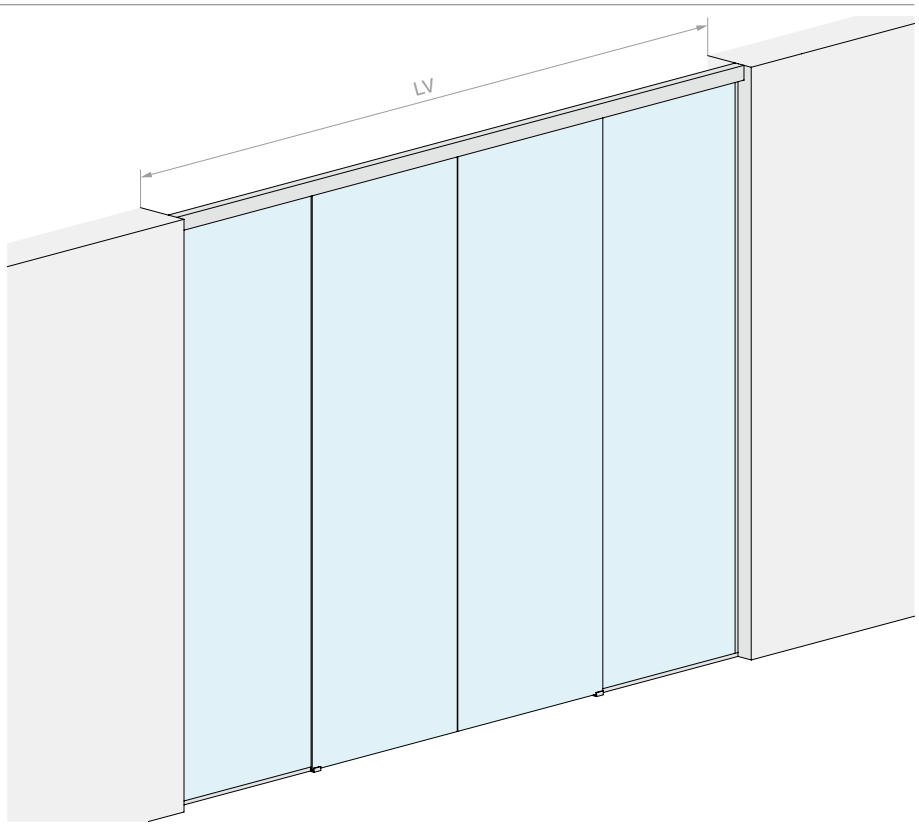

WANDÖFFNUNGSMASS

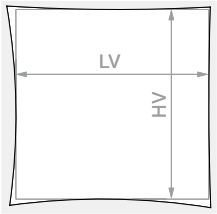

HV max.: **3000** mm

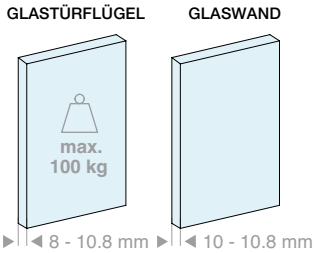

Set bestehend aus:

Art.	Beschreibung	Menge
LM21.400	Schiene Deckenbefestigung	1 Stk.
LM26075.400	Glaswandprofil	1 Stk.
LM0075C.400	Laufschienenblende	1 Stk.
LMC13.200	Abschlussprofil	1 Stk.
LMU20.300	U-Profil	3 Stk.
LMU20TP	Endkappe	2 Stk.
GTUP2	Glashaltedichtung	10 m
CERPOS170ALL	Klemme	2 Stk.
CERPOS170SYNC	Klemme für Synchronlauf	2 Stk.
057.3114.071	Laufrollenwagen mit Schraube und Mutter	4 Stk.
057.3073.071	Stopper ohne Feststeller	4 Stk.
LMGF	Bodenführung	2 Stk.
LMSIN-2AC170	Synchronlauf-Set	1 Stk.

Optional

042.3102.072	Bremsdämpfer Softbreak von 20-60 kg	2 Stk.
042.3102.071	Bremsdämpfer Softbreak von 61-100 kg	2 Stk.

Art.	LV max.	Menge
LMV7511CF.400	**4000** mm	1 Stk.

>>> SIEHE PREISLISTE B3 - S. 13 >>>

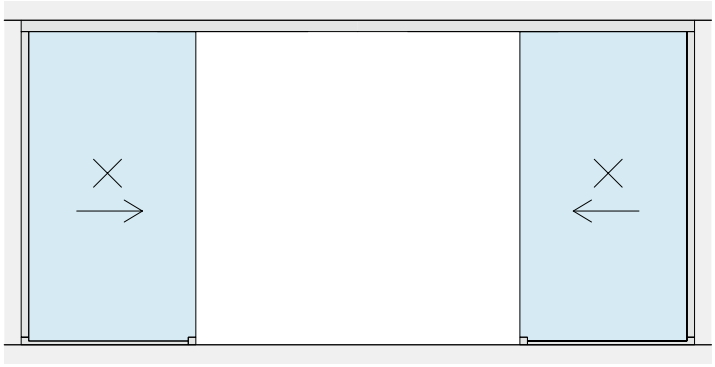

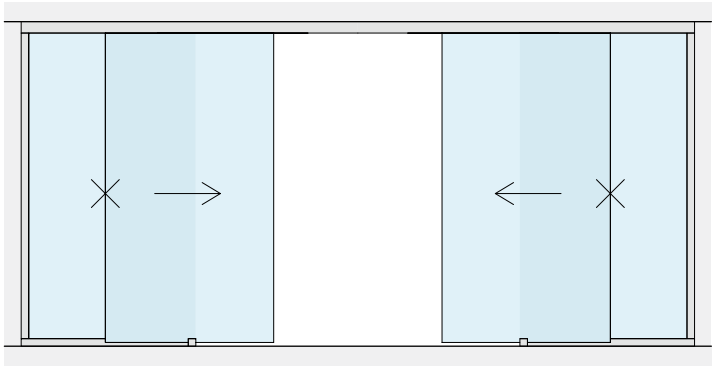

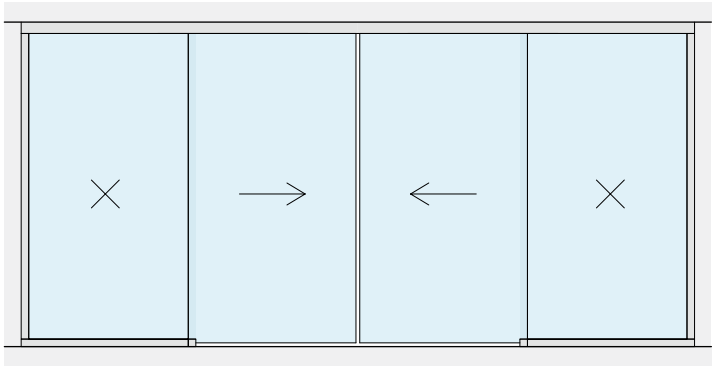

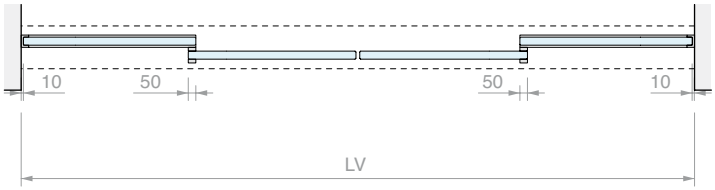

GLASBEARBEITUNG FÜR CERPOS170

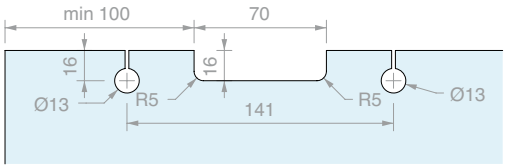

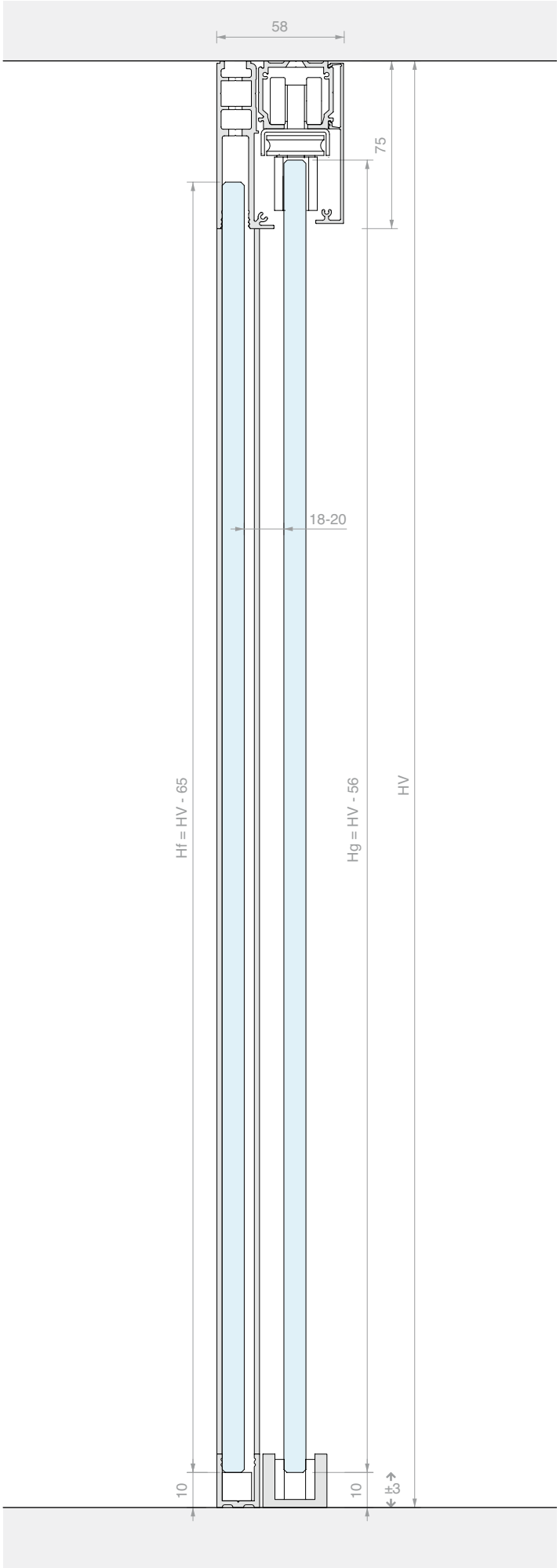

SCHIEBETÜR-SET, DECKENBEFESTIGUNG, ZWEI SYNCHRON LAUFENDE TÜRFLÜGEL UND DOPPELTE GLASWAND MIT BREITER BLENDE

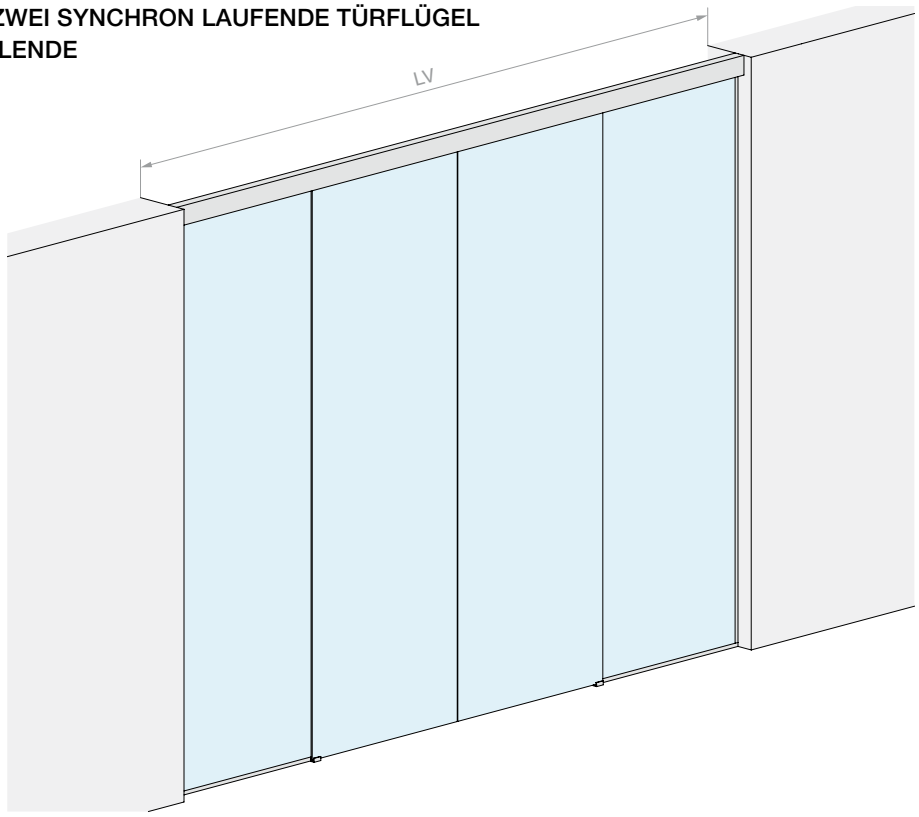

Material: Aluminium
Oberfläche: /6 /88 /97

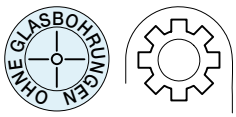

WANDÖFFNUNGSMASS

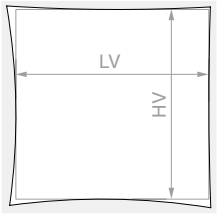

HV max.: **3000** mm

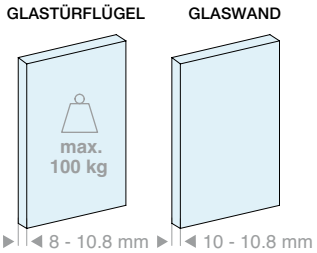

Set bestehend aus:

Art.	Beschreibung	Menge
LM21.400	Schiene Deckenbefestigung	1 Stk.
LM26100.400	Glaswandprofil	1 Stk.
LM0100C.400	Laufschienenblende	1 Stk.
LMC13.200	Abschlussprofil	1 Stk.
LMU20.300	U-Profil	3 Stk.
LMU20TP	Endkappe	2 Stk.
GTUP2	Glashaltedichtung	10 m
CERPOS514	Klemme	2 Stk.
CERPOS514-C	Klemme für Synchronlauf	2 Stk.
CARVIT8X40-A2	Laufrollenwagen mit Schraube und Mutter	4 Stk.
057.3073.071	Stopper ohne Feststeller	4 Stk.
LMGF	Bodenführung	2 Stk.
LMSIN-2AC500	Synchronlauf-Set	1 Stk.

Optional

042.3102.072	Bremsdämpfer Softbreak von 20-60 kg	2 Stk.
042.3102.071	Bremsdämpfer Softbreak von 61-100 kg	2 Stk.

Art.	LV max.	Menge
LMV10011CF.400	**4000** mm	1 Stk.

 >>> SIEHE PREISLISTE B3 - S. 13 >>>

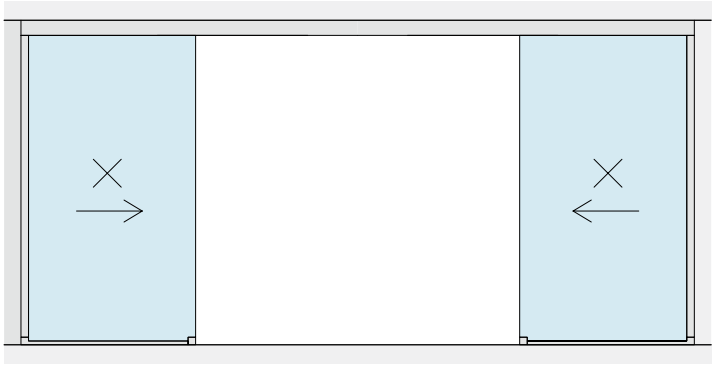

LV

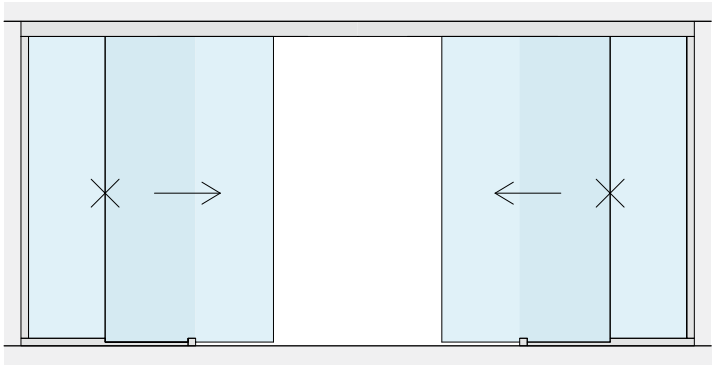

Lf = (LV +80) /4
Lg = (LV + 80) /4
LV

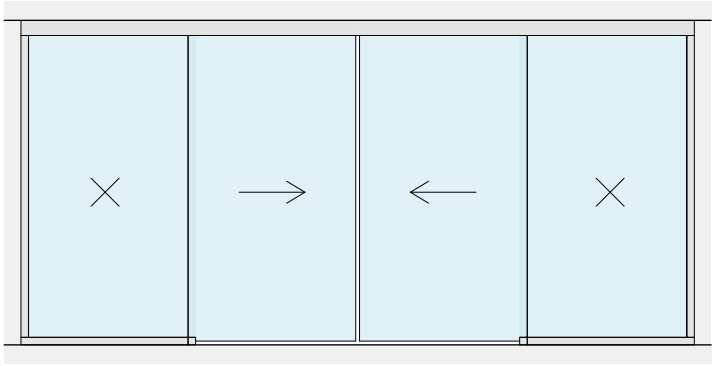

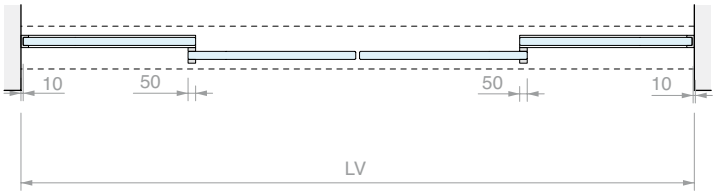
10
50
50
10
LV

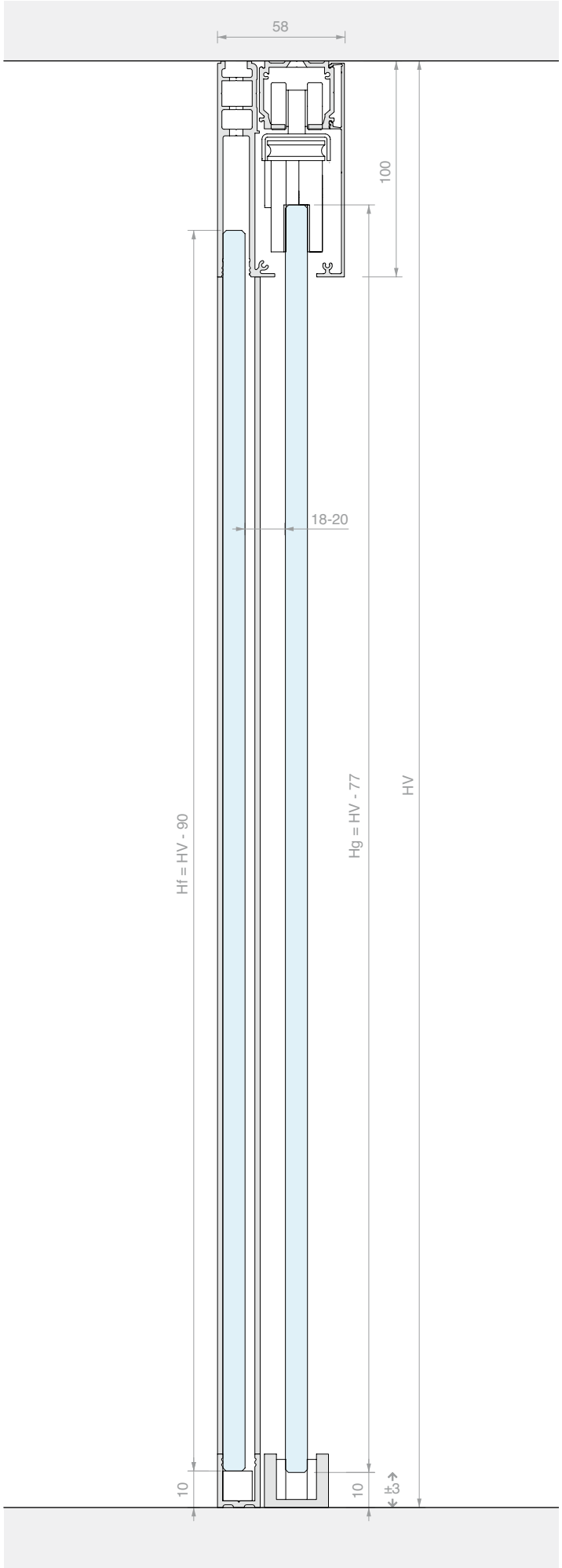
58
100
18-20
Hf = HV - 90
Hg = HV - 77
HV
10
10
±3

SCHIEBETÜR-SET, DECKENBEFESTIGUNG, ZWEI TÜRFLÜGEL MIT MITNEHMER

Material: Aluminium
Oberfläche: /6 /88 /97

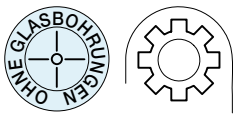

WANDÖFFNUNGSMASS

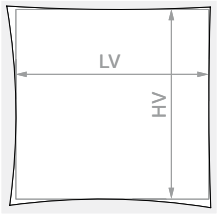

HV max.: **3000** mm

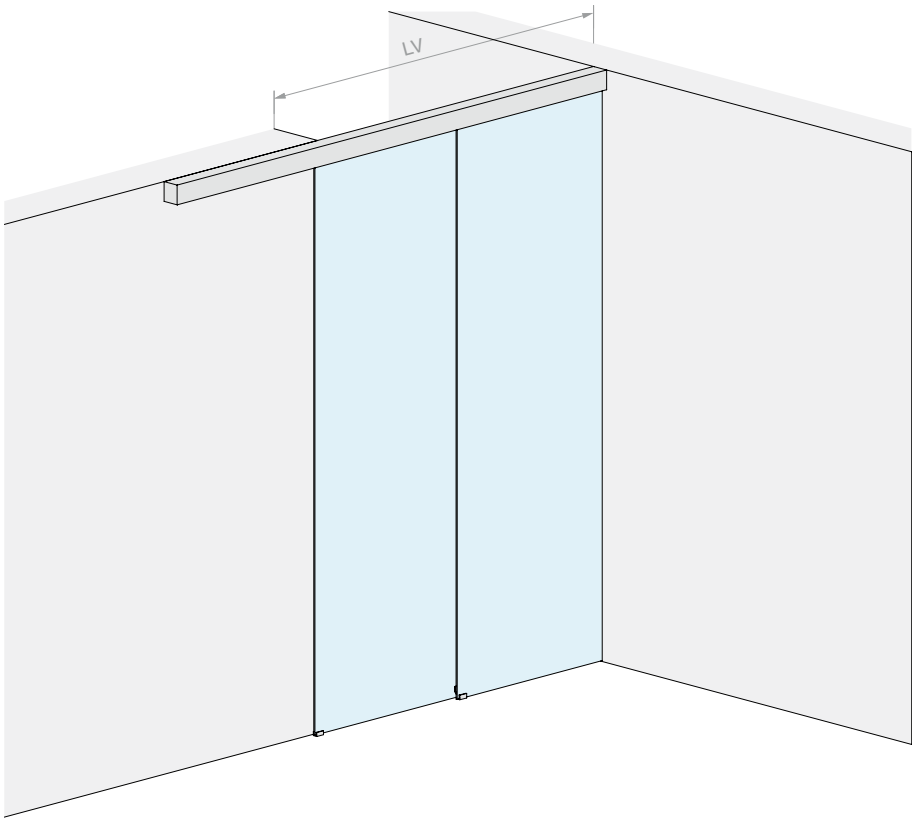

GLASTÜRFLÜGEL

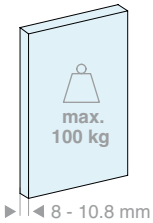

Set bestehend aus:

Art.	Beschreibung	Menge
LM2V080.300	2-läufige Schiene Deckenbefestigung	1 Stk.
LM0100C.300	Laufschienenblende	2 Stk.
LM10090TP33	Endkappe	2 Stk.
CERPOS514	Klemme	1 Stk.
CERPOS514-C	Klemme für Synchronlauf	2 Stk.
CERPOS514-T	Klemme für Mitnehmer	1 Stk.
CARVIT8X50-A2	Laufrollenwagen mit Schraube und Mutter	4 Stk.
057.3073.072	Stopper mit Feststeller	2 Stk.
057.3073.071	Stopper ohne Feststeller	2 Stk.
LMSIN-2AT502	Synchronlauf-Set	1 Stk.

Optional

042.3102.071	Bremsdämpfer Softbreak für Türflügel von 40-65 kg	1 oder 2 Stk.

Art.	LV max.	Menge
LMV10012.300	**1965** mm	1 Stk.

>>> SIEHE PREISLISTE B3 - S. 13 >>>

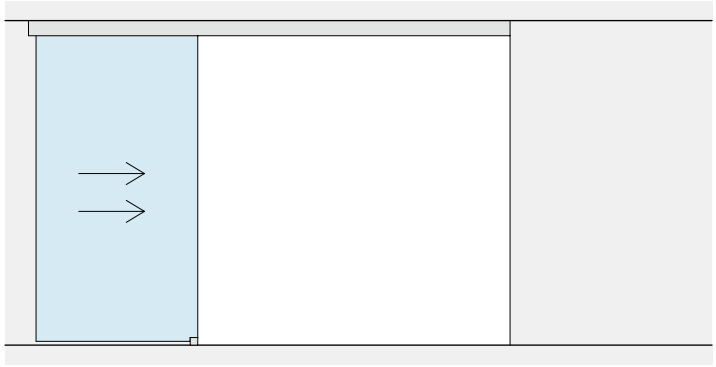

LV

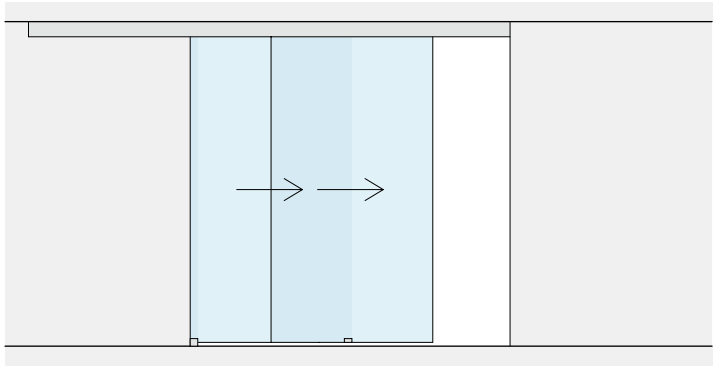

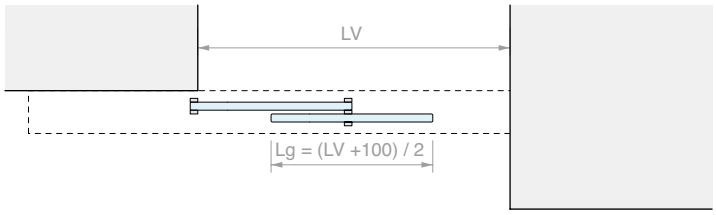
LV
Lg = (LV +100) / 2

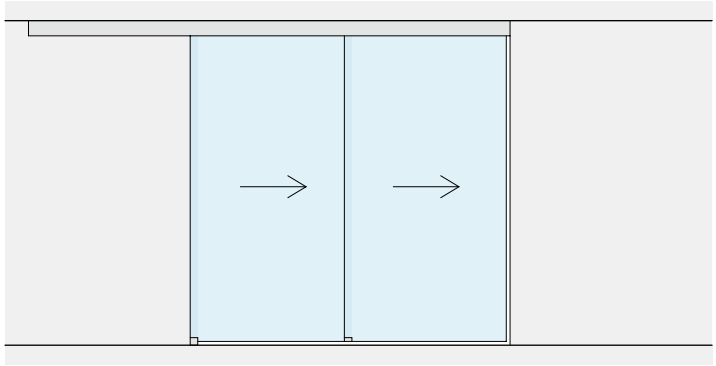

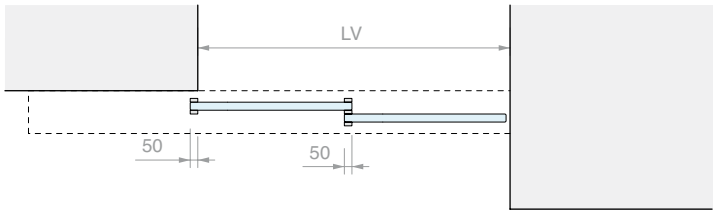
LV
50
50

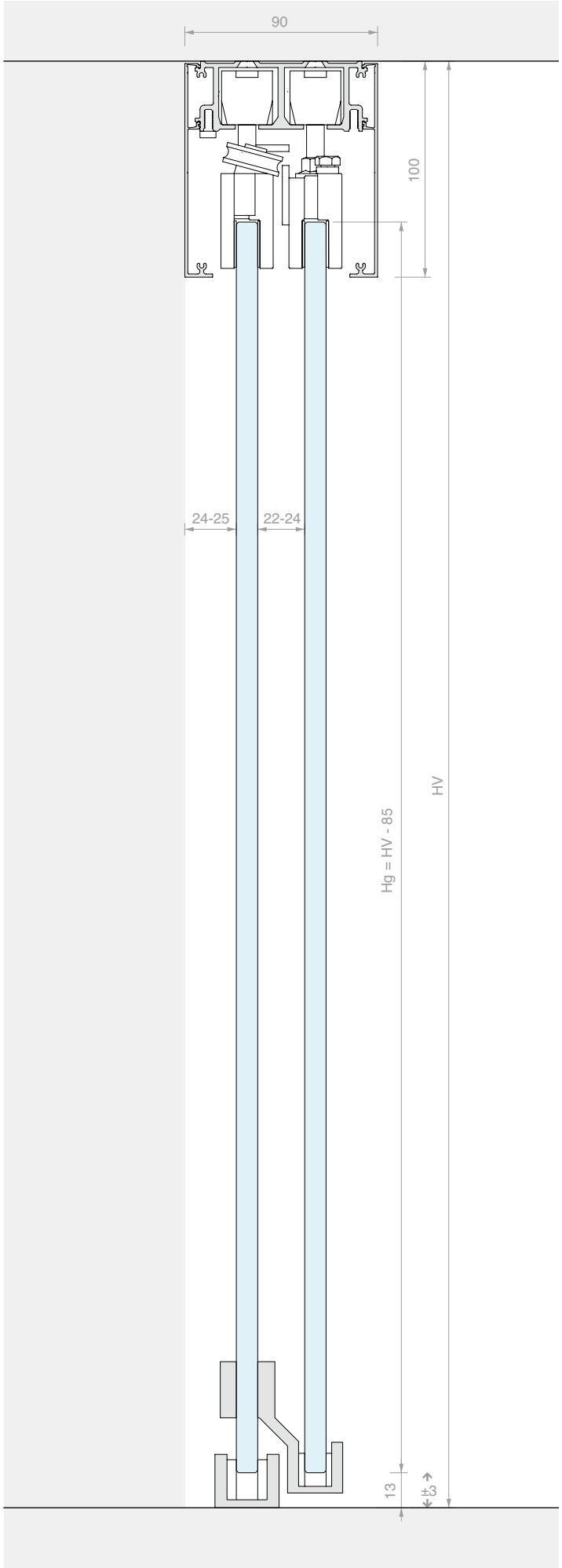
90
100
24-25
22-24
Hg = HV - 85
HV
13
±3

SCHIEBETÜR-SET, DECKENBEFESTIGUNG, ZWEI TÜRFLÜGEL MIT MITNEHMER UND GLASWAND

Material: Aluminium
Oberfläche: /6 /88 /97

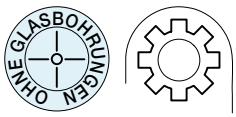

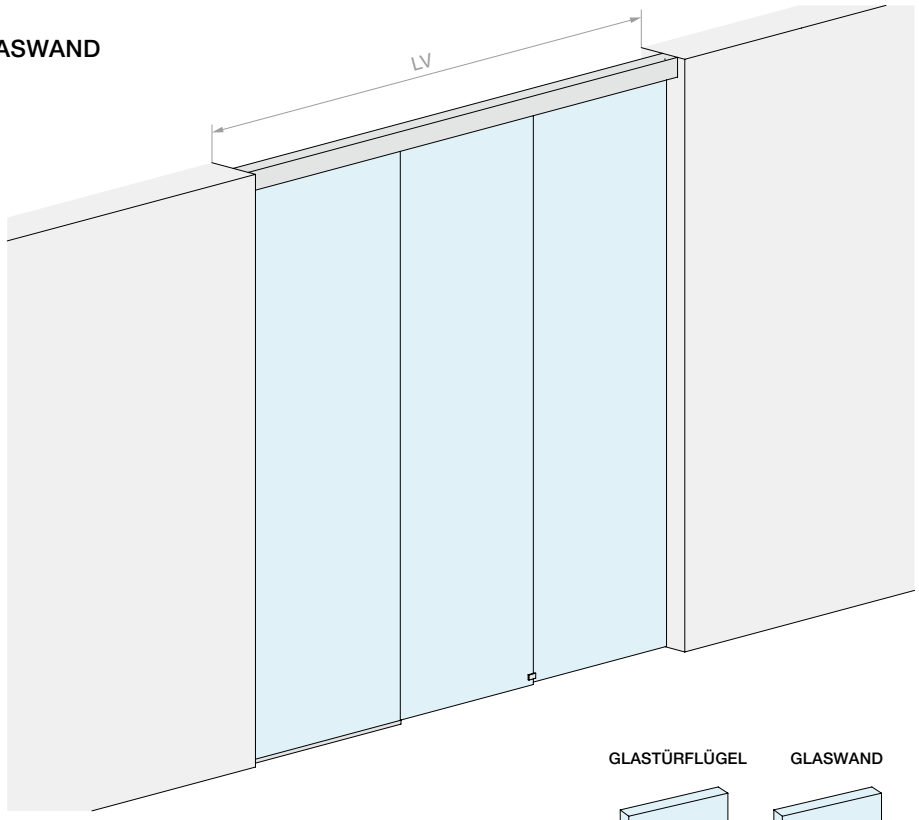

WANDÖFFNUNGSMASS

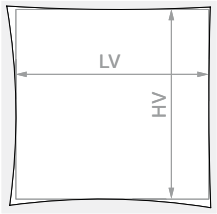

HV max.: **3000** mm

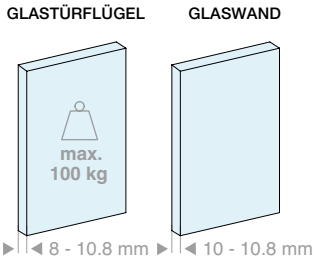

Set bestehend aus:

Art.	Beschreibung	Menge
LM2V080.300	2-läufige Schiene Deckenbefestigung	1 Stk.
LM26100.300	Glaswandprofil	1 Stk.
LM0100C.300	Laufschienenblende	1 Stk.
LMC13.200	Abschlussprofil	1 Stk.
LMU20.150	U-Profil	1 Stk.
LMU20.300	U-Profil	1 Stk.
LMU20TP	Endkappe	1 Stk.
GTUP2	Glashaltedichtung	5 m
CERPOS514	Klemme	1 Stk.
CERPOS514-C	Klemme für Synchronlauf	2 Stk.
CERPOS514-T	Klemme für Mitnehmer	1 Stk.
CARVIT8X50-A2	Laufrollenwagen mit Schraube und Mutter	4 Stk.
057.3073.072	Stopper mit Feststeller	2 Stk.
057.3073.071	Stopper ohne Feststeller	2 Stk.
LMSIN-2AT502	Synchronlauf-Set	1 Stk.

Optional

042.3102.071	Bremsdämpfer Softbreak für Türflügel von 40-65 kg	1 oder 2 Stk.

Art.	LV max.	Menge
LMV10012F.300	**3000** mm	1 Stk.

>>> SIEHE PREISLISTE B3 - S. 13 >>>

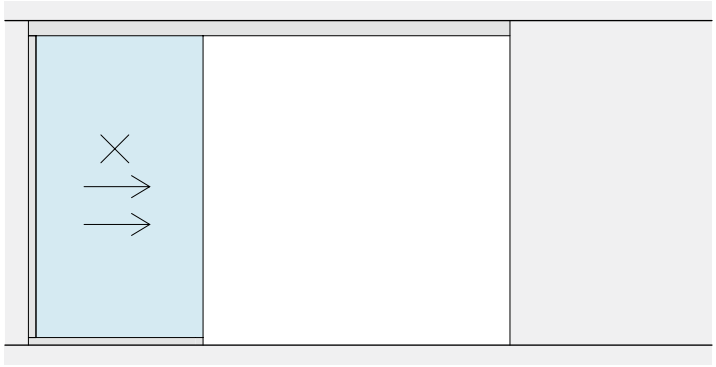

LP
LV

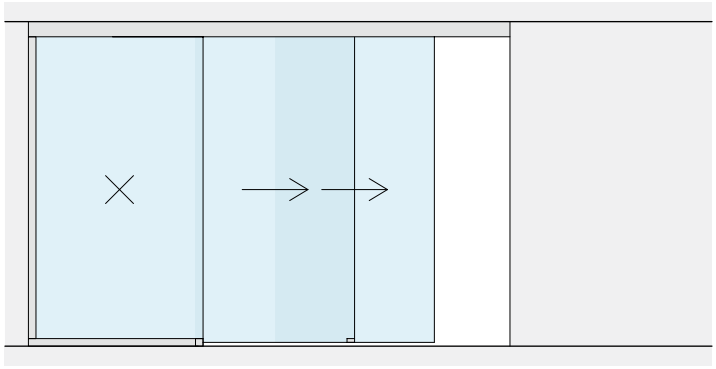

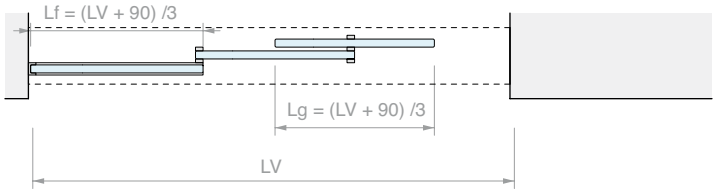
Lf = (LV + 90) /3
Lg = (LV + 90) /3
LV

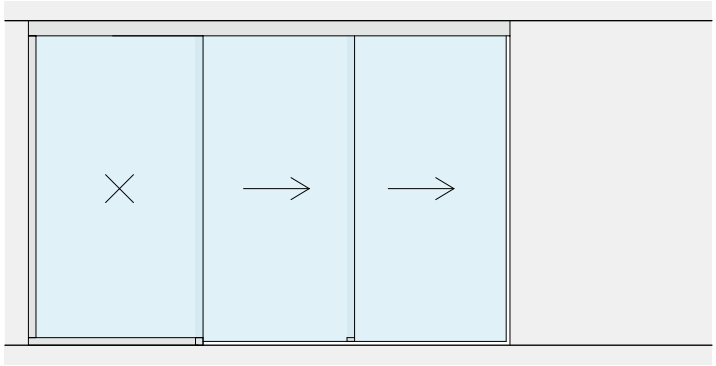

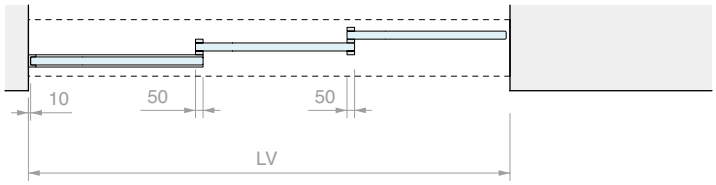
10
50
50
LV

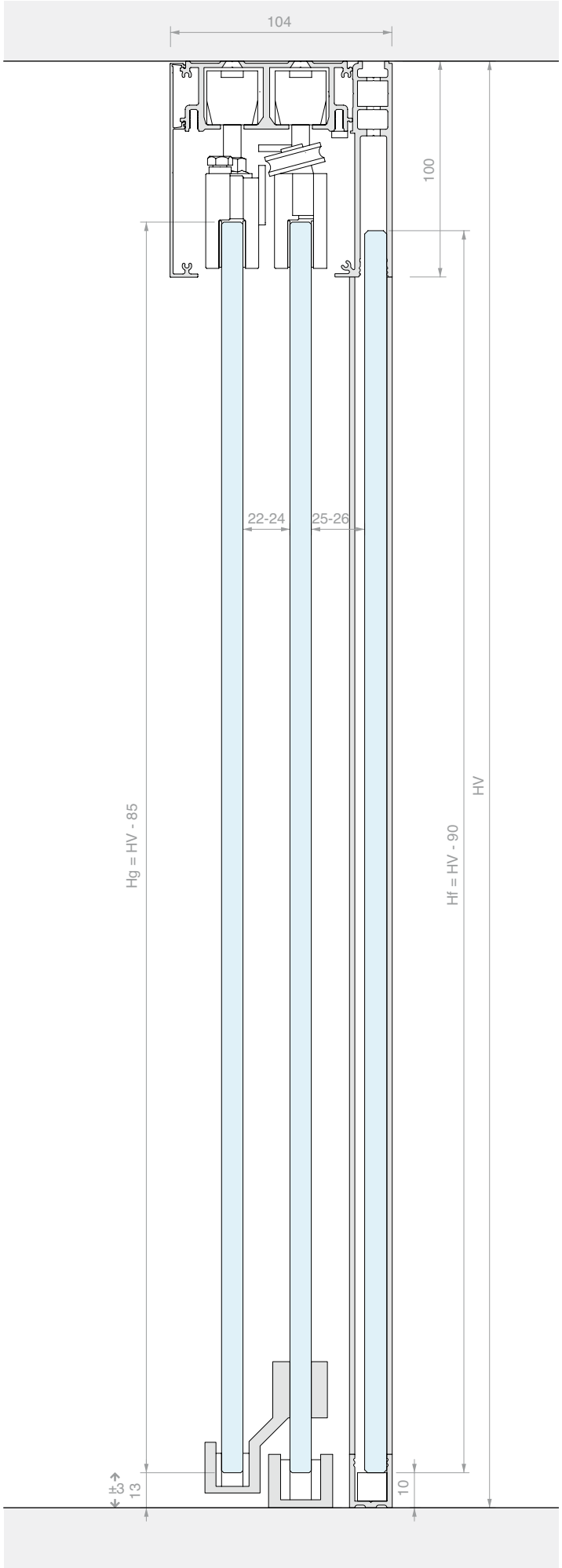
104
100
22-24
25-26
Hg = HV - 85
Hf = HV - 90
HV
±3
13
10

SCHIEBETÜR-SET, DECKENBEFESTIGUNG, DREI TÜRFLÜGEL MIT MITNEHMER

Material: Aluminium
Oberfläche: /6 /88 /97

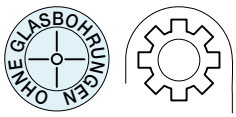

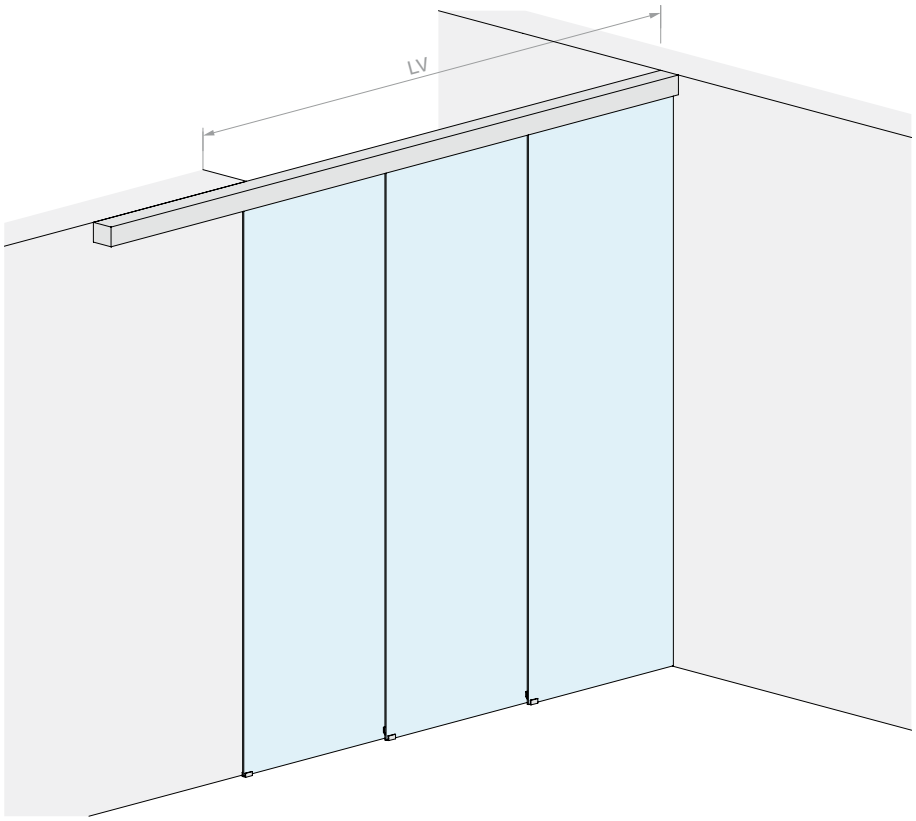

WANDÖFFNUNGSMASS

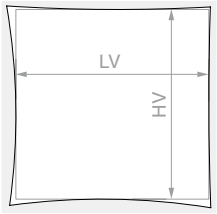

HV max.: **3000** mm

GLASTÜRFLÜGEL

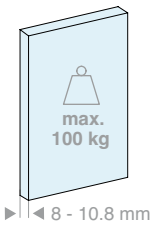

Set bestehend aus:

Art.	Beschreibung	Menge
LM3V112.400	3-läufige Schiene Deckenbefestigung	1 Stk.
LM0100C.400	Laufschienenblende	2 Stk.
LM10022TP33	Endkappe	2 Stk.
CERPOS514	Klemme	1 Stk.
CERPOS514-C	Klemme für Synchronlauf	3 Stk.
CERPOS514-T	Klemme für Mitnehmer	2 Stk.
CARVIT8X50-A2	Laufrollenwagen mit Schraube und Mutter	6 Stk.
057.3073.072	Stopper mit Feststeller	2 Stk.
057.3073.071	Stopper ohne Feststeller	4 Stk.
LMSIN-3AT503	Synchronlauf-Set	1 Stk.

Optional

042.3102.071	Bremsdämpfer Softbreak für Türflügel von 30-55 kg	1 oder 2 Stk.

Art.	LV max.	Menge
LMV10013.400	**2955** mm	1 Stk.

>>> SIEHE PREISLISTE B3 - S. 13 >>>

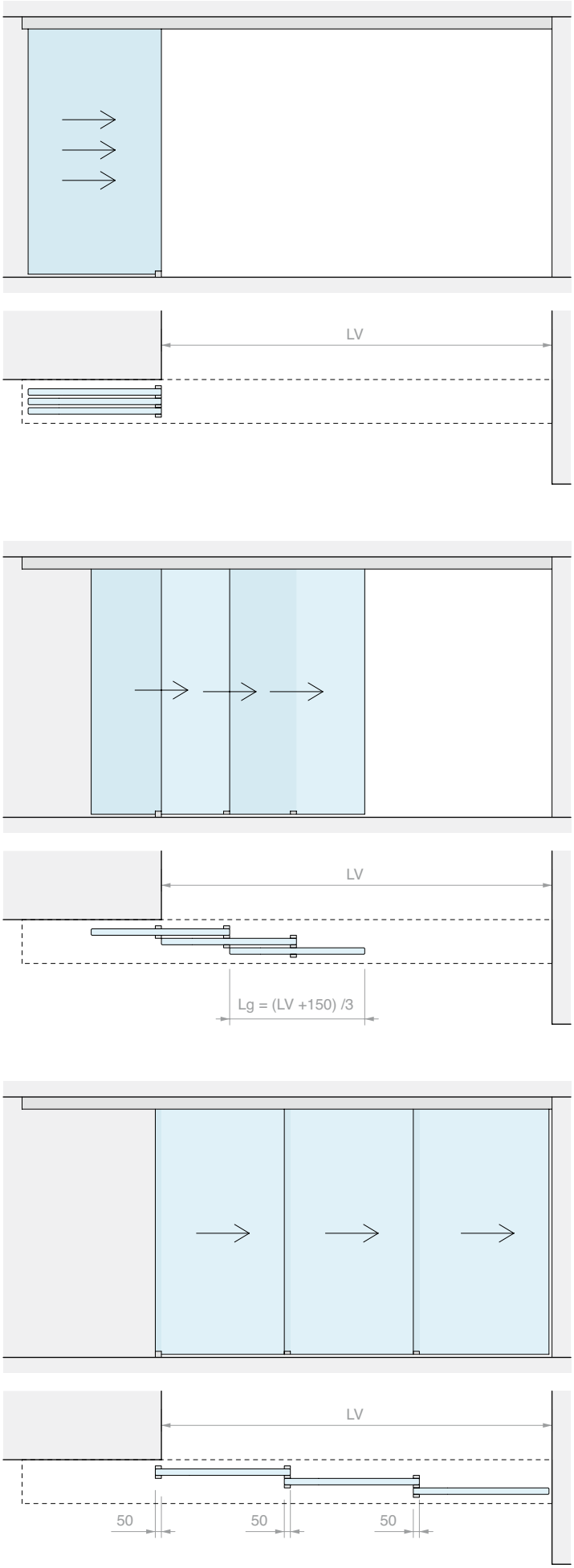
LV
LV
Lg = (LV +150) /3
LV
50
50
50

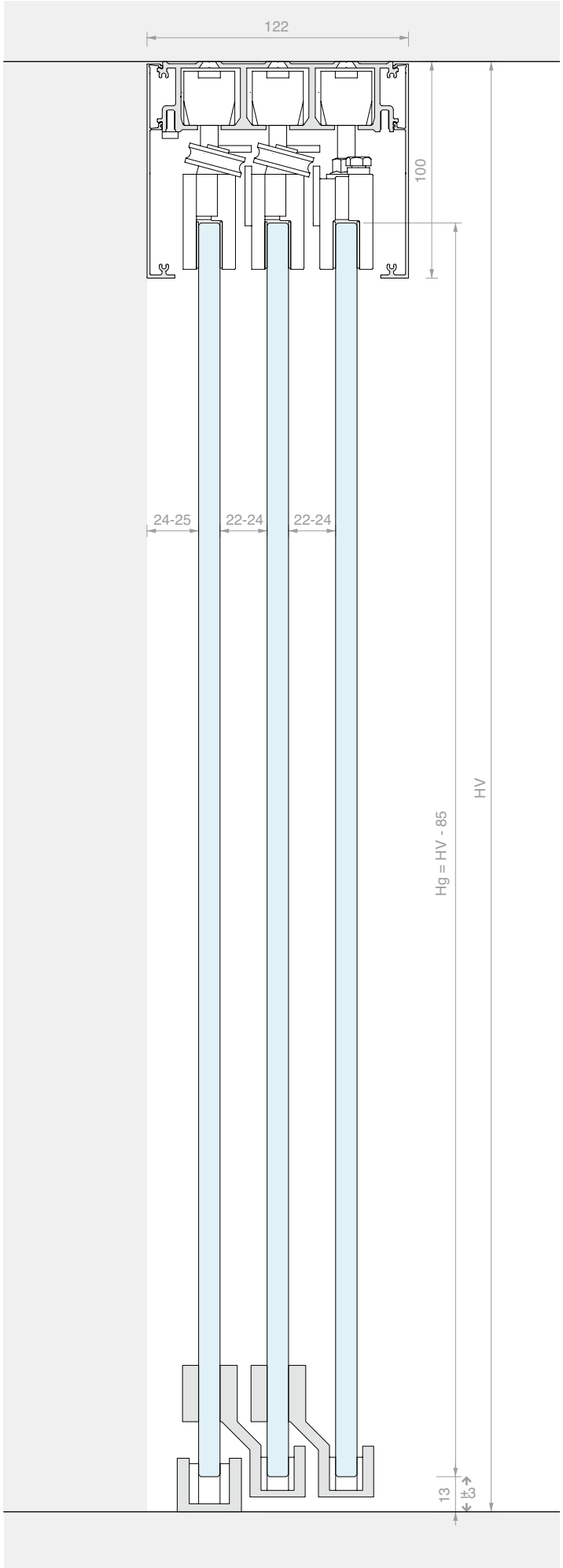
122
100
24-25
22-24
22-24
HV
Hg = HV - 85
13
3

SCHIEBETÜR-SET, DECKENBEFESTIGUNG, DREI TÜRFLÜGEL MIT MITNEHMER UND GLASWAND

Material: Aluminium
Oberfläche: /6 /88 /97

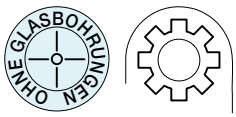

WANDÖFFNUNGSMASS

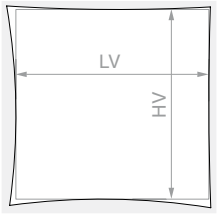

HV max.: **3000** mm

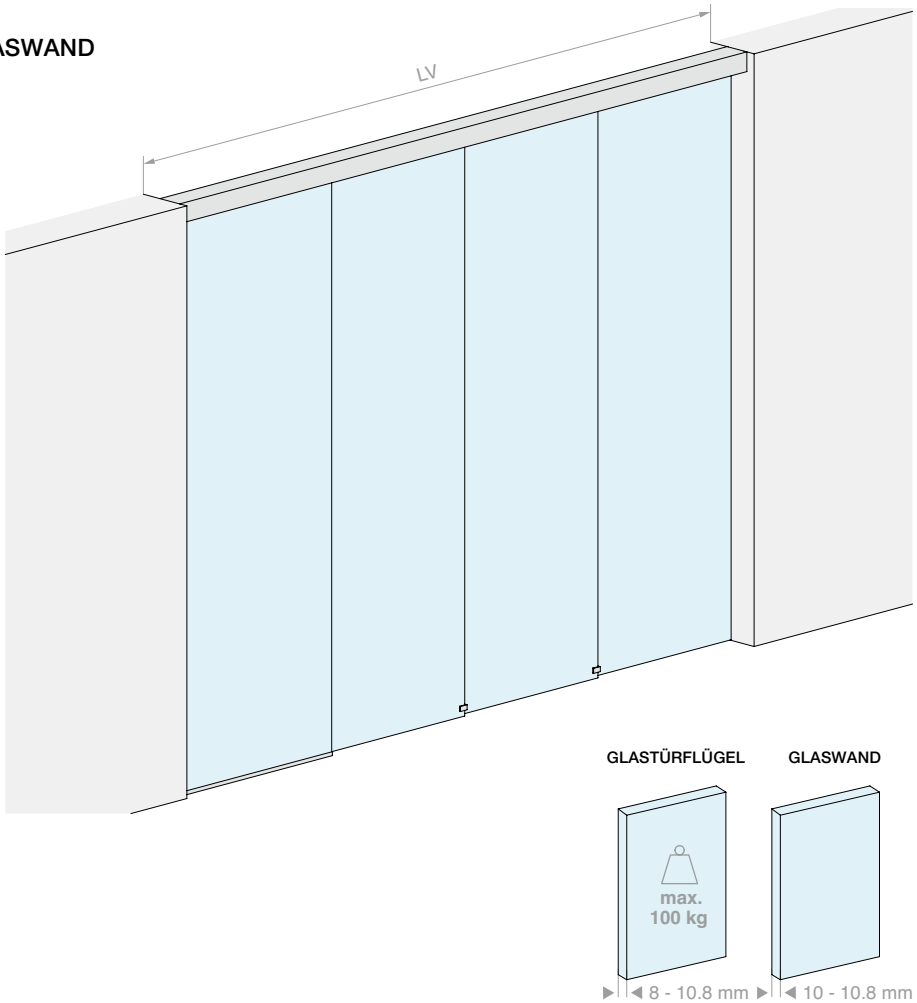

Set bestehend aus:

Art.	Beschreibung	Menge
LM3V112.400	3-läufige Schiene Deckenbefestigung	1 Stk.
LM26100.400	Glaswandprofil	1 Stk.
LM0100C.400	Laufschienenblende	1 Stk.
LMC13.300	Abschlussprofil	1 Stk.
LMU20.150	U-Profil	1 Stk.
LMU20.300	U-Profil	1 Stk.
LMU20TP	Endkappe	1 Stk.
GTUP2	Glashaltedichtung	5 m
CERPOS514	Klemme	1 Stk.
CERPOS514-C	Klemme für Synchronlauf	3 Stk.
CERPOS514-T	Klemme für Mitnehmer	2 Stk.
CARVIT8X50-A2	Laufrollenwagen mit Schraube und Mutter	6 Stk.
057.3073.072	Stopper mit Feststeller	2 Stk.
057.3073.071	Stopper ohne Feststeller	4 Stk.
LMSIN-3AT503	Synchronlauf-Set	1 Stk.

Optional

042.3102.071	Bremsdämpfer Softbreak für Türflügel von 40-65 kg	1 oder 2 Stk.

Art.	LV max.	Menge
LMV10013F.400	**4000** mm	1 Stk.

>>> SIEHE PREISLISTE B3 - S. 14 >>>

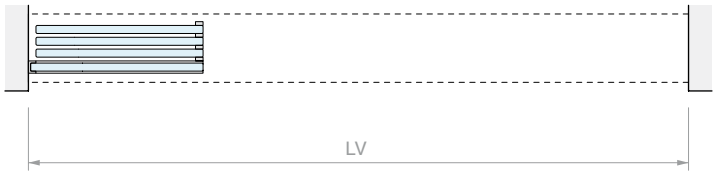
LV

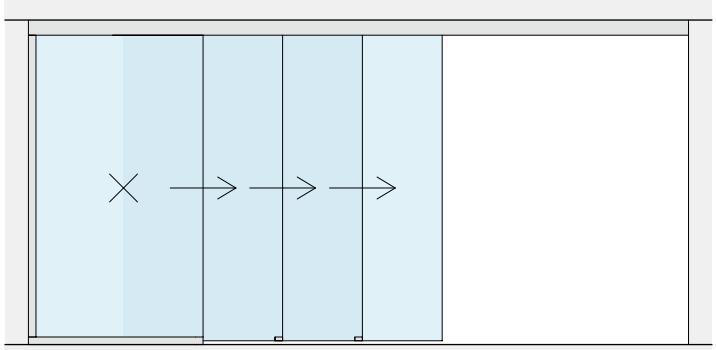

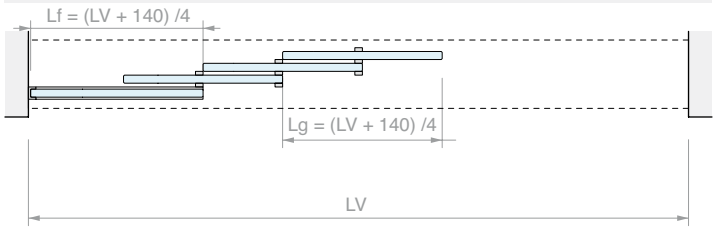
Lf = (LV + 140) /4
Lg = (LV + 140) /4
LV

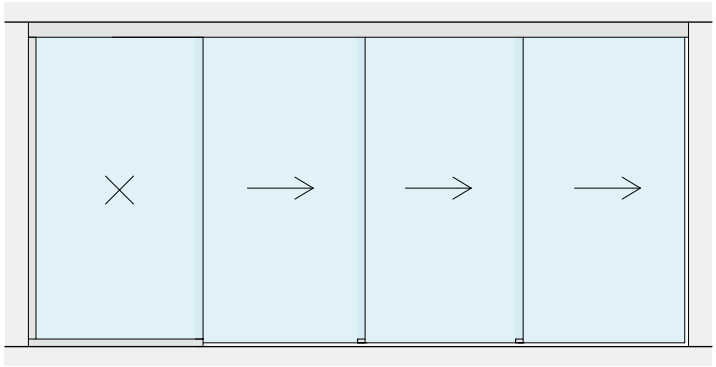

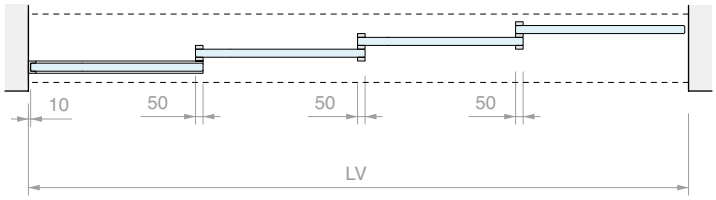
10
50
50
50
LV

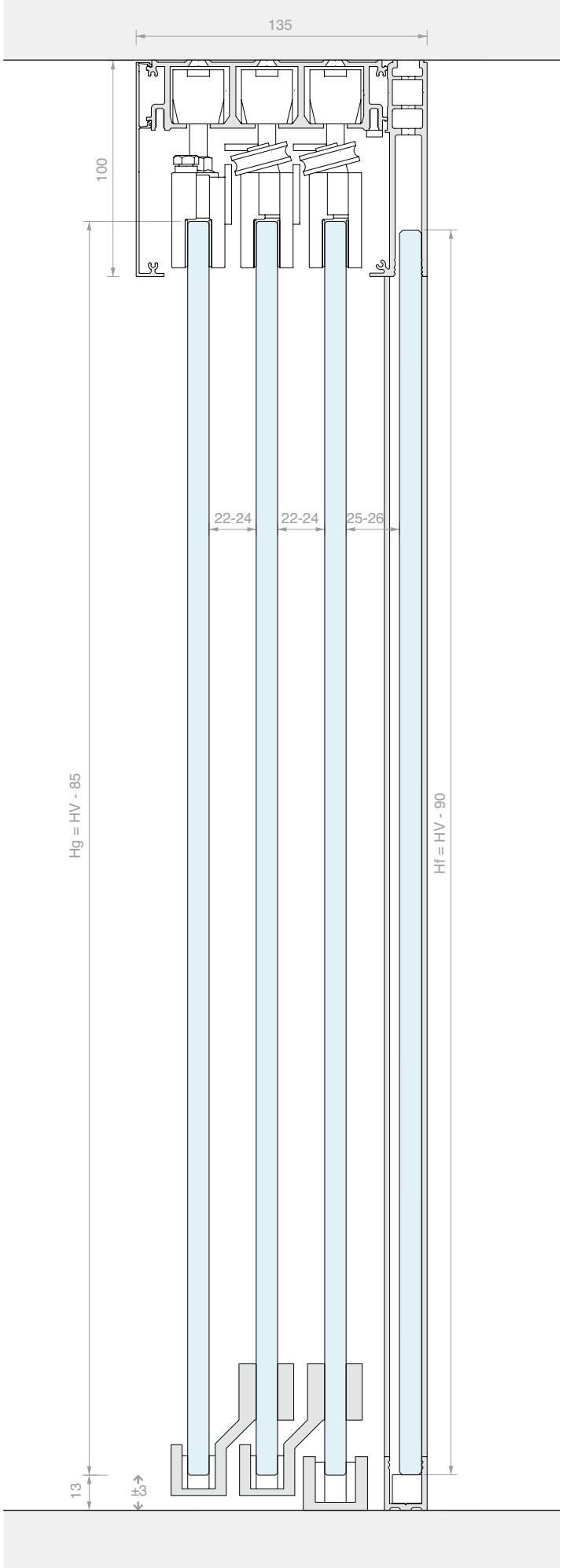
135
100
22-24
22-24
25-26
Hg = HV - 85
Hf = HV - 90
13
±3

WHITE

SCHIEBETÜR-SET, WANDBEFESTIGUNG, EINFLÜGELIG MIT SICHTBAREN KLEMMEN

Material: Aluminium
Oberfläche: /6 /88 /97

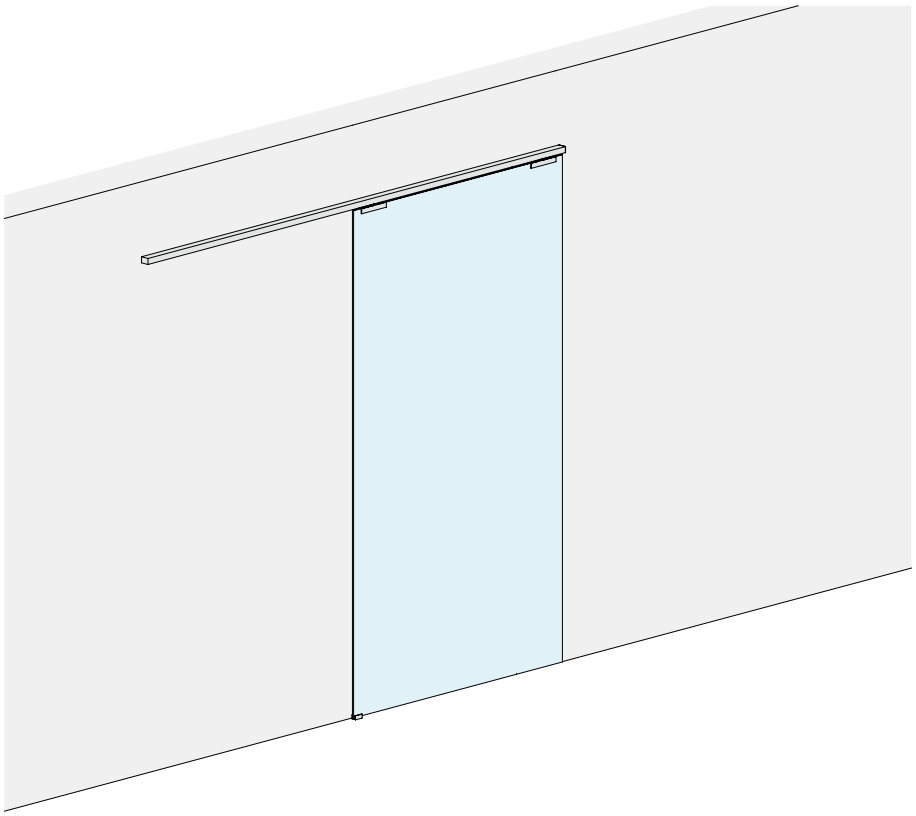

WANDÖFFNUNGSMASS

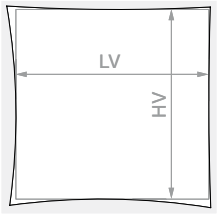

HV max.: **3000** mm

GLASTÜRFLÜGEL

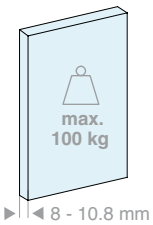

GLASTÜRFLÜGEL

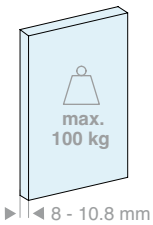

Set bestehend aus:

Art.	Beschreibung	Menge
LM3110.200	Schiene Wandbefestigung	1 Stk.
LM3120.200	Laufschienenblende	1 Stk.
LM31042TP32	Endkappe	2 Stk.
CERPOS170COV	Klemme	2 Stk.
057.3114.071	Laufrollenwagen mit Schraube und Mutter	2 Stk.
057.3073.072	Stopper mit Feststeller	2 Stk.
LMGF	Bodenführung	1 Stk.
Optional		
042.3102.072	Bremsdämpfer Softbreak von 20-60 kg	1 Stk.
042.3102.071	Bremsdämpfer Softbreak von 61-100 kg	1 Stk.

Set bestehend aus:

Art.	Beschreibung	Menge
LM3110.300	Schiene Wandbefestigung	1 Stk.
LM3120.300	Laufschienenblende	1 Stk.
LM31042TP32	Endkappe	2 Stk.
CERPOS170COV	Klemme	2 Stk.
057.3114.071	Laufrollenwagen mit Schraube und Mutter	2 Stk.
057.3073.072	Stopper mit Feststeller	2 Stk.
LMGF	Bodenführung	1 Stk.
Optional		
042.3102.072	Bremsdämpfer Softbreak von 20-60 kg	1 Stk.
042.3102.071	Bremsdämpfer Softbreak von 61-100 kg	1 Stk.

Art.	LV max.	Menge
LMV3121.200	**920** mm	1 Stk.

Art.	LV max.	Menge
LMV3121.300	**1420** mm	1 Stk.

>>> SIEHE PREISLISTE B3 - S. 14 >>>

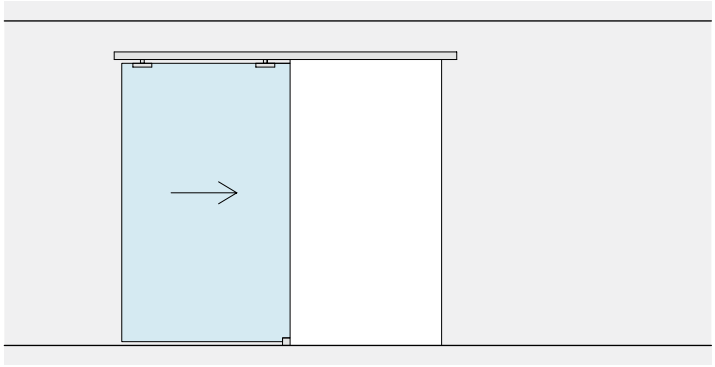

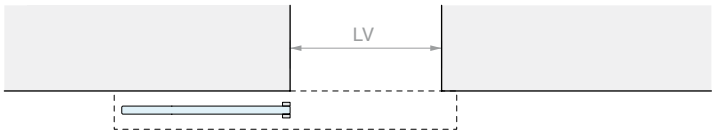

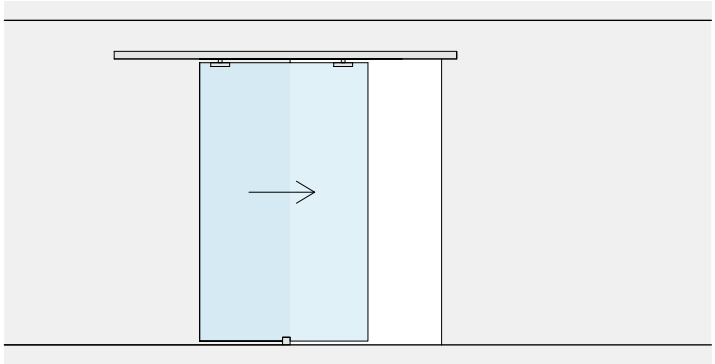

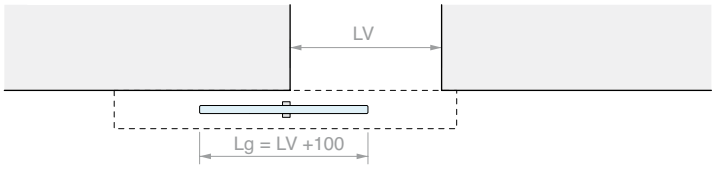

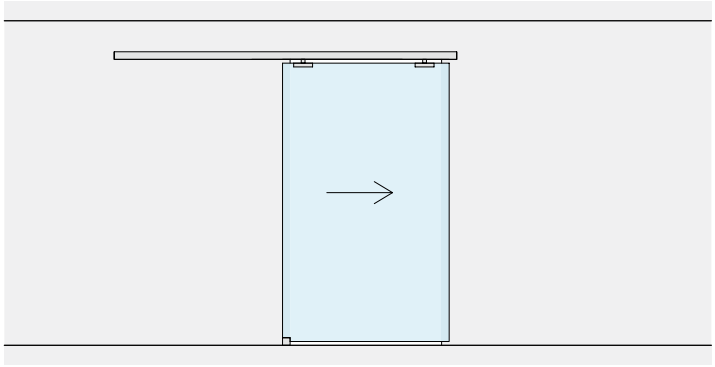

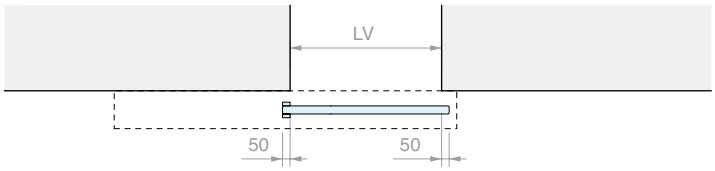

GLASBEARBEITUNG FÜR CERPOS170

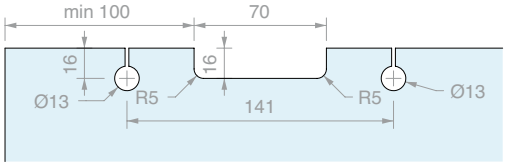

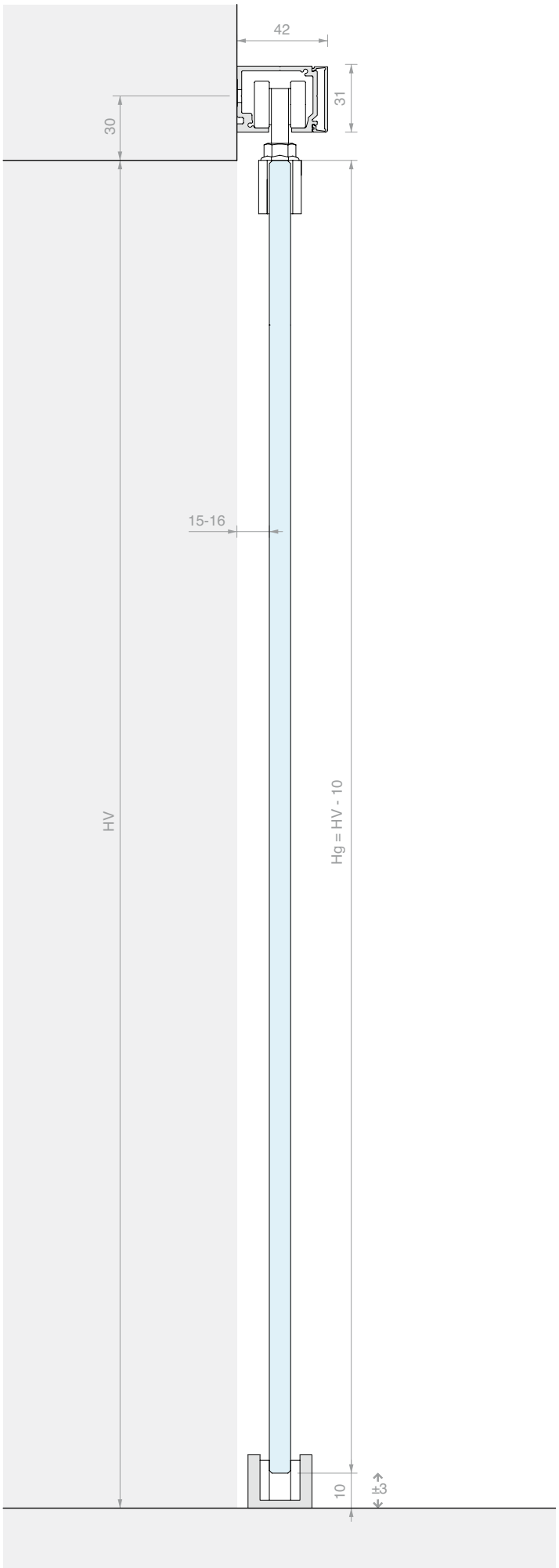

SCHIEBETÜR-SET, WANDBEFESTIGUNG, EINFLÜGELIG MIT SCHMALER BLENDE

Material: Aluminium
Oberfläche: /6 /88 /97

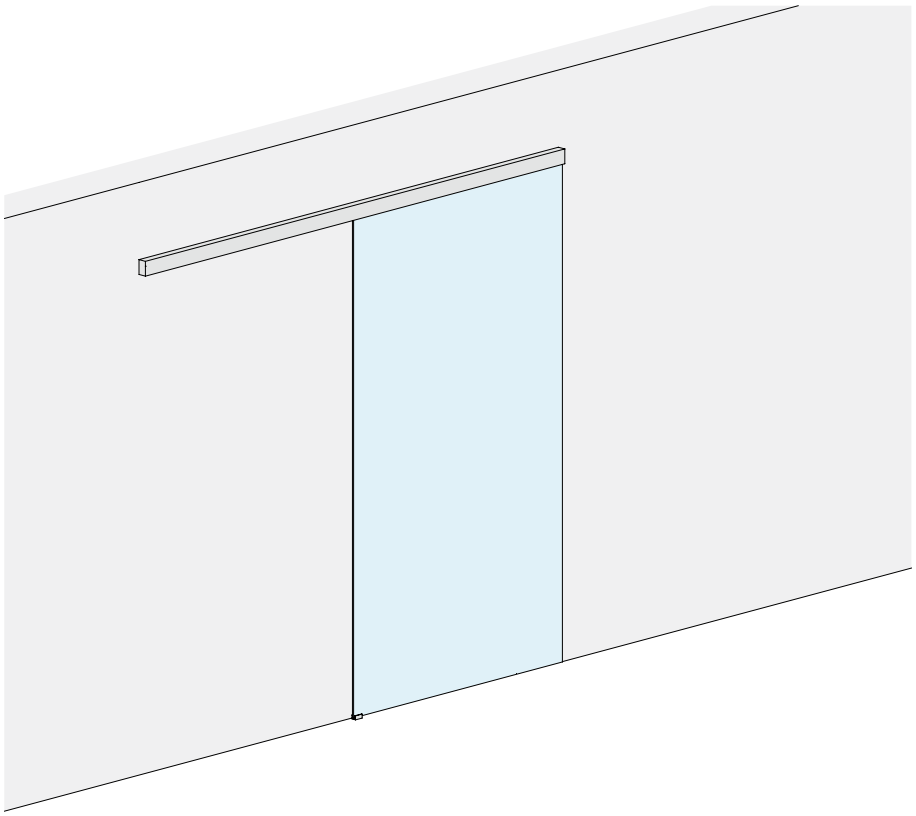

WANDÖFFNUNGSMASS

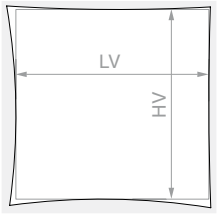

HV max.: **3000** mm

GLASTÜRFLÜGEL

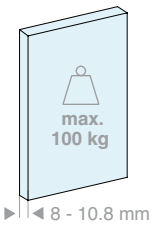

GLASTÜRFLÜGEL

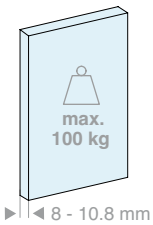

Set bestehend aus:

Art.	Beschreibung	Menge
LM3110.200	Schiene Wandbefestigung	1 Stk.
LM0075C.200	Laufschienenblende	1 Stk.
LM75042TP33	Endkappe	2 Stk.
CERPOS170ALL	Klemme	2 Stk.
057.3114.071	Laufrollenwagen mit Schraube und Mutter	2 Stk.
057.3073.072	Stopper mit Feststeller	2 Stk.
LMGF	Bodenführung	1 Stk.
Optional		
042.3102.072	Bremsdämpfer Softbreak von 20-60 kg	1 Stk.
042.3102.071	Bremsdämpfer Softbreak von 61-100 kg	1 Stk.

Set bestehend aus:

Art.	Beschreibung	Menge
LM3110.300	Schiene Wandbefestigung	1 Stk.
LM0075C.300	Laufschienenblende	1 Stk.
LM75042TP33	Endkappe	2 Stk.
CERPOS170ALL	Klemme	2 Stk.
057.3114.071	Laufrollenwagen mit Schraube und Mutter	2 Stk.
057.3073.072	Stopper mit Feststeller	2 Stk.
LMGF	Bodenführung	1 Stk.
Optional		
042.3102.072	Bremsdämpfer Softbreak von 20-60 kg	1 Stk.
042.3102.071	Bremsdämpfer Softbreak von 61-100 kg	1 Stk.

Art.	LV max.	Menge
LMV7521.200	**920** mm	1 Stk.

Art.	LV max.	Menge
LMV7521.300	**1420** mm	1 Stk.

>>> SIEHE PREISLISTE B3 - S. 14 >>>

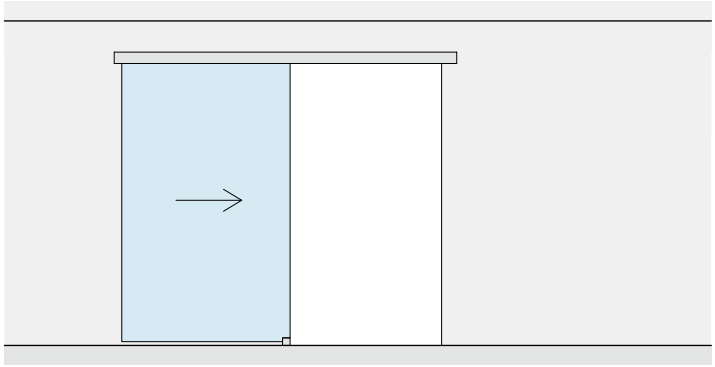

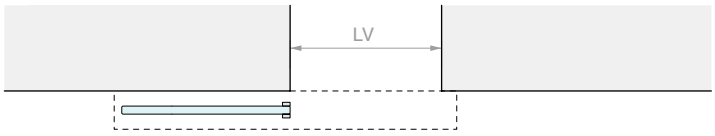

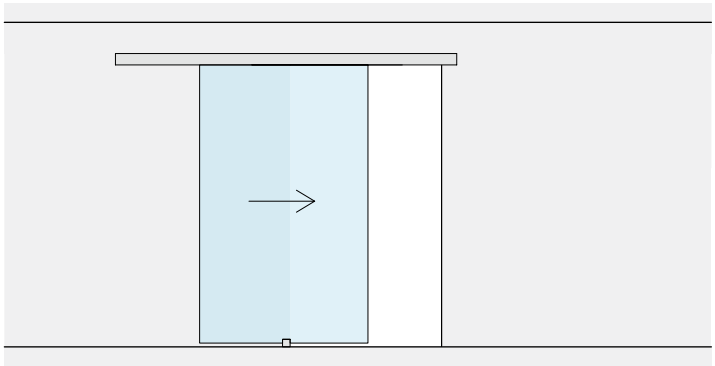

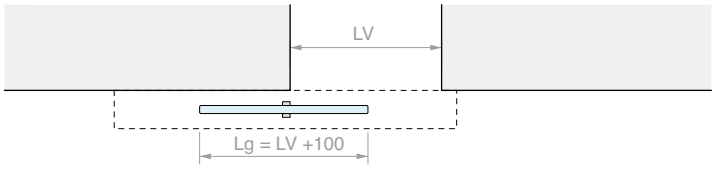

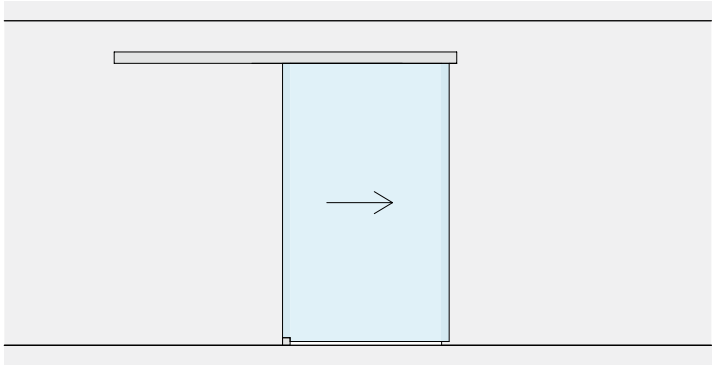

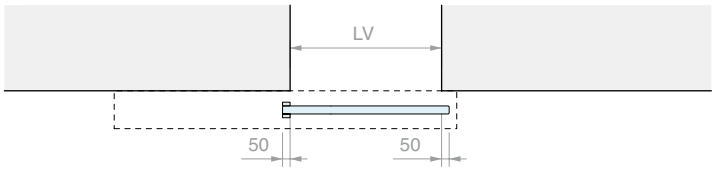

GLASBEARBEITUNG FÜR CERPOS170

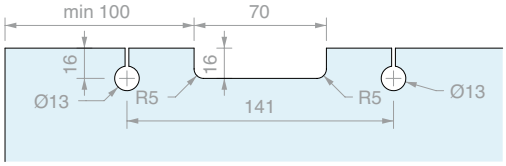

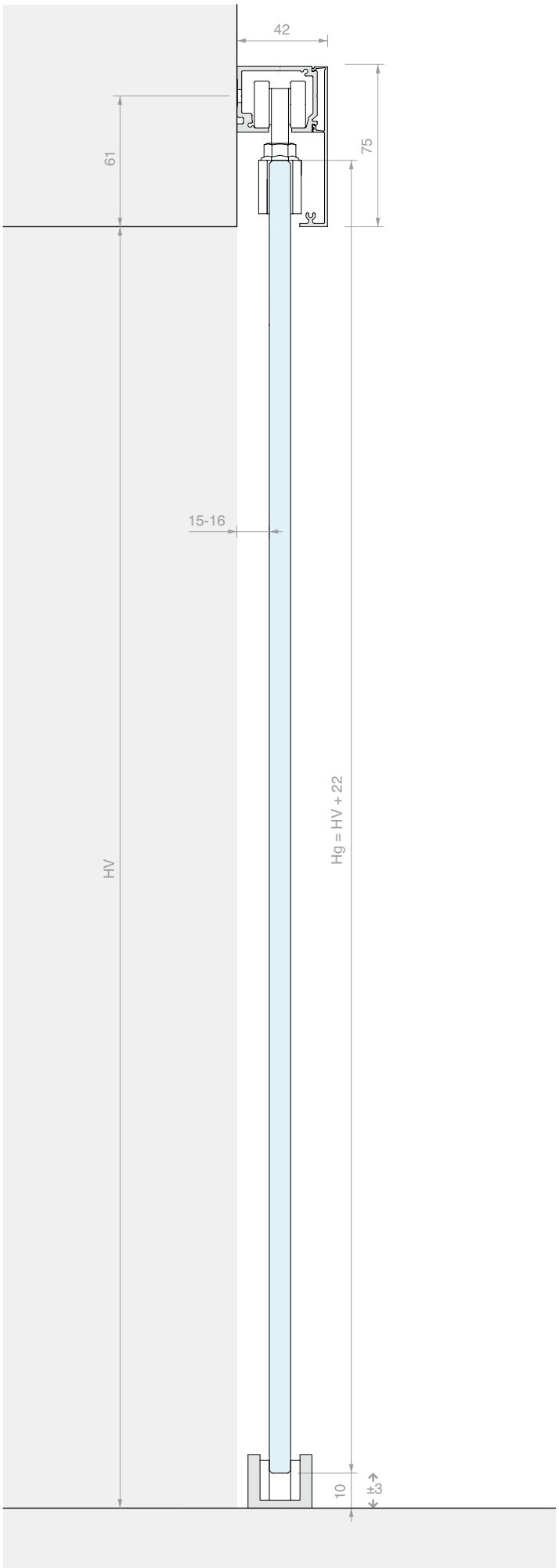

SCHIEBETÜR-SET, WANDBEFESTIGUNG, EINFLÜGELIG MIT BREITER BLENDE

Material: Aluminium
Oberfläche: /6 /88 /97

OHNE GLASBOHRUNGEN

WANDÖFFNUNGSMASS

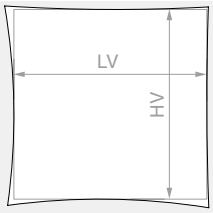

HV max.: **3000** mm

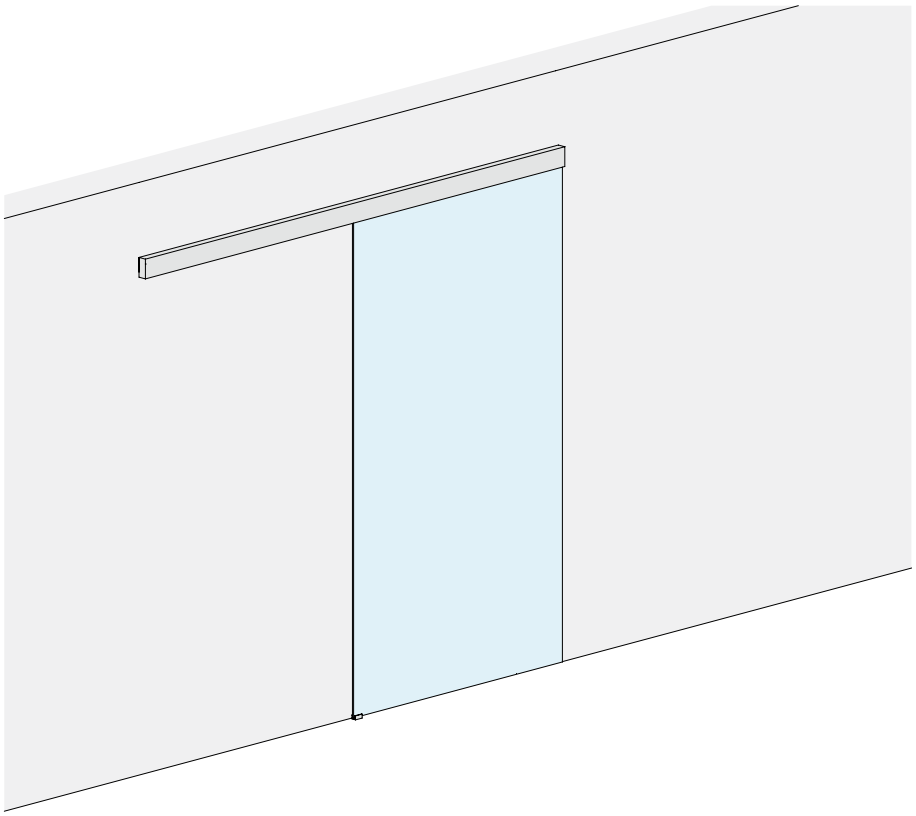

GLASTÜRFLÜGEL

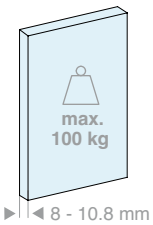

GLASTÜRFLÜGEL

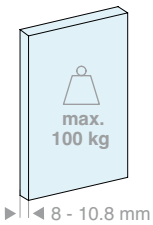

Set bestehend aus:

Art.	Beschreibung	Menge
LM3110.200	Schiene Wandbefestigung	1 Stk.
LM0100C.200	Laufschienenblende	1 Stk.
LM10042TP33	Endkappe	2 Stk.
CERPOS514	Klemme	2 Stk.
CARVIT8X40-A2	Laufrollenwagen mit Schraube und Mutter	2 Stk.
057.3073.072	Stopper mit Feststeller	2 Stk.
LMGF	Bodenführung	1 Stk.
Optional		
042.3102.072	Bremsdämpfer Softbreak von 20-60 kg	1 Stk.
042.3102.071	Bremsdämpfer Softbreak von 61-100 kg	1 Stk.

Set bestehend aus:

Art.	Beschreibung	Menge
LM3110.300	Schiene Wandbefestigung	1 Stk.
LM0100C.300	Laufschienenblende	1 Stk.
LM10042TP33	Endkappe	2 Stk.
CERPOS514	Klemme	2 Stk.
CARVIT8X40-A2	Laufrollenwagen mit Schraube und Mutter	2 Stk.
057.3073.072	Stopper mit Feststeller	2 Stk.
LMGF	Bodenführung	1 Stk.
Optional		
042.3102.072	Bremsdämpfer Softbreak von 20-60 kg	1 Stk.
042.3102.071	Bremsdämpfer Softbreak von 61-100 kg	1 Stk.

Art.	LV max.	Menge
LMV10021.200	**920** mm	1 Stk.

Art.	LV max.	Menge
LMV10021.300	**1420** mm	1 Stk.

>>> SIEHE PREISLISTE B3 - S. 14 >>>

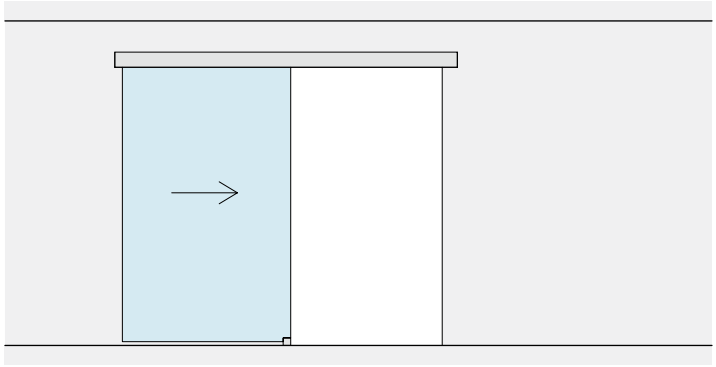

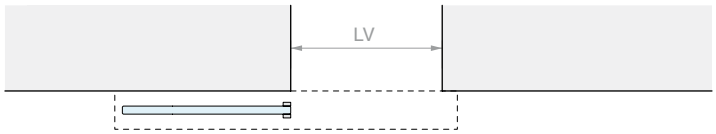
LV

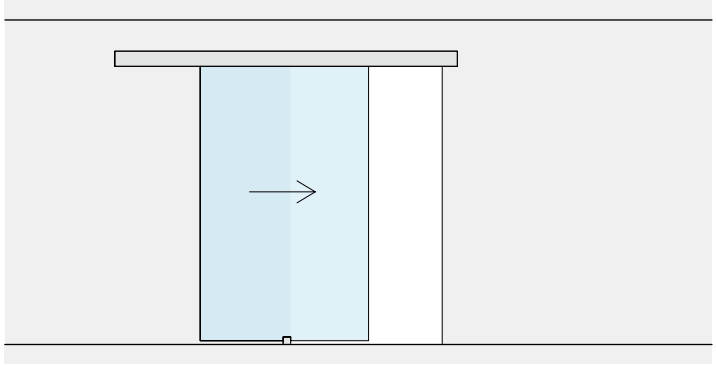

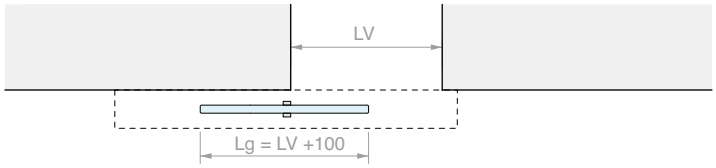
LV
Lg = LV +100

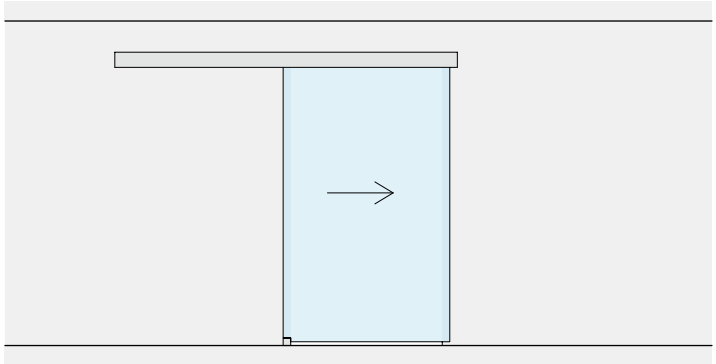

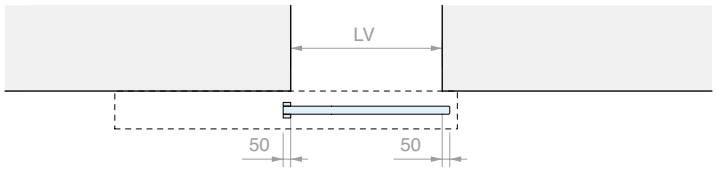
LV
50
50

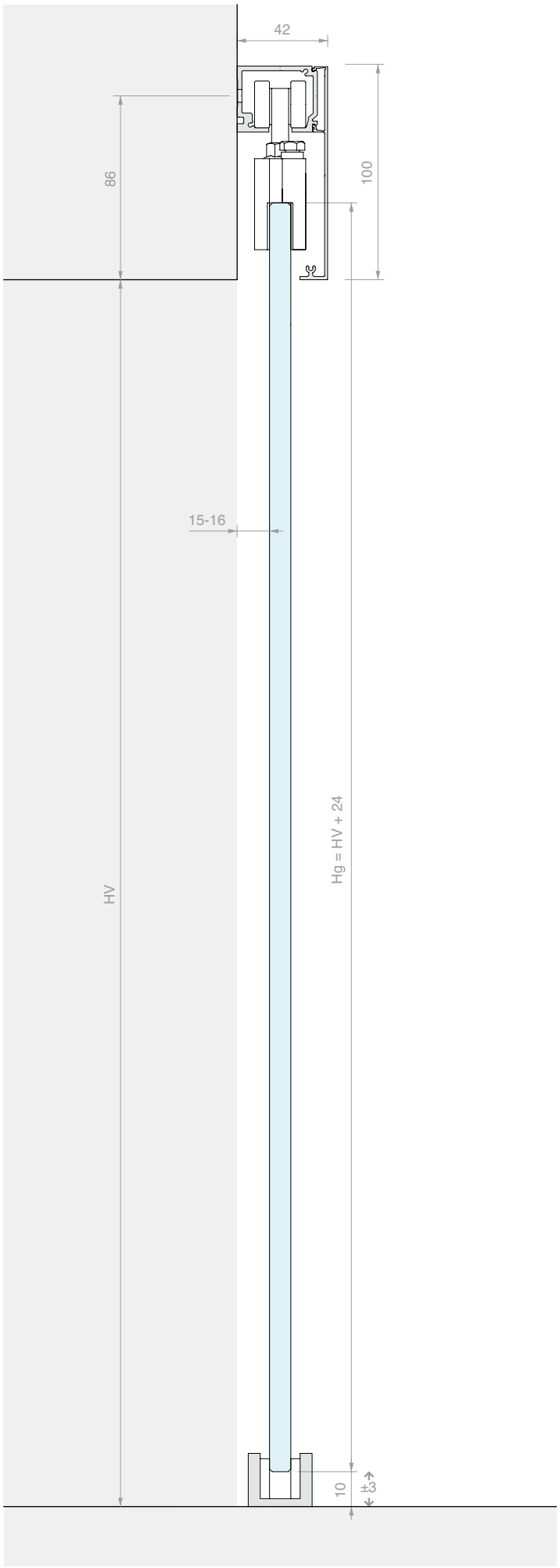
42
86
100
15-16
HV
Hg = HV + 24
10
±3

SCHIEBETÜR-SET, WANDBEFESTIGUNG, ZWEIFLÜGELIG MIT SICHTBAREN KLEMMEN

Material: Aluminium
Oberfläche: /6 /88 /97

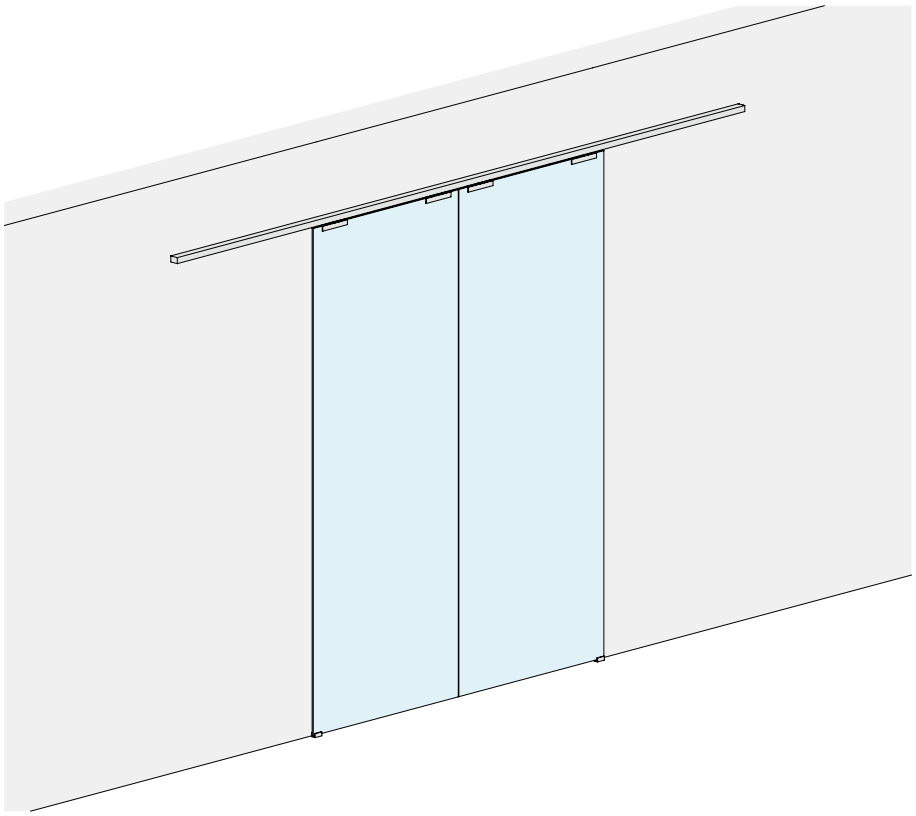

WANDÖFFNUNGSMASS

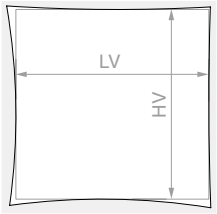

HV max.: **3000** mm

GLASTÜRFLÜGEL

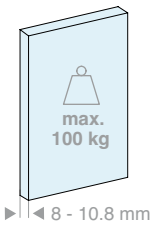

Set bestehend aus:

Art.	Beschreibung	Menge
LM3110.400	Schiene Wandbefestigung	1 Stk.
LM3120.400	Laufschienenblende	1 Stk.
LM31042TP32	Endkappe	2 Stk.
CERPOS170COV	Klemme	4 Stk.
057.3114.071	Laufrollenwagen mit Schraube und Mutter	4 Stk.
057.3073.072	Stopper mit Feststeller	4 Stk.
LMGF	Bodenführung	2 Stk.

Optional

042.3102.072	Bremsdämpfer Softbreak von 20-60 kg	2 Stk.
042.3102.071	Bremsdämpfer Softbreak von 61-100 kg	2 Stk.

Art.	LV max.	Menge
LMV3121C.400	**1940** mm	1 Stk.

>>> SIEHE PREISLISTE B3 - S. 14 >>>

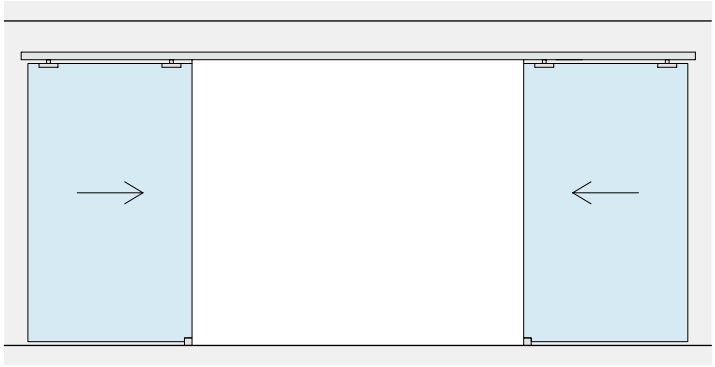

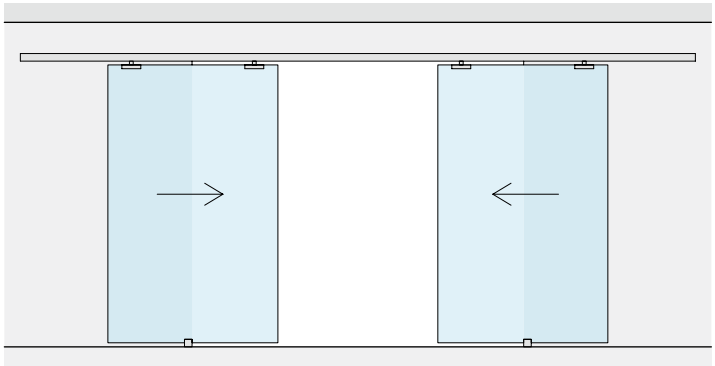

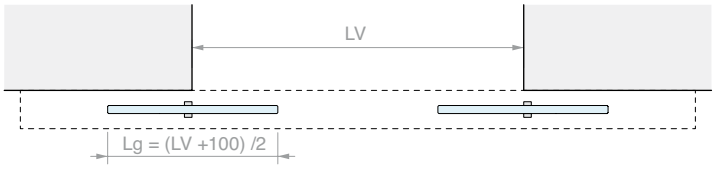

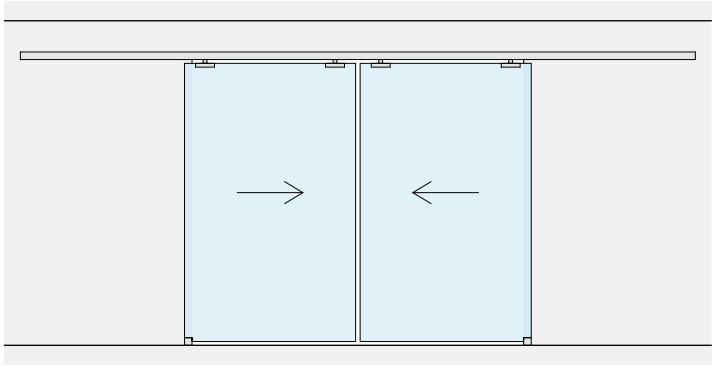

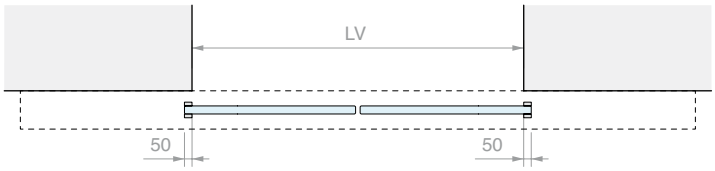

GLASBEARBEITUNG FÜR CERPOS170

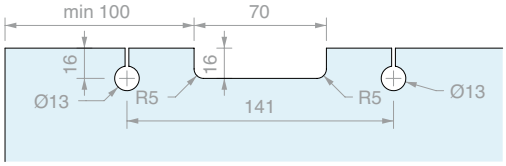

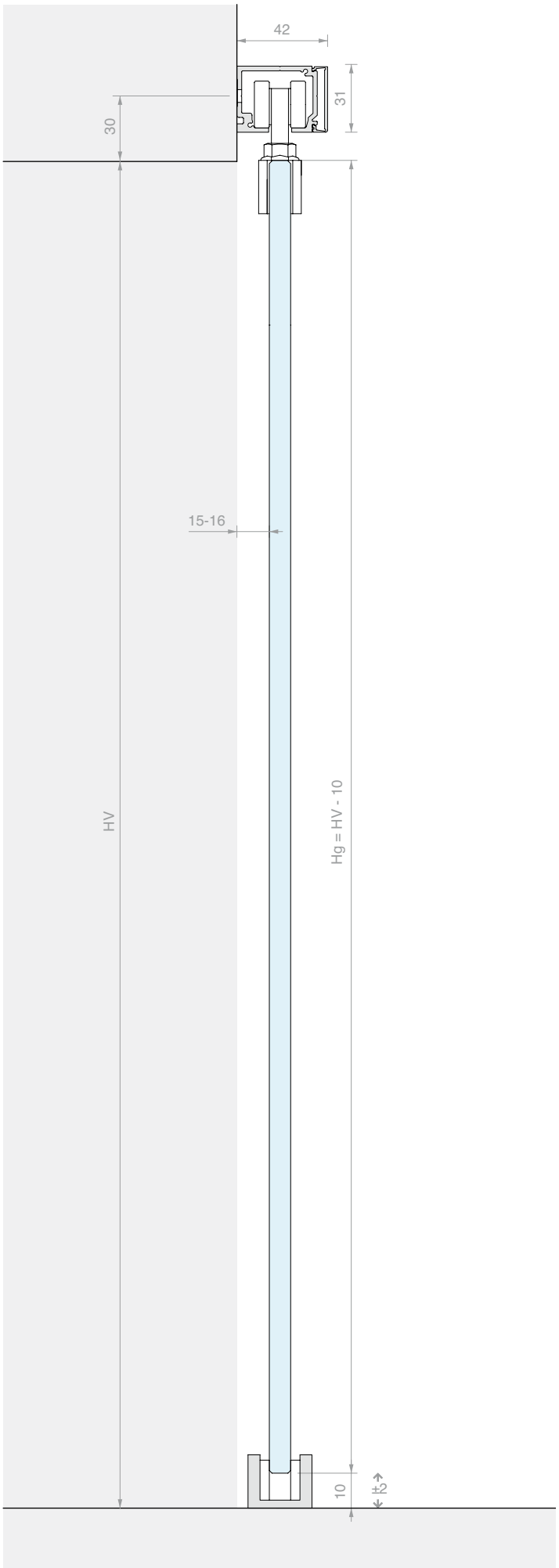

SCHIEBETÜR-SET, WANDBEFESTIGUNG, ZWEI SYNCHRON LAUFENDE TÜRFLÜGEL MIT SCHMALER BLENDE

Material: Aluminium
Oberfläche: /6 /88 /97

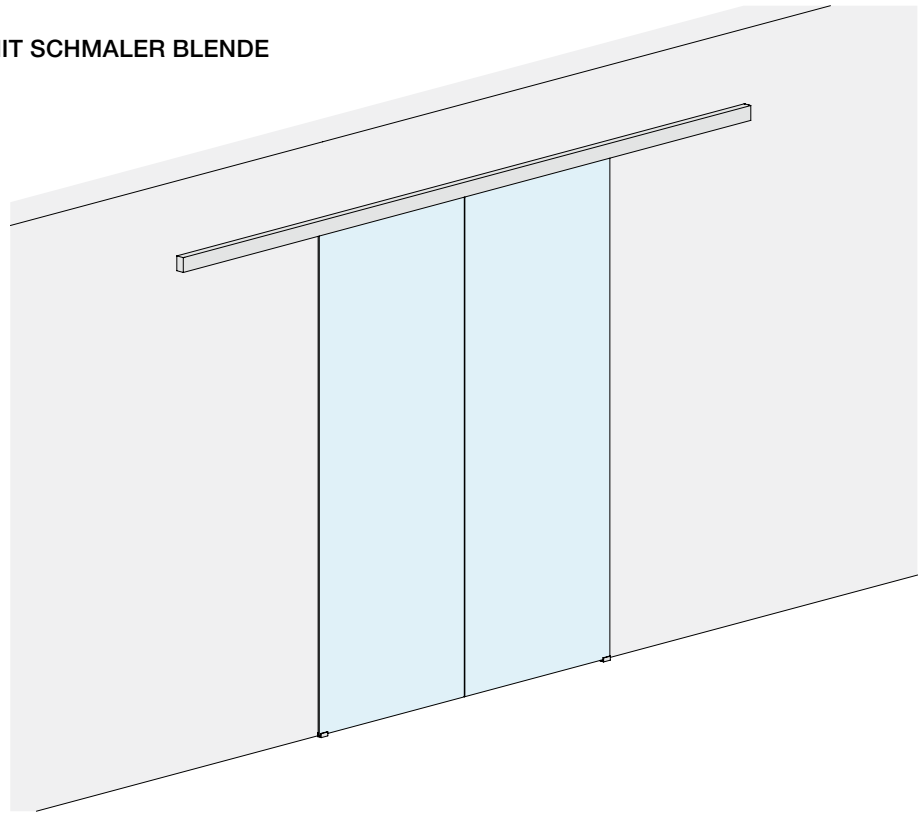

WANDÖFFNUNGSMASS

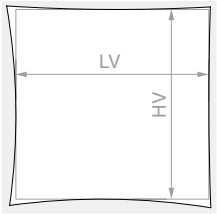

HV max.: **3000** mm

GLASTÜRFLÜGEL

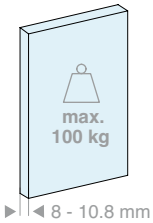

Set bestehend aus:

Art.	Beschreibung	Menge
LM3110.400	Schiene Wandbefestigung	1 Stk.
LM0075C.400	Laufschienenblende	1 Stk.
LM75042TP33	Endkappe	2 Stk.
CERPOS170ALL	Klemme	2 Stk.
CERPOS170SYNC	Klemme für Synchronlauf	2 Stk.
057.3114.071	Laufrollenwagen mit Schraube und Mutter	4 Stk.
057.3073.071	Stopper ohne Feststeller	4 Stk.
LMGF	Bodenführung	2 Stk.
LMSIN-2AC170	Synchronlauf-Set	1 Stk.
Optional		
042.3102.072	Bremsdämpfer Softbreak von 20-60 kg	2 Stk.
042.3102.071	Bremsdämpfer Softbreak von 61-100 kg	2 Stk.

Art.	LV max.	Menge
LMV7521C.400	**1900** mm	1 Stk.

>>> SIEHE PREISLISTE B3 - S. 14 >>>

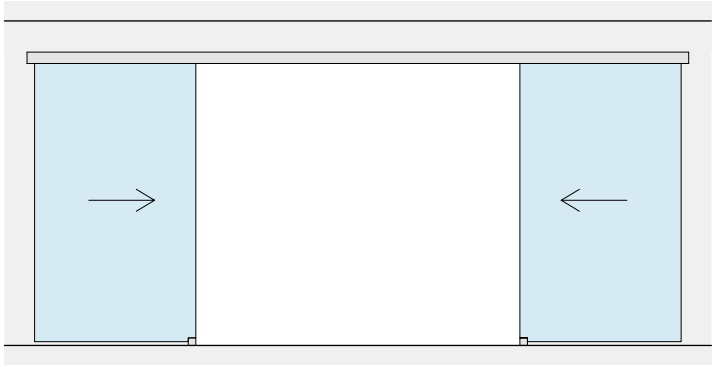

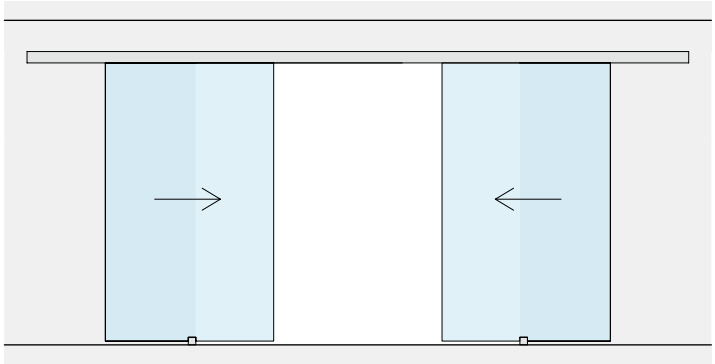

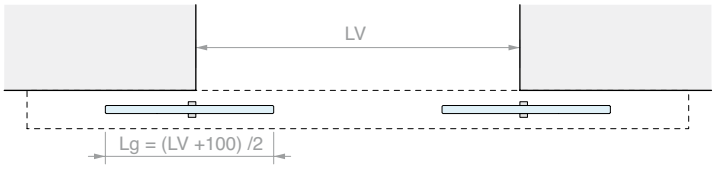

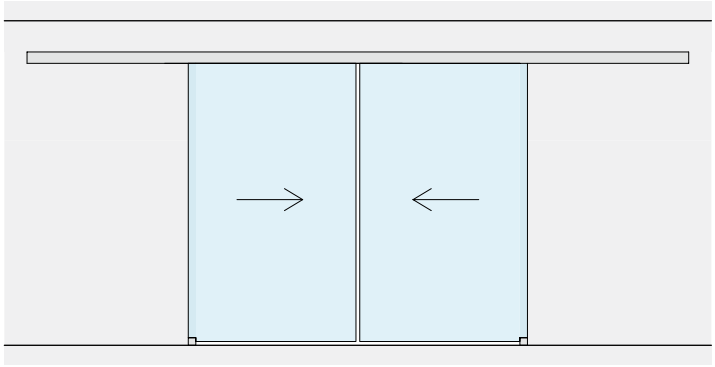

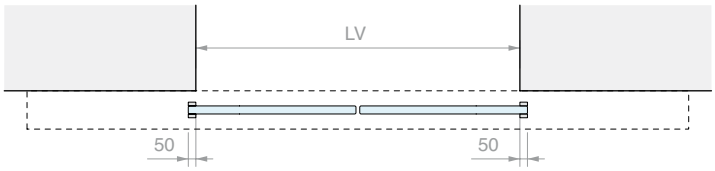

GLASBEARBEITUNG FÜR CERPOS170

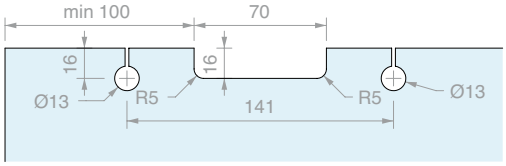

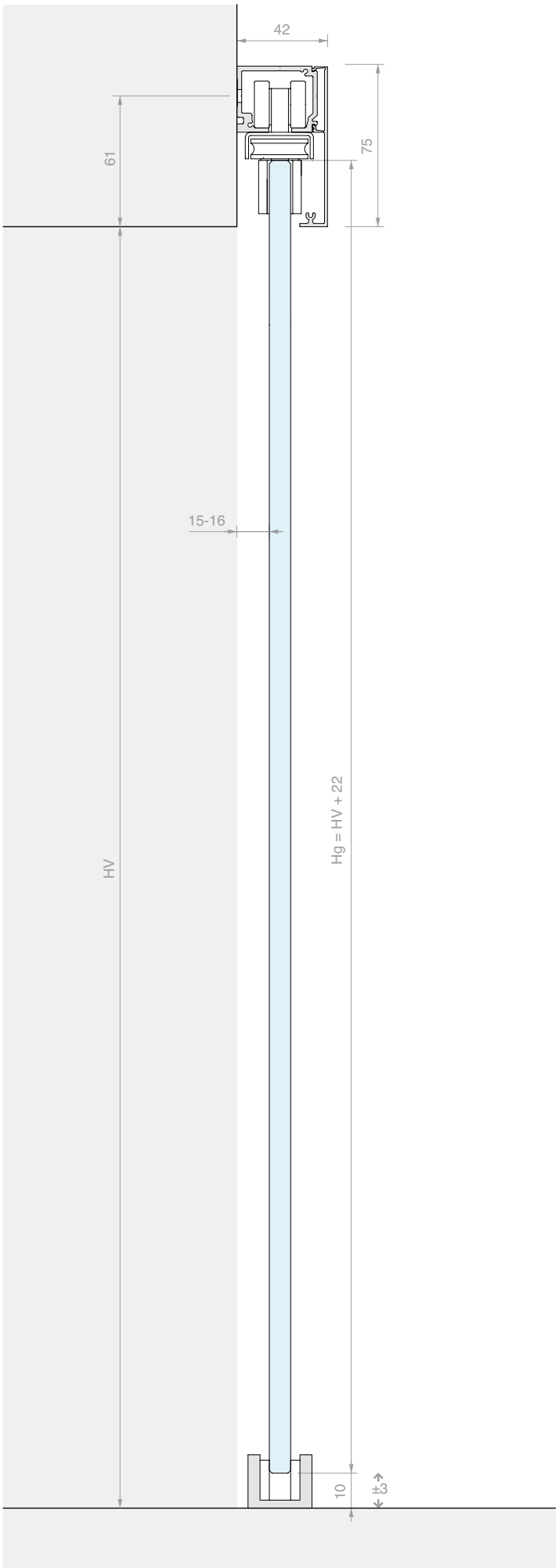

SCHIEBETÜR-SET, WANDBEFESTIGUNG, ZWEI SYNCHRON LAUFENDE TÜRFLÜGEL MIT BREITER BLENDE

Material: Aluminium
Oberfläche: /6 /88 /97

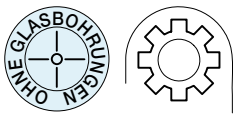

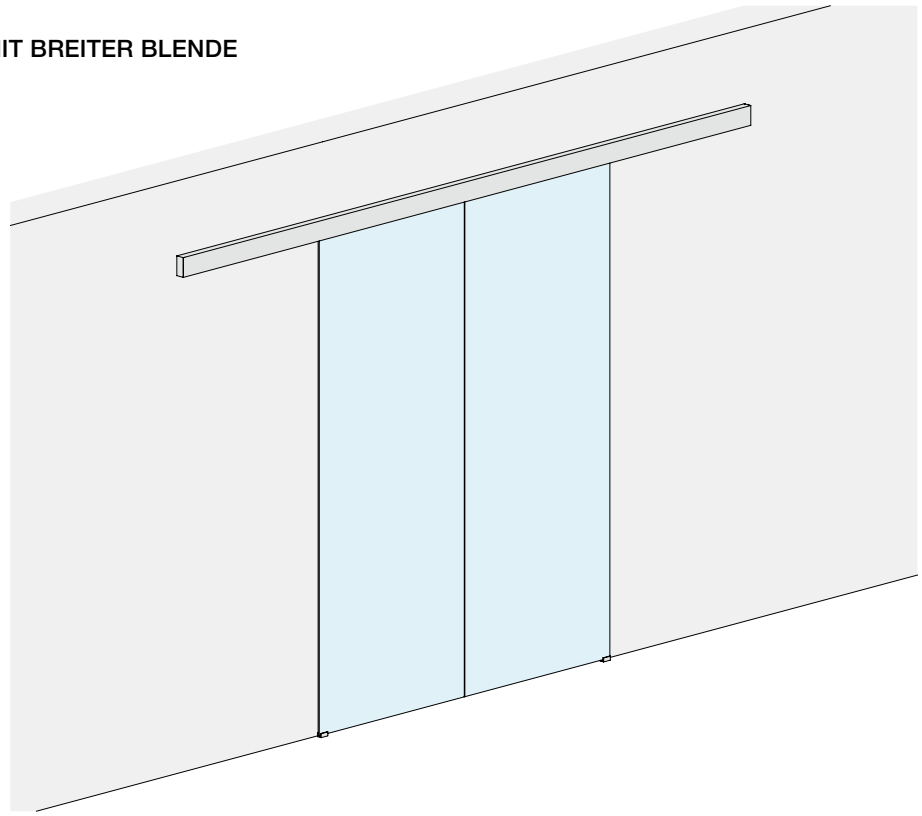

WANDÖFFNUNGSMASS

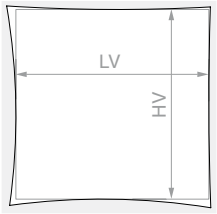

HV max.: **3000** mm

GLASTÜRFLÜGEL

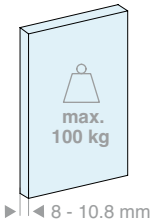

Set bestehend aus:

Art.	Beschreibung	Menge
LM3110.400	Schiene Wandbefestigung	1 Stk.
LM0100C.400	Laufschienenblende	1 Stk.
LM10042TP33	Endkappe	2 Stk.
CERPOS514	Klemme	2 Stk.
CERPOS514-C	Klemme für Synchronlauf	2 Stk.
CARVIT8X40-A2	Laufrollenwagen mit Schraube und Mutter	4 Stk.
057.3073.071	Stopper ohne Feststeller	4 Stk.
LMGF	Bodenführung	2 Stk.
LMSIN-2AC500	Synchronlauf-Set	1 Stk.
Optional		
042.3102.072	Bremsdämpfer Softbreak von 20-60 kg	2 Stk.
042.3102.071	Bremsdämpfer Softbreak von 61-100 kg	2 Stk.

Art.	LV max.	Menge
LMV10021C.400	**1940** mm	1 Stk.

 >>> SIEHE PREISLISTE B3 - S. 14 >>>

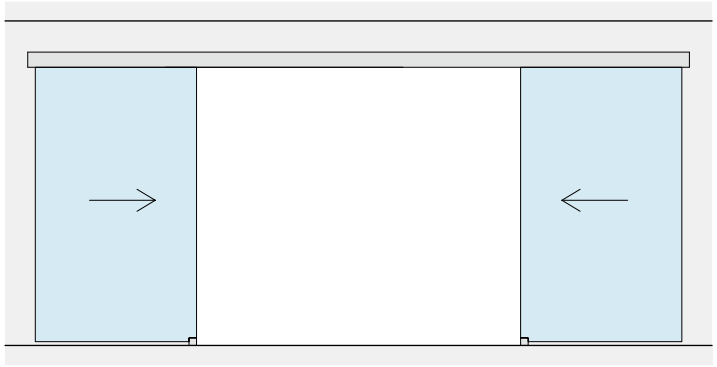

LV

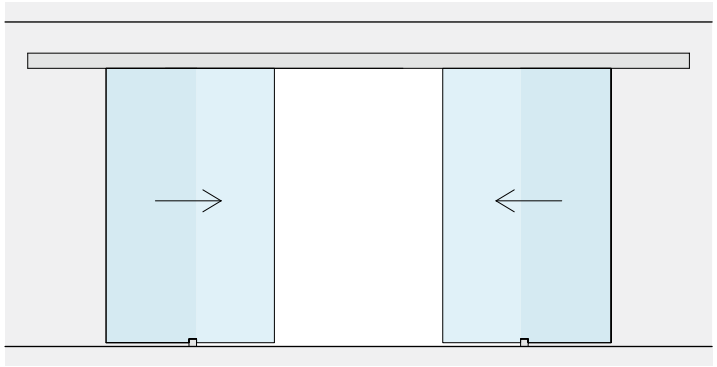

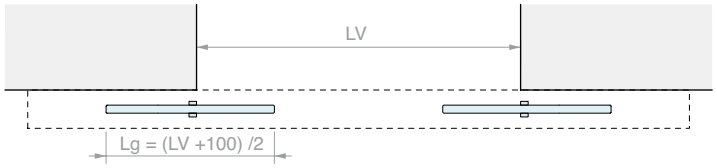
LV
Lg = (LV +100) /2

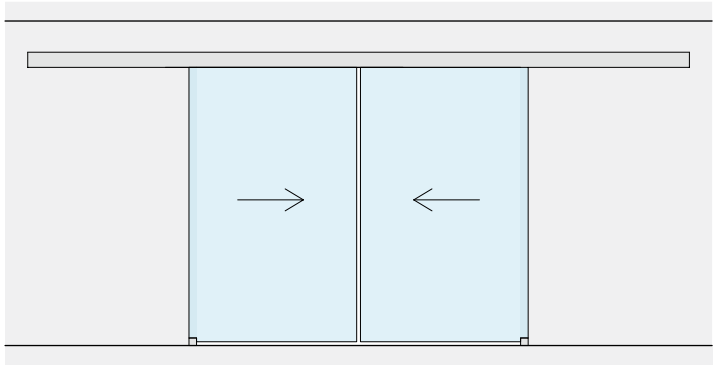

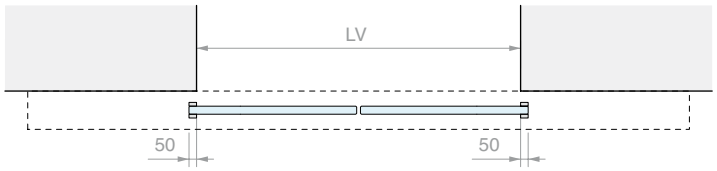
LV
50
50

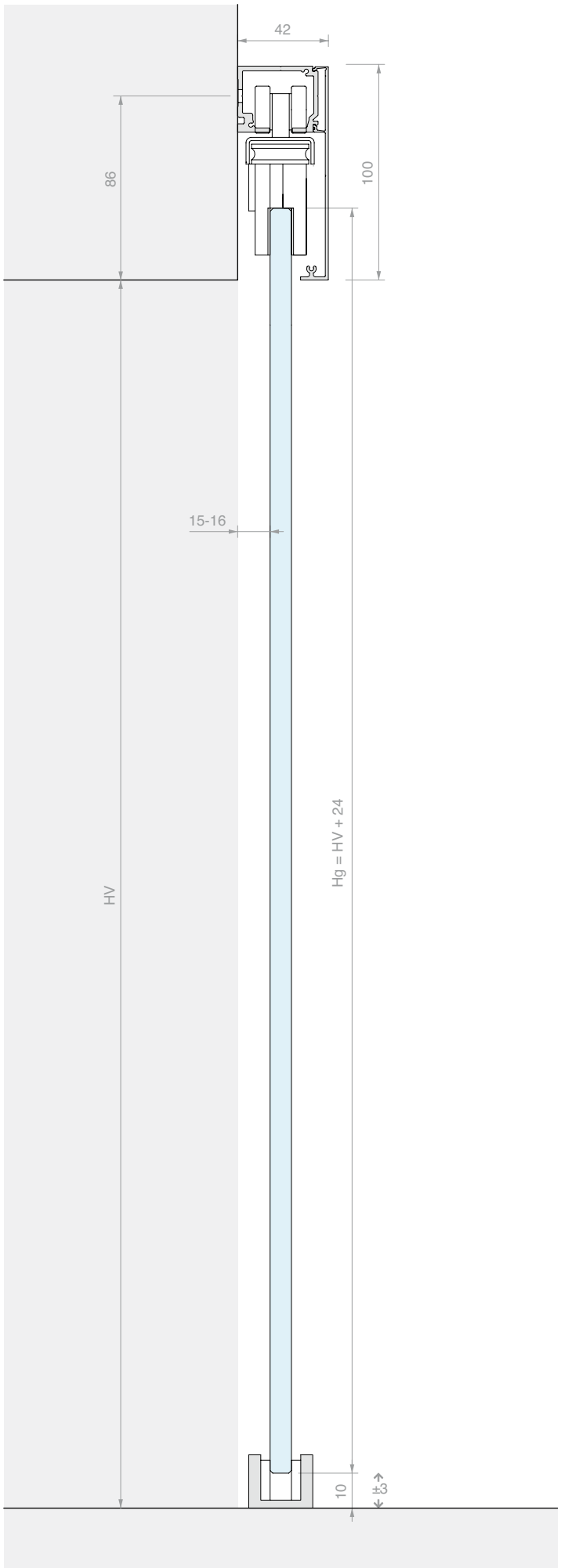
42
86
100
15-16
HV
Hg = HV + 24
10
±3

WHITE

SCHIEBETÜR-SET, WANDBEFESTIGUNG, EINFLÜGELIG UND GLASWAND MIT SCHMALER BLENDE

Material: Aluminium
Oberfläche: /6 /88 /97

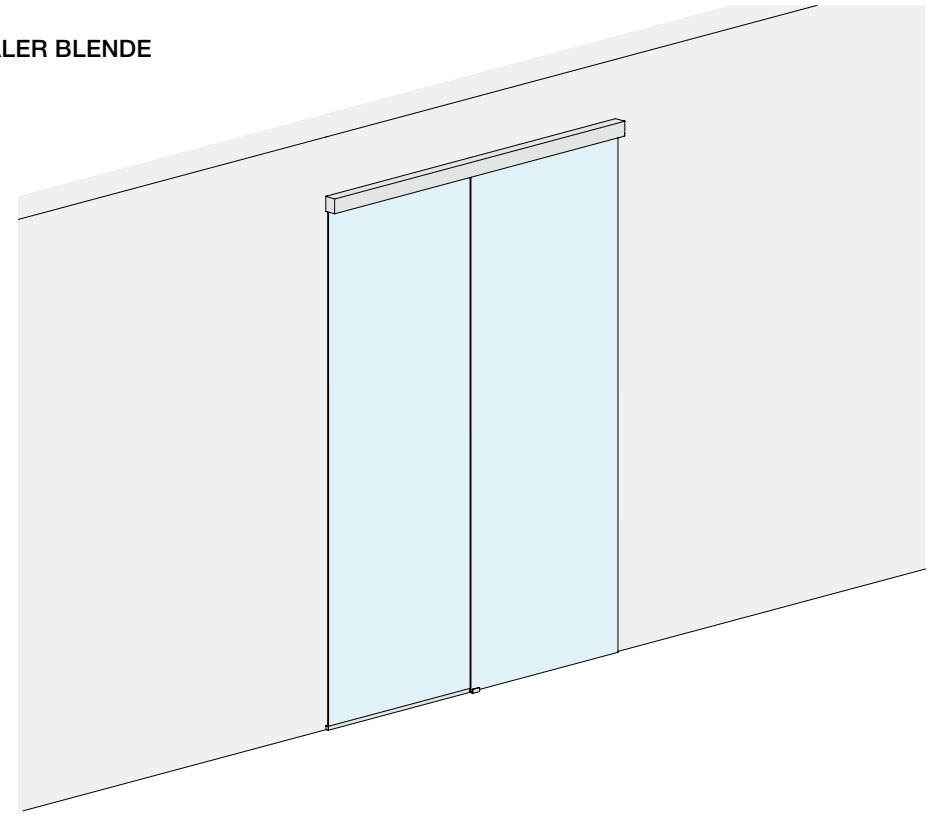

WANDÖFFNUNGSMASS

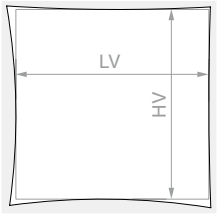

HV max.: **3000** mm

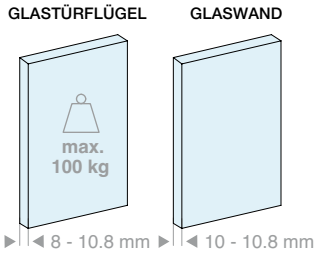

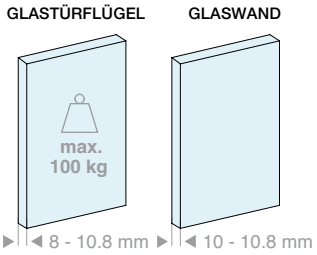

Set bestehend aus:

Art.	Beschreibung	Menge
LM3110.200	Schiene Wandbefestigung	1 Stk.
LM26075.200	Glaswandprofil	1 Stk.
LM0075C.200	Laufschienenblende	1 Stk.
LMC13.100	Abschlussprofil	1 Stk.
LMU20.150	U-Profil	1 Stk.
LMU20TP	Endkappe	2 Stk.
GTUP2	Glashaltedichtung	2 m
LM75059TP33	Endkappe	2 Stk.
CERPOS170ALL	Klemme	2 Stk.
057.3114.071	Laufrollenwagen mit Schraube und Mutter	2 Stk.
057.3073.072	Stopper mit Feststeller	2 Stk.
LMGF	Bodenführung	1 Stk.
Optional		
042.3102.072	Bremsdämpfer Softbreak von 20-60 kg	1 Stk.
042.3102.071	Bremsdämpfer Softbreak von 61-100 kg	1 Stk.

Art.	LV max.	Menge
LMV7521F.200	**1880** mm	1 Stk.

Set bestehend aus:

Art.	Beschreibung	Menge
LM3110.300	Schiene Wandbefestigung	1 Stk.
LM26075.300	Glaswandprofil	1 Stk.
LM0075C.300	Laufschienenblende	1 Stk.
LMC13.200	Abschlussprofil	1 Stk.
LMU20.300	U-Profil	1 Stk.
LMU20TP	Endkappe	2 Stk.
GTUP2	Glashaltedichtung	3 m
LM75059TP33	Endkappe	2 Stk.
CERPOS170ALL	Klemme	2 Stk.
057.3114.071	Laufrollenwagen mit Schraube und Mutter	2 Stk.
057.3073.072	Stopper mit Feststeller	2 Stk.
LMGF	Bodenführung	1 Stk.
Optional		
042.3102.072	Bremsdämpfer Softbreak von 20-60 kg	1 Stk.
042.3102.071	Bremsdämpfer Softbreak von 61-100 kg	1 Stk.

Art.	LV max.	Menge
LMV7521F.300	**2880** mm	1 Stk.

>>> SIEHE PREISLISTE B3 - S. 14 >>>

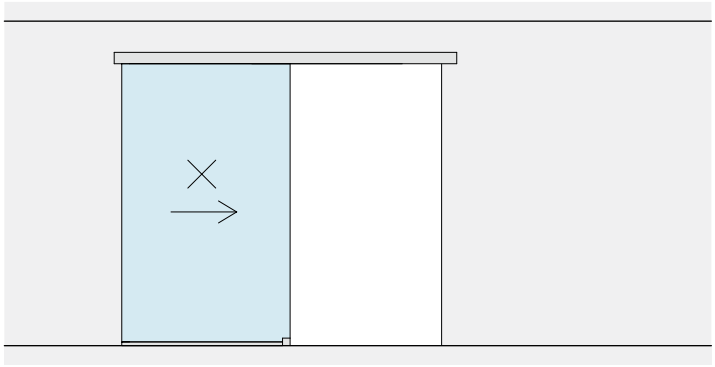

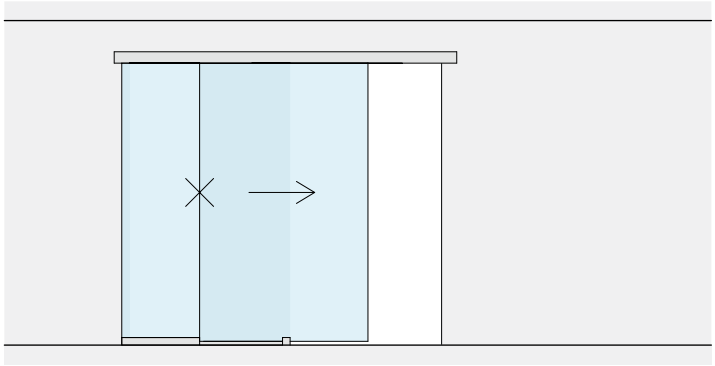

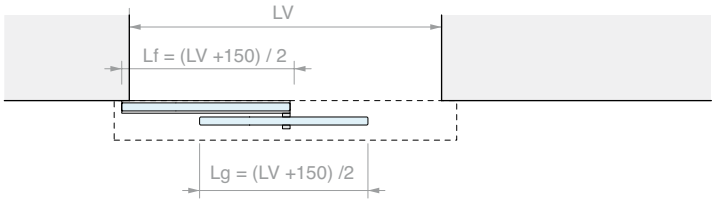

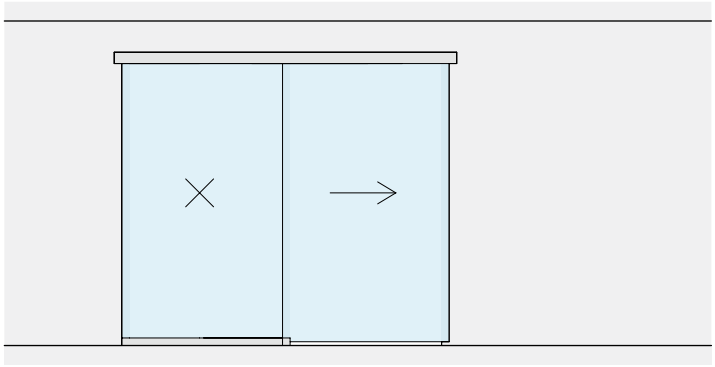

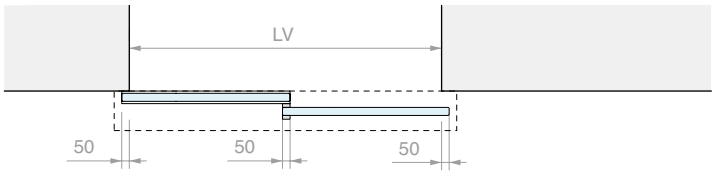

GLASBEARBEITUNG FÜR CERPOS170

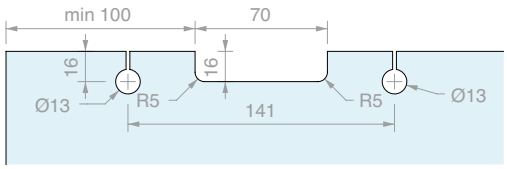

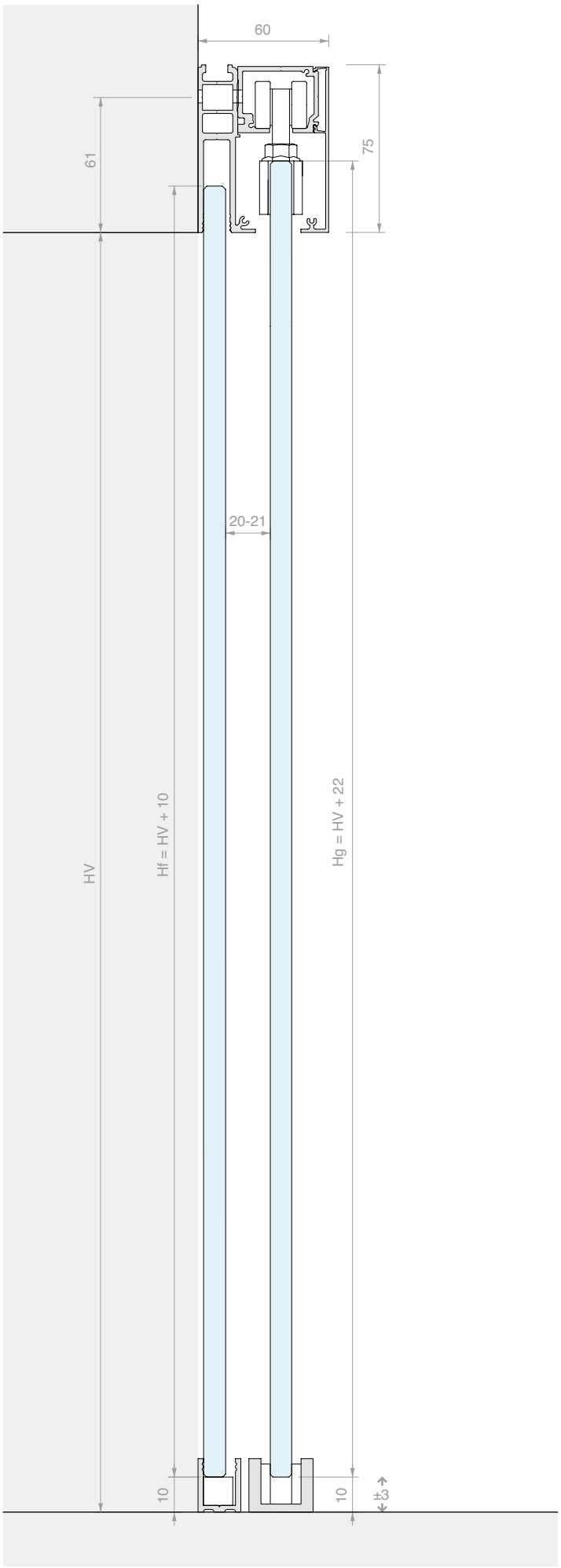

SCHIEBETÜR-SET, WANDBEFESTIGUNG, EINFLÜGELIG UND GLASWAND MIT BREITER BLENDE

Material: Aluminium
Oberfläche: /6 /88 /97

OHNE GLASBOHRUNGEN

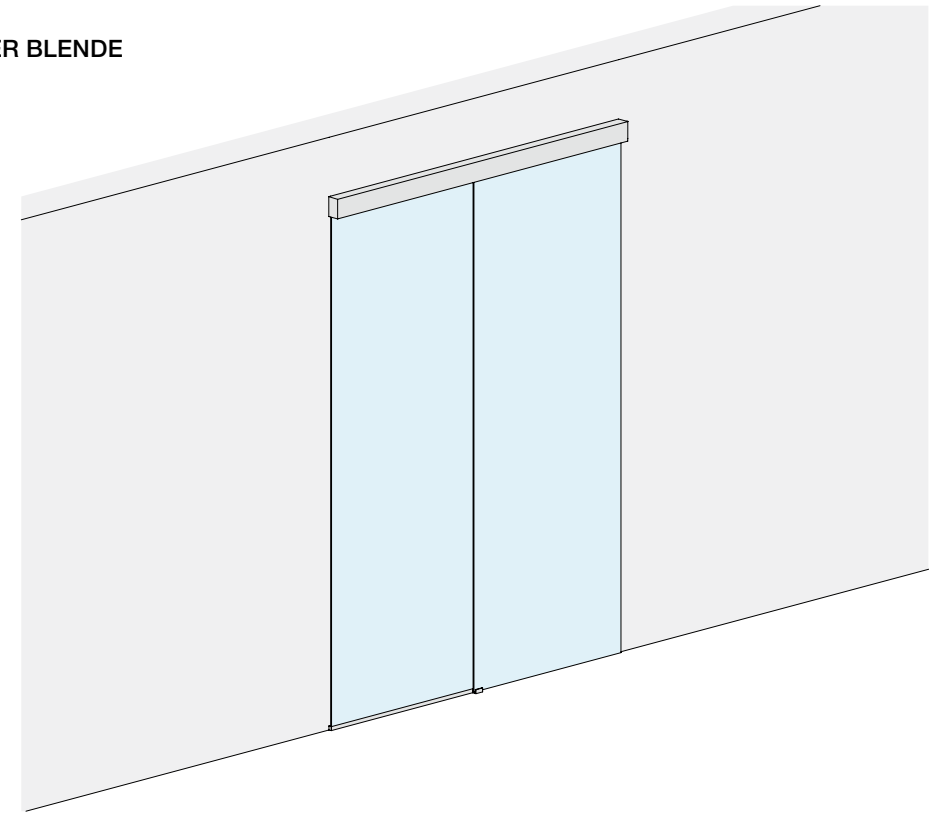

WANDÖFFNUNGSMASS

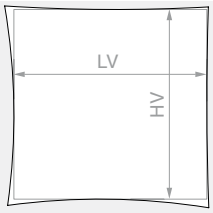

HV max.: **3000** mm

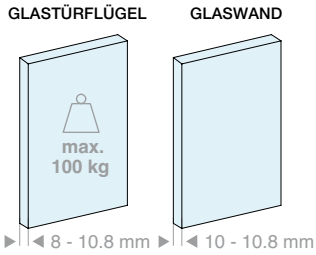

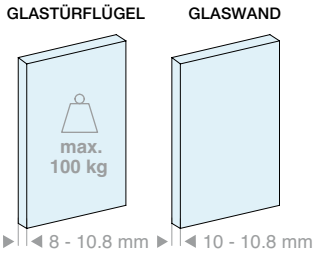

Set bestehend aus:

Art.	Beschreibung	Menge
LM3110.200	Schiene Wandbefestigung	1 Stk.
LM26100.200	Glaswandprofil	1 Stk.
LM0100C.200	Laufschienenblende	1 Stk.
LMC13.100	Abschlussprofil	1 Stk.
LMU20.150	U-Profil	1 Stk.
LMU20TP	Endkappe	2 Stk.
GTUP2	Glashaltedichtung	2 m
LM10059TP33	Endkappe	2 Stk.
CERPOS514	Klemme	2 Stk.
CARVIT8X40-A2	Laufrollenwagen mit Schraube und Mutter	2 Stk.
057.3073.072	Stopper mit Feststeller	2 Stk.
LMGF	Bodenführung	1 Stk.
Optional		
042.3102.072	Bremsdämpfer Softbreak von 20-60 kg	1 Stk.
042.3102.071	Bremsdämpfer Softbreak von 61-100 kg	1 Stk.

Art.	LV max.	Menge
LMV10021F.200	**1880** mm	1 Stk.

Set bestehend aus:

Art.	Beschreibung	Menge
LM3110.300	Schiene Wandbefestigung	1 Stk.
LM26100.300	Glaswandprofil	1 Stk.
LM0100C.300	Laufschienenblende	1 Stk.
LMC13.200	Abschlussprofil	1 Stk.
LMU20.300	U-Profil	1 Stk.
LMU20TP	Endkappe	2 Stk.
GTUP2	Glashaltedichtung	3 m
LM10059TP33	Endkappe	2 Stk.
CERPOS514	Klemme	2 Stk.
CARVIT8X40-A2	Laufrollenwagen mit Schraube und Mutter	2 Stk.
057.3073.072	Stopper mit Feststeller	2 Stk.
LMGF	Bodenführung	1 Stk.
Optional		
042.3102.072	Bremsdämpfer Softbreak von 20-60 kg	1 Stk.
042.3102.071	Bremsdämpfer Softbreak von 61-100 kg	1 Stk.

Art.	LV max.	Menge
LMV10021F.300	**2880** mm	1 Stk.

>>> SIEHE PREISLISTE B3 - S. 14 >>>

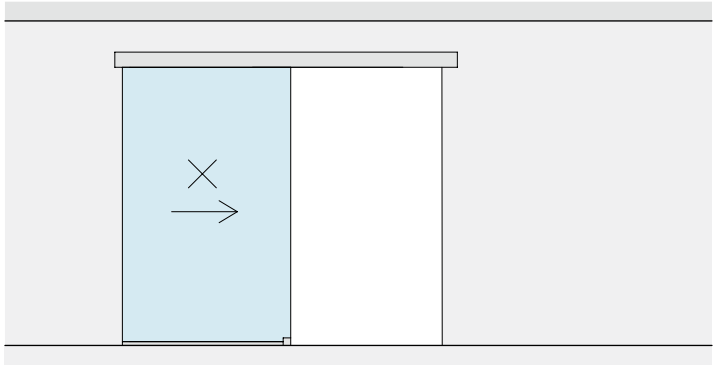

LV

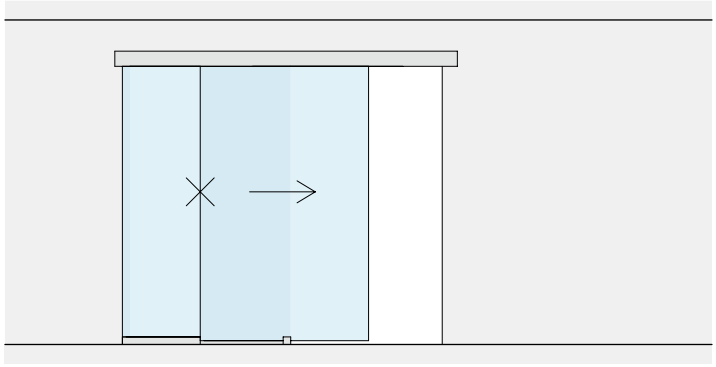

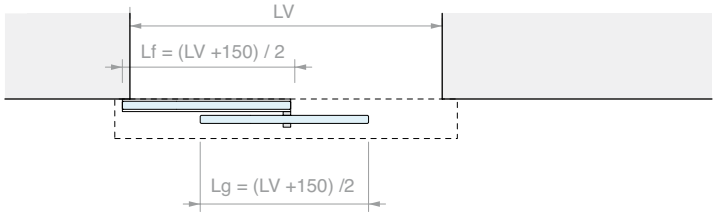
LV
Lf = (LV +150) / 2
Lg = (LV +150) /2

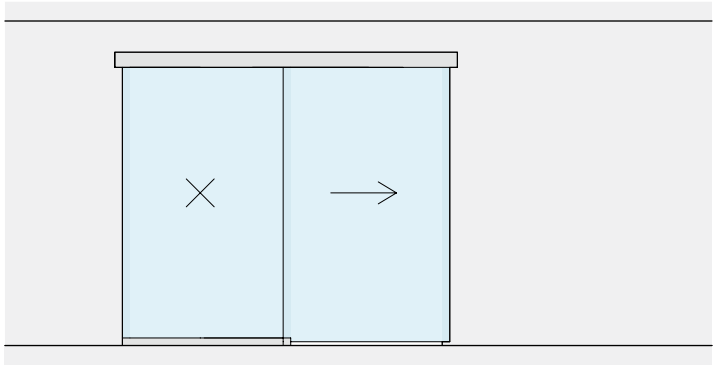

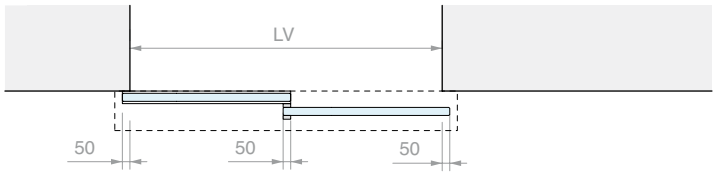
LV
50
50
50

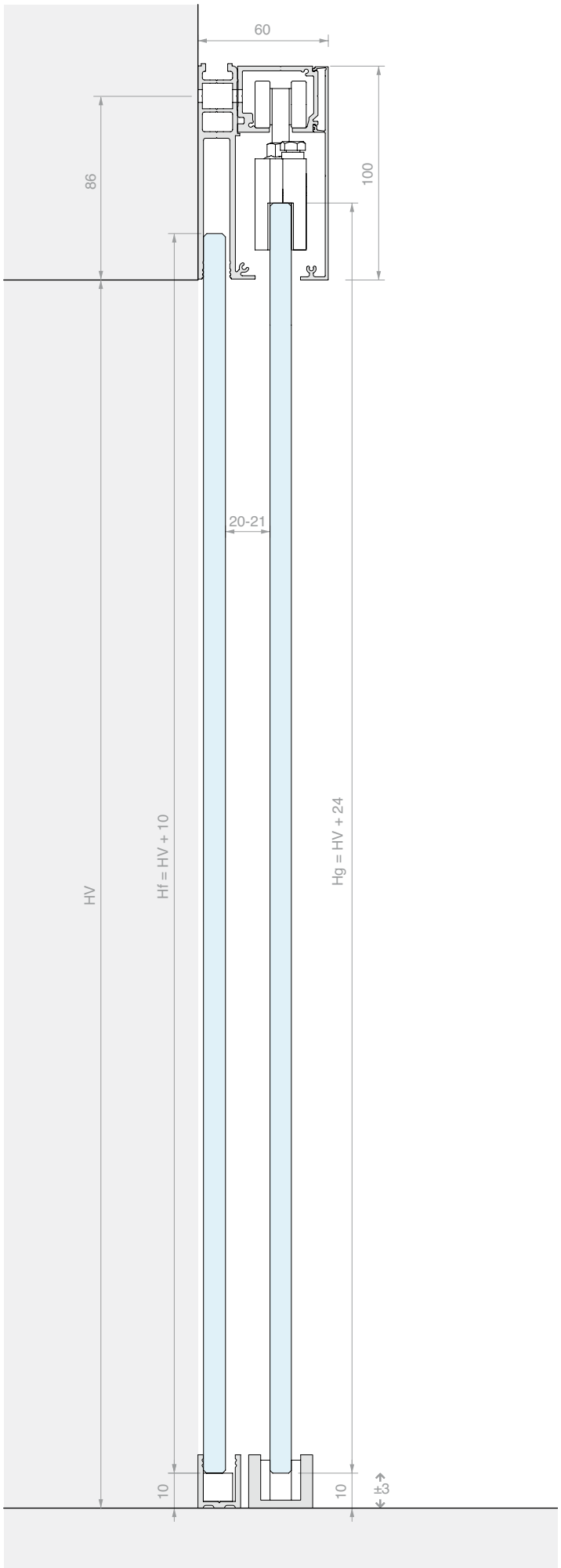
60
86
100
20-21
HV
Hf = HV + 10
Hg = HV + 24
10
10
±3

SCHIEBETÜR-SET, WANDBEFESTIGUNG, ZWEI SYNCHRON LAUFENDE TÜRFLÜGEL UND DOPPELTE GLASWAND MIT SCHMALER BLENDE

Material: Aluminium
Oberfläche: /6 /88 /97

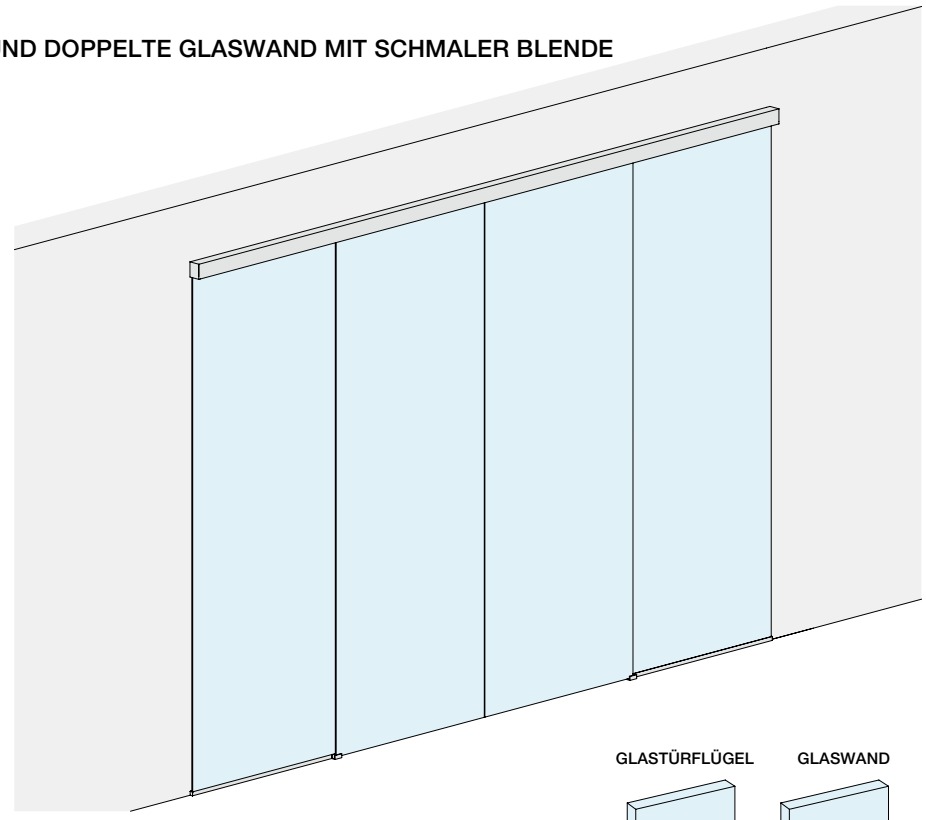

WANDÖFFNUNGSMASS

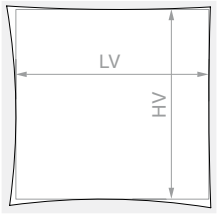

HV max.: **3000** mm

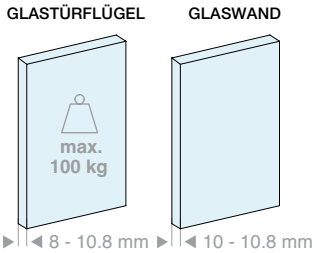

Set bestehend aus:

Art.	Beschreibung	Menge
LM3110.400	Schiene Wandbefestigung	1 Stk.
LM26075.400	Glaswandprofil	1 Stk.
LM0075C.400	Laufschienenblende	1 Stk.
LMC13.200	Abschlussprofil	1 Stk.
LMU20.300	U-Profil	1 Stk.
LMU20TP	Kappe	4 Stk.
GTUP2	Glashaltedichtung	4 m
LM75059TP33	Endkappe	2 Stk.
CERPOS170ALL	Klemme	2 Stk.
CERPOS170SYNC	Klemme für Synchronlauf	2 Stk.
057.3114.071	Laufrollenwagen mit Schraube und Mutter	4 Stk.
057.3073.071	Stopper ohne Feststeller	4 Stk.
LMGF	Bodenführung	2 Stk.
LMSIN-2AC170	Synchronlauf-Set	1 Stk.

Optional

042.3102.072	Bremsdämpfer Softbreak von 20-60 kg	2 Stk.
042.3102.071	Bremsdämpfer Softbreak von 61-100 kg	2 Stk.

Art.	LV max.	Menge
LMV7521CF.400	**3880** mm	1 Stk.

 >>> SIEHE PREISLISTE B3 - S. 15 >>>

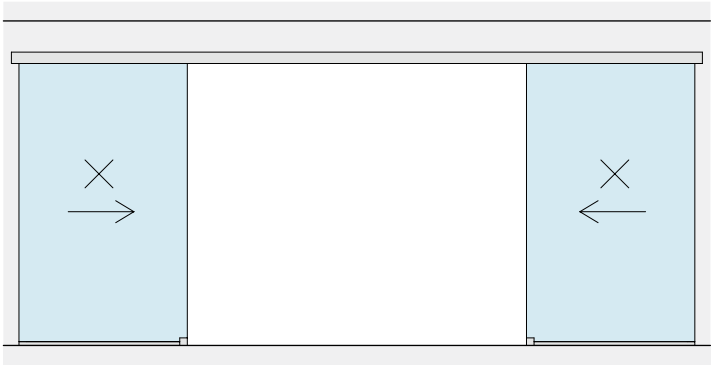

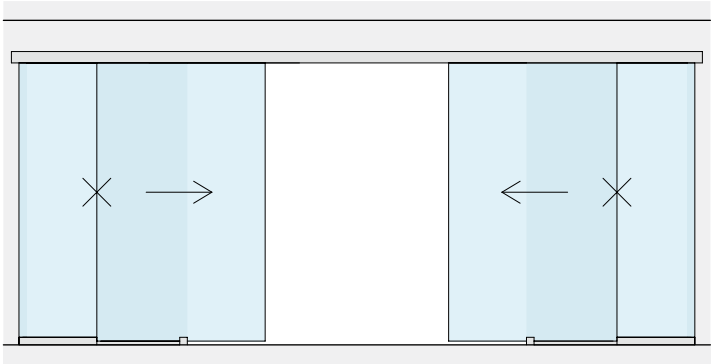

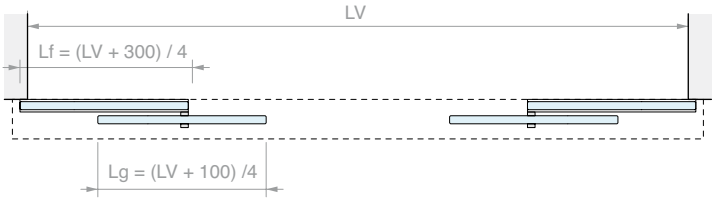

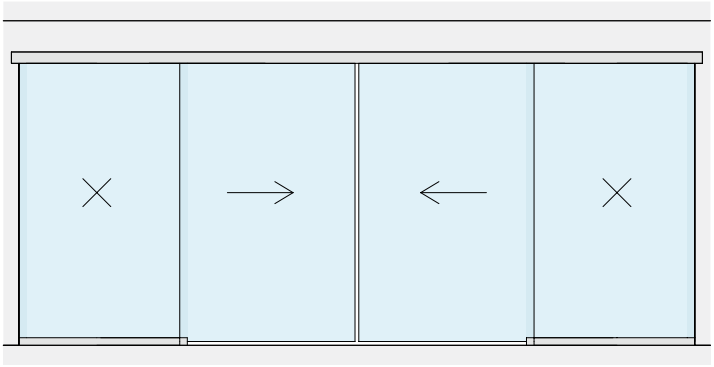

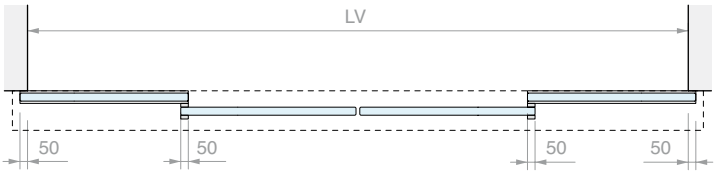

GLASBEARBEITUNG FÜR CERPOS170

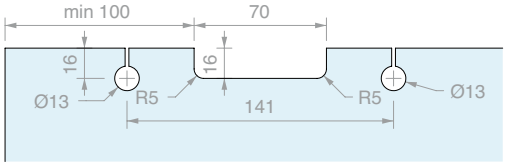

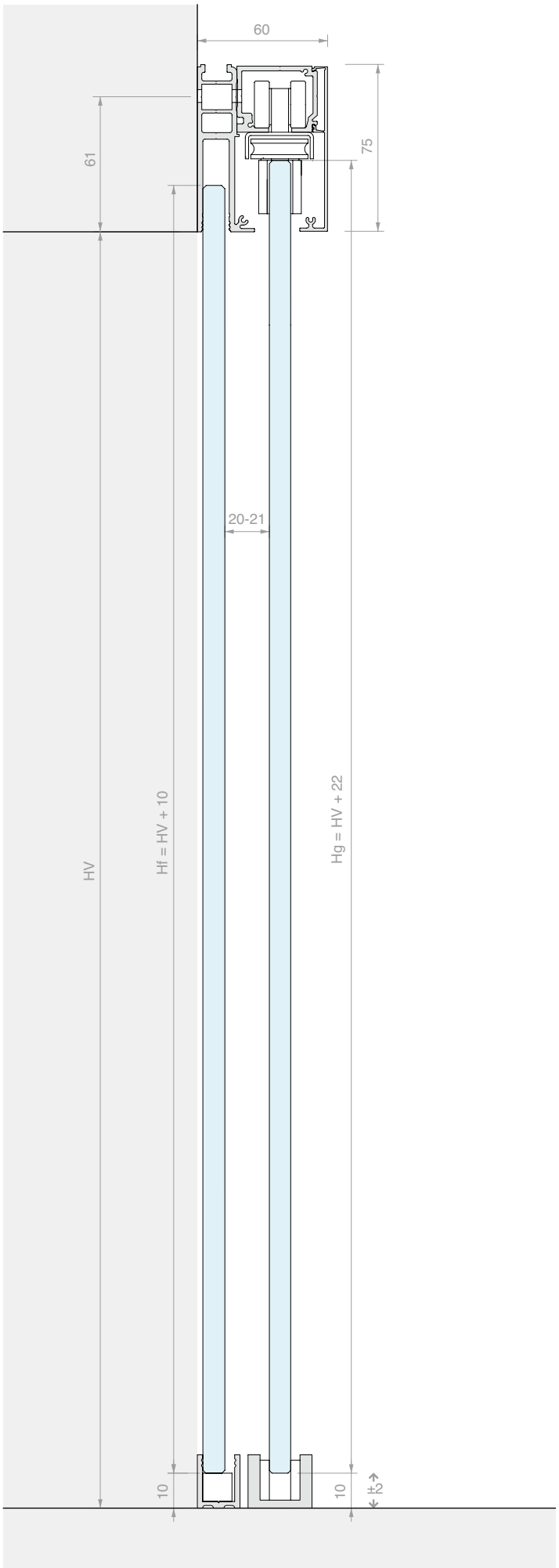

SCHIEBETÜR-SET, WANDBEFESTIGUNG, ZWEI SYNCHRON LAUFENDE TÜRFLÜGEL UND DOPPELTE GLASWAND MIT BREITER BLENDE

Material: Aluminium
Oberfläche: /6 /88 /97

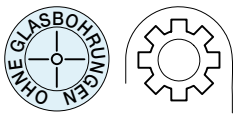

WANDÖFFNUNGSMASS

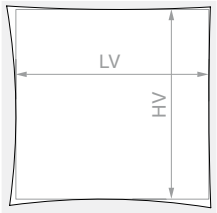

HV max.: **3000** mm

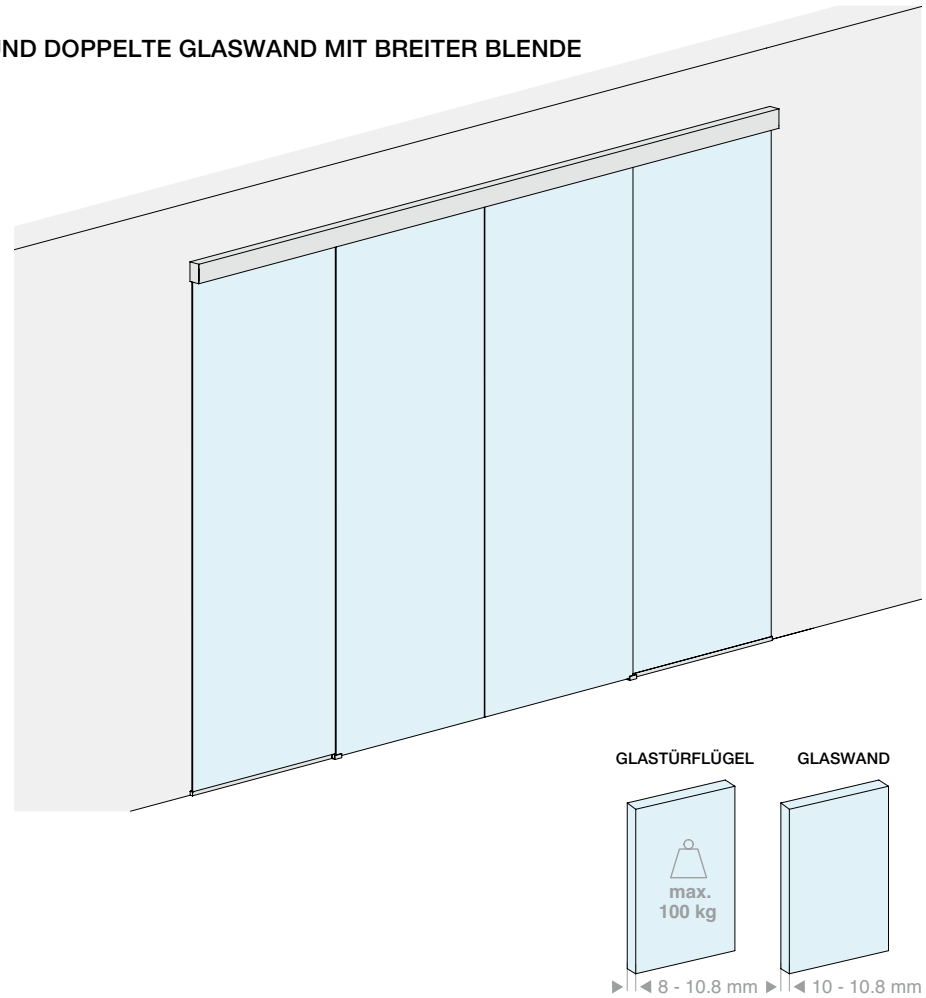

Set bestehend aus:

Art.	Beschreibung	Menge
LM3110.400	Schiene Wandbefestigung	1 Stk.
LM26100.400	Glaswandprofil	1 Stk.
LM0100C.400	Laufschienenblende	1 Stk.
LMC13.200	Abschlussprofil	1 Stk.
LMU20.300	U-Profil	1 Stk.
LMU20TP	Kappe	4 Stk.
GTUP2	Glashaltedichtung	4 m
LM10059TP33	Endkappe	2 Stk.
CERPOS514	Klemme	2 Stk.
CERPOS514-C	Klemme für Synchronlauf	2 Stk.
CARVIT8X40-A2	Laufrollenwagen mit Schraube und Mutter	4 Stk.
057.3073.071	Stopper ohne Feststeller	4 Stk.
LMGF	Bodenführung	2 Stk.
LMSIN-2AC500	Synchronlauf-Set	1 Stk.

Optional

042.3102.072	Bremsdämpfer Softbreak von 20-60 kg	2 Stk.
042.3102.071	Bremsdämpfer Softbreak von 61-100 kg	2 Stk.

Art.	LV max.	Menge
LMV10021CF.400	**3880** mm	1 Stk.

 >>> SIEHE PREISLISTE B3 - S. 15 >>>

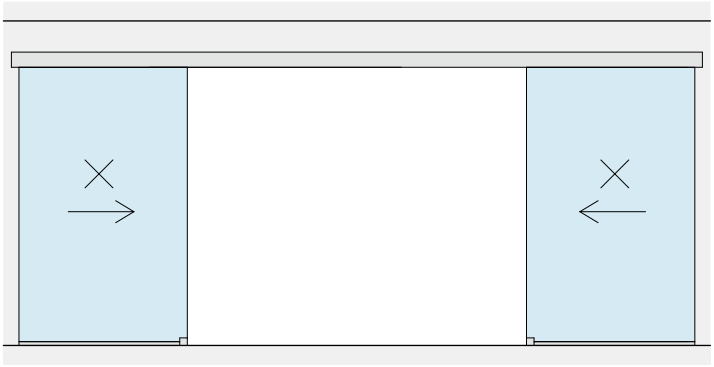

LV

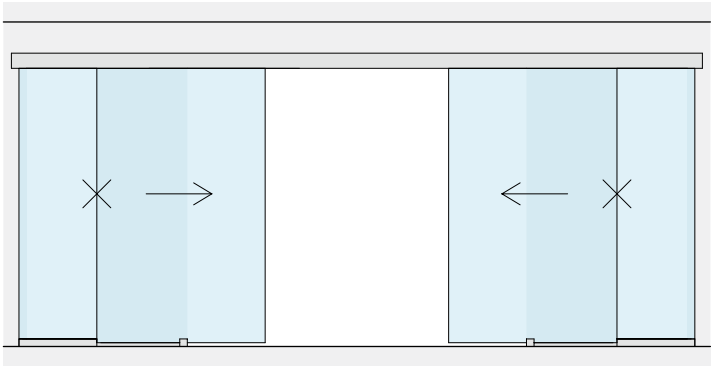

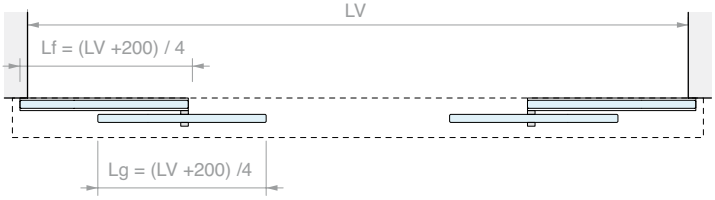
LV
Lf = (LV +200) / 4
Lg = (LV +200) /4

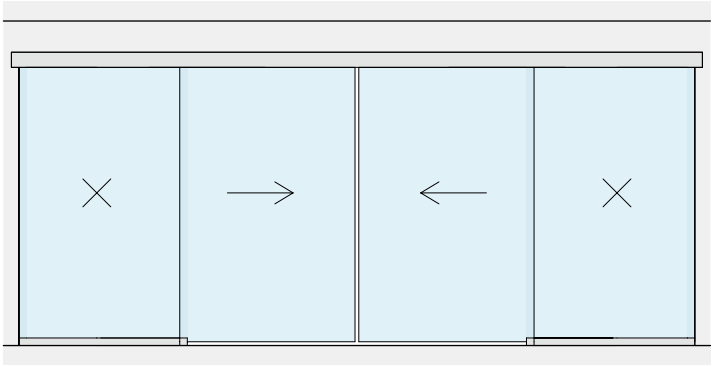

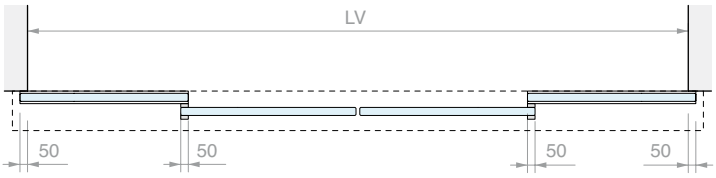
LV
50
50
50
50

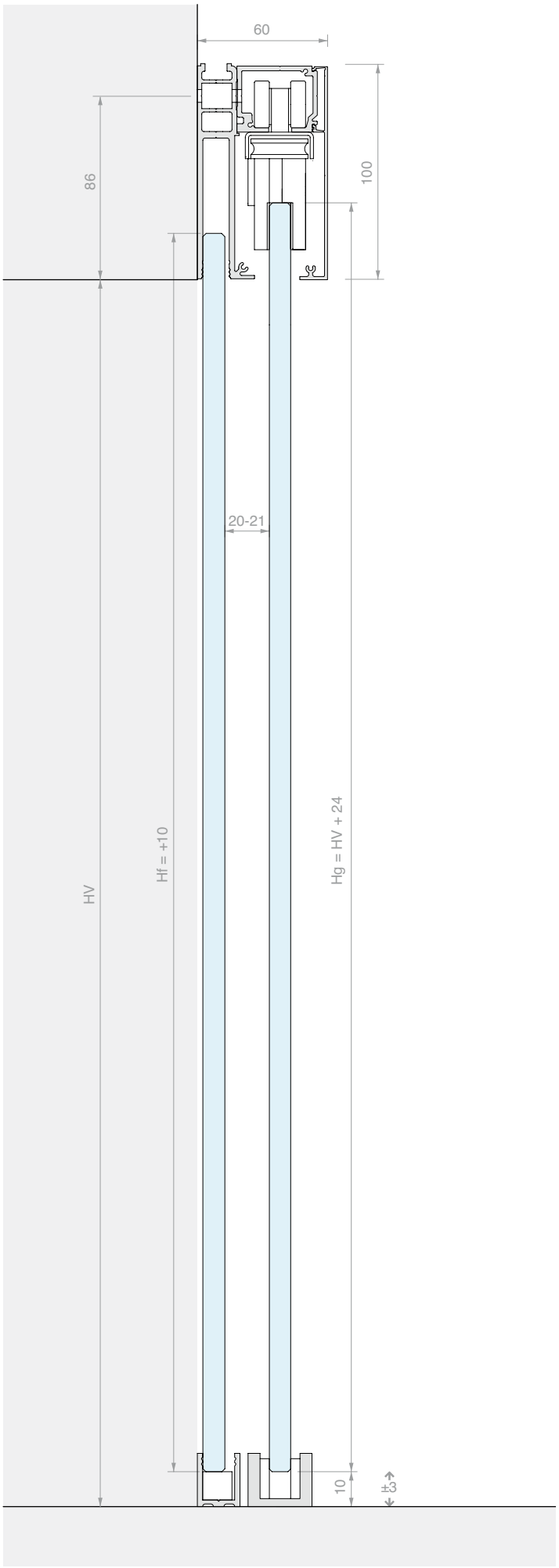
60
86
100
20-21
HV
Hf = +10
Hg = HV + 24
10
±3

SCHIENE FÜR DECKENBEFESTIGUNG

Material: Aluminium

Oberfläche: /6 /88 /97

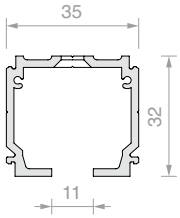

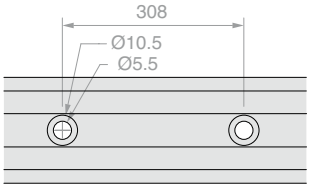

Art.	Länge	Menge
LM21.200	**1998** mm	1 Stk.
LM21.300	**2998** mm	1 Stk.
LM21.400	**3998** mm	1 Stk.
LM21.600	**6000** mm	1 Stk.

SCHIENE FÜR WANDBEFESTIGUNG

Material: Aluminium

Oberfläche: /6 /88 /97

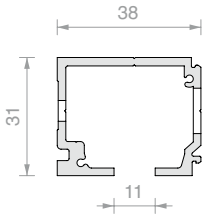

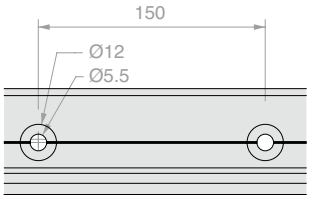

Art.	Länge	Menge
LM3110.200	**1998** mm	1 Stk.
LM3110.300	**2998** mm	1 Stk.
LM3110.400	**3998** mm	1 Stk.
LM3110.600	**6000** mm	1 Stk.

2-LÄUFIGE SCHIENE DECKENBEFESTIGUNG

Material: Aluminium

Oberfläche: /6

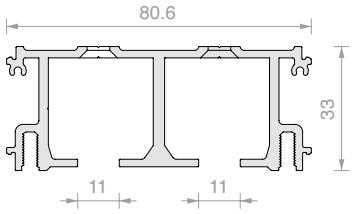

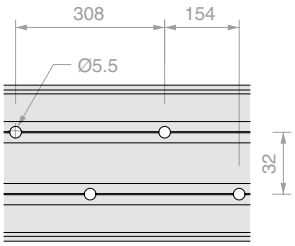

Art.	Länge	Menge
LM2V080.200	**1998** mm	1 Stk.
LM2V080.300	**2998** mm	1 Stk.
LM2V080.400	**3998** mm	1 Stk.
LM2V080.600	**6000** mm	1 Stk.

>>> SIEHE PREISLISTE B3 - S. 15 >>>

3-LÄUFIGE SCHIENE DECKENBEFESTIGUNG

Material: Aluminium

Oberfläche: /6

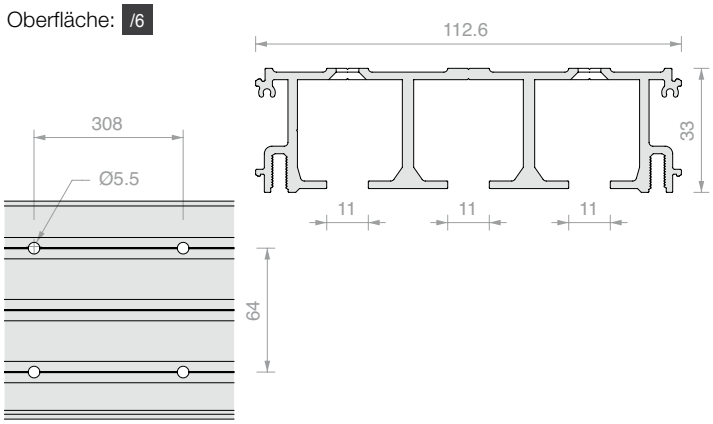

Art.	Länge	Menge
LM3V112.200	**1998** mm	1 Stk.
LM3V112.300	**2998** mm	1 Stk.
LM3V112.400	**3998** mm	1 Stk.
LM3V112.600	**6000** mm	1 Stk.

SCHMALES GLASWANDPROFIL

Material: Aluminium

Oberfläche: /6 /88 /97

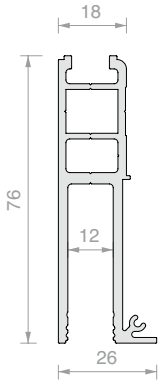

Art.	Länge	Menge
LM26075.200	**1998** mm	1 Stk.
LM26075.300	**2998** mm	1 Stk.
LM26075.400	**3998** mm	1 Stk.
LM26075.600	**6000** mm	1 Stk.

BREITES GLASWANDPROFIL

Material: Aluminium

Oberfläche: /6 /88 /97

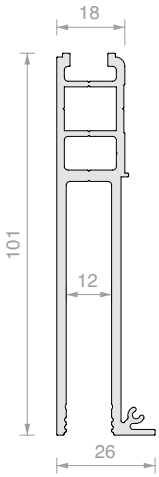

Art.	Länge	Menge
LM26100.200	**1998** mm	1 Stk.
LM26100.300	**2998** mm	1 Stk.
LM26100.400	**3998** mm	1 Stk.
LM26100.600	**6000** mm	1 Stk.

>>> SIEHE PREISLISTE B3 - S. 15/16 >>>

BLENDE FÜR SICHTBARE KLEMMEN

Material: Aluminium

Oberfläche: /6 /88 /97

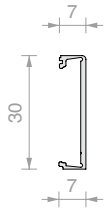

Art.	Länge	Menge
LM3120.200	**1998** mm	1 Stk.
LM3120.300	**2998** mm	1 Stk.
LM3120.400	**3998** mm	1 Stk.
LM3120.600	**6000** mm	1 Stk.

SCHMALE BLENDE

Material: Aluminium

Oberfläche: /6 /88 /97

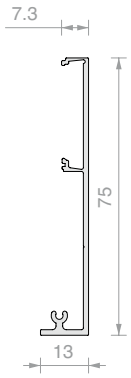

Art.	Länge	Menge
LM0075C.200	**1998** mm	1 Stk.
LM0075C.300	**2998** mm	1 Stk.
LM0075C.400	**3998** mm	1 Stk.
LM0075C.600	**6000** mm	1 Stk.

BREITE BLENDE

Material: Aluminium

Oberfläche: /6 /88 /97

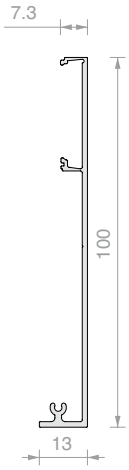

Art.	Länge	Menge
LM0100C.200	**1998** mm	1 Stk.
LM0100C.300	**2998** mm	1 Stk.
LM0100C.400	**3998** mm	1 Stk.
LM0100C.600	**6000** mm	1 Stk.

>>> SIEHE PREISLISTE B3 - S. 16/17 >>>

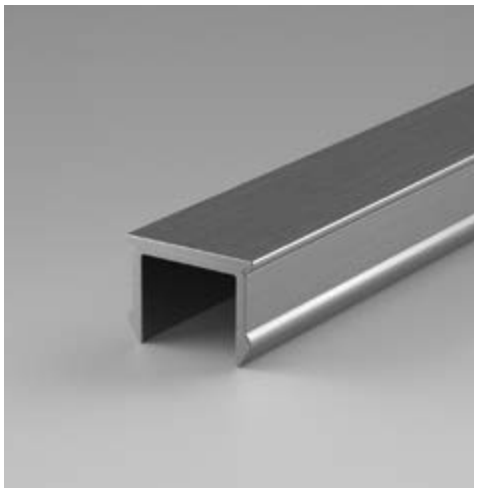

ABSCHLUSSPROFIL

Material: Aluminium

Oberfläche: /6 /88 /97

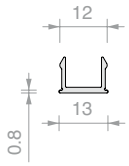

Art.	Länge	Menge
LMC13.100	**996** mm	1 Stk.
LMC13.150	**1498** mm	1 Stk.
LMC13.200	**1998** mm	1 Stk.
LMC13.300	**3000** mm	1 Stk.

U-PROFIL

Material: Aluminium

Oberfläche: /6 /88 /91 /97

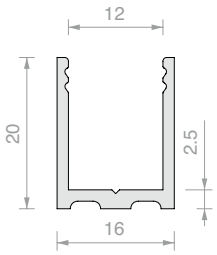

Art.	Länge	Menge
LMU20.100	**996** mm	1 Stk.
LMU20.150	**1498** mm	1 Stk.
LMU20.300	**3000** mm	1 Stk.

ENDKAPPE

Material: Aluminium

Oberfläche: /88 /91 /97 /R2

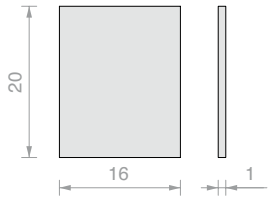

Art.	Menge
LMU20TP	1 Stk.

GLASHALTEDICHTUNG

Material: PVC

Art.	Dicke	Farbe	Menge
GTUP2	**2** mm	Transparent	1 m
GTUP3	**3** mm	Transparent	1 m
GTUP4	**4** mm	Transparent	1 m
GTUP5	**5** mm	Transparent	1 m
GTUP6	**6** mm	Transparent	1 m

Art.	Dicke	Farbe	Menge
GTUP2G	**2** mm	Geprägt	1 m
GTUP3G	**3** mm	Geprägt	1 m
GTUP4G	**4** mm	Geprägt	1 m
GTUP5G	**5** mm	Geprägt	1 m
GTUP6G	**6** mm	Geprägt	1 m

Art.	Dicke	Farbe	Menge
GTUP2N	**2** mm	Schwarz	1 m
GTUP3N	**3** mm	Schwarz	1 m
GTUP4N	**4** mm	Schwarz	1 m
GTUP5N	**5** mm	Schwarz	1 m
GTUP6N	**6** mm	Schwarz	1 m

>>> SIEHE PREISLISTE B3 - S. 17/18 >>>

ENDKAPPE 2 SCHRAUBEN

Material: Aluminium

Oberfläche: **/6** /88 /97

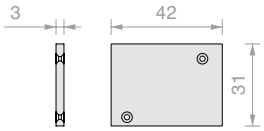

Art.	Menge
LM31042TP32	1 Stk.

ENDKAPPE 2 SCHRAUBEN

Material: Aluminium

Oberfläche: **/6** /88 /97

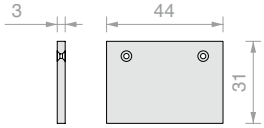

Art.	Menge
LM31044TP32	1 Stk.

ENDKAPPE 3 SCHRAUBEN

Material: Aluminium

Oberfläche: **/6** /88 /97

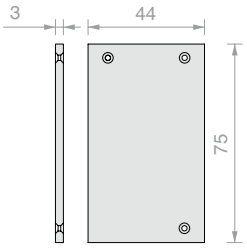

Art.	Menge
LM75044TP33	1 Stk.

ENDKAPPE 3 SCHRAUBEN

Material: Aluminium

Oberfläche: **/6** /88 /97

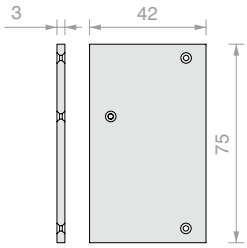

Art.	Menge
LM75042TP33	1 Stk.

ENDKAPPE 3 SCHRAUBEN

Material: Aluminium

Oberfläche: **/6** /88 /97

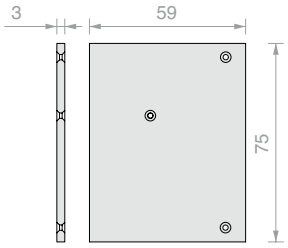

Art.	Menge
LM075059TP33	1 Stk.

ENDKAPPE 3 SCHRAUBEN

Material: Aluminium

Oberfläche: **/6** /88 /97

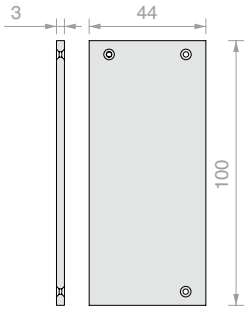

Art.	Menge
LM10044TP33	1 Stk.

ENDKAPPE 3 SCHRAUBEN

Material: Aluminium

Oberfläche: **/6** /88 /97

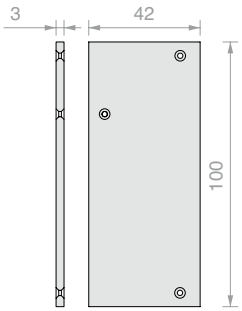

Art.	Menge
LM10042TP33	1 Stk.

ENDKAPPE 3 SCHRAUBEN

Material: Aluminium

Oberfläche: **/6** /88 /97

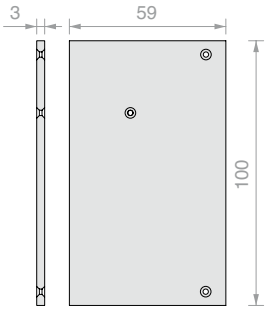

Art.	Menge
LM10059TP33	1 Stk.

ENDKAPPE 3 SCHRAUBEN

Material: Aluminium

Oberfläche: **/6** /88 /97

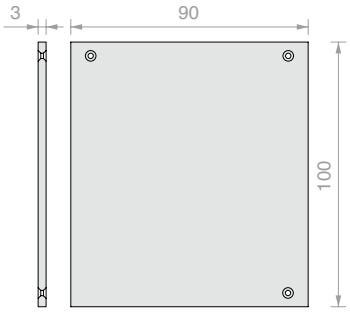

Art.	Menge
LM10090TP33	1 Stk.

ENDKAPPE 3 SCHRAUBEN

Material: Aluminium

Oberfläche: **/6** /88 /97

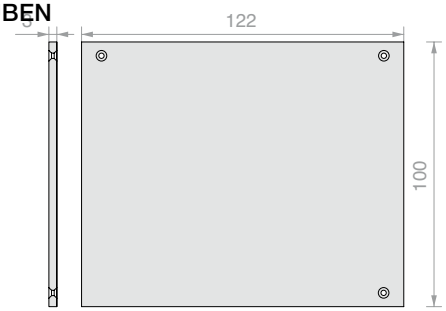

Art.	Menge
LM10022TP33	1 Stk.

>>> SIEHE PREISLISTE B3 - S. 18 >>>

LAUFROLLENWAGEN MIT SCHRAUBE UND MUTTER

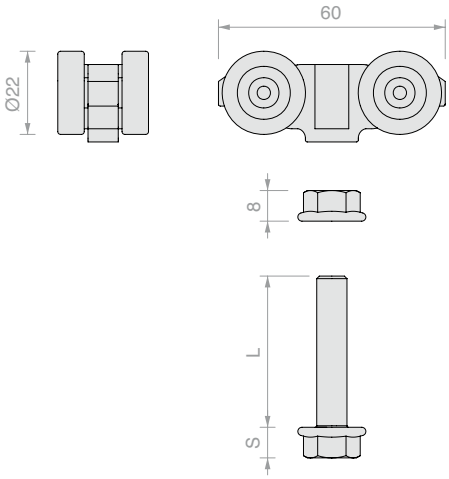

Art.	L	S	Für Klemmen	Menge
CARVIT8X50-A2	**50** mm	**8** mm	CERPOS514	1 Stk.
CARVIT8X40-A2	**40** mm	**8** mm	CERPOS514	1 Stk.
057.3114.071	**32** mm	**5** mm	CERPOS170	1 Stk.

BREMSDÄMPFER SOFTBREAK

Material: ABS, Zamak und Stahl

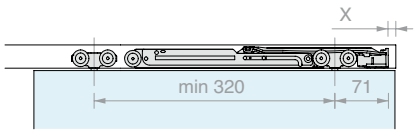

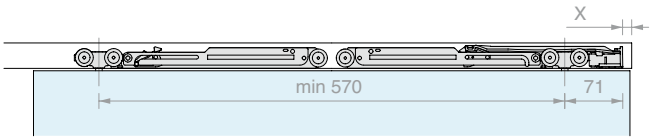

Art.	Tragfähigkeit	Menge
042.3102.072	Von **20** bis **60** kg	1 Stk.
042.3102.071	Von **61** bis **100** kg	1 Stk.

>>> SIEHE PREISLISTE B3 - S. 18 >>>

KLEMME FÜR SCHIEBETÜR

Material: Aluminium

Oberfläche: **/6** /10 /88 /97

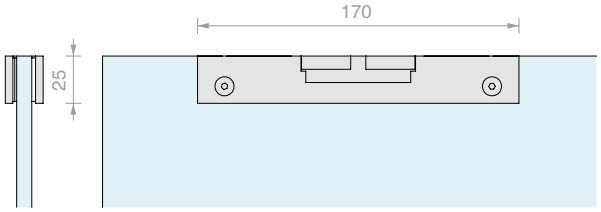

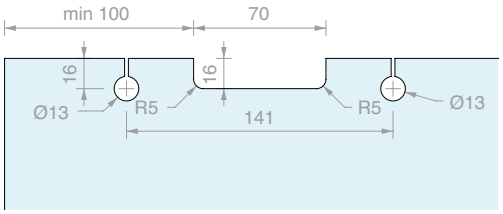

Art.	Für Glasstärken	Menge
CERPOS170ALL	Von **8** bis **10.8** mm	1 Stk.

KLEMME FÜR SCHIEBETÜR MIT ABDECKUNG

Material: Aluminium

Oberfläche: **/6** /88 /97

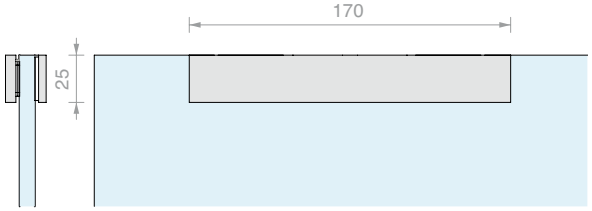

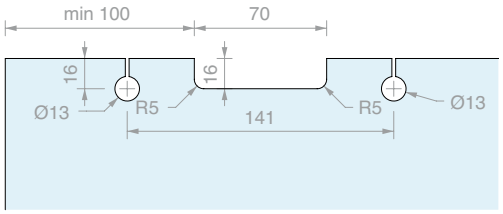

Art.	Für Glasstärken	Menge
CERPOS170COV	Von **8** bis **10.8** mm	1 Stk.

KLEMME FÜR SCHIEBETÜR FÜR SYNCHRONLAUF

Material: Aluminium

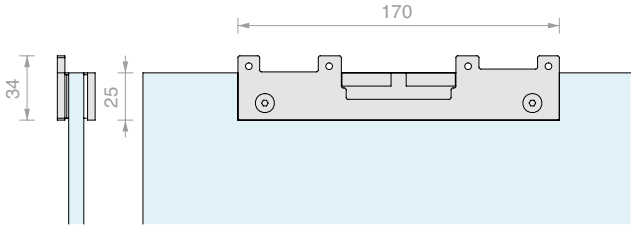

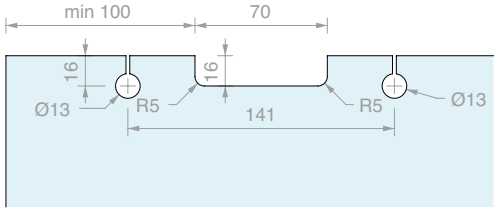

Art.	Für Glasstärken	Menge
CERPOS170SYNC	Von **8** bis **10.8** mm	1 Stk.

>>> SIEHE PREISLISTE B3 - S. 18/19 >>>

KLEMME FÜR SCHIEBETÜR

Material: Aluminium

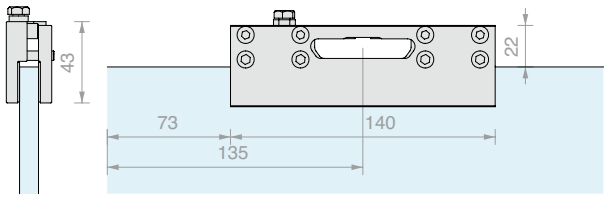

Art.	Für Glasstärken	Menge
CERPOS514	Von **8** bis **12.8** mm	1 Stk.

KLEMME FÜR SCHIEBETÜREN FÜR SYNCHRONLAUF VON GEGENÜBERLIEGENDEN TÜRFLÜGELN ODER MIT MITNEHMER

Material: Aluminium

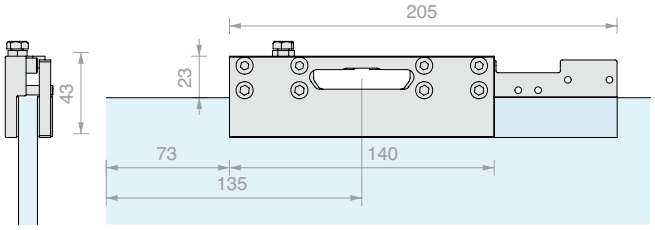

Art.	Für Glasstärken	Menge
CERPOS514-C	Von **8** bis **10.8** mm	1 Stk.

KLEMME FÜR SCHIEBETÜREN MIT MITNEHMER

Material: Aluminium

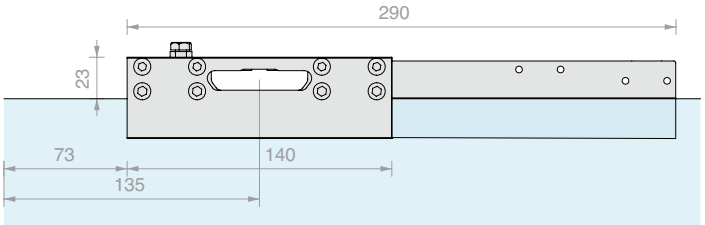

Art.	Für Glasstärken	Menge
CERPOS514-T	Von **8** bis **10.8** mm	1 Stk.

>>> SIEHE PREISLISTE B3 - S. 19 >>>

STOPPER MIT FESTSTELLER

Material: ABS

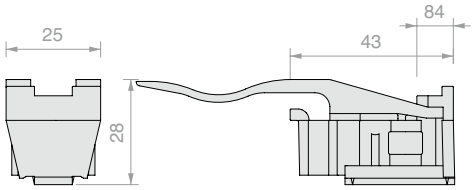

Art.	Menge
057.3073.072	1 Stk.

STOPPER OHNE FESTSTELLER

Material: ABS

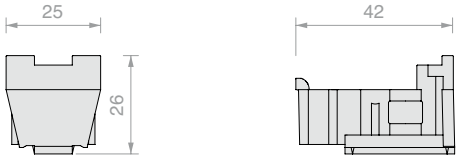

Art.	Menge
057.3073.071	1 Stk.

FÜHRUNG

Material: Aluminium

Oberfläche: /88 /97 /R2

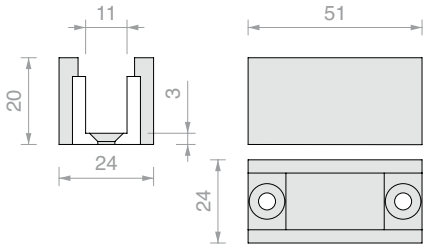

Art.	Für Glasstärken	Menge
LMGF	Von **8** bis **10** mm	1 Stk.

SYNCHRONLAUF-SET FÜR 2 TÜRFLÜGEL MITNEHMER MIT CERPOS514 -C UND -T

Oberfläche: /6 /88 /97

Art.	Menge
LMSIN-2AT502	1 Stk.

>>> SIEHE PREISLISTE B3 - S. 19 >>>

SYNCHRONLAUF-SET FÜR 3 TÜRFLÜGEL MITNEHMER MIT CERPOS514 -C UND -T

Oberfläche: /6 /88 /97

Art.	Menge
LMSIN-3AT503	1 Stk.

SYNCHRONLAUF-SET FÜR 2 TÜRFLÜGEL IN GERADER LINIE MIT CERPOS170SYNC

Art.	Menge
LMSIN-2AC170	1 Stk.

SYNCHRONLAUF-SET FÜR 2 TÜRFLÜGEL IN GERADER LINIE MIT CERPOS514-C

Art.	Menge
LMSIN-2AC500	1 Stk.

FORME

Profile mit reduzierten Maßen zur Verzierung der Glastüren. Anbringung auf dem Glas mit Doppelklebeband 0.5 mm, Silikon oder UV-Verklebung.
Wählen Sie die Anleitung und das passende Zubehör für den Einbau des Glases und des Rahmenprofils.

FLACHES PROFIL SERIE FORME

Material: Aluminium

Oberfläche: /6 /88 /97 /RAL

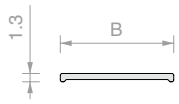

Art.	B	Länge	Menge
FOP10.30	**10** mm	**3000** mm	1 Stk.
FOP15.30	**15** mm	**3000** mm	1 Stk.
FOP20.30	**20** mm	**3000** mm	1 Stk.

U-PROFIL SERIE FORME

Material: Aluminium

Oberfläche: /6 /88 /97 /RAL

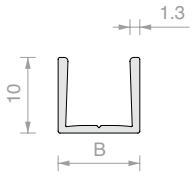

Art.	B	Länge	Für Glasstärken	Menge
FOU1011.30	**10.8** mm	**3000** mm	**8** mm	1 Stk.
FOU1013.30	**12.8** mm	**3000** mm	**10** mm	1 Stk.

DOPPELKLEBEBAND TESA® ACX^{plus}

Transparentes Doppelklebeband für die Befestigung von Glas, Stahl und Aluminium.
Der Liner aus Papier vereinfacht das manuelle Anbringen des Klebebandes.

Art.	Abmessungen	Dicke	Menge
TS250065	**6** mm x **25** m	**0.5** mm	1 Stk.
TS250125	**12** mm x **25** m	**0.5** mm	1 Stk.
TS250155	**15** mm x **25** m	**0.5** mm	1 Stk.

BODENFÜHRUNG

Material: Aluminium

Oberfläche: /88 /97 /R2

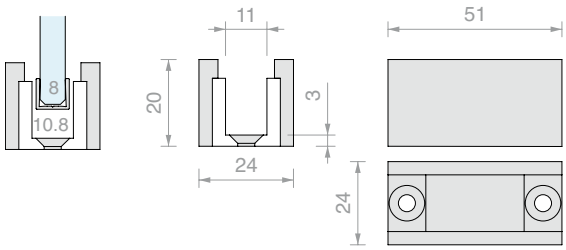

Art.	Für Profil	Menge
LMGF	FOU1011	1 Stk.

ADAPTER FÜR FÜHRUNG LMGF

Zubehör für die Bodenführung LMGF

Material: Kunststoff

Oberfläche: /56

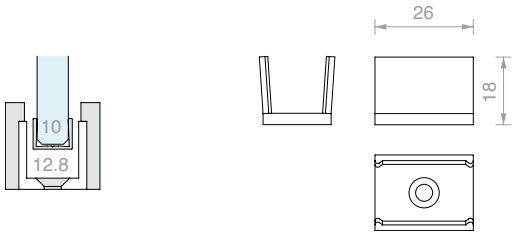

Art.	Für Profil	Menge
LMGF13-POM	FOU1013	1 Stk.

>>> SIEHE PREISLISTE B3 - S. 20 >>>

LM INVISIBLE

Design

Die Kollektion LM INVISIBILE ist eine Schiebetür-Serie, in der allein das Glas im Mittelpunkt steht.

Die vollständig in die Decke eingebauten Schienen passen in jeden architektonischen Zusammenhang und verbinden Funktionalität und Ästhetik.

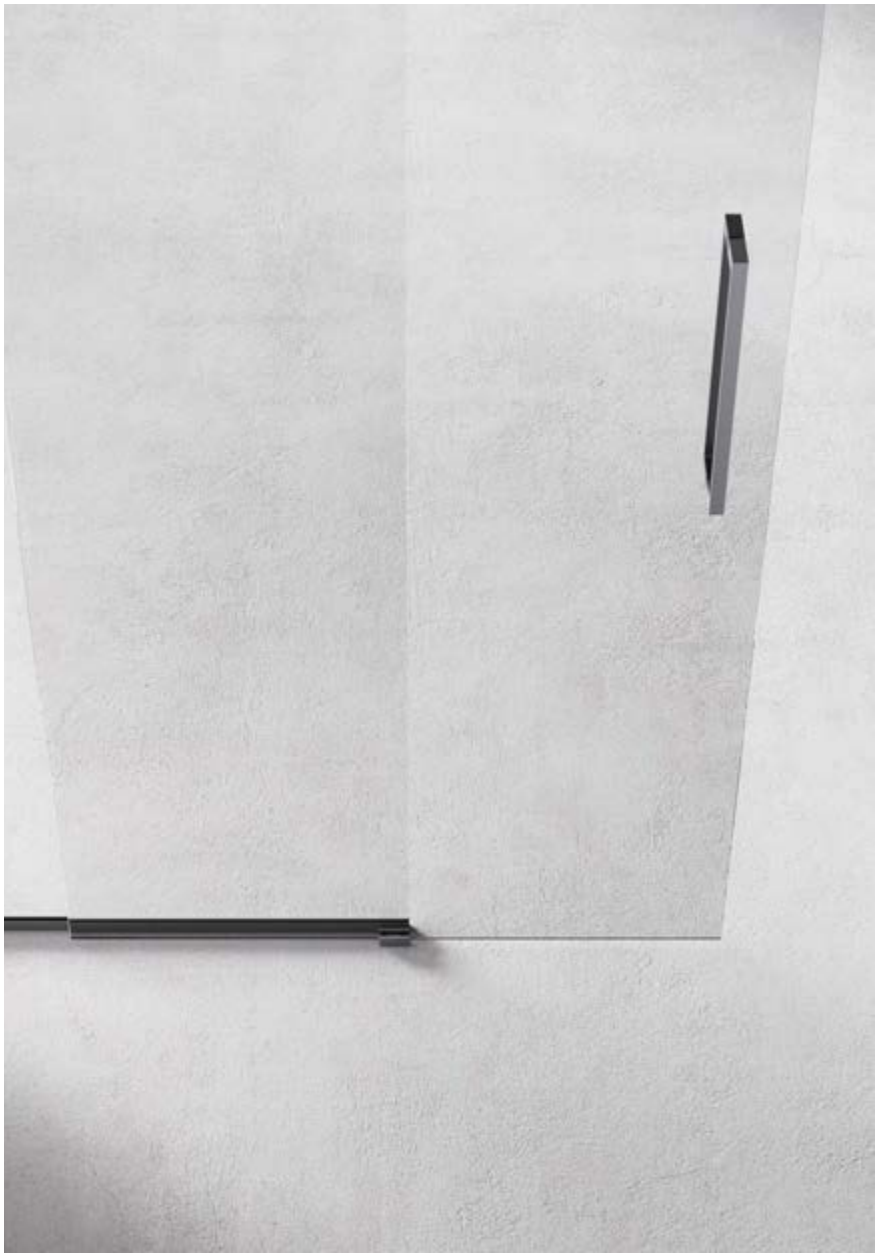

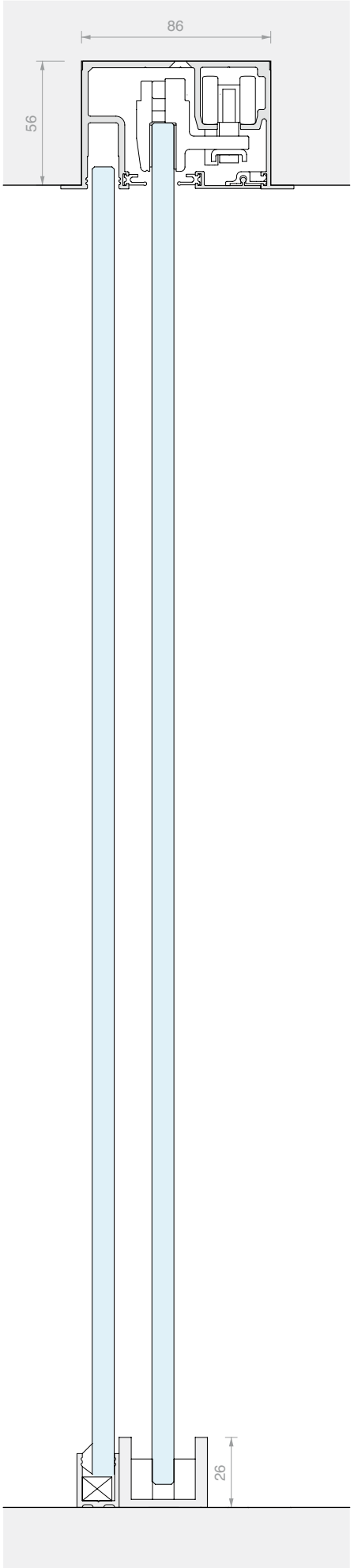

/88
Aluminium Edelstahloptik
satiniert

/97
Aluminium matt

LM INVISIBLE

Technische Merkmale

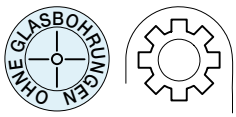

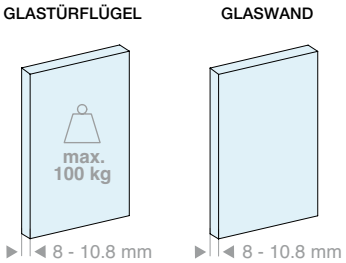

2 Installationsarten

Decke

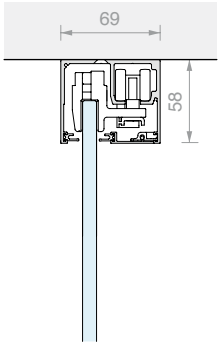

1-läufig

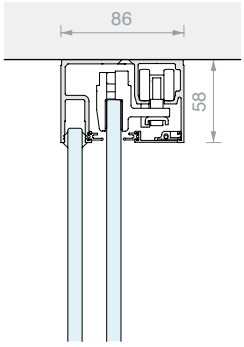

1-läufig + Glaswand

Decke, eingebaut

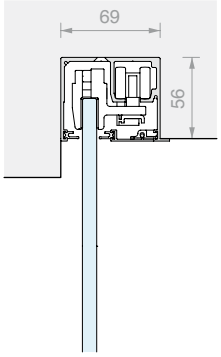

1-läufig

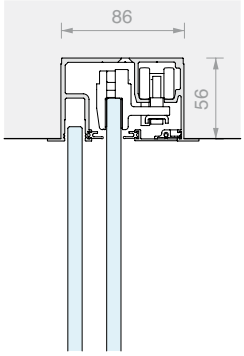

1-läufig + Glaswand

2 Arten der oberen Begrenzung

Sichtbares Profil

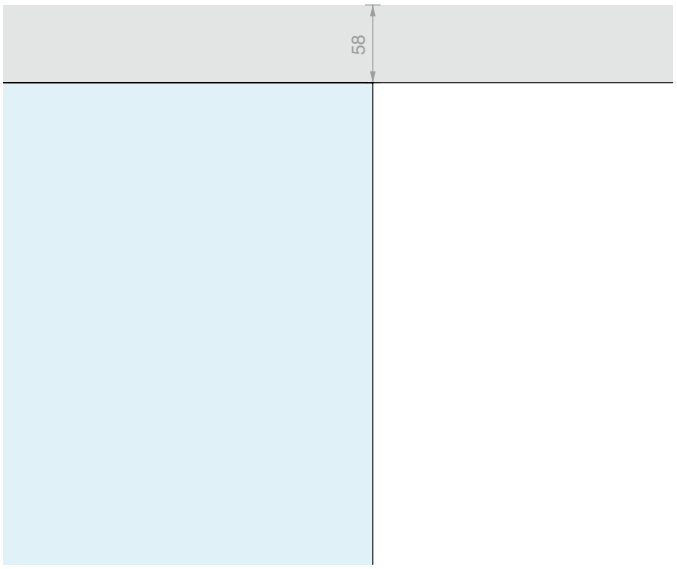

Eingebautes Profil

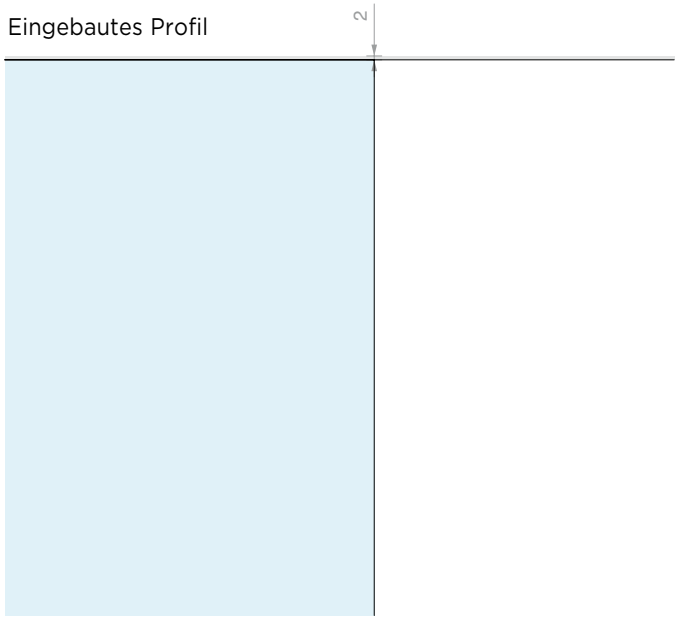

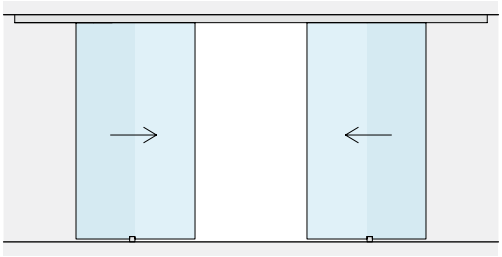

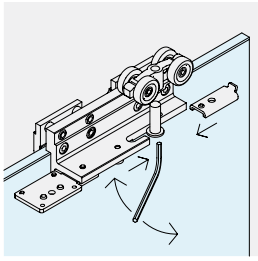

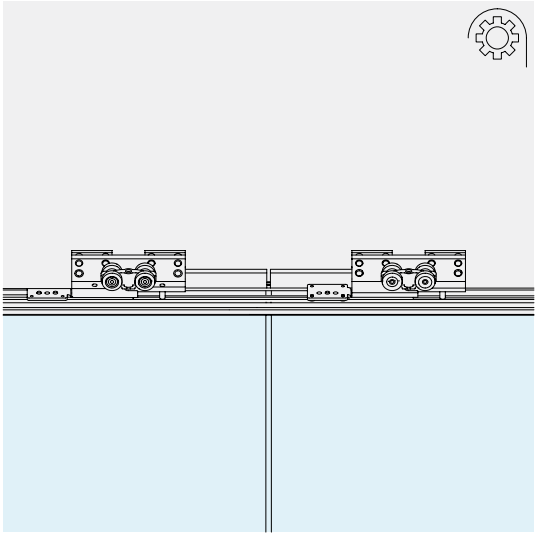

EINSTELLUNG TÜRFLÜGEL
Die Höhe der einzelnen Laufrollenwagen kann reguliert werden, um die Position des Türflügels um ±3 mm einzustellen.

SYNCHRONLAUF
Zubehör für den Synchronlauf von zwei gegenüberliegenden beweglichen Türflügeln erhältlich.

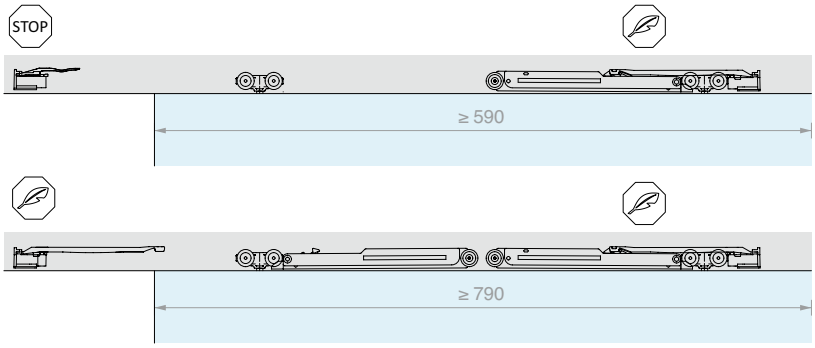

SOFT CLOSE
Die Verwendung eines einzigen Dämpfers ermöglicht ein kontrolliertes, sanftes Öffnen und Schließen.

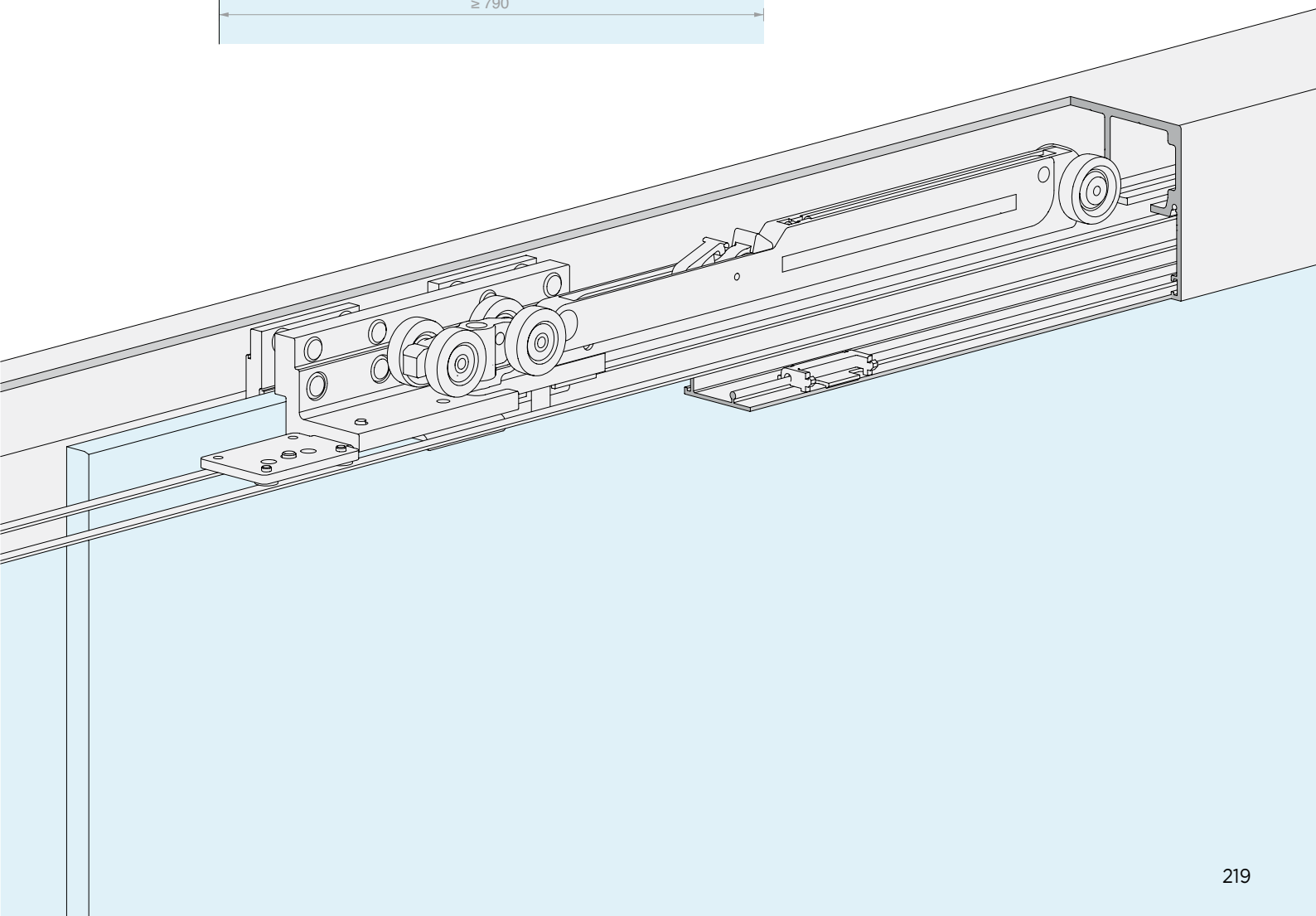

LM INVISIBLE

Set

DECKENMONTAGE

BEWEGLICHE TÜRFLÜGEL

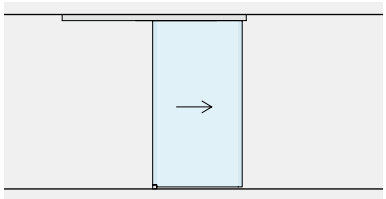

S. 224

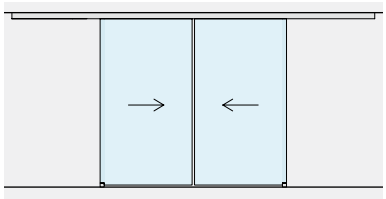

S. 228

BEWEGLICHE TÜRFLÜGEL
MIT GLASWÄNDEN

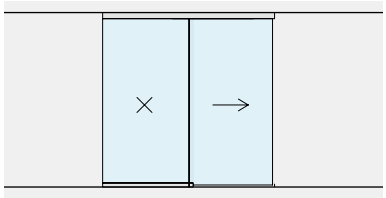

S. 232

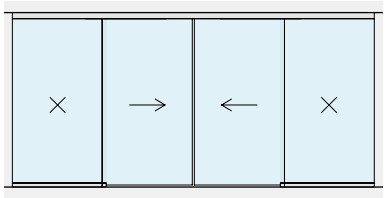

S. 236

EINGEBAUTE DECKENMONTAGE

BEWEGLICHE TÜRFLÜGEL

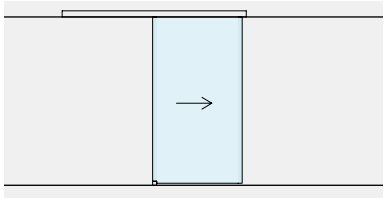

S. 240

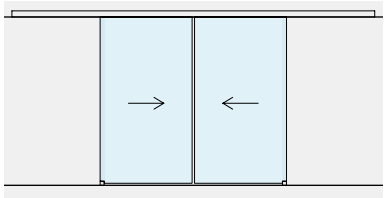

S. 244

BEWEGLICHE TÜRFLÜGEL
MIT GLASWÄNDEN

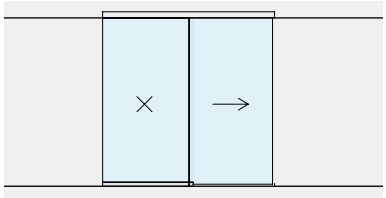

S. 248

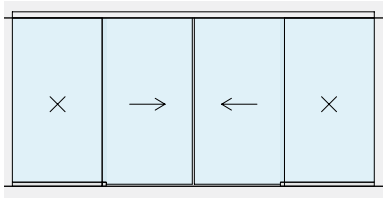

S. 252

SCHIEBETÜR-SET, DECKENBEFESTIGUNG, EINFLÜGELIG

Material: Aluminium
Oberfläche: /88 /97

WANDÖFFNUNGSMASS

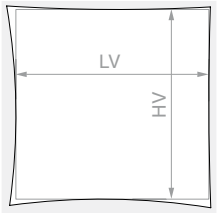

HV max.: **2730** mm

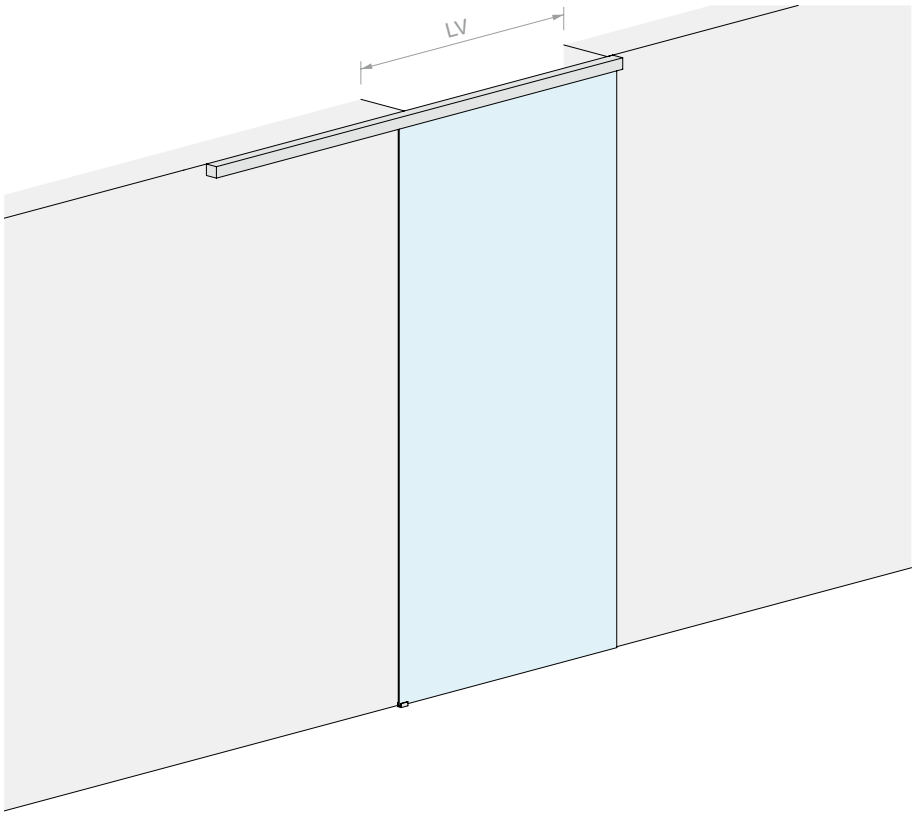

GLASTÜRFLÜGEL

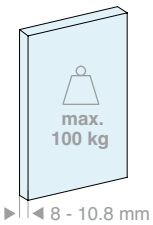

Set bestehend aus:

Art.	Beschreibung	Menge
LMGW	Zubehörset für eine Tür	1 Stk.
LMGWSB200	Schiene Deckenbefestigung	1 Stk.
057.3085.200	Untere Blende	1 Stk.
LMGWST01	1 Paar Endkappen	1 Stk.
057.3078.002	Abschlussdichtung	4 m

Optional

042.3102.072	Bremsdämpfer Softbreak 20-60 kg	1 Stk.
042.3102.071	Bremsdämpfer Softbreak 61-100 kg	1 Stk.

GLASTÜRFLÜGEL

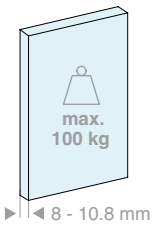

Set bestehend aus:

Art.	Beschreibung	Menge
LMGW	Zubehörset für eine Tür	1 Stk.
LMGWSB300	Schiene Deckenbefestigung	1 Stk.
057.3085.300	Untere Blende	1 Stk.
LMGWST01	1 Paar Endkappen	1 Stk.
057.3078.002	Abschlussdichtung	6 m

Optional

042.3102.072	Bremsdämpfer Softbreak 20-60 kg	1 Stk.
042.3102.071	Bremsdämpfer Softbreak 61-100 kg	1 Stk.

Art.	LV max.	Menge
LMGWS200	**920** mm	1 Stk.

Art.	LV max.	Menge
LMGWS300	**1420** mm	1 Stk.

>>> SIEHE PREISLISTE B3 - S. 20 >>>

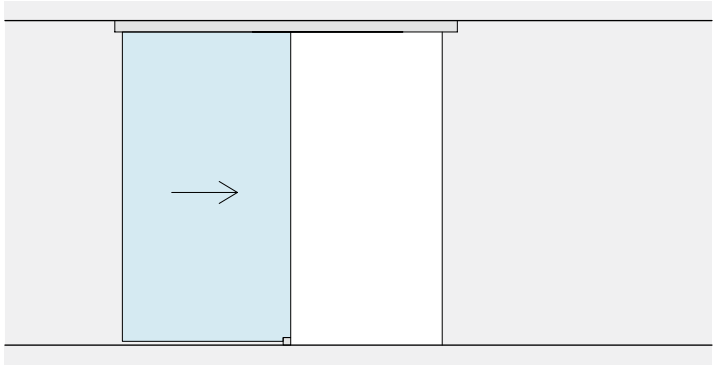

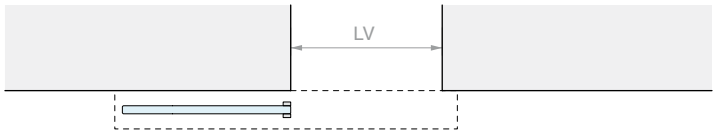
LV

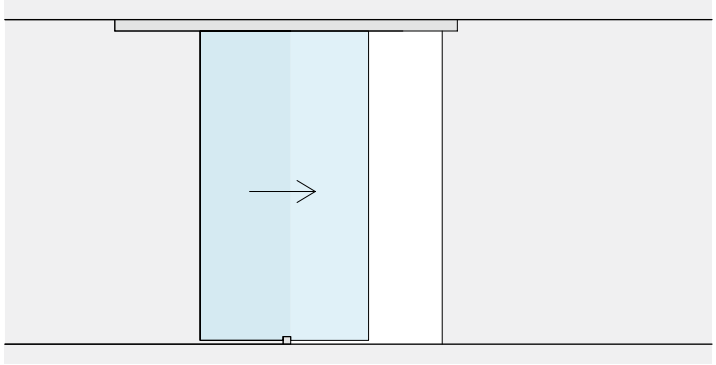

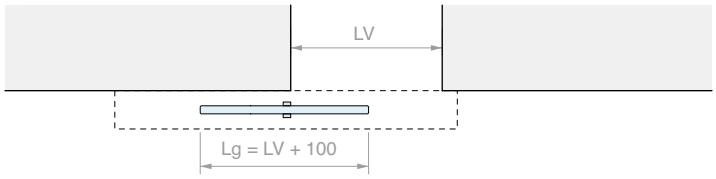
LV
Lg = LV + 100

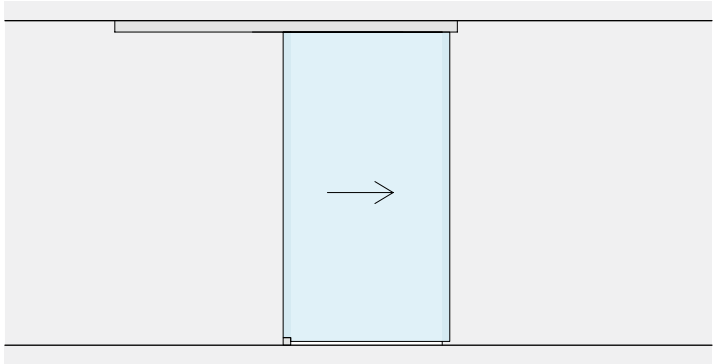

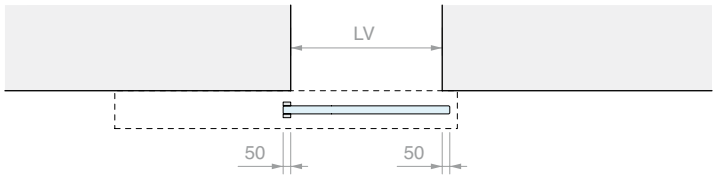
LV
50
50

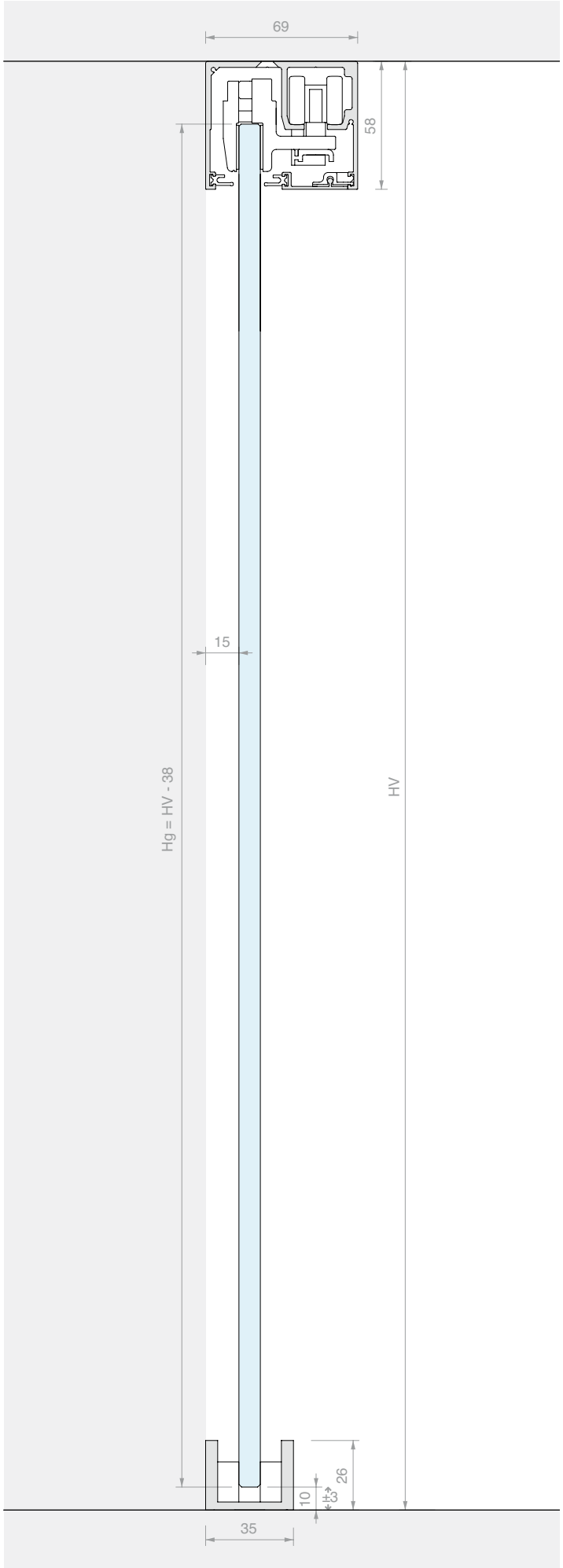
69
58
15
Hg = HV - 38
HV
10
±3
26
35

SCHIEBETÜR-SET, DECKENBEFESTIGUNG, ZWEIFLÜGELIG

Material: Aluminium
Oberfläche: /88 /97

WANDÖFFNUNGSMASS

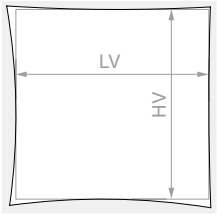

HV max.: **2730** mm

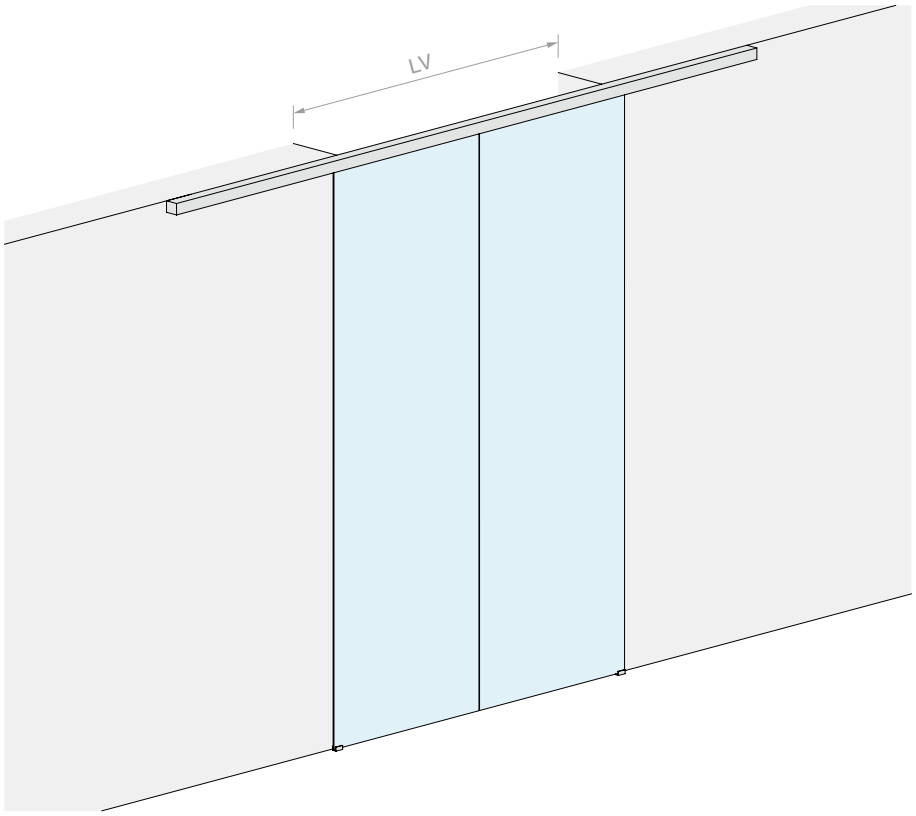

GLASTÜRFLÜGEL

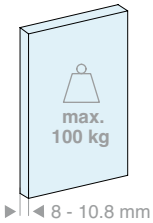

Set bestehend aus:

Art.	Beschreibung	Menge
LMGW	Zubehörset für eine Tür	2 Stk.
LMGWSB400	Schiene Deckenbefestigung	1 Stk.
057.3085.400	Untere Blende	1 Stk.
LMGWST01	1 Paar Endkappen	1 Stk.
057.3078.002	Abschlussdichtung	8 m
Optional		
042.3102.072	Bremsdämpfer Softbreak 20-60 kg	1 Stk.
042.3102.071	Bremsdämpfer Softbreak 61-100 kg	1 Stk.
LMSINCRO	Synchronlauf-Set	1 Stk.

Art.	LV max.	Menge
LMGWS400	**1940** mm	1 Stk.

 >>> SIEHE PREISLISTE B3 - S. 20 >>>

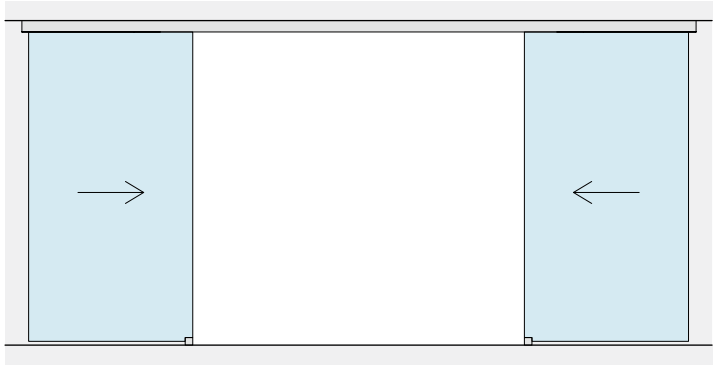

LV

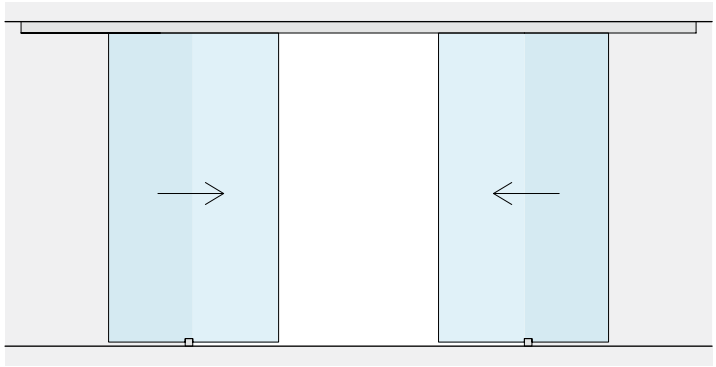

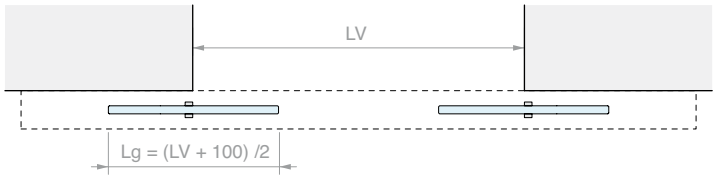
LV
Lg = (LV + 100) /2

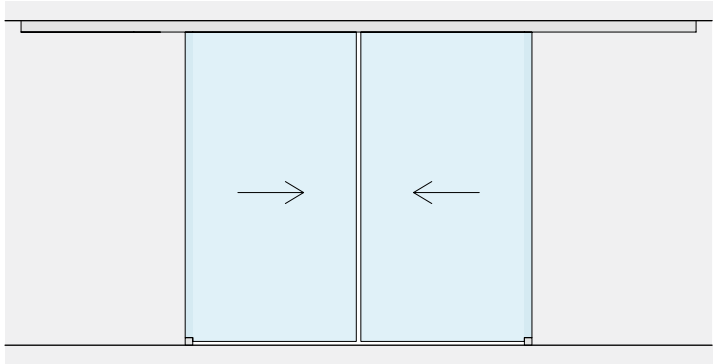

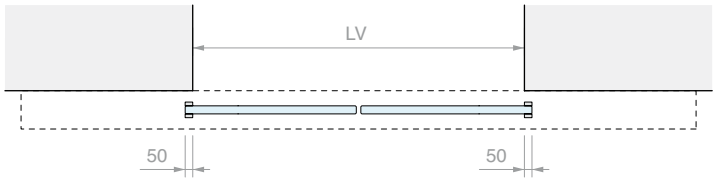
LV
50
50

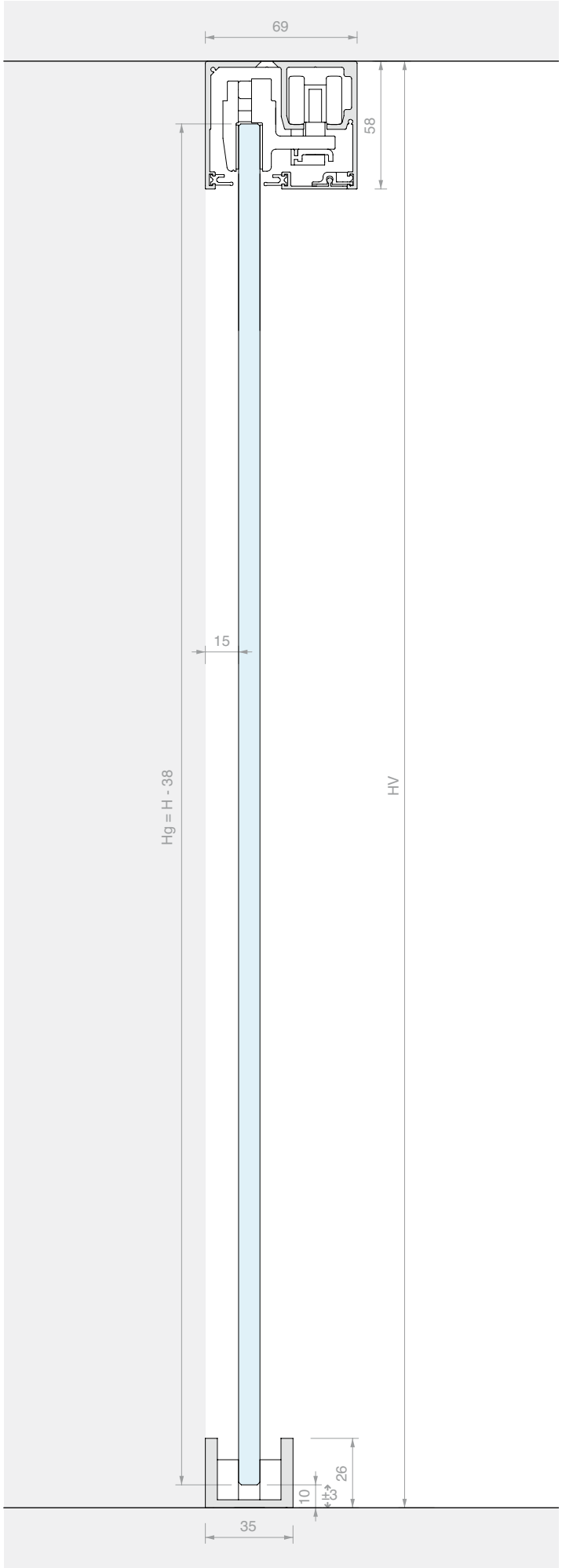
69
58
15
Hg = H - 38
HV
26
10
±3
35

SCHIEBETÜR-SET, DECKENBEFESTIGUNG, EINFLÜGELIG MIT GLASWAND

Material: Aluminium
Oberfläche: /88 /97

OHNE GLASBOHRUNGEN

WANDÖFFNUNGSMASS

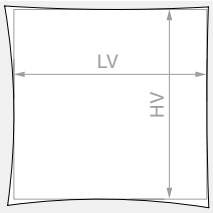

HV max.: **2730** mm

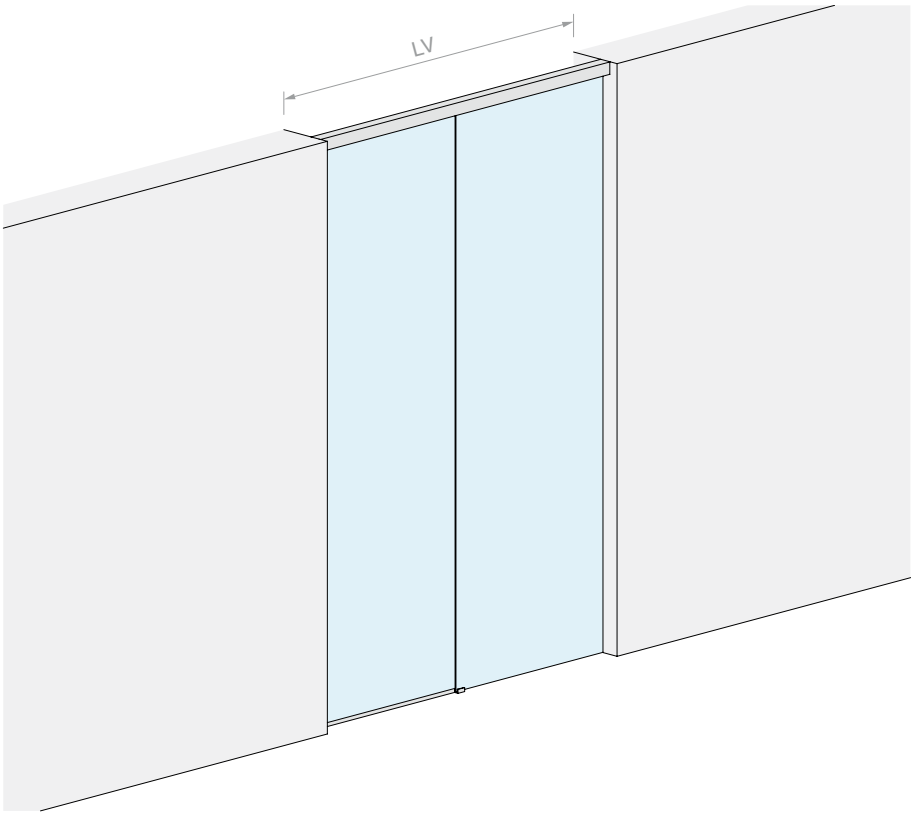

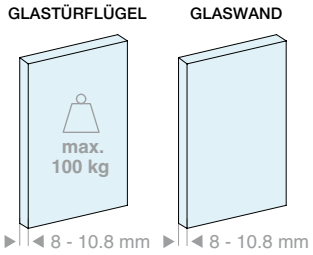

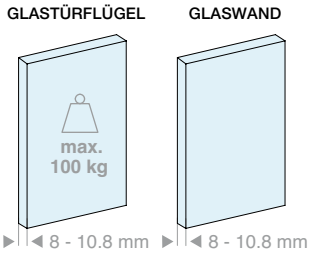

Set bestehend aus:

Art.	Beschreibung	Menge
LMGW	Zubehörset für eine Tür	1 Stk.
057.3084.200	Schiene Deckenbefestigung	1 Stk.
057.3085.200	Untere Blende	1 Stk.
LMU20.150	U-Profil	1 Stk.
042.3005.100	Abschlussprofil	1 Stk.
LMU20TP	Endkappen	1 Stk.
057.3078.002	Abschlussdichtung	4 m
GTUP2	Glashaltedichtung	5 m
Optional		
042.3102.072	Bremsdämpfer Softbreak 20-60 kg	1 Stk.
042.3102.071	Bremsdämpfer Softbreak 61-100 kg	1 Stk.
LMU20.300	U-Profil	1 Stk.

Set bestehend aus:

Art.	Beschreibung	Menge
LMGW	Zubehörset für eine Tür	1 Stk.
057.3084.300	Schiene Deckenbefestigung	1 Stk.
057.3085.300	Untere Blende	1 Stk.
LMU20.300	U-Profil	1 Stk.
042.3005.200	Abschlussprofil	1 Stk.
LMU20TP	Endkappen	1 Stk.
057.3078.002	Abschlussdichtung	6 m
GTUP2	Glashaltedichtung	6 m
Optional		
042.3102.072	Bremsdämpfer Softbreak 20-60 kg	1 Stk.
042.3102.071	Bremsdämpfer Softbreak 61-100 kg	1 Stk.
LMU20.300	U-Profil	1 Stk.

Art.	LV max.	Menge
LMGWF200	**2000** mm	1 Stk.

Art.	LV max.	Menge
LMGWF300	**3000** mm	1 Stk.

>>> SIEHE PREISLISTE B3 - S. 20 >>>

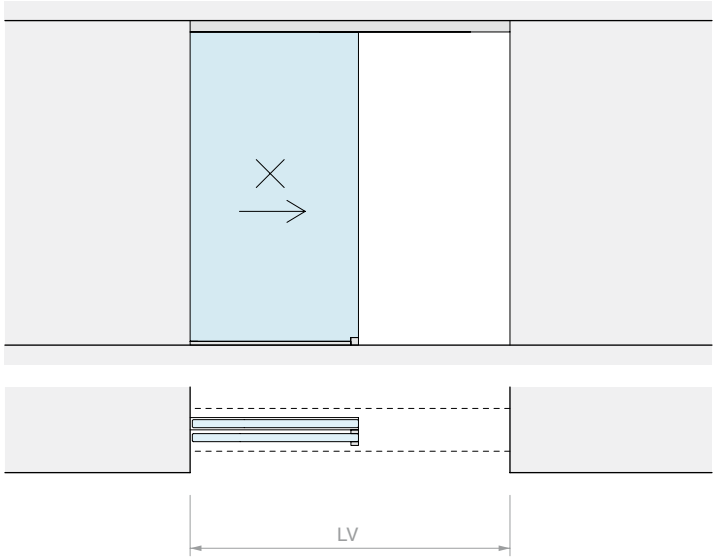
LV

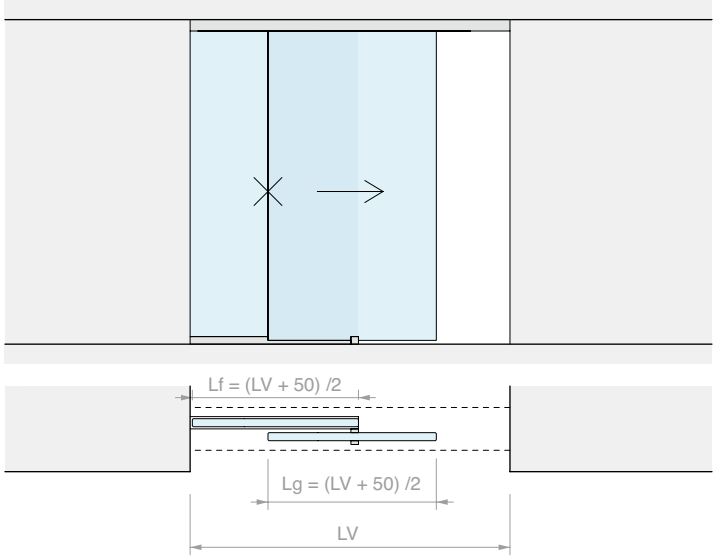
Lf = (LV + 50) /2
Lg = (LV + 50) /2
LV

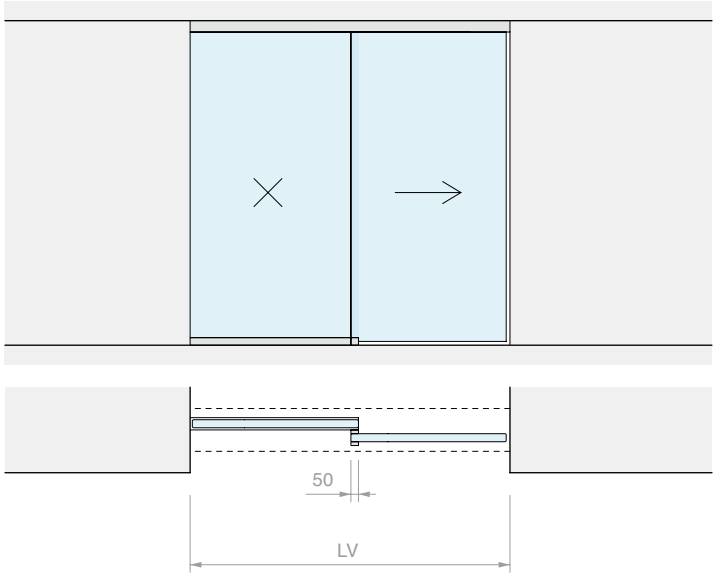
50
LV

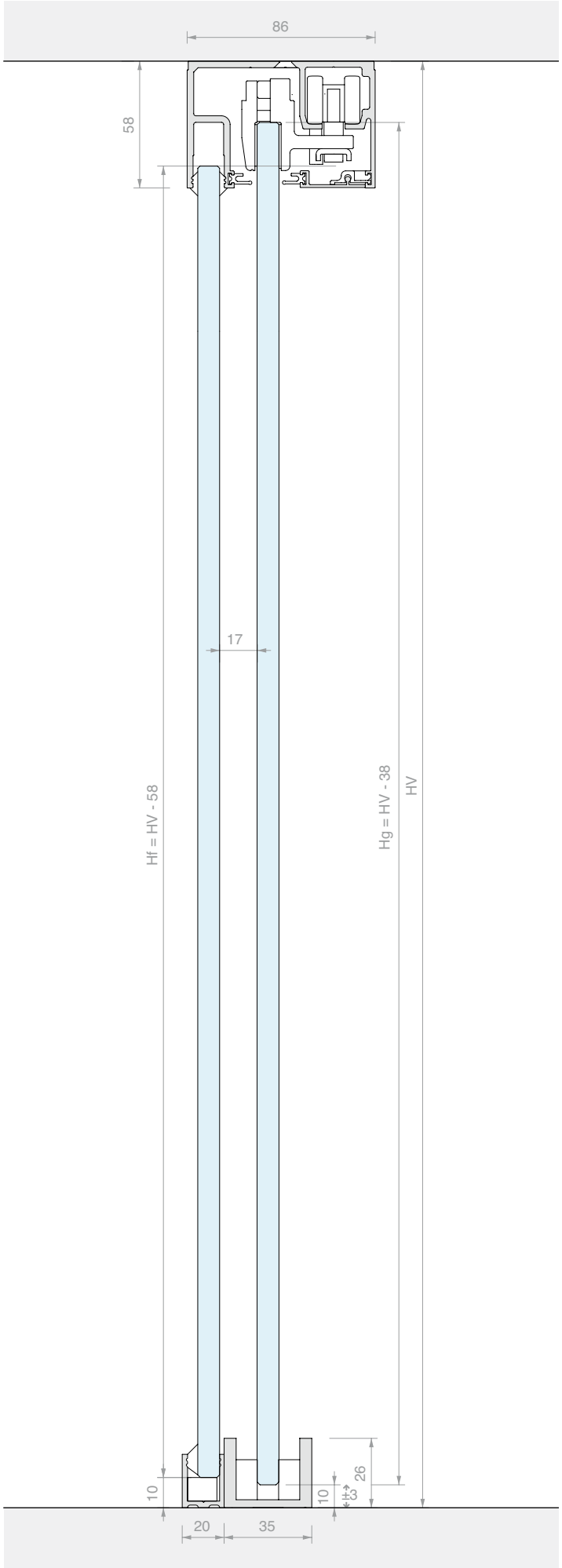
86
58
17
Hf = HV - 58
Hg = HV - 38
HV
10
10
26
±3
20
35

SCHIEBETÜR-SET, DECKENBEFESTIGUNG, ZWEIFLÜGELIG MIT DOPPELTER GLASWAND

Material: Aluminium
Oberfläche: /88 /97

WANDÖFFNUNGSMASS

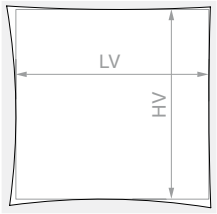

HV max.: **2730** mm

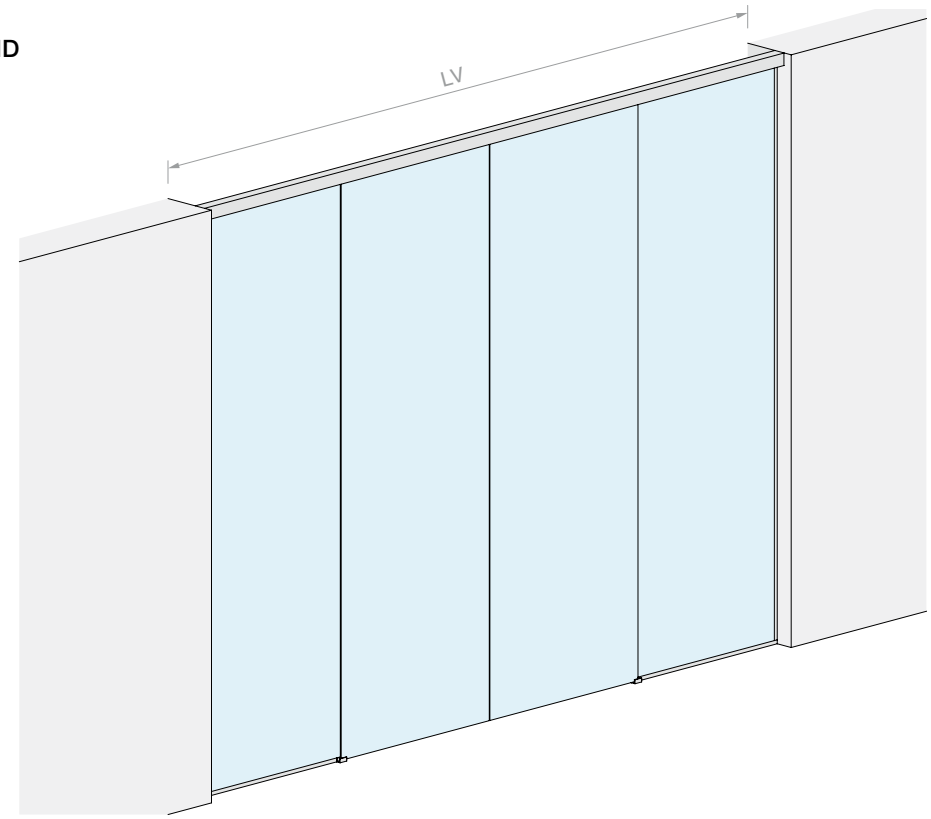

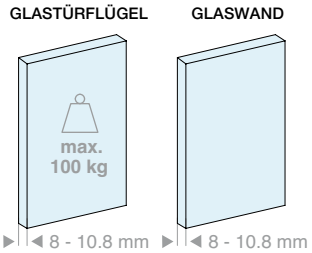

Set bestehend aus:

Art.	Beschreibung	Menge
LMGW	Zubehörset für eine Tür	2 Stk.
057.3084.400	Schiene Deckenbefestigung und Glaswand	1 Stk.
057.3085.400	Untere Blende	1 Stk.
LMU20.300	U-Profil	1 Stk.
042.3005.300	Abschlussprofil	1 Stk.
LMU20TP	Endkappen	2 Stk.
057.3078.002	Abschlussdichtung	8 m
GTUP2	Glashaltedichtung	9 m

Optional

042.3102.072	Bremsdämpfer Softbreak 20-60 kg	1 Stk.
042.3102.071	Bremsdämpfer Softbreak 61-100 kg	1 Stk.
LMU20.300	U-Profil	1 Stk.
LMSINCRO	Synchronlauf-Set	1 Stk.

Art.	LV max.	Menge
LMGWF400	**4000** mm	1 Stk.

 >>> SIEHE PREISLISTE B3 - S. 21 >>>

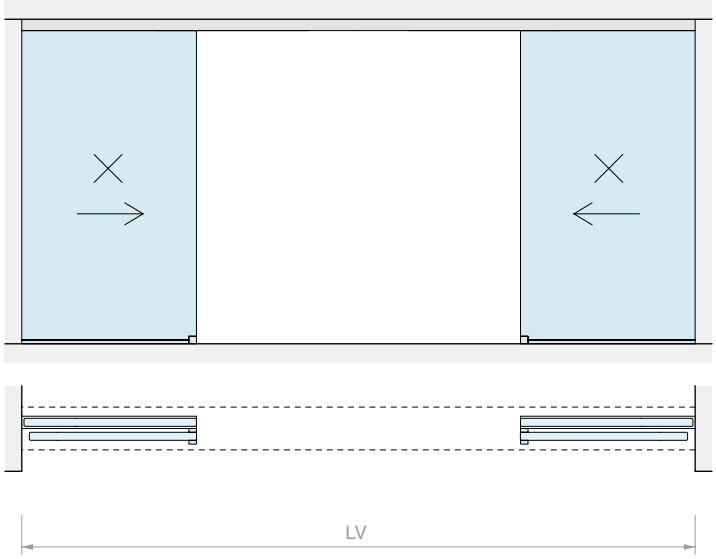
LV

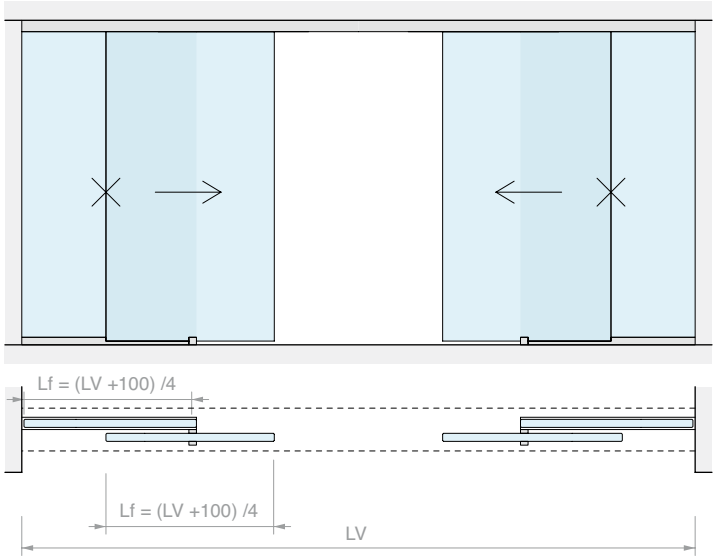
Lf = (LV +100) /4
Lf = (LV +100) /4
LV

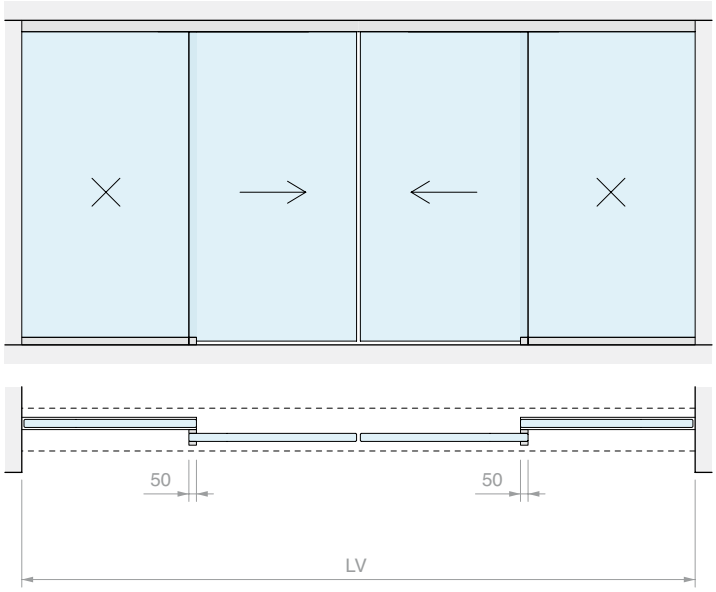
50
50
LV

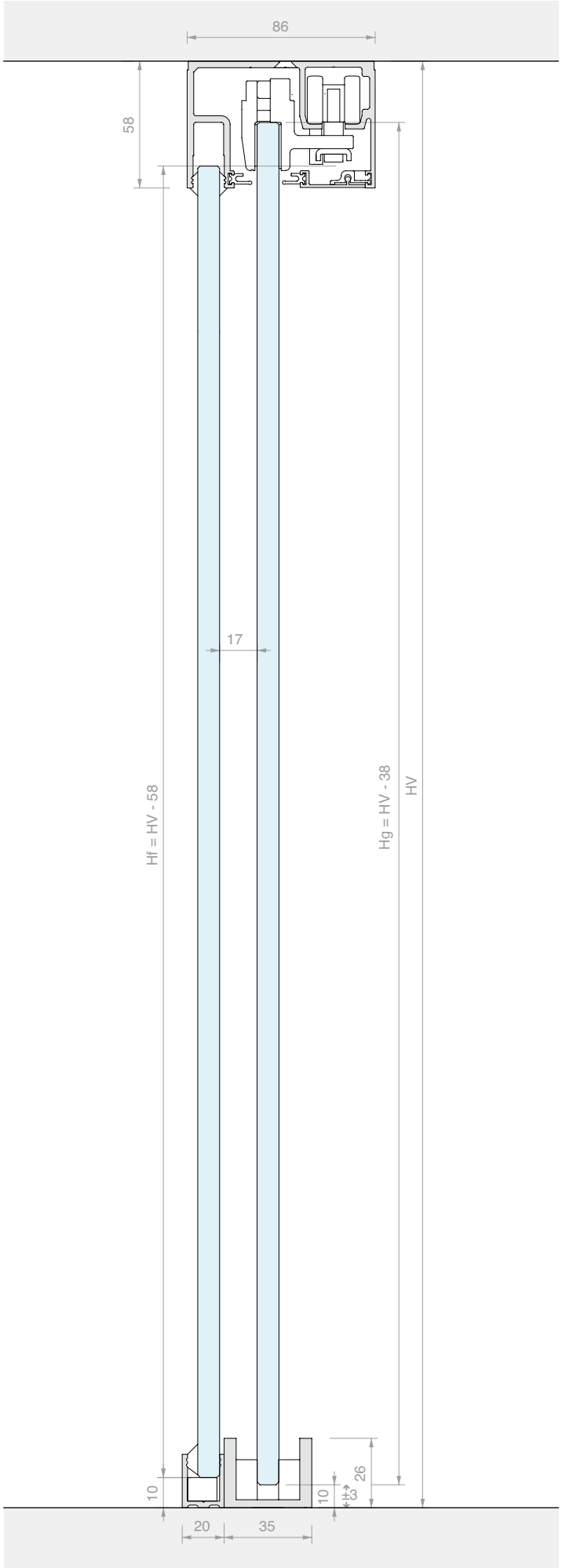
86
58
17
Hf = HV - 58
Hg = HV - 38
HV
10
10
±3
26
20
35

the BOOK

SCHIEBETÜR-SET, EINBAUMONTAGE, EINFLÜGELIG

Material: Aluminium
Oberfläche: /88 /97

OHNE GLASBOHRUNGEN

WANDÖFFNUNGSMASS

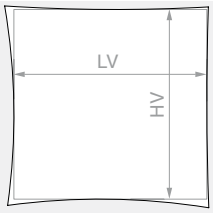

HV max.: **2680** mm

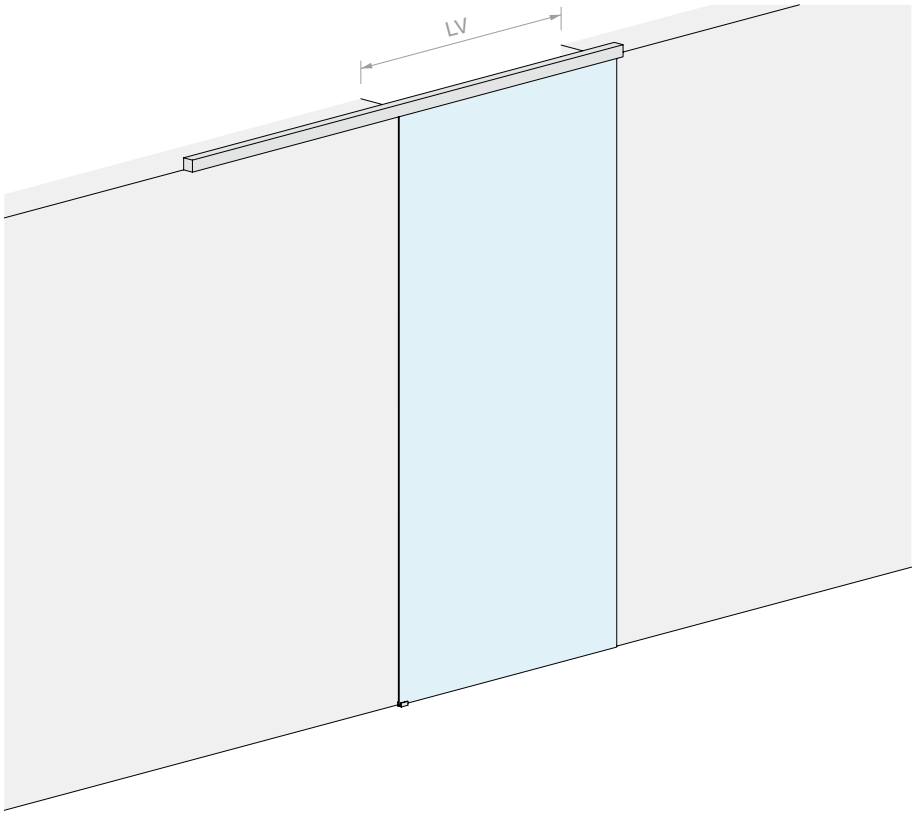

GLASTÜRFLÜGEL

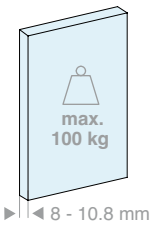

GLASTÜRFLÜGEL

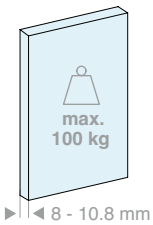

Set bestehend aus:

Art.	Beschreibung	Menge
LMGW	Zubehörset für eine Tür	1 Stk.
LMGWSIB200	Schiene für Einbaumontage	1 Stk.
057.3085.200	Untere Blende	1 Stk.
057.3078.002	Abschlussdichtung	4 m
Optional		
042.3102.072	Bremsdämpfer Softbreak 20-60 kg	1 Stk.
042.3102.071	Bremsdämpfer Softbreak 61-100 kg	1 Stk.

Set bestehend aus:

Art.	Beschreibung	Menge
LMGW	Zubehörset für eine Tür	1 Stk.
LMGWSIB300	Schiene für Einbaumontage	1 Stk.
057.3085.300	Untere Blende	1 Stk.
057.3078.002	Abschlussdichtung	6 m
Optional		
042.3102.072	Bremsdämpfer Softbreak 20-60 kg	1 Stk.
042.3102.071	Bremsdämpfer Softbreak 61-100 kg	1 Stk.

Art.	LV max.	Menge
LMGWSI200	**920** mm	1 Stk.

Art.	LV max.	Menge
LMGWSI300	**1420** mm	1 Stk.

>>> SIEHE PREISLISTE B3 - S. 21 >>>

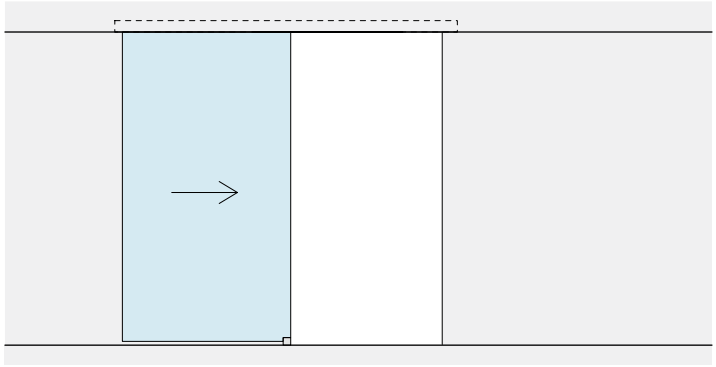

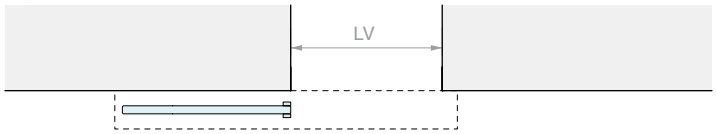
LV

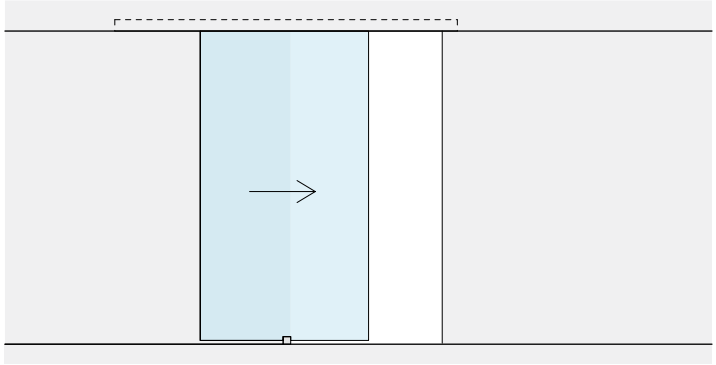

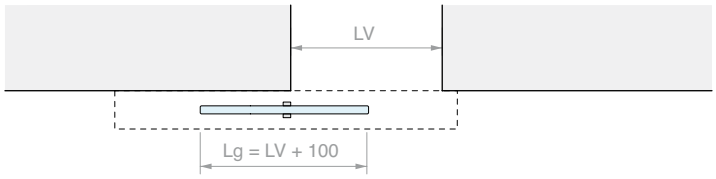
LV
Lg = LV + 100

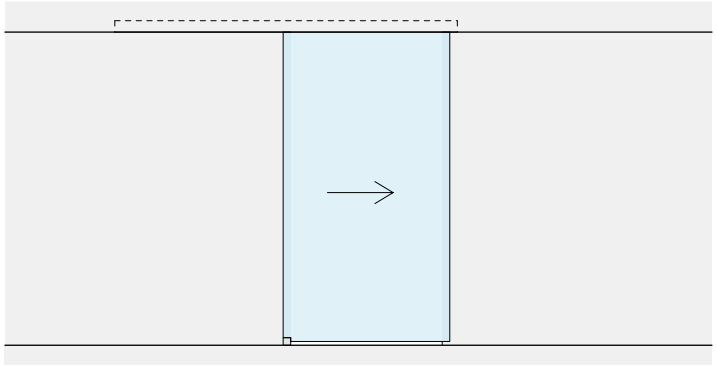

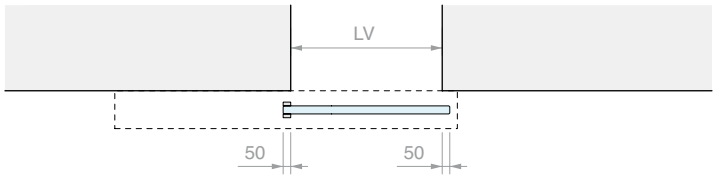
LV
50
50

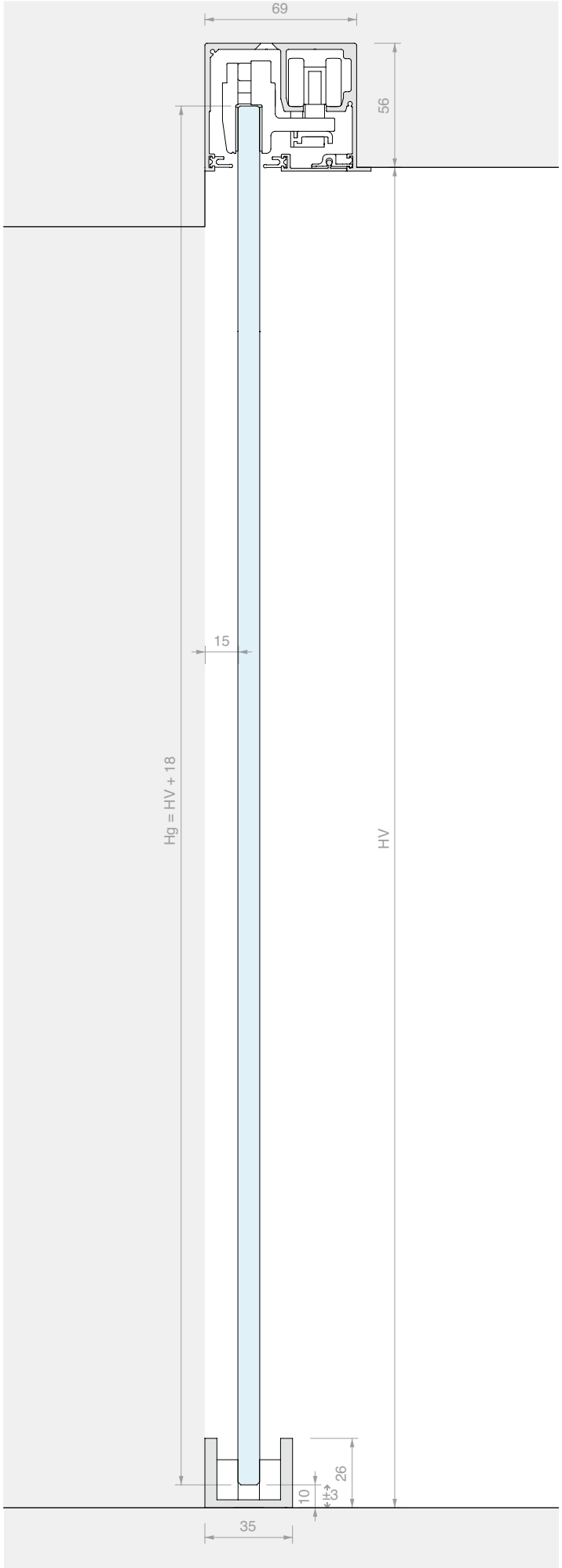
69
56
15
Hg = HV + 18
HV
26
10
±3
35

the BOOK

SCHIEBETÜR-SET, EINBAUMONTAGE, ZWEIFLÜGELIG

Material: Aluminium
Oberfläche: /88 /97

WANDÖFFNUNGSMASS

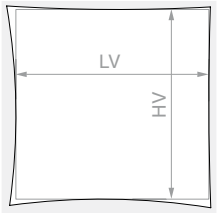

HV max.: **2680** mm

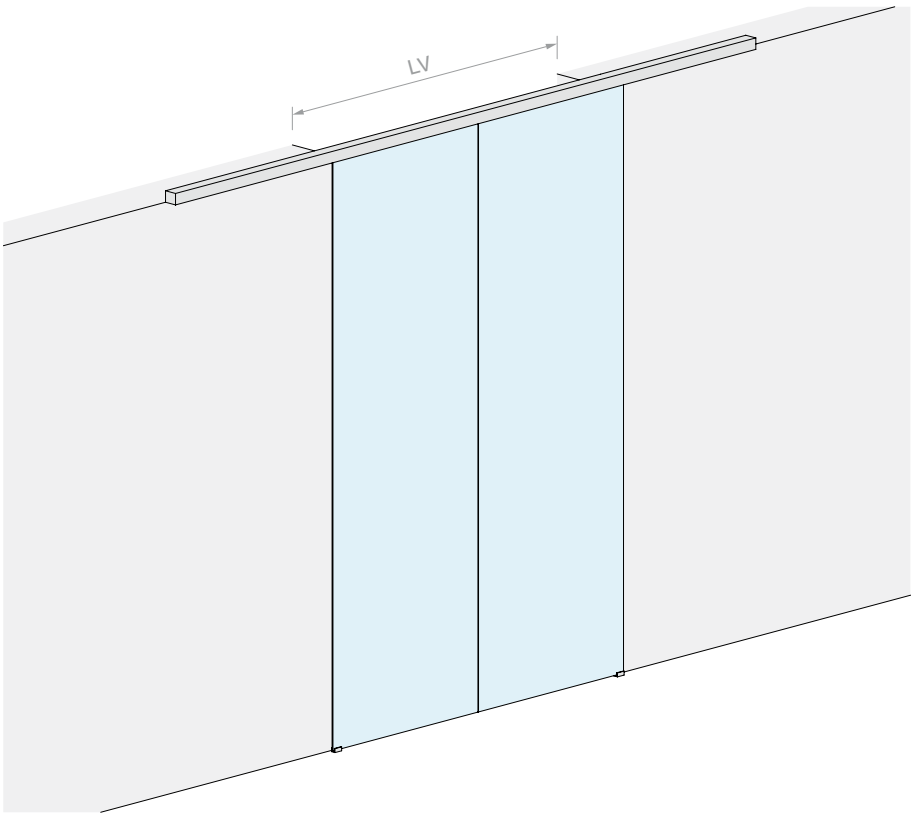

GLASTÜRFLÜGEL

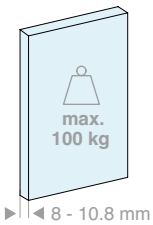

Set bestehend aus:

Art.	Beschreibung	Menge
LMGW	Zubehörset für eine Tür	2 Stk.
LMGWSIB400	Schiene für Einbaumontage	1 Stk.
057.3085.400	Untere Blende	1 Stk.
057.3078.002	Abschlussdichtung	8 m
Optional		
042.3102.072	Bremsdämpfer Softbreak 20-60 kg	1 Stk.
042.3102.071	Bremsdämpfer Softbreak 61-100 kg	1 Stk.
LMSINCRO	Synchronlauf-Set	1 Stk.

Art.	LV max.	Menge
LMGWSI400	**1940** mm	1 Stk.

 >>> SIEHE PREISLISTE B3 - S. 21 >>>

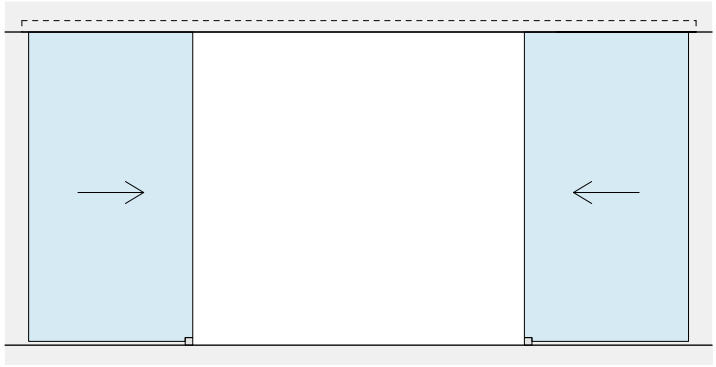

LV

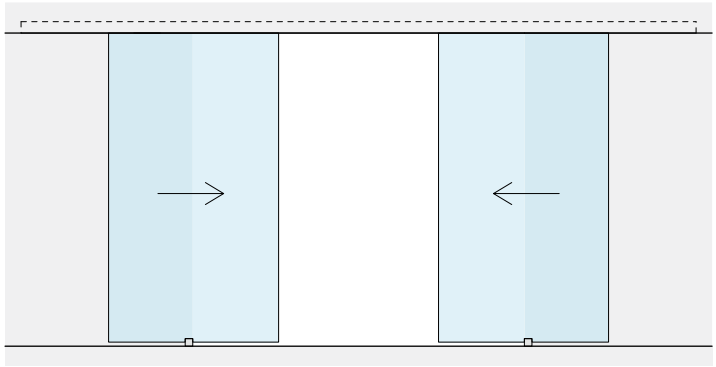

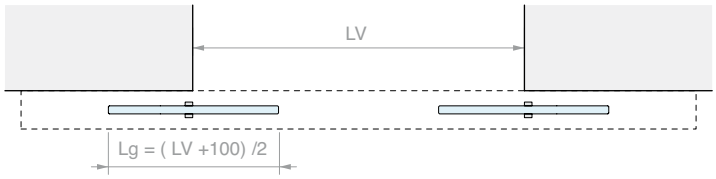
LV
Lg = (LV +100) /2

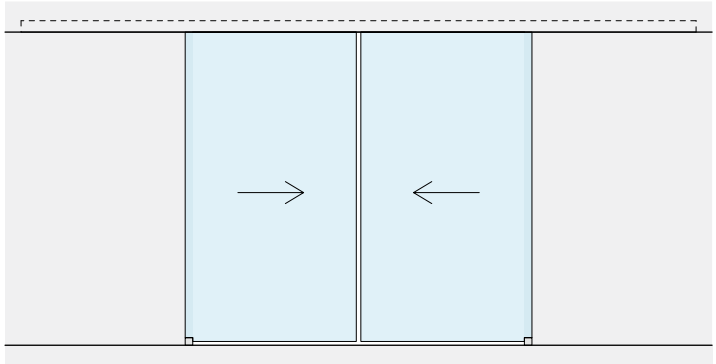

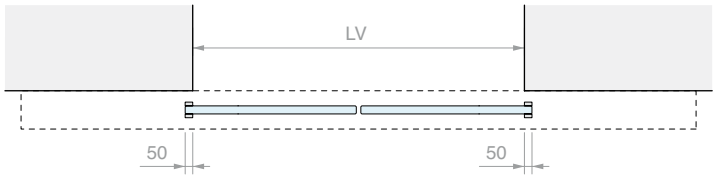
LV
50
50

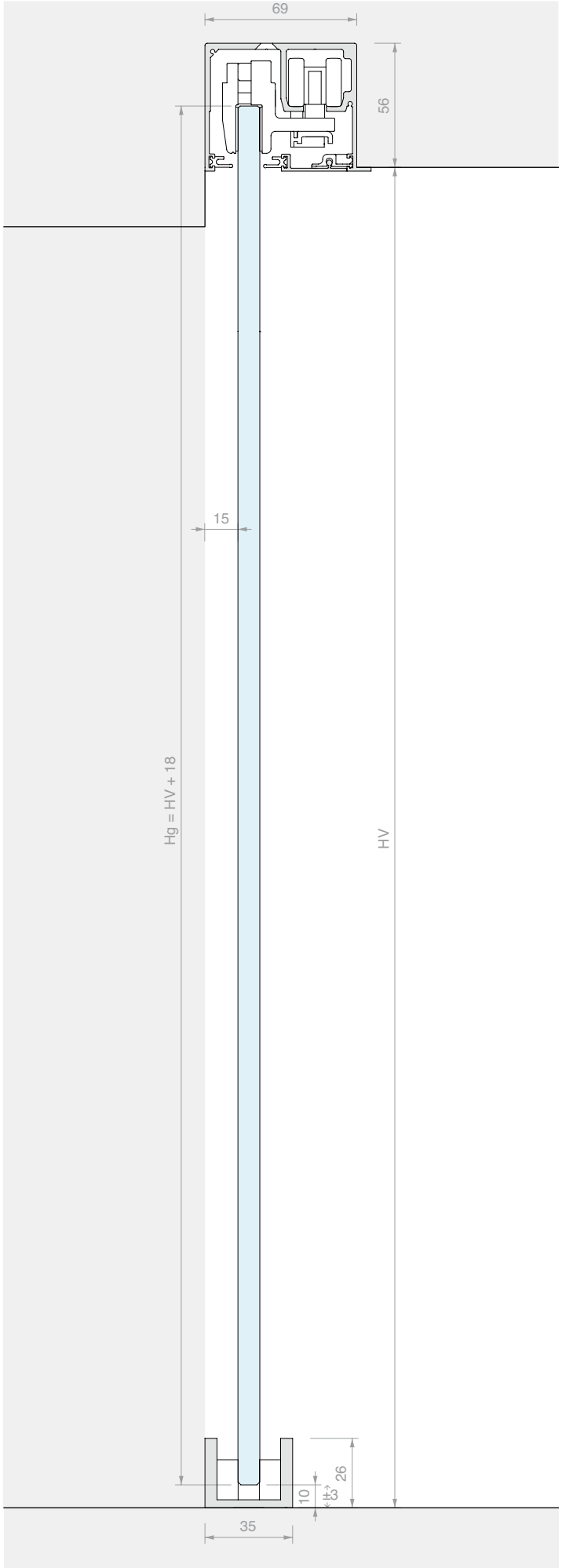
69
56
15
Hg = HV + 18
HV
26
±3
10
35

BOOK

SCHIEBETÜR-SET, EINBAUMONTAGE, EINFLÜGELIG MIT GLASWAND

Material: Aluminium
Oberfläche: /88 /97

OHNE GLASBOHRUNGEN

WANDÖFFNUNGSMASS

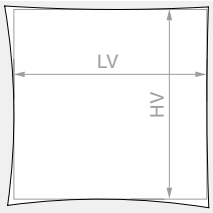

HV max.: **2680** mm

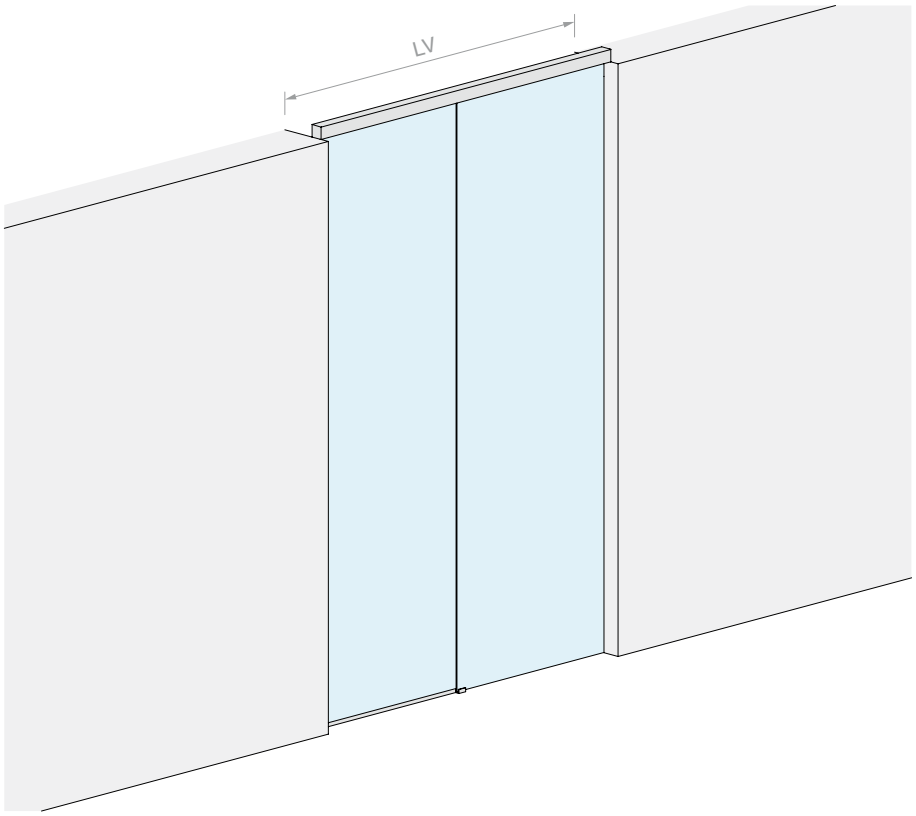

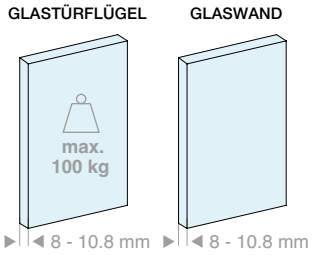

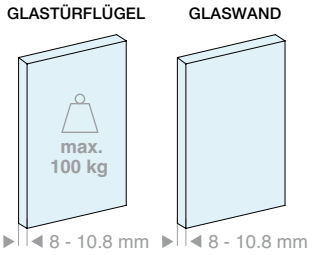

Set bestehend aus:

Art.	Beschreibung	Menge
LMGW	Zubehörset für eine Tür	1 Stk.
LMGWI.B200	Laufschiene für Einbaumontage und Glaswand	1 Stk.
057.3085.200	Untere Blende	1 Stk.
LMU20.150	U-Profil	1 Stk.
042.3005.100	Abschlussprofil	1 Stk.
LMU20TP	Endkappen	1 Stk.
057.3078.002	Abschlussdichtung	4 m
GTUP2	Glashaltedichtung	5 m
Optional		
042.3102.072	Bremsdämpfer Softbreak 20-60 kg	1 Stk.
042.3102.071	Bremsdämpfer Softbreak 61-100 kg	1 Stk.
LMU20.300	U-Profil	1 Stk.

Set bestehend aus:

Art.	Beschreibung	Menge
LMGW	Zubehörset für eine Tür	1 Stk.
LMGWI.B300	Laufschiene für Einbaumontage und Glaswand	1 Stk.
057.3085.300	Untere Blende	1 Stk.
LMU20.300	U-Profil	1 Stk.
042.3005.200	Abschlussprofil	1 Stk.
LMU20TP	Endkappen	1 Stk.
057.3078.002	Abschlussdichtung	6 m
GTUP2	Glashaltedichtung	6 m
Optional		
042.3102.072	Bremsdämpfer Softbreak 20-60 kg	1 Stk.
042.3102.071	Bremsdämpfer Softbreak 61-100 kg	1 Stk.
LMU20.300	U-Profil	1 Stk.

Art.	LV max.	Menge
LMGWI200	**2000** mm	1 Stk.

Art.	LV max.	Menge
LMGWI300	**3000** mm	1 Stk.

>>> SIEHE PREISLISTE B3 - S. 21 >>>

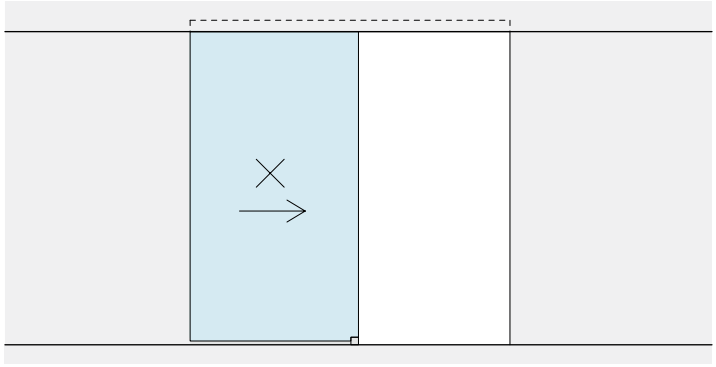

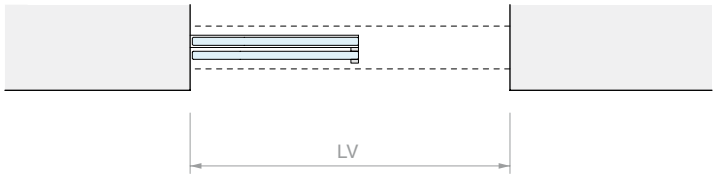
LV

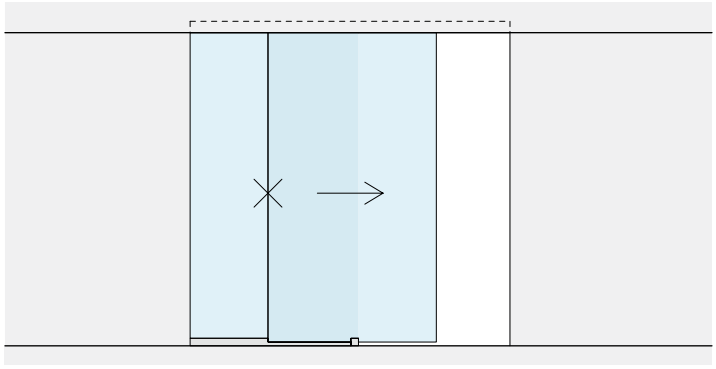

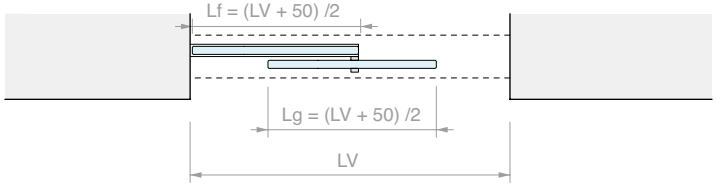
Lf = (LV + 50) /2
Lg = (LV + 50) /2
LV

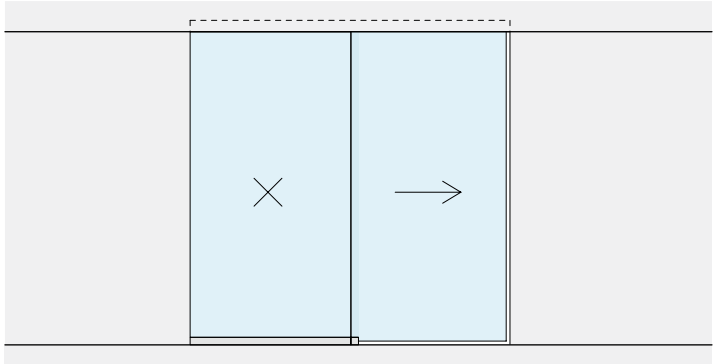

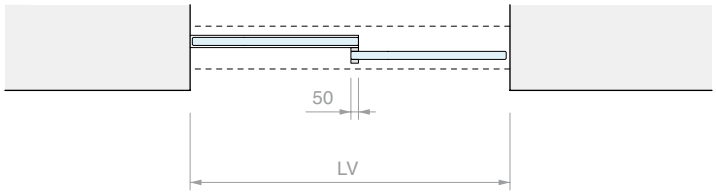
50
LV

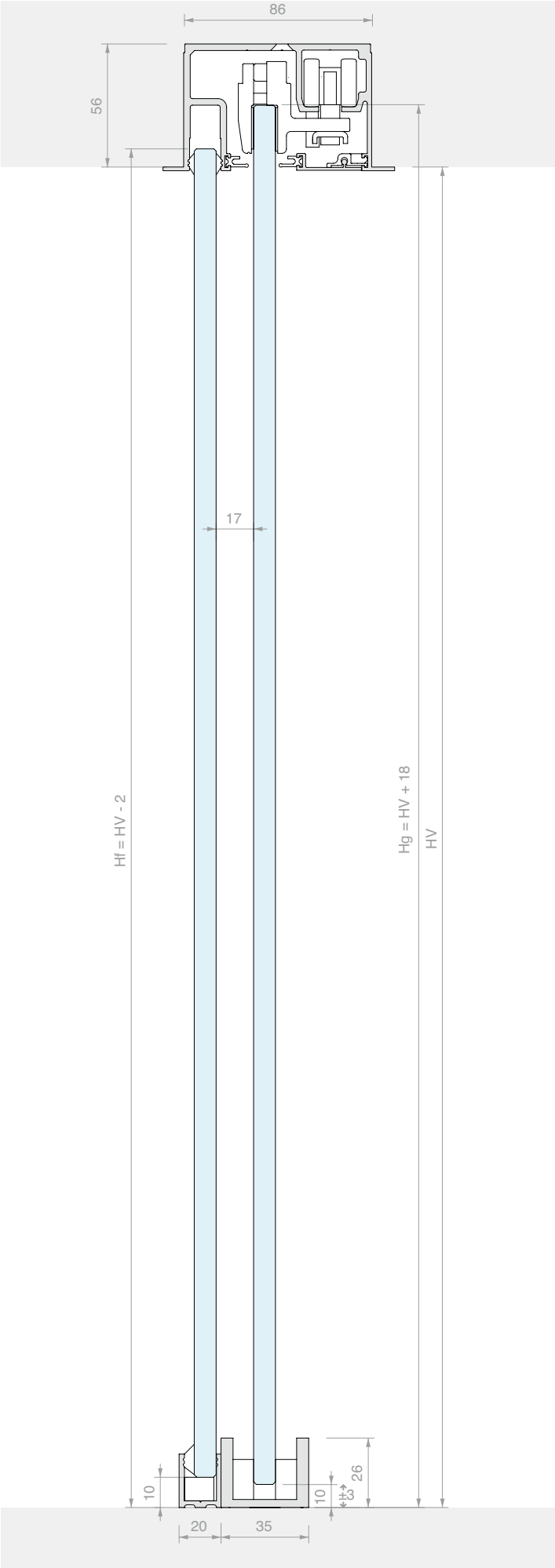
86
56
17
Hf = HV - 2
Hg = HV + 18
HV
10
10
26
3
20
35

SCHIEBETÜR-SET, EINBAUMONTAGE, ZWEIFLÜGELIG MIT DOPPELTER GLASWAND

Material: Aluminium
Oberfläche: /88 /97

WANDÖFFNUNGSMASS

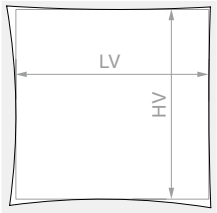

HV max.: **2680** mm

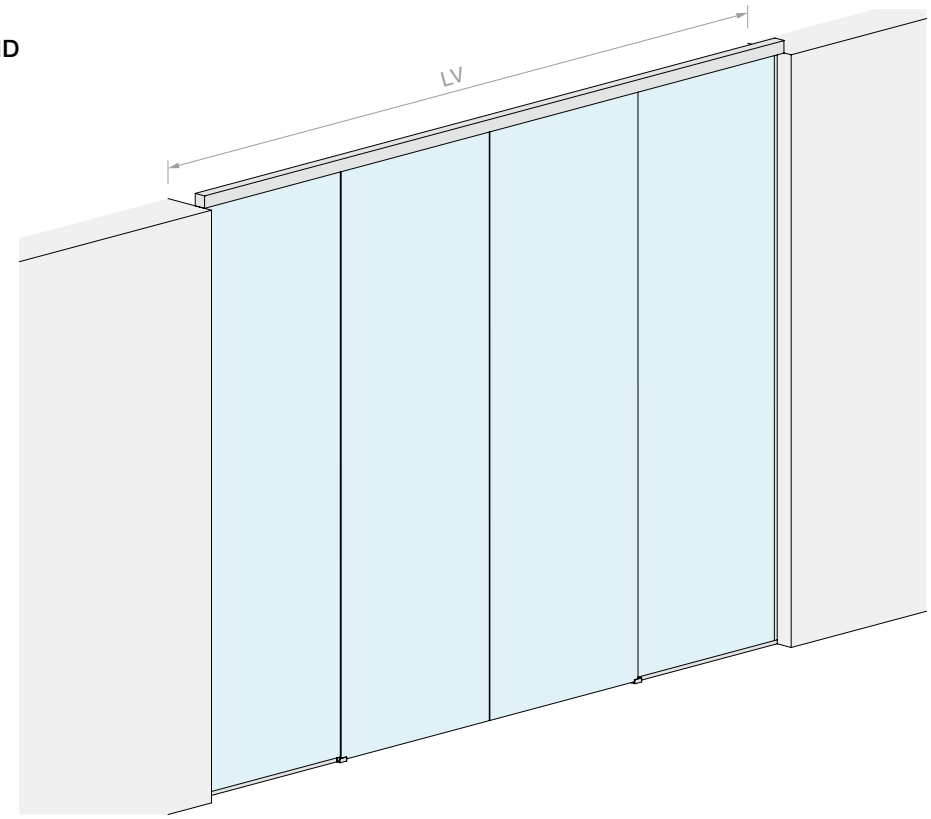

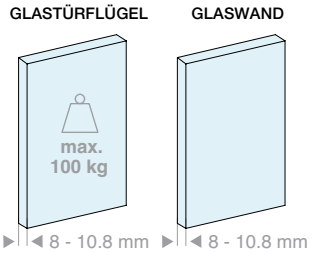

Set bestehend aus:

Art.	Beschreibung	Menge
LMGW	Zubehörset für eine Tür	2 Stk.
LMGWI.B400	Laufschiene für Einbaumontage und Glaswand	1 Stk.
057.3085.400	Untere Blende	1 Stk.
LMU20.300	U-Profil	1 Stk.
042.3005.300	Abschlussprofil	1 Stk.
LMU20TP	Endkappen	2 Stk.
057.3078.002	Abschlussdichtung	8 m
GTUP2	Glashaltedichtung	9 m

Optional

042.3102.072	Bremsdämpfer Softbreak 20-60 kg	1 Stk.
042.3102.071	Bremsdämpfer Softbreak 61-100 kg	1 Stk.
LMU20.300	U-Profil	1 Stk.
LMSINCRO	Synchronlauf-Set	1 Stk.

Art.	LV max.	Menge
LMGWI400	**4000** mm	1 Stk.

 >>> SIEHE PREISLISTE B3 - S. 21 >>>

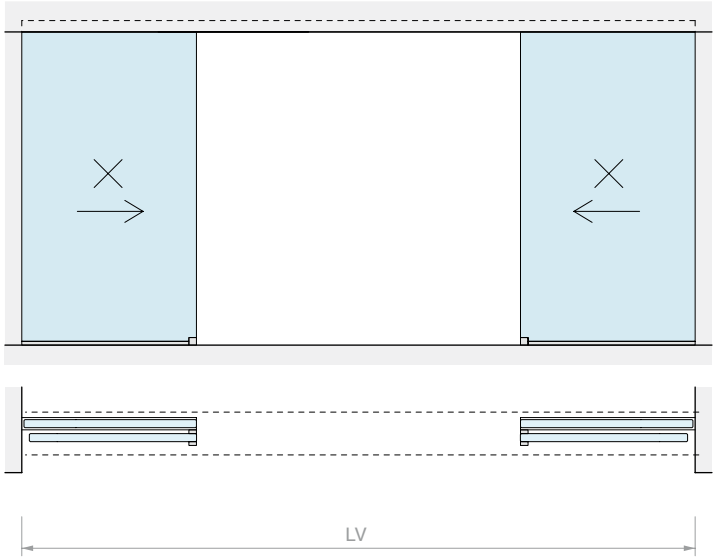
LV

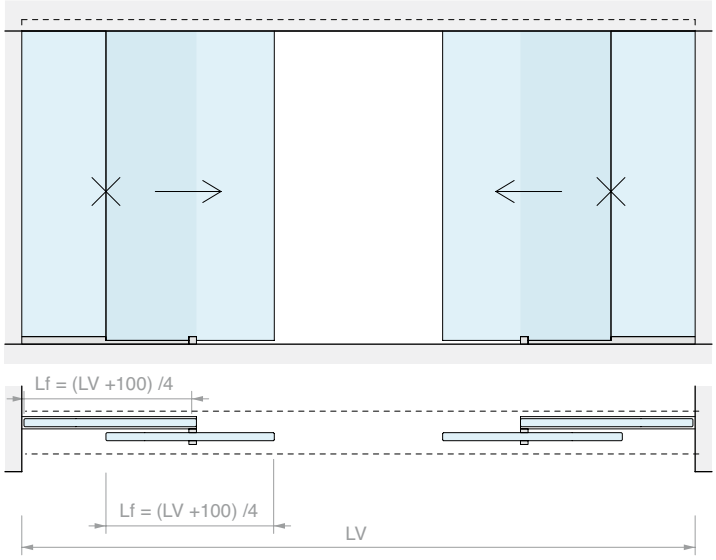
Lf = (LV +100) /4
Lf = (LV +100) /4
LV

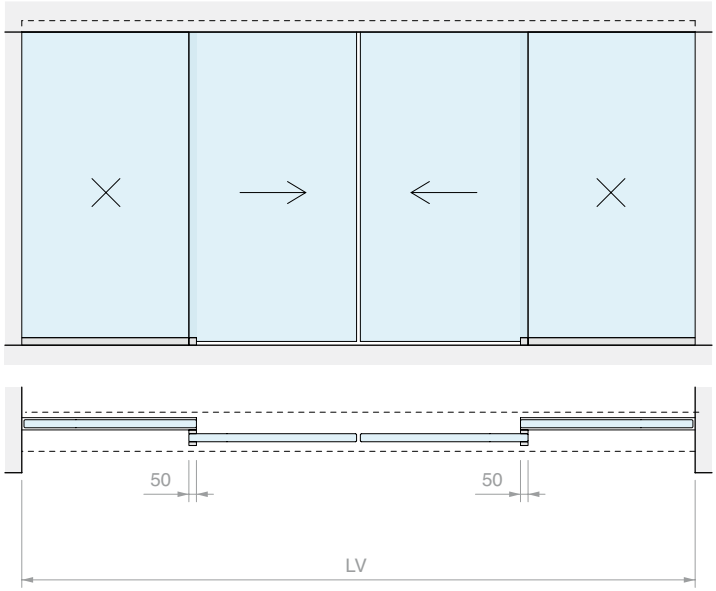
50
50
LV

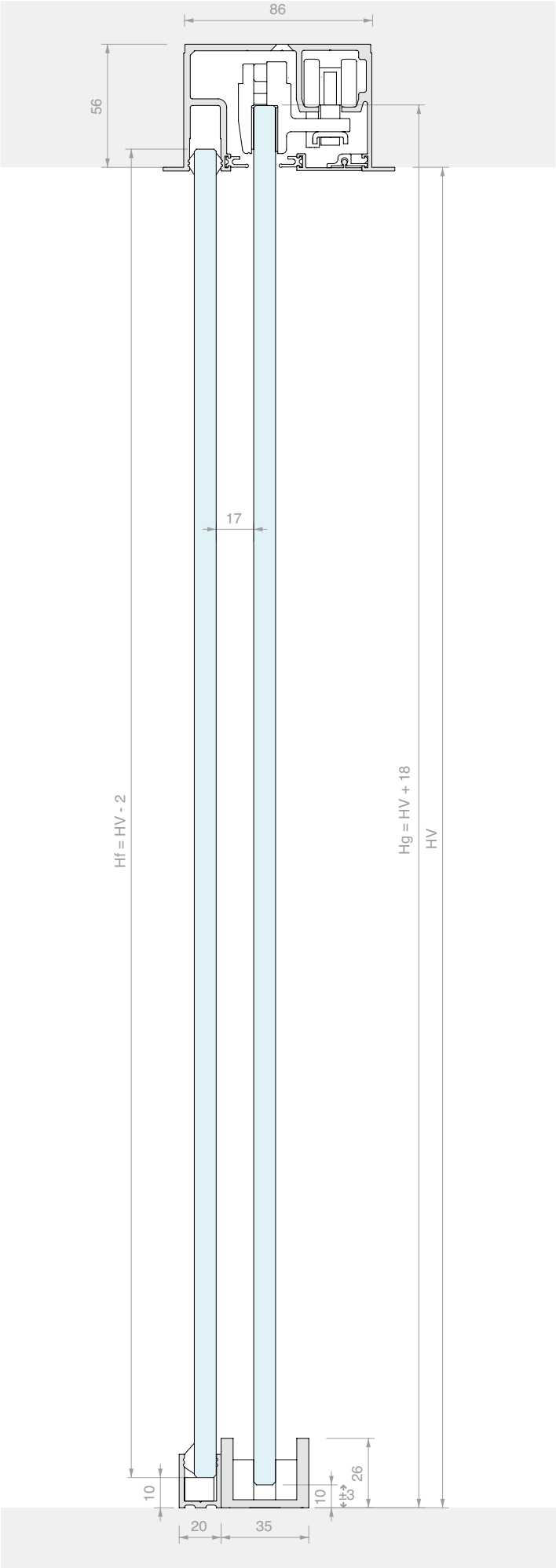
86
56
17
Hf = HV - 2
Hg = HV + 18
HV
10
10
26
3
20
35

SCHIENE FÜR DECKENBEFESTIGUNG

Material: Aluminium

Oberfläche: /88 /97

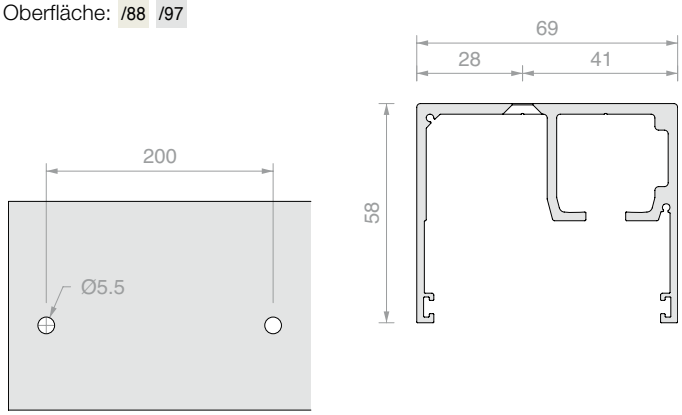

Art.	Länge	Menge
LMGWSB200	**2000** mm	1 Stk.
LMGWSB300	**3000** mm	1 Stk.
LMGWSB400	**4000** mm	1 Stk.
LMGWSB600	**6000** mm	1 Stk.

LAUFSCHIENE DECKENBEFESTIGUNG MIT GLASWAND

Material: Aluminium

Oberfläche: /88 /97

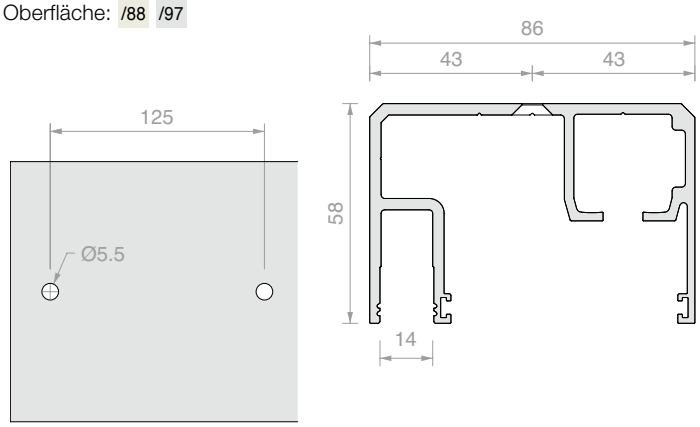

Art.	Länge	Menge
057.3084.200	**2000** mm	1 Stk.
057.3084.300	**3000** mm	1 Stk.
057.3084.400	**4000** mm	1 Stk.
057.3084.600	**6000** mm	1 Stk.

SCHIENE FÜR EINBAUMONTAGE

Material: Aluminium

Oberfläche: /88 /97

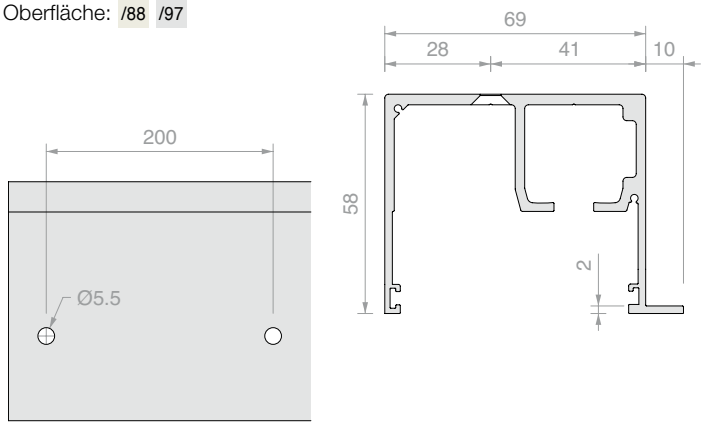

Art.	Länge	Menge
LMGWSIB200	**2000** mm	1 Stk.
LMGWSIB300	**3000** mm	1 Stk.
LMGWSIB400	**4000** mm	1 Stk.
LMGWSIB600	**6000** mm	1 Stk.

>>> SIEHE PREISLISTE B3 - S. 21 >>>

LAUFSCHIENE FÜR EINBAUMONTAGE MIT GLASWAND

Material: Aluminium

Oberfläche: /88 /97

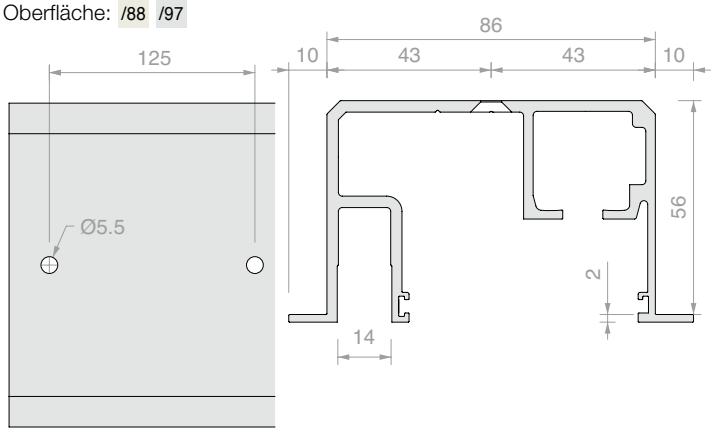

Art.	Länge	Menge
LMGWI.B200	**2000** mm	1 Stk.
LMGWI.B300	**3000** mm	1 Stk.
LMGWI.B400	**4000** mm	1 Stk.
LMGWI.B600	**6000** mm	1 Stk.

UNTERE BLENDE

Material: Aluminium

Oberfläche: /88 /97

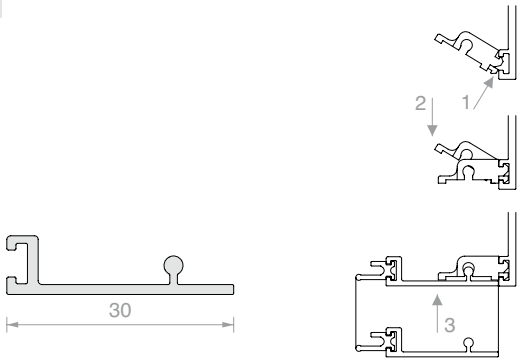

Art.	Länge	Menge
057.3085.200	**2000** mm	1 Stk.
057.3085.300	**3000** mm	1 Stk.
057.3085.400	**4000** mm	1 Stk.
057.3085.600	**6000** mm	1 Stk.

ABSCHLUSSPROFIL FÜR GLASWAND

Material: Aluminium

Oberfläche: /88 /97

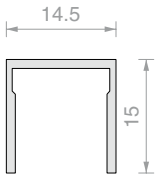

Art.	Länge	Menge
042.3005.100	**1000** mm	1 Stk.
042.3005.200	**2000** mm	1 Stk.
042.3005.300	**3000** mm	1 Stk.
042.3005.400	**4000** mm	1 Stk.
042.3005.600	**6000** mm	1 Stk.

>>> SIEHE PREISLISTE B3 - S. 22 >>>

U-PROFIL

Material: Aluminium

Oberfläche: /6 /88 /91 /97

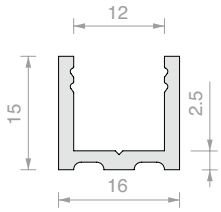

Art.	Länge	Menge
PBD3183.150	**1498** mm	1 Stk.
PBD3183.220	**2200** mm	1 Stk.
PBD3183	**3000** mm	1 Stk.

U-PROFIL

Material: Aluminium

Oberfläche: /6 /88 /91 /97

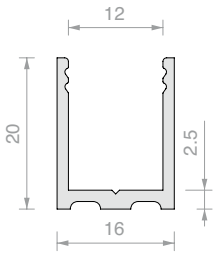

Art.	Länge	Menge
LMU20.100	**996** mm	1 Stk.
LMU20.150	**1498** mm	1 Stk.
LMU20.300	**3000** mm	1 Stk.

ENDKAPPE

Material: Aluminium

Oberfläche: /88 /91 /97 /R2

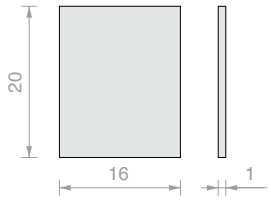

Art.	Menge
LMU20TP	1 Stk.

1 PAAR ENDKAPPEN FÜR LMGWSB / LMGWSIB

Material: Aluminium

Oberfläche: /88 /97

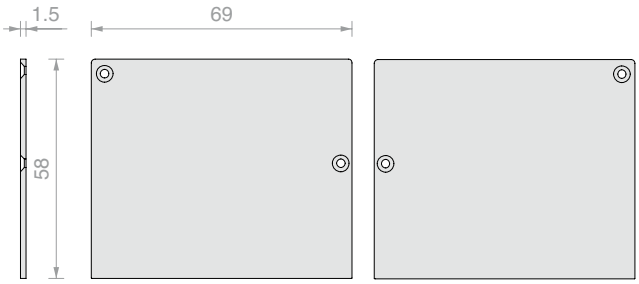

Art.	Menge
LMGWST01	1 Stk.

>>> SIEHE PREISLISTE B3 - S. 22/23 >>>

ABSCHLUSSDICHTUNG

Material: Gummi

Farbe: schwarz

In die Profile Art. LMGWB, 057.3084, 057.3085, LMGWSIB, LMGWI einzusetzen

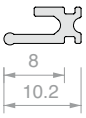

Art.	Menge
057.3078.002	1 m

GLASHALTEDICHTUNG

Material: PVC

Art.	Dicke	Farbe	Menge
GTUP2	**2** mm	Transparent	1 m
GTUP3	**3** mm	Transparent	1 m
GTUP4	**4** mm	Transparent	1 m
GTUP5	**5** mm	Transparent	1 m
GTUP6	**6** mm	Transparent	1 m

Art.	Dicke	Farbe	Menge
GTUP2G	**2** mm	Geprägt	1 m
GTUP3G	**3** mm	Geprägt	1 m
GTUP4G	**4** mm	Geprägt	1 m
GTUP5G	**5** mm	Geprägt	1 m
GTUP6G	**6** mm	Geprägt	1 m

Art.	Dicke	Farbe	Menge
GTUP2N	**2** mm	Schwarz	1 m
GTUP3N	**3** mm	Schwarz	1 m
GTUP4N	**4** mm	Schwarz	1 m
GTUP5N	**5** mm	Schwarz	1 m
GTUP6N	**6** mm	Schwarz	1 m

BREMSDÄMPFER SOFTBREAK

Material: ABS, Zamak und Stahl

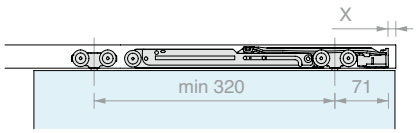

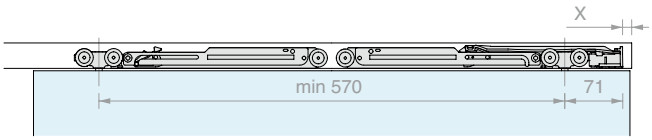

Art.	Tragfähigkeit	Menge
042.3102.072	Von **20** bis **60** kg	1 Stk.
042.3102.071	Von **61** bis **100** kg	1 Stk.

>>> SIEHE PREISLISTE B3 - S. 23 >>>

ZUBEHÖRSET FÜR EINE TÜR

bestehend aus:
2 Laufrollenwagen mit Schraube
2 Klemmen
1 Stopper mit Feststeller
1 Stopper ohne Feststeller
12 Halter für Blende
1 Bodenführung
Oberfläche: /88 /97

Art.	Für Glasstärken	Tragfähigkeit	Menge
LMGW	Von **8** bis **10.8** mm	**100** kg	1 Stk.

SYNCHRONLAUF-SET FÜR 2 TÜRFLÜGEL IN GERADER LINIE

Art.	Menge
LMSINCRO	1 Stk.

>>> SIEHE PREISLISTE B3 - S. 23 >>>

STOPPER UNTEN

Material: Zamak

Oberfläche: /97

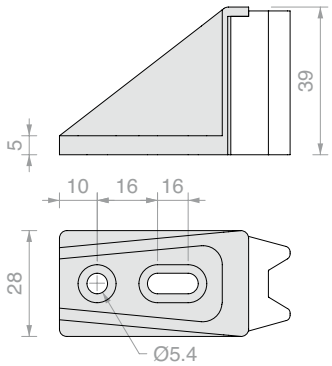

Art.	Menge
057.3099.071	1 Stk.

VERSTELLBARE BODENFÜHRUNG

Material: Aluminium

Oberfläche: /88 /91 /97 /R2

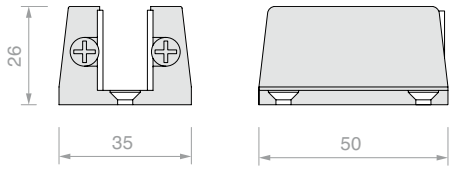

Art.	Für Glasstärken	Menge
057.3030.071	Von **6** bis **12.7** mm	1 Stk.

STOPPER MIT FESTSTELLER

Material: ABS

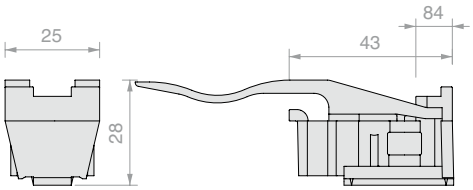

Art.	Menge
057.3073.072	1 Stk.

STOPPER OHNE FESTSTELLER

Material: ABS

Art.	Menge
057.3073.071	1 Stk.

>>> SIEHE PREISLISTE B3 - S. 23/24 >>>

FORME

Profile mit reduzierten Maßen zur Verzierung der Glastüren. Anbringung auf dem Glas mit Doppelklebeband 0.5 mm, Silikon oder UV-Verklebung.
Wählen Sie die Anleitung und das passende Zubehör für den Einbau des Glases und des Rahmenprofils.

FLACHES PROFIL SERIE FORME

Material: Aluminium

Oberfläche: /6 /88 /97 /RAL

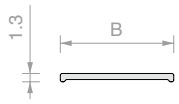

Art.	B	Länge	Menge
FOP10.30	**10** mm	**3000** mm	1 Stk.
FOP15.30	**15** mm	**3000** mm	1 Stk.
FOP20.30	**20** mm	**3000** mm	1 Stk.

U-PROFIL SERIE FORME

Material: Aluminium

Oberfläche: /6 /88 /97 /RAL

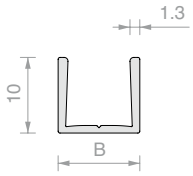

Art.	B	Länge	Für Glasstärken	Menge
FOU1011.30	**10.8** mm	**3000** mm	**8** mm	1 Stk.
FOU1013.30	**12.8** mm	**3000** mm	**10** mm	1 Stk.

DOPPELKLEBEBAND TESA® ACX^{plus}

Transparentes Doppelklebeband für die Befestigung von Glas, Stahl und Aluminium.
Der Liner aus Papier vereinfacht das manuelle Anbringen des Klebebandes.

Art.	Abmessungen	Dicke	Menge
TS250065	**6** mm x **25** m	**0.5** mm	1 Stk.
TS250125	**12** mm x **25** m	**0.5** mm	1 Stk.
TS250155	**15** mm x **25** m	**0.5** mm	1 Stk.

BODENFÜHRUNG

Material: Aluminium

Oberfläche: /88 /97 /R2

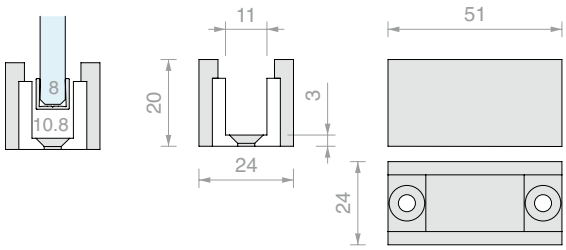

Art.	Für Profil	Menge
LMGF	FOU1011	1 Stk.

ADAPTER FÜR FÜHRUNG LMGF

Zubehör für die Bodenführung LMGF

Material: POM

Oberfläche: /56

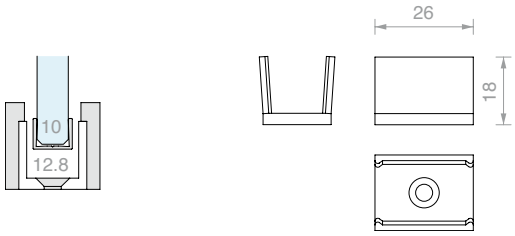

Art.	Für Profil	Menge
LMGF13-POM	FOU1013	1 Stk.

>>> SIEHE PREISLISTE B3 - S. 24 >>>

LM CLIPO

Design

In dem System LM CLIPO 36 kommen Vielseitigkeit und reduzierte Maße zusammen, um Türflügel für begehbare Kleiderschränke und Türen mit Abmessungen bis zu 1000 mm x 2100 mm zu realisieren.

Es wurde für 6 bis 8 mm Glas in zwei verschiedenen Formen entwickelt: mit oberem und unterem Glashalteprofil, Modell GPPK, oder mit oberem Glashalteprofil und unterer U-Führung, Modell GPK.

Darüber hinaus können die Modelle LM CLIPO 36 mit dem Komfort einer gedämpften Schließung für Türen bis zu einem Gewicht von 36 kg ausgestattet werden.

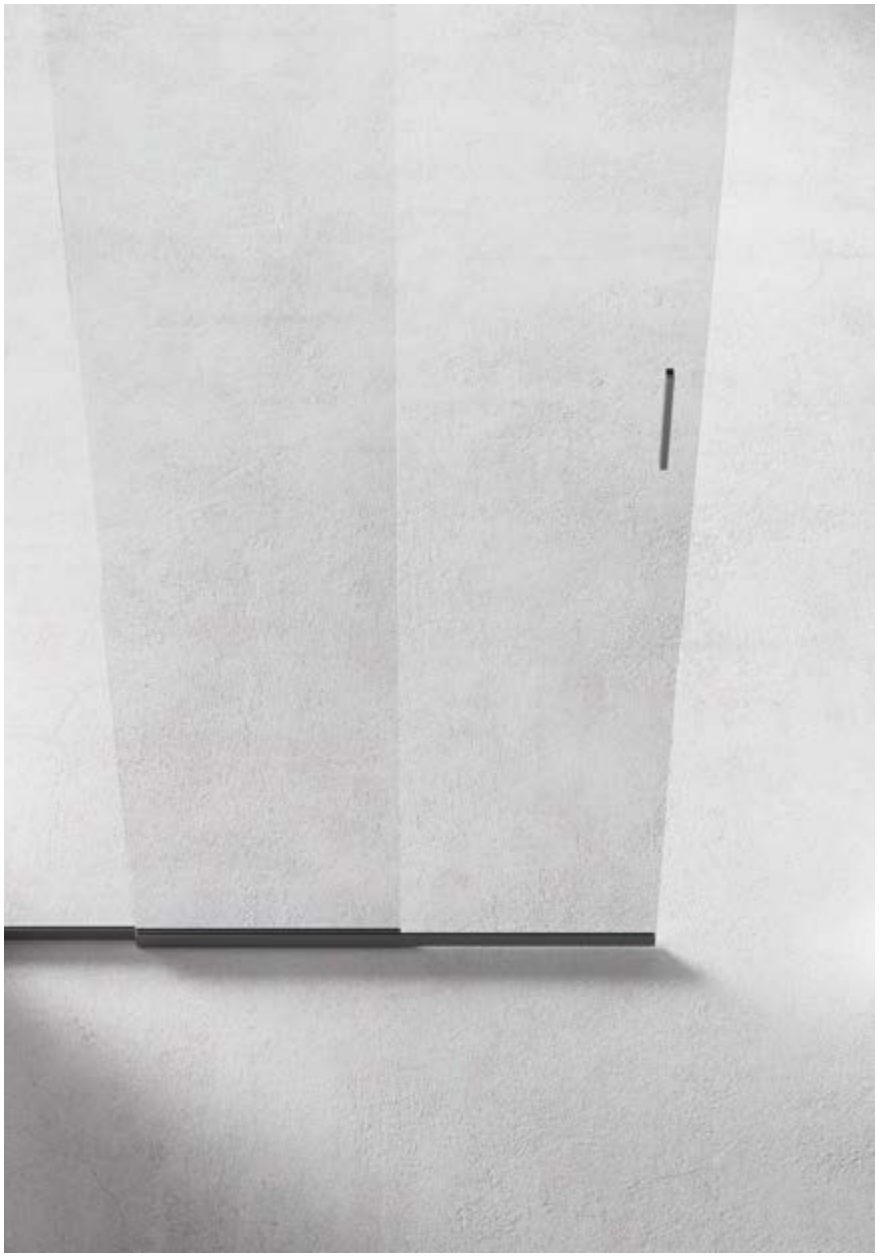

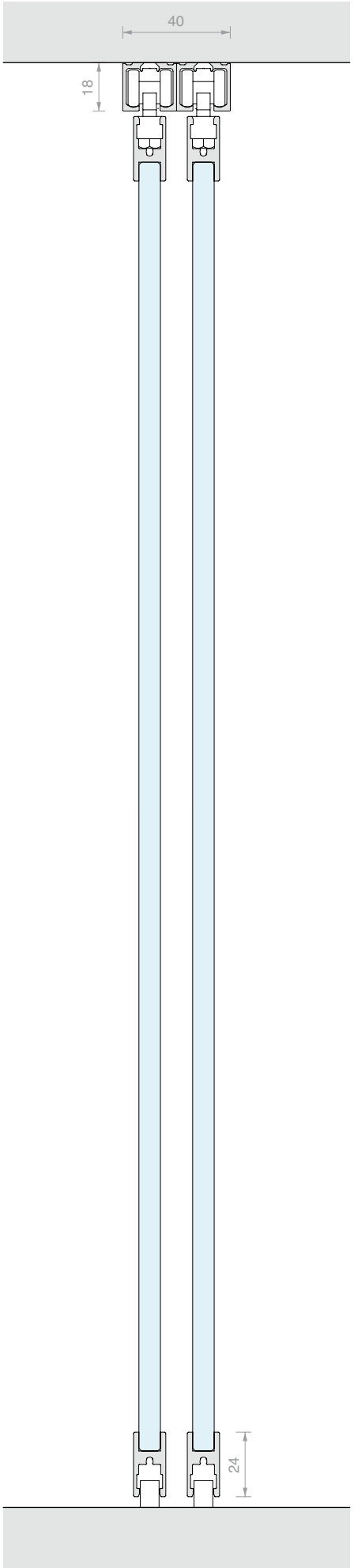

/6
Mattschwarz

/88
Aluminium Edelstahloptik
satiniert

/97
Aluminium matt

LM CLIPO

Technische Merkmale

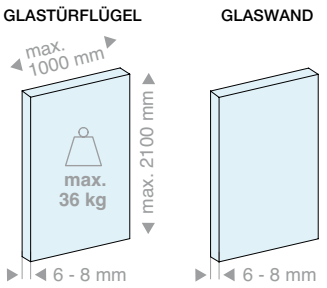

3 Installationsarten

Decke

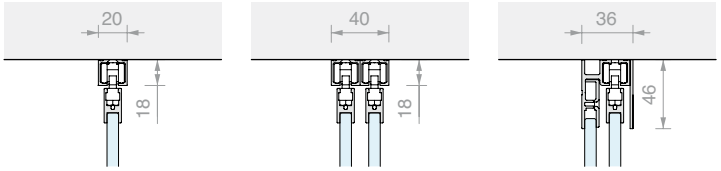

1-läufig | 2-läufig | 1-läufig + Glaswand

Decke, eingebaut

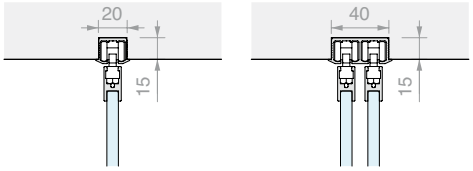

1-läufig | 2-läufig

Wand

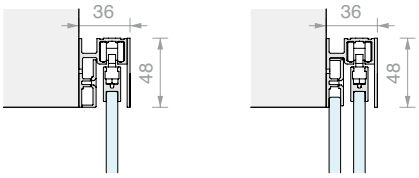

1-läufig | 1-läufig + Glaswand

2 Installationsarten Türflügel

GPPK

GPK

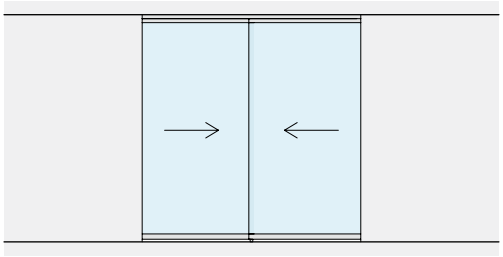

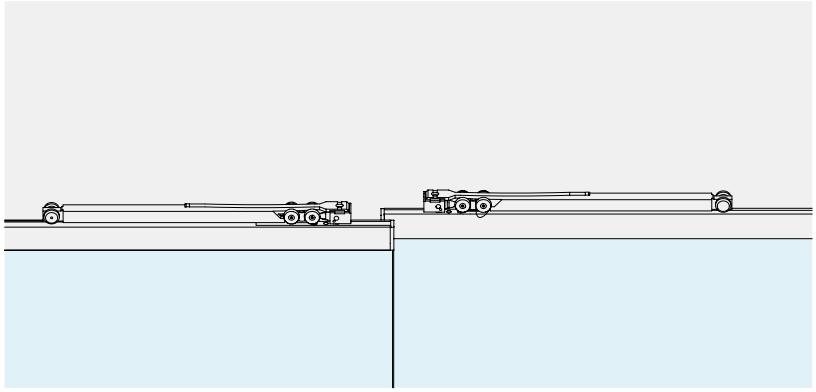

SOFT CLOSE
Die Verwendung der Dämpfer ermöglicht ein kontrolliertes, sanftes Öffnen und Schließen.

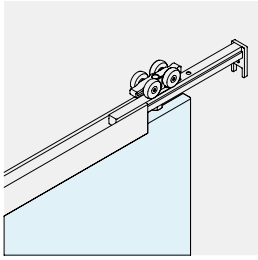

EINSTELLUNG TÜRFLÜGEL
Die Höhe der einzelnen Laufrollenwagen kann reguliert werden, um die Position des Türflügels um ±2 mm einzustellen.

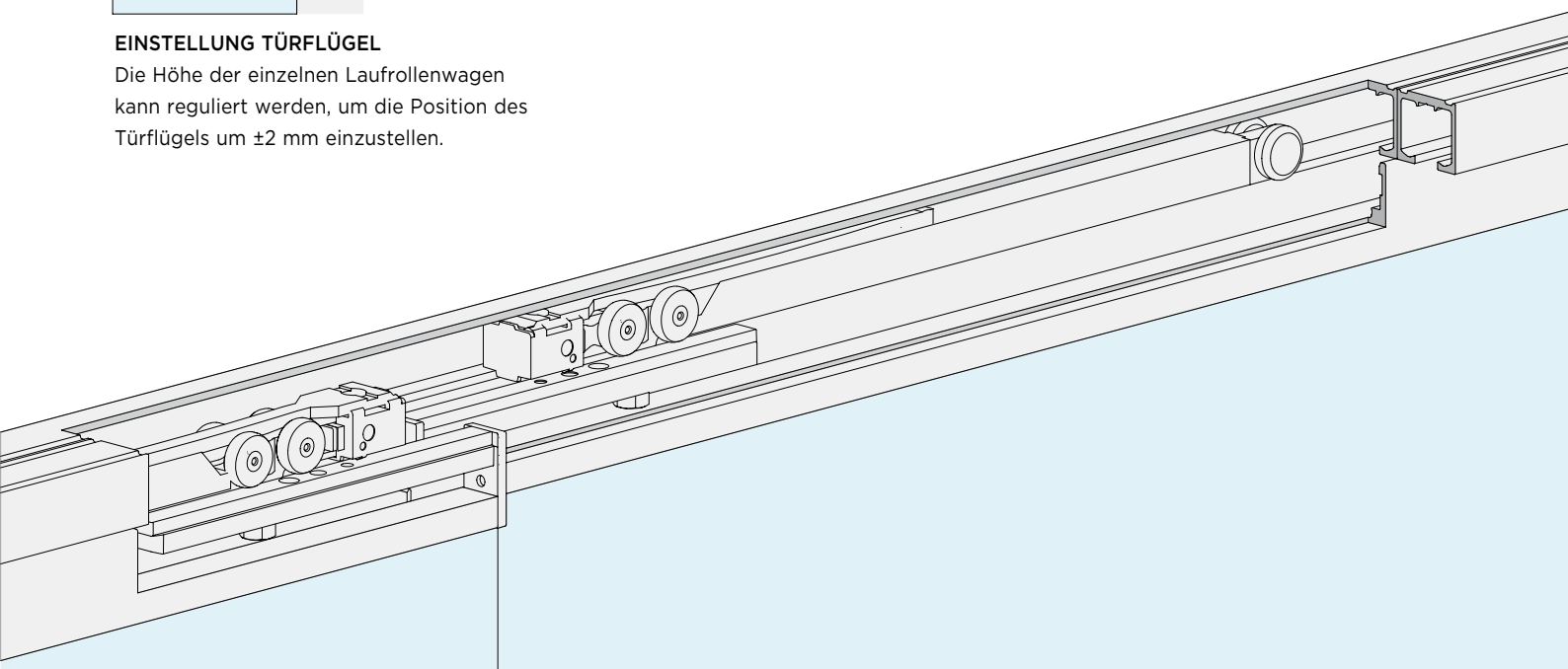

LM CLIPO

Set

DECKENMONTAGE

BEWEGLICHE TÜRFLÜGEL

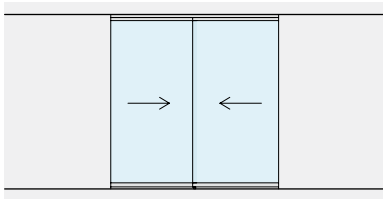

S. 270

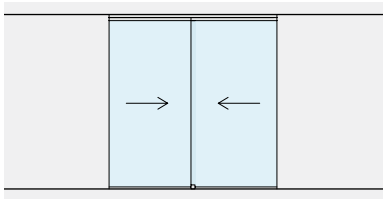

S. 272

BEWEGLICHE TÜRFLÜGEL
MIT GLASWÄNDEN

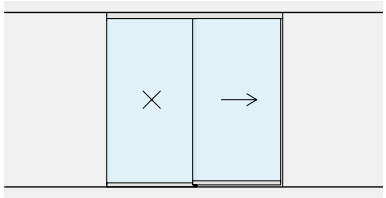

S. 276

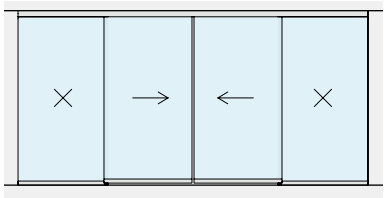

S. 280

WANDMONTAGE

BEWEGLICHE TÜRFLÜGEL

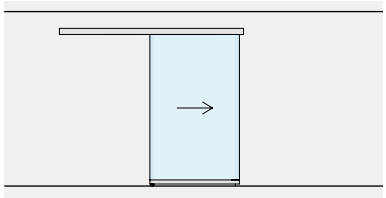

S. 284

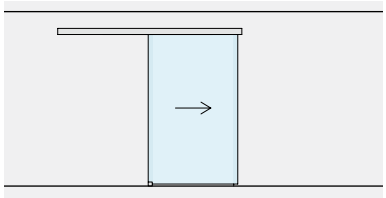

S. 292

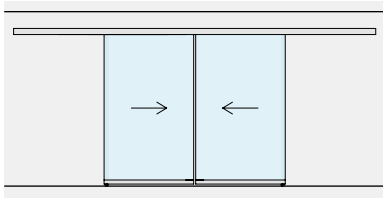

S. 288

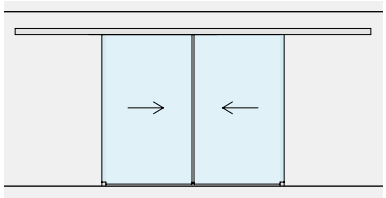

S. 296

BEWEGLICHE TÜRFLÜGEL
MIT GLASWÄNDEN

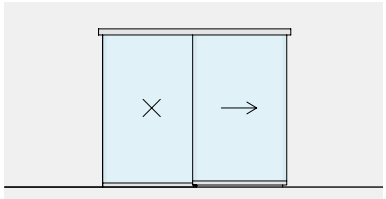

S. 300

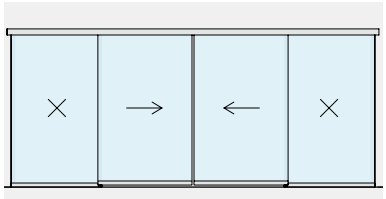

S. 304

the BOOK

SCHIEBETÜR-SET, DECKENBEFESTIGUNG, ZWEI UNABHÄNGIGE TÜRFLÜGEL MIT UNTEREM GLASHALTEPROFIL GPPK

Material: Aluminium
Oberfläche: /6 /88 /97

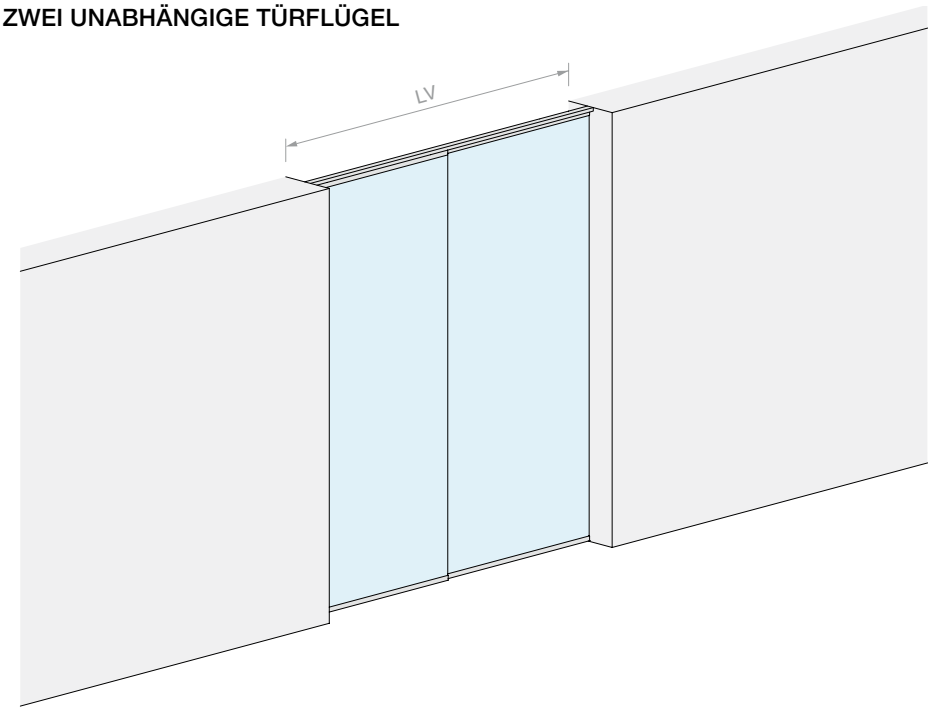

WANDÖFFNUNGSMASS

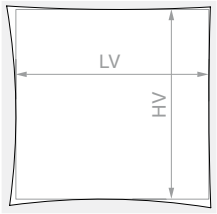

HV max.: **2160** mm

GLASTÜRFLÜGEL

Set bestehend aus:

Art.	Beschreibung	Menge
053.3326.200	Einfachlaufschiene Deckenbefestigung	2 Stk.
053.3072.200	Glashalteprofil	2 Stk.
053.3361.072	Schiebetürset GPPK	2 Stk.
Optional		
057.3159.071	2 Dämpfer bis 15 kg	1 Stk.
057.3159.072	2 Dämpfer bis 26 kg	1 Stk.
057.3159.073	2 Dämpfer bis 36 kg	1 Stk.
LM17019TP10	Endkappe für Einfachlaufschiene	1 Stk.

Art.	LV max.	Menge
LMC36GPPK12.200	**1960** mm	1 Stk.

>>> SIEHE PREISLISTE B3 - S. 25 >>>

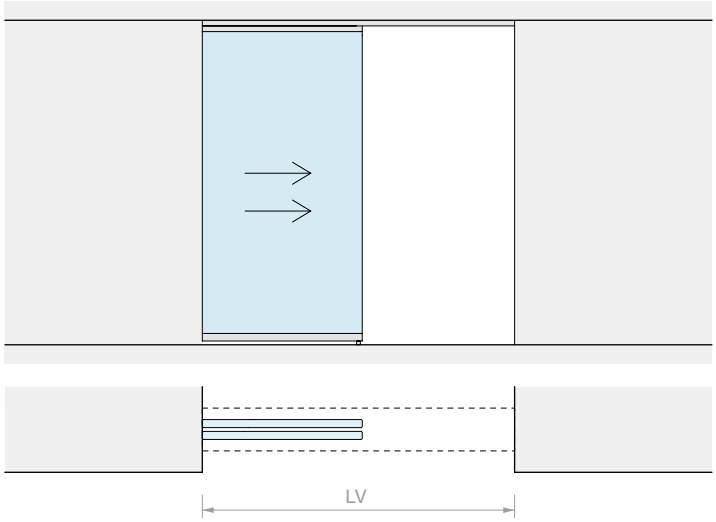
LV

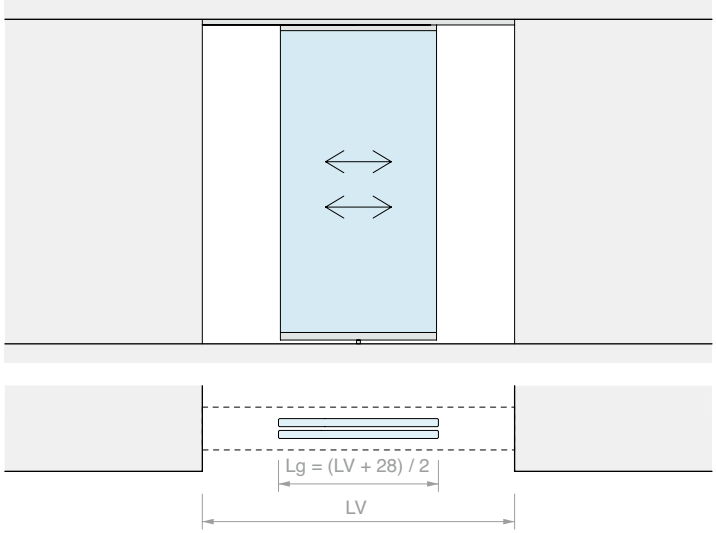
Lg = (LV + 28) / 2
LV

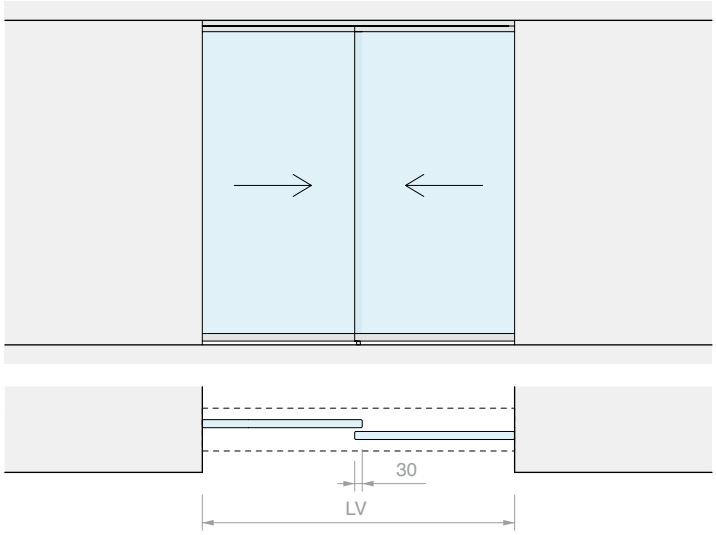
30
LV

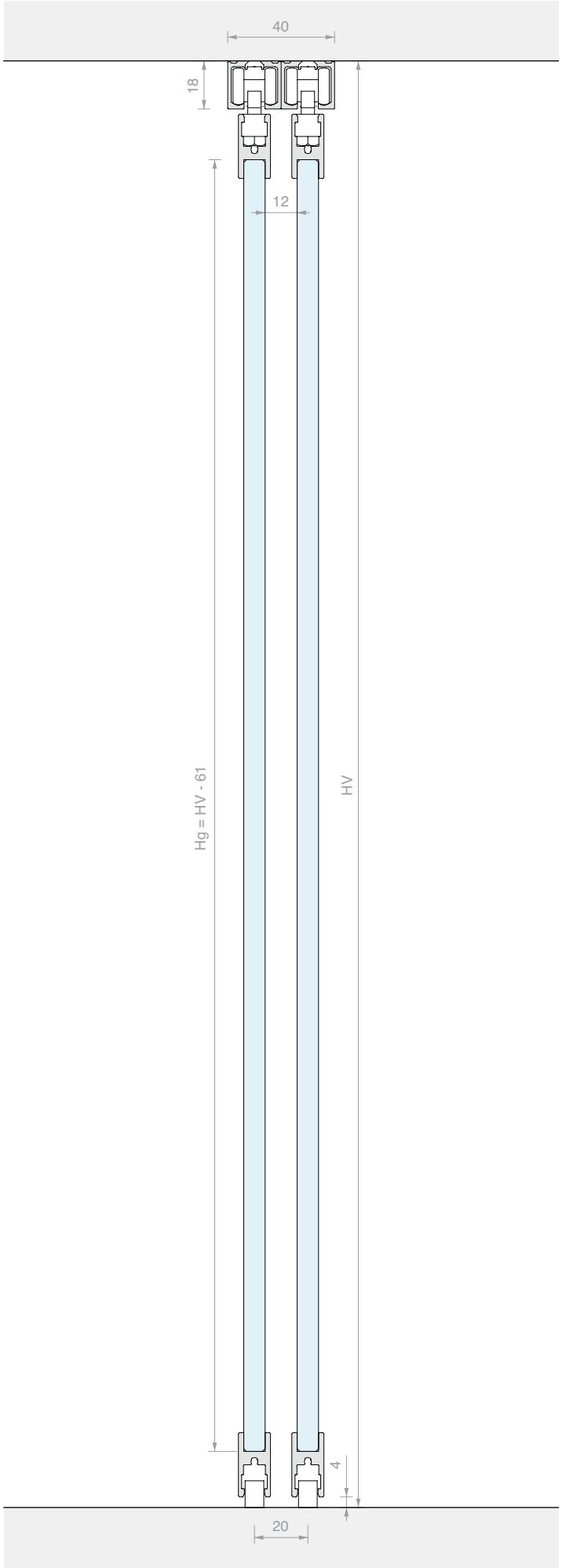
40
18
12
Hg = HV - 61
HV
4
20

SCHIEBETÜR-SET, DECKENBEFESTIGUNG, ZWEI UNABHÄNGIGE TÜRFLÜGEL GPK

Material: Aluminium
Oberfläche: /6 /88 /97

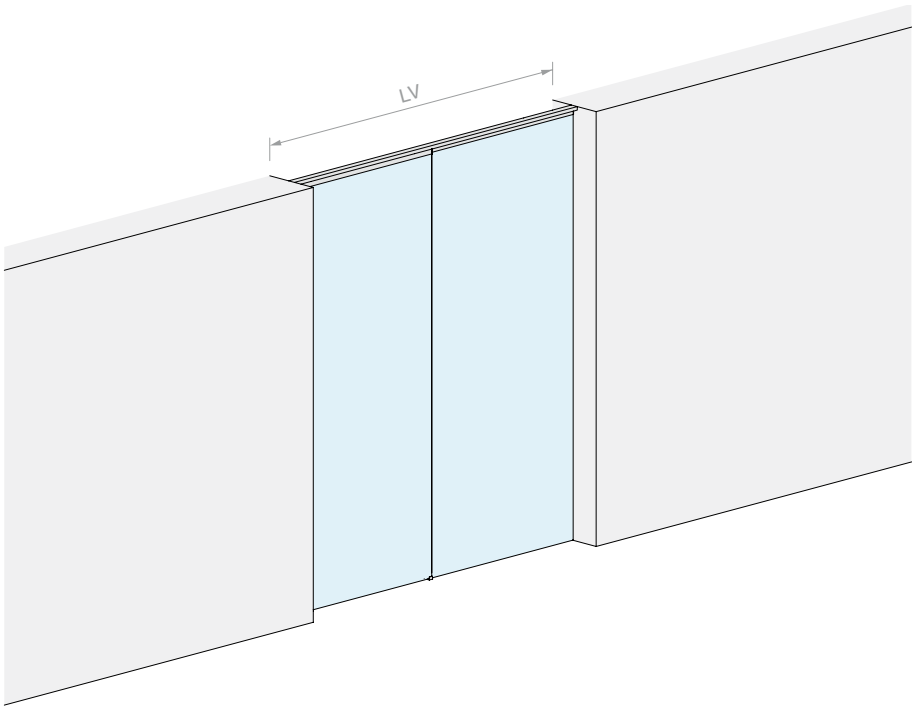

WANDÖFFNUNGSMASS

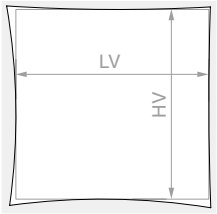

HV max.: **2140** mm

GLASTÜRFLÜGEL

Set bestehend aus:

Art.	Beschreibung	Menge
053.3326.200	Einfachlaufschiene Deckenbefestigung	2 Stk.
053.3072.200	Glashalteprofil	1 Stk.
053.3361.071	Schiebetürset GPK	2 Stk.
Optional		
057.3159.071	2 Dämpfer bis 15 kg	1 Stk.
057.3159.072	2 Dämpfer bis 26 kg	1 Stk.
057.3159.073	2 Dämpfer bis 36 kg	1 Stk.
LM17019TP10	Endkappe für Einfachlaufschiene	1 Stk.

Art.	LV max.	Menge
LMC36GPK12.200	**1960** mm	1 Stk.

>>> SIEHE PREISLISTE B3 - S. 25 >>>

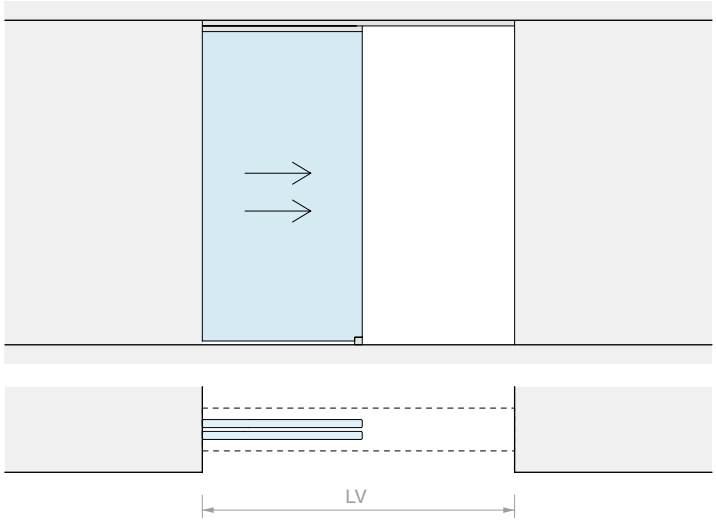
LV

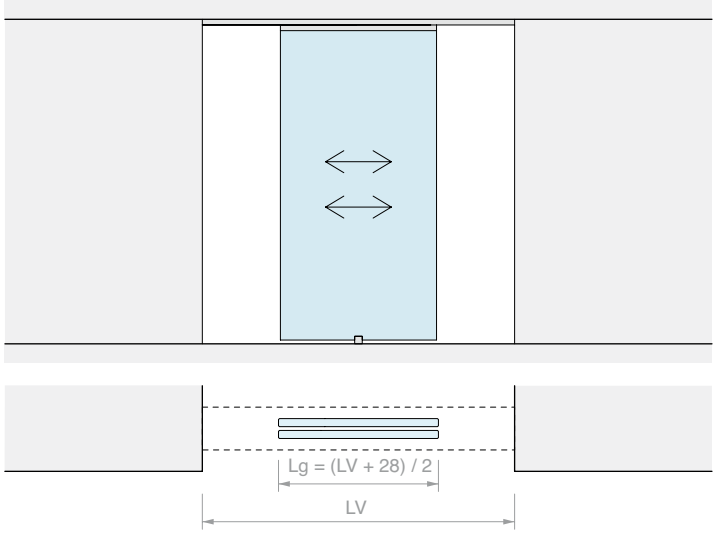
Lg = (LV + 28) / 2
LV

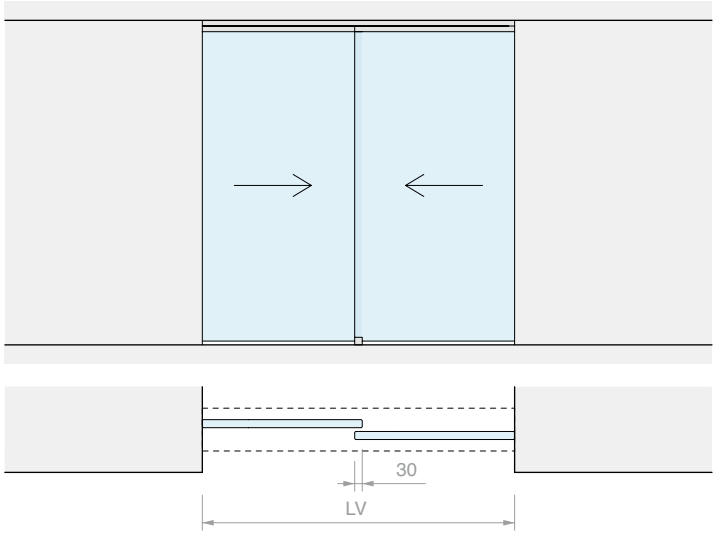
30
LV

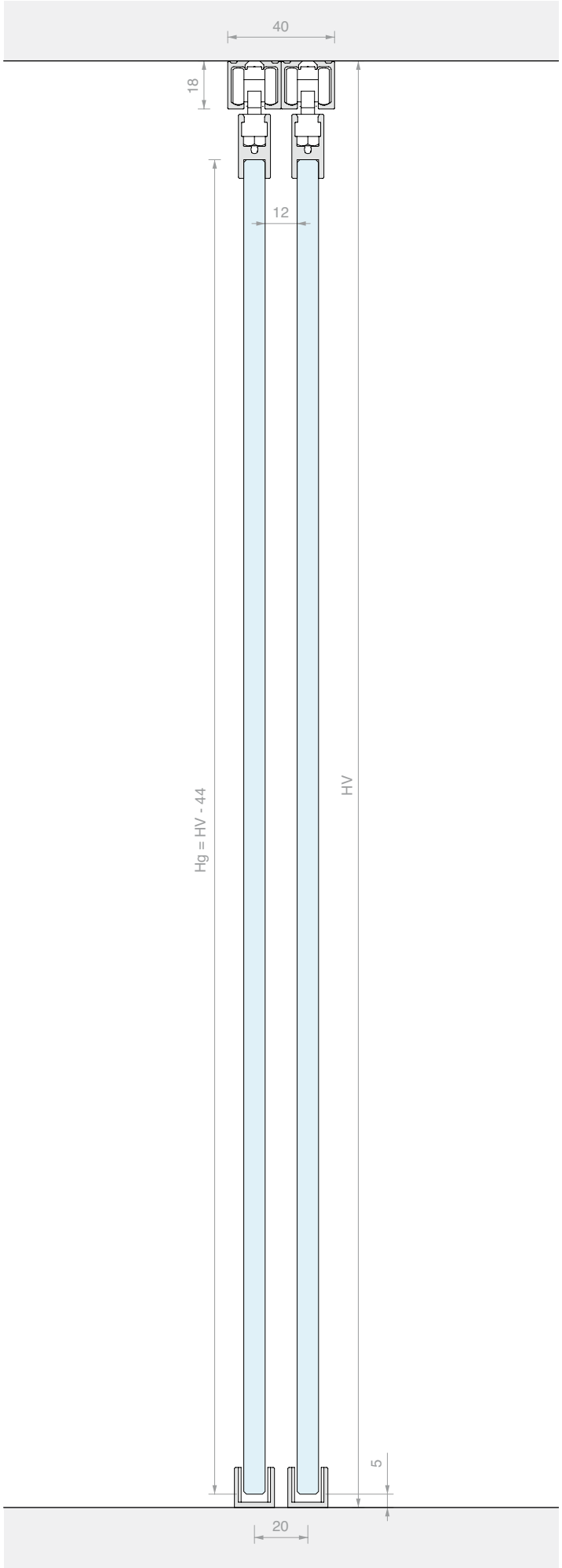
40
18
12
Hg = HV - 44
HV
5
20

SCHIEBETÜR-SET, DECKENBEFESTIGUNG, EINFLÜGELIG, MIT GLASWAND MIT UNTEREM GLASHALTEPROFIL GPPK

Material: Aluminium
Oberfläche: /6 /88 /97

WANDÖFFNUNGSMASS

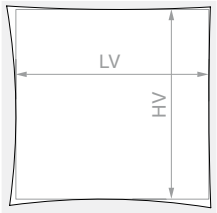

HV max.: **2160** mm

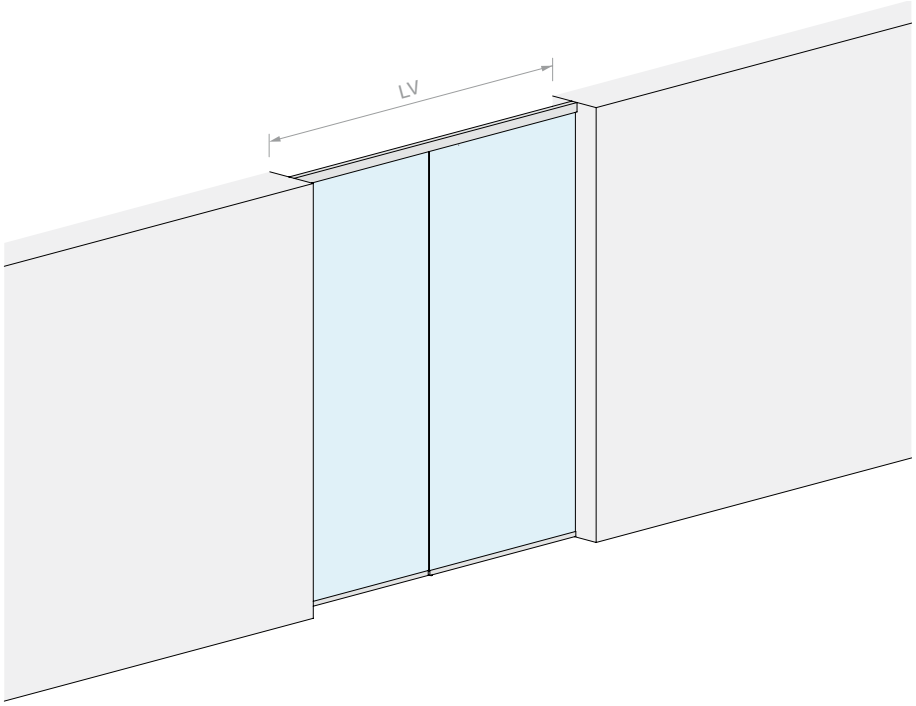

GLASTÜRFLÜGEL

GLASWAND

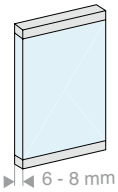

Set bestehend aus:

Art.	Beschreibung	Menge
053.3338.200	Einfachlaufschiene Deckenbefestigung mit Glaswand	1 Stk.
053.3072.200	Glashalteprofil	1 Stk.
053.3072.100	Glashalteprofil	1 Stk.
053.3071.300	Halteprofil für Glaswand	1 Stk.
053.3361.072	Schiebetürset GPPK	1 Stk.
053.3075.300	Abdeckung für Laufschiene	1 Stk.
VIT965-3X8-ZN	Befestigungsschraube für Halteprofil Glaswand	4 Stk.

Optional

057.3159.071	2 Dämpfer bis 15 kg	1 Stk.
057.3159.072	2 Dämpfer bis 26 kg	1 Stk.
057.3159.073	2 Dämpfer bis 36 kg	1 Stk.
LM48035TP10	Endkappe für Einfachlaufschiene	1 Stk.

Art.	LV max.	Menge
LMC36GPPK11F.200	**1960** mm	1 Stk.

>>> SIEHE PREISLISTE B3 - S. 25 >>>

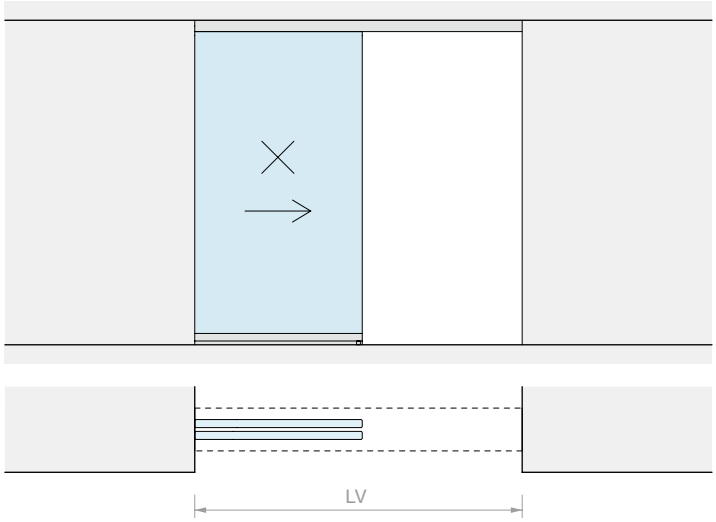
LV

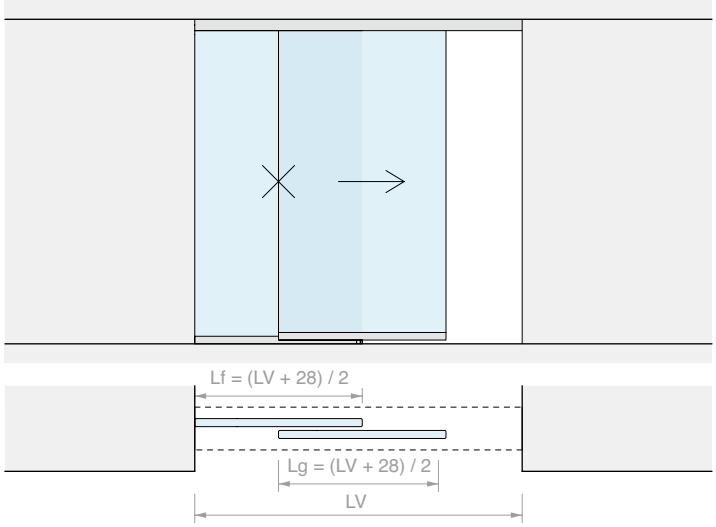
Lf = (LV + 28) / 2
Lg = (LV + 28) / 2
LV

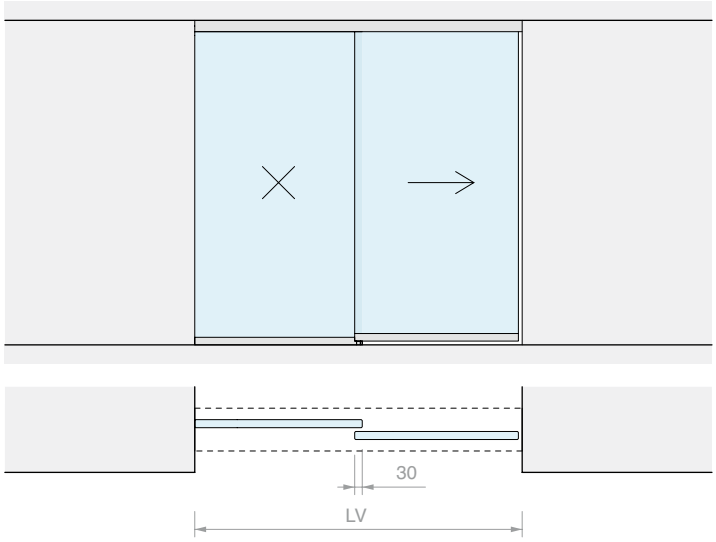
30
LV

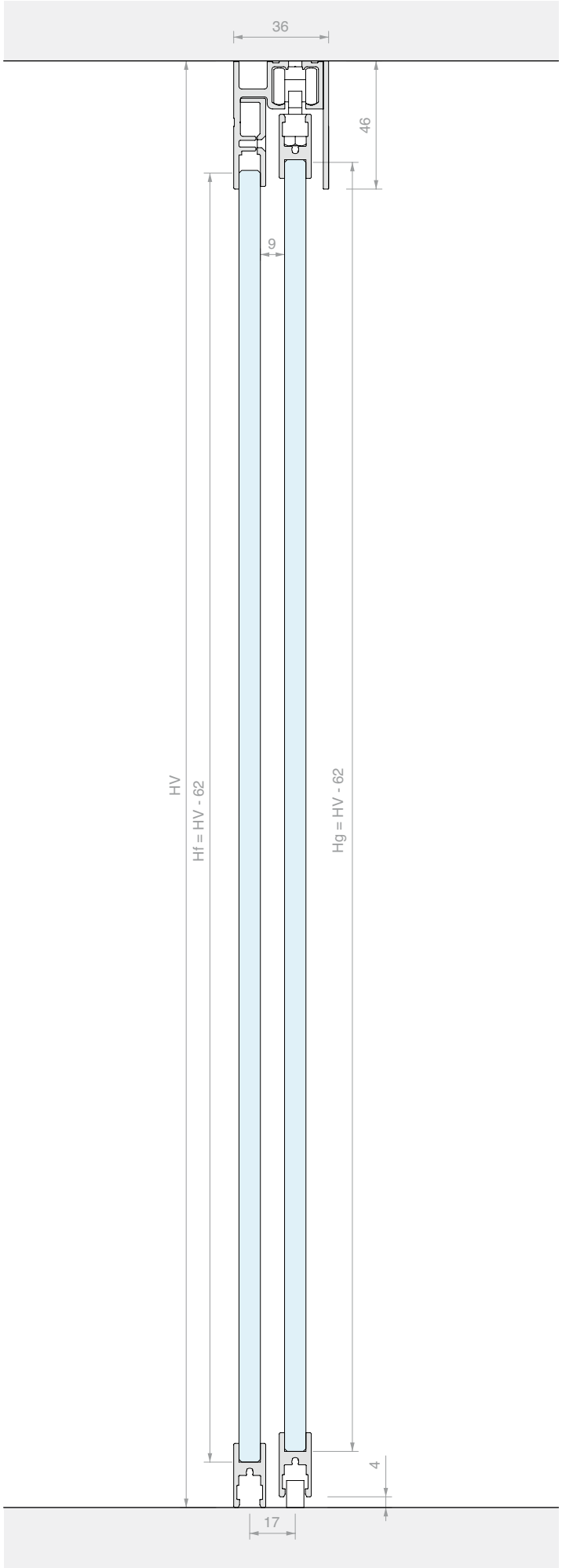
36
46
9
HV
Hf = HV - 62
Hg = HV - 62
4
17

SCHIEBETÜR-SET, DECKENBEFESTIGUNG, ZWEIFLÜGELIG MIT DOPPELTER GLASWAND MIT UNTEREM GLASHALTEPROFIL GPPK

Material: Aluminium
Oberfläche: /6 /88 /97

WANDÖFFNUNGSMASS

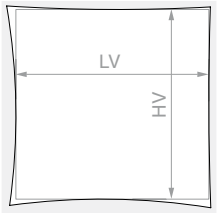

HV max.: **2160** mm

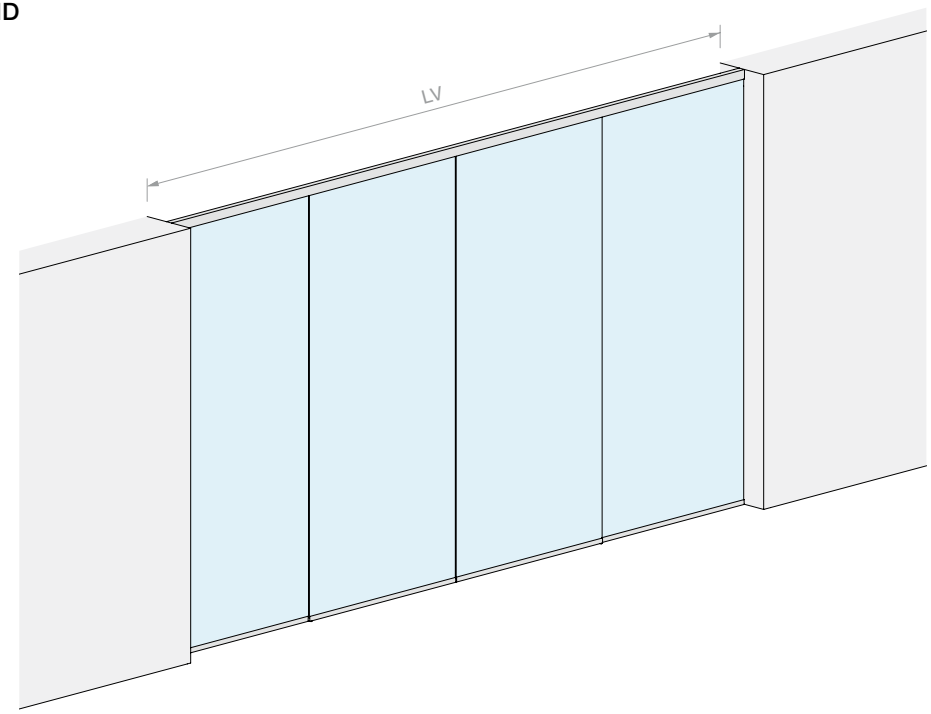

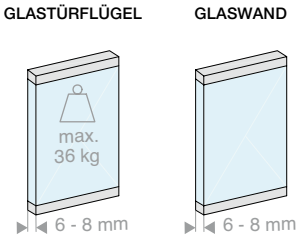

Set bestehend aus:

Art.	Beschreibung	Menge
053.3338.400	Einfachlaufschiene Deckenbefestigung mit Glaswand	1 Stk.
053.3072.200	Glashalteprofil	3 Stk.
053.3071.300	Halteprofil für Glaswand	2 Stk.
053.3361.072	Schiebetürset GPPK	2 Stk.
053.3075.300	Abdeckung für Laufschiene	2 Stk.
VIT965-3X8-ZN	Befestigungsschraube für Halteprofil Glaswand	8 Stk.

Optional

057.3159.071	2 Dämpfer bis 15 kg	1 Stk.
057.3159.072	2 Dämpfer bis 26 kg	1 Stk.
057.3159.073	2 Dämpfer bis 36 kg	1 Stk.
LM48035TP10	Endkappe für Einfachlaufschiene	1 Stk.

Art.	LV max.	Menge
LMC36GPPK11CF.400	**3920** mm	1 Stk.

>>> SIEHE PREISLISTE B3 - S. 25 >>>

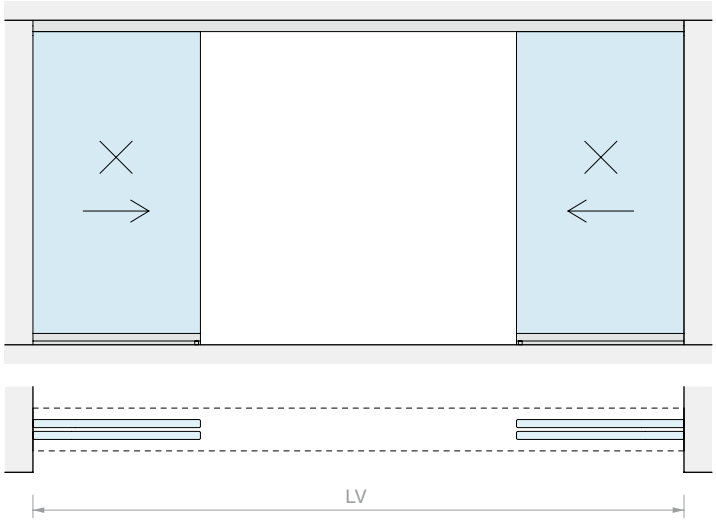
LV

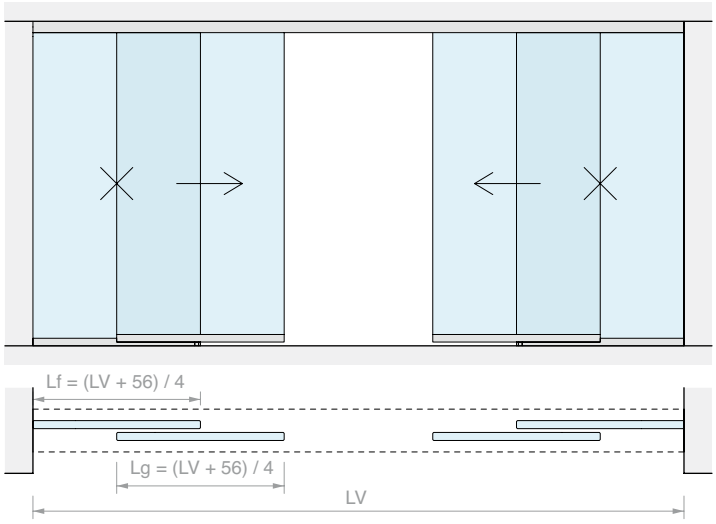
Lf = (LV + 56) / 4
Lg = (LV + 56) / 4
LV

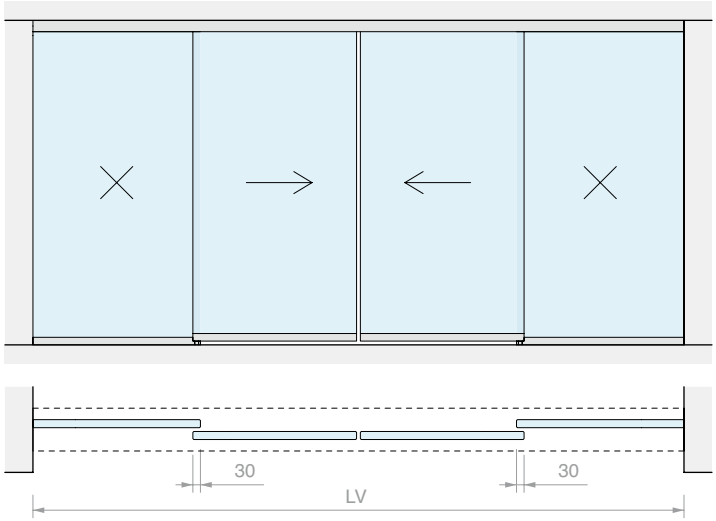
30
30
LV

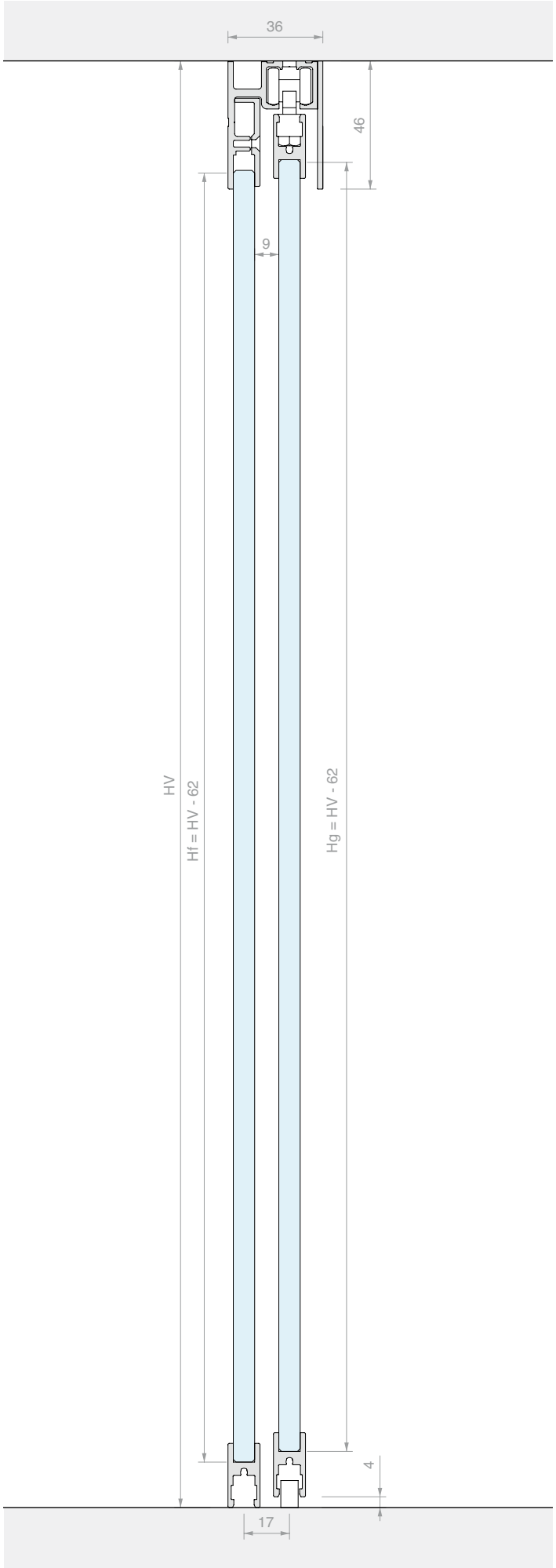
36
46
9
HV
Hf = HV - 62
Hg = HV - 62
4
17

WHITE

SCHIEBETÜR-SET, WANDBEFESTIGUNG, MIT UNTEREM GLASHALTEPROFIL GPPK

Material: Aluminium
Oberfläche: /6 /88 /97

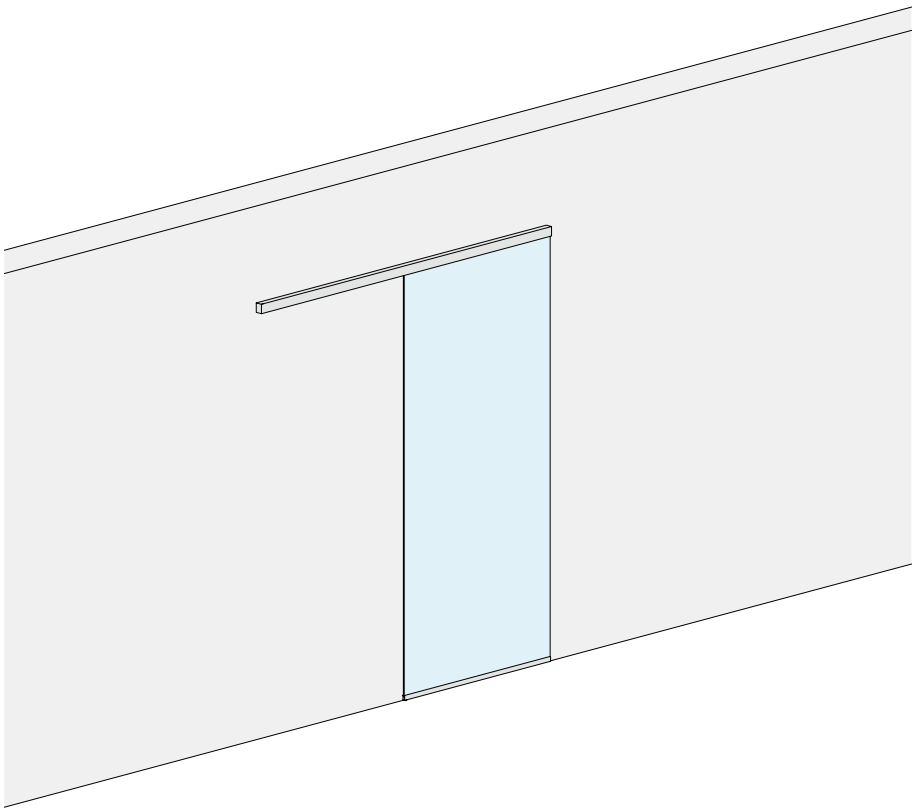

WANDÖFFNUNGSMASS

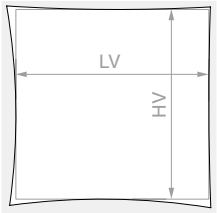

HV max.: **2110** mm

GLASTÜRFLÜGEL

Set bestehend aus:

Art.	Beschreibung	Menge
053.3338.200	Einfachlaufschiene für Wandmontage	1 Stk.
053.3072.200	Glashalteprofil	1 Stk.
053.3071.300	Halteprofil für Glaswand	1 Stk.
053.3361.072	Schiebetürset GPPK	1 Stk.
053.3075.300	Abdeckung für Laufschiene	1 Stk.
VIT965-3X8-ZN	Befestigungsschraube für Halteprofil Glaswand	4 Stk.

Optional

057.3159.071	2 Dämpfer bis 15 kg	1 Stk.
057.3159.072	2 Dämpfer bis 26 kg	1 Stk.
057.3159.073	2 Dämpfer bis 36 kg	1 Stk.
LM17019TP10	Endkappe für Einfachlaufschiene	1 Stk.

Art.	LV max.	Menge
LMC36GPPK21.200	**940** mm	1 Stk.

 >>> SIEHE PREISLISTE B3 - S. 25 >>>

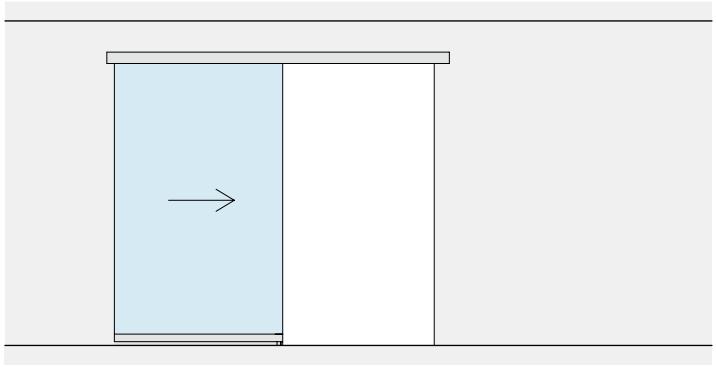

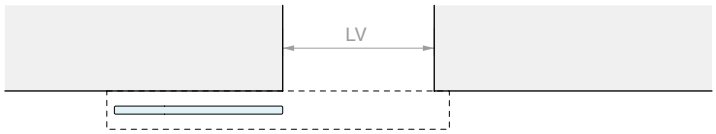
LV

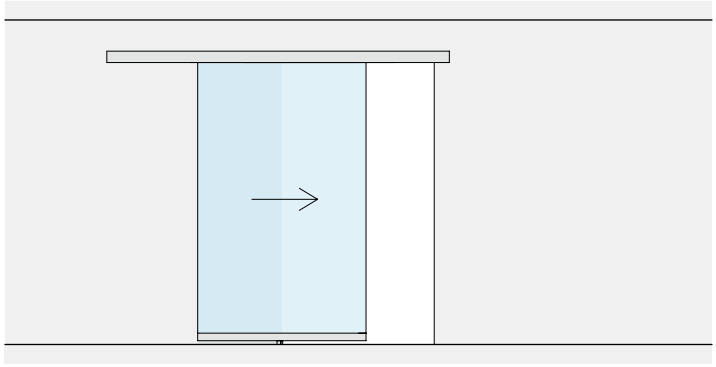

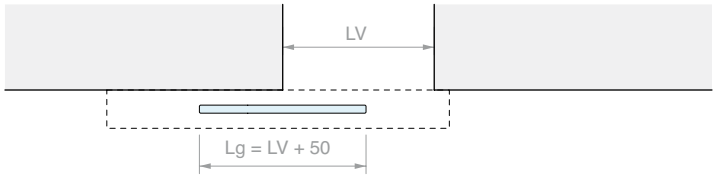
LV
Lg = LV + 50

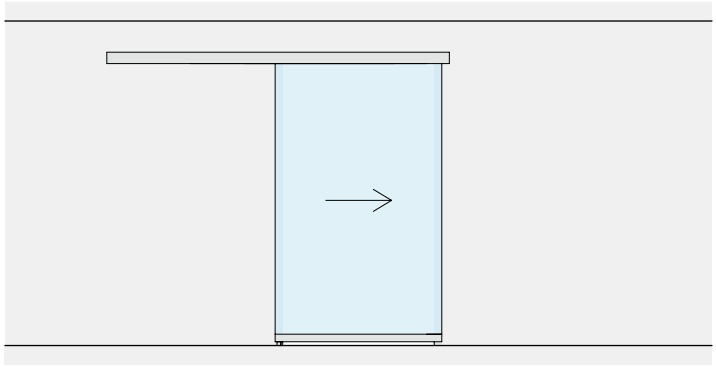

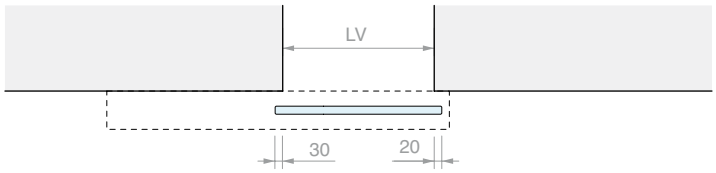
LV
30
20

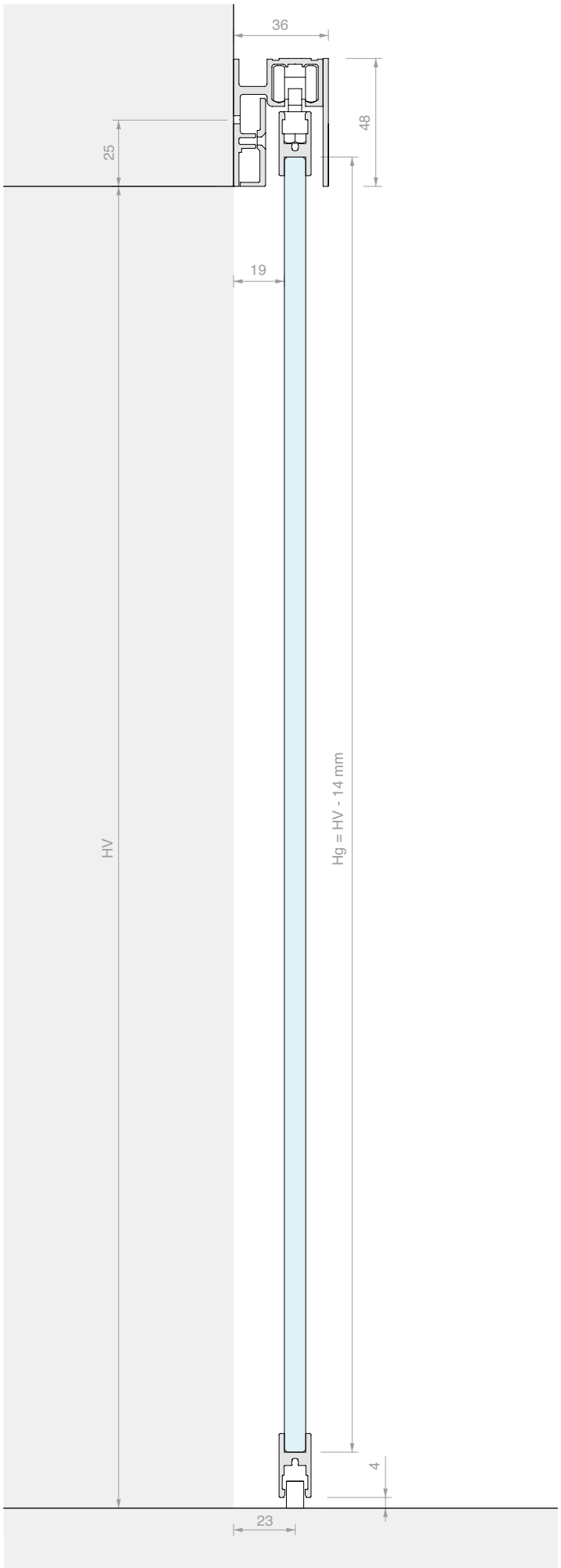
36
48
25
19
HV
Hg = HV - 14 mm
4
23

SCHIEBETÜR-SET, WANDBEFESTIGUNG, ZWEIFLÜGELIG MIT UNTEREM GLASHALTEPROFIL, GPPK

Material: Aluminium
Oberfläche: /6 /88 /97

OHNE GLASBOHRUNGEN

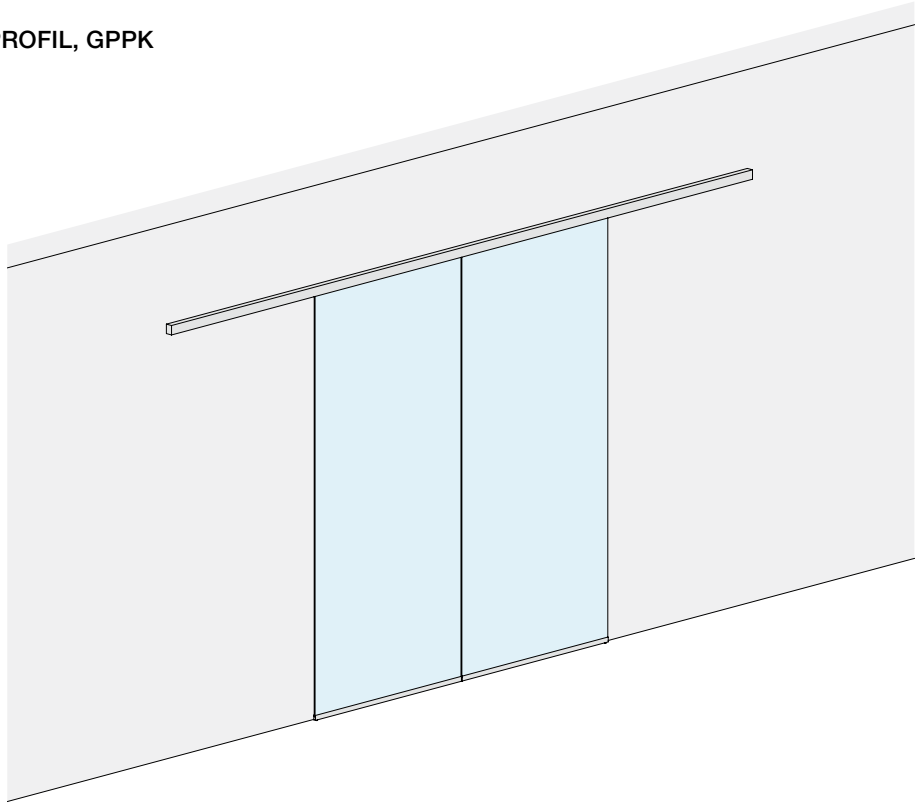

WANDÖFFNUNGSMASS

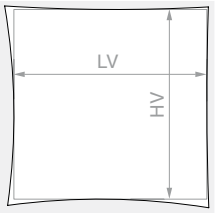

HV max.: **2110** mm

GLASTÜRFLÜGEL

Set bestehend aus:

Art.	Beschreibung	Menge
053.3338.400	Einfachlaufschiene für Wandmontage	1 Stk.
053.3072.200	Glashalteprofil	2 Stk.
053.3071.300	Halteprofil für Glaswand	2 Stk.
053.3361.072	Schiebetürset GPPK	2 Stk.
053.3075.300	Abdeckung für Laufschiene	2 Stk.
VIT965-3X8-ZN	Befestigungsschraube für Halteprofil Glaswand	8 Stk.

Optional

057.3159.071	2 Dämpfer bis 15 kg	1 Stk.
057.3159.072	2 Dämpfer bis 26 kg	1 Stk.
057.3159.073	2 Dämpfer bis 36 kg	1 Stk.
LM48035TP10	Endkappe für Einfachlaufschiene	1 Stk.

Art.	LV max.	Menge
LMC36GPPK21C.400	**1930** mm	1 Stk.

 >>> SIEHE PREISLISTE B3 - S. 25 >>>

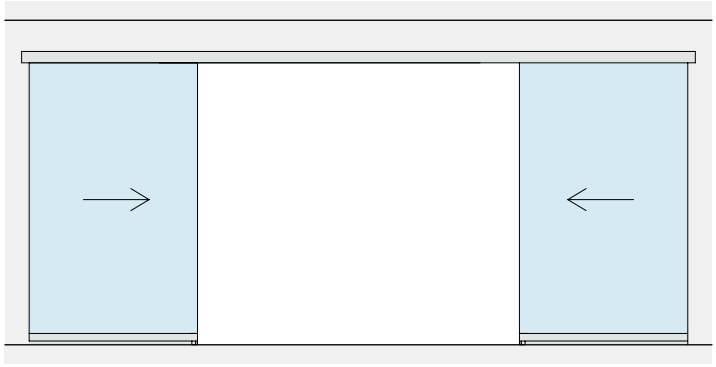

LV

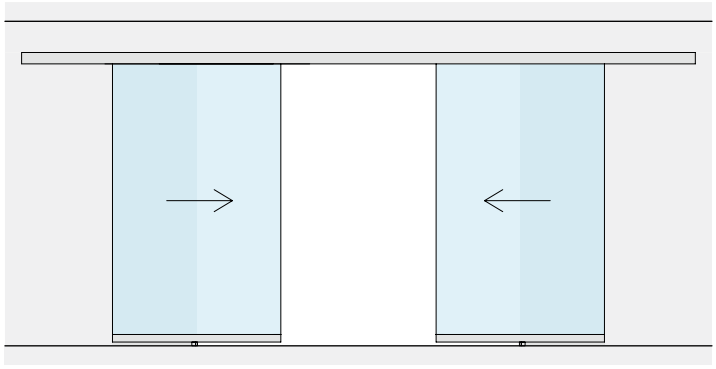

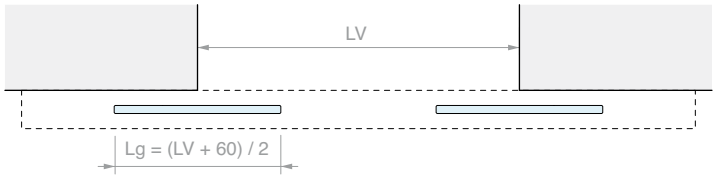
LV
Lg = (LV + 60) / 2

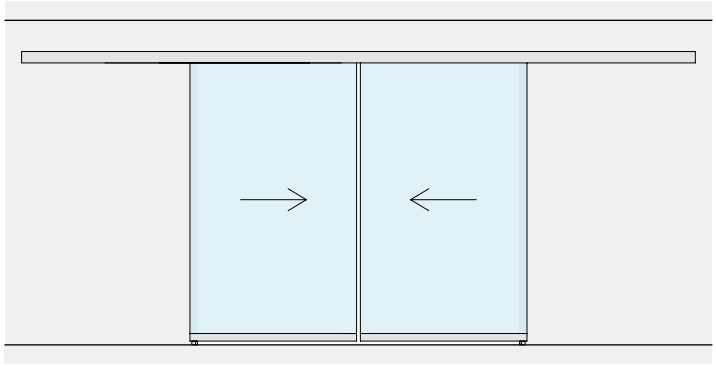

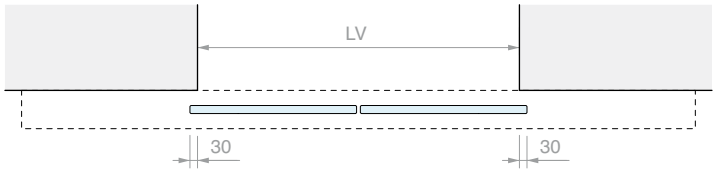
LV
30
30

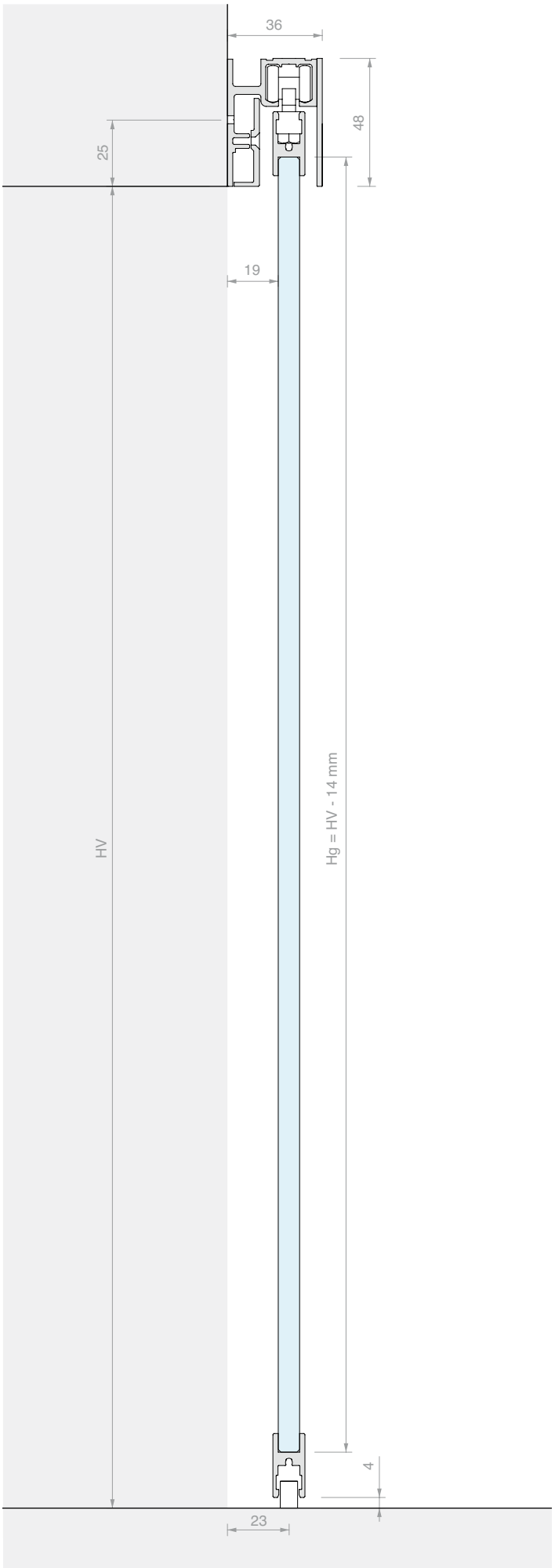
36
48
25
19
HV
Hg = HV - 14 mm
4
23

WHITE

SCHIEBETÜR-SET, WANDBEFESTIGUNG GPK, EINFLÜGELIG

Material: Aluminium
Oberfläche: /6 /88 /97

WANDÖFFNUNGSMASS

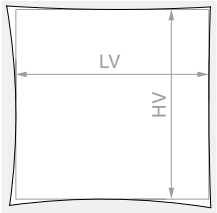

HV max.: **2090** mm

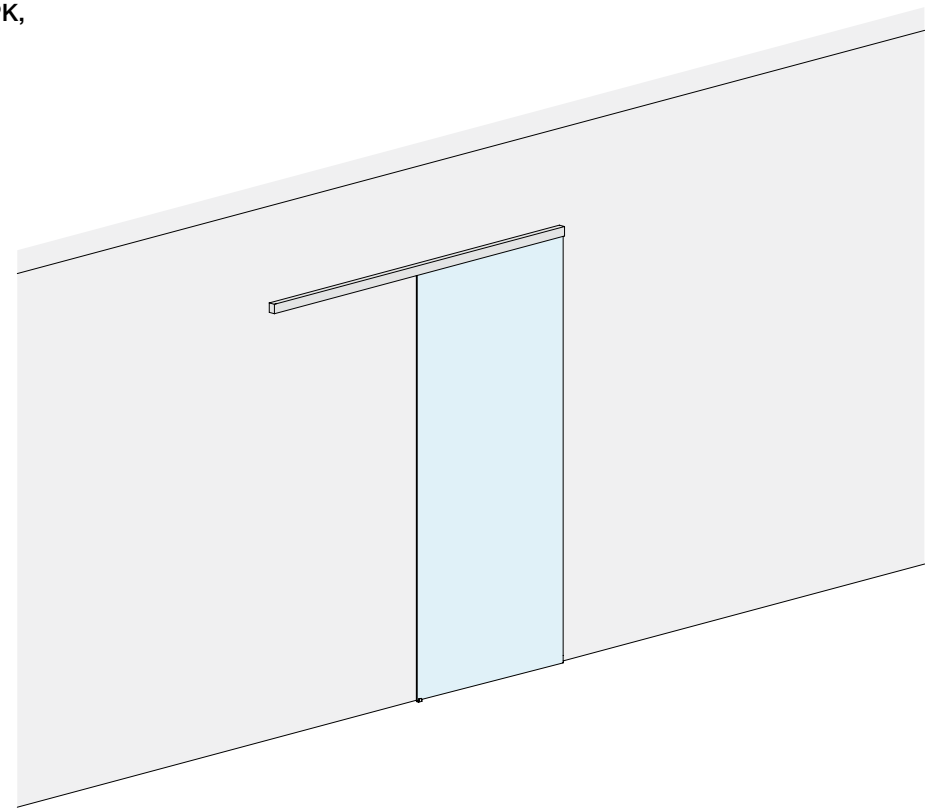

GLASTÜRFLÜGEL

Set bestehend aus:

Art.	Beschreibung	Menge
053.3338.200	Einfachlaufschiene für Wandmontage	1 Stk.
053.3072.100	Glashalteprofil	1 Stk.
053.3071.300	Halteprofil für Glaswand	1 Stk.
053.3361.071	Schiebetürset GPK	1 Stk.
053.3075.300	Abdeckung für Laufschiene	1 Stk.
VIT965-3X8-ZN	Befestigungsschraube für Halteprofil Glaswand	4 Stk.

Optional

057.3159.071	2 Dämpfer bis 15 kg	1 Stk.
057.3159.072	2 Dämpfer bis 26 kg	1 Stk.
057.3159.073	2 Dämpfer bis 36 kg	1 Stk.
LM48035TP10	Endkappe für Einfachlaufschiene	1 Stk.

Art.	LV max.	Menge
LMC36GPK21.200	**940** mm	1 Stk.

 >>> SIEHE PREISLISTE B3 - S. 25 >>>

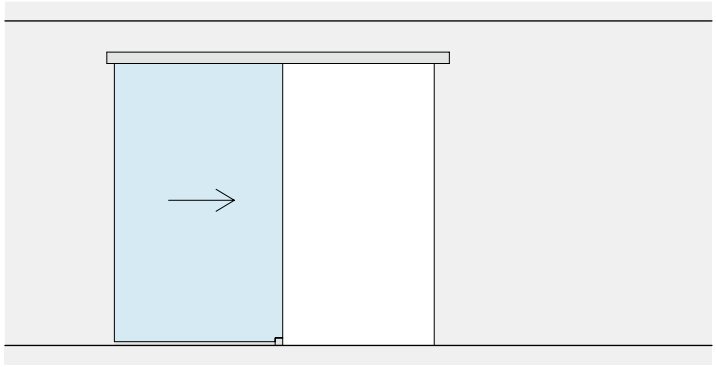

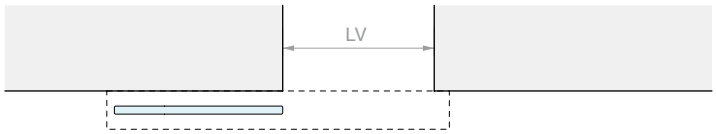
LV

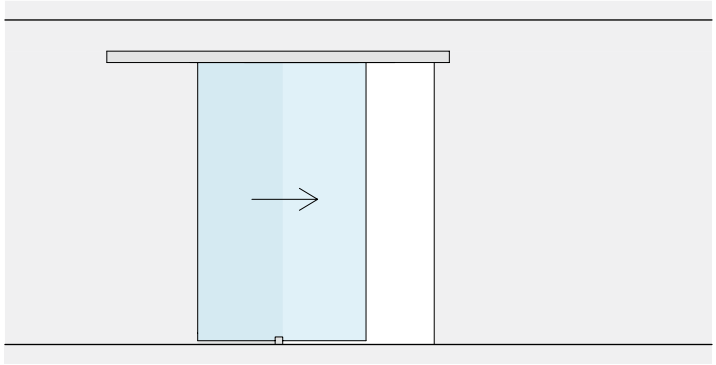

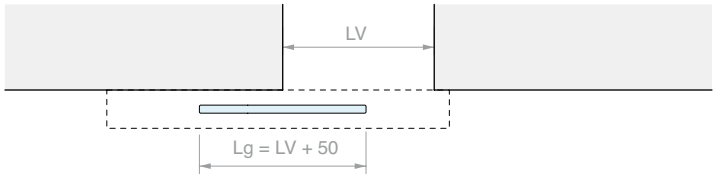
LV
Lg = LV + 50

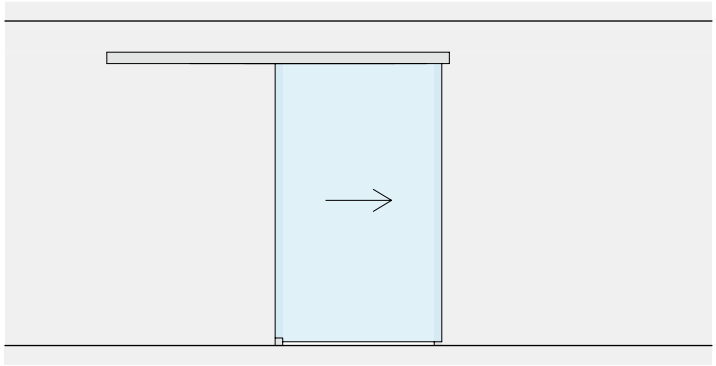

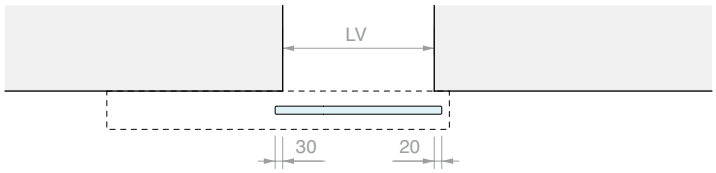
LV
30
20

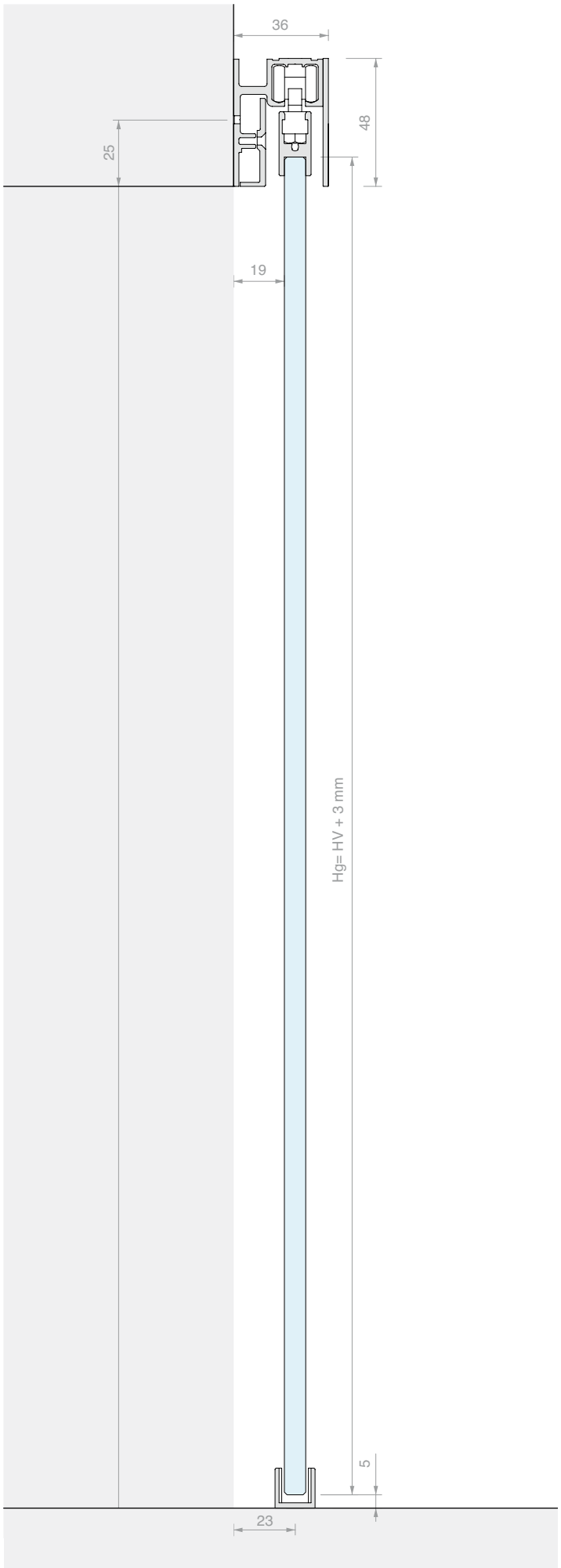
36
48
25
19
Hg= HV + 3 mm
5
23

SCHIEBETÜR-SET, WANDBEFESTIGUNG GPK, ZWEIFLÜGELIG

Material: Aluminium
Oberfläche: /6 /88 /97

OHNE GLASBOHRUNGEN

WANDÖFFNUNGSMASS

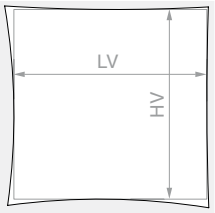

HV max.: **2090** mm

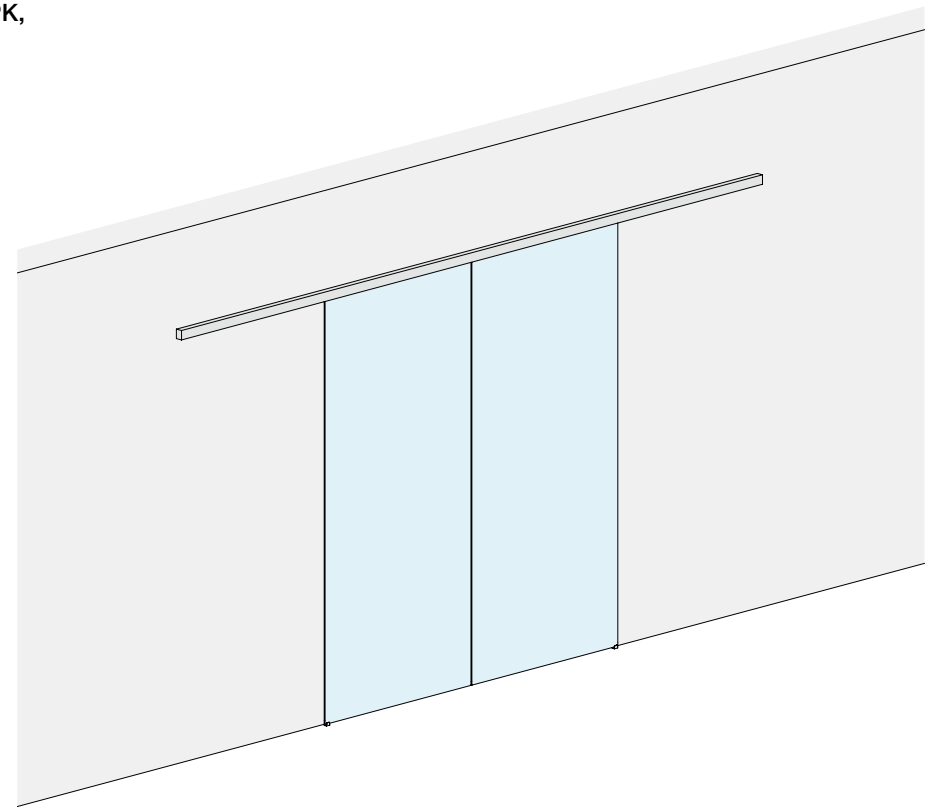

GLASTÜRFLÜGEL

Set bestehend aus:

Art.	Beschreibung	Menge
053.3338.400	Einfachlaufschiene für Wandmontage	1 Stk.
053.3072.200	Glashalteprofil	1 Stk.
053.3071.300	Halteprofil für Glaswand	2 Stk.
053.3361.071	Schiebetürset GPK	2 Stk.
053.3075.300	Abdeckung für Laufschiene	2 Stk.
VIT965-3X8-ZN	Befestigungsschraube für Halteprofil Glaswand	8 Stk.

Optional

057.3159.071	2 Dämpfer bis 15 kg	1 Stk.
057.3159.072	2 Dämpfer bis 26 kg	1 Stk.
057.3159.073	2 Dämpfer bis 36 kg	1 Stk.
LM48035TP10	Endkappe für Einfachlaufschiene	1 Stk.

Art.	LV max.	Menge
LMC36GPK21C.400	**1930** mm	1 Stk.

 >>> SIEHE PREISLISTE B3 - S. 25 >>>

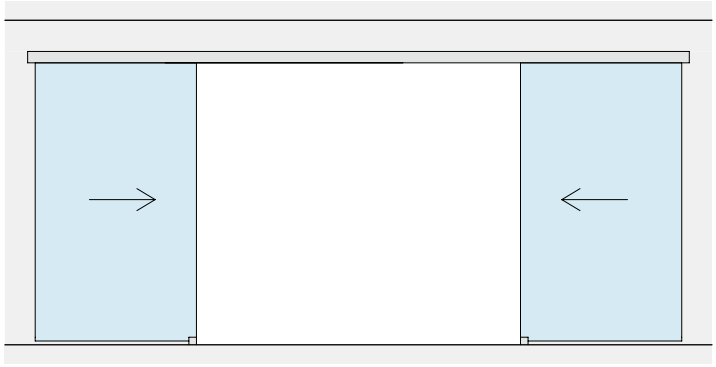

LV

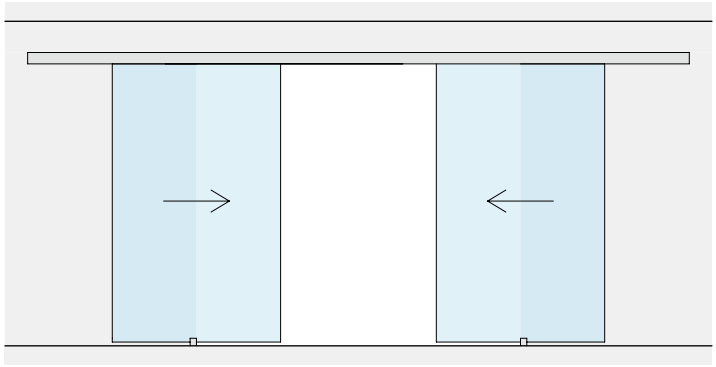

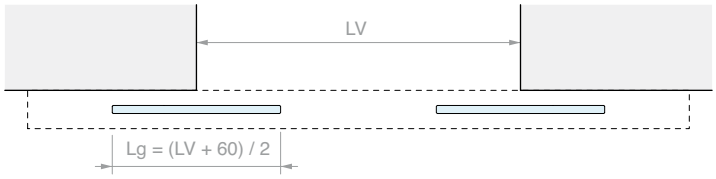
LV
Lg = (LV + 60) / 2

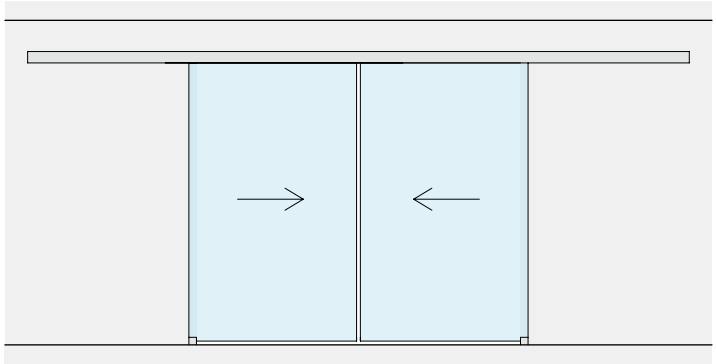

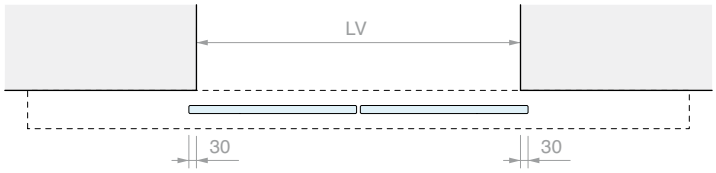
LV
30
30

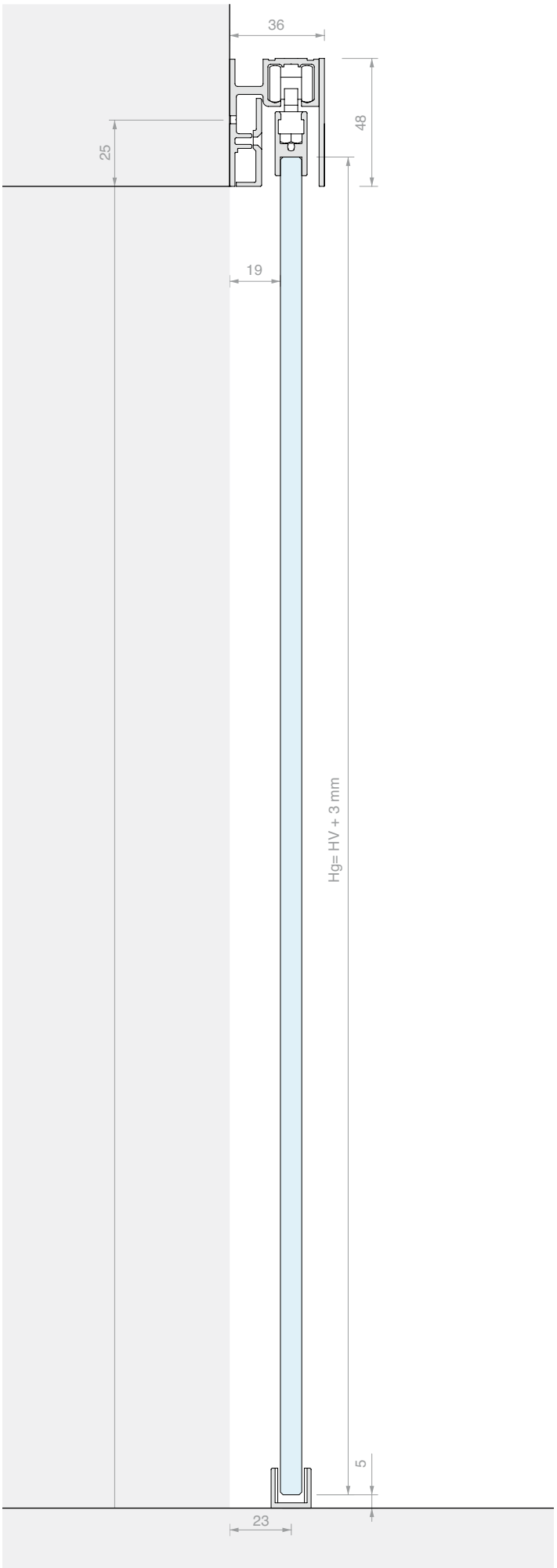
36
48
25
19
Hg= HV + 3 mm
5
23

WHITE

SCHIEBETÜR-SET, WANDBEFESTIGUNG, EINFLÜGELIG, MIT GLASWAND MIT UNTEREM GLASHALTEPROFIL GPPK

Material: Aluminium
Oberfläche: /6 /88 /97

WANDÖFFNUNGSMASS

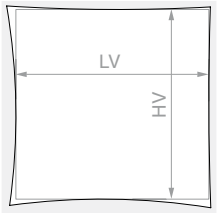

HV max.: **2110** mm

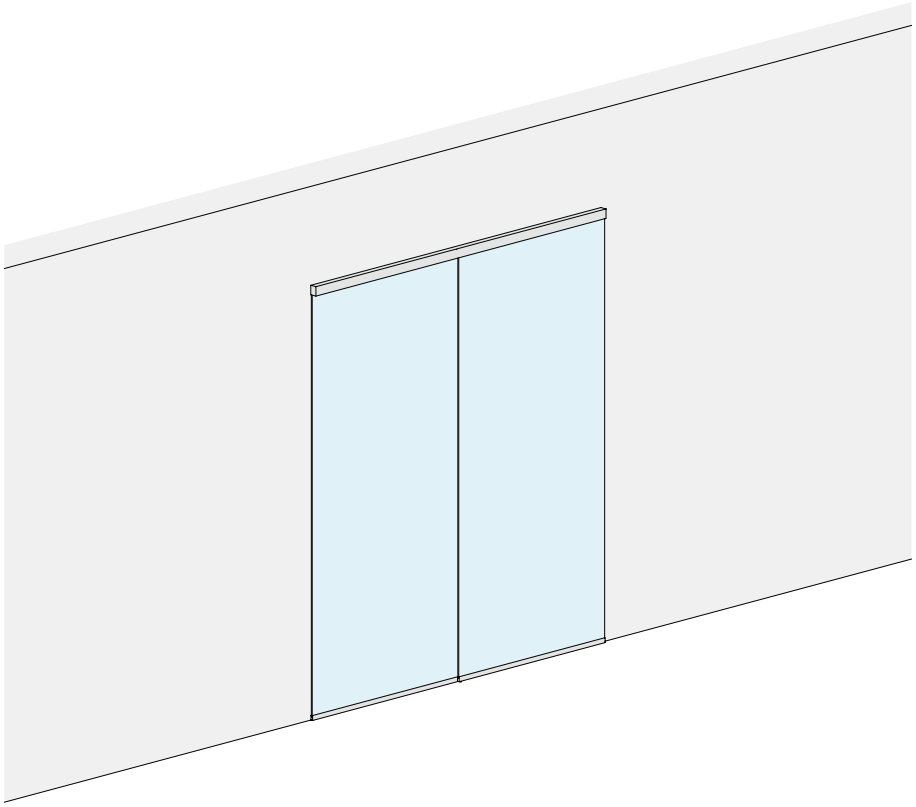

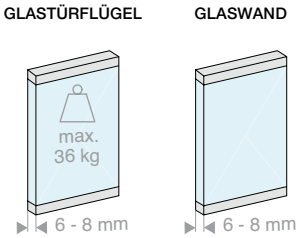

Set bestehend aus:

Art.	Beschreibung	Menge
053.3338.200	Einfachlaufschiene Wandmontage mit Glaswand	1 Stk.
053.3072.200	Glashalteprofil	1 Stk.
053.3072.100	Glashalteprofil	1 Stk.
053.3071.300	Halteprofil für Glaswand	1 Stk.
053.3361.072	Schiebetürset GPPK	1 Stk.
053.3075.300	Abdeckung für Laufschiene	1 Stk.
VIT965-3X8-ZN	Befestigungsschraube für Halteprofil Glaswand	4 Stk.

Optional

057.3159.071	2 Dämpfer bis 15 kg	1 Stk.
057.3159.072	2 Dämpfer bis 26 kg	1 Stk.
057.3159.073	2 Dämpfer bis 36 kg	1 Stk.
LM48035TP10	Endkappe für Einfachlaufschiene	1 Stk.

Art.	LV max.	Menge
LMC36GPPK21F.200	**1920** mm	1 Stk.

>>> SIEHE PREISLISTE B3 - S. 25 >>>

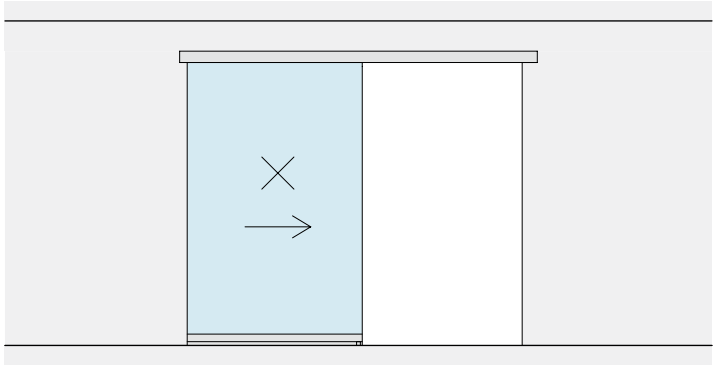

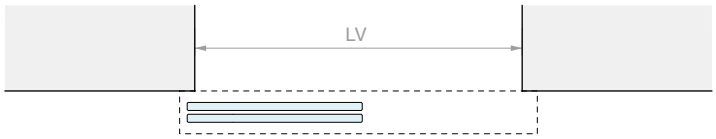
LV

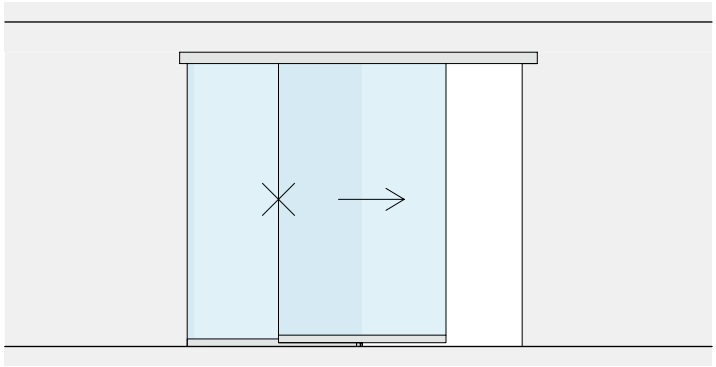

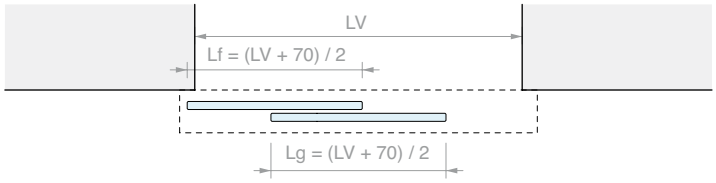
LV
Lf = (LV + 70) / 2
Lg = (LV + 70) / 2

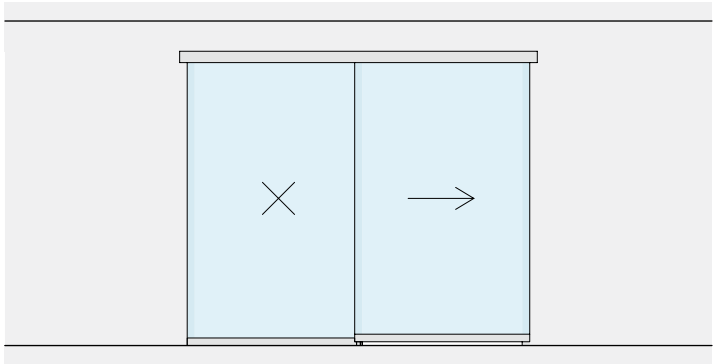

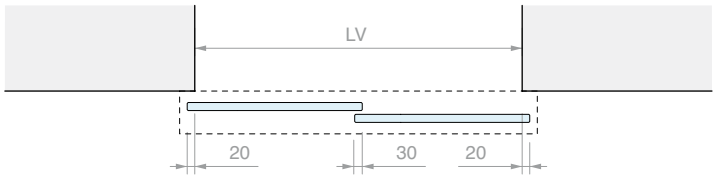
LV
20
30
20

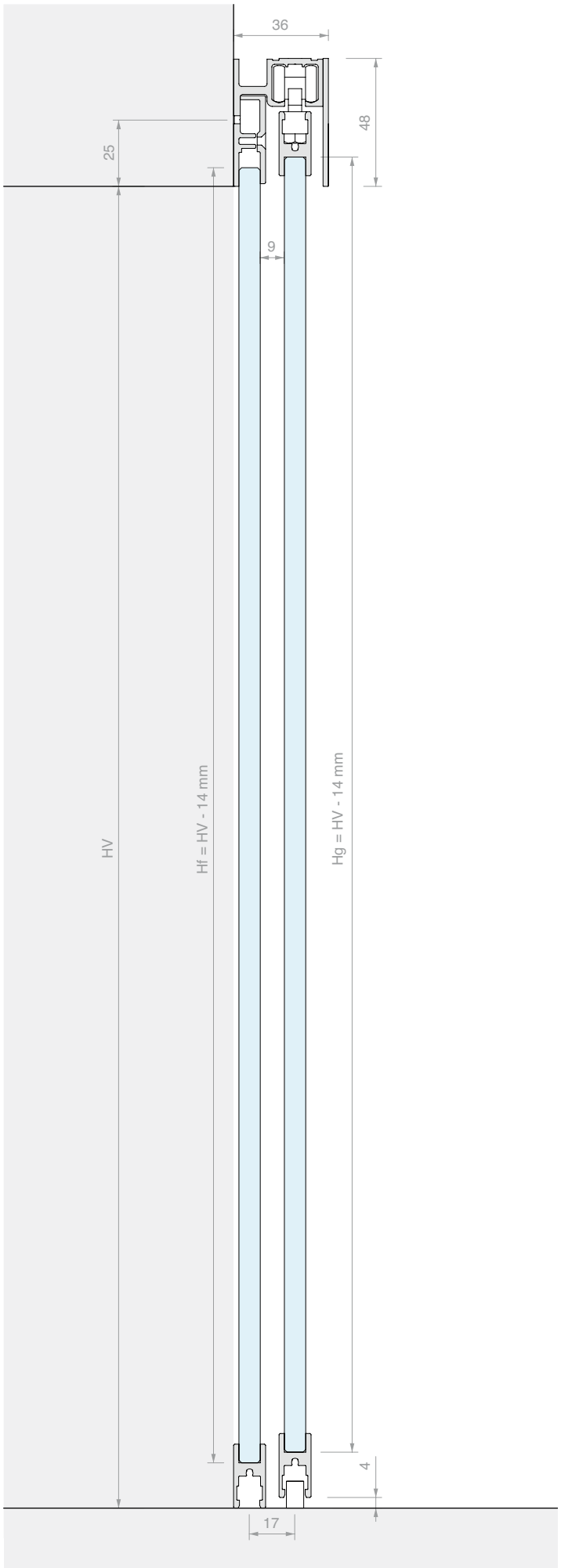
36
48
25
9
HV
Hf = HV - 14 mm
Hg = HV - 14 mm
4
17

SCHIEBETÜR-SET, WANDBEFESTIGUNG, ZWEIFLÜGELIG MIT DOPPELTER GLASWAND MIT UNTEREM GLASHALTEPROFIL GPPK

Material: Aluminium
Oberfläche: /6 /88 /97

OHNE GLASBOHRUNGEN

WANDÖFFNUNGSMASS

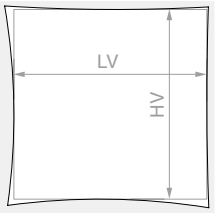

HV max.: **2110** mm

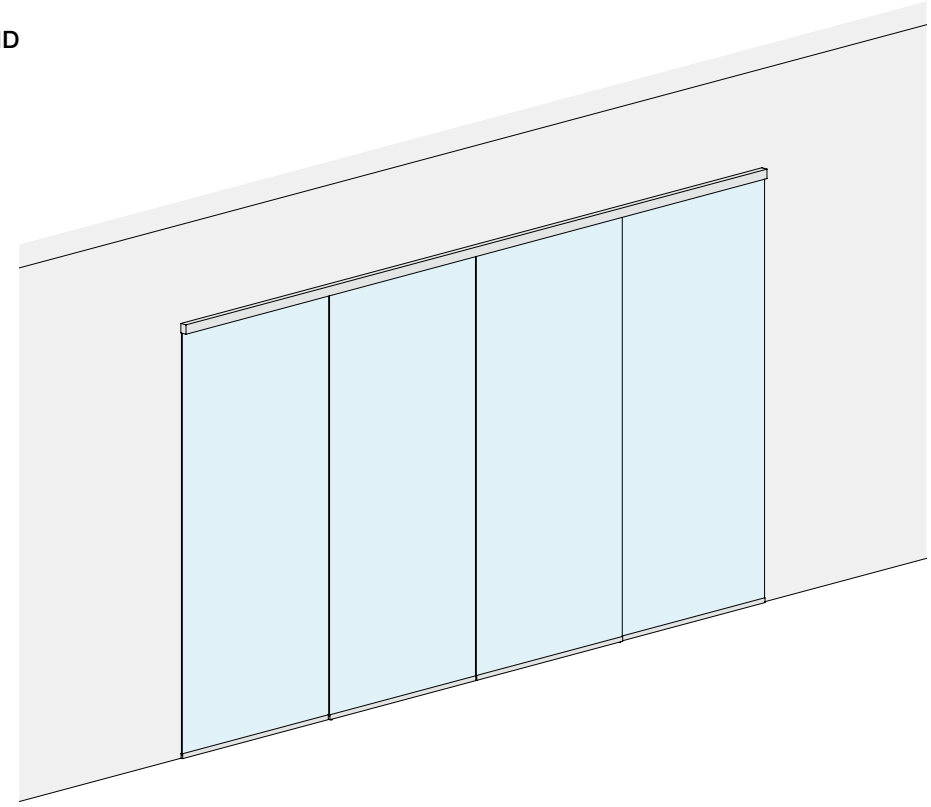

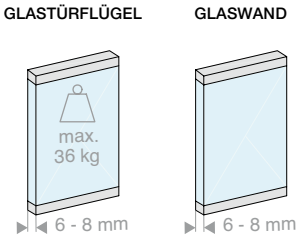

Set bestehend aus:

Art.	Beschreibung	Menge
053.3338.400	Einfachlaufschiene Deckenbefestigung mit Glaswand	1 Stk.
053.3072.200	Glashalteprofil	3 Stk.
053.3071.300	Halteprofil für Glaswand	2 Stk.
053.3361.072	Schiebetürset GPPK	2 Stk.
053.3075.300	Abdeckung für Laufschiene	2 Stk.
VIT965-3X8-ZN	Befestigungsschraube für Halteprofil Glaswand	8 Stk.

Optional

057.3159.071	2 Dämpfer bis 15 kg	1 Stk.
057.3159.072	2 Dämpfer bis 26 kg	1 Stk.
057.3159.073	2 Dämpfer bis 36 kg	1 Stk.
LM48035TP10	Endkappe für Einfachlaufschiene	1 Stk.

Art.	LV max.	Menge
LMC36GPPK21CF.400	**3880** mm	1 Stk.

>>> SIEHE PREISLISTE B3 - S. 25 >>>

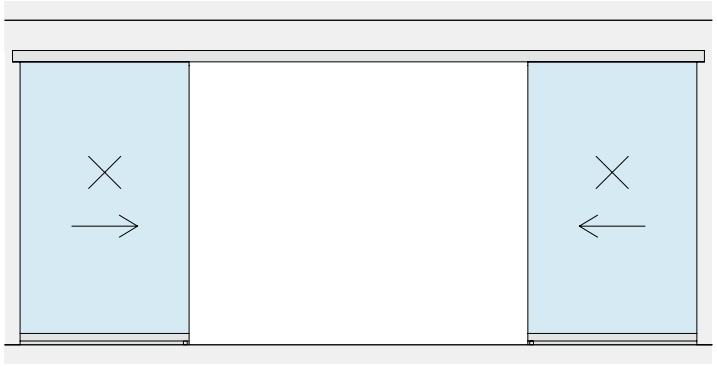

LV

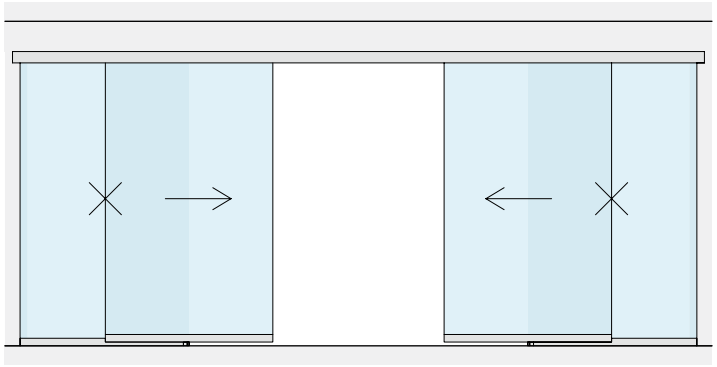

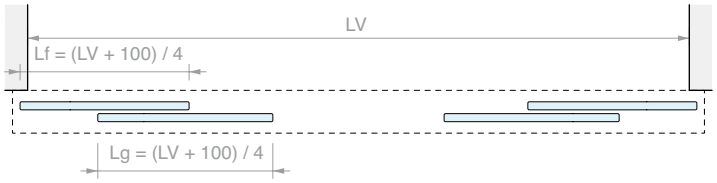
LV
Lf = (LV + 100) / 4
Lg = (LV + 100) / 4

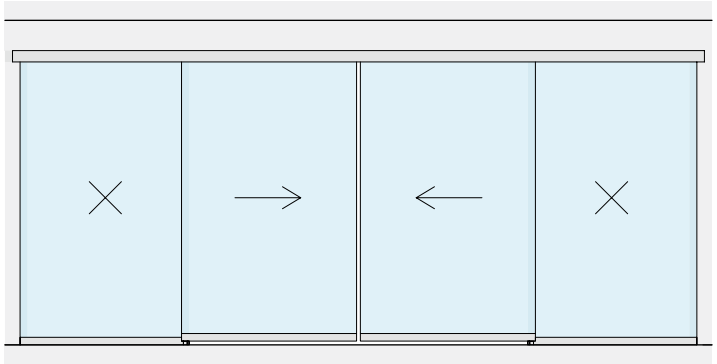

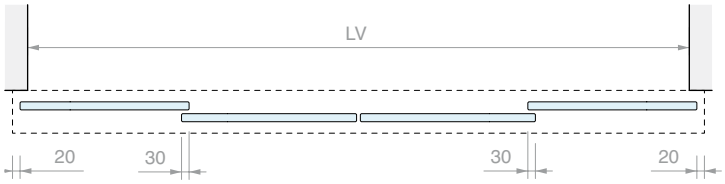
LV
20
30
30
20

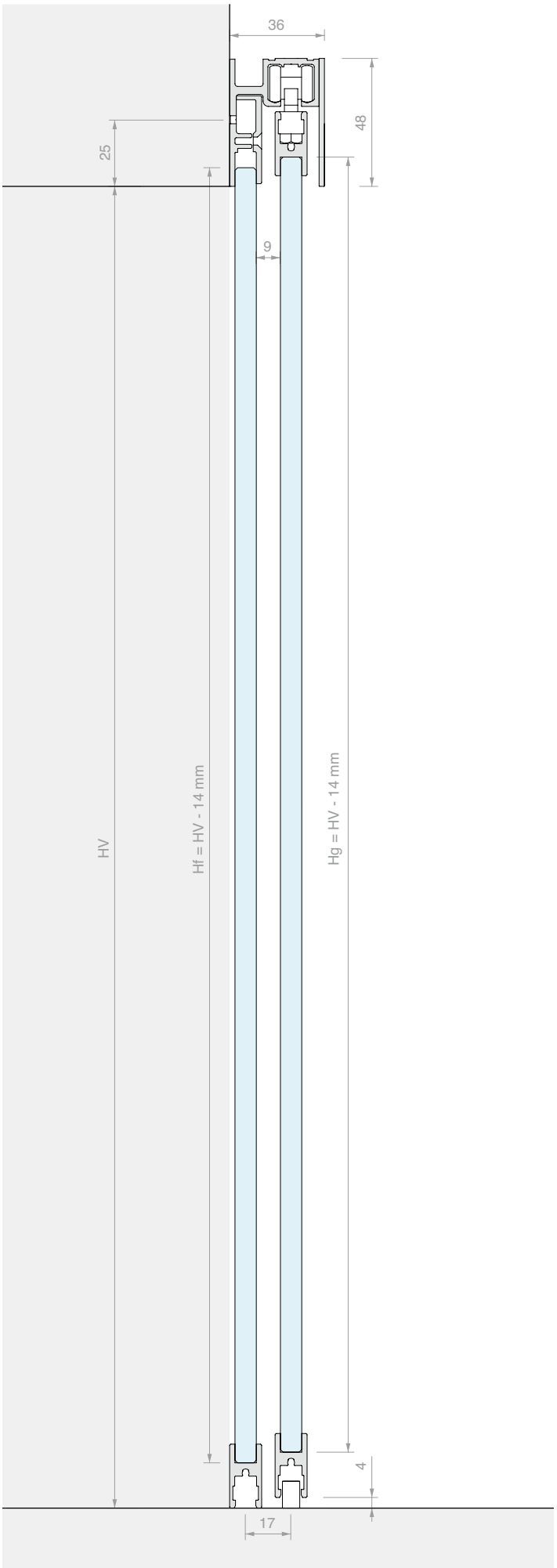
36
48
25
9
HV
Hf = HV - 14 mm
Hg = HV - 14 mm
4
17

EINFACHLAUFSCHIENE FÜR EINBAUMONTAGE CLIPO 36

Material: Aluminium

Vorgebohrtes Profil mit Abstand 150 mm

Oberfläche: /6 /88 /97

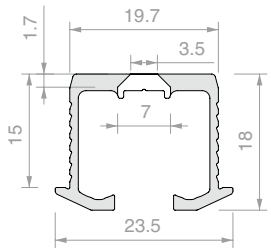

Art.	Länge	Menge
053.3324.200	**1997** mm	1 Stk.
053.3324.300	**2998** mm	1 Stk.
053.3324.600	**6000** mm	1 Stk.

EINFACHLAUFSCHIENE FÜR DECKENMONTAGE CLIPO 36

Material: Aluminium

Vorgebohrtes Profil mit Abstand 150 mm

Oberfläche: /6 /88 /97

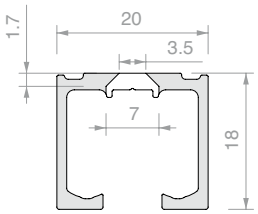

Art.	Länge	Menge
053.3326.200	**1997** mm	1 Stk.
053.3326.300	**2998** mm	1 Stk.
053.3326.400	**3998** mm	1 Stk.
053.3326.600	**6000** mm	1 Stk.

DOPPELLAUFSCHIENE FÜR EINBAUMONTAGE CLIPO 36

Material: Aluminium

Vorgebohrtes Profil mit Abstand 150 mm

Oberfläche: /6 /88 /97

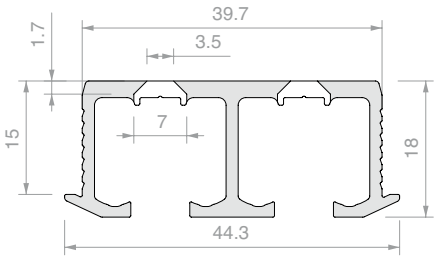

Art.	Länge	Menge
053.3342.200	**1997** mm	1 Stk.
053.3342.300	**2998** mm	1 Stk.
053.3342.600	**6000** mm	1 Stk.

>>> SIEHE PREISLISTE B3 - S. 26 >>>

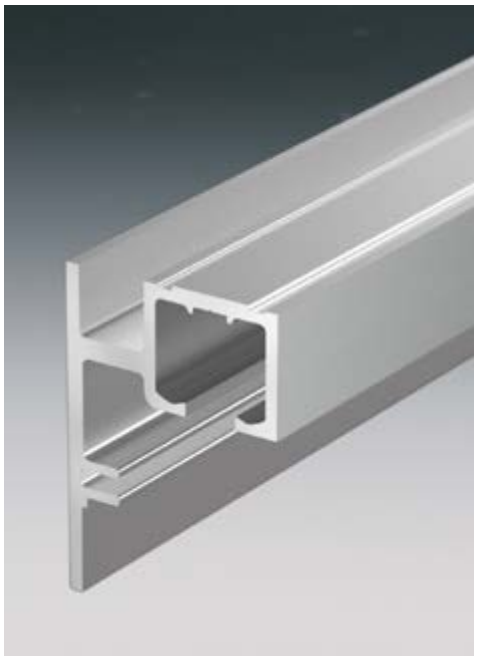

EINFACHLAUFSCHIENE FÜR WAND- ODER DECKENMONTAGE, MIT ODER OHNE GLASWAND CLIPO 36

Material: Aluminium

Vorgebohrtes Deckenprofil mit Abstand 150 mm.

Für Wandmontage entsprechend der Anleitung bohren

Oberfläche: /6 /88 /97

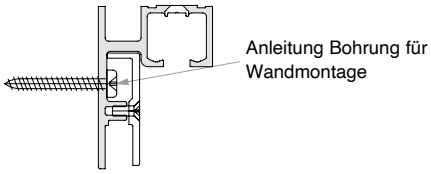

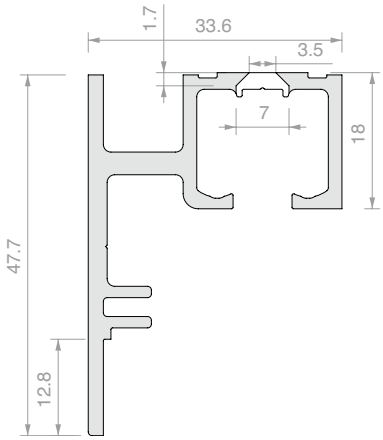

Art.	Länge	Für Glasstärken	Menge
053.3338.200	**1997** mm	Von **6** bis **8** mm	1 Stk.
053.3338.300	**2998** mm	Von **6** bis **8** mm	1 Stk.
053.3338.400	**3998** mm	Von **6** bis **8** mm	1 Stk.
053.3338.600	**6000** mm	Von **6** bis **8** mm	1 Stk.

GLASHALTEPROFIL CLIPO 36

Material: Aluminium

Oberfläche: /6 /88 /97

Hinweis: Es empfiehlt sich eine Anbringung mit Silikon über die gesamte Länge des Profils.

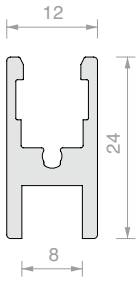

Art.	Länge	Für Glasstärken	Menge
053.3072.100	**996** mm	Von **6** bis **8** mm	1 Stk.
053.3072.200	**1997** mm	Von **6** bis **8** mm	1 Stk.
053.3072.300	**2998** mm	Von **6** bis **8** mm	1 Stk.
053.3072.600	**6000** mm	Von **6** bis **8** mm	1 Stk.

HALTEPROFIL FÜR GLASWAND CLIPO 36

Material: Aluminium

Oberfläche: /6 /88 /97

Hinweis: Um das Profil in der Schiene zu halten, Schrauben M3 x 8 mm Art. **VIT965-3x8-ZN** verwenden

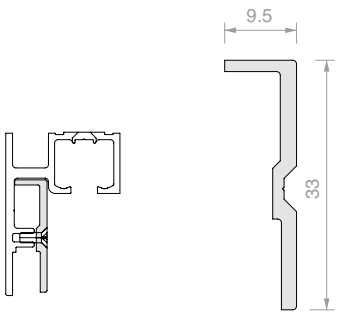

Art.	Länge	Menge
053.3071.300	**3000** mm	1 Stk.

>>> SIEHE PREISLISTE B3 - S. 26/27 >>>

ABDECKUNG FÜR LAUFSCHIENE 053.3338 CLIPO 36

Material: Aluminium

Oberfläche: /6 /88 /97

Hinweis: Mit Doppelklebeband über die gesamte Länge anbringen.

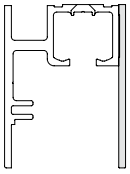

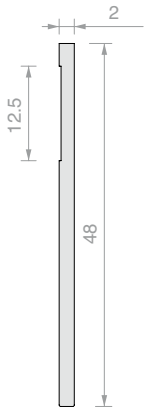

Art.	Länge	Menge
053.3075.300	**3000** mm	1 Stk.

SCHIEBETÜRSET CLIPO 36 GPPK

Das Set erfordert sowohl oben als auch unten das Glashalteprofil 053.3072.

Seitliche Endkappen nur in schwarzer Ausführung enthalten.

Art.	Für Glasstärken	Menge
053.3361.072	Von **6** bis **8** mm	1 Stk.

SCHIEBETÜRSET CLIPO 36 GPPK

Das Set erfordert nur oben das Glashalteprofil 053.3072.

Seitliche Endkappen nur in schwarzer Ausführung enthalten.

Oberfläche: /3 /97 /R2

Art.	Für Glasstärken	Menge
053.3361.071	Von **6** bis **8** mm	1 Stk.

>>> SIEHE PREISLISTE B3 - S. 27 >>>

UNTERE FÜHRUNG FÜR MODELL CLIPO 36 GPK

Material: Messing

Oberfläche: /3 /97 /R2

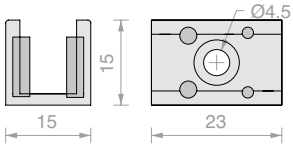

Art.	Für Glasstärken	Menge
LMGF15	Von **6** bis **8** mm	1 Stk.

2 DÄMPFER CLIPO 36

Mindestbreite Türflügel für Anbringung eines Dämpfers 420 mm

Mindestbreite Türflügel für Anbringung von 2 Dämpfern 620 mm

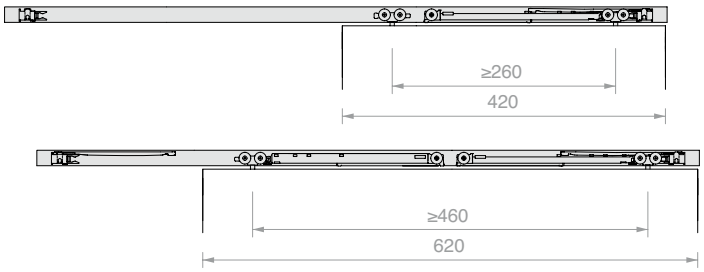

Art.	Tragfähigkeit	Menge
057.3159.071	Bis **15** kg	1 Stk.
057.3159.072	Bis **26** kg	1 Stk.
057.3159.073	Bis **36** kg	1 Stk.

ENDKAPPE FÜR LAUFSCHIENE 053.3326 CLIPO 36

Material: Aluminium

Oberfläche: /6 /88 /97

Hinweis: Es empfiehlt sich eine Anbringung mit Silikon über die gesamte Oberfläche der Endkappe.

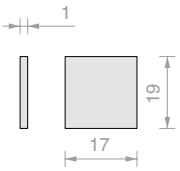

Art.	Menge
LM17019TP10	1 Stk.

ENDKAPPE FÜR LAUFSCHIENE 053.3338 CLIPO 36

Material: Aluminium

Oberfläche: /6 /88 /97

Hinweis: Es empfiehlt sich eine Anbringung mit Silikon über die gesamte Oberfläche der Endkappe.

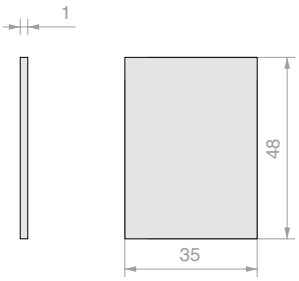

Art.	Menge
LM48035TP10	1 Stk.

>>> SIEHE PREISLISTE B3 - S. 27 >>>

SCHLOSS FÜR SCHIEBETÜREN

Material: Aluminium

Geliefert mit europäischem Zylinder mit 3 Schlüsseln

Oberfläche: /88 /97

Hinweis: Wandplatte wird mitgeliefert

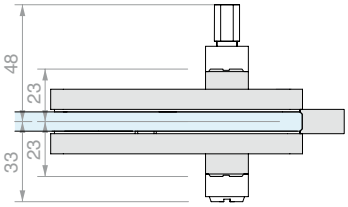

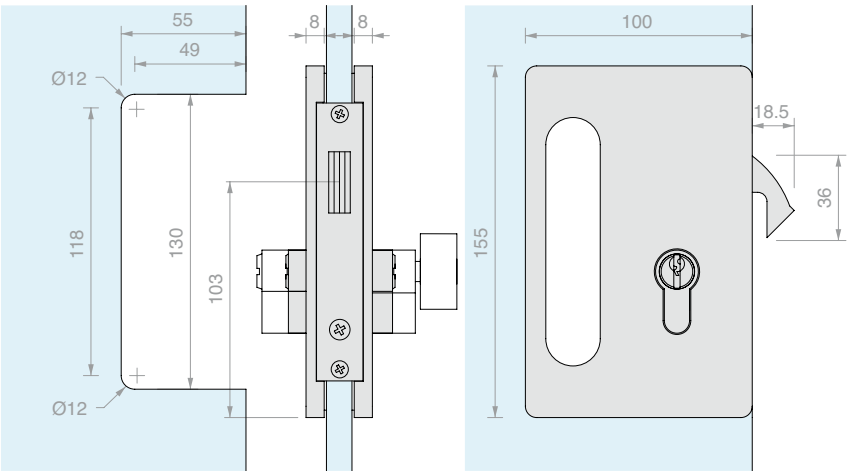

Art.	Für Glasstärken	Verschluss	Schlüssel	Menge
SERSD610S	Von **10** bis **12** mm	Schloss + Schloss	Einzelschließend	1 Stk.
SERSD610SU	Von **10** bis **12** mm	Schloss + Schloss	Gleichschließend	1 Stk.
SERSD610P	Von **10** bis **12** mm	Knauf + Schloss	Gleichschließend	1 Stk.

GEGENSCHLOSS GLAS

Material: Aluminium

Oberfläche: /88 /97

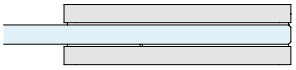

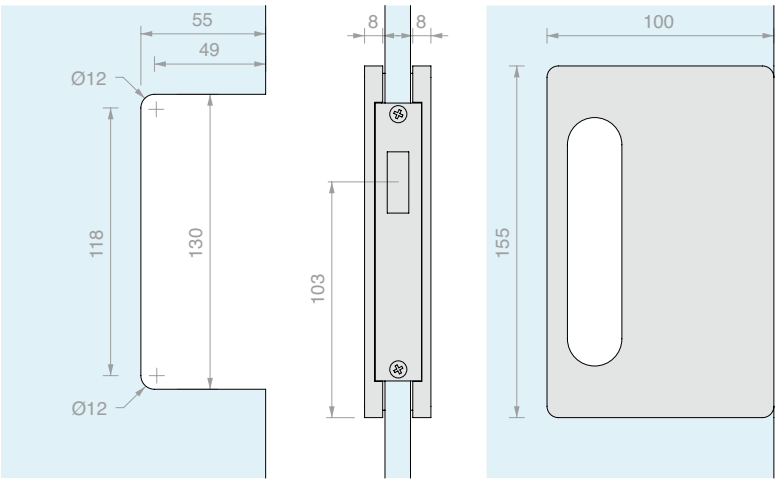

Art.	Für Glasstärken	Menge
SERSD620	Von **10** bis **12** mm	1 Stk.

>>> SIEHE PREISLISTE B3 - S. 28 >>>

VERSCHLUSS FÜR SCHIEBETÜREN

Material: Aluminium

Position rechts (für Position links umgekehrt montieren)

Mit 2 Schlüsseln

Oberfläche: /88 /97

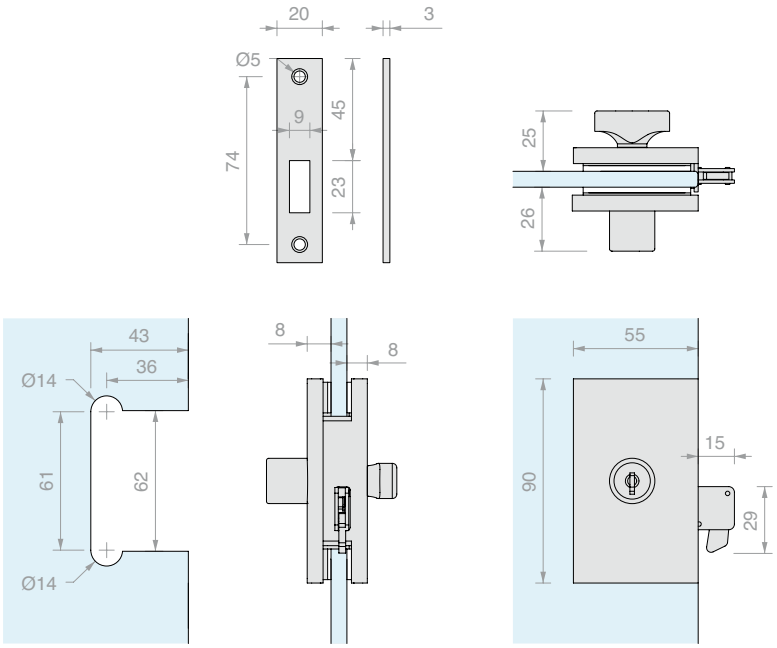

Art.	Für Glasstärken	Schlüssel	Menge
DQS15	Von **8** bis **12** mm	Einzelschließend	1 Stk.

VERSCHLUSS FÜR SCHIEBETÜREN MIT GRIFF

Material: Aluminium

Position rechts (für Position links umgekehrt montieren)

Mit 2 Schlüsseln

Oberfläche: /88 /97

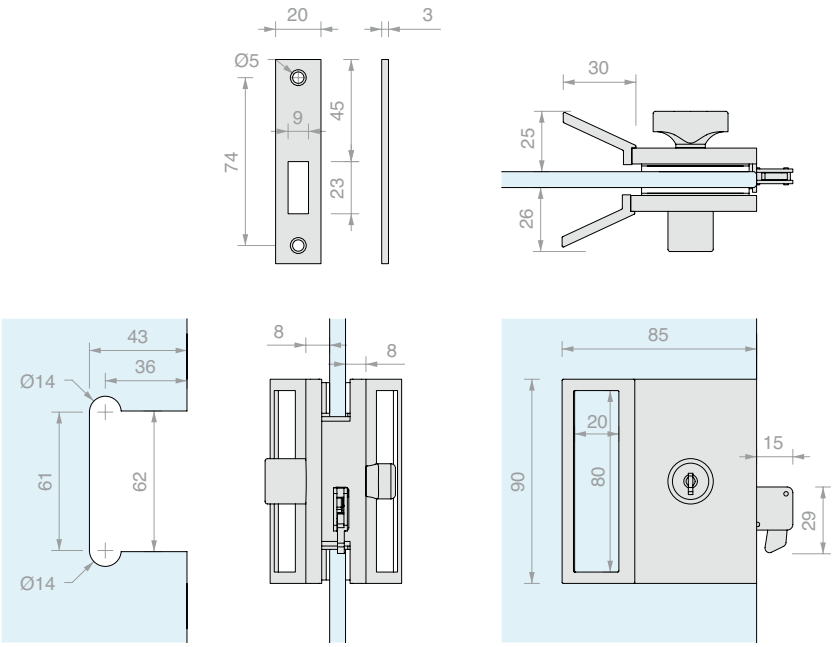

Art.	Für Glasstärken	Schlüssel	Menge
DQ525	Von **8** bis **12** mm	Einzelschließend	1 Stk.

VERSCHLUSS FÜR SCHIEBETÜREN MIT DOPPELTEM KNAUF

Material: Aluminium

Position rechts (für Position links umgekehrt montieren)

Oberfläche: /88 /97

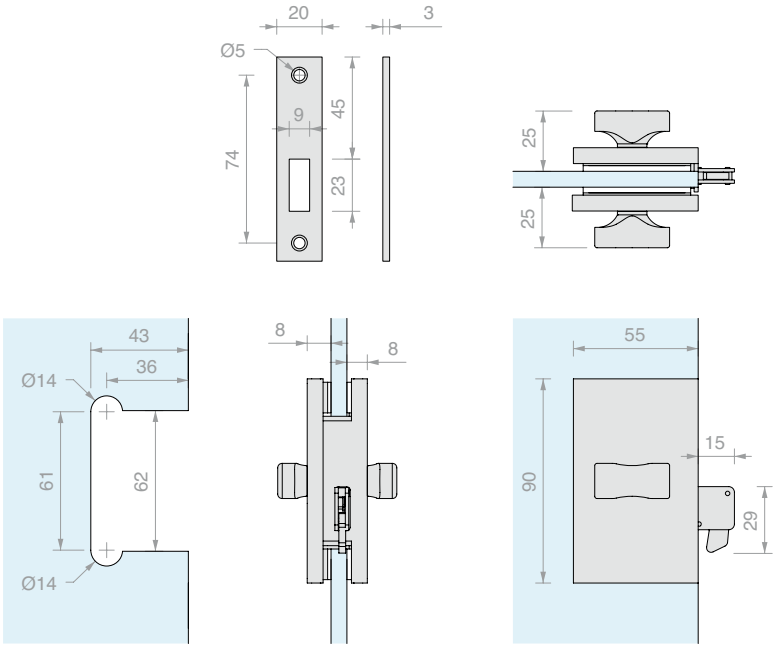

Art.	Für Glasstärken	Menge
DQS13	Von **8** bis **12** mm	1 Stk.

VERSCHLUSS FÜR SCHIEBETÜREN MIT DOPPELTEM KNAUF UND GRIFF

Material: Aluminium

Position rechts (für Position links umgekehrt montieren)

Oberfläche: /88 /97

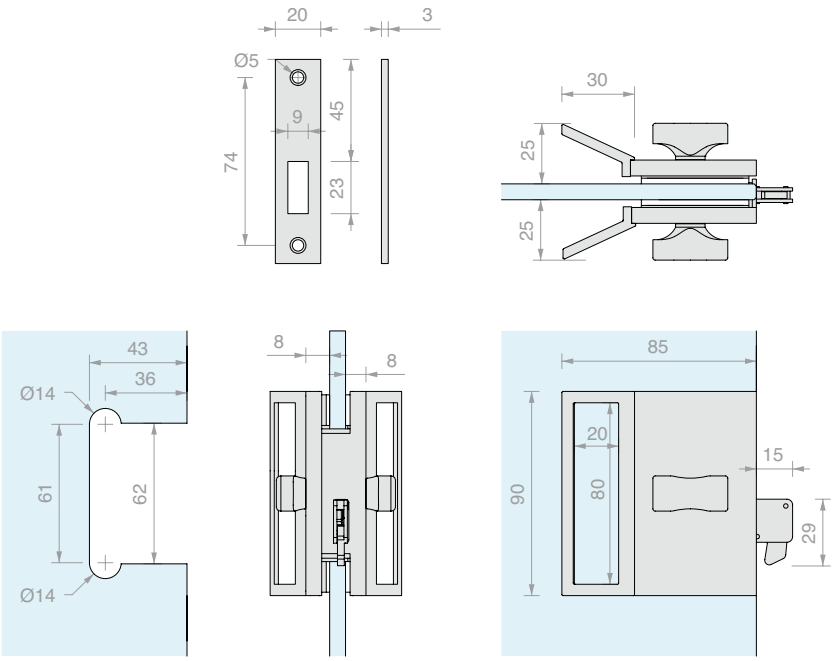

Art.	Für Glasstärken	Menge
DQS23	Von **8** bis **12** mm	1 Stk.

>>> SIEHE PREISLISTE B3 - S. 28 >>>

VERSCHLUSS FREI/BESETZT MIT KNAUF FÜR SCHIEBETÜREN

Material: Aluminium

Position rechts (für Position links umgekehrt montieren)

Oberfläche: /88 /97

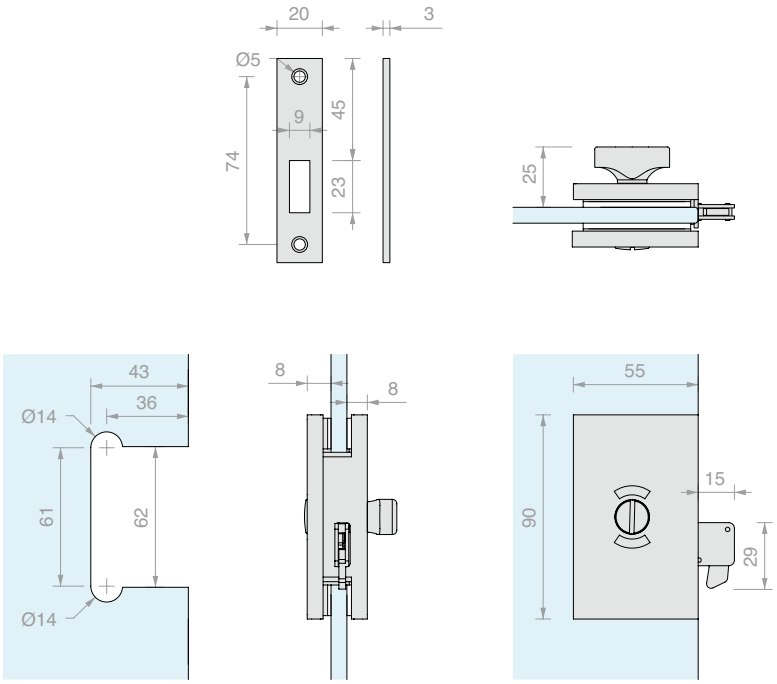

Art.	Für Glasstärken	Menge
DQS11	Von **8** bis **12** mm	1 Stk.

VERSCHLUSS FREI/BESETZT MIT KNAUF UND GRIFF FÜR SCHIEBETÜREN

Material: Aluminium

Position rechts (für Position links umgekehrt montieren)

Oberfläche: /88 /97

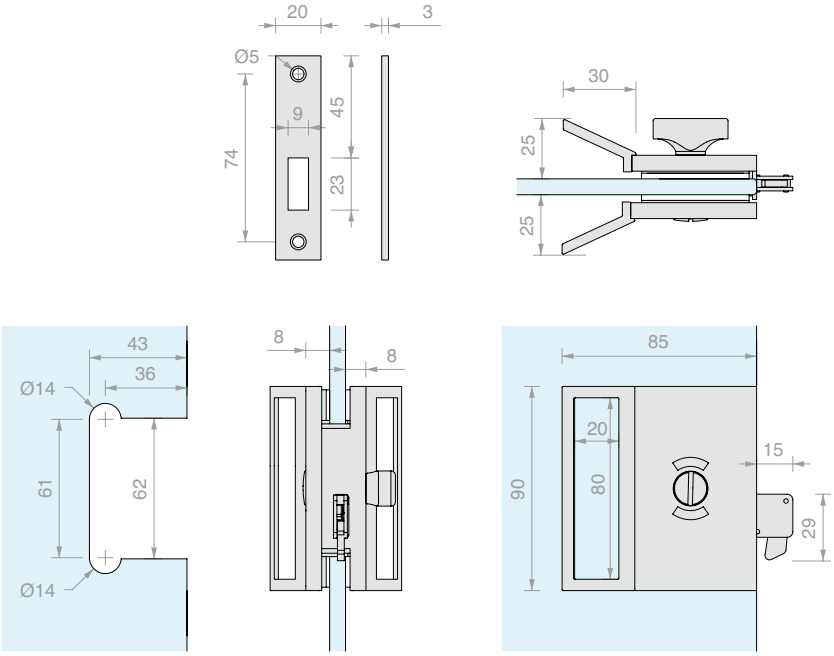

Art.	Für Glasstärken	Menge
DQS21	Von **8** bis **12** mm	1 Stk.

GEGENSCHLOSS GLAS

Material: Aluminium

Position rechts (für Position links umgekehrt montieren)

Oberfläche: /88 /97

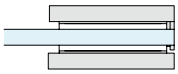

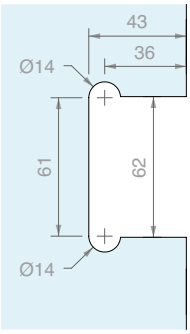

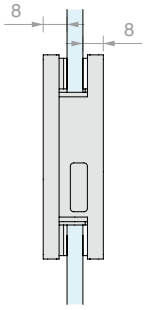

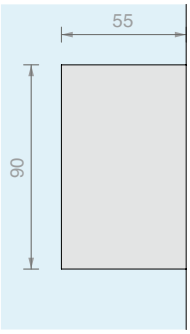

Art.	Für Glasstärken	Menge
DQS37	Von **8** bis **12** mm	1 Stk.

>>> SIEHE PREISLISTE B3 - S. 28 >>>

SCHLOSS FÜR SCHIEBETÜREN

Material: Messing

Geliefert mit europäischem Zylinder mit 3 Schlüsseln

Oberfläche: /3 /45

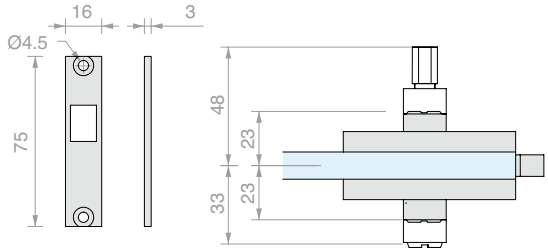

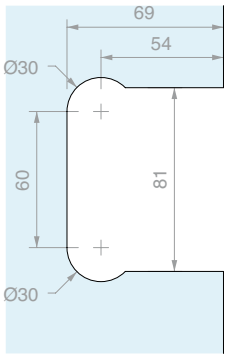

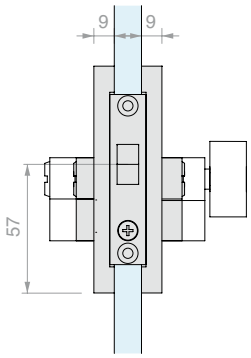

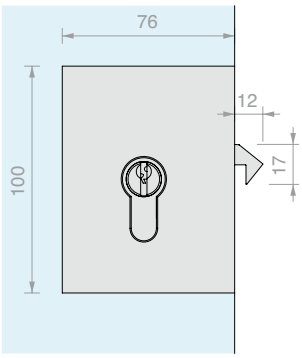

Art.	Für Glasstärken	Verschluss	Schlüssel	Menge
SERMG10S	Von **8** bis **12** mm	Schloss + Schloss	Einzelschließend	1 Stk.
SERMG10SU	Von **8** bis **12** mm	Schloss + Schloss	Gleichschließend	1 Stk.
SERMG10P	Von **8** bis **12** mm	Knauf + Schloss	Gleichschließend	1 Stk.

GEGENSCHLOSS GLAS

Material: Messing

Oberfläche: /3 /45

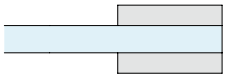

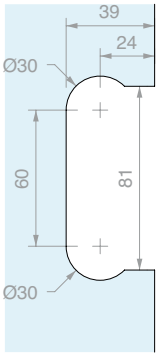

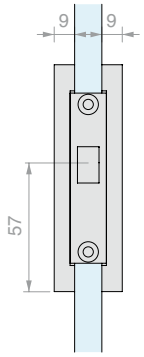

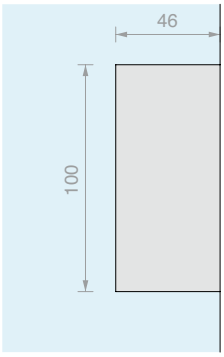

Art.	Für Glasstärken	Menge
SERMGC1	Von **8** bis **12** mm	1 Stk.

>>> SIEHE PREISLISTE B3 - S. 28/29 >>>

SCHLOSS FÜR SCHIEBETÜREN MIT GRIFF

Material: Messing

Geliefert mit europäischem Zylinder mit 3 Schlüsseln

Oberfläche: /3 /45

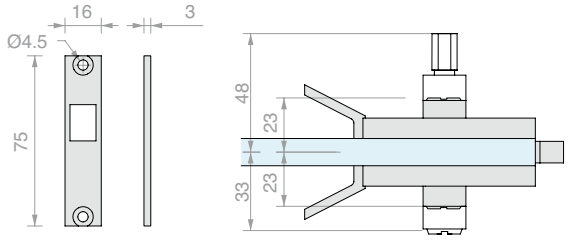

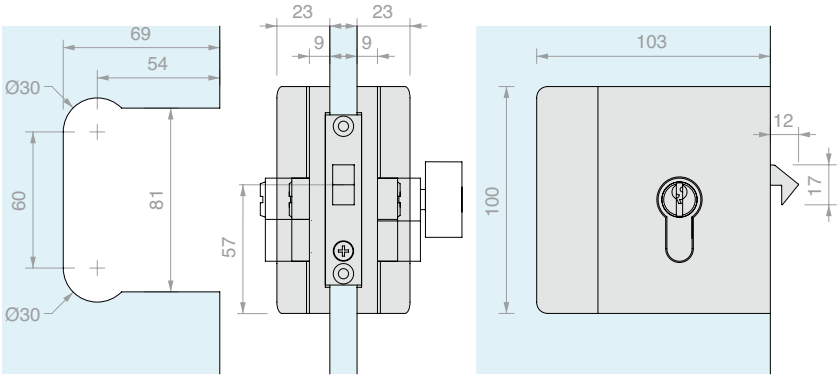

Art.	Für Glasstärken	Verschluss	Schlüssel	Menge
SERMGM10S	Von **8** bis **12** mm	Schloss + Schloss	Einzelschließend	1 Stk.
SERMGM10SU	Von **8** bis **12** mm	Schloss + Schloss	Gleichschließend	1 Stk.
SERMGM10P	Von **8** bis **12** mm	Knauf + Schloss	Gleichschließend	1 Stk.

>>> SIEHE PREISLISTE B3 - S. 29 >>>

GEGENSCHLOSS WAND

Material: Messing

Oberfläche: /3 /45

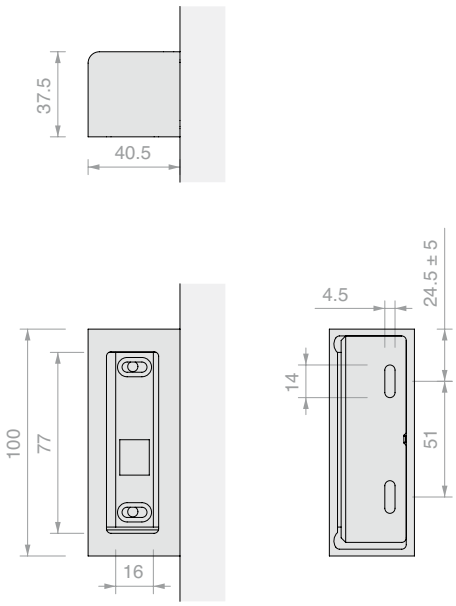

Art.	Menge
SERMG19	1 Stk.

GEGENSCHLOSS GLAS

Material: Messing

Oberfläche: /3 /45

* zu diesem Maß die gewünschte Überlappung zwischen den Glasscheiben hinzufügen

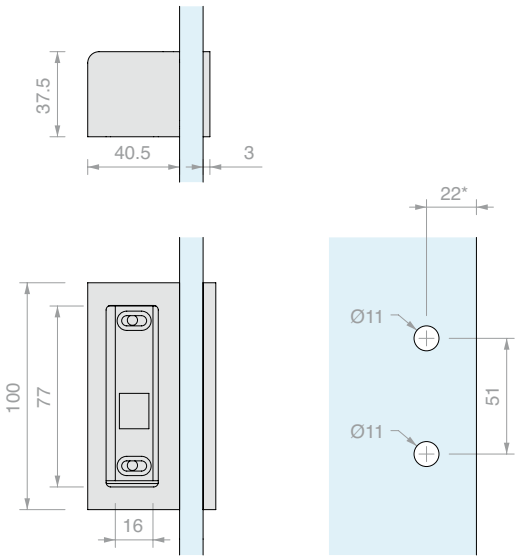

Art.	Für Glasstärken	Menge
SERMG12	Von **8** bis **12** mm	1 Stk.

>>> SIEHE PREISLISTE B3 - S. 29 >>>

VERSCHLUSS FÜR SCHIEBETÜREN

Material: Messing

Position rechts (für Position links umgekehrt montieren)

Mit 2 Schlüsseln

Oberfläche: /1 /24 /45

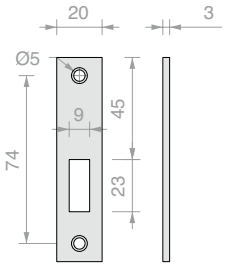

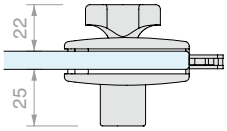

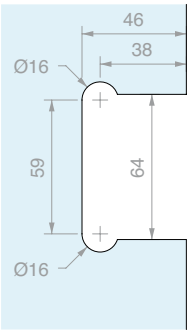

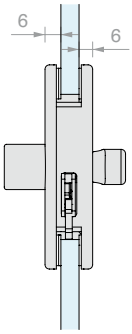

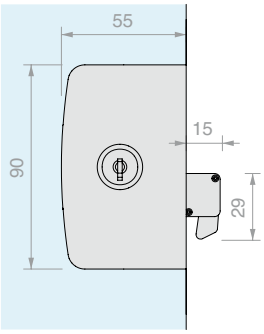

Art.	Für Glasstärken	Schlüssel	Menge
CHN28	Von **8** bis **10** mm	Einzelschließend	1 Stk.

VERSCHLUSS FÜR SCHIEBETÜREN MIT GRIFF

Material: Messing

Position rechts (für Position links umgekehrt montieren)

Mit 2 Schlüsseln

Oberfläche: /1 /24 /45

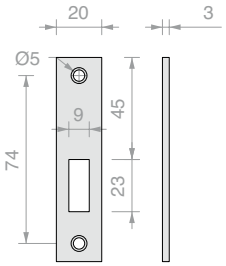

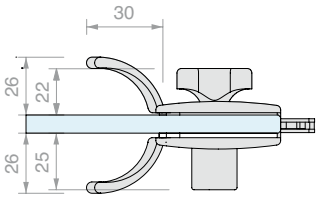

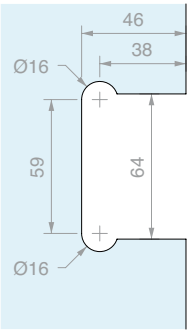

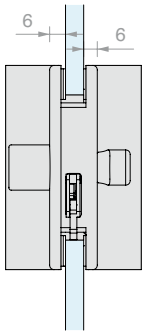

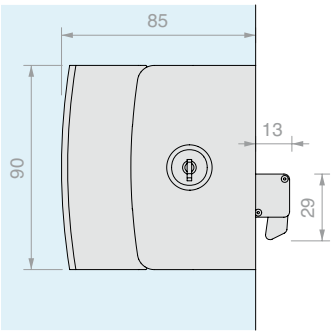

Art.	Für Glasstärken	Schlüssel	Menge
CHN31	Von **8** bis **10** mm	Einzelschließend	1 Stk.

>>> SIEHE PREISLISTE B3 - S. 29 >>>

VERSCHLUSS FÜR SCHIEBETÜREN MIT DOPPELTEM KNAUF

Material: Messing

Position rechts (für Position links umgekehrt montieren)

Oberfläche: /1 /24 /45

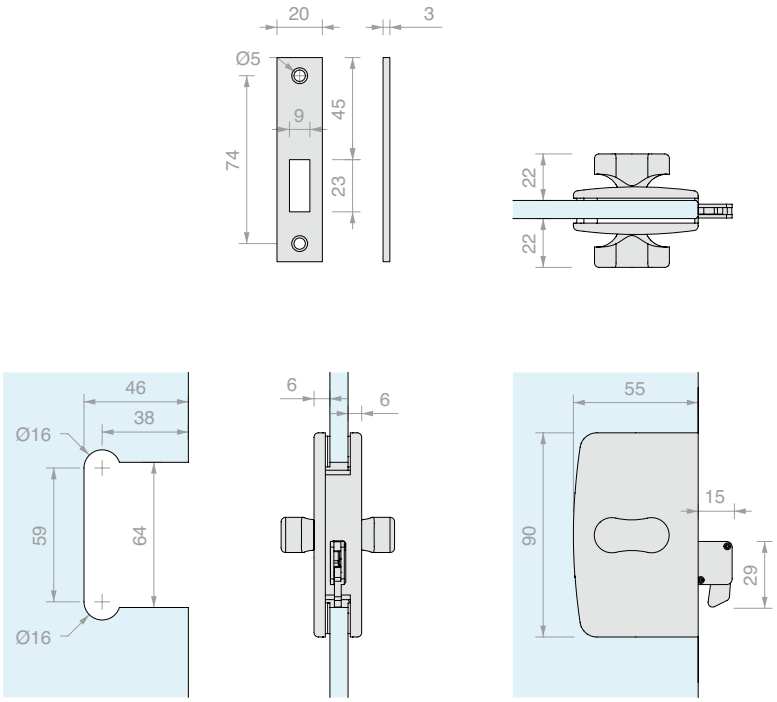

Art.	Für Glasstärken	Menge
CLH12	Von **8** bis **10** mm	1 Stk.

VERSCHLUSS FÜR SCHIEBETÜREN MIT DOPPELTEM KNAUF UND GRIFF

Material: Messing

Position rechts (für Position links umgekehrt montieren)

Oberfläche: /1 /24 /45

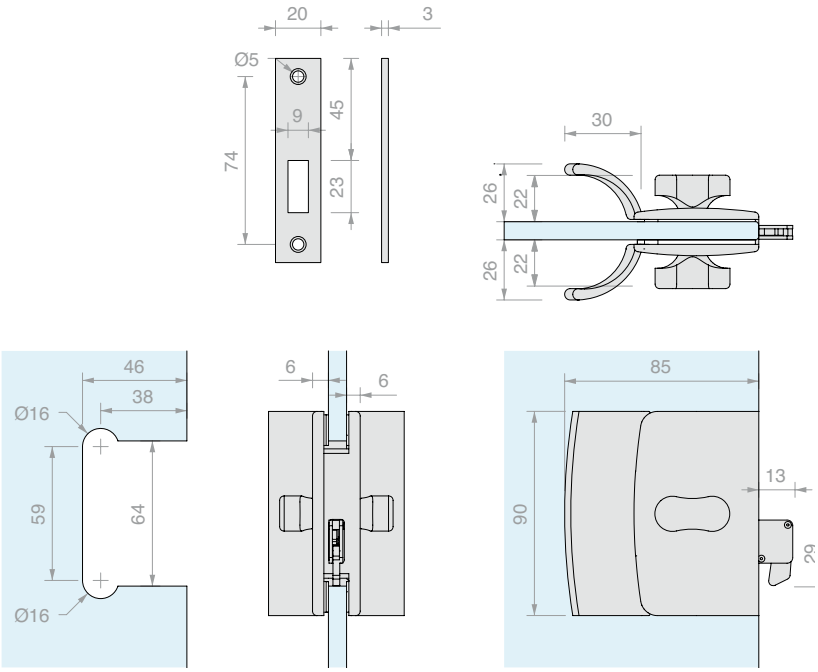

Art.	Für Glasstärken	Menge
CLHM14	Von **8** bis **10** mm	1 Stk.

VERSCHLUSS FREI/BESETZT MIT KNAUF FÜR SCHIEBETÜREN

Material: Messing

Position rechts (für Position links umgekehrt montieren)

Oberfläche: /1 /24 /45

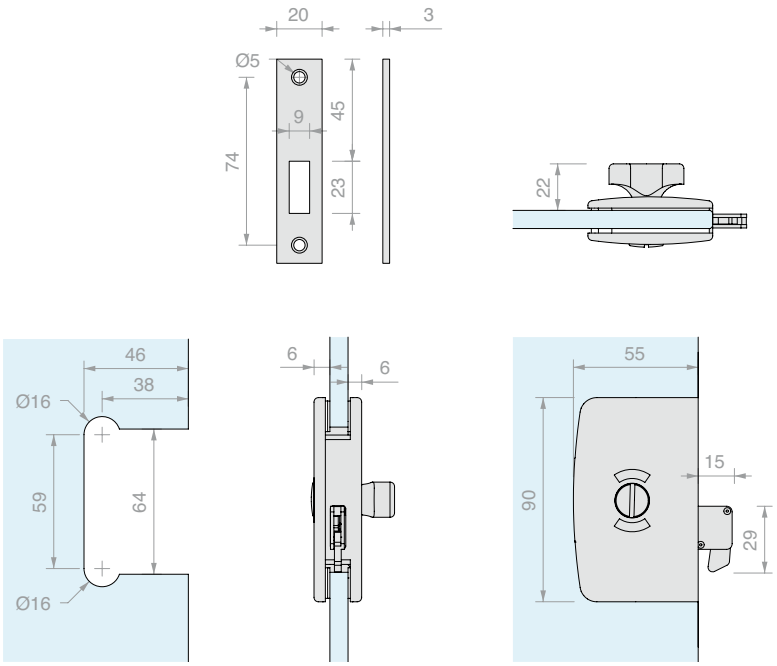

Art.	Für Glasstärken	Menge
CLS10	Von **8** bis **10** mm	1 Stk.

VERSCHLUSS FREI/BESETZT MIT KNAUF UND GRIFF FÜR SCHIEBETÜREN

Material: Messing

Position rechts (für Position links umgekehrt montieren)

Oberfläche: /1 /24 /45

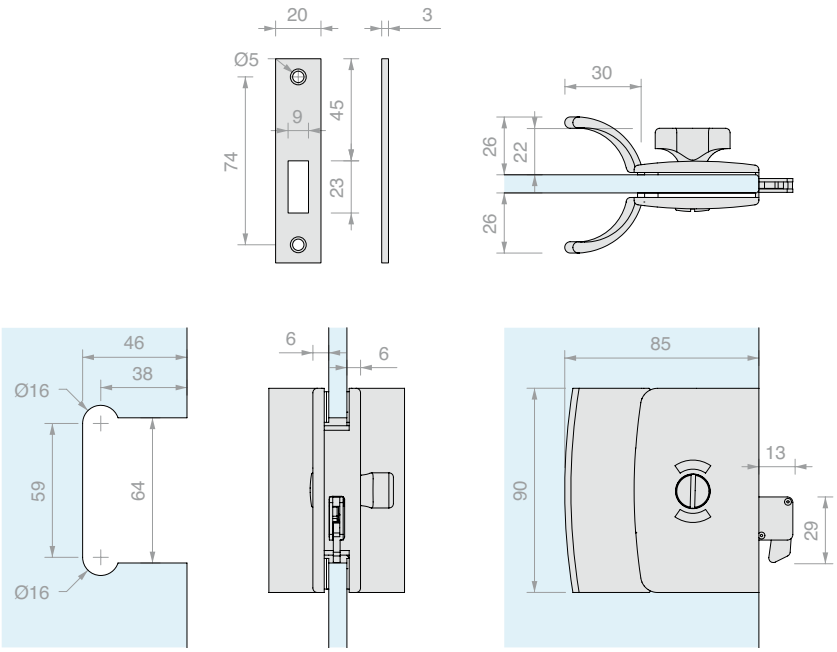

Art.	Für Glasstärken	Menge
CLM11	Von **8** bis **10** mm	1 Stk.

>>> SIEHE PREISLISTE B3 - S. 29 >>>

VERSCHLUSS FÜR SCHIEBETÜREN EINZELNER KNAUF

Material: Messing

Position rechts (für Position links umgekehrt montieren)

Oberfläche: /1 /24 /45

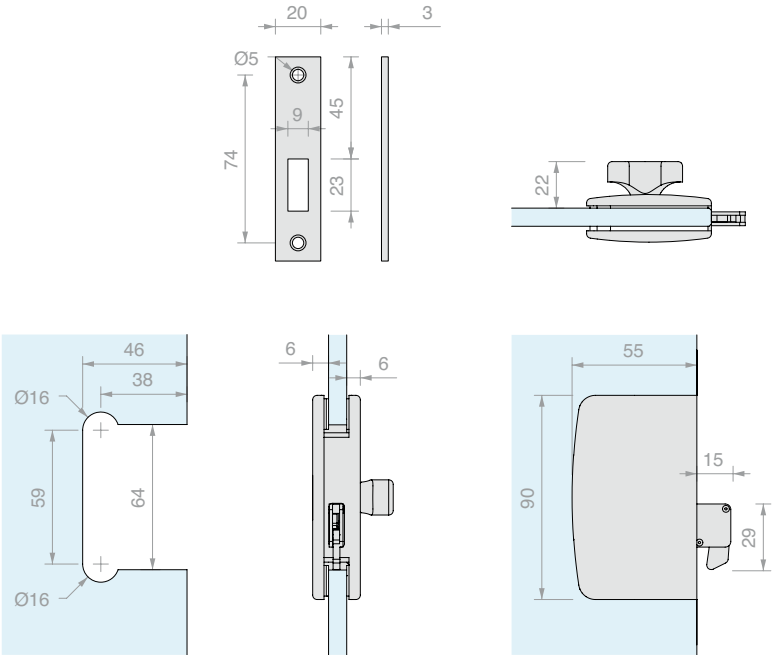

Art.	Für Glasstärken	Menge
CLPN	Von **8** bis **10** mm	1 Stk.

GEGENSCHLOSS GLAS

Material: Messing

Position rechts (für Position links umgekehrt montieren)

Oberfläche: /1 /24 /45

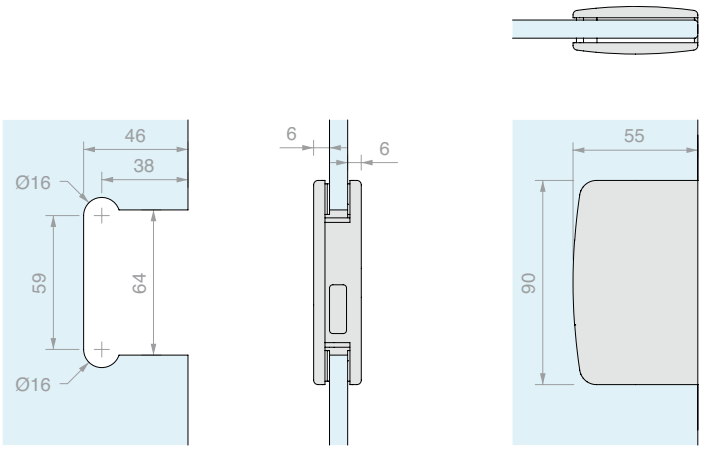

Art.	Für Glasstärken	Menge
CL95	Von **8** bis **10** mm	1 Stk.

SELBSTKLEBENDE GLASKANTENDICHTUNG

Material: TPE

Spule zu 10 m

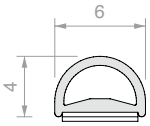

Art.	Farbe	Menge
057.3080.001	Transparent	1 Stk.
057.3080.002	Schwarz	1 Stk.

SELBSTKLEBENDE GLASKANTENDICHTUNG GLASS BUMPER

Material: TPE

Spule zu 12 m, zusammen mit transparentem VHB-Doppelklebeband mit hoher Haftkraft von -40°C bis +150°C geliefert

Farbe: Geprägt

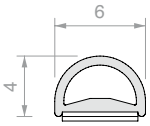

Art.	Für Glasstärken	Menge
GSB12	Von **8** bis **13.5** mm	1 Stk.

REINIGUNGSTUCH

Mit Isopropylalkohol getränktes Einwegtuch

Art.	Menge
GSLSVL	1 Stk.

>>> SIEHE PREISLISTE B3 - S. 30 >>>

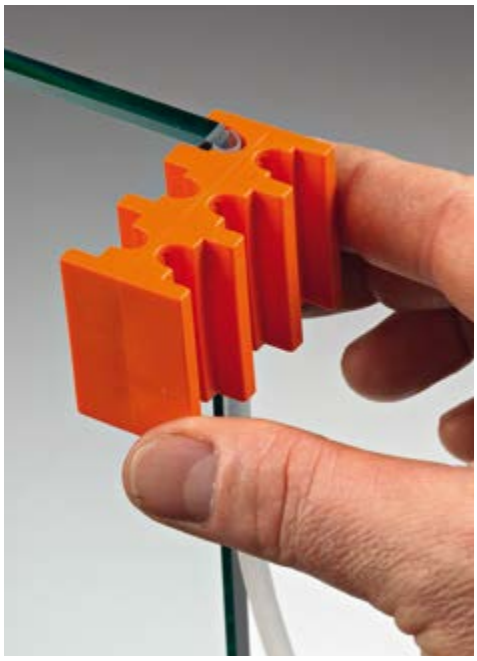

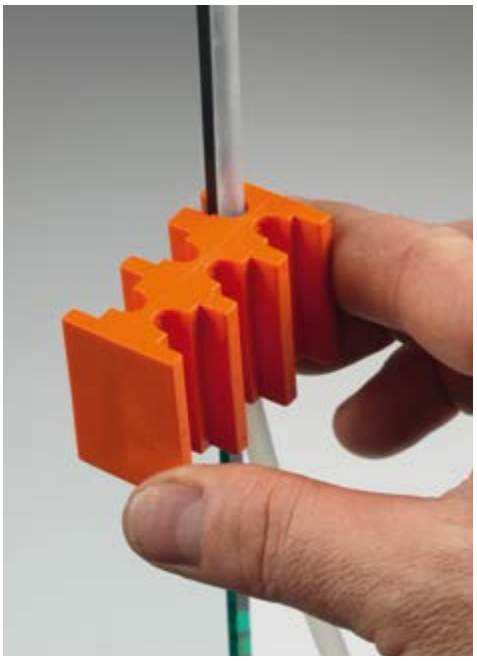

MONTAGESCHABLONE GSB12

Schablone aus Kunststoff, die eine mittige Anbringung über die ganze Kantenlänge ermöglicht.
Material: Kunststoff

Art.	Menge
GSB831	1 Stk.

SELBSTKLEBENDE DICHTUNG GLASS LIP SLIDE
MIT VERKÜRZBARER DICHTLIPPE ZUR FUGENABDECKUNG

Material: TPE
Zusammen mit transparentem VHB-Doppelklebeband mit hoher Haftkraft von -40°C bis +150°C geliefert
Farbe: Geprägt

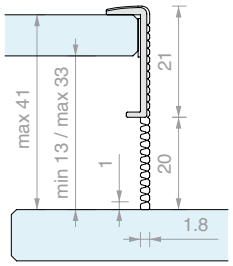

Art.	L	Für Glasstärken	Menge
GSLS217	**3000** mm	Von **8** bis **13.5** mm	1 Stk.

>>> SIEHE PREISLISTE B3 - S. 30 >>>

SCHIEBETÜRSYSTEME AUS STAHL

TÜRFLÜGEL AUS GLAS
6-12.7 mm

GIUMAX 2000
S. 329

GIUMAX 3000
S. 341

GIUMAX 3200
S. 349

TÜRFLÜGEL AUS GLAS
12-17.5 mm

GIUMAX 8500
S. 359

GIUMAX 6500
S. 369

TÜRFLÜGEL MIT
HOLZRAHMEN ≥ 30 mm

GIUMAX 3500
S. 379

GIUMAX

Die Schiebetürsysteme der Serie GIUMAX zeichnen sich durch sichtbare Laufrollen auf Tragschienen aus. Die Systeme aus rostfreiem Stahl AISI 304 überzeugen durch Eleganz, Zuverlässigkeit und außergewöhnliche Haltbarkeit.

Das Sortiment besteht aus 6 Modellen und erfüllt damit jede Einrichtungs- und Montageanforderung.
Wählen Sie die passende Lösung für Ihr Projekt:

	GIUMAX 2000	GIUMAX 3000	GIUMAX 3200
Scheiben-Stärke (mm)	Glas 10-12 mm	Glas 8-10.7 mm	Glas 6-12.7 mm
Laufrollenwagen			
Laufschiene			
Montage	Wand, Glas, Decke	Wand, Glas	Wand, Glas, Decke
Max. Tragfähigkeit (kg)	100	80	80

OBERFLÄCHE
System GIUMAX
/8

Hauptelemente aus satiniertem Stahl
Andere Oberflächen auf Anfrage

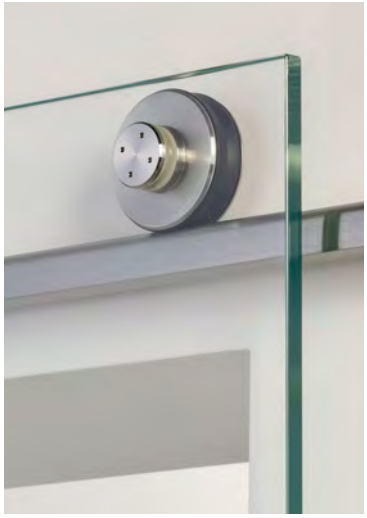

GIUMAX 8500

GIUMAX 6500

GIUMAX 3500

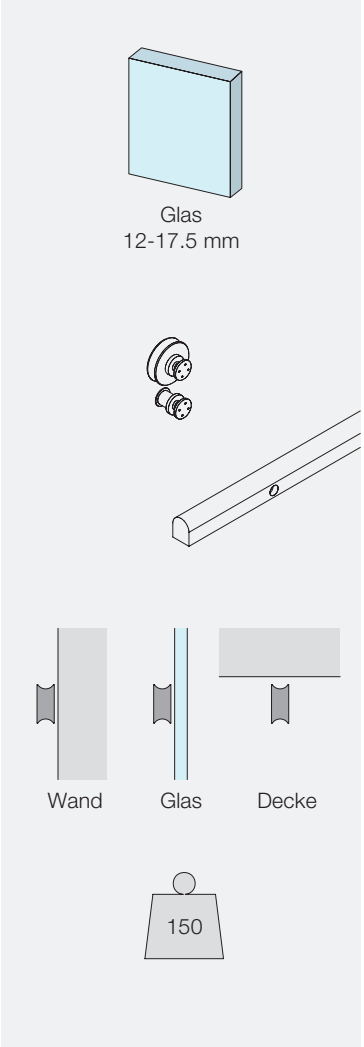

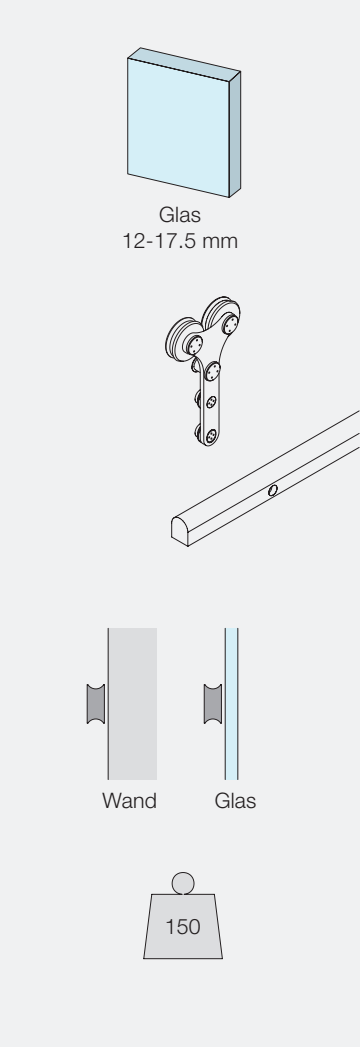

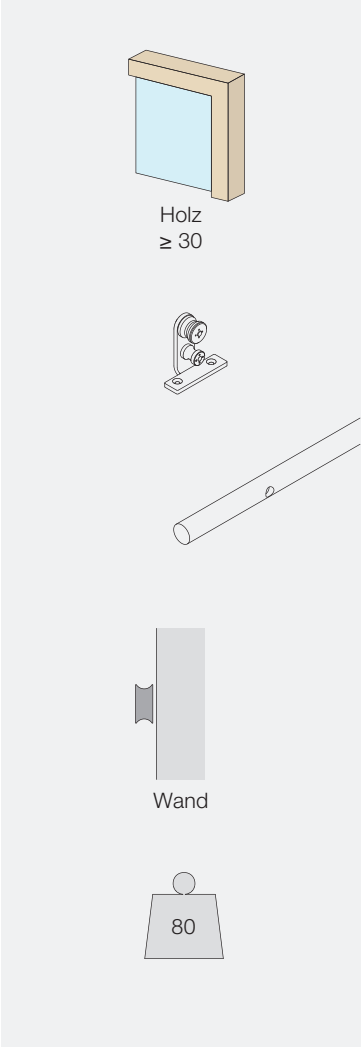

GIUMAX 2000

Schiebetürsystem aus rostfreiem Stahl AISI 304, bestehend aus einer Tragschiene mit rundem Querschnitt, sichtbaren Laufrollenwagen und Befestigungszubehör.

Der Laufrollenwagen besteht aus einem tragenden Verbindungsbügel, einer oberen Laufrolle und zwei Beschlägen für die Befestigung am Türflügel. Das Paar Laufwagen trägt einen Türflügel mit Glasstärke von 10 bis 12 mm und einem Gewicht von bis zu 100 kg.

Die Laufwagentechnologie ermöglicht eine Höhenverstellung der Beschläge, sodass die Position des Türflügels sich leichter einstellen lässt.

Mithilfe der Befestigungselemente kann die Montage der Schiene je nach Befestigungsart – an der Wand, an der Glaswand oder der Decke – persönlich angepasst werden.

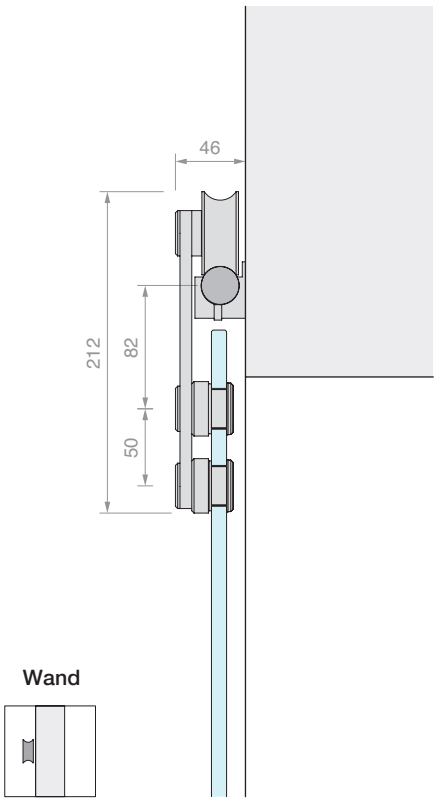

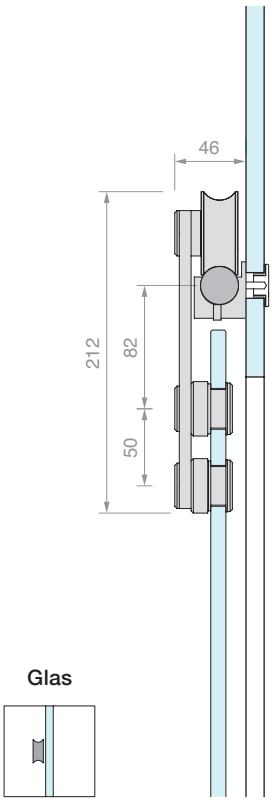

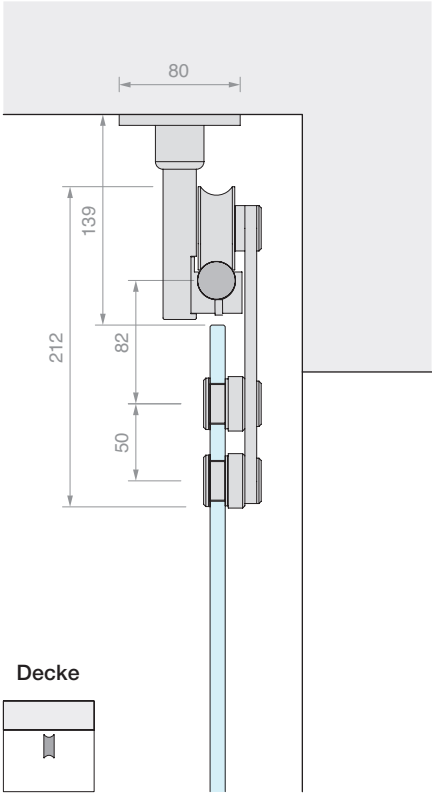

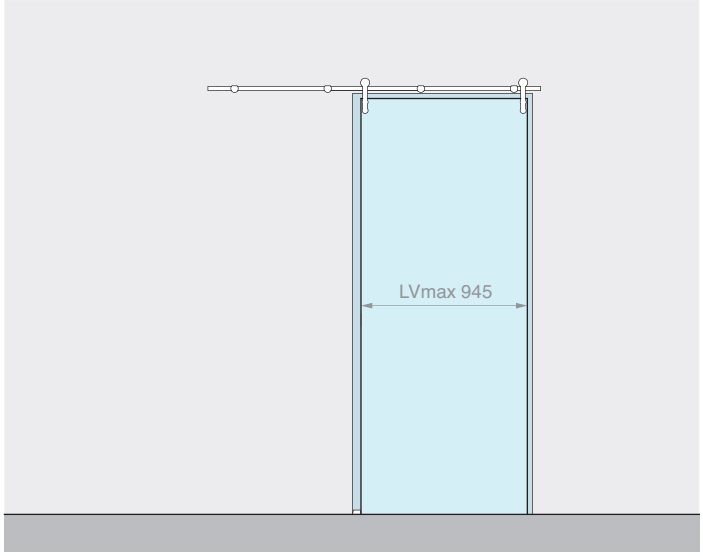

Set bestehend aus: Oberfläche: /8

Art.	Beschreibung	Menge
GLM2500	Set 2 Laufrollenwagen	1 Stk.
GLMCAV2	Rohrlaufschiene L=2000 mm	1 Stk.
GLM33M5	Wandbefestigung	4 Stk.
GLMBLCDX	Endanschlag rechts	1 Stk.
GLMBLCSX	Endanschlag links	1 Stk.
057.3030.071	Verstellbare Bodenführung	1 Stk.
Optional		
UT300	Stirnlochschlüssel	1 Stk.

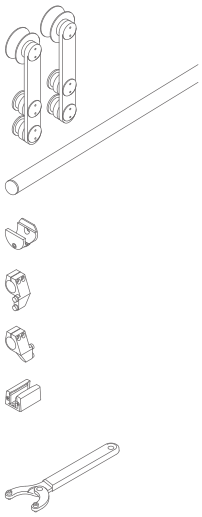

Art.	Beschreibung	Für Glasstärken	TRAGFmax	Menge
GLM20002MUR	Schiebetür-Set Wandbefestigung	Von **10** bis **12** mm	**100** kg	1 Stk.

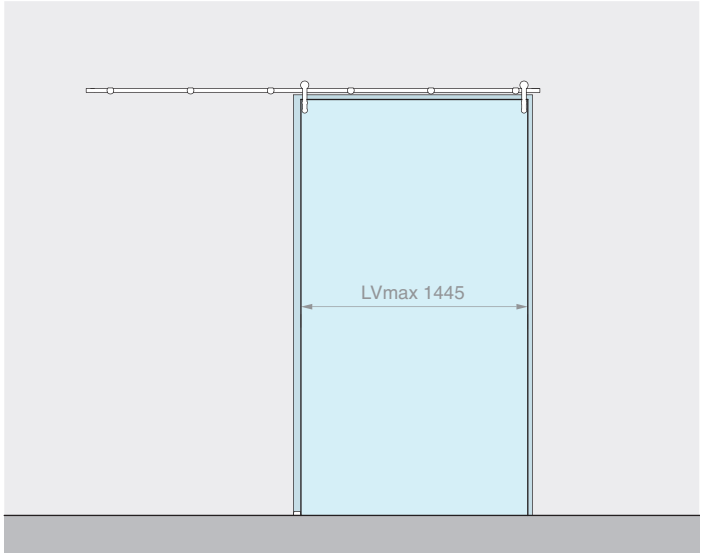

Set bestehend aus: Oberfläche: /8

Art.	Beschreibung	Menge
GLM2500	Set 2 Laufrollenwagen	1 Stk.
GLMCAV3	Rohrlaufschiene L=3000 mm	1 Stk.
GLM33M5	Wandbefestigung	6 Stk.
GLMBLCDX	Endanschlag rechts	1 Stk.
GLMBLCSX	Endanschlag links	1 Stk.
057.3030.071	Verstellbare Bodenführung	1 Stk.
Optional		
UT300	Stirnlochschlüssel	1 Stk.

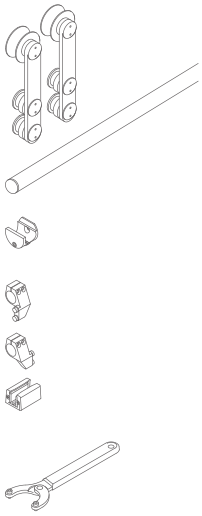

Art.	Beschreibung	Für Glasstärken	TRAGFmax	Menge
GLM20003MUR	Schiebetür-Set Wandbefestigung	Von **10** bis **12** mm	**100** kg	1 Stk.

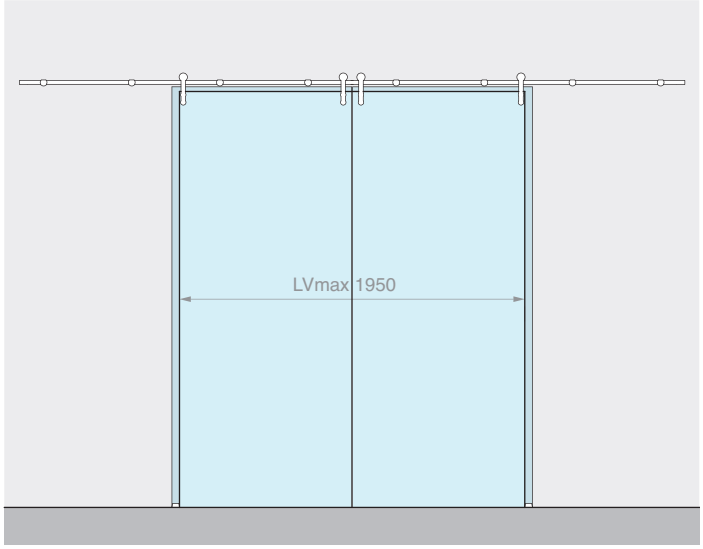

Set bestehend aus: Oberfläche: /8

Art.	Beschreibung	Menge
GLM2500	Set 2 Laufrollenwagen	2 Stk.
GLMCAV4	Rohrlaufschiene L=4000 mm	1 Stk.
GLM33M5	Wandbefestigung	8 Stk.
GLMBLCDX	Endanschlag rechts	2 Stk.
GLMBLCSX	Endanschlag links	2 Stk.
057.3030.071	Verstellbare Bodenführung	2 Stk.
Optional		
UT300	Stirnlochschlüssel	1 Stk.

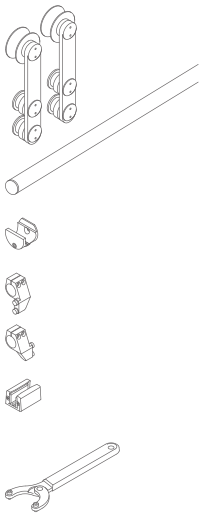

Art.	Beschreibung	Für Glasstärken	TRAGFmax	Menge
GLM20004MUR	Schiebetür-Set Wandbefestigung, für 2 Türflügel	Von **10** bis **12** mm	**100** + **100** kg	1 Stk.

>>> SIEHE PREISLISTE B3 - S. 31 >>>

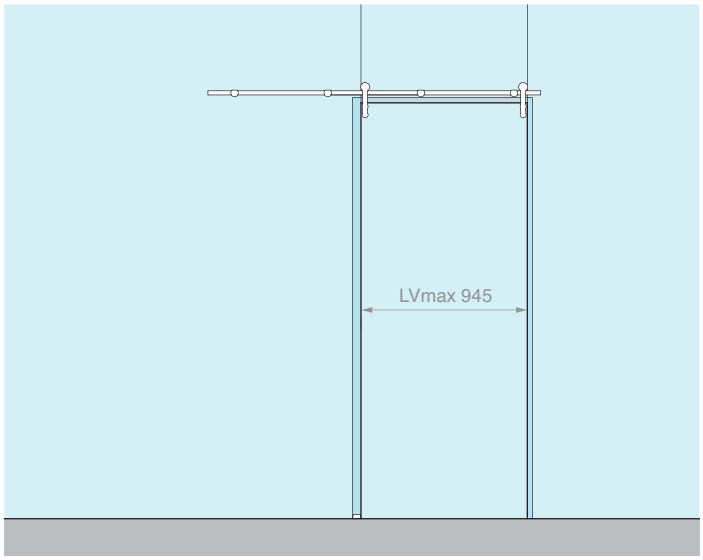

Set bestehend aus: Oberfläche: /8

Art.	Beschreibung	Menge
GLM2500	Set 2 Laufrollenwagen	1 Stk.
GLMCAV2	Rohrlaufschiene L=2000 mm	1 Stk.
GLM33VT	Glasbefestigung	4 Stk.
GLMBLCDX	Endanschlag rechts	1 Stk.
GLMBLCSX	Endanschlag links	1 Stk.
057.3030.071	Verstellbare Bodenführung	1 Stk.
Optional		
UT300	Stirnlochschlüssel	1 Stk.

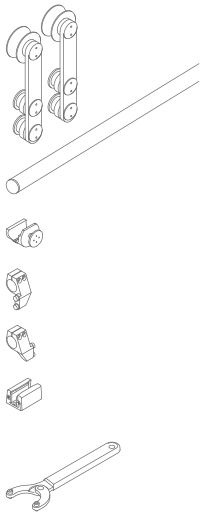

Art.	Beschreibung	Für Glasstärken	TRAGFmax	Menge
GLM20002VET	Schiebetür-Set Glasbefestigung	Von **10** bis **12** mm	**100** kg	1 Stk.

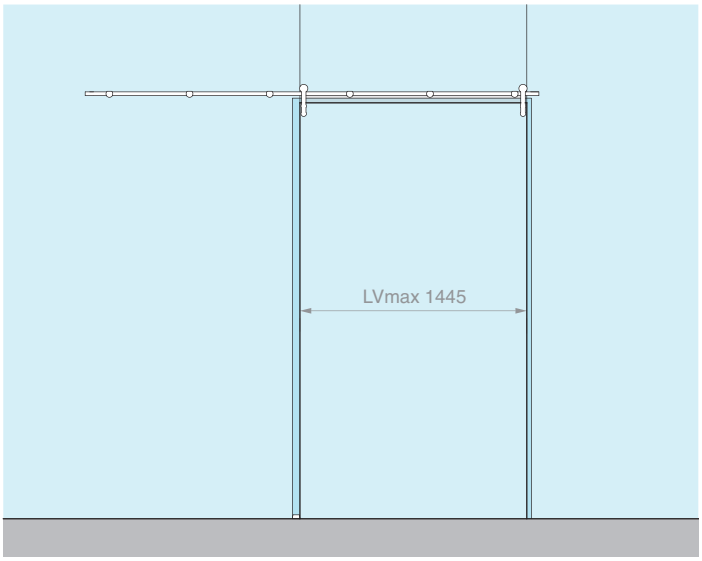

Set bestehend aus: Oberfläche: /8

Art.	Beschreibung	Menge
GLM2500	Set 2 Laufrollenwagen	1 Stk.
GLMCAV3	Rohrlaufschiene L=3000 mm	1 Stk.
GLM33VT	Glasbefestigung	6 Stk.
GLMBLCDX	Endanschlag rechts	1 Stk.
GLMBLCSX	Endanschlag links	1 Stk.
057.3030.071	Verstellbare Bodenführung	1 Stk.
Optional		
UT300	Stirnlochschlüssel	1 Stk.

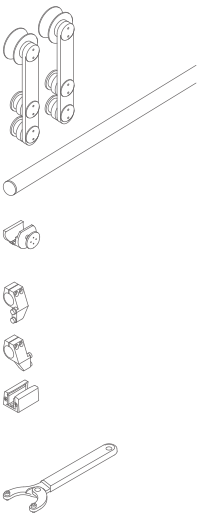

Art.	Beschreibung	Für Glasstärken	TRAGFmax	Menge
GLM20003VET	Schiebetür-Set Glasbefestigung	Von **10** bis **12** mm	**100** kg	1 Stk.

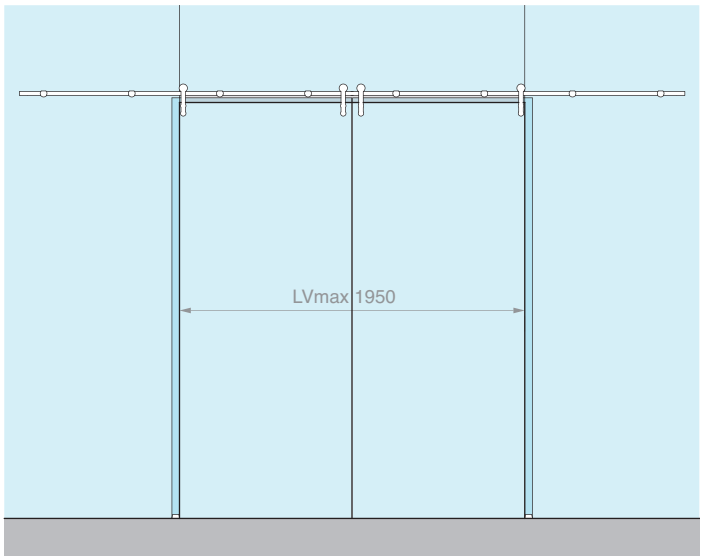

Set bestehend aus: Oberfläche: /8

Art.	Beschreibung	Menge
GLM2500	Set 2 Laufrollenwagen	2 Stk.
GLMCAV4	Rohrlaufschiene L=4000 mm	1 Stk.
GLM33VT	Glasbefestigung	8 Stk.
GLMBLCDX	Endanschlag rechts	2 Stk.
GLMBLCSX	Endanschlag links	2 Stk.
057.3030.071	Verstellbare Bodenführung	2 Stk.
Optional		
UT300	Stirnlochschlüssel	1 Stk.

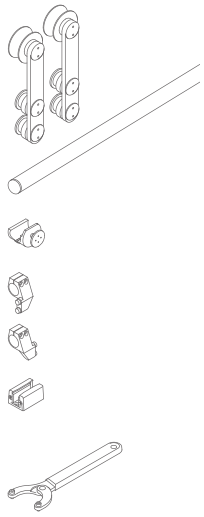

Art.	Beschreibung	Für Glasstärken	TRAGFmax	Menge
GLM20004VET	Schiebetür-Set Glasbefestigung, für 2 Türflügel	Von **10** bis **12** mm	**100** + **100** kg	1 Stk.

>>> SIEHE PREISLISTE B3 - S. 31 >>>

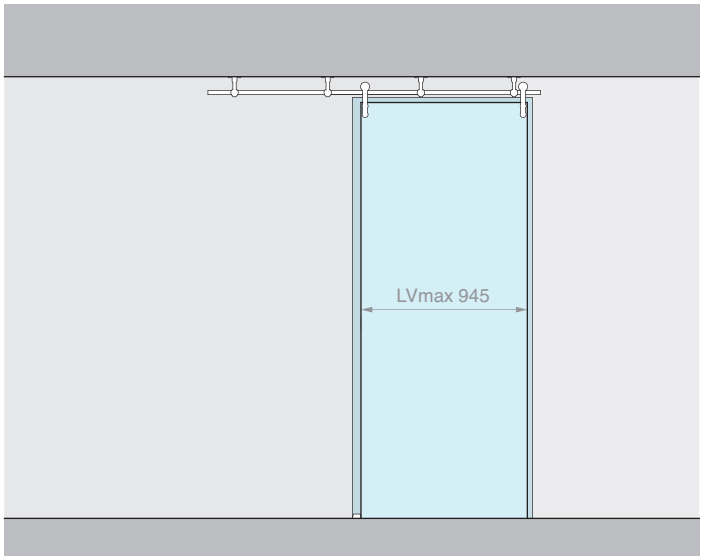

Set bestehend aus: Oberfläche: /8

Art.	Beschreibung	Menge
GLM2500	Set 2 Laufrollenwagen	1 Stk.
GLMCAV2	Rohrlaufschiene L=2000 mm	1 Stk.
GLM2106	Deckenbefestigung	4 Stk.
GLMBLCDX	Endanschlag rechts	1 Stk.
GLMBLCSX	Endanschlag links	1 Stk.
057.3030.071	Verstellbare Bodenführung	1 Stk.

Optional

UT300	Stirnlochschlüssel	1 Stk.

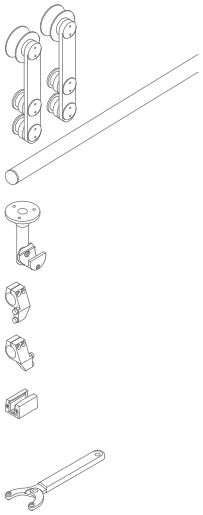

Art.	Beschreibung	Für Glasstärken	TRAGFmax	Menge
GLM20002SOF	Schiebetür-Set Deckenbefestigung	Von **10** bis **12** mm	**100** kg	1 Stk.

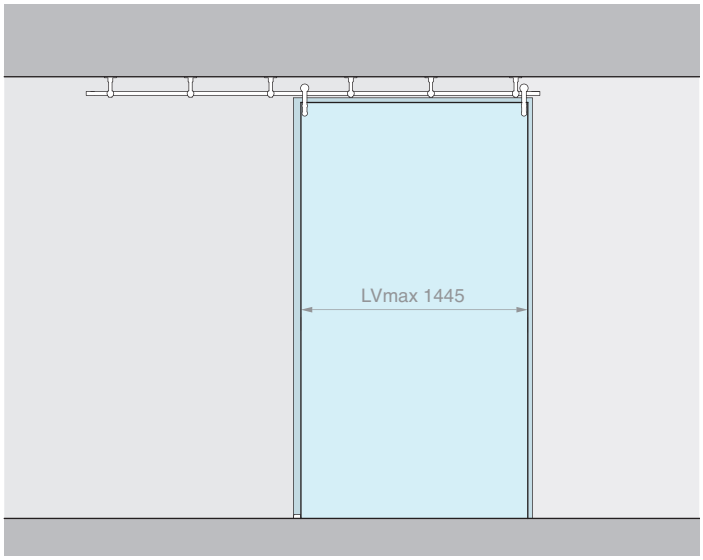

Set bestehend aus: Oberfläche: /8

Art.	Beschreibung	Menge
GLM2500	Set 2 Laufrollenwagen	1 Stk.
GLMCAV3	Rohrlaufschiene L=3000 mm	1 Stk.
GLM2106	Deckenbefestigung	6 Stk.
GLMBLCDX	Endanschlag rechts	1 Stk.
GLMBLCSX	Endanschlag links	1 Stk.
057.3030.071	Verstellbare Bodenführung	1 Stk.

Optional

UT300	Stirnlochschlüssel	1 Stk.

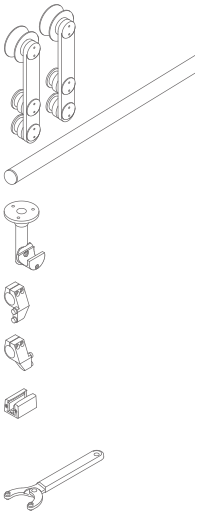

Art.	Beschreibung	Für Glasstärken	TRAGFmax	Menge
GLM20003SOF	Schiebetür-Set Deckenbefestigung	Von **10** bis **12** mm	**100** kg	1 Stk.

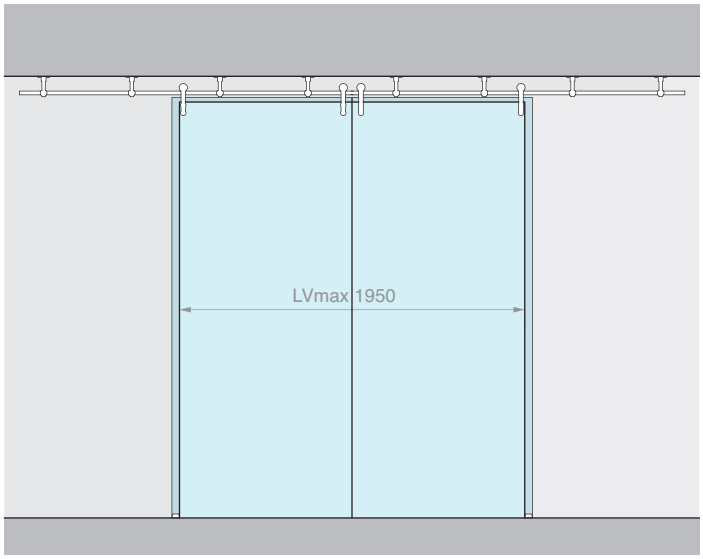

Set bestehend aus: Oberfläche: /8

Art.	Beschreibung	Menge
GLM2500	Set 2 Laufrollenwagen	2 Stk.
GLMCAV4	Rohrlaufschiene L=4000 mm	1 Stk.
GLM2106	Deckenbefestigung	8 Stk.
GLMBLCDX	Endanschlag rechts	2 Stk.
GLMBLCSX	Endanschlag links	2 Stk.
057.3030.071	Verstellbare Bodenführung	2 Stk.

Optional

UT300	Stirnlochschlüssel	1 Stk.

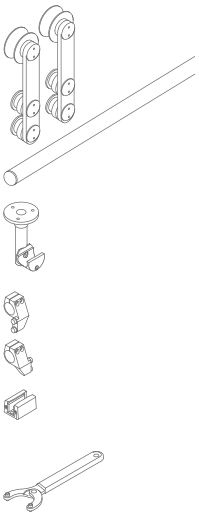

Art.	Beschreibung	Für Glasstärken	TRAGFmax	Menge
GLM20004SOF	Schiebetür-Set Deckenbefestigung, für 2 Türflügel	Von **10** bis **12** mm	**100** + **100** kg	1 Stk.

>>> SIEHE PREISLISTE B3 - S. 31 >>>

LAUFROLLENWAGEN

Material: Edelstahl AISI 304
Empfohlene Bohrungen Ø27 mm
Für die Befestigung empfohlenes Werkzeug Art. UT300
Oberfläche: /8

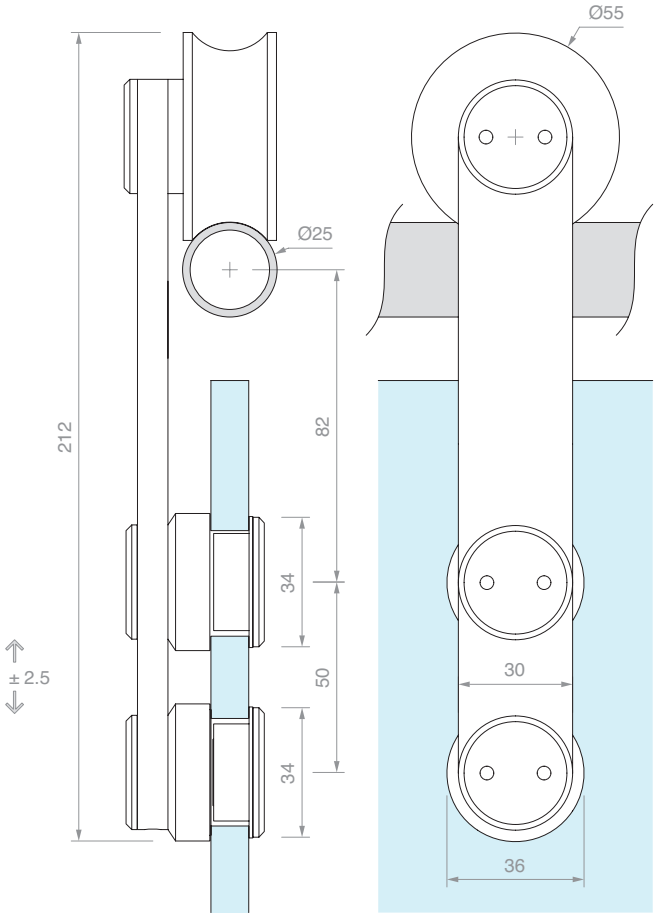

Art.	Beschreibung	Für Glasstärken	Menge
GLM2550	Einzelner Laufrollenwagen	Von **10** bis **12** mm	1 Stk.
GLM2500	Set 2 Laufrollenwagen	Von **10** bis **12** mm	1 Stk.

ROHRLAUFSCHIENE MIT ENDKAPPEN

Material: Edelstahl AISI 304
Oberfläche: /8

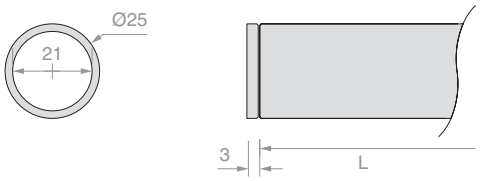

Art.	L	Menge
GLMCAV2	**2000** mm	1 Stk.
GLMCAV3	**3000** mm	1 Stk.
GLMCAV4	**4000** mm	1 Stk.

>>> SIEHE PREISLISTE B3 - S. 31 >>>

WANDBEFESTIGUNG

Material: Edelstahl AISI 304

Oberfläche: /9

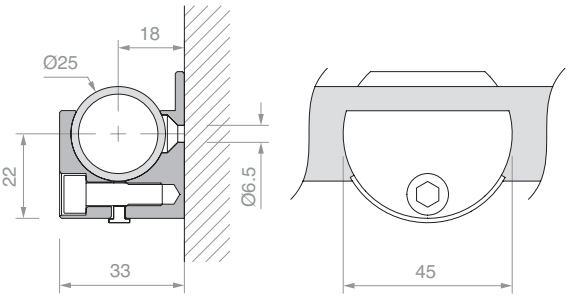

Art.	Menge
GLM33M5	1 Stk.

GLASBEFESTIGUNG

Material: Edelstahl AISI 304

Empfohlene Bohrung Ø17 mm

Für die Befestigung empfohlenes Werkzeug Art. UT200

Oberfläche: /9

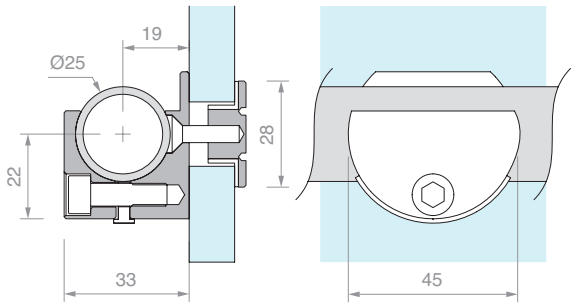

Art.	Für Glasstärken	Menge
GLM33VT	Von **10** bis **12** mm	1 Stk.

DECKENBEFESTIGUNG

Material: Edelstahl AISI 304

Oberfläche: /9

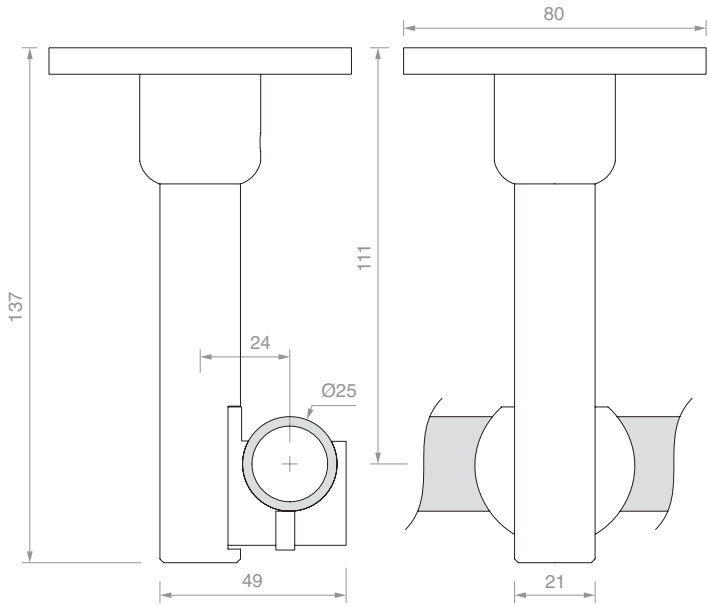

Art.	Menge
GLM2106	1 Stk.

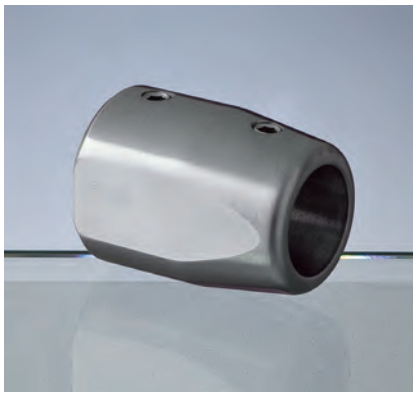

SEITLICHE WANDBEFESTIGUNG

Material: Edelstahl AISI 304

Oberfläche: /8

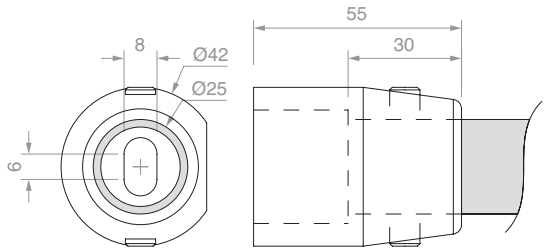

Art.	Menge
GLM8300A	1 Stk.

>>> SIEHE PREISLISTE B3 - S. 32 >>>

ENDANSCHLAG LINKS MIT GUMMIPUFFER

Material: Edelstahl AISI 304

Oberfläche: /8

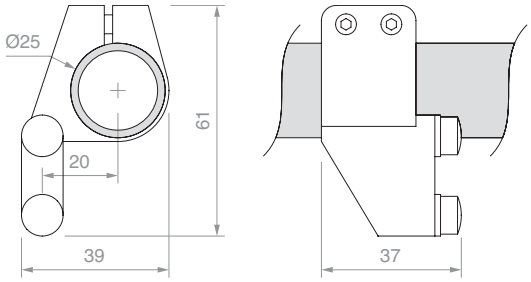

Art.	Menge
GLMBLCSX	1 Stk.

ENDANSCHLAG RECHTS MIT GUMMIPUFFER

Material: Edelstahl AISI 304

Oberfläche: /8

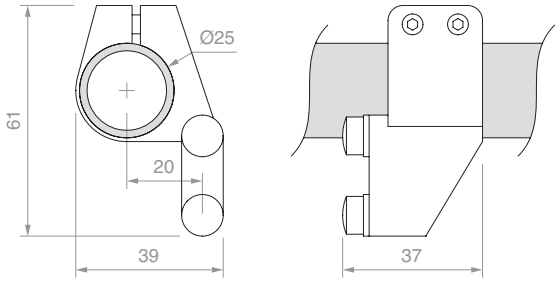

Art.	Menge
GLMBLCDX	1 Stk.

GEDÄMPFTER ENDANSCHLAG

Material: Edelstahl AISI 304

Oberfläche: /8

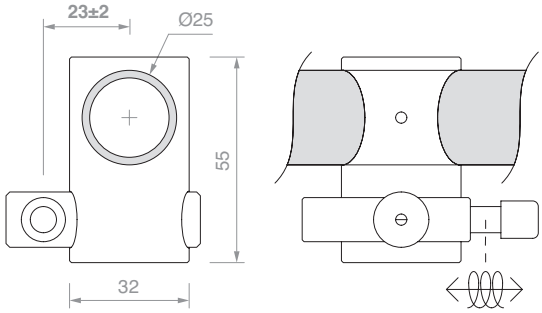

Art.	Menge
GLMMOLL	1 Stk.

UNIVERSELLER ENDANSCHLAG

Material: Edelstahl AISI 304

Oberfläche: /8

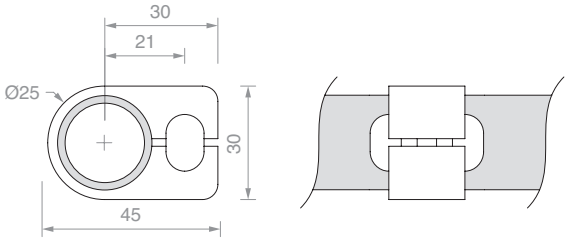

Art.	Menge
GLMBLC01	1 Stk.

>>> SIEHE PREISLISTE B3 - S. 32 >>>

VERSTELLBARE BODENFÜHRUNG

Material: Aluminium

Oberfläche: /88 /91 /97 /R2

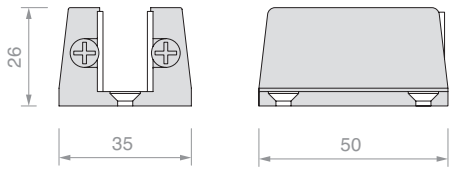

Art.	Für Glasstärken	Menge
057.3030.071	Von **6** bis **12.7** mm	1 Stk.

TÜRSTOPPER AM BODEN LINKS

Material: Edelstahl AISI 304

Oberfläche: /8

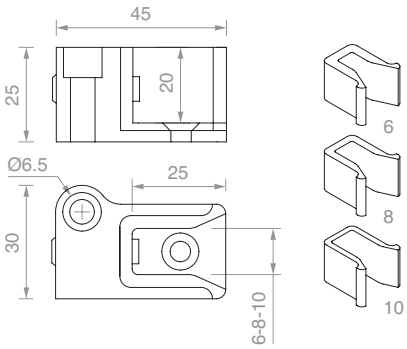

Art.	Für Glasstärken	Menge
STPSX	Von **6** bis **10** mm	1 Stk.

TÜRSTOPPER AM BODEN RECHTS

Material: Edelstahl AISI 304

Oberfläche: /8

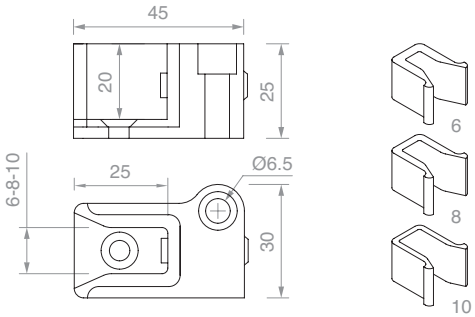

Art.	Für Glasstärken	Menge
STPDX	Von **6** bis **10** mm	1 Stk.

STIRNLOCHSCHLÜSSEL

Material: Körper aus Eisen und Zapfen aus Stahl

Die variable Öffnung ermöglicht das Arbeiten an einem weiten Radius für Lochpaare mit Achsabstand von 9 mm bis 55 mm

Art.	Beschreibung	Menge
UT300	Stirnlochschlüssel mit Zapfen Ø2.9 mm	1 Stk.
UTC300R	1 Paar Ersatzzapfen Ø2.9 mm	1 Stk.

>>> SIEHE PREISLISTE B3 - S. 32 >>>

SCHIENENBEFESTIGUNG

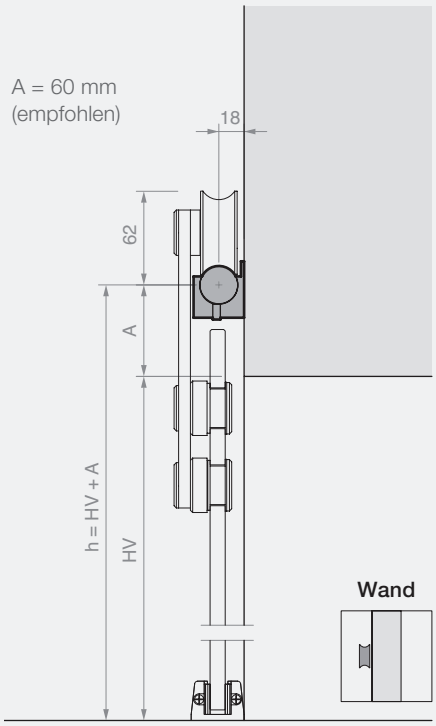

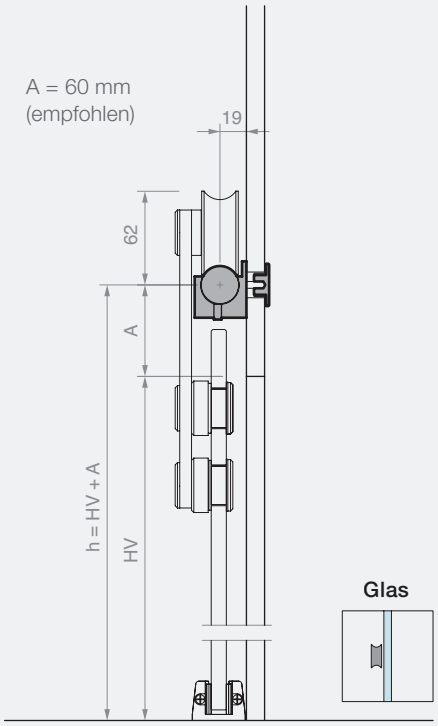

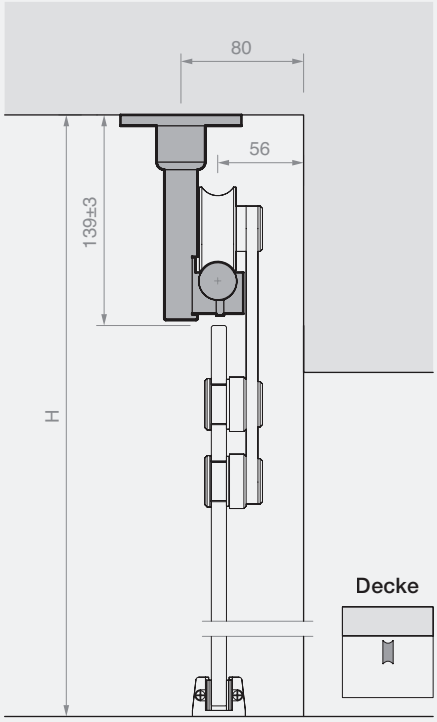

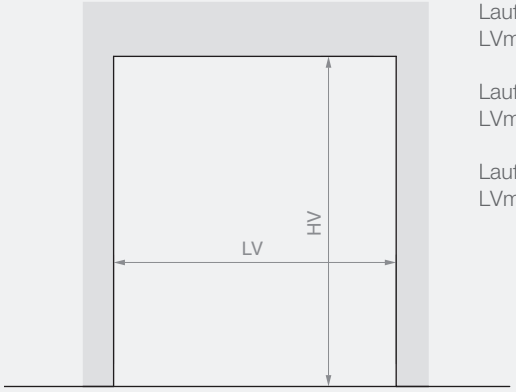

Laufschiene L=2000 mm
LVmax 945 mm

Laufschiene L=3000 mm
LVmax 1445 mm

Laufschiene L=4000 mm
LVmax 1950 mm

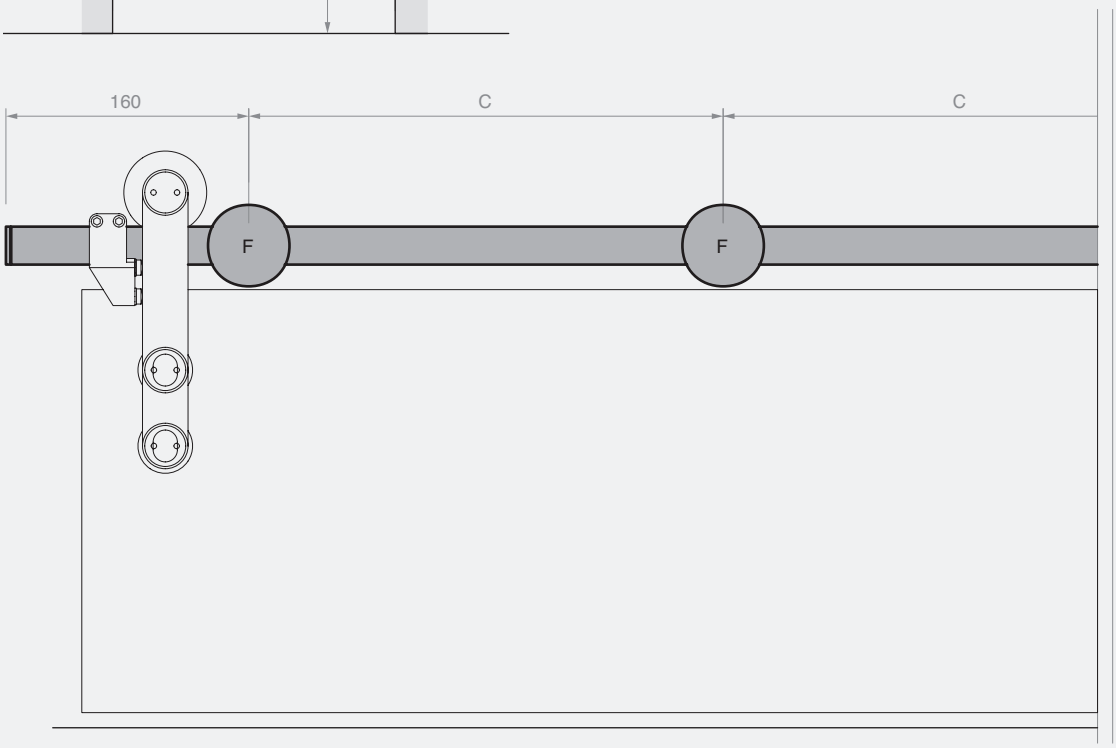

Laufschiene L=2000 mm
4 (empfohlen) Befestigungen (F)
C (empfohlen) = 560 mm

Laufschiene L=3000 mm
6 (empfohlen) Befestigungen (F)
C (empfohlen) = 540 mm

Laufschiene L=4000 mm
8 (empfohlen) Befestigungen (F)
C (empfohlen) = 530 mm

BERECHNUNG DER GRÖSSE UND GLASBOHRUNG

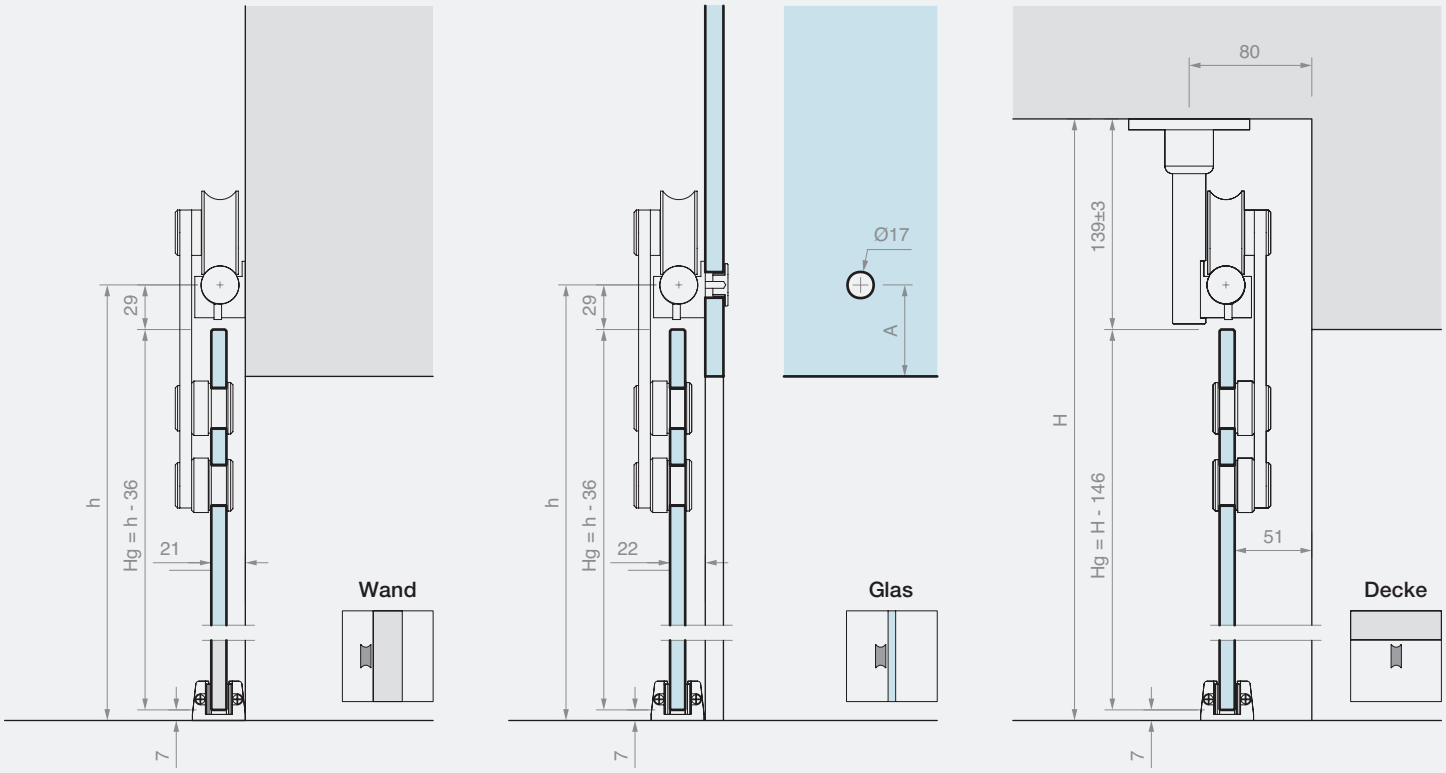

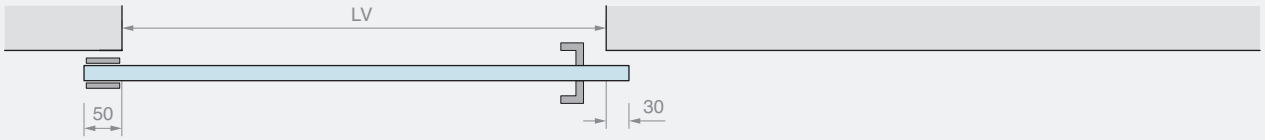

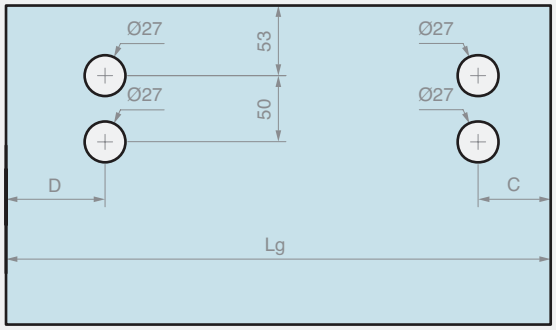

Lg = LV + 80
C ≥ 55 mm
D ≥ 75 mm

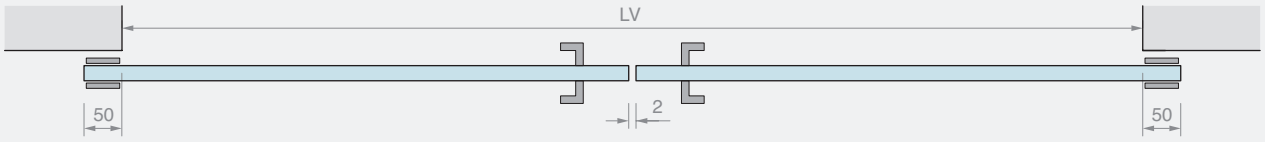

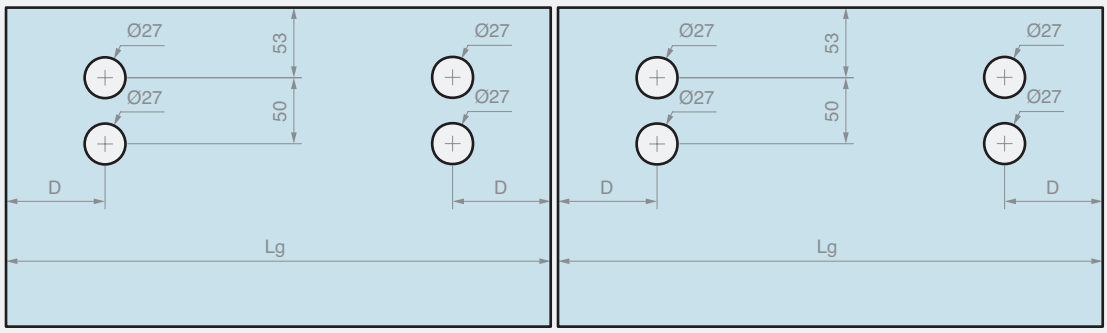

Lg = (LV + 98) / 2
D ≥ 75 mm

GIUMAX 3000

Schiebetürsystem aus rostfreiem Stahl AISI 304, bestehend aus einer Tragschiene mit rundem Querschnitt, sichtbaren Laufrollenwagen und Befestigungszubehör.

Der Laufrollenwagen besteht aus einem tragenden Verbindungsbügel, einer oberen Laufrolle, einem Entgleisungsschutzstift und zwei Beschlägen für die Befestigung am Türflügel. Das Paar Laufwagen trägt einen Türflügel mit Glasstärke von 8 bis 10.7 mm und einem Gewicht von bis zu 80 kg.

Die Laufwagentechnologie ermöglicht eine Höhenverstellung der Rolle und der Beschläge, sodass die Position des Türflügels sich leichter einstellen lässt.

Mithilfe der Befestigungselemente kann die Schiene je nach Befestigungsart – an der Wand, an der Glaswand oder der Decke – frontal montiert werden.

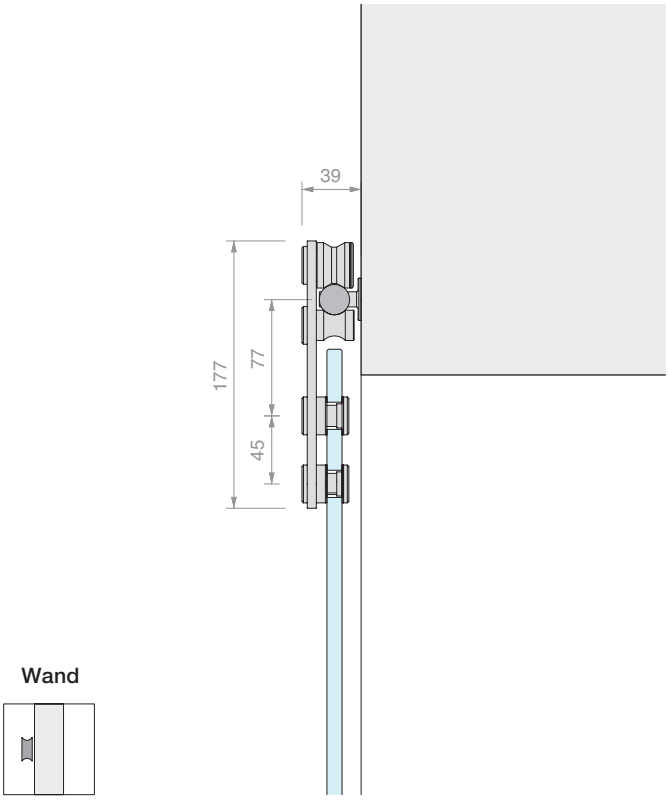

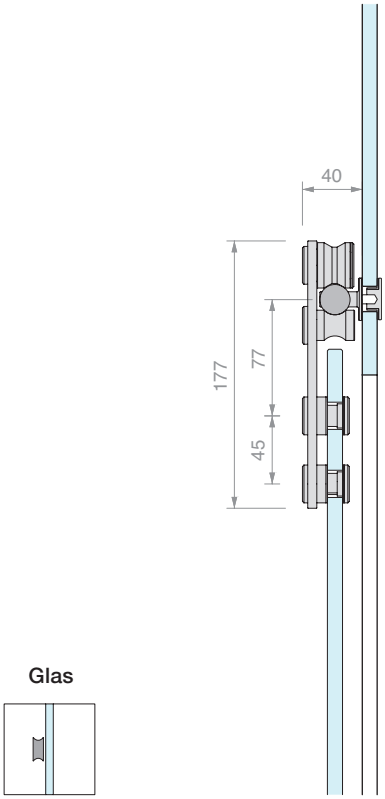

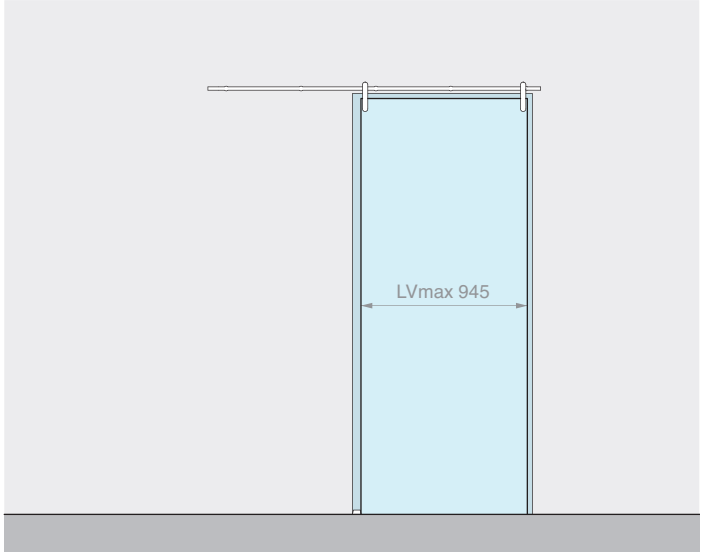

Set bestehend aus: Oberfläche: /8

Art.	Beschreibung	Menge
GLM3000	Set 2 Laufrollenwagen	1 Stk.
GLMTND20	Runde Laufschiene L=2000 mm	1 Stk.
GLMBRM	Wandbefestigung	5 Stk.
GLM3023	Ovaler Endanschlag	2 Stk.
057.3030.071	Verstellbare Bodenführung	1 Stk.
Optional		
UT200	Stirnlochschlüssel	1 Stk.

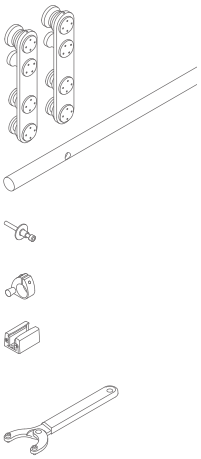

Art.	Beschreibung	Für Glasstärken	TRAGFmax	Menge
GLM30002MUR	Schiebetür-Set Wandbefestigung	Von **8** bis **10.7** mm	**80** kg	1 Stk.

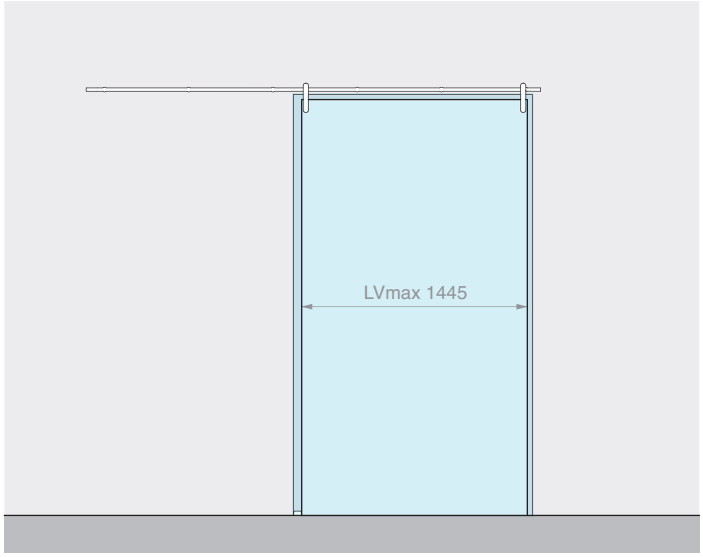

Set bestehend aus: Oberfläche: /8

Art.	Beschreibung	Menge
GLM3000	Set 2 Laufrollenwagen	1 Stk.
GLMTND30	Runde Laufschiene L=3000 mm	1 Stk.
GLMBRM	Wandbefestigung	6 Stk.
GLM3023	Ovaler Endanschlag	2 Stk.
057.3030.071	Verstellbare Bodenführung	1 Stk.
Optional		
UT200	Stirnlochschlüssel	1 Stk.

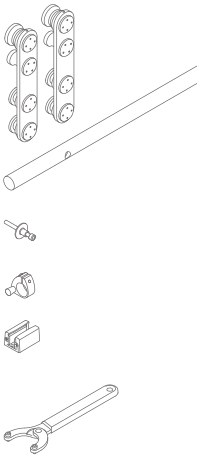

Art.	Beschreibung	Für Glasstärken	TRAGFmax	Menge
GLM30003MUR	Schiebetür-Set Wandbefestigung	Von **8** bis **10.7** mm	**80** kg	1 Stk.

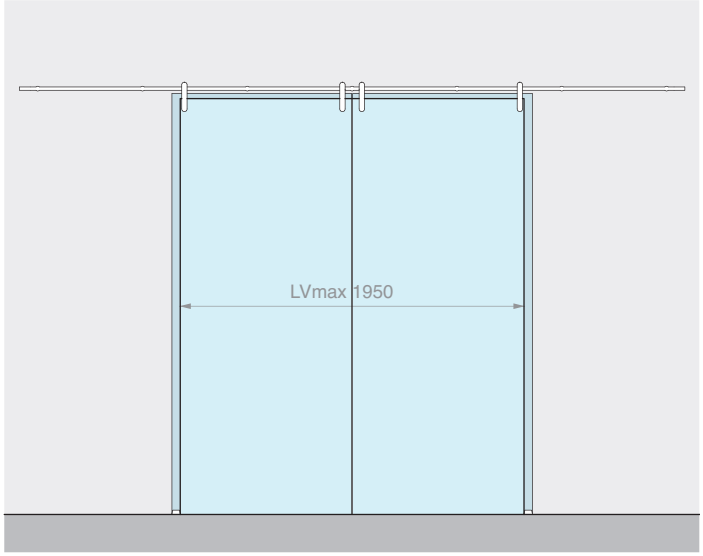

Set bestehend aus: Oberfläche: /8

Art.	Beschreibung	Menge
GLM3000	Set 2 Laufrollenwagen	2 Stk.
GLMTND40	Runde Laufschiene L=4000 mm	1 Stk.
GLMBRM	Wandbefestigung	7 Stk.
GLM3023	Ovaler Endanschlag	4 Stk.
057.3030.071	Verstellbare Bodenführung	2 Stk.
Optional		
UT200	Stirnlochschlüssel	1 Stk.

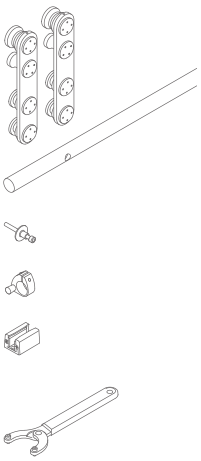

Art.	Beschreibung	Für Glasstärken	TRAGFmax	Menge
GLM30004MUR	Schiebetür-Set Wandbefestigung, für 2 Türflügel	Von **8** bis **10.7** mm	**80** + **80** kg	1 Stk.

>>> SIEHE PREISLISTE B3 - S. 33 >>>

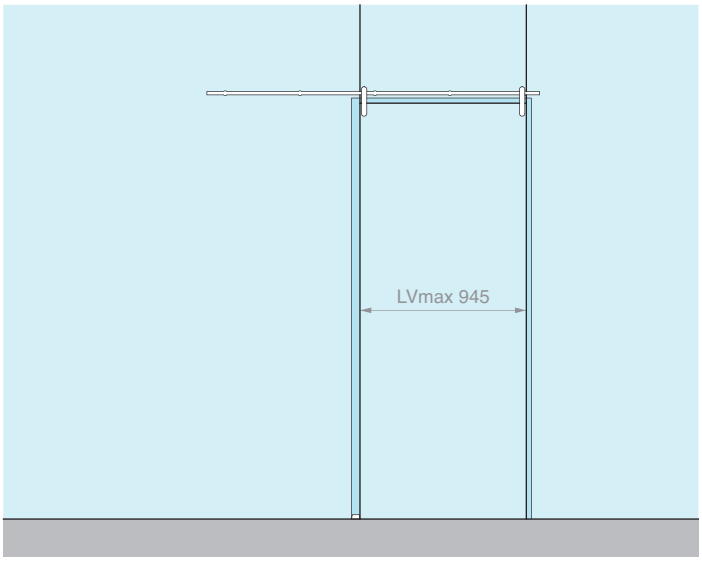

Set bestehend aus: Oberfläche: /8

Art.	Beschreibung	Menge
GLM3000	Set 2 Laufrollenwagen	1 Stk.
GLMTND20	Runde Laufschiene L=2000 mm	1 Stk.
GLMBRV	Glasbefestigung	5 Stk.
GLM3023	Ovaler Endanschlag	2 Stk.
057.3030.071	Verstellbare Bodenführung	1 Stk.
Optional		
UT200	Stirnlochschlüssel	1 Stk.

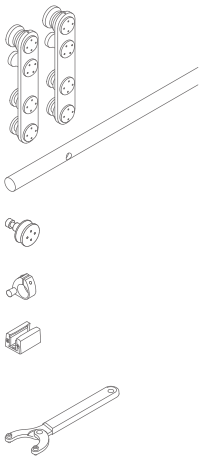

Art.	Beschreibung	Für Glasstärken	TRAGFmax	Menge
GLM30002VET	Schiebetür-Set Glasbefestigung	Von **8** bis **10.7** mm	**80** kg	1 Stk.

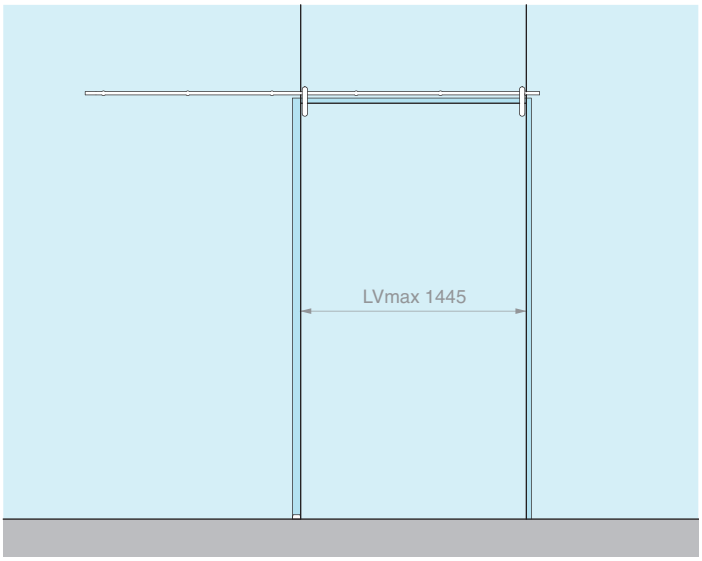

Set bestehend aus: Oberfläche: /8

Art.	Beschreibung	Menge
GLM3000	Set 2 Laufrollenwagen	1 Stk.
GLMTND30	Runde Laufschiene L=3000 mm	1 Stk.
GLMBRV	Glasbefestigung	6 Stk.
GLM3023	Ovaler Endanschlag	2 Stk.
057.3030.071	Verstellbare Bodenführung	1 Stk.
Optional		
UT200	Stirnlochschlüssel	1 Stk.

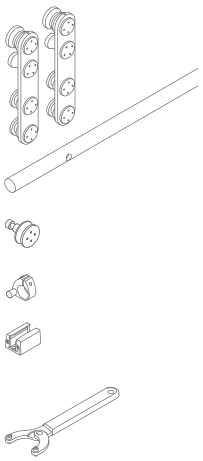

Art.	Beschreibung	Für Glasstärken	TRAGFmax	Menge
GLM30003VET	Schiebetür-Set Glasbefestigung	Von **8** bis **10.7** mm	**80** kg	1 Stk.

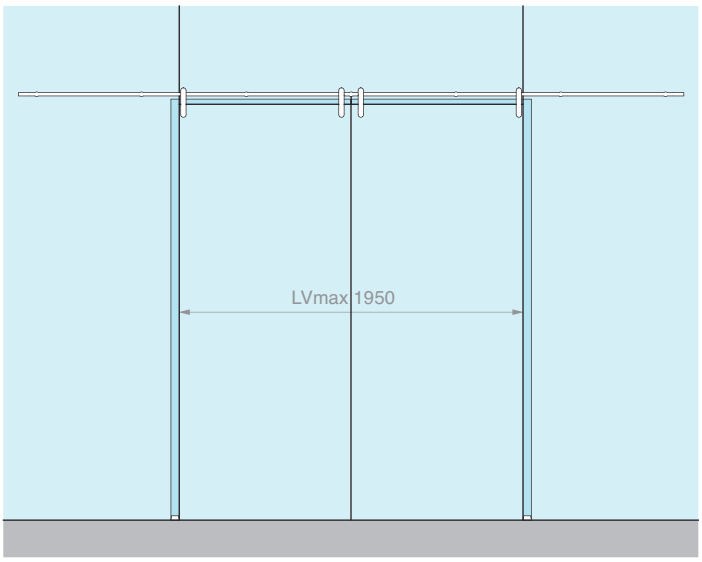

Set bestehend aus: Oberfläche: /8

Art.	Beschreibung	Menge
GLM3000	Set 2 Laufrollenwagen	2 Stk.
GLMTND40	Runde Laufschiene L=4000 mm	1 Stk.
GLMBRV	Glasbefestigung	7 Stk.
GLM3023	Ovaler Endanschlag	4 Stk.
057.3030.071	Verstellbare Bodenführung	2 Stk.
Optional		
UT200	Stirnlochschlüssel	1 Stk.

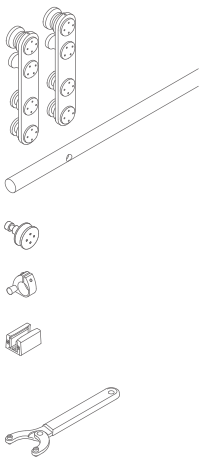

Art.	Beschreibung	Für Glasstärken	TRAGFmax	Menge
GLM30004VET	Schiebetür-Set Glasbefestigung, für 2 Türflügel	Von **8** bis **10.7** mm	**80** + **80** kg	1 Stk.

>>> SIEHE PREISLISTE B3 - S. 33 >>>

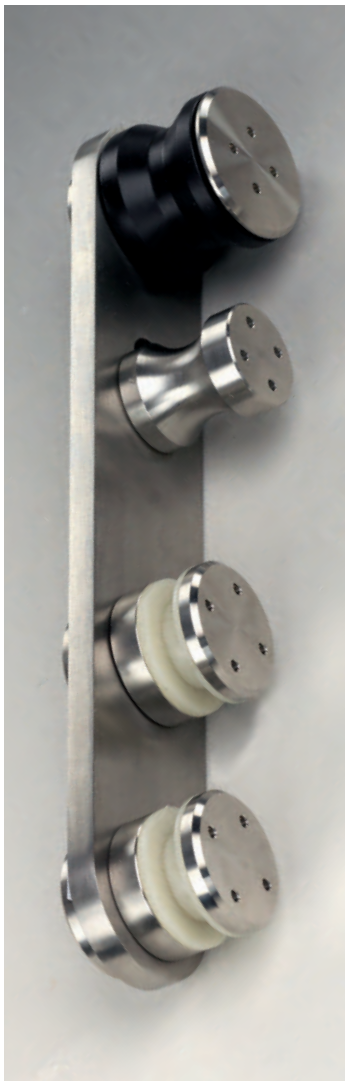

LAUFROLLENWAGEN

Material: Edelstahl AISI 304

Empfohlene Bohrung Ø18 mm

Für die Befestigung empfohlenes Werkzeug Art. UT200

Oberfläche: /9 /15

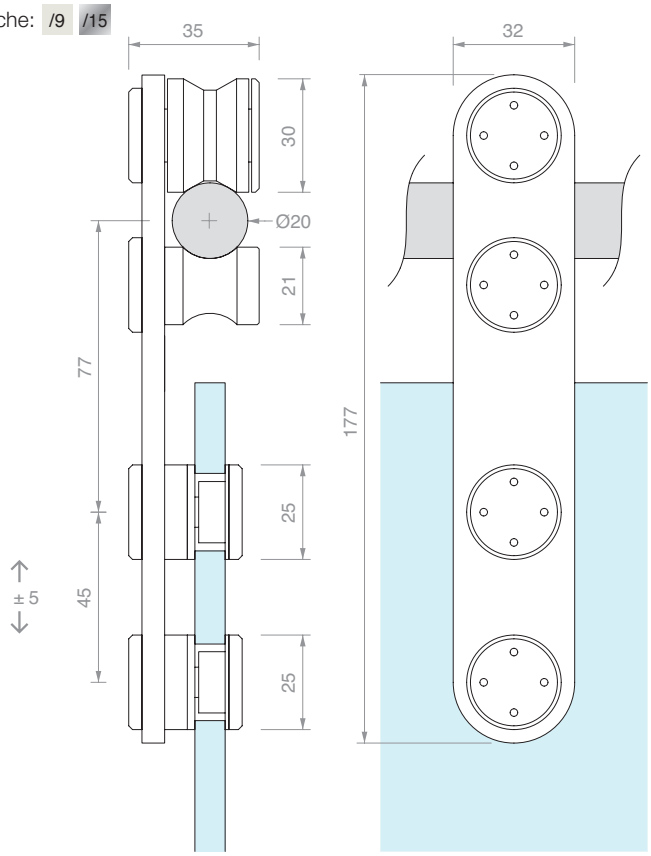

Art.	Beschreibung	Für Glasstärken	Menge
GLM3050	Einzelner Laufrollenwagen	Von **8** bis **10.7** mm	1 Stk.
GLM3000	Set 2 Laufrollenwagen	Von **8** bis **10.7** mm	1 Stk.

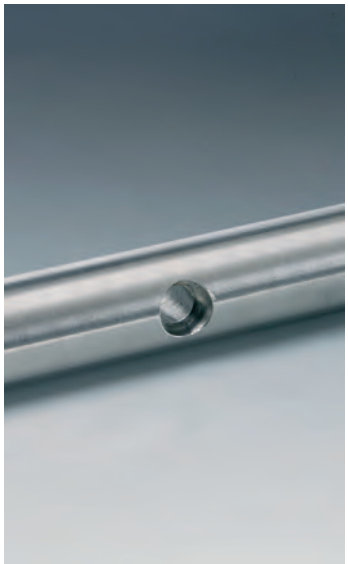

RUNDE LAUFSCHIENE, VOLL, MIT BOHRUNG

Material: Edelstahl AISI 304

Oberfläche: /8 /15

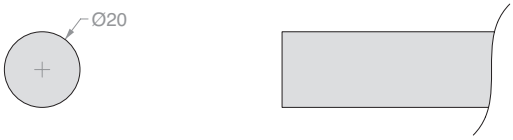

Bohrschema Schiene:

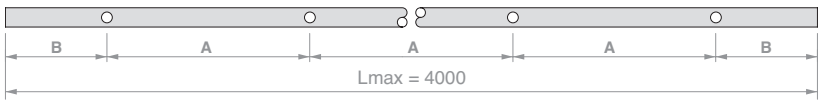

Art.	Länge	Anz. Bohrungen	Abmessungen		Menge
GLMTND20	**2000** mm	**5**	A **450** mm	B **100** mm	1 Stk.
GLMTND30	**3000** mm	**6**	A **560** mm	B **100** mm	1 Stk.
GLMTND40	**4000** mm	**7**	A **633** mm	B **100** mm	1 Stk.
GLMBDLN15	**nach Maß**	**-**	**-**	**-**	1 m
GLMFORO	**Bohrung** für GLMBDLN15	**1**	**nach Maß**	**nach Maß**	1 Stk.

WANDBEFESTIGUNG

Material: Edelstahl AISI 304

Oberfläche: /9 /15

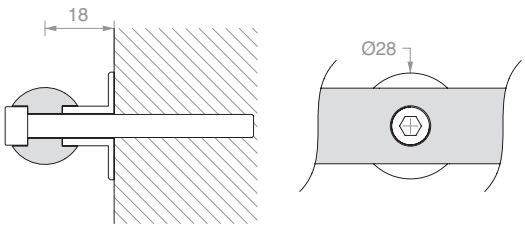

Art.	Beschreibung	Menge
GLMBRM	Inkl. Schrauben **M6** x **30** mm	1 Stk.

>>> SIEHE PREISLISTE B3 - S. 33 >>>

GLASBEFESTIGUNG

Material: Edelstahl AISI 304
Empfohlene Bohrung Ø18 mm
Für die Befestigung empfohlenes Werkzeug Art. UT200
Oberfläche: /9 /15

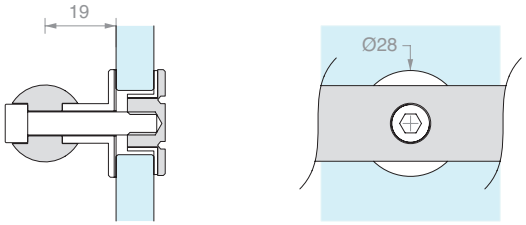

Art.	Beschreibung	Für Glasstärken	Menge
GLMBRV	Inkl. Schrauben **M6** x **30** mm	Von **8** bis **12** mm	1 Stk.

SEITLICHE WANDBEFESTIGUNG

Material: Edelstahl AISI 304
Oberfläche: /9 /15

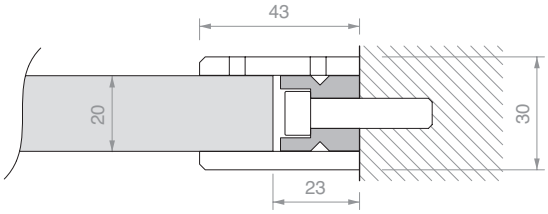

Art.	Menge
GLMDSTP	1 Stk.

SEITLICHE GLASBEFESTIGUNG

Material: Edelstahl AISI 304
Empfohlene Bohrung Ø15 mm
Für die Befestigung empfohlenes Werkzeug Art. UT200
Oberfläche: /9 /15

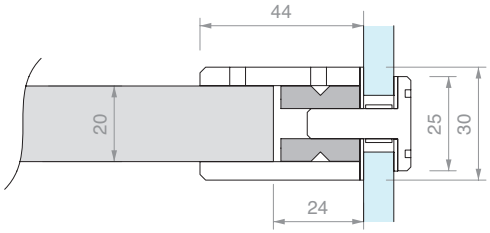

Art.	Für Glasstärken	Menge
GLMDSTV	Von **8** bis **15** mm	1 Stk.

OVALER ENDANSCHLAG MIT GUMMIPUFFER

Material: Edelstahl AISI 304
Oberfläche: /9 /15

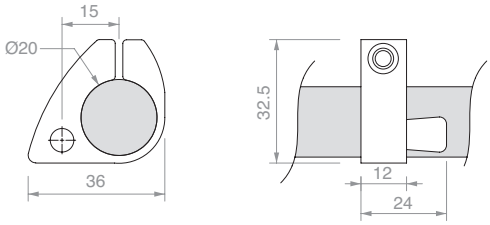

Art.	Menge
GLM3023	1 Stk.

VERSTELLBARE BODENFÜHRUNG

Material: Aluminium
Oberfläche: /88 /91 /97 /R2

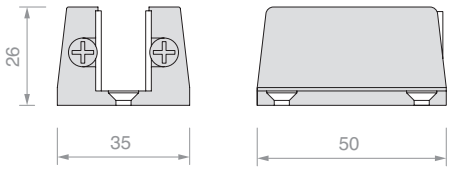

Art.	Für Glasstärken	Menge
057.3030.071	Von **6** bis **12.7** mm	1 Stk.

STIRNLOCHSCHLÜSSEL

Material: Körper aus Eisen und Zapfen aus Stahl
Die variable Öffnung ermöglicht das Arbeiten an einem weiten Radius für Lochpaare mit Achsabstand von 9 mm bis 55 mm

Art.	Beschreibung	Menge
UT200	Stirnlochschlüssel mit Zapfen Ø1.9 mm	1 Stk.
UTC200R	1 Paar Ersatzzapfen Ø1.9 mm	1 Stk.

>>> SIEHE PREISLISTE B3 - S. 34 >>>

SCHIENENBEFESTIGUNG

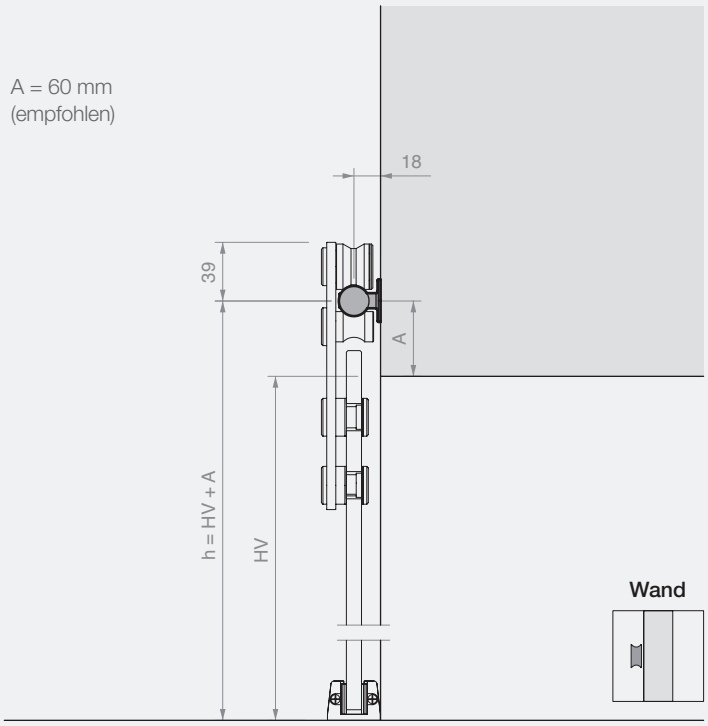

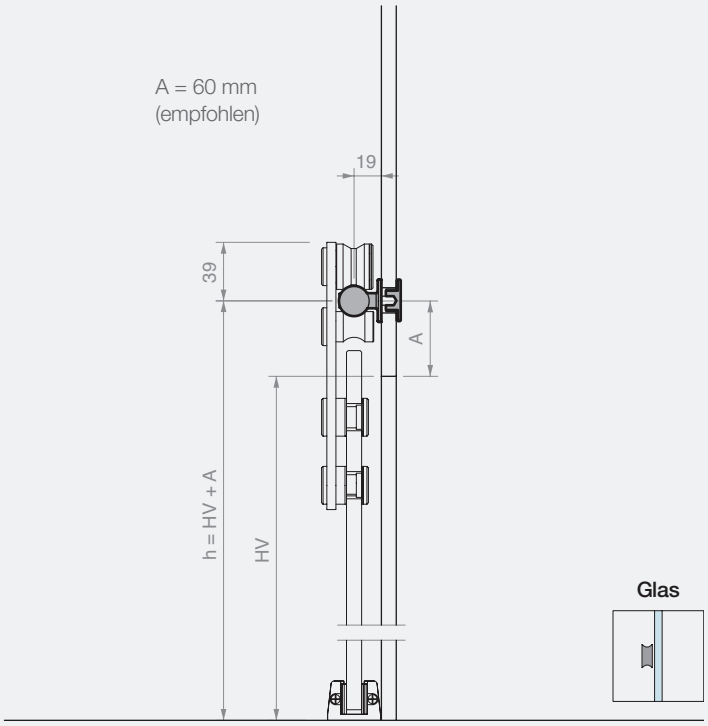

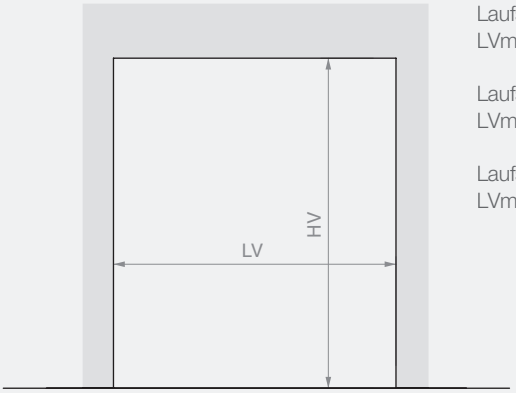

Laufschiene L=2000 mm
LVmax 945 mm

Laufschiene L=3000 mm
LVmax 1445 mm

Laufschiene L=4000 mm
LVmax 1950 mm

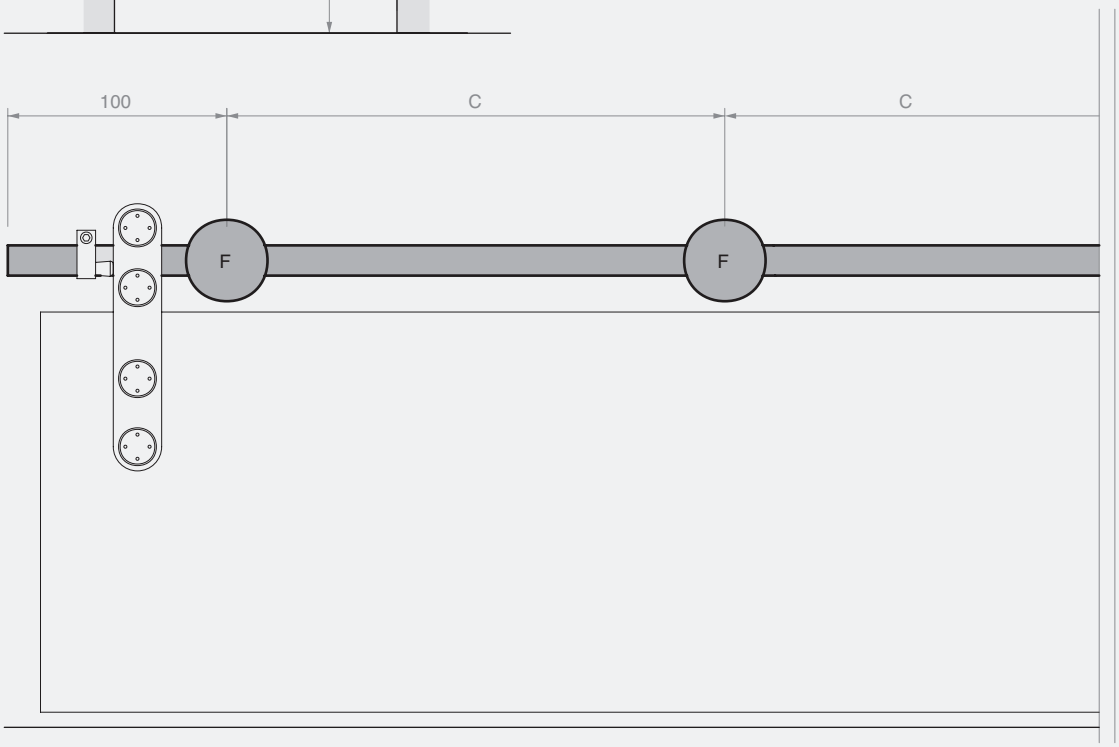

Laufschiene L=2000 mm
5 Befestigungen (F)
C=450 mm

Laufschiene L=3000 mm
6 Befestigungen (F)
C=560 mm

Laufschiene L=4000 mm
7 Befestigungen (F)
C = 633 mm

BERECHNUNG DER GRÖSSE UND GLASBOHRUNG

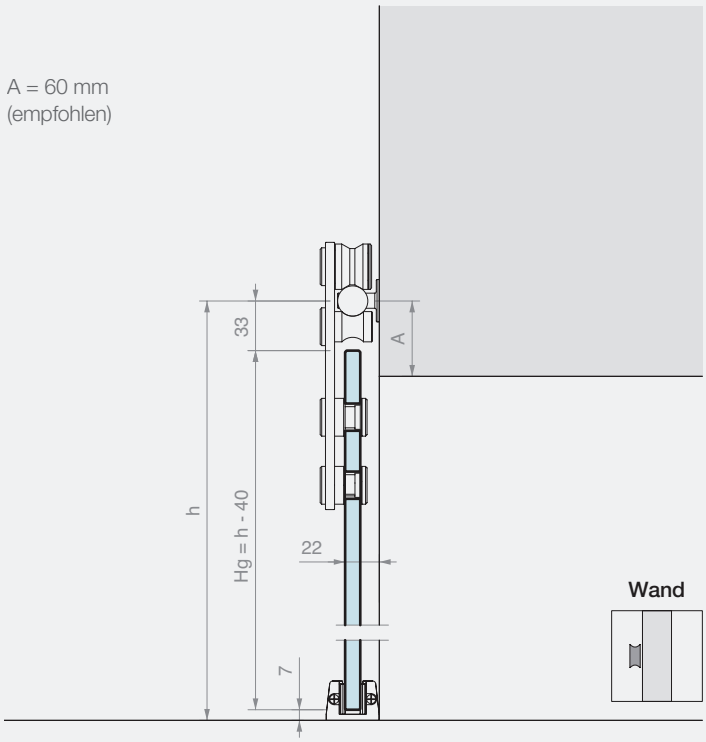

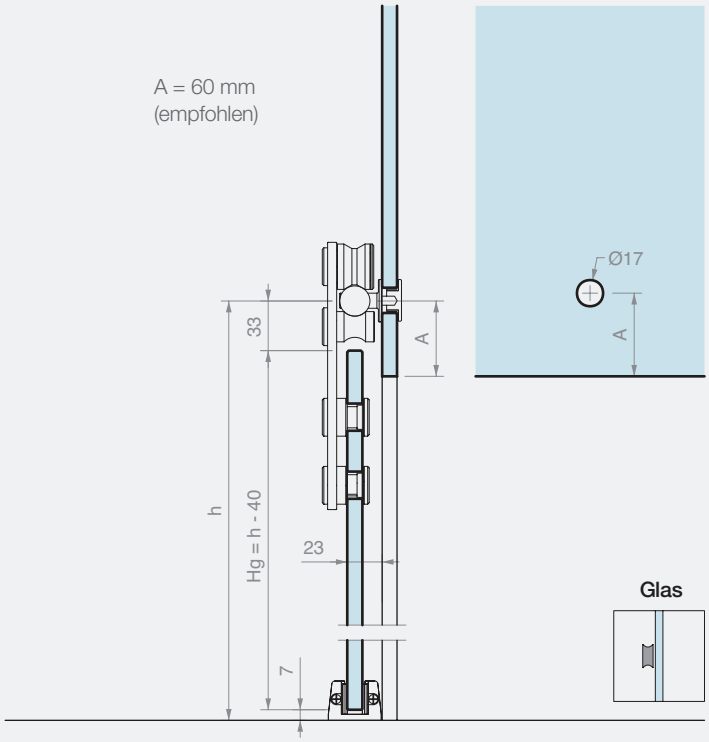

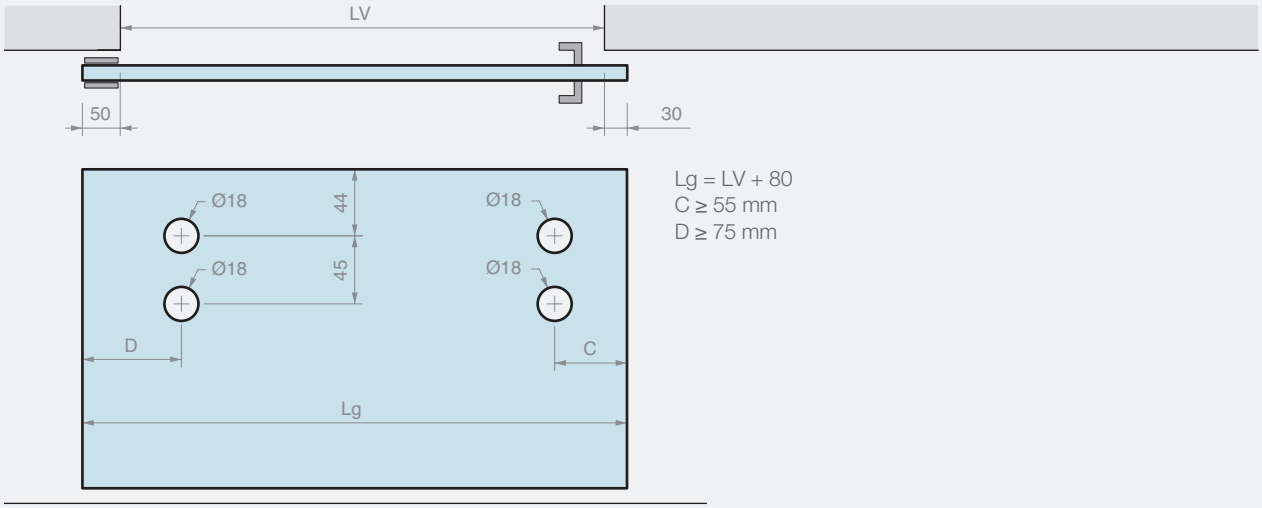

Lg = LV + 80
C ≥ 55 mm
D ≥ 75 mm

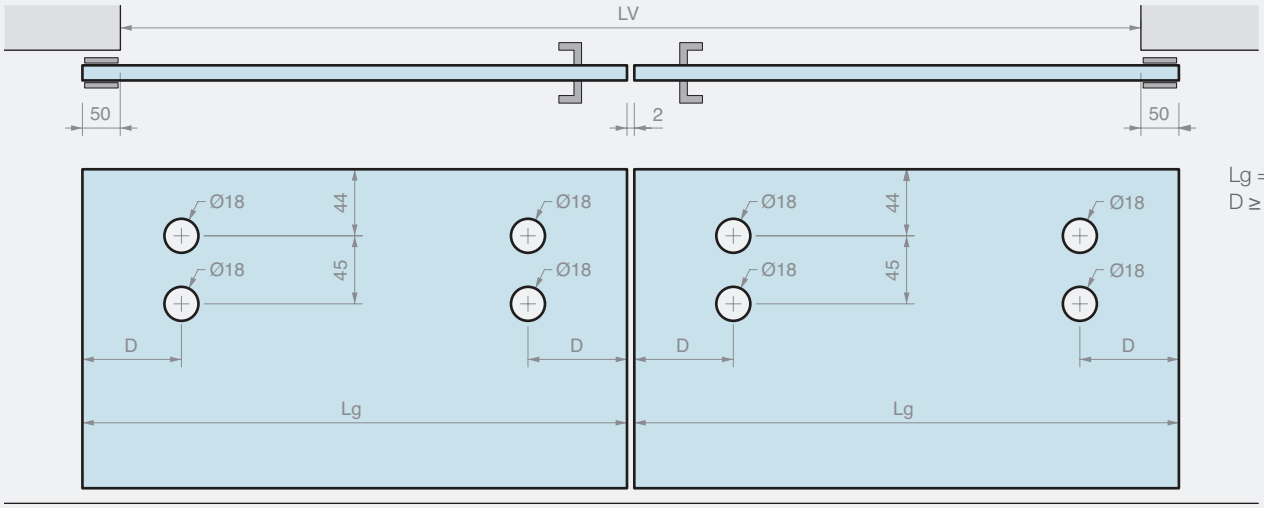

Lg = (LV + 98) / 2
D ≥ 75 mm

GIUMAX 3200

Schiebetürsystem aus rostfreiem Stahl AISI 304, bestehend aus einer Tragschiene mit rundem Querschnitt, sichtbaren Laufrollen und Befestigungszubehör.

Der Türflügel wird dank einer Laufrolle auf der Schiene gehalten und durch einen Entgleisungsschutzstift gesichert. Das Paar Laufwagen trägt einen Türflügel mit einer großen Bandbreite an Glasstärken von 6 bis 12.7 mm und einem Gewicht von bis zu 80 kg.

Dank der Verwendung kleiner Zubehörteile mit minimalistischem Design ist das System durch höchste Transparenz gekennzeichnet.

Mithilfe der Befestigungselemente kann die Montage der Schiene je nach Befestigungsart – an der Wand, an der Glaswand oder der Decke – persönlich angepasst werden.

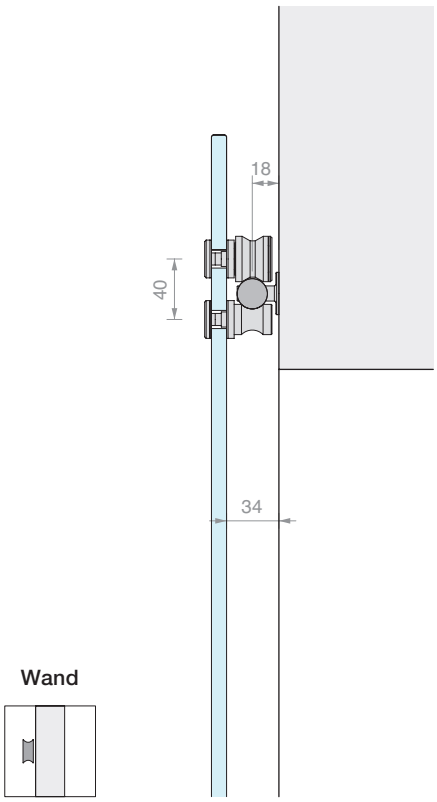

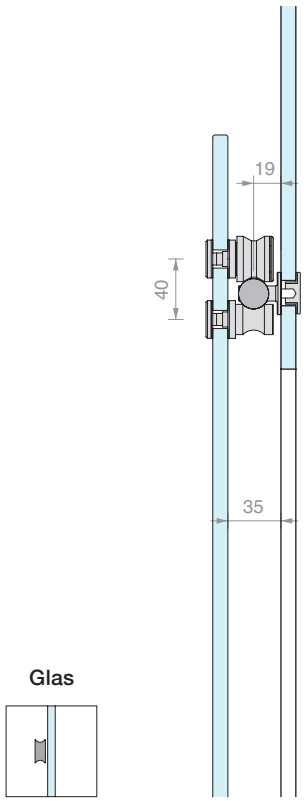

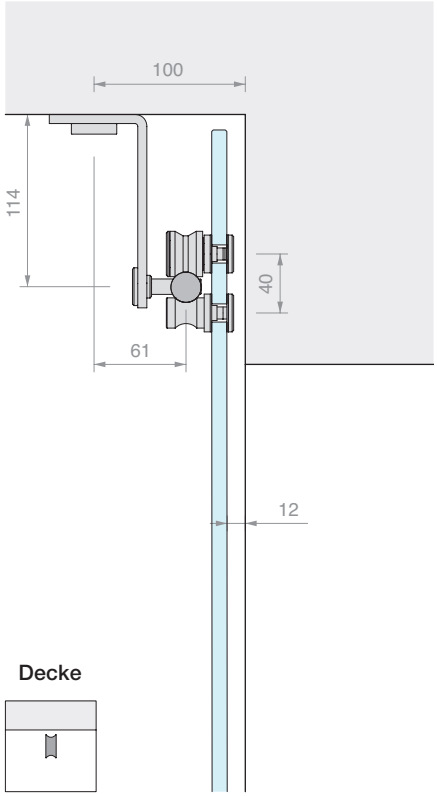

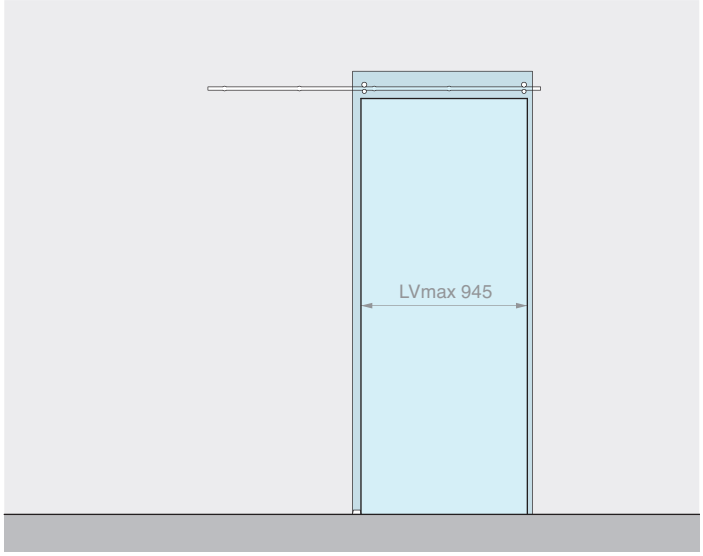

Set bestehend aus: Oberfläche: /8

Art.	Beschreibung	Menge
GLM7000	Set 2 Laufrollen + 2 Stifte	1 Stk.
GLMTND20	Runde Laufschiene L=2000 mm	1 Stk.
GLMBRM	Wandbefestigung	5 Stk.
GLM3020	Endanschlag	2 Stk.
057.3030.071	Verstellbare Bodenführung	1 Stk.
Optional		
UT200	Stirnlochschlüssel	1 Stk.

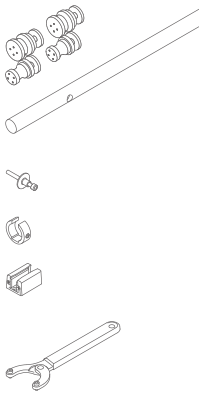

Art.	Beschreibung	Für Glasstärken	TRAGFmax	Menge
GLM32002PAR	Schiebetür-Set Wandbefestigung	Von **6** bis **12.7** mm	**80** kg	1 Stk.

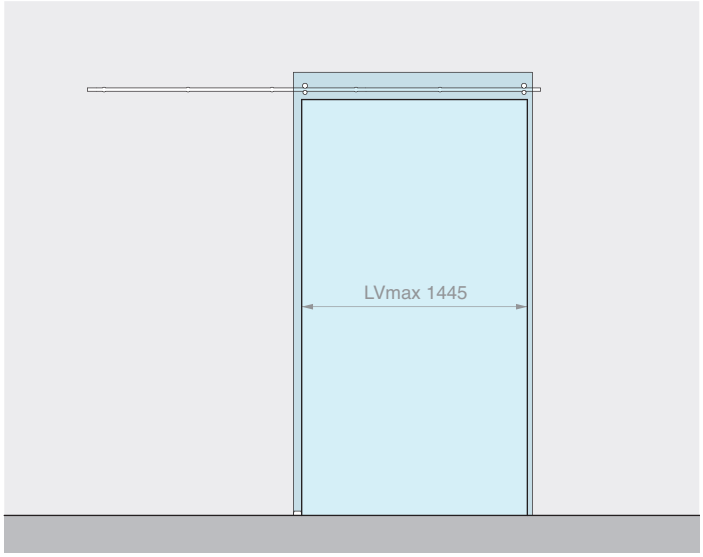

Set bestehend aus: Oberfläche: /8

Art.	Beschreibung	Menge
GLM7000	Set 2 Laufrollen + 2 Stifte	1 Stk.
GLMTND30	Runde Laufschiene L=3000 mm	1 Stk.
GLMBRM	Wandbefestigung	6 Stk.
GLM3020	Endanschlag	2 Stk.
057.3030.071	Verstellbare Bodenführung	1 Stk.
Optional		
UT200	Stirnlochschlüssel	1 Stk.

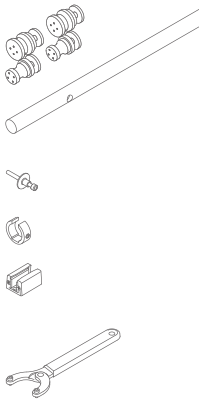

Art.	Beschreibung	Für Glasstärken	TRAGFmax	Menge
GLM32003PAR	Schiebetür-Set Wandbefestigung	Von **6** bis **12.7** mm	**80** kg	1 Stk.

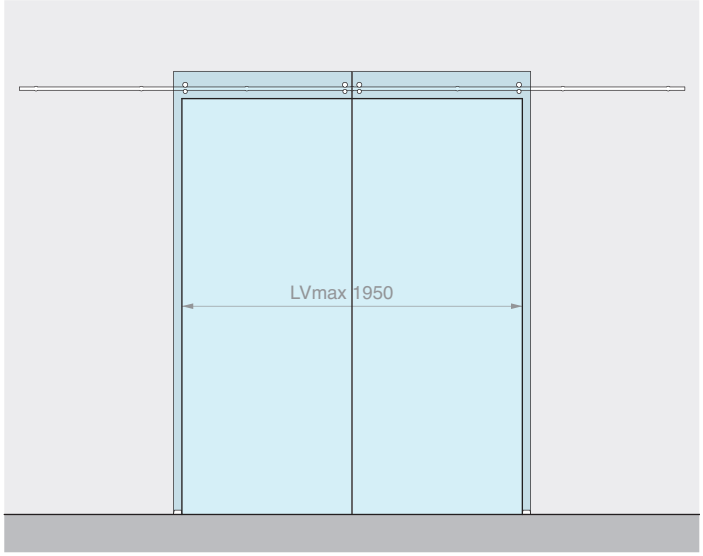

Set bestehend aus: Oberfläche: /8

Art.	Beschreibung	Menge
GLM7000	Set 2 Laufrollen + 2 Stifte	2 Stk.
GLMTND40	Runde Laufschiene L=4000 mm	1 Stk.
GLMBRM	Wandbefestigung	7 Stk.
GLM3020	Endanschlag	4 Stk.
057.3030.071	Verstellbare Bodenführung	2 Stk.
Optional		
UT200	Stirnlochschlüssel	1 Stk.

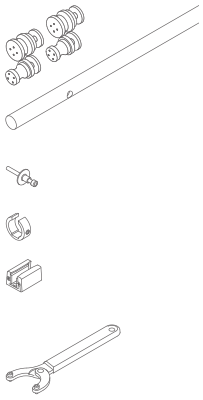

Art.	Beschreibung	Für Glasstärken	TRAGFmax	Menge
GLM32004PAR	Schiebetür-Set Wandbefestigung, für 2 Türflügel	Von **6** bis **12.7** mm	**80** + **80** kg	1 Stk.

>>> SIEHE PREISLISTE B3 - S. 34 >>>

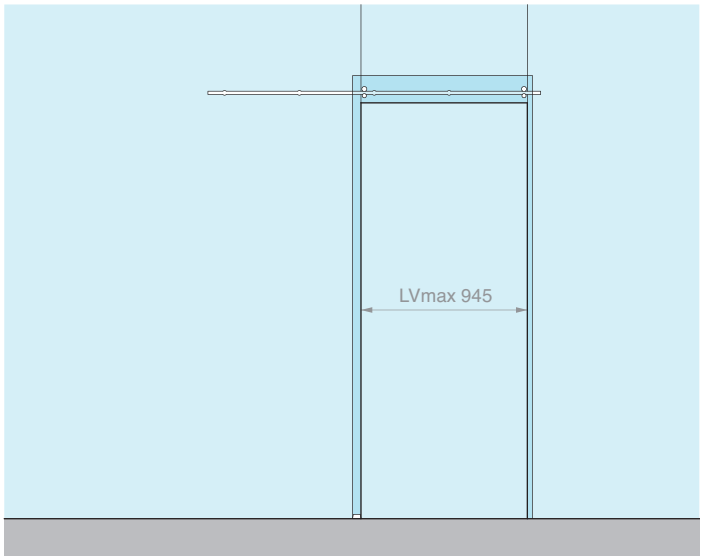

Set bestehend aus: Oberfläche: /8

Art.	Beschreibung	Menge
GLM7000	Set 2 Laufrollen + 2 Stifte	1 Stk.
GLMTND20	Runde Laufschiene L=2000 mm	1 Stk.
GLMBRV	Glasbefestigung	5 Stk.
GLM3020	Endanschlag	2 Stk.
057.3030.071	Verstellbare Bodenführung	1 Stk.
Optional		
UT200	Stirnlochschlüssel	1 Stk.

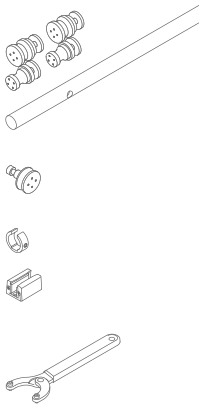

Art.	Beschreibung	Für Glasstärken	TRAGFmax	Menge
GLM32002VET	Schiebetür-Set Glasbefestigung	Von **6** bis **12.7** mm	**80** kg	1 Stk.

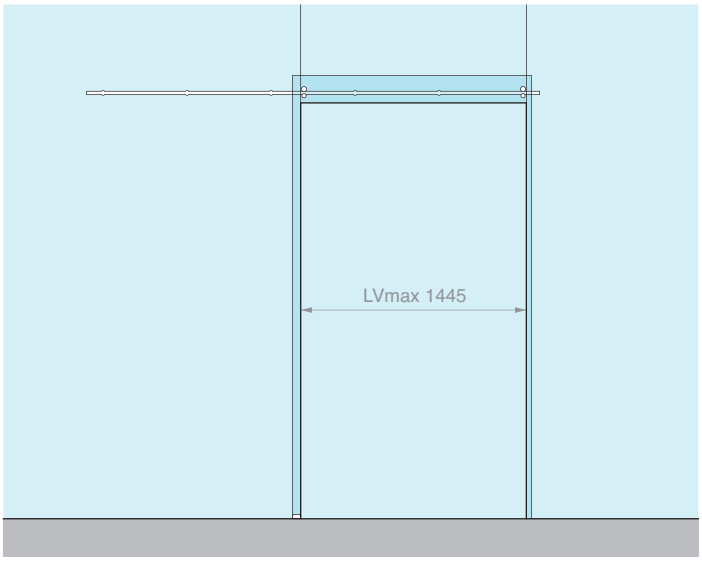

Set bestehend aus: Oberfläche: /8

Art.	Beschreibung	Menge
GLM7000	Set 2 Laufrollen + 2 Stifte	1 Stk.
GLMTND30	Runde Laufschiene L=3000 mm	1 Stk.
GLMBRV	Glasbefestigung	6 Stk.
GLM3020	Endanschlag	2 Stk.
057.3030.071	Verstellbare Bodenführung	1 Stk.
Optional		
UT200	Stirnlochschlüssel	1 Stk.

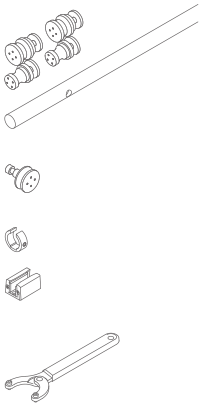

Art.	Beschreibung	Für Glasstärken	TRAGFmax	Menge
GLM32003VET	Schiebetür-Set Glasbefestigung	Von **6** bis **12.7** mm	**80** kg	1 Stk.

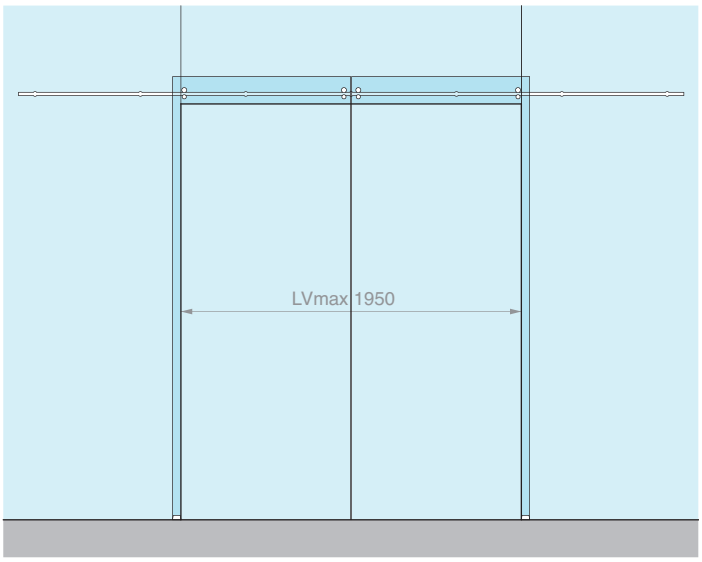

Set bestehend aus: Oberfläche: /8

Art.	Beschreibung	Menge
GLM7000	Set 2 Laufrollen + 2 Stifte	2 Stk.
GLMTND40	Runde Laufschiene L=4000 mm	1 Stk.
GLMBRV	Glasbefestigung	7 Stk.
GLM3020	Endanschlag	4 Stk.
057.3030.071	Verstellbare Bodenführung	2 Stk.
Optional		
UT200	Stirnlochschlüssel	1 Stk.

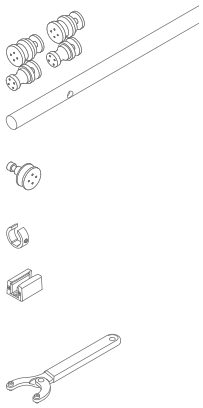

Art.	Beschreibung	Für Glasstärken	TRAGFmax	Menge
GLM32004VET	Schiebetür-Set Glasbefestigung, für 2 Türflügel	Von **6** bis **12.7** mm	**80** + **80** kg	1 Stk.

>>> SIEHE PREISLISTE B3 - S. 34/35 >>>

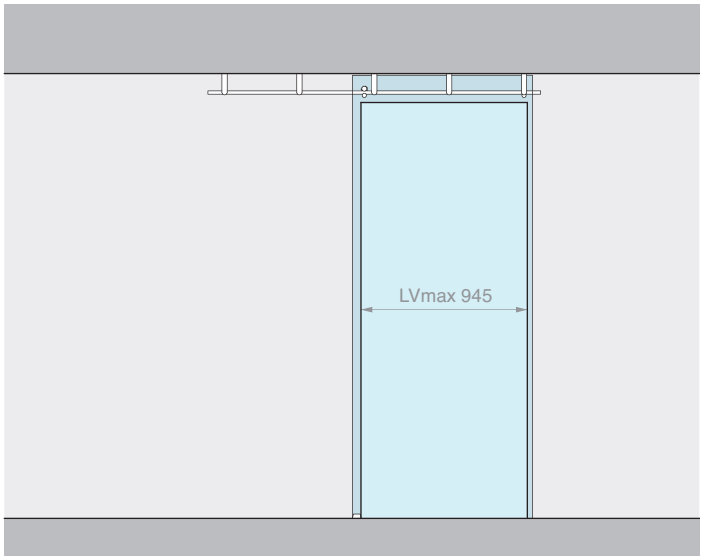

Set bestehend aus: Oberfläche: /8

Art.	Beschreibung	Menge
GLM7000	Set 2 Laufrollen + 2 Stifte	1 Stk.
GLMTND20	Runde Laufschiene L=2000 mm	1 Stk.
GLMSST	Deckenbefestigung	5 Stk.
GLM3020	Endanschlag	2 Stk.
057.3030.071	Verstellbare Bodenführung	1 Stk.
Optional		
UT200	Stirnlochschlüssel	1 Stk.

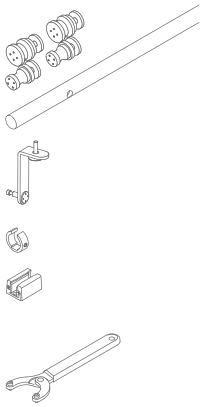

Art.	Beschreibung	Für Glasstärken	TRAGFmax	Menge
GLM32002PLA	Schiebetür-Set Deckenbefestigung	Von **6** bis **12.7** mm	**80** kg	1 Stk.

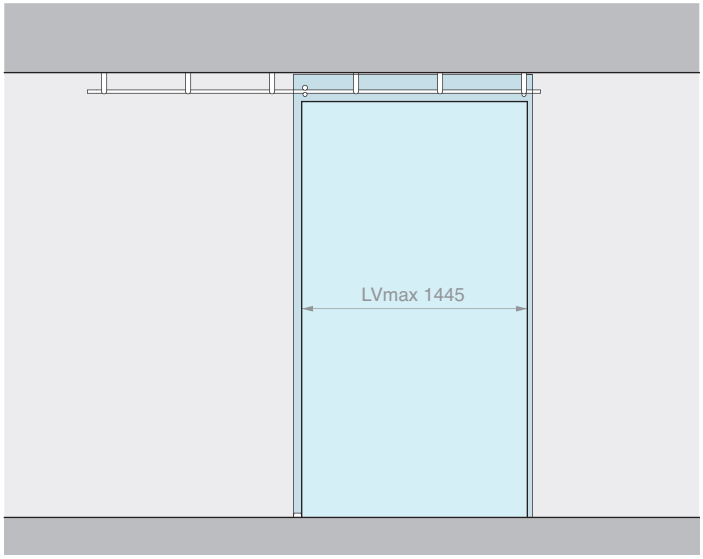

Set bestehend aus: Oberfläche: /8

Art.	Beschreibung	Menge
GLM7000	Set 2 Laufrollen + 2 Stifte	1 Stk.
GLMTND30	Runde Laufschiene L=3000 mm	1 Stk.
GLMSST	Deckenbefestigung	6 Stk.
GLM3020	Endanschlag	2 Stk.
057.3030.071	Verstellbare Bodenführung	1 Stk.
Optional		
UT200	Stirnlochschlüssel	1 Stk.

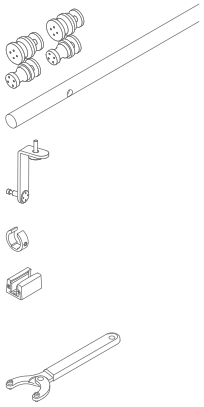

Art.	Beschreibung	Für Glasstärken	TRAGFmax	Menge
GLM32003PLA	Schiebetür-Set Deckenbefestigung	Von **6** bis **12.7** mm	**80** kg	1 Stk.

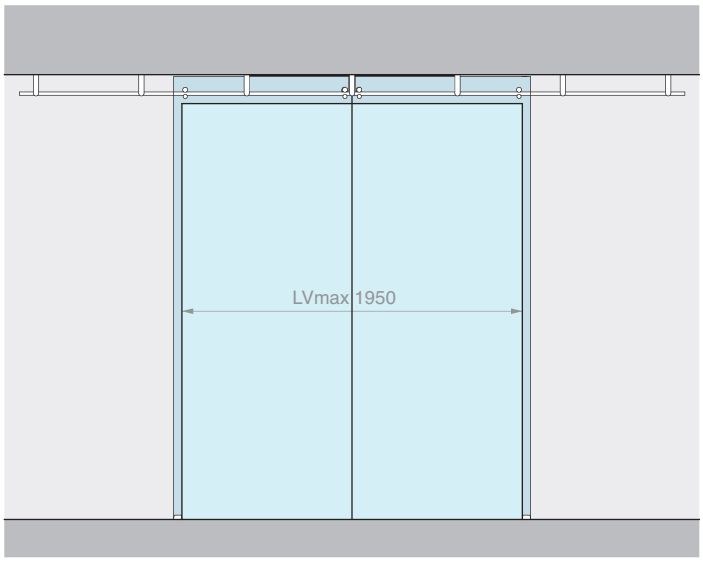

Set bestehend aus: Oberfläche: /8

Art.	Beschreibung	Menge
GLM7000	Set 2 Laufrollen + 2 Stifte	2 Stk.
GLMTND40	Runde Laufschiene L=4000 mm	1 Stk.
GLMSST	Deckenbefestigung	7 Stk.
GLM3020	Endanschlag	4 Stk.
057.3030.071	Verstellbare Bodenführung	2 Stk.
Optional		
UT200	Stirnlochschlüssel	1 Stk.

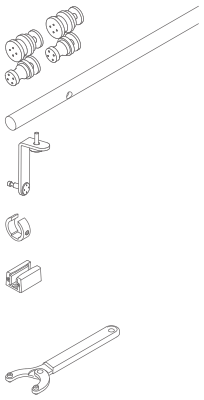

Art.	Beschreibung	Für Glasstärken	TRAGFmax	Menge
GLM32004PLA	Schiebetür-Set Deckenbefestigung, für 2 Türflügel	Von **6** bis **12.7** mm	**80** + **80** kg	1 Stk.

>>> SIEHE PREISLISTE B3 - S. 35 >>>

LAUFROLLEN

Material: Edelstahl AISI 304
Empfohlene Bohrungen GLMRCT Ø12 mm
Empfohlene Bohrungen GLMAN Ø17 mm
Für die Befestigung empfohlenes Werkzeug Art. UT200
Oberfläche: /9 /15

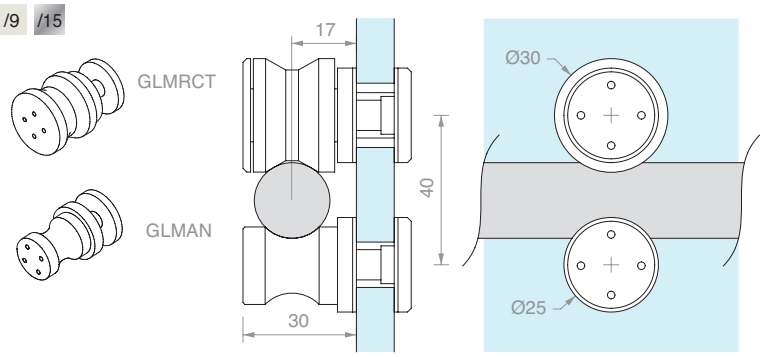

Art.	Beschreibung	Für Glasstärken	Menge
GLMRCT	Laufrolle	Von **6** bis **12.7** mm	1 Stk.
GLMAN	Entgleisungsschutzstift	Von **6** bis **12.7** mm	1 Stk.
GLM7000	Set 2 Laufrollen + 2 Stifte	Von **6** bis **12.7** mm	1 Stk.

RUNDE LAUFSCHIENE, VOLL, MIT BOHRUNG

Material: Edelstahl AISI 304
Oberfläche: /8 /15

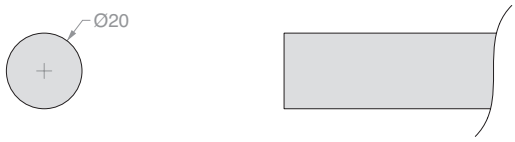

Bohrschema Schiene:

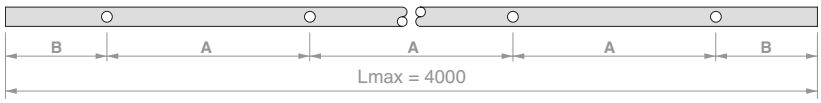

Art.	Länge	Anz. Bohrungen	Abmessungen		Menge
GLMTND20	**2000** mm	**5**	A **450** mm	B **100** mm	1 Stk.
GLMTND30	**3000** mm	**6**	A **560** mm	B **100** mm	1 Stk.
GLMTND40	**4000** mm	**7**	A **633** mm	B **100** mm	1 Stk.
GLMBDLN15	**nach Maß**	**-**	**-**	**-**	1 m
GLMFORO	**Bohrung** für GLMBDLN15	**1**	**nach Maß**	**nach Maß**	1 Stk.

WANDBEFESTIGUNG

Material: Edelstahl AISI 304
Oberfläche: /9 /15

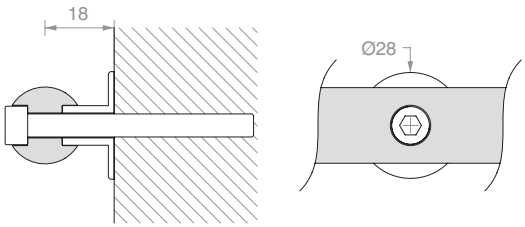

Art.	Beschreibung	Menge
GLMBRM	Inkl. Schrauben **M6** x **30** mm	1 Stk.

GLASBEFESTIGUNG

Material: Edelstahl AISI 304
Empfohlene Bohrung Ø18 mm
Für die Befestigung empfohlenes Werkzeug Art. UT200
Oberfläche: /9 /15

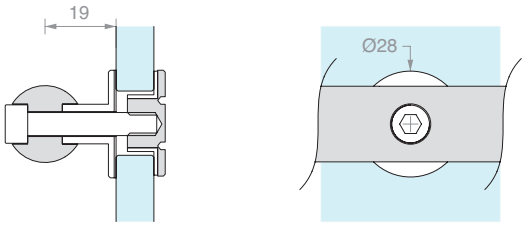

Art.	Beschreibung	Für Glasstärken	Menge
GLMBRV	Inkl. Schrauben **M6** x **30** mm	Von **8** bis **12** mm	1 Stk.

>>> SIEHE PREISLISTE B3 - S. 35 >>>

DECKENBEFESTIGUNG

Material: Edelstahl AISI 304

Oberfläche: /9 /15

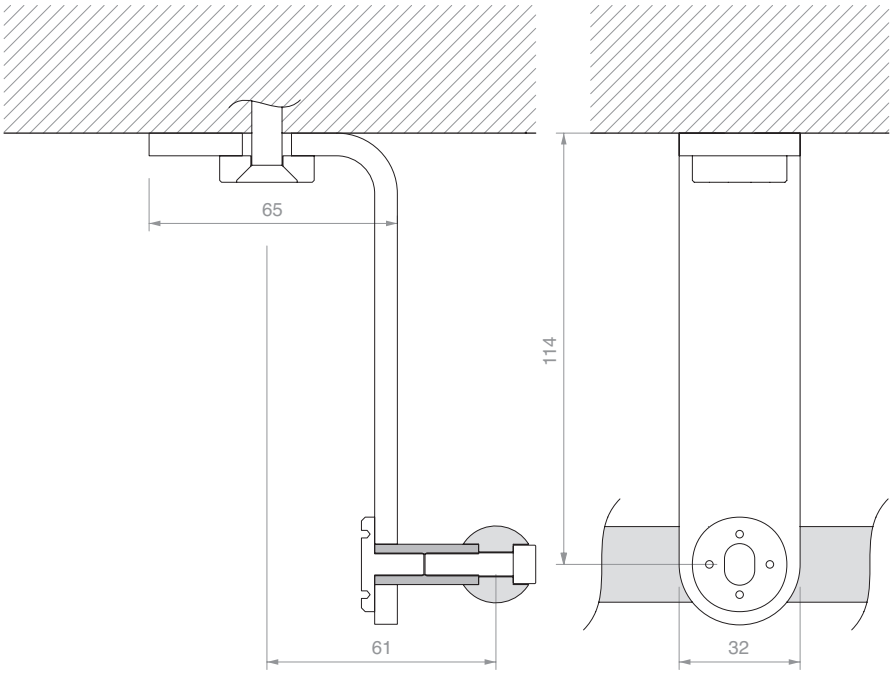

Art.	Menge
GLMSST	1 Stk.

SEITLICHE WANDBEFESTIGUNG

Material: Edelstahl AISI 304

Oberfläche: /9 /15

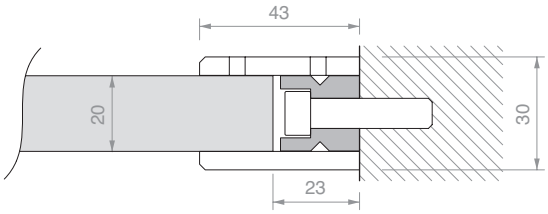

Art.	Menge
GLMDSTP	1 Stk.

SEITLICHE GLASBEFESTIGUNG

Material: Edelstahl AISI 304

Empfohlene Bohrung Ø15 mm

Für die Befestigung empfohlenes Werkzeug Art. UT200

Oberfläche: /9 /15

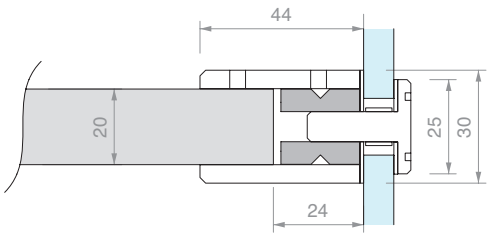

Art.	Für Glasstärken	Menge
GLMDSTV	Von **8** bis **15** mm	1 Stk.

ENDANSCHLAG

Material: Edelstahl AISI 304

Oberfläche: /9 /15

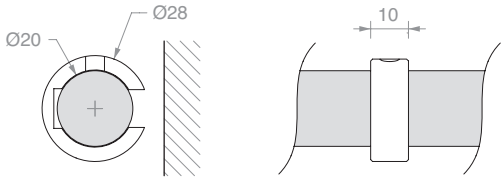

Art.	Menge
GLM3020	1 Stk.

>>> SIEHE PREISLISTE B3 - S. 35/36 >>>

VERSTELLBARE BODENFÜHRUNG

Material: Aluminium

Oberfläche: /88 /91 /97 /R2

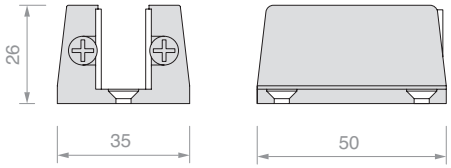

Art.	Für Glasstärken	Menge
057.3030.071	Von **6** bis **12.7** mm	1 Stk.

STIRNLOCHSCHLÜSSEL

Material: Körper aus Eisen und Zapfen aus Stahl

Die variable Öffnung ermöglicht das Arbeiten an einem weiten Radius für Lochpaare mit Achsabstand von 9 mm bis 55 mm

Art.	Beschreibung	Menge
UT200	Stirnlochschlüssel mit Zapfen Ø1.9 mm	1 Stk.
UTC200R	1 Paar Ersatzzapfen Ø1.9 mm	1 Stk.

>>> SIEHE PREISLISTE B3 - S. 36 >>>

SCHIENENBEFESTIGUNG

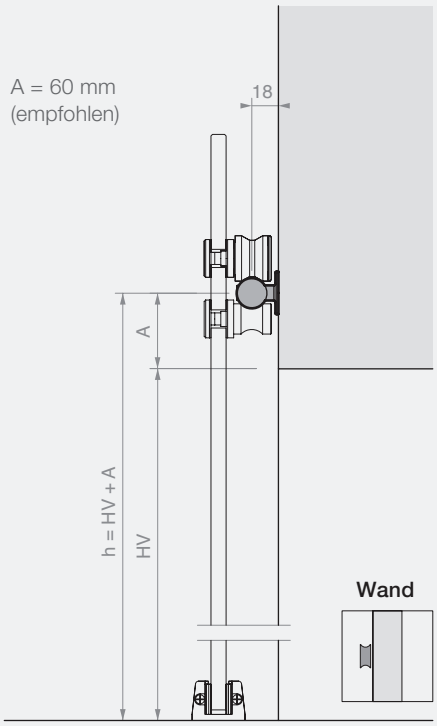

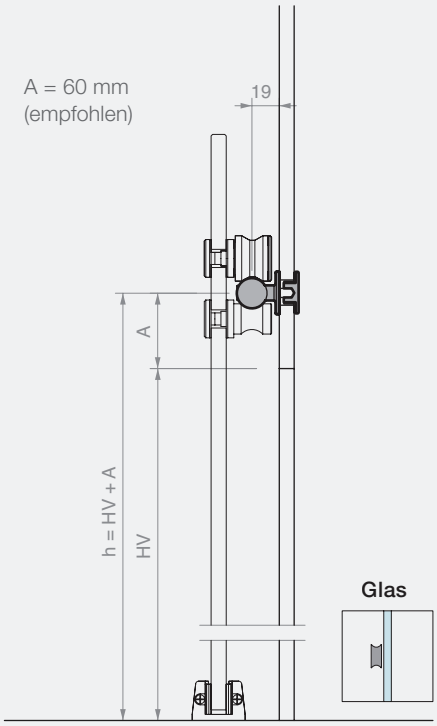

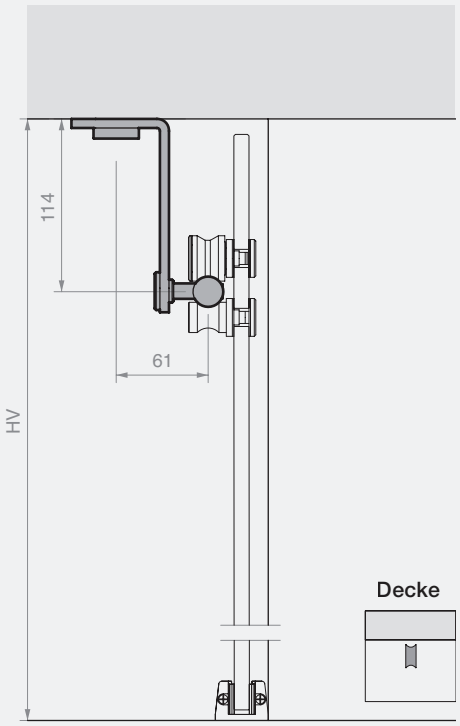

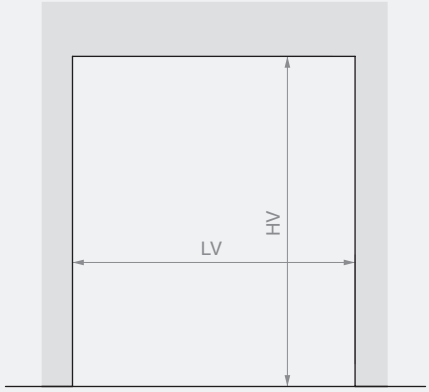

Laufschiene L=2000 mm
LVmax 945 mm

Laufschiene L=3000 mm
LVmax 1445 mm

Laufschiene L=4000 mm
LVmax 1950 mm

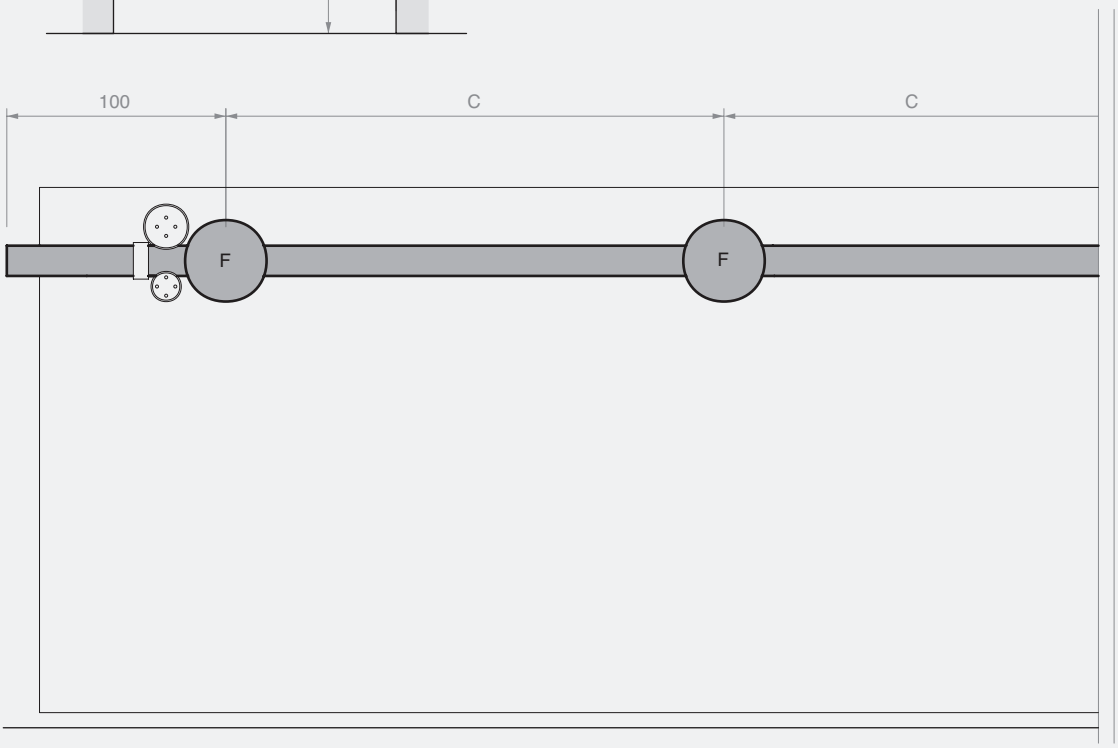

Laufschiene L=2000 mm
5 Befestigungen (F)
C = 450 mm

Laufschiene L=3000 mm
6 Befestigungen (F)
C = 560 mm

Laufschiene L=4000 mm
7 Befestigungen (F)
C = 633 mm

BERECHNUNG DER GRÖSSE UND GLASBOHRUNG

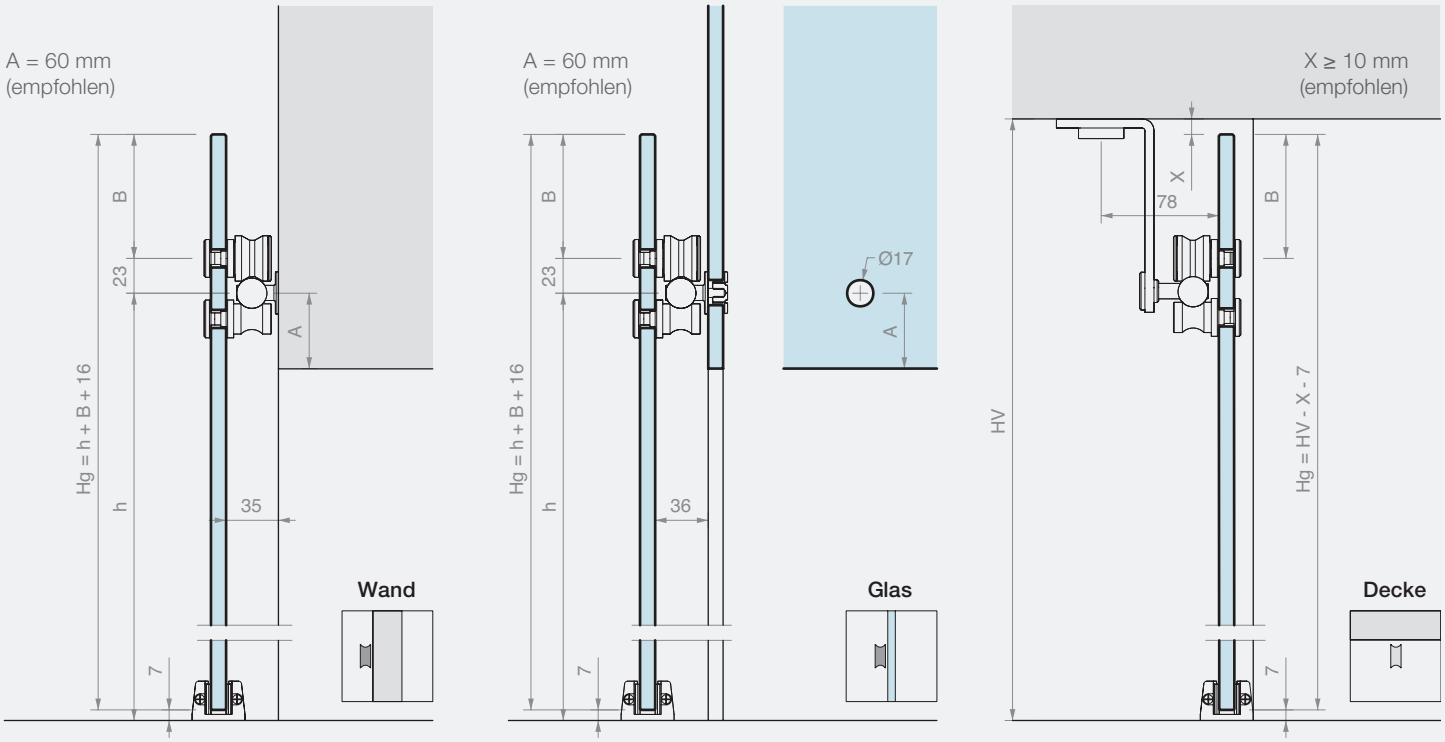

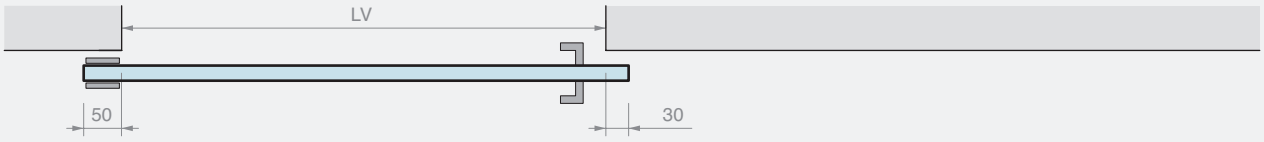

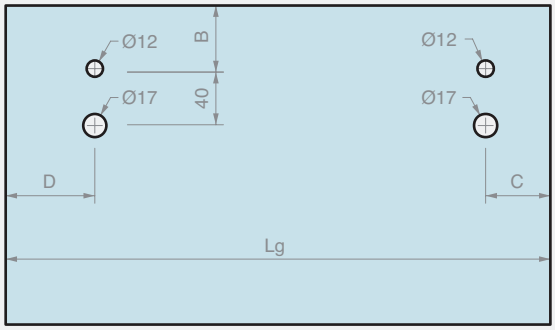

Lg = LV + 80
C ≥ 50 mm
D ≥ 70 mm

WAND-GLASBEFESTIGUNG
B ≥ 30 mm (empfohlen)

DECKENBEFESTIGUNG
B = 92 mm - X

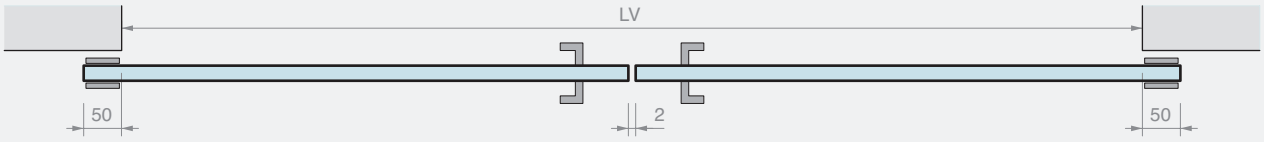

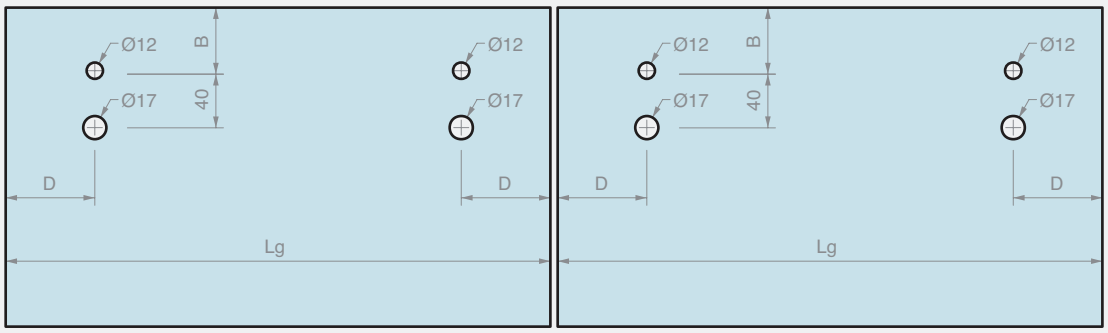

Lg = (LV + 98) / 2
D ≥ 70 mm

WAND-GLASBEFESTIGUNG
B ≥ 30 mm (empfohlen)

DECKENBEFESTIGUNG
B = 92 mm - X

GIUMAX 8500

Schiebetürsystem aus rostfreiem Stahl AISI 304, bestehend aus einer vollen Tragschiene mit halbrundem Querschnitt, sichtbaren Laufrollen und Befestigungszubehör.

Der Türflügel wird dank einer Laufrolle auf der Schiene gehalten und unter der Schiene durch eine Entgleisungsschutzrolle gesichert. Das Paar Laufrollen trägt einen Türflügel mit hoher Glasstärke von 12 bis 17.5 mm und einem bedeutenden Gewicht von bis zu 150 kg.

Das System ist durch höchste Transparenz, das technische Design der Laufrolle und die ausgeklügelte Form der Laufschiene gekennzeichnet.

Mithilfe der Befestigungselemente kann die Montage der Schiene je nach Befestigungsart – an der Wand, an der Glaswand oder der Decke – persönlich angepasst werden.

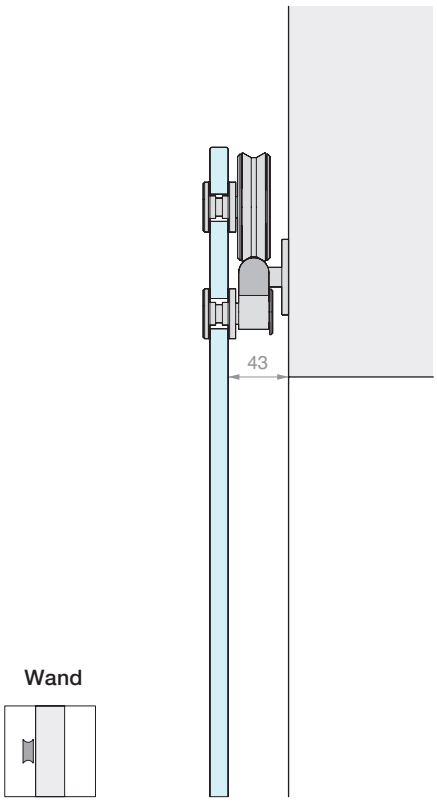

Wand

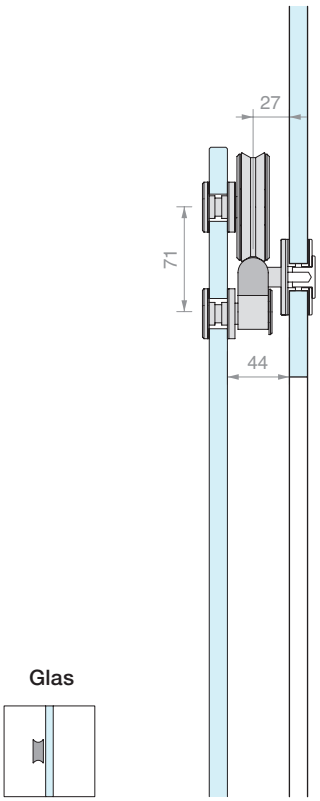

Glas

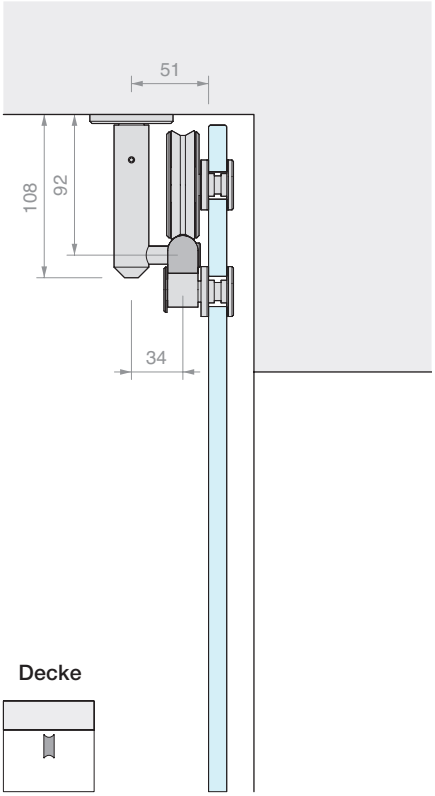

Decke

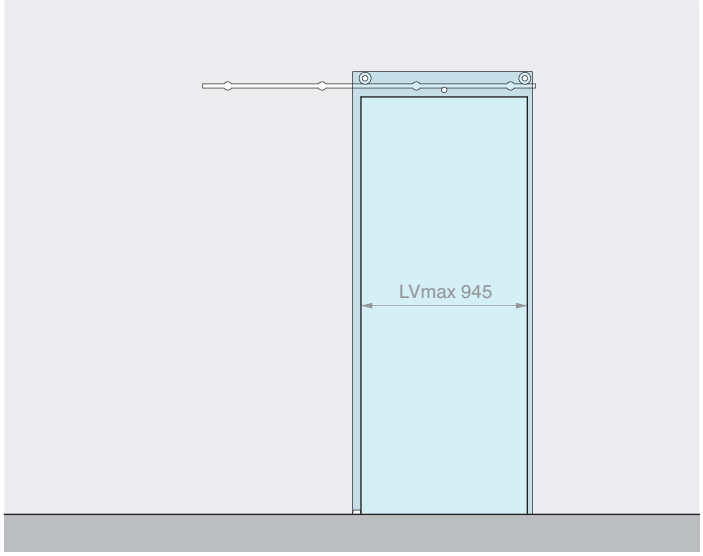

Set bestehend aus: Oberfläche: /9

Art.	Beschreibung	Menge
GLM8500	Set 3 Laufrollen	1 Stk.
GLMBST200	Halbrunde Laufschiene L=2000 mm	1 Stk.
GLMATM	Wandbefestigung	4 Stk.
GLMFERM	Endanschlag	2 Stk.
GLMGREG	Verstellbare Bodenführung	1 Stk.
Optional		
GLMSTOPSX	Spannbügel links	1 Stk.
GLMSTOPDX	Spannbügel rechts	1 Stk.
UT250	Stirnlochschlüssel	1 Stk.

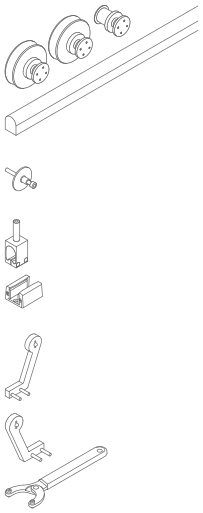

Art.	Beschreibung	Für Glasstärken	TRAGFmax	Menge
GM85002MUR	Schiebetür-Set Wandbefestigung	Von **12** bis **17.5** mm	**150** kg	1 Stk.

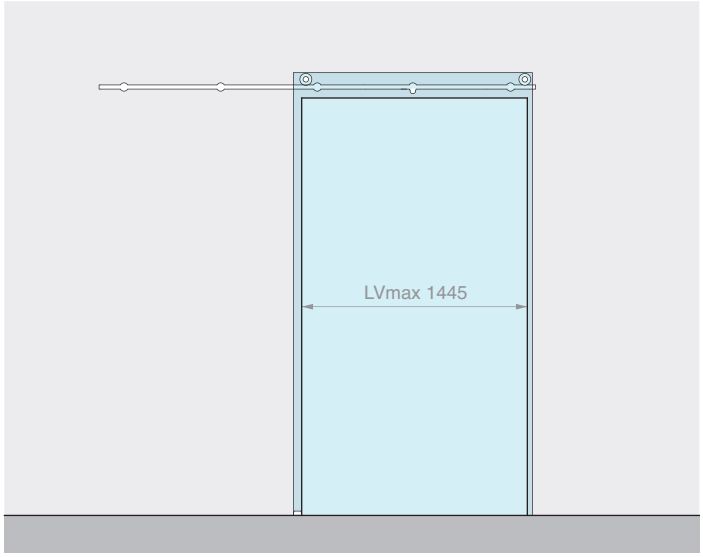

Set bestehend aus: Oberfläche: /9

Art.	Beschreibung	Menge
GLM8500	Set 3 Laufrollen	1 Stk.
GLMBST300	Halbrunde Laufschiene L=3000 mm	1 Stk.
GLMATM	Wandbefestigung	5 Stk.
GLMFERM	Endanschlag	2 Stk.
GLMGREG	Verstellbare Bodenführung	1 Stk.
Optional		
GLMSTOPSX	Spannbügel links	1 Stk.
GLMSTOPDX	Spannbügel rechts	1 Stk.
UT250	Stirnlochschlüssel	1 Stk.

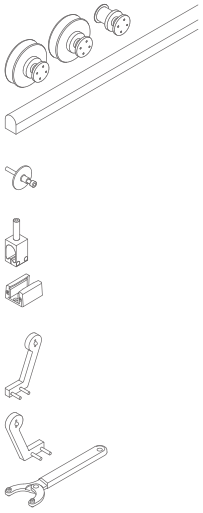

Art.	Beschreibung	Für Glasstärken	TRAGFmax	Menge
GM85003MUR	Schiebetür-Set Wandbefestigung	Von **12** bis **17.5** mm	**150** kg	1 Stk.

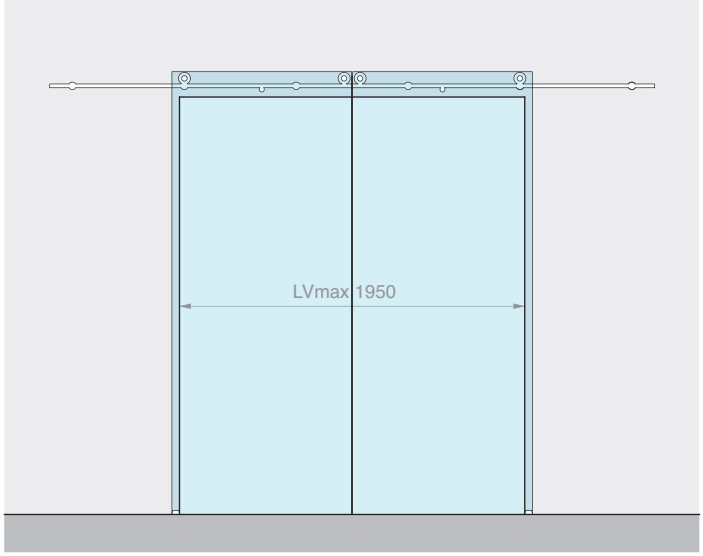

Set bestehend aus: Oberfläche: /9

Art.	Beschreibung	Menge
GLM8500	Set 3 Laufrollen	2 Stk.
GLMBST400	Halbrunde Laufschiene L=4000 mm	1 Stk.
GLMATM	Wandbefestigung	6 Stk.
GLMFERM	Endanschlag	4 Stk.
GLMGREG	Verstellbare Bodenführung	2 Stk.
Optional		
GLMSTOPSX	Spannbügel links	1 Stk.
GLMSTOPDX	Spannbügel rechts	1 Stk.
UT250	Stirnlochschlüssel	1 Stk.

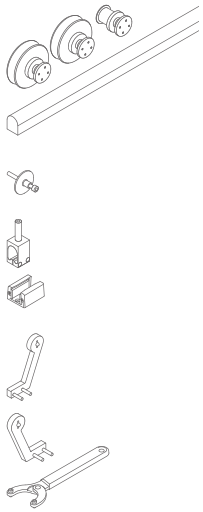

Art.	Beschreibung	Für Glasstärken	TRAGFmax	Menge
GM85004MUR	Schiebetür-Set Wandbefestigung, für 2 Türflügel	Von **12** bis **17.5** mm	**150** + **150** kg	1 Stk.

>>> SIEHE PREISLISTE B3 - S. 36 >>>

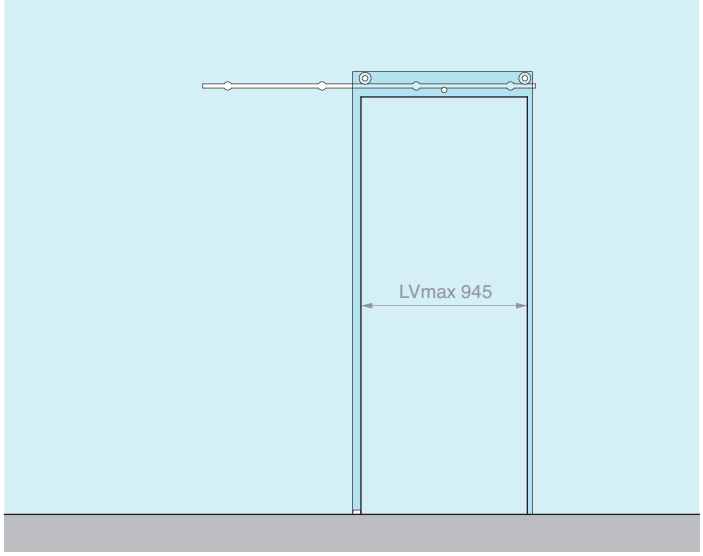

Set bestehend aus: Oberfläche: /9

Art.	Beschreibung	Menge
GLM8500	Set 3 Laufrollen	1 Stk.
GLMBST200	Halbrunde Laufschiene L=2000 mm	1 Stk.
GLMATV	Glasbefestigung	4 Stk.
GLMFERM	Endanschlag	2 Stk.
GLMGREG	Verstellbare Bodenführung	1 Stk.
Optional		
GLMSTOPSX	Spannbügel links	1 Stk.
GLMSTOPDX	Spannbügel rechts	1 Stk.
UT250	Stirnlochschlüssel	1 Stk.

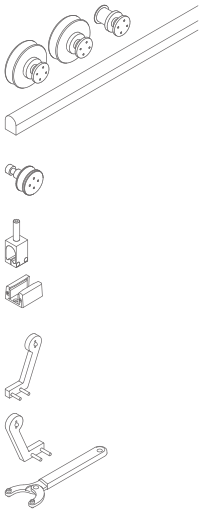

Art.	Beschreibung	Für Glasstärken	TRAGFmax	Menge
GM85002VET	Schiebetür-Set Glasbefestigung	Von **12** bis **17.5** mm	**150** kg	1 Stk.

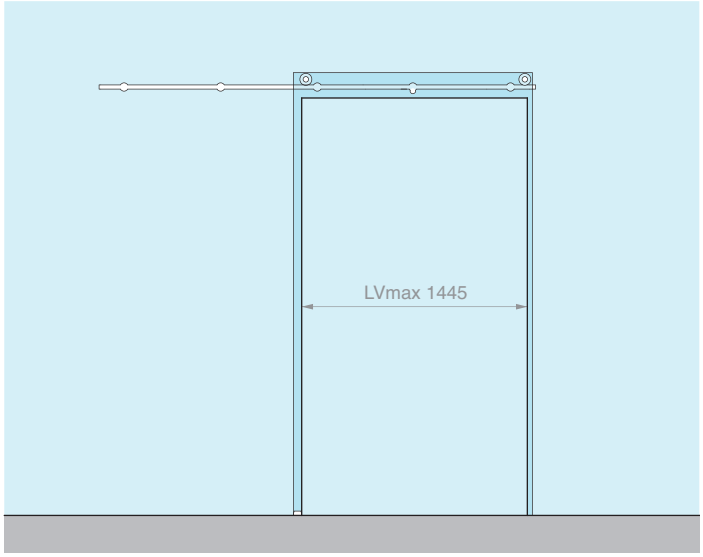

Set bestehend aus: Oberfläche: /9

Art.	Beschreibung	Menge
GLM8500	Set 3 Laufrollen	1 Stk.
GLMBST300	Halbrunde Laufschiene L=3000 mm	1 Stk.
GLMATV	Glasbefestigung	5 Stk.
GLMFERM	Endanschlag	2 Stk.
GLMGREG	Verstellbare Bodenführung	1 Stk.
Optional		
GLMSTOPSX	Spannbügel links	1 Stk.
GLMSTOPDX	Spannbügel rechts	1 Stk.
UT250	Stirnlochschlüssel	1 Stk.

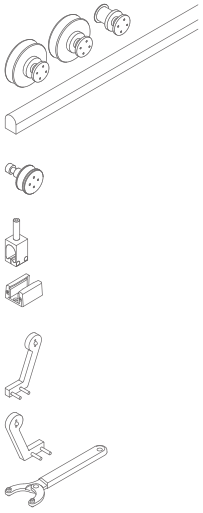

Art.	Beschreibung	Für Glasstärken	TRAGFmax	Menge
GM85003VET	Schiebetür-Set Glasbefestigung	Von **12** bis **17.5** mm	**150** kg	1 Stk.

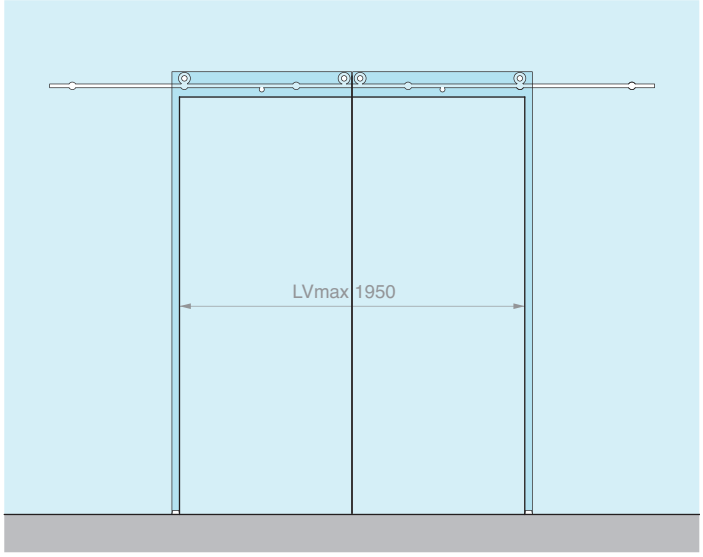

Set bestehend aus: Oberfläche: /9

Art.	Beschreibung	Menge
GLM8500	Set 3 Laufrollen	2 Stk.
GLMBST400	Halbrunde Laufschiene L=4000 mm	1 Stk.
GLMATV	Glasbefestigung	6 Stk.
GLMFERM	Endanschlag	4 Stk.
GLMGREG	Verstellbare Bodenführung	2 Stk.
Optional		
GLMSTOPSX	Spannbügel links	1 Stk.
GLMSTOPDX	Spannbügel rechts	1 Stk.
UT250	Stirnlochschlüssel	1 Stk.

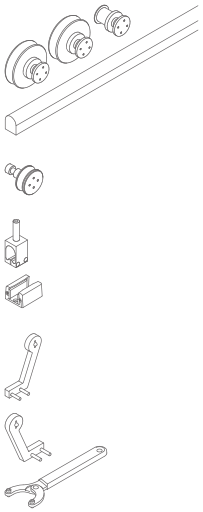

Art.	Beschreibung	Für Glasstärken	TRAGFmax	Menge
GM85004VET	Schiebetür-Set Glasbefestigung, für 2 Türflügel	Von **12** bis **17.5** mm	**150** + **150** kg	1 Stk.

>>> SIEHE PREISLISTE B3 - S. 36 >>>

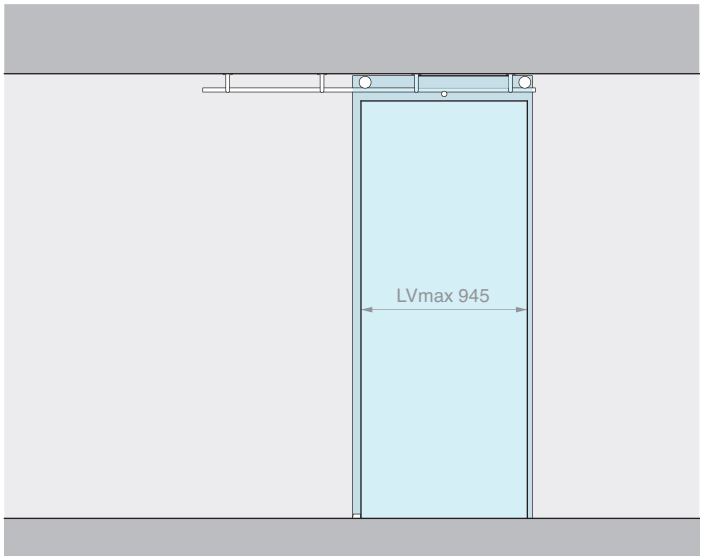

Set bestehend aus: Oberfläche: /9

Art.	Beschreibung	Menge
GLM8500	Set 3 Laufrollen	1 Stk.
GLMBST200	Halbrunde Laufschiene L=2000 mm	1 Stk.
GLMATS	Deckenbefestigung	4 Stk.
GLMFERM	Endanschlag	2 Stk.
GLMGREG	Verstellbare Bodenführung	1 Stk.
Optional		
GLMSTOPSX	Spannbügel links	1 Stk.
GLMSTOPDX	Spannbügel rechts	1 Stk.
UT250	Stirnlochschlüssel	1 Stk.

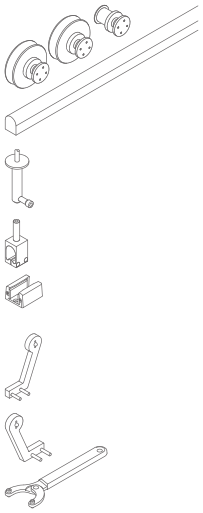

Art.	Beschreibung	Für Glasstärken	TRAGFmax	Menge
GM85002PLA	Schiebetür-Set Deckenbefestigung	Von **12** bis **17.5** mm	**150** kg	1 Stk.

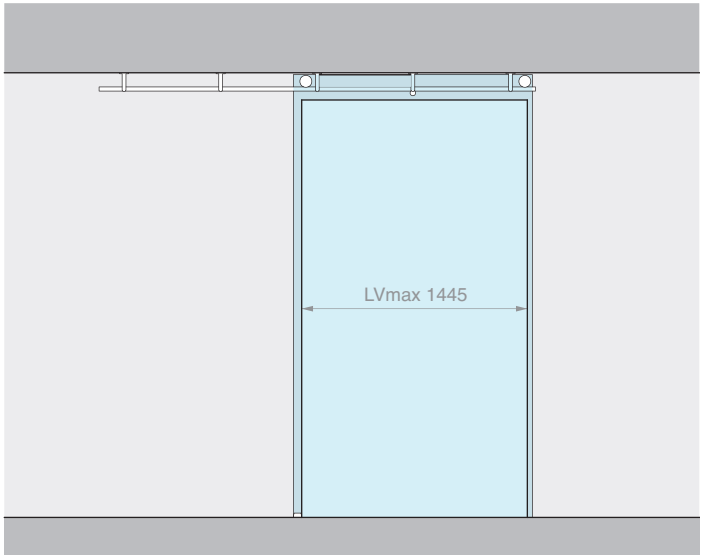

Set bestehend aus: Oberfläche: /9

Art.	Beschreibung	Menge
GLM8500	Set 3 Laufrollen	1 Stk.
GLMBST300	Halbrunde Laufschiene L=3000 mm	1 Stk.
GLMATS	Deckenbefestigung	5 Stk.
GLMFERM	Endanschlag	2 Stk.
GLMGREG	Verstellbare Bodenführung	1 Stk.
Optional		
GLMSTOPSX	Spannbügel links	1 Stk.
GLMSTOPDX	Spannbügel rechts	1 Stk.
UT250	Stirnlochschlüssel	1 Stk.

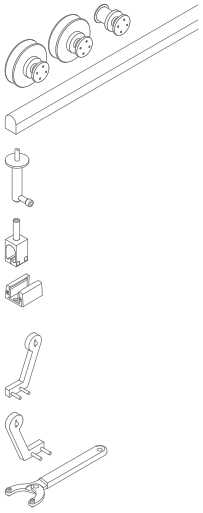

Art.	Beschreibung	Für Glasstärken	TRAGFmax	Menge
GM85003PLA	Schiebetür-Set Deckenbefestigung	Von **12** bis **17.5** mm	**150** kg	1 Stk.

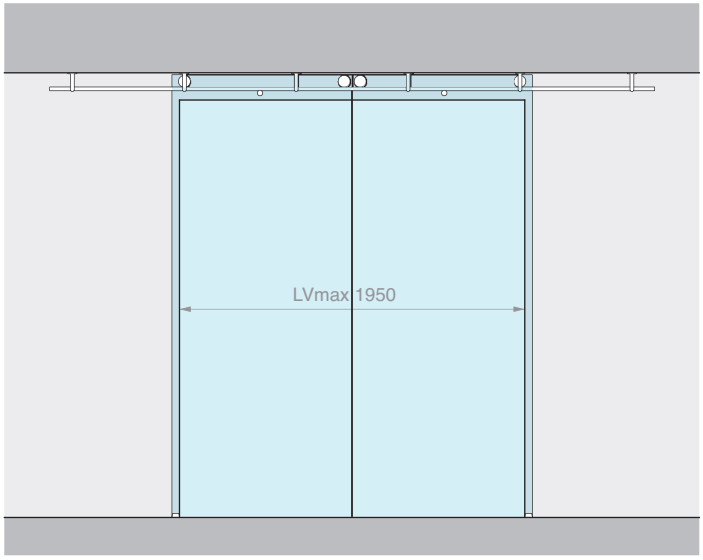

Set bestehend aus: Oberfläche: /9

Art.	Beschreibung	Menge
GLM8500	Set 3 Laufrollen	2 Stk.
GLMBST400	Halbrunde Laufschiene L=4000 mm	1 Stk.
GLMATS	Deckenbefestigung	6 Stk.
GLMFERM	Endanschlag	4 Stk.
GLMGREG	Verstellbare Bodenführung	2 Stk.
Optional		
GLMSTOPSX	Spannbügel links	1 Stk.
GLMSTOPDX	Spannbügel rechts	1 Stk.
UT250	Stirnlochschlüssel	1 Stk.

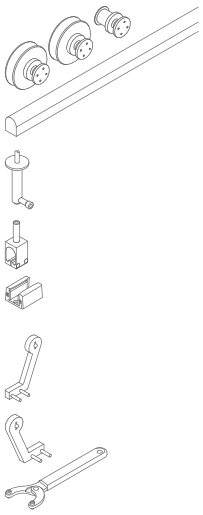

Art.	Beschreibung	Für Glasstärken	TRAGFmax	Menge
GM85004PLA	Schiebetür-Set Deckenbefestigung, für 2 Türflügel	Von **12** bis **17.5** mm	**150** + **150** kg	1 Stk.

>>> SIEHE PREISLISTE B3 - S. 37 >>>

LAUFROLLEN

Material: Edelstahl AISI 304

Empfohlene Bohrungen GLMRC Ø18 mm - Empfohlene Bohrungen GLMRL Ø20 mm

Für die Befestigung empfohlenes Werkzeug Art. UT250

Oberfläche: /9

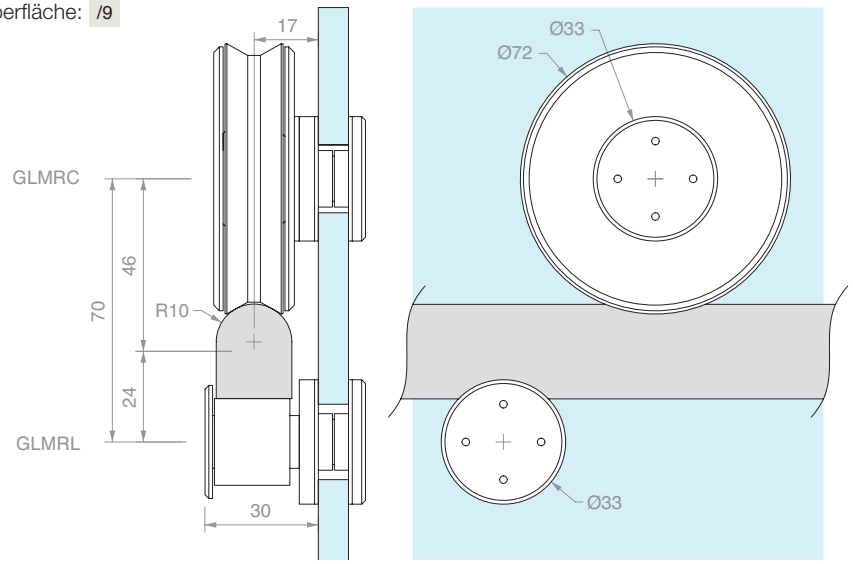

Art.	Beschreibung	Für Glasstärken	Menge
GLMRC	Laufrolle	Von **12** bis **17.5** mm	1 Stk.
GLMRL	Entgleisungsschutzrolle	Von **12** bis **17.5** mm	1 Stk.
GLM8500	Set 2 Laufrollen + 1 Entgleisungsschutzrolle	Von **12** bis **17.5** mm	1 Stk.

HALBRUNDE LAUFSCHIENE, VOLL, MIT BOHRUNG

Material: Edelstahl AISI 304

Oberfläche: /8

Hinweis: Die 4 Meter Laufschiene besteht aus 2 2 Meter-Laufschiene miteinander verbunden

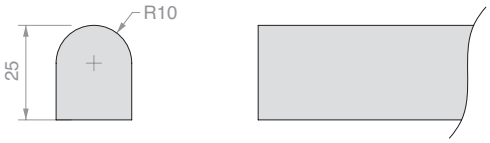

Bohrschema Schiene:

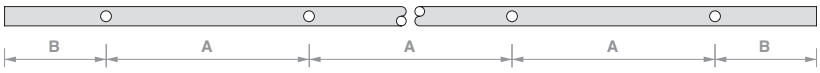

Art.	Länge	Anz. Bohrungen	Abmessungen		Menge
GLMBST200	**2000** mm	**4**	A **567** mm	B **150** mm	1 Stk.
GLMBST300	**3000** mm	**5**	A **675** mm	B **150** mm	1 Stk.
GLMBST400	**4000** mm	**6**	A **740** mm	B **150** mm	1 Stk.
GLMBST	**nach Maß**	**auf Anfrage**	**nach Maß**		1 Stk.

WANDBEFESTIGUNG

Material: Edelstahl AISI 304

Oberfläche: /9

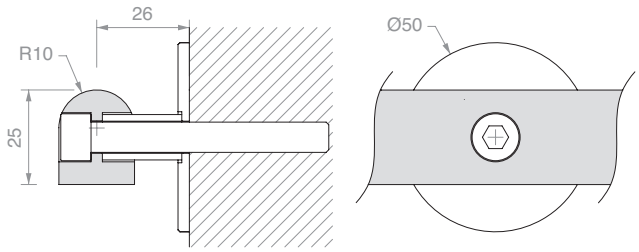

Art.	Beschreibung	Menge
GLMATM	Inkl. Schrauben **M8** x **80** mm	1 Stk.

>>> SIEHE PREISLISTE B3 - S. 37 >>>

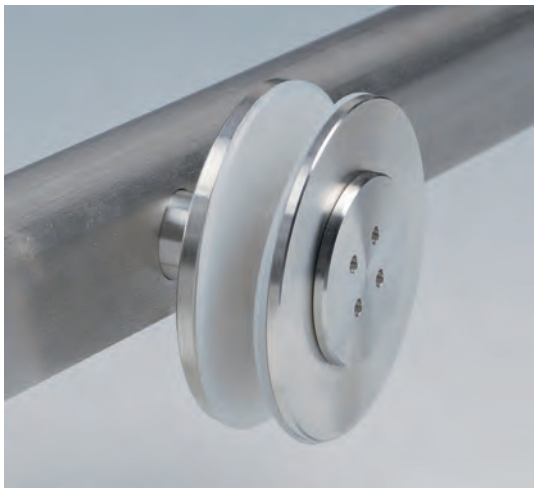

GLASBEFESTIGUNG

Material: Edelstahl AISI 304
Empfohlene Bohrung Ø20 mm
Für die Befestigung
empfohlenes Werkzeug
Art. UT250
Oberfläche: /9

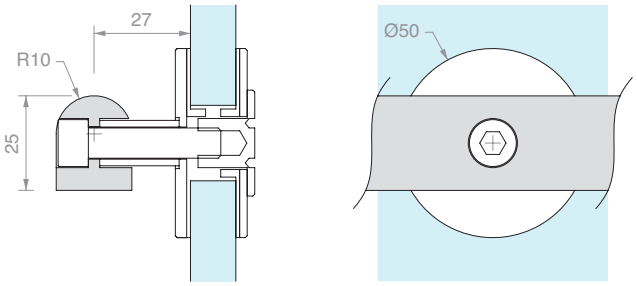

Art.	Beschreibung	Für Glasstärken	Menge
GLMATV	Inkl. Schrauben **M8** x **45** mm	Von **12** bis **17.5** mm	1 Stk.

DECKENBEFESTIGUNG

Material: Edelstahl AISI 304
Oberfläche: /9

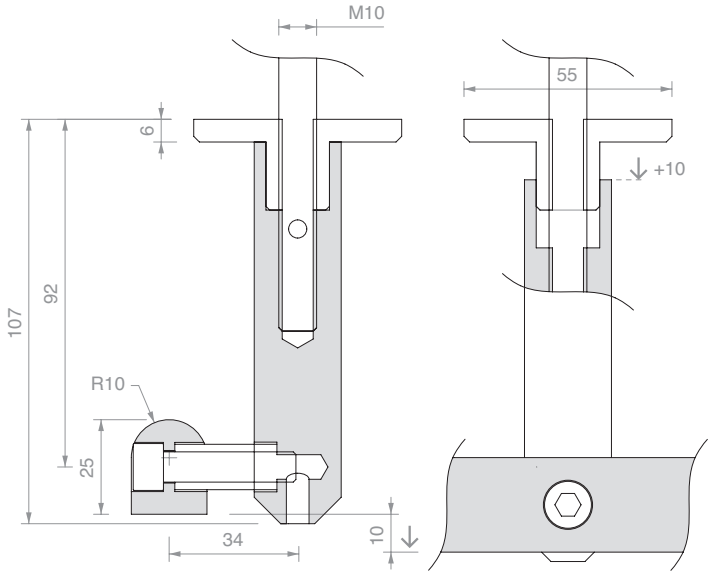

Art.	Beschreibung	Menge
GLMATS	Inkl. Schrauben **M10** x **160** mm	1 Stk.

ENDANSCHLAG

Material: Edelstahl AISI 304
Oberfläche: /8

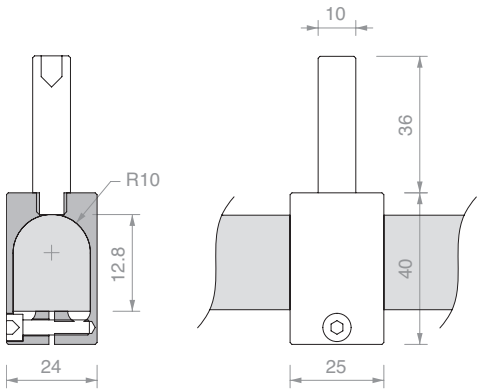

Art.	Menge
GLMFERM	1 Stk.

>>> SIEHE PREISLISTE B3 - S. 37 >>>

SPANNBÜGEL LINKS

Material: Edelstahl AISI 304

Oberfläche: /8

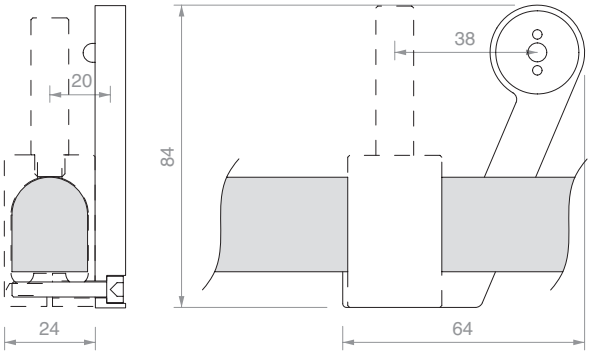

Art.	Menge
GLMSTOPSX	1 Stk.

SPANNBÜGEL RECHTS

Material: Edelstahl AISI 304

Oberfläche: /8

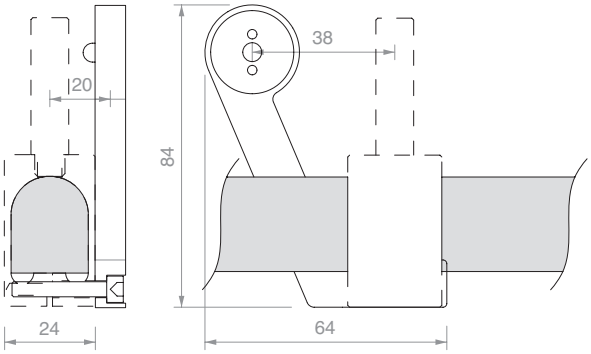

Art.	Menge
GLMSTOPDX	1 Stk.

VERSTELLBARE BODENFÜHRUNG

Material: Aluminium

Oberfläche: /88

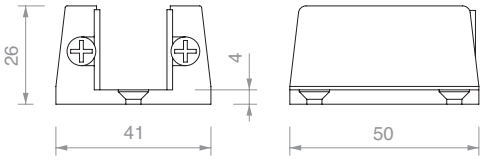

Art.	Für Glasstärken	Menge
GLMGREG	Von **11** bis **19** mm	1 Stk.

STIRNLOCHSCHLÜSSEL

Material: Körper aus Eisen und Zapfen aus Stahl

Die variable Öffnung ermöglicht das Arbeiten an einem weiten Radius für Lochpaare mit Achsabstand von 9 mm bis 55 mm

Art.	Beschreibung	Menge
UT250	Stirnlochschlüssel mit Zapfen Ø2.4 mm	1 Stk.
UTC250R	1 Paar Ersatzzapfen Ø2.4 mm	1 Stk.

>>> SIEHE PREISLISTE B3 - S. 37/38 >>>

SCHIENENBEFESTIGUNG

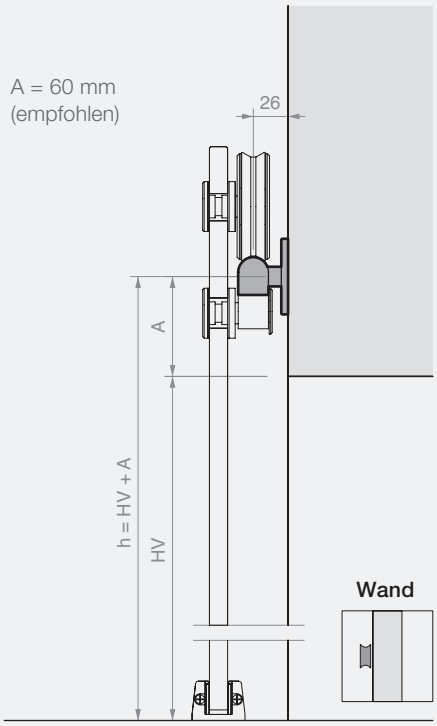

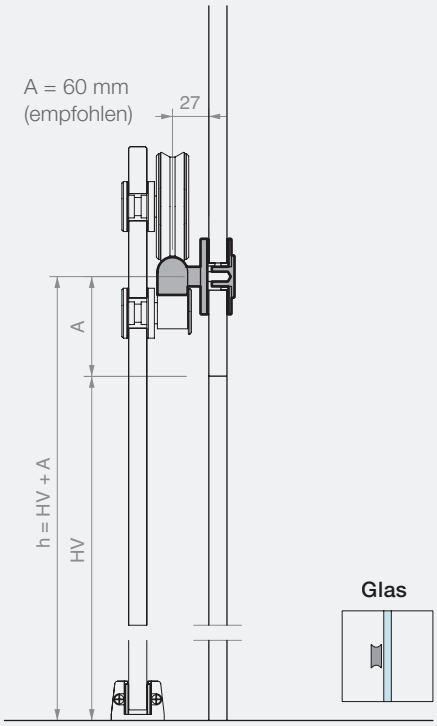

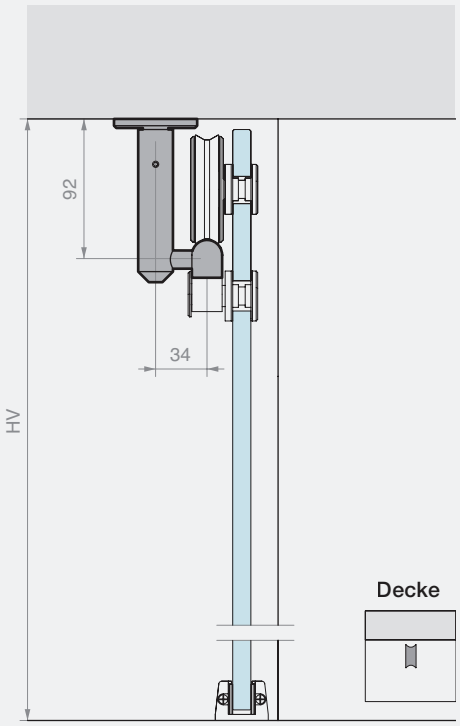

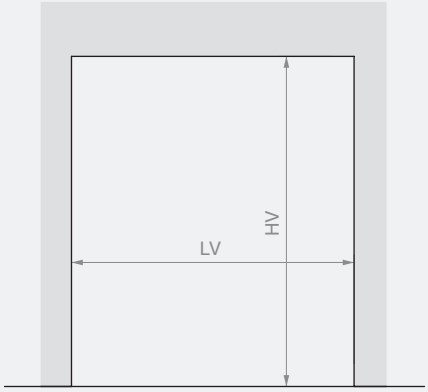

Laufschiene L=2000 mm
LVmax 945 mm

Laufschiene L=3000 mm
LVmax 1445 mm

Laufschiene L=4000 mm
LVmax 1950 mm

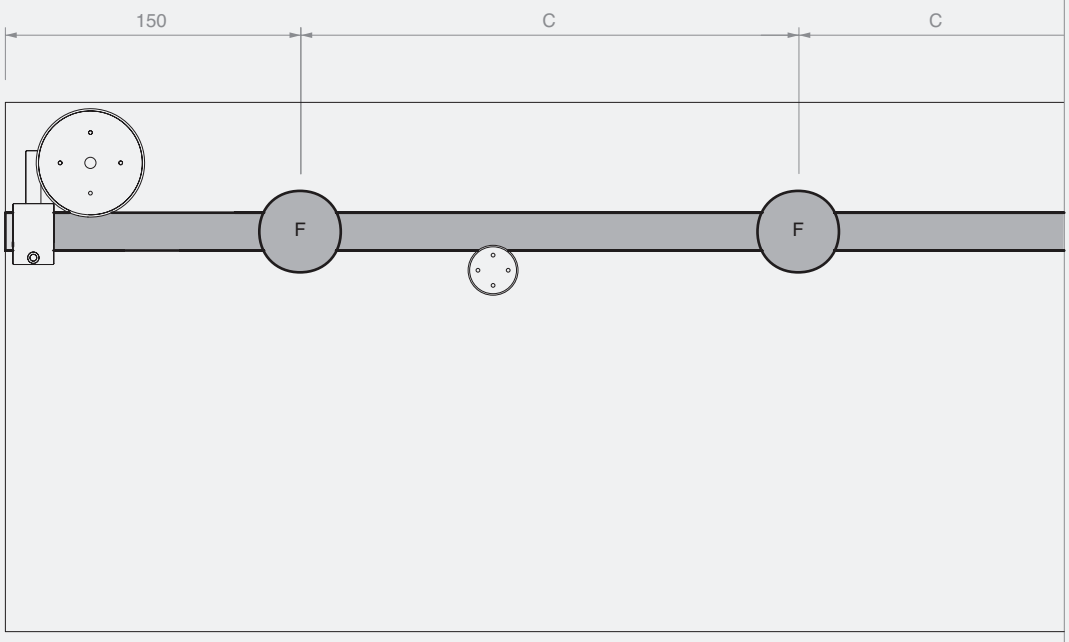

Laufschiene L=2000 mm
4 Befestigungen (F)
C=567 mm

Laufschiene L=3000 mm
5 Befestigungen (F)
C=675 mm

Laufschiene L=4000 mm
6 Befestigungen (F)
C=740 mm

BERECHNUNG DER GRÖSSE UND GLASBOHRUNG

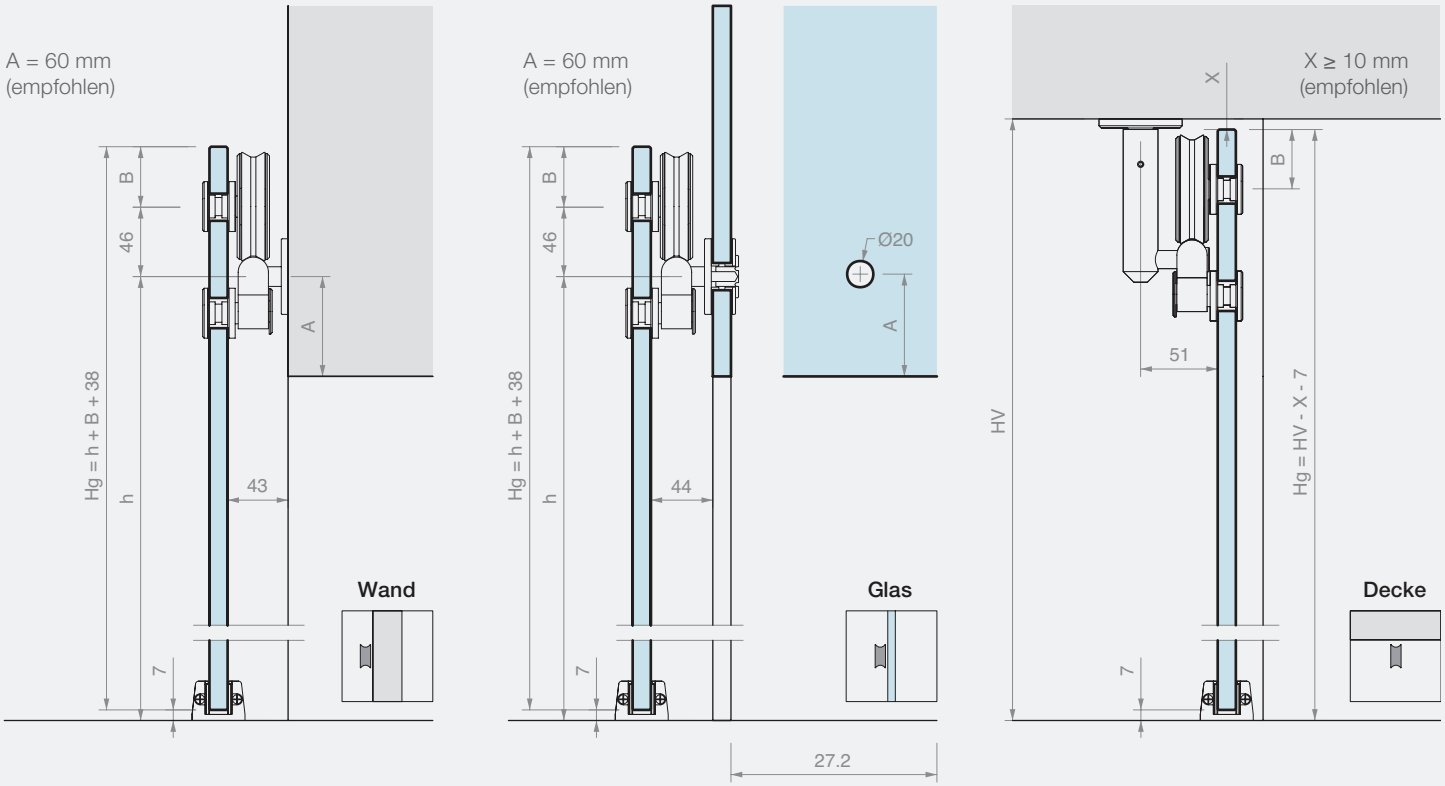

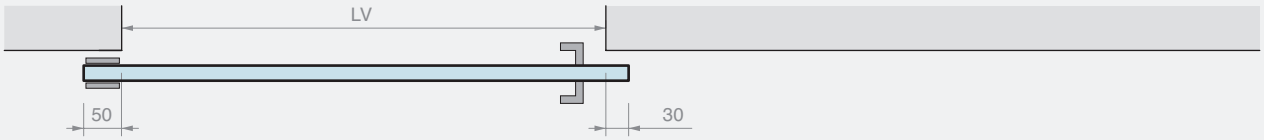

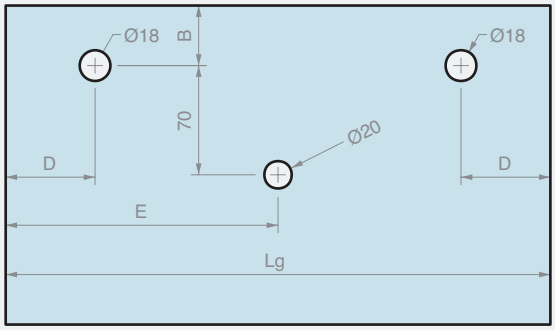

Lg = LV + 80
D ≥ 95 mm
E = Lg / 2

WAND-GLASBEFESTIGUNG
B ≥ 40 mm (empfohlen)

DECKENBEFESTIGUNG
B = 47 mm - X

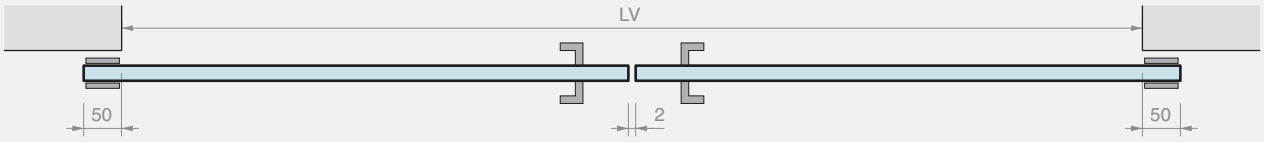

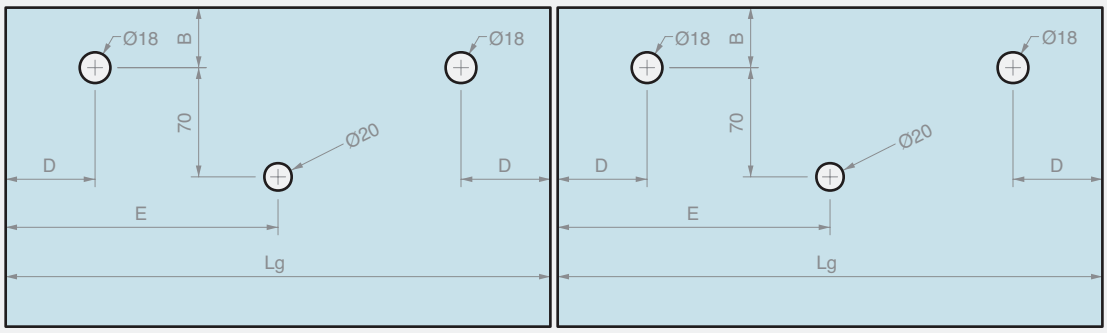

Lg = (LV + 98) / 2
D ≥ 95 mm
E = Lg / 2

WAND-GLASBEFESTIGUNG
B ≥ 40 mm (empfohlen)

DECKENBEFESTIGUNG
B = 47 mm - X

GIUMAX 6500

Schiebetürsystem aus rostfreiem Stahl AISI 304, bestehend aus einer Tragschiene mit halbrundem Querschnitt, sichtbaren Laufrollenwagen und Befestigungszubehör.

Der Laufrollenwagen besteht aus einem T-Verbindungsbügel, zwei Laufrollen, einer Entgleisungsschutzrolle und zwei Beschlägen für die Befestigung am Türflügel. Das Paar Laufwagen trägt einen Türflügel mit hoher Glasstärke von 12 bis 17.5 mm und einem bedeutenden Gewicht von bis zu 150 kg.

Die Laufwagentechnologie ermöglicht eine Höhenverstellung der Beschläge, sodass die Position des Türflügels sich leichter einstellen lässt.

Mithilfe der Befestigungselemente kann die Schiene je nach Befestigungsart – an der Wand, an der Glaswand oder der Decke – frontal montiert werden.

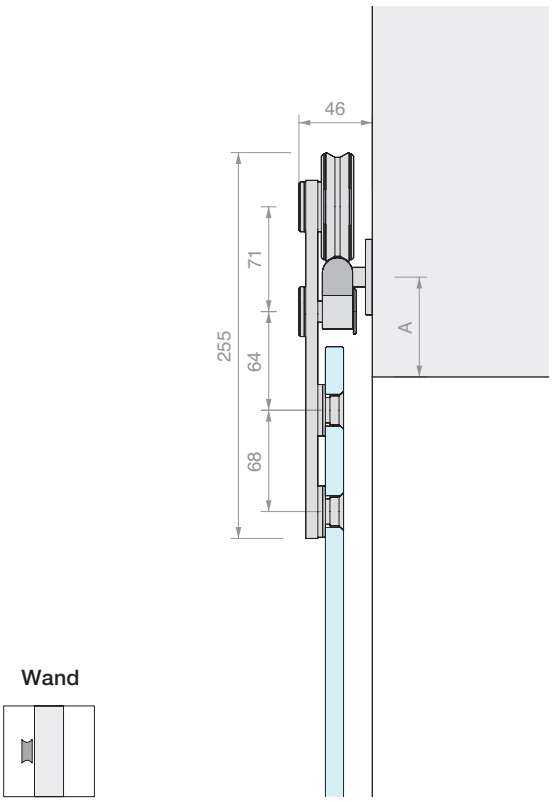

Wand

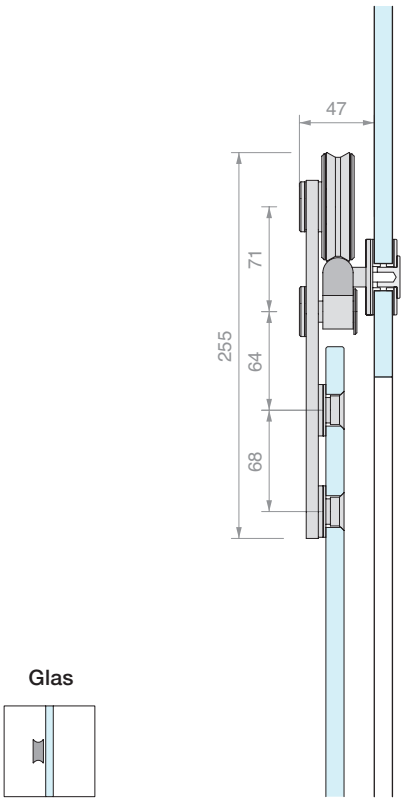

Glas

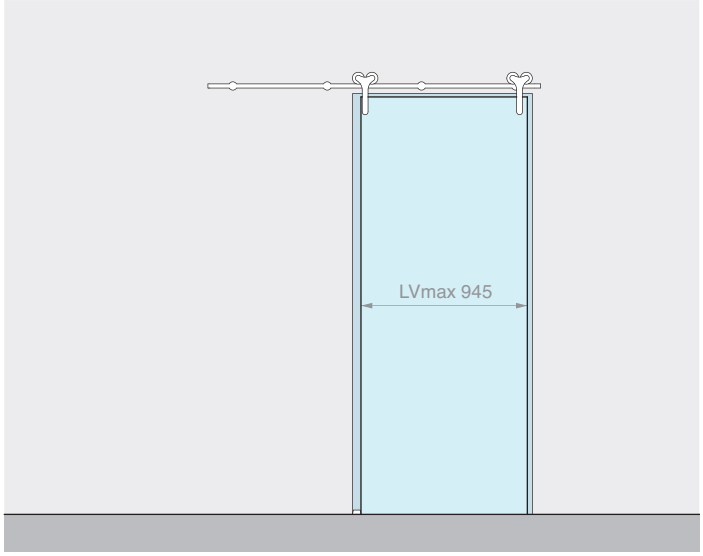

Set bestehend aus: Oberfläche: /9

Art.	Beschreibung	Menge
GLM6500	Set 2 Laufrollenwagen	1 Stk.
GLMBST200	Halbrunde Laufschiene L=2000 mm	1 Stk.
GLMATM	Wandbefestigung	4 Stk.
GLMFERM	Endanschlag	2 Stk.
GLMGREG	Verstellbare Bodenführung	1 Stk.
Optional		
GLMSTOPSX	Spannbügel links	1 Stk.
GLMSTOPDX	Spannbügel rechts	1 Stk.
UT250	Stirnlochschlüssel	1 Stk.

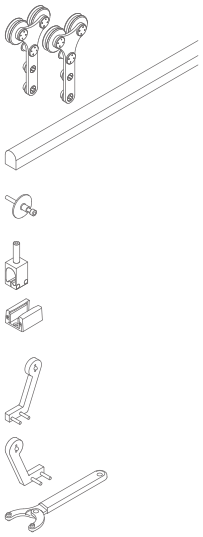

Art.	Beschreibung	Für Glasstärken	TRAGFmax	Menge
GM65002MUR	Schiebetür-Set Wandbefestigung	Von **12** bis **17.5** mm	**150** kg	1 Stk.

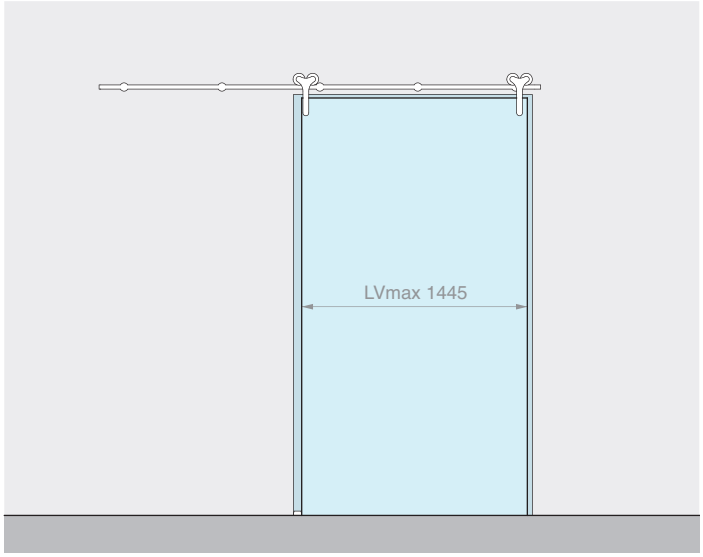

Set bestehend aus: Oberfläche: /9

Art.	Beschreibung	Menge
GLM6500	Set 2 Laufrollenwagen	1 Stk.
GLMBST300	Halbrunde Laufschiene L=3000 mm	1 Stk.
GLMATM	Wandbefestigung	5 Stk.
GLMFERM	Endanschlag	2 Stk.
GLMGREG	Verstellbare Bodenführung	1 Stk.
Optional		
GLMSTOPSX	Spannbügel links	1 Stk.
GLMSTOPDX	Spannbügel rechts	1 Stk.
UT250	Stirnlochschlüssel	1 Stk.

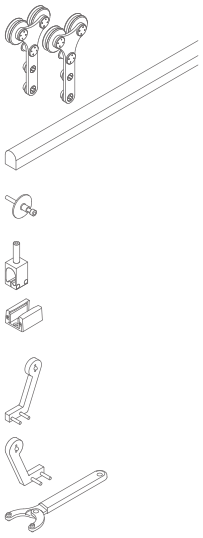

Art.	Beschreibung	Für Glasstärken	TRAGFmax	Menge
GM65003MUR	Schiebetür-Set Wandbefestigung	Von **12** bis **17.5** mm	**150** kg	1 Stk.

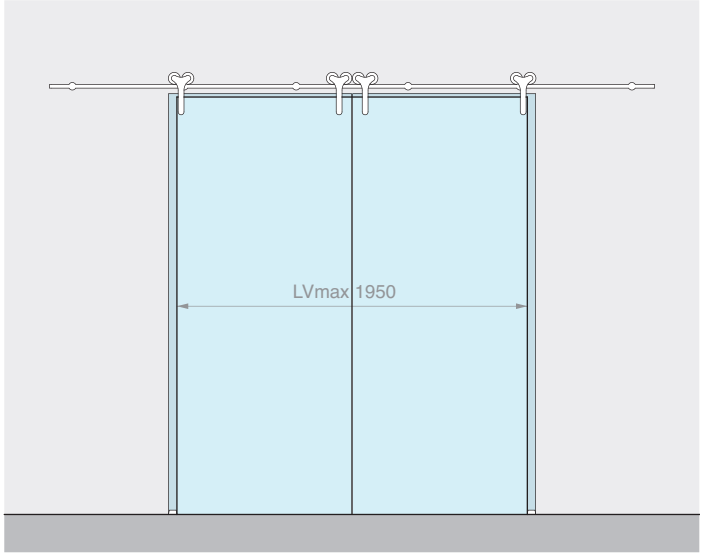

Set bestehend aus: Oberfläche: /9

Art.	Beschreibung	Menge
GLM6500	Set 2 Laufrollenwagen	2 Stk.
GLMBST400	Halbrunde Laufschiene L=4000 mm	1 Stk.
GLMATM	Wandbefestigung	6 Stk.
GLMFERM	Endanschlag	4 Stk.
GLMGREG	Verstellbare Bodenführung	2 Stk.
Optional		
GLMSTOPSX	Spannbügel links	1 Stk.
GLMSTOPDX	Spannbügel rechts	1 Stk.
UT250	Stirnlochschlüssel	1 Stk.

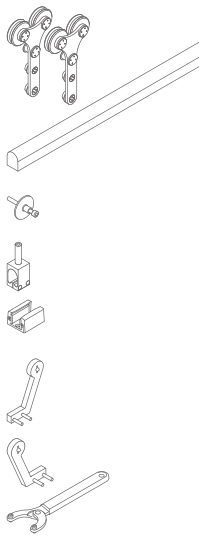

Art.	Beschreibung	Für Glasstärken	TRAGFmax	Menge
GM65004MUR	Schiebetür-Set Wandbefestigung, für 2 Türflügel	Von **12** bis **17.5** mm	**150** + **150** kg	1 Stk.

>>> SIEHE PREISLISTE B3 - S. 38 >>>

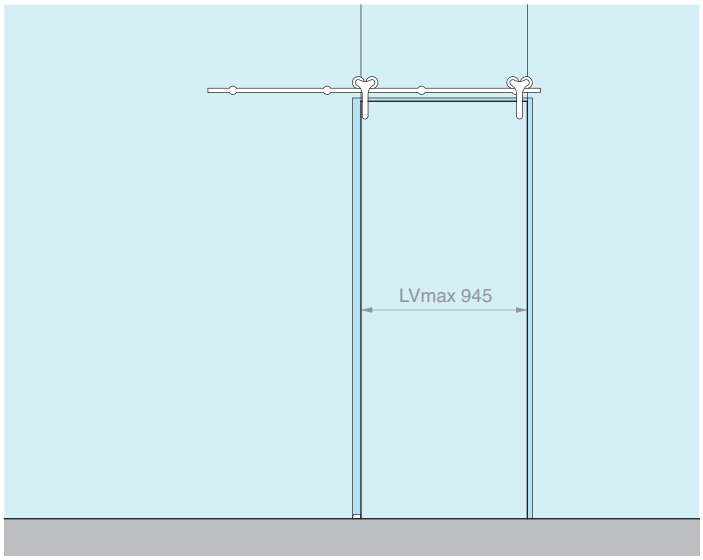

Set bestehend aus: Oberfläche: /9

Art.	Beschreibung	Menge
GLM6500	Set 2 Laufrollenwagen	1 Stk.
GLMBST200	Halbrunde Laufschiene L=2000 mm	1 Stk.
GLMATV	Glasbefestigung	4 Stk.
GLMFERM	Endanschlag	2 Stk.
GLMGREG	Verstellbare Bodenführung	1 Stk.
Optional		
GLMSTOPSX	Spannbügel links	1 Stk.
GLMSTOPDX	Spannbügel rechts	1 Stk.
UT250	Stirnlochschlüssel	1 Stk.

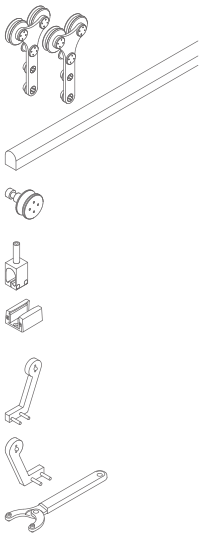

Art.	Beschreibung	Für Glasstärken	TRAGFmax	Menge
GM65002VET	Schiebetür-Set Glasbefestigung	Von **12** bis **17.5** mm	**150** kg	1 Stk.

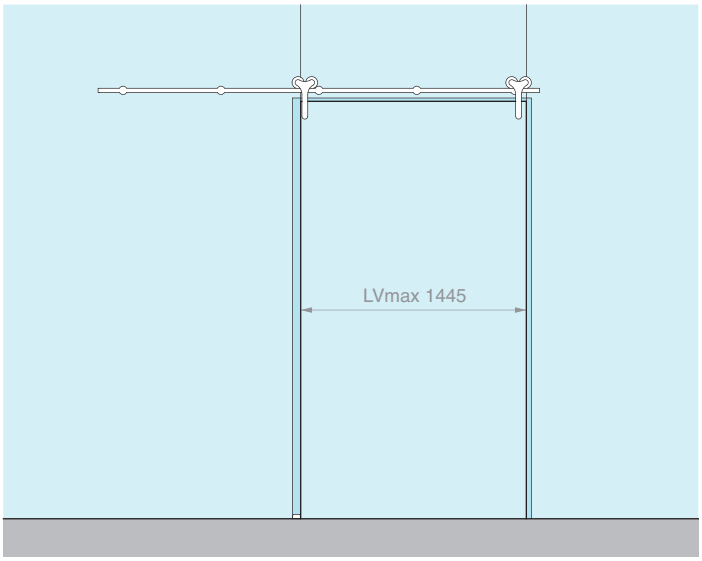

Set bestehend aus: Oberfläche: /9

Art.	Beschreibung	Menge
GLM6500	Set 2 Laufrollenwagen	1 Stk.
GLMBST300	Halbrunde Laufschiene L=3000 mm	1 Stk.
GLMATV	Glasbefestigung	5 Stk.
GLMFERM	Endanschlag	2 Stk.
GLMGREG	Verstellbare Bodenführung	1 Stk.
Optional		
GLMSTOPSX	Spannbügel links	1 Stk.
GLMSTOPDX	Spannbügel rechts	1 Stk.
UT250	Stirnlochschlüssel	1 Stk.

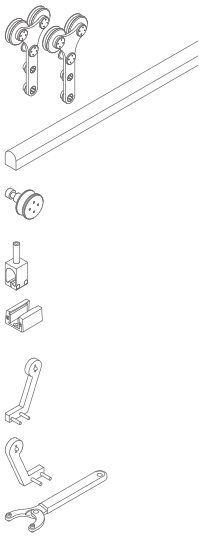

Art.	Beschreibung	Für Glasstärken	TRAGFmax	Menge
GM65003VET	Schiebetür-Set Glasbefestigung	Von **12** bis **17.5** mm	**150** kg	1 Stk.

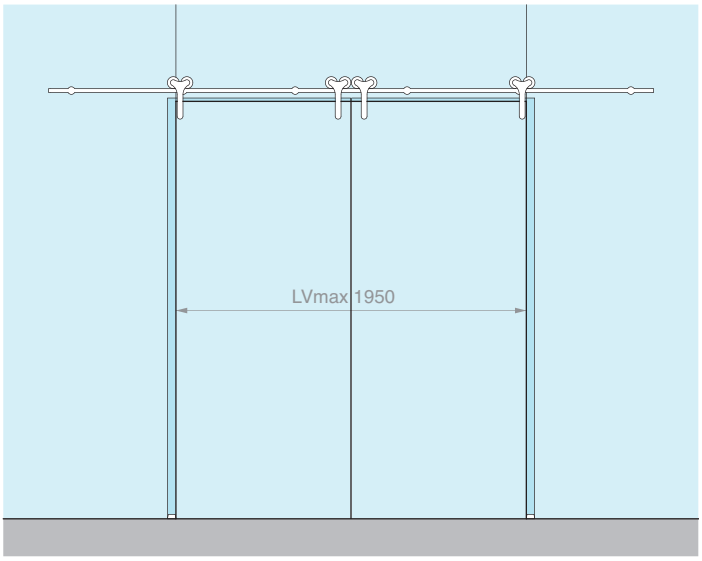

Set bestehend aus: Oberfläche: /9

Art.	Beschreibung	Menge
GLM6500	Set 2 Laufrollenwagen	2 Stk.
GLMBST400	Halbrunde Laufschiene L=4000 mm	1 Stk.
GLMATV	Glasbefestigung	6 Stk.
GLMFERM	Endanschlag	4 Stk.
GLMGREG	Verstellbare Bodenführung	2 Stk.
Optional		
GLMSTOPSX	Spannbügel links	1 Stk.
GLMSTOPDX	Spannbügel rechts	1 Stk.
UT250	Stirnlochschlüssel	1 Stk.

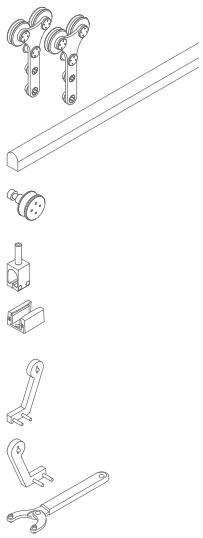

Art.	Beschreibung	Für Glasstärken	TRAGFmax	Menge
GM65004VET	Schiebetür-Set Glasbefestigung, für 2 Türflügel	Von **12** bis **17.5** mm	**150** + **150** kg	1 Stk.

>>> SIEHE PREISLISTE B3 - S. 38 >>>

LAUFROLLENWAGEN

Material: Edelstahl AISI 304
Empfohlene Bohrungen Ø21 mm, Senkung 2 mm Tiefe
Für die Befestigung empfohlenes Werkzeug Art. UT250
Oberfläche: /9

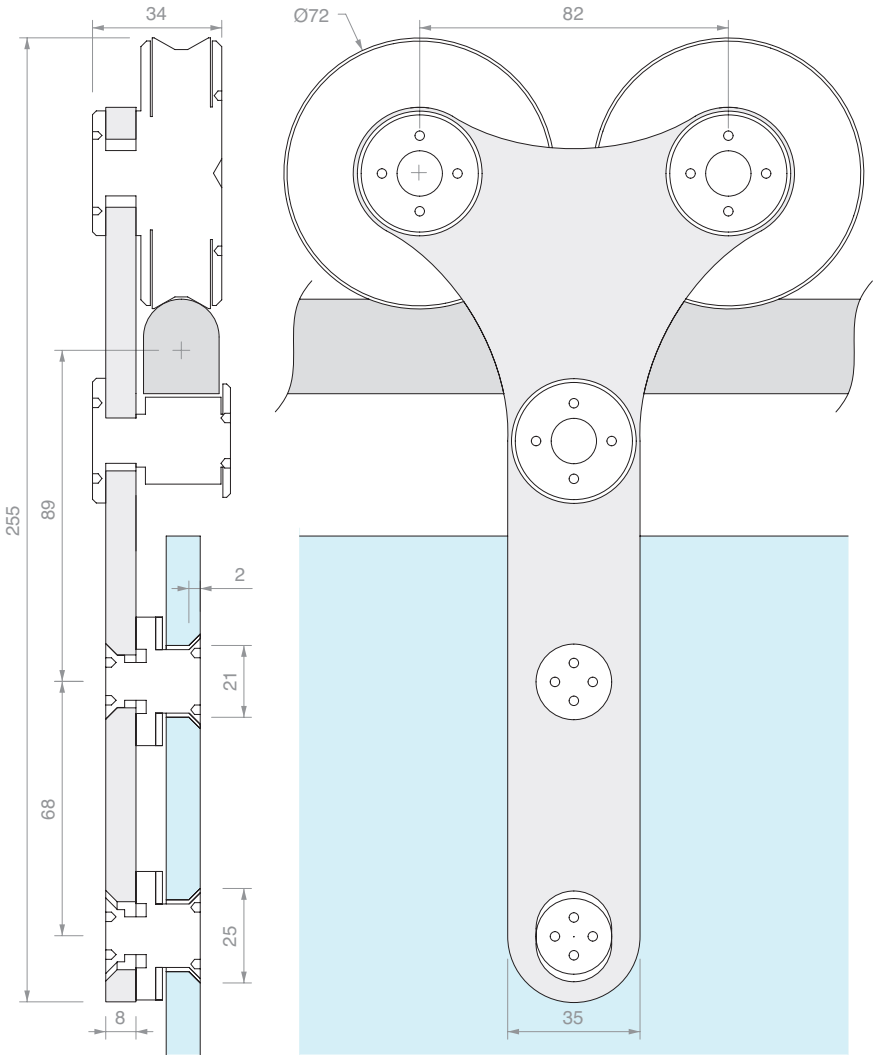

Art.	Beschreibung	Für Glasstärken	Menge
GLM6550	Einzelner Laufrollenwagen	Von **12** bis **17.5** mm	1 Stk.
GLM6500	Set 2 Laufrollenwagen	Von **12** bis **17.5** mm	1 Stk.

HALBRUNDE LAUFSCHIENE, VOLL, MIT BOHRUNG

Material: Edelstahl AISI 304
Oberfläche: /8
Hinweis: Die 4 Meter Laufschiene besteht aus 2 2 Meter-Laufschiene miteinander verbunden

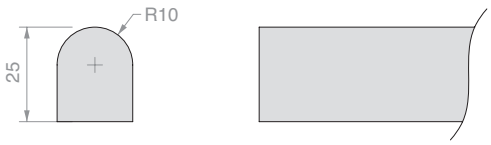

Bohrschema Schiene:

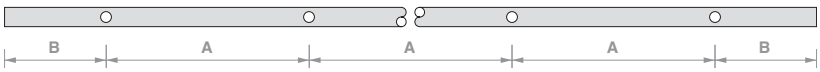

Art.	Länge	Anz. Bohrungen	Abmessungen		Menge
GLMBST200	**2000** mm	**4**	A **567** mm	B **150** mm	1 Stk.
GLMBST300	**3000** mm	**5**	A **675** mm	B **150** mm	1 Stk.
GLMBST400	**4000** mm	**6**	A **740** mm	B **150** mm	1 Stk.
GLMBST	**nach Maß**	**auf Anfrage**	**nach Maß**		1 Stk.

 >>> SIEHE PREISLISTE B3 - S. 38/39 >>>

WANDBEFESTIGUNG

Material: Edelstahl AISI 304

Oberfläche: /9

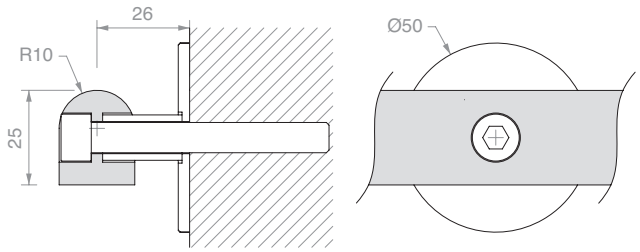

Art.	Beschreibung	Menge
GLMATM	Inkl. Schrauben **M8** x **80** mm	1 Stk.

GLASBEFESTIGUNG

Material: Edelstahl AISI 304

Empfohlene Bohrung Ø20 mm

Für die Befestigung empfohlenes Werkzeug Art. UT250

Oberfläche: /9

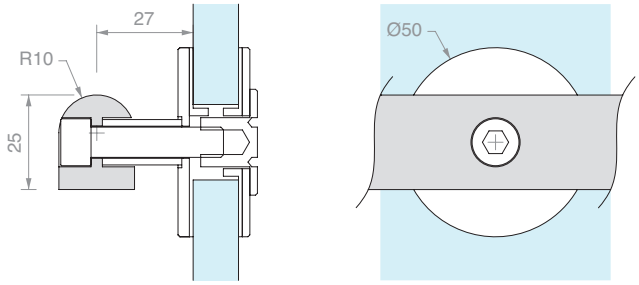

Art.	Beschreibung	Für Glasstärken	Menge
GLMATV	Inkl. Schrauben **M8** x **45** mm	Von **12** bis **17.5** mm	1 Stk.

ENDANSCHLAG

Material: Edelstahl AISI 304

Oberfläche: /8

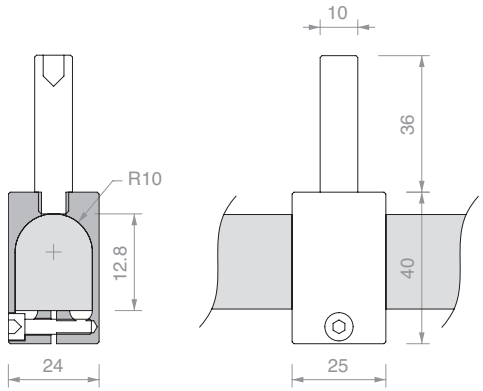

Art.	Menge
GLMFERM	1 Stk.

>>> SIEHE PREISLISTE B3 - S. 39 >>>

SPANNBÜGEL LINKS

Material: Edelstahl AISI 304

Oberfläche: /8

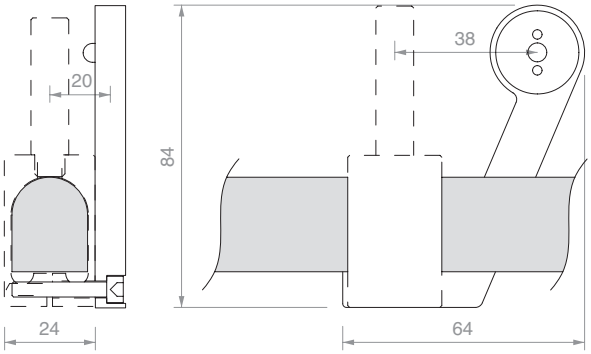

Art.	Menge
GLMSTOPSX	1 Stk.

SPANNBÜGEL RECHTS

Material: Edelstahl AISI 304

Oberfläche: /8

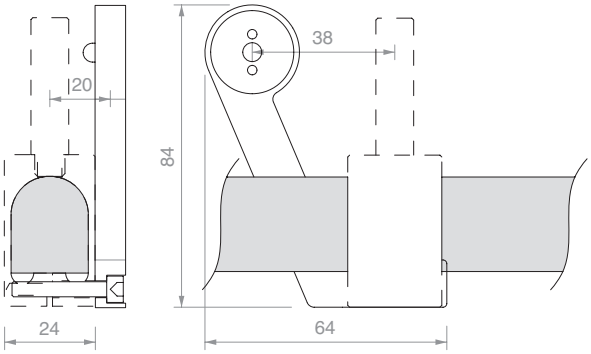

Art.	Menge
GLMSTOPDX	1 Stk.

VERSTELLBARE BODENFÜHRUNG

Material: Aluminium

Oberfläche: /88

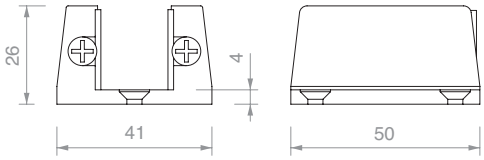

Art.	Für Glasstärken	Menge
GLMGREG	Von **11** bis **19** mm	1 Stk.

STIRNLOCHSCHLÜSSEL

Material: Körper aus Eisen und Zapfen aus Stahl

Die variable Öffnung ermöglicht das Arbeiten an einem weiten Radius für Lochpaare mit Achsabstand von 9 mm bis 55 mm

Art.	Beschreibung	Menge
UT250	Stirnlochschlüssel mit Zapfen Ø2.4 mm	1 Stk.
UTC250R	1 Paar Ersatzzapfen Ø2.4 mm	1 Stk.

>>> SIEHE PREISLISTE B3 - S. 39 >>>

SCHIENENBEFESTIGUNG

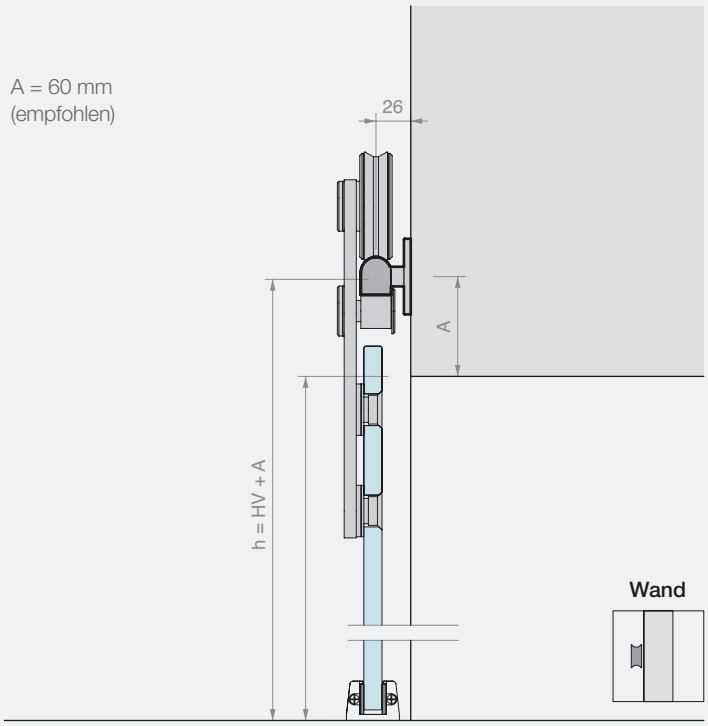

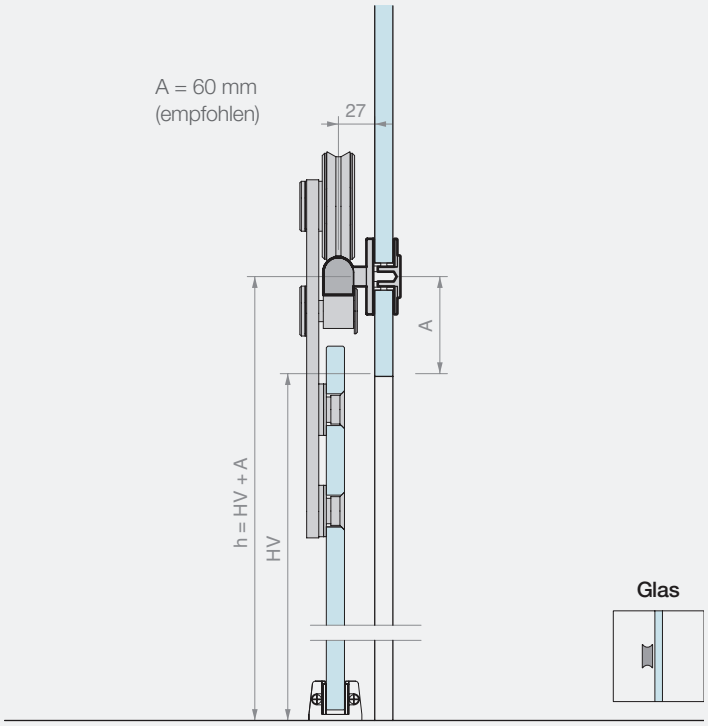

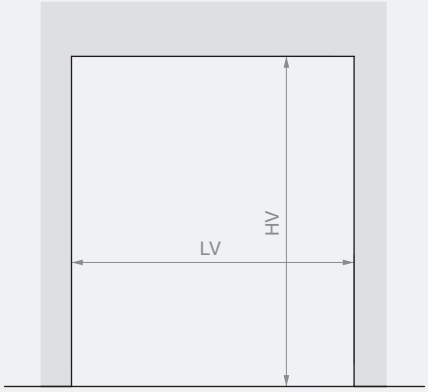

Laufschiene L=2000 mm
LVmax 945 mm

Laufschiene L=3000 mm
LVmax 1445 mm

Laufschiene L=4000 mm
LVmax 1950 mm

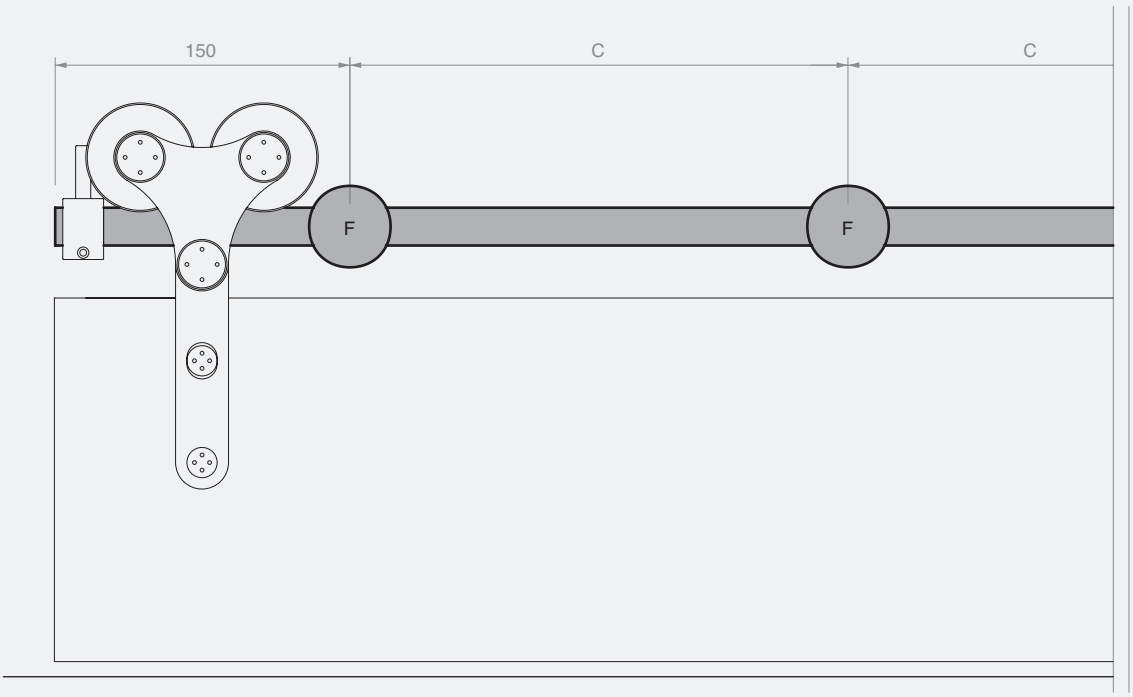

Laufschiene L=2000 mm
4 Befestigungen (F)
C=567 mm

Laufschiene L=3000 mm
5 Befestigungen (F)
C=675 mm

Laufschiene L=4000 mm
6 Befestigungen (F)
C=740 mm

BERECHNUNG DER GRÖSSE UND GLASBOHRUNG

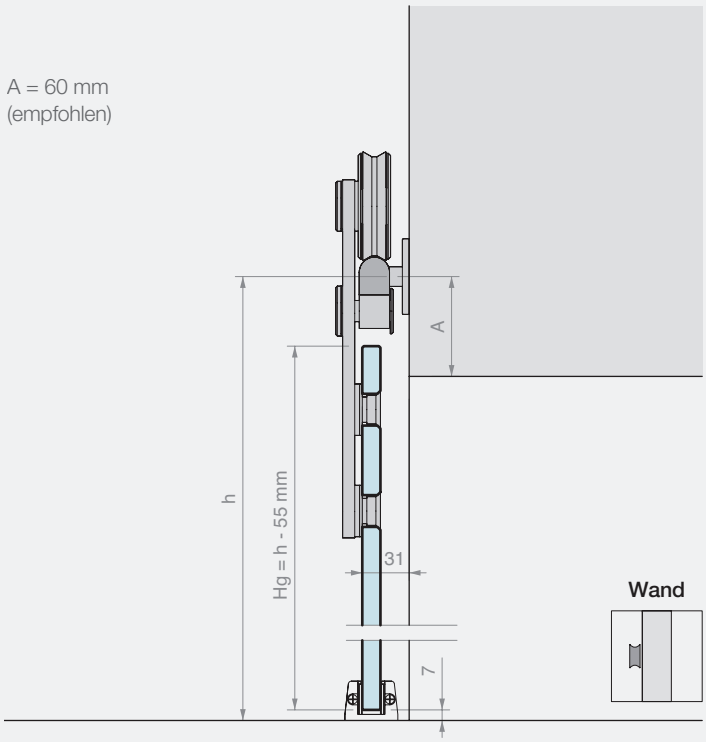

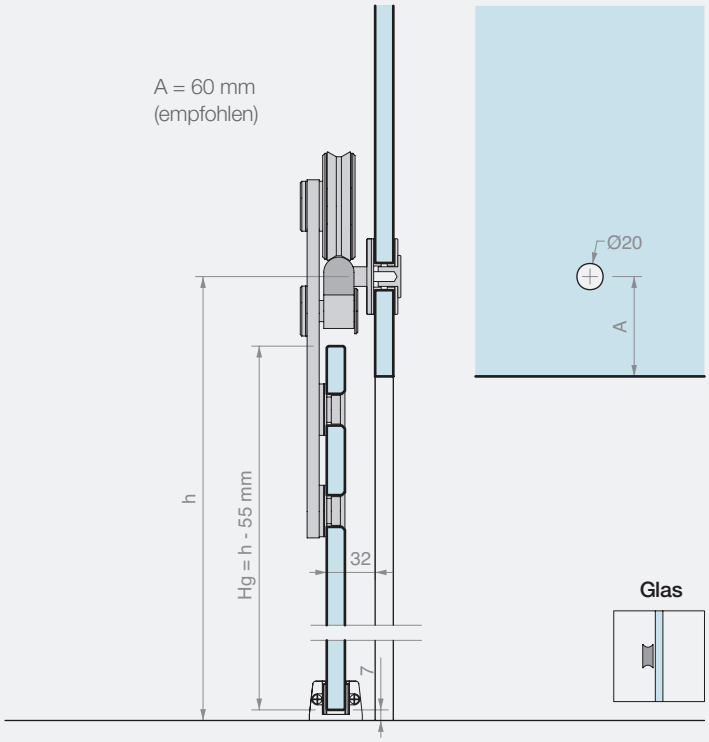

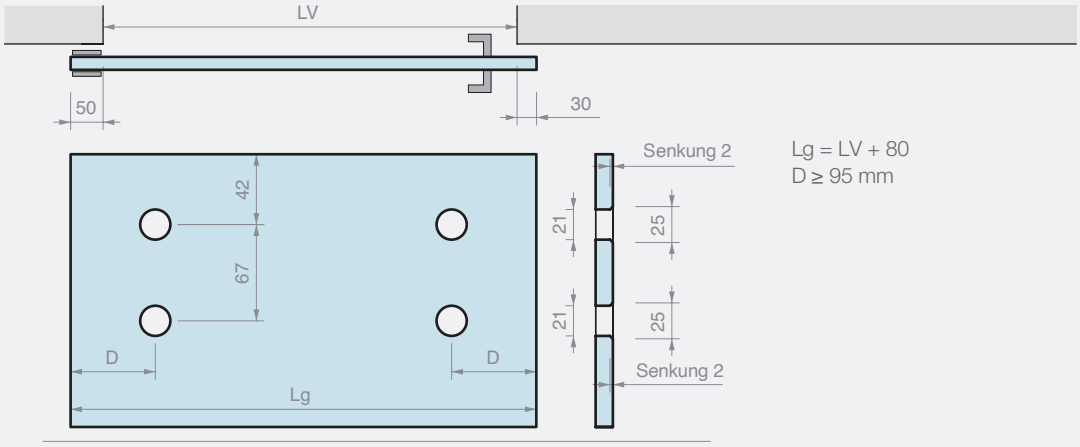

Lg = LV + 80
D ≥ 95 mm

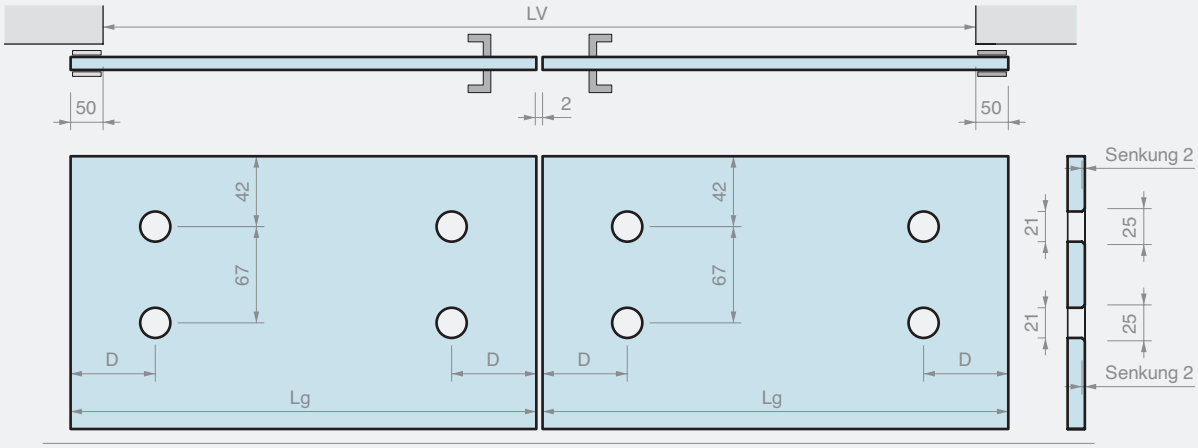

Lg = (LV + 98) / 2
D ≥ 95 mm

GIUMAX 3500

Schiebetürsystem aus rostfreiem Stahl AISI 304, bestehend aus einer vollen Schiene mit rundem Querschnitt, sichtbaren Laufrollenwagen und Befestigungszubehör.

Der Laufrollenwagen besteht aus einem Verbindungsbügel, einer Laufrolle und einem Entgleisungsschutzstift. Der Verbindungsbügel verfügt über Bohrungen zur Befestigung der Scheibe. Das Paar Laufwagen trägt einen Türflügel mit Rahmen von mindestens 30 mm Stärke und einem Gewicht von bis zu 80 kg.

Die Laufwagentechnologie ermöglicht eine Höhenverstellung der Rolle, sodass die Position des Türflügels sich leichter einstellen lässt. Die Befestigungselemente erlauben die Wandmontage der Schiene.

Wand

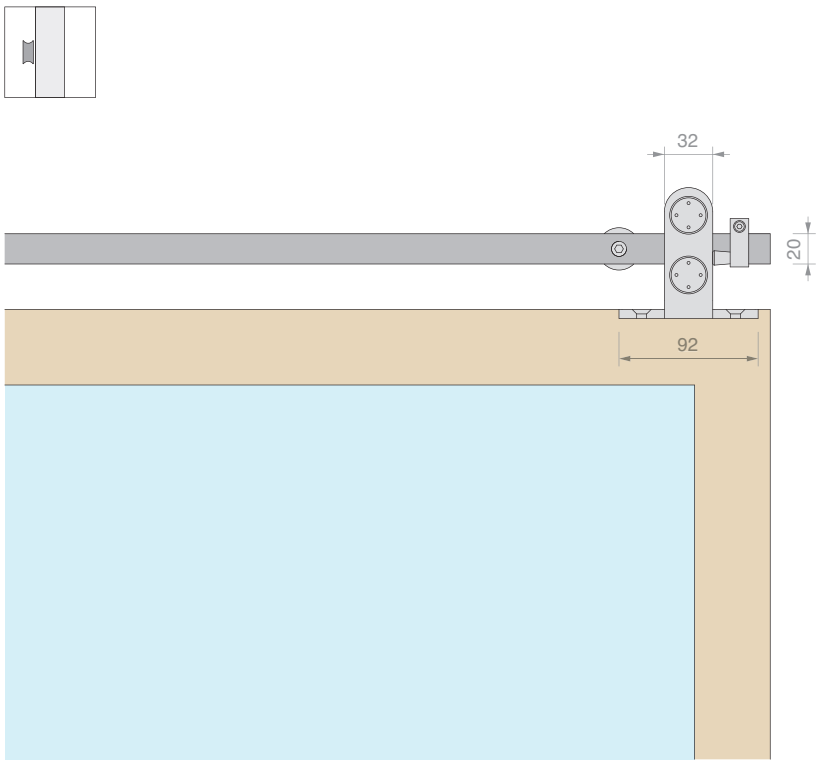

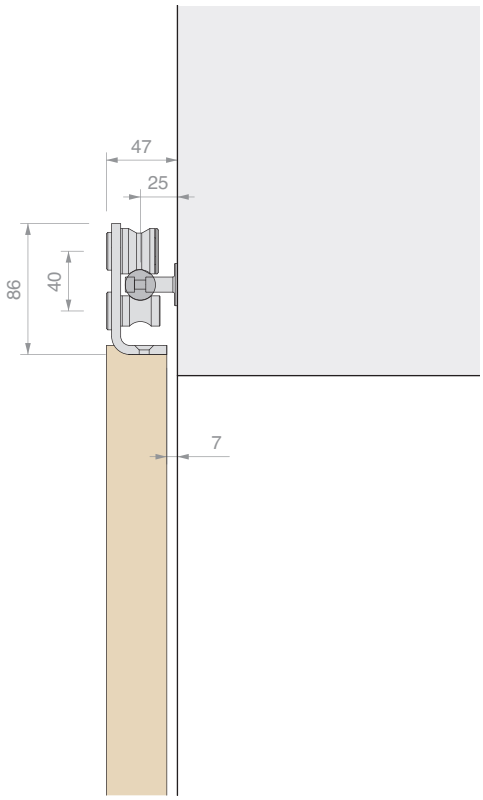

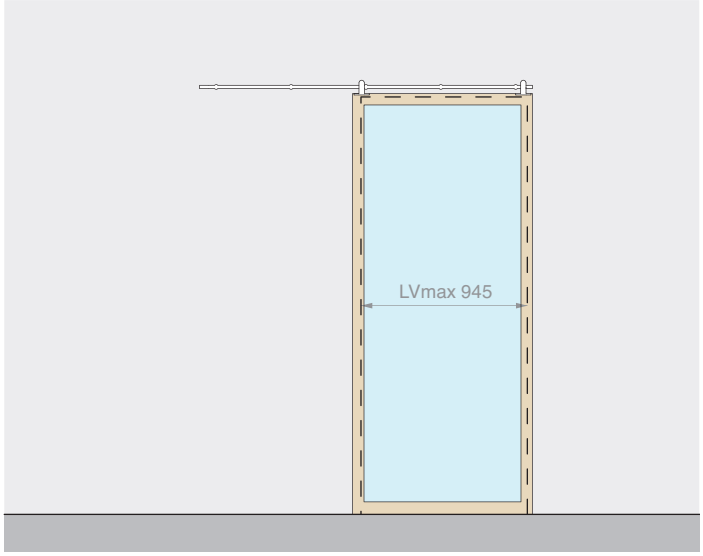

Set bestehend aus: Oberfläche: /8

Art.	Beschreibung	Menge
GNW3500	Set 2 Laufrollenwagen	1 Stk.
GLMTND20	Runde Laufschiene L=2000 mm	1 Stk.
GNW20	Wandbefestigung	5 Stk.
GLM3023	Ovaler Endanschlag	2 Stk.
057.3010.001	Bodenführung	1 Stk.
Optional		
UT200	Stirnlochschlüssel	1 Stk.

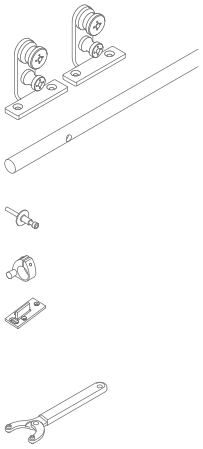

Art.	Beschreibung	Für Türflügel	TRAGFmax	Menge
GNW35002	Schiebetür-Set Wandbefestigung	≥ **30** mm	**80** kg	1 Stk.

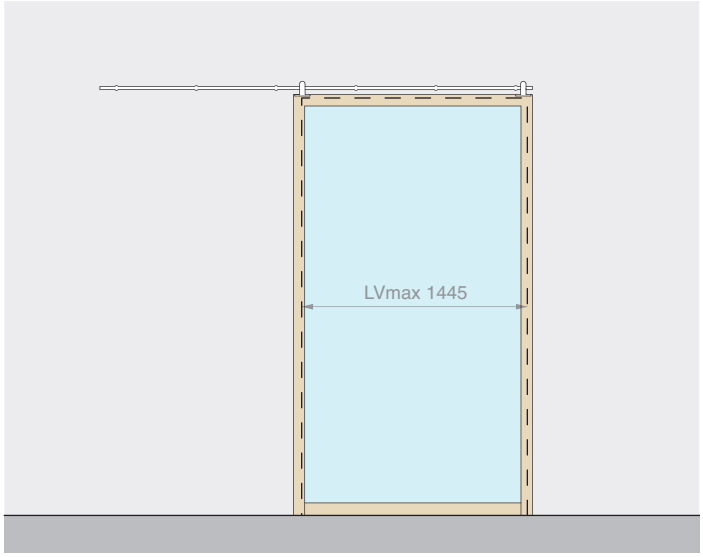

Set bestehend aus: Oberfläche: /8

Art.	Beschreibung	Menge
GNW3500	Set 2 Laufrollenwagen	1 Stk.
GLMTND30	Runde Laufschiene L=3000 mm	1 Stk.
GNW20	Wandbefestigung	6 Stk.
GLM3023	Ovaler Endanschlag	2 Stk.
057.3010.001	Bodenführung	1 Stk.
Optional		
UT200	Stirnlochschlüssel	1 Stk.

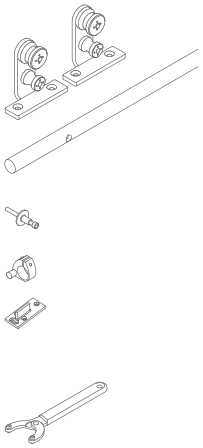

Art.	Beschreibung	Für Türflügel	TRAGFmax	Menge
GNW35003	Schiebetür-Set Wandbefestigung	≥ **30** mm	**80** kg	1 Stk.

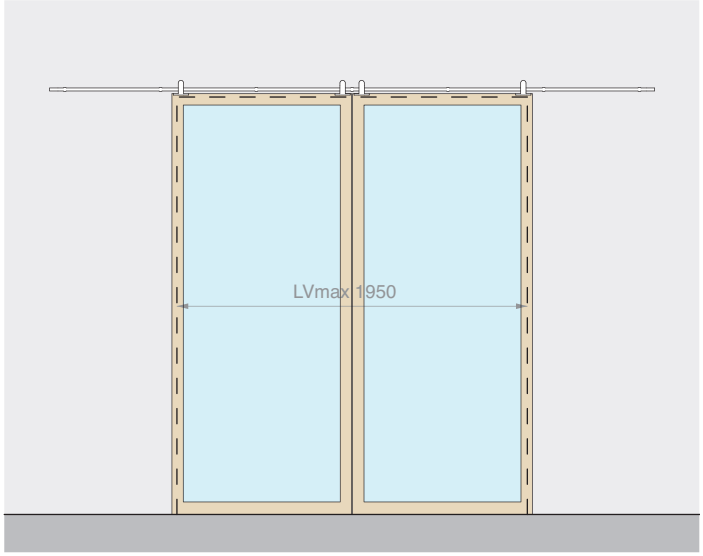

Set bestehend aus: Oberfläche: /8

Art.	Beschreibung	Menge
GNW3500	Set 2 Laufrollenwagen	2 Stk.
GLMTND40	Runde Laufschiene L=4000 mm	1 Stk.
GNW20	Wandbefestigung	7 Stk.
GLM3023	Ovaler Endanschlag	4 Stk.
057.3010.001	Bodenführung	2 Stk.
Optional		
UT200	Stirnlochschlüssel	1 Stk.

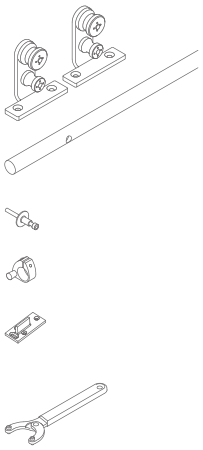

Art.	Beschreibung	Für Türflügel	TRAGFmax	Menge
GNW35004	Schiebetür-Set Wandbefestigung, für 2 Türflügel	≥ **30** mm	**80** + **80** kg	1 Stk.

>>> SIEHE PREISLISTE B3 - S. 39/40 >>>

LAUFROLLENWAGEN

Material: Edelstahl AISI 304

Für die Befestigung empfohlenes Werkzeug Art. UT200

Oberfläche: /9 /15

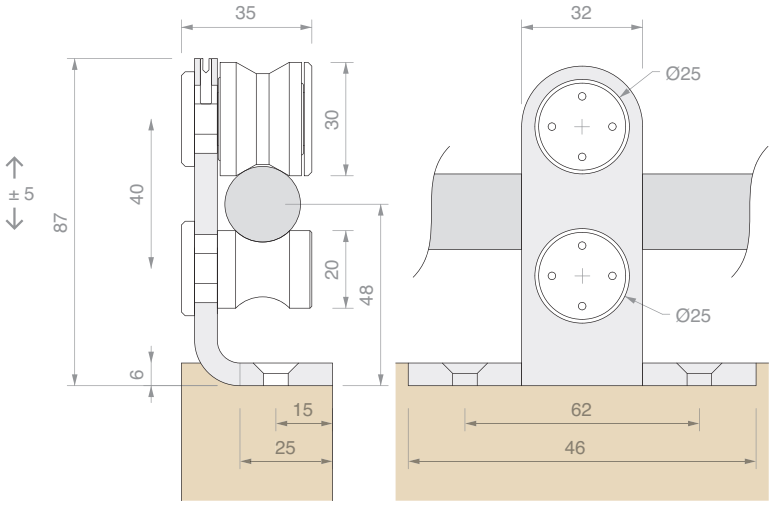

Art.	Beschreibung	Menge
GNW3550	Einzelner Laufrollenwagen	1 Stk.
GNW3500	Set 2 Laufrollenwagen	1 Stk.

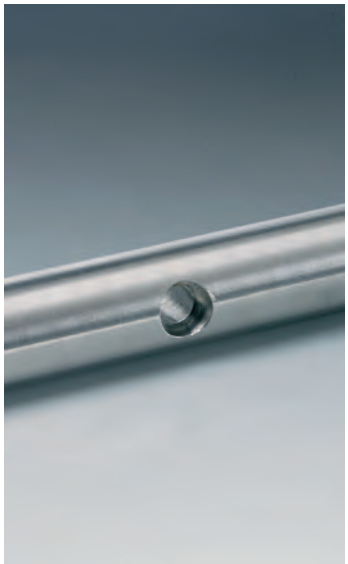

RUNDE LAUFSCHIENE, VOLL, MIT BOHRUNG

Material: Edelstahl AISI 304

Oberfläche: /8 /15

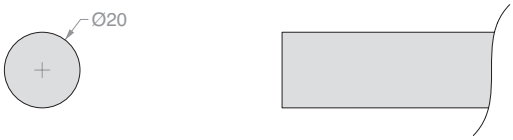

Bohrschema Schiene:

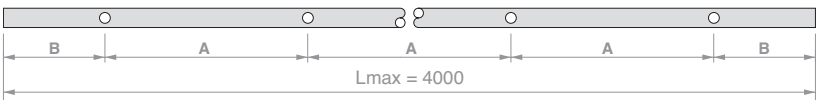

Art.	Länge	Anz. Bohrungen	Abmessungen		Menge
GLMTND20	**2000** mm	**5**	A **450** mm	B **100** mm	1 Stk.
GLMTND30	**3000** mm	**6**	A **560** mm	B **100** mm	1 Stk.
GLMTND40	**4000** mm	**7**	A **633** mm	B **100** mm	1 Stk.
GLMBDLN15	**nach Maß**	**-**	**-**	**-**	1 m
GLMFORO	**Bohrung** für GLMBDLN15	**1**	**nach Maß**	**nach Maß**	1 Stk.

WANDBEFESTIGUNG

Material: Edelstahl AISI 304

Oberfläche: /9 /15

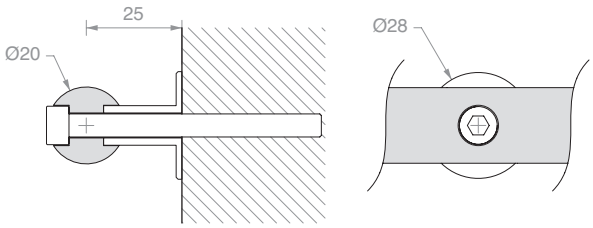

Art.	Beschreibung	Menge
GNW20	Inkl. Schrauben **M6** x **60** mm	1 Stk.

SEITLICHE WANDBEFESTIGUNG

Material: Edelstahl AISI 304

Oberfläche: /9 /15

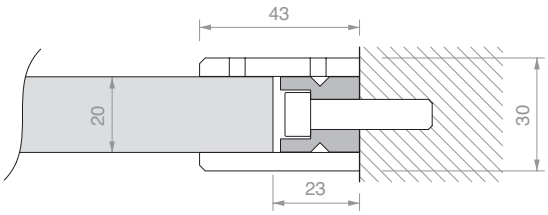

Art.	Menge
GLMDSTP	1 Stk.

>>> SIEHE PREISLISTE B3 - S. 40 >>>

OVALER ENDANSCHLAG MIT GUMMIPUFFER

Material: Edelstahl AISI 304

Oberfläche: /9 /15

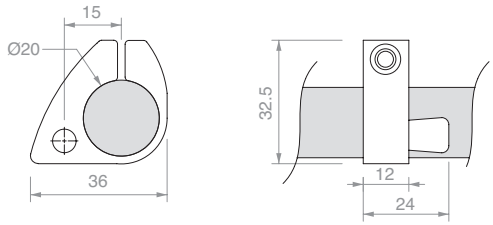

Art.	Menge
GLM3023	1 Stk.

BODENFÜHRUNG

Material: Kunststoff

Oberfläche: /6

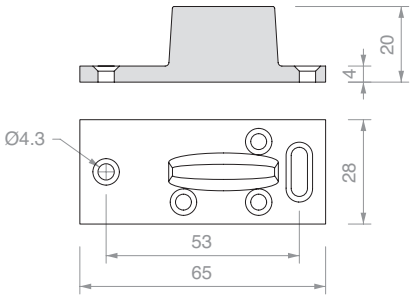

Art.	Menge
057.3010.001	1 Stk.

STIRNLOCHSCHLÜSSEL

Material: Körper aus Eisen und Zapfen aus Stahl

Die variable Öffnung ermöglicht das Arbeiten an einem weiten Radius für Lochpaare mit Achsabstand von 9 mm bis 55 mm

Art.	Beschreibung	Menge
UT200	Stirnlochschlüssel mit Zapfen Ø1.9 mm	1 Stk.
UTC200R	1 Paar Ersatzzapfen Ø1.9 mm	1 Stk.

>>> SIEHE PREISLISTE B3 - S. 40 >>>

SCHIENENBEFESTIGUNG

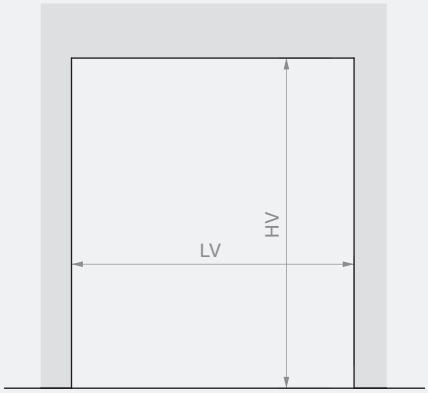

Laufschiene L=2000 mm
LVmax 945 mm

Laufschiene L=3000 mm
LVmax 1445 mm

Laufschiene L=4000 mm
LVmax 1950 mm

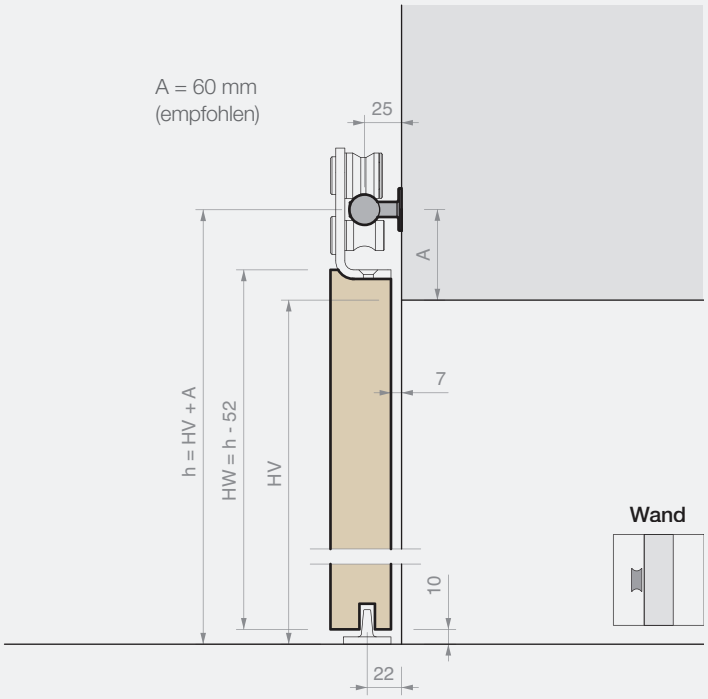

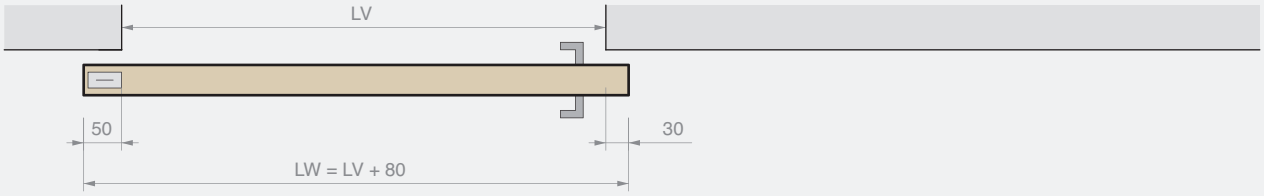

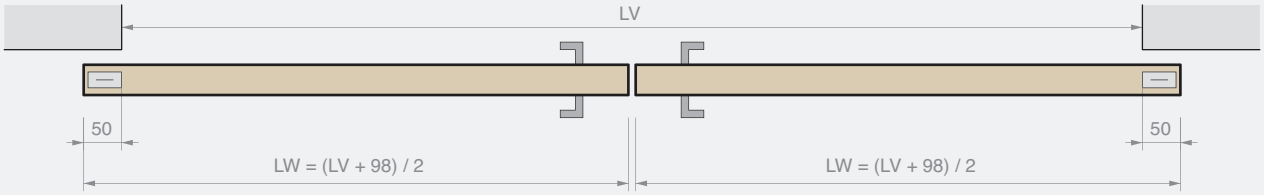

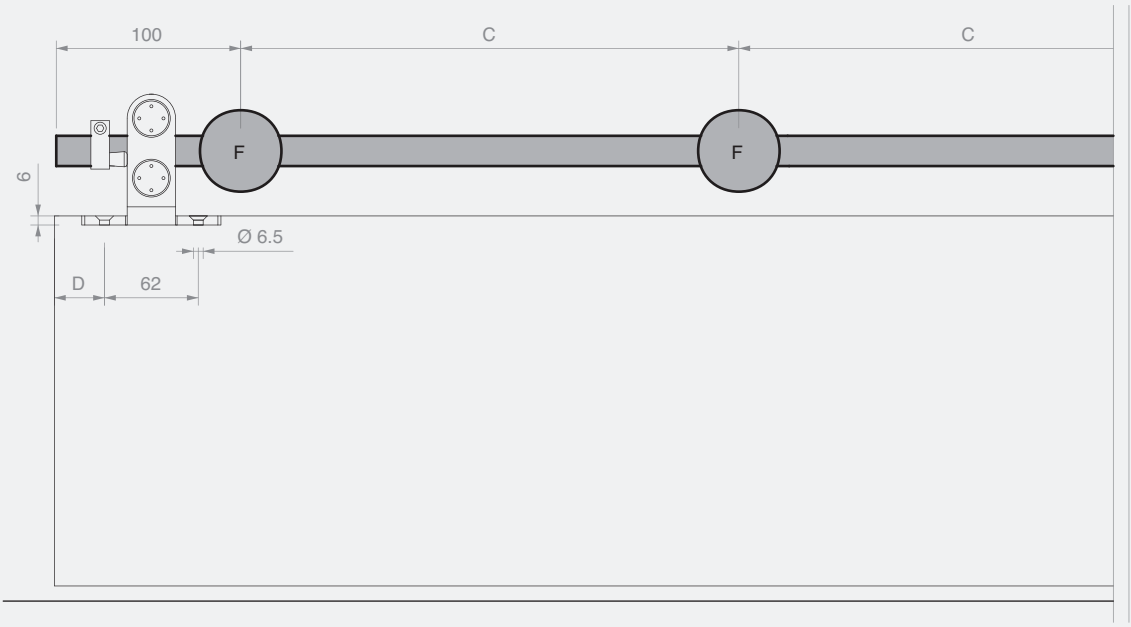

Laufschiene L=2000 mm
5 Befestigungen (F)
C=450 mm
D ≥ 45 mm

Laufschiene L=3000 mm
6 Befestigungen (F)
C=560 mm
D ≥ 45 mm

Laufschiene L=4000 mm
7 Befestigungen (F)
C=633 mm
D ≥ 45 mm

VERSCHLUSS FÜR SCHIEBETÜREN MIT GRIFF

Material: Edelstahl AISI 304

Geliefert mit europäischem Zylinder mit 3 Schlüsseln

Oberfläche: /8 /15

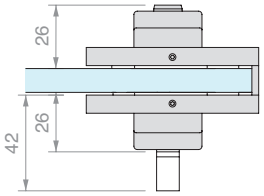

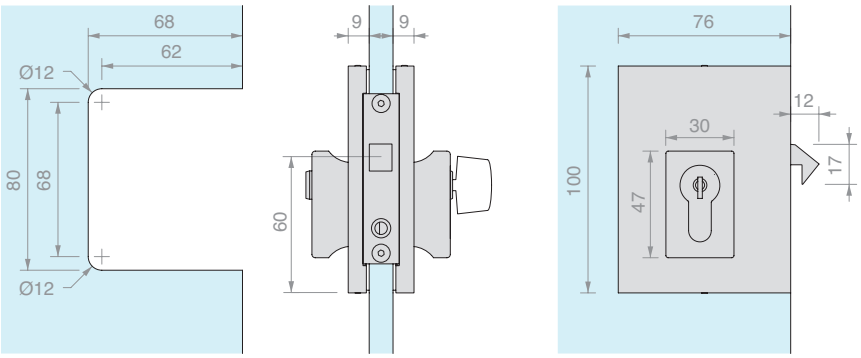

Art.	Für Glasstärken	Verschluss	Schlüssel	Menge
SERSD915S	Von **8** bis **12** mm	Schloss + Schloss	Einzelschließende	1 Stk.
SERSD915SU	Von **8** bis **12** mm	Schloss + Schloss	Gleichschließend	1 Stk.
SERSD915P	Von **8** bis **12** mm	Knauf + Schloss	Gleichschließend	1 Stk.

GEGENSCHLOSS GLAS

Material: Edelstahl AISI 304

Oberfläche: /8 /15

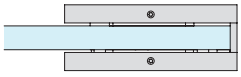

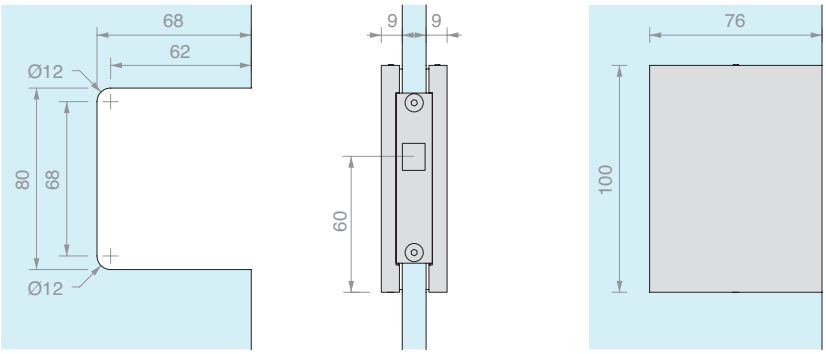

Art.	Für Glasstärken	Menge
SERSD941	Von **8** bis **12** mm	1 Stk.

>>> SIEHE PREISLISTE B3 - S. 41 >>>

SELBSTKLEBENDE GLASKANTENDICHTUNG

Material: TPE

Spule zu 10 m

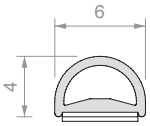

Art.	Farbe	Menge
057.3080.001	Transparent	1 Stk.
057.3080.002	Schwarz	1 Stk.

SELBSTKLEBENDE GLASKANTENDICHTUNG GLASS BUMPER

Material: TPE

Spule zu 12 m, zusammen mit transparentem VHB-Doppelklebeband mit hoher Haftkraft von -40°C bis +150°C geliefert

Farbe: Geprägt

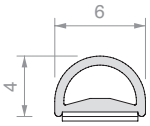

Art.	Für Glasstärken	Menge
GSB12	Von **8** bis **13.5** mm	1 Stk.

REINIGUNGSTUCH

Mit Isopropylalkohol getränktes Einwegtuch

Art.	Menge
GSLSVL	1 Stk.

>>> SIEHE PREISLISTE B3 - S. 41 >>>

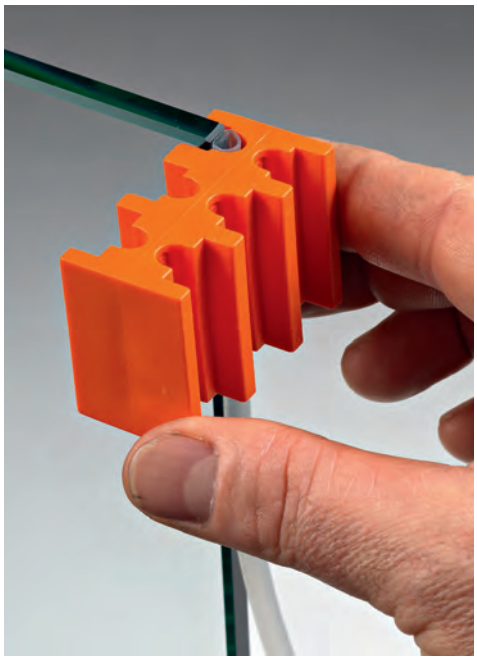
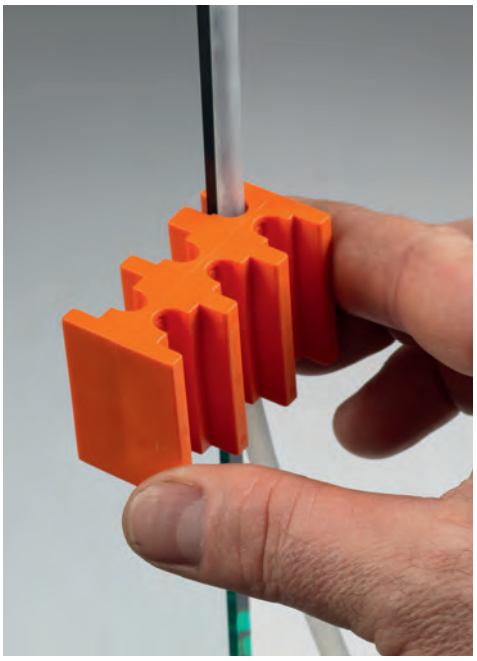

MONTAGESCHABLONE GSB12

Schablone aus Kunststoff, die eine mittige Anbringung über die ganze Kantenlänge ermöglicht.
Material: Kunststoff

Art.	Menge
GSB831	1 Stk.

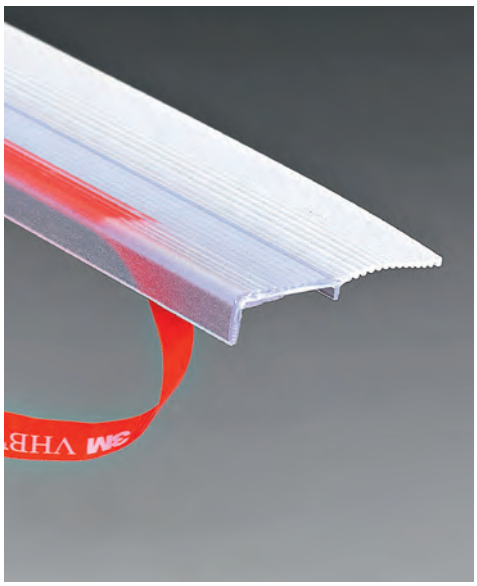

SELBSTKLEBENDE DICHTUNG GLASS LIP SLIDE
MIT VERKÜRZBARER DICHTLIPPE ZUR FUGENABDECKUNG

Material: TPE
Packung à 4 Stk. mit 3000 mm, zusammen mit transparentem VHB-Doppelklebeband
mit hoher Haftkraft von -40°C bis +150°C geliefert
Farbe: Geprägt

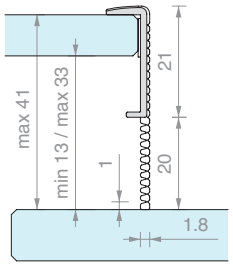

Art.	L	Für Glasstärken	Menge
GSLS217	**3000** mm	Von **8** bis **13.5** mm	1 Stk.

>>> SIEHE PREISLISTE B3 - S. 41 >>>

SYSTEME FÜR GLASTRENNWÄNDE

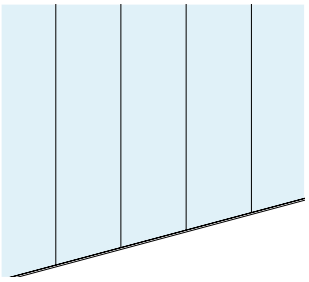

GLASTRENNWÄNDE

PROFIX
S. 392

SUPER PROFIX
S. 394

PROFIX 2
S. 396

PROFALL
S. 400

PROALUX
S. 402

TRÄGERPROFILE UND SPIDER
S. 405

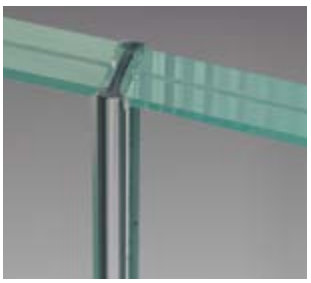

PROFILE AUS POLYCARBONAT
S. 416

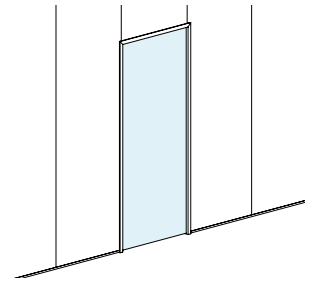

GLASTÜR
IN GLASWAND

PROFIX DOOR
S. 418

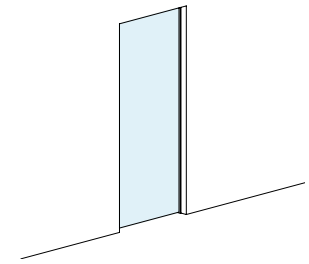

GLASTÜR
IN OPAKER WAND

IMBOTTE L- UND Z-FORM
S. 432

IMBOTTE M-FORM
S. 446

GLASTRENNWÄNDE

Produktpalette

Die Systeme von Logli bieten Lösungen für jede Art von Trennwand: aus Glas und für opake Wände.
Wählen Sie zwischen Stand- und Klemmprofilen, die selbst in komplexen Situationen eingebaut werden können.
Außerdem lässt sich ein System für Anschlagtüren in eine Glaswand integrieren.

Wählen Sie Ihre bevorzugte Komposition, die in verschiedenen, auf Anfrage personalisierbaren Oberflächenausführungen erhältlich ist.

/6
Mattschwarz

/88
Aluminium Edelstahloptik satiniert

/91
Aluminium glänzend

/97
Aluminium matt

PROFIX
S. 392

SUPER PROFIX
S. 394

PROFIX 2
S. 396

PROFALL
S. 400

PROALUX
S. 402

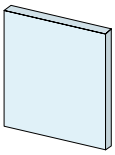

Glasplattendicke
8 / **13.5** mm

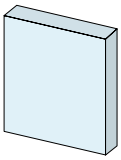

Glasplattendicke
15 / **21.5** mm

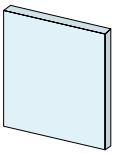

Glasplattendicke
6 / **13.5** mm

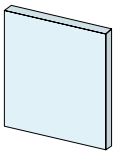

Glasplattendicke
8 / **13.5** mm

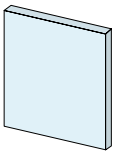

Glasplattendicke
8 / **12** mm

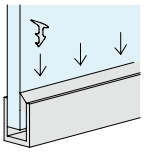

Dichtung

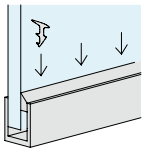

Dichtung

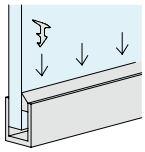

Dichtung

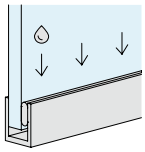

Klebstoff

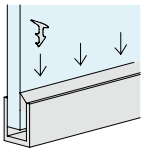

Dichtung

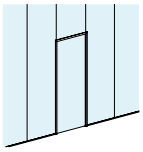

Kompatibel mit Türsystem

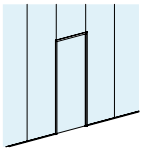

Kompatibel mit Türsystem

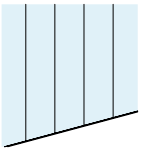

Nicht kompatibel mit Türsystem

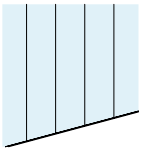

Nicht kompatibel mit Türsystem

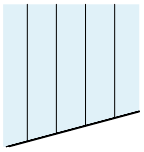

Nicht kompatibel mit Türsystem

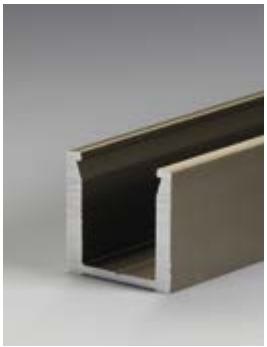

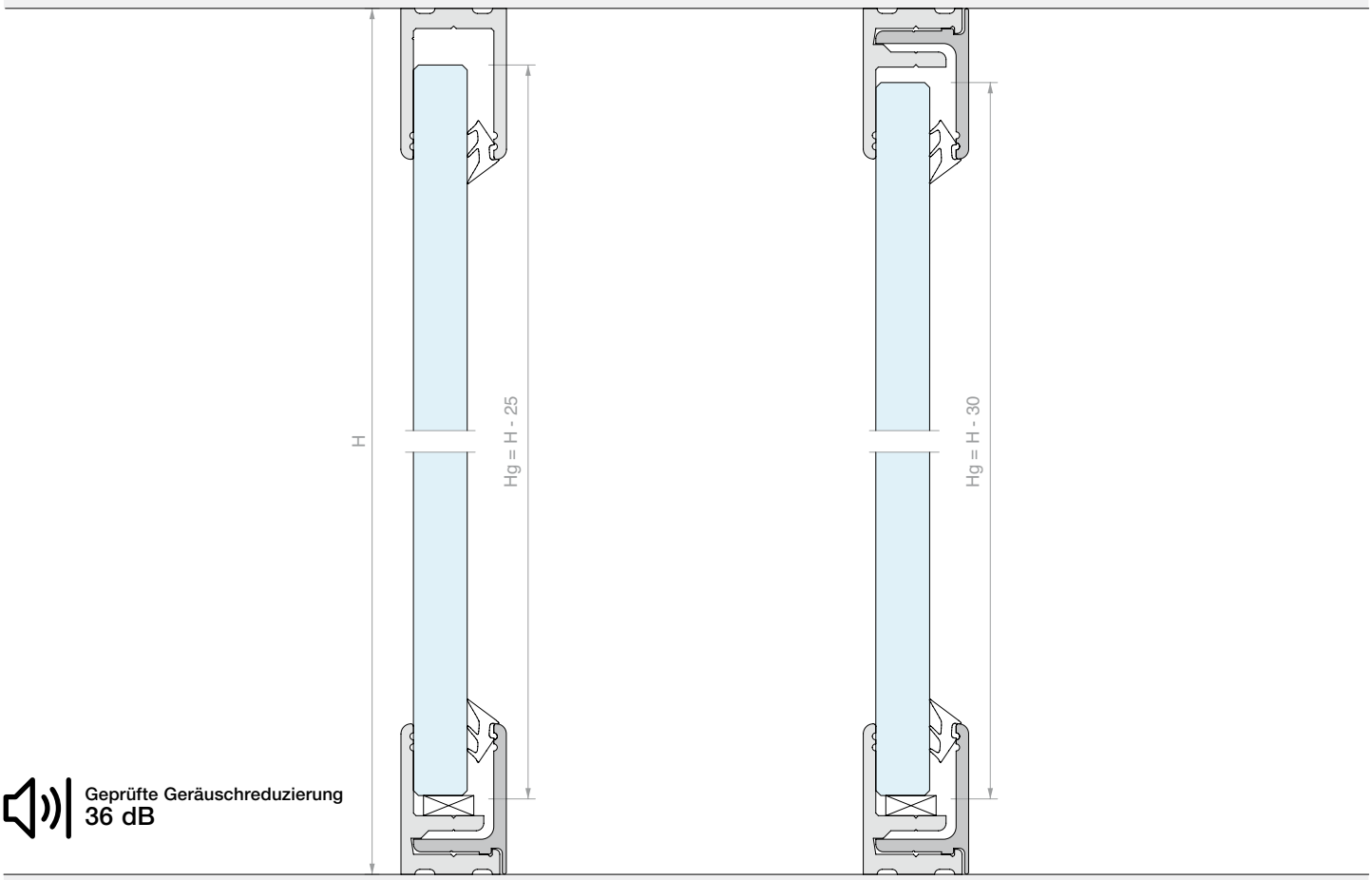

Geprüfte Geräuschreduzierung
36 dB

U-PROFIL PROFIX

Material: Aluminium
Dichtung GTUP separat zu bestellen
Oberfläche: /6 /10 /88 /91 /97
*/91 nur für L=3000 mm lieferbar

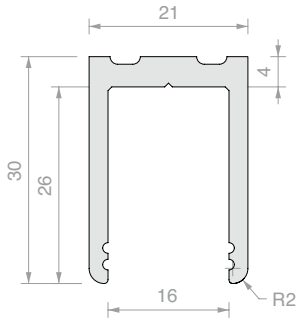

Fmax*
2 kN/m

Art.	Länge	Für Glaswände	Menge
PROFIX1630	**3000** mm	Von **8** bis **13.5** mm	1 Stk.
PROFIX1660	**6000** mm	Von **8** bis **13.5** mm	1 Stk.

KLEMMPROFIL PROFIX VORGEBOHRT

Material: Aluminium
Dichtung GTUP separat zu bestellen
Oberfläche: /6 /10 /88 /91 /97
*/91 nur für L=3000 mm lieferbar

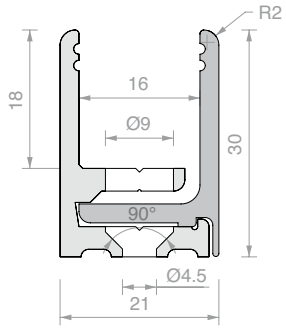

Fmax*
2 kN/m

Fmax*
2 kN/m

Art.	Länge	Für Glaswände	Menge
PROFIX2130	**3000** mm	Von **8** bis **13.5** mm	1 Stk.
PROFIX2160	**6000** mm	Von **8** bis **13.5** mm	1 Stk.

>>> SIEHE PREISLISTE B3 - S. 42 >>>

ENDKAPPE PROFIX

Material: Aluminium

Oberfläche: /6 /10 /88 /91 /97

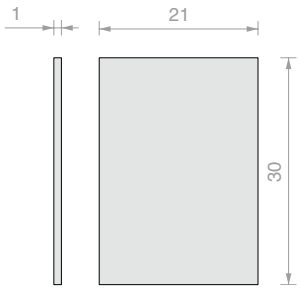

Art.	Menge
PROFIXTPU	1 Stk.

GLASHALTEDICHTUNG

Material: PVC

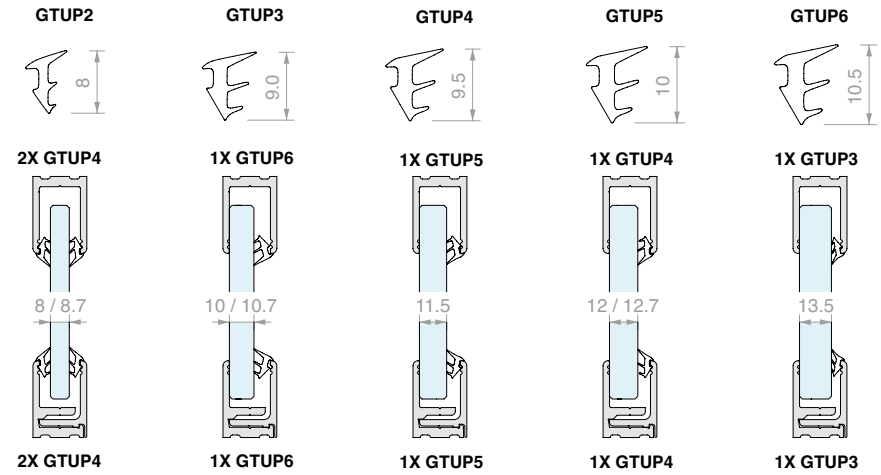

Art.	Dicke	Farbe	Menge
GTUP2	**2** mm	Transparent	1 m
GTUP3	**3** mm	Transparent	1 m
GTUP4	**4** mm	Transparent	1 m
GTUP5	**5** mm	Transparent	1 m
GTUP6	**6** mm	Transparent	1 m

Art.	Dicke	Farbe	Menge
GTUP2G	**2** mm	Geprägt	1 m
GTUP3G	**3** mm	Geprägt	1 m
GTUP4G	**4** mm	Geprägt	1 m
GTUP5G	**5** mm	Geprägt	1 m
GTUP6G	**6** mm	Geprägt	1 m

Art.	Dicke	Farbe	Menge
GTUP2N	**2** mm	Schwarz	1 m
GTUP3N	**3** mm	Schwarz	1 m
GTUP4N	**4** mm	Schwarz	1 m
GTUP5N	**5** mm	Schwarz	1 m
GTUP6N	**6** mm	Schwarz	1 m

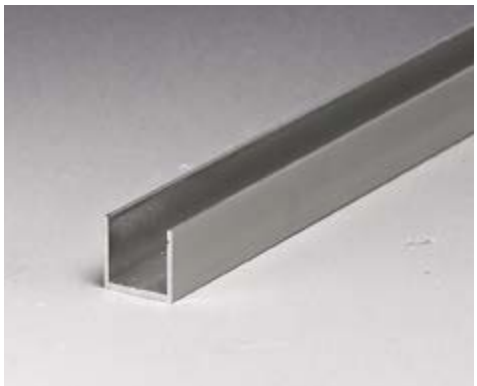

U-PROFIL WAND-GLAS PROFIX

Material: Aluminium

Das zwischen Glaselement und Wand angebrachte Profil muss in die U-Profile eingesetzt werden.

Oberfläche: /6 /10 /88 /91 /97

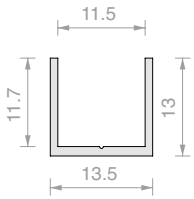

Art.	Länge	Menge
PROFIX4272	**3000** mm	1 Stk.

H-PROFIL GLAS-GLAS PROFIX

Material: Aluminium

Das zwischen zwei Glaselementen angebrachte Profil muss in die U-Profile eingesetzt werden.

Oberfläche: /6 /10 /88 /91 /97

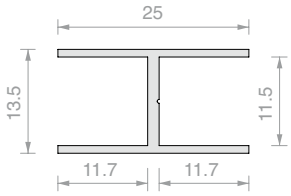

Art.	Länge	Menge
PROFIX4125	**3000** mm	1 Stk.

>>> SIEHE PREISLISTE B3 - S. 42/43 >>>

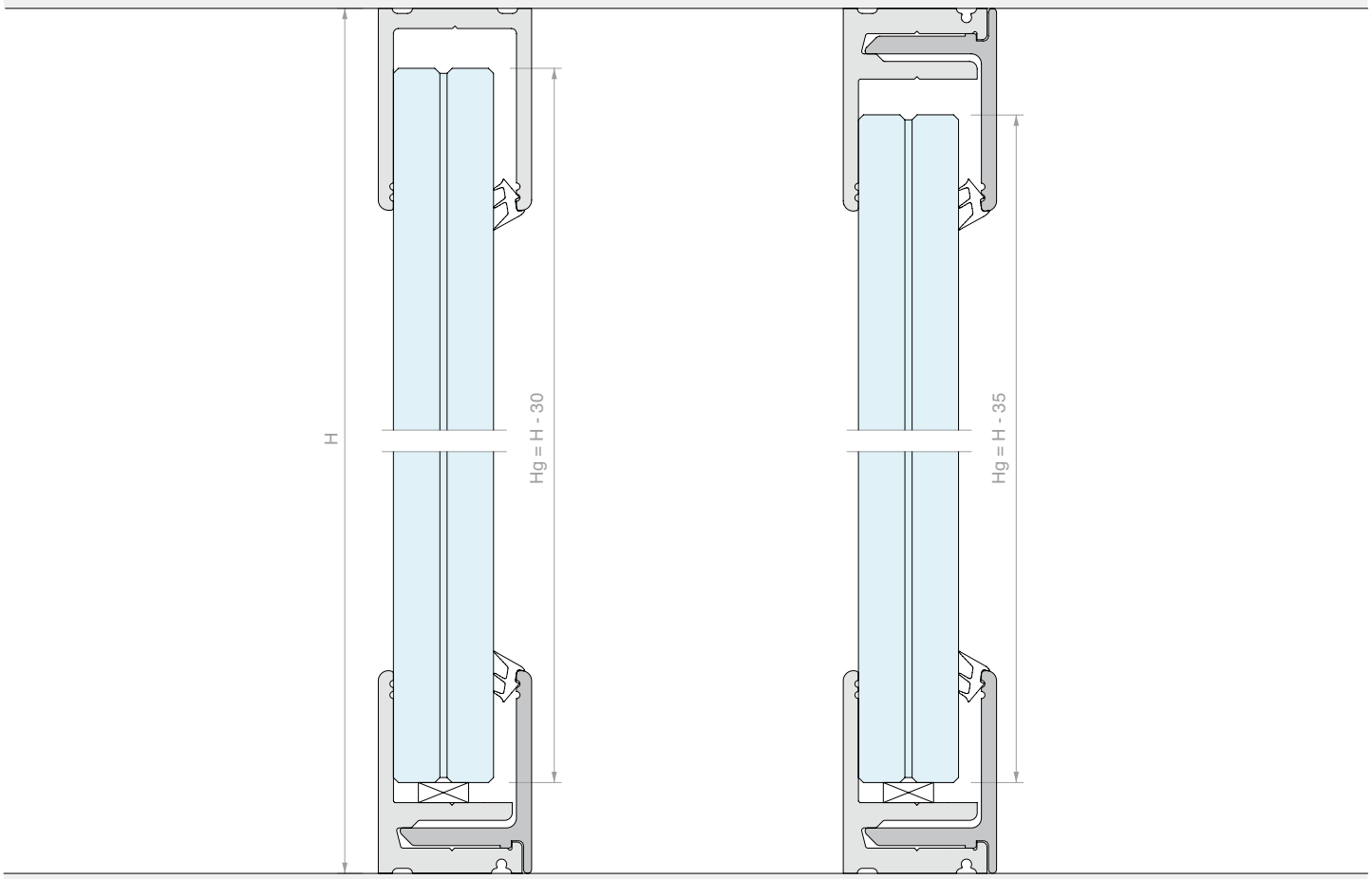

U-PROFIL SUPER PROFIX

Material: Aluminium
Dichtung GTUP
separat zu bestellen
Oberfläche: /6 /10 /88 /91 /97
*/91 nur für L=3000 mm lieferbar

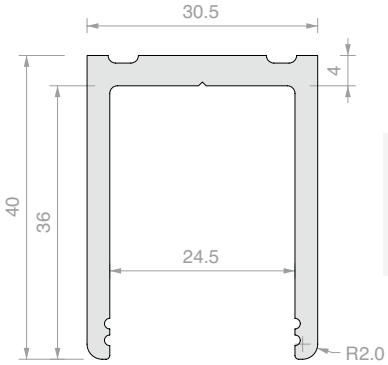

Art.	Länge	Für Glaswände	Menge
PROFIX2430	**3000** mm	Von **15** bis **21.5** mm	1 Stk.
PROFIX2460	**6000** mm	Von **15** bis **21.5** mm	1 Stk.

KLEMMPROFIL SUPER PROFIX VORGEBOHRT

Material: Aluminium
Dichtung GTUP
separat zu bestellen
Oberfläche: /6 /10 /88 /91 /97
*/91 nur für L=3000 mm lieferbar

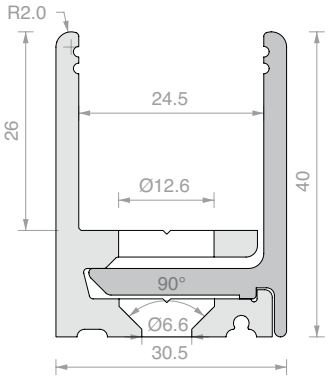

Art.	Länge	Für Glaswände	Menge
PROFIX3030	**3000** mm	Von **15** bis **21.5** mm	1 Stk.
PROFIX3060	**6000** mm	Von **15** bis **21.5** mm	1 Stk.

>>> SIEHE PREISLISTE B3 - S. 43 >>>

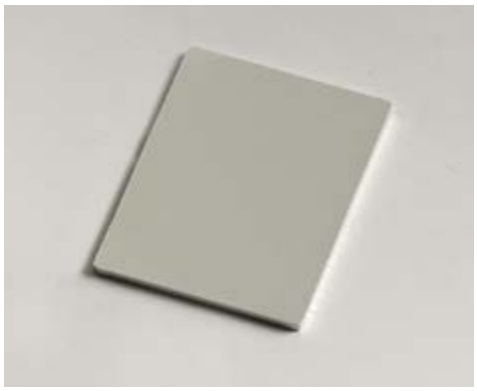

ENDKAPPE SUPERPROFIX

Material: Aluminium

Oberfläche: /6 /10 /88 /91 /97

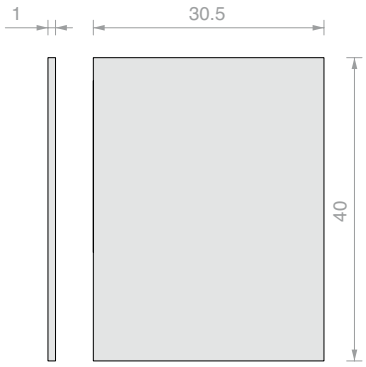

Art.	Menge
PROFIXTPU810	1 Stk.

GLASHALTEDICHTUNG

Material: PVC

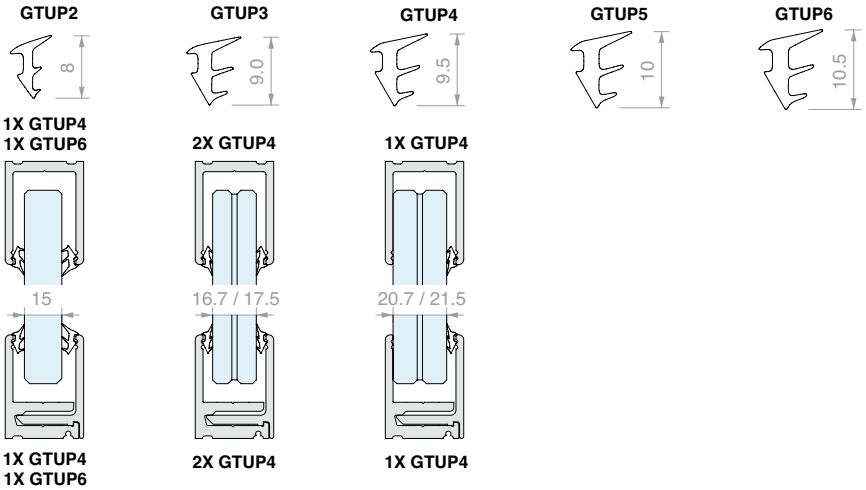

Art.	Dicke	Farbe	Menge	Art.	Dicke	Farbe	Menge	Art.	Dicke	Farbe	Menge
GTUP2	2 mm	Transparent	1 m	**GTUP2G**	2 mm	Geprägt	1 m	**GTUP2N**	2 mm	Schwarz	1 m
GTUP3	3 mm	Transparent	1 m	**GTUP3G**	3 mm	Geprägt	1 m	**GTUP3N**	3 mm	Schwarz	1 m
GTUP4	4 mm	Transparent	1 m	**GTUP4G**	4 mm	Geprägt	1 m	**GTUP4N**	4 mm	Schwarz	1 m
GTUP5	5 mm	Transparent	1 m	**GTUP5G**	5 mm	Geprägt	1 m	**GTUP5N**	5 mm	Schwarz	1 m
GTUP6	6 mm	Transparent	1 m	**GTUP6G**	6 mm	Geprägt	1 m	**GTUP6N**	6 mm	Schwarz	1 m

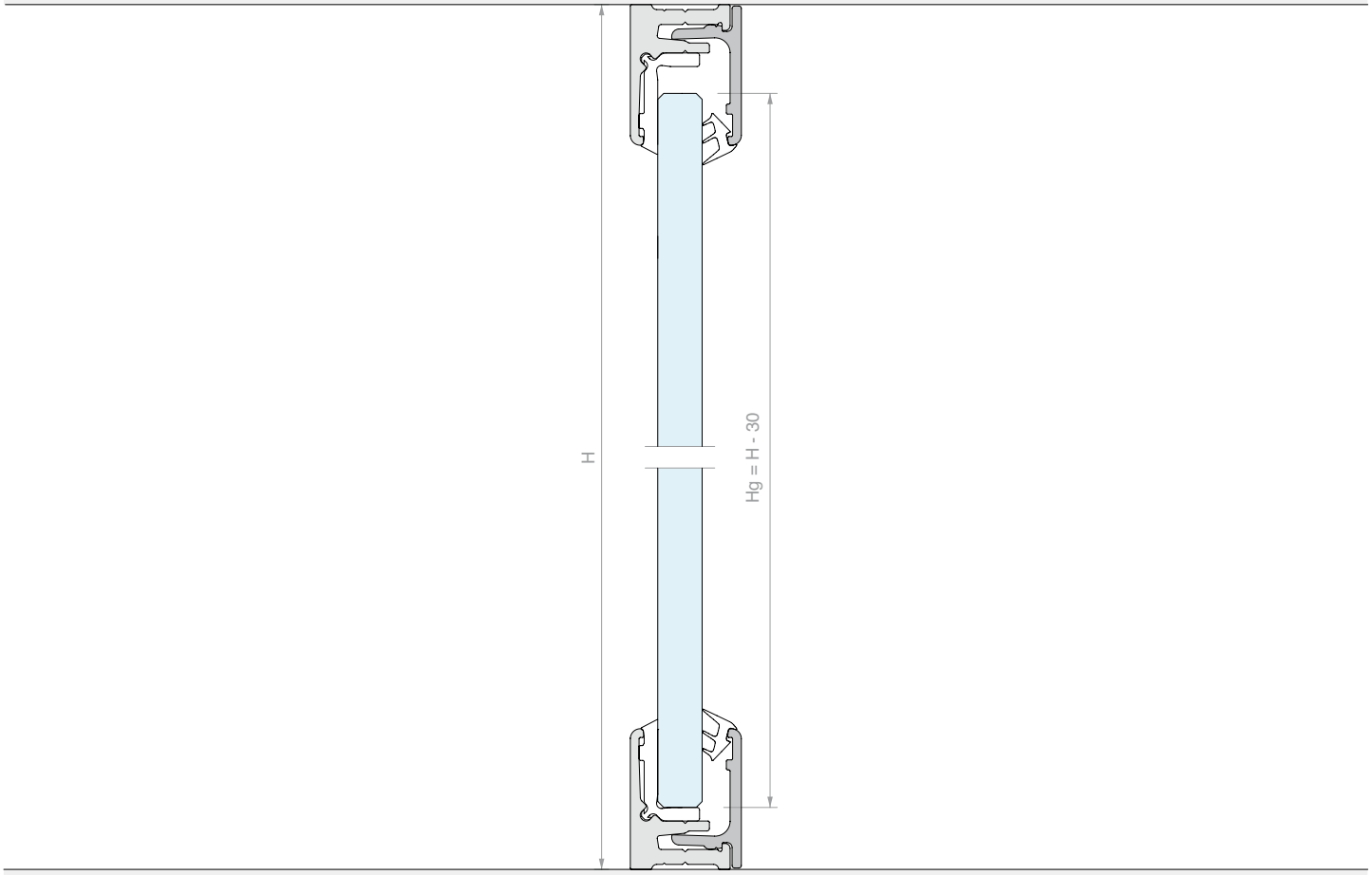

KLEMMPROFIL PROFIX 2 VORGEBOHRT

Material: Aluminium
L-Dichtung an einer Seite eingeschlossen
Dichtung GTUP separat zu bestellen
Oberfläche: /6 /10 /88 /91 /97
*/91 nur für L=3000 mm lieferbar

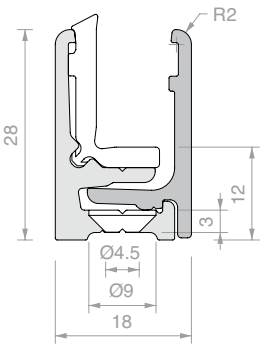

Art.	Länge	Für Glaswände	Menge
PROFIX1830	**3000** mm	Von **6** bis **8.7** mm	1 Stk.
PROFIX1860	**6000** mm	Von **6** bis **8.7** mm	1 Stk.

KLEMMPROFIL PROFIX 2 VORGEBOHRT

Material: Aluminium
L-Dichtung an einer Seite eingeschlossen
Dichtung GTUP separat zu bestellen
Oberfläche: /6 /10 /88 /91 /97
*/91 nur für L=3000 mm lieferbar

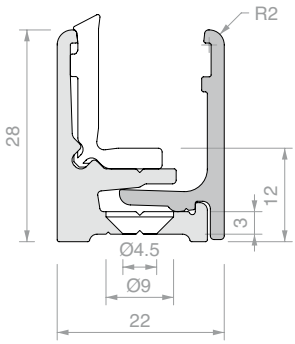

Art.	Länge	Für Glaswände	Menge
PROFIX2230	**3000** mm	Von **10** bis **11.5** mm	1 Stk.
PROFIX2260	**6000** mm	Von **10** bis **11.5** mm	1 Stk.

>>> SIEHE PREISLISTE B3 - S. 43/44 >>>

KLEMMPROFIL PROFIX 2 VORGEBOHRT

Material: Aluminium
L-Dichtung an einer Seite eingeschlossen
Dichtung GTUP separat zu bestellen
Oberfläche: /6 /10 /88 /91 /97
*/91 nur für L=3000 mm lieferbar

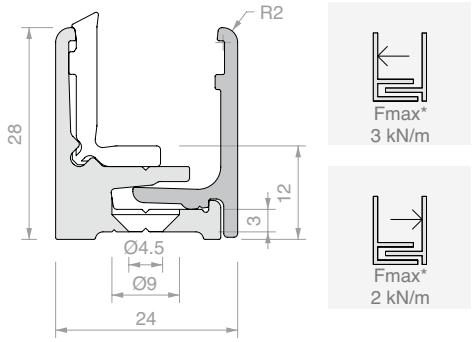

Art.	Länge	Für Glaswände	Menge
PROFIX2530	**3000** mm	Von **12** bis **13.5** mm	1 Stk.
PROFIX2560	**6000** mm	Von **12** bis **13.5** mm	1 Stk.

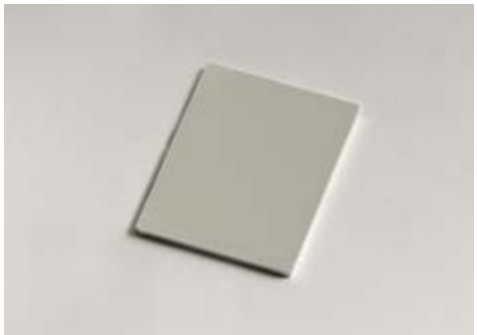

ENDKAPPE PROFIX 2

Material: Aluminium
Oberfläche: /6 /10 /88 /91 /97

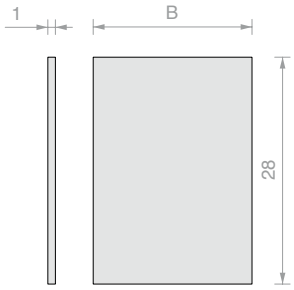

Art.	B	Menge
PROFIXTP18	**18** mm	1 Stk.
PROFIXTP22	**22** mm	1 Stk.
PROFIXTP25	**24** mm	1 Stk.

L-DICHTUNG FÜR PROFIX 2

Material: Geprägtes PVC

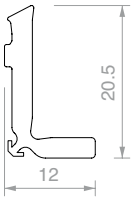

Art.	Menge
PROFIXG	1 m

Art.	Beschreibung	Menge
UTR65	Werkzeug mit Rolle	1 Stk.

GLASHALTEDICHTUNG

Material: PVC

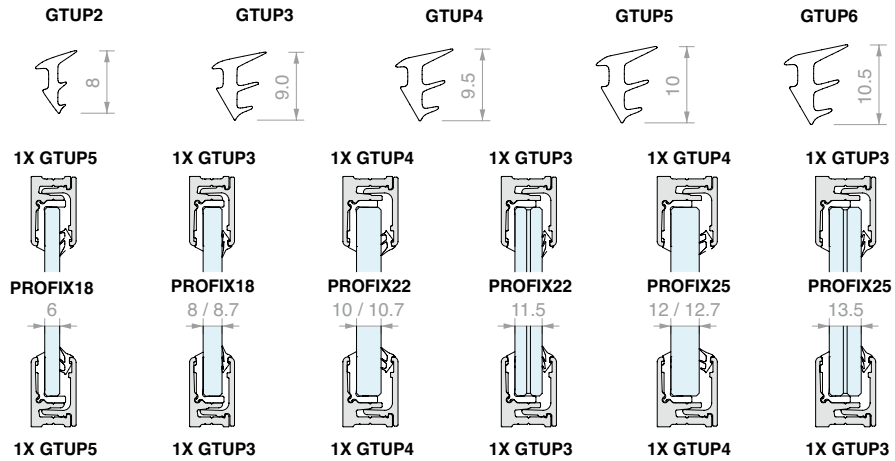

Art.	Dicke	Farbe	Menge
GTUP2	**2** mm	Transparent	1 m
GTUP3	**3** mm	Transparent	1 m
GTUP4	**4** mm	Transparent	1 m
GTUP5	**5** mm	Transparent	1 m
GTUP6	**6** mm	Transparent	1 m

Art.	Dicke	Farbe	Menge
GTUP2G	**2** mm	Geprägt	1 m
GTUP3G	**3** mm	Geprägt	1 m
GTUP4G	**4** mm	Geprägt	1 m
GTUP5G	**5** mm	Geprägt	1 m
GTUP6G	**6** mm	Geprägt	1 m

Art.	Dicke	Farbe	Menge
GTUP2N	**2** mm	Schwarz	1 m
GTUP3N	**3** mm	Schwarz	1 m
GTUP4N	**4** mm	Schwarz	1 m
GTUP5N	**5** mm	Schwarz	1 m
GTUP6N	**6** mm	Schwarz	1 m

>>> SIEHE PREISLISTE B3 - S. 44/45 >>>

Die folgenden numerischen Analysen wurden unter Annahme einer linearen Scherkraft P in Anwendung auf eine Höhe hP=120cm ab Fußbodenhöhe durchgeführt.

Die in den Tabellen aufgeführten Ergebnisse wurden unter Berücksichtigung einer durchgehenden oberen und unteren Verankerung berechnet.

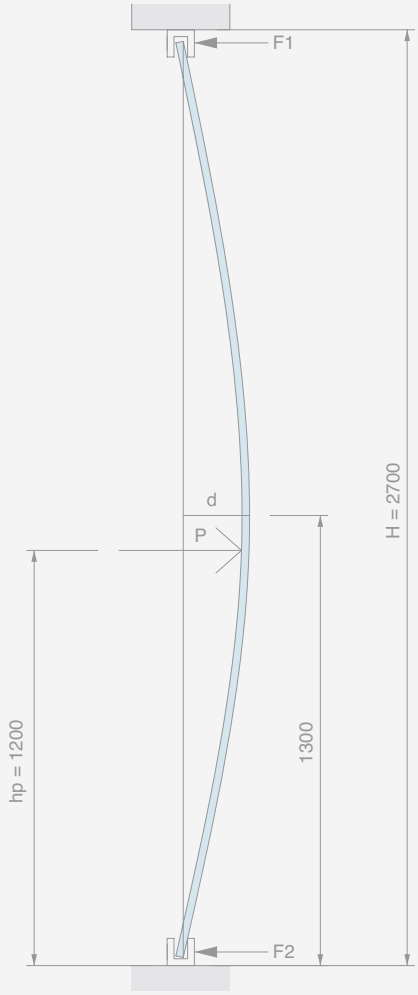

Tab. A

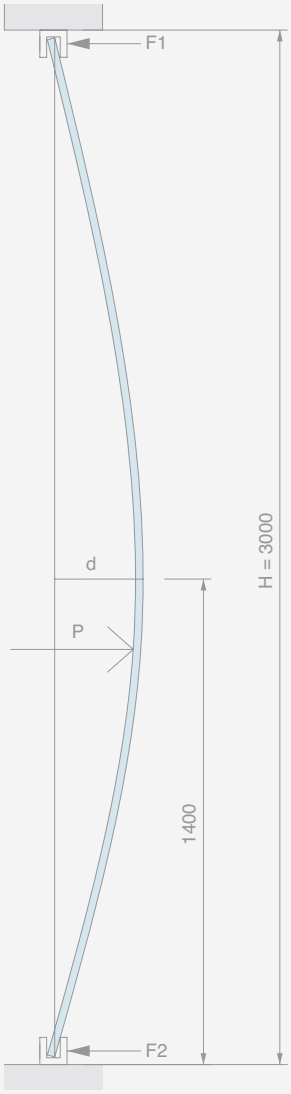

Tab. B

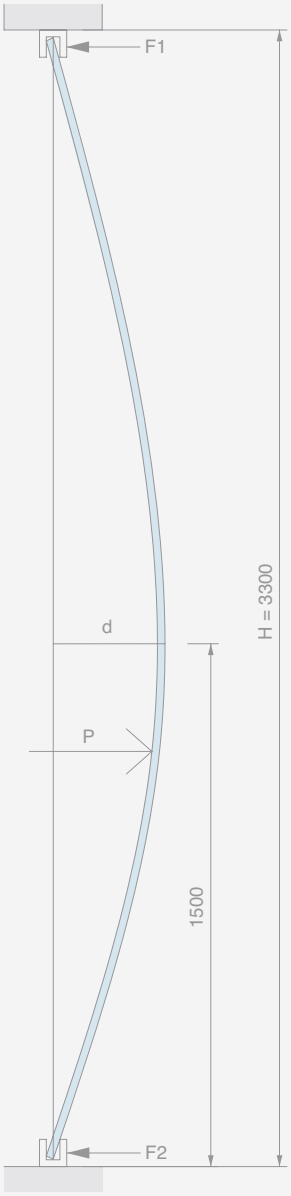

Tab. C

Dazu wurden numerische Modelle gemäß der Norm EN1999-1-1 verwendet. Die erhaltenen Daten beziehen sich auf die Höchstlast Fmax für den Grenzzustand der Tragfähigkeit (ULS) bei Installationen mit einem Zwischenabstand von 300mm zwischen den Befestigungen. Die Prüfung der Schrauben zur Befestigung am Tragwerk muss gesondert vorgenommen werden. Die aufgeführten Angaben beziehen sich ausschließlich auf die Festigkeit der Aluminiumprofile. Es wurde davon ausgegangen, dass die von der Glasplatte ausgehende Beanspruchung sich in horizontaler Richtung über die senkrechte Innenfläche des Profils verteilt. Sofern eine Dichtung vorgesehen ist, gilt die Kraft als durch Kompression der Dichtung vom Glas auf das Profil übertragen. Für genauere Informationen wenden Sie sich bitte an das technische Büro von Logli Saint-Gobain.

Bei Wänden mit einer Höhe H und einer einfachen Auflage an der Ober- und Unterseite können die Wirkungen F1 und F2 auf die Profile anhand folgender Formeln berechnet werden:

$$F1 = \frac{P*hp}{H}$$

$$F2 = \frac{P*(H-hp)}{H}$$

Die für die einzelnen Profile empfohlenen Bemessungswerte F1 und F2 sind den Seiten der betreffenden Artikel zu entnehmen.

	Tabelle A H. 2700 mm		Tabelle B H. 3000 mm		Tabelle C H. 3300 mm	
	Pmax ULS [kN/m]	d (Pmax) [mm]	Pmax ULS [kN/m]	d (Pmax) [mm]	Pmax ULS [kN/m]	d (Pmax) [mm]
5+5/0.76 Floatglas PVB	0.44	26	0.41	31	0.39	37
5+5/0.76 Floatglas DG41	0.47	26	0.44	32	0.41	38
6+6/0.76 Floatglas PVB	0.62	22	0.57	27	0.54	32
6+6/0.76 Floatglas DG41	0.66	22	0.61	27	0.58	32
8+8/1.52 Floatglas PVB	1.12	17	1.04	21	0.99	24
8 mm Hartglas	1.27	166	1.18	203	1.11	243
8+8/1.52 Floatglas DG41	1.29	17	1.20	21	1.13	25
10+10/1.52 Floatglas PVB	1.69	15	1.58	18	1.50	21
10 mm Hartglas	1.96	133	1.82	162	1.72	194
10+10/1.52 Floatglas DG41	1.99	14	1.84	17	1.73	20
5+5/0.76 Hartglas PVB	2.10	123	1.96	149	1.85	177
5+5/0.76 Hartglas DG41	2.24	123	2.08	150	1.96	179
12 mm Hartglas	2.80	112	2.59	136	2.44	163
6+6/0.76 Hartglas PVB	2.93	105	2.72	127	2.58	151
6+6/0.76 Hartglas DG41	3.15	106	2.91	128	2.74	153
15 mm Hartglas	4.47	93	4.12	113	3.87	134
8+8/1.52 Hartglas PVB	5.30	83	4.94	99	4.69	116
8+8/1.52 Hartglas DG41	6.14	80	5.67	98	5.34	117
19 mm Hartglas	7.37	75	6.81	92	6.41	110
10+10/1.52 Hartglas PVB	8.03	70	7.51	83	7.13	97
10+10/1.52 Hartglas DG41	9.42	67	8.72	81	8.22	97

Diese Informationen gelten als Richtwerte zur Unterstützung des Planers bei der Vorberechnung und Auswahl der Arten von Glasplatten, die den Anforderungen am besten entsprechen. Die Bestimmung der erforderlichen Bemessungslast und Festigkeit hat im jeweiligen Einzelfall gemäß den tatsächlichen Einbaubedingungen, der Plattenart und etwaigen örtlichen oder nationalen gesetzlichen Anforderungen zu erfolgen. Im Falle einfach anliegender Platten, die ohne Glashalter oder Silikon eingebaut werden, wird die Durchführung geeigneter Prüfungen in Bezug auf die Gefahr des Herausgleitens aufgrund der Durchbiegung unter Last empfohlen. Die angeführten Ergebnisse beziehen sich auf den Grenzzustand der Tragfähigkeit (ULS) unter Berücksichtigung eines Sicherheitskoeffizienten von 1.5 der Belastung und wurden gemäß EN 16612 berechnet. Bei Verbundglas mit starren Zwischenschichten wurde die Zwischenschicht Saflex® DG Structural interlayer (DG41) in Betracht gezogen, bei PVB wurde ein gängiges Produkt und ein Wert des Schermoduls G=0.84 MPa berücksichtigt. Es wurde davon ausgegangen, dass die Kräfte in einer Umgebung bei 20°C für eine Dauer von 30 Sekunden aufgebracht werden.

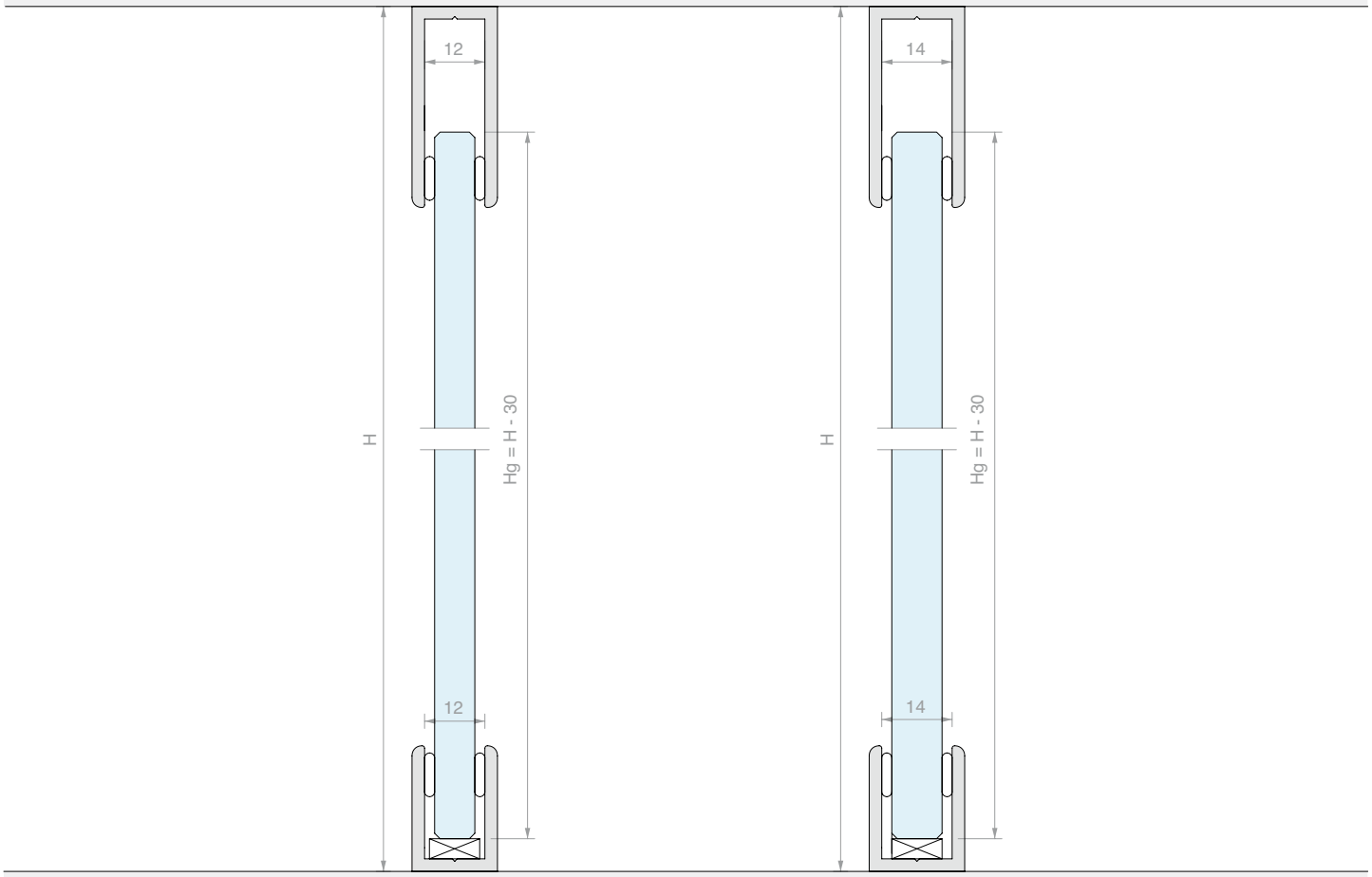

U-PROFIL PROFALL

Material: Aluminium

Oberfläche: /6 /88 /91 /97

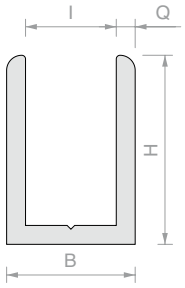

Art.	H	B	I	Q	Länge	Menge
PROFALL1225	25 mm	17 mm	12 mm	2.5 mm	3000 mm	1 Stk.
PROFALL1240	40 mm	17 mm	12 mm	2.5 mm	3000 mm	1 Stk.
PROFALL1425	25 mm	19 mm	14 mm	2.5 mm	3000 mm	1 Stk.
PROFALL1440	40 mm	19 mm	14 mm	2.5 mm	3000 mm	1 Stk.
PROFALL0820	20 mm	11.5 mm	8.5 mm	1.5 mm	3000 mm	1 Stk.
PROFALL1020	20 mm	13.5 mm	10.5 mm	1.5 mm	3000 mm	1 Stk.

ENDKAPPEN PROFALL

Material: Aluminium

Oberfläche: /88 /91 /97 /R2

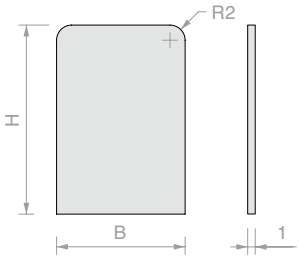

Art.	H	B	Menge
PROTAP1225	25 mm	17 mm	1 Stk.
PROTAP1240	40 mm	17 mm	1 Stk.
PROTAP1425	25 mm	19 mm	1 Stk.
PROTAP1440	40 mm	19 mm	1 Stk.
PROTAP0820	20 mm	11.5 mm	1 Stk.
PROTAP1020	20 mm	13.5 mm	1 Stk.

>>> SIEHE PREISLISTE B3 - S. 45/46 >>>

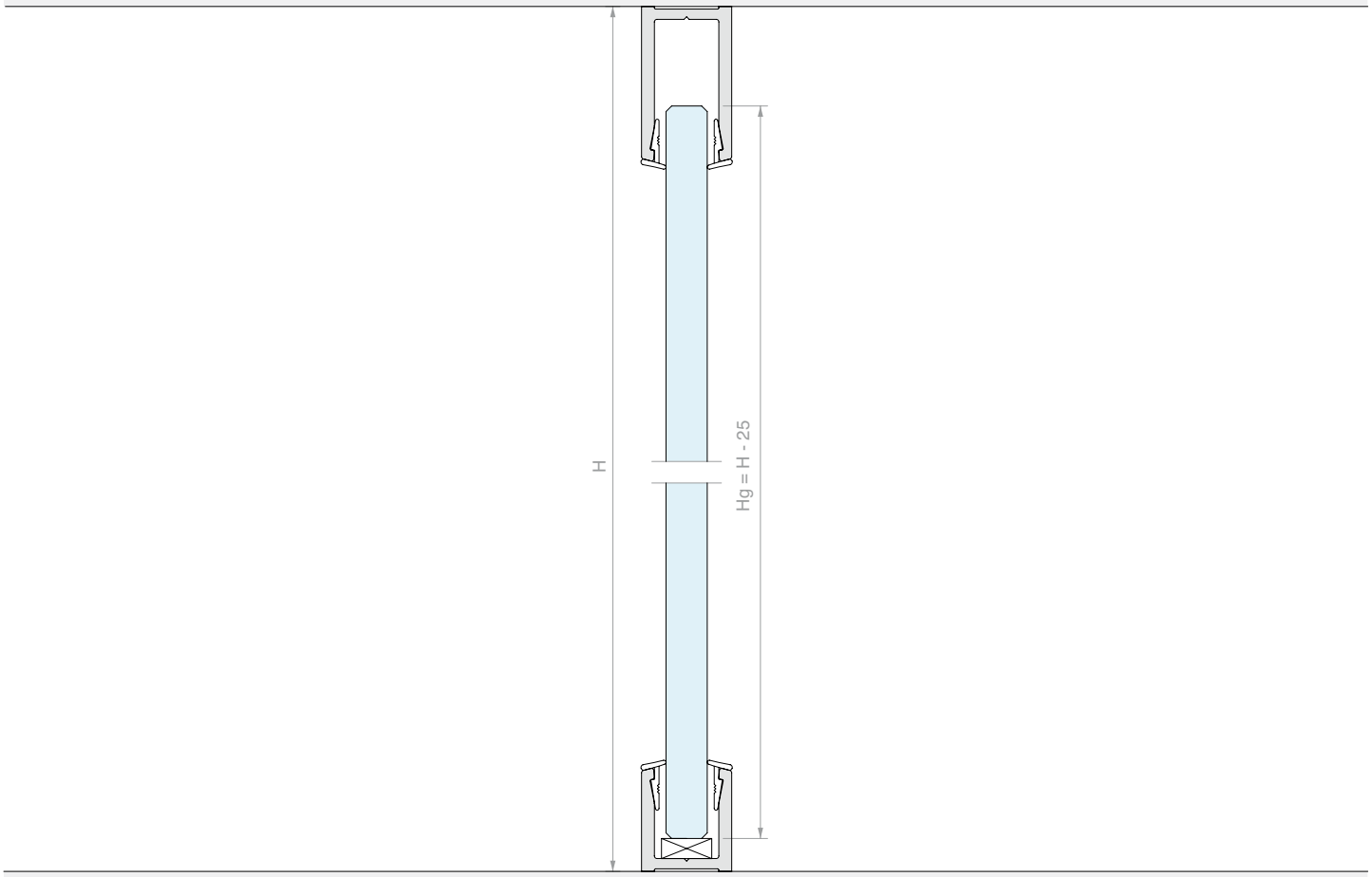

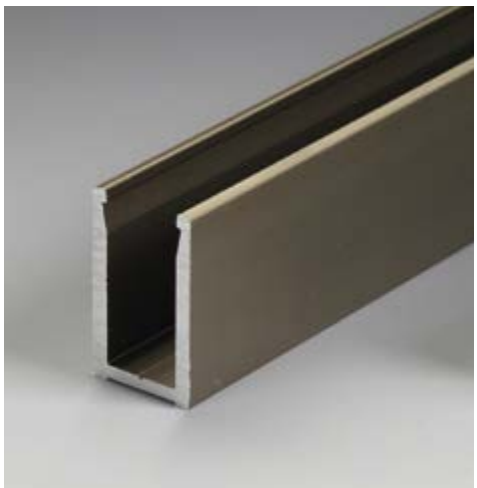

U-PROFIL PROALUX

Material: Aluminium
Dichtung PROALUXG für beide Seiten
separat zu bestellen
Oberfläche: /6 /88 /91 /97

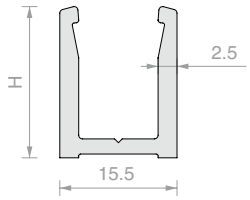

Art.	H	Länge	Für Glasstärken	Menge
PROALUX1520	**20** mm	**3000** mm	**8** mm	1 Stk.
PROALUX1530	**30** mm	**3000** mm	**8** mm	1 Stk.

U-PROFIL PROALUX

Material: Aluminium
Dichtung PROALUXG für beide Seiten
separat zu bestellen
Oberfläche: /6 /88 /91 /97

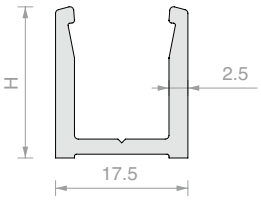

Art.	H	Länge	Für Glasstärken	Menge
PROALUX1720	**20** mm	**3000** mm	**10** mm	1 Stk.
PROALUX1730	**30** mm	**3000** mm	**10** mm	1 Stk.

>>> SIEHE PREISLISTE B3 - S. 46/47 >>>

U-PROFIL PROALUX

Material: Aluminium
Dichtung PROALUXG für beide Seiten separat zu bestellen
Oberfläche: /6 /88 /91 /97

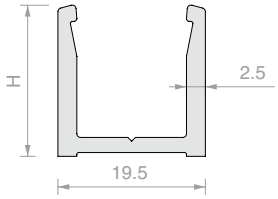

Art.	H	Länge	Für Glasstärken	Menge
PROALUX1920	**20** mm	**3000** mm	**12** mm	1 Stk.
PROALUX1930	**30** mm	**3000** mm	**12** mm	1 Stk.

ENDKAPPEN PROALUX

Material: Aluminium
Oberfläche: /88 /91 /97 /R2

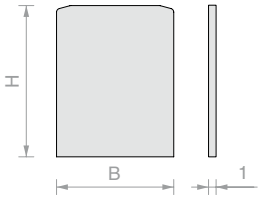

Art.	H	B	Menge
PROTAP1520	**20** mm	**15.5** mm	1 Stk.
PROTAP1530	**30** mm	**15.5** mm	1 Stk.
PROTAP1720	**20** mm	**17.5** mm	1 Stk.
PROTAP1730	**30** mm	**17.5** mm	1 Stk.
PROTAP1920	**20** mm	**19.5** mm	1 Stk.
PROTAP1930	**30** mm	**19.5** mm	1 Stk.

PROFILDICHTUNG PROALUX

Material: Extrudiertes PVC
Farbe: Transparent

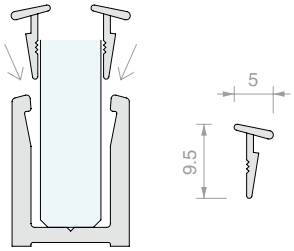

Art.	Beschreibung	Menge
PROALUXG	-	1 m
PROALUXG400	Rolle 400 m	1 Stk.

WERKZEUG MIT ROLLE

Material: Kunststoff
Zum Anbringen der Dichtungen PROFIXG, GTUP und PROALUXG

Art.	Menge
UTR65	1 Stk.

>>> SIEHE PREISLISTE B3 - S. 47 >>>

QUADRATISCHES PROFIL FÜR TRÄGERSYSTEME

Material: Aluminium

Profil für an Decke und Boden zu befestigende modulare Systeme, kompatibel mit Systemen der Serie ELEKTRA und SPIDER HAND.

Oberfläche: /88 /97

Querschnitt	8.5 cm^2
Gewicht	2.282 kg/m
Trägheitsmoment	Jx = Jy = 14.06 cm^4

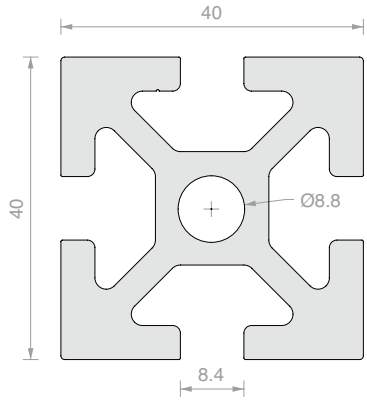

Art.	Beschreibung	Länge	Menge
R7170	-	**3000** mm	1 Stk.
R7170FORO	Schnitt nach Maß und Bohrungen an den Enden M10x30 mm	-	1 Stk.

RECHTECKIGES PROFIL FÜR TRÄGERSYSTEME

Material: Aluminium

Profil für an Decke und Boden oder horizontal zwischen zwei Profilen R7170 zu befestigende modulare Systeme, kompatibel mit Systemen der Serie ELEKTRA und SPIDER HAND.

Oberfläche: /88 /97

Querschnitt	4.6 cm^2
Gewicht	1.245 kg/m
Trägheitsmoment	Jx = 3.3 cm^4
	Jy = 6.5 cm^4

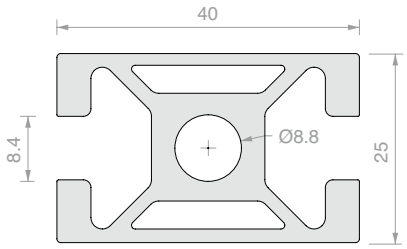

Art.	Beschreibung	Länge	Menge
R7166	-	**3000** mm	1 Stk.
R7170FORO	Schnitt nach Maß und Bohrungen an den Enden M10x30 mm	-	1 Stk.
R7166FORO	Schnitt nach Maß und durchgehende Bohrungen an den Enden Ø7 mm	-	1 Stk.

ABSCHLUSSPROFIL FÜR TRÄGERSYSTEME

Material: Aluminium

Abschluss-Klemmprofil zur Abdeckung der Fugen der Trägerprofile

Oberfläche: /88 /97

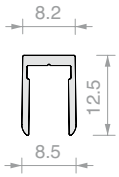

Art.	Länge	Menge
R7150	**3000** mm	1 Stk.

>>> SIEHE PREISLISTE B3 - S. 48 >>>

DECKENANKERPLATTE FÜR TRÄGERSYSTEME

Material: Edelstahl AISI 304

Abstand des Profils von der Decke 42 mm

Oberfläche: /9

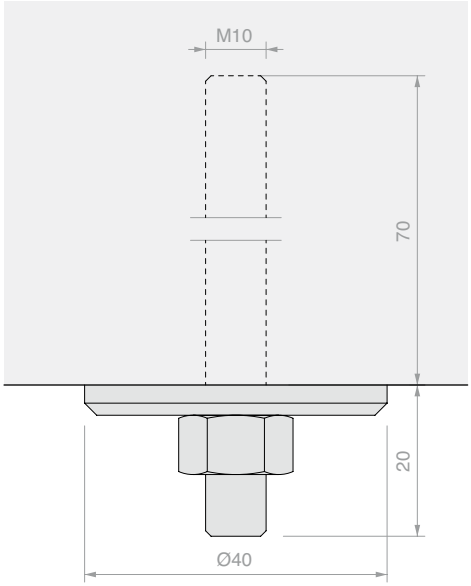

Art.	Menge
RMA1390	1 Stk.

GELENKFUSS FÜR TRÄGERSYSTEME

Material: Schwarzes Nylon, Edelstahl

Abstand des Profils vom Boden 20 mm

Oberfläche: /6

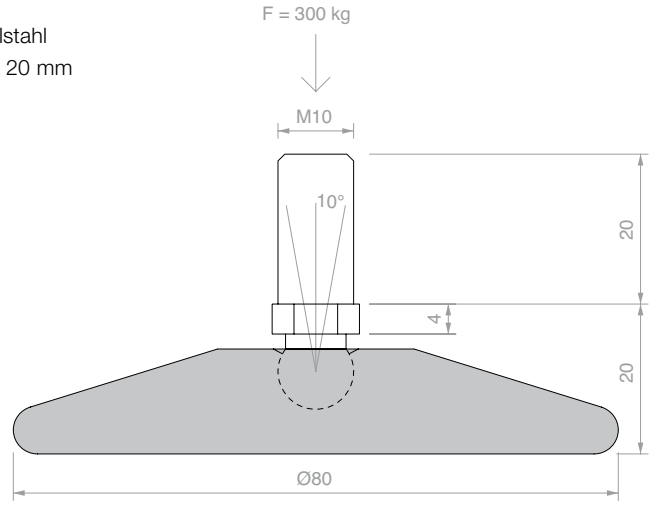

Art.	Menge
RMA1382	1 Stk.

SCHIEBEREGLER MIT GEWINDERING

Material: Verzinkter Stahl, Edelstahl

Zubehör für die Befestigung der Artikel der Serie ELEKTRA und SPIDERHAND an Trägerprofilen

Oberfläche: /9

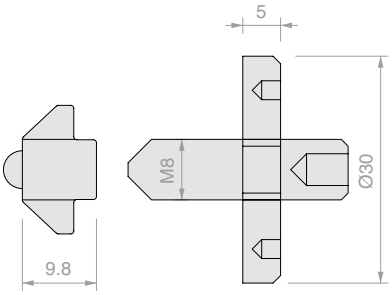

Art.	Menge
RMA1373	1 Stk.

>>> SIEHE PREISLISTE B3 - S. 48 >>>

BÜGELBOLZEN FÜR TRÄGERSYSTEME

Material: Aluminium
Zubehör zur senkrechten Verbindung der Profile R7170 und R7166.
Notwendige Bearbeitung von R7166FORO im Abstand von 8 mm vom Rand
Oberfläche: /10

Art.	Menge
RMA1319	1 Stk.

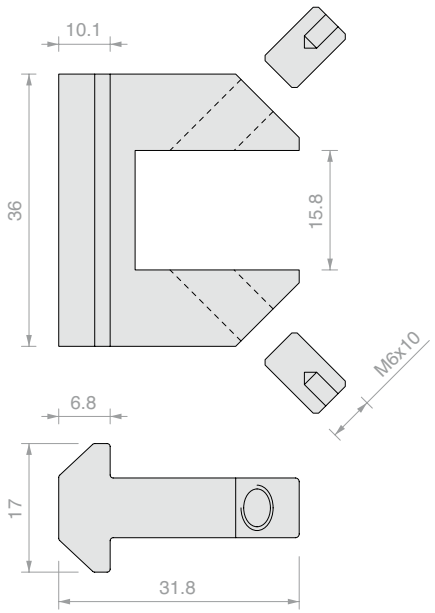

PLAN PROFILSCHNITT

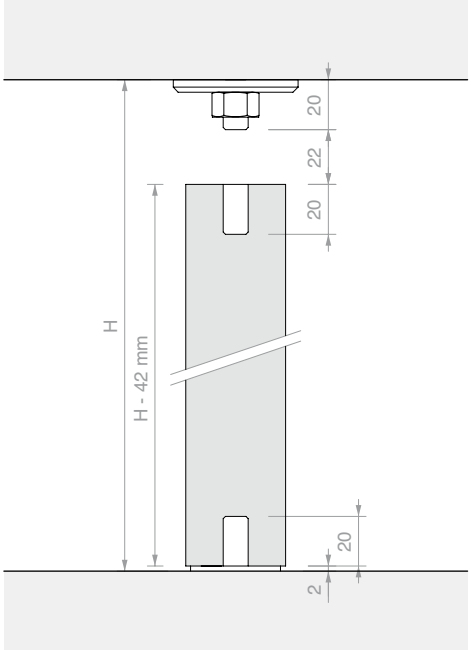

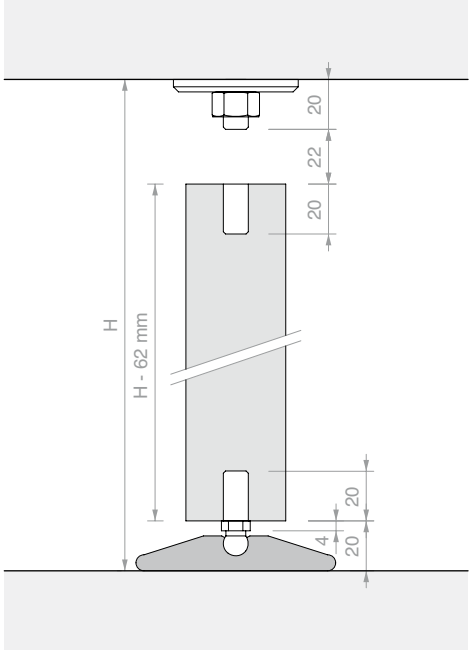

MONTAGE DER QUERTRÄGER

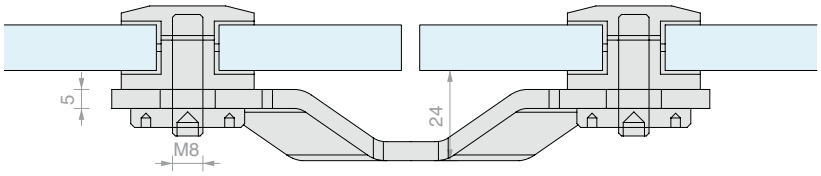

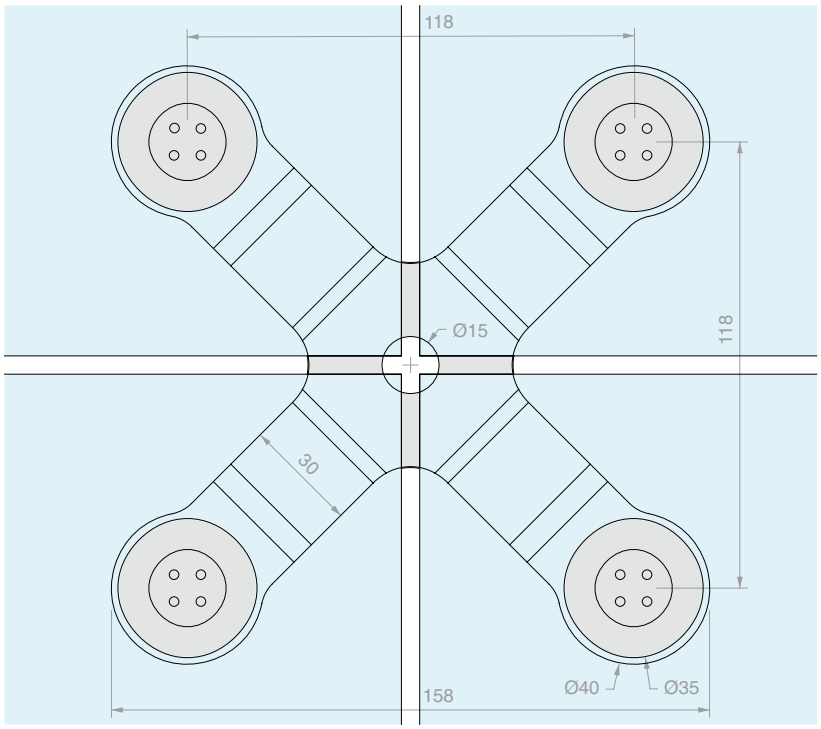

4-WEG-GLASVERBINDER

Material: Edelstahl AISI 304
Empfohlene Bohrung Ø18 mm.
Für die Befestigung empfohlenes Werkzeug Art.UT250.
Oberfläche: /8

Art.	Beschreibung	Für Glasstärken	Menge
ELEKTRA436	Mit FIXBORK1	Von **8** bis **12.7** mm	1 Stk.
ELEK436	Nur Bügel	-	1 Stk.

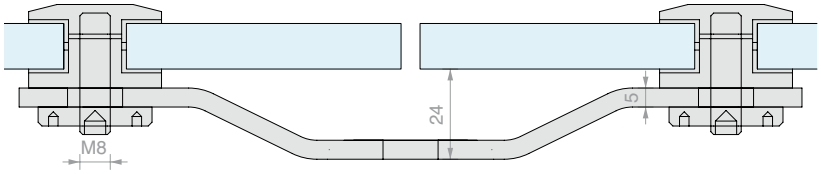

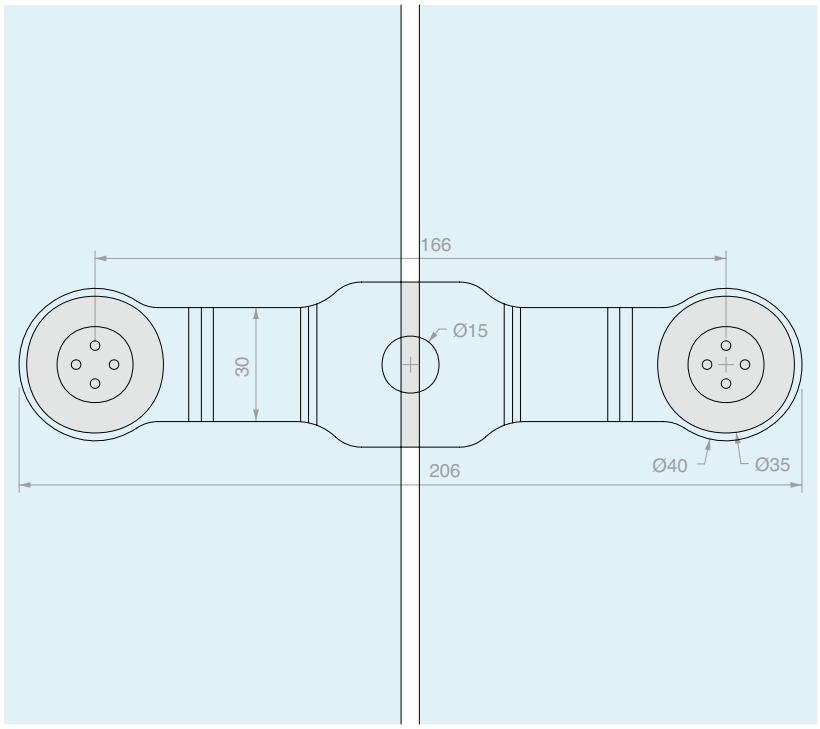

GERADER 2-WEG-GLASVERBINDER

Material: Edelstahl AISI 304
Empfohlene Bohrung Ø18 mm.
Für die Befestigung empfohlenes Werkzeug Art.UT250.
Oberfläche: /8

Art.	Beschreibung	Für Glasstärken	Menge
ELEKTRA218	Mit FIXBORK1	Von **8** bis **12.7** mm	1 Stk.
ELEK218	Nur Bügel	-	1 Stk.

>>> SIEHE PREISLISTE B3 - S. 48 >>>

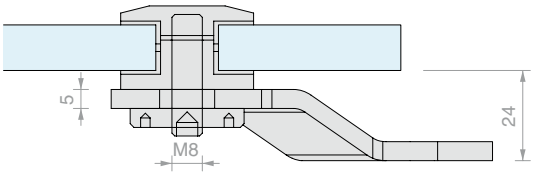

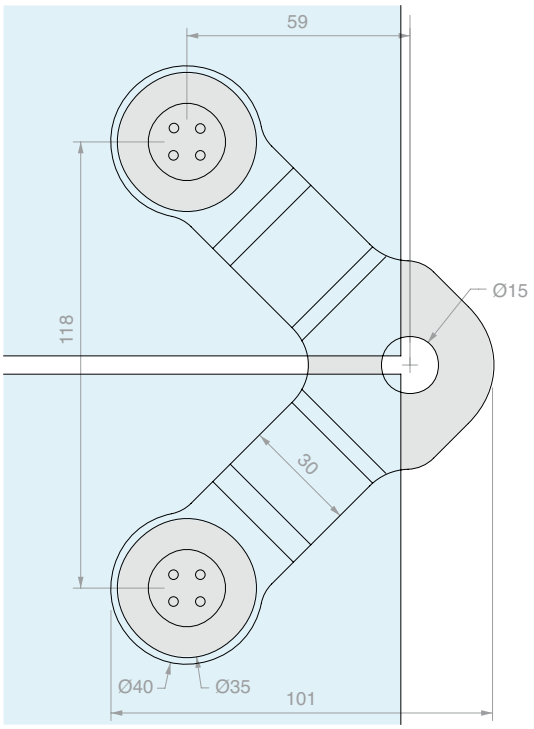

2-WEG-GLASVERBINDER 90°

Material: Edelstahl AISI 304
Empfohlene Bohrung Ø18 mm.
Für die Befestigung empfohlenes Werkzeug Art.UT250.
Oberfläche: /8

Art.	Beschreibung	Für Glasstärken	Menge
ELEKTRA290	Mit FIXBORK1	Von **8** bis **12.7** mm	1 Stk.
ELEK290	Nur Bügel	-	1 Stk.

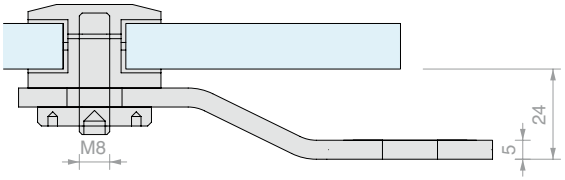

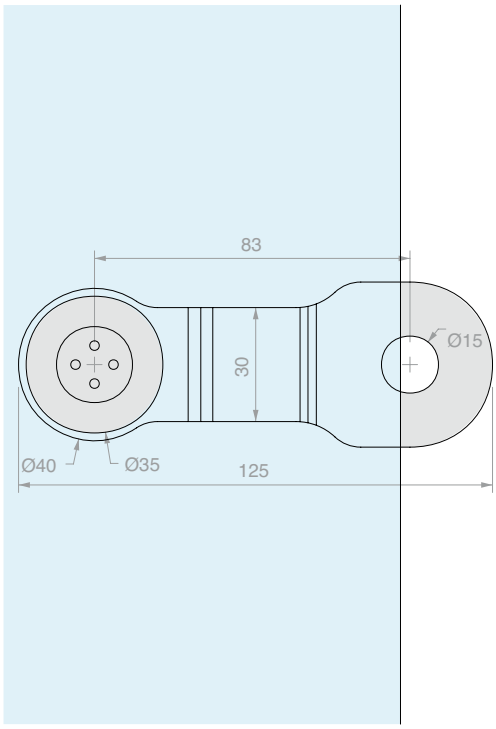

1-WEG-GLASVERBINDER

Material: Edelstahl AISI 304
Empfohlene Bohrung Ø18 mm.
Für die Befestigung empfohlenes Werkzeug Art.UT250.
Oberfläche: /8

Art.	Beschreibung	Für Glasstärken	Menge
ELEKTRA100	Mit FIXBORK1	Von **8** bis **12.7** mm	1 Stk.
ELEK100	Nur Bügel	-	1 Stk.

>>> SIEHE PREISLISTE B3 - S. 48 >>>

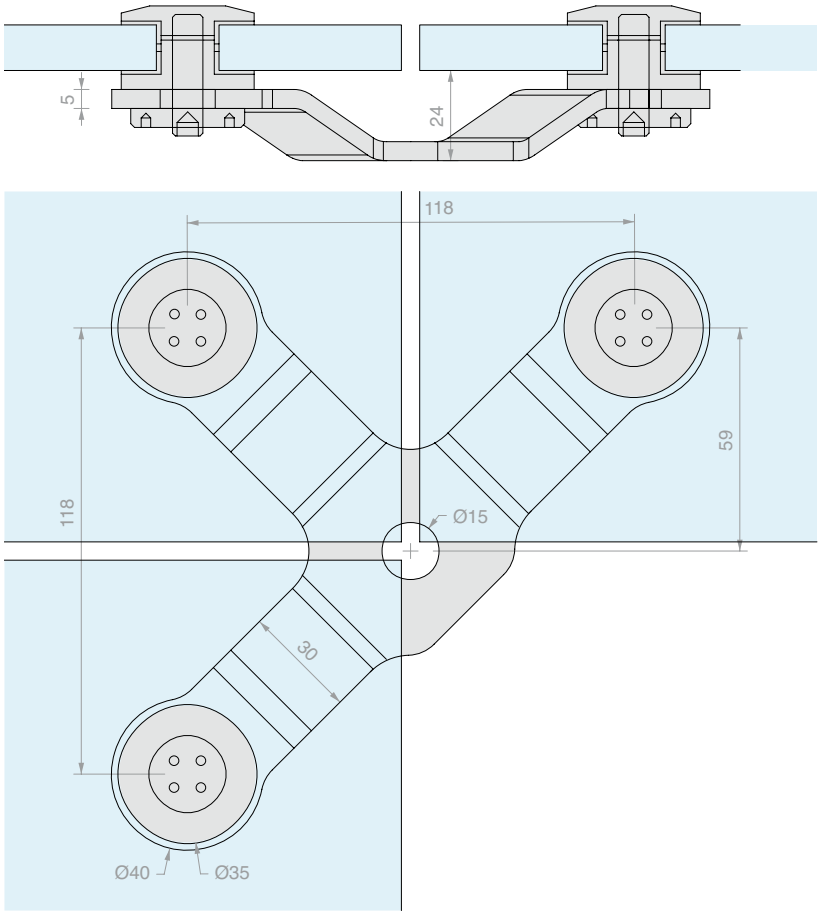

3-WEG-GLASVERBINDER

Material: Edelstahl AISI 304
Empfohlene Bohrung Ø18 mm.
Für die Befestigung empfohlenes Werkzeug Art.UT250.
Oberfläche: /8

Art.	Beschreibung	Für Glasstärken	Menge
ELEKTRA390	Mit FIXBORK1	Von **8** bis **12.7** mm	1 Stk.
ELEK390	Nur Bügel	-	1 Stk.

BEFESTIGUNGSBESCHLAG

Material: Edelstahl AISI 304
Inkl. Gewindestift M8x30 mm
Empfohlene Glasbohrung Ø18 mm
Für die Befestigung empfohlenes Werkzeug Art.UT250.
Oberfläche: /9

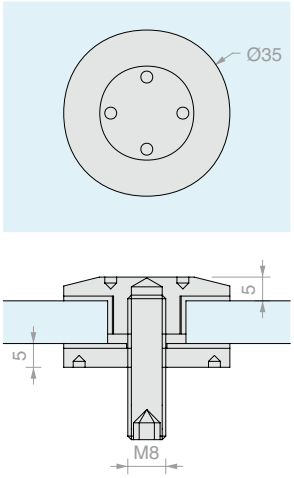

Art.	Menge
FIXBORK1	1 Stk.

SPANNRING

Material: Edelstahl AISI 304
Oberfläche: /9

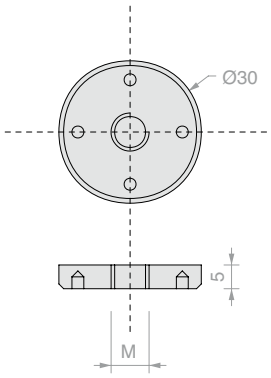

Art.	M	Menge
FIXGHIERA8	**M8**	1 Stk.
FIXGHIERA10	**M10**	1 Stk.

>>> SIEHE PREISLISTE B3 - S. 48/49 >>>

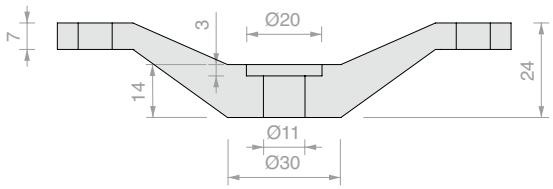

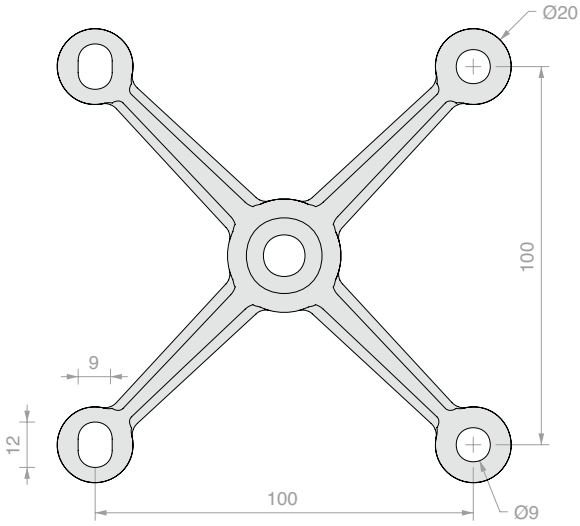

4-WEG-GLASVERBINDER SPIDER HAND

Material: Edelstahl AISI 304

Oberfläche: /15

Art.	Menge
SPH100	1 Stk.

>>> SIEHE PREISLISTE B3 - S. 49 >>>

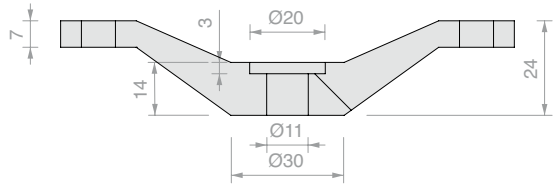

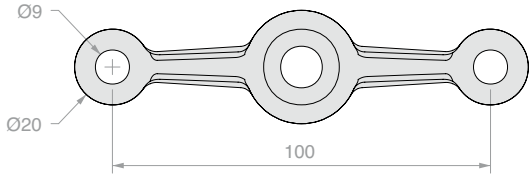

GERADER 2-WEG-GLASVERBINDER SPIDER HAND

Material: Edelstahl AISI 304

Oberfläche: /15

Art.	Menge
SPH102	1 Stk.

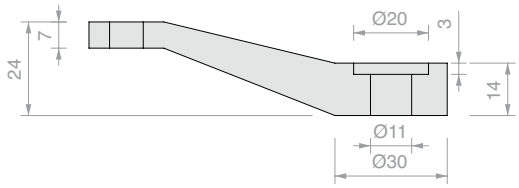

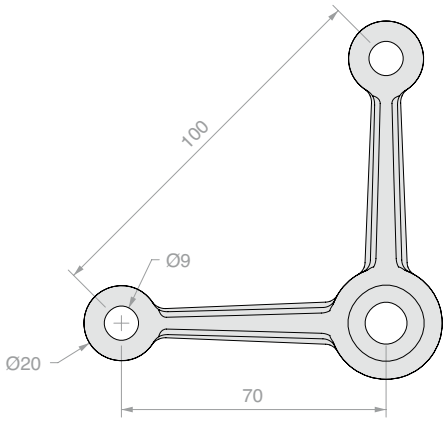

2-WEG-GLASVERBINDER 90° SPIDER HAND

Material: Edelstahl AISI 304

Oberfläche: /15

Art.	Menge
SPH104	1 Stk.

>>> SIEHE PREISLISTE B3 - S. 49 >>>

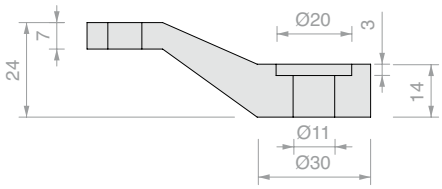

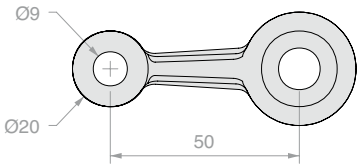

GERADER 1-WEG-GLASVERBINDER SPIDER HAND
Material: Edelstahl AISI 304
Oberfläche: /15

Art.	Menge
SPH106	1 Stk.

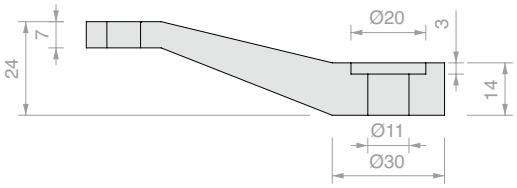

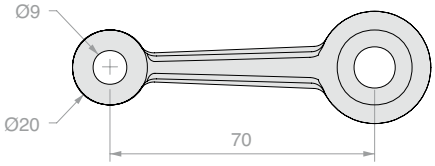

1-WEG-GLASVERBINDER 45° SPIDER HAND
Material: Edelstahl AISI 304
Oberfläche: /15

Art.	Menge
SPH108	1 Stk.

>>> SIEHE PREISLISTE B3 - S. 49 >>>

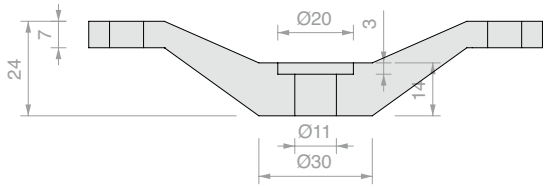

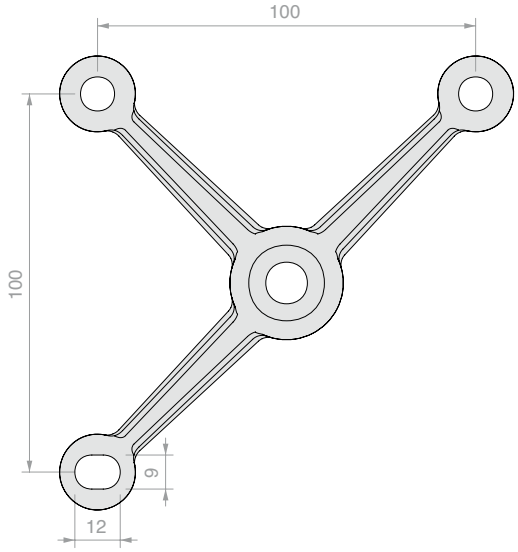

3-WEG-GLASVERBINDER SPIDER HAND

Material: Edelstahl AISI 304

Oberfläche: /15

Art.	Menge
SPH110	1 Stk.

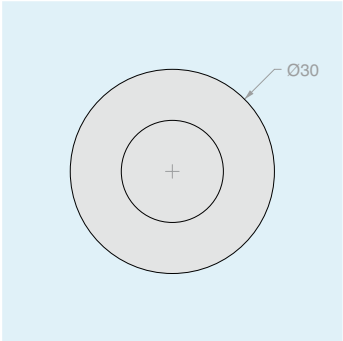

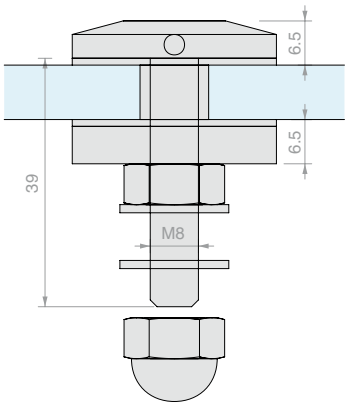

BEFESTIGUNGSBESCHLAG SPIDER HAND

Material: Edelstahl AISI 304

Empfohlene Bohrung Ø14 mm

Oberfläche: /9

Art.	Für Glasstärken	Menge
SPH114	Von **10** bis **13.5** mm	1 Stk.

>>> SIEHE PREISLISTE B3 - S. 49 >>>

VERBINDUNGSTEIL ABSTANDHALTER

Material: AVP, Edelstahl AISI 304

Abstandhalter für die Verbindung der SPIDER HAND mit einem Tragwerk

Oberfläche: /9

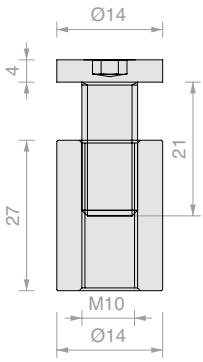

Art.	Menge
SPH112	1 Stk.

STIRNLOCHSCHLÜSSEL FÜR SACKLÖCHER

Material: Körper aus Eisen und Zapfen aus Stahl

Art.	Beschreibung	Menge
UT250	Stirnlochschlüssel mit Zapfen Ø2.4 mm	1 Stk.
UTC250R	1 Paar Ersatzzapfen Ø2.4 mm	1 Stk.

>>> SIEHE PREISLISTE B3 - S. 49 >>>

GERADES 2-WEG-PROFIL MIT VHB

Material: Polycarbonat

Farbe: Transparent

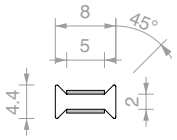

Art.	Länge	Für Glasstärken	Menge
PH50508	**3000** mm	**8** mm	1 Stk.

GERADES 2-WEG-PROFIL MIT VHB

Material: Polycarbonat

Farbe: Transparent

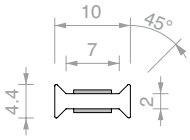

Art.	Länge	Für Glasstärken	Menge
PH50510	**3000** mm	**10** mm	1 Stk.

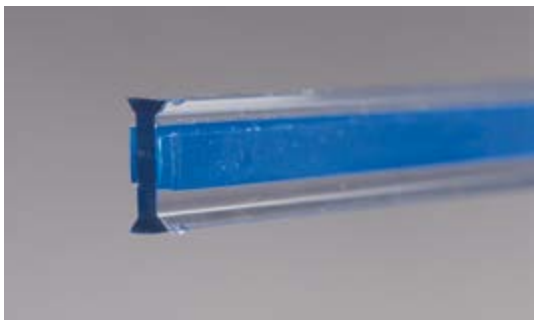

GERADES 2-WEG-PROFIL MIT VHB

Material: Polycarbonat

Farbe: Transparent

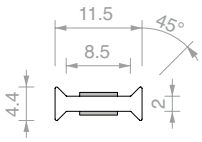

Art.	Länge	Für Glasstärken	Menge
PH50511	**3000** mm	**11.5** mm	1 Stk.

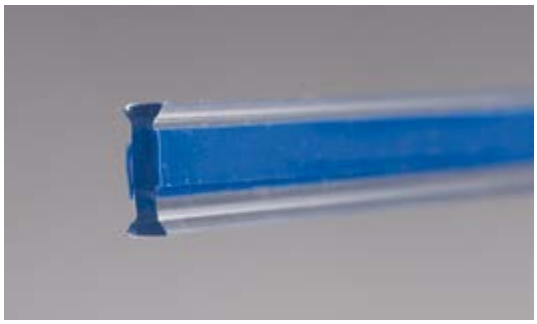

GERADES 2-WEG-PROFIL MIT VHB

Material: Polycarbonat

Farbe: Transparent

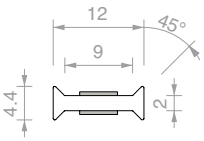

Art.	Länge	Für Glasstärken	Menge
PH50512	**3000** mm	**12** mm	1 Stk.

>>> SIEHE PREISLISTE B3 - S. 49 >>>

GERADES 2-WEG-PROFIL MIT VHB

Material: Polycarbonat
Farbe: Transparent

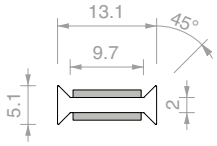

Art.	Länge	Für Glasstärken	Menge
PH9113	**3000** mm	**13.5** mm	1 Stk.

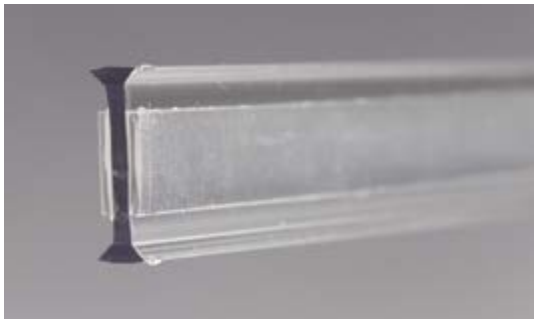

GERADES 2-WEG-PROFIL MIT VHB

Material: Polycarbonat
Farbe: Transparent

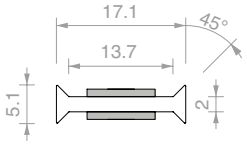

Art.	Länge	Für Glasstärken	Menge
PH9117	**3000** mm	**17.5** mm	1 Stk.

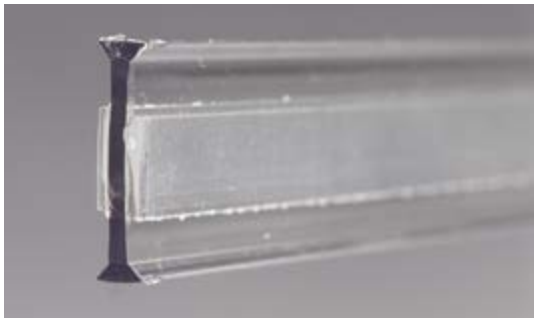

GERADES 2-WEG-PROFIL MIT VHB

Material: Polycarbonat
Farbe: Transparent

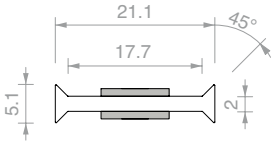

Art.	Länge	Für Glasstärken	Menge
PH9121	**3000** mm	**21.5** mm	1 Stk.

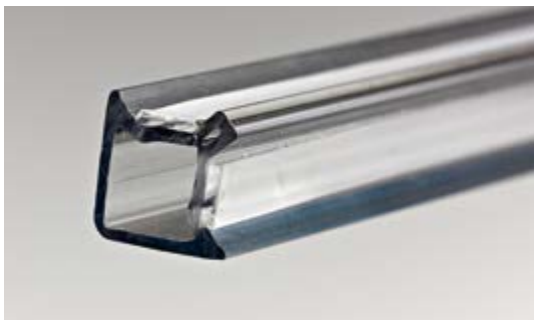

2-WEG-PROFIL 90° MIT VHB

Material: Polycarbonat
Farbe: Transparent

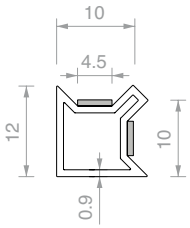

Art.	Länge	Für Glasstärken	Menge
PH2819	**3000** mm	**10** mm	1 Stk.

2-WEG-PROFIL 90° MIT VHB

Material: Polycarbonat
Farbe: Transparent

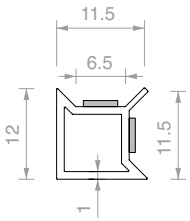

Art.	Länge	Für Glasstärken	Menge
PH2792	**3000** mm	**11.5** mm	1 Stk.

2-WEG-PROFIL 90° MIT VHB

Material: Polycarbonat
Farbe: Transparent

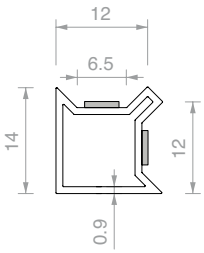

Art.	Länge	Für Glasstärken	Menge
PH2828	**3000** mm	**12** mm	1 Stk.

>>> SIEHE PREISLISTE B3 - S. 50 >>>

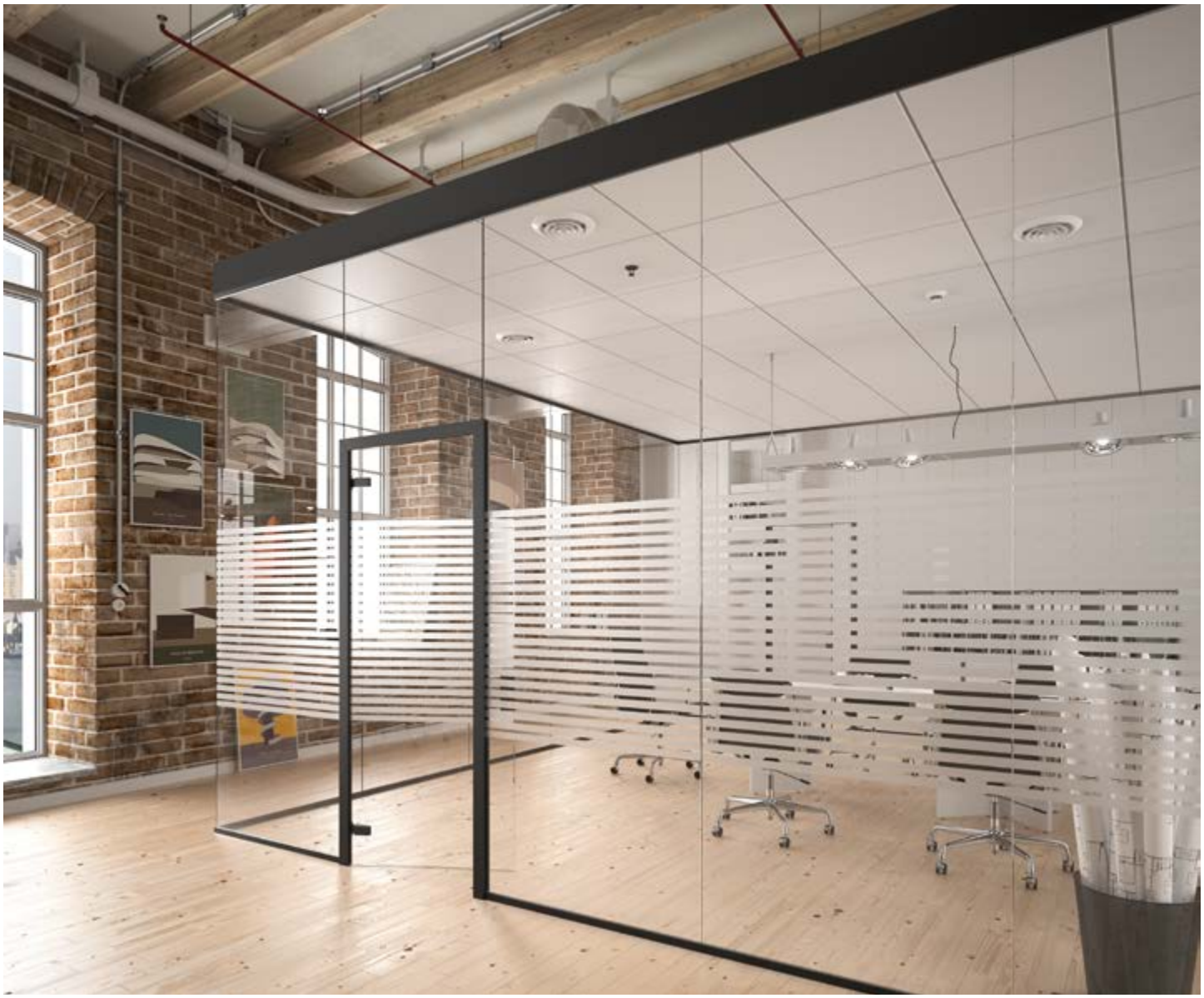

KOMPLETTSET PROFIXDOOR 4ALSQ

Material: Aluminium
Oberfläche: /6 /88 /97

Geprüfte Geräuschreduzierung von 31 bis 33 dB

8/13.5	10/10.7 12/12.7	LgMAX 1000	LV+2*H max 5965	60
TÜRFLÜGEL	GLASWÄNDE			

Set bestehend aus:

Art.	Beschreibung	Menge
PDKIT02 / **PDKIT05**	Glastürset PROFIXDOOR Glaswände 10/10.7 mm Glastürset PROFIXDOOR Glaswände 12/12.7 mm	1 Stk.
CER4ALSQ	Eckiges Scharnier für Türpfosten	2 Stk.
AP2203BORH	Mechanisches Schloss mit Loch für Zylinder	1 Stk.
APHANDSC	Eckiger Türgriff geschlossen	1 Stk.
SERH17	Schließblech	1 Stk.
LAVPRO2	Bearbeitung nach Maß	1 Stk.
CISA2227U / **CISA2227D**	Europäischer Zylinder gleichschließender Schlüssel Europäischer Zylinder einzelschließender Schlüssel	1 Stk.

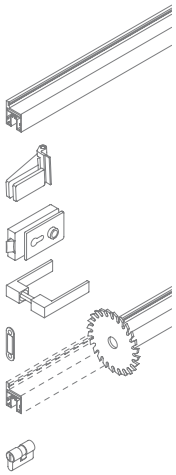

Art.	Beschreibung	Türflügel	Glaswände	Schlüssel	Menge
PD4SKIT10U	Komplettset PROFIXDOOR nach Maß	Von **8** bis **13.5** mm	Von **10** bis **10.7** mm	Gleichschließend	1 Stk.
PD4SKIT10D	Komplettset PROFIXDOOR nach Maß	Von **8** bis **13.5** mm	Von **10** bis **10.7** mm	Einzelschließend	1 Stk.
PD4SKIT10SC	Komplettset PROFIXDOOR nach Maß	Von **8** bis **13.5** mm	Von **10** bis **10.7** mm	Ohne Zylinder	1 Stk.
PD4SKIT12U	Komplettset PROFIXDOOR nach Maß	Von **8** bis **13.5** mm	Von **12** bis **12.7** mm	Gleichschließend	1 Stk.
PD4SKIT12D	Komplettset PROFIXDOOR nach Maß	Von **8** bis **13.5** mm	Von **12** bis **12.7** mm	Einzelschließend	1 Stk.
PD4SKIT12SC	Komplettset PROFIXDOOR nach Maß	Von **8** bis **13.5** mm	Von **12** bis **12.7** mm	Ohne Zylinder	1 Stk.

>>> SIEHE PREISLISTE B3 - S. 50 >>>

EMPFOHLENE MONTAGE UND GLASBEMESSUNG

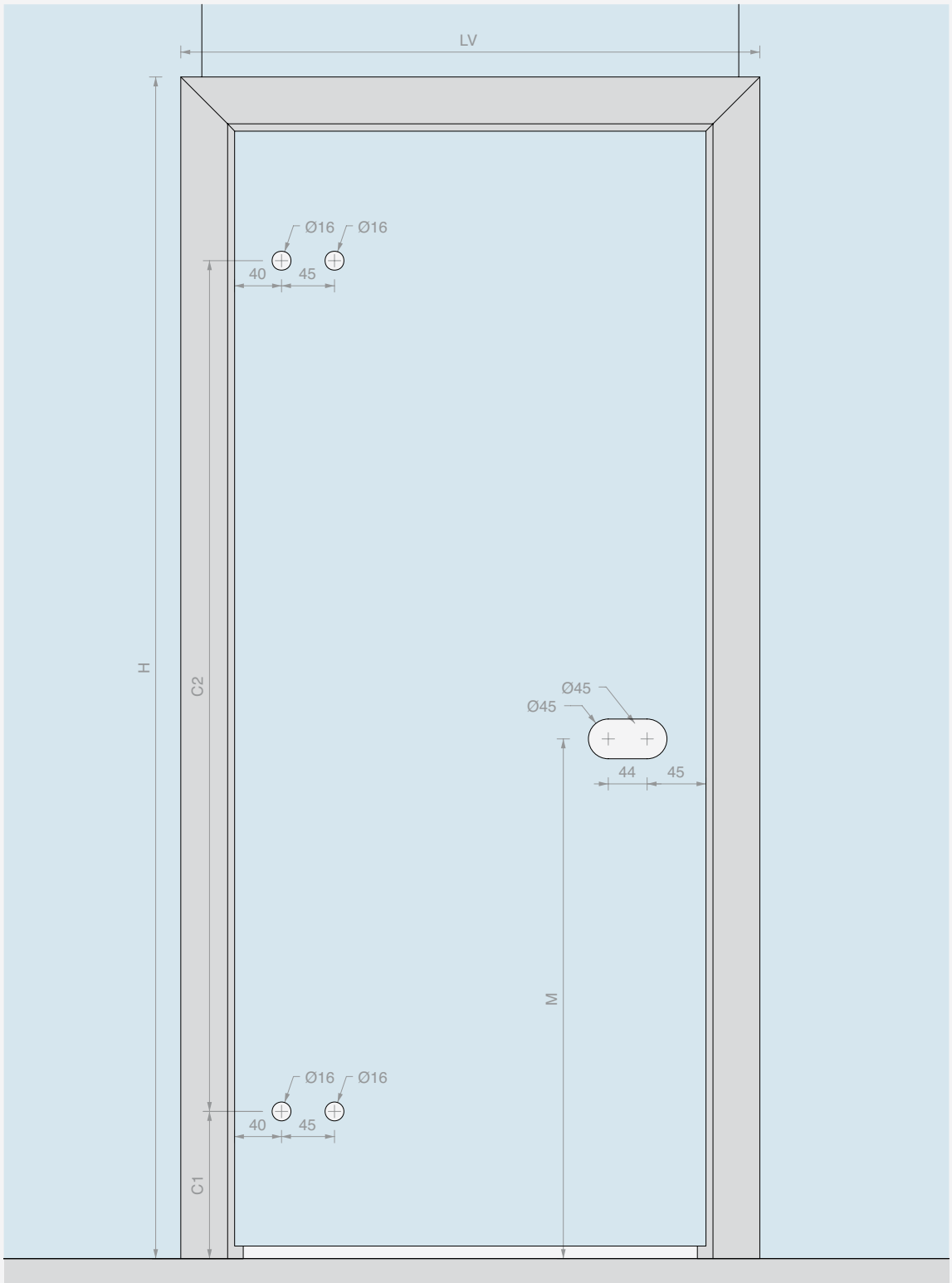

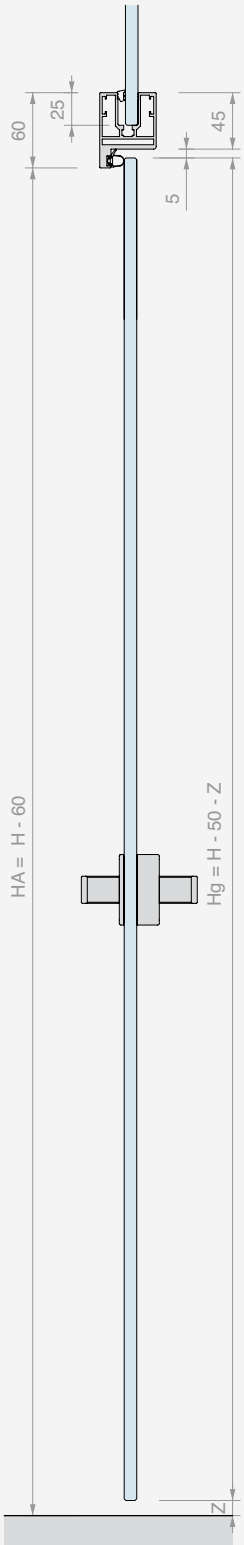

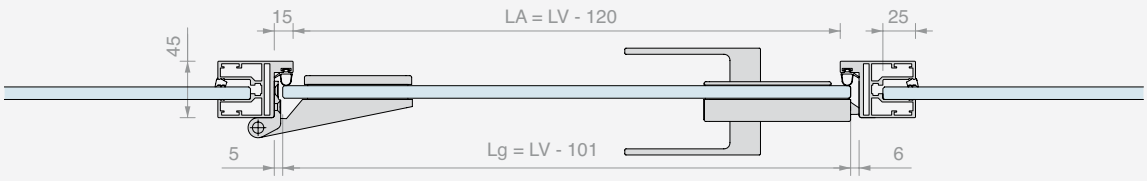

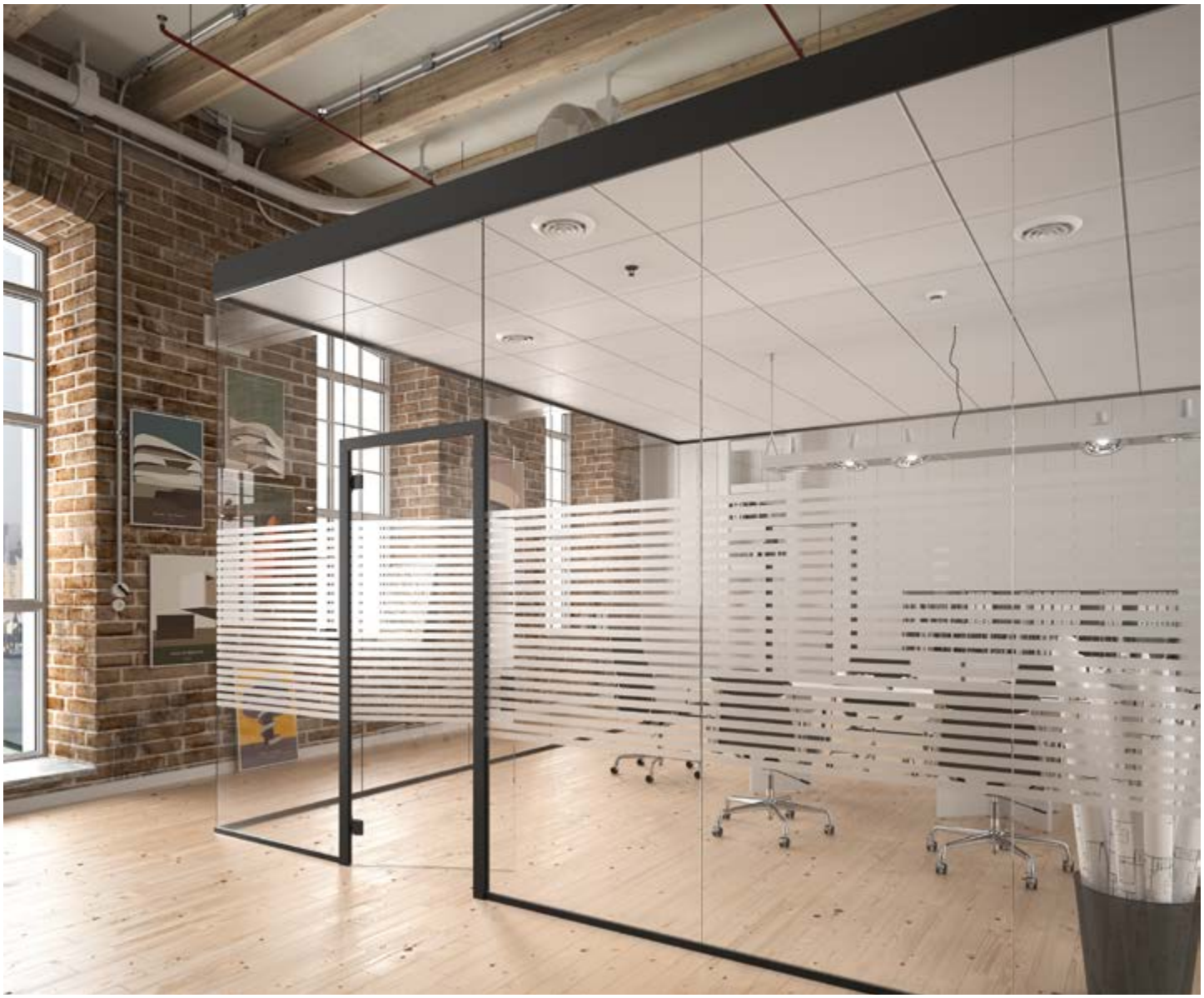

KOMPLETTSET PROFIXDOOR 148ALSQ

Material: Aluminium
Oberfläche: /6 /88 /97

Geprüfte Geräuschreduzierung von 31 bis 33 dB

8/13.5	10/10.7 12/12.7	LgMAX 950	LV+2*H max 5965	60
TÜRFLÜGEL	GLASWÄNDE			

Set bestehend aus:

Art.	Beschreibung	Menge
PDKIT02 / **PDKIT05**	Glastürset PROFIXDOOR Glaswände 10/10.7 mm Glastürset PROFIXDOOR Glaswände 12/12.7 mm	1 Stk.
CER148ALSQ	Eckiges Scharnier für Türpfosten	2 Stk.
AP2203BORH	Mechanisches Schloss mit Loch für Zylinder	1 Stk.
APHANDSC	Eckiger Türgriff geschlossen	1 Stk.
SERH17	Schließblech	1 Stk.
LAVPRO2	Bearbeitung nach Maß	1 Stk.
CISA2227U / **CISA2227D**	Europäischer Zylinder gleichschließender Schlüssel Europäischer Zylinder einzelschließender Schlüssel	1 Stk.

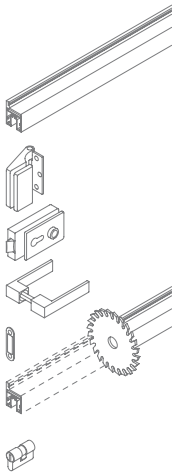

Art.	Beschreibung	Türflügel	Glaswände	Schlüssel	Menge
PD148SKIT10U	Komplettset PROFIXDOOR nach Maß	Von **8** bis **13.5** mm	Von **10** bis **10.7** mm	Gleichschließend	1 Stk.
PD148SKIT10D	Komplettset PROFIXDOOR nach Maß	Von **8** bis **13.5** mm	Von **10** bis **10.7** mm	Einzelschließend	1 Stk.
PD148SKIT10SC	Komplettset PROFIXDOOR nach Maß	Von **8** bis **13.5** mm	Von **10** bis **10.7** mm	Ohne Zylinder	1 Stk.
PD148SKIT12U	Komplettset PROFIXDOOR nach Maß	Von **8** bis **13.5** mm	Von **12** bis **12.7** mm	Gleichschließend	1 Stk.
PD148SKIT12D	Komplettset PROFIXDOOR nach Maß	Von **8** bis **13.5** mm	Von **12** bis **12.7** mm	Einzelschließend	1 Stk.
PD148SKIT12SC	Komplettset PROFIXDOOR nach Maß	Von **8** bis **13.5** mm	Von **12** bis **12.7** mm	Ohne Zylinder	1 Stk.

>>> SIEHE PREISLISTE B3 - S. 50/51 >>>

EMPFOHLENE MONTAGE UND GLASBEMESSUNG

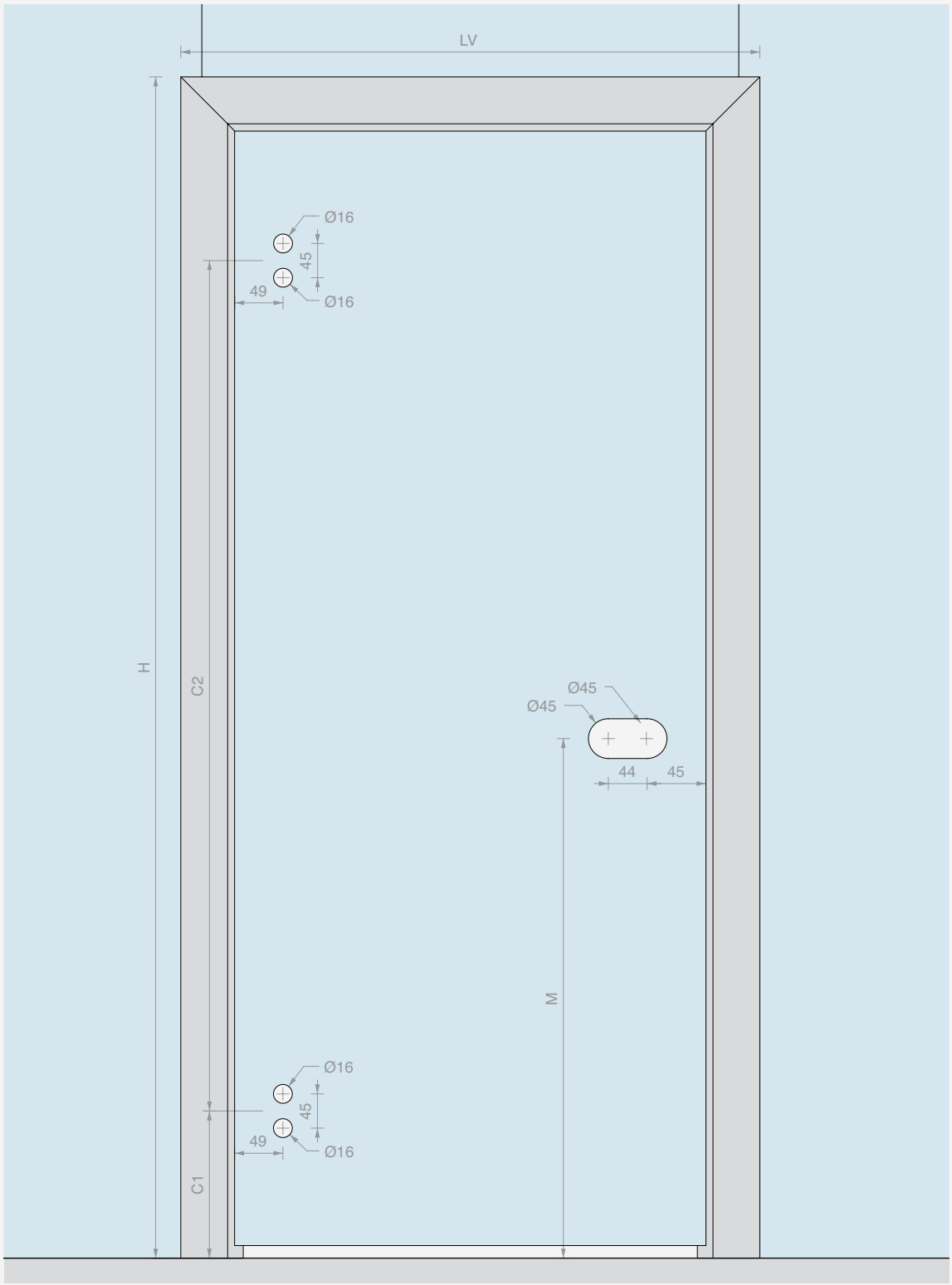

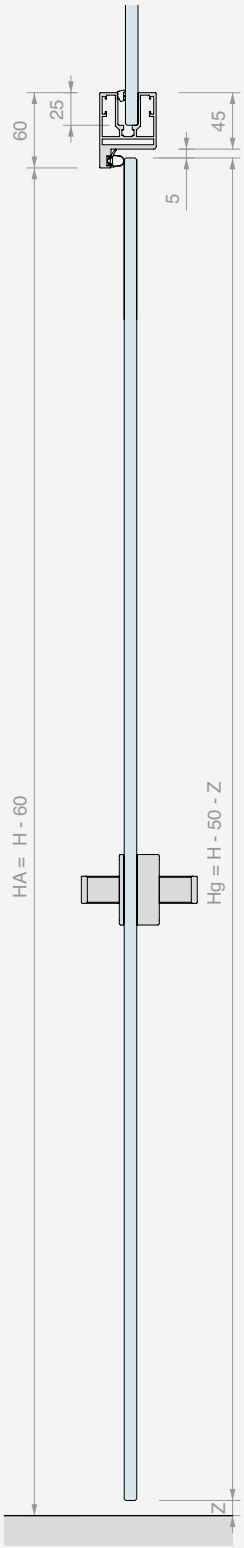

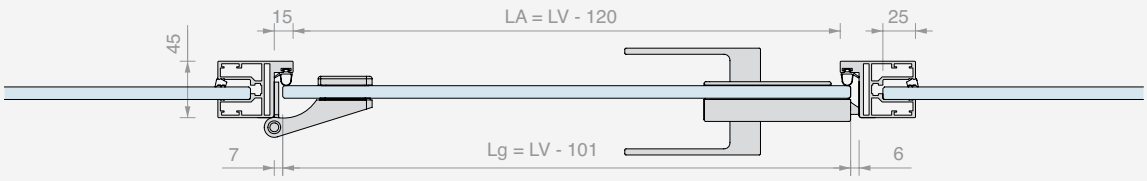

KOMPLETTSET PROFIXDOOR 4AL

Material: Aluminium
Oberfläche: /6 /88 /97

Set bestehend aus:

Art.	Beschreibung	Menge
PDKIT02 / **PDKIT05**	Glastürset PROFIXDOOR Glaswände 10/10.7 mm Glastürset PROFIXDOOR Glaswände 12/12.7 mm	1 Stk.
CER4AL	Abgerundetes Scharnier für Türpfosten	2 Stk.
AP1203BORH	Mechanisches Schloss mit Loch für Zylinder	1 Stk.
APHANDRC	Abgerundeter Türgriff geschlossen	1 Stk.
SERH17	Schließblech	1 Stk.
LAVPRO2	Bearbeitung nach Maß	1 Stk.
CISA2227U / **CISA2227D**	Europäischer Zylinder gleichschließender Schlüssel Europäischer Zylinder einzelschließender Schlüssel	1 Stk.

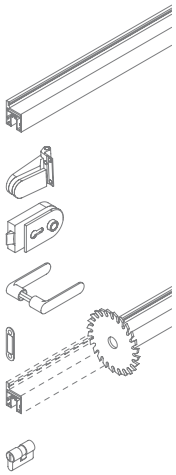

Geprüfte Geräuschreduzierung von 31 bis 33 dB

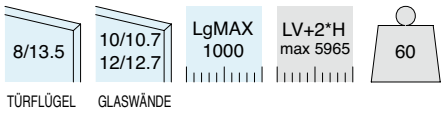

Art.	Beschreibung	Türflügel	Glaswände	Schlüssel	Menge
PD4RKIT10U	Komplettset PROFIXDOOR nach Maß	Von **8** bis **13.5** mm	Von **10** bis **10.7** mm	Gleichschließend	1 Stk.
PD4RKIT10D	Komplettset PROFIXDOOR nach Maß	Von **8** bis **13.5** mm	Von **10** bis **10.7** mm	Einzelschließend	1 Stk.
PD4RKIT10SC	Komplettset PROFIXDOOR nach Maß	Von **8** bis **13.5** mm	Von **10** bis **10.7** mm	Ohne Zylinder	1 Stk.
PD4RKIT12U	Komplettset PROFIXDOOR nach Maß	Von **8** bis **13.5** mm	Von **12** bis **12.7** mm	Gleichschließend	1 Stk.
PD4RKIT12D	Komplettset PROFIXDOOR nach Maß	Von **8** bis **13.5** mm	Von **12** bis **12.7** mm	Einzelschließend	1 Stk.
PD4RKIT12SC	Komplettset PROFIXDOOR nach Maß	Von **8** bis **13.5** mm	Von **12** bis **12.7** mm	Ohne Zylinder	1 Stk.

>>> SIEHE PREISLISTE B3 - S. 51 >>>

EMPFOHLENE MONTAGE UND GLASBEMESSUNG

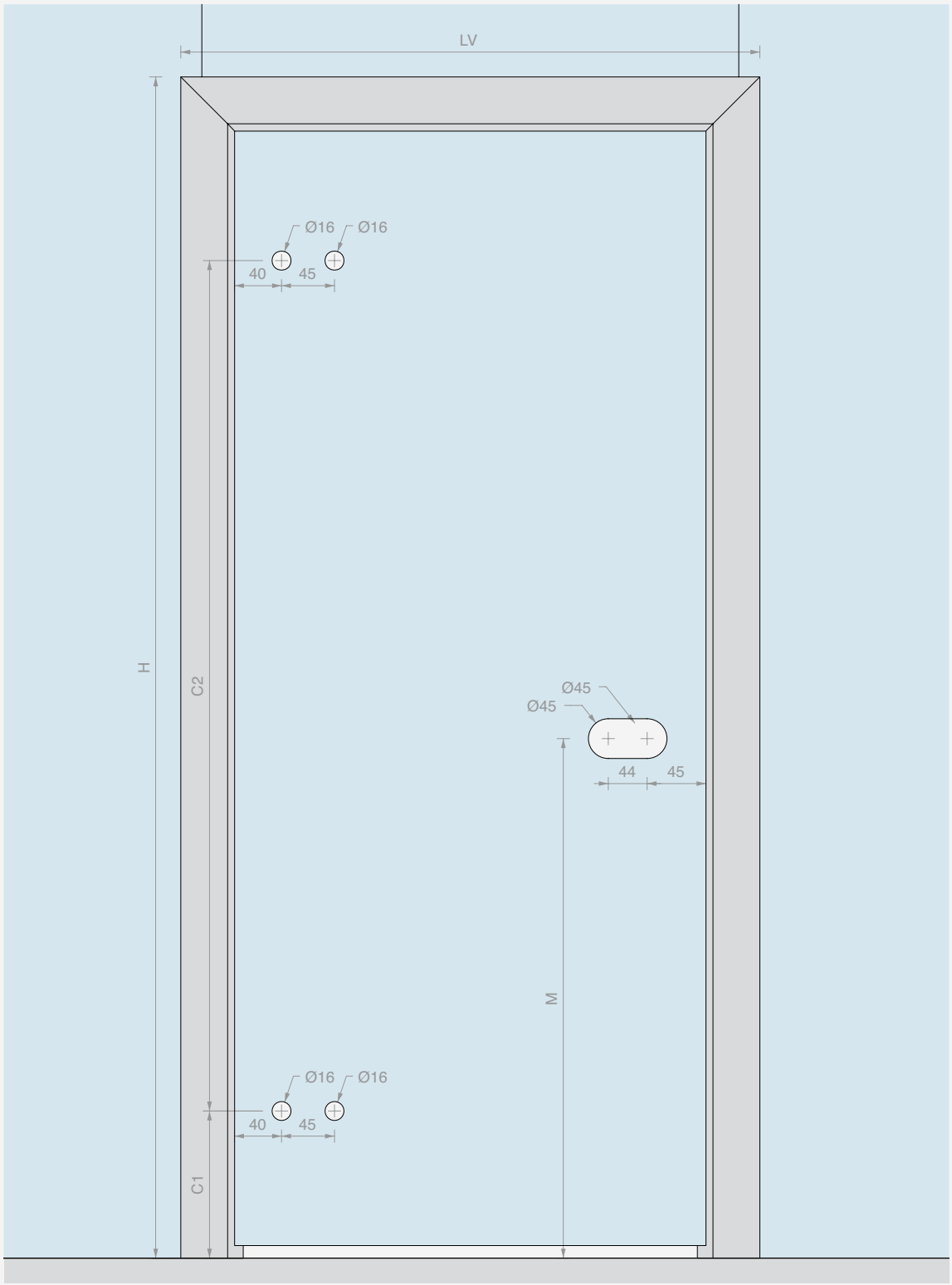

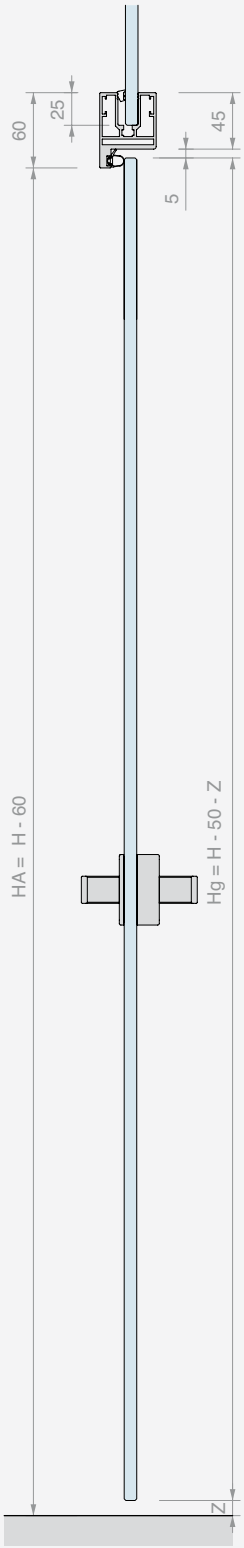

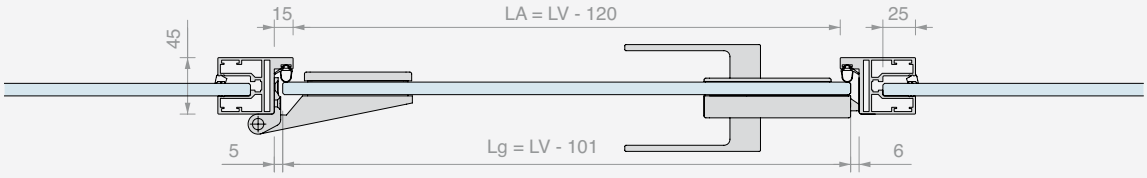

KOMPLETTSET PROFIXDOOR 148AL

Material: Aluminium
Oberfläche: /6 /88 /97

Geprüfte Geräuschreduzierung von 31 bis 33 dB

8/13.5 TÜRFLÜGEL | 10/10.7 12/12.7 GLASWÄNDE | LgMAX 950 | LV+2*H max 5965 | 60

Set bestehend aus:

Art.	Beschreibung	Menge
PDKIT02 / **PDKIT05**	Glastürset PROFIXDOOR Glaswände 10/10.7 mm Glastürset PROFIXDOOR Glaswände 12/12.7 mm	1 Stk.
CER148AL	Abgerundetes Scharnier für Türpfosten	2 Stk.
AP1203BORH	Mechanisches Schloss mit Loch für Zylinder	1 Stk.
APHANDRC	Abgerundeter Türgriff geschlossen	1 Stk.
SERH17	Schließblech	1 Stk.
LAVPRO2	Bearbeitung nach Maß	1 Stk.
CISA2227U / **CISA2227D**	Europäischer Zylinder gleichschließender Schlüssel Europäischer Zylinder einzelschließender Schlüssel	1 Stk.

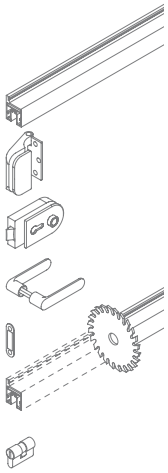

Art.	Beschreibung	Türflügel	Glaswände	Schlüssel	Menge
PD148RKIT10U	Komplettset PROFIXDOOR nach Maß	Von **8** bis **13.5** mm	Von **10** bis **10.7** mm	Gleichschließend	1 Stk.
PD148RKIT10D	Komplettset PROFIXDOOR nach Maß	Von **8** bis **13.5** mm	Von **10** bis **10.7** mm	Einzelschließend	1 Stk.
PD148RKIT10SC	Komplettset PROFIXDOOR nach Maß	Von **8** bis **13.5** mm	Von **10** bis **10.7** mm	Ohne Zylinder	1 Stk.
PD148RKIT12U	Komplettset PROFIXDOOR nach Maß	Von **8** bis **13.5** mm	Von **12** bis **12.7** mm	Gleichschließend	1 Stk.
PD148RKIT12D	Komplettset PROFIXDOOR nach Maß	Von **8** bis **13.5** mm	Von **12** bis **12.7** mm	Einzelschließend	1 Stk.
PD148RKIT12SC	Komplettset PROFIXDOOR nach Maß	Von **8** bis **13.5** mm	Von **12** bis **12.7** mm	Ohne Zylinder	1 Stk.

>>> SIEHE PREISLISTE B3 - S. 51/52 >>>

EMPFOHLENE MONTAGE UND GLASBEMESSUNG

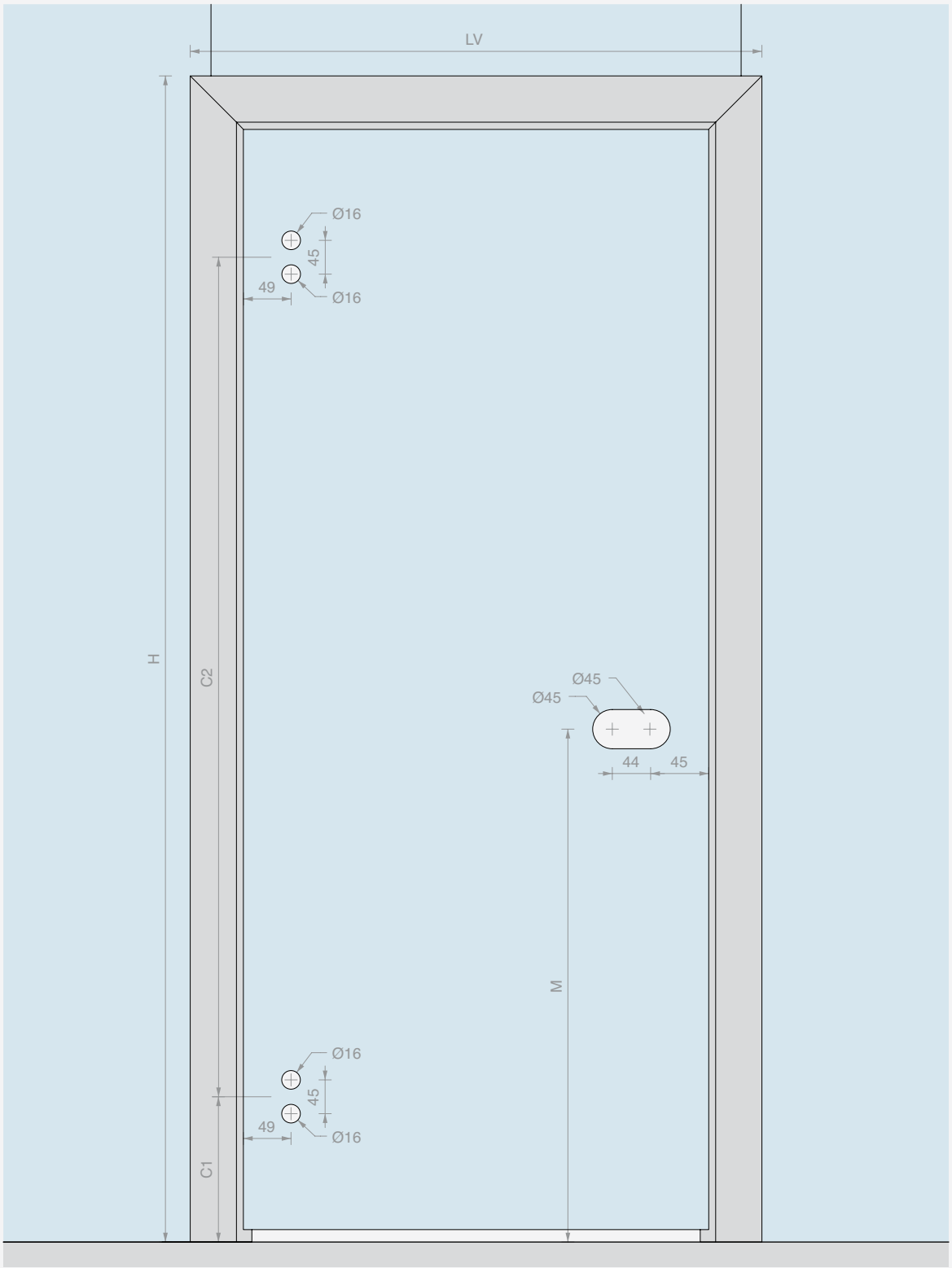

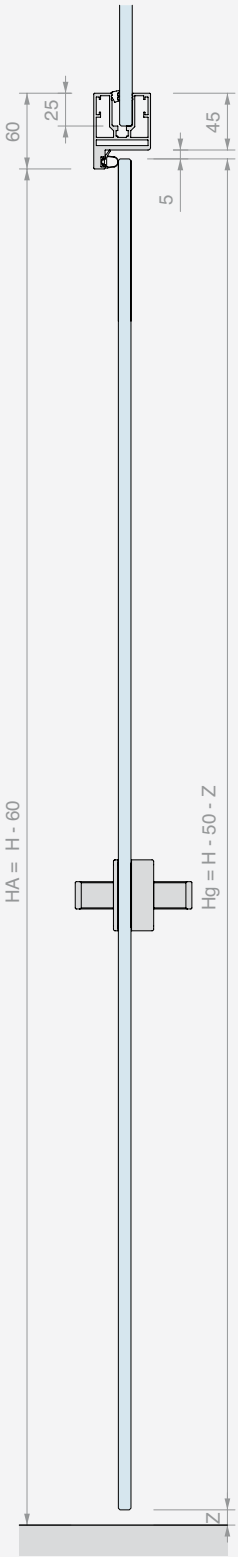

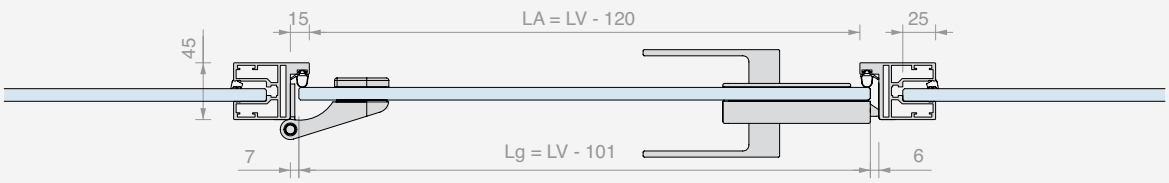

BESTELLFORMULAR PROFIXDOOR NACH MASS

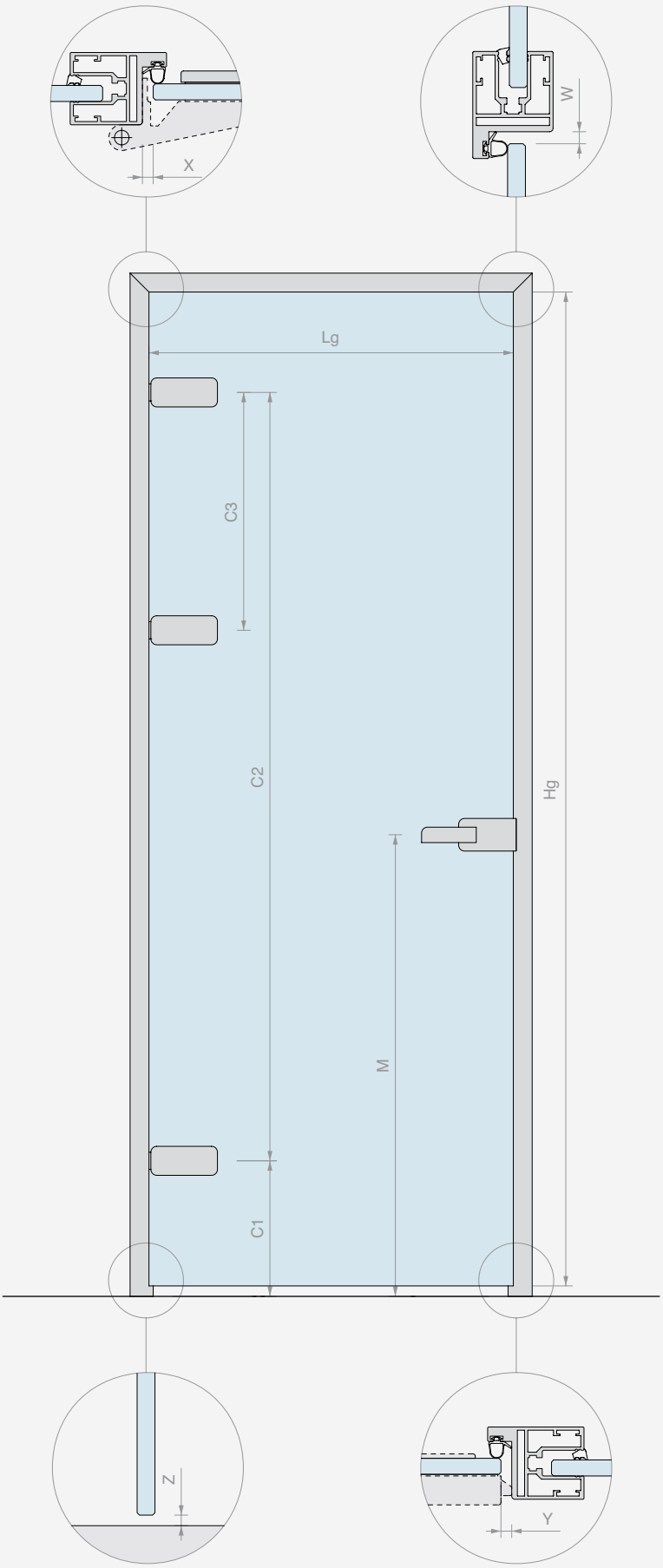

PROFILBEARBEITUNGEN

TÜRFLÜGELMASSE

Lg = _____ mm

Hg = _____ mm

STÄRKE TÜRFLÜGEL

_____ mm

STÄRKE GLASWÄNDE

_____ mm

SONSTIGE ABMESSUNGEN

☐ Werte laut Empfehlung

X = _____ mm

Z = _____ mm

Y = _____ mm

W = _____ mm

C1 = _____ mm

C2 = _____ mm

C3 = _____ mm
(falls vorhanden)

M = _____ mm

☐ Öffnung links

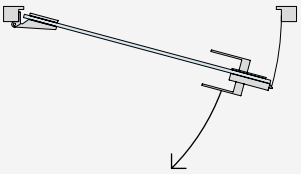

☐ Öffnung rechts

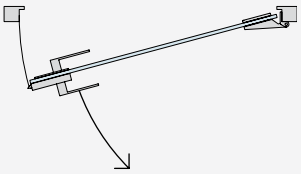

OBERFLÄCHE UND MENGE DES KOMPLETTSETS

☐ /6 SCHWARZES ALUMINIUM

☐ /88 ALUMINIUM EDELSTAHLOPTIK SATINIERT

☐ /97 MATTES ALUMINIUM

☐ Sonstiges _____

Menge = _____ Stk.

ZUBEHÖR

SCHARNIERE

Menge = _____ Stk.

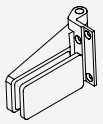

☐ CER4ALSQ
Eckiges Scharnier für Türpfosten

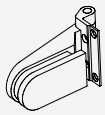

☐ CER4AL
Abgerundetes Scharnier für Türpfosten

☐ FA50
Quadratisches Scharnier für schmale Türpfosten

(technisches Datenblatt beifügen)

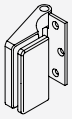

☐ CER148ALSQ
Eckiges Scharnier für Türpfosten

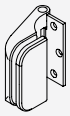

☐ CER148AL
Abgerundetes Scharnier für Türpfosten

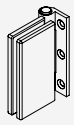

☐ FA100
Rechteckiges Scharnier für schmale Türpfosten

☐ SONSTIGE

SCHLOSS

Menge = _____ Stk.

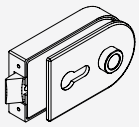

☐ AP1203BORH
Mechanisches Schloss mit Loch für Zylinder

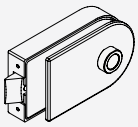

☐ AP1203BOST
Mechanisches Schloss ohne Loch für Zylinder

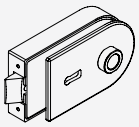

☐ AP1203BOPA
Mechanisches Schloss mit Patentschlüssel

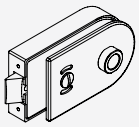

☐ AP1203BOKS
Mechanisches Schloss frei/besetzt

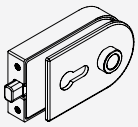

☐ AP1203BOMG
Magnetisches Schloss mit Loch für Zylinder

(technisches Datenblatt beifügen)

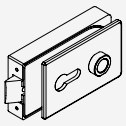

☐ AP2203BORH
Mechanisches Schloss mit Loch für Zylinder

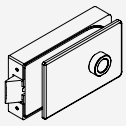

☐ AP2203BOST
Mechanisches Schloss ohne Loch für Zylinder

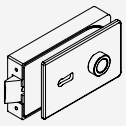

☐ AP2203BOPA
Mechanisches Schloss mit Patentschlüssel

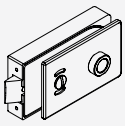

☐ AP2203BOKS
Mechanisches Schloss frei/besetzt

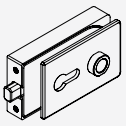

☐ AP2203BOMG
Magnetisches Schloss mit Loch für Zylinder

☐ SONSTIGE

GRIFF

Menge = _____ Stk.

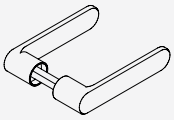

☐ APHANDRC
Abgerundeter Türgriff geschlossen

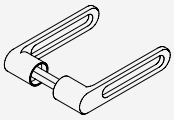

☐ APHANDRH
Abgerundeter Türggriff offen

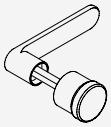

☐ APHAFKRC
Abgerundeter Türgriff geschlossen mit festem Knauf

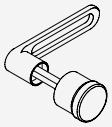

☐ APHAFKRH
Abgerundeter Türgriff offen mit festem Knauf

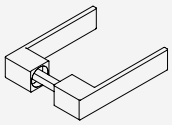

☐ APHANDSC
Eckiger Türgriff geschlossen

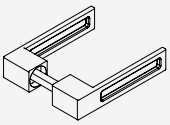

☐ APHANDSH
Eckiger Türgriff offen

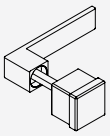

☐ APHAFKSC
Eckiger Türgriff geschlossen mit festem Knauf

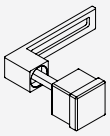

☐ APHAFKSH
Eckiger Türgriff offen mit festem Knauf

ZYLINDER (falls erforderlich)

Menge = _____ Stk.

☐ CISA2227D
Zylinder einzelschließender Schlüssel

☐ CISA2227U
Zylinder gleichschließender Schlüssel

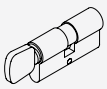

☐ S1217U
Zylinder gleichschließender Schlüssel, mit Knauf

SCHLIESSBLECH

Menge = _____ Stk.

☐ SERH17
Mechanisches Schnapp-Schließblech

☐ APROIN17M
Magnetisches Schnapp-Schließblech

(technisches Datenblatt beifügen)

☐ SONSTIGE

GLASTÜRSET PROFIXDOOR

Material: Aluminium
Oberfläche: /6 /88 /97

Geprüfte Geräuschreduzierung von 31 bis 33 dB

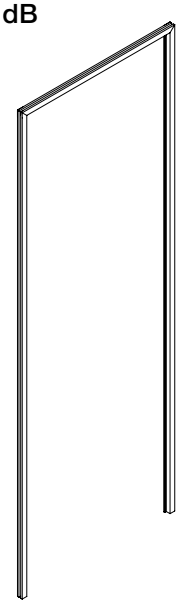

EMPFOHLENE MONTAGE UND GLASBEMESSUNG

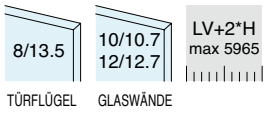

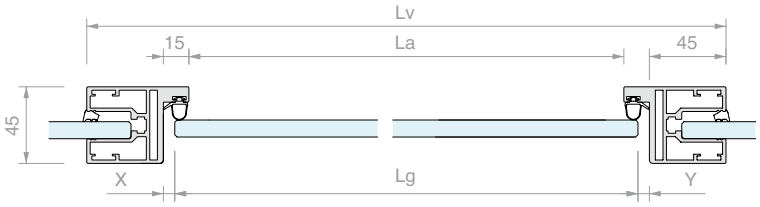

Set bestehend aus:

Art.	Beschreibung	Menge
PFDOOR66	Profil für Glastüren und Glaswände	1 Stk.
PD001	4 Verbindungsbügel	1 Stk.
PD002	4 Bügel zur Ausrichtung	1 Stk.
PD8A	Graue Anschlagdichtung	6 m
PFDOORCUT	Schnitt nach Maß	1 Stk.
GTUP6 / **GTUP4**	Glashaltedichtung für 10/10.7 mm Glas Glashaltedichtung für 12/12.7 mm Glas	6 m

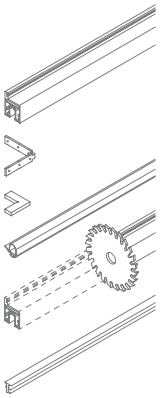

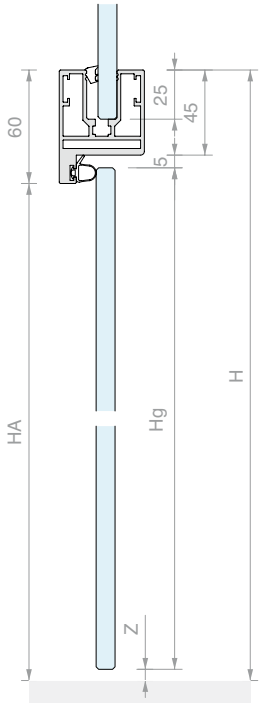

FORMELN

Lg = LV - (90 + X + Y)
Hg = H - 50 - Z

SONSTIGE MASSE

LA = LV - 120
HA = H - 60

Die Höhen X und Y hängen von den verwendeten Scharnieren und Schlössern ab.

Art.	Beschreibung	Türflügel	Glaswände	Menge
PDKIT02	Glastürset PROFIXDOOR nach Maß	Von **8** bis **13.5** mm	Von **10** bis **10.7** mm	1 Stk.
PDKIT05	Glastürset PROFIXDOOR nach Maß	Von **8** bis **13.5** mm	Von **12** bis **12.7** mm	1 Stk.

 >>> SIEHE PREISLISTE B3 - S. 52 >>>

PROFIL FÜR GLASTÜREN UND GLASWÄNDE PROFIXDOOR

Material: Aluminium

Dichtung GTUP separat zu bestellen

Oberfläche: /6 /10 /88 /97

Geprüfte Geräuschreduzierung von 31 bis 33 dB

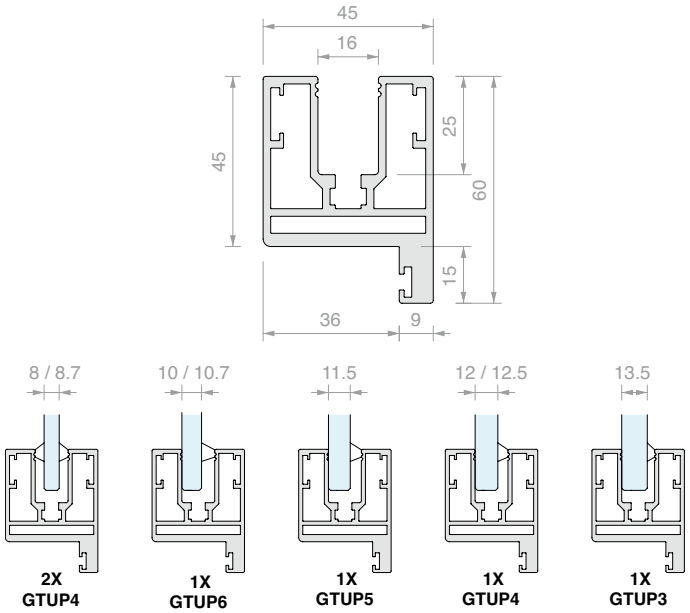

Art.	Länge	Türflügel	Glaswände	Menge
PFDOOR6615	**1497** mm	Von **8** bis **13.5** mm	Von **8** bis **13.5** mm	1 Stk.
PFDOOR6630	**2998** mm	Von **8** bis **13.5** mm	Von **8** bis **13.5** mm	1 Stk.
PFDOOR66	**6000** mm	Von **8** bis **13.5** mm	Von **8** bis **13.5** mm	1 Stk.

PROFIL FÜR GLASTÜREN UND GLASWÄNDE PROFIXDOOR

Material: Aluminium

Dichtung GTUP separat zu bestellen

Oberfläche: /6 /10 /88 /97

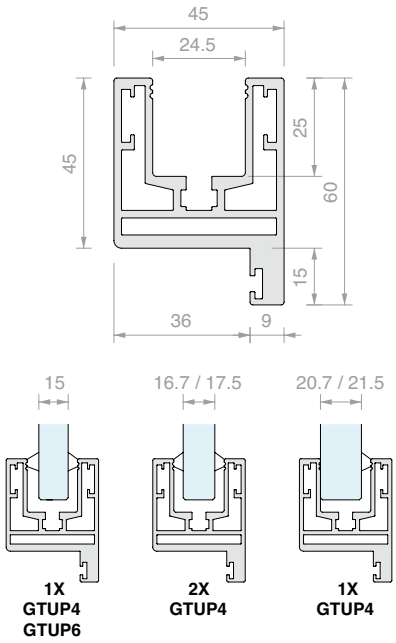

Art.	Länge	Türflügel	Glaswände	Menge
PFDOOR81015	**1497** mm	Von **8** bis **13.5** mm	Von **15** bis **21.5** mm	1 Stk.
PFDOOR81030	**2998** mm	Von **8** bis **13.5** mm	Von **15** bis **21.5** mm	1 Stk.
PFDOOR810	**6000** mm	Von **8** bis **13.5** mm	Von **15** bis **21.5** mm	1 Stk.

>>> SIEHE PREISLISTE B3 - S. 52/53 >>>

ANSCHLAGDICHTUNG

Material: Silikon

Oberfläche: /6 /97

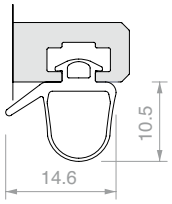

Art.	Für Glasstärken	Menge
PD8A	Von **8** bis **10.76** mm	1 m

ANSCHLAGDICHTUNG

Material: PVC

Oberfläche: /6 /97

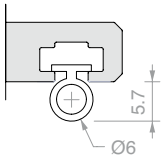

Art.	Für Glasstärken	Menge
PD12	Von **11.52** bis **13.52** mm	1 m

4 PROFILVERBINDER 90°

Material: Edelstahl AISI 304

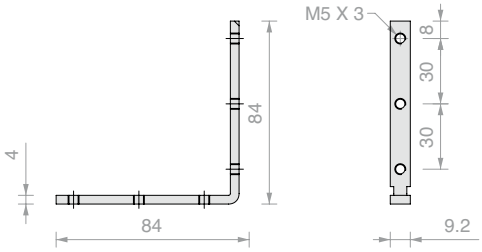

Art.	Menge
PD001	1 Stk.

4 BÜGEL ZUR AUSRICHTUNG DER 90°-PROFILE

Material: POM

Oberfläche: /6

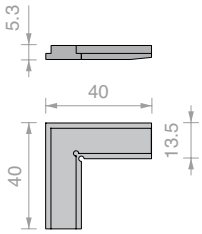

Art.	Menge
PD002	1 Stk.

>>> SIEHE PREISLISTE B3 - S. 53 >>>

SET WANDBEFESTIGUNG PFDOOR66

Material: Aluminium

Nicht verwendbar bei Wänden an allen 3 Seiten

Oberfläche: /97

VERWENDUNGSARTEN

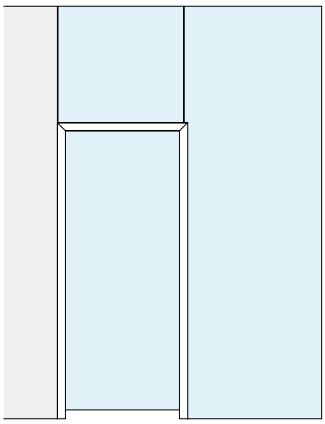

1 x PDMUR66

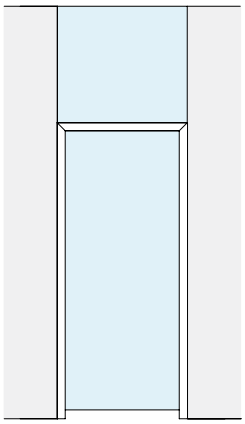

2 x PDMUR66

Art.	Menge
PDMUR66	1 Stk.

BERECHNUNG UND 45°-SCHNITT PROFIXDOOR

Art.	Menge
PFDOORCUT	1 Stk.

BEARBEITUNGEN VON PROFIXDOOR

Füllen Sie bitte die Formulare auf S. 426/427 aus, die in einem bearbeitbaren Format auch auf unserer Website zur Verfügung stehen.

Art.	Bearbeitungen	Menge
LAVCER	für 2 Scharniere Logli	1 Stk.
LAVSER	für Gegenschloss Logli	1 Stk.
LAVPRO2	für 2 Scharniere und Gegenschloss Logli	1 Stk.
LAVPRO3	für 3 Scharniere und Gegenschloss Logli	1 Stk.

>>> SIEHE PREISLISTE B3 - S. 53 >>>

KOMPLETTSET IMBOTTE L-FORM 50

Material: Aluminium
Oberfläche: /6 /97

Set bestehend aus:

Art.	Beschreibung	Menge
IMB25KIT	Glastürset IMBOTTE L-Form	1 Stk.
FA50	Quadratisches Scharnier für schmale Türpfosten	2 Stk.
AP2203BORH	Mechanisches Schloss mit Loch für Zylinder	1 Stk.
APHANDSC	Eckiger Türgriff geschlossen	1 Stk.
SERH17	Schließblech	1 Stk.
LAVPRO2	Bearbeitung nach Maß	1 Stk.
CISA2227U / **CISA2227D**	Europäischer Zylinder gleichschließender Schlüssel / Europäischer Zylinder einzelschließender Schlüssel	1 Stk.

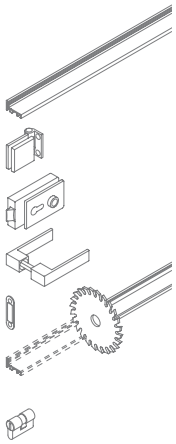

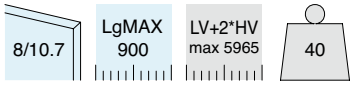

Art.	Beschreibung	Für Glasstärken	Schlüssel	Menge
IMB2550SKITU	Komplettset IMBOTTE L-Form 50 nach Maß	Von **8** bis **10.7** mm	Gleichschließend	1 Stk.
IMB2550SKITD	Komplettset IMBOTTE L-Form 50 nach Maß	Von **8** bis **10.7** mm	Einzelschließend	1 Stk.
IMB2550SKITSC	Komplettset IMBOTTE L-Form 50 nach Maß	Von **8** bis **10.7** mm	Ohne Zylinder	1 Stk.

 >>> SIEHE PREISLISTE B3 - S. 53 >>>

EMPFOHLENE MONTAGE UND GLASBEMESSUNG

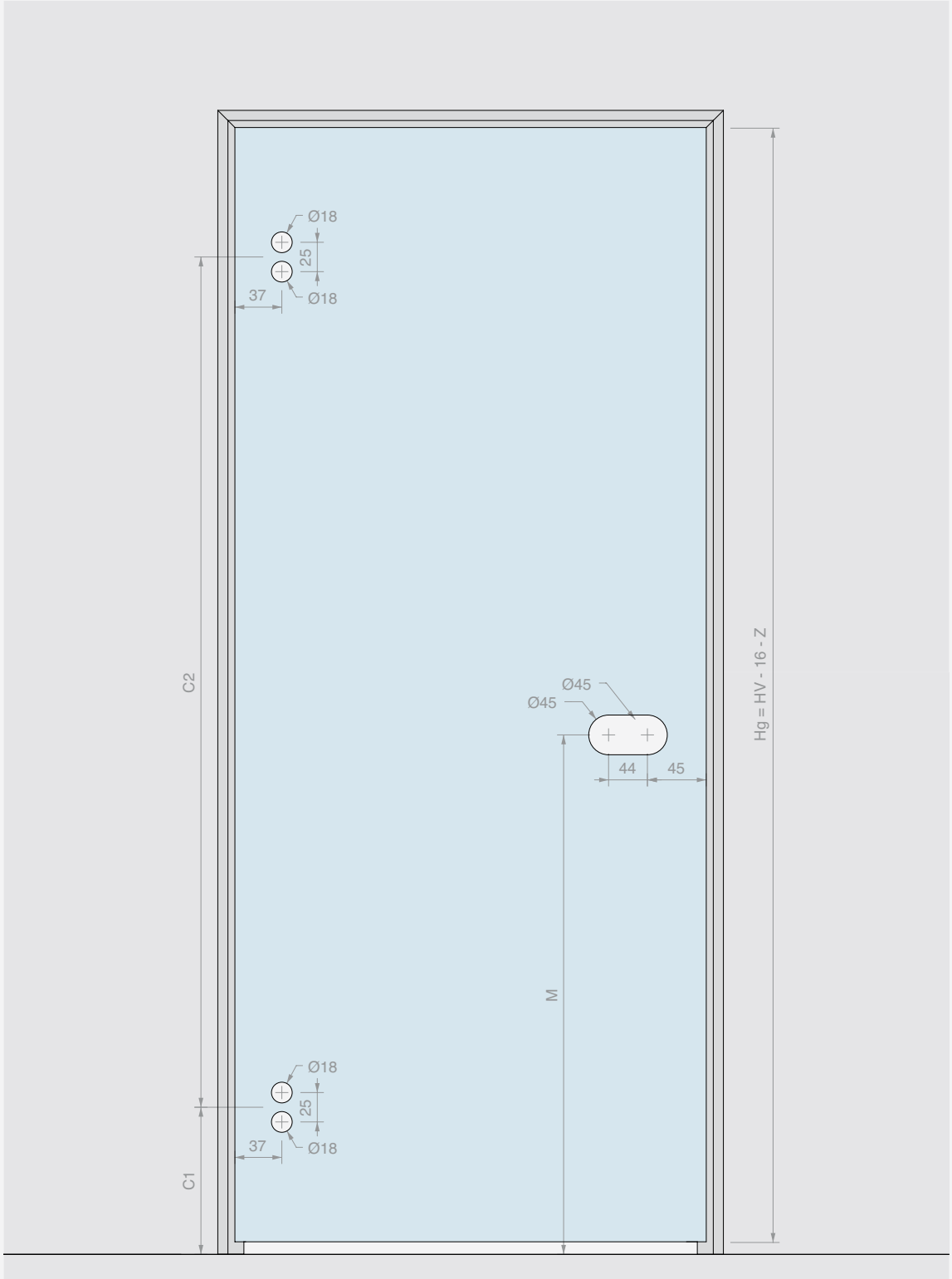

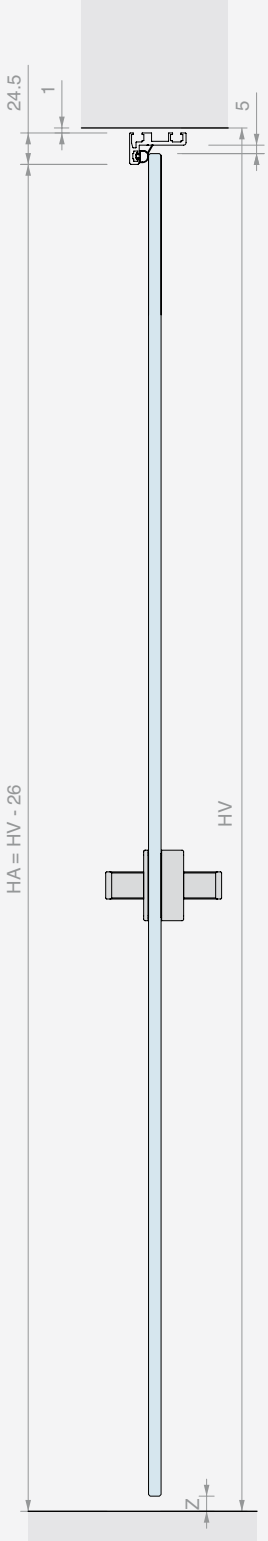

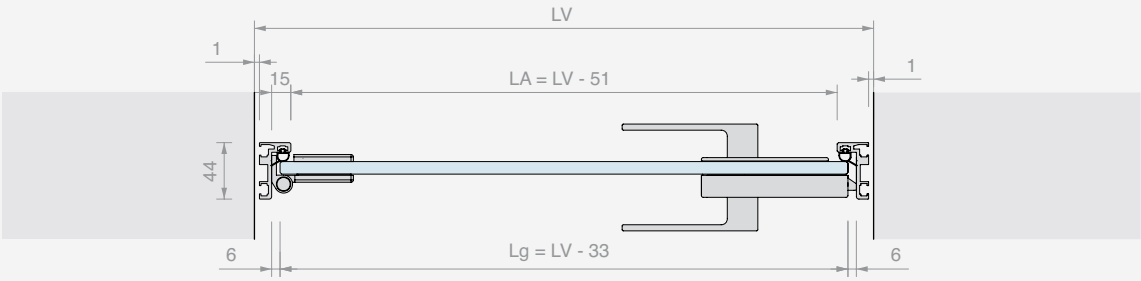

BESTELLFORMULAR IMBOTTE NACH MASS

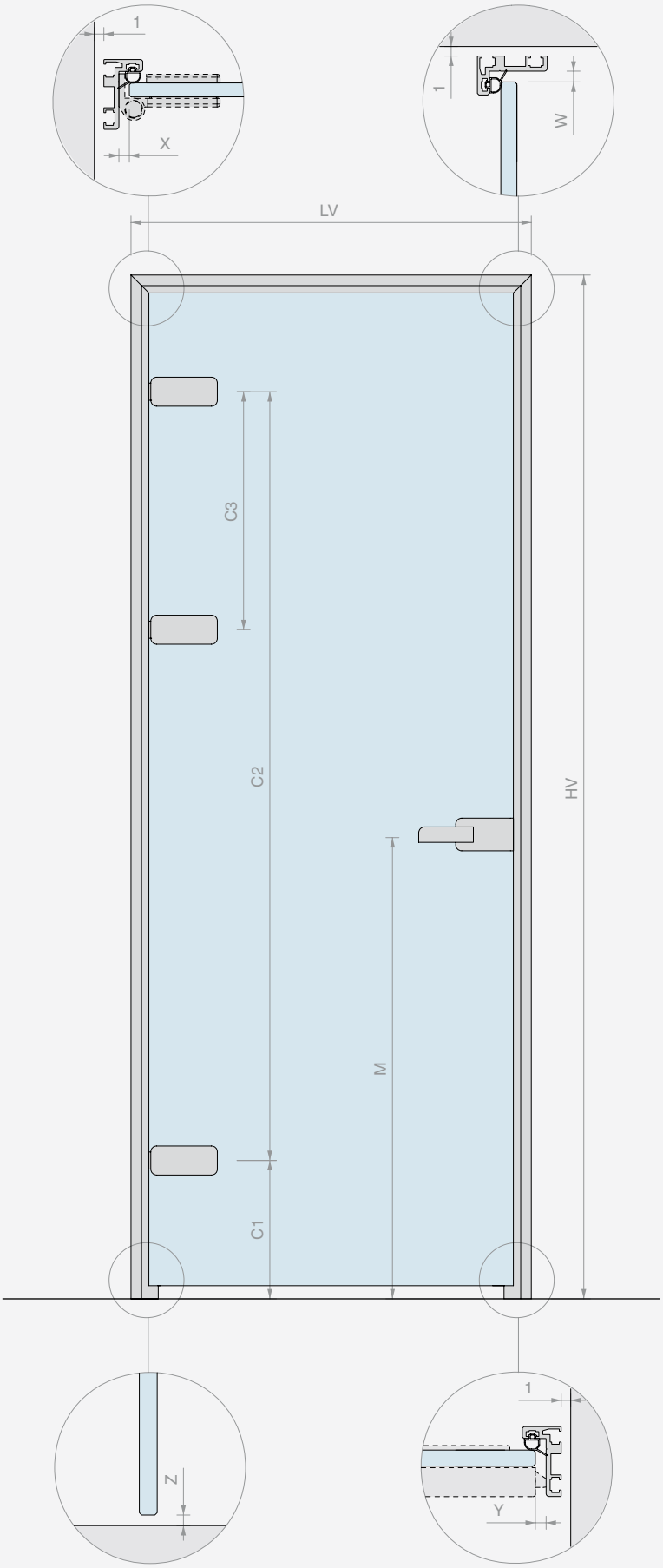

PROFILBEARBEITUNGEN

WANDÖFFNUNGSMASS

LV = _____ mm

HV = _____ mm

STÄRKE TÜRFLÜGEL

_____ mm

SONSTIGE ABMESSUNGEN

Werte laut Empfehlung

X = _____ mm

Z = _____ mm

Y = _____ mm

W = _____ mm

C1 = _____ mm

C2 = _____ mm

C3 = _____ mm
(falls vorhanden)

M = _____ mm

☐ Öffnung links

☐ Öffnung rechts

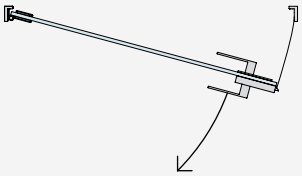

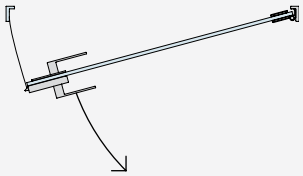

OBERFLÄCHE UND MENGE DES KOMPLETTSETS

☐ /6 SCHWARZES ALUMINIUM

☐ /97 MATTES ALUMINIUM

☐ Sonstiges

_____

Menge = _____ Stk.

ZUBEHÖR

SCHARNIERE

Menge = _____ Stk.

☐ FA50
Quadratisches Scharnier für schmale Türpfosten

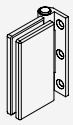

☐ FA100
Rechteckiges Scharnier für schmale Türpfosten

(technisches Datenblatt beifügen)

☐ SONSTIGE

SCHLOSS

Menge = _____ Stk.

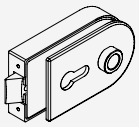

☐ AP1203BORH
Mechanisches Schloss mit Loch für Zylinder

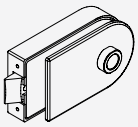

☐ AP1203BOST
Mechanisches Schloss ohne Loch für Zylinder

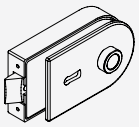

☐ AP1203BOPA
Mechanisches Schloss mit Patentschlüssel

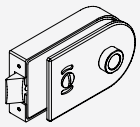

☐ AP1203BOKS
Mechanisches Schloss frei/besetzt

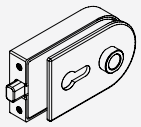

☐ AP1203BOMG
Magnetisches Schloss mit Loch für Zylinder

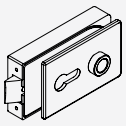

☐ AP2203BORH
Mechanisches Schloss mit Loch für Zylinder

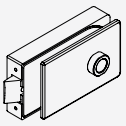

☐ AP2203BOST
Mechanisches Schloss ohne Loch für Zylinder

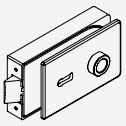

☐ AP2203BOPA
Mechanisches Schloss mit Patentschlüssel

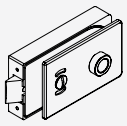

☐ AP2203BOKS
Mechanisches Schloss frei/besetzt

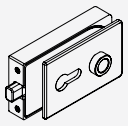

☐ AP2203BOMG
Magnetisches Schloss mit Loch für Zylinder

(technisches Datenblatt beifügen)

☐ SONSTIGE

GRIFF

Menge = _____ Stk.

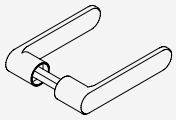

☐ APHANDRC
Abgerundeter Türgriff geschlossen

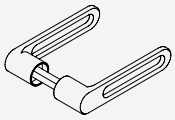

☐ APHANDRH
Abgerundeter Türgriff offen

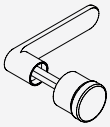

☐ APHAFKRC
Abgerundeter Türgriff geschlossen mit festem Knauf

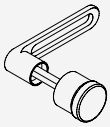

☐ APHAFKRH
Abgerundeter Türgriff offen mit festem Knauf

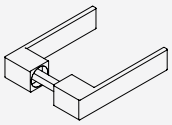

☐ APHANDSC
Eckiger Türgriff geschlossen

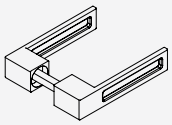

☐ APHANDSH
Eckiger Türgriff offen

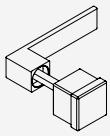

☐ APHAFKSC
Eckiger Türgriff geschlossen mit festem Knauf

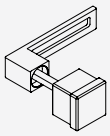

☐ APHAFKSH
Eckiger Türgriff offen mit festem Knauf

ZYLINDER (falls erforderlich)

Menge = _____ Stk.

☐ CISA2227D
Zylinder einzelschließender Schlüssel

☐ CISA2227U
Zylinder gleichschließender Schlüssel

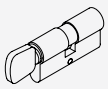

☐ S1217U
Zylinder gleichschließender Schlüssel, mit Knauf

SCHLIESSBLECH

Menge = _____ Stk.

☐ SERH17
Mechanisches Schnapp-Schließblech

☐ APROIN17M
Magnetisches Schnapp-Schließblech

(technisches Datenblatt beifügen)

☐ SONSTIGE

KOMPLETTSET IMBOTTE Z-FORM 50

Material: Aluminium
Oberfläche: /6 /97

Set bestehend aus:

Art.	Beschreibung	Menge
IMB43KIT	Glastürset IMBOTTE Z-Form	1 Stk.
FA50	Quadratisches Scharnier für schmale Türpfosten	2 Stk.
AP2203BORH	Mechanisches Schloss mit Loch für Zylinder	1 Stk.
APHANDSC	Eckiger Türgriff geschlossen	1 Stk.
SERH17	Schließblech	1 Stk.
LAVPRO2	Bearbeitung nach Maß	1 Stk.
CISA2227U / **CISA2227D**	Europäischer Zylinder gleichschließender Schlüssel / Europäischer Zylinder einzelschließender Schlüssel	1 Stk.

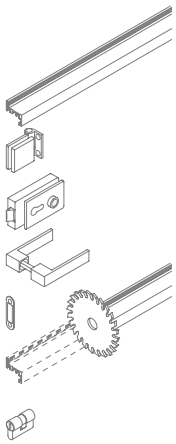

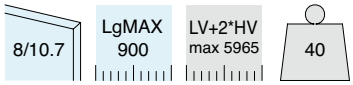

Art.	Beschreibung	Für Glasstärken	Schlüssel	Menge
IMB4350KITU	Komplettset IMBOTTE Z-Form 50 nach Maß	Von **8** bis **10.7** mm	Gleichschließend	1 Stk.
IMB4350KITD	Komplettset IMBOTTE Z-Form 50 nach Maß	Von **8** bis **10.7** mm	Einzelschließend	1 Stk.
IMB4350KITSC	Komplettset IMBOTTE Z-Form 50 nach Maß	Von **8** bis **10.7** mm	Ohne Zylinder	1 Stk.

>>> SIEHE PREISLISTE B3 - S. 53 >>>

EMPFOHLENE MONTAGE UND GLASBEMESSUNG

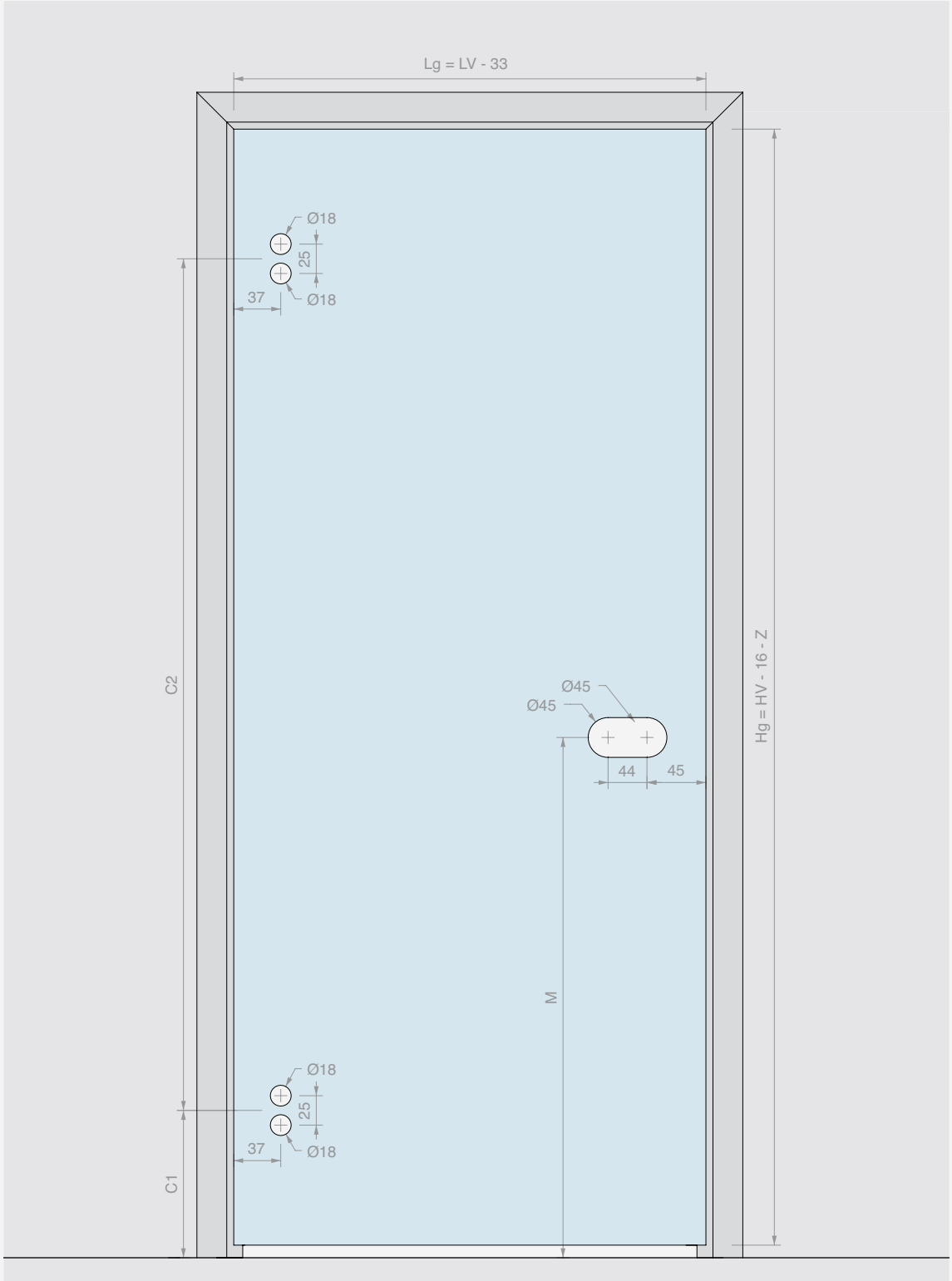

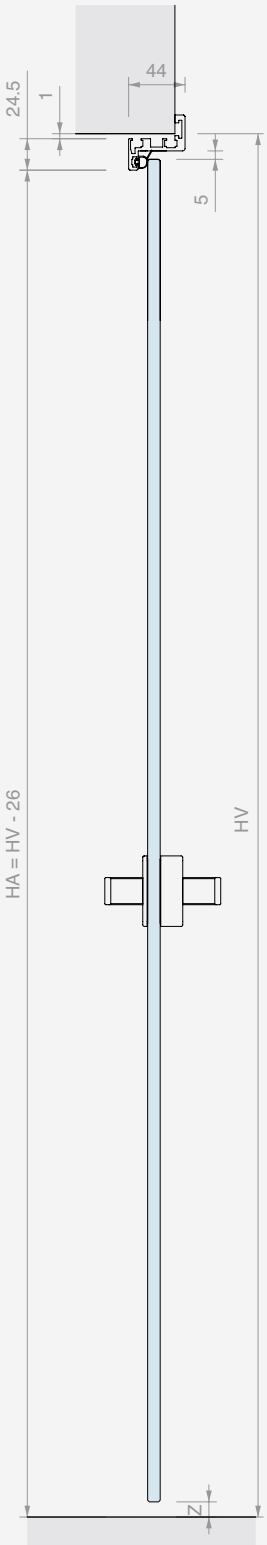

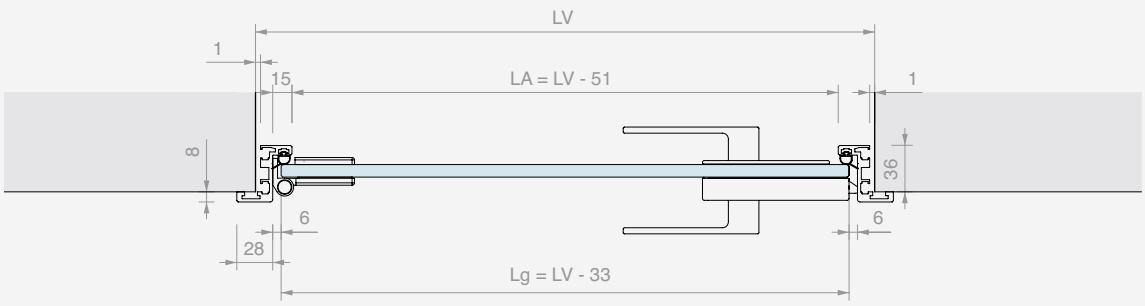

KOMPLETTSET IMBOTTE Z-FORM 148AL

Material: Aluminium
Oberfläche: /6 /97

Set bestehend aus:

Art.	Beschreibung	Menge
IMB43KIT	Glastürset IMBOTTE Z-Form	1 Stk.
CER148AL	Abgerundetes Scharnier für Türpfosten	2 Stk.
AP1203BORH	Mechanisches Schloss mit Loch für Zylinder	1 Stk.
APHANDRC	Abgerundeter Türgriff geschlossen	1 Stk.
SERH17	Schließblech	1 Stk.
LAVPRO2	Bearbeitung nach Maß	1 Stk.
CISA2227U / **CISA2227D**	Europäischer Zylinder gleichschließender Schlüssel Europäischer Zylinder einzelschließender Schlüssel	1 Stk.

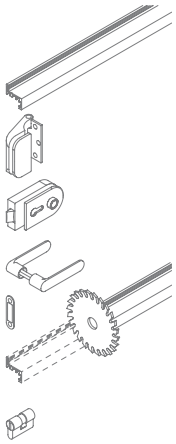

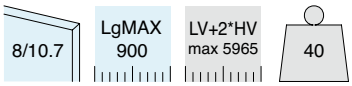

Art.	Beschreibung	Für Glasstärken	Schlüssel	Menge
IMB43148KITU	Komplettset IMBOTTE Z-Form 148AL nach Maß	Von **8** bis **10.7** mm	Gleichschließend	1 Stk.
IMB43148KITD	Komplettset IMBOTTE Z-Form 148AL nach Maß	Von **8** bis **10.7** mm	Einzelschließend	1 Stk.
IMB43148KITSC	Komplettset IMBOTTE Z-Form 148AL nach Maß	Von **8** bis **10.7** mm	Ohne Zylinder	1 Stk.

 >>> SIEHE PREISLISTE B3 - S. 54 >>>

EMPFOHLENE MONTAGE UND GLASBEMESSUNG

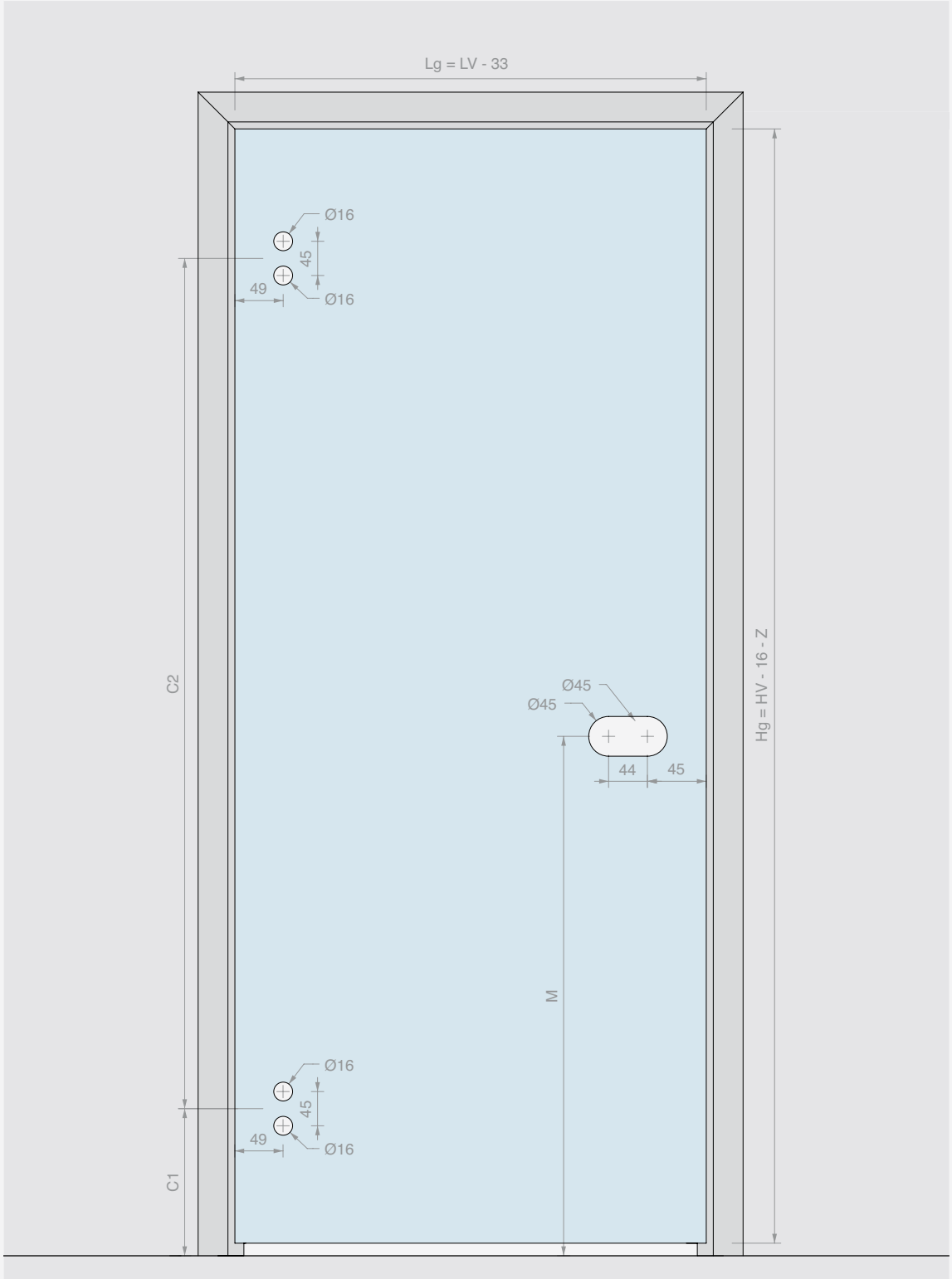

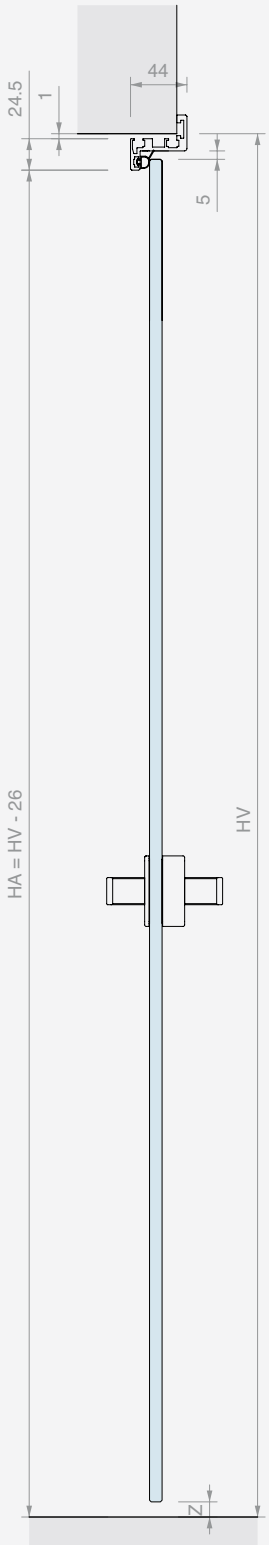

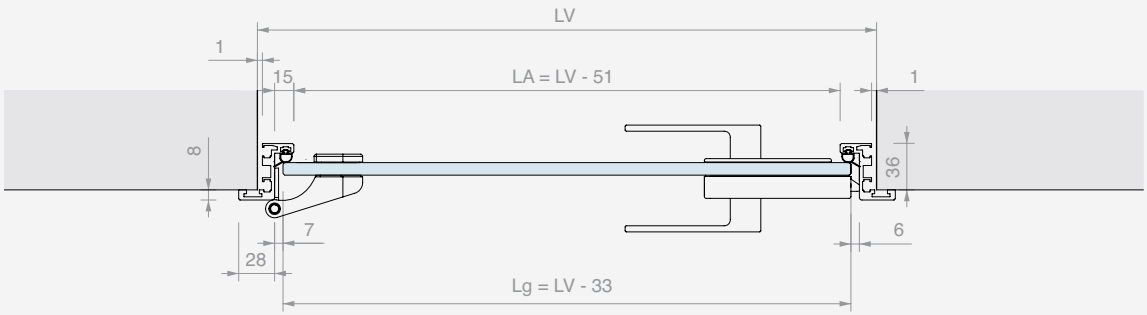

BESTELLFORMULAR IMBOTTE Z-FORM NACH MASS

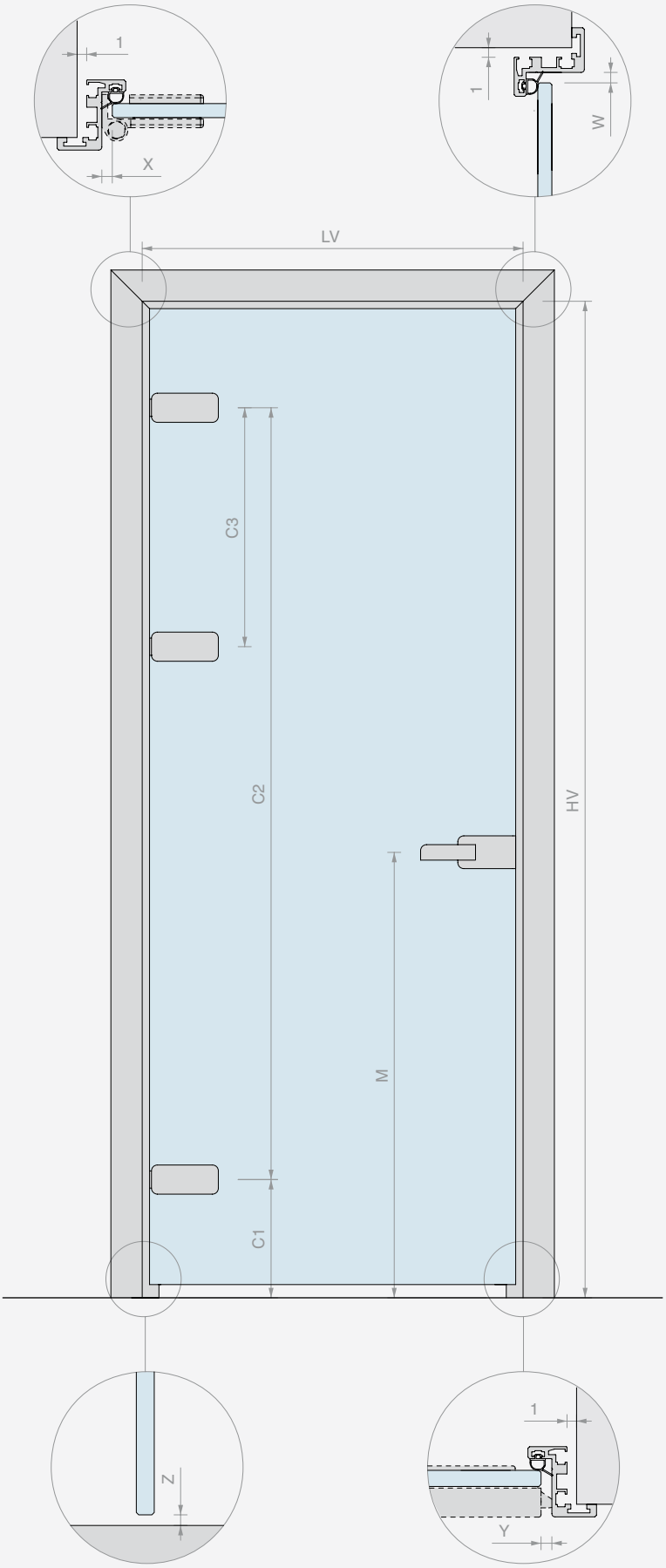

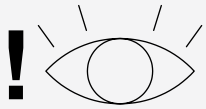

PROFILBEARBEITUNGEN

WANDÖFFNUNGSMASS

LV = _____ mm

HV = _____ mm

STÄRKE TÜRFLÜGEL

_____ mm

SONSTIGE ABMESSUNGEN

☐ Werte laut Empfehlung

X = _____ mm

Z = _____ mm

Y = _____ mm

W = _____ mm

C1 = _____ mm

C2 = _____ mm

C3 = _____ mm
(falls vorhanden)

M = _____ mm

☐ Öffnung links

☐ Öffnung rechts

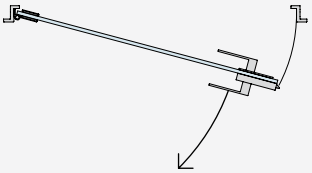

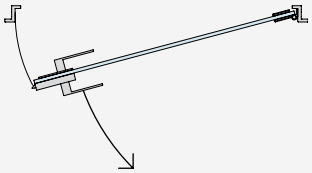

OBERFLÄCHE UND MENGE DES KOMPLETTSETS

☐ /6 SCHWARZES ALUMINIUM

☐ /97 MATTES ALUMINIUM

☐ Sonstiges

_____

Menge = _____ Stk.

ZUBEHÖR

SCHARNIERE

Menge = _____ Stk.

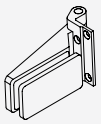

☐ CER4ALSQ
Eckiges Scharnier für Türpfosten

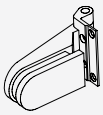

☐ CER4AL
Abgerundetes Scharnier für Türpfosten

☐ FA50
Quadratisches Scharnier für schmale Türpfosten

(technisches Datenblatt beifügen)

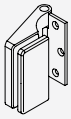

☐ CER148ALSQ
Eckiges Scharnier für Türpfosten

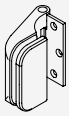

☐ CER148AL
Abgerundetes Scharnier für Türpfosten

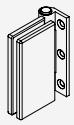

☐ FA100
Rechteckiges Scharnier für schmale Türpfosten

☐ SONSTIGE

SCHLOSS

Menge = _____ Stk.

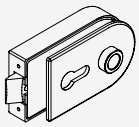

☐ AP1203BORH
Mechanisches Schloss mit Loch für Zylinder

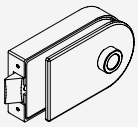

☐ AP1203BOST
Mechanisches Schloss ohne Loch für Zylinder

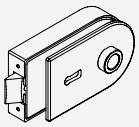

☐ AP1203BOPA
Mechanisches Schloss mit Patentschlüssel

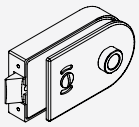

☐ AP1203BOKS
Mechanisches Schloss frei/besetzt

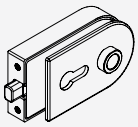

☐ AP1203BOMG
Magnetisches Schloss mit Loch für Zylinder

(technisches Datenblatt beifügen)

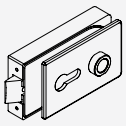

☐ AP2203BORH
Mechanisches Schloss mit Loch für Zylinder

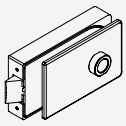

☐ AP2203BOST
Mechanisches Schloss ohne Loch für Zylinder

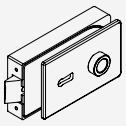

☐ AP2203BOPA
Mechanisches Schloss mit Patentschlüssel

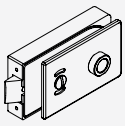

☐ AP2203BOKS
Mechanisches Schloss frei/besetzt

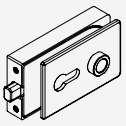

☐ AP2203BOMG
Magnetisches Schloss mit Loch für Zylinder

☐ SONSTIGE

GRIFF

Menge = _____ Stk.

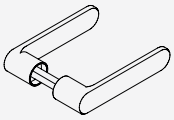

☐ APHANDRC
Abgerundeter Türgriff geschlossen

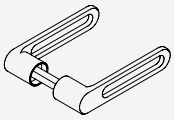

☐ APHANDRH
Abgerundeter Türggriff offen

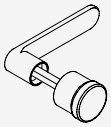

☐ APHAFKRC
Abgerundeter Türgriff geschlossen mit festem Knauf

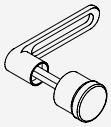

☐ APHAFKRH
Abgerundeter Türgriff offen mit festem Knauf

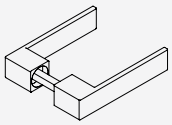

☐ APHANDSC
Eckiger Türgriff geschlossen

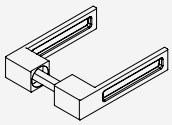

☐ APHANDSH
Eckiger Türgriff offen

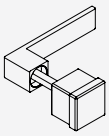

☐ APHAFKSC
Eckiger Türgriff geschlossen mit festem Knauf

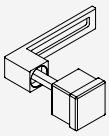

☐ APHAFKSH
Eckiger Türgriff offen mit festem Knauf

ZYLINDER (falls erforderlich)

Menge = _____ Stk.

☐ CISA2227D
Zylinder einzelschließender Schlüssel

☐ CISA2227U
Zylinder gleichschließender Schlüssel

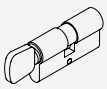

☐ S1217U
Zylinder gleichschließender Schlüssel, mit Knauf

SCHLIESSBLECH

Menge = _____ Stk.

☐ SERH17
Mechanisches Schnapp-Schließblech

☐ APROIN17M
Magnetisches Schnapp-Schließblech

(technisches Datenblatt beifügen)

☐ SONSTIGE

GLASTÜRSET IMBOTTE L-FORM

Material: Aluminium
Oberfläche: /6 /97

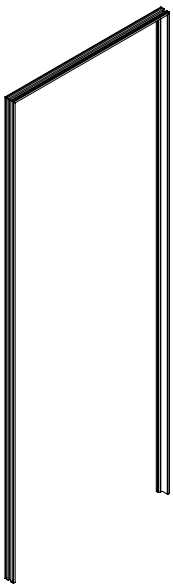

EMPFOHLENE MONTAGE UND GLASBEMESSUNG

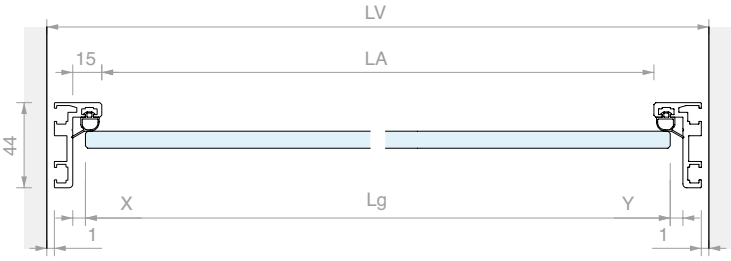

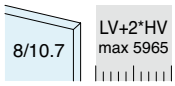

TÜRFLÜGEL

Set bestehend aus:

Art.	Beschreibung	Menge
IMB2544	L-Profil IMBOTTE Innenraum	1 Stk.
PD001	4 Verbindungsbügel	1 Stk.
PD8A	Anschlagdichtung	6 m
IMBCUT	Schnitt nach Maß	1 Stk.

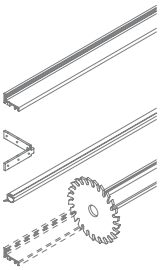

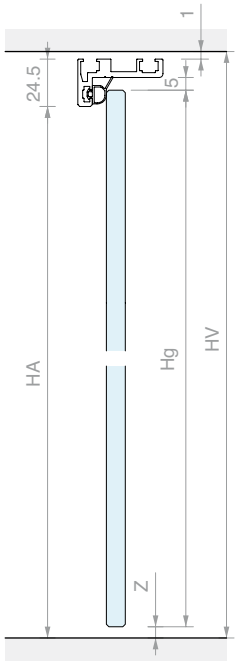

FORMELN

Lg = LV - (22 + X + Y)
Hg = HV - 16 - Z

SONSTIGE MASSE

LA = LV - 51
HA = HV - 26

Die Höhen X und Y hängen von den verwendeten Scharnieren und Schlössern ab.

Art.	Beschreibung	Für Glasstärken	Menge
IMB25KIT	Glastürset IMBOTTE L-Form nach Maß	Von **8** bis **10.7** mm	1 Stk.

>>> SIEHE PREISLISTE B3 - S. 54 >>>

GLASTÜRSET IMBOTTE Z-FORM

Material: Aluminium
Oberfläche: /6 /97

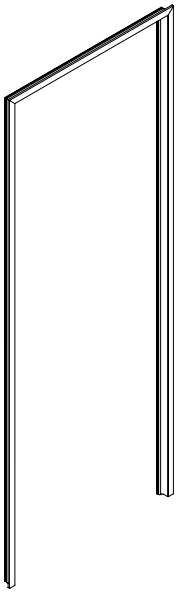

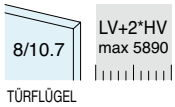

EMPFOHLENE MONTAGE UND GLASBEMESSUNG

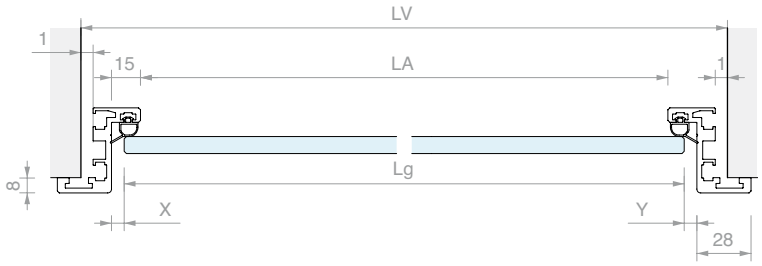

Set bestehend aus:

Art.	Beschreibung	Menge
IMB4344	Rahmenprofil IMBOTTE Z-Form	1 Stk.
PD001	4 Verbindungsbügel	1 Stk.
PD002	4 Bügel zur Ausrichtung	1 Stk.
PD8A	Anschlagdichtung	6 m
IMBCUT	Schnitt nach Maß	1 Stk.

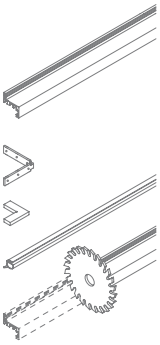

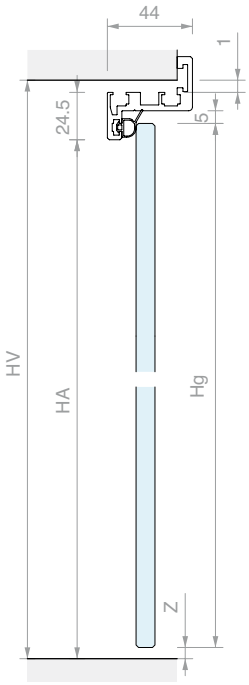

FORMELN

Lg = LV - (22 + X + Y)
Hg = HV - 16 - Z

SONSTIGE MASSE

LA = LV - 51
HA = HV - 26

Die Höhen X und Y hängen von den verwendeten Scharnieren und Schlössern ab.

Art.	Beschreibung	Für Glasstärken	Menge
IMB43KIT	Glastürset IMBOTTE Z-Form nach Maß	Von **8** bis **10.7** mm	1 Stk.

>>> SIEHE PREISLISTE B3 - S. 54 >>>

L-PROFIL IMBOTTE FÜR TÜRFLÜGEL INNENRAUM

Material: Aluminium

Oberfläche: /6 /10 /97

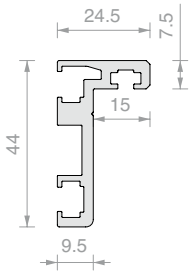

Art.	Länge	Für Glasstärken	Menge
IMB254415	**1497** mm	Von **8** bis **10.7** mm	1 Stk.
IMB254430	**2998** mm	Von **8** bis **10.7** mm	1 Stk.
IMB2544	**6000** mm	Von **8** bis **10.7** mm	1 Stk.

RAHMENPROFIL IMBOTTE Z-FORM FÜR TÜRFLÜGEL

Material: Aluminium

Oberfläche: /6 /10 /97

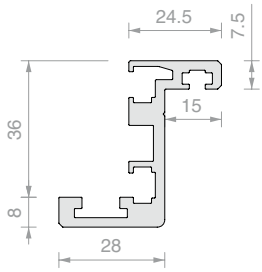

Art.	Länge	Für Glasstärken	Menge
IMB434415	**1497** mm	Von **8** bis **10.7** mm	1 Stk.
IMB434430	**2998** mm	Von **8** bis **10.7** mm	1 Stk.
IMB4344	**6000** mm	Von **8** bis **10.7** mm	1 Stk.

ANSCHLAGDICHTUNG

Material: Silikon

Oberfläche: /6 /97

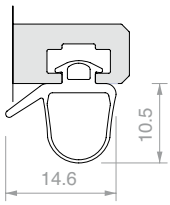

Art.	Für Glasstärken	Menge
PD8A	Von **8** bis **10.76** mm	1 m

ANSCHLAGDICHTUNG

Material: TPE

Oberfläche: /6 /97

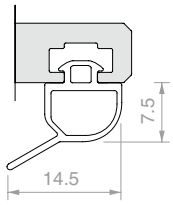

Art.	Für Glasstärken	Menge
IMBG	Von **8** bis **10** mm	1 m

>>> SIEHE PREISLISTE B3 - S. 54 >>>

4 PROFILVERBINDER 90°

Material: Edelstahl AISI 304

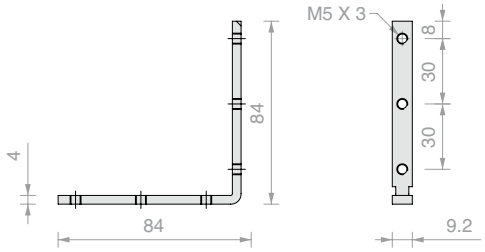

Art.	Menge
PD001	1 Stk.

4 BÜGEL ZUR AUSRICHTUNG DER 90°-PROFILE

Material: POM

Oberfläche: /6

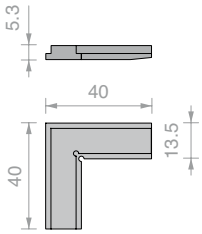

Art.	Menge
PD002	1 Stk.

BERECHNUNG UND 45°-SCHNITT IMBOTTE IMB

Art.	Menge
IMBCUT	1 Stk.

BEARBEITUNGEN FÜR IMBOTTE

Füllen Sie bitte die Formulare auf S. 434/435, 440/441 aus, die in einem bearbeitbaren Format auch auf unserer Website zur Verfügung stehen.

Art.	Bearbeitungen	Menge
LAVCER	für 2 Scharniere Logli	1 Stk.
LAVSER	für Gegenschloss Logli	1 Stk.
LAVPRO2	für 2 Scharniere und Gegenschloss Logli	1 Stk.
LAVPRO3	für 3 Scharniere und Gegenschloss Logli	1 Stk.

>>> SIEHE PREISLISTE B3 - S. 55 >>>

KOMPLETTSET IMBOTTE 100 4ALSQ

Material: Aluminium
Oberfläche: /97

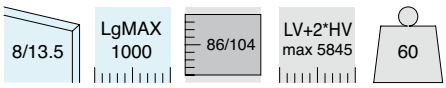

Set bestehend aus:

Art.	Beschreibung	Menge
IMBKIT100-8	Anschlagprofil Imbotte 100 nach Maß	1 Stk.
CER4ALSQ	Eckiges Scharnier für Türpfosten	2 Stk.
AP2203BORH	Mechanisches Schloss mit Loch für Zylinder	1 Stk.
APHANDSC	Eckiger Türgriff geschlossen	1 Stk.
SERH17	Schließblech	1 Stk.
LAVPRO2	Bearbeitung nach Maß	1 Stk.
CISA2227U / **CISA2227D**	Europäischer Zylinder gleichschließender Schlüssel Europäischer Zylinder einzelschließender Schlüssel	1 Stk.

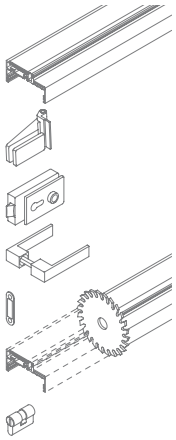

Art.	Beschreibung	Türflügel	Wanddicke	Schlüssel	Menge
IMB1004SKITU	Komplettset IMBOTTE 100 4ALSQ nach Maß	Von **8** bis **13.5** mm	Von **86** bis **104** mm	Gleichschließend	1 Stk.
IMB1004SKITD	Komplettset IMBOTTE 100 4ALSQ nach Maß	Von **8** bis **13.5** mm	Von **86** bis **104** mm	Einzelschließend	1 Stk.
IMB1004SKITSC	Komplettset IMBOTTE 100 4ALSQ nach Maß	Von **8** bis **13.5** mm	Von **86** bis **104** mm	Ohne Zylinder	1 Stk.

>>> SIEHE PREISLISTE B3 - S. 55 >>>

EMPFOHLENE MONTAGE UND GLASBEMESSUNG

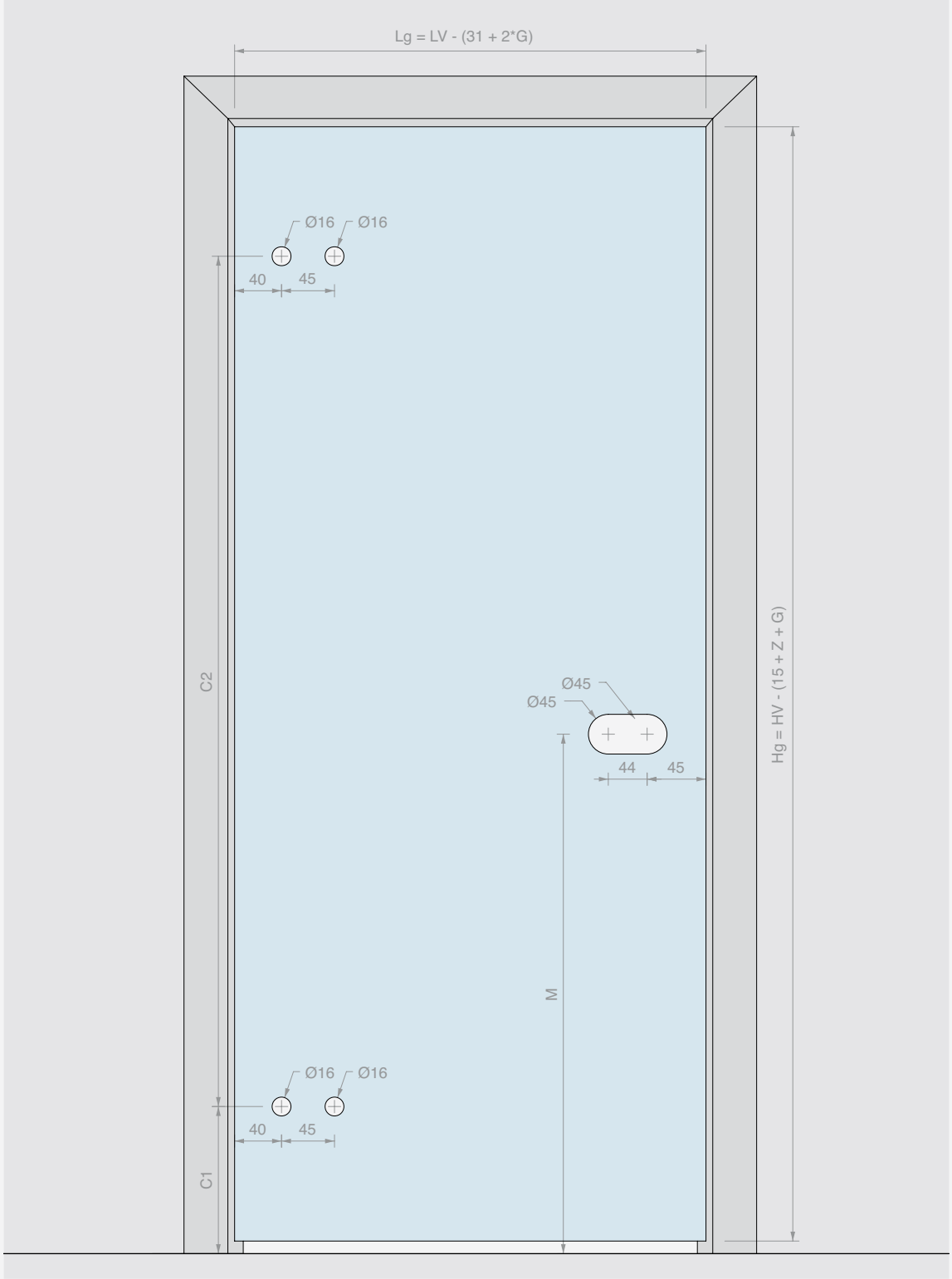

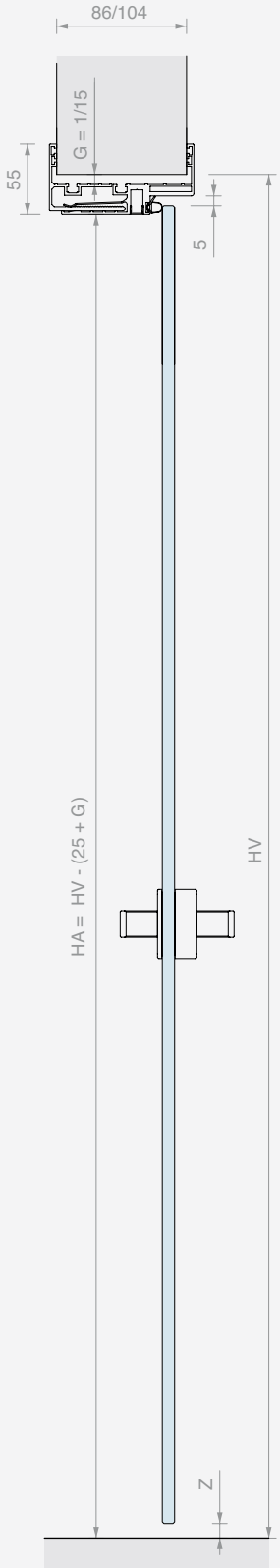

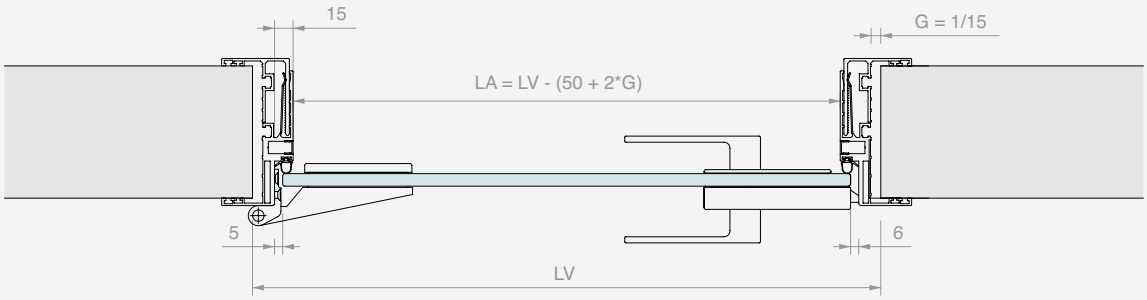

KOMPLETTSET IMBOTTE 90145 4ALSQ

Material: Aluminium
Oberfläche: /97

Set bestehend aus:

Art.	Beschreibung	Menge
IMBKIT8	Anschlagprofil Imbotte 90145 nach Maß	1 Stk.
CER4ALSQ	Eckiges Scharnier für Türpfosten	2 Stk.
AP2203BORH	Mechanisches Schloss mit Loch für Zylinder	1 Stk.
APHANDSC	Eckiger Türgriff geschlossen	1 Stk.
SERH17	Schließblech	1 Stk.
LAVPRO2	Bearbeitung nach Maß	1 Stk.
CISA2227U / **CISA2227D**	Europäischer Zylinder gleichschließender Schlüssel Europäischer Zylinder einzelschließender Schlüssel	1 Stk.

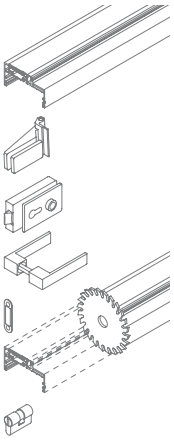

Art.	Beschreibung	Türflügel	Wanddicke	Schlüssel	Menge
IMB1454SKITU	Komplettset IMBOTTE 90145 4ALSQ nach Maß	Von **8** bis **13.5** mm	Von **107** bis **145** mm	Gleichschließend	1 Stk.
IMB1454SKITD	Komplettset IMBOTTE 90145 4ALSQ nach Maß	Von **8** bis **13.5** mm	Von **107** bis **145** mm	Einzelschließend	1 Stk.
IMB1454SKITSC	Komplettset IMBOTTE 90145 4ALSQ nach Maß	Von **8** bis **13.5** mm	Von **107** bis **145** mm	Ohne Zylinder	1 Stk.

>>> SIEHE PREISLISTE B3 - S. 55 >>>

EMPFOHLENE MONTAGE UND GLASBEMESSUNG

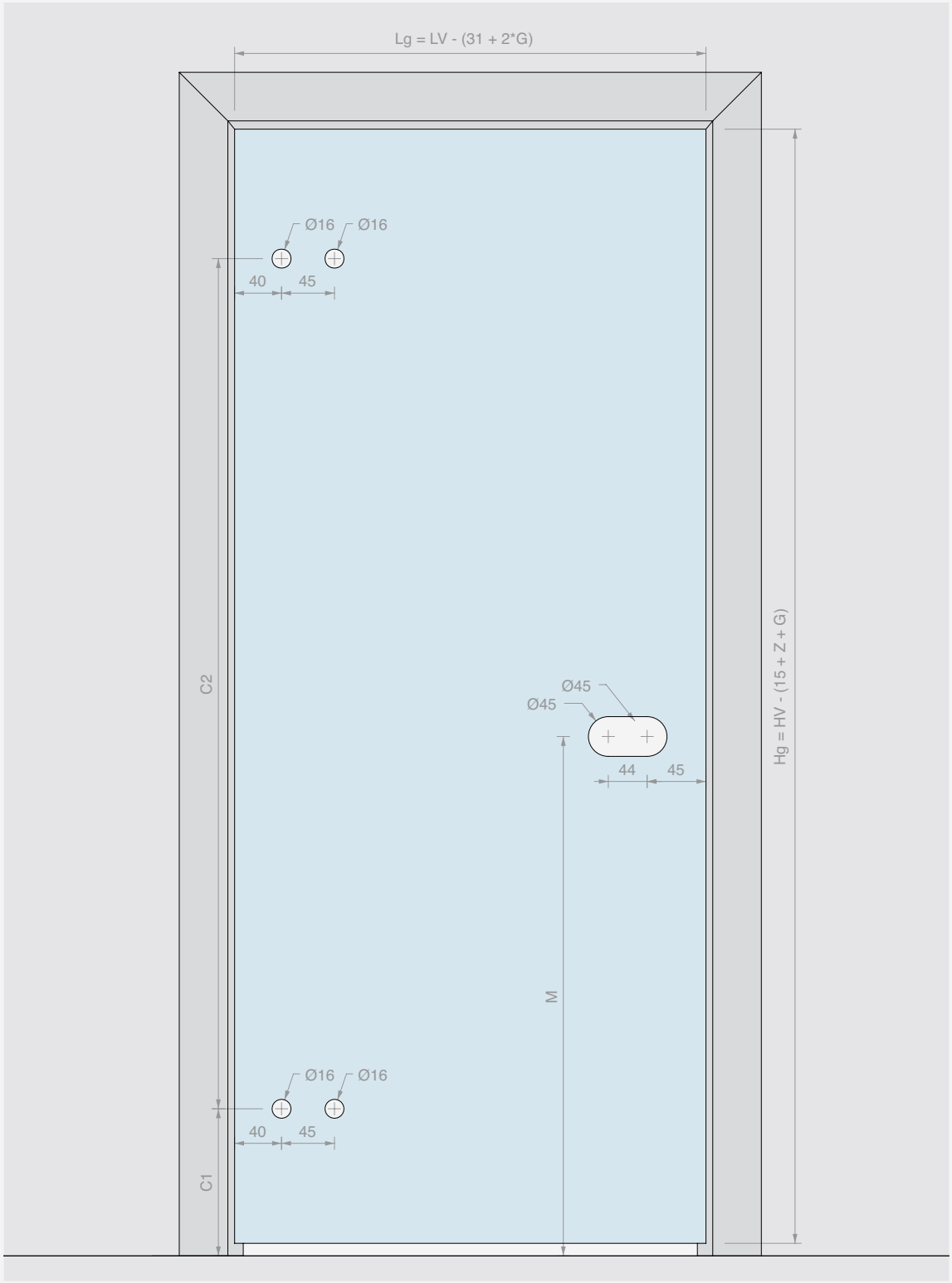

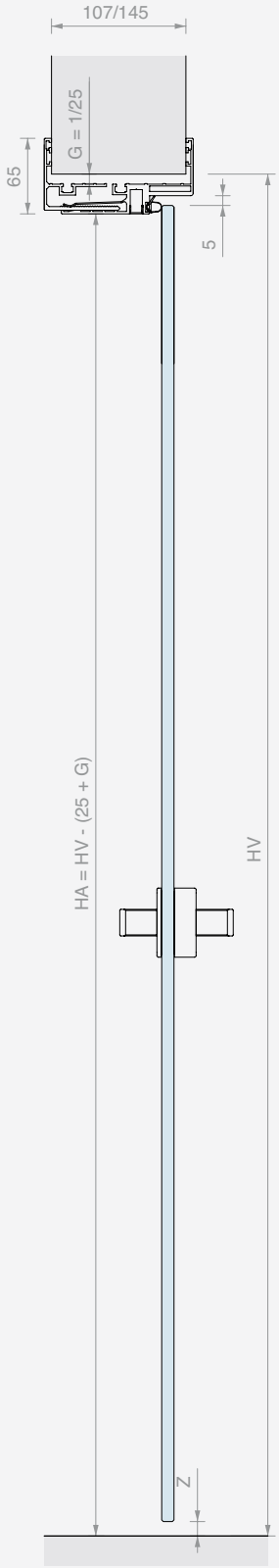

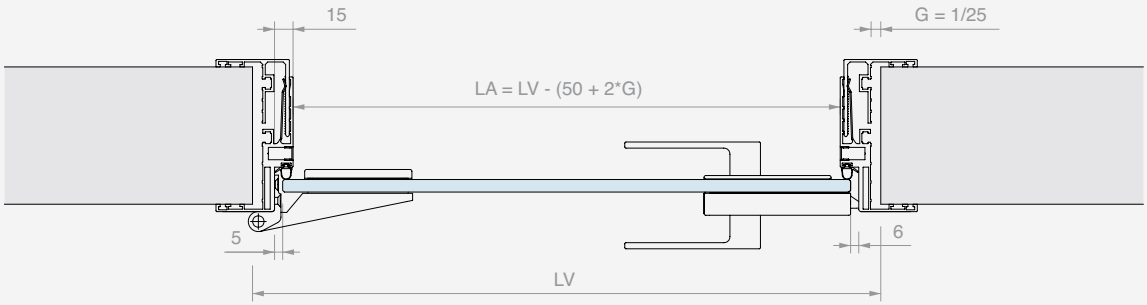

BESTELLFORMULAR IMBOTTE NACH MASS

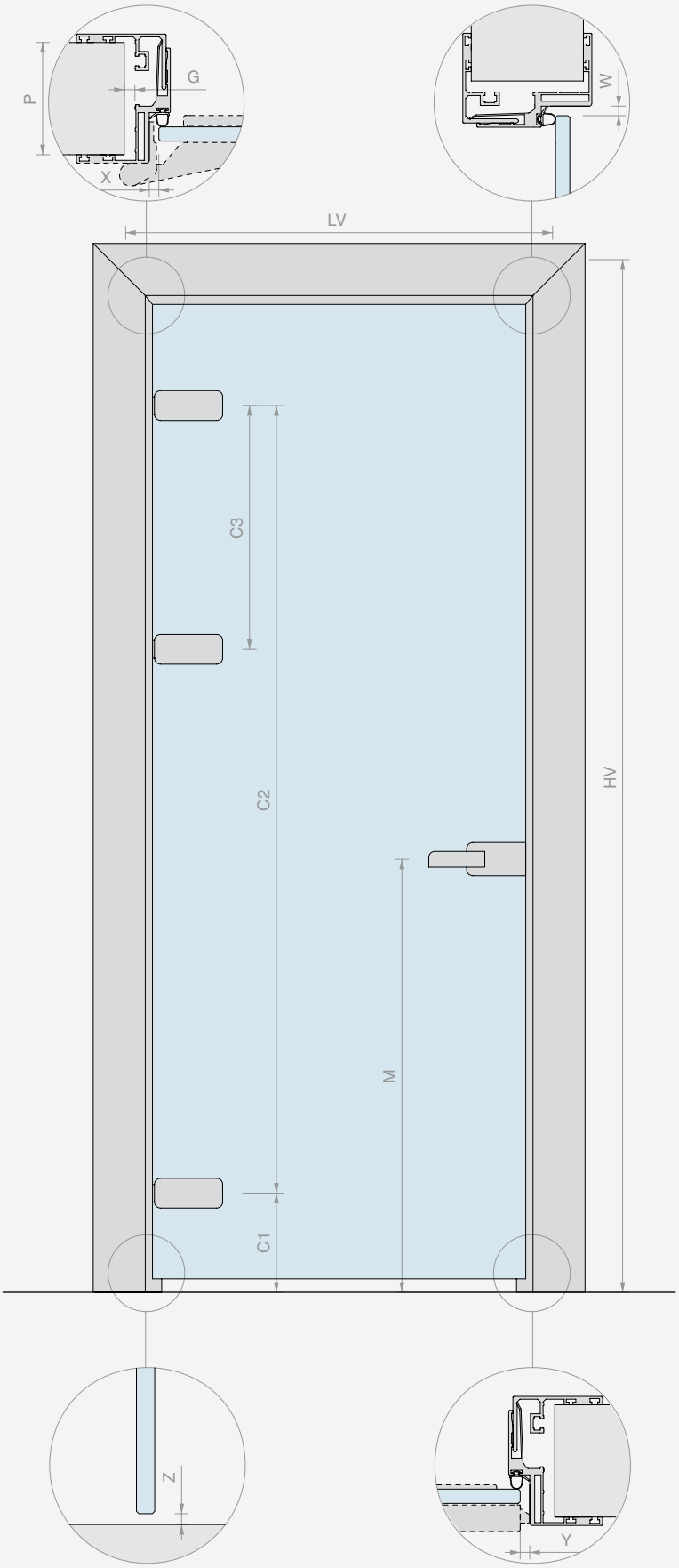

PROFILBEARBEITUNGEN

WANDÖFFNUNGSMASS

LV = _____ mm

HV = _____ mm

STÄRKE TÜRFLÜGEL

_____ mm

WANDDICKE (P)

☐ 86/104 ☐ 107/145

SONSTIGE ABMESSUNGEN

☐ Werte laut Empfehlung

X = _____ mm

G = _____ mm

Z = _____ mm

Y = _____ mm

W = _____ mm

C1 = _____ mm

C2 = _____ mm

C3 = _____ mm
(falls vorhanden)

M = _____ mm

☐ Öffnung links

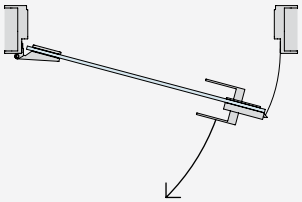

☐ Öffnung rechts

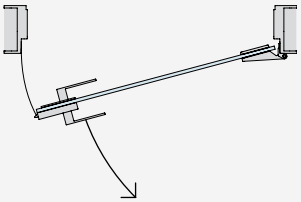

OBERFLÄCHE UND MENGE DES KOMPLETTSETS

☐ /97 MATTES ALUMINIUM

☐ Sonstiges

_____

Menge = _____ Stk.

ZUBEHÖR

SCHARNIERE

Menge = _____ Stk.

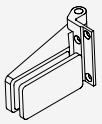

☐ CER4ALSQ
Eckiges Scharnier für Türpfosten

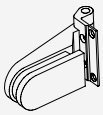

☐ CER4AL
Abgerundetes Scharnier für Türpfosten

☐ FA50
Quadratisches Scharnier für schmale Türpfosten

(technisches Datenblatt beifügen)

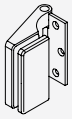

☐ CER148ALSQ
Eckiges Scharnier für Türpfosten

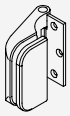

☐ CER148AL
Abgerundetes Scharnier für Türpfosten

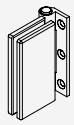

☐ FA100
Rechteckiges Scharnier für schmale Türpfosten

☐ SONSTIGE

SCHLOSS

Menge = _____ Stk.

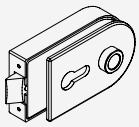

☐ AP1203BORH
Mechanisches Schloss mit Loch für Zylinder

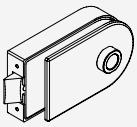

☐ AP1203BOST
Mechanisches Schloss ohne Loch für Zylinder

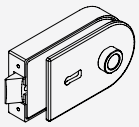

☐ AP1203BOPA
Mechanisches Schloss mit Patentschlüssel

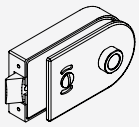

☐ AP1203BOKS
Mechanisches Schloss frei/besetzt

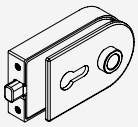

☐ AP1203BOMG
Magnetisches Schloss mit Loch für Zylinder

(technisches Datenblatt beifügen)

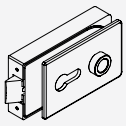

☐ AP2203BORH
Mechanisches Schloss mit Loch für Zylinder

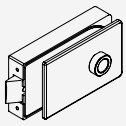

☐ AP2203BOST
Mechanisches Schloss ohne Loch für Zylinder

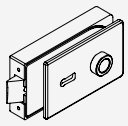

☐ AP2203BOPA
Mechanisches Schloss mit Patentschlüssel

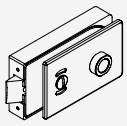

☐ AP2203BOKS
Mechanisches Schloss frei/besetzt

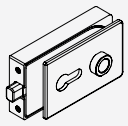

☐ AP2203BOMG
Magnetisches Schloss mit Loch für Zylinder

☐ SONSTIGE

GRIFF

Menge = _____ Stk.

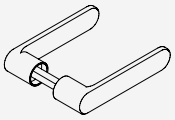

☐ APHANDRC
Abgerundeter Türgriff geschlossen

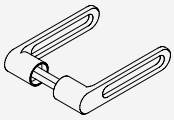

☐ APHANDRH
Abgerundeter Türggriff offen

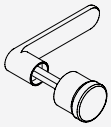

☐ APHAFKRC
Abgerundeter Türgriff geschlossen mit festem Knauf

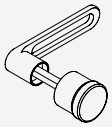

☐ APHAFKRH
Abgerundeter Türgriff offen mit festem Knauf

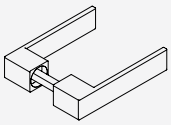

☐ APHANDSC
Eckiger Türgriff geschlossen

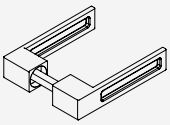

☐ APHANDSH
Eckiger Türgriff offen

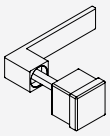

☐ APHAFKSC
Eckiger Türgriff geschlossen mit festem Knauf

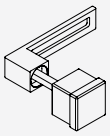

☐ APHAFKSH
Eckiger Türgriff offen mit festem Knauf

ZYLINDER (falls erforderlich)

Menge = _____ Stk.

☐ CISA2227D
Zylinder einzelschließender Schlüssel

☐ CISA2227U
Zylinder gleichschließender Schlüssel

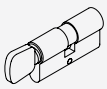

☐ S1217U
Zylinder gleichschließender Schlüssel, mit Knauf

SCHLIESSBLECH

Menge = _____ Stk.

☐ SERH17
Mechanisches Schnapp-Schließblech

☐ APROIN17M
Magnetisches Schnapp-Schließblech

(technisches Datenblatt beifügen)

☐ SONSTIGE

GLASTÜRSET IMBOTTE 100

Material: Aluminium
Oberfläche: /97

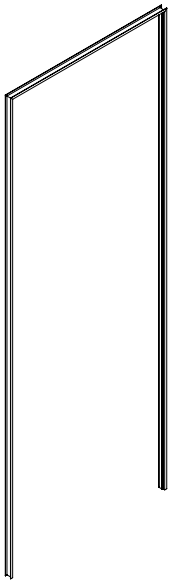

TÜRFLÜGEL

EMPFOHLENE MONTAGE UND GLASBEMESSUNG

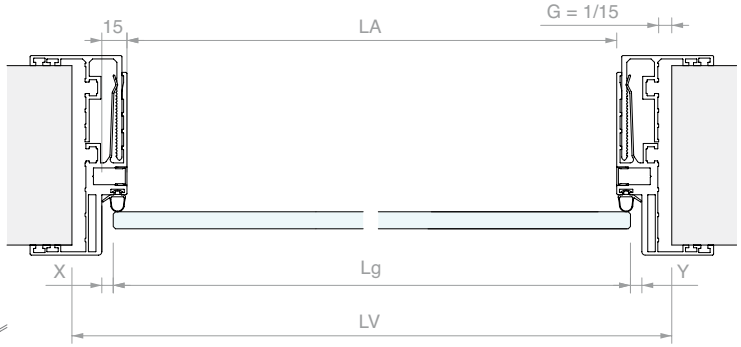

Set bestehend aus:

Art.	Beschreibung	Menge
IBT100	Rahmenprofil für Türflügel	1 Stk.
PD001	4 Verbindungsbügel	1 Stk.
PD003	4 Bügel zur Ausrichtung	1 Stk.
PD8A	Graue Anschlagdichtung	6 m
IMBCUT	Schnitt nach Maß	1 Stk.

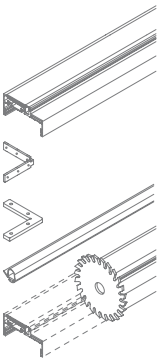

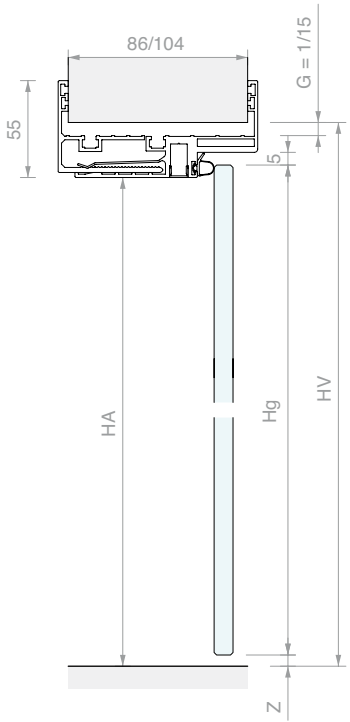

FORMELN

Lg = LV - (20 + X + Y + 2*G)
Hg = HV - (15 + Z + G)

SONSTIGE MASSE

LA = LV - (50 + 2*G)
HA = HV - (25 + G)

Art.	Beschreibung	Türflügel	Wanddicke	Menge
IMBKIT100-8	Glastürset IMBOTTE 100 nach Maß	Von **8** bis **13.7** mm	Von **86** bis **104** mm	1 Stk.

 >>> SIEHE PREISLISTE B3 - S. 55 >>>

GLASTÜRSET IMBOTTE 90145

Material: Aluminium
Oberfläche: /97

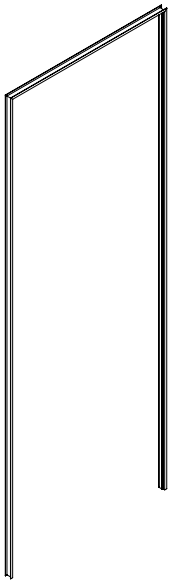

TÜRFLÜGEL

EMPFOHLENE MONTAGE UND GLASBEMESSUNG

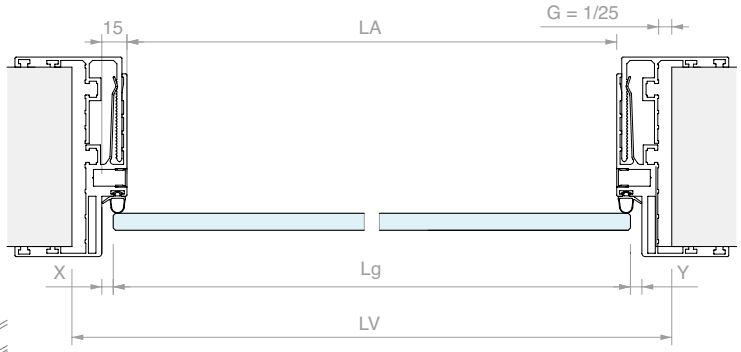

Set bestehend aus:

Art.	Beschreibung	Menge
IBT90145	Rahmenprofil für Türflügel	1 Stk.
PD001	4 Verbindungsbügel	1 Stk.
PD003	4 Bügel zur Ausrichtung	1 Stk.
PD8A	Graue Anschlagdichtung	6 m
IMBCUT	Schnitt nach Maß	1 Stk.

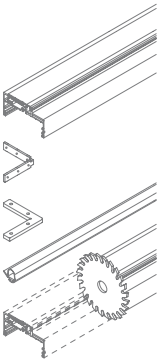

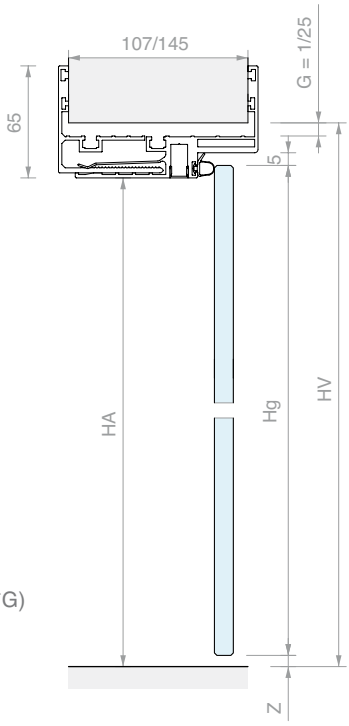

FORMELN

Lg = LV - (20 + X + Y + 2*G)
Hg = HV - (15 + Z + G)

SONSTIGE MASSE

LA = LV - (50 + 2*G)
HA = HV - (25 + G)

Art.	Beschreibung	Türflügel	Wanddicke	Menge
IMBKIT8	Glastürset IMBOTTE 90145 nach Maß	Von **8** bis **13.7** mm	Von **107** bis **145** mm	1 Stk.

>>> SIEHE PREISLISTE B3 - S. 55 >>>

RAHMENPROFIL IMBOTTE 100 FÜR TÜRFLÜGEL

Material: Aluminium

Oberfläche: /97

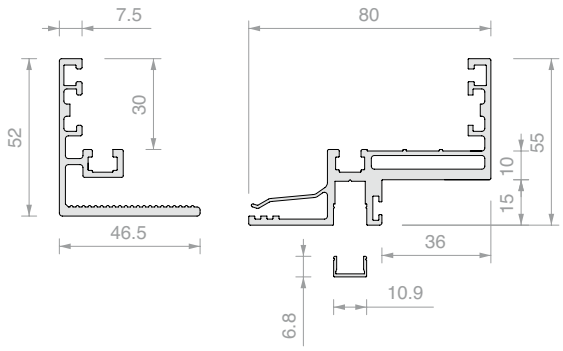

Art.	Länge	Für Glasstärken	Wanddicke	Menge
IBT10015	**1497** mm	Von **8** bis **13.5** mm	Von **86** bis **104** mm	1 Stk.
IBT10030	**2998** mm	Von **8** bis **13.5** mm	Von **86** bis **104** mm	1 Stk.
IBT100	**6000** mm	Von **8** bis **13.5** mm	Von **86** bis **104** mm	1 Stk.

RAHMENPROFIL IMBOTTE 90145 FÜR TÜRFLÜGEL

Material: Aluminium

Oberfläche: /97

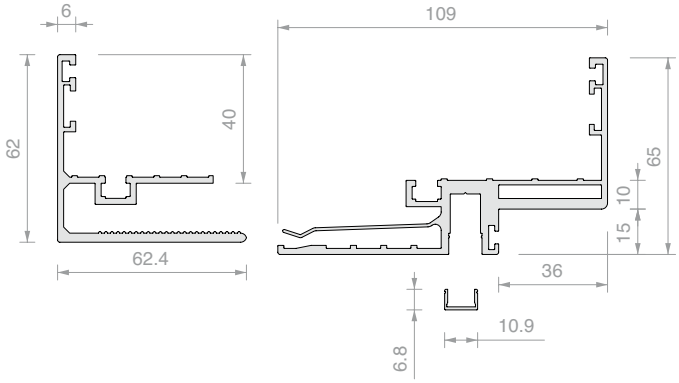

Art.	Länge	Für Glasstärken	Wanddicke	Menge
IBT9014515	**1497** mm	Von **8** bis **13.5** mm	Von **107** bis **145** mm	1 Stk.
IBT9014530	**2998** mm	Von **8** bis **13.5** mm	Von **107** bis **145** mm	1 Stk.
IBT90145	**6000** mm	Von **8** bis **13.5** mm	Von **107** bis **145** mm	1 Stk.

ANSCHLAGDICHTUNG

Material: Silikon

Oberfläche: /6 /97

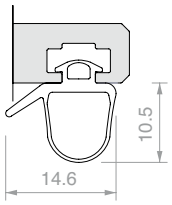

Art.	Für Glasstärken	Menge
PD8A	Von **8** bis **10.76** mm	1 m

ANSCHLAGDICHTUNG

Material: PVC

Oberfläche: /6 /97

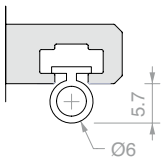

Art.	Für Glasstärken	Menge
PD12	Von **11.52** bis **13.52** mm	1 m

>>> SIEHE PREISLISTE B3 - S. 56 >>>

4 PROFILVERBINDER 90°

Material: Edelstahl AISI 304

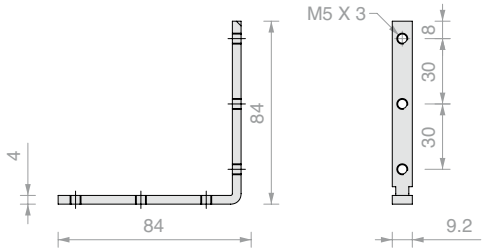

Art.	Menge
PD001	1 Stk.

4 BÜGEL ZUR AUSRICHTUNG DER 90°-PROFILE IMBOTTE

Material: Edelstahl AISI 304

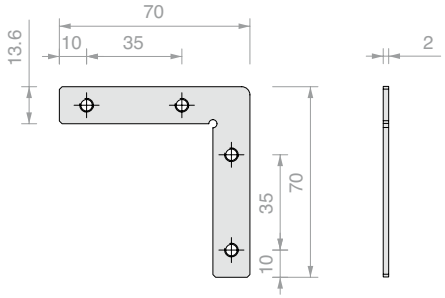

Art.	Menge
PD003	1 Stk.

BERECHNUNG UND 45°-SCHNITT IMBOTTE IBT

Art.	Menge
IBTCUT	1 Stk.

BEARBEITUNG VON ANSCHLAGPROFILEN NACH MASS

Füllen Sie bitte die Formulare auf S. 450/451 aus, die in einem bearbeitbaren Format auch auf unserer Website zur Verfügung stehen.

Art.	Bearbeitungen	Menge
LAVCER	für 2 Scharniere Logli	1 Stk.
LAVSER	für Gegenschloss Logli	1 Stk.
LAVPRO2	für 2 Scharniere und Gegenschloss Logli	1 Stk.
LAVPRO3	für 3 Scharniere und Gegenschloss Logli	1 Stk.

>>> SIEHE PREISLISTE B3 - S. 56 >>>

SYSTEME FÜR FLÜGELTÜREN

PIVOT-SCHARNIERE
S. 459

TÜRSCHLIESSER
S. 494

HYDRAULISCHES PIVOT-SCHARNIER
S. 505

SEITLICHE SCHARNIERE
S. 509

SEITLICHE FEDERSCHARNIERE
S. 513

SCHARNIERE FÜR PFOSTEN
S. 517

MODULARE SCHLÖSSER
S. 525

TÜRSTOPPER
S. 554

DICHTUNGEN SAILING GLASS
S. 556

UNTERE HALTEPROFILE
S. 558

HINWEIS: Die mit Sternchen versehenen Maße sind nach den weiteren am Glas anzubringenden Elementen zu überprüfen. Wenden Sie sich bei Zweifeln bitte an den Kundendienst von LOGLI.

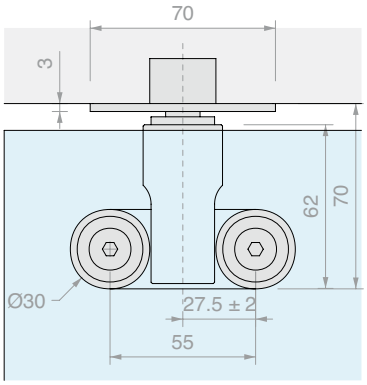

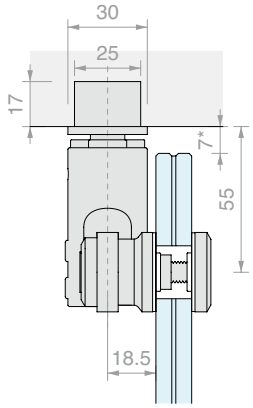

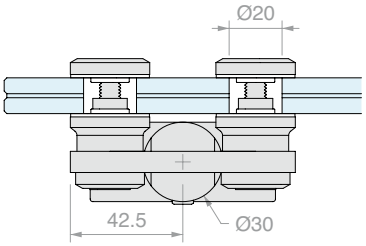

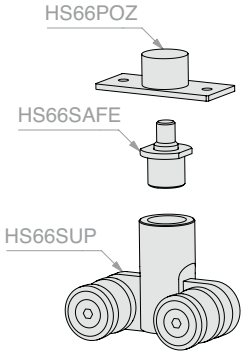

SET OBERES SCHARNIER HS66

Material: Edelstahl AISI 316

Empfohlene Glasbohrung Ø20 mm

Oberfläche: /9

Type Approved Safety Regular Production Surveillance
TÜVRheinland CERTIFIED
www.tuv.com ID 1111292548

Art.	Für Glasstärken	Menge
HS66100	Von **8** bis **13.5** mm	1 Stk.

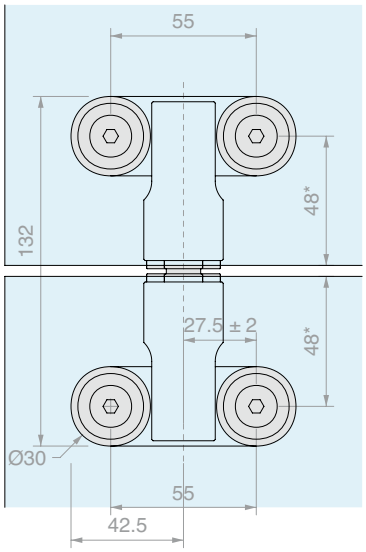

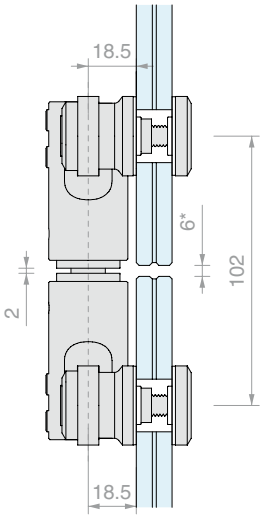

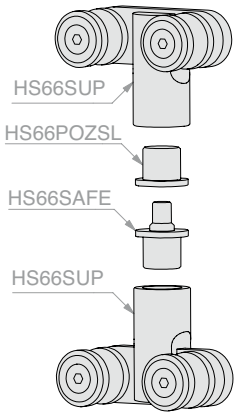

SCHARNIERSET FÜR OBERLICHT HS66

Material: Edelstahl AISI 316

Empfohlene Glasbohrung Ø20 mm

Oberfläche: /9

Type Approved Safety Regular Production Surveillance
TÜVRheinland CERTIFIED
www.tuv.com ID 1111292548

Art.	Für Glasstärken	Menge
HS66200	Von **8** bis **13.5** mm	1 Stk.

>>> SIEHE PREISLISTE B3 - S. 57 >>>

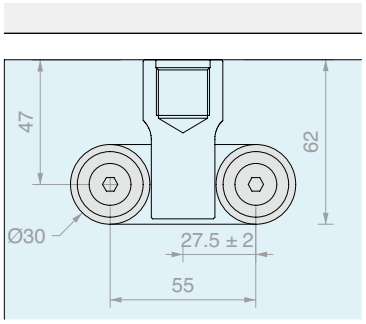

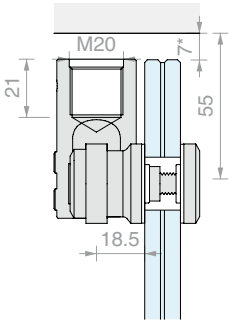

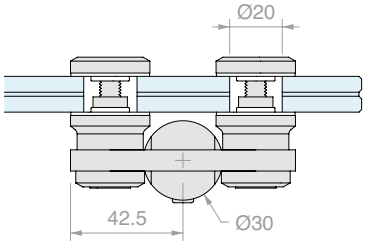

HS66 OBEN

Material: Edelstahl AISI 316
Empfohlene Glasbohrung Ø20 mm
Oberfläche: /9

Art.	Für Glasstärken	Menge
HS66SUP	Von **8** bis **13.5** mm	1 Stk.

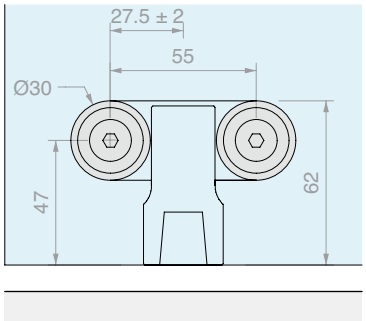

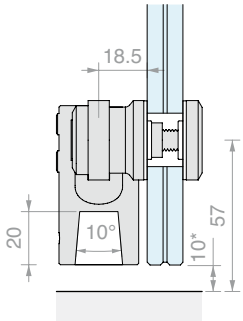

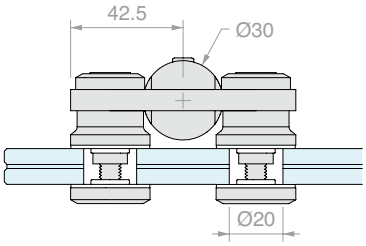

HS66 UNTEN

Material: Edelstahl AISI 316
Empfohlene Glasbohrung Ø20 mm
Oberfläche: /9

Art.	Für Glasstärken	Anschlussteil	Menge
HS66INF	Von **8** bis **13.5** mm	**Französisch**	1 Stk.

 >>> SIEHE PREISLISTE B3 - S. 57 >>>

BUCHSE FÜR OBERLICHT

Material: Messing

Bei vorhandenem Oberlicht bildet der Artikel zusammen mit Art. HS66SUP die obere Buchse.

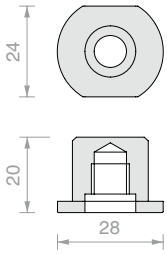

Art.	Menge
HS66POZSL	1 Stk.

ZAPFEN „SAFE SEAT“

Material: Messing

Zapfen mit Sicherheitstechnologie „Safe Seat“ zum Halten der Tür bei Bruch der Glasscheibe

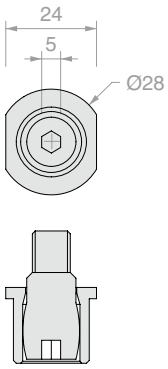

Art.	Menge
HS66SAFE	1 Stk.

DECKENBUCHSE

Material: Edelstahl AISI 316

Oberfläche: /8

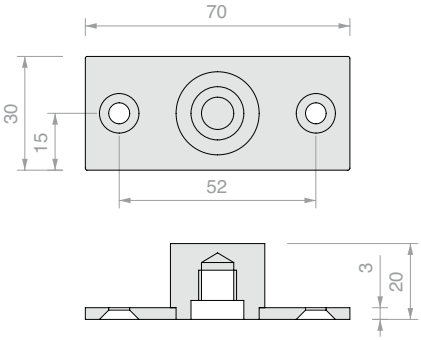

Art.	Menge
HS66POZ	1 Stk.

BODENLAGER HD3303

Material: Messing

Oberfläche: /1 /3

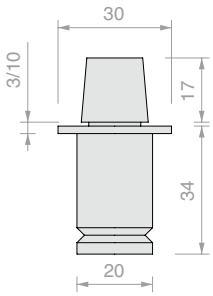

Art.	Anschlussteil	Menge
HD3303	**Französisch**	1 Stk.

>>> SIEHE PREISLISTE B3 - S. 57 >>>

PIVOT-SCHARNIER UNTEN

Material: Edelstahl AISI 316
Empfohlene Glasbohrung Ø18 mm
Oberfläche: /9

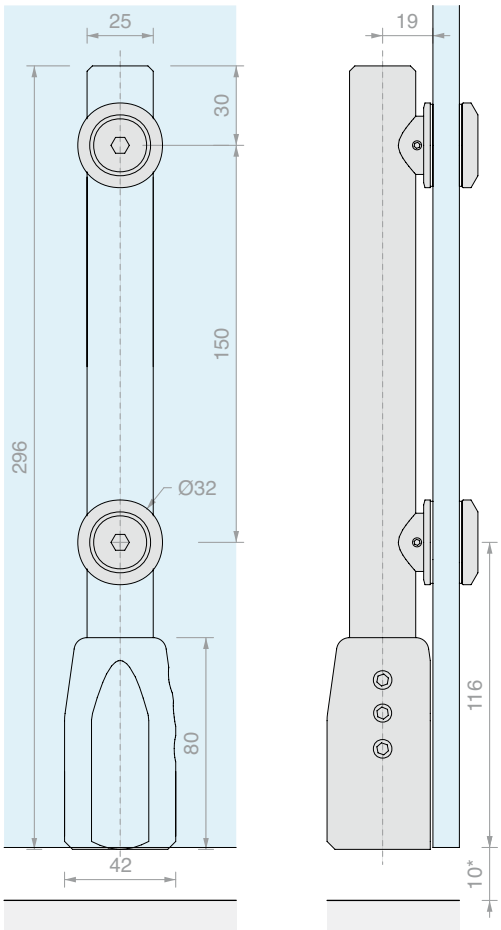

Art.	Für Glasstärken	Anschlussteil	Menge
PIVOTB002	Von **10** bis **13.5** mm	**Deutsch**	1 Stk.

PIVOT-SCHARNIER OBEN

Material: Edelstahl AISI 316
Empfohlene Glasbohrung Ø18 mm
Die Deckenmontage
erfordert die Buchse
Art. PIVOTS011.
Oberfläche: /9

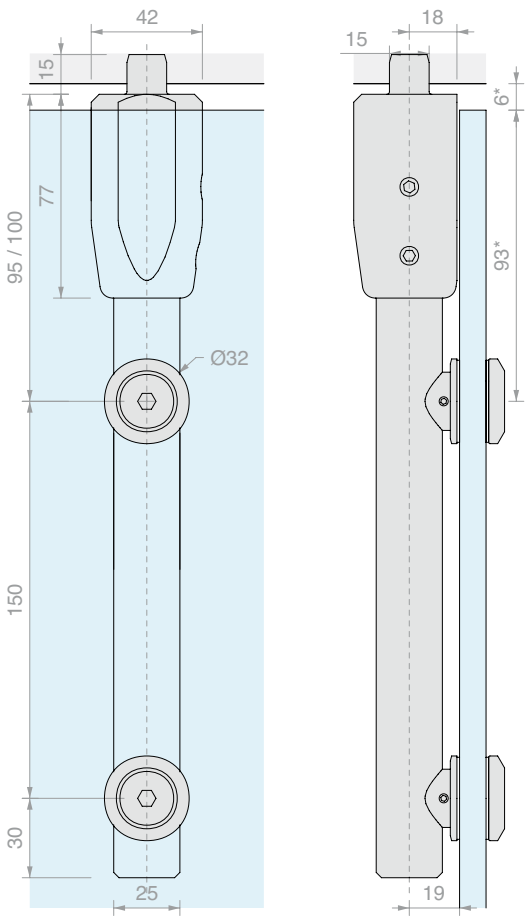

Art.	Für Glasstärken	Menge
PIVOTB004	Von **10** bis **13.5** mm	1 Stk.

>>> SIEHE PREISLISTE B3 - S. 57 >>>

ANSCHLUSSTEIL OBERLICHT 006

Material: Edelstahl AISI 316

Empfohlene Glasbohrung Ø18 mm

Oberfläche: /9

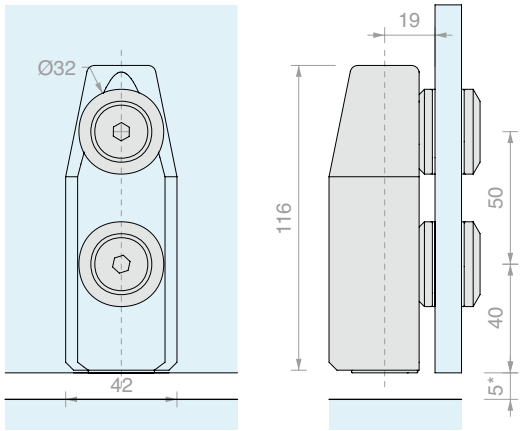

Art.	Für Glasstärken	Menge
PIVOTB006	Von **10** bis **13.5** mm	1 Stk.

ANSCHLUSSTEIL OBERLICHT MIT BÜGEL 008

Material: Edelstahl AISI 316

Empfohlene Glasbohrung Ø18 mm

Oberfläche: /9

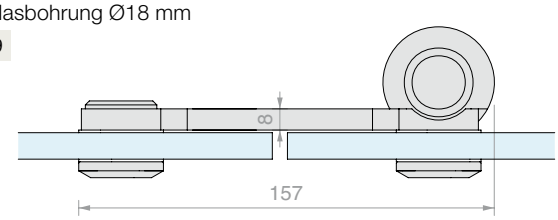

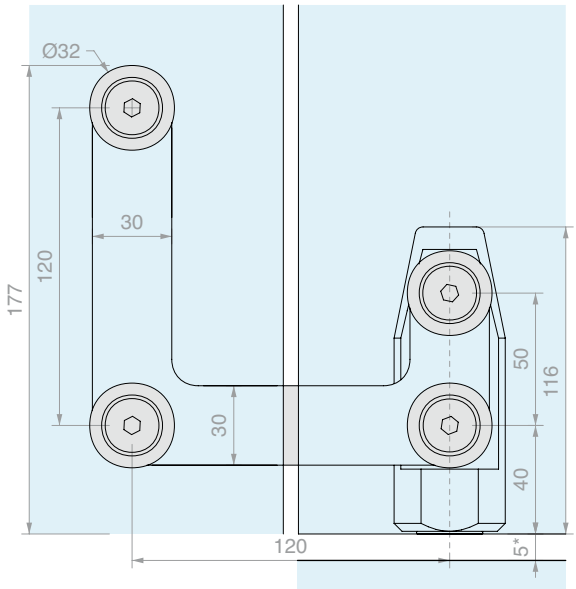

Art.	Für Glasstärken	Menge
PIVOTB008	Von **10** bis **13.5** mm	1 Stk.

>>> SIEHE PREISLISTE B3 - S. 57 >>>

BÜGEL MIT VERBINDUNGSTEILEN

Material: Edelstahl AISI 316

Empfohlene Glasbohrung Ø18 mm

Oberfläche: /9

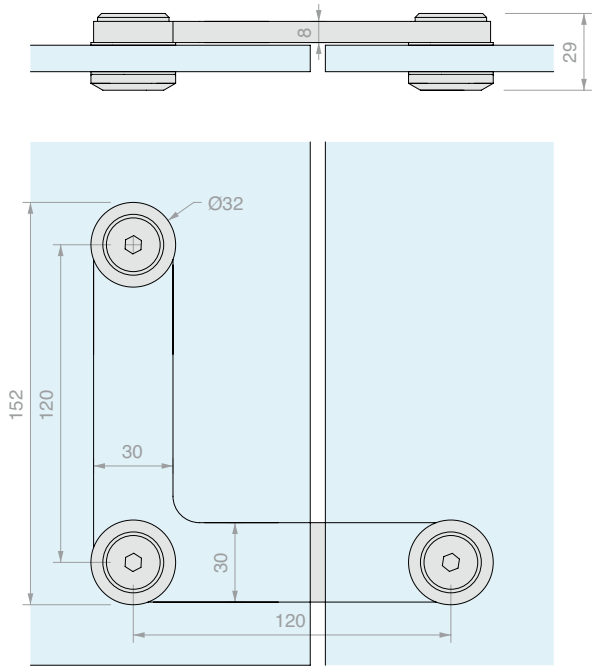

Art.	Für Glasstärken	Menge
PIVOTB010	Von **10** bis **13.5** mm	1 Stk.

EXZENTRISCHE BUCHSE OBEN

Material: Edelstahl AISI 316

Oberfläche: /9

Alternativ kann der Art. HS1010SPL verwendet werden.

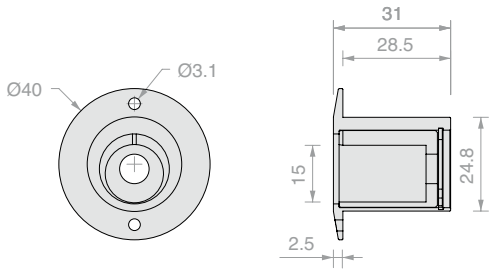

Art.	Menge
PIVOTS011	1 Stk.

BODENZAPFEN MIT PLATTE

Material: Edelstahl AISI 304

Mit 3 Schrauben für die Bodenverankerung und einer Abdeckblende für den Ring aus schwarzem Kunststoff.

Oberfläche: /8

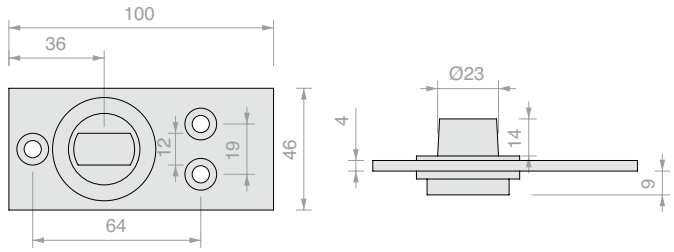

Art.	Anschlussteil	Menge
PIVOTS014	**Deutsch**	1 Stk.

>>> SIEHE PREISLISTE B3 - S. 57 >>>

UNTERES SCHARNIER GF100

Material: Körper aus Aluminium
Blende aus Edelstahl AISI 316
Oberfläche: /8 /15

Type Approved Safety Regular Production Surveillance
TÜVRheinland CERTIFIED
www.tuv.com ID 1111292548

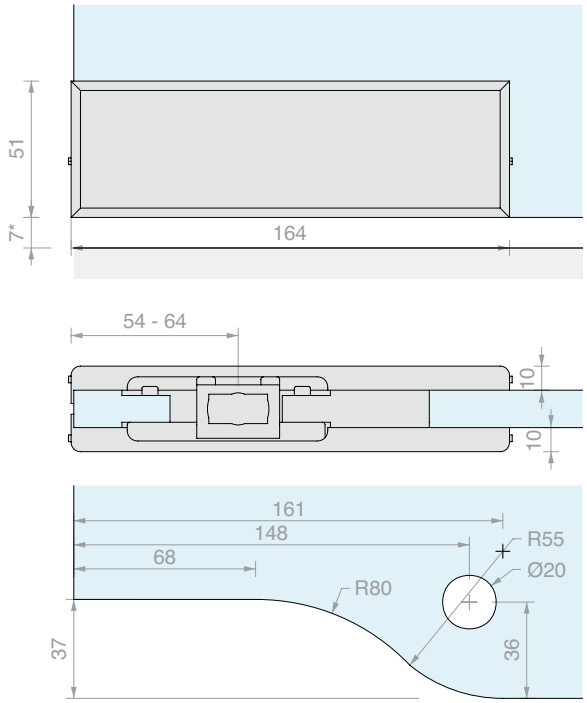

Art.	Für Glasstärken	Anschlussteil	Menge
GF100	Von **10** bis **13.5** mm	**Deutsch**	1 Stk.

OBERES SCHARNIER GF200

Material: Körper aus Aluminium
Blende aus Edelstahl AISI 316
Die Deckenmontage erfordert die Zapfen
Art. GL8815 oder GL8819.
Oberfläche: /8 /15

Type Approved Safety Regular Production Surveillance
TÜVRheinland CERTIFIED
www.tuv.com ID 1111292548

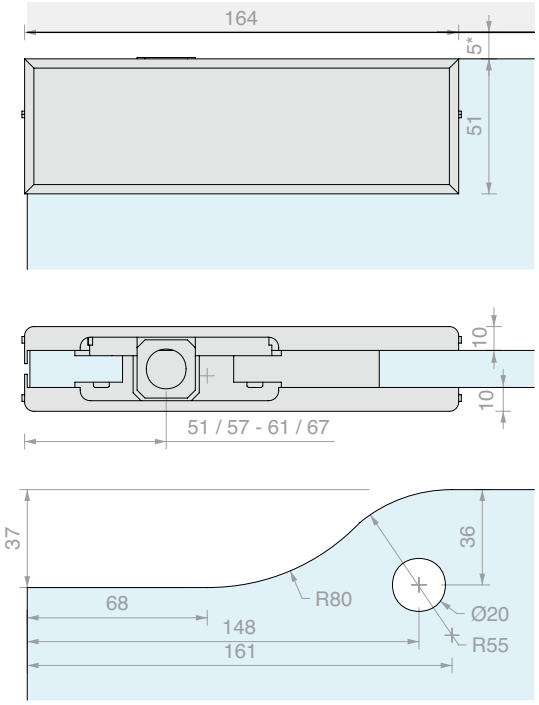

Art.	Für Glasstärken	Menge
GF200	Von **10** bis **13.5** mm	1 Stk.

>>> SIEHE PREISLISTE B3 - S. 58 >>>

OBERLICHT SCHARNIER GF400

Material: Körper aus Aluminium

Blende aus Edelstahl AISI 316

Optional mit Türstopper Art. GL7200

Oberfläche: /8 /15

Type Approved Safety Regular Production Surveillance

www.tuv.com ID 111292548

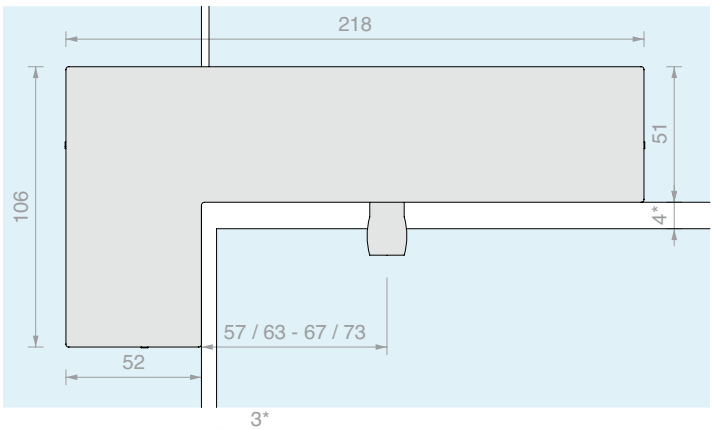

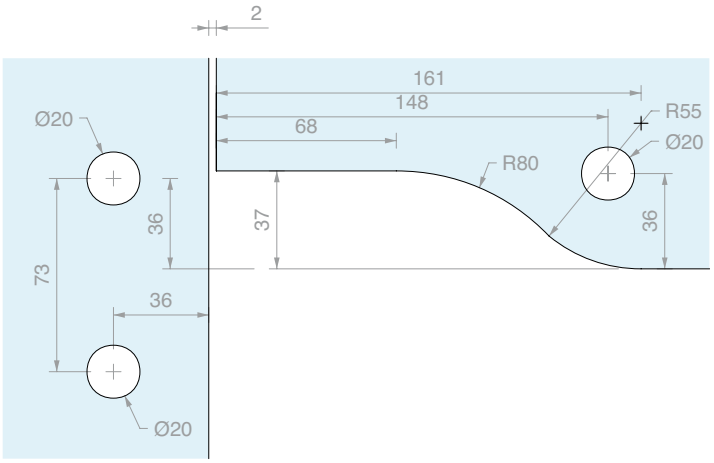

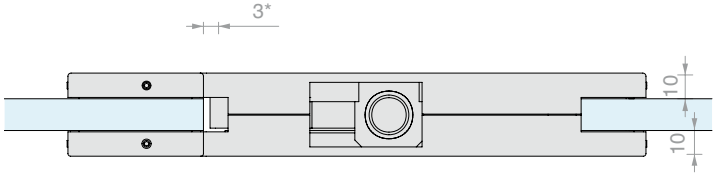

Art.	Für Glasstärken	Menge
GF400	Von **10** bis **13.5** mm	1 Stk.

>>> SIEHE PREISLISTE B3 - S. 58 >>>

WANDSCHARNIER FÜR OBERLICHT GF210

Material: Körper aus Aluminium
Blende aus Edelstahl AISI 316
Abnehmbare Wandplatte
Oberfläche: /8 /15

Type Approved Safety Regular Production Surveillance
TÜVRheinland CERTIFIED
www.tuv.com ID 1111292548

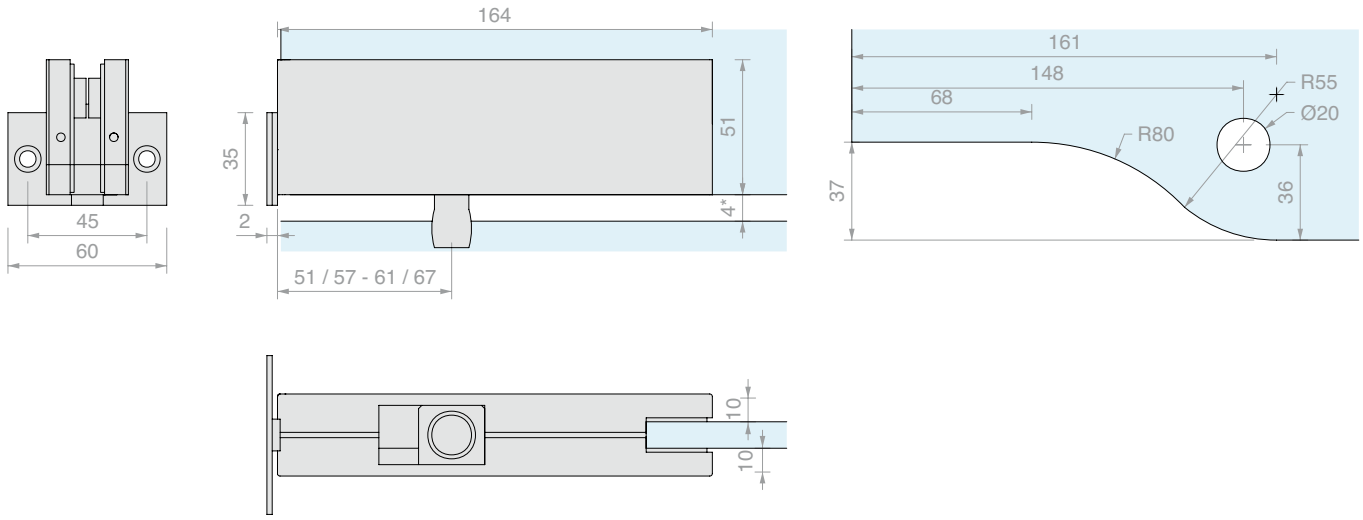

Art.	Für Glasstärken	Menge
GF210	Von **10** bis **13.5** mm	1 Stk.

>>> SIEHE PREISLISTE B3 - S. 58 >>>

L-GLASHALTER GF600

Material: Körper aus Aluminium
Blende aus Edelstahl AISI 316
Inkl. Türstopper Art. GL7100
Oberfläche: /8 /15

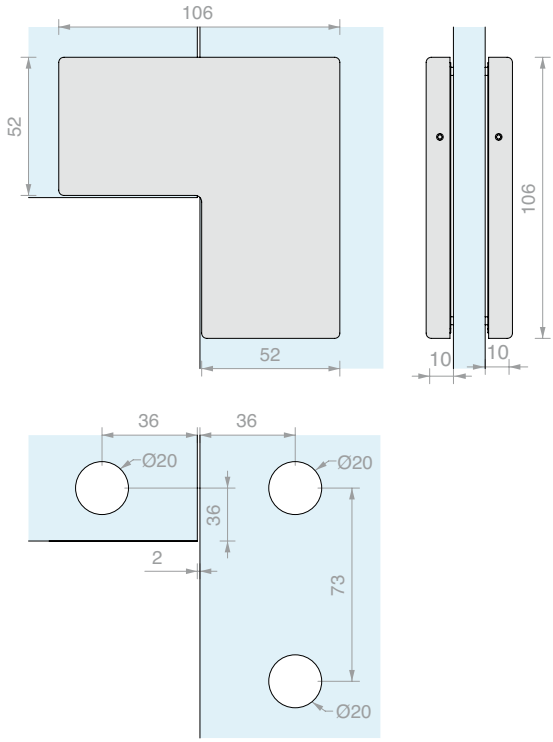

Art.	Für Glasstärken	Menge
GF600	Von **10** bis **13.5** mm	1 Stk.

Optionaler Türstopper

GERADER GLASHALTER GF700

Material: Körper aus Aluminium
Blende aus Edelstahl AISI 316
Optional mit Türstopper Art. GL7100
Oberfläche: /8 /15

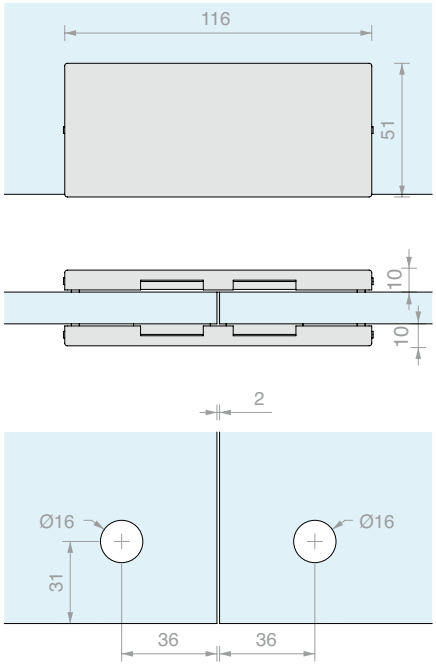

Art.	Für Glasstärken	Menge
GF700	Von **10** bis **13.5** mm	1 Stk.

>>> SIEHE PREISLISTE B3 - S. 58 >>>

GLASHALTER FÜR GLASWAND GF150

Material: Körper aus Aluminium
Blende aus Edelstahl AISI 316
Oberfläche: /8 /15

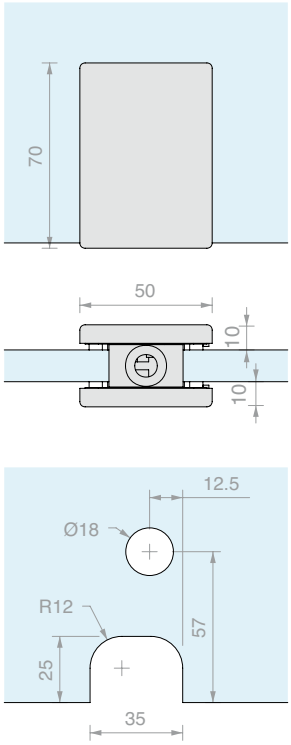

Art.	Für Glasstärken	Menge
GF150	Von **10** bis **13.5** mm	1 Stk.

GLASHALTER FÜR GLASWAND MIT ANSCHLAG GF150F

Material: Körper aus Aluminium
Blende aus Edelstahl AISI 316
Oberfläche: /8 /15

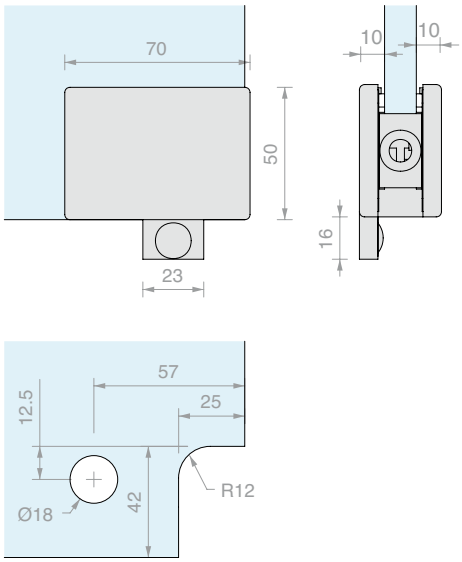

Art.	Für Glasstärken	Menge
GF150F	Von **10** bis **13.5** mm	1 Stk.

SCHLOSS MIT RECHTECKIGEM ZAPFEN GL200

Material: Körper aus Aluminium
Blende aus Edelstahl AISI 316
Mit europäischem Zylinder, 3 Schlüssel
Oberfläche: /8 /15

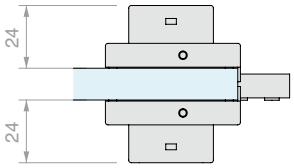

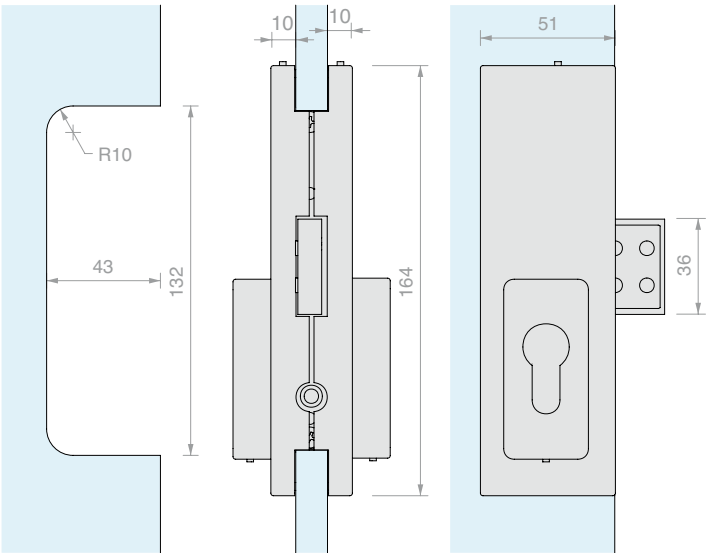

Art.	Verschluss	Schlüssel	Für Glasstärken	Menge
GL200S	Schloss + Schloss	Einzelschließend	Von **10** bis **13.5** mm	1 Stk.
GL200SU	Schloss + Schloss	Gleichschließend	Von **10** bis **13.5** mm	1 Stk.
GL200P	Knauf + Schloss	Einzelschließend	Von **10** bis **13.5** mm	1 Stk.

GEGENSCHLOSS GK200

Material: Körper aus Aluminium
Blende aus Edelstahl AISI 316
Oberfläche: /8 /15

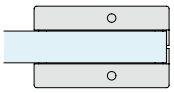

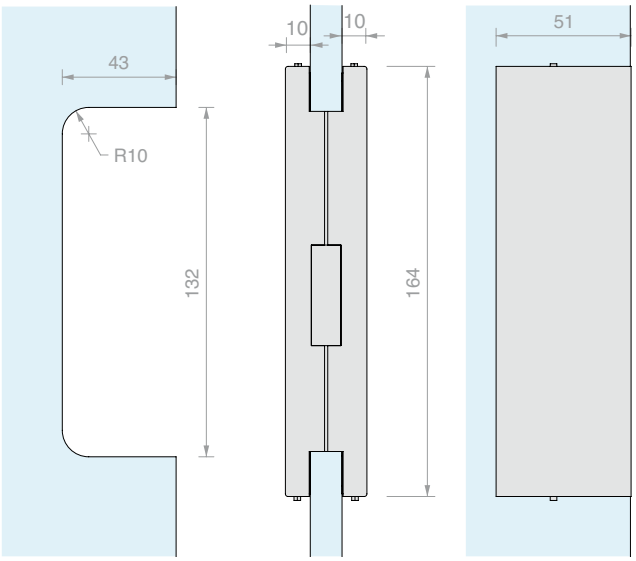

Art.	Für Glasstärken	Menge
GK200	Von **10** bis **13.5** mm	1 Stk.

>>> SIEHE PREISLISTE B3 - S. 58 >>>

RIEGEL GL800

Material: Körper aus Aluminium
Blende aus Edelstahl AISI 316
Oberfläche: /8 /15

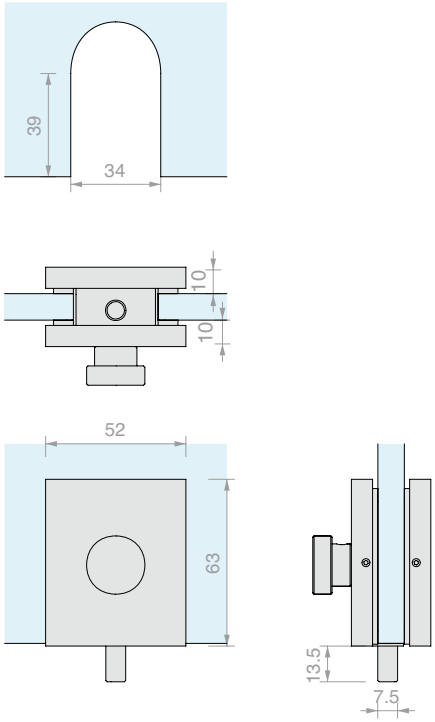

Art.	Für Glasstärken	Menge
GL800	Von **10** bis **13.5** mm	1 Stk.

SCHLIESSBLECH FÜR RIEGEL GK800

Material: Körper aus Aluminium
Blende aus Edelstahl AISI 316
Oberfläche: /8 /15

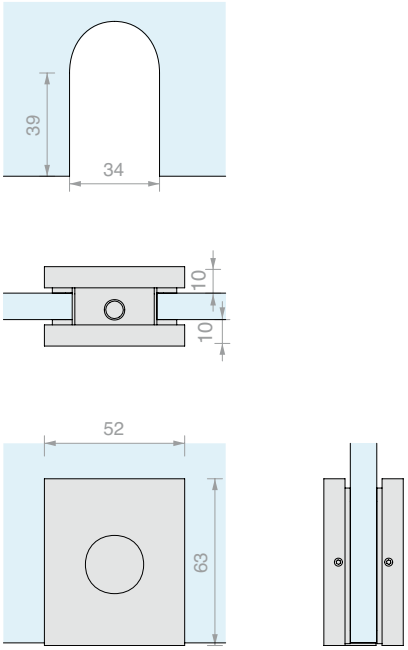

Art.	Für Glasstärken	Menge
GK800	Von **10** bis **13.5** mm	1 Stk.

>>> SIEHE PREISLISTE B3 - S. 58/59 >>>

TÜRSTOPPER 100

Material: Gehäuse aus Aluminium-Druckguss, PVC
Kompatibel mit Art. GF600 und GF700
Farbe: schwarz

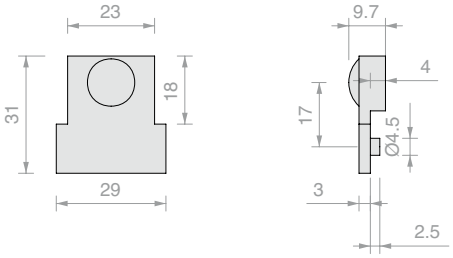

Art.	Menge
GL7100	1 Stk.

TÜRSTOPPER 200

Material: Gehäuse aus Aluminium-Druckguss, PVC
Kompatibel mit Art. GF400
Farbe: schwarz

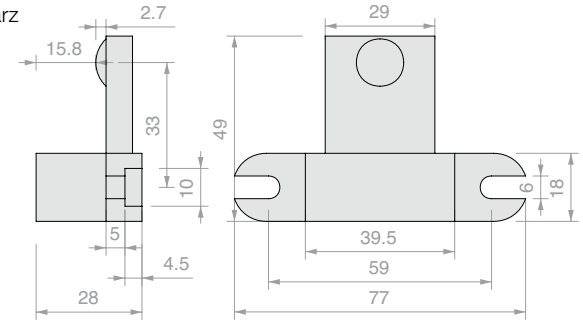

Art.	Menge
GL7200	1 Stk.

BUCHSE MIT STAUBSCHUTZ

Material: Messing
Oberfläche: /1 /3

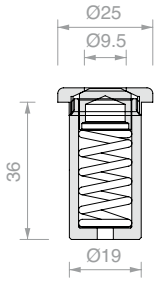

Art.	Menge
GL7300	1 Stk.

EINSATZ FÜR FRANZÖSISCHEN UND ITALIENISCHEN ZAPFEN

Material: Edelstahl AISI 304
Kompatibel mit Art. GF100
Oberfläche: /9

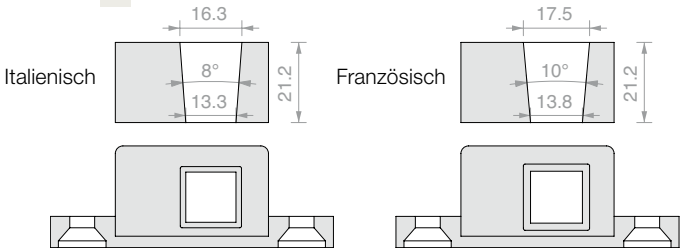

Art.	Anschlussteil	Menge
GL7439	**Italienisch**	1 Stk.
GL7433	**Französisch**	1 Stk.

>>> SIEHE PREISLISTE B3 - S. 59 >>>

FREI BEWEGLICHER BODENZAPFEN MIT PLATTE

Material: Edelstahl AISI 304

Mit 3 Schrauben für die Bodenverankerung und einer Abdeckblende für den Ring aus schwarzem Kunststoff.

Oberfläche: /8

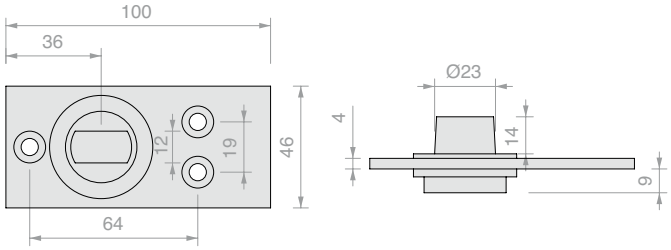

Art.	Anschlussteil	Menge
PIVOTS014	**Deutsch**	1 Stk.

BODENLAGER ML

Material: Messing

Oberfläche: /1 /3

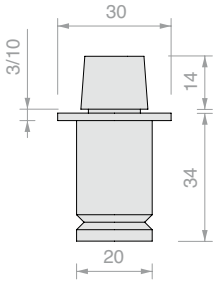

Art.	Anschlussteil	Menge
GARDAML	**Italienisch**	1 Stk.

BODENLAGER TD

Material: Messing

Oberfläche: /1 /3

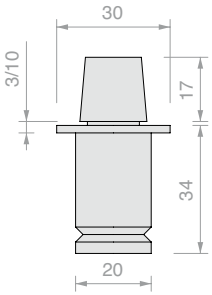

Art.	Anschlussteil	Menge
GARDATD	**Deutsch**	1 Stk.

BODENLAGER HD3303

Material: Messing

Oberfläche: /1 /3

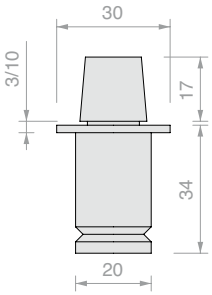

Art.	Anschlussteil	Menge
HD3303	**Französisch**	1 Stk.

>>> SIEHE PREISLISTE B3 - S. 59 >>>

OBERE PLATTE 8815

Material: Edelstahl AISI 304

Oberfläche: /9

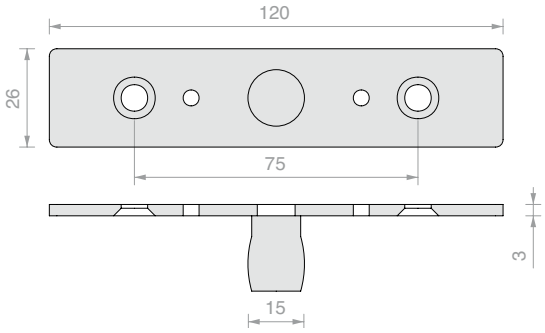

Art.	Menge
GL8815	1 Stk.

DECKENZAPFEN FÜR EINBAUMONTAGE 8819

Material: Verzinkter Stahl

Kompatibel mit Art. GF200

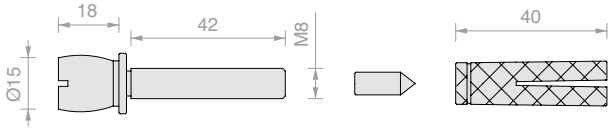

Art.	Menge
GL8819	1 Stk.

BODENGEHÄUSE GL8823

Material: Edelstahl AISI 304

Oberfläche: /8 /15

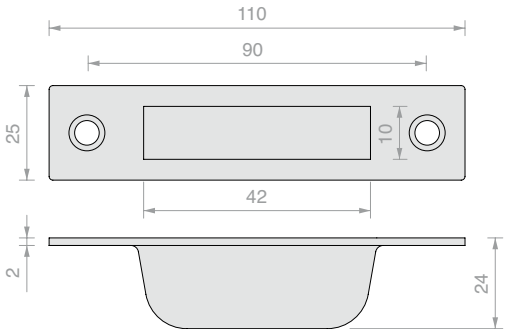

Art.	Menge
GL8823	1 Stk.

WANDGEHÄUSE GL8824

Material: Edelstahl AISI 304

Oberfläche: /9

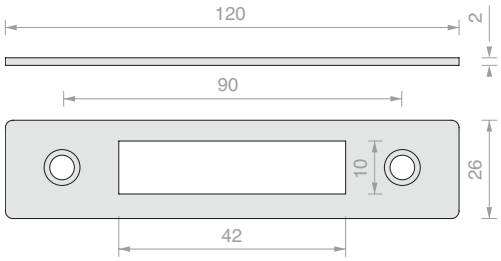

Art.	Menge
GL8824	1 Stk.

>>> SIEHE PREISLISTE B3 - S. 59 >>>

SCHLOSS LT500

Material: Körper aus Aluminium
Blende aus Edelstahl AISI 316
Mit europäischem Zylinder mit 3 Schlüsseln
Wandplatte mitgeliefert
Oberfläche: /8 /15

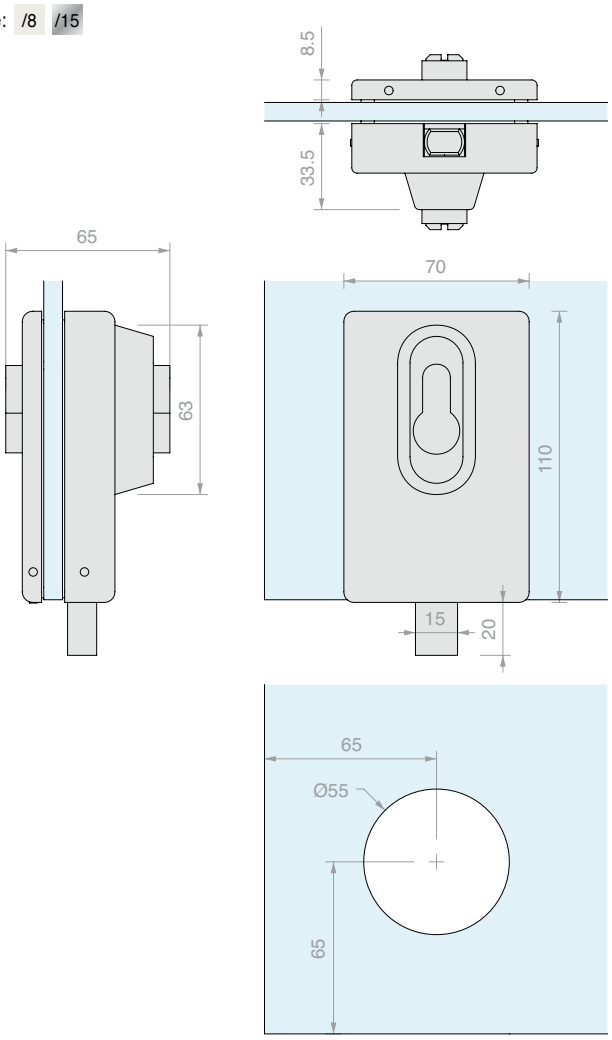

Art.	Für Glasstärken	Schlüssel	Menge
GL10	Von **8** bis **12** mm	Einzelschließend	1 Stk.

GEGENSCHLOSS LT501

Material: Körper aus Aluminium
Blende aus Edelstahl AISI 316
Oberfläche: /8 /15

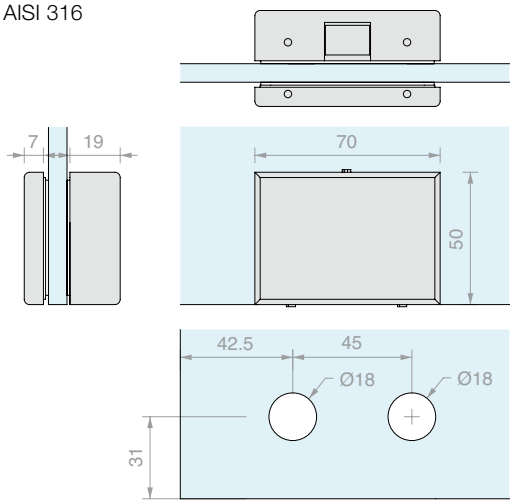

Art.	Für Glasstärken	Menge
GL25	Von **8** bis **12** mm	1 Stk.

>>> SIEHE PREISLISTE B3 - S. 59 >>>

OBERES SCHARNIER HS1010 MIT BESCHLAG

Material: Edelstahl AISI 316

Empfohlene Glasbohrung Ø24 mm

Die Deckenmontage erfordert die Buchse Art. HS1010SPL

Oberfläche: /9

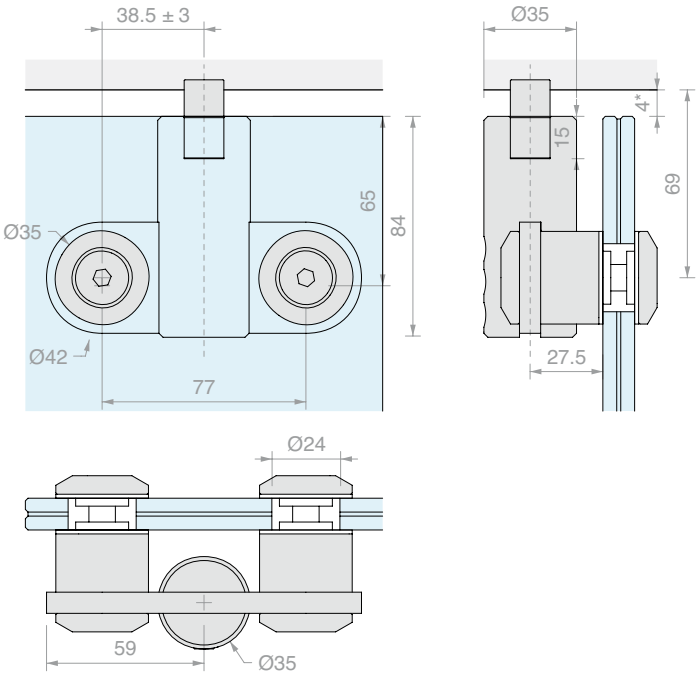

Art.	Für Glasstärken	Menge
HS1010SB	Von **8** bis **21.5** mm	1 Stk.

OBERES SCHARNIER HS1010 VERSENKT

Material: Edelstahl AISI 316

Empfohlene Glasbohrung Ø22 mm, Senkung 3 mm

Die Deckenmontage erfordert die Buchse Art. HS1010SPL

Oberfläche: /9

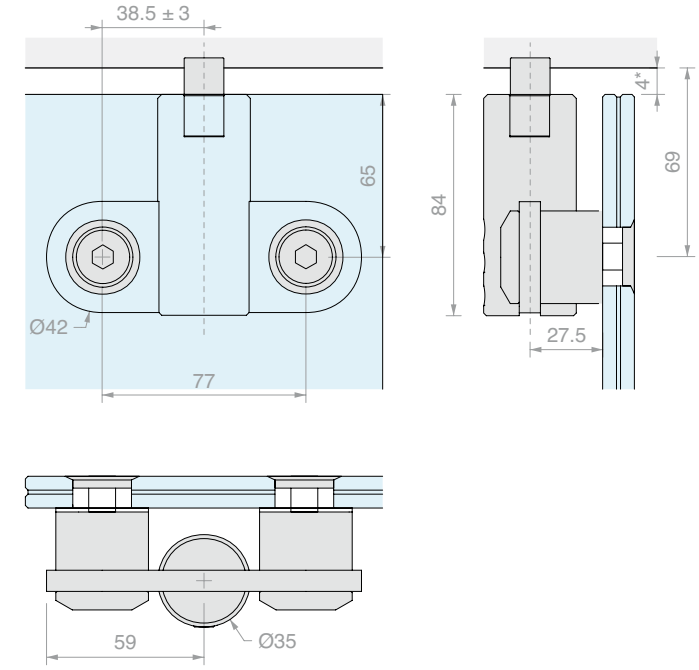

Art.	Für Glasstärken	Menge
HS1010SS	Von **8** bis **21.5** mm	1 Stk.

>>> SIEHE PREISLISTE B3 - S. 60 >>>

OBERES SCHARNIER HS1010 MIT BESCHLAG UND ANSCHLUSSTEIL FÜR OBERLICHT

Type Approved Safety Regular Production Surveillance
TÜVRheinland CERTIFIED
www.tuv.com ID 1111292548

Material: Edelstahl AISI 316

Empfohlene Glasbohrung Ø24 mm

Oberfläche: /9

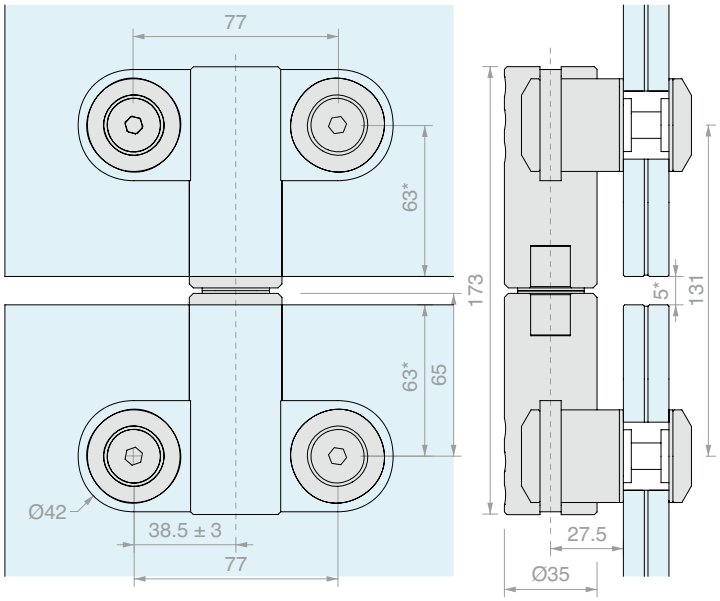

Art.	Für Glasstärken	Menge
HS1010SSB	Von **8** bis **21.5** mm	1 Stk.

OBERES SCHARNIER HS1010 VERSENKT MIT ANSCHLUSSTEIL FÜR OBERLICHT

Type Approved Safety Regular Production Surveillance
TÜVRheinland CERTIFIED
www.tuv.com ID 1111292548

Material: Edelstahl AISI 316

Empfohlene Glasbohrung Ø22 mm, Senkung 3 mm

Oberfläche: /9

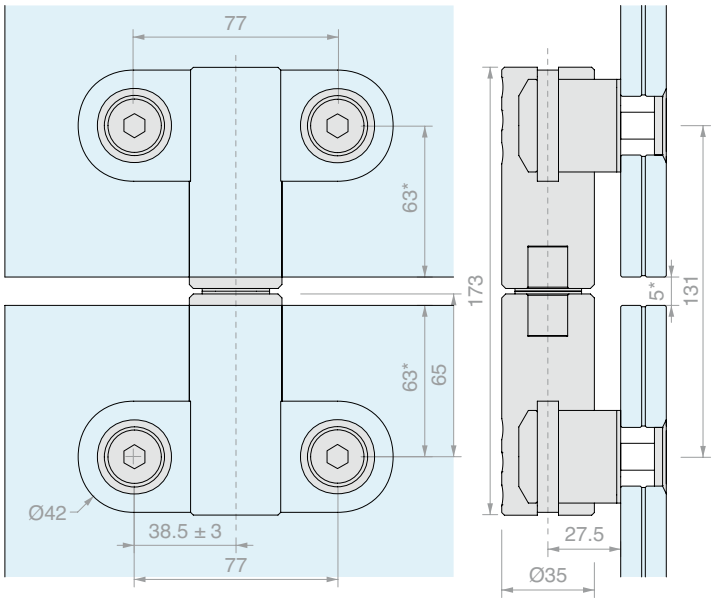

Art.	Für Glasstärken	Menge
HS1010SSS	Von **8** bis **21.5** mm	1 Stk.

>>> SIEHE PREISLISTE B3 - S. 60 >>>

SCHARNIER HS1010 UNTEN MIT BESCHLAG

Material: Edelstahl AISI 316

Empfohlene Glasbohrung Ø24 mm

Oberfläche: /9

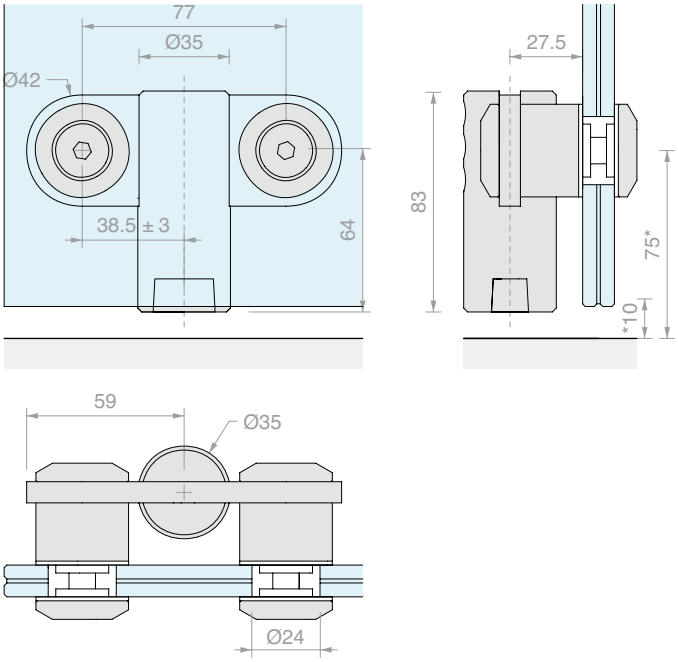

Art.	Für Glasstärken	Anschlussteil	Menge
HS1010PB	Von **8** bis **21.5** mm	**Deutsch**	1 Stk.

SCHARNIER HS1010 UNTEN VERSENKT

Material: Edelstahl AISI 316

Empfohlene Glasbohrung Ø22 mm, Senkung 3 mm

Oberfläche: /9

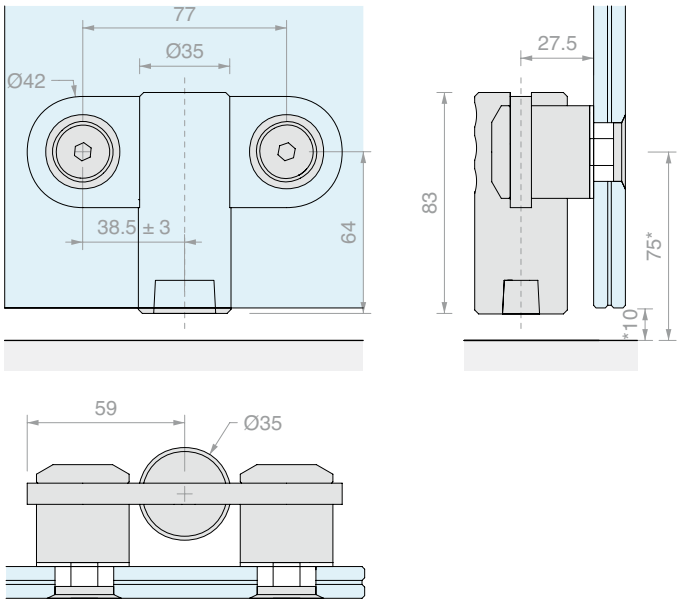

Art.	Für Glasstärken	Anschlussteil	Menge
HS1010PS	Von **8** bis **21.5** mm	**Deutsch**	1 Stk.

>>> SIEHE PREISLISTE B3 - S. 60 >>>

UNTERES SCHARNIER CGS

Material: Edelstahl AISI 316

Oberfläche: /8 /15

Type Approved Safety Regular Production Surveillance
TÜVRheinland CERTIFIED
www.tuv.com ID 1111292548

AUSSENANSICHT

MONTAGE INNEN

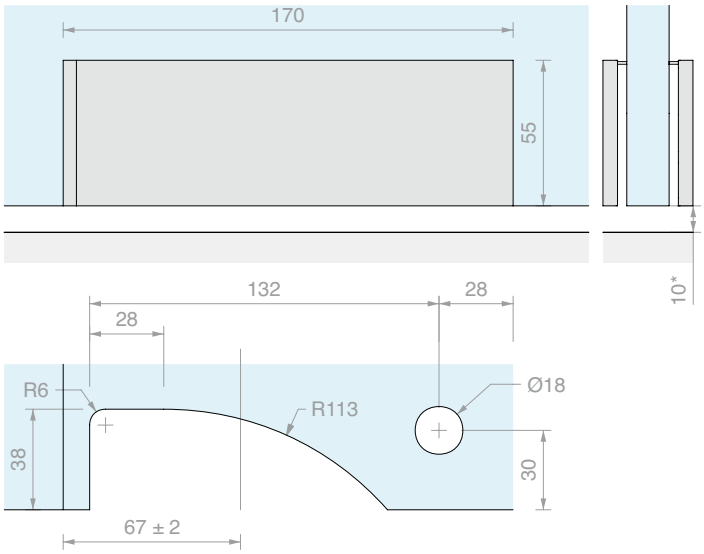

GLASBÜNDIGE MONTAGE

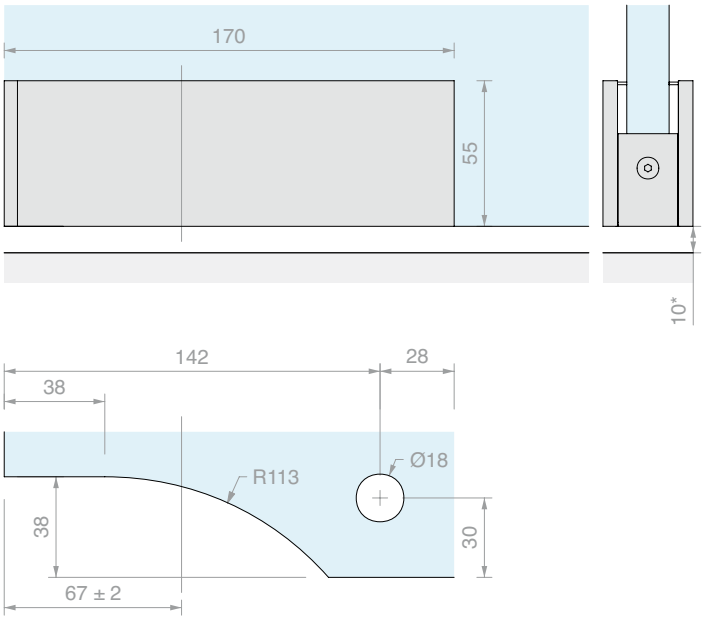

Art.	Für Glasstärken	Anschlussteil	Menge
CGS1620SX	Von **15** bis **21.5** mm	**Deutsch**	1 Stk.
CGS1620DX	Von **15** bis **21.5** mm	**Deutsch**	1 Stk.

>>> SIEHE PREISLISTE B3 - S. 60 >>>

OBERES SCHARNIER CGS

Material: Edelstahl AISI 316
Die Deckenmontage
erfordert die Buchse Art. HS1010SPL
Oberfläche: /8 /15

Type Approved Safety Regular Production Surveillance
TÜVRheinland CERTIFIED
www.tuv.com ID 1111292548

AUSSENANSICHT

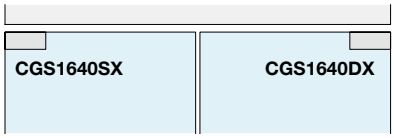

MONTAGE INNEN

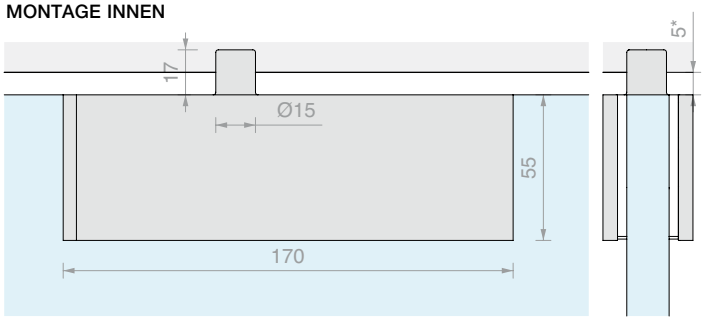

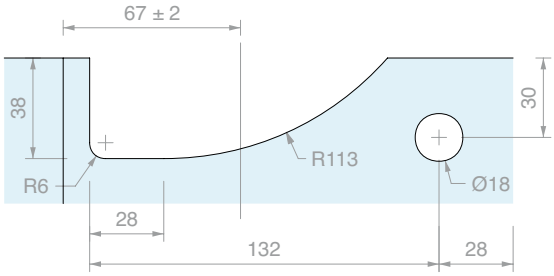

GLASBÜNDIGE MONTAGE

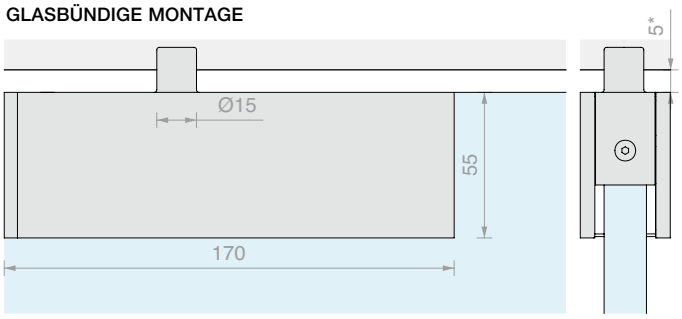

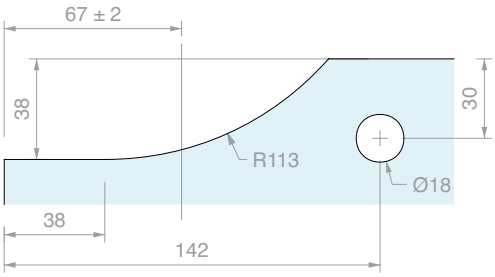

Art.	Für Glasstärken	Menge
CGS1640SX	Von **15** bis **21.5** mm	1 Stk.
CGS1640DX	Von **15** bis **21.5** mm	1 Stk.

>>> SIEHE PREISLISTE B3 - S. 60 >>>

SCHLOSS SGS

Material: Messing

Mit europäischem Zylinder, 3 Schlüssel

Zapfen Ø 10 x L.18 mm

Oberfläche: /1 /24

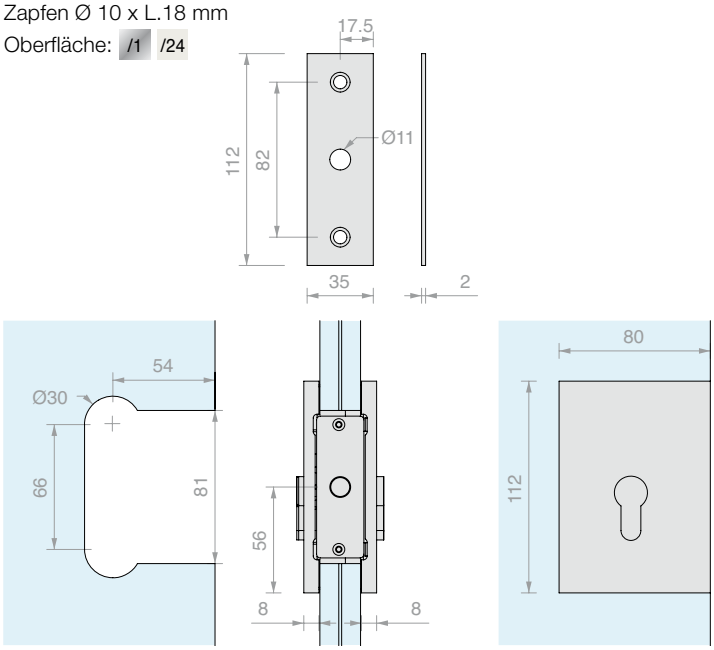

Art.	Für Glasstärken	Schlüssel	Menge
SGS2115U	**15** mm	Gleichschließend	1 Stk.
SGS2115D	**15** mm	Einzelschließend	1 Stk.
SGS2117U	**17** mm	Gleichschließend	1 Stk.
SGS2117D	**17** mm	Einzelschließend	1 Stk.
SGS2121U	**21** mm	Gleichschließend	1 Stk.
SGS2121D	**21** mm	Einzelschließend	1 Stk.

SCHLOSS MIT GRIFF SGS

Material: Messing

Mit europäischem Zylinder, 3 Schlüssel

Zapfen Ø 10 x L.18 mm

Oberfläche: /1 /24

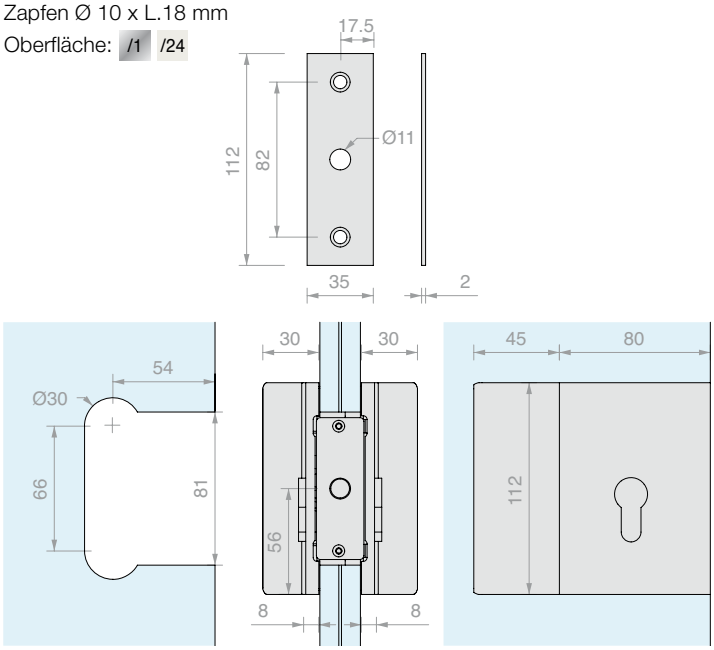

Art.	Für Glasstärken	Schlüssel	Menge
SGS2315MU	**15** mm	Gleichschließend	1 Stk.
SGS2315MD	**15** mm	Einzelschließend	1 Stk.
SGS2317MU	**17** mm	Gleichschließend	1 Stk.
SGS2317MD	**17** mm	Einzelschließend	1 Stk.
SGS2321MU	**21** mm	Gleichschließend	1 Stk.
SGS2321MD	**21** mm	Einzelschließend	1 Stk.

>>> SIEHE PREISLISTE B3 - S. 60 >>>

SCHLIESSBLECH GLAS SGS

Material: Messing

Oberfläche: /1 /24

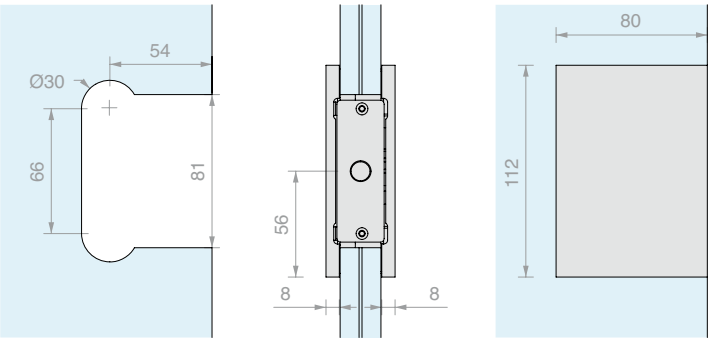

Art.	Für Glasstärken	Menge
SGS2715M	**15** mm	1 Stk.
SGS2717M	**17** mm	1 Stk.
SGS2721M	**21** mm	1 Stk.

WANDPLATTE MIT ANSCHLAG

Material: Messing

Oberfläche: /1 /24

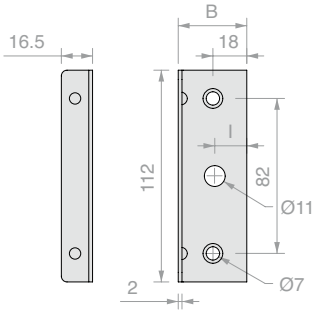

Art.	Für Glasstärken	I	B	Menge
SGS15L	**15** mm	**16** mm	**36.5** mm	1 Stk.
SGS17L	**17** mm	**17** mm	**39** mm	1 Stk.
SGS21L	**21** mm	**19** mm	**43** mm	1 Stk.

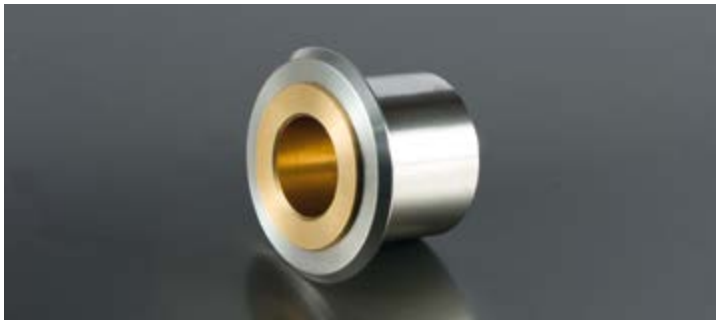

OBERE BUCHSE

Material: Edelstahl AISI 316

Oberfläche: /9

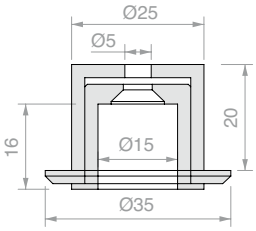

Art.	Menge
HS1010SPL	1 Stk.

FREI BEWEGLICHER BODENZAPFEN MIT PLATTE

Material: Edelstahl AISI 304

Mit 3 Schrauben für die Bodenverankerung und einer Abdeckblende für den Ring aus schwarzem Kunststoff.

Oberfläche: /8

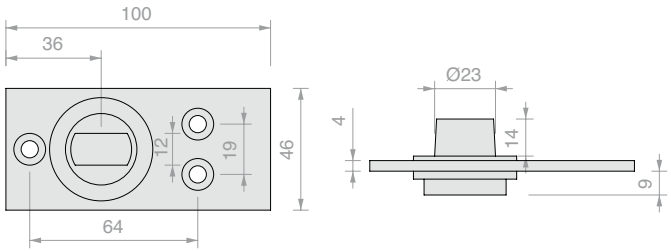

Art.	Anschlussteil	Menge
PIVOTS014	**Deutsch**	1 Stk.

>>> SIEHE PREISLISTE B3 - S. 61 >>>

OBERES SCHARNIER MIT SCHIEBEREGLER 3301

Material: Messing

Die Deckenmontage erfordert die Buchse Art. HD3304

Oberfläche: /1 /24

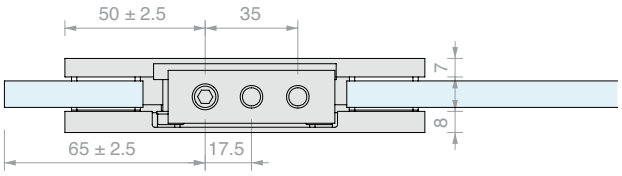

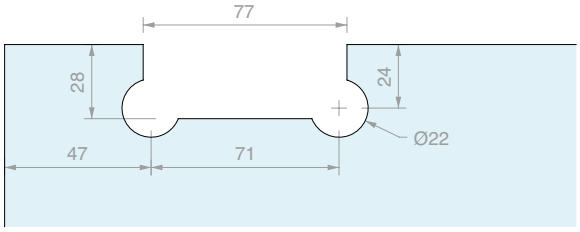

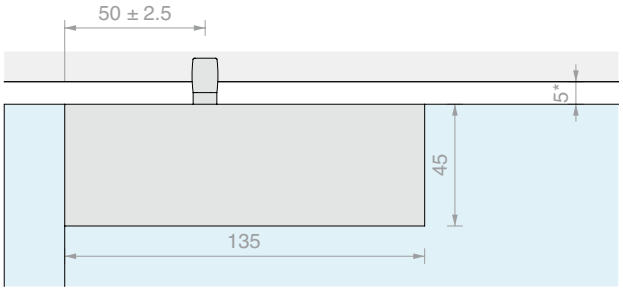

Art.	Für Glasstärken	Menge
HD3301	Von **8** bis **10** mm	1 Stk.

UNTERES SCHARNIER HD3301

Material: Messing

Oberfläche: /1 /24

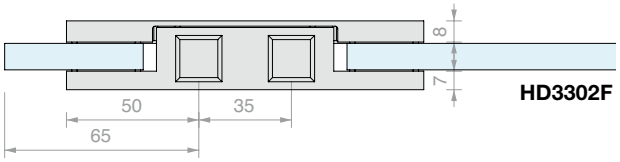

HD3302F

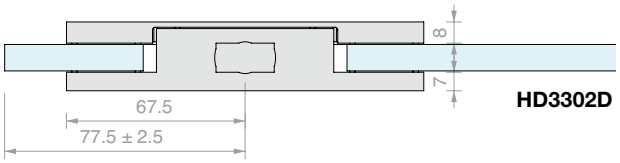

HD3302D

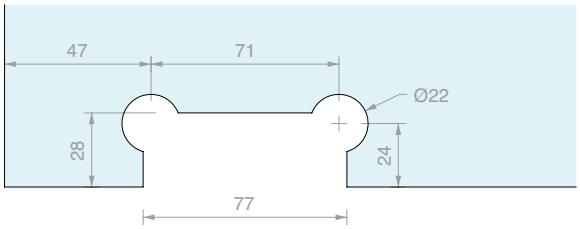

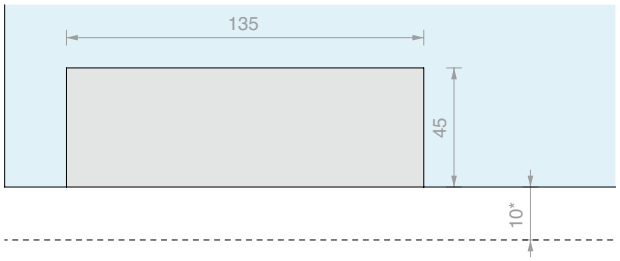

Art.	Für Glasstärken	Anschlussteil	Menge
HD3302F	Von **8** bis **10** mm	**Französisch**	1 Stk.
HD3302D	Von **8** bis **10** mm	**Deutsch**	1 Stk.

>>> SIEHE PREISLISTE B3 - S. 61 >>>

BEFESTIGUNG FÜR OBERLICHT MIT SEITLICHER GLASVERBINDUNG 3307

Material: Messing

Oberfläche: /1 /24

Richtung links

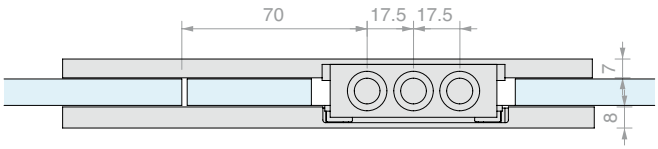

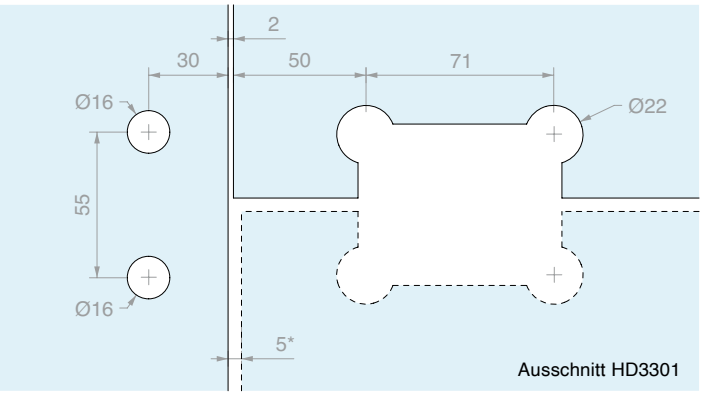

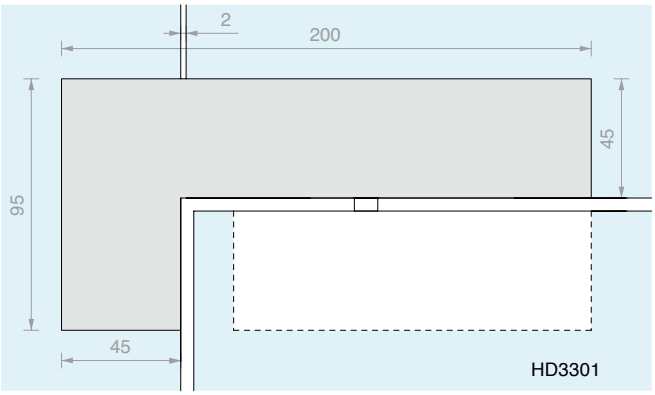

Art.	Für Glasstärken	Richtung	Menge
HD3307SX	Von **8** bis **10** mm	Links	1 Stk.
HD3307DX	Von **8** bis **10** mm	Rechts	1 Stk.

BEFESTIGUNG FÜR OBERLICHT MIT SEITLICHER WANDVERBINDUNG 3308

Material: Messing

Oberfläche: /1 /24

Richtung links

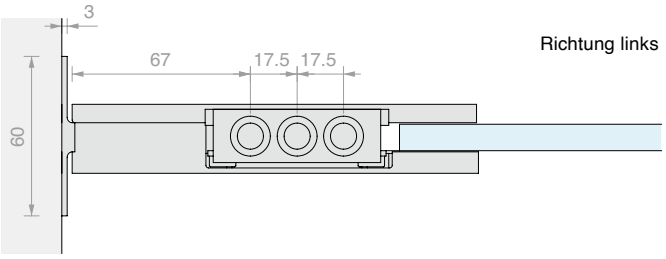

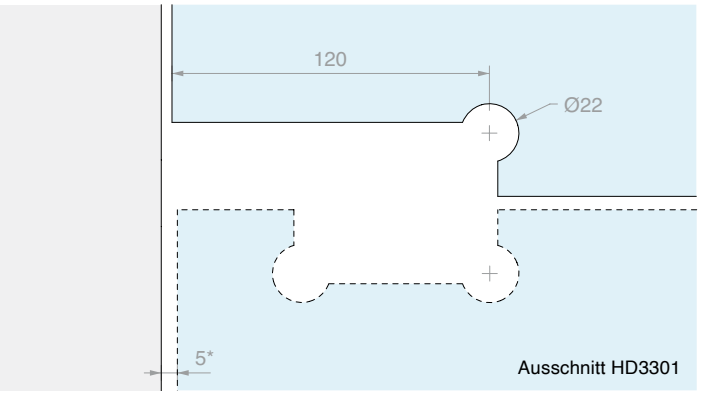

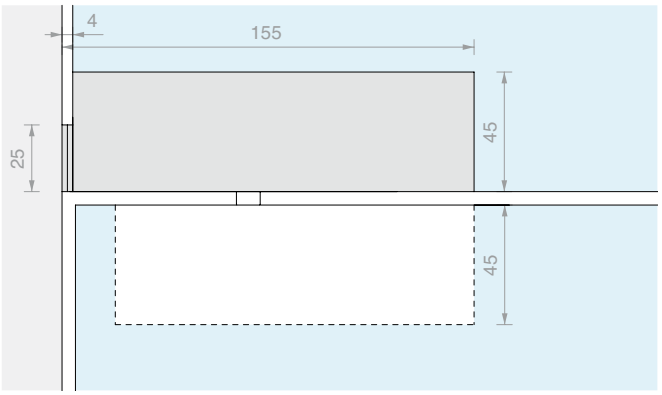

Art.	Für Glasstärken	Richtung	Menge
HD3308SX	Von **8** bis **10** mm	Links	1 Stk.
HD3308DX	Von **8** bis **10** mm	Rechts	1 Stk.

>>> SIEHE PREISLISTE B3 - S. 61 >>>

SCHLOSS 3305

Material: Messing
Zapfen Ø10 x 17 mm
Mit europäischem Zylinder, 3 Schlüssel
Oberfläche: /1 /24

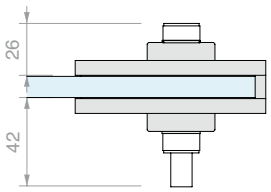

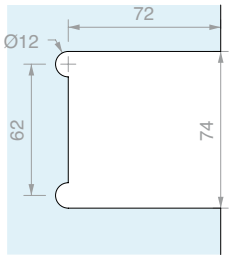

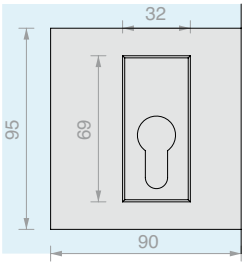

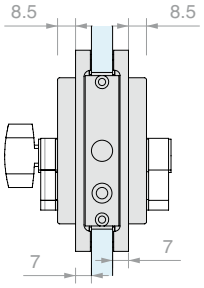

Art.	Für Glasstärken	Verschluss	Schlüssel	Menge
HD3305U	Von **8** bis **10** mm	Schloss + Schloss	Gleichschließend	1 Stk.
HD3305D	Von **8** bis **10** mm	Schloss + Schloss	Einzelschließend	1 Stk.
HD3305P	Von **8** bis **10** mm	Knauf + Schloss	Gleichschließend	1 Stk.

RIEGEL HD SQUARE

Material: Körper aus Aluminium, Blende aus Messing
Zapfen Ø7.5 x L 13 mm
Oberfläche: /1 /24

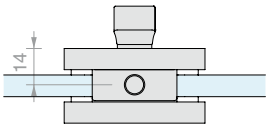

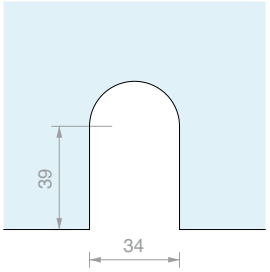

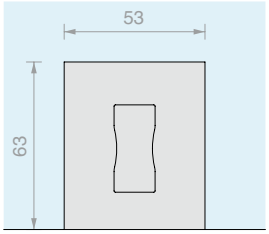

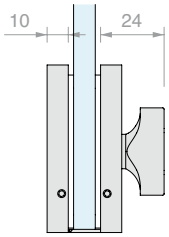

Art.	Für Glasstärken	Menge
DQC63	Von **10** bis **12** mm	1 Stk.

GEGENSCHLOSS GLAS FÜR RIEGEL HD SQUARE

Material: Messing
Oberfläche: /1 /24

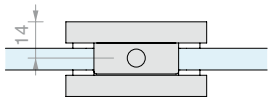

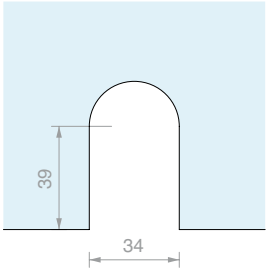

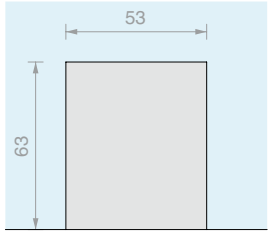

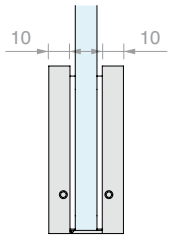

Art.	Für Glasstärken	Menge
DQC65	Von **10** bis **12** mm	1 Stk.

>>> SIEHE PREISLISTE B3 - S. 61 >>>

EINZELNES GEGENSCHLOSS OBERLICHT FÜR RIEGEL

Material: Messing

Kompatibel mit Art. DQC63

Oberfläche: /1 /24

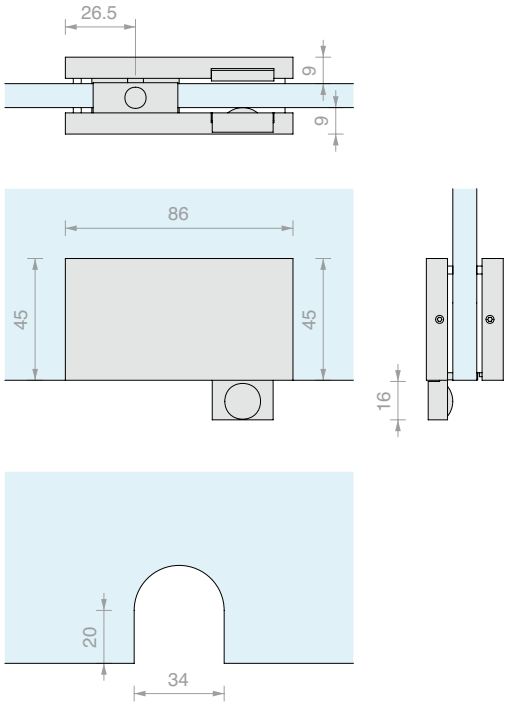

Art.	Für Glasstärken	Menge
HD3309	Von **8** bis **12** mm	1 Stk.

DOPPELTES GEGENSCHLOSS OBERLICHT FÜR RIEGEL

Material: Messing

Kompatibel mit Art. DQC63

Oberfläche: /1 /24

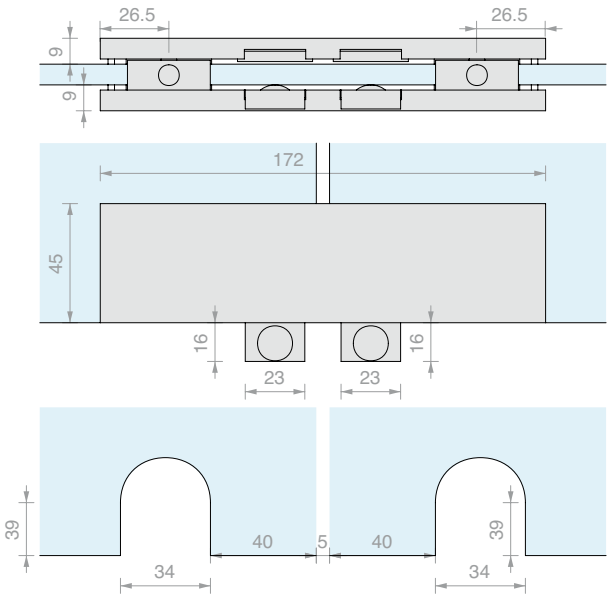

Art.	Für Glasstärken	Menge
HD3310	Von **8** bis **12** mm	1 Stk.

>>> SIEHE PREISLISTE B3 - S. 62 >>>

WANDSCHLIESSBLECH FÜR SCHLOSS HD3305

Material: Edelstahl

Oberfläche: /9

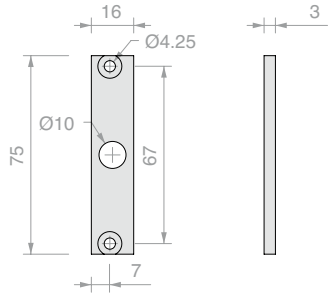

Art.	Menge
HD3306	1 Stk.

BODENLAGER HD3303

Material: Messing

Oberfläche: /1 /3

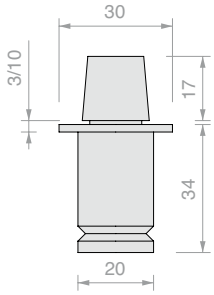

Art.	Anschlussteil	Menge
HD3303	**Französisch**	1 Stk.

GEHÄUSE FÜR DECKENZAPFEN 3304

Material: Messing

Oberfläche: /1 /3

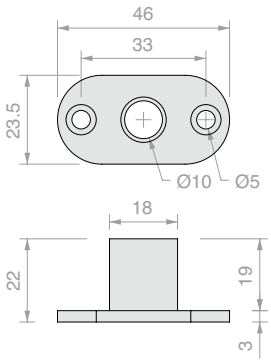

Art.	Menge
HD3304	1 Stk.

BUCHSE MIT STAUBSCHUTZ FÜR SCHLOSS HD3305

Material: Messing

Oberfläche: /1 /3

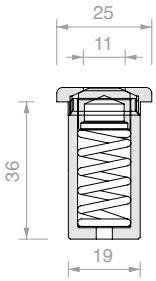

Art.	Menge
GL7311	1 Stk.

>>> SIEHE PREISLISTE B3 - S. 62 >>>

SCHIEBEREGLER FÜR HD3308

Material: Messing

Schieberegler, um die Befestigung Art. HD3308 von glasbündig nach innen zu verschieben

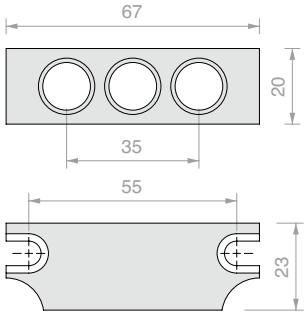

Art.	Menge
HD3308-SLIDER	1 Stk.

ZYLINDER MIT DREHKNAUF

Material: Messing

Europäischer Zylinder mit 3 Schlüsseln

Oberfläche: /1 /3 /45

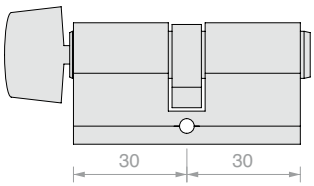

Art.	Schlüssel	Menge
S1217U	Gleichschließend	1 Stk.

EUROPÄISCHER ZYLINDER MIT SCHLÜSSEL

Material: Messing

Europäischer Zylinder mit 3 Schlüsseln

Oberfläche: /1 /3

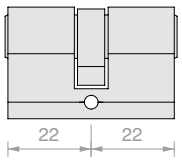

Art.	Schlüssel	Menge
LOGS10U	Gleichschließend	1 Stk.
LOGS10D	Einzelschließend	1 Stk.

>>> SIEHE PREISLISTE B3 - S. 62 >>>

PIVOT-SCHNAPPSCHARNIER 80SQ OHNE SICHTBARE SCHRAUBEN

Material: Messing

Oberfläche: /1 /2 /3

Type Approved
Safety
Regular Production
Surveillance
TÜVRheinland CERTIFIED
www.tuv.com
ID 1111292548

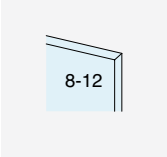

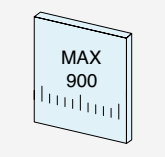

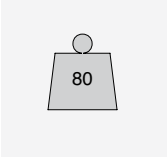

DREHUNG 360°

KEINE SICHTBARE SCHRAUBE

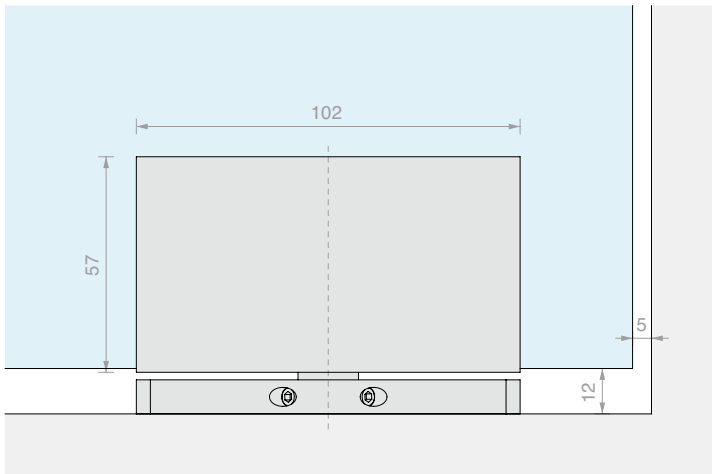

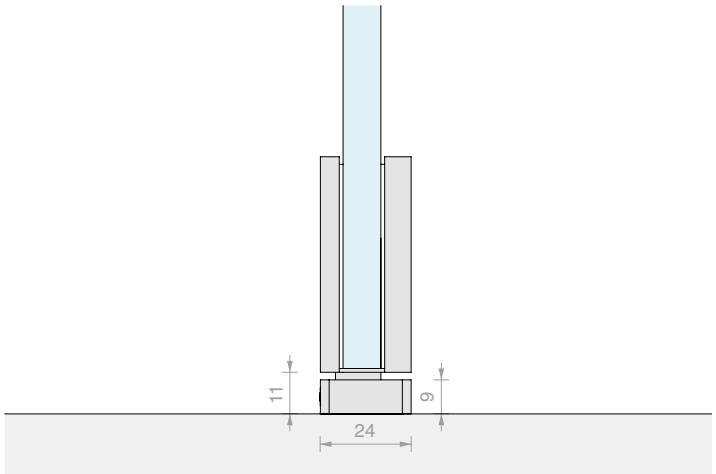

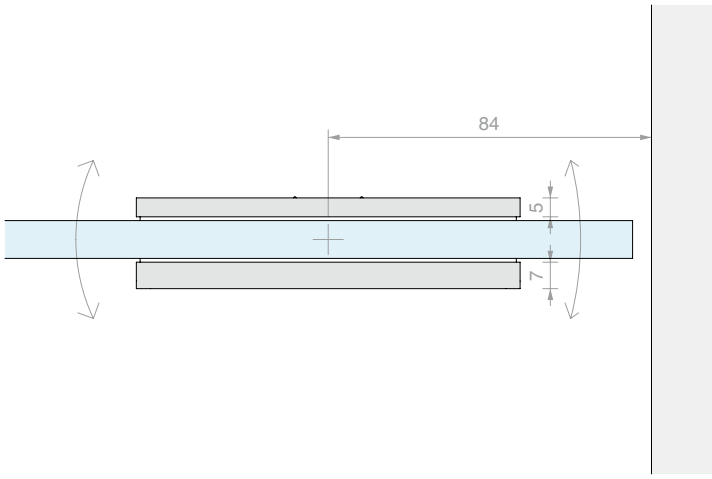

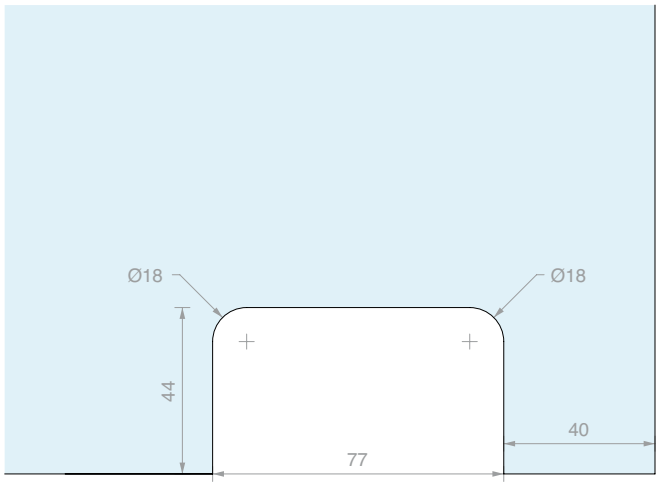

Art.	Für Glasstärken	Menge
CERPT80SQ	Von **8** bis **12** mm	1 Stk.

>>> SIEHE PREISLISTE B3 - S. 62 >>>

PIVOT-SCHNAPPSCHARNIER 80

Material: Messing

Oberfläche: /1 /2 /3

Type Approved Safety Regular Production Surveillance
TÜVRheinland CERTIFIED
www.tuv.com ID 1111292548

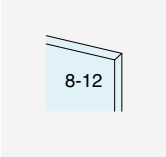

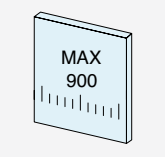

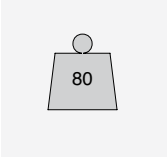

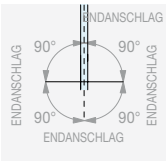

DREHUNG 360°

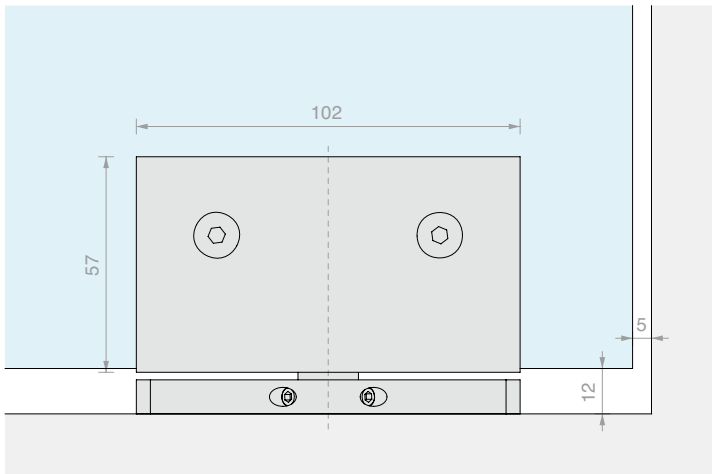

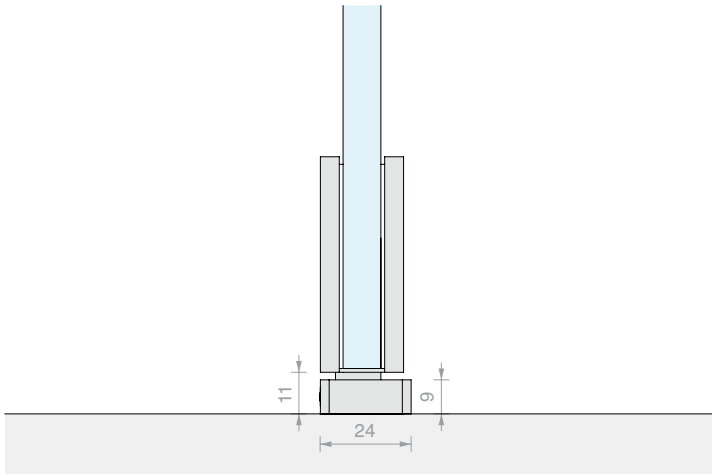

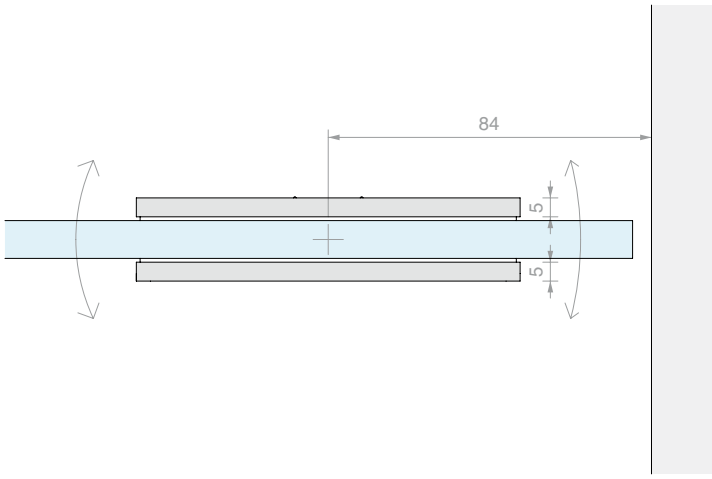

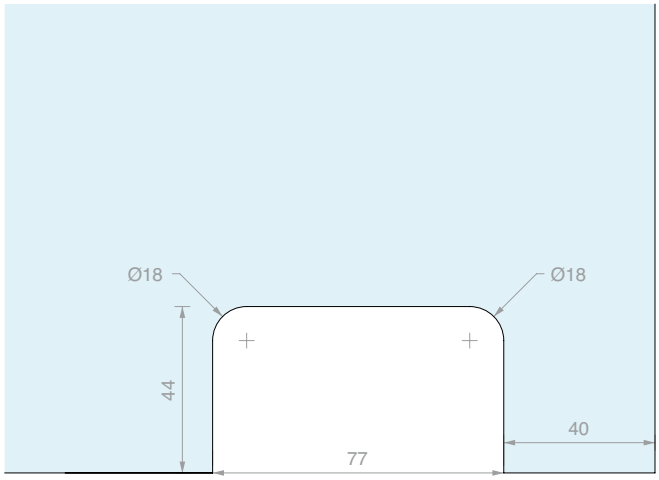

Art.	Für Glasstärken	Menge
CERPT80	Von **8** bis **12** mm	1 Stk.

>>> SIEHE PREISLISTE B3 - S. 62 >>>

TÜRSCHLIESSER LM60

Material Platte: Edelstahl AISI 316

Die hydraulischen Bodentürschließer der Serie LM60 wurden Laborprüfungen gemäß Norm EN1154 unterzogen. Die Tests umfassen die Prüfung der Gebrauchskraft und Tragfähigkeit, die Prüfung der Haltbarkeit für 500.000 Öffnungs- und Schließzyklen, die Prüfung der Korrosionsbeständigkeit und des Betriebs bei Temperatur.

HINWEIS: Es wird empfohlen, die Ventile für die Geschwindigkeitseinstellung nicht vollständig auszuschrauben oder anzuziehen

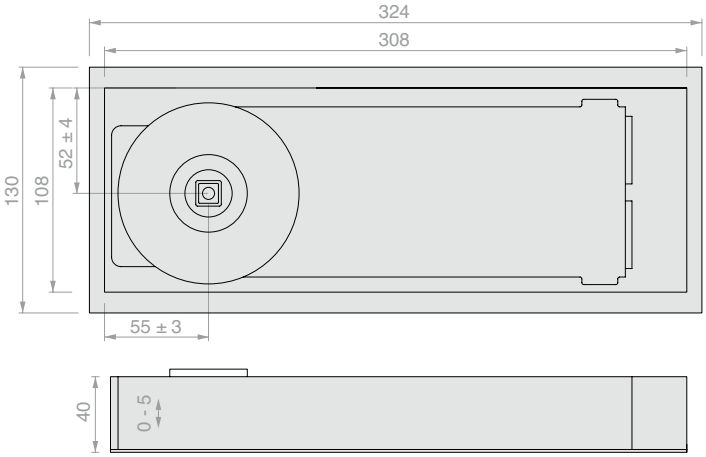

Merkmale:

- Drehung ± 130°
- Doppelte Einstellung der Schließgeschwindigkeit 130° - 15°e 15° - 0°.
- Dreidimensionale Einstellung im Kasten
- 3 Schließkräfte: EN2, EN3 und EN4
- 3 Verwendungsarten je nach Position des Feststellers: ± 90°, ± 105° oder ohne Feststeller.
- Mit 3 Arten von Standardzapfen erhältlich: deutschem, italienischem oder französischem.

Oberfläche: /8

Art.	Kraft	Breite L	Tragfähigkeit P	Feststeller	Zapfen	Menge
LM609020DE	**EN2**	**850** mm	**60** kg	**± 90°**	**Deutsch**	1 Stk.
LM609020IT	**EN2**	**850** mm	**60** kg	**± 90°**	**Italienisch**	1 Stk.
LM609020FR	**EN2**	**850** mm	**60** kg	**± 90°**	**Französisch**	1 Stk.
LM609025DE	**EN3**	**950** mm	**80** kg	**± 90°**	**Deutsch**	1 Stk.
LM609025IT	**EN3**	**950** mm	**80** kg	**± 90°**	**Italienisch**	1 Stk.
LM609025FR	**EN3**	**950** mm	**80** kg	**± 90°**	**Französisch**	1 Stk.
LM6010525DE	**EN3**	**950** mm	**80** kg	**± 105°**	**Deutsch**	1 Stk.
LM6010525IT	**EN3**	**950** mm	**80** kg	**± 105°**	**Italienisch**	1 Stk.
LM6010525FR	**EN3**	**950** mm	**80** kg	**± 105°**	**Französisch**	1 Stk.
LM600025DE	**EN3**	**950** mm	**80** kg	**Ohne Feststeller**	**Deutsch**	1 Stk.
LM600025IT	**EN3**	**950** mm	**80** kg	**Ohne Feststeller**	**Italienisch**	1 Stk.
LM600025FR	**EN3**	**950** mm	**80** kg	**Ohne Feststeller**	**Französisch**	1 Stk.
LM609033DE	**EN4**	**1100** mm	**100** kg	**± 90°**	**Deutsch**	1 Stk.
LM609033IT	**EN4**	**1100** mm	**100** kg	**± 90°**	**Italienisch**	1 Stk.
LM609033FR	**EN4**	**1100** mm	**100** kg	**± 90°**	**Französisch**	1 Stk.
LM6010533DE	**EN4**	**1100** mm	**100** kg	**± 105°**	**Deutsch**	1 Stk.
LM6010533IT	**EN4**	**1100** mm	**100** kg	**± 105°**	**Italienisch**	1 Stk.
LM6010533FR	**EN4**	**1100** mm	**100** kg	**± 105°**	**Französisch**	1 Stk.

 >>> SIEHE PREISLISTE B3 - S. 62/63 >>>

TÜRSCHLIESSER LM66

Material Platte: Edelstahl AISI 316

Die hydraulischen Bodentürschließer der Serie LM60 wurden Laborprüfungen gemäß Norm EN1154 unterzogen. Die Tests umfassen die Prüfung der Gebrauchskraft und Tragfähigkeit, die Prüfung der Haltbarkeit für 500.000 Öffnungs- und Schließzyklen, die Prüfung der Korrosionsbeständigkeit und des Betriebs bei Temperatur.

HINWEIS: Es wird empfohlen, die Ventile für die Geschwindigkeitseinstellung nicht vollständig auszuschrauben oder anzuziehen

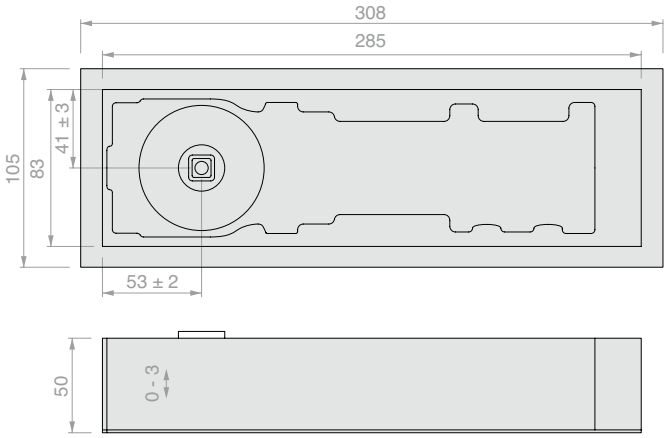

Merkmale:

- Drehung ± 180°
- Doppelte Einstellung der Schließgeschwindigkeit 180° - 15°e 15° - 0°.
- Dreidimensionale Einstellung im Kasten
- 3 Schließkräfte: EN2, EN3 und EN4
- 2 Verwendungsarten je nach Position des Feststellers: ± 90° oder ohne Feststeller.
- Mit 3 Arten von Standardzapfen erhältlich: deutschem, italienischem oder französischem.

Oberfläche: /8

Art.	Kraft	Breite L	Tragfähigkeit P	Feststeller	Zapfen	Menge
LM669020DE	**EN2**	**850** mm	**100** kg	**± 90°**	**Deutsch**	1 Stk.
LM669020IT	**EN2**	**850** mm	**100** kg	**± 90°**	**Italienisch**	1 Stk.
LM669020FR	**EN2**	**850** mm	**100** kg	**± 90°**	**Französisch**	1 Stk.
LM669030DE	**EN3**	**950** mm	**150** kg	**± 90°**	**Deutsch**	1 Stk.
LM669030IT	**EN3**	**950** mm	**150** kg	**± 90°**	**Italienisch**	1 Stk.
LM669030FR	**EN3**	**950** mm	**150** kg	**± 90°**	**Französisch**	1 Stk.
LM669040DE	**EN4**	**1100** mm	**200** kg	**± 90°**	**Deutsch**	1 Stk.
LM669040IT	**EN4**	**1100** mm	**200** kg	**± 90°**	**Italienisch**	1 Stk.
LM669040FR	**EN4**	**1100** mm	**200** kg	**± 90°**	**Französisch**	1 Stk.
LM660040DE	**EN4**	**1100** mm	**200** kg	**Ohne Feststeller**	**Deutsch**	1 Stk.
LM660040IT	**EN4**	**1100** mm	**200** kg	**Ohne Feststeller**	**Italienisch**	1 Stk.
LM660040FR	**EN4**	**1100** mm	**200** kg	**Ohne Feststeller**	**Französisch**	1 Stk.

>>> SIEHE PREISLISTE B3 - S. 63 >>>

AUSWECHSELBARE ZAPFEN FÜR TÜRSCHLIESSER LM

Zapfen einschließlich Schraube

Art.	Anschlussteil	Menge
LMPERNOD	**Deutsch**	1 Stk.
LMPERNOI	**Italienisch**	1 Stk.
LMPERNOF	**Französisch**	1 Stk.

PLATTE FÜR TÜRSCHLIESSER LM60

Material: Edelstahl AISI 316

Oberfläche: /8

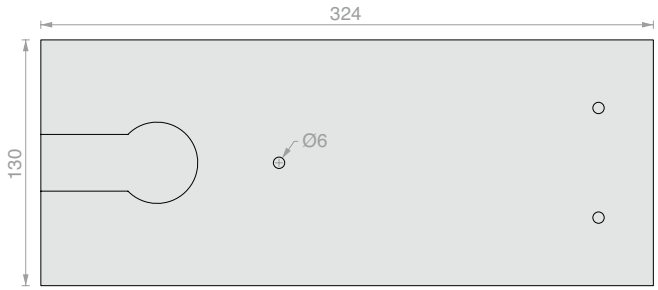

Art.	Abmessungen	Menge
LMPIA01	**324** mm x **130** mm	1 Stk.

PLATTE FÜR TÜRSCHLIESSER LM66

Material: Edelstahl AISI 316

Oberfläche: /8

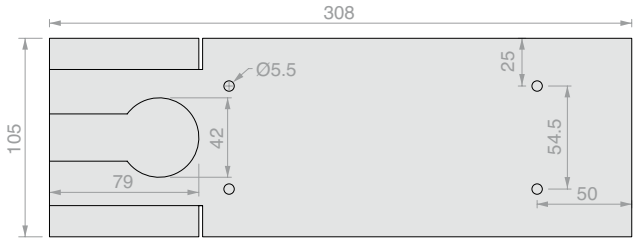

Art.	Abmessungen	Menge
LMPIA02	**308** mm x **105** mm	1 Stk.

>>> SIEHE PREISLISTE B3 - S. 63 >>>

OBERES VERSTELLBARES UND VERDECKTES SCHARNIER FÜR TÜRFLÜGEL AUS HOLZ/METALL

Material: Edelstahl AISI 304, verzinkter Stahl

Oberfläche: /8

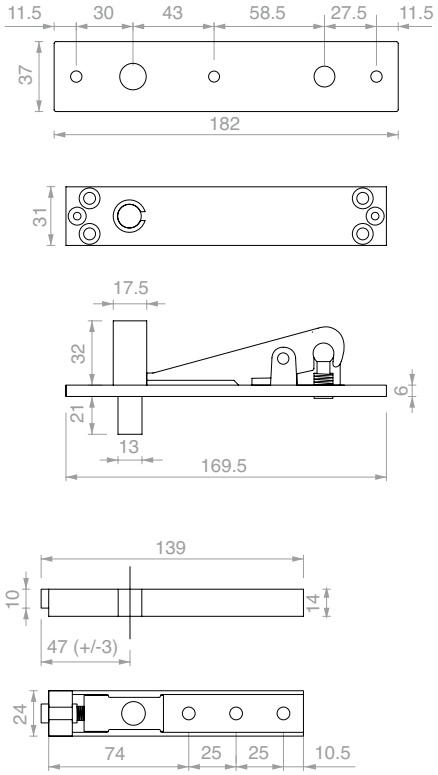

Art.	Breite L	Tragfähigkeit P	Menge
PS03	**1200** mm	**150** kg	1 Stk.

UNTERES SCHARNIER MIT DEUTSCHEM ZAPFEN FÜR TÜRFLÜGEL HOLZ/METALL

Material: Verzinkter Stahl

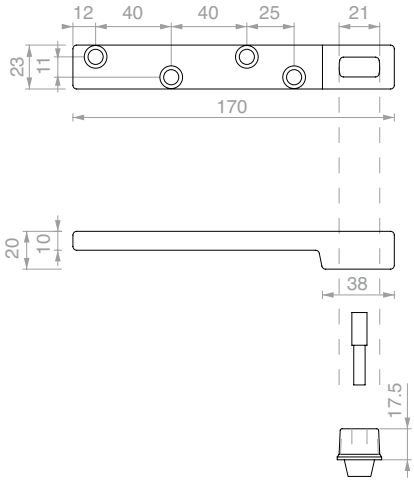

Art.	Breite L	Tragfähigkeit P	Menge
PI07	**1200** mm	**150** kg	1 Stk.

>>> SIEHE PREISLISTE B3 - S. 63 >>>

TS 500 NV

Bodentürschließer für Anschlag- und Pendeltüren

Die außerordentlich geringe Höhe von nur 42 mm ist einer der Vorteile, die der Türschließer TS 500 NV den Benutzern und Planern für den Betrieb von einflügeligen oder zweiflügeligen Türen bietet. Dank dieser Merkmale ist er sowohl für Neubauten als auch für Umbauten ideal. Aufgrund seiner Unsichtbarkeit eignet er sich bestens auch für kleine und mittelgroße Glastüren. Die maximale Tragfähigkeit beträgt 150 kg; mit satinierter Edelstahlplatte. **Das Modell TS500 NV wurde für 500.000 Öffnungs- und Schließzyklen getestet.**

Merkmale:

- Gesamthöhe 42 mm
- Regulierbare Schließkraft von EN1 und EN4 gemäß EN1154
- Einstellbare Schließgeschwindigkeit und Endanschlag
- Sicherheitsventil gegen Überlastung
- Schließantrieb ab etwa 170°
- Einstelltoleranz: Höhe 6 mm, Breite 10 mm, Länge 10 mm
- Verzinkter Zementkasten
- Thermostatisierte Ventile: keine Umschaltung zwischen Sommer und Winter
- Geeignet für Türen mit einzelnem oder doppeltem Öffnungsantrieb
- 2 Verwendungsarten je nach Position des Feststellers: ± 90°, ± 110°
- **Deutscher Zapfen** (auf Anfrage italienischer Zapfen).

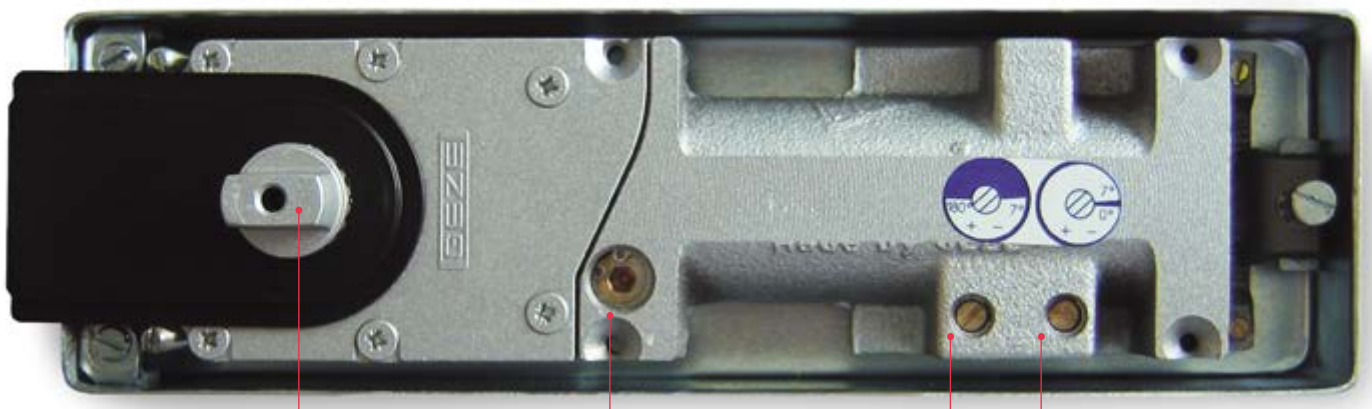

ANGEBEN, OB DEUTSCHER ODER ITALIENISCHER BESCHLAG

EINSTELLUNG SCHLIESSKRAFT

EINSTELLUNG SCHLIESSGESCHWINDIGKEIT

EINSTELLUNG ENDANSCHLAG

Art.	Kraft	Breite L	Tragfähigkeit P	Feststeller	Zapfen	Menge
GZ-TS500NV90	Verstellbar zwischen **EN1** und **EN4**	**1100** mm	**150** kg	**± 90°**	**Deutsch**	1 Stk.
GZ-TS500NV110	Verstellbar zwischen **EN1** und **EN4**	**1100** mm	**150** kg	**± 110°**	**Deutsch**	1 Stk.

 >>> SIEHE PREISLISTE B3 - S. 64 >>>

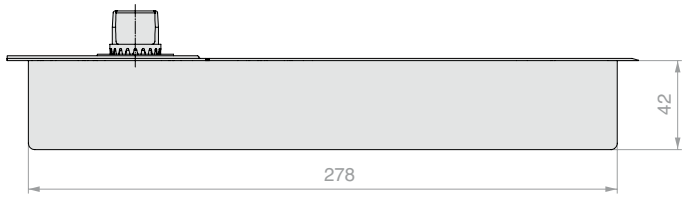

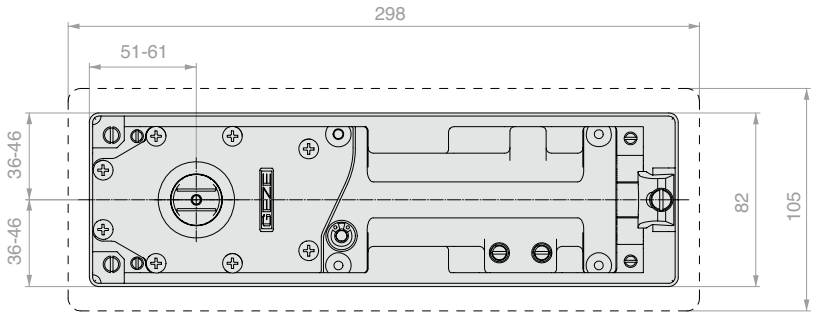

Maße verzinkter Kasten zur Einzementierung im Boden:
Länge: 278 mm
Breite: 82 mm
Höhe: 42 mm

Einstellungen des Türschließers im Kasten:
In der Länge: 10 mm
In der Breite: 10 mm
Höhe: 6 mm

Maße der Platte
Länge: 298 mm
Breite: 105 mm

ADAPTER

Material: Zinkblech
Platte, die als Adapter für den Türschließer Geze für einzementierte Kästen anderer Marken dient.
Perfekt für Auswechslungen.

Art.	Menge
GZ-TSADT	1 Stk.

TS 550 NV

Bodentürschließer für Flügel- und Pendeltüren

Der TS 550 NV bietet Komfort und Eleganz für Pendel- oder Flügeltüren mit einem Gewicht bis zu 300 kg. Aufgrund seiner Vielseitigkeit und Robustheit eignet er sich besonders für Türen mit häufigem Personendurchgang in Eingangsbereichen, beispielsweise in Büros, Halleneingängen oder Foyers. Mit zwei Ventilen lassen sich die Öffnungsgeschwindigkeit und der Endanschlag für ein sicheres Schließen der Tür leicht einstellen. Da er mit thermostatisierten Ventilen ausgestattet ist, ist keine Umschaltung zwischen Sommer und Winter nötig. **Das Modell TS 550 NV wurde für 1.000.000 Öffnungs- und Schließzyklen getestet**. TS 550 NV ist der Türschließer für anspruchsvollste Anwendungen. Feder aus widerstandsfähigem Silizium-Chromstahl, die auch nach zehn Jahren nichts an Schließkraft verliert. Gehärtete Kolben für hohe Zug- und Verschleißfestigkeit mit einer innovativen Dichtungstechnologie. Gehäuse aus robustem Grauguss, hohe Korrosionsbeständigkeit. Sicherheitsventil, das eine vorsätzliche Beschädigung des Verschlusses oder der Tür durch übermäßigen Druck verhindert, mit satinierter Edelstahlplatte.

Merkmale:

- Regulierbare Schließkraft von EN3 bis EN6 gemäß EN1154
- Einstellbare Schließgeschwindigkeit und Endanschlag
- Blockierung variabel zwischen ± 80° und ± 165°, aktivierbar/deaktivierbar
- Einstellbare Schließverzögerungszeit
- Sicherheitsventil gegen Überlastung
- Schließantrieb ab etwa 170°
- Einstelltoleranz: Höhe 6 mm, Breite 10 mm, Länge 9 mm
- Zementkasten aus Zinkblech
- Thermostatisierte Ventile: keine Umschaltung zwischen Sommer und Winter
- **Deutscher Zapfen** (auf Anfrage italienischer Zapfen).

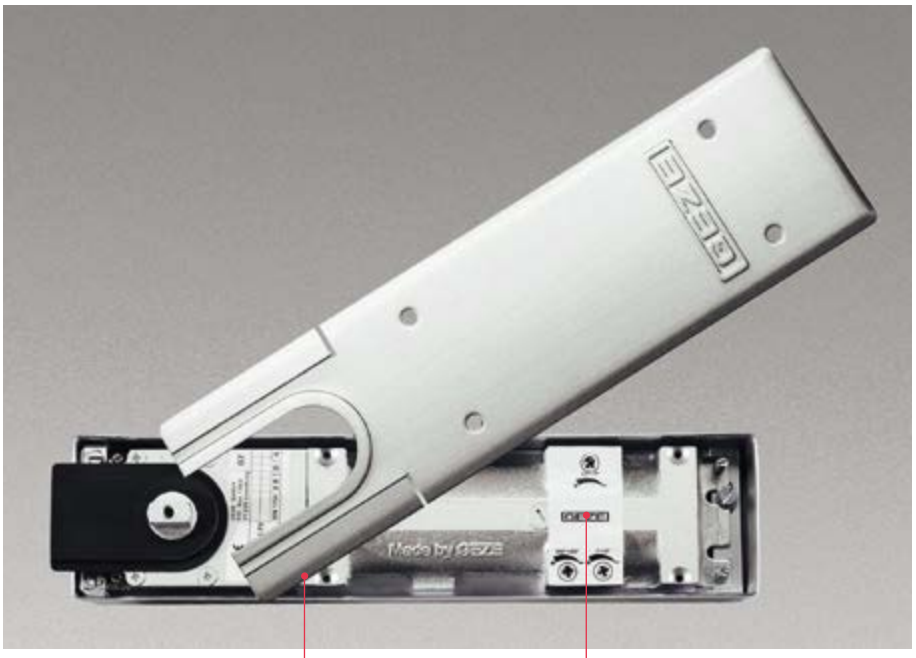

EINSTELLUNG SCHLIESSKRAFT

3 VENTILE FÜR DIE EINSTELLUNG:
- DER SCHLIESSGESCHWINDIGKEIT
- DES ENDANSCHLAGS
- DER BLOCKIERUNG/SCHLIESSVERZÖGERUNGSZEIT

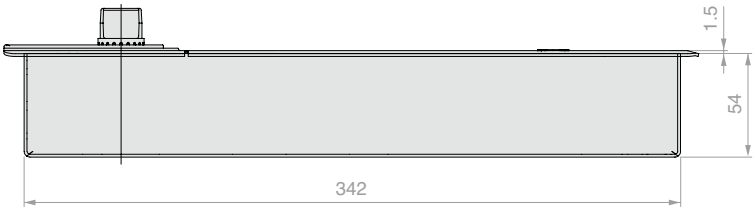

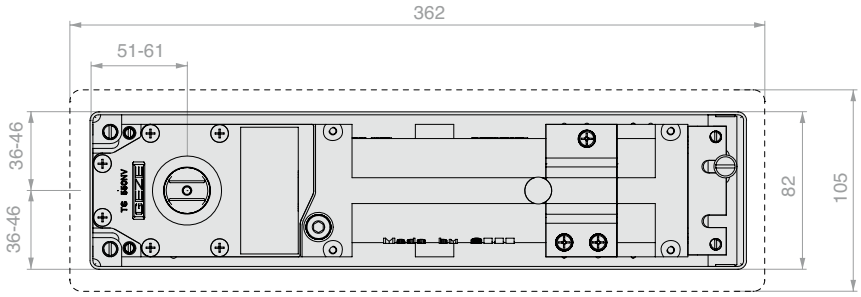

Maße Kasten zur Einzementierung im Boden:
Länge: 342 mm
Breite: 82 mm
Höhe: 54 mm

Einstellungen des Türschließers im Kasten:
In der Länge: 9 mm
In der Breite: 10 mm
Höhe: 6 mm

Maße der Platte
Länge: 362 mm
Breite: 105 mm

Art.	Kraft	Breite L	Tragfähigkeit P	Feststeller - aktivierbar/deaktivierbar	Zapfen	Menge
GZ-TS550NV	Verstellbar zwischen **EN3** und **EN6**	**1400** mm	**300** kg	Verstellbar zwischen **± 80°** und **165°**	**Deutsch**	1 Stk.

 >>> SIEHE PREISLISTE B3 - S. 64 >>>

TS 3000 V

Oberer Türschließer

Wenn Sicherheitsanforderungen mit der Notwendigkeit zusammentreffen, Benutzern Geräte zu bieten, die einen möglichst geringen Betätigungsaufwand und eine entsprechend reduzierte Schließkraft erfordern. Diese Anforderungen erfüllt der obere Türschließer TS 3000 V. Die Türen öffnen und schließen sich mit minimalem Kraftaufwand. Standardfarbe: eloxiertes Aluminium Auf Anfrage sind alle Farben der RAL-Palette erhältlich.

Merkmale:

- Regulierbare Schließkraft von EN1 bis EN4 gemäß EN1154
- Reduzierte Öffnungskraft
- Regulierbare Schließkraft
- Einstellbare Schließgeschwindigkeit
- Thermostatisierte Ventile: keine Umschaltung zwischen Sommer und Winter

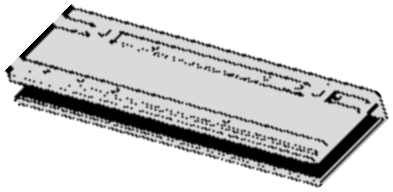

Klemme für Glastüren

Klemme zum Anbringen des Türschließers am Glaselement ohne Bearbeitungen der Platte.

- Abmessungen 226 x 67 x 20 mm
- Für Glasstärken von 8 bis 10 mm

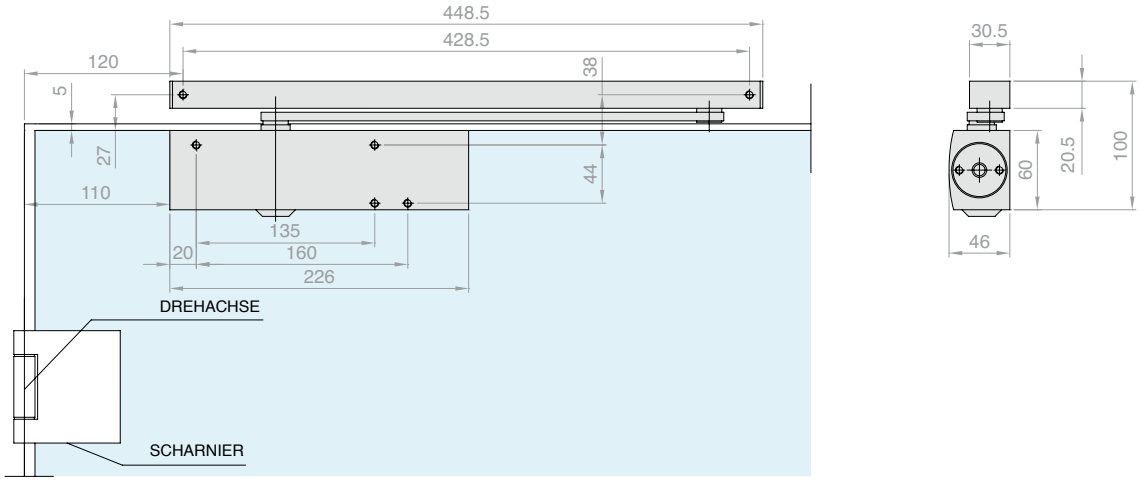

Art.	Schließkraft	Breite L	Menge
GZ-TS3000V	Verstellbar von **EN1** bis **EN4**	**1100** mm	1 Stk.

OPTIONAL - Mechanischer Feststeller

Durch den Einbau der Feststellereinheit in die entsprechende Schiebeführung kann die Tür stufenlos zwischen 80° und 130° eingestellt werden. Die Haltekraft des Feststellers kann eingestellt werden. So lässt sich der Feststeller auch deaktivieren.

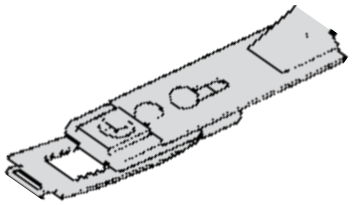

Art.	Menge
GZ-TS071924	1 Stk.

>>> SIEHE PREISLISTE B3 - S. 64 >>>

SEVAX JANUS+
Bodentürschließer für Anschlag- und Pendeltüren

Türschließer mit Gehäuse aus ZAMAK, einem rostfreien Material, das auch für die Verwendung in Umgebungen mit hoher Feuchtigkeit (z.B. Badezimmer, Außenbereiche) geeignet ist. Vollständig in Frankreich von SEVAX - SAINT-GOBAIN gefertigtes Produkt. Die geringen Abmessungen des Gehäuses (255 x 68 x H 48) machen auch eine Installation in den Kästen der wichtigsten marktgängigen Türschließer möglich. Für den Betrieb einflügeliger und zweiflügeliger Türen.

Die maximale Tragfähigkeit beträgt 150 kg für Türen mit einer Breite bis zu 1250 mm. Mit Platte aus Edelstahl.

Das Modell JANUS+ wurde für 500.000 Öffnungs- und Schließzyklen gemäß der Europäischen Norm EN1154 getestet.

Merkmale:

- Gesamthöhe 55 mm
- Schließkraft von EN3 bis EN5 (gemäß **EN1154**), die Schließkraft EN3 PMR erlaubt die Nutzung durch Personen mit körperlichen Einschränkungen, da das geringere Moment die Türöffnung begünstigt.
- Öffnungs-/Schließbewegung -180°/+180°
- 3 Verstellgeschwindigkeiten: 180°-70°, 70°-15°, 15°-0°
- Einstellung der Position für die Achsenausrichtung in 3 Richtungen: x = ± 3 mm, y = ± 5 mm, z = ± 4 mm
- Nulleinstellung ± 3°
- Verzinkter Zementkasten
- 2 Verwendungsarten je nach Position des Feststellers: ± 90°, ± 105°
- **Deutscher, französischer** oder **italienischer Zapfen**

Oberfläche: /8 /15

 >>> SIEHE PREISLISTE B3 - S. 000 >>>

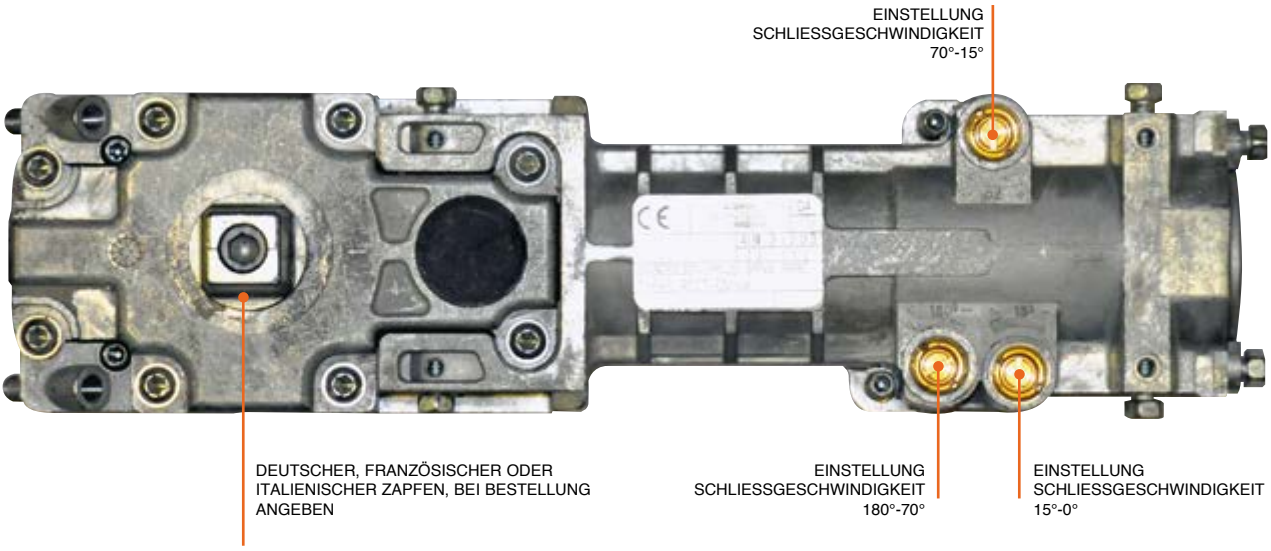

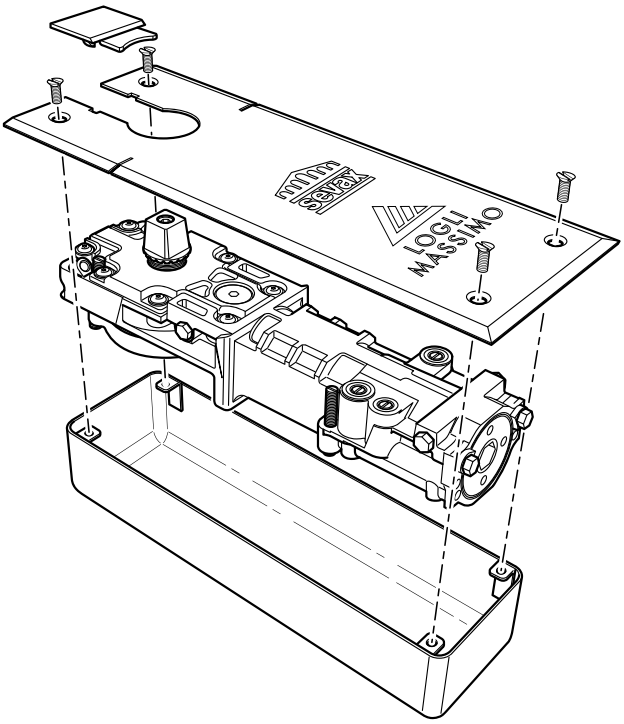

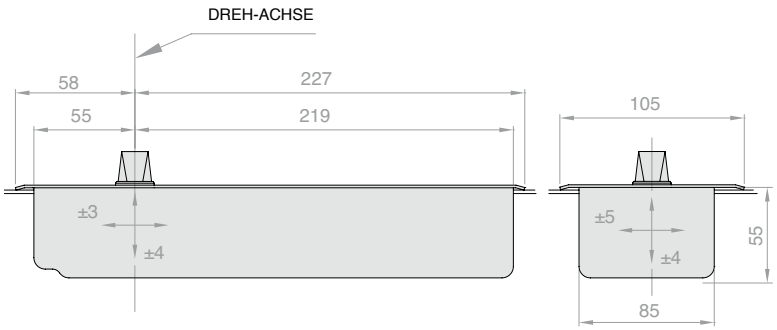

Maße verzinkter Kasten zur Einzementierung im Boden:
Länge: 273 mm
Breite: 85 mm
Höhe: 55 mm
Einstellungen des Türschließers im Kasten:
In der Länge: ± 3 mm
In der Breite: ± 5 mm
Höhe: ± 4 mm
Maße der Platte:
Länge: 285 mm
Breite: 105 mm

	Höhe	Länge	Breite
Gerät	48 mm	255 mm	68 mm
Kasten	55 mm	273 mm	85 mm
Regulierbar um	8 mm	6 mm	10 mm

Art.	Kraft	Breite L	Tragfähigkeit P	Feststeller	Zapfen	Menge
SX-JS903PMRFR	**EN3PMR**	**950** mm	**150** kg	**± 90°**	**Französisch**	1 Stk.
SX-JS903PMRDE	**EN3PMR**	**950** mm	**150** kg	**± 90°**	**Deutsch**	1 Stk.
SX-JS903PMRIT	**EN3PMR**	**950** mm	**150** kg	**± 90°**	**Italienisch**	1 Stk.
SX-JS903FR	**EN3**	**950** mm	**150** kg	**± 90°**	**Französisch**	1 Stk.
SX-JS903DE	**EN3**	**950** mm	**150** kg	**± 90°**	**Deutsch**	1 Stk.
SX-JS903IT	**EN3**	**950** mm	**150** kg	**± 90°**	**Italienisch**	1 Stk.
SX-JS904FR	**EN4**	**1100** mm	**150** kg	**± 90°**	**Französisch**	1 Stk.
SX-JS904DE	**EN4**	**1100** mm	**150** kg	**± 90°**	**Deutsch**	1 Stk.
SX-JS904IT	**EN4**	**1100** mm	**150** kg	**± 90°**	**Italienisch**	1 Stk.
SX-JS905FR	**EN5**	**1250** mm	**150** kg	**± 90°**	**Französisch**	1 Stk.
SX-JS905DE	**EN5**	**1250** mm	**150** kg	**± 90°**	**Deutsch**	1 Stk.
SX-JS905IT	**EN5**	**1250** mm	**150** kg	**± 90°**	**Italienisch**	1 Stk.
SX-JS1053FR	**EN3**	**950** mm	**150** kg	**± 105°**	**Französisch**	1 Stk.
SX-JS1053DE	**EN3**	**950** mm	**150** kg	**± 105°**	**Deutsch**	1 Stk.
SX-JS1053IT	**EN3**	**950** mm	**150** kg	**± 105°**	**Italienisch**	1 Stk.
SX-JS1054FR	**EN4**	**1100** mm	**150** kg	**± 105°**	**Französisch**	1 Stk.
SX-JS1054DE	**EN4**	**1100** mm	**150** kg	**± 105°**	**Deutsch**	1 Stk.
SX-JS1054IT	**EN4**	**1100** mm	**150** kg	**± 105°**	**Italienisch**	1 Stk.

>>> SIEHE PREISLISTE B3 - S. 64/65 >>>

sevax
SAINT-GOBAIN

SET HYDRAULISCHES SCHARNIER SEVAX

Material: Körper aus Aluminium, Blende aus Edelstahl AISI 304.

Set mit hydraulischem unterem Scharnier Art. SX-BT903, oberem Scharnier Art. SX-BTUP1 und Deckenzapfen SX-BTUP3. Unteres Scharnier mit automatischer Rückstellung verwendbar für Türen mit einem Gewicht von maximal 100 kg und einer Breite von 1000 mm mit Drehung um ±150°

Das Scharnier ermöglicht eine doppelte Einstellung der Schließgeschwindigkeit: von 150° - 10° und von 10° - 0°.

Außerdem kann sowohl die Nullposition um ±4° wie die Türposition in der Horizontalen und Vertikalen um ±2° verstellt werden.

Das Modell BTWIST wurde für 500.000 Öffnungs- und Schließzyklen gemäß der Europäischen Norm EN1154:1996 getestet.

Oberfläche: /8 /15

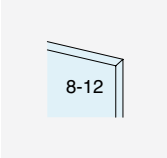

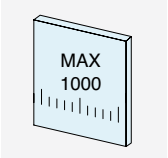

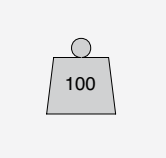

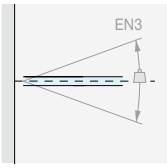

SCHLIESSKRAFT

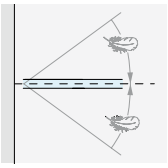

AUTOMATISCHE RÜCKSTELLUNG

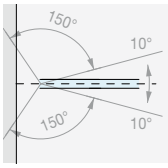

DOPPELTE EINSTELLUNG DER SCHLIESSGESCHWINDIGKEIT 150°-10°, 10° - 0°

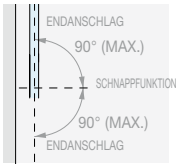

DREHUNG ±150°

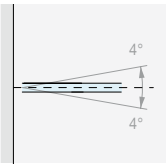

EINSTELLUNG 4°

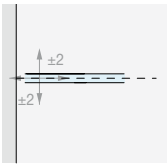

SICHTBARE EINSTELLUNG

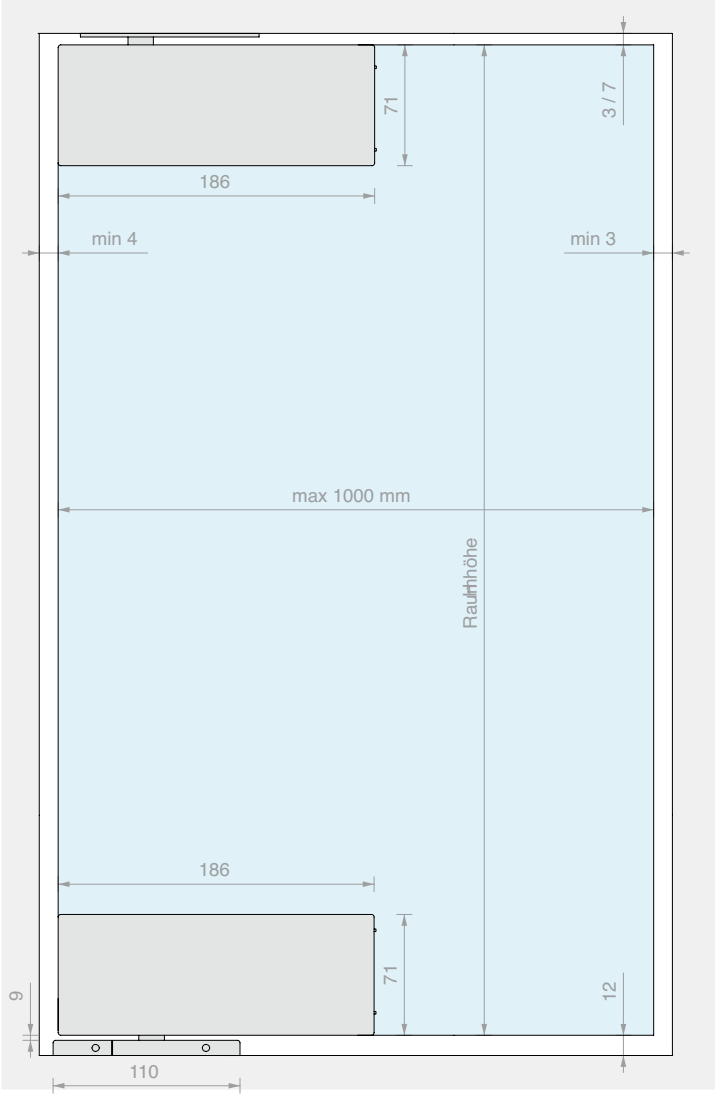

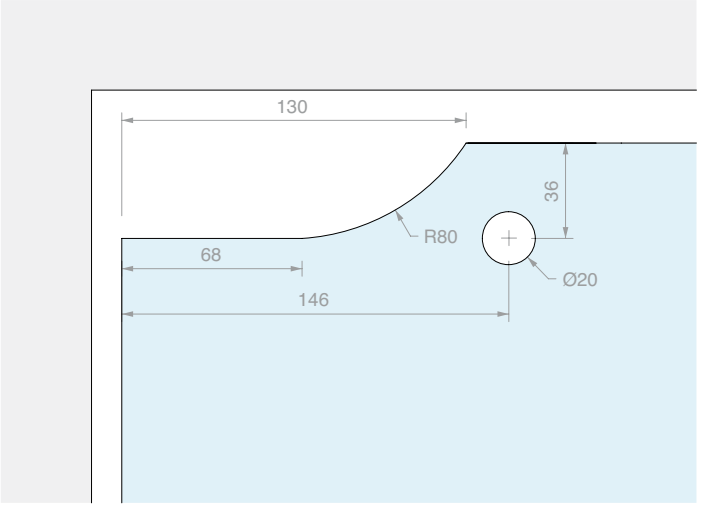

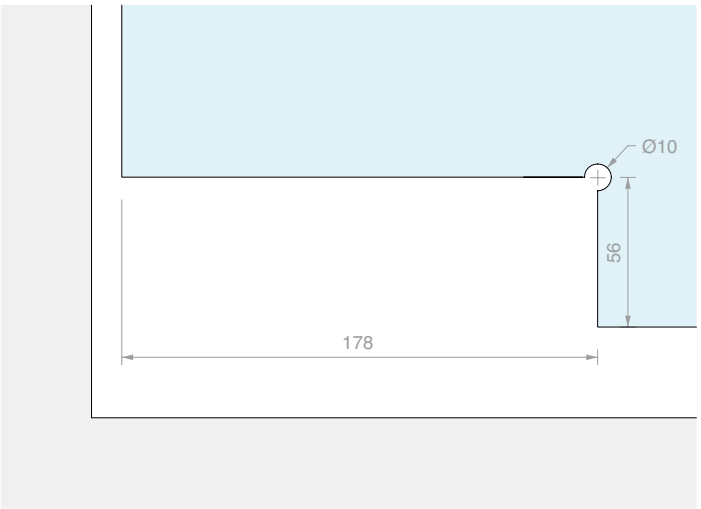

Art.	Schließkraft	Für Glasstärken	Menge
SX-BTKIT	EN3 (28 Nm)	Von **8** bis **12** mm	1 Stk.

>>> SIEHE PREISLISTE B3 - S. 65 >>>

UNTERES SCHARNIER SEVAX BTWIST

Material: Gehäuse aus Aluminium-Druckguss,
Blende aus Edelstahl AISI 304.

Unteres Scharnier mit automatischer Rückstellung verwendbar für Türen mit einem Gewicht von maximal 100 kg und einer Breite von 1000 mm mit Drehung um ±150°. Das Scharnier ermöglicht eine doppelte Einstellung der Schließgeschwindigkeit: von 150° - 10° und von 10° - 0°. Außerdem kann sowohl die Nullposition um ±4° wie die Türposition in der Horizontalen und Vertikalen um ±2° verstellt werden. Das Modell BTWIST wurde für 500.000 Öffnungs- und Schließzyklen gemäß der Europäischen Norm EN1154:1996 getestet.

Oberfläche: /8 /15

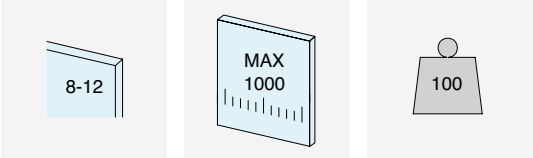

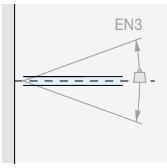

SCHLIESSKRAFT

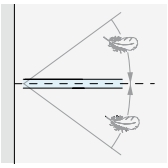

AUTOMATISCHE RÜCKSTELLUNG

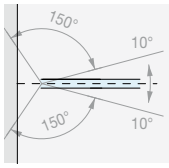

DOPPELTE EINSTELLUNG DER SCHLIESSGESCHWINDIGKEIT 150°-10°, 10° - 0°

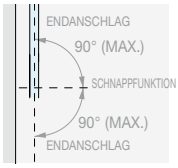

DREHUNG ±150°

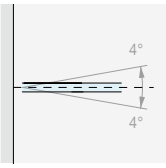

EINSTELLUNG 4°

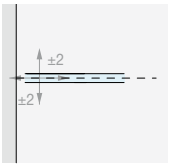

SICHTBARE EINSTELLUNG

Das Modell BTWIST wurde für 500.000 Öffnungs- und Schließzyklen gemäß der Europäischen Norm EN1154:1996 getestet.

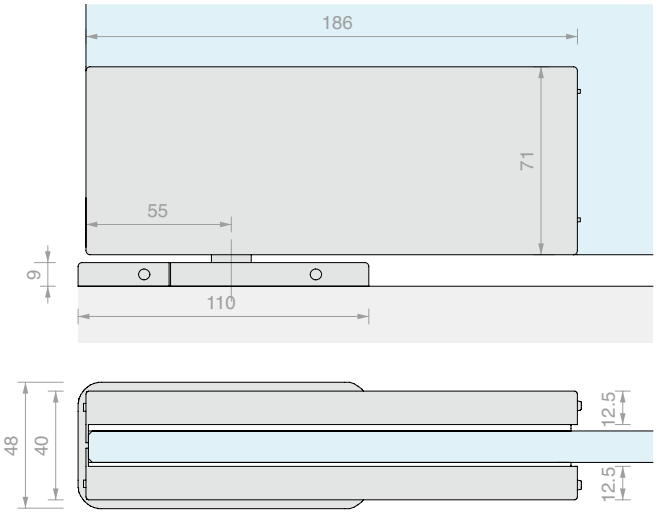

Art.	Schließkraft	Für Glasstärken	Menge
SX-BT903	EN3 (28 Nm)	Von **8** bis **12** mm	1 Stk.

ZAPFEN FÜR OBERES SCHARNIER BTUP1

Material: Edelstahl AISI 304

Oberfläche: /8 /15

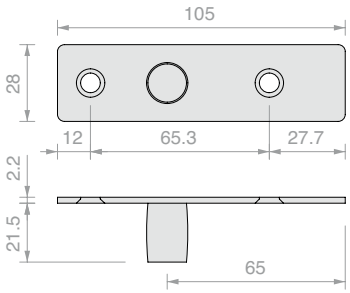

Art.	Menge
SX-BTUP3	1 Stk.

>>> SIEHE PREISLISTE B3 - S. 65 >>>

OBERES SCHARNIER SEVAX BTWIST

Material: Körper aus Druckguss Aluminium, Blende aus Edelstahl AISI 304.

Oberfläche: /8 /15

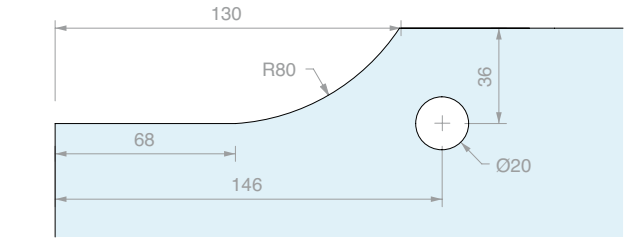

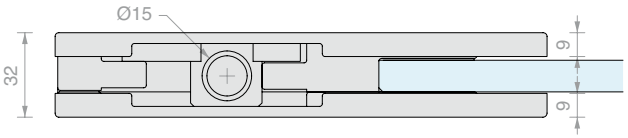

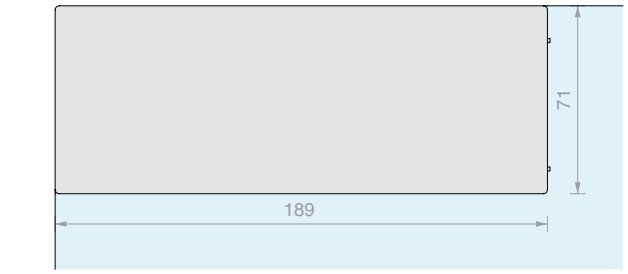

Art.	Für Glasstärken	Menge
SX-BTUP1	Von **8** bis **12** mm	1 Stk.

SCHARNIER OBERLICHT WANDBEFESTIGUNG SEVAX

Material: Gehäuse aus Aluminium-Druckguss,
Blende aus Edelstahl AISI 304.

Oberfläche: /8 /15

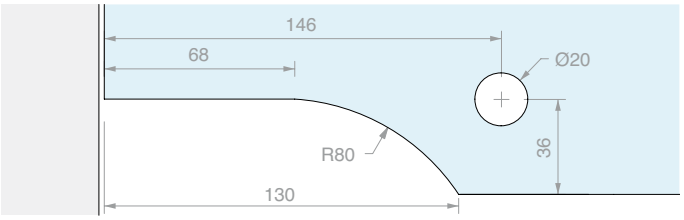

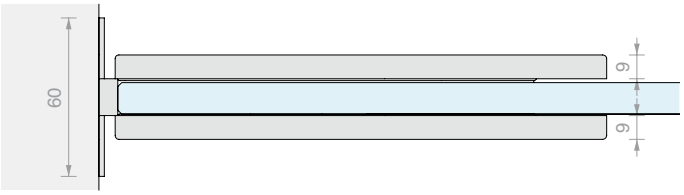

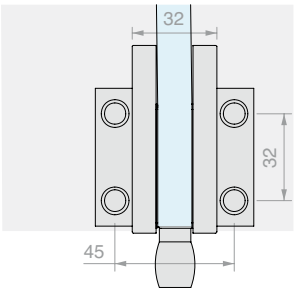

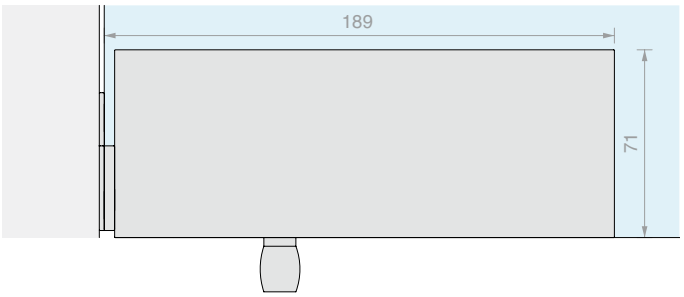

Art.	Für Glasstärken	Menge
SX-BTUP5	Von **8** bis **12** mm	1 Stk.

WAND-GLAS-SCHARNIER SERIE SOLEIL ROYAL

Material: Edelstahl AISI 304
Drehung ± 90°
Empfohlene Bohrung Ø20 mm
Oberfläche: /9

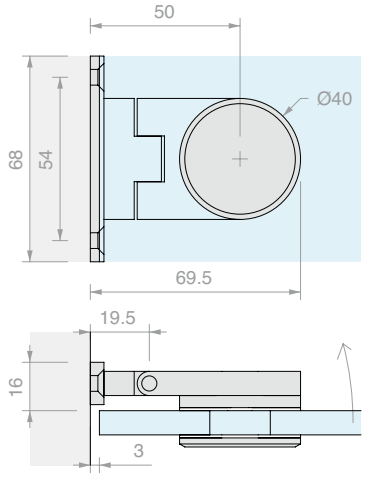

Art.	Für Glasstärken	Menge
SPH2	Von **8** bis **10** mm	1 Stk.

GLASVERBINDER WAND-GLAS SERIE SOLEIL ROYAL

Material: Edelstahl AISI 304
Empfohlene Bohrung Ø20 mm
Oberfläche: /9

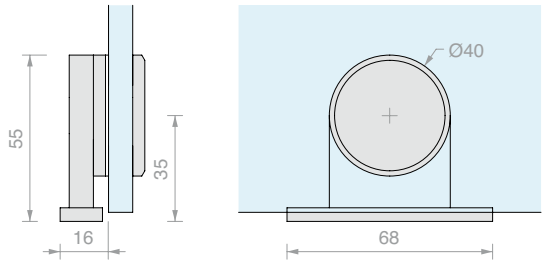

Art.	Für Glasstärken	Menge
SPC501	Von **8** bis **10** mm	1 Stk.

2-WEG GLASVERBINDER 90° SERIE SOLEIL ROYAL

Material: Edelstahl AISI 304
Empfohlene Bohrung Ø20 mm
Oberfläche: /9

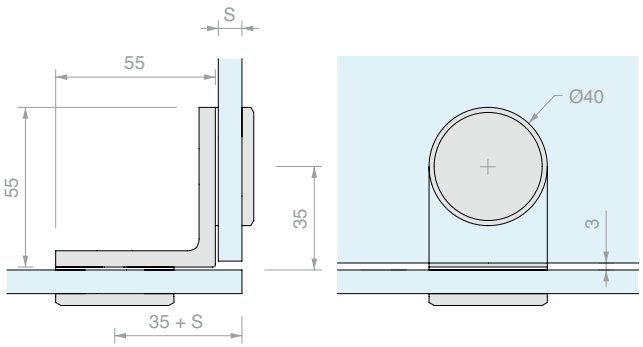

Art.	Für Glasstärken (S)	Menge
SPC507	Von **8** bis **10** mm	1 Stk.

>>> SIEHE PREISLISTE B3 - S. 65 >>>

GERADER 2-WEG GLASVERBINDER SERIE SOLEIL ROYAL

Material: Edelstahl AISI 304
Empfohlene Bohrung Ø20 mm
Oberfläche: /9

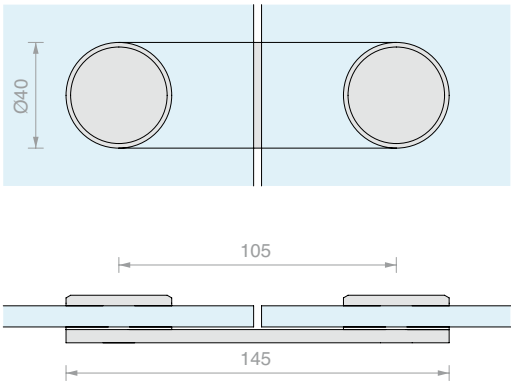

Art.	Für Glasstärken	Menge
SPC509	Von **8** bis **10** mm	1 Stk.

L-FORM GLASVERBINDER SOLEIL ROYAL

Material: Edelstahl AISI 304
Empfohlene Bohrung Ø20 mm
Oberfläche: /9

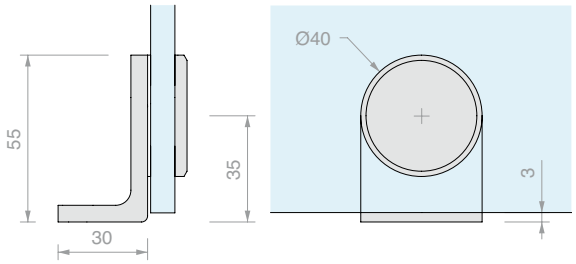

Art.	Für Glasstärken	Menge
SPC503	Von **8** bis **10** mm	1 Stk.

KNAUFPAAR SERIE SOLEIL ROYAL

Material: Edelstahl AISI 304
Empfohlene Bohrung Ø12 mm
Oberfläche: /9

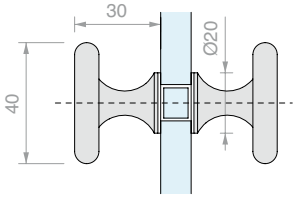

Art.	Für Glasstärken	Menge
POM8	Von **8** bis **10** mm	1 Stk.

>>> SIEHE PREISLISTE B3 - S. 65 >>>

SCHLOSS SOLEIL ROYAL

Material: Edelstahl AISI 304

Geliefert mit europäischem Zylinder mit 3 Schlüsseln

Zapfen Ø10 x 18 mm

Oberfläche: /8 /15

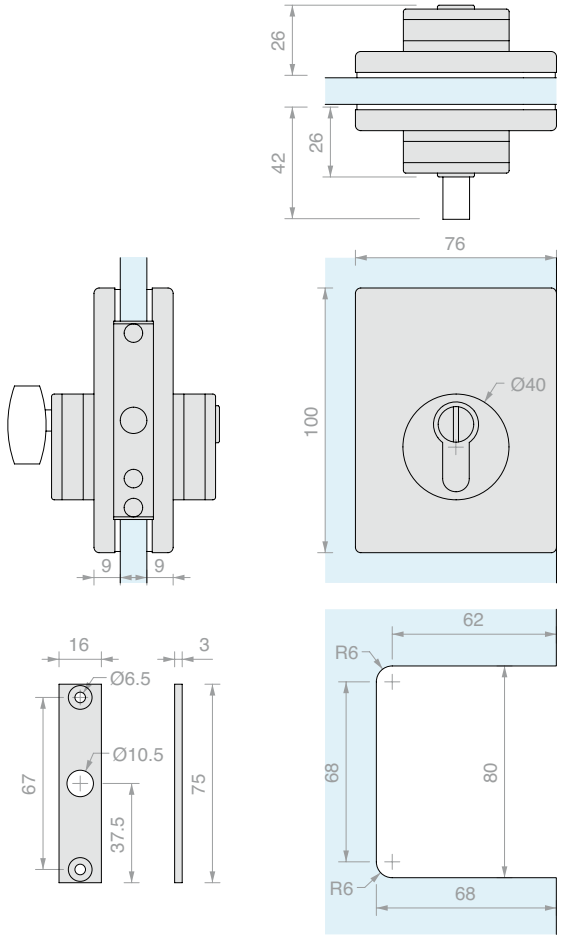

Art.	Für Glasstärken	Verschluss	Schlüssel	Menge
SEROYS	Von **8** bis **12** mm	Schloss + Schloss	Gleichschließend	1 Stk.
SEROYSD	Von **8** bis **12** mm	Schloss + Schloss	Einzelschließend	1 Stk.
SEROYP	Von **8** bis **12** mm	Knauf + Schloss	Einzelschließend	1 Stk.

GEGENSCHLOSS FÜR SCHLOSS SOLEIL ROYAL

Material: Edelstahl AISI 304

Oberfläche: /8 /15

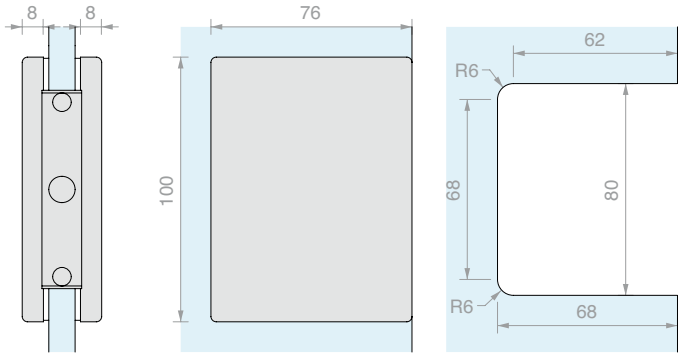

Art.	Für Glasstärken	Menge
SEROYC	Von **8** bis **12** mm	1 Stk.

>>> SIEHE PREISLISTE B3 - S. 66 >>>

LOGLI
MASSIMO

MITTIGES WAND-GLAS-SCHARNIER DQMATIQUE MIT FEDERRÜCKSTELLUNG

Material: Messing, Edelstahl AISI 304

Oberfläche: /1 /24 /45

TÜVRheinland CERTIFIED — Type Approved Safety Regular Production Surveillance — www.tuv.com ID 1111292548

SET WAND-ABSTANDHALTER

Material: Stahl

1 Stk. Dicke 0,5 mm

1 Stk. Dicke 1 mm

1 Stk. Dicke 2,5 mm

Oberfläche: /8 /15

Art.	Menge
DQMATIQUE3	1 Stk.

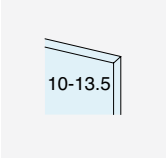

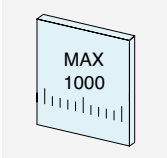

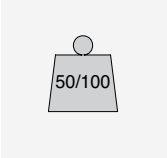

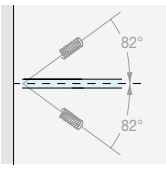

RÜCKSTELLUNG

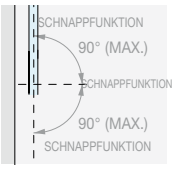

DREHUNG ± 90°

KEINE SICHTBARE SCHRAUBE

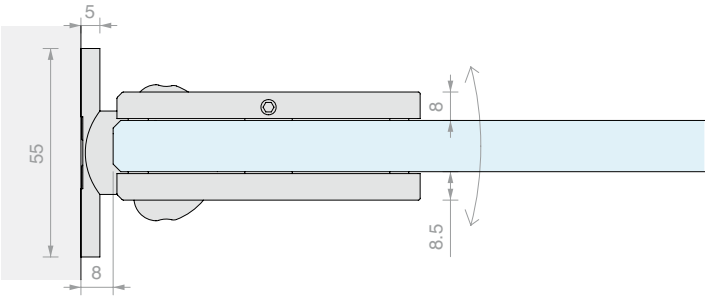

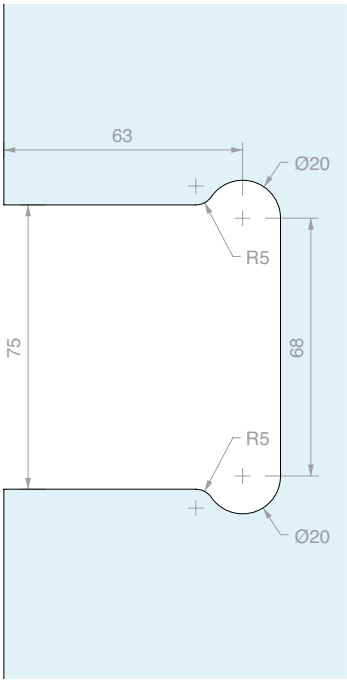

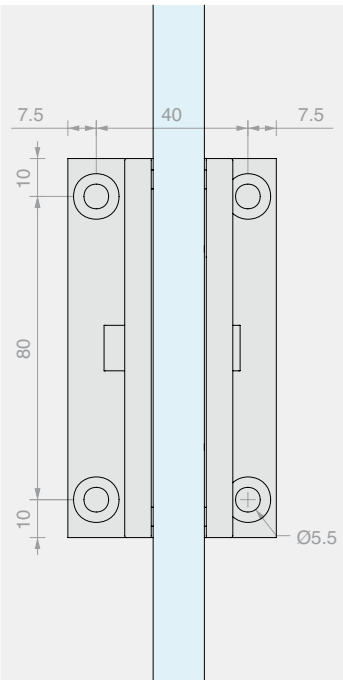

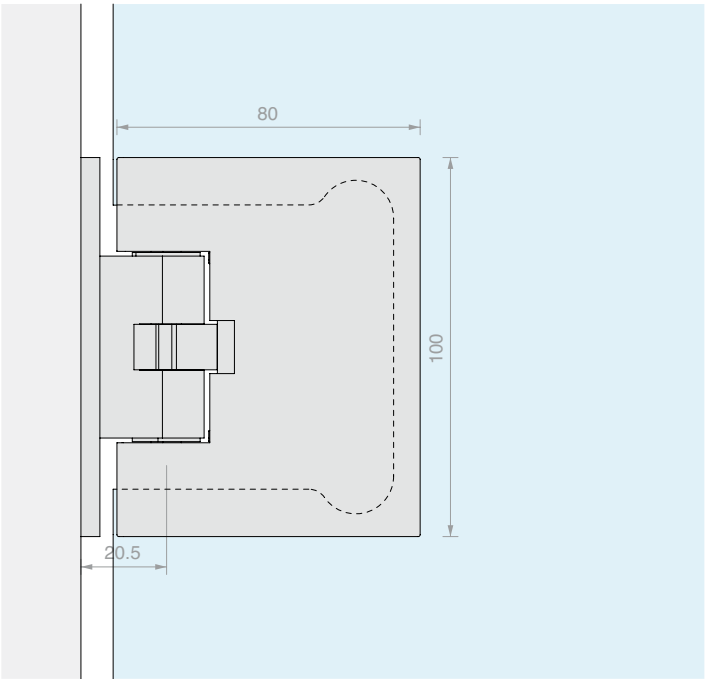

Art.	Tragfähigkeit	Für Glasstärken	Menge
DQMATIQUE44	**50** kg	Von **10** bis **13.5** mm	1 Stk.
DQMATIQUE66	**100** kg	Von **10** bis **13.5** mm	1 Stk.

>>> SIEHE PREISLISTE B3 - S. 66 >>>

GLAS-GLAS-SCHARNIER DQMATIQUE MIT FEDERRÜCKSTELLUNG

Material: Messing, Edelstahl AISI 304

Oberfläche: /1 /24 /45

Type Approved
Safety
Regular Production
Surveillance
TÜVRheinland CERTIFIED
www.tuv.com
ID 1111292548

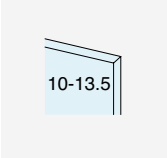

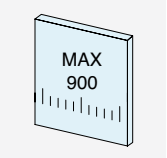

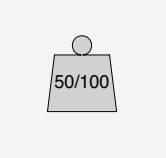

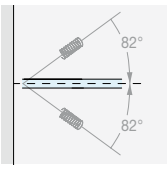

RÜCKSTELLUNG

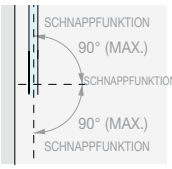

DREHUNG ± 90°

KEINE SICHTBARE SCHRAUBE

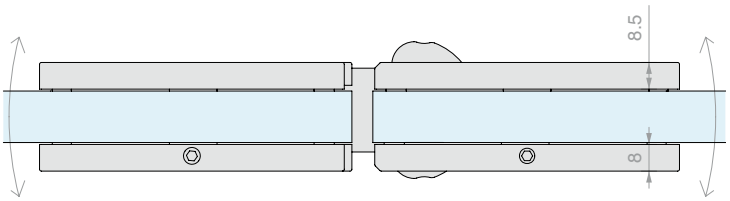

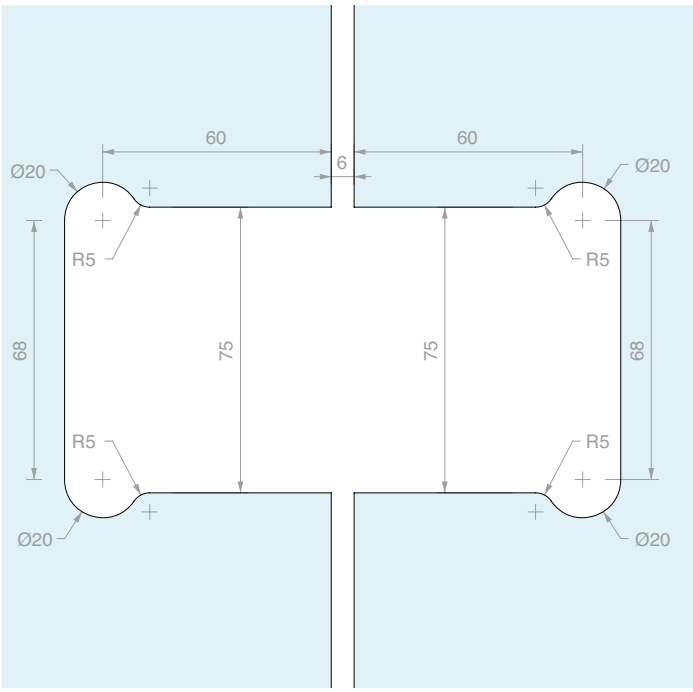

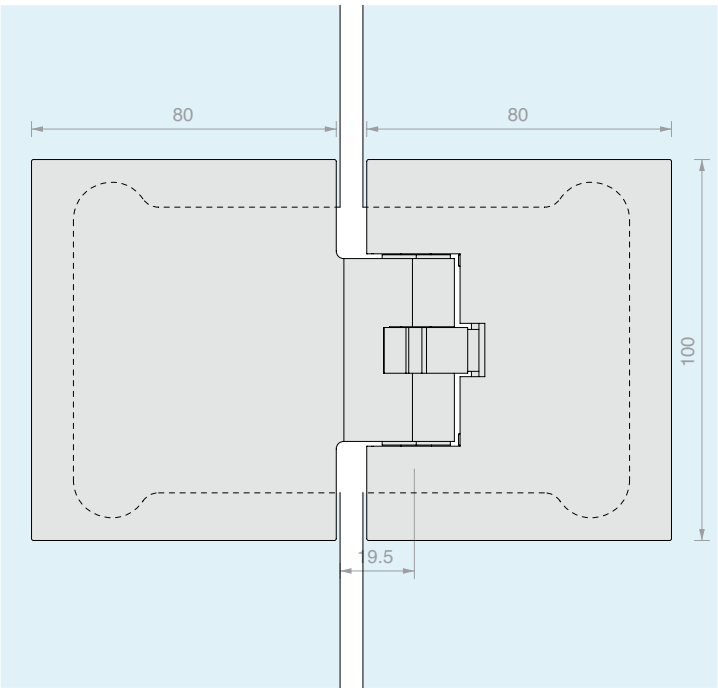

Art.	Tragfähigkeit	Für Glasstärken	Menge
DQMATIQUE480	**50** kg	Von **10** bis **13.5** mm	1 Stk.
DQMATIQUE680	**100** kg	Von **10** bis **13.5** mm	1 Stk.

>>> SIEHE PREISLISTE B3 - S. 66 >>>

SCHLOSS SER-MY

Material: Messing

Geliefert mit europäischem Zylinder mit 3 Schlüsseln

Zapfen Ø10 x 18 mm

Oberfläche: /1 /2 /3

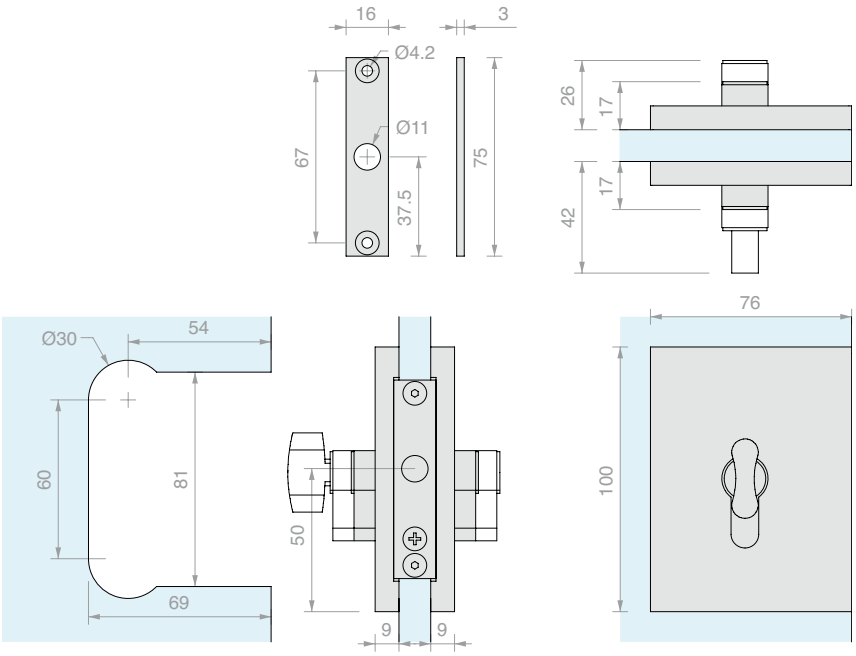

Art.	Für Glasstärken	Verschluss	Schlüssel	Menge
SERMYS	Von **8** bis **12** mm	Schloss + Schloss	Einzelschließend	1 Stk.
SERMYSU	Von **8** bis **12** mm	Schloss + Schloss	Gleichschließend	1 Stk.
SERMYP	Von **8** bis **12** mm	Knauf + Schloss	Gleichschließend	1 Stk.

SCHLOSS SER-MY MIT HINTEREN GRIFFEN

Material: Messing

Geliefert mit europäischem Zylinder mit 3 Schlüsseln

Zapfen Ø10 x 18 mm

Oberfläche: /1 /24 /45

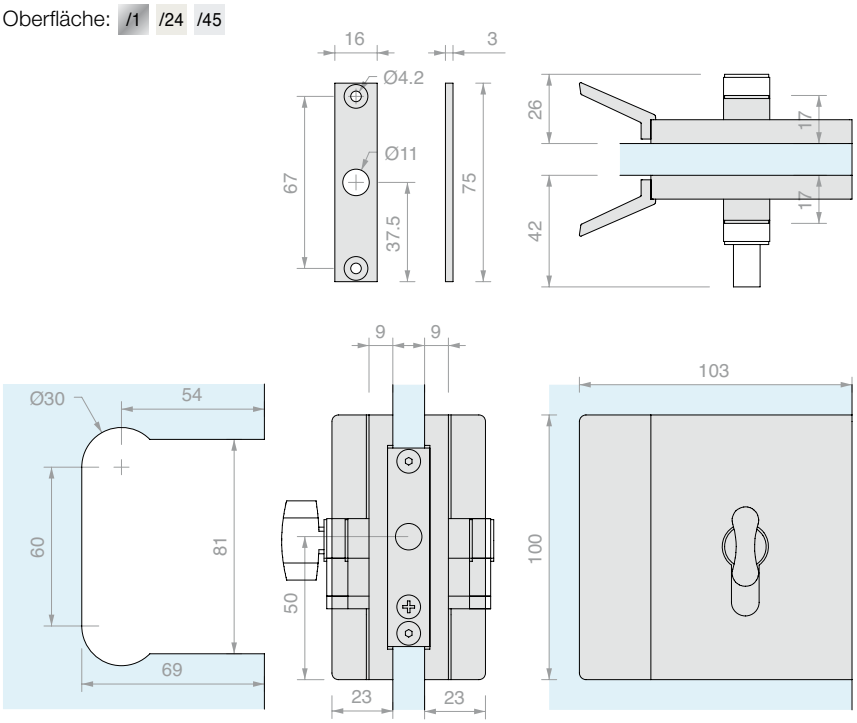

Art.	Für Glasstärken	Verschluss	Schlüssel	Menge
SERMYMS	Von **8** bis **12** mm	Schloss + Schloss	Einzelschließend	1 Stk.
SERMYMSU	Von **8** bis **12** mm	Schloss + Schloss	Gleichschließend	1 Stk.
SERMYMP	Von **8** bis **12** mm	Knauf + Schloss	Gleichschließend	1 Stk.

>>> SIEHE PREISLISTE B3 - S. 66 >>>

ANSCHLAGPLATTE WAND

Material: Stahl

Oberfläche: /8 /15

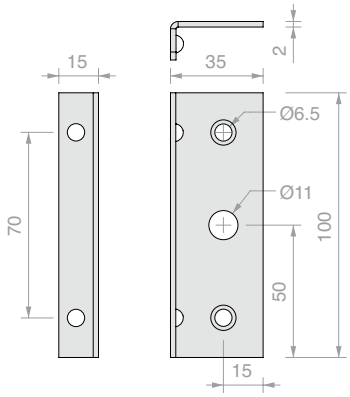

Art.	Menge
SERMYL	1 Stk.

GEGENSCHLOSS FÜR SCHLOSS SER-MY

Material: Messing

Oberfläche: /1 /2 /3

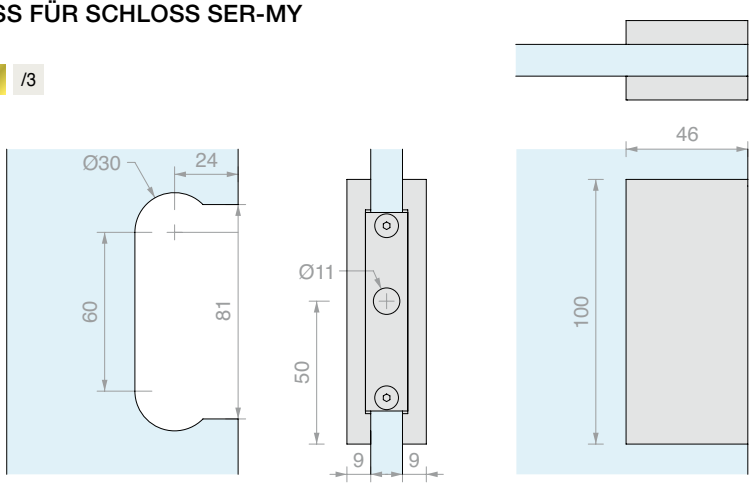

Art.	Für Glasstärken	Menge
SERMYC1	Von **8** bis **12** mm	1 Stk.

GEGENSCHLOSS FÜR SCHLOSS SER-MY MIT ANSCHLAG

Material: Messing

Oberfläche: /1 /2 /3

Oberfläche*: /2 /8 /15

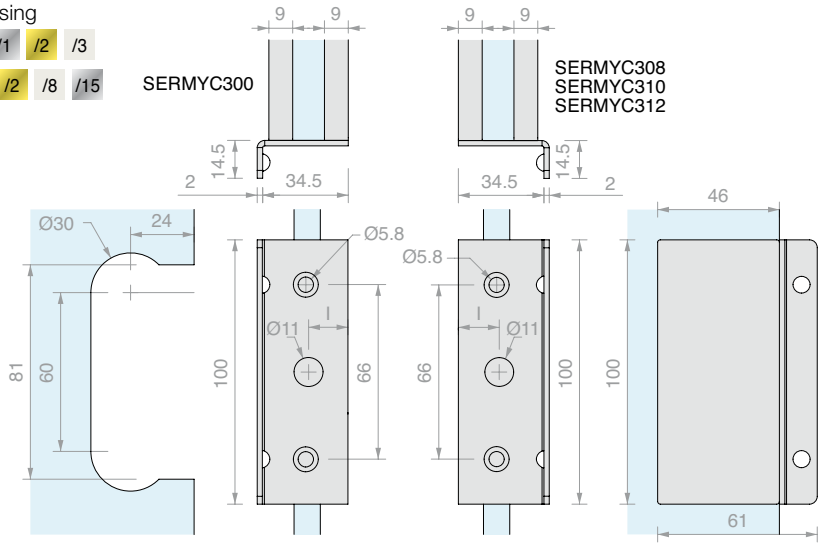

Art.	Für Glasstärken	l	Beschreibung	Menge
SERMYC300	Von **8** bis **12** mm	**15** mm		1 Stk.
SERMYC308	**8** mm	**15.5** mm		1 Stk.
SERMYC310	**10** mm	**15** mm		1 Stk.
SERMYC312	**12** mm	**14** mm		1 Stk.
YC300*	Von **8** bis **12** mm	**15** mm	Nur Platte	1 Stk.
YC308*	**8** mm	**15.5** mm	Nur Platte	1 Stk.
YC310*	**10** mm	**15** mm	Nur Platte	1 Stk.
YC312*	**12** mm	**14** mm	Nur Platte	1 Stk.

>>> SIEHE PREISLISTE B3 - S. 67 >>>

SCHARNIER FÜR SCHMALE PFOSTEN FR300R

Material: Edelstahl AISI 304

Oberfläche: /8 /15

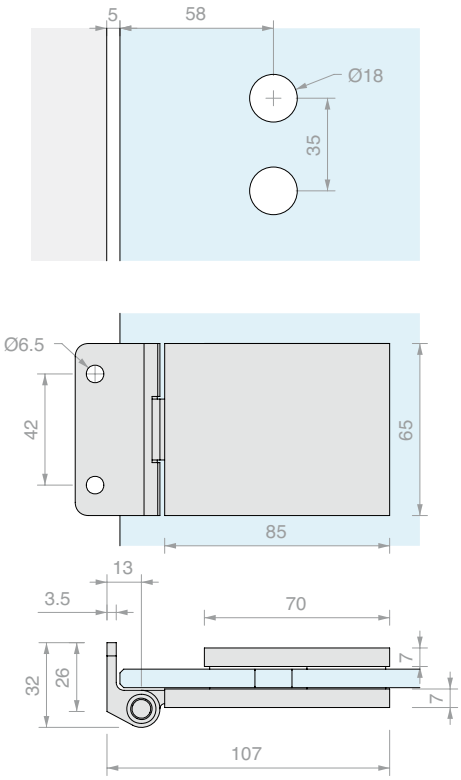

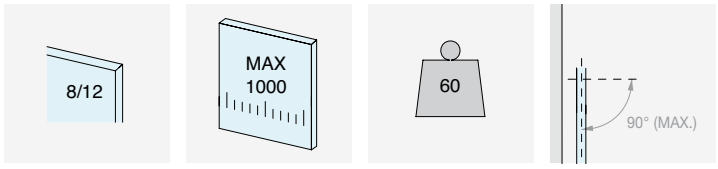

DREHUNG +90°

Art.	Für Glasstärken	Menge
FR300R	Von **8** bis **12** mm	1 Stk.

SCHARNIER FÜR SCHMALE PFOSTEN FH300C

Material: Edelstahl AISI 304

Oberfläche: /8 /15

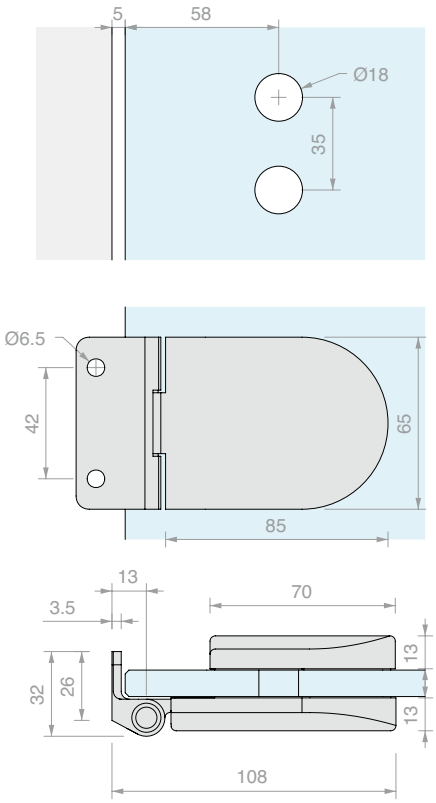

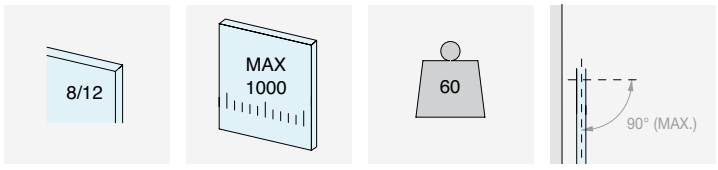

DREHUNG + 90°

Art.	Für Glasstärken	Menge
FH300C	Von **8** bis **12** mm	1 Stk.

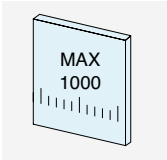

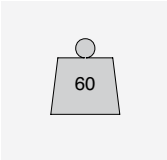

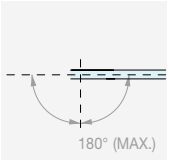

DREHUNG +180°

VERTIKALES SCHARNIER FÜR PFOSTEN

Material: Messing

Oberfläche: /1 /3

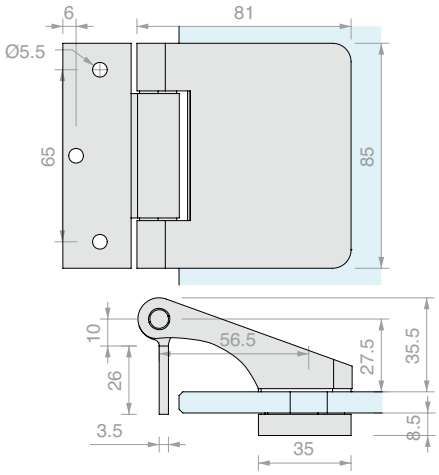

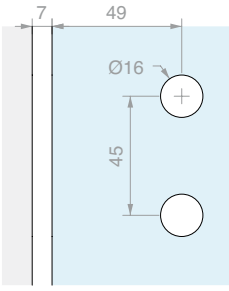

Art.	Für Glasstärken	Menge
CER148	Von **8** bis **12** mm	1 Stk.

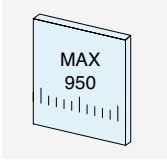

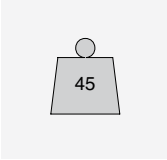

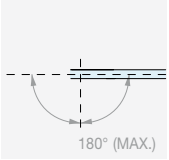

DREHUNG +180°

ECKIGES SCHARNIER FÜR TÜRPFOSTEN ZUM EINSETZEN AUF PIVOT AN DER WAND

Material: Messing

Mit Abdeckkappe für Einbohrband

Oberfläche: /1 /3

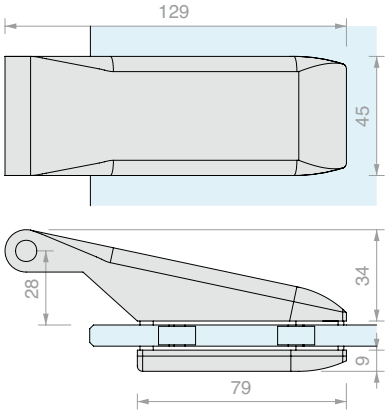

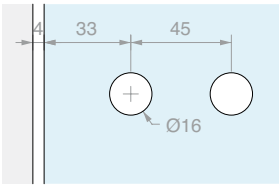

Art.	Für Glasstärken	Menge
CER160	Von **8** bis **12** mm	1 Stk.

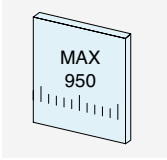

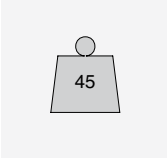

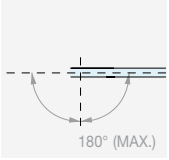

DREHUNG +180°

ABGERUNDETES SCHARNIER FÜR TÜRPFOSTEN ZUM EINSETZEN AUF PIVOT

Material: Messing

Mit Abdeckkappe für Einbohrband

Oberfläche: /1 /3

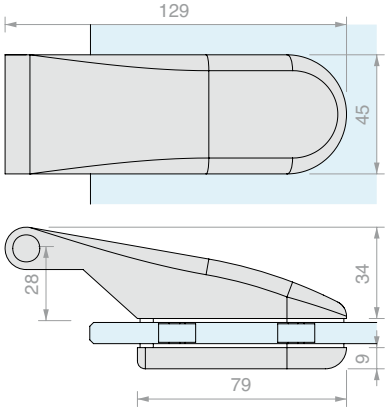

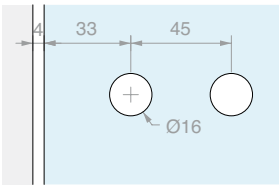

Art.	Für Glasstärken	Menge
CER175	Von **8** bis **12** mm	1 Stk.

>>> SIEHE PREISLISTE B3 - S. 67/68 >>>

EINBOHRBAND WAND-SCHARNIER PIVAN04

Material: Eisen verzinkt

Oberfläche: /89

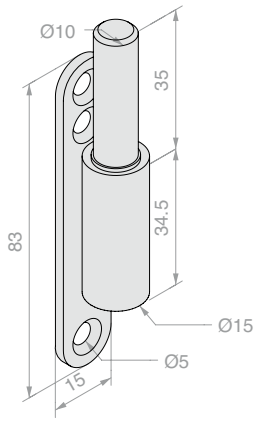

Art.	Menge
PIVAN04	1 Stk.

EINBOHRBAND WAND-SCHARNIER PIVAN01

Material: Edelstahl AISI 304

Oberfläche: /8

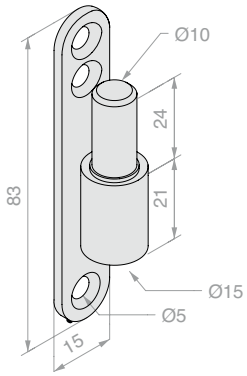

Art.	Menge
PIVAN01	1 Stk.

EINBOHRBAND HOLZ-SCHARNIER PIVAN05

Material: Eisen verzinkt

Oberfläche: /89

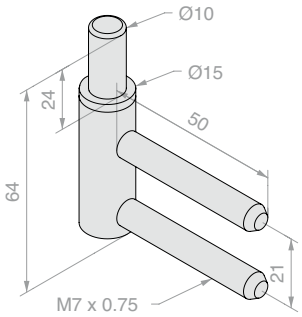

Art.	Menge
PIVAN05	1 Stk.

EINBOHRBAND METALL-SCHARNIER PIVAN08

Material: Eisen verzinkt

Oberfläche: /89

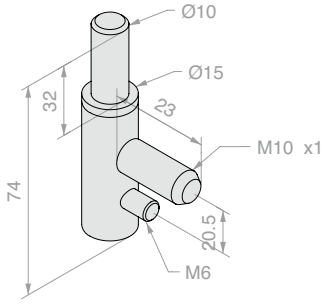

Art.	Menge
PIVAN08	1 Stk.

>>> SIEHE PREISLISTE B3 - S. 68 >>>

ECKIGES SCHARNIER WAND-GLAS FÜR TÜRPFOSTEN

Material: Aluminium

Oberfläche: /6 /88 /97

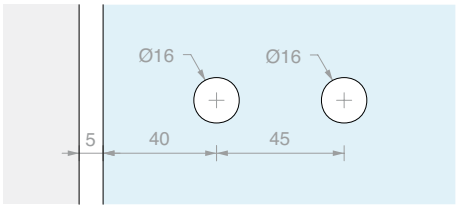

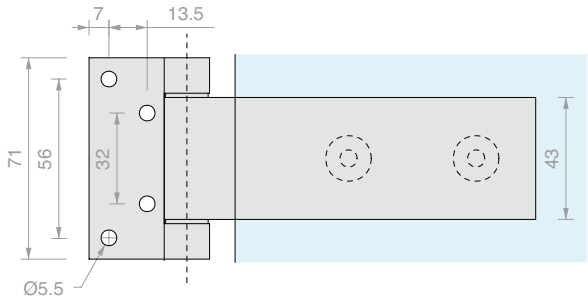

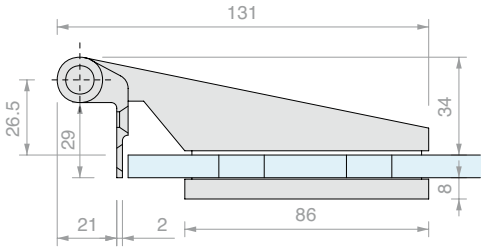

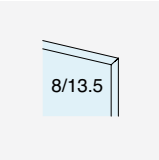

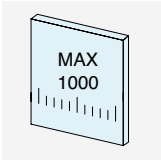

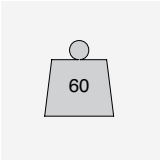

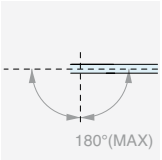

DREHUNG +180°

Art.	Für Glasstärken	Menge
CER4ALSQ	Von **8** bis **13.5** mm	1 Stk.

ABGERUNDETES SCHARNIER WAND-GLAS FÜR TÜRPFOSTEN

Material: Aluminium

Oberfläche: /6 /88 /97

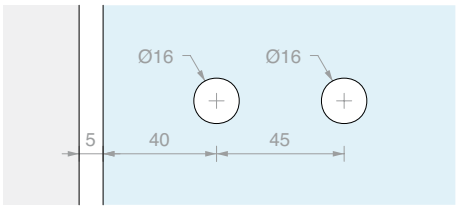

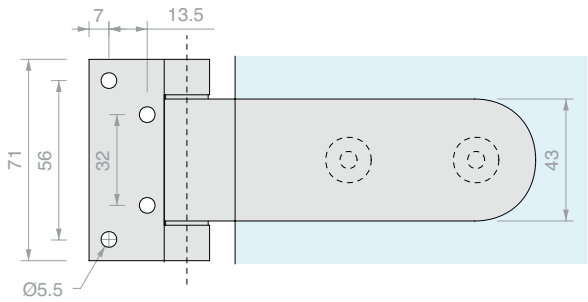

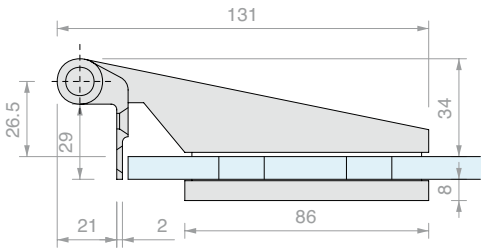

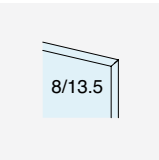

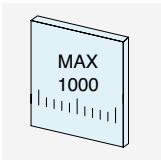

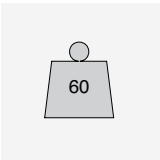

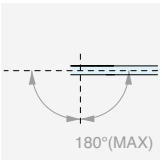

DREHUNG +180°

Art.	Für Glasstärken	Menge
CER4AL	Von **8** bis **13.5** mm	1 Stk.

>>> SIEHE PREISLISTE B3 - S. 68 >>>

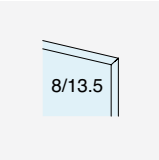

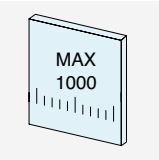

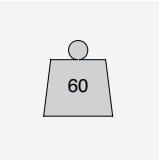

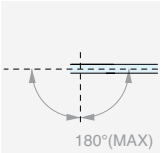

DREHUNG +180°

ECKIGES SCHARNIER WAND-GLAS FÜR TÜRPFOSTEN

Material: Aluminium

Oberfläche: /6 /88 /97

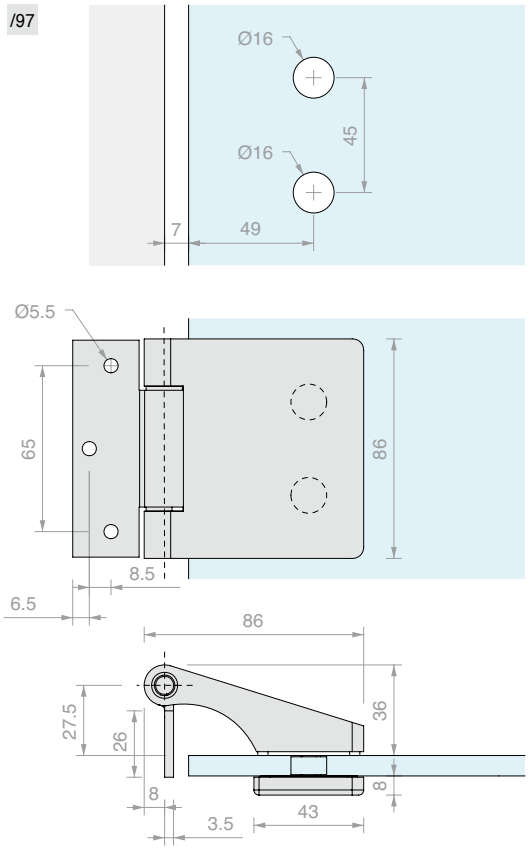

Art.	Für Glasstärken	Menge
CER148ALSQ	Von **8** bis **13.5** mm	1 Stk.

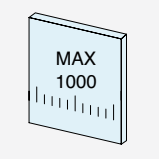

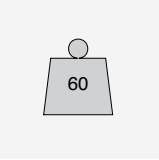

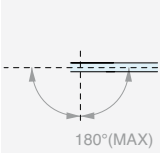

DREHUNG +180°

ABGERUNDETES SCHARNIER WAND-GLAS FÜR TÜRPFOSTEN

Material: Aluminium

Oberfläche: /6 /88 /97

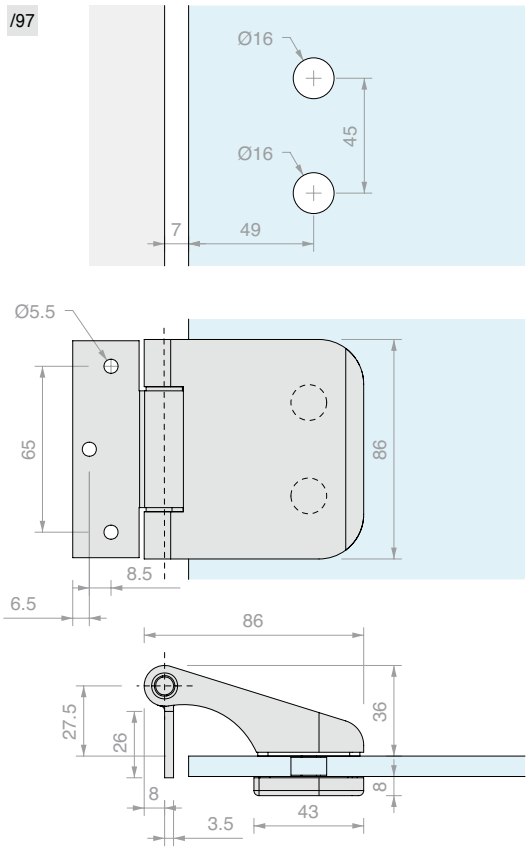

Art.	Für Glasstärken	Menge
CER148AL	Von **8** bis **13.5** mm	1 Stk.

>>> SIEHE PREISLISTE B3 - S. 68 >>>

QUADRATISCHES SCHARNIER WAND-GLAS FÜR SCHMALE TÜRPFOSTEN

Material: Aluminium

Oberfläche: /97 /R2

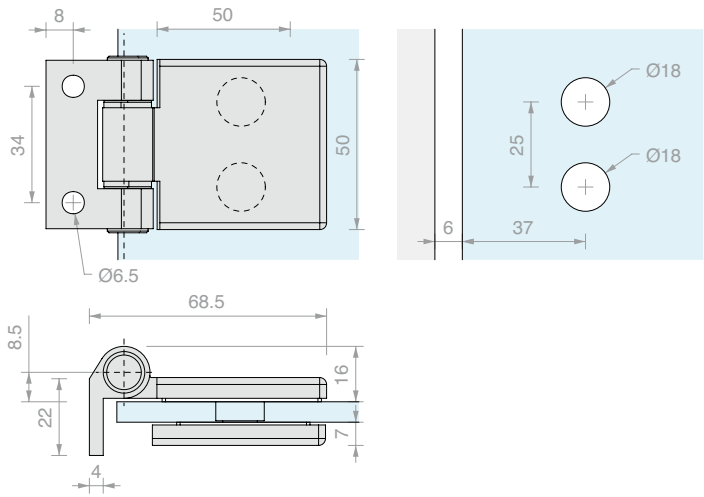

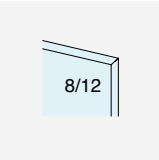

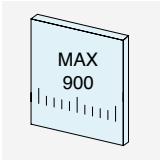

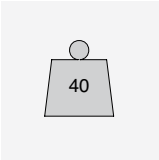

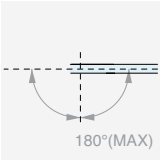

DREHUNG +180°

Art.	Für Glasstärken	Menge
FA50	Von **8** bis **12** mm	1 Stk.

RECHTECKIGES SCHARNIER WAND-GLAS FÜR SCHMALE TÜRPFOSTEN

Material: Aluminium

Oberfläche: /97 /R2

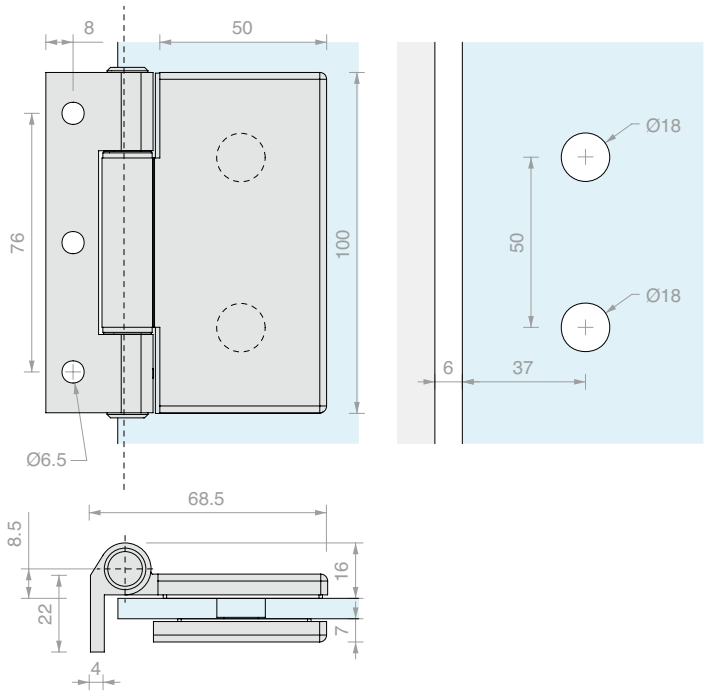

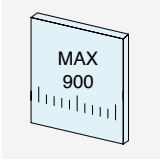

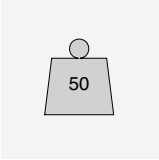

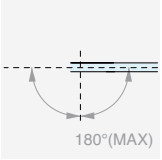

DREHUNG +180°

Art.	Für Glasstärken	Menge
FA100	Von **8** bis **12** mm	1 Stk.

>>> SIEHE PREISLISTE B3 - S. 68 >>>

GLAS-GLAS-SCHARNIER FA580

Material: Aluminium

Oberfläche: /97 /R2

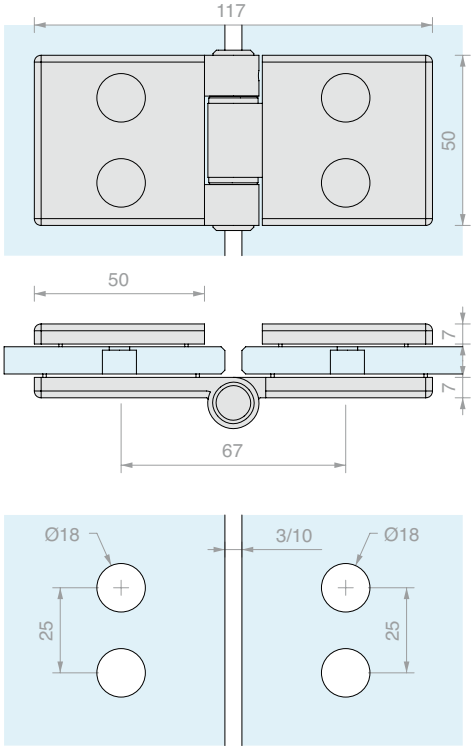

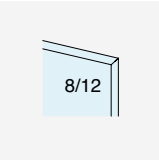

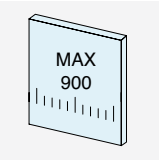

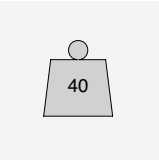

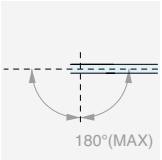

DREHUNG +180°

Art.	Für Glasstärken	Menge
FA580	Von **8** bis **12** mm	1 Stk.

GLAS-GLAS-SCHARNIER FA180

Material: Aluminium

Oberfläche: /97 /R2

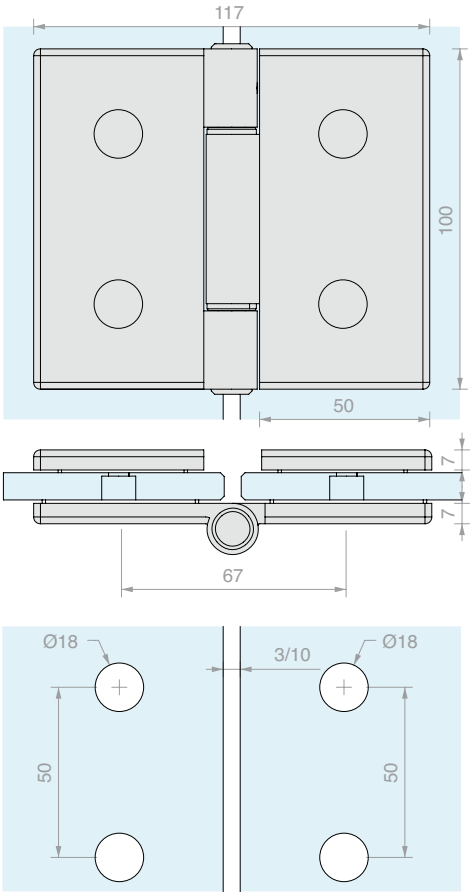

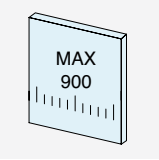

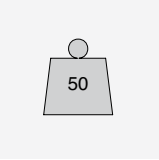

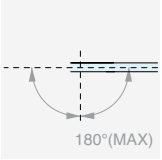

DREHUNG +180°

Art.	Für Glasstärken	Menge
FA180	Von **8** bis **12** mm	1 Stk.

>>> SIEHE PREISLISTE B3 - S. 68 >>>

SCHARNIERE GLISS

Material: Aluminium

Oberfläche: /97

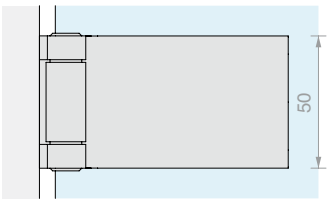

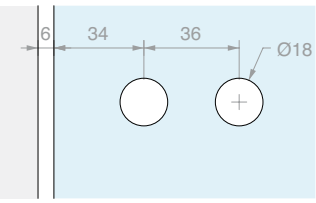

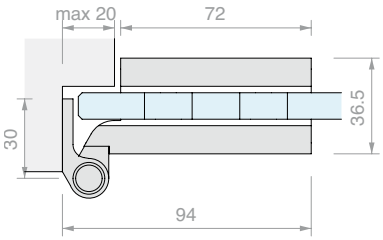

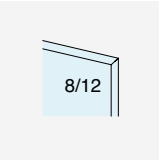

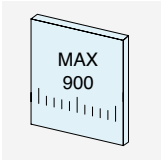

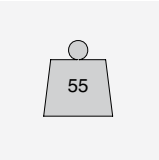

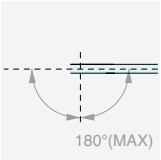

DREHUNG +180°

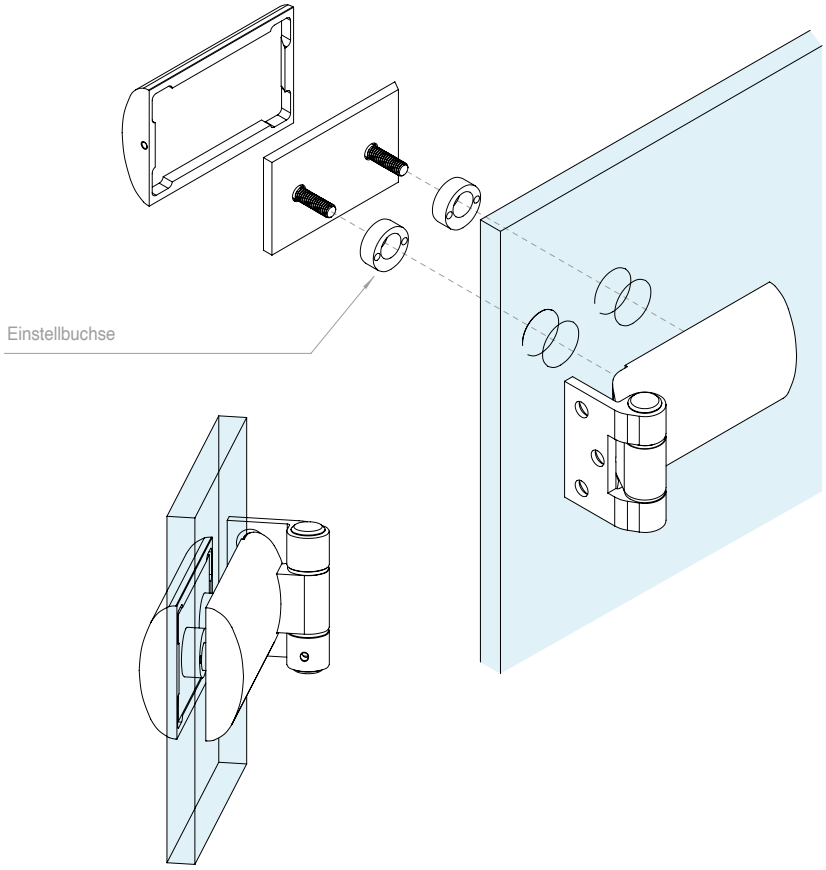

Art.	Für Glasstärken	Menge
CERMGLISS	Von **8** bis **12** mm	1 Stk.

>>> SIEHE PREISLISTE B3 - S. 69 >>>

SCHLOSSKÖRPER SR1220 MIT LOCH FÜR EUROPÄISCHEN ZYLINDER

Material: Edelstahl AISI 304

Oberfläche: /8 /15

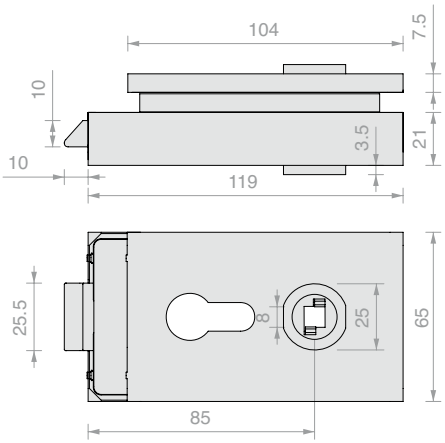

Art.	Für Glasstärken	Schlossfalle	Menge
SR1220CORP	Von **8** bis **12** mm	Mechanisch	1 Stk.

FREI/BESETZT-SCHLOSSKÖRPER SR1220 MIT KNAUF

Material: Edelstahl AISI 304

Oberfläche: /8 /15

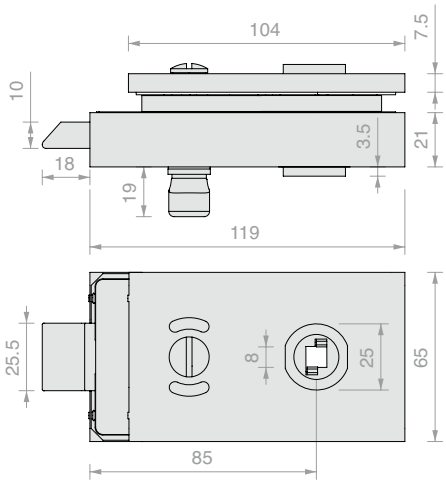

Art.	Für Glasstärken	Schlossfalle	Menge
SR119CORP	Von **8** bis **12** mm	Mechanisch	1 Stk.

GLASBOHRUNG SCHLOSS SR1220

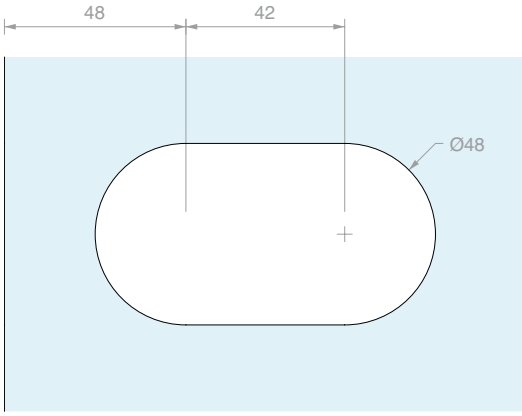

SCHLOSSKÖRPER SRS1180 MIT LOCH FÜR EUROPÄISCHEN ZYLINDER

Material: Edelstahl AISI 304

Oberfläche: /8 /15

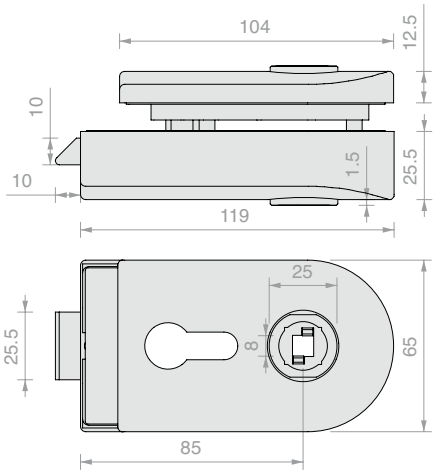

Art.	Für Glasstärken	Schlossfalle	Menge
SRS1180CORP	Von **8** bis **12** mm	Mechanisch	1 Stk.

FREI/BESETZT-SCHLOSSKÖRPER SR118 MIT KNAUF

Material: Edelstahl AISI 304

Oberfläche: /8 /15

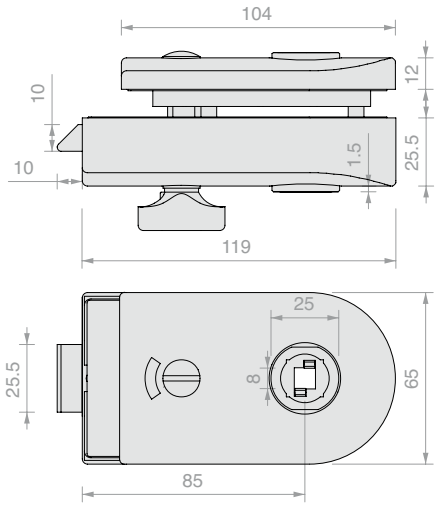

Art.	Für Glasstärken	Schlossfalle	Menge
SR118CORP	Von **8** bis **12** mm	Mechanisch	1 Stk.

GLASBOHRUNG SCHLOSS SRS1180 / SR118

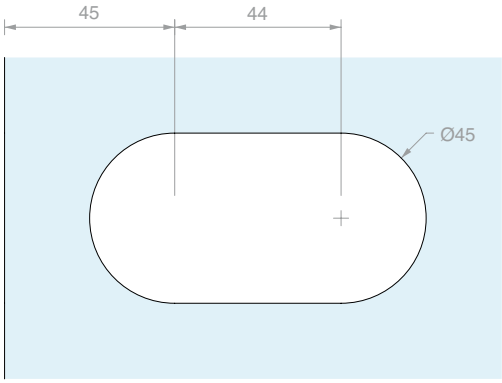

>>> SIEHE PREISLISTE B3 - S. 69 >>>

GEGENSCHLOSS SERIE SR1220

Material: Edelstahl AISI 304

Oberfläche: /8 /15

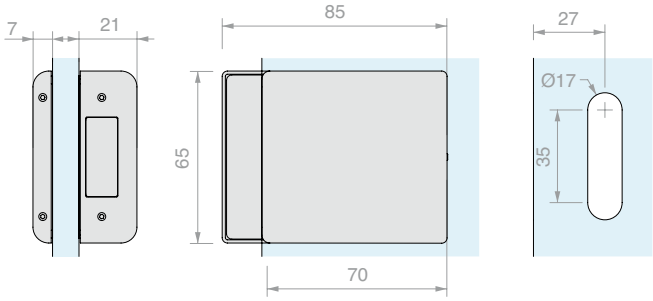

Art.	Für Glasstärken	Menge
SR1224	Von **8** bis **12** mm	1 Stk.

GEGENSCHLOSS SERIE SR118

Material: Edelstahl AISI 304

Oberfläche: /8 /15

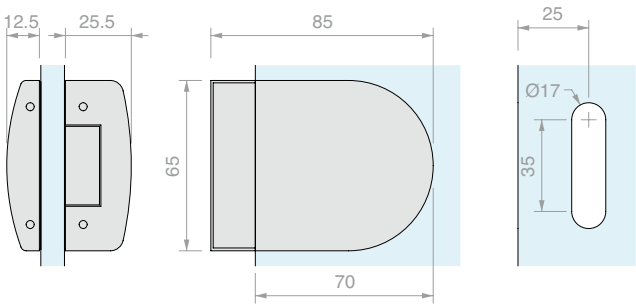

Art.	Für Glasstärken	Menge
SRC118	Von **8** bis **12** mm	1 Stk.

ANSCHLAG-SCHLIESSBLECHE

Material: Edelstahl

Kompatibel mit: SR1220, SR119, SRS1180, SR118

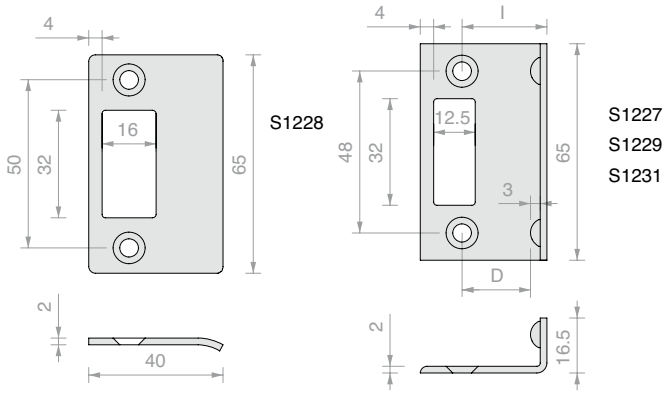

Art.	Für Glasstärken	I	D	Menge
S1228	-	-		1 Stk.
S1227	**8** mm	**19** mm	**14** mm	1 Stk.
S1229	**10** mm	**21** mm	**16** mm	1 Stk.
S1231	**12** mm	**23** mm	**18** mm	1 Stk.

>>> SIEHE PREISLISTE B3 - S. 69 >>>

SCHLOSSKÖRPER S120 FÜR TÜRPFOSTEN MIT LOCH FÜR EUROPÄISCHEN ZYLINDER

Material: Edelstahl AISI 304

Oberfläche: /8 /15

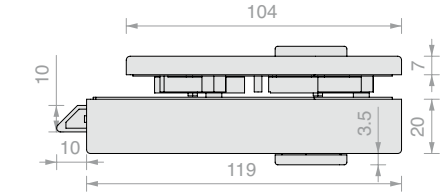

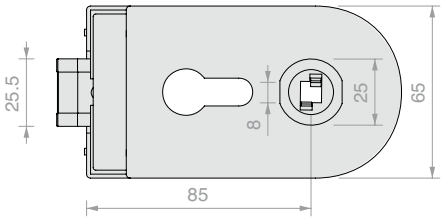

Art.	Für Glasstärken	Schlossfalle	Menge
S1203CORP	Von **8** bis **12** mm	Mechanisch	1 Stk.

SCHLOSSKÖRPER S120 MIT LOCH FÜR EUROPÄISCHEN ZYLINDER

Material: Edelstahl AISI 304

Oberfläche: /8 /15

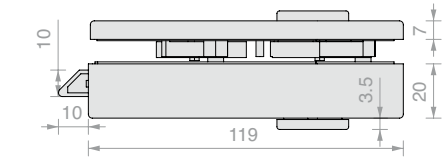

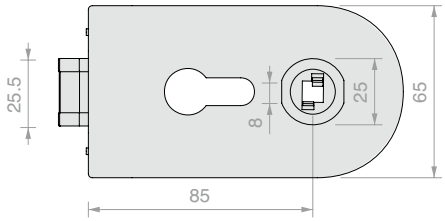

Art.	Für Glasstärken	Schlossfalle	Menge
S1201CORP	Von **8** bis **12** mm	Mechanisch	1 Stk.

GLASBOHRUNG SCHLOSS S120

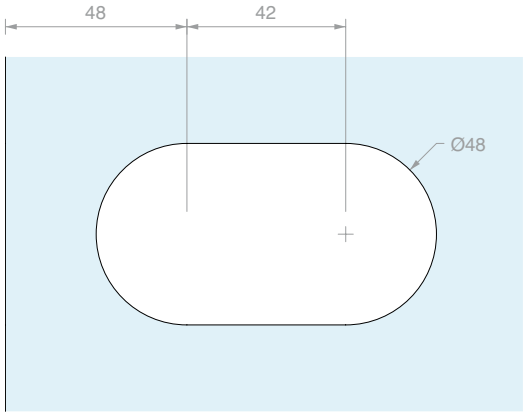

>>> SIEHE PREISLISTE B3 - S. 69 >>>

SCHLOSSKÖRPER S120 FÜR TÜRPFOSTEN MIT PATENTSCHLÜSSEL

Material: Edelstahl AISI 304

Oberfläche: /8 /15

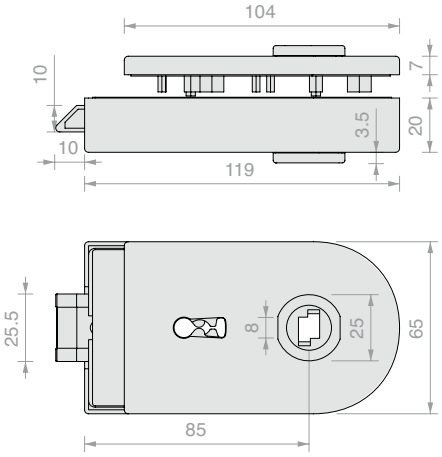

Art.	Für Glasstärken	Schlossfalle	Menge
S1207KCORP	Von **8** bis **12** mm	Mechanisch	1 Stk.

SCHLOSSKÖRPER S120 MIT PATENTSCHLÜSSEL

Material: Edelstahl AISI 304

Oberfläche: /8 /15

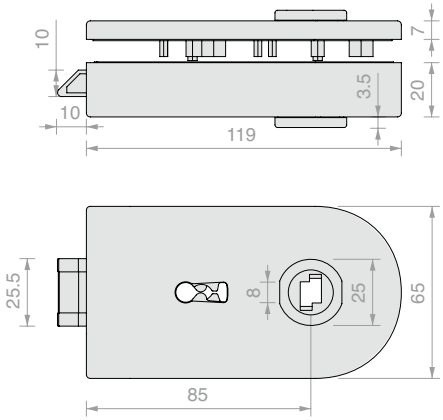

Art.	Für Glasstärken	Schlossfalle	Menge
S1205KCORP	Von **8** bis **12** mm	Mechanisch	1 Stk.

GLASBOHRUNG SCHLOSS S120

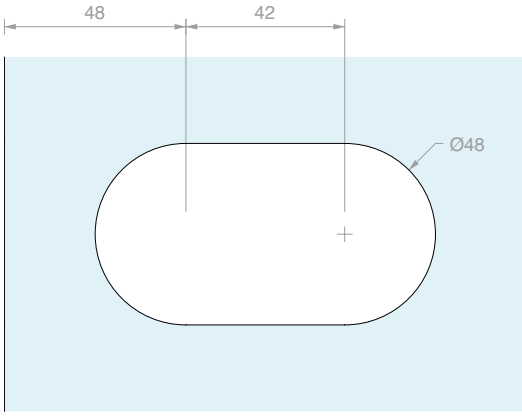

GEGENSCHLOSS MIT ANSCHLAG

Material: Edelstahl AISI 304

Oberfläche: /8 /15

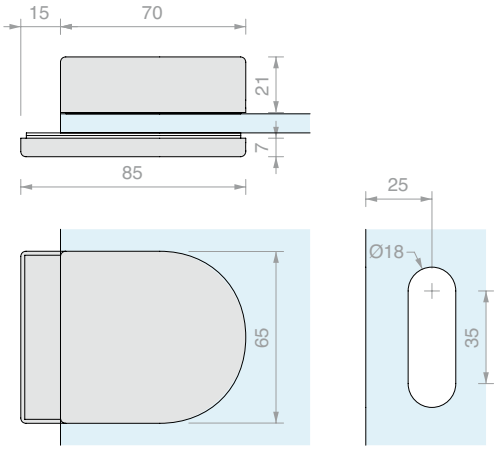

Art.	Für Glasstärken	Menge
S1211	Von **8** bis **12** mm	1 Stk.

GEGENSCHLOSS OHNE ANSCHLAG

Material: Edelstahl AISI 304

Oberfläche: /8 /15

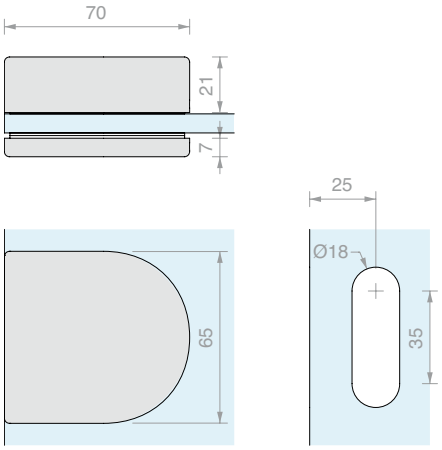

Art.	Für Glasstärken	Menge
S1209	Von **8** bis **12** mm	1 Stk.

ANSCHLAG-SCHLIESSBLECHE

Material: Edelstahl

Kompatibel mit Serie S120

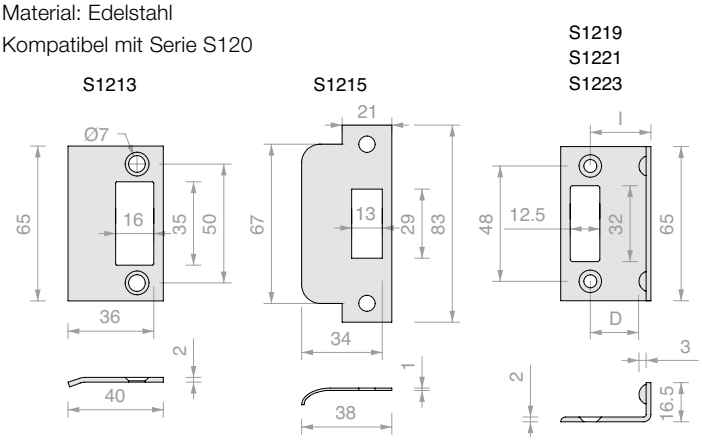

Art.	Für Glasstärken	I	D	Menge
S1213	-	-	-	1 Stk.
S1215	-	-	-	1 Stk.
S1219	**8** mm	**25** mm	**20** mm	1 Stk.
S1221	**10** mm	**27** mm	**22** mm	1 Stk.
S1223	**12** mm	**30** mm	**25** mm	1 Stk.

>>> SIEHE PREISLISTE B3 - S. 70 >>>

SCHLOSSKÖRPER S1600 FÜR TÜRPFOSTEN MIT LOCH FÜR EUROPÄISCHEN ZYLINDER

Material: Edelstahl AISI 304

Oberfläche: /8 /15

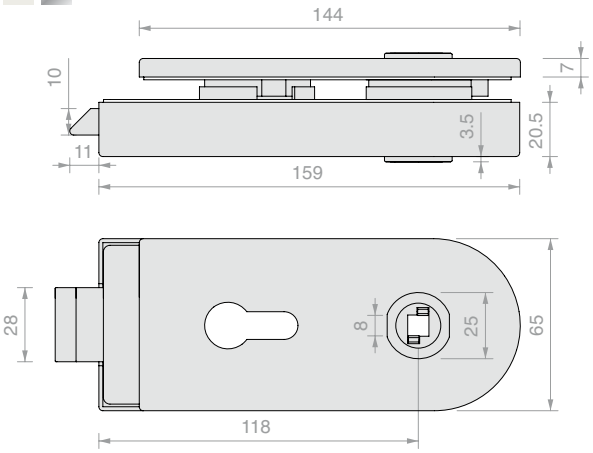

Art.	Für Glasstärken	Schlossfalle	Menge
STL02CORP	Von **10** bis **12** mm	Mechanisch	1 Stk.

SCHLOSSKÖRPER S1600 OHNE LOCH

Material: Edelstahl AISI 304

Oberfläche: /8 /15

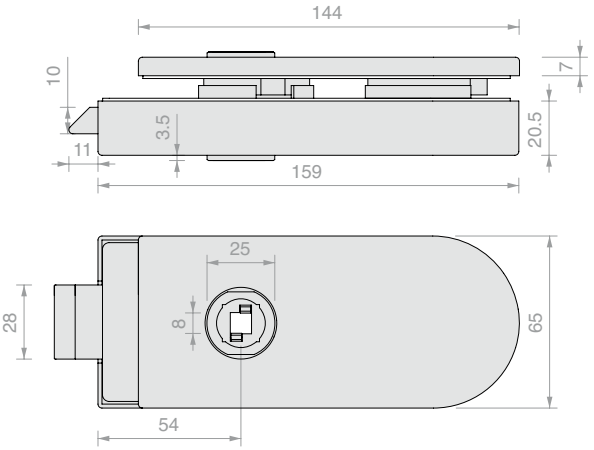

Art.	Für Glasstärken	Schlossfalle	Menge
STL06CORP	Von **10** bis **12** mm	Mechanisch	1 Stk.

SCHLOSSKÖRPER S1600 MIT LOCH FÜR EUROPÄISCHEN ZYLINDER

Material: Edelstahl AISI 304

Oberfläche: /8 /15

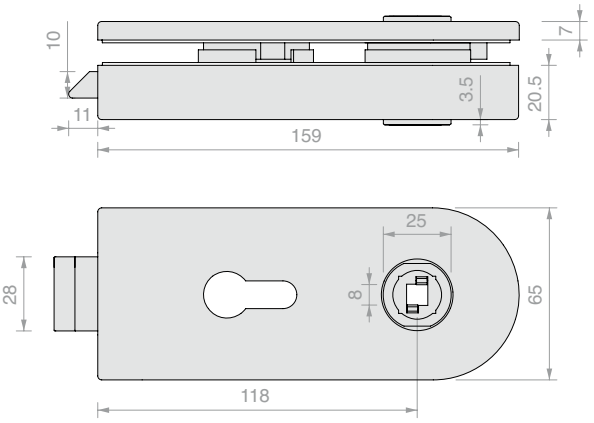

Art.	Für Glasstärken	Schlossfalle	Menge
STL04CORP	Von **10** bis **12** mm	Mechanisch	1 Stk.

>>> SIEHE PREISLISTE B3 - S. 70 >>>

GEGENSCHLOSS MIT ANSCHLAG

Material: Edelstahl AISI 304

Oberfläche: /8 /15

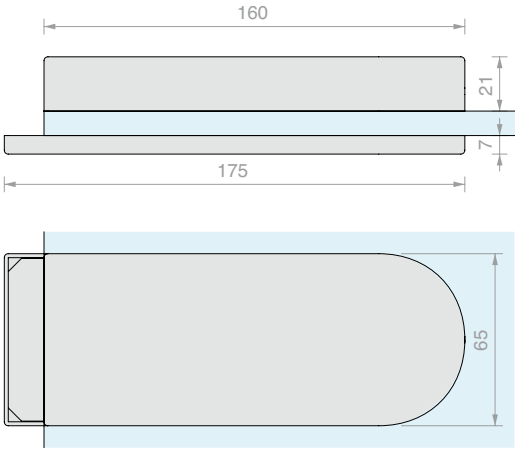

Art.	Für Glasstärken	Menge
STL05	Von **10** bis **12** mm	1 Stk.

GEGENSCHLOSS OHNE ANSCHLAG

Material: Edelstahl AISI 304

Oberfläche: /8 /15

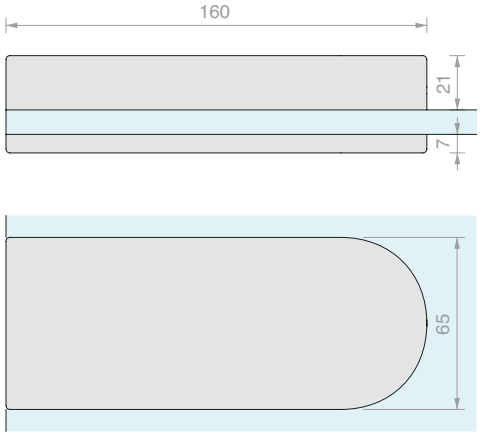

Art.	Für Glasstärken	Menge
STL07	Von **10** bis **12** mm	1 Stk.

GLASBOHRUNGEN SCHLOSS UND GEGENSCHLOSS STL

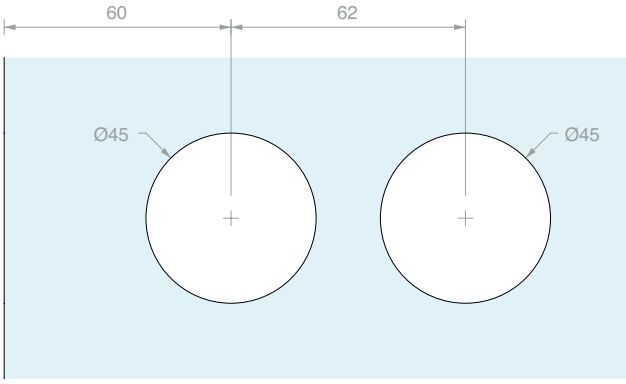

>>> SIEHE PREISLISTE B3 - S. 70 >>>

ECKIGER TÜRGRIFF

Material: Edelstahl AISI 304

Oberfläche: /8 /15

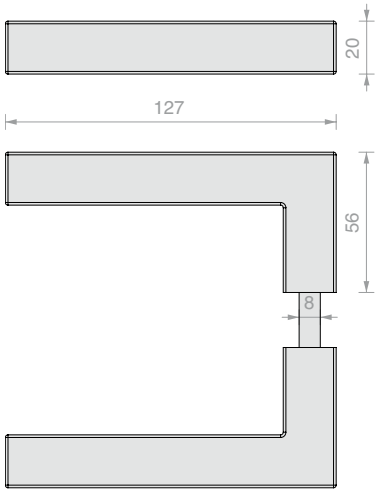

Art.	Menge
SR119M	1 Stk.

RUNDER GEBOGENER TÜRGRIFF

Material: Edelstahl AISI 304

Oberfläche: /8 /15

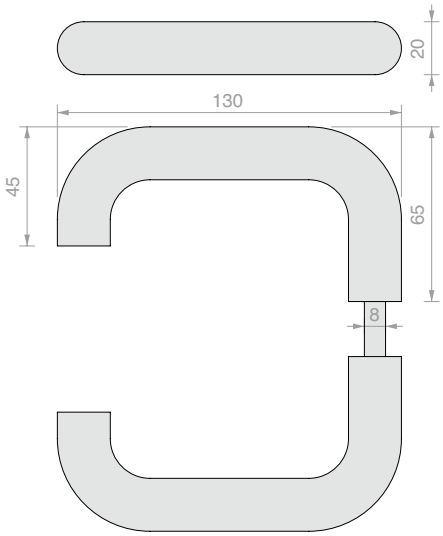

Art.	Menge
M107	1 Stk.

RUNDER GRIFF

Material: Edelstahl AISI 304

Oberfläche: /8 /15

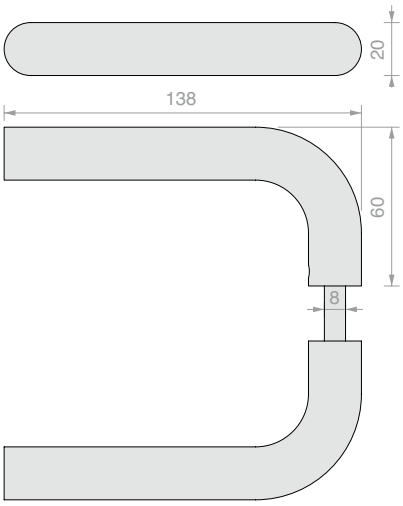

Art.	Menge
M135	1 Stk.

>>> SIEHE PREISLISTE B3 - S. 70 >>>

ECKIGER SCHLOSSKÖRPER MECHANISCHE VERRIEGELUNG MIT LOCH FÜR EUROPÄISCHEN ZYLINDER

Material: Aluminium

Oberfläche: /6 /88 /97

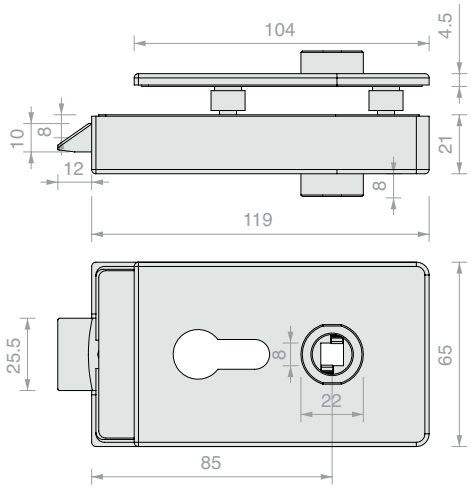

Art.	Für Glasstärken	Schlossfalle	Menge
AP2203BORH	Von **8** bis **13.5** mm	Mechanisch	1 Stk.

ECKIGER SCHLOSSKÖRPER MECHANISCHE VERRIEGELUNG OHNE LOCH FÜR ZYLINDER

Material: Aluminium

Oberfläche: /6 /88 /97

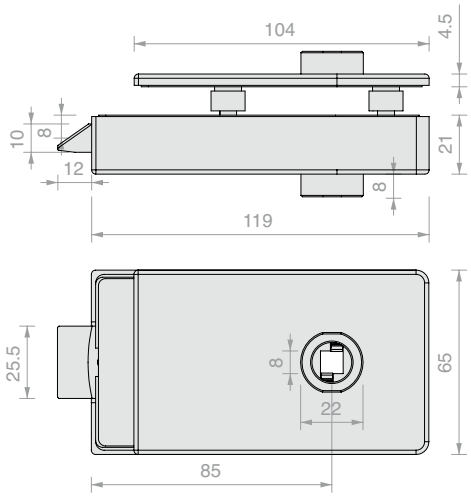

Art.	Für Glasstärken	Schlossfalle	Menge
AP2203BOST	Von **8** bis **13.5** mm	Mechanisch	1 Stk.

ECKIGER SCHLOSSKÖRPER MECHANISCHE VERRIEGELUNG MIT PATENTSCHLÜSSEL

Material: Aluminium

Oberfläche: /6 /88 /97

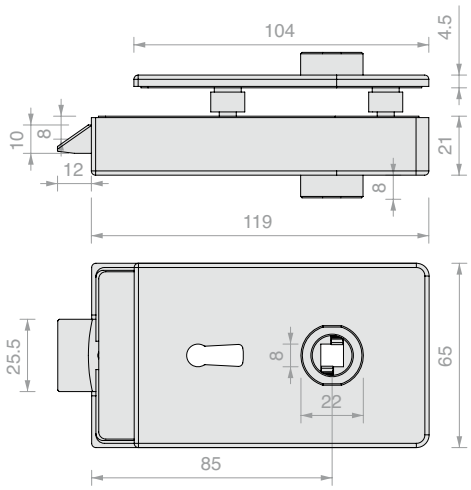

Art.	Für Glasstärken	Schlossfalle	Menge
AP2203BOPA	Von **8** bis **13.5** mm	Mechanisch	1 Stk.

>>> SIEHE PREISLISTE B3 - S. 71 >>>

ECKIGER FREI/BESETZT-SCHLOSSKÖRPER MECHANISCHE VERRIEGELUNG MIT KNAUF

Material: Aluminium

Oberfläche: /6 /88 /97

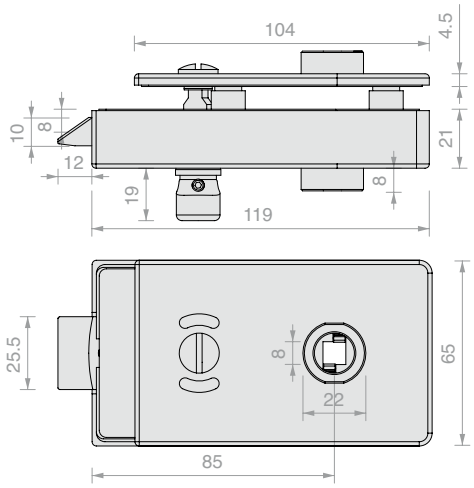

Art.	Für Glasstärken	Schlossfalle	Menge
AP2203BOKS	Von **8** bis **13.5** mm	Mechanisch	1 Stk.

ECKIGER MAGNETSCHLOSSKÖRPER MIT LOCH FÜR EUROPÄISCHEN ZYLINDER

Material: Aluminium

Oberfläche: /6 /88 /97

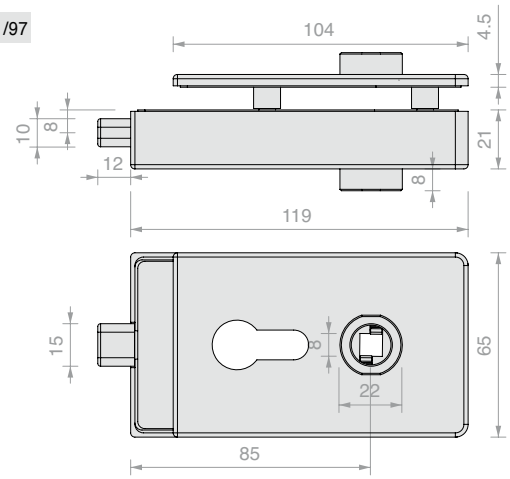

Art.	Für Glasstärken	Schlossfalle	Menge
AP2203BOMG	Von **8** bis **13.5** mm	Magnetisch	1 Stk.

GLASBOHRUNG FÜR SERIE APRO2203

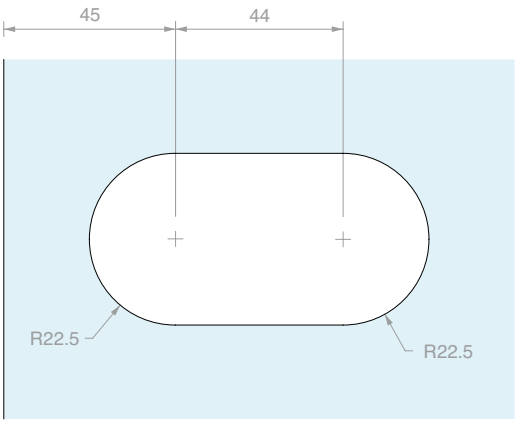

ABGERUNDETER SCHLOSSKÖRPER MECHANISCHE VERRIEGELUNG MIT LOCH FÜR EUROPÄISCHEN ZYLINDER

Material: Aluminium

Oberfläche: /6 /88 /97

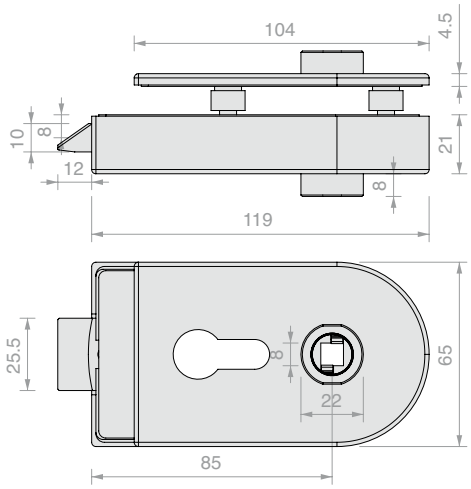

Art.	Für Glasstärken	Schlossfalle	Menge
AP1203BORH	Von **8** bis **13.5** mm	Mechanisch	1 Stk.

ABGERUNDETER SCHLOSSKÖRPER MECHANISCHE VERRIEGELUNG OHNE LOCH FÜR ZYLINDER

Material: Aluminium

Oberfläche: /6 /88 /97

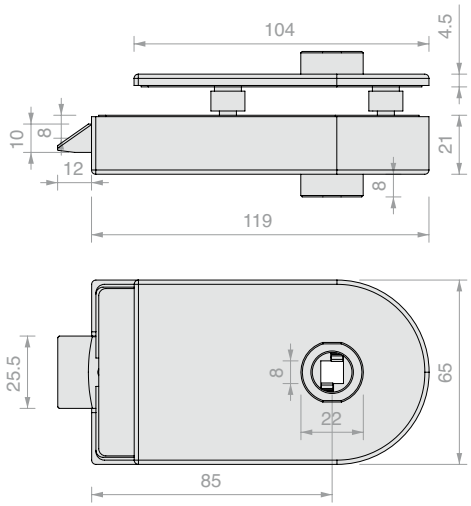

Art.	Für Glasstärken	Schlossfalle	Menge
AP1203BOST	Von **8** bis **13.5** mm	Mechanisch	1 Stk.

ABGERUNDETER SCHLOSSKÖRPER MECHANISCHE VERRIEGELUNG MIT PATENTSCHLÜSSEL

Material: Aluminium

Oberfläche: /6 /88 /97

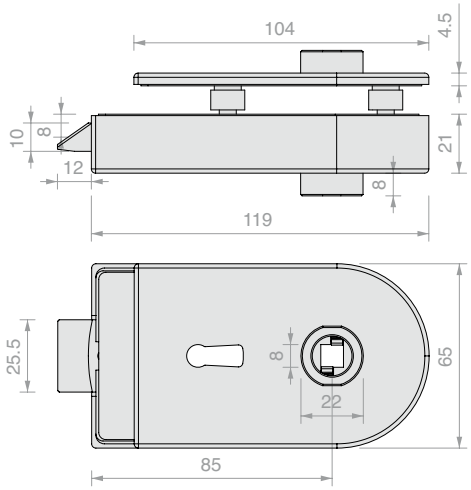

Art.	Für Glasstärken	Schlossfalle	Menge
AP1203BOPA	Von **8** bis **13.5** mm	Mechanisch	1 Stk.

>>> SIEHE PREISLISTE B3 - S. 71 >>>

ABGERUNDETER FREI/BESETZT-SCHLOSSKÖRPER MECHANISCHE VERRIEGELUNG MIT KNAUF

Material: Aluminium

Oberfläche: /6 /88 /97

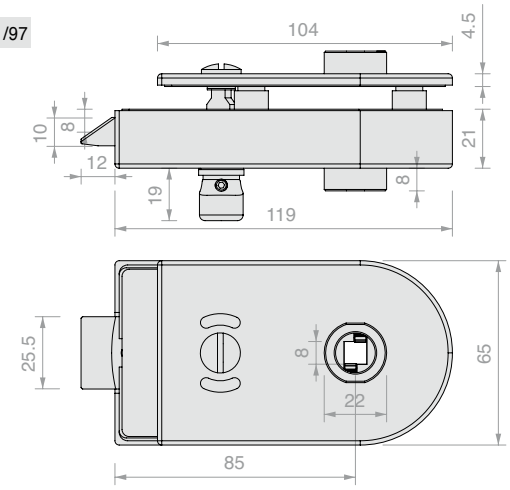

Art.	Für Glasstärken	Schlossfalle	Menge
AP1203BOKS	Von **8** bis **13.5** mm	Mechanisch	1 Stk.

ABGERUNDETER MAGNETSCHLOSSKÖRPER MIT LOCH FÜR EUROPÄISCHEN ZYLINDER

Material: Aluminium

Oberfläche: /6 /88 /97

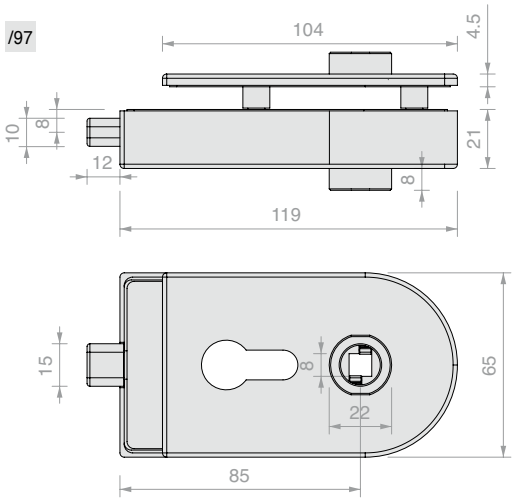

Art.	Für Glasstärken	Schlossfalle	Menge
AP1203BOMG	Von **8** bis **13.5** mm	Magnetisch	1 Stk.

GLASBOHRUNG FÜR SERIE APRO1203

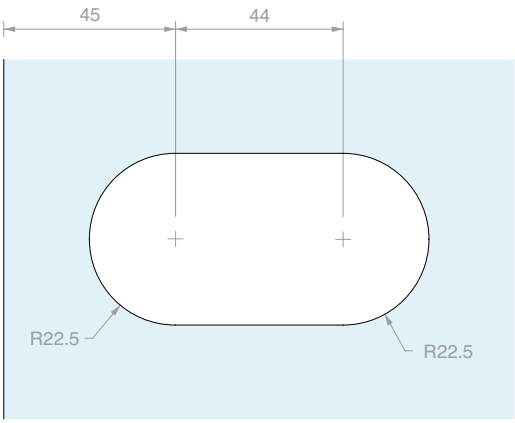

GEGENSCHLOSS SERIE APRO2203

Material: Aluminium

Oberfläche: /6 /88 /97

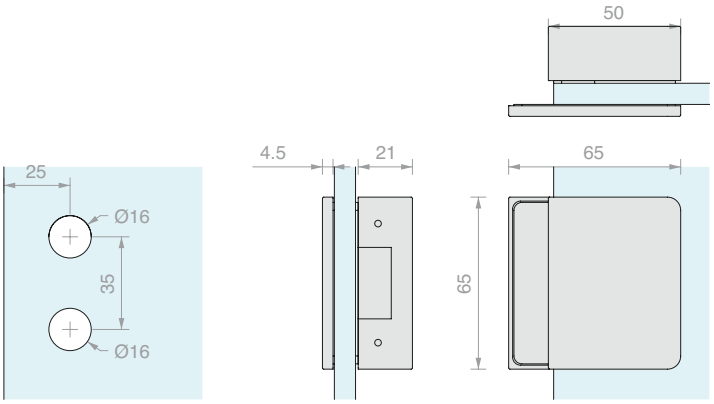

Art.	Für Glasstärken	Schließblech	Menge
APROIN2203H	Von **8** bis **12** mm	Mechanisch	1 Stk.
APROIN2203HM	Von **8** bis **12** mm	Magnetisch	1 Stk.

GEGENSCHLOSS SERIE APRO1203

Material: Aluminium

Oberfläche: /6 /88 /97

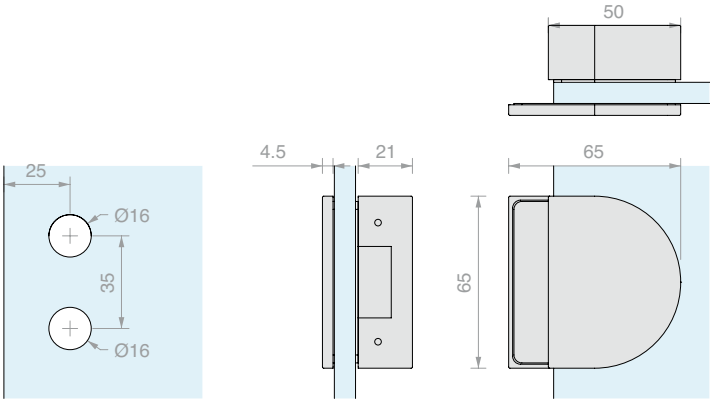

Art.	Für Glasstärken	Schließblech	Menge
APROIN1203H	Von **8** bis **12** mm	Mechanisch	1 Stk.
APROIN1203HM	Von **8** bis **12** mm	Magnetisch	1 Stk.

MECHANISCHE SCHLOSSFALLE-SCHLIESSBLECH

Material: Stahl

Oberfläche: /9 /R2

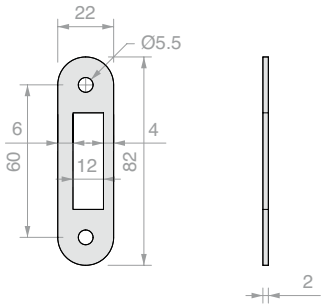

Art.	Menge
SERH17	1 Stk.

>>> SIEHE PREISLISTE B3 - S. 71/72 >>>

MAGNETISCHE SCHLOSSFALLE-SCHLIESSBLECH

Material: Stahl

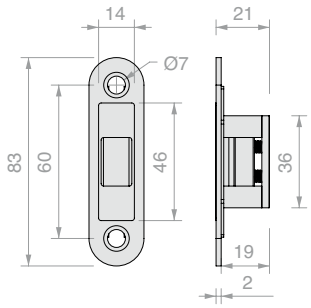

Art.	Menge
APROIN17M	1 Stk.

EUROPÄISCHER ZYLINDER SCHLÜSSEL/SCHLÜSSEL

Material: Messing

Europäischer Zylinder mit 3 Schlüsseln

Oberfläche: /95

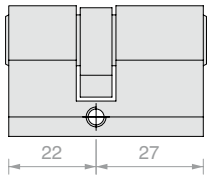

Art.	Schlüssel	Menge
CISA2227U	Gleichschließend	1 Stk.
CISA2227D	Einzelschließend	1 Stk.

ZYLINDER SCHLÜSSEL/DREHKNAUF

Material: Messing

Europäischer Zylinder mit 3 Schlüsseln

Oberfläche: /1 /3 /45

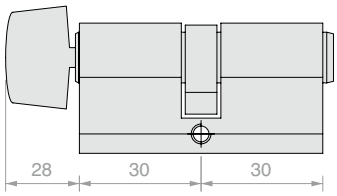

Art.	Schlüssel	Menge
S1217U	Gleichschließend	1 Stk.

>>> SIEHE PREISLISTE B3 - S. 72 >>>

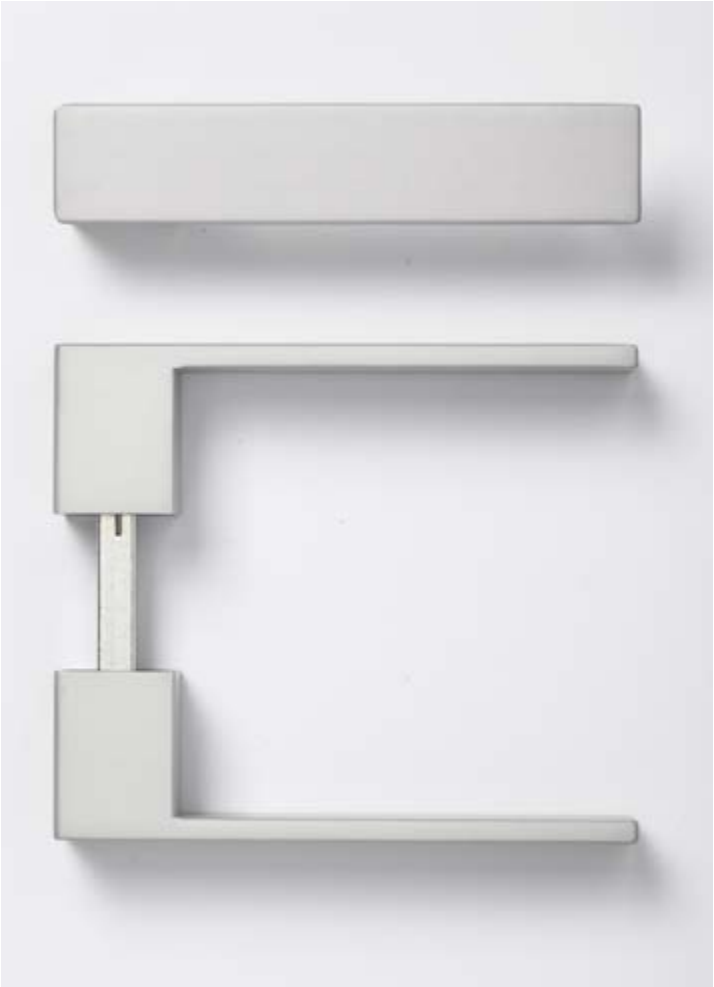

TÜRGRIFFPAAR ECKIG GESCHLOSSEN

Material: Aluminium

Oberfläche: /6 /88 /97

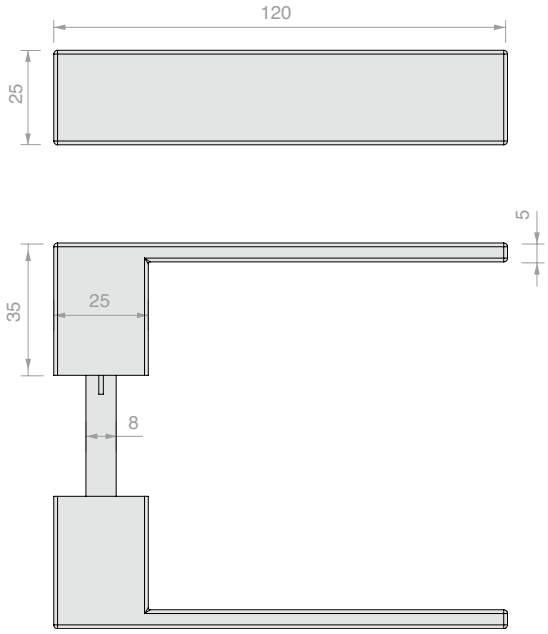

Art.	Menge
APHANDSC	1 Stk.

TÜRGRIFFPAAR ECKIG OFFEN

Material: Aluminium

Oberfläche: /6 /88 /97

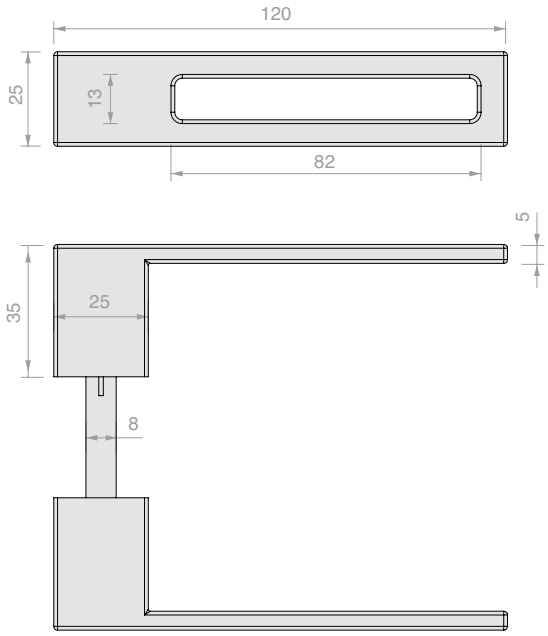

Art.	Menge
APHANDSH	1 Stk.

>>> SIEHE PREISLISTE B3 - S. 72 >>>

TÜRGRIFFPAAR ECKIG GESCHLOSSEN MIT FESTEM KNAUF

Material: Aluminium

Die Knaufseite dient nur als Griff.

Oberfläche: /6 /88 /97

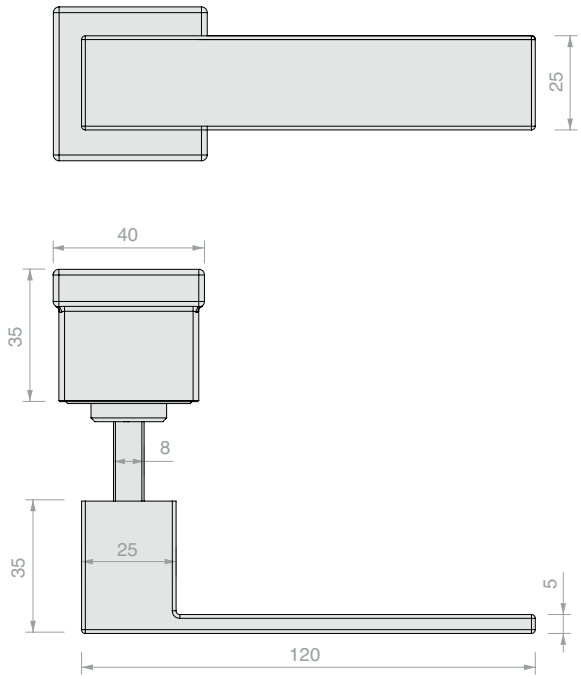

Art.	Menge
APHAFKSC	1 Stk.

TÜRGRIFFPAAR ECKIG OFFEN MIT FESTEM KNAUF

Material: Aluminium

Die Knaufseite dient nur als Griff.

Oberfläche: /6 /88 /97

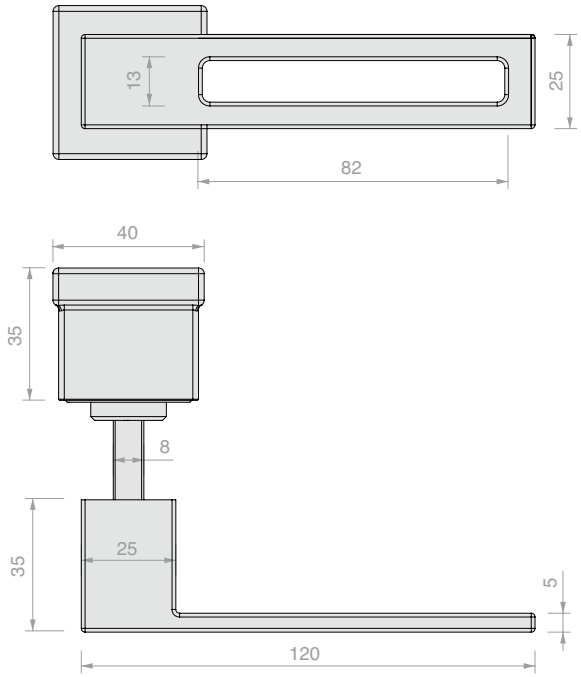

Art.	Menge
APHAFKSH	1 Stk.

TÜRGRIFFPAAR ABGERUNDET GESCHLOSSEN

Material: Aluminium

Oberfläche: /6 /88 /97

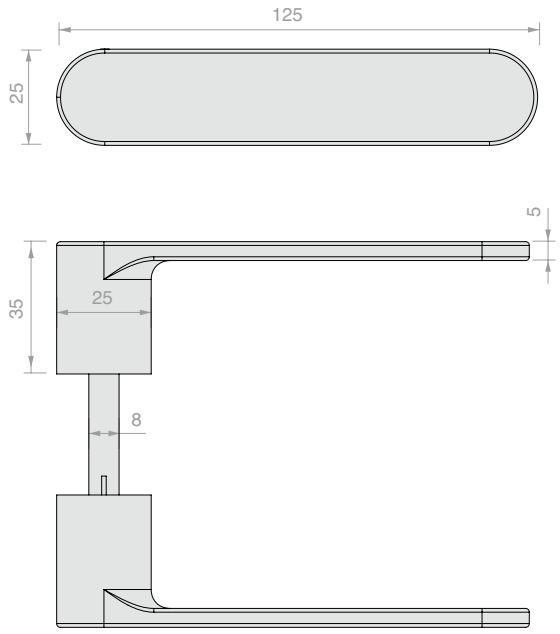

Art.	Menge
APHANDRC	1 Stk.

TÜRGRIFFPAAR ABGERUNDET OFFEN

Material: Aluminium

Oberfläche: /6 /88 /97

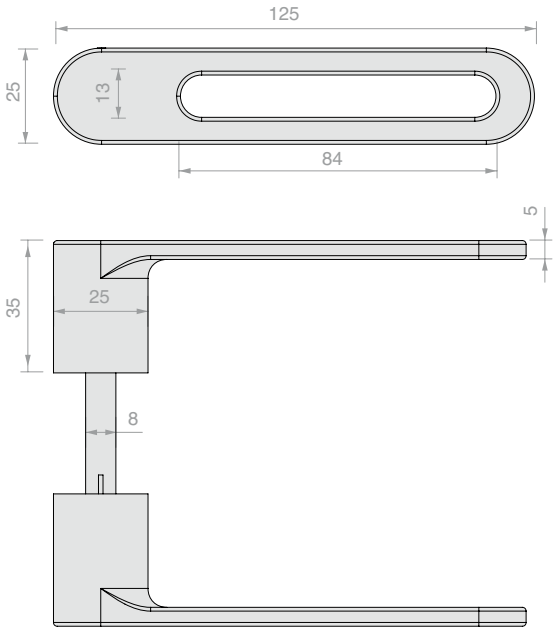

Art.	Menge
APHANDRH	1 Stk.

>>> SIEHE PREISLISTE B3 - S. 72 >>>

TÜRGRIFFPAAR ABGERUNDET GESCHLOSSEN MIT FESTEM KNAUF

Material: Aluminium

Die Knaufseite dient nur als Griff.

Oberfläche: /6 /88 /97

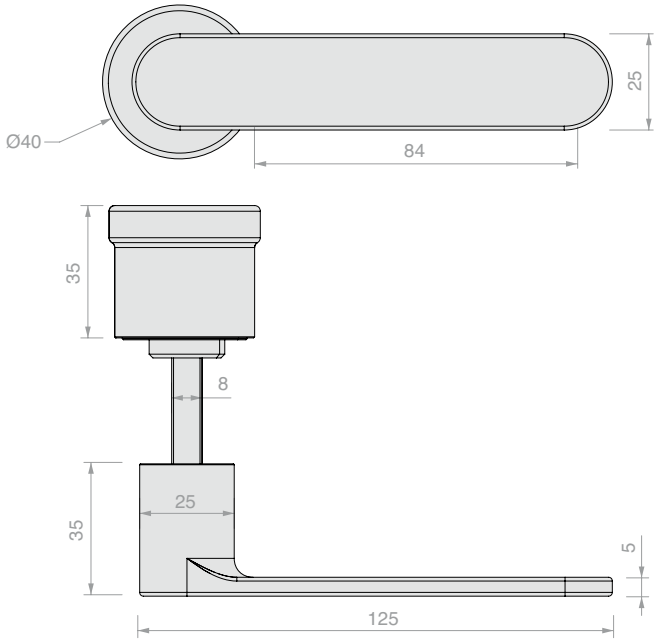

Art.	Menge
APHAFKRC	1 Stk.

TÜRGRIFFPAAR ABGERUNDET OFFEN MIT FESTEM KNAUF

Material: Aluminium

Die Knaufseite dient nur als Griff.

Oberfläche: /6 /88 /97

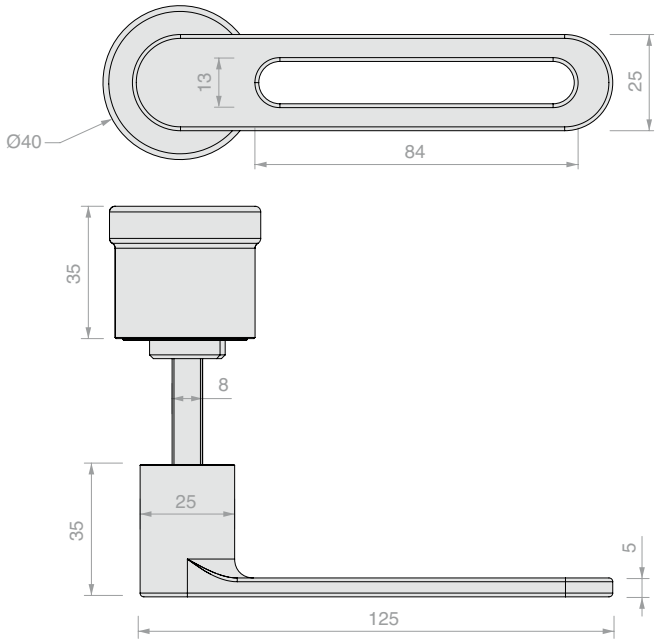

Art.	Menge
APHAFKRH	1 Stk.

SCHLOSSKÖRPER APRO SERIE 40 MITTIG MIT LOCH FÜR EUROPÄISCHEN ZYLINDER

Material: Aluminium

Oberfläche: /88 /97 /R2

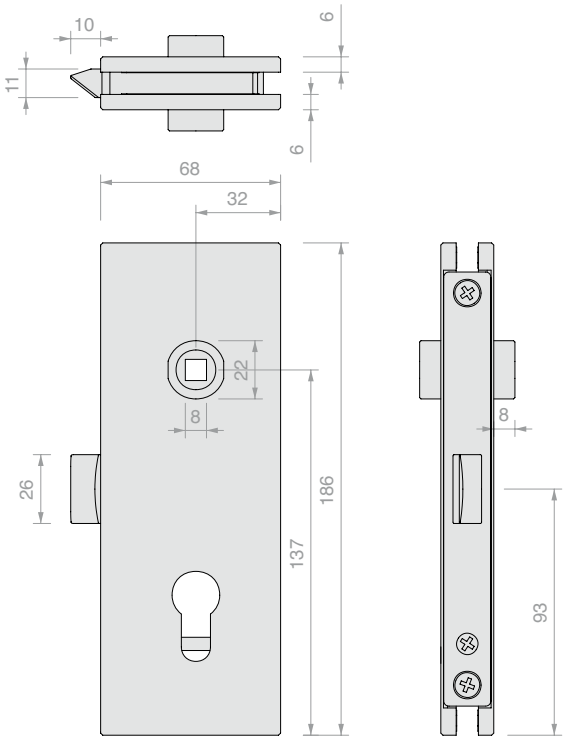

Art.	Für Glasstärken	Schlossfalle	Menge
APRO4403BORH	Von **8** bis **13.5** mm	Mechanisch	1 Stk.

SCHLOSSKÖRPER APRO SERIE 40 MITTIG MIT LOCH FÜR EUROPÄISCHEN ZYLINDER

Material: Aluminium

Oberfläche: /88 /97 /R2

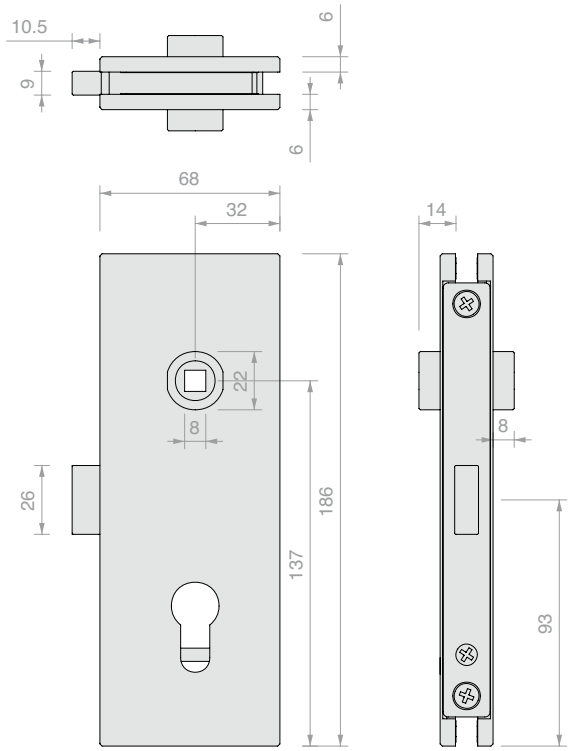

Art.	Für Glasstärken	Schlossfalle	Menge
APRO4406BORH	Von **8** bis **13.5** mm	Magnetisch	1 Stk.

>>> SIEHE PREISLISTE B3 - S. 73 >>>

SCHLOSSKÖRPER APRO SERIE 40 LINKS MIT LOCH FÜR EUROPÄISCHEN ZYLINDER

Material: Aluminium

Oberfläche: /88 /97 /R2

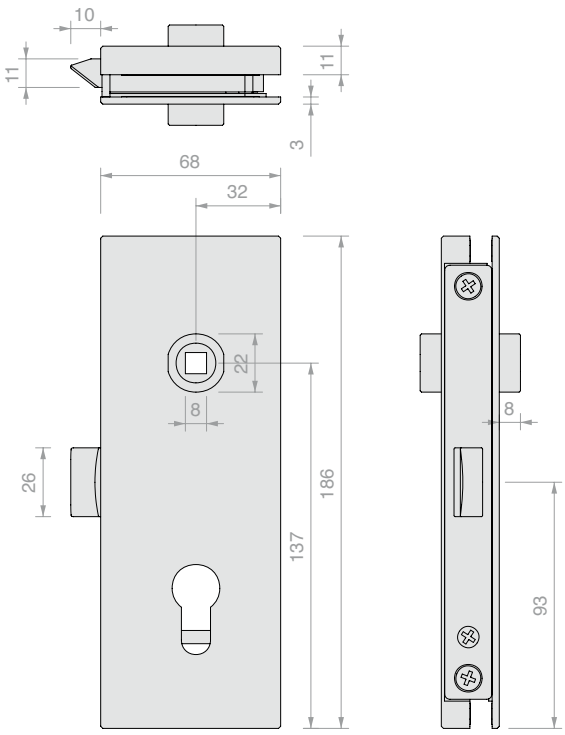

Art.	Für Glasstärken	Schlossfalle	Menge
APRO4503BORH	Von **8** bis **13.5** mm	Mechanisch	1 Stk.

SCHLOSSKÖRPER APRO SERIE 40 LINKS MIT LOCH FÜR EUROPÄISCHEN ZYLINDER

Material: Aluminium

Oberfläche: /88 /97 /R2

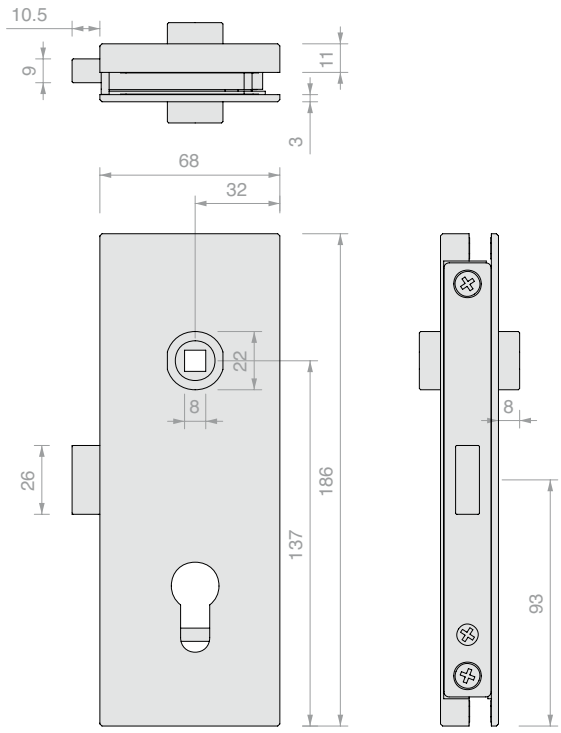

Art.	Für Glasstärken	Schlossfalle	Menge
APRO4506BORH	Von **8** bis **13.5** mm	Magnetisch	1 Stk.

SCHLOSSKÖRPER APRO SERIE 40 RECHTS MIT LOCH FÜR EUROPÄISCHEN ZYLINDER

Material: Aluminium

Oberfläche: /88 /97 /R2

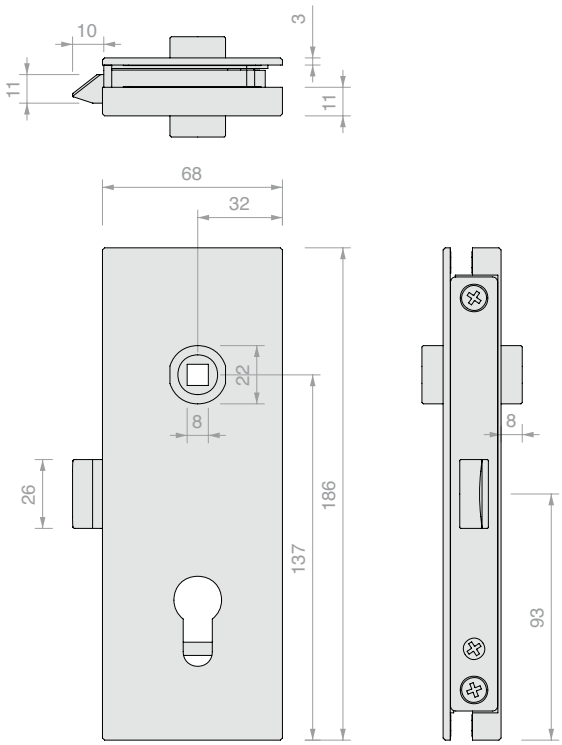

Art.	Für Glasstärken	Schlossfalle	Menge
APRO4603BORH	Von **8** bis **13.5** mm	Mechanisch	1 Stk.

SCHLOSSKÖRPER APRO SERIE 40 RECHTS MIT LOCH FÜR EUROPÄISCHEN ZYLINDER

Material: Aluminium

Oberfläche: /88 /97 /R2

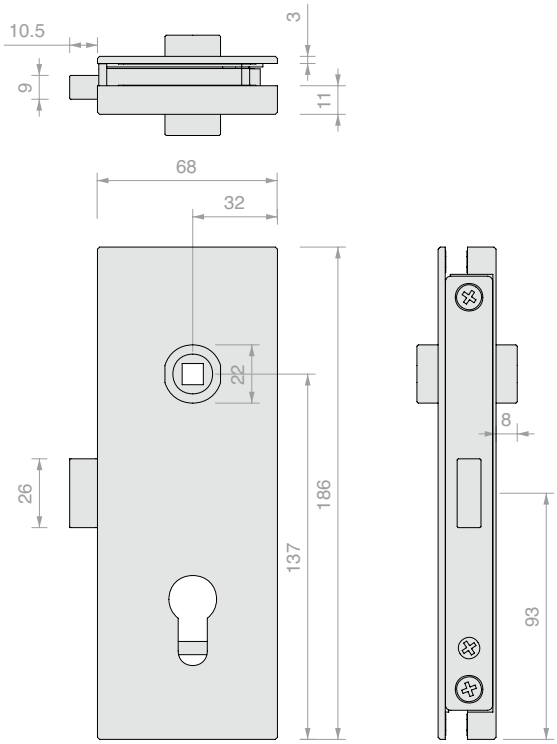

Art.	Für Glasstärken	Schlossfalle	Menge
APRO4606BORH	Von **8** bis **13.5** mm	Magnetisch	1 Stk.

>>> SIEHE PREISLISTE B3 - S. 73 >>>

AUSSCHNITT VERSCHLUSS MODELLE APRO VERTIKAL

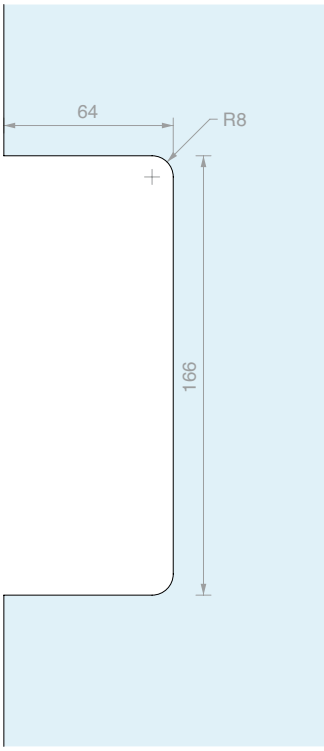

GEGENSCHLOSS FÜR SERIE APRO 44

Material: Aluminium

Oberfläche: /88 /97 /R2

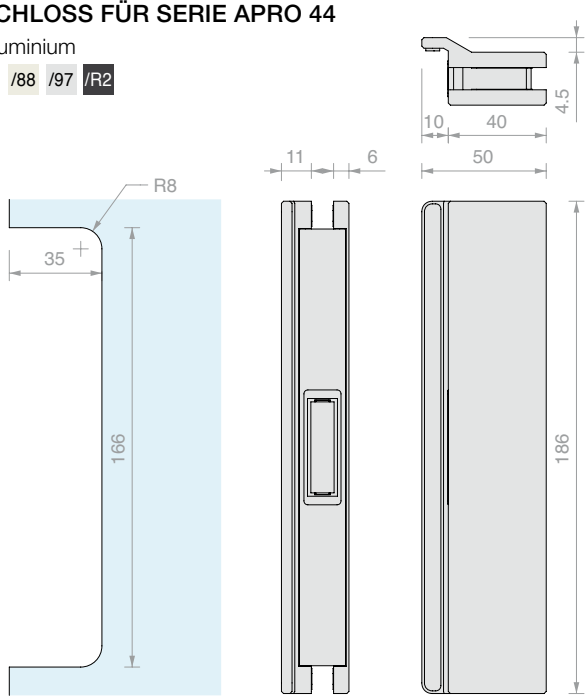

Art.	Für Glasstärken	Schließblech	Menge
APRO1008	**8** mm	Mechanisch	1 Stk.
APRO1010	**10** mm	Mechanisch	1 Stk.
APRO1012	**12** mm	Mechanisch	1 Stk.
APRO1013	**13.5** mm	Mechanisch	1 Stk.
APRO4008	**8** mm	Magnetisch	1 Stk.
APRO4010	**10** mm	Magnetisch	1 Stk.
APRO4012	**12** mm	Magnetisch	1 Stk.
APRO4013	**13.5** mm	Magnetisch	1 Stk.

>>> SIEHE PREISLISTE B3 - S. 73 >>>

TÜRGRIFF FÜR APRO SERIE 40

Material: Aluminium

Oberfläche: /88 /97 /R2

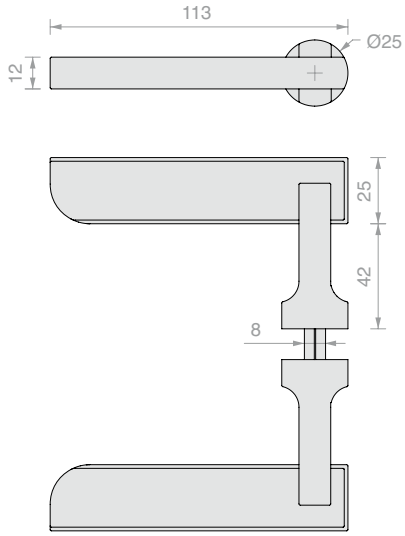

Art.	Menge
APHANDTC	1 Stk.

GERÄNDELTER TÜRGRIFF FÜR APRO SERIE 40

Material: Aluminium

Oberfläche: /88 /97 /R2

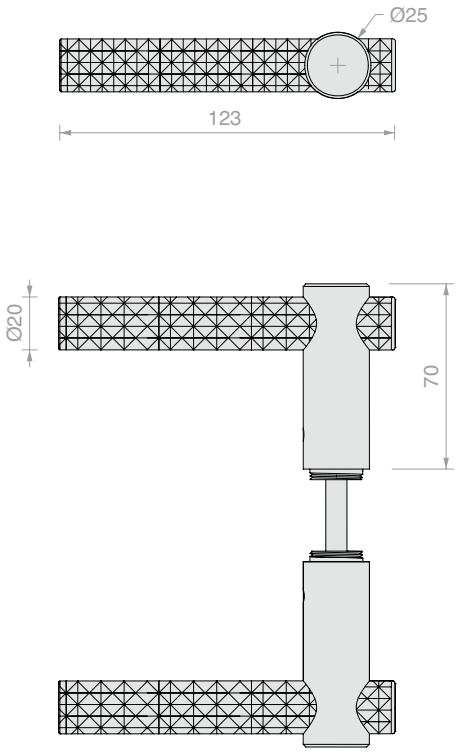

Art.	Menge
APHANDGD	1 Stk.

>>> SIEHE PREISLISTE B3 - S. 73/74 >>>

SCHLIESSBLECH APRO

Material: Aluminium

Oberfläche: /7 /R2

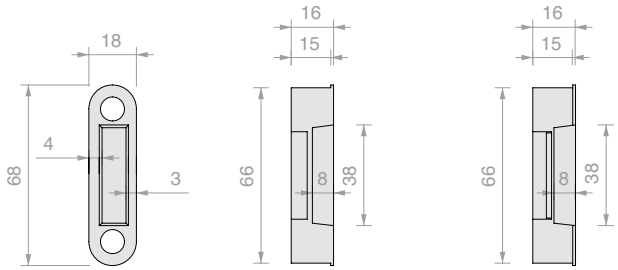

APRO1020 APRO4040

MAGNET

Art.	Schließblech	Menge
APRO1020	Mechanisch	1 Stk.
APRO4040	Magnetisch	1 Stk.

VERSTELLBARES SCHLIESSBLECH APRO

Material: Aluminium

Oberfläche: /7

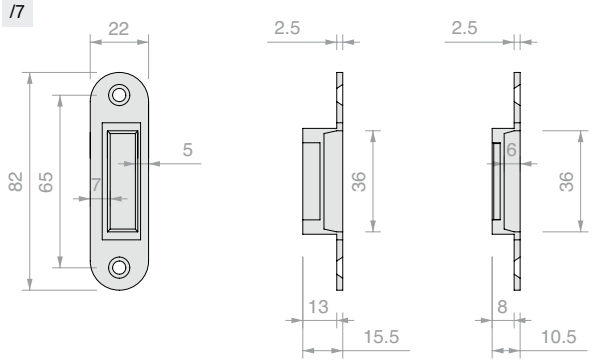

APRO1050 APRO4080

MAGNET

Art.	Schließblech	Menge
APRO1050	Mechanisch	1 Stk.
APRO4080	Magnetisch	1 Stk.

EUROPÄISCHER ZYLINDER MIT SCHLÜSSEL

Material: Messing

Europäischer Zylinder mit 3 Schlüsseln

Oberfläche: /1 /3

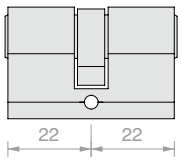

Art.	Schlüssel	Menge
LOGS10U	Gleichschließend	1 Stk.
LOGS10D	Einzelschließend	1 Stk.

>>> SIEHE PREISLISTE B3 - S. 74 >>>

SCHLOSS HOPPE HCS

Material: Aluminium
Mechanische Schlossfalle
Oberfläche: /97

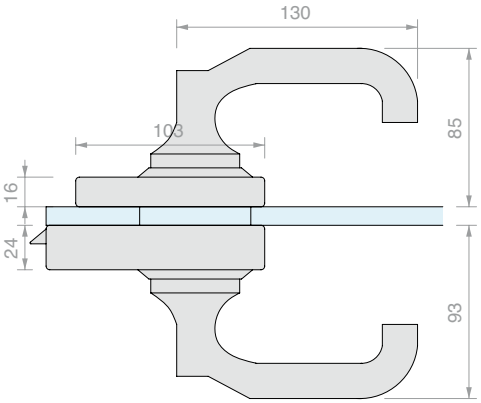

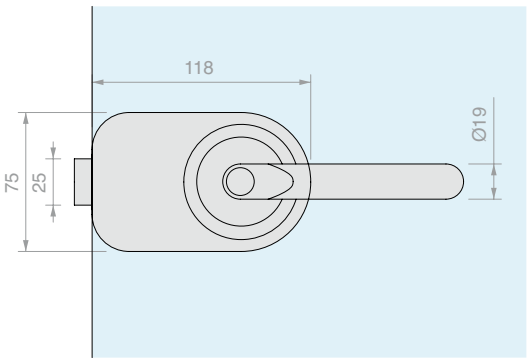

Art.	Für Glasstärken	Verschluss	Schlüssel	Menge
SERH01	Von **8** bis **13.5** mm	Schloss + Schloss	Einzelschließend	1 Stk.
SERH03	Von **8** bis **13.5** mm	Schloss + Öffnung mit Münze	Einzelschließend	1 Stk.
SERH05	Von **8** bis **13.5** mm	Schloss + frei/besetzt-Anzeige	Einzelschließend	1 Stk.
SERH07	Von **8** bis **13.5** mm	Schloss + Knauf	Einzelschließend	1 Stk.
SERH09	Von **8** bis **13.5** mm	Knauf + Öffnung mit Münze	-	1 Stk.
SERH11	Von **8** bis **13.5** mm	Knauf + frei/besetzt-Anzeige	-	1 Stk.

GEGENSCHLOSS HOPPE HCS

Material: Aluminium
Oberfläche: /97

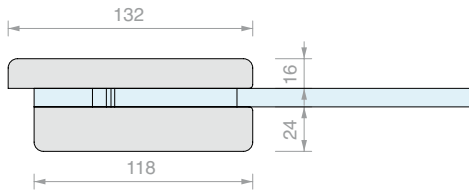

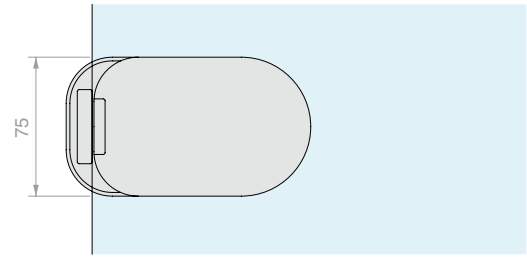

Art.	Für Glasstärken	Menge
SERH13	Von **8** bis **13.5** mm	1 Stk.

>>> SIEHE PREISLISTE B3 - S. 74 >>>

GLASBOHRUNG FÜR SCHLOSS UND GEGENSCHLOSS HOPPE HCS

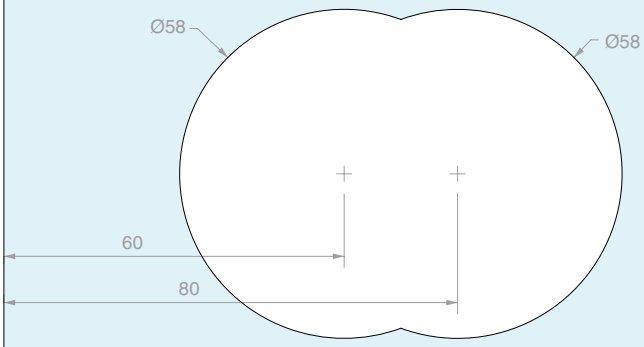

ARTEN VON SCHLÖSSERN HOPPE HCS

SERH01

Schloss

+

Schloss

SERH03

Schloss

+

Öffnung mit Münze

SERH07

Schloss

+

Knauf

SERH05

Schloss

+

Frei/besetzt-Anzeige

SERH09

Knauf

+

Öffnung mit Münze

SERH11

Knauf

+

Frei/besetzt-Anzeige

GEGENPLATTE

Material: Stahl

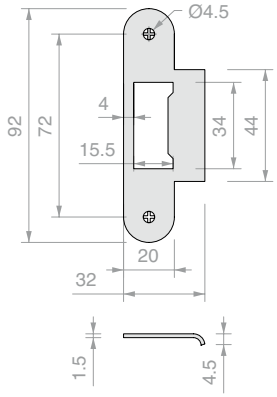

Art.	Menge
SERH15	1 Stk.

GEGENPLATTE FÜR MECHANISCHE SCHLOSSFALLE

Material: Stahl

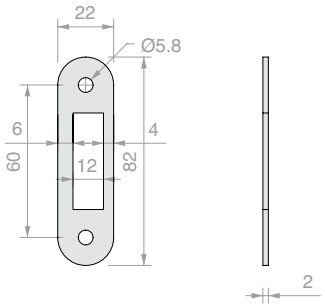

Art.	Menge
SERH17	1 Stk.

>>> SIEHE PREISLISTE B3 - S. 74 >>>

SCHARNIERE FORMA

Material: Aluminium

Mit zwei Schlüsseln

Oberfläche: /91 /97

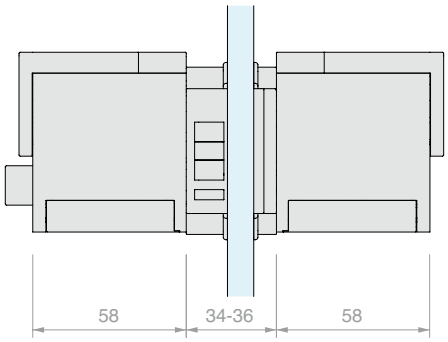

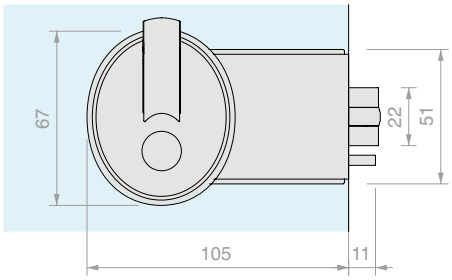

MITGELIEFERT:

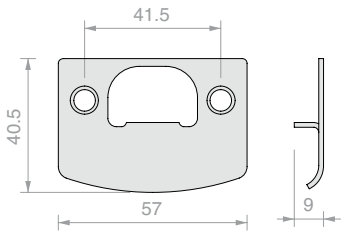

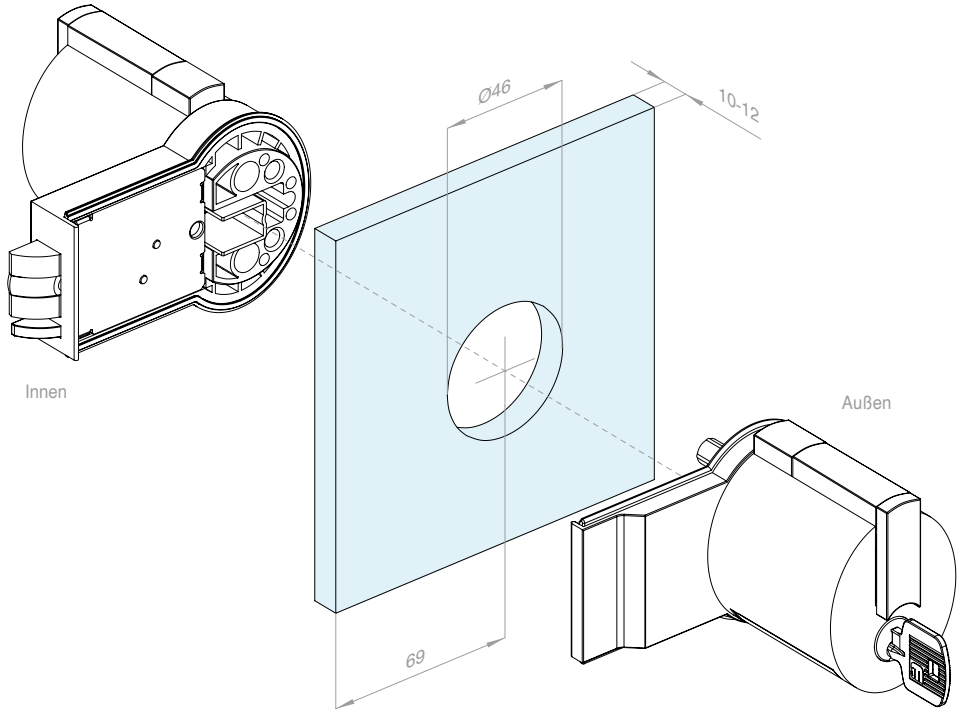

Art.	Für Glasstärken	Verschluss	Schlüssel	Menge
SERMF15	Von **10** bis **12** mm	Schloss + Schloss	Gleichschließend	1 Stk.
SERMF13	Von **10** bis **12** mm	Schloss + Notfallvorrichtung	Gleichschließend	1 Stk.

 >>> SIEHE PREISLISTE B3 - S. 74 >>>

GEGENSCHLOSS

Material: Aluminium

Oberfläche: /97

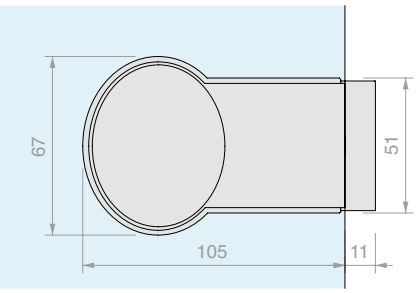

Art.	Für Glasstärken	Menge
SERMFGL1	Von **10** bis **12** mm	1 Stk.

GLASBOHRUNG FÜR SCHLOSS UND GEGENSCHLOSS FORMA

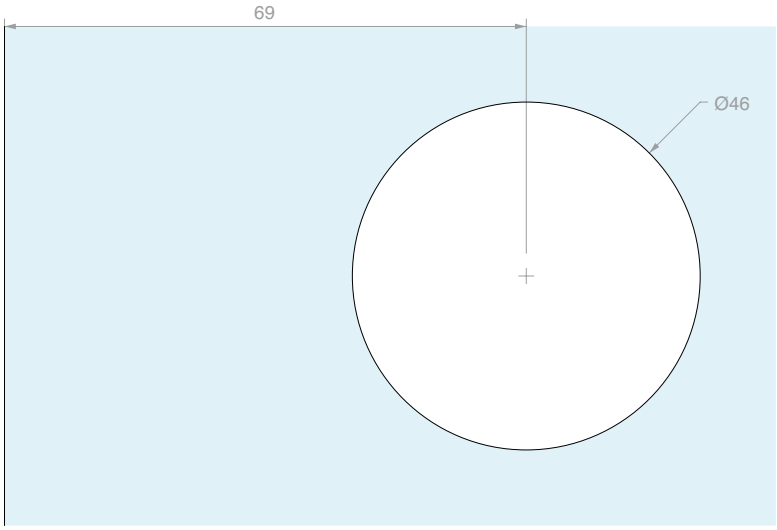

BODENTÜRSTOPPER MIT MAGNET

Material: Edelstahl AISI 304
Mit Edelstahlscheibe
für UV-Verklebung
Oberfläche: /8

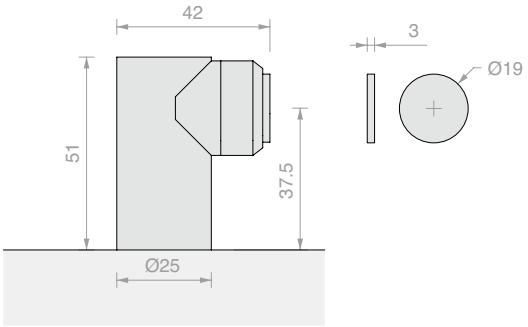

Art.	Menge
FPT01	1 Stk.

EINZELNER DECKENTÜRSTOPPER

Material: Edelstahl AISI 304
Oberfläche: /8

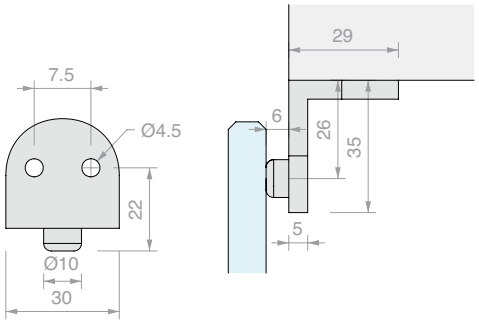

Art.	Menge
FPT03	1 Stk.

DOPPELTER DECKENTÜRSTOPPER

Material: Edelstahl AISI 304
Oberfläche: /8

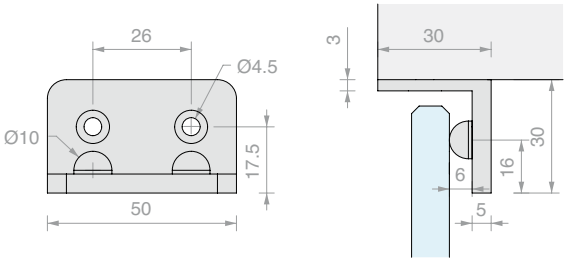

Art.	Menge
FPT21	1 Stk.

TÜRSTOPPER MIT GLASBEFESTIGUNG

Material: Edelstahl AISI 304
Empfohlene Glasbohrung Ø22 mm
Oberfläche: /8

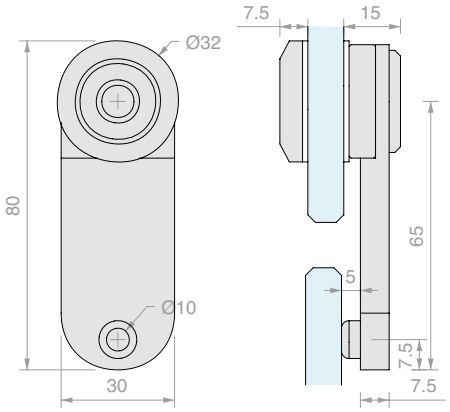

Art.	Für Glasstärken	Menge
FPT07	Von **10** bis **12** mm	1 Stk.

>>> SIEHE PREISLISTE B3 - S. 74/75 >>>

BODENTÜRSTOPPER MIT GUMMI

Material: Edelstahl AISI 304

Oberfläche: /8 /15

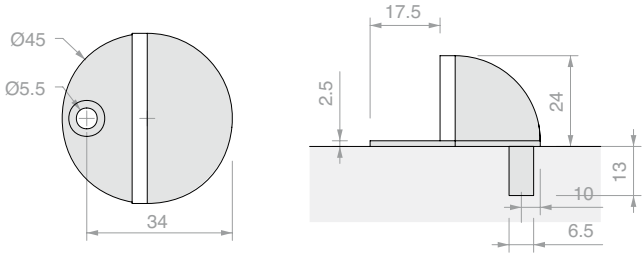

Art.	Menge
FPT09	1 Stk.

BODENTÜRSTOPPER MIT GUMMIRING

Material: Edelstahl AISI 304

Oberfläche: /8 /15

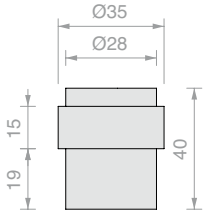

Art.	Menge
FPT11	1 Stk.

TÜRSTOPPER MIT MAGNET

Material: Eisen

Oberfläche: /1 /2 /3

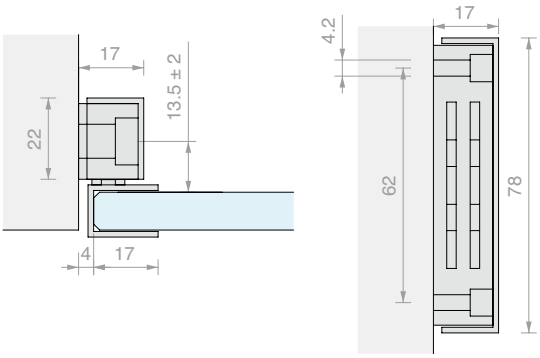

Art.	Beschreibung	Für Glasstärken	Menge
CAL005	Magnet mit Abdeckung	-	1 Stk.
CAL006	Gegenplatte	**8** mm	1 Stk.
CAL007	Gegenplatte	**10** mm	1 Stk.

MAGNET MIT WANDBEFESTIGUNG

Material: Edelstahl AISI 304

Mit Edelstahlscheibe

für UV-Verklebung

Oberfläche: /9

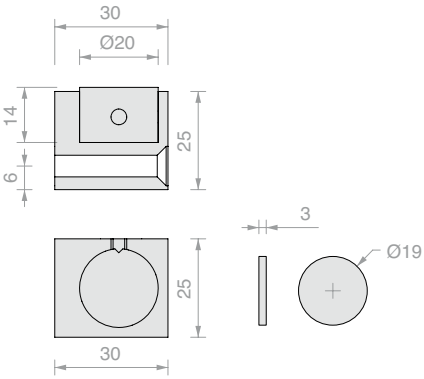

Art.	Menge
CALMU30	1 Stk.

>>> SIEHE PREISLISTE B3 - S. 75 >>>

SELBSTKLEBENDE DICHTUNG GLASS LIP

VERWENDUNGSBEREICH: Zum Verschließen umlaufender Fugen zur Abdichtung gegen Wasser, Wind, Staub, Insekten, Lärm und Temperaturschwankungen.

Beschreibung: GLASS LIP ist eine einfach und schnell zu installierende umlaufende Klebedichtung für Glastüren und Glaswände. Sie wird mit der Schablone Art. GSL812 angebracht, welche die Positionierung in der Mitte des Glaselements über die gesamte Kantenlänge ermöglicht. Sie besteht aus einer Lippendichtung, die dank eines transparenten, stark haftenden Doppelklebebandes rasch anzubringen ist. Die besondere Struktur der weichen Dichtlippen, die durch Abreißen verkürzt werden können, ermöglicht das Verschließen von Fugen von 2.5 bis 7 mm.

Merkmale:

GLASS LIP kann für Glasstärken von 8 mm bis 13.52 mm verwendet werden.
ANWENDUNG: An allen Glastüren.
BEFESTIGUNGSART: Mit transparentem VHB-Doppelklebeband mit hoher Haftkraft von -40°C bis +150°C
DICHTUNG: Lippendichtung aus koextrudiertem Thermoplast, verstellbar (patentiertes System)
OBERFLÄCHE: Geprägt

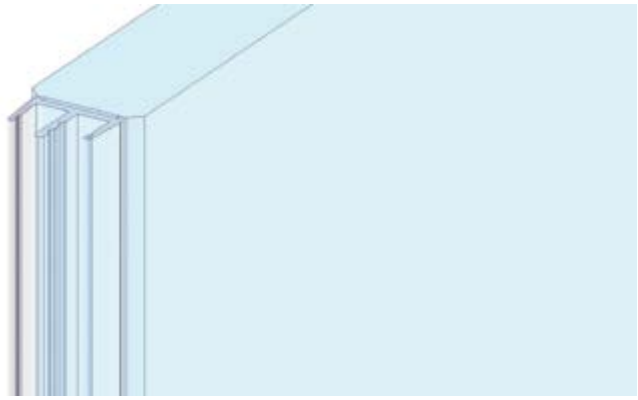

PATENTIERTES SYSTEM

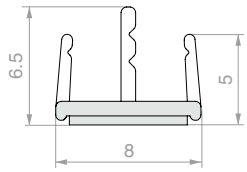

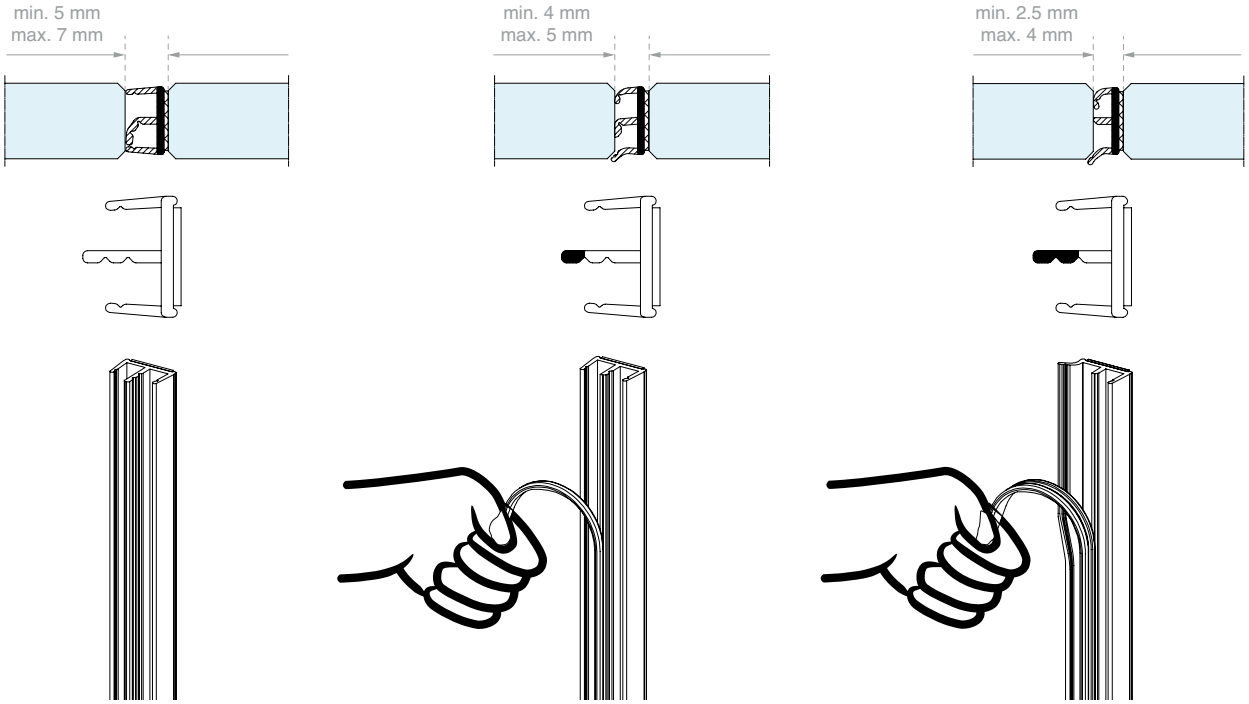

Art.	Für Glasstärken	Länge	Menge
GSL3000	Von **8** bis **13.5** mm	**3000** mm	1 Stk.

>>> SIEHE PREISLISTE B3 - S. 75 >>>

MONTAGESCHABLONE GSL3000

Schablone aus Kunststoff, die eine mittige Anbringung über die ganze Kantenlänge ermöglicht.
Zu verwenden mit Art. GSL3000

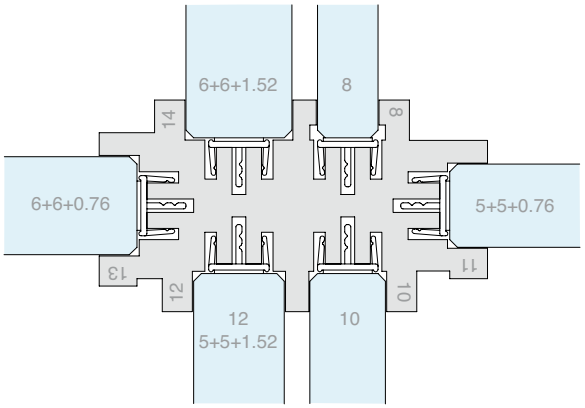

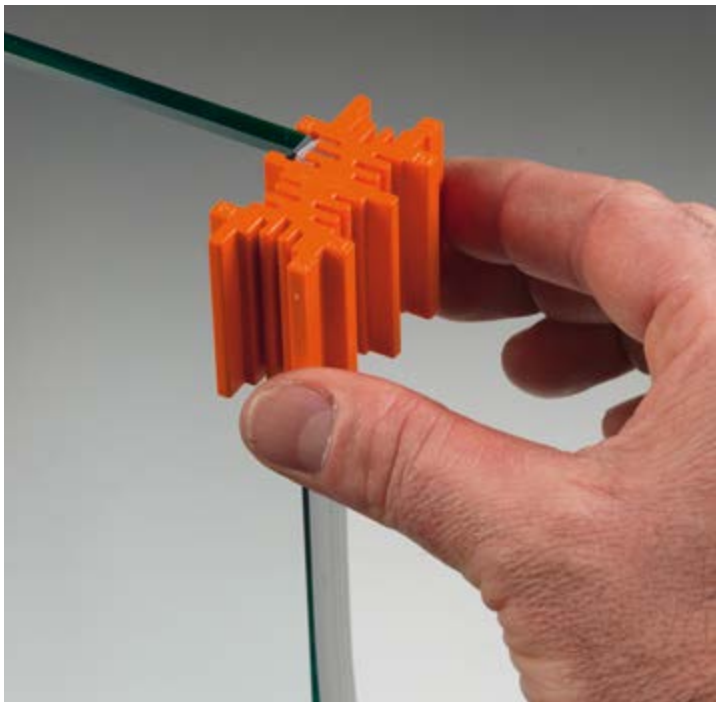

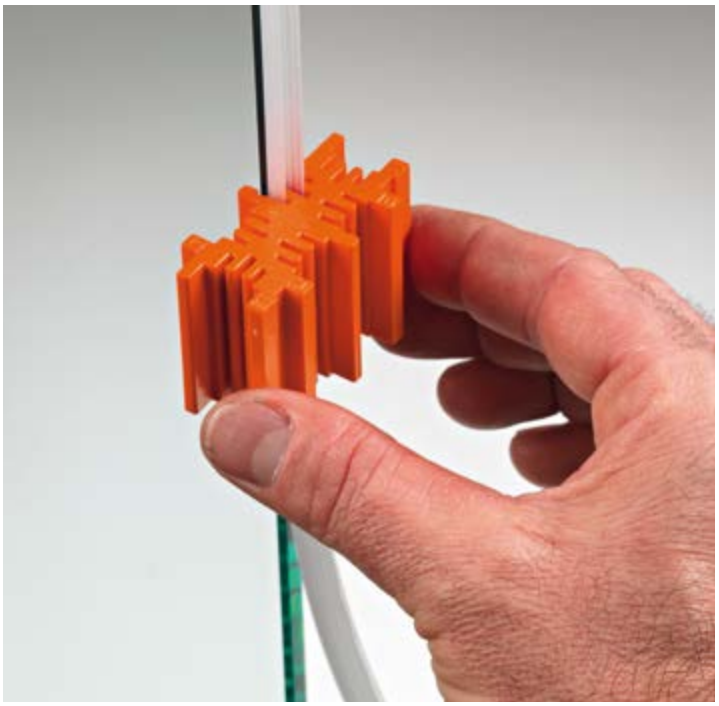

Art.	Für Glasstärken	Menge
GSL812	Von **8** bis **13.5** mm	1 Stk.

REINIGUNGSTUCH

Merkmale: Mit Isopropylalkohol getränktes Einwegtuch

Art.	Menge
GSLSVL	1 Stk.

>>> SIEHE PREISLISTE B3 - S. 75 >>>

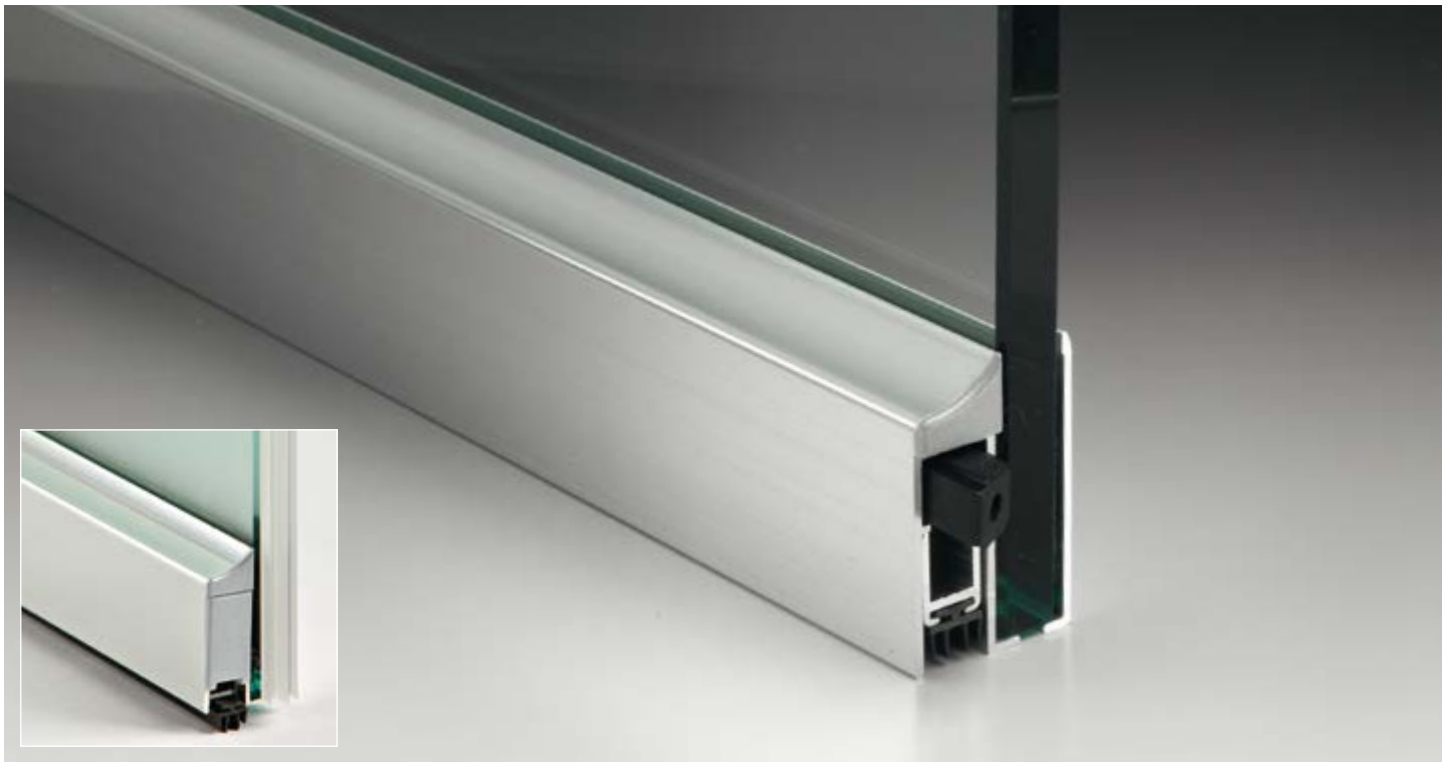

UNTERES PROFIL
MIT DICHTUNG GLASS 100 AUTOMATIC

Verwendungsbereich: Zum Verschließen von Bodenfugen zur Abdichtung gegen Wasser, Wind, Staub, Insekten, Lärm und Temperaturschwankungen.
Beschreibung: Automatische Tür-Boden-Dichtung mit Schwing-Reibungsbewegung (die Dichtung wird zuerst auf der Scharnierseite und dann auf der Griffseite gesenkt).
Möglichkeit zum scharnierseitigen Herausziehen des Mechanismus nach der Befestigung.
Hub 14 mm.
Zinkstahlfedern und Druckstange aus PA 20% Glasfaser.
Profile aus Aluminiumlegierung 6060 T6. Inklusive Abschlusskappe.
Merkmale: Der Mechanismus kann sowohl auf der Scharnierseite als auch auf der Griffseite herausgezogen werden, exklusives (patentiertes) System.
Ersatzteile erhältlich.
BEFESTIGUNGSART:
Mit-Doppelklebeband mit hoher Haftkraft von -40°C bis +150°C
Oberfläche: /97 /R2

Für 200.000 Schließvorgänge getestet.

ELOXIERUNG 8/15 Mikron

PATENTIERTES SYSTEM

SYSTEM FÜR DEN INNENBEREICH
Schließrichtung mit demselben Set einstellbar

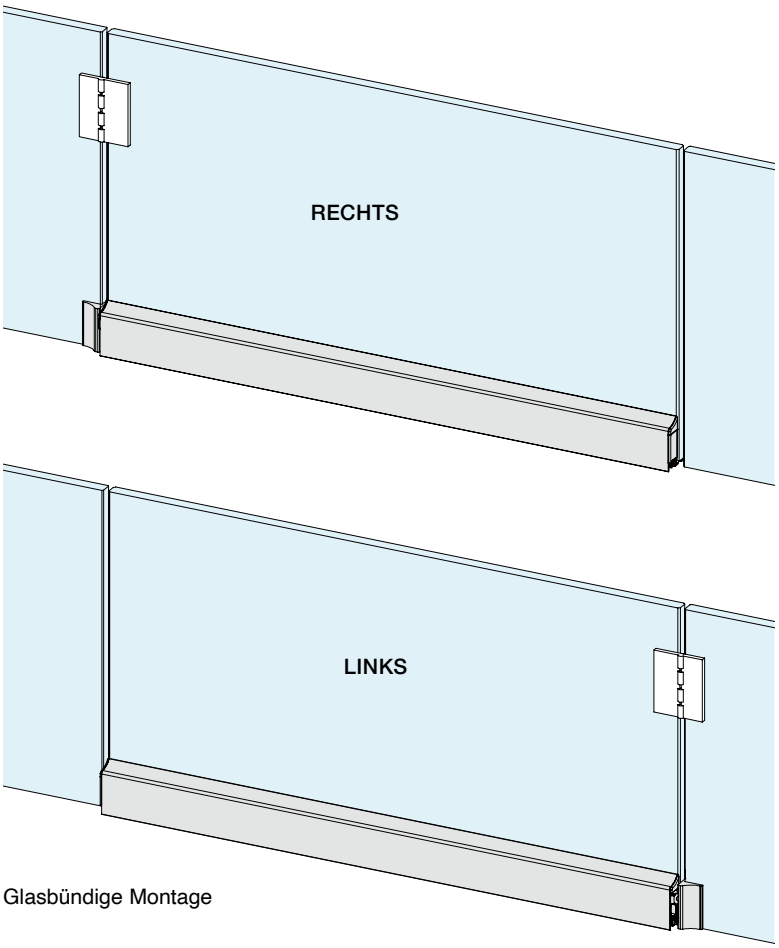

Glasbündige Montage

Pflege und Reinigung:
Das Produkt kann mit warmem Wasser und einem neutralen Reinigungsmittel gereinigt werden. Ein weiches Tuch oder einen weichen Schwamm verwenden. Gründlich mit sauberem Wasser abspülen. Mit einem weichen Tuch abtrocknen.

>>> SIEHE PREISLISTE B3 - S. 75 >>>

AUF ANFRAGE Länge bis 1500 mm

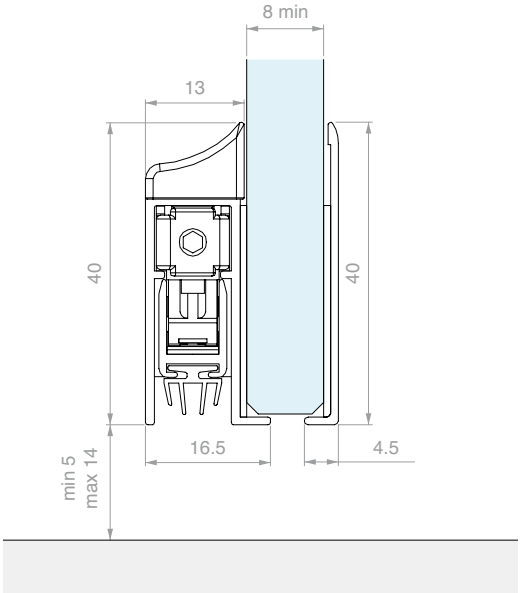

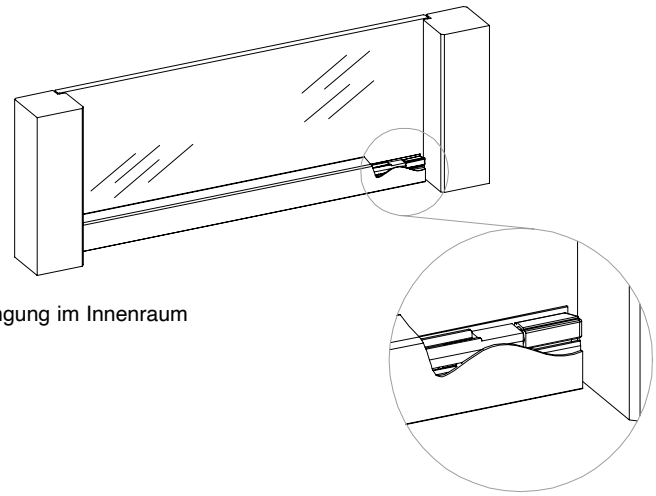

Anbringung im Innenraum

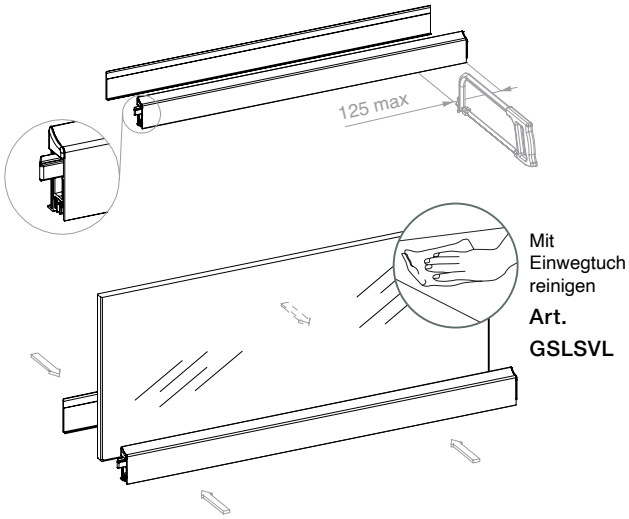

Anbringung mit stark haftendem Doppelklebeband

UMLENKSET - IM SET INBEGRIFFEN

Material: Kunststoff. Merkmale: Umlenkset für Türen mit Abschluss an Glaswand.
Anbringung: an Glaswand mit stark haftendem Doppelklebeband.

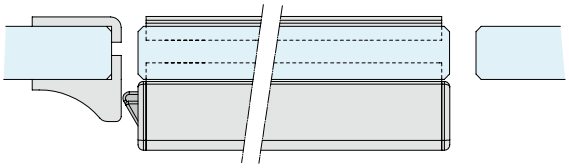

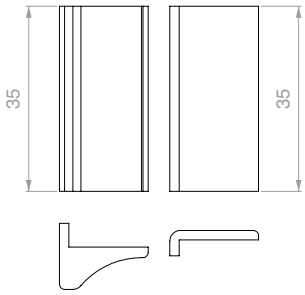

Art.	Länge	Glasbreite	Menge
GS01875	**900** mm	min. **775** - max. **900** mm	1 Stk.
GS01100	**1025** mm	min. **900** - max. **1025** mm	1 Stk.

>>> SIEHE PREISLISTE B3 - S. 75 >>>

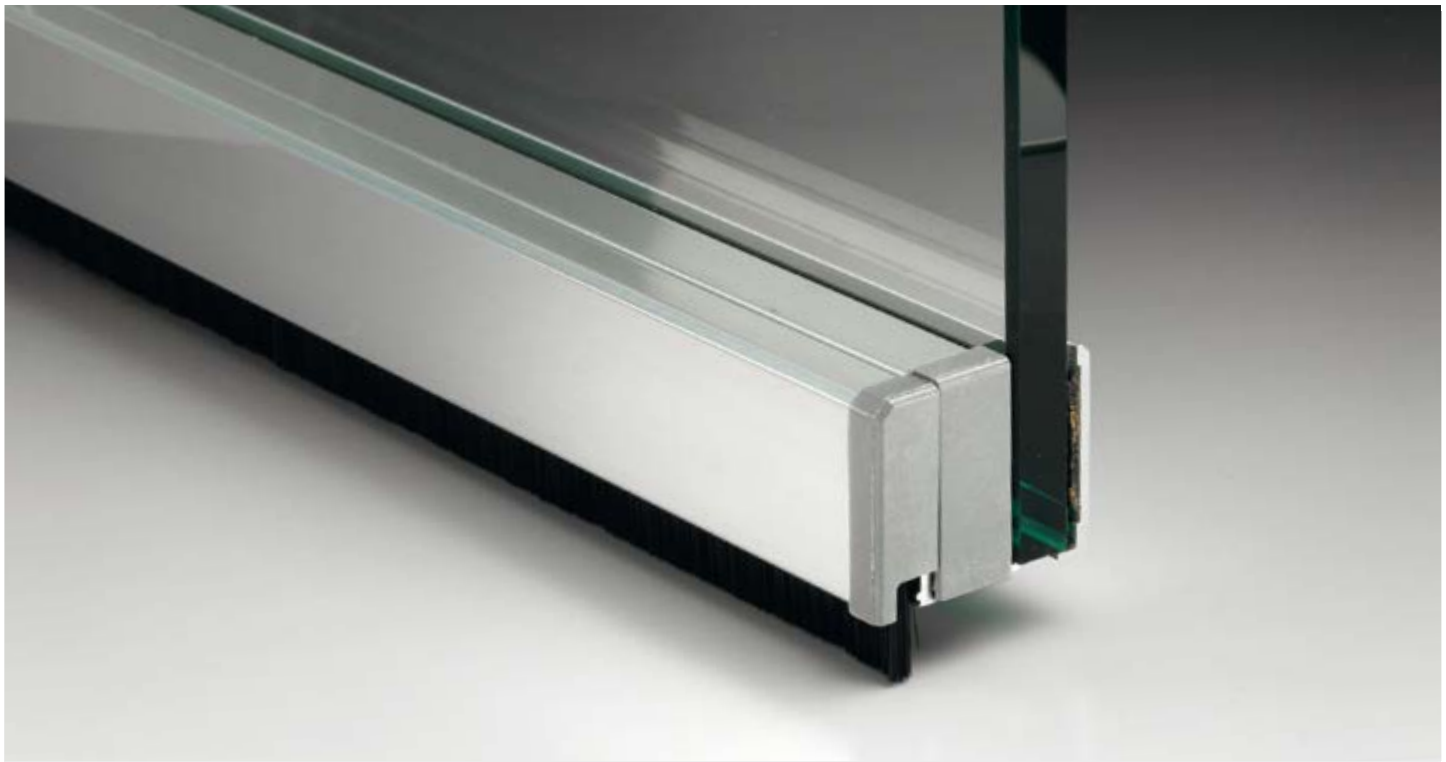

UNTERES PROFIL MIT BÜRSTE GLASS 300 PIVOT

FÜR PIVOT- UND FLÜGELTÜREN

ELOXIERUNG 8/15 Mikron

Verwendungsbereich: Zum Verschließen von Bodenfugen zur Abdichtung gegen Wind, Staub, Insekten, Lärm und Temperaturschwankungen. Nicht wasserfest.

Beschreibung: Dichtung zum Verschließen des Spalts zwischen Glastür und Boden. Sie kann an allen herkömmlichen Scharniersystemen und Pivot-Systemen mit Bodentürschließer installiert werden (mit entsprechendem Ausgleichselement für die Scharnierplatte), wobei sie sich durch eine Selbstnivellierung mit Feder an unterschiedliche Höhen anpasst. Das ausgesprochen feine Haar der Bürste schafft eine Barriere gegen Staub und Insekten, ohne die Türöffnung zu behindern – selbst wenn der Boden Unebenheiten aufweist. Die Tür-Boden-Dichtung zeichnet sich durch die elegante Eloxierung, seitliche Abschlusskappen und eine hintere Blende aus, die das auf der entgegengesetzten Seite angebrachte Klebeband verdeckt.

Merkmale: Anbringung mit stark haftendem Doppelklebeband.

Selbstnivellierende Bewegung mittels Feder. Profil aus Aluminiumlegierung 6060 T6. Abschlusskappe aus PA6 20%.

BEFESTIGUNGSART: Mit-Doppelklebeband mit hoher Haftkraft von -40°C bis +150°C

Oberfläche: /97

PATENTIERTES SYSTEM

KOMBINIERBAR MIT SERIE GLASS FITTING

UNTERES SCHARNIER GF100

Art. GF100 _ S. 467

RIEGEL GL800

Art. GL800 _ S. 473

Pflege und Reinigung:

Das Produkt kann mit warmem Wasser und einem neutralen Reinigungsmittel gereinigt werden. Ein weiches Tuch oder einen weichen Schwamm verwenden. Gründlich mit sauberem Wasser abspülen. Mit einem weichen Tuch abtrocknen.

>>> SIEHE PREISLISTE B3 - S. 75 >>>

UNTERE HALTEPROFILE

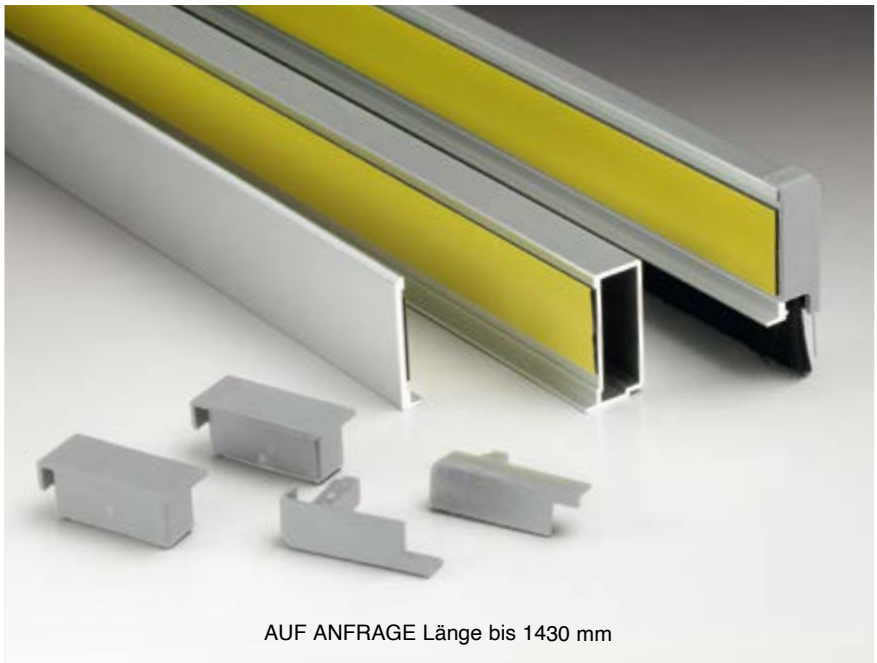

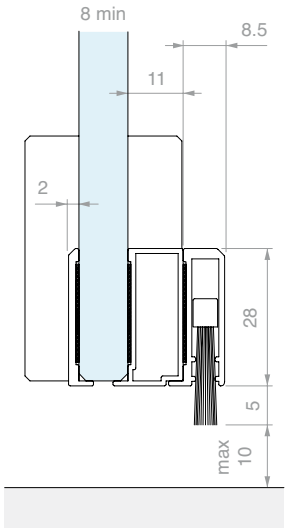

FÜR PIVOT-TÜREN

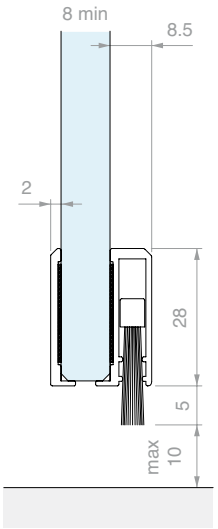

FÜR DEN INNENBEREICH

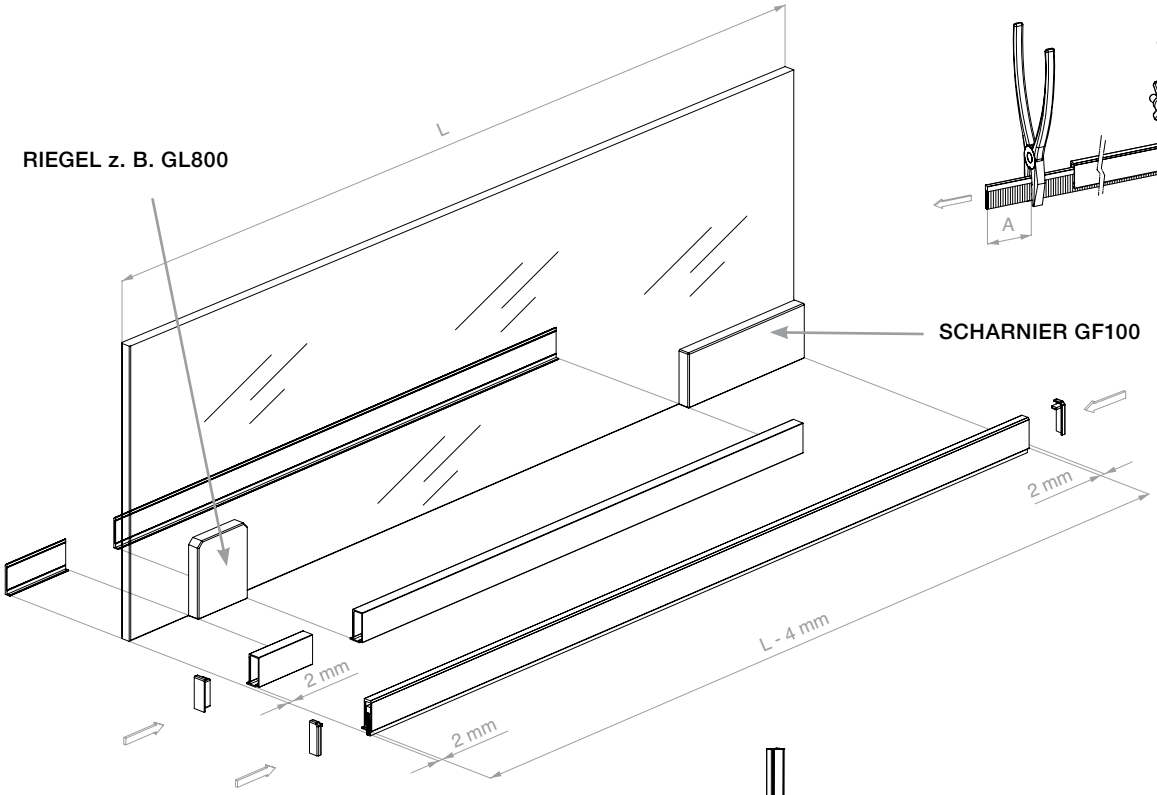

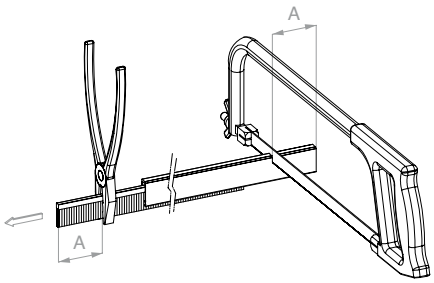

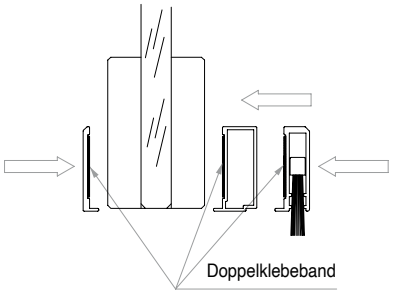

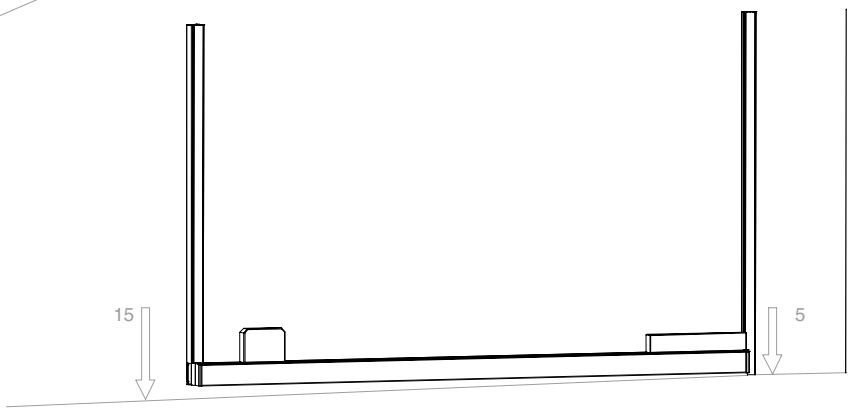

Art.	Länge	Glasbreite	Menge
GSP03100	**1000** mm	max. **1000** mm	1 Stk.

>>> SIEHE PREISLISTE B3 - S. 75 >>>

GRIFFSTANGEN UND KNÄUFE

PANIKSTANGEN
S. 565

GRIFFSTANGEN MIT SCHLOSS
S. 585

GRIFFSTANGEN
S. 596

SELBSTKLEBENDE GRIFFE
S. 608

GRIFFE
S. 615

KNÄUFE
S. 626

AUF DEM FOTO:
1 x MAPA 220 M/83
1 x MAPA 220/83

PANIKSTANGEN

Für Panik-Ausgänge dürfen ausschließlich Systeme installiert werden, die der Norm EN 1125 zu den Paniktürverschlüssen mit horizontaler Betätigungsstange (traditionelle PANIKSTANGEN und Touchbar) **entsprechen**. **Diese Verschlüsse werden vorwiegend in Räumlichkeiten mit einem Publikum installiert, das nicht mit Notfallmaßnahmen vertraut ist. Kinos, Theater, Bauten für Sporttätigkeiten usw.**

Iseo Serrature hat vom Institut Warrington Certification Limited (WCL) die Bescheinigung der Übereinstimmung mit der Norm EN 1125 gemäß BauPVO 305/2011 erhalten.

ZUR ERMITTLUNG DER GEEIGNETEN MERKMALE FÜR JEDE ANWENDUNG IST DIE KLASSIFIKATION AUF JEDEM PRODUKT AUFGEDRUCKT.

	Gebrauchskategorie	Dauerfunktionstüchtigkeit	Türmasse	Feuerfestigkeit	Sicherheit - Personenschutz	Korrosionsbeständigkeit	Sicherheit - Einbruchschutz	Überstand der Stange	Betätigungsart
Nicht geeignet für Rauch- und Feuerschutztüren	3	7	6	0	1	4	2	2	A
Geeignet für Rauch- und Feuerschutztüren	3	7	6	1	1	4	2	2	A

Gebrauchskategorie. Es gibt eine einzige Kategorie, die eine häufige Benutzung der Griffstange durch Personen mit geringer Motivation zur Sorgfalt vorsieht, bei denen das Risiko eines Unfalls oder falscher Anwendung besteht.
Dauerfunktionstüchtigkeit. Es gibt zwei Kategorien:
Klasse 6 = 100.000 Zyklen
Klasse 7 = 200.000 Zyklen
Türmasse. Es gibt zwei Kategorien:
Klasse 5 = bis 100 kg
Klasse 6 = bis 200 kg.
Feuerfestigkeit: Es gibt zwei Kategorien:
Klasse 0 = Nicht geeignet für Rauch- und Feuerschutztüren
Klasse 1 = Geeignet für Rauch- und Feuerschutztüren.
Sicherheit - Personenschutz. Es gibt nur eine Kategorie, die die höchste erreichbare Klasse darstellt, da die Paniktürverschlüsse die Sicherheit der Personen gewährleisten müssen.

Korrosionsbeständigkeit. Es gibt zwei Kategorien gemäß Norm UNI EN1670 : 2007
Klasse 3 = hohe Beständigkeit
Klasse 4 = sehr hohe Beständigkeit
Sicherheit - Einbruchschutz. Es gibt nur eine Kategorie, die die mindestens zu erreichende Klasse darstellt, da die Sicherheit der Sachen gegenüber derjenigen der Personen als zweitrangig gilt.
Überstand der Stange. Es gibt zwei Kategorien:
Klasse 1 = Überstand der Stange bis 150 mm (normal)
Klasse 2 = Überstand der Stange bis 100 mm (reduziert)
Betätigungsart. Es gibt zwei Kategorien:
A = Panikverschluss mit Druckstange
B = Panikverschluss mit Griffstange (Push-Bar)

Für nähere Einzelheiten lesen Sie bitte die Norm EN 1125.

Der Anwendungsbereich der PANIKSTANGEN wird durch die Norm EN 1125 wie folgt festgelegt.

Maximale Türbreite	**1300 mm**
Maximale Türhöhe	**2500 mm**
Maximale Türmasse	**200 kg**
Grenzwerte Betriebstemperaturen	**-20°C + 100°C**

Sollten die Türmaße über den genannten Werten liegen, gehört die Tür nicht mehr in den von der Norm EN 1125 festgelegten Anwendungsbereich und die Zertifizierung des Produkts ist nicht länger gültig. Für Türen mit einer Masse bis zu 200 kg, einer maximalen Höhe bis zu 3200 mm und einer Breite bis zu 1500 mm erklärt ISEO, dass die Leistungen der Griffstange mit den von der Norm geforderten übereinstimmen.

Hinweis
Die Nutzlänge der Stange (Größe X) muss so weit wie möglich der lichten Breite (Größe Y) der Tür entsprechen, für die sie empfohlen wurde. Jedenfalls darf sie nicht unter 60 % liegen (siehe Abbildung). Für die Türmasse entspricht der Grenzwert des Anwendungsbereichs dem von der Norm festgelegten.

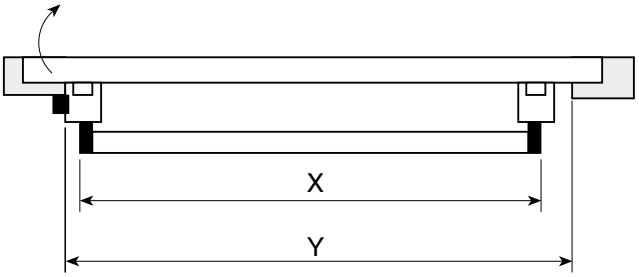

SET FÜR EINFLÜGELIGE PANIKTÜR OHNE AUSSENGRIFF

10/15

Material: Aluminium, Stahl, Zamak

Oberfläche: /56 /83

AUSSENÖFFNUNG RECHTS ODER LINKS

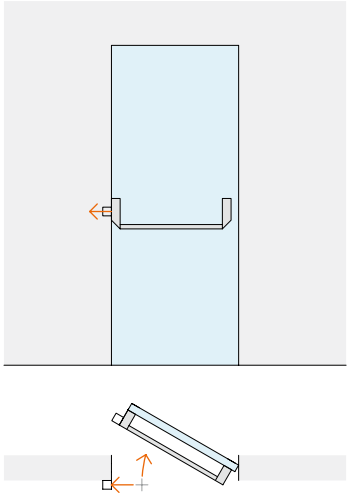

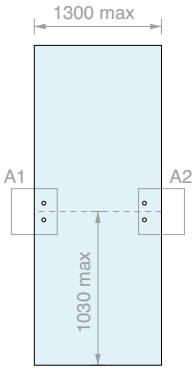

Set bestehend aus:

Art.	Beschreibung	Menge
MAP101	Falle / Hebel / Gehäuse	1 Stk.
MAP103	Ovale horizontale Griffstange	1 Stk.
MAP107	1 Paar Gegenschlösser für Griffstangen ohne Bedienelement	1 Stk.

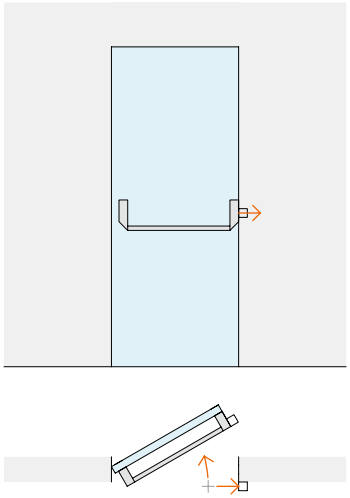

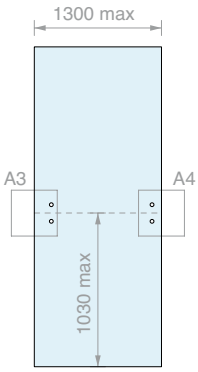

Art.	Menge
MAP-BASE	1 Stk.

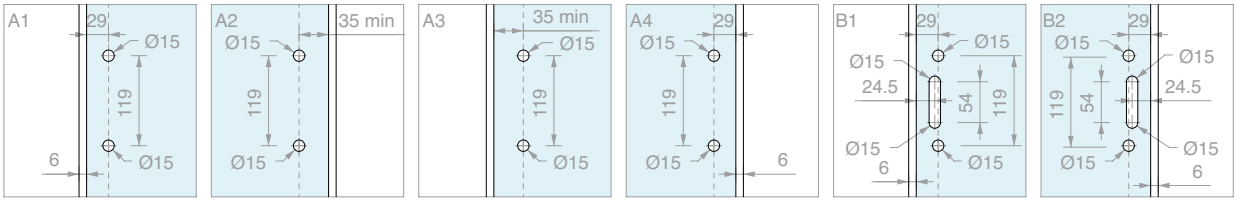

>>> SIEHE PREISLISTE B3 - S. 76 >>>

SET FÜR EINFLÜGELIGE PANIKTÜR MIT AUSSENGRIFF

10/15

Material: Aluminium, Stahl, Zamak

Oberfläche: /56 /83

AUSSENÖFFNUNG RECHTS

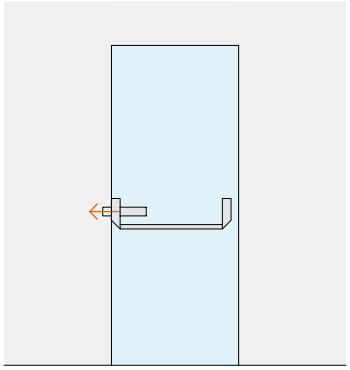

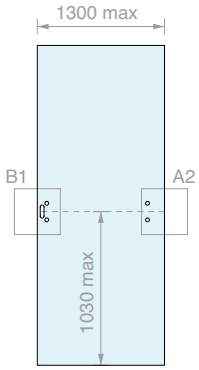

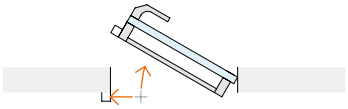

Set bestehend aus:

Art.	Beschreibung	Menge
MAP101	Falle / Hebel / Gehäuse	1 Stk.
MAP103	Ovale horizontale Griffstange	1 Stk.
MAP105	Außengriff	1 Stk.
MAP111	Äußeres Bedienelement links	1 Stk.

Art.	Ausführung	Menge
MAP-BASEMSX	Links	1 Stk.

AUSSENÖFFNUNG LINKS

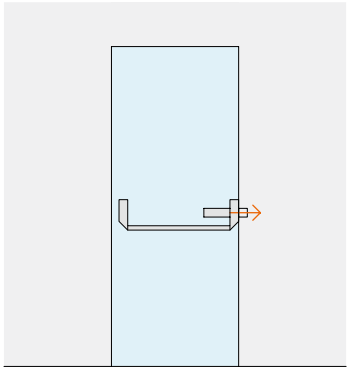

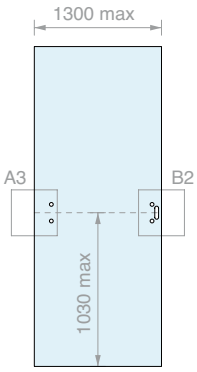

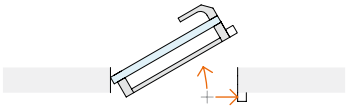

Set bestehend aus:

Art.	Beschreibung	Menge
MAP101	Falle / Hebel / Gehäuse	1 Stk.
MAP103	Ovale horizontale Griffstange	1 Stk.
MAP105	Außengriff	1 Stk.
MAP109	Äußeres Bedienelement rechts	1 Stk.

Art.	Ausführung	Menge
MAP-BASEMDX	Rechts	1 Stk.

SET FÜR EINFLÜGELIGE PANIKTÜR OHNE AUSSENGRIFF MIT RIEGELN BOLT

10/15

Material: Aluminium, Stahl, Zamak

Oberfläche: /56 /83

AUSSENÖFFNUNG RECHTS ODER LINKS

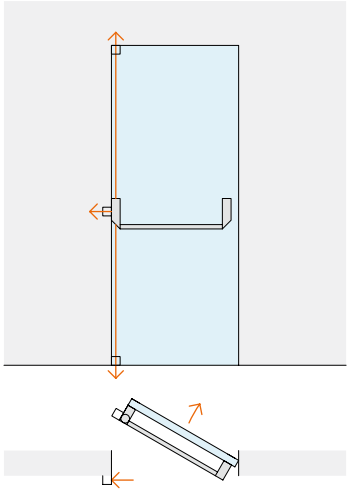

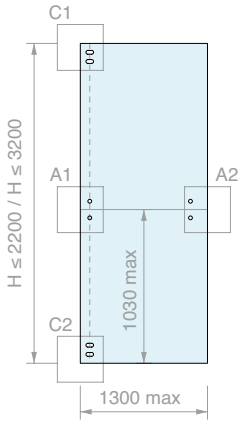

Set bestehend aus:

Art.	Beschreibung	Menge
MAP101-BOLT	Falle / Hebel / Gehäuse / Riegel	1 Stk.
MAP103	Ovale horizontale Griffstange	1 Stk.
MAP107	1 Paar Gegenschlösser für Griffstangen ohne Bedienelement	1 Stk.
MAP113	Riegelpaar Bolt - H 2200 mm	1 Stk.
/		
MAP114	Riegelpaar Bolt - H 3200 mm	
MAP115	1 Paar Gegenschlösser für Riegel Bolt - H 2200 mm	1 Stk.
/		
MAP116	1 Paar Gegenschlösser für Riegel Bolt - H 3200 mm	

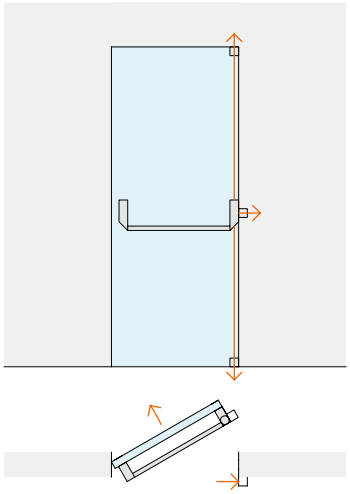

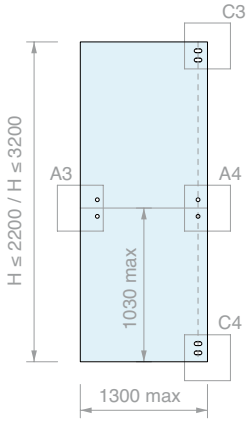

Art.	H Türflügel max.	Menge
MAP-A220	**2200** mm	1 Stk.
MAP-A320	**3200** mm	1 Stk.

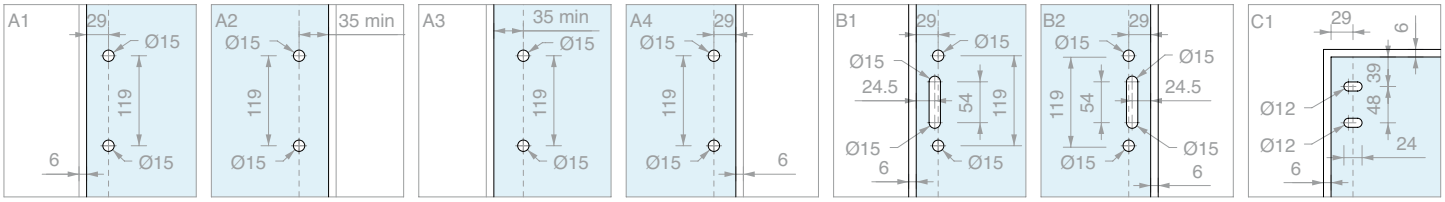

>>> SIEHE PREISLISTE B3 - S. 76 >>>

SET FÜR EINFLÜGELIGE PANIKTÜR MIT AUSSENGRIFF UND RIEGELN BOLT

Material: Aluminium, Stahl, Zamak

Oberfläche: /56 /83

AUSSENÖFFNUNG LINKS

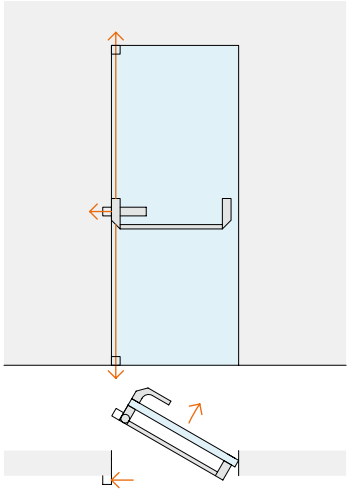

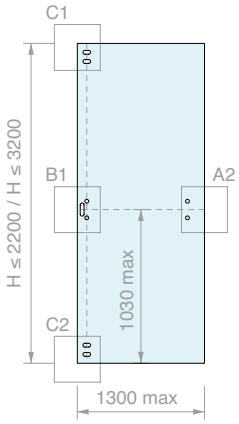

Set bestehend aus:

Art.	Beschreibung	Menge
MAP101-BOLT	Falle / Hebel / Gehäuse / Riegel	1 Stk.
MAP103	Ovale horizontale Griffstange	1 Stk.
MAP113 / **MAP114**	Riegelpaar Bolt - H 2200 mm Riegelpaar Bolt - H 3200 mm	1 Stk.
MAP115 / **MAP116**	1 Paar Gegenschlösser für Riegel Bolt - H 2200 mm 1 Paar Gegenschlösser für Riegel Bolt - H 3200 mm	1 Stk.
MAP105	Außengriff	1 Stk.
MAP111	Äußeres Bedienelement links	1 Stk.

Art.	H Türflügel max.	Ausführung	Menge
MAP-A220MSX	**2200** mm	Links	1 Stk.
MAP-A320MSX	**3200** mm	Links	1 Stk.

AUSSENÖFFNUNG RECHTS

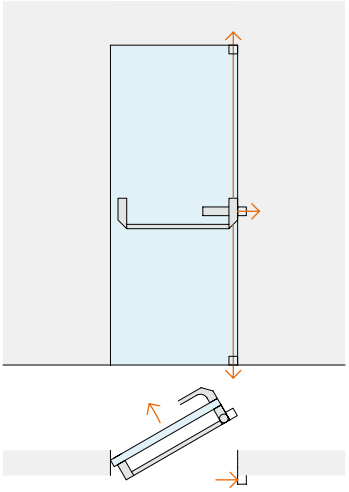

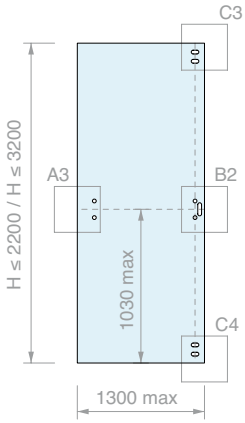

Set bestehend aus:

Art.	Beschreibung	Menge
MAP101-BOLT	Falle / Hebel / Gehäuse / Riegel	1 Stk.
MAP103	Ovale horizontale Griffstange	1 Stk.
MAP113 / **MAP114**	Riegelpaar Bolt - H 2200 mm Riegelpaar Bolt - H 3200 mm	1 Stk.
MAP115 / **MAP116**	1 Paar Gegenschlösser für Riegel Bolt - H 2200 mm 1 Paar Gegenschlösser für Riegel Bolt - H 3200 mm	1 Stk.
MAP105	Außengriff	1 Stk.
MAP109	Äußeres Bedienelement rechts	1 Stk.

Art.	H Türflügel max.	Ausführung	Menge
MAP-A220MDX	**2200** mm	Rechts	1 Stk.
MAP-A320MDX	**3200** mm	Rechts	1 Stk.

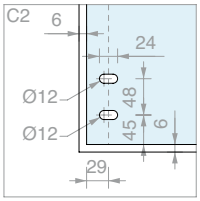

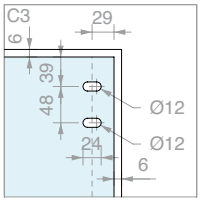

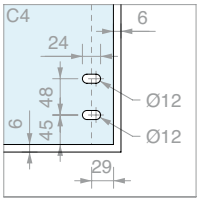

SET FÜR EINFLÜGELIGE PANIKTÜR
OHNE AUSSENGRIFF MIT RIEGELN BOLT UND OBERLICHT

Material: Aluminium, Stahl, Zamak

Oberfläche: /56 /83

AUSSENÖFFNUNG RECHTS ODER LINKS

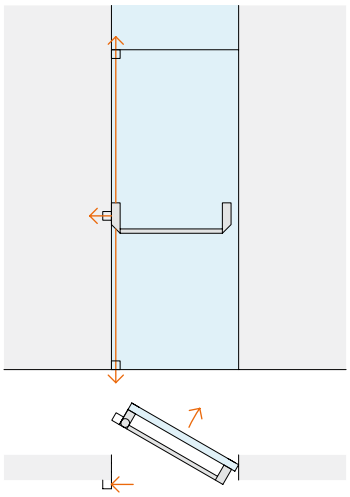

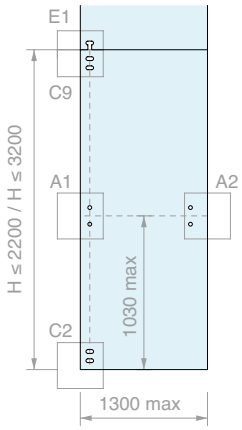

Set bestehend aus:

Art.	Beschreibung	Menge
MAP101-BOLT	Falle / Hebel / Gehäuse / Riegel	1 Stk.
MAP103	Ovale horizontale Griffstange	1 Stk.
MAP107	1 Paar Gegenschlösser für Griffstangen ohne Bedienelement	1 Stk.
MAP113	Riegelpaar Bolt - H 2200 mm	1 Stk.
/		
MAP114	Riegelpaar Bolt - H 3200 mm	
MAP115	1 Paar Gegenschlösser für Riegel Bolt - H 2200 mm	1 Stk.
/		
MAP116	1 Paar Gegenschlösser für Riegel Bolt - H 3200 mm	
MAP119	Oberes Schließblech Riegel Bolt	1 Stk.

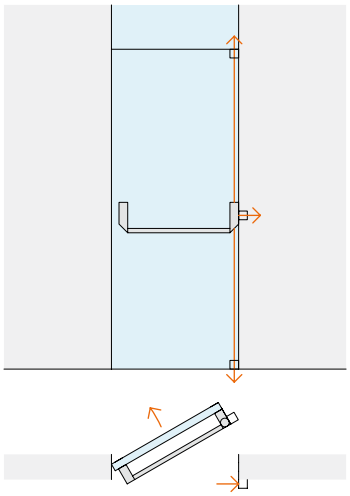

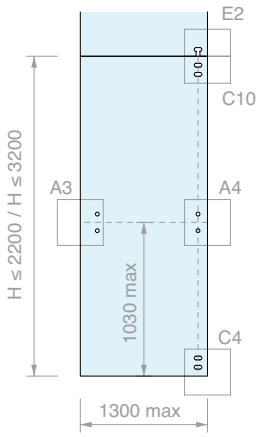

Art.	H Türflügel max.	Menge
MAP-B220	**2200** mm	1 Stk.
MAP-B320	**3200** mm	1 Stk.

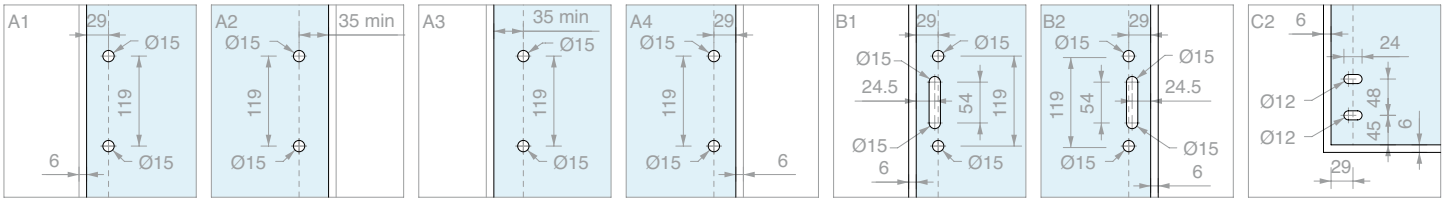

>>> SIEHE PREISLISTE B3 - S. 76 >>>

SET FÜR EINFLÜGELIGE PANIKTÜR MIT AUSSENGRIFF, RIEGELN BOLT UND OBERLICHT

10/15

Material: Aluminium, Stahl, Zamak

Oberfläche: /56 /83

AUSSENÖFFNUNG LINKS

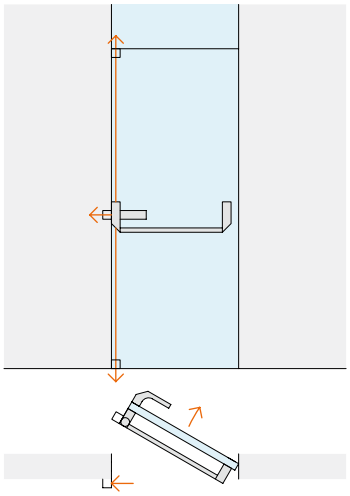

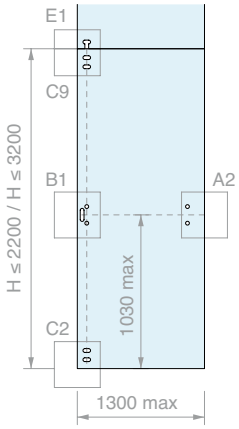

Set bestehend aus:

Art.	Beschreibung	Menge
MAP101-BOLT	Falle / Hebel / Gehäuse / Riegel	1 Stk.
MAP103	Ovale horizontale Griffstange	1 Stk.
MAP113 / **MAP114**	Riegelpaar Bolt - H 2200 mm Riegelpaar Bolt - H 3200 mm	1 Stk.
MAP115 / **MAP116**	1 Paar Gegenschlösser für Riegel Bolt - H 2200 mm 1 Paar Gegenschlösser für Riegel Bolt - H 3200 mm	1 Stk.
MAP119	Oberes Schließblech Riegel Bolt	1 Stk.
MAP105	Außengriff	1 Stk.
MAP111	Äußeres Bedienelement links	1 Stk.

Art.	H Türflügel max.	Ausführung	Menge
MAP-B220MSX	**2200** mm	Links	1 Stk.
MAP-B320MSX	**3200** mm	Links	1 Stk.

AUSSENÖFFNUNG RECHTS

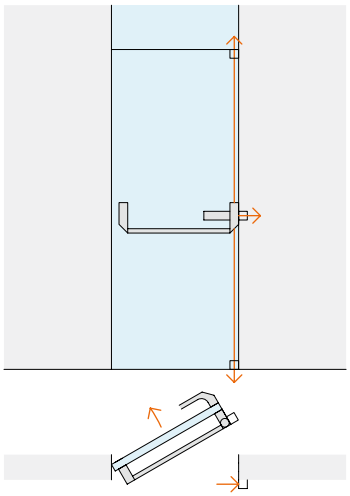

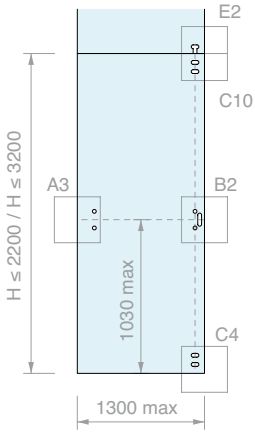

Set bestehend aus:

Art.	Beschreibung	Menge
MAP101-BOLT	Falle / Hebel / Gehäuse / Riegel	1 Stk.
MAP103	Ovale horizontale Griffstange	1 Stk.
MAP113 / **MAP114**	Riegelpaar Bolt - H 2200 mm Riegelpaar Bolt - H 3200 mm	1 Stk.
MAP115 / **MAP116**	1 Paar Gegenschlösser für Riegel Bolt - H 2200 mm 1 Paar Gegenschlösser für Riegel Bolt - H 3200 mm	1 Stk.
MAP119	Oberes Schließblech Riegel Bolt	1 Stk.
MAP105	Außengriff	1 Stk.
MAP109	Äußeres Bedienelement rechts	1 Stk.

Art.	H Türflügel max.	Ausführung	Menge
MAP-B220MDX	**2200** mm	Rechts	1 Stk.
MAP-B320MDX	**3200** mm	Rechts	1 Stk.

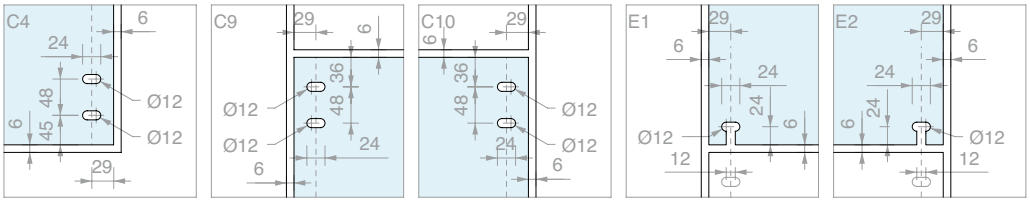

>>> SIEHE PREISLISTE B3 - S. 76 >>>

SET FÜR EINFLÜGELIGE PANIKTÜR
OHNE AUSSENGRIFF MIT RIEGELN BOLT UND GLASWAND

10/15

Material: Aluminium, Stahl, Zamak

Oberfläche: /56 /83

AUSSENÖFFNUNG RECHTS ODER LINKS

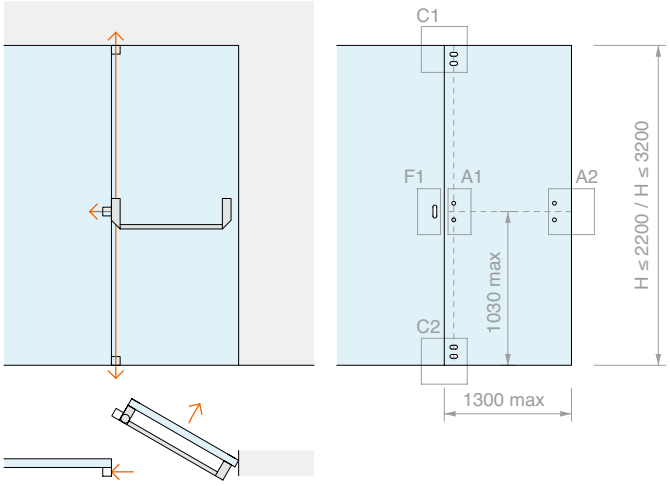

Set bestehend aus:

Art.	Beschreibung	Menge
MAP101-BOLT	Falle / Hebel / Gehäuse / Riegel	1 Stk.
MAP103	Ovale horizontale Griffstange	1 Stk.
MAP107	1 Paar Gegenschlösser für Griffstangen ohne Bedienelement	1 Stk.
MAP113	Riegelpaar Bolt - H 2200 mm	1 Stk.
/ **MAP114**	Riegelpaar Bolt - H 3200 mm	
MAP115	1 Paar Gegenschlösser für Riegel Bolt - H 2200 mm	1 Stk.
/ **MAP116**	1 Paar Gegenschlösser für Riegel Bolt - H 3200 mm	
MAP117	Seitliches Schließblech für Glaswand	1 Stk.

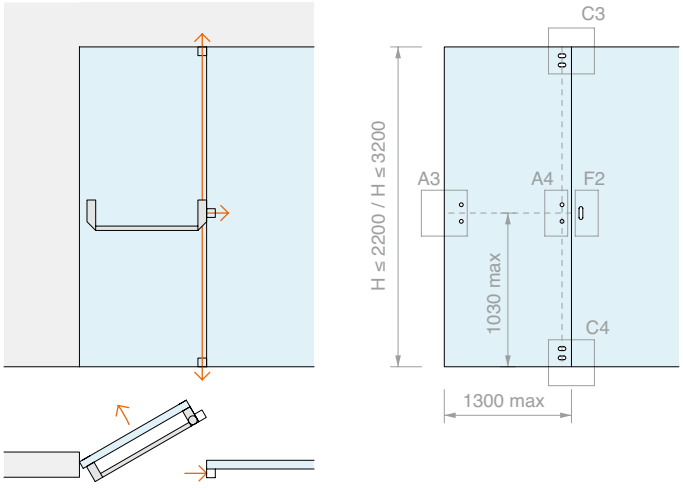

Art.	H Türflügel max.	Menge
MAP-C220	**2200** mm	1 Stk.
MAP-C320	**3200** mm	1 Stk.

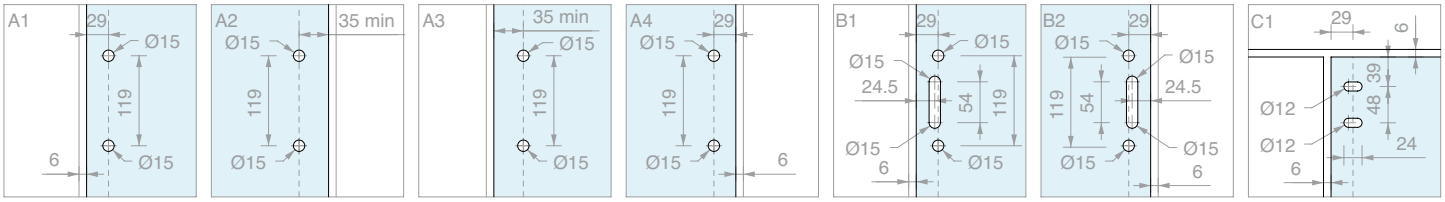

>>> SIEHE PREISLISTE B3 - S. 76 >>>

SET FÜR EINFLÜGELIGE PANIKTÜR MIT AUSSENGRIFF, RIEGELN BOLT UND GLASWAND

10/15

Material: Aluminium, Stahl, Zamak

Oberfläche: /56 /83

AUSSENÖFFNUNG LINKS

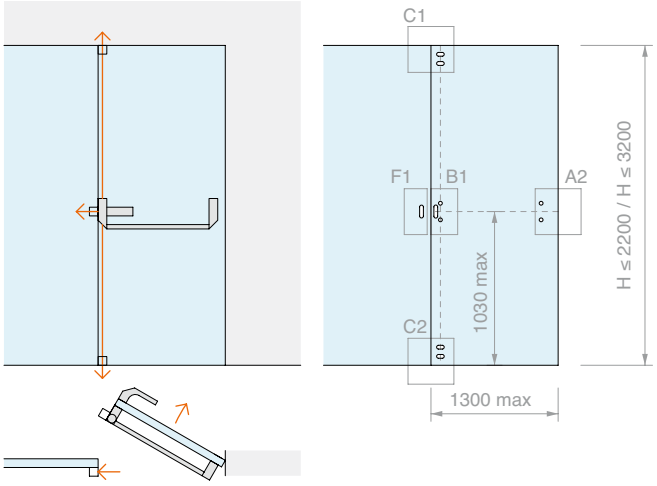

Set bestehend aus:

Art.	Beschreibung	Menge
MAP101-BOLT	Falle / Hebel / Gehäuse / Riegel	1 Stk.
MAP103	Ovale horizontale Griffstange	1 Stk.
MAP117	Seitliches Schließblech für Glaswand	1 Stk.
MAP113 / **MAP114**	Riegelpaar Bolt - H 2200 mm Riegelpaar Bolt - H 3200 mm	1 Stk.
MAP115 / **MAP116**	1 Paar Gegenschlösser für Riegel Bolt - H 2200 mm 1 Paar Gegenschlösser für Riegel Bolt - H 3200 mm	1 Stk.
MAP105	Außengriff	1 Stk.
MAP111	Äußeres Bedienelement links	1 Stk.

Art.	H Türflügel max.	Ausführung	Menge
MAP-C220MSX	**2200** mm	Links	1 Stk.
MAP-C320MSX	**3200** mm	Links	1 Stk.

AUSSENÖFFNUNG RECHTS

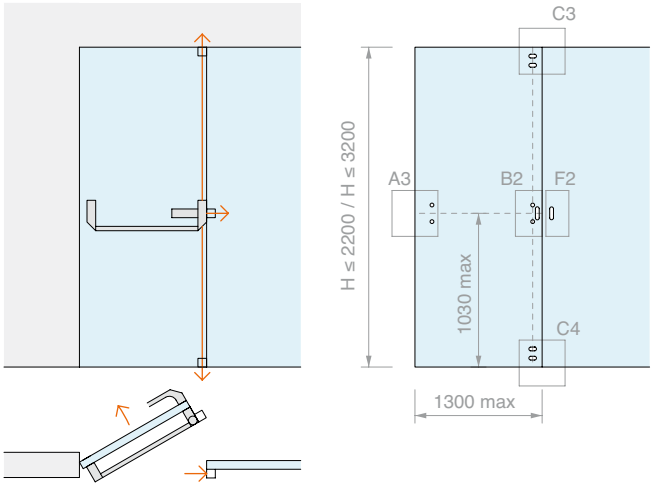

Set bestehend aus:

Art.	Beschreibung	Menge
MAP101-BOLT	Falle / Hebel / Gehäuse / Riegel	1 Stk.
MAP103	Ovale horizontale Griffstange	1 Stk.
MAP117	Seitliches Schließblech für Glaswand	1 Stk.
MAP113 / **MAP114**	Riegelpaar Bolt - H 2200 mm Riegelpaar Bolt - H 3200 mm	1 Stk.
MAP115 / **MAP116**	1 Paar Gegenschlösser für Riegel Bolt - H 2200 mm 1 Paar Gegenschlösser für Riegel Bolt - H 3200 mm	1 Stk.
MAP105	Außengriff	1 Stk.
MAP109	Äußeres Bedienelement rechts	1 Stk.

Art.	H Türflügel max.	Ausführung	Menge
MAP-C220MDX	**2200** mm	Rechts	1 Stk.
MAP-C320MDX	**3200** mm	Rechts	1 Stk.

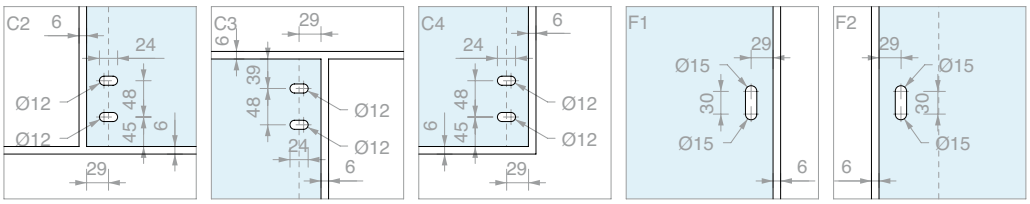

>>> SIEHE PREISLISTE B3 - S. 76/77 >>>

SET FÜR EINFLÜGELIGE PANIKTÜR
OHNE AUSSENGRIFF MIT RIEGELN BOLT, OBERLICHT UND GLASWAND

10/15

Material: Aluminium, Stahl, Zamak

Oberfläche: /56 /83

AUSSENÖFFNUNG RECHTS ODER LINKS

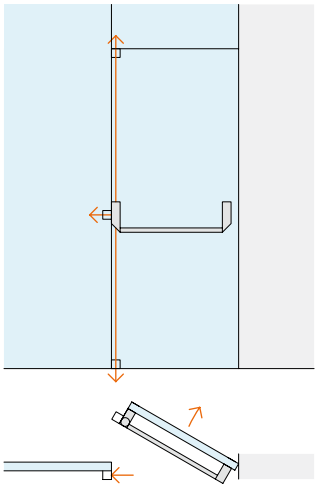

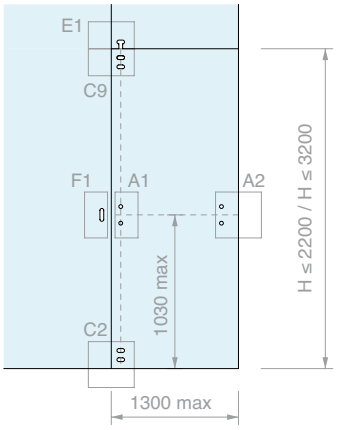

Set bestehend aus:

Art.	Beschreibung	Menge
MAP101-BOLT	Falle / Hebel / Gehäuse / Riegel	1 Stk.
MAP103	Ovale horizontale Griffstange	1 Stk.
MAP107	1 Paar Gegenschlösser für Griffstangen ohne Bedienelement	1 Stk.
MAP113	Riegelpaar Bolt - H 2200 mm	1 Stk.
/ **MAP114**	Riegelpaar Bolt - H 3200 mm	
MAP115	1 Paar Gegenschlösser für Riegel Bolt - H 2200 mm	1 Stk.
/ **MAP116**	1 Paar Gegenschlösser für Riegel Bolt - H 3200 mm	
MAP117	Seitliches Schließblech für Glaswand	1 Stk.
MAP119	Oberes Schließblech Riegel Bolt	1 Stk.

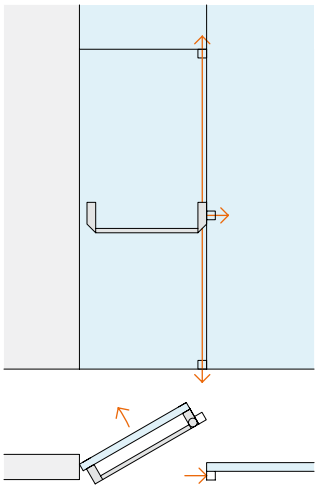

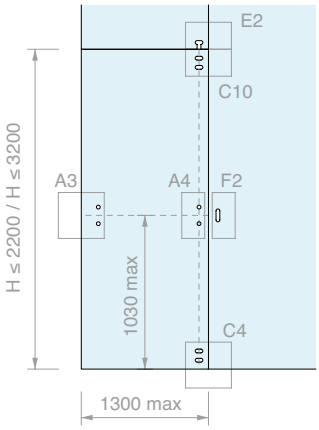

Art.	H Türflügel max.	Menge
MAP-E220	**2200** mm	1 Stk.
MAP-E320	**3200** mm	1 Stk.

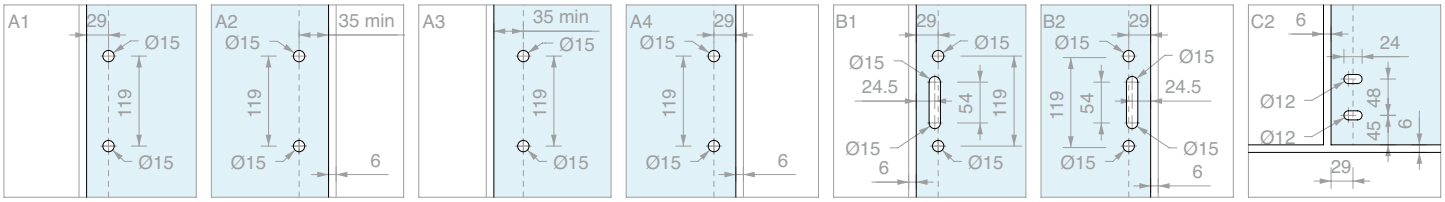

>>> SIEHE PREISLISTE B3 - S. 77 >>>

SET FÜR EINFLÜGELIGE PANIKTÜR
MIT AUSSENGRIFF, RIEGELN BOLT, OBERLICHT UND GLASWAND

10/15

Material: Aluminium, Stahl, Zamak

Oberfläche: /56 /83

AUSSENÖFFNUNG LINKS

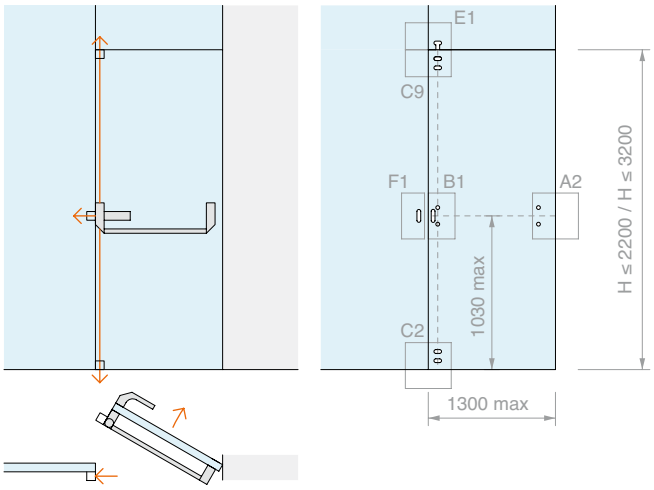

Set bestehend aus:

Art.	Beschreibung	Menge
MAP101-BOLT	Falle / Hebel / Gehäuse / Riegel	1 Stk.
MAP103	Ovale horizontale Griffstange	1 Stk.
MAP117	Seitliches Schließblech für Glaswand	1 Stk.
MAP113 / **MAP114**	Riegelpaar Bolt - H 2200 mm Riegelpaar Bolt - H 3200 mm	1 Stk.
MAP115 / **MAP116**	1 Paar Gegenschlösser für Riegel Bolt - H 2200 mm 1 Paar Gegenschlösser für Riegel Bolt - H 3200 mm	1 Stk.
MAP119	Oberes Schließblech Riegel Bolt	1 Stk.
MAP105	Außengriff	1 Stk.
MAP111	Äußeres Bedienelement links	1 Stk.

Art.	H Türflügel max.	Ausführung	Menge
MAP-E220MSX	**2200** mm	Links	1 Stk.
MAP-E320MSX	**3200** mm	Links	1 Stk.

AUSSENÖFFNUNG RECHTS

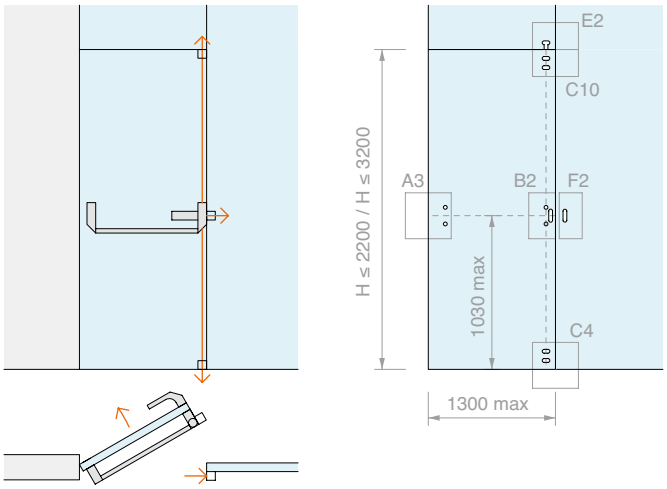

Set bestehend aus:

Art.	Beschreibung	Menge
MAP101-BOLT	Falle / Hebel / Gehäuse / Riegel	1 Stk.
MAP103	Ovale horizontale Griffstange	1 Stk.
MAP117	Seitliches Schließblech für Glaswand	1 Stk.
MAP113 / **MAP114**	Riegelpaar Bolt - H 2200 mm Riegelpaar Bolt - H 3200 mm	1 Stk.
MAP115 / **MAP116**	1 Paar Gegenschlösser für Riegel Bolt - H 2200 mm 1 Paar Gegenschlösser für Riegel Bolt - H 3200 mm	1 Stk.
MAP119	Oberes Schließblech Riegel Bolt	1 Stk.
MAP105	Außengriff	1 Stk.
MAP109	Äußeres Bedienelement rechts	1 Stk.

Art.	H Türflügel max.	Ausführung	Menge
MAP-E220MDX	**2200** mm	Rechts	1 Stk.
MAP-E320MDX	**3200** mm	Rechts	1 Stk.

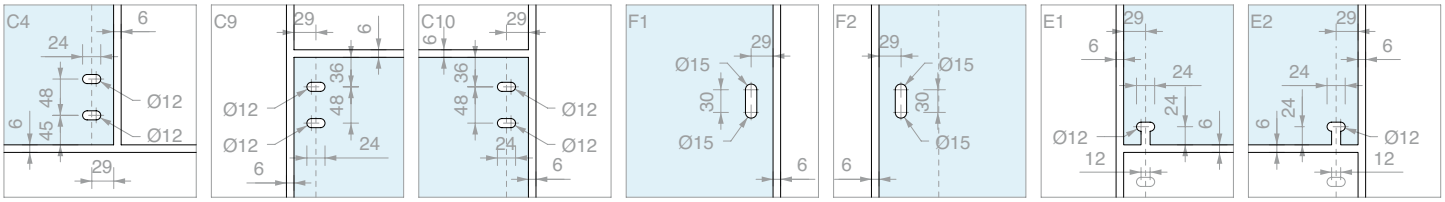

>>> SIEHE PREISLISTE B3 - S. 77 >>>

SET FÜR ZWEIFLÜGELIGE PANIKTÜR, DAVON EIN TÜRFLÜGEL MIT RIEGELN BOLT, OHNE AUSSENGRIFF

10/15

Material: Aluminium, Stahl, Zamak

Oberfläche: /56 /83

AUSSENÖFFNUNG RECHTS ODER LINKS

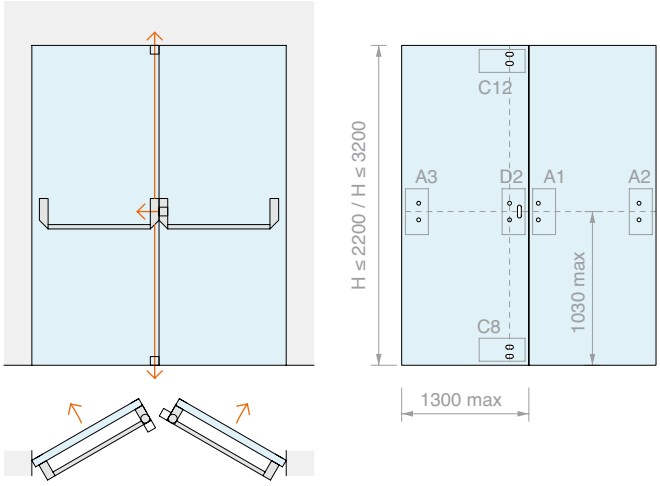

Set bestehend aus:

Art.	Beschreibung	Menge
MAP101-BOLT	Falle / Hebel / Gehäuse / Riegel	1 Stk.
MAP101	Falle / Hebel / Gehäuse	1 Stk.
MAP103	Ovale horizontale Griffstange	2 Stk.
MAP107	1 Paar Gegenschlösser für Griffstangen ohne Bedienelement	2 Stk.
MAP113 / **MAP114**	Riegelpaar Bolt - H 2200 mm Riegelpaar Bolt - H 3200 mm	1 Stk.
MAP115 / **MAP116**	1 Paar Gegenschlösser für Riegel Bolt - H 2200 mm 1 Paar Gegenschlösser für Riegel Bolt - H 3200 mm	1 Stk.
MAP117	Seitliches Schließblech für Glaswand	1 Stk.

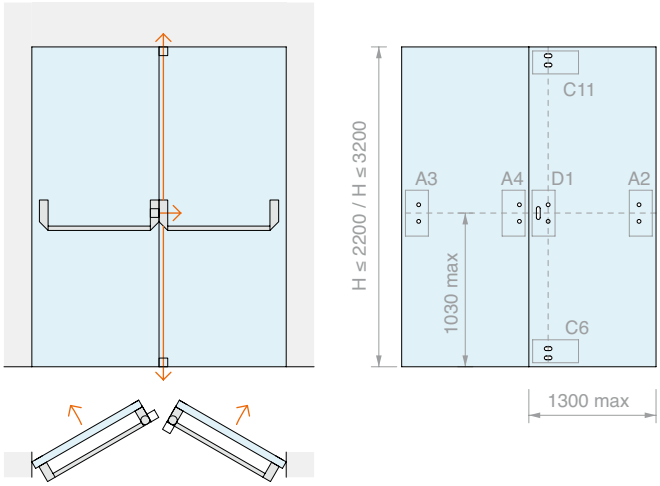

Art.	H Türflügel max.	Menge
MAP-F220	**2200** mm	1 Stk.
MAP-F320	**3200** mm	1 Stk.

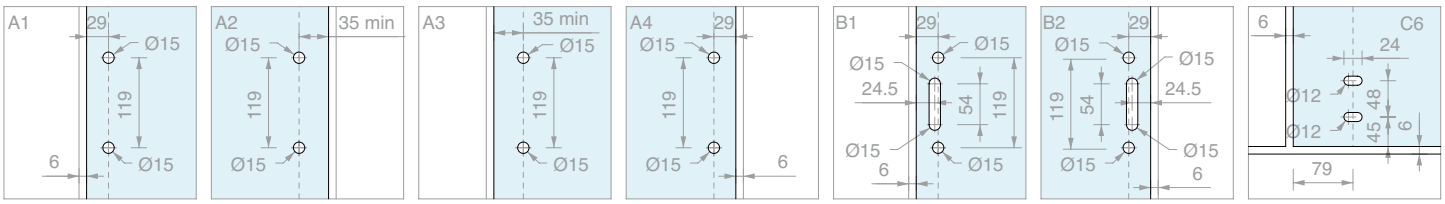

>>> SIEHE PREISLISTE B3 - S. 77 >>>

SET FÜR ZWEIFLÜGELIGE PANIKTÜR, DAVON EIN TÜRFLÜGEL MIT RIEGELN BOLT UND AUSSENGRIFF

10/15

Material: Aluminium, Stahl, Zamak

Oberfläche: /56 /83

AUSSENÖFFNUNG LINKS

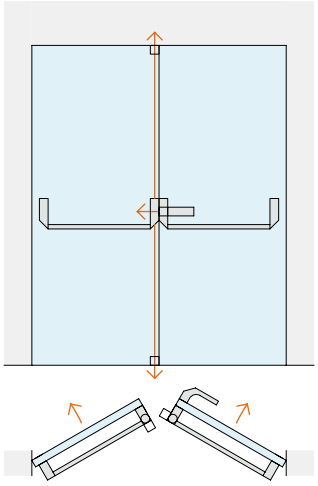

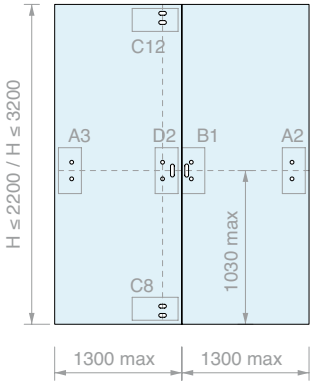

Set bestehend aus:

Art.	Beschreibung	Menge
MAP101-BOLT	Falle / Hebel / Gehäuse / Riegel	1 Stk.
MAP101	Falle / Hebel / Gehäuse	1 Stk.
MAP103	Ovale horizontale Griffstange	2 Stk.
MAP107	1 Paar Gegenschlösser für Griffstangen ohne Bedienelement	1 Stk.
MAP113 / **MAP114**	Riegelpaar Bolt - H 2200 mm Riegelpaar Bolt - H 3200 mm	1 Stk.
MAP115 / **MAP116**	1 Paar Gegenschlösser für Riegel Bolt - H 2200 mm 1 Paar Gegenschlösser für Riegel Bolt - H 3200 mm	1 Stk.
MAP117	Seitliches Schließblech für Glaswand	1 Stk.
MAP105	Außengriff	1 Stk.
MAP111	Äußeres Bedienelement links	1 Stk.

Art.	H Türflügel max.	Ausführung	Menge
MAP-F220MSX	**2200** mm	Links	1 Stk.
MAP-F320MSX	**3200** mm	Links	1 Stk.

AUSSENÖFFNUNG RECHTS

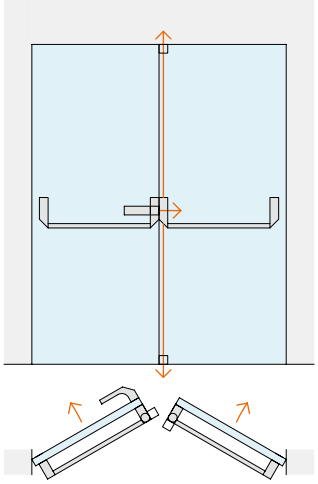

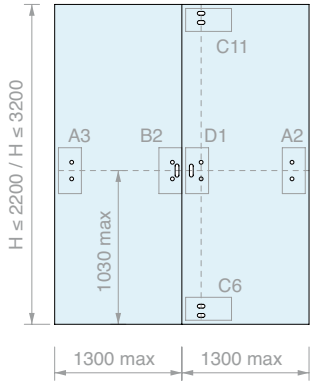

Set bestehend aus:

Art.	Beschreibung	Menge
MAP101-BOLT	Falle / Hebel / Gehäuse / Riegel	1 Stk.
MAP101	Falle / Hebel / Gehäuse	1 Stk.
MAP103	Ovale horizontale Griffstange	2 Stk.
MAP107	1 Paar Gegenschlösser für Griffstangen ohne Bedienelement	1 Stk.
MAP113 / **MAP114**	Riegelpaar Bolt - H 2200 mm Riegelpaar Bolt - H 3200 mm	1 Stk.
MAP115 / **MAP116**	1 Paar Gegenschlösser für Riegel Bolt - H 2200 mm 1 Paar Gegenschlösser für Riegel Bolt - H 3200 mm	1 Stk.
MAP117	Seitliches Schließblech für Glaswand	1 Stk.
MAP105	Außengriff	1 Stk.
MAP109	Äußeres Bedienelement rechts	1 Stk.

Art.	H Türflügel max.	Ausführung	Menge
MAP-F220MDX	**2200** mm	Rechts	1 Stk.
MAP-F320MDX	**3200** mm	Rechts	1 Stk.

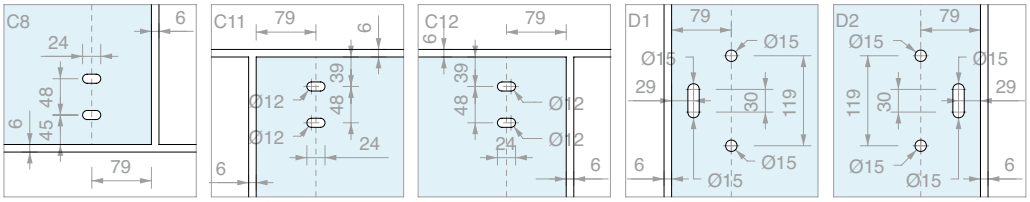

>>> SIEHE PREISLISTE B3 - S. 77 >>>

SET FÜR ZWEIFLÜGELIGE PANIKTÜR, DAVON EIN TÜRFLÜGEL MIT RIEGELN BOLT UND OBERLICHT, OHNE AUSSENGRIFF

10/15

Material: Aluminium, Stahl, Zamak

Oberfläche: /56 /83

AUSSENÖFFNUNG RECHTS ODER LINKS

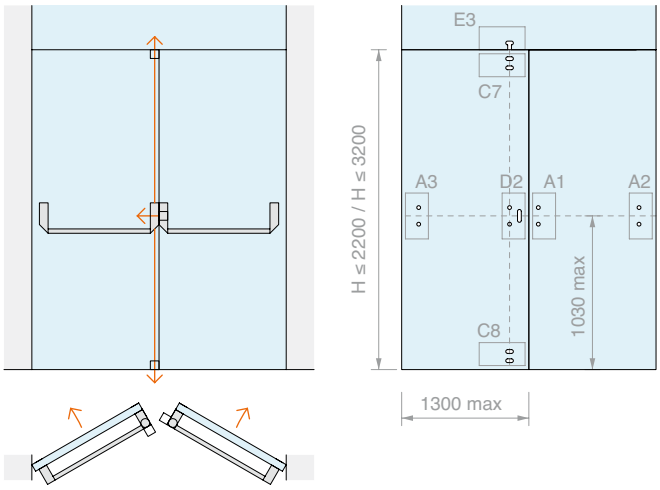

Set bestehend aus:

Art.	Beschreibung	Menge
MAP101-BOLT	Falle / Hebel / Gehäuse / Riegel	1 Stk.
MAP101	Falle / Hebel / Gehäuse	1 Stk.
MAP103	Ovale horizontale Griffstange	2 Stk.
MAP107	1 Paar Gegenschlösser für Griffstangen ohne Bedienelement	2 Stk.
MAP113 / **MAP114**	Riegelpaar Bolt - H 2200 mm Riegelpaar Bolt - H 3200 mm	1 Stk.
MAP115 / **MAP116**	1 Paar Gegenschlösser für Riegel Bolt - H 2200 mm 1 Paar Gegenschlösser für Riegel Bolt - H 3200 mm	1 Stk.
MAP117	Seitliches Schließblech für Glaswand	1 Stk.
MAP119	Oberes Schließblech Riegel Bolt	1 Stk.

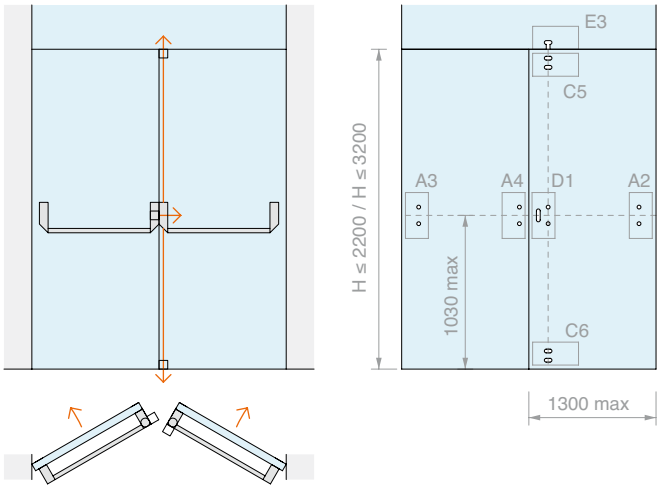

Art.	H Türflügel max.	Menge
MAP-G220	**2200** mm	1 Stk.
MAP-G320	**3200** mm	1 Stk.

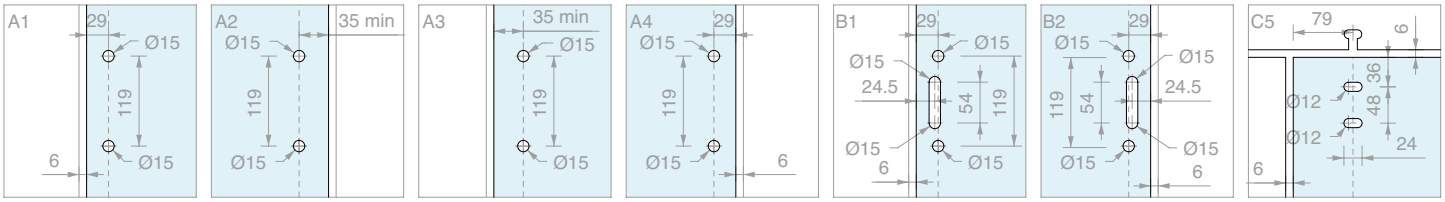

>>> SIEHE PREISLISTE B3 - S. 77 >>>

SET FÜR ZWEIFLÜGELIGE PANIKTÜR, DAVON EIN TÜRFLÜGEL MIT RIEGELN BOLT, OBERLICHT UND AUSSENGRIFF

10/15

Material: Aluminium, Stahl, Zamak

Oberfläche: /56 /83

AUSSENÖFFNUNG LINKS

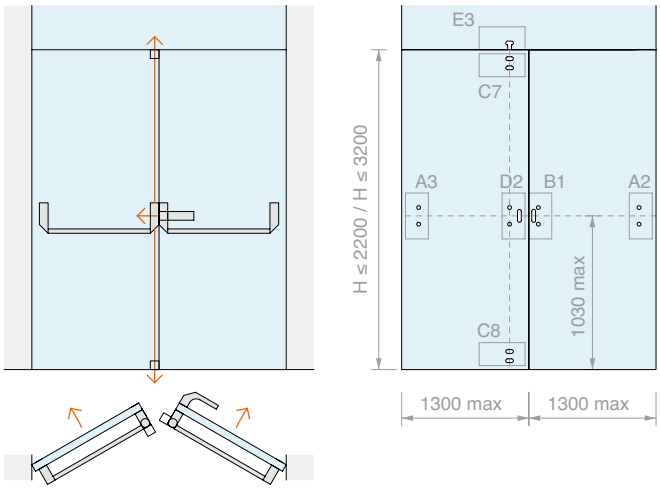

Set bestehend aus:

Art.	Beschreibung	Menge
MAP101-BOLT	Falle / Hebel / Gehäuse / Riegel	1 Stk.
MAP101	Falle / Hebel / Gehäuse	1 Stk.
MAP103	Ovale horizontale Griffstange	2 Stk.
MAP107	1 Paar Gegenschlösser für Griffstangen ohne Bedienelement	1 Stk.
MAP113 / **MAP114**	Riegelpaar Bolt - H 2200 mm Riegelpaar Bolt - H 3200 mm	1 Stk.
MAP115 / **MAP116**	1 Paar Gegenschlösser für Riegel Bolt - H 2200 mm 1 Paar Gegenschlösser für Riegel Bolt - H 3200 mm	1 Stk.
MAP117	Seitliches Schließblech für Glaswand	1 Stk.
MAP119	Oberes Schließblech Riegel Bolt	1 Stk.
MAP105	Außengriff	1 Stk.
MAP111	Äußeres Bedienelement links	1 Stk.

Art.	H Türflügel max.	Ausführung	Menge
MAP-G220MSX	**2200** mm	Links	1 Stk.
MAP-G320MSX	**3200** mm	Links	1 Stk.

AUSSENÖFFNUNG RECHTS

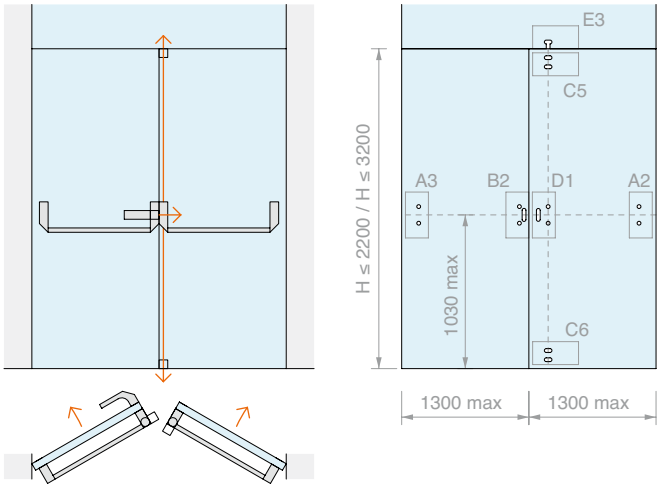

Set bestehend aus:

Art.	Beschreibung	Menge
MAP101-BOLT	Falle / Hebel / Gehäuse / Riegel	1 Stk.
MAP101	Falle / Hebel / Gehäuse	1 Stk.
MAP103	Ovale horizontale Griffstange	2 Stk.
MAP107	1 Paar Gegenschlösser für Griffstangen ohne Bedienelement	1 Stk.
MAP113 / **MAP114**	Riegelpaar Bolt - H 2200 mm Riegelpaar Bolt - H 3200 mm	1 Stk.
MAP115 / **MAP116**	1 Paar Gegenschlösser für Riegel Bolt - H 2200 mm 1 Paar Gegenschlösser für Riegel Bolt - H 3200 mm	1 Stk.
MAP117	Seitliches Schließblech für Glaswand	1 Stk.
MAP119	Oberes Schließblech Riegel Bolt	1 Stk.
MAP105	Außengriff	1 Stk.
MAP109	Äußeres Bedienelement rechts	1 Stk.

Art.	H Türflügel max.	Ausführung	Menge
MAP-G220MDX	**2200** mm	Rechts	1 Stk.
MAP-G320MDX	**3200** mm	Rechts	1 Stk.

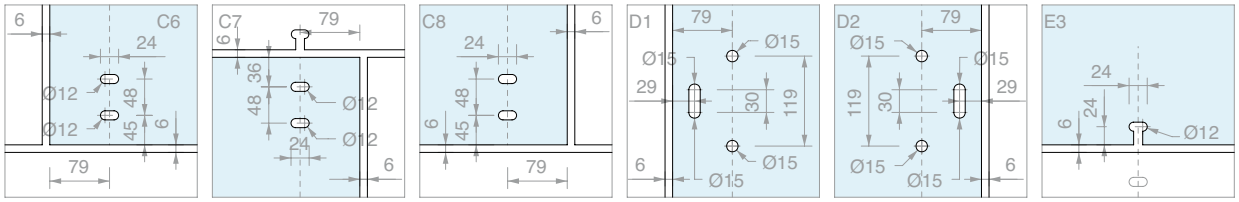

>>> SIEHE PREISLISTE B3 - S. 77 >>>

PANIKSTANGE
FÜR GLASWÄNDE VON 8 BIS 13.5 mm

Material: Innerer Mechanismus aus Edelstahl AISI 304 und Gehäuse aus Aluminium mit PVD-Beschichtung - Oberfläche: /83
Innerer Mechanismus aus verzinktem Stahl und Gehäuse aus lackiertem Aluminium - Oberfläche: /56

Panikstange, die sich durch Material und technische Lösungen auszeichnet, die die Einhaltung der strengsten Normanforderungen ermöglichen, darunter die CE-Kennzeichnung gemäß BauPVO 305/2011 sowie die von einer unabhängigen Prüfstelle ICIM ausgestellte freiwillige Produktzertifizierung laut Norm UNI EN 1125. Ausführung mit selbstsperrender seitlicher Falle, bei Bedarf ausschaltbar.
Die Griffstange kann mit einem Riegelpaar OBEN/UNTEN mit Zapfen Typ BOLT - Art. MAP113 / MAP 114 kombiniert werden.
Die Stange aus Edelstahl kann entsprechend der dem Set beiliegenden Gebrauchsanweisung gekürzt werden.
Glasstärke mit mitgelieferten Schrauben 10/15 mm.

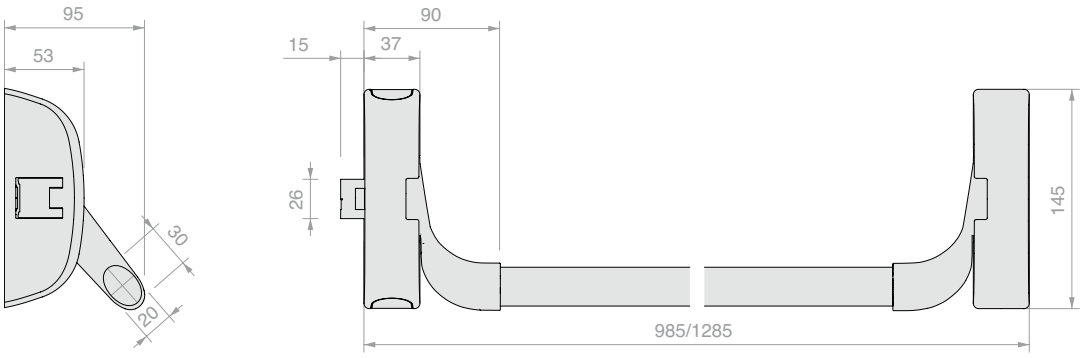

Art.	Beschreibung	Abmessungen	Menge
MAP101	Seitliche Falle + Hebel + Gehäuse	L max **1285** x H **145** x P **95** mm	1 Stk.
MAP101-BOLT	Seitliche Falle + Hebel + Gehäuse + Zubehör für Riegel	L max **1285** x H **145** x P **95** mm	1 Stk.
MAP103	Ovale horizontale Griffstange	L max. **1130** mm	1 Stk.

 >>> SIEHE PREISLISTE B3 - S. 78 >>>

AUSSENGRIFF

Material: Innerer Mechanismus aus verzinktem Stahl und Gehäuse aus Aluminium mit PVD-Beschichtung
Oberfläche: /83
Material: Innerer Mechanismus aus verzinktem Stahl und Gehäuse aus lackiertem Aluminium
Oberfläche: /56

Je nach Öffnungsrichtung zu kombinieren
mit Art. MAP109 / MAP111

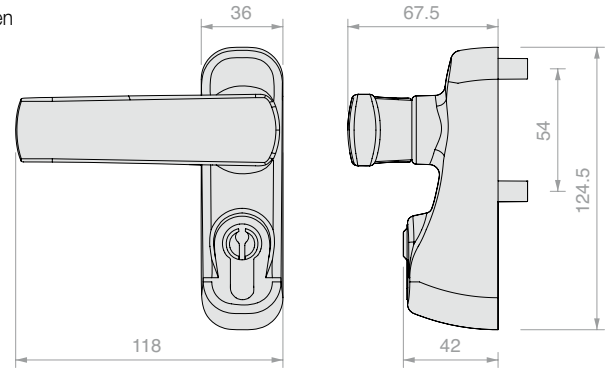

Art.	Menge
MAP105	1 Stk.

SET FÜR GRIFFSTANGEN MIT EXTERNEM TÜRGRIFF

Material: Zamak
Set für Montage der Panikstange (Art. MAP101 und MAP101-BOLT)
an Glasscheiben mit externem Türgriff zur Außenöffnung rechts (Art. MAP109)
und links (Art. MAP111).
Oberfläche: /83

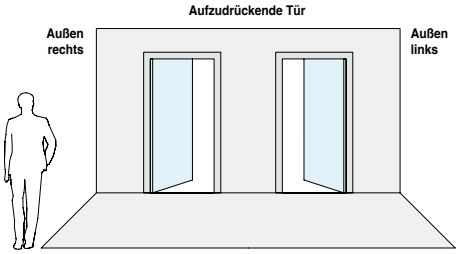

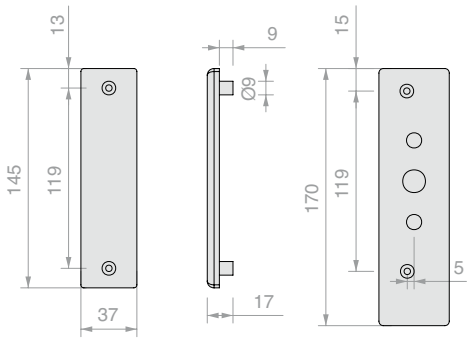

Art.	Öffnung	Menge
MAP109	Außen rechts	1 Stk.
MAP111	Außen links	1 Stk.

SET FÜR GRIFFSTANGEN OHNE EXTERNEN TÜRGRIFF

Material: Zamak
Set für Montage der Panikstange (Art. MAP101 und MAP101-BOLT)
an Glasscheiben ohne externen Türgriff.
Oberfläche: /83

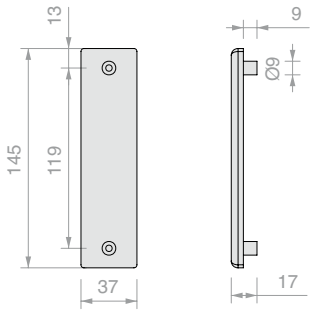

Art.	Menge
MAP107	1 Stk.

>>> SIEHE PREISLISTE B3 - S. 78 >>>

ELEKTRISCHES WANDSCHLIESSBLECH

Material: Innerer Mechanismus aus verzinktem Stahl und Gehäuse aus Aluminium mit PVD-Beschichtung
Oberfläche: /83
Material: Innerer Mechanismus aus verzinktem Stahl und Gehäuse aus lackiertem Aluminium
Oberfläche: /56

Elektrisches Wandschließblech (nicht kompatibel mit Glas-Glas-Systemen)
Elektrische Falle = 10 mm ab Wand
Mit Art. MAP123 wird die elektrische Falle nur mit grauer Oberfläche geliefert; für die Ausführung aus SATINIERTEM PVD-STAHL Art. MAP125 gesondert bestellen.

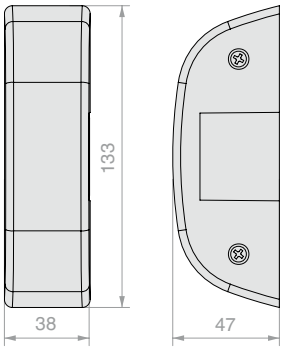

Art.	Beschreibung	Menge
MAP123	Elektrisches Wandschließblech	1 Stk.
MAP125	Gehäuse für elektrisches Schließblech aus satiniertem PVD-Stahl	1 Stk.

RIEGELPAAR FÜR VERSCHLUSS BOLT

Material: Gehäuse aus Aluminium
Riegelpaar BOLT für Verschluss oben/unten für Kombination mit Panikstange (Art. MAP101-BOLT). Das (patentierte) System BOLT ist extrem widerstandsfähig gegen Angriffe von außen: Es bietet höchsten Schutz gegen unerlaubtes Öffnen (die Stangen sind selbstsperrend und die Verschlussbolzen mit Ø 14 sind drehbar und gegen Schneiden geschützt) sowie gegen Einbrüche.
Oberfläche: /56 /83

Sicherheit und einfache Montage. Die Verschlussbolzen sind unabhängig, selbstsperrend, einbruchsicher und einstellbar.

Selbstschließsystem. Beim Öffnen bleiben die Stangen eingezogen. Beim Schließen werden sie in Kontakt mit dem Schließteil blockiert.

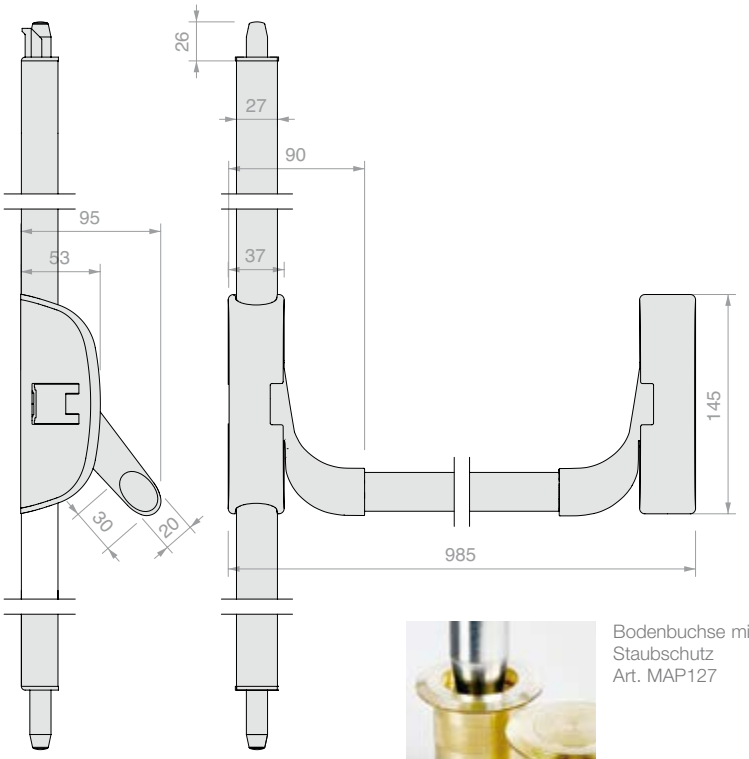

Bodenbuchse mit Staubschutz Art. MAP127

Art.	Beschreibung	Abmessungen	Menge
MAP113	Riegelpaar	Bis H **2200** mm	1 Stk.
MAP114	Riegelpaar	Von **H 2200** bis **H 3200** mm	1 Stk.
MAP127	Bodenbuchse mit Staubschutz		1 Stk.

>>> SIEHE PREISLISTE B3 - S. 78 >>>

SET FÜR ZUSÄTZLICHE GLASTÜRVERSCHLÜSSE BOLT

Material: Zamak

Set für die Montage der zusätzlichen Verschlüsse BOLT (Art. MAP113 / MAP114)

Oberfläche: /83

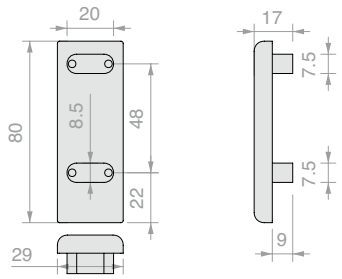

Art.	Abmessungen	Menge
MAP115	H **2200** mm	1 Stk.
MAP116	H **3200** mm	1 Stk.

SET FÜR SEITLICHES SCHLIESSBLECH

Material: Zamak

Set für das Schließblech des seitlichen Verschlusses der Panikstange (Art. MAP101 und MAP101-BOLT)

Oberfläche: /83

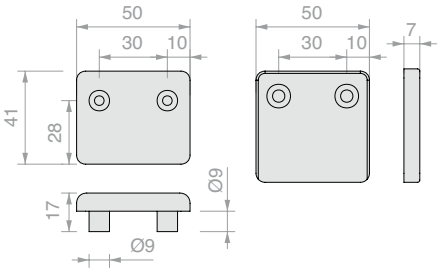

Art.	Menge
MAP117	1 Stk.

SET FÜR VERSTELLBARES OBERES SCHLIESSBLECH BOLT

Material: Zamak

Zubehör für Oberlicht; ermöglicht dem Selbstschließsystem das Sperren bei Kontakt mit den Stangen (Art. MAP113 und MAP114)

Oberfläche: /83

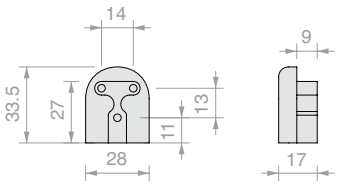

Art.	Menge
MAP119	1 Stk.

SET FÜR TAGESENTRIEGELUNG

Zum Einsetzen in die Stangenführung (Art. MAP101 und MAP101-BOLT) zur Blockierung der Falle und Benutzung der entriegelten Tür.

Oberfläche: /95

Art.	Menge
MAP121	1 Stk.

GRIFFSTANGEN MIT SCHLOSS

Material: Edelstahl AISI 304

Griffstange mit Schloss am oberen Rohrende. Der Verschluss erfolgt durch Drücken des Zylinders mit eingestecktem Schlüssel. Mit äußerem Schloss geliefert. Falls ein inneres Schloss benötigt wird, bitte bei Bestellung angeben.

Verschlussbolzen Ø8 x 15 mm

Oberfläche: /8 /15*

*auf Anfrage

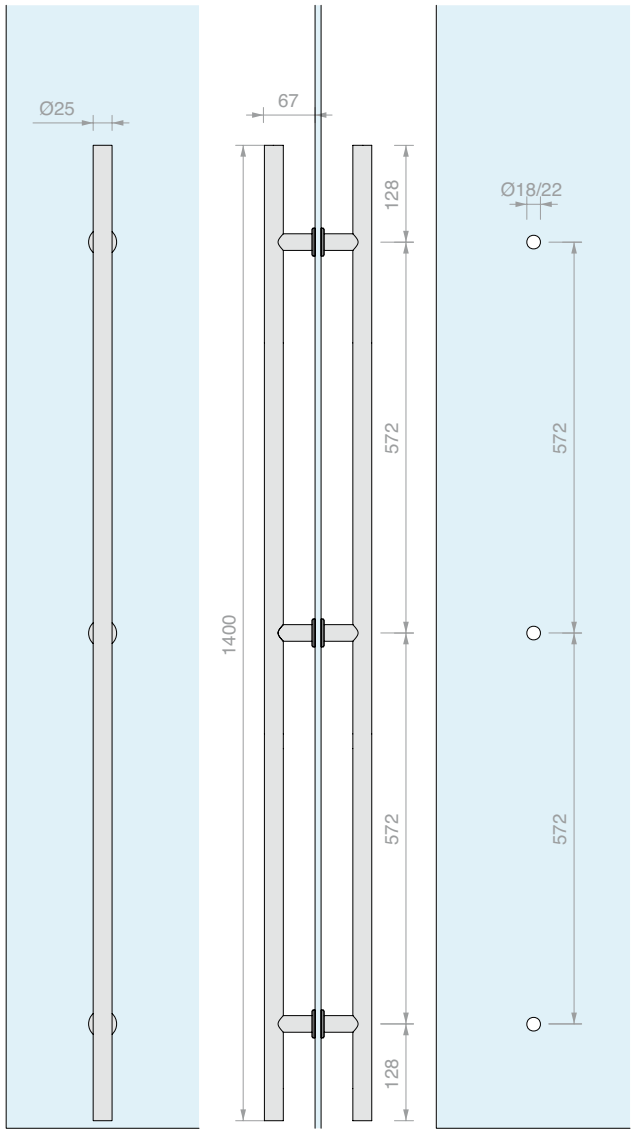

Art.	Beschreibung	Schlüssel	Für Glasstärke	Menge
ZSS1400	Griffstangenpaar	Einzelschließend	Von **8** bis **21.5** mm	1 Stk.
ZMMS1400	Einzelne Griffstange	Einzelschließend	Von **8** bis **21.5** mm	1 Stk.
ZSS1400U	Griffstangenpaar	Gleichschließend	Von **8** bis **21.5** mm	1 Stk.
ZMMS1400U	Einzelne Griffstange	Gleichschließend	Von **8** bis **21.5** mm	1 Stk.

BUCHSE MIT STAUBSCHUTZ

Oberfläche: /1 /3

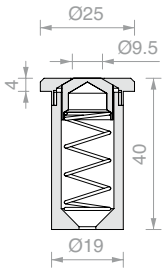

Art.	Menge
GL7300	1 Stk.

>>> SIEHE PREISLISTE B3 - S. 78 >>>

LOGLI ist der offizielle Vertriebspartner für alle Produkte von PBA.
Einige Lösung mit dem Design und den meistgefragten
Funktionen sind sofort lieferbar.
In jedem Fall kann jeder PBA-Artikel bestellt werden.

QUADRATISCHE GRIFFSTANGEN MIT SCHLOSS

Material: Edelstahl AISI 316 L
Inklusive 3 Schlüssel und Bodenbuchse mit Staubschutz.
Doppelverbinder Art. PBAAD81 oder einfacher Verbinder Art. PBAAS11am Glas gesondert zu bestellen
Einzelschließende Schlüssel.
Verschlussbolzen Ø12 x 20 mm
Oberfläche*: /8 /15
*/15 nur auf Bestellung

PBA200QV01

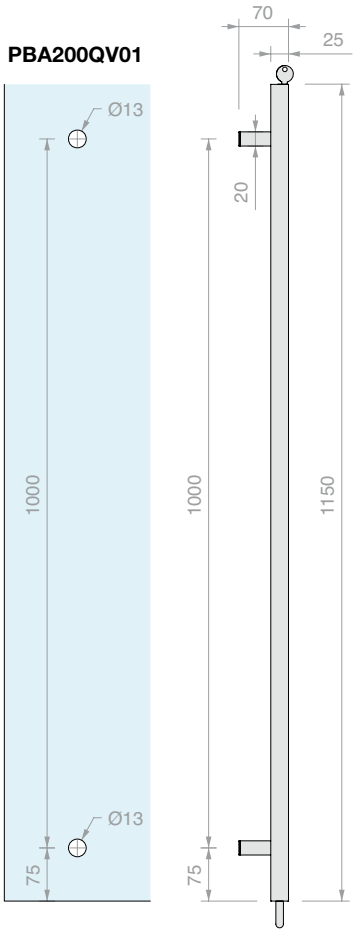

PBA200QV01/D

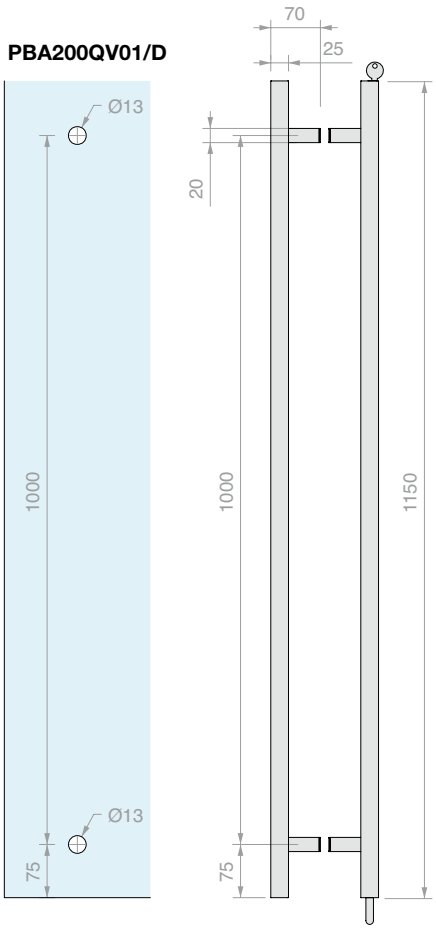

Art.	Beschreibung	Verriegelung	Für Glasstärken	Menge
PBA200QV01	Einzelne Griffstange	Unterer Verschlussbolzen	Von **8** bis **17.5** mm	1 Stk.
PBA200QV01/D	Griffstangenpaar	Unterer Verschlussbolzen	Von **8** bis **17.5** mm	1 Stk.

>>> SIEHE PREISLISTE B3 - S. 79 >>>

QUADRATISCHES GRIFFSTANGENPAAR MIT VORDEREM EINSTECKSCHLOSS UND KNAUF INNEN

Material: Edelstahl AISI 316 L
Inklusive 3 Schlüssel und Bodenbuchse mit Staubschutz.
Einzelschließende Schlüssel.
Verschlussbolzen ∅12 x 20 mm
Oberfläche*: /8 /15
*/15 nur auf Bestellung

Art.	Länge	Verriegelung	Für Glasstärken	Menge
PBA200QY02	**1250** mm	Unterer Verschlussbolzen	Von **8** bis **17.5** mm	1 Stk.
PBA200QY04	**2200** mm	Unterer Verschlussbolzen	Von **8** bis **17.5** mm	1 Stk.
PBA200QY04/A	**nach Maß**	Unterer Verschlussbolzen	Von **8** bis **17.5** mm	1 Stk.
PBA200QY06/A	**nach Maß**	Unterer und oberer Verschlussbolzen	Von **8** bis **17.5** mm	1 Stk.

>>> SIEHE PREISLISTE B3 - S. 79 >>>

PBA200QY02

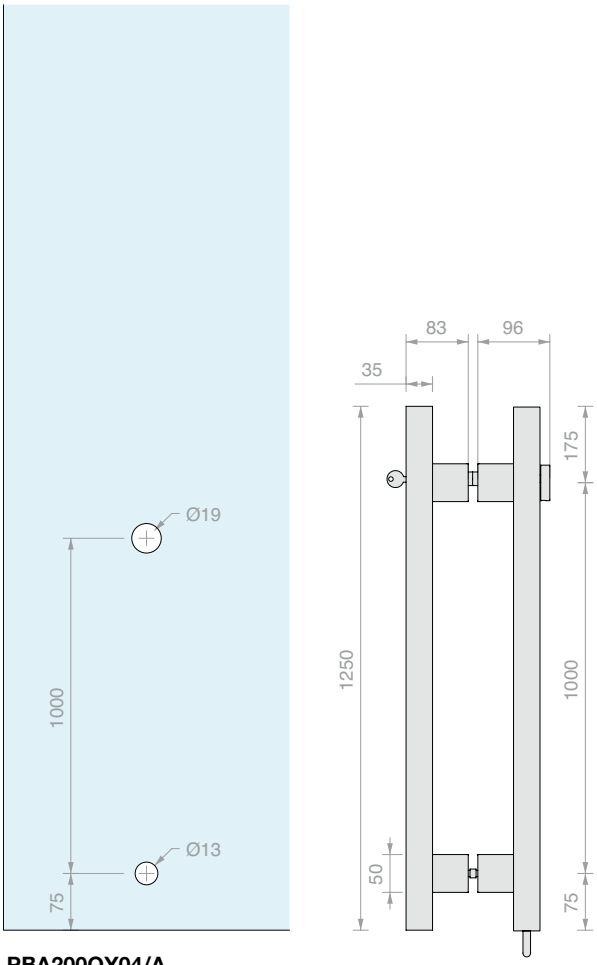

PBA200QY04

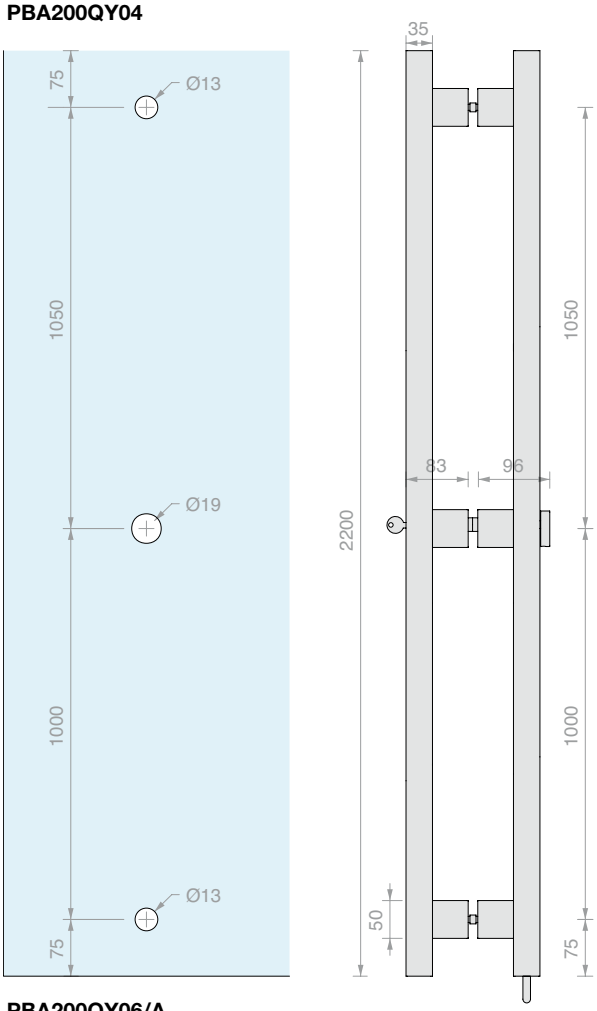

PBA200QY04/A

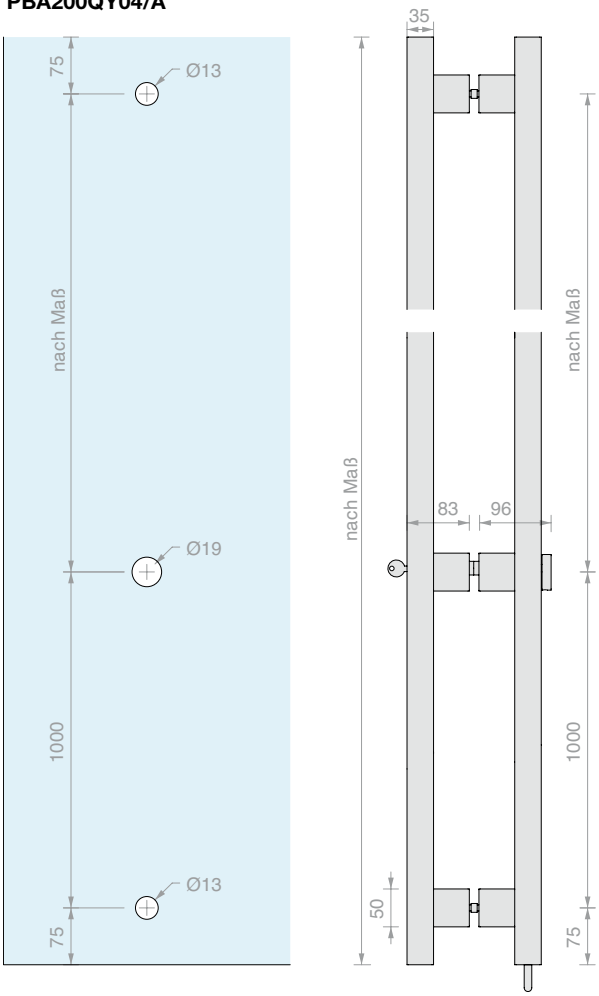

PBA200QY06/A

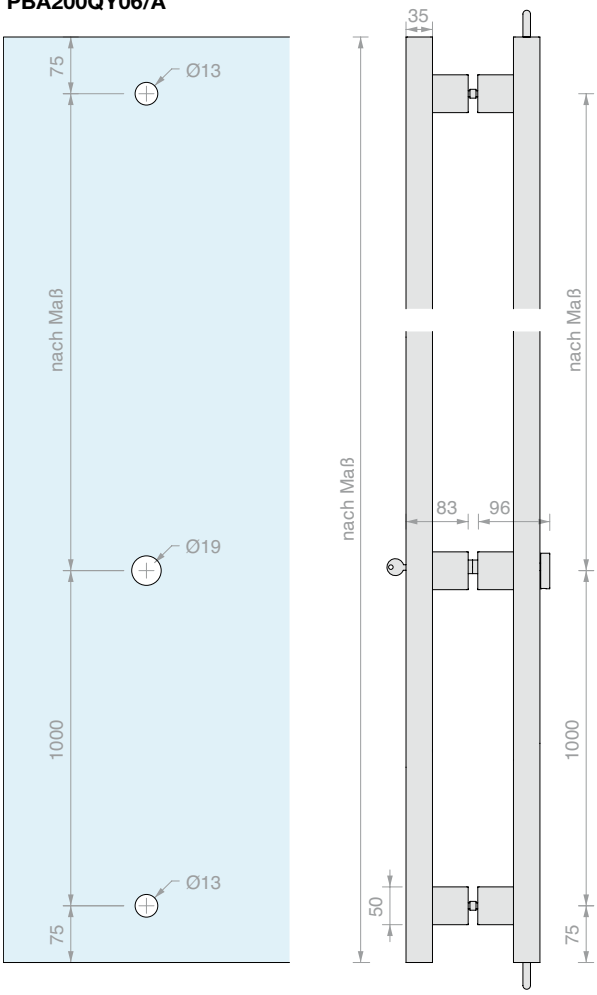

RUNDES GRIFFSTANGENPAAR MIT VORDEREM EINSTECKSCHLOSS UND KNAUF INNEN

Material: Edelstahl AISI 316 L
Inklusive 3 Schlüssel und Bodenbuchse mit Staubschutz.
Einzelschließende Schlüssel.
Verschlussbolzen ∅12 x 20 mm
Oberfläche*: /8 /15
*/15 nur auf Bestellung

Art.	Länge	Verriegelung	Für Glasstärken	Menge
PBA200Y002	**1250** mm	Unterer Verschlussbolzen	Von **8** bis **17.5** mm	1 Stk.
PBA200Y004	**2200** mm	Unterer Verschlussbolzen	Von **8** bis **17.5** mm	1 Stk.
PBA200Y004/A	**nach Maß**	Unterer Verschlussbolzen	Von **8** bis **17.5** mm	1 Stk.
PBA200Y006/A	**nach Maß**	Unterer und oberer Verschlussbolzen	Von **8** bis **17.5** mm	1 Stk.

>>> SIEHE PREISLISTE B3 - S. 79 >>>

PBA200Y002

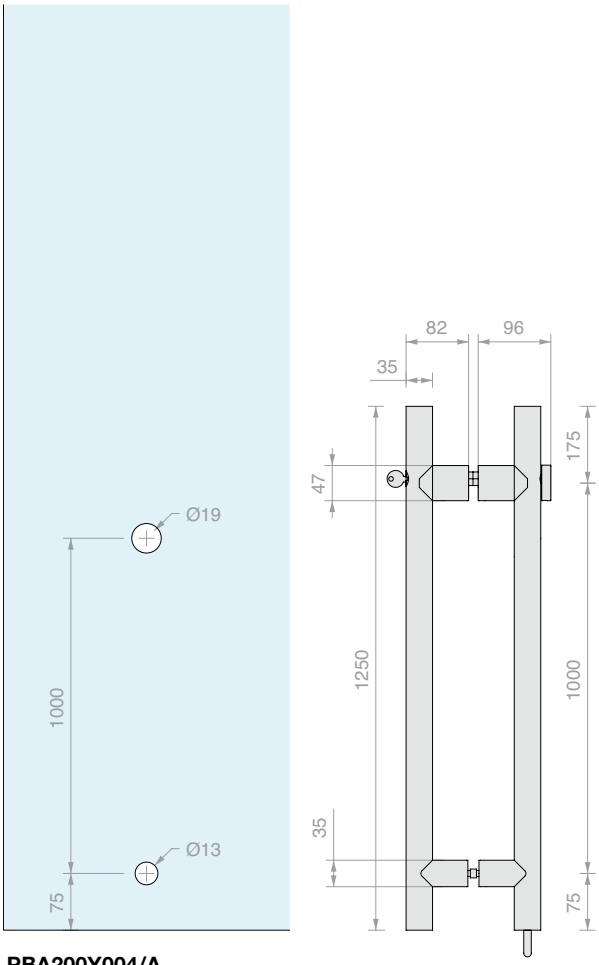

PBA200Y004

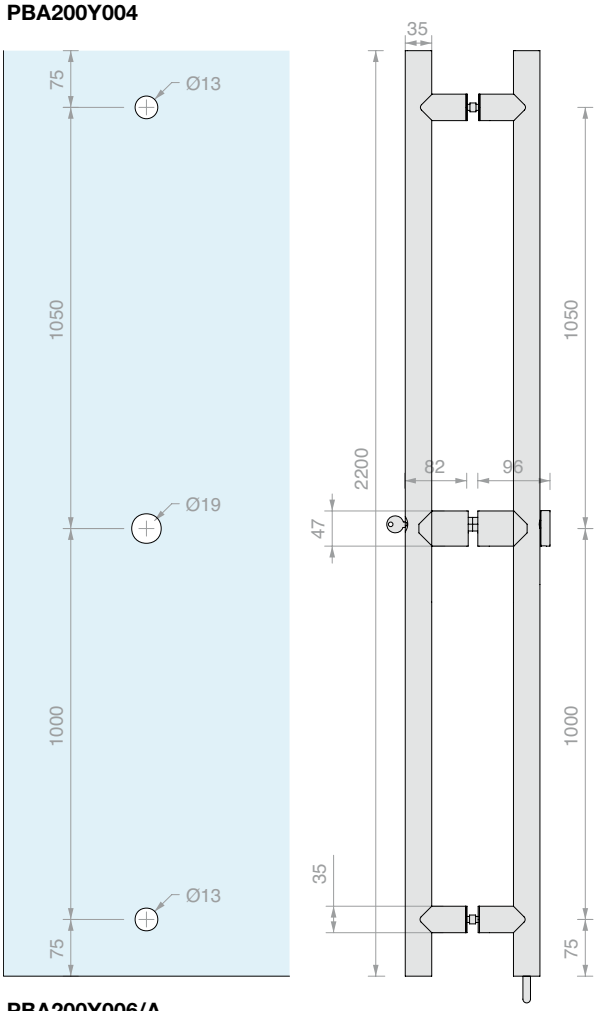

PBA200Y004/A

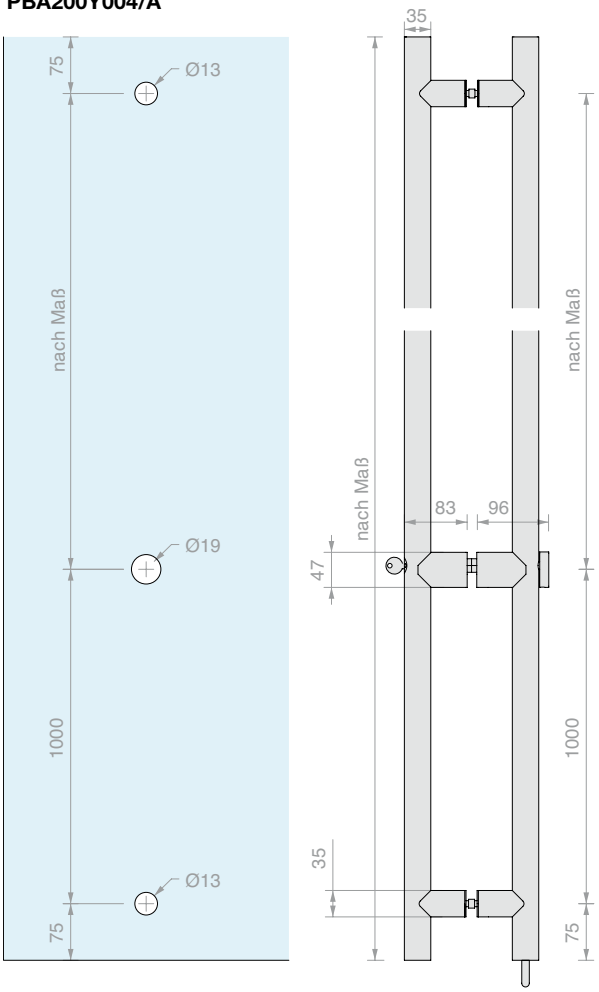

PBA200Y006/A

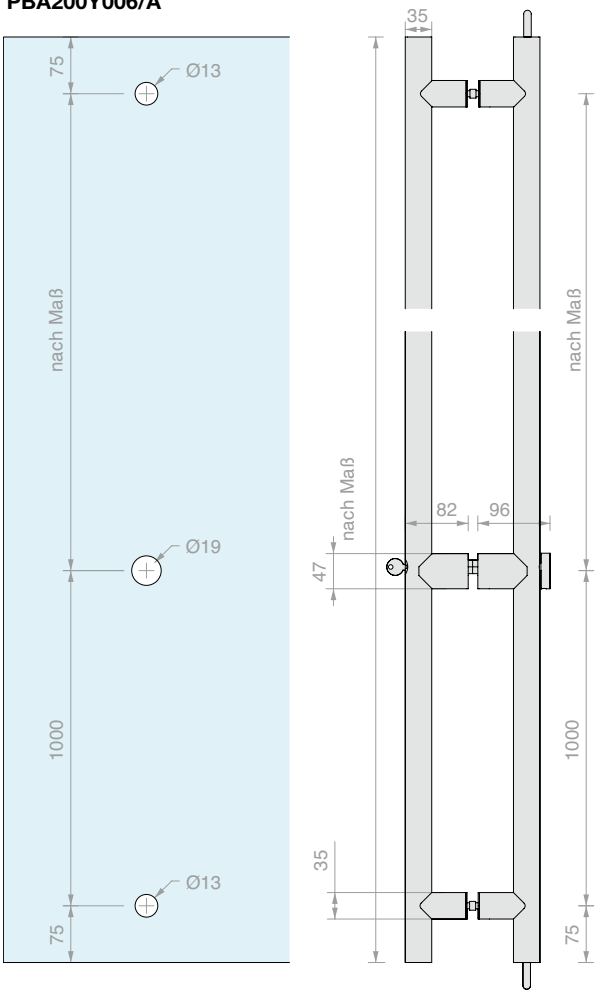

RUNDES GRIFFSTANGENPAAR MIT VORDEREM EINSTECKSCHLOSS UND KNAUF INNEN

Material: Aluminium
Inklusive 3 Schlüssel und Bodenbuchse mit Staubschutz.
Einzelschließende Schlüssel.
Verschlussbolzen ∅12 x 20 mm
Oberfläche*: /6 /66 /67 /97
*/66 /67 nur auf Bestellung

Art.	Länge	Verriegelung	Für Glasstärken	Menge
PBA200YA02	**1250** mm	Unterer Verschlussbolzen	Von **8** bis **17.5** mm	1 Stk.
PBA200YA04	**2200** mm	Unterer Verschlussbolzen	Von **8** bis **17.5** mm	1 Stk.
PBA200YA04/A	**nach Maß**	Unterer Verschlussbolzen	Von **8** bis **17.5** mm	1 Stk.
PBA200YA06/A	**nach Maß**	Unterer und oberer Verschlussbolzen	Von **8** bis **17.5** mm	1 Stk.

>>> SIEHE PREISLISTE B3 - S. 79/80 >>>

PBA200YA02

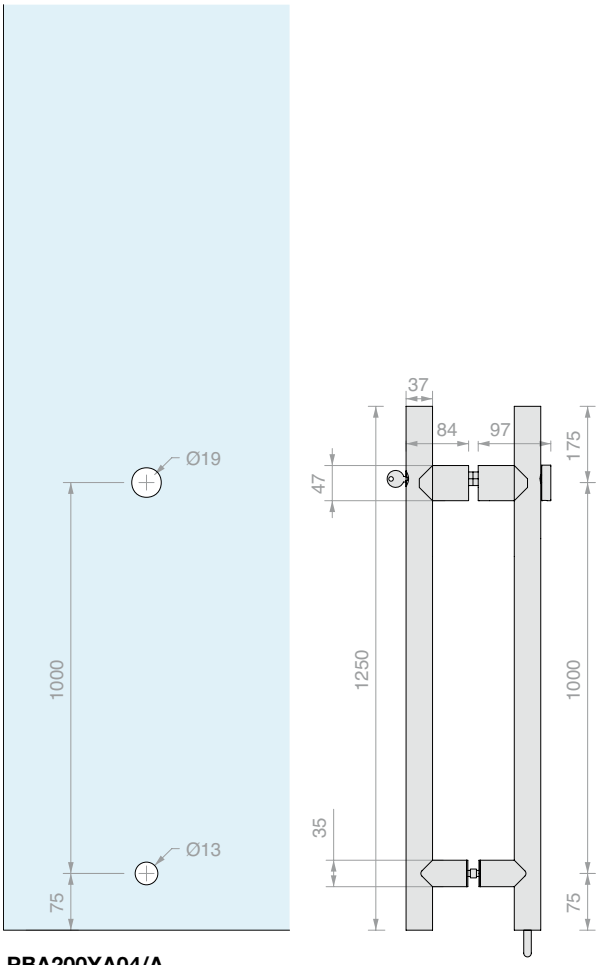

PBA200YA04

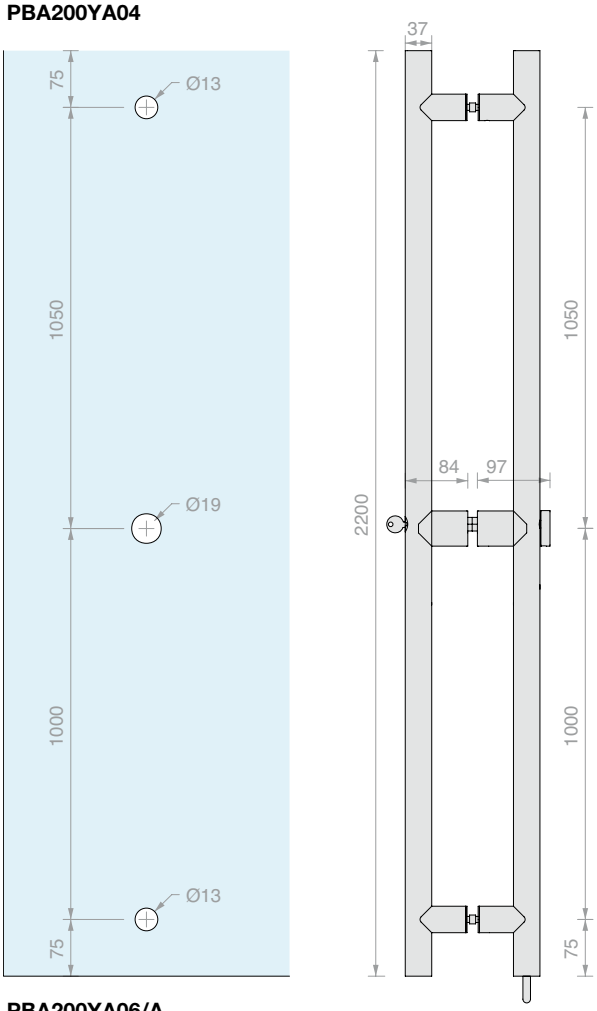

PBA200YA04/A

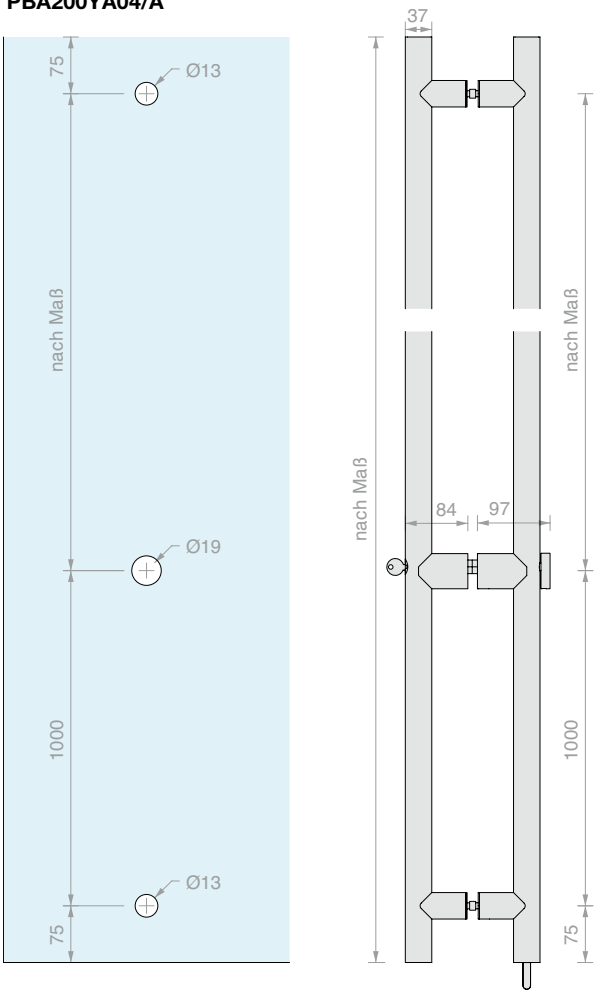

PBA200YA06/A

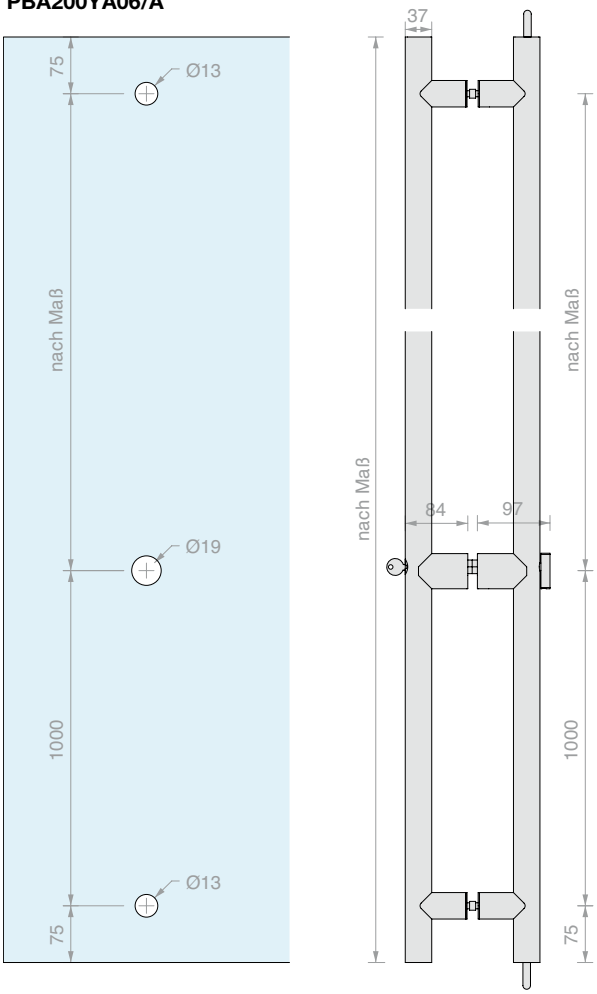

RUNDES OBERES SCHLIESSBLECH AM GLAS

Material: Edelstahl AISI 316 L
Für Griffe von PBA
Oberfläche: /8 /15*
*auf Anfrage

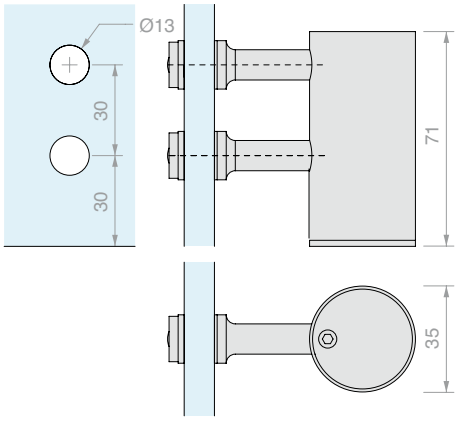

Art.	Für Glasstärken	Menge
PBA200CK	Von **8** bis **17.5** mm	1 Stk.

QUADRATISCHES OBERES SCHLIESSBLECH AM GLAS

Material: Edelstahl AISI 316 L
Für Griffe von PBA
Oberfläche: /8 /15*
*auf Anfrage

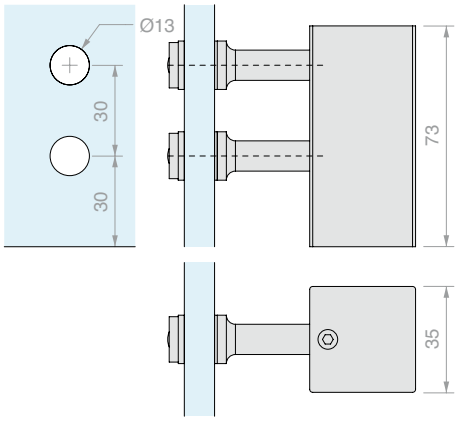

Art.	Für Glasstärken	Menge
PBA200CKQ	Von **8** bis **17.5** mm	1 Stk.

BUCHSE MIT STAUBSCHUTZ

Material: Messing
Oberfläche*: /95

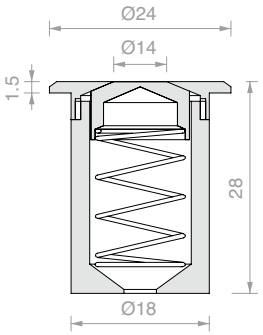

Art.	Menge
PBA200CSK	1 Stk.

>>> SIEHE PREISLISTE B3 - S. 80 >>>

BEIDSEITIGE BEFESTIGUNG FÜR GLAS

Für Griffstange PBA200QV01/D
Glasbohrung Ø13 mm

Art.	Menge
PBAAD81	1 Stk.

BEIDSEITIGE BEFESTIGUNG FÜR HOLZ, ALUMINIUM UND PVC

Für Griffstange PBA200QV01/D
Glasbohrung Ø9 mm

Art.	Menge
PBA71	1 Stk.

EINSEITIGE BEFESTIGUNG FÜR GLAS

Für Griffstange PBA200QV01
Glasbohrung Ø13 mm
Oberfläche*: /8 /15
*/15 nur auf Bestellung

Art.	Menge
PBAAS11	1 Stk.

EINSEITIGE, NICHT DURCHGEHENDE BEFESTIGUNG FÜR HOLZ, ALUMINIUM UND PVC

Für Griffstange PBA200QV01
Oberfläche*: /8 /15
*/15 nur auf Bestellung

Art.	Menge
PBA911	1 Stk.

>>> SIEHE PREISLISTE B3 - S. 80 >>>

RUNDES GRIFFSTANGENPAAR

Material: Edelstahl AISI 304

Oberfläche: /8 - Auf Anfrage: /15

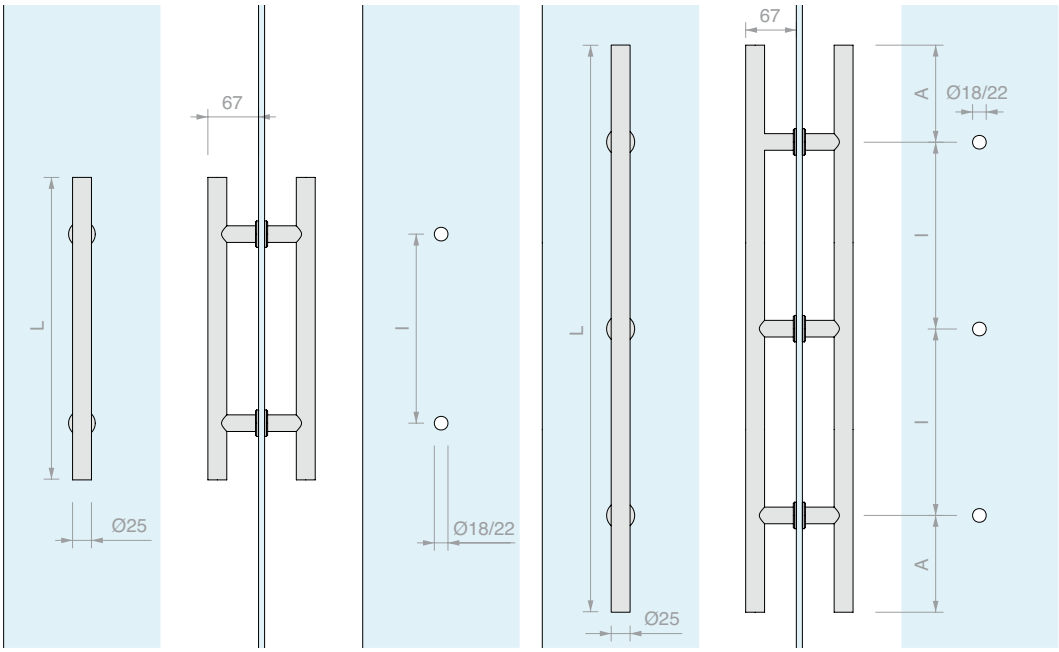

Art.	L	I	A	Für Glasstärken	Menge
ZMT400	**400** mm	**250** mm		Von **8** bis **21.5** mm	1 Stk.
ZMT500	**500** mm	**300** mm		Von **8** bis **21.5** mm	1 Stk.
ZMT800	**800** mm	**400** mm		Von **8** bis **21.5** mm	1 Stk.
ZMT1400	**1400** mm	**572** mm	**128** mm	Von **8** bis **21.5** mm	1 Stk.
ZMT2000	**2000** mm	**797** mm	**203** mm	Von **8** bis **21.5** mm	1 Stk.
ZMT/A	Nach Maß				1 Stk.

EINZELNE RUNDE GRIFFSTANGE

Material: Edelstahl AISI 304

Oberfläche: /8 - Auf Anfrage: /15

Für die Befestigung empfohlenes Werkzeug Art. UT250

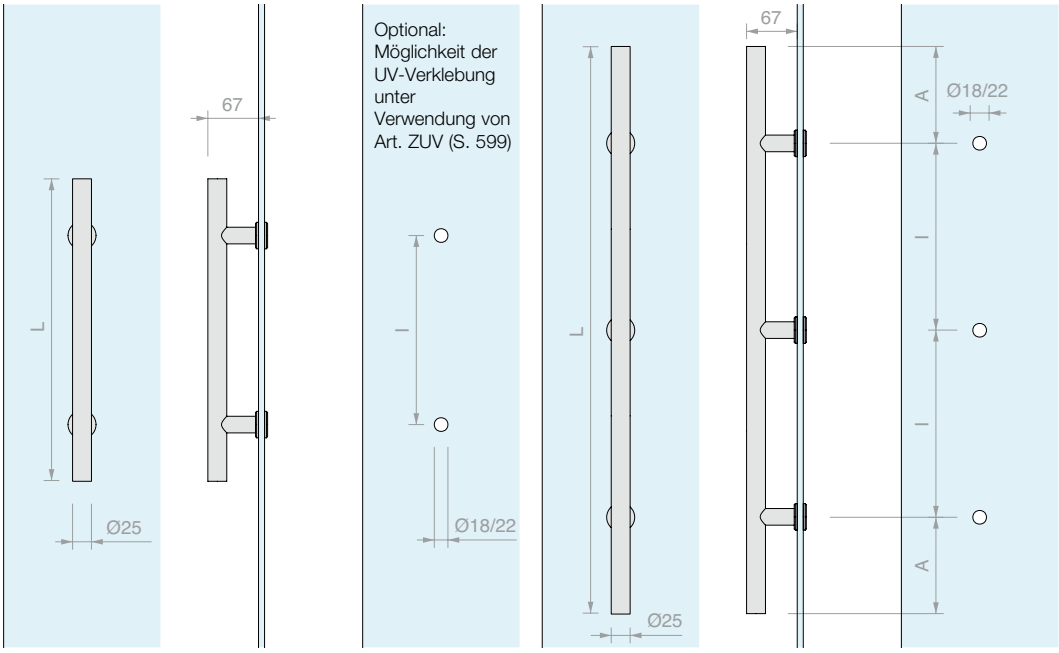

Art.	L	I	A	Für Glasstärken	Menge
ZSIT400	**400** mm	**250** mm		Von **8** bis **21.5** mm	1 Stk.
ZSIT500	**500** mm	**300** mm		Von **8** bis **21.5** mm	1 Stk.
ZSIT800	**800** mm	**400** mm		Von **8** bis **21.5** mm	1 Stk.
ZSIT1400	**1400** mm	**572** mm	**128** mm	Von **8** bis **21.5** mm	1 Stk.
ZSIT2000	**2000** mm	**797** mm	**203** mm	Von **8** bis **21.5** mm	1 Stk.
ZSIT	Nach Maß				1 Stk.

>>> SIEHE PREISLISTE B3 - S. 80 >>>

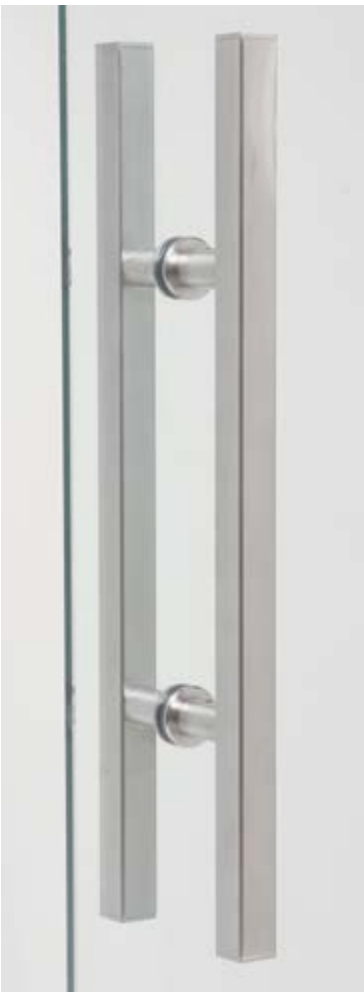

QUADRATISCHES GRIFFSTANGENPAAR

Material: Edelstahl AISI 304

Oberfläche: /8 - Auf Anfrage: /15

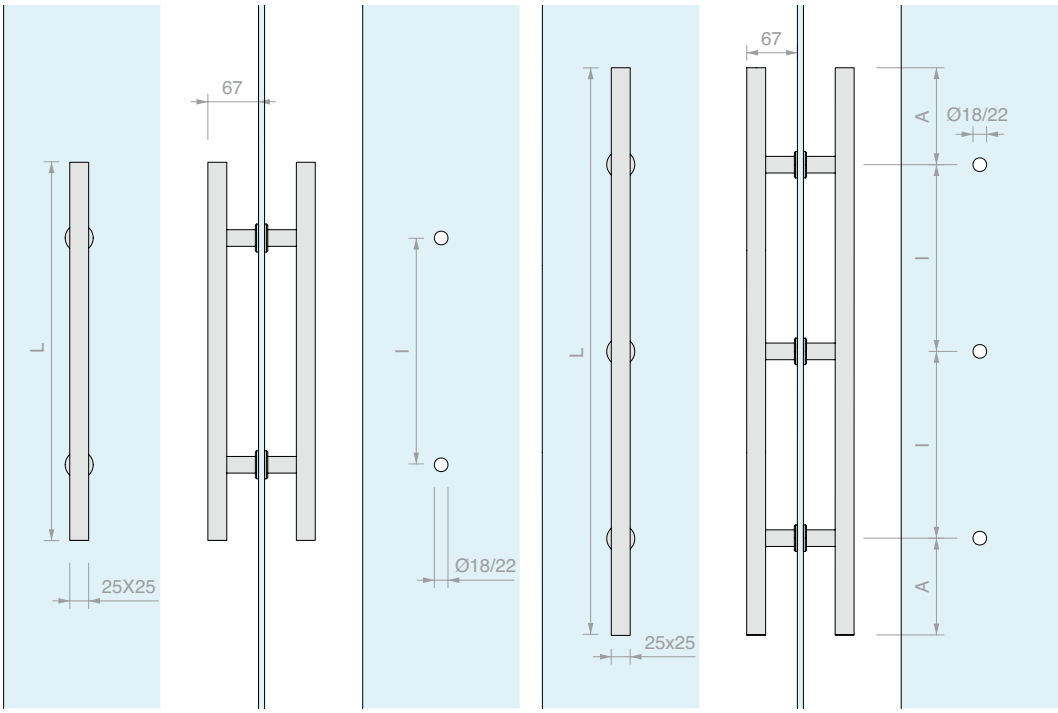

Art.	L	I	A	Für Glasstärken	Menge
ZQUA500	**500** mm	**300** mm		Von **8** bis **21.5** mm	1 Stk.
ZQUA800	**800** mm	**400** mm		Von **8** bis **21.5** mm	1 Stk.
ZQUA1400	**1400** mm	**572** mm	**128** mm	Von **8** bis **21.5** mm	1 Stk.
ZQUA/A	Nach Maß				1 Stk.

EINZELNE QUADRATISCHE GRIFFSTANGE

Material: Edelstahl AISI 304

Oberfläche: /8 - Auf Anfrage: /15

Für die Befestigung empfohlenes Werkzeug Art. UT250

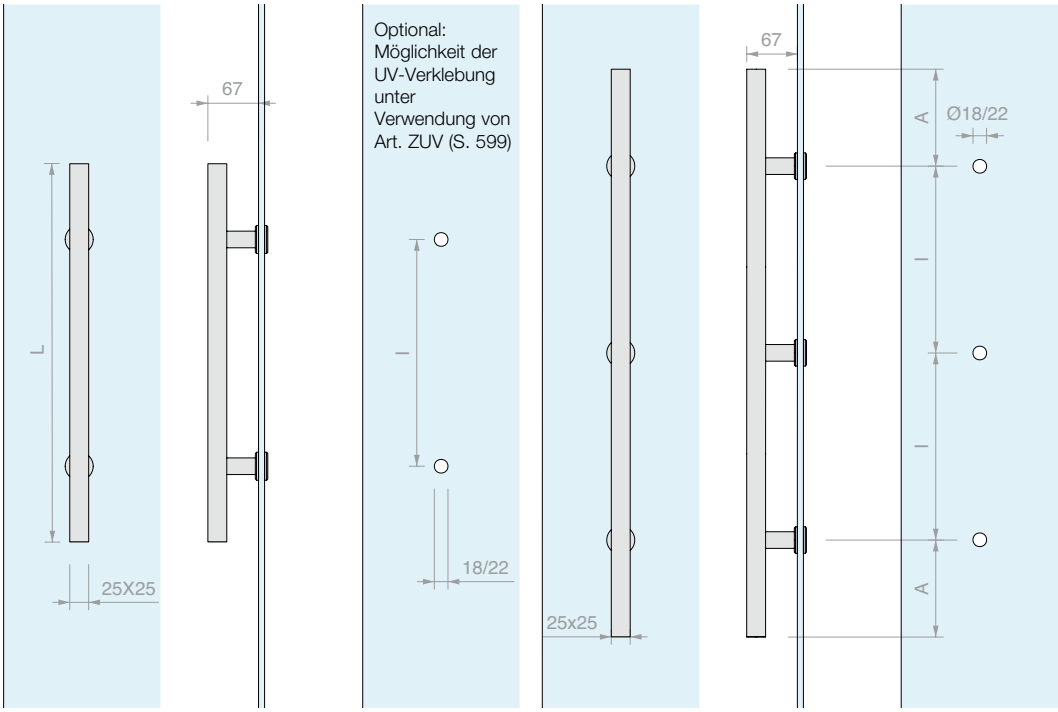

Art.	L	I	A	Für Glasstärken	Menge
ZSIQ500	**500** mm	**300** mm		Von **8** bis **21.5** mm	1 Stk.
ZSIQ800	**800** mm	**400** mm		Von **8** bis **21.5** mm	1 Stk.
ZSIQ1400	**1400** mm	**572** mm	**128** mm	Von **8** bis **21.5** mm	1 Stk.
ZSIQ/A	Nach Maß				1 Stk.

>>> SIEHE PREISLISTE B3 - S. 81 >>>

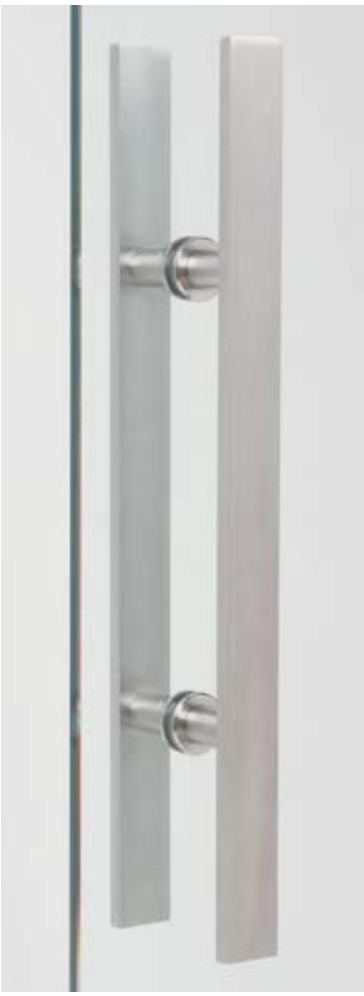

FLACHES GRIFFSTANGENPAAR

Material: Edelstahl AISI 304

Oberfläche: /8 - Auf Anfrage: /15

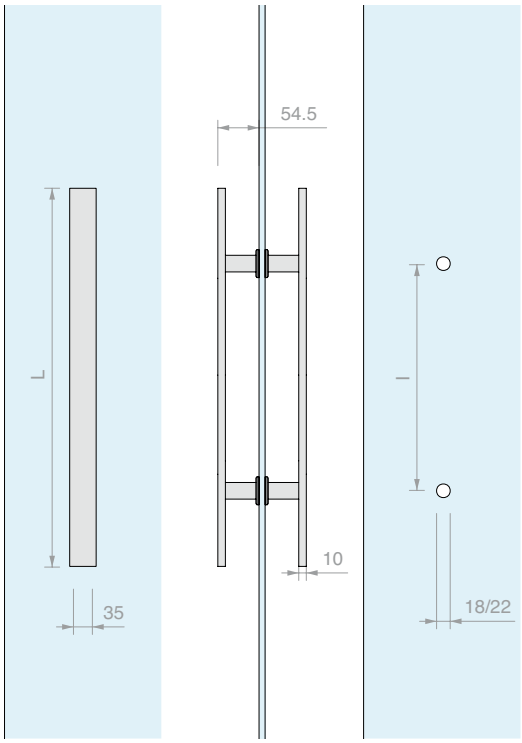

Art.	L	I	Für Glasstärken	Menge
ZPI500	**500** mm	**300** mm	Von **8** bis **21.5** mm	1 Stk.
ZPI800	**800** mm	**400** mm	Von **8** bis **21.5** mm	1 Stk.
ZPI/A	Nach Maß			1 Stk.

EINZELNE FLACHE GRIFFSTANGE

Material: Edelstahl AISI 304

Oberfläche: /8 - Auf Anfrage: /15

Für die Befestigung empfohlenes Werkzeug Art. UT250

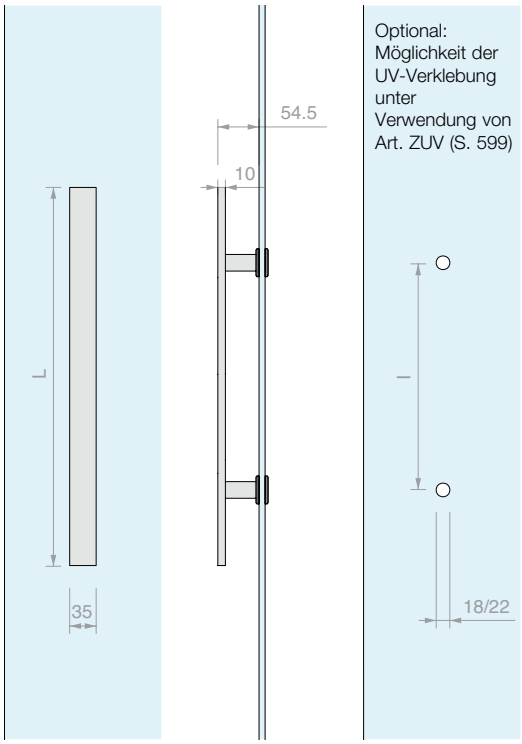

Optional: Möglichkeit der UV-Verklebung unter Verwendung von Art. ZUV (S. 599)

Art.	L	I	Für Glasstärken	Menge
ZSIP500	**500** mm	**300** mm	Von **8** bis **21.5** mm	1 Stk.
ZSIP800	**800** mm	**400** mm	Von **8** bis **21.5** mm	1 Stk.
ZSIP/A	Nach Maß			1 Stk.

>>> SIEHE PREISLISTE B3 - S. 81 >>>

GLASVERBINDER FÜR UV-VERKLEBUNG FÜR EINZELNE GRIFFSTANGEN, SERIE Z

Material: Edelstahl AISI 304

Oberfläche: /9

Die Befestigungen ZUV sollten zunächst an der Griffstange montiert und danach verklebt werden.

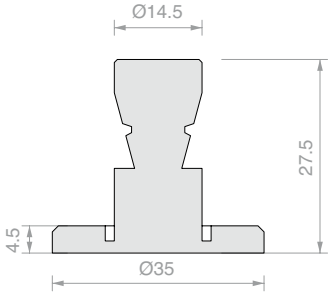

Art.	Menge
ZUV	1 Stk.

FLACHER GLASVERBINDER FÜR GRIFFSTANGEN

Material: Edelstahl AISI 304

Oberfläche: /8

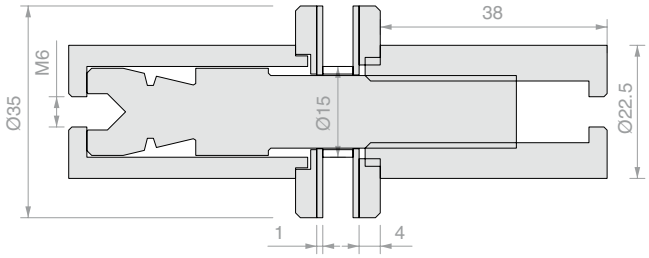

Art.	Für Glasstärken	Menge
ZATT	Von **8** bis **21.5** mm	1 Stk.

Beispiel mit Art. COFIS15B

Beispiel mit Art. BORC25

RUNDES GRIFFSTANGENPAAR

Material: Edelstahl AISI 304

Oberfläche: /8 /15

Für größere Dicken die inneren Senkschrauben ersetzen.

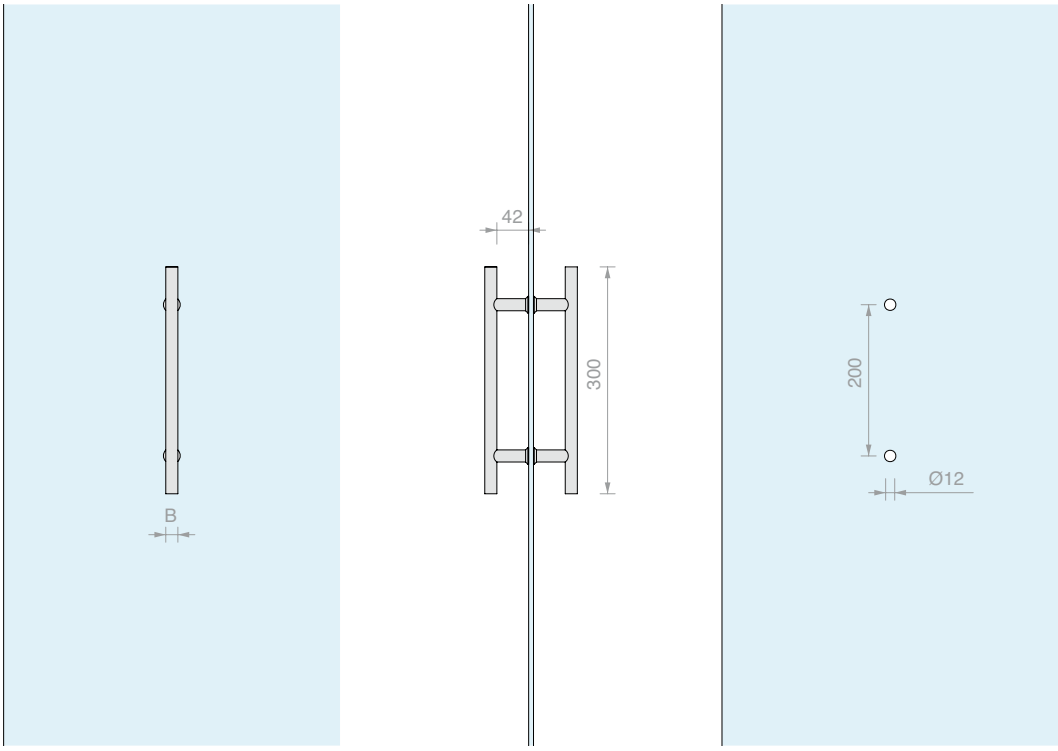

Art.	B	Für Glasstärken	Menge
MN1620	**Ø16** mm	Von **6** bis **17.5** mm	1 Stk.
MN2020	**Ø20** mm	Von **6** bis **17.5** mm	1 Stk.

RUNDES GRIFFSTANGENPAAR

Material: Edelstahl AISI 304

Oberfläche: /8 /15 /R2

Für größere Dicken die inneren Senkschrauben ersetzen.

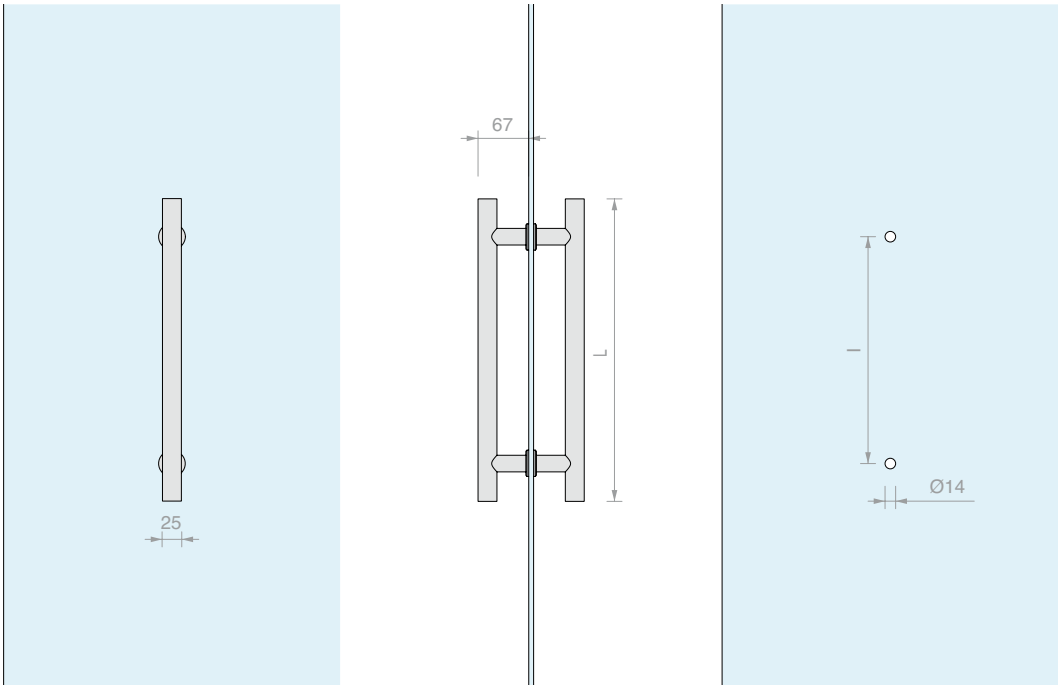

Art.	L	I	Für Glasstärken	Menge
MN25300	**300** mm	**200** mm	Von **6** bis **21.5** mm	1 Stk.
MN25400	**400** mm	**250** mm	Von **6** bis **21.5** mm	1 Stk.
MN25500	**500** mm	**300** mm	Von **6** bis **21.5** mm	1 Stk.
MN25800	**800** mm	**200** mm	Von **6** bis **21.5** mm	1 Stk.

>>> SIEHE PREISLISTE B3 - S. 81 >>>

RUNDES GRIFFSTANGENPAAR

Material: Edelstahl AISI 304

Oberfläche: /8 /15 /R2

Für größere Dicken die inneren Senkschrauben ersetzen.

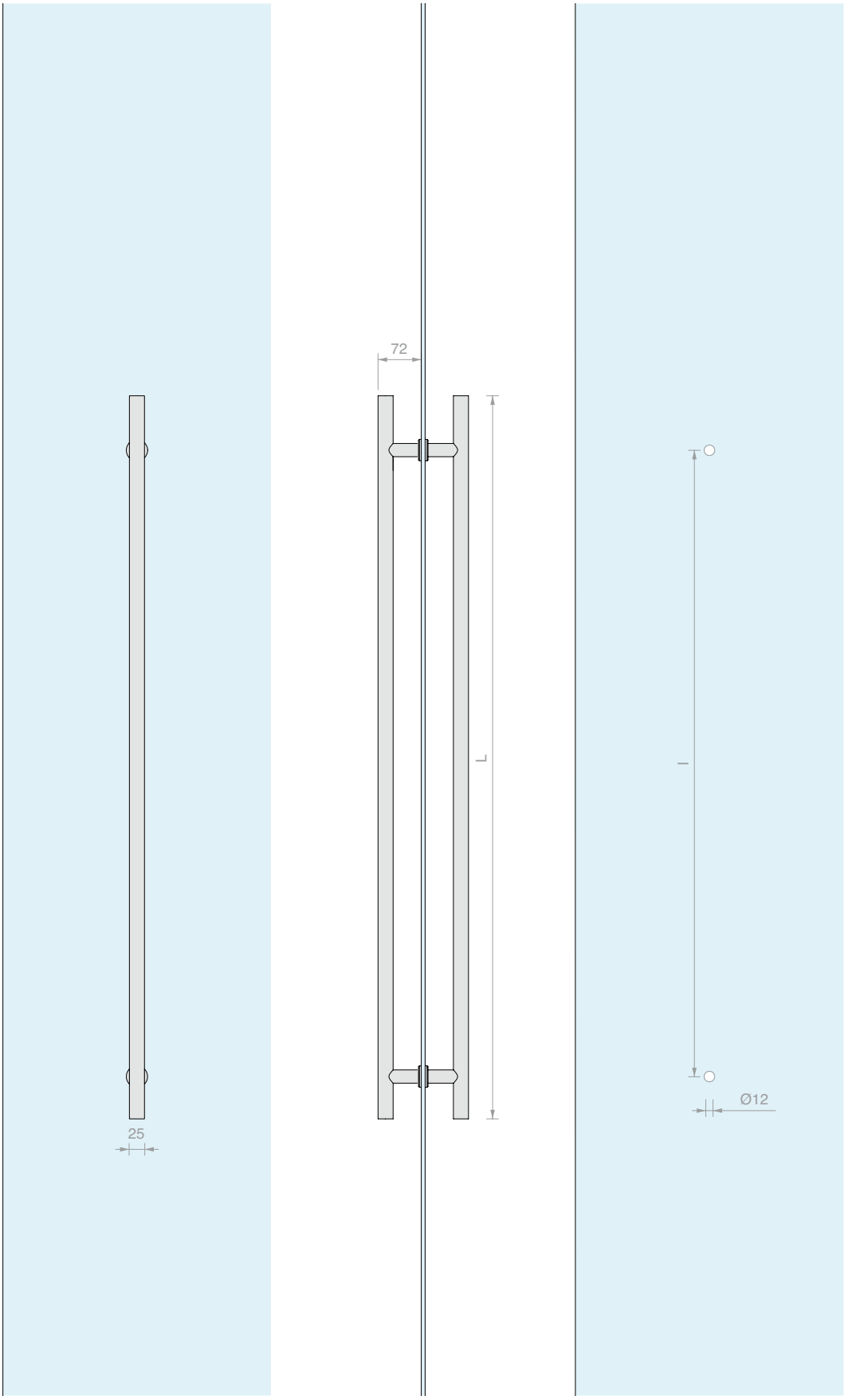

Art.	L	I	Für Glasstärken	Menge
MN25850	**850** mm	**650** mm	Von **6** bis **17.5** mm	1 Stk.
MN251200	**1200** mm	**1040** mm	Von **6** bis **17.5** mm	1 Stk.

>>> SIEHE PREISLISTE B3 - S. 82 >>>

EINZELNE QUADRATISCHE GRIFFSTANGE MIT KNAUF

Material: Edelstahl AISI 304 + Zamak

Oberfläche: /15 - Knauf und Abschlussschraube /1

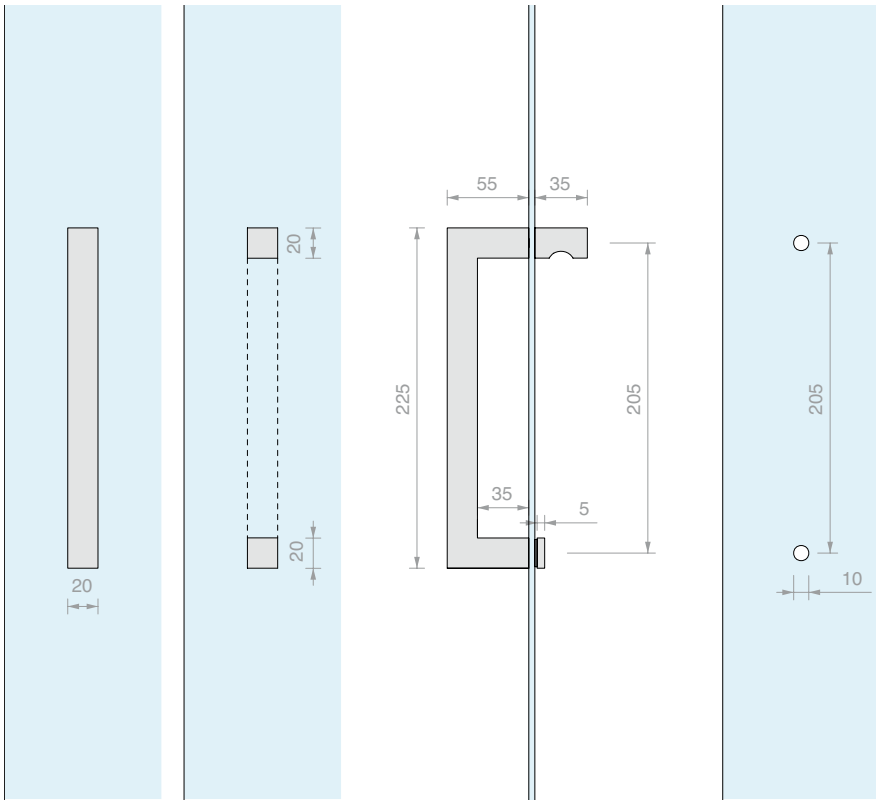

Art.	Für Glasstärken	Menge
PMAN90	Von **6** bis **8** mm	1 Stk.

EINZELNE FLACHE GRIFFSTANGE MIT KNAUF

Material: Edelstahl AISI 304 + Zamak

Oberfläche: /15 - Knauf und Abschlussschraube /1

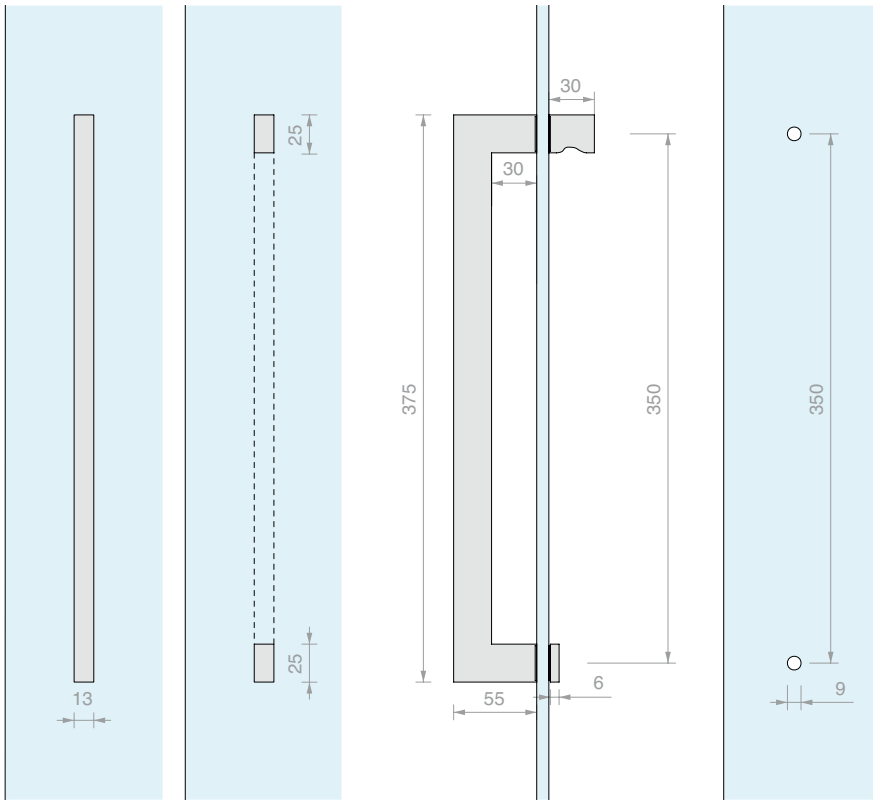

Art.	Für Glasstärken	Menge
PMAN1131	Von **6** bis **8** mm	1 Stk.

>>> SIEHE PREISLISTE B3 - S. 82 >>>

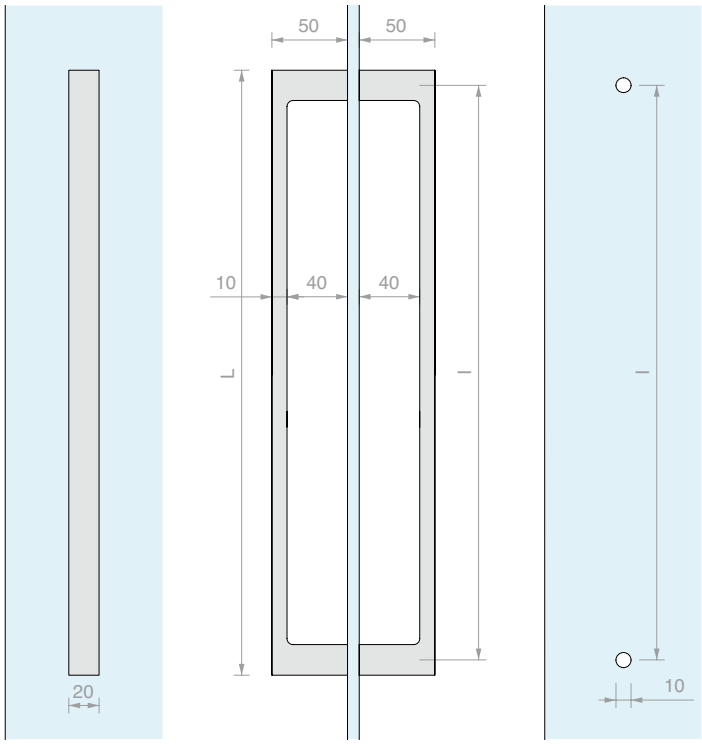

FLACHE GRIFFSTANGEN C-FORM

Material: Zamak

Oberfläche: /1 /2 /4 /24 /R2

Art.	L	I	Für Glasstärken	Menge
PMAN1340	**400** mm	**380** mm	Von **6** bis **10** mm	1 Stk.
PMAN1332	**300** mm	**280** mm	Von **6** bis **10** mm	1 Stk.
PMAN1322	**200** mm	**180** mm	Von **6** bis **10** mm	1 Stk.

>>> SIEHE PREISLISTE B3 - S. 82 >>>

FLACHES GRIFFSTANGENPAAR C-FORM

Material: Zamak

Oberfläche: /1 /24

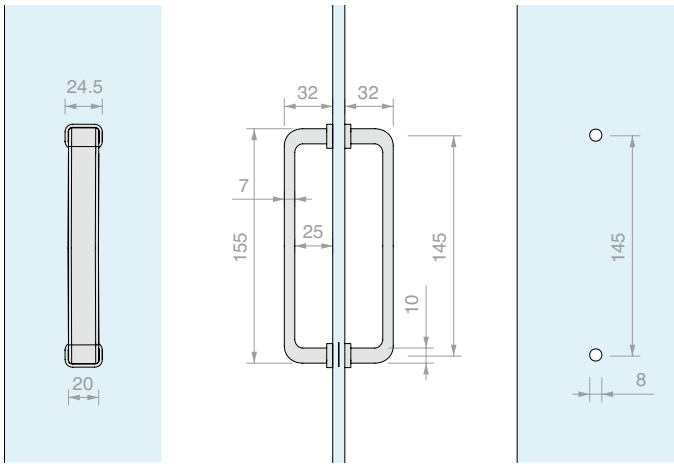

Art.	Für Glasstärken	Menge
PMAN1530	Von **6** bis **8** mm	1 Stk.

QUADRATISCHES GRIFFSTANGENPAAR

Material: Aluminium

Oberfläche: /88 /91 /97

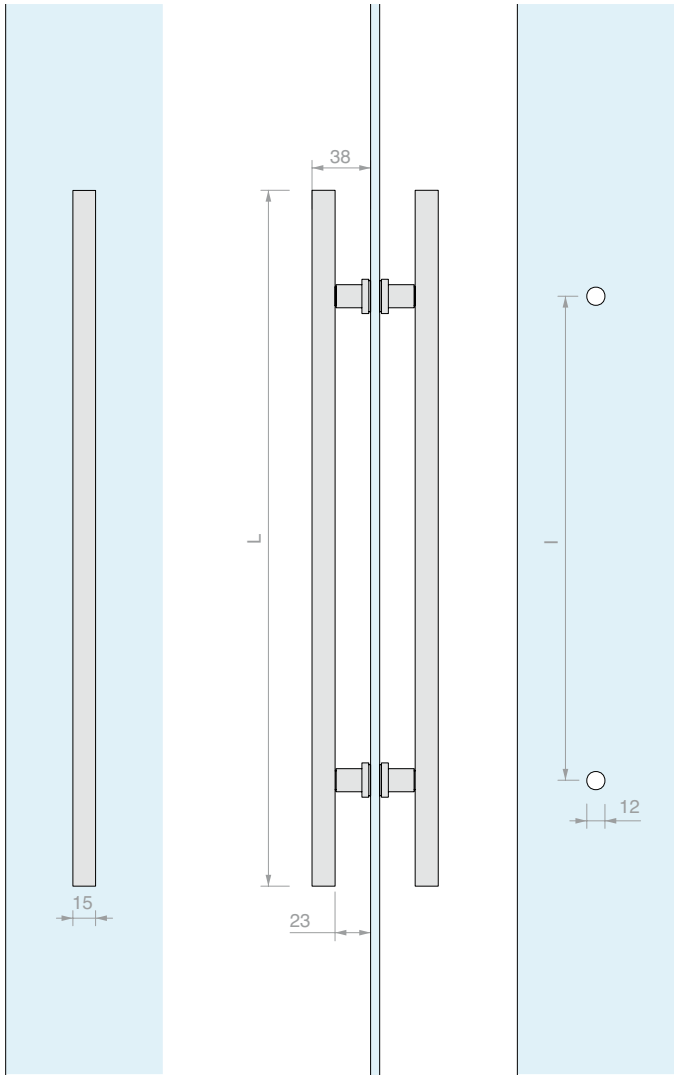

Art.	L	I	Für Glasstärken	Menge
LM320	**460** mm	**320** mm	Von **6** bis **12** mm	1 Stk.
LM224	**310** mm	**224** mm	Von **6** bis **12** mm	1 Stk.
LM128	**200** mm	**128** mm	Von **6** bis **12** mm	1 Stk.

>>> SIEHE PREISLISTE B3 - S. 82 >>>

RUNDES GRIFFSTANGENPAAR

Material: Aluminium oder Messing, je nach gewählter Oberfläche

Oberfläche: /1 /3 /97

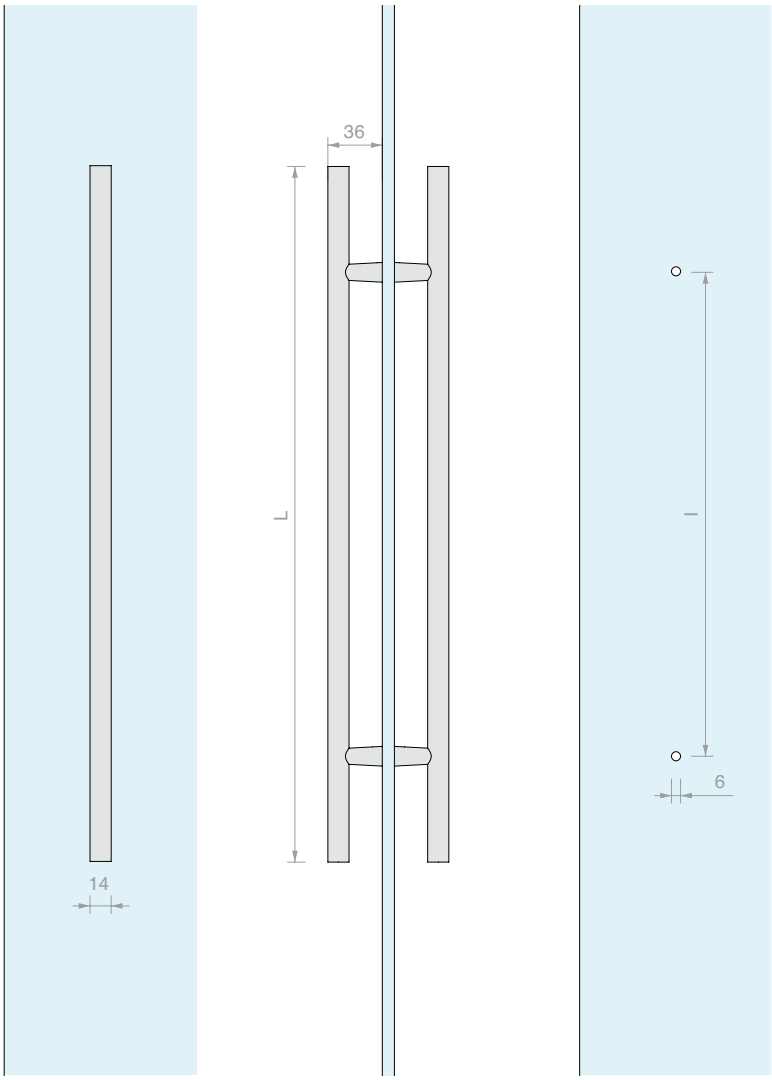

Art.	L	I	Für Glasstärken	Menge
PM1	**460** mm	**320** mm	**6** / **8** mm - **10** / **12** mm mit Art. PM4	1 Stk.
PM2	**310** mm	**224** mm	**6** / **8** mm - **10** / **12** mm mit Art. PM4	1 Stk.
PM3	**200** mm	**128** mm	**6** / **8** mm - **10** / **12** mm mit Art. PM4	1 Stk.

4 UNTERLEGSCHEIBEN ZUR VERGRÖSSERUNG DER AUFLAGEFLÄCHE

Material: Zamak

Oberfläche: /1 /3

Art.	Menge
PM4	1 Stk.

>>> SIEHE PREISLISTE B3 - S. 83 >>>

RUNDES GRIFFSTANGENPAAR AUS HOLZ

Material: Edelstahl AISI 304, Holz

Oberfläche: /8 /15

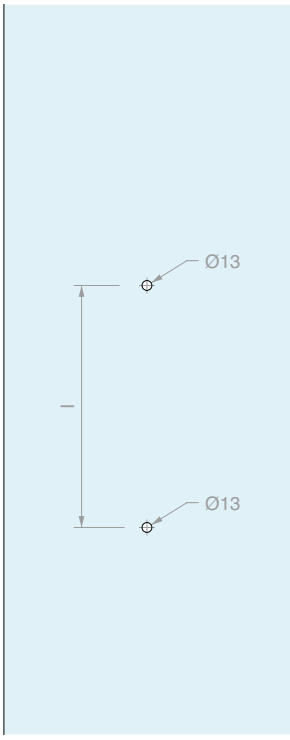

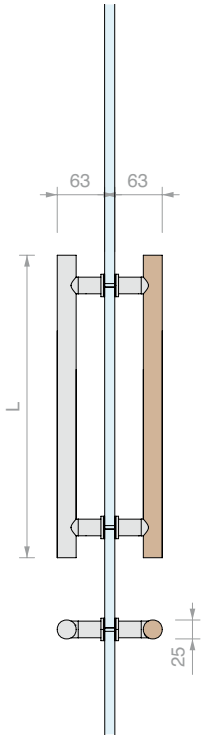

Art.	L	I	Holzart	Für Glasstärken	Menge
MNTL25300	**300** mm	**220** mm	Buche	Von **8** bis **13.5** mm	1 Stk.
MNTL25400	**400** mm	**320** mm	Buche	Von **8** bis **13.5** mm	1 Stk.

RUNDES GRIFFSTANGENPAAR AUS HOLZ, C-FORM

Material: Edelstahl AISI 304, Holz

Oberfläche: /8 /15

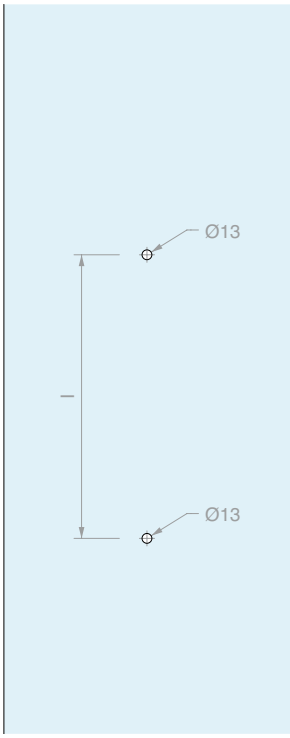

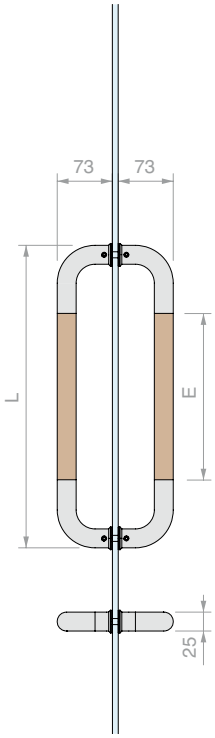

Art.	L	I	E	Holzart	Für Glasstärken	Menge
MNTLAC25300	**300** mm	**275** mm	**120** mm	Buche	Von **8** bis **13.5** mm	1 Stk.
MNTLAC25400	**400** mm	**375** mm	**220** mm	Buche	Von **8** bis **13.5** mm	1 Stk.

>>> SIEHE PREISLISTE B3 - S. 83 >>>

QUADRATISCHES GRIFFSTANGENPAAR AUS HOLZ

Material: Edelstahl AISI 304, Holz

Oberfläche: /8 /15

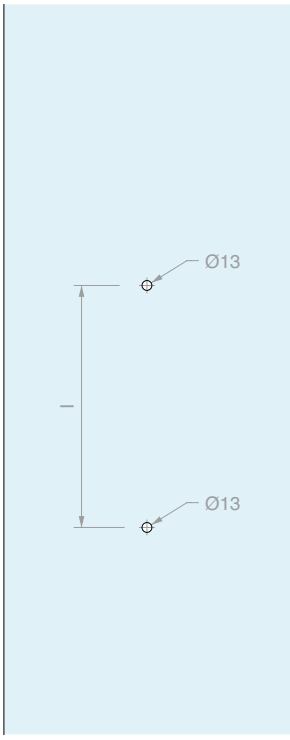

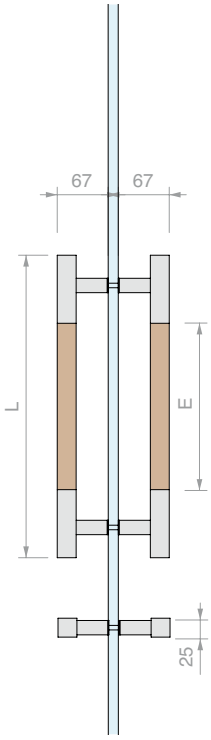

Art.	L	I	E	Holzart	Für Glasstärken	Menge
MNQL25300	**300** mm	**200** mm	**120** mm	Buche	Von **8** bis **13.5** mm	1 Stk.
MNQL25400	**400** mm	**300** mm	**220** mm	Buche	Von **8** bis **13.5** mm	1 Stk.

QUADRATISCHES GRIFFSTANGENPAAR AUS HOLZ, C-FORM

Material: Edelstahl AISI 304, Holz

Oberfläche: /8 /15

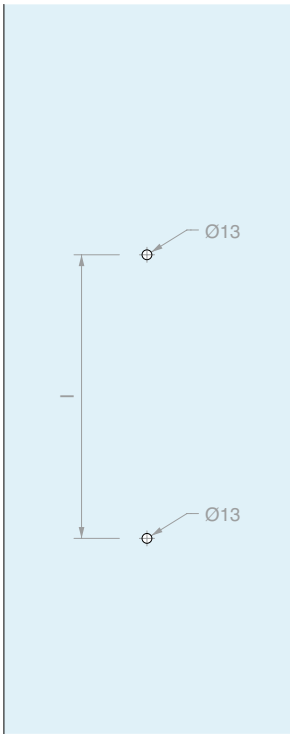

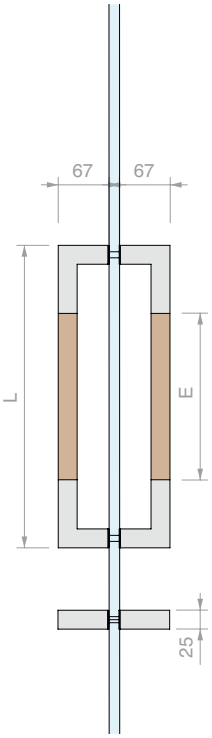

Art.	L	I	E	Holzart	Für Glasstärken	Menge
MNQLAC25300	**300** mm	**275** mm	**120** mm	Buche	Von **8** bis **13.5** mm	1 Stk.
MNQLAC25400	**400** mm	**375** mm	**220** mm	Buche	Von **8** bis **13.5** mm	1 Stk.

>>> SIEHE PREISLISTE B3 - S. 83 >>>

GRIFFE MIT VHB-BEFESTIGUNG

VORBEREITUNG DER OBERFLÄCHEN

Für eine optimale Haftung muss die Fläche, wo der Griff angebracht wird, mit dem entsprechenden (im Set enthaltenen) Tuch trocken und bei Raumtemperatur (mindestens 21 °C - höchstens 38 °C) gereinigt werden. Als Reinigungsmittel können auch Heptan oder Isopropylalkohol mit Wasser verwendet werden. Nach Abziehen der Schutzfolie von dem Doppelklebeband einen entschiedenen Druck zwischen Griff und Untergrund ausüben. Eine 90-prozentige Haftung wird nach einem Tag erreicht und die endgültige Haftung nach 72 Stunden. Zur zusätzlichen Erhöhung der Haftkraft an Flächen im Kontakt mit Wasser reicht es, den betreffenden Bereich rund eine Stunde lang bei 70 °C zu erwärmen.

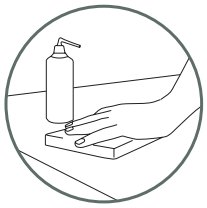

Mit Reinigungsmittel säubern

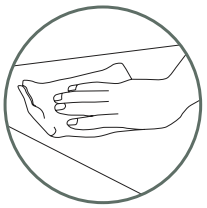

Mit dem Tuch trocken reiben

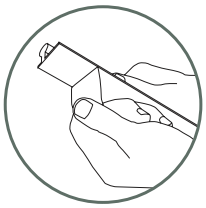

Schutzfolie abziehen und anbringen

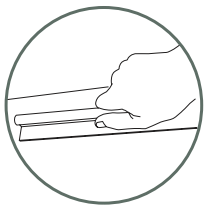

Kräftig andrücken

GRIFF FÜR SCHIEBETÜREN MIT VHB-BEFESTIGUNG 400

Material: Aluminium

Oberfläche: /91 /97

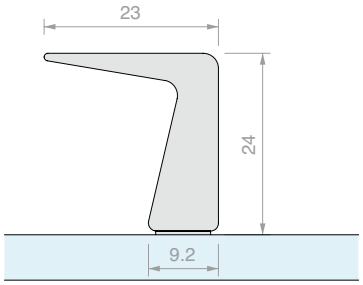

Art.	Länge	Menge
MAN400V160	**240** mm	1 Stk.
MAN400V320	**390** mm	1 Stk.
MAN400V448	**540** mm	1 Stk.

>>> SIEHE PREISLISTE B3 - S. 84 >>>

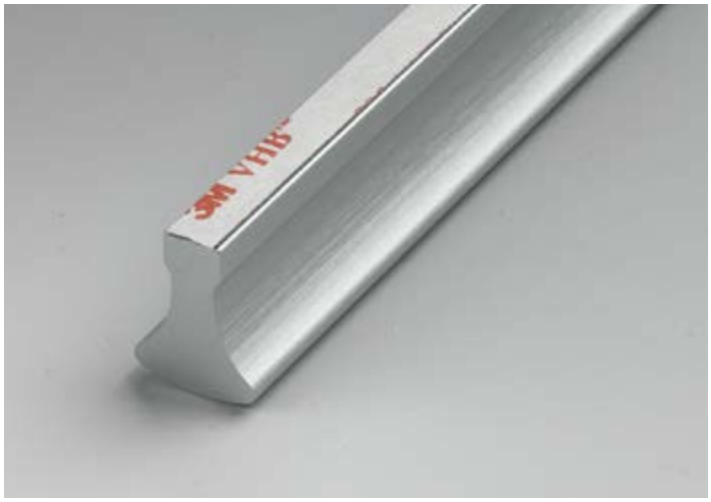

GRIFF FÜR SCHIEBETÜREN MIT VHB-BEFESTIGUNG 401

Material: Aluminium

Oberfläche: /91 /97

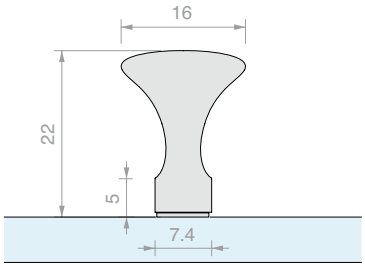

Art.	Länge	Menge
MAN401V160	**240** mm	1 Stk.
MAN401V320	**390** mm	1 Stk.
MAN401V448	**540** mm	1 Stk.

GRIFF FÜR SCHIEBETÜREN MIT VHB-BEFESTIGUNG 412

Material: Aluminium

Oberfläche: /88 /91 /97

Andere Oberflächen auf Anfrage

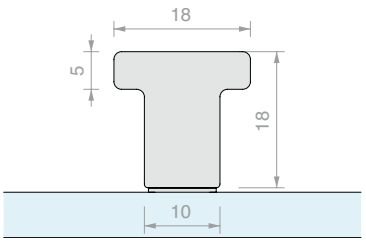

Art.	Länge	Menge
MAN412V250	**250** mm	1 Stk.
MAN412V350	**350** mm	1 Stk.

>>> SIEHE PREISLISTE B3 - S. 84 >>>

GRIFF FÜR SCHIEBETÜREN MIT VHB-BEFESTIGUNG 414

Material: Aluminium

Oberfläche: /88 /91 /97

Andere Oberflächen auf Anfrage

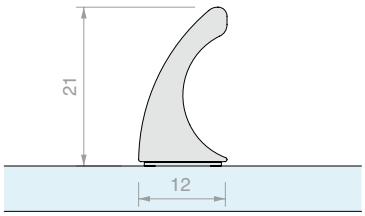

Art.	Länge	Menge
MAN414V250	**250** mm	1 Stk.
MAN414V350	**350** mm	1 Stk.

GRIFF FÜR SCHIEBETÜREN MIT VHB-BEFESTIGUNG 404

Material: Aluminium

Oberfläche: /91 /97 /R2

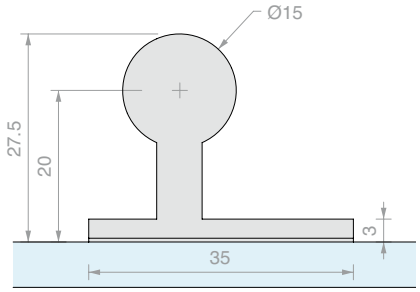

Art.	Länge	Menge
MAN404V160	**230** mm	1 Stk.
MAN404V320	**380** mm	1 Stk.
MAN404V448	**530** mm	1 Stk.

>>> SIEHE PREISLISTE B3 - S. 84 >>>

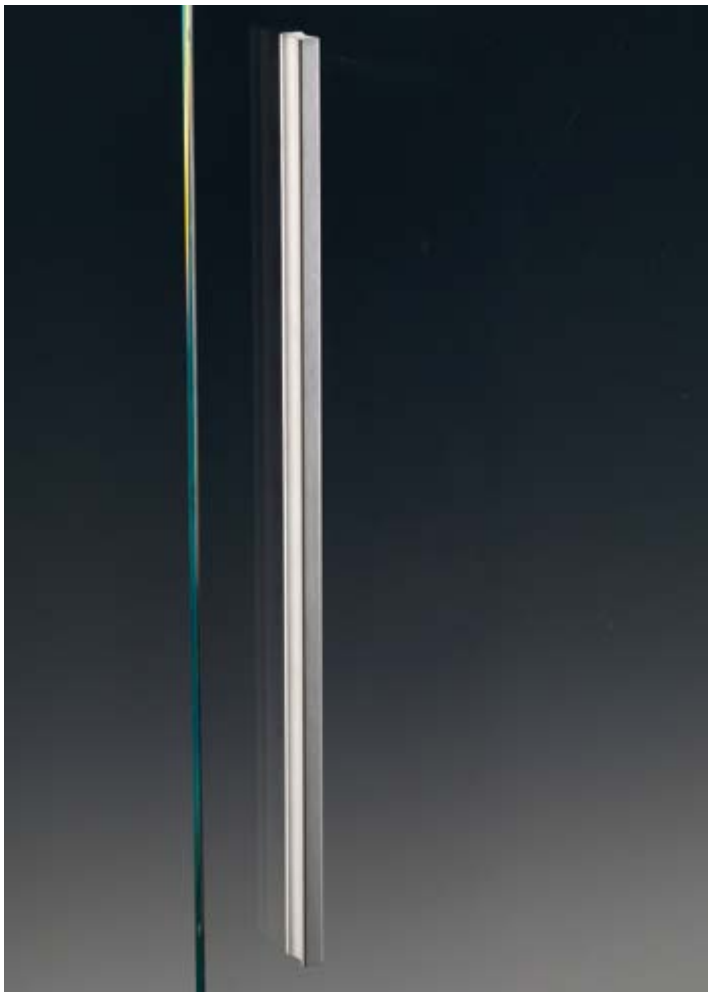

GRIFF FÜR SCHIEBETÜREN MIT VHB-BEFESTIGUNG 408

Material: Aluminium

Oberfläche: /91 /97 /R2

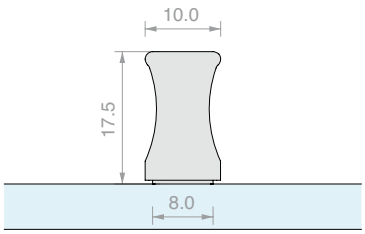

Art.	Länge	Menge
MAN408V160	**260** mm	1 Stk.
MAN408V320	**410** mm	1 Stk.
MAN408V448	**560** mm	1 Stk.

GRIFF FÜR SCHIEBETÜREN MIT VHB-BEFESTIGUNG 500

Material: Aluminium

Oberfläche: /88 /91 /97 /R2

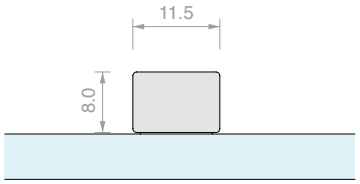

Art.	Länge	Menge
MAN500V150	**150** mm	1 Stk.

>>> SIEHE PREISLISTE B3 - S. 84/85 >>>

GRIFF FÜR SCHIEBETÜREN MIT VHB-BEFESTIGUNG HAND10057

Material: Edelstahl AISI 304

Oberfläche: /8 /15

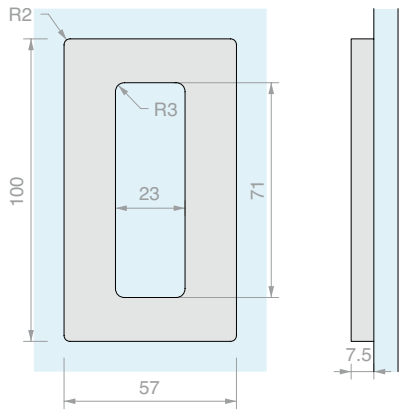

Art.	Menge
HAND10057VHB	1 Stk.

GRIFF FÜR SCHIEBETÜREN MIT VHB-BEFESTIGUNG HAND12062

Material: Edelstahl AISI 304

Oberfläche: /8 /15

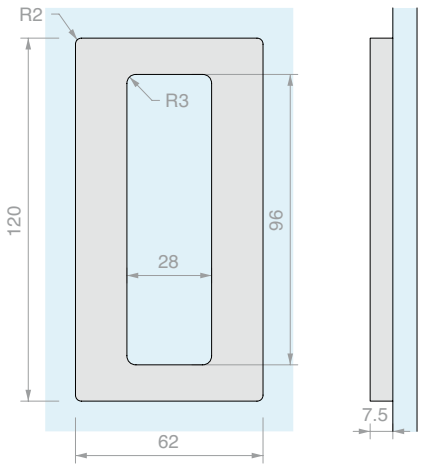

Art.	Menge
HAND12062VHB	1 Stk.

>>> SIEHE PREISLISTE B3 - S. 85 >>>

GRIFF FÜR SCHIEBETÜREN MIT VHB-BEFESTIGUNG HAND6640

Material: Aluminium

Oberfläche: /1 /6 /88 /91 /97

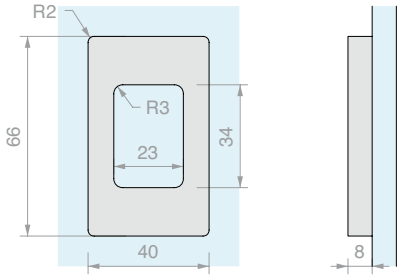

Art.	Menge
HAND6640VHB	1 Stk.

GRIFF FÜR SCHIEBETÜREN MIT VHB-BEFESTIGUNG HAND10052

Material: Aluminium

Oberfläche: /1 /6 /88 /91 /97

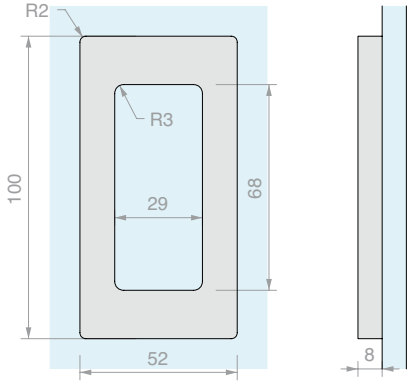

Art.	Menge
HAND10052VHB	1 Stk.

GRIFF FÜR SCHIEBETÜREN MIT VHB-BEFESTIGUNG HAND13040

Material: Aluminium

Oberfläche: /1 /6 /88 /91 /97 /R6 /R13

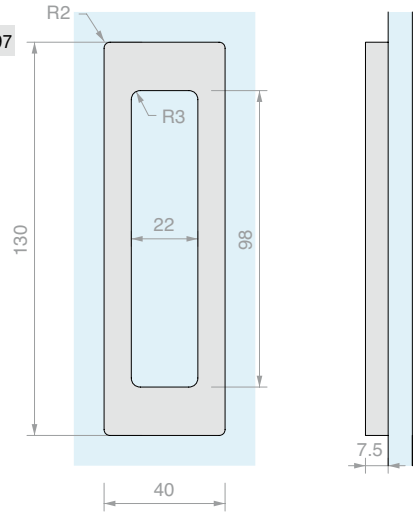

Art.	Menge
HAND13040VHB	1 Stk.

>>> SIEHE PREISLISTE B3 - S. 85 >>>

QUADRATISCHER GRIFF FÜR SCHIEBETÜREN MIT VHB-BEFESTIGUNG

Material: Edelstahl AISI 304

Oberfläche: /9

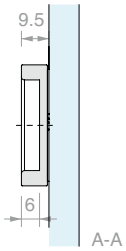

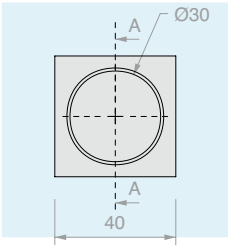

Art.	Menge
MABDQ40	1 Stk.

RUNDER GRIFF FÜR SCHIEBETÜREN MIT VHB-BEFESTIGUNG

Material: Edelstahl AISI 304

Oberfläche: /9

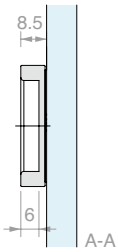

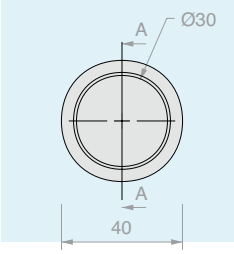

Art.	Menge
MABDT40	1 Stk.

MONTAGESCHABLONE MABDQ40-MABDT40-MAUVQ40-MAUVT40

Material: Edelstahl AISI 304

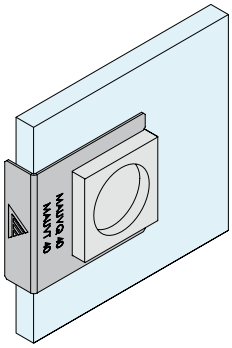

Art.	Menge
FXGAB10	1 Stk.

>>> SIEHE PREISLISTE B3 - S. 85 >>>

QUADRATISCHES TÜRGRIFFPAAR

Material: Edelstahl AISI 304

Oberfläche: /9

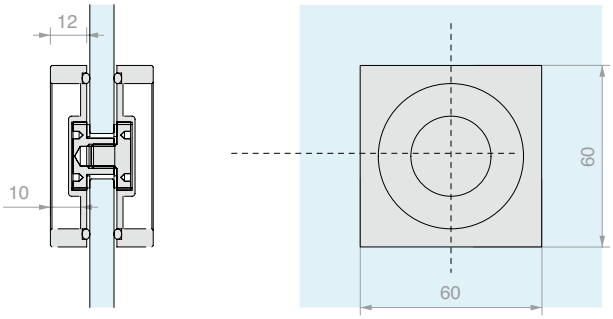

Art.	Bohrung	Für Glasstärken	Menge
MAQ60	**Ø14** mm	Von **8** bis **12** mm	1 Stk.

RUNDES TÜRGRIFFPAAR

Material: Edelstahl AISI 304

Oberfläche: /9

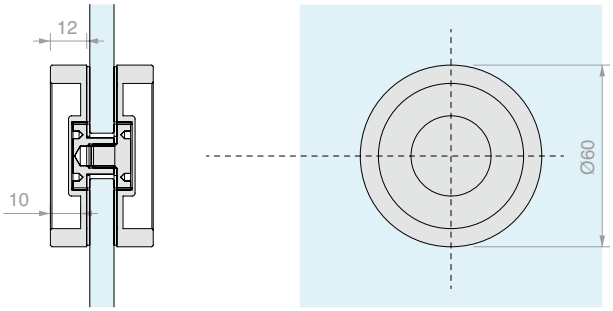

Art.	Bohrung	Für Glasstärken	Menge
MAT60	**Ø14** mm	Von **8** bis **12** mm	1 Stk.

QUADRATISCHES TÜRGRIFFPAAR

Material: Edelstahl AISI 304

Oberfläche: /9

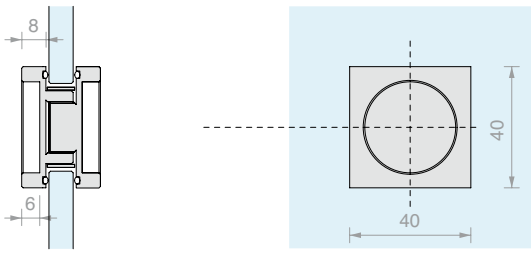

Art.	Bohrung	Für Glasstärken	Menge
MAQ40	**Ø30** mm	Von **8** bis **12** mm	1 Stk.

RUNDES TÜRGRIFFPAAR

Material: Edelstahl AISI 304

Oberfläche: /9

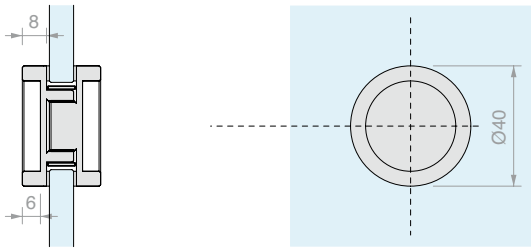

Art.	Bohrung	Für Glasstärken	Menge
MAT40	**Ø30** mm	Von **8** bis **12** mm	1 Stk.

>>> SIEHE PREISLISTE B3 - S. 86 >>>

RUNDES TÜRGRIFFPAAR OFFEN 4314

Material: Edelstahl AISI 304

Oberfläche: /8 /15

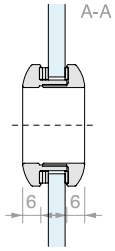

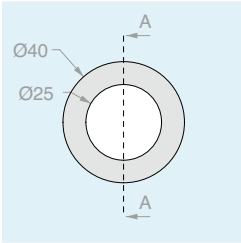

Art.	Bohrung	Für Glasstärken	Menge
MAT4314	**Ø32** mm	Von **6** bis **10** mm	1 Stk.

RUNDES TÜRGRIFFPAAR GESCHLOSSEN 4320

Material: Edelstahl AISI 304

Oberfläche: /8 /15

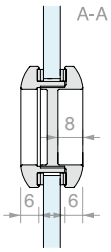

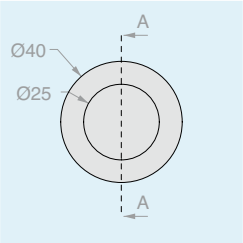

Art.	Bohrung	Für Glasstärken	Menge
MAT4320	**Ø32** mm	Von **6** bis **10** mm	1 Stk.

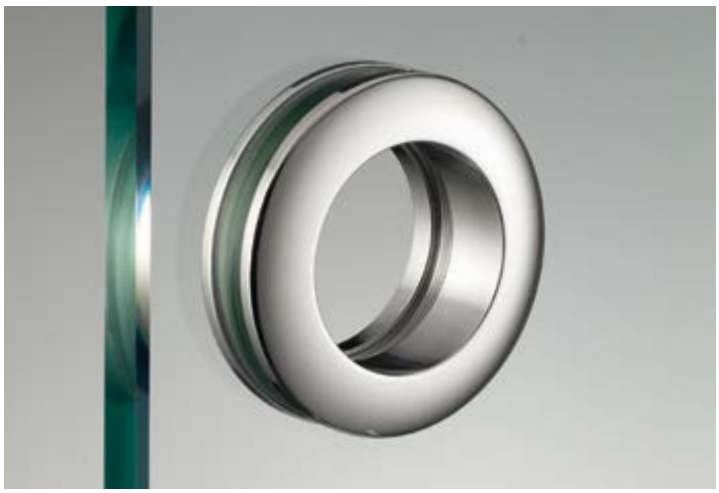

RUNDES TÜRGRIFFPAAR OFFEN 6314

Material: Edelstahl AISI 304

Oberfläche: /8 /15

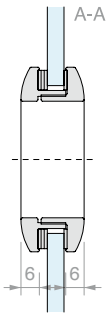

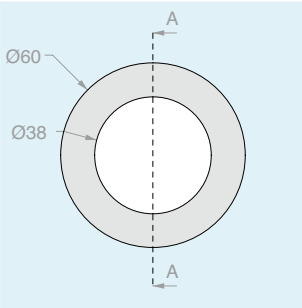

Art.	Bohrung	Für Glasstärken	Menge
MAT6314	**Ø48** mm	Von **8** bis **10** mm	1 Stk.

RUNDES TÜRGRIFFPAAR GESCHLOSSEN 6320

Material: Edelstahl AISI 304

Oberfläche: /8 /15

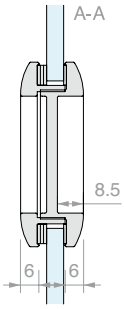

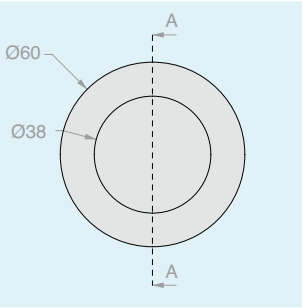

Art.	Bohrung	Für Glasstärken	Menge
MAT6320	**Ø48** mm	Von **8** bis **10** mm	1 Stk.

>>> SIEHE PREISLISTE B3 - S. 86 >>>

RUNDES TÜRGRIFFPAAR OFFEN 8314

Material: Edelstahl AISI 304

Oberfläche: /8 /15

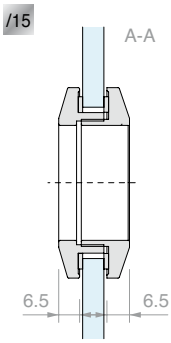

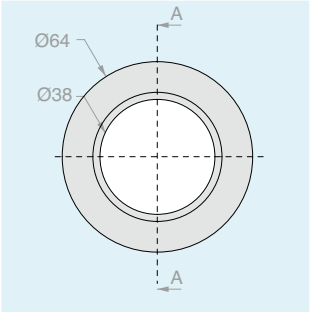

Art.	Bohrung	Für Glasstärken	Menge
MAT8314	**Ø50** mm	Von **8** bis **10** mm	1 Stk.

RUNDES TÜRGRIFFPAAR GESCHLOSSEN 8320

Material: Edelstahl AISI 304

Oberfläche: /8 /15

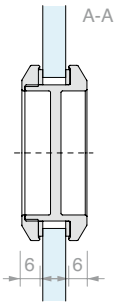

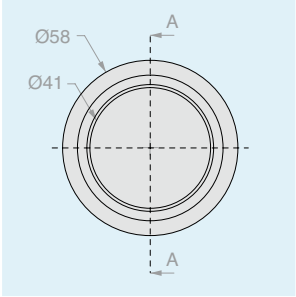

Art.	Bohrung	Für Glasstärken	Menge
MAT8320	**Ø50** mm	Von **8** bis **10** mm	1 Stk.

RUNDES TÜRGRIFFPAAR GESCHLOSSEN 6036

Material: Aluminium

Oberfläche: /88 /91 /97

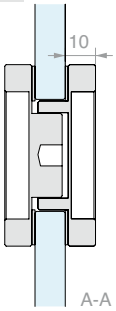

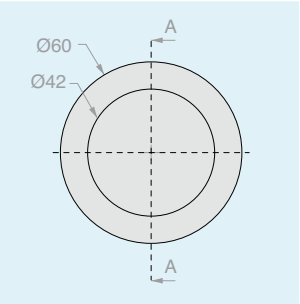

Art.	Bohrung	Für Glasstärken	Menge
MAL6036	**Ø38** mm	Von **8** bis **12** mm	1 Stk.

RUNDES TÜRGRIFFPAAR GESCHLOSSEN 6050

Material: Aluminium

Oberfläche: /88 /91 /97

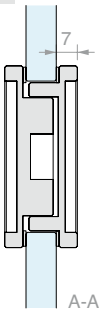

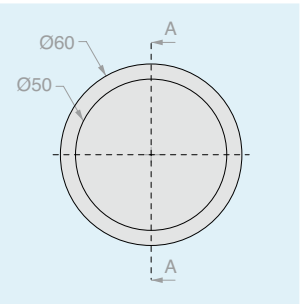

Art.	Bohrung	Für Glasstärken	Menge
MAL6050	**Ø51** mm	Von **8** bis **12** mm	1 Stk.

>>> SIEHE PREISLISTE B3 - S. 86 >>>

RUNDES TÜRGRIFFPAAR OFFEN 30A

Material: Messing

Oberfläche: /1 /2 /3

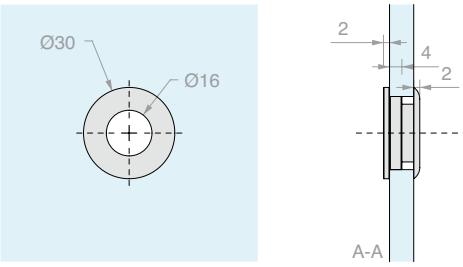

Art.	Bohrung	Für Glasstärken	Menge
MAN30A	**Ø26** mm	Von **4** bis **6** mm	1 Stk.

RUNDES TÜRGRIFFPAAR GESCHLOSSEN 30C

Material: Messing

Oberfläche: /1 /2 /3

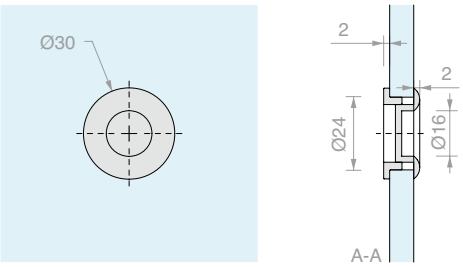

Art.	Bohrung	Für Glasstärken	Menge
MAN30C	**Ø26** mm	Von **4** bis **6** mm	1 Stk.

RUNDES TÜRGRIFFPAAR OFFEN 40A

Material: Messing

Oberfläche: /1 /2 /3

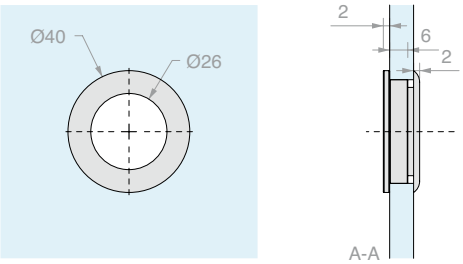

Art.	Bohrung	Für Glasstärken	Menge
MAN40A	**Ø36** mm	Von **8** bis **10** mm	1 Stk.

RUNDES TÜRGRIFFPAAR GESCHLOSSEN 40C

Material: Messing

Oberfläche: /1 /2 /3

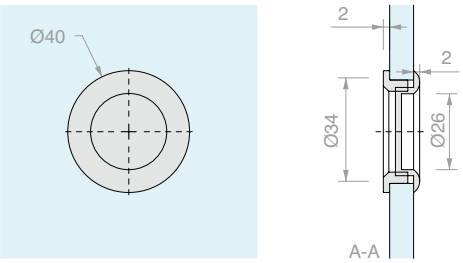

Art.	Bohrung	Für Glasstärken	Menge
MAN40C	**Ø36** mm	Von **8** bis **10** mm	1 Stk.

>>> SIEHE PREISLISTE B3 - S. 86/87 >>>

RUNDES TÜRGRIFFPAAR OFFEN 60A

Material: Messing

Oberfläche: /1 /2 /92

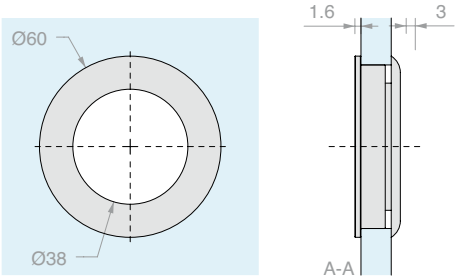

Art.	Bohrung	Für Glasstärken	Menge
MAN60A	**Ø55** mm	Von **8** bis **12** mm	1 Stk.

RUNDES TÜRGRIFFPAAR GESCHLOSSEN 60C

Material: Messing

Oberfläche: /1 /2 /92

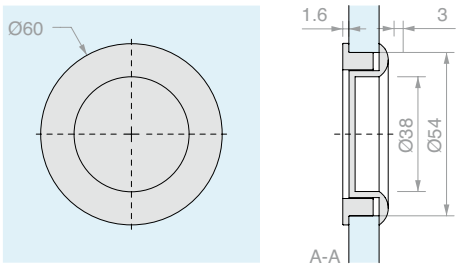

Art.	Bohrung	Für Glasstärken	Menge
MAN60C	**Ø55** mm	Von **8** bis **12** mm	1 Stk.

RUNDES TÜRGRIFFPAAR MIT KNAUF

Material: Messing

Oberfläche: /1 /3

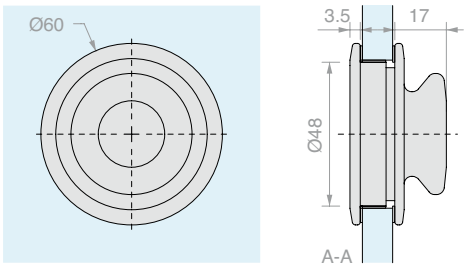

Art.	Bohrung	Für Glasstärken	Menge
MSC9	**Ø50** mm	Von **8** bis **12** mm	1 Stk.

TÜRGRIFFPAAR FÜR SCHIEBETÜREN HAND10057

Material: Edelstahl AISI 304

Oberfläche: /8 /15

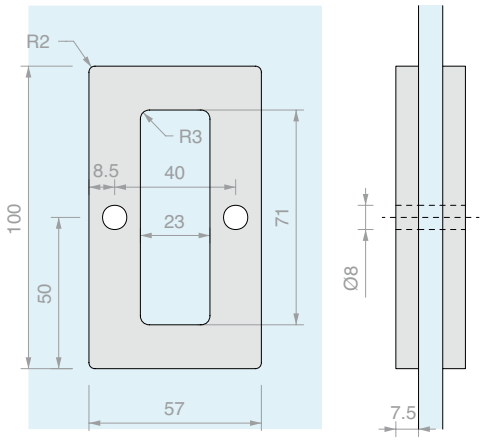

Art.	Für Glasstärken	Menge
HAND10057	Von **8** bis **12** mm	1 Stk.

TÜRGRIFFPAAR FÜR SCHIEBETÜREN HAND12062

Material: Edelstahl AISI 304

Oberfläche: /8 /15

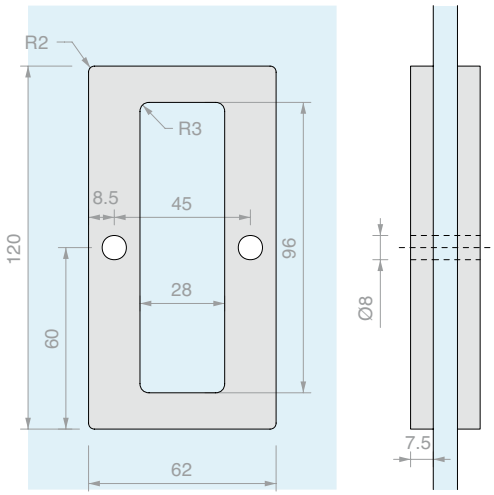

Art.	Für Glasstärken	Menge
HAND12062	Von **8** bis **12** mm	1 Stk.

>>> SIEHE PREISLISTE B3 - S. 87 >>>

TÜRGRIFFPAAR FÜR SCHIEBETÜREN HAND6640

Material: Aluminium

Oberfläche: /1 /6 /88 /91 /97

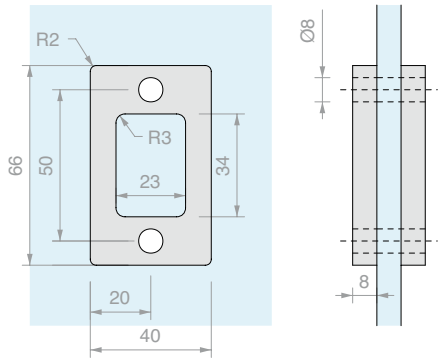

Art.	Für Glasstärken	Menge
HAND6640	Von **8** bis **12** mm	1 Stk.

TÜRGRIFFPAAR FÜR SCHIEBETÜREN HAND10052

Material: Aluminium

Oberfläche: /1 /6 /88 /91 /97

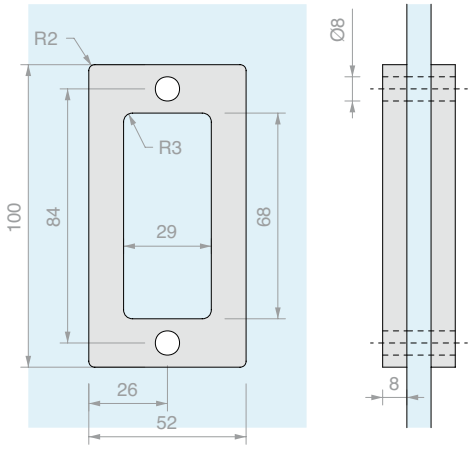

Art.	Für Glasstärken	Menge
HAND10052	Von **8** bis **12** mm	1 Stk.

TÜRGRIFFPAAR FÜR SCHIEBETÜREN HAND13040

Material: Aluminium

Oberfläche: /1 /6 /88 /91 /97

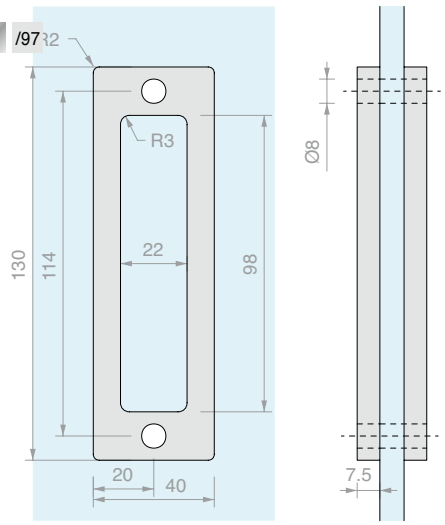

Art.	Für Glasstärken	Menge
HAND13040	Von **8** bis **12** mm	1 Stk.

>>> SIEHE PREISLISTE B3 - S. 87 >>>

TÜRGRIFFPAAR FÜR IN DER WAND LAUFENDE SCHIEBETÜREN

Material: Messing

Oberfläche: /1 /24 /45

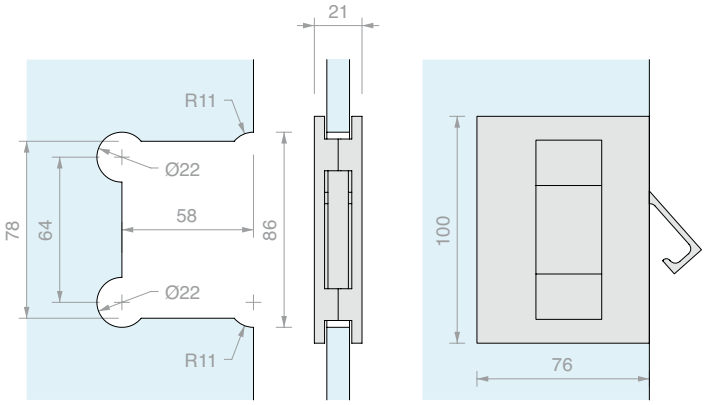

Art.	Für Glasstärken	Menge
MSC7	Von **8** bis **10** mm	1 Stk.

TÜRGRIFFPAAR FÜR SCHIEBETÜREN

Material: Messing

Oberfläche: /1 /24 /45

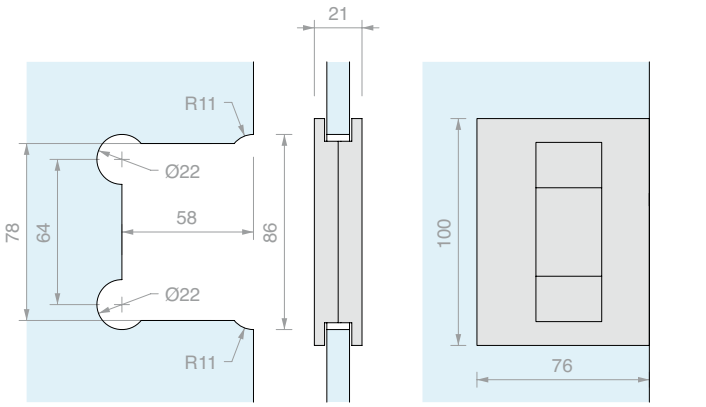

Art.	Für Glasstärken	Menge
MSC5	Von **8** bis **10** mm	1 Stk.

>>> SIEHE PREISLISTE B3 - S. 88 >>>

TÜRGRIFFPAAR FÜR IN DER WAND LAUFENDE SCHIEBETÜREN MIT RÜCKHOLGRIFF FÜR WANDKANAL

Material: Messing

Oberfläche: /1 /24 /45

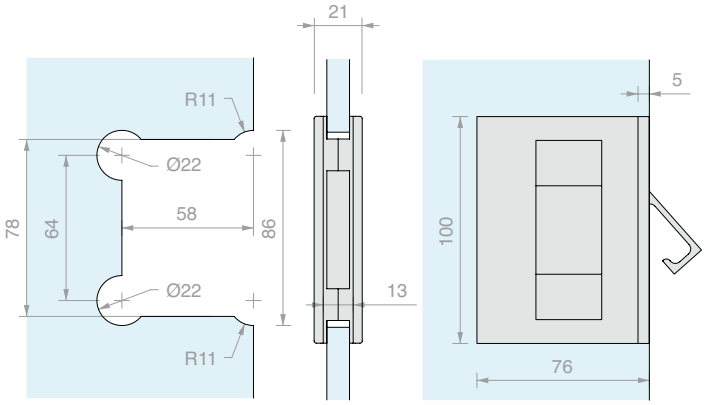

Art.	Für Glasstärken	Menge
MSC8	Von **8** bis **10** mm	1 Stk.

TÜRGRIFFPAAR FÜR SCHIEBETÜREN MIT RÜCKHOLGRIFF FÜR WANDKANAL

Material: Messing

Oberfläche: /1 /24 /45

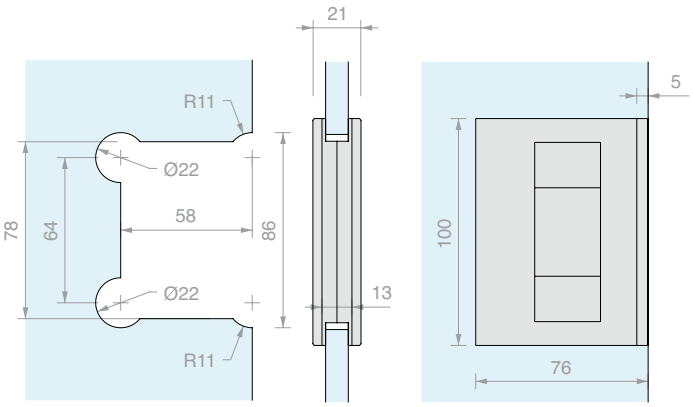

Art.	Für Glasstärken	Menge
MSC6	Von **8** bis **10** mm	1 Stk.

TÜRGRIFFPAAR SQUARE

Material: Messing

Empfohlene Glasbohrung mindestens Ø8 mm

Oberfläche: /1 /24

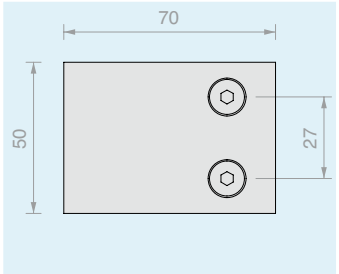

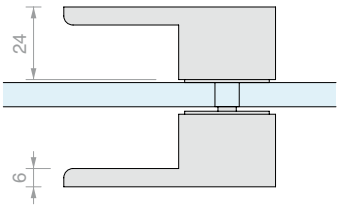

Art.	Für Glasstärken	Menge
MNQ2470	Von **8** bis **12** mm	1 Stk.

TÜRGRIFFPAAR 2030

Material: Messing

Empfohlene Glasbohrung mindestens Ø8 mm

Oberfläche: /1 /24

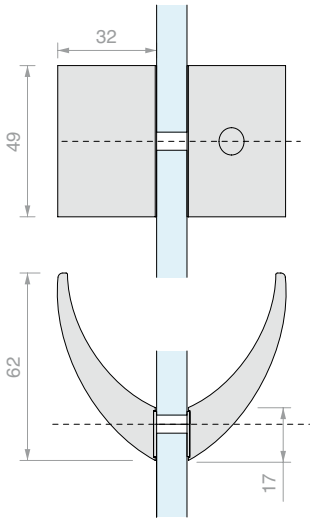

Art.	Für Glasstärken	Menge
MN2030	Von **6** bis **8** mm	1 Stk.

>>> SIEHE PREISLISTE B3 - S. 88 >>>

KNAUFPAAR MIT GRIFF

Material: Edelstahl AISI 304

Empfohlene Glasbohrung mindestens Ø6 mm

Oberfläche: /9

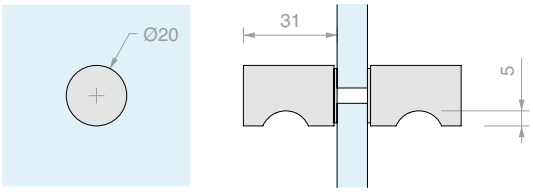

Art.	Für Glasstärken	Menge
POM1ACC20	Von **5** bis **15** mm	1 Stk.

KNAUFPAAR MIT GRIFF

Material: Edelstahl AISI 304

Empfohlene Glasbohrung mindestens Ø6 mm

Oberfläche: /9

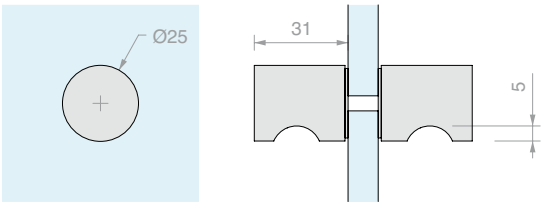

Art.	Für Glasstärken	Menge
POM1ACC25	Von **5** bis **15** mm	1 Stk.

KNAUFPAAR MIT GRIFF SERIE SOLEIL ROYAL

Material: Edelstahl AISI 304

Empfohlene Glasbohrung mindestens Ø12 mm

Oberfläche: /9

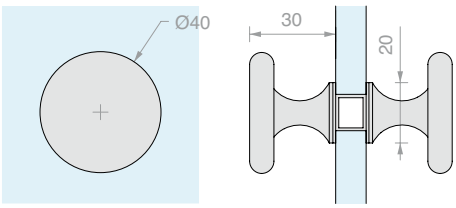

Art.	Für Glasstärken	Menge
POM8	Von **6** bis **10** mm	1 Stk.

>>> SIEHE PREISLISTE B3 - S. 88/89 >>>

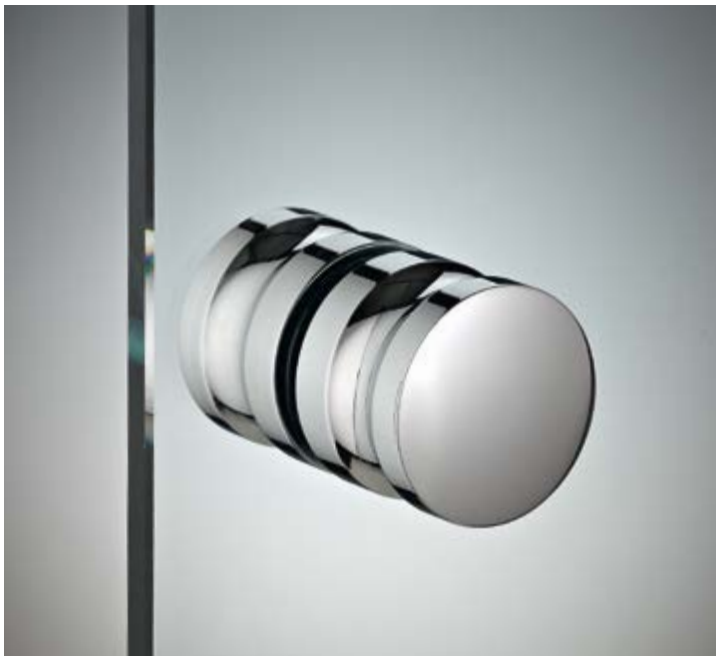

KNAUFPAAR MIT GRIFF

Material: Messing

Empfohlene Glasbohrung mindestens Ø8 mm

Oberfläche: /1 /3

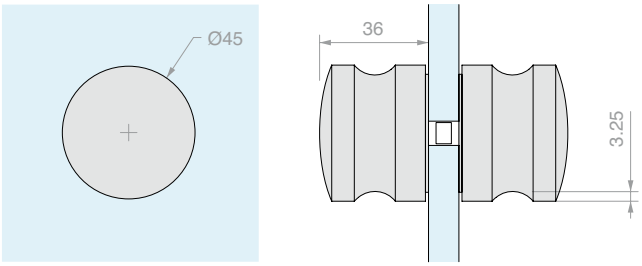

Art.	Für Glasstärken	Menge
POM4535	Von **8** bis **13.5** mm	1 Stk.

KNAUFPAAR MIT GRIFF VETCIL35

Material: Messing

Empfohlene Glasbohrung mindestens Ø10 mm

Oberfläche: /1 /2 /3

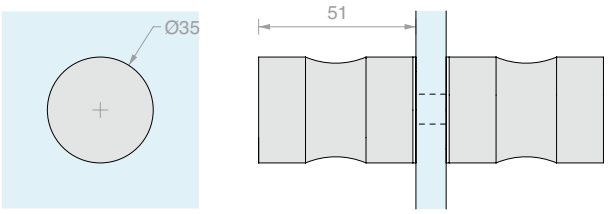

Art.	Für Glasstärken	Menge
VETCIL35	Von **8** bis **12** mm	1 Stk.

KNAUFPAAR MIT GRIFF SP255

Material: Messing

Empfohlene Glasbohrung mindestens Ø8 mm

Oberfläche: /1 /2 /4 /24 /R2

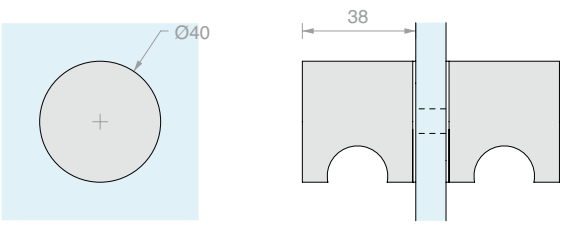

Art.	Für Glasstärken	Menge
SP255	Von **8** bis **14** mm	1 Stk.

>>> SIEHE PREISLISTE B3 - S. 89 >>>

KNAUFPAAR MIT GRIFF SP2255

Material: Messing

Empfohlene Glasbohrung mindestens Ø8 mm

Oberfläche: /1 /2 /4 /24 /R2

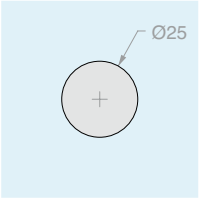

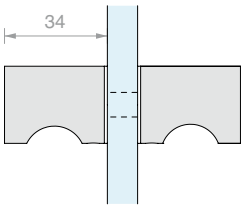

Art.	Für Glasstärken	Menge
SP2255	Von **6** bis **12** mm	1 Stk.

PAAR GERÄNDELTE KNÄUFE MIT GRIFF SP2255GD

Material: Messing

Empfohlene Glasbohrung mindestens Ø8 mm

Oberfläche: /1 /2 /4 /24 /R2

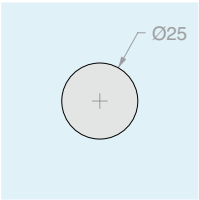

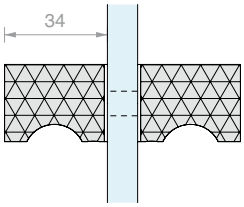

Art.	Für Glasstärken	Menge
SP2255GD	Von **6** bis **12** mm	1 Stk.

QUADRATISCHES KNAUFPAAR MIT GRIFF

Material: Messing

Empfohlene Glasbohrung mindestens Ø12 mm

Oberfläche: /1 /2 /4 /24 /R2

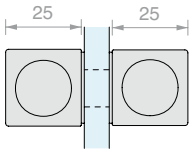

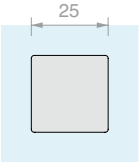

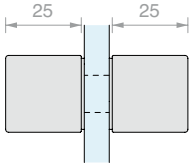

Art.	Für Glasstärken	Menge
DQTS2525	Von **8** bis **12** mm	1 Stk.

>>> SIEHE PREISLISTE B3 - S. 89 >>>

QUADRATISCHES KNAUFPAAR

Material: Messing

Empfohlene Glasbohrung mindestens Ø8 mm

Oberfläche: /1 /2 /3 /4 /R2

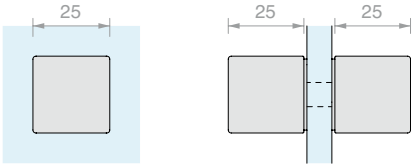

Art.	Für Glasstärken	Menge
DQP2525	Von **8** bis **15** mm	1 Stk.

PAAR LANGE KNÄUFE

Material: Messing

Empfohlene Glasbohrung mindestens Ø8 mm

Oberfläche: /1 /2 /3 /4 /R2

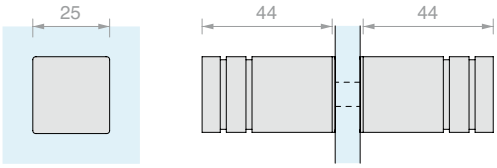

Art.	Für Glasstärken	Menge
POM2525	Von **8** bis **15** mm	1 Stk.

KNAUFPAAR

Material: Messing

Empfohlene Glasbohrung mindestens Ø8 mm

Oberfläche: /1 /3

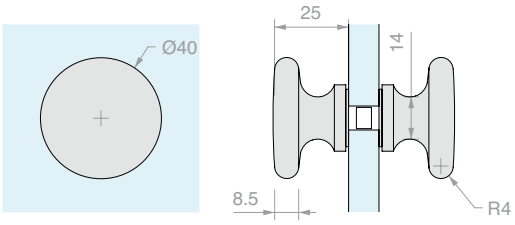

Art.	Für Glasstärken	Menge
POM45PT	Von **8** bis **15** mm	1 Stk.

KUGELKNÄUFE

Material: Messing

Empfohlene Glasbohrung mindestens Ø6 mm

Oberfläche: /1 /2 /3

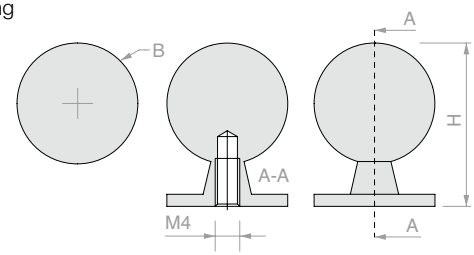

Art.	B	H	Für Glasstärken	Menge
POM01	**Ø20** mm	**27** mm	Von **6** bis **15** mm	1 Stk.
POM02	**Ø25** mm	**33** mm	Von **6** bis **15** mm	1 Stk.
POM03	**Ø30** mm	**39** mm	Von **6** bis **19** mm	1 Stk.
POM04	**Ø35** mm	**45** mm	Von **6** bis **19** mm	1 Stk.

>>> SIEHE PREISLISTE B3 - S. 89/90 >>>

KNAUFPAAR MIT PVC-KOPF

Material: Messing und PVC

Empfohlene Glasbohrung mindestens Ø10 mm

Oberfläche: /1 /3

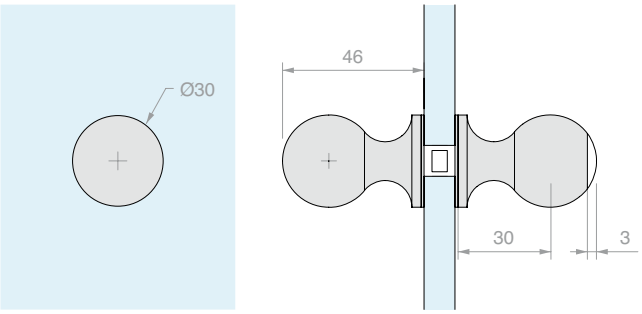

Art.	Für Glasstärken	Menge
POMPVC	Von **6** bis **15** mm	1 Stk.

PAAR GEWÖLBTE KNÄUFE AUS GLAS

Material: Auf Messingsockel verklebtes Glas

Empfohlene Glasbohrung mindestens Ø10 mm

Glasfarbe: satiniert

Oberfläche Sockel: /1 /2 /3

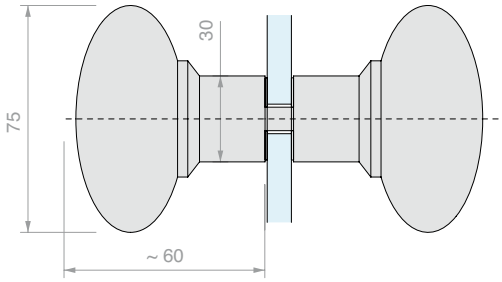

Art.	Für Glasstärken	Menge
POM75	Von **8** bis **12** mm	1 Stk.

PAAR KUGELKNÄUFE AUS GLAS

Material: Auf Messingsockel verklebtes Glas

Empfohlene Glasbohrung mindestens Ø10 mm

Oberfläche Sockel: /1 /2 /3

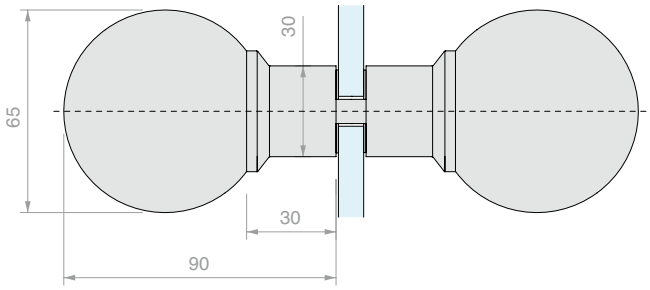

Art.	Für Glasstärken	Glas	Menge
POM65T	Von **8** bis **12** mm	Transparent	1 Stk.
POM65S	Von **8** bis **12** mm	Satiniert	1 Stk.

>>> SIEHE PREISLISTE B3 - S. 90 >>>

PAAR KUGELKNÄUFE AUS GLAS SERIE ARIUS

Material: Auf Messingsockel verklebtes Glas
Empfohlene Glasbohrung mindestens Ø8 mm
Glasfarbe: transparent
Oberfläche Sockel: /1 /2

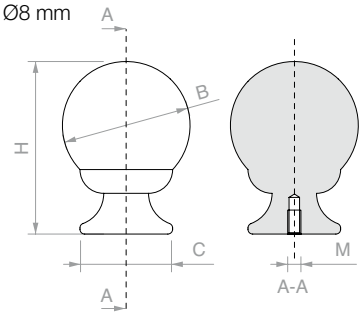

Art.	B	C	H	M	Menge
POM90540T	**Ø40** mm	**29** mm	**57** mm	**M4**	1 Stk.
POM90555T	**Ø55** mm	**41** mm	**78** mm	**M6**	1 Stk.

PAAR GEWÖLBTE KNÄUFE AUS GLAS

Material: Auf Messingsockel verklebtes Glas
Empfohlene Glasbohrung mindestens Ø10 mm
Oberfläche Sockel: /1 /2 /3

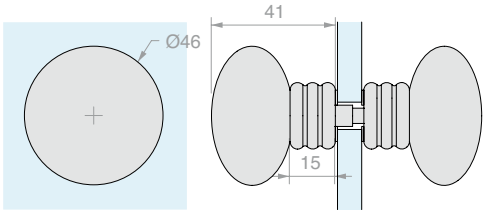

Art.	Für Glasstärken	Glas	Menge
POM45T	Von **5** bis **8** mm	Transparent	1 Stk.
POM45S	Von **5** bis **8** mm	Satiniert	1 Stk.

PAAR KUGELKNÄUFE AUS GLAS

Material: Auf Messingsockel verklebtes Glas
Empfohlene Glasbohrung mindestens Ø10 mm
Oberfläche Sockel: /1 /2 /3

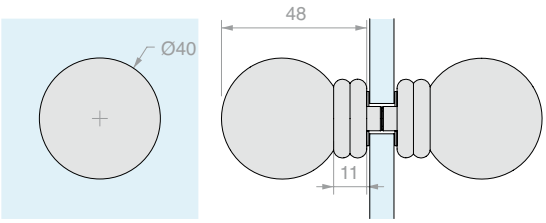

Art.	Für Glasstärken	Glas	Menge
POMBD40T	Von **8** bis **10** mm	Transparent	1 Stk.
POMBD40S	Von **8** bis **10** mm	Satiniert	1 Stk.

KUGELKNAUF AUS GLAS

Material: Auf Messingsockel verklebtes Glas
Empfohlene Glasbohrung mindestens Ø6 mm
Oberfläche Sockel: /1 /2 /3

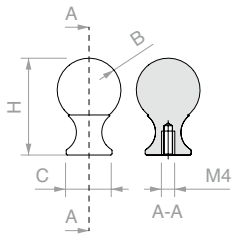

Art.	B	C`	H	Glas	Menge
POMVE20T	**Ø20** mm	**Ø16** mm	**32** mm	Transparent	1 Stk.
POMVE20S	**Ø20** mm	**Ø16** mm	**32** mm	Satiniert	1 Stk.
POMVE25T	**Ø25** mm	**Ø18** mm	**38** mm	Transparent	1 Stk.
POMVE25S	**Ø25** mm	**Ø18** mm	**38** mm	Satiniert	1 Stk.
POMVE30T	**Ø30** mm	**Ø18** mm	**42** mm	Transparent	1 Stk.
POMVE30S	**Ø30** mm	**Ø18** mm	**42** mm	Satiniert	1 Stk.

>>> SIEHE PREISLISTE B3 - S. 90/91 >>>

SACHREGISTER
BAND 3

Art.	Seite
042.3005.100	255
042.3005.200	255
042.3005.300	255
042.3005.400	255
042.3005.600	255
042.3102.071	79
042.3102.072	79
042.3114.071	79
053.3071.300	307
053.3072.100	307
053.3072.200	307
053.3072.300	307
053.3072.600	307
053.3075.300	308
053.3324.200	306
053.3324.300	306
053.3324.600	306
053.3326.200	306
053.3326.300	306
053.3326.400	306
053.3326.600	306
053.3338.200	307
053.3338.300	307
053.3338.400	307
053.3338.600	307
053.3342.200	306
053.3342.300	306
053.3342.600	306
053.3361.071	308
053.3361.072	308
057.3030.071	259
057.3073.071	79
057.3073.072	78
057.3078.002	257
057.3080.001	322
057.3080.002	322
057.3084.200	254
057.3084.300	254
057.3084.400	254
057.3084.600	254
057.3085.200	255
057.3085.300	255

Art.	Seite
057.3085.400	255
057.3085.600	255
057.3099.071	259
057.3114.071	78
057.3010.001	382
057.3030.071	337
057.3114.071	209
057.3159.071	309
057.3159.072	309
057.3159.073	309
0573.030.071	355
AP1203BOKS	537
AP1203BOMG	537
AP1203BOPA	536
AP1203BORH	536
AP1203BOST	536
AP2203BOKS	535
AP2203BOMG	535
AP2203BOPA	534
AP2203BORH	534
AP2203BOST	534
APHAFKRC	543
APHAFKRH	543
APHAFKSC	541
APHAFKSH	541
APHANDGD	548
APHANDRC	542
APHANDRH	542
APHANDSC	540
APHANDSH	540
APHANDTC	548
APRO1008	547
APRO1010	547
APRO1012	547
APRO1013	547
APRO1020	549
APRO1050	549
APRO4008	547
APRO4010	547
APRO4012	547
APRO4013	547
APRO4040	549

Art.	Seite
APRO4080	549
APRO4403BORH	544
APRO4406BORH	544
APRO4503BORH	545
APRO4506BORH	545
APRO4603BORH	546
APRO4606BORH	546
APROIN1203H	538
APROIN1203HM	538
APROIN17M	539
APROIN2203H	538
APROIN2203HM	538
CAL005	555
CAL006	555
CAL007	555
CALMU30	555
CARVIT8X40-A2	78
CARVIT8X50-A2	78
CER148	518
CER148AL	521
CER148ALSQ	521
CER160	518
CER175	518
CER4AL	520
CER4ALSQ	520
CERMGLISS	524
CERPOS162	122
CERPOS170ALL	210
CERPOS170COV	210
CERPOS170SYNC	210
CERPOS514	211
CERPOS514-C	211
CERPOS514-T	211
CERPT80	493
CERPT80SQ	492
CGS1620DX	482
CGS1620SX	482
CGS1640DX	483
CGS1640SX	483
CHN28	318
CHN31	318
CISA2227D	539

Art.	Seite
CISA2227U	539
CL95	321
CLH12	319
CLHM14	319
CLM11	320
CLPN	321
CLS10	320
DQC63	488
DQC65	488
DQMATIQUE3	513
DQMATIQUE44	513
DQMATIQUE480	514
DQMATIQUE66	513
DQMATIQUE680	514
DQP2525	629
DQS11	313
DQS13	312
DQS15	311
DQS21	313
DQS23	312
DQS25	311
DQS37	314
DQTS2525	628
ELEK100	409
ELEK218	408
ELEK290	409
ELEK390	410
ELEK436	408
ELEKTRA100	409
ELEKTRA218	408
ELEKTRA290	409
ELEKTRA390	410
ELEKTRA436	408
FA100	522
FA180	523
FA50	522
FA580	523
FH300C	517
FIXBORK1	410
FIXGHIERA10	410
FIXGHIERA8	410
FOP10.30	125

Art.	Seite
FOP15.30	125
FOP20.30	125
FOU1011.30	125
FOU1013.30	74
FPT01	554
FPT03	554
FPT07	554
FPT09	555
FPT11	555
FPT21	554
FR300R	517
FXGAB10	614
GARDAML	475
GARDATD	475
GB01.30	77
GF100	467
GF150	470
GF150F	470
GF200	467
GF210	468
GF400	468
GF600	470
GF700	470
GK200	472
GK800	473
GL10	477
GL200P	472
GL200S	472
GL200SU	472
GL25	477
GL7100	474
GL7200	474
GL7300	474
GL7311	490
GL7433	474
GL7439	474
GL800	473
GL8815	476
GL8819	476
GL8823	476
GL8824	476
GLM20002MUR	330

Art.	Seite
GLM20002SOF	332
GLM20002VET	331
GLM20003MUR	330
GLM20003SOF	332
GLM20003VET	331
GLM20004MUR	330
GLM20004SOF	332
GLM20004VET	331
GLM2106	335
GLM2500	334
GLM2550	334
GLM3000	344
GLM30002MUR	342
GLM30002VET	342
GLM30003MUR	342
GLM30003VET	342
GLM30004MUR	342
GLM30004VET	342
GLM3020	354
GLM3023	345
GLM3050	344
GLM32002PAR	350
GLM32002PLA	352
GLM32002VET	351
GLM32003PAR	350
GLM32003PLA	352
GLM32003VET	351
GLM32004PAR	350
GLM32004PLA	352
GLM32004VET	351
GLM33M5	335
GLM33VT	335
GLM6500	372
GLM6550	372
GLM7000	353
GLM8300A	335
GLM8500	363
GLMAN	353
GLMATM	363
GLMATS	364
GLMATV	364
GLMBDLN15	344

Art.	Seite
GLMBLC01	336
GLMBLCDX	336
GLMBLCSX	336
GLMBRM	344
GLMBRV	345
GLMBST	363
GLMBST200	363
GLMBST300	363
GLMBST400	363
GLMCAV2	334
GLMCAV3	334
GLMCAV4	334
GLMDSTP	345
GLMDSTV	345
GLMFERM	364
GLMFORO	344
GLMGREG	365
GLMMOLL	336
GLMRC	363
GLMRCT	353
GLMRL	363
GLMSST	354
GLMSTOPDX	365
GLMSTOPSX	365
GLMTND20	344
GLMTND30	344
GLMTND40	344
GM65002MUR	370
GM65002VET	371
GM65003MUR	370
GM65003VET	371
GM65004MUR	370
GM65004VET	371
GM85002MUR	360
GM85002PLA	362
GM85002VET	361
GM85003MUR	360
GM85003PLA	362
GM85003VET	361
GM85004MUR	360
GM85004PLA	362
GM85004VET	361

Art.	Seite
GNW20	381
GNW3500	381
GNW35002	380
GNW35003	380
GNW35004	380
GNW3550	381
GP77	77
GS01100	559
GS01875	559
GSB12	322
GSB831	323
GSL3000	556
GSL812	557
GSLS217	323
GSLSVL	322
GSP03100	561
GTUP2	121
GTUP2G	121
GTUP2N	121
GTUP3	121
GTUP3G	121
GTUP3N	121
GTUP4	121
GTUP4G	121
GTUP4N	121
GTUP5	121
GTUP5G	121
GTUP5N	121
GTUP6	121
GTUP6G	121
GTUP6N	121
GZ-TS071924	501
GZ-TS3000V	501
GZ-TS500NV110	498
GZ-TS500NV90	498
GZ-TS550NV	500
GZ-TSADT	499
HAND10052	620
HAND10052VHB	612
HAND10057	620
HAND10057VHB	612
HAND12062	620

Art.	Seite
HAND12062VHB	612
HAND13040	620
HAND13040VHB	612
HAND32140VHB	81
HAND6640	620
HAND6640VHB	612
HD3301	486
HD3302D	486
HD3302F	486
HD3303	461
HD3304	490
HD3305D	488
HD3305P	488
HD3305U	488
HD3306	490
HD3307DX	487
HD3307SX	487
HD3308DX	487
HD3308-SLIDER	491
HD3308SX	487
HD3309	489
HD3310	489
HS1010PB	481
HS1010PS	481
HS1010SB	479
HS1010SPL	485
HS1010SS	479
HS1010SSB	480
HS1010SSS	480
HS66100	459
HS66200	459
HS66INF	460
HS66POZ	461
HS66POZSL	461
HS66SAFE	461
HS66SUP	460
IBT100	454
IBT10015	454
IBT10030	454
IBT90145	454
IBT9014515	454
IBT9014530	454

Art.	Seite
IBTCUT	455
IMB1004SKITD	446
IMB1004SKITSC	446
IMB1004SKITU	446
IMB1454SKITD	448
IMB1454SKITSC	448
IMB1454SKITU	448
IMB2544	444
IMB254415	444
IMB254430	444
IMB2550SKITD	432
IMB2550SKITSC	432
IMB2550SKITU	432
IMB25KIT	442
IMB43148KITD	438
IMB43148KITSC	438
IMB43148KITU	438
IMB4344	444
IMB434415	444
IMB434430	444
IMB4350KITD	436
IMB4350KITSC	436
IMB4350KITU	436
IMB43KIT	443
IMBCUT	445
IMBG	444
IMBKIT100-8	452
IMBKIT8	452
LAVCER	431
LAVPRO2	431
LAVPRO3	431
LAVSER	431
LM0023C.300	74
LM0023C.400	74
LM0040C.100	72
LM0040C.150	72
LM0040C.300	72
LM0055C.200	74
LM0055C.300	74
LM0055C.400	74
LM0055C.600	74
LM0064CP.200	120

Art.	Seite
LM0064CP.300	120
LM0064CP.400	120
LM0064CP.600	120
LM0075C.200	206
LM0075C.300	206
LM0075C.400	206
LM0075C.600	206
LM0100C.200	206
LM0100C.300	206
LM0100C.400	206
LM0100C.600	206
LM04855.200	70
LM04855.300	70
LM04855.400	70
LM04855.600	70
LM10022TP33	208
LM10042TP33	208
LM10044TP33	208
LM10059TP33	208
LM10090TP33	208
LM128	604
LM17019TP10	309
LM21.200	70
LM21.300	70
LM21.400	70
LM21.600	70
LM224	604
LM25040.300	73
LM25040.400	73
LM26075.200	205
LM26075.300	205
LM26075.400	205
LM26075.600	205
LM26100.200	205
LM26100.300	205
LM26100.400	205
LM26100.600	205
LM2V080.200	204
LM2V080.300	204
LM2V080.400	204
LM2V080.600	204
LM2V082.200	70

Art.	Seite
LM2V082.300	70
LM2V082.400	70
LM2V082.600	70
LM31042TP32	208
LM31044TP32	208
LM3110.200	204
LM3110.300	204
LM3110.400	204
LM3110.600	204
LM3120.200	206
LM3120.300	206
LM3120.400	206
LM3120.600	206
LM320	604
LM32040.100	73
LM32040.150	73
LM32040.300	73
LM36040.100	72
LM36040.150	72
LM36040.300	72
LM38045.100	71
LM38045.150	71
LM38045.300	71
LM38065.100	71
LM38065.150	71
LM38065.300	71
LM3V112.200	205
LM3V112.300	205
LM3V112.400	205
LM3V112.600	205
LM3V129.200	71
LM3V129.300	71
LM3V129.400	71
LM3V129.600	71
LM40045.300	72
LM40045.400	72
LM48035TP10	309
LM54040TP32	75
LM54049TP32	75
LM5864P.200	120
LM5864P.300	120
LM5864P.400	120

Art.	Seite
LM5864P.600	120
LM5864S.200	120
LM5864S.300	120
LM5864S.400	120
LM5864S.600	120
LM600025DE	494
LM600025FR	494
LM600025IT	494
LM6010525DE	494
LM6010525FR	494
LM6010525IT	494
LM6010533DE	494
LM6010533FR	494
LM6010533IT	494
LM609020DE	494
LM609020FR	494
LM609020IT	494
LM609025DE	494
LM609025FR	494
LM609025IT	494
LM609033DE	494
LM609033FR	494
LM609033IT	494
LM63061TP33	121
LM64051TP33	76
LM64055TP33	76
LM64098TP33	76
LM64145TP33	77
LM660040DE	495
LM660040FR	495
LM660040IT	495
LM669020DE	495
LM669020FR	495
LM669020IT	495
LM669030DE	495
LM669030FR	495
LM669030IT	495
LM669040DE	495
LM669040FR	495
LM669040IT	495
LM75042TP33	208
LM75044TP33	208

Art.	Seite
LM75059TP33	208
LMC0038.300	73
LMC0038.400	73
LMC13.100	121
LMC13.200	121
LMC13.300	121
LMC36GPK12.200	272
LMC36GPK21.200	292
LMC36GPK21C.400	296
LMC36GPPK11CF.400	280
LMC36GPPK11F.200	276
LMC36GPPK12.200	270
LMC36GPPK21.200	284
LMC36GPPK21C.400	288
LMC36GPPK21CF.400	304
LMC36GPPK21F.200	300
LMCA065.100	74
LMCA065.150	74
LMCA065.200	74
LMCA065.300	74
LMCA065.400	74
LMCA065.600	74
LMCC065.100	75
LMCC065.150	75
LMCC065.200	75
LMCC065.300	75
LMCC065.400	75
LMCC065.600	75
LMDMP070Z	123
LMDMP100Z	123
LMDMP070ZKIT	122
LMDMP100ZKIT	122
LMGF	122
LMGF13-POM	125
LMGF15	309
LMGW	258
LMGWF200	232
LMGWF300	232
LMGWF400	236
LMGWI.B200	255
LMGWI.B300	255
LMGWI.B400	255

Art.	Seite
LMGWI.B600	255
LMGWI200	248
LMGWI300	248
LMGWI400	252
LMGWS200	224
LMGWS300	224
LMGWS400	228
LMGWSB200	254
LMGWSB300	254
LMGWSB400	254
LMGWSB600	254
LMGWSI200	240
LMGWSI300	240
LMGWSI400	244
LMGWSIB200	254
LMGWSIB300	254
LMGWSIB400	254
LMGWSIB600	254
LMGWST01	256
LMINT-AM11	78
LMINT-AM22	73
LMINT-GT915	80
LMINT-PCOV30.100	68
LMINT-PCOV30.150	68
LMINT-PGUA30.100	68
LMINT-PGUA30.150	68
LMINT-VFIX30.100	69
LMINT-VFIX30.150	69
LMP6511P.200	90
LMP6511P.300	90
LMP6511CP.400	94
LMP6511CFP.400	102
LMP6511FP.200	98
LMP6511FP.300	98
LMP6521P.200	106
LMP6521P.300	106
LMP6521CP.400	110
LMP6521CFP.400	118
LMP6521FP.200	114
LMP6521FP.300	114
LMPERNOD	496
LMPERNOF	496

Art.	Seite
LMPERNOI	496
LMPIA01	496
LMPIA02	496
LMPS-PSD62	123
LMPS-STP55	122
LMSIN-2AC11	80
LMSIN-2AC170	213
LMSIN-2AC500	213
LMSIN-2AT21	80
LMSIN-2AT502	212
LMSIN-3AT31	80
LMSIN-3AT503	213
LMSIN-AC55	123
LMSINCRO	258
LMSIN-GA55	123
LMT6511.200	30
LMT6511.300	30
LMT6511C.400	34
LMT6511CF.400	42
LMT6511F.200	38
LMT6511F.300	38
LMT6512.300	46
LMT6512F.300	50
LMT6513.400	54
LMT6513F.400	58
LMT6521.200	62
LMT6521.300	62
LMT6521.400	66
LMTAS	79
LMTCUT	81
LMTCUTDR	81
LMU20.100	121
LMU20.150	121
LMU20.300	121
LMU20TP	121
LMV10011.200	138
LMV10011.300	138
LMV10011C.400	146
LMV10011CF.400	158
LMV10011F.200	152
LMV10011F.300	152
LMV10012.300	162

Art.	Seite
LMV10012F.300	166
LMV10013.400	170
LMV10013F.400	174
LMV10021.200	182
LMV10021.300	182
LMV10021C.400	190
LMV10021CF.400	202
LMV10021F.200	196
LMV10021F.300	196
LMV3111.200	134
LMV3111.300	134
LMV3111C.400	142
LMV3121.200	178
LMV3121.300	178
LMV3121C.400	186
LMV7511.200	136
LMV7511.300	136
LMV7511C.400	144
LMV7511CF.400	156
LMV7511F.200	150
LMV7511F.300	150
LMV7521.200	180
LMV7521.300	180
LMV7521C.400	188
LMV7521CF.400	200
LMV7521F.200	194
LMV7521F.300	194
LOGS10D	491
LOGS10U	491
M107	533
M135	533
MABDQ40	614
MABDT40	614
MAL6036	617
MAL6050	617
MAN30A	618
MAN30C	618
MAN400V160	608
MAN400V320	608
MAN400V448	608
MAN401V160	609
MAN401V320	609

Art.	Seite
MAN401V448	609
MAN404V160	610
MAN404V320	610
MAN404V448	610
MAN408V160	611
MAN408V320	611
MAN408V448	611
MAN40A	618
MAN40C	618
MAN412V250	609
MAN412V350	609
MAN414V250	610
MAN414V350	610
MAN500V150	611
MAN60A	619
MAN60C	619
MAP101	580
MAP101-BOLT	580
MAP103	580
MAP105	581
MAP107	581
MAP109	581
MAP111	581
MAP113	582
MAP114	582
MAP115	583
MAP116	583
MAP117	583
MAP119	583
MAP121	583
MAP123	582
MAP125	582
MAP127	582
MAP-A220	568
MAP-A220MDX	569
MAP-A220MSX	569
MAP-A320	568
MAP-A320MDX	569
MAP-A320MSX	569
MAP-B220	570
MAP-B220MDX	571
MAP-B220MSX	571

Art.	Seite
MAP-B320	570
MAP-B320MDX	571
MAP-B320MSX	571
MAP-BASE	566
MAP-BASEMDX	567
MAP-BASEMSX	567
MAP-C220	572
MAP-C220MDX	573
MAP-C220MSX	573
MAP-C320	572
MAP-C320MDX	573
MAP-C320MSX	573
MAP-E220	574
MAP-E220MDX	575
MAP-E220MSX	575
MAP-E320	574
MAP-E320MDX	575
MAP-E320MSX	575
MAP-F220	576
MAP-F220MDX	577
MAP-F220MSX	577
MAP-F320	576
MAP-F320MDX	577
MAP-F320MSX	577
MAP-G220	578
MAP-G220MDX	579
MAP-G220MSX	579
MAP-G320	578
MAP-G320MDX	579
MAP-G320MSX	579
MAQ40	615
MAQ60	615
MAT40	615
MAT4314	616
MAT4320	616
MAT60	615
MAT6314	616
MAT6320	616
MAT8314	617
MAT8320	617
MFM14025	81
MN1620	600

Art.	Seite
MN2020	600
MN2030	624
MN251200	601
MN25300	600
MN25400	600
MN25500	600
MN25800	600
MN25850	601
MNQ2470	624
MNQL25300	607
MNQL25400	607
MNQLAC25300	607
MNQLAC25400	607
MNTL25300	606
MNTL25400	606
MNTLAC25300	606
MNTLAC25400	606
MSC5	622
MSC6	623
MSC7	622
MSC8	623
MSC9	619
PBA200CK	594
PBA200CKQ	594
PBA200CSK	594
PBA200QV01	587
PBA200QV01/D	587
PBA200QY02	588
PBA200QY04	588
PBA200QY04/A	588
PBA200QY06/A	588
PBA200Y002	590
PBA200Y004	590
PBA200Y004/A	590
PBA200Y006/A	590
PBA200YA02	592
PBA200YA04	592
PBA200YA04/A	592
PBA200YA06/A	592
PBA71	595
PBA911	595
PBAAD81	595

Art.	Seite
PBAAS11	595
PBD3183	256
PBD3183.150	256
PBD3183.220	256
PD001	430
PD002	430
PD003	455
PD12	430
PD148RKIT10D	424
PD148RKIT10SC	424
PD148RKIT10U	424
PD148RKIT12D	424
PD148RKIT12SC	424
PD148RKIT12U	424
PD148SKIT10D	420
PD148SKIT10SC	420
PD148SKIT10U	420
PD148SKIT12D	420
PD148SKIT12SC	420
PD148SKIT12U	420
PD4RKIT10D	422
PD4RKIT10SC	422
PD4RKIT10U	422
PD4RKIT12D	422
PD4RKIT12SC	422
PD4RKIT12U	422
PD4SKIT10D	418
PD4SKIT10SC	418
PD4SKIT10U	418
PD4SKIT12D	418
PD4SKIT12SC	418
PD4SKIT12U	418
PD8A	430
PDKIT02	428
PDKIT05	428
PDMUR66	431
PFDOOR66	429
PFDOOR6615	429
PFDOOR6630	429
PFDOOR810	429
PFDOOR81015	429
PFDOOR81030	429

Art.	Seite
PFDOORCUT	431
PH2792	417
PH2819	417
PH2828	417
PH50508	416
PH50510	416
PH50511	416
PH50512	416
PH9113	417
PH9117	417
PH9121	417
PI07	497
PIVAN01	519
PIVAN04	519
PIVAN05	519
PIVAN08	519
PIVOTB002	463
PIVOTB004	463
PIVOTB006	464
PIVOTB008	464
PIVOTB010	465
PIVOTS011	465
PIVOTS014	465
PM1	605
PM2	605
PM3	605
PM4	605
PMAN1131	602
PMAN1322	603
PMAN1332	603
PMAN1340	603
PMAN1530	604
PMAN90	602
POM01	629
POM02	629
POM03	629
POM04	629
POM1ACC20	626
POM1ACC25	626
POM2525	629
POM4535	627
POM45PT	629

Art.	Seite
POM45S	631
POM45T	631
POM65S	630
POM65T	630
POM75	630
POM8	510
POM90540T	631
POM90555T	631
POMBD40S	631
POMBD40T	631
POMPVC	630
POMVE20S	631
POMVE20T	631
POMVE25S	631
POMVE25T	631
POMVE30S	631
POMVE30T	631
PROALUX1520	402
PROALUX1530	402
PROALUX1720	402
PROALUX1730	402
PROALUX1920	403
PROALUX1930	403
PROALUXG	403
PROALUXG400	403
PROFALL0820	400
PROFALL1020	400
PROFALL1225	400
PROFALL1240	400
PROFALL1425	400
PROFALL1440	400
PROFIX1630	392
PROFIX1660	392
PROFIX1830	398
PROFIX1860	398
PROFIX2130	392
PROFIX2160	392
PROFIX2230	398
PROFIX2260	398
PROFIX2430	394
PROFIX2460	394
PROFIX2530	399

Art.	Seite
PROFIX2560	399
PROFIX3030	394
PROFIX3060	394
PROFIX4125	393
PROFIX4272	393
PROFIXG	399
PROFIXTP18	399
PROFIXTP22	399
PROFIXTP25	399
PROFIXTPU	393
PROFIXTPU810	395
PROTAP0820	400
PROTAP1020	400
PROTAP1225	400
PROTAP1240	400
PROTAP1425	400
PROTAP1440	400
PROTAP1520	403
PROTAP1530	403
PROTAP1720	403
PROTAP1730	403
PROTAP1920	403
PROTAP1930	403
PS03	497
R7150	405
R7166	405
R7166FORO	405
R7170	405
R7170FORO	405
REGTERGUA	77
RMA1319	407
RMA1373	406
RMA1382	406
RMA1390	406
S1201CORP	528
S1203CORP	528
S1205KCORP	529
S1207KCORP	529
S1209	530
S1211	530
S1213	530
S1215	530

Art.	Seite
S1217U	491
S1219	530
S1221	530
S1223	530
S1227	527
S1228	527
S1229	527
S1231	527
SERH01	550
SERH03	550
SERH05	550
SERH07	550
SERH09	550
SERH11	550
SERH13	550
SERH15	551
SERH17	538
SERMF13	552
SERMF15	552
SERMFGL1	553
SERMG10P	315
SERMG10S	315
SERMG10SU	315
SERMG12	317
SERMG19	317
SERMGC1	315
SERMGM10P	316
SERMGM10S	316
SERMGM10SU	316
SERMYC1	516
SERMYC300	516
SERMYC308	516
SERMYC310	516
SERMYC312	516
SERMYL	516
SERMYMP	515
SERMYMS	515
SERMYMSU	515
SERMYP	515
SERMYS	515
SERMYSU	515
SEROYC	511

Art.	Seite
SEROYP	511
SEROYS	511
SEROYSD	511
SERSD610P	310
SERSD610S	310
SERSD610SU	310
SERSD620	310
SERSD915P	385
SERSD915S	385
SERSD915SU	385
SERSD941	385
SGS15L	485
SGS17L	485
SGS2115D	484
SGS2115U	484
SGS2117D	484
SGS2117U	484
SGS2121D	484
SGS2121U	484
SGS21L	485
SGS2315MD	484
SGS2315MU	484
SGS2317MD	484
SGS2317MU	484
SGS2321MD	484
SGS2321MU	484
SGS2715M	485
SGS2717M	485
SGS2721M	485
SP2255	628
SP2255GD	628
SP255	627
SPC501	509
SPC503	509
SPC507	510
SPC509	510
SPH100	411
SPH102	412
SPH104	412
SPH106	412
SPH108	412
SPH110	414

Art.	Seite
SPH112	415
SPH114	414
SPH2	509
SR118CORP	526
SR119CORP	525
SR119M	533
SR1220CORP	525
SR1224	527
SRC118	527
SRS1180CORP	526
STL02CORP	531
STL04CORP	531
STL05	532
STL06CORP	531
STL07	532
STPDX	337
STPSX	337
SX-BT903	506
SX-BTKIT	505
SX-BTUP1	507
SX-BTUP3	506
SX-BTUP5	507
SX-JS1053DE	503
SX-JS1053FR	503
SX-JS1053IT	503
SX-JS1054DE	503
SX-JS1054FR	503
SX-JS1054IT	503
SX-JS903DE	503
SX-JS903FR	503
SX-JS903IT	503
SX-JS903PMRDE	503
SX-JS903PMRFR	503
SX-JS903PMRIT	503
SX-JS904DE	503
SX-JS904FR	503
SX-JS904IT	503
SX-JS905DE	503
SX-JS905FR	503
SX-JS905IT	503
TS250065	125
TS250125	125

Art.	Seite
TS250155	125
UT200	345
UT250	365
UT300	337
UTC200R	345
UTC250R	365
UTC300R	337
UTR65	399
VETCIL35	627
VIT7981-4.8X38-ZN	78
VIT7981-4.8X60-ZN	78
VIT965-3X8-ZN	307
YC300	516
YC308	516
YC310	516
YC312	516
ZATT	599
ZMMS1400	585
ZMMS1400U	585
ZMT/A	596
ZMT1400	596
ZMT2000	596
ZMT400	596
ZMT500	596
ZMT800	596
ZPI/A	598
ZPI500	598
ZPI800	598
ZQUA/A	597
ZQUA1400	597
ZQUA500	597
ZQUA800	597
ZSIP/A	598
ZSIP500	598
ZSIP800	598
ZSIQ/A	597
ZSIQ1400	597
ZSIQ500	597
ZSIQ800	597
ZSIT/A	596
ZSIT1400	596
ZSIT2000	596

Art.	Seite
ZSIT400	596
ZSIT500	596
ZSIT800	596
ZSS1400	585
ZSS1400U	585
ZUV	599

• CAT24_VOL3_V2_DE 07/04/2025

Seite 82 – 123: Aktualisiertes LM PORTA PRO Schiebesystem mit neuen Schiebeklemmen

Seite 323: Ref.GSLS217- korrekte Beschreibung auf der Verpackung

Seite 527: Ref. S1227, S1229, S1231: aktualisierte technische Zeichnung

Seite 530: Ref. S1219, S1221, S1223: aktualisierte technische Zeichnung

Die angeführten Informationen dienen der Erläuterung. Saint-Gobain Logli S.r.l. behält sich das Recht vor, jederzeit ohne Vorankündigung Änderungen an einem oder mehreren Produkten vorzunehmen bzw. die Produktion einzustellen.
Die allgemeinen Verkaufsbedingungen sind der Preisliste zu entnehmen.

Saint-Gobain Logli S.r.l.
Via Chemnitz, 49/51
59100 Prato - Italien
www.sg-logli.it