Segunda edición

logli
SAINT-GOBAIN

DESDE 1989

INNOVACIÓN AL SERVICIO DEL DISEÑO DESDE HACE MÁS DE 35 AÑOS

Desde 1989, trabajamos para satisfacer las exigencias de vidrierías, instaladores y diseñadores, ofreciéndoles soluciones innovadoras que garantizan el máximo confort. Nuestra misión es ofrecer productos de alta tecnología, duraderos, fiables y de alta calidad, diseñados para exceder las expectativas de todos los clientes.

INNOVACIÓN E INVESTIGACIÓN

NUESTRO ENFOQUE TECNOLÓGICO

Gracia a nuestro laboratorio y a un equipo de ingenieros especializados, podemos diseñar y desarrollar soluciones personalizadas para vidrieros, instaladores, diseñadores y decoradores de interiores. Nuestro personal altamente cualificado ofrece apoyo constante a los clientes mediante asesoramiento técnico y cursos de formación.

La colaboración activa con universidades e institutos de investigación, tanto nacionales como internacionales, por ejemplo TÜV, Politecnico di Milano, CSTB (Francia), LSL (Alemania), nos permite acceder a conocimientos y equipamiento especializados en ensayos de sistemas como barandillas, marquesinas, puertas y particiones de vidrio . De esta forma podemos contar con la máxima rapidez y eficacia durante el desarollo de nuevos productos y el suporte al cliente en el caso de pruebas de laboratorio ad hoc.

Los certificados e informes de ensayo se aplican
a productos seleccionados según su tipo y uso previsto.

EL ALMACÉN Y EL TALLER

EFICIENCIA, AMPLIA GAMA Y DISPONIBILIDAD INMEDIATA

Las peculiaridades que distinguen a la marca Logli y la hacen única en el mercado son la estructura, el personal, el producto y, sobre todo, el servicio: con más de 7.000 artículos en stock garantizamos la disponibilidad inmediata no sólo de los accesorios más sencillos, sino también de los sistemas más complejos. Gracias a grandes inversiones en 4 almacenes verticales automatizados con una gestión logística de vanguardia, podemos garantizar la expedicion de los pedidos en Italia en 24 horas y una entrega rápida y puntual.

EXPERIENCIA E INVESTIGACIÓN **DE UN LÍDER MUNDIAL**

El 16 de marzo de 2018 ha sido uno de los momentos fundamentales de nuestra historia: la incorporación al prestigioso Grupo Saint-Gobain, una multinacional con más de 360 años de historia en el diseño de soluciones para la construcción sostenible. Este paso importante supuso un reconocimiento de la excelencia alcanzada por la empresa en el campo de las soluciones tecnológicas en vidrio.

La innovación futura podra beneficiar de las sinergias con las otras marcas del Grupo para crear soluciones siempre más avanzadas desde el punto de vista tecnológico. La cultura empresarial de Saint-Gobain, que hemos hecho nuestra, se basa en un conjunto de valores plasmados en los Principios de Conducta y Acción: el respeto por las personas, la legalidad, el medioambiente, la salud y la seguridad laboral son algunos de los fundamentos que guían el trabajo del Grupo y su aspiración constante a convertirse en líder de la construcción sostenible.

Diseña, produce y distribuye materiales para la seguridad y el confort, que pueden encontrarse en todos los espacios de vida: edificios, transporte, infraestructuras y muchas aplicaciones industriales.

80 Países

100 TOP 100 de las empresas más innovadoras del mundo

161 mil empleados

400 patentes registradas cada año

46.6 mil millones € facturacion total / ingresos totales de ventas 2024

450 millones € inversiones en I+D en el último año

Con sus 360 años de historia el Grupo ofrece materiales de nueva generación y soluciones integradas con el objetivo de hacer más confortables y sostenibles los «espacios del vivir», para contribuir al bienestar de las personas y a la proteccion del planeta, poniendose come punto de referienca mundial en el uso eficiente de los recursos naturales, respetando el medioambiente.

En **Italia** Saint-Gobain está presente en los sectores de los materiales de construcción, transportes e industria.

Aproximadamente **2.100** empleados

1,1 mil millones € ingresos totales de ventas 2024

42 establecimientos

Construcción

Nuevas generaciones de materiales, el 90 % de los cuales se producen en nuestro país, diseñados para crear excelentes espacios habitables y mejorar la calidad de la vida cotidiana, gracias a soluciones pensadas para construir edificios más eficientes desde el punto de vista energético y reducir consumos y emisiones contaminantes.

Transportes

Producción y distribución mundial de **vidrios para los sectores automoción, aeroespacial, ferroviario, naval y vehículos industriales.**

Industria

Una amplia gama de soluciones: **productos abrasivos, productos cerámicos** para los mercados de los hornos para vidrio y la siderurgia, **cintas adhesivas técnicas** que constituyen una gama única de alto rendimiento,**productos químicos y especiales para el sector de la construcción.**

LA SOSTENIBILIDAD PARA SAINT-GOBAIN:
UNA ESTRATEGIA DE GRUPO

En 2020, el Grupo Saint-Gobain declaró su razón de ser: «***Making the world a better home***» (Hacer del mundo un hogar mejor). La ambición es mejorar la vida de todos haciendo del planeta un lugar para vivir más equitativo y sostenible, abierto e integrador. Junto con nuestros clientes, y para ellos, **diseñamos materiales y soluciones que garantizan el bienestar, el confort de vida y la seguridad, respetando al mismo tiempo el planeta**.
Nuestra razón de ser es una llamada a la acción, una estrategia orientada al futuro que nos pide innovar respetando la unión de humanidad y naturaleza.

Saint-Gobain **tiene la ambición de ser reconocida como líder mundial en la construcción sostenible**, mejorando la vida cotidiana de todos los beneficiarios de sus soluciones. **Este esfuerzo no se refiere solamente a nuestras operaciones y procesos, sino que, ademas, incluye la introducción en el mercado de soluciones que contribuyan activamente a los objetivos de descarbonización del sector**.

Ser líder significa promover la transformación sistémica adoptando valores, compromisos y acciones que guien el cambio, convirtiéndose en un punto de referencia para todas las partes interesadas.
La organización geográfica del Grupo nos permite ofrecer soluciones personalizadas por las necesidades especificas específicas de los mercados locales, en términos de métodos o estilos de construcción, sistemas constructivos y características climáticas distintivas, tanto para la renovación de edificios existentes como para las nuevas construcciones.

MAKING THE WORLD A BETTER HOME

BETTER FOR THE PEOPLE, BETTER FOR THE PLANET

Como Saint-Gobain, asumimos nuestra responsabilidad social y medioambiental como una oportunidad para crear valor junto con nuestras partes interesadas. Mediante la creación de relaciones de confianza eciproca estamos convencidos de poder aumentar la sensibilizacion sobre los temas de la sostenibilidad y crear círculos virtuosos para el camino delargo-plazo de nuestras actividades.

Better for the people

Para empleados, colaboradores, proveedores, socios, significa potenciar la «cultura empresarial» mediante una gobernanza sólida, **la atención a la salud y la seguridad, la formación continua y la creación de un entorno de trabajo integrador**.
Para las comunidades locales nos comprometemos a apoyar **iniciativas solidarias a través de la Fundación Saint-Gobain** y también apoyamos a los jóvenes talentos promoviendo el **Architecture Student Contest** un concurso anual dedicado a estudiantes de las facultades de arquitectura e ingeniería de la construcción de todo el mundo.

Better for the planet

La industria de la construccion es uno de los sectores que más puede influir en el futuro del planeta, por lo que **construcción y sostenibilidad son una pareja inseparable**. Nuestras producciones tienen un impacto en el medioambiente en términos de emisiones, consumo de energía, agua extraída y recursos naturales utilizados. La propuesta de valor del Grupo consiste en **productos y métodos de construcción sostenibles y eficientes, diseñados para minimizar el impacto en el medioambiente** en los procesos de fabricación e ingeniería para **maximizar el rendimiento** durante todo el ciclo de vida de los edificios, contribuyendo significativamente a los objetivos de descarbonización y circularidad del sector. Saint-Gobain Italia cuenta con las certificaciones ISO 140 1:2015 e ISO 9001:2015.

NUESTRO COMPROMISO MEDIOAMBIENTAL

Contribuciones que nuestros materiales pueden aportar a diversas certificaciones de so tenibilidad.

Reducir el consumo de energía y las emisiones contaminantes es uno de los objetivos prioritarios de Saint-Gobain, que desarrolla, produce y distribuye soluciones innovadoras para realizar edificio más eficien es desde el punto de vista energético. La realización de una **envoltura pasiva** que contribuye a no dispersar la energía, es la solución económicamente más sostenible para que los edificio sean más eficien es.

Muchos de nuestros productos contienen material reciclado: nos esforzamos continuamente para aumentar su contenido, contribuyendo así a reducir el consumo de materias primas y el impacto medioambiental relacionado con su ciclo de vida.

El Grupo Saint-Gobain desarrollò varios proyectos cuyo objetivo es **valorizar los desechos**, disminuir el consumo de energía y utilizar menos materias primas.

Se concede gran importancia a la Evaluación del Ciclo de Vida de los Productos (LCA – Life Cycle Assessment): este estudio evalúa los flujos d materiales y energía asociados a las distintas etapas de la vida de un producto (extracción de materias primas, producción, uso, eliminación final). El objeti o del análisis es evaluar los impactos ambientales asociados a las distintas fases del ciclo de vida del producto con vistas a optimizar los procesos de producción desde el punto de vista de la sostenibilidad ambiental.

Estrechamente vinculada al Análisis del Ciclo de Vida está la obtención de la Certificación EPD® (Environmental Product Declaration - Declaración Ambiental de Producto). El objetivo de la Declaración Ambiental de Producto es comunicar la información medioambiental recabada de la evaluación LCA, en un formato y sobre la base de unas reglas comunes y predefinidas, las PCR (P oduct Category Rules - Reglas de Categoría de Producto). Muchos productos del Grupo Saint-Gobain cuentan con esta Certificación

La presencia capilar de Saint-Gobain en todo el territorio nacionalcon unidades de producción y centros logísticos en toda Italia, limita el transporte por carretera y, en consecuencia, las emisiones contaminantes, favoreciendo la difusión de **materiales de km cero**.

Saint-Gobain, en su promoción de una actitud responsable y sensible hacia el medioambiente, ha decidido unirse a la asociación GBC Italia como miembro ordinario.

LOS ESTÁNDARES DE SOSTENIBILIDAD MEDIOAMBIENTAL

La norma **LEED V4.1** que complementa la ya existente norma LEED v4, se basa en un sistema de prerrequisitos y créditos para la planificacion la construcción y el funcionamiento de edificios áreas sostenibles.

El sistema **BREEAM** (Building Reaserch Establishment Environmental Assessment Method) se basa en la verificación del diseñ , la construcción y el uso del edifici .

El protocolo **WELL** tiene el objetivo de integrar los aspectos relacionados con la salud y el bienestar de la personas en las fases de diseño y construcción de los edificios

Cuando entre en vigor el nuevo Código de Contratas, se han actualizados los **CAM**con el Decreto Ministerial italiano 23 de junio de 2022, para la adjudicación de servicios de diseño, construcción, renovación y mantenimiento de edificios públi os.

logli
SAINT-GOBAIN

COLECCIÓN ACTUALIZADA 2026

6 VOLÚMENES

1770 PÁGINAS

La colección de 6 volúmenes que encierra toda la gama
de soluciones Logli para el vidrio.
Una antología disenada para ofrecer una panorámica
completa y detallada de todos los artículos
que componen la oferta Logli.
Cada volumen trata a fondo una familia de productos
específica, ofreciendo INFO TÉCNICA junto
con aplicaciones prácticas.

Un compendio ideal para los que buscan soluciones
de maxima calidad para el vidrio.

Todos los volúmenes
pueden descargarse
enmarcando el código QR

Todas las **soluciones de Logli** en un **único** contenedor

Volumen **1**
BARANDILLAS

Volumen **2**
EXTERIORES

Volumen **3**
INTERIOR

Volumen **4** Actualizado
DUCHAS

Volumen **5** Actualizado
VITRINAS

Volumen **6** Actualizado
ACCESORIOS PARA VIDRIOS

CATALOGO
PARAPETTI
Profili DEFENDER
Fissaggi puntuali
Montanti
Corrimano
logli
logli
SAINT-GOBAIN

ACABADOS

/1
Cromo

/2
Oro

/3
Níquel satinado

/4
Bronce

/5
Blanco

/6
Negro opaco

/7
Cromo mate

/8
Acero satinado

/9
Acero de mecanizado (CNC)

/10
Aluminio bruto

/15
Acero brillante

/24
Símil-inox

/45
Símil aluminio mate

/56
Gris

/65
Negro

/66
Aluminio champán

/67
Aluminio bronce oscuro satinado

/73
Níquel negro brillante

/83
PVD acero satinado

/88
Aluminio símil-inox satinado

/89
Hierro cincado

/90
Aluminio de mecanizado

/91
Aluminio brillante

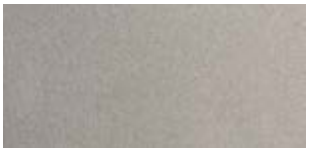

/92
Níquel mate

/93
Latonado

/94
Cromo satinado

/95
Niquelado

/97
Aluminio opaco

/99
Oro satinado

/R2
RAL9005 negro mate

/R6
RAL9016 blanco tráfico mate

/R13
RAL7016 gris pastel mate

/R25
RAL Rubigo

/RAL
RAL9010 blanco brillante

CATÁLOGO

BARANDILLAS

logli
SAINT-GOBAIN

BARANDILLAS

BARANDILLAS CON PERFIL DEFENDER

DEFENDER 810
Pág. 44

DEFENDER XP - PICO
Pág. 84

DEFENDER 1212
Pág. 100

BARANDILLAS CON FIJACIONES PUNTUALES

FIJACIONES PUNTUALES
Pág. 173

SOPORTES DOBLES PARA BARANDILLAS
Pág. 191

BARANDILLAS CON MONTANTES

MONTANTES PARA FIJACIONES PUNTUALES
Pág. 201

MONTANTES PARA ABRAZADERAS
Pág. 207

ACCESORIOS PARA BARANDILLAS

PASAMANOS
Pág. 215

PERFILES DE ACABADO
Pág. 230

LED
Pág. 233

Barandillas de vidrio

Tu ventana sobre al mundo

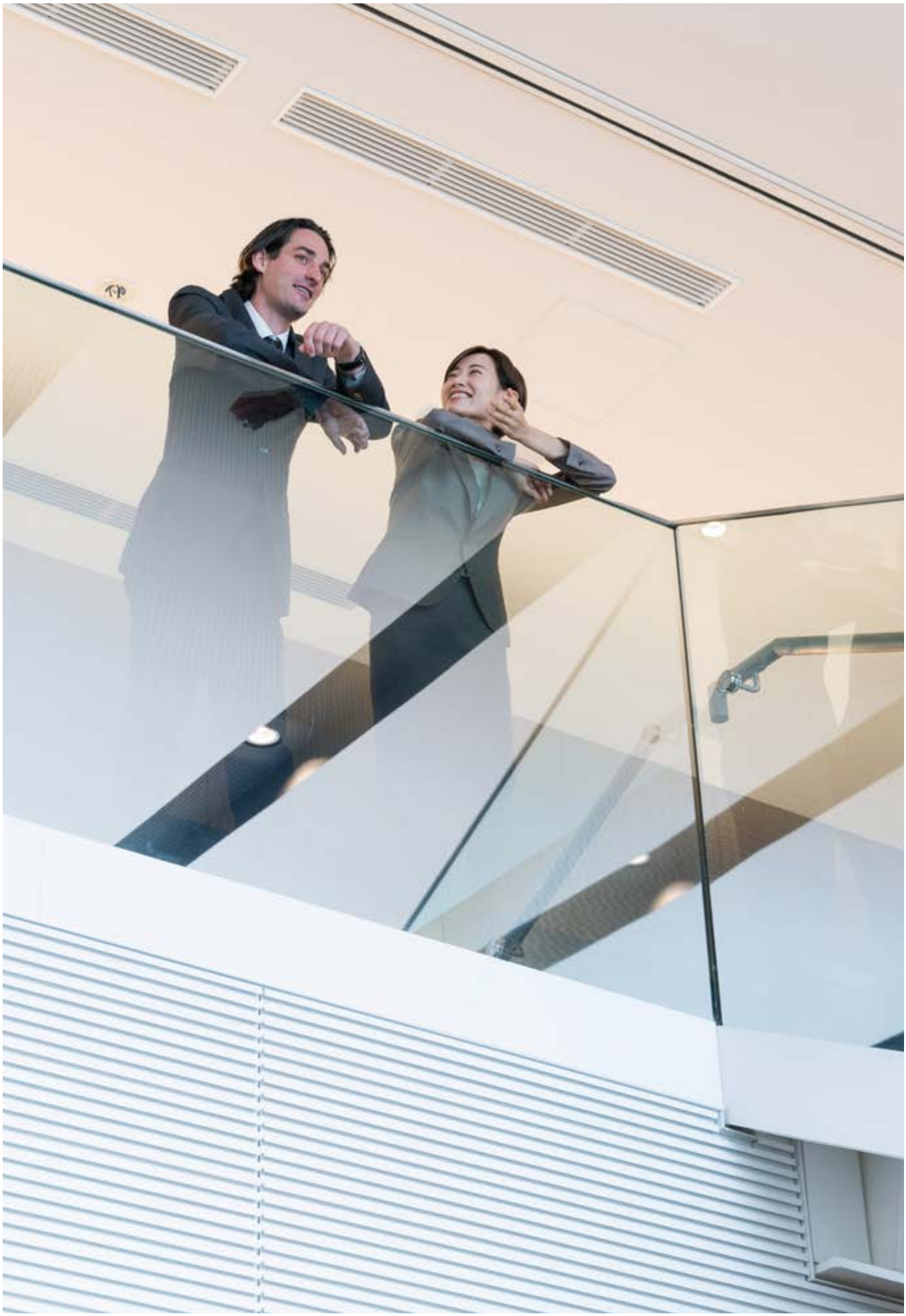

Paso a la belleza a la seguridad de los sistemas para barandillas de Logli

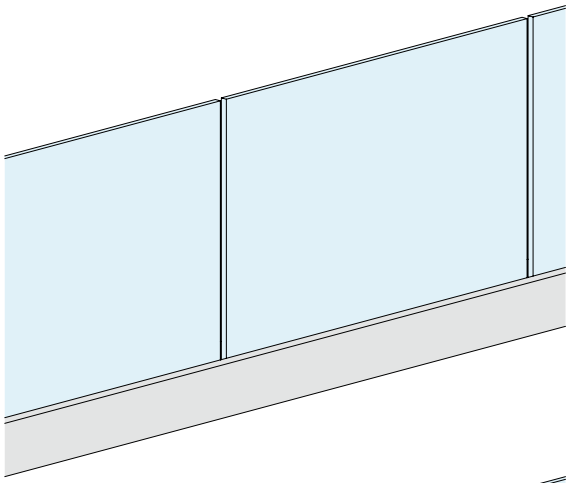

VERSATILIDAD DE LA GAMA PARA TODOS LOS TIPOS DE INSTALACIONES

Ofrecemos familias de barandillas de varios tipos,
lo que le permite elegir el modelo más adecuado para cada proyecto.

DESIGN QUE COMBINA ESTÉTICA Y FUNCIONALIDAD

Sistemas minimalistas y disponibles en numerosos acabados personalizables para cada necesidad.

BARANDILLA SOBRE PERFIL

/6 /97 /R25 /RAL

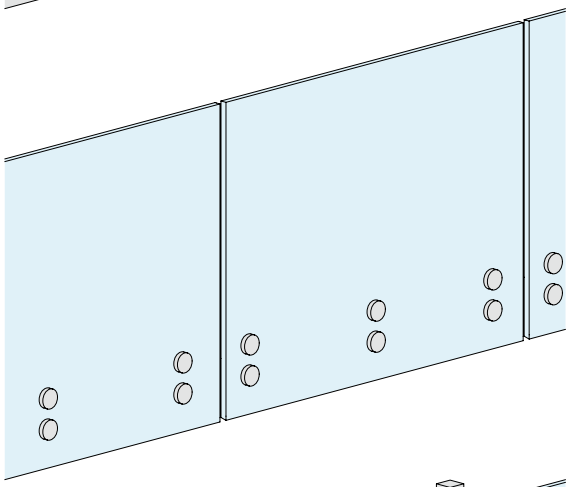

BARANDILLA CON FIJACIONES PUNTUALES

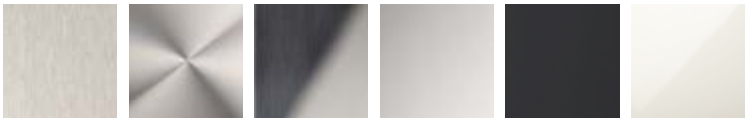

/8 /9 /15 /97 /R2 /RAL

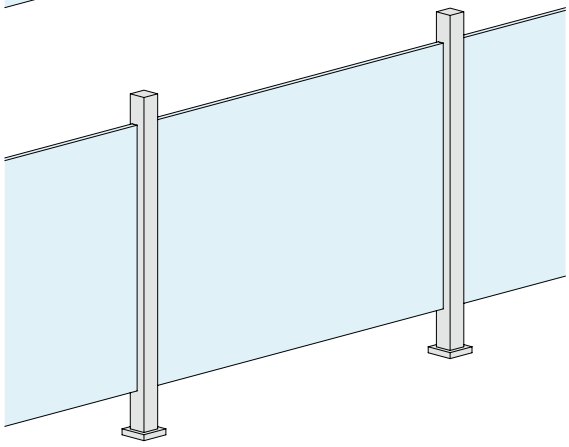

BARANDILLA CON MONTANTES

/8 /9 /15

Acabados RAL y especiales bajo pedido.

Los acabados pintados bajo peticion están vinculados a plazos de producción que deben evaluarse en cada caso. Los acabados anodizados están sujetos a plazos de producción y cantidades mínimas de pedido.

RÁPIDOS NO SÓLO EN LAS INSTALACIONES
Intentamos satisfacer incluso los pedidos más urgentes gracias a nuestro amplio stock de material en almacén y a la rapidez de entrega.

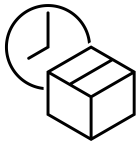

SEGURIDAD COMO PRIORIDAD,
SISTEMAS QUE NO TEMEN NINGÚN DESAFÍO.

Informes de pruebas y cálculos siempre
actualizados con las normativas más recientes.
Los certificados e informes de ensayo se aplican a
productos seleccionados según su tipo y uso previsto.

AVIS TECHNIQUE CCFAT
Defender
n. 2.1/16-1724_V3 pubblicato il 18/09/2019

ABP Allgemeines bauaufsichtliches Prüfzeugnis
DIN 18008, DIN EN 1990, DIN EN 1991

British Standard BS 6180:2011

TEST REPORT Politecnico di Milano

UNI 11678:2017

NTC 2018

cstc.be
Recherche • Développe • Informe
Probado en el CSTC
Informe de ensayo CAR-19-268

LUCIDEON
194077 (QT56891/1/AS) Ref. 1/Supp1

GINGER CEBTP
Test Report

Cahier 3034-V3 CSTB

SIA 261

NBN B 03-004

ASISTENCIA CONTINUA
DESDE LA SELECCIÓN HASTA EL MONTAJE

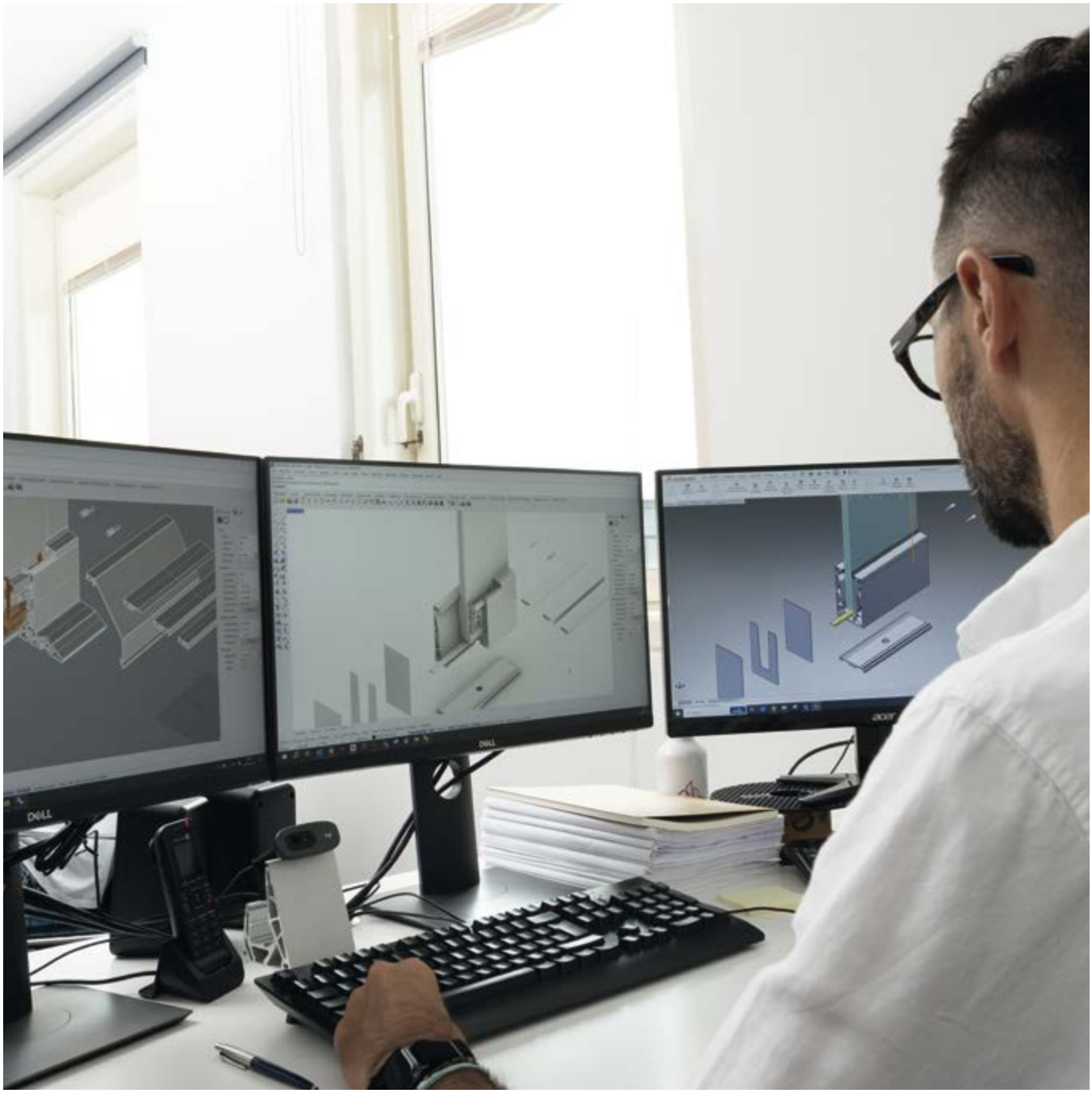

Cuando elige un sistema para barandillas Logli
nunca está solo, nuestra filosofía se centra
en la asistencia en cada fase del proceso.
LA FUERZA DE LA TRADICIÓN,
EL PODER DE LA INNOVACIÓN.
Actualizamos continuamente los sistemas para barandillas
de Logli Saint-Gobain para mejorar sus prestaciones
y garantizar un producto siempre innovador.

Conectate al ambiente

Un barandilla de vidrio de la gama Logli te permite disfrutar al maximo del panorama que te rodea.

REQUISITOS TÉCNICOS ESENCIALES DE UN BARANDILLA DE VIDRIO.

ALTURA MÍNIMA H

En la mayoría de los casos, la altura de protección mínima requerida es de 100 cm. Sin embargo, no es estrano que las normativas locales o requisitos especiales impongan límites más altos, con una altura mínima de 110 y 120 cm.

RAMPAS DE ESCALERAS

La altura de protección H se mide desde el borde de la huella y como mínimo debe ser de 90 cm.

RIGIDEZ

La seguridad en situaciones «excepcionales» es fundamental, pero no menos importante es la percepción de seguridad relacionada con el comportamiento del barandilla ¡en el uso normal cotidiano!

Es evidente que un sistema flexible y inestable puede ser percibido como «inseguro», reduciendo considerablemente la comodidad y usabilidad de los espacios.

Los sistemas DEFENDER siempre han estado a la vanguardia en la combinación de rigidez y resistencia, para lograr juntos el máximo bienestar y seguridad: tambien per eso, siempre recomendamos el uso de intercalarios rígidos en el proceso de estratificación de los vidrios deben ser instalados en nuestos sistemas.

RESISTENCIA

La resistencia mecánica de un barandilla se expresa como carga por unidad de anchura. Esta carga de proyecto puede variar en función de las normas y del uso previsto: en general, si se prevén agolpamientos, la resistencia asegurada por el sistema debe ser mayor.

Además de la carga, pueden ser necesarios controles frente a impactos de objetos pesados o duros. Si no se tienen debidamente en cuenta, estas acciones podrían dañar localmente las placas o los sistemas, afectando la seguridad general.

Otro aspecto que no hay que subestimar: la presión del viento. Para barandillas altas o muy expuestas a las ráfagas, el empuje del viento podría convertirse en el elemento clave para el dimensionamiento.

ESCALABILIDAD

La altura de protección debe medirse desde la primera superficie factible.

Es importante comprobar si existen riesgos asociados a las zonas de apoyo próximas al barandilla, que suelen tener una anchura entre 5 y 30 cm, o a la presencia de gradas o superficies fijas altas.

Se trata de elementos a evaluar para ver si pueden utilizarse para facilitar el paso de la barrera: de ser así, será útil aumentar su altura.

INCRUZABILIDAD

Para garantizar la seguridad tanto arriba que abajo, es necesario impedir la caída de objetos a través de los distintos elementos que lo componen: como requisito mínimo, en cada punto no debe poder pasar una esfera de 10 cm de diámetro.

Consúltese la colección de tablas para identificar el sistema más adecuado para la instalación a realizar, segun los requisitos de las normas técnicas: los datos esenciales se presentan de forma sencilla y concisa, pero no eximen a proyectistas e instaladores de consultar el texto completo de las normas y la documentación técnica de los sistemas, descargable de nuestra página web o disponible a través del servicio técnico de atención al cliente de Logli Saint-Gobain.

A continuación figura una lista de leyes, normas y documentos técnicos utilizados para resumir los resultados de nuestras pruebas:

Normas EUROPEAS (válidas para todos los países de la UE)
CPR 305 - Reglamento de productos de construcción
EN 12150 - Vidrio de silicato sodocálcico de seguridad templado térmicamente
EN 12543 - Vidrio laminado y vidrio laminado de seguridad
EN 12600 - Prueba con péndulo percusor, método de ensayo de impacto y clasificación para vidrio plano
EN 13200 - Espacios de observación para espectadores
EN 14179 - Vidrio de seguridad templado térmicamente sometido a «heat soak test»
EN 16612 - Métodos de cálculo de la resistencia de las placas de vidrio a las cargas laterales
EN 16613 - Determinación de las propiedades mecánicas del intercalario
ITALIA
NTC 2018 - Normas técnicas para las construcciones (D.M. italiano 17 de enero de 2018)
UNI 7697 - Criterios de seguridad en las aplicaciones cristaleras
UNI 10809 - Barandillas, balaustradas o barandillas prefabricados, dimensiones, prestaciones y ensayos
UNI 11678 - Métodos de ensayo para elementos de cerramiento de vidrio con función anticaída
FRANCIA
NF P 06-001 - Cargas de servicio para las construcciones
NF P 01-012 - Dimensionamiento de los barandillas
NF P 01-013 - Pruebas de resistencia sobre barandillas
Cahier 3034 du CSTB - Procedimiento de ensayo para barandillas de vidrio anclados a la base
ALEMANIA
DIN 1990 y DIN 1990/ NA - Conceptos básicos de ingeniería estructural y anexo nacional
DIN 1991-1 - Acciones sobre las construcciones
DIN 18008 - Normas de proyecto y construcción para el vidrio en las construcciones
BÉLGICA
NBN B 03-004 - Barandillas para las construcciones
SUIZA
SIA 261 - Acciones sobre las estructuras
SIA 358 - Barandillas y balaustradas
SIGAB 004 - Requisitos para los componentes de vidrio en las balaustradas
PAÍSES BAJOS
NEN 2608 - Vidrio en la construcción, requisitos y métodos de cálculo
BRL 4107 - Directrices para la evaluación de las balaustradas
REINO UNIDO
BS 6180 - Barreras dentro y alrededor de los edificios
Approved Document K - Protección contra caídas, colisiones e impactos

Documento Básico SE-AE - Seguridad estructural

Defender: barandillas sobre perfil

Paso al vidrio

Una gama completa de perfiles para barandillas de vidrio que combina las más altas prestaciones con la elegancia, dejando paso a la belleza del vidrio.

Desde su lanzamiento en 2014, la gama DEFENDER ha conquistado a los profesionales del vidrio por su elegancia, practicidad y seguridad.
Hoy, gracias a un proceso de investigación y mejora continuas y al uso de tecnologías cada vez más avanzadas, nuestros sistemas nos permiten responder a cualquier necesidad y tipo de instalación.

DEFENDER es sinónimo de seguridad, belleza y calidad.

Panorámica de la familia Defender

Serie:	Para vidrios:	Modelo:	Montaje:	Regulación:
DEFENDER 810	16.7 / 21.5 20.7 / 21.5	*LM* *DK* *FR* *SP*	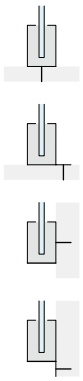	 Bilateral
DEFENDER 810 MONOLADO REGULABLE	16.7 / 21.5 20.7 / 21.5	*MR* *MF*	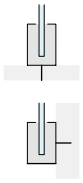	 Un lado
DEFENDER XP	12.7 / 13.5 15 16.7 / 17.5			 Bilateral
DEFENDER PICO	12.7 / 13.5 15 16.7 / 17.5			 Fijo
DEFENDER 1212	24.7 / 25.5	*LM* *DK* *FR* *SP*	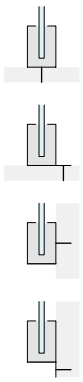	 Bilateral

DEFENDER 810

El panorama al alcance de la mano

Con sus diferentes posibilidades de montaje, la gama DEFENDER 810 se adapta perfectamente a cualquier necesidad de instalación en entornos tanto públicos como residenciales: un perfil minimalista que destaca por su versatilidad y sus prestaciones excepcionales.

Todos los perfiles de aluminio están protegidos con anodizado de 20 micras o pintura HPQ para una gran durabilidad incluso en entornos agresivos*. Los perfiles con función portante se suministran preperforados se destaca con un paso de 200 mm, listos para instalarlos. Bajo pedido, ofrecemos la posibilidad de realizar perfiles con taladrados adicionales o cortes a medida para cada proyecto. Las alicates premontados de plásticos compuestos de altísimas prestaciones permiten sujetar el vidrio de forma rápida y sencilla, garantizando la máxima seguridad y una mayor durabilidad. Además, el nuevo diseño modular de los sistemas de bloqueo permite instalar vidrios de distintos espesores sin cambiar el sistema. La regulación de la inclinación del vidrio y el apriete de la posición se realizan actuando a ambos lados del sistema.

Cubiertas de acabado disponibles:

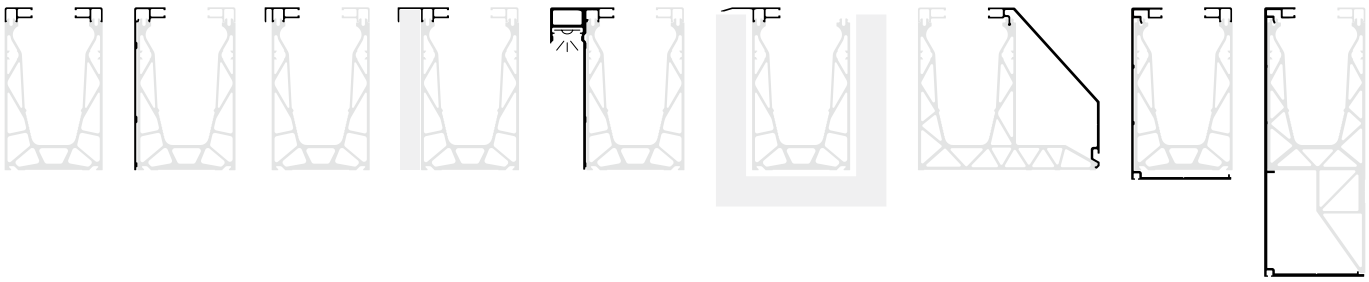

KIT DEFENDER 810LM

MONTAJE EN SUELO

Acabado: /6 /10 /97 /R25 /RAL

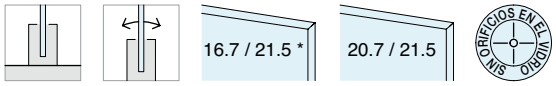

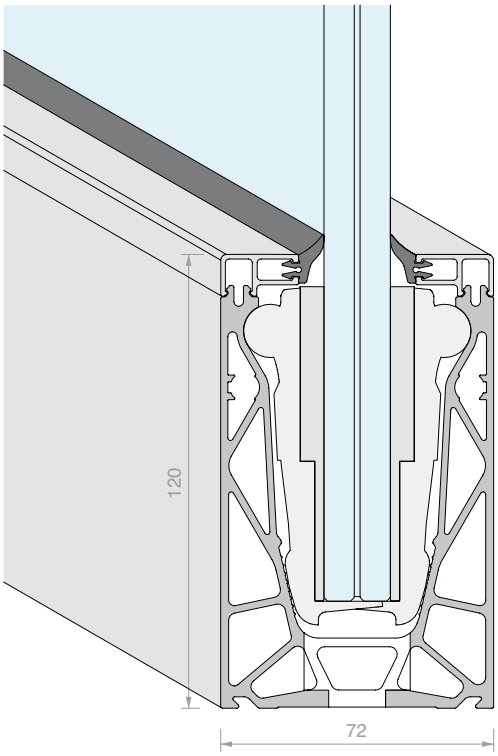

KIT DEFENDER 810DK

MONTAJE EN SUELO CON PIE LATERAL

Acabado: /97

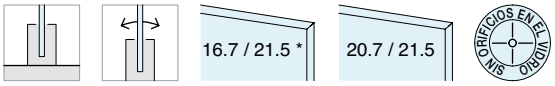

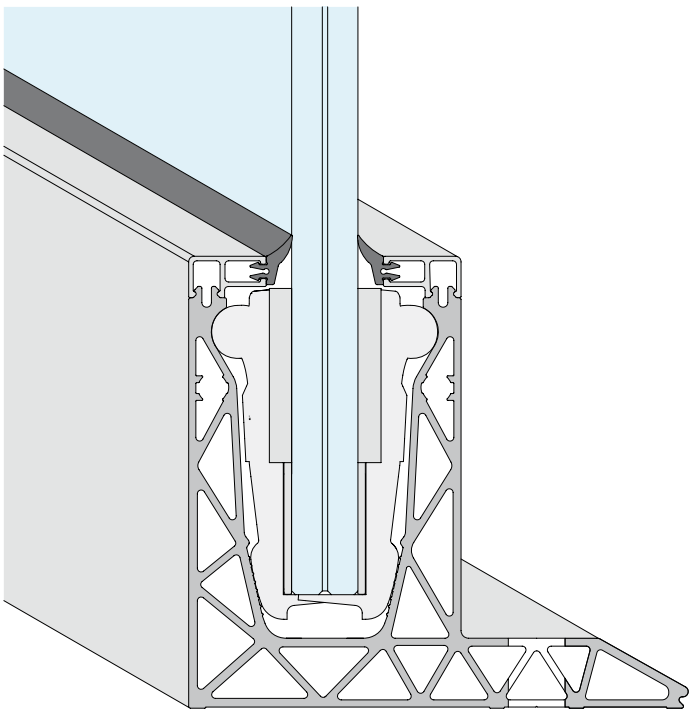

Todos los kits Defender están disponibles en stock en 3 medidas:

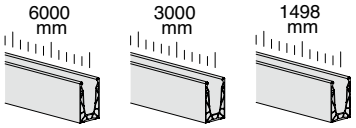

Perfiles de evacuazion opcionales:

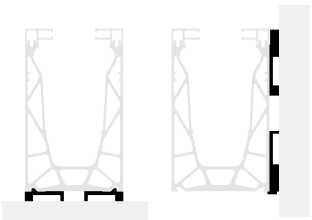

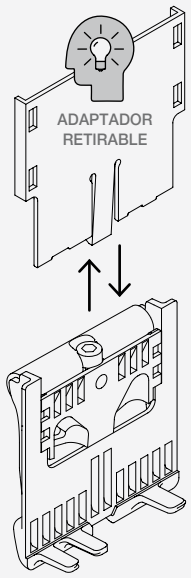

* ABRAZADERAS CONFIGURABLES PARA DEFENDER810

Las abrazaderas DEFENDER810 están diseñadas para permitir una configuración doble: para vidrios 8+8 utilizando las adaptadoras, o para vidrios 10+10 sin utilizar las adaptadoras.

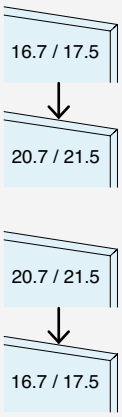

DF1721

Este modelo de abrazadera ya está configurado para vidrios 8+8, monta adaptadores de espesor.

Configuración reversible
La abrazadera es reversible, quitando las adaptadoras la abrazadera se adapta a los vidrios 10+10.

DF2121

Este modelo de abrazadera ya está configurado para vidrios 10+10, no monta adaptadoras.

Configuración reversible
La abrazadera es reversible: pidiéndola aparteo y poniendo las adaptadoras, se adapta a los vidrios 8+8.

DF1721

DF2121

KIT DEFENDER 810FR

MONTAJE EN FORJADO

Acabado: /6 /10 /97 /R25 /RAL

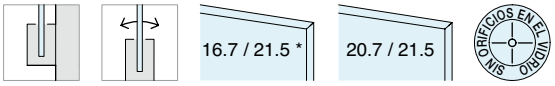

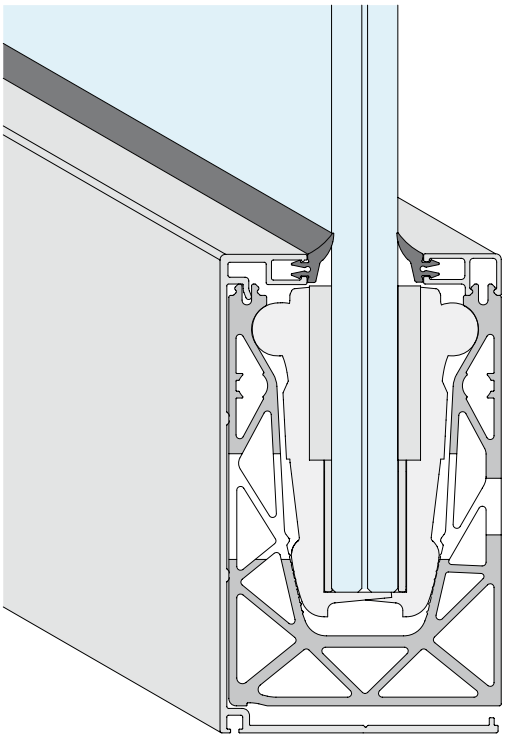

KIT DEFENDER 810SP

MONTAJE EN FORJADO CON PIE EN LA BASE

Acabado: /97

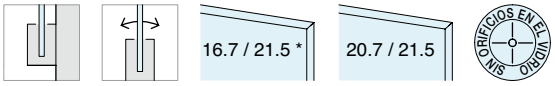

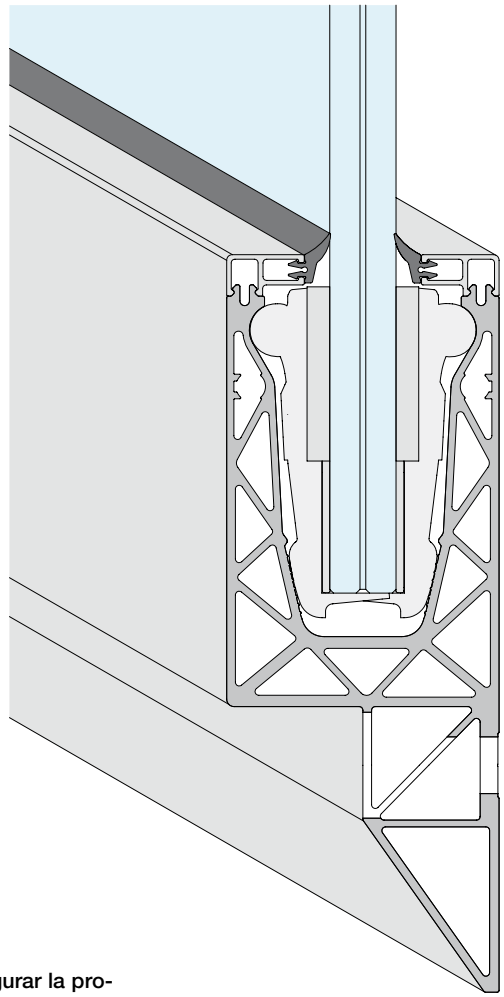

***los perfiles suministrados en bruto no están protegidos, se debe asegurar la protección mediante técnicas adecuadas en función del uso previsto.**

DEFENDER 810 MONOLADO REGULABLE

La regulación al alcance de la mano

La gama DEFENDER se amplía con el sistema de regulacion y fijación innovador por un solo lado: un nuevo aliado a tu lado que te resultará indispensable en las situaciones de montaje más complejas, sobre todo cuando no sea posible acceder a ambos lados del sistema. El nuevo perfil no sólo sigue siendo tan minimalista como el resto de la gama, sino que incluso permite aumentar las prestaciones del vidrio gracias a la junta de apoyo continua en en el lado exterior.

Todos los perfiles de aluminio están protegidos con anodizado de 20 micras o pintura HPQ para una gran durabilidad incluso en entornos agresivos*. Los perfiles con función portante se suministran preperforados con un paso de 200 mm, con vistas a estar listos para instalarlos. Bajo pedido, ofrecemos la posibilidad de realizar perfiles con taladrados adicionales o cortes a medida para cada proyecto. El sistema innovador de alojamiento y regulación del vidrio consta de abrazaderas premontadas, fabricadas con plásticos compuestos de altísimas prestaciones, que incluyen un mecanismo de anillo móvil para activar los dispositivos de regulación del vidrio actuando únicamente desde el lado interno. Además, el nuevo diseño modular de los sistemas de bloqueo permite instalar vidrios de distintos espesores sin cambiar el sistema.

Cubiertas de acabado disponibles:

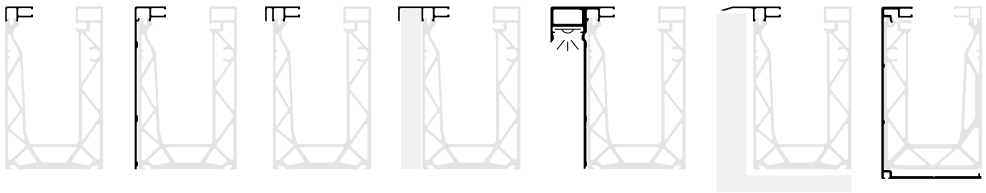

KIT DEFENDER 810MR

MONTAJE EN SUELO

Acabado: /6 /10 /97 /R25 /RAL

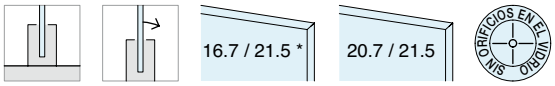

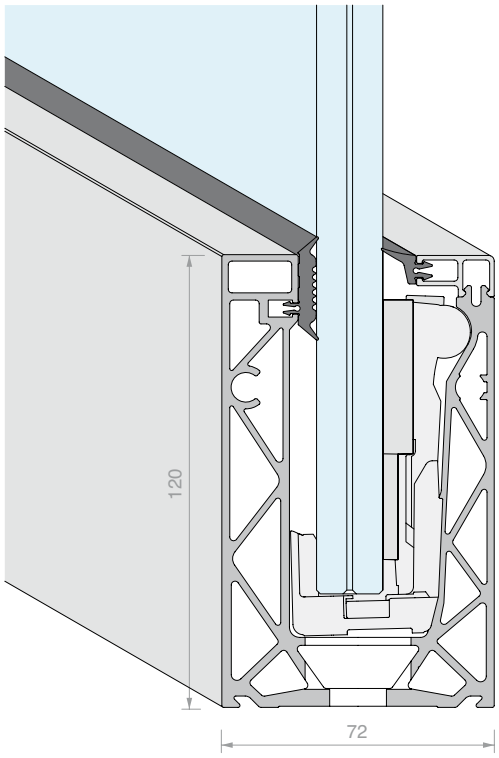

Todos los kits Defender están disponibles en stock en 3 medidas:

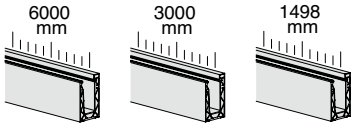

Perfiles de evacuazion opcionales:

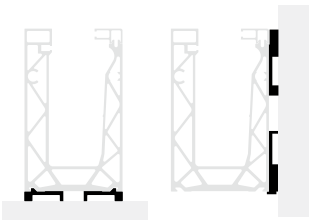

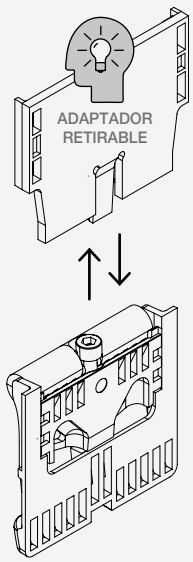

* ABRAZADERAS CONFIGURABLES PARA DEFENDER810MR

Las abrazaderas DEFENDER810MR están diseñadas para permitir una configuración doble: para vidrios 8+8 utilizando una adaptadora, para vidrios 10+10 sin utilizar la adaptadora.

Kit de abrazaderas suministrado con la herramienta de regulación DFUT01

16.7 / 17.5

20.7 / 21.5

DF1721MR

Este modelo de abrazadera ya está configurado para vidrios 8+8, monta adaptadora.

Configuración reversible
La abrazadera es reversible, quitando la adaptadora la abrazadera se adapta a los vidrios 10+10.

20.7 / 21.5

16.7 / 17.5

DF2121MR

Este modelo de abrazadera ya está configurado para vidrios 10+10, no monta la adaptadora.

Configuración reversible
La abrazadera es reversible: pidiéndola por separado y poniendo la adaptadora, se adapta a los vidrios 8+8.

DF1721MR

DF2121MR

KIT DEFENDER 810MF

MONTAJE EN FORJADO

Acabado: /6 /10 /97 /R25 /RAL

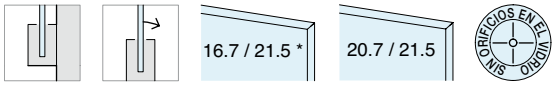

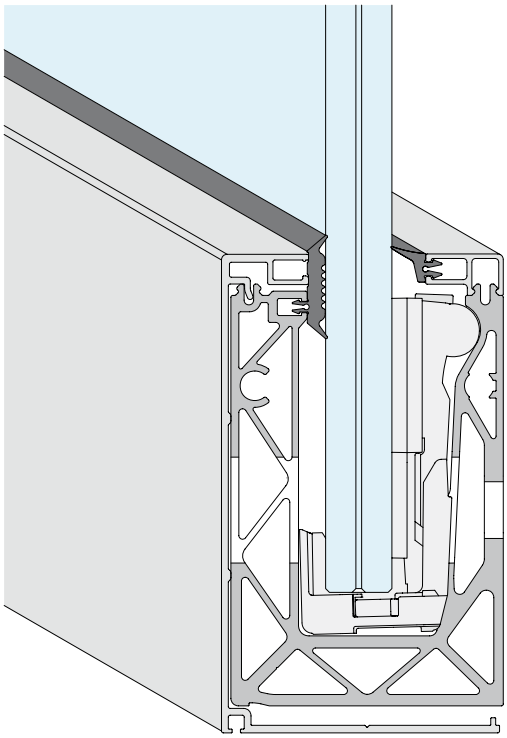

***los perfiles suministrados en bruto no están protegidos, se debe asegurar la protección mediante técnicas adecuadas en función del uso previsto.**

DEFENDER XP y PICO

El más pequeño, el más resistente

La gama XP y PICO ofrece toda la seguridad de la línea DEFENDER en un tamaño más reducido. Ideal para su aplicación en muros bajos, paredes divisorias hasta el techo y para todas las situaciones en las que las cargas son inferiores respecto a los valores típicos exigidos para los barandillas.

Todos los perfiles de aluminio están protegidos con anodizado de 20 micras o pintura HPQ para una gran durabilidad incluso en entornos agresivos*. Los perfiles con función portante se suministran preperforados con un paso de 200 mm, con vistas a estar listos para instalarlos. Bajo pedido, ofrecemos la posibilidad de realizar perfiles con taladrados adicionales o cortes a medida para cualquier cada proyecto.

Abrazaderas de plásticos compuestos de altas prestaciones para una mayor durabilidad y seguridad: listas para usar para una instalación aún más rápida. Serie XP con regulación bilateral del vidrio. Serie PICO con instalación en un lado sin regulación.

Cubiertas de acabado disponibles:

KIT DEFENDER XP

MONTAJE EN SUELO

Acabado: /6 /10 /97 /R25 /RAL

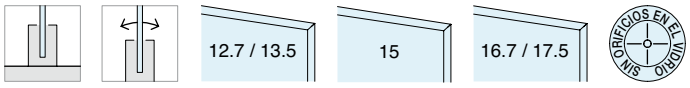

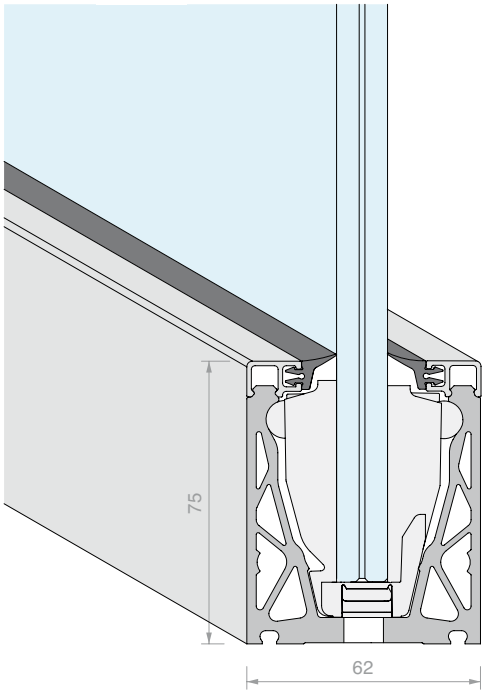

Todos los kits Defender están disponibles en stock en 3 medidas:

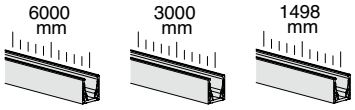

ABRAZADERAS DEFENDER XP BILATERALES REGULABLES

Material: POM, Gregory, Acero inoxidable

ABRAZADERAS DEFENDER PICO MONOLADO

Material: POM, Aluminio (DFP17) o Gregory, Acero inoxidable

KIT DEFENDER PICO

MONTAJE EN SUELO

Acabado: /6 /10 /97 /R25 /RAL

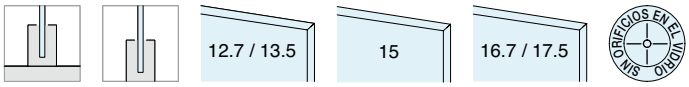

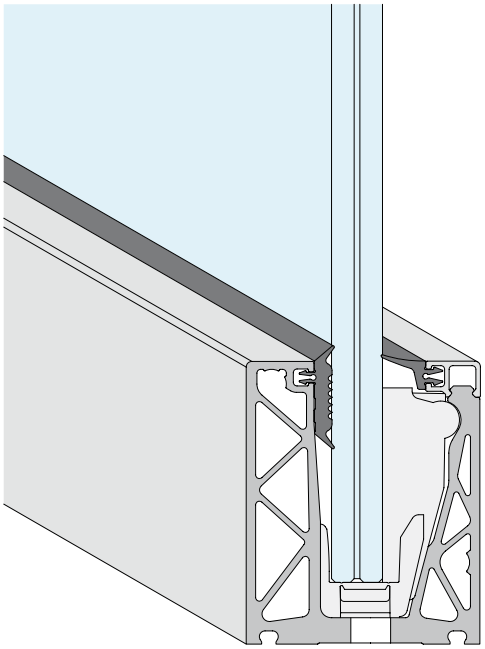

***los perfiles suministrados en bruto no están protegidos, se debe asegurar la protección mediante técnicas adecuadas en función del uso previsto.**

DEFENDER 1212

Pura fuerza para las soluciones más extremas

La familia DEFENDER 1212 está específicamente diseñada para satisfacer las más altas exigencias de prestaciones; al permitir la instalación de paneles de vidrio gruesos, rígidos y resistentes, estos sistemas alcanzan cargas de servicio muy elevadas. Sus excepcionales características hacen que estos perfiles sean especialmente adecuados para su uso en gradas de estadios, recintos con gran afluencia de público o para aplicaciones de pantallas contravientos de gran altura en zonas exteriores expuestas a fuertes ráfagas de viento.

Todos los perfiles de aluminio están protegidos con anodizado de 20 micras o pintura HPQ para una gran durabilidad incluso en entornos agresivos*. Los perfiles con función portante se suministran preperforados con un paso de 200 mm, con vistas a estar listos para instalarlos. Bajo pedido, ofrecemos la posibilidad de realizar perfiles con taladrados adicionales o cortes a medida para cualquier cada proyecto.
Las abrazaderas premontadas de plásticos compuestos de altísimas prestaciones permiten sujetar el vidrio de forma rápida y sencilla, garantizando la máxima seguridad y una mayor durabilidad. La regulación de la inclinación del vidrio y el apriete de la posición se realizan actuando por ambos lados.

Cubiertas de acabado disponibles:

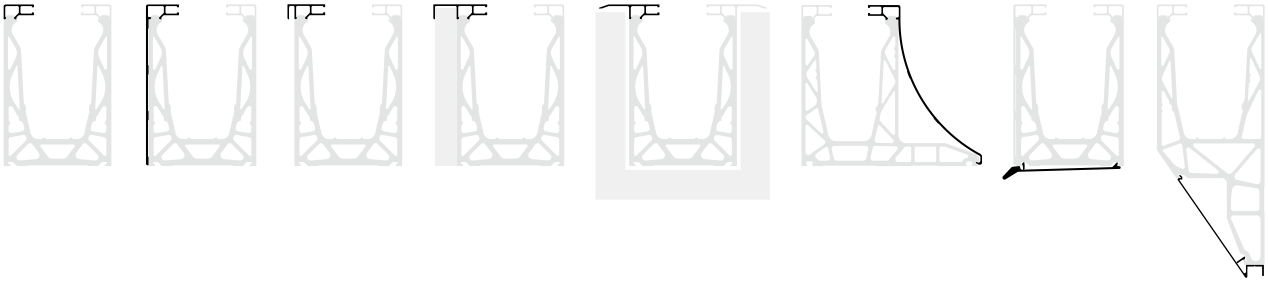

KIT DEFENDER 1212LM

MONTAJE EN SUELO

Acabado: /97

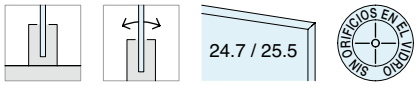

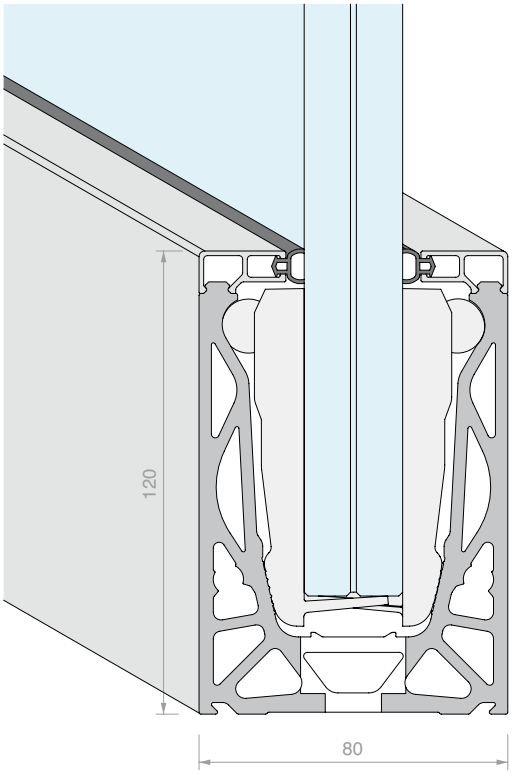

KIT DEFENDER 1212DK

MONTAJE EN SUELO CON PIE LATERAL

Acabado: /97

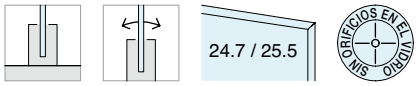

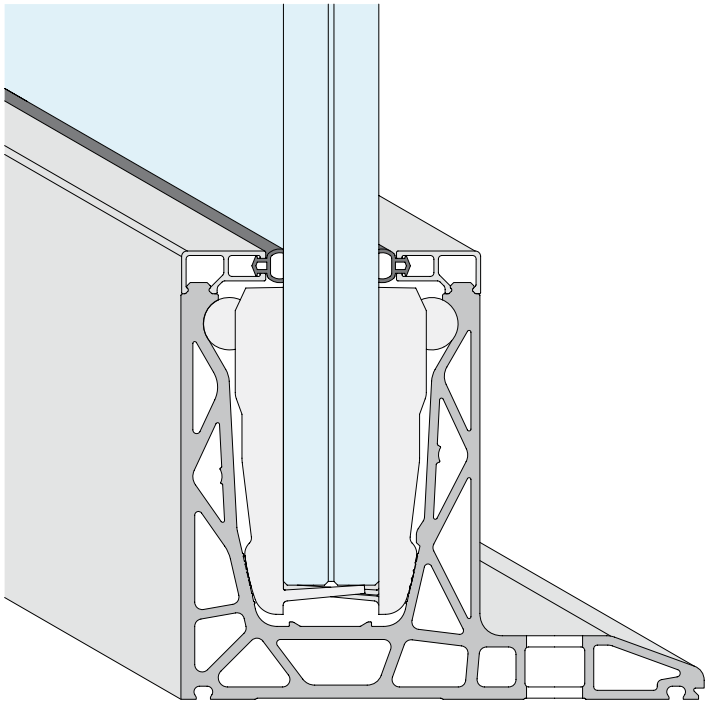

Todos los kits Defender están disponibles en stock en 3 medidas:

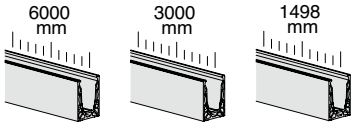

Perfiles de evacuazion opcionales:

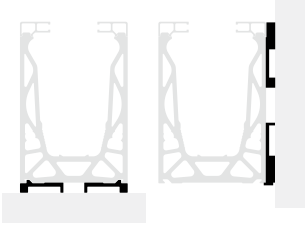

ABRAZADERAS DEFENDER 1212 BILATERALES REGULABLES

Material: POM, Aluminio, Acero inoxidable, TPE

KIT DEFENDER 1212FR

MONTAJE EN FORJADO

Acabado: /97

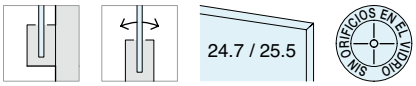

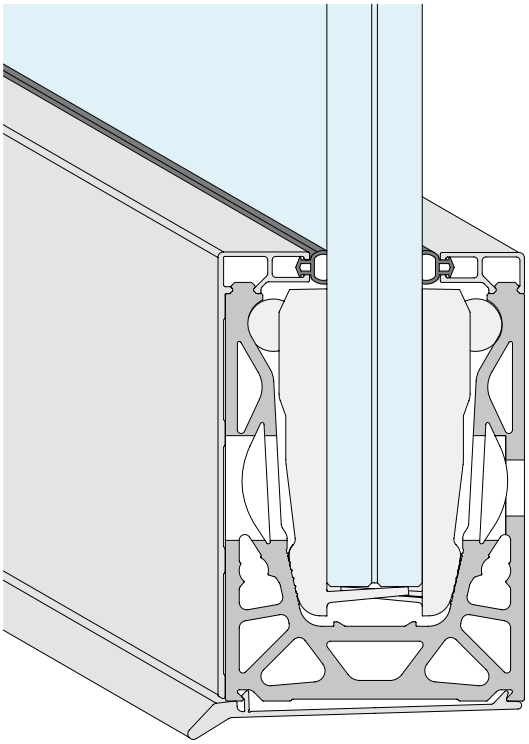

KIT DEFENDER 1212SP

MONTAJE EN FORJADO CON PIE EN LA BASE

Acabado: /97

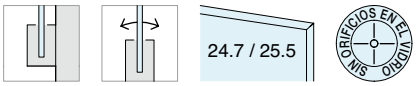

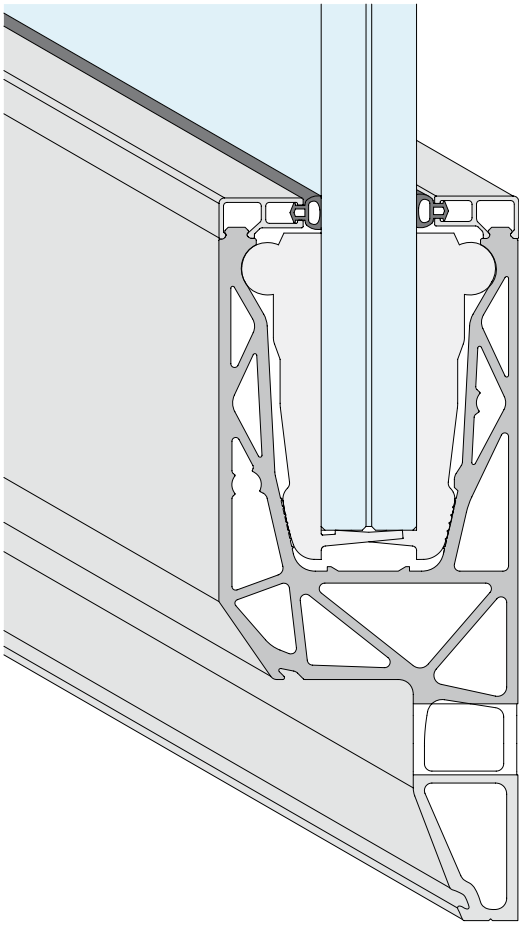

***los perfiles suministrados en bruto no están protegidos, se debe asegurar la protección mediante técnicas adecuadas en función del uso previsto.**

KIT DEFENDER 810LM

MONTAJE EN SUELO

CONFIGURADO PARA VIDRIO 8+8

Material: Aluminio

Acabado: /6 /10 /97 /R25 /RAL

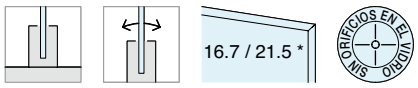

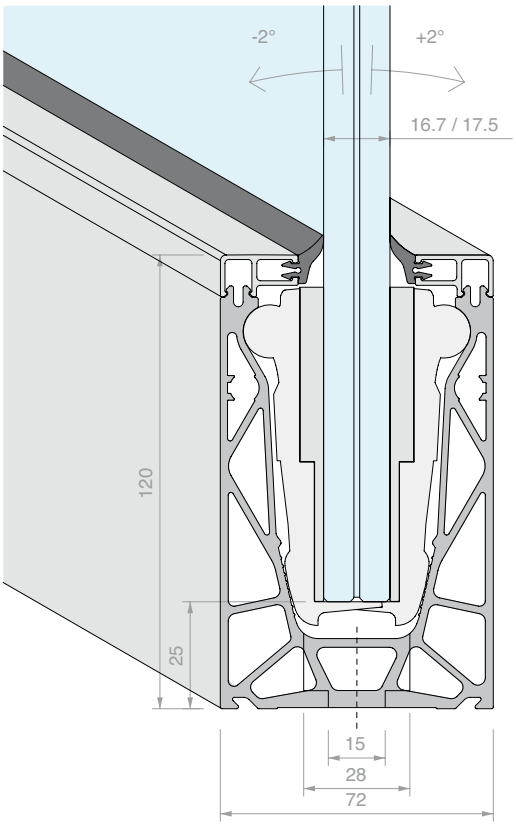

6000 mm

Kit formado por:

Art.	Descripción	Cant.
DFP88G01.03	Perfil de junta de labio	4 Uds.
DF100.60	Perfil de acabado superior de presion	2 Uds.
DF1721	Abrazaderas 810 para vidrio 8+8	24 Uds.
DF810LM.60	Perfil en suelo	1 Ud.

Art.	Longitud	Cant.
DF810LM17KIT.60	**6000** mm	1 Ud.

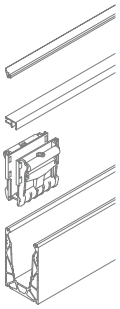

3000 mm

Kit formado por:

Art.	Descripción	Cant.
DFP88G01.03	Perfil de junta de labio	2 Uds.
DF100.30	Perfil de acabado superior de presion	2 Uds.
DF1721	Abrazaderas 810 para vidrio 8+8	12 Uds.
DF810LM.30	Perfil en suelo	1 Ud.

Art.	Longitud	Cant.
DF810LM17KIT.30	**3000** mm	1 Ud.

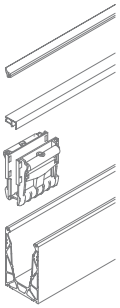

* ABRAZADERAS CONFIGURABLES PARA DEFENDER810

Las abrazaderas DEFENDER810 están diseñadas para permitir una configuración doble: para vidrios 8+8 utilizando las adaptadoras, o para vidrios 10+10 sin utilizar las adaptadoras.

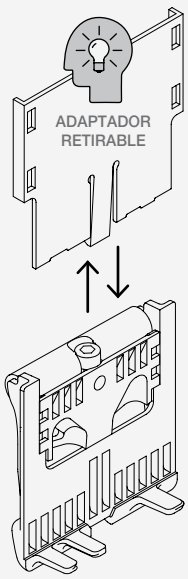

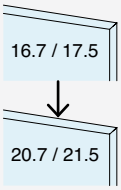

DF1721

Este modelo de abrazadera ya está configurado para vidrios 8+8, monta adaptadores de espesor.

Configuración reversible

La abrazadera es reversible, quitando las adaptadoras la abrazadera se adapta a los vidrios 10+10.

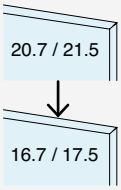

DF2121

Este modelo de abrazadera ya está configurado para vidrios 10+10, no monta adaptadoras.

Configuración reversible

La abrazadera es reversible: pidiéndola aparteo y poniendo las adaptadoras, se adapta a los vidrios 8+8.

1498 mm

Kit formado por:

Art.	Descripción	Cant.
DFP88G01.03	Perfil de junta de labio	1 Ud.
DF100.15	Perfil de acabado superior de presion	2 Uds.
DF1721	Abrazaderas 810 para vidrio 8+8	6 Uds.
DF810LM.15	Perfil en suelo	1 Ud.

Art.	Longitud	Cant.
DF810LM17KIT.15	**1498** mm	1 Ud.

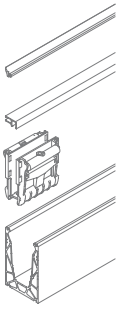

DIMENSIONES LED

A = máx. 12 mm
B = máx. 5 mm

IP > 65
reverso adhesivo

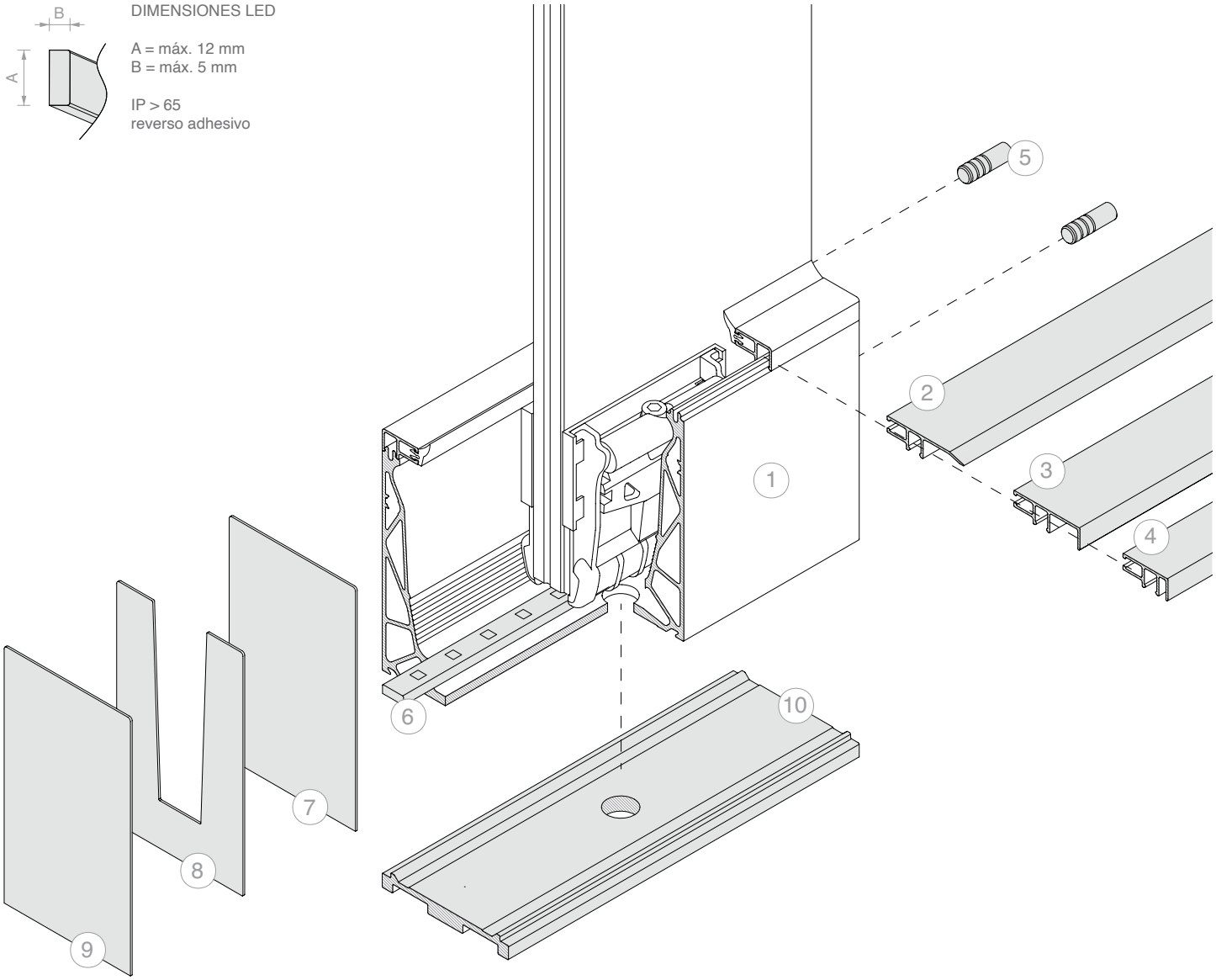

Nº	Art.
1	**DF810LM17KIT**

Opcional:

Nº	Art.	Descripción
2	**DF101**	Perfil rodapié de presion
3	**DF216**	Perfil portarrevestimiento frontal de espesor máx. 16 mm
4	**DF204**	Perfil portarrevestimiento frontal de espesor máx. 4 mm
5	**DF25**	Nº 2 pasadores de centrado
6	**LED**	Tira de LED para uso en exteriores
7	**DF12072AL**	Tapa de acabado cerrada
8	**DF2TPAL**	Tapa de acabado con abertura en V
9	**DF12772AL**	Tapa de acabado cerrada con perfil DFA72
10	**DFA72**	Perfil de evacuacion

INFO LED p. 150

INFO TÉCNICA p. 154

PASO DE TALADRADO

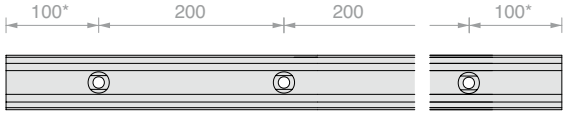

* la posición del primer y último orificio se da a título indicativo, para solicitudes específicas acudir a Atención al Cliente.

KIT DEFENDER 810LM

MONTAJE EN SUELO

CONFIGURADO PARA VIDRIO 10+10

Material: Aluminio

Acabado: /6 /10 /97 /R25 /RAL

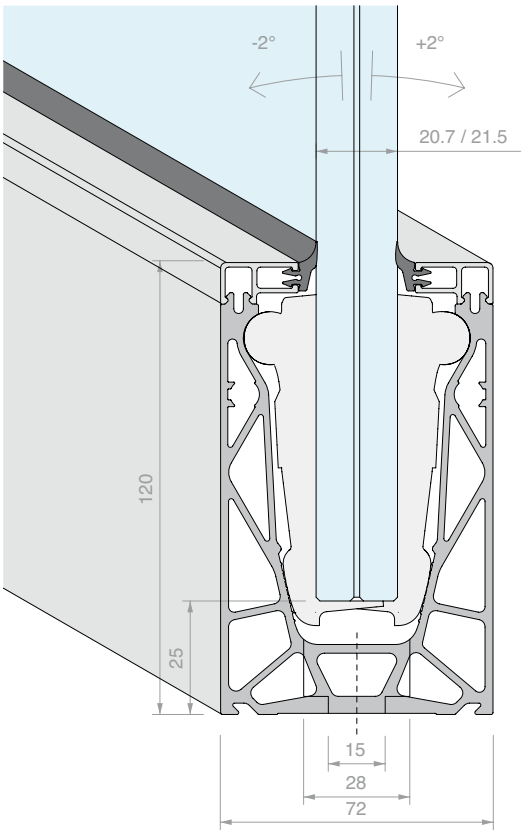

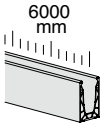

Kit formado por:

Art.	Descripción	Cant.
DFP88G01.03	Perfil de junta de labio	4 Uds.
DF100.60	Perfil de acabado superior de presion	2 Uds.
DF2121	Abrazaderas 810 para vidrio 10+10	24 Uds.
DF810LM.60	Perfil en suelo	1 Ud.

Art.	Longitud	Cant.
DF810LM21KIT.60	**6000** mm	1 Ud.

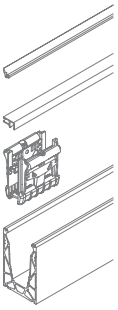

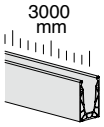

Kit formado por:

Art.	Descripción	Cant.
DFP88G01.03	Perfil de junta de labio	2 Uds.
DF100.30	Perfil de acabado superior de presion	2 Uds.
DF2121	Abrazaderas 810 para vidrio 10+10	12 Uds.
DF810LM.30	Perfil en suelo	1 Ud.

Art.	Longitud	Cant.
DF810LM21KIT.30	**3000** mm	1 Ud.

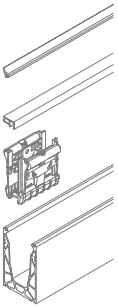

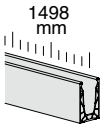

Kit formado por:

Art.	Descripción	Cant.
DFP88G01.03	Perfil de junta de labio	1 Ud.
DF100.15	Perfil de acabado superior de presion	2 Uds.
DF2121	Abrazaderas 810 para vidrio 10+10	6 Uds.
DF810LM.15	Perfil en suelo	1 Ud.

Art.	Longitud	Cant.
DF810LM21KIT.15	**1498** mm	1 Ud.

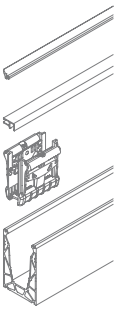

ABRAZADERAS CONFIGURABLES PARA DEFENDER810

Las abrazaderas DEFENDER810 están diseñadas para permitir una configuración doble: para vidrios 8+8 utilizando las adaptadoras, o para vidrios 10+10 sin utilizar las adaptadoras.

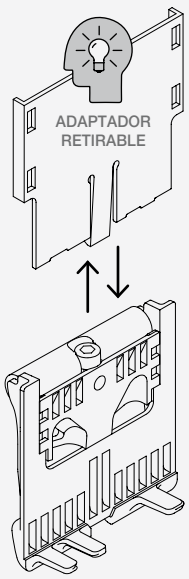

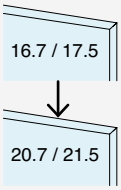

DF1721

Este modelo de abrazadera ya está configurado para vidrios 8+8, monta adaptadores de espesor.

Configuración reversible

La abrazadera es reversible, quitando las adaptadoras la abrazadera se adapta a los vidrios 10+10.

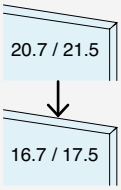

DF2121

Este modelo de abrazadera ya está configurado para vidrios 10+10, no monta adaptadoras.

Configuración reversible

La abrazadera es reversible: pidiéndola aparteo y poniendo las adaptadoras, se adapta a los vidrios 8+8.

DIMENSIONES LED

A = máx. 12 mm
B = máx. 5 mm

IP > 65
reverso adhesivo

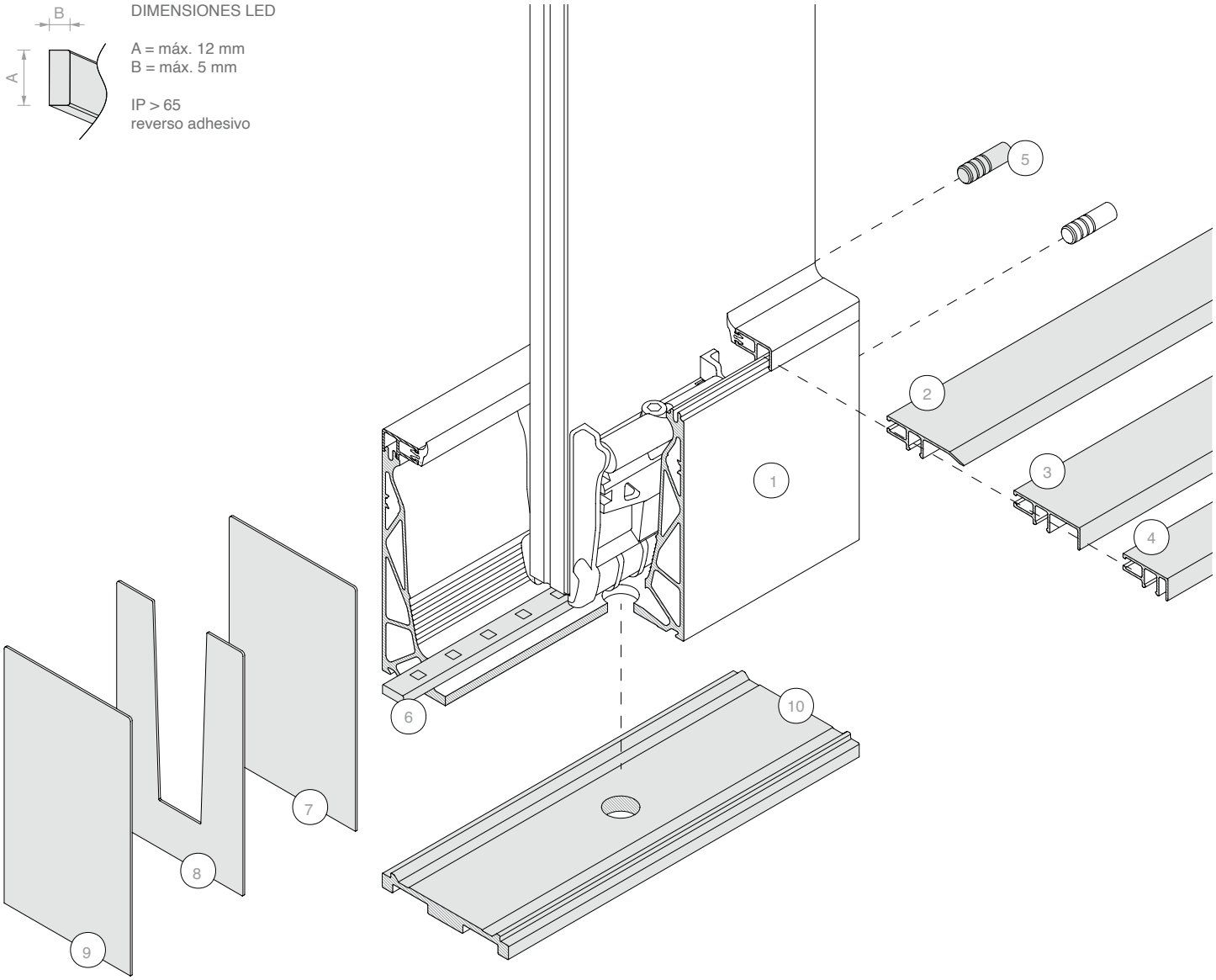

INFO LED p. 150

INFO TÉCNICA p. 154

PASO DE TALADRADO

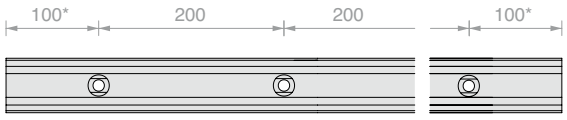

* la posición del primer y último orificio se da a título indicativo, para solicitudes específicas acudir a Atención al Cliente.

Nº	Art.
1	**DF810LM21KIT**

Opcional:

Nº	Art.	Descripción
2	**DF101**	Perfil rodapié de presion
3	**DF216**	Perfil portarrevestimiento frontal de espesor máx. 16 mm
4	**DF204**	Perfil portarrevestimiento frontal de espesor máx. 4 mm
5	**DF25**	Nº 2 pasadores de centrado
6	**LED**	Tira de LED para uso en exteriores
7	**DF12072AL**	Tapa de acabado cerrada
8	**DF2TPAL**	Tapa de acabado con abertura en V
9	**DF12772AL**	Tapa de acabado cerrada con perfil DFA72
10	**DFA72**	Perfil de evacuacion

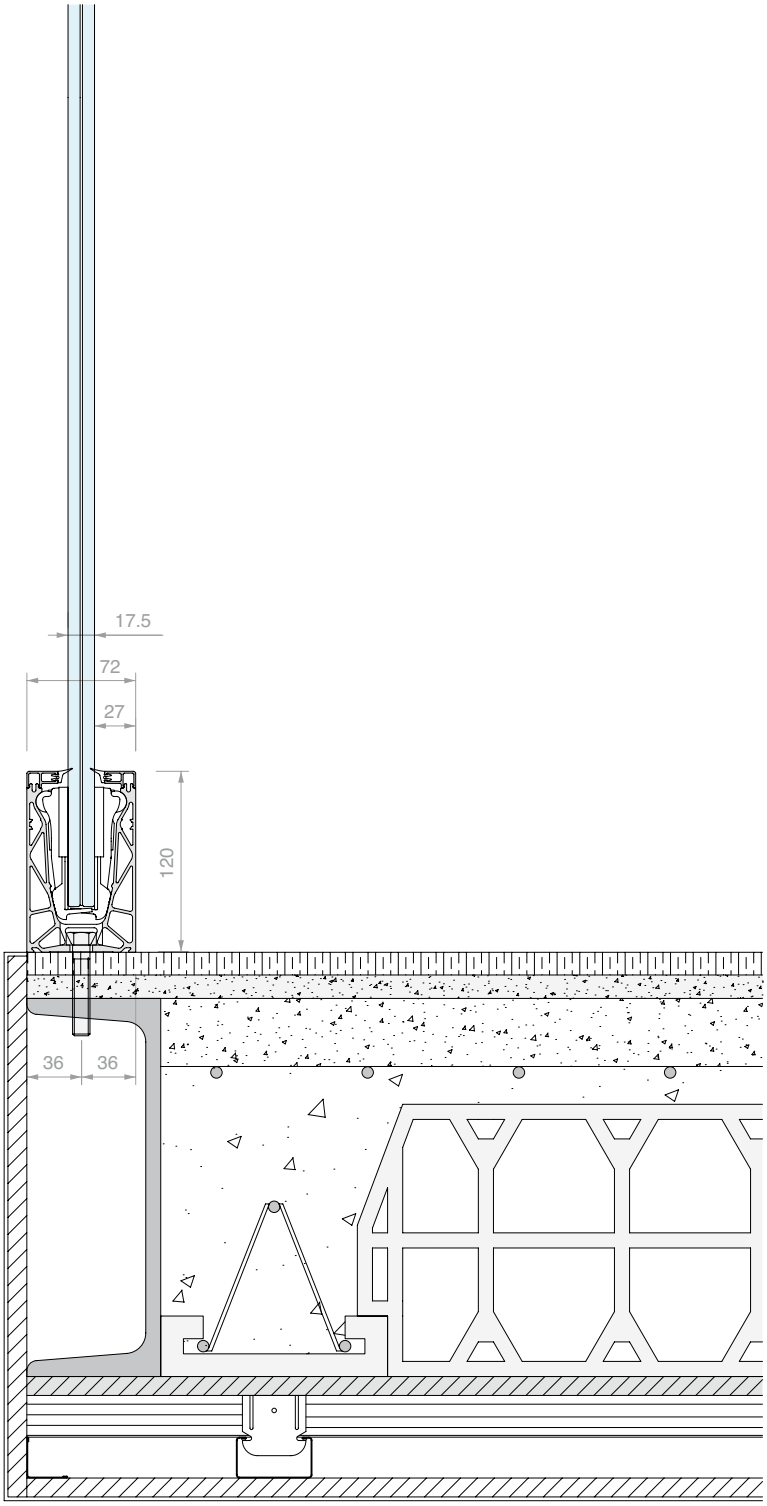
17.5
72
27
120
36
36

KIT DEFENDER 810MR

MONTAJE EN SUELO
CONFIGURADO PARA VIDRIO 8+8
Material: Aluminio
Acabado: /6 /10 /97 /R25 /RAL

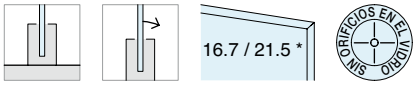

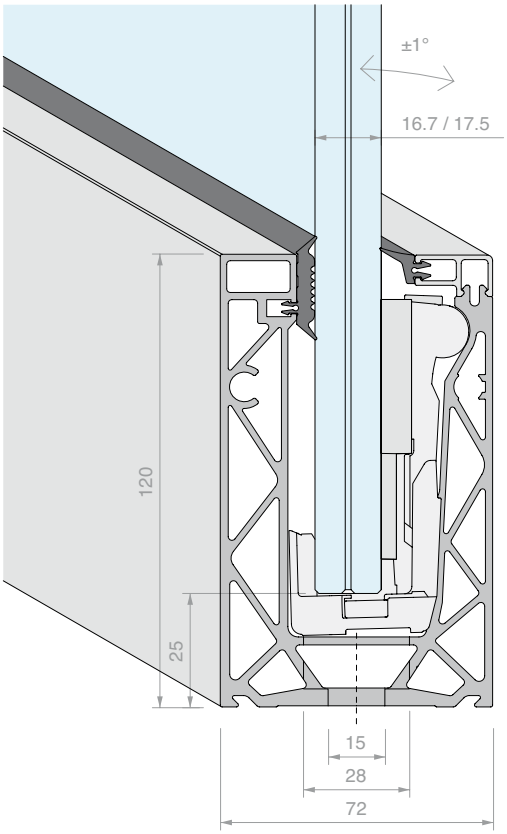

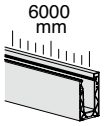

Kit formado por:

Art.	Descripción	Cant.
DFP88G01.03	Perfil de junta de labio	2 Uds.
DFPG03.03	Perfil de junta plana	2 Uds.
DF100.60	Perfil de acabado superior de presion	1 Ud.
DF1721MR	Abrazaderas 810 para vidrio 8+8	24 Uds.
DF810MR.60	Perfil en suelo un lado	1 Ud.

Art.	Longitud	Cant.
DF810MR17KIT.60	**6000** mm	1 Ud.

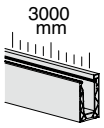

Kit formado por:

Art.	Descripción	Cant.
DFP88G01.03	Perfil de junta de labio	1 Ud.
DFPG03.03	Perfil de junta plana	1 Ud.
DF100.30	Perfil de acabado superior de presion	1 Ud.
DF1721MR	Abrazaderas 810 para vidrio 8+8	12 Uds.
DF810MR.30	Perfil en suelo un lado	1 Ud.

Art.	Longitud	Cant.
DF810MR17KIT.30	**3000** mm	1 Ud.

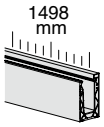

Kit formado por:

Art.	Descripción	Cant.
DFP88G01	Perfil de junta de labio	1.5 m
DFPG03	Perfil de junta plana	1.5 m
DF100.15	Perfil de acabado superior de presion	1 Ud.
DF1721MR	Abrazaderas 810 para vidrio 8+8	6 Uds.
DF810MR.15	Perfil en suelo un lado	1 Ud.

Art.	Longitud	Cant.
DF810MR17KIT.15	**1498** mm	1 Ud.

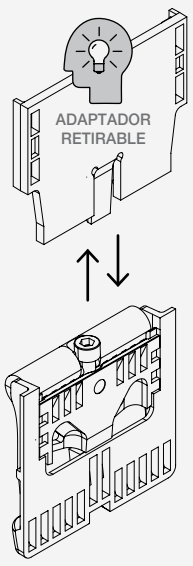

* ABRAZADERAS CONFIGURABLES PARA DEFENDER810MR

Las abrazaderas DEFENDER810MR están diseñadas para permitir una configuración doble: para vidrios 8+8 utilizando una adaptadora, para vidrios 10+10 sin utilizar la adaptadora.
Kit de abrazaderas suministrado con la herramienta de regulación DFUT01

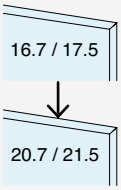

DF1721MR
Este modelo de abrazadera ya está configurado para vidrios 8+8, monta adaptadora.

Configuración reversible
La abrazadera es reversible, quitando la adaptadora la abrazadera se adapta a los vidrios 10+10.

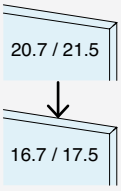

DF2121MR
Este modelo de abrazadera ya está configurado para vidrios 10+10, no monta la adaptadora.

Configuración reversible
La abrazadera es reversible: pidiéndola por separado y poniendo la adaptadora, se adapta a los vidrios 8+8.

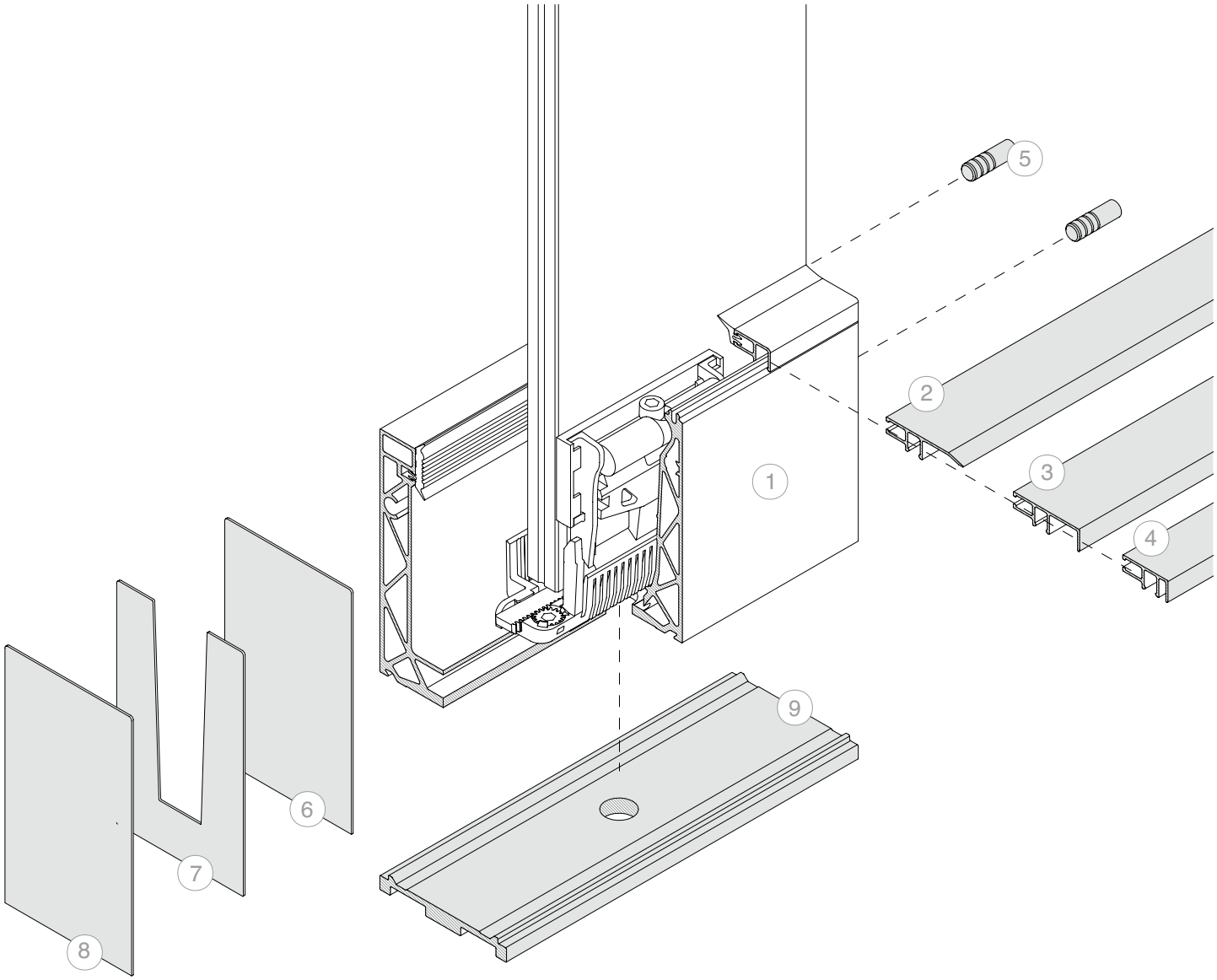

Nº	Art.	
1	**DF810MR17KIT**	

Opcional:

Nº	Art.	Descripción
2	**DF101**	Perfil rodapié de presion
3	**DF216**	Perfil portarrevestimiento frontal de espesor máx. 16 mm
4	**DF204**	Perfil portarrevestimiento frontal de espesor máx. 4 mm
5	**DF25**	Nº 2 pasadores de centrado
6	**DF12072AL**	Tapa de acabado cerrada
7	**DF2TPAL**	Tapa de acabado con abertura en V
8	**DF12772AL**	Tapa de acabado cerrada con perfil DFA72
9	**DFA72**	Perfil de evacuacion

INFO TÉCNICA p. 154

Nota: Sistema no compatible con tiras de LED dentro del canal

PASO DE TALADRADO

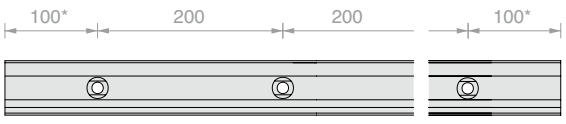

* la posición del primer y último orificio se da a título indicativo, para solicitudes específicas acudir a Atención al Cliente.

KIT DEFENDER 810MR

MONTAJE EN SUELO

CONFIGURADO PARA VIDRIO 10+10

Material: Aluminio

Acabado: /6 /10 /97 /R25 /RAL

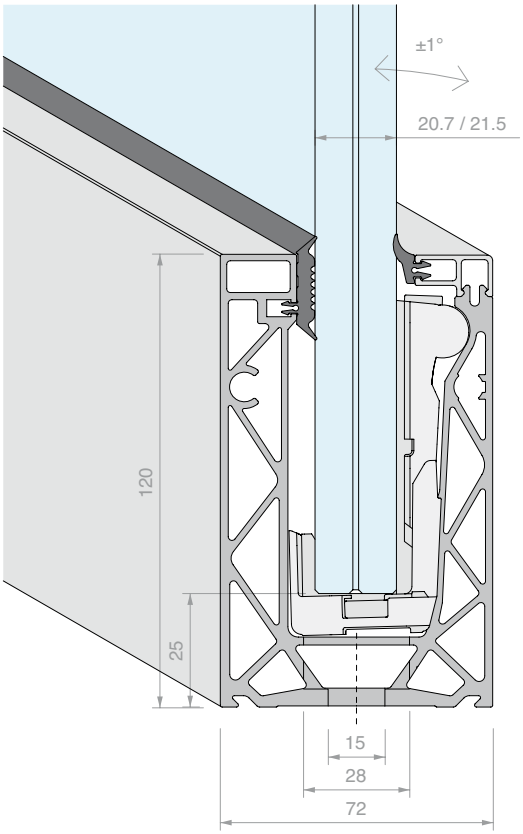

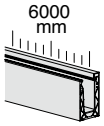

Kit formado por:

Art.	Descripción	Cant.
DFP88G01.03	Perfil de junta de labio	2 Uds.
DFPG03.03	Perfil de junta plana	2 Uds.
DF100.60	Perfil de acabado superior de presion	1 Ud.
DF2121MR	Abrazaderas 810 para vidrio 10+10	24 Uds.
DF810MR.60	Perfil en suelo un lado	1 Ud.

Art.	Longitud	Cant.
DF810MR21KIT.60	**6000** mm	1 Ud.

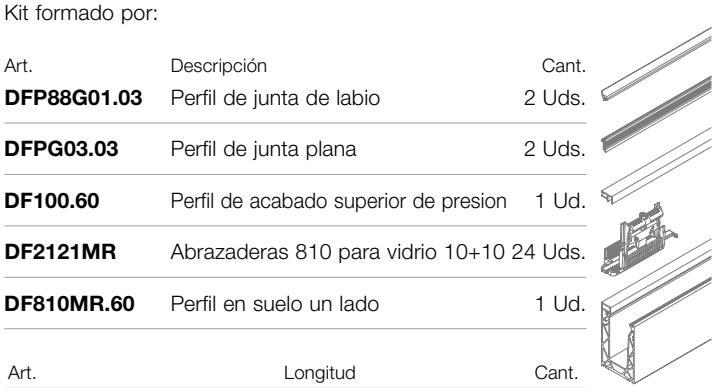

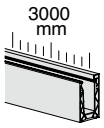

Kit formado por:

Art.	Descripción	Cant.
DFP88G01.03	Perfil de junta de labio	1 Ud.
DFPG03.03	Perfil de junta plana	1 Ud.
DF100.30	Perfil de acabado superior de presion	1 Ud.
DF2121MR	Abrazaderas 810 para vidrio 10+10	12 Uds.
DF810MR.30	Perfil en suelo un lado	1 Ud.

Art.	Longitud	Cant.
DF810MR21KIT.30	**3000** mm	1 Ud.

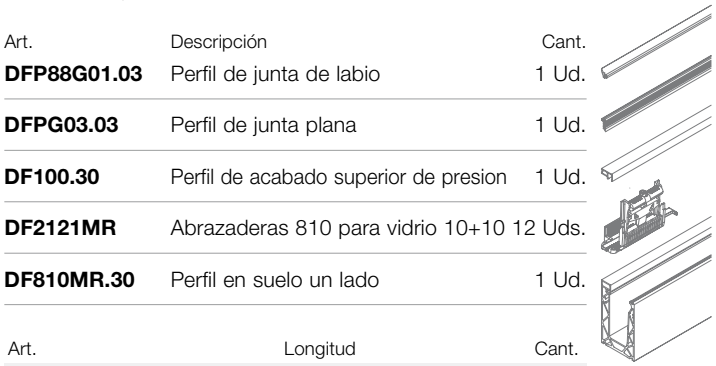

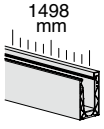

Kit formado por:

Art.	Descripción	Cant.
DFP88G01	Perfil de junta de labio	1.5 m
DFPG03	Perfil de junta plana	1.5 m
DF100.15	Perfil de acabado superior de presion	1 Ud.
DF2121MR	Abrazaderas 810 para vidrio 10+10	6 Uds.
DF810MR.15	Perfil en suelo un lado	1 Ud.

Art.	Longitud	Cant.
DF810MR21KIT.15	**1498** mm	1 Ud.

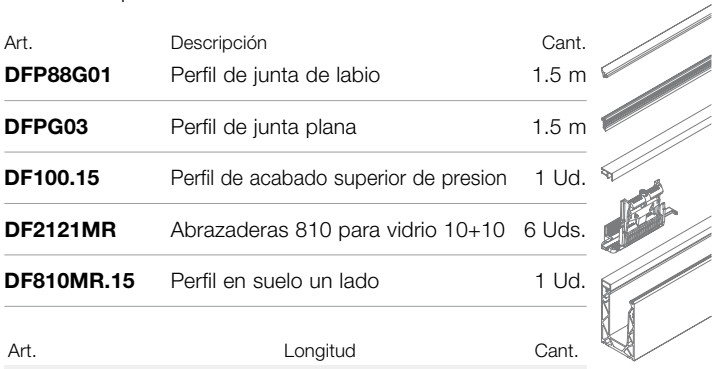

ABRAZADERAS CONFIGURABLES PARA DEFENDER810MR

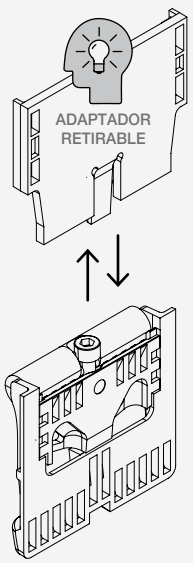

Las abrazaderas DEFENDER810MR están diseñadas para permitir una configuración doble: para vidrios 8+8 utilizando una adaptadora, para vidrios 10+10 sin utilizar la adaptadora.

Kit de abrazaderas suministrado con la herramienta de regulación DFUT01

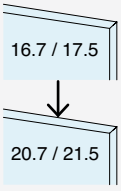

DF1721MR

Este modelo de abrazadera ya está configurado para vidrios 8+8, monta adaptadora.

Configuración reversible

La abrazadera es reversible, quitando la adaptadora la abrazadera se adapta a los vidrios 10+10.

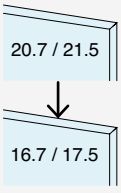

DF2121MR

Este modelo de abrazadera ya está configurado para vidrios 10+10, no monta la adaptadora.

Configuración reversible

La abrazadera es reversible: pidiéndola por separado y poniendo la adaptadora, se adapta a los vidrios 8+8.

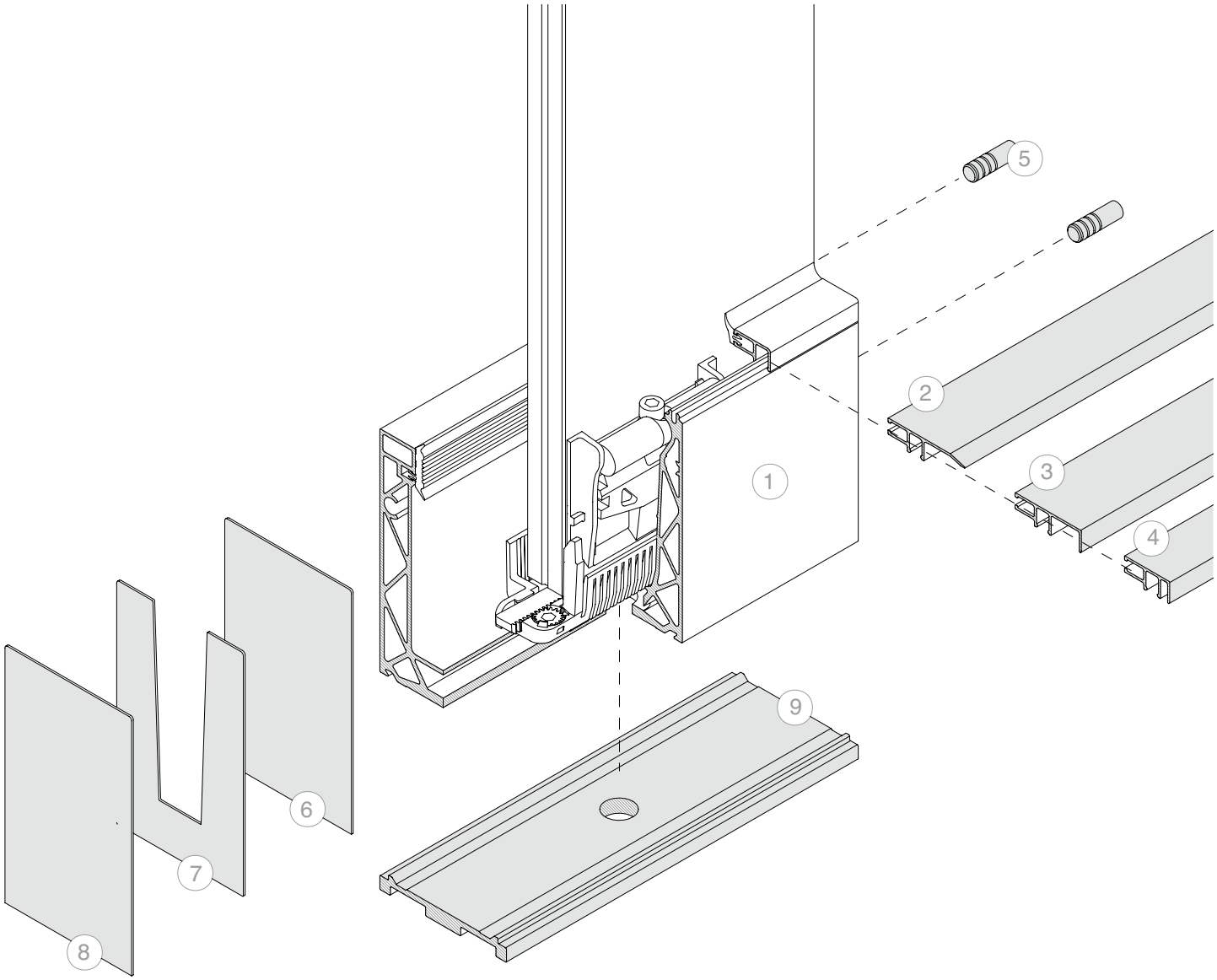

Nº	Art.	
1	**DF810MR21KIT**	

Opcional:

Nº	Art.	Descripción
2	**DF101**	Perfil rodapié de presion
3	**DF216**	Perfil portarrevestimiento frontal de espesor máx. 16 mm
4	**DF204**	Perfil portarrevestimiento frontal de espesor máx. 4 mm
5	**DF25**	Nº 2 pasadores de centrado
6	**DF12072AL**	Tapa de acabado cerrada
7	**DF2TPAL**	Tapa de acabado con abertura en V
8	**DF12772AL**	Tapa de acabado cerrada con perfil DFA72
9	**DFA72**	Perfil de evacuacion

INFO TÉCNICA p. 154

Nota: Sistema no compatible con tiras de LED dentro del canal

PASO DE TALADRADO

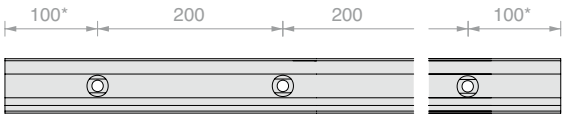

* la posición del primer y último orificio se da a título indicativo, para solicitudes específicas acudir a Atención al Cliente.

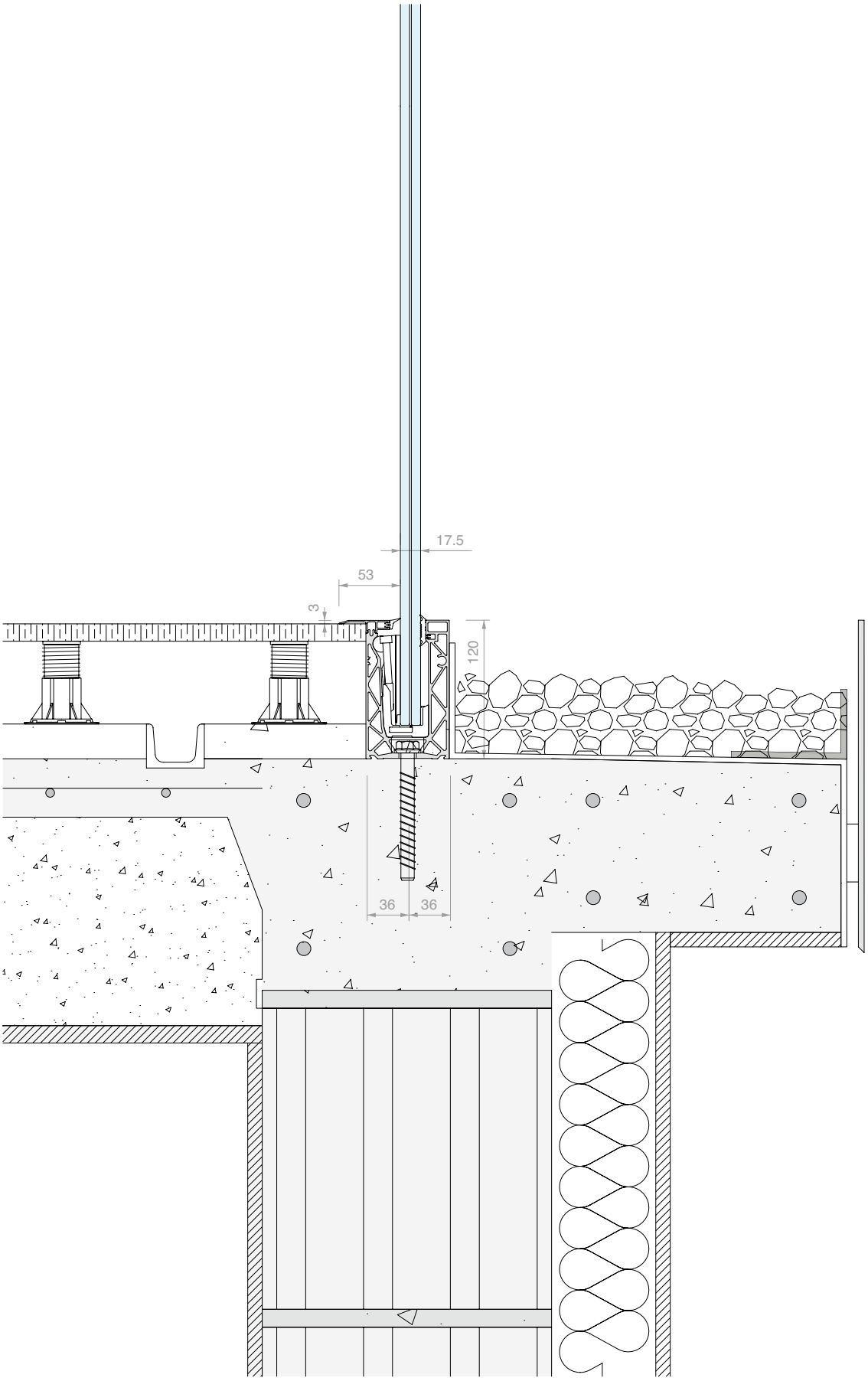
17.5
53
3
120
36
36

KIT DEFENDER 810DK

MONTAJE EN SUELO CON PIE LATERAL
CONFIGURADO PARA VIDRIO 8+8
Material: Aluminio
Acabado: /97

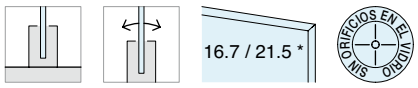

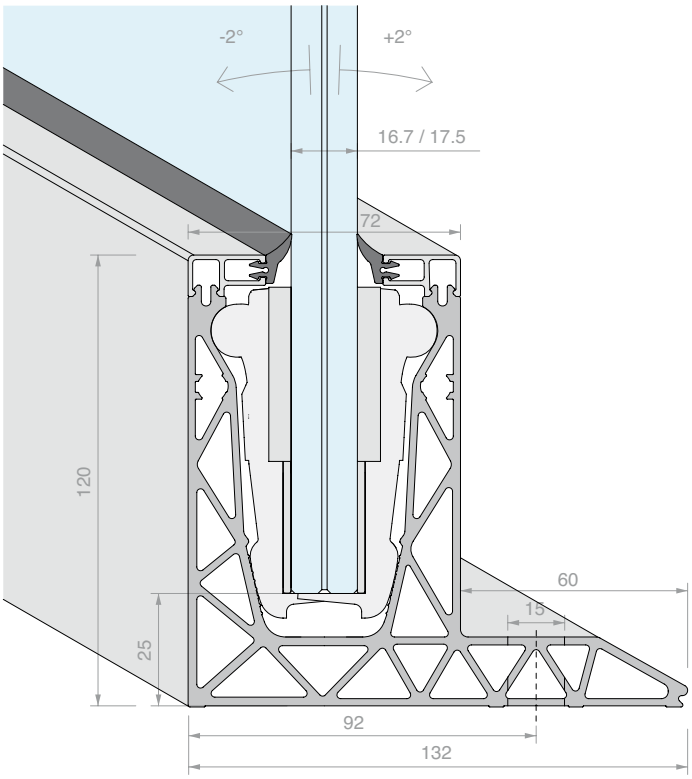

6000 mm

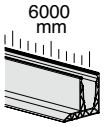

Kit formado por:

Art.	Descripción	Cant.
DFP88G01.03	Perfil de junta de labio	4 Uds.
DF100.60	Perfil de acabado superior de presion	2 Uds.
DF1721	Abrazaderas 810 para vidrio 8+8	24 Uds.
DF810DK.60	Perfil en suelo con pie lateral	1 Ud.

Art.	Longitud	Cant.
DF810DK17KIT.60	**6000** mm	1 Ud.

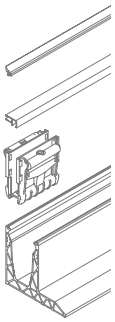

3000 mm

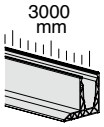

Kit formado por:

Art.	Descripción	Cant.
DFP88G01.03	Perfil de junta de labio	2 Uds.
DF100.30	Perfil de acabado superior de presion	2 Uds.
DF1721	Abrazaderas 810 para vidrio 8+8	12 Uds.
DF810DK.30	Perfil en suelo con pie lateral	1 Ud.

Art.	Longitud	Cant.
DF810DK17KIT.30	**3000** mm	1 Ud.

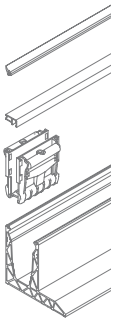

1498 mm

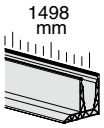

Kit formado por:

Art.	Descripción	Cant.
DFP88G01.03	Perfil de junta de labio	1 Ud.
DF100.15	Perfil de acabado superior de presion	2 Uds.
DF1721	Abrazaderas 810 para vidrio 8+8	6 Uds.
DF810DK.15	Perfil en suelo con pie lateral	1 Ud.

Art.	Longitud	Cant.
DF810DK17KIT.15	**1498** mm	1 Ud.

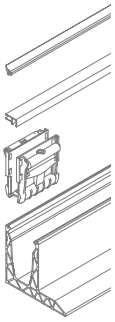

* ABRAZADERAS CONFIGURABLES PARA DEFENDER810

Las abrazaderas DEFENDER810 están diseñadas para permitir una configuración doble: para vidrios 8+8 utilizando las adaptadoras, o para vidrios 10+10 sin utilizar las adaptadoras.

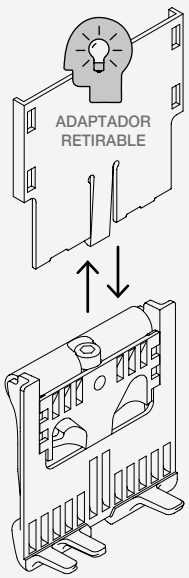

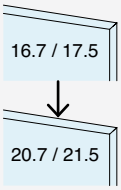

DF1721
Este modelo de abrazadera ya está configurado para vidrios 8+8, monta adaptadores de espesor.

Configuración reversible
La abrazadera es reversible, quitando las adaptadoras la abrazadera se adapta a los vidrios 10+10.

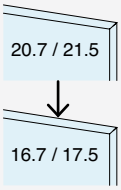

DF2121
Este modelo de abrazadera ya está configurado para vidrios 10+10, no monta adaptadoras.

Configuración reversible
La abrazadera es reversible: pidiéndola aparteo y poniendo las adaptadoras, se adapta a los vidrios 8+8.

DIMENSIONES LED

A = máx. 12 mm
B = máx. 5 mm

IP > 65
reverso adhesivo

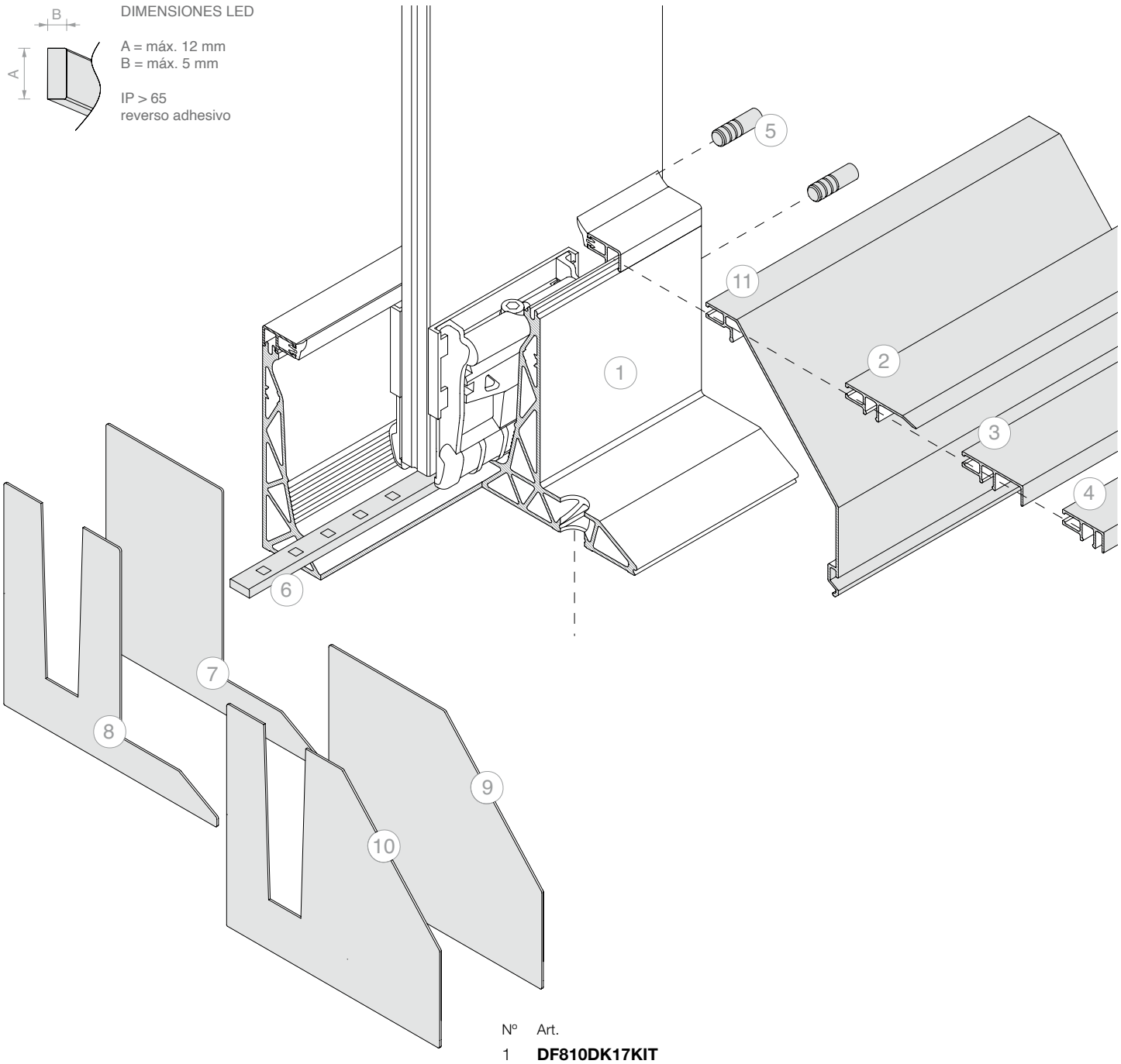

Nº	Art.
1	**DF810DK17KIT**

Opcional:

Nº	Art.	Descripción
2	**DF101**	Perfil rodapié de presion
3	**DF216**	Perfil portarrevestimiento frontal de espesor máx. 16 mm
4	**DF204**	Perfil portarrevestimiento frontal de espesor máx. 4 mm
5	**DF25**	Nº 2 pasadores de centrado
6	**LED**	Tira de LED para uso en exteriores
7	**DFDKTP08**	Tapa de acabado cerrada
8	**DFDKTP10**	Tapa de acabado con abertura en V
9	**DFDKTP29**	Tapa de acabado cerrada con DFDK07
10	**DFDKTP31**	Tapa de acabado con abertura en V con DFDK07
11	**DFDK07**	Perfil de acabado de presion inclinado

INFO LED p. 150

INFO TÉCNICA p. 154

PASO DE TALADRADO

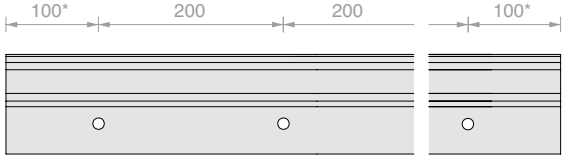

* la posición del primer y último orificio se da a título indicativo, para solicitudes específicas acudir a Atención al Cliente.

KIT DEFENDER 810DK

MONTAJE EN SUELO CON PIE LATERAL
CONFIGURADO PARA VIDRIO 10+10
Material: Aluminio
Acabado: /97

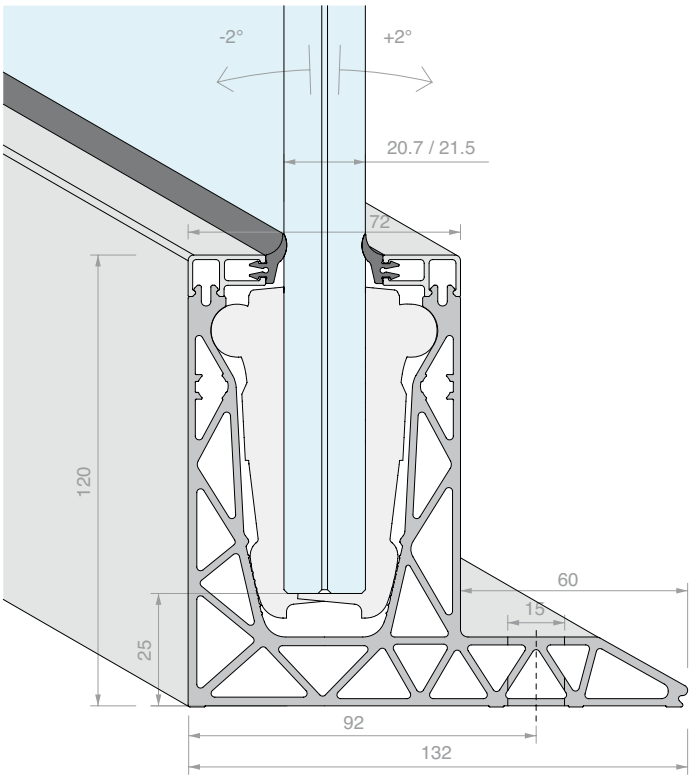

6000 mm

Kit formado por:

Art.	Descripción	Cant.
DFP88G01.03	Perfil de junta de labio	4 Uds.
DF100.60	Perfil de acabado superior de presion	2 Uds.
DF2121	Abrazaderas 810 para vidrio 10+10	24 Uds.
DF810DK.60	Perfil en suelo con pie lateral	1 Ud.

Art.	Longitud	Cant.
DF810DK21KIT.60	**6000** mm	1 Ud.

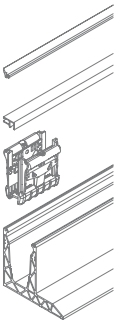

3000 mm

Kit formado por:

Art.	Descripción	Cant.
DFP88G01.03	Perfil de junta de labio	2 Uds.
DF100.30	Perfil de acabado superior de presion	2 Uds.
DF2121	Abrazaderas 810 para vidrio 10+10	12 Uds.
DF810DK.30	Perfil en suelo con pie lateral	1 Ud.

Art.	Longitud	Cant.
DF810DK21KIT.30	**3000** mm	1 Ud.

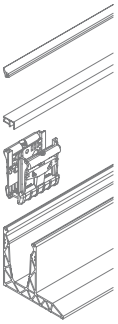

ABRAZADERAS CONFIGURABLES PARA DEFENDER810

Las abrazaderas DEFENDER810 están diseñadas para permitir una configuración doble: para vidrios 8+8 utilizando las adaptadoras, o para vidrios 10+10 sin utilizar las adaptadoras.

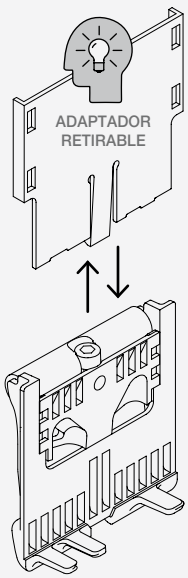

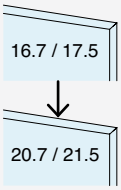

DF1721
Este modelo de abrazadera ya está configurado para vidrios 8+8, monta adaptadores de espesor.

Configuración reversible
La abrazadera es reversible, quitando las adaptadoras la abrazadera se adapta a los vidrios 10+10.

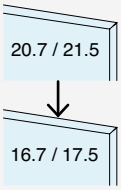

DF2121
Este modelo de abrazadera ya está configurado para vidrios 10+10, no monta adaptadoras.

Configuración reversible
La abrazadera es reversible: pidiéndola aparteo y poniendo las adaptadoras, se adapta a los vidrios 8+8.

1498 mm

Kit formado por:

Art.	Descripción	Cant.
DFP88G01.03	Perfil de junta de labio	1 Ud.
DF100.15	Perfil de acabado superior de presion	2 Uds.
DF2121	Abrazaderas 810 para vidrio 10+10	6 Uds.
DF810DK.15	Perfil en suelo con pie lateral	1 Ud.

Art.	Longitud	Cant.
DF810DK21KIT.15	**1498** mm	1 Ud.

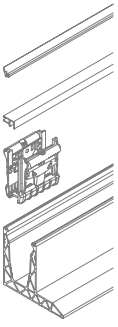

DIMENSIONES LED

A = máx. 12 mm
B = máx. 5 mm

IP > 65
reverso adhesivo

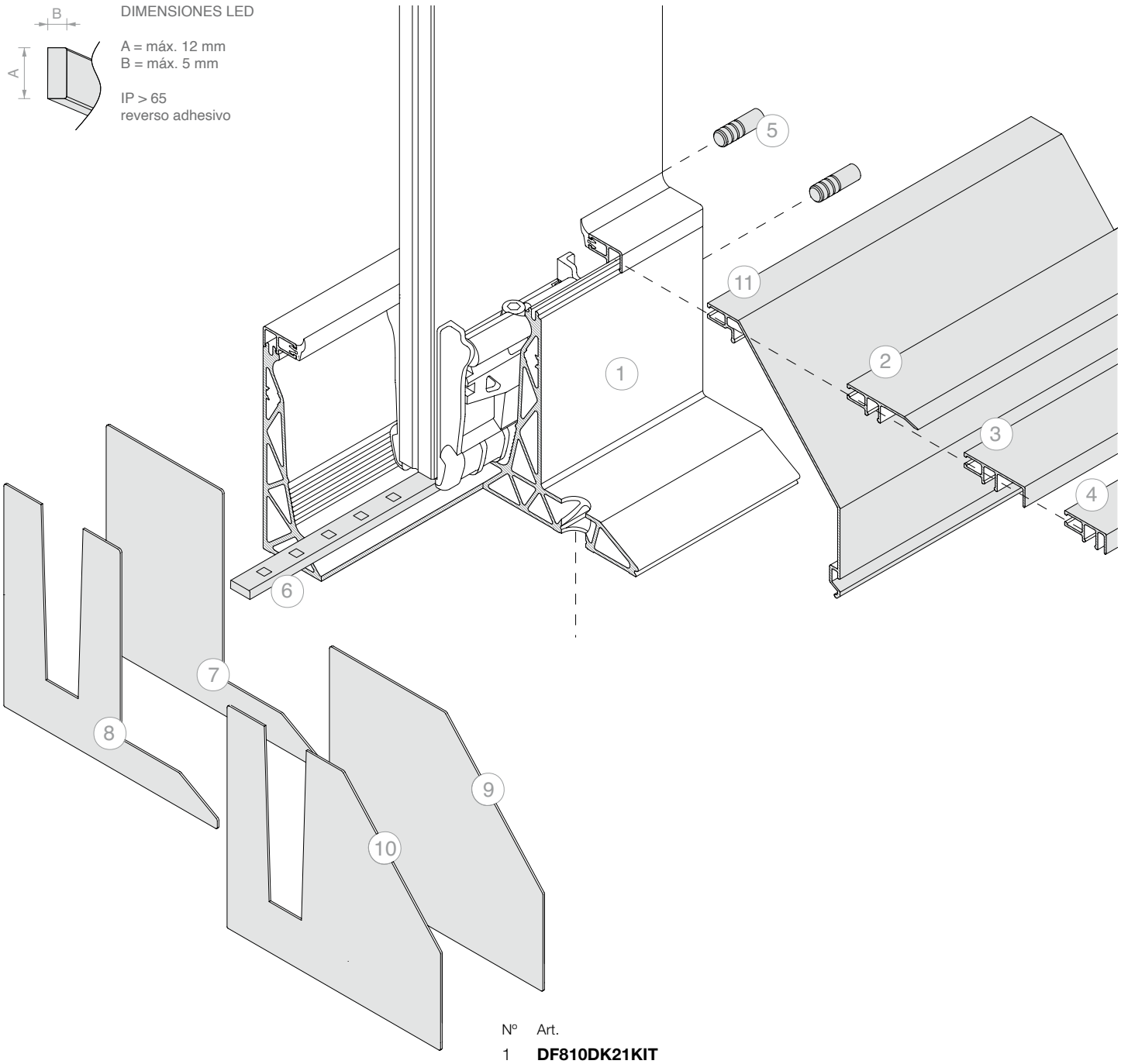

Nº	Art.
1	**DF810DK21KIT**

Opcional:

Nº	Art.	Descripción
2	**DF101**	Perfil rodapié de presion
3	**DF216**	Perfil portarrevestimiento frontal de espesor máx. 16 mm
4	**DF204**	Perfil portarrevestimiento frontal de espesor máx. 4 mm
5	**DF25**	Nº 2 pasadores de centrado
6	**LED**	Tira de LED para uso en exteriores
7	**DFDKTP08**	Tapa de acabado cerrada
8	**DFDKTP10**	Tapa de acabado con abertura en V
9	**DFDKTP29**	Tapa de acabado cerrada con DFDK07
10	**DFDKTP31**	Tapa de acabado con abertura en V con DFDK07
11	**DFDK07**	Perfil de acabado de presion inclinado

INFO LED p. 150

INFO TÉCNICA p. 154

PASO DE TALADRADO

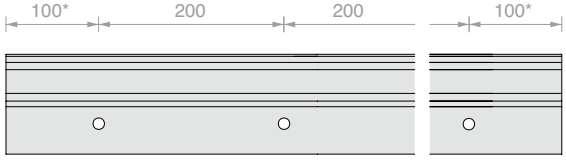

* la posición del primer y último orificio se da a título indicativo, para solicitudes específicas acudir a Atención al Cliente.

KIT DEFENDER 810FR

MONTAJE EN FORJADO

CONFIGURADO PARA VIDRIO 8+8

Material: Aluminio

Acabado: /6 /10 /97 /R25 /RAL

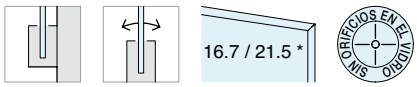

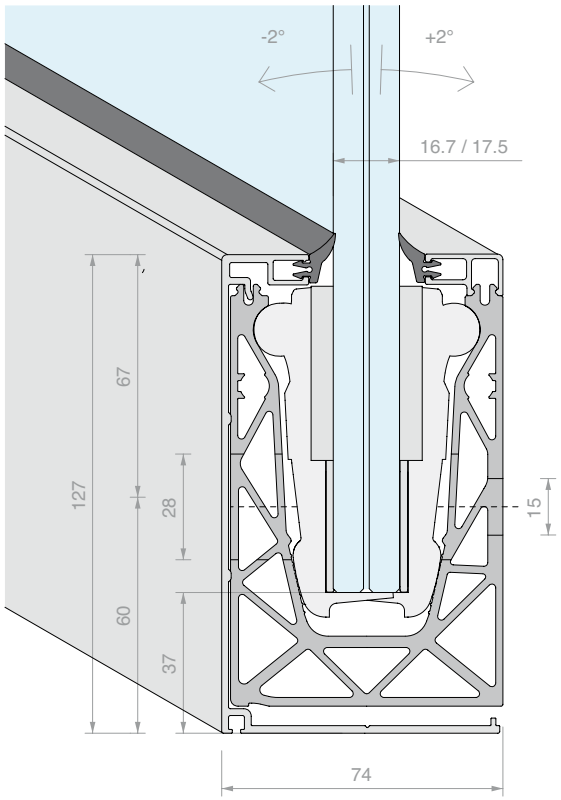

6000 mm

Kit formado por:

Art.	Descripción	Cant.
DFP88G01.03	Perfil de junta de labio	4 Uds.
DFS15.60	Perfil de acabado de goteo	1 Ud.
DF100.60	Perfil de acabado superior de presion	1 Ud.
DF1721	Abrazaderas 810 para vidrio 8+8	24 Uds.
DF810FR.60	Perfil de forjado	1 Ud.

Art.	Longitud	Cant.
DF810FR17KIT.60	**6000** mm	1 Ud.

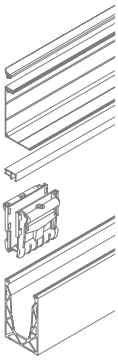

3000 mm

Kit formado por:

Art.	Descripción	Cant.
DFP88G01.03	Perfil de junta de labio	2 Uds.
DFS15.30	Perfil de acabado de goteo	1 Ud.
DF100.30	Perfil de acabado superior de presion	1 Ud.
DF1721	Abrazaderas 810 para vidrio 8+8	12 Uds.
DF810FR.30	Perfil de forjado	1 Ud.

Art.	Longitud	Cant.
DF810FR17KIT.30	**3000** mm	1 Ud.

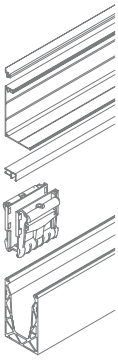

1498 mm

Kit formado por:

Art.	Descripción	Cant.
DFP88G01.03	Perfil de junta de labio	1 Ud.
DFS15.15	Perfil de acabado de goteo	1 Ud.
DF100.15	Perfil de acabado superior de presion	1 Ud.
DF1721	Abrazaderas 810 para vidrio 8+8	6 Uds.
DF810FR.15	Perfil de forjado	1 Ud.

Art.	Longitud	Cant.
DF810FR17KIT.15	**1498** mm	1 Ud.

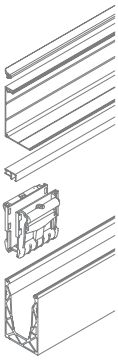

* ABRAZADERAS CONFIGURABLES PARA DEFENDER810

Las abrazaderas DEFENDER810 están diseñadas para permitir una configuración doble: para vidrios 8+8 utilizando las adaptadoras, o para vidrios 10+10 sin utilizar las adaptadoras.

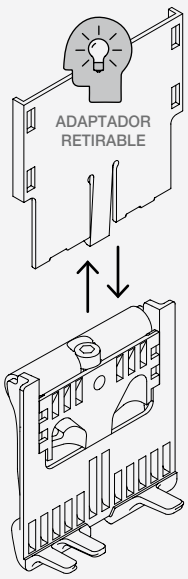

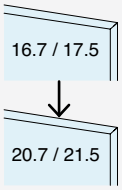

DF1721

Este modelo de abrazadera ya está configurado para vidrios 8+8, monta adaptadores de espesor.

Configuración reversible

La abrazadera es reversible, quitando las adaptadoras la abrazadera se adapta a los vidrios 10+10.

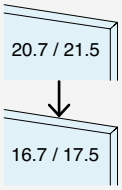

DF2121

Este modelo de abrazadera ya está configurado para vidrios 10+10, no monta adaptadoras.

Configuración reversible

La abrazadera es reversible: pidiéndola aparteo y poniendo las adaptadoras, se adapta a los vidrios 8+8.

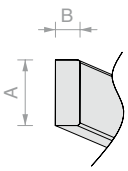

DIMENSIONES LED

A = máx. 12 mm
B = máx. 5 mm

IP > 65
reverso adhesivo

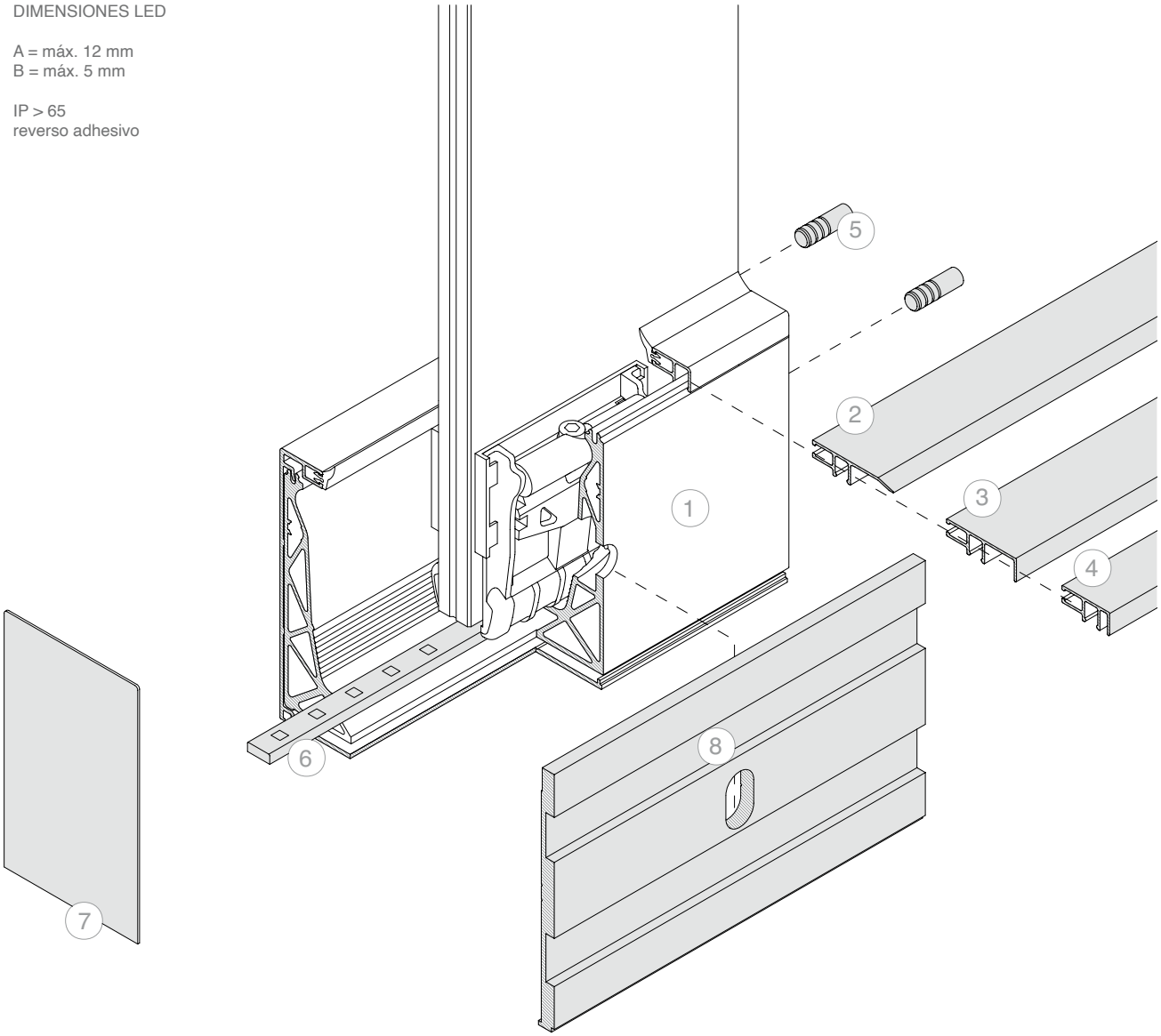

INFO LED p. 150

INFO TÉCNICA p. 154

PASO DE TALADRADO

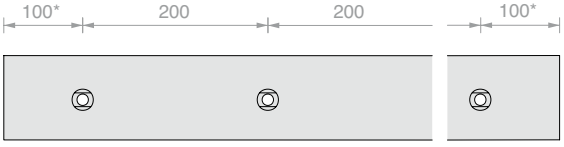

* la posición del primer y último orificio se da a título indicativo, para solicitudes específicas acudir a Atención al Cliente.

Nº	Art.
1	**DF810FR17KIT**

Opcional:

Nº	Art.	Descripción
2	**DF101**	Perfil rodapié de presion
3	**DF216**	Perfil portarrevestimiento frontal de espesor máx. 16 mm
4	**DF204**	Perfil portarrevestimiento frontal de espesor máx. 4 mm
5	**DF25**	Nº 2 pasadores de centrado
6	**LED**	Tira de LED para uso en exteriores
7	**DF12774AL**	Tapa de acabado cerrada
8	**DFSA121**	Perfil de evacuacion en forjado

KIT DEFENDER 810FR

MONTAJE EN FORJADO

CONFIGURADO PARA VIDRIO 10+10

Material: Aluminio

Acabado: /6 /10 /97 /R25 /RAL

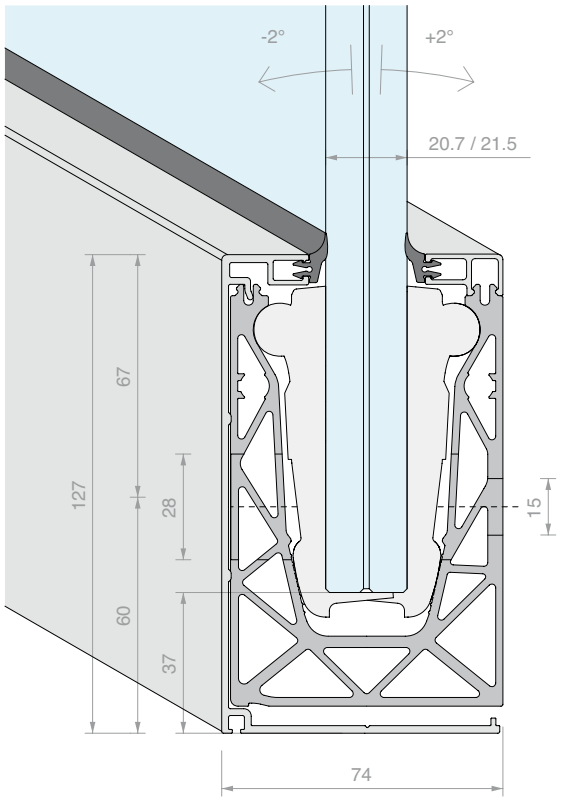

6000 mm

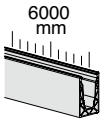

Kit formado por:

Art.	Descripción	Cant.
DFP88G01.03	Perfil de junta de labio	4 Uds.
DFS15.60	Perfil de acabado de goteo	1 Ud.
DF100.60	Perfil de acabado superior de presion	1 Ud.
DF2121	Abrazaderas 810 para vidrio 10+10	24 Uds.
DF810FR.60	Perfil de forjado	1 Ud.

Art.	Longitud	Cant.
DF810FR21KIT.60	**6000** mm	1 Ud.

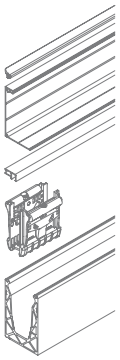

3000 mm

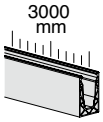

Kit formado por:

Art.	Descripción	Cant.
DFP88G01.03	Perfil de junta de labio	2 Uds.
DFS15.30	Perfil de acabado de goteo	1 Ud.
DF100.30	Perfil de acabado superior de presion	1 Ud.
DF2121	Abrazaderas 810 para vidrio 10+10	12 Uds.
DF810FR.30	Perfil de forjado	1 Ud.

Art.	Longitud	Cant.
DF810FR21KIT.30	**3000** mm	1 Ud.

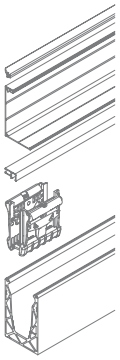

1498 mm

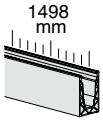

Kit formado por:

Art.	Descripción	Cant.
DFP88G01.03	Perfil de junta de labio	1 Ud.
DFS15.15	Perfil de acabado de goteo	1 Ud.
DF100.15	Perfil de acabado superior de presion	1 Ud.
DF2121	Abrazaderas 810 para vidrio 10+10	6 Uds.
DF810FR.15	Perfil de forjado	1 Ud.

Art.	Longitud	Cant.
DF810FR21KIT.15	**1498** mm	1 Ud.

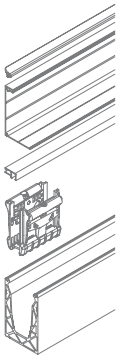

ABRAZADERAS CONFIGURABLES PARA DEFENDER810

Las abrazaderas DEFENDER810 están diseñadas para permitir una configuración doble: para vidrios 8+8 utilizando las adaptadoras, o para vidrios 10+10 sin utilizar las adaptadoras.

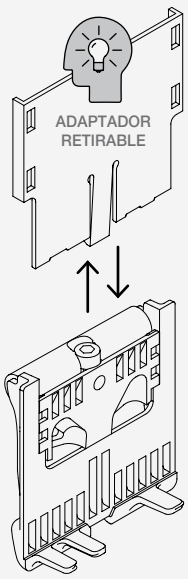

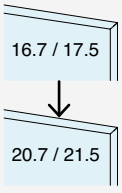

DF1721

Este modelo de abrazadera ya está configurado para vidrios 8+8, monta adaptadores de espesor.

Configuración reversible

La abrazadera es reversible, quitando las adaptadoras la abrazadera se adapta a los vidrios 10+10.

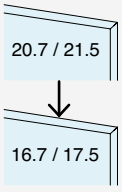

DF2121

Este modelo de abrazadera ya está configurado para vidrios 10+10, no monta adaptadoras.

Configuración reversible

La abrazadera es reversible: pidiéndola aparteo y poniendo las adaptadoras, se adapta a los vidrios 8+8.

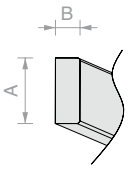

DIMENSIONES LED

A = máx. 12 mm
B = máx. 5 mm

IP > 65
reverso adhesivo

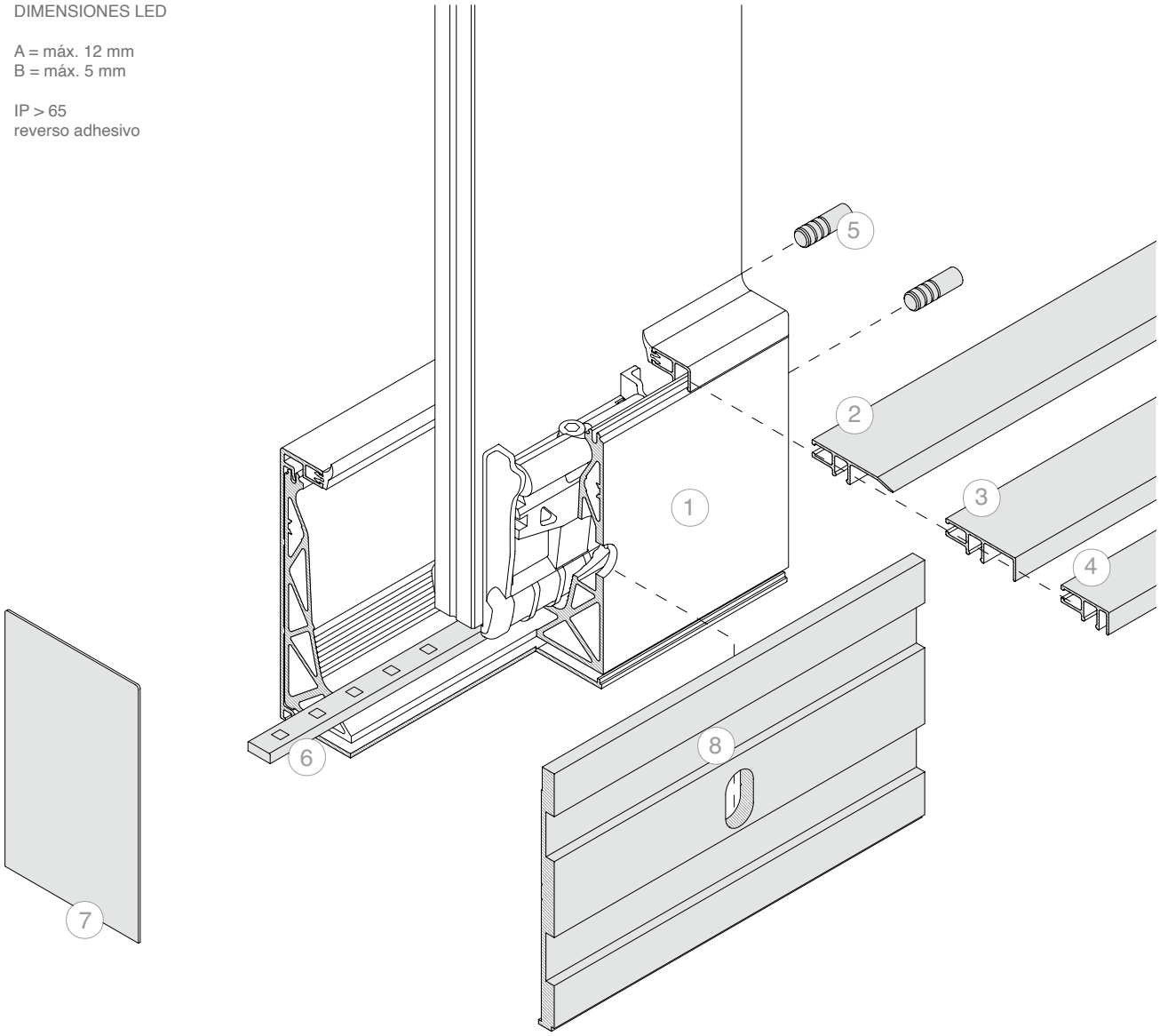

INFO LED p. 150

INFO TÉCNICA p. 154

PASO DE TALADRADO

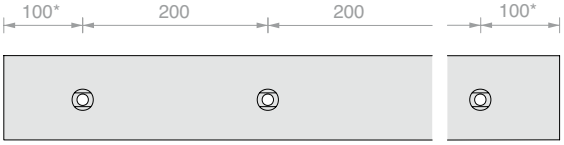

* la posición del primer y último orificio se da a título indicativo, para solicitudes específicas acudir a Atención al Cliente.

Nº	Art.
1	**DF810FR21KIT**

Opcional:

Nº	Art.	Descripción
2	**DF101**	Perfil rodapié de presion
3	**DF216**	Perfil portarrevestimiento frontal de espesor máx. 16 mm
4	**DF204**	Perfil portarrevestimiento frontal de espesor máx. 4 mm
5	**DF25**	Nº 2 pasadores de centrado
6	**LED**	Tira de LED para uso en exteriores
7	**DF12774AL**	Tapa de acabado cerrada
8	**DFSA121**	Perfil de evacuacion en forjado

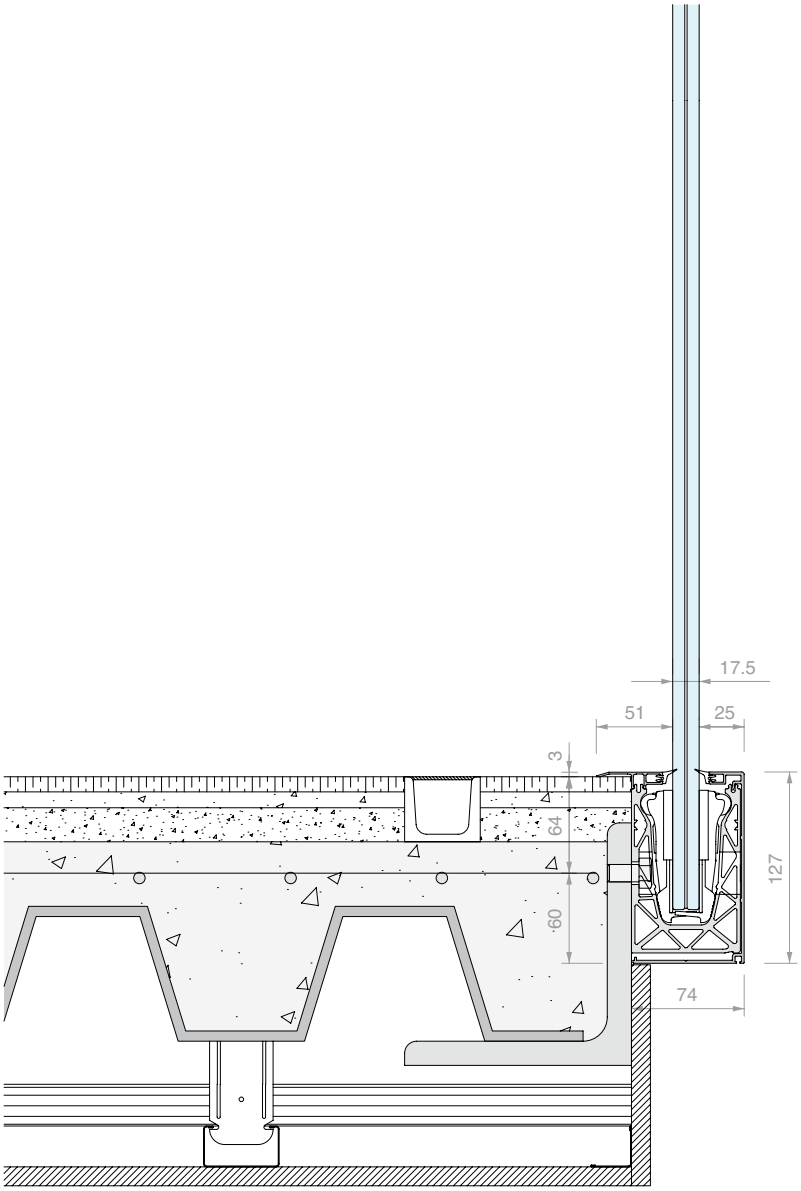
17.5
51
25
3
64
60
127
74

KIT DEFENDER 810MF

MONTAJE EN FORJADO
CONFIGURADO PARA VIDRIO 8+8
Material: Aluminio
Acabado: /6 /10 /97 /R25 /RAL

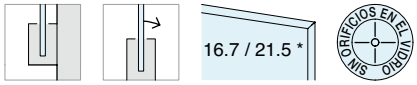

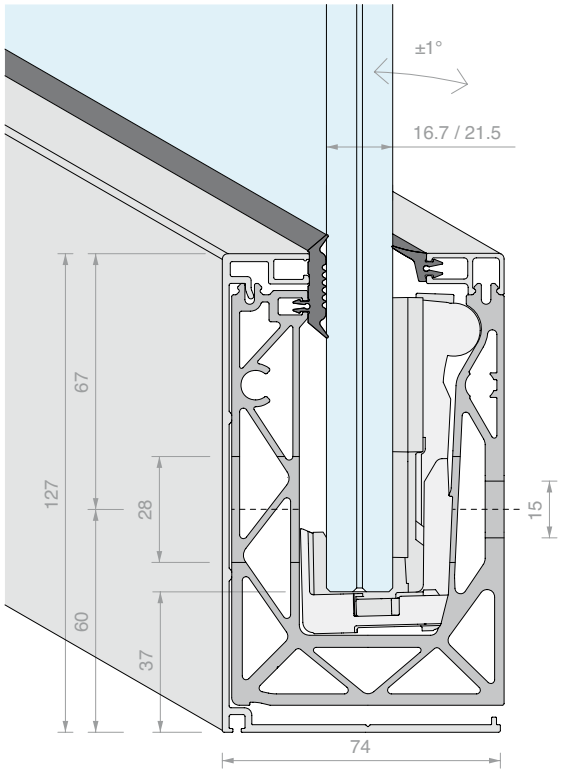

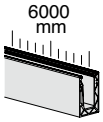

Kit formado por:

Art.	Descripción	Cant.
DFP88G01.03	Perfil de junta de labio	2 Uds.
DFPG03.03	Perfil de junta plana	2 Uds.
DFS15.60	Perfil de acabado de goteo	1 Ud.
DF100.60	Perfil de acabado superior de presion	1 Ud.
DF1721MR	Abrazaderas 810 para vidrio 8+8	24 Uds.
DF810MF.60	Perfil de forjado un lado regulable	1 Ud.

Art.	Longitud	Cant.
DF810MF17KIT.60	**6000** mm	1 Ud.

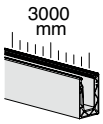

Kit formado por:

Art.	Descripción	Cant.
DFP88G01.03	Perfil de junta de labio	1 Ud.
DFPG03.03	Perfil de junta plana	1 Ud.
DFS15.30	Perfil de acabado de goteo	1 Ud.
DF100.30	Perfil de acabado superior de presion	1 Ud.
DF1721MR	Abrazaderas 810 para vidrio 8+8	12 Uds.
DF810MF.30	Perfil de forjado un lado regulable	1 Ud.

Art.	Longitud	Cant.
DF810MF17KIT.30	**3000** mm	1 Ud.

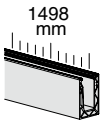

Kit formado por:

Art.	Descripción	Cant.
DFP88G01	Perfil de junta de labio	1.5 m
DFPG03	Perfil de junta plana	1.5 m
DFS15.15	Perfil de acabado de goteo	1 Ud.
DF100.15	Perfil de acabado superior de presion	1 Ud.
DF1721MR	Abrazaderas 810 para vidrio 8+8	6 Uds.
DF810MF.15	Perfil de forjado un lado regulable	1 Ud.

Art.	Longitud	Cant.
DF810MF17KIT.15	**1498** mm	1 Ud.

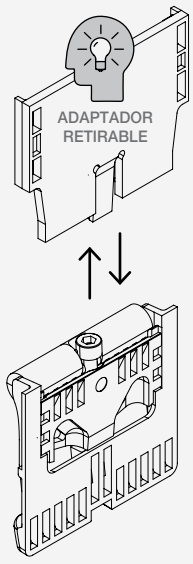

* ABRAZADERAS CONFIGURABLES PARA DEFENDER810MR

Las abrazaderas DEFENDER810MR están diseñadas para permitir una configuración doble: para vidrios 8+8 utilizando una adaptadora, para vidrios 10+10 sin utilizar la adaptadora.
Kit de abrazaderas suministrado con la herramienta de regulación DFUT01

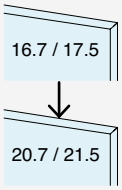

DF1721MR
Este modelo de abrazadera ya está configurado para vidrios 8+8, monta adaptadora.

Configuración reversible
La abrazadera es reversible, quitando la adaptadora la abrazadera se adapta a los vidrios 10+10.

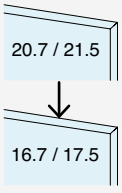

DF2121MR
Este modelo de abrazadera ya está configurado para vidrios 10+10, no monta la adaptadora.

Configuración reversible
La abrazadera es reversible: pidiéndola por separado y poniendo la adaptadora, se adapta a los vidrios 8+8.

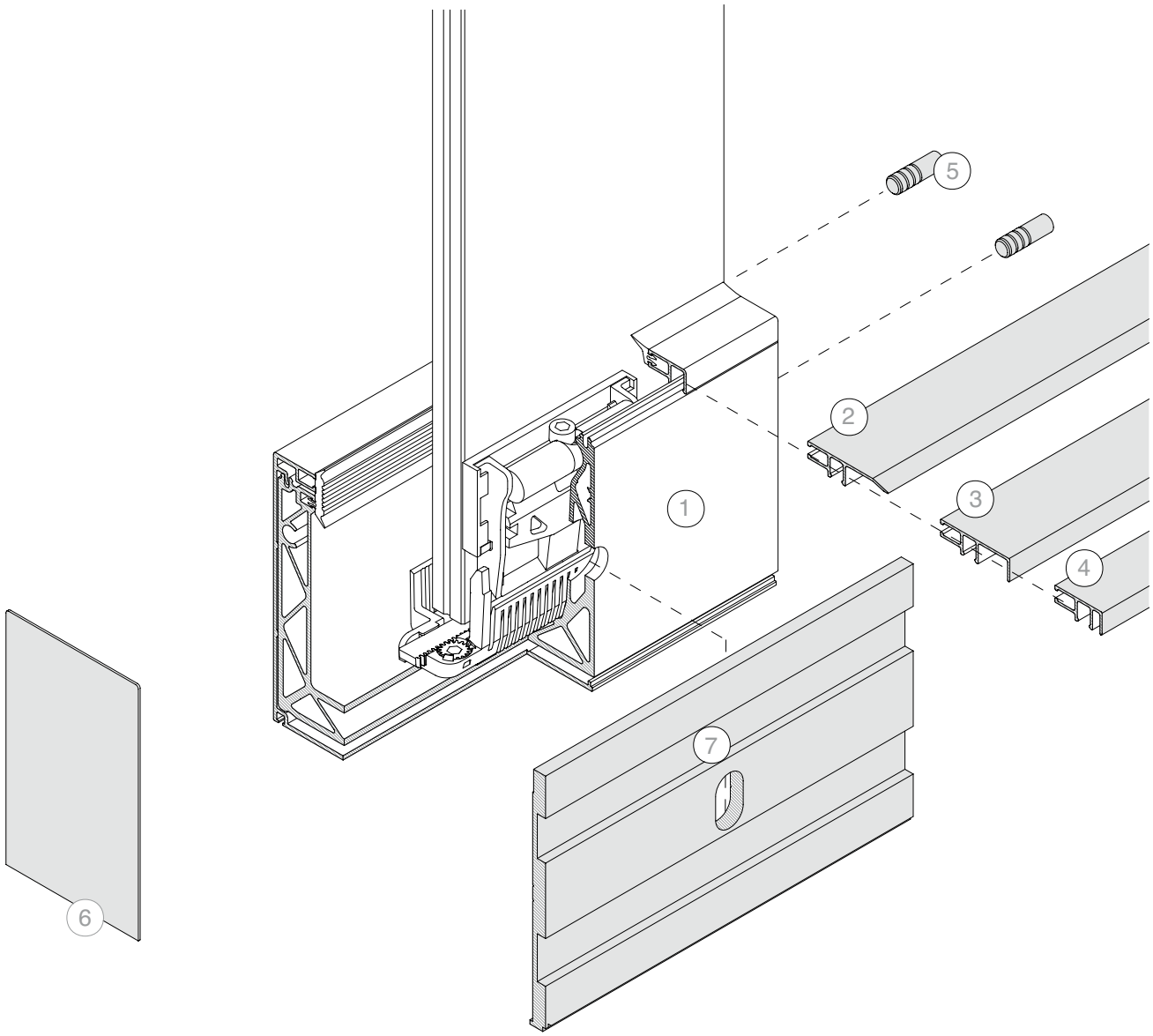

INFO TÉCNICA p. 154

Nota: Sistema no compatible con tiras de LED dentro del canal

PASO DE TALADRADO

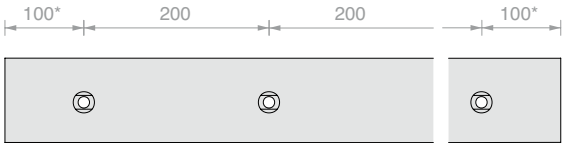

* la posición del primer y último orificio se da a título indicativo, para solicitudes específicas acudir a Atención al Cliente.

Nº	Art.	
1	**DF810MF17KIT**	

Opcional:

Nº	Art.	Descripción
2	**DF101**	Perfil rodapié de presion
3	**DF216**	Perfil portarrevestimiento frontal de espesor máx. 16 mm
4	**DF204**	Perfil portarrevestimiento frontal de espesor máx. 4 mm
5	**DF25**	Nº 2 pasadores de centrado
6	**DF12774AL**	Tapa de acabado cerrada
7	**DFSA121**	Perfil de evacuacion en forjado

KIT DEFENDER 810MF

MONTAJE EN FORJADO
CONFIGURADO PARA VIDRIO 10+10
Material: Aluminio
Acabado: /6 /10 /97 /R25 /RAL

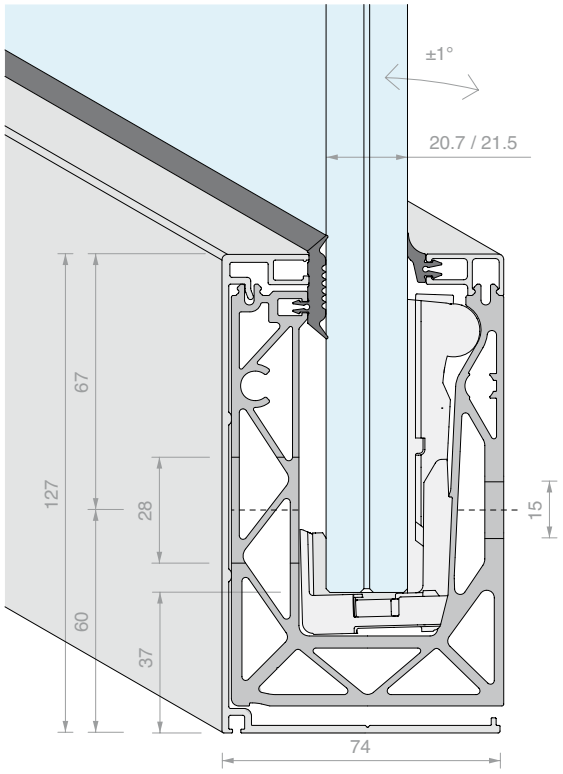

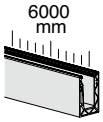

Kit formado por:

Art.	Descripción	Cant.
DFP88G01.03	Perfil de junta de labio	2 Uds.
DFPG03.03	Perfil de junta plana	2 Uds.
DFS15.60	Perfil de acabado de goteo	1 Ud.
DF100.60	Perfil de acabado superior de presion	1 Ud.
DF2121MR	Abrazaderas 810 para vidrio 10+10	24 Uds.
DF810MF.60	Perfil de forjado un lado regulable	1 Ud.

Art.	Longitud	Cant.
DF810MF21KIT.60	**6000** mm	1 Ud.

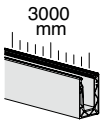

Kit formado por:

Art.	Descripción	Cant.
DFP88G01.03	Perfil de junta de labio	1 Ud.
DFPG03.03	Perfil de junta plana	1 Ud.
DFS15.30	Perfil de acabado de goteo	1 Ud.
DF100.30	Perfil de acabado superior de presion	1 Ud.
DF2121MR	Abrazaderas 810 para vidrio 10+10	12 Uds.
DF810MF.30	Perfil de forjado un lado regulable	1 Ud.

Art.	Longitud	Cant.
DF810MF21KIT.30	**3000** mm	1 Ud.

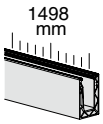

Kit formado por:

Art.	Descripción	Cant.
DFP88G01	Perfil de junta de labio	1.5 m
DFPG03	Perfil de junta plana	1.5 m
DFS15.15	Perfil de acabado de goteo	1 Ud.
DF100.15	Perfil de acabado superior de presion	1 Ud.
DF2121MR	Abrazaderas 810 para vidrio 10+10	6 Uds.
DF810MF.15	Perfil de forjado un lado regulable	1 Ud.

Art.	Longitud	Cant.
DF810MF21KIT.15	**1498** mm	1 Ud.

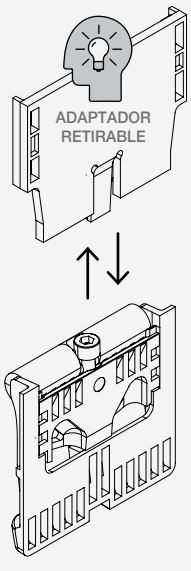

ABRAZADERAS CONFIGURABLES PARA DEFENDER810MR

Las abrazaderas DEFENDER810MR están diseñadas para permitir una configuración doble: para vidrios 8+8 utilizando una adaptadora, para vidrios 10+10 sin utilizar la adaptadora.
Kit de abrazaderas suministrado con la herramienta de regulación DFUT01

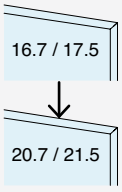

DF1721MR
Este modelo de abrazadera ya está configurado para vidrios 8+8, monta adaptadora.

Configuración reversible
La abrazadera es reversible, quitando la adaptadora la abrazadera se adapta a los vidrios 10+10.

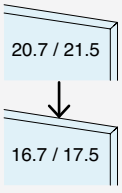

DF2121MR
Este modelo de abrazadera ya está configurado para vidrios 10+10, no monta la adaptadora.

Configuración reversible
La abrazadera es reversible: pidiéndola por separado y poniendo la adaptadora, se adapta a los vidrios 8+8.

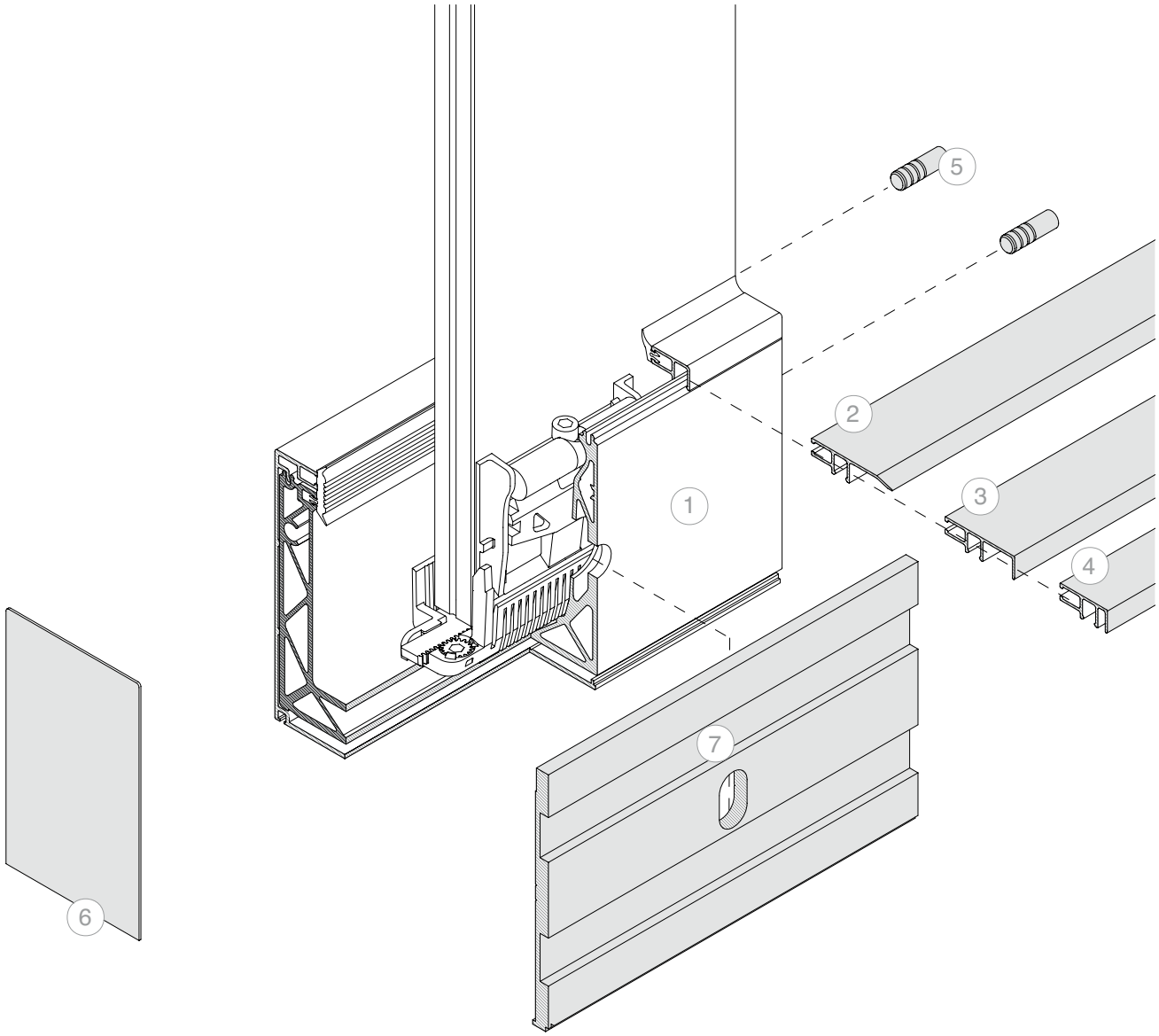

INFO TÉCNICA p. 154

Nota: Sistema no compatible con tiras de LED dentro del canal

PASO DE TALADRADO

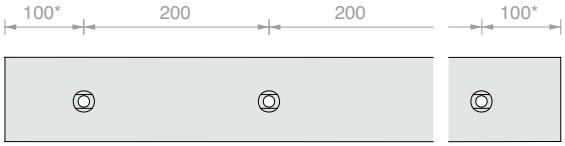

* la posición del primer y último orificio se da a título indicativo, para solicitudes específicas acudir a Atención al Cliente.

Nº	Art.	
1	**DF810MF21KIT**	

Opcional:

Nº	Art.	Descripción
2	**DF101**	Perfil rodapié de presion
3	**DF216**	Perfil portarrevestimiento frontal de espesor máx. 16 mm
4	**DF204**	Perfil portarrevestimiento frontal de espesor máx. 4 mm
5	**DF25**	Nº 2 pasadores de centrado
6	**DF12774AL**	Tapa de acabado cerrada
7	**DFSA121**	Perfil de evacuacion en forjado

KIT DEFENDER 810SP

MONTAJE EN FORJADO CON PIE EN LA BASE
CONFIGURADO PARA VIDRIO 8+8
Material: Aluminio
Acabado: /97

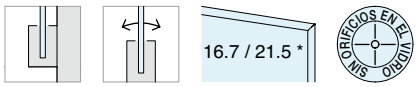

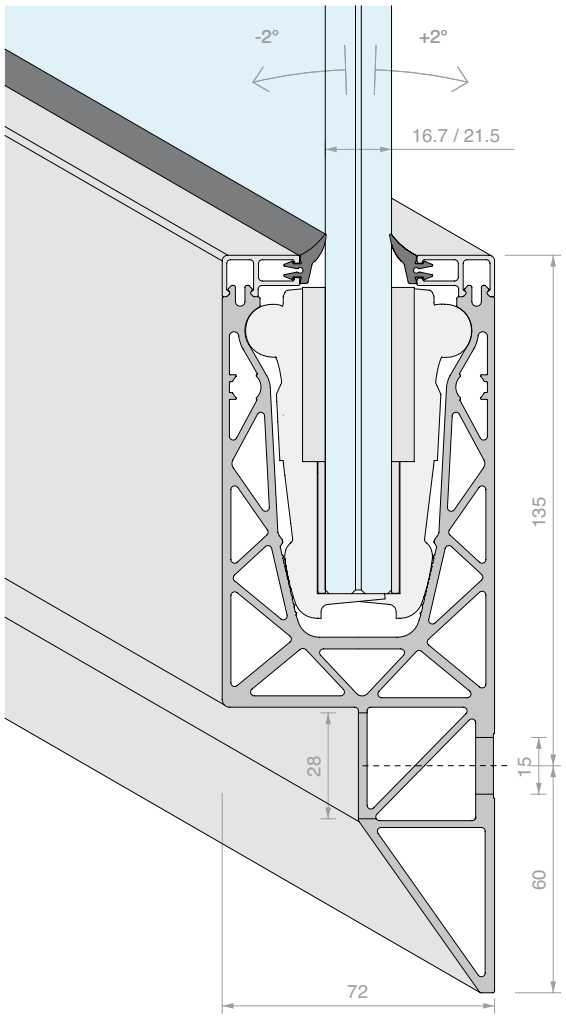

* ABRAZADERAS CONFIGURABLES PARA DEFENDER810

Las abrazaderas DEFENDER810 están diseñadas para permitir una configuración doble: para vidrios 8+8 utilizando las adaptadoras, o para vidrios 10+10 sin utilizar las adaptadoras.

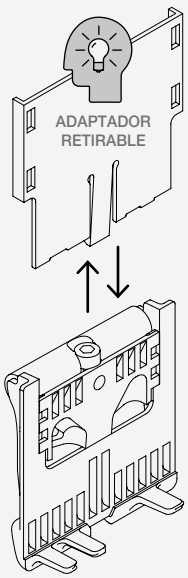

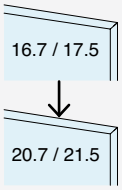

DF1721
Este modelo de abrazadera ya está configurado para vidrios 8+8, monta adaptadores de espesor.

Configuración reversible
La abrazadera es reversible, quitando las adaptadoras la abrazadera se adapta a los vidrios 10+10.

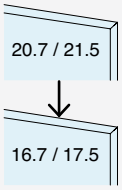

DF2121
Este modelo de abrazadera ya está configurado para vidrios 10+10, no monta adaptadoras.

Configuración reversible
La abrazadera es reversible: pidiéndola aparteo y poniendo las adaptadoras, se adapta a los vidrios 8+8.

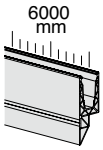

Kit formado por:

Art.	Descripción	Cant.
DFP88G01.03	Perfil de junta de labio	4 Uds.
DF100.60	Perfil de acabado superior de presion	2 Uds.
DF1721	Abrazaderas 810 para vidrio 8+8	24 Uds.
DF810SP.60	Perfil de forjado con pie en la base	1 Ud.

Art.	Longitud	Cant.
DF810SP17KIT.60	**6000** mm	1 Ud.

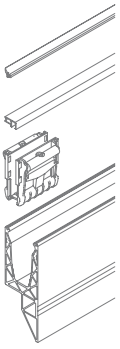

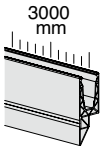

Kit formado por:

Art.	Descripción	Cant.
DFP88G01.03	Perfil de junta de labio	2 Uds.
DF100.30	Perfil de acabado superior de presion	2 Uds.
DF1721	Abrazaderas 810 para vidrio 8+8	12 Uds.
DF810SP.30	Perfil de forjado con pie en la base	1 Ud.

Art.	Longitud	Cant.
DF810SP17KIT.30	**3000** mm	1 Ud.

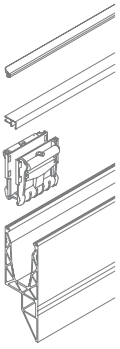

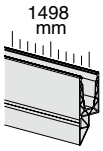

Kit formado por:

Art.	Descripción	Cant.
DFP88G01.03	Perfil de junta de labio	1 Ud.
DF100.15	Perfil de acabado superior de presion	2 Uds.
DF1721	Abrazaderas 810 para vidrio 8+8	6 Uds.
DF810SP.15	Perfil de forjado con pie en la base	1 Ud.

Art.	Longitud	Cant.
DF810SP17KIT.15	**1498** mm	1 Ud.

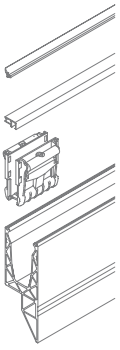

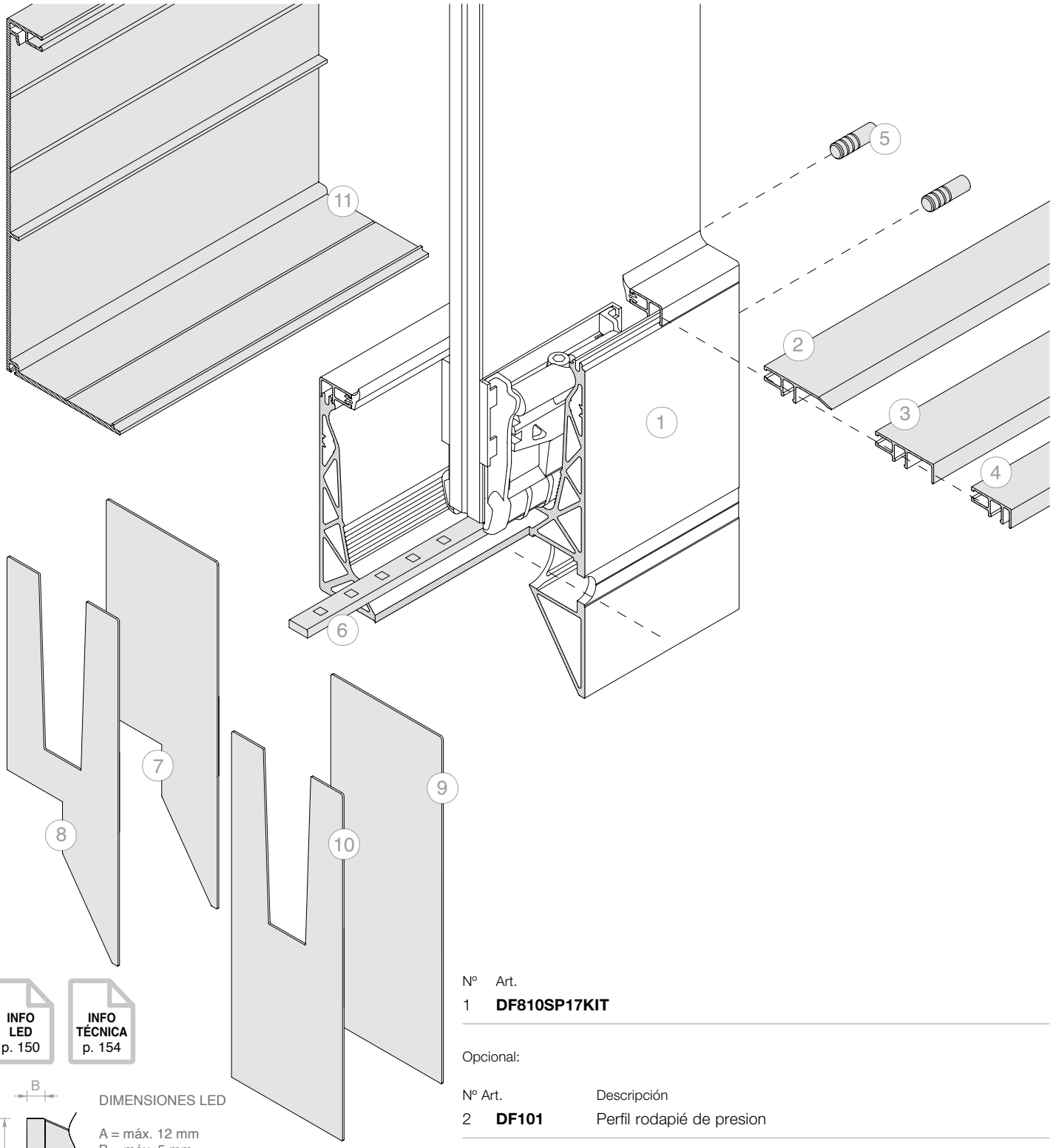

INFO LED p. 150

INFO TÉCNICA p. 154

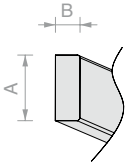

DIMENSIONES LED

A = máx. 12 mm
B = máx. 5 mm

IP > 65
reverso adhesivo

PASO DE TALADRADO

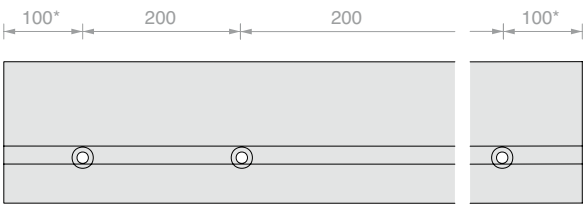

* la posición del primer y último orificio se da a título indicativo, para solicitudes específicas acudir a Atención al Cliente.

Nº	Art.	
1	**DF810SP17KIT**	

Opcional:

Nº	Art.	Descripción
2	**DF101**	Perfil rodapié de presion
3	**DF216**	Perfil portarrevestimiento frontal de espesor máx. 16 mm
4	**DF204**	Perfil portarrevestimiento frontal de espesor máx. 4 mm
5	**DF25**	Nº 2 pasadores de centrado
6	**LED**	Tira de LED para uso en exteriores
7	**DFSPTP08**	Tapa de acabado cerrada
8	**DFSPTP10**	Tapa de acabado con abertura en V
9	**DFSPTP12**	Tapa de acabado cerrada con DFS17
10	**DFSPTP14**	Tapa de acabado con abertura en V con DFS17
10	**DFS17**	Perfil de acabado para DF810SP7

KIT DEFENDER 810SP

MONTAJE EN FORJADO CON PIE EN LA BASE
CONFIGURADO PARA VIDRIO 10+10
Material: Aluminio
Acabado: /97

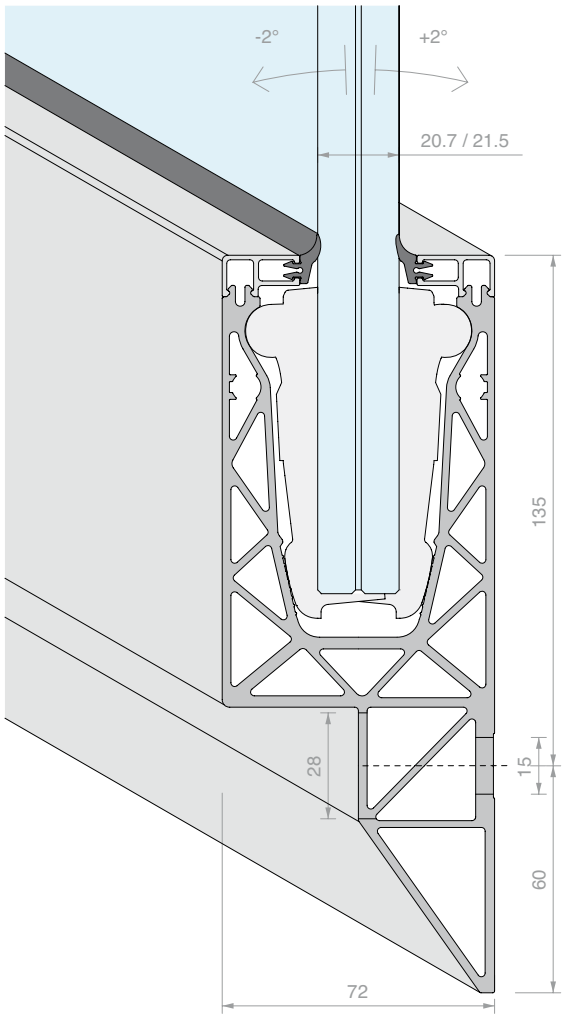

6000 mm

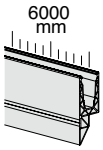

Kit formado por:

Art.	Descripción	Cant.
DFP88G01.03	Perfil de junta de labio	4 Uds.
DF100.60	Perfil de acabado superior de presion	2 Uds.
DF2121	Abrazaderas 810 para vidrio 10+10	24 Uds.
DF810SP.60	Perfil de forjado con pie en la base	1 Ud.

Art.	Longitud	Cant.
DF810SP21KIT.60	**6000** mm	1 Ud.

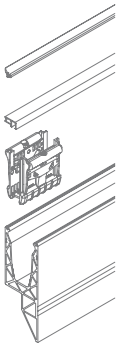

3000 mm

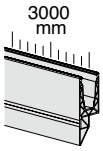

Kit formado por:

Art.	Descripción	Cant.
DFP88G01.03	Perfil de junta de labio	2 Uds.
DF100.30	Perfil de acabado superior de presion	2 Uds.
DF2121	Abrazaderas 810 para vidrio 10+10	12 Uds.
DF810SP.30	Perfil de forjado con pie en la base	1 Ud.

Art.	Longitud	Cant.
DF810SP21KIT.30	**3000** mm	1 Ud.

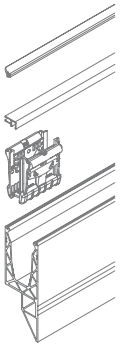

1498 mm

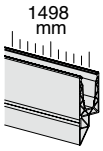

Kit formado por:

Art.	Descripción	Cant.
DFP88G01.03	Perfil de junta de labio	1 Ud.
DF100.15	Perfil de acabado superior de presion	2 Uds.
DF2121	Abrazaderas 810 para vidrio 10+10	6 Uds.
DF810SP.15	Perfil de forjado con pie en la base	1 Ud.

Art.	Longitud	Cant.
DF810SP21KIT.15	**1498** mm	1 Ud.

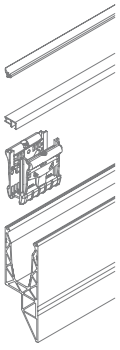

ABRAZADERAS CONFIGURABLES PARA DEFENDER810

Las abrazaderas DEFENDER810 están diseñadas para permitir una configuración doble: para vidrios 8+8 utilizando las adaptadoras, o para vidrios 10+10 sin utilizar las adaptadoras.

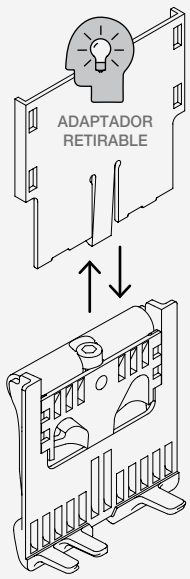

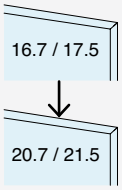

DF1721
Este modelo de abrazadera ya está configurado para vidrios 8+8, monta adaptadores de espesor.

Configuración reversible
La abrazadera es reversible, quitando las adaptadoras la abrazadera se adapta a los vidrios 10+10.

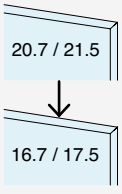

DF2121
Este modelo de abrazadera ya está configurado para vidrios 10+10, no monta adaptadoras.

Configuración reversible
La abrazadera es reversible: pidiéndola aparteo y poniendo las adaptadoras, se adapta a los vidrios 8+8.

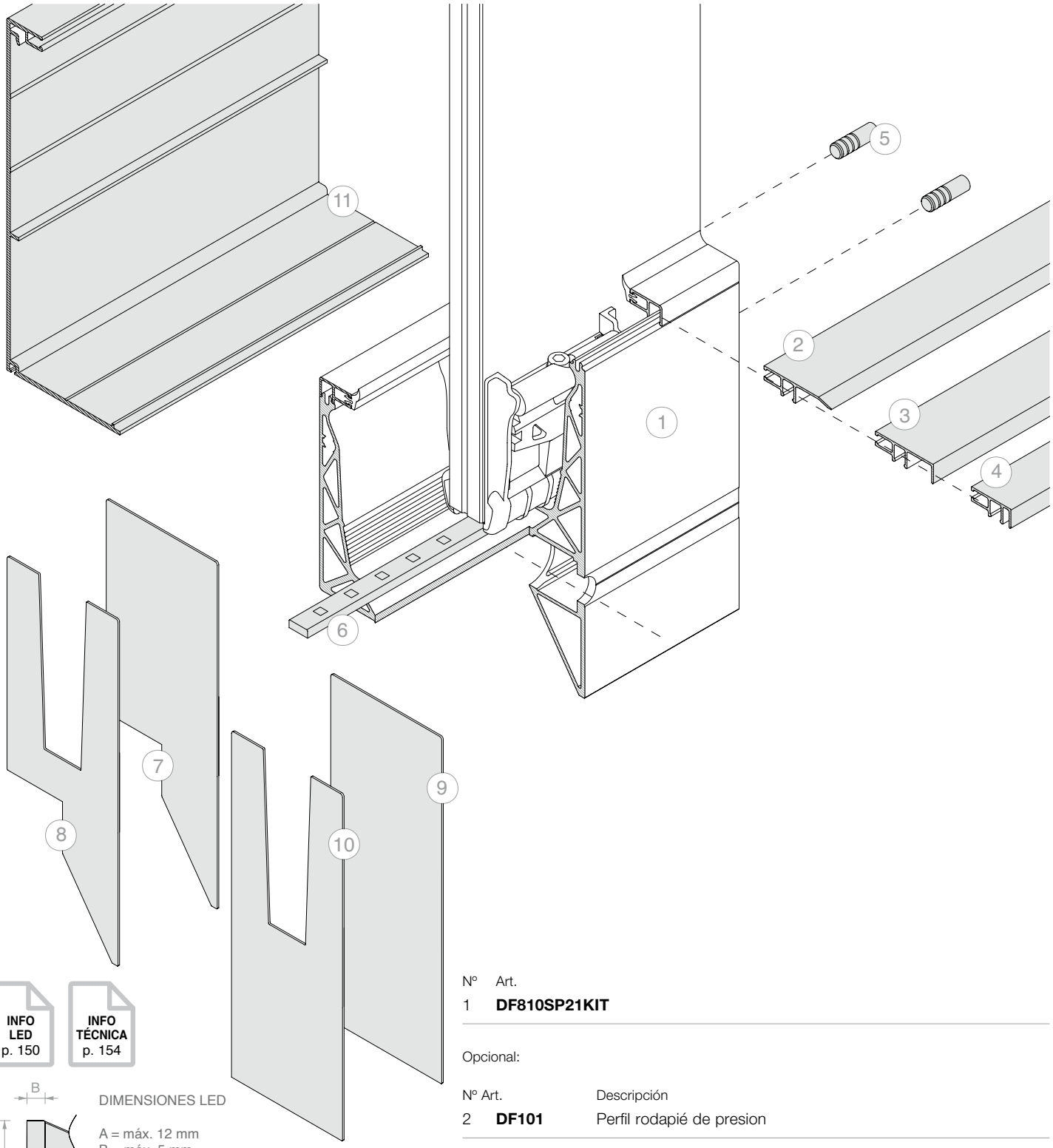

INFO LED p. 150

INFO TÉCNICA p. 154

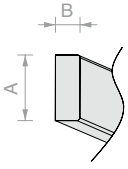

DIMENSIONES LED

A = máx. 12 mm
B = máx. 5 mm

IP > 65
reverso adhesivo

PASO DE TALADRADO

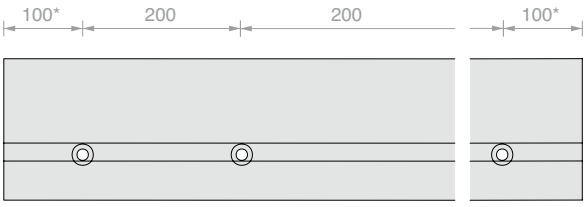

* la posición del primer y último orificio se da a título indicativo, para solicitudes específicas acudir a Atención al Cliente.

Nº	Art.	
1	**DF810SP21KIT**	

Opcional:

Nº	Art.	Descripción
2	**DF101**	Perfil rodapié de presion
3	**DF216**	Perfil portarrevestimiento frontal de espesor máx. 16 mm
4	**DF204**	Perfil portarrevestimiento frontal de espesor máx. 4 mm
5	**DF25**	Nº 2 pasadores de centrado
6	**LED**	Tira de LED para uso en exteriores
7	**DFSPTP08**	Tapa de acabado cerrada
8	**DFSPTP10**	Tapa de acabado con abertura en V
9	**DFSPTP12**	Tapa de acabado cerrada con DFS17
10	**DFSPTP14**	Tapa de acabado con abertura en V con DFS17
10	**DFS17**	Perfil de acabado para DF810SP7

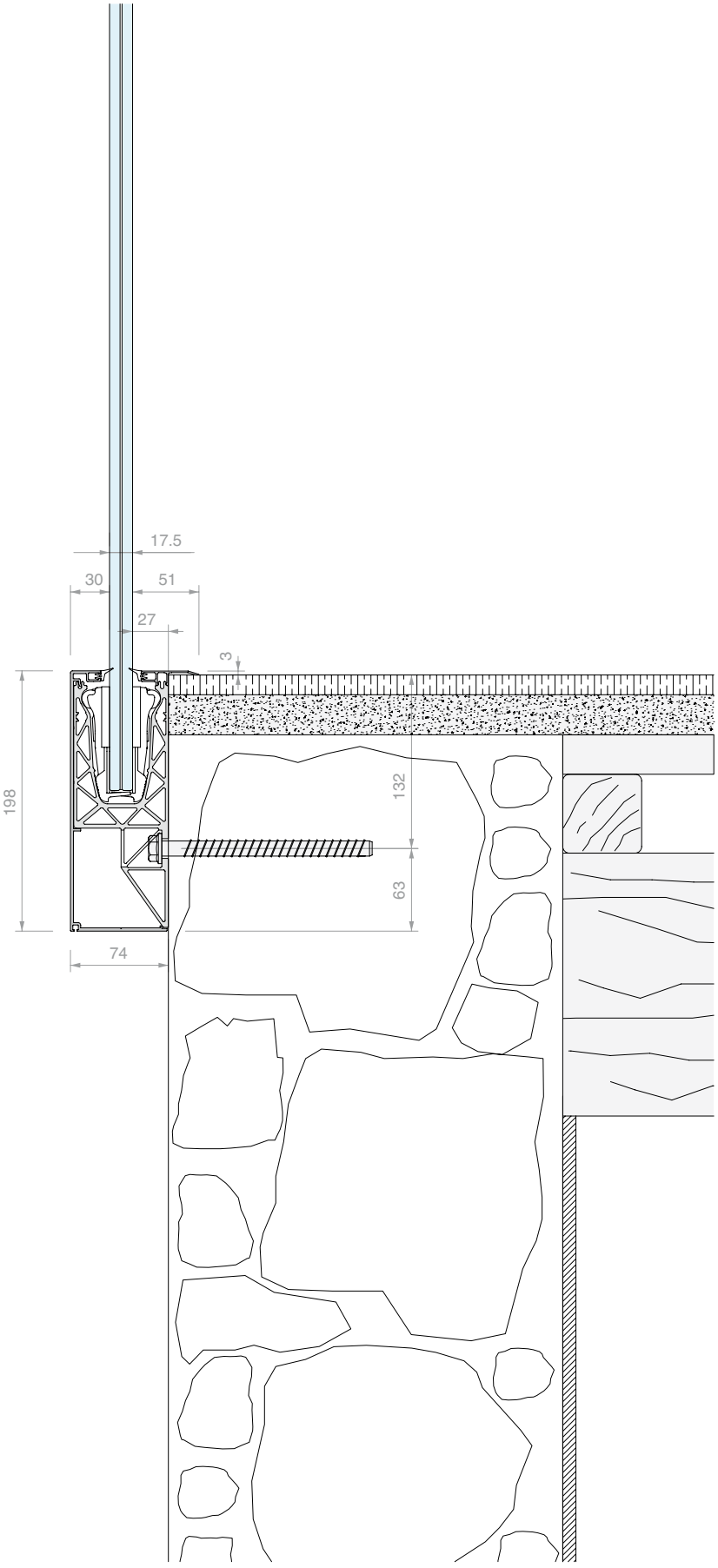
17.5
30
51
27
3
198
132
63
74

D'OLIVO
D'OLIVO

D'OLIVO

KIT DEFENDER XP

MONTAJE EN SUELO

CONFIGURADO PARA VIDRIO 6+6

Material: Aluminio

Acabado: /6 /10 /97 /R25 /RAL

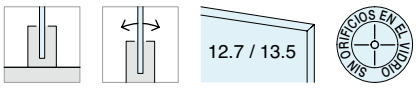

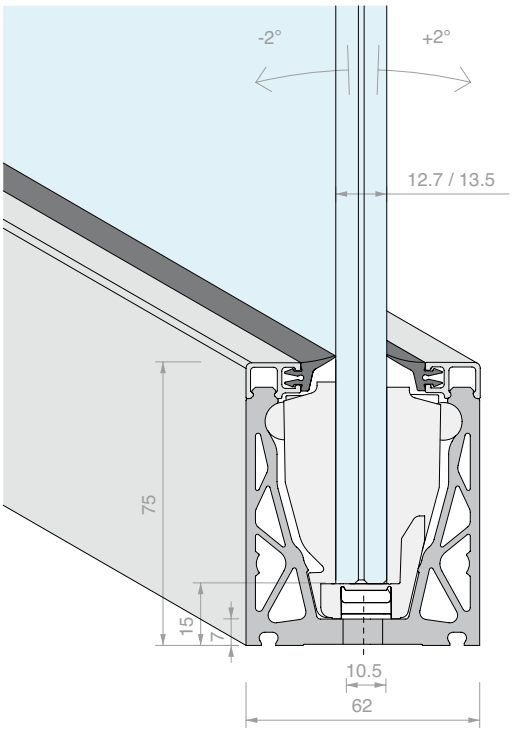

6000 mm

Kit formado por:

Art.	Descripción	Cant.
DFP15G01.03	Perfil de junta de labio	2 Uds.
DFP88G01.03	Perfil de junta de labio	2 Uds.
DFP100.60	Perfil de acabado superior de presion	2 Uds.
DFXP135	Abrazaderas XP para vidrio 6+6	24 Uds.
DFXP88.60	Perfil en suelo	1 Ud.

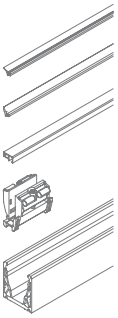

Art.	Longitud	Cant.
DF66XPKIT.60	**6000** mm	1 Ud.

3000 mm

Kit formado por:

Art.	Descripción	Cant.
DFP15G01.03	Perfil de junta de labio	1 Ud.
DFP88G01.03	Perfil de junta de labio	1 Ud.
DFP100.30	Perfil de acabado superior de presion	2 Uds.
DFXP135	Abrazaderas XP para vidrio 6+6	12 Uds.
DFXP88.30	Perfil en suelo	1 Ud.

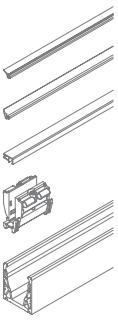

Art.	Longitud	Cant.
DF66XPKIT.30	**3000** mm	1 Ud.

1498 mm

Kit formado por:

Art.	Descripción	Cant.
DFP15G01	Perfil de junta de labio	1.5 m
DFP88G01	Perfil de junta de labio	1.5 m
DFP100.15	Perfil de acabado superior de presion	2 Uds.
DFXP135	Abrazaderas XP para vidrio 6+6	6 Uds.
DFXP88.15	Perfil en suelo	1 Ud.

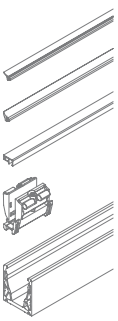

Art.	Longitud	Cant.
DF66XPKIT.15	**6000** mm	1 Ud.

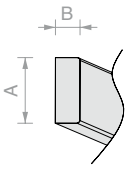

DIMENSIONES LED

A = máx. 12 mm
B = máx. 5 mm

IP > 65
reverso adhesivo

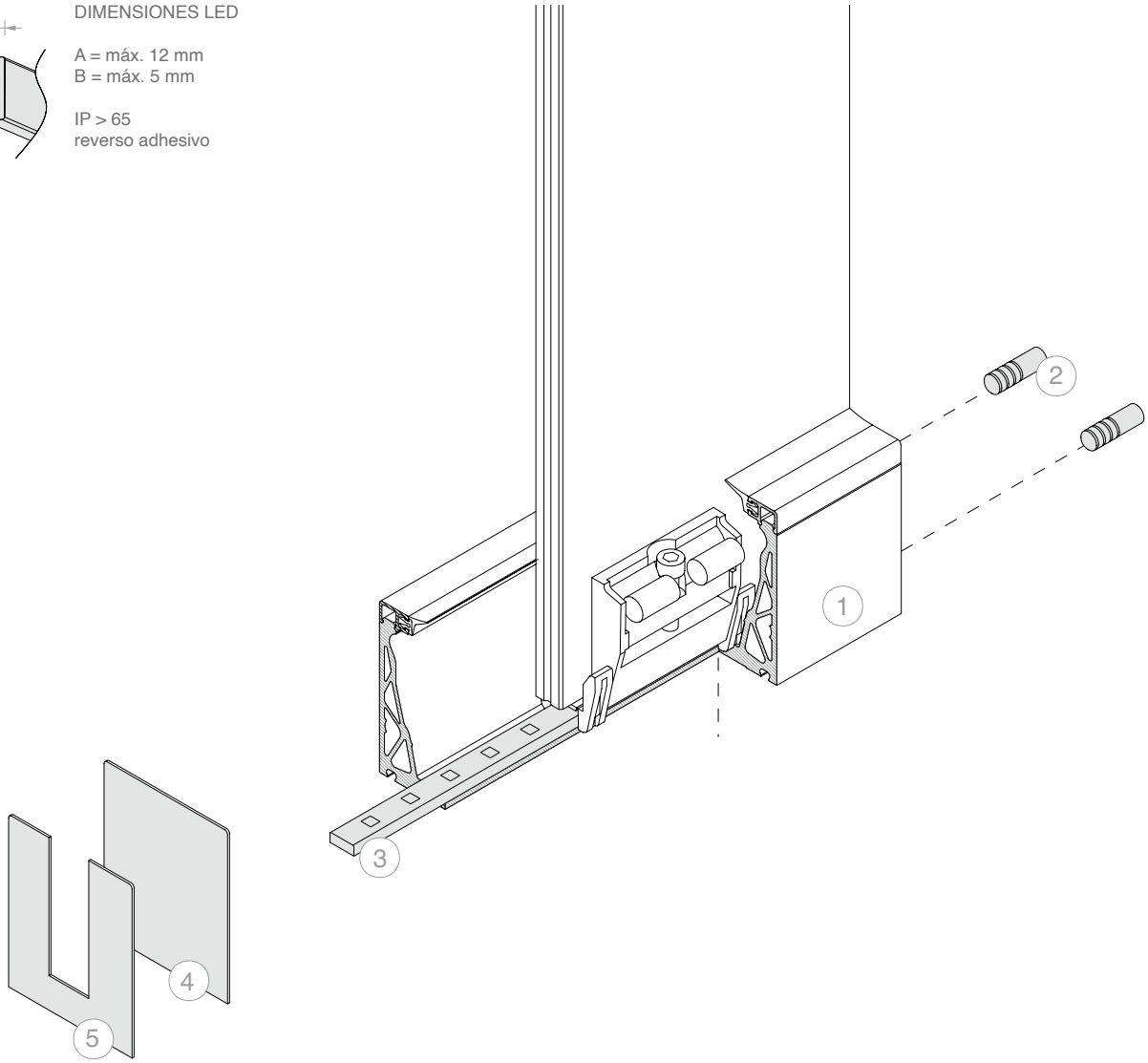

INFO LED p. 150

INFO TÉCNICA p. 154

Nota: Sistema compatible con tiras de LED en la base del canal sólo en la versión para vidrio 8+8

PASO DE TALADRADO

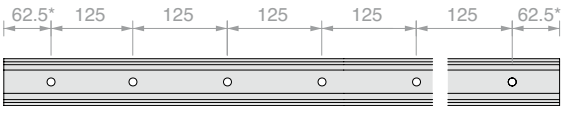

* la posición del primer y último orificio se da a título indicativo, para solicitudes específicas acudir a Atención al Cliente.

Nº	Art.
1	**DF66XPKIT**

Opcional:

Nº	Art.	Descripción
2	**DF25**	Nº 2 pasadores de centrado
3	**LED**	Tira de LED para uso en exteriores
4	**DFP7562**	Tapa de acabado cerrada
5	**DFP7562U**	Tapa de acabado con abertura en U

KIT DEFENDER XP

MONTAJE EN SUELO

CONFIGURADO PARA VIDRIO 15

Material: Aluminio

Acabado: /6 /10 /97 /R25 /RAL

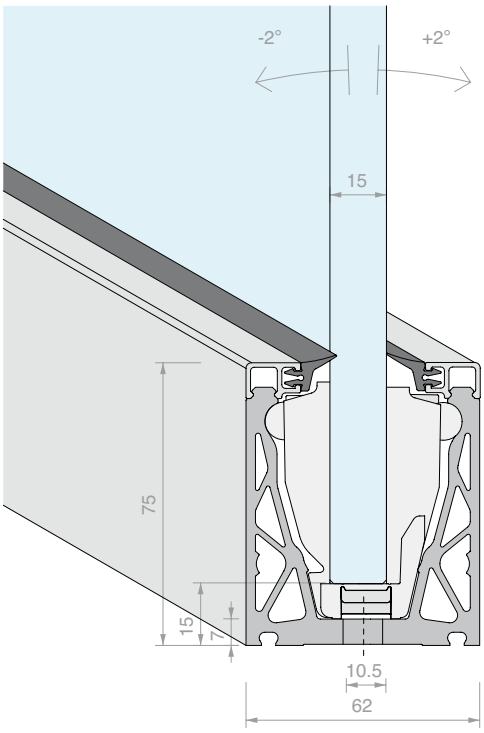

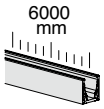

Kit formado por:

Art.	Descripción	Cant.
DFP15G01.03	Perfil de junta de labio	2 Uds.
DFP88G01.03	Perfil de junta de labio	2 Uds.
DFP100.60	Perfil de acabado superior de presion	2 Uds.
DFXP150	Abrazaderas XP para vidrio 15 mm	24 Uds.
DFXP88.60	Perfil en suelo	1 Ud.

Art.	Longitud	Cant.
DF15XPKIT.60	**6000** mm	1 Ud.

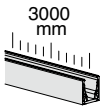

Kit formado por:

Art.	Descripción	Cant.
DFP15G01.03	Perfil de junta de labio	1 Ud.
DFP88G01.03	Perfil de junta de labio	1 Ud.
DFP100.30	Perfil de acabado superior de presion	2 Uds.
DFXP150	Abrazaderas XP para vidrio 15 mm	12 Uds.
DFXP88.30	Perfil en suelo	1 Ud.

Art.	Longitud	Cant.
DF15XPKIT.30	**3000** mm	1 Ud.

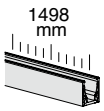

Kit formado por:

Art.	Descripción	Cant.
DFP15G01	Perfil de junta de labio	1.5 m
DFP88G01	Perfil de junta de labio	1.5 m
DFP100.15	Perfil de acabado superior de presion	2 Uds.
DFXP150	Abrazaderas XP para vidrio 15 mm	6 Uds.
DFXP88.15	Perfil en suelo	1 Ud.

Art.	Longitud	Cant.
DF15XPKIT.15	**6000** mm	1 Ud.

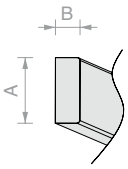

DIMENSIONES LED

A = máx. 12 mm
B = máx. 5 mm

IP > 65
reverso adhesivo

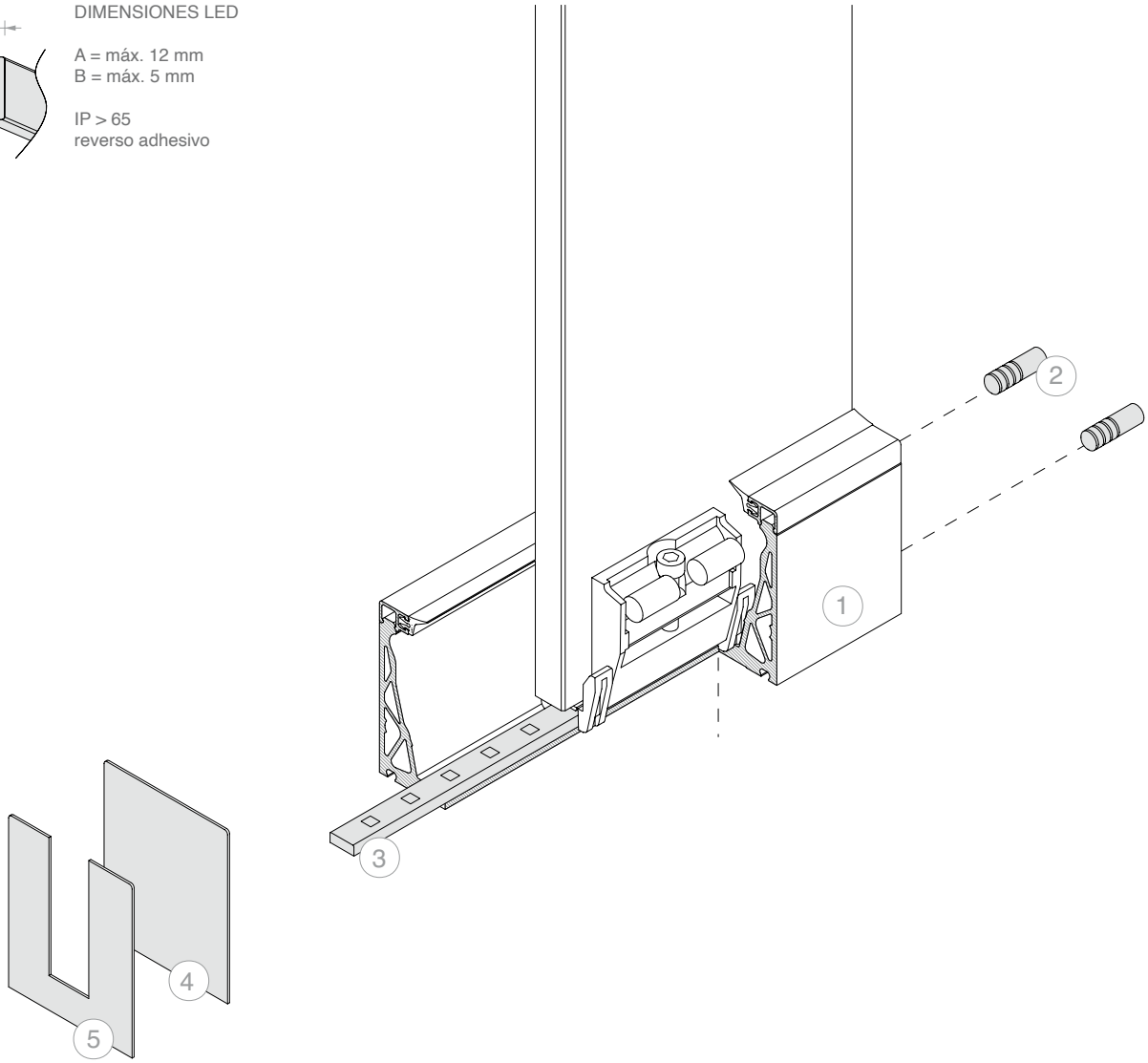

INFO LED p. 150

INFO TÉCNICA p. 154

Nota: Sistema compatible con tiras de LED en la base del canal sólo en la versión para vidrio 8+8

PASO DE TALADRADO

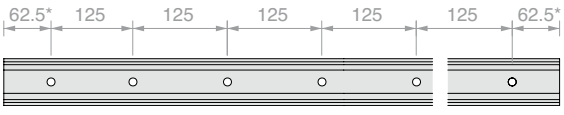

* la posición del primer y último orificio se da a título indicativo, para solicitudes específicas acudir a Atención al Cliente.

Nº	Art.
1	**DF15XPKIT**

Opcional:

Nº	Art.	Descripción
2	**DF25**	Nº 2 pasadores de centrado
3	**LED**	Tira de LED para uso en exteriores
4	**DFP7562**	Tapa de acabado cerrada
5	**DFP7562U**	Tapa de acabado con abertura en U

KIT DEFENDER XP

MONTAJE EN SUELO

CONFIGURADO PARA VIDRIO 8+8

Material: Aluminio

Acabado: /6 /10 /97 /R25 /RAL

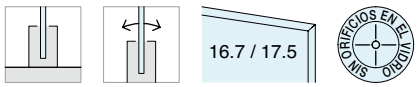

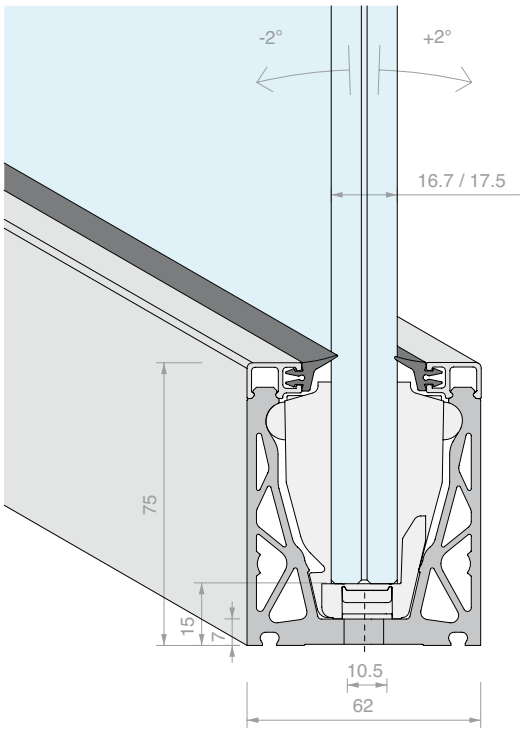

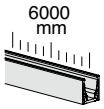

Kit formado por:

Art.	Descripción	Cant.
DFP88G01.03	Perfil de junta de labio	4 Uds.
DFP100.60	Perfil de acabado superior de presion	2 Uds.
DFXP175	Abrazaderas XP para vidrio 8+8	24 Uds.
DFXP88.60	Perfil en suelo	1 Ud.

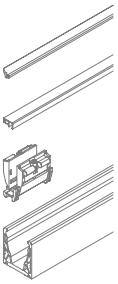

Art.	Longitud	Cant.
DF88XPKIT.60	**6000** mm	1 Ud.

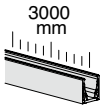

Kit formado por:

Art.	Descripción	Cant.
DFP88G01.03	Perfil de junta de labio	2 Uds.
DFP100.30	Perfil de acabado superior de presion	2 Uds.
DFXP175	Abrazaderas XP para vidrio 8+8	12 Uds.
DFXP88.30	Perfil en suelo	1 Ud.

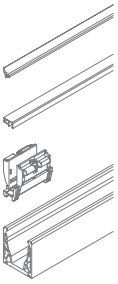

Art.	Longitud	Cant.
DF88XPKIT.30	**3000** mm	1 Ud.

Kit formado por:

Art.	Descripción	Cant.
DFP88G01.03	Perfil de junta de labio	1 Ud.
DFP100.15	Perfil de acabado superior de presion	2 Uds.
DFXP175	Abrazaderas XP para vidrio 8+8	6 Uds.
DFXP88.15	Perfil en suelo	1 Ud.

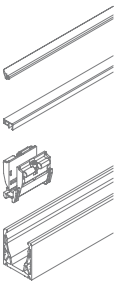

Art.	Longitud	Cant.
DF88XPKIT.15	**6000** mm	1 Ud.

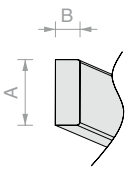

DIMENSIONES LED

A = máx. 12 mm
B = máx. 5 mm

IP > 65
reverso adhesivo

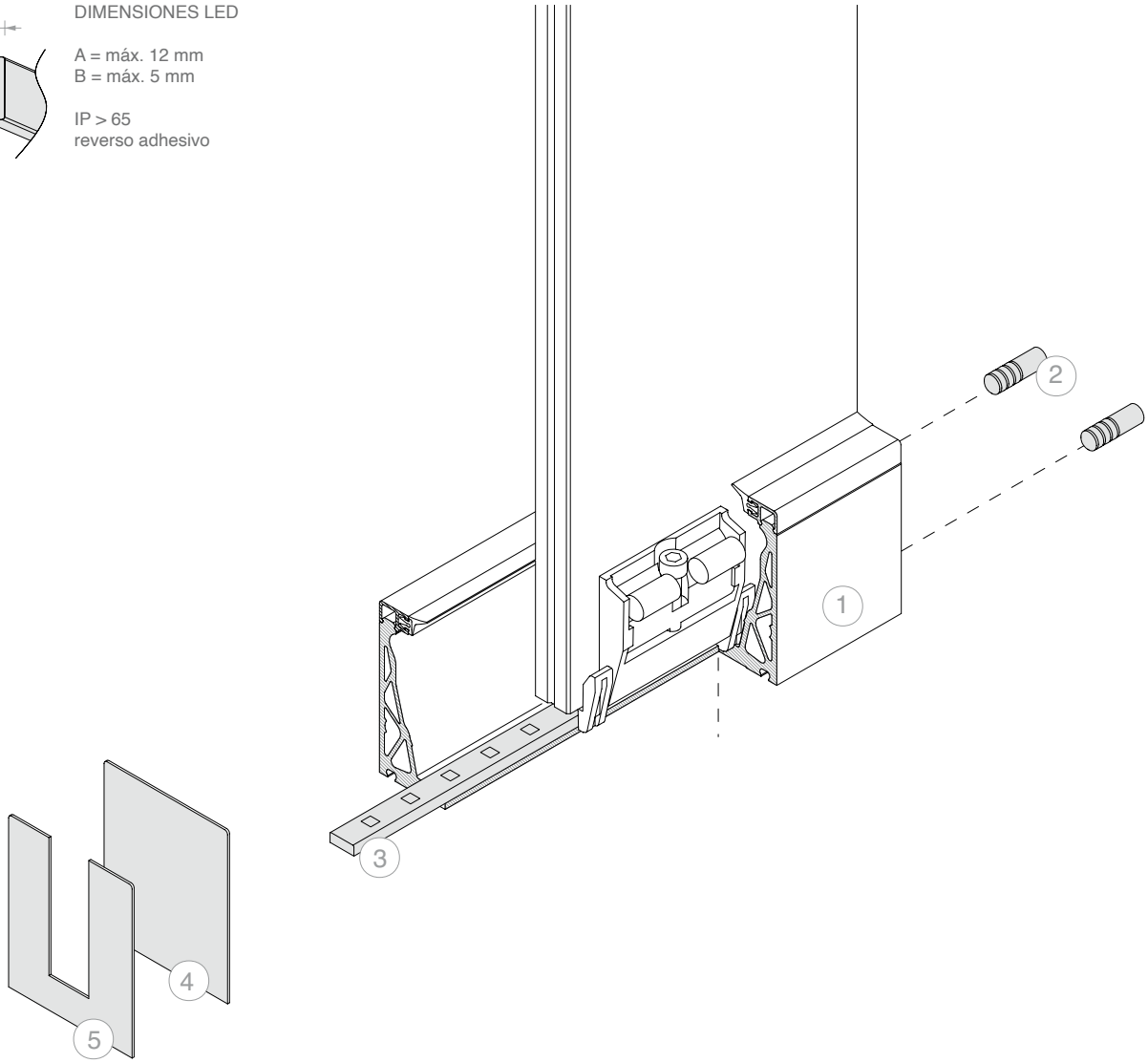

INFO LED p. 150

INFO TÉCNICA p. 154

Nota: Sistema compatible con tiras de LED en la base del canal sólo en la versión para vidrio 8+8

PASO DE TALADRADO

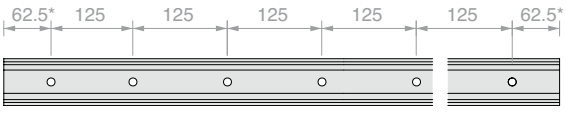

* la posición del primer y último orificio se da a título indicativo, para solicitudes específicas acudir a Atención al Cliente.

Nº	Art.
1	**DF88XPKIT**

Opcional:

Nº	Art.	Descripción
2	**DF25**	Nº 2 pasadores de centrado
3	**LED**	Tira de LED para uso en exteriores
4	**DFP7562**	Tapa de acabado cerrada
5	**DFP7562U**	Tapa de acabado con abertura en U

KIT DEFENDER PICO

MONTAJE EN SUELO

CONFIGURADO PARA VIDRIO 6+6

Material: Aluminio

Acabado: /6 /10 /97 /R25 /RAL

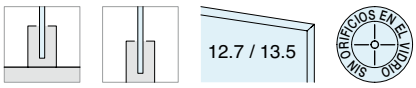

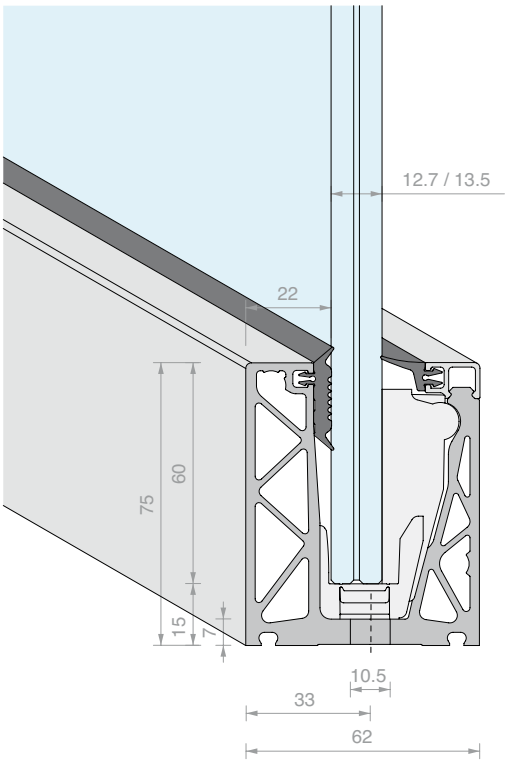

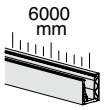

Kit formado por:

Art.	Descripción	Cant.
DFP15G01.03	Perfil de junta de labio	2 Uds.
DFPG03.03	Perfil de junta plana	2 Uds.
DFP100.60	Perfil de acabado superior de presion	1 Ud.
DFP135	Abrazaderas PICO para vidrio 6+6	24 Uds.
DFP88.60	Perfil en suelo	1 Ud.

Art.	Longitud	Cant.
DF66PICOKIT.60	**6000** mm	1 Ud.

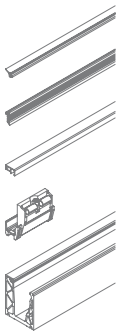

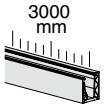

Kit formado por:

Art.	Descripción	Cant.
DFP15G01.03	Perfil de junta de labio	1 Ud.
DFPG03.03	Perfil de junta plana	1 Ud.
DFP100.30	Perfil de acabado superior de presion	1 Ud.
DFP135	Abrazaderas PICO para vidrio 6+6	12 Uds.
DFP88.30	Perfil en suelo	1 Ud.

Art.	Longitud	Cant.
DF66PICOKIT.30	**3000** mm	1 Ud.

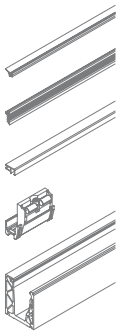

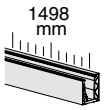

Kit formado por:

Art.	Descripción	Cant.
DFP15G01	Perfil de junta de labio	1.5 m
DFPG03	Perfil de junta plana	1.5 m
DFP100.15	Perfil de acabado superior de presion	1 Ud.
DFP135	Abrazaderas PICO para vidrio 6+6	6 Uds.
DFP88.15	Perfil en suelo	1 Ud.

Art.	Longitud	Cant.
DF66PICOKIT.15	**1498** mm	1 Ud.

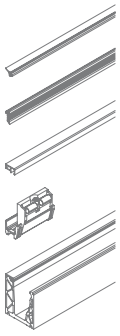

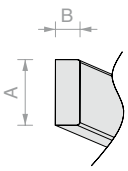

DIMENSIONES LED

A = máx. 12 mm
B = máx. 5 mm

IP > 65
reverso adhesivo

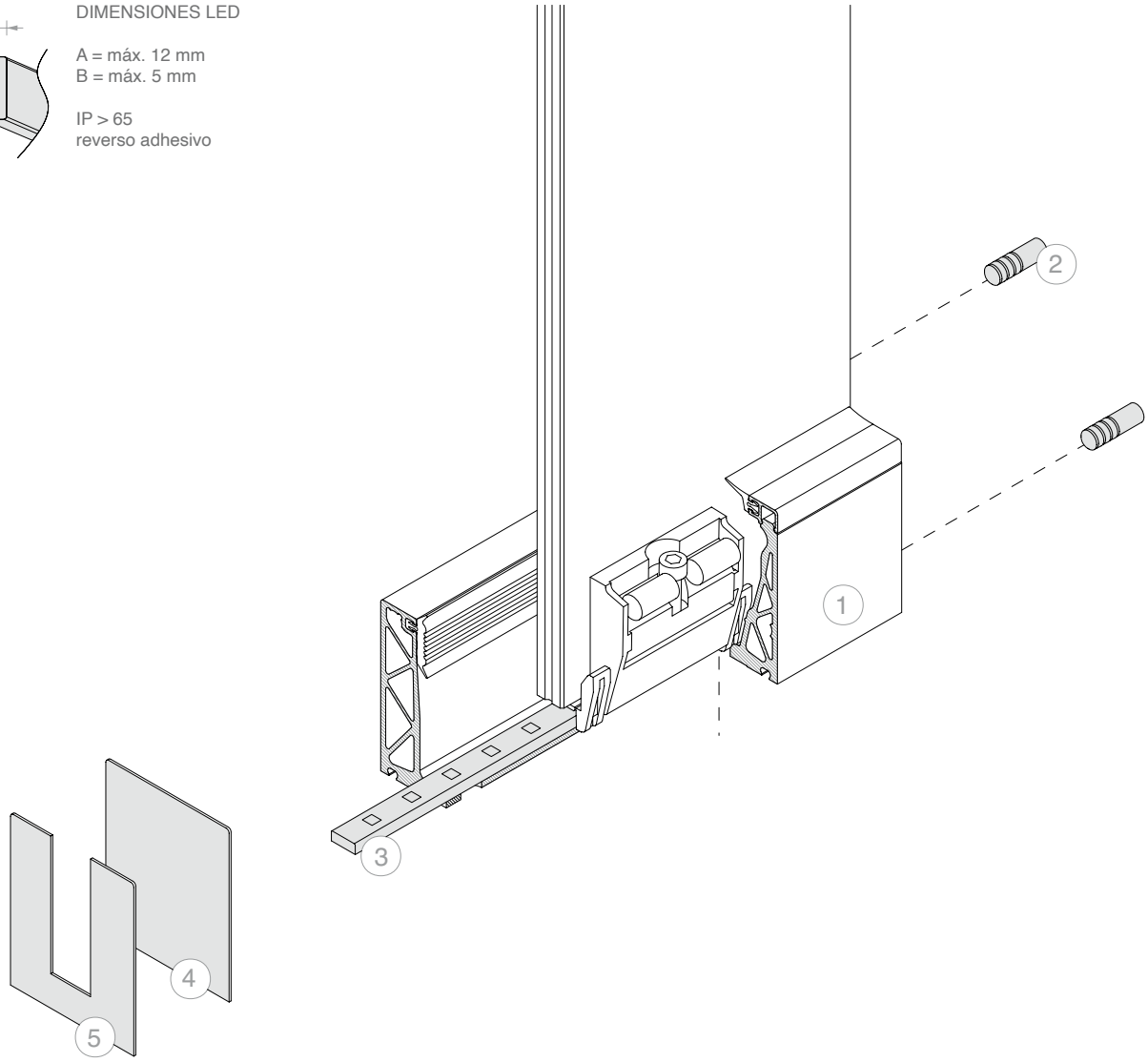

INFO LED p. 150

INFO TÉCNICA p. 154

Nota: Sistema compatible con tiras de LED en la base del canal sólo en la versión para vidrio 8+8

PASO DE TALADRADO

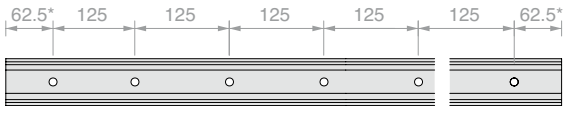

* la posición del primer y último orificio se da a título indicativo, para solicitudes específicas acudir a Atención al Cliente.

Nº	Art.
1	**DF66PICOKIT**

Opcional:

Nº	Art.	Descripción
2	**DF25**	Nº 2 pasadores de centrado
3	**LED**	Tira de LED para uso en exteriores
4	**DFP7562**	Tapa de acabado cerrada
5	**DFP7562U**	Tapa de acabado con abertura en U

KIT DEFENDER PICO

MONTAJE EN SUELO

CONFIGURADO PARA VIDRIO 15

Material: Aluminio

Acabado: /6 /10 /97 /R25 /RAL

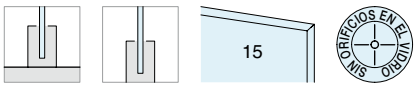

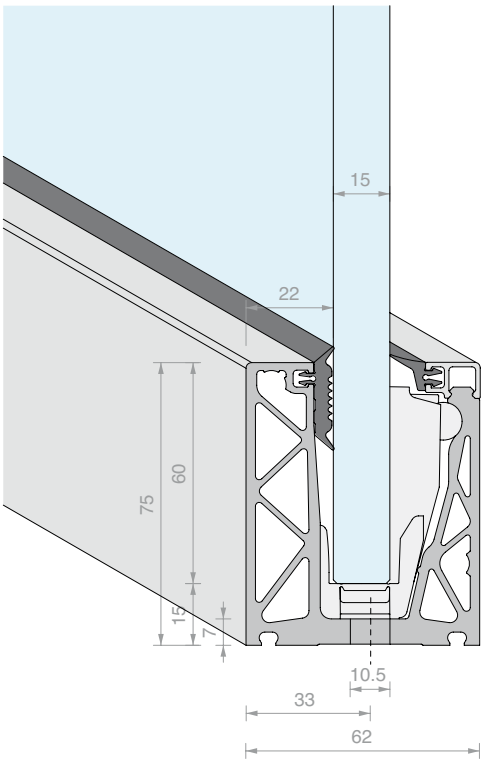

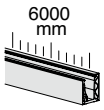

Kit formado por:

Art.	Descripción	Cant.
DFP15G01.03	Perfil de junta de labio	2 Uds.
DFPG03.03	Perfil de junta plana	2 Uds.
DFP100.60	Perfil de acabado superior de presion	1 Ud.
DFP150	Abrazaderas PICO para vidrio 15 mm	24 Uds.
DFP88.60	Perfil en suelo	1 Ud.

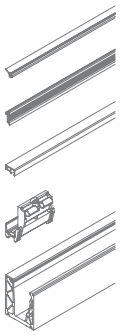

Art.	Longitud	Cant.
DF15PICOKIT.60	**6000** mm	1 Ud.

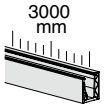

Kit formado por:

Art.	Descripción	Cant.
DFP15G01.03	Perfil de junta de labio	1 Ud.
DFPG03.03	Perfil de junta plana	1 Ud.
DFP100.30	Perfil de acabado superior de presion	1 Ud.
DFP150	Abrazaderas PICO para vidrio 15 mm	12 Uds.
DFP88.30	Perfil en suelo	1 Ud.

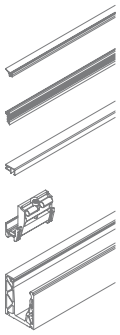

Art.	Longitud	Cant.
DF15PICOKIT.30	**3000** mm	1 Ud.

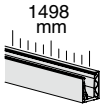

Kit formado por:

Art.	Descripción	Cant.
DFP15G01	Perfil de junta de labio	1.5 m
DFPG03	Perfil de junta plana	1.5 m
DFP100.15	Perfil de acabado superior de presion	1 Ud.
DFP150	Abrazaderas PICO para vidrio 15 mm	6 Uds.
DFP88.15	Perfil en suelo	1 Ud.

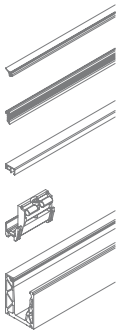

Art.	Longitud	Cant.
DF15PICOKIT.15	**1498** mm	1 Ud.

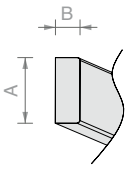

DIMENSIONES LED

A = máx. 12 mm
B = máx. 5 mm

IP > 65
reverso adhesivo

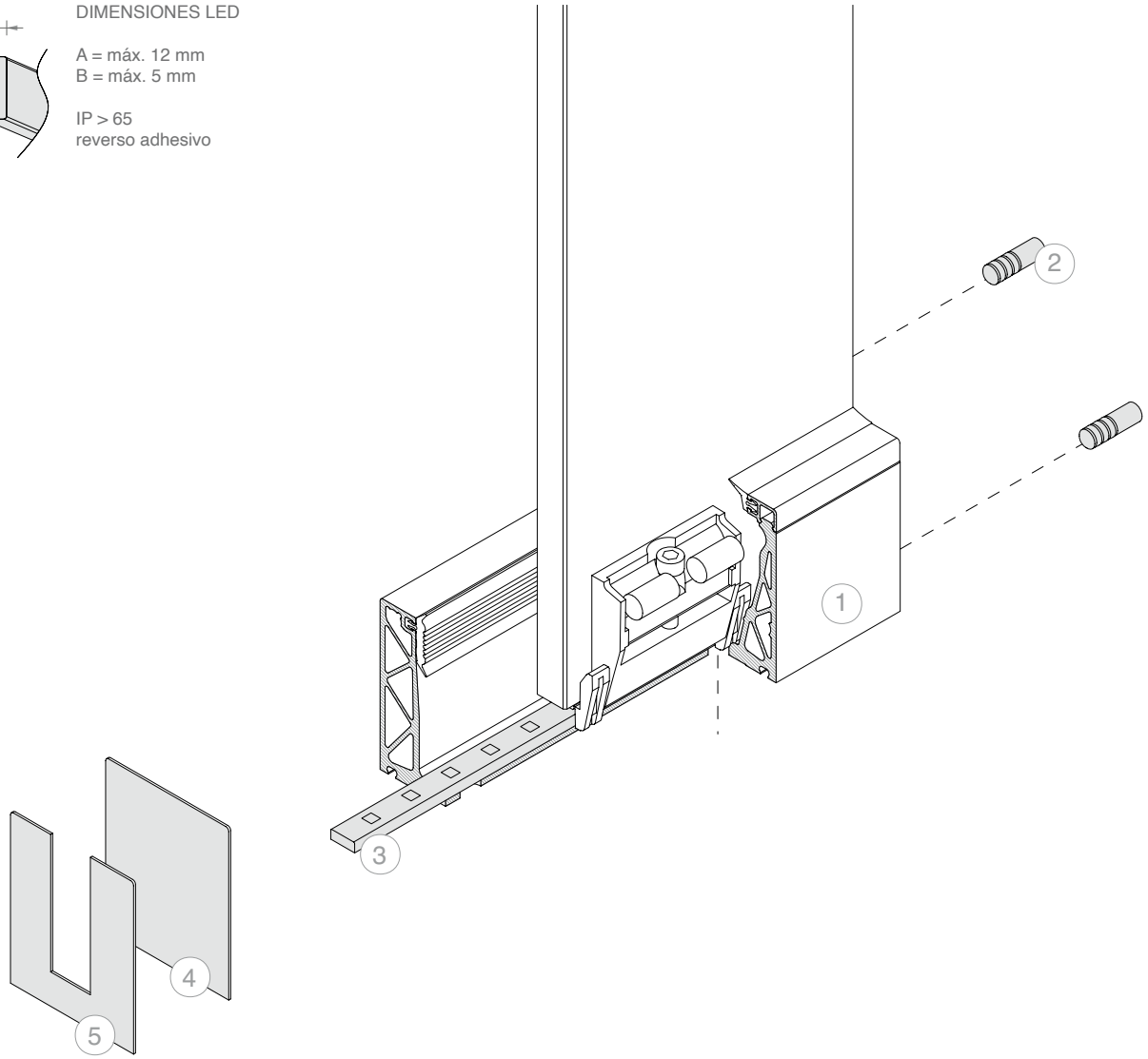

INFO LED p. 150

INFO TÉCNICA p. 154

Nota: Sistema compatible con tiras de LED en la base del canal sólo en la versión para vidrio 8+8

PASO DE TALADRADO

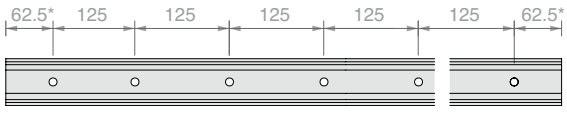

* la posición del primer y último orificio se da a título indicativo, para solicitudes específicas acudir a Atención al Cliente.

Nº	Art.
1	**DF15PICOKIT**

Opcional:

Nº	Art.	Descripción
2	**DF25**	Nº 2 pasadores de centrado
3	**LED**	Tira de LED para uso en exteriores
4	**DFP7562**	Tapa de acabado cerrada
5	**DFP7562U**	Tapa de acabado con abertura en U

KIT DEFENDER PICO

MONTAJE EN SUELO

CONFIGURADO PARA VIDRIO 8+8

Material: Aluminio

Acabado: /6 /10 /97 /R25 /RAL

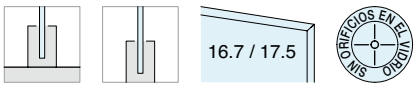

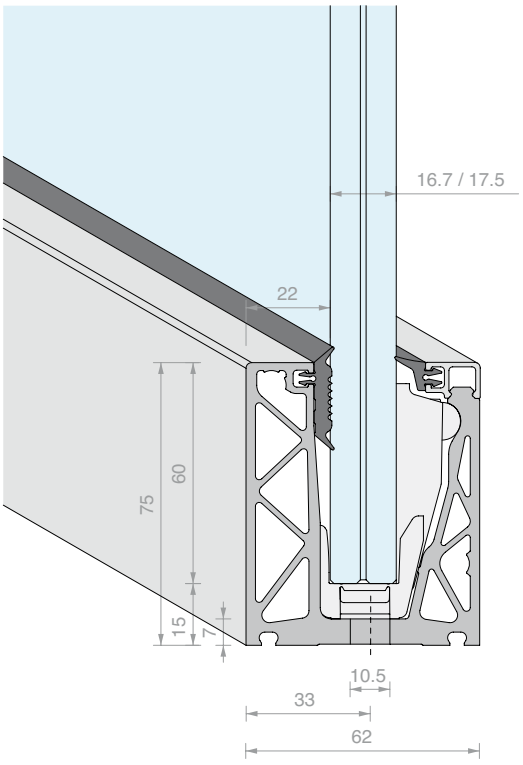

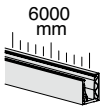

Kit formado por:

Art.	Descripción	Cant.
DFP88G01.03	Perfil de junta de labio	2 Uds.
DFPG03.03	Perfil de junta plana	2 Uds.
DFP100.60	Perfil de acabado superior de presion	1 Ud.
DFP175	Abrazaderas PICO para vidrio 8+8	24 Uds.
DFP88.60	Perfil en suelo	1 Ud.

Art.	Longitud	Cant.
DF88PICOKIT.60	**6000** mm	1 Ud.

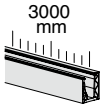

Kit formado por:

Art.	Descripción	Cant.
DFP88G01.03	Perfil de junta de labio	1 Ud.
DFPG03.03	Perfil de junta plana	1 Ud.
DFP100.30	Perfil de acabado superior de presion	1 Ud.
DFP175	Abrazaderas PICO para vidrio 8+8	12 Uds.
DFP88.30	Perfil en suelo	1 Ud.

Art.	Longitud	Cant.
DF88PICOKIT.30	**3000** mm	1 Ud.

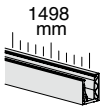

Kit formado por:

Art.	Descripción	Cant.
DFP88G01	Perfil de junta de labio	1.5 m
DFPG03	Perfil de junta plana	1.5 m
DFP100.15	Perfil de acabado superior de presion	1 Ud.
DFP175	Abrazaderas PICO para vidrio 8+8	6 Uds.
DFP88.15	Perfil en suelo	1 Ud.

Art.	Longitud	Cant.
DF88PICOKIT.15	**1498** mm	1 Ud.

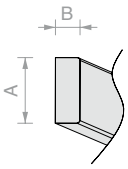

DIMENSIONES LED

A = máx. 12 mm
B = máx. 5 mm

IP > 65
reverso adhesivo

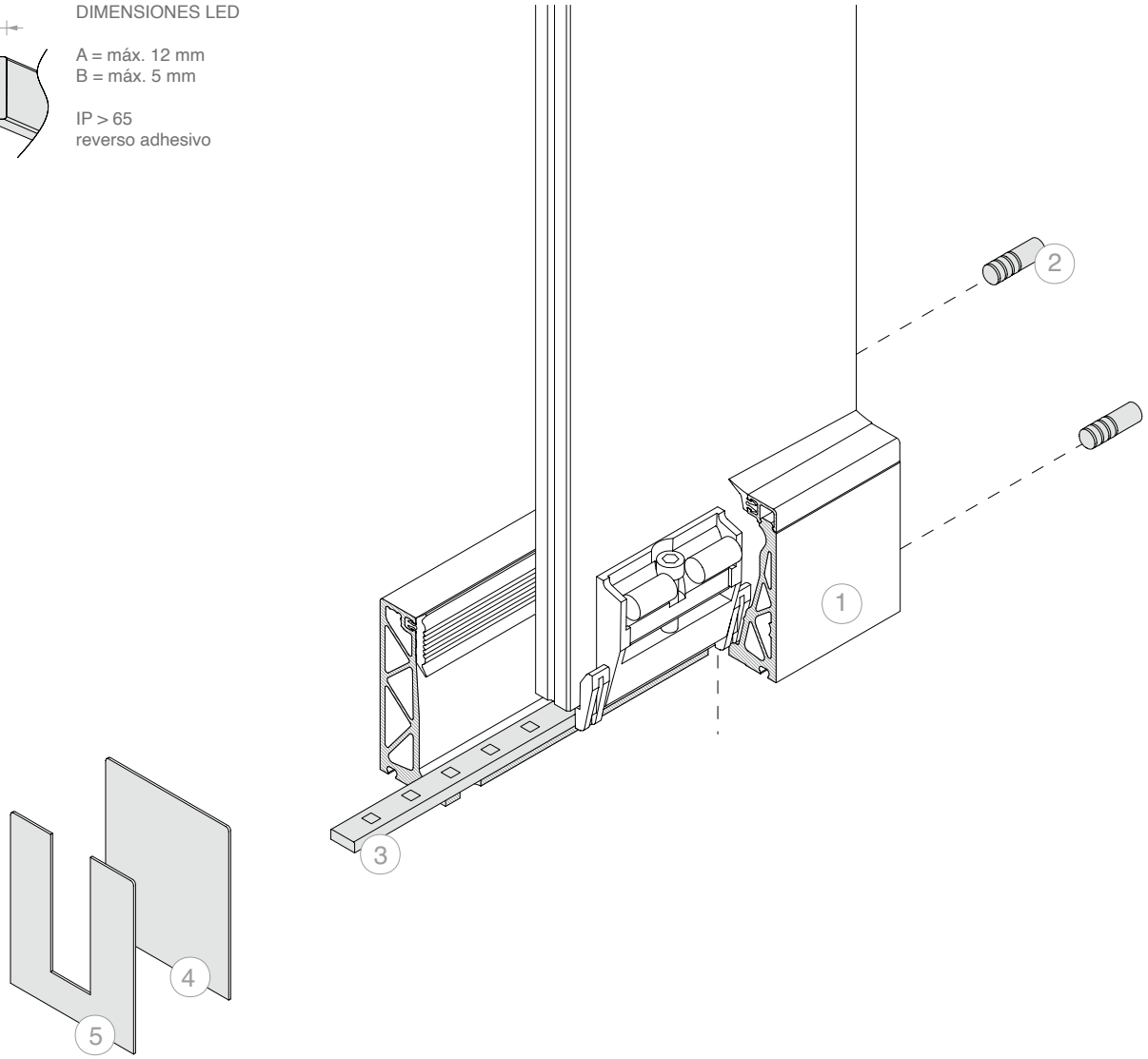

INFO LED p. 150

INFO TÉCNICA p. 154

Nota: Sistema compatible con tiras de LED en la base del canal sólo en la versión para vidrio 8+8

PASO DE TALADRADO

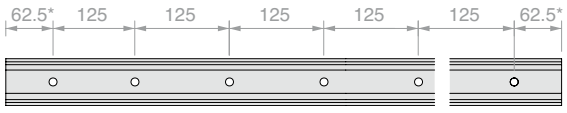

* la posición del primer y último orificio se da a título indicativo, para solicitudes específicas acudir a Atención al Cliente.

Nº	Art.
1	**DF88PICOKIT**

Opcional:

Nº	Art.	Descripción
2	**DF25**	Nº 2 pasadores de centrado
3	**LED**	Tira de LED para uso en exteriores
4	**DFP7562**	Tapa de acabado cerrada
5	**DFP7562U**	Tapa de acabado con abertura en U

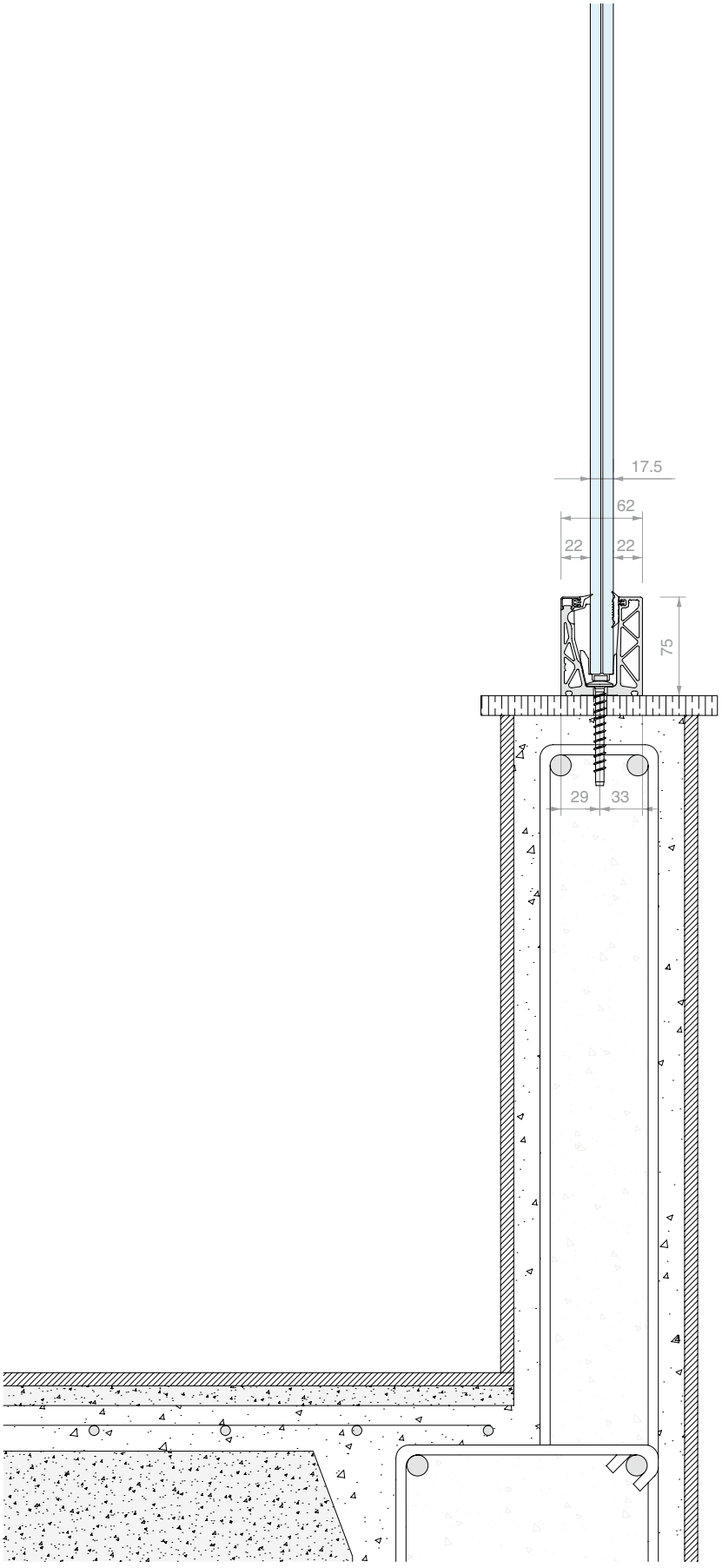
17.5
62
22
22
75
29
33

KIT DEFENDER 1212LM

MONTAJE EN SUELO

CONFIGURADO PARA VIDRIO 12+12

Material: Aluminio

Acabado: /97

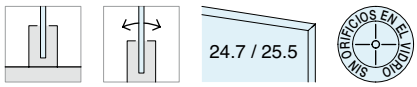

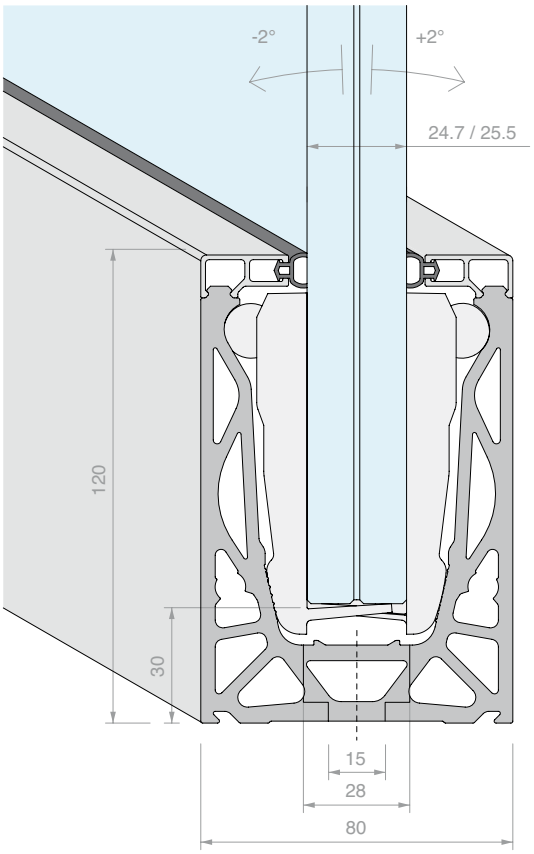

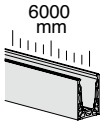

Kit formado por:

Art.	Descripción	Cant.
DF1010	Junta de globo	12 m
DF105.60	Perfil de acabado superior de presion	2 Uds.
DF1212255	Abrazaderas para vidrio 12+12	24 Uds.
DF1012LM.60	Perfil en suelo	1 Ud.

Art.	Longitud	Cant.
DF1212LMKIT.60	**6000** mm	1 Ud.

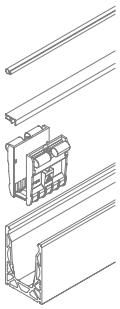

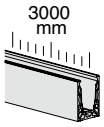

Kit formado por:

Art.	Descripción	Cant.
DF1010	Junta de globo	6 m
DF105.30	Perfil de acabado superior de presion	2 Uds.
DF1212255	Abrazaderas para vidrio 12+12	12 Uds.
DF1012LM.30	Perfil en suelo	1 Ud.

Art.	Longitud	Cant.
DF1212LMKIT.30	**3000** mm	1 Ud.

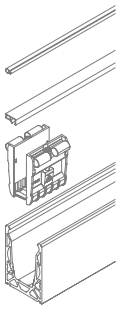

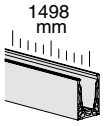

Kit formado por:

Art.	Descripción	Cant.
DF1010	Junta de globo	3 m
DF105.15	Perfil de acabado superior de presion	2 Uds.
DF1212255	Abrazaderas para vidrio 12+12	6 Uds.
DF1012LM.15	Perfil en suelo	1 Ud.

Art.	Longitud	Cant.
DF1212LMKIT.15	**1498** mm	1 Ud.

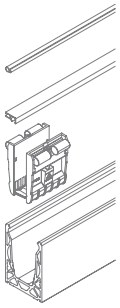

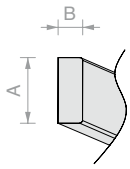

DIMENSIONES LED

A = máx. 12 mm
B = máx. 5 mm

IP > 65
reverso adhesivo

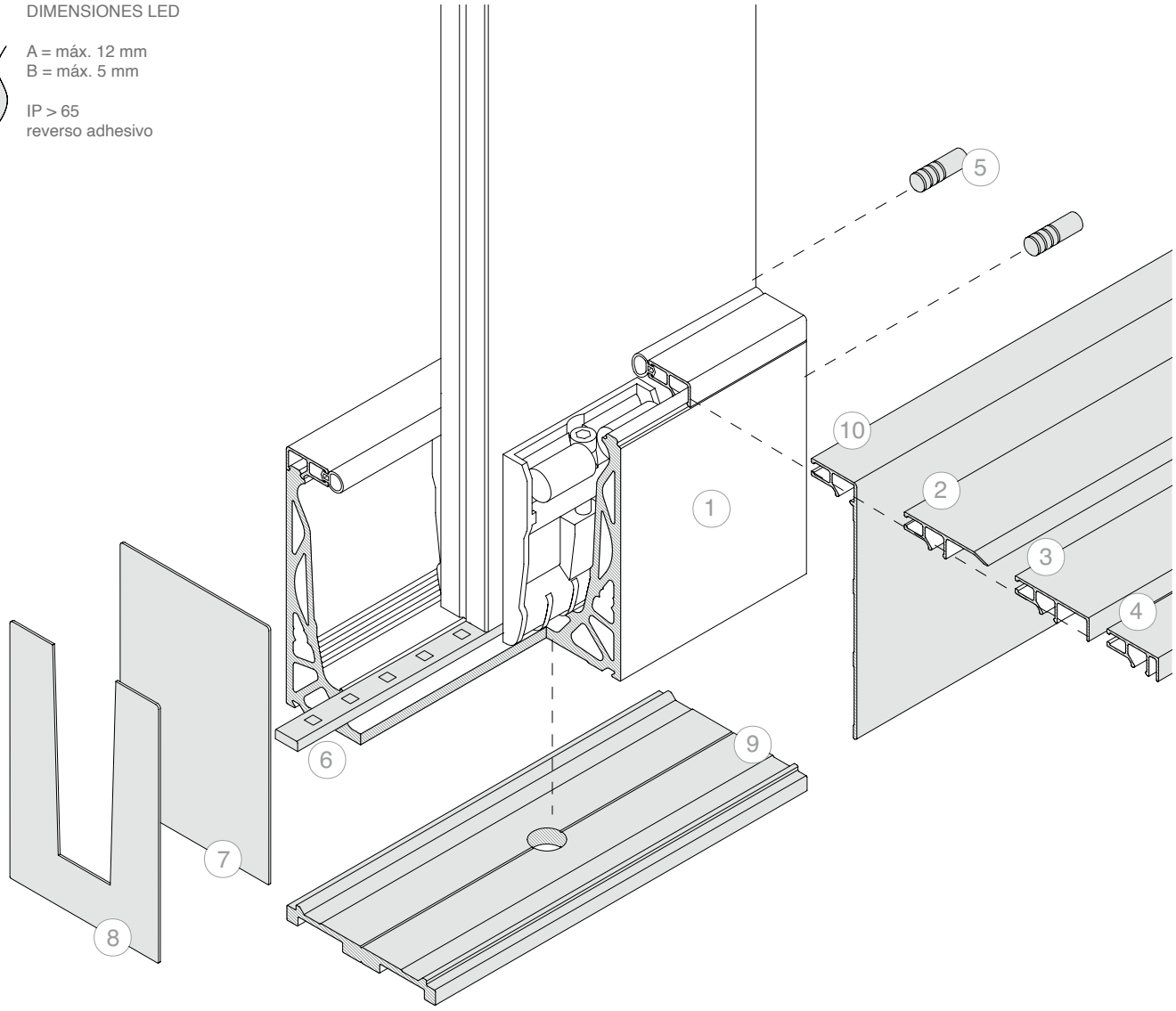

INFO LED p. 150

INFO TÉCNICA p. 154

PASO DE TALADRADO

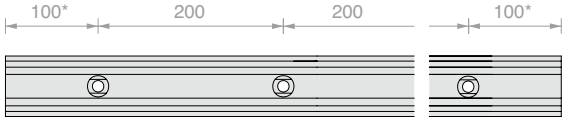

* la posición del primer y último orificio se da a título indicativo, para solicitudes específicas acudir a Atención al Cliente.

Nº	Art.
1	**DF1212LMKIT**

Opcional:

Nº	Art.	Descripción
2	**DF8801**	Perfil rodapié de presion
3	**DF116**	Perfil portarrevestimiento frontal de espesor máx. 16 mm
4	**DF104**	Perfil portarrevestimiento frontal de espesor máx. 4 mm
5	**DF25**	Nº 2 pasadores de centrado
6	**LED**	Tira de LED para uso en exteriores
7	**DF12080**	Tapa de acabado cerrada
8	**DF4TP**	Tapa de acabado con abertura en V
9	**DFA80**	Perfil de evacuacion
10	**DF8803**	Perfil de acabado

KIT DEFENDER 1212DK

MONTAJE EN SUELO CON PIE LATERAL
CONFIGURADO PARA VIDRIO 12+12
Material: Aluminio
Acabado: /97

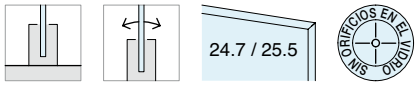

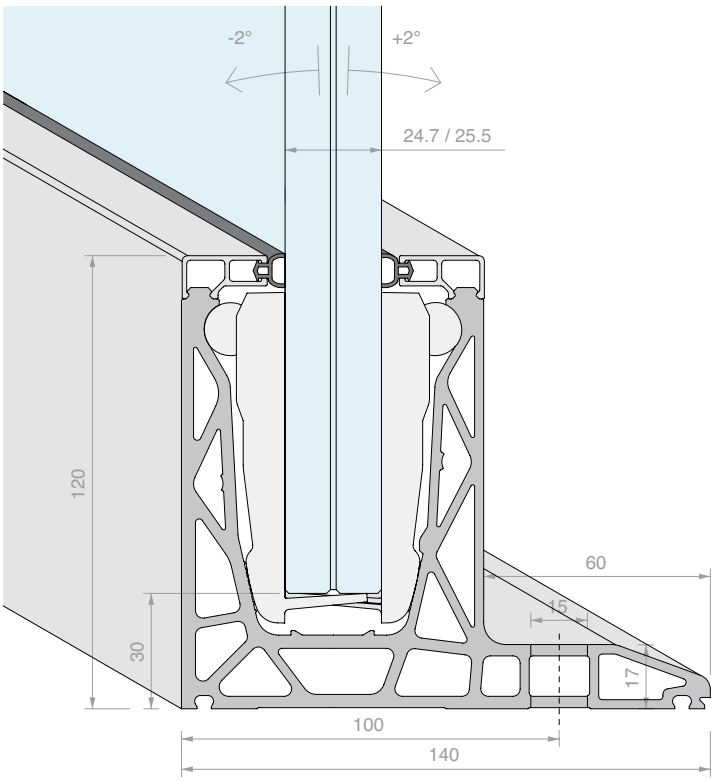

6000 mm

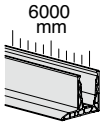

Kit formado por:

Art.	Descripción	Cant.
DF1010	Junta de globo	12 m
DF105.60	Perfil de acabado superior de presion	2 Uds.
DF1212255	Abrazaderas para vidrio 12+12	24 Uds.
DF1012DK.60	Perfil en suelo con pie lateral	1 Ud.

Art.	Longitud	Cant.
DF1212DKKIT.60	**6000** mm	1 Ud.

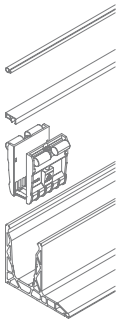

3000 mm

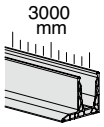

Kit formado por:

Art.	Descripción	Cant.
DF1010	Junta de globo	6 m
DF105.30	Perfil de acabado superior de presion	2 Uds.
DF1212255	Abrazaderas para vidrio 12+12	12 Uds.
DF1012DK.30	Perfil en suelo con pie lateral	1 Ud.

Art.	Longitud	Cant.
DF1212DKKIT.30	**3000** mm	1 Ud.

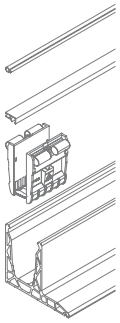

1498 mm

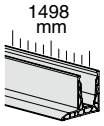

Kit formado por:

Art.	Descripción	Cant.
DF1010	Junta de globo	3 m
DF105.15	Perfil de acabado superior de presion	2 Uds.
DF1212255	Abrazaderas para vidrio 12+12	6 Uds.
DF1012DK.15	Perfil en suelo con pie lateral	1 Ud.

Art.	Longitud	Cant.
DF1212DKKIT.15	**1498** mm	1 Ud.

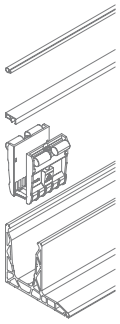

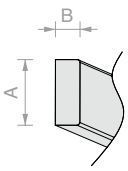

DIMENSIONES LED

A = máx. 12 mm
B = máx. 5 mm

IP > 65
reverso adhesivo

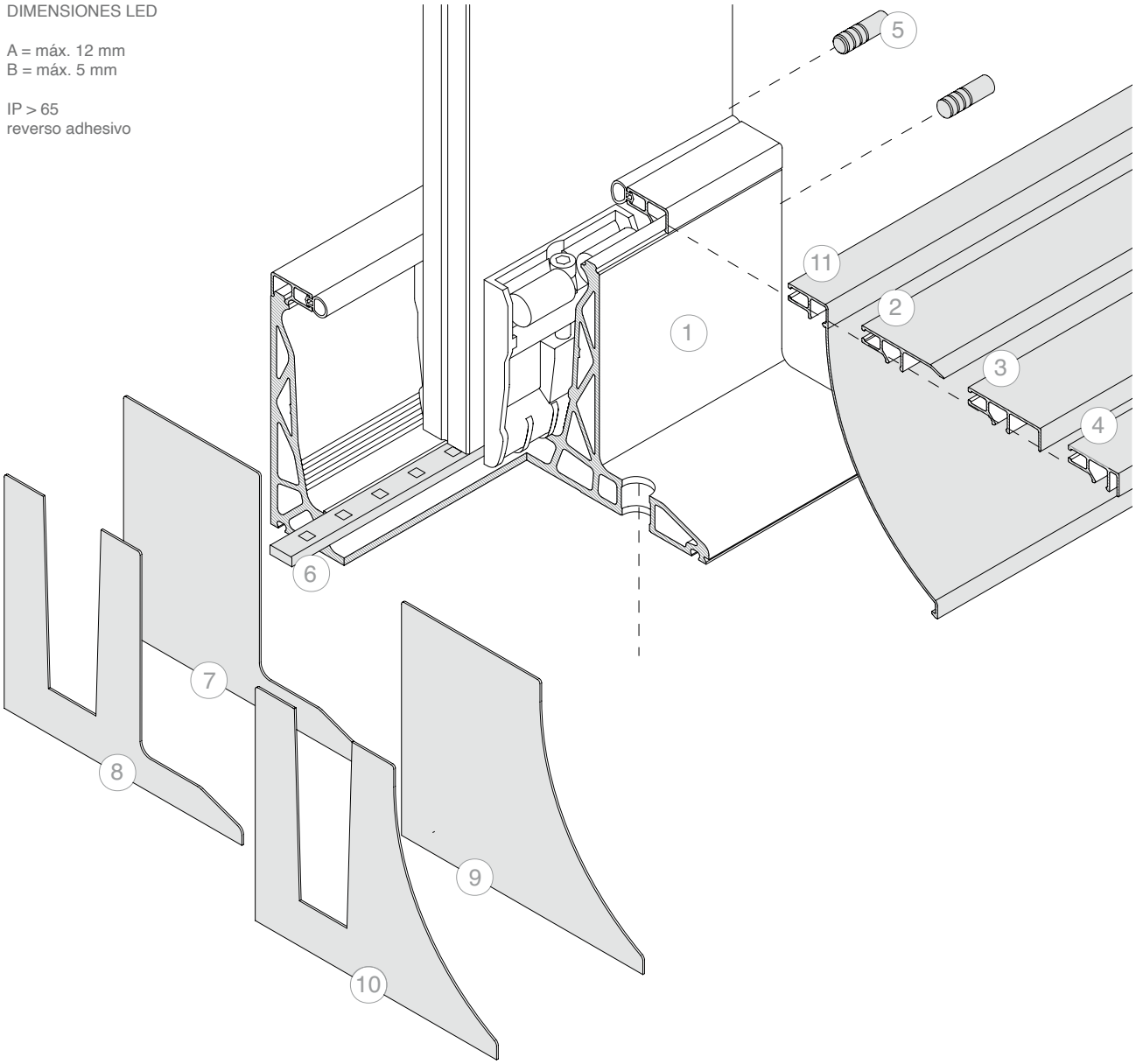

Nº	Art.	
1	**DF1212DKKIT**	

Opcional:

Nº	Art.	Descripción
2	**DF8801**	Perfil rodapié de presion
3	**DF116**	Perfil portarrevestimiento frontal de espesor máx. 16 mm
4	**DF104**	Perfil portarrevestimiento frontal de espesor máx. 4 mm
5	**DF25**	Nº 2 pasadores de centrado
6	**LED**	Tira de LED para uso en exteriores
7	**DFDKTP17**	Tapa de acabado cerrada
8	**DFDKTP21**	Tapa de acabado con abertura en V
9	**DFDKTP23**	Tapa de acabado cerrada para DFDK05
10	**DFDKTP27**	Tapa de acabado con abertura en V para DFDK05
11	**DFDK05**	Perfil de acabado de presion inclinado

INFO LED p. 150

INFO TÉCNICA p. 154

PASO DE TALADRADO

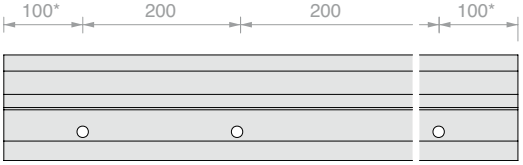

* la posición del primer y último orificio se da a título indicativo, para solicitudes específicas acudir a Atención al Cliente.

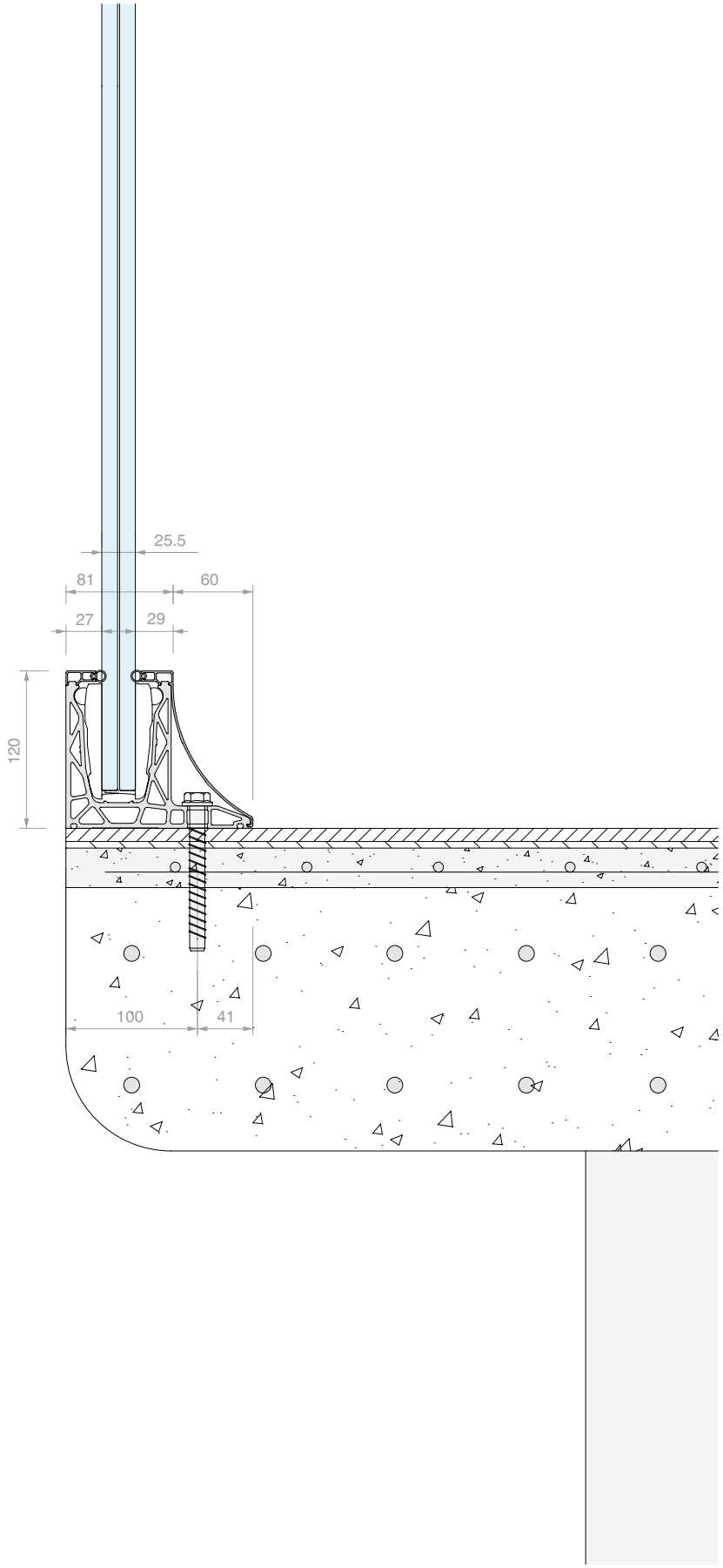
25.5
81
60
27
29
120
100
41

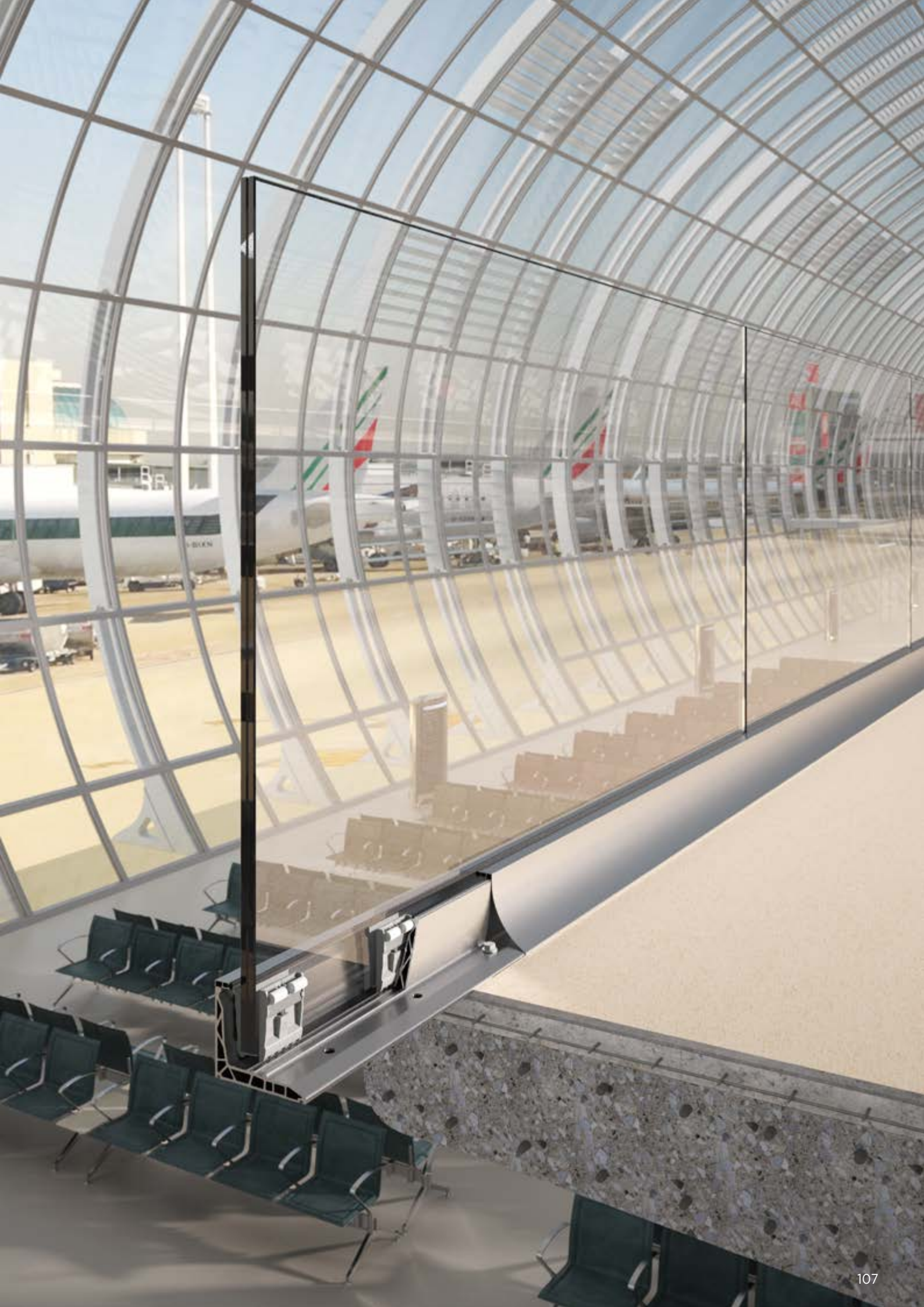

KIT DEFENDER 1212FR

MONTAJE EN FORJADO
CONFIGURADO PARA VIDRIO 12+12
Material: Aluminio
Acabado: /97

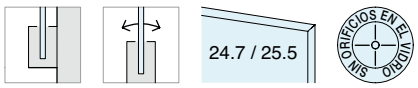

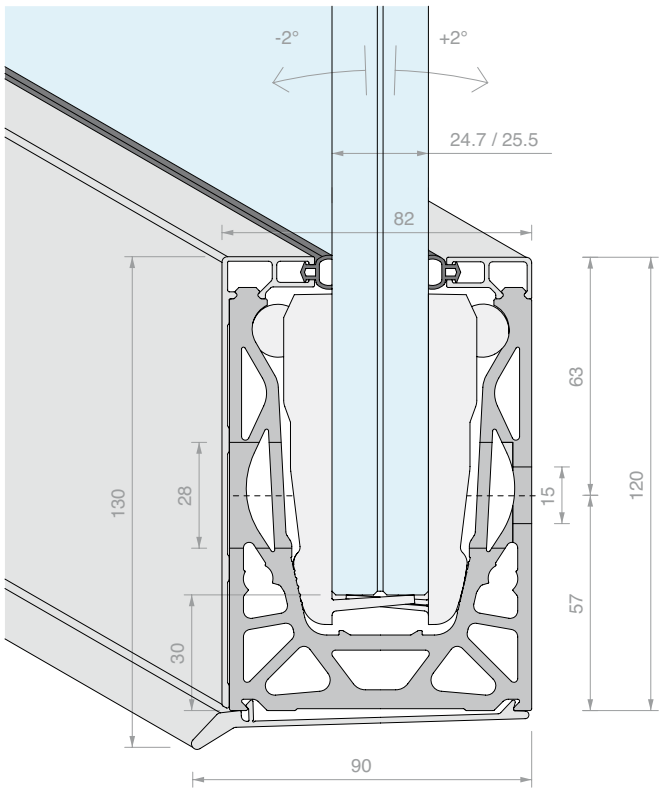

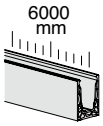

Kit formado por:

Art.	Descripción	Cant.
DF1010	Junta de globo	12 m
DF8803.60	Perfil de acabado lateral de presion	1 Ud.
DFS09.60	Perfil de acabado inferior de presion	1 Ud.
DF105.60	Perfil de acabado superior de presion	1 Ud.
DF1212255	Abrazaderas para vidrio 12+12	24 Uds.
DF1012FR.60	Perfil de forjado	1 Ud.

Art.	Longitud	Cant.
DF1212FRKIT.60	**6000** mm	1 Ud.

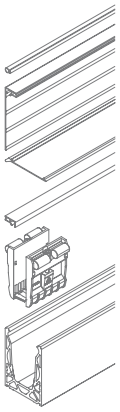

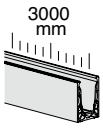

Kit formado por:

Art.	Descripción	Cant.
DF1010	Junta de globo	6 m
DF8803.30	Perfil de acabado lateral de presion	1 Ud.
DFS09.30	Perfil de acabado inferior de presion	1 Ud.
DF105.30	Perfil de acabado superior de presion	1 Ud.
DF1212255	Abrazaderas para vidrio 12+12	12 Uds.
DF1012FR.30	Perfil de forjado	1 Ud.

Art.	Longitud	Cant.
DF1212FRKIT.30	**3000** mm	1 Ud.

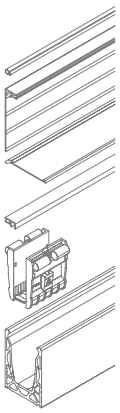

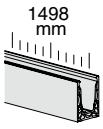

Kit formado por:

Art.	Descripción	Cant.
DF1010	Junta de globo	3 m
DF8803.15	Perfil de acabado lateral de presion	1 Ud.
DFS09.15	Perfil de acabado inferior de presion	1 Ud.
DF105.15	Perfil de acabado superior de presion	1 Ud.
DF1212255	Abrazaderas para vidrio 12+12	6 Uds.
DF1012FR.15	Perfil de forjado	1 Ud.

Art.	Longitud	Cant.
DF1212FRKIT.15	**1498** mm	1 Ud.

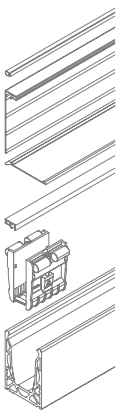

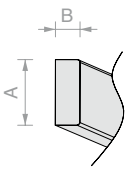

DIMENSIONES LED

A = máx. 12 mm
B = máx. 5 mm

IP > 65
reverso adhesivo

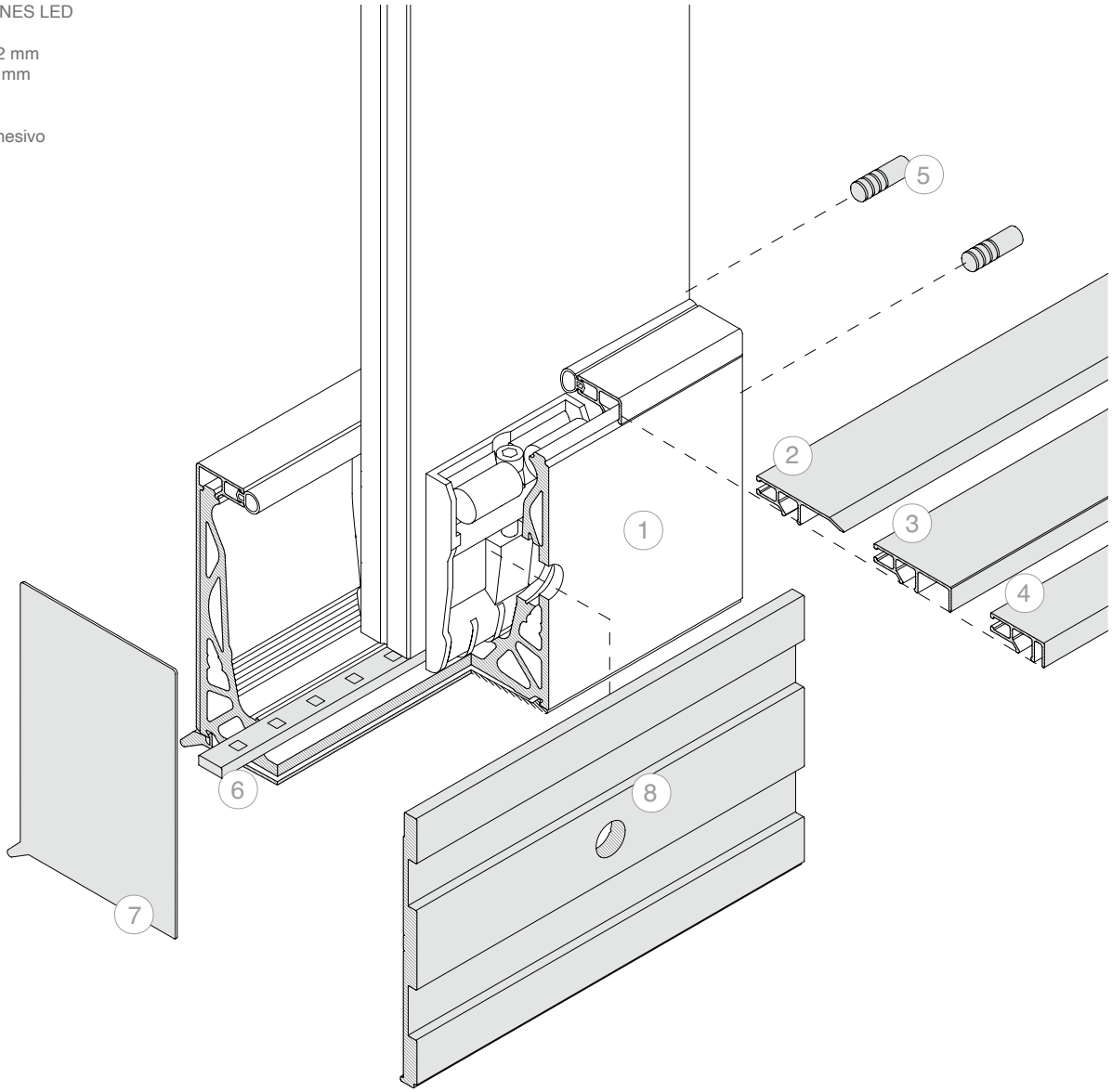

INFO LED p. 150

INFO TÉCNICA p. 154

PASO DE TALADRADO

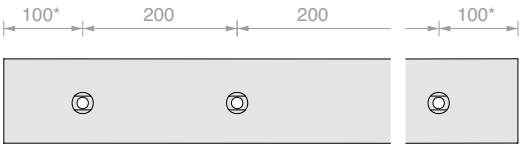

* la posición del primer y último orificio se da a título indicativo, para solicitudes específicas acudir a Atención al Cliente.

Nº	Art.
1	**DF1212FRKIT**

Opcional:

Nº	Art.	Descripción
2	**DF8801**	Perfil rodapié de presion
3	**DF116**	Perfil portarrevestimiento frontal de espesor máx. 16 mm
4	**DF104**	Perfil portarrevestimiento frontal de espesor máx. 4 mm
5	**DF25**	Nº 2 pasadores de centrado
6	**LED**	Tira de LED para uso en exteriores
7	**DFS13083**	Tapa de acabado cerrada
8	**DFSA121**	Perfil de evacuacion

KIT DEFENDER 1212SP

MONTAJE EN FORJADO CON PIE EN LA BASE
CONFIGURADO PARA VIDRIO 12+12
Material: Aluminio
Acabado: /97

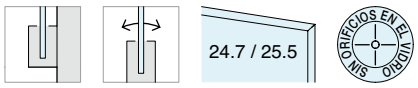

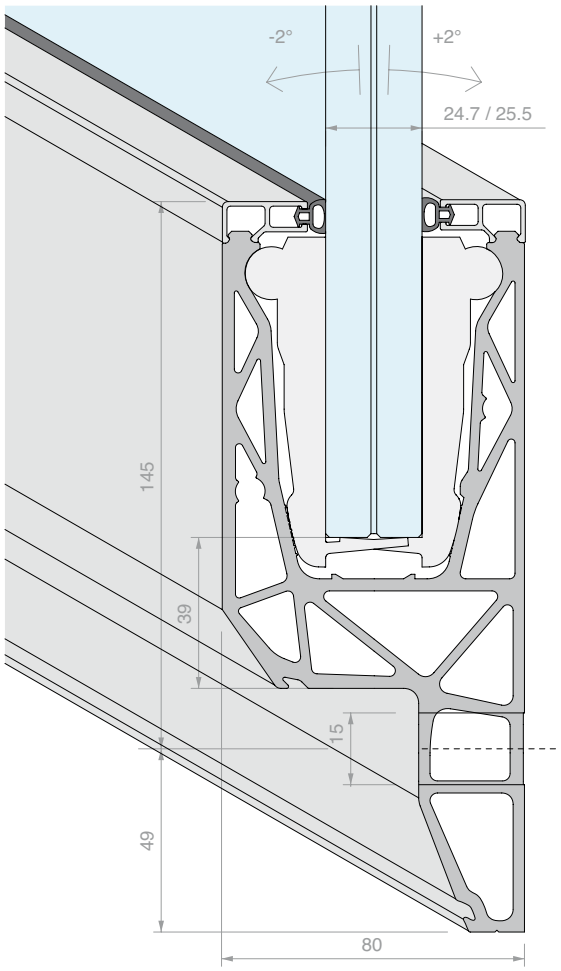

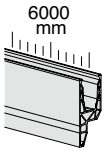

Kit formado por:

Art.	Descripción	Cant.
DF1010	Junta de globo	12 m
DF105.60	Perfil de acabado superior de presion	2 Uds.
DF1212255	Abrazaderas para vidrio 12+12	24 Uds.
DF1012SP.60	Perfil de forjado con pie en la base	1 Ud.

Art.	Longitud	Cant.
DF1212SPKIT.60	**6000** mm	1 Ud.

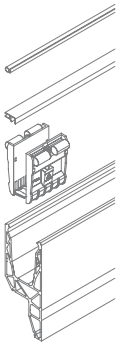

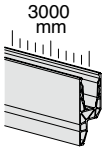

Kit formado por:

Art.	Descripción	Cant.
DF1010	Junta de globo	6 m
DF105.30	Perfil de acabado superior de presion	2 Uds.
DF1212255	Abrazaderas para vidrio 12+12	12 Uds.
DF1012SP.30	Perfil de forjado con pie en la base	1 Ud.

Art.	Longitud	Cant.
DF1212SPKIT.30	**3000** mm	1 Ud.

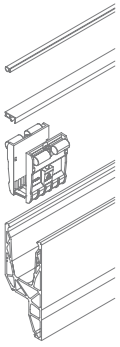

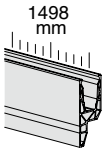

Kit formado por:

Art.	Descripción	Cant.
DF1010	Junta de globo	3 m
DF105.15	Perfil de acabado superior de presion	2 Uds.
DF1212255	Abrazaderas para vidrio 12+12	6 Uds.
DF1012SP.15	Perfil de forjado con pie en la base	1 Ud.

Art.	Longitud	Cant.
DF1212SPKIT.15	**1498** mm	1 Ud.

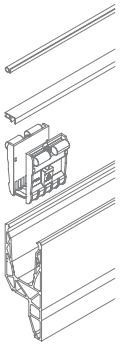

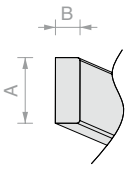

DIMENSIONES LED

A = máx. 12 mm
B = máx. 5 mm

IP > 65
reverso adhesivo

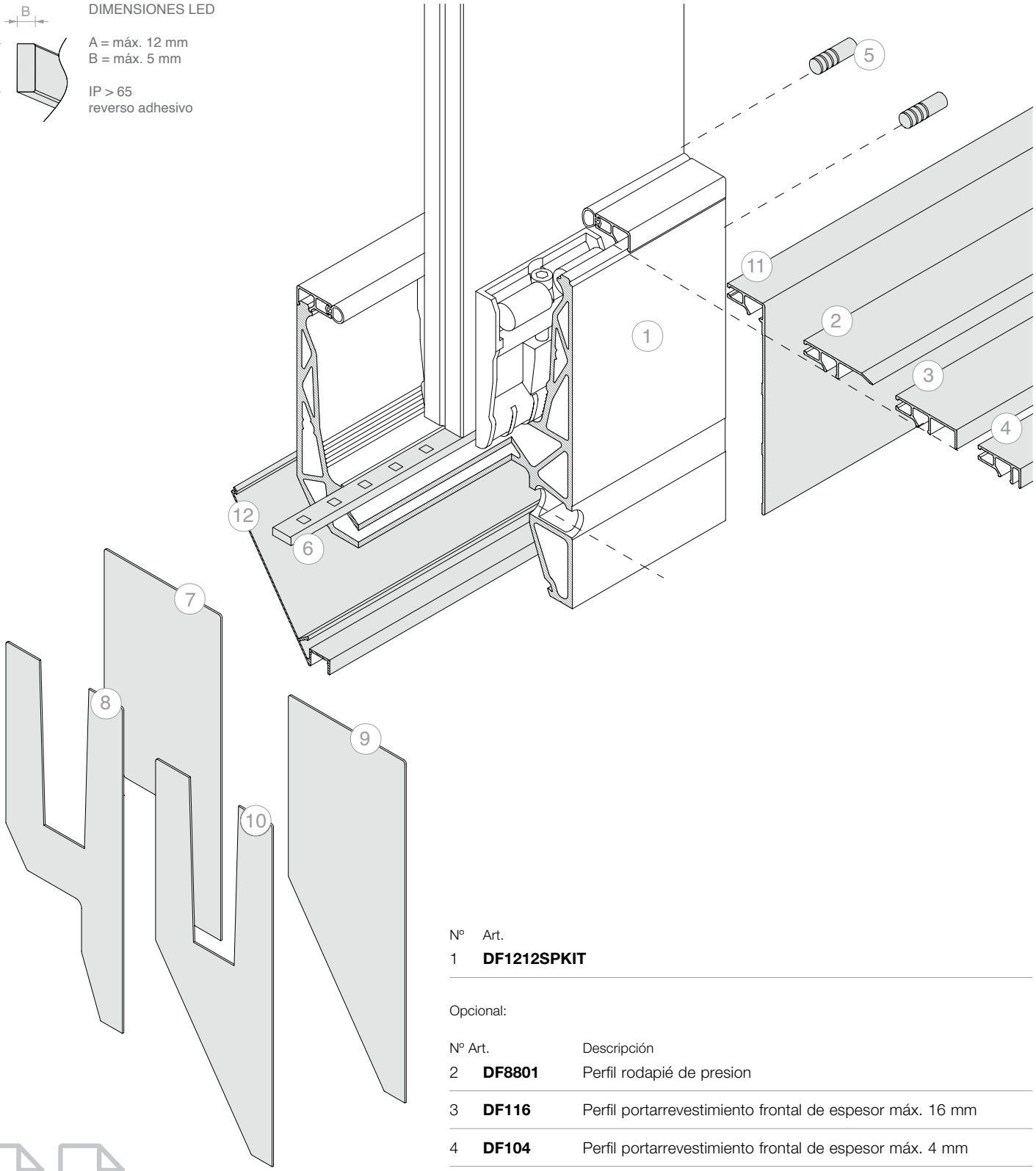

Nº	Art.
1	**DF1212SPKIT**

Opcional:

Nº	Art.	Descripción
2	**DF8801**	Perfil rodapié de presion
3	**DF116**	Perfil portarrevestimiento frontal de espesor máx. 16 mm
4	**DF104**	Perfil portarrevestimiento frontal de espesor máx. 4 mm
5	**DF25**	Nº 2 pasadores de centrado
6	**LED**	Tira de LED para uso en exteriores
7	**DFSPTP17**	Tapa de acabado cerrada
8	**DFSPTP21**	Tapa de acabado con abertura en V
9	**DFSPTP23**	Tapa de acabado cerrada para DFS11
10	**DFSPTP27**	Tapa de acabado con abertura en V para DFS11
11	**DF8803**	Perfil de acabado de presion
12	**DFS11**	Perfil de acabado de presion inclinado

INFO LED p. 150

INFO TÉCNICA p. 154

PASO DE TALADRADO

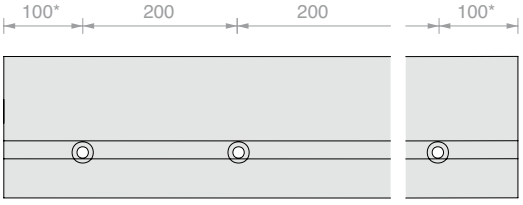

* la posición del primer y último orificio se da a título indicativo, para solicitudes específicas acudir a Atención al Cliente.

PERFIL EN SUELO DEFENDER 810

Material: Aluminio (6063-T6)

Acabado: /6 /10 /97 /R25 /RAL

* la posición del primer y último orificio se da a título indicativo, para solicitudes específicas acudir a Atención al Cliente.

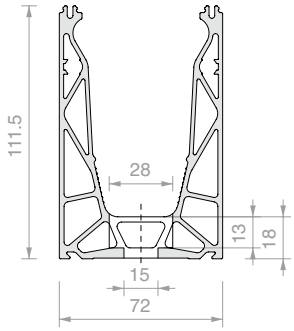

PASO DE TALADRADO

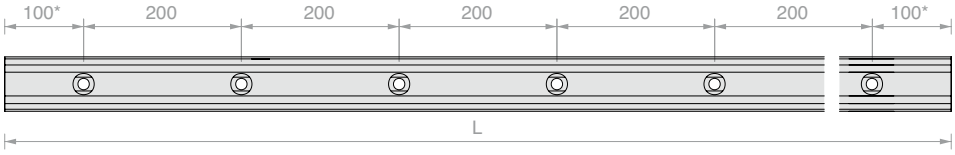

Art.	L	Cant.
DF810LM.60	**6000** mm	1 Ud.
DF810LM.30	**3000** mm	1 Ud.
DF810LM.15	**1498** mm	1 Ud.

PERFIL EN SUELO DEFENDER 810 MONOLADO

Material: Aluminio (6063-T6)

Acabado: /6 /10 /97 /R25 /RAL

* la posición del primer y último orificio se da a título indicativo, para solicitudes específicas acudir a Atención al Cliente.

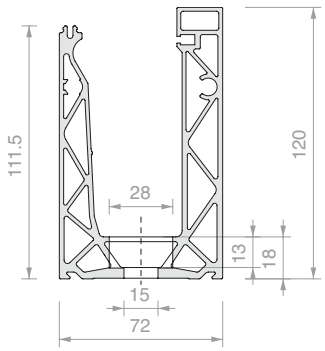

PASO DE TALADRADO

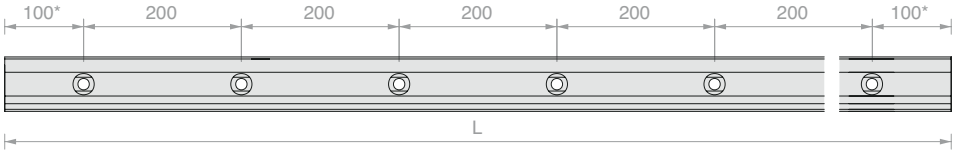

Art.	L	Cant.
DF810MR.60	**6000** mm	1 Ud.
DF810MR.30	**3000** mm	1 Ud.
DF810MR.15	**1498** mm	1 Ud.

PERFIL EN SUELO DEFENDER 810 CON PIE LATERAL

Material: Aluminio (6063-T6)

Acabado: /97

* la posición del primer y último orificio se da a título indicativo, para solicitudes específicas acudir a Atención al Cliente.

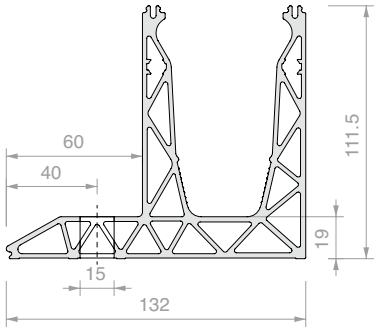

PASO DE TALADRADO

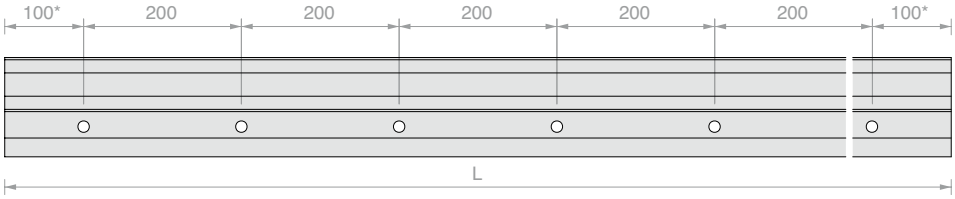

Art.	L	Cant.
DF810DK.60	**6000** mm	1 Ud.
DF810DK.30	**3000** mm	1 Ud.
DF810DK.15	**1498** mm	1 Ud.

PERFIL DE FORJADO DEFENDER 810

Material: Aluminio (6063-T6)

Acabado: /10 /97

* la posición del primer y último orificio se da a título indicativo, para solicitudes específicas acudir a Atención al Cliente.

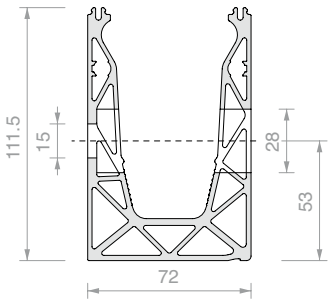

PASO DE TALADRADO

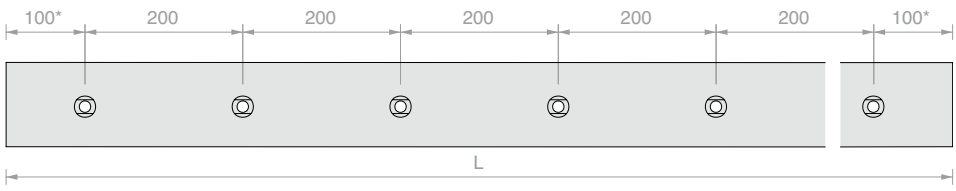

Art.	L	Cant.
DF810FR.60	**6000** mm	1 Ud.
DF810FR.30	**3000** mm	1 Ud.
DF810FR.15	**1498** mm	1 Ud.

PERFIL DE FORJADO DEFENDER 810 MONOLADO

Material: Aluminio (6063-T6)

Acabado: /10 /97

* la posición del primer y último orificio se da a título indicativo, para solicitudes específicas acudir a Atención al Cliente.

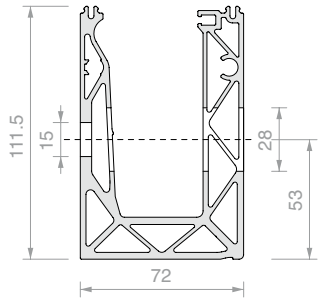

PASO DE TALADRADO

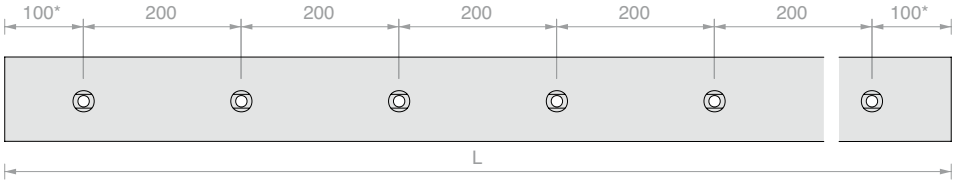

Art.	L	Cant.
DF810MF.60	**6000** mm	1 Ud.
DF810MF.30	**3000** mm	1 Ud.
DF810MF.15	**1498** mm	1 Ud.

PERFIL DE FORJADO DEFENDER 810 CON PIE EN LA BASE

Material: Aluminio (6063-T6)

Acabado: /97

* la posición del primer y último orificio se da a título indicativo, para solicitudes específicas acudir a Atención al Cliente.

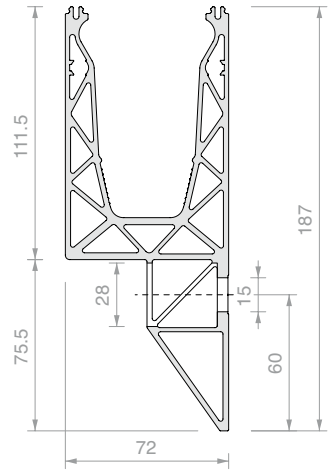

PASO DE TALADRADO

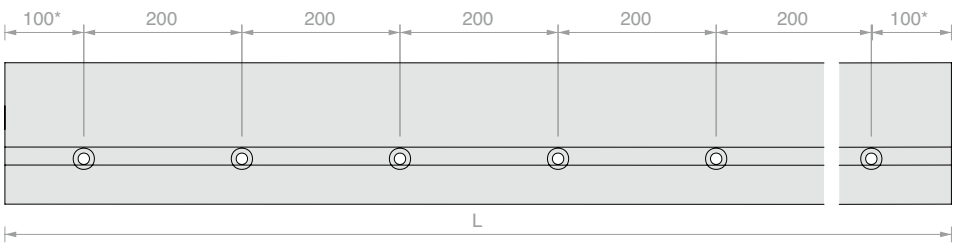

Art.	L	Cant.
DF810SP.60	**6000** mm	1 Ud.
DF810SP.30	**3000** mm	1 Ud.
DF810SP.15	**1498** mm	1 Ud.

PERFIL EN SUELO DEFENDER XP

Material: Aluminio (6063-T6)

Acabado: /6 /10 /97 /R25 /RAL

* la posición del primer y último orificio se da a título indicativo, para solicitudes específicas acudir a Atención al Cliente.

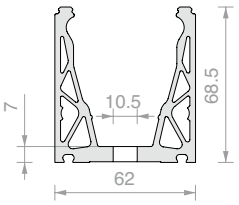

PASO DE TALADRADO

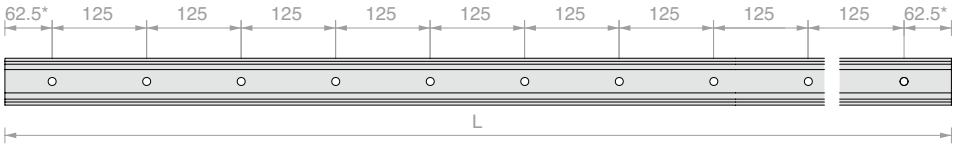

Art.	L	Cant.
DFXP88.60	**6000** mm	1 Ud.
DFXP88.30	**3000** mm	1 Ud.
DFXP88.15	**1498** mm	1 Ud.

PERFIL EN SUELO DEFENDER PICO MONOLADO

Material: Aluminio (6063-T6)

Acabado: /6 /10 /97 /R25 /RAL

* la posición del primer y último orificio se da a título indicativo, para solicitudes específicas acudir a Atención al Cliente.

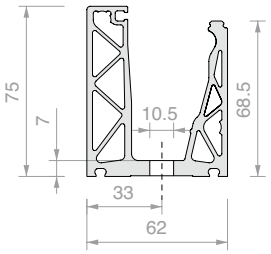

PASO DE TALADRADO

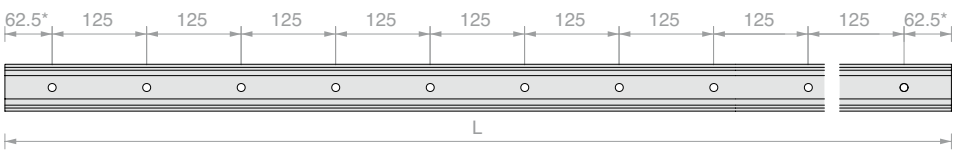

Art.	L	Cant.
DFP88.60	**6000** mm	1 Ud.
DFP88.30	**3000** mm	1 Ud.
DFP88.15	**1498** mm	1 Ud.

PERFIL EN SUELO DEFENDER 1212

Material: Aluminio (6063-T6)

Acabado: /97

* la posición del primer y último orificio se da a título indicativo, para solicitudes específicas acudir a Atención al Cliente.

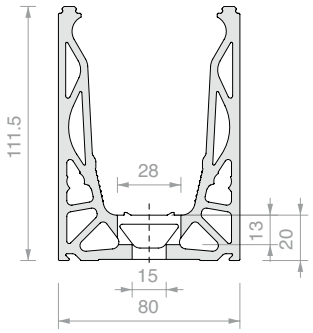

PASO DE TALADRADO

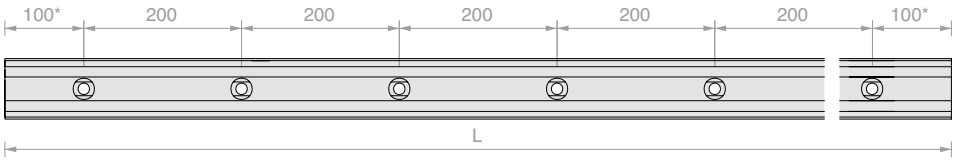

Art.	L	Cant.
DF1012LM.60	**6000** mm	1 Ud.
DF1012LM.30	**3000** mm	1 Ud.
DF1012LM.15	**1498** mm	1 Ud.

PERFIL EN SUELO DEFENDER 1212 CON PIE LATERAL

Material: Aluminio (6063-T6)

Acabado: /97

* la posición del primer y último orificio se da a título indicativo, para solicitudes específicas acudir a Atención al Cliente.

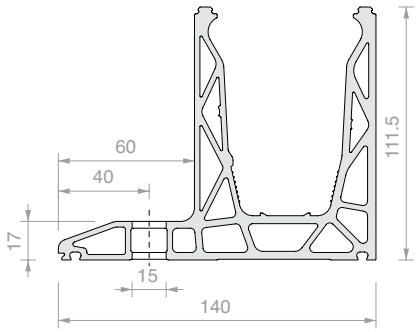

PASO DE TALADRADO

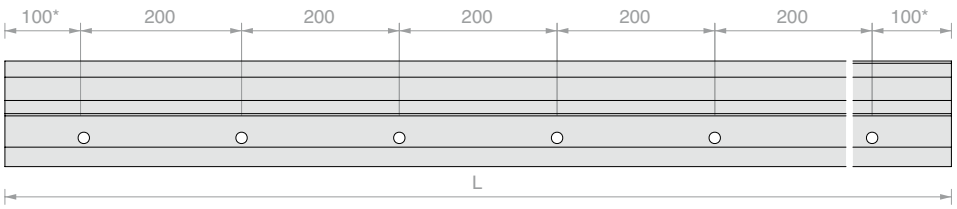

Art.	L	Cant.
DF1012DK.60	**6000** mm	1 Ud.
DF1012DK.30	**3000** mm	1 Ud.
DF1012DK.15	**1498** mm	1 Ud.

PERFIL DE FORJADO DEFENDER 1212

Material: Aluminio (6063-T6)

Acabado: /97

* la posición del primer y último orificio se da a título indicativo, para solicitudes específicas acudir a Atención al Cliente.

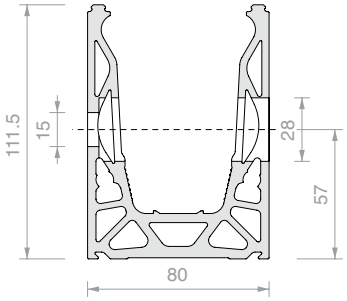

PASO DE TALADRADO

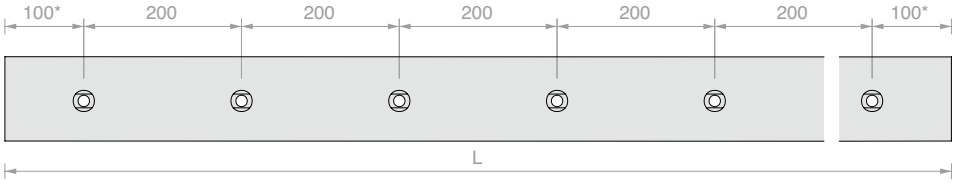

Art.	L	Cant.
DF1012FR.60	**6000** mm	1 Ud.
DF1012FR.30	**3000** mm	1 Ud.
DF1012FR.15	**1498** mm	1 Ud.

PERFIL DE FORJADO DEFENDER 1212 CON PIE EN LA BASE

Material: Aluminio (6063-T6)

Acabado: /97

* la posición del primer y último orificio se da a título indicativo, para solicitudes específicas acudir a Atención al Cliente.

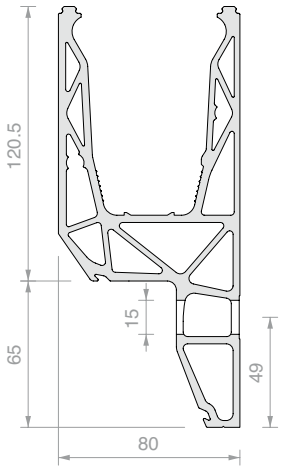

PASO DE TALADRADO

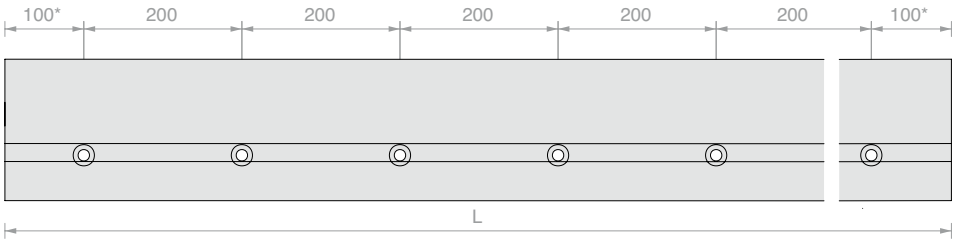

Art.	L	Cant.
DF1012SP.60	**6000** mm	1 Ud.
DF1012SP.30	**3000** mm	1 Ud.
DF1012SP.15	**1498** mm	1 Ud.

MECANIZADO PARA OJALES DE DESAGÜE EN PERFIL DF810LM - DF810MR - DF1012LM

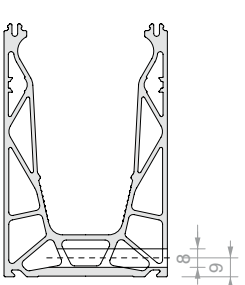

DF810LM

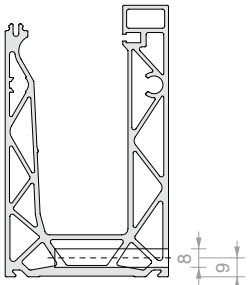

DF810MR

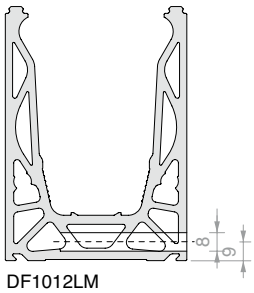

DF1012LM

PASO DE RANURAS

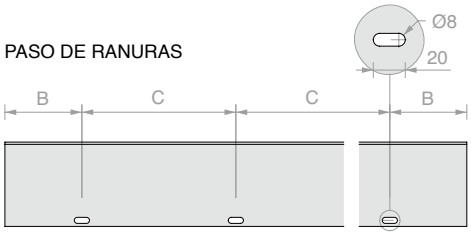

Art.	B	C	Nº Ojales	Cant.
DFFOROAS9	**600** mm	**600** mm	**9**	1 Ud.
DFFOROAS4	**600** mm	**600** mm	**4**	1 Ud.
DFFOROAS2	**449** mm	**600** mm	**2**	1 Ud.
DFFOROAS	**-**	**-**	**Ojale adicional**	1 Ud.

MECANIZADO PARA ORIFICIOS DE DESAGÜE EN PERFIL DF810FR - DF810MF - DF1012FR

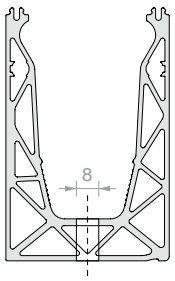

DF810FR

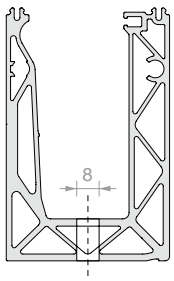

DF810MF

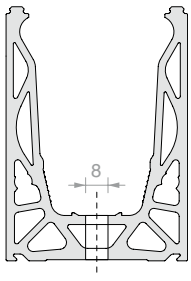

DF1012FR

PASO DE TALADRADO

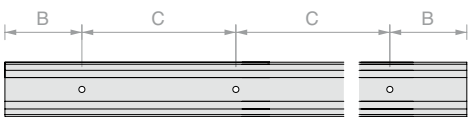

Art.	B	C	Nº Orificios	Cant.
DFFORODR9	**600** mm	**600** mm	**9**	1 Ud.
DFFORODR4	**600** mm	**600** mm	**4**	1 Ud.
DFFORODR2	**449** mm	**600** mm	**2**	1 Ud.
DFFORODR	**-**	**-**	**Orificio adicional**	1 Ud.

MECANIZADO PARA ORIFICIOS Y OJALES DE DESAGÜE EN PERFIL DF810DK - DF1012DK

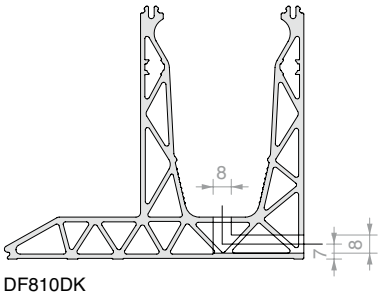

DF810DK

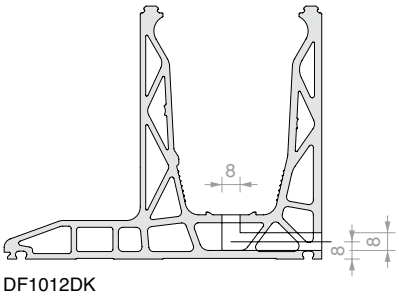

DF1012DK

PASO DE OJALES

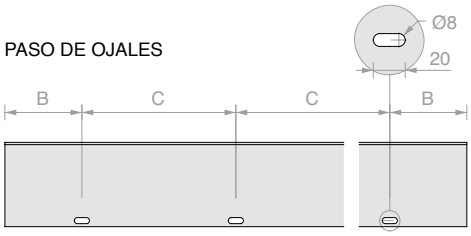

Art.	B	C	Nº Ojales y orificios	Cant.
DFFORODRAS9	**600** mm	**600** mm	**9**	1 Ud.
DFFORODRAS4	**600** mm	**600** mm	**4**	1 Ud.
DFFORODRAS2	**449** mm	**600** mm	**2**	1 Ud.
DFFORODRAS	**-**	**-**	**Orificio y ojale adicionales**	1 Ud.

MECANIZADO PARA OJALES DE DESAGÜE EN PERFIL DFXP88 - DFP88

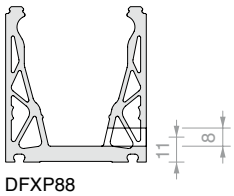

DFXP88

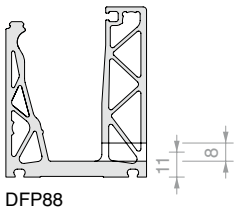

DFP88

PASO DE RANURAS

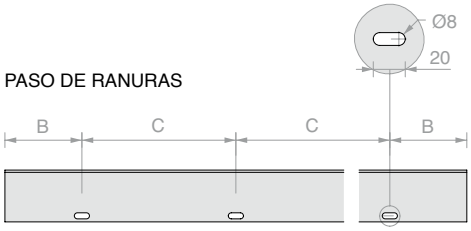

Art.	B	C	Nº Ojales	Cant.
DFFOROAS9	**600** mm	**600** mm	**9**	1 Ud.
DFFOROAS4	**600** mm	**600** mm	**4**	1 Ud.
DFFOROAS2	**449** mm	**600** mm	**2**	1 Ud.
DFFOROAS	**-**	**-**	**Ojale adicional**	1 Ud.

MECANIZADO PARA ORIFICIOS Y OJALES DE DESAGÜE EN PERFIL DF810SP - DF1012SP

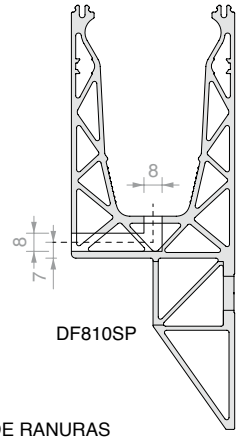

DF810SP

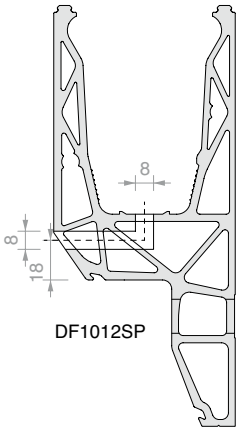

DF1012SP

PASO DE RANURAS

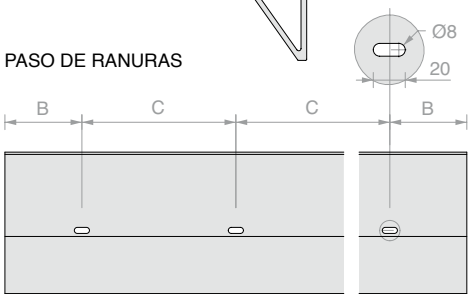

Art.	B	C	Nº Ojales y orificios	Cant.
DFFORODRAS9	**600** mm	**600** mm	**9**	1 Ud.
DFFORODRAS4	**600** mm	**600** mm	**4**	1 Ud.
DFFORODRAS2	**449** mm	**600** mm	**2**	1 Ud.
DFFORODRAS	**-**	**-**	**Orificio y ojale adicionales**	1 Ud.

MECANIZADO PARA ORIFICIO DE ANCLAJE ADICIONAL EN PERFILES DEFENDER

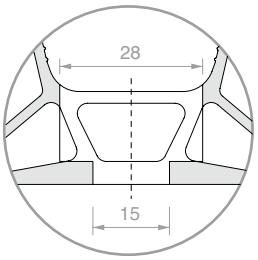

DFFORO2815

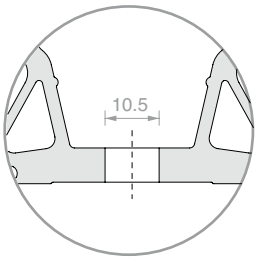

DFFORO10

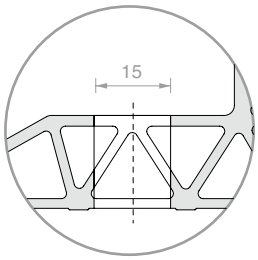

DFFORO15

Art.	Para Perfiles	Cant.
DFFORO2815	DF810LM - DF810MR - DF810FR - DF810MF - DF810SP - DF1012LM - DF1012FR	1 Ud.
DFFORO10	DFXP88 - DFP88	1 Ud.
DFFORO15	DF810DK - DF1012DK - DF1012SP	1 Ud.

ABRAZADERAS DEFENDER 810 BILATERALES REGULABLES

Material: POM, Acero inoxidable

Abrazadera configurada para vidrio 8+8, monta el adaptador DFAD17

Retirando los adaptadores DFAD17, la abrazadera se puede utilizar para vidrios 10+10.

Art.	Para vidrios	Núm.	Cant.
DF1721KIT6	De **16.7** a **21.5** mm	**Nº 6** abrazaderas	1 Ud.
DF1721	De **16.7** a **21.5** mm	**Nº 1** abrazadera	1 Ud.

Abrazadera configurada para vidrio 10+10, no monta los adaptadores DFAD17

Art.	Para vidrios	Núm.	Cant.
DF2121KIT6	De **20.7** a **21.5** mm	**Nº 6** abrazaderas	1 Ud.
DF2121	De **20.7** a **21.5** mm	**Nº 1** abrazadera	1 Ud.

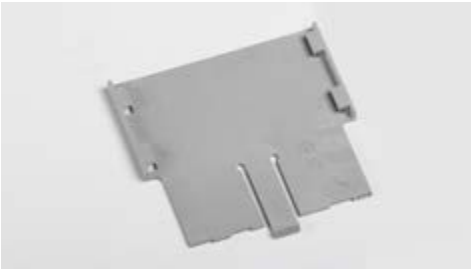

1 ADAPTADORAS DE ESPESOR DEFENDER 810 PARA ABRAZADERA BILATERAL

Material: POM

Art.	Para vidrios	Cant.
DFAD17	DE **16.7** a **17.5** mm	1 Ud.

ABRAZADERAS DEFENDER 810MR REGULABLES MONOLADO

Material: POM, Acero inoxidable

Abrazadera configurada para vidrio 8+8, monta el adaptador DFAD17MR

Retirando el adaptador DFAD17MR, la abrazadera se puede utilizar para vidrios 10+10.

Art.	Para vidrios	Núm.	Cant.
DF1721MRKIT3	De **16.7** a **21.5** mm	**Nº 3** abrazaderas	1 Ud.
DF1721MR	De **16.7** a **21.5** mm	**Nº 1** abrazadera	1 Ud.

Abrazadera configurada para vidrio 10+10, no monta el adaptador DFAD17MR

Art.	Para vidrios	Núm.	Cant.
DF2121MRKIT3	De **20.7** a **21.5** mm	**Nº 3** abrazaderas	1 Ud.
DF2121MR	De **20.7** a **21.5** mm	**Nº 1** abrazadera	1 Ud.

1 ADAPTADORAS DE ESPESOR DEFENDER 810MR PARA ABRAZADERA MONOLADO

Material: POM

Art.	Para vidrios	Cant.
DFAD17MR	DE **16.7** a **17.5** mm	1 Ud.

HERRAMIENTA DE REGULACIÓN DEFENDER 810MR PARA ABRAZADERA MONOLADO

Material: POM

Art.	Cant.
DFUT01	1 Ud.

ABRAZADERAS DEFENDER XP BILATERALES REGULABLES

Material: POM, Gregory, Acero inoxidable

Art.	Para vidrios	Núm.	Cant.
DFXP66KIT12	De **12.7** a **13.5** mm	**Nº 12** abrazaderas	1 Ud.
DFXP15KIT12	**15** mm	**Nº 12** abrazaderas	1 Ud.
DFXP88KIT12	De **16.7** a **17.5** mm	**Nº 12** abrazaderas	1 Ud.
DFXP135	De **12.7** a **13.5** mm	**Nº 1** abrazadera	1 Ud.
DFXP150	**15** mm	**Nº 1** abrazadera	1 Ud.
DFXP175	De **16.7** a **17.5** mm	**Nº 1** abrazadera	1 Ud.

ABRAZADERAS DEFENDER PICO MONOLADO

Material: POM, Aluminio (DFP17) o Gregory, Acero inoxidable

Art.	Para vidrios	Núm.	Cant.
DFP66KIT12	De **12.7** a **13.5** mm	**Nº 12** abrazaderas	1 Ud.
DFP15KIT12	**15** mm	**Nº 12** abrazaderas	1 Ud.
DFP88KIT12	De **16.7** a **17.5** mm	**Nº 12** abrazaderas	1 Ud.
DFP135	De **12.7** a **13.5** mm	**Nº 1** abrazadera	1 Ud.
DFP150	**15** mm	**Nº 1** abrazadera	1 Ud.
DFP175	De **16.7** a **17.5** mm	**Nº 1** abrazadera	1 Ud.

ABRAZADERAS DEFENDER 1212 BILATERALES REGULABLES CON JUNTA DE GLOBO NEGRA

Material: POM, Aluminio, Acero inoxidable, TPE

Art.	Para vidrios	Núm.	Cant.
DF1212KIT12	De **24.7** a **25.5** mm	**Nº 12** abrazaderas + **6** m de junta	1 Ud.

ABRAZADERA DEFENDER 1212 BILATERAL REGULABLE

Material: POM, Aluminio, Acero inoxidable, TPE

Art.	Para vidrios	Núm.	Cant.
DF1212255	De **24.7** a **25.5** mm	**Nº 1** abrazadera	1 Ud.

JUNTA CON LABIO CORTO

Material: TPE

Acabado: /6 /97

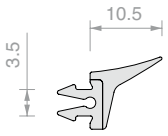

Art.	Pres.	Cant.
DFP88G01		1 m
DFP88G01.03	Perfil 3 m	1 Ud.
DFP88G01.60	Rollo 60 m	1 Ud.

JUNTA PLANA

Material: TPE

Acabado: /6 /97

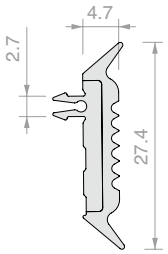

Art.	Pres.	Cant.
DFPG03		1 m
DFPG03.03	Perfil 3 m	1 Ud.
DFPG03.60	Rollo 60 m	1 Ud.

JUNTA CON LABIO LARGO

Material: TPE

Acabado: /6 /97

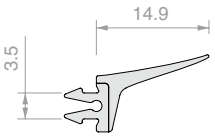

Art.	Para vidrios	Pres.	Cant.
DFP15G01	**12.7** mm / **13.5** mm / **15** mm		1 m
DFP15G01.03	**12.7** mm / **13.5** mm / **15** mm	Perfil 3 m	1 Ud.
DFP15G01.60	**12.7** mm / **13.5** mm / **15** mm	Rollo 60 m	1 Ud.

JUNTA DE GLOBO

Material: TPE

Acabado: /6 /56

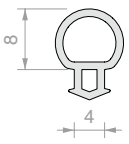

Art.	Para vidrios	Pres.	Cant.
DF1010	De **16.7** a **25.5** mm		1 m
DF1010.60	De **16.7** a **25.5** mm	Rollo 60 m	1 Ud.

PERFIL DE ACABADO SUPERIOR DE PRESION PARA DEFENDER 810

Material: Aluminio

Acabado: /6 /10 /97 /R25 /RAL

Nota: se aconseja instalar con la ayuda de silicona a lo largo de todo el perfil.

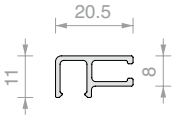

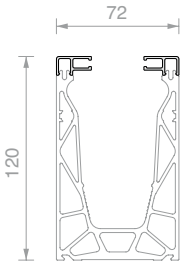

Art.	Longitud	Cant.
DF100.60	**6000** mm	1 Ud.
DF100.30	**3000** mm	1 Ud.
DF100.15	**1498** mm	1 Ud.

PERFIL DE ACABADO DE PRESION INCLINADO DE GOTEO PARA DEFENDER 810DK

Material: Aluminio

Acabado: /97

Nota: se aconseja instalar con la ayuda de silicona a lo largo de todo el perfil.

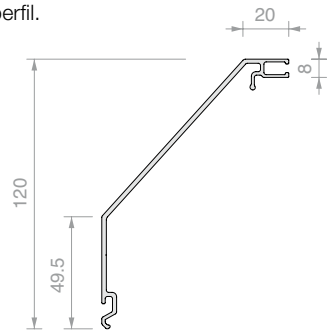

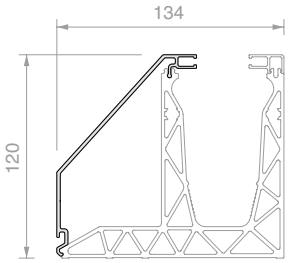

Art.	Longitud	Cant.
DFDK07.60	**6000** mm	1 Ud.
DFDK07.30	**3000** mm	1 Ud.
DFDK07.15	**1498** mm	1 Ud.

PERFIL DE ACABADO DE PRESION LATERAL E INFERIOR DE GOTEO PARA DEFENDER 810FR, 810MF

Material: Aluminio

Acabado: /6 /10 /97 /R25 /RAL

Nota: se aconseja instalar con la ayuda de silicona a lo largo de todo el perfil.

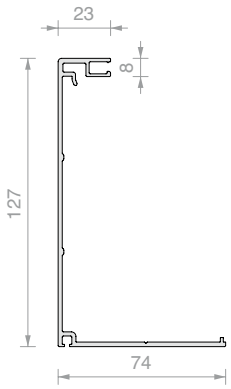

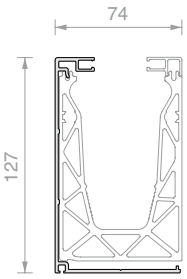

Art.	Longitud	Cant.
DFS15.60	**6000** mm	1 Ud.
DFS15.30	**3000** mm	1 Ud.
DFS15.15	**1498** mm	1 Ud.

PERFIL DE ACABADO LATERAL DE PRESION PARA GAMA DEFENDER 810

Material: Aluminio

Acabado: /6 /10 /97 /R25 /RAL

Nota: se aconseja instalar con la ayuda de silicona a lo largo de todo el perfil.

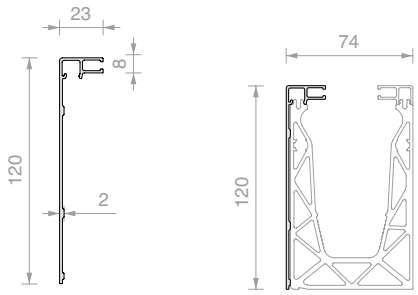

Art.	Longitud	Cant.
DFS03.60	**6000** mm	1 Ud.
DFS03.30	**3000** mm	1 Ud.
DFS03.15	**1498** mm	1 Ud.

PERFIL DE ACABADO DE PRESION LATERAL E INFERIOR DE GOTEO PARA DEFENDER 810SP

Material: Aluminio

Acabado: /97

Nota: se aconseja instalar con la ayuda de silicona a lo largo de todo el perfil.

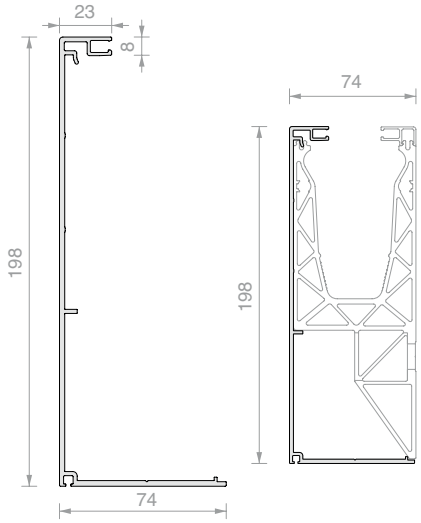

Art.	Longitud	Cant.
DFS17.60	**6000** mm	1 Ud.
DFS17.30	**3000** mm	1 Ud.
DFS17.15	**1498** mm	1 Ud.

PERFIL DE ACABADO RODAPIÉ DE PRESION PARA DEFENDER 810

Material: Aluminio

Acabado: /6 /10 /97 /R25 /RAL

Nota: se aconseja instalar con la ayuda de silicona a lo largo de todo el perfil.

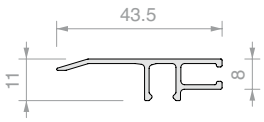

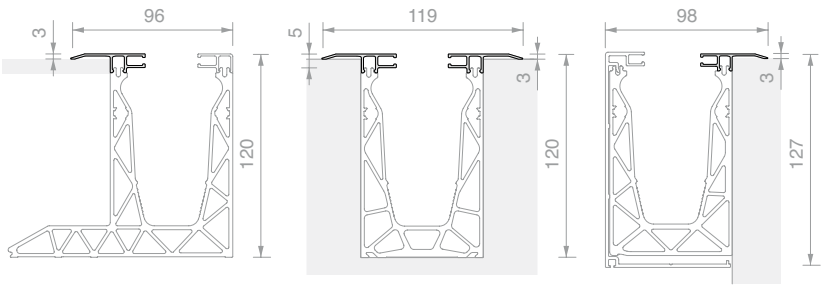

Art.	Longitud	Cant.
DF101.60	**6000** mm	1 Ud.
DF101.30	**3000** mm	1 Ud.
DF101.15	**1498** mm	1 Ud.

PERFIL DE ACABADO DE PRESION PORTARREVESTIMIENTO FRONTAL DE ESPESOR MÁX. 4 mm PARA DEFENDER 810

Material: Aluminio

Acabado: /6 /10 /97 /R25 /RAL

Nota: se aconseja instalar con la ayuda de silicona a lo largo de todo el perfil.

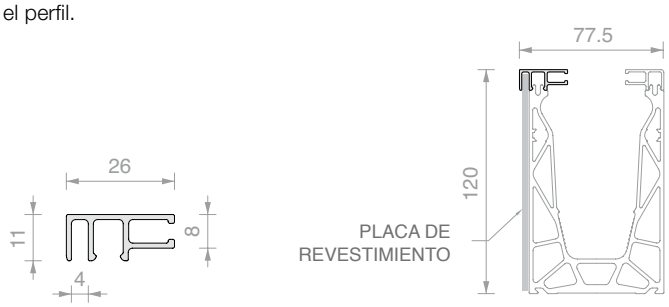

Art.	Longitud	Cant.
DF204.60	**6000** mm	1 Ud.
DF204.30	**3000** mm	1 Ud.
DF204.15	**1498** mm	1 Ud.

PERFIL DE ACABADO DE PRESION PORTARREVESTIMIENTO FRONTAL DE ESPESOR MÁX. 16 mm PARA DEFENDER 810

Material: Aluminio

Acabado: /6 /10 /97 /R25 /RAL

Nota: se aconseja instalar con la ayuda de silicona a lo largo de todo el perfil.

Art.	Longitud	Cant.
DF216.60	**6000** mm	1 Ud.
DF216.30	**3000** mm	1 Ud.
DF216.15	**1498** mm	1 Ud.

PERFIL DE ACABADO FRONTAL DE PRESION PARA LA INSERCION DE LOS LED PARA DEFENDER 810

Material: Aluminio

Acabado: /6 /10 /97 /R25 /RAL

Nota: suministrado con 2 tornillos autoperforantes Art. PENLVIT

Se aconseja instalar con la ayuda de silicona a lo largo de todo el perfil.

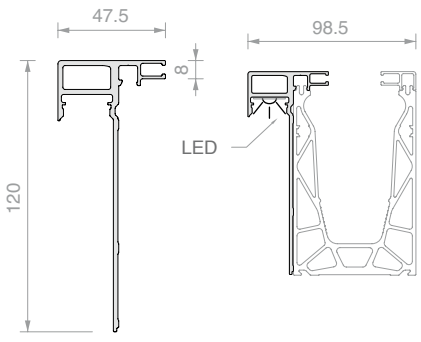

Art.	Longitud	Cant.
DF147L.60	**6000** mm	1 Ud.
DF147L.30	**3000** mm	1 Ud.
DF147L.15	**1498** mm	1 Ud.

PERFIL DE ACABADO SUPERIOR DE PRESION PARA DEFENDER XP/PICO

Material: Aluminio

Acabado: /6 /10 /97 /R25 /RAL

Nota: se aconseja instalar con la ayuda de silicona a lo largo de todo el perfil.

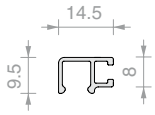

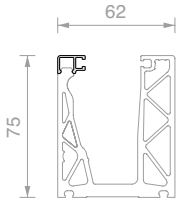

Art.	Longitud	Cant.
DFP100.60	**6000** mm	1 Ud.
DFP100.30	**3000** mm	1 Ud.
DFP100.15	**1498** mm	1 Ud.

PERFIL DE ACABADO SUPERIOR DE PRESION PARA DEFENDER 1212

Material: Aluminio

Acabado: /97

Nota: se aconseja instalar con la ayuda de silicona a lo largo de todo el perfil.

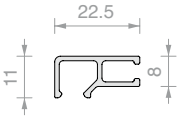

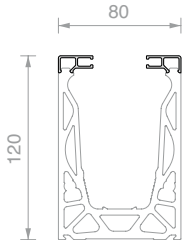

Art.	Longitud	Cant.
DF105.60	**6000** mm	1 Ud.
DF105.30	**3000** mm	1 Ud.
DF105.15	**1498** mm	1 Ud.

PERFIL DE ACABADO INCLINADO DE PRESION PARA DEFENDER 1212DK

Material: Aluminio

Acabado: /97

Nota: se aconseja instalar con la ayuda de silicona a lo largo de todo el perfil.

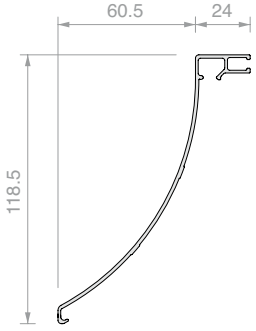

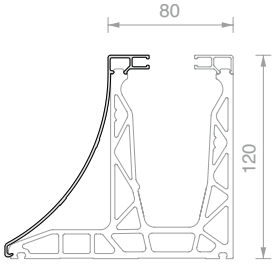

Art.	Longitud	Cant.
DFDK05.60	**6000** mm	1 Ud.
DFDK05.30	**3000** mm	1 Ud.
DFDK05.15	**1498** mm	1 Ud.

PERFIL DE ACABADO LATERAL DE PRESION PARA DEFENDER 1212

Material: Aluminio

Acabado: /97

Nota: se aconseja instalar con la ayuda de silicona a lo largo de todo el perfil.

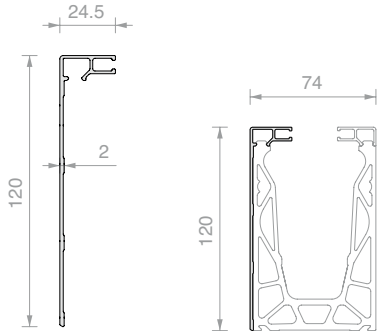

Art.	Longitud	Cant.
DF8803.60	**6000** mm	1 Ud.
DF8803.30	**3000** mm	1 Ud.
DF8803.15	**1498** mm	1 Ud.

PERFIL DE ACABADO INFERIOR DE PRESION DE GOTEO PARA DEFENDER 1212FR

Material: Aluminio

Acabado: /97

Nota: se aconseja instalar con la ayuda de silicona a lo largo de todo el perfil.

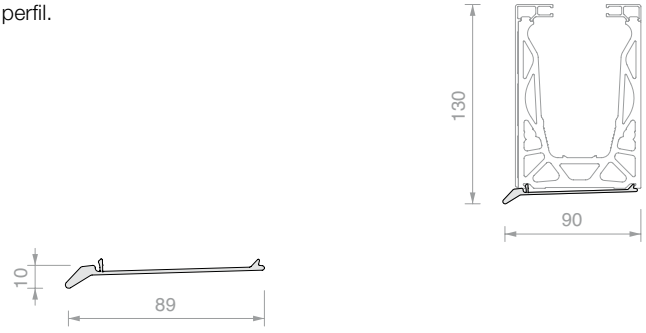

Art.	Longitud	Cant.
DFS09.60	**6000** mm	1 Ud.
DFS09.30	**3000** mm	1 Ud.
DFS09.15	**1498** mm	1 Ud.

PERFIL DE ACABADO INFERIOR INCLINADO DE PRESION PARA DEFENDER 1212SP

Material: Aluminio

Acabado: /97

Nota: se aconseja instalar con la ayuda de silicona a lo largo de todo el perfil.

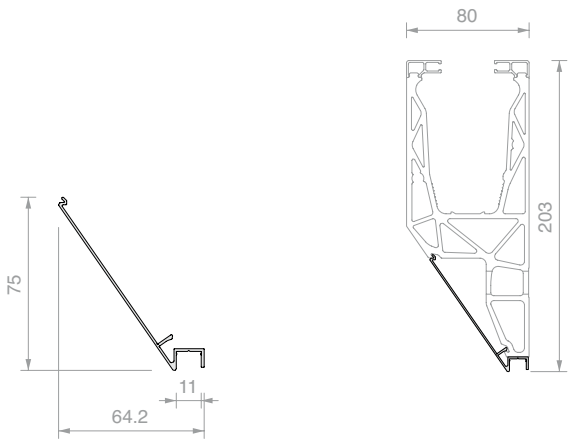

Art.	Longitud	Cant.
DFS11.60	**6000** mm	1 Ud.
DFS11.30	**3000** mm	1 Ud.
DFS11.15	**1498** mm	1 Ud.

PERFIL DE ACABADO RODAPIÉ DE PRESION PARA DEFENDER 1212

Material: Aluminio

Acabado: /97

Nota: se aconseja instalar con la ayuda de silicona a lo largo de todo el perfil.

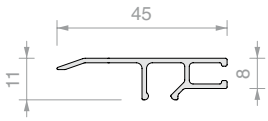

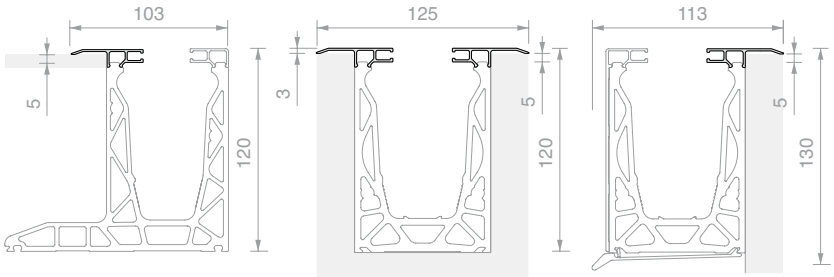

Art.	Longitud	Cant.
DF8801.60	**6000** mm	1 Ud.
DF8801.30	**3000** mm	1 Ud.
DF8801.15	**1498** mm	1 Ud.

PERFIL DE ACABADO DE PRESION PORTARREVESTIMIENTO FRONTAL DE ESPESOR MÁX. 4 mm PARA DEFENDER 1212

Material: Aluminio

Acabado: /97

Nota: se aconseja instalar con la ayuda de silicona a lo largo de todo el perfil.

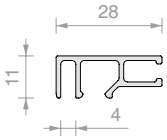

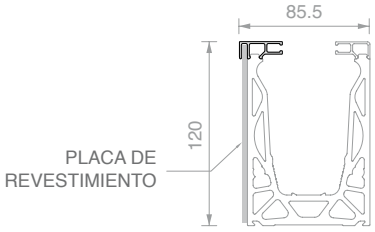

Art.	Longitud	Cant.
DF104.60	**6000** mm	1 Ud.
DF104.30	**3000** mm	1 Ud.
DF104.15	**1498** mm	1 Ud.

PERFIL DE ACABADO DE PRESION PORTARREVESTIMIENTO FRONTAL DE ESPESOR MÁX. 16 mm PARA DEFENDER 1212

Material: Aluminio

Acabado: /97

Nota: se aconseja instalar con la ayuda de silicona a lo largo de todo el perfil.

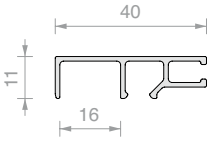

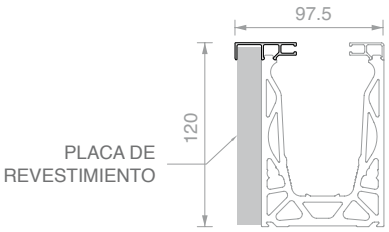

Art.	Longitud	Cant.
DF116.60	**6000** mm	1 Ud.
DF116.30	**3000** mm	1 Ud.
DF116.15	**1498** mm	1 Ud.

PERFIL DE DESAGÜE PARA DEFENDER 810LM/810MR

Material: Aluminio

Acabado: /10 /97 /R25

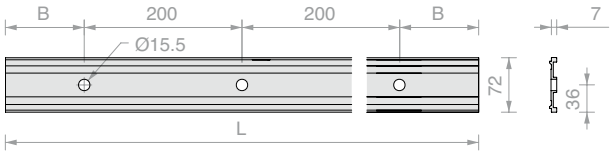

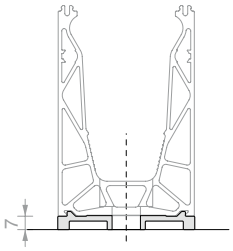

Art.	L	B	Nº Orificios	Cant.
DFA7260	**6000** mm	**100** mm	**30**	1 Ud.
DFA7230	**3000** mm	**100** mm	**15**	1 Ud.
DFA72054	**540** mm	**70** mm	**3**	1 Ud.

PERFIL DE DESAGÜE PARA DEFENDER 810FR/810MF/1212FR

Material: Aluminio

Acabado: /10 /97 /R25

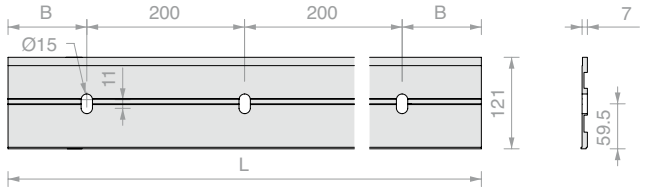

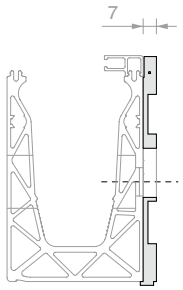

Art.	L	B	Nº Ranuras	Cant.
DFSA12160	**6000** mm	**100** mm	**30**	1 Ud.
DFSA12130	**3000** mm	**100** mm	**15**	1 Ud.
DFSA121054	**540** mm	**70** mm	**3**	1 Ud.

PERFIL DE DESAGÜE PARA DEFENDER 1212LM

Material: Aluminio

Acabado: /97

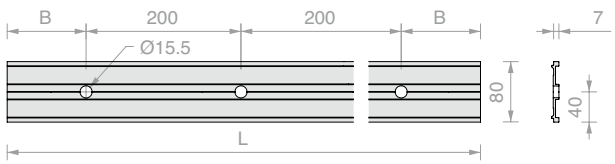

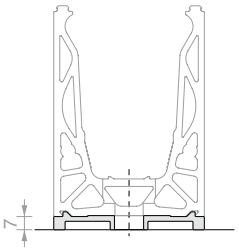

Art.	L	B	Nº Orificios	Cant.
DFA8060	**6000** mm	**100** mm	**30**	1 Ud.
DFA8030	**3000** mm	**100** mm	**15**	1 Ud.
DFA80054	**540** mm	**70** mm	**3**	1 Ud.

REJILLA PARA PERFILES DE DESAGÜE PARA DEFENDER

Material: POM

Rejilla para perfiles DFA y DFSA para impedir el paso de detritos llevados por el desagüe.

Adaptable en tres tamaños A, B, C.

Acabado: /88 /97

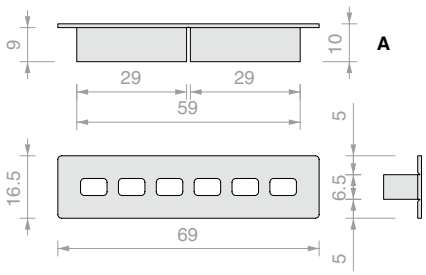

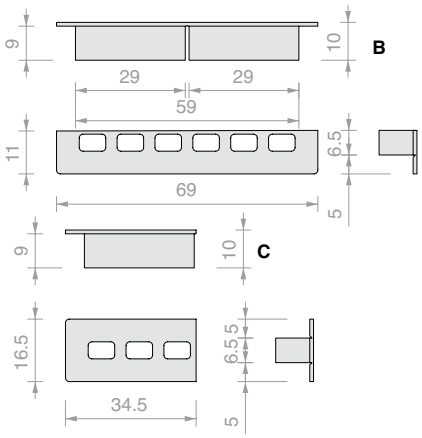

Art.	Cant.
DFGD	1 Ud.

TAPA DE ACABADO CERRADA

Material: Aluminio

Acabado: /6 /10 /97 /R25 /RAL

Acabado: /97 *

Nota: Instalar con la ayuda de silicona a lo largo de toda la superficie de la tapa.

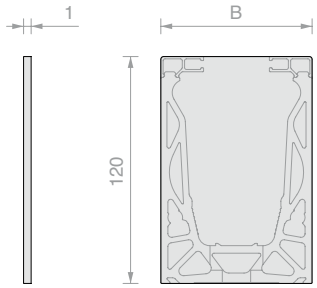

Art.	B	Para perfiles	Cant.
DF12072AL	**72** mm	DF810LM - DF810MR	1 Ud.
DF12080AL *	**80** mm	DF1212LM	1 Ud.

TAPA DE ACABADO CON ABERTURA EN «V»

Material: Aluminio

Acabado: /6 /10 /97 /R25 /RAL

Acabado: /97 *

Nota: Instalar con la ayuda de silicona a lo largo de toda la superficie de la tapa.

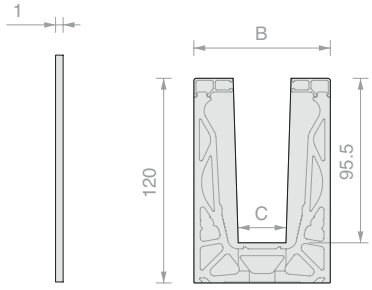

Art.	B	C	Para perfiles	Cant.
DF2TPAL	**72** mm	**24** mm	DF810LM - DF810MR	1 Ud.
DF4TPAL *	**80** mm	**28** mm	DF1212LM	1 Ud.

TAPA DE ACABADO CERRADA PARA PERFIL CON DFA

Material: Aluminio

Acabado: /10 /97 /R25

Acabado: /97 *

Nota: Instalar con la ayuda de silicona
a lo largo de toda la superficie de la tapa.

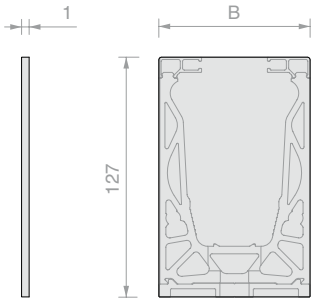

Art.	B	Para perfiles	Cant.
DF12772AL	**72** mm	DF810LM - DF810MR	1 Ud.
DF12780AL*	**80** mm	DF1212LM	1 Ud.

TAPA DE ACABADO CERRADA INSTALACIÓN INCLINADA

Material: Aluminio

Acabado: /6 /10 /97 /R25 /RAL

Acabado: /97 *

Nota: Instalar con la ayuda de silicona
a lo largo de toda la superficie de la tapa.

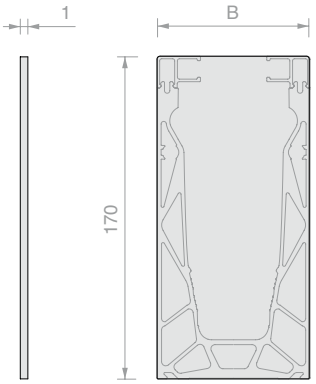

Art.	B	Para perfiles	Cant.
DF17072AL	**72** mm	DF810LM - DF810MR	1 Ud.
DF17080AL *	**80** mm	DF1212LM	1 Ud.

TAPA DE ACABADO CERRADA

Material: Aluminio

Acabado: /97

Nota: Instalar con la ayuda de silicona
a lo largo de toda la superficie de la tapa.

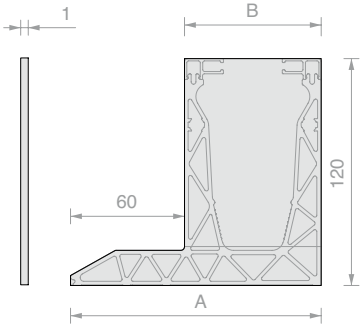

Art.	A	B	Para perfiles	Cant.
DFDKTP08AL	**132** mm	**72** mm	DF810DK	1 Ud.
DFDKTP17AL	**140** mm	**80** mm	DF1212DK	1 Ud.

TAPA DE ACABADO CON ABERTURA EN «V»

Material: Aluminio

Acabado: /97

Nota: Instalar con la ayuda de silicona
a lo largo de toda la superficie de la tapa.

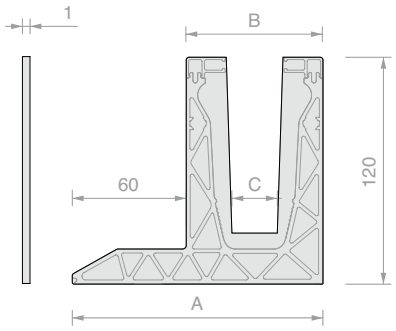

Art.	A	B	C	Para perfiles	Cant.
DFDKTP10AL	**132** mm	**72** mm	**24** mm	DF810DK	1 Ud.
DFDKTP21AL	**140** mm	**80** mm	**28** mm	DF1212DK	1 Ud.

TAPA DE ACABADO CERRADA PARA PERFIL CON DFDK07

Material: Aluminio

Acabado: /97

Nota: Instalar con la ayuda de silicona
a lo largo de toda la superficie de la tapa.

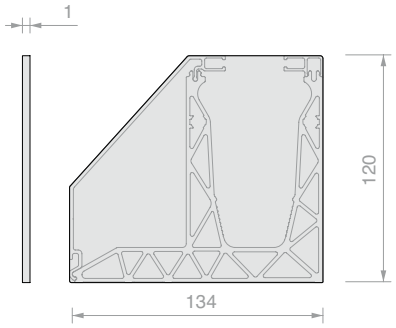

Art.	Para perfiles	Cant.
DFDKTP29AL	DF810DK	1 Ud.

TAPA DE ACABADO CON APERTURA EN «V» PARA PERFIL CON DFDK07

Material: Aluminio

Acabado: /97

Nota: Instalar con la ayuda de silicona
a lo largo de toda la superficie de la tapa.

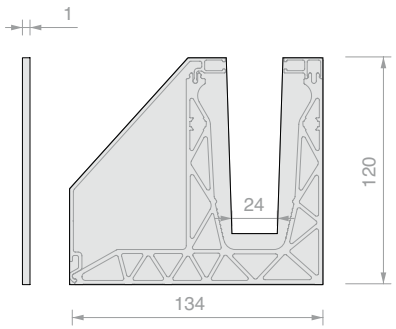

Art.	Para perfiles	Cant.
DFDKTP31AL	DF810DK	1 Ud.

TAPA DE ACABADO CERRADA PARA PERFIL CON DFDK05

Material: Aluminio

Acabado: /97

Nota: Instalar con la ayuda de silicona
a lo largo de toda la superficie de la tapa.

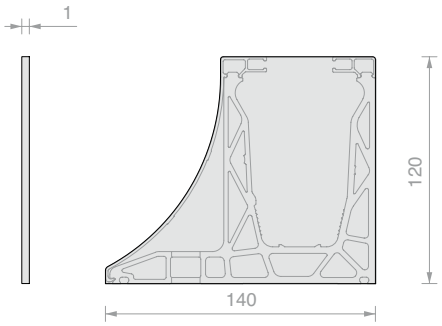

Art.	Para perfiles	Cant.
DFDKTP23AL	DF1212DK	1 Ud.

TAPA DE ACABADO CON APERTURA EN «V» PARA PERFIL DFDK05

Material: Aluminio

Acabado: /97

Nota: Instalar con la ayuda de silicona
a lo largo de toda la superficie de la tapa.

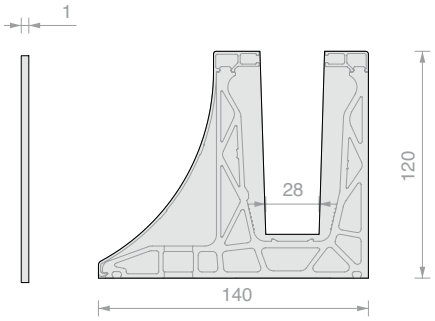

Art.	Para perfiles	Cant.
DFDKTP27AL	DF1212DK	1 Ud.

TAPA DE ACABADO CERRADA

Material: Aluminio

Acabado: /6 /10 /97 /R25 /RAL

Nota: Instalar con la ayuda de silicona
a lo largo de toda la superficie de la tapa.

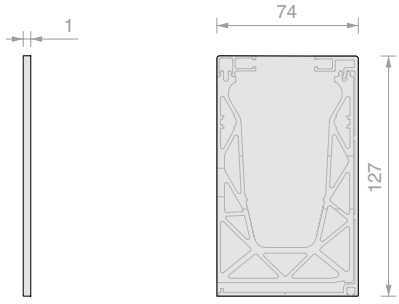

Art.	Para perfiles	Cant.
DF12774AL	DF810FR	1 Ud.

TAPA DE ACABADO CERRADA

Material: Aluminio

Acabado: /97

Nota: Instalar con la ayuda de silicona a lo largo de toda la superficie de la tapa.

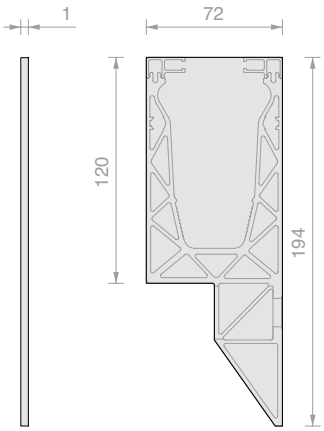

Art.	Para perfiles	Cant.
DFSPTP08AL	DF810SP	1 Ud.

TAPA DE ACABADO CON ABERTURA EN «V»

Material: Aluminio

Acabado: /97

Nota: Instalar con la ayuda de silicona a lo largo de toda la superficie de la tapa.

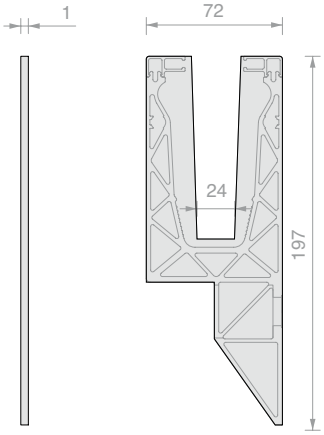

Art.	Para perfiles	Cant.
DFSPTP10AL	DF810SP	1 Ud.

TAPA DE ACABADO CERRADA PARA PERFIL CON DFS17

Material: Aluminio

Acabado: /97

Nota: Instalar con la ayuda de silicona a lo largo de toda la superficie de la tapa.

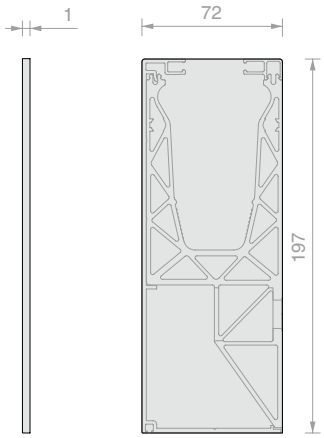

Art.	Para perfiles	Cant.
DFSPTP12AL	DF810SP	1 Ud.

TAPA DE ACABADO CON APERTURA EN «V» PARA PERFIL CON DFS17

Material: Aluminio

Acabado: /97

Nota: Instalar con la ayuda de silicona
a lo largo de toda la superficie de la tapa.

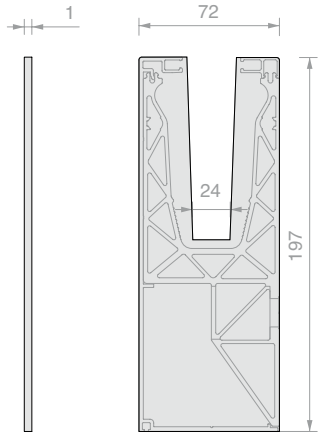

Art.	Para perfiles	Cant.
DFSPTP14AL	DF810SP	1 Ud.

TAPA DE ACABADO CERRADA

Material: Aluminio

Acabado: /6 /10 /97 /R25 /RAL

Nota: Instalar con la ayuda de silicona
a lo largo de toda la superficie de la tapa.

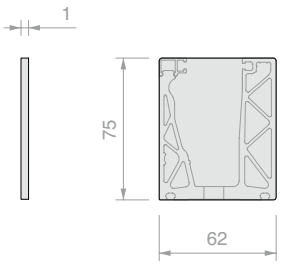

Art.	Para perfiles	Cant.
DFP7562AL	DFP88 - DFXP88	1 Ud.

TAPA DE ACABADO ABIERTA EN «U»

Material: Aluminio

Acabado: /6 /10 /97 /R25 /RAL

Nota: Instalar con la ayuda de silicona
a lo largo de toda la superficie de la tapa.

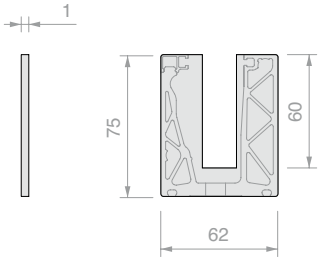

Art.	Para perfiles	Cant.
DFP7562UAL	DFP88 - DFXP88	1 Ud.

TAPA DE ACABADO CERRADA

Material: Aluminio

Acabado: /97

Nota: Instalar con la ayuda de silicona a lo largo de toda la superficie de la tapa.

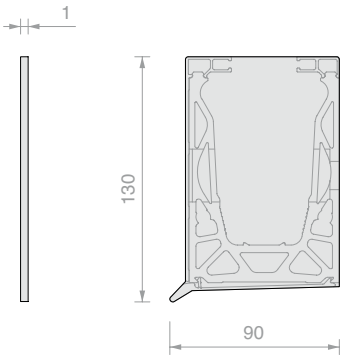

Art.	Para perfiles	Cant.
DFS13083AL	DF1012FR	1 Ud.

TAPA DE ACABADO CERRADA CON PERFIL DFSA

Material: Aluminio

Acabado: /97

Nota: Instalar con la ayuda de silicona a lo largo de toda la superficie de la tapa.

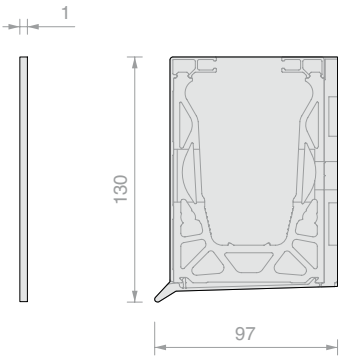

Art.	Para perfiles	Cant.
DFS13090AL	DF1012FR	1 Ud.

TAPA DE ACABADO CERRADA

Material: Aluminio

Acabado: /97

Nota: Instalar con la ayuda de silicona a lo largo de toda la superficie de la tapa.

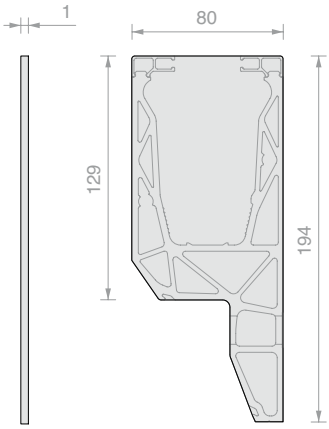

Art.	Para perfiles	Cant.
DFSPTP17AL	DF1012SP	1 Ud.

TAPA DE ACABADO ABIERTA EN «V»

Material: Aluminio

Acabado: /97

Nota: Instalar con la ayuda de silicona a lo largo de toda la superficie de la tapa.

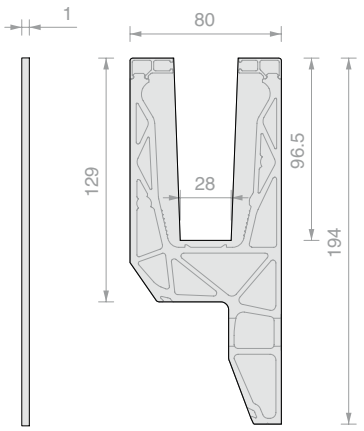

Art.	Para perfiles	Cant.
DFSPTP21AL	DF1012SP	1 Ud.

TAPA DE ACABADO CERRADA PARA PERFIL CON DFS11

Material: Aluminio

Acabado: /97

Nota: Instalar con la ayuda de silicona a lo largo de toda la superficie de la tapa.

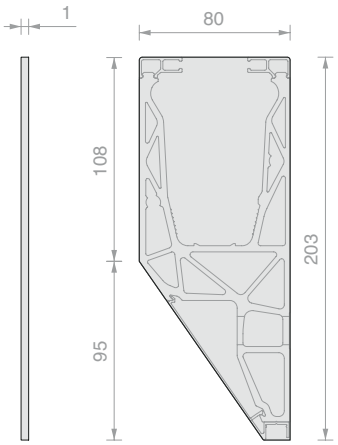

Art.	Para perfiles	Cant.
DFSPTP23AL	DF1012SP	1 Ud.

TAPA DE ACABADO ABIERTA EN «V» PARA PERFIL CON DFS11

Material: Aluminio

Acabado: /97

Nota: Instalar con la ayuda de silicona a lo largo de toda la superficie de la tapa.

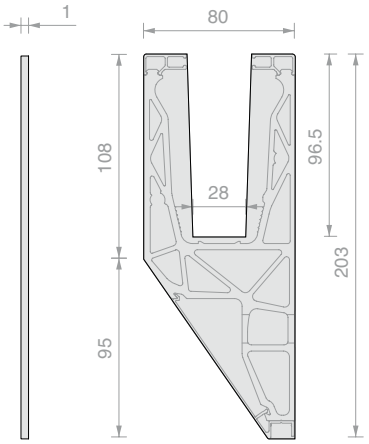

Art.	Para perfiles	Cant.
DFSPTP27AL	DF1012SP	1 Ud.

Nº 2 PASADORES DE CENTRADO EN LÍNEA

Material: Aluminio

Acabados: aluminio

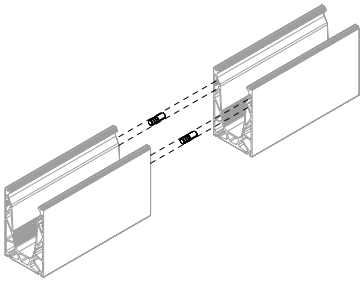

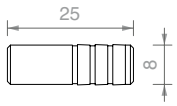

Art.	Cant.
DF25	1 Ud.

Nº 2 PASADORES DE CENTRADO 90°

Material: Gregory®

Acabados: negro

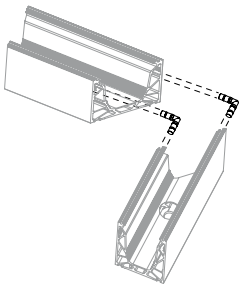

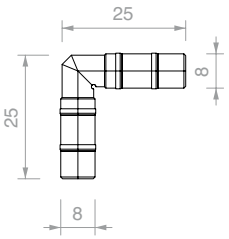

Art.	Cant.
DF2525	1 Ud.

TAPA EXTENSIBLE CUBREFUGA PARA PERFILES DFXP88 / DFP88

Material: POM

Acabados: negro, gris

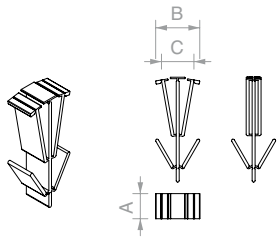

Art.	B	C	Para vidrios - A	Acabados	Cant.
DFP88TEC	**18** / **26** mm	**10** / **18.5** mm	**17.5** mm	Negro	1 Ud.
DFP88TECG	**18** / **26** mm	**10** / **18.5** mm	**17.5** mm	Gris	1 Ud.

TAPA EXTENSIBLE CUBREFUGA PARA PERFILES DF810 / DF1212

Material: POM

Acabados: negro, gris

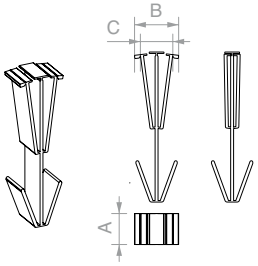

Art.	B	C	Para vidrios - A	Acabados	Cant.
DFTEC88	**18** / **26** mm	**10** / **18.5** mm	**17.5** mm	Negro	1 Ud.
DFTEC88G	**18** / **26** mm	**10** / **18.5** mm	**17.5** mm	Gris	1 Ud.
DFTEC1010	**18** / **26** mm	**10** / **18.5** mm	**21.5** mm	Negro	1 Ud.
DFTEC1010G	**18** / **26** mm	**10** / **18.5** mm	**21.5** mm	Gris	1 Ud.
DFTEC1212	**18** / **26** mm	**10** / **18.5** mm	**25.5** mm	Negro	1 Ud.
DFTEC1212G	**18** / **26** mm	**10** / **18.5** mm	**25.5** mm	Gris	1 Ud.

TAPA DE CIERRE PROVISIONAL

Material: PVC

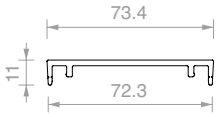

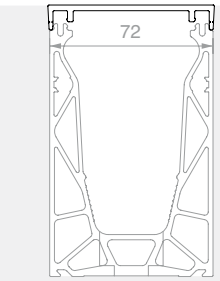

Art.	Longitud	Para perfiles	Cant.
DFCLS72.30	**3000** mm	DF810LM - DF810FR - DF810MF - DF810DK - DF810SP	1 Ud.

TAPA DE CIERRE PROVISIONAL

Material: PVC

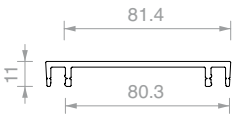

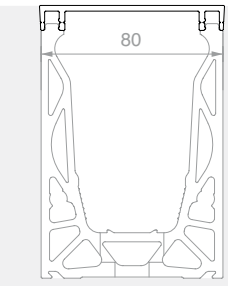

Art.	Longitud	Para perfiles	Cant.
DFCLS80.30	**3000** mm	DF1012LM - DF1012FR - DF1012DK - DF1012SP	1 Ud.

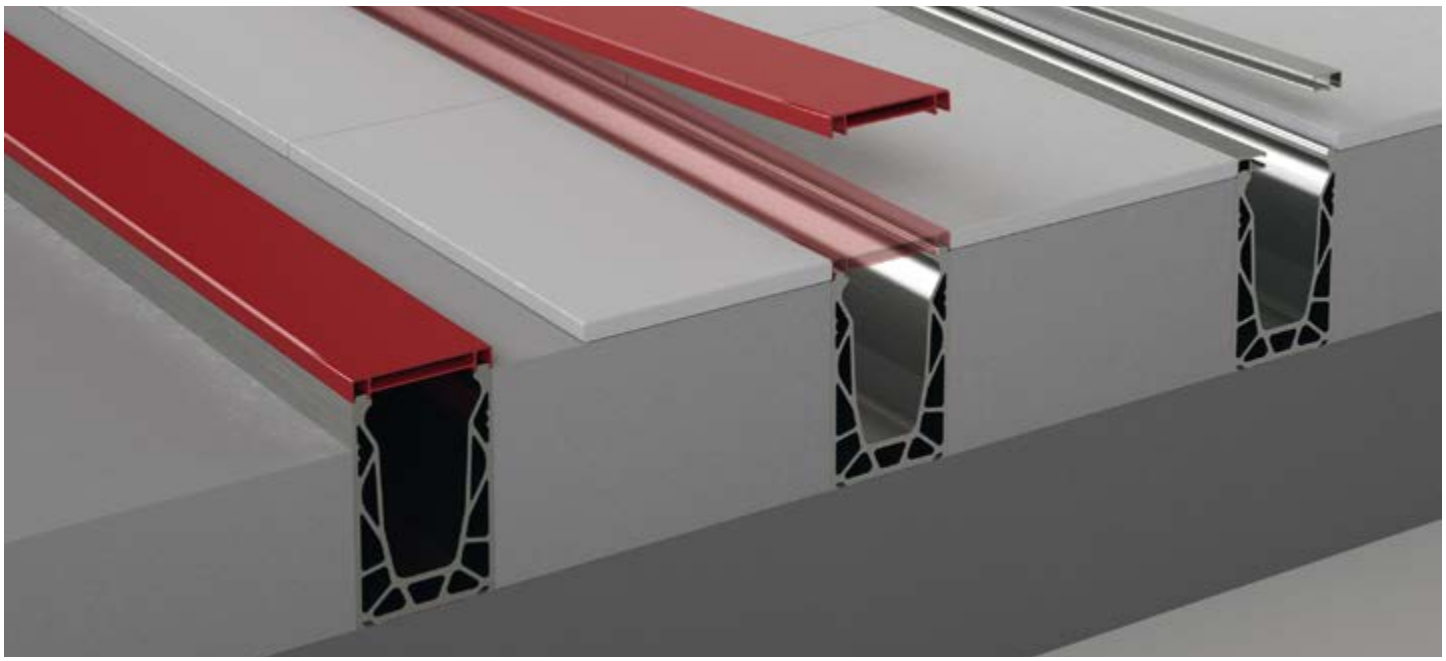

DESTORNILLADOR FLEXIBLE CON PUNTA CH5

Art.	Cant.
DFFLEX03	1 Ud.

ATORNILLADOR DE PISTOLA MAKITA

Doble velocidad - Embrague deslizante - LED iluminador - Reversible

PAR DE APRIETE = 2.9 Nm

Art.	Cant.
DFMAK21	1 Ud.

ALARGADOR FLEXIBLE PARA ATORNILLADOR

Utilizable junto con el atornillador MAKITA art. DFMAK21 o similar

Art.	Descripción	Cant.
DFFLEX01	Alargador flexible con punta hexagonal CH5	1 Ud.
DFFLEX05	Punta hexagonal CH5	1 Ud.

CÁLCULO Y CORTE

Corte inclinado según proyecto (22° - 89°)

Art.	Descripción	Cant.
DFTAGLIO	Corte inclinado según proyecto (22° - 89 °)	1 Ud.
DFTAG90	Corte lineal	1 Ud.

ANCLAJES PARA HORMIGÓN
PARA PERFILES DF810 DF810 / DF1012

Material: Acero cincado / acero inoxidable A4

Características: Anclaje mecánico de muy alto rendimiento para hormigón fisurado y no fisurado con clases de resistencia de C20/25 a C50/60.

Paquete: 15 Uds.

ETA-11/0095
ETAG 001- 3
Opción 1 para hormigón fisurado

Certificación de resistencia al fuego
R120
véase el informe de ensayo para los tipos de anclaje

EDELSTAHL Rostfrei
INOX ACERO INOXIDABLE

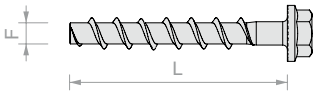

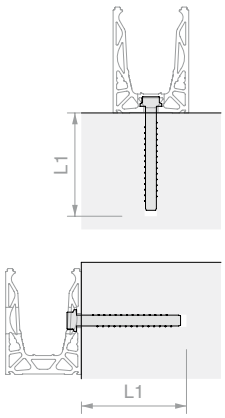

Art.	L - Longitud taco	F - Ø orificio	L1 - Profundidad orificio	Llave apriete	Material	Cant.
DFFH10ZN	**100** mm	**10** mm	**110** mm	**SW16**	Acero cincado	1 Ud.
DFFH10A4	**100** mm	**10** mm	**110** mm	**SW16**	Acero inox A4	1 Ud.
DFFH12ZN	**110** mm	**12** mm	**120** mm	**SW17**	Acero cincado	1 Ud.
DFFH12A4	**110** mm	**12** mm	**120** mm	**SW17**	Acero inox A4	1 Ud.

ANCLAJES PARA HORMIGÓN
PARA PERFILES DFXP / DFPICO

Material: acero cincado / acero inoxidable A4

Características: Anclaje mecánico de muy alto rendimiento para hormigón fisurado y no fisurado con clases de resistencia de C20/25 a C50/60.

ETA-15/0784

Homologación ETA Opción 1
Doble profundidad de anclaje certificada
Homologación AbZ para anclaje en hormigón fresco
Certificación contra incendios R120 también en mampostería

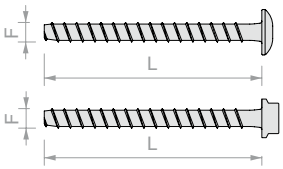

DFPTASZN
DFPTASA4

DFPTASHEXZN

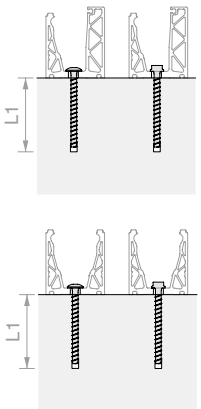

Art.	L - Longitud taco	F - Ø orificio	L1 - Profundidad orificio	Llave apriete	Material	Cant.
DFPTASZN	**80** mm	**6** mm	**90** mm	**TORX T-30**	Acero cincado	1 Ud.
DFPTASA4	**90** mm	**6** mm	**100** mm	**TORX T-30**	Acero inox A4	1 Ud.
DFPTASHEXZN	**80** mm	**6** mm	**90** mm	**SW10**	Acero cincado	1 Ud.

FUNCIONAMIENTO E ILUMINACIÓN

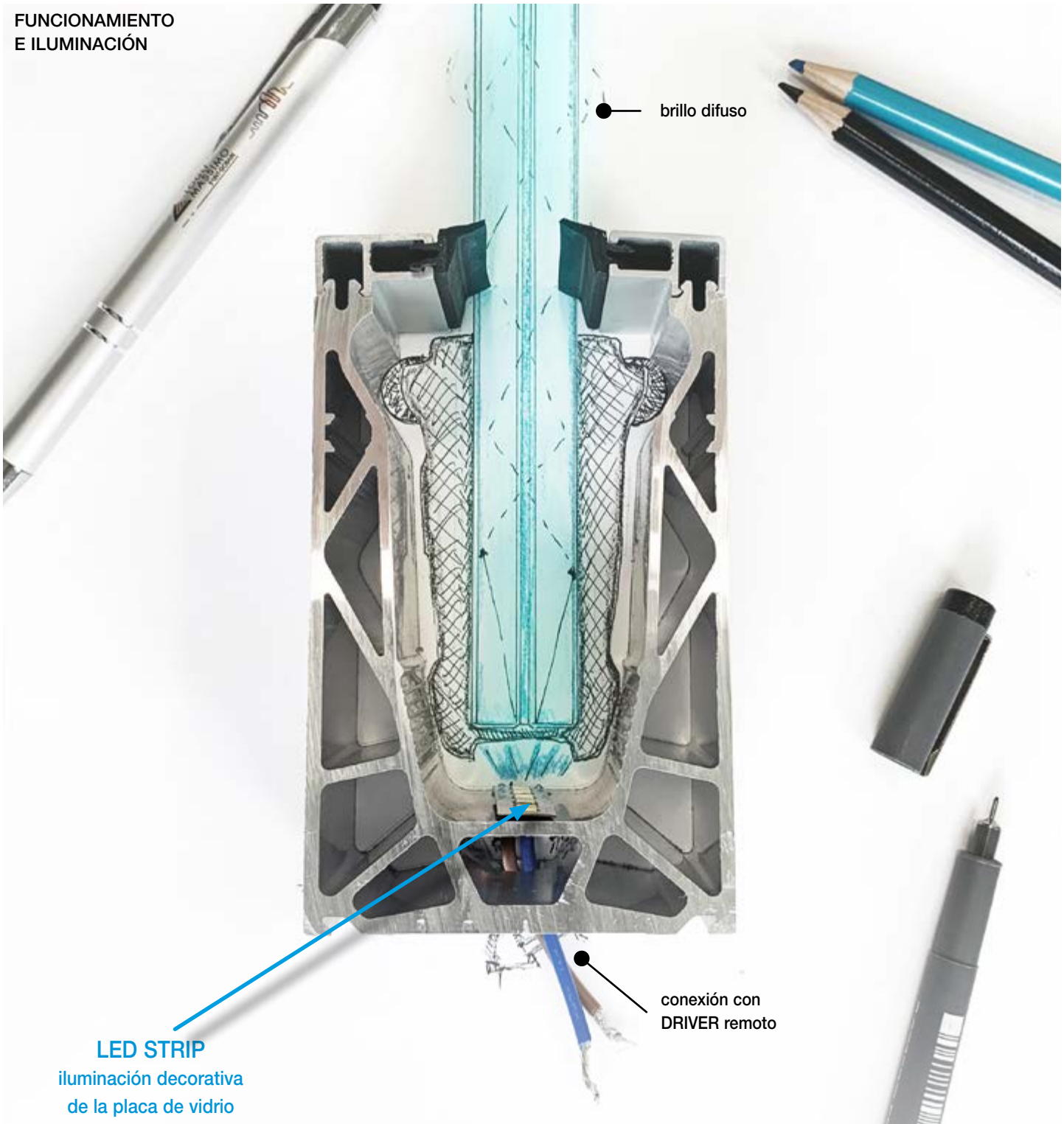

Para aplicaciones que superen los 5 metros lineales de LED STRIP, se aconseja utilizar varias fuentes de alimentación para reducir los efectos relacionados con las caídas naturales de tensión. Son posibles aplicaciones con múltiples derivaciones, con los DRIVER dimensionados de manera adecuada. Cuando sea el caso, se aconseja utilizar silicona para exteriores para proteger adecuadamente el cableado frente a los agentes atmosféricos. Se recomienda encargar a técnico cualificado la conexión de las LED STRIP a la red eléctrica.

LED STRIP: iluminación decorativa de la placa de vidrio (aconsejado LEDST001)

El efecto de iluminación decorativa del vidrio puede acentuar los defectos presentes en la superficie y al interior de las placas, responsables del efecto de brillo difuso. Estos defectos tienden a ser más evidentes al aumentar la intensidad luminosa: se recomienda prestar la máxima atención en la fase de fabricación de las placas y el uso de LED STRIP de modesta intensidad luminosa.
Se aconseja comprobar el funcionamiento de cada LED STRIP antes de efectuar la instalación.

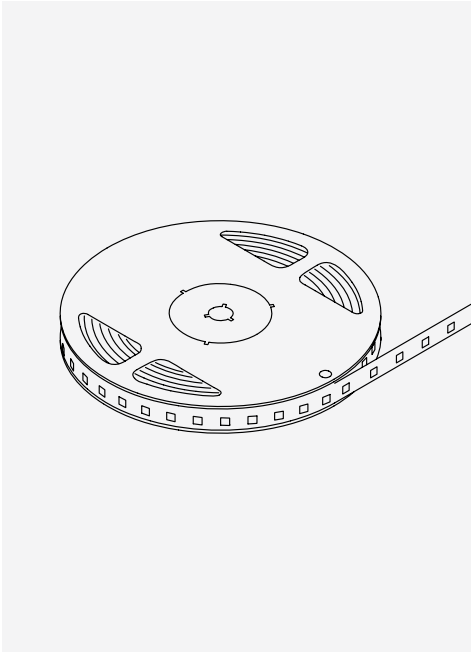

LED STRIP IP66

Apta también para exteriores
Entrada: 24 V CC, Potencia 9,6 W/m
L=5000 mm - 140 LED/m - lm/m 922 - lm/W 96
CCT 4000K

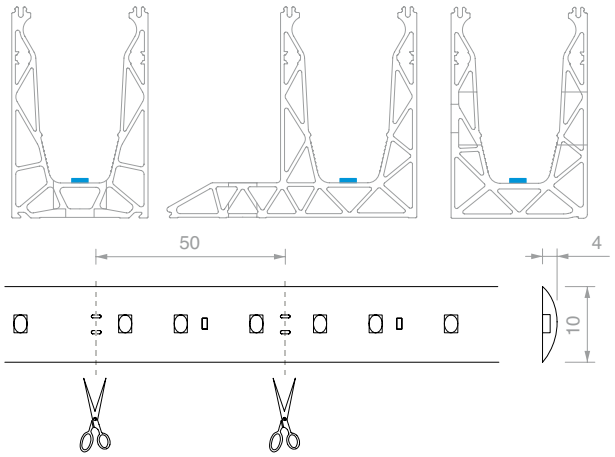

Art.	Descripción	Longitud	Cant.
LEDST001	LED STRIP 24V IP67 9,6 W/m 140 LED/m	**5000** mm	1 Ud.

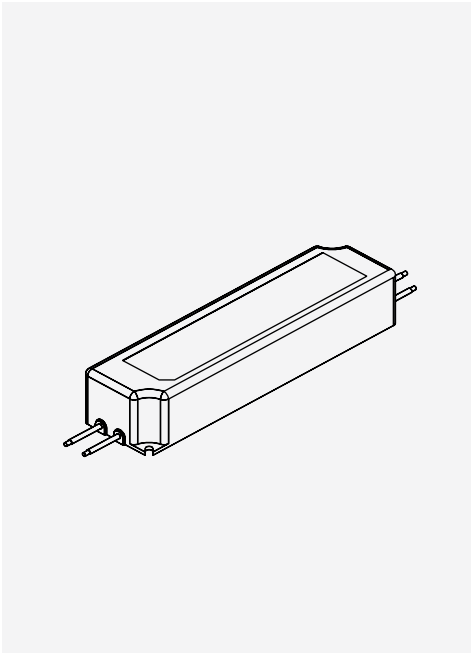

ALIMENTADORES 24V CC IP67

Aptos también para exteriores
Entrada: 100 - 240V CA
Salida: 24 V CC potencia 35 W, 60 W, 100 W, 150 W
Cables IN/OUT - Protección de clase 2

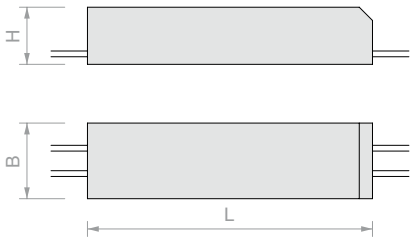

Art.	Descripción	H	B	L	Cant.
LED24035IP	24V DC 35W IP67	**30** mm	**40** mm	**150** mm	1 Ud.
LED24060IP	24V DC 60W IP67	**32** mm	**42** mm	**162** mm	1 Ud.
LED24100IP	24V DC 100W IP67	**37** mm	**52** mm	**190** mm	1 Ud.
LED24150IP	24V DC 150W IP67	**38** mm	**68** mm	**222** mm	1 Ud.

- Prestar atención a la polaridad de los productos.
- Utilizar únicamente fuentes de alimentación estabilizadas en tensión de 24 V CC.
- Tras calcular el consumo total de las luminarias que se van a instalar, seleccionar una fuente de alimentación que tenga siempre un margen de carga un 15/20% superior al calculado.
- En caso de mantenimiento, cortar la alimentación eléctrica.

Conectar varios aparatos en paralelo:
Para evitar dañar los LED, realizar todas las conexiones antes de conectar la alimentación eléctrica
Longitud máxima continua 5 metros.
Ejemplo: STRIP larga 3 m
tipo LED STRIP 1 24V DC máx. 9.6 W/m (Art. LEDST001)
Selección de la fuente de alimentación
DRIVER: absorción tipo LED x longitud LED + 15%
(aumento mínimo debido a la caída de tensión) 9.6 x 3 x 1.15 = 33.15 W (MÍN.).
El DRIVER de alimentación que elegir: 24V DC 35 W (Art. LED24035IP)
Lista completa de artículos: LEDST001 1 Ud. - LED24035IP 1 Ud.

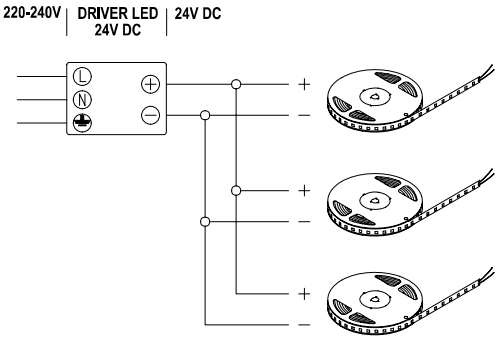

SISTEMAS DEFENDER
Ábacos de pre-dimensionamiento

Las páginas siguientes ofrecen información útil que representa un extracto del estado de la técnica, según la documentación y la experiencia de la empresa. Esta información se presenta con el fin de facilitar la selección del sistema constructivo más adecuado y su pre-dimensionamiento, ofreciendo una visión general de las alternativas técnicas en función de las normas y las clases de uso.

Las descripciones en las tablas son una expresión concisa y simplificada de los requisitos principales; por lo tanto, es fundamental que el proyectista se consulte con el texto completo de las normas para más detalles y apropiadas profundizaciones. La evaluación de la conformidad del sistema con los requisitos globales de seguridad se deja al examen del técnico cualificado encargado de la obra, que verificará la aplicabilidad de los resultados a las condiciones reales de instalación (cargas y presiones que actúan sobre el sistema, características del soporte, efectos de la temperatura, geometría de las placas y de los perfiles, tipo y dimensionamiento de los anclajes, etc...). Para información y documentos, consulte el sitio web o póngase en contacto con el departamento técnico de Logli.

A fecha de publicación, no hay disponible una norma armonizada a nivel europea: por lo tanto, los requisitos técnicos y los criterios de proyecto difieren de un país a otro, donde rigen y deben respetarse las respectivas normas nacionales. Con base en estas diferencias, las soluciones propuestas pueden haberse derivado de pruebas experimentales o cálculos numéricos; por lo tanto, no es sorprendente que las soluciones técnicas que pueden aplicarse no sean homogéneas entre países, incluso en igualdad de condiciones y uso previsto.

Referencia de la altura de protección H según el tipo de sistema

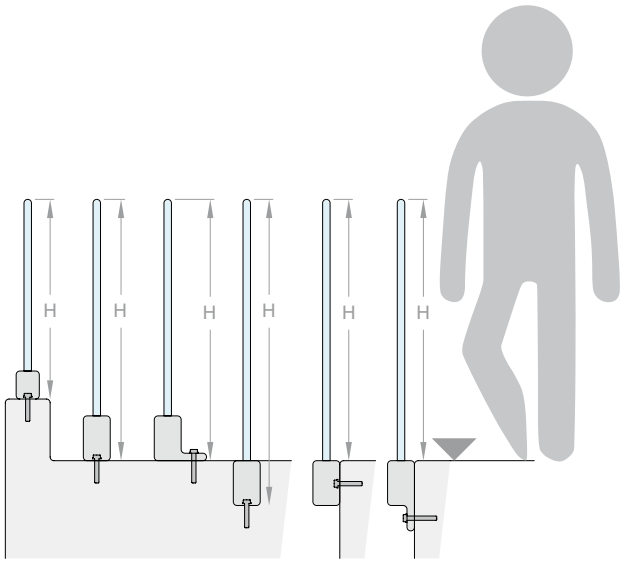

Leyenda Tablas p. 160-170

tipos de vidrio:

F - placa de vidrio float EN 572

I - placa de vidrio endurecido EN 1863

T - placa de vidrio templado EN 12150

TH – placa de vidrio templado con «heat soak test» EN 14179

[1] altura de protección H en función del tipo de fijación, medida de forma diferente para los sistemas de suelo o de forjado (véanse los esquemas anteriores).

[2] valor referido al funcionamiento correcto del sistema de aluminio y vidrio; la resistencia de los anclajes y de la estructura debe realizarse caso por caso y puede requerir un mayor número de puntos de fijación. Se recomienda no fijar ninguna barra con menos de tres anclajes.

[3] los valores rodeados con un círculo Ⓥ indican soluciones para las que se dispone de documentos específicos de ensayo o cálculo. En los países en los que existen vías de validación referentes al nivel de sistema completo (como ATec en Francia o AbP en Alemania), estas posiciones pueden ir acompañadas de la documentación pertinente. Valores no rodeados con un círculo ✓ se refieren a posiciones que pueden reconocerse como satisfactorias sobre la base de ensayos con iguales composiciones de vidrio o extrapolaciones de ensayos más severos. Se recomienda que el proyectista solicite y compruebe la documentación técnica antes de realizar el pedido.

[4] en los casos en que sea posible proyectar sin tener en cuenta la acción del viento y el perfil de apoyo no esté empotrado por debajo de la superficie pisable, la altura del sistema podrá ser superior al valor indicado (las comprobaciones a realizar serían iguales que las efectuadas). En el caso concreto de los Avis Techniques para barandillas en Francia, su ámbito de aplicación se limita a una altura de 1,10 m desde la superficie pisable: alturas superiores excluyen el artefacto de la categoría de barandillas, clasificándolo como pared o antiviento.

[5] con excepción de las zonas expuestas a agolpamientos excepcionales, como salas de conciertos, estadios, gradas y tribunas.

[6] los valores numéricos se refieren a la categoría de exposición al viento para un coeficiente de exposición de -2. Los valores sobre fondo negro ❶❷...❽ indican soluciones para las que se dispone de certificados de ensayo, los demás valores ①②...⑧ se refieren a soluciones que pueden reconocerse como satisfactorias sobre la base de ensayos con iguales composiciones de vidrio o extrapolaciones de ensayos más severos.

[7] prevé el uso de un pasamanos estructural de reparto entre placas adyacentes o anclado lateralmente a la estructura.

[8] prevé un mayor número de orificios de anclaje para el perfil que el indicado por la normativa

[9] prevé el uso de un mayor número de abrazaderas para el kit que el indicado por la normativa

[10] sólo para uso en interiores

NORMAS EUROPEAS

(adoptadas en todos los países de la UE)

EN 12150 - Vidrio templado

EN 12543 - Vidrio laminado y laminado de seguridad

EN 12600 - Prueba con péndulo percutor

EN 13200 - Espacios de observación para espectadores

EN 14179 - Heat soak test

EN 16612 - Métodos de cálculo de placas de vidrio

EN 16613 - Propiedades mecánicas del intercalario

ITALIA

NTC 2018 - Normas técnicas

UNI 7697 - Aplicaciones en vidrio

UNI 10809 - Barandillas y balaustrades

UNI 11678 - Métodos de prueba para barandillas de vidrio

FRANCIA

NF P 06-001 - Acciones sobre las construcciones

NF P 01-012 - Dimensionamiento de los barandillas

Cahier 3034 du CSTB - Proceso de prueba para barandillas de vidrio

ALEMANIA

DIN 1990 y DIN 1990/NA - ingeniería estructural y anexo nacional

DIN 1991-1 - Acciones sobre las construcciones

DIN 18008 - Construcciones de vidrio

BÉLGICA

NBN B 03-004 - Barandillas para las construcciones

REINO UNIDO

BS 6180 - Barreras dentro y alrededor de los edificios

Approved Document K - Protección contra caídas

SUIZA

SIA 261 - Acciones sobre las construcciones

SIA 358 - Barandillas y balaustrades

SIA 2057 - Vidrio en las construcciones

PAÍSES BAJOS

NEN 2608 - Vidrio en las construcciones

BRL 4107 - Proyecto de barandillas

ESPAÑA

Documento Básico SE-AE - Acciones sobre las construcciones

Documento Básico SE- Seguridad en el uso

ITALIA NTC 2018 - UNI 11678

SISTEMAS DEFENDER 810 P.44-81

Sistema DEFENDER	Placas	Altura[1] [cm]	Fijaciones[2] [cm]	composición placas		Uso previsto[3]		
						Escaleras privadas	Privado	Público
				Intercalario	Vidrios	1.0 kN/m	2.0 kN/m	3.0 kN/m
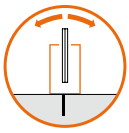 810LM	8+8	110	40	PVB	T/I	✓	✓	
			20	SentryGlas®	T/T	✓	✓	✓
		120[4]	40	PVB	T/I	✓	✓	
				EVA SECURE	T/T	✓	✓	
				DG41	T/T	✓	✓	
	10+10	110	20	PVB	T/I	✓	✓	✓
				EVA SECURE	T/T	✓	✓	✓
				DG41	T/T	✓	✓	✓
		120[4]	20	SentryGlas®	T/T	✓	✓	✓
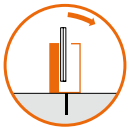 810MR	8+8	110	40	PVB	T/I	✓	✓	
			20	SentryGlas®	T/T	✓	✓	✓
		120[4]	40	PVB	T/I	✓	✓	
				EVA SECURE	T/T	✓	✓	
				DG41	T/T	✓	✓	
	10+10	110	20	PVB	T/I	✓	✓	✓
				EVA SECURE	T/T	✓	✓	✓
				DG41	T/T	✓	✓	✓
		120[4]	20	SentryGlas®	T/T	✓	✓	✓
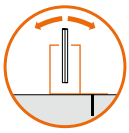 810DK	8+8	110	40	SentryGlas®	T/T	✓	✓	✓
		120[4]	60	PVB	T/I	✓	✓	
				EVA SECURE	T/T	✓	✓	
				DG41	T/T	✓	✓	
	10+10	110	40	PVB	T/I	✓	✓	✓
				EVA SECURE	T/T	✓	✓	✓
				DG41	T/T	✓	✓	✓
		120[4]		SentryGlas®	T/T	✓	✓	✓
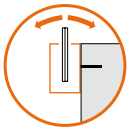 810FR	8+8	110	40	PVB	T/I	✓	✓	
		120[4]	20	SentryGlas®	T/T	✓	✓	
	10+10	110	20	SentryGlas®	T/T	✓	✓	✓
		120[4]	20	EVA SECURE	T/T	✓	✓	
				DG41	T/T	✓	✓	
810MF	8+8	110	40	PVB	T/I	✓	✓	
		120[4]	20	SentryGlas®	T/I	✓	✓	
	10+10	110	20	SentryGlas®	T/T	✓	✓	✓
		120[4]	20	EVA SECURE	T/T	✓	✓	
				DG41	T/T	✓	✓	
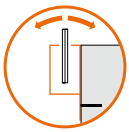 810SP	8+8	110	20	PVB	T/I	✓	✓	
		120[4]	20	SentryGlas®	T/T	✓	✓	
	10+10	110	20	SentryGlas®	T/T	✓	✓	✓
		120[4]		EVA SECURE	T/T	✓	✓	
				DG41	T/T	✓	✓	

>> leyenda y notas en la p.154 <<<

SISTEMAS DEFENDER XP/PICO P.84-97

Sistema DEFENDER	Placas	Altura[1] [cm]	Fijaciones[2] [cm]	composición placas		Uso previsto[3]		
						Escaleras privadas	Privado	Público
				Intercalario	Vidrios	1.0 kN/m	2.0 kN/m	3.0 kN/m
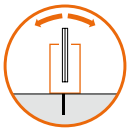 XP	6+6	60	25	SentryGlas®	T/T	✓	✓[7]	
		80	25	PVB	T/I	✓		
		100	25	SentryGlas®	T/T	✓		
	8+8	80	25	PVB	T/I	✓	✓	
		100	25	PVB	T/I	✓		
		110	25	SentryGlas®	T/T	✓		
PICO	6+6	60	25	PVB	T/I	✓	✓[7]	
		80	25	SentryGlas®	T/T	✓	✓[7]	
		100	25	SentryGlas®	T/T	✓		
	8+8	80	25	PVB	T/I	✓	✓	
		100	25	PVB	T/I	✓[7]		
		110	25	SentryGlas®	T/T	✓[7]		

SISTEMAS DEFENDER 1212 P.100-115

Sistema DEFENDER	Placas	Altura[1] [cm]	Fijaciones[2] [cm]	composición placas		Uso previsto[3]		
						Escaleras privadas	Privado	Público
				Intercalario	Vidrios	1.0 kN/m	2.0 kN/m	3.0 kN/m
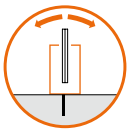 1212LM	12+12	120[4]	40	DG41	F/F	✓	✓	
			20	EVA SECURE	T/T	✓	✓	✓
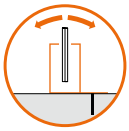 1212DK				DG41	T/T	✓	✓	✓
				SentryGlas®	T/T	✓	✓	✓
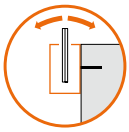 1212FR	12+12	110	20	DG41	F/F	✓	✓	
				PVB	T/T	✓	✓	✓[7]
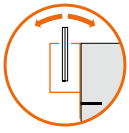 1212SP				EVA SECURE	T/T	✓	✓	✓
				DG41	T/T	✓	✓	✓
		120[4]		SentryGlas®	T/T	✓	✓	✓

La investigación es a la base de cualquier evolución tecnológica

Desde hace más de quince años, estamos a la vanguardia de la evaluación y verificación de las prestaciones del vidrio utilizado para realizar barandillas, colaborando con importantes actores del mundo universitario y de la investigación.

Con equipos de última generación y la aportación técnico-científica de la Universidad, siempre estamos en condiciones de desarrollar nuevas soluciones constructivas. También realizamos pruebas de nuestros sistemas en combinación con muchos tipos de placas, para poder ofrecer una orientación clara y fiable a proyectistas e instaladores.

>> leyenda y notas en la p.154 <<<

FRANCIA NF 1991-1-1 / Cahier 3034 du CSTB

SISTEMAS DEFENDER 810 P.44-81

Sistema DEFENDER	Placas	Altura[1] [cm]	Fijaciones[2] [cm]	composición placas		Uso previsto[3]		
						Privado	Público	Etapas
				Intercalario	Vidrios	0.6 kN/m	1.0 kN/m	3.0 kN/m
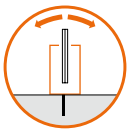 810LM	8+8	110	40	PVB	TH/TH	✓		
				EVA Daylight	TH/TH	✓		
			20	PVB	TH/TH	✓	✓	
	10+10	160[4]	20	PVB	TH/TH	✓	✓	
				EVALAM	I/I	✓	✓	
				EVA Daylight	TH/TH	✓	✓	
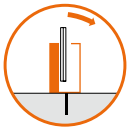 810MR	8+8	110	40	PVB	TH/TH	✓		
				EVA Daylight	TH/TH	✓		
			20	PVB	TH/TH	✓	✓	
	10+10	160[4]	20	PVB	TH/TH	✓	✓	
				EVALAM	I/I	✓	✓	
				EVA Daylight	TH/TH	✓	✓	
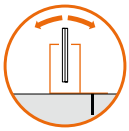 810DK	8+8	110	60	PVB	TH/TH	✓		
				EVA Daylight	TH/TH	✓		
			40	SentryGlas®	TH/TH	✓	✓	
	10+10	160[4]	40	PVB	TH/TH	✓	✓	
				EVA Daylight	TH/TH	✓	✓	
				EVALAM	I/I	✓	✓	
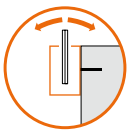 810FR	8+8	110	40	PVB	TH/TH	✓		
				EVA Daylight	TH/TH	✓		
			20	SentryGlas®	TH/TH	✓	✓	
	10+10	110	20	EVALAM	I/I	✓	✓	
		160[4]	20	PVB	TH/TH	✓	✓	
				EVA Daylight	TH/TH	✓	✓	
810MF	8+8	110	40	PVB	TH/TH	✓		
				EVA Daylight	TH/TH	✓		
			20	SentryGlas®	TH/TH	✓	✓	
	10+10	110	20	EVALAM	I/I	✓	✓	
		160[4]	20	PVB	TH/TH	✓	✓	
				EVA Daylight	TH/TH	✓	✓	
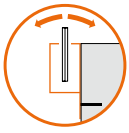 810SP	8+8	110	40	PVB	TH/TH	✓		
				EVA Daylight	TH/TH	✓		
			20	SentryGlas®	TH/TH	✓	✓	
	10+10	160[4]	20	EVALAM	I/I	✓	✓	
				PVB	TH/TH	✓	✓	
				EVA Daylight	TH/TH	✓	✓	

>> leyenda y notas en la p.154 <<<

SISTEMAS DEFENDER XP/PICO P.84-97

Sistema DEFENDER	Placas	Altura[1] [cm]	Fijaciones[2] [cm]	composición placas		Uso previsto[3]		
						Privado	Público	Etapas
				Intercalario	Vidrios	0.6 kN/m	1.0 kN/m	3.0 kN/m
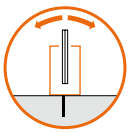 XP	8+8	80	25	PVB	TH/TH	✓[7]	✓[7]	
		90	25	SentryGlas®	TH/TH	✓[7]		
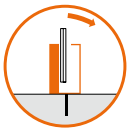 PICO	8+8	80	25	PVB	TH/TH	✓	ⓥ	
		90	25	SentryGlas®	TH/TH	✓	✓	
		110	25	SentryGlas®	TH/TH	ⓥ		

SISTEMAS DEFENDER 1212 P.100-115

Sistema DEFENDER	Placas	Altura[1] [cm]	Fijaciones[2] [cm]	composición placas		Uso previsto[3]		
						Privado	Público	Etapas
				Intercalario	Vidrios	0.6 kN/m	1.0 kN/m	3.0 kN/m
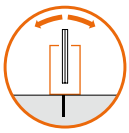 1212LM	12+12	60	20	PVB	TH/TH	✓	✓	✓
		110	10[8]	SentryGlas®	TH/TH	✓	✓	ⓥ[9]
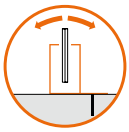 1212DK	12+12	60	20	PVB	TH/TH	✓	✓	✓
		110		SentryGlas®	TH/TH	✓	✓	✓[9]
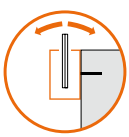 1212FR	12+12	50	20	PVB	TH/TH	✓	✓	✓
		70		SentryGlas®	TH/TH	✓	✓	✓
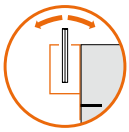 1212SP	12+12	50	20	PVB	TH/TH	✓	✓	✓
		70		SentryGlas®	TH/TH	✓	✓	✓

>> leyenda y notas en la p.154 <<<

ALEMANIA DIN 18008

SISTEMAS DEFENDER 810 P.44-81

Sistema DEFENDER	Placas	Altura[1] [cm]	Fijaciones[2] [cm]	composición placas		Uso previsto[3]		
						Privado	Público	Etapas
				Intercalario	Vidrios	0.5 kN/m	1.0 kN/m	2.0 kN/m
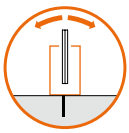 810LM	8+8	100	20	PVB	T/T	✓	✓	
		110	40	PVB	T/T	✓		
		110	20	SentryGlas®	T/T	✓	✓(7)	
	10+10	80	20	SentryGlas®	T/T	✓	✓	✓(7)(10)
		120	20	PVB	T/T	✓	✓(7)	
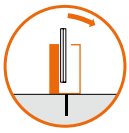 810MR	8+8	110	40	PVB	T/T	✓		
		110	20	PVB	T/T	✓	✓	
	10+10	80	20	PVB	T/T	✓	✓	✓(7)
		120	20	PVB	T/T	✓	✓	
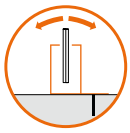 810DK	8+8	100	20	PVB	T/T	✓	✓	
		110	40	PVB	T/T	✓		
		110	20	SentryGlas®	T/T	✓	✓(7)	
	10+10	110	20	SentryGlas®	T/T	✓	✓(7)	✓(7)(10)
		120	20	PVB	T/T	✓	✓(7)	
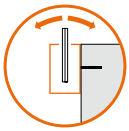 810FR	8+8	90	20	PVB	T/T	✓	✓	
		100	20	SentryGlas®	T/T	✓	✓(7)	
		110	40	PVB	T/T	✓		
	10+10	80	20	SentryGlas®	T/T	✓	✓	✓(7)(10)
		120	20	PVB	T/T	✓	✓	
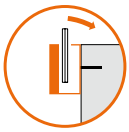 810MF	8+8	110	40	PVB	T/T	✓		
		110	20	PVB	T/T	✓	✓	
	10+10	110	20	SentryGlas®	T/T	✓	✓	✓(7)(10)
		120	20	PVB	T/T	✓	✓	
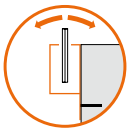 810SP	8+8	90	20	PVB	T/T	✓	✓	
		100	20	SentryGlas®	T/T	✓	✓(7)	
		110	40	PVB	T/T	✓		
	10+10	100	20	SentryGlas®	T/T	✓	✓	✓(7)(10)
		120	20	PVB	T/T	✓	✓	

SISTEMAS DEFENDER PICO P.90-97

Sistema DEFENDER	Placas	Altura[1] [cm]	Fijaciones[2] [cm]	composición placas		Uso previsto[3]		
						Privado	Público	Etapas
				Intercalario	Vidrios	0.5 kN/m	1.0 kN/m	2.0 kN/m
PICO	8+8	60	25	PVB	T/T	✓	✓(7)	✓(7)
		90	25	PVB	T/T	✓	✓(7)	
		80	12.5	SentryGlas®	T/T	✓	✓(7)	✓(7)
		100	25	SentryGlas®	T/T	✓	✓(7)	
		110	25	SentryGlas®	T/T	✓(7)		

>> leyenda y notas en la p.154 <<<

SISTEMAS DEFENDER 1212 P.100-115

Sistema DEFENDER	Placas	Entorno	Altura[1] [cm]	Fijaciones[2] [cm]	composición placas		Uso previsto[3]		
							Privado	Público	Etapas
					Intercalario	Vidrios	0.5 kN/m	1.0 kN/m	2.0 kN/m
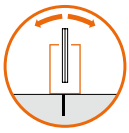 1212LM	12+12	interno	120	20	PVB	T/T	√[7]	√[7]	√[7]
			130	20	SentryGlas®	T/T	√[7]	√[7]	√[7]
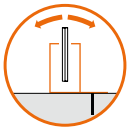 1212DK		externo	110	20	PVB	T/T	√[7]	√[7]	√[7]
			130	20	SentryGlas®	T/T	√[7]	√[7]	√[7]
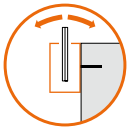 1212FR	12+12	interno	110	20	PVB	T/T	√[7]	√[7]	√[7]
			130	20	SentryGlas®	T/T	√[7]	√[7]	√[7]
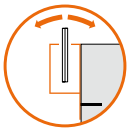 1212SP		externo	100	20	PVB	T/T	√[7]	√[7]	√[7]
			130	20	SentryGlas®	T/T	√[7]	√[7]	√[7]

¿Por qué utilizar un intercalario rígido?
El intercalario ¡desempeña un papel clave!

Además de garantizar que las astillas de vidrio no puedan resultar peligrosas en caso de rotura, esta capa de materias plásticas permite a las placas de vidrio de cooperar entre si y ser más eficaces.

Los vidrios laminados con intercalarios rígidos pueden soportar cargas más elevadas o, en igualdad de resistencia, ser más finas, ¡sin comprometer la seguridad!

>> leyenda y notas en la p.154 <<<

BÉLGICA NBN B 03-004

SISTEMAS DEFENDER 810 P.44-81

Sistema DEFENDER	Placas	Altura[1] [cm]	Fijaciones[2] [cm]	composición placas		Uso previsto[6]		
						Privado	Público	Etapas
				Intercalario	Vidrios	0.5 kN/m	1.0 kN/m	3.0 kN/m
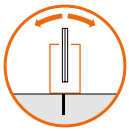 810LM	8+8	110	60	PVB	F/F	❷		
			40	DG41	T/T	⑤	⑤	
		120	40	DG41	T/T	④	❹	
	10+10	110	40	DG41	F/F	⑤	⑤	
			20	DG41	T/T	⑧	⑧	
		120	40	DG41	F/F	④	❹	
			20	DG41	T/T	⑦	❼	
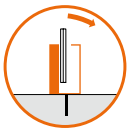 810MR	8+8	110	60	PVB	F/F	❷		
		110	40	DG41	T/T	④	④	
		120	40	DG41	T/T	③	❸	
	10+10	110	40	DG41	F/F	⑤	⑤	
			20	DG41	T/T	⑦	⑦	
		120	40	DG41	F/F	④	❹	
			20	DG41	T/T	⑥	❻	
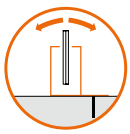 810DK	8+8	110	60	DG41	T/T	④	④	
		120	60	DG41	T/T	③	❸	
	10+10	110	40	DG41	T/T	⑧	⑧	
		120	40	DG41	T/T	⑦	❼	
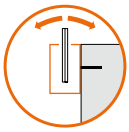 810FR	8+8	110	40	PVB	F/F	❶		
			20	DG41	T/T	③	③	
		120	20	DG41	T/T	②	❷	
	10+10	110	20	DG41	F/F	④	④	
			20	DG41	T/T	⑥	⑥	
		120	20	DG41	F/F	③	❸	
			20	DG41	T/T	⑤	❺	
810MF	8+8	110	40	PVB	F/F	❶		
			20	DG41	T/T	③		
		120	20	DG41	T/T	❷		
	10+10	110	20	DG41	F/F	④	④	
			20	DG41	T/T	⑤	⑤	
		120	20	DG41	F/F	③	❸	
			20	DG41	T/T	④	❹	
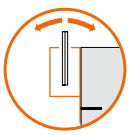 810SP	8+8	110	40	DG41	T/T	③		
		120	40	DG41	T/T	❷		
	10+10	110	20	DG41	T/T	⑥	⑥	
		120	20	DG41	T/T	⑤	❺	

>> leyenda y notas en la p.154 <<<

SISTEMAS DEFENDER XP/PICO P.84-97

Sistema DEFENDER	Placas	Altura[1] [cm]	Fijaciones[2] [cm]	composición placas		Uso previsto[6]		
						Privado	Público	Etapas
				Intercalario	Vidrios	0.5 kN/m	1.0 kN/m	3.0 kN/m
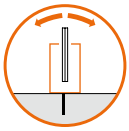 XP	6+6	50	25	DG41	F/F	7		
	8+8	110		PVB	F/F	0		
		120		DG41	T/T	1		
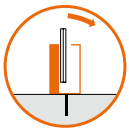 PICO	6+6	50	25	DG41	T/T	7		
	8+8	110		PVB	F/F	0		
		120		DG41	T/T	2		

SISTEMAS DEFENDER 1212 P.100-115

Sistema DEFENDER	Placas	Altura[1] [cm]	Fijaciones[2] [cm]	composición placas		Uso previsto[6]		
						Privado	Público	Etapas
				Intercalario	Vidrios	0.5 kN/m	1.0 kN/m	3.0 kN/m
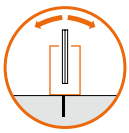 1212LM	12+12	120	40	DG41	F/F	⑧	⑦	
		120	20	DG41	T/T	⑧	⑧	⑦
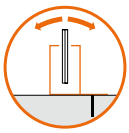 1212DK	12+12	120	40	DG41	F/F	⑧	⑦	
		120	20	DG41	T/T	⑧	⑧	7
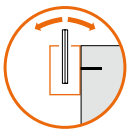 1212FR	12+12	110	20	DG41	T/T	⑦	⑦	
		120	20	DG41	T/T	⑥	⑥	
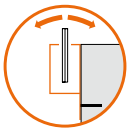 1212SP	12+12	110	20	DG41	T/T	⑥	⑥	
		120	20	DG41	T/T	⑤	⑤	

>> leyenda y notas en la p.154 <<<

REINO UNIDO British Standard 6180

SISTEMAS DEFENDER 810 P.44-81

Sistema DEFENDER	Placas	Altura[1] [cm]	Fijaciones[2] [cm]	composición placas		Uso previsto[3]		
						Privado	Público	Etapas
				Intercalario	Vidrios	0.74 kN/m	1.5 kN/m	3.0 kN/m
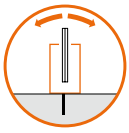 810LM	8+8	60	40	PVB	T/T	✓	✓	✓
		100		PVB	T/T	✓	✓	
		110		PVB	T/T	✓		
		110	20	SentryGlas®	T/T	✓	✓	
		120	40	SentryGlas®	T/T	✓		
	10+10	80	20	PVB	T/T	✓	✓	✓
		110		PVB	T/T	✓	✓	
		120		SentryGlas®	T/T	✓	✓	
		140		SentryGlas®	T/T	✓		
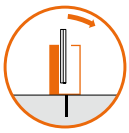 810MR	8+8	60	40	PVB	T/T	✓	✓	✓
		100		PVB	T/T	✓	✓	
		110		PVB	T/T	✓		
		110	20	SentryGlas®	T/T	✓	✓	
		120	40	SentryGlas®	T/T	✓		
	10+10	80	20	PVB	T/T	✓	✓	✓
		110		PVB	T/T	✓	✓	
		120		SentryGlas®	T/T	✓	✓	
		140		SentryGlas®	T/T	✓		
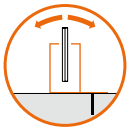 810DK	8+8	60	60	PVB	T/T	✓	✓	✓
		100		PVB	T/T	✓	✓	
		120		PVB	T/T	✓		
		110		SentryGlas®	T/T	✓	✓	
	10+10	80	40	PVB	T/T	✓	✓	✓
		120		PVB	T/T	✓	✓	
		140		SentryGlas®	T/T	✓		
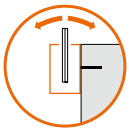 810FR	8+8	60	20	PVB	T/T	✓	✓	✓
		100	40	PVB	T/T	✓	✓	
		110		PVB	T/T	✓		
	10+10	80	20	PVB	T/T	✓	✓	✓
		110		SentryGlas®	T/T	✓	✓	
		140		SentryGlas®	T/T	✓		
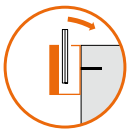 810MF	8+8	60	20	PVB	T/T	✓	✓	✓
		100	40	PVB	T/T	✓	✓	
		110		PVB	T/T	✓		
	10+10	80	20	PVB	T/T	✓	✓	✓
		110		SentryGlas®	T/T	✓	✓	
		140		SentryGlas®	T/T	✓		
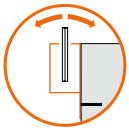 810SP	8+8	60	20	PVB	T/T	✓	✓	✓
		100	40	PVB	T/T	✓	✓	
		110		PVB	T/T	✓		
	10+10	80	20	PVB	T/T	✓	✓	✓
		110		SentryGlas®	T/T	✓	✓	
		140		SentryGlas®	T/T	✓		

>> leyenda y notas en la p.154 <<<

SISTEMAS DEFENDER XP/PICO P.84-97

Sistema DEFENDER	Placas	Altura[1] [cm]	Fijaciones[2] [cm]	composición placas		Uso previsto[3]		
						Privado	Público	Etapas
				Intercalario	Vidrios	0.74 kN/m	1.5 kN/m	3.0 kN/m
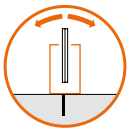 XP	6+6	50	25	PVB	T/T	✓	✓	
		60	25	PVB	T/T	✓		
		80	25	SentryGlas®	T/T	✓		
	8+8	40	25	PVB	T/T	✓	✓	✓
		60	25	PVB	T/T	✓	✓	
		70	25	PVB	T/T	✓		
		90	25	SentryGlas®	T/T	✓		
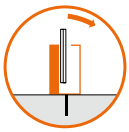 PICO	15	50	25	-	T	✓	✓	✓
		70	25	-	T	✓	✓	
		90	25	-	T	✓		

SISTEMAS DEFENDER 1212 P.100-115

Sistema DEFENDER	Placas	Altura[1] [cm]	Fijaciones[2] [cm]	composición placas		Uso previsto[3]		
						Privado	Público	Etapas
				Intercalario	Vidrios	0.74 kN/m	1.5 kN/m	3.0 kN/m
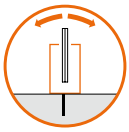 1212LM	12+12	100	20	SentryGlas®	T/T	✓	✓[9]	✓
		110	10[8]	SentryGlas®	T/T	✓	✓	✓[9]
		130	20	SentryGlas®	T/T	✓	✓	
		140	10[8]	SentryGlas®	T/T	✓	✓[9]	
		150	20	SentryGlas®	T/T	✓		
		180	10[8]	SentryGlas®	T/T	✓[9]		
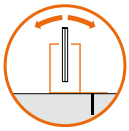 1212DK	12+12	100	20	SentryGlas®	T/T	✓	✓	✓
		130	20	SentryGlas®	T/T	✓	✓	
		150	20	SentryGlas®	T/T	✓		
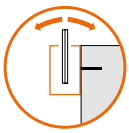 1212FR	12+12	70	20	SentryGlas®	T/T	✓	✓	✓
		100	20	SentryGlas®	T/T	✓	✓	
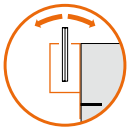 1212SP		130	20	SentryGlas®	T/T	✓		

El proyecto responsable

es importante identificar las zonas de apoyo que podrían utilizarse para facilitar la escalada del barandilla, reduciendo la seguridad de adultos y niños.

Del mismo modo, si hubiera escalones o elementos fijos cerca del barandilla, puede ser necesario aumentar la altura mínima prevista para las situaciones normales.

SUIZA SIA 261 - SIA2057

SISTEMAS DEFENDER 810 P.44-81

Sistema DEFENDER	Placas	Entorno	Altura[1] [cm]	Fijaciones[2] [cm]	composición placas		Uso previsto[3]		
							Privado	Público	Etapas
					Intercalario	Vidrios	0.8 kN/m	1.6 kN/m	3.0 kN/m
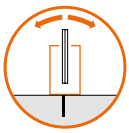 810LM	8+8	externo	70	20	PVB	T/T	✓	✓	
			130	20	PVB	T/T	✓		
	10+10	externo	100	20	PVB	T/T	✓	✓	
			110	20	SentryGlas®	T/T	✓	✓[7]	
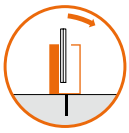 810MR	8+8	externo	80	20	PVB	T/T	✓	✓	
			110	40	PVB	T/T	✓		
			130	20	PVB	T/T	✓		
	10+10	externo	110	20	PVB	T/T	✓	✓	
			130	20	PVB	T/T	✓		
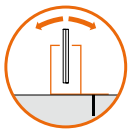 810DK	8+8	externo	70	20	PVB	T/T	✓	✓	
			130	20	PVB	T/T	✓		
	10+10	interno	130	20	SentryGlas®	T/T	✓	✓[7]	
		externo	100	20	PVB	T/T	✓	✓	
			110	20	SentryGlas®	T/T	✓	✓[7]	
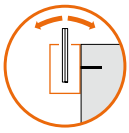 810FR	8+8	externo	50	20	PVB	T/T	✓	✓	
			60	20	PVB	T/T	✓	✓[7]	
			110	40	PVB	T/T	✓		
			120	20	PVB	T/T	✓[7]		
	10+10	interno	110	20	SentryGlas®	T/T	✓	✓[7]	
		externo	90	20	PVB	T/T	✓	✓	
			100	20	SentryGlas®	T/T	✓	✓[7]	
			130	20	PVB	T/T	✓		
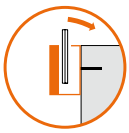 810MF	8+8	externo	70	20	PVB	T/T	✓	✓	
			130	40	PVB	T/T	✓		
	10+10	externo	110	20	PVB	T/T	✓	✓	
			130	20	SentryGlas®	T/T	✓	✓[7]	
			130	20	PVB	T/T	✓		
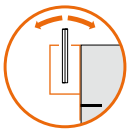 810SP	8+8	externo	50	20	PVB	T/T	✓	✓	
			60	20	PVB	T/T	✓	✓[7]	
			110	40	PVB	T/T	✓		
			120	40	PVB	T/T	✓[7]		
	10+10	interno	120	20	SentryGlas®	T/T	✓	✓[7]	
		externo	90	20	PVB	T/T	✓	✓	
			100	20	SentryGlas®	T/T	✓	✓[7]	
			130	20	PVB	T/T	✓		

>> leyenda y notas en la p.154 <<<

SISTEMAS DEFENDER XP/PICO P.84-97

Sistema DEFENDER	Placas	Entorno	Altura[1] [cm]	Fijaciones[2] [cm]	composición placas		Uso previsto[3]		
							Privado	Público	Etapas
					Intercalario	Vidrios	0.8 kN/m	1.6 kN/m	3.0 kN/m
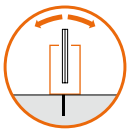 XP	8+8	interno	40	25	PVB	I/I	✓	✓	
			90	25	PVB	I/I	✓		
		externo	60	25	SentryGlas®	I/I	✓	✓	
			90	25	SentryGlas®	I/I	✓		
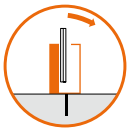 PICO	8+8	interno	50	25	PVB	I/I	✓	✓	
			80	25	SentryGlas®	I/I	✓	✓	
		externo	70	25	SentryGlas®	I/I	✓	✓	
			90	25	PVB	I/I	✓		

SISTEMAS DEFENDER 1212 P.100-115

Sistema DEFENDER	Placas	Entorno	Altura[1] [cm]	Fijaciones[2] [cm]	composición placas		Uso previsto[3]		
							Privado	Público	Etapas
					Intercalario	Vidrios	0.8 kN/m	1.6 kN/m	3.0 kN/m
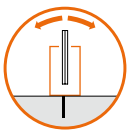 1212LM	12+12	interno	100	20	SentryGlas®	F/F	✓	✓	
			120	40	PVB	F/F	✓		
			120	20	PVB	I/I	✓	✓	
			120	20	PVB	T/T	✓	✓	✓
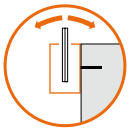 1212FR		externo	80	20	SentryGlas®	F/F	✓	✓	
			90	20	SentryGlas®	I/I	✓	✓	✓
			100	20	PVB	T/T	✓	✓	✓
			110	20	SentryGlas®	T/T	✓	✓	✓
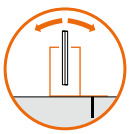 1212DK	12+12	interno	120	40	PVB	F/F	✓		
			120	20	PVB	I/I	✓	✓	
			120	20	PVB	T/T	✓	✓	✓
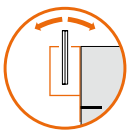 1212SP		externo	90	20	SentryGlas®	I/I	✓	✓	✓
			100	20	PVB	T/T	✓	✓	✓
			110	20	SentryGlas®	T/T	✓	✓	✓

>> leyenda y notas en la p.154 <<<

PAÍSES BAJOS NEN-ES 1991-1-1

SISTEMAS DEFENDER 810 P.44-81

Sistema DEFENDER	Placas	Entorno	Altura[1] [cm]	Fijaciones[2] [cm]	composición placas		Uso previsto[3]		
							Residencial privado	Residencial común	Público[5]
					Intercalario	Vidrios	0.3 kN/m	0.5 kN/m	0.8 kN/m
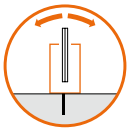 810LM	8+8	no	120	40	PVB	T/T	✓		
		sí	110		PVB		✓(7)	✓(7)	
			130		SentryGlas®		✓(7)	✓(7)	
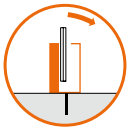 810MR	10+10	no	110	20	PVB		✓	✓	
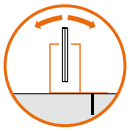 810DK		sí	120		PVB		✓(7)	✓(7)	✓(7)
			130		SentryGlas®		✓(7)	✓(7)	✓(7)
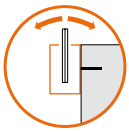 810FR	8+8	no	110	40	PVB	T/T	✓		
		sí	110	20	PVB		✓(7)	✓(7)	
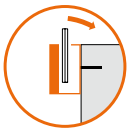 810MF			120		SentryGlas®		✓(7)	✓(7)	
	10+10	no	110	20	PVB		✓	✓	
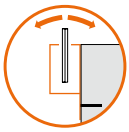 810SP		sí	100		PVB		✓(7)	✓(7)	✓(7)
			120		SentryGlas®		✓(7)	✓(7)	✓(7)

SISTEMAS DEFENDER PICO P.90-97

Sistema DEFENDER	Placas	Pasamanos	Altura[1] [cm]	Fijaciones[2] [cm]	composición placas		Uso previsto[3]		
							Residencial privado	Residencial común	Público[5]
					Intercalario	Vidrios	0.3 kN/m	0.5 kN/m	0.8 kN/m
PICO	8+8	no	120	25	PVB	T/T	✓		
		sí	110	12.5	PVB		✓(7)	✓(7)	
			120	12.5	SentryGlas®		✓(7)	✓(7)	

>> leyenda y notas en la p.154 <<<

SISTEMAS DEFENDER 1212 P.100-115

Sistema DEFENDER	Placas	Altura[1] [cm]	Fijaciones[2] [cm]	composición placas		Uso previsto[3]		
						Residencial	Público	Etapas
				Intercalario	Vidrios	0.5 kN/m	0.8 kN/m	3.0 kN/m
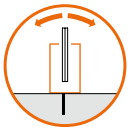 1212LM	12+12	120	20	PVB	T/T	✓	✓	
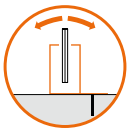 1212DK	10+10+4	110		Sentryglas®	T/T	✓	✓	✓
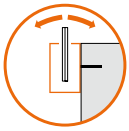 1212FR	12+12	110	20	PVB	T/T	✓	✓	
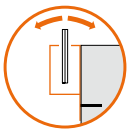 1212SP	10+10+4	100		Sentryglas®	T/T	✓	✓	✓

>> leyenda y notas en la p.154 <<<

FIJACIONES PUNTUALES PARA BARANDILLAS

Total transparencia y seguridad

Las fijaciones puntuales exaltan todas las cualidades del vidrio, ofreciendo a tu barandilla la ligereza de un producto totalmente en vidrio.

Serie EVO

Una gama de fijaciones puntuales con grandes características mecánicas para adaptarse a cualquier exigencia.

Elige entre tornillo visible o ojal ciega, distanciador regulable o fijo, la familia EVO ofrece prestaciones envidiables en todas sus variantes.

Un material para cada aplicación: las fijaciones puntuales EVO son completamente de acero inox y están disponibles en:

AISI 304
para uso en interiores

AISI 316
para uso en entornos más agresivos

3 MODELOS
2 MATERIALES
5 ACABADOS

AISI 316 /8 /15

AISI 304 /8 /15 /97 /R2 /RAL

FIJACIÓN PUNTUAL CON DISTANCIADOR REGULABLE Y OJAL CIEGA

Regulación frontal del distanciador de 10 mm, entre 30 y 40 mm.
Regulación de la posición en la pared ± 4 mm en todas las direcciones
Anclaje mediante varilla roscada M12 (no incluida)
Herramienta de montaje aconsejada Art. CHSETT32 / CH12EXA

ORIFICIO ACONSEJADO

Detalle de ranura en la pared

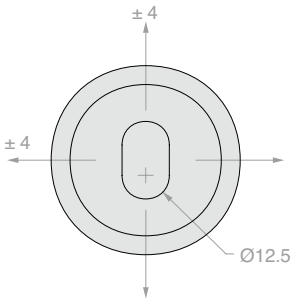

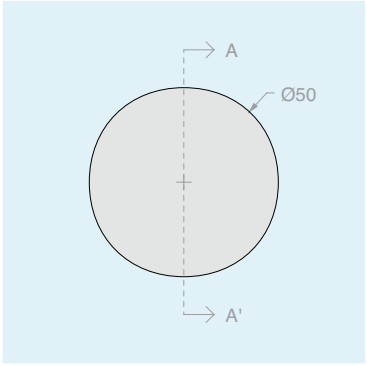

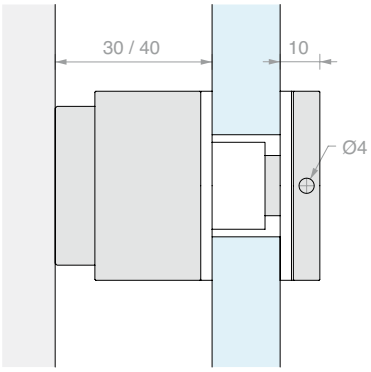

A-A'

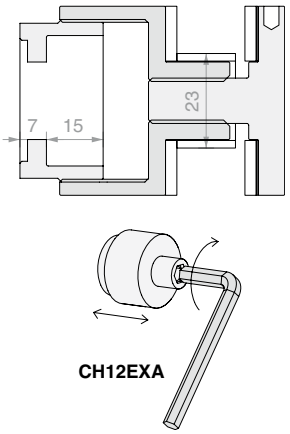

CH12EXA

Material: Acero inox AISI 304
Acabado: /8 /15 /97 /R2 /RAL

Art.	Cant.
EVODR304	1 Ud.

Material: Acero inox AISI 316
Acabado: /8 /15

Art.	Cant.
EVODR316	1 Ud.

FIJACIÓN PUNTUAL
CON Y OJAL CIEGA

Anclaje mediante varilla roscada M12 (no incluida)
Herramienta de montaje aconsejada Art. CHSETT32

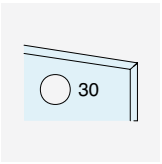

ORIFICIO
ACONSEJADO

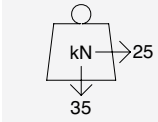

Detalle de orificio en la pared

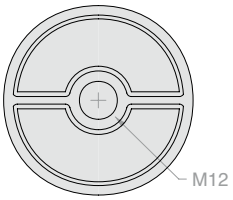

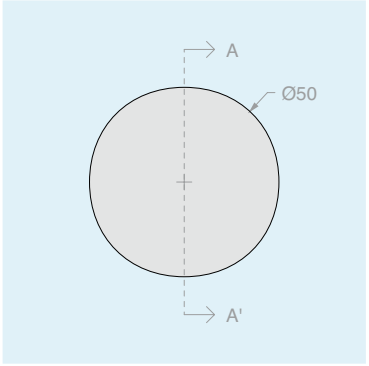

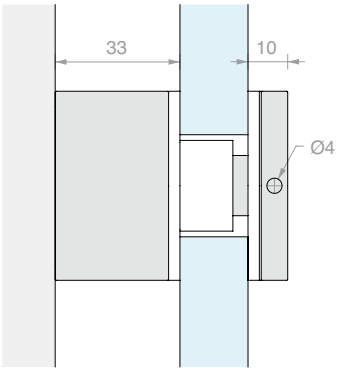

A-A'

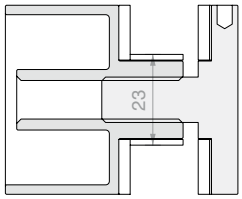

Material: Acero inox AISI 304
Acabado: /8 /15 /97 /R2 /RAL

Art.	Cant.
EVOFIX304	1 Ud.

Material: Acero inox AISI 316
Acabado: /8 /15

Art.	Cant.
EVOFIX316	1 Ud.

FIJACIÓN PUNTUAL
CON TORNILLO VISIBLE

Anclaje mediante varilla roscada M12 (no incluida)

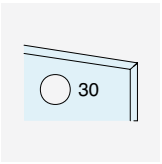

ORIFICIO
ACONSEJADO

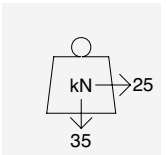

Detalle de orificio en la pared

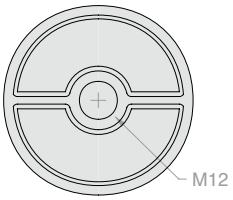

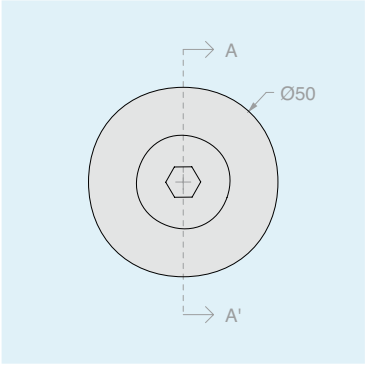

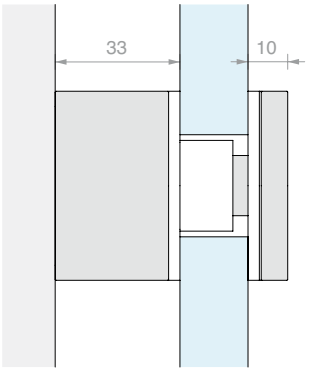

A-A'

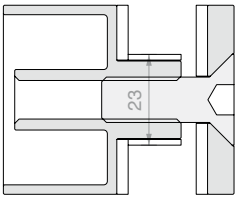

Material: Acero inox AISI 304
Acabado: /8 /15 /97 /R2 /RAL

Art.	Cant.
EVOBOR304	1 Ud.

Material: Acero inox AISI 316
Acabado: /8 /15

Art.	Cant.
EVOBOR316	1 Ud.

DISTANCIADOR ADICIONAL PARA EVODR

Se pueden utilizar varios distanciadores juntos para aumentar la distancia.

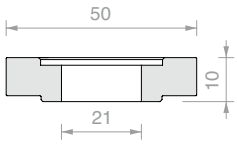

Material: Acero inox AISI 304
Acabado: /8 /15 /97 /R2 /RAL

Art.	Cant.
EVODR304DIST	1 Ud.

Material: Acero inox AISI 316
Acabado: /8 /15

Art.	Cant.
EVODR316DIST	1 Ud.

DISTANCIADOR ADICIONAL PARA EVOFIX Y EVOBOR

Se pueden utilizar varios distanciadores juntos para aumentar la distancia.

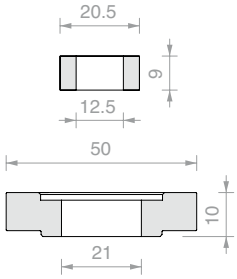

Material: Acero inox AISI 304
Acabado: /8 /15 /97 /R2 /RAL

Art.	Cant.
EVOBOR304DIST	1 Ud.

Material: Acero inox AISI 316
Acabado: /8 /15

Art.	Cant.
EVOBOR316DIST	1 Ud.

JUEGO DE JUNTAS GRISES PARA FIJACIONES EVO

Material: EPDM, POM

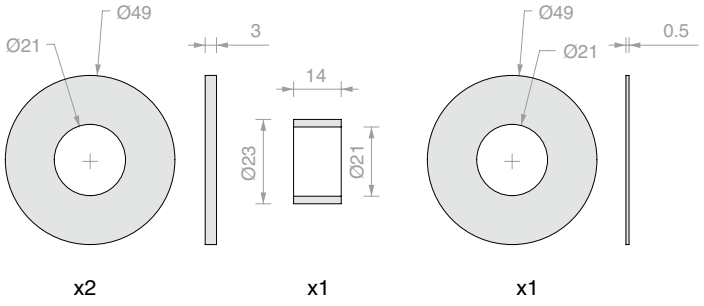

Art.	Cant.
EVODRG	1 Ud.

LLAVE DE GANCHO

Material: acero

Herramienta necesaria para apretar todas las partes metálicas con orificio ciego alrededor de su eje.

Art.	Extensión	Perno	Para orificio ciego	Cant.
CHSETT19	**Ø19/50** mm	**Ø2.8** mm	**Ø3** mm	1 Ud.
CHSETT32	**Ø32/75** mm	**Ø3.8** mm	**Ø4** mm	1 Ud.

LLAVE HEXAGONAL DE 12

Material: acero

Art.	Cant.
CH12EXA	1 Ud.

FIJACIÓN PUNTUAL
CON DISTANCIADOR REGULABLE

Material: Acero inox AISI 316
Regulación frontal del distanciador de 8 mm entre 43 y 51 mm
Regulación de la posición en la pared ± 5 mm en todas las direcciones
Anclaje mediante varilla roscada M14x140 (no incluida)
Acabado: /8 /15
Herramienta de montaje aconsejada Art. UT300

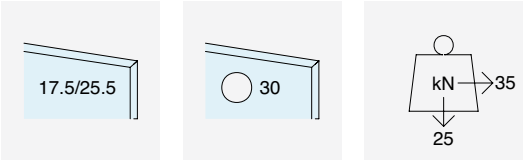

ORIFICIO
ACONSEJADO

Detalle de ranura en la pared

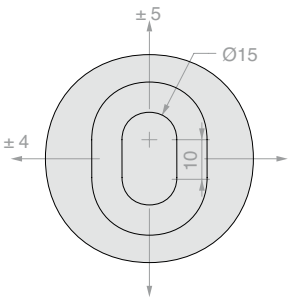

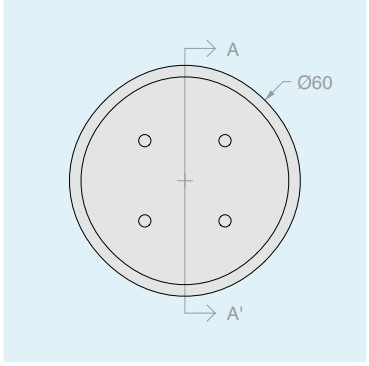

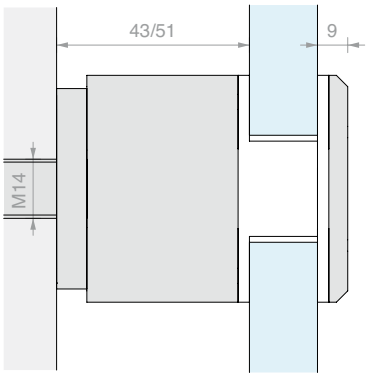

A-A'

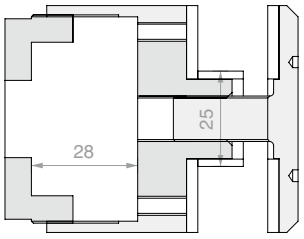

Art.	Cant.
ATP60	1 Ud.

FIJACIÓN PUNTUAL
CON DISTANCIADOR REGULABLE

Material: Acero inox AISI 316
Regulación frontal del distanciador de 5 mm entre 26 y 31 mm
Anclaje mediante varilla roscada M12 (no incluida)
Acabado: /8 /15
Herramienta de montaje aconsejada Art. UT300 / CHSETT32

Detalle de orificio en la pared

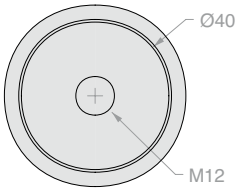

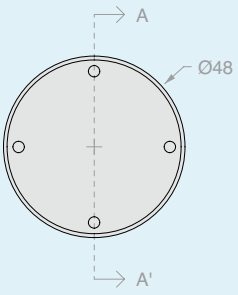

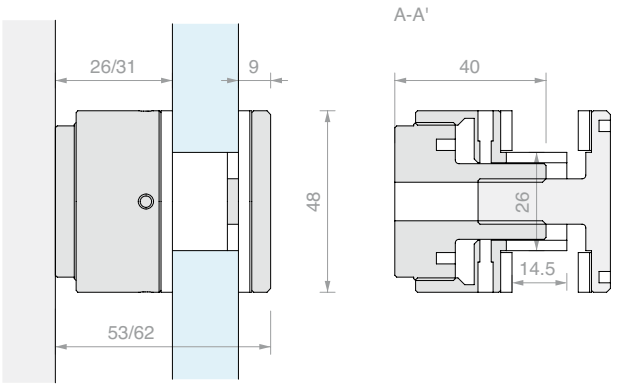

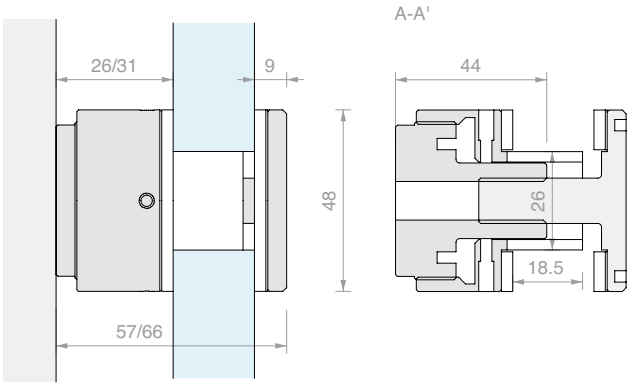

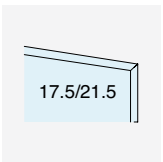

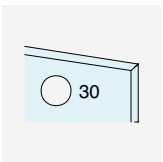

ORIFICIO ACONSEJADO

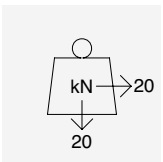

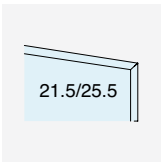

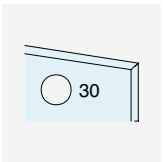

ORIFICIO ACONSEJADO

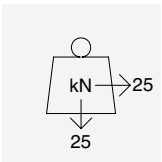

Art.	Cant.
SB40DR	1 Ud.

Art.	Cant.
SB48DR	1 Ud.

OJAL DE FIJACIÓN

Material: Acero inox AISI 316
Equipado con tornillos avellanados M12x30mm, M12x35mm, M12x40mm
Acabado: /8 /15
Herramienta de montaje aconsejada Art. UT300

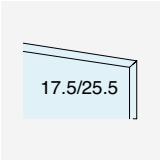

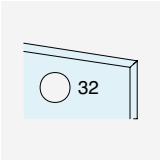

ORIFICIO ACONSEJADO

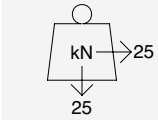

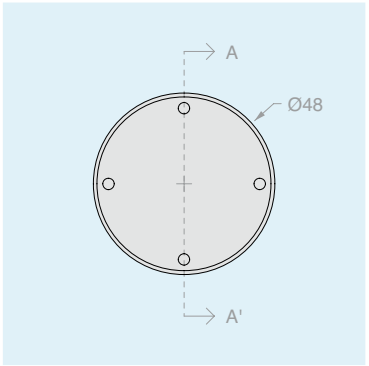

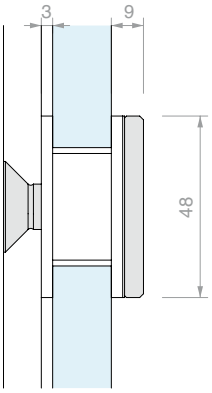

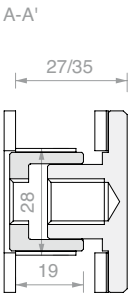

Art.	Cant.
SB-BORK	1 Ud.

FIJACIÓN PUNTUAL
CON DISTANCIADOR REGULABLE

Material: Acero inox AISI 304
Regulación frontal del distanciador de 8 mm entre 42 y 50 mm
Anclaje mediante varilla roscada M14x140 (no incluida)
Acabado: /9
Herramienta de montaje aconsejada Art. UT300

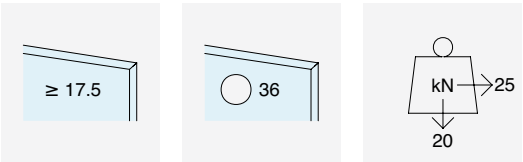

ORIFICIO ACONSEJADO

Detalle de orificio en la pared

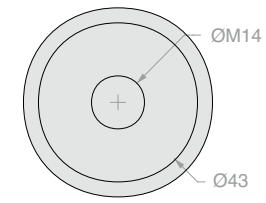

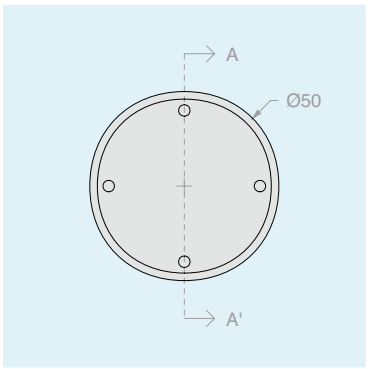

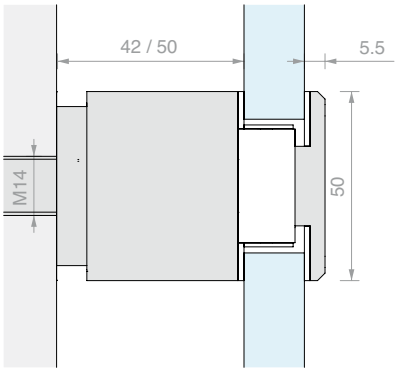

A-A'

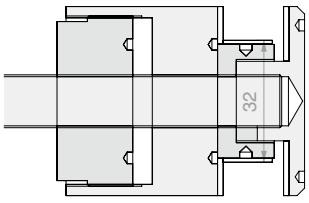

Art.	Cant.
ATP50	1 Ud.

THE ACTION
NEW YORK
HADID

FIJACIONES PUNTUALES

Material: Acero inox AISI 304
Se puede introducir un vidrio de 11.5 mm añadiendo el Art. ATP452
Anclaje mediante varilla roscada M14x140 (no incluida)
Acabado: /9
Herramienta de montaje aconsejada Art. UT300

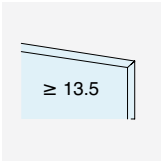

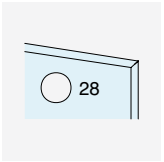

ORIFICIO ACONSEJADO

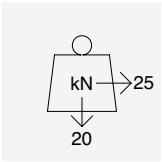

ATP5365

Detalle de orificio en la pared

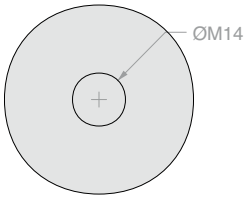

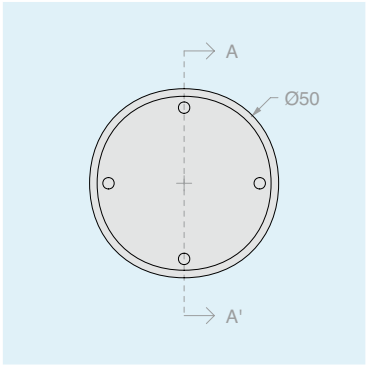

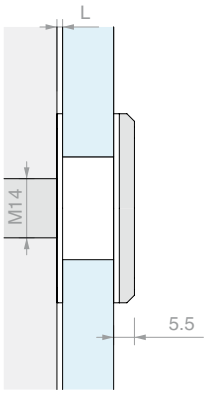

A-A'

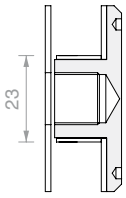

ATP515

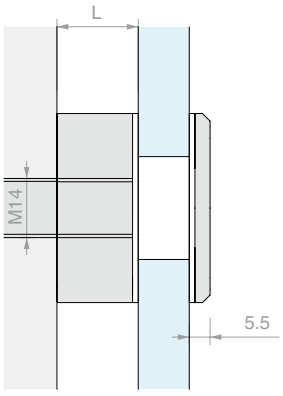

A-A'

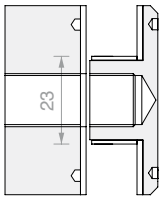

ATP565
ATP5215
ATP5365

Art.	L	Cant.
ATP515	**1.5** mm	1 Ud.
ATP565	**6.5** mm	1 Ud.
ATP5215	**21.5** mm	1 Ud.
ATP5365	**36.5** mm	1 Ud.

FIJACIONES PUNTUALES CON CUELLO

Material: Acero inox AISI 304

Anclaje mediante varilla roscada M14x140 (no incluida)

Acabado: /9

Herramienta de montaje aconsejada Art. UT300

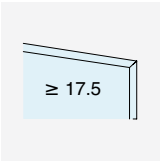

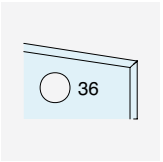

ORIFICIO ACONSEJADO

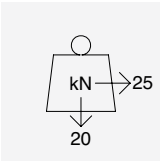

ATP503365

Detalle de orificio en la pared

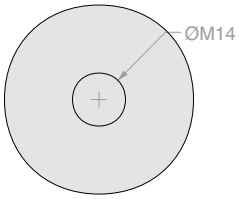

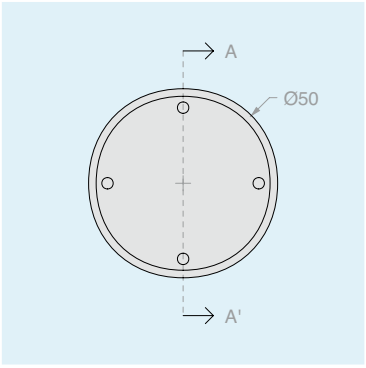

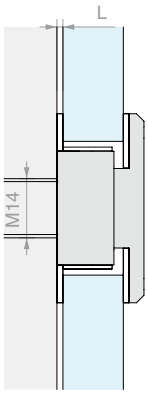

A-A'

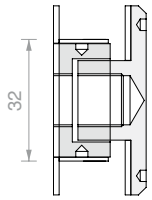

ATP50315

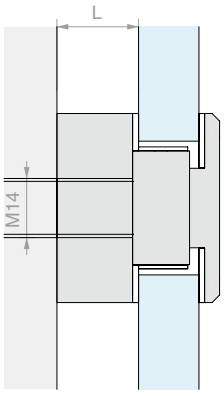

A-A'

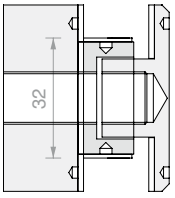

ATP50365
ATP503215
ATP503365

Art.	L	Cant.
ATP50315	**1.5** mm	1 Ud.
ATP50365	**6.5** mm	1 Ud.
ATP503215	**21.5** mm	1 Ud.
ATP503365	**36.5** mm	1 Ud.

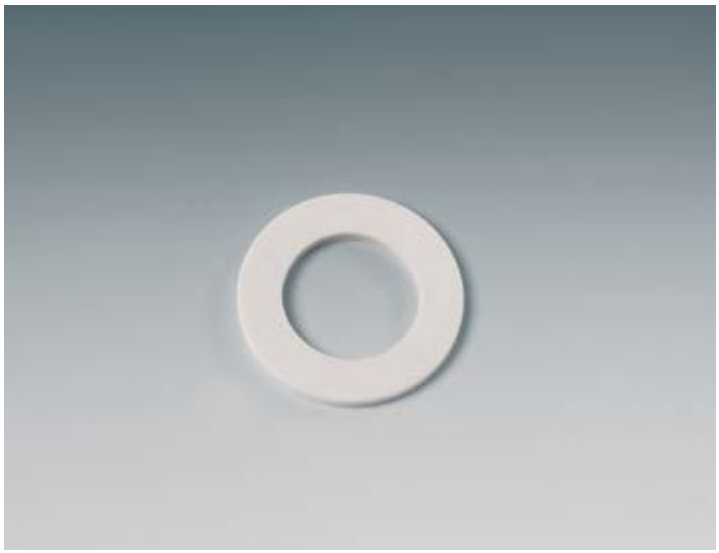

JUNTA DE AUMENTO

Material: PVC

Junta adicional para poder utilizar los Art. ATP515, ATP565, ATP5215, ATP5365 con vidrio de espesor 11.5 mm

Acabado: blanco

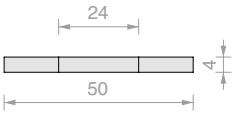

Art.	Cant.
ATP452	1 Ud.

DISTANCIADOR

Material: Acero inox AISI 304

Acabado: /9

Herramienta de montaje aconsejada Art. UT300

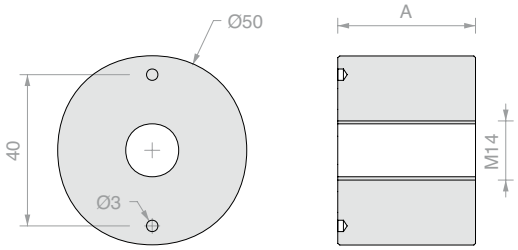

Art.	A	Cant.
DISTCOFIS11	**20** mm	1 Ud.
DISTCOFIS12	**35** mm	1 Ud.

DISTANCIADOR REGULABLE

Material: Acero inox AISI 304

Regulación frontal del distanciador de 8 mm entre 40 y 48 mm

Acabado: /9

Herramienta de montaje aconsejada Art. UT300

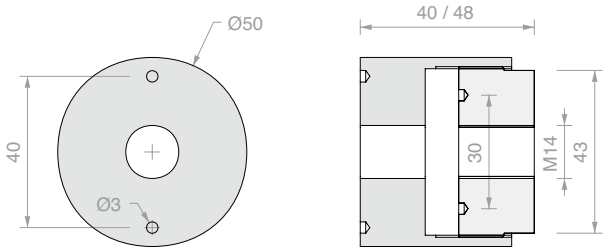

Art.	Cant.
DISTCOFISR	1 Ud.

FIJACIÓN PUNTUAL CON TORNILLO VISIBLE

Material: Acero inox AISI 304
Con tornillo M10x35 mm
Anclaje a la pared mediante varilla roscada M10 (no incluida)
Acabado: /9
Herramienta de montaje aconsejada Art. UT300

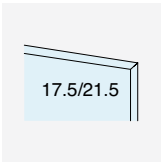

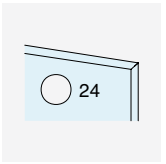

ORIFICIO ACONSEJADO

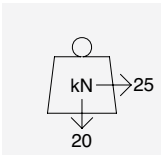

Detalle de orificio en la pared

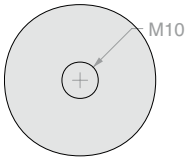

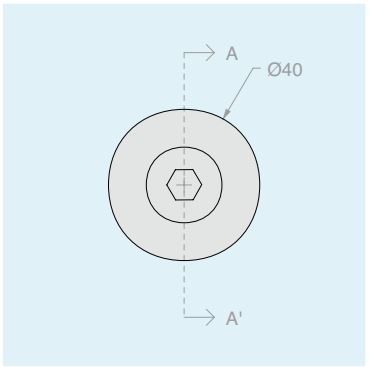

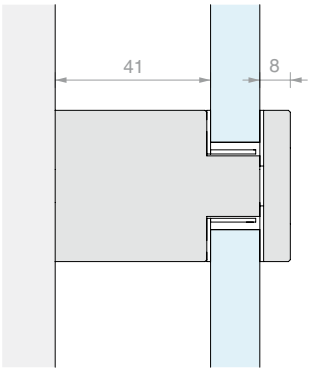

A-A'

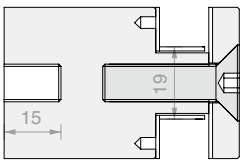

Art.	Cant.
DISTB40	1 Ud.

FIJACIÓN PUNTUAL CON TORNILLO VISIBLE

Material: Acero inox AISI 304
Con tornillo M12x35 mm.
Anclaje a la pared mediante varilla roscada M12 (no incluida)
Acabado: /9
Herramienta de montaje aconsejada Art. UT300 / CH12EXA

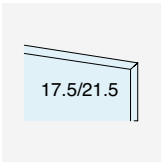

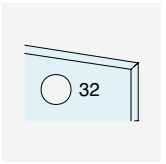

ORIFICIO ACONSEJADO

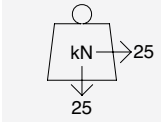

Detalle de orificio en la pared

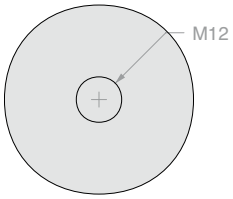

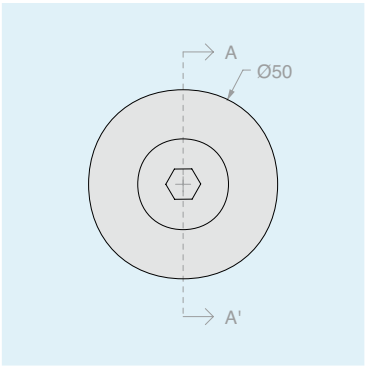

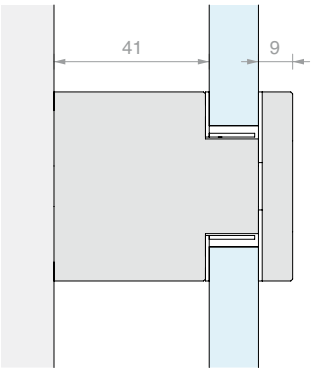

A-A'

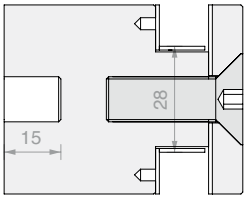

Art.	Cant.
DISTB50	1 Ud.

SOPORTES DOBLES PARA BARANDILLAS

Robustez patentada

Características de la familia:
dos soportes, diferentes distancias de la pared, mismas elevadas propiedades mecánicas.

Con o sin distanciador regulable, la familia de soportes SB ofrece toda la funcionalidad de la fijación con una sola barra roscada sin renunciar a dos puntos de sujeción sobre el vidrio.

La garantía del acero inoxidable:
fabricados en AISI 316 para su uso en los entornos más agresivos

SOPORTES DOBLES PARA BARANDILLAS

SOPORTE CON DISTANCIADORES REGULABLES

Material: Acero inox AISI 316
Regulación frontal del distanciador de 5 mm entre 26 y 31 mm,
así como de su posición de 5 mm en todas las direcciones respecto al cuerpo del eoporte.
Con además una ulterior regulación de la posición en la pared de todo el eoporte ± 5 mm en todas las direcciones.
Anclaje mediante única varilla roscada M14x200 mm (suministrada)
Acabado: /8 /15
Herramienta aconsejada para el montaje Art. UT300/ CHSETT32 / UT250

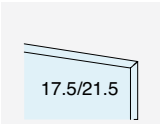

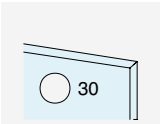

ORIFICIO ACONSEJADO

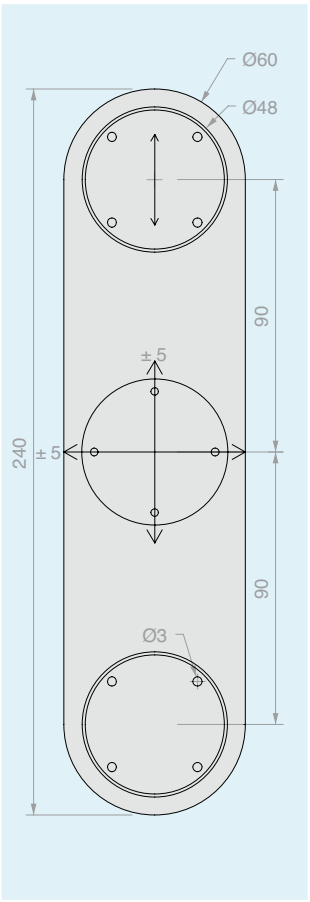

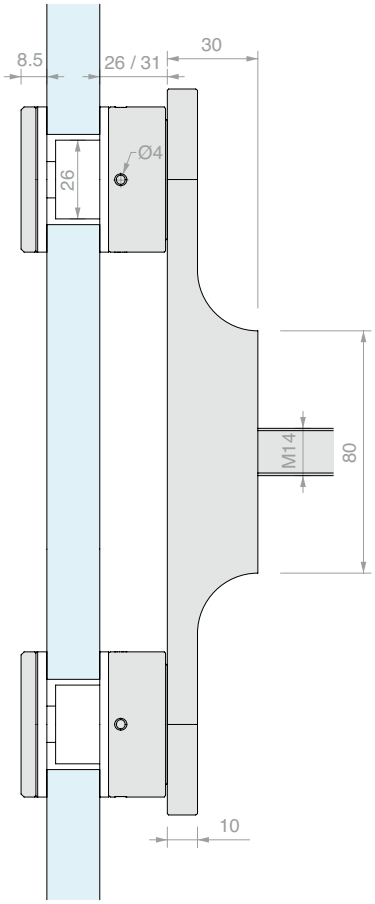

Art.	Cant.
SB200K	1 Ud.

DISTANCIADOR CON OJAL

Material: Acero inox AISI 316

Regulación tanto de la tapa que aprieta el vidrio,
como de todo el eoporte ± 5 mm en todas las direcciones.

Anclaje mediante única varilla roscada M14x200 mm (suministrada)

Acabado: /8 /15

Herramienta de montaje aconsejada Art. UT300 / UT250

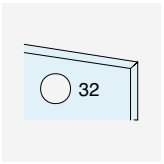

ORIFICIO
ACONSEJADO

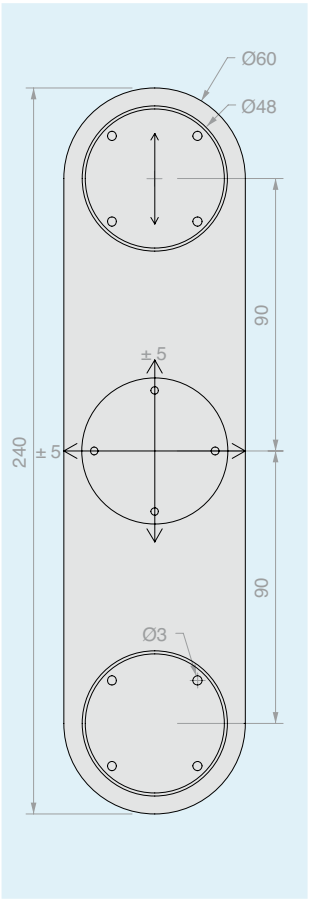

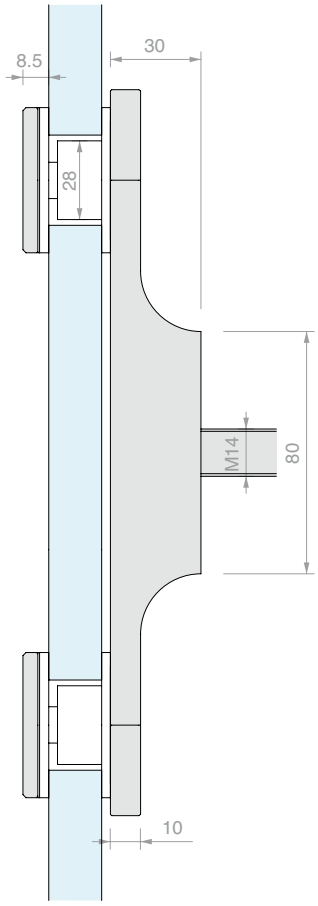

Art.	Cant.
SB148	1 Ud.

SÓLO SOPORTE

Material: Acero inox AISI 316
Ojal de fijación frontal y regulación de todo el eoporte ± 5 mm en todas las direcciones.
Anclaje mediante varilla roscada única M14x200 mm (no incluida)
Acabado: /8 /15
Herramienta de montaje aconsejada Art. UT300

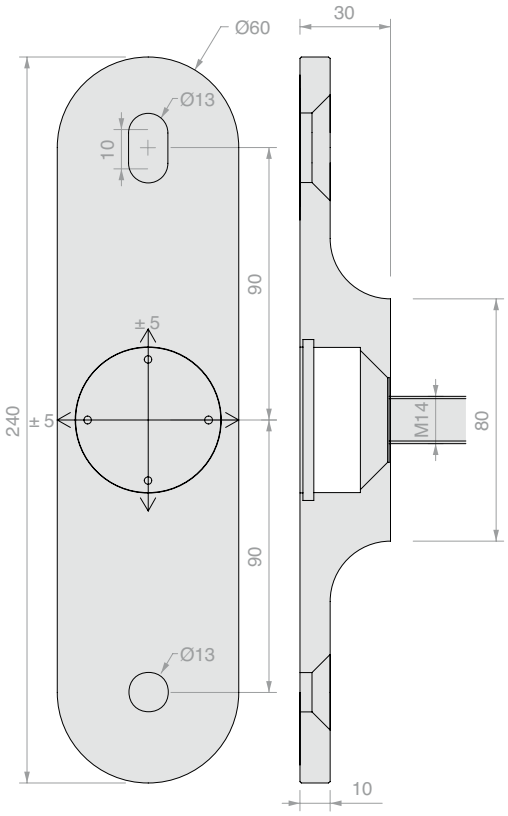

Art.	Cant.
SB200ST	1 Ud.

FIJACIÓN PUNTUAL CON DISTANCIADOR REGULABLE

Material: Acero inox AISI 316
Regulación frontal entre 26 y 31 mm
Anclaje con varilla roscada M12 (no incluida).
Orificio aconsejado en el vidrio Ø30 mm
Herramienta de montaje aconsejada
Art. UT300 / CHSETT32
Acabado: /8 /15

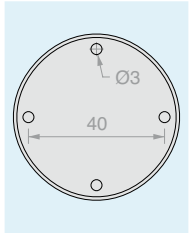

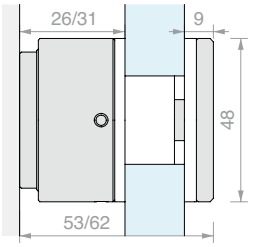

Art.	Para vidrios	Cant.
SB40DR	De **17.5** a **21.5** mm	1 Ud.

OJAL DE FIJACIÓN

Material: Acero inox AISI 316
Equipado con tornillos avellanados M12x30mm, M12x35mm, M12x40mm. Se puede utilizar con el eoporte SB200ST.
Orificio aconsejado en el vidrio Ø 32 mm
Herramienta de montaje aconsejada
Art. UT300
Acabado: /8 /15

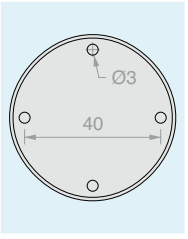

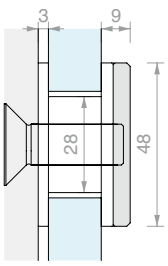

Art.	Para vidrios	Cant.
SB-BORK	De **17.5** a **25.5** mm	1 Ud.

JUEGO DE REPUESTO PARA SOPORTES

Material: Acero inox AISI 316
Tapa, anillo, o-ring, tuerca y arandela para los soportes Art. SB200ST, SB200K, SB148.
Herramienta de montaje aconsejada
Art. UT250
Acabado: /8 /15

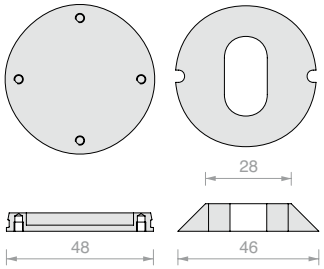

Art.	Cant.
SBSTACC	1 Ud.

LLAVE HEXAGONAL DE 12

Material: acero

Art.	Cant.
CH12EXA	1 Ud.

LLAVE DE COMPÁS PARA ORIFICIOS CIEGOS Ø3 / Ø2.5 / Ø2 mm

Material: cuerpo de hierro y pernos de acero

Con a la apertura de compás se puede trabajar con radios grandes, para pareja de orificios con distancia variable entre ejes de 9 mm a 55 mm

Art.	Descripción	Cant.
UT300	Llave de compás con pernos **Ø2.9** mm	1 Ud.
UTC300R	Nº 2 pernos de recambio **Ø2.9** mm	1 Ud.
UT250	Llave de compás con pernos **Ø2.4** mm	1 Ud.
UTC250R	Nº 2 pernos de recambio **Ø2.4** mm	1 Ud.
UT200	Llave de compás con pernos **Ø1.8** mm	1 Ud.
UTC200R	Nº 2 pernos de recambio **Ø1.8** mm	1 Ud.

LLAVE DE GANCHO

Material: acero

Herramienta necesaria para apretar todas las partes metálicas con orificios ciegos alrededor de su eje.

Art.	Extensión	Perno	Para orificio ciego	Cant.
CHSETT19	**Ø19/50** mm	**Ø2.8** mm	**Ø3** mm	1 Ud.
CHSETT32	**Ø32/75** mm	**Ø3.8** mm	**Ø4** mm	1 Ud.

VARILLA ROSCADA DIN 975

Material: Acero galvanizado, Acero inox AISI 316

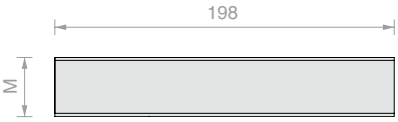

Art.	Material	M	Cant.
BFM975-10-ZN	Acero cincado	**M10**	1 Ud.
BFM975-12-ZN	Acero cincado	**M12**	1 Ud.
BFM975-14-ZN	Acero cincado	**M14**	1 Ud.
BFM975-10-A4	Acero inox AISI 316	**M10**	1 Ud.
BFM975-12-A4	Acero inox AISI 316	**M12**	1 Ud.
BFM975-14-A4	Acero inox AISI 316	**M14**	1 Ud.

TUERCA PARA VARILLA ROSCADA DIN 934

Material: Acero galvanizado, Acero inox AISI 316

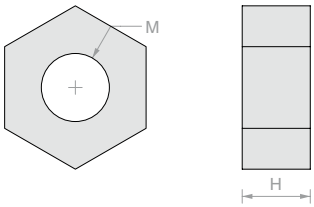

Art.	Material	H	M	Cant.
DEX934-10-ZN	Acero cincado	**8** mm	**M10**	1 Ud.
DEX934-12-ZN	Acero cincado	**10** mm	**M12**	1 Ud.
DEX934-14-ZN	Acero cincado	**11** mm	**M14**	1 Ud.
DEX934-10-A4	Acero inox AISI 316	**8** mm	**M10**	1 Ud.
DEX934-12-A4	Acero inox AISI 316	**10** mm	**M12**	1 Ud.
DEX934-14-A4	Acero inox AISI 316	**11** mm	**M14**	1 Ud.

ARANDELA PARA VARILLA ROSCADA DIN 125

Material: Acero galvanizado, Acero inox AISI 316

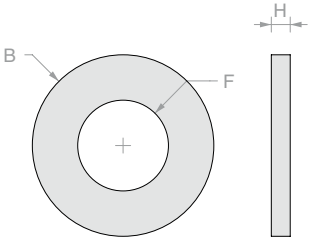

Art.	Material	B	H	F	Cant.
RON125-10-ZN	Acero cincado	**Ø20** mm	**2** mm	**10.5** mm	1 Ud.
RON125-12-ZN	Acero cincado	**Ø24** mm	**2.5** mm	**13** mm	1 Ud.
RON125-14-ZN	Acero cincado	**Ø28** mm	**2.5** mm	**15** mm	1 Ud.
RON125-10-A4	Acero inox AISI 316	**Ø20** mm	**2** mm	**10.5** mm	1 Ud.
RON125-12-A4	Acero inox AISI 316	**Ø24** mm	**2.5** mm	**13** mm	1 Ud.
RON125-14-A4	Acero inox AISI 316	**Ø28** mm	**2.5** mm	**15** mm	1 Ud.

Barandillas sobre fijaciones puntuales
Ábacos de pre-dimensionamiento

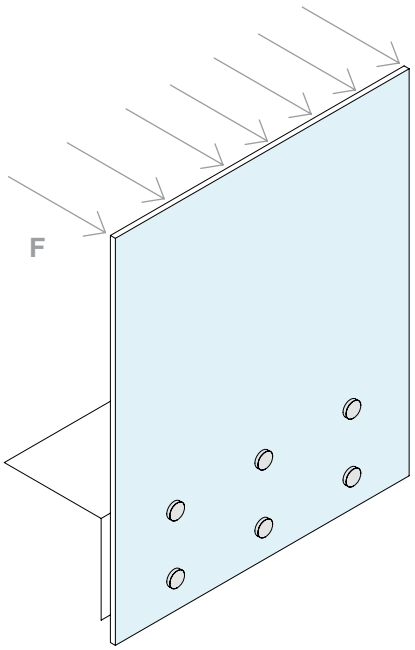

En las páginas siguientes se ofrece una panorámica de las soluciones viables para verificaciones experimentales (pruebas o ensayos). La información se presenta para facilitar la selección de la fijación y el pre-dimensionamiento del sistema para la condición más común de carga horizontal lineal uniforme F, aplicada sobre el pasamanos. La información sacada de resultados experimentales es un extracto del estado de la técnica en la fecha de publicación, según la documentación y la experiencia de la empresa Logli. Las comprobaciones con cálculo de soluciones similares se decantarán hacia la seguridad por lo que darán valores de resistencia más bajos, lo que implicará el uso de placas con mayores espesores o geometrías más favorables.

A falta de una norma europea armonizada, las normas nacionales pueden limitar el tipo de estratificaciones que pueden utilizarse o prever comprobaciones suplementarias, como la aplicación de cargas puntuales o pruebas de impacto. Dado que el efecto de estas acciones está ligado a la geometría específica del manufacturado (por ejemplo, las dimensiones de la placa, el número de fijaciones por placa, la posición en el edificio, la altura respecto a la superficie pisable o la presencia de un pasamanos estructural), el comportamiento de los sistemas en vidrio no se puede generalizar y el proyectista tiene que evaluarlo caso por caso.

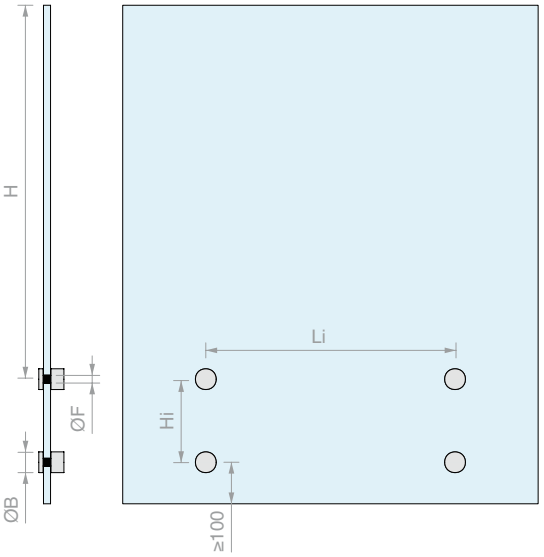

Además de la carga estática, en Italia está previsto realizar pruebas de impacto dinámico y tras la rotura. En el caso de estratificación con intercalarios no rígidos, se requiere utilizar un pasamanos estructural.

En Francia están previstas pruebas de impacto dinámico, además de la prueba HST según la norma EN 14179 sobre los vidrios templados.

Los valores en las tablas siguientes no son aplicables a Alemania, donde están previstas comprobaciones por cálculo además del certificado AbP. Hay disponibles comprobaciones por cálculo y certificado AbP para algunas clases de productos; es posible contactar con el departamento técnico para más información.

Además de la comprobación de la resistencia a la carga lineal, en el Reino Unido se exige el cumplimiento de la deflexión máxima a la altura del pasamanos.

El departamento técnico de Logli puede facilitar información detallada para respaldar el proyecto, así como la documentación completa sobre pruebas y certificados disponible en la página web. El departamento técnico de Logli puede facilitar soporte técnico al proyectista, a pesar de que la evaluación de la conformidad del sistema con los requisitos de seguridad globales de la obra corre a cargo de un técnico cualificado, que deberá verificar la aplicabilidad de los resultados a las condiciones reales de instalación (cargas y presiones que actúan sobre el sistema, características del soporte, efectos de la temperatura, geometría de las placas y de las fijaciones, tipo y dimensionamiento de los anclajes, etc...).
El uso de un pasamanos siempre es un elemento favorable desde el punto de vista de la seguridad y por tanto se aconseja instalarlo.

Leyenda de la tablas:

Los valores en las casillas coloreadas se refieren al valor aconsejado de carga distribuida característica Fk, expresada en kN/m, aplicada linealmente a la cota del canto superior de la placa (o pasamanos), que puede validarse al efectuar pruebas experimentales. Los valores indicados corresponden a la carga para las verificaciones en el Estado Límite de Servicio (SLE) y tienen en cuenta, para la verificación de la resistencia en el Estado Límite Último (SLU), un coeficiente de seguridad de 1.5: por ejemplo, una casilla con el valor 3.0 indica que la carga máxima de proyecto F_{Ed} para el SLU es de 3.0x1.5=4.5 kN/m. Las casillas marcadas con un símbolo redondo ● indican las posiciones para las que se dispone de informes de ensayos de cargas estáticas realizados por laboratorios independientes. Las casillas con el símbolo del rombo ♦ indican las posiciones para las que se dispone de informes de ensayos de impactos dinámicos efectuados por laboratorios independientes.

[1] la altura de protección H se mide verticalmente desde la línea de fijación más alta hasta el borde superior de la placa (o pasamanos).

[2] con «intercalario rígido» se entiende un polímero para estratificación del vidrio que cumple los criterios de la norma EN 16613 para la familia de rigidez 2: las propuestas en la tabla se basan en el uso de Sentryglas®. Los datos presentados en la tabla para intercalario tradicional (no rígido) se basan en el uso de PVB. En la fase de proyecto, se recomienda prestar atención a las normas nacionales que regulan el uso de intercalarios para barandillas de vidrio, con especial referencia a la temperatura de servicio (interior/exterior) y al requisito de utilizar pasamanos estructurales en relación con los requisitos de post ruptura, si se utilizan productos no rígidos, es decir, aquellos no clasificados en la familia 2.

[3] se aconseja utilizar un espesor de intercalario igual o mayor que 1.52 mm. Las placas se entienden templadas según la norma EN 12150. Se recomienda el tratamiento HST según la norma EN 14179, que es obligatorio para las instalaciones en Francia.

BARANDILLAS CON FIJACIONES PUNTUALES

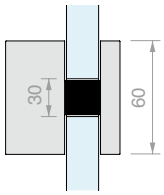

ábaco para fijaciones puntuales con tapa de 60 mm en orificio de 30 mm

		Hi(cm)	H[1] (cm)	Estratificación[3] →	12+12mm				10+10mm				8+8mm			
				Li(cm) →	30	40	50	60	30	40	50	60	30	40	50	60
Interno	intercalario rígido (Sentryglas®)	30	90		5,0	5,0	5,0	4,5	4,0	4,0	3,5	3,0	2,5	2,5	2,0	2,0
			100		5,0	5,0	4,5	4,0	3,5	3,5	3,0	3,0	2,5	2,0	2,0	2,0
			110		5,0	4,5	4,0	3,5	3,5	3,0	3,0	2,5	2,0	2,0	2,0	1,5
			120		4,5	4,0	3,5	3,5	3,0	3,0	2,5	2,5	2,0	2,0	1,5	1,5
			130		4,0	3,5	3,5	3,0	3,0	2,5	2,5	2,0	2,0	1,5	1,5	1,5
		20	90		5,0	5,0	4,5	4,0	4,0	3,5	3,0	3,0	2,5	2,5	2,0	2,0
			100		5,0	4,5	4,0	3,5	3,5	3,0	3,0	2,5	2,5	2,0	2,0	1,5
			110		4,5	4,0	3,5	3,0	3,0	3,0	2,5	2,0	2,0	2,0	1,5	1,5
			120		4,0	3,5	3,5	3,0	3,0	2,5	2,5	2,0	2,0	1,5	1,5	1,5
			130		4,0	3,5	3,0	2,5	2,5	2,5	2,0	2,0	1,5	1,5	1,5	1,0
		12	90		5,0	4,5	3,5	3,0	3,5	3,0	2,5	2,5	2,5	2,0	1,5	1,5
			100		4,5	4,0	3,5	3,0	3,0	2,5	2,5	2,0	2,0	2,0	1,5	1,5
			110		4,0	3,5	3,0	2,5	3,0	2,5	2,0●	2,0	2,0	1,5	1,5	1,0
			120		3,5	3,0	2,5	2,5	2,5	2,0	2,0	1,5	1,5	1,5	1,0	1,0
			130		3,5	3,0	2,5	2,0	2,5	2,0	1,5	1,5	1,5	1,5	1,0	1,0
	intercalario tradicional (PVB)	30	90		3,5	3,5	3,0	3,0	2,5	2,5	2,0	2,0	1,5	1,5	1,5	1,0
			100		3,5	3,0	2,5	2,5	2,5	2,0	2,0	1,5	1,5	1,5	1,0	1,0
			110		3,0	2,5	2,5	2,0	2,0	2,0	1,5	1,5	1,5	1,0	1,0	1,0
			120		2,5	2,5	2,0	2,0	2,0	1,5	1,5	1,5	1,0	1,0	1,0	1,0
			130		2,5	2,5	2,0	2,0	1,5	1,5	1,5	1,0	1,0	1,0	1,0	0,5
		20	90		3,5	3,0	3,0	2,5	2,5	2,0	2,0	1,5	1,5	1,5	1,0	1,0
			100		3,0	3,0	2,5	2,0	2,0	2,0	1,5	1,5	1,5	1,0	1,0	1,0
			110		3,0	2,5	2,0	2,0	2,0	1,5	1,5	1,5	1,0	1,0	1,0	1,0
			120		2,5	2,5	2,0	2,0	2,0	1,5	1,5	1,0	1,0	1,0	1,0	0,5
			130		2,5	2,0	2,0	1,5	1,5	1,5	1,5	1,0	1,0	1,0	1,0	0,5
		12	90		3,5	3,0	2,5	2,0	2,0	2,0	1,5	1,5	1,5	1,0	1,0	1,0
			100		3,0	2,5	2,0	2,0	2,0	1,5	1,5	1,5	1,5	1,0	1,0	0,5
			110		2,5	2,5	2,0	1,5	2,0	1,5	1,5	1,0	1,0	1,0	1,0	0,5
			120		2,5	2,0	2,0	1,5	1,5	1,5	1,0	1,0	1,0	1,0	0,5	0,5
			130		2,0	2,0	1,5	1,5	1,5	1,5	1,0	1,0	1,0	0,5	0,5	0,5
Externo	intercalario rígido (Sentryglas®)	30	90		4,5	4,0	4,0	3,5	3,5	3,0	2,5	2,5	2,0	2,0	1,5	1,5
			100		4,0	4,0	3,5	3,0	3,0	2,5	2,5	2,0	2,0	1,5	1,5	1,5
			110		3,5	3,5	3,0	2,5	2,5	2,5	2,0	2,0	1,5	1,5	1,5	1,0
			120		3,5	3,0	3,0	2,5	2,5	2,0	2,0	1,5	1,5	1,5	1,0	1,0
			130		3,0	3,0	2,5	2,5	2,0	2,0	1,5	1,5	1,5	1,0	1,0	1,0
		20	90		4,5	4,0	3,5	3,0	3,0	2,5	2,5	2,0	2,0	1,5	1,5	1,5
			100		4,0	3,5	3,0	2,5	2,5	2,5	2,0	2,0	2,0	1,5	1,5	1,0
			110		3,5	3,0	2,5	2,5	2,5	2,0	2,0	1,5	1,5	1,5	1,0	1,0
			120		3,0	3,0	2,5	2,0	2,0	2,0	1,5	1,5	1,5	1,0	1,0	1,0
			130		3,0	2,5	2,5	2,0	2,0	2,0	1,5	1,5	1,5	1,0	1,0	1,0
		12	90		4,0	3,5	3,0	2,5	2,5	2,5	2,0	1,5	1,5	1,5	1,0	1,0
			100		3,5	3,0	2,5	2,0	2,0	2,0	1,5	1,5	1,5	1,5	1,0	1,0
			110		3,0	2,5	2,5	2,0	2,0	2,0	1,5	1,5	1,5	1,0	1,0	1,0
			120		3,0	2,5	2,0	2,0	2,0	1,5	1,5	1,0	1,0	1,0	1,0	0,5
			130		2,5	2,0	2,0	2,0	2,0	1,5	1,5	1,0	1,0	1,0	1,0	0,5
	intercalario tradicional (PVB)	30	90		3,5	3,0	3,0	2,5	2,5	2,0	2,0	1,5	1,5	1,5	1,0	1,0
			100		3,0	3,0	2,5	2,5	2,0	2,0	2,0	1,5	1,5	1,0	1,0	1,0
			110		2,5	2,5	2,5	2,0	2,0	1,5	1,5	1,5	1,0	1,0	1,0	1,0
			120		2,5	2,0	2,0	2,0	1,5	1,5	1,5	1,0	1,0	1,0	1,0	0,5
			130		2,0	2,0	2,0	1,5	1,5	1,5	1,5	1,0	1,0	1,0	0,5	0,5
		20	90		3,0	3,0	2,5	2,5	2,0	2,0	2,0	1,5	1,5	1,0	1,0	1,0
			100		3,0	2,5	2,5	2,0	2,0	2,0	1,5	1,5	1,0	1,0	1,0	1,0
			110		2,5	2,5	2,0	2,0	2,0	1,5	1,5	1,0	1,0	1,0	1,0	0,5
			120		2,5	2,0	2,0	1,5	1,5	1,5	1,5	1,0	1,0	1,0	0,5	0,5
			130		2,0	2,0	1,5	1,5	1,5	1,5	1,0	1,0	1,0	1,0	0,5	0,5
		12	90		3,0	2,5	2,5	2,0	2,0	2,0	1,5	1,5	1,5	1,0	1,0	1,0
			100		2,5	2,5	2,0	2,0	2,0	1,5	1,5	1,0	1,0	1,0	1,0	0,5
			110		2,5	2,0	2,0	1,5	1,5	1,5	1,0	1,0	1,0	1,0	0,5	0,5
			120		2,0	2,0	1,5	1,5	1,5	1,5	1,0	1,0	1,0	1,0	0,5	0,5
			130		2,0	2,0	1,5	1,5	1,5	1,0	1,0	1,0	1,0	0,5	0,5	0,5

>> leyenda y notas en la p.196 <<<

ábaco para fijaciones puntuales con tapa de 50mm en orificio de 30mm

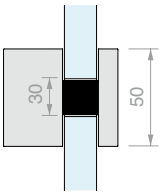

			Estratificación[3] →	12+12mm				10+10mm				8+8mm			
			Li(cm) →	30	40	50	60	30	40	50	60	30	40	50	60
		Hi(cm)	H[1] (cm)												
Interno	intercalario rígido (Sentryglas®)	30	90	5,0	5,0	4,5	4,0	4,0	3,5	3,0	3,0	2,5	2,5	2,0	2,0
			100	5,0	4,5	4,0	3,5	3,5	3,0	3,0	2,5	2,5	2,0	2,0	1,5
			110	4,5	4,0	3,5●	3,5	3,0	3,0	2,5●	2,5	2,0	2,0	1,5	1,5
			120	4,0	3,5	3,5	3,0	3,0	2,5	2,5	2,0	2,0	1,5	1,5	1,5
			130	3,5	3,5	3,0	3,0	2,5	2,5	2,0	2,0	1,5	1,5	1,5	1,0
		20	90	5,0	4,5	4,0	3,5	3,5	3,5	3,0	2,5	2,5	2,0	2,0	1,5
			100	4,5	4,0	3,5	3,5	3,5	3,0	2,5	2,5	2,0	2,0	1,5	1,5
			110	4,0	4,0	3,5	3,0	3,0	2,5	2,5	2,0	2,0	1,5	1,5	1,5
			120	4,0	3,5	3,0	2,5	2,5	2,5	2,0	2,0	2,0	1,5	1,5	1,0
			130	3,5	3,0	3,0	2,5	2,5	2,0	2,0	1,5	1,5	1,5	1,0	1,0
		12	90	4,5	4,0	3,5	3,0	3,0	3,0	2,5	2,0	2,0	2,0	1,5	1,5
			100	4,5	3,5	3,0	3,0	3,0	2,5	2,0	2,0	2,0	1,5	1,5	1,0
			110	4,0	3,0	3,0●◆	2,5●◆	2,5	2,0	2,0●◆	1,5	1,5	1,5	1,0●	1,0
			120	3,5	3,0	2,5	2,0	2,0	2,0	2,0	1,5	1,5	1,5	1,0	1,0
			130	3,0	2,5	2,0	2,0	2,0	2,0	1,5	1,5	1,5	1,0	1,0	1,0
	intercalario tradicional (PVB)	30	90	3,5	3,5	3,0	2,5	2,5	2,0	2,0	2,0	1,5	1,5	1,0	1,0
			100	3,5	3,0	2,5	2,5	2,0	2,0	2,0	1,5	1,5	1,0	1,0	1,0
			110	3,0	2,5	2,5	2,0	2,0	2,0	1,5	1,5	1,0	1,0	1,0	1,0
			120	2,5	2,5	2,0	2,0	2,0	1,5	1,5	1,5	1,0	1,0	1,0	1,0
			130	2,5	2,0	2,0	2,0	1,5	1,5	1,5	1,0	1,0	1,0	1,0	0,5
		20	90	3,5	3,0	2,5	2,5	2,5	2,0	2,0	1,5	1,5	1,5	1,0	1,0
			100	3,0	2,5	2,5	2,0	2,0	2,0	1,5	1,5	1,5	1,0	1,0	1,0
			110	2,5	2,5	2,0	2,0	2,0	1,5	1,5	1,5	1,0	1,0	1,0	0,5
			120	2,5	2,0	2,0	1,5	1,5	1,5	1,5	1,0	1,0	1,0	1,0	0,5
			130	2,0	2,0	2,0	1,5	1,5	1,5	1,0	1,0	1,0	1,0	0,5	0,5
		12	90	3,0	2,5	2,5	2,0	2,0	2,0	1,5	1,5	1,5	1,0	1,0	1,0
			100	2,5	2,5	2,0	2,0	2,0	1,5	1,5	1,0	1,0	1,0	1,0	0,5
			110	2,5	2,0	2,0	1,5	1,5	1,5	1,0●	1,0	1,0	1,0	0,5●	0,5
			120	2,0	2,0	1,5	1,5	1,5	1,5	1,0	1,0	1,0	1,0	0,5	0,5
			130	2,0	1,5	1,5	1,5	1,5	1,0	1,0	1,0	1,0	0,5	0,5	0,5
Externo	intercalario rígido (Sentryglas®)	30	90	4,5	4,0	3,5	3,0	3,0	3,0	2,5	2,0	2,0	2,0	1,5	1,5
			100	4,0	3,5	3,0	3,0	3,0	2,5	2,0	2,0	2,0	1,5	1,5	1,0
			110	3,5	3,0	3,0	2,5	2,5	2,0	2,0	2,0	1,5	1,5	1,0	1,0
			120	3,0	3,0	2,5	2,5	2,5	2,0	2,0	1,5	1,5	1,5	1,0	1,0
			130	3,0	2,5	2,5	2,0	2,0	2,0	1,5	1,5	1,5	1,0	1,0	1,0
		20	90	4,0	3,5	3,0	2,5	3,0	2,5	2,0	2,0	2,0	1,5	1,5	1,0
			100	3,5	3,0	2,5	2,5	2,5	2,0	2,0	1,5	1,5	1,5	1,0	1,0
			110	3,5	2,5	2,5	2,5	2,5	2,0	1,5	1,5	1,5	1,5	1,0	1,0
			120	3,0	2,5	2,5	2,0	2,0	2,0	1,5	1,5	1,5	1,0	1,0	1,0
			130	2,5	2,5	2,0	2,0	2,0	1,5	1,5	1,0	1,0	1,0	1,0	0,5
		12	90	3,5	3,0	2,5	2,5	2,0	2,0	2,0	1,5	1,5	1,5	1,0	1,0
			100	3,5	2,5	2,5	2,0	2,0	2,0	1,5	1,5	1,5	1,0	1,0	1,0
			110	3,0	2,5	2,0	2,0	2,0	1,5	1,5	1,0	1,0	1,0	1,0	0,5
			120	2,5	2,0	2,0	1,5	1,5	1,5	1,5	1,0	1,0	1,0	1,0	0,5
			130	2,5	2,0	1,5	1,5	1,5	1,5	1,0	1,0	1,0	1,0	0,5	0,5
	intercalario tradicional (PVB)	30	90	3,0	3,0	2,5	2,5	2,0	2,0	2,0	1,5	1,5	1,0	1,0	1,0
			100	3,0	2,5	2,5	2,0	2,0	2,0	1,5	1,5	1,0	1,0	1,0	1,0
			110	2,5	2,5	2,0	2,0	2,0	1,5	1,5	1,5	1,0	1,0	1,0	1,0
			120	2,5	2,0	2,0	2,0	1,5	1,5	1,5	1,0	1,0	1,0	1,0	0,5
			130	2,0	2,0	2,0	1,5	1,5	1,5	1,0	1,0	1,0	1,0	0,5	0,5
		20	90	3,0	3,0	2,5	2,0	2,0	2,0	1,5	1,5	1,5	1,0	1,0	1,0
			100	3,0	2,5	2,0	2,0	2,0	1,5	1,5	1,5	1,0	1,0	1,0	1,0
			110	2,5	2,0	2,0	2,0	1,5	1,5	1,5	1,0	1,0	1,0	1,0	0,5
			120	2,5	2,0	2,0	1,5	1,5	1,5	1,0	1,0	1,0	1,0	0,5	0,5
			130	2,0	2,0	1,5	1,5	1,5	1,0	1,0	1,0	1,0	0,5	0,5	0,5
		12	90	3,0	2,5	2,0	2,0	2,0	1,5	1,5	1,0	1,0	1,0	1,0	0,5
			100	2,5	2,0	2,0	1,5	1,5	1,5	1,5	1,0	1,0	1,0	0,5	0,5
			110	2,5	2,0	1,5	1,5	1,5	1,5	1,0	1,0	1,0	1,0	0,5	0,5
			120	2,0	2,0	1,5	1,5	1,5	1,0	1,0	1,0	1,0	0,5	0,5	0,5
			130	2,0	1,5	1,5	1,0	1,0	1,0	1,0	1,0	1,0	0,5	0,5	0,5

>> leyenda y notas en la p.196 <<<

BARANDILLAS CON FIJACIONES PUNTUALES

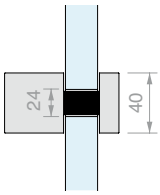

ábaco para fijaciones puntuales con tapa de 40mm en orificio de 24mm

			Estratificación[3] →	12+12mm				10+10mm				8+8mm			
		Hi(cm)	H[1] (cm) \ Li(cm) →	30	40	50	60	30	40	50	60	30	40	50	60
Interno	intercalario rígido (Sentryglas®)	30	90	5,0	4,5	4,5	4,0	3,5	3,5	3,0	2,5	2,5	2,0	2,0	1,5
			100	4,5	4,0	4,0	3,5	3,5	3,0	2,5	2,5	2,0	2,0	1,5	1,5
			110	4,0	4,0	3,5	3,0	3,0	2,5	2,5	2,0	2,0	1,5	1,5	1,5
			120	4,0	3,5	3,0	3,0	2,5	2,5	2,0	2,0	1,5	1,5	1,5	1,0
			130	3,5	3,0	3,0	2,5	2,5	2,0	2,0	2,0	1,5	1,5	1,5	1,0
		20	90	5,0	4,5	4,0	3,5	3,5	3,0	2,5	2,5	2,0	2,0	1,5	1,5
			100	4,5	4,0	3,5	3,0	3,0	2,5	2,5	2,0	2,0	1,5	1,5	1,5
			110	4,0	3,5	3,0	2,5	2,5	2,5	2,0	2,0	2,0	1,5	1,5	1,0
			120	3,5	3,0	3,0	2,5	2,5	2,0	2,0	1,5	1,5	1,5	1,0	1,0
			130	3,5	3,0	2,5	2,0	2,0	2,0	2,0	1,5	1,5	1,5	1,0	1,0
		12	90	4,5	3,5	3,0	2,5	2,5	2,5	2,0	2,0	2,0	1,5	1,5	1,0
			100	4,0	3,0	2,5	2,5	2,5	2,5	2,0	1,5	1,5	1,5	1,0	1,0
			110	3,5	3,0	2,5	2,0	2,0	2,0	1,5	1,5	1,5	1,5	1,0	1,0
			120	3,0	2,5	2,0	2,0	2,0	2,0	1,5	1,5	1,5	1,0	1,0	1,0
			130	3,0	2,5	2,0	2,0	2,0	1,5	1,5	1,5	1,5	1,0	1,0	0,5
	intercalario tradicional (PVB)	30	90	3,5	3,0	2,5	2,5	2,5	2,0	2,0	1,5	1,5	1,5	1,0	1,0
			100	3,0	2,5	2,5	2,0	2,0	2,0	1,5	1,5	1,5	1,0	1,0	1,0
			110	2,5	2,5	2,0	2,0	2,0	1,5	1,5	1,5	1,0	1,0	1,0	1,0
			120	2,5	2,0	2,0	2,0	1,5	1,5	1,5	1,0	1,0	1,0	1,0	0,5
			130	2,0	2,0	2,0	1,5	1,5	1,5	1,0	1,0	1,0	1,0	0,5	0,5
		20	90	3,0	3,0	2,5	2,0	2,0	2,0	1,5	1,5	1,5	1,0	1,0	1,0
			100	3,0	2,5	2,0	2,0	2,0	1,5	1,5	1,5	1,0	1,0	1,0	1,0
			110	2,5	2,0	2,0	1,5	1,5	1,5	1,5	1,0	1,0	1,0	1,0	0,5
			120	2,5	2,0	2,0	1,5	1,5	1,5	1,0	1,0	1,0	1,0	0,5	0,5
			130	2,0	2,0	1,5	1,5	1,5	1,5	1,0	1,0	1,0	0,5	0,5	0,5
		12	90	3,0	2,5	2,0	2,0	2,0	1,5	1,5	1,0	1,0	1,0	1,0	0,5
			100	2,5	2,0	2,0	1,5	1,5	1,5	1,0	1,0	1,0	1,0	0,5	0,5
			110	2,5	2,0	1,5	1,5	1,5	1,5	1,0	1,0	1,0	1,0	0,5	0,5
			120	2,0	1,5	1,5	1,5	1,5	1,0	1,0	1,0	1,0	0,5	0,5	0,5
			130	2,0	1,5	1,5	1,5	1,5	1,0	1,0	1,0	1,0	0,5	0,5	0,5
Externo	intercalario rígido (Sentryglas®)	30	90	4,0	3,5	3,5	3,0	3,0	2,5	2,5	2,0	2,0	1,5	1,5	1,5
			100	3,5	3,5	3,0	2,5	2,5	2,5	2,0	2,0	1,5	1,5	1,5	1,0
			110	3,5	3,0	2,5	2,5	2,5	2,0	2,0	1,5	1,5	1,5	1,0	1,0
			120	3,0	2,5	2,5	2,0	2,0	2,0	1,5	1,5	1,5	1,0	1,0	1,0
			130	3,0	2,5	2,0	2,0	2,0	1,5	1,5	1,5	1,0	1,0	1,0	1,0
		20	90	4,0	3,5	3,0	2,5	2,5	2,5	2,0	2,0	1,5	1,5	1,5	1,0
			100	3,5	3,0	2,5	2,5	2,5	2,0	2,0	1,5	1,5	1,5	1,0	1,0
			110	3,0	2,5	2,5	2,0	2,0	2,0	1,5	1,5	1,5	1,0	1,0	1,0
			120	3,0	2,5	2,0	2,0	2,0	1,5	1,5	1,5	1,0	1,0	1,0	0,5
			130	2,5	2,5	2,0	2,0	2,0	1,5	1,5	1,0	1,0	1,0	1,0	0,5
		12	90	3,5	3,0	2,5	2,0	2,0	2,0	1,5	1,5	1,5	1,0	1,0	1,0
			100	3,0	2,5	2,0	2,0	2,0	1,5	1,5	1,0	1,0	1,0	1,0	0,5
			110	2,5	2,5	2,0	1,5	1,5	1,5	1,5	1,0	1,0	1,0	1,0	0,5
			120	2,5	2,0	1,5	1,5	1,5	1,5	1,0	1,0	1,0	1,0	0,5	0,5
			130	2,5	2,0	1,5	1,5	1,5	1,5	1,0	1,0	1,0	1,0	0,5	0,5
	intercalario tradicional (PVB)	30	90	3,0	3,0	2,5	2,5	2,0	2,0	1,5	1,5	1,5	1,0	1,0	1,0
			100	2,5	2,5	2,0	2,0	2,0	1,5	1,5	1,5	1,0	1,0	1,0	1,0
			110	2,5	2,0	2,0	2,0	1,5	1,5	1,5	1,0	1,0	1,0	1,0	0,5
			120	2,0	2,0	2,0	1,5	1,5	1,5	1,0	1,0	1,0	1,0	0,5	0,5
			130	2,0	2,0	1,5	1,5	1,5	1,0	1,0	1,0	1,0	0,5	0,5	0,5
		20	90	3,0	2,5	2,5	2,0	2,0	2,0	1,5	1,5	1,0	1,0	1,0	1,0
			100	2,5	2,5	2,0	2,0	2,0	1,5	1,5	1,0	1,0	1,0	1,0	0,5
			110	2,5	2,0	2,0	1,5	1,5	1,5	1,0	1,0	1,0	1,0	0,5	0,5
			120	2,0	2,0	1,5	1,5	1,5	1,5	1,0	1,0	1,0	0,5	0,5	0,5
			130	2,0	1,5	1,5	1,5	1,5	1,0	1,0	1,0	1,0	0,5	0,5	0,5
		12	90	2,5	2,5	2,0	1,5	1,5	1,5	1,5	1,0	1,0	1,0	1,0	0,5
			100	2,5	2,0	1,5	1,5	1,5	1,5	1,0	1,0	1,0	1,0	0,5	0,5
			110	2,0	2,0	1,5	1,5	1,5	1,0	1,0	1,0	1,0	0,5	0,5	0,5
			120	2,0	1,5	1,5	1,0	1,0	1,0	1,0	1,0	1,0	0,5	0,5	0,5
			130	2,0	1,5	1,5	1,0	1,0	1,0	1,0	0,5	0,5	0,5	0,5	0,5

>> leyenda y notas en la p.196 <<<

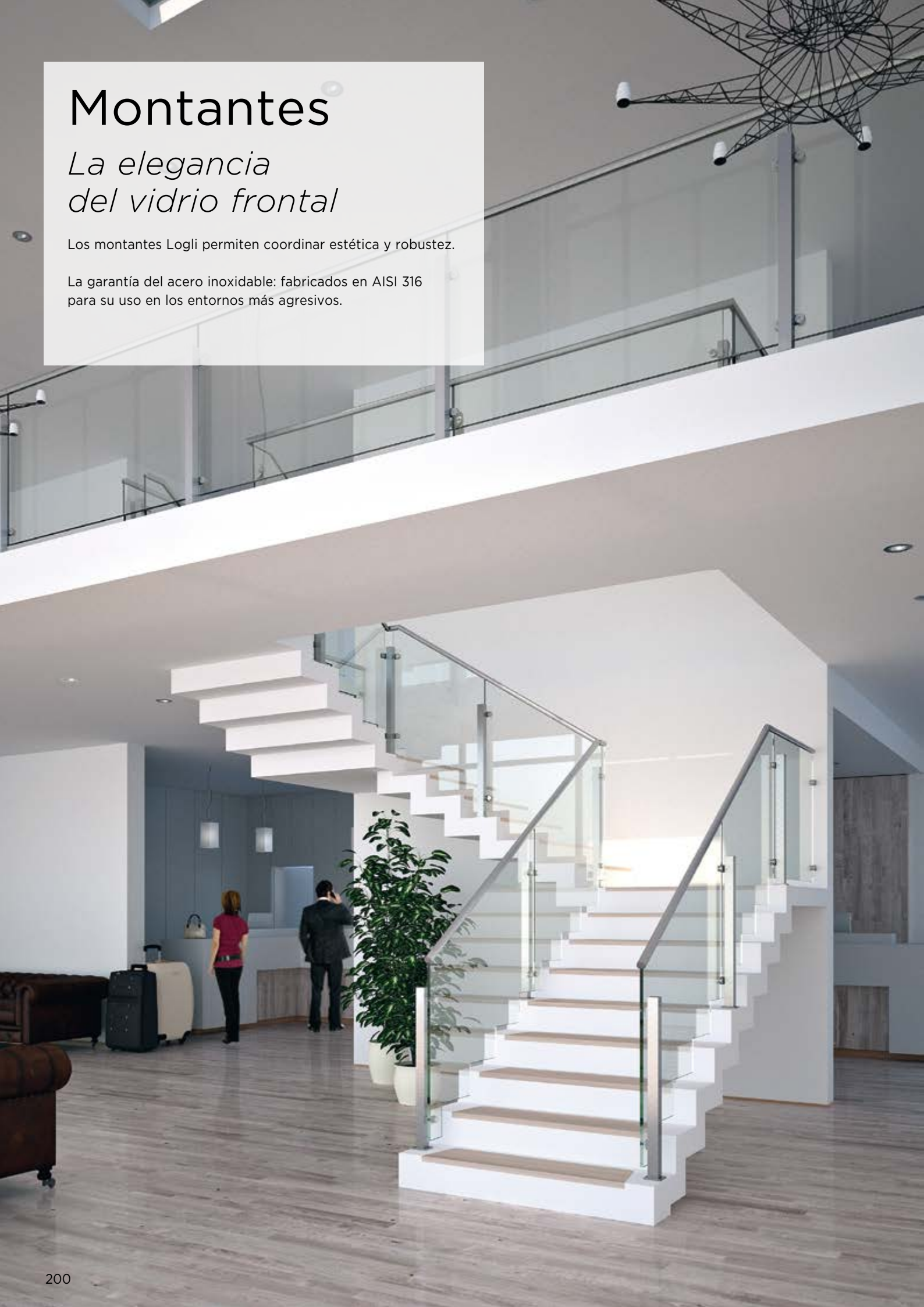

Montantes

La elegancia del vidrio frontal

Los montantes Logli permiten coordinar estética y robustez.

La garantía del acero inoxidable: fabricados en AISI 316 para su uso en los entornos más agresivos.

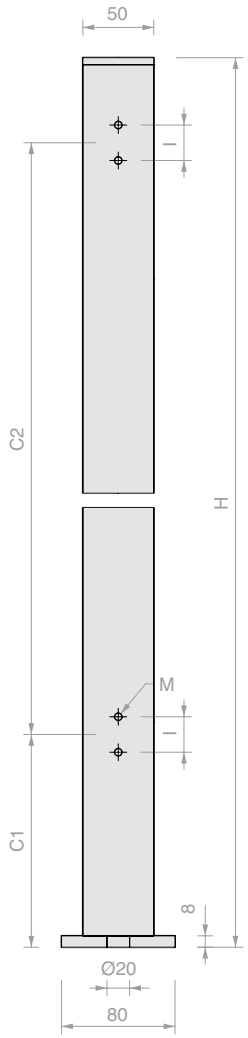

MONTANTES CUADRADOS SERIE 400 Y 500 PARA FIJACIONES PUNTUALES SERIE ATT

Material: Acero inox AISI 316
Montantes de 50 x 50 mm con fijación al suelo.
Base de apoyo 80 x 80 mm soldada al montante.
Anclaje mediante barra roscada única M16x200 mm,
completa con tuerca y arandela
Acabado: /8 /15
Herramienta de montaje art. MONCH16 (que pedir por separado)

CONFIGURACIÓN DEL MONTANTE

4 ORIFICIOS

Art.	H	I	M	C1	C2	Cant.
MQ404-AISI316	**970** mm	**26** mm	**M6**	**115** mm	**650** mm	1 Ud.
MQ504-AISI316	**970** mm	**27** mm	**M8**	**115** mm	**650** mm	1 Ud.
MQC54-AISI316	máx. **1100** mm	**26/27** mm	**M6/M8**	a medida	máx. **750** mm	1 Ud.

8 ORIFICIOS

Art.	H	I	M	C1	C2	Cant.
MQ408-AISI316	**970** mm	**26** mm	**M6**	**115** mm	**650** mm	1 Ud.
MQ508-AISI316	**970** mm	**27** mm	**M8**	**115** mm	**650** mm	1 Ud.
MQC58-AISI316	máx. **1100** mm	**26/27** mm	**M6/M8**	a medida	máx. **750** mm	1 Ud.

GUÍA DE COMPOSICIÓN:

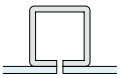
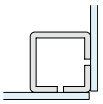

	A) TERMINAL		B) EN LÍNEA		C) ÁNGULO 90°	
	Art.	Cant.	Art.	Cant.	Art.	Cant.
10/21.5	**MQ504-AISI316**	1 Ud.	**MQ504-AISI316**	1 Ud.	**MQ508-AISI316**	1 Ud.
	ATT50	2 Ud.	**ATT45**	2 Ud.	**ATT50**	4 Ud.
	FIXBORK40	2 Ud.	**FIXBORK40**	4 Ud.	**FIXBORK40**	4 Ud.
	FIXGHIERA40	2 Ud.	**FIXGHIERA40**	4 Ud.	**FIXGHIERA40**	4 Ud.
8/13.5	**MQ404-AISI316**	1 Ud.	**MQ404-AISI316**	1 Ud.	**MQ408-AISI316**	1 Ud.
	ATT20	2 Ud.	**ATT15**	2 Ud.	**ATT20**	4 Ud.
	FIXBORK1	2 Ud.	**FIXBORK1**	4 Ud.	**FIXBORK1**	4 Ud.
	FIXGHIERA8	2 Ud.	**FIXGHIERA8**	4 Ud.	**FIXGHIERA8**	4 Ud.

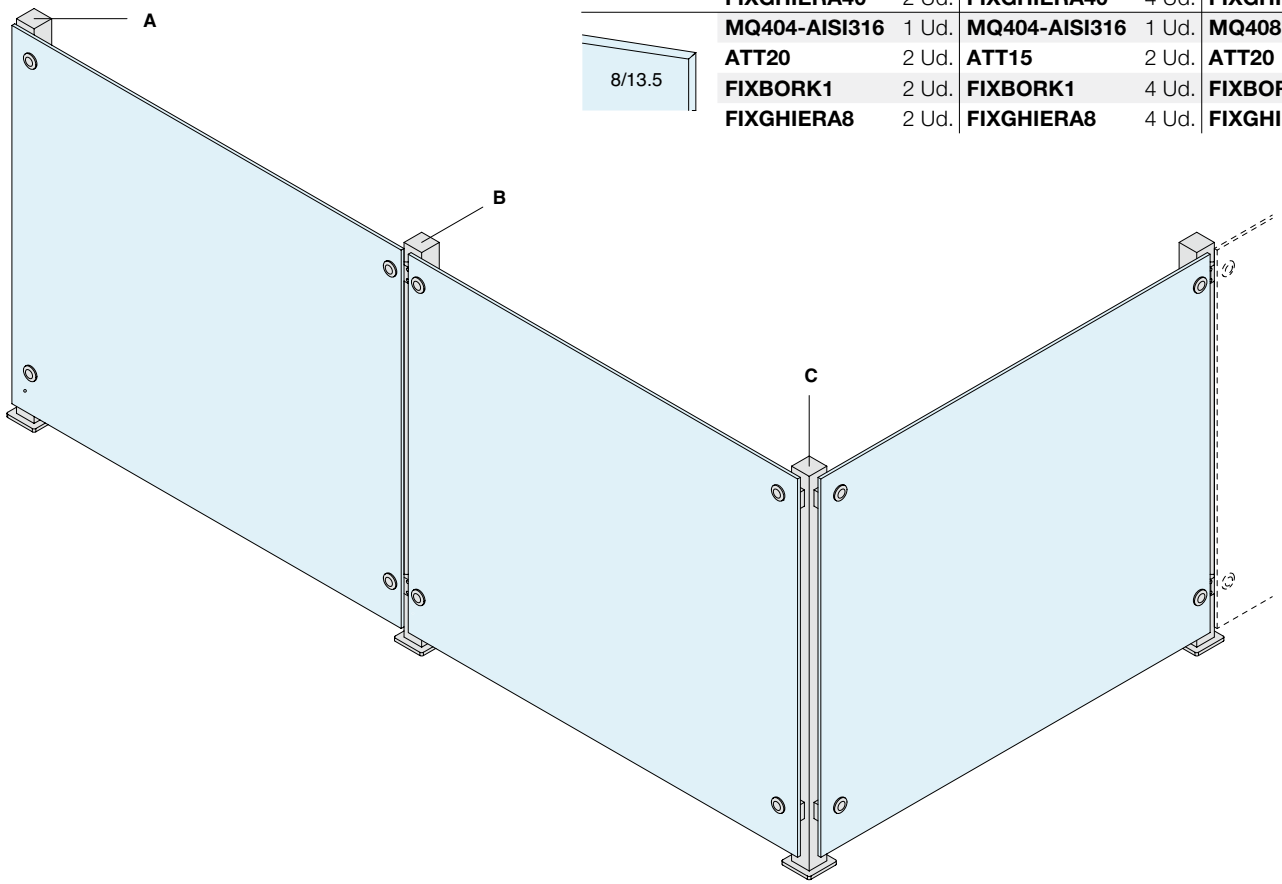

SOPORTE INDIVIDUAL PARA FIJACIÓN EN MONTANTES

Material: Acero inox AISI 304
Se puede utilizar para fijar los vidrios terminal y a 90° en los montantes MQ de la serie 400.
Conector aconsejado Art. FIXBORK1
con anillo Art. FIXGHIERA8
Acabado: /8 /15

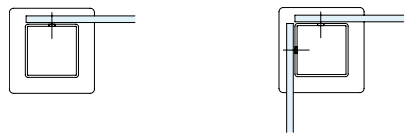

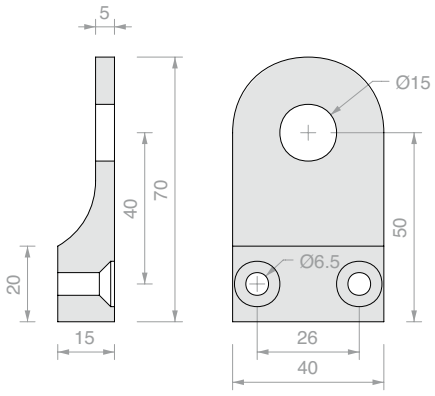

Art.	Cant.
ATT20	1 Ud.

SOPORTE DOBLE PARA FIJACIÓN EN MONTANTES

Material: Acero inox AISI 304
Se puede utilizar para fijar los vidrios en línea en los montantes MQ de la serie 400.
Conector aconsejado Art. FIXBORK1 con anillo Art. FIXGHIERA8
Acabado: /8 /15

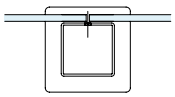

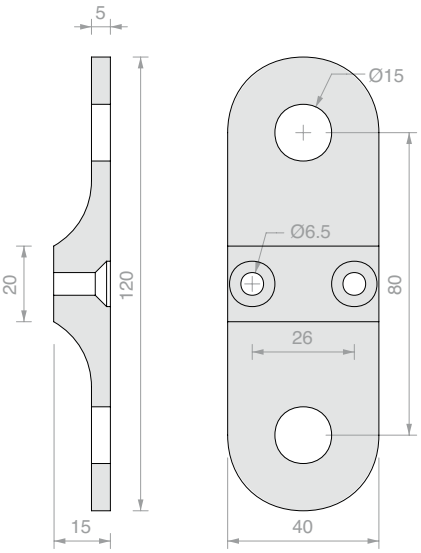

Art.	Cant.
ATT15	1 Ud.

SOPORTE INDIVIDUAL

Material: Acero inox AISI 304
Anclaje del eoporte al suelo mediante tornillo de cabeza cilíndrica con hueco hexagonal M8x40 mm (suministrado)
Conector aconsejado Art. FIXBORK1 con anillo Art. FIXGHIERA8
Acabado: /8 /15

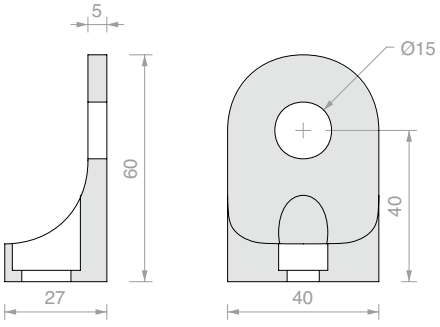

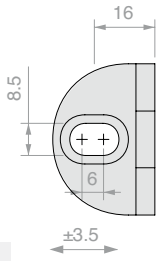

Art.	Cant.
ATT10	1 Ud.

OJAL DE FIJACIÓN PARA SOPORTES SERIE ATT

Material: Acero inox AISI 304
Se puede utilizar para fijar los vidrios sobre montantes ATT10/15/20
Equipado con espárrago M8x30 mm
Orifico vidrio aconsejado Ø18 mm
Acabado: /9
Herramienta de montaje aconsejada Art. UT250

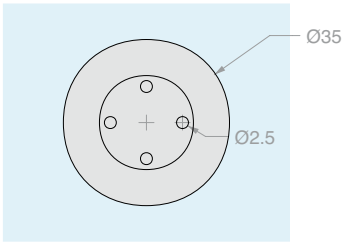

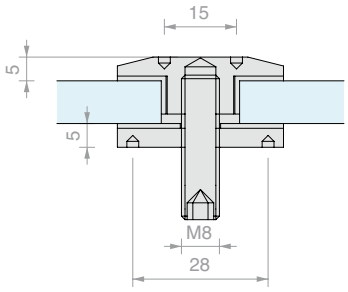

Art.	Para vidrios	Cant.
FIXBORK1	Da **8** mm	1 Ud.

ANILLO TRASERO DE FIJACIÓN PARA SOPORTES SERIE ATT

Material: Acero inox AISI 304
Se puede utilizar para fijar el Art. FIXBORK1* en soportes ATT10/15/20
Acabado: /9
Herramienta de montaje aconsejada Art. UT250

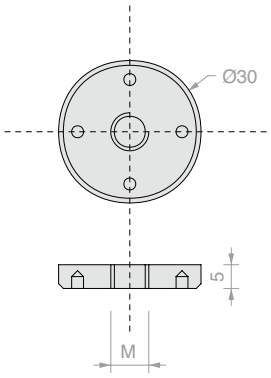

Art.	M	Cant.
FIXGHIERA8*	**M8**	1 Ud.
FIXGHIERA10	**M10**	1 Ud.

SOPORTE INDIVIDUAL PARA FIJACIÓN EN MONTANTES

Material: Acero inox AISI 316
Se puede utilizar para fijar los vidrios terminal y a 90° en los montantes MQ de la serie 500.
Conector aconsejado Art. FIXBORK40 con anillo Art. FIXGHIERA40 o bien Art. PVTB o Art. PVTS.
Acabado: /8 /15

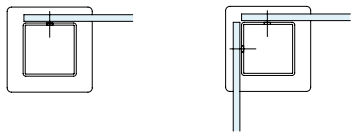

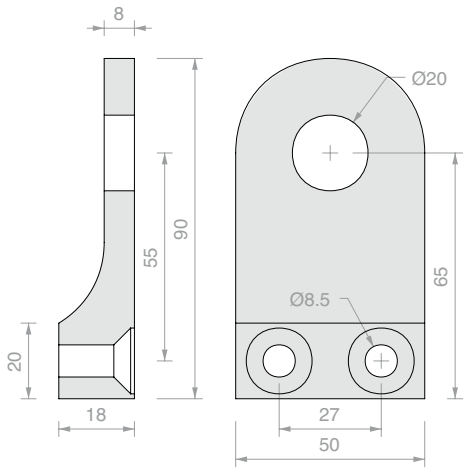

Art.	Cant.
ATT50	1 Ud.

SOPORTE DOBLE PARA FIJACIÓN EN MONTANTES

Material: Acero inox AISI 316
Se puede utilizar para fijar los vidrios en línea recta en los montantes MQ de la serie 500.
Conector aconsejado Art. FIXBORK40 con anillo Art. FIXGHIERA40 o bien Art. PVTB o Art. PVTS.
Acabado: /8 /15

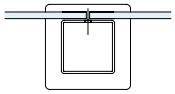

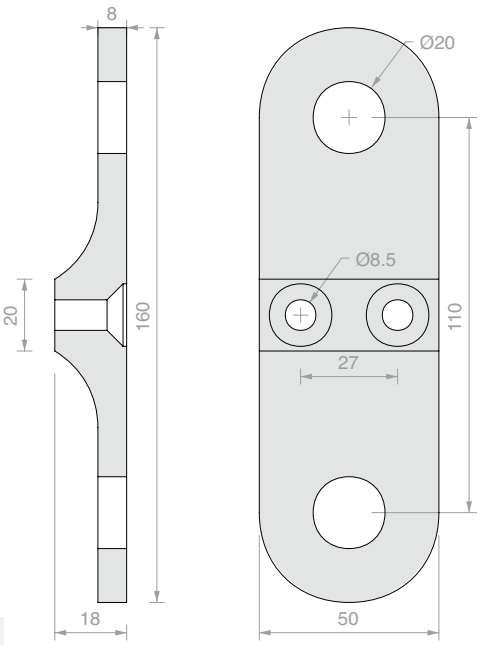

Art.	Cant.
ATT45	1 Ud.

SOPORTE INDIVIDUAL PARA FIJACIÓN

Material: Acero inox AISI 316
Anclaje del eoporte al suelo mediante tornillo de cabeza cilíndrica con hueco hexagonal M10 x 40 mm (suministrado)
Conector aconsejado Art. FIXBORK40 con anillo Art. FIXGHIERA40 o bien Art. PVTB o Art. PVTS.
Acabado: /8 /15

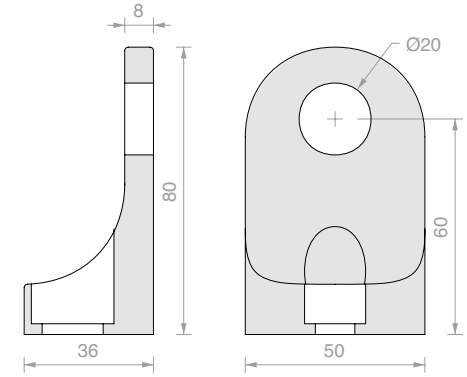

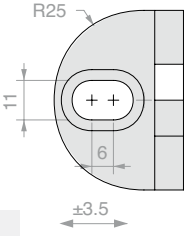

Art.	Cant.
ATT40	1 Ud.

OJAL DE FIJACIÓN

Material: Acero inox AISI 316
Equipado con espárrago M10 x 45 mm
Orificio vidrio aconsejado Ø22 mm
Acabado: /9
Herramienta de montaje aconsejada Art. UT250

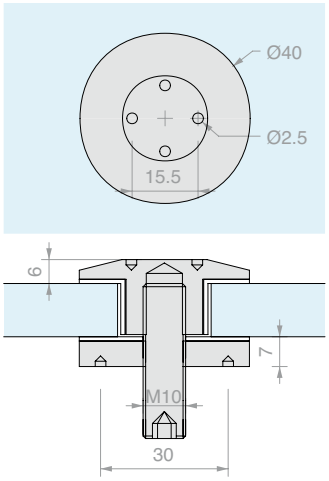

Art.	Para vidrios	Cant.
FIXBORK40	Da **10** mm	1 Ud.

ANILLO DE APRIETE

Material: Acero inox AISI 304
Se puede utilizar para fijar el Art. FIXBORK40
sobre montantes ATT40/45/50
Acabado: /9
Herramienta de montaje aconsejada Art. UT250

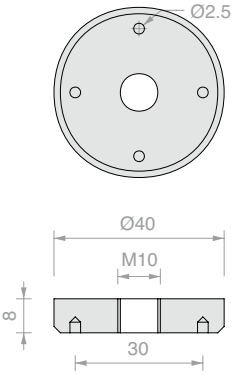

Art.	Cant.
FIXGHIERA40	1 Ud.

OJAL DE FIJACIÓN

Material: Acero inox AISI 316
Orificio vidrio aconsejado Ø18 mm
Acabado: /9
Herramienta de montaje aconsejada Art. UT300

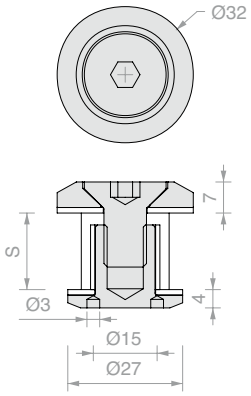

Art.	S	Cant.
PVTB	De **16** a **22** mm	1 Ud.

CONECTOR DE FIJACIÓN AVELLANADO

Material: Acero inox AISI 316
Orificio vidrio aconsejado Ø26 avellanado 3 mm
Acabado: /9
Herramienta de montaje aconsejada Art. UT300

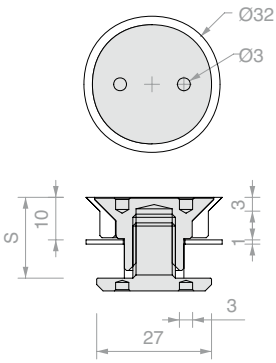

Art.	S	Cant.
PVTS	De **18** a **24** mm	1 Ud.

Montantes

La rigidez del vidrio en eje

Los montantes Logli permiten coordinar estética y robustez.

La garantía del acero inoxidable: fabricados en AISI 316 para su uso en los entornos más agresivos.

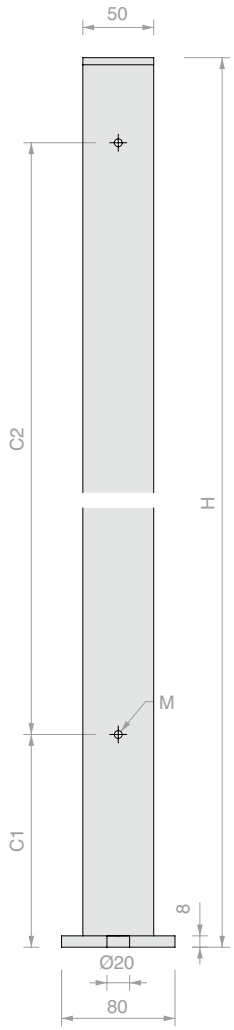

MONTANTES CUADRADOS SERIE 600 Y 700
PARA FIJACIÓN CON ABRAZADERAS

Material: Acero inox AISI 316

Montantes de 50 x 50 mm con fijación al suelo.

H a medida (máx. 1100 mm) con taladrado con distancia entre ejes bajo pedido.

Base de apoyo 80 x 80 mm soldada al montante.

Anclaje mediante varilla roscada única M16x200 mm, completa con tuerca y arandela

Acabado: /8 /15

Herramienta de montaje art. MONCH16 (que pedir por separado)

CONFIGURACIÓN DEL MONTANTE

2 ORIFICIOS

Art.	H	M	C1	C2	Cant.
MQ602-AISI316	**970** mm	**M8**	**115** mm	**650** mm	1 Ud.
MQ702-AISI316	**970** mm	**M10**	**115** mm	**650** mm	1 Ud.
MQC72-AISI316	máx. **1100** mm	**M8/M10**	a medida	máx. **750** mm	1 Ud.

4 ORIFICIOS

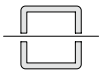

Art.	H	M	C1	C2	Cant.
MQ606LIN-316	**970** mm	**M8**	**115** mm	**650** mm	1 Ud.
MQ706LIN-316	**970** mm	**M10**	**115** mm	**650** mm	1 Ud.
MQC76LIN-316	máx. **1100** mm	**M8/M10**	a medida	máx. **750** mm	1 Ud.

4 ORIFICIOS

Art.	H	M	C1	C2	Cant.
MQ60490-316	**970** mm	**M8**	**115** mm	**650** mm	1 Ud.
MQ70490-316	**970** mm	**M10**	**115** mm	**650** mm	1 Ud.
MQC7490-316	máx. **1100** mm	**M8/M10**	a medida	máx. **750** mm	1 Ud.

GUÍA DE COMPOSICIÓN:

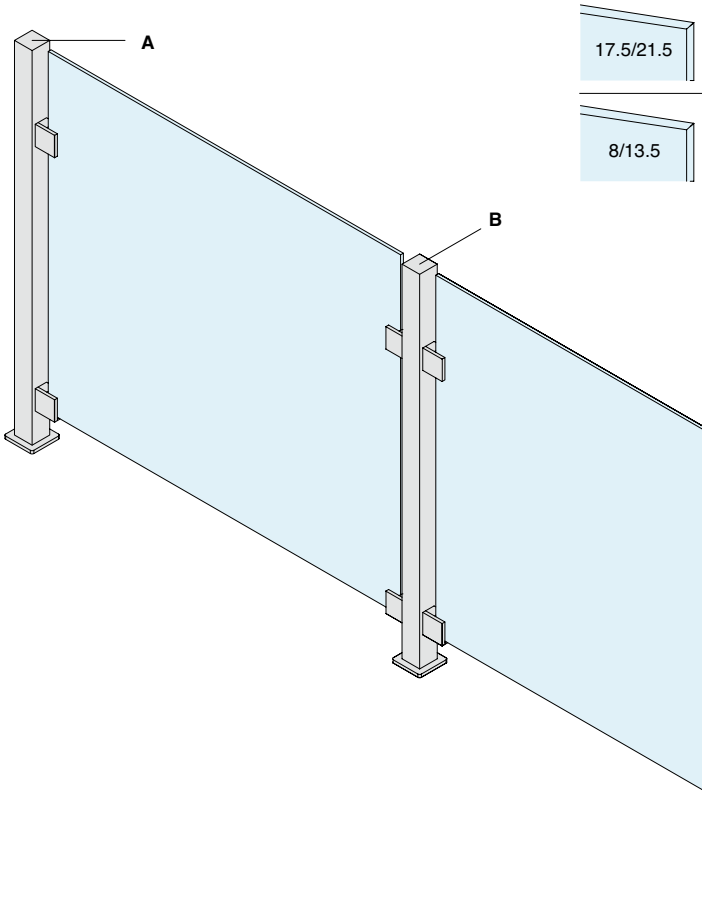

	A) TERMINAL		B) EN LÍNEA		C) ÁNGULO 90°	
	Art.	Cant.	Art.	Cant.	Art.	Cant.
17.5/21.5	**MQ702-AISI316**	1 Ud.	**MQ706LIN-316**	1 Ud.	**MQ70490-316**	1 Ud.
	MGSR31	2 Ud.	**MGSR31**	4 Ud.	**MGSR31**	4 Ud.
8/13.5	**MQ602-AISI316**	1 Ud.	**MQ606LIN-316**	1 Ud.	**MQ60490-316**	1 Ud.
	MGSR11	2 Ud.	**MGSR11**	4 Ud.	**MGSR11**	4 Ud.

ABRAZADERA SERIE CARRÉ

Material: Acero inox AISI 316
Se puede utilizar para fijar los vidrios en los montantes MQ de la serie 700.
Se suministra con angular de apoyo y pasador de seguridad removibles.
Orificio opcional vidrio aconsejado Ø12 mm.
Acabado: /8 /15

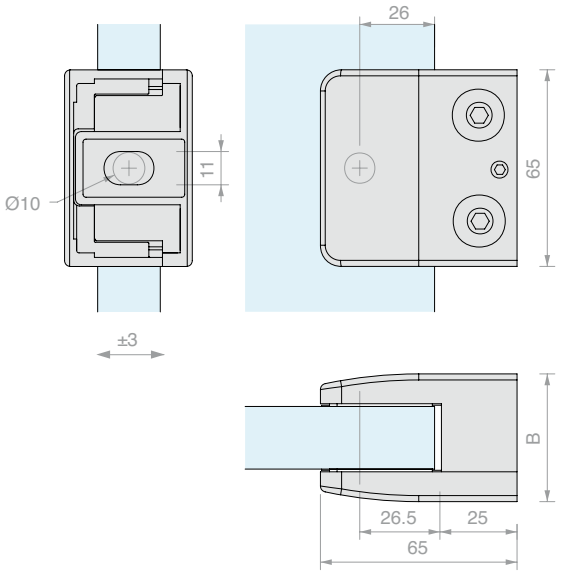

Art.	B	Para vidrios	Cant.
MGSR31	**42.2** mm	**17.5** - **21.5** mm	1 Ud.
MGSR31255	**45.2** mm	**25.5** mm	1 Ud.

ABRAZADERA SERIE CARRÉ

Material: Acero inox AISI 316
Se puede utilizar para fijar los vidrios en los montantes MQ de la serie 600.
Se suministra con angular de apoyo y pasador de seguridad removibles.
Orificio opcional vidrio aconsejado Ø10 mm.
Acabado: /8 /15

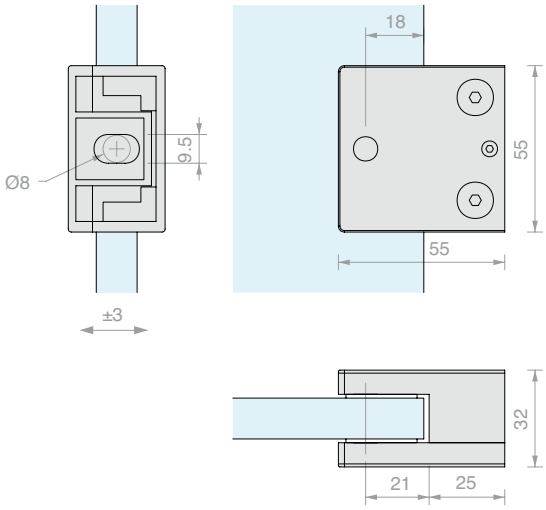

Art.	Para vidrios	Cant.
MGSR11	**8** - **10** - **11.5** - **13.5** mm	1 Ud.

ABRAZADERA PARA TUBULAR SERIE CARRÉ

Material: Acero inox AISI 316

Se puede utilizar para fijar los vidrios en los montantes Ø42 mm.

Se suministra con angular de apoyo y pasador de seguridad removibles.

Orificio opcional vidrio aconsejado Ø10 mm.

Acabado: /8 /15

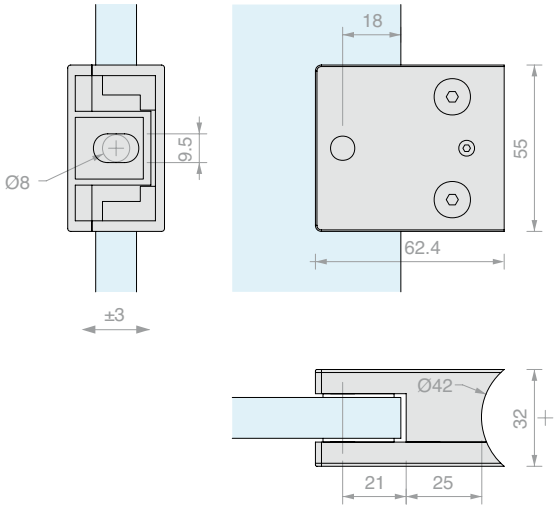

Art.	Para vidrios	Cant.
MGSR13	**8** - **10** - **11.5** - **13.5** mm	1 Ud.

ABRAZADERA SERIE CARRÉ

Material: Acero inox AISI 316

Se puede utilizar para fijar los vidrios en los montantes MQ de la serie 600.

Se suministra con angular de apoyo y pasador de seguridad removibles.

Orificio opcional vidrio aconsejado Ø10 mm.

Acabado: /8 /15

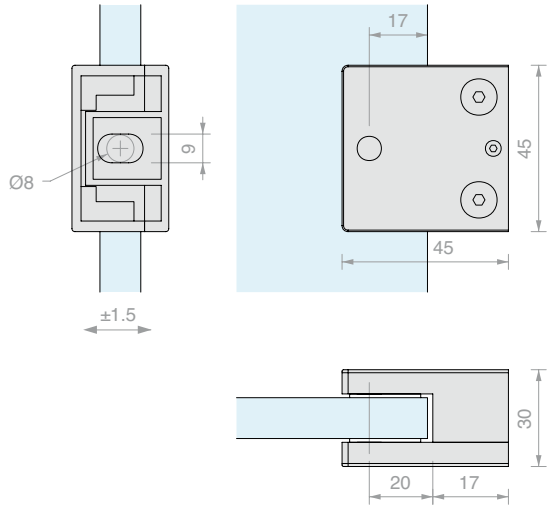

Art.	Para vidrios	Cant.
MGSR01	**6** - **8** - **10** mm	1 Ud.

ABRAZADERA SERIE BALLON

Material: Acero inox AISI 316
Se puede utilizar para fijar los vidrios en los montantes MQ de la serie 700.
Se suministra con pasador de seguridad removible.
Orificio opcional vidrio aconsejado Ø12 mm.
Acabado: /8 /15

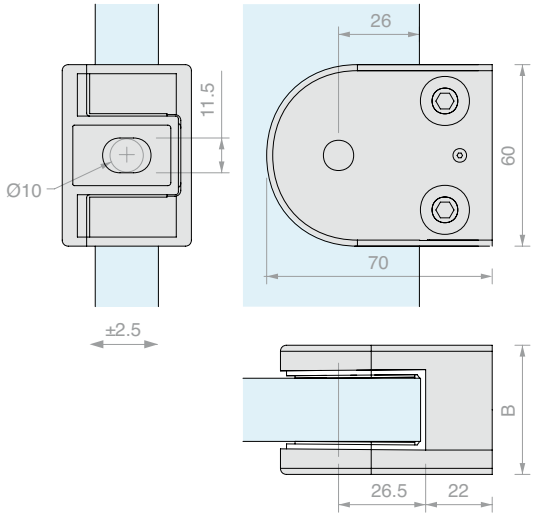

Art.	B	Para vidrios	Cant.
MGS21	**43** mm	**17.5** - **21.5** mm	1 Ud.
MGS21255	**47** mm	**25.5** mm	1 Ud.

ABRAZADERA SERIE BALLON

Material: Acero inox AISI 316
Se puede utilizar para fijar los vidrios en los montantes MQ de la serie 600.
Se suministra con pasador de seguridad removible.
Orificio opcional vidrio aconsejado Ø14 mm.
Acabado: /8 /15

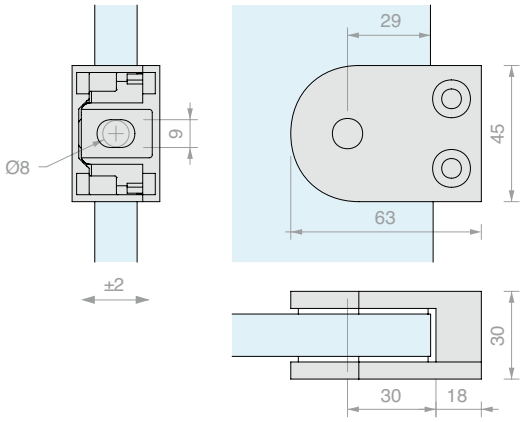

Art.	Para vidrios	Cant.
MS1207.006	**6** mm	1 Ud.
MS1207.008	**8** mm	1 Ud.
MS1207.087	**8.7** mm	1 Ud.
MS1207.010	**10** mm	1 Ud.
MS1207.107	**10.7** mm	1 Ud.
MS1207.012	**12** mm	1 Ud.
MS1207.127	**12.7** mm	1 Ud.

ABRAZADERA SERIE BALLON

Material: Acero inox AISI 316

Se puede utilizar para fijar los vidrios en los montantes MQ de la serie 600,

Se suministra con angular de apoyo y pasador de seguridad removibles.

Orificio opcional vidrio aconsejado Ø14 mm.

Acabado: /8 /15

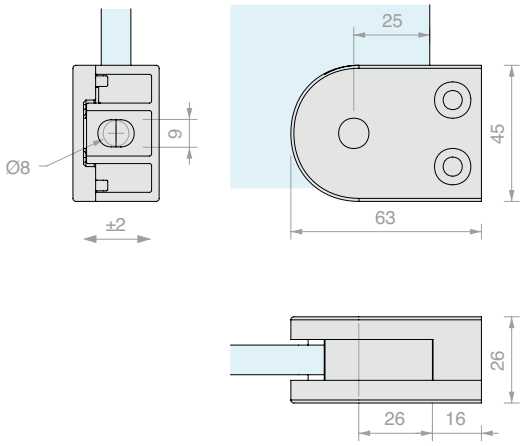

Art.	Para vidrios	Cant.
MS1250	De **6** a **12.7** mm	1 Ud.

ABRAZADERA TRAPEZOIDAL

Material: acero inox AISI 316

Perno de seguridad removible

Acabado: /8 /15

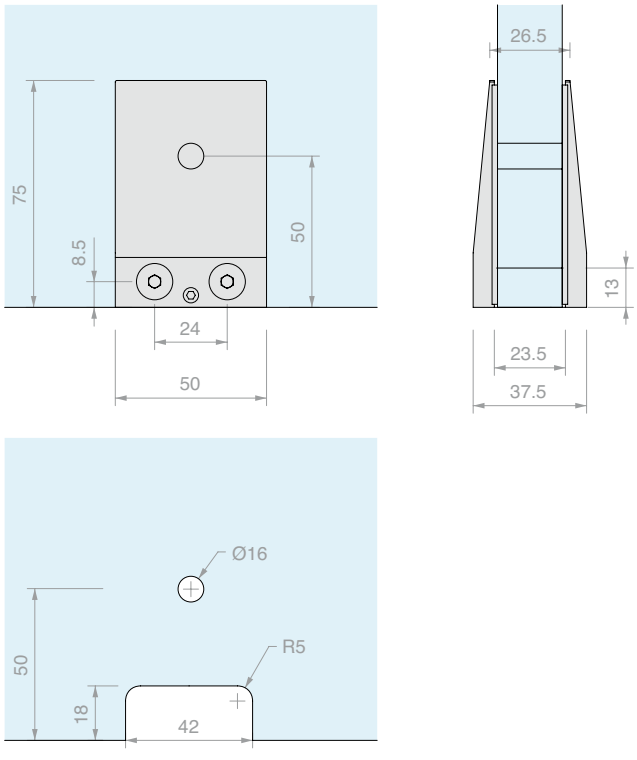

Art.	Para vidrios	Cant.
MA402	De **15** a **21.5** mm	1 Ud.

ABRAZADERA A 90°

Material: acero inox AISI 316

Pernos de seguridad removibles

Orificios opcionales vidrio aconsejado Ø12 mm.

Acabado: /8 /15

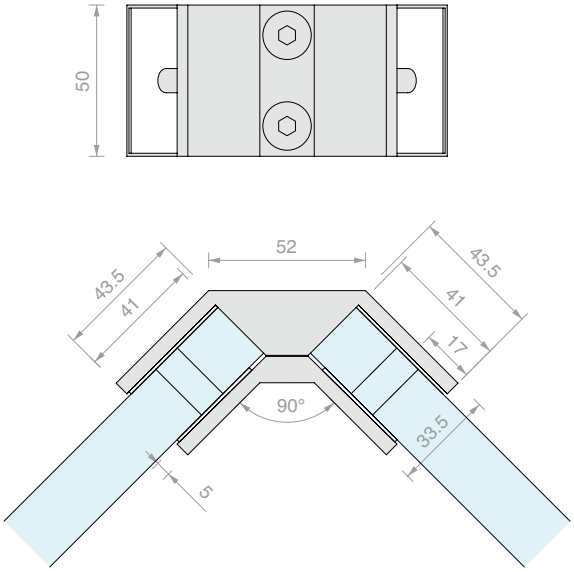

Art.	Para vidrios	Cant.
MBLK90	De **17.5** a **21.5** mm	1 Ud.

ABRAZADERA A 180°

Material: acero inox AISI 316

Pernos de seguridad removibles

Orificios opcionales vidrio aconsejado Ø10 mm.

Acabado: /8 /15

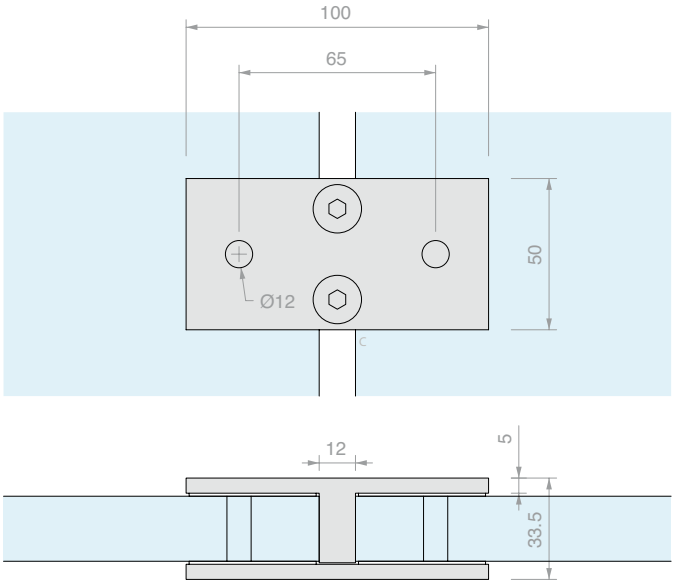

Art.	Para vidrios	Cant.
MBLK180	De **17.5** a **21.5** mm	1 Ud.

JUEGO DE REPUESTO PARA MONTANTES

Material: acero inox AISI 316, acero cincado

Piezas de recambio para montantes de la serie MQ incluye tapa superior, varilla roscada M16 x 200 mm, tuerca y arandela.

Acabado: /8 /15

Art.	Cant.
MONACC	1 Ud.

LLAVE PARA MONTANTE

Material: acero

herramienta necesaria para montar en el suelo los montantes de la serie MQ

Art.	Cant.
MONCH16	1 Ud.

LLAVE DE COMPÁS
PARA ORIFICIOS CIEGOS Ø3 / Ø2.5 / Ø2 mm

Material: cuerpo de hierro y pernos de acero

Con la abertura de compás se puede trabajar con radios amplios, para pareja de orificios con entreeje variable de 9 mm a 55 mm

Art.	Descripción	Cant.
UT300	Llave de compás con pernos **Ø2.9** mm	1 Ud.
UTC300R	Nº 2 pernos de recambio **Ø2.9** mm	1 Ud.
UT250	Llave de compás con pernos **Ø2.4** mm	1 Ud.
UTC250R	Nº 2 pernos de recambio **Ø2.4** mm	1 Ud.
UT200	Llave de compás con pernos **Ø1.8** mm	1 Ud.
UTC200R	Nº 2 pernos de recambio **Ø1.8** mm	1 Ud.

Pasamanos

KIT PASAMANOS ESTRUCTURAL REDONDEADO PARA VIDRIO 8+8

Material: Aluminio

Acabado: /10 /97

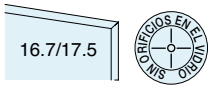

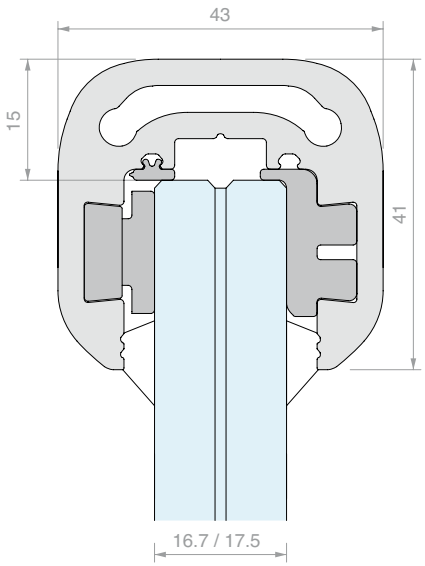

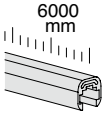

Kit formado por:

Art.	Descripción	Cant.
CORLM01	Perfil pasamanos redondeado	1 Ud.
CORLM33	Prensor	24 Uds.
CORLM41	Junta apriete vidrio	6 m
GTUP4	Junta junquillo	12 m

Art.	Longitud	Cant.
CORLM1760C	**6000** mm	1 Ud.

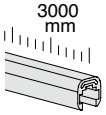

Kit formado por:

Art.	Descripción	Cant.
CORLM03	Perfil pasamanos redondeado	1 Ud.
CORLM33	Prensor	12 Uds.
CORLM41	Junta apriete vidrio	3 m
GTUP4	Junta junquillo	6 m

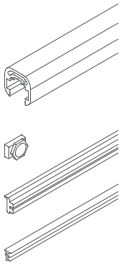

Art.	Longitud	Cant.
CORLM1730C	**3000** mm	1 Ud.

KIT PASAMANOS ESTRUCTURAL REDONDEADO PARA VIDRIO 10+10

Material: Aluminio

Acabado: /10 /97

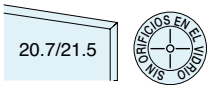

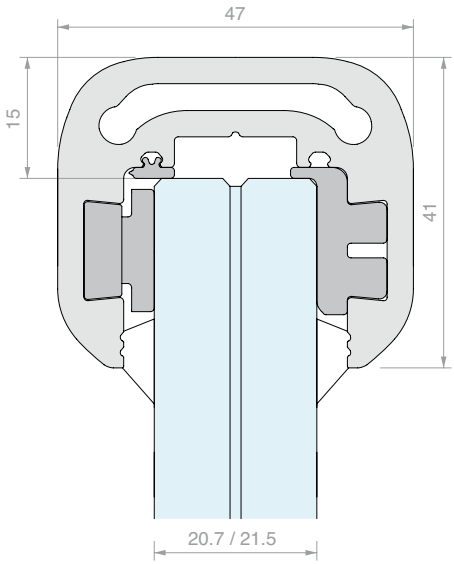

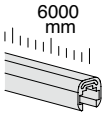

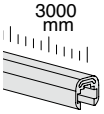

Kit formado por:

Art.	Descripción	Cant.
CORLM05	Perfil pasamanos redondeado	1 Ud.
CORLM33	Prensor	24 Uds.
CORLM41	Junta apriete vidrio	6 m
GTUP4	Junta junquillo	12 m

Art.	Longitud	Cant.
CORLM2160C	**6000** mm	1 Ud.

Kit formado por:

Art.	Descripción	Cant.
CORLM07	Perfil pasamanos redondeado	1 Ud.
CORLM33	Prensor	12 Uds.
CORLM41	Junta apriete vidrio	3 m
GTUP4	Junta junquillo	6 m

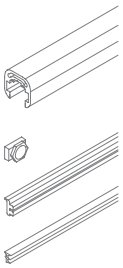

Art.	Longitud	Cant.
CORLM2130C	**3000** mm	1 Ud.

KIT PASAMANOS ESTRUCTURAL REDONDEADO PARA VIDRIO 12+12

Material: Aluminio

Acabado: /10 /97

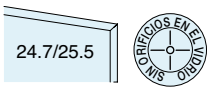

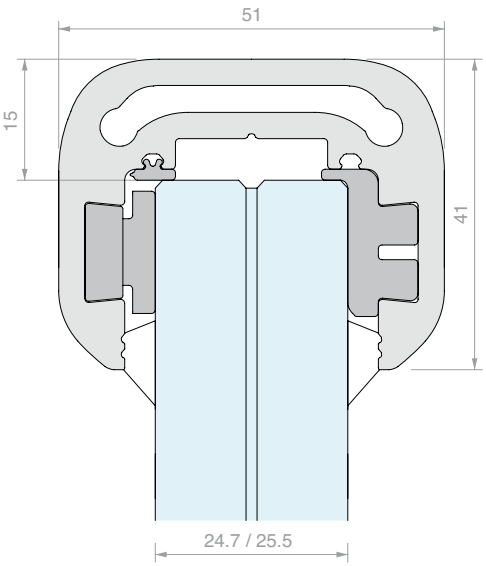

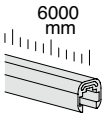

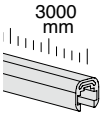

Kit formado por:

Art.	Descripción	Cant.
CORLM255C.60	Perfil pasamanos redondeado	1 Ud.
CORLM33	Prensor	24 Uds.
CORLM41	Junta apriete vidrio	6 m
GTUP4	Junta junquillo	12 m

Art.	Longitud	Cant.
CORLM2560C	**6000** mm	1 Ud.

Kit formado por:

Art.	Descripción	Cant.
CORLM255C.30	Perfil pasamanos redondeado	1 Ud.
CORLM33	Prensor	12 Uds.
CORLM41	Junta apriete vidrio	3 m
GTUP4	Junta junquillo	6 m

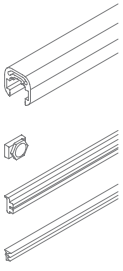

Art.	Longitud	Cant.
CORLM2530C	**3000** mm	1 Ud.

KIT PASAMANOS ESTRUCTURAL CUADRADO PARA VIDRIO 8+8

Material: Aluminio

Acabado: /10 /97

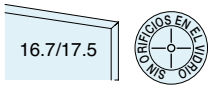

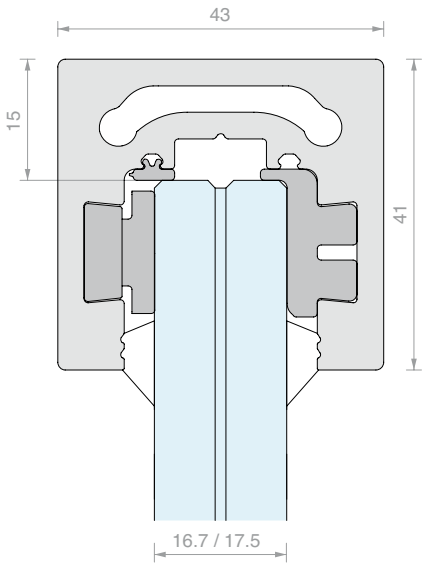

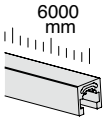

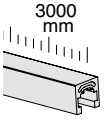

Kit formado por:

Art.	Descripción	Cant.
CORLM09	Perfil pasamanos cuadrado	1 Ud.
CORLM33	Prensor	24 Uds.
CORLM41	Junta apriete vidrio	6 m
GTUP4	Junta junquillo	12 m

Art.	Longitud	Cant.
CORLM1760S	**6000** mm	1 Ud.

Kit formado por:

Art.	Descripción	Cant.
CORLM11	Perfil pasamanos cuadrado	1 Ud.
CORLM33	Prensor	12 Uds.
CORLM41	Junta apriete vidrio	3 m
GTUP4	Junta junquillo	6 m

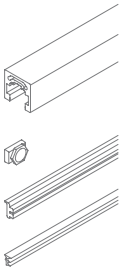

Art.	Longitud	Cant.
CORLM1730S	**3000** mm	1 Ud.

KIT PASAMANOS ESTRUCTURAL CUADRADO PARA VIDRIO 10+10

Material: Aluminio

Acabado: /10 /97

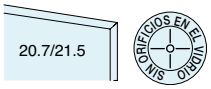

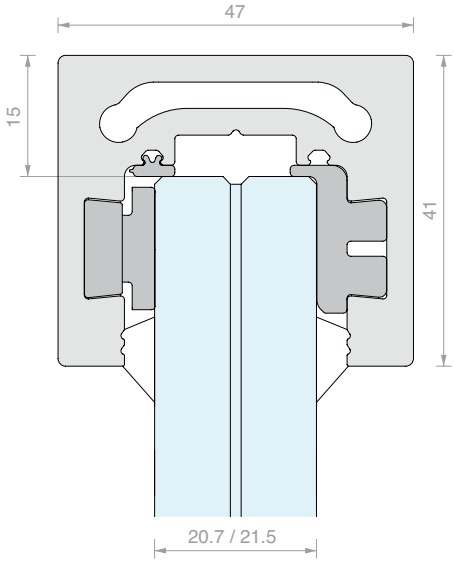

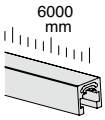

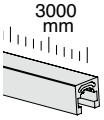

Kit formado por:

Art.	Descripción	Cant.
CORLM13	Perfil pasamanos cuadrado	1 Ud.
CORLM33	Prensor	24 Uds.
CORLM41	Junta apriete vidrio	6 m
GTUP4	Junta junquillo	12 m

Art.	Longitud	Cant.
CORLM2160S	**6000** mm	1 Ud.

Kit formado por:

Art.	Descripción	Cant.
CORLM15	Perfil pasamanos cuadrado	1 Ud.
CORLM33	Prensor	12 Uds.
CORLM41	Junta apriete vidrio	3 m
GTUP4	Junta junquillo	6 m

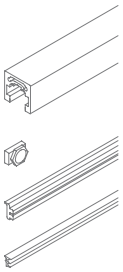

Art.	Longitud	Cant.
CORLM2130S	**3000** mm	1 Ud.

KIT PASAMANOS ESTRUCTURAL CUADRADO PARA VIDRIO 12+12

Material: Aluminio

Acabado: /10 /97

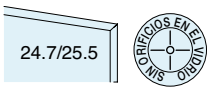

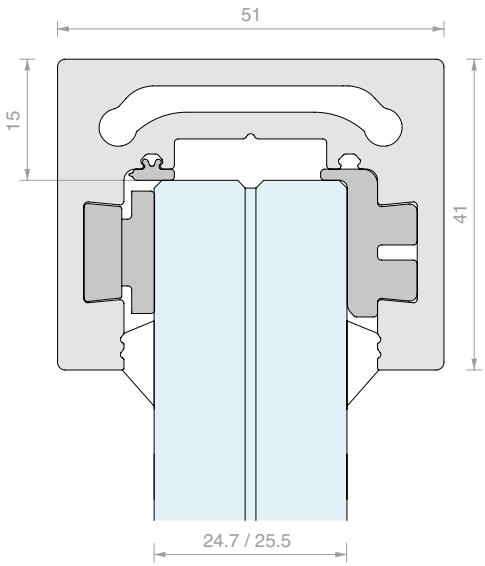

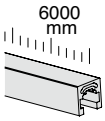

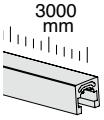

Kit formado por:

Art.	Descripción	Cant.
CORLM255S.60	Perfil pasamanos cuadrado	1 Ud.
CORLM33	Prensor	24 Uds.
CORLM41	Junta apriete vidrio	6 m
GTUP4	Junta junquillo	12 m

Art.	Longitud	Cant.
CORLM2560S	**6000** mm	1 Ud.

Kit formado por:

Art.	Descripción	Cant.
CORLM255S.30	Perfil pasamanos cuadrado	1 Ud.
CORLM33	Prensor	12 Uds.
CORLM41	Junta apriete vidrio	3 m
GTUP4	Junta junquillo	6 m

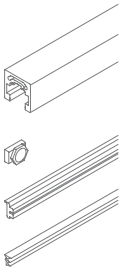

Art.	Longitud	Cant.
CORLM2530S	**3000** mm	1 Ud.

Perfil pasamanos redondeado

Material: Aluminio

Acabado: /10 /97

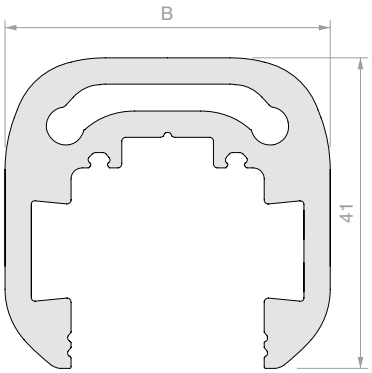

Art.	B	Longitud	Para vidrios	Cant.
CORLM01	**43** mm	**6000** mm	**16.7** / **17.5** mm	1 Ud.
CORLM03	**43** mm	**3000** mm	**16.7** / **17.5** mm	1 Ud.
CORLM05	**47** mm	**6000** mm	**20.7** / **21.5** mm	1 Ud.
CORLM07	**47** mm	**3000** mm	**20.7** / **21.5** mm	1 Ud.
CORLM255C.60	**51** mm	**6000** mm	**24.7** / **25.5** mm	1 Ud.
CORLM255C.30	**51** mm	**3000** mm	**24.7** / **25.5** mm	1 Ud.

PERFIL PASAMANOS CUADRADO

Material: Aluminio

Acabado: /10 /97

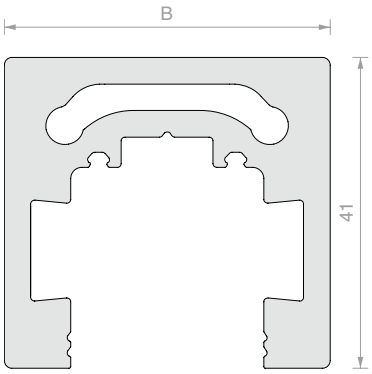

Art.	B	Longitud	Para vidrios	Cant.
CORLM09	**43** mm	**6000** mm	**16.7** / **17.5** mm	1 Ud.
CORLM11	**43** mm	**3000** mm	**16.7** / **17.5** mm	1 Ud.
CORLM13	**47** mm	**6000** mm	**20.7** / **21.5** mm	1 Ud.
CORLM15	**47** mm	**3000** mm	**20.7** / **21.5** mm	1 Ud.
CORLM255S.60	**51** mm	**6000** mm	**24.7** / **25.5** mm	1 Ud.
CORLM255S.30	**51** mm	**3000** mm	**24.7** / **25.5** mm	1 Ud.

TAPA CERRADA PASAMANOS REDONDEADO

Material: Aluminio

Acabado: /10 /97

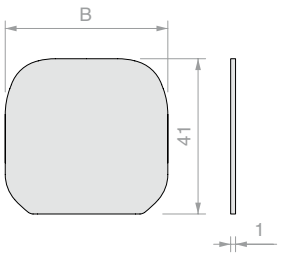

Art.	B	Cant.
CORLM17	**43** mm	1 Ud.
CORLM19	**47** mm	1 Ud.
CORLM55	**51** mm	1 Ud.

TAPA DE CIERRE PASAMANOS CUADRADO

Material: Aluminio

Acabado: /10 /97

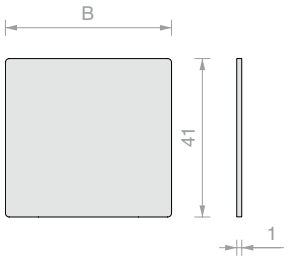

Art.	B	Cant.
CORLM21	**43** mm	1 Ud.
CORLM23	**47** mm	1 Ud.
CORLM57	**51** mm	1 Ud.

TAPA ABIERTA PASAMANOS REDONDEADO

Material: Aluminio

Acabado: /10 /97

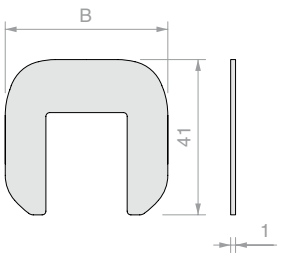

Art.	B	Para vidrios	Cant.
CORLM25	**43** mm	**16.7** / **17.5** mm	1 Ud.
CORLM27	**47** mm	**20.7** / **21.5** mm	1 Ud.
CORLM59	**51** mm	**24.7** / **25.5** mm	1 Ud.

TAPA ABIERTO PASAMANOS CUADRADO

Material: Aluminio

Acabado: /10 /97

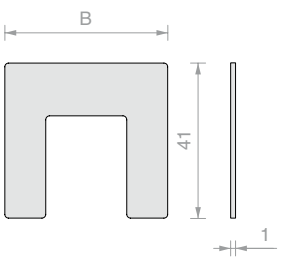

Art.	B	Para vidrios	Cant.
CORLM29	**43** mm	**16.7** / **17.5** mm	1 Ud.
CORLM31	**47** mm	**20.7** / **21.5** mm	1 Ud.
CORLM61	**51** mm	**24.7** / **25.5** mm	1 Ud.

prensor

Material: POM

Pareja tuerca-tornillo para apretar el pasamanos estructural.

Herramienta aconsejada para el apriete Art. CORLM45

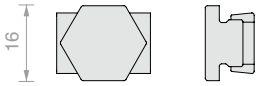

Art.	Cant.
CORLM33	1 Ud.

SOPORTE DE UNIÓN ANGULAR PARA CORLM

Material: Acero inox AISI 316

Requiere juego de tornillos Art. CORLM43 para fijación al pasamanos

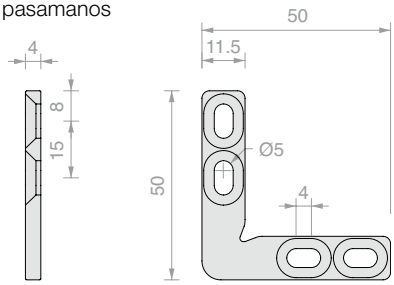

Art.	Cant.
CORLM35	1 Ud.

SOPORTE DE UNIÓN EN LÍNEA PARA CORLM

Material: Acero inox AISI 316

Requiere juego de tornillos Art. CORLM43 para fijación al pasamanos

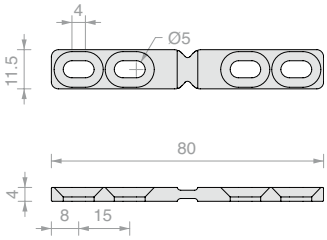

Art.	Cant.
CORLM37	1 Ud.

VARILLAS DE ANCLAJE A PARED PARA CORLM

Material: POM

Permite fijar el pasamanos a la pared.

Que apretar en el pasamanos utilizando el Art. CORLM33.

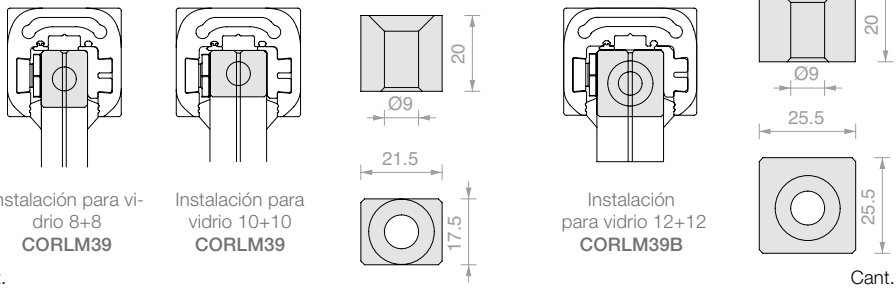

Instalación para vidrio 8+8 **CORLM39**

Instalación para vidrio 10+10 **CORLM39**

Instalación para vidrio 12+12 **CORLM39B**

Art.	Cant.
CORLM39	1 Ud.
CORLM39B	1 Ud.

JUNTA DE APRIETE VIDRIO

Material: EPDM

Color: negro

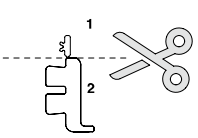

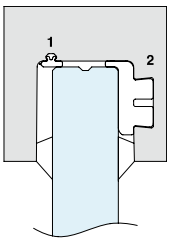

Art.	Cant.
CORLM41	1 m

JUNTA JUNQUILLO

Material: PVC

Art.	Espesor	Color	Cant.
GTUP2	**2** mm	Transparente	1 m
GTUP3	**3** mm	Transparente	1 m
GTUP4	**4** mm	Transparente	1 m
GTUP5	**5** mm	Transparente	1 m
GTUP6	**6** mm	Transparente	1 m

Art.	Espesor	Color	Cant.
GTUP2G	**2** mm	Gofrada	1 m
GTUP3G	**3** mm	Gofrada	1 m
GTUP4G	**4** mm	Gofrada	1 m
GTUP5G	**5** mm	Gofrada	1 m
GTUP6G	**6** mm	Gofrada	1 m

Art.	Espesor	Color	Cant.
GTUP2N	**2** mm	Negra	1 m
GTUP3N	**3** mm	Negra	1 m
GTUP4N	**4** mm	Negra	1 m
GTUP5N	**5** mm	Negra	1 m
GTUP6N	**6** mm	Negra	1 m

4 TORNILLOS AUTOPERFORANTES

Tornillos autoperforantes de acero INOX.

Perforan y roscan simultáneamente.

Art.	Cant.
CORLM43	1 Ud.

LLAVE APRIETE PRENSORES CORLM33

Material: Acero

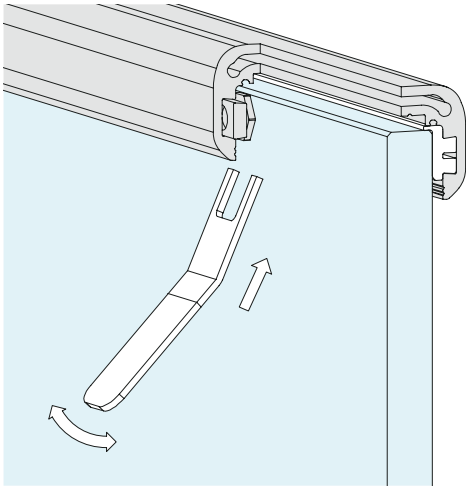

Art.	Cant.
CORLM45	1 Ud.

PASAMANOS A RAS

Material: Acero inox AISI 316

Acabado: /8

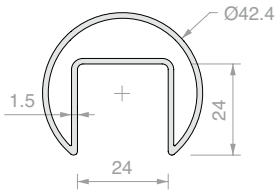

Art.	Longitud	Cant.
CORF50	**3000** mm	1 Ud.

JUNTA PARA PASAMANOS A RAS

Material: EPDM

Color: negro

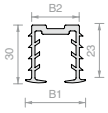

Art.	Para vidrios	B1	B2	Cant.
CORFGM175	**17.5** mm	**32** mm	**24** mm	1 m
CORFGM215	**21.5** mm	**36** mm	**28** mm	1 m

UNIÓN EN LÍNEA PARA PASAMANOS A RAS

Material: Acero inox AISI 316

Se suministra con 4 espárragos M6

Acabado: /8

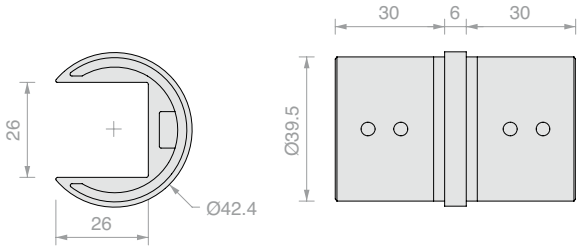

Art.	Cant.
CORF50357	1 Ud.

UNIÓN ANGULAR PARA PASAMANOS A RAS

Material: Acero inox AISI 316

Se suministra con 4 espárragos M6

Acabado: /8

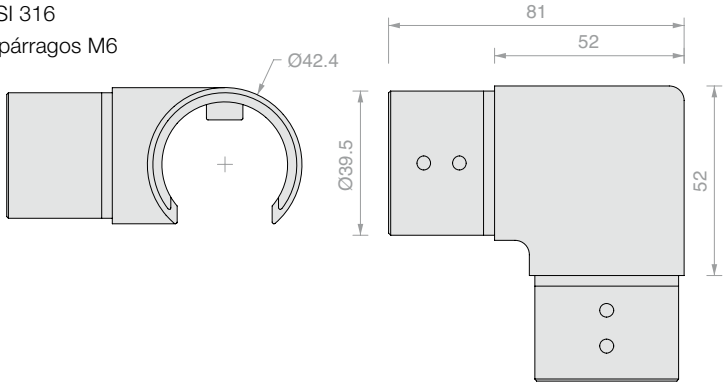

Art.	Cant.
CORF50359	1 Ud.

UNIÓN ANGULAR REGULABLE HACIA ARRIBA

Material: Acero inox AISI 316
Se suministra con 4 espárragos M6
Acabado: /8

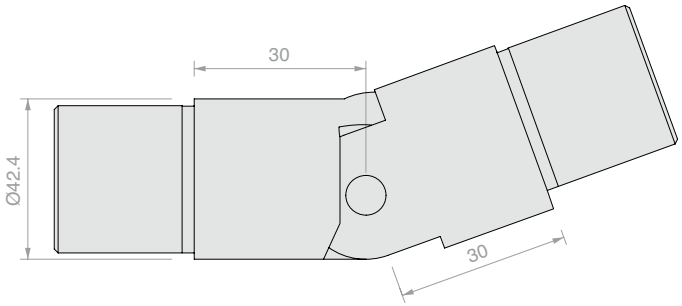

Art.	Descripción	Cant.
CORF-UP25-55	Ángulo ajustable entre **25°** y **55°**	1 Ud.

UNIÓN ANGULAR REGULABLE HACIA ABAJO

Material: Acero inox AISI 316
Se suministra con 4 espárragos M6
Acabado: /8

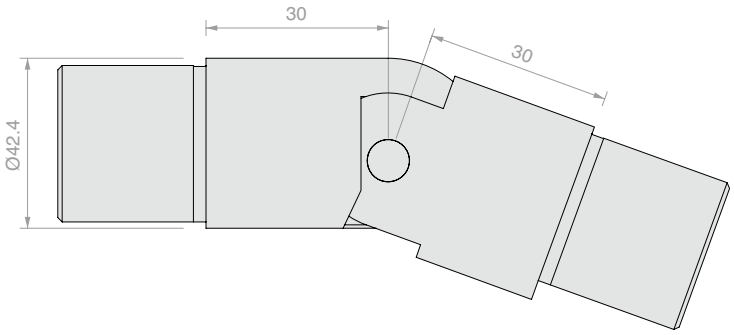

Art.	Descripción	Cant.
CORF-DOW25-55	Ángulo ajustable entre **25°** y **55°**	1 Ud.

TAPA DEL EXTREMO PARA PASAMANOS A RAS

Material: Acero inox AISI 316
Se suministra con 2 espárragos M6
Acabado: /8

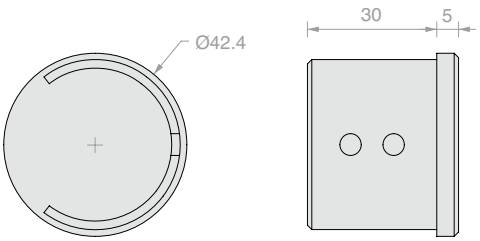

Art.	Cant.
CORF50364	1 Ud.

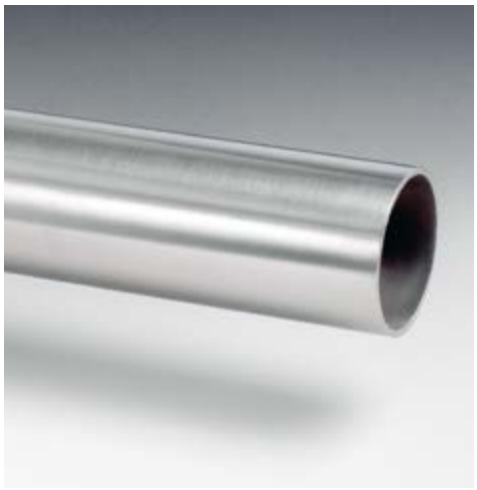

PASAMANOS TUBULAR

Material: Acero inox AISI 316

Acabado: /8

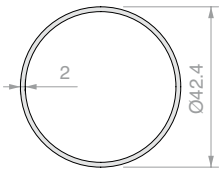

Art.	Longitud	Cant.
CORFT42316	**3000** mm	1 Ud.

UNIÓN EN LÍNEA PARA PASAMANOS TUBULAR

Material: Acero inox AISI 316

Acabado: /8

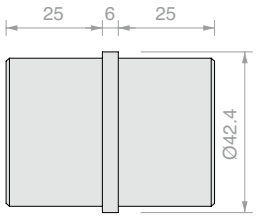

Art.	Cant.
CORFGLT4101	1 Ud.

UNIÓN ARTICULADA PARA PASAMANOS TUBULAR

Material: Acero inox AISI 316

Acabado: /8

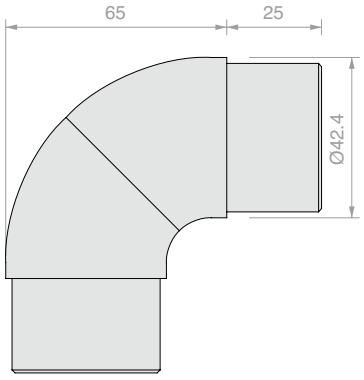

Art.	Cant.
CORFCR4140	1 Ud.

UNIÓN ANGULAR REGULABLE PARA PASAMANOS TUBULAR

Material: Acero inox AISI 316

Bloqueo en posición mediante tornillo suministrado.

Acabado: /8

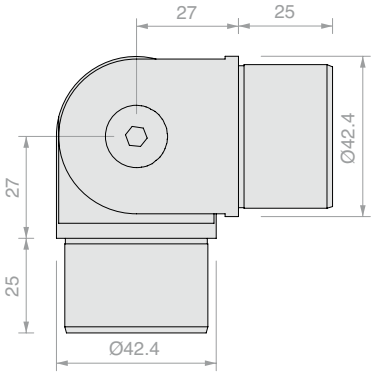

Art.	Cant.
CORF-52027	1 Ud.

INICIO DESDE PARED POR PASAMANOS TUBULAR

Material: Acero inox AISI 316

Acabado: /8

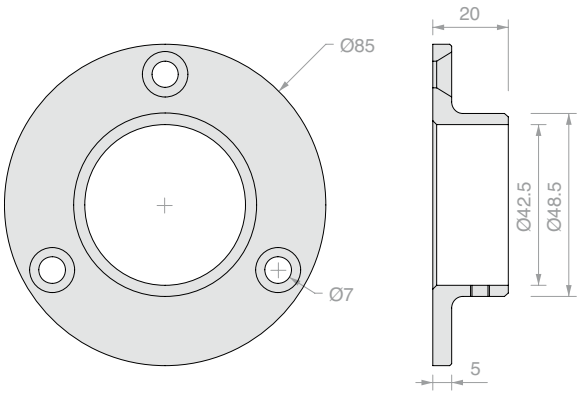

Art.	Cant.
CORFPP3110	1 Ud.

TAPA DEL EXTREMO PARA PASAMANOS TUBULAR

Material: Acero inox AISI 316

Acabado: /8

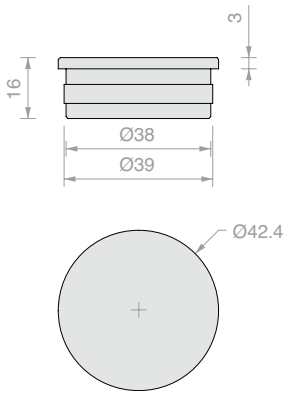

Art.	Cant.
CORFTT4301	1 Ud.

FIJACIÓN ARTICULADA A VIDRIO PARA PASAMANOS TUBULAR

Material: Acero inox AISI 316

Orificio aconsejado en el vidrio Ø 15 mm

Acabado: /8

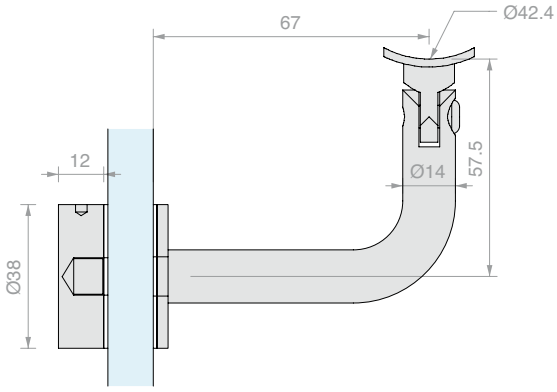

Art.	Para vidrios	Cant.
CORFAV44106	De **13.5** a **25.5** mm	1 Ud.

FIJACIÓN ARTICULADA A PARED PARA PASAMANOS TUBULAR

Material: Acero inox AISI 316

Acabado: /8

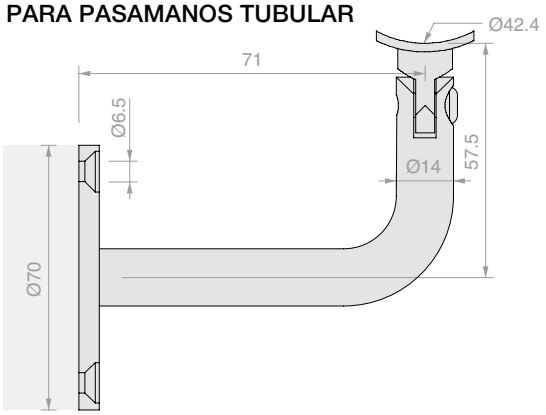

Art.	Cant.
CORFAM3075	1 Ud.

PERFIL DE ACABADO

Material: Acero inox AISI 316

Utilizar siliconas neutras para la fijación al vidrio.

Acabado: /8 /15

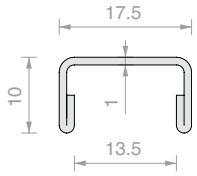

Art.	Longitud	Para vidrios	Cant.
CPR66	**2500** mm	**13.5** mm	1 Ud.

PERFIL DE ACABADO

Material: Acero inox AISI 316

Utilizar siliconas neutras para la fijación al vidrio.

Acabado: /8 /15

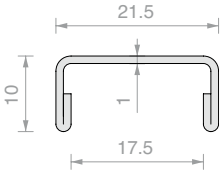

Art.	Longitud	Para vidrios	Cant.
CPR88	**2500** mm	**17.5** mm	1 Ud.

PERFIL DE ACABADO

Material: Acero inox AISI 316

Utilizar siliconas neutras para la fijación al vidrio.

Acabado: /8 /15

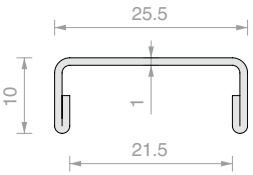

Art.	Longitud	Para vidrios	Cant.
CPR1010	**2500** mm	**21.5** mm	1 Ud.

PERFIL DE ACABADO

Material: Acero inox AISI 316

Utilizar siliconas neutras para la fijación al vidrio.

Acabado: /8 /15

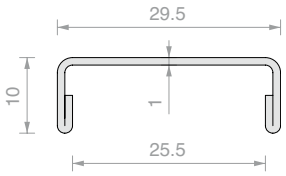

Art.	Longitud	Para vidrios	Cant.
CPR1212	**2500** mm	**25.5** mm	1 Ud.

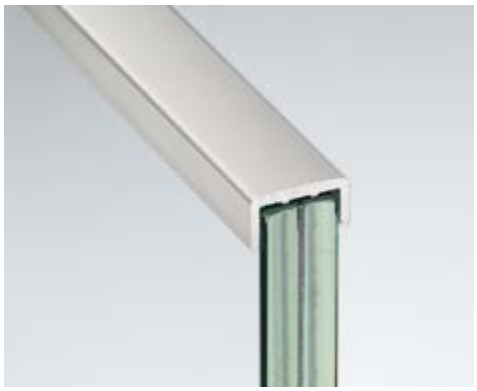

PERFIL DE ACABADO

Material: Aluminio

Utilizar siliconas neutras para la fijación al vidrio.

Acabado: /10 /97 /RAL

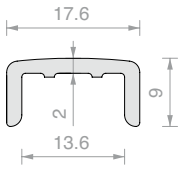

Art.	Longitud	Para vidrios	Cant.
CPRAL66	**3000** mm	**13.5** mm	1 Ud.

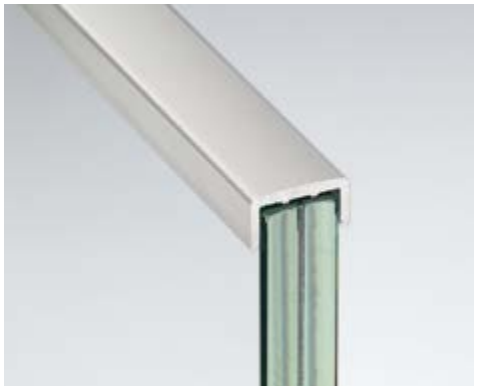

PERFIL DE ACABADO

Material: Aluminio

Utilizar siliconas neutras para la fijación al vidrio.

Acabado: /10 /97 /RAL

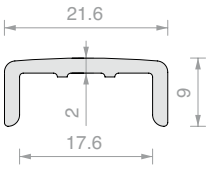

Art.	Longitud	Para vidrios	Cant.
CPRAL88	**3000** mm	**17.5** mm	1 Ud.

PERFIL DE ACABADO

Material: Aluminio

Utilizar siliconas neutras para la fijación al vidrio.

Acabado: /10 /97 /RAL

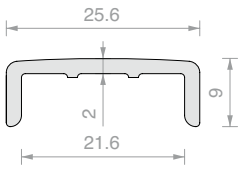

Art.	Longitud	Para vidrios	Cant.
CPRAL1010	**3000** mm	**21.5** mm	1 Ud.

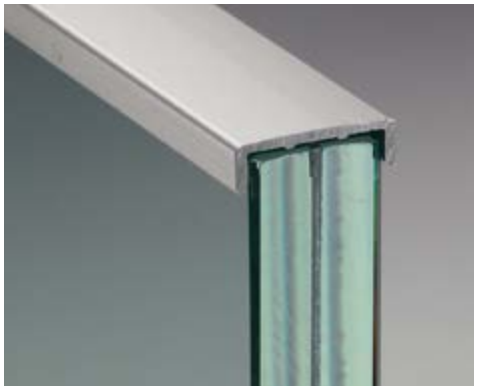

PERFIL DE ACABADO

Material: Aluminio

Utilizar siliconas neutras para la fijación al vidrio.

Acabado: /10 /97 /RAL

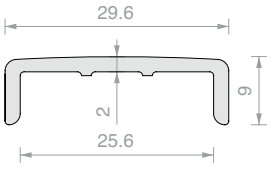

Art.	Longitud	Para vidrios	Cant.
CPRAL1212	**3000** mm	**25.5** mm	1 Ud.

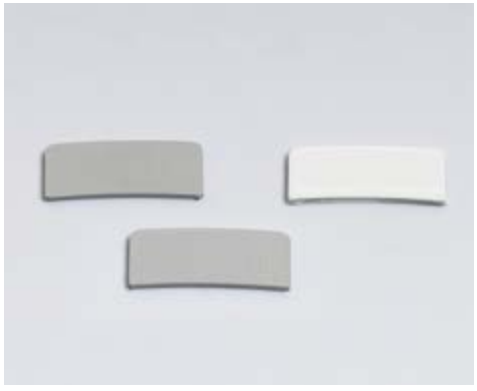

TAPA DE ACABADO PARA CPRAL

Material: Aluminio

Acabado: /10 /97 /RAL

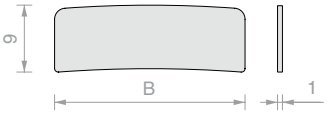

Art.	B	Cant.
CPRAL66TP	**17.6** mm	1 Ud.
CPRAL88TP	**21.6** mm	1 Ud.
CPRAL1010TP	**25.6** mm	1 Ud.
CPRAL1212TP	**29.6** mm	1 Ud.

LED

Para aplicaciones que superen los 5 metros lineales de LED STRIP, se aconseja utilizar varias fuentes de alimentación para reducir los efectos relacionados con las caídas naturales de tensión. Son posibles aplicaciones con múltiples derivaciones, con los DRIVER dimensionados de manera adecuada. Cuando oportuno, se aconseja utilizar silicona para exteriores para proteger adecuadamente el cableado frente a los agentes atmosféricos. Se recomienda encargar a técnico cualificado la conexión de las LED STRIP a la red eléctrica.

LED STRIP: iluminación decorativa de la placa de vidrio (aconsejado LEDST001)

El efecto de iluminación decorativa del vidrio puede acentuar los defectos presentes en la superficie y el interior de las placas, responsables del efecto de brillo difuso. Estos defectos tienden a ser más evidentes al aumentar la intensidad luminosa: se recomienda prestar la máxima atención en la fase de fabricación de las placas y el uso de LED STRIP de modesta intensidad luminosa.

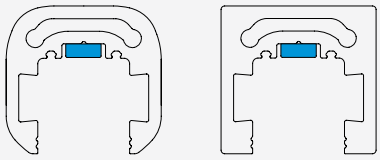

LED STRIP IP66

Apta también para exteriores
Entrada: 24 V CC, Potencia 9,6 W/m
L=5000 mm - 140 LED/m - lm/m 922 - lm/W 96
CCT 4000K Blanco

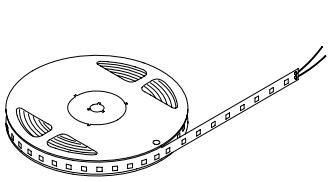

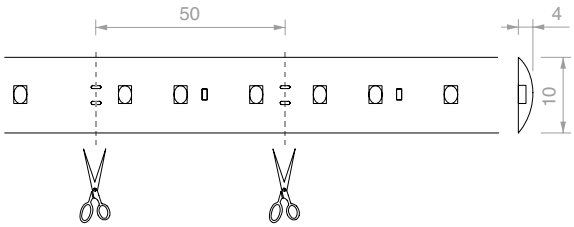

Art.	Cant.
LEDST001	1 Ud.

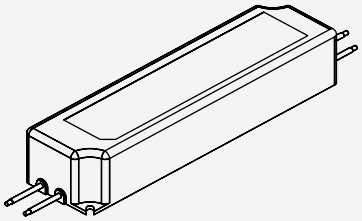

ALIMENTADORES 24V CC IP67

Aptos también para exteriores
Entrada: 100 - 240V CA
Salida: 24 V CC potencia 35 W, 60 W, 100 W, 150 W
Cables IN/OUT - Protección de clase 2

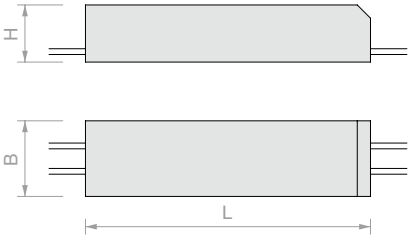

Art.	Descripción	H	P	L	Cant.
LED24035IP	24V DC 35W IP67	**30** mm	**40** mm	**150** mm	1 Ud.
LED24060IP	24V DC 60W IP67	**32** mm	**42** mm	**162** mm	1 Ud.
LED24100IP	24V DC 100W IP67	**37** mm	**52** mm	**190** mm	1 Ud.
LED24150IP	24V DC 150W IP67	**38** mm	**68** mm	**222** mm	1 Ud.

CONSEJOS PARA UNA INSTALACIÓN CORRECTA:

- Prestar atención a la polaridad de los productos.
- Utilizar únicamente fuentes de alimentación estabilizadas en tensión de 24 V CC.
- Tras calcular el consumo total de las luminarias que se van a instalar, seleccionar una fuente de alimentación que tenga siempre un margen de carga un 15/20% superior al calculado.
- En caso de mantenimiento, cortar la alimentación eléctrica.

Conectar varios aparatos en paralelo:

Para evitar dañar los LED, realizar todas las conexiones antes de conectar la alimentación eléctrica
Longitud máxima continua 5 metros.

Ejemplo: STRIP larga 3 m
tipo LED STRIP 1 24V DC máx. 9.6 W/m (Art. LEDST001)

Selección de la fuente de alimentación

DRIVER: absorción tipo LED x longitud LED + 15%
(aumento mínimo debido a la caída de tensión) 9.6 x 3 x 1.15 = 33.15 W (MÍN.).
El DRIVER de alimentación que elegir: 24V DC 35 W (Art. LED24035IP)

Lista completa de artículos: LEDST001 1 Ud. - LED24035IP 1 Ud.

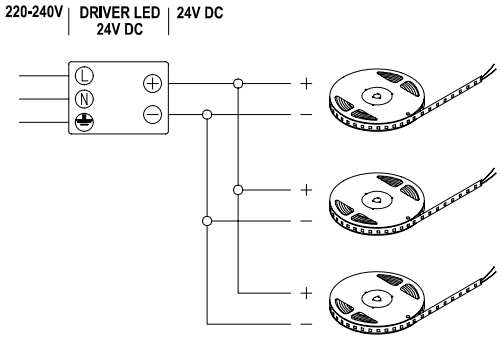

ACABADOS RAL Y ESPECIALES

BAJO PEDIDO*

RAL 9005 OPACO/R2 | RAL 7021 OPACO/R14 | RAL 7016 OPACO/R13 | RAL 7024 OPACO/R20 | RAL RUBIGO /R25 | RAL 1004 LUCIDO/R23 | RAL 9010 BRILLANTE/RAL

CLASE 20 Espesor mínimo de anodizado 20 micras
Adecuado para instalaciones en exteriores, incluso en entornos agresivos

QUALITAL

* los acabados bajo pedido pintados están vinculados a plazos de producción que deben evaluarse en cada caso.
Los acabados anodizados están sujetos a plazos de producción y cantidades mínimas de pedido que deben evaluarse en cada caso.

COLORES RAL BAJO PEDIDO

PROTECCIÓN ANTI-ARANAZOS

Bajo pedido, es posible proteger los lados a la vista de los perfiles para evitar arañazos durante la instalación

CORTES ESPECIALES

BAJO PEDIDO

NUESTROS SERVICIOS A VUESTRA DISPOSICIÓN

ATENCIÓN AL CLIENTE

GESTIÓN RÁPIDA DEL ORDEN Y ENVÍO

Descargo de responsabilidad: la siguiente información tiene carácter meramente informativo y está sujeta a revisiones y actualizaciones.

INDICACIONES PARA LA INSTALACIÓN

Se aconseja tomar las siguientes precauciones durante la instalación:

• Utilizar detergentes neutros para eliminar la suciedad, las manchas de grasa y los restos de adhesivo. No utilizar materiales abrasivos.

• Para los perfiles de aluminio, se aconseja utilizar selladores (por ejemplo, silicona o butilo), pinturas (por ejemplo, zinc metal en aerosol) u otros inhibidores de corrosión adecuados para proteger de la corrosión los cortes y orificios realizados posteriormente al anodizado.

Si la colocación se realiza en invierno se recomienda tener en cuenta la dilatación térmica que se producirá en verano debido al aumento de la temperatura ambiente, colocando juntas de dilatación adecuadas.

El coeficiente de dilatación térmica del aluminio es de 2.3x10-5 °C-1: por poner un ejemplo, si el aumento de temperatura es de 35 °C, la dilatación de una barra de 3 m asciende a 2.3x10-5 °C-1 x 35 °C x 3 m = 2.4x10-3 m, es decir, 2.4 mm.

ANODIZACIÓN

La anodización (también llamada oxidación anódica) es un proceso electroquímico por el que se induce la formación de óxido (alúmina) en la superficie del aluminio extruido. **Este tratamiento proporciona al producto las siguientes características:**

• resistencia a la corrosión • dureza superficial • resistencia a la abrasión

La coloración que se da a los productos tiene un impacto meramente estético y no altera la capacidad protectora del anodizado.

Los perfiles de aluminio en bruto específicamente sin anodizar ni pintar, vendidos por Saint-Gobain Logli S.r.l. están destinados a ser revestidos adecuadamente por el cliente. El cliente exime a Saint-Gobain Logli S.r.l. de cualquier responsabilidad por problemas derivados del uso del material en bruto. El cliente también asume toda la responsabilidad del acabado que aplique al perfil en bruto.

Notas: Corrosión galvánica: es un fenómeno que puede producirse en la interfaz entre dos metales diferentes en presencia de un electrolito (por ejemplo, agua, especialmente si es salada). Se trata de un proceso electroquímico que provoca la disolución del metal con el potencial eléctrico más bajo. En las parejas de metales más comunes, casi siempre es el aluminio el que desempeña el papel de ánodo y, por tanto, se corroe. Por supuesto, esto sólo ocurre cuando la superficie de aluminio no está adecuadamente protegida.

MANTENIMIENTO Y LIMPIEZA

Es fundamental limpiar periódicamente el producto para conservar su aspecto original. En un entorno marino o urbano (emisiones contaminantes a la atmósfera) se recomienda limpiar las superficies al menos cada tres meses. En ambientes exteriores relativamente más limpios, se aconseja efectuar un lavado cada seis meses. También para las instalaciones en interiores se recomienda limpiar el producto al menos una vez al año.

Puede lavarse con agua caliente y jabón neutro; utilizar un paño suave o una esponja no abrasiva. Aclarar a fondo con agua limpia. Secar con un paño suave.

ÍNDICE ANALÍTICO VOLUMEN 1

Art.	Pág.
ATP452	186
ATP50	182
ATP50315	185
ATP503215	185
ATP503365	185
ATP50365	185
ATP515	184
ATP5215	184
ATP5365	184
ATP565	184
ATP60	179
ATT10	202
ATT15	202
ATT20	202
ATT40	204
ATT45	204
ATT50	204
BFM975-10-A4	195
BFM975-10-ZN	195
BFM975-12-A4	195
BFM975-12-ZN	195
BFM975-14-A4	195
BFM975-14-ZN	195
CH12EXA	176
CH12EXA	194
CHSETT19	176
CHSETT19	194
CHSETT32	176
CHSETT32	194
CORF-52027	227
CORF-DOW25-55	226
CORF-UP25-55	226
CORF50	225
CORF50357	225
CORF50359	225
CORF50364	226
CORFAM3075	229
CORFAV44106	229
CORFCR4140	227
CORFGLT4101	227
CORFGM175	225
CORFGM215	225
CORFPP3110	229
CORFT42316	227
CORFTT4301	229
CORLM01	220
CORLM03	220
CORLM05	220
CORLM07	220
CORLM09	220
CORLM11	220
CORLM13	220
CORLM15	220
CORLM17	221
CORLM1730C	215
CORLM1730S	217
CORLM1760C	215
CORLM1760S	217
CORLM19	221
CORLM21	221
CORLM2130C	216
CORLM2130S	218
CORLM2160C	216
CORLM2160S	218
CORLM23	221
CORLM25	221
CORLM2530C	216
CORLM2530S	218
CORLM255C.30	220
CORLM255C.60	220
CORLM255S.30	220
CORLM255S.60	220
CORLM2560C	216
CORLM2560S	218
CORLM27	221
CORLM29	221
CORLM31	221
CORLM33	222
CORLM35	222
CORLM37	222
CORLM39	222
CORLM39B	222
CORLM41	223
CORLM43	223
CORLM45	223
CORLM55	221
CORLM57	221
CORLM59	221
CORLM61	221
CPR1010	230
CPR1212	230
CPR66	230
CPR88	230
CPRAL1010	231
CPRAL1010TP	231
CPRAL1212	231
CPRAL1212TP	231
CPRAL66	231
CPRAL66TP	231
CPRAL88	231
CPRAL88TP	231
DEX934-10-A4	195
DEX934-10-ZN	195
DEX934-12-A4	195
DEX934-12-ZN	195
DEX934-14-A4	195
DEX934-14-ZN	195
DF100.15	130
DF100.30	130
DF100.60	130
DF101.15	131
DF101.30	131
DF101.60	131
DF1010	129
DF1010.60	129
DF1012DK.15	122
DF1012DK.30	122
DF1012DK.60	122
DF1012FR.15	123
DF1012FR.30	123
DF1012FR.60	123
DF1012LM.15	122
DF1012LM.30	122
DF1012LM.60	122
DF1012SP.15	123
DF1012SP.30	123
DF1012SP.60	123
DF104.15	135
DF104.30	135
DF104.60	135
DF105.15	133
DF105.30	133
DF105.60	133
DF116.15	135
DF116.30	135
DF116.60	135
DF12072AL	137
DF12080AL	137
DF1212255	128
DF1212DKKIT.15	104
DF1212DKKIT.30	104
DF1212DKKIT.60	104
DF1212FRKIT.15	110
DF1212FRKIT.30	110
DF1212FRKIT.60	110
DF1212KIT12	128
DF1212LMKIT.15	100
DF1212LMKIT.30	100
DF1212LMKIT.60	100
DF1212SPKIT.15	114
DF1212SPKIT.30	114
DF1212SPKIT.60	114
DF12772AL	138
DF12774AL	140
DF12780AL	138
DF147L.15	132
DF147L.30	132
DF147L.60	132
DF15PICOKIT.15	92
DF15PICOKIT.30	92
DF15PICOKIT.60	92
DF15XPKIT.15	86
DF15XPKIT.30	86
DF15XPKIT.60	86
DF17072AL	138
DF17080AL	138
DF1721	127
DF1721KIT6	127
DF1721MR	127
DF1721MRKIT3	127
DF204.15	132
DF204.30	132
DF204.60	132
DF2121	127
DF2121KIT6	127
DF2121MR	127
DF2121MRKIT3	127
DF216.15	132
DF216.30	132
DF216.60	132
DF25	146
DF2525	146
DF2TPAL	137
DF4TPAL	137
DF66PICOKIT.15	90
DF66PICOKIT.30	90
DF66PICOKIT.60	90
DF66XPKIT.15	84
DF66XPKIT.30	84
DF66XPKIT.60	84
DF810DK.15	119
DF810DK.30	119
DF810DK.60	119
DF810DK17KIT.15	58
DF810DK17KIT.30	58
DF810DK17KIT.60	58
DF810DK21KIT.15	60
DF810DK21KIT.30	60
DF810DK21KIT.60	60
DF810FR.15	119
DF810FR.30	119
DF810FR.60	119
DF810FR17KIT.15	64
DF810FR17KIT.30	64
DF810FR17KIT.60	64
DF810FR21KIT.15	66
DF810FR21KIT.30	66
DF810FR21KIT.60	66
DF810LM.15	118
DF810LM.30	118
DF810LM.60	118
DF810LM17KIT.15	44
DF810LM17KIT.30	44
DF810LM17KIT.60	44
DF810LM21KIT.15	46
DF810LM21KIT.30	46
DF810LM21KIT.60	46
DF810MF.15	120
DF810MF.30	120
DF810MF.60	120
DF810MF17KIT.15	70
DF810MF17KIT.30	70
DF810MF17KIT.60	70
DF810MF21KIT.15	72
DF810MF21KIT.30	72
DF810MF21KIT.60	72
DF810MR.15	118
DF810MR.30	118
DF810MR.60	118
DF810MR17KIT.15	50
DF810MR17KIT.30	50
DF810MR17KIT.60	50
DF810MR21KIT.15	52
DF810MR21KIT.30	52
DF810MR21KIT.60	52
DF810SP.15	120
DF810SP.30	120
DF810SP.60	120
DF810SP17KIT.15	76
DF810SP17KIT.30	76
DF810SP17KIT.60	76
DF810SP21KIT.15	78
DF810SP21KIT.30	78
DF810SP21KIT.60	78
DF8801.15	135
DF8801.30	135
DF8801.60	135
DF8803.15	134
DF8803.30	134
DF8803.60	134
DF88PICOKIT.15	94
DF88PICOKIT.30	94
DF88PICOKIT.60	94
DF88XPKIT.15	88
DF88XPKIT.30	88

Art.	Pág.
DF88XPKIT.60	88
DFA72054	136
DFA7230	136
DFA7260	136
DFA80054	136
DFA8030	136
DFA8060	136
DFAD17	127
DFAD17MR	127
DFCLS72.30	147
DFCLS80.30	147
DFDK05.15	133
DFDK05.30	133
DFDK05.60	133
DFDK07.15	130
DFDK07.30	130
DFDK07.60	130
DFDKTP08AL	138
DFDKTP10AL	139
DFDKTP17AL	138
DFDKTP21AL	139
DFDKTP23AL	140
DFDKTP27AL	140
DFDKTP29AL	139
DFDKTP31AL	139
DFFH10A4	149
DFFH10ZN	149
DFFH12A4	149
DFFH12ZN	149
DFFLEX01	148
DFFLEX03	148
DFFLEX05	148
DFFORO10	126
DFFORO15	126
DFFORO2815	126
DFFOROAS	124
DFFOROAS	125
DFFOROAS2	124
DFFOROAS2	125
DFFOROAS4	124
DFFOROAS4	125
DFFOROAS9	124
DFFOROAS9	125
DFFORODR	124
DFFORODR2	124
DFFORODR4	124
DFFORODR9	124
DFFORODRAS	125
DFFORODRAS	126
DFFORODRAS2	125
DFFORODRAS2	126
DFFORODRAS4	125
DFFORODRAS4	126
DFFORODRAS9	125
DFFORODRAS9	126
DFGD	137
DFMAK21	148
DFP100.15	133
DFP100.30	133
DFP100.60	133
DFP135	128
DFP150	128
DFP15G01	129
DFP15G01.03	129
DFP15G01.60	129
DFP15KIT12	128
DFP175	128
DFP66KIT12	128
DFP7562AL	142
DFP7562UAL	142
DFP88.15	121
DFP88.30	121
DFP88.60	121
DFP88G01	129
DFP88G01.03	129
DFP88G01.60	129
DFP88KIT12	128
DFP88TEC	146
DFP88TECG	146
DFPG03	129
DFPG03.03	129
DFPG03.60	129
DFPTASA4	149
DFPTASHEXZN	149
DFPTASZN	149
DFS03.15	131
DFS03.30	131
DFS03.60	131
DFS09.15	134
DFS09.30	134
DFS09.60	134
DFS11.15	134
DFS11.30	134
DFS11.60	134
DFS13083AL	143
DFS13090AL	143
DFS15.15	130
DFS15.30	130
DFS15.60	130
DFS17.15	131
DFS17.30	131
DFS17.60	131
DFSA121054	136
DFSA12130	136
DFSA12160	136
DFSPTP08AL	141
DFSPTP10AL	141
DFSPTP12AL	141
DFSPTP14AL	142
DFSPTP17AL	143
DFSPTP21AL	144
DFSPTP23AL	144
DFSPTP27AL	144
DFTAG90	148
DFTAGLIO	148
DFTEC1010	146
DFTEC1010G	146
DFTEC1212	146
DFTEC1212G	146
DFTEC88	146
DFTEC88G	146
DFUT01	127
DFXP135	128
DFXP150	128
DFXP15KIT12	128
DFXP175	128
DFXP66KIT12	128
DFXP88.15	121
DFXP88.30	121
DFXP88.60	121
DFXP88KIT12	128
DISTB40	187
DISTB50	188
DISTCOFIS11	186
DISTCOFIS12	186
DISTCOFISR	186
EVOBOR304	175
EVOBOR304DIST	176
EVOBOR316	175
EVOBOR316DIST	176
EVODR304	173
EVODR304DIST	176
EVODR316	173
EVODR316DIST	176
EVODRG	176
EVOFIX304	174
EVOFIX316	174
FIXBORK1	203
FIXBORK40	205
FIXGHIERA10	203
FIXGHIERA40	205
FIXGHIERA8	203
GTUP2	223
GTUP2G	223
GTUP2N	223
GTUP3	223
GTUP3G	223
GTUP3N	223
GTUP4	223
GTUP4G	223
GTUP4N	223
GTUP5	223
GTUP5G	223
GTUP5N	223
GTUP6	223
GTUP6G	223
GTUP6N	223
LED24035IP	151
LED24035IP	233
LED24060IP	151
LED24060IP	233
LED24100IP	151
LED24100IP	233
LED24150IP	151
LED24150IP	233
LEDST001	151
LEDST001	233
MA402	211
MBLK180	212
MBLK90	212
MGS21	210
MGS21255	210
MGSR01	209
MGSR11	208
MGSR13	209
MGSR31	208
MGSR31255	208
MONACC	213
MONCH16	213
MQ404-AISI316	201
MQ408-AISI316	201
MQ504-AISI316	201
MQ508-AISI316	201
MQ602-AISI316	207
MQ60490-316	207
MQ606LIN-316	207
MQ702-AISI316	207
MQ70490-316	207
MQ706LIN-316	207
MQC54-AISI316	201
MQC58-AISI316	201
MQC72-AISI316	207
MQC7490-316	207
MQC76LIN-316	207
MS1207.006	210
MS1207.008	210
MS1207.010	210
MS1207.012	210
MS1207.087	210
MS1207.107	210
MS1207.127	210
MS1250	211
PVTB	205
PVTS	205
RON125-10-A4	195
RON125-10-ZN	195
RON125-12-A4	195
RON125-12-ZN	195
RON125-14-A4	195
RON125-14-ZN	195
SB-BORK	181
SB-BORK	193
SB148	192
SB200K	191
SB200ST	193
SB40DR	180
SB40DR	193
SB48DR	180
SBSTACC	193
UT200	194
UT200	213
UT250	194
UT250	213
UT300	194
UT300	213
UTC200R	194
UTC200R	213
UTC250R	194
UTC250R	213
UTC300R	194
UTC300R	213

CATÁLOGO
EXTERIORES

logli
SAINT-GOBAIN

EXTERIORES

SISTEMAS DE MARQUESINAS
CON PERFIL ESTRUCTURAL

LA PENSILINA
Pág. 26

LUMIA
Pág. 38

SISTEMAS DE MARQUESINAS
CON TIRANTES

CANOPY LIGHT
Pág. 66

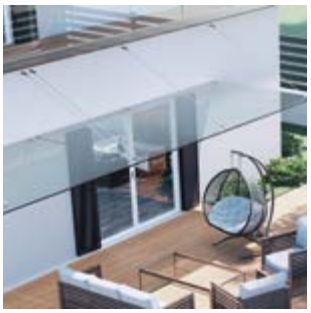

GLASS CANOPY
Pág. 74

SISTEMA PARA
CIERRES CORREDEROS

ATRIVANT
Pág. 94

ABRAZADERAS

POOL
Pág. 110

SISTEMA PARA
FACHADAS

SPIDER SERIE FLUIDO
Pág. 112

SPIDER SERIE SP
Pág. 120

MARQUESINAS LOGLI

Nuestros sistemas para marquesinas ofrecen soluciones para todos los gustos, garantizando siempre altas prestaciones de resistencia.

Se puede elegir entre la elegancia de un perfil portante o la tecnología de tirantes a vista, los sistemas LOGLI ofrecen muchas posibilidades, todas acompañadas de fascículos técnicos.

LOGLI combina la comodidad de una cobertura con la belleza del vidrio y la seguridad de un producto probado.

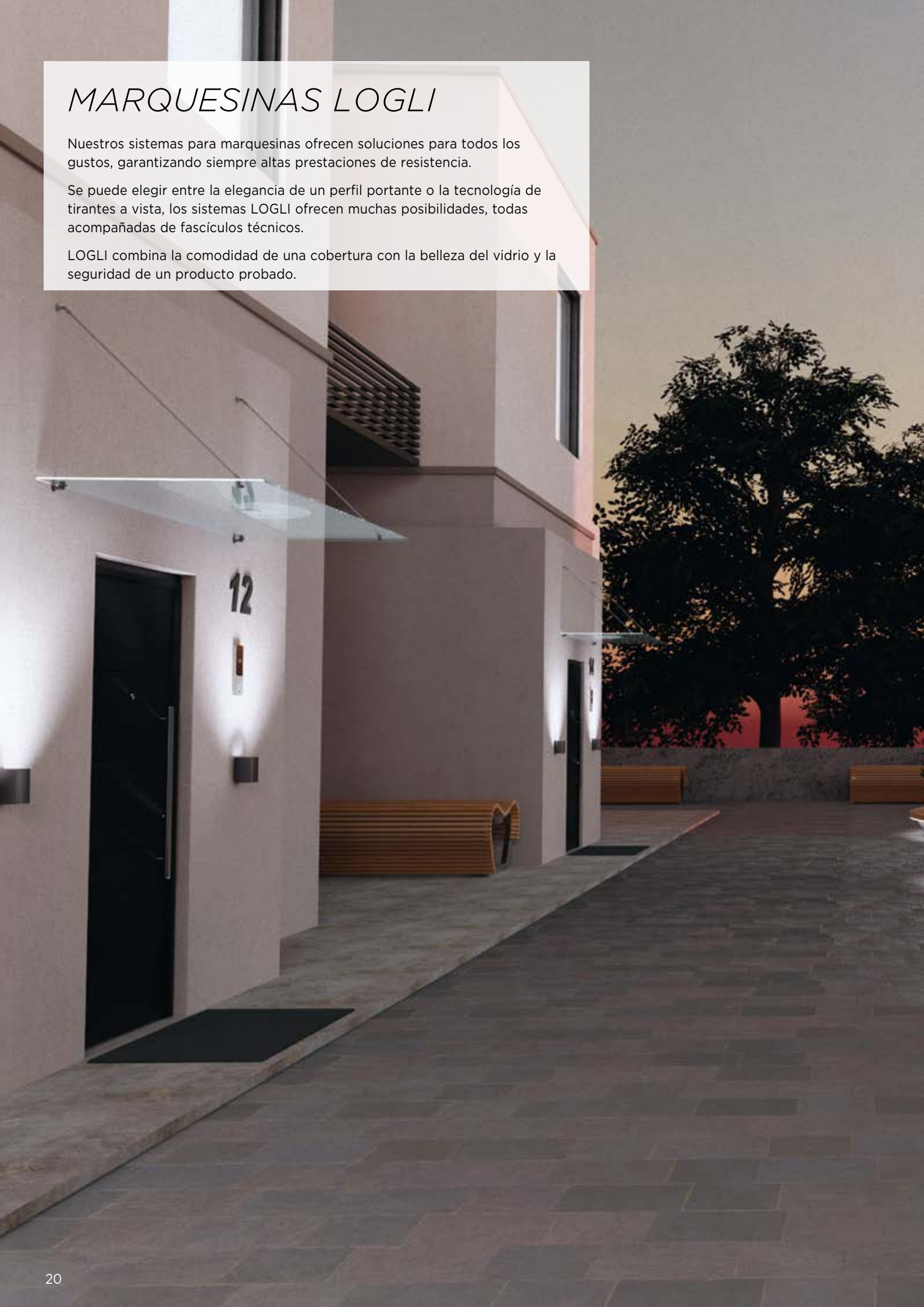

LA PENSILINA

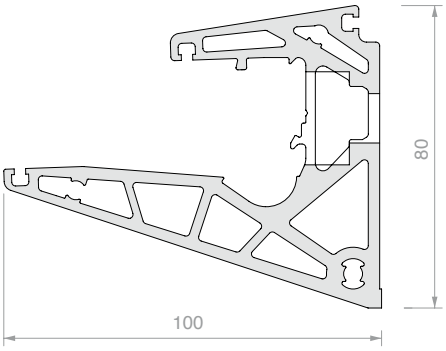

- Voladizo hasta 1,2 metros

- Para vidrio 8+8

- Instalación sin orificios en el vidrio

- Posibilidad de poner un pasador antiextracción

Diseñada para poner un solo vidrio en perfiles largos hasta 3 metros

En los perfiles La Pensilina se pueden poner tiras de LED para una iluminación estética de la placa de vidrio.

El apriete con leva EasySpeed permite una instalación rápida y sencilla

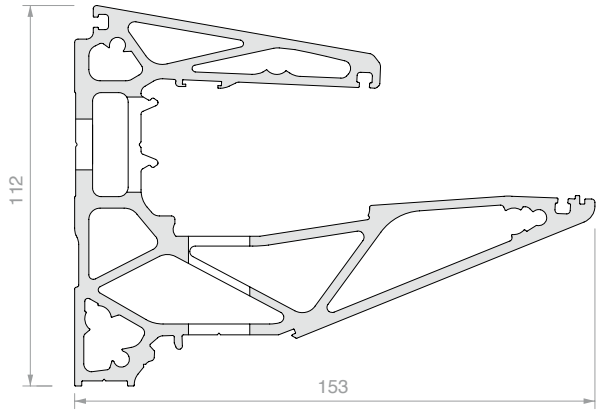

LUMIA

- Voladizo hasta 1,5 metros

- Para vidrio 8+8 y 10+10

- Instalación sin orificios en el vidrio

- Posibilidad de poner un pasador antiextracción

Con LUMIA es posible instalar tanto vidrios como perfiles en línea, también se pueden realizar configuraciones de esquina

Se pueden poner tiras de LED para una iluminación funcional de los espacios situados debajo, gracias a una cubierta especial

CANOPY LIGHT

- Voladizo hasta 1,5 metros

- Medidas reducidas de los componentes

- Para vidrio de 5+5 a 8+8

- Por cada orden, nuestro departamento de atención al cliente elabora planos técnicos y ofrece asistencia para la realización de la marquesina

El sistema de tirantes «Canopy Light» ha sido estudiado para reducir al mínimo la envergadura de las fijaciones y el tiempo de instalación

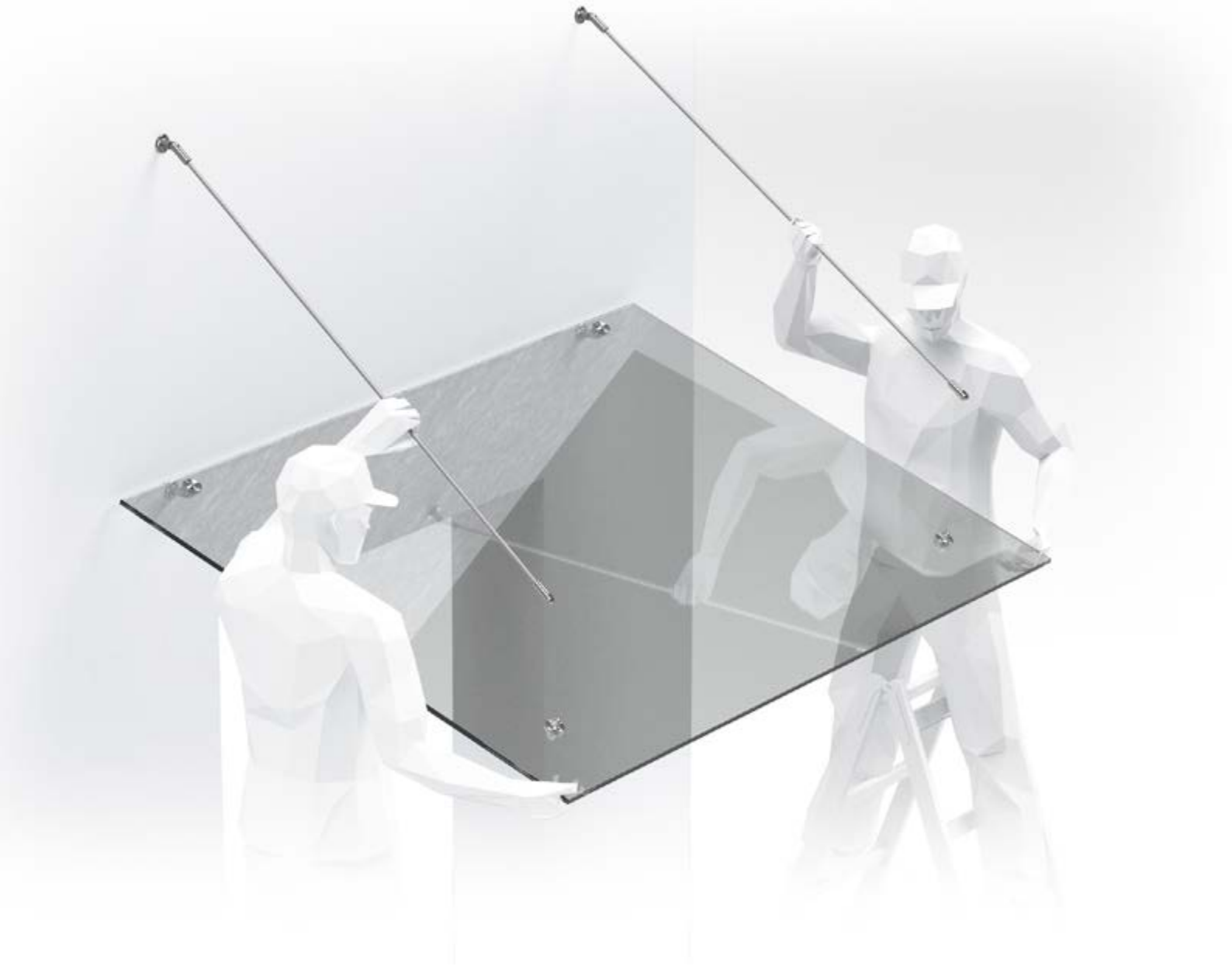

GLASS CANOPY

- Voladizo hasta 2 metros con una sola fila de tirantes

- Posibilidad de instalación en línea con tirantes compartidos, sistema versátil y personalizable

- Para vidrio 10+10 y 12+12

- Por cada orden, nuestro departamento de atención al cliente elabora planos técnicos y ofrece asistencia para la realización de la marquesina

El modelo «Glass Canopy» es totalmente personalizable, lo que le permite realizar todas las soluciones que se necesiten

La Pensilina

Light balance

Proporciones equilibradas y formas minimalistas definen a La Pensilina, aportando un aspecto limpio y luminoso a los espacios exteriores.

KIT LA PENSILINA

PARA VIDRIO 8+8

Material: Aluminio

Acabado: /10 /88 /97 /RAL

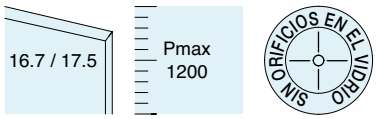

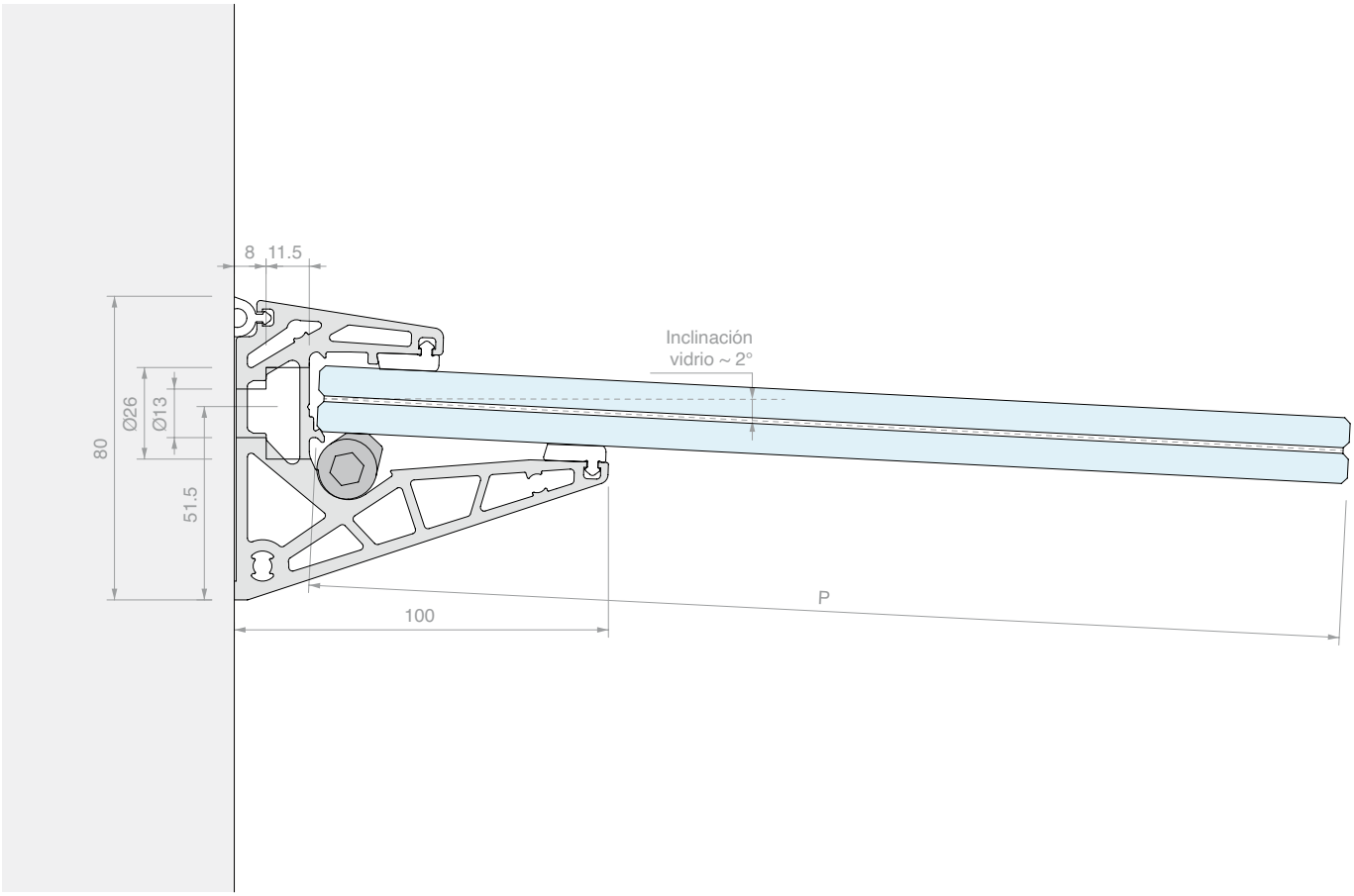

3000 mm

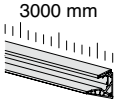

Kit formado por:

Art.	Descripción	Cant.
PENP30	Perfil	1 Ud.
PENGRY	Juego de fijaciones vidrio	1 Ud.
PENG01	Junta plana	6 m
PENG03	Junta de sujeción a pared	3 m
PENT01	N.2 tapas de acabado	1 Ud.

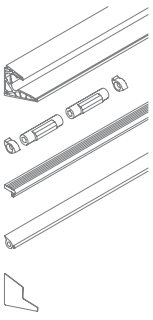

Art.	Longitud	Cant.
PENKIT30	**3000** mm	1 Ud.

2000 mm

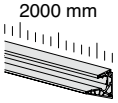

Kit formado por:

Art.	Descripción	Cant.
PENP20	Perfil	1 Ud.
PENGRY	Juego de fijaciones vidrio	1 Ud.
PENG01	Junta plana	4 m
PENG03	Junta de sujeción a pared	2 m
PENT01	N.2 tapas de acabado	1 Ud.

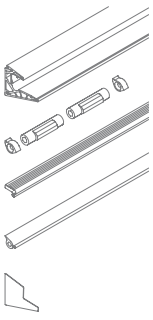

Art.	Longitud	Cant.
PENKIT20	**2000** mm	1 Ud.

Nº	Art.
1	**PENKIT**

INFO LED p. 60

INFO TÉCNICA p. 34/36

Opcional:

Nº	Art.	Descripción
2	**PENC01SIAEST**	Pasadores antiextracción
3	**PENT05**	N.2 Tapas de acabado abiertas
4	**PENT03**	N.2 tapas de acabado con tornillos
5	**LEDST001**	Tira de Led 1
6	**DFP88G01**	Junta con labio corto

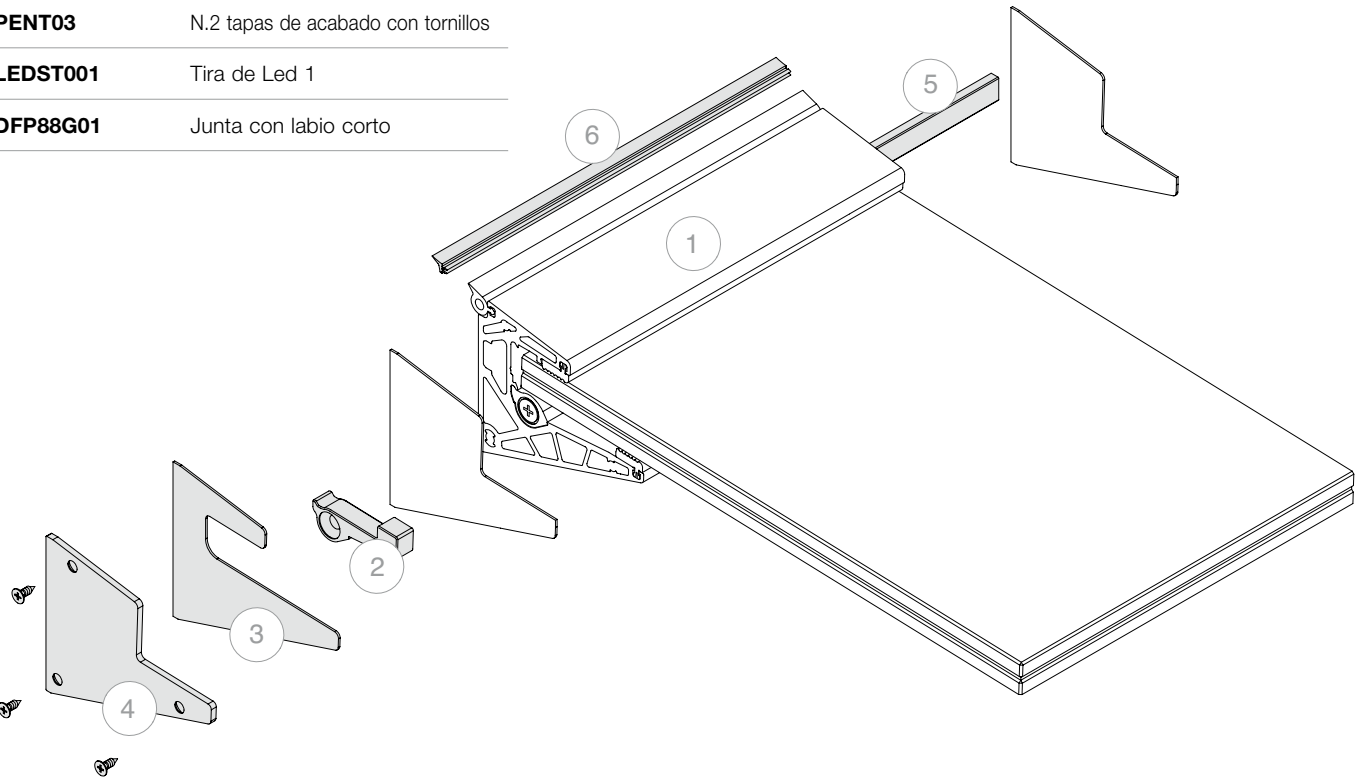

1500 mm

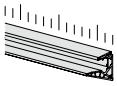

Kit formado por:

Art.	Descripción	Cant.
PENP15	Perfil	1 Ud.
PENGRY	Juego de fijaciones vidrio	1 Ud.
PENG01	Junta plana	3 m
PENG03	Junta de sujeción a pared	1.5 m
PENT01	N.2 tapas de acabado	1 Ud.

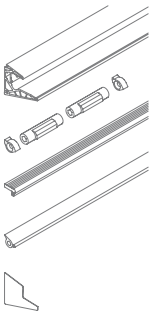

1000 mm

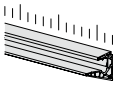

Kit formado por:

Art.	Descripción	Cant.
PENP10	Perfil	1 Ud.
PENGRY	Juego de fijaciones vidrio	1 Ud.
PENG01	Junta plana	2 m
PENG03	Junta de sujeción a pared	1 m
PENT01	N.2 tapas de acabado	1 Ud.

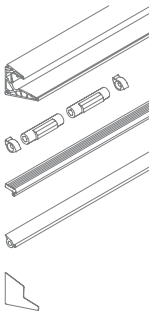

Art.	Longitud	Cant.
PENKIT15	**1500** mm	1 Ud.

Art.	Longitud	Cant.
PENKIT10	**1000** mm	1 Ud.

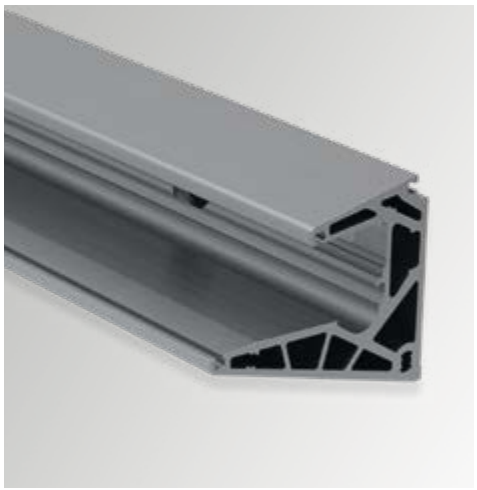

PERFIL LA PENSILINA

Material: Aluminio (6063- T6)

Acabado: /10 /88 /97 /RAL

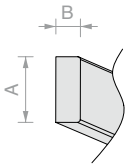

DIMENSIONES LED

A = máx. 12 mm
B = máx. 5 mm

IP > 65
reverso adhesivo

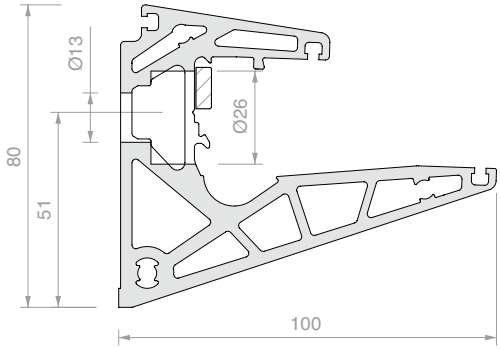

ESQUEMA DE PERFORACIÓN

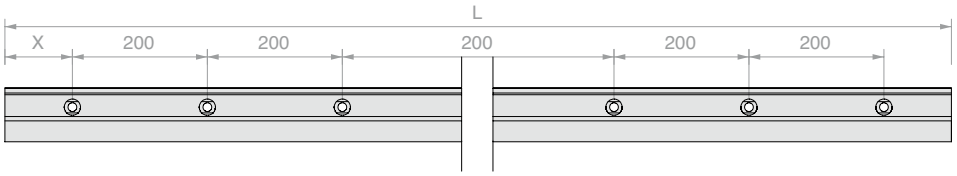

Art.	L	X	Cant.
PENP10	**1000** mm	**100** ± **5** mm	1 Ud.
PENP15	**1500** mm	**100** ± **5** mm	1 Ud.
PENP20	**2000** mm	**100** ± **5** mm	1 Ud.
PENP30	**3000** mm	**100** ± **5** mm	1 Ud.

JUEGO DE FIJACIÓN VIDRIO LA PENSILINA

Material: Poliamida de alta resistencia, acero inoxidable

Art.	Descripción:	Cant.
PENGRY	N.2 levas, pasadores de seguridad y tornillos	1 Ud.

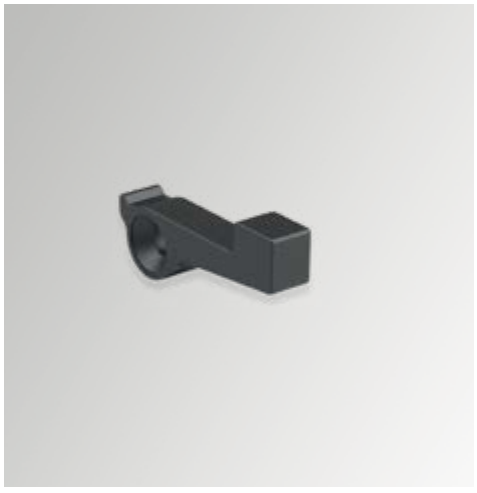

N.2 PASADORES ANTIEXTRACCIÓN LA PENSILINA

Material: Poliamida de alta resistencia

Nota: instalación y funciones en la página 36

Para estos accesorios, es necesario mecanizar la placa de vidrio inferior del panel laminado.

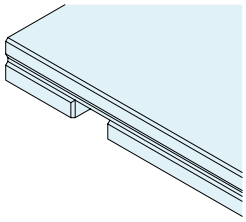

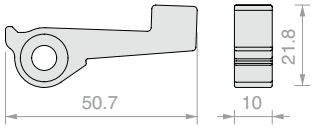

Art.	Cant.
PENC01SIAEST	1 Ud.

LLAVE PARA LEVA DE BLOQUEO LA PENSILINA

Material: Acero

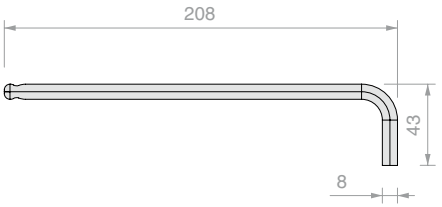

Art.	Cant.
PENCH	1 Ud.

JUNTA DE SUJECIÓN A PARED

Material: TPE

Color: gris

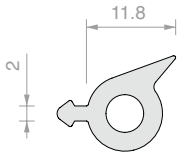

Art.	Pres.	Cant.
PENG03		1 m
PENG03.60	Rollo 60 m	1 Ud.

JUNTA CON LABIO CORTO

Material: TPE

Acabado: /6 /97

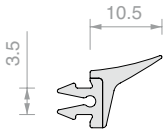

Art.	Pres.	Cant.
DFP88G01		1 m
DFP88G01.03	Perfil 3 m	1 Ud.
DFP88G01.60	Rollo 60 m	1 Ud.

JUNTA PLANA

Material: TPE

Color: gris

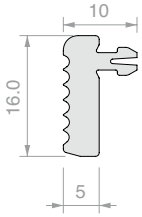

Art.	Pres.	Cant.
PENG01		1 m
PENG01.60	Rollo 60 m	1 Ud.

N.2 TAPAS DE ACABADO

Material: Aluminio

Acabado: /10 /88 /97 /RAL

Nota: Instalar con ayuda de silicona en todo el extremo de la tapa

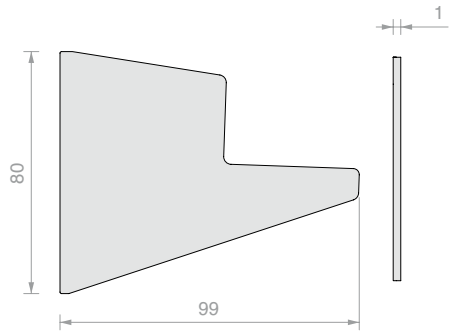

Art.	Cant.
PENT01	1 Ud.

N.2 TAPAS DE ACABADO CON TORNILLOS

Material: Aluminio

Acabado: /10 /88 /97 /RAL

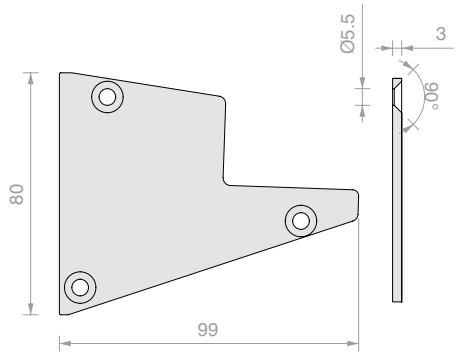

Art.	Cant.
PENT03	1 Ud.

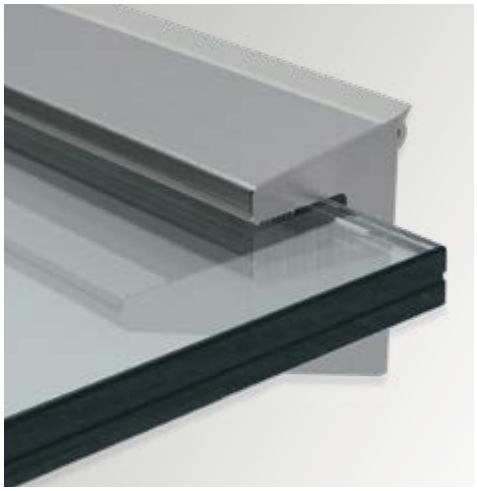

N.2 TAPAS DE ACABADO ABIERTAS

Material: Aluminio

Acabado: /10 /88 /97 /RAL

Nota: Instalar con la ayuda de silicona a lo largo de toda la extremidad de la tapa

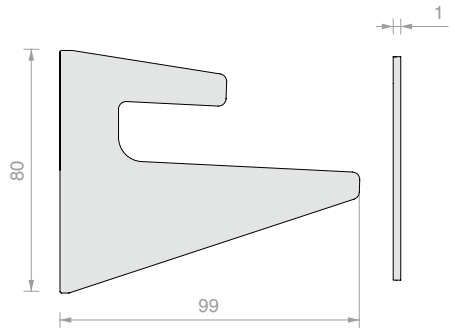

Art.	Cant.
PENT05	1 Ud.

CORTE LINEAL EN PERFILES PEN/PENL

Art.	Cant.
PENTAGLIO	1 Ud.

DATOS TÉCNICOS

PATENTED

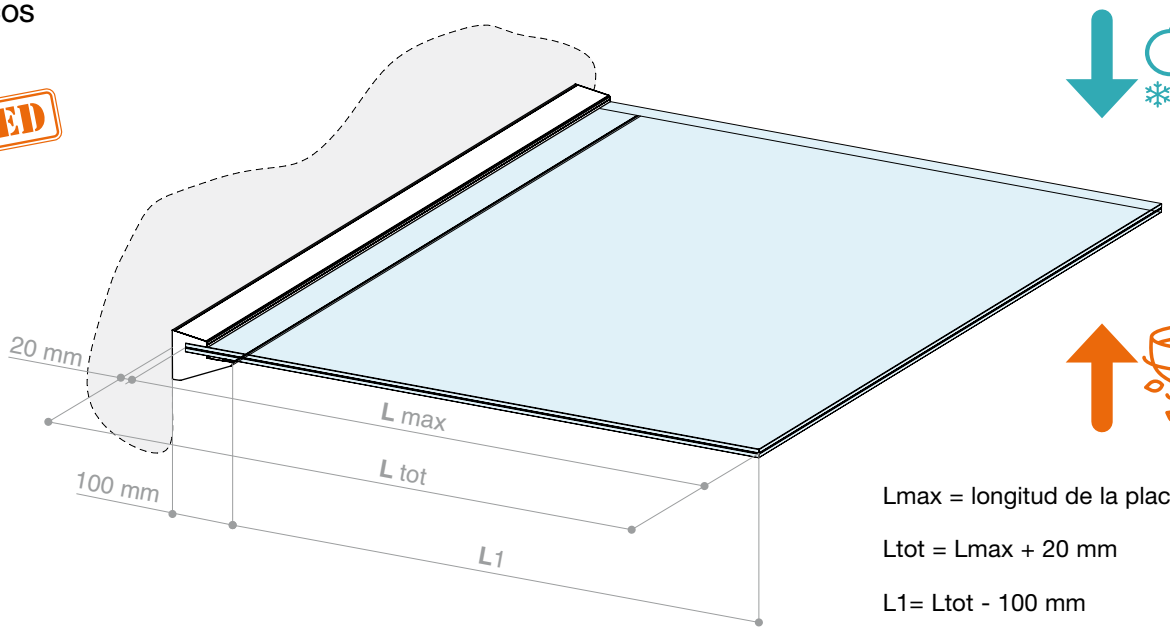

Lmax = longitud de la placa

Ltot = Lmax + 20 mm

L1= Ltot - 100 mm

PRESTACIONES VOLADIZO CARGA NIEVE

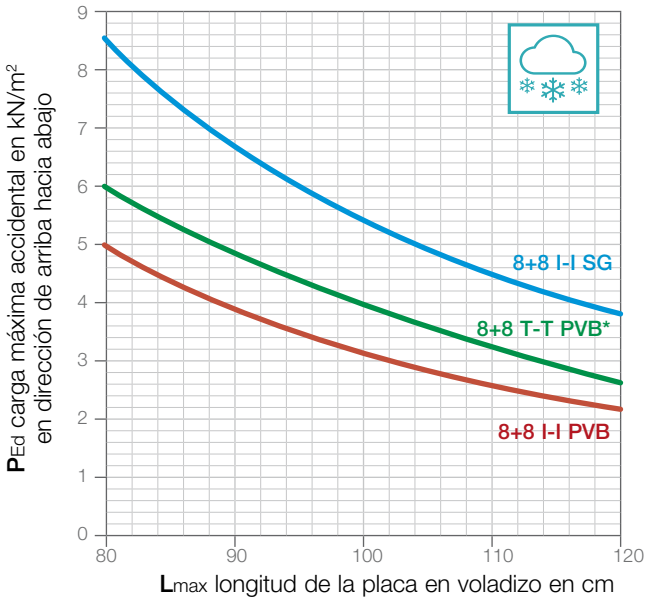

Lmax [cm]	PEd [kN/m²]		
	8+8 I-I PVB	8+8 T-T PVB*	8+8 I-I SG
80	4,95	5,96	8,55
85	4,38	5,28	7,57
90	3,91	4,71	6,76
95	3,51	4,23	6,06
100	3,17	3,82	5,47
105	2,87	3,46	4,96
109	2,62	3,15	4,52
115	2,4	2,89	4,14
120	2,2	2,65	3,8

PRESTACIONES VOLADIZO ELEVACIÓN VIDRIO

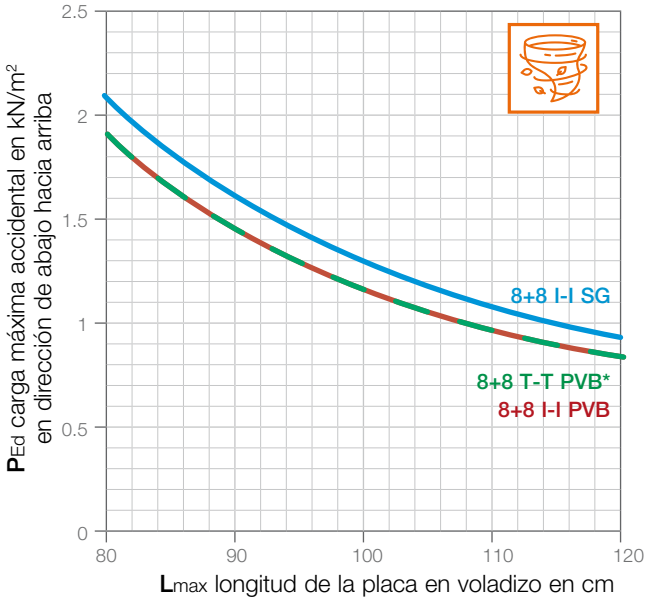

* debido a las características de la placa, se prevé que puede instalarse a condición de que haya un espacio libre mínimo por encima de la cabeza del paso inferior.

La carga máxima de proyecto P_{Ed} se refiere a la suma combinada de todas las cargas variables que actúan hacia abajo, incluidos los coeficientes de seguridad y de combinación pertinentes. El peso propio de la placa ya se tiene en cuenta y no es necesario añadirlo. Los resultados se refieren a vidrios laminados templados EN 1863 o templados EN 12150 con intercalaría tradicional PVB o rígido SentryGlas®. Las configuraciones de vidrios e intercalarios se proponen a título de ejemplo y no abarcan todas las posibilidades de instalación: por otra parte, se conocen y utilizan en el mercado numerosas soluciones alternativas que son igualmente eficaces o potencialmente mejoradoras en muchos aspectos técnicos importantes (por ejemplo, resistencia a la delaminación, comportamiento posterior a la rotura, estabilidad frente a las variaciones de temperatura, etc.).

Nota: la evaluación final de la conformidad del sistema con los requisitos de seguridad corre a cargo del examen del técnico cualificado, que sabrá verificar la aplicabilidad de los datos facilitados a las condiciones reales de instalación, la conformidad de los sistemas de anclaje con la estructura portante y la conformidad del sistema con los requisitos globales de seguridad y las especificaciones de la obra en el lugar de instalación (cargas, características de los soportes, acciones excepcionales, etc...). Información detallada sobre el proyecto del sistema está disponible en nuestro sitio web o se puede solicitar poniéndose en contacto con el servicio técnico de atención al cliente de Logli Saint-Gobain.

SentryGlas®
es una marca registrada de Kuraray America, Inc. Las marcas de fábrica pueden no estar solicitadas o registradas en todos los países.

FIJACIÓN A LA ESTRUCTURA

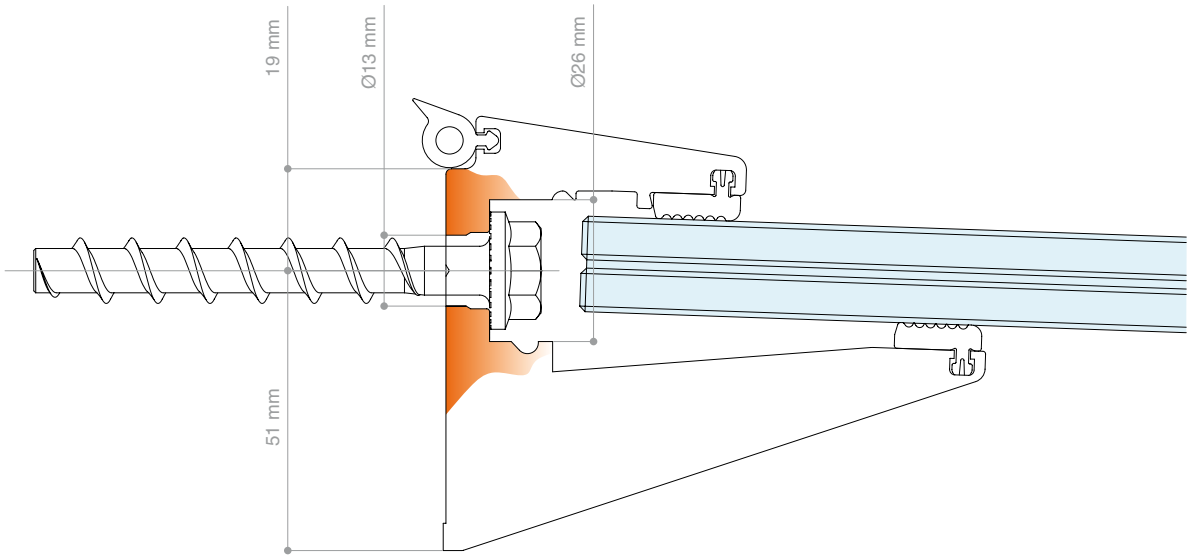

ÁBACOS PARA EL PRE-DIMENSIONAMIENTO DE LOS SISTEMAS DE ANCLAJE

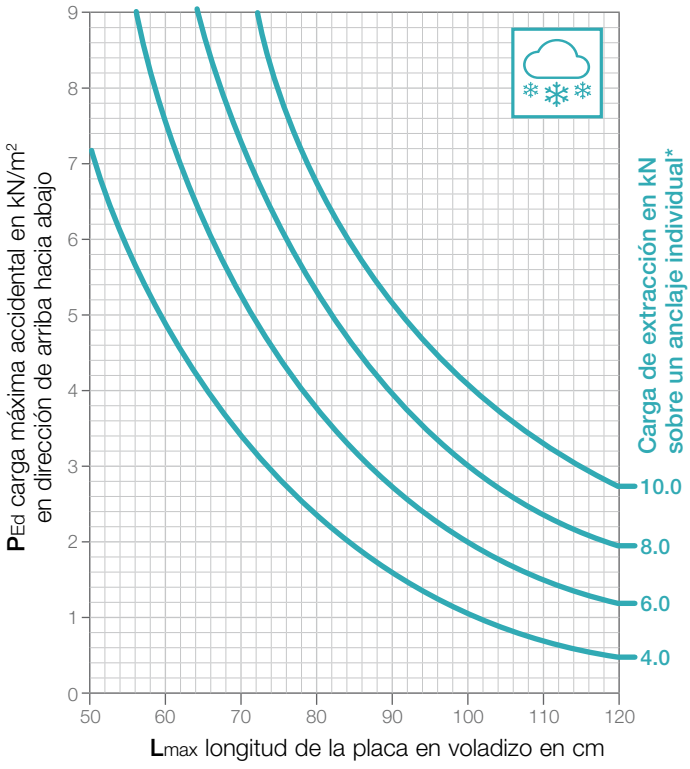

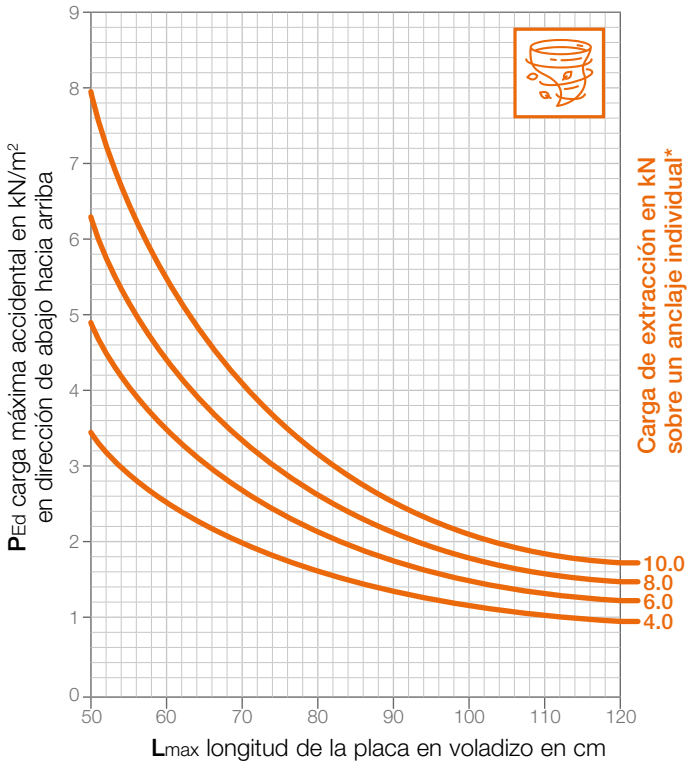

* La carga de extracción en el punto de fijación individual tiene por objeto identificar el tipo de anclaje más adecuado para la estructura. Los valores se dan considerando una distancia entre ejes estándar entre anclajes de 200 mm (corresponde a instalar un anclaje en cada orificio). La referencia a la carga de proyecto P_{Ed} indicada ya incluye el peso propio de las placas. No se ofrecen ábacos referentes a la evaluación de las fuerzas de corte sobre los anclajes, ya que éstas resultan ser no dimensionadoras en la mayoría de los casos.

Nota: la verificación del tipo de anclajes más adecuado en relación con la estructura y la distancia entre ejes de los anclajes en relación con las cargas efectivas de proyecto, sigue siendo a cargo de un técnico cualificado, que sabrá verificar la aplicabilidad de los datos facilitados a las condiciones reales de instalación (cargas que actúan sobre el sistema, características del soporte, etc...). Para instalaciones en contextos de edificios con capas térmicas de bajas características estructurales, se recomienda prestar la máxima atención a la realización de subestructuras con características adecuadas para la distribución y transmisión de las cargas procedentes del sistema.

PASADORES ANTIEXTRACCIÓN (OPCIONALES)

SISTEMA DE VINCULACIÓN ADICIONAL Y OPCIONAL, REQUIERE UN MECANIZADO
EN LA PLACA INFERIOR DEL VIDRIO LAMINADO

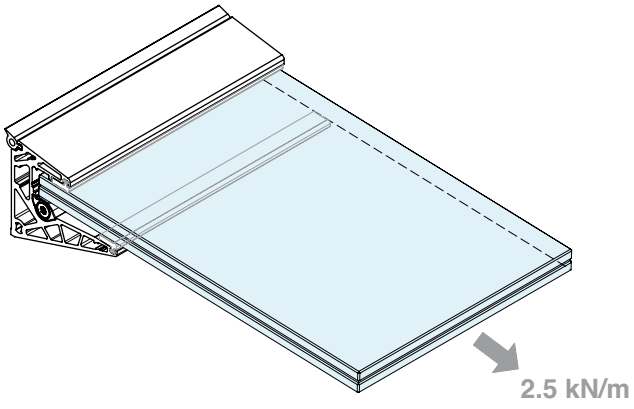

Kit estándar

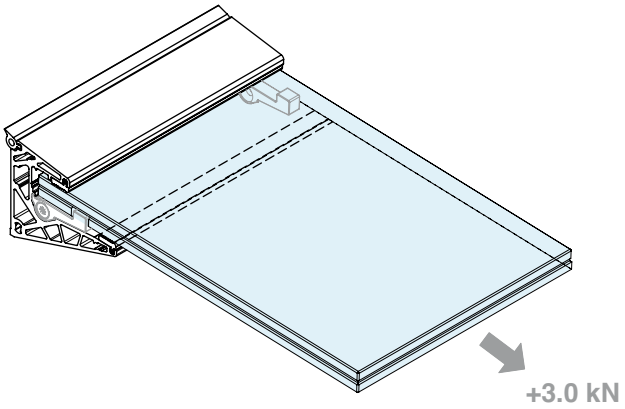

Adicion de 2 pasadores antiextracción (opcional)

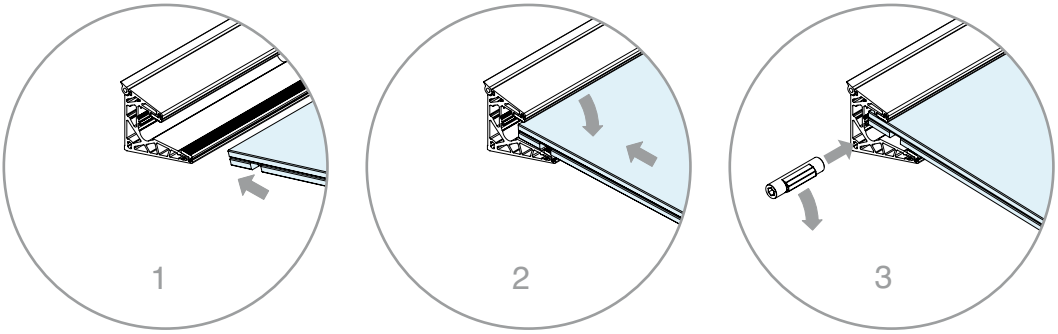

1 - 2 - 3 Instalación de levas de fijación vidrio

4 - 5 Instalación de pasador antiextracción

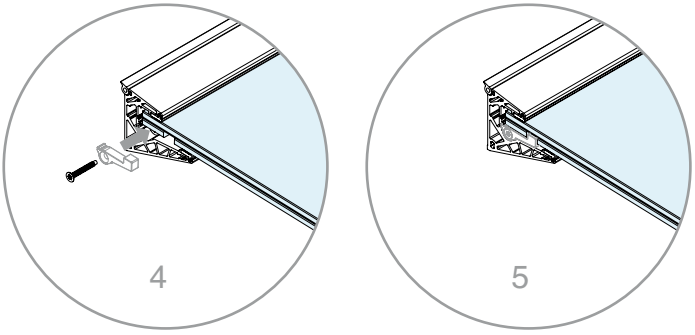

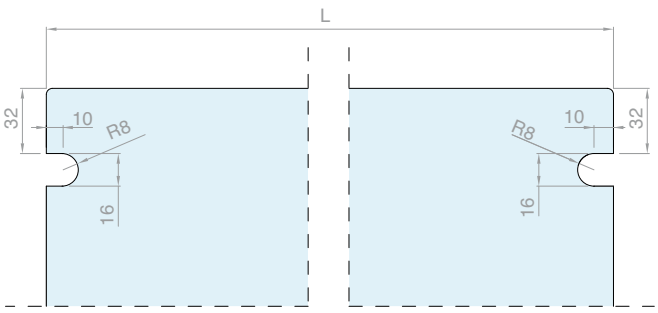

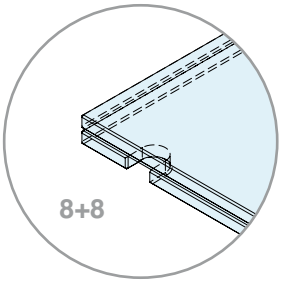

Nota: Los mecanizados en el vidrio laminado sólo se deben realizar en el placa inferior.

La resistencia a la extracción de las placas del sistema se evaluó experimentalmente con ensayos según EAD 220025-00-0401:2016 Anexo B para BR.4 «Seguridad y accesibilidad en el uso». La evaluación experimental de la resistencia a la extracción se llevó a cabo en el caso de instalación con y sin pasador de seguridad. Los valores indicados ya incluyen los coeficientes de seguridad, aplicados a los valores característicos de resistencia obtenidos en la fase de prueba.

Lumia

Midnight lights

Lumia ofrece soluciones versátiles, adecuadas para instalaciones individuales o continuas, con la posibilidad de crear efectos de iluminación tanto decorativos como funcionales para hacer más confortable el entorno.

KIT LUMIA - 88

PARA VIDRIO 8+8

CON CUBIERTA INFERIOR INCLINADA

Material: Aluminio

Acabado: /10 /88 /97 /RAL

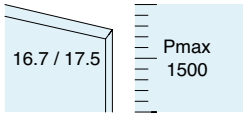

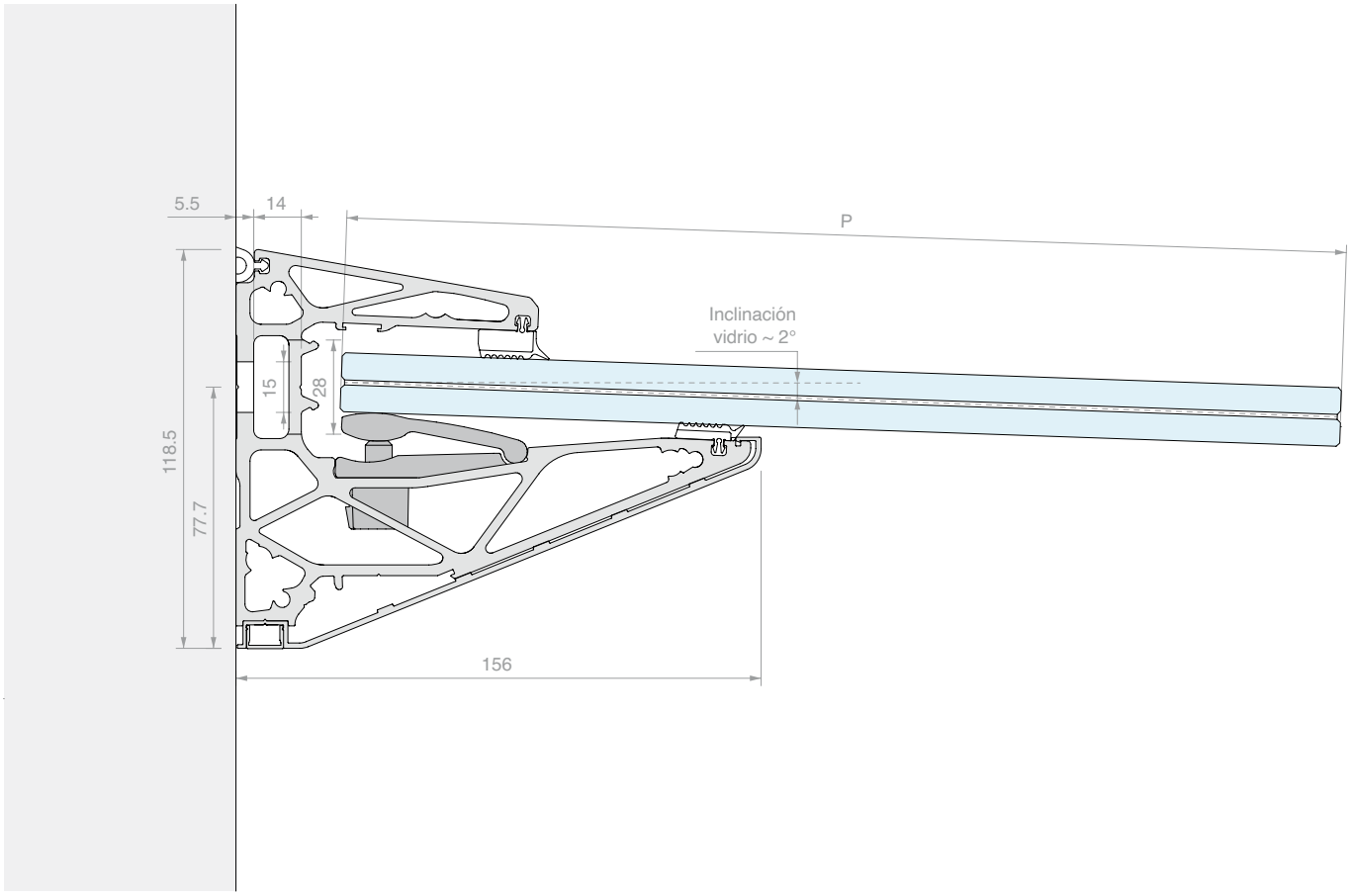

6000 mm

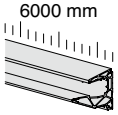

Kit formado por:

Art.	Descripción	Cant.
PENL.60	Perfil	1 Ud.
PENLCOV03.60	Cubierta inferior inclinada	1 Ud.
LMU11.30	Cubierta inferior tapatornillos	2 Uds.
PENLVIT	Tornillo autoperforante	10 Uds.
PENLGRYKIT5	Juego de fijaciones vidrio	6 Uds.
DFPG03.03	Junta plana	2 Uds.
DFPG82.03	Junta plana aumentada	2 Uds.
PENG03	Junta de sujeción a pared	6 m

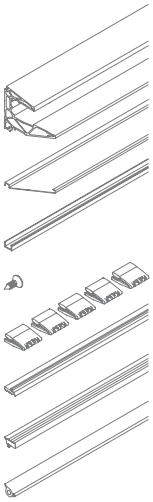

Art.	Longitud	Cant.
PENLKIT88.60	**6000** mm	1 Ud.

3000 mm

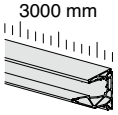

Kit formado por:

Art.	Descripción	Cant.
PENL.30	Perfil	1 Ud.
PENLCOV03.30	Cubierta inferior inclinada	1 Ud.
LMU11.30	Cubierta inferior tapatornillos	1 Uds.
PENLVIT	Tornillo autoperforante	6 Uds.
PENLGRYKIT5	Juego de fijaciones vidrio	3 Uds.
DFPG03.03	Junta plana	1 Uds.
DFPG82.03	Junta plana aumentada	1 Uds.
PENG03	Junta de sujeción a pared	3 m

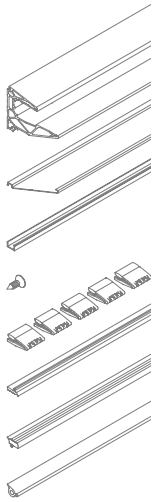

Art.	Longitud	Cant.
PENLKIT88.30	**3000** mm	1 Ud.

Nº	Art.
1	**PENLKIT88**

Opcional:

Nº	Art.	Descripción
2	**PENLT05**	Tapa de acabado abierta
3	**PENLT07**	Tapa de acabado abierta con tornillos
4	**PENLT01**	Tapa de acabado
5	**PENLT03**	Tapa de acabado con tornillos

INFO LEDp. 60

INFO TÉCNICA p. 62/65

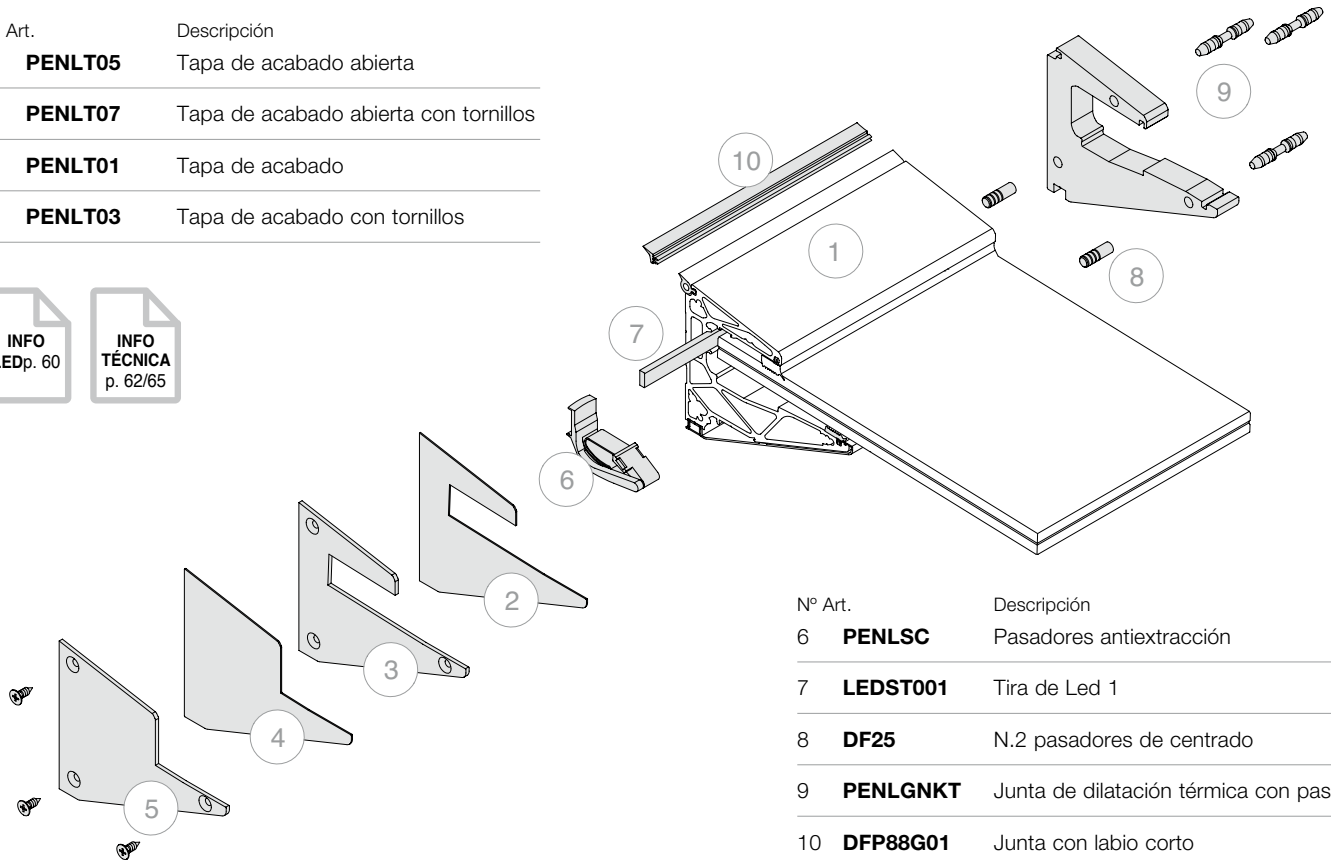

Nº	Art.	Descripción
6	**PENLSC**	Pasadores antiextracción
7	**LEDST001**	Tira de Led 1
8	**DF25**	N.2 pasadores de centrado
9	**PENLGNKT**	Junta de dilatación térmica con pasadores
10	**DFP88G01**	Junta con labio corto

2000 mm

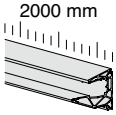

Kit formado por:

Art.	Descripción	Cant.
PENL.20	Perfil	1 Ud.
PENLCOV03.20	Cubierta inferior inclinada	1 Ud.
LMU11.20	Cubierta inferior tapatornillos	1 Uds.
PENLVIT	Tornillo autoperforante	4 Uds.
PENLGRYKIT5	Juego de fijaciones vidrio	2 Uds.
DFPG03	Junta plana	2 m
DFPG82	Junta plana aumentada	2 m
PENG03	Junta de sujeción a pared	2 m

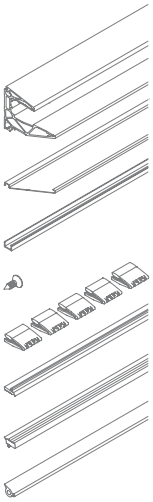

Art.	Longitud	Cant.
PENLKIT88.20	**2000** mm	1 Ud.

1498 mm

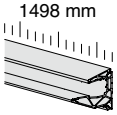

Kit formado por:

Art.	Descripción	Cant.
PENL.15	Perfil	1 Ud.
PENLCOV03.15	Cubierta inferior inclinada	1 Ud.
LMU11.15	Cubierta inferior tapatornillos	1 Uds.
PENLVIT	Tornillo autoperforante	3 Uds.
PENLGRY	Pinza para fijación vidrio	7 Uds.
DFPG03	Junta plana	1.5 m
DFPG82	Junta plana aumentada	1.5 m
PENG03	Junta de sujeción a pared	1.5 m

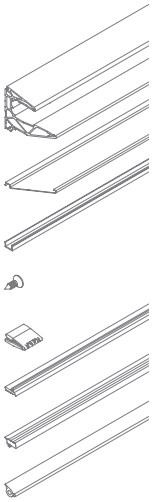

Art.	Longitud	Cant.
PENLKIT88.15	**1498** mm	1 Ud.

KIT LUMIA - 1010

PARA VIDRIO 10+10

CON CUBIERTA INFERIOR INCLINADA

Material: Aluminio

Acabado: /10 /88 /97 /RAL

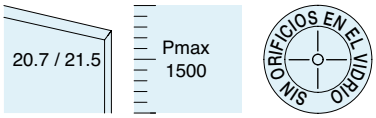

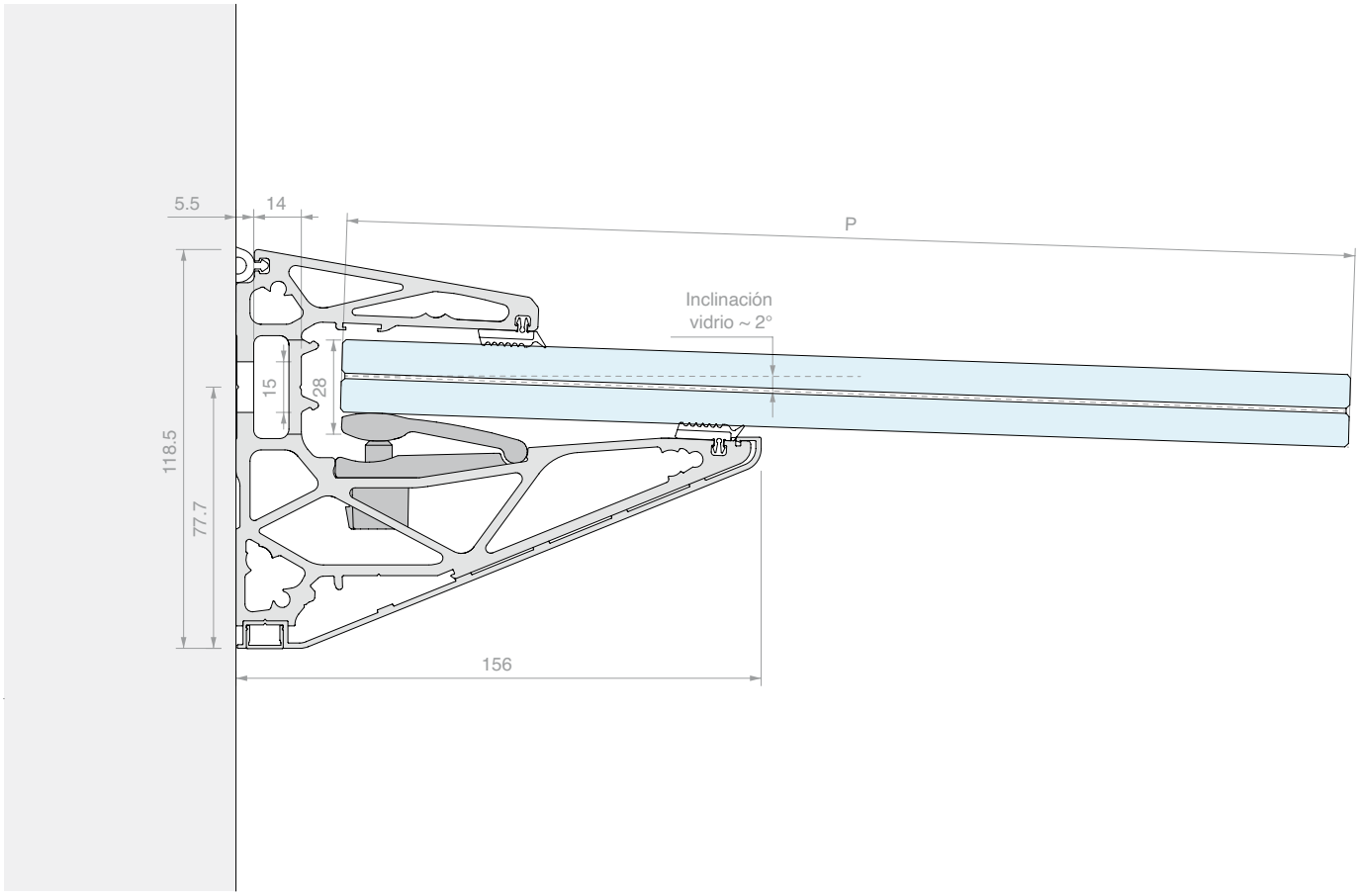

6000 mm

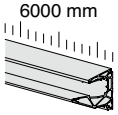

Kit formado por:

Art.	Descripción	Cant.
PENL.60	Perfil	1 Ud.
PENLCOV03.60	Cubierta inferior inclinada	1 Ud.
LMU11.30	Cubierta inferior tapatornillos	2 Uds.
PENLVIT	Tornillo autoperforante	10 Uds.
PENLGRYKIT5	Juego de fijaciones vidrio	6 Uds.
DFPG03.03	Junta plana	4 Uds.
PENG03	Junta de sujeción a pared	6 m

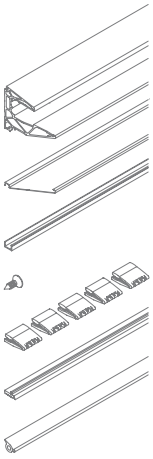

Art.	Longitud	Cant.
PENLKIT1010.60	**6000** mm	1 Ud.

3000 mm

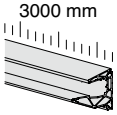

Kit formado por:

Art.	Descripción	Cant.
PENL.30	Perfil	1 Ud.
PENLCOV03.30	Cubierta inferior inclinada	1 Ud.
LMU11.30	Cubierta inferior tapatornillos	1 Uds.
PENLVIT	Tornillo autoperforante	6 Uds.
PENLGRYKIT5	Juego de fijaciones vidrio	3 Uds.
DFPG03.03	Junta plana	2 Uds.
PENG03	Junta de sujeción a pared	3 m

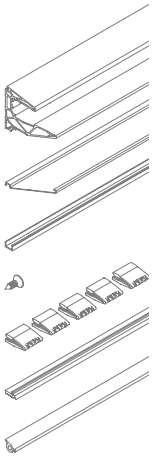

Art.	Longitud	Cant.
PENLKIT1010.30	**3000** mm	1 Ud.

Nº	Art.
1	**PENLKIT1010**

Opcional:

Nº	Art.	Descripción
2	**PENLT05**	Tapa de acabado abierta
3	**PENLT07**	Tapa de acabado abierta con tornillos
4	**PENLT01**	Tapa de acabado
5	**PENLT03**	Tapa de acabado con tornillos

INFO LEDp. 60

INFO TÉCNICA p. 62/65

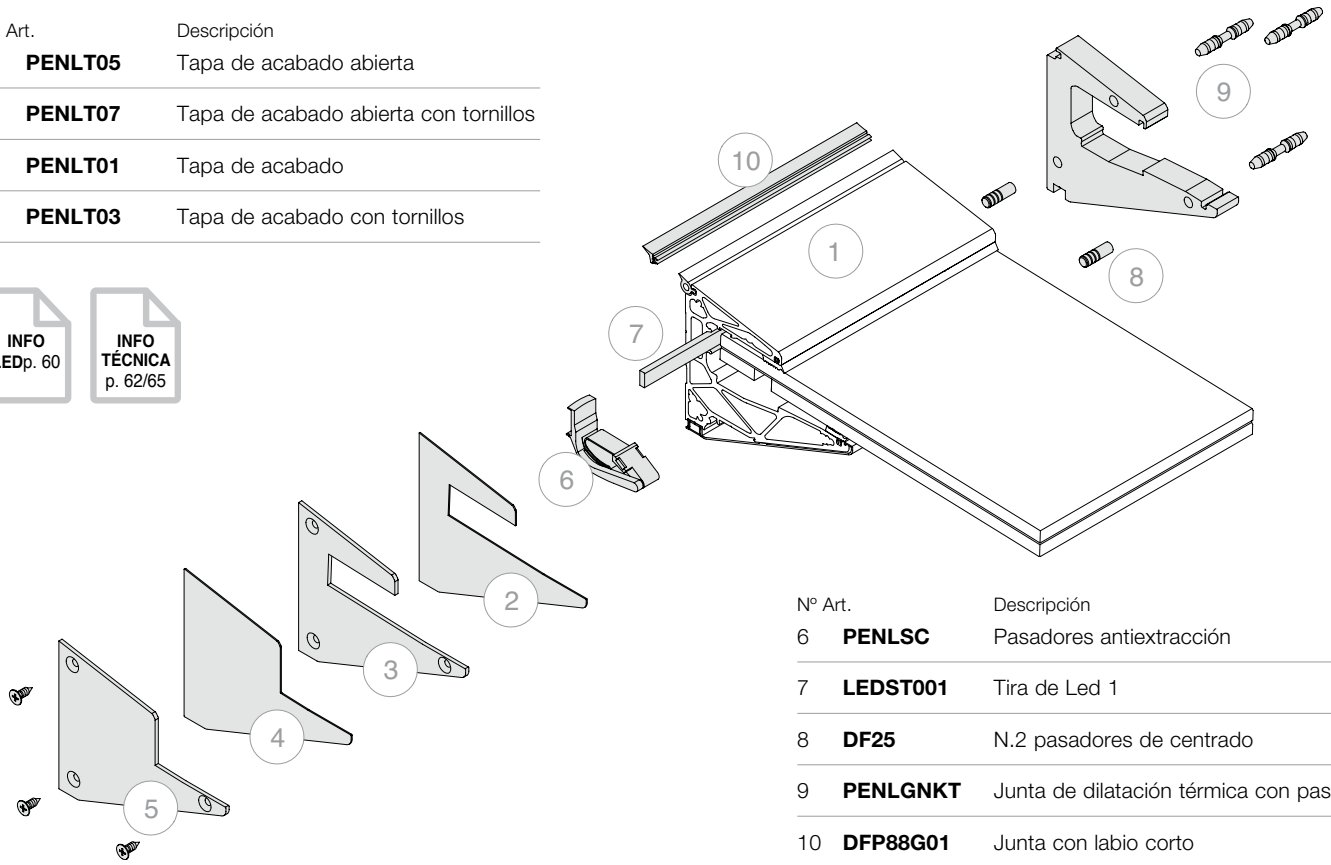

Nº	Art.	Descripción
6	**PENLSC**	Pasadores antiextracción
7	**LEDST001**	Tira de Led 1
8	**DF25**	N.2 pasadores de centrado
9	**PENLGNKT**	Junta de dilatación térmica con pasadores
10	**DFP88G01**	Junta con labio corto

2000 mm

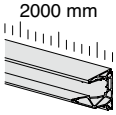

Kit formado por:

Art.	Descripción	Cant.
PENL.20	Perfil	1 Ud.
PENLCOV03.20	Cubierta inferior inclinada	1 Ud.
LMU11.20	Cubierta inferior tapatornillos	1 Uds.
PENLVIT	Tornillo autoperforante	4 Uds.
PENLGRYKIT5	Juego de fijaciones vidrio	2 Uds.
DFPG03	Junta plana	4 m
PENG03	Junta de sujeción a pared	2 m

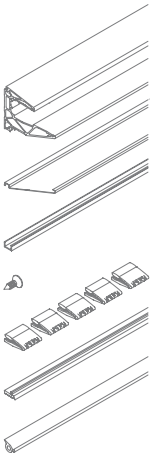

1498 mm

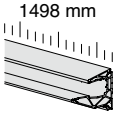

Kit formado por:

Art.	Descripción	Cant.
PENL.15	Perfil	1 Ud.
PENLCOV03.15	Cubierta inferior inclinada	1 Ud.
LMU11.15	Cubierta inferior tapatornillos	1 Uds.
PENLVIT	Tornillo autoperforante	3 Uds.
PENLGRY	Pinza para fijación vidrio	7 Uds.
DFPG03	Junta plana	3 m
PENG03	Junta de sujeción a pared	1.5 m

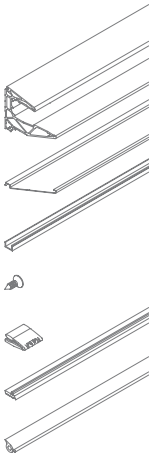

Art.	Longitud	Cant.
PENLKIT1010.20	**2000** mm	1 Ud.

Art.	Longitud	Cant.
PENLKIT1010.15	**1498** mm	1 Ud.

Lumia ilumina

Luz decorativa y funcional

Un sistema versátil, capaz de utilizar la luz para conseguir efectos decorativos de gran impacto, así como para crear soluciones de iluminación confortables para los espacios habitativos

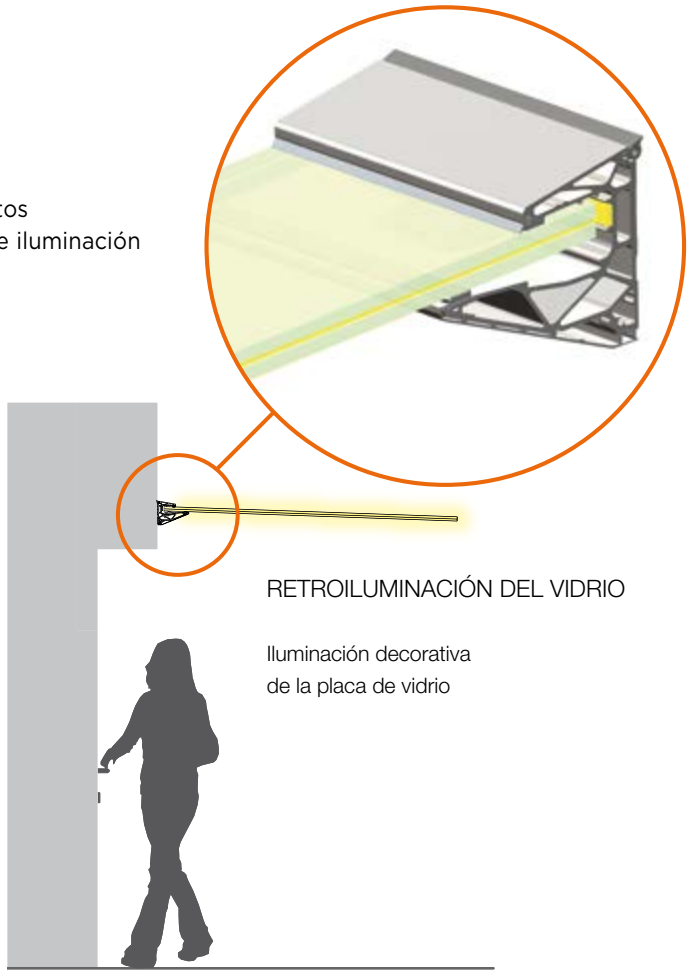

RETROILUMINACIÓN DEL VIDRIO

Iluminación decorativa
de la placa de vidrio

ILUMINACIÓN FUNCIONAL

Iluminación funcional de la zona situada debajo para garantizar una mayor seguridad y comodidad

94

KIT LUMIA - LUCE 88

PARA VIDRIO 8+8

CON CUBIERTA INFERIOR PARA ILUMINACIÓN FUNCIONAL

Material: Aluminio

Acabado: /10 /88 /97 /RAL

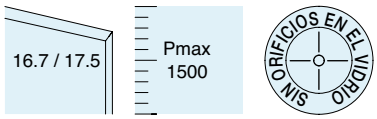

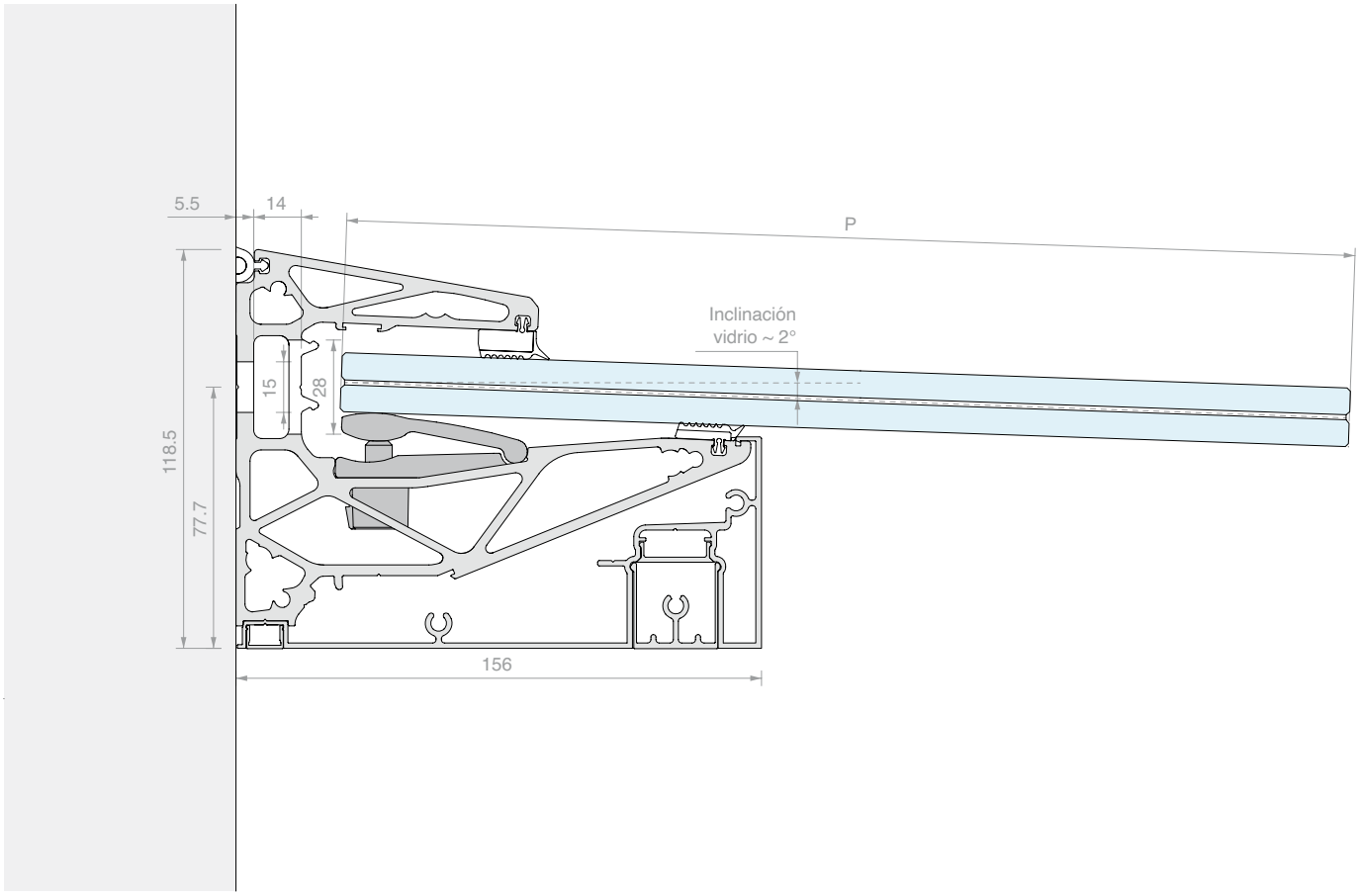

6000 mm

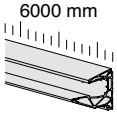

Kit formado por:

Art.	Descripción	Cant.
PENL.60	Perfil	1 Ud.
PENLCOV05.60	Cubierta iluminación funcional	1 Ud.
PENLCOV07.01	Cubierta canal luz	2 Uds.
LMU11.30	Cubierta inferior tapatornillos	2 Uds.
PENALU.60	Perfil opaco para luz inferior	1 Ud.
PENLVIT	Tornillo autoperforante	10 Uds.
PENLGRYKIT5	Juego de fijaciones vidrio	6 Uds.
DFPG03.03	Junta plana	2 Uds.
DFPG82.03	Junta plana aumentada	2 Uds.
PENG03	Junta de sujeción a pared	6 m
METAP250	Tapa de acabado	2 Uds

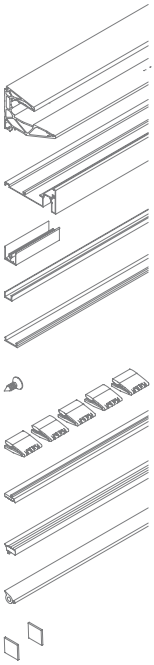

Art.	Longitud	Cant.
PENLKITL88.60	**6000** mm	1 Ud.

3000 mm

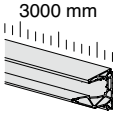

Kit formado por:

Art.	Descripción	Cant.
PENL.30	Perfil	1 Ud.
PENLCOV05.30	Cubierta iluminación funcional	1 Ud.
PENLCOV07.01	Cubierta canal luz	2 Uds.
LMU11.30	Cubierta inferior tapatornillos	1 Uds.
PENALU.30	Perfil opaco para luz inferior	1 Ud.
PENLVIT	Tornillo autoperforante	6 Uds.
PENLGRYKIT5	Juego de fijaciones vidrio	3 Uds.
DFPG03.03	Junta plana	1 Uds.
DFPG82.03	Junta plana aumentada	1 Uds.
PENG03	Junta de sujeción a pared	3 m
METAP250	Tapa de acabado	2 Uds

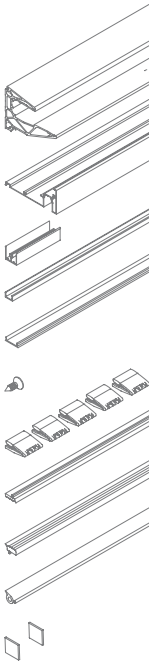

Art.	Longitud	Cant.
PENLKITL88.30	**3000** mm	1 Ud.

Nº	Art.
1	**PENLKITL88**

Opcional:

Nº Art.		Descripción
2	**PENLT21**	Tapa de acabado inferior
3	**PENLT23**	Tapa de acabado inferior con tornillos
4	**PENLT11**	Tapa de acabado cubierta led
5	**PENLT13**	Tapa de acabado cubierta led con tornillos
6	**PENLT15**	Tapa de acabado cubierta led abierta

INFO LEDp. 60

INFO TÉCNICA p. 62/65

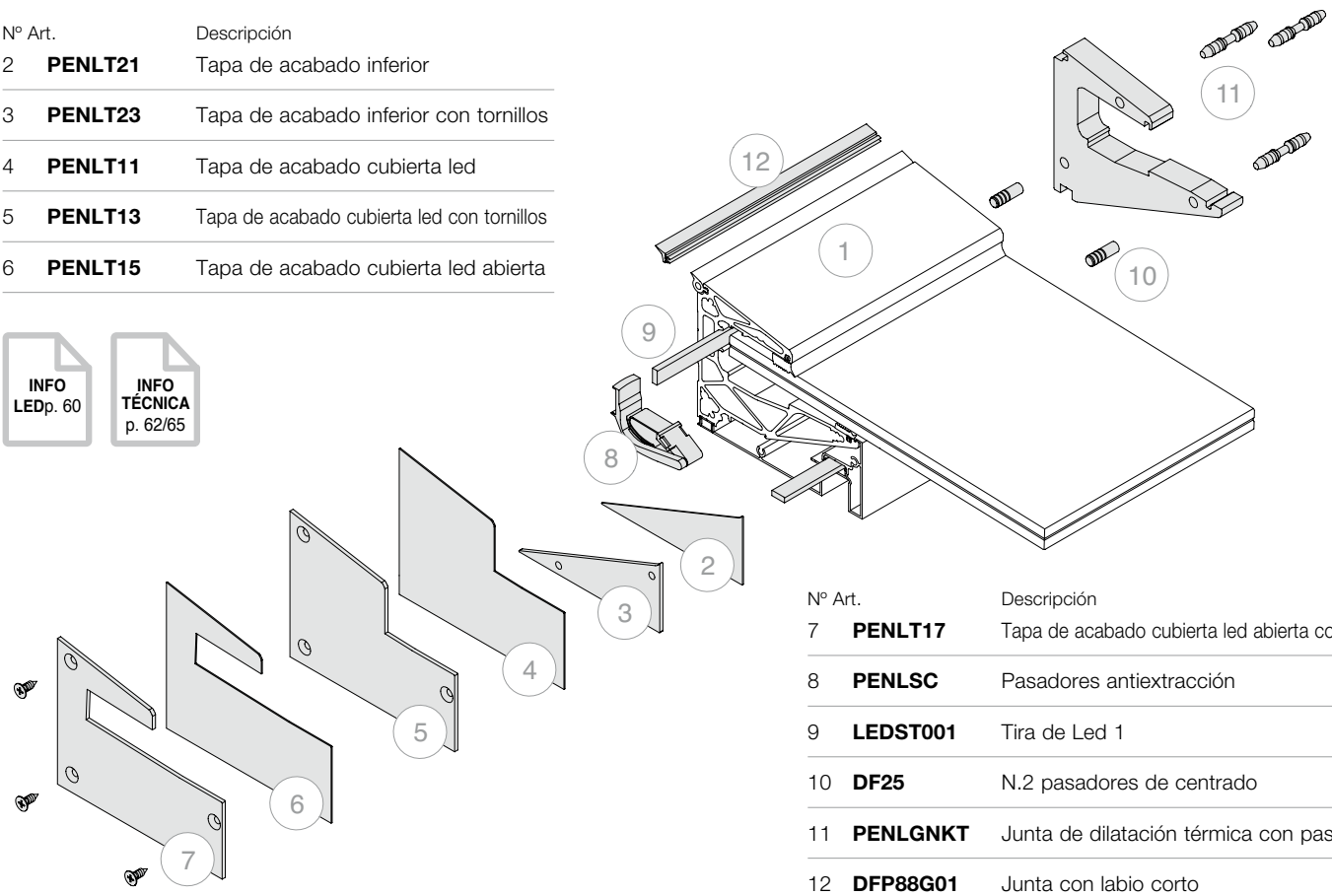

Nº Art.		Descripción
7	**PENLT17**	Tapa de acabado cubierta led abierta con tornillos
8	**PENLSC**	Pasadores antiextracción
9	**LEDST001**	Tira de Led 1
10	**DF25**	N.2 pasadores de centrado
11	**PENLGNKT**	Junta de dilatación térmica con pasadores
12	**DFP88G01**	Junta con labio corto

2000 mm

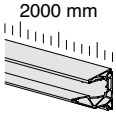

Kit formado por:

Art.	Descripción	Cant.
PENL.20	Perfil	1 Ud.
PENLCOV05.20	Cubierta iluminación funcional	1 Ud.
PENLCOV07.01	Cubierta canal luz	2 Uds.
LMU11.20	Cubierta inferior tapatornillos	1 Uds.
PENALU.20	Perfil opaco para luz inferior	1 Ud.
PENLVIT	Tornillo autoperforante	4 Uds.
PENLGRYKIT5	Juego de fijaciones vidrio	2 Uds.
DFPG03	Junta plana	2 m
DFPG82	Junta plana aumentada	2 m
PENG03	Junta de sujeción a pared	2 m
METAP250	Tapa de acabado	2 Uds

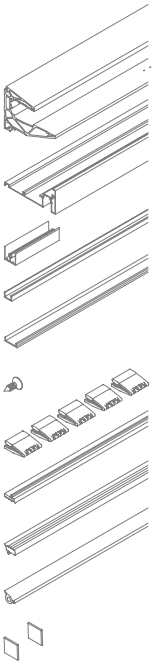

Art.	Longitud	Cant.
PENLKITL88.20	**2000** mm	1 Ud.

1498 mm

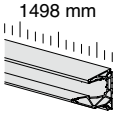

Kit formado por:

Art.	Descripción	Cant.
PENL.15	Perfil	1 Ud.
PENLCOV05.15	Cubierta iluminación funcional	1 Ud.
PENLCOV07.01	Cubierta canal luz	2 Uds.
LMU11.15	Cubierta inferior tapatornillos	1 Uds.
PENALU.15	Perfil opaco para luz inferior	1 Ud.
PENLVIT	Tornillo autoperforante	3 Uds.
PENLGRY	Pinza para fijación vidrio	7 Ud.
DFPG03	Junta plana	1.5 m
DFPG82	Junta plana aumentada	1.5 m
PENG03	Junta de sujeción a pared	1.5 m
METAP250	Tapa de acabado	2 Uds

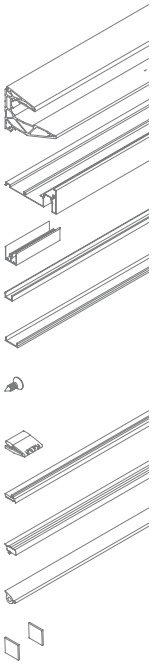

Art.	Longitud	Cant.
PENLKITL88.15	**1498** mm	1 Ud.

KIT LUMIA - LUCE 1010

PARA VIDRIO 10+10

CON CUBIERTA INFERIOR PARA ILUMINACIÓN FUNCIONAL

Material: Aluminio

Acabado: /10 /88 /97 /RAL

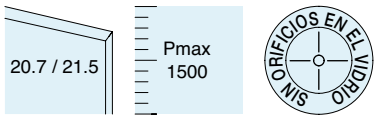

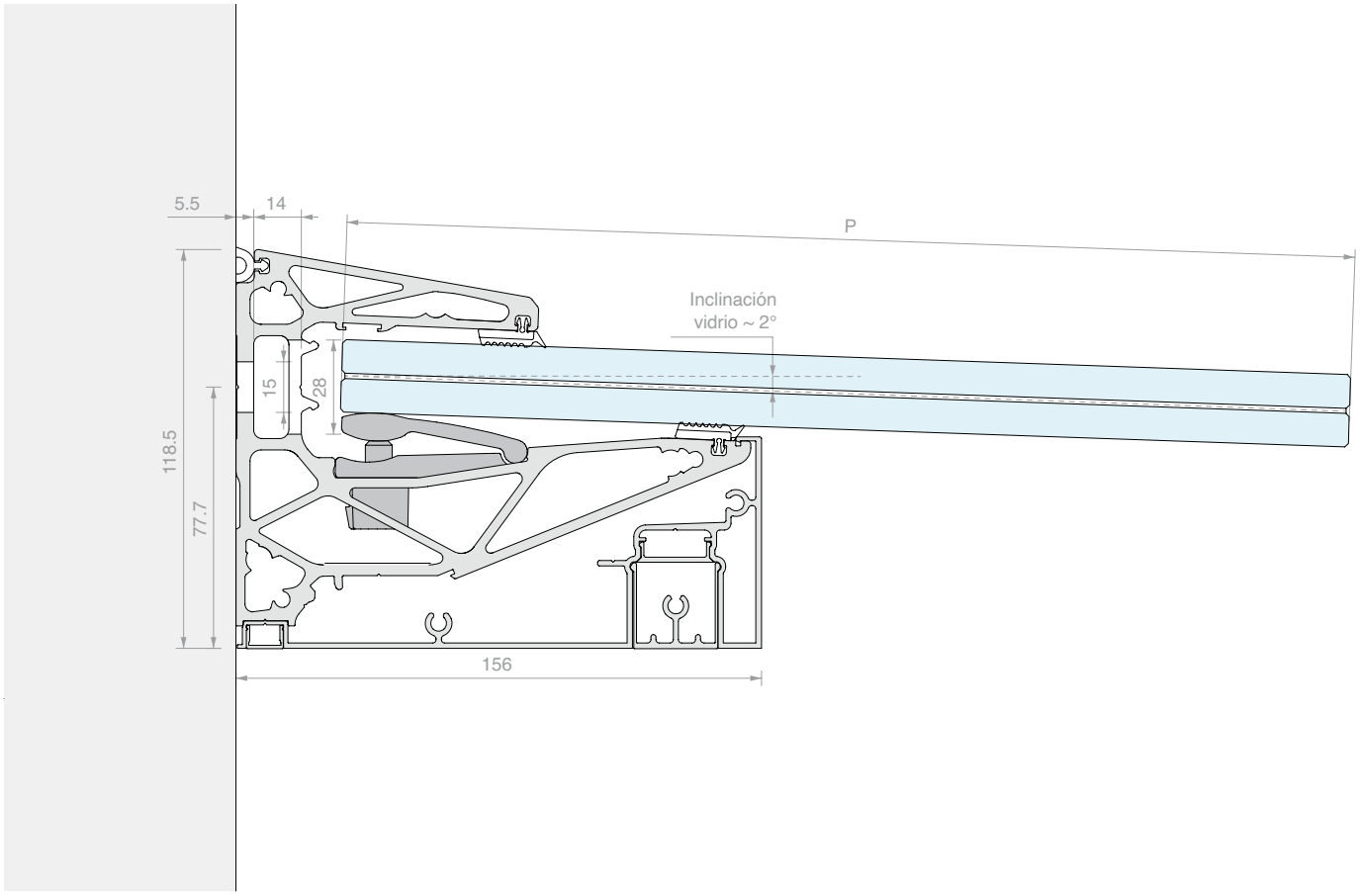

6000 mm

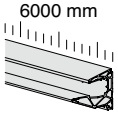

Kit formado por:

Art.	Descripción	Cant.
PENL.60	Perfil	1 Ud.
PENLCOV05.60	Cubierta iluminación funcional	1 Ud.
PENLCOV07.01	Cubierta canal luz	2 Uds.
LMU11.30	Cubierta inferior tapatornillos	2 Uds.
PENALU.60	Perfil opaco para luz inferior	1 Ud.
PENLVIT	Tornillo autoperforante	10 Uds.
PENLGRYKIT5	Juego de fijaciones vidrio	6 Uds.
DFPG03.03	Junta plana	4 Uds.
PENG03	Junta de sujeción a pared	6 m
METAP250	Tapa de acabado	2 Uds

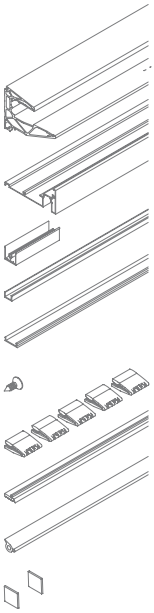

Art.	Longitud	Cant.
PENLKITL1010.60	**6000** mm	1 Ud.

3000 mm

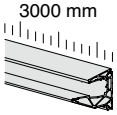

Kit formado por:

Art.	Descripción	Cant.
PENL.30	Perfil	1 Ud.
PENLCOV05.30	Cubierta iluminación funcional	1 Ud.
PENLCOV07.01	Cubierta canal luz	2 Uds.
LMU11.30	Cubierta inferior tapatornillos	1 Uds.
PENALU.30	Perfil opaco para luz inferior	1 Ud.
PENLVIT	Tornillo autoperforante	6 Uds.
PENLGRYKIT5	Juego de fijaciones vidrio	3 Uds.
DFPG03.03	Junta plana	2 Uds.
PENG03	Junta de sujeción a pared	3 m
METAP250	Tapa de acabado	2 Uds

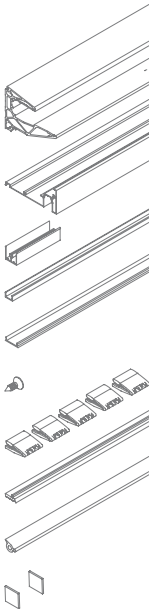

Art.	Longitud	Cant.
PENLKITL1010.30	**3000** mm	1 Ud.

Nº	Art.
1	**PENLKITL1010**

Opcional:

Nº	Art.	Descripción
2	**PENLT21**	Tapa de acabado inferior
3	**PENLT23**	Tapa de acabado inferior con tornillos
4	**PENLT11**	Tapa de acabado cubierta led
5	**PENLT13**	Tapa de acabado cubierta led con tornillos
6	**PENLT15**	Tapa de acabado cubierta led abierta

INFO LEDp. 60

INFO TÉCNICA p. 62/65

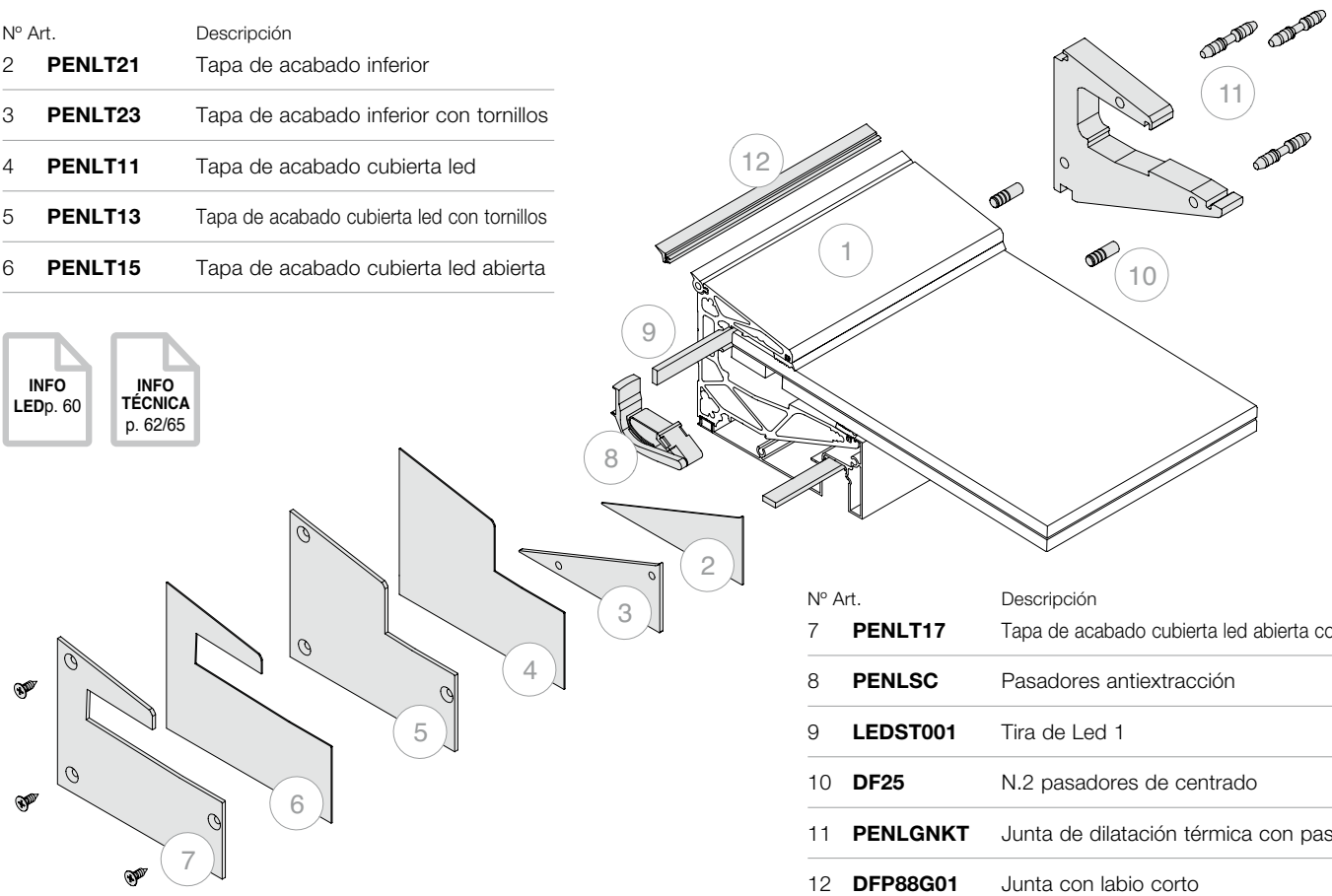

Nº	Art.	Descripción
7	**PENLT17**	Tapa de acabado cubierta led abierta con tornillos
8	**PENLSC**	Pasadores antiextracción
9	**LEDST001**	Tira de Led 1
10	**DF25**	N.2 pasadores de centrado
11	**PENLGNKT**	Junta de dilatación térmica con pasadores
12	**DFP88G01**	Junta con labio corto

2000 mm

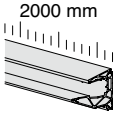

Kit formado por:

Art.	Descripción	Cant.
PENL.20	Perfil	1 Ud.
PENLCOV05.20	Cubierta iluminación funcional	1 Ud.
PENLCOV07.01	Cubierta canal luz	2 Uds.
LMU11.20	Cubierta inferior tapatornillos	1 Uds.
PENALU.20	Perfil opaco para luz inferior	1 Ud.
PENLVIT	Tornillo autoperforante	4 Uds.
PENLGRYKIT5	Juego de fijaciones vidrio	2 Uds.
DFPG03	Junta plana	4 m
PENG03	Junta de sujeción a pared	2 m
METAP250	Tapa de acabado	2 Uds

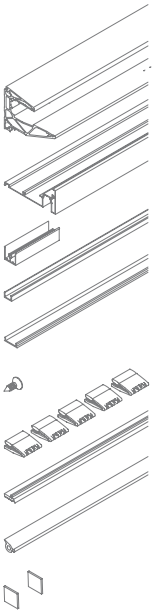

1498 mm

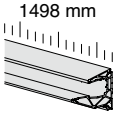

Kit formado por:

Art.	Descripción	Cant.
PENL.15	Perfil	1 Ud.
PENLCOV05.15	Cubierta iluminación funcional	1 Ud.
PENLCOV07.01	Cubierta canal luz	2 Uds.
LMU11.15	Cubierta inferior tapatornillos	1 Uds.
PENALU.15	Perfil opaco para luz inferior	1 Ud.
PENLVIT	Tornillo autoperforante	3 Uds.
PENLGRY	Pinza para fijación vidrio	7 Ud.
DFPG03	Junta plana	3 m
PENG03	Junta de sujeción a pared	1.5 m
METAP250	Tapa de acabado	2 Uds

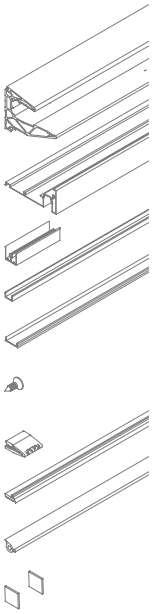

Art.	Longitud	Cant.
PENLKITL1010.20	**2000** mm	1 Ud.

Art.	Longitud	Cant.
PENLKITL1010.15	**1498** mm	1 Ud.

PERFIL LUMIA

Material: Aluminio (6063- T6)

Acabado: /10 /88 /97 /RAL

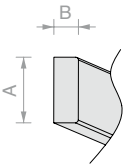

DIMENSIONES LED

A = máx. 12 mm
B = máx. 5 mm

IP > 65
reverso adhesivo

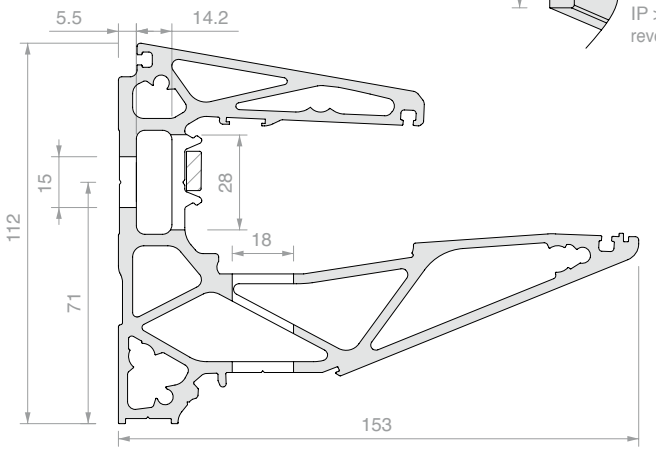

ESQUEMA DE PERFORACIÓN

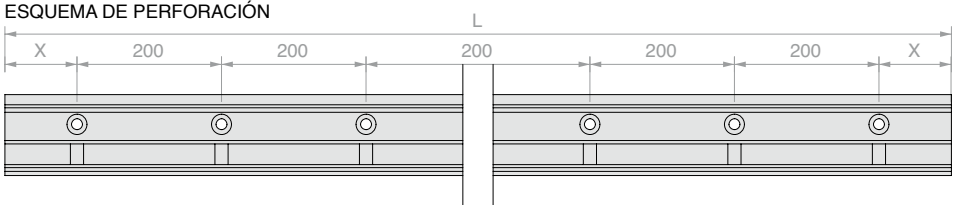

Art.	L	X	Cant.
PENL.15	**1498** mm	**100** ± **5** mm	1 Ud.
PENL.20	**2000** mm	**100** ± **5** mm	1 Ud.
PENL.30	**3000** mm	**100** ± **5** mm	1 Ud.
PENL.60	**6000** mm	**100** ± **5** mm	1 Ud.

JUEGO DE FIJACIÓN VIDRIO PARA LUMIA

Material: Poliamida de alta resistencia

Art.	Descripción	Cant.
PENLGRYKIT5	N.5 pinzas con espárrago de apriete	1 Ud.

PINZA CON ESPÁRRAGO DE APRIETE PARA FIJACIÓN VIDRIO PARA LUMIA

Material: Poliamida de alta resistencia

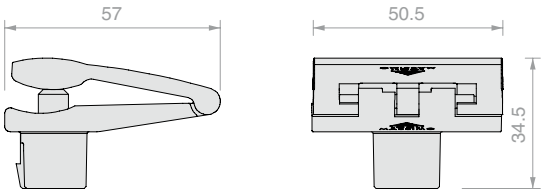

Art.	Cant.
PENLGRY	1 Ud.

JUNTA DE SELLADO A PARED

Material: TPE

Color: gris

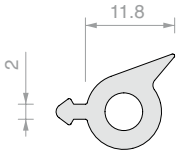

Art.	Pres.	Cant.
PENG03		1 m
PENG03.60	Rollo 60 m	1 Ud.

JUNTA CON LABIO CORTO

Material: TPE

Acabado: /6 /97

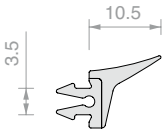

Art.	Para vidrios	Pres.	Cant.
DFP88G01	**16.7** / **17.5** mm		1 m
DFP88G01.03	**16.7** / **17.5** mm	Perfil 3 m	1 Ud.
DFP88G01.60	**16.7** / **17.5** mm	Rollo 60 m	1 Ud.

JUNTA PLANA

Material: TPE

Acabado: /6 /97

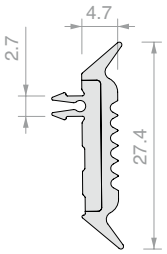

Art.	Pres.	Cant.
DFPG03		1 m
DFPG03.03	Perfil 3 m	1 Ud.
DFPG03.60	Rollo 60 m	1 Ud.

JUNTA PLANA AUMENTADA

Material: TPE

Acabado: /6 /97

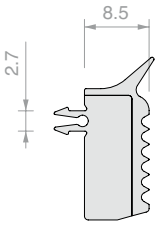

Art.	Pres.	Cant.
DFPG82		1 m
DFPG82.03	Perfil 3 m	1 Ud.
DFPG82.60	Rollo 60 m	1 Ud.

CUBIERTA INFERIOR INCLINADA

Material: Aluminio

Acabado: /10 /88 /97 /RAL

Nota: Instalación con la ayuda de los tornillos de fijación

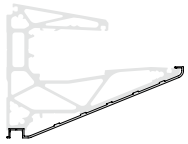

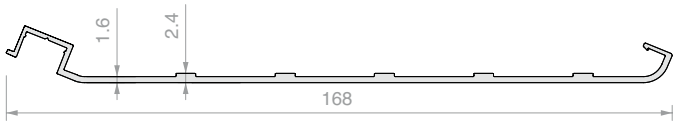

Art.	Longitud	Cant.
PENLCOV03.15	**1498** mm	1 Ud.
PENLCOV03.20	**2000** mm	1 Ud.
PENLCOV03.30	**3000** mm	1 Ud.
PENLCOV03.60	**6000** mm	1 Ud.

CUBIERTA INFERIOR PARA ILUMINACIÓN FUNCIONAL

Material: Aluminio

Acabado: /10 /88 /97 /RAL

Nota: Instalar con la ayuda de los tornillos de fijación para LED que pedir por separado

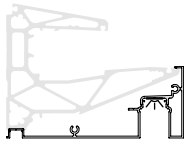

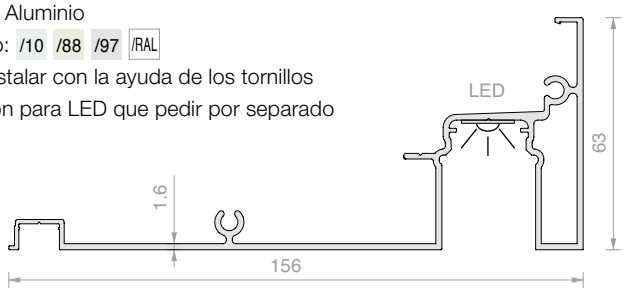

Art.	Longitud	Cant.
PENLCOV05.15	**1498** mm	1 Ud.
PENLCOV05.20	**2000** mm	1 Ud.
PENLCOV05.30	**3000** mm	1 Ud.
PENLCOV05.60	**6000** mm	1 Ud.

CUBIERTA INFERIOR PARA FUGA DE LUZ

Material: Aluminio

Acabado: /10 /88 /97 /RAL

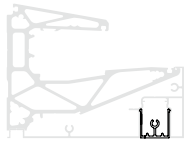

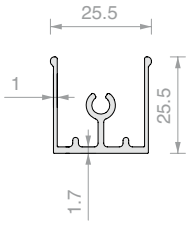

Art.	Longitud	Cant.
PENLCOV07.15	**1498** mm	1 Ud.
PENLCOV07.20	**2000** mm	1 Ud.
PENLCOV07.30	**3000** mm	1 Ud.
PENLCOV07.60	**6000** mm	1 Ud.

PERFIL OPACO PARA LUZ INFERIOR

Material: PC

Acabados: transparente opaco

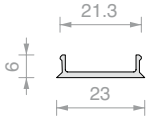

Art.	Longitud	Cant.
PENALU.15	**1500** mm	1 Ud.
PENALU.20	**2000** mm	1 Ud.
PENALU.30	**3000** mm	1 Ud.
PENALU.60	**6000** mm	1 Ud.

TAPA DE ACABADO

Material: Aluminio

Acabado: /10 /88 /97 /RAL

Nota: Instalar con la ayuda de silicona en toda la extremidad de la tapa

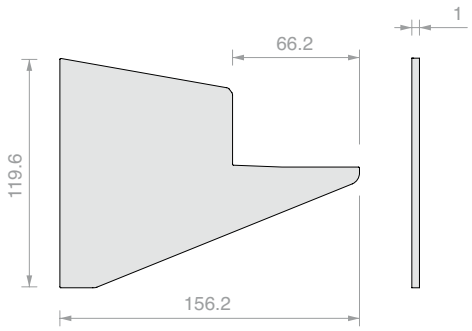

Art.	Montaje	Cant.
PENLT01SX	Izquierdo	1 Ud.
PENLT01DX	Derecho	1 Ud.

TAPA DE ACABADO CON TORNILLOS

Material: Aluminio

Acabado: /10 /88 /97 /RAL

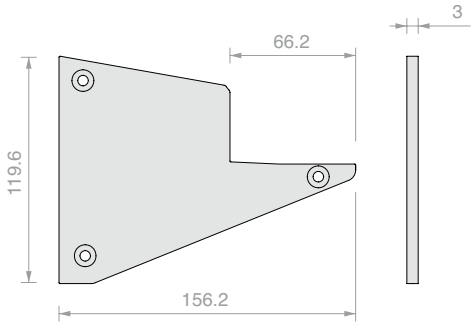

Art.	Montaje	Cant.
PENLT03SX	Izquierdo	1 Ud.
PENLT03DX	Derecho	1 Ud.

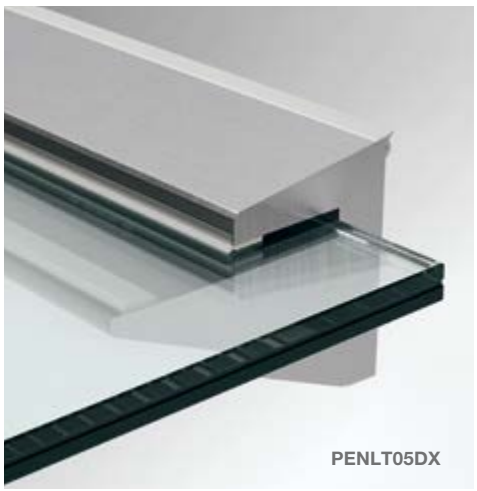

TAPA DE ACABADO ABIERTA

Material: Aluminio

Acabado: /10 /88 /97 /RAL

Nota: Instalar con la ayuda de silicona en toda la extremidad de la tapa

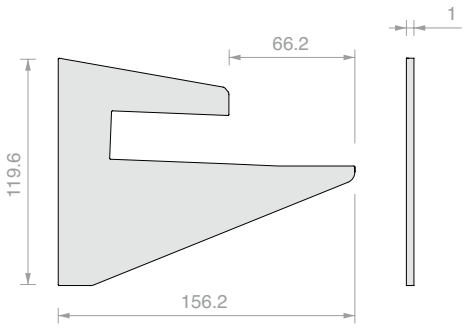

Art.	Montaje	Cant.
PENLT05SX	Izquierdo	1 Ud.
PENLT05DX	Derecho	1 Ud.

TAPA DE ACABADO ABIERTA CON TORNILLOS

Material: Aluminio

Acabado: /10 /88 /97 /RAL

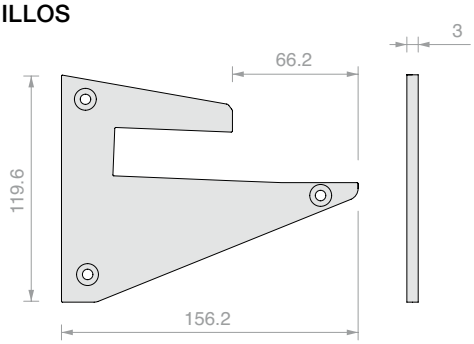

Art.	Montaje	Cant.
PENLT07SX	Izquierdo	1 Ud.
PENLT07DX	Derecho	1 Ud.

TAPA DE ACABADO CUBIERTA LED

Material: Aluminio

Acabado: /10 /88 /97 /RAL

Nota: Instalar con la ayuda de silicona en toda la extremidad de la tapa

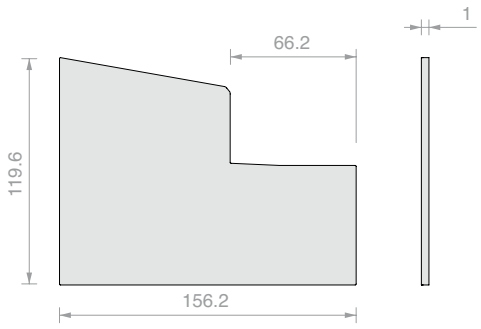

Art.	Montaje	Cant.
PENLT11SX	Izquierdo	1 Ud.
PENLT11DX	Derecho	1 Ud.

TAPA DE ACABADO CUBIERTA LED CON TORNILLOS

Material: Aluminio

Acabado: /10 /88 /97 /RAL

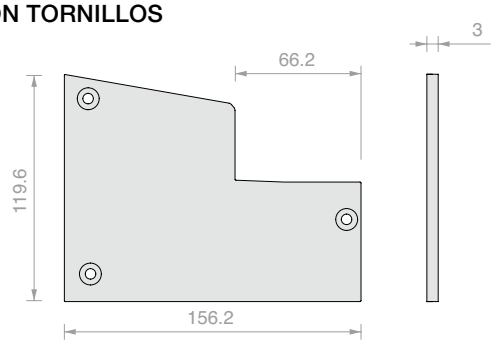

Art.	Montaje	Cant.
PENLT13SX	Izquierdo	1 Ud.
PENLT13DX	Derecho	1 Ud.

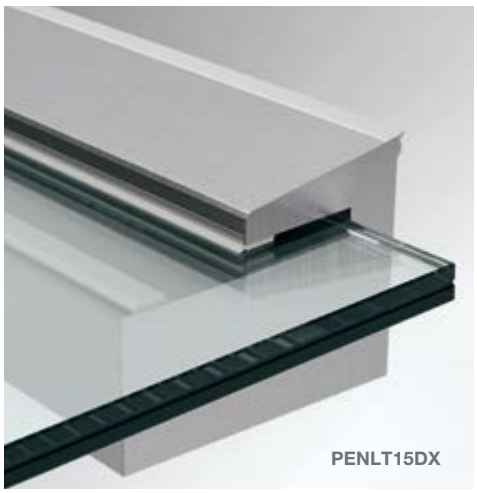

TAPA DE ACABADO ABIERTA CUBIERTA LED

Material: Aluminio

Acabado: /10 /88 /97 /RAL

Nota: Instalar con la ayuda de silicona en toda la extremidad de la tapa

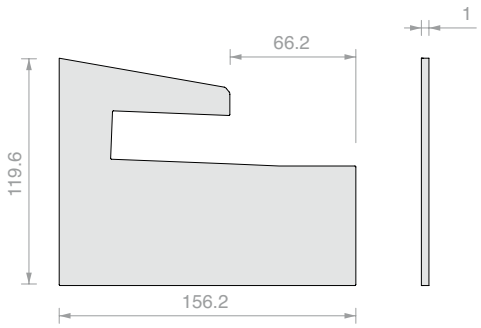

Art.	Montaje	Cant.
PENLT15SX	Izquierdo	1 Ud.
PENLT15DX	Derecho	1 Ud.

TAPA DE ACABADO ABIERTA CUBIERTA LED CON TORNILLOS

Material: Aluminio

Acabado: /10 /88 /97 /RAL

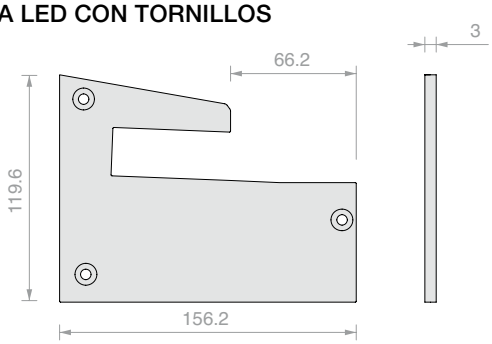

Art.	Montaje	Cant.
PENLT17SX	Izquierdo	1 Ud.
PENLT17DX	Derecho	1 Ud.

TAPA DE ACABADO INFERIOR CUBIERTA LED

Material: Aluminio

Acabado: /10 /88 /97 /RAL

Nota: Instalar con ayuda de silicona en todo el extremo de la tapa

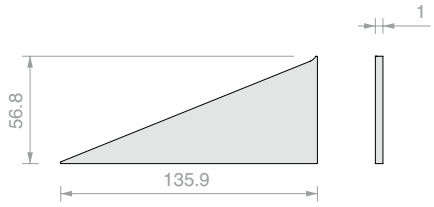

Art.	Montaje	Cant.
PENLT21SX	Izquierdo	1 Ud.
PENLT21DX	Derecho	1 Ud.

TAPA DE ACABADO INFERIOR CUBIERTA LED CON TORNILLOS

Material: Aluminio

Acabado: /10 /88 /97 /RAL

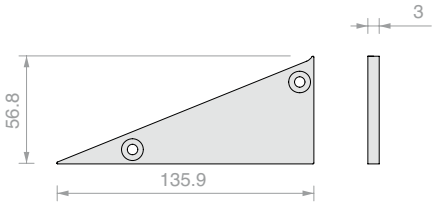

Art.	Montaje	Cant.
PENLT23SX	Izquierdo	1 Ud.
PENLT23DX	Derecho	1 Ud.

N.2 PASADORES ANTIEXTRACCIÓN LUMIA

Material: Poliamida de alta resistencia

Nota: instalación y funciones en la página 65

Para estos accesorios, es necesario mecanizar la placa de vidrio inferior del panel laminado.

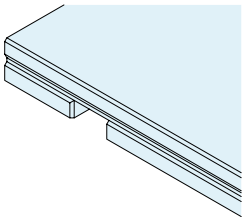

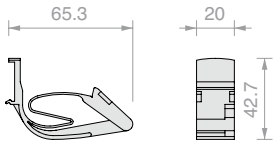

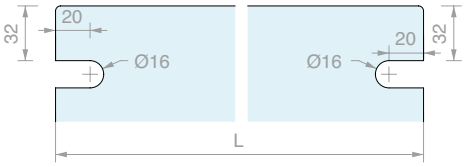

Art.	Cant.
PENLSC	1 Ud.

TAPA DE ACABADO PARA PENLCOV07

Material: POM

Acabado: /6 /56

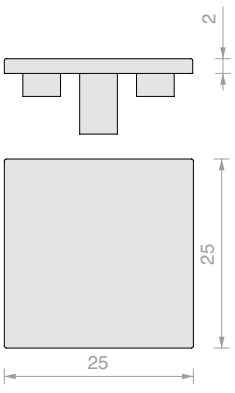

Art.	Cant.
METAP250	1 Ud.

CUBIERTA INFERIOR DE CLIP TAPATORNILLOS

Material: Aluminio

Acabado: /10 /88 /97 /RAL

Nota: perfil que combinar con los Art. PENLCOV03 y PENLCOV05.

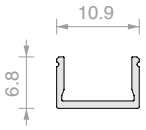

Art.	Longitud	Cant.
LMU11.15	**1498** mm	1 Ud.
LMU11.20	**2000** mm	1 Ud.
LMU11.30	**3000** mm	1 Ud.

2 PASADORES DE CENTRADO EN LÍNEA

Material: Aluminio

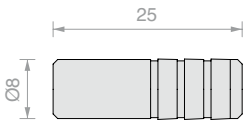

Art.	Cant.
DF25	1 Ud.

JUNTA DE DILATACIÓN TÉRMICA CON 3 PASADORES DE CENTRADO

Material: POM / Espuma EPDM

Acabados: negro

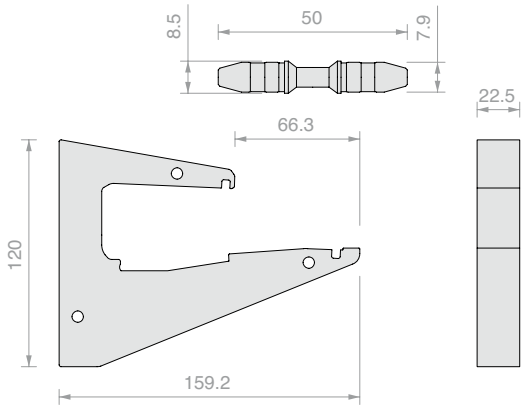

Art.	Cant.
PENLGNKT	1 Ud.

TORNILLO AUTOPERFORANTE

Material: acero inox

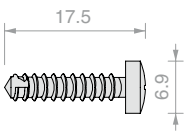

Art.	Cant.
PENLVIT	1 Ud.

CORTE LINEAL EN PERFILES PEN/PENL

Art.	Cant.
PENTAGLIO	1 Ud.

ORIFICIOS ADICIONALES PARA PINZAS

Nota: Los artículos se refieren únicamente a los mecanizados que se deben añadir a los perfiles con taladros estándar

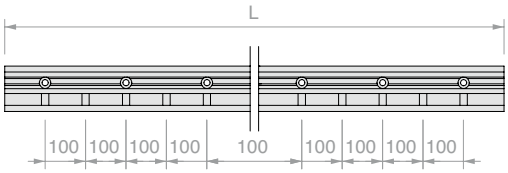

Art.	Longitud	Nº orificios adicionales	Cant.
PENL.15FORO	**1498** mm	**7**	1 Ud.
PENL.20FORO	**2000** mm	**9**	1 Ud.
PENL.30FORO	**3000** mm	**14**	1 Ud.
PENL.60FORO	**6000** mm	**29**	1 Ud.
PENL.FORO	Orificio adicional **Ø18** mm	**-**	1 Ud.

DESTORNILLADOR FLEXIBLE CON PUNTA CH4

Art.	Cant.
DFFLEX06	1 Ud.

ATORNILLADOR DE PISTOLA MAKITA

Doble velocidad - Embrague deslizante - LED iluminador - Reversible

PAR DE APRIETE = 2.9 Nm

Art.	Cant.
DFMAK21	1 Ud.

ALARGADOR FLEXIBLE PARA ATORNILLADOR

Utilizable junto con el atornillador MAKITA art. DFMAK21 o similar

Art.	Descripción	Cant.
DFFLEX07	Alargador flexible con punta hexagonal CH4	1 Ud.
DFFLEX04	Inserto hexagonal CH4	1 Ud.

ANCLAJE A CEMENTO

Material: Acero cincado / acero inoxidable A4

Características: Anclaje mecánico de muy alto rendimiento para hormigón fisurado y no fisurado con clases de resistencia de C20/25 a C50/60.

Paquete: 15 Uds.

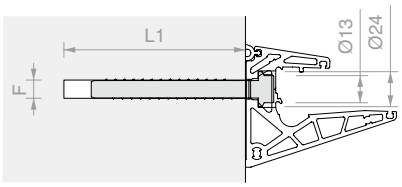

ETA-11/0095
ETAG 001- 3
Opción 1 para hormigón fisurado

Certificación de resistencia al fuego
R120
véase el informe de ensayo para los tipos de anclaje

EDELSTAHL Rostfrei
INOX ACERO INOXIDABLE

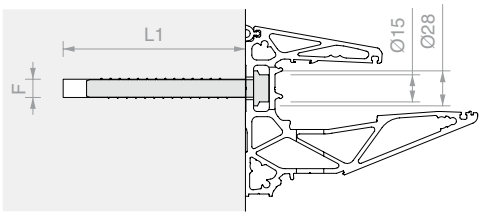

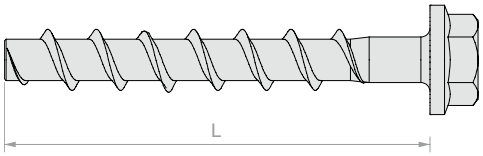

Art.	L - Longitud taco	F - Ø orificio	L1 - Profundidad orificio	Llave apriete	Material	Cant.
DFFH10ZN	**100** mm	**10** mm	**110** mm	**SW16**	Acero cincado	1 Ud.
DFFH10A4	**100** mm	**10** mm	**110** mm	**SW16**	Acero inox A4	1 Ud.
DFFH12ZN	**110** mm	**12** mm	**120** mm	**SW17**	Acero cincado	1 Ud.
DFFH12A4	**110** mm	**12** mm	**120** mm	**SW17**	Acero inox A4	1 Ud.

LA TECNOLOGÍA AL SERVICIO DE LA ILUMINACIÓN

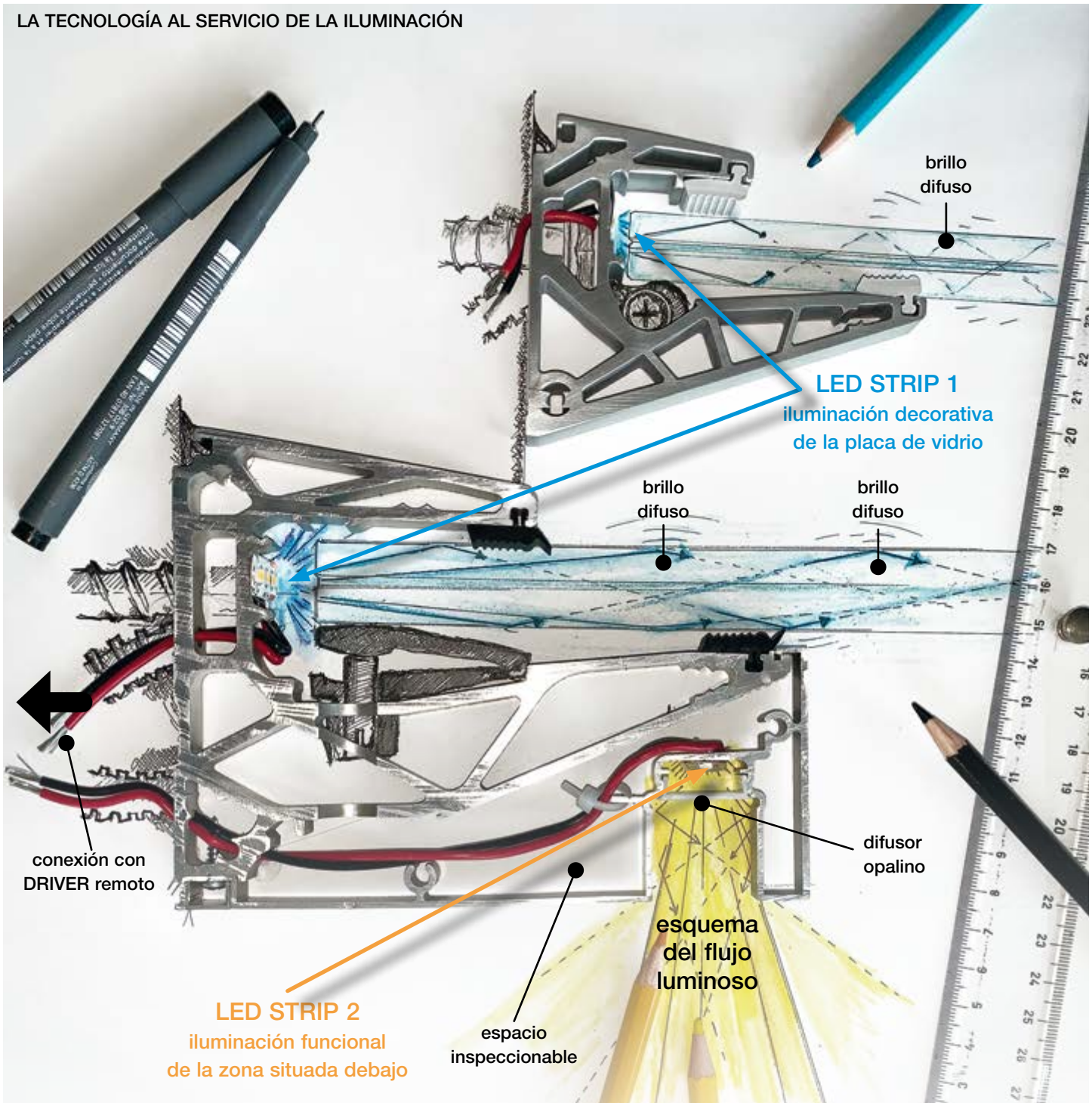

Para aplicaciones que superen los 5 metros lineales de LED STRIP, se aconseja utilizar varias fuentes de alimentación para reducir los efectos relacionados con las caídas naturales de tensión. Son posibles aplicaciones con múltiples derivaciones con los DRIVER dimensionados de manera adecuada.
Si necesario,, se aconseja utilizar silicona para exteriores para proteger adecuadamente el cableado frente a los agentes atmosféricos.
Se recomienda encargar a técnico cualificado la conexión de las LED STRIP a la red eléctrica.

LED STRIP 1: iluminación decorativa de la placa de vidrio (aconsejado art. LEDST001)

El efecto de iluminación decorativa del vidrio puede acentuar los defectos presentes en la superficie y al interior de las placas, responsables del efecto de brillo difuso. Estos defectos tienden a ser más evidentes al aumentar la intensidad luminosa: se recomienda prestar la máxima atención en la fase de fabricación de las placas y el uso de LED STRIP de modesta intensidad luminosa.
Se aconseja comprobar el funcionamiento de cada LED STRIP antes de efectuar la instalación.

LED STRIP 2: iluminación funcional de la zona situada debajo (aconsejado Art. LEDST002)

La LED STRIP aconsejada permite conseguir un efecto correcto de iluminación en el suelo pisable para instalaciones a una altura de unos 3 metros. La intensidad de la iluminación será menor si se aumenta la altura de instalación.
El espacio de iluminación y la LED STRIP deben ser inspeccionables.

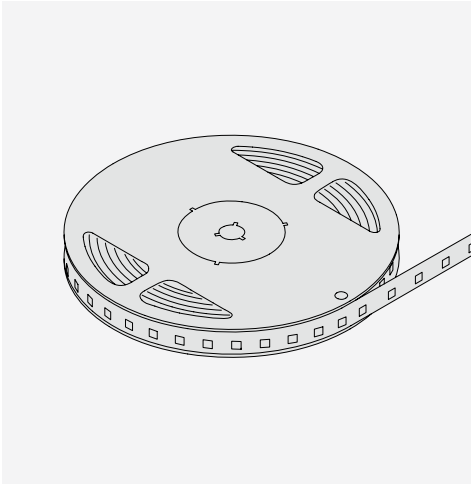

LED STRIP 1 - IP66 PARA VIDRIO

TAMBIÉN APTO PARA EXTERIORES

Tira LED 24V DC IP 66, potencia 9,6W/m 140 LED/m

CCT 4000K - lm/m 922 - lm/W 96

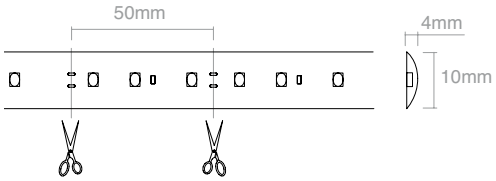

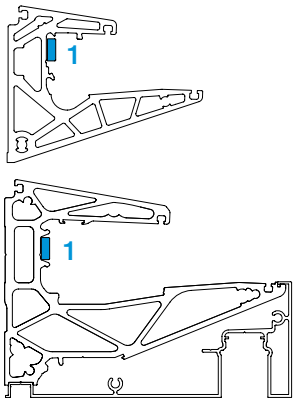

Art.	Longitud	Cant.
LEDST001	**5000** mm	1 Ud.

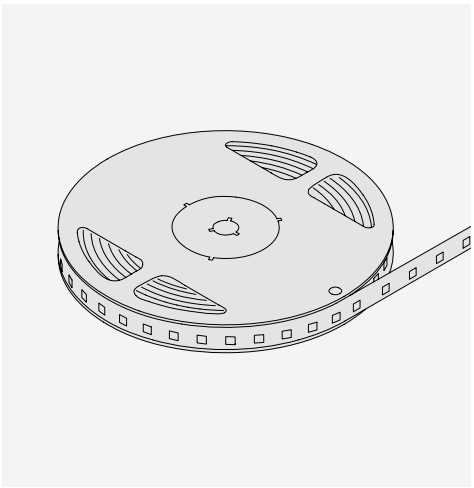

LED STRIP 2 - IP66
PARA ILUMINACIÓN FUNCIONAL

TAMBIÉN APTO PARA EXTERIORES

Tira LED 24V DC IP 66, potencia 14,4W/m 210 LED/m

CCT 4000K - lm/m 1324 - lm/W 92

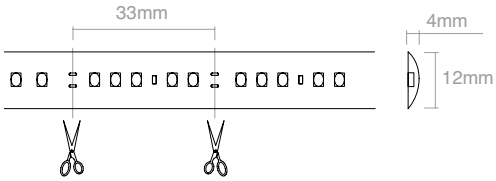

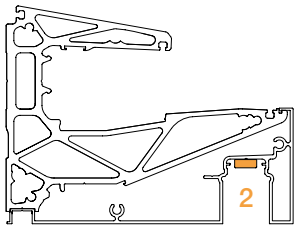

Art.	Longitud	Cant.
LEDST002	**5000** mm	1 Ud.

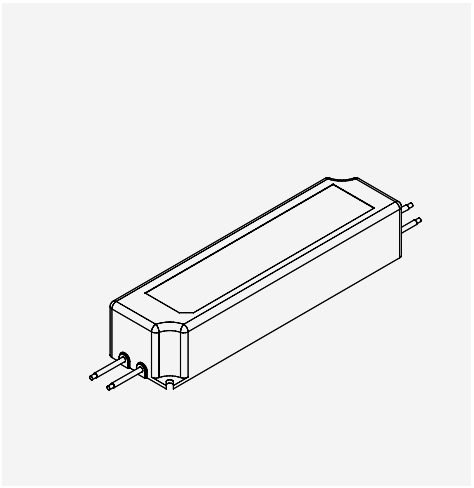

ALIMENTADORES 24V dc

TAMBIÉN APTO PARA EXTERIORES

Alimentador 24V DC de 35W a 150W IP67

Funcionamiento 100-240V

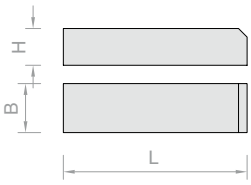

Art.	Alimentador	L	B	H	Cant.
LED24035IP	24V DC **35**W IP**67**	**150** mm	**40** mm	**30** mm	1 Ud.
LED24060IP	24V DC **60**W IP**67**	**162** mm	**42** mm	**32** mm	1 Ud.
LED24100IP	24V DC **100**W IP**67**	**190** mm	**52** mm	**37** mm	1 Ud.
LED24150IP	24V DC **150**W IP**67**	**222** mm	**68** mm	**38** mm	1 Ud.

- Prestar atención a la polaridad de los productos.
- Utilizar únicamente fuentes de alimentación estabilizadas en tensión de 24 V DC.
- Tras calcular el consumo total de las luminarias que se van a instalar, seleccionar una fuente de alimentación que tenga siempre un margen de carga un 15/20% superior al calculado.
- En caso de mantenimiento, cortar la alimentación eléctrica.

Conectar varios aparatos en paralelo:

Para evitar dañar los LED, realizar todas las conexiones antes de conectar la alimentación eléctrica.

Longitud máxima continua 5 m

Ejemplo: STRIP larga 3 m

tipo LED STRIP 1 24V DC máx. 9.6 W/m (Art. LEDST001)

Selección de la fuente de alimentación

DRIVER: absorción tipo LED x longitud LED + 15%

(aumento mínimo debido a la caída de tensión) 9.6 x 3 x 1.15 = 33.15 W (MÍN.).

El DRIVER de alimentación que elegir: 24 V DC 35 W (Art. LED24035IP)

Lista completa de artículos: LEDST001 1 Ud. - LED24035IP 1 Ud.

ESQUEMA DE CONEXIÓN - CIRCUITO PARALELO

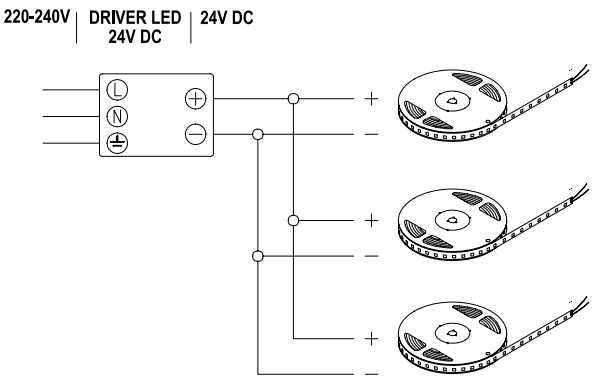

DATOS TÉCNICOS

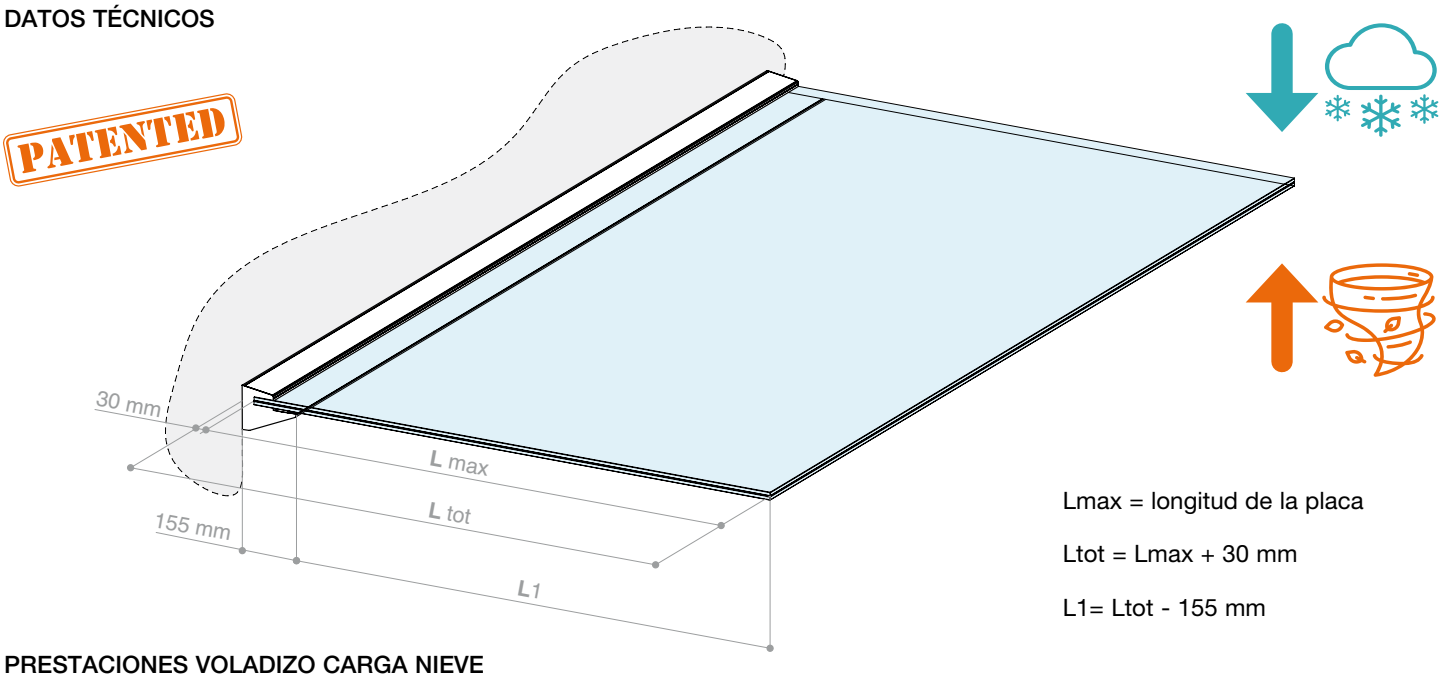

Lmax = longitud de la placa

Ltot = Lmax + 30 mm

L1= Ltot - 155 mm

PRESTACIONES VOLADIZO CARGA NIEVE

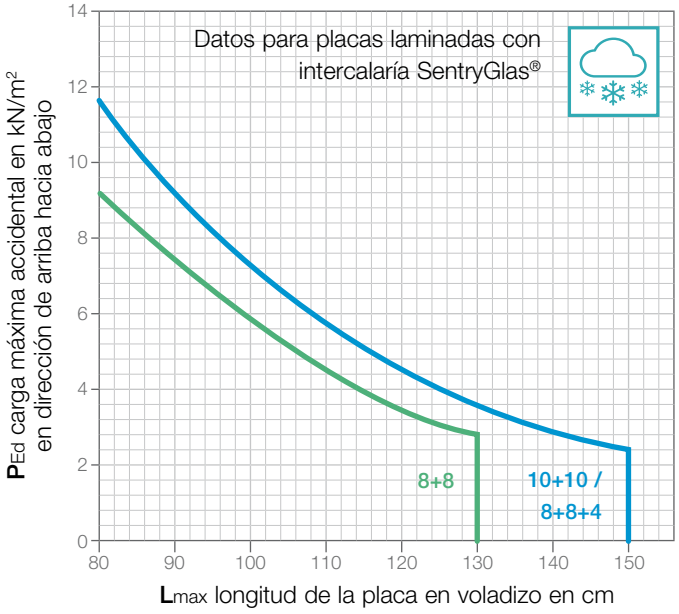

Lmax [cm]	PEd [kN/m²]	
	10+10 8+8+4 temp. SG	8+8 temp. SG
80	11,6	9,26
90	8,77	7,02
100	6,83	5,46
109	5,43	4,34
120	4,39	3,51
130	3,59	2,86
140	2,97	
150	2,48	

PRESTACIONES VOLADIZO ELEVACIÓN VIDRIO

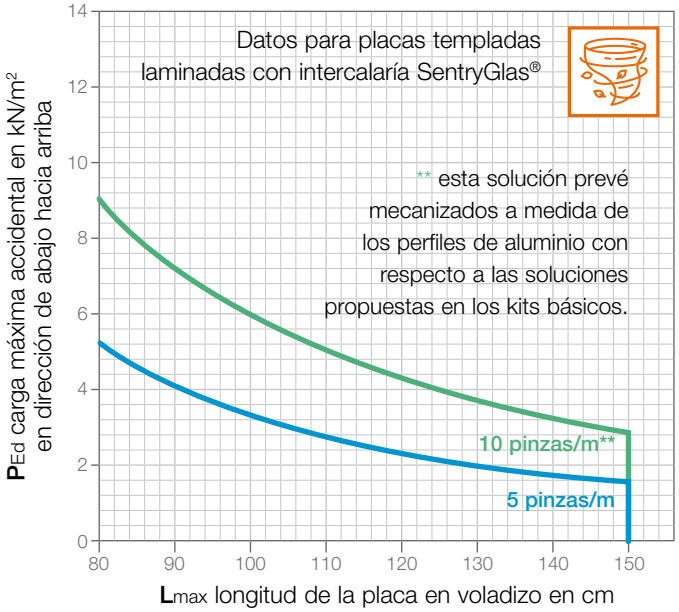

Lmax [cm]	nº pinzas/m	
	5	10
80	5,10	8,71
90	4,12	6,93
100	3,37	5,68
109	2,84	4,76
120	2,44	4,07
130	2,13	3,54
140	1,90	3,12
150	1,71	2,79

La carga máxima de proyecto **PEd** se refiere a la suma combinada de todas las cargas variables que actúan hacia abajo, incluidos los coeficientes de seguridad y de combinación pertinentes. El peso propio de la placa ya se tiene en cuenta y no es necesario añadirlo. Los resultados se refieren a vidrios laminados templados EN 12150-1 doble capa 10+10 mm u 8+8 mm o triple capa 8+8+4 mm, laminados con intercalaría rígido SentryGlas® de 1,52 mm. En las configuraciones de tres capas, la capa más fina se considera orientado a la parte superior de la instalación. Los resultados ya tienen en cuenta la reducción de resistencia debida al mecanizado eventual de la placa inferior para poner los pasadores de seguridad por ambos lados. Las configuraciones de vidrios e intercalarios se proponen a título de ejemplo y no abarcan todas las posibilidades de instalación: por otra parte, se conocen y utilizan en el mercado numerosas soluciones alternativas que son igualmente eficaces o potencialmente mejoradoras en muchos aspectos técnicos importantes (por ejemplo, resistencia a la delaminación, comportamiento posterior a la rotura, estabilidad frente a las variaciones de temperatura, etc.).

Nota: la evaluación final de la conformidad del sistema con los requisitos de seguridad corre a cargo del examen del técnico cualificado, que sabrá verificar la aplicabilidad de los datos facilitados a las condiciones reales de instalación, la conformidad de los sistemas de anclaje con la estructura portante y la conformidad del sistema con los requisitos globales de seguridad y las especificaciones de la obra en el lugar de instalación (cargas, características de los soportes, acciones excepcionales, etc...). Información detallada sobre el proyecto del sistema está disponible en nuestra página web o se puede solicitar poniéndose en contacto con el servicio técnico de atención al cliente de Logli Saint-Gobain.

SentryGlas®
es una marca registrada de Kuraray America, Inc. Las marcas de fábrica pueden no estar solicitadas o registradas en todos los países.

SOLUCIONES DE ESQUINA

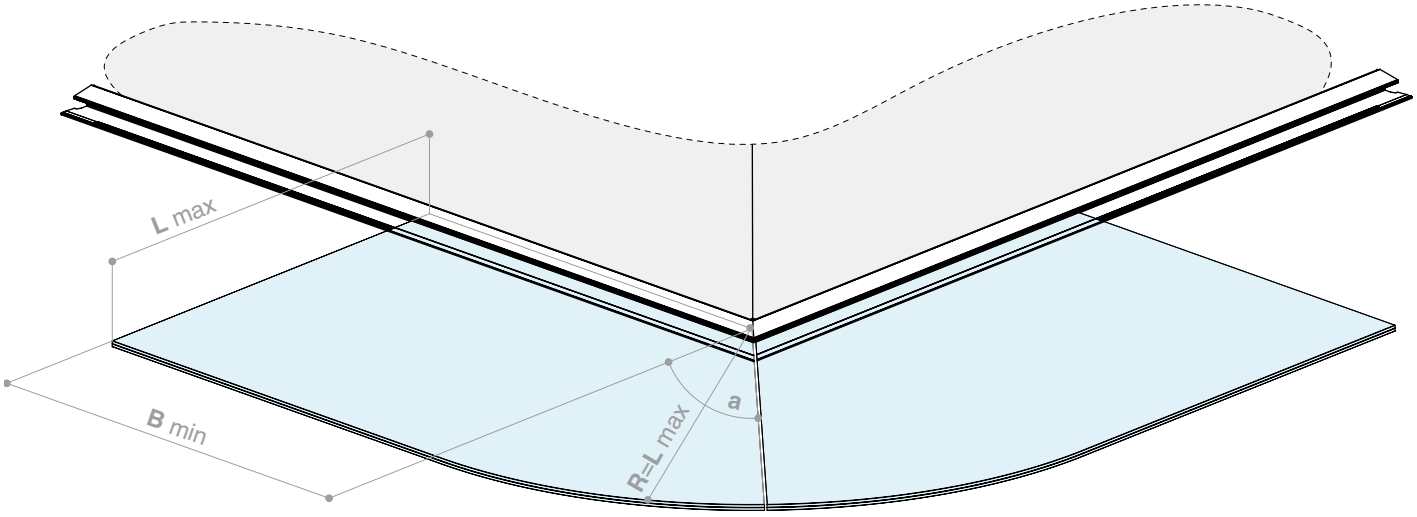

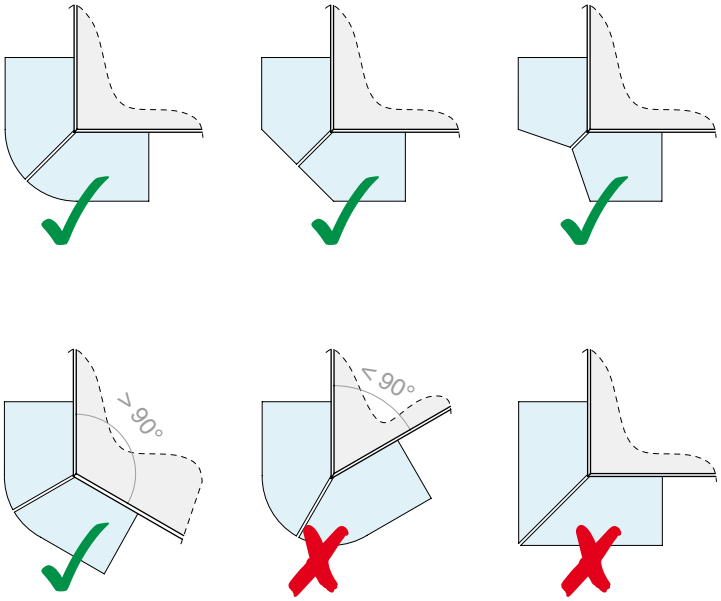

PRESTACIONES - VOLADIZO ANGULAR

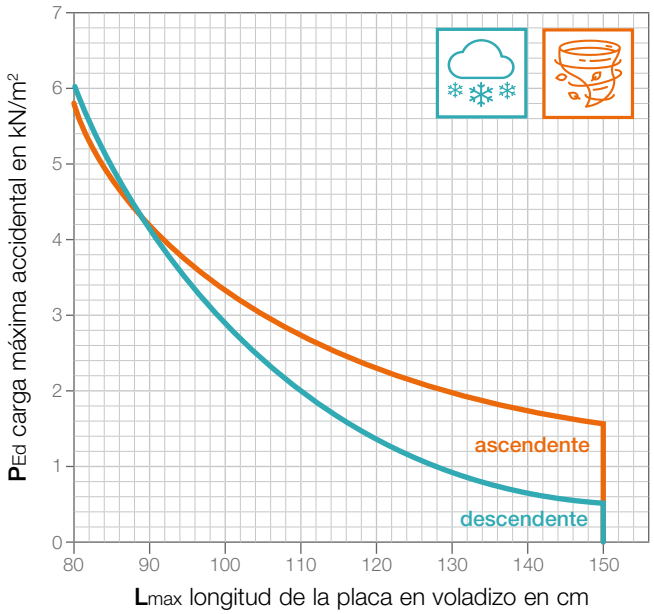

SOLUCIONES FUERA DE GÁLIBO

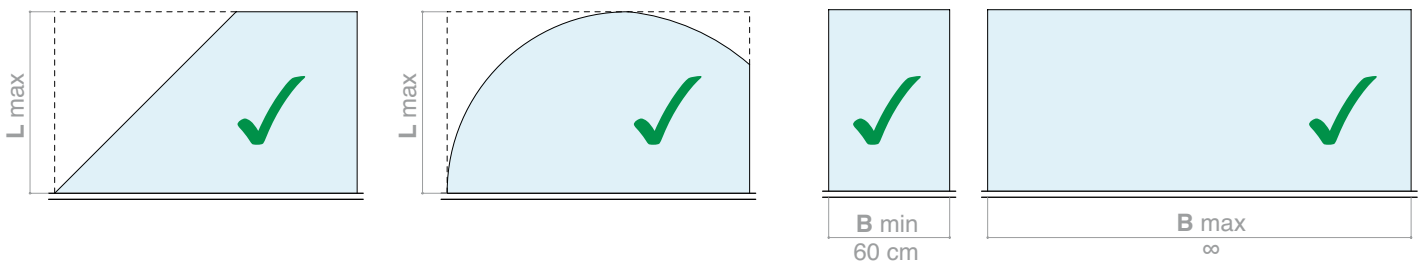

CONNEXION CON LA ESTRUCTURA

ÁBACOS PARA EL PRE-DIMENSIONAMIENTO DE LOS SISTEMAS DE ANCLAJE

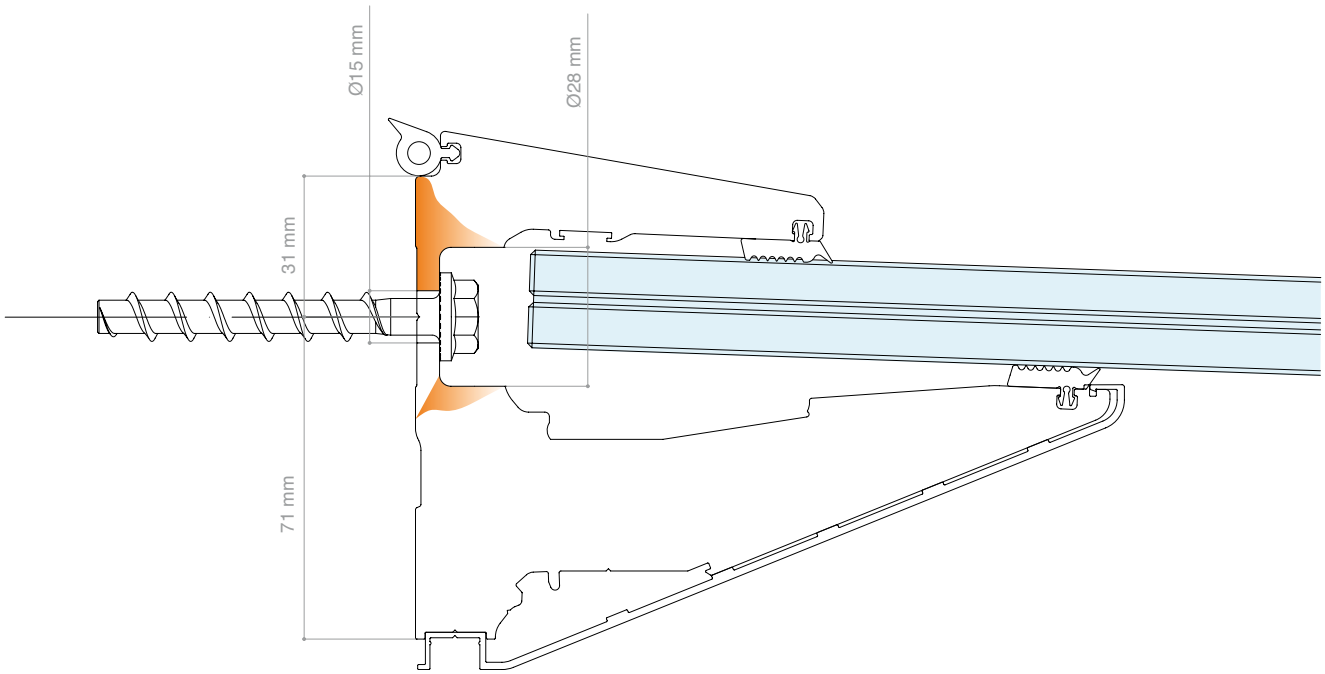

ÁBACOS PARA EL PRE-DIMENSIONAMIENTO DE LOS SISTEMAS DE ANCLAJE

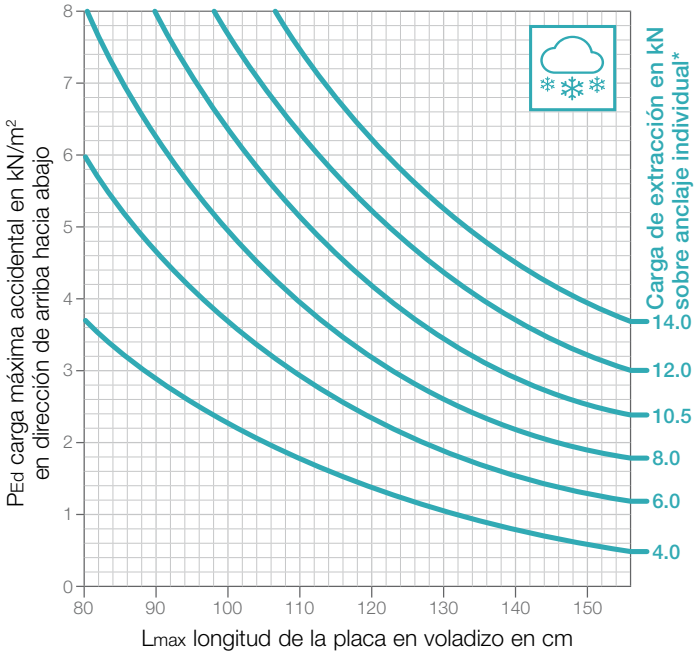

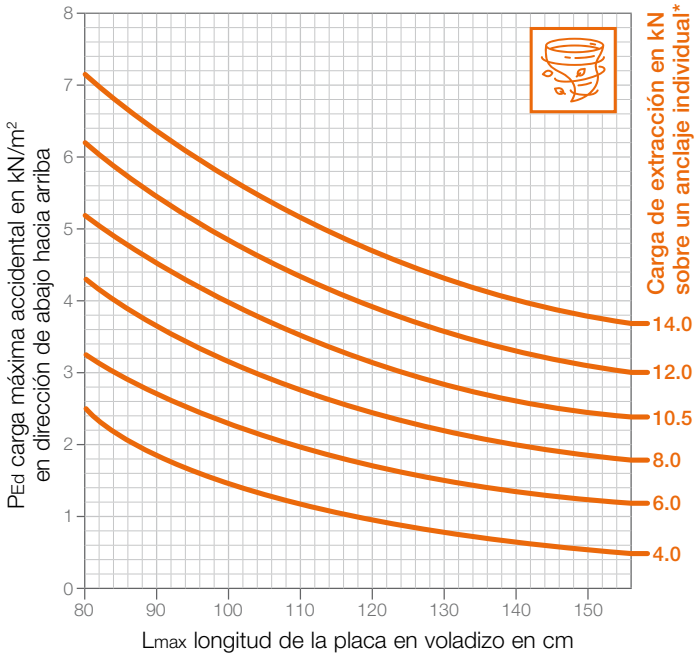

* La carga de extracción en el punto de fijación individual tiene por objeto identificar el tipo de anclaje más adecuado para la estructura. Los valores se dan considerando una distancia entre ejes estándar entre anclajes de 200 mm (corresponde a instalar un anclaje en cada orificio). La referencia a la carga de proyecto P_{Ed} indicada ya incluye el peso propio de las placas. No se ofrecen ábacos referentes a la evaluación de las fuerzas de corte sobre los anclajes, ya que éstas resultan ser no dimensionadoras en la mayoría de los casos.

Nota: la verificación del tipo de anclajes más adecuado en relación con la estructura y la distancia entre ejes de los anclajes en relación con las cargas efectivas de proyecto, sigue siendo a cargo de un técnico cualificado, que sabrá verificar la aplicabilidad de los datos facilitados a las condiciones reales de instalación (cargas que actúan sobre el sistema, características del soporte, etc...). Para instalaciones en contextos de edificios con capas térmicas de bajas características estructurales, se recomienda prestar la máxima atención a la realización de subestructuras con características adecuadas para la distribución y transmisión de las cargas procedentes del sistema.

PASADORES ANTIEXTRACCIÓN (OPCIONALES)

SISTEMA DE VINCULACIÓN ADICIONAL Y OPCIONAL, REQUIERE
UN MECANIZADO EN LA PLACA INFERIOR DEL VIDRIO LAMINADO

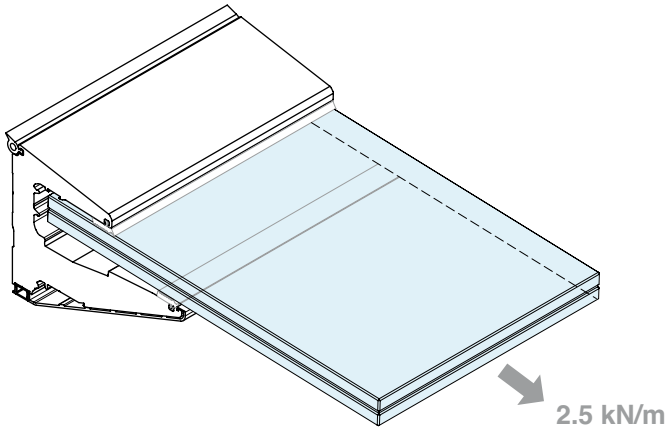

Kit estándar 5 pinzas/m

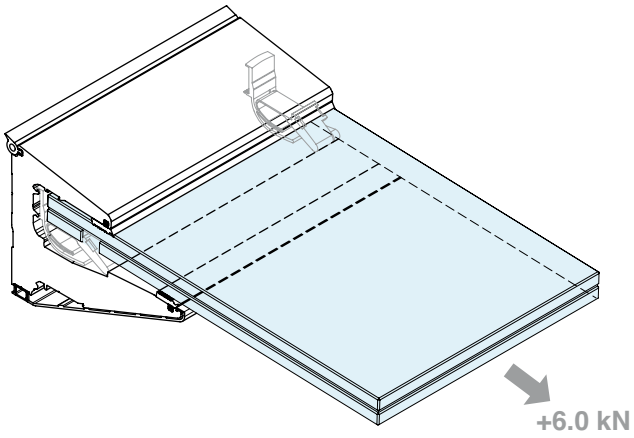

añadidura de 2 pasadores antiextracción (opcional)

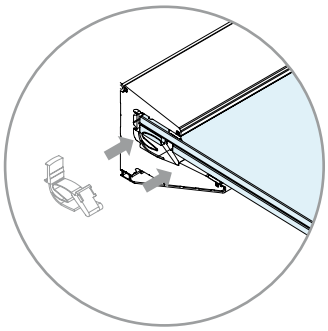

Opción 1
Introducción lateral con el vidrio
ya en posición

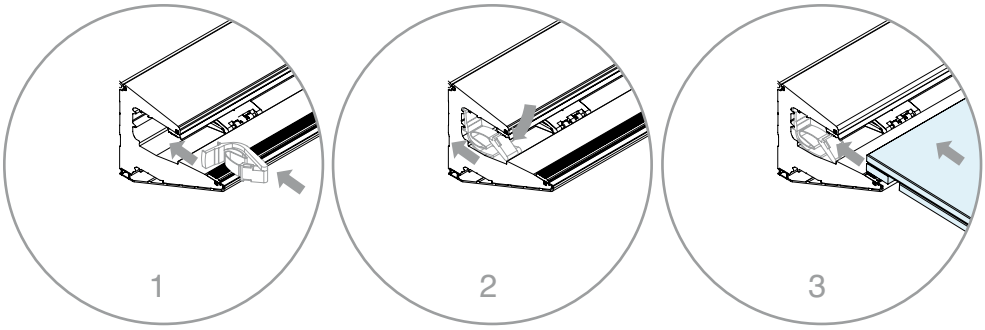

Opción 2
Acoplamiento frontal del vidrio con el pasador antiextracción en posición

El sistema innovador de pasador de seguridad con funcionamiento «de muelle» permite efectuar el acoplamiento frontal de las placas. Esto permite utilizar la protección antiextracción incluso si no fuesen accesibles las zonas laterales, debido a la presencia de una pared adyacente o de placas ya instaladas.

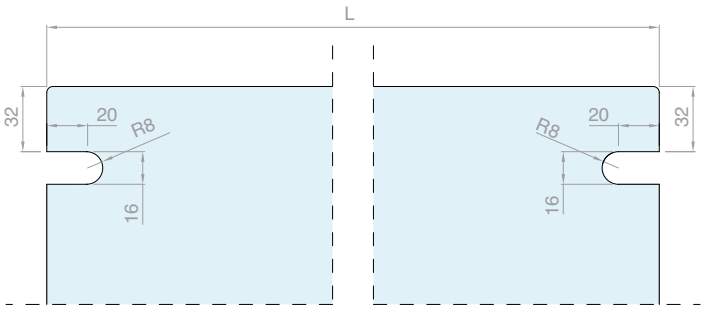

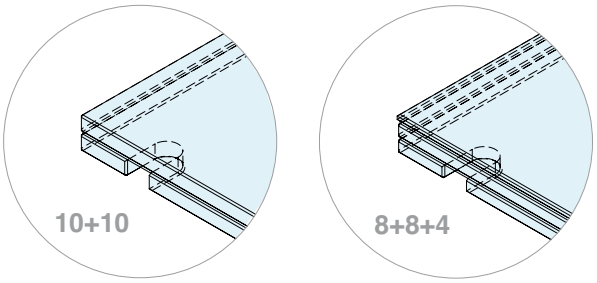

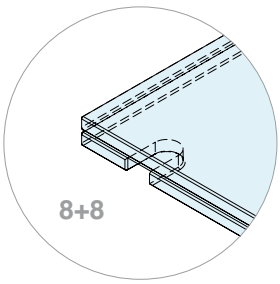

Nota: Los mecanizados en el vidrio laminado sólo se deben realizar en el placa inferior.

La geometría del mecanizado es la misma para todos los espesores.

La resistencia a la extracción de las placas del sistema se evaluó experimentalmente con ensayos según EAD 220025-00-0401:2016 Anexo B para BR.4 «Seguridad y accesibilidad en el uso». La evaluación experimental de la resistencia a la extracción se llevó a cabo en el caso de instalación con y sin pasador de seguridad. Los valores indicados ya incluyen los coeficientes de seguridad, aplicados a los valores característicos de resistencia obtenidos en la fase de prueba.

Canopy Light

Charming shade

Canopy Light, el sistema ligero y fiable con sabor industrial.
Se instala fácilmente y se adapta perfectamente
a todos los contextos arquitectónicos.

KIT CANOPY LIGHT

CON 2 TIRANTES Y PERFIL A PARED

Material: Acero inoxidable AISI 316L

Acabado: /9

El kit incluye el corte a medida del tirante

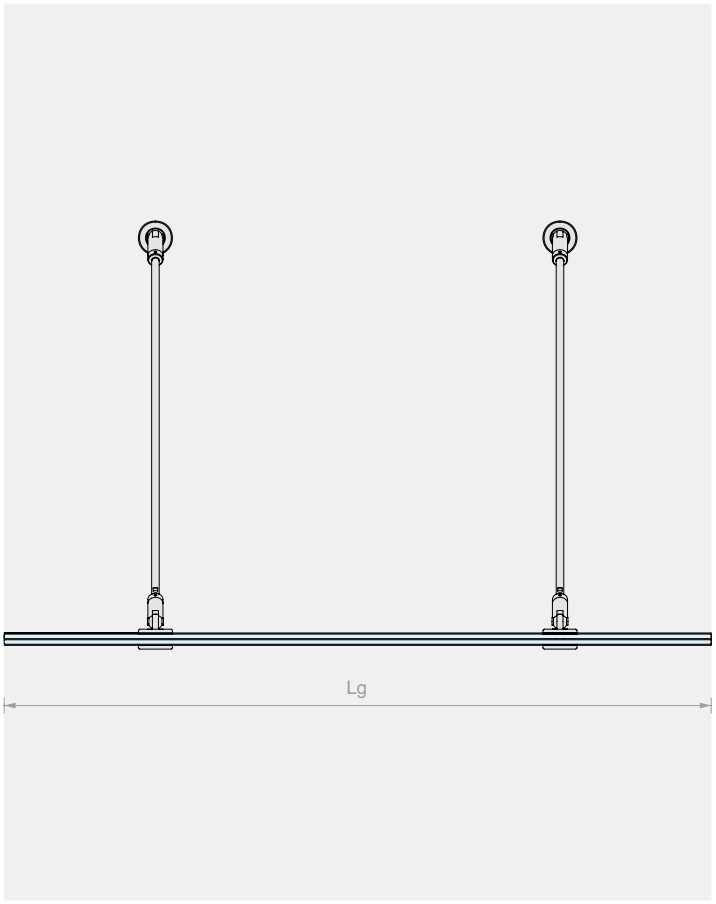

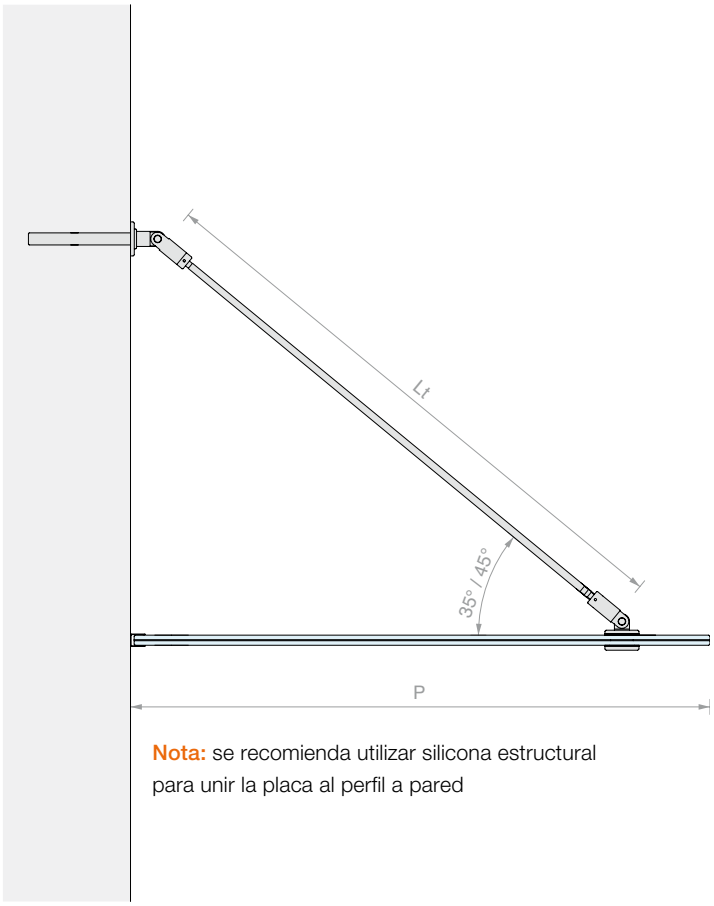

Nota: se recomienda utilizar silicona estructural para unir la placa al perfil a pared

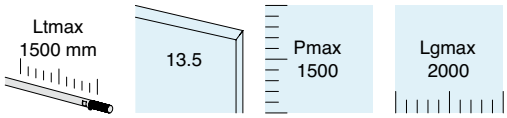

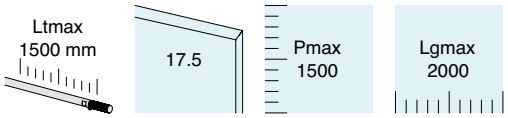

Kit formado por:

Art.	Descripción	Cant.
GCL21	Articulación a pared	2 Uds.
GCL23	Tirante	2 Uds.
GCL15	Fijación de vidrio	2 Uds.
CANAL2515	Perfil a pared	1 Ud.
CANAL2515TP	Tapas para perfil de pared	2 Uds.
PROALUXG	Junta para perfiles	2 m

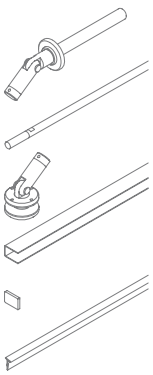

Kit formado por:

Art.	Descripción	Cant.
GCL21	Articulación a pared	2 Uds.
GCL23	Tirante	2 Uds.
GCL15	Fijación de vidrio	2 Uds.
CANAL2519	Perfil a pared	1 Ud.
CANAL2519TP	Tapas para perfil de pared	2 Uds.
PROALUXG	Junta para perfiles	2 m

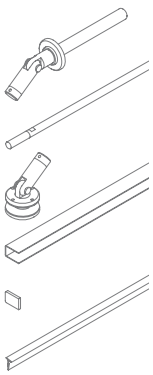

Art.	Para vidrios	Cant.
CL-SNOD156KIT2	**13.5** mm	1 Ud.

Art.	Para vidrios	Cant.
CL-SNOD158KIT2	**17.5** mm	1 Ud.

KIT CANOPY LIGHT

CON 2 TIRANTES Y CONECTORES A PARED

Material: Acero inoxidable AISI 316L

Acabado: /9

El kit incluye el corte a medida del tirante

INFO TÉCNICA p. 72/73

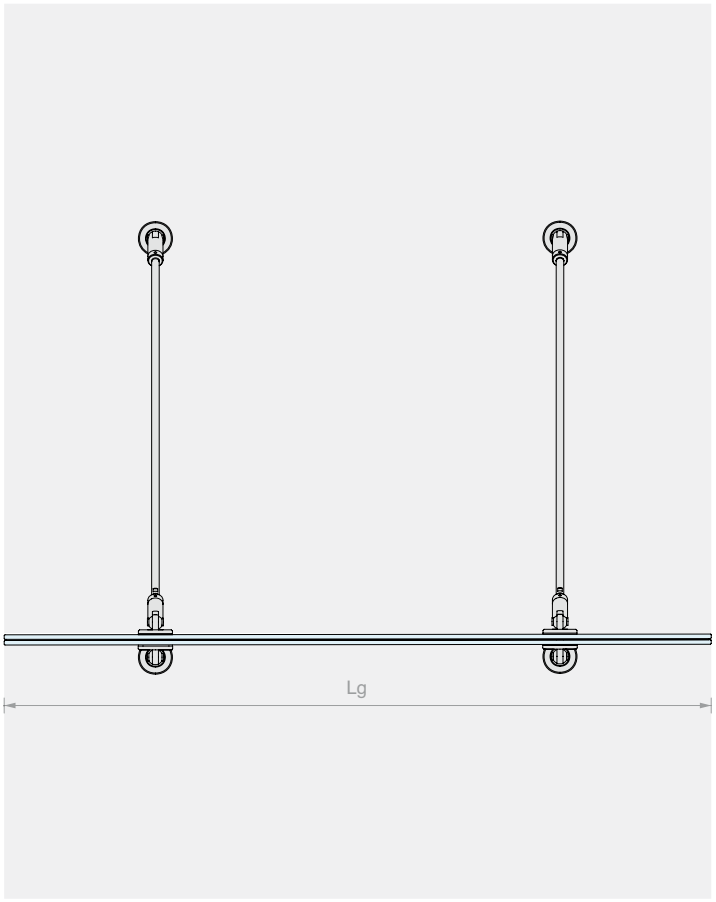

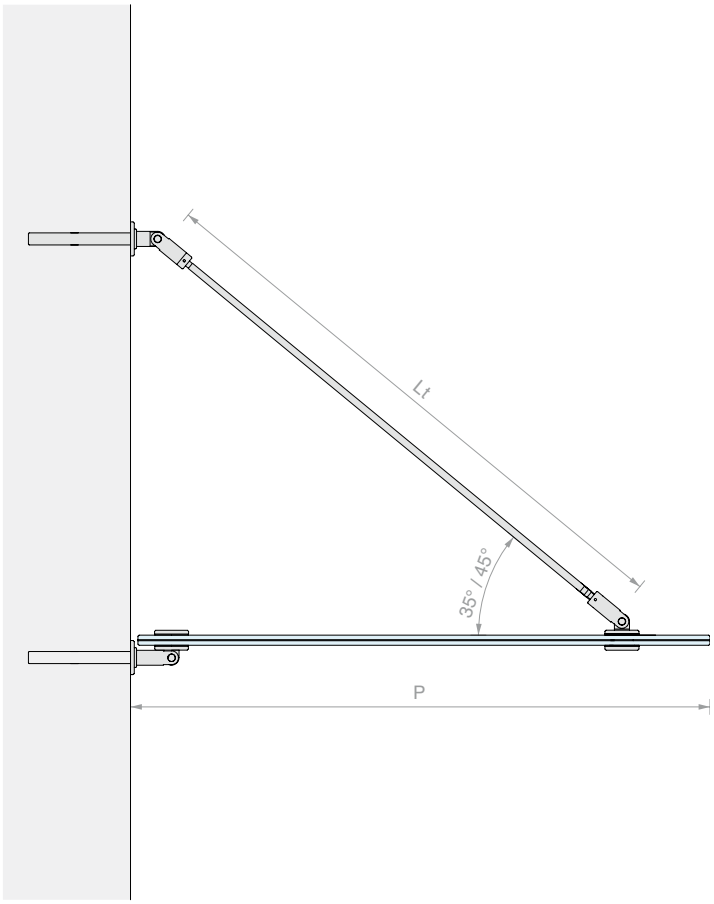

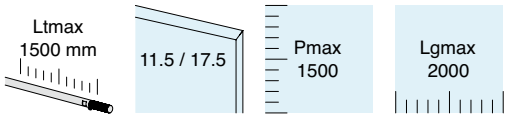

Kit formado por:

Art.	Descripción	Cant.
GCL21	Articulación a pared	2 Uds.
GCL23	Tirante	2 Uds.
GCL15	Fijación de vidrio	2 Uds.
GCL19	Fijación a pared/vidrio	2 Uds.

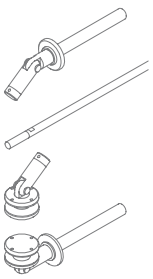

Art.	Para vidrios	Cant.
CL-CAV15KIT2	De **11.5** a **17.5** mm	1 Ud.

Con el sistema Canopy Light se pueden realizar configuraciones con un mayor número de tirantes. Para más información, contactar con nuestro Servicio de Atención al Cliente

ARTICULACIÓN A PARED PARA TIRANTE

Material: Acero inoxidable AISI 316L
Acabado: /9
Herramienta de apriete aconsejada:
Art. UT250 / CHSETT19

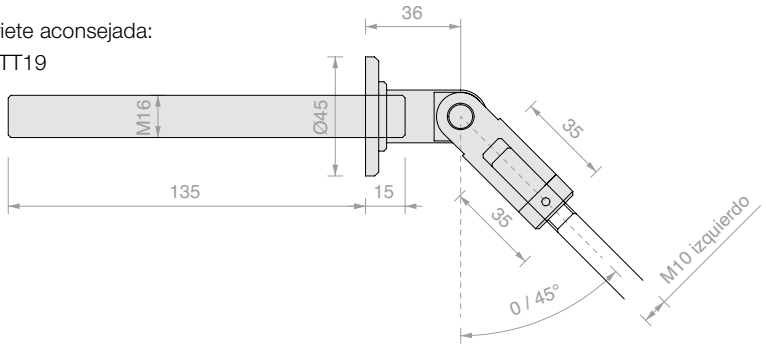

Art.	Cant.
GCL21	1 Ud.

FIJACIÓN A VIDRIO PARA TIRANTE

Material: Acero inoxidable AISI 316L
Orificio aconsejado en el vidrio Ø 30 mm
Acabado: /9
Herramienta de apriete aconsejada:
Art. UT300 / CHSETT19

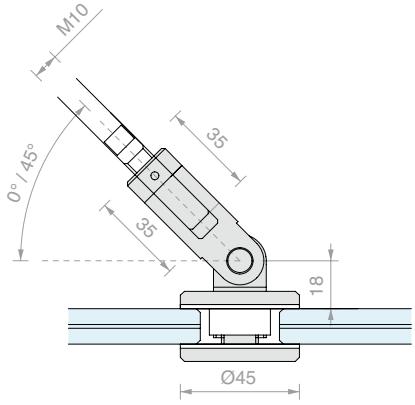

Art.	Para vidrios	Cant.
GCL15	DE **11.5** a **17.5** mm	1 Ud.

TIRANTE

Material: Acero inoxidable AISI 316L
Acabado: /8
Nota: roscado en los extremos izquierdo M10 y derecho M10

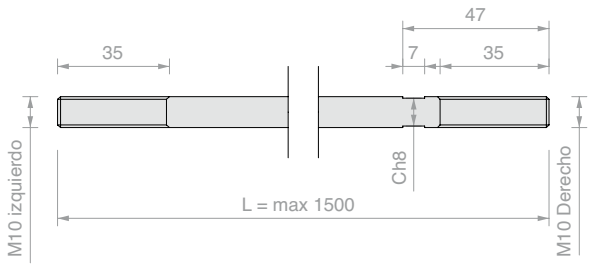

Art.	Cant.
GCL23	1 Ud.

FIJACIÓN A PARED/VIDRIO

Material: Acero inoxidable AISI 316L
Orificio aconsejado en el vidrio Ø 30 mm
Acabado: /9
Herramienta de apriete aconsejada:
Art. UT300

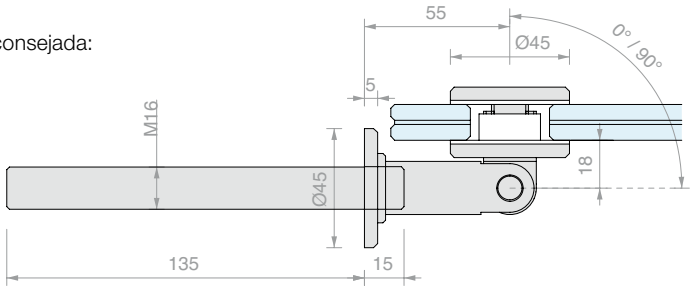

Art.	Para vidrios	Cant.
GCL19	DE **11.5** a **17.5** mm	1 Ud.

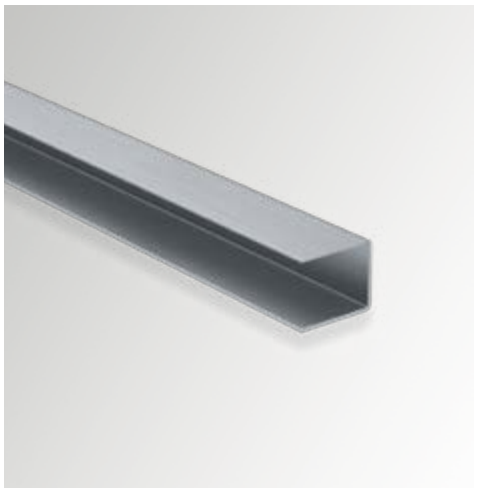

PERFIL A PARED

Material: Acero inoxidable AISI 316L

Acabado: /8

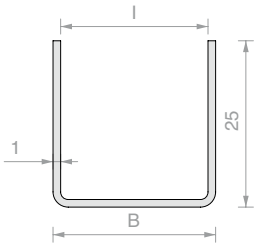

Art.	Longitud	B	I	Para vidrios	Cant.
CANAL2513.150	**1500** mm	**15.5** mm	**13.5** mm	**11.5** mm	1 Ud.
CANAL2515.150	**1500** mm	**17.5** mm	**15.5** mm	**13.5** mm	1 Ud.
CANAL2519.150	**1500** mm	**21.5** mm	**19.5** mm	**17.5** mm	1 Ud.
CANAL2513.200	**2000** mm	**15.5** mm	**13.5** mm	**11.5** mm	1 Ud.
CANAL2515.200	**2000** mm	**17.5** mm	**15.5** mm	**13.5** mm	1 Ud.
CANAL2519.200	**2000** mm	**21.5** mm	**19.5** mm	**17.5** mm	1 Ud.

TAPA DE ACABADO PARA CANAL25

Material: Acero inoxidable AISI 316L

Acabado: /8

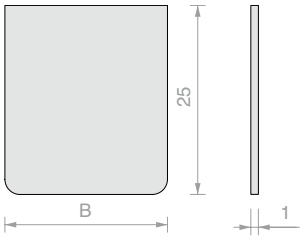

Art.	B	Cant.
CANAL2513TP	**15.5** mm	1 Ud.
CANAL2515TP	**17.5** mm	1 Ud.
CANAL2519TP	**21.5** mm	1 Ud.

JUNTA PARA PERFILES

Material: PVC coextruido

Color: transparente

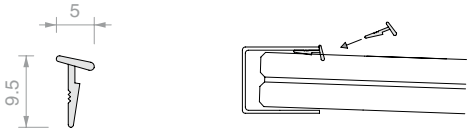

Art.	Descripción	Cant.
PROALUXG	-	1 m
PROALUXG400	Rollo 400 m	1 Ud.

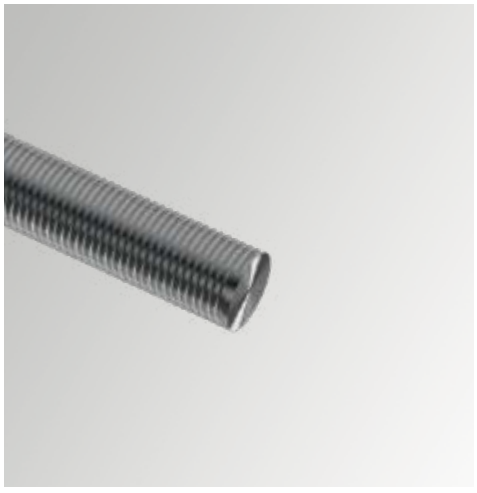

BARRA ROSCADA A MEDIDA

Material: Acero inoxidable AISI 316L

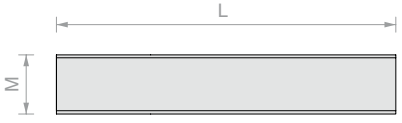

Art.	L	M	Cant.
BARRAFIL-MIS	≤ 1000 mm	**M16** / **M22**	1 Ud.

DATOS TÉCNICOS

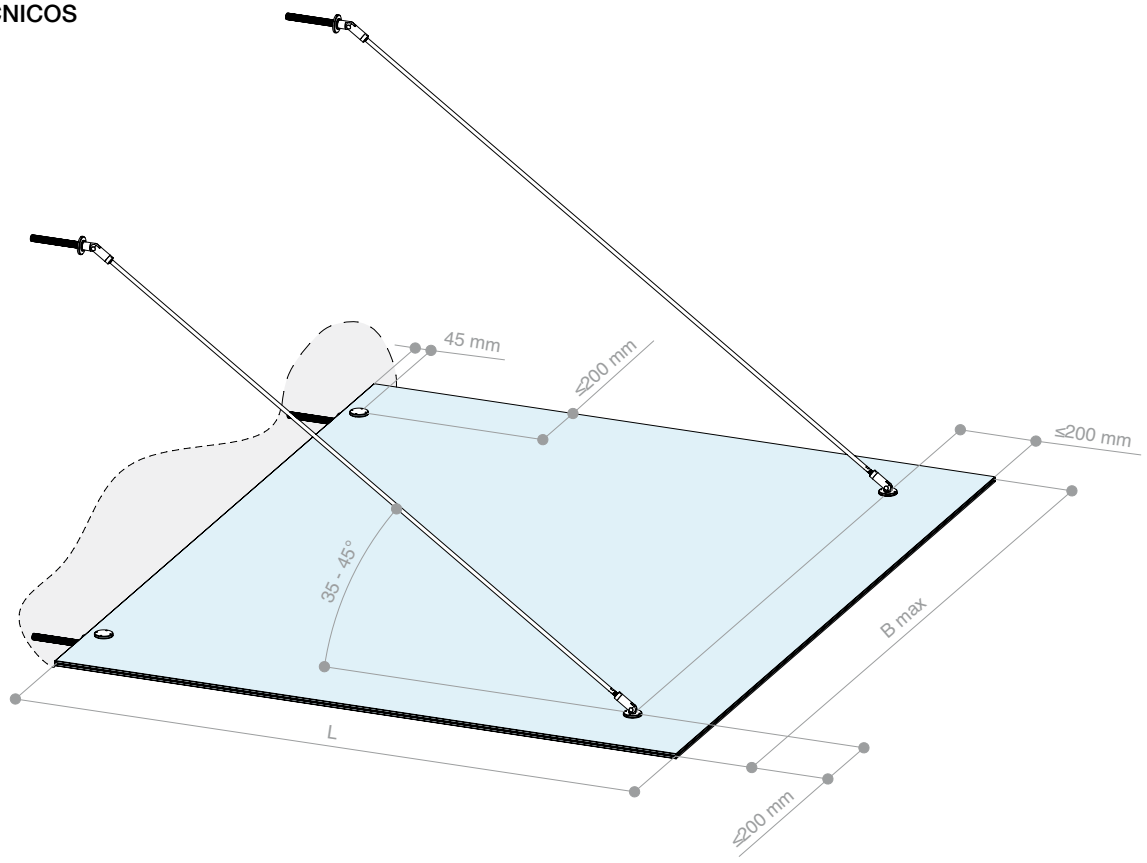

PRESTACIONES - DIMENSIONAMIENTO PARA CARGA DE NIEVE

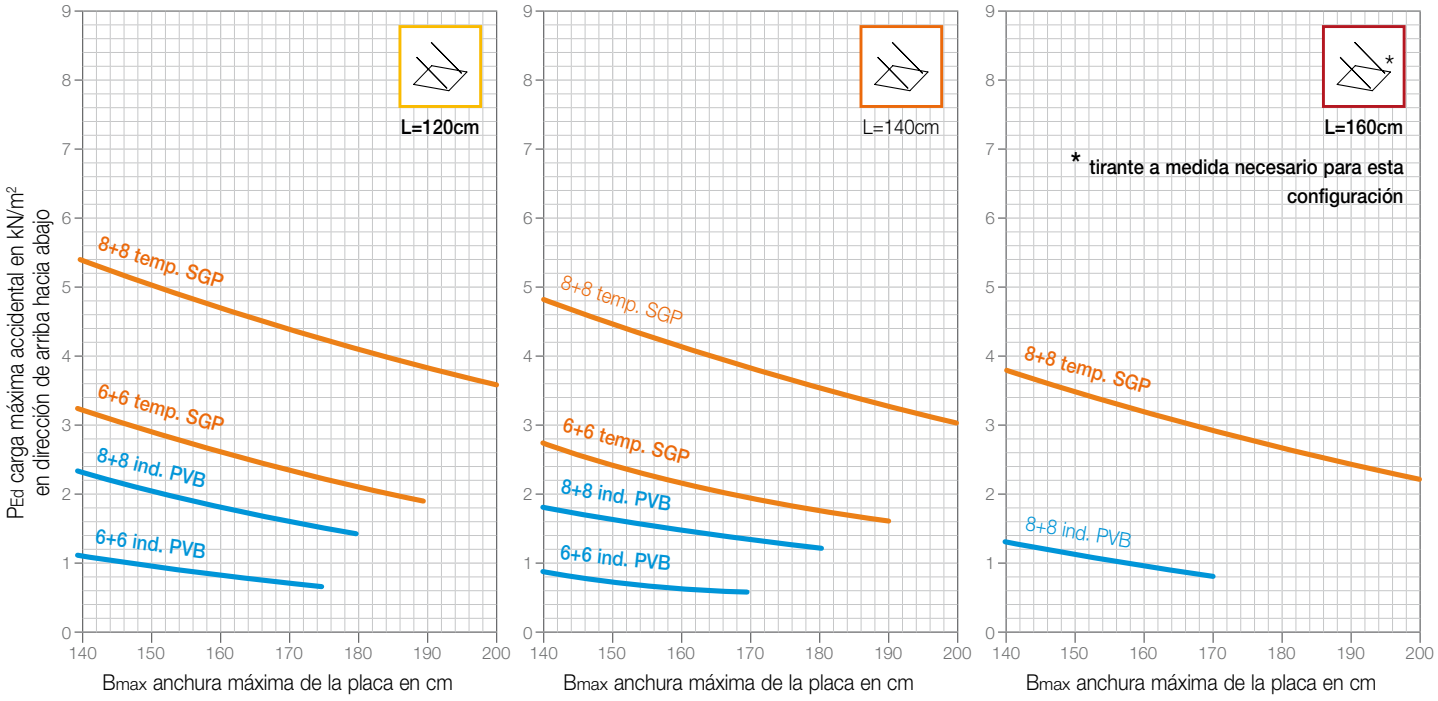

La carga máxima de proyecto P_{Ed} se refiere a la suma combinada de todas las cargas variables que actúan hacia abajo, incluidos los coeficientes de seguridad y de combinación pertinentes. El peso propio de la placa ya se tiene en cuenta y no es necesario añadirlo. Los datos dados para las fijaciones puntuales de la placa en el lado de la pared también se pueden considerar con respecto a la condición de fijación a pared mediante un perfil continuo, instalado utilizando silicona estructural. Los resultados se refieren a vidrios laminados templados EN 1863 doble capa con intercalaría PVB de 1,52 mm o templados EN 12150-1 doble capa con intercalaría rígido SentryGlas® de 1,52 mm. Las configuraciones de vidrios e intercalarios se proponen a título de ejemplo y no abarcan todas las posibilidades de instalación: por otra parte, se conocen y utilizan en el mercado numerosas soluciones alternativas que son igualmente eficaces o potencialmente mejoradoras en muchos aspectos técnicos importantes (por ejemplo, resistencia a la delaminación, comportamiento posterior a la rotura, estabilidad frente a las variaciones de temperatura, etc.).

Nota: la evaluación final de la conformidad del sistema con los requisitos de seguridad corre a cargo del examen del técnico cualificado, que sabrá verificar la aplicabilidad de los datos facilitados a las condiciones reales de instalación, la conformidad de los sistemas de anclaje con la estructura portante y la conformidad del sistema con los requisitos globales de seguridad y las especificaciones de la obra en el lugar de instalación (cargas, características de los soportes, acciones excepcionales, etc...). Información detallada sobre el proyecto del sistema está disponible en nuestro sitio web o se puede solicitar poniéndose en contacto con el servicio técnico de atención al cliente de Logli Saint-Gobain.

CL-SNOD156KIT2
CL-SNOD158KIT2

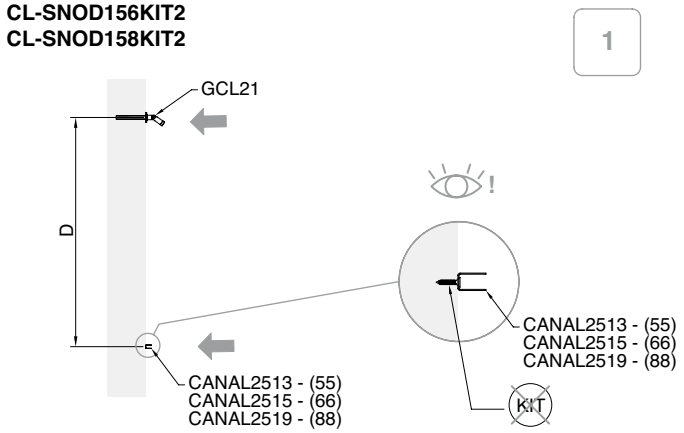

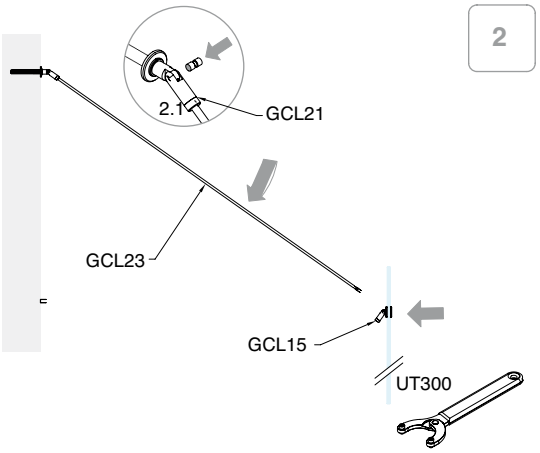

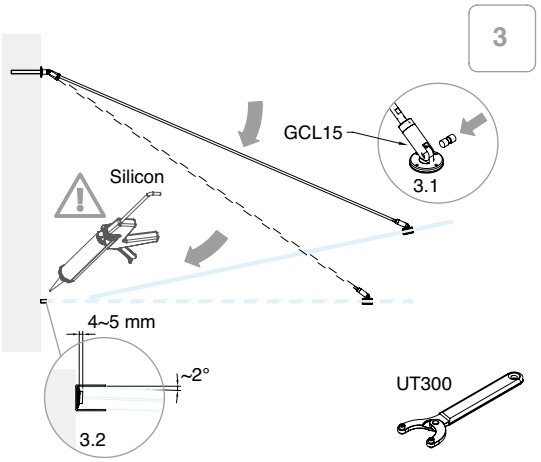

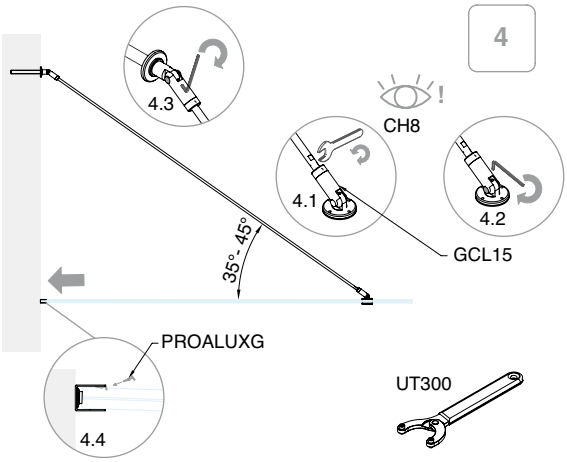

CL-CAV15KIT2

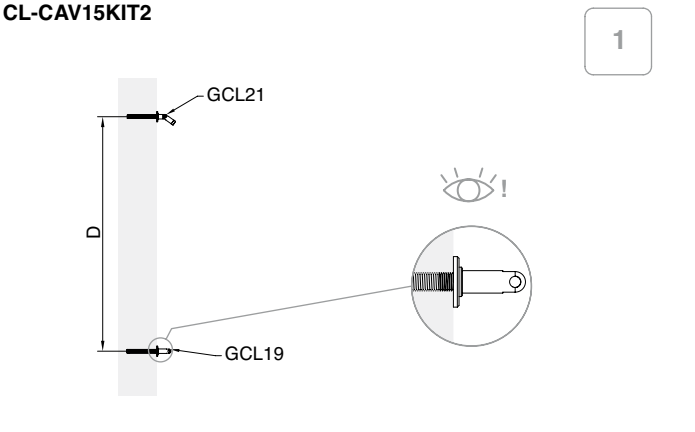

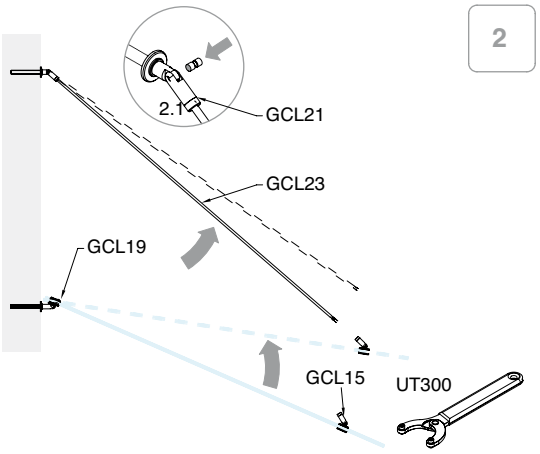

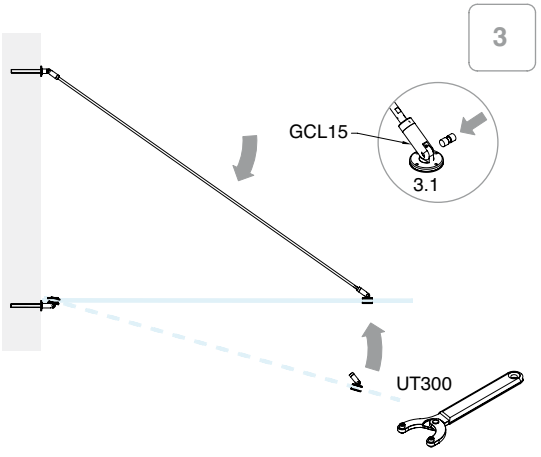

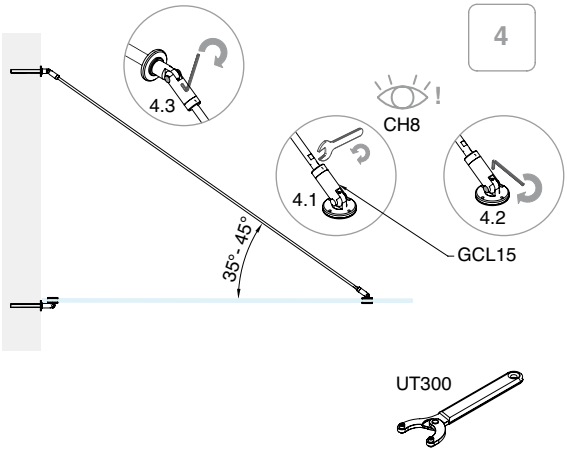

Glass Canopy

Sophisticated dwelling

Con su estilo atemporal e impactante, Glass Canopy combina majestuosidad y sofisticación en un sistema estudiado para satisfacer cualquier exigencia de proyecto, incluso los más complejos.

KIT GLASS CANOPY

CON 2 TIRANTES Y PERFIL A PARED

Material: Acero inoxidable AISI 316L

Acabado: /9

El kit incluye el corte a medida del tirante

Con el sistema Glass Canopy se pueden realizar configuraciones con un mayor número de tirantes.

Para más información, contactar con nuestro Servicio de Atención al Cliente

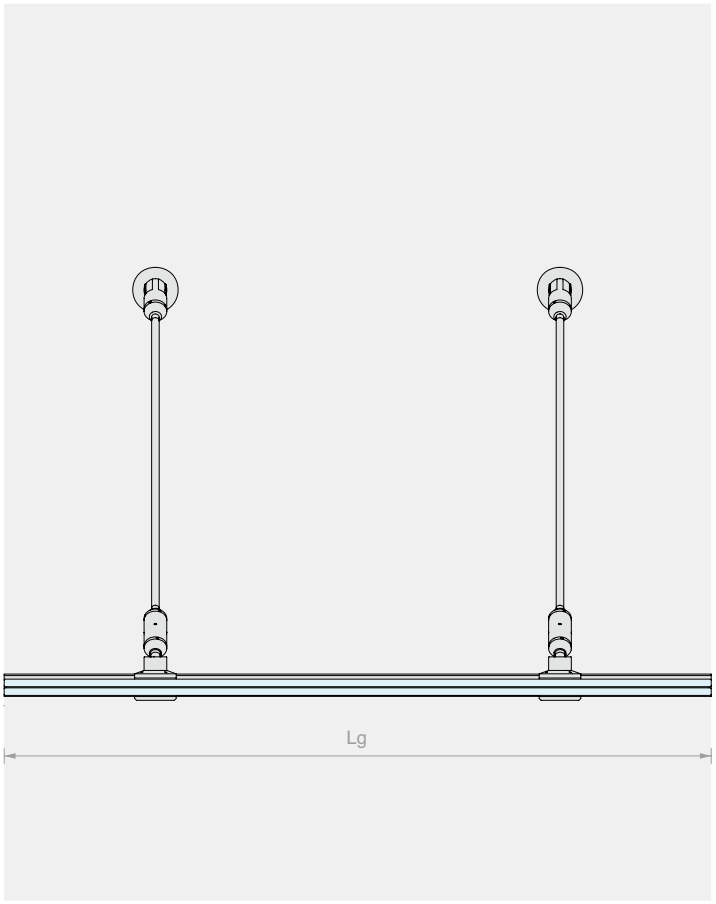

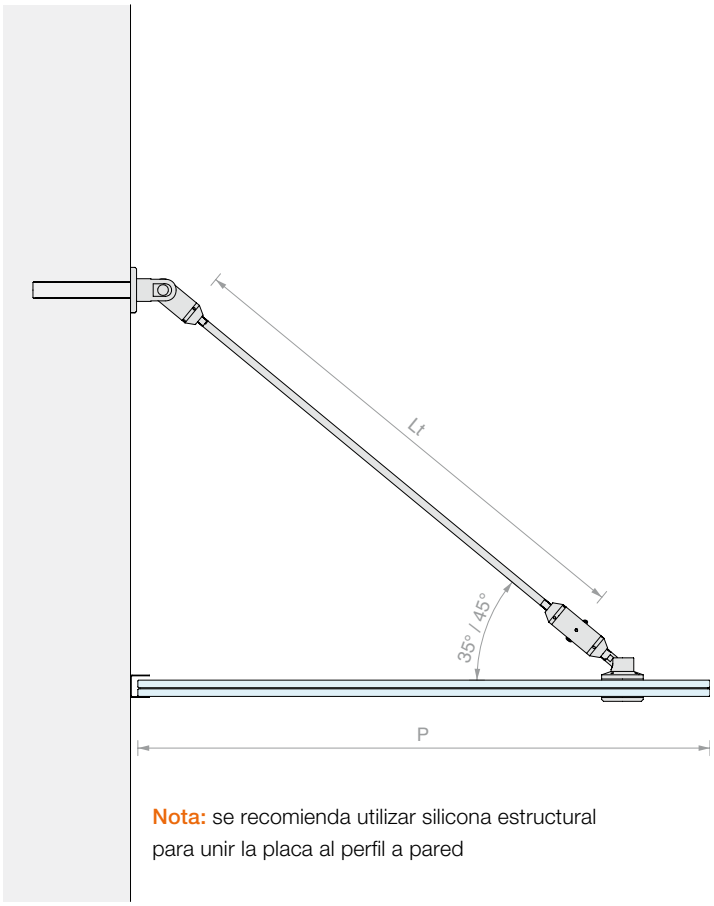

Nota: se recomienda utilizar silicona estructural para unir la placa al perfil a pared

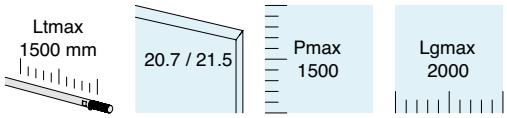

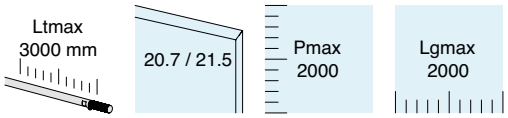

Kit formado por:

Art.	Descripción	Cant.
GC-SNOD143	Articulación a pared	2 Uds.
GC-CAV100	Tirante	2 Uds.
GC-ROT145	Rótulas 45°	2 Uds.
GC-TEND130	Tensor	2 Uds.
CANAL2523	Perfil a pared	1 Ud.
CANAL2523TP	Tapas para perfil a pared	2 Uds.
PROALUXG	Junta para perfiles	2 m

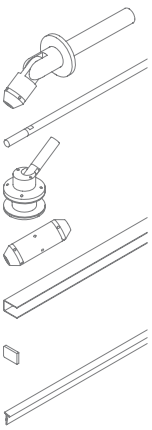

Kit formado por:

Art.	Descripción	Cant.
GC-SNOD143	Articulación a pared	2 Uds.
GC-CAV300	Tirante	2 Uds.
GC-ROT145	Rótulas 45°	2 Uds.
GC-TEND130	Tensor	2 Uds.
CANAL2523	Perfil a pared	1 Ud.
CANAL2523TP	Tapas para perfil a pared	2 Uds.
PROALUXG	Junta para perfiles	2 m

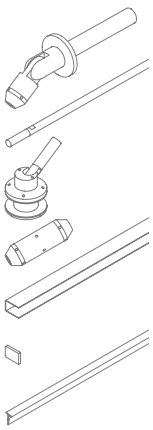

Art.	Para vidrios	Cant.
GC-SNOD1510KIT2	De **20.7** a **21.5** mm	1 Ud.

Art.	Para vidrios	Cant.
GC-SNOD3010KIT2	De **20.7** a **21.5** mm	1 Ud.

Nº Art.		Descripción
1	**GC-SNOD143**	Articulación a pared
2	**GC-CAV100 / GC-CAV300**	Tirante
3	**GC-ROT145**	Rótulas 45°
4	**GC-TEND130**	Tensor
5	**CANAL2523 / CANAL2527**	Perfil a pared
6	**PROALUXG**	Junta para perfiles
7	**CANAL2523TP / CANAL2527TP**	Tapas para perfil a pared

INFO TÉCNICA p. 90/92

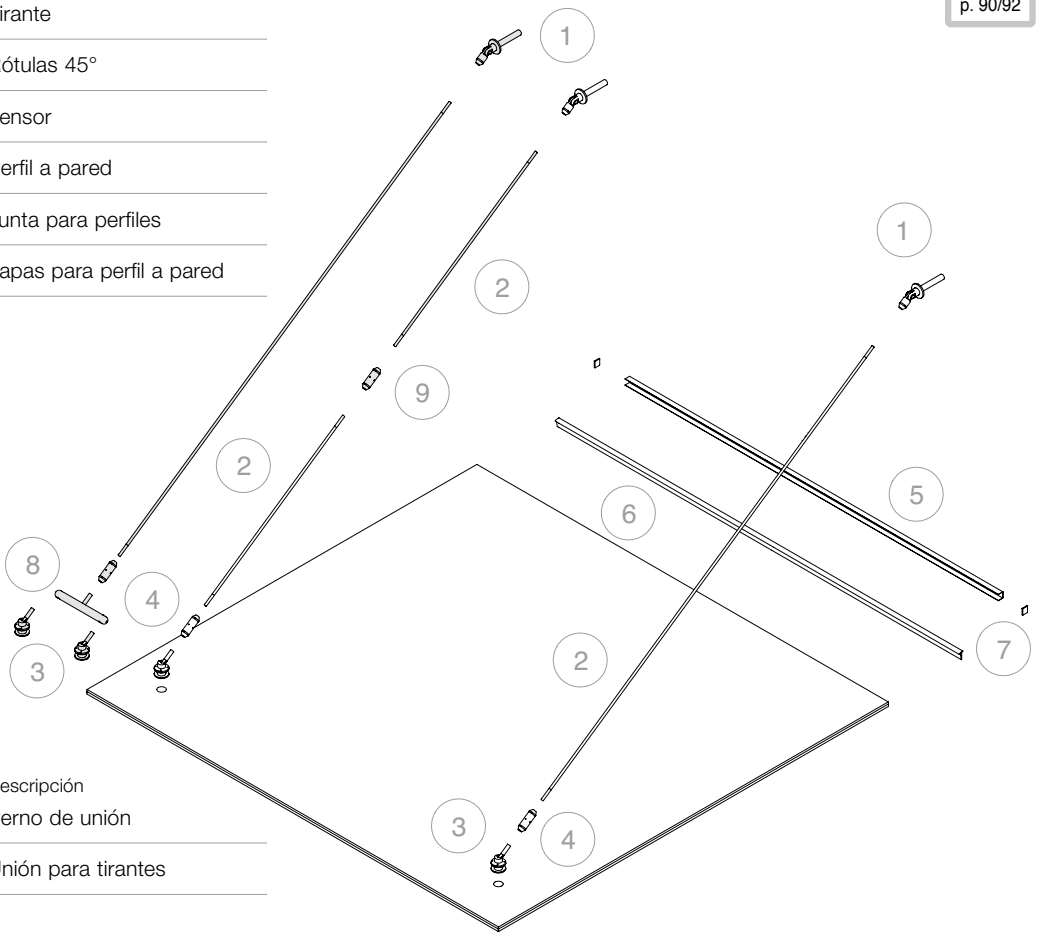

Opcional:

Nº Art.		Descripción
8	**GC-PERN270**	Perno de unión
9	**GC-GZT130**	Unión para tirantes

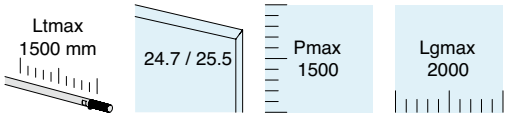

Kit formado por:

Art.	Descripción	Cant.
GC-SNOD143	Articulación a pared	2 Uds.
GC-CAV100	Tirante	2 Uds.
GC-ROT145	Rótulas 45°	2 Uds.
GC-TEND130	Tensor	2 Uds.
CANAL2527	Perfil a pared	1 Ud.
CANAL2527TP	Tapas para perfil a pared	2 Uds.
PROALUXG	Junta para perfiles	2 m

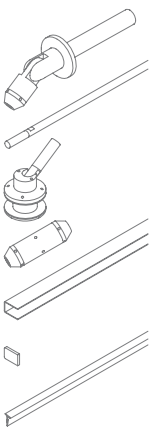

Art.	Para vidrios	Cant.
GC-SNOD1512KIT2	De **24.7** a **25.5** mm	1 Ud.

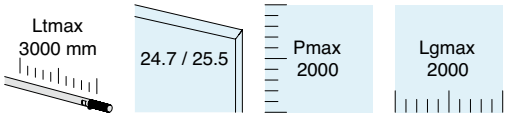

Kit formado por:

Art.	Descripción	Cant.
GC-SNOD143	Articulación a pared	2 Uds.
GC-CAV300	Tirante	2 Uds.
GC-ROT145	Rótulas 45°	2 Uds.
GC-TEND130	Tensor	2 Uds.
CANAL2527	Perfil a pared	1 Ud.
CANAL2527TP	Tapas para perfil a pared	2 Uds.
PROALUXG	Junta para perfiles	2 m

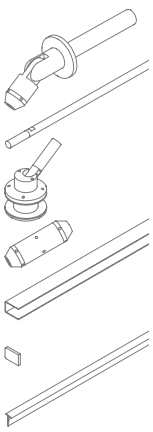

Art.	Para vidrios	Cant.
GC-SNOD3012KIT2	De **24.7** a **25.5** mm	1 Ud.

KIT GLASS CANOPY

CON 2 TIRANTES Y CONECTORES A PARED

Material: Acero inoxidable AISI 316L

Acabado: /9

El kit incluye el corte a medida del tirante

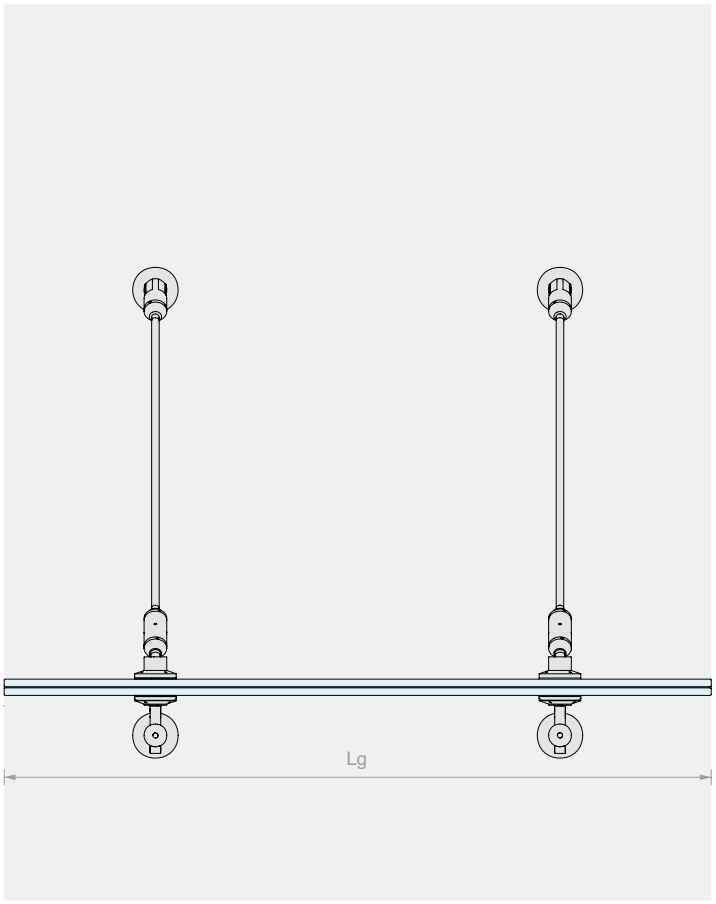

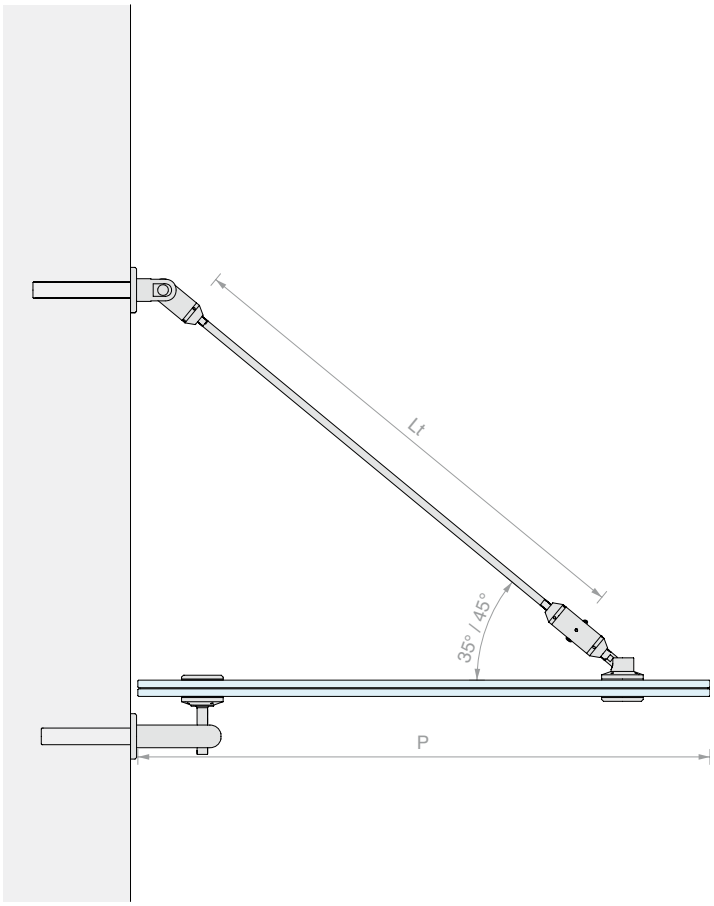

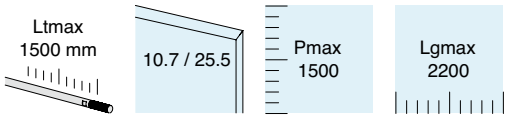

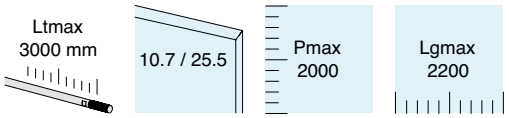

Kit formado por:

Art.	Descripción	Cant.
GC-SNOD143	Articulación a pared	2 Uds.
GC-CAV100	Tirante	2 Uds.
GC-ROT145	Rótulas 45°	2 Uds.
GC-TEND130	Tensor	2 Uds.
GC-PEROUT162	Fijación a pared/vidrio	2 Uds.

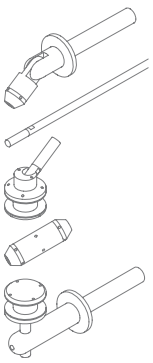

Kit formado por:

Art.	Descripción	Cant.
GC-SNOD143	Articulación a pared	2 Uds.
GC-CAV300	Tirante	2 Uds.
GC-ROT145	Rótulas 45°	2 Uds.
GC-TEND130	Tensor	2 Uds.
GC-PEROUT162	Fijación a pared/vidrio	2 Uds.

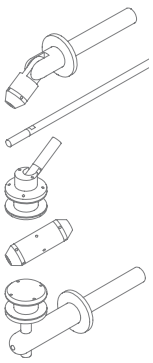

Art.	Para vidrios	Cant.
GC-CAV15KIT2	De **10.7** a **25.5** mm	1 Ud.

Art.	Para vidrios	Cant.
GC-CAV30KIT2	De **10.7** a **25.5** mm	1 Ud.

Nº Art.		Descripción
1	**GC-SNOD143**	Articulación a pared
2	**GC-CAV100 / GC-CAV300**	Tirante
3	**GC-ROT145**	Rótulas 45°
4	**GC-TEND130**	Tensor
5	**GC-PEROUT162**	Fijación a pared/vidrio

INFO TÉCNICA p. 90/92

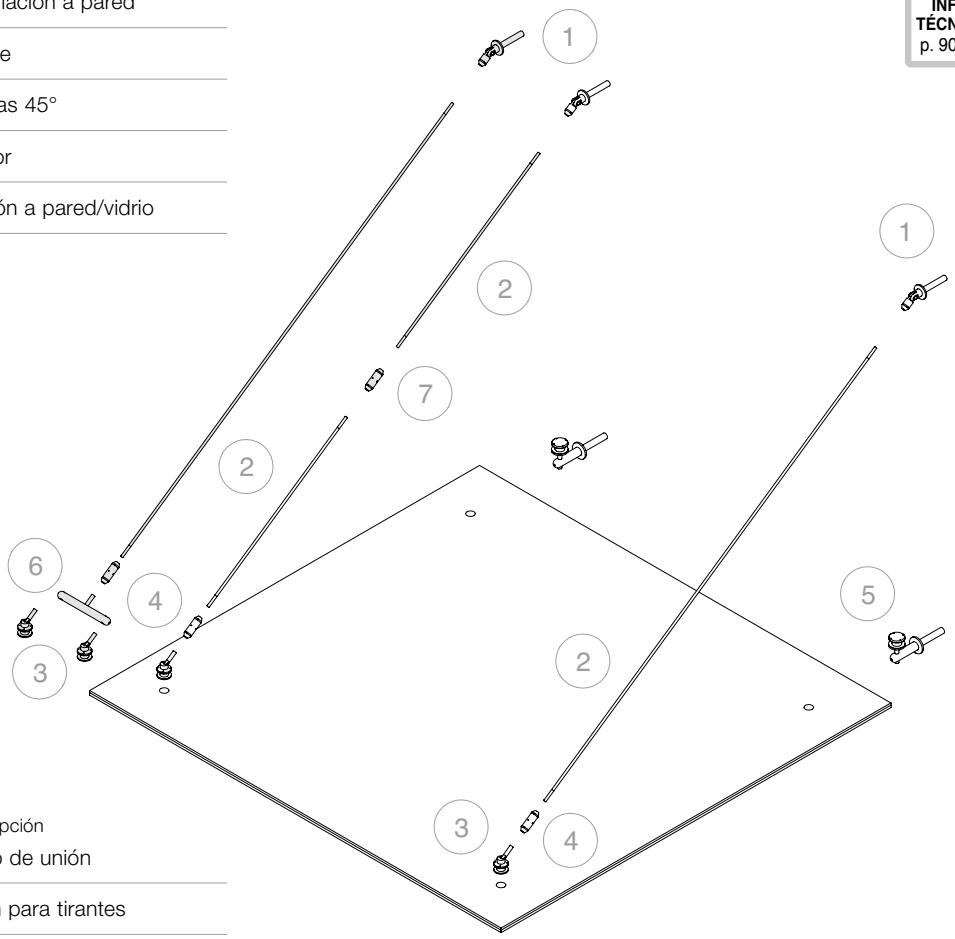

Opcional:

Nº Art.		Descripción
6	**GC-PERN270**	Perno de unión
7	**GC-GZT130**	Unión para tirantes

Con el sistema Glass Canopy se pueden realizar configuraciones con un mayor número de tirantes.
Para más información, contactar con nuestro Servicio d e Atención al Cliente

KIT GLASS CANOPY

CON 3 TIRANTES Y PERFIL A PARED

Material: Acero inoxidable AISI 316L

Acabado: /9

El kit incluye el corte a medida del tirante

Con el sistema Glass Canopy se pueden realizar configuraciones con un mayor número de tirantes. Para más información, contactar con nuestro Servicio de Atención al Cliente

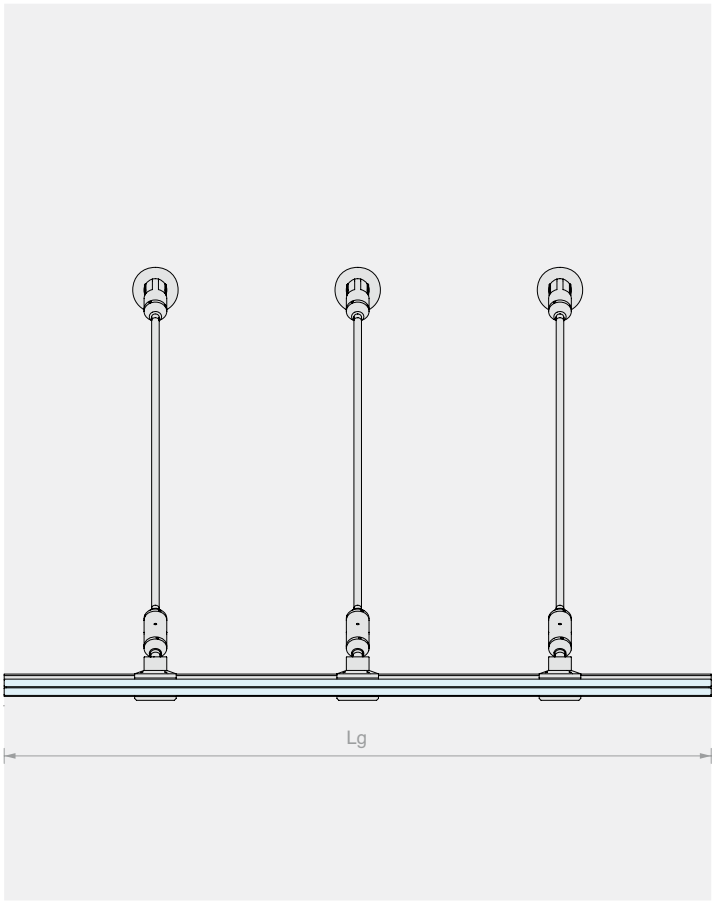

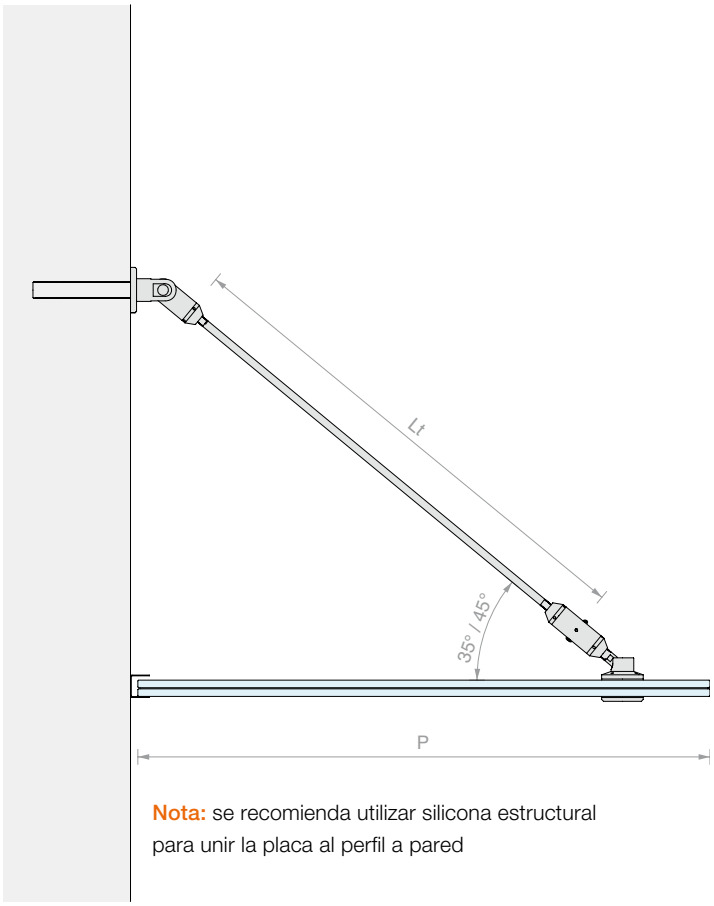

Nota: se recomienda utilizar silicona estructural para unir la placa al perfil a pared

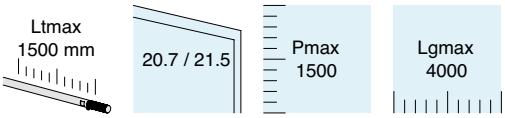

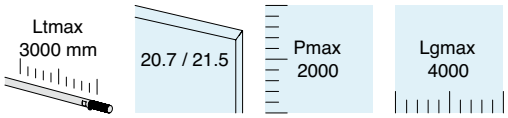

Kit formado por:

Art.	Descripción	Cant.
GC-SNOD143	Articulación a pared	3 Uds.
GC-CAV100	Tirante	3 Uds.
GC-ROT145	Rótulas 45°	3 Uds.
GC-TEND130	Tensor	3 Uds.
CANAL2523	Perfil a pared	2 Ud.
CANAL2523TP	Tapas para perfil a pared	2 Uds.
PROALUXG	Junta para perfiles	4 m

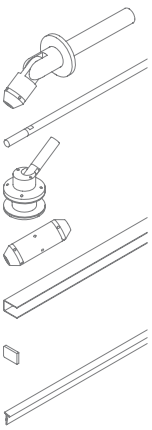

Kit formado por:

Art.	Descripción	Cant.
GC-SNOD143	Articulación a pared	3 Uds.
GC-CAV300	Tirante	3 Uds.
GC-ROT145	Rótulas 45°	3 Uds.
GC-TEND130	Tensor	3 Uds.
CANAL2523	Perfil a pared	2 Ud.
CANAL2523TP	Tapas para perfil a pared	2 Uds.
PROALUXG	Junta para perfiles	4 m

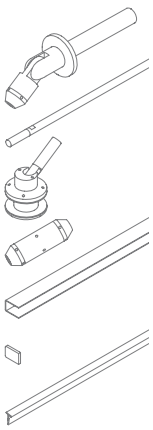

Art.	Para vidrios	Cant.
GC-SNOD1510KIT3	De **20.7** a **21.5** mm	1 Ud.

Art.	Para vidrios	Cant.
GC-SNOD3010KIT3	De **20.7** a **21.5** mm	1 Ud.

Nº Art.		Descripción
1	**GC-SNOD143**	Articulación a pared
2	**GC-CAV100 / GC-CAV300**	Tirante
3	**GC-ROT145**	Rótulas 45°
4	**GC-TEND130**	Tensor
5	**CANAL2523 / CANAL2527**	Perfil a pared
6	**PROALUXG**	Junta para perfiles
7	**CANAL2523TP / CANAL2527TP**	Tapas para perfil a pared

INFO TÉCNICA p. 90/92

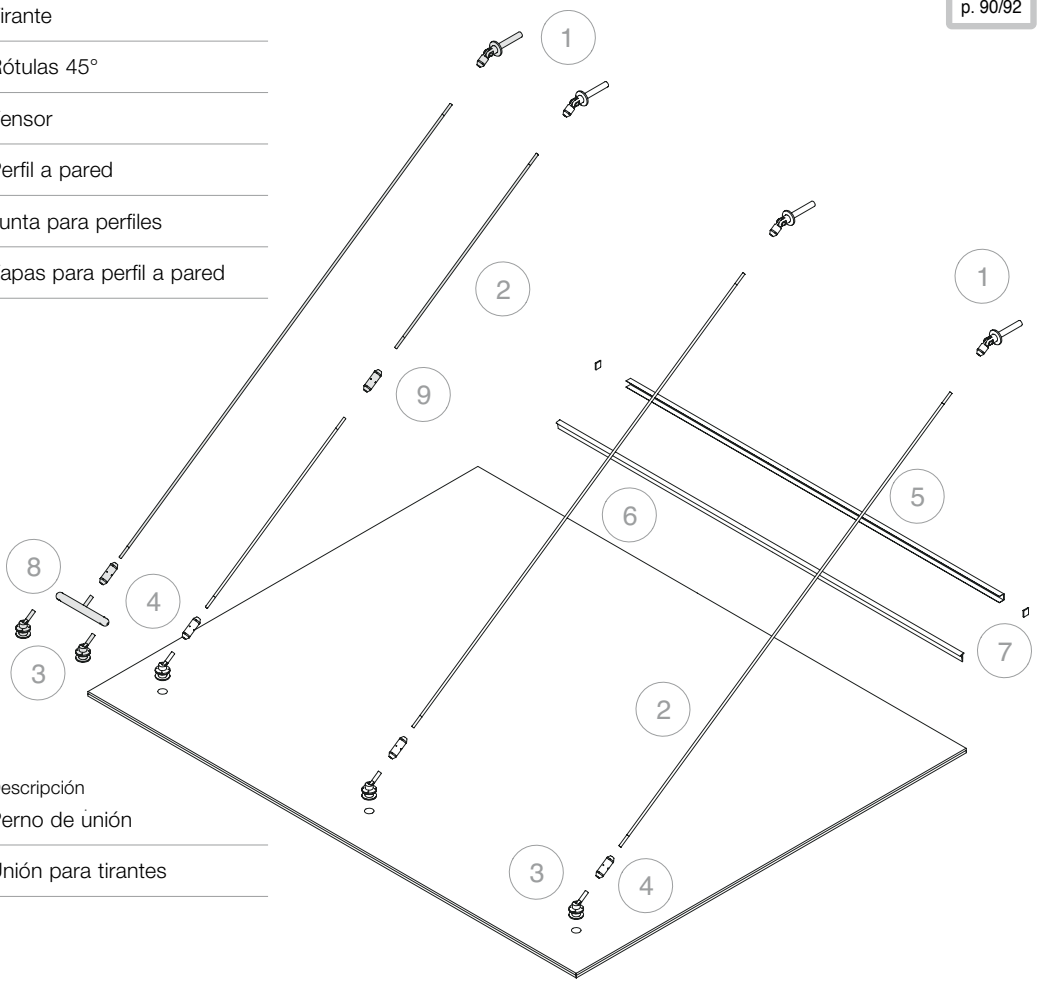

Opcional:

Nº Art.		Descripción
8	**GC-PERN270**	Perno de unión
9	**GC-GZT130**	Unión para tirantes

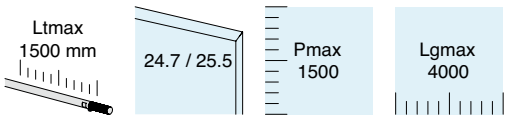

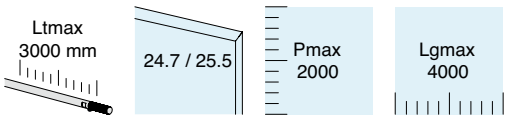

Kit formado por:

Art.	Descripción	Cant.
GC-SNOD143	Articulación a pared	3 Uds.
GC-CAV100	Tirante	3 Uds.
GC-ROT145	Rótulas 45°	3 Uds.
GC-TEND130	Tensor	3 Uds.
CANAL2527	Perfil a pared	2 Ud.
CANAL2527TP	Tapas para perfil a pared	2 Uds.
PROALUXG	Junta para perfiles	4 m

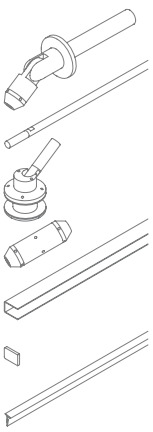

Kit formado por:

Art.	Descripción	Cant.
GC-SNOD143	Articulación a pared	3 Uds.
GC-CAV300	Tirante	3 Uds.
GC-ROT145	Rótulas 45°	3 Uds.
GC-TEND130	Tensor	3 Uds.
CANAL2527	Perfil a pared	2 Ud.
CANAL2527TP	Tapas para perfil a pared	2 Uds.
PROALUXG	Junta para perfiles	4 m

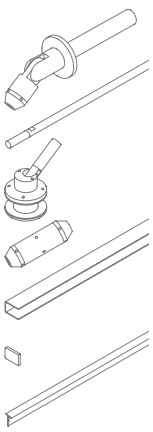

Art.	Para vidrios	Cant.
GC-SNOD1512KIT3	De **24.7** a **25.5** mm	1 Ud.

Art.	Para vidrios	Cant.
GC-SNOD3012KIT3	De **24.7** a **25.5** mm	1 Ud.

KIT GLASS CANOPY

CON 3 TIRANTES Y CONECTORES A PARED

Material: Acero inoxidable AISI 316L

Acabado: /9

El kit incluye el corte a medida del tirante

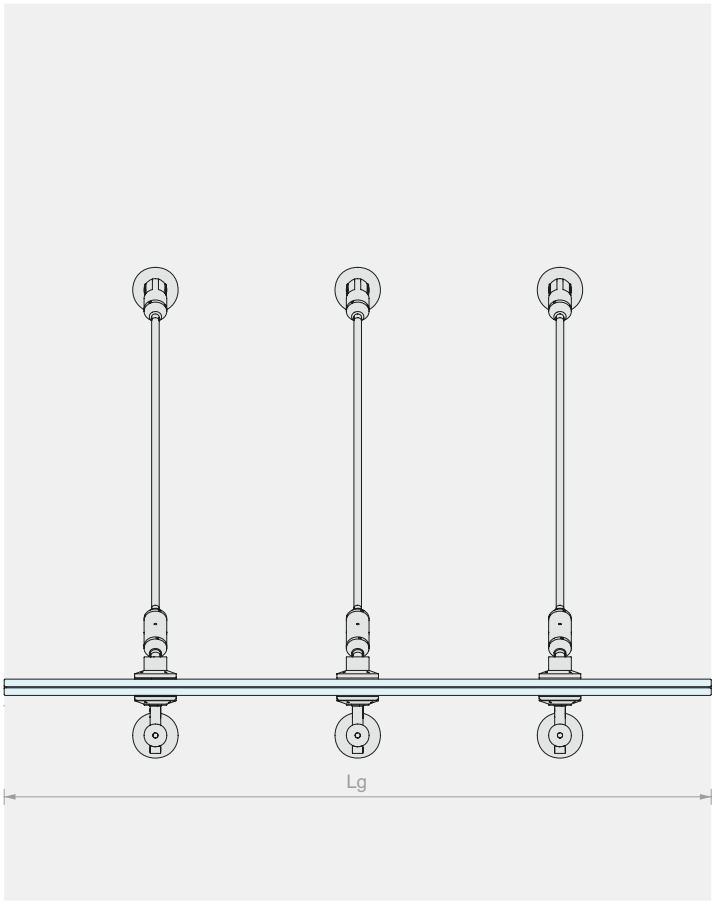

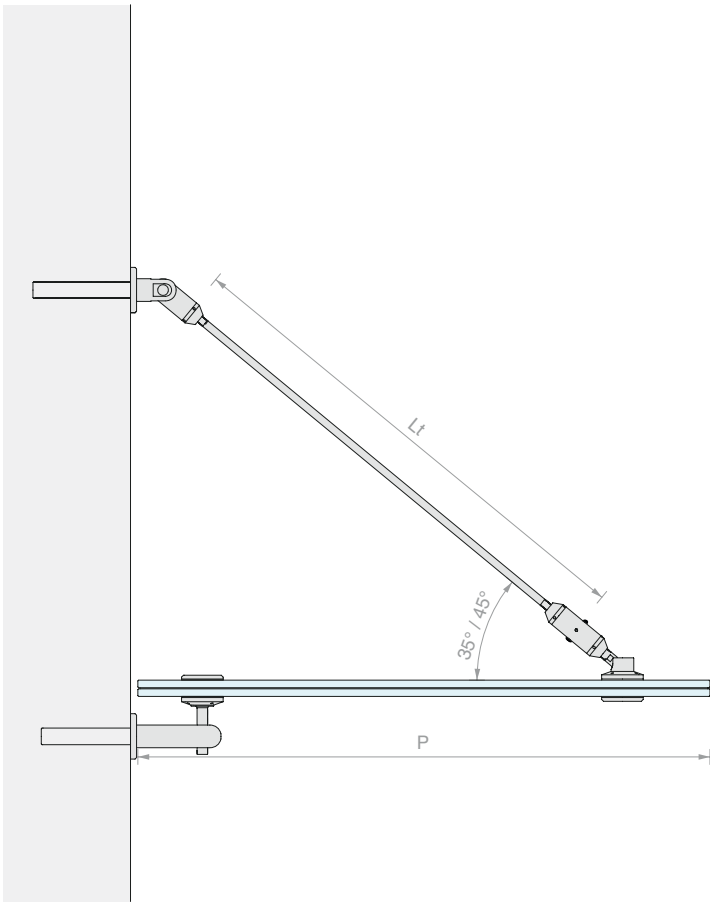

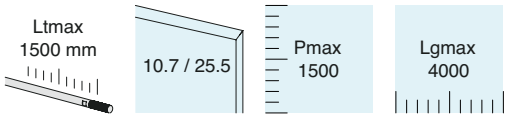

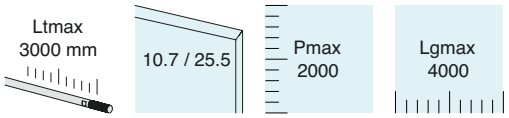

Kit formado por:

Art.	Descripción	Cant.
GC-SNOD143	Articulación a pared	3 Uds.
GC-CAV100	Tirante	3 Uds.
GC-ROT145	Rótulas 45°	3 Uds.
GC-TEND130	Tensor	3 Uds.
GC-PEROUT162	Fijación a pared/vidrio	3 Uds.

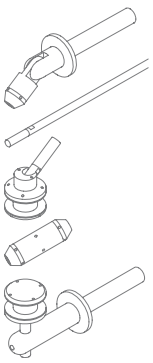

Kit formado por:

Art.	Descripción	Cant.
GC-SNOD143	Articulación a pared	3 Uds.
GC-CAV300	Tirante	3 Uds.
GC-ROT145	Rótulas 45°	3 Uds.
GC-TEND130	Tensor	3 Uds.
GC-PEROUT162	Fijación a pared/vidrio	3 Uds.

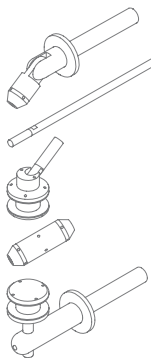

Art.	Para vidrios	Cant.
GC-CAV15KIT3	De **10.7** a **25.5** mm	1 Ud.

Art.	Para vidrios	Cant.
GC-CAV30KIT3	De **10.7** a **25.5** mm	1 Ud.

Nº Art.		Descripción
1	**GC-SNOD143**	Articulación a pared
2	**GC-CAV100 / GC-CAV300**	Tirante
3	**GC-ROT145**	Rótulas 45°
4	**GC-TEND130**	Tensor
5	**GC-PEROUT162**	Fijación a pared/vidrio

INFO TÉCNICA p. 90/92

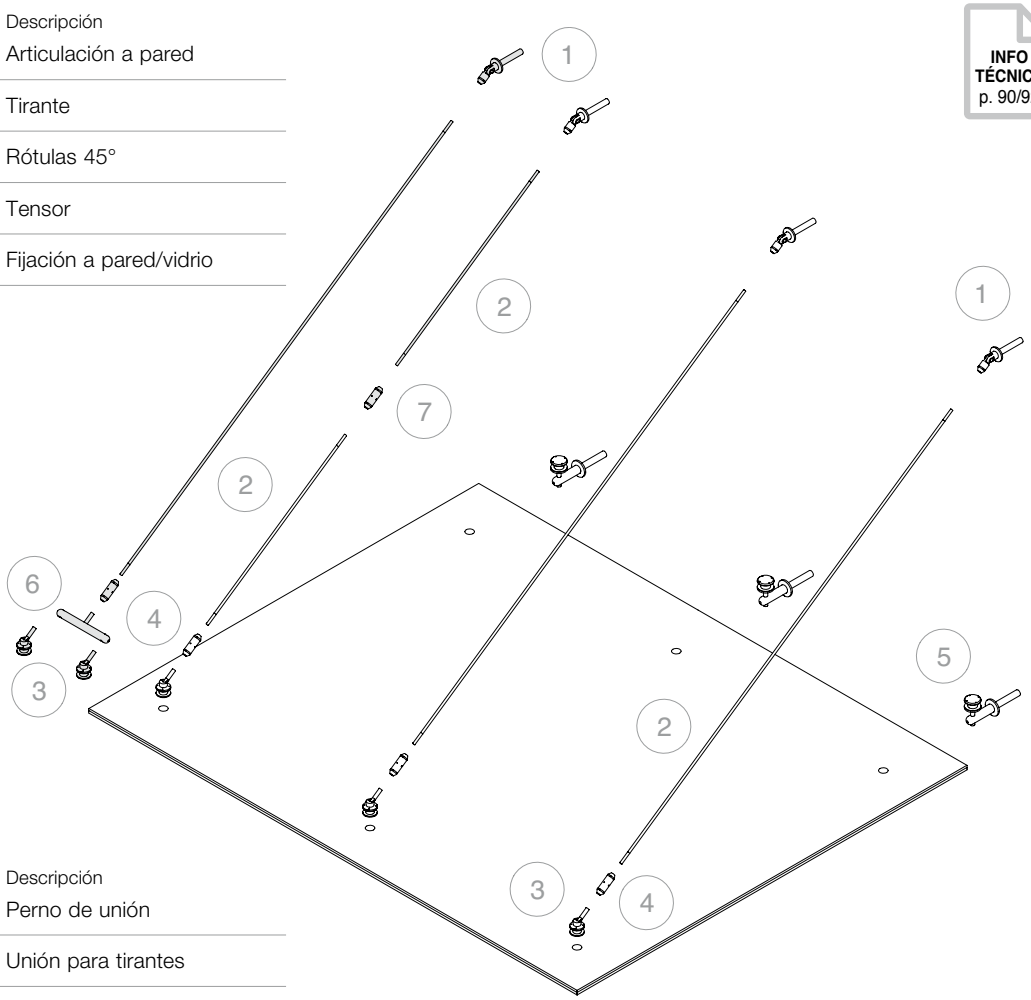

Opcional:

Nº Art.		Descripción
6	**GC-PERN270**	Perno de unión
7	**GC-GZT130**	Unión para tirantes

Con el sistema Glass Canopy se pueden realizar configuraciones con un mayor número de tirantes. Para más información, contactar con nuestro Servicio de Atención al Cliente

ARTICULACIÓN A PARED PARA TIRANTE

Material: Acero inoxidable AISI 316L
Acabado: /9
Herramienta de apriete aconsejada:
Art. CHSETT19

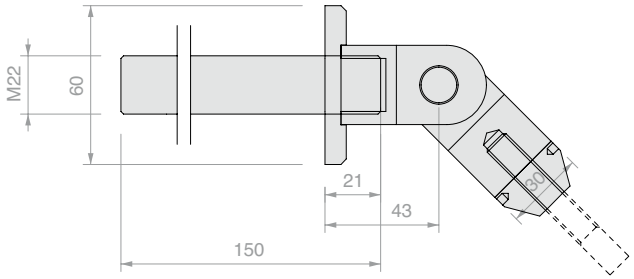

Art.	Cant.
GC-SNOD143	1 Ud.

RÓTULA 45° ARTICULADA

Material: Acero inoxidable AISI 316L
Orificio aconsejado en el vidrio Ø 36 mm
Acabado: /9
Herramienta de apriete aconsejada: Art. UT300

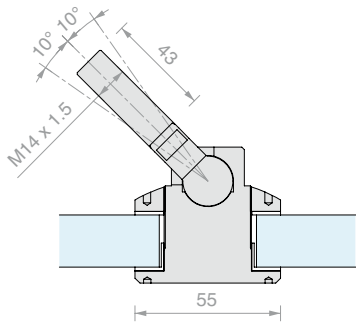

Art.	Para vidrios	Cant.
GC-ROT145	DE **10** a **25.5** mm	1 Ud.

RÓTULA ARTICULADA

Material: Acero inoxidable AISI 316L
Orificio aconsejado en el vidrio Ø 36 mm
Acabado: /9
Herramienta de apriete aconsejada: Art. UT300

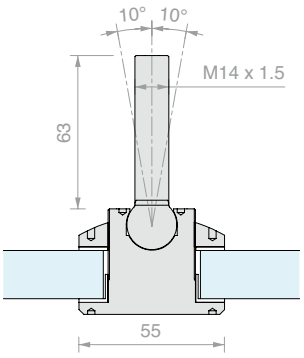

Art.	Para vidrios	Cant.
GC-ROT101	DE **10** a **25.5** mm	1 Ud.

FIJACIÓN A PARED/VIDRIO CON RÓTULA TACHONADA

Material: Acero inoxidable AISI 316L
Orificio aconsejado en el vidrio Ø 36 mm
Acabado: /9
Herramienta de apriete aconsejada: Art. UT300

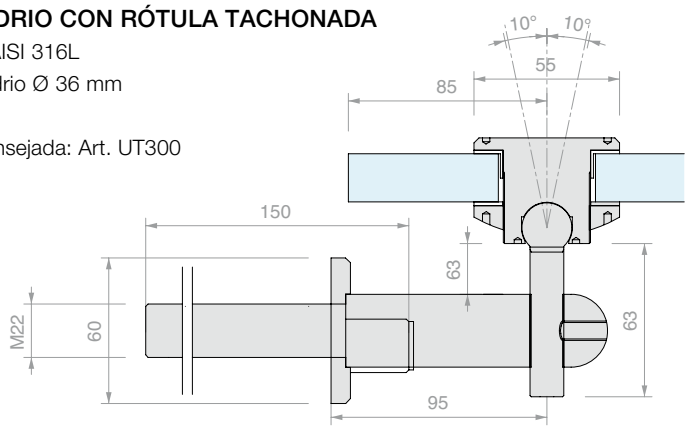

Art.	Para vidrios	Cant.
GC-PEROUT162	DE **10** a **25.5** mm	1 Ud.

CONECTOR A PARED

Material: Acero inoxidable AISI 316L

Acabado: /9

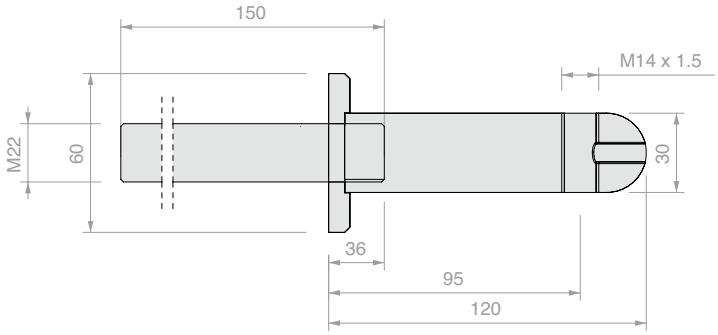

Art.	Cant.
GC-PERN120	1 Ud.

TIRANTE

Material: Acero inoxidable AISI 316L

Acabado: /9

Para tirantes de más de 3 metros, utilizar Art: GC-GZT130 para unirlos entre ellos

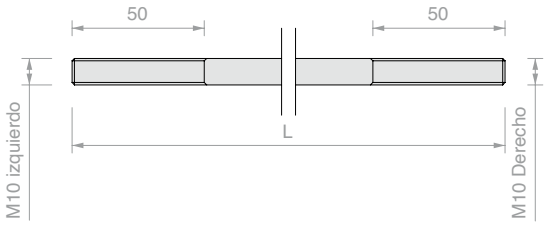

Art.	L	Cant.
GC-CAV100	≤ **1500** mm	1 Ud.
GC-CAV300	De **1500** a **3000** mm	1 Ud.

TENSOR PARA TIRANTE

Material: Acero inoxidable AISI 316L

Acabado: /9

Herramienta de apriete aconsejada:
Art. CHSETT19

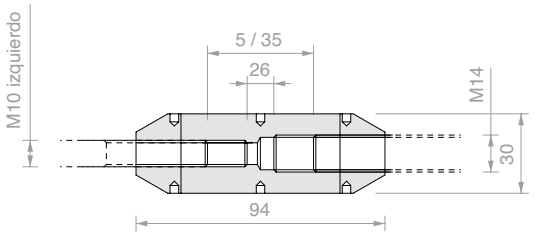

Art.	Cant.
GC-TEND130	1 Ud.

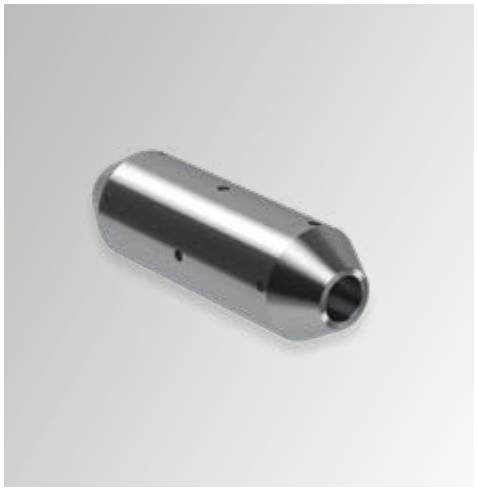

UNIÓN PARA TIRANTES

Material: Acero inoxidable AISI 316L

Acabado: /9

Herramienta de apriete aconsejada:
Art. CHSETT19

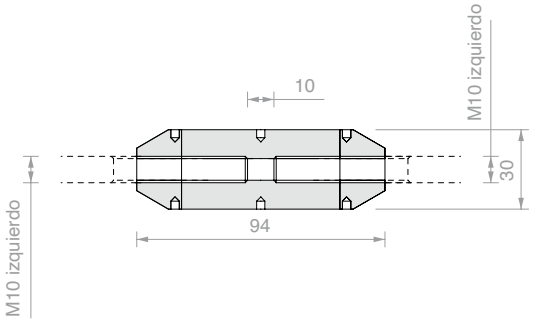

Art.	Cant.
GC-GZT130	1 Ud.

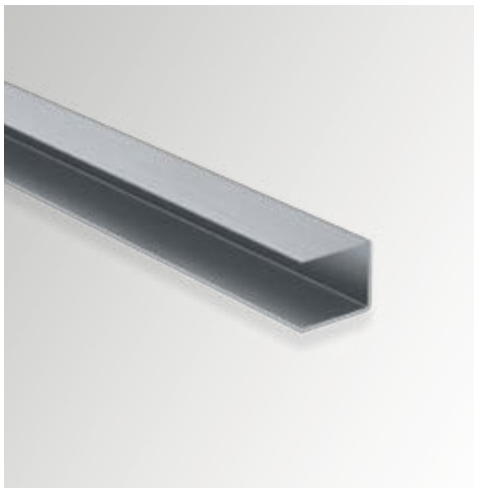

PERFIL A PARED

Material: Acero inoxidable AISI 316L

Acabado: /8

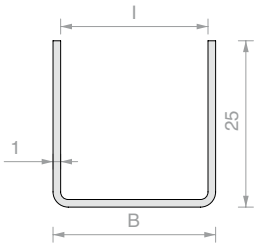

Art.	Longitud	B	I	Para vidrios	Cant.
CANAL2523.150	**1500** mm	**25.5** mm	**23.5** mm	**20.7** / **21.5** mm	1 Ud.
CANAL2527.150	**1500** mm	**29.5** mm	**27.5** mm	**24.7** / **25.5** mm	1 Ud.
CANAL2523.200	**2000** mm	**25.5** mm	**23.5** mm	**20.7** / **21.5** mm	1 Ud.
CANAL2527.200	**2000** mm	**29.5** mm	**27.5** mm	**24.7** / **25.5** mm	1 Ud.

TAPA DE ACABADO PARA CANAL25

Material: Acero inoxidable AISI 316L

Acabado: /8

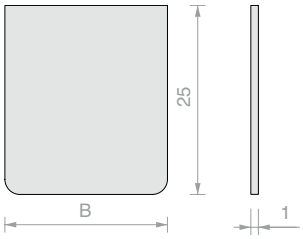

Art.	B	Cant.
CANAL2523TP	**25.5** mm	1 Ud.
CANAL2527TP	**29.5** mm	1 Ud.

JUNTA PARA PERFILES PROALUX

Material: PVC coextruido

Acabado: Transparente

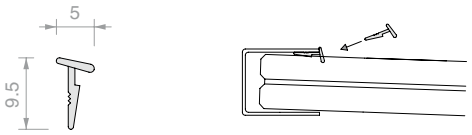

Art.	Descripción	Cant.
PROALUXG	-	1 m
PROALUXG400	Rollo 400 m	1 Ud.

PERNO DE UNIÓN TIRANTE/VIDRIO

Material: Acero inoxidable AISI 316L

Longitud del tirante = Lt - 35 mm

Acabado: /9

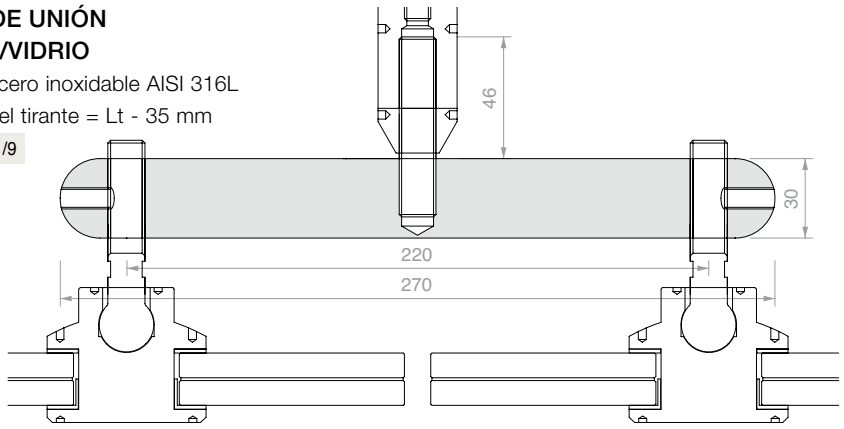

Art.	Cant.
GC-PERN270	1 Ud.

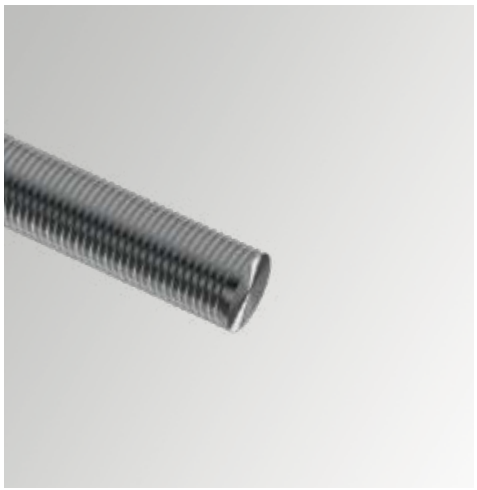

BARRA ROSCADA A MEDIDA

Material: Acero inoxidable AISI 316L

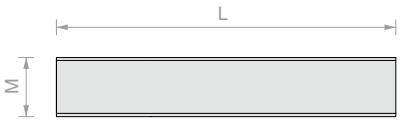

Art.	L	M	Cant.
BARRAFIL-MIS	≤1000 mm	**M16** / **M22**	1 Ud.

LLAVE DE COMPÁS
PARA ORIFICIOS CIEGOS Ø3 / Ø2.5 / Ø2 mm

Material: cuerpo de hierro y pernos de acero

Con la abertura de compás se puede trabajar con amplios rayos, para par de orificios con distancia entre ejes variable de 9 mm a 55 mm

Art.	Descripción	Cant.
UT300	Llave de compás con pernos **Ø2.9** mm	1 Ud.
UTC300R	Nº 2 pernos de recambio **Ø2.9** mm	1 Ud.
UT250	Llave de compás con pernos **Ø2.4** mm	1 Ud.
UTC250R	Nº 2 pernos de recambio **Ø2.4** mm	1 Ud.
UT200	Llave de compás con pernos **Ø1.8** mm	1 Ud.
UTC200R	Nº 2 pernos de recambio **Ø1.8** mm	1 Ud.

LLAVE DE GANCHO

Material: acero

Herramienta necesaria para apretar todas las partes metálicas con orificio ciego alrededor de su eje.

Art.	Extensión	Perno	Para orificio ciego	Cant.
CHSETT19	**Ø19/50** mm	**Ø2.8** mm	**Ø3** mm	1 Ud.
CHSETT32	**Ø32/75** mm	**Ø3.8** mm	**Ø4** mm	1 Ud.

DW895

Sellante de vidrieras estructurales

El Sellante silicónico Dow Corning® 895 es una silicona monocomponente para vidrieras estructurales. El producto polimerizado ofrece una excelente resistencia a la intemperie y una gran resistencia a la radiación ultravioleta, el calor y la humedad. La alta carga de rotura hace que este producto sea ideal para aplicaciones de encolado estructural. Tiene excelentes propiedades mecánicas.

Características

- Cumple las nuevas normas europeas para aplicaciones de sellado estructural, desarrolladas por EOTA
- Excelente adherencia a una amplia gama de sustratos, incluidos vidrio pintado, esmaltado y reflectante, perfiles de aluminio anodizados y pintados con poliéster, perfiles de acero inoxidable
- Sistema de polimerización neutra, inodoro y no corrosivo
- Producto monocomponente
- Resistente al ozono y a las temperaturas extremas

NEGRO

Datos técnicos:

Propiedades - Al entrega	**Unidad**	**Valor**
Densidad relativa	g/ml	1.43
Corrimiento e hilatura mm		0
Tiempo de secado superficial (25° C, 50% H.R.) minutos		60
Tiempo de polimerización (25 °C, 50% H.R.)		
Al cabo de 24 horas mm		2.2
Al cabo de 72 horas mm		3.5

Polimerizado - Al cabo de 7 días a 25°C y 50% HR		
Dureza (Shore A) puntos		38
Alargamiento máximo %		600
Resistencia a la tracción al 100% de alargamiento	MPa	0.7
Resistencia a la tracción con alargamiento máximo	MPa	2.85
Resistencia al desgarro	kN/m	19

Test H-Piece		
Alargamiento máximo %		260
Resistencia a la tracción	MPa	1.06
Módulo de Young	MPa	1.0
Carga dinámica de proyecto sobre el sellante Pa		140.000
Carga estática de proyecto sobre el sellante Pa		7.000
Intervalo de temperatura de servicio °C de		-50 a +150
Tiempo de manejabilidad minutos		15

Art.	Formato	Color	Envase	Cant.
DW895NE	**310** ml	Negro	12 Uds	1 Ud.

DATOS TÉCNICOS

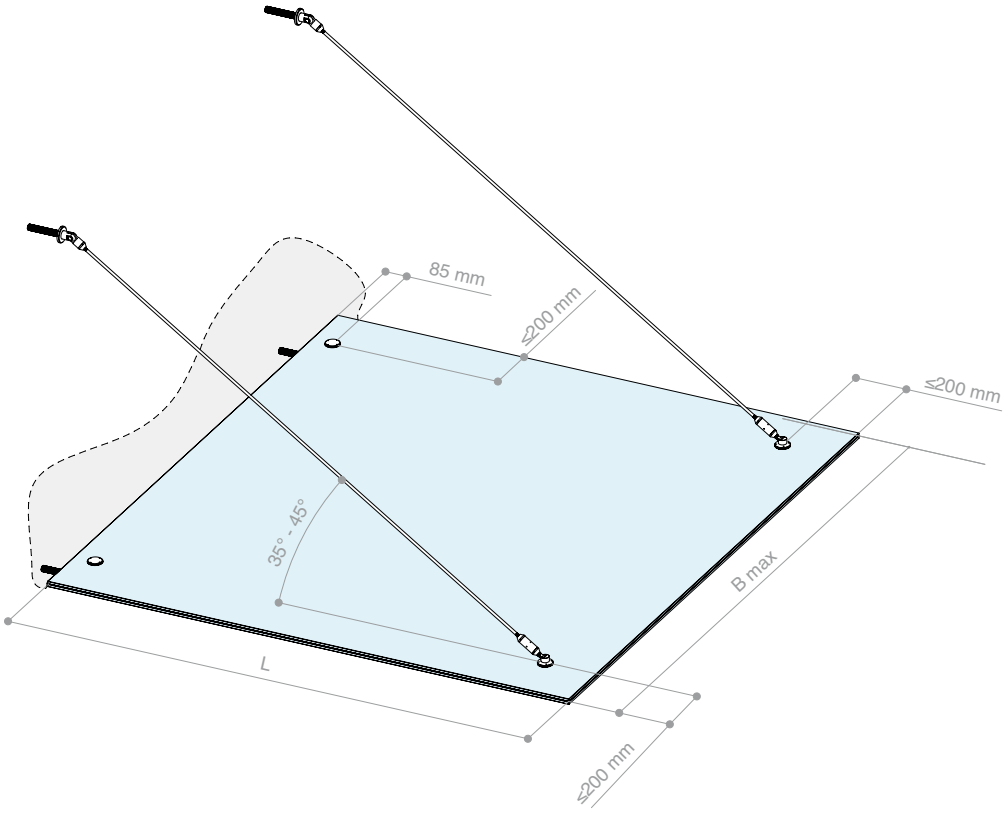

PRESTACIONES - DIMENSIONAMIENTO PARA CARGA DE NIEVE

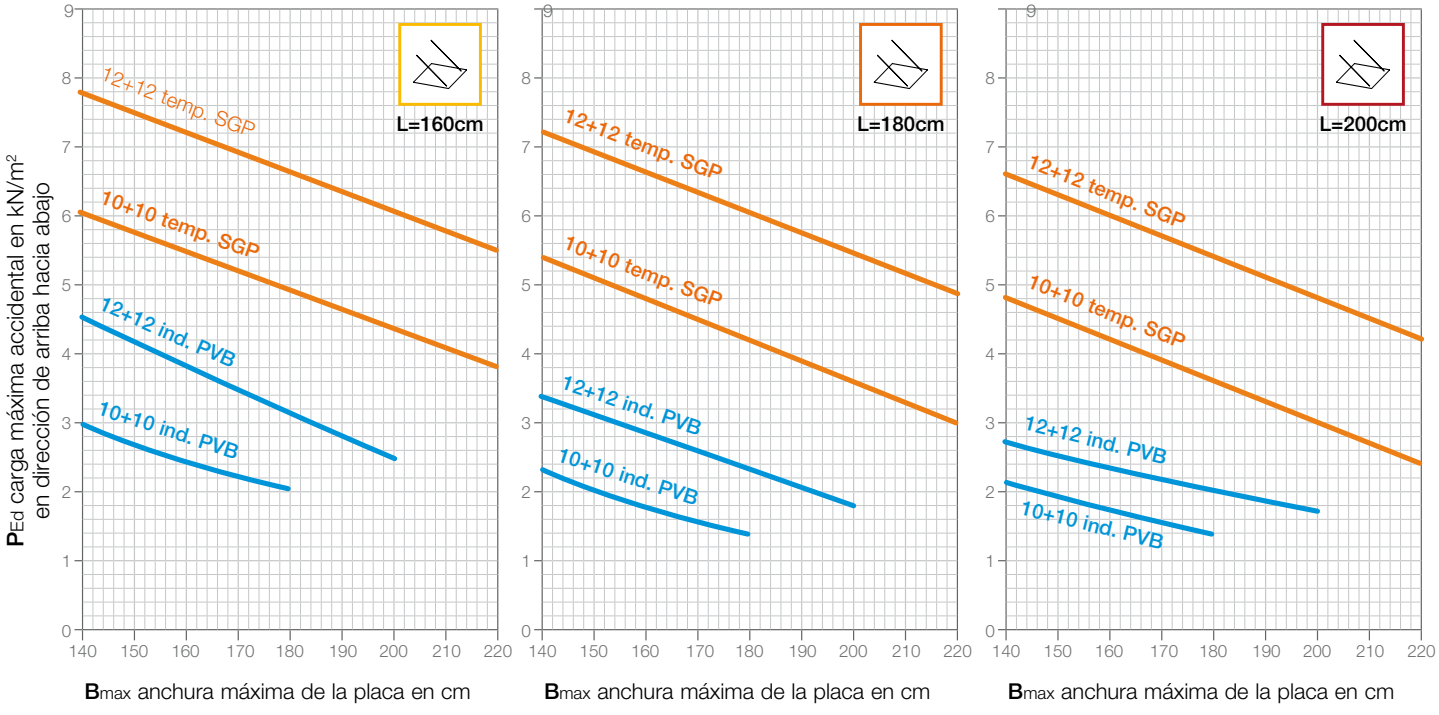

La carga máxima de proyecto P_{Ed} se refiere a la suma combinada de todas las cargas variables que actúan hacia abajo, incluidos los coeficientes de seguridad y de combinación pertinentes. El peso propio de la placa ya se tiene en cuenta y no es necesario añadirlo. Los datos dados para las fijaciones puntuales de la placa en el lado de la pared también se pueden considerar con respecto a la condición de fijación a pared mediante un perfil continuo, instalado utilizando silicona estructural. Las configuraciones de vidrios e intercalarios se proponen a título de ejemplo y no abarcan todas las posibilidades de instalación: por otra parte, se conocen y utilizan en el mercado diferentes soluciones alternativas que son igualmente eficaces o potencialmente mejoradoras en muchos aspectos técnicos importantes (por ejemplo, resistencia a la delaminación, comportamiento posterior a la rotura, estabilidad frente a las variaciones de temperatura, etc.).

DATOS TÉCNICOS

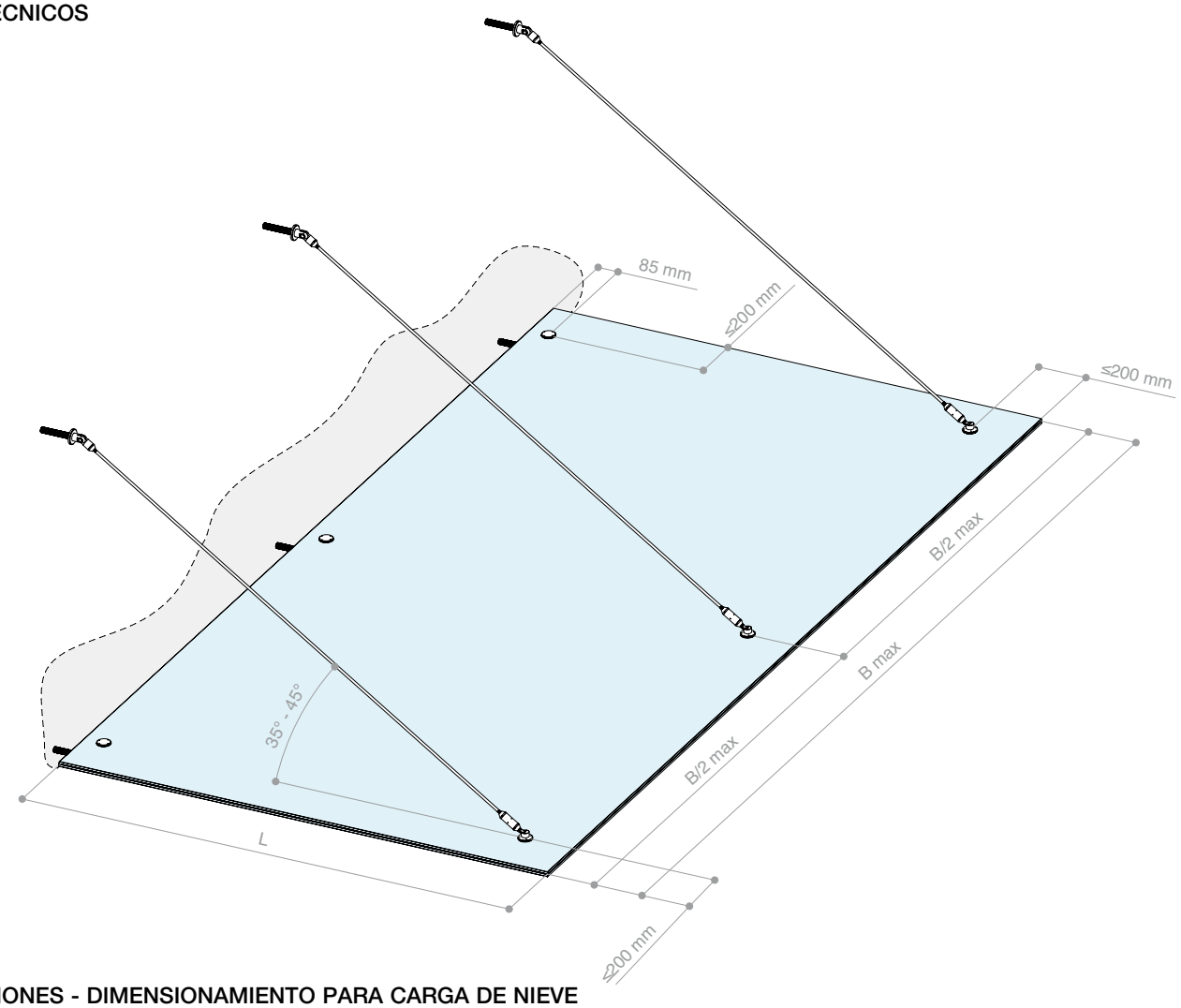

PRESTACIONES - DIMENSIONAMIENTO PARA CARGA DE NIEVE

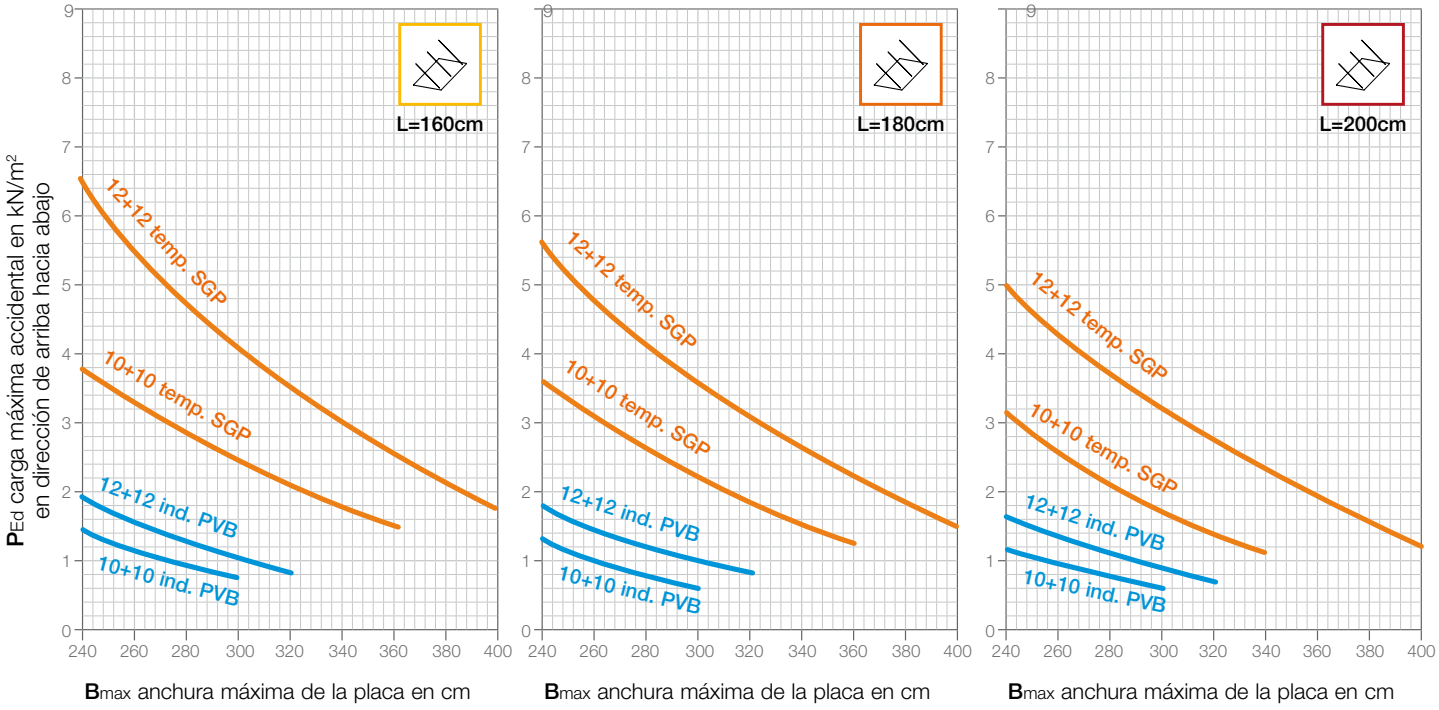

Nota: la evaluación final de la conformidad del sistema con los requisitos de seguridad corre a cargo del examen del técnico cualificado, que sabrá verificar la aplicabilidad de los datos facilitados a las condiciones reales de instalación, la conformidad de los sistemas de anclaje con la estructura portante y la conformidad del sistema con los requisitos globales de seguridad y las especificaciones de la obra en el lugar de instalación (cargas, características de los soportes, acciones excepcionales, etc...). Información detallada sobre el proyecto del sistema está disponible en nuestro sitio web o se puede solicitar poniéndose en contacto con el servicio técnico de atención al cliente de Logli Saint-Gobain.

GC-SNOD1510KIT2
GC-SNOD3010KIT2
GC-SNOD1512KIT2
GC-SNOD3012KIT2

GC-SNOD1510KIT3
GC-SNOD3010KIT3
GC-SNOD1512KIT3
GC-SNOD3012KIT3

1

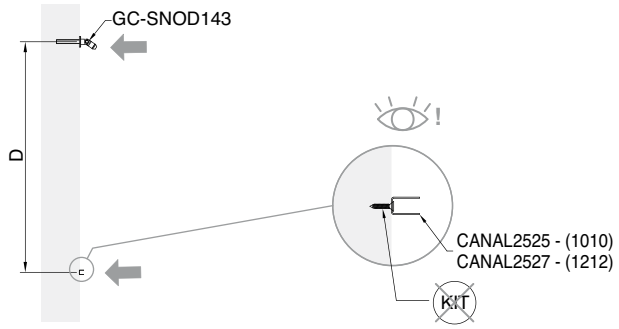

2

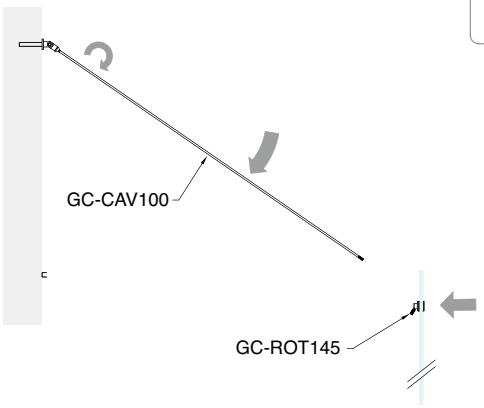

3

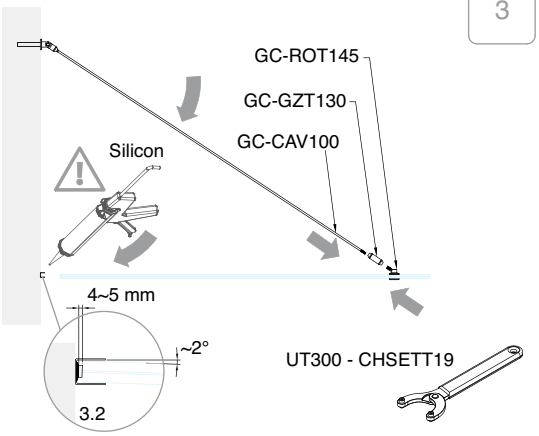

4

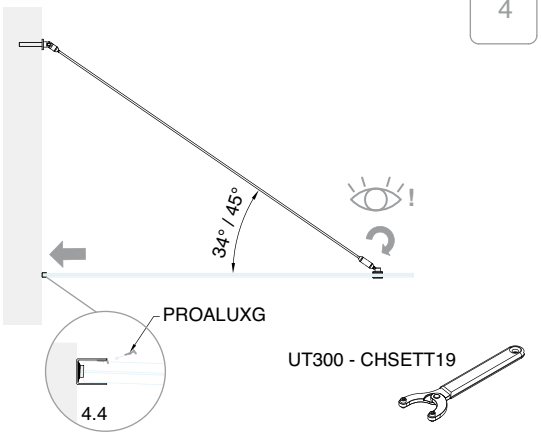

GC-CAV15KIT2
GC-CAV30KIT2
GC-CAV15KIT3
GC-CAV30KIT3

1

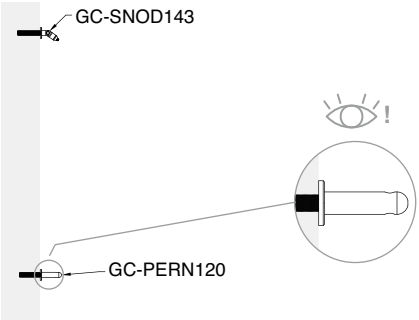

2

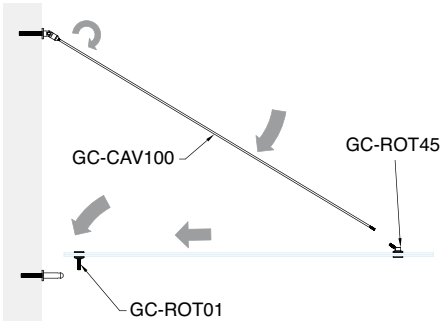

3

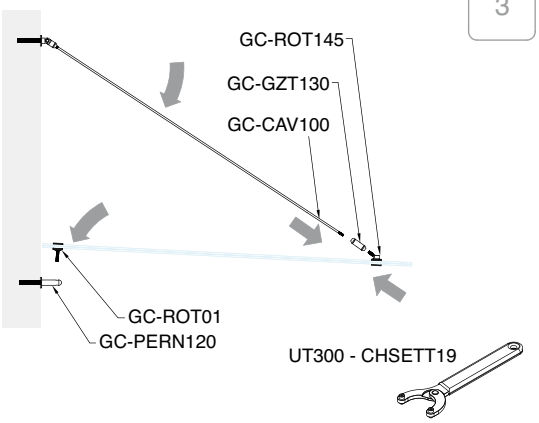

4

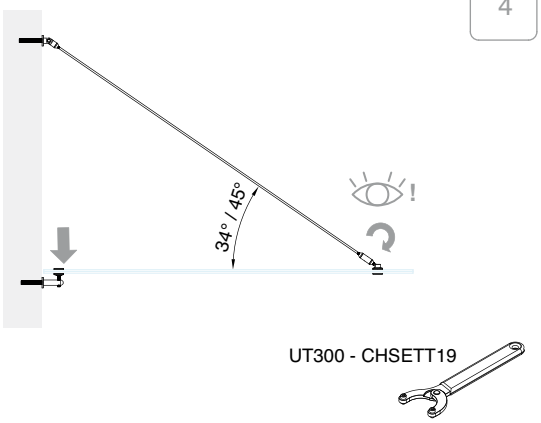

Atrivant 80

La protección contra el viento y la lluvia

El sistema innovador para cierre correderos de vidrio para terrazas, galerías y patios.

Atrivant 80

Características técnicas

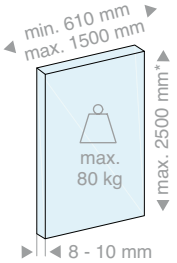

Atrivant 80 es un sistema para tres, cuatro y cinco rieles con movimiento amortiguado tanto en apertura como en cierre para las hojas después de la primera (Soft Catch).
El sistema se puede componer en configuraciones de un lado, dos lados y de esquina, con deslizamiento tanto a la izquierda como a la derecha con o sin hojas fijas. Además, no exige mecanizados en el vidrio.
Disponible con acabados: /97 (aluminio opaco), /R6 (RAL 9016 opaco), /R13 (RAL 7016 opaco).

3 tipos de instalación

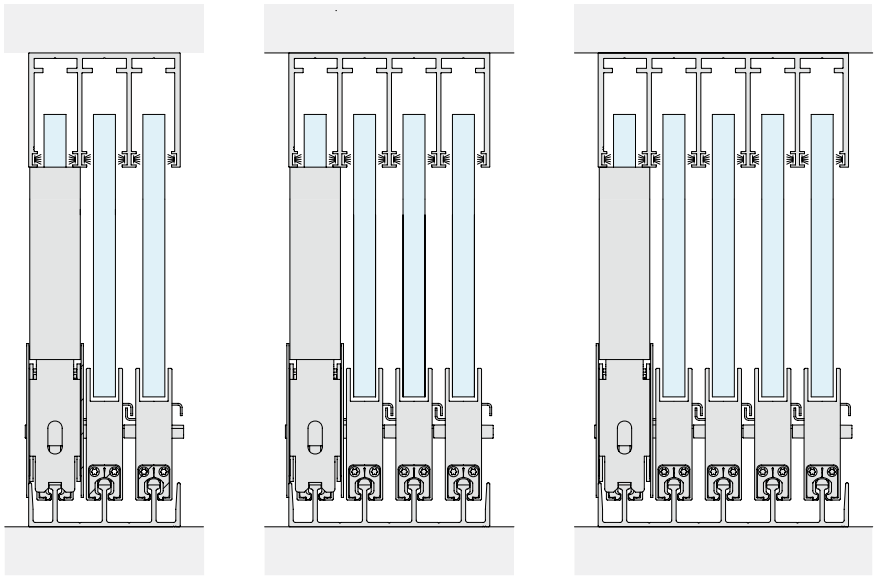

3 Vías | 4 Vías | 5 Vías

Tipos de configuración

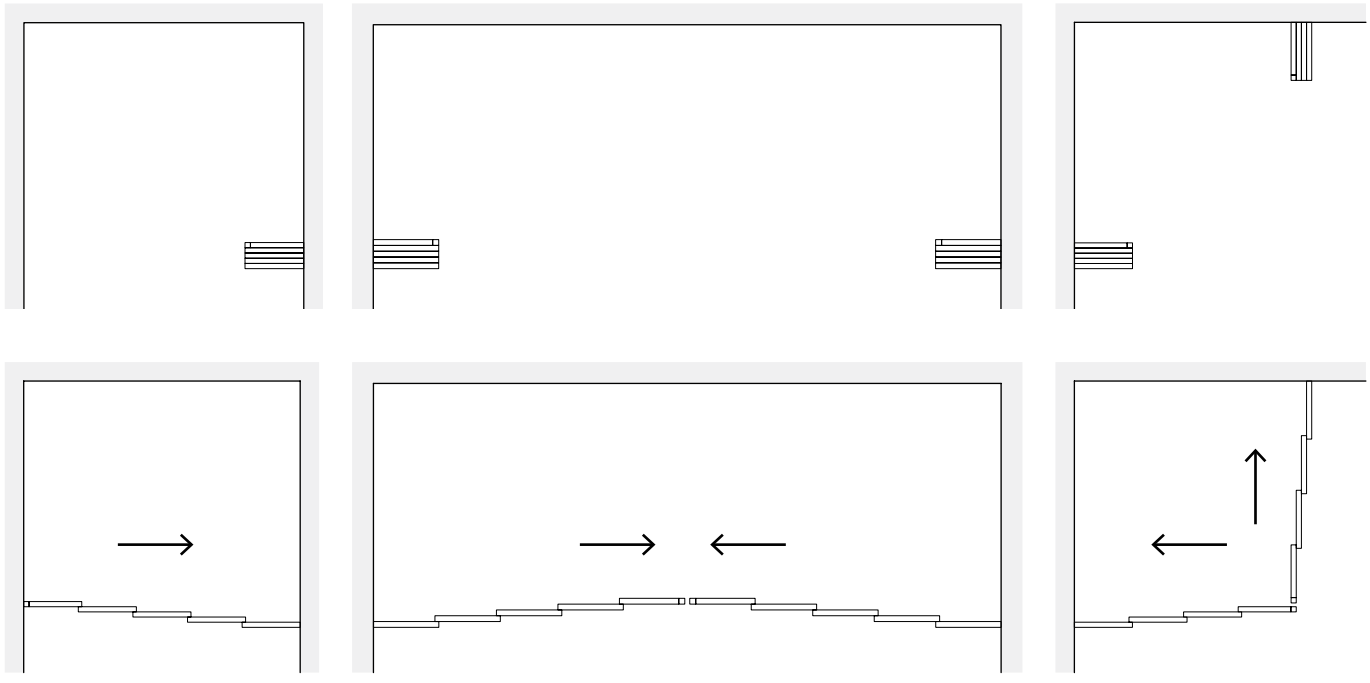

Un lado | Dos lados | Angular

* para espesor de vidrio 8 mm H. máx. 1800 mm

RESISTE AL AGUA

Gracias a la calidad de los materiales seleccionados el sistema Atrivant 80, incluso expuesto a entornos húmedos, sigue garantizando el deslizamiento correcto de las hojas. Atrivant monta un amortiguador hidráulico de alta calidad que es impermeable y que funciona perfectamente incluso en contacto directo con el agua. Además, los carros se deslizan sobre cojinetes de bolas de precisión de acero inoxidable antioxidación con revestimiento plástico que garantizan un funcionamiento excelente durante toda la vida del sistema corredero.

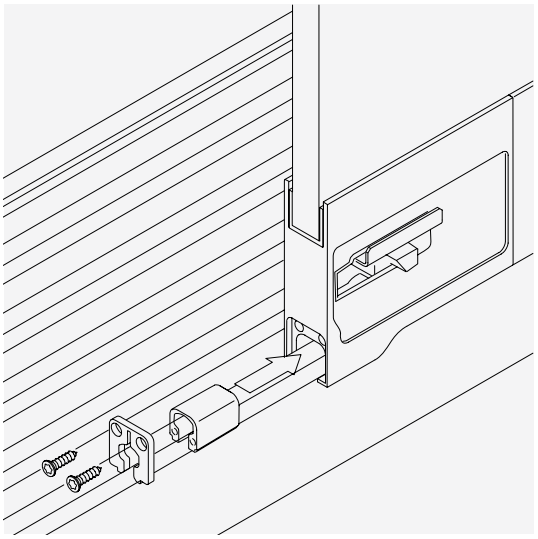

ALTA RESISTENCIA AL EMPUJE DEL VIENTO

Atrivant 80 resiste a las las cargas de viento más altas, hasta la clase 4 según EN 12211/12210. Las hojas firmemente encoladas en el perfil portavidrio, encajando suficientemente en el perfil superior, evitan el riesgo de movimiento incluso durante la flexión debida a la presión del viento. Además, el bloque de carro, que se adhiere al riel en el suelo con una doble protección, impide el veritdo.

SOFT CATCH

Durante la apertura y el cierre de las hojas, el sistema de amortiguación garantiza que cada hoja active suavemente el movimiento de deslizamiento de la siguiente.
El movimiento se mantiene suave y silencioso en todas las fases del deslizamiento. Además, es posible desvincular fácilmente el deslizamiento de una o más hojas para crear, por ejemplo, un pasaje central.
Una vez que la hoja se empuja de nuevo a su posición original, el mecanismo Soft Catch volverá a engancharla uniéndola a las demás.

EASY CLEAN

Gracias a la posibilidad de desvincular los vidrios entre ellos, nunca ha sido tan fácil limpiar los cristales, incluso en los puntos superpuestos.

CIERRE

El sistema se puede integrar con un cierre a pared mediante un pestillo vertical con accionamiento por cordel.

UN DESLIZAMIENTO IMPERCEPTIBLE

Los carros son el punto fuerte de todo el sistema. Fabricados en acero inoxidable revestido de material plástico y con un amortiguador integrado, garantizan un alto nivel de silencio y durabilidad.

KIT CORREDERO ATRIVANT 80 DE 3 HOJAS DE TECHO

Material: Aluminio

Acabado: /97 /R6 /R13

Para los acabados pintados /R6 y /R13
ordenar, además del kit, el imprimador Art. W.650.910

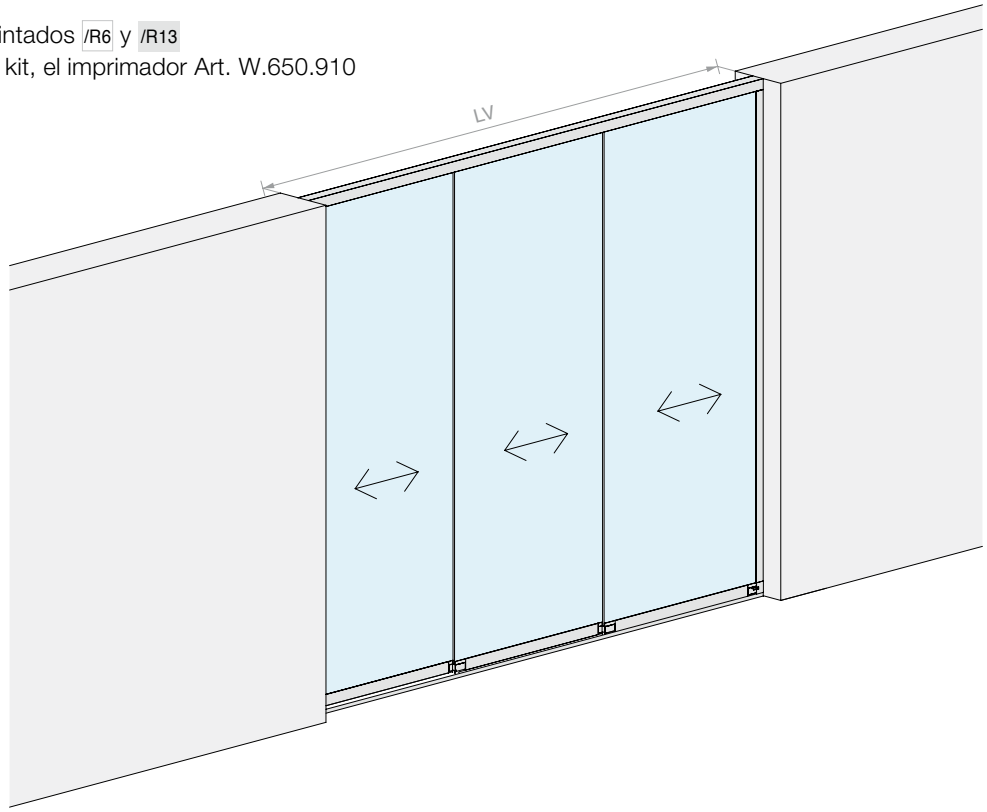

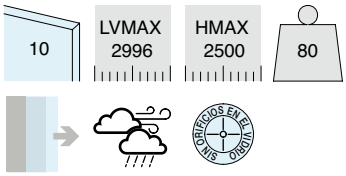

IZQ.

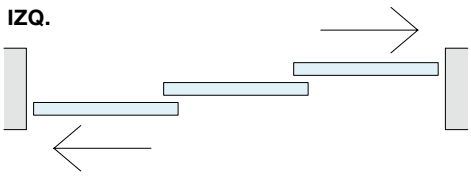

DER.

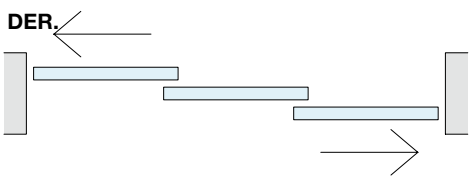

Kit formado por:

Art.	Descripción	Cant.
W.651.023.300	Guía superior con 3 hojas	1 Ud.
W.651.033.300	Riel inferior con 3 hojas	1 Ud.
W.650.010.300	Perfil soporte vidrio	1 Ud.
W.650.900	Pegamento para fijación del vidrio	1 Ud.
W.651.520.250	Perfil a pared	2 Ud.
W.651.256	Junta para guía superior	28 m
W.650.260	Adaptador para perfil a pared	2 Ud.
W.651.220	Juego de carros para hoja individual izquierda	3 Ud.
W.651.230	Juego de carros para hoja individual derecha	

Opcional:

W.651.273	N.2 tapas para guía superior	1 Ud.
W.651.263	N.2 tapas para riel inferior	1 Ud.
W.650.620	Cierre para hoja	2 Ud.
HAND13040VHB	Manilla con VHB	4 Ud.
W.650.910	Imprimador para encolado de perfiles con acabado pintado RAL	1 Ud.

Art.	Montaje	N° Hojas	LV max	Cant.
W.ATR803VSX.300	Izquierdo	**3**	**2996** mm	1 Ud.
W.ATR803VDX.300	Derecho	**3**	**2996** mm	1 Ud.

ESQUEMAS Y DIMENSIONAMIENTO DE VIDRIOS ACONSEJADOS

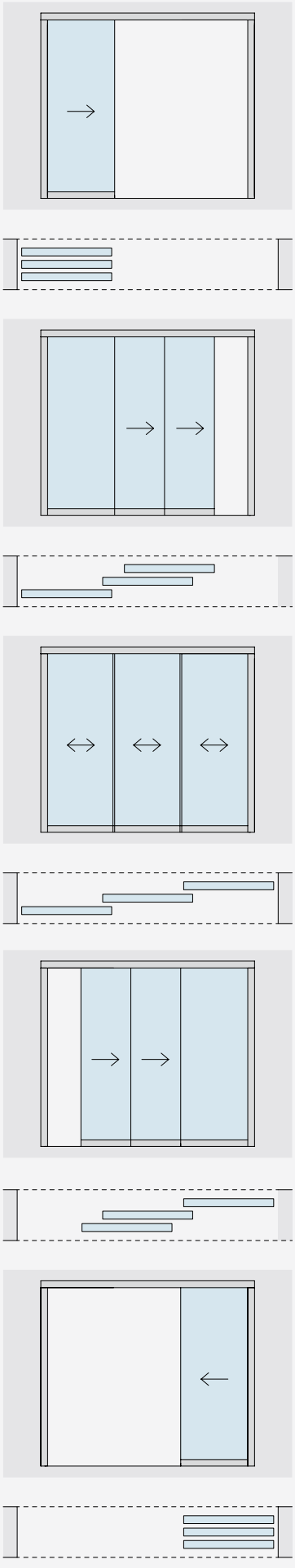

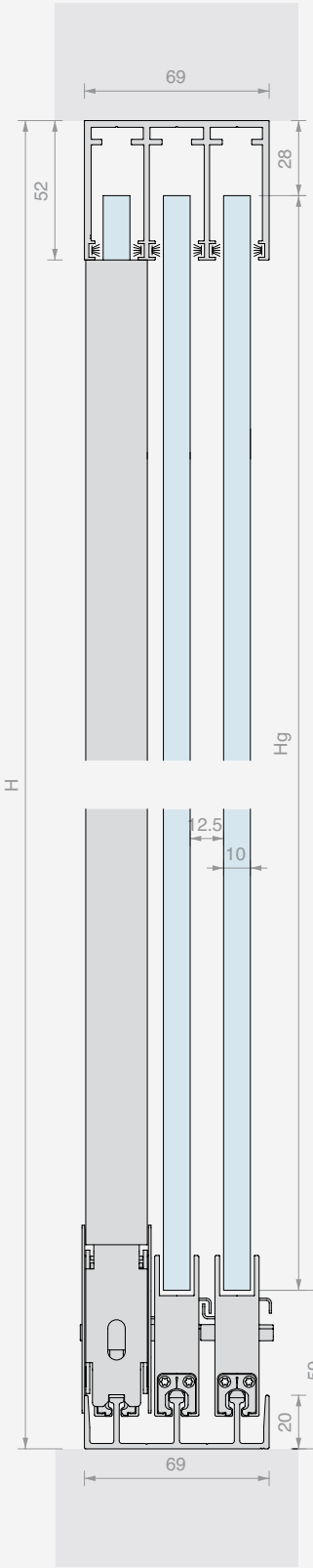

DIMENSIONAMIENTO
DE LOS VIDRIOS:

Lg = (LV + 44) / 3
Hg = H - 87

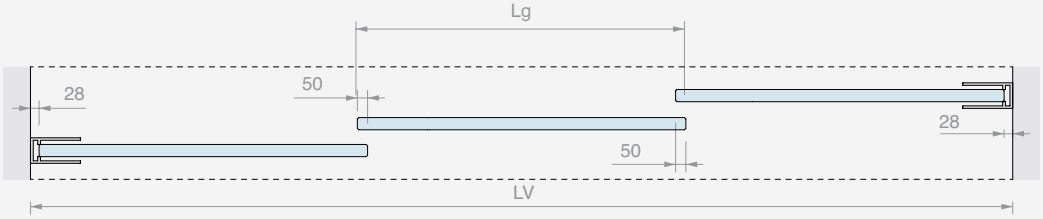

KIT CORREDERO ATRIVANT 80 DE 4 HOJAS DE TECHO

Material: Aluminio

Acabado: /97 /R6 /R13

Para los acabados pintados /R6 y /R13
ordenar, además del kit, el imprimador Art. W.650.910

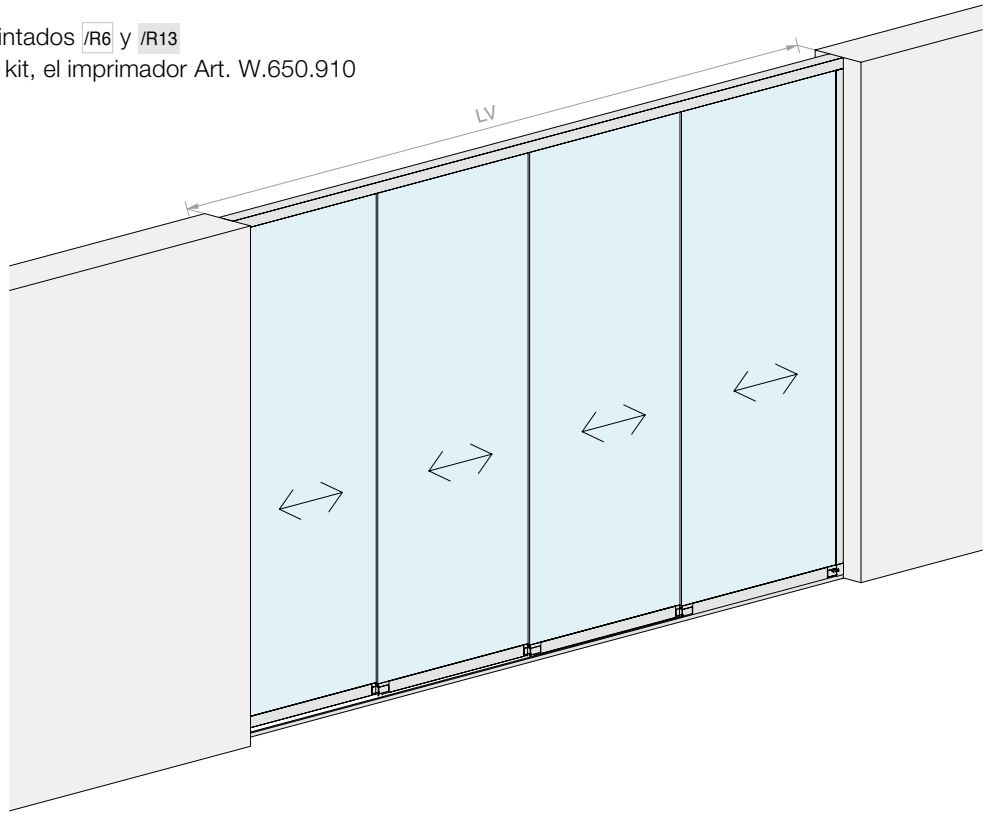

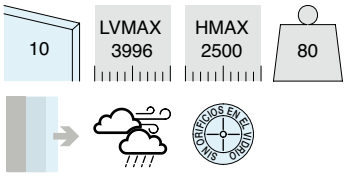

IZQ.

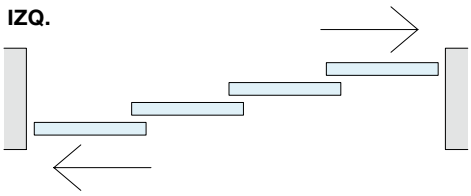

DER.

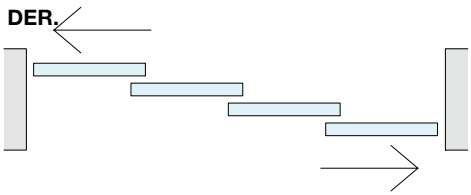

Kit formado por:

Art.	Descripción	Cant.
W.651.024.400	Guía superior con 4 hojas	1 Ud.
W.651.034.400	Riel inferior con 4 hojas	1 Ud.
W.650.010.400	Perfil soporte vidrio	1 Ud.
W.650.900	Pegamento para fijación del vidrio	1 Ud.
W.651.520.250	Perfil a pared	2 Ud.
W.651.256	Junta para guía superior	42 m
W.650.260	Adaptador para perfil a pared	2 Ud.
W.651.220	Juego de carros para hoja individual izquierda	4 Ud.
W.651.230	Juego de carros para hoja individual derecha	

Opcional:

W.651.274	N.2 tapas para guía superior	1 Ud.
W.651.264	N.2 tapas para riel inferior	1 Ud.
W.650.620	Cierre para hoja	2 Ud.
HAND13040VHB	Manilla con VHB	4 Ud.
W.650.910	Imprimador para encolado de perfiles con acabado pintado RAL	1 Ud.

Art.	Montaje	N° Hojas	LV max	Cant.
W.ATR804VSX.400	Izquierdo	**4**	**3996** mm	1 Ud.
W.ATR804VDX.400	Derecho	**4**	**3996** mm	1 Ud.

ESQUEMAS Y DIMENSIONAMIENTO DE VIDRIOS ACONSEJADOS

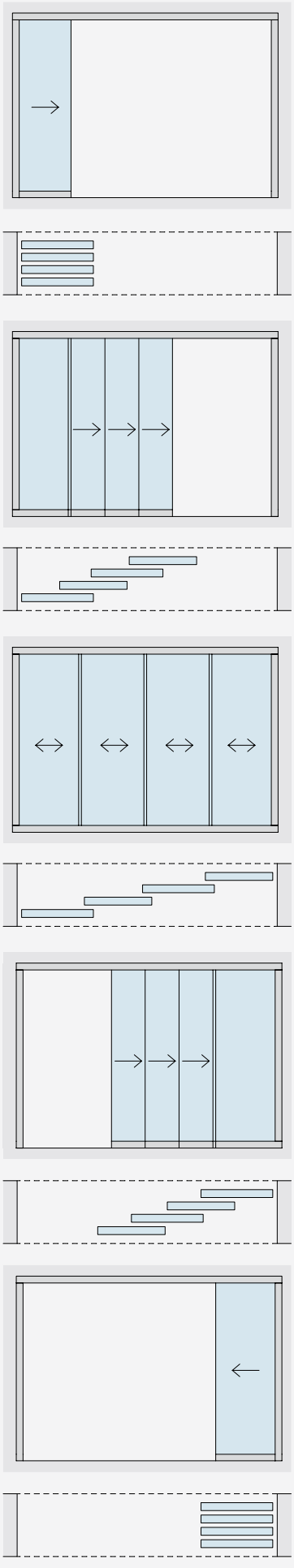

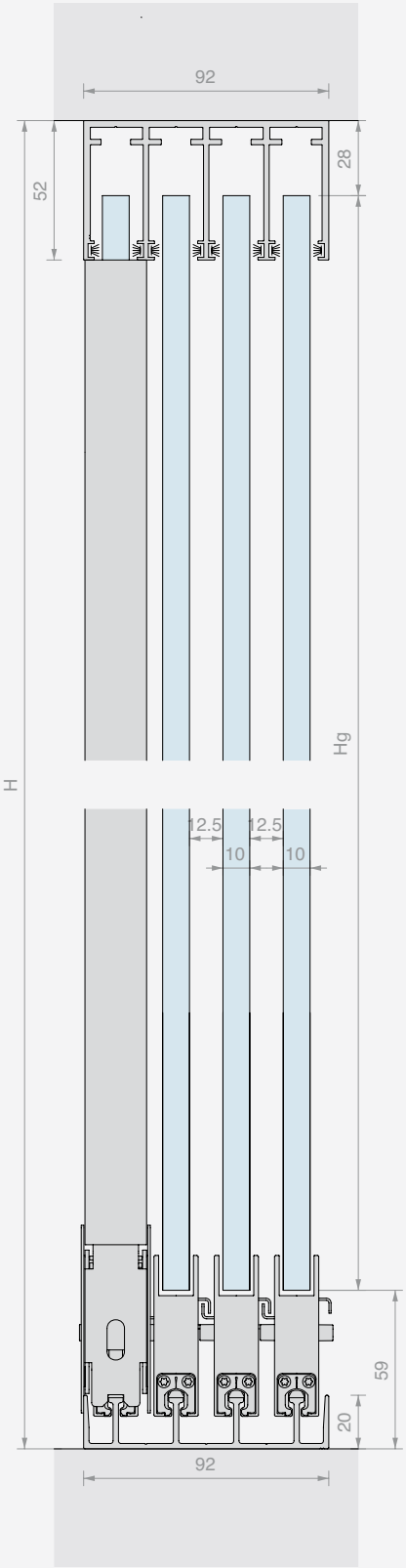

DIMENSIONAMIENTO
DE LOS VIDRIOS:

Lg = (LV + 94) / 4
Hg = H - 87

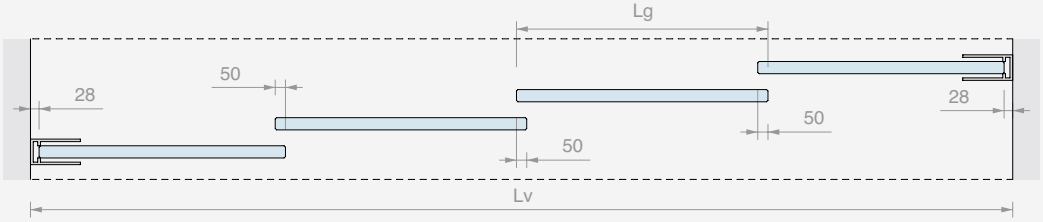

KIT CORREDERO ATRIVANT 80 DE 5 HOJAS DE TECHO

Material: Aluminio

Acabado: /97 /R6 /R13

Para los acabados pintados /R6 y /R13
ordenar, además del kit, el imprimador Art. W.650.910

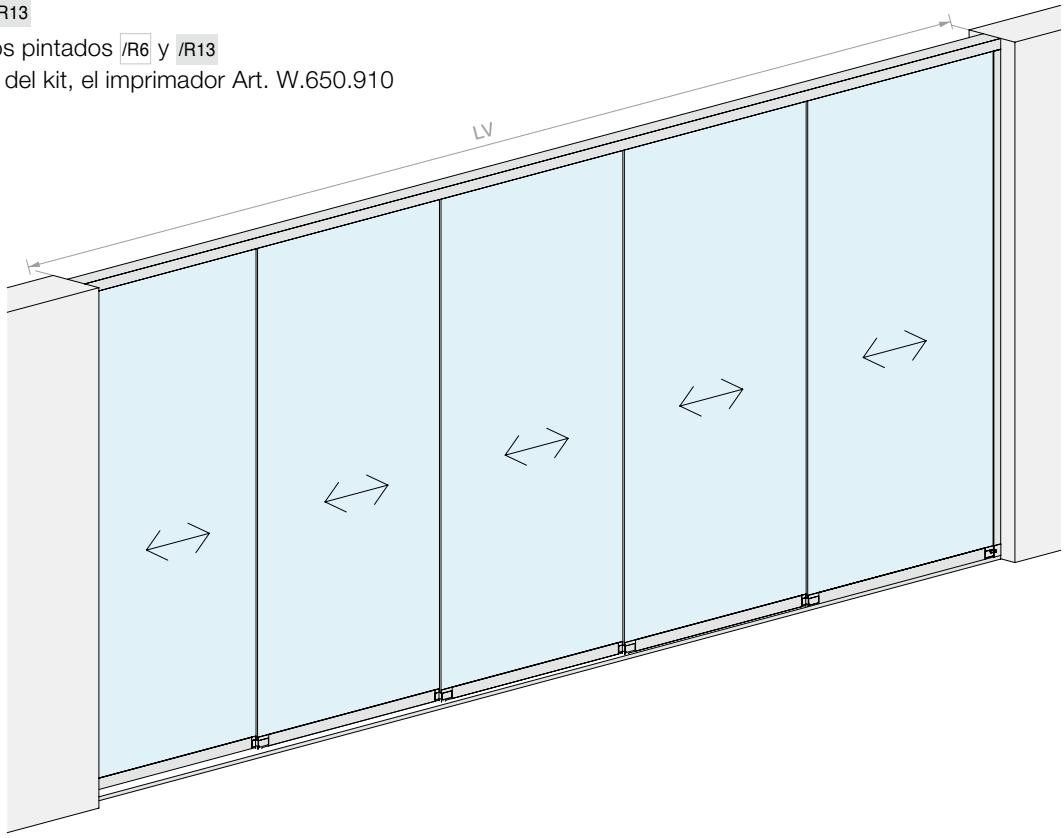

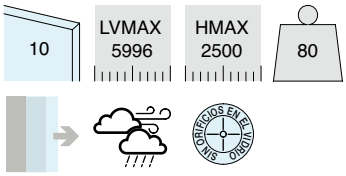

IZQ.

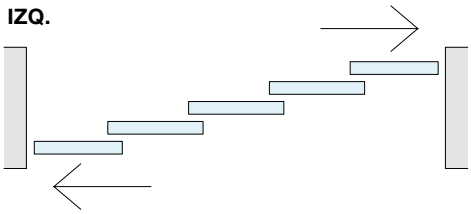

DER.

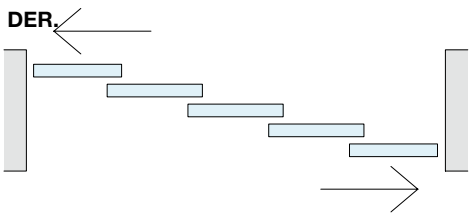

Kit formado por:

Art.	Descripción	Cant.
W.651.025.600	Guía superior con 5 hojas	1 Ud.
W.651.035.600	Riel inferior con 5 hojas	1 Ud.
W.650.010.600	Perfil soporte vidrio	1 Ud.
W.650.900	Pegamento para fijación del vidrio	1 Ud.
W.651.520.250	Perfil a pared	2 Ud.
W.651.256	Junta para guía superior	70 m
W.650.260	Adaptador para perfil a pared	2 Ud.
W.651.220	Juego de carros para hoja individual izquierda	5 Ud.
W.651.230	Juego de carros para hoja individual derecha	

Opcional:

W.651.275	N.2 tapas para guía superior	1 Ud.
W.651.265	N.2 tapas para riel inferior	1 Ud.
W.650.620	Cierre para hoja	2 Ud.
HAND13040VHB	Manilla con VHB	4 Ud.
W.650.910	Imprimador para encolado de perfiles con acabado pintado RAL	1 Ud.

Art.	Montaje	N° Hojas	LV max	Cant.
W.ATR805VSX.600	Izquierdo	**5**	**5996** mm	1 Ud.
W.ATR805VDX.600	Derecho	**5**	**5996** mm	1 Ud.

ESQUEMAS Y DIMENSIONAMIENTO DE VIDRIOS ACONSEJADOS

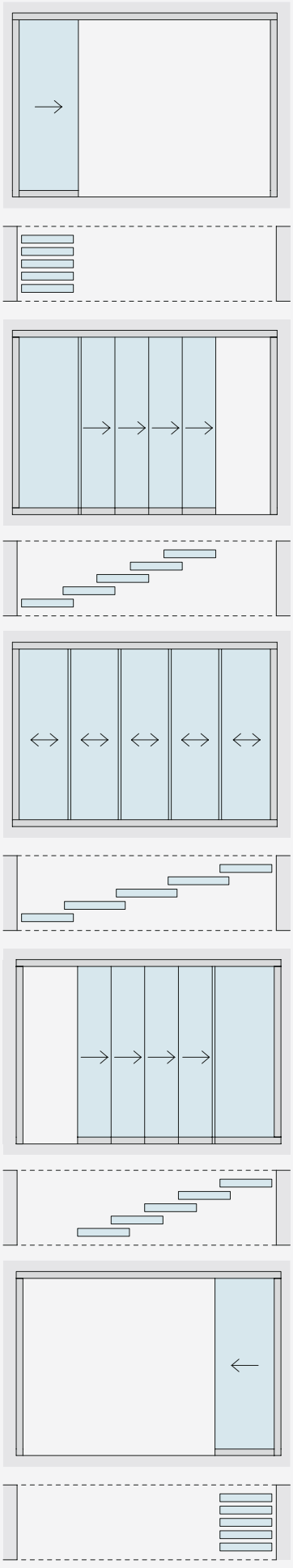

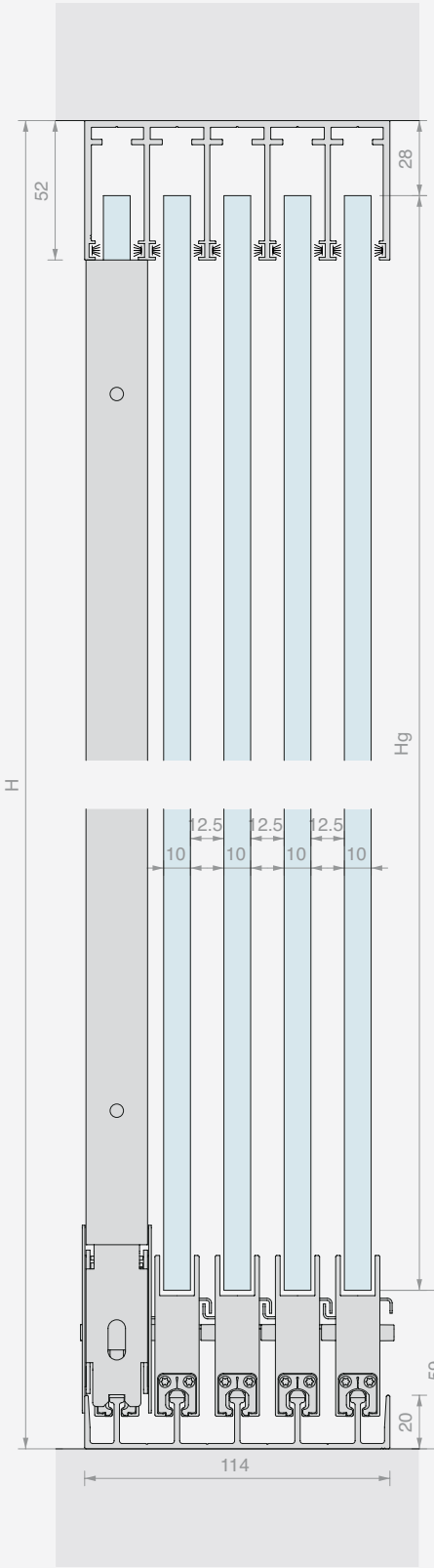

DIMENSIONAMIENTO
DE LOS VIDRIOS:

Lg = (LV + 144) / 5
Hg = H - 87

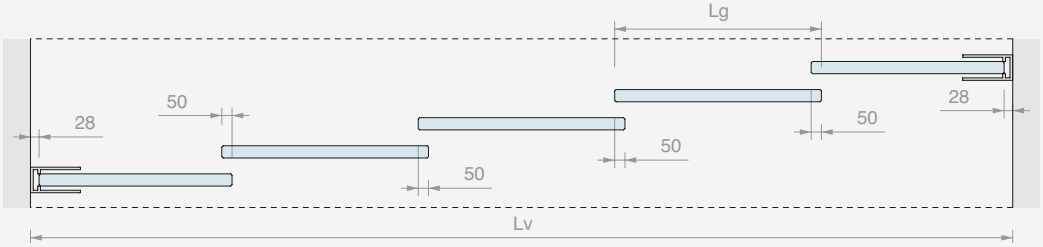

GUÍA SUPERIOR PARA ATRIVANT 80 DE 3 VÍAS

Material: Aluminio

Para montaje sin amortiguador.

Bajo pedido disponible longitud hasta 5996 mm

Acabado: /97 /R6 /R13

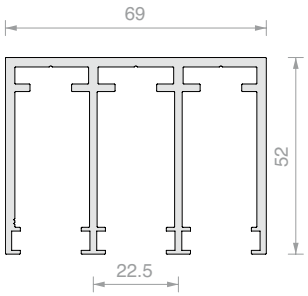

Art.	Longitud	Cant.
W.651.023.300	**2996** mm	1 Ud.

GUÍA SUPERIOR PARA ATRIVANT 80 DE 4 VÍAS

Material: Aluminio

Para montaje sin amortiguador.

Bajo pedido disponible longitud hasta 5996 mm

Acabado: /97 /R6 /R13

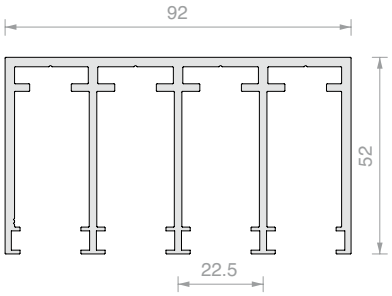

Art.	Longitud	Cant.
W.651.024.400	**3996** mm	1 Ud.

GUÍA SUPERIOR PARA ATRIVANT 80 DE 5 VÍAS

Material: Aluminio

Para montaje sin amortiguador.

Acabado: /97 /R6 /R13

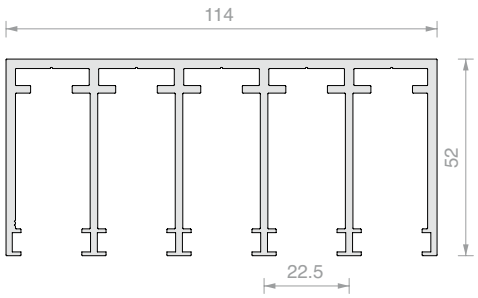

Art.	Longitud	Cant.
W.651.025.600	**5996** mm	1 Ud.

RIEL INFERIOR PARA ATRIVANT 80 DE 3 VÍAS

Material: Aluminio

El riel dispone de orificios para permitir el drenaje del agua.

Bajo pedido disponible longitud hasta 5996 mm

Acabado: /97

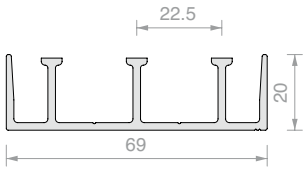

Art.	Longitud	Cant.
W.651.033.300	**2996** mm	1 Ud.

RIEL INFERIOR PARA ATRIVANT 80 DE 4 VÍAS

Material: Aluminio

El riel dispone de orificios para permitir el drenaje del agua.

Bajo pedido disponible longitud hasta 5996 mm

Acabado: /97

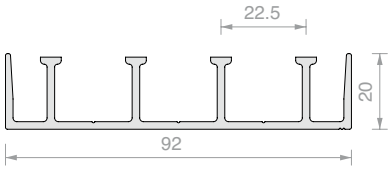

Art.	Longitud	Cant.
W.651.034.400	**3996** mm	1 Ud.

RIEL INFERIOR PARA ATRIVANT 80 DE 5 VÍAS

Material: Aluminio

El riel dispone de orificios para permitir el drenaje del agua.

Acabado: /97

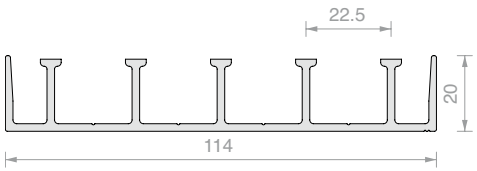

Art.	Longitud	Cant.
W.651.035.600	**5996** mm	1 Ud.

PERFIL PORTAVIDRIO ATRIVANT 80

Material: Aluminio

Acabado: /97 /R6 /R13

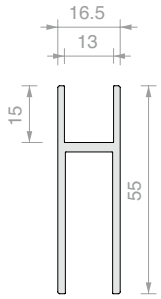

Art.	Longitud	Cant.
W.650.010.300	**2996** mm	1 Ud.
W.650.010.400	**3996** mm	1 Ud.
W.650.010.600	**5996** mm	1 Ud.

PERFIL A PARED ATRIVANT 80

Material: Aluminio

Acabado: /97 /R6 /R13

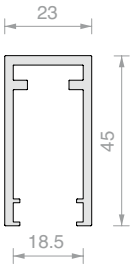

Art.	Longitud	Cant.
W.651.520.250	**2496** mm	1 Ud.
W.651.520.500	**4996** mm	1 Ud.

JUEGO DE CARROS PARA HOJA INDIVIDUAL ATRIVANT 80

Material: Zamak, Acero inoxidable y Nailon

Acabado: /97 /R6 /R13

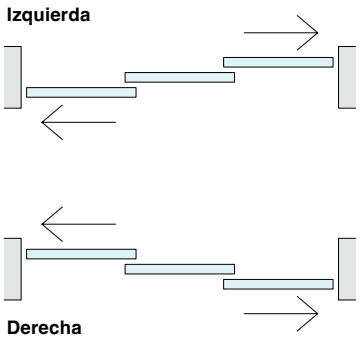

Art.	Montaje	Cant.
W.651.220	Izquierdo	1 Ud.
W.651.230	Derecho	1 Ud.

JUNTA PARA GUÍA SUPERIOR Y PERFIL A PARED ATRIVANT 80

Color: gris

Art.	Para vidrios	Cant.
W.651.251	**8** mm	1 m
W.651.256	**10** mm	1 m

ADAPTADOR PARA PERFIL A PARED

Debe pedirse uno para cada perfil a pared ATRIVANT 80

Acabado: /97 /R6 /R13

Art.	Cant.
W.650.260	1 Ud.

PEGAMENTO E IMPRIMADOR PARA FIJACIÓN DEL VIDRIO

Color: gris

Un frasco es suficiente para 6 m de perfil

Art.	Descripción	Cant.
W.650.900	Sólo pegamento	1 Ud.
W.650.910	Imprimador para encolado de perfiles con acabado pintado RAL	1 Ud.

CIERRE PARA HOJA EN PERFIL A PARED ATRIVANT 80

Requiere siempre el adaptador W.650.260

Art.	Cant.
W.650.620	1 Ud.

N. 2 TAPAS PARA GUÍA SUPERIOR

Material: Aluminio

Acabado: /97 /R6 /R13

Nota: Instalar con la ayuda de silicona
a lo largo de toda la extremidad de la tapa

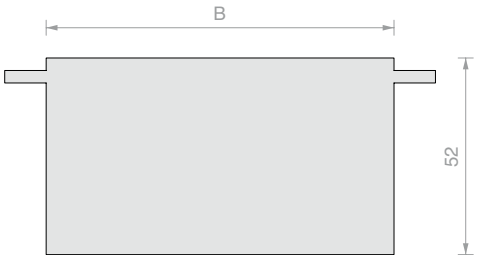

Art.	B	Cant.
W.651.273	**69** mm	1 Ud.
W.651.274	**92** mm	1 Ud.
W.651.275	**114** mm	1 Ud.

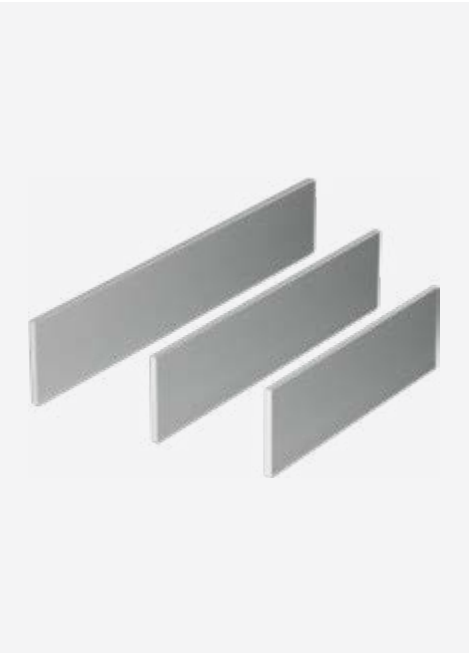

N. 2 TAPAS PARA RIEL INFERIOR

Material: Aluminio

Acabado: /97

Nota: Instalar con la ayuda de silicona
a lo largo de toda la extremidad de la tapa

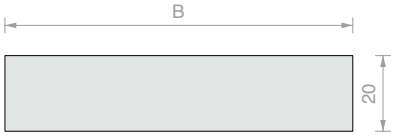

Art.	B	Cant.
W.651.263	**69** mm	1 Ud.
W.651.264	**92** mm	1 Ud.
W.651.265	**114** mm	1 Ud.

MANILLA PARA CORREDERAS CON FIJACIÓN VHB HAND13040

Material: Aluminio

Acabado: /1 /6 /88 /91 /97 /R6 /R13

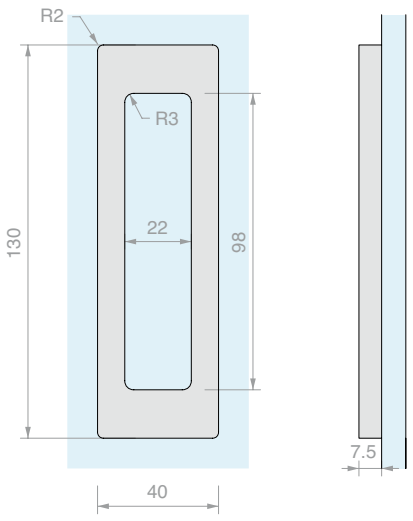

Art.	Cant.
HAND13040VHB	1 Ud.

Pool

Elegancia y design para vallas externas

ABRAZADERA POOL REDONDEADA PARA MAMPARAS EXTERIORES

Material: acero inox AISI 316

Acabado: /8 /15

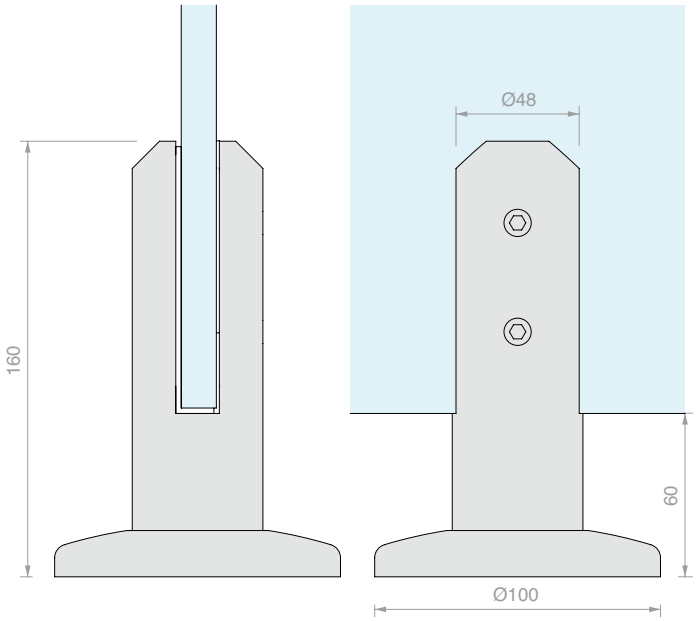

Art.	Para vidrios	Cant.
POOL50C	De **11.5** a **13.5** mm	1 Ud.

ABRAZADERA POOL CUADRADA PARA MAMPARAS EXTERIORES

Material: acero inox AISI 316

Acabado: /8 /15

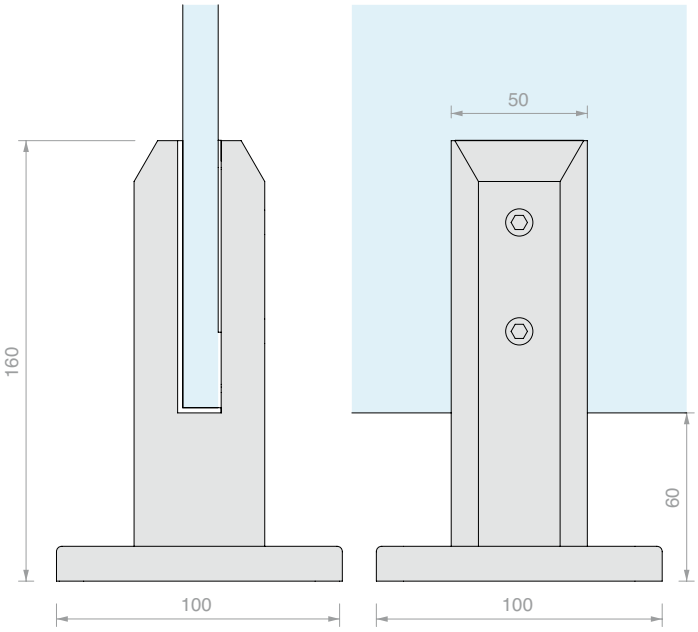

Art.	Para vidrios	Cant.
POOL50SQ	De **11.5** a **13.5** mm	1 Ud.

Spider Fluido

Un design refinado combinado con resistencia

La serie Fluido es ideal para fachadas elegantes totalmente de vidrio

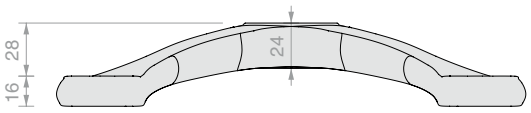

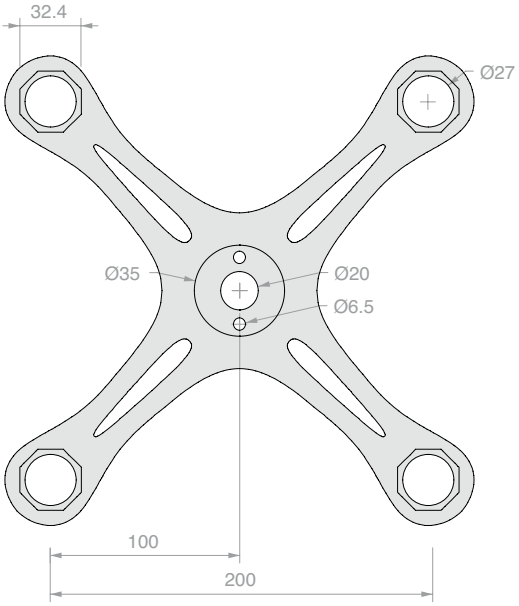

SPIDER 4 VÍAS

Material: Acero inox AISI 316

Acabado: /8

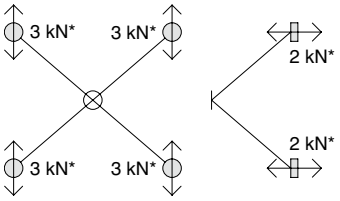

Art.	Cant.
FLUIDO360	1 Ud.

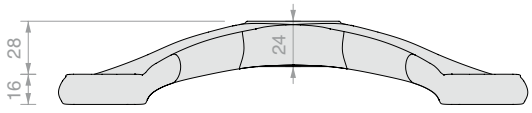

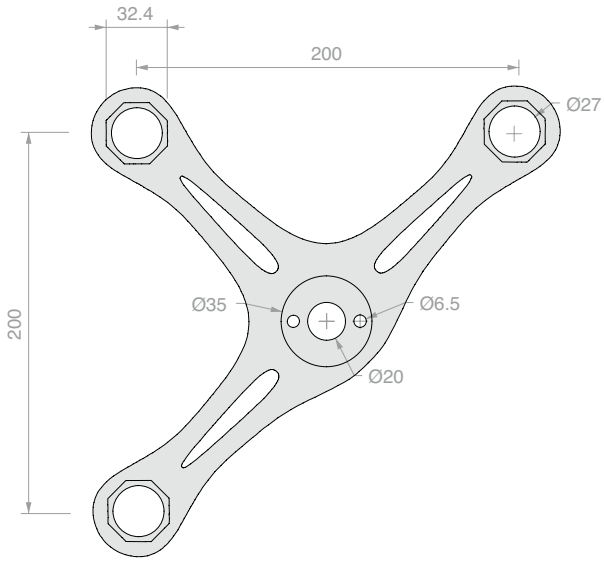

SPIDER 3 VÍAS

Material: Acero inox AISI 316

Acabado: /8

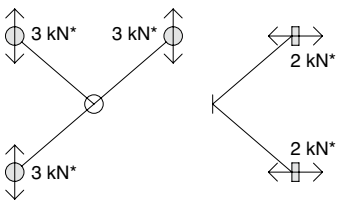

Art.	Cant.
FLUIDO270	1 Ud.

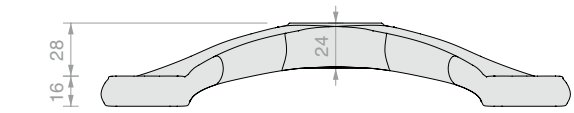

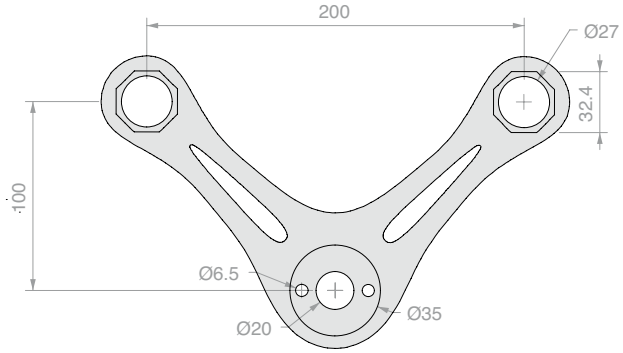

SPIDER 2 VÍAS A 90°

Material: Acero inox AISI 316

Acabado: /8

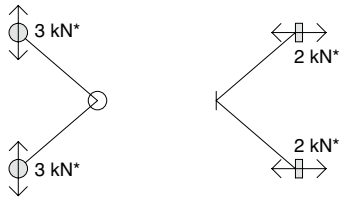

Art.	Cant.
FLUIDO90	1 Ud.

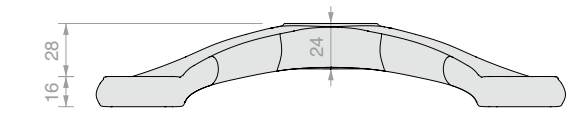

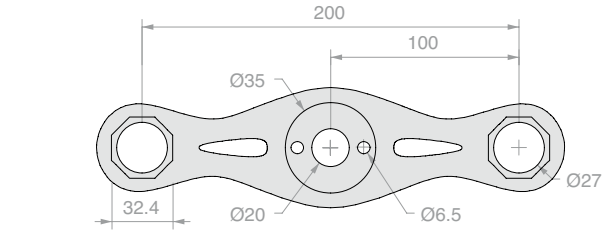

SPIDER 2 VÍAS EN LINEA

Material: Acero inox AISI 316

Acabado: /8

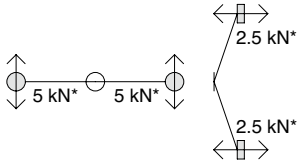

Art.	Cant.
FLUIDO180	1 Ud.

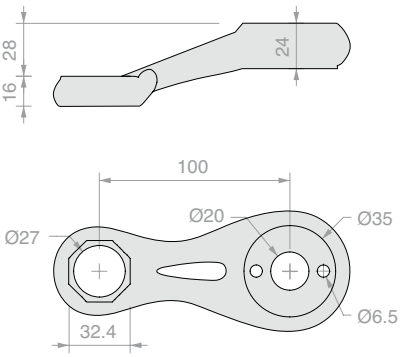

SPIDER 1 VÍA EN LINEA

Material: Acero inox AISI 316

Acabado: /8

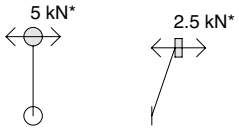

Art.	Cant.
FLUIDO100	1 Ud.

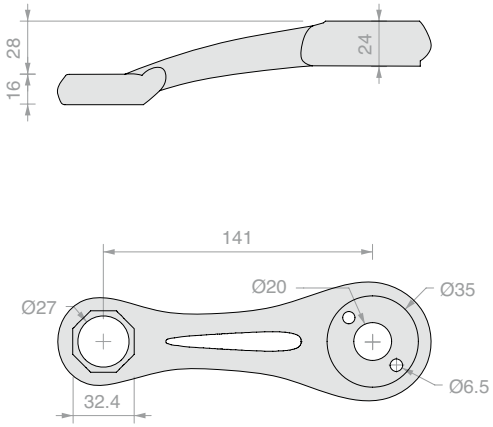

SPIDER 1 VÍA A 45°

Material: Acero inox AISI 316

Acabado: /8

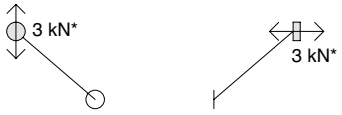

Art.	Cant.
FLUIDO45	1 Ud.

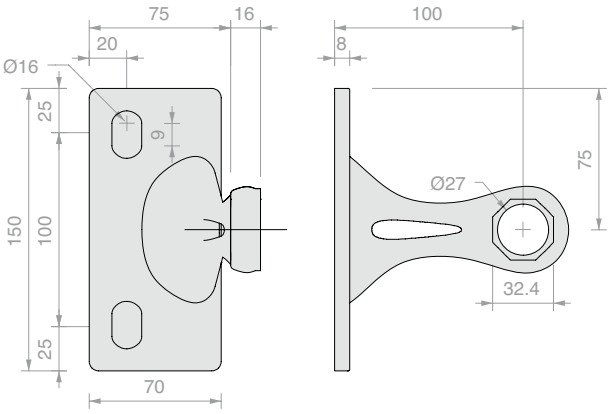

SPIDER PLACA 1 VÍA

Material: Acero inox AISI 316

Acabado: /8

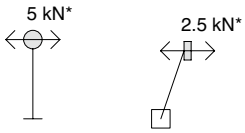

Art.	Cant.
FLUIDO1	1 Ud.

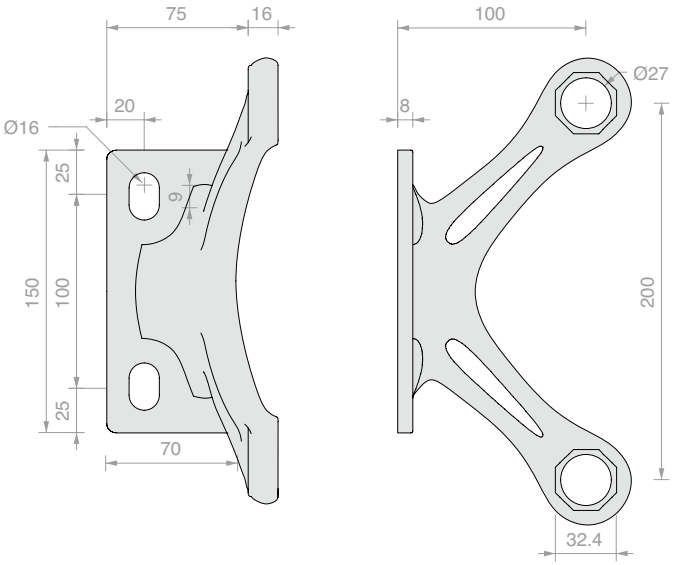

SPIDER PLACA 2 VÍAS

Material: Acero inox AISI 316

Acabado: /8

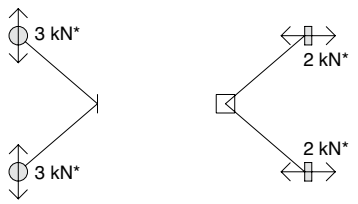

Art.	Cant.
FLUIDO2	1 Ud.

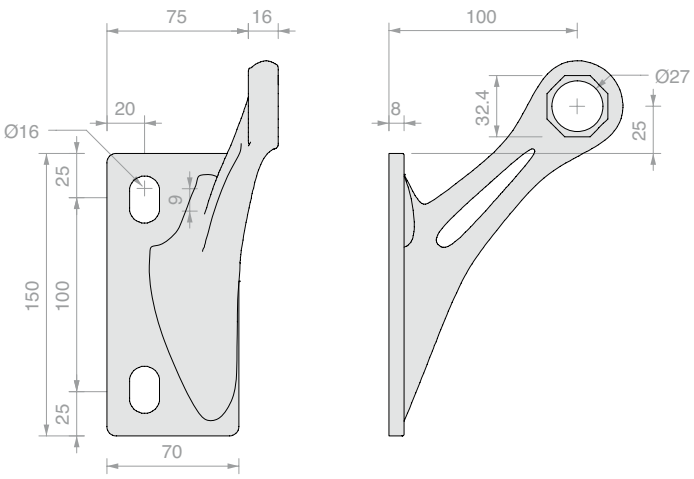

SPIDER PLACA 1 VÍA IZQUIERDA

Material: Acero inox AISI 316

Acabado: /8

Art.	Cant.
FLUIDOSX	1 Ud.

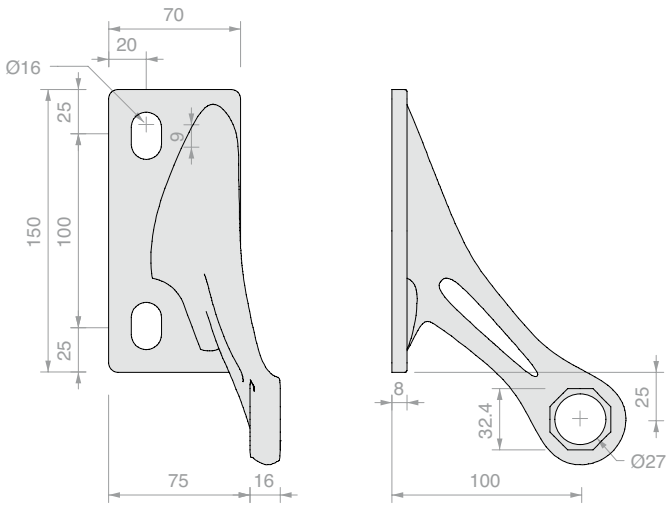

SPIDER PLACA 1 VÍA DERECHA

Material: Acero inox AISI 316

Acabado: /8

Art.	Cant.
FLUIDODX	1 Ud.

CONECTOR REGULABLE SPIDER

Material: envoltura a soldar de AVP cincado, resto de piezas AISI 316

Acabado: /9

Nota: el anclaje a la spider requiere el tornillo de conexión Art. SPV1000

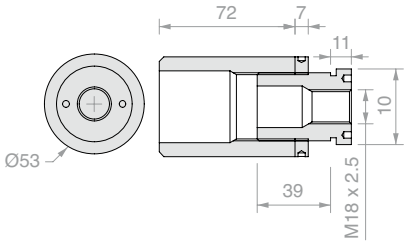

Art.	Cant.
SPC1000	1 Ud.

TORNILLO PARA CONECTOR REGULABLE SPIDER

Material: Acero inox AISI 316

Acabado: /9

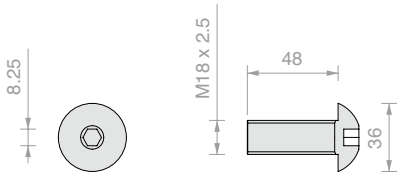

Art.	Cant.
SPV1000	1 Ud.

ARANDELA OCTOGONAL CON ORIFICIO

Material: Acero inox AISI 316

Acabado: /8

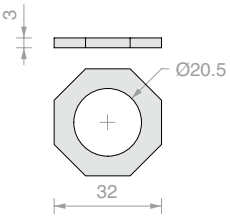

Art.	Cant.
STR10	1 Ud.

ARANDELA OCTOGONAL CON ORIFICIO ANCHO

Material: Acero inox AISI 316

Acabado: /8

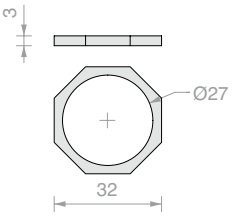

Art.	Cant.
STR12	1 Ud.

ARANDELA OCTOGONAL CON OJAL ANCHO

Material: Acero inox AISI 316

Acabado: /8

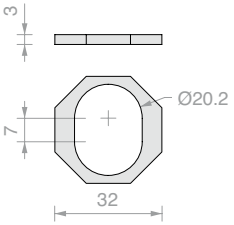

Art.	Cant.
STR8	1 Ud.

ARANDELA OCTOGONAL CON ORIFICIO ESTRECHO

Material: Acero inox AISI 316

Acabado: /8

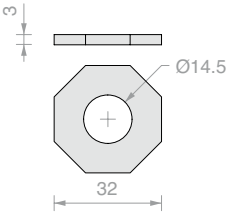

Art.	Cant.
STR14	1 Ud.

ARANDELA OCTOGONAL CON OJAL

Material: Acero inox AISI 316

Acabado: /8

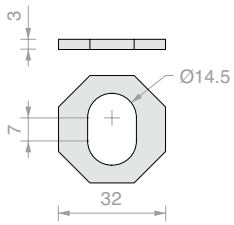

Art.	Cant.
STR18	1 Ud.

Spider SP

Sencillo y esencial

Los sistemas SP crean envolturas transparentes que se integran a la perfección en cualquier solución estética

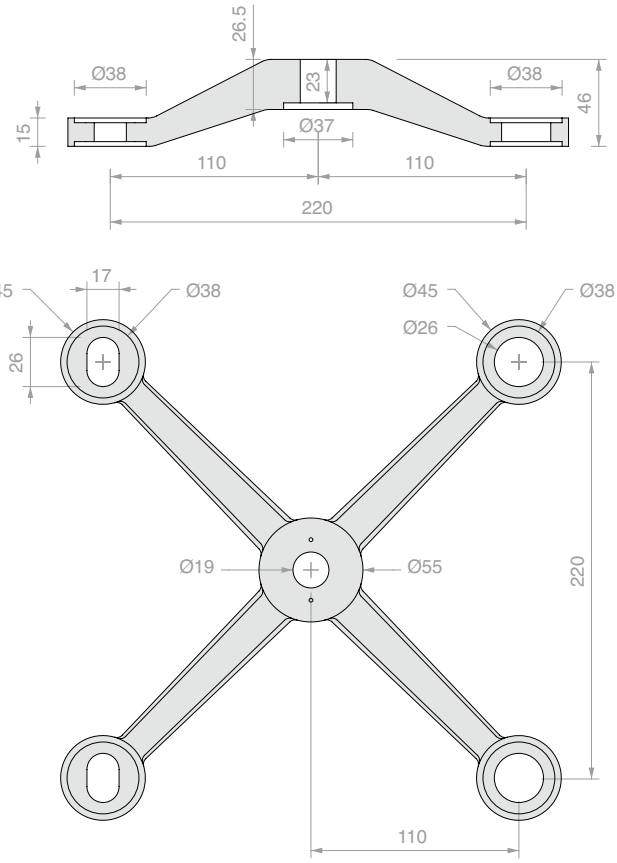

SPIDER 4 VÍAS

Material: Acero inox AISI 316

Acabado: /15

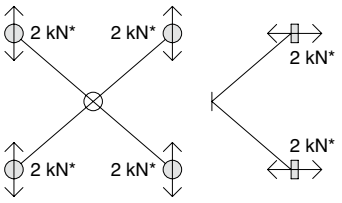

Art.	Cant.
SP2201	1 Ud.

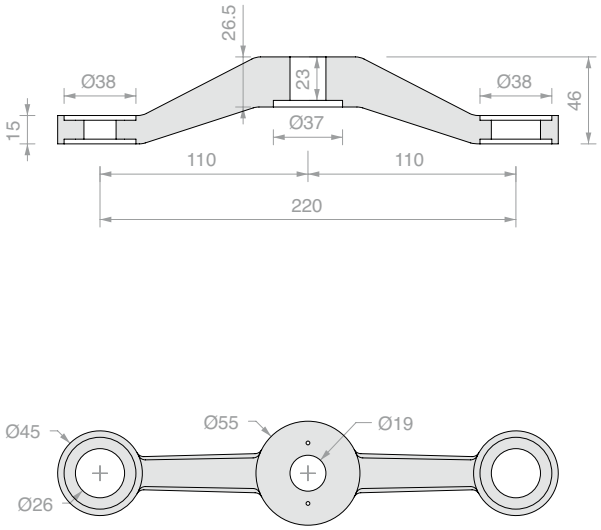

SPIDER 2 VÍAS EN LINEA

Material: Acero inox AISI 316

Acabado: /15

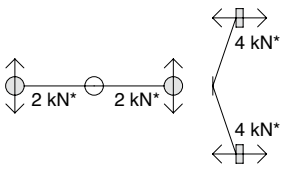

Art.	Cant.
SP2202	1 Ud.

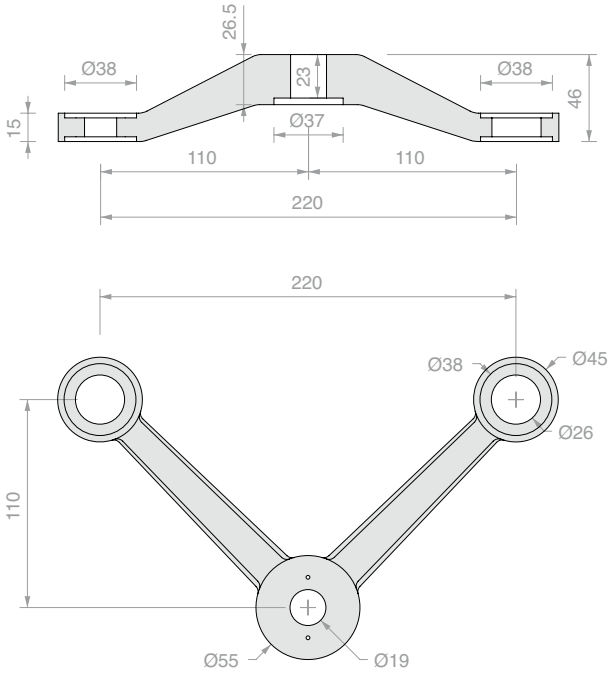

SPIDER 2 VÍAS A 90°

Material: Acero inox AISI 316

Acabado: /15

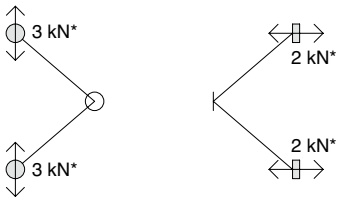

Art.	Cant.
SP2203	1 Ud.

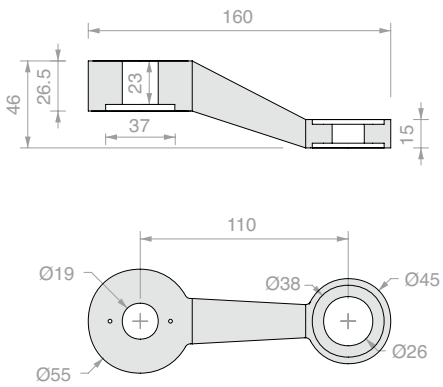

SPIDER 1 VÍA EN LINEA

Material: Acero inox AISI 316

Acabado: /15

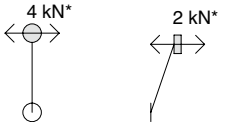

Art.	Cant.
SP2204	1 Ud.

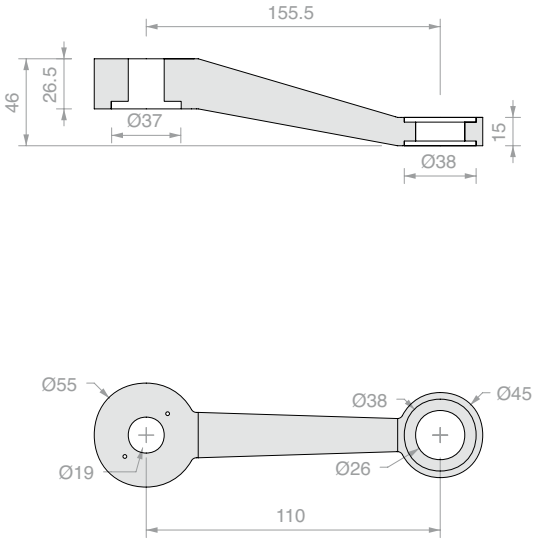

SPIDER 1 VÍA A 45°

Material: Acero inox AISI 316

Acabado: /15

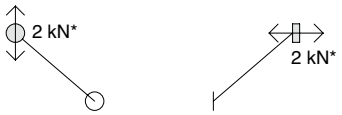

Art.	Cant.
SP2205	1 Ud.

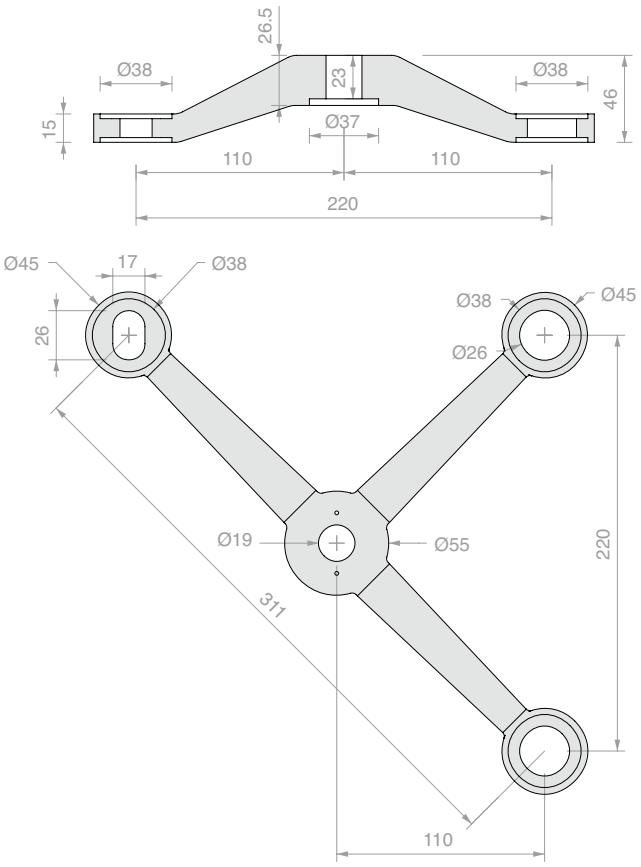

SPIDER 3 VÍAS

Material: Acero inox AISI 316

Acabado: /15

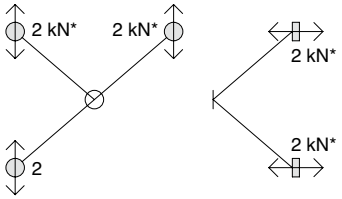

Art.	Cant.
SP2206	1 Ud.

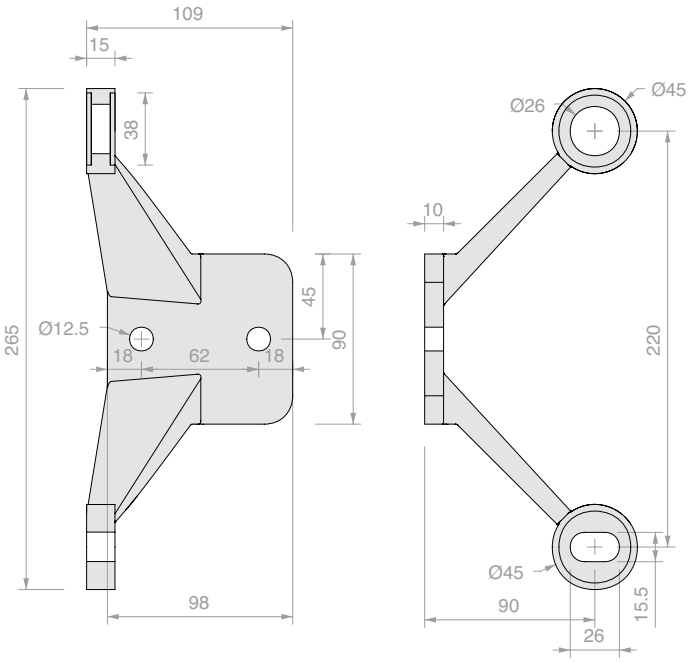

SPIDER PLACA 2 VÍAS IZQUIERDA

Material: Acero inox AISI 316

Acabado: /15

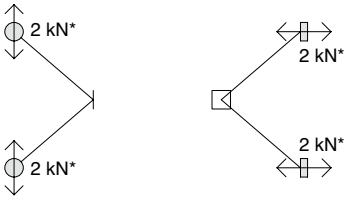

Art.	Cant.
SP220L01	1 Ud.

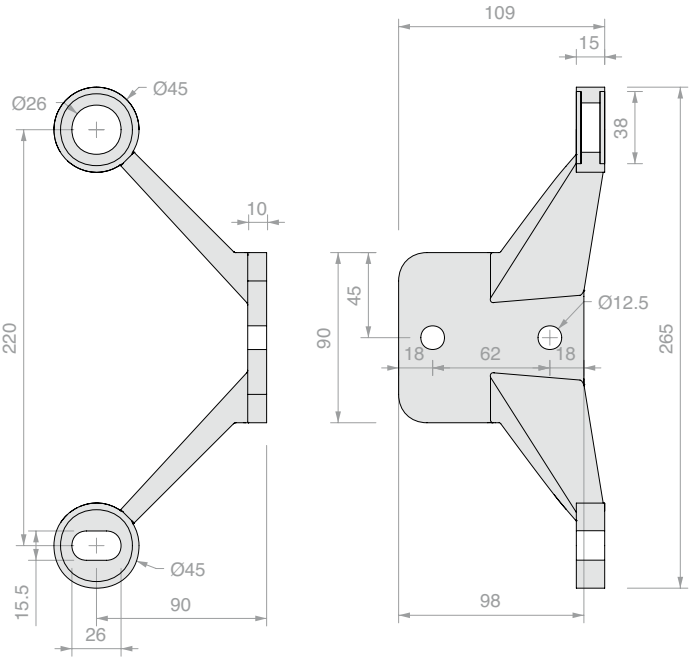

SPIDER PLACA 2 VÍAS DERECHA

Material: Acero inox AISI 316

Acabado: /15

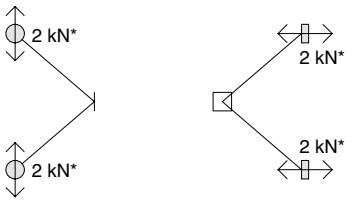

Art.	Cant.
SP220L02	1 Ud.

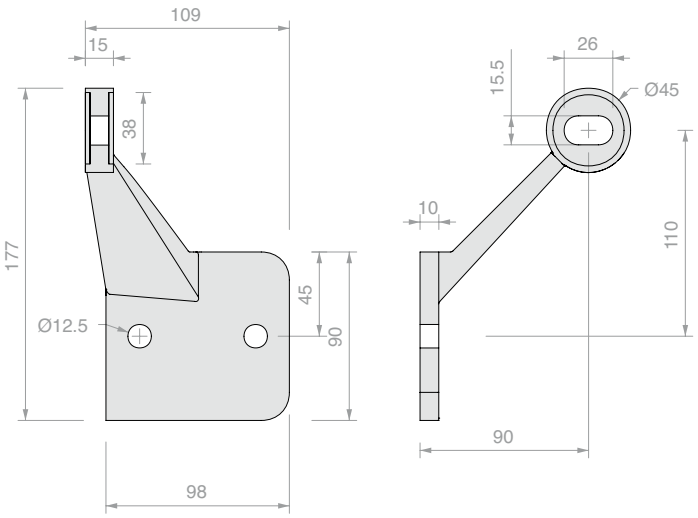

SPIDER PLACA 1 VÍA IZQUIERDA

Material: Acero inox AISI 316

Acabado: /15

Art.	Cant.
SP220L03	1 Ud.

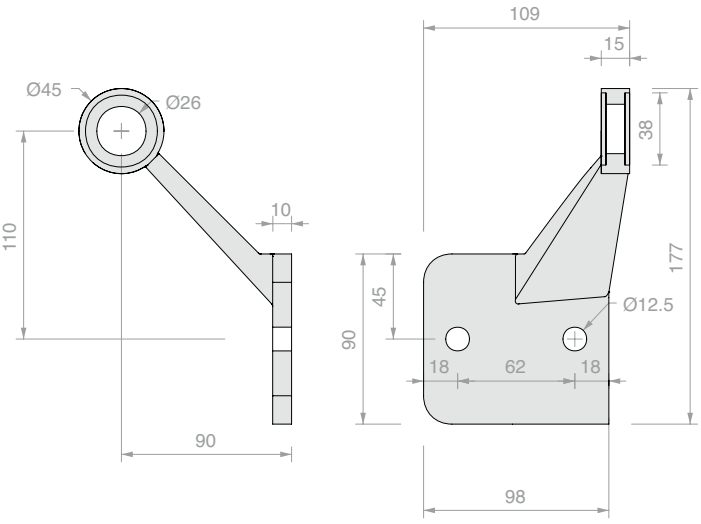

SPIDER PLACA 1 VÍA DERECHA

Material: Acero inox AISI 316

Acabado: /15

Art.	Cant.
SP220L04	1 Ud.

CONECTOR REGULABLE CON TORNILLO SPIDER

Material: Acero AVP y AISI 316

Acabado: /9

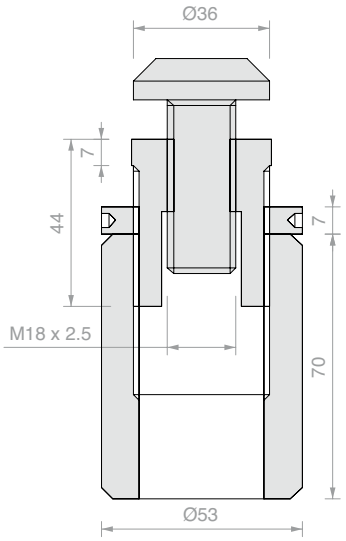

Art.	Cant.
SP220Z	1 Ud.

TORNILLO PARA CONECTOR REGULABLE SPIDER

Material: Acero inox AISI 316

Acabado: /9

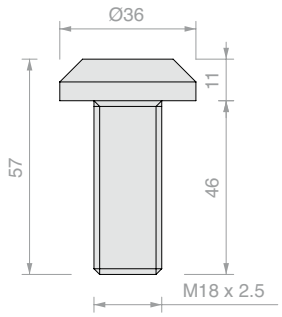

Art.	Cant.
SP220Z04	1 Ud.

CASQUILLOS PARA DOBLE ACRISTALAMIENTO

Material: Aluminio

Acabado: /97

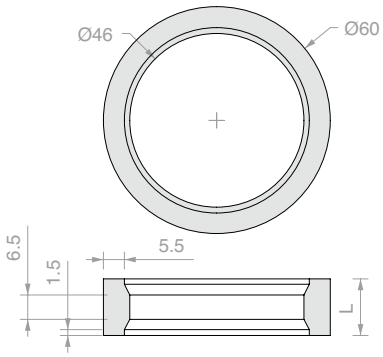

Art.	L	Cant.
SP60ALL12	**12** mm	1 Ud.
SP60ALL15	**15** mm	1 Ud.
SP60ALL16	**16** mm	1 Ud.
SP60ALL20	**20** mm	1 Ud.

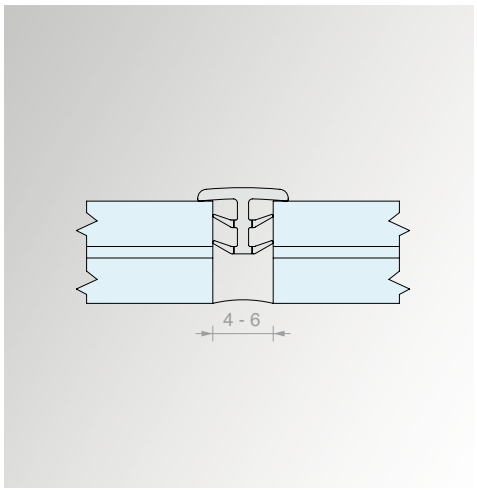

JUNTAS RIGIDA PARA FUGAS FINAS

Material: PETG

Acabado: transparente

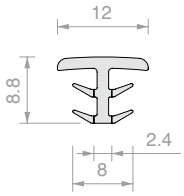

Art.	Longitud	Cant.
SP073000	**3000** mm	1 Ud.

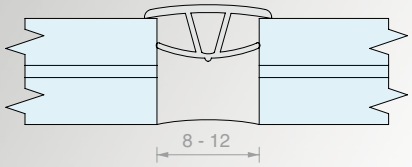

JUNTA SILICÓNICA PEQUEÑA

Material: Silicónico

Acabado: transparente

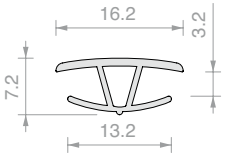

Art.	Cant.
SP01	1 m

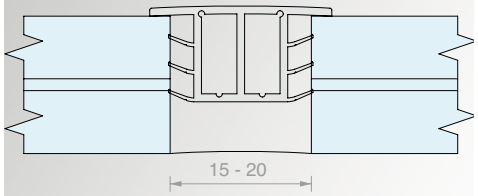

JUNTA SILICÓNICA MEDIANA

Material: Silicónico

Acabado: transparente

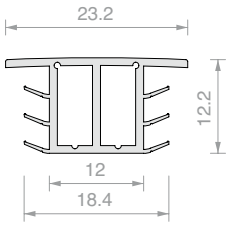

Art.	Cant.
SP03	1 m

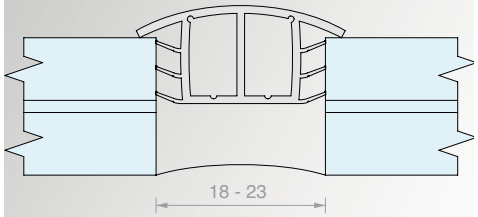

JUNTA SILICÓNICA GRANDE

Material: Silicónico

Acabado: transparente

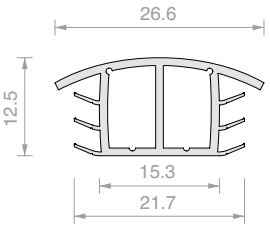

Art.	Cant.
SP051	1 m

RÓTULA ARTICULADA

Material: Acero inox AISI 316

Orificio en el vidrio aconsejado Ø38 mm

Acabado: /9

Herramienta de apriete aconsejada: Art. UT300

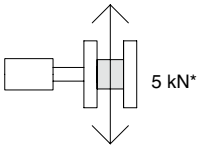

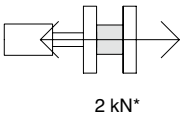

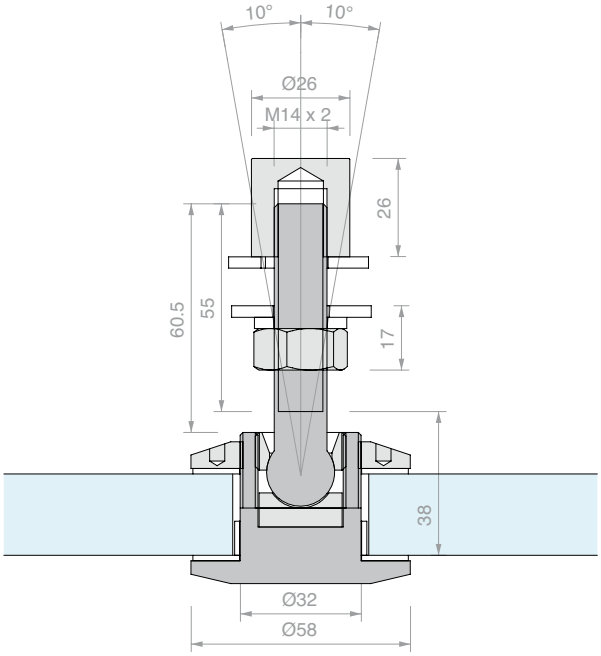

Art.	Para vidrios	Cant.
ROT02	De **10** a **23** mm	1 Ud.

RÓTULA ARTICULADA

Material: Acero inox AISI 316

Orificio en el vidrio aconsejado Ø38 mm

Acabado: /9

Herramienta de apriete aconsejada: Art. UT300

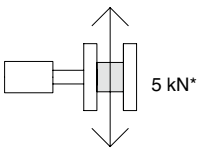

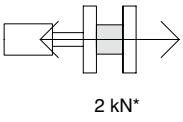

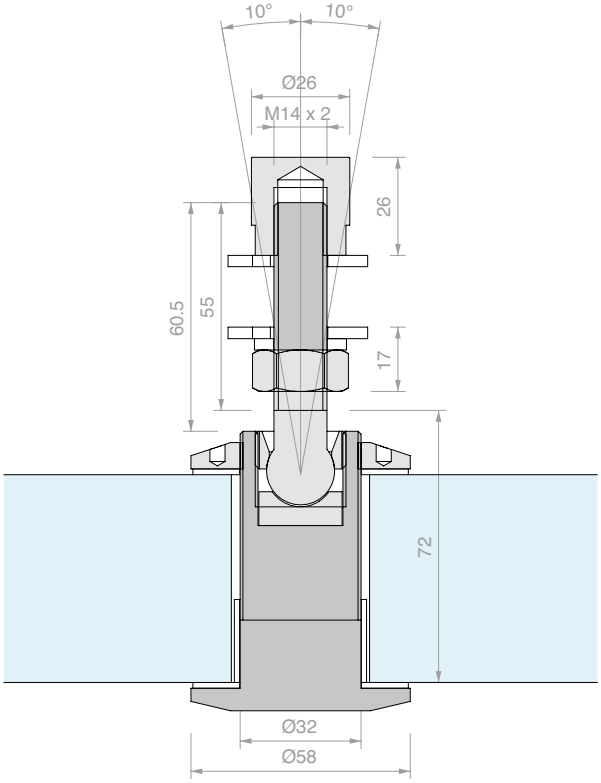

Art.	Para vidrios	Cant.
ROT02D	De **23** a **57** mm	1 Ud.

* las cargas indicadas se deben considerar como valores aconsejados para el dimensionamiento previo como carga máxima de proyecto en el estado límite último, en las condiciones de carga más habituales. Estos valores se basan en pruebas experimentales o análisis numéricos y no tienen en cuenta los efectos de las cargas combinadas en diferentes direcciones, ni el grado efectivo de vinculación que proporciona la subestructura ni las acciones relacionadas con la formación de mecanismos cinemáticos o fenómenos de inestabilidades locales o globales. Estas indicaciones no pretenden sustituir la evaluación de un técnico cualificado.

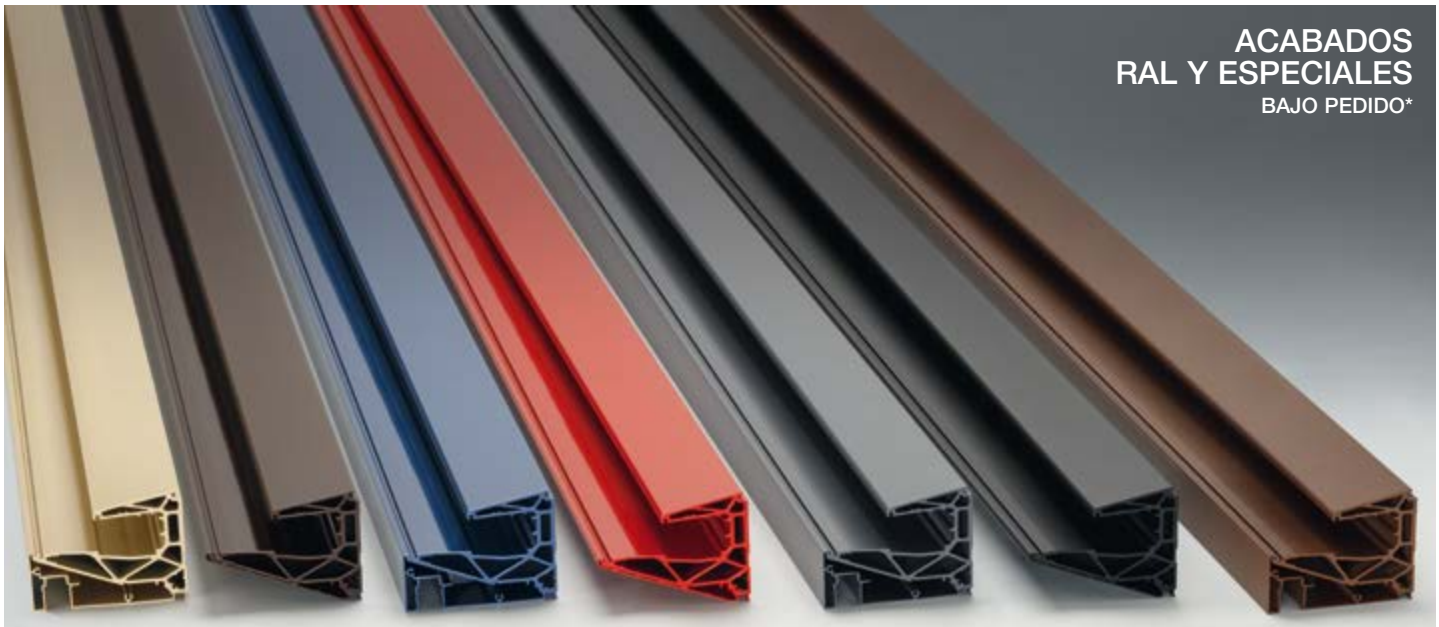

ACABADOS RAL Y ESPECIALES
BAJO PEDIDO*

RAL 1001 BRILLANTE | RAL8017 BRILLANTE | RAL 5000 BRILLANTE | RAL 3020 BRILLANTE | RAL 7015 MATE | RAL 9005 GRINZ | RAL ÓXIDO GRINZ

CLASE 20 Espesor mínimo de anodizado 20 micras
Adecuado para instalaciones en exteriores, incluso en entornos agresivos

QUALITAL

* los acabados bajo pedido pintados están vinculados a plazos de producción que deben evaluarse en cada caso.
Los acabados anodizados están sujetos a plazos de producción y cantidades mínimas de pedido que deben evaluarse en cada caso.

COLORES RAL BAJO PEDIDO

EMBALAJE DE PRODECTION
POR CADA PERFIL INDIVIDUAL PARA EVITAR SPIDERZOS DURANTE LA ENTREGA

CORTES ESPECIALES
BAJO PEDIDO

NUESTROS SERVICIOS A VUESTRA DISPOSICIÓN

PERSONALIZACIÓN

ATENCIÓN AL CLIENTE

GESTIÓN RÁPIDA DEL ORDEN Y ENVÍO

Descargo de responsabilidad: la siguiente información tiene carácter meramente informativo y está sujeta a revisiones y actualizaciones.

INDICACIONES PARA LA INSTALACIÓN

En fase de instalación:

• Utilizar detergentes neutros para eliminar la suciedad, las manchas de grasa y los restos de adhesivo. No utilizar materiales abrasivos.

• Para los perfiles de aluminio, se aconseja utilizar selladores (por ejemplo, silicona o butilo), pinturas (por ejemplo, zinc metal en aerosol) u otros inhibidores de corrosión adecuados para proteger de la corrosión los cortes y orificios realizados posteriormente al anodizado.

Si la colocación se realiza en invierno se recomienda tener en cuenta la dilatación térmica que se producirá en verano debido al aumento de la temperatura ambiente, para ello colocar juntas de dilatación adecuadas.

El coeficiente de dilatación térmica del aluminio es de $2.3x10^{-5}$ $°C^{-1}$: por poner un ejemplo, si el aumento de temperatura es de 35 °C, la dilatación de una barra de 3 m asciende a $2.3x10^{-5}$ °C-1 x 35°C x 3m = $2.4x10^{-3}$ m, es decir, 2.4 mm.

ANODIZACIÓN

La anodización (también llamada oxidación anódica) es un proceso electroquímico por el que se induce la formación de óxido (alúmina) en la superficie del aluminio extruido. **Este tratamiento proporciona al producto las siguientes características:**

• resistencia a la corrosión • dureza superficial • resistencia a la abrasión

La coloración que se da a los productos tiene un impacto meramente estético y no altera la capacidad protectora del anodizado.

Los perfiles de aluminio en bruto específicamente sin anodizar ni pintar, vendidos por Saint-Gobain Logli S.r.l. están destinados a ser revestidos adecuadamente por el cliente. El cliente exime a Saint-Gobain Logli S.r.l. de cualquier responsabilidad por problemas derivados del uso del material en bruto. El cliente también asume toda la responsabilidad del acabado que aplique al perfil en bruto.

Notas: Corrosión galvánica: es un fenómeno que puede producirse en la interfaz entre dos metales diferentes en presencia de un electrolito (por ejemplo, agua, especialmente si es salada). Se trata de un proceso electroquímico que provoca la disolución del metal con el potencial eléctrico más bajo. En las parejas de metales más comunes, casi siempre es el aluminio el que desempeña el papel de ánodo y, por tanto, se corroe. Por supuesto, esto sólo ocurre cuando el aluminio está desnudo.

MANTENIMIENTO Y LIMPIEZA

Es fundamental limpiar periódicamente el producto para conservar su aspecto original. En un entorno marino o urbano (emisiones contaminantes a la atmósfera) se recomienda limpiar las superficies al menos cada tres meses. En ambientes exteriores relativamente más limpios, se aconseja efectuar un lavado cada seis meses. También para las instalaciones en interiores se recomienda limpiar el producto al menos una vez al año.

Puede lavarse con agua caliente y jabón neutro; utilizar un paño suave o una esponja no abrasiva. Aclarar a fondo con agua limpia. Secar con un paño suave.

ÍNDICE ANALÍTICO VOLUMEN 2

Art.	Pág.
BARRAFIL-MIS	71
CANAL2513.150	71
CANAL2513.200	71
CANAL2513TP	71
CANAL2515.150	71
CANAL2515.200	71
CANAL2515TP	71
CANAL2519.150	71
CANAL2519.200	71
CANAL2519TP	71
CANAL2523.150	86
CANAL2523.200	86
CANAL2523TP	86
CANAL2527.150	86
CANAL2527.200	86
CANAL2527TP	86
CHSETT19	87
CHSETT32	87
CL-CAV15KIT2	69
CL-SNOD156KIT2	68
CL-SNOD158KIT2	68
DF25	57
DFFH10A4	59
DFFH10ZN	59
DFFH12A4	59
DFFH12ZN	59
DFFLEX04	59
DFFLEX06	58
DFFLEX07	59
DFMAK21	58
DFP88G01	32
DFP88G01.03	32
DFP88G01.60	32
DFPG03	52
DFPG03.03	52
DFPG03.60	52
DFPG82	52
DFPG82.03	52
DFPG82.60	52
DW895NE	88
FLUIDO1	117
FLUIDO100	116
FLUIDO180	115
FLUIDO2	117
FLUIDO270	114
FLUIDO360	114
FLUIDO45	116
FLUIDO90	115
FLUIDODX	118
FLUIDOSX	118
GC-CAV100	85
GC-CAV15KIT2	78
GC-CAV15KIT3	82
GC-CAV300	85
GC-CAV30KIT2	78
GC-CAV30KIT3	82
GC-GZT130	85
GC-PERN120	85
GC-PERN270	86
GC-PEROUT162	84
GC-ROT101	84
GC-ROT145	84
GC-SNOD143	84
GC-SNOD1510KIT2	76
GC-SNOD1510KIT3	80
GC-SNOD1512KIT2	77
GC-SNOD1512KIT3	81
GC-SNOD3010KIT2	76
GC-SNOD3010KIT3	80
GC-SNOD3012KIT2	77
GC-SNOD3012KIT3	81
GC-TEND130	85
GCL15	70
GCL19	70
GCL21	70
GCL23	70
HAND13040VHB	108
LED24035IP	61
LED24060IP	61
LED24100IP	61
LED24150IP	61
LEDST001	61
LEDST002	61
LMU11.15	57
LMU11.20	57
LMU11.30	57
METAP250	56
PENALU.15	53
PENALU.20	53
PENALU.30	53
PENALU.60	53
PENC01SIAEST	31
PENCH	32
PENG01	32
PENG01.60	32
PENG03	32
PENG03	52
PENG03.60	32
PENG03.60	52
PENGRY	31
PENKIT10	29
PENKIT15	29
PENKIT20	28
PENKIT30	28
PENL.15	51
PENL.15FORO	58
PENL.20	51
PENL.20FORO	58
PENL.30	51
PENL.30FORO	58
PENL.60	51
PENL.60FORO	58
PENL.FORO	58
PENLCOV03.15	53
PENLCOV03.20	53
PENLCOV03.30	53
PENLCOV03.60	53
PENLCOV05.15	53
PENLCOV05.20	53
PENLCOV05.30	53
PENLCOV05.60	53
PENLCOV07.15	53
PENLCOV07.20	53
PENLCOV07.30	53
PENLCOV07.60	53
PENLGNKT	57
PENLGRY	51
PENLGRYKIT5	51
PENLKIT1010.15	43
PENLKIT1010.20	43
PENLKIT1010.30	42
PENLKIT1010.60	42
PENLKIT88.15	41
PENLKIT88.20	41
PENLKIT88.30	40
PENLKIT88.60	40
PENLKITL1010.15	49
PENLKITL1010.20	49
PENLKITL1010.30	48
PENLKITL1010.60	48
PENLKITL88.15	47
PENLKITL88.20	47
PENLKITL88.30	46
PENLKITL88.60	46
PENLSC	56
PENLT01DX	54
PENLT01SX	54
PENLT03DX	54
PENLT03SX	54
PENLT05DX	54
PENLT05SX	54
PENLT07DX	54
PENLT07SX	54
PENLT11DX	55
PENLT11SX	55
PENLT13DX	55
PENLT13SX	55
PENLT15DX	55
PENLT15SX	55
PENLT17DX	55
PENLT17SX	55
PENLT21DX	56
PENLT21SX	56
PENLT23DX	56
PENLT23SX	56
PENLVIT	57
PENP10	31
PENP15	31
PENP20	31
PENP30	31
PENT01	33
PENT03	33
PENT05	33
PENTAGLIO	33
POOL50C	111
POOL50SQ	111
PROALUXG	71
PROALUXG400	71
ROT02	128
ROT02D	129
SP01	127
SP03	127
SP051	127
SP073000	127
SP2201	121
SP2202	121
SP2203	122
SP2204	122
SP2205	123
SP2206	123
SP220L01	124
SP220L02	124
SP220L03	125
SP220L04	125
SP220Z	126
SP220Z04	126
SP60ALL12	126
SP60ALL15	126
SP60ALL16	126
SP60ALL20	126
SPC1000	119
SPV1000	119
STR10	119
STR12	119
STR14	119
STR18	119
STR8	119
UT200	87
UT250	87
UT300	87
UTC200R	87
UTC250R	87
UTC300R	87
W.650.010.300	106
W.650.010.400	106
W.650.010.600	106
W.650.260	107
W.650.620	107
W.650.901	107
W.651.023.300	104
W.651.024.400	104
W.651.025.600	104
W.651.033.300	105
W.651.034.400	105
W.651.035.600	105
W.651.220	106
W.651.230	106
W.651.251	107
W.651.256	107
W.651.263	108
W.651.264	108
W.651.265	108
W.651.273	108
W.651.274	108
W.651.275	108
W.651.520.250	106
W.651.520.500	106
W.ATR803VDX.300	98
W.ATR803VSX.300	98
W.ATR804VDX.400	100
W.ATR804VSX.400	100
W.ATR805VDX.600	102
W.ATR805VSX.600	102

CATÁLOGO
INTERIOR

SISTEMAS DE ALUMINIO PARA PUERTAS CORREDERAS Pág. 19

SISTEMAS DE ACERO PARA PUERTAS CORREDERAS Pág.325

SISTEMAS PARA MAMPARAS DE VIDRIO Pág.389

SISTEMAS PARA PUERTAS BATIENTES Pág.457

BARRAS Y POMOS Pág.563

logli
SAINT-GOBAIN

SISTEMAS DE ALUMINIO PARA PUERTAS CORREDERAS

HOJAS ENMARCADAS ESTRUCTURALES

LM INTELAIATO
Pág. 20

HOJAS TODO VIDRIO

LM PORTA PRO
Pág. 82

LM VETRO
Pág. 126

LM INVISIBLE
Pág. 216

HOJAS PARA VESTIDORES

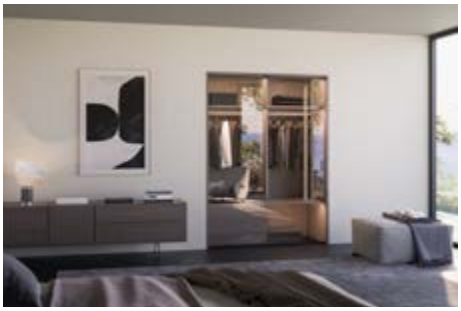

LM CLIPO
Pág. 262

LM INTELAIATO

Design

La colección LM INTELAIATO es el nuevo sistema de correderas de aluminio de la familia Logli.
Puede alojar vidrios monolíticos de 8 mm o laminados de 4 + 4 mm, enmarcados en un marco estructural de aluminio.

La gran versatilidad compositiva que este sistema ofrece hace que esta familia de productos se adapte a los distintos requisitos arquitectónicos de la vivienda.

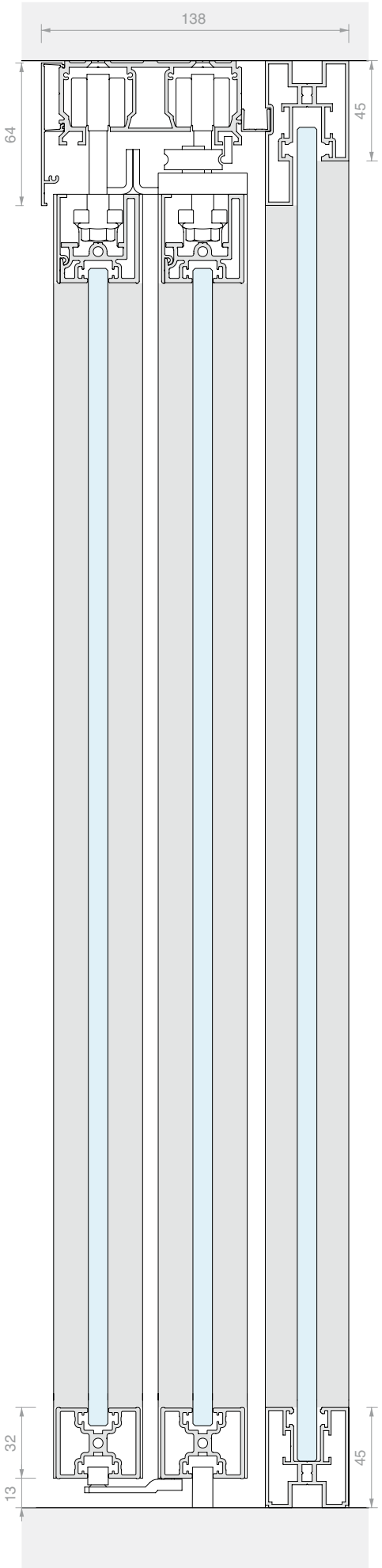

/6
Negro opaco

/88
Aluminio símil-inox satinado

/97
Aluminio opaco

LM INTELAIATO

Características técnicas

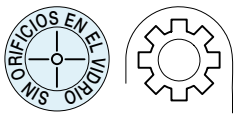

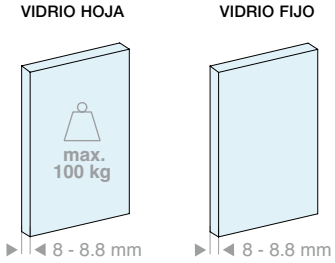

2 tipos de instalación

Techo

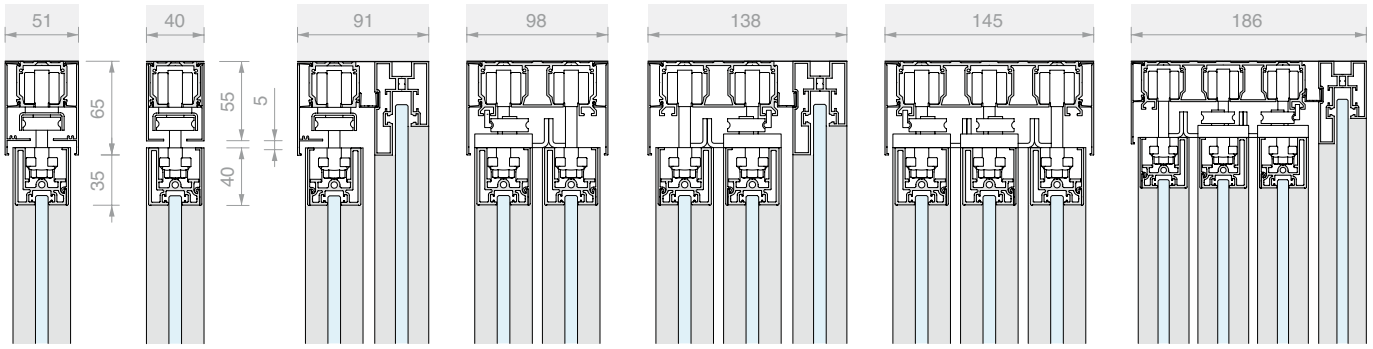

1 vía | 1 vía + fijo | 2 vías | 2 vías + fijo | 3 vías | 3 vías + fijo

Pared

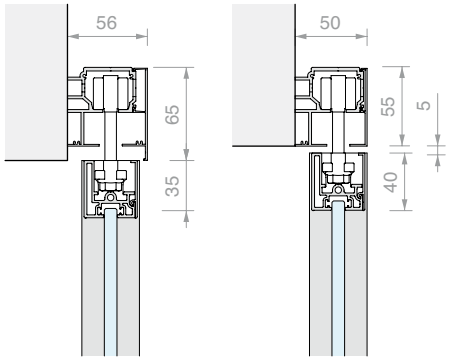

1 vía

2 tipos de cubiertas superiores

cubierta solapada en la hoja h = 65mm
Los kits en catálogo están configurados con esta cubierta.

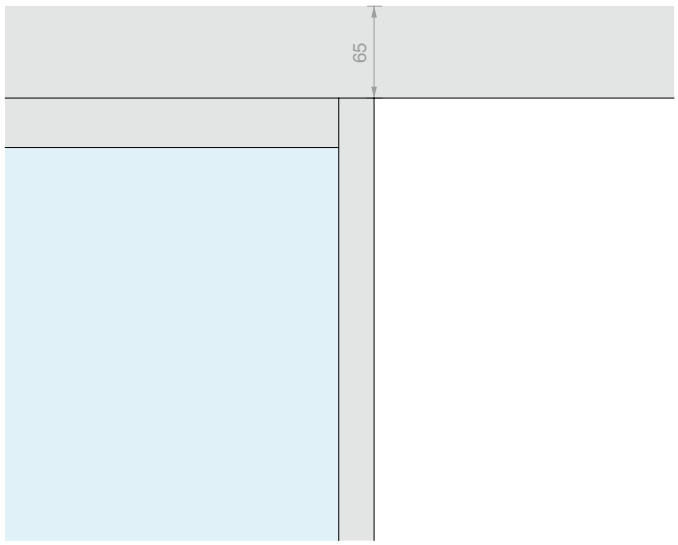

cubierta a ras hoja h = 55mm

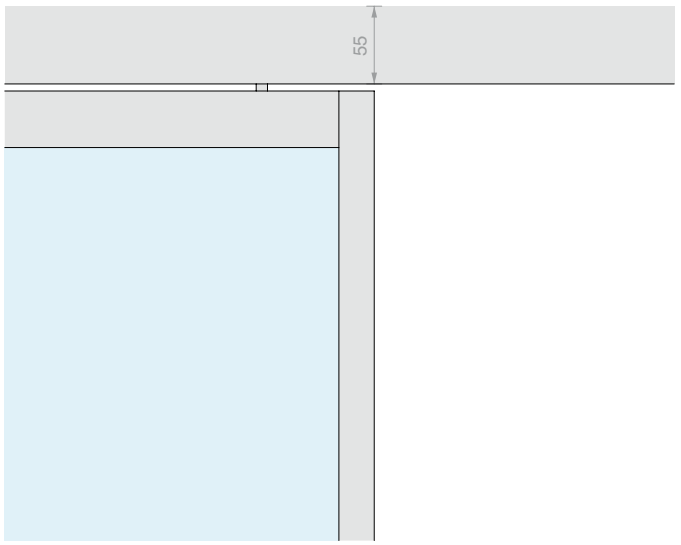

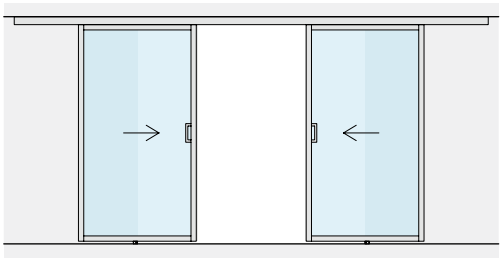

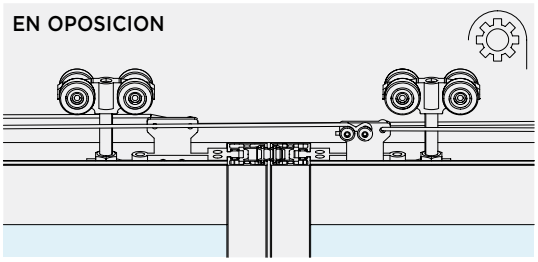

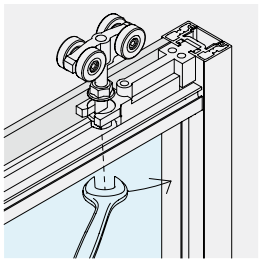

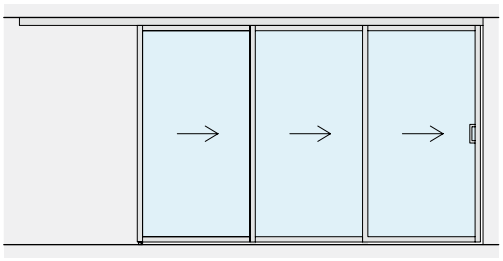

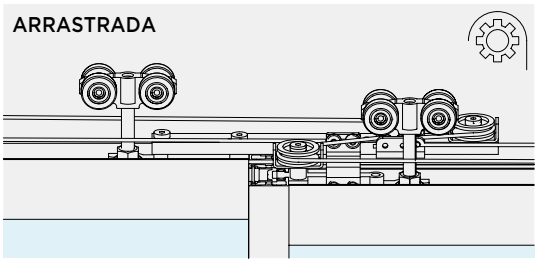

REGULACIÓN DE LA HOJA
Se puede ajustar la altura de cada carro individual para registrar la posición de la hoja en ±3 mm.

SINCRONISMO
Disponibles accesorios para la sincronización:

EN OPOSICION
2 hojas móviles instaladas en el mismo riel

ARRASTRADA
2 ó 3 hojas móviles en riel de 2 o de 3 vías

SOFT CLOSE
El uso de amortiguadores permite una apertura y cierre controlados y suaves.

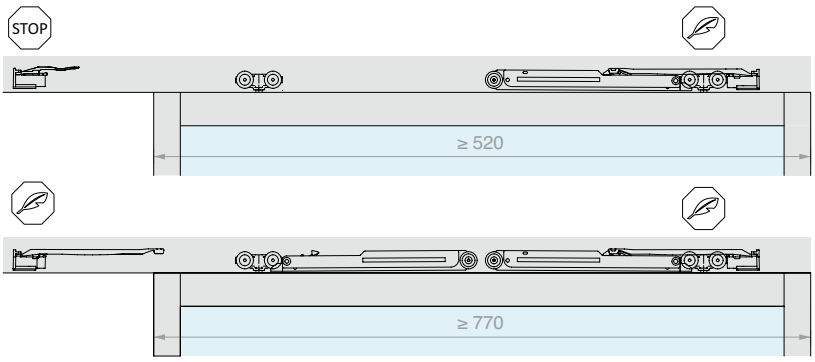

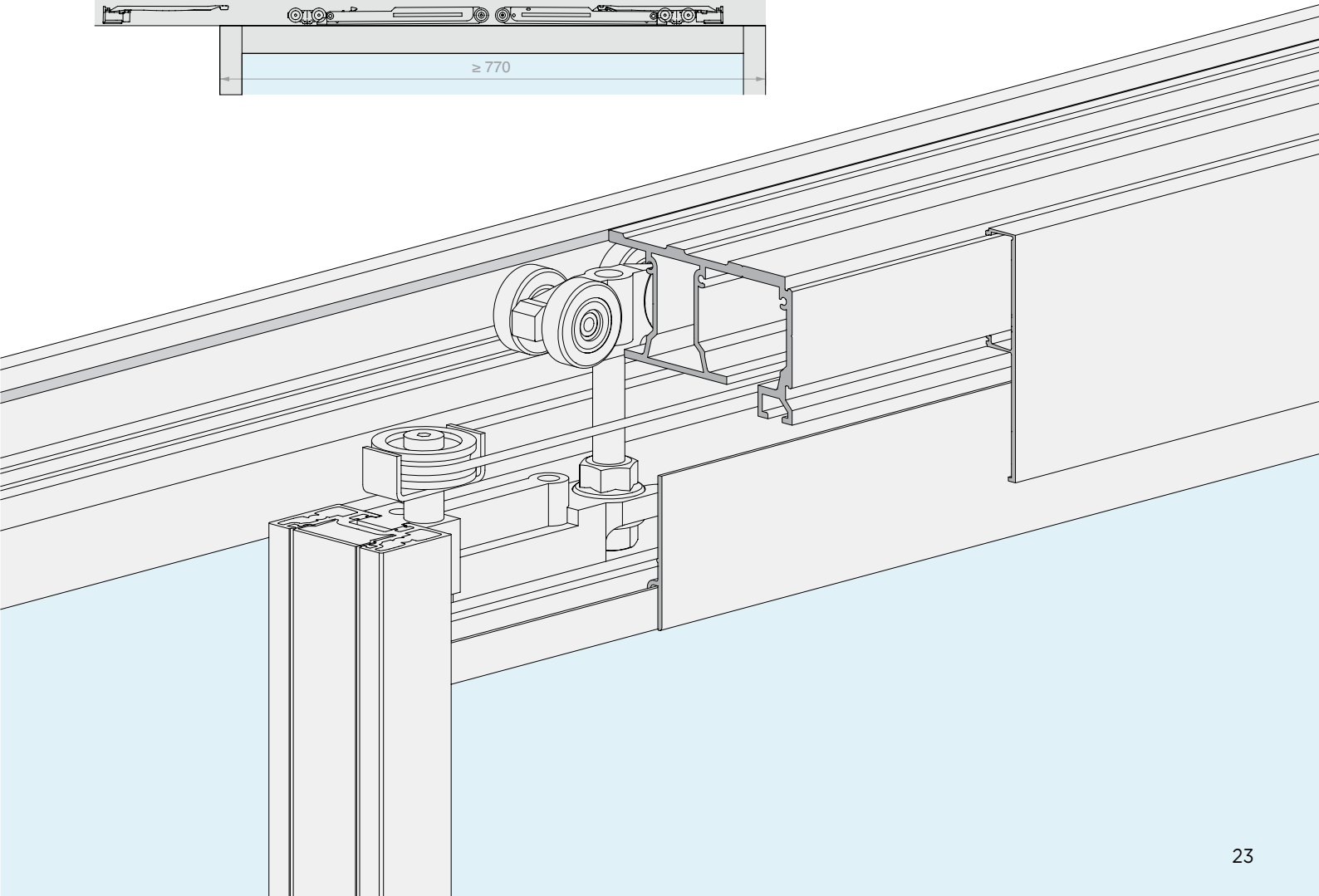

Variables de composición

La versatilidad de configuración del sistema LMT permite generar soluciones que no se limitan a la gama ofrecida en kits en esta sección. Nuestro departamento técnico está a disposición para resolver todas las posibles variables de cada proyecto. Todas las soluciones pueden suministrarse bajo pedido cortadas a medida.

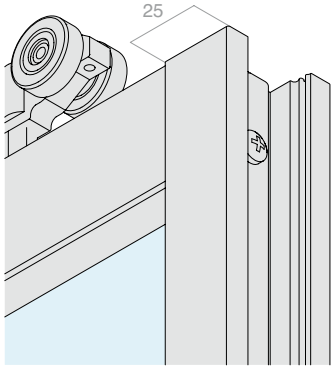

MARCO DE LA HOJA MÓVIL

El marco estructural de la gama se ofrece en kits de montaje que pueden alojar paneles de cerramiento de 8 a 8.8 mm tanto de vidrio como de otro material.

Los montantes verticales que componen la estructura del marco nacen con una ranura abierta para permitir un rápido acoplamiento a los travesaños horizontales mediante tornillos.

MONOVIDRIO / MULTIVIDRIO
El marco puede alojar una placa única o dividirse horizontalmente mediante un travesaño accesorio para alojar varias placas más pequeñas.

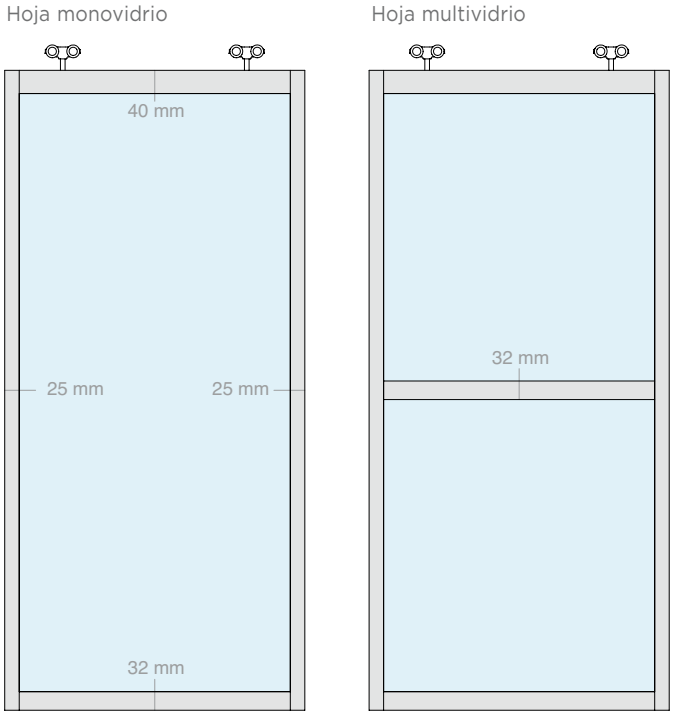

CONFIGURACIONES DE LA HOJA MÓVIL

Los paneles laterales abiertos prevén hasta 4 tipos de composición: con cubierta de acabado, junta de tope o manilla toda altura.

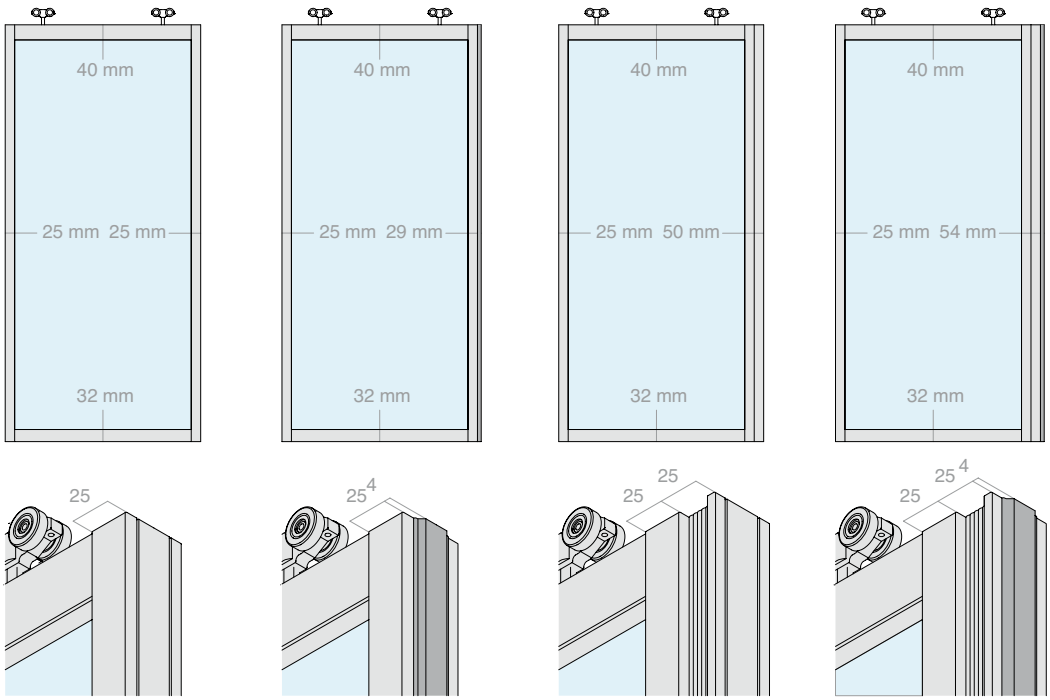

con cubierta

con junta de tope

con manilla toda altura y cubierta

con manilla toda altura y junta de tope

3 MANILLAS
4 CONFIGURACIONES

ACABADOS RAL
BAJO PEDIDO

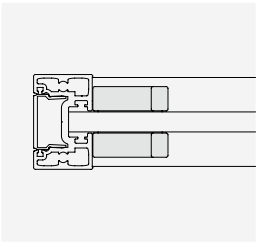

Art. HAND32140VHB
pegada al vidrio

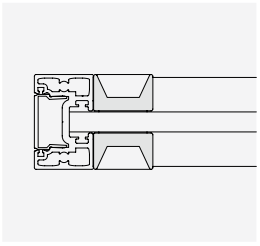

Art. MFM14025
pegada al vidrio

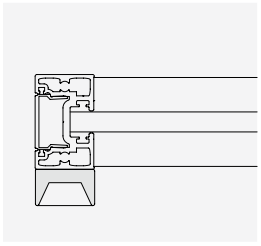

Art. MFM14025
atornillada o pegada
al perfil

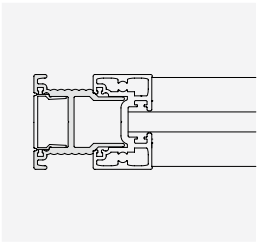

Art. LMC0038
extrudida toda altura
atornillada con
o sin junta

MONTANTE DE TOPE

Tope de cierre con o sin junta.

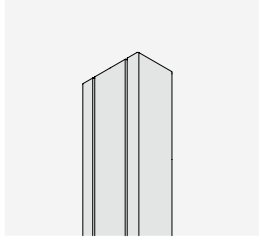

con cubierta

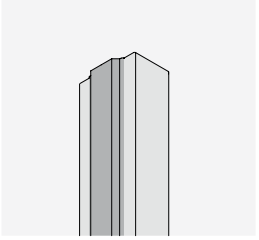

con junta de tope

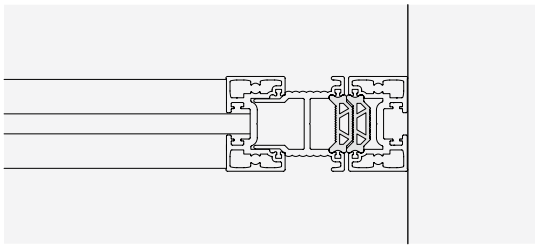

junta reversible

LM INTELAIATO

Kit

INSTALACIÓN DE TECHO

1 VÍA

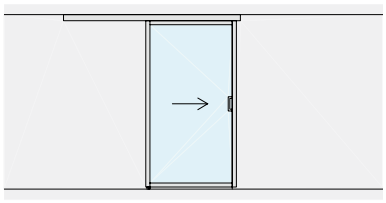

Pág. 30

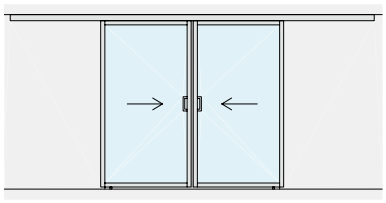

Pág. 34

1 VÍA + FIJO

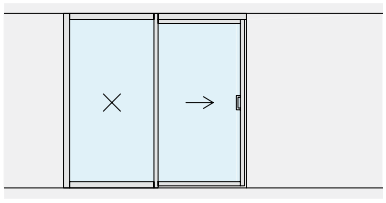

Pág. 38

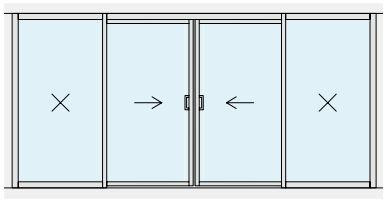

Pág. 42

2 VÍAS

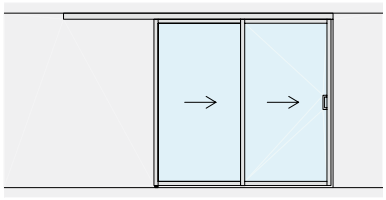

Pág. 46

2 VÍAS + FIJO

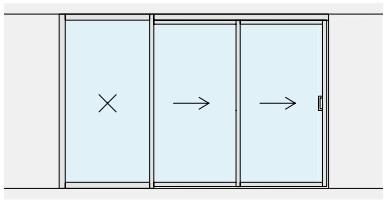

Pág. 50

3 VÍAS

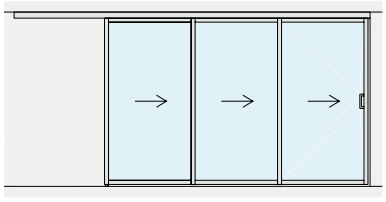

Pág. 54

3 VÍAS + FIJO

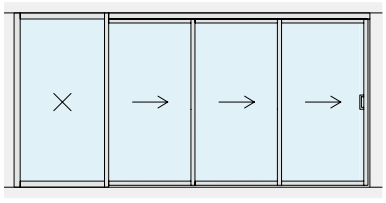

Pág. 59

INSTALACIÓN A PARED

1 VÍA

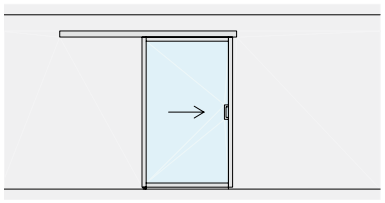

Pág. 62

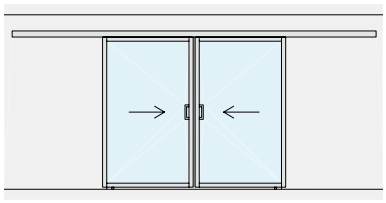

Pág. 66

KIT CORREDERA ENMARCADA FIJACIÓN DE TECHO HOJA SIMPLE

Material: Aluminio
Acabado: /6 /88 /97

MEDIDAS DEL VANO

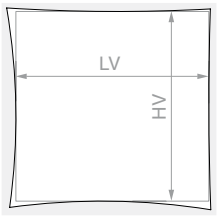

HV máx.: **3000** mm

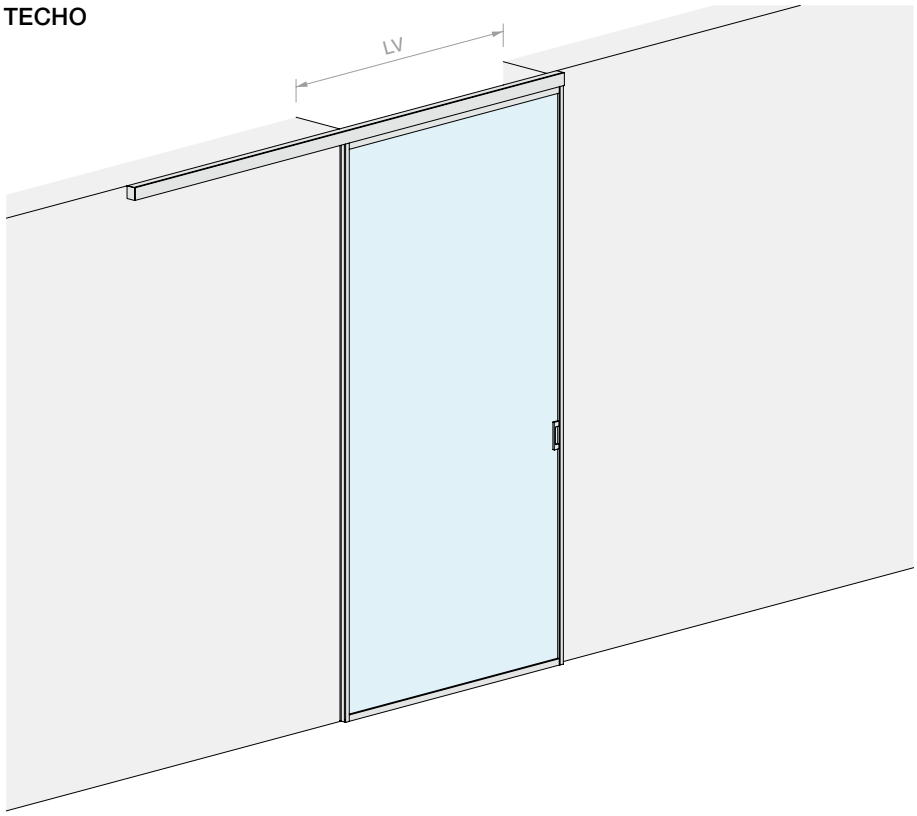

VIDRIO HOJA

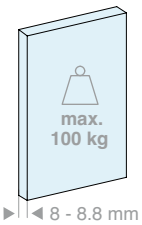

VIDRIO HOJA

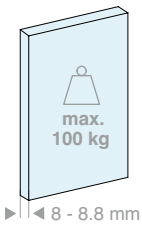

Kit formado por:

Art.	Descripción	Cant.
LMINT-PCOV30.100	Kit hoja corredera con cubierta	1 Ud.
LM21.200	Riel fijación de techo	1 Ud.
LMCA065.200	Cubierta para riel abierta	1 Ud.
LMCC065.200	Cubierta para riel cerrada	1 Ud.
LM64051TP33	Tapa de acabado	2 Uds.
057.3073.072	Stop con tope	2 Uds.
LMINT-GT915	Guía inferior	1 Ud.
HAND32140VHB	Manilla adhesiva	2 Uds.
Opcional		
042.3102.072	Amortiguador Softbreak 20-60 kg	1 Ud.
042.3102.071	Amortiguador Softbreak 61-100 kg	1 Ud.

Art.	LV máx.:	Cant.
LMT6511.200	**950** mm	1 Ud.

Kit formado por:

Art.	Descripción	Cant.
LMINT-PCOV30.150	Kit hoja corredera con cubierta	1 Ud.
LM21.300	Riel fijación de techo	1 Ud.
LMCA065.300	Cubierta para riel abierta	1 Ud.
LMCC065.300	Cubierta para riel cerrada	1 Ud.
LM64051TP33	Tapa de acabado	2 Uds.
057.3073.072	Stop con tope	2 Uds.
LMINT-GT915	Guía inferior	1 Ud.
HAND32140VHB	Manilla adhesiva	2 Uds.
Opcional		
042.3102.072	Amortiguador Softbreak 20-60 kg	1 Ud.
042.3102.071	Amortiguador Softbreak 61-100 kg	1 Ud.

Art.	LV máx.:	Cant.
LMT6511.300	**1450** mm	1 Ud.

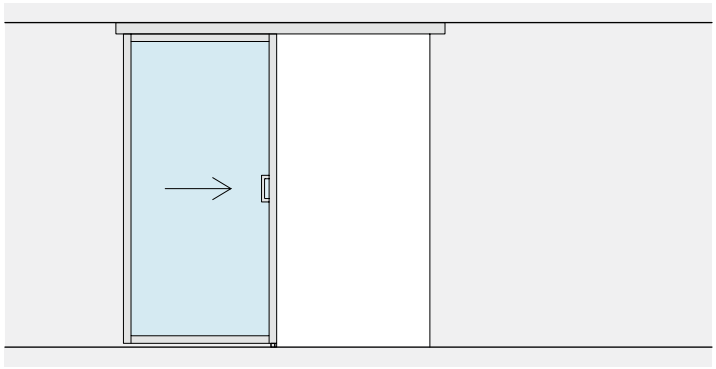

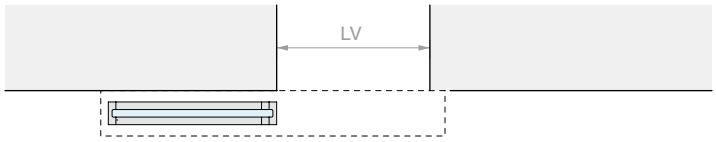
LV

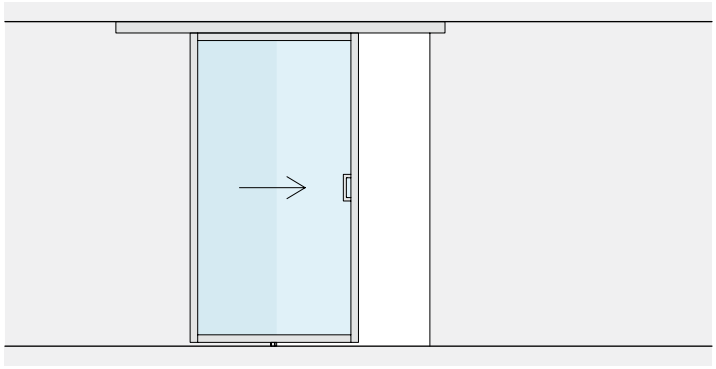

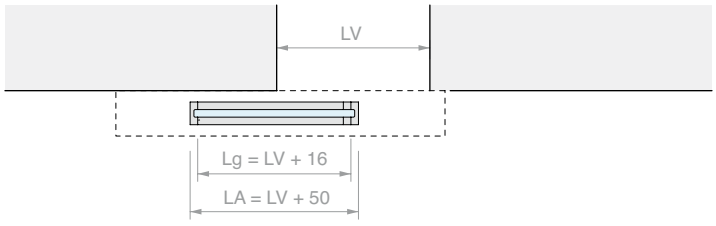
LV
Lg = LV + 16
LA = LV + 50

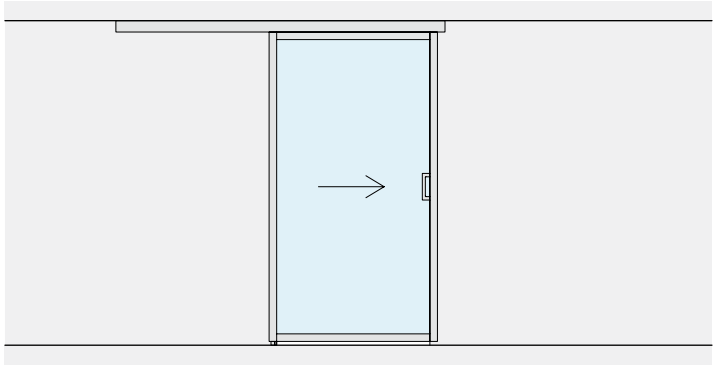

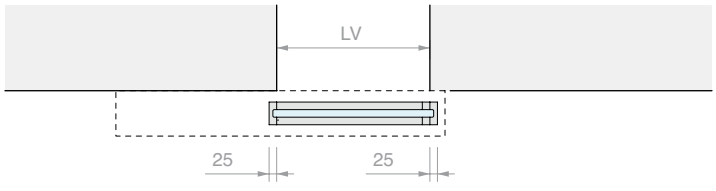
LV
25
25

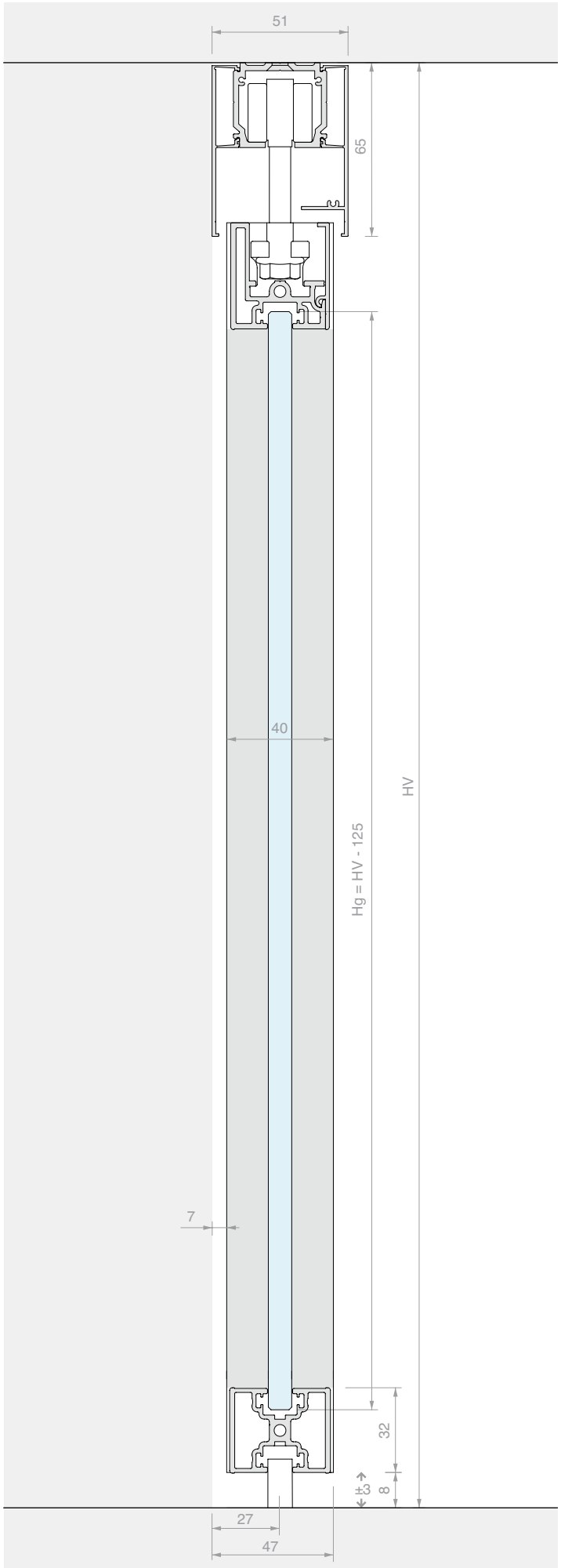
51
65
40
HV
Hg = HV - 125
7
32
±3
8
27
47

LIGHT

KIT CORREDERA ENMARCADA FIJACIÓN DE TECHO DOBLE HOJA SINCRONIZADA

Material: Aluminio
Acabado: /6 /88 /97

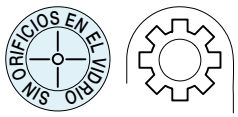

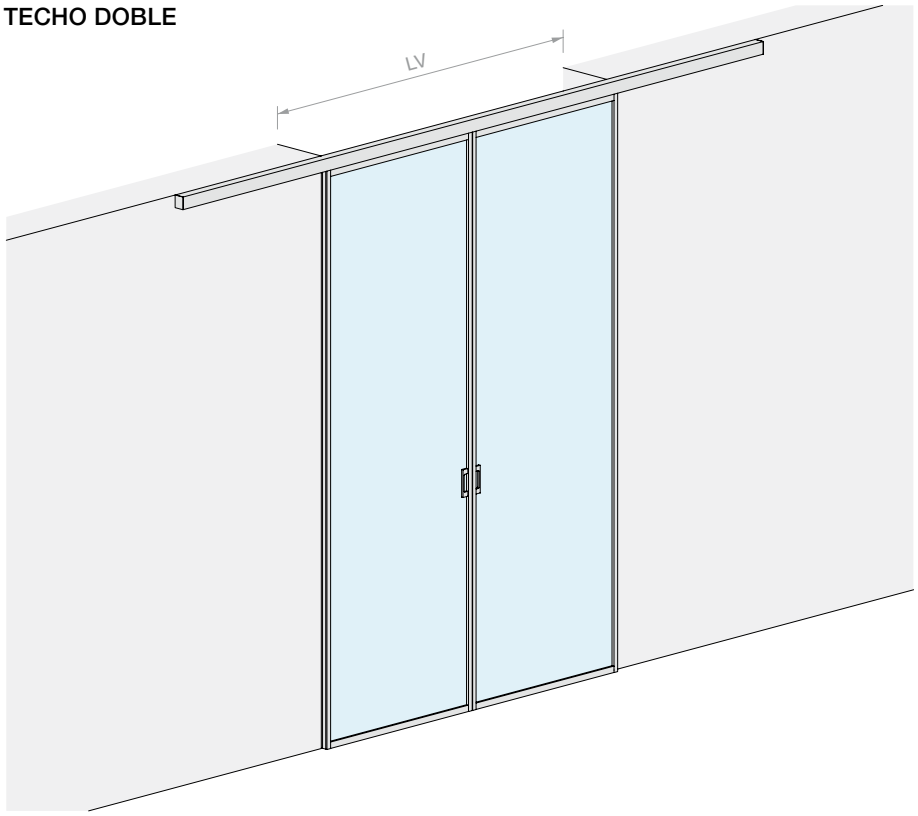

MEDIDAS DEL VANO

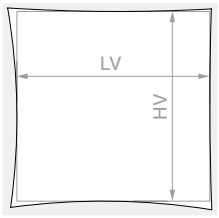

HV máx.: **3000** mm

VIDRIO HOJA

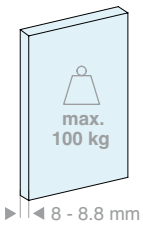

Kit formado por:

Art.	Descripción	Cant.
LMINT-PGUA30.100	Kit hoja corredera con junta	2 Uds.
LM21.400	Riel fijación de techo	1 Ud.
LMCA065.400	Cubierta para riel abierta	1 Ud.
LMCC065.400	Cubierta para riel cerrada	1 Ud.
LM64051TP33	Tapa de acabado	2 Uds.
057.3073.071	Stop sin tope	4 Uds.
LMSIN-2AC11	Kit sincronismo para 2 hojas en línea recta	1 Ud.
HAND32140VHB	Manilla adhesiva	4 Uds.

Opcional

042.3102.072	Amortiguador Softbreak 20-60 kg	2 Uds.
042.3102.071	Amortiguador Softbreak 61-100 kg	2 Uds.

Art.	LV máx.:	Cant.
LMT6511C.400	**1970** mm	1 Ud.

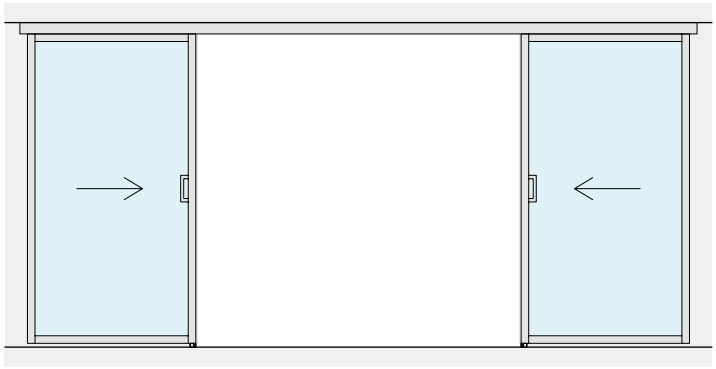

LV

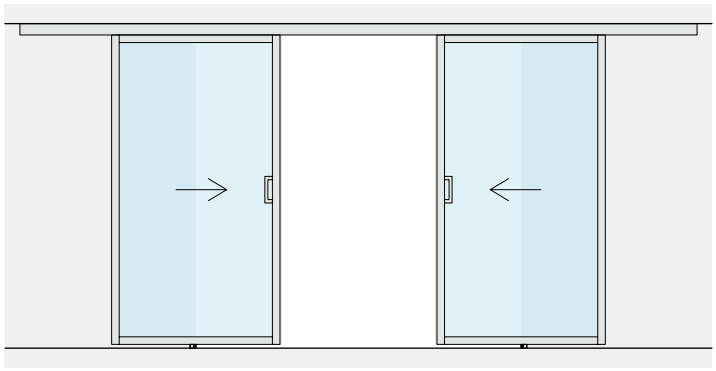

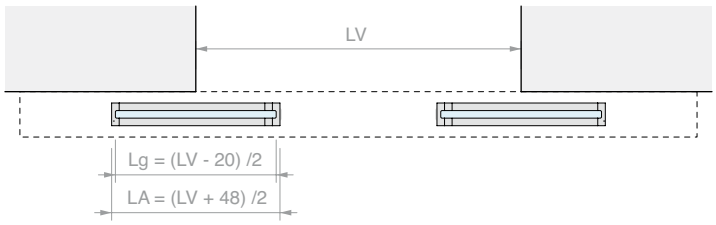
LV
Lg = (LV - 20) /2
LA = (LV + 48) /2

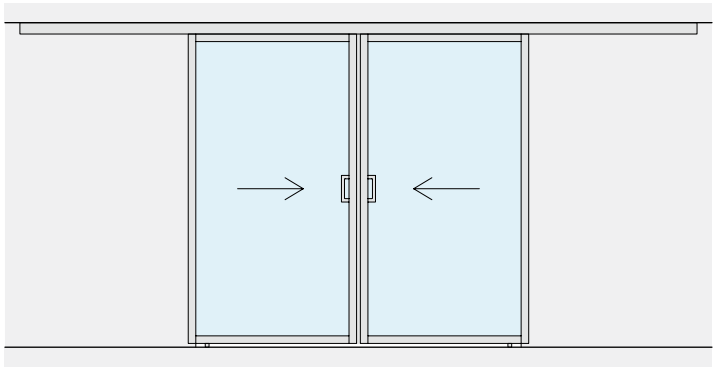

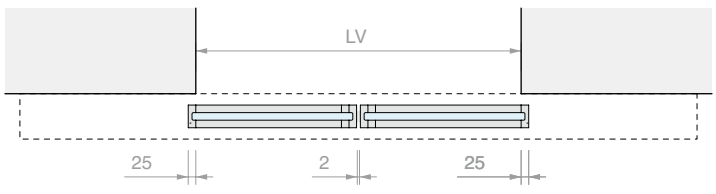
LV
25
2
25

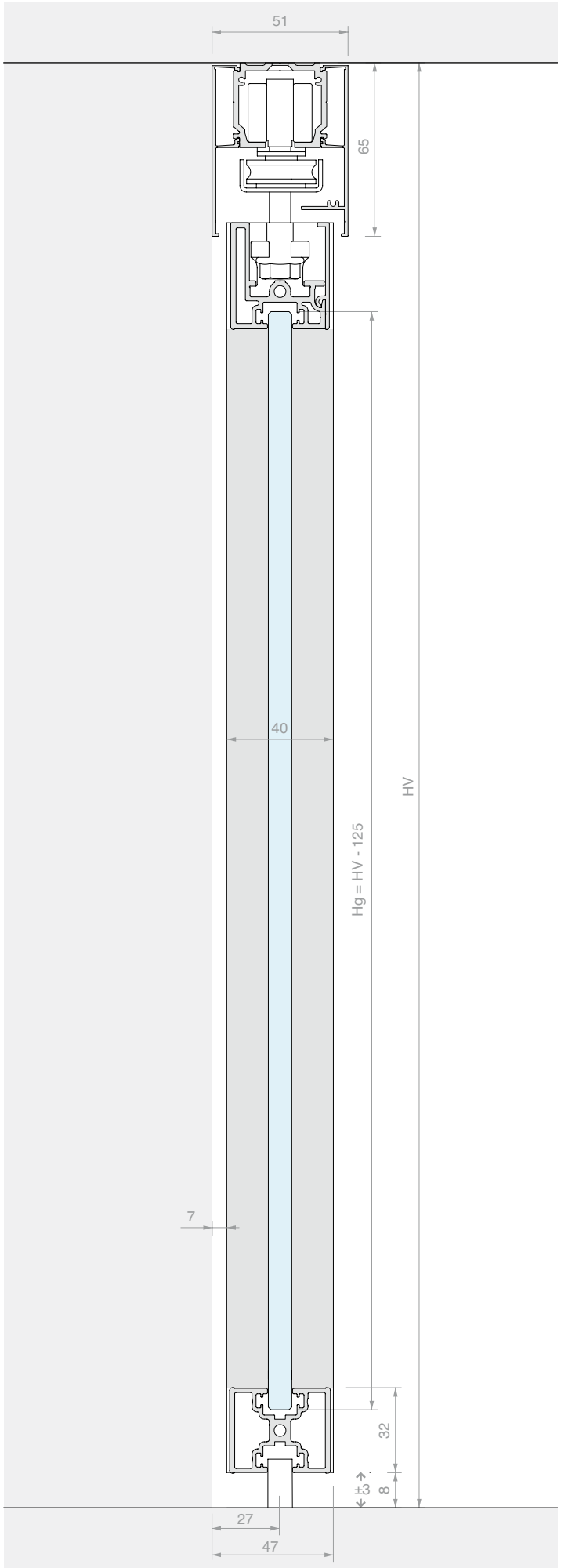
51
65
40
HV
Hg = HV - 125
7
32
8
±3
27
47

KIT CORREDERA ENMARCADA FIJACIÓN DE TECHO
HOJA INDIVIDUAL Y VIDRIO FIJO

Material: Aluminio
Acabado: /6 /88 /97

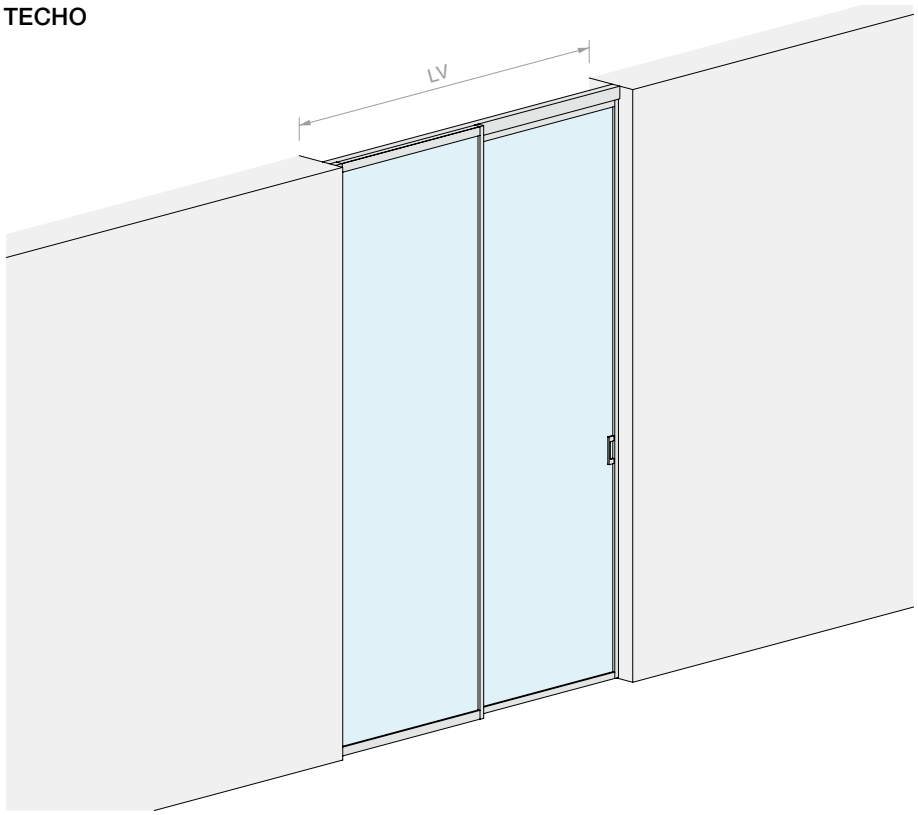

MEDIDAS DEL VANO

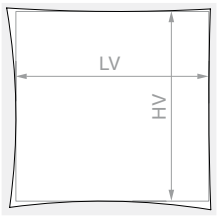

HV máx.: **3000** mm

VIDRIO HOJA

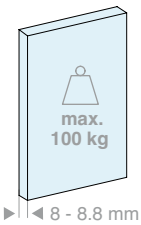

VIDRIO FIJO

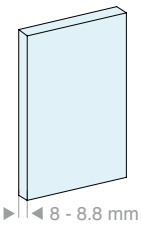

Kit formado por:

Art.	Descripción	Cant.
LMINT-PCOV30.100	Kit hoja corredera con cubierta	1 Ud.
LMINT-VFIX30.100	Kit vidrio fijo enmarcado	1 Ud.
LM21.200	Riel fijación de techo	1 Ud.
FOU1013.30	Perfil en «U»	1 Ud.
LMCA065.200	Cubierta para riel abierta	1 Ud.
LMCC065.200	Cubierta para riel cerrada	1 Ud.
057.3073.072	Stop con tope	2 Uds.
LMINT-GT915	Guía inferior	1 Ud.
HAND32140VHB	Manilla adhesiva	2 Uds.
Opcional		
042.3102.072	Amortiguador Softbreak 20-60 kg	1 Ud.
042.3102.071	Amortiguador Softbreak 61-100 kg	1 Ud.

Art.	LV máx.:	Cant.
LMT6511F.200	**2000** mm	1 Ud.

VIDRIO HOJA

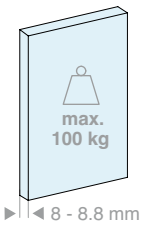

VIDRIO FIJO

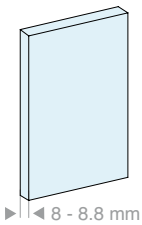

Kit formado por:

Art.	Descripción	Cant.
LMINT-PCOV30.150	Kit hoja corredera con cubierta	1 Ud.
LMINT-VFIX30.150	Kit vidrio fijo enmarcado	1 Ud.
LM21.300	Riel fijación de techo	1 Ud.
FOU1013.30	Perfil en «U»	1 Ud.
LMCA065.300	Cubierta para riel abierta	1 Ud.
LMCC065.300	Cubierta para riel cerrada	1 Ud.
057.3073.072	Stop con tope	2 Uds.
LMINT-GT915	Guía inferior	1 Ud.
HAND32140VHB	Manilla adhesiva	2 Uds.
Opcional		
042.3102.072	Amortiguador Softbreak 20-60 kg	1 Ud.
042.3102.071	Amortiguador Softbreak 61-100 kg	1 Ud.

Art.	LV máx.:	Cant.
LMT6511F.300	**3000** mm	1 Ud.

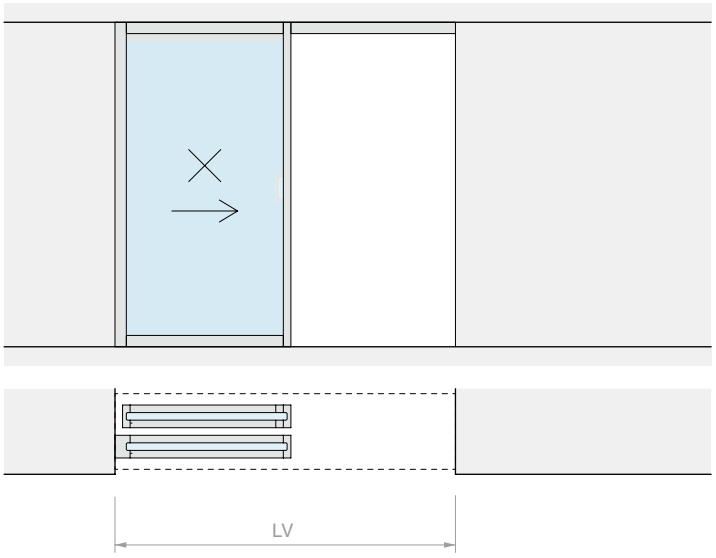
LV

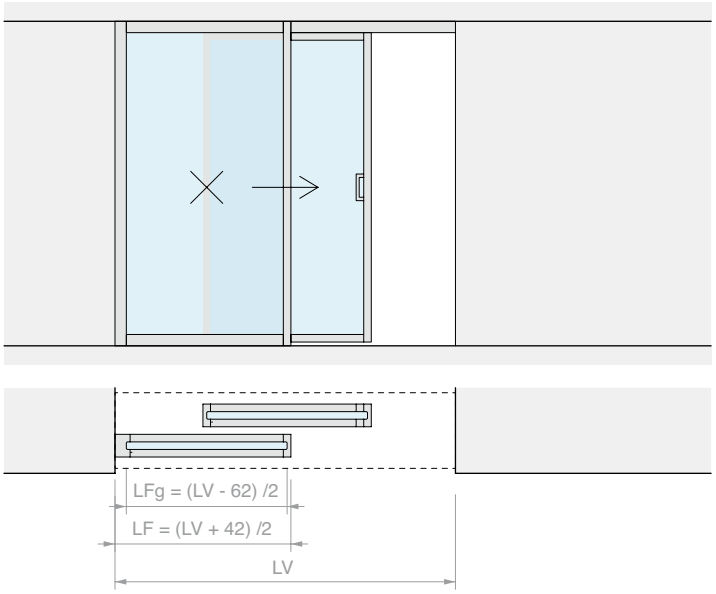
LFg = (LV - 62) /2
LF = (LV + 42) /2
LV

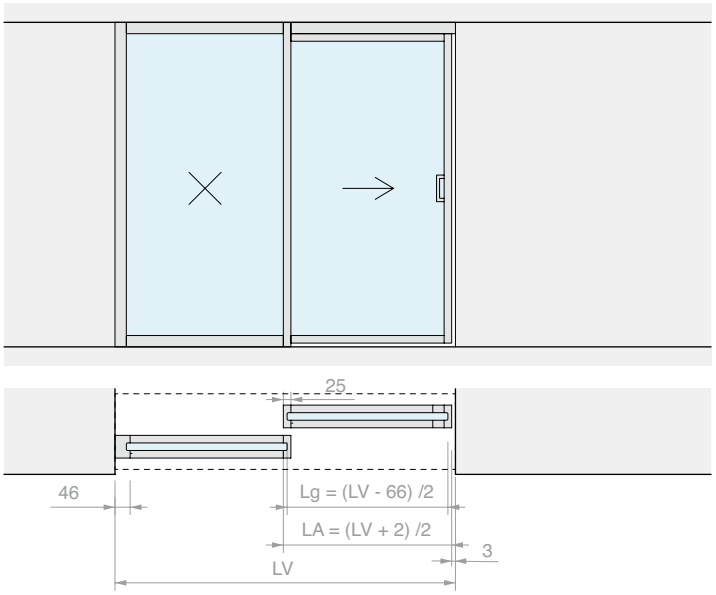
25
46
Lg = (LV - 66) /2
LA = (LV + 2) /2
3
LV

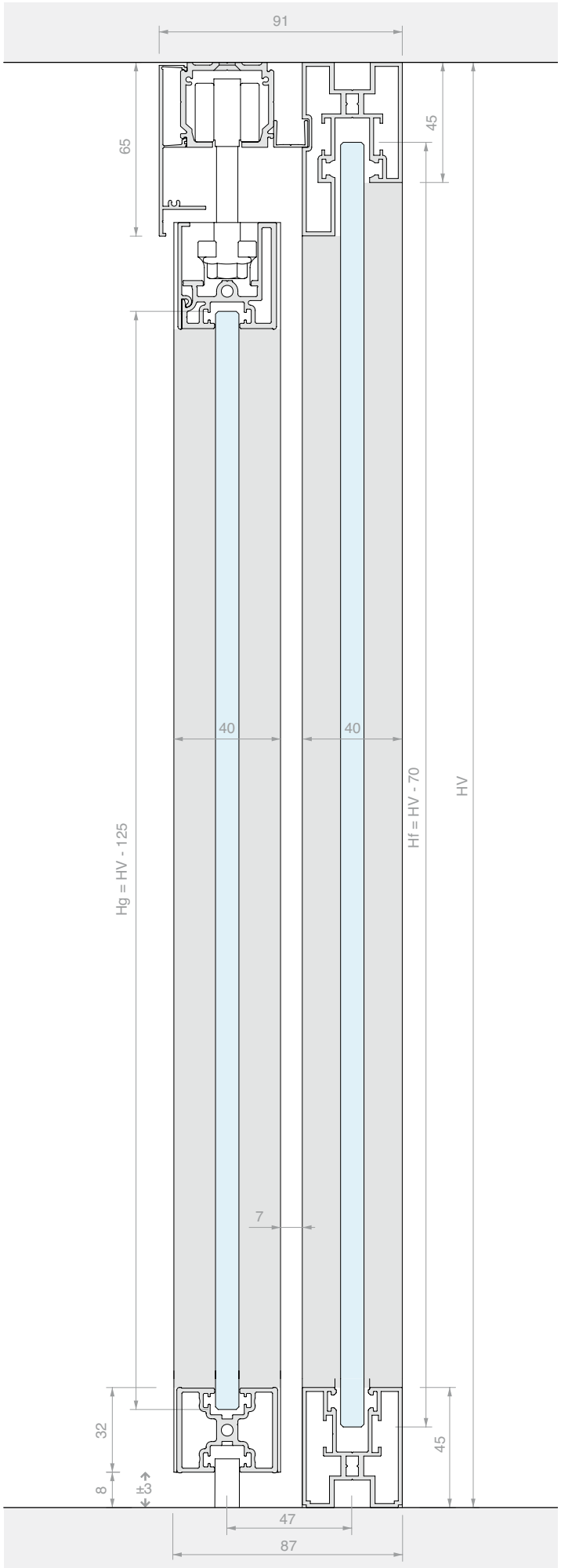
91
65
45
40
40
Hg = HV - 125
Hf = HV - 70
HV
7
32
8
±3
45
47
87

KIT CORREDERA ENMARCADA FIJACIÓN DE TECHO HOJA DOBLE SINCRONIZADA Y DOBLE VIDRIO FIJO

Material: Aluminio
Acabado: /6 /88 /97

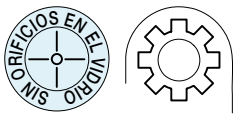

MEDIDAS DEL VANO

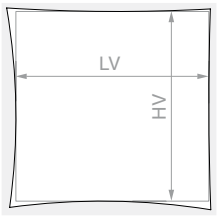

HV máx.: **3000** mm

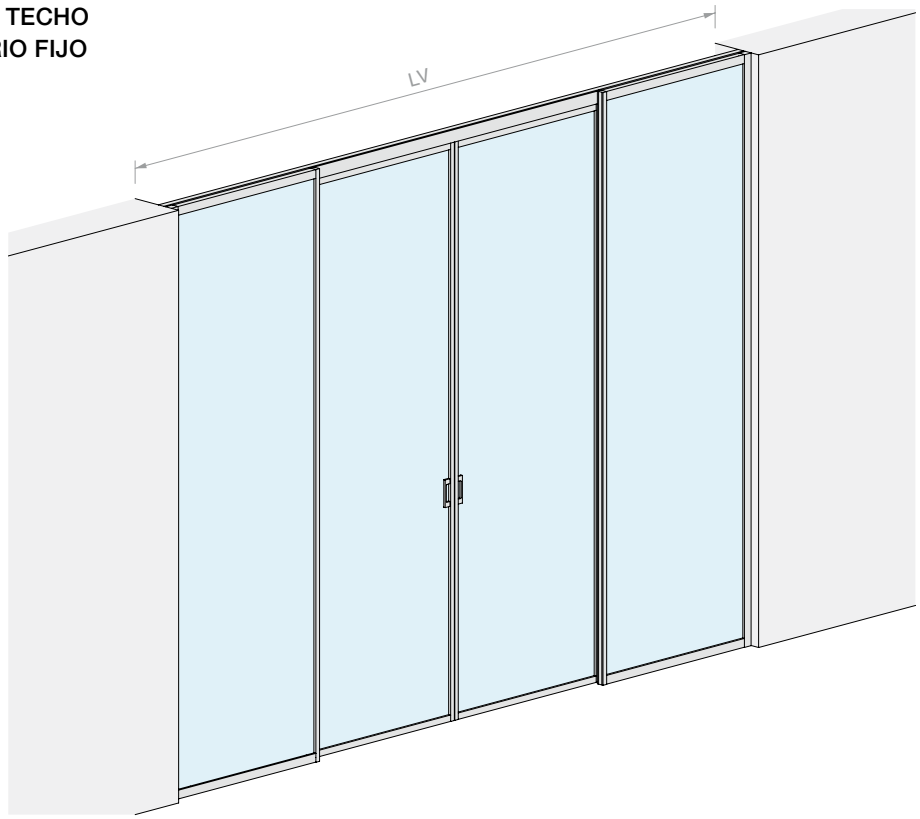

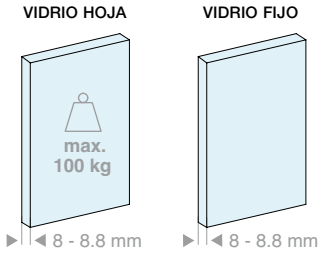

Kit formado por:

Art.	Descripción	Cant.
LMINT-PGUA30.100	Kit hoja corredera con junta	2 Uds.
LMINT-VFIX30.100	Kit vidrio fijo enmarcado	2 Uds.
LM21.400	Riel fijación de techo	1 Ud.
FOU1013.30	Perfil en «U»	2 Uds.
LMCA065.400	Cubierta para riel abierta	2 Uds.
057.3073.071	Stop sin tope	4 Uds.
LMSIN-2AC11	Kit sincronismo para 2 hojas en línea recta	1 Ud.
HAND32140VHB	Manilla adhesiva	4 Uds.

Opcional

042.3102.072	Amortiguador Softbreak 20-60 kg	2 Uds.
042.3102.071	Amortiguador Softbreak 61-100 kg	2 Uds.

Art.	LV máx.:	Cant.
LMT6511CF.400	**4000** mm	1 Ud.

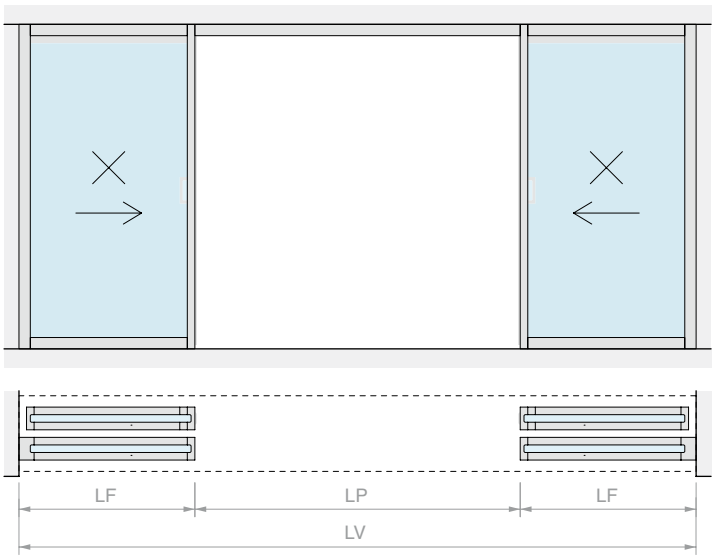
LF
LP
LF
LV

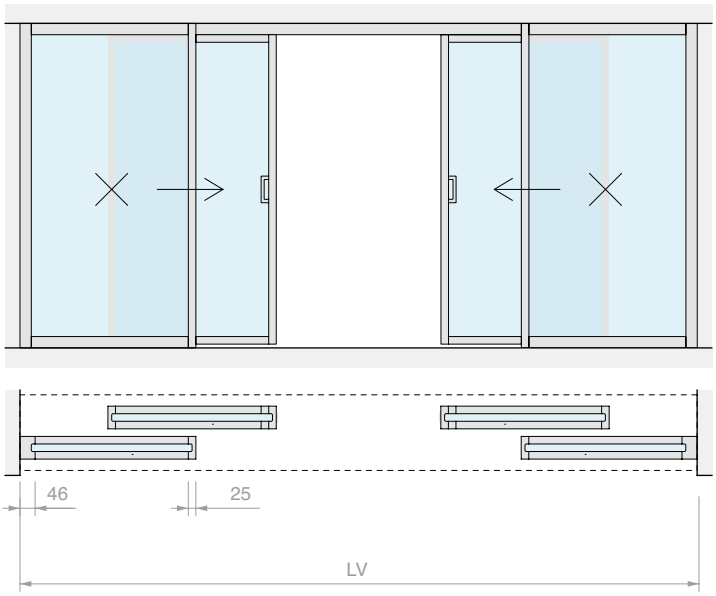
46
25
LV

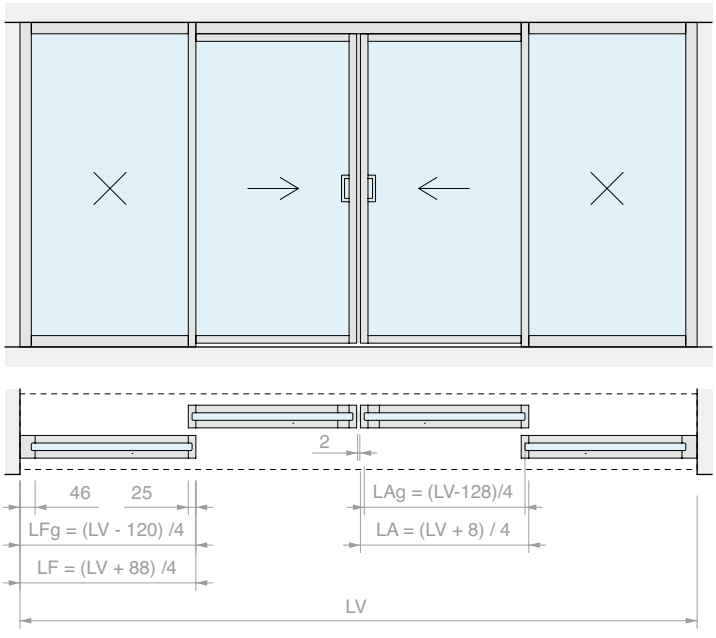
2
46
25
LFg = (LV - 120) /4
LF = (LV + 88) /4
LAg = (LV-128)/4
LA = (LV + 8) / 4
LV

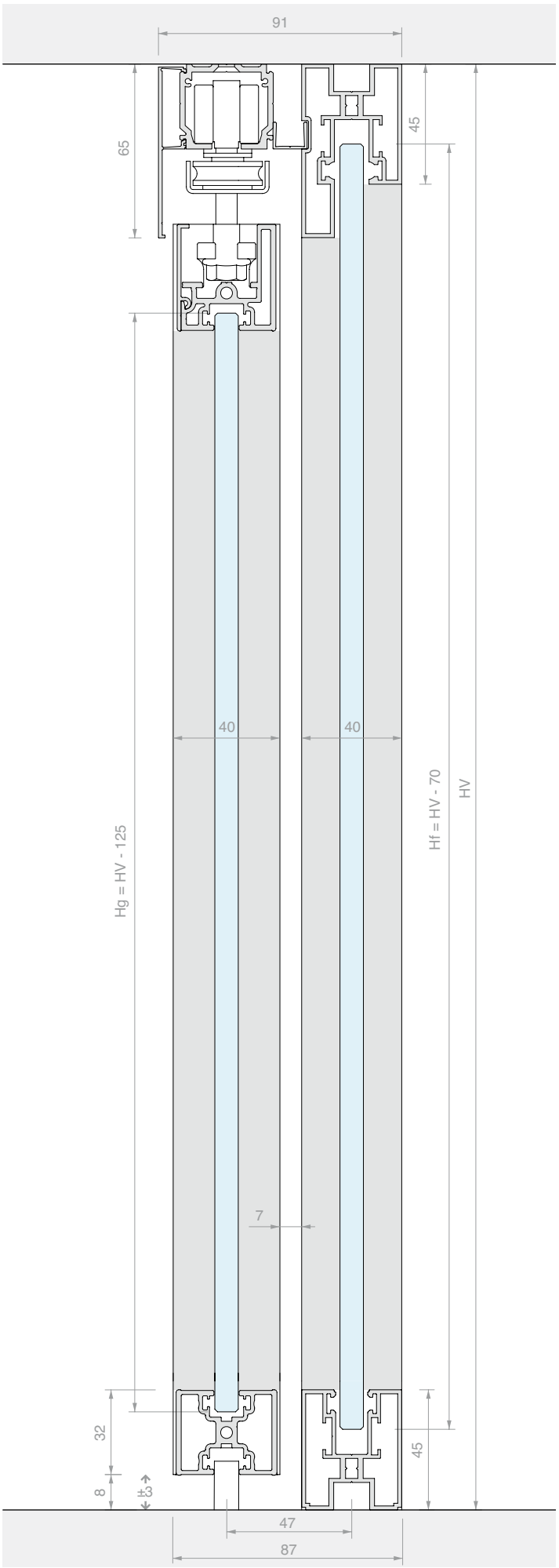
91
65
45
40
40
Hg = HV - 125
Hf = HV - 70
HV
7
32
8
±3
45
47
87

KIT CORREDERA ENMARCADA FIJACIÓN DE TECHO DOBLE HOJA ARRASTRADA CON SINCRONISMO

Material: Aluminio
Acabado: /6 /88 /97

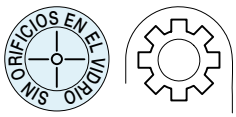

MEDIDAS DEL VANO

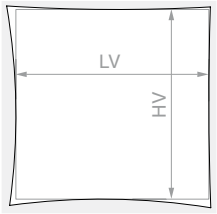

HV máx.: **3000** mm

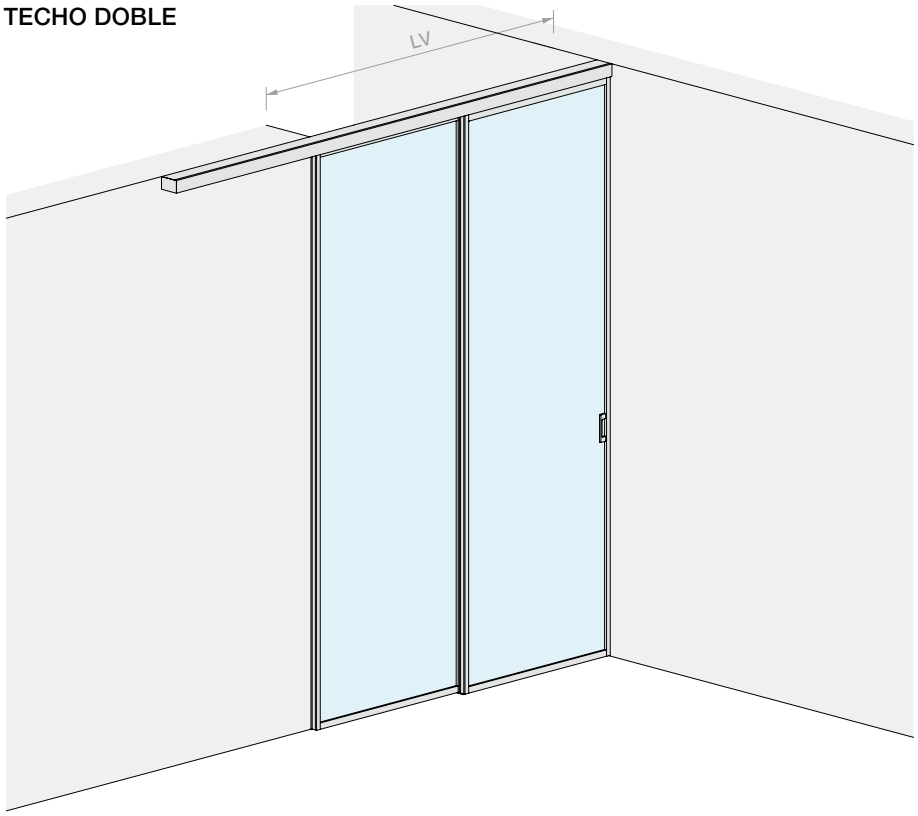

VIDRIO HOJA

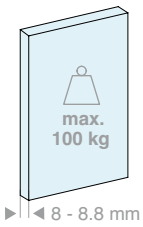

Kit formado por:

Art.	Descripción	Cant.
LMINT-PCOV30.100	Kit hoja corredera con cubierta	1 Ud.
LMINT-PGUA30.100	Kit hoja corredera con junta	1 Ud.
LM2V082.300	Riel 2 vías fijación de techo	1 Ud.
LMCA065.300	Cubierta para riel abierta	2 Uds.
LM64098TP33	Tapa de acabado	2 Uds.
057.3073.072	Stop con tope	2 Uds.
057.3073.071	Stop sin tope	2 Uds.
LMSIN-2AT21	Kit sincronismo para 2 hojas arrastradas	1 Ud.
HAND32140VHB	Manilla adhesiva	2 Uds.

Opcional

042.3102.071	Amortiguador Softbreak para hojas de 40-65 kg	1 ó 2 Uds.

Art.	LV máx.:	Cant.
LMT6512.300	**1975** mm	1 Ud.

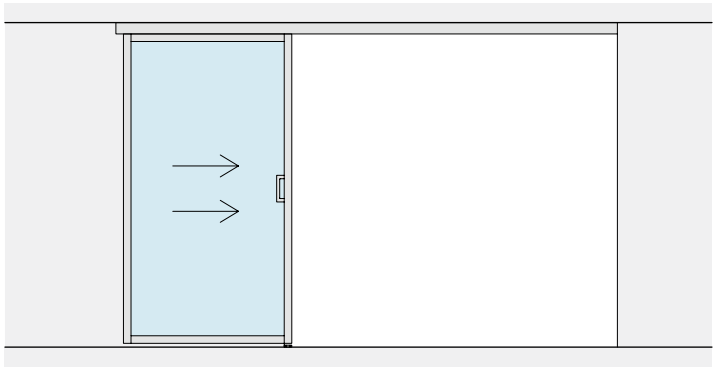

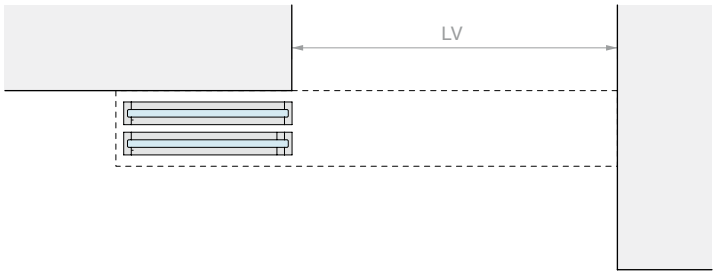
LV

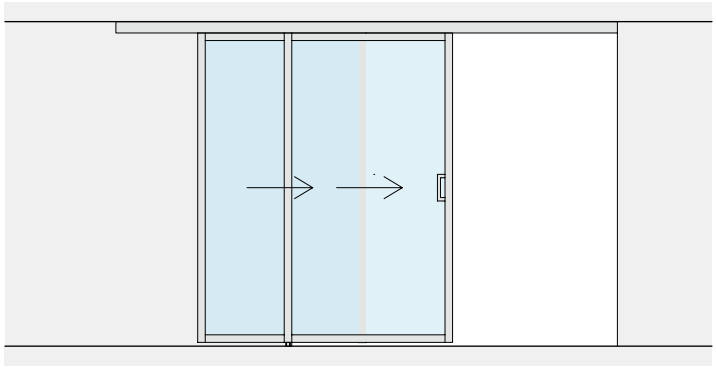

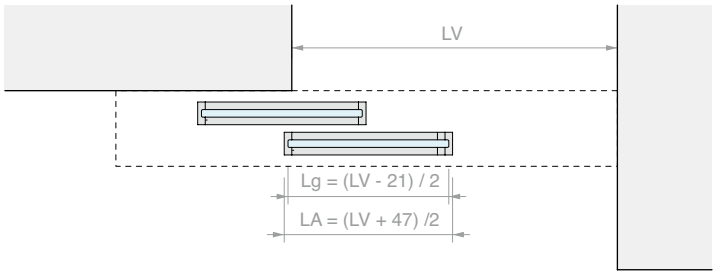
LV
Lg = (LV - 21) / 2
LA = (LV + 47) /2

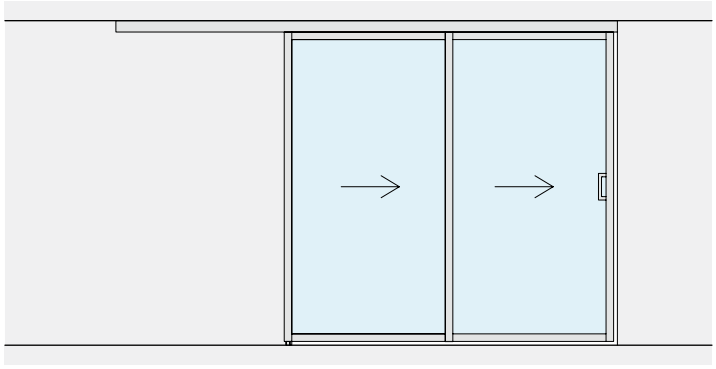

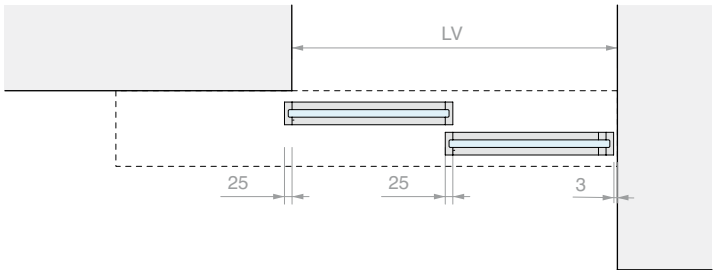
LV
25
25
3

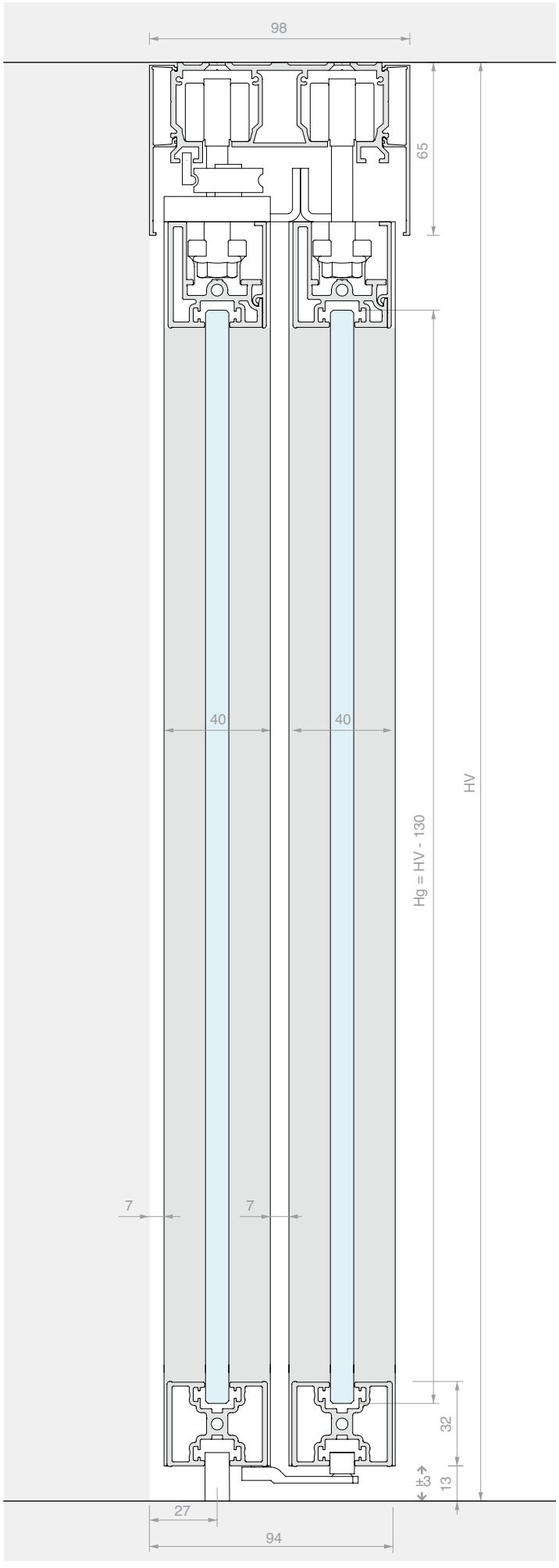
98
65
40
40
HV
Hg = HV - 130
7
7
32
13
3
27
94

KIT CORREDERA ENMARCADA FIJACIÓN DE TECHO DOBLE HOJA ARRASTRADA CON SINCRONISMO Y VIDRIO FIJO

Material: Aluminio
Acabado: /6 /88 /97

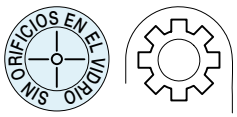

MEDIDAS DEL VANO

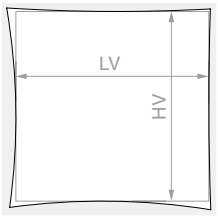

HV máx.: **3000** mm

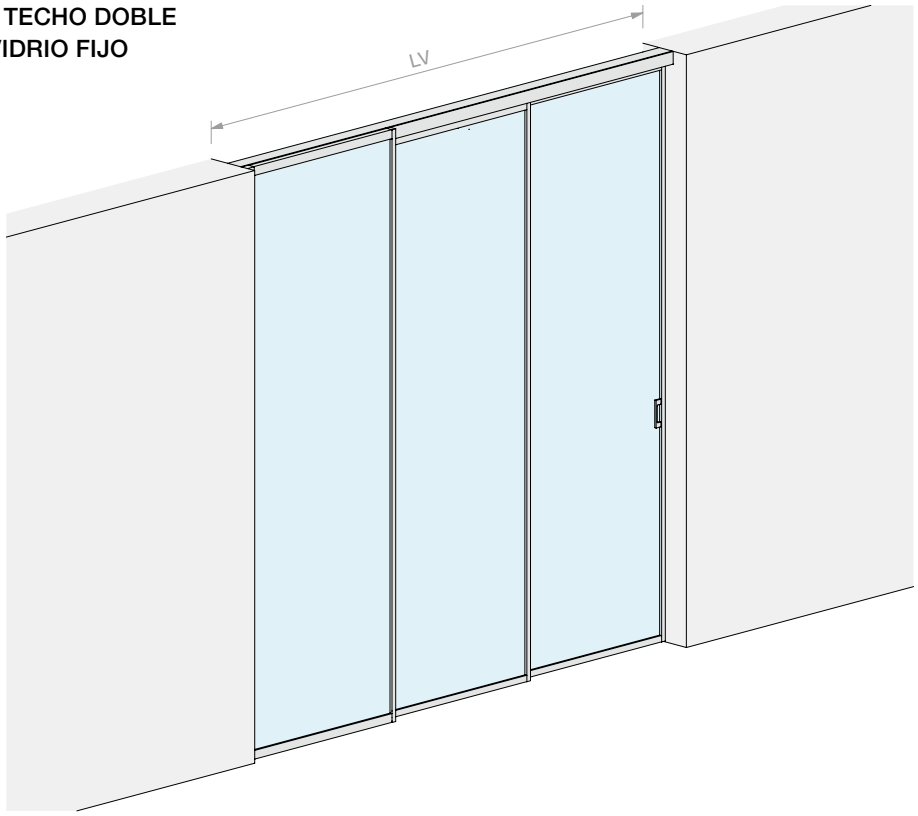

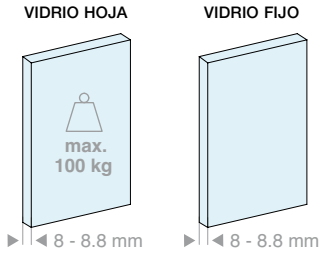

Kit formado por:

Art.	Descripción	Cant.
LMINT-PCOV30.100	Kit hoja corredera con cubierta	1 Ud.
LMINT-PGUA30.100	Kit hoja corredera con junta	1 Ud.
LMINT-VFIX30.100	Kit vidrio fijo enmarcado	1 Ud.
LM2V082.300	Riel 2 vías fijación de techo	1 Ud.
FOU1013.30	Perfil en «U»	1 Ud.
LMCA065.300	Cubierta para riel abierta	2 Uds.
057.3073.072	Stop con tope	2 Uds.
057.3073.071	Stop sin tope	2 Uds.
LMSIN-2AT21	Kit sincronismo para 2 hojas arrastradas	1 Ud.
HAND32140VHB	Manilla adhesiva	2 Uds.

Opcional

042.3102.071	Amortiguador Softbreak para hojas de 40-65 kg	1 ó 2 Uds.

Art.	LV máx.:	Cant.
LMT6512F.300	**3000** mm	1 Ud.

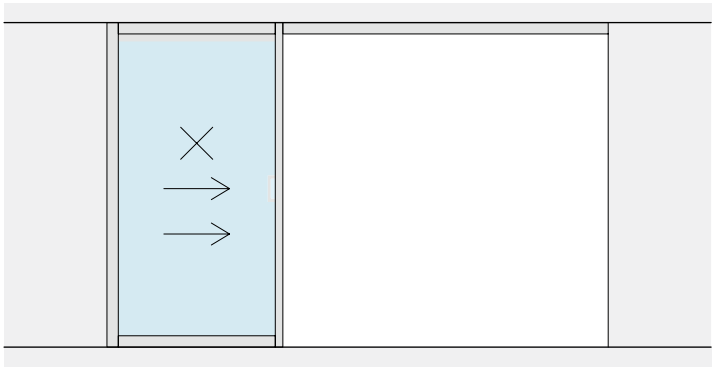

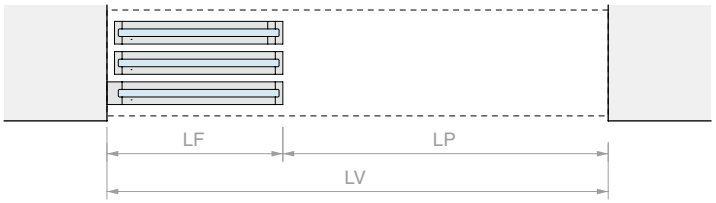
LF
LP
LV

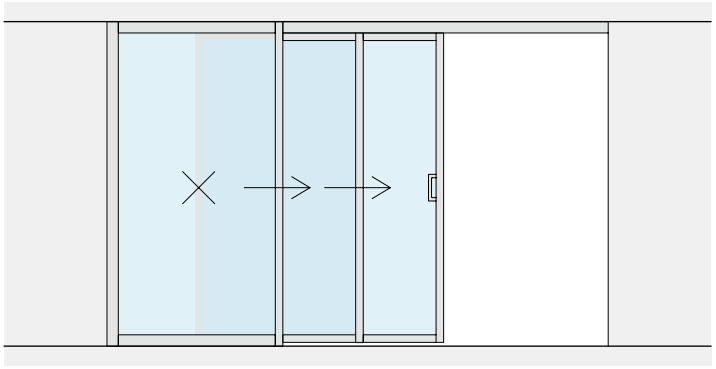

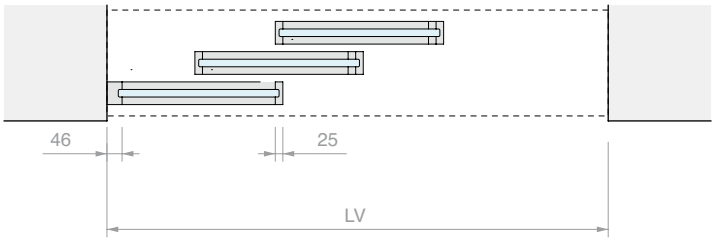
46
25
LV

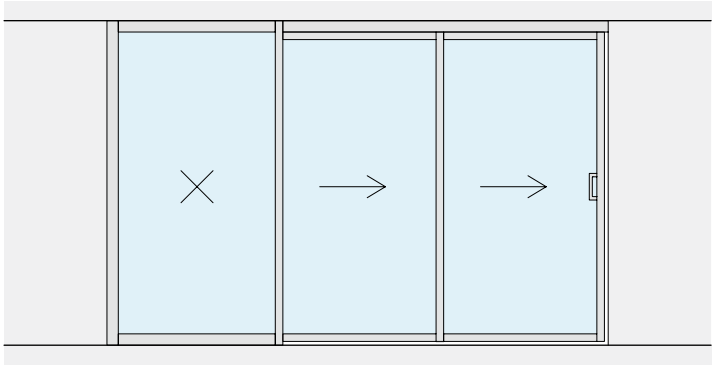

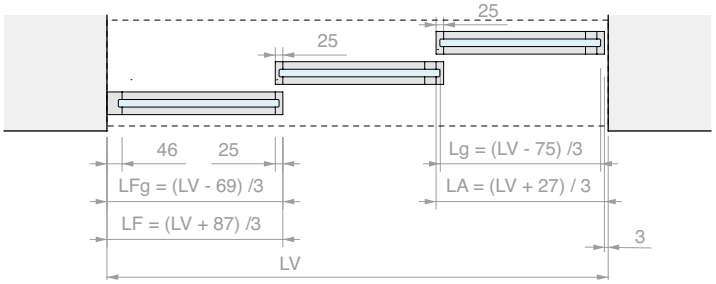
25
25
46
25
LFg = (LV - 69) /3
LF = (LV + 87) /3
Lg = (LV - 75) /3
LA = (LV + 27) / 3
3
LV

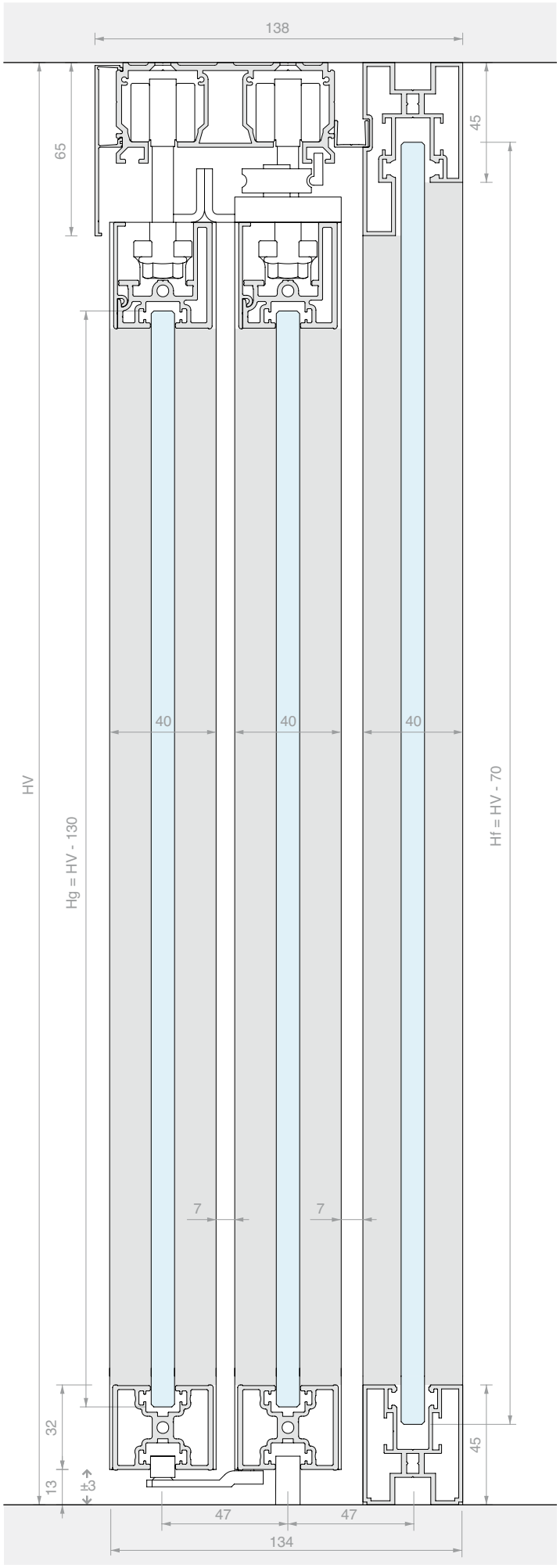
138
65
45
HV
Hg = HV - 130
Hf = HV - 70
40
40
40
7
7
32
13
3
45
47
47
134

KIT CORREDERA ENMARCADA FIJACIÓN DE TECHO TRIPLE HOJA ARRASTRADA CON SINCRONISMO

Material: Aluminio
Acabado: /6 /88 /97

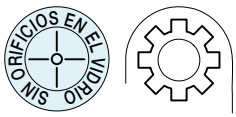

MEDIDAS DEL VANO

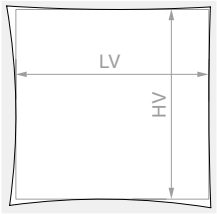

HV máx.: **3000** mm

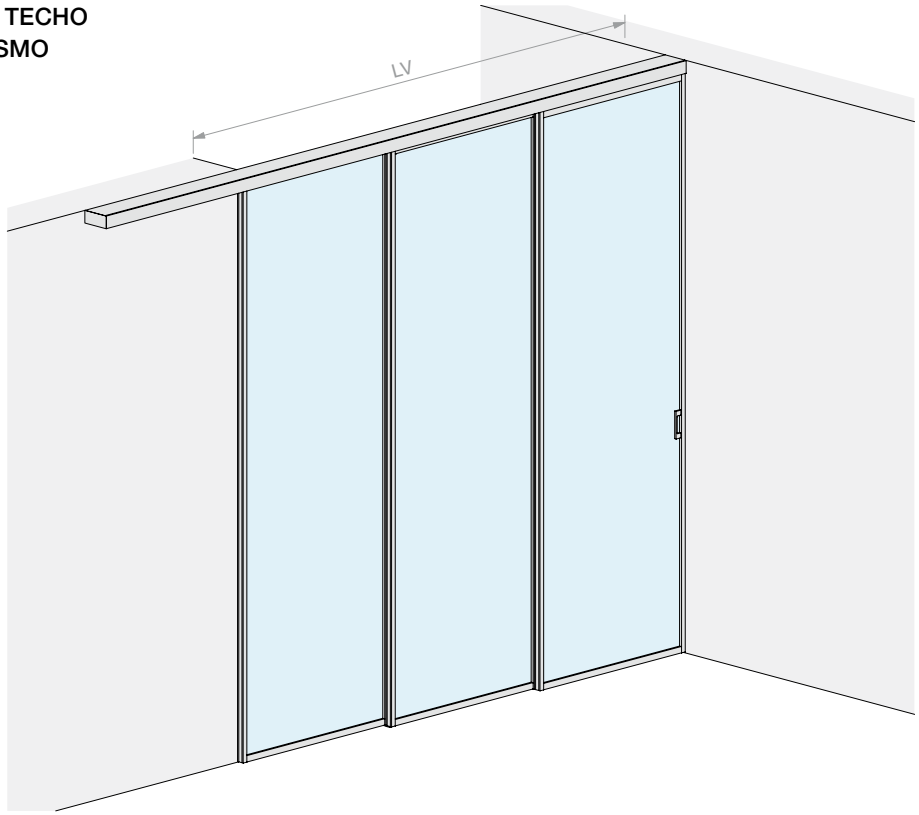

VIDRIO HOJA

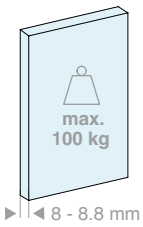

Kit formado por:

Art.	Descripción	Cant.
LMINT-PCOV30.100	Kit hoja corredera con cubierta	2 Uds.
LMINT-PGUA30.100	Kit hoja corredera con junta	1 Ud.
LM3V129.400	Riel 3 vías fijación de techo	1 Ud.
LMCA065.400	Cubierta para riel abierta	2 Uds.
LM64145TP33	Tapa de acabado	2 Uds.
057.3073.072	Stop con tope	2 Uds.
057.3073.071	Stop sin tope	4 Uds.
LMSIN-3AT31	Kit sincronismo para 3 hojas arrastradas	1 Ud.
HAND32140VHB	Manilla adhesiva	2 Uds.
Opcional		
042.3102.071	Amortiguador Softbreak para hojas de 30-55 kg	1 ó 2 Uds.

Art.	LV máx.:	Cant.
LMT6513.400	**2975** mm	1 Ud.

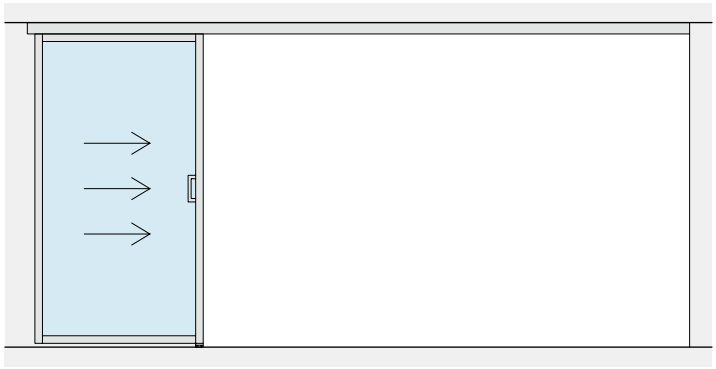

LV

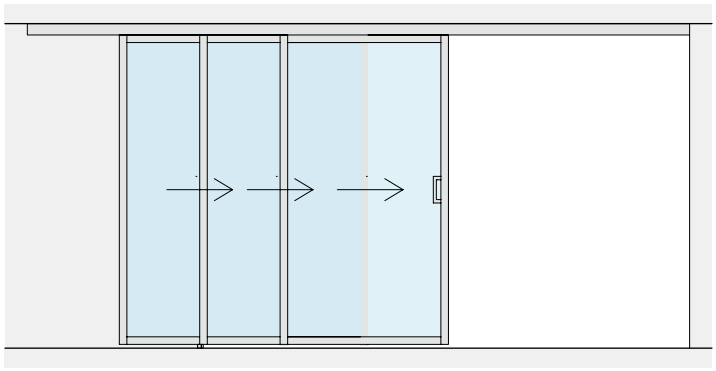

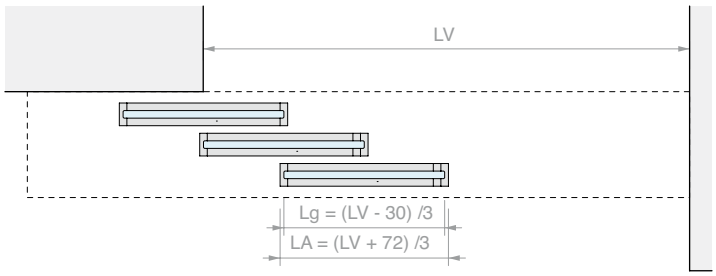
LV
Lg = (LV - 30) /3
LA = (LV + 72) /3

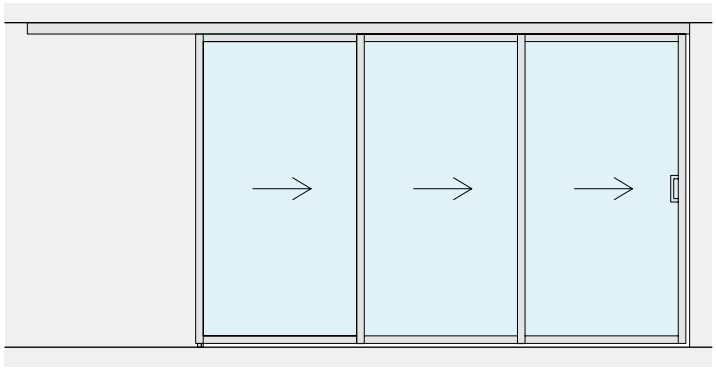

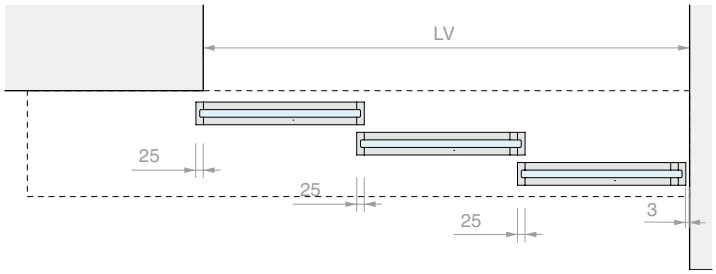
LV
25
25
25
3

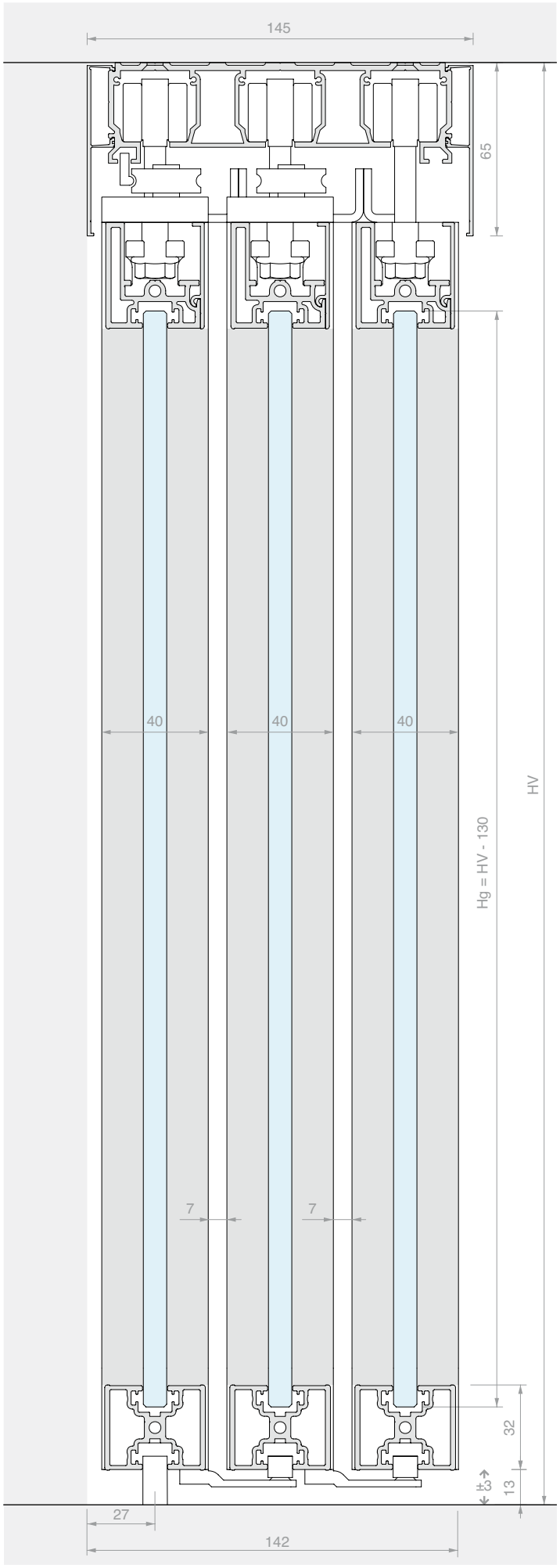
145
65
40
40
40
HV
Hg = HV - 130
7
7
32
13
±3
27
142

KIT CORREDERA ENMARCADA FIJACIÓN DE TECHO
TRIPLE HOJA ARRASTRADA CON SINCRONISMO Y VIDRIO FIJO

Material: Aluminio
Acabado: /6 /88 /97

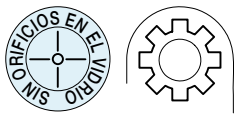

MEDIDAS DEL VANO

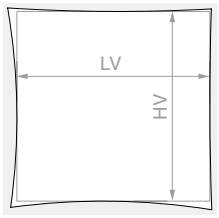

HV máx.: **3000** mm

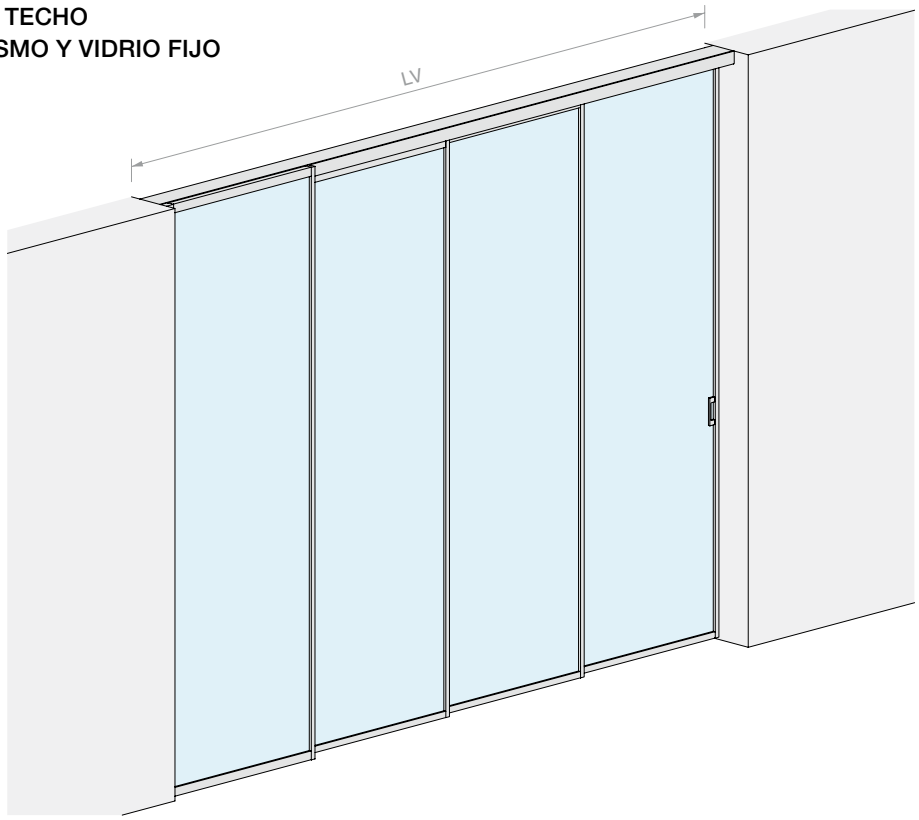

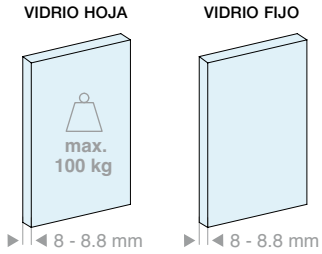

Kit formado por:

Art.	Descripción	Cant.
LMINT-PCOV30.100	Kit hoja corredera con cubierta	2 Uds.
LMINT-PGUA30.100	Kit hoja corredera con junta	1 Ud.
LMINT-VFIX30.100	Kit vidrio fijo enmarcado	1 Ud.
LM3V129.400	Riel 3 vías fijación de techo	1 Ud.
FOU1013.30	Perfil en «U»	1 Ud.
LMCA065.400	Cubierta para riel abierta	2 Uds.
057.3073.072	Stop con tope	2 Uds.
057.3073.071	Stop sin tope	4 Uds.
LMSIN-3AT31	Kit sincronismo para 3 hojas arrastradas	1 Ud.
HAND32140VHB	Manilla adhesiva	2 Uds.

Opcional

042.3102.071	Amortiguador Softbreak para hojas de 30-55 kg	1 ó 2 Uds.

Art.	LV máx.:	Cant.
LMT6513F.400	**4000** mm	1 Ud.

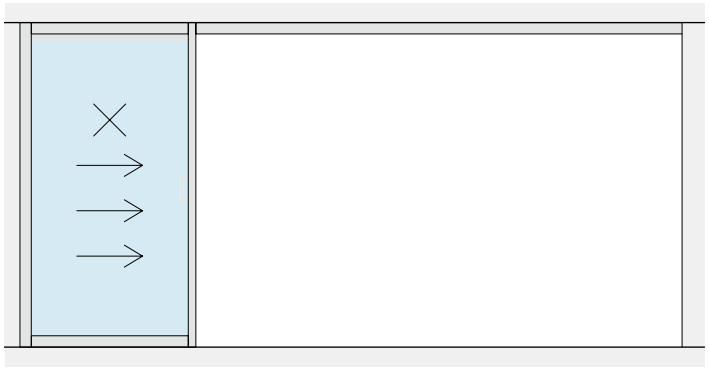

LF
LP

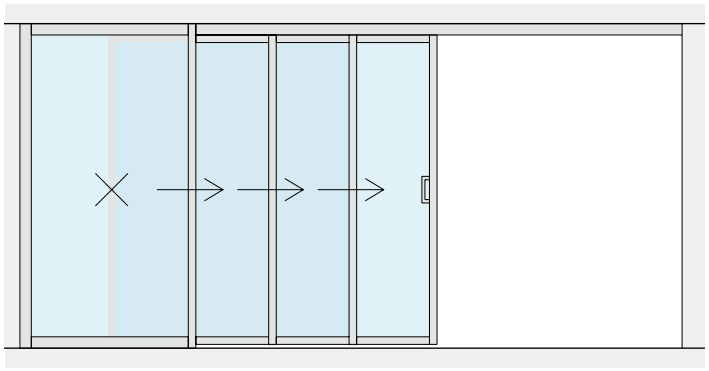

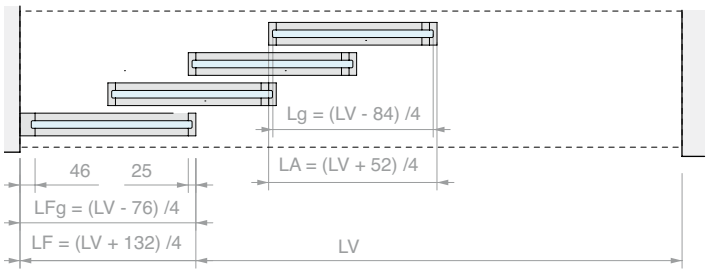
Lg = (LV - 84) /4
LA = (LV + 52) /4
46
25
LFg = (LV - 76) /4
LF = (LV + 132) /4
LV

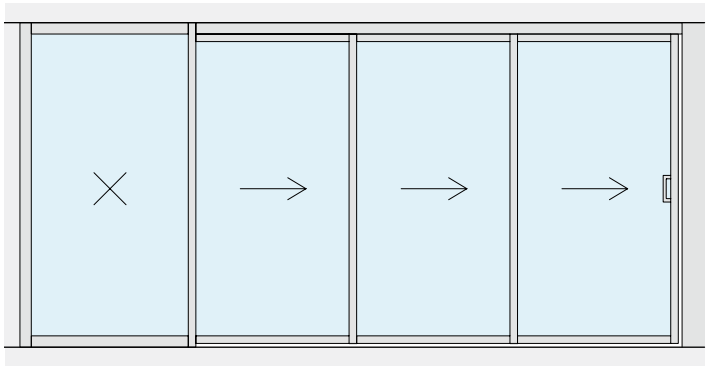

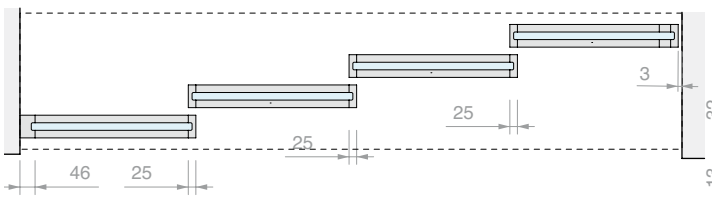
3
25
25
46
25

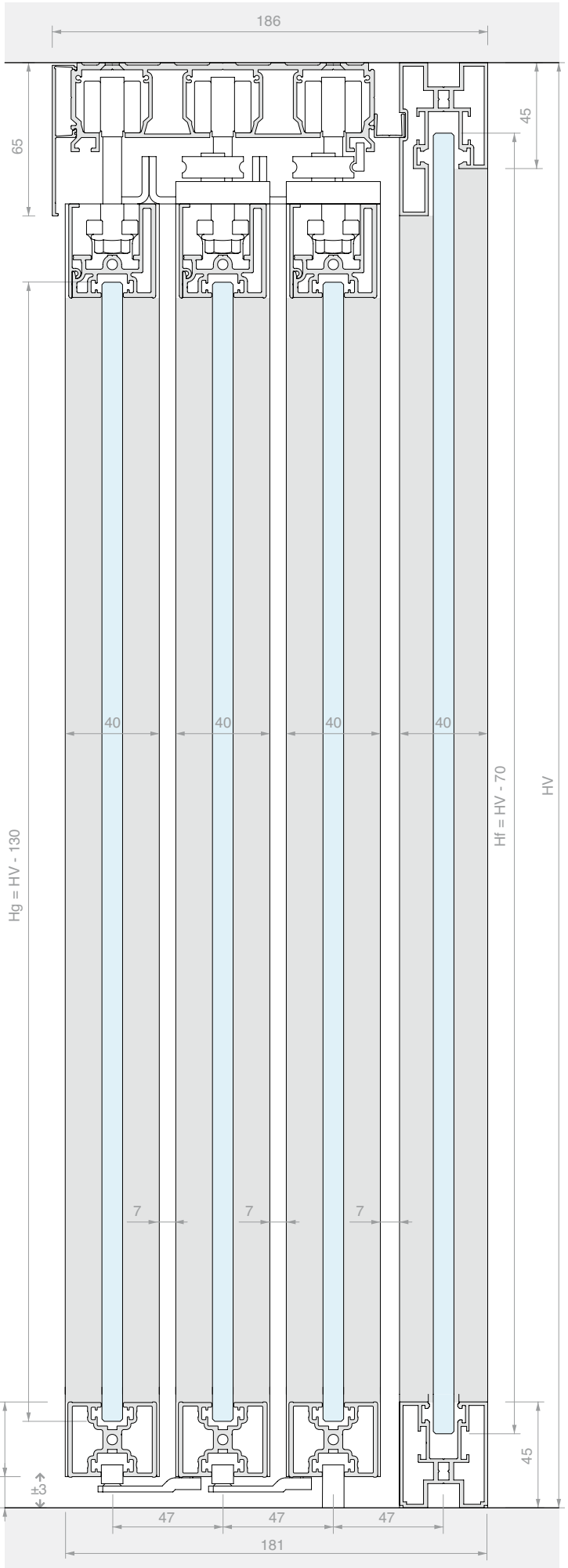
186
65
45
40
40
40
40
Hg = HV - 130
Hf = HV - 70
HV
7
7
7
32
13
±3
45
47
47
47
181

WHITE

KIT CORREDERA ENMARCADA FIJACIÓN A PARED
HOJA INDIVIDUAL

Material: Aluminio
Acabado: /6 /88 /97

SIN ORIFICIOS EN EL VIDRIO

MEDIDAS DEL VANO

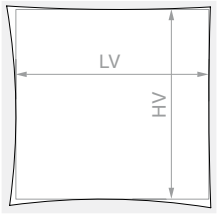

HV máx.: **3000** mm

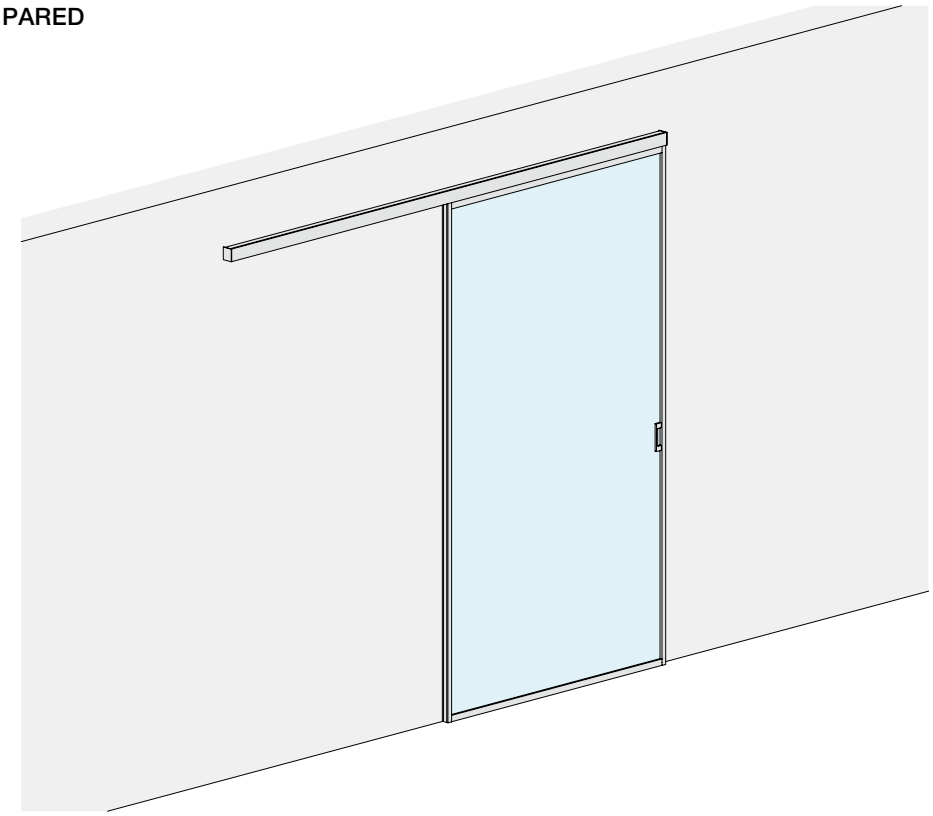

VIDRIO HOJA

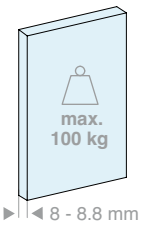

VIDRIO HOJA

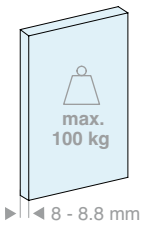

Kit formado por:

Art.	Descripción	Cant.
LMINT-PCOV30.100	Kit hoja corredera con cubierta	1 Ud.
LM04855.200	Riel fijación a pared	1 Ud.
LMCC065.200	Cubierta para riel cerrada	1 Ud.
LM64055TP33	Tapa de acabado	2 Uds.
057.3073.072	Stop con tope	2 Uds.
LMINT-GT915	Guía inferior	1 Ud.
HAND32140VHB	Manilla adhesiva	2 Uds.
Opcional		
042.3102.072	Amortiguador Softbreak 20-60 kg	1 Ud.
042.3102.071	Amortiguador Softbreak 61-100 kg	1 Ud.

Kit formado por:

Art.	Descripción	Cant.
LMINT-PCOV30.150	Kit hoja corredera con cubierta	1 Ud.
LM04855.300	Riel fijación a pared	1 Ud.
LMCC065.300	Cubierta para riel cerrada	1 Ud.
LM64055TP33	Tapa de acabado	2 Uds.
057.3073.072	Stop con tope	2 Uds.
LMINT-GT915	Guía inferior	1 Ud.
HAND32140VHB	Manilla adhesiva	2 Uds.
Opcional		
042.3102.072	Amortiguador Softbreak 20-60 kg	1 Ud.
042.3102.071	Amortiguador Softbreak 61-100 kg	1 Ud.

Art.	LV máx.:	Cant.
LMT6521.200	**950** mm	1 Ud.

Art.	LV máx.:	Cant.
LMT6521.300	**1450** mm	1 Ud.

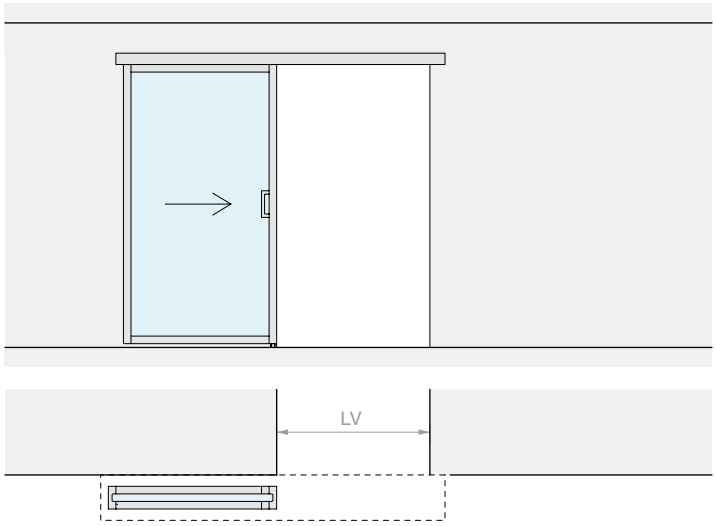
LV

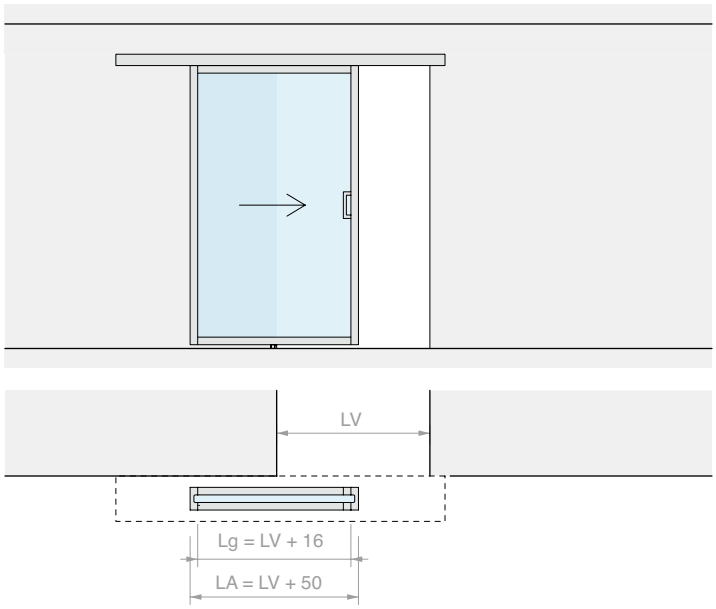
LV
Lg = LV + 16
LA = LV + 50

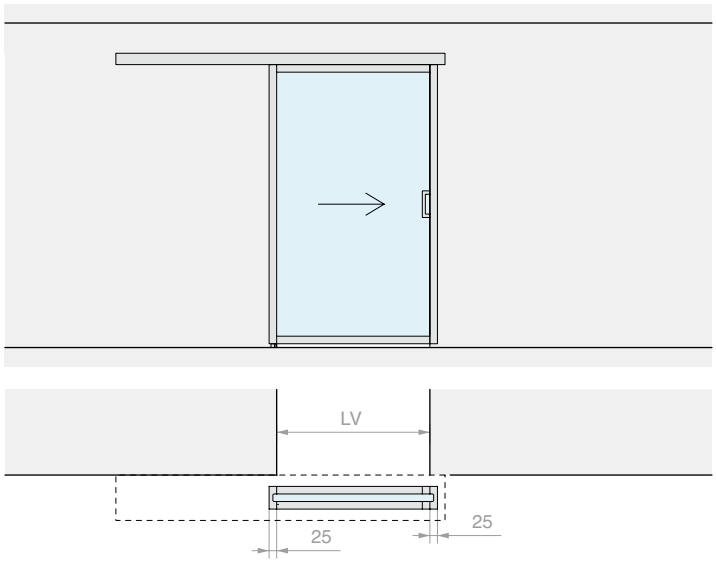
LV
25
25

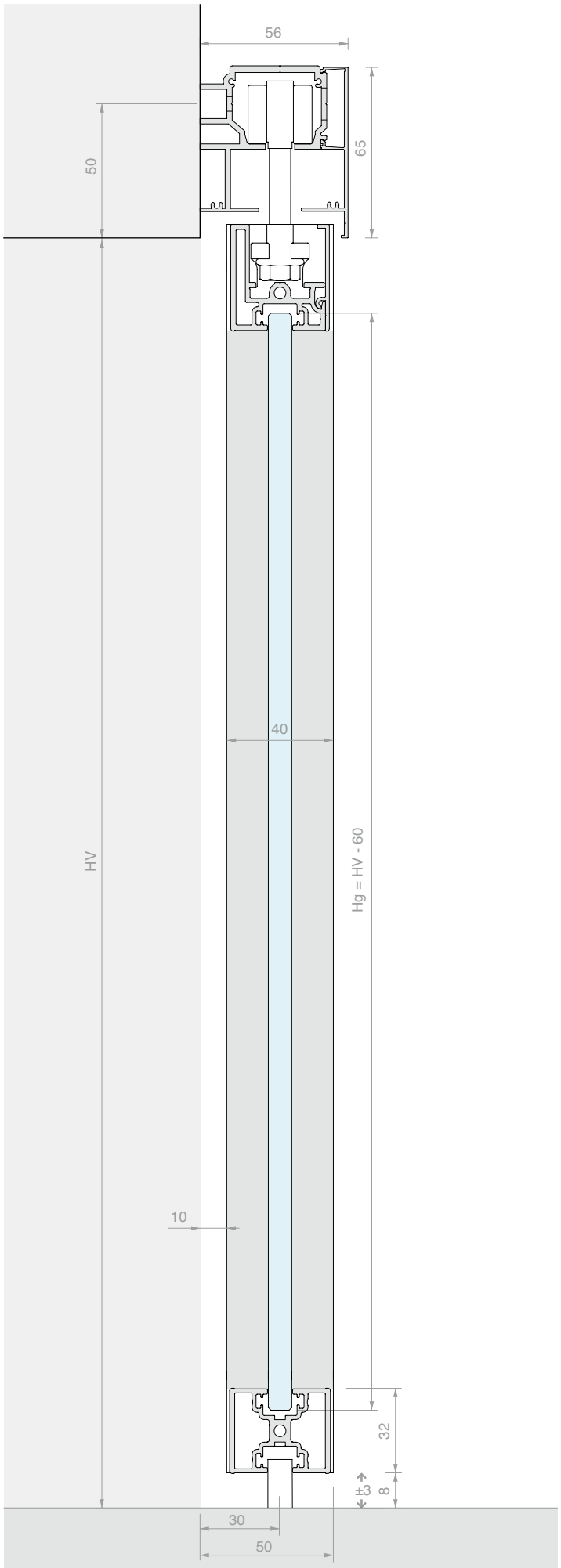
56
50
65
HV
40
Hg = HV - 60
10
32
±3
8
30
50

KIT CORREDERA ENMARCADA FIJACIÓN A PARED
DOBLE HOJA SINCRONIZADA

Material: Aluminio
Acabado: /6 /88 /97

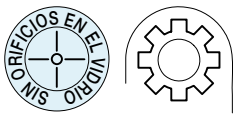

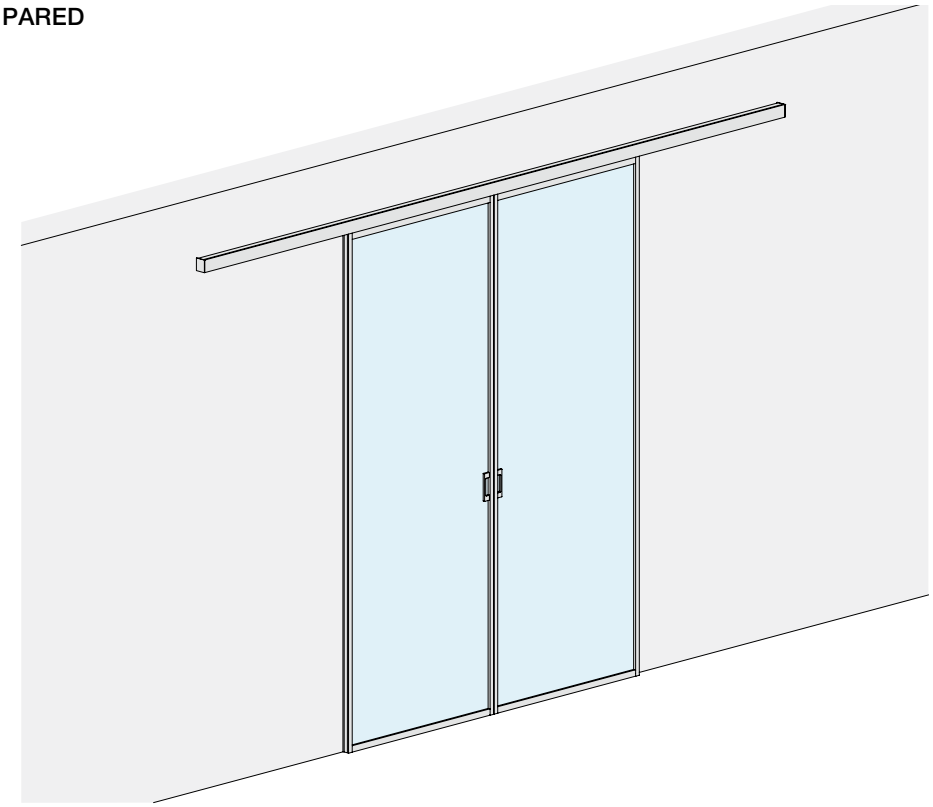

MEDIDAS DEL VANO

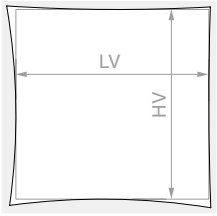

HV máx.: **3000** mm

VIDRIO HOJA

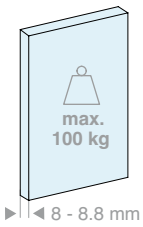

Kit formado por:

Art.	Descripción	Cant.
LMINT-PGUA30.100	Kit hoja corredera con junta	2 Uds.
LM04855.400	Riel fijación a pared	1 Ud.
LMCA065.400	Cubierta para riel abierta	1 Ud.
LM64055TP33	Tapa de acabado	2 Uds.
057.3073.071	Stop sin tope	4 Uds.
LMSIN-2AC11	Kit sincronismo para 2 hojas en línea recta	1 Ud.
HAND32140VHB	Manilla adhesiva	4 Uds.

Opcional

042.3102.072	Amortiguador Softbreak 20-60 kg	1 Ud.
042.3102.071	Amortiguador Softbreak 61-100 kg	1 Ud.

Art.	LV máx.:	Cant.
LMT6521.400	**1970** mm	1 Ud.

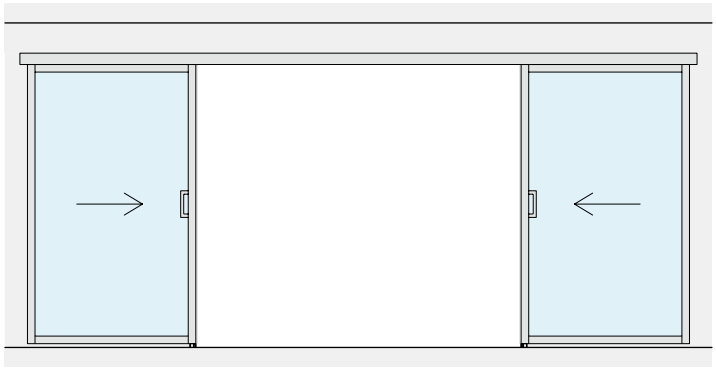

LV

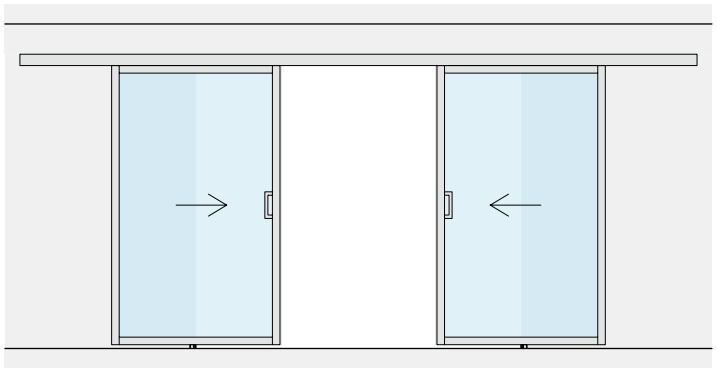

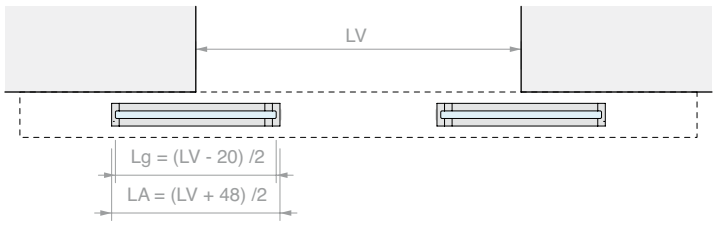
LV
Lg = (LV - 20) /2
LA = (LV + 48) /2

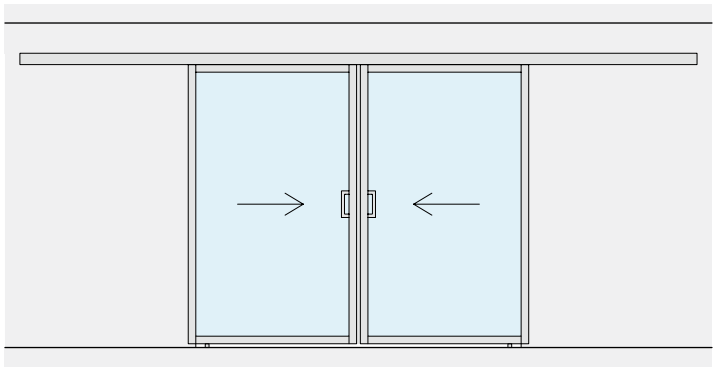

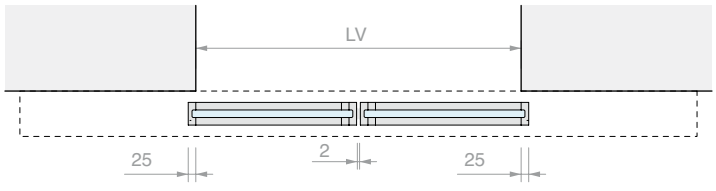
LV
25
2
25

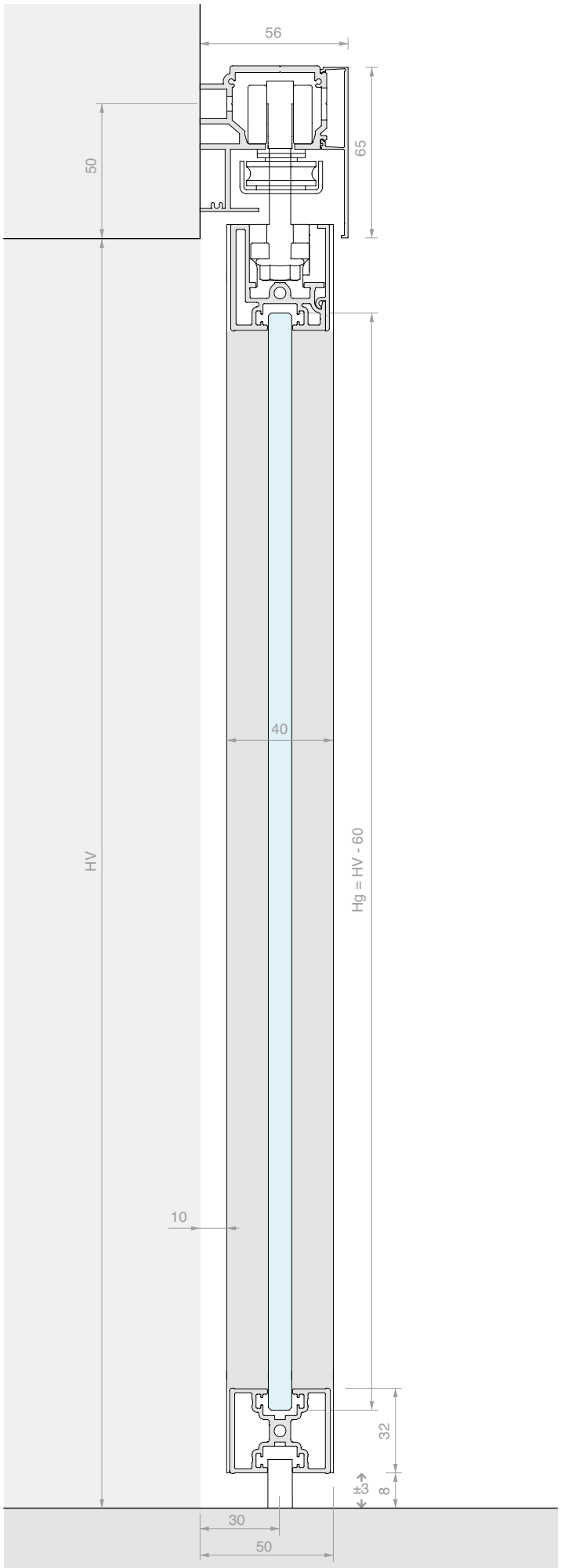
56
50
65
40
HV
Hg = HV - 60
10
32
±3
8
30
50

KIT HOJA CORREDERA ENMARCADA CON CUBIERTA O JUNTA LATERAL

Material: Aluminio
Acabado: /6 /88 /97

SIN ORIFICIOS EN EL VIDRIO

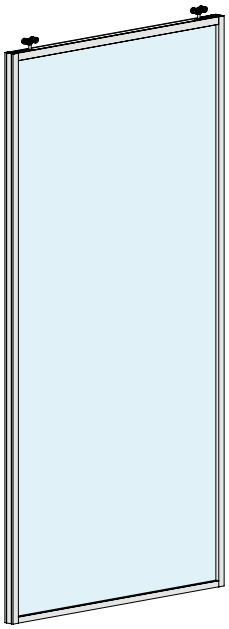

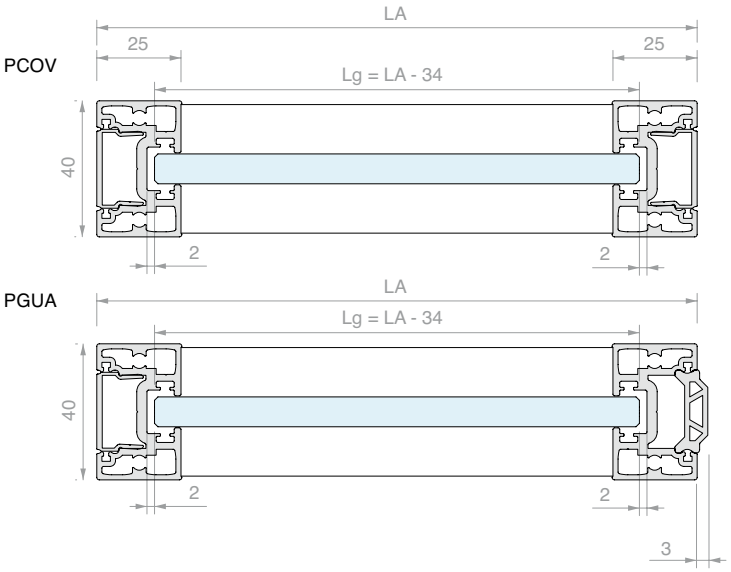

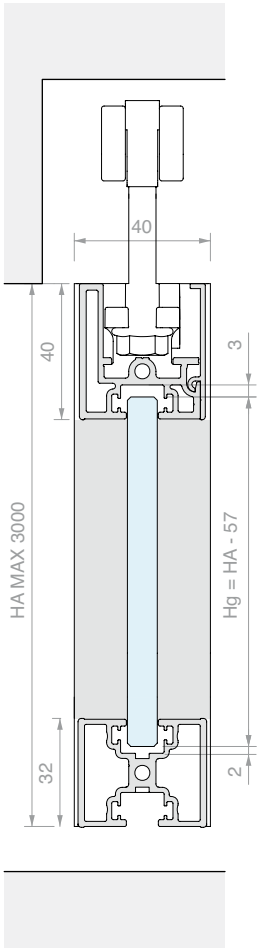

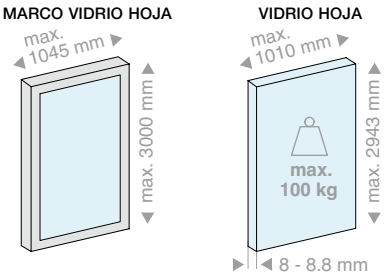

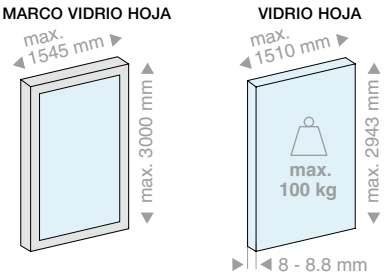

Kit formado por:

Art.	Descripción	Cant.
LM36040.100	Travesaño superior	1 Ud.
LM0040C.100	Cubierta para travesaño superior	1 Ud.
LM32040.100	Travesaño para hoja	1 Ud.
LM25040.300	Montante lateral	2 Uds.
LM0023C.300	Cubierta lateral	1 ó 2 Uds.
REGTERGUA	Junta de estanqueidad	3 Uds.
LMINT-AM11	Kit de instalación	1 Ud.
CARVIT8X50-A2	Carro con tornillo y tuerca	2 Uds.

Sólo en el kit PGUA con junta

GB01.30	Junta de tope	1 Ud.

Kit formado por:

Art.	Descripción	Cant.
LM36040.150	Travesaño superior	1 Ud.
LM0040C.150	Cubierta para travesaño superior	1 Ud.
LM32040.150	Travesaño para hoja	1 Ud.
LM25040.300	Montante lateral	2 Uds.
LM0023C.300	Cubierta lateral	1 ó 2 Uds.
REGTERGUA	Junta de estanqueidad	3 Uds.
LMINT-AM11	Kit de instalación	1 Ud.
CARVIT8X50-A2	Carro con tornillo y tuerca	2 Uds.

Sólo en el kit PGUA con junta

GB01.30	Junta de tope	1 Ud.

Art.	LA máx.:	Cant.
LMINT-PCOV30.100	**1045** mm	1 Ud.
LMINT-PGUA30.100	**1045** mm	1 Ud.

Art.	LA máx.:	Cant.
LMINT-PCOV30.150	**1545** mm	1 Ud.
LMINT-PGUA30.150	**1545** mm	1 Ud.

KIT VIDRIO FIJO ENMARCADO

Material: Aluminio
Acabado: /6 /88 /97

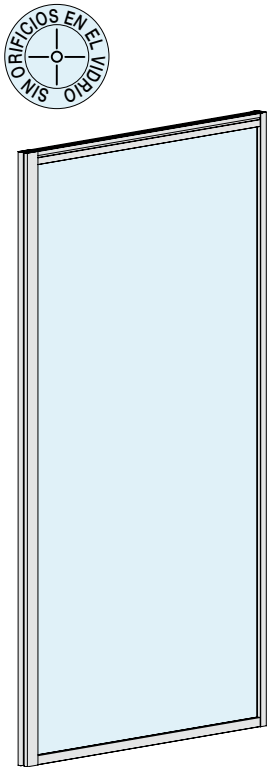

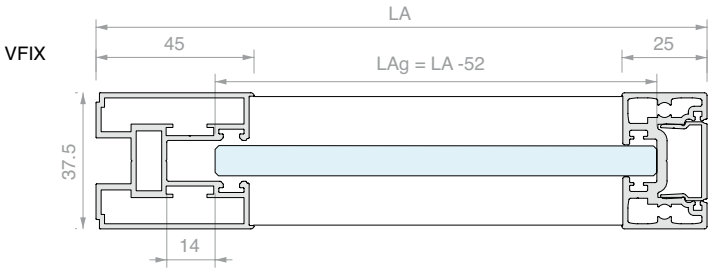

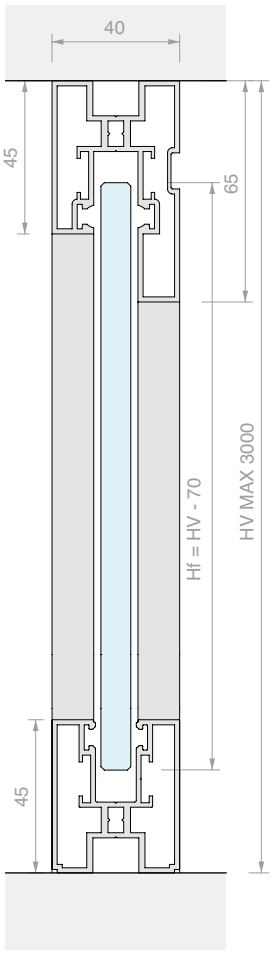

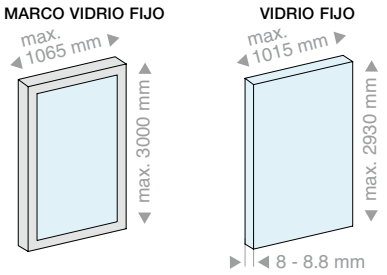

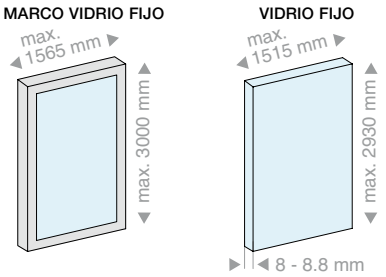

Kit formado por:

Art.	Descripción	Cant.
LM38065.100	Travesaño superior	1 Ud.
LM38045.100	Travesaño inferior	1 Ud.
LM40045.300	Montante vertical	1 Ud.
LM25040.300	Montante lateral	1 Ud.
LM0023C.300	Cubierta lateral	1 Ud.
REGTERGUA	Junta de estanqueidad	1 Ud.
GP77	Junta de estanqueidad	10 m
VIT7981-4.8X60-ZN	Tornillo de conexión	4 Uds.

Art.	L máx.	Cant.
LMINT-VFIX30.100	**1065** mm	1 Ud.

Kit formado por:

Art.	Descripción	Cant.
LM38065.150	Travesaño superior	1 Ud.
LM38045.150	Travesaño inferior	1 Ud.
LM40045.300	Montante vertical	1 Ud.
LM25040.300	Montante lateral	1 Ud.
LM0023C.300	Cubierta lateral	1 Ud.
REGTERGUA	Junta de estanqueidad	1 Ud.
GP77	Junta de estanqueidad	12 m
VIT7981-4.8X60-ZN	Tornillo de conexión	4 Uds.

Art.	L máx.	Cant.
LMINT-VFIX30.150	**1565** mm	1 Ud.

RIEL INDIVIDUAL FIJACIÓN DE TECHO

Material: Aluminio

Acabado: /6 /88 /97

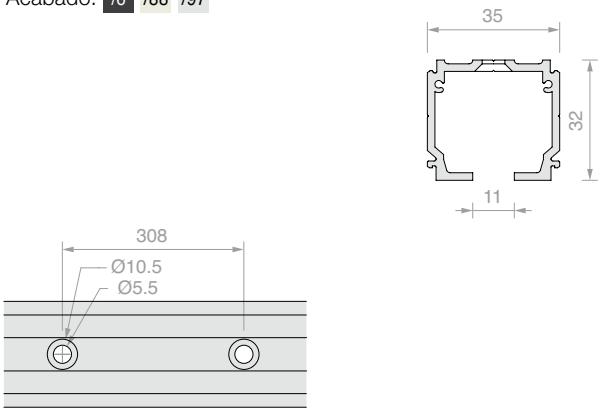

Art.	Longitud	Cant.
LM21.200	**1998** mm	1 Ud.
LM21.300	**2998** mm	1 Ud.
LM21.400	**3998** mm	1 Ud.
LM21.600	**6000** mm	1 Ud.

RIEL FIJACIÓN A PARED

Material: Aluminio

Acabado: /6 /88 /97

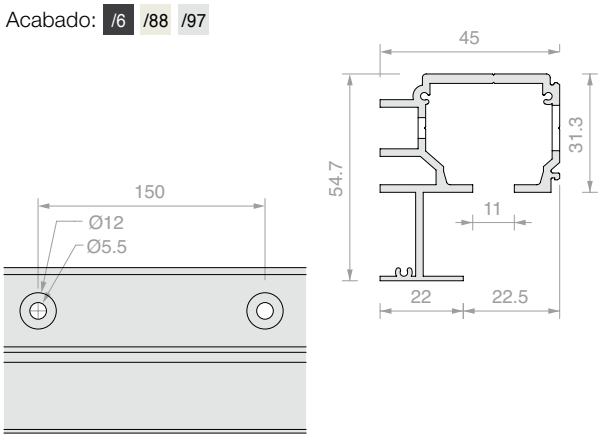

Art.	Longitud	Cant.
LM04855.200	**1998** mm	1 Ud.
LM04855.300	**2998** mm	1 Ud.
LM04855.400	**3998** mm	1 Ud.
LM04855.600	**6000** mm	1 Ud.

RIEL 2 VÍAS FIJACIÓN DE TECHO

Material: Aluminio

Acabado: /6

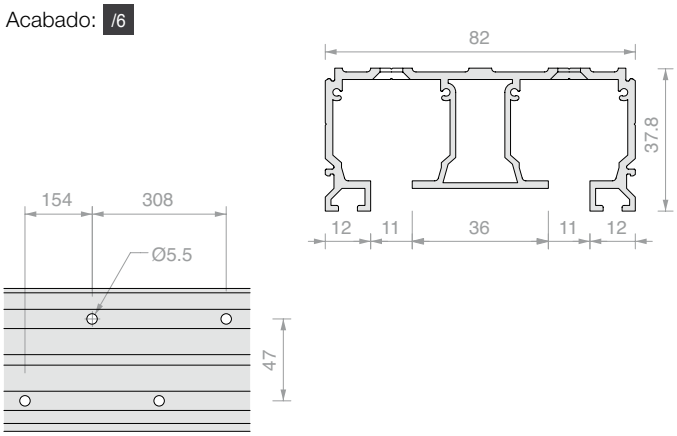

Art.	Longitud	Cant.
LM2V082.200	**1998** mm	1 Ud.
LM2V082.300	**2998** mm	1 Ud.
LM2V082.400	**3998** mm	1 Ud.
LM2V082.600	**6000** mm	1 Ud.

RIEL 3 VÍAS FIJACIÓN DE TECHO

Material: Aluminio

Acabado: /6

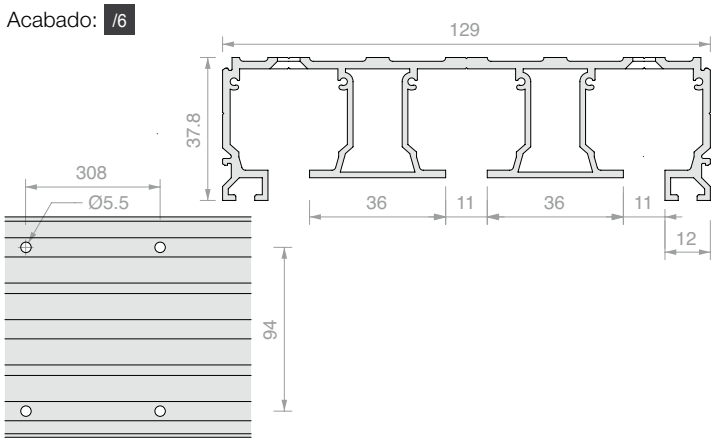

Art.	Longitud	Cant.
LM3V129.200	**1998** mm	1 Ud.
LM3V129.300	**2998** mm	1 Ud.
LM3V129.400	**3998** mm	1 Ud.
LM3V129.600	**6000** mm	1 Ud.

TRAVESAÑO SUPERIOR PARA VIDRIO FIJO

Material: Aluminio

Acabado: /6 /88 /97

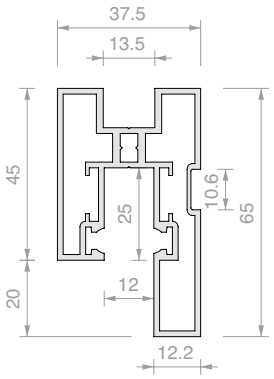

Art.	Longitud	Cant.
LM38065.100	**996** mm	1 Ud.
LM38065.150	**1498** mm	1 Ud.
LM38065.300	**3000** mm	1 Ud.

TRAVESAÑO INFERIOR PARA VIDRIO FIJO

Material: Aluminio

Acabado: /6 /88 /97

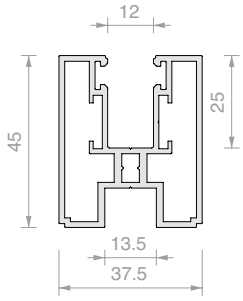

Art.	Longitud	Cant.
LM38045.100	**996** mm	1 Ud.
LM38045.150	**1498** mm	1 Ud.
LM38045.300	**3000** mm	1 Ud.

MONTANTE VERTICAL PARA VIDRIO FIJO

Material: Aluminio

Acabado: /6 /88 /97

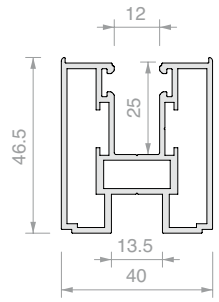

Art.	Longitud	Cant.
LM40045.300	**3000** mm	1 Ud.
LM40045.400	**4000** mm	1 Ud.

TRAVESAÑO SUPERIOR PARA HOJA

Material: Aluminio

Acabado: /6 /88 /97

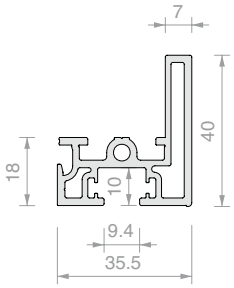

Art.	Longitud	Cant.
LM36040.100	**996** mm	1 Ud.
LM36040.150	**1498** mm	1 Ud.
LM36040.300	**3000** mm	1 Ud.

CUBIERTA PARA TRAVESAÑO SUPERIOR PARA HOJA

Material: Aluminio

Acabado: /6 /88 /97

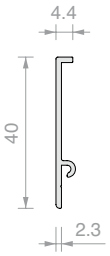

Art.	Longitud	Cant.
LM0040C.100	**996** mm	1 Ud.
LM0040C.150	**1498** mm	1 Ud.
LM0040C.300	**3000** mm	1 Ud.

TRAVESAÑO PARA HOJA

Material: Aluminio

Acabado: /6 /88 /97

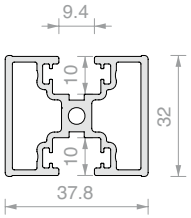

Art.	Longitud	Cant.
LM32040.100	**996** mm	1 Ud.
LM32040.150	**1498** mm	1 Ud.
LM32040.300	**3000** mm	1 Ud.

MONTANTE LATERAL PARA HOJA

Material: Aluminio

Con mecanizados

Acabado: /6 /88 /97

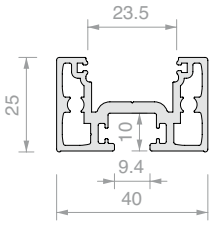

Art.	Longitud	Cant.
LM25040.300	**3000** mm	1 Ud.
LM25040.400	**4000** mm	1 Ud.

PERFIL MANILLA TODA ALTURA

Material: Aluminio

Acabado: /6 /88 /97

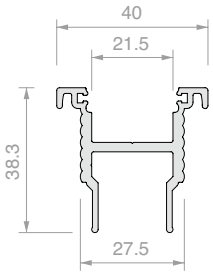

Art.	Longitud	Cant.
LMC0038.300	**3000** mm	1 Ud.
LMC0038.400	**4000** mm	1 Ud.

KIT DE FIJACIÓN PARA PERFIL MANILLA TODA ALTURA LMC0038

Art.	Cant.
LMINT-AM22	1 Ud.

CUBIERTA LATERAL PARA HOJA

Material: Aluminio

Acabado: /6 /88 /97

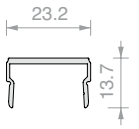

Art.	Longitud	Cant.
LM0023C.300	**3000** mm	1 Ud.
LM0023C.400	**4000** mm	1 Ud.

PERFIL EN «U»

Material: Aluminio

Acabado: /6 /88 /97

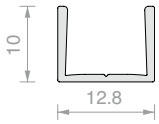

Art.	Longitud	Cant.
FOU1013.30	**3000** mm	1 Ud.

CUBIERTA PARA RIEL

Material: Aluminio

Acabado: /6 /88 /97

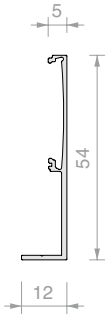

Art.	Longitud	Cant.
LM0055C.200	**1998** mm	1 Ud.
LM0055C.300	**2998** mm	1 Ud.
LM0055C.400	**3998** mm	1 Ud.
LM0055C.600	**6000** mm	1 Ud.

CUBIERTA PARA RIEL ABIERTA

Material: Aluminio

Acabado: /6 /88 /97

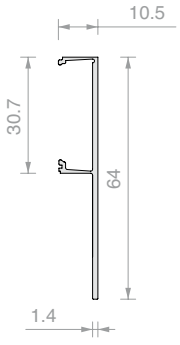

Art.	Longitud	Cant.
LMCA065.100	**996** mm	1 Ud.
LMCA065.150	**1496** mm	1 Ud.
LMCA065.200	**1998** mm	1 Ud.
LMCA065.300	**2998** mm	1 Ud.
LMCA065.400	**3998** mm	1 Ud.
LMCA065.600	**6000** mm	1 Ud.

CUBIERTA PARA RIEL CERRADA

Material: Aluminio

Acabado: /6 /88 /97

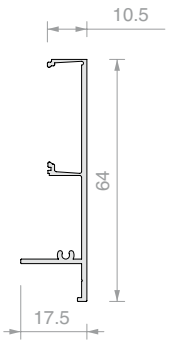

Art.	Longitud	Cant.
LMCC065.100	**996** mm	1 Ud.
LMCC065.150	**1496** mm	1 Ud.
LMCC065.200	**1998** mm	1 Ud.
LMCC065.300	**2998** mm	1 Ud.
LMCC065.400	**3998** mm	1 Ud.
LMCC065.600	**6000** mm	1 Ud.

TAPA DE ACABADO 2 TORNILLOS

Material: Aluminio

Acabado: /6 /88 /97

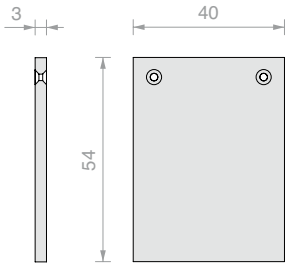

Art.	Cant.
LM54040TP32	1 Ud.

TAPA DE ACABADO 2 TORNILLOS

Material: Aluminio

Acabado: /6 /88 /97

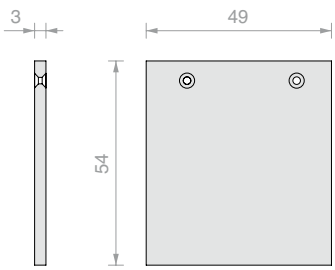

Art.	Cant.
LM54049TP32	1 Ud.

TAPA DE ACABADO 3 TORNILLOS

Material: Aluminio

Acabado: /6 /88 /97

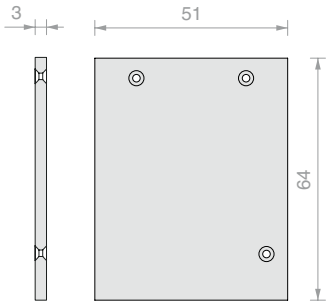

Art.	Cant.
LM64051TP33	1 Ud.

TAPA DE ACABADO 3 TORNILLOS

Material: Aluminio

Acabado: /6 /88 /97

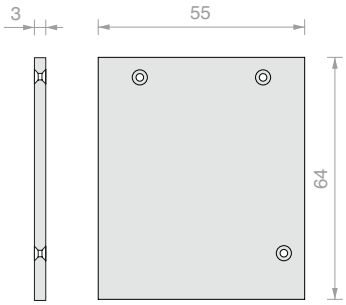

Art.	Cant.
LM64055TP33	1 Ud.

TAPA DE ACABADO 2 TORNILLOS

Material: Aluminio

Acabado: /6 /88 /97

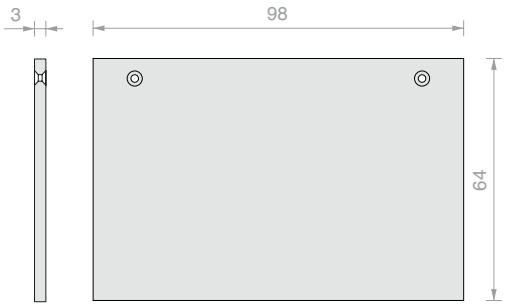

Art.	Cant.
LM64098TP33	1 Ud.

TAPA DE ACABADO 2 TORNILLOS

Material: Aluminio

Acabado: /6 /88 /97

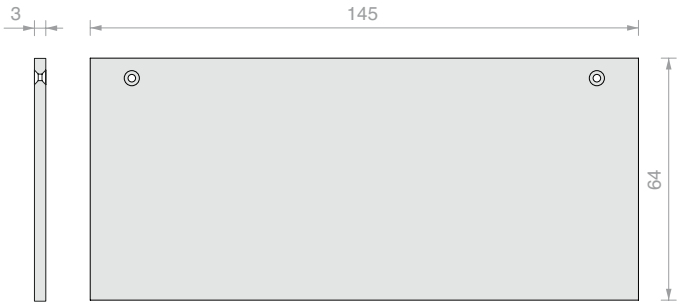

Art.	Cant.
LM64145TP33	1 Ud.

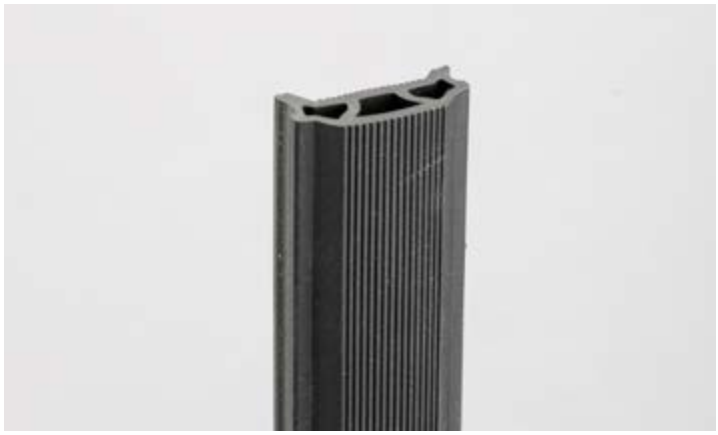

JUNTA DE TOPE

Material: TPE

Acabado: /6

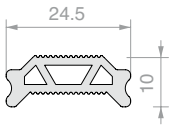

Art.	Longitud	Cant.
GB01.30	**3000** mm	1 Ud.

JUNTA DE LABIO DE ESTANQUEIDAD

Material: TPE

Color: Transparente

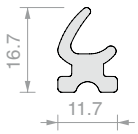

Art.	Longitud	Cant.
REGTERGUA	**3000** mm	1 Ud.

JUNTA DE GLOBO DE ESTANQUEIDAD

Material: TPE

Acabado: /6

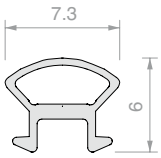

Art.	Cant.
GP77	1 m

KIT DE INSTALACIÓN HOJA INDIVIDUAL LMINT.ME.222

Art.	Cant.
LMINT-AM11	1 Ud.

TORNILLO DE CONEXIÓN PARA TRAVESAÑOS Y MONTANTES

Material: acero cincado

Art.	Medidas	Cant.
VIT7981-4.8X38-ZN	**4.8** x **38** mm	1 Ud.
VIT7981-4.8X60-ZN	**4.8** x **60** mm	1 Ud.

CARRO CON TORNILLO Y TUERCA

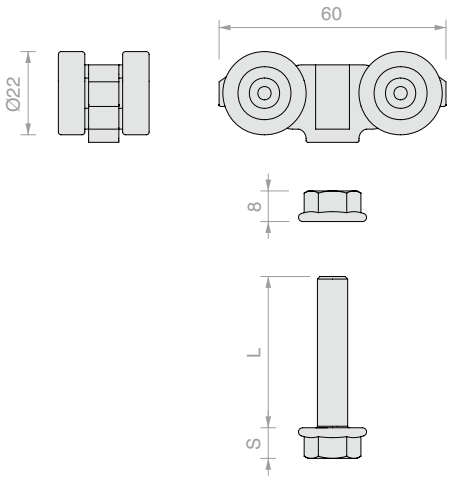

Art.	L	S	Para pinzas	Cant.
CARVIT8X50-A2	**50** mm	**8** mm	CERPOS514	1 Ud.
CARVIT8X40-A2	**40** mm	**8** mm	CERPOS514	1 Ud.
057.3114.071	**32** mm	**5** mm	CERPOS170	1 Ud.

STOP CON TOPE

Material: ABS

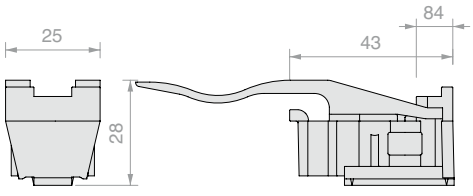

Art.	Cant.
057.3073.072	1 Ud.

STOP SIN TOPE

Material: ABS

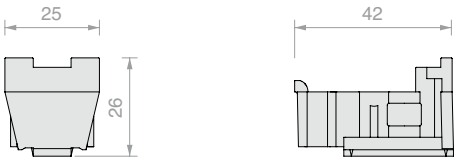

Art.	Cant.
057.3073.071	1 Ud.

AMORTIGUADOR SOFTBREAK

Material: ABS, zamak y acero

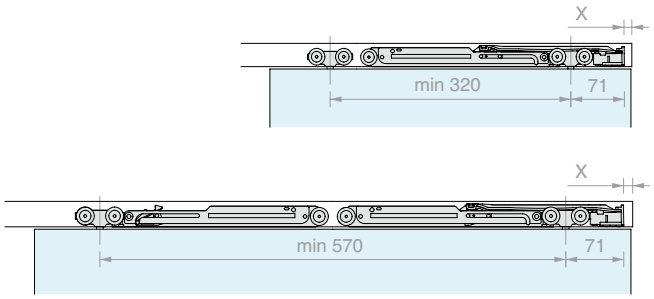

Art.	Capacidad de carga	Cant.
042.3102.072	De **20** a **60** kg	1 Ud.
042.3102.071	De **61** a **100** kg	1 Ud.

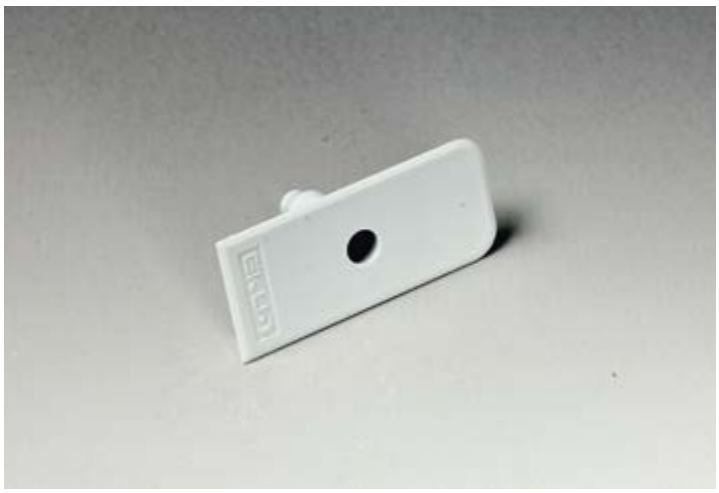

TAPARANURA

Material: ABS

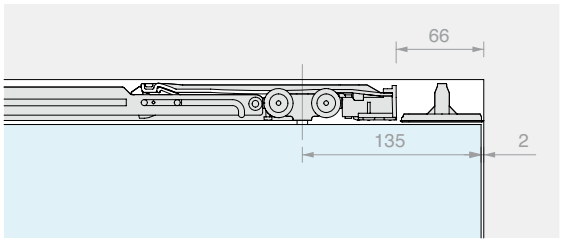

Art.	Cant.
042.3114.071	1 Ud.

MECANIZADO PARA RANURA EN PERFIL

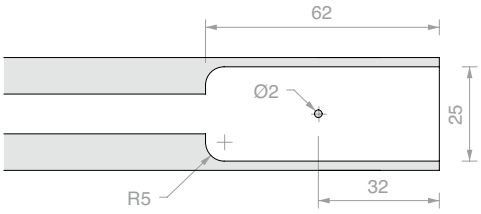

Art.	Cant.
LMTAS	1 Ud.

KIT SINCRONISMO PARA 2 HOJAS EN LÍNEA CON GUÍAS EN SUELO

Art.	Cant.
LMSIN-2AC11	1 Ud.

KIT SINCRONISMO PARA 2 HOJAS ARRASTRADAS CON GUÍA EN SUELO

Art.	Cant.
LMSIN-2AT21	1 Ud.

KIT SINCRONISMO PARA 3 HOJAS ARRASTRADAS CON GUÍA EN SUELO

Art.	Cant.
LMSIN-3AT31	1 Ud.

GUÍA EN SUELO

Material: POM, ABS y acero

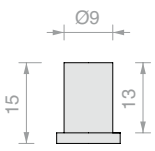

Art.	Cant.
LMINT-GT915	1 Ud.

MANILLA

Material: Aluminio

Acabado: /88 /97 /R2

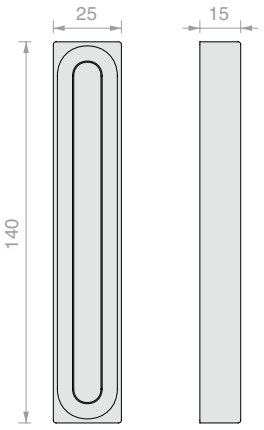

Art.	Cant.
MFM14025	1 Ud.

MANILLA EN «C»

Material: Aluminio

Acabado: /88 /97 /R2

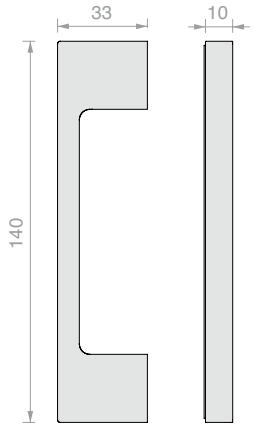

Art.	Cant.
HAND32140VHB	1 Ud.

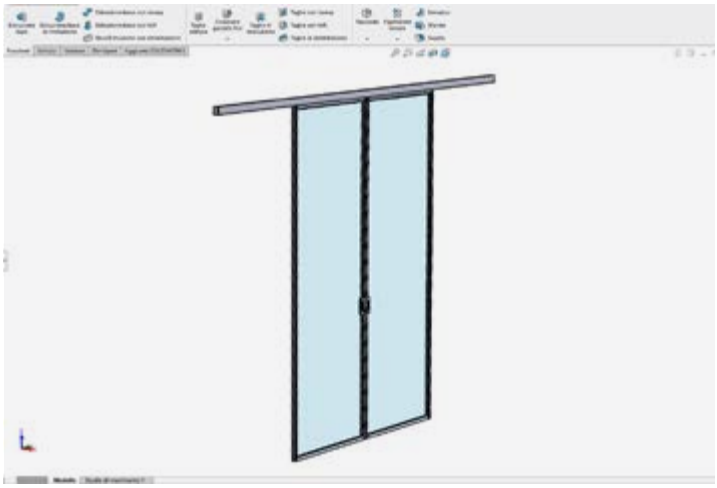

CÁLCULO Y CORTE A MEDIDA SISTEMA COMPLETO ENMARCADO

Art.	Cant.
LMTCUT	1 Ud.

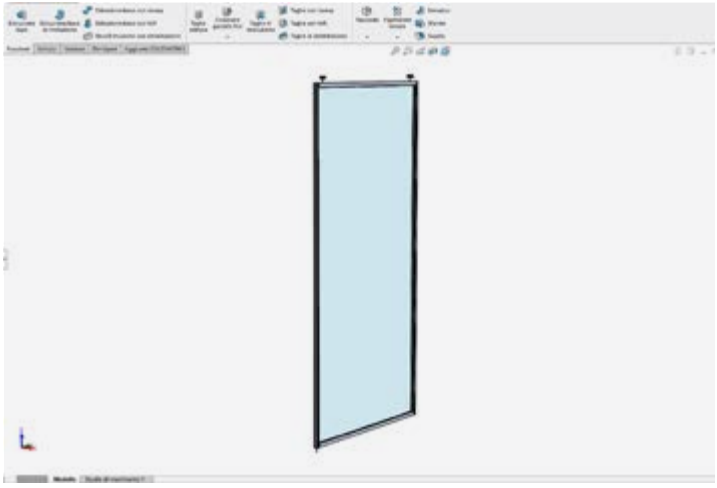

CÁLCULO Y CORTE A MEDIDA HOJA INDIVIDUAL ENMARCADA

Art.	Cant.
LMTCUTDR	1 Ud.

LM PORTA PRO

Design

Esencial, evolucionado, sorprendente
LM PORTA PRO es un sistema deslizante que combina **diseño limpio, versatilidad proyectual y alto rendimiento técnico**.
Sus líneas cuadradas, proporciones armoniosas y perfiles optimizados se integran perfectamente en cualquier entorno, dando vida a una solución elegante y contemporáneo.

El corazón del sistema son un **perfil compacto de 62 x 64 mm** y una **nueva abrazadera íntegramente en aluminio**, diseñados para garantizar fiabilidad y durabilidad. ¿El resultado? **Rendimiento probado hasta 45.000 ciclos de apertura y cierre**, para uso intensivo y siempre fluido.

La identidad de LM PORTA sigue siendo claramente reconocible:
Fijación a pared o techo
Configuraciones con o sin vidrio fijo
Un solo amortiguador por puerta que garantiza un movimiento suave y silencioso, tanto en la apertura como en el cierre.

LM PORTA PRO
El sistema completo, diseñado para durar.

/6
Negro opaco

/88
Aluminio símil-inox satinado

/97
Aluminio opaco

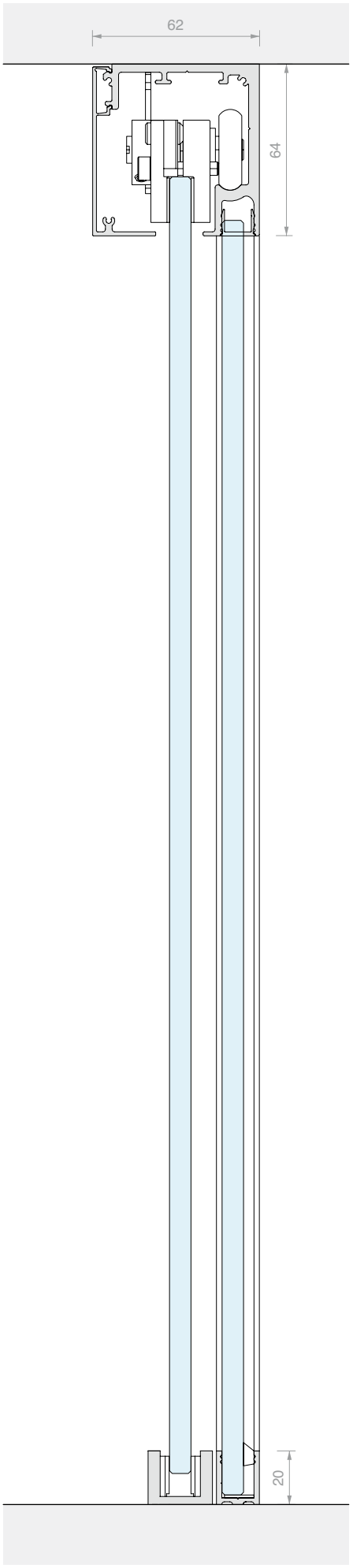

Probado según UNI EN 1527

- Puertas de 100 kg más de **45.000 ciclos**
- Slam test **GRADO 3** (grado máximo)
- Carga horizontal **GRADO 3** (grado máximo)
- Pasa la prueba de sobrecarga de más de **200 kg**.

LM PORTA PRO

Características técnicas

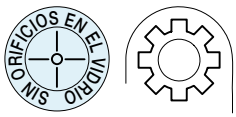

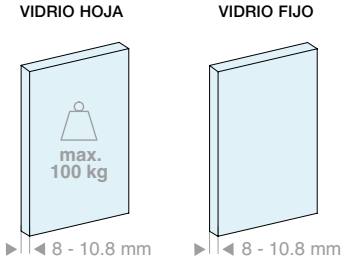

2 tipos de instalación

Techo

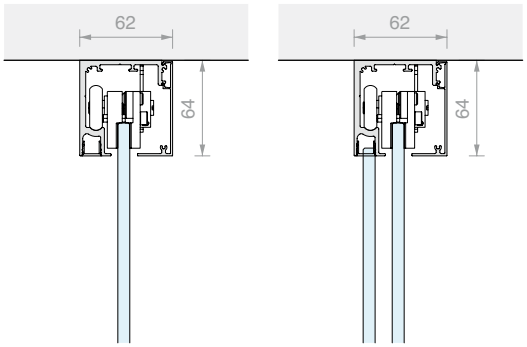

vía | 1 vía + fijo

Pared

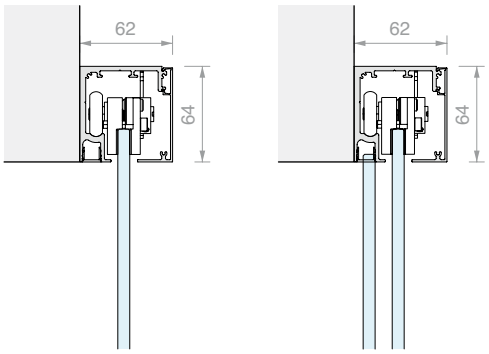

vía | 1 vía + fijo

cubierta h = 63mm

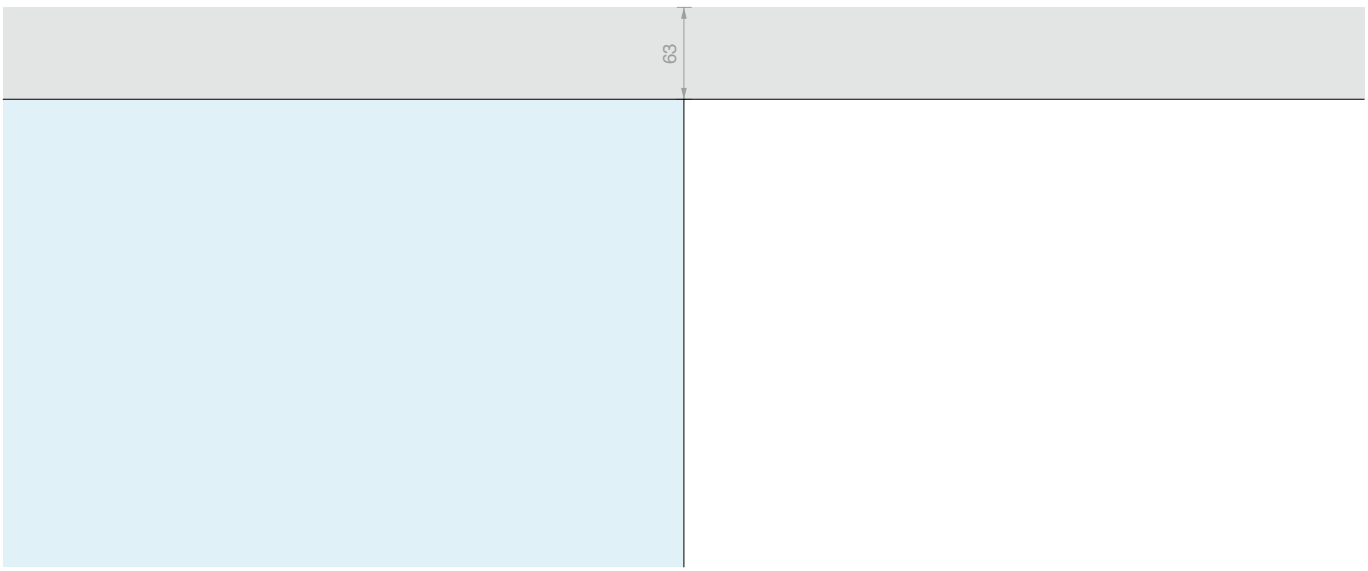

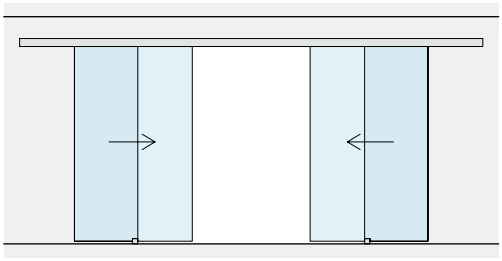

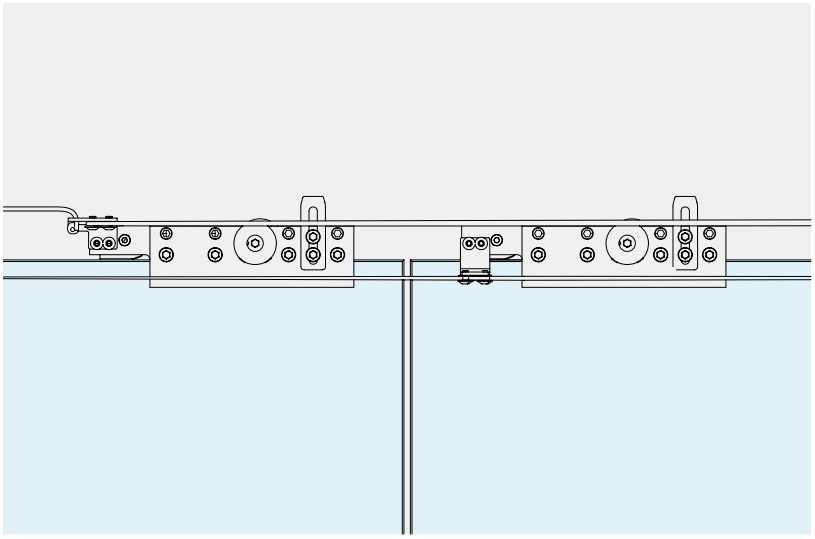

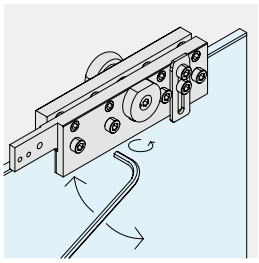

REGULACIÓN DE LA HOJA
Se puede ajustar la altura de cada carro individual para registrar la posición de la hoja en ±3 mm.

SINCRONISMO
Hay accesorios disponibles para la sincronización simultánea de 2 hojas móviles.

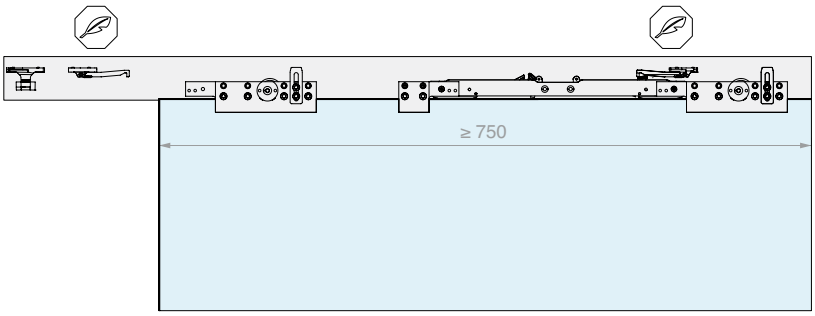

SOFT CLOSE
El uso de un solo amortiguador permite una apertura y un cierre controlados y suaves.

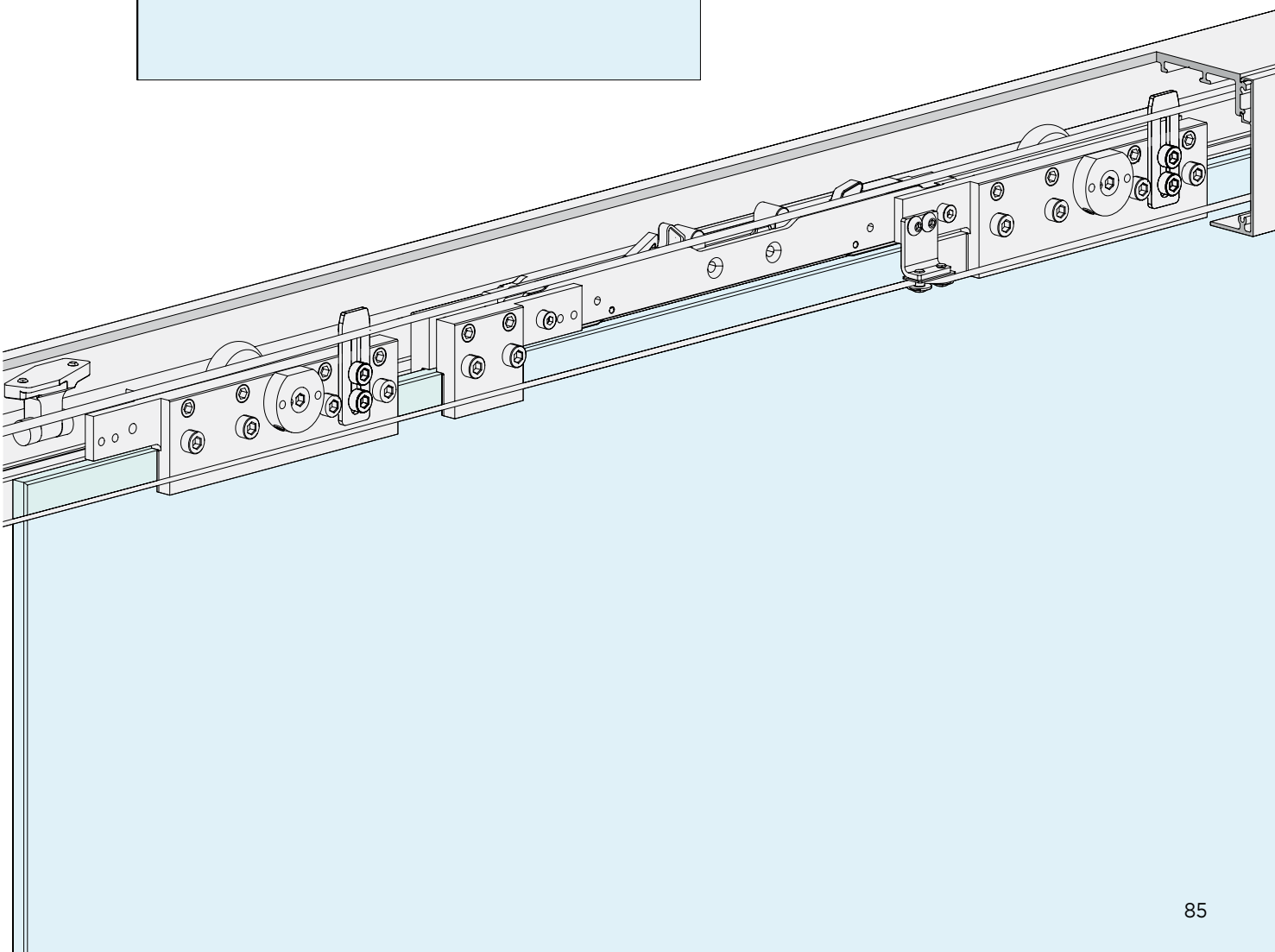

LM PORTA PRO

Kit

INSTALACIÓN DE TECHO

HOJAS MÓVILES

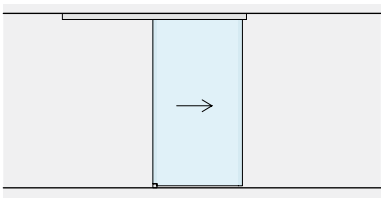

Pág. 90

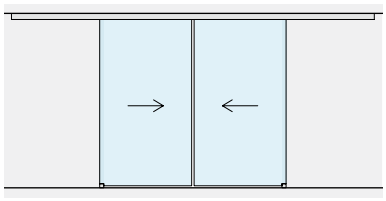

Pág. 94

HOJAS MÓVILES
CON VIDRIOS FIJOS

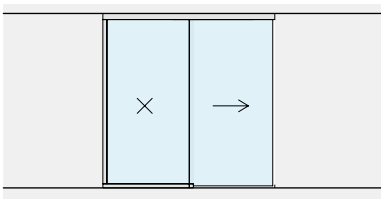

Pág. 98

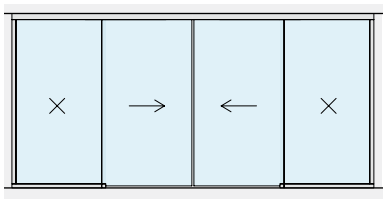

Pág. 102

INSTALACIÓN A PARED

HOJAS MÓVILES

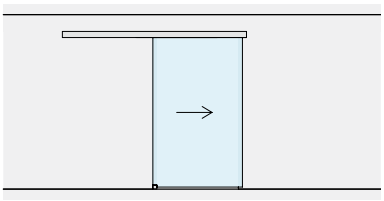

Pág. 106

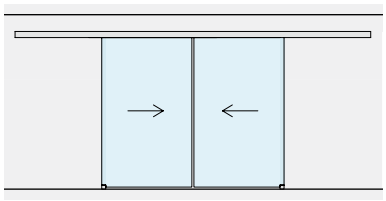

Pág. 110

HOJAS MÓVILES
CON VIDRIOS FIJOS

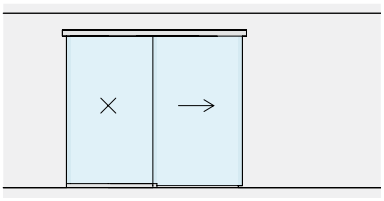

Pág. 114

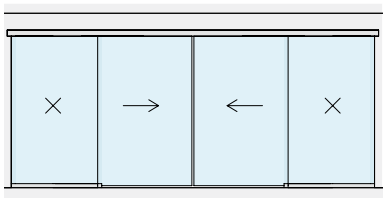

Pág. 118

KIT CORREDERA FIJACIÓN DE TECHO HOJA SIMPLE

Material: Aluminio
Acabado: /6 /88 /97

SIN ORIFICIOS EN EL VIDRIO

MEDIDAS DEL VANO

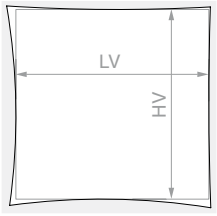

HV máx.: **3000** mm

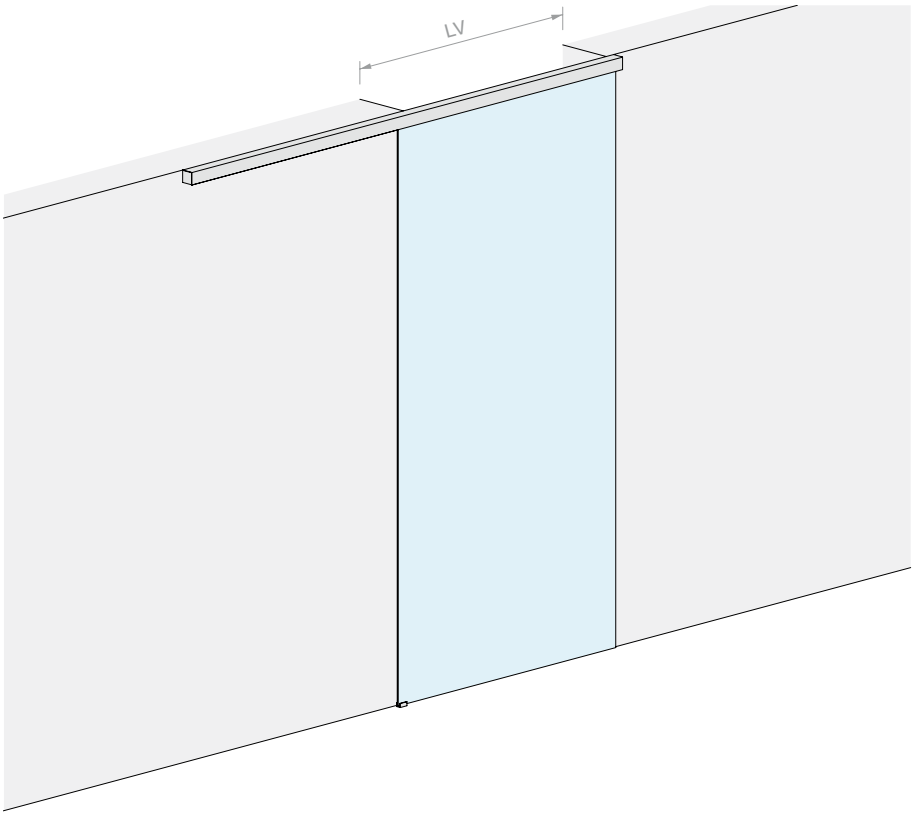

VIDRIO HOJA

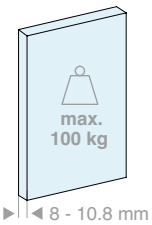

VIDRIO HOJA

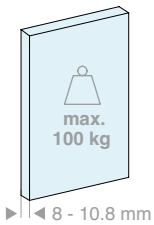

Kit formado por:

Art.	Descripción	Cant.
LM5864S.200	Riel fijación de techo	1 Ud.
LM0064CP.200	Cubierta para riel	1 Ud.
LMC13.200	Perfil de acabado	1 Ud.
LM63061TP33	Tapa de acabado	2 Uds.
CERPOS162	Pinza	2 Uds.
LMPS-STP55	Stop sin tope	2 Uds.
LMGF	Guía inferior	1 Ud.
Opcional		
LMDMP070ZKIT	Kit amortiguador de doble acción 40-70 kg	1 Ud.
LMDMP100ZKIT	Kit amortiguador de doble acción 70-100 kg	1 Ud.

Kit formado por:

Art.	Descripción	Cant.
LM5864S.300	Riel fijación de techo	1 Ud.
LM0064CP.300	Cubierta para riel	1 Ud.
LMC13.300	Perfil de acabado	1 Ud.
LM63061TP33	Tapa de acabado	2 Uds.
CERPOS162	Pinza	2 Uds.
LMPS-STP55	Stop sin tope	2 Uds.
LMGF	Guía inferior	1 Ud.
Opcional		
LMDMP070ZKIT	Kit amortiguador de doble acción 40-70 kg	1 Ud.
LMDMP100ZKIT	Kit amortiguador de doble acción 70-100 kg	1 Ud.

Art.	LV máx.:	Cant.
LMP6511P.200	**920** mm	1 Ud.

Art.	LV máx.:	Cant.
LMP6511P.300	**1420** mm	1 Ud.

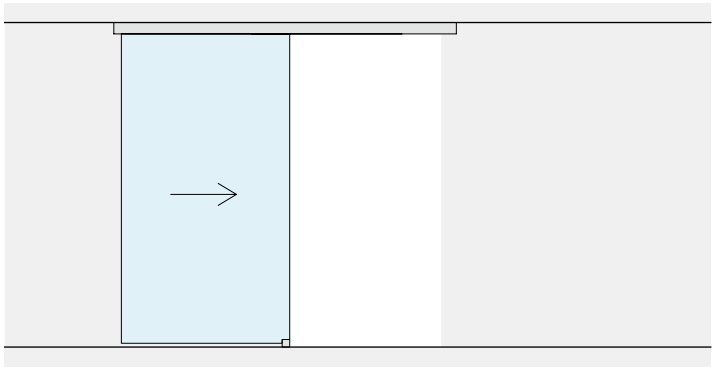

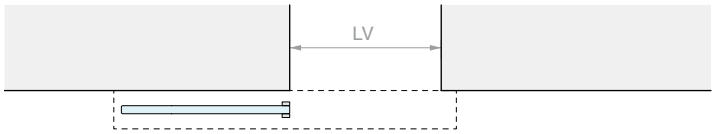
LV

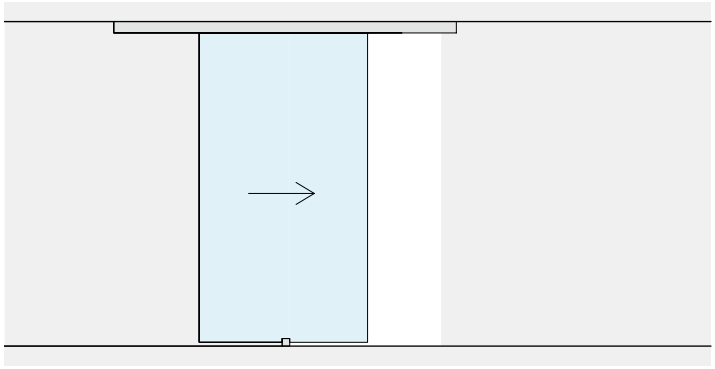

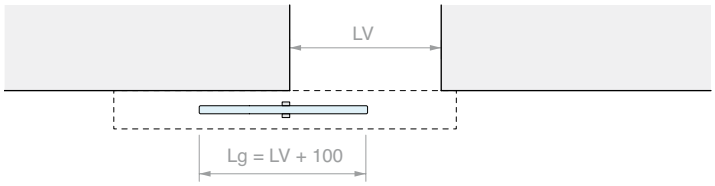
LV
Lg = LV + 100

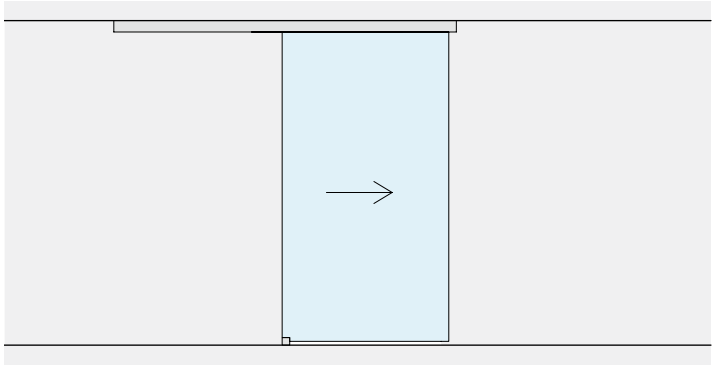

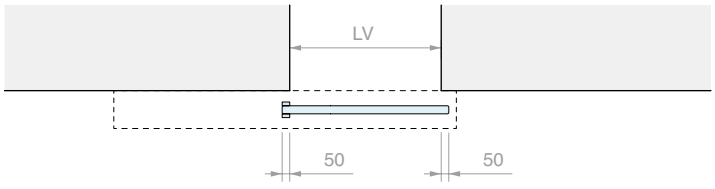
LV
50
50

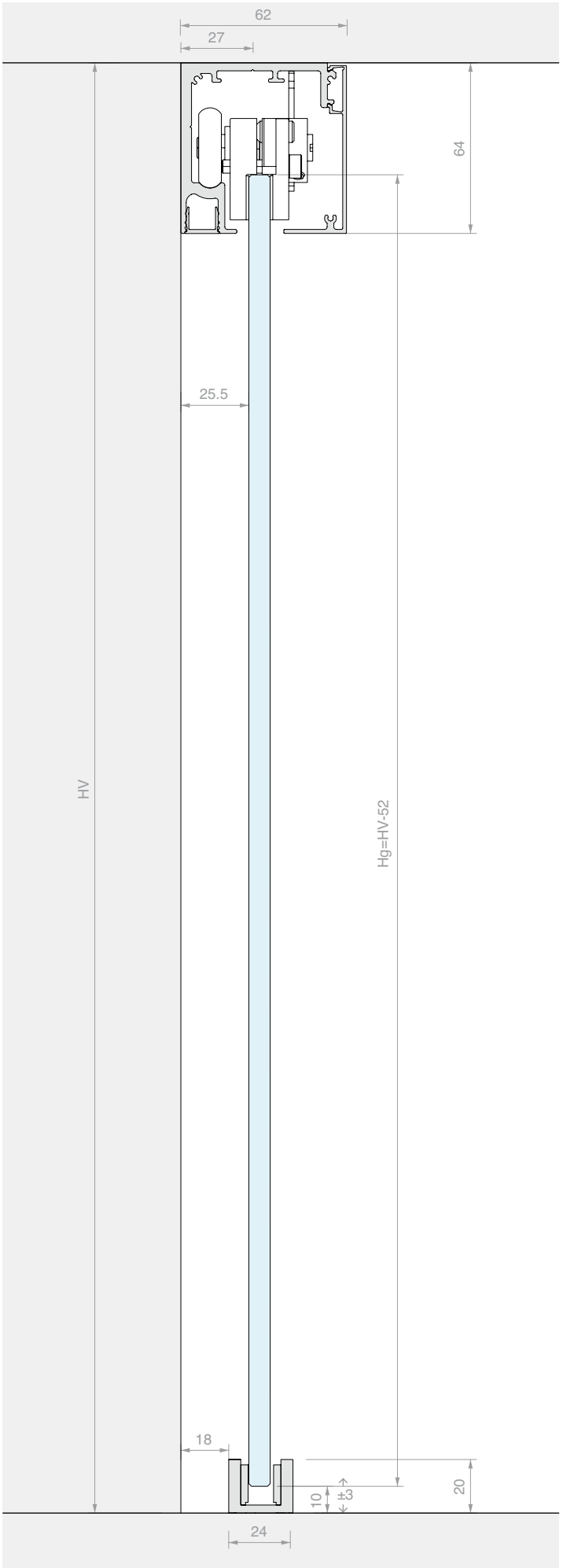
62
27
64
25.5
HV
Hg=HV-52
18
10
±3
20
24

LIGHT

KIT CORREDERA FIJACIÓN DE TECHO DOBLE HOJA SINCRONIZADA

Material: Aluminio
Acabado: /6 /88 /97

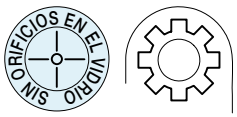

MEDIDAS DEL VANO

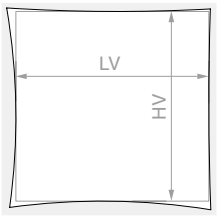

HV máx.: **3000** mm

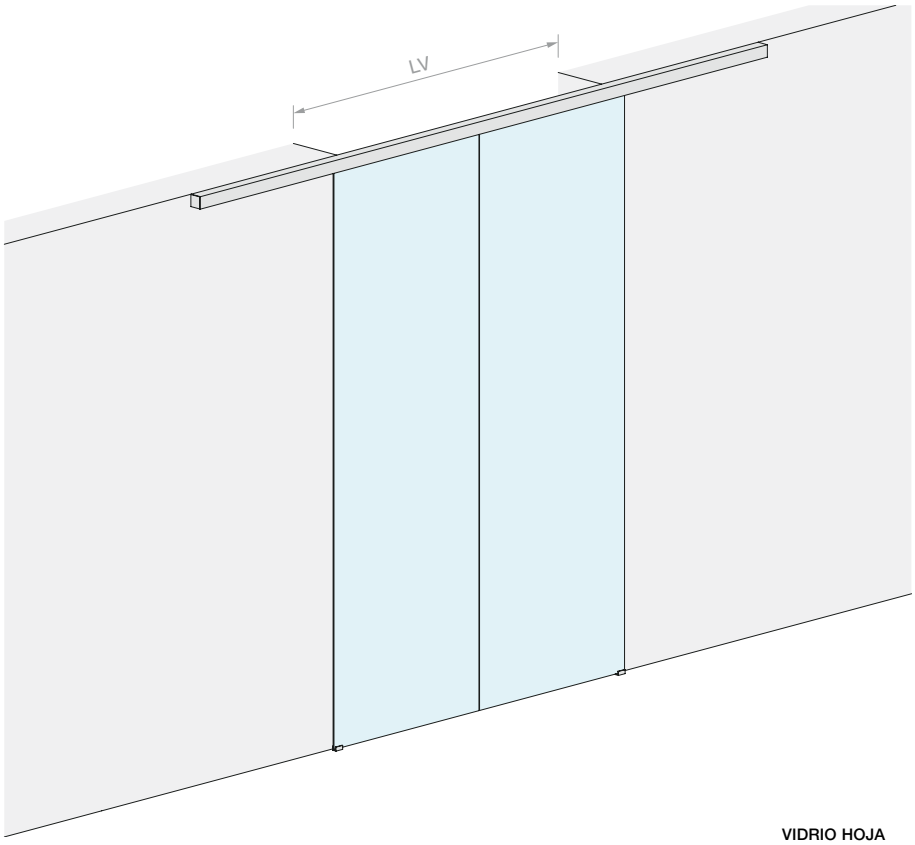

VIDRIO HOJA

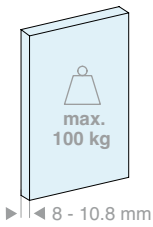

Kit formado por:

Art.	Descripción	Cant.
LM5864S.400	Riel fijación de techo	1 Ud.
LM0064CP.400	Cubierta para riel	1 Ud.
LMC13.200	Perfil de acabado	2 Uds.
LM63061TP33	Tapa de acabado	2 Uds.
CERPOS162	Pinza	4 Uds.
LMPS-STP55	Stop sin tope	4 Uds.
LMGF	Guía inferior	2 Uds.
LMSIN-AC55	Kit de sincronismo	1 Ud.

Opcional

LMDMP100ZKIT	Kit amortiguador de doble acción 35-50 kg	1 Ud.

Art.	LV máx.:	Cant.
LMP6511CP.400	**1940** mm	1 Ud.

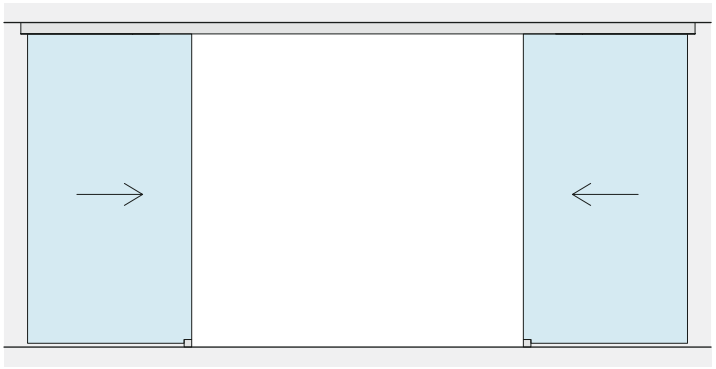

LV

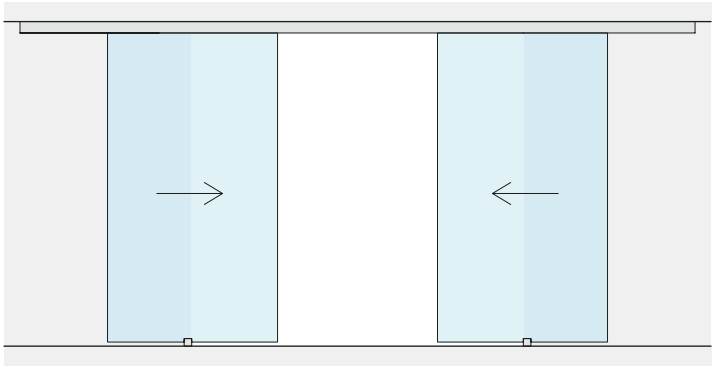

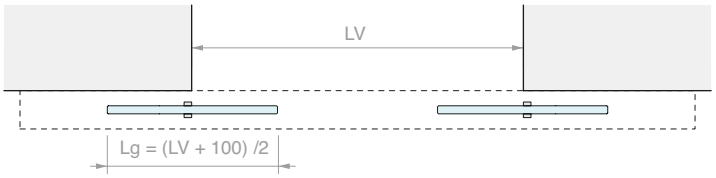
LV
Lg = (LV + 100) /2

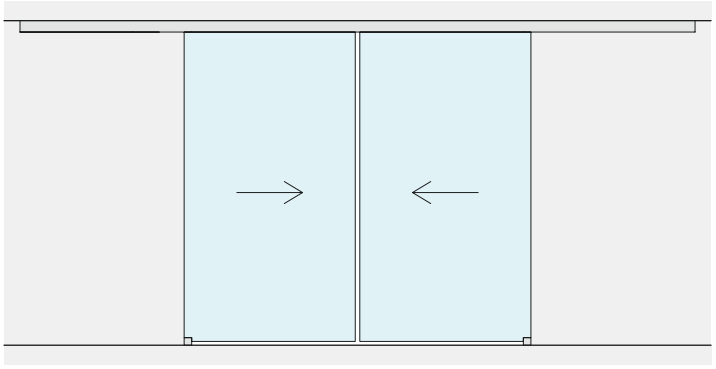

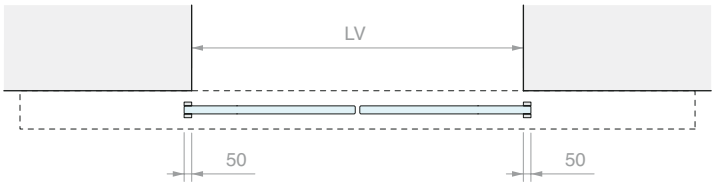
LV
50
50

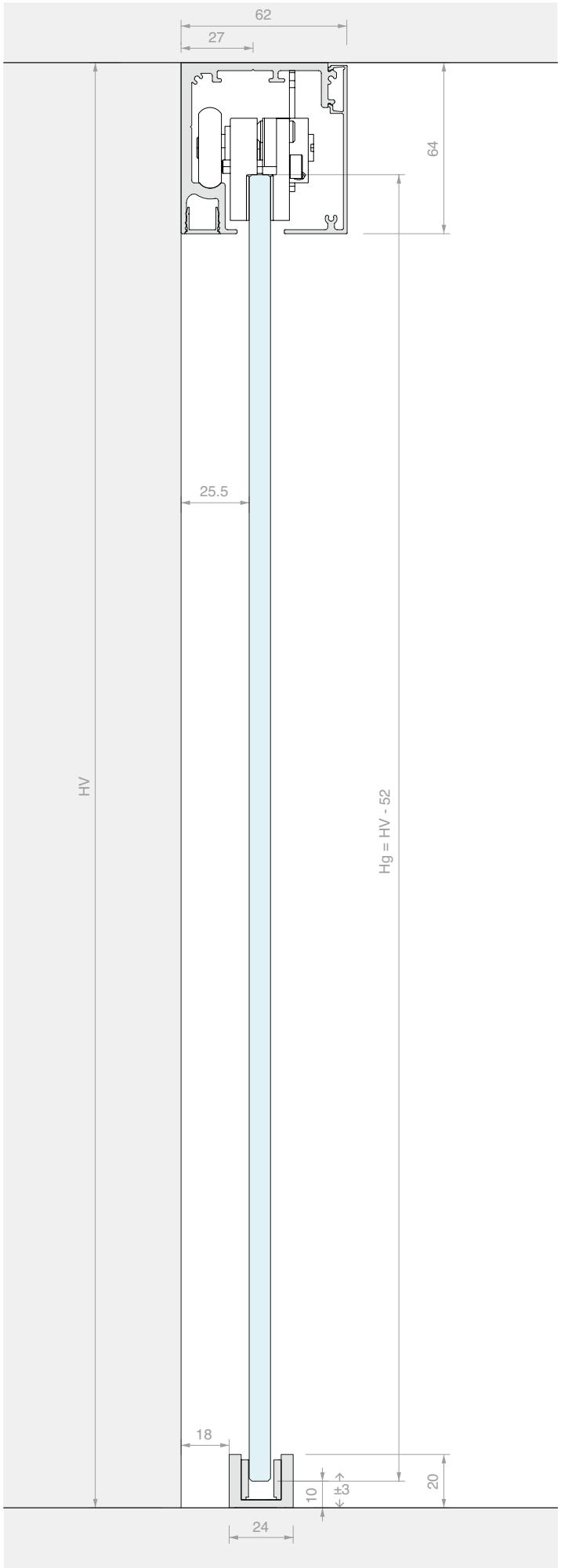
62
27
64
25.5
HV
Hg = HV - 52
18
10
±3
20
24

KIT CORREDERA FIJACIÓN DE TECHO HOJA INDIVIDUAL Y VIDRIO FIJO

Material: Aluminio
Acabado: /6 /88 /97

MEDIDAS DEL VANO

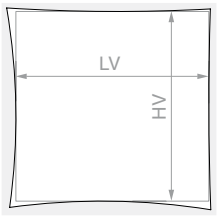

HV máx.: **3000** mm

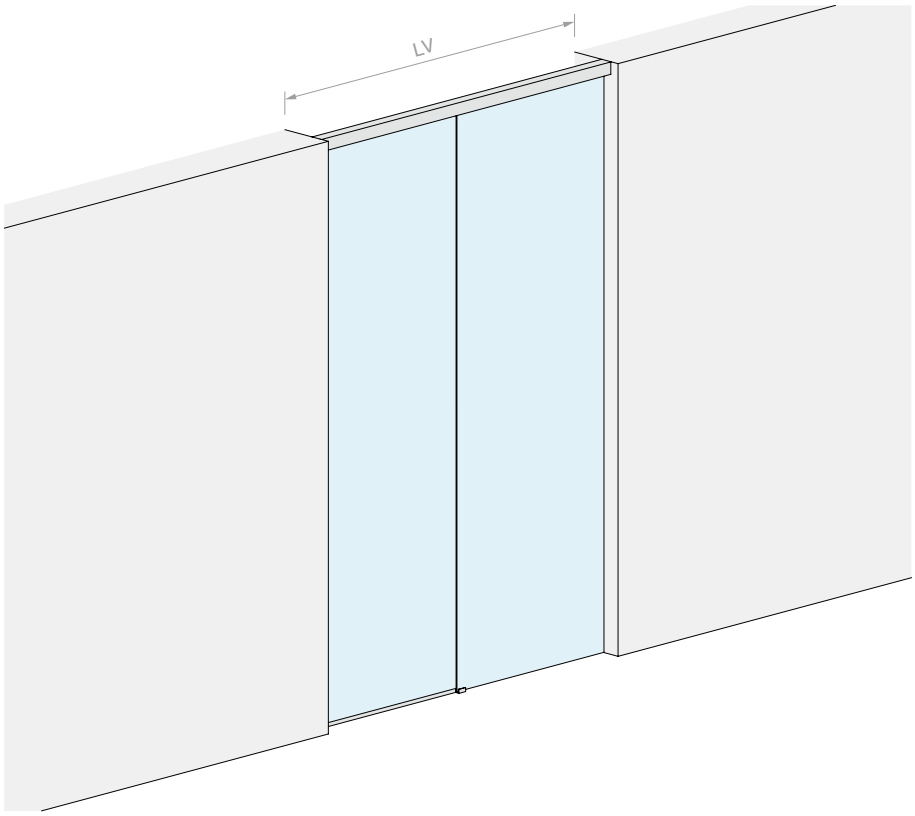

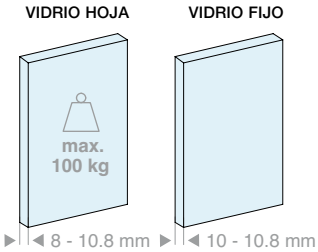

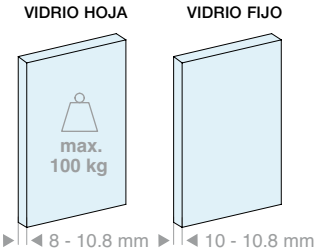

Kit formado por:

Art.	Descripción	Cant.
LM5864S.200	Riel fijación de techo	1 Ud.
LM0064CP.200	Cubierta para riel	1 Ud.
LMC13.100	Perfil de acabado	1 Ud.
LMU20.300	Perfil en «U»	1 Ud.
LMU20.150	Perfil en «U»	1 Ud.
LMU20TP	Tapa de acabado	1 Ud.
CERPOS162	Pinza	2 Uds.
LMPS-STP55	Stop sin tope	2 Uds.
GTUP2	Junta junquillo	5 m
LMGF	Guía inferior	1 Ud.

Opcional

LMDMP070ZKIT	Kit amortiguador de doble acción 40-70 kg	1 Ud.
LMDMP100ZKIT	Kit amortiguador de doble acción 70-100 kg	1 Ud.

Art.	LV máx.:	Cant.
LMP6511FP.200	**2000** mm	1 Ud.

Kit formado por:

Art.	Descripción	Cant.
LM5864S.300	Riel fijación de techo	1 Ud.
LM0064CP.300	Cubierta para riel	1 Ud.
LMC13.200	Perfil de acabado	1 Ud.
LMU20.300	Perfil en «U»	2 Uds.
LMU20TP	Tapa de acabado	1 Ud.
CERPOS162	Pinza	2 Uds.
LMPS-STP55	Stop sin tope	2 Uds.
GTUP2	Junta junquillo	5 m
LMGF	Guía inferior	1 Ud.

Opcional

LMDMP070ZKIT	Kit amortiguador de doble acción 40-70 kg	1 Ud.
LMDMP100ZKIT	Kit amortiguador de doble acción 70-100 kg	1 Ud.

Art.	LV máx.:	Cant.
LMP6511FP.300	**3000** mm	1 Ud.

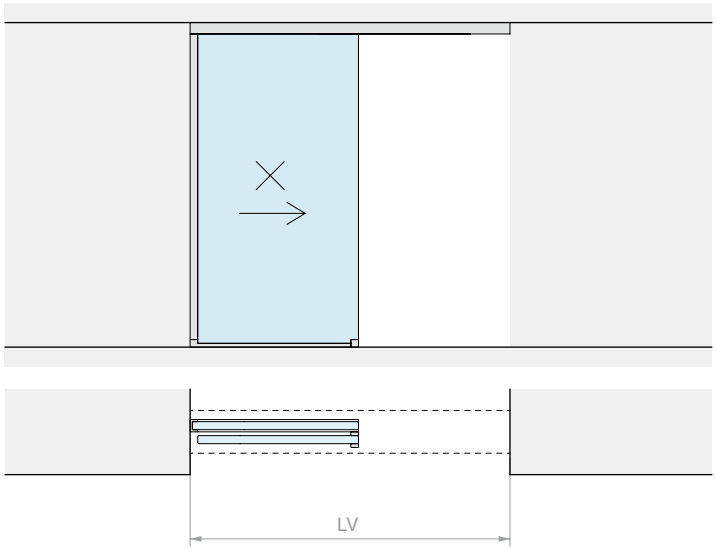
LV

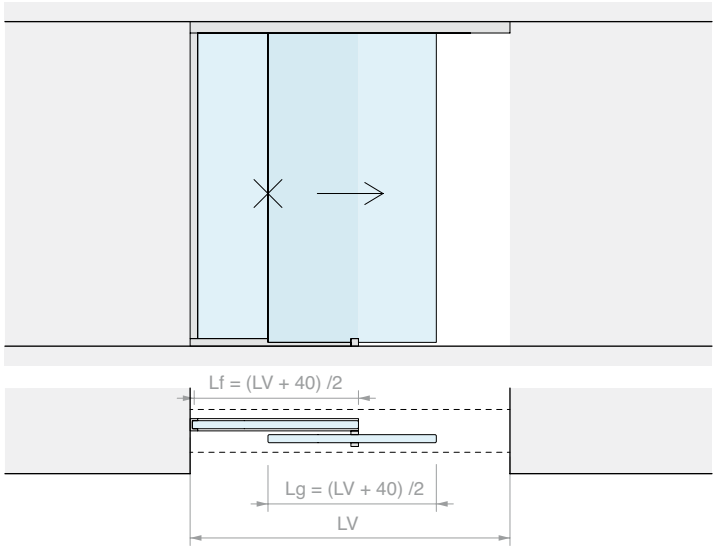
Lf = (LV + 40) /2
Lg = (LV + 40) /2
LV

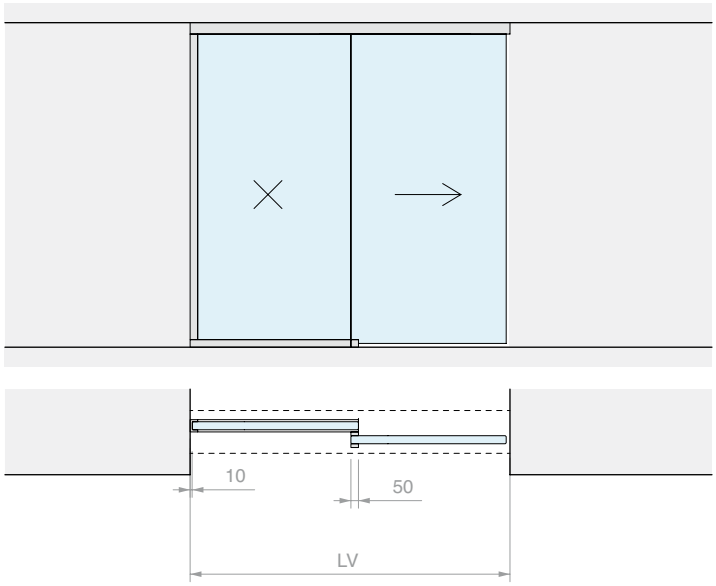
10
50
LV

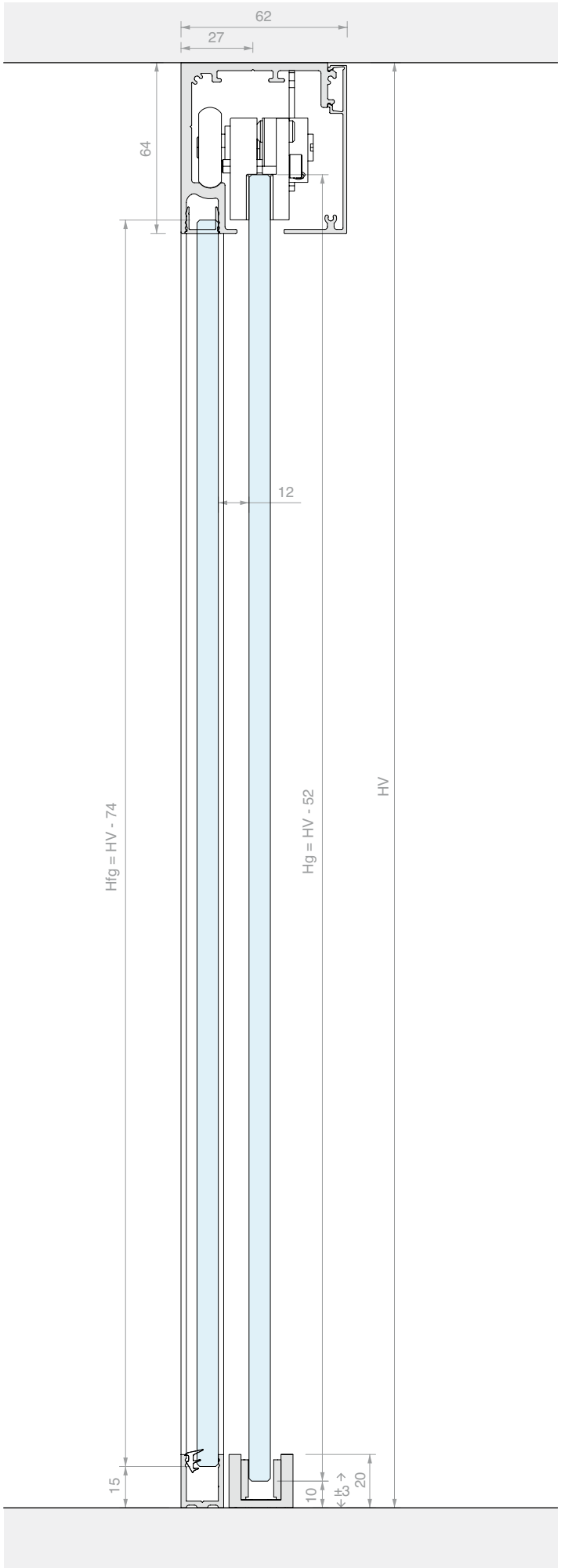
62
27
64
12
Hfg = HV - 74
Hg = HV - 52
HV
15
10
20

KIT CORREDERA FIJACIÓN DE TECHO
HOJA DOBLE SINCRONIZADA Y DOBLE VIDRIO FIJO

Material: Aluminio
Acabado: /6 /88 /97

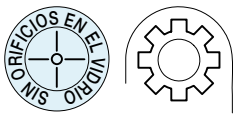

MEDIDAS DEL VANO

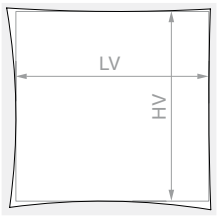

HV máx.: **3000** mm

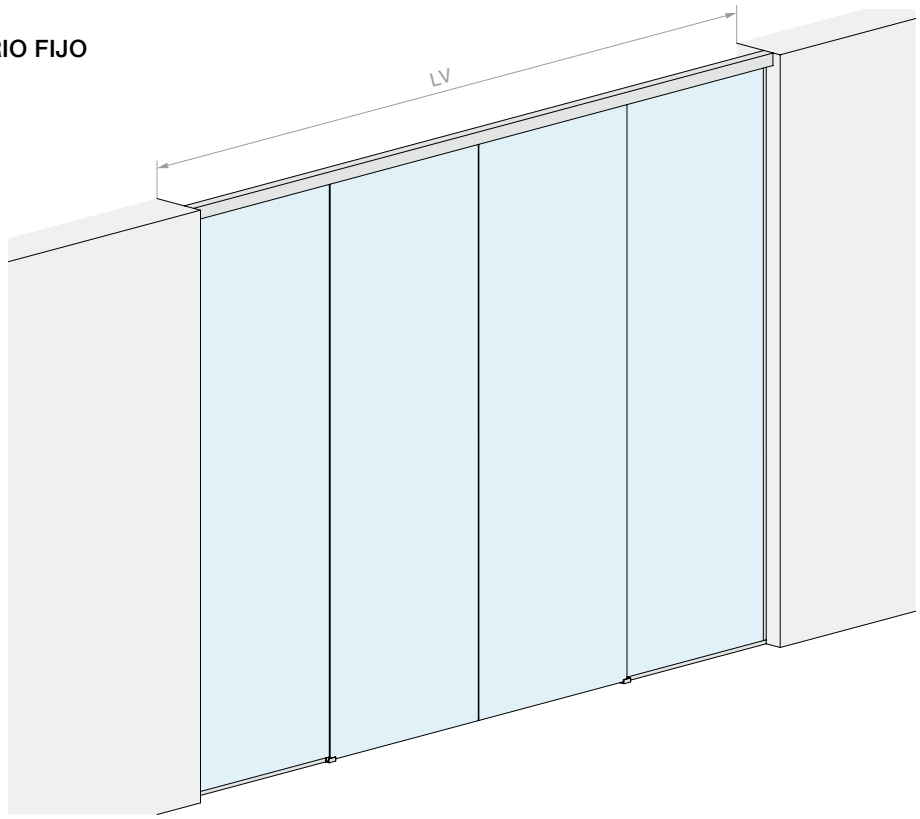

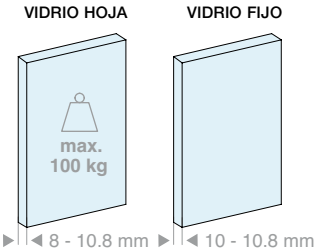

Kit formado por:

Art.	Descripción	Cant.
LM5864S.400	Riel fijación de techo	1 Ud.
LM0064CP.400	Cubierta para riel	1 Ud.
LMC13.200	Perfil de acabado	1 Ud.
LMU20.300	Perfil en «U»	2 Uds.
LMU20.150	Perfil en «U»	2 Uds.
LMU20TP	Tapa de acabado	2 Uds.
CERPOS162	Pinza	4 Uds.
LMPS-STP55	Stop sin tope	4 Uds.
GTUP2	Junta junquillo	10 m
LMGF	Guía inferior	2 Uds.
LMSIN-AC55	Kit de sincronismo	1 Ud.

Opcional

LMDMP100ZKIT	Kit amortiguador de doble acción 35-50 kg	1 Ud.

Art.	LV máx.:	Cant.
LMP6511CFP.400	**4000** mm	1 Ud.

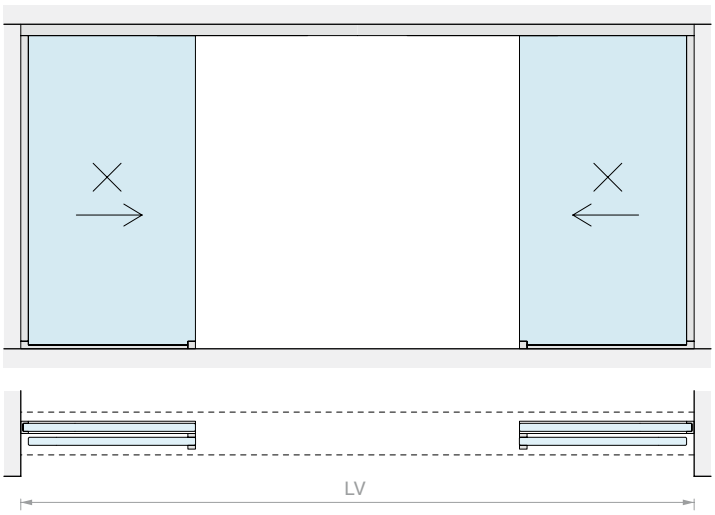
LV

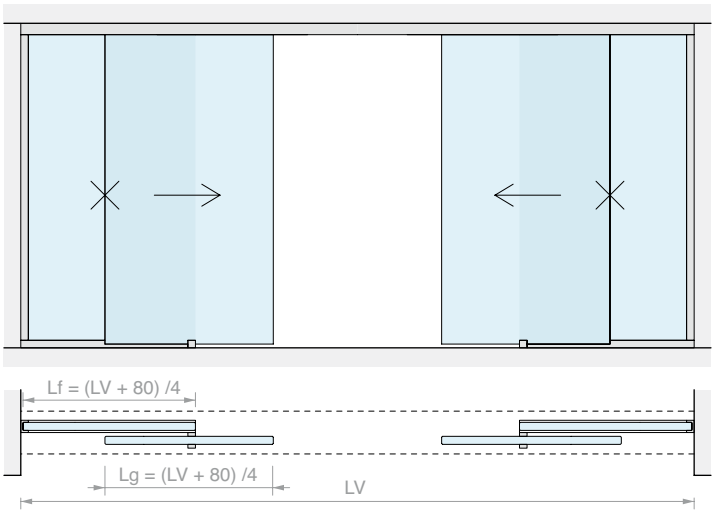
Lf = (LV + 80) /4
Lg = (LV + 80) /4
LV

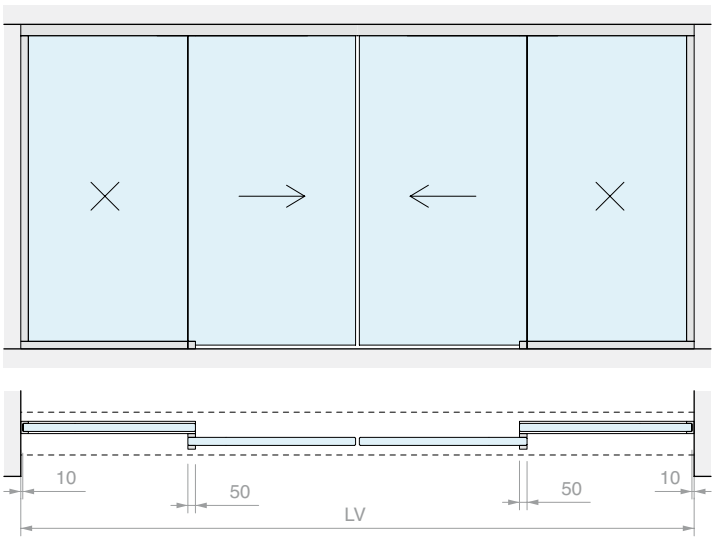
10
50
50
10
LV

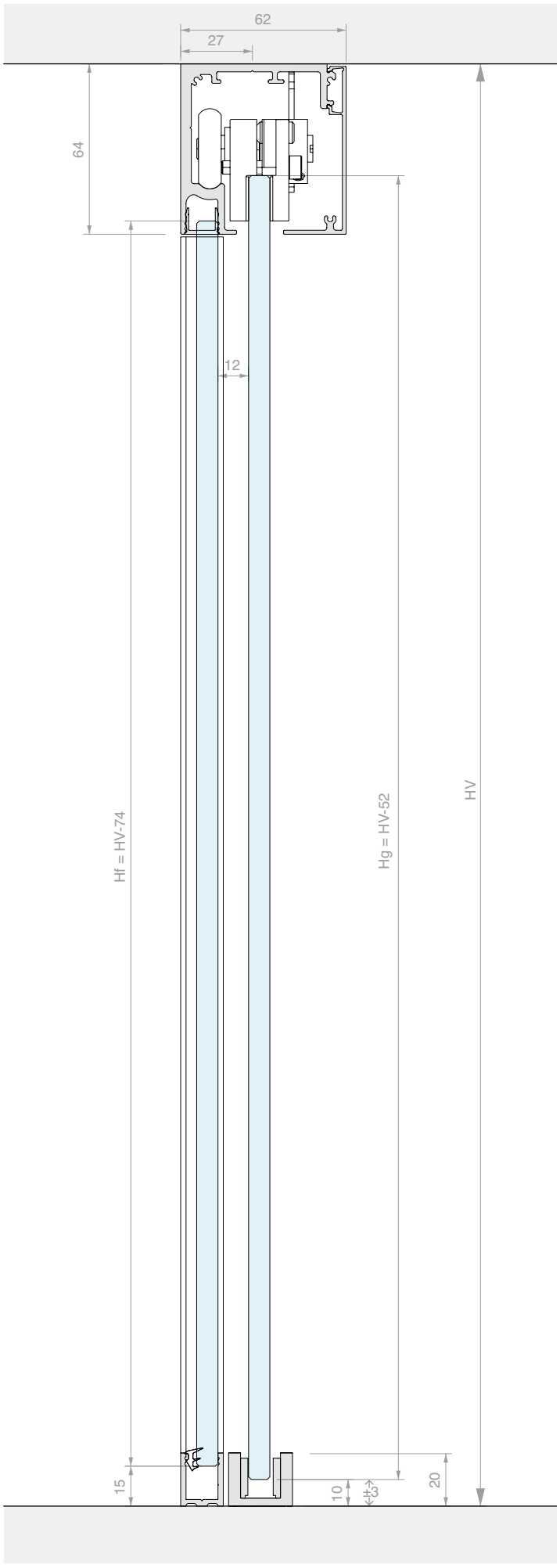
62
27
64
12
Hf = HV-74
Hg = HV-52
HV
15
10
±3
20

KIT CORREDERA FIJACIÓN A PARED
HOJA INDIVIDUAL

Material: Aluminio
Acabado: /6 /88 /97

SIN ORIFICIOS EN EL VIDRIO

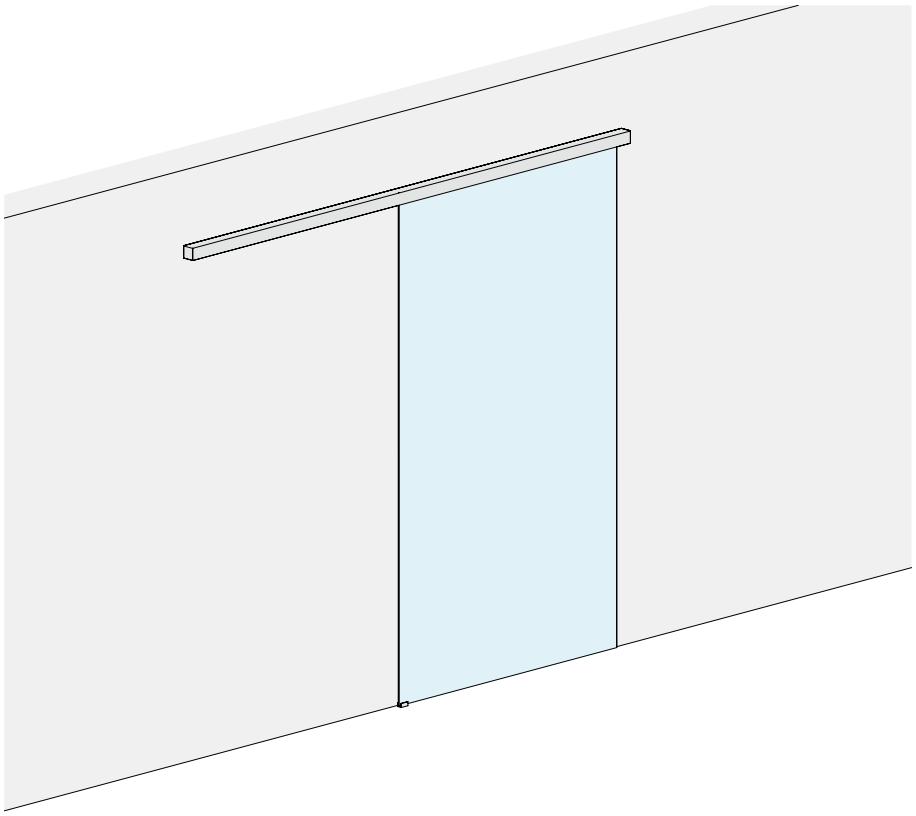

MEDIDAS DEL VANO

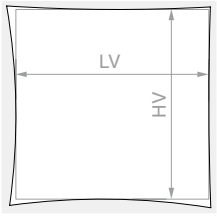

HV máx.: **3000** mm

VIDRIO HOJA

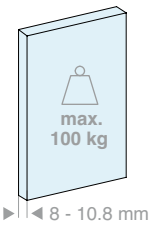

VIDRIO HOJA

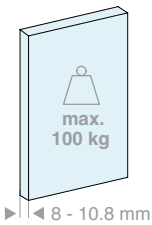

Kit formado por:

Art.	Descripción	Cant.
LM5864P.200	Riel fijación a pared	1 Ud.
LM0064CP.200	Cubierta para riel	1 Ud.
LMC13.200	Perfil de acabado	1 Ud.
LM63061TP33	Tapa de acabado	2 Uds.
CERPOS162	Pinza	2 Uds.
LMPS-STP55	Stop sin tope	2 Uds.
LMGF	Guía inferior	1 Ud.

Opcional

LMDMP070ZKIT	Kit amortiguador de doble acción 40-70 kg	1 Ud.
LMDMP100ZKIT	Kit amortiguador de doble acción 70-100 kg	1 Ud.

Kit formado por:

Art.	Descripción	Cant.
LM5864P.300	Riel fijación a pared	1 Ud.
LM0064CP.300	Cubierta para riel	1 Ud.
LMC13.300	Perfil de acabado	1 Ud.
LM63061TP33	Tapa de acabado	2 Uds.
CERPOS162	Pinza	2 Uds.
LMPS-STP55	Stop sin tope	2 Uds.
LMGF	Guía inferior	1 Ud.

Opcional

LMDMP070ZKIT	Kit amortiguador de doble acción 40-70 kg	1 Ud.
LMDMP100ZKIT	Kit amortiguador de doble acción 70-100 kg	1 Ud.

Art.	LV máx.:	Cant.
LMP6521P.200	**920** mm	1 Ud.

Art.	LV máx.:	Cant.
LMP6521P.300	**1420** mm	1 Ud.

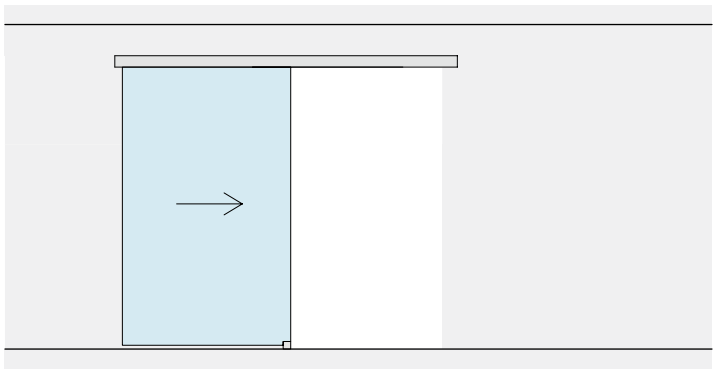

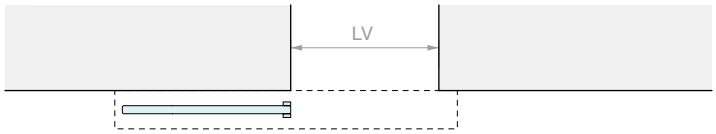
LV

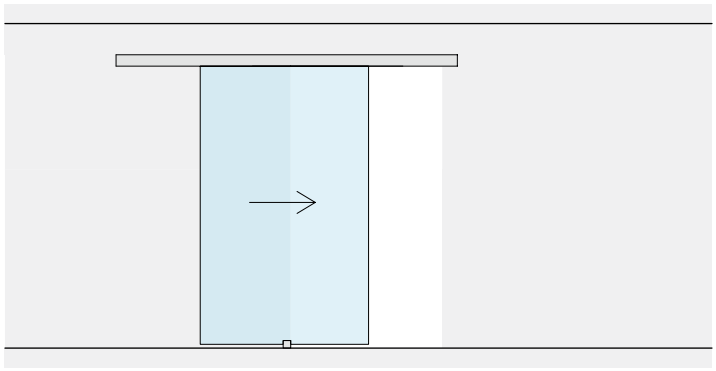

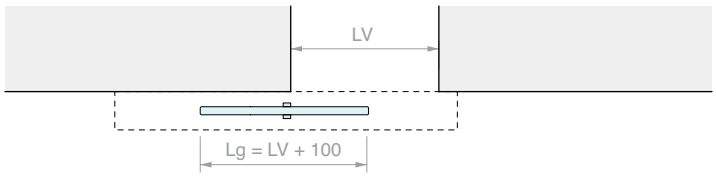
LV
Lg = LV + 100

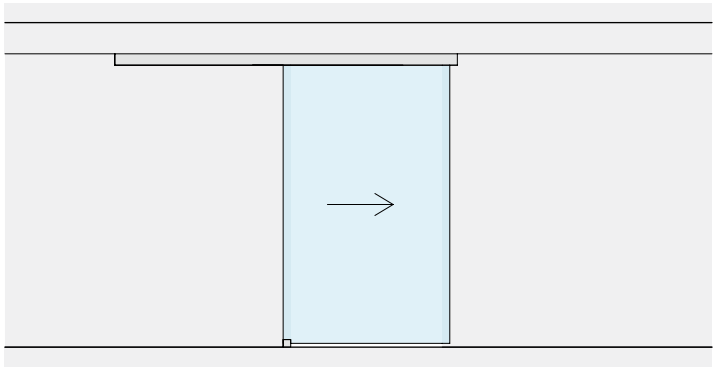

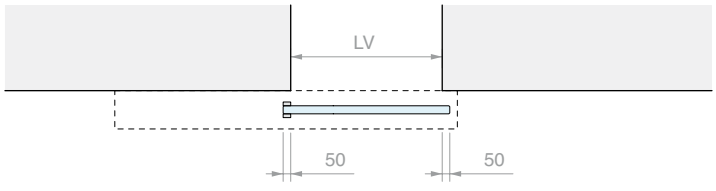
LV
50
50

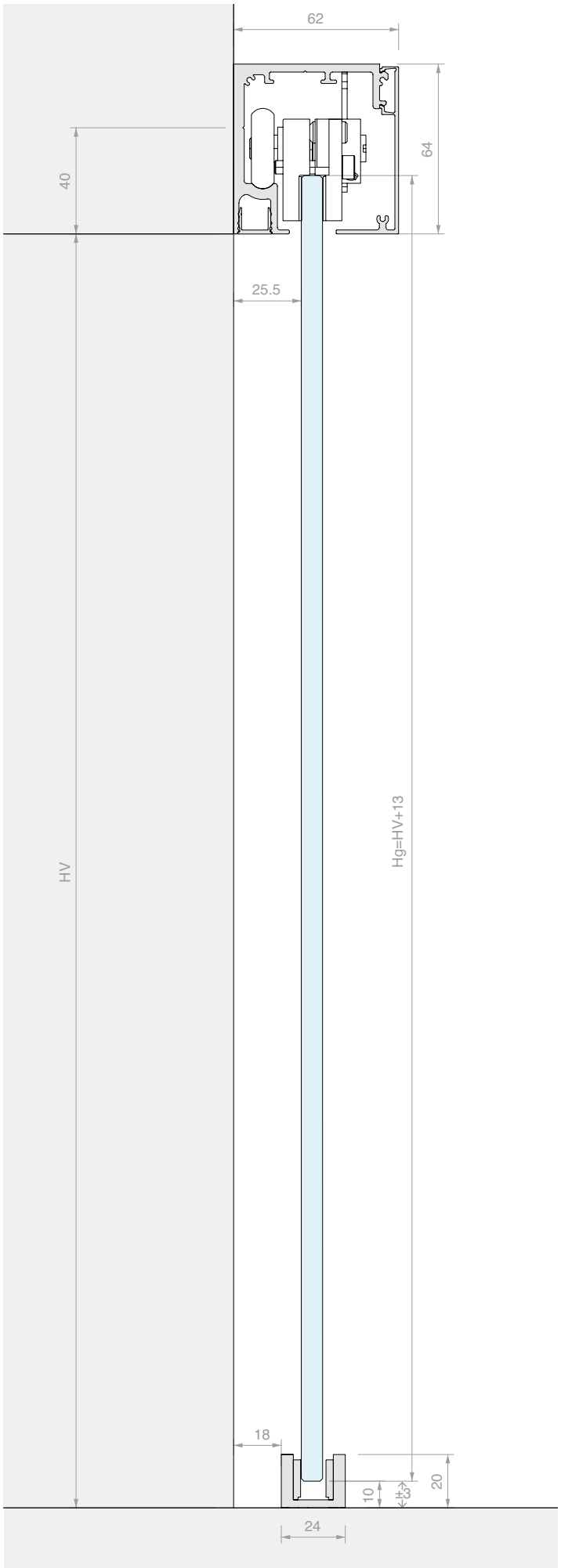
62
64
40
25.5
HV
Hg=HV+13
18
10
3
20
24

WHITE

KIT CORREDERA FIJACIÓN A PARED DOBLE HOJA SINCRONIZADA

Material: Aluminio
Acabado: /6 /88 /97

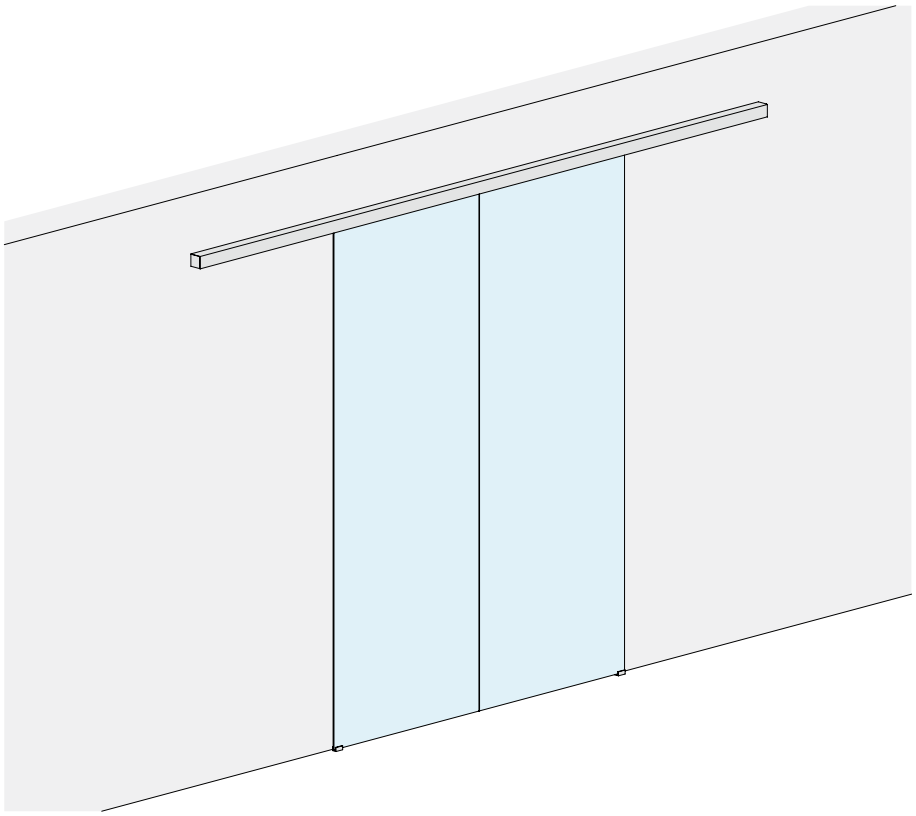

MEDIDAS DEL VANO

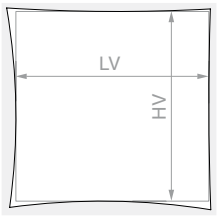

HV máx.: **3000** mm

VIDRIO HOJA

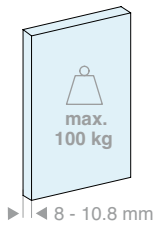

Kit formado por:

Art.	Descripción	Cant.
LM5864P.400	Riel fijación a pared	1 Ud.
LM0064CP.400	Cubierta para riel	1 Ud.
LMC13.200	Perfil de acabado	2 Uds.
LM63061TP33	Tapa de acabado	2 Uds.
CERPOS162	Pinza	4 Uds.
LMPS-STP55	Stop sin tope	4 Uds.
LMGF	Guía inferior	2 Uds.
LMSIN-AC55	Kit de sincronismo	1 Ud.

Opcional

LMDMP100ZKIT	Kit amortiguador de doble acción 35-50 kg	1 Ud.

Art.	LV máx.:	Cant.
LMP6521CP.400	**1940** mm	1 Ud.

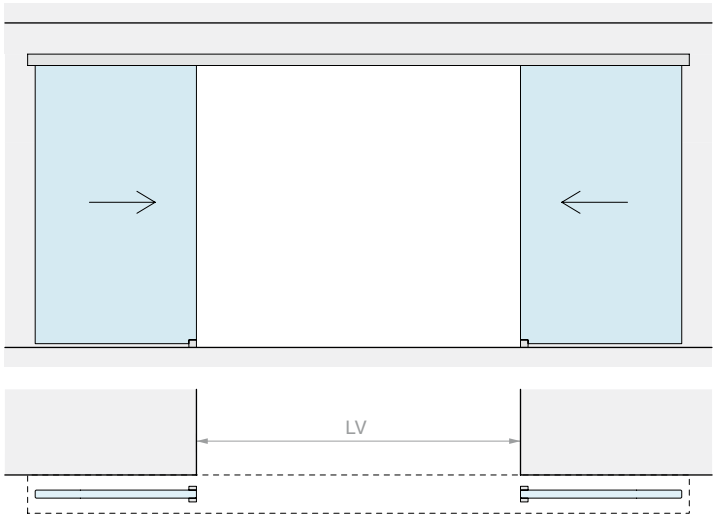
LV

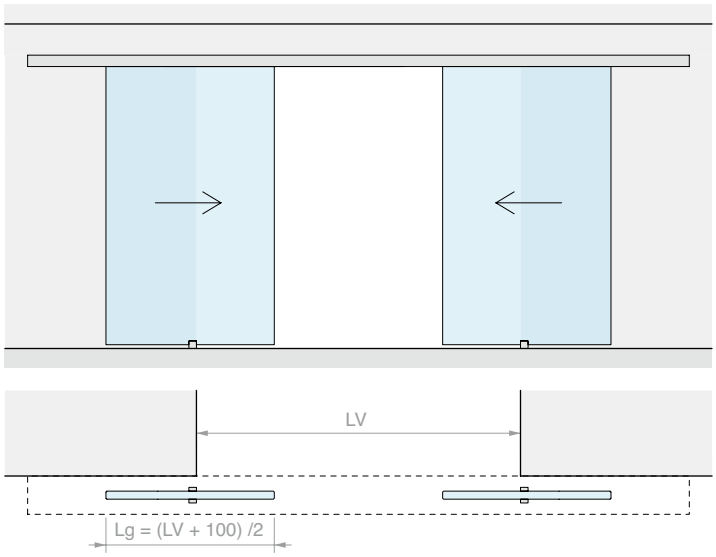
LV
Lg = (LV + 100) /2

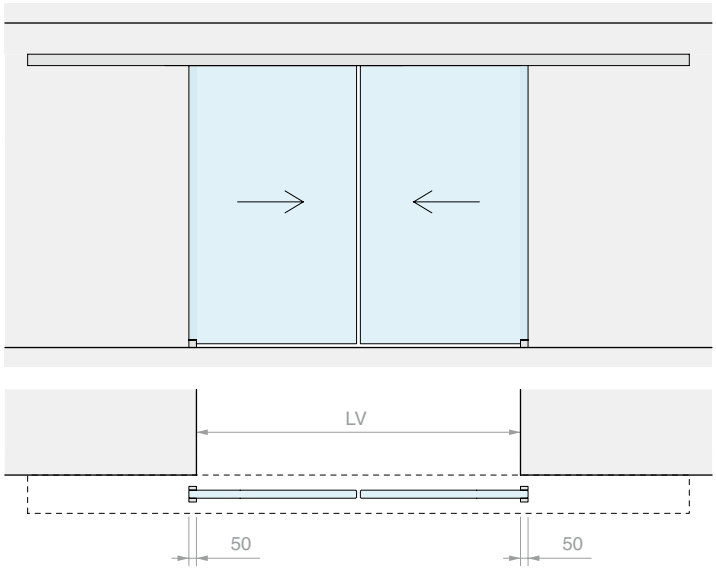
LV
50
50

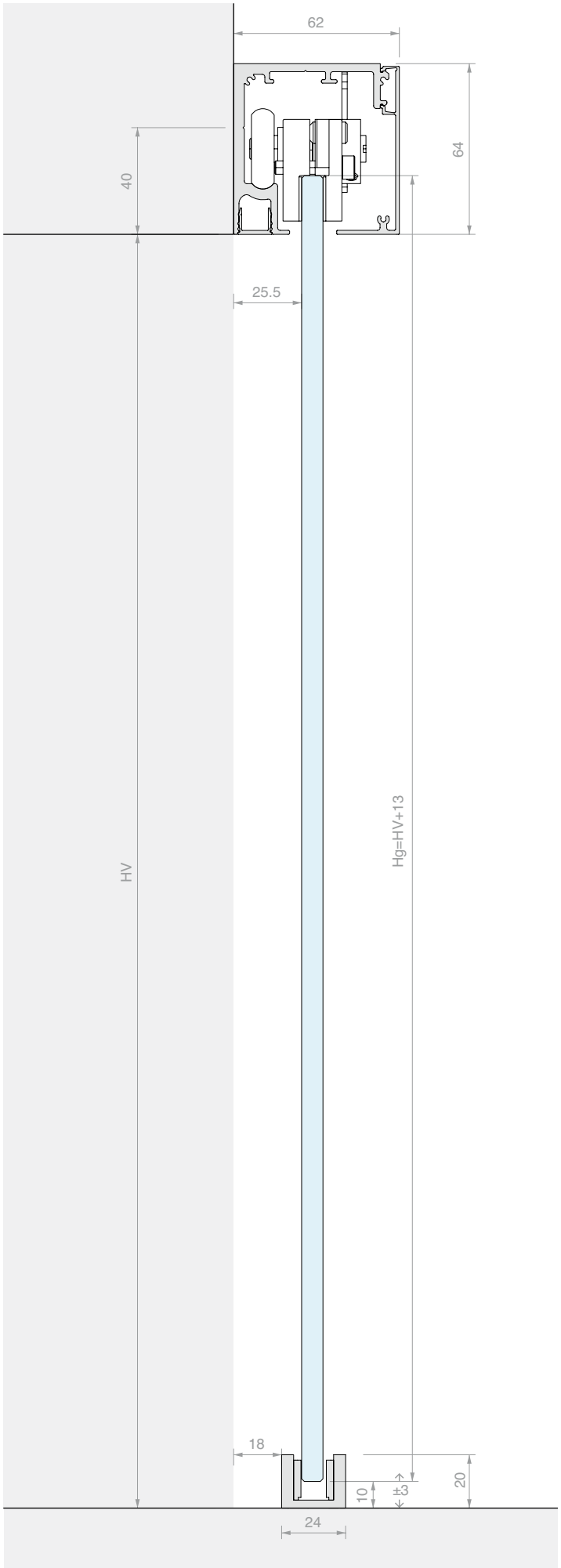
62
64
40
25.5
HV
Hg=HV+13
18
10
±3
20
24

WHITE

KIT CORREDERA FIJACIÓN A PARED
HOJA INDIVIDUAL Y VIDRIO FIJO

Material: Aluminio
Acabado: /6 /88 /97

MEDIDAS DEL VANO

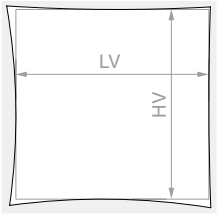

HV máx.: **3000** mm

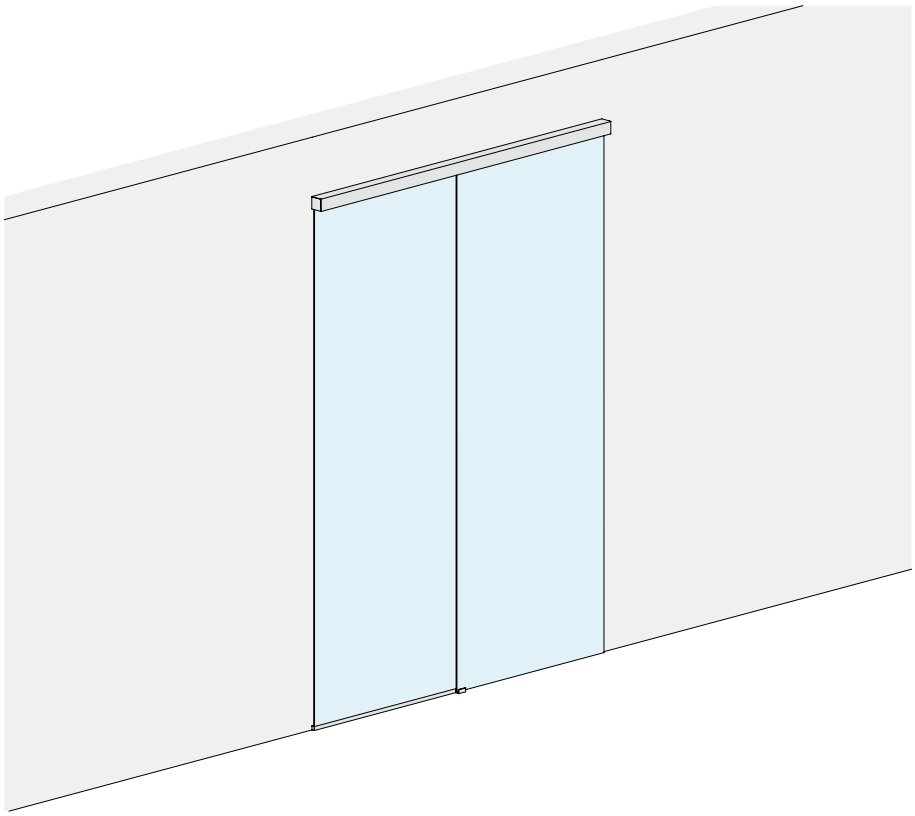

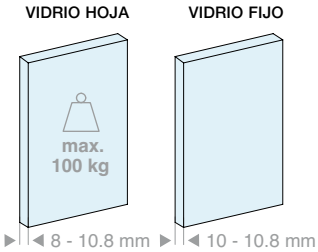

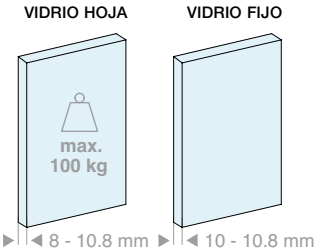

Kit formado por:

Art.	Descripción	Cant.
LM5864P.200	Riel fijación a pared	1 Ud.
LM0064CP.200	Cubierta para riel	1 Ud.
LMC13.200	Perfil de acabado	1 Ud.
LMU20.150	Perfil en «U»	1 Ud.
LM63061TP33	Tapa de acabado	2 Uds.
LMU20TP	Tapa de acabado	2 Uds.
CERPOS162	Pinza	2 Uds.
LMPS-STP55	Stop sin tope	2 Uds.
GTUP2	Junta junquillo	5 m
LMGF	Guía inferior	1 Ud.

Opcional

LMDMP070ZKIT	Kit amortiguador de doble acción 40-70 kg	1 Ud.
LMDMP100ZKIT	Kit amortiguador de doble acción 70-100 kg	1 Ud.

Art.	LV máx.:	Cant.
LMP6521FP.200	**1880** mm	1 Ud.

Kit formado por:

Art.	Descripción	Cant.
LM5864P.300	Riel fijación a pared	1 Ud.
LM0064CP.300	Cubierta para riel	1 Ud.
LMC13.200	Perfil de acabado	1 Ud.
LMU20.300	Perfil en «U»	1 Ud.
LM63061TP33	Tapa de acabado	2 Uds.
LMU20TP	Tapa de acabado	2 Uds.
CERPOS162	Pinza	2 Uds.
LMPS-STP55	Stop sin tope	2 Uds.
GTUP2	Junta junquillo	5 m
LMGF	Guía inferior	1 Ud.

Opcional

LMDMP070ZKIT	Kit amortiguador de doble acción 40-70 kg	1 Ud.
LMDMP100ZKIT	Kit amortiguador de doble acción 70-100 kg	1 Ud.

Art.	LV máx.:	Cant.
LMP6521FP.300	**2880** mm	1 Ud.

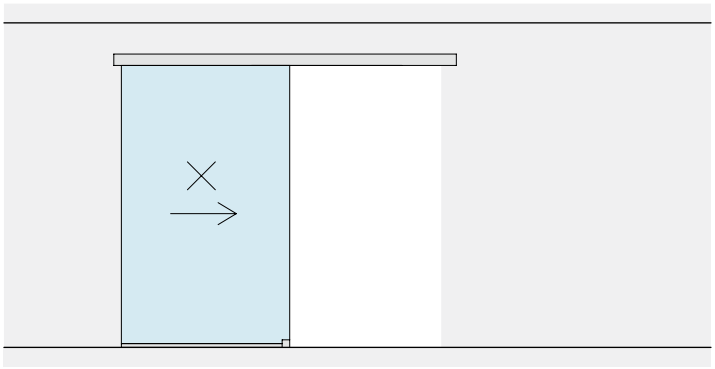

LV

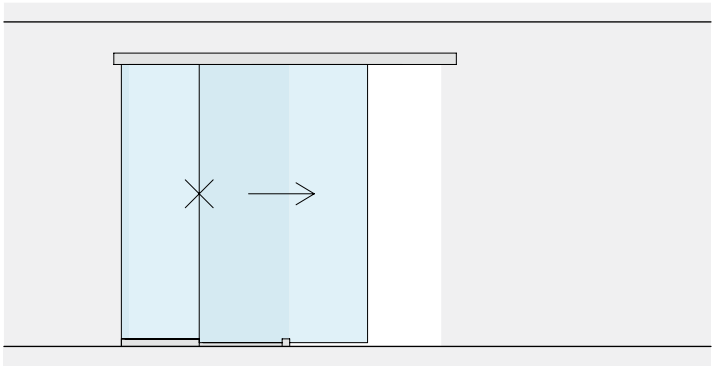

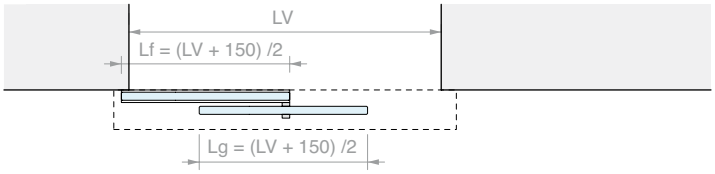
LV
Lf = (LV + 150) /2
Lg = (LV + 150) /2

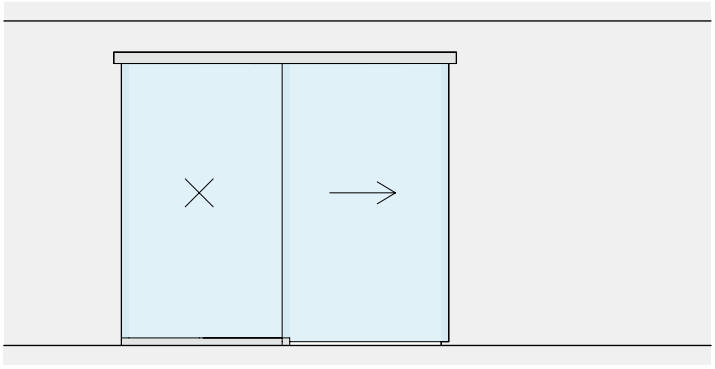

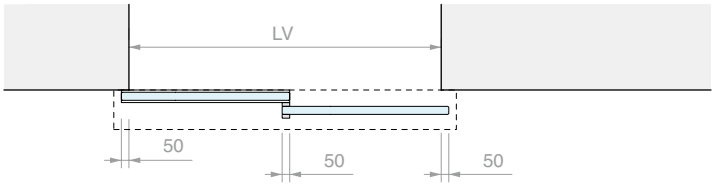
LV
50
50
50

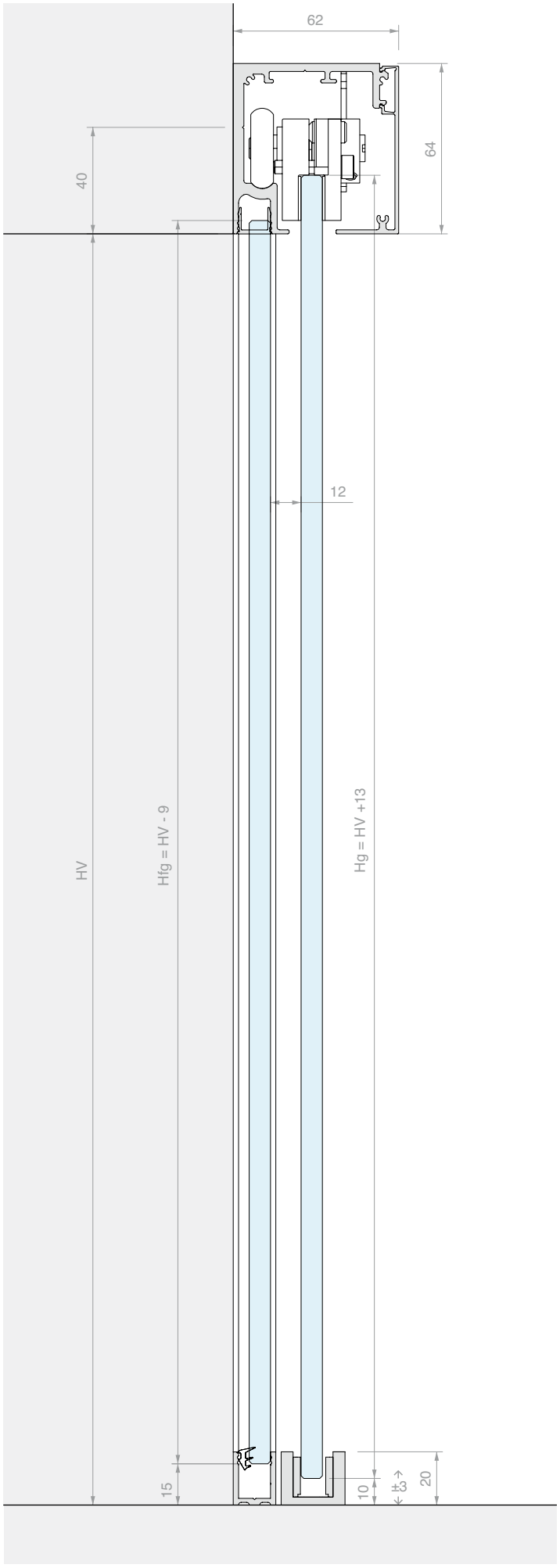
62
64
40
12
HV
Hfg = HV - 9
Hg = HV +13
15
10
±3
20

KIT CORREDERA FIJACIÓN A PARED
HOJA DOBLE SINCRONIZADA Y DOBLE VIDRIO FIJO

Material: Aluminio
Acabado: /6 /88 /97

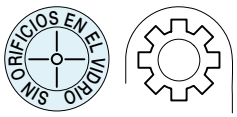

MEDIDAS DEL VANO

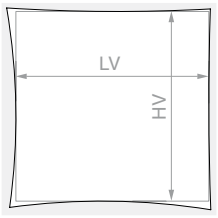

HV máx.: **3000** mm

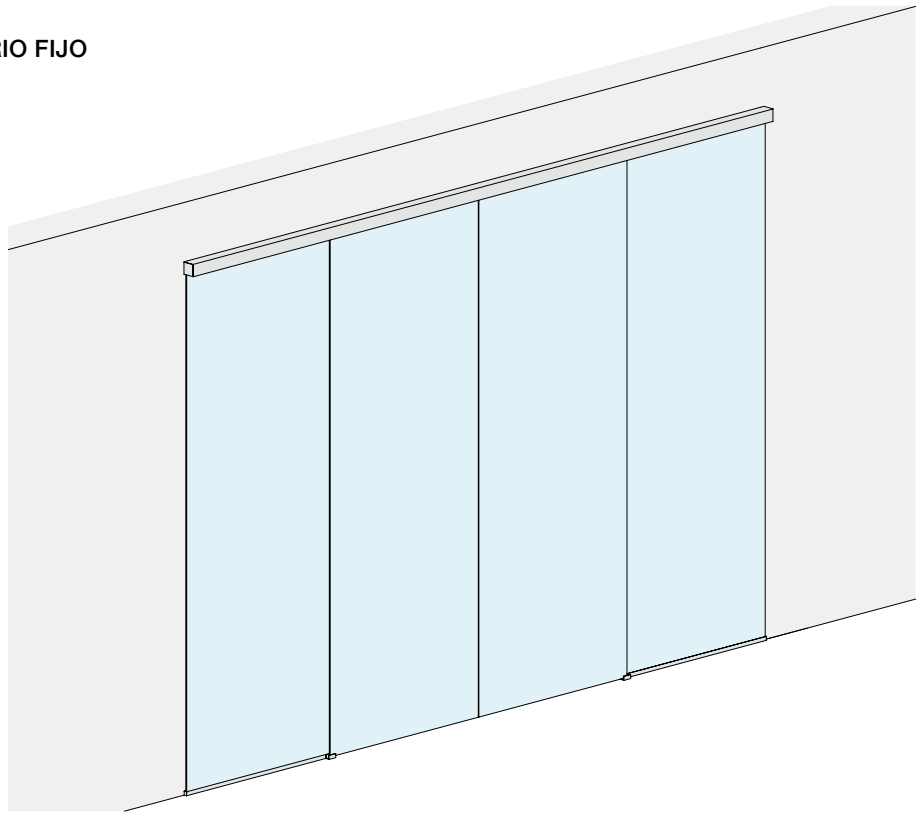

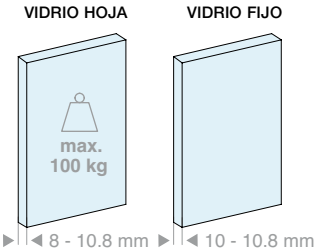

Kit formado por:

Art.	Descripción	Cant.
LM5864P.400	Riel fijación a pared	1 Ud.
LM0064CP.400	Cubierta para riel	1 Ud.
LMC13.200	Perfil de acabado	1 Ud.
LMU20.300	Perfil en «U»	1 Ud.
LM63061TP33	Tapa de acabado	2 Uds.
LMU20TP	Tapa de acabado	4 Uds.
CERPOS162	Pinza	4 Uds.
LMPS-STP55	Stop sin tope	4 Uds.
GTUP2	Junta junquillo	10 m
LMGF	Guía inferior	2 Uds.
LMSIN-AC55	Kit de sincronismo	1 Ud.

Opcional

LMDMP100ZKIT	Kit amortiguador de doble acción 35-50 kg	1 Ud.

Art.	LV máx.:	Cant.
LMP6521CFP.400	**3880** mm	1 Ud.

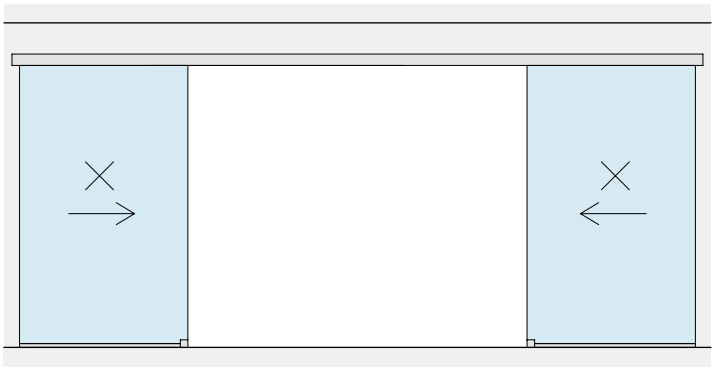

LV

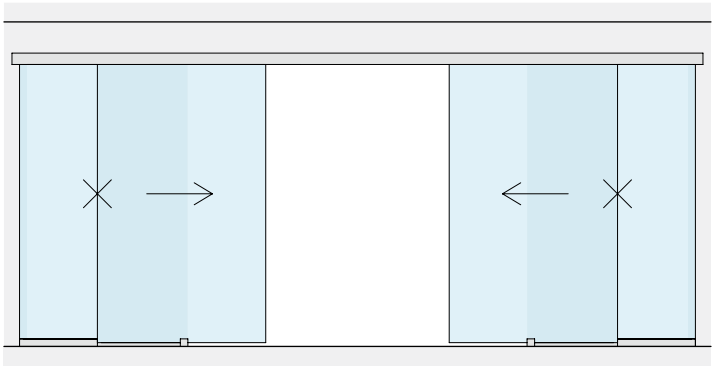

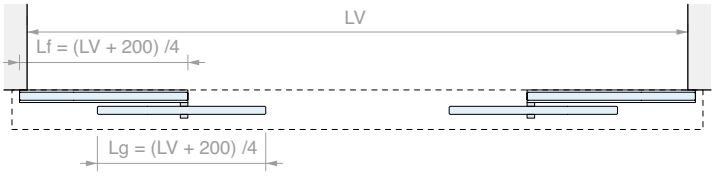
LV
Lf = (LV + 200) /4
Lg = (LV + 200) /4

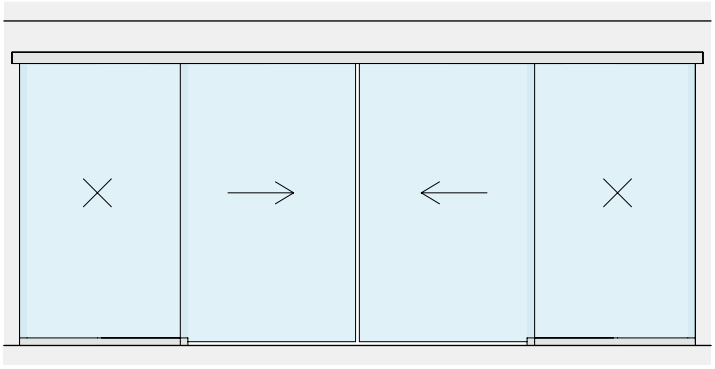

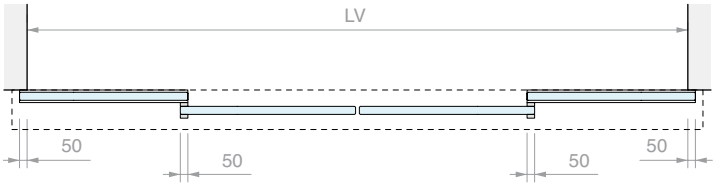
LV
50
50
50
50

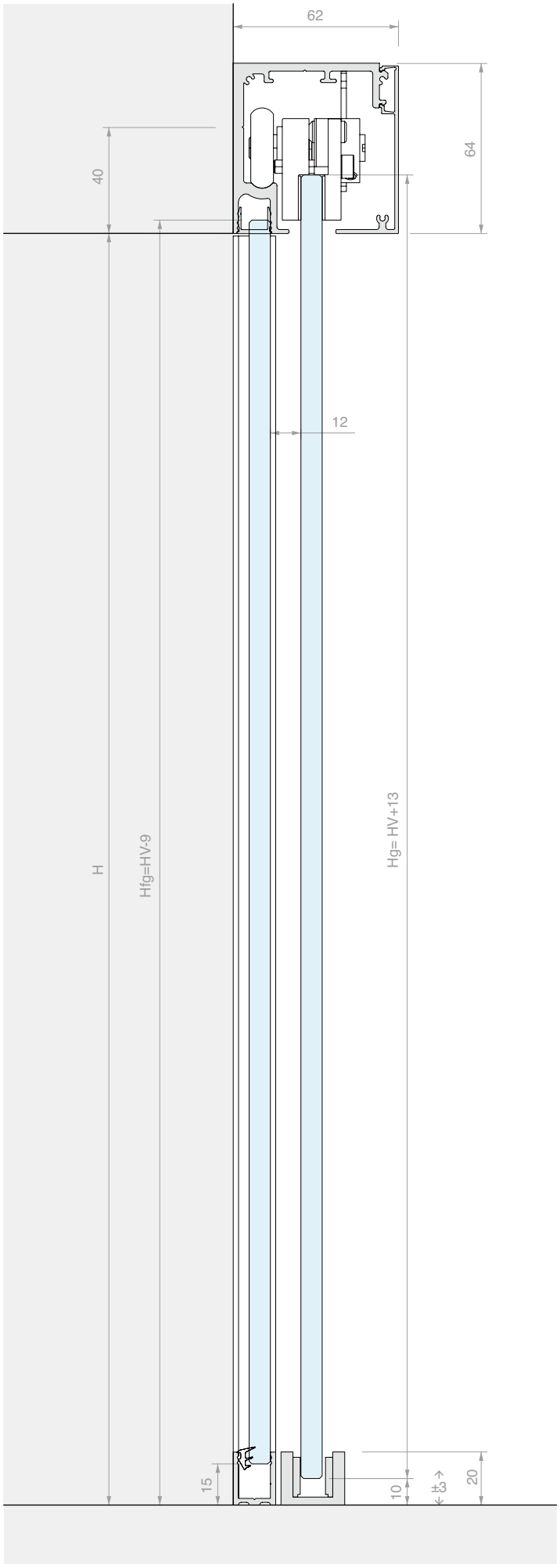
62
64
40
12
H
Hfg=HV-9
Hg= HV+13
15
10
±3
20

RIEL FIJACIÓN DE TECHO

Material: Aluminio

Acabado: /6 /88 /97

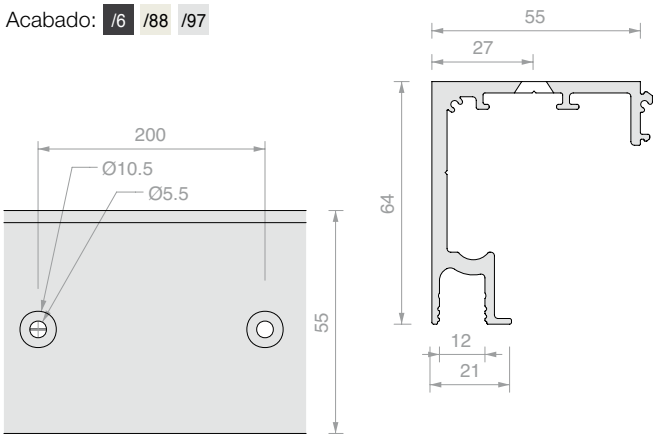

Art.	Longitud	Cant.
LM5864S.200	**1998** mm	1 Ud.
LM5864S.300	**2998** mm	1 Ud.
LM5864S.400	**3998** mm	1 Ud.
LM5864S.600	**6000** mm	1 Ud.

RIEL FIJACIÓN A PARED

Material: Aluminio

Acabado: /6 /88 /97

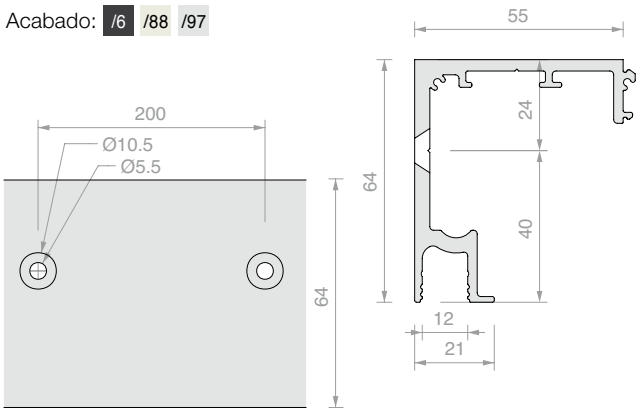

Art.	Longitud	Cant.
LM5864P.200	**1998** mm	1 Ud.
LM5864P.300	**2998** mm	1 Ud.
LM5864P.400	**3998** mm	1 Ud.
LM5864P.600	**6000** mm	1 Ud.

CUBIERTA PARA RIEL

Material: Aluminio

Acabado: /6 /88 /97

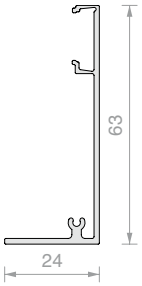

Art.	Longitud	Cant.
LM0064CP.200	**1998** mm	1 Ud.
LM0064CP.300	**2998** mm	1 Ud.
LM0064CP.400	**3998** mm	1 Ud.
LM0064CP.600	**6000** mm	1 Ud.

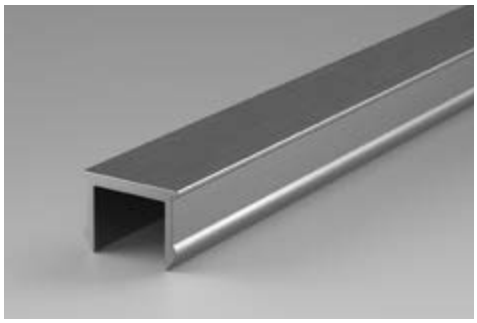

PERFIL DE ACABADO

Material: Aluminio

Acabado: /6 /88 /97

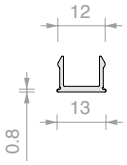

Art.	Longitud	Cant.
LMC13.100	**996** mm	1 Ud.
LMC13.150	**1498** mm	1 Ud.
LMC13.200	**1998** mm	1 Ud.
LMC13.300	**3000** mm	1 Ud.

PERFIL EN «U»

Material: Aluminio

Acabado: /6 /88 /91 /97

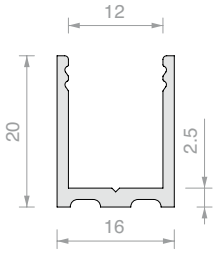

Art.	Longitud	Cant.
LMU20.100	**996** mm	1 Ud.
LMU20.150	**1498** mm	1 Ud.
LMU20.300	**3000** mm	1 Ud.

TAPA DE ACABADO

Material: Aluminio

Acabado: /88 /91 /97 /R2

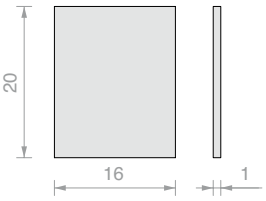

Art.	Cant.
LMU20TP	1 Ud.

JUNTA JUNQUILLO

Material: PVC

Art.	Espesor	Color	Cant.
GTUP2	**2** mm	Transparente	1 m
GTUP3	**3** mm	Transparente	1 m
GTUP4	**4** mm	Transparente	1 m
GTUP5	**5** mm	Transparente	1 m
GTUP6	**6** mm	Transparente	1 m

Art.	Espesor	Color	Cant.
GTUP2G	**2** mm	Gofrada	1 m
GTUP3G	**3** mm	Gofrada	1 m
GTUP4G	**4** mm	Gofrada	1 m
GTUP5G	**5** mm	Gofrada	1 m
GTUP6G	**6** mm	Gofrada	1 m

Art.	Espesor	Color	Cant.
GTUP2N	**2** mm	Negra	1 m
GTUP3N	**3** mm	Negra	1 m
GTUP4N	**4** mm	Negra	1 m
GTUP5N	**5** mm	Negra	1 m
GTUP6N	**6** mm	Negra	1 m

TAPA DE ACABADO 3 TORNILLOS

Material: Aluminio

Instalación tanto en lado izquierdo como derecho.

Acabado: /6 /88 /97

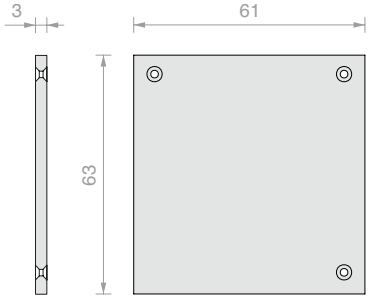

Art.	Cant.
LM63061TP33	1 Ud.

PINZA REGULABLE CON RUEDA

Material: Aluminio y acero

Art.	Para vidrios	Cant.
CERPOS162	De **8** a **10.8** mm	1 Ud.

STOP SIN TOPE

Material: Zamak

Art.	Cant.
LMPS-STP55	1 Ud.

GUÍA INFERIOR

Material: Aluminio

Acabado: /88 /97 /R2

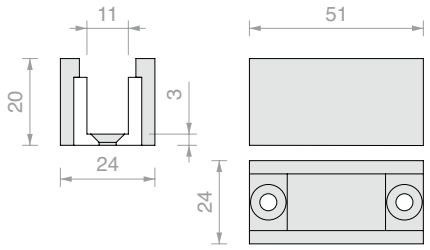

Art.	Para vidrios	Cant.
LMGF	De **8** a **10.8** mm	1 Ud.

KIT COMPLETO AMORTIGUADOR SOFTBREAK DE DOBLE ACCIÓN

Material: POM, Aluminio, Zamak

Permite amortiguar en apertura y en cierre

Art.	Capacidad de carga	Cant.
LMDMP070ZKIT	De **40** a **70** kg	1 Ud.
LMDMP100ZKIT	De **70** a **100** kg	1 Ud.

AMORTIGUADOR SOFTBREAK DE DOBLE ACCIÓN

Material: POM

Permite amortiguar en apertura y en cierre

El uso del amortiguador de choque también requiere una pinza de apoyo y 1/2 activadores en función del lado a amortiguar

Art.	Capacidad de carga	Cant.
LMDMP070Z	De **40** a **70** kg	1 Ud.
LMDMP100Z	De **70** a **100** kg	1 Ud.

ABRAZADERA DE SOPORTE PARA AMORTIGUADOR

Material: Aluminio

Art.	Cant.
LMPS-PSD62	1 Ud.

ACTIVADOR PARA AMORTIGUADOR

Material: Zamak

Art.	Cant.
LMSIN-GA55	1 Ud.

KIT DE SINCRONISMO

Art.	Cant.
LMSIN-AC55	1 Ud.

Forme

Perfiles de dimensiones reducidas para decorar las hojas de vidrio. Aplicación sobre vidrio mediante adhesivo de espesor de 0,5 mm, silicona o adhesivo UV.
Seleccionar la guía y los accesorios adecuados para alojar el vidrio y su perfil de canteado.

PERFIL PLANO SERIE FORME

Material: Aluminio

Acabado: /6 /88 /97 /RAL

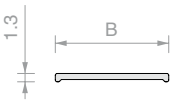

Art.	B	Longitud	Cant.
FOP10.30	**10** mm	**3000** mm	1 Ud.
FOP15.30	**15** mm	**3000** mm	1 Ud.
FOP20.30	**20** mm	**3000** mm	1 Ud.

PERFIL EN «U» SERIE FORME

Material: Aluminio

Acabado: /6 /88 /97 /RAL

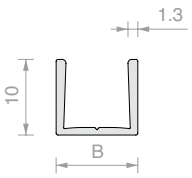

Art.	B	Longitud	Para vidrios	Cant.
FOU1011.30	**10.8** mm	**3000** mm	**8** mm	1 Ud.
FOU1013.30	**12.8** mm	**3000** mm	**10** mm	1 Ud.

ADHESIVO TESA® ACX^{plus}

Adhesivo transparente para la fijación de vidrio, acero y aluminio.

El revestimiento de papel facilita la aplicación manual de la cinta.

Art.	Medidas	Espesor	Cant.
TS250065	**6** mm x **25** m	**0.5** mm	1 Ud.
TS250125	**12** mm x **25** m	**0.5** mm	1 Ud.
TS250155	**15** mm x **25** m	**0.5** mm	1 Ud.

GUÍA INFERIOR

Material: Aluminio

Acabado: /88 /97 /R2

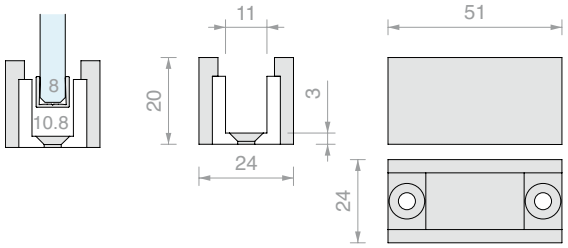

Art.	Para perfil	Cant.
LMGF	FOU1011	1 Ud.

ADAPTADOR PARA GUÍA LMGF

Accesorio que poner en la guía inferior LMGF Material: plástico

Acabado: /56

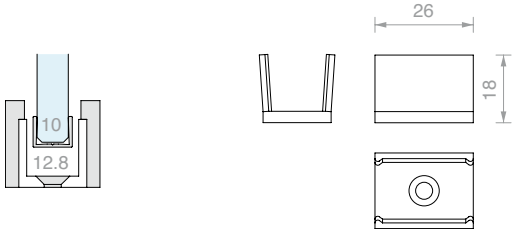

Art.	Para perfil	Cant.
LMGF13-POM	FOU1013	1 Ud.

LM VETRO

Design

LM VETRO, uno de los clásicos de mayor exito de LOGLI, se renueva.
Design, funcionalidad y estética renovados con todas las posibilidades de montaje.

Disponible en versiones sin orificios en el vidrio o con ranura, para hojas amortiguadas y sincronizadas.

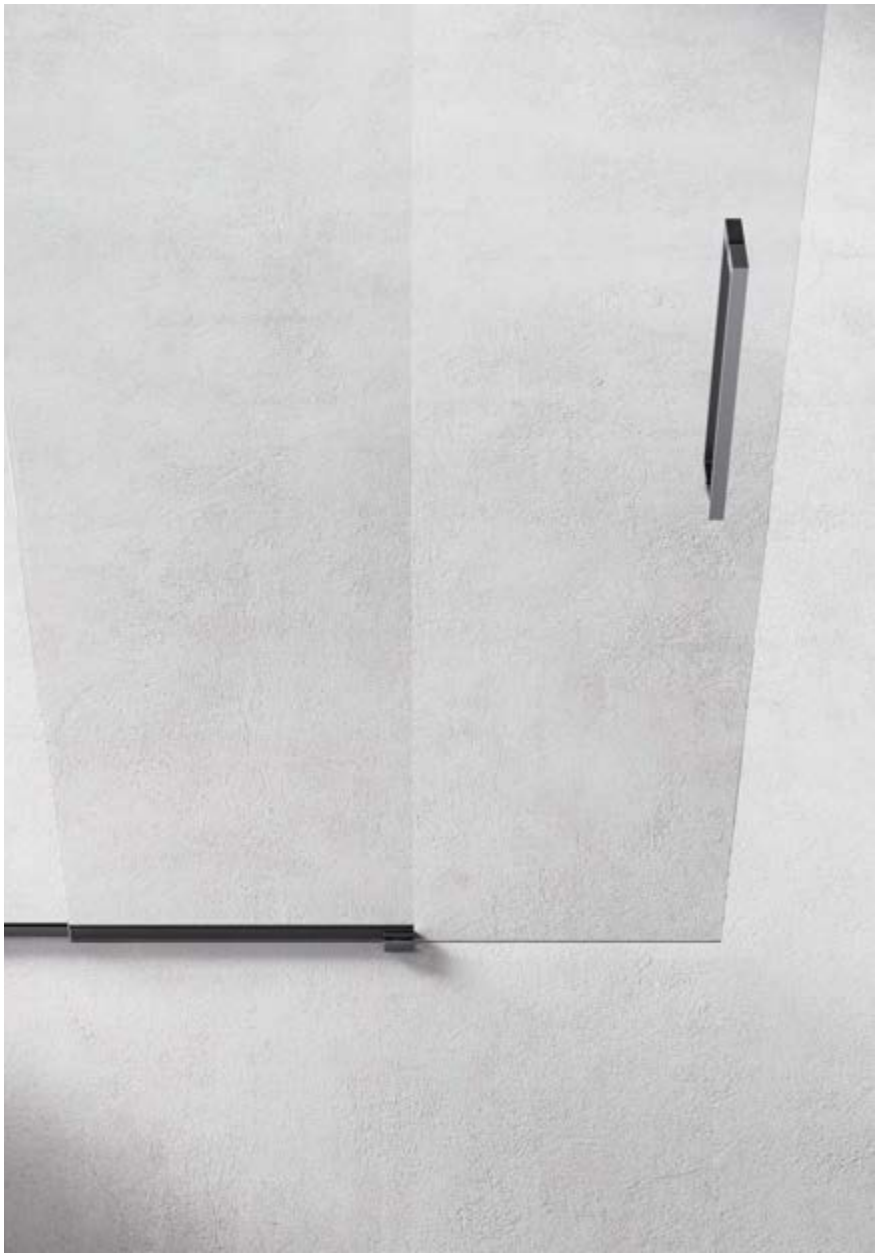

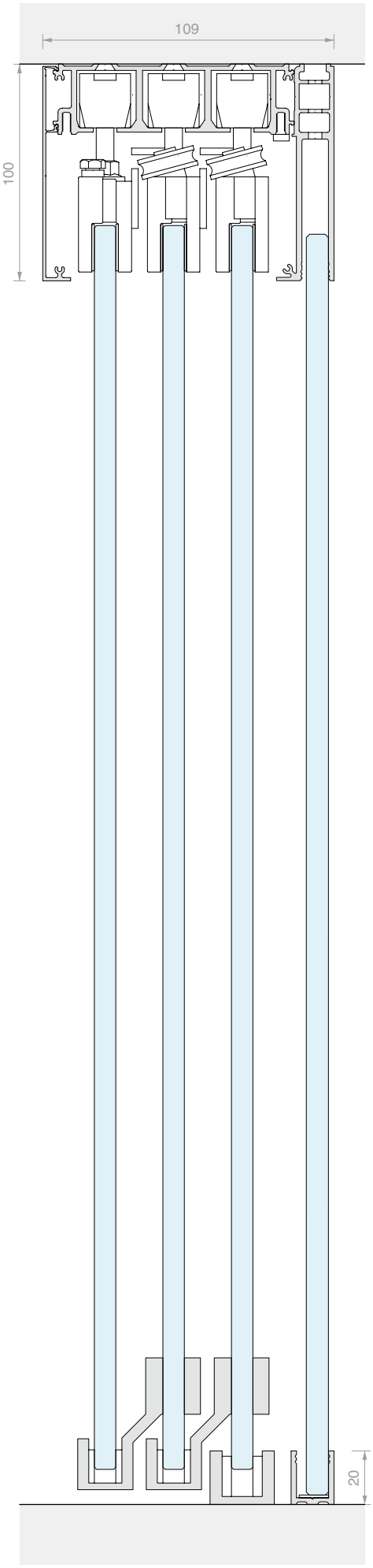

/6
Negro opaco

/88
Aluminio símil-inox satinado

/97
Aluminio opaco

LM VETRO

Características técnicas

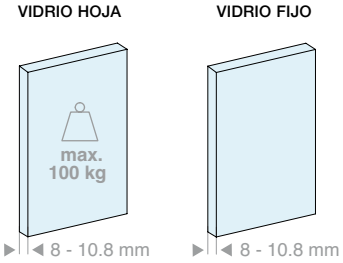

2 tipos de instalación

Techo

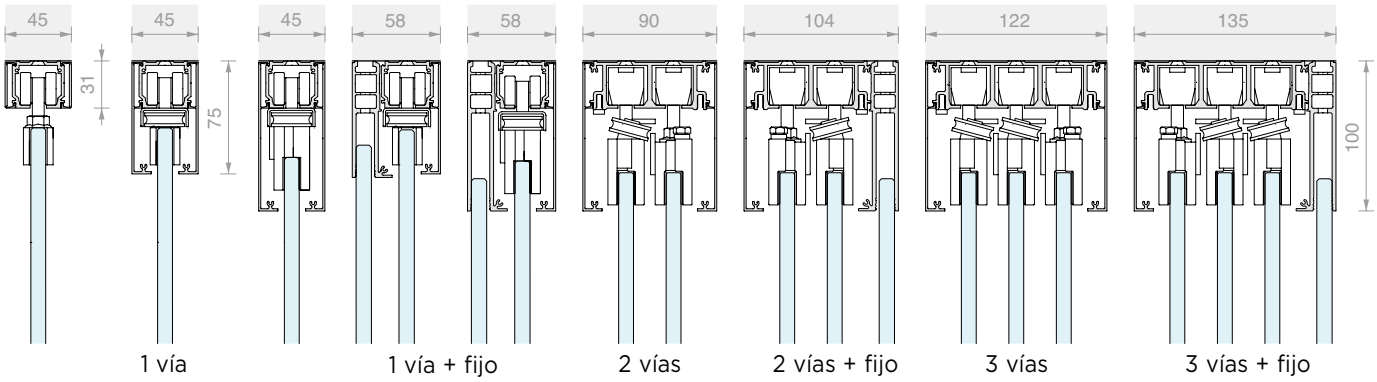

Pared

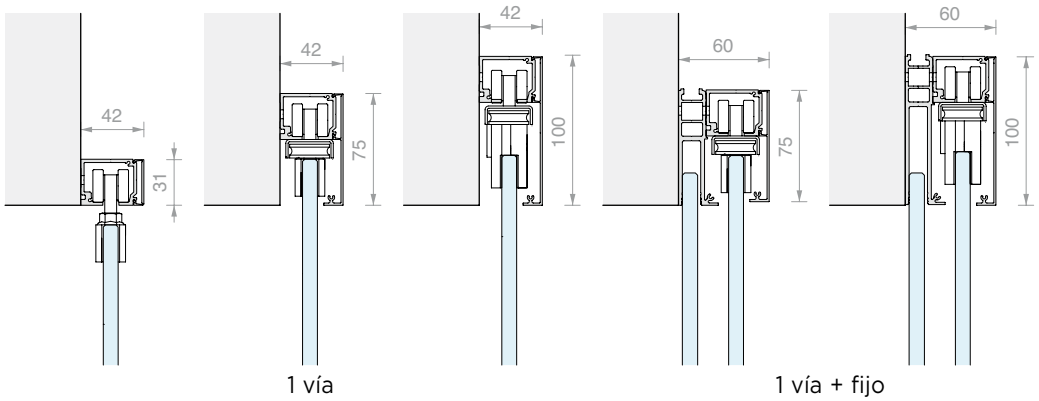

3 tipos de cubierta

h = 31 mm

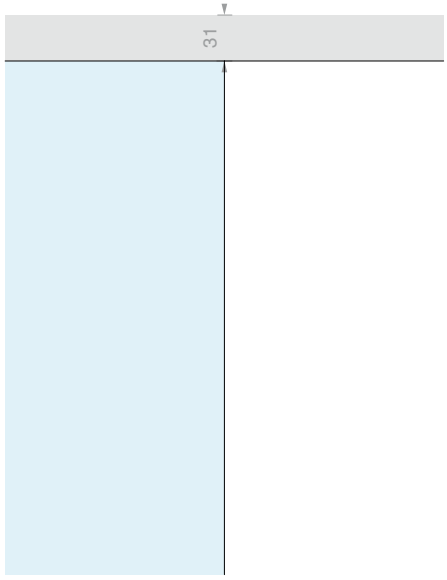

h = 75 mm

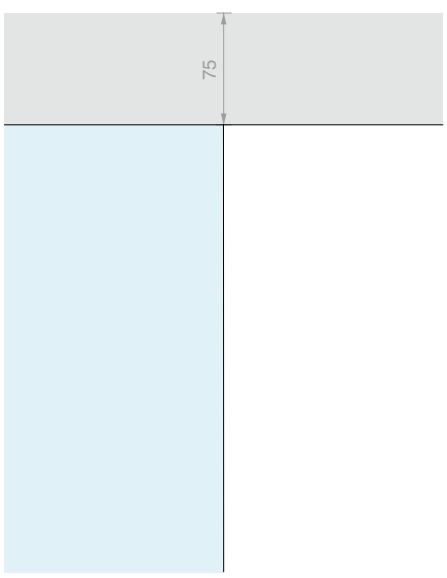

h = 100 mm

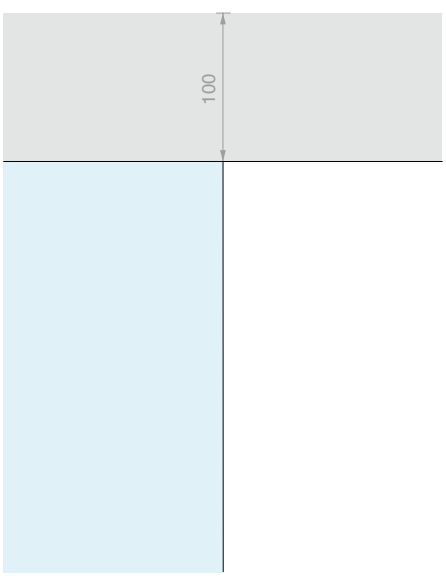

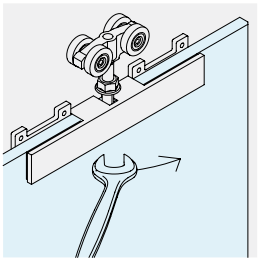

CERPOS SERIE 170
Pinza con mecanizado del vidrio, en combinación con cubiertas h = 31 mm y h = 75 mm.

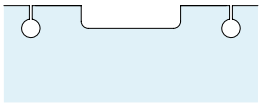

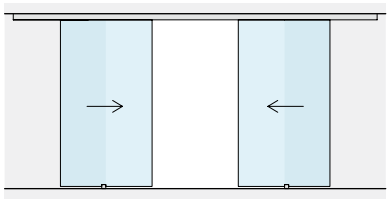

EN OPOSICION

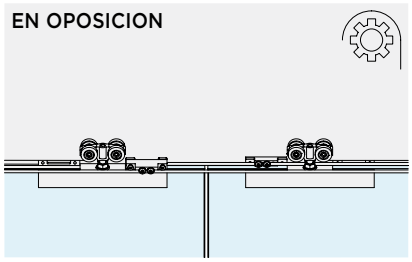

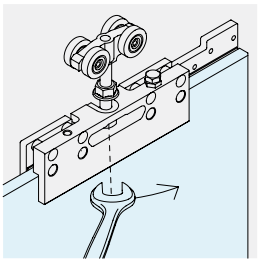

CERPOS SERIE 500
Pinza sin mecanizado del vidrio, en combinación con cubierta h = 100 mm.

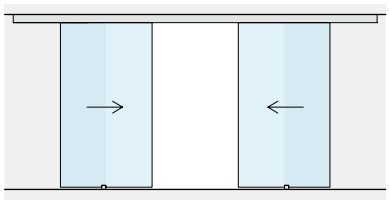

EN OPOSICION

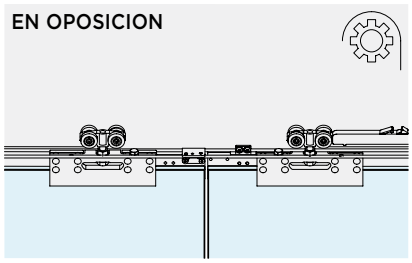

REGULACIÓN DE LA HOJA
Se puede ajustar la altura de cada carro individual para registrar la posición de la hoja en ±3 mm.

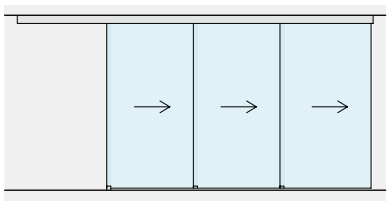

ARRASTRADA

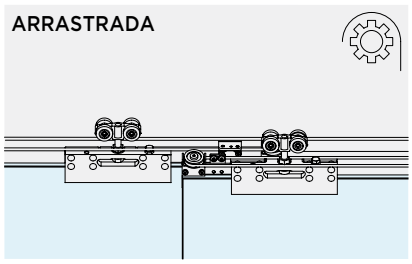

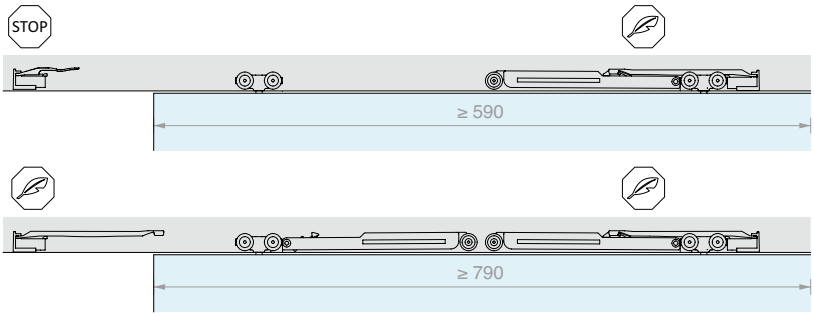

SINCRONISMO
Disponibles accesorios para la sincronización:

EN OPOSICION
2 hojas móviles instaladas en el mismo riel

ARRASTRADA
2 ó 3 hojas móviles en riel de 2 o de 3 vías

SOFT CLOSE
El uso de amortiguadores permite una apertura y un cierre controlados y suaves.

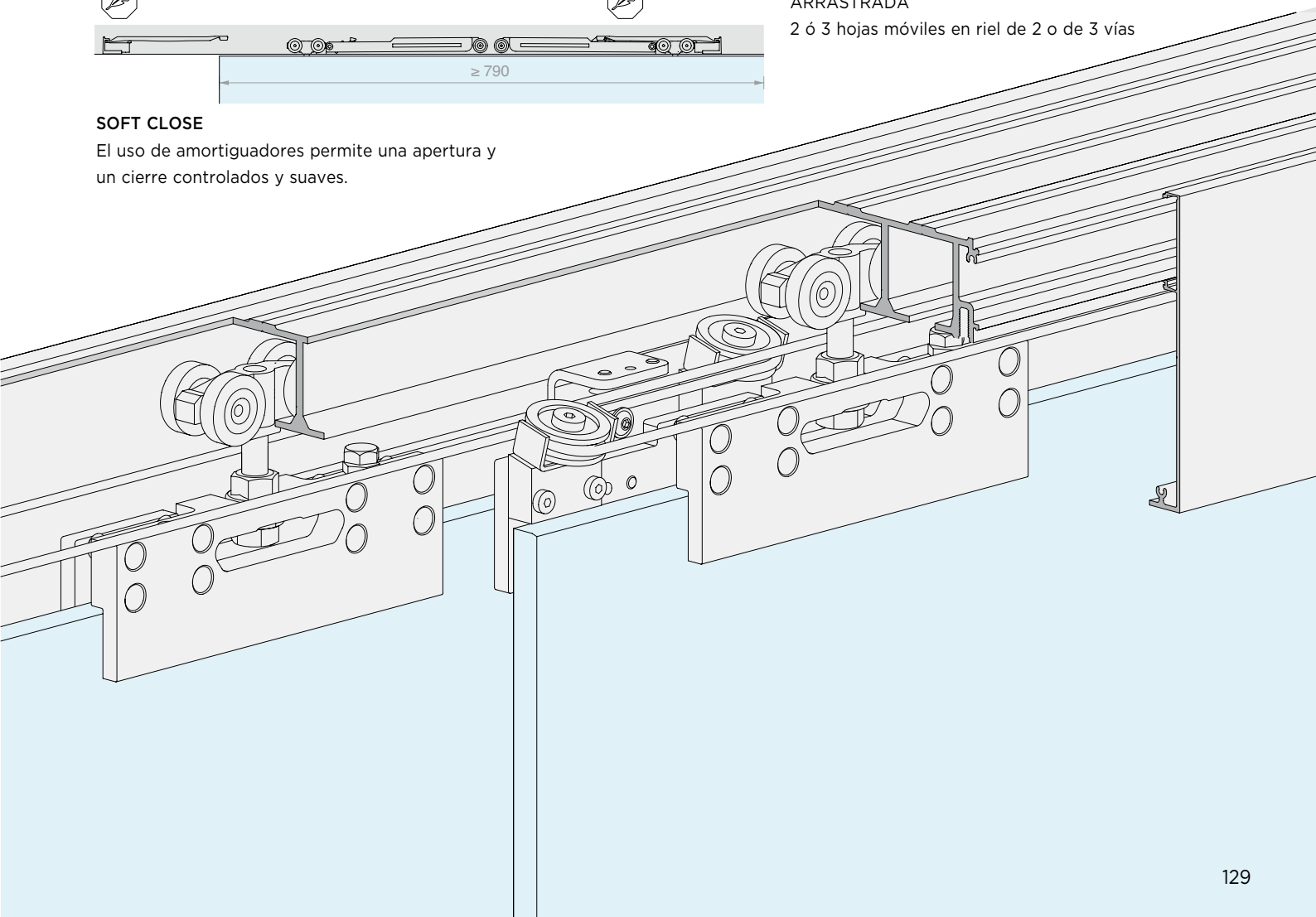

LM VETRO *Kit*

INSTALACIÓN DE TECHO

1 VÍA

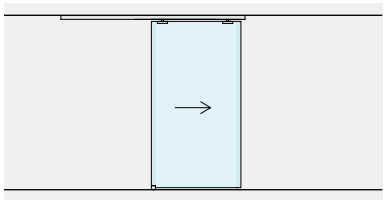

Pág. 134

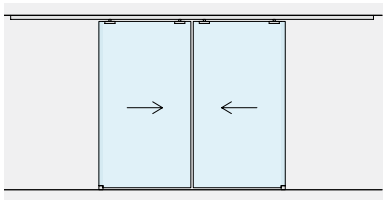

Pág. 142

1 VÍA + FIJO

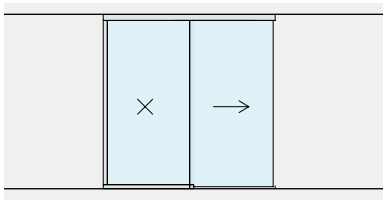

Pág. 150

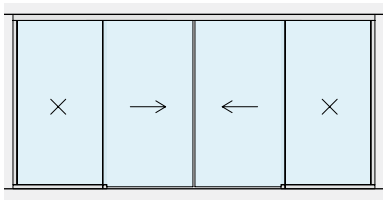

Pág. 156

2 VÍAS

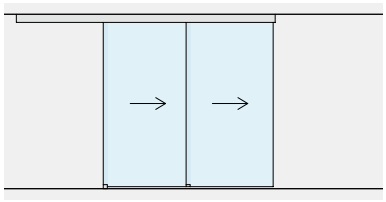

Pág. 162

2 VÍAS + FIJO

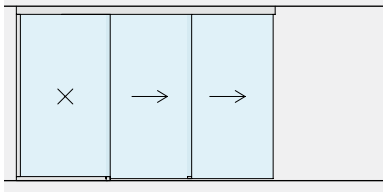

Pág. 166

3 VÍAS

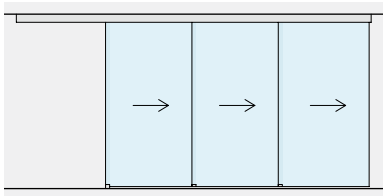

Pág. 170

3 VÍAS + FIJO

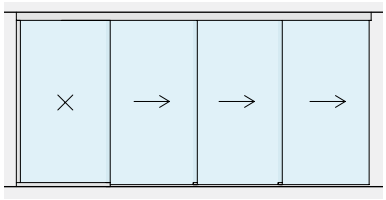

Pág. 174

INSTALACIÓN A PARED

1 VÍA

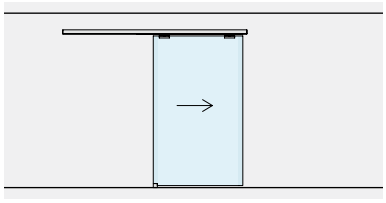

Pág. 178

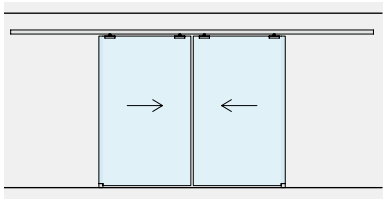

Pág. 186

1 VÍA + FIJO

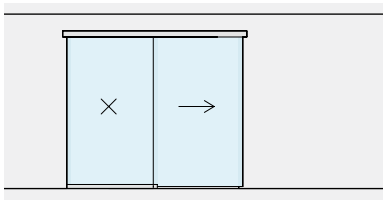

Pág. 194

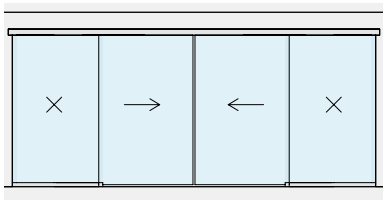

Pág. 200

KIT CORREDERA FIJACIÓN DE TECHO HOJA SIMPLE CON PINZAS A VISTA

Material: Aluminio
Acabado: /6 /88 /97

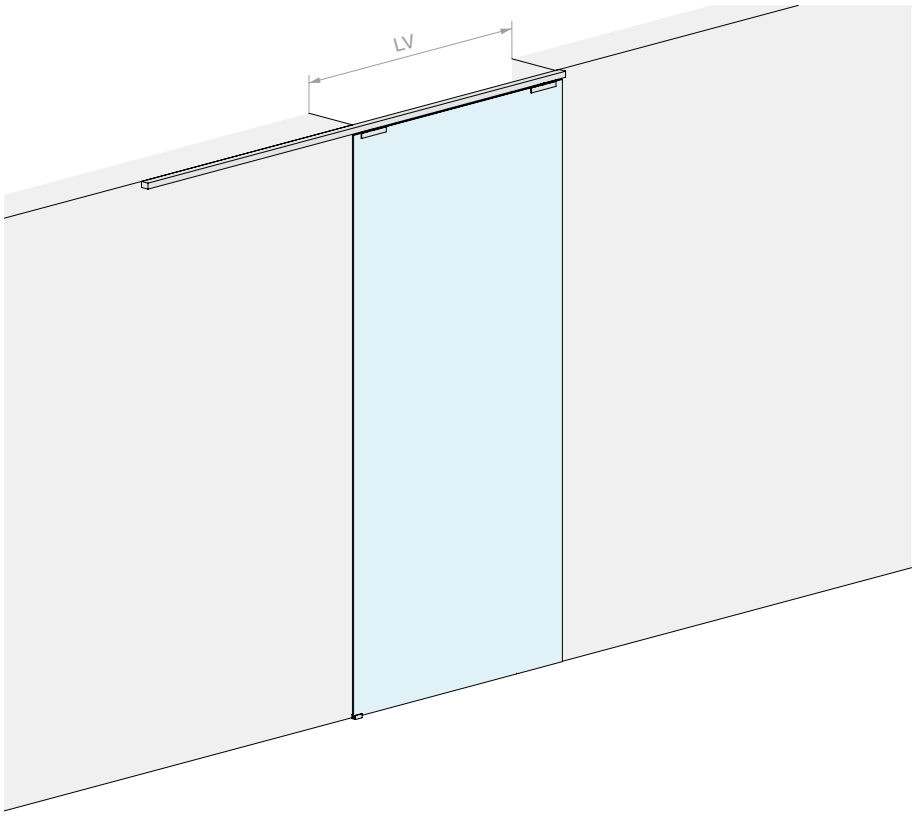

MEDIDAS DEL VANO

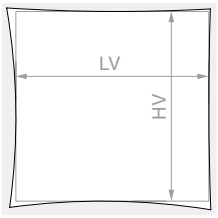

HV máx.: **3000** mm

VIDRIO HOJA

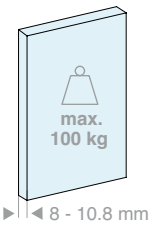

VIDRIO HOJA

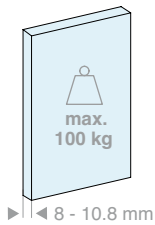

Kit formado por:

Art.	Descripción	Cant.
LM21.200	Riel fijación de techo	1 Ud.
LM3120.200	Cubierta para riel	2 Uds.
LM31044TP32	Tapa de acabado	2 Uds.
CERPOS170COV	Pinza	2 Uds.
057.3114.071	Carro con tornillo y tuerca	2 Uds.
057.3073.072	Stop con tope	2 Uds.
LMGF	Guía inferior	1 Ud.
Opcional		
042.3102.072	Amortiguador Softbreak 20-60 kg	1 Ud.
042.3102.071	Amortiguador Softbreak 61-100 kg	1 Ud.

Kit formado por:

Art.	Descripción	Cant.
LM21.300	Riel fijación de techo	1 Ud.
LM3120.300	Cubierta para riel	2 Uds.
LM31044TP32	Tapa de acabado	2 Uds.
CERPOS170COV	Pinza	2 Uds.
057.3114.071	Carro con tornillo y tuerca	2 Uds.
057.3073.072	Stop con tope	2 Uds.
LMGF	Guía inferior	1 Ud.
Opcional		
042.3102.072	Amortiguador Softbreak 20-60 kg	1 Ud.
042.3102.071	Amortiguador Softbreak 61-100 kg	1 Ud.

Art.	LV máx.:	Cant.
LMV3111.200	**920** mm	1 Ud.

Art.	LV máx.:	Cant.
LMV3111.300	**1420** mm	1 Ud.

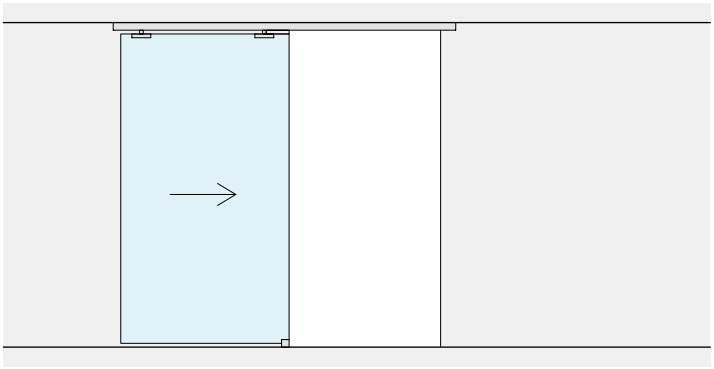

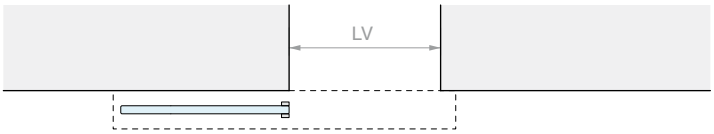

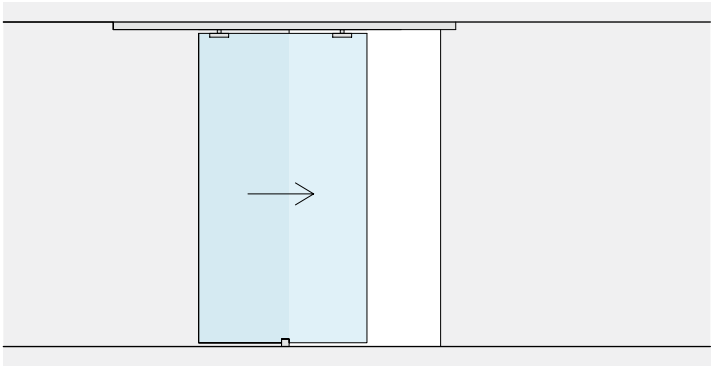

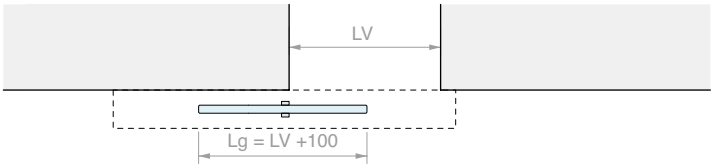

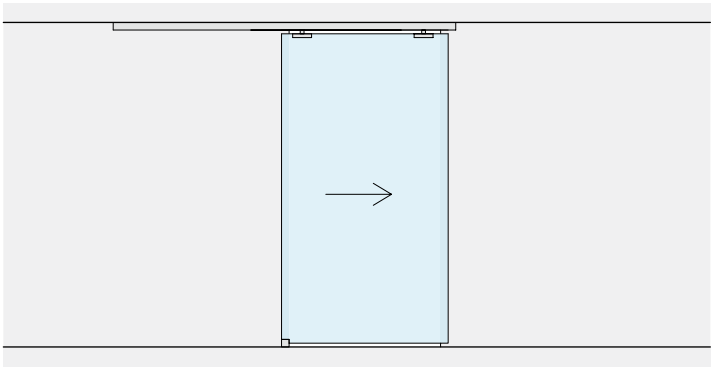

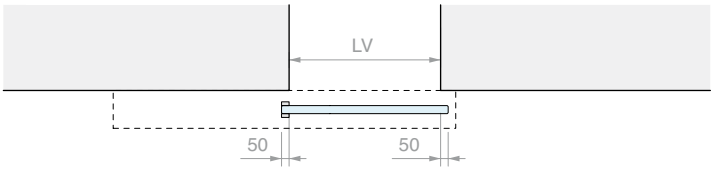

MECANIZADO EN EL VIDRIO PARA CERPOS170

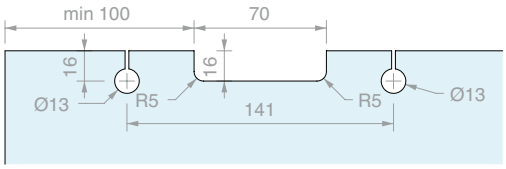

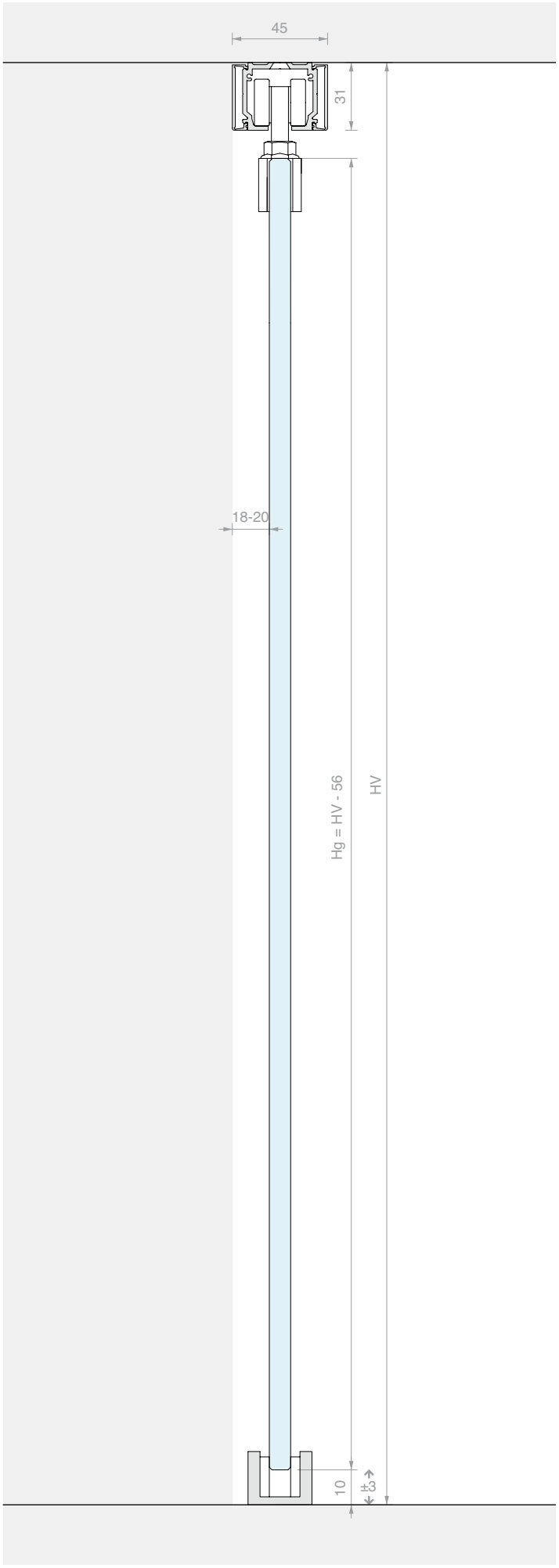

KIT CORREDERA FIJACIÓN DE TECHO HOJA SIMPLE CON CUBIERTA BAJA

Material: Aluminio
Acabado: /6 /88 /97

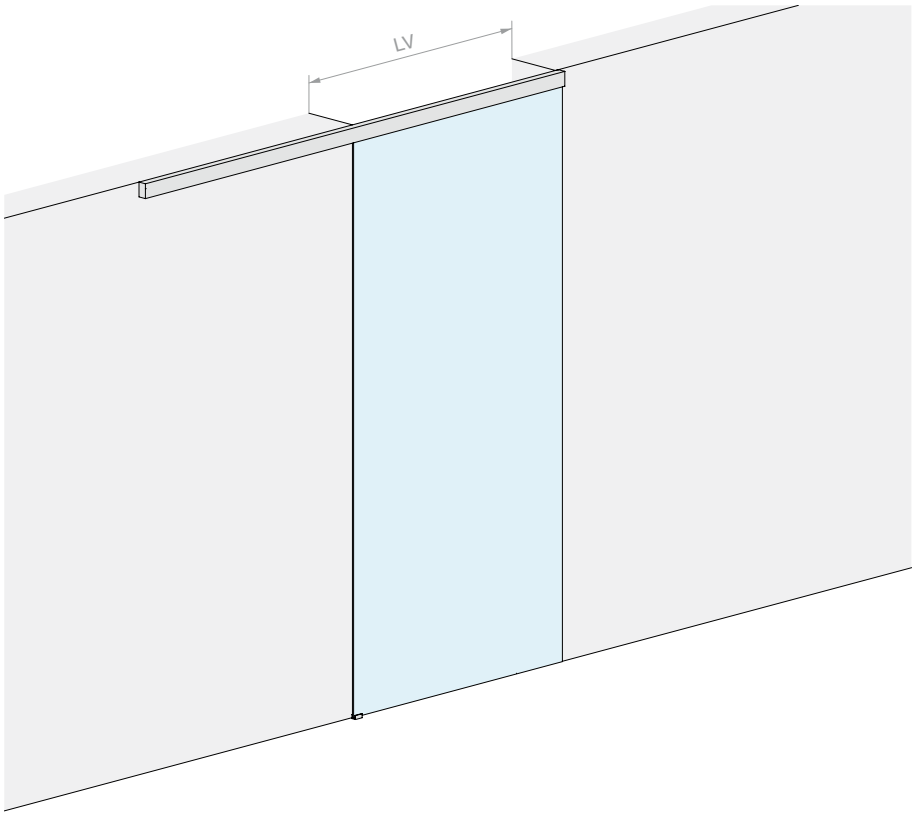

MEDIDAS DEL VANO

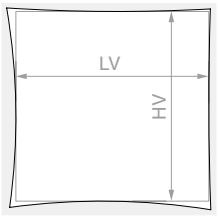

HV máx.: **3000** mm

VIDRIO HOJA

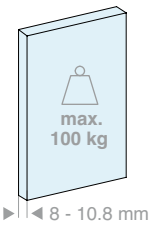

VIDRIO HOJA

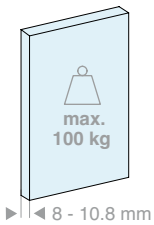

Kit formado por:

Art.	Descripción	Cant.
LM21.200	Riel fijación de techo	1 Ud.
LM0075C.200	Cubierta para riel	2 Uds.
LM75044TP33	Tapa de acabado	2 Uds.
CERPOS170ALL	Pinza	2 Uds.
057.3114.071	Carro con tornillo y tuerca	2 Uds.
057.3073.072	Stop con tope	2 Uds.
LMGF	Guía inferior	1 Ud.
Opcional		
042.3102.072	Amortiguador Softbreak 20-60 kg	1 Ud.
042.3102.071	Amortiguador Softbreak 61-100 kg	1 Ud.

Kit formado por:

Art.	Descripción	Cant.
LM21.300	Riel fijación de techo	1 Ud.
LM0075C.300	Cubierta para riel	2 Uds.
LM75044TP33	Tapa de acabado	2 Uds.
CERPOS170ALL	Pinza	2 Uds.
057.3114.071	Carro con tornillo y tuerca	2 Uds.
057.3073.072	Stop con tope	2 Uds.
LMGF	Guía inferior	1 Ud.
Opcional		
042.3102.072	Amortiguador Softbreak 20-60 kg	1 Ud.
042.3102.071	Amortiguador Softbreak 61-100 kg	1 Ud.

Art.	LV máx.:	Cant.
LMV7511.200	**920** mm	1 Ud.

Art.	LV máx.:	Cant.
LMV7511.300	**1420** mm	1 Ud.

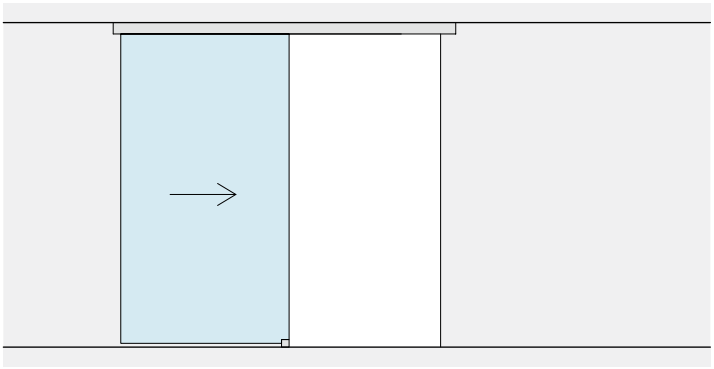

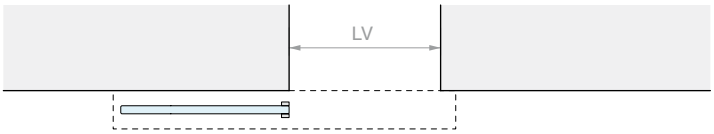

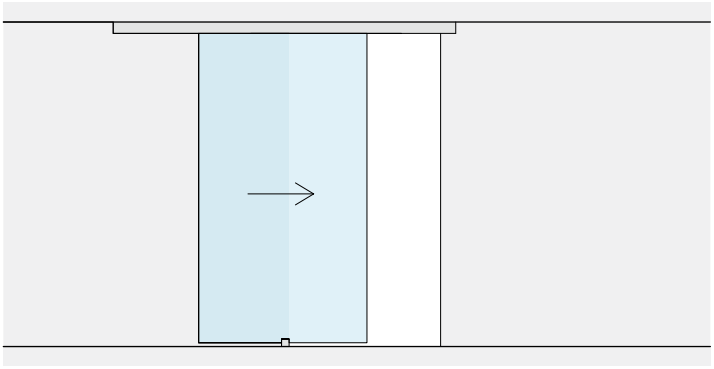

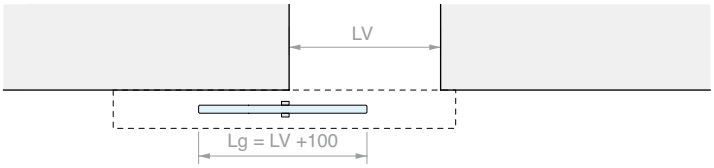

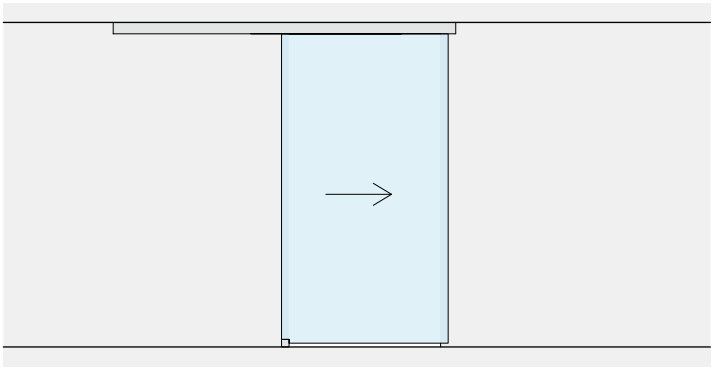

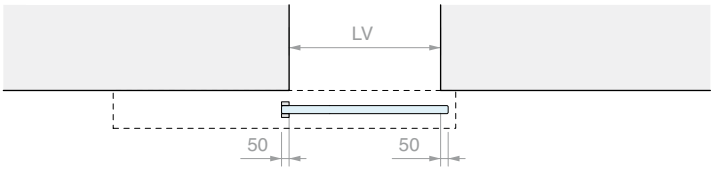

MECANIZADO EN EL VIDRIO PARA CERPOS170

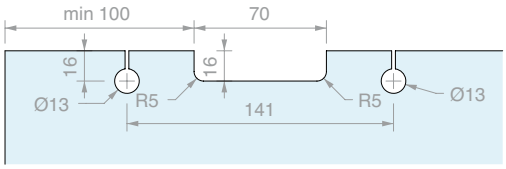

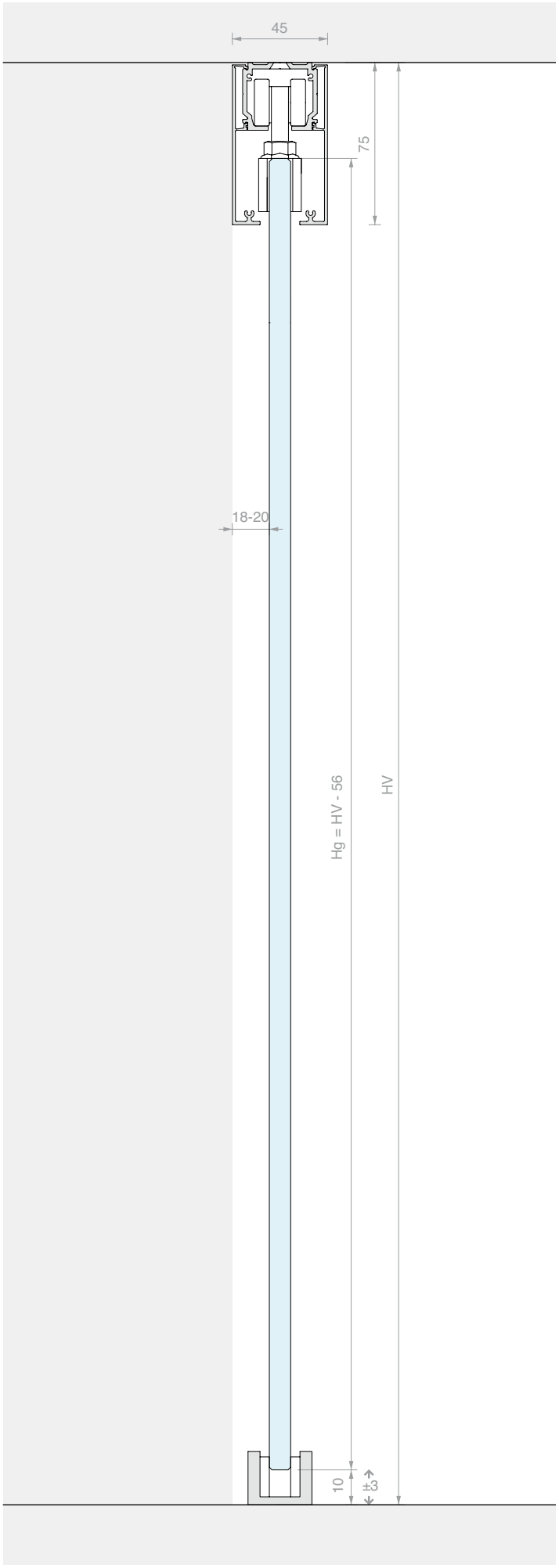

KIT CORREDERA FIJACIÓN DE TECHO
HOJA INDIVIDUAL CON CUBIERTA ALTA

Material: Aluminio
Acabado: /6 /88 /97

SIN ORIFICIOS EN EL VIDRIO

MEDIDAS DEL VANO

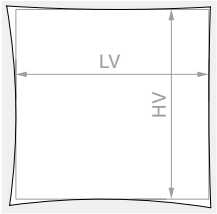

HV máx.: **3000** mm

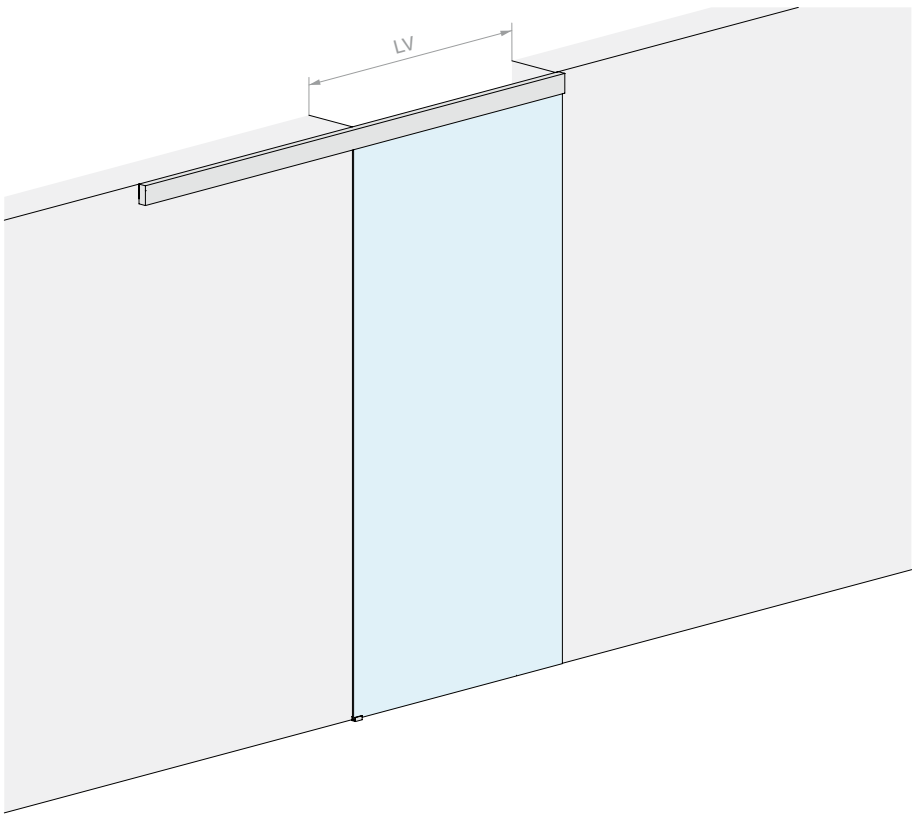

VIDRIO HOJA

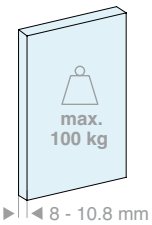

VIDRIO HOJA

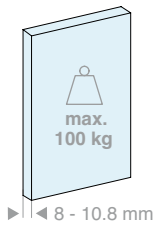

Kit formado por:

Art.	Descripción	Cant.
LM21.200	Riel fijación de techo	1 Ud.
LM0100C.200	Cubierta para riel	2 Uds.
LM10044TP33	Tapa de acabado	2 Uds.
CERPOS514	Pinza	2 Uds.
CARVIT8x40-A2	Carro con tornillo y perno	2 Uds.
057.3073.072	Stop con tope	2 Uds.
LMGF	Guía inferior	1 Ud.
Opcional		
042.3102.072	Amortiguador Softbreak 20-60 kg	1 Ud.
042.3102.071	Amortiguador Softbreak 61-100 kg	1 Ud.

Art.	LV máx.:	Cant.
LMV10011.200	**920** mm	1 Ud.

Kit formado por:

Art.	Descripción	Cant.
LM21.300	Riel fijación de techo	1 Ud.
LM0100C.300	Cubierta para riel	2 Uds.
LM10044TP33	Tapa de acabado	2 Uds.
CERPOS514	Pinza	2 Uds.
CARVIT8x40-A2	Carro con tornillo y perno	2 Uds.
057.3073.072	Stop con tope	2 Uds.
LMGF	Guía inferior	1 Ud.
Opcional		
042.3102.072	Amortiguador Softbreak 20-60 kg	1 Ud.
042.3102.071	Amortiguador Softbreak 61-100 kg	1 Ud.

Art.	LV máx.:	Cant.
LMV10011.300	**1420** mm	1 Ud.

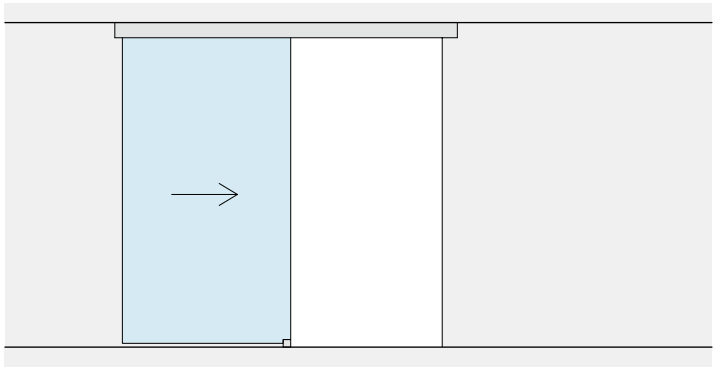

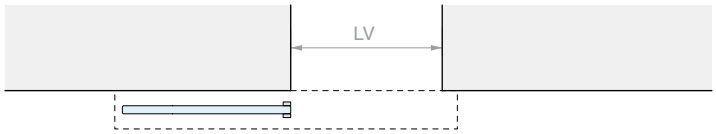
LV

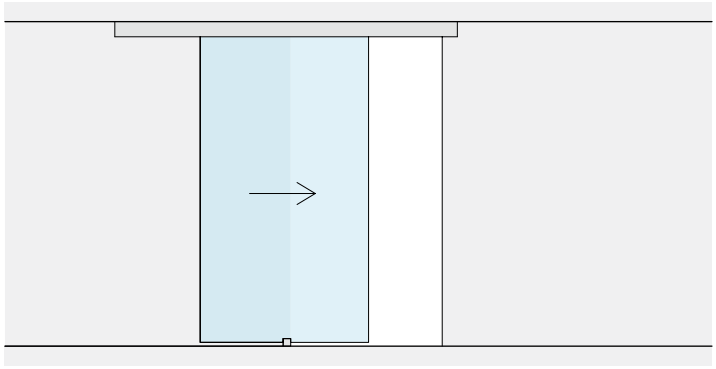

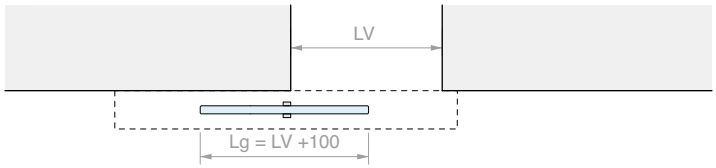
LV
Lg = LV +100

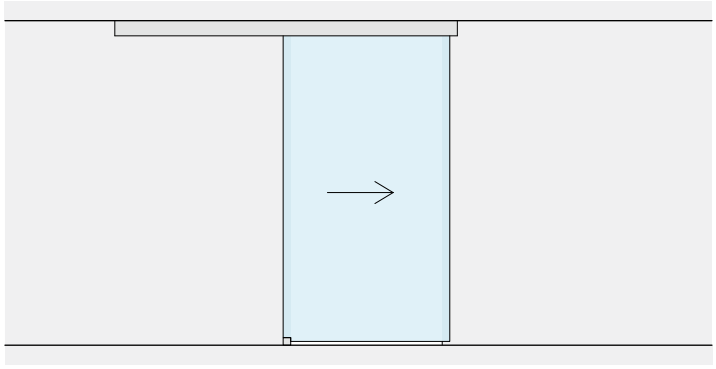

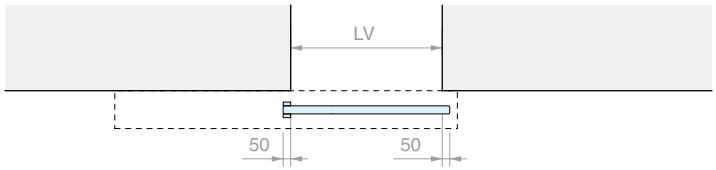
LV
50
50

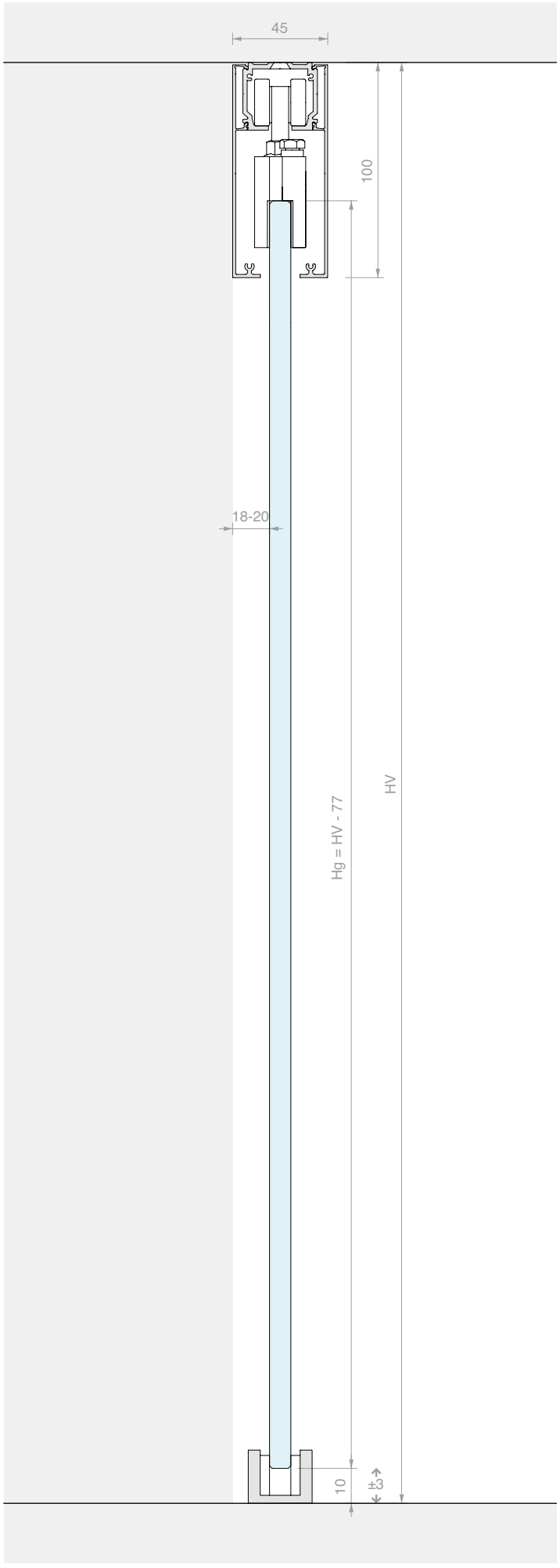
45
100
18-20
Hg = HV - 77
HV
10
±3

KIT CORREDERA FIJACIÓN DE TECHO
HOJA DOBLE CON PINZAS A VISTA

Material: Aluminio
Acabado: /6 /88 /97

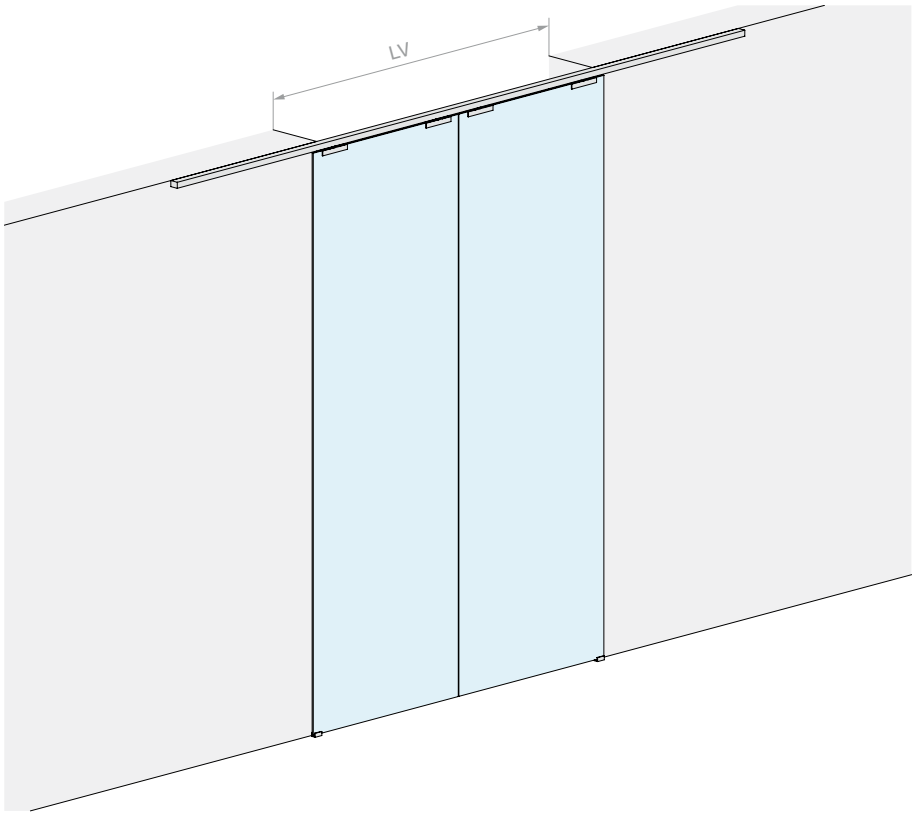

MEDIDAS DEL VANO

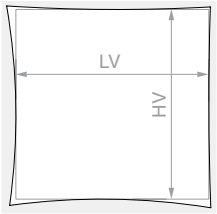

HV máx.: **3000** mm

VIDRIO HOJA

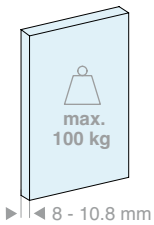

Kit formado por:

Art.	Descripción	Cant.
LM21.400	Riel fijación de techo	1 Ud.
LM3120.400	Cubierta para riel	2 Uds.
LM31044TP32	Tapa de acabado	2 Uds.
CERPOS170COV	Pinza	4 Uds.
057.3114.071	Carro con tornillo y tuerca	4 Uds.
057.3073.072	Stop con tope	4 Uds.
LMGF	Guía inferior	2 Uds.
Opcional		
042.3102.072	Amortiguador Softbreak 20-60 kg	2 Uds.
042.3102.071	Amortiguador Softbreak 61-100 kg	2 Uds.

Art.	LV máx.:	Cant.
LMV3111C.400	**1940** mm	1 Ud.

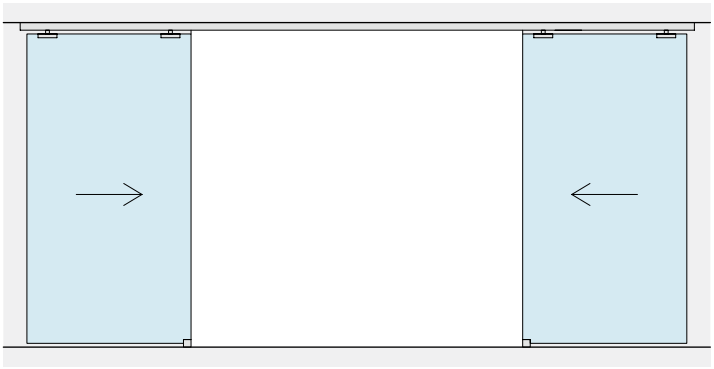

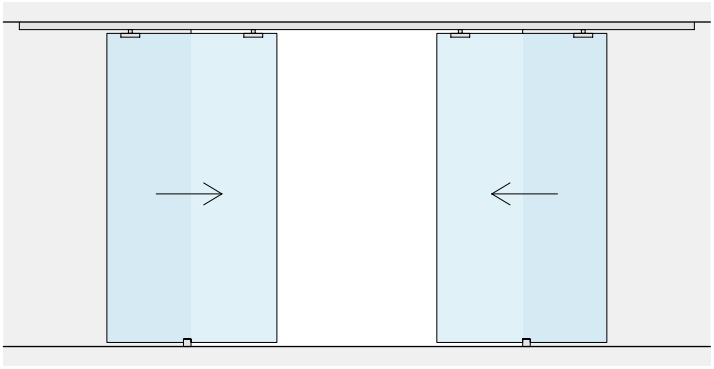

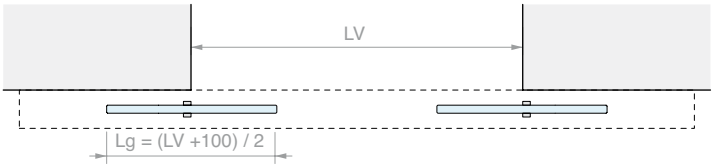

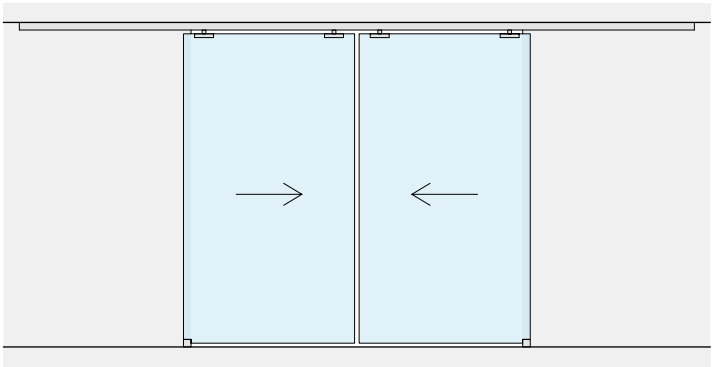

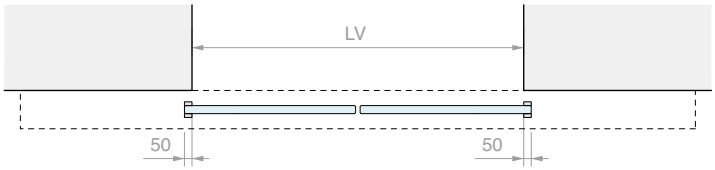

MECANIZADO EN EL VIDRIO PARA CERPOS170

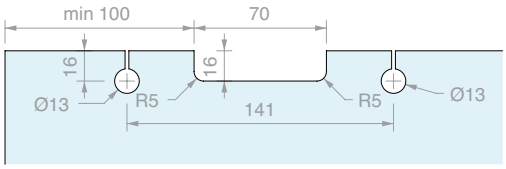

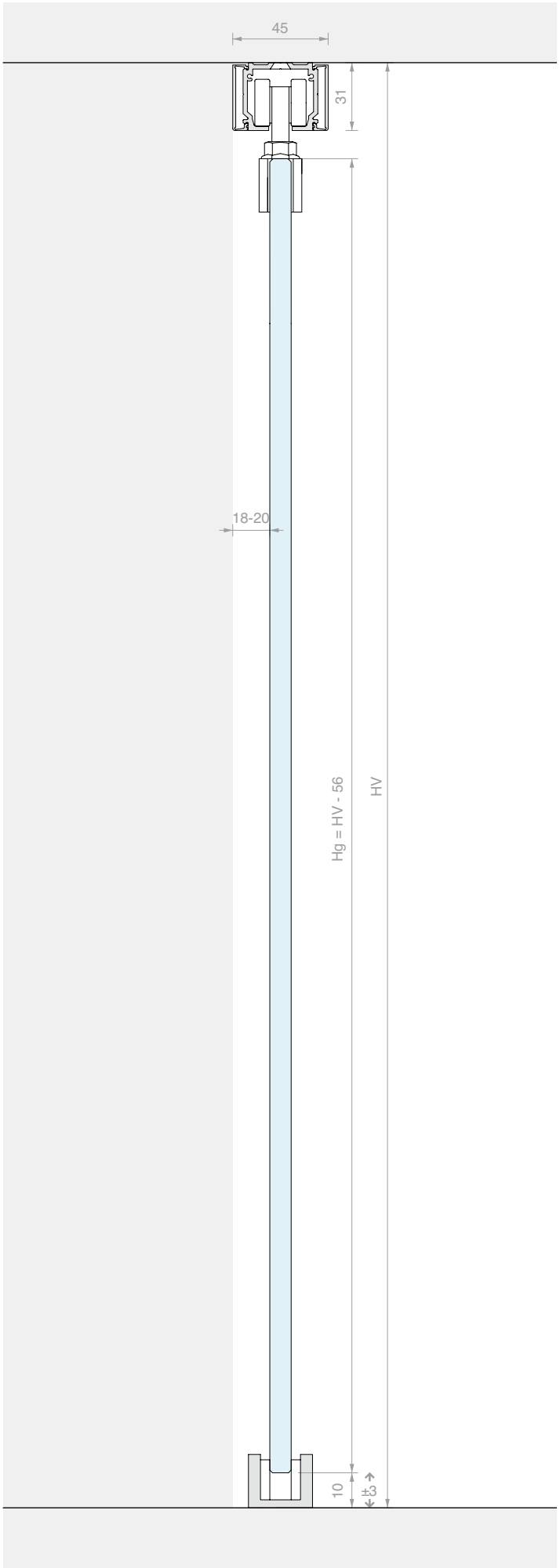

KIT CORREDERA FIJACIÓN DE TECHO
DOBLE HOJA SINCRONIZADA CON CUBIERTA BAJA

Material: Aluminio
Acabado: /6 /88 /97

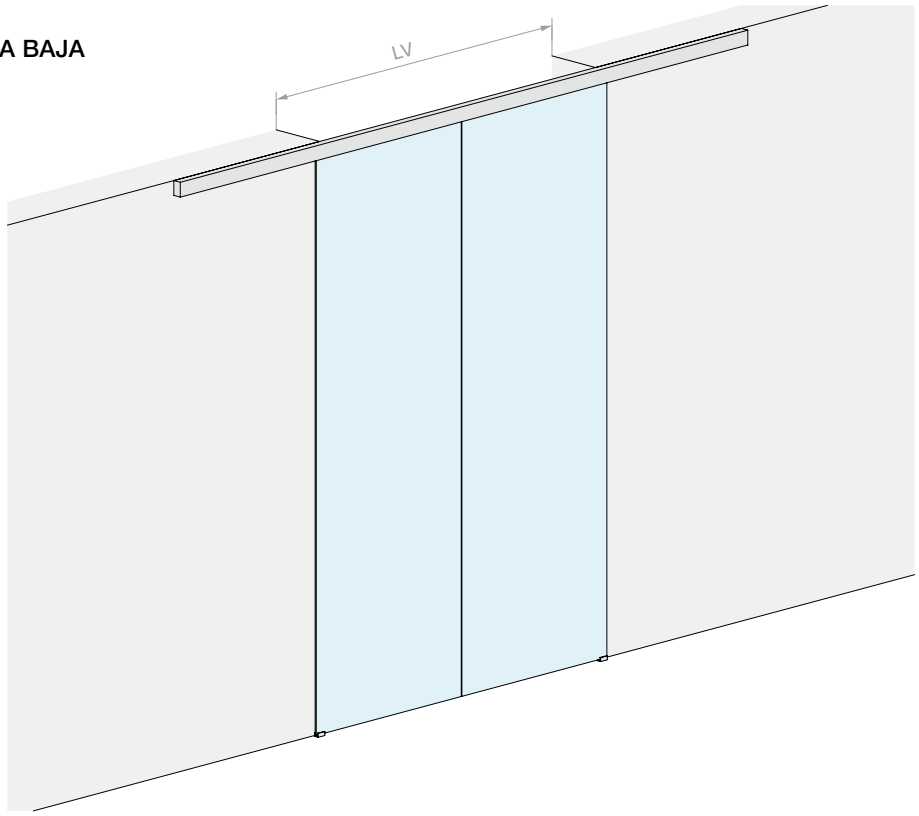

MEDIDAS DEL VANO

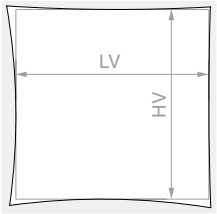

HV máx.: **3000** mm

VIDRIO HOJA

Kit formado por:

Art.	Descripción	Cant.
LM21.400	Riel fijación de techo	1 Ud.
LM0075C.400	Cubierta para riel	2 Uds.
LM75042TP33	Tapa de acabado	2 Uds.
CERPOS170ALL	Pinza	2 Uds.
CERPOS170SYNC	Pinza para sincronismo	2 Uds.
057.3114.071	Carro con tornillo y tuerca	4 Uds.
057.3073.071	Stop sin tope	4 Uds.
LMGF	Guía inferior	2 Uds.
LMSIN-2AC170	Kit de sincronismo	1 Ud.

Opcional

042.3102.072	Amortiguador Softbreak 20-60 kg	2 Uds.
042.3102.071	Amortiguador Softbreak 61-100 kg	2 Uds.

Art.	LV máx.:	Cant.
LMV7511C.400	**1900** mm	1 Ud.

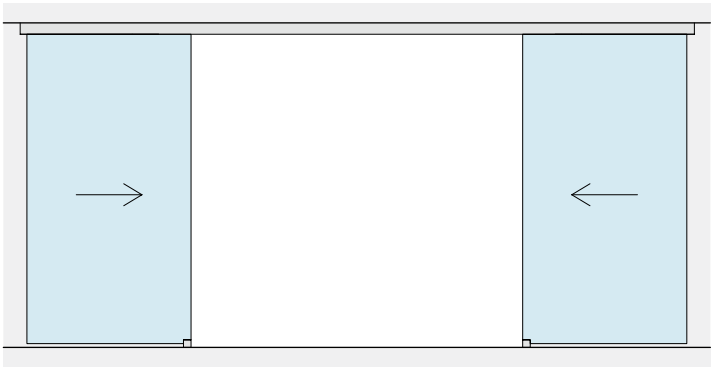

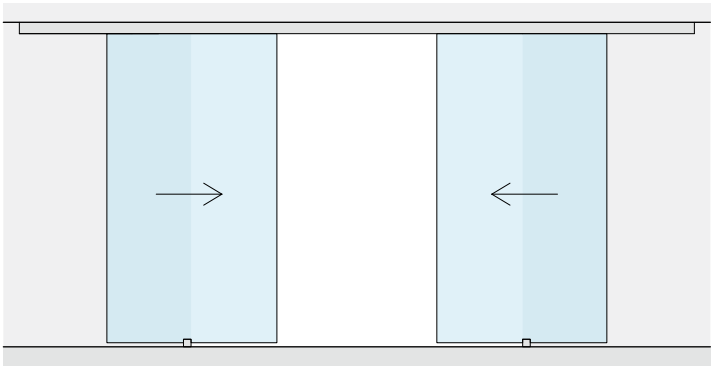

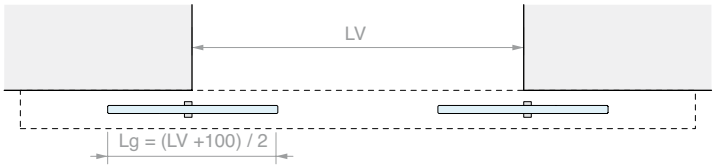

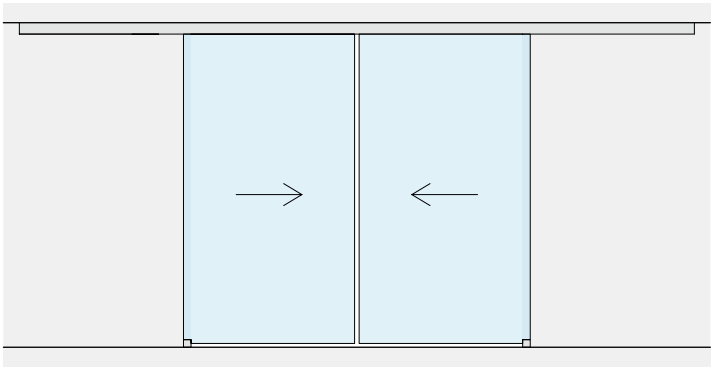

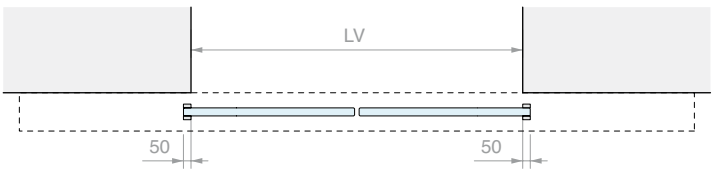

MECANIZADO EN EL VIDRIO PARA CERPOS170

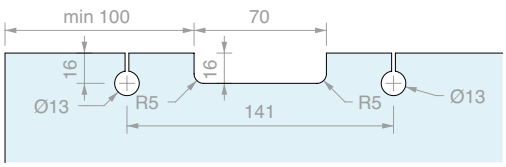

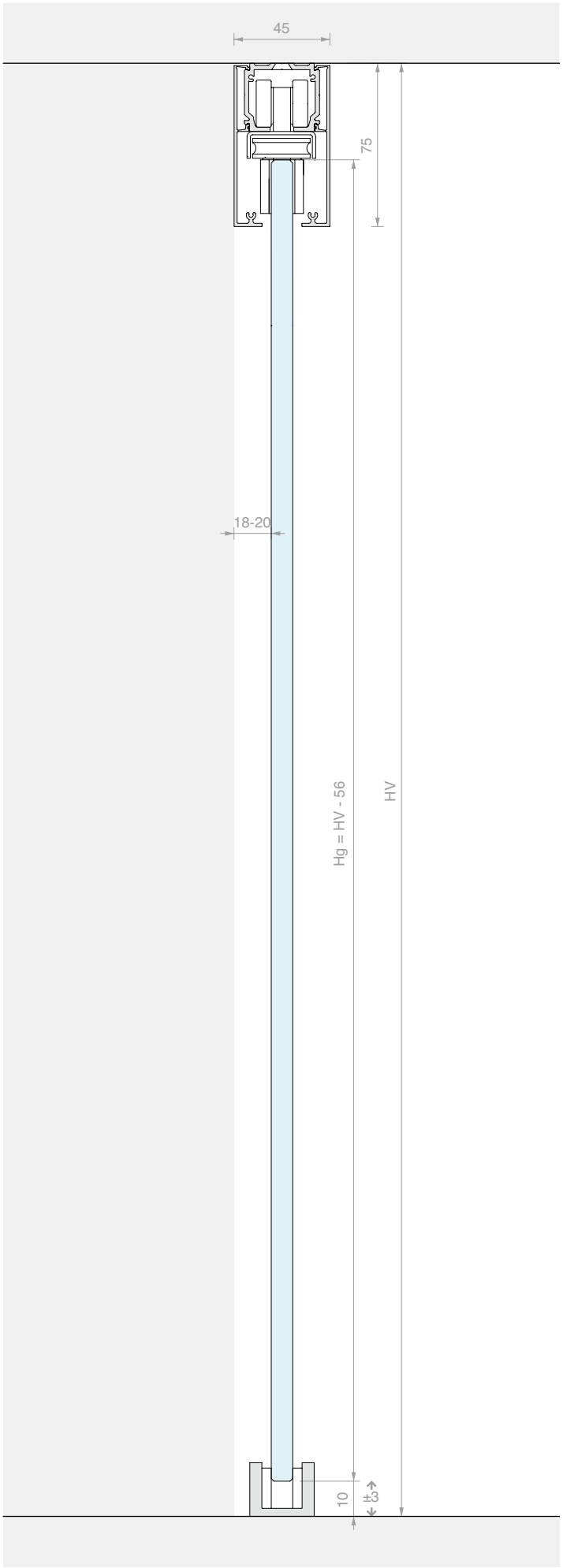

KIT CORREDERA FIJACIÓN DE TECHO
DOBLE HOJA SINCRONIZADA CON CUBIERTA ALTA

Material: Aluminio
Acabado: /6 /88 /97

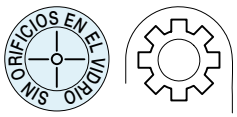

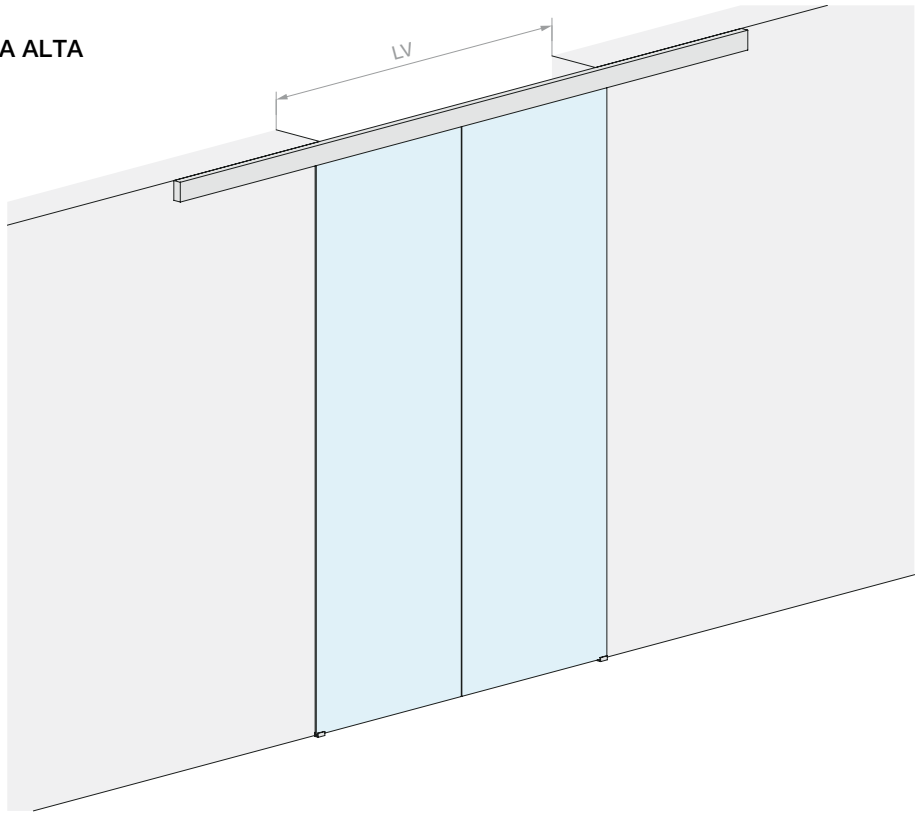

MEDIDAS DEL VANO

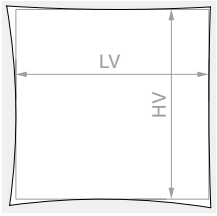

HV máx.: **3000** mm

VIDRIO HOJA

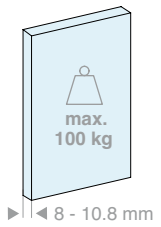

Kit formado por:

Art.	Descripción	Cant.
LM21.400	Riel fijación de techo	1 Ud.
LM0100C.400	Cubierta para riel	2 Uds.
LM10044TP33	Tapa de acabado	2 Uds.
CERPOS514	Pinza	2 Uds.
CERPOS514-C	Pinza para sincronismo	2 Uds.
CARVIT8X40-A2	Carro con tornillo y tuerca	4 Uds.
057.3073.071	Stop sin tope	4 Uds.
LMGF	Guía inferior	2 Uds.
LMSIN-2AC500	Kit de sincronismo	1 Ud.

Opcional

042.3102.072	Amortiguador Softbreak 20-60 kg	2 Uds.
042.3102.071	Amortiguador Softbreak 61-100 kg	2 Uds.

Art.	LV máx.:	Cant.
LMV10011C.400	**1940** mm	1 Ud.

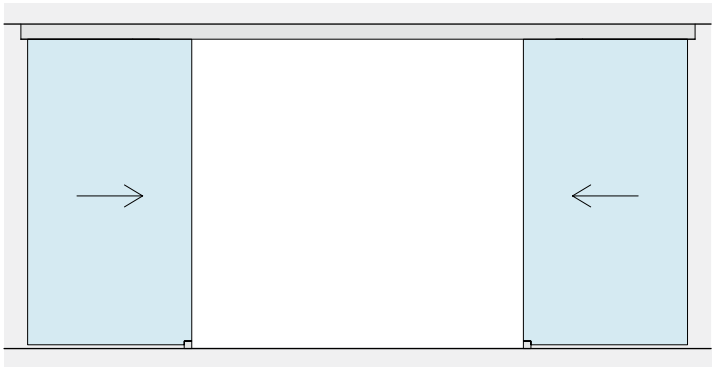

LV

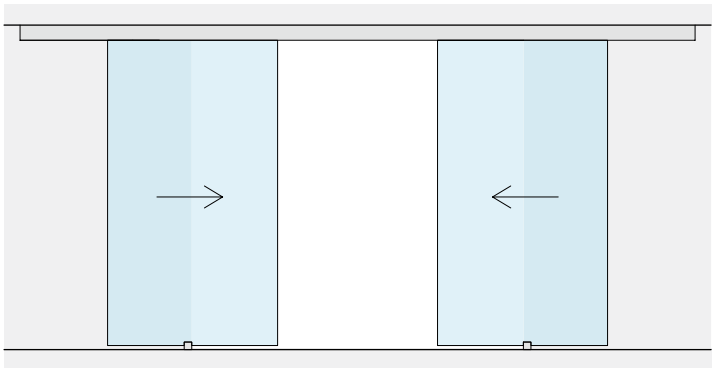

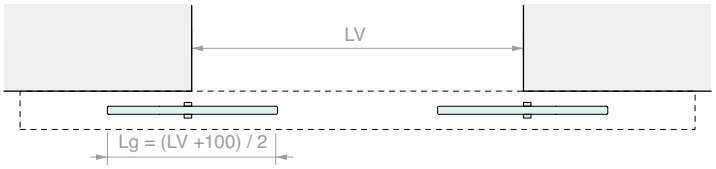
LV
Lg = (LV +100) / 2

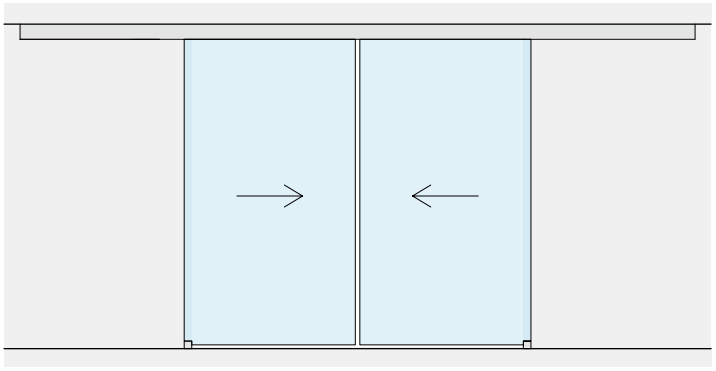

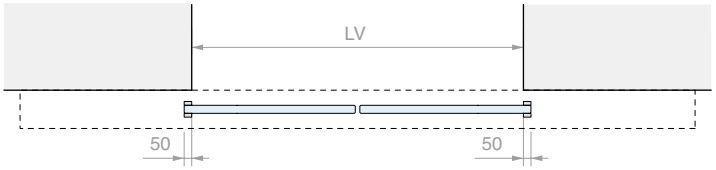
LV
50
50

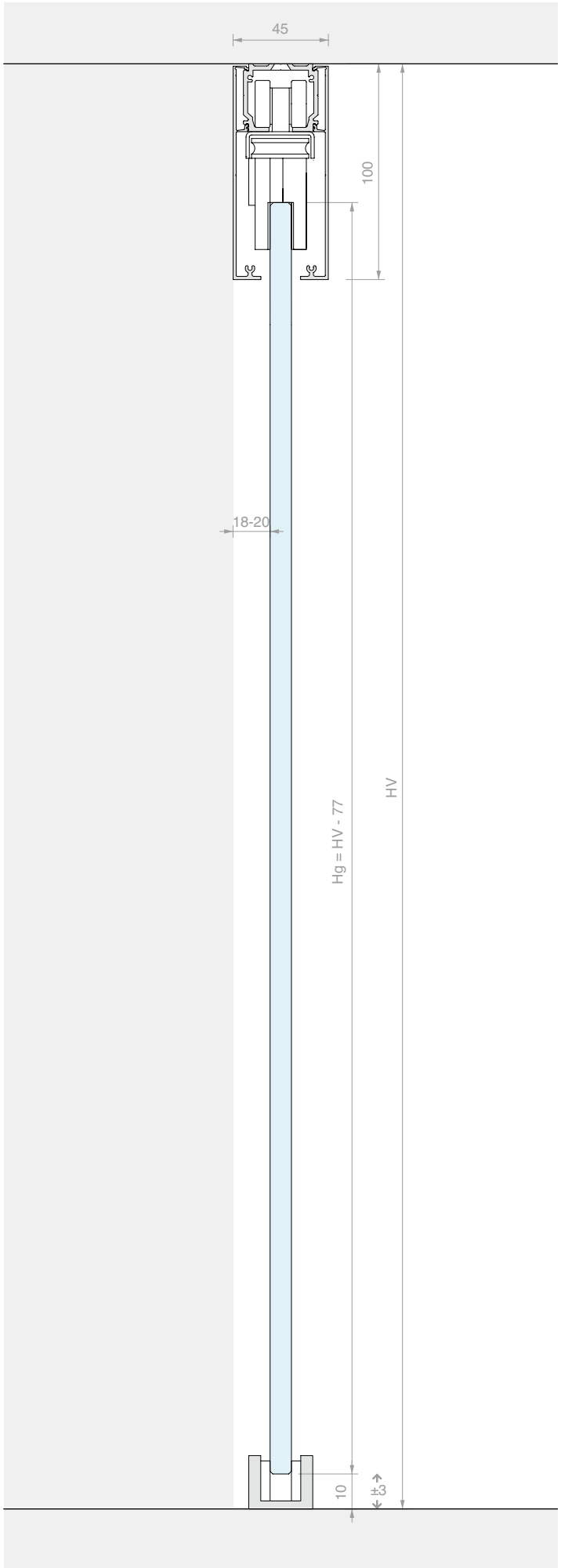
45
100
18-20
Hg = HV - 77
HV
10
±3

KIT CORREDERA FIJACIÓN DE TECHO
HOJA INDIVIDUAL Y VIDRIO FIJO CON CUBIERTA BAJA

Material: Aluminio
Acabado: /6 /88 /97

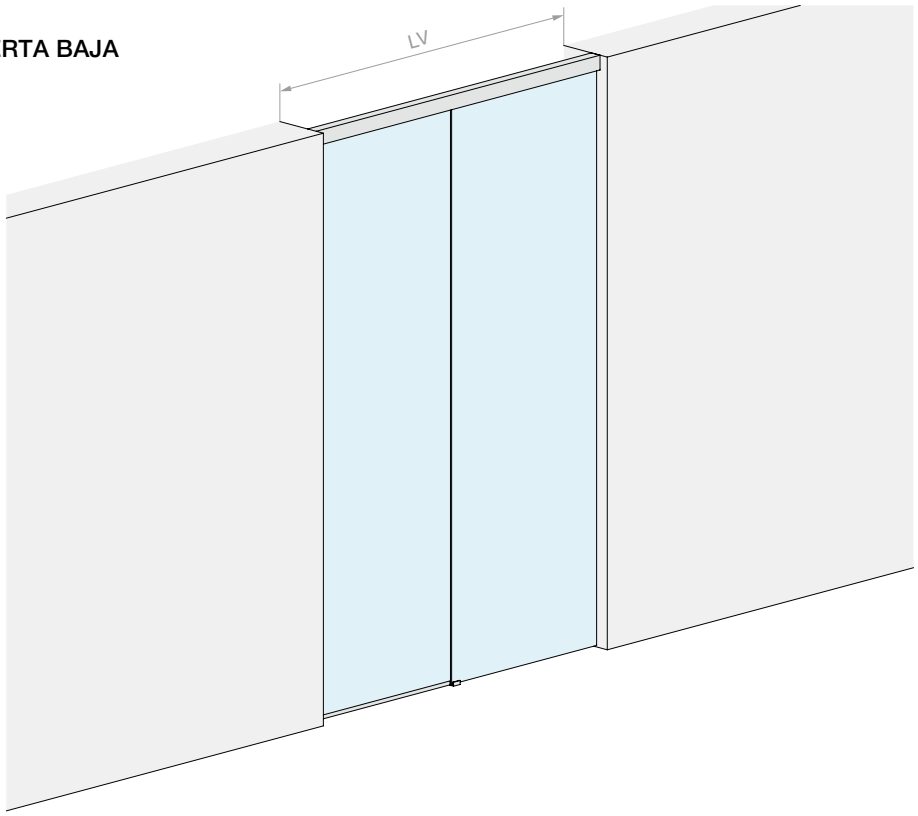

MEDIDAS DEL VANO

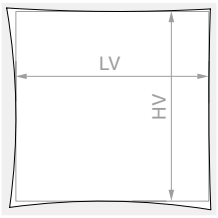

HV máx.: **3000** mm

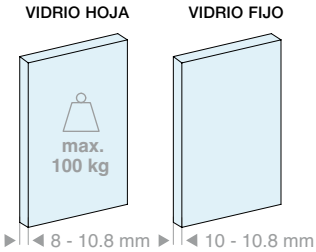

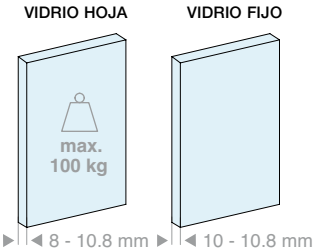

Kit formado por:

Art.	Descripción	Cant.
LM21.200	Riel fijación de techo	1 Ud.
LM26075.200	Perfil vidrio fijo	1 Ud.
LM0075C.200	Cubierta para riel	1 Ud.
LMC13.100	Perfil de acabado	1 Ud.
LMU20.150	Perfil en «U»	1 Ud.
LMU20.300	Perfil en «U»	1 Ud.
LMU20TP	Tapa de acabado	1 Ud.
GTUP2	Junta junquillo	5 m
CERPOS170ALL	Pinza	2 Uds.
057.3114.071	Carro con tornillo y tuerca	2 Uds.
057.3073.072	Stop con tope	2 Uds.
LMGF	Guía inferior	1 Ud.

Opcional

042.3102.072	Amortiguador Softbreak 20-60 kg	1 Ud.
042.3102.071	Amortiguador Softbreak 61-100 kg	1 Ud.

Art.	LV máx.:	Cant.
LMV7511F.200	**2000** mm	1 Ud.

Kit formado por:

Art.	Descripción	Cant.
LM21.300	Riel fijación de techo	1 Ud.
LM26075.300	Perfil vidrio fijo	1 Ud.
LM0075C.300	Cubierta para riel	1 Ud.
LMC13.200	Perfil de acabado	1 Ud.
LMU20.300	Perfil en «U»	2 Uds.
LMU20TP	Tapa de acabado	1 Ud.
GTUP2	Junta junquillo	6 m
CERPOS170ALL	Pinza	2 Uds.
057.3114.071	Carro con tornillo y tuerca	2 Uds.
057.3073.072	Stop con tope	2 Uds.
LMGF	Guía inferior	1 Ud.

Opcional

042.3102.072	Amortiguador Softbreak 20-60 kg	1 Ud.
042.3102.071	Amortiguador Softbreak 61-100 kg	1 Ud.

Art.	LV máx.:	Cant.
LMV7511F.300	**3000** mm	1 Ud.

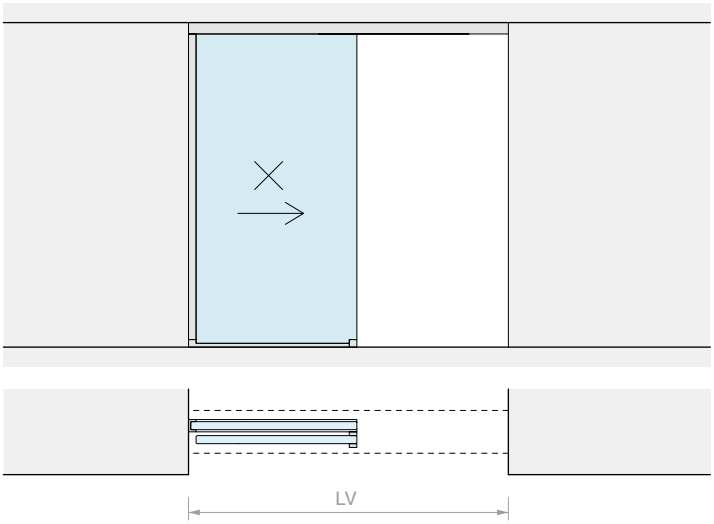

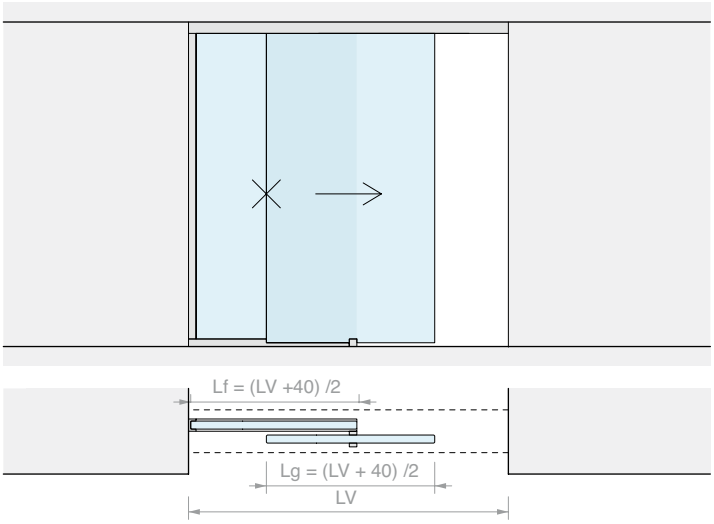

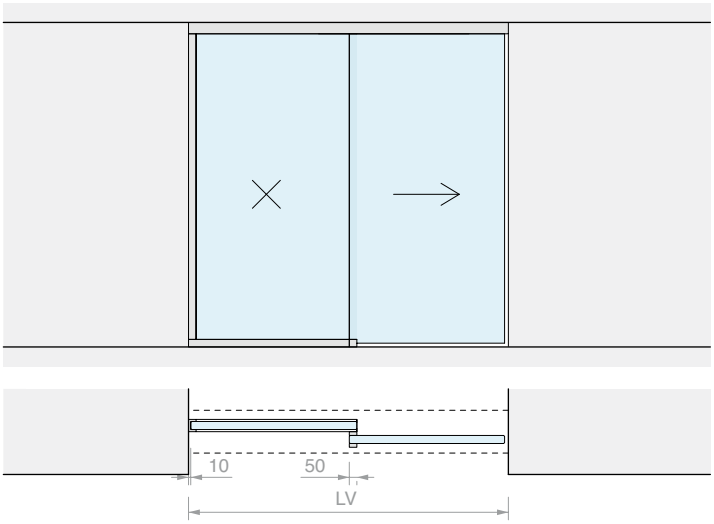

MECANIZADO EN EL VIDRIO PARA CERPOS170

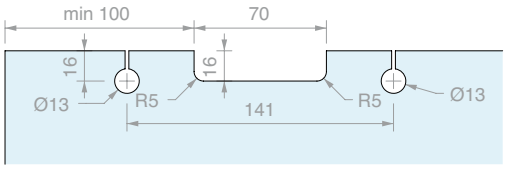

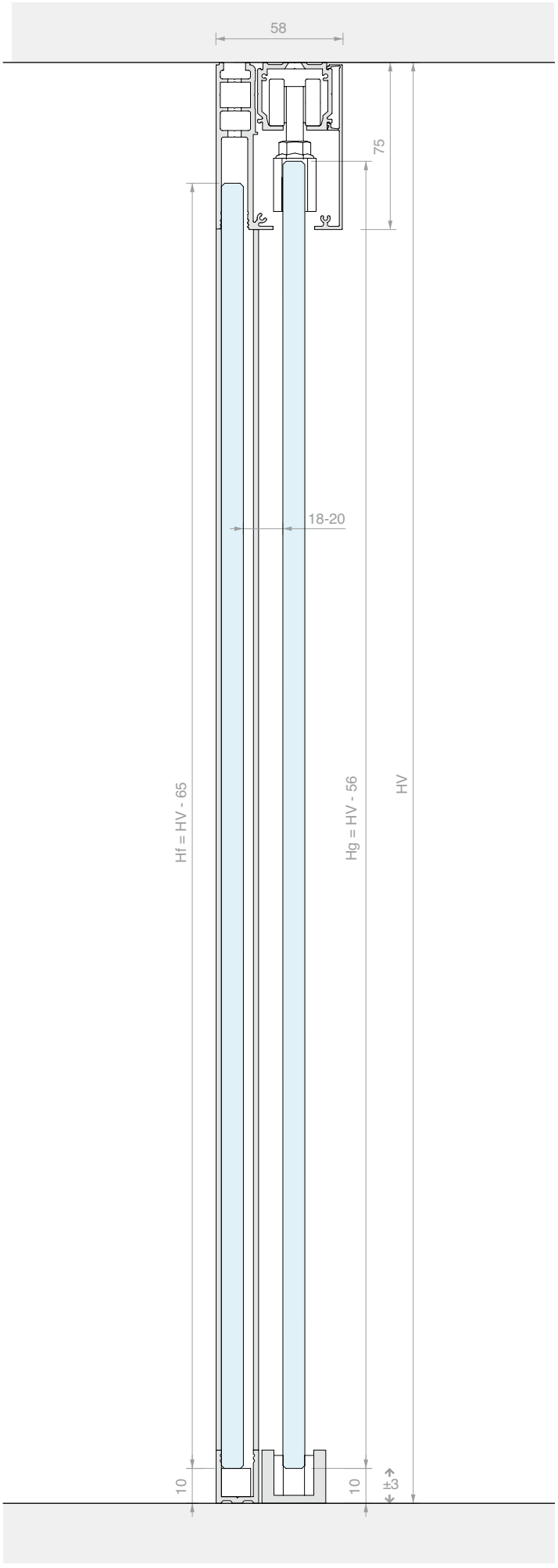

KIT CORREDERA FIJACIÓN DE TECHO
HOJA INDIVIDUAL Y VIDRIO FIJO CON CUBIERTA ALTA

Material: Aluminio
Acabado: /6 /88 /97

SIN ORIFICIOS EN EL VIDRIO

MEDIDAS DEL VANO

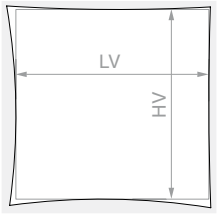

HV máx.: **3000** mm

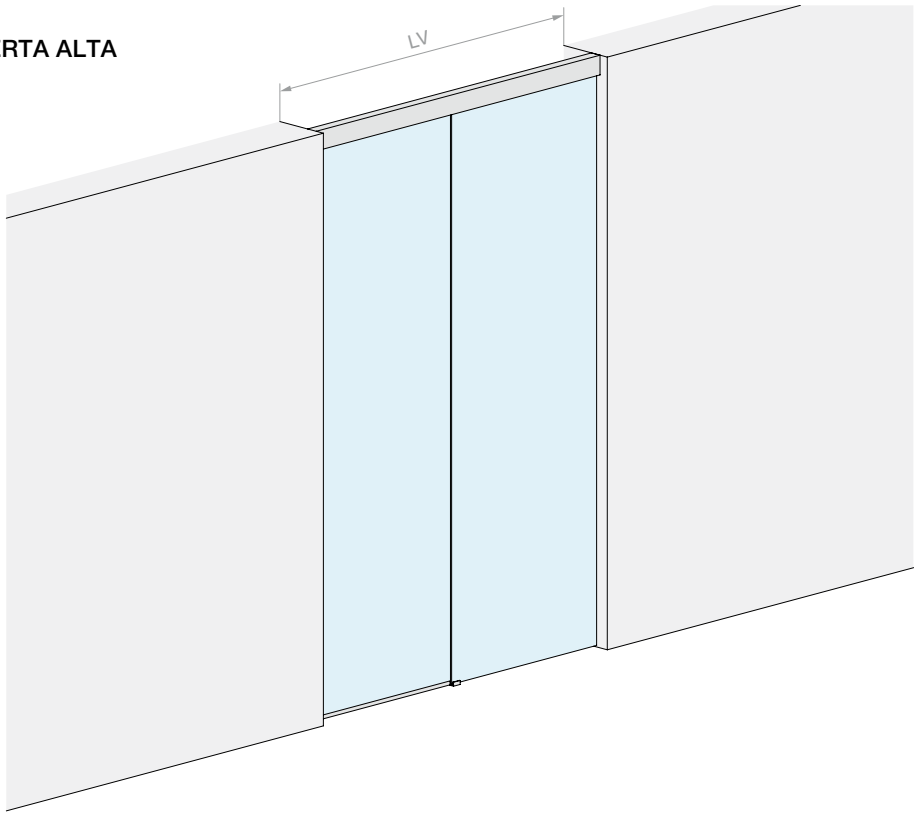

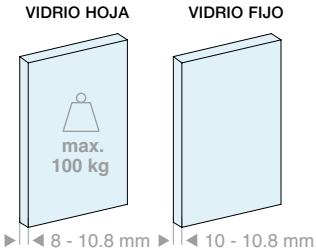

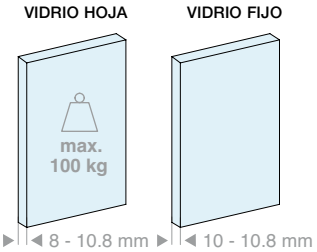

Kit formado por:

Art.	Descripción	Cant.
LM21.200	Riel fijación de techo	1 Ud.
LM26100.200	Perfil vidrio fijo	1 Ud.
LM0100C.200	Cubierta para riel	1 Ud.
LMC13.100	Perfil de acabado	1 Ud.
LMU20.150	Perfil en «U»	1 Ud.
LMU20.300	Perfil en «U»	1 Ud.
LMU20TP	Tapa de acabado	1 Ud.
GTUP2	Junta junquillo	5 m
CERPOS514	Pinza	2 Uds.
CARVIT8X40-A2	Carro con tornillo y tuerca	2 Uds.
057.3073.072	Stop con tope	2 Uds.
LMGF	Guía inferior	1 Ud.

Opcional

042.3102.072	Amortiguador Softbreak 20-60 kg	1 Ud.
042.3102.071	Amortiguador Softbreak 61-100 kg	1 Ud.

Art.	LV máx.:	Cant.
LMV10011F.200	**2000** mm	1 Ud.

Kit formado por:

Art.	Descripción	Cant.
LM21.300	Riel fijación de techo	1 Ud.
LM26100.300	Perfil vidrio fijo	1 Ud.
LM0100C.300	Cubierta para riel	1 Ud.
LMC13.200	Perfil de acabado	1 Ud.
LMU20.300	Perfil en «U»	2 Uds.
LMU20TP	Tapa de acabado	1 Ud.
GTUP2	Junta junquillo	6 m
CERPOS514	Pinza	2 Uds.
CARVIT8X40-A2	Carro con tornillo y tuerca	2 Uds.
057.3073.072	Stop con tope	2 Uds.
LMGF	Guía inferior	1 Ud.

Opcional

042.3102.072	Amortiguador Softbreak 20-60 kg	1 Ud.
042.3102.071	Amortiguador Softbreak 61-100 kg	1 Ud.

Art.	LV máx.:	Cant.
LMV10011F.300	**3000** mm	1 Ud.

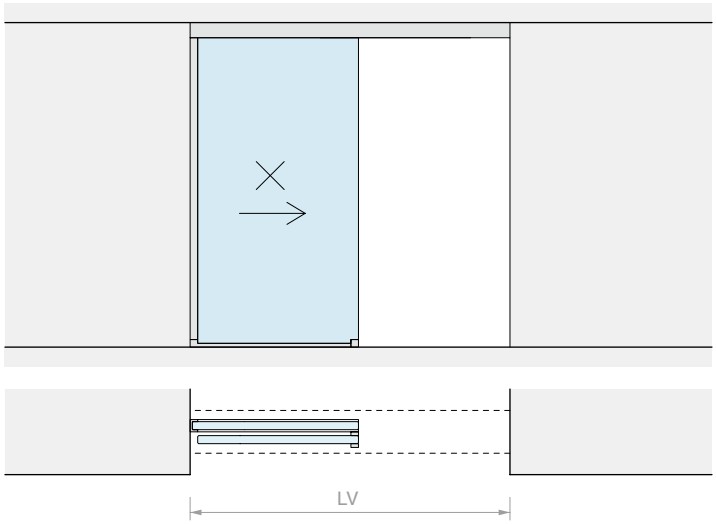
LV

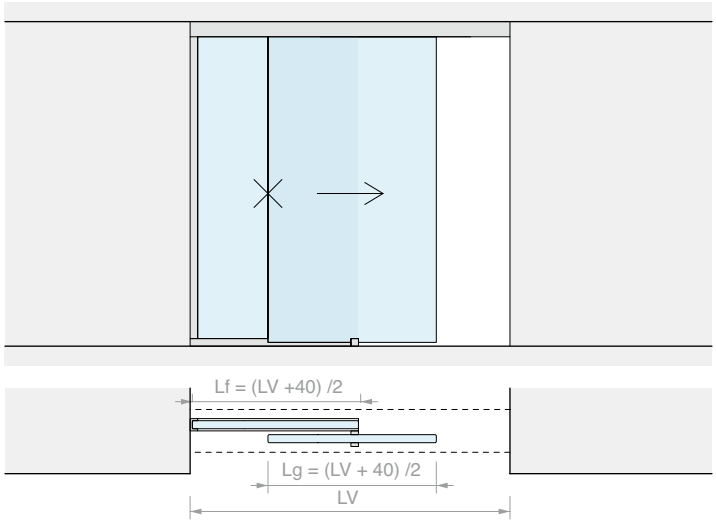
Lf = (LV +40) /2
Lg = (LV + 40) /2
LV

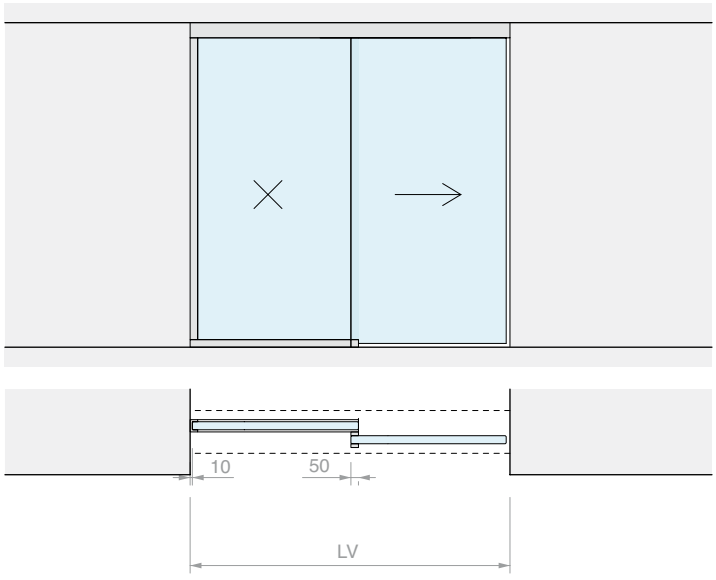
10
50
LV

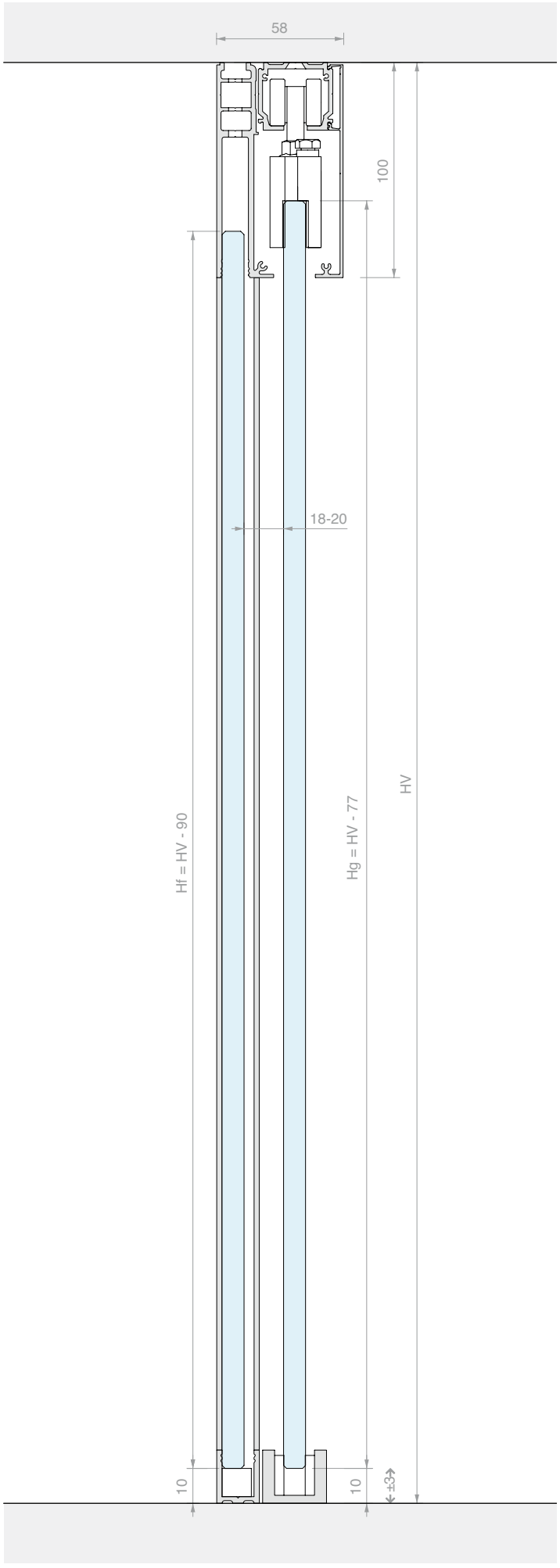
58
100
18-20
Hf = HV - 90
Hg = HV - 77
HV
10
10
±3

KIT CORREDERA FIJACIÓN DE TECHO
HOJA DOBLE SINCRONIZADA Y DOBLE VIDRIO FIJO

Material: Aluminio

Acabado: /6 /88 /97

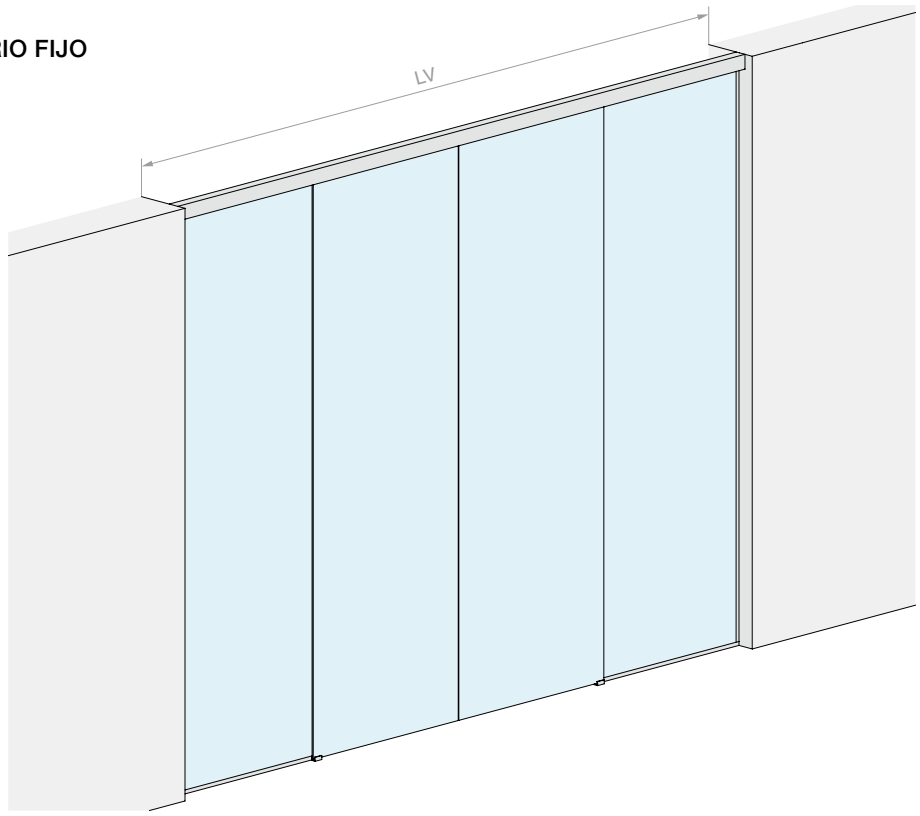

MEDIDAS DEL VANO

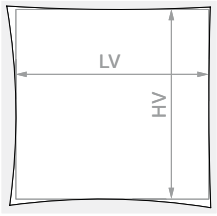

HV máx.: **3000** mm

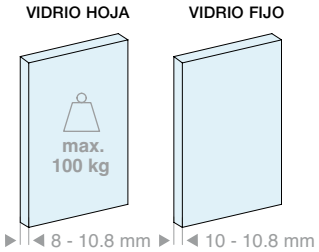

Kit formado por:

Art.	Descripción	Cant.
LM21.400	Riel fijación de techo	1 Ud.
LM26075.400	Perfil vidrio fijo	1 Ud.
LM0075C.400	Cubierta para riel	1 Ud.
LMC13.200	Perfil de acabado	1 Ud.
LMU20.300	Perfil en «U»	3 Uds.
LMU20TP	Tapa de acabado	2 Uds.
GTUP2	Junta junquillo	10 m
CERPOS170ALL	Pinza	2 Uds.
CERPOS170SYNC	Pinza para sincronismo	2 Uds.
057.3114.071	Carro con tornillo y tuerca	4 Uds.
057.3073.071	Stop sin tope	4 Uds.
LMGF	Guía inferior	2 Uds.
LMSIN-2AC170	Kit de sincronismo	1 Ud.

Opcional

042.3102.072	Amortiguador Softbreak 20-60 kg	2 Uds.
042.3102.071	Amortiguador Softbreak 61-100 kg	2 Uds.

Art.	LV máx.:	Cant.
LMV7511CF.400	**4000** mm	1 Ud.

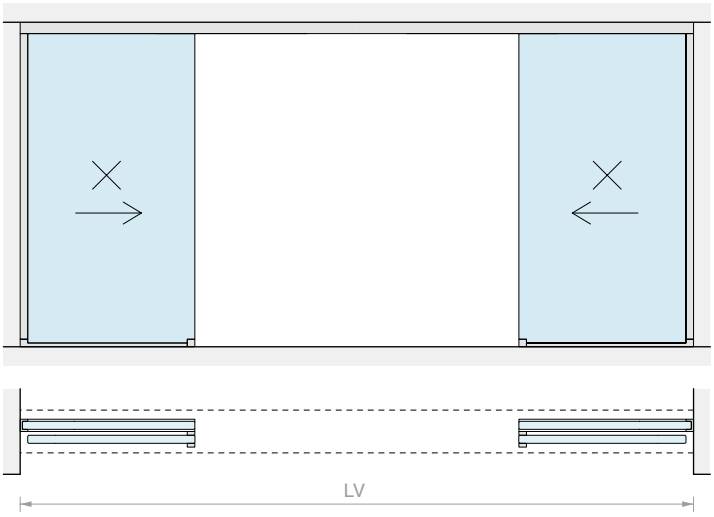

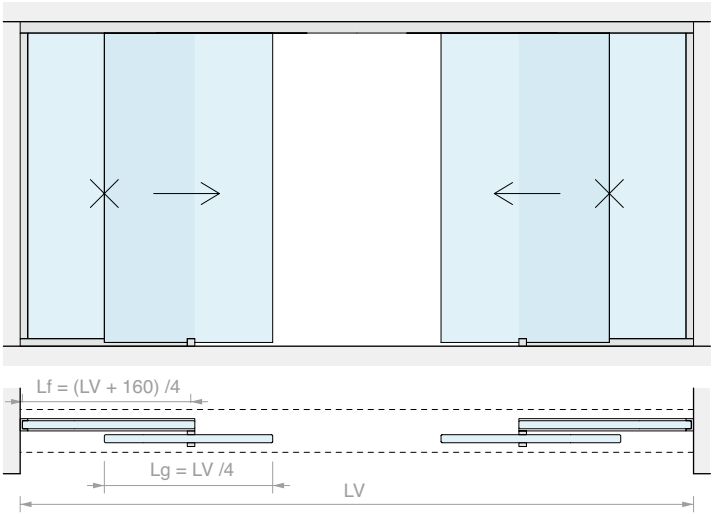

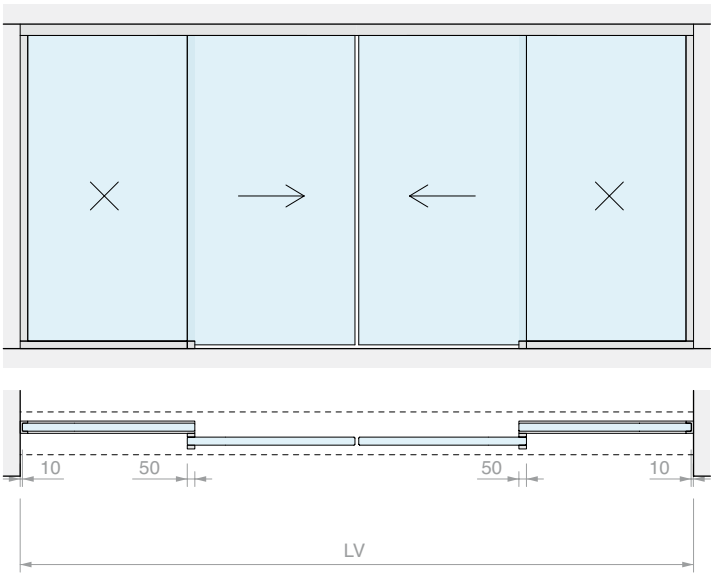

MECANIZADO EN EL VIDRIO PARA CERPOS170

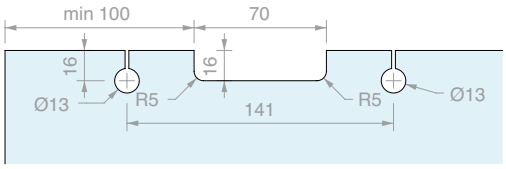

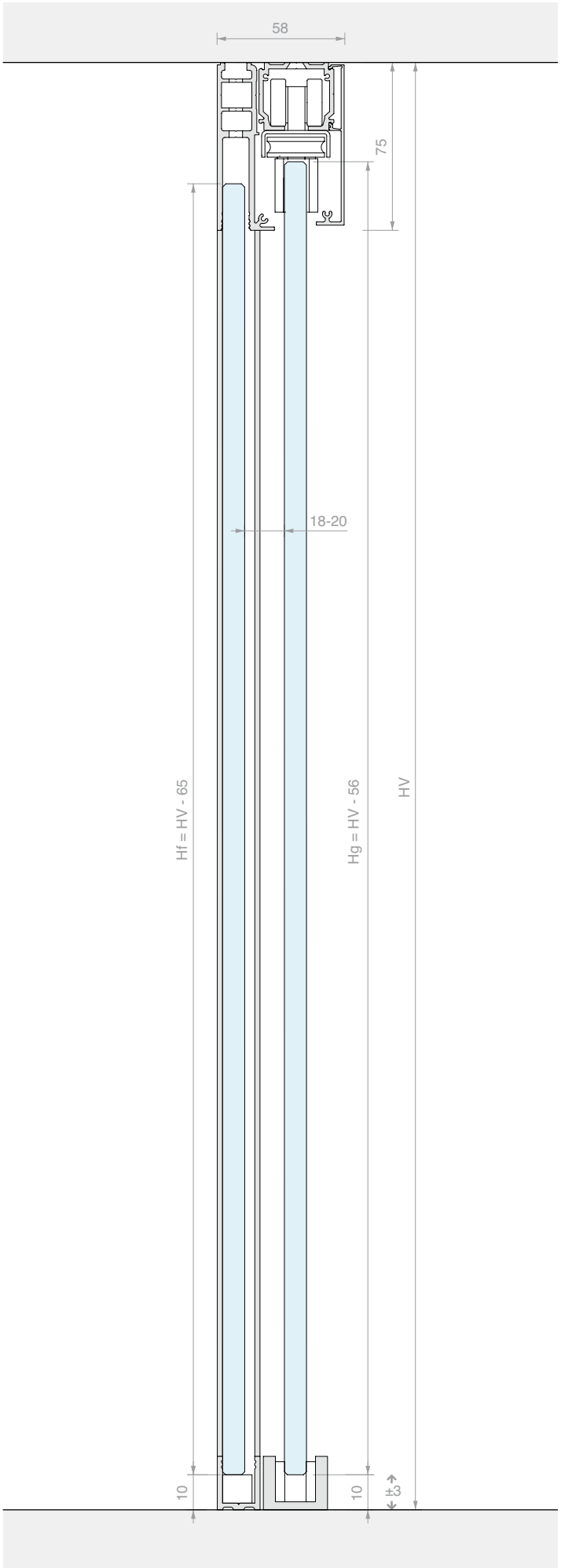

KIT CORREDERA FIJACIÓN DE TECHO
DOBLE HOJA SINCRONIZADA Y DOBLE VIDRIO FIJO CON CUBIERTA ALTA

Material: Aluminio
Acabado: /6 /88 /97

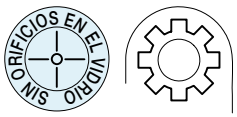

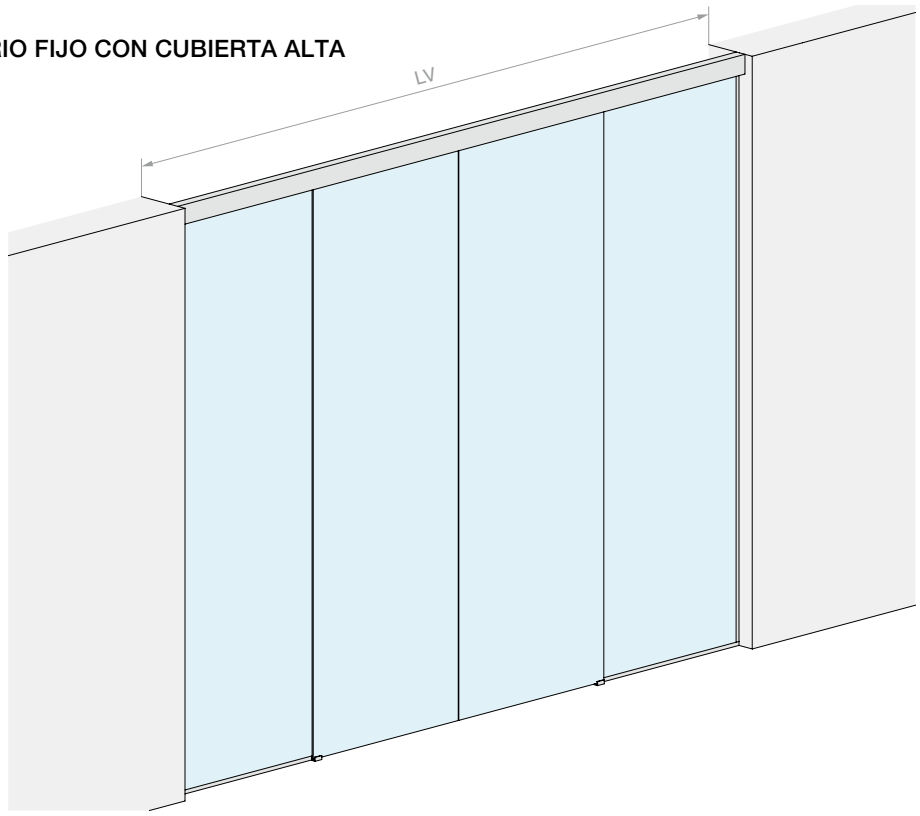

MEDIDAS DEL VANO

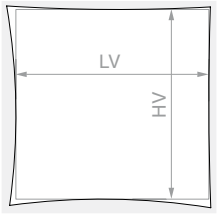

HV máx.: **3000** mm

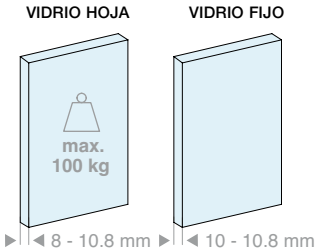

Kit formado por:

Art.	Descripción	Cant.
LM21.400	Riel fijación de techo	1 Ud.
LM26100.400	Perfil vidrio fijo	1 Ud.
LM0100C.400	Cubierta para riel	1 Ud.
LMC13.200	Perfil de acabado	1 Ud.
LMU20.300	Perfil en «U»	3 Uds.
LMU20TP	Tapa de acabado	2 Uds.
GTUP2	Junta junquillo	10 m
CERPOS514	Pinza	2 Uds.
CERPOS514-C	Pinza para sincronismo	2 Uds.
CARVIT8X40-A2	Carro con tornillo y tuerca	4 Uds.
057.3073.071	Stop sin tope	4 Uds.
LMGF	Guía inferior	2 Uds.
LMSIN-2AC500	Kit de sincronismo	1 Ud.

Opcional

042.3102.072	Amortiguador Softbreak 20-60 kg	2 Uds.
042.3102.071	Amortiguador Softbreak 61-100 kg	2 Uds.

Art.	LV máx.:	Cant.
LMV10011CF.400	**4000** mm	1 Ud.

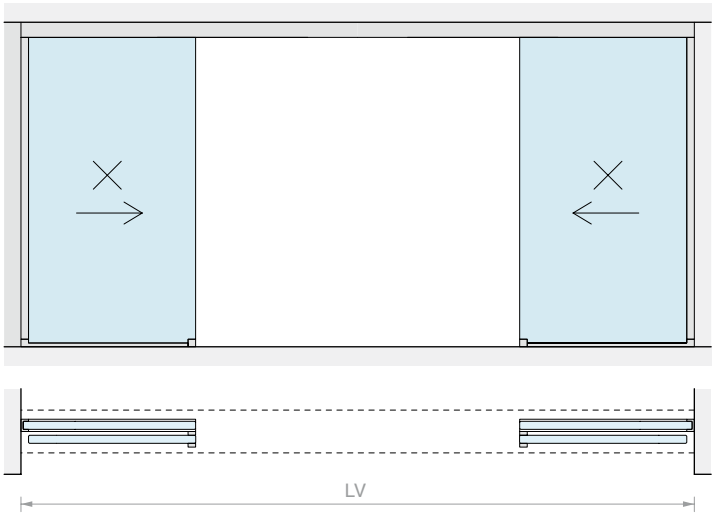
LV

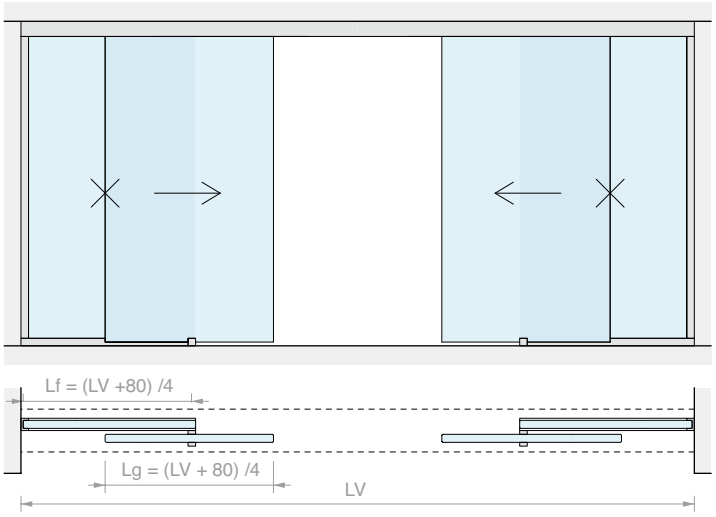
Lf = (LV +80) /4
Lg = (LV + 80) /4
LV

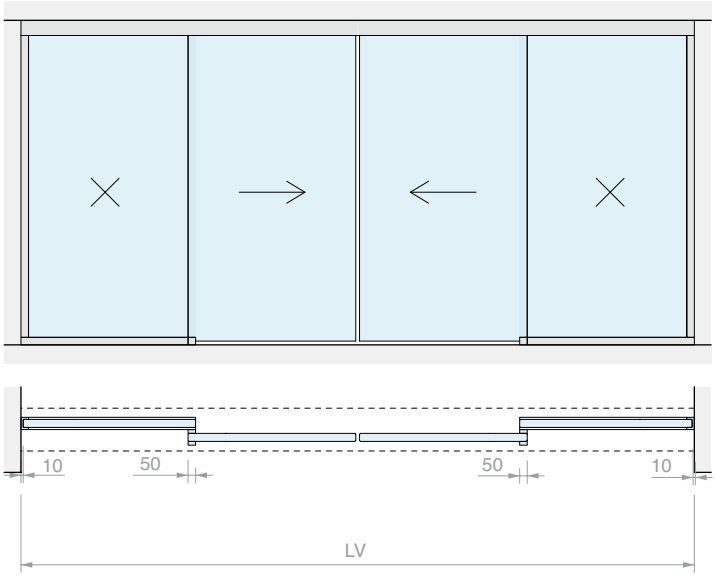
10
50
50
10
LV

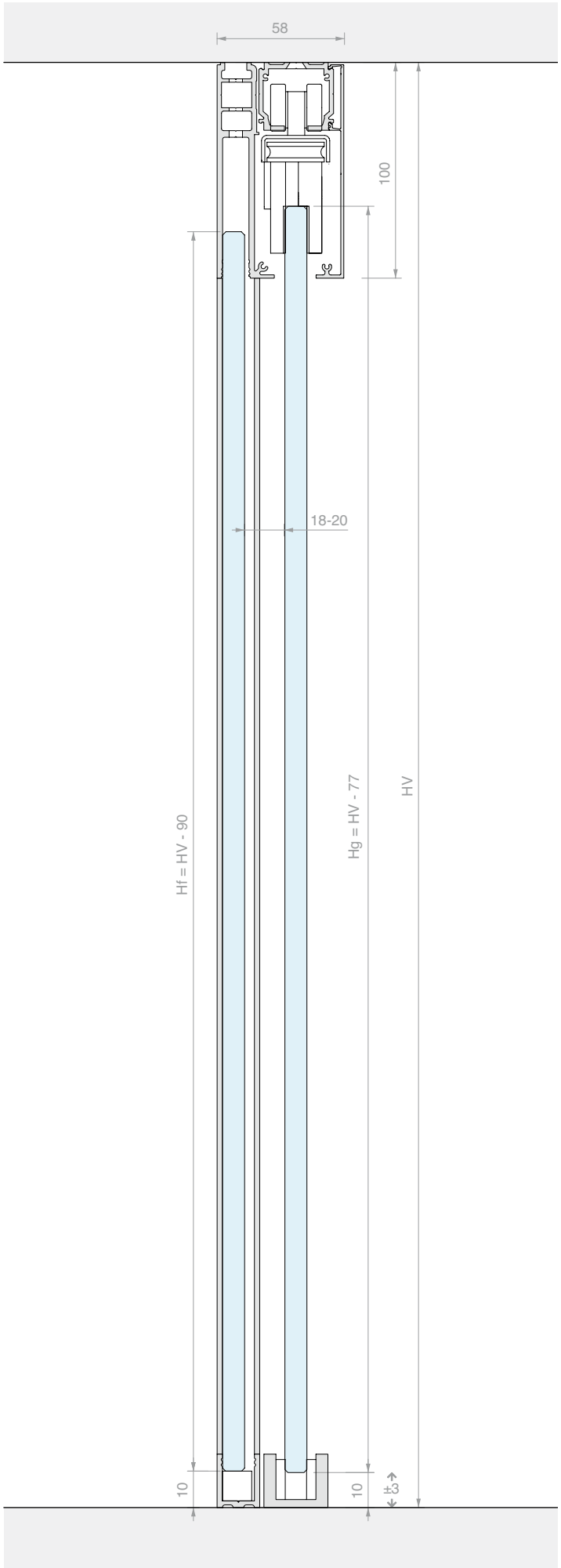
58
100
18-20
Hf = HV - 90
Hg = HV - 77
HV
10
10
±3

KIT CORREDERA FIJACIÓN DE TECHO DOBLE HOJA CON ARRASTRE

Material: Aluminio
Acabado: /6 /88 /97

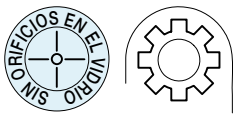

MEDIDAS DEL VANO

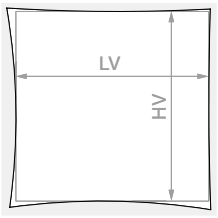

HV máx.: **3000** mm

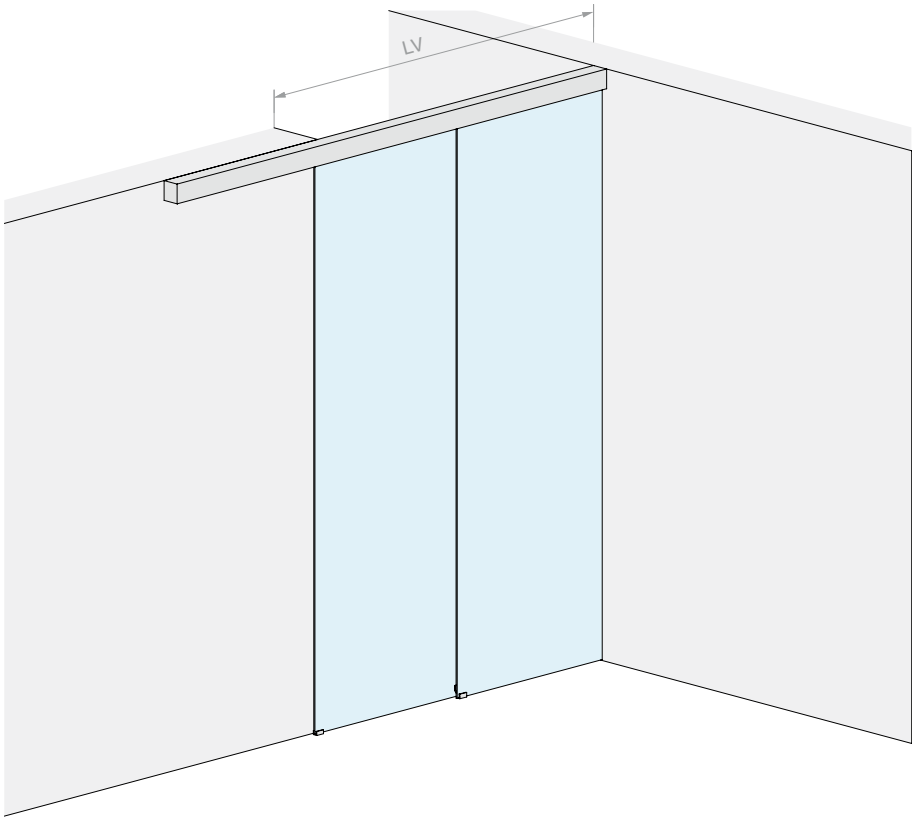

VIDRIO HOJA

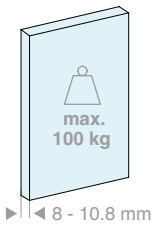

Kit formado por:

Art.	Descripción	Cant.
LM2V080.300	Riel 2 vías fijación de techo	1 Ud.
LM0100C.300	Cubierta para riel	2 Uds.
LM10090TP33	Tapa de acabado	2 Uds.
CERPOS514	Pinza	1 Ud.
CERPOS514-C	Pinza para sincronismo	2 Uds.
CERPOS514-T	Pinza para arrastre	1 Ud.
CARVIT8X50-A2	Carro con tornillo y tuerca	4 Uds.
057.3073.072	Stop con tope	2 Uds.
057.3073.071	Stop sin tope	2 Uds.
LMSIN-2AT502	Kit de sincronismo	1 Ud.

Opcional

042.3102.071	Amortiguador Softbreak para hojas de 40-65 kg	1 ó 2 Uds.

Art.	LV máx.:	Cant.
LMV10012.300	**1965** mm	1 Ud.

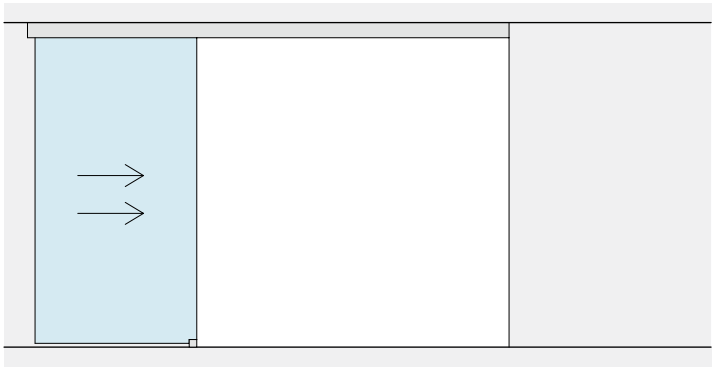

LV

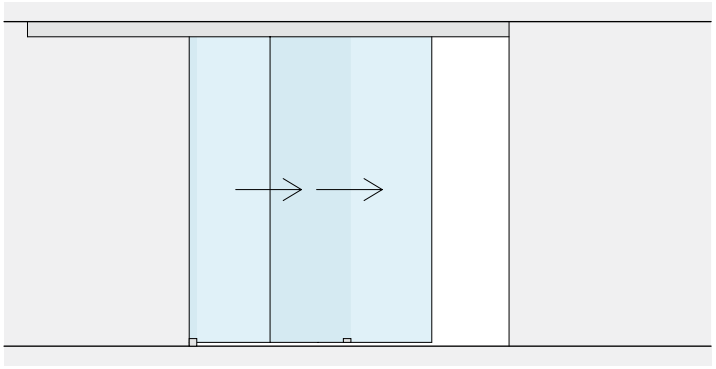

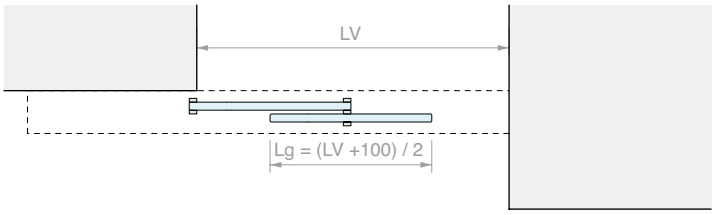
LV
Lg = (LV +100) / 2

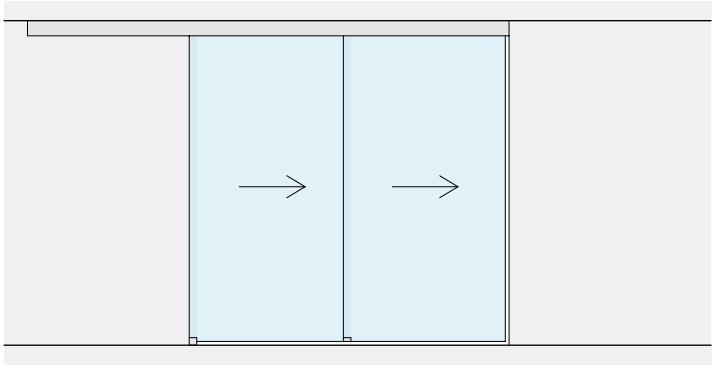

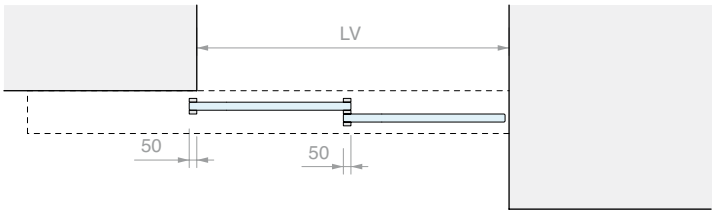
LV
50
50

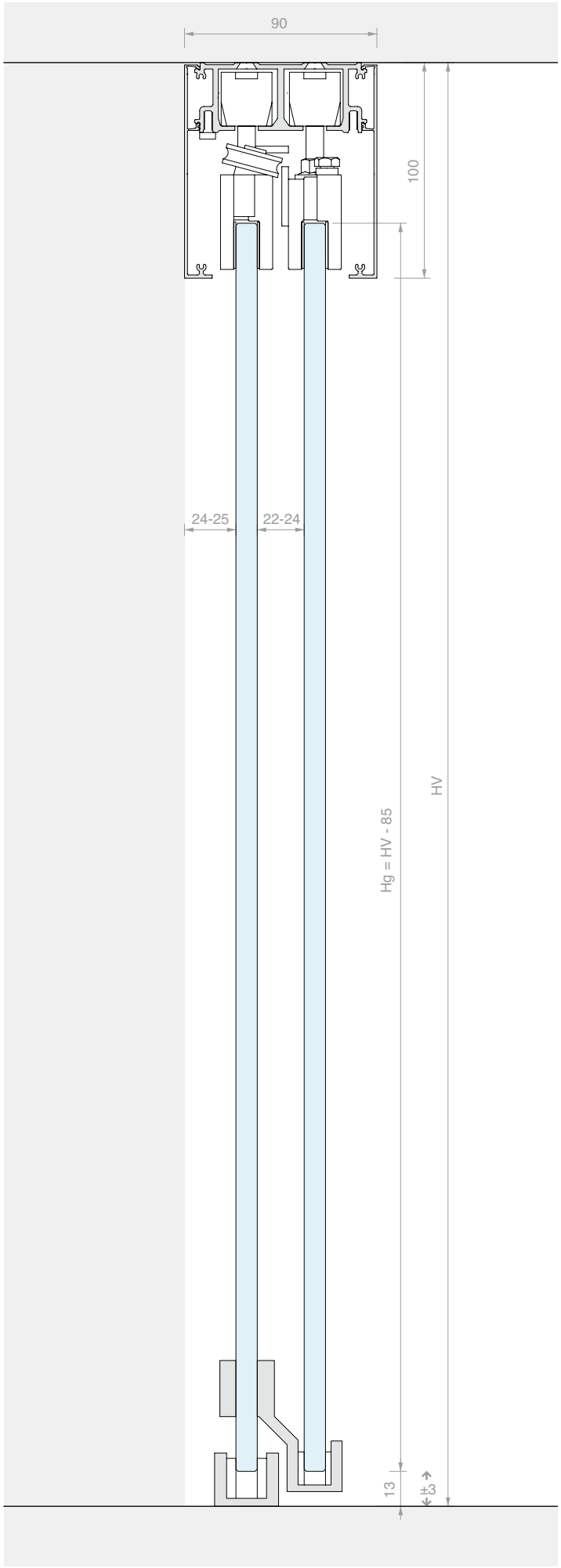
90
100
24-25
22-24
HV
Hg = HV - 85
13
±3

KIT CORREDERA FIJACIÓN DE TECHO
DOBLE HOJA CON ARRASTRE Y VIDRIO FIJO

Material: Aluminio
Acabado: /6 /88 /97

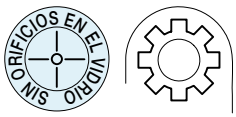

MEDIDAS DEL VANO

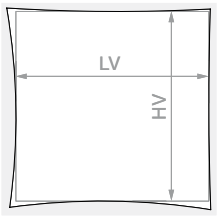

HV máx.: **3000** mm

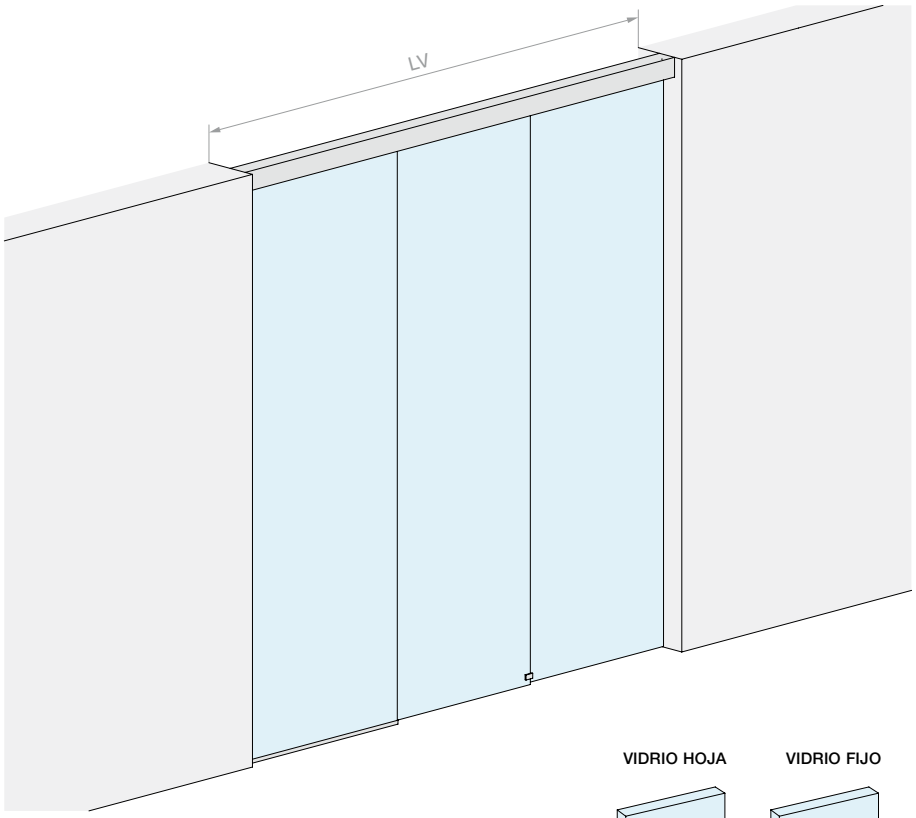

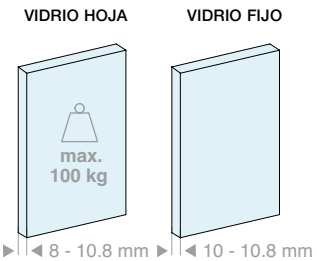

Kit formado por:

Art.	Descripción	Cant.
LM2V080.300	Riel 2 vías fijación de techo	1 Ud.
LM26100.300	Perfil vidrio fijo	1 Ud.
LM0100C.300	Cubierta para riel	1 Ud.
LMC13.200	Perfil de acabado	1 Ud.
LMU20.150	Perfil en «U»	1 Ud.
LMU20.300	Perfil en «U»	1 Ud.
LMU20TP	Tapa de acabado	1 Ud.
GTUP2	Junta junquillo	5 m
CERPOS514	Pinza	1 Ud.
CERPOS514-C	Pinza para sincronismo	2 Uds.
CERPOS514-T	Pinza para arrastre	1 Ud.
CARVIT8X50-A2	Carro con tornillo y tuerca	4 Uds.
057.3073.072	Stop con tope	2 Uds.
057.3073.071	Stop sin tope	2 Uds.
LMSIN-2AT502	Kit de sincronismo	1 Ud.

Opcional

042.3102.071	Amortiguador Softbreak para hojas de 40-65 kg	1 ó 2 Uds.

Art.	LV máx.:	Cant.
LMV10012F.300	**3000** mm	1 Ud.

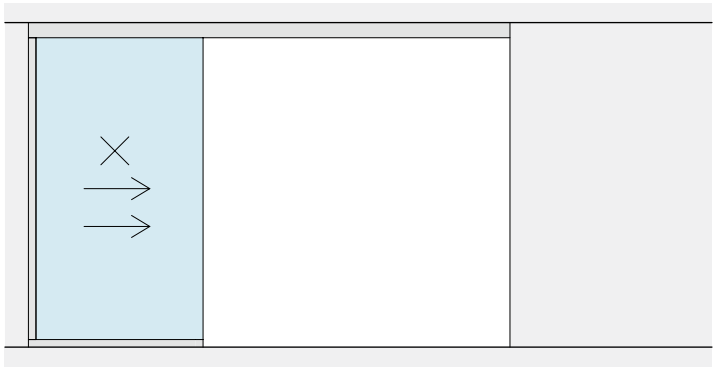

LP
LV

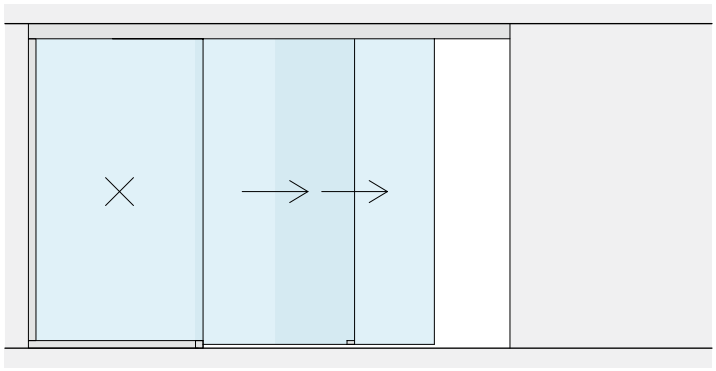

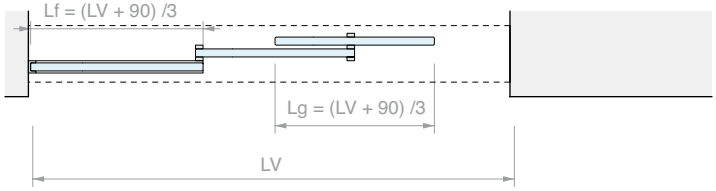
Lf = (LV + 90) /3
Lg = (LV + 90) /3
LV

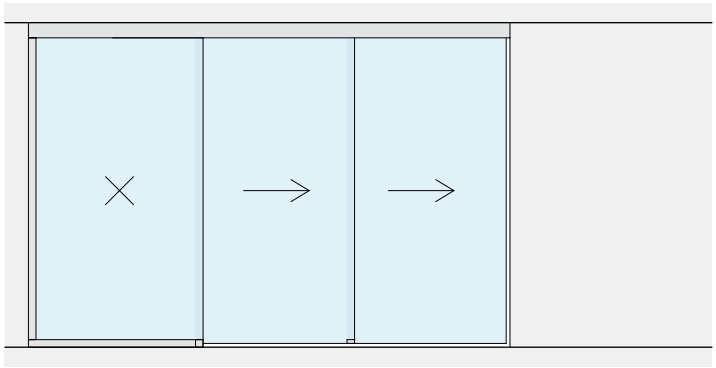

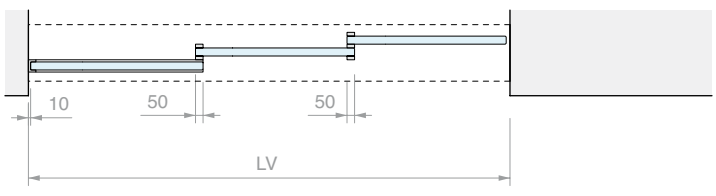
10
50
50
LV

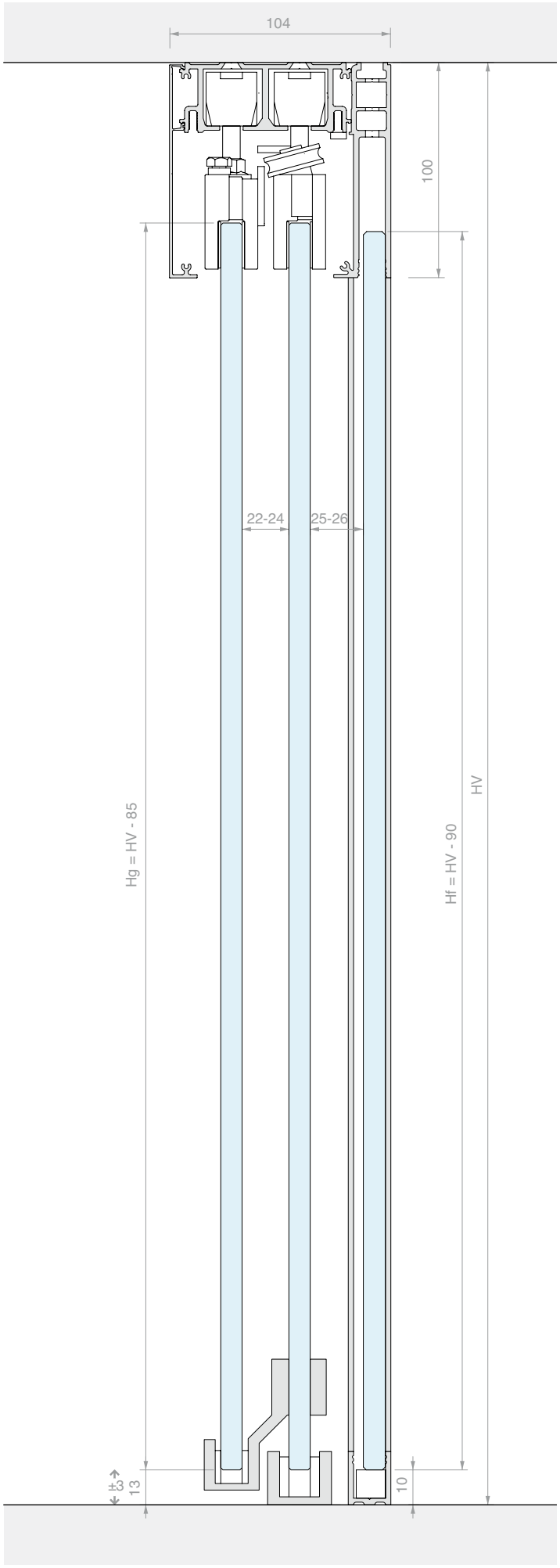
104
100
22-24
25-26
Hg = HV - 85
Hf = HV - 90
HV
±3
13
10

KIT CORREDERA FIJACIÓN DE TECHO TRIPLE HOJA CON ARRASTRE

Material: Aluminio
Acabado: /6 /88 /97

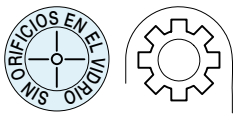

MEDIDAS DEL VANO

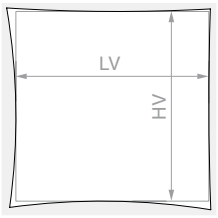

HV máx.: **3000** mm

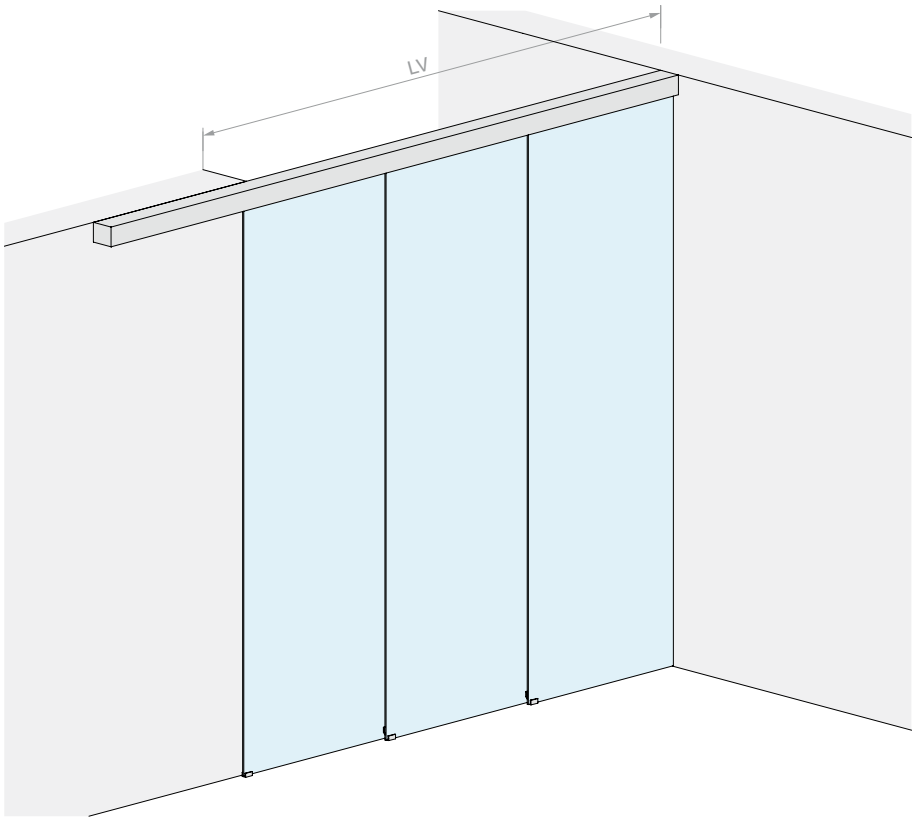

VIDRIO HOJA

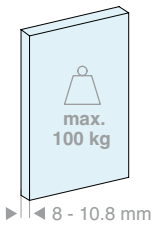

Kit formado por:

Art.	Descripción	Cant.
LM3V112.400	Riel 3 vías fijación de techo	1 Ud.
LM0100C.400	Cubierta para riel	2 Uds.
LM10022TP33	Tapa de acabado	2 Uds.
CERPOS514	Pinza	1 Ud.
CERPOS514-C	Pinza para sincronismo	3 Uds.
CERPOS514-T	Pinza para arrastre	2 Uds.
CARVIT8X50-A2	Carro con tornillo y tuerca	6 Uds.
057.3073.072	Stop con tope	2 Uds.
057.3073.071	Stop sin tope	4 Uds.
LMSIN-3AT503	Kit de sincronismo	1 Ud.

Opcional

042.3102.071	Amortiguador Softbreak para hojas de 30-55 kg	1 ó 2 Uds.

Art.	LV máx.:	Cant.
LMV10013.400	**2955** mm	1 Ud.

LV

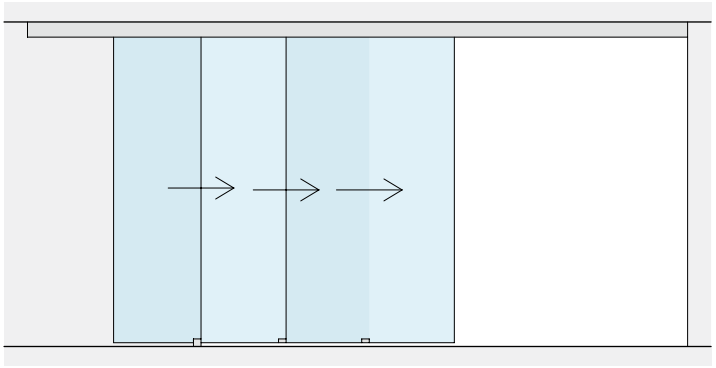

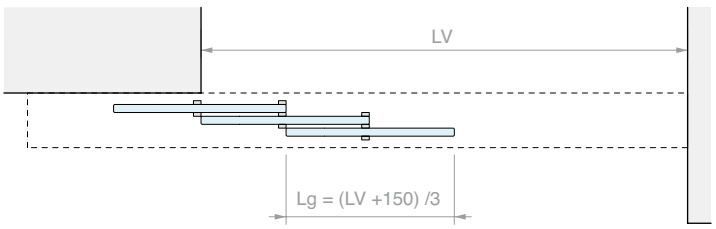
LV
Lg = (LV +150) /3

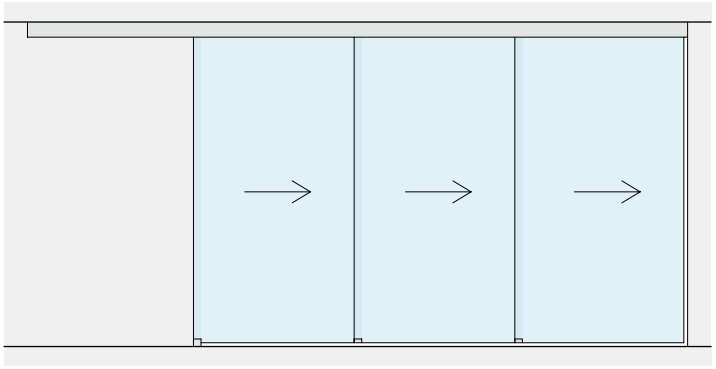

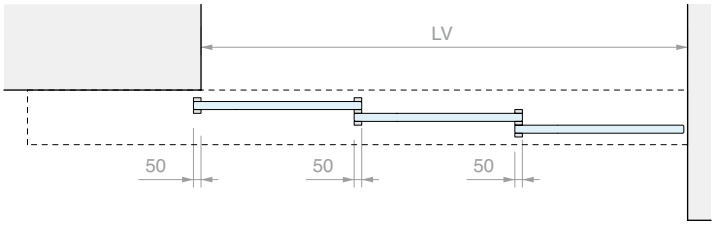
LV
50
50
50

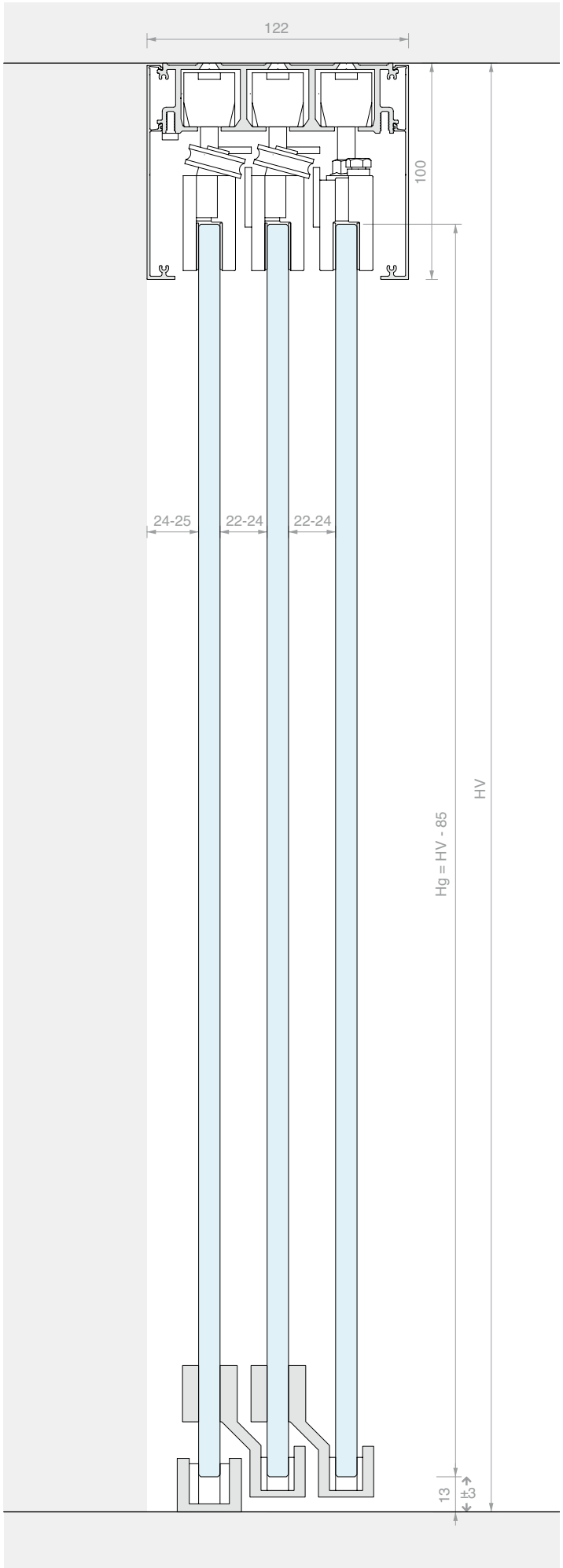
122
100
24-25
22-24
22-24
Hg = HV - 85
HV
13
3

KIT CORREDERA FIJACIÓN DE TECHO
TRIPLE HOJA CON ARRASTRE Y VIDRIO FIJO

Material: Aluminio
Acabado: /6 /88 /97

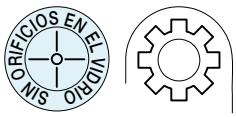

MEDIDAS DEL VANO

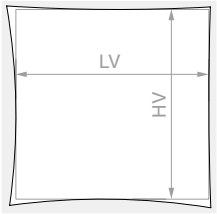

HV máx.: **3000** mm

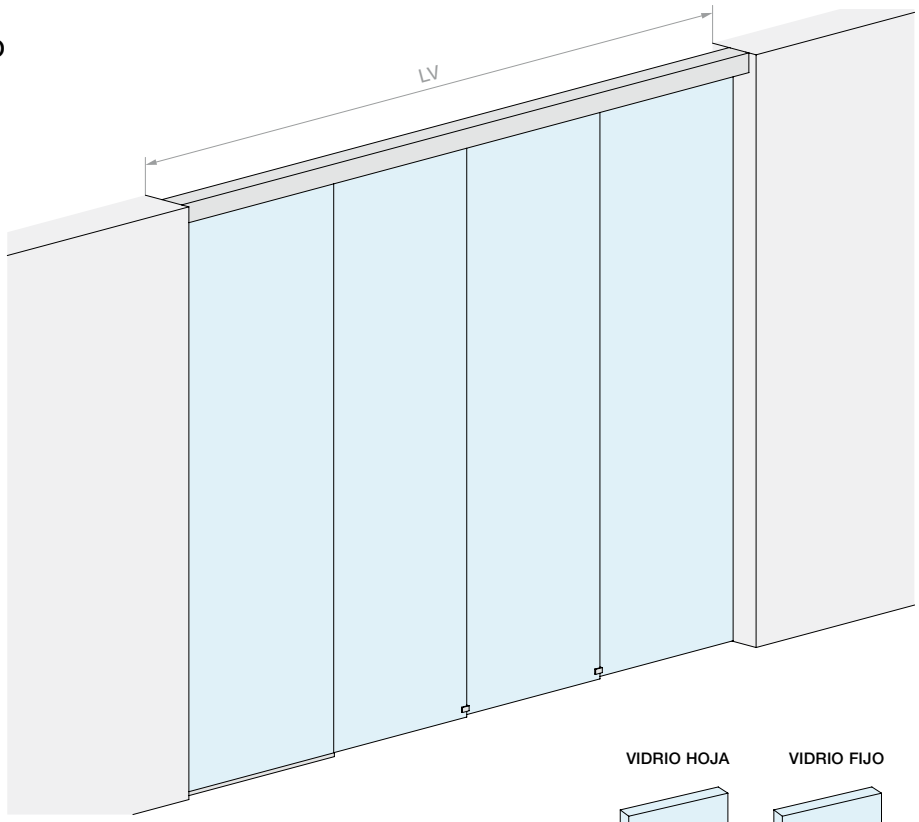

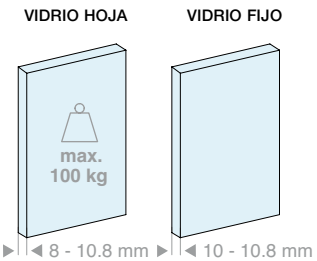

Kit formado por:

Art.	Descripción	Cant.
LM3V112.400	Riel 2 vías fijación de techo	1 Ud.
LM26100.400	Perfil vidrio fijo	1 Ud.
LM0100C.400	Cubierta para riel	1 Ud.
LMC13.300	Perfil de acabado	1 Ud.
LMU20.150	Perfil en «U»	1 Ud.
LMU20.300	Perfil en «U»	1 Ud.
LMU20TP	Tapa de acabado	1 Ud.
GTUP2	Junta junquillo	5 m
CERPOS514	Pinza	1 Ud.
CERPOS514-C	Pinza para sincronismo	3 Uds.
CERPOS514-T	Pinza para arrastre	2 Uds.
CARVIT8X50-A2	Carro con tornillo y tuerca	6 Uds.
057.3073.072	Stop con tope	2 Uds.
057.3073.071	Stop sin tope	4 Uds.
LMSIN-3AT503	Kit de sincronismo	1 Ud.

Opcional

042.3102.071	Amortiguador Softbreak para hojas de 40-65 kg	1 ó 2 Uds.

Art.	LV máx.:	Cant.
LMV10013F.400	**4000** mm	1 Ud.

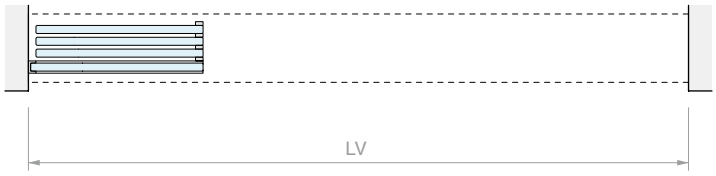
LV

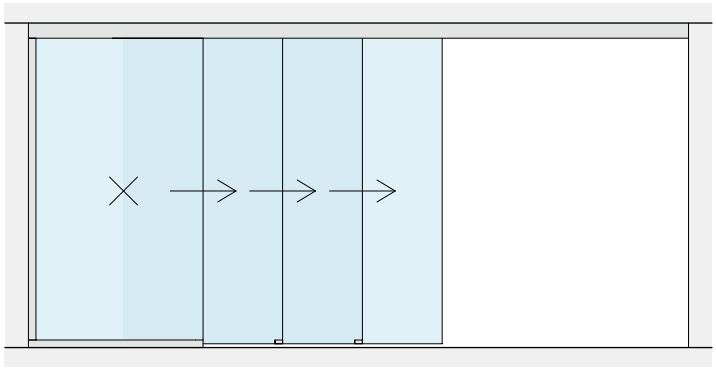

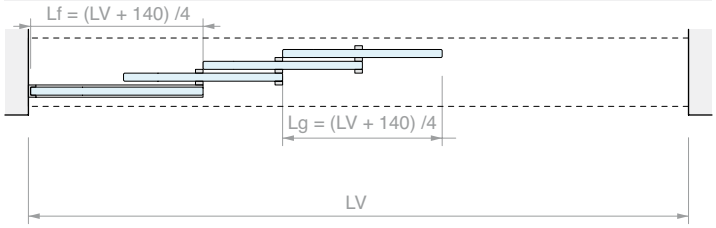
Lf = (LV + 140) /4
Lg = (LV + 140) /4
LV

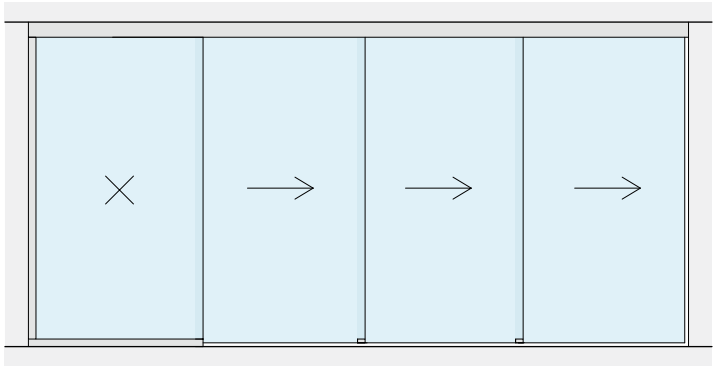

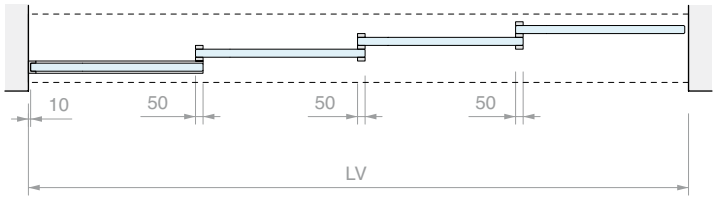
10
50
50
50
LV

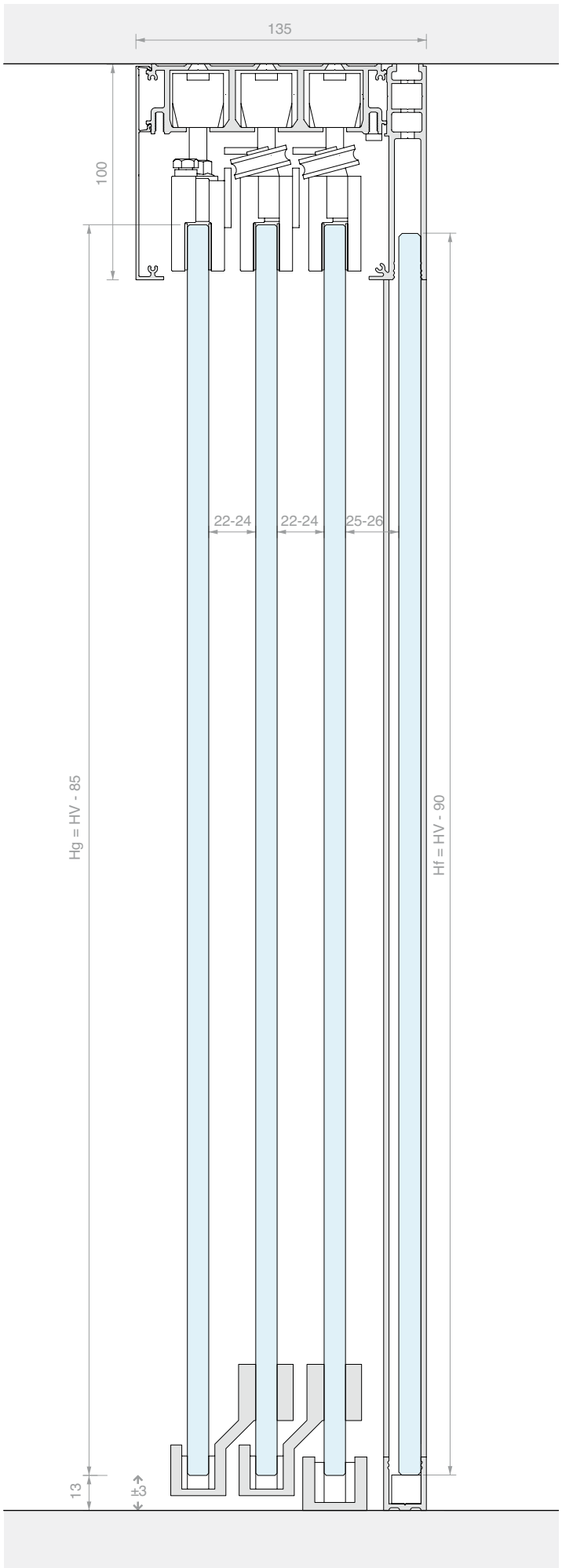
135
100
22-24
22-24
25-26
Hg = HV - 85
Hf = HV - 90
13
±3

WHITE

KIT CORREDERA FIJACIÓN A PARED
HOJA INDIVIDUAL CON PINZAS A VISTA

Material: Aluminio
Acabado: /6 /88 /97

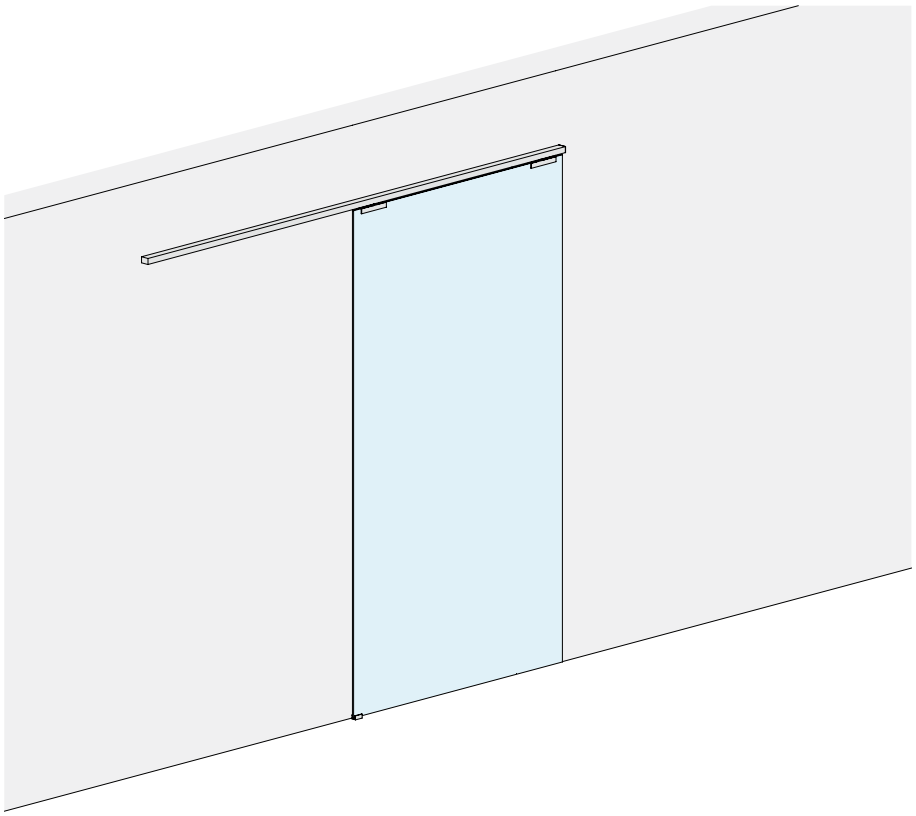

MEDIDAS DEL VANO

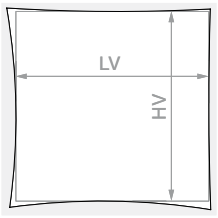

HV máx.: **3000** mm

VIDRIO HOJA

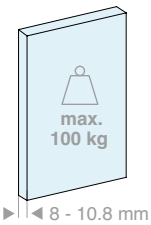

VIDRIO HOJA

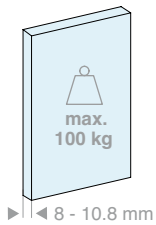

Kit formado por:

Art.	Descripción	Cant.
LM3110.200	Riel fijación a pared	1 Ud.
LM3120.200	Cubierta para riel	1 Ud.
LM31042TP32	Tapa de acabado	2 Uds.
CERPOS170COV	Pinza	2 Uds.
057.3114.071	Carro con tornillo y tuerca	2 Uds.
057.3073.072	Stop con tope	2 Uds.
LMGF	Guía inferior	1 Ud.
Opcional		
042.3102.072	Amortiguador Softbreak 20-60 kg	1 Ud.
042.3102.071	Amortiguador Softbreak 61-100 kg	1 Ud.

Kit formado por:

Art.	Descripción	Cant.
LM3110.300	Riel fijación a pared	1 Ud.
LM3120.300	Cubierta para riel	1 Ud.
LM31042TP32	Tapa de acabado	2 Uds.
CERPOS170COV	Pinza	2 Uds.
057.3114.071	Carro con tornillo y tuerca	2 Uds.
057.3073.072	Stop con tope	2 Uds.
LMGF	Guía inferior	1 Ud.
Opcional		
042.3102.072	Amortiguador Softbreak 20-60 kg	1 Ud.
042.3102.071	Amortiguador Softbreak 61-100 kg	1 Ud.

Art.	LV máx.:	Cant.
LMV3121.200	**920** mm	1 Ud.

Art.	LV máx.:	Cant.
LMV3121.300	**1420** mm	1 Ud.

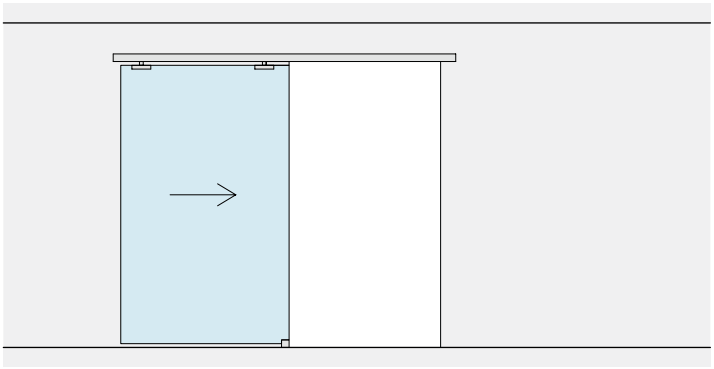

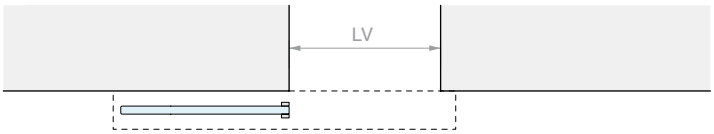

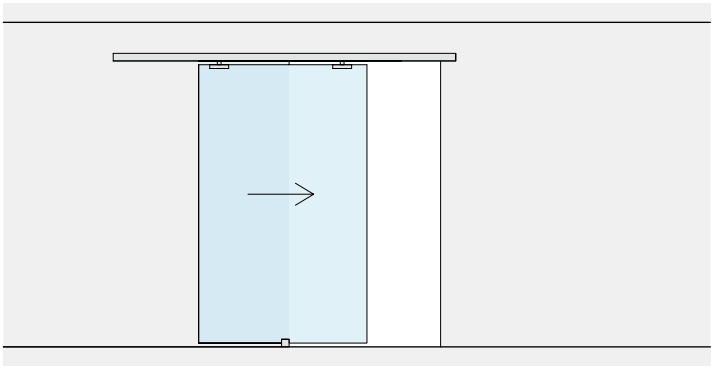

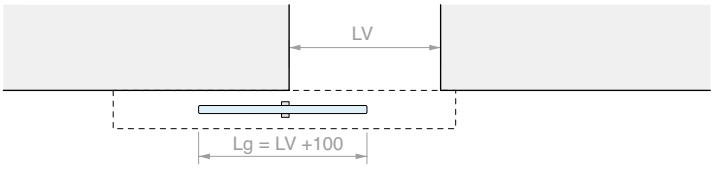

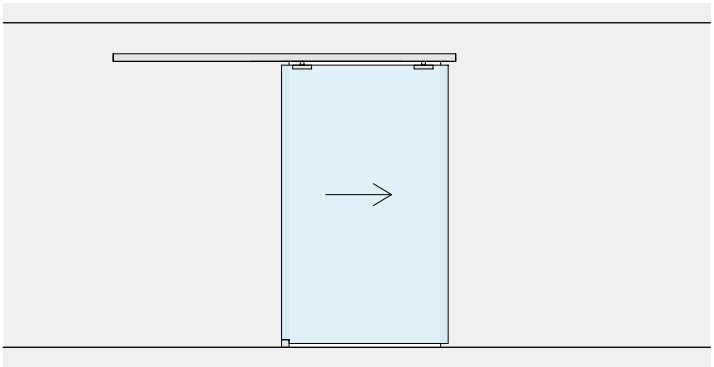

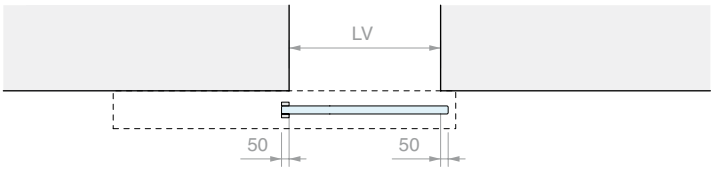

MECANIZADO EN EL VIDRIO PARA CERPOS170

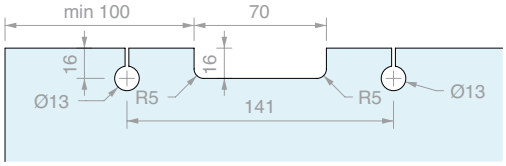

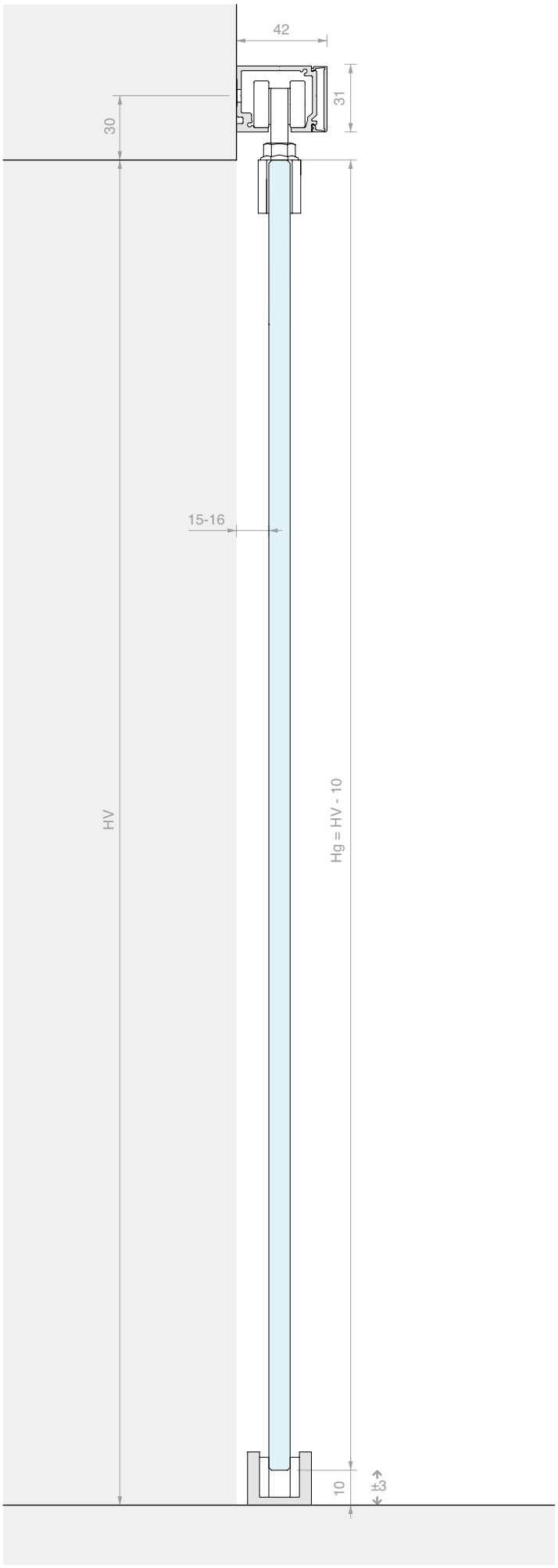

KIT CORREDERA FIJACIÓN A PARED
HOJA INDIVIDUAL CON CUBIERTA BAJA

Material: Aluminio
Acabado: /6 /88 /97

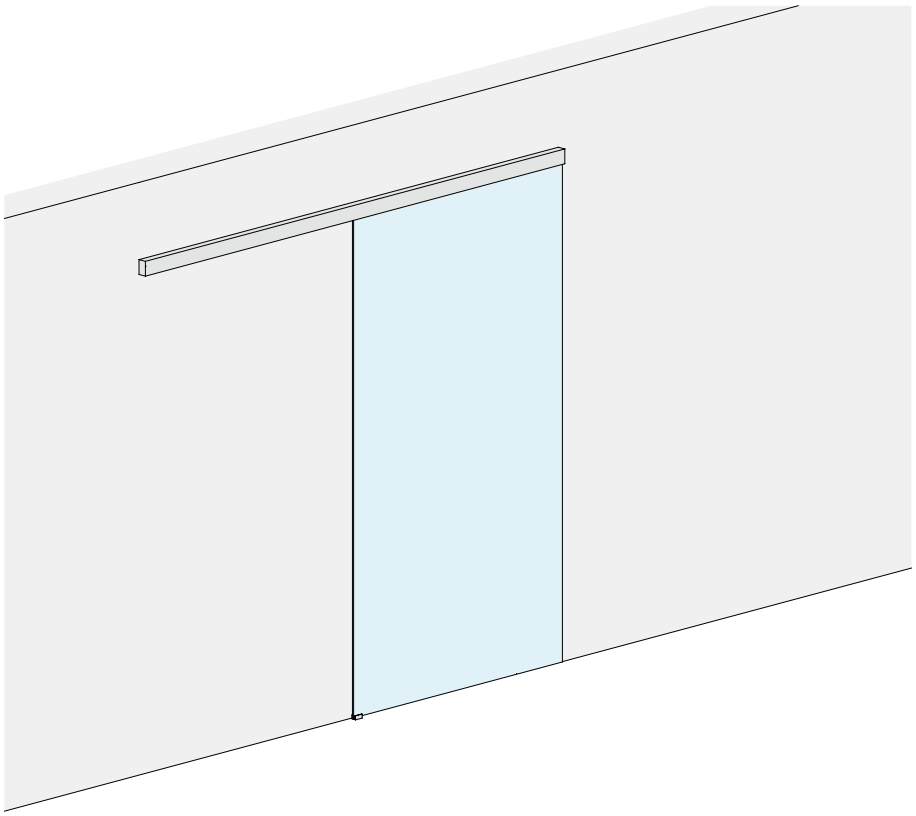

MEDIDAS DEL VANO

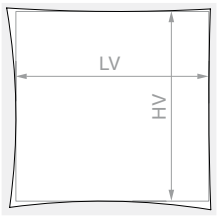

HV máx.: **3000** mm

VIDRIO HOJA

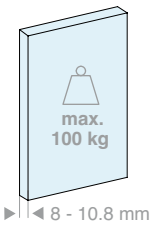

VIDRIO HOJA

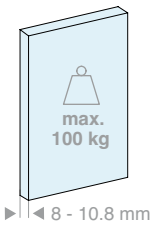

Kit formado por:

Art.	Descripción	Cant.
LM3110.200	Riel fijación a pared	1 Ud.
LM0075C.200	Cubierta para riel	1 Ud.
LM75042TP33	Tapa de acabado	2 Uds.
CERPOS170ALL	Pinza	2 Uds.
057.3114.071	Carro con tornillo y tuerca	2 Uds.
057.3073.072	Stop con tope	2 Uds.
LMGF	Guía inferior	1 Ud.
Opcional		
042.3102.072	Amortiguador Softbreak 20-60 kg	1 Ud.
042.3102.071	Amortiguador Softbreak 61-100 kg	1 Ud.

Art.	LV máx.:	Cant.
LMV7521.200	**920** mm	1 Ud.

Kit formado por:

Art.	Descripción	Cant.
LM3110.300	Riel fijación a pared	1 Ud.
LM0075C.300	Cubierta para riel	1 Ud.
LM75042TP33	Tapa de acabado	2 Uds.
CERPOS170ALL	Pinza	2 Uds.
057.3114.071	Carro con tornillo y tuerca	2 Uds.
057.3073.072	Stop con tope	2 Uds.
LMGF	Guía inferior	1 Ud.
Opcional		
042.3102.072	Amortiguador Softbreak 20-60 kg	1 Ud.
042.3102.071	Amortiguador Softbreak 61-100 kg	1 Ud.

Art.	LV máx.:	Cant.
LMV7521.300	**1420** mm	1 Ud.

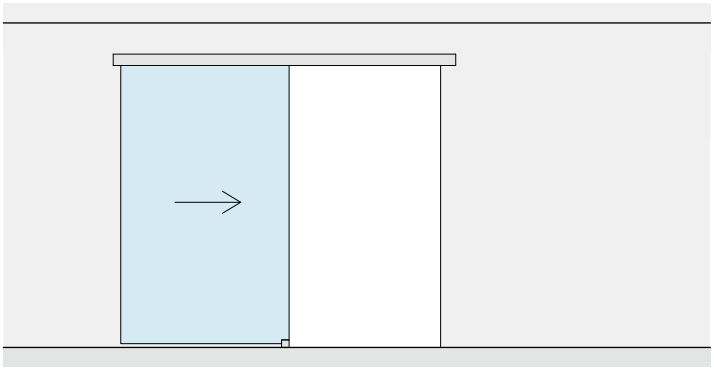

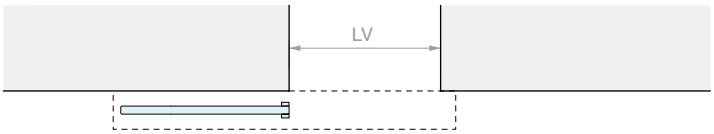

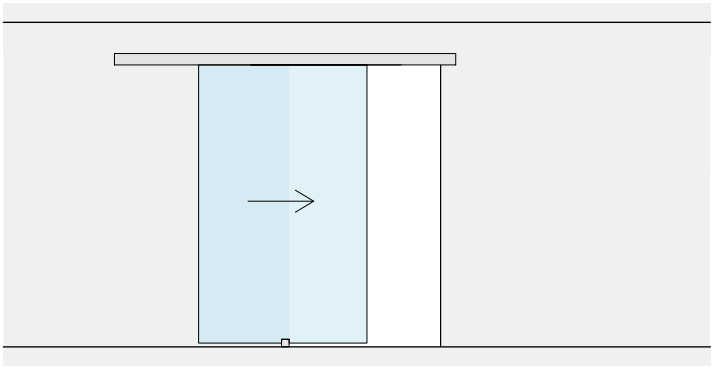

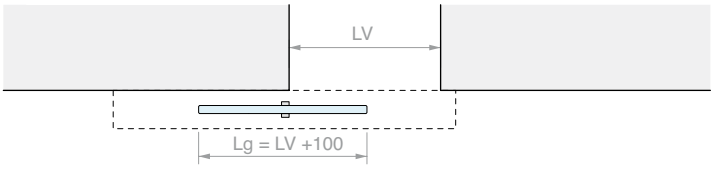

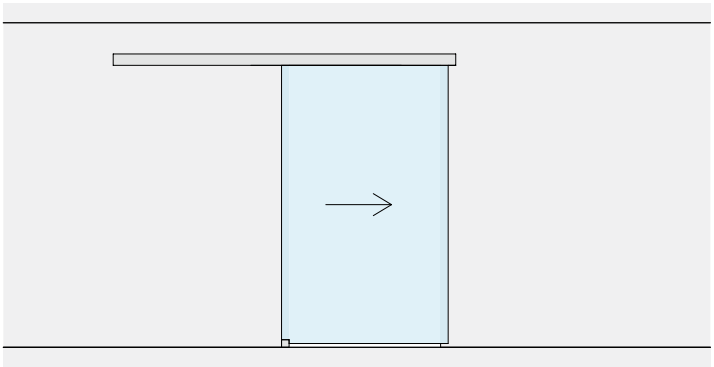

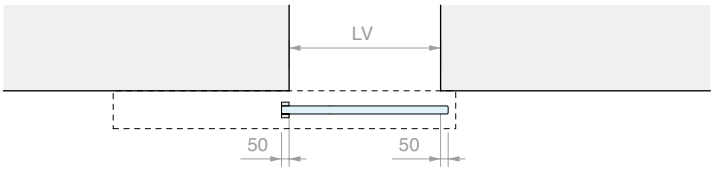

MECANIZADO EN EL VIDRIO PARA CERPOS170

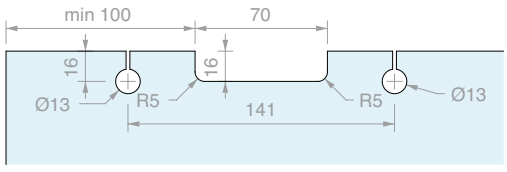

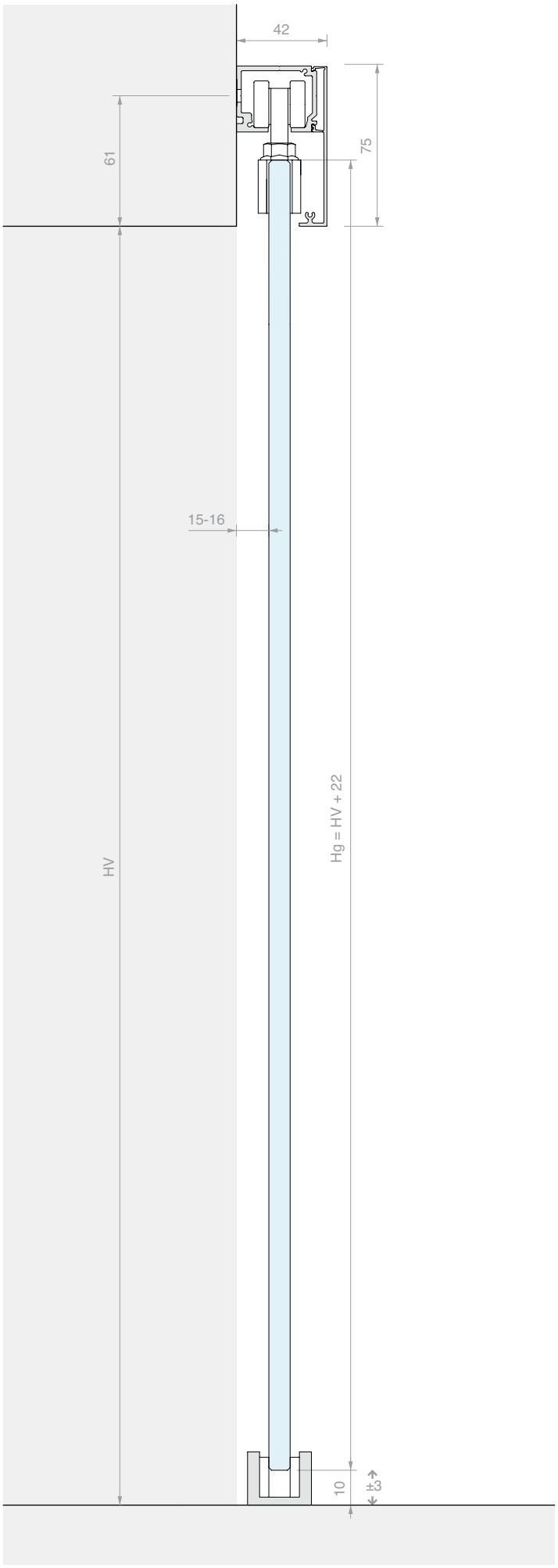

KIT CORREDERA FIJACIÓN A PARED
HOJA INDIVIDUAL CON CUBIERTA ALTA

Material: Aluminio
Acabado: /6 /88 /97

MEDIDAS DEL VANO

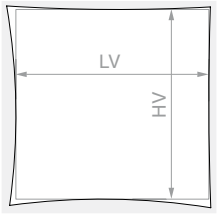

HV máx.: **3000** mm

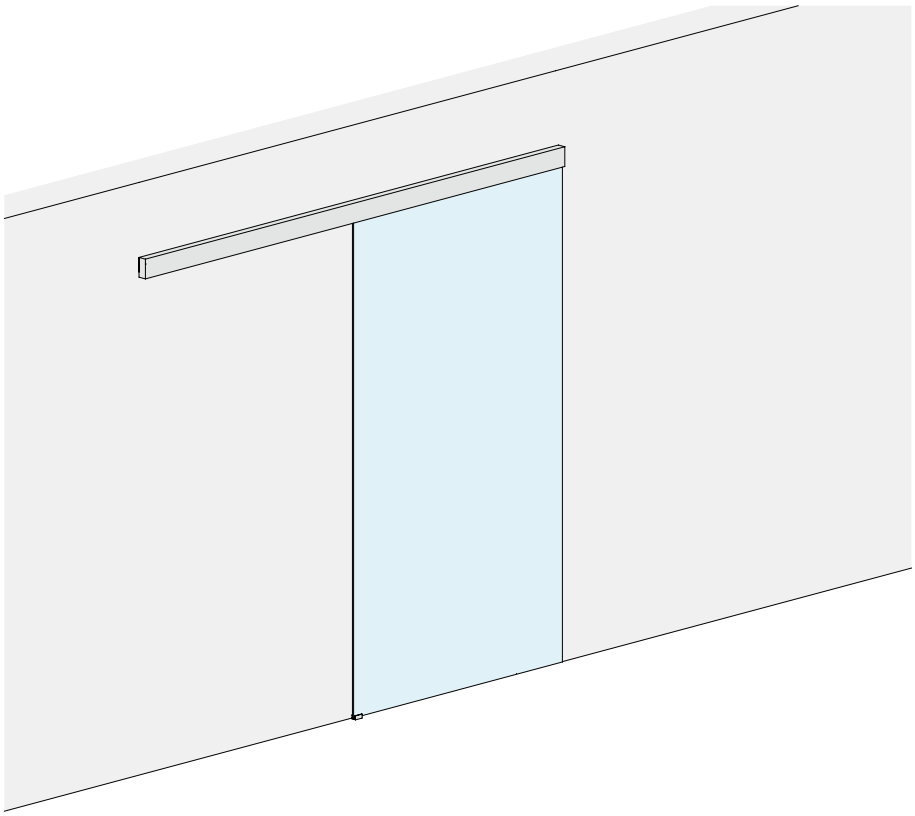

VIDRIO HOJA

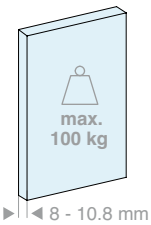

VIDRIO HOJA

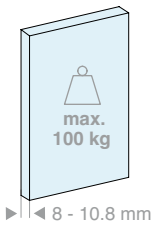

Kit formado por:

Art.	Descripción	Cant.
LM3110.200	Riel fijación a pared	1 Ud.
LM0100C.200	Cubierta para riel	1 Ud.
LM10042TP33	Tapa de acabado	2 Uds.
CERPOS514	Pinza	2 Uds.
CARVIT8X40-A2	Carro con tornillo y tuerca	2 Uds.
057.3073.072	Stop con tope	2 Uds.
LMGF	Guía inferior	1 Ud.
Opcional		
042.3102.072	Amortiguador Softbreak 20-60 kg	1 Ud.
042.3102.071	Amortiguador Softbreak 61-100 kg	1 Ud.

Art.	LV máx.:	Cant.
LMV10021.200	**920** mm	1 Ud.

Kit formado por:

Art.	Descripción	Cant.
LM3110.300	Riel fijación a pared	1 Ud.
LM0100C.300	Cubierta para riel	1 Ud.
LM10042TP33	Tapa de acabado	2 Uds.
CERPOS514	Pinza	2 Uds.
CARVIT8X40-A2	Carro con tornillo y tuerca	2 Uds.
057.3073.072	Stop con tope	2 Uds.
LMGF	Guía inferior	1 Ud.
Opcional		
042.3102.072	Amortiguador Softbreak 20-60 kg	1 Ud.
042.3102.071	Amortiguador Softbreak 61-100 kg	1 Ud.

Art.	LV máx.:	Cant.
LMV10021.300	**1420** mm	1 Ud.

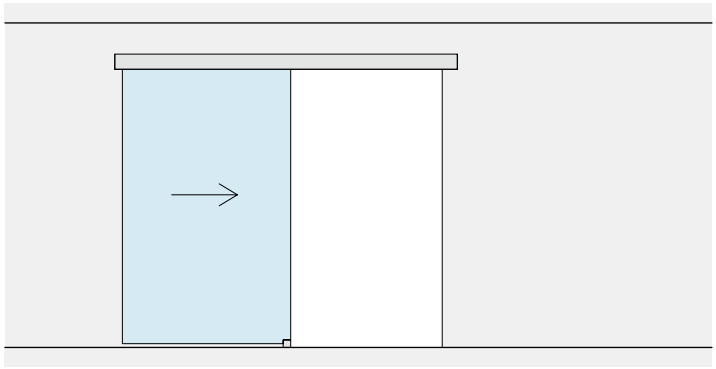

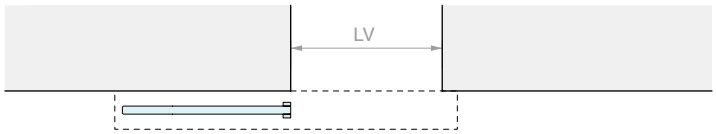
LV

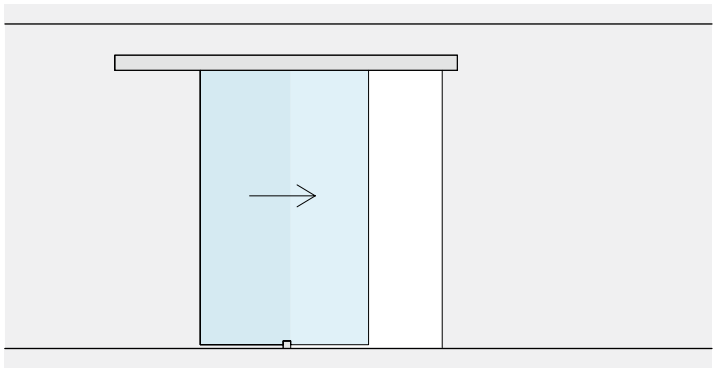

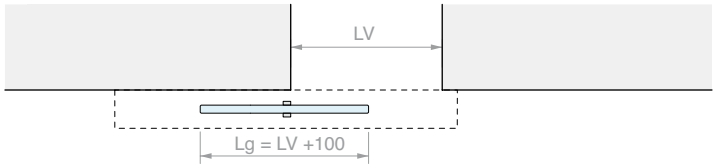
LV
Lg = LV +100

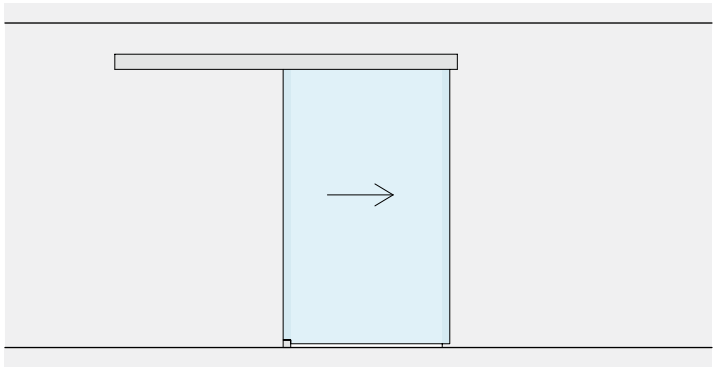

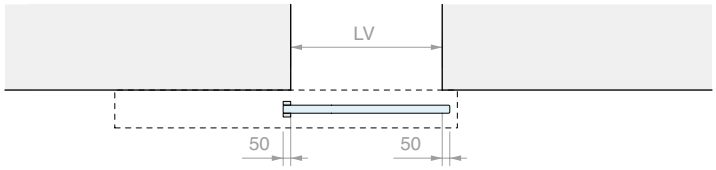
LV
50
50

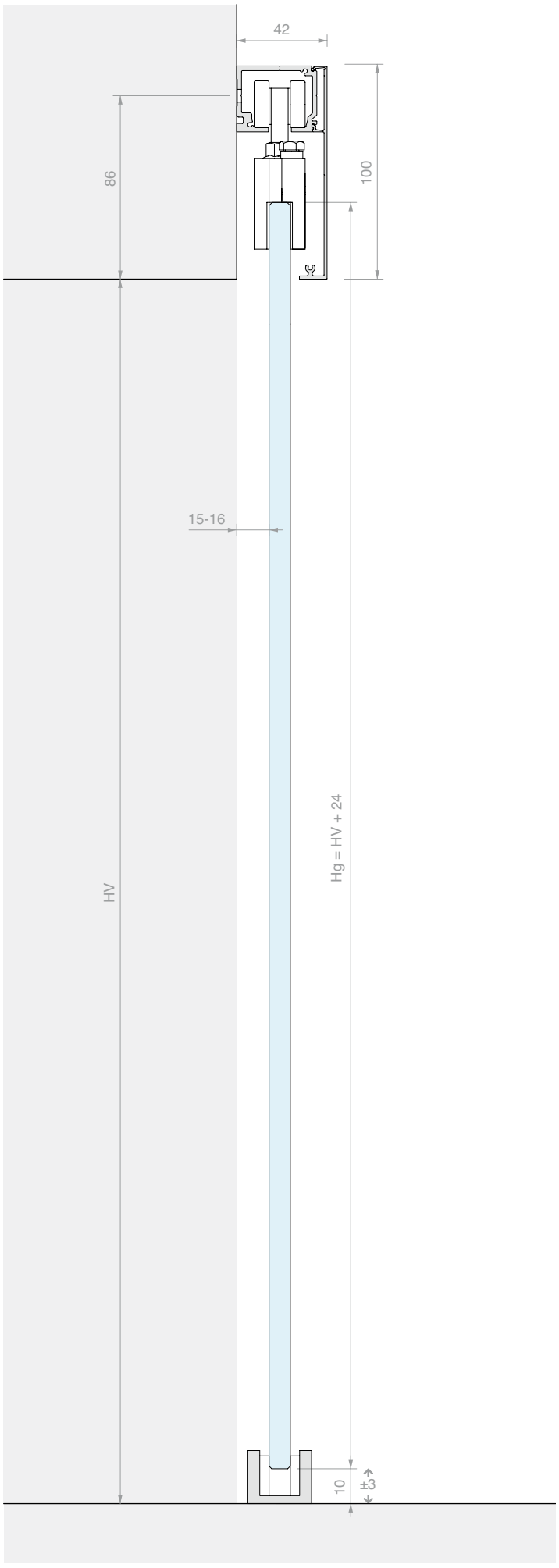
42
86
100
15-16
HV
Hg = HV + 24
10
±3

KIT CORREDERA FIJACIÓN A PARED
DOBLE HOJA MÓVIL CON PINZAS A VISTA

Material: Aluminio
Acabado: /6 /88 /97

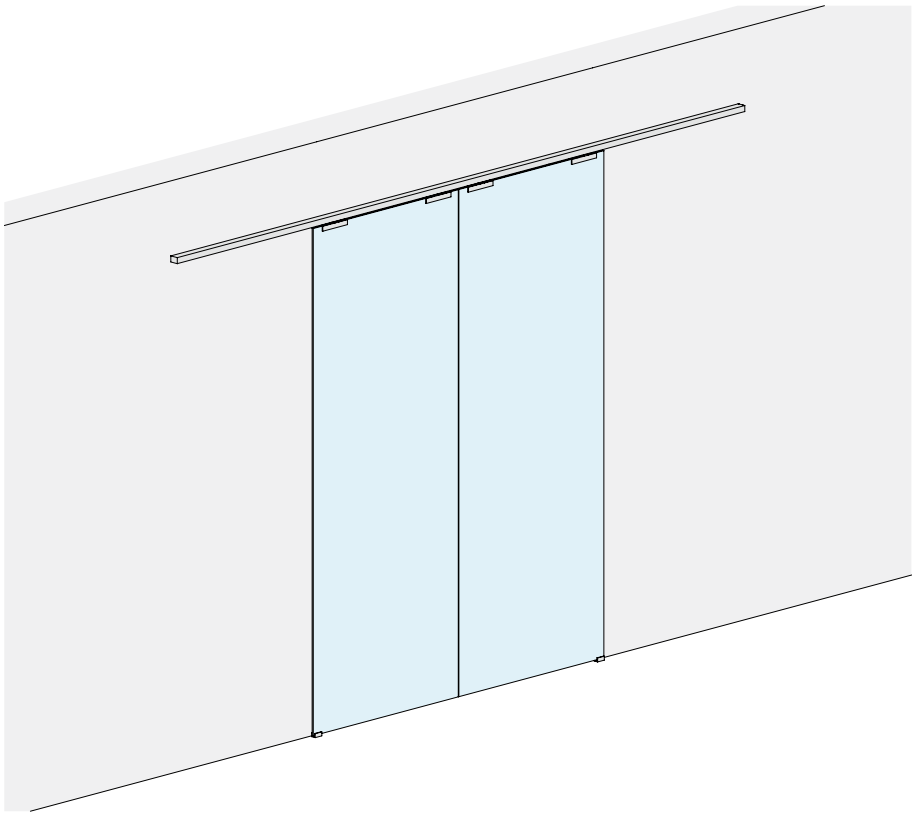

MEDIDAS DEL VANO

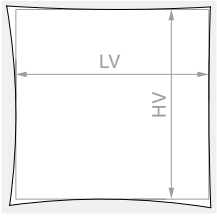

HV máx.: **3000** mm

VIDRIO HOJA

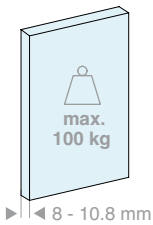

Kit formado por:

Art.	Descripción	Cant.
LM3110.400	Riel fijación a pared	1 Ud.
LM3120.400	Cubierta para riel	1 Ud.
LM31042TP32	Tapa de acabado	2 Uds.
CERPOS170COV	Pinza	4 Uds.
057.3114.071	Carro con tornillo y tuerca	4 Uds.
057.3073.072	Stop con tope	4 Uds.
LMGF	Guía inferior	2 Uds.

Opcional

042.3102.072	Amortiguador Softbreak 20-60 kg	2 Uds.
042.3102.071	Amortiguador Softbreak 61-100 kg	2 Uds.

Art.	LV máx.:	Cant.
LMV3121C.400	**1940** mm	1 Ud.

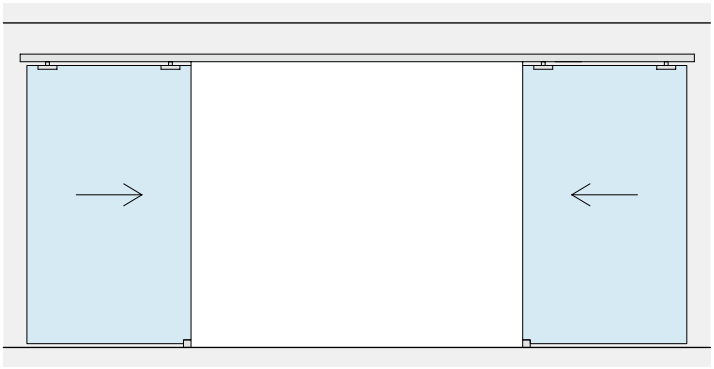

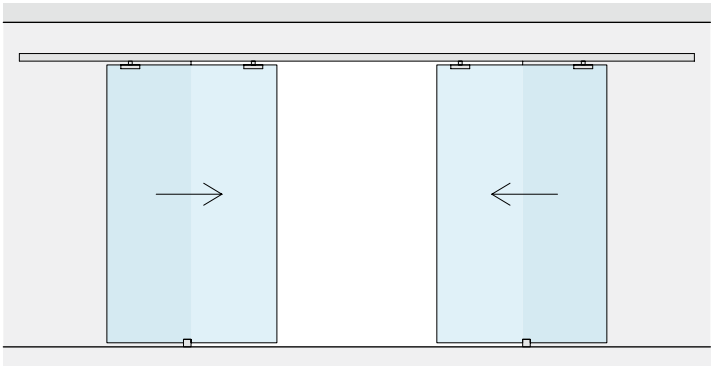

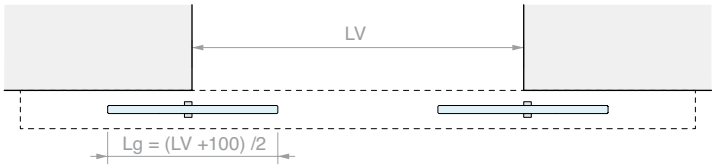

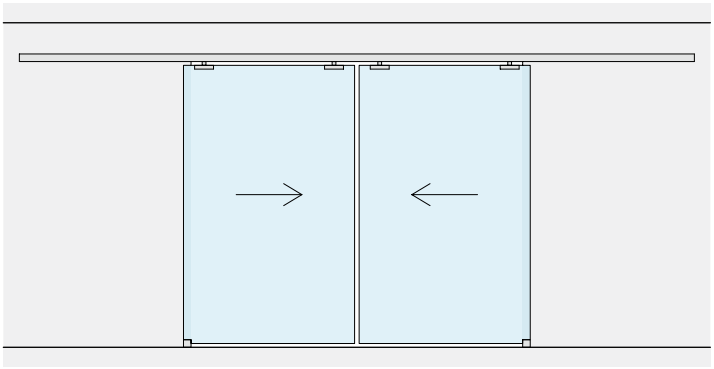

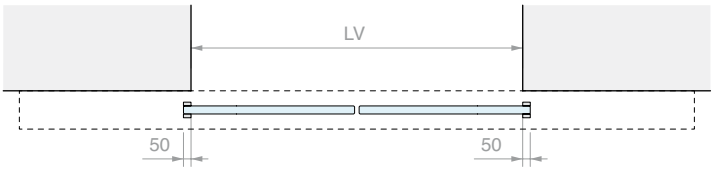

MECANIZADO EN EL VIDRIO PARA CERPOS170

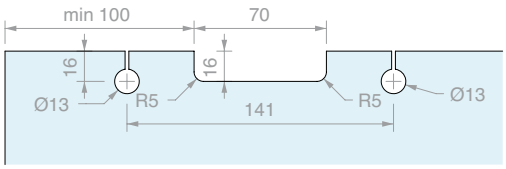

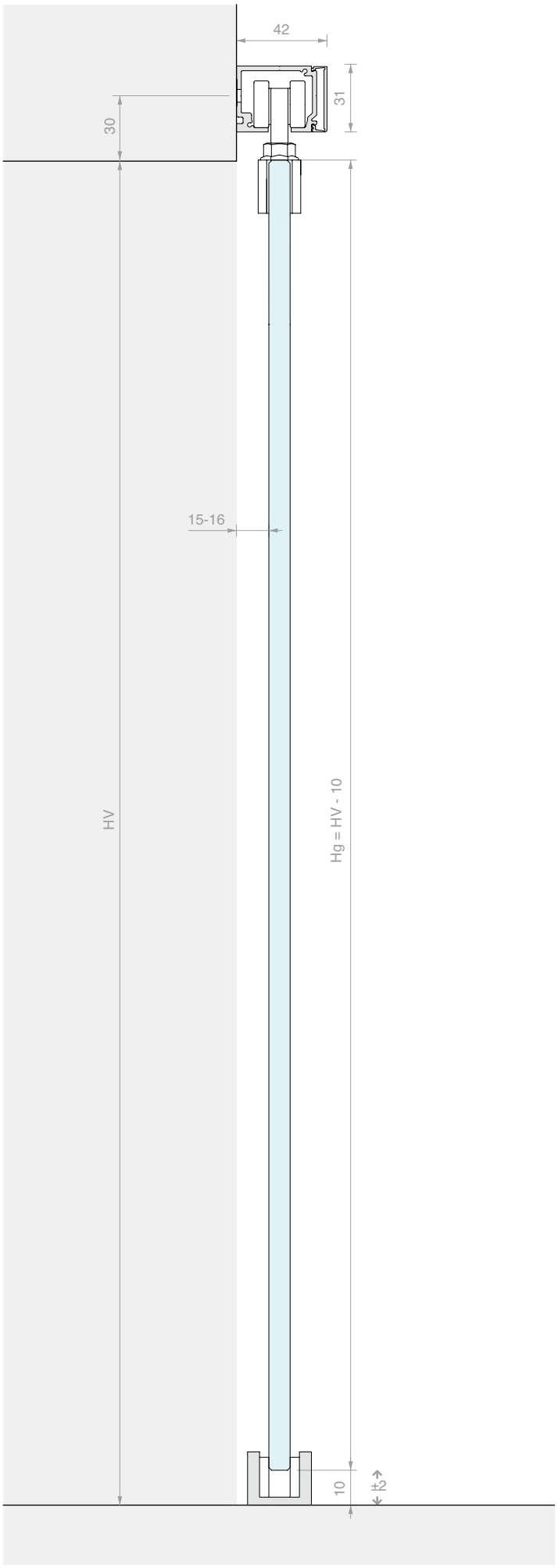

KIT CORREDERA FIJACIÓN A PARED
DOBLE HOJA SINCRONIZADA CON CUBIERTA BAJA

Material: Aluminio
Acabado: /6 /88 /97

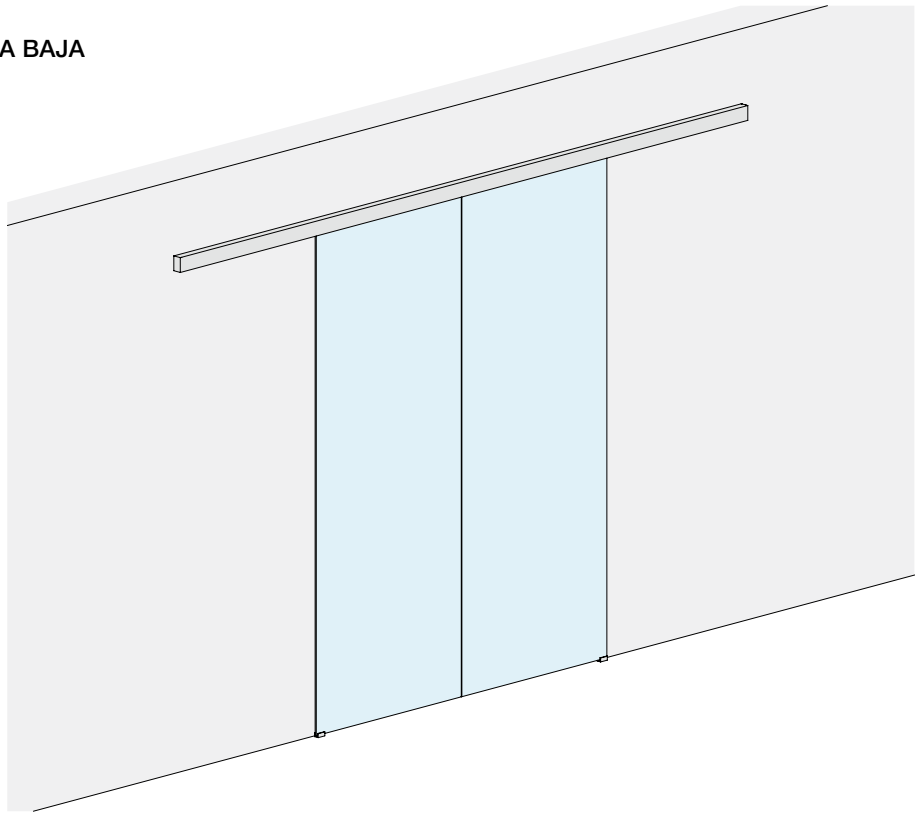

MEDIDAS DEL VANO

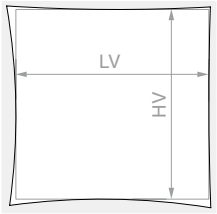

HV máx.: **3000** mm

VIDRIO HOJA

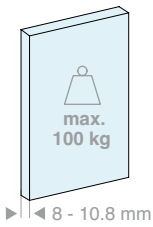

Kit formado por:

Art.	Descripción	Cant.
LM3110.400	Riel fijación a pared	1 Ud.
LM0075C.400	Cubierta para riel	1 Ud.
LM75042TP33	Tapa de acabado	2 Uds.
CERPOS170ALL	Pinza	2 Uds.
CERPOS170SYNC	Pinza para sincronismo	2 Uds.
057.3114.071	Carro con tornillo y tuerca	4 Uds.
057.3073.071	Stop sin tope	4 Uds.
LMGF	Guía inferior	2 Uds.
LMSIN-2AC170	Kit de sincronismo	1 Ud.

Opcional

042.3102.072	Amortiguador Softbreak 20-60 kg	2 Uds.
042.3102.071	Amortiguador Softbreak 61-100 kg	2 Uds.

Art.	LV máx.:	Cant.
LMV7521C.400	**1900** mm	1 Ud.

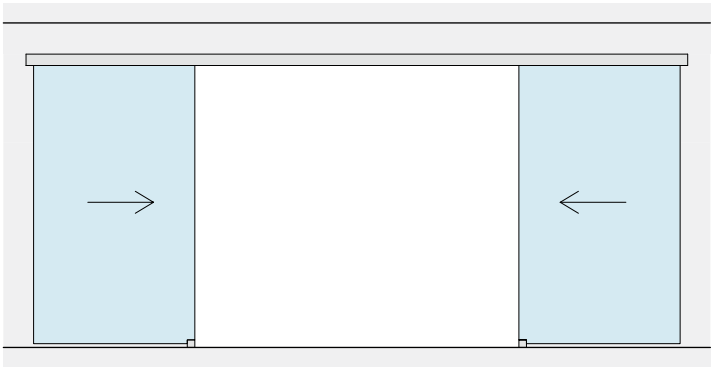

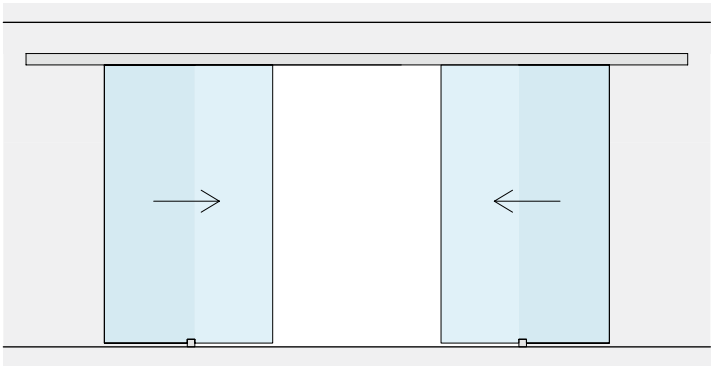

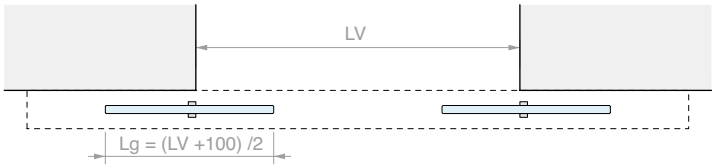

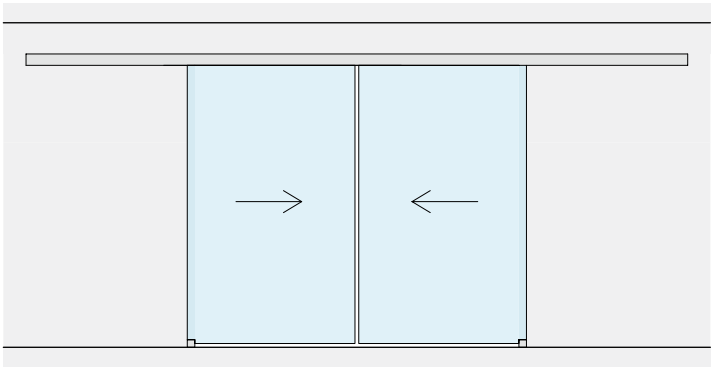

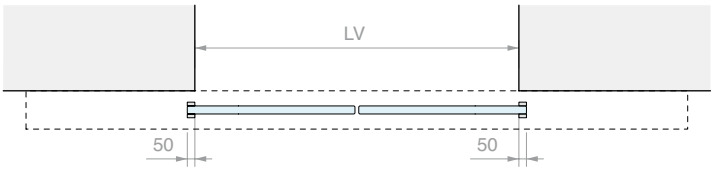

MECANIZADO EN EL VIDRIO PARA CERPOS170

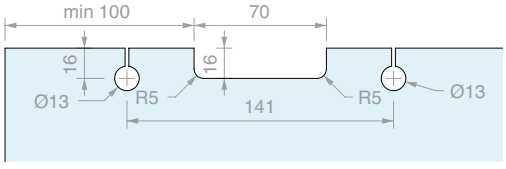

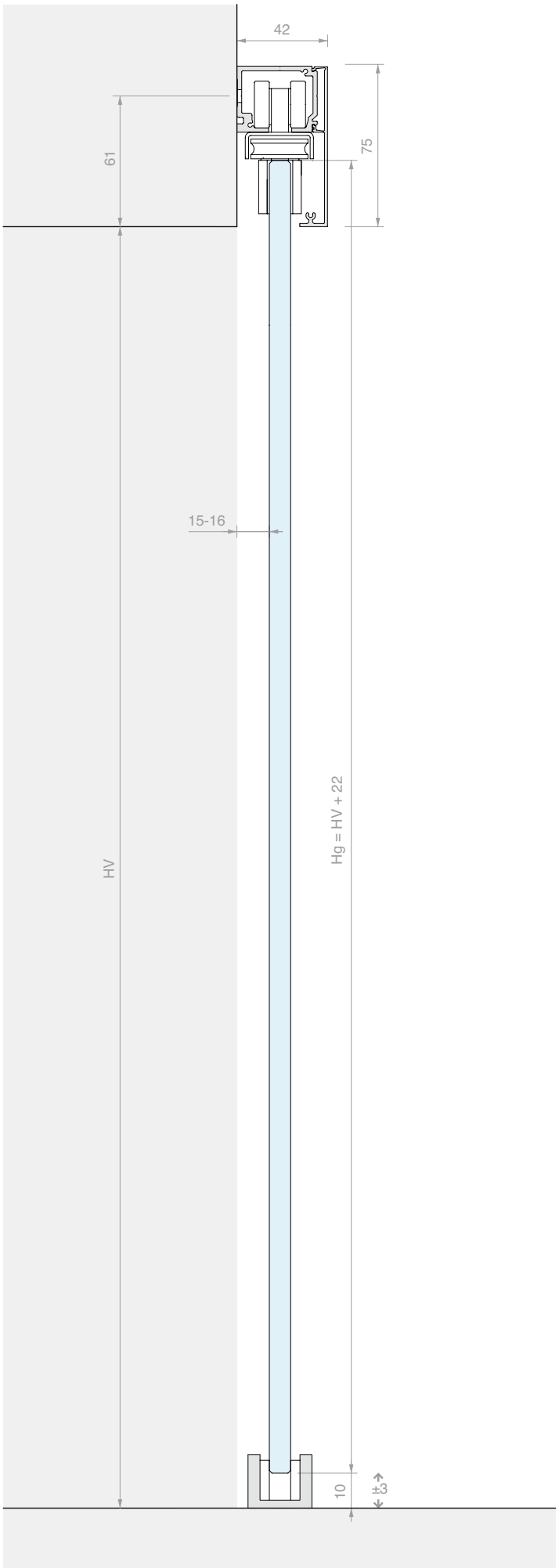

KIT CORREDERA FIJACIÓN A PARED
DOBLE HOJA SINCRONIZADA CON CUBIERTA ALTA

Material: Aluminio
Acabado: /6 /88 /97

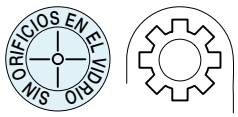

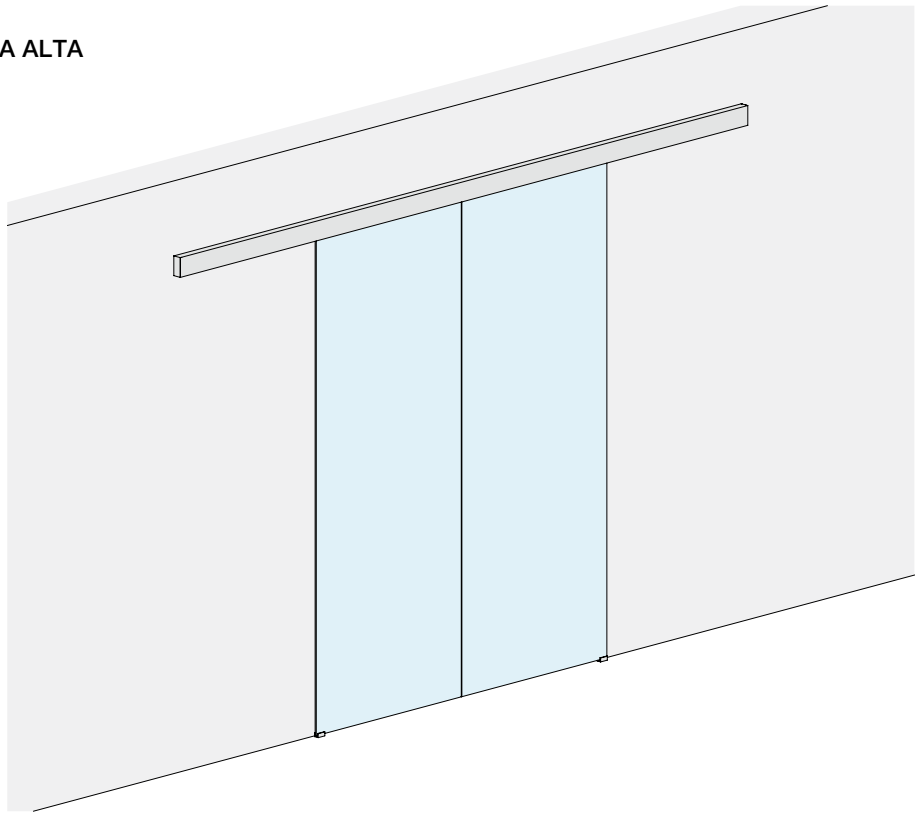

MEDIDAS DEL VANO

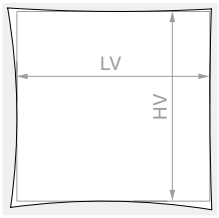

HV máx.: **3000** mm

VIDRIO HOJA

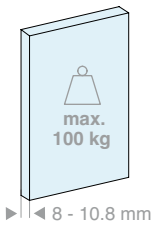

Kit formado por:

Art.	Descripción	Cant.
LM3110.400	Riel fijación a pared	1 Ud.
LM0100C.400	Cubierta para riel	1 Ud.
LM10042TP33	Tapa de acabado	2 Uds.
CERPOS514	Pinza	2 Uds.
CERPOS514-C	Pinza para sincronismo	2 Uds.
CARVIT8X40-A2	Carro con tornillo y tuerca	4 Uds.
057.3073.071	Stop sin tope	4 Uds.
LMGF	Guía inferior	2 Uds.
LMSIN-2AC500	Kit de sincronismo	1 Ud.

Opcional

042.3102.072	Amortiguador Softbreak 20-60 kg	2 Uds.
042.3102.071	Amortiguador Softbreak 61-100 kg	2 Uds.

Art.	LV máx.:	Cant.
LMV10021C.400	**1940** mm	1 Ud.

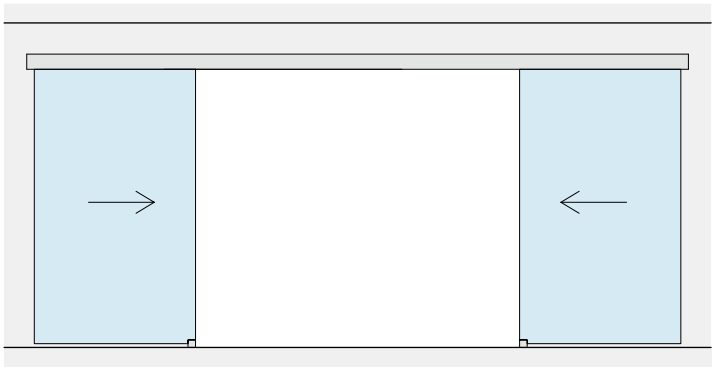

LV

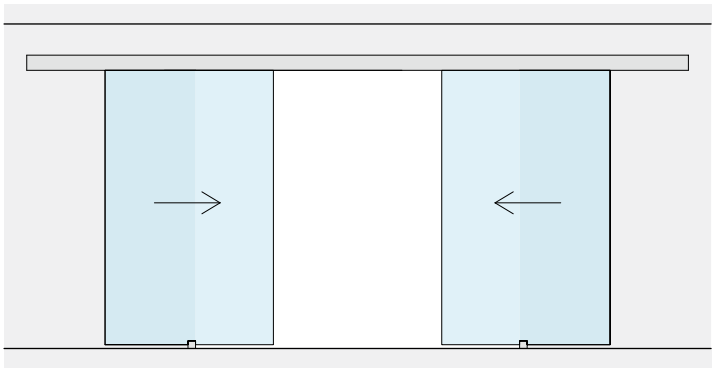

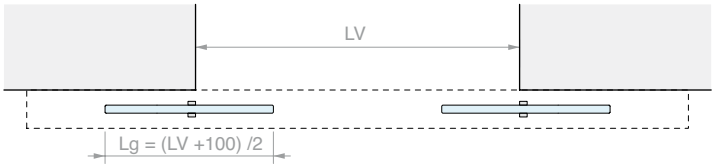
LV
Lg = (LV +100) /2

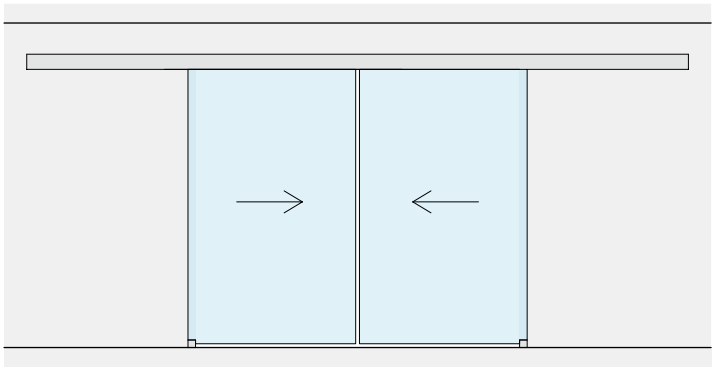

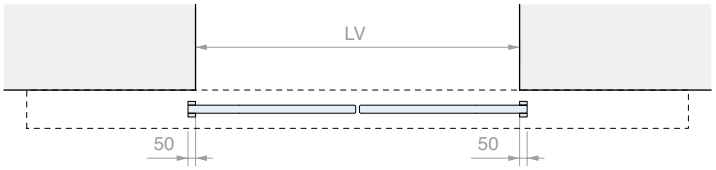
LV
50
50

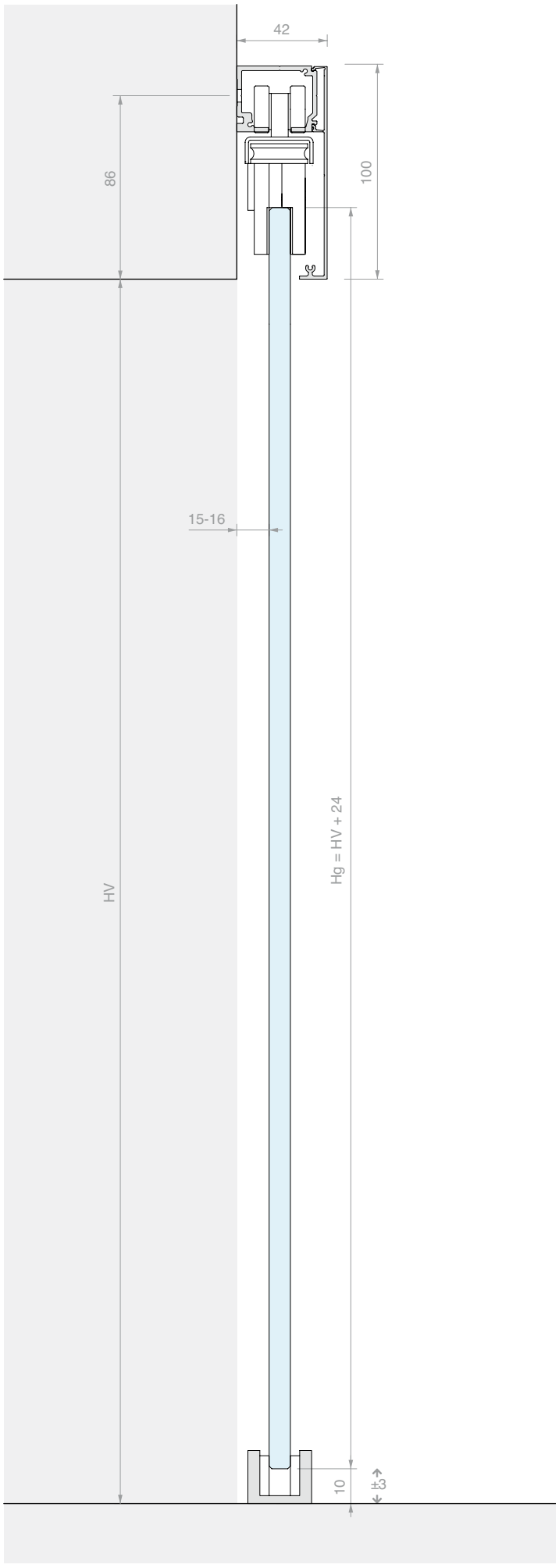
42
86
100
15-16
HV
Hg = HV + 24
10
±3

WHITE

KIT CORREDERA FIJACIÓN A PARED
HOJA INDIVIDUAL Y VIDRIO FIJO CON CUBIERTA BAJA

Material: Aluminio
Acabado: /6 /88 /97

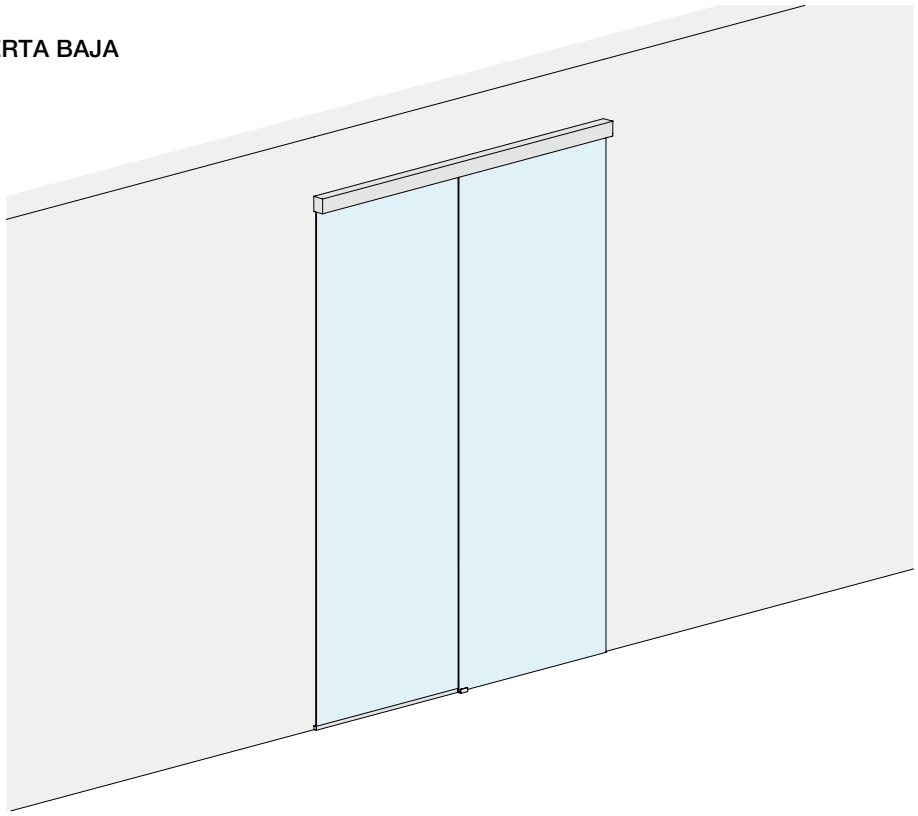

MEDIDAS DEL VANO

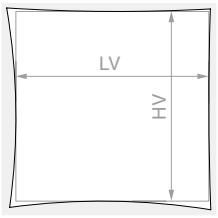

HV máx.: **3000** mm

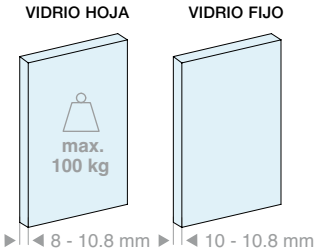

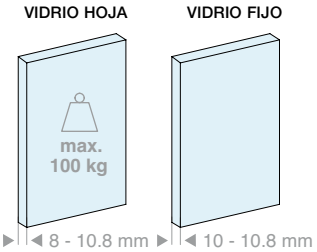

Kit formado por:

Art.	Descripción	Cant.
LM3110.200	Riel fijación a pared	1 Ud.
LM26075.200	Perfil vidrio fijo	1 Ud.
LM0075C.200	Cubierta para riel	1 Ud.
LMC13.100	Perfil de acabado	1 Ud.
LMU20.150	Perfil en «U»	1 Ud.
LMU20TP	Tapa de acabado	2 Uds.
GTUP2	Junta junquillo	2 m
LM75059TP33	Tapa de acabado	2 Uds.
CERPOS170ALL	Pinza	2 Uds.
057.3114.071	Carro con tornillo y tuerca	2 Uds.
057.3073.072	Stop con tope	2 Uds.
LMGF	Guía inferior	1 Ud.
Opcional		
042.3102.072	Amortiguador Softbreak 20-60 kg	1 Ud.
042.3102.071	Amortiguador Softbreak 61-100 kg	1 Ud.

Art.	LV máx.:	Cant.
LMV7521F.200	**1880** mm	1 Ud.

Kit formado por:

Art.	Descripción	Cant.
LM3110.300	Riel fijación a pared	1 Ud.
LM26075.300	Perfil vidrio fijo	1 Ud.
LM0075C.300	Cubierta para riel	1 Ud.
LMC13.200	Perfil de acabado	1 Ud.
LMU20.300	Perfil en «U»	2 Uds.
LMU20TP	Tapa de acabado	2 Uds.
GTUP2	Junta junquillo	3 m
LM75059TP33	Tapa de acabado	2 Uds.
CERPOS170ALL	Pinza	2 Uds.
057.3114.071	Carro con tornillo y tuerca	2 Uds.
057.3073.072	Stop con tope	2 Uds.
LMGF	Guía inferior	1 Ud.
Opcional		
042.3102.072	Amortiguador Softbreak 20-60 kg	1 Ud.
042.3102.071	Amortiguador Softbreak 61-100 kg	1 Ud.

Art.	LV máx.:	Cant.
LMV7521F.300	**2880** mm	1 Ud.

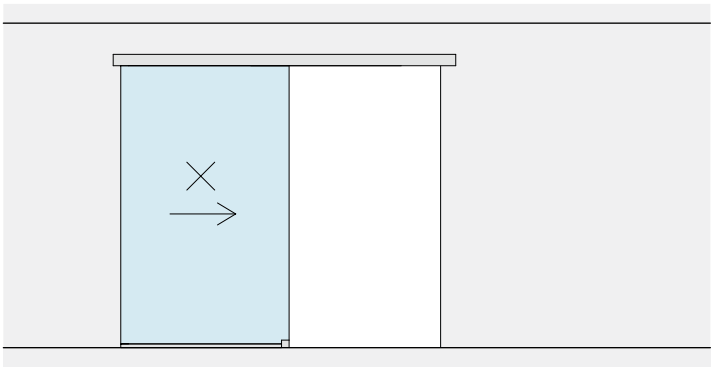

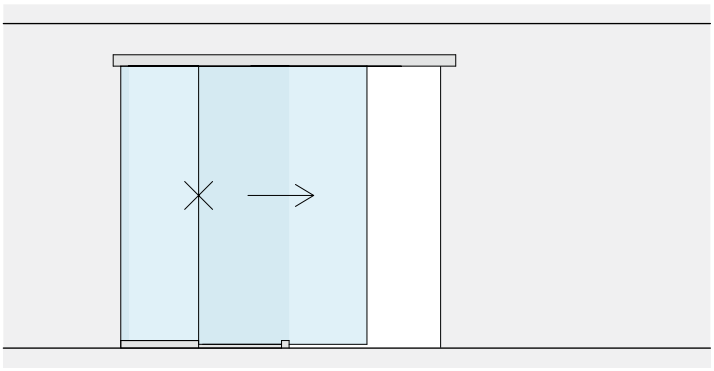

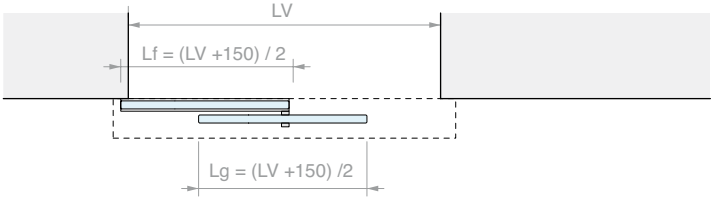

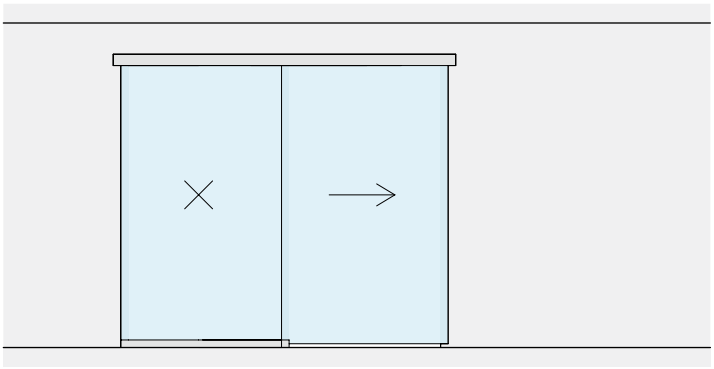

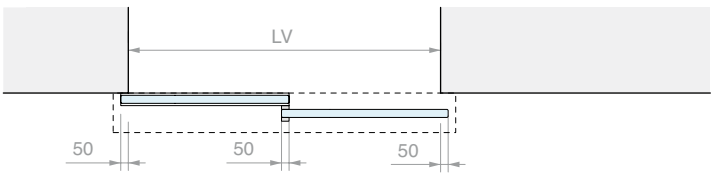

MECANIZADO EN EL VIDRIO PARA CERPOS170

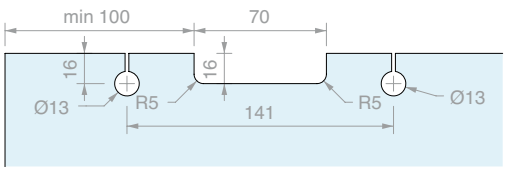

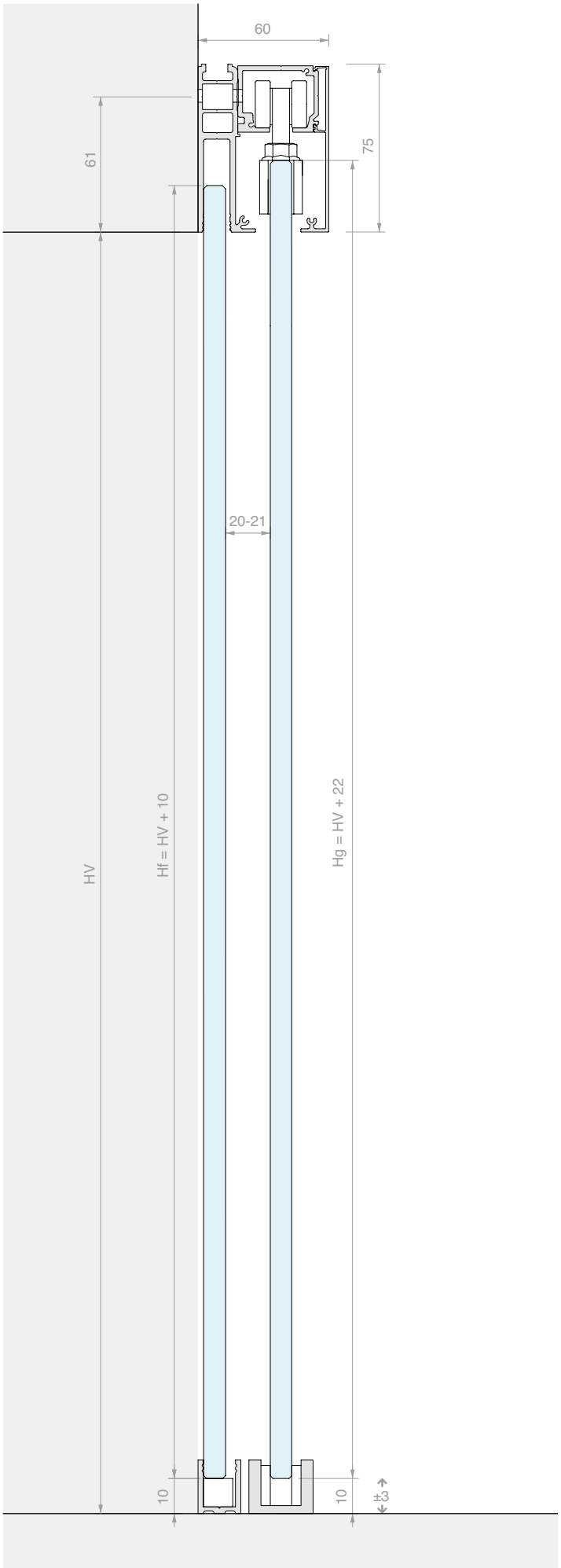

KIT CORREDERA FIJACIÓN A PARED
HOJA INDIVIDUAL Y VIDRIO FIJO CON CUBIERTA ALTA

Material: Aluminio
Acabado: /6 /88 /97

MEDIDAS DEL VANO

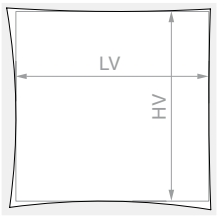

HV máx.: **3000** mm

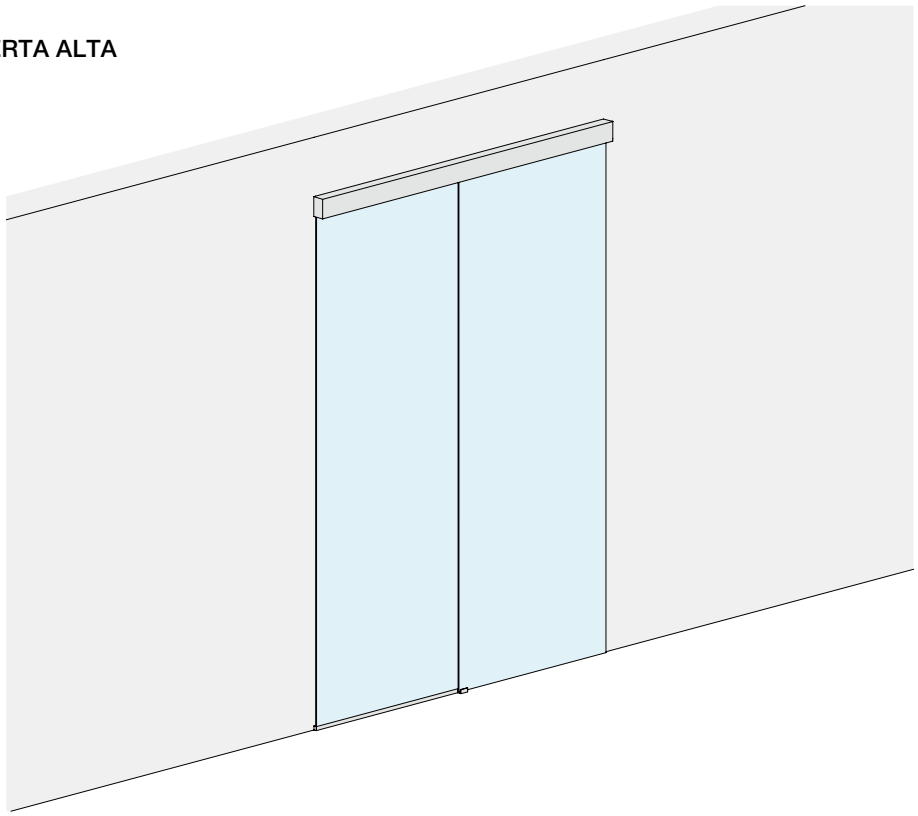

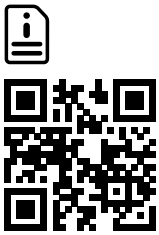

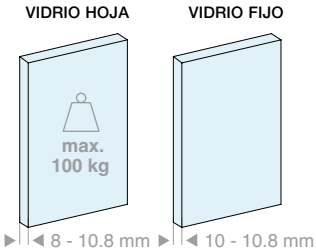

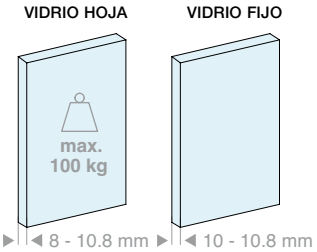

Kit formado por:

Art.	Descripción	Cant.
LM3110.200	Riel fijación a pared	1 Ud.
LM26100.200	Perfil vidrio fijo	1 Ud.
LM0100C.200	Cubierta para riel	1 Ud.
LMC13.100	Perfil de acabado	1 Ud.
LMU20.150	Perfil en «U»	1 Ud.
LMU20TP	Tapa de acabado	2 Uds.
GTUP2	Junta junquillo	2 m
LM10059TP33	Tapa de acabado	2 Uds.
CERPOS514	Pinza	2 Uds.
CARVIT8X40-A2	Carro con tornillo y tuerca	2 Uds.
057.3073.072	Stop con tope	2 Uds.
LMGF	Guía inferior	1 Ud.
Opcional		
042.3102.072	Amortiguador Softbreak 20-60 kg	1 Ud.
042.3102.071	Amortiguador Softbreak 61-100 kg	1 Ud.

Art.	LV máx.:	Cant.
LMV10021F.200	**1880** mm	1 Ud.

Kit formado por:

Art.	Descripción	Cant.
LM3110.300	Riel fijación a pared	1 Ud.
LM26100.300	Perfil vidrio fijo	1 Ud.
LM0100C.300	Cubierta para riel	1 Ud.
LMC13.200	Perfil de acabado	1 Ud.
LMU20.300	Perfil en «U»	2 Uds.
LMU20TP	Tapa de acabado	2 Uds.
GTUP2	Junta junquillo	3 m
LM10059TP33	Tapa de acabado	2 Uds.
CERPOS514	Pinza	2 Uds.
CARVIT8X40-A2	Carro con tornillo y tuerca	2 Uds.
057.3073.072	Stop con tope	2 Uds.
LMGF	Guía inferior	1 Ud.
Opcional		
042.3102.072	Amortiguador Softbreak 20-60 kg	1 Ud.
042.3102.071	Amortiguador Softbreak 61-100 kg	1 Ud.

Art.	LV máx.:	Cant.
LMV10021F.300	**2880** mm	1 Ud.

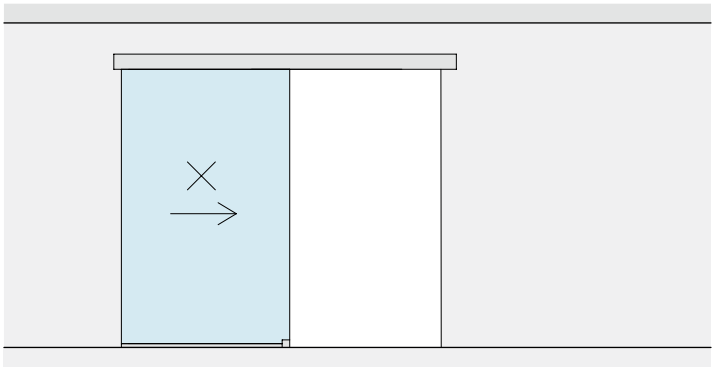

LV

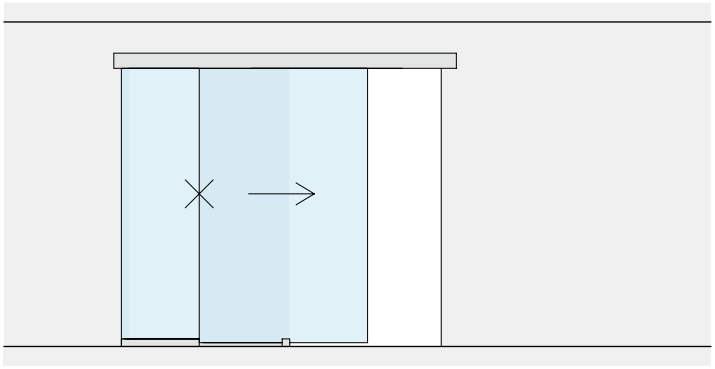

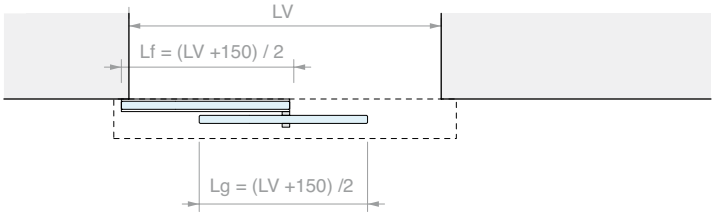
LV
Lf = (LV +150) / 2
Lg = (LV +150) /2

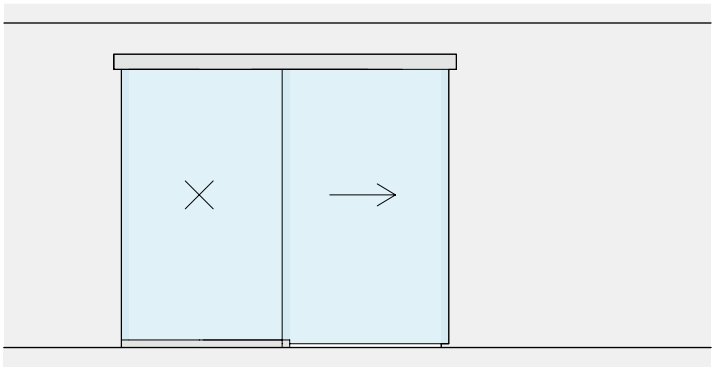

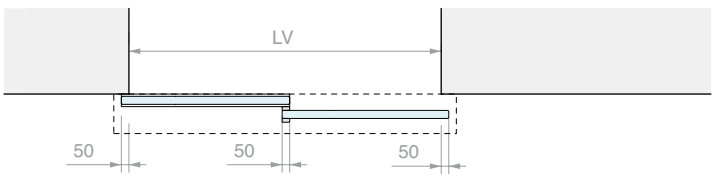
LV
50
50
50

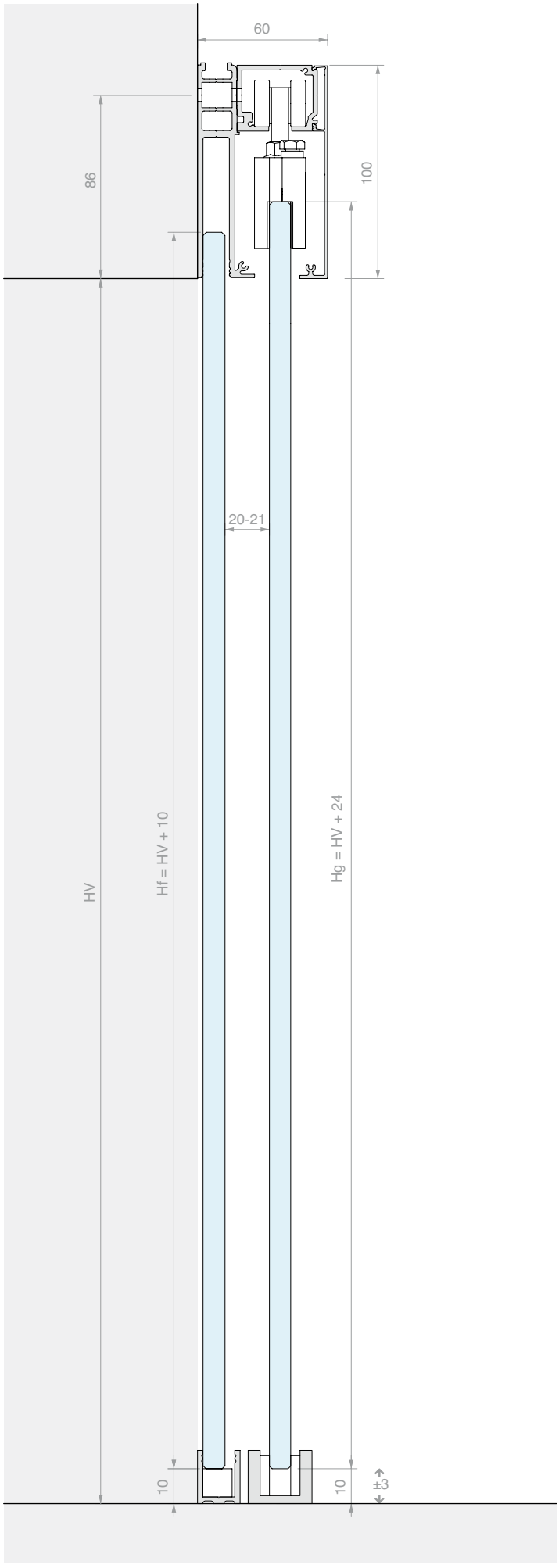
60
86
100
20-21
HV
Hf = HV + 10
Hg = HV + 24
10
10
±3

KIT CORREDERA FIJACIÓN A PARED
DOBLE HOJA SINCRONIZADA Y DOBLE VIDRIO FIJO CON CUBIERTA BAJA

Material: Aluminio
Acabado: /6 /88 /97

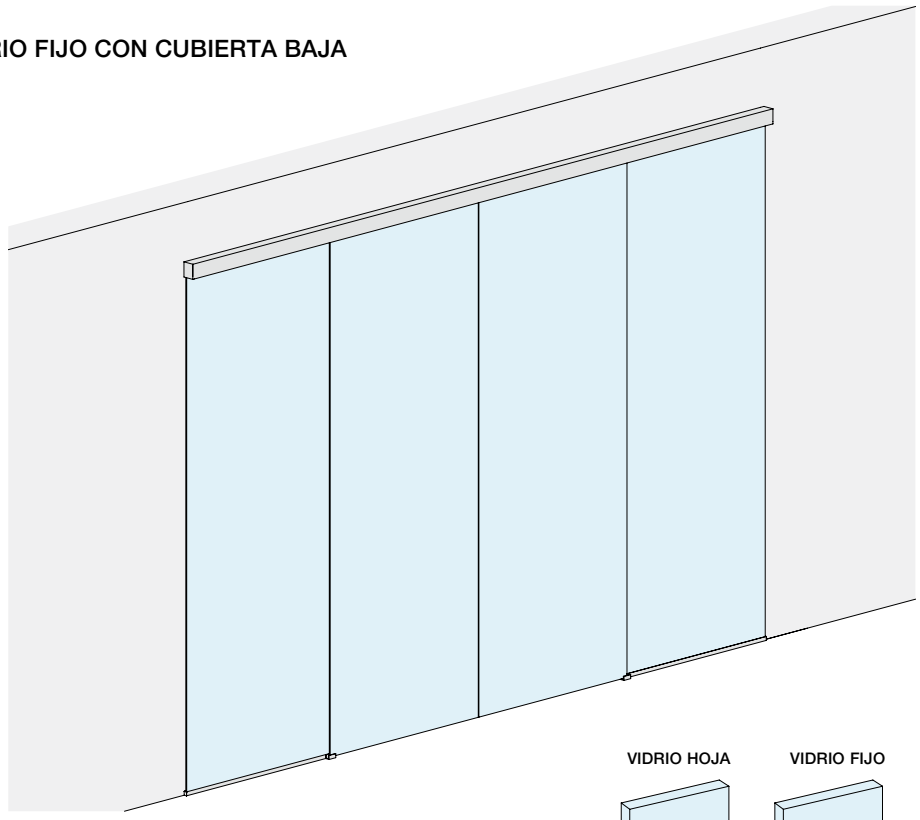

MEDIDAS DEL VANO

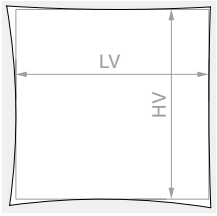

HV máx.: **3000** mm

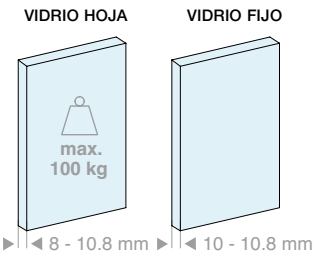

Kit formado por:

Art.	Descripción	Cant.
LM3110.400	Riel fijación a pared	1 Ud.
LM26075.400	Perfil vidrio fijo	1 Ud.
LM0075C.400	Cubierta para riel	1 Ud.
LMC13.200	Perfil de acabado	1 Ud.
LMU20.300	Perfil en «U»	1 Ud.
LMU20TP	Tapa	4 Uds.
GTUP2	Junta junquillo	4 m
LM75059TP33	Tapa de acabado	2 Uds.
CERPOS170ALL	Pinza	2 Uds.
CERPOS170SYNC	Pinza para sincronismo	2 Uds.
057.3114.071	Carro con tornillo y tuerca	4 Uds.
057.3073.071	Stop sin tope	4 Uds.
LMGF	Guía inferior	2 Uds.
LMSIN-2AC170	Kit de sincronismo	1 Ud.

Opcional

042.3102.072	Amortiguador Softbreak 20-60 kg	2 Uds.
042.3102.071	Amortiguador Softbreak 61-100 kg	2 Uds.

Art.	LV máx.:	Cant.
LMV7521CF.400	**3880** mm	1 Ud.

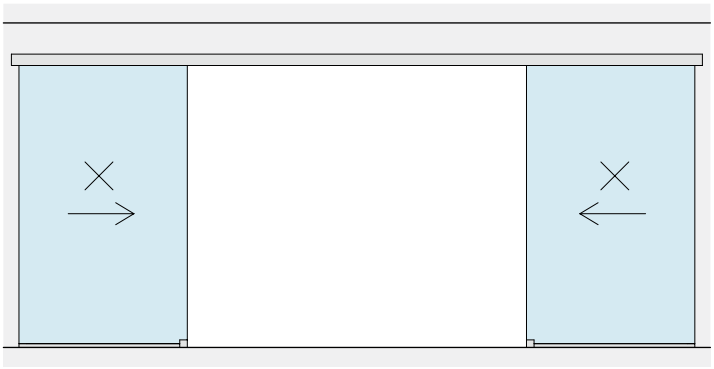

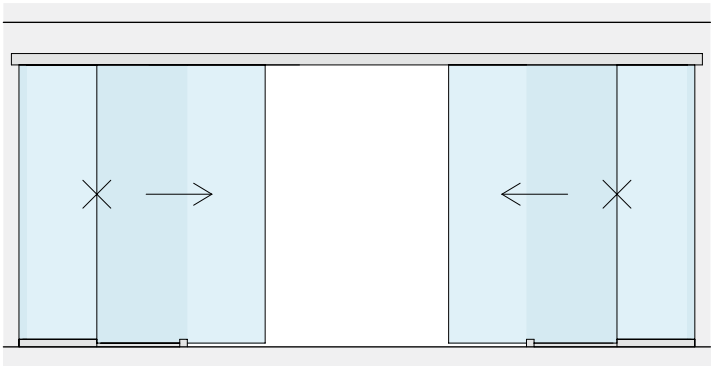

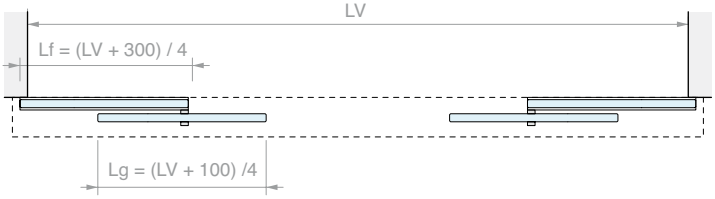

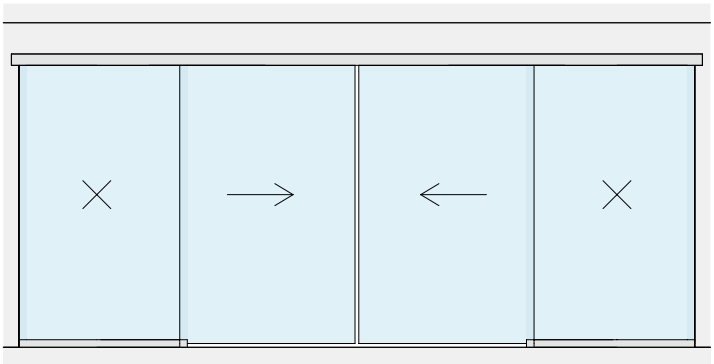

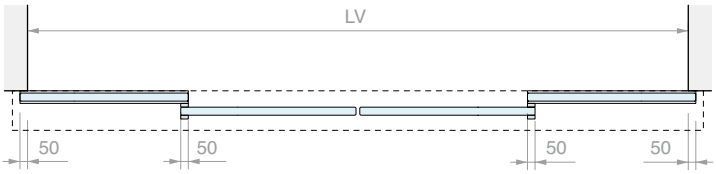

MECANIZADO EN EL VIDRIO PARA CERPOS170

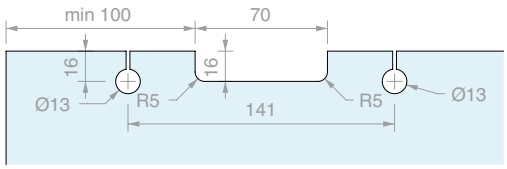

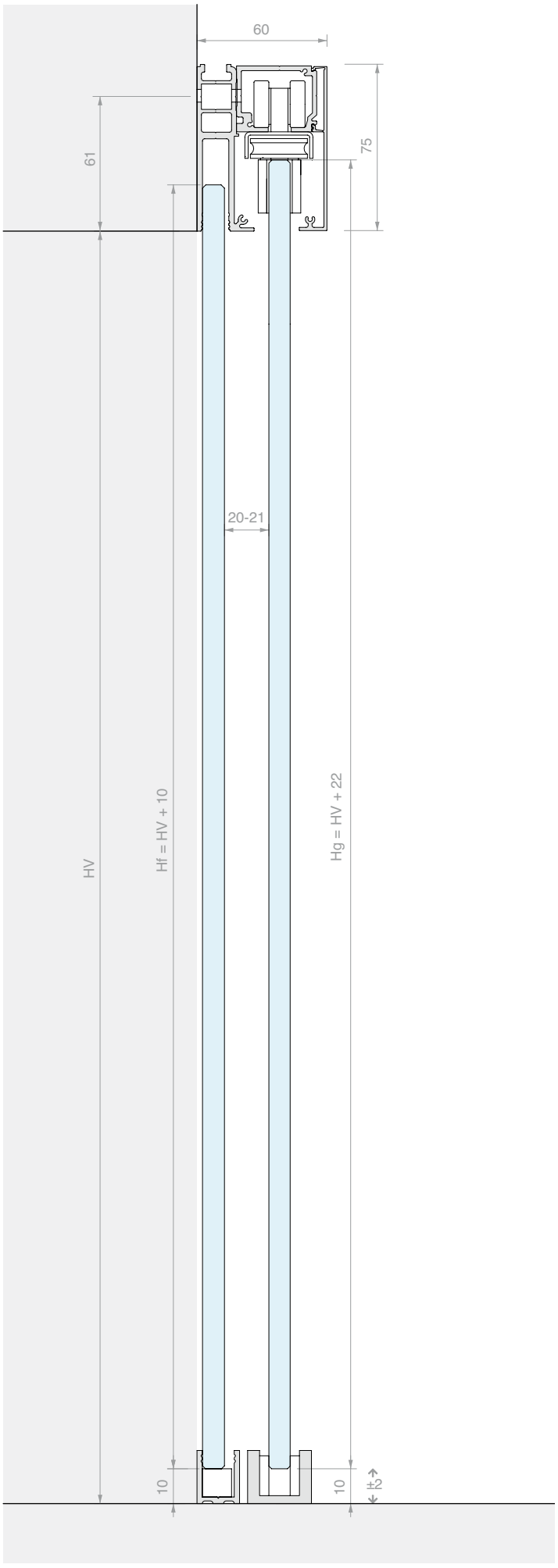

KIT CORREDERA FIJACIÓN A PARED
DOBLE HOJA SINCRONIZADA Y DOBLE VIDRIO FIJO CON CUBIERTA ALTA

Material: Aluminio
Acabado: /6 /88 /97

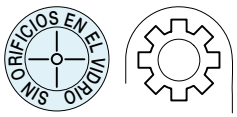

MEDIDAS DEL VANO

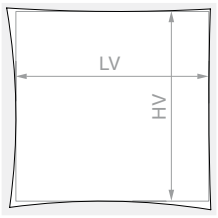

HV máx.: **3000** mm

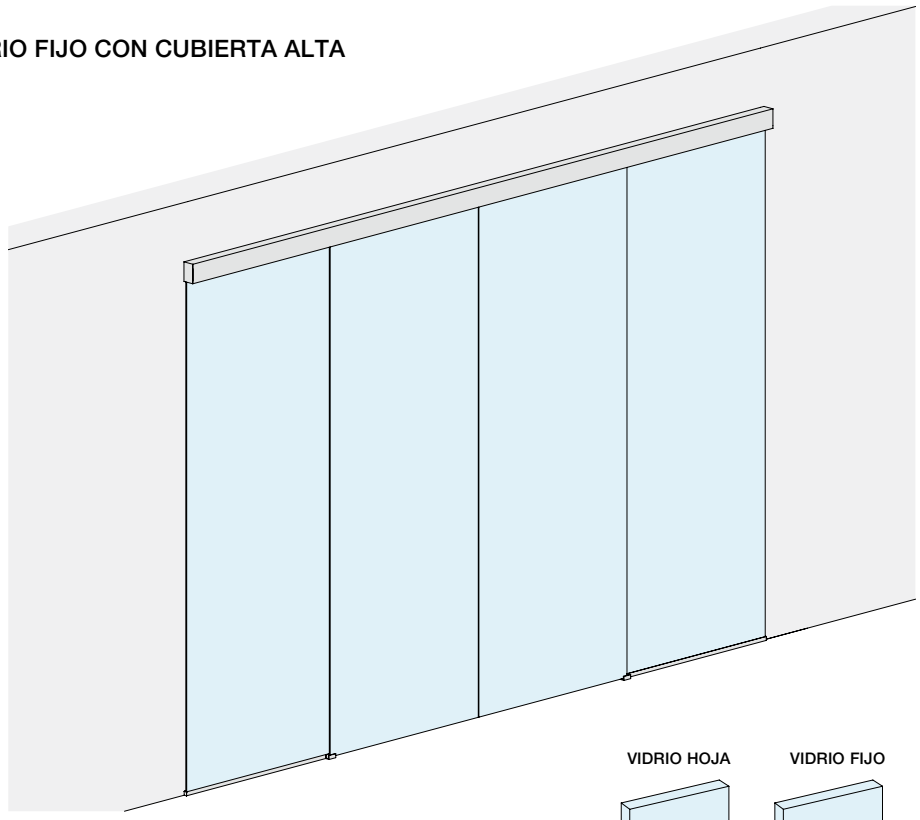

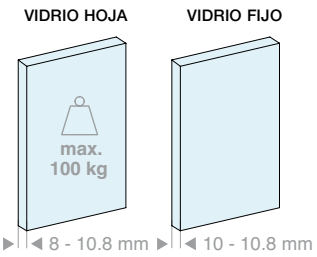

Kit formado por:

Art.	Descripción	Cant.
LM3110.400	Riel fijación a pared	1 Ud.
LM26100.400	Perfil vidrio fijo	1 Ud.
LM0100C.400	Cubierta para riel	1 Ud.
LMC13.200	Perfil de acabado	1 Ud.
LMU20.300	Perfil en «U»	1 Ud.
LMU20TP	Tapa	4 Uds.
GTUP2	Junta junquillo	4 m
LM10059TP33	Tapa de acabado	2 Uds.
CERPOS514	Pinza	2 Uds.
CERPOS514-C	Pinza para sincronismo	2 Uds.
CARVIT8X40-A2	Carro con tornillo y tuerca	4 Uds.
057.3073.071	Stop sin tope	4 Uds.
LMGF	Guía inferior	2 Uds.
LMSIN-2AC500	Kit de sincronismo	1 Ud.

Opcional

042.3102.072	Amortiguador Softbreak 20-60 kg	2 Uds.
042.3102.071	Amortiguador Softbreak 61-100 kg	2 Uds.

Art.	LV máx.:	Cant.
LMV10021CF.400	**3880** mm	1 Ud.

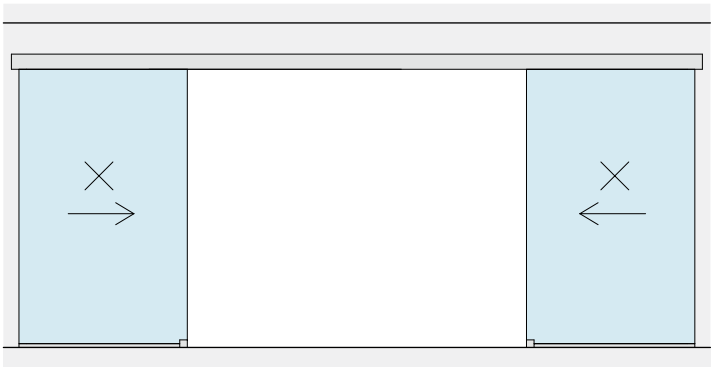

LV

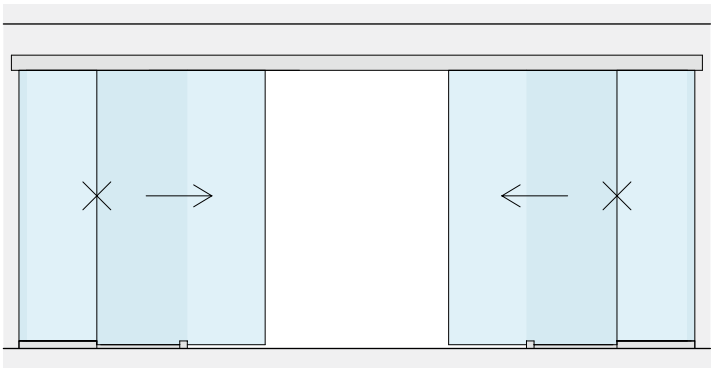

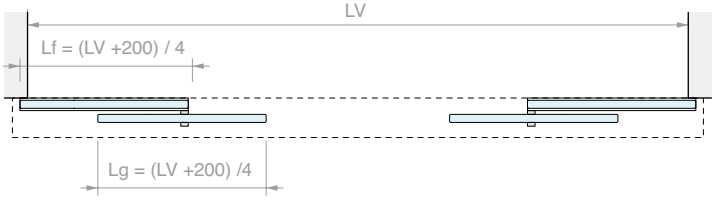
LV
Lf = (LV +200) / 4
Lg = (LV +200) /4

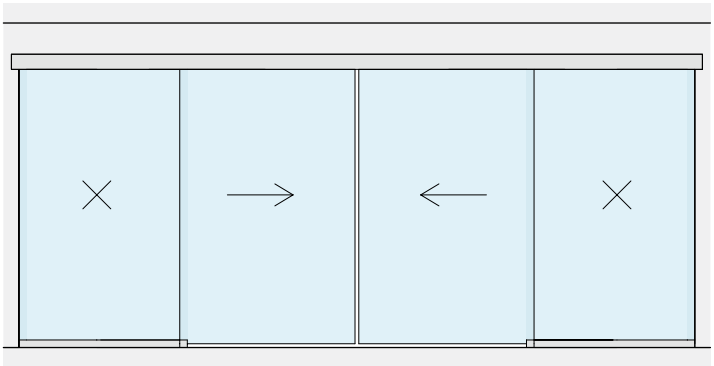

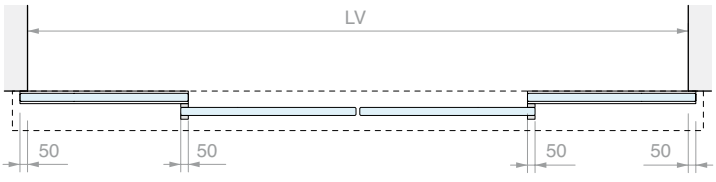
LV
50
50
50
50

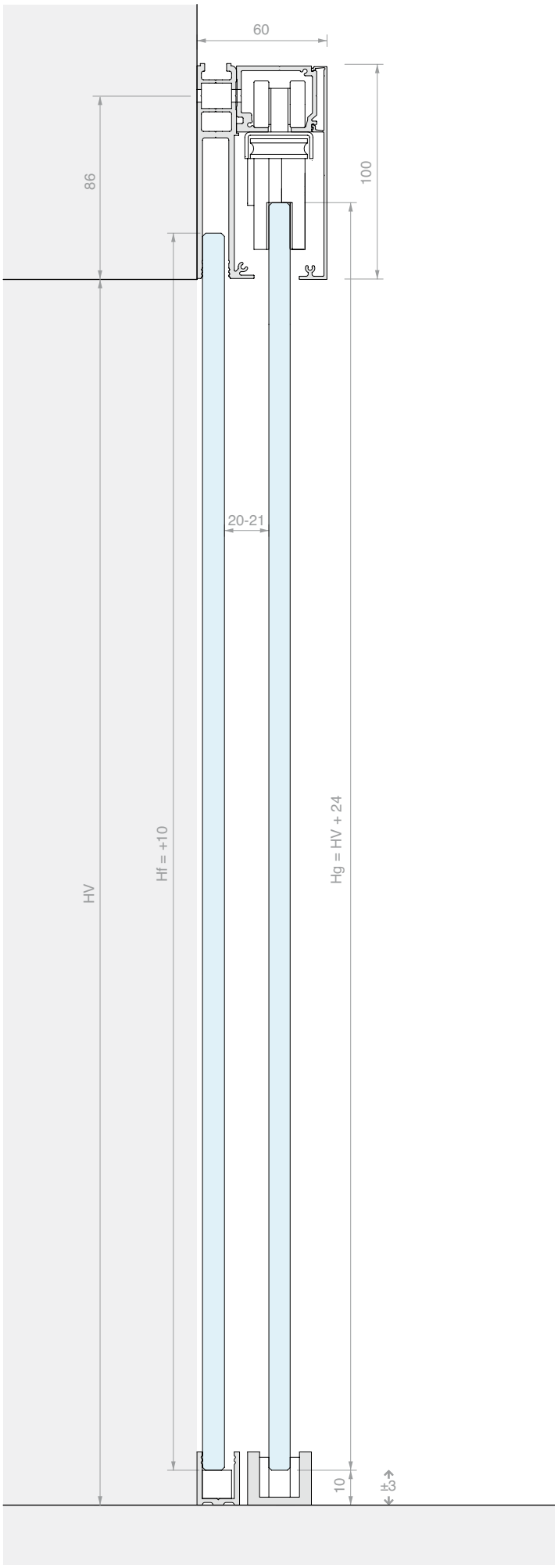
60
86
100
20-21
HV
Hf = +10
Hg = HV + 24
10
±3

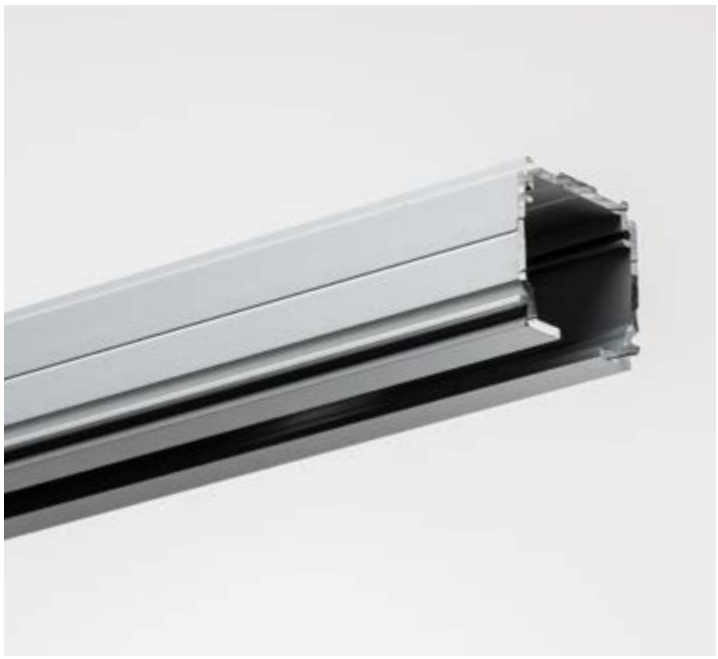

RIEL FIJACIÓN DE TECHO

Material: Aluminio

Acabado: /6 /88 /97

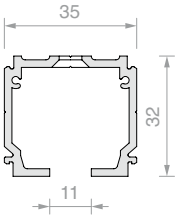

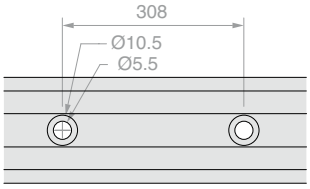

Art.	Longitud	Cant.
LM21.200	**1998** mm	1 Ud.
LM21.300	**2998** mm	1 Ud.
LM21.400	**3998** mm	1 Ud.
LM21.600	**6000** mm	1 Ud.

RIEL FIJACIÓN A PARED

Material: Aluminio

Acabado: /6 /88 /97

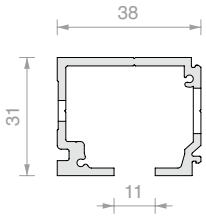

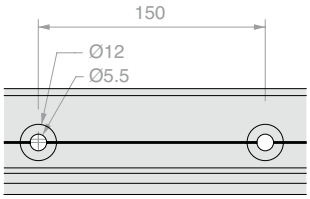

Art.	Longitud	Cant.
LM3110.200	**1998** mm	1 Ud.
LM3110.300	**2998** mm	1 Ud.
LM3110.400	**3998** mm	1 Ud.
LM3110.600	**6000** mm	1 Ud.

RIEL 2 VÍAS FIJACIÓN DE TECHO

Material: Aluminio

Acabado: /6

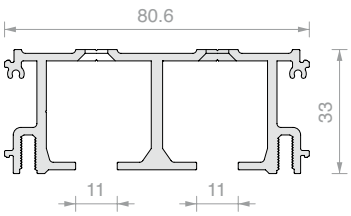

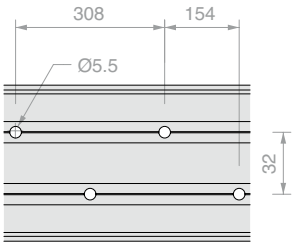

Art.	Longitud	Cant.
LM2V080.200	**1998** mm	1 Ud.
LM2V080.300	**2998** mm	1 Ud.
LM2V080.400	**3998** mm	1 Ud.
LM2V080.600	**6000** mm	1 Ud.

RIEL 3 VÍAS FIJACIÓN DE TECHO

Material: Aluminio

Acabado: /6

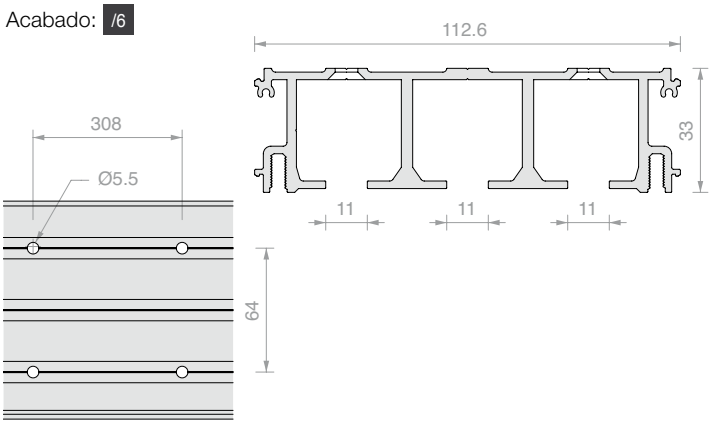

Art.	Longitud	Cant.
LM3V112.200	**1998** mm	1 Ud.
LM3V112.300	**2998** mm	1 Ud.
LM3V112.400	**3998** mm	1 Ud.
LM3V112.600	**6000** mm	1 Ud.

PERFIL VIDRIO FIJO BAJO

Material: Aluminio

Acabado: /6 /88 /97

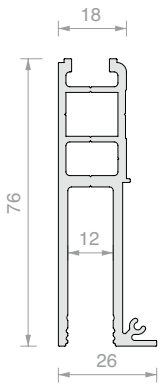

Art.	Longitud	Cant.
LM26075.200	**1998** mm	1 Ud.
LM26075.300	**2998** mm	1 Ud.
LM26075.400	**3998** mm	1 Ud.
LM26075.600	**6000** mm	1 Ud.

PERFIL VIDRIO FIJO ALTO

Material: Aluminio

Acabado: /6 /88 /97

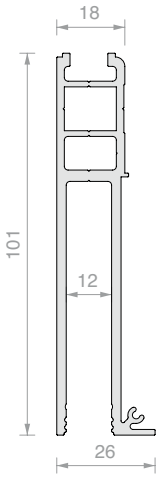

Art.	Longitud	Cant.
LM26100.200	**1998** mm	1 Ud.
LM26100.300	**2998** mm	1 Ud.
LM26100.400	**3998** mm	1 Ud.
LM26100.600	**6000** mm	1 Ud.

CUBIERTA PARA PINZAS A VISTA

Material: Aluminio

Acabado: /6 /88 /97

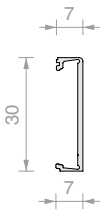

Art.	Longitud	Cant.
LM3120.200	**1998** mm	1 Ud.
LM3120.300	**2998** mm	1 Ud.
LM3120.400	**3998** mm	1 Ud.
LM3120.600	**6000** mm	1 Ud.

CUBIERTA BAJA

Material: Aluminio

Acabado: /6 /88 /97

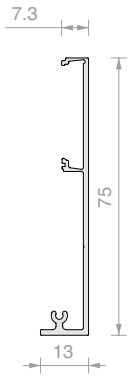

Art.	Longitud	Cant.
LM0075C.200	**1998** mm	1 Ud.
LM0075C.300	**2998** mm	1 Ud.
LM0075C.400	**3998** mm	1 Ud.
LM0075C.600	**6000** mm	1 Ud.

CUBIERTA ALTA

Material: Aluminio

Acabado: /6 /88 /97

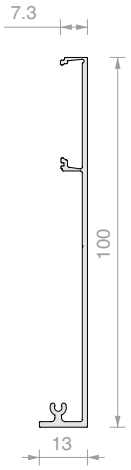

Art.	Longitud	Cant.
LM0100C.200	**1998** mm	1 Ud.
LM0100C.300	**2998** mm	1 Ud.
LM0100C.400	**3998** mm	1 Ud.
LM0100C.600	**6000** mm	1 Ud.

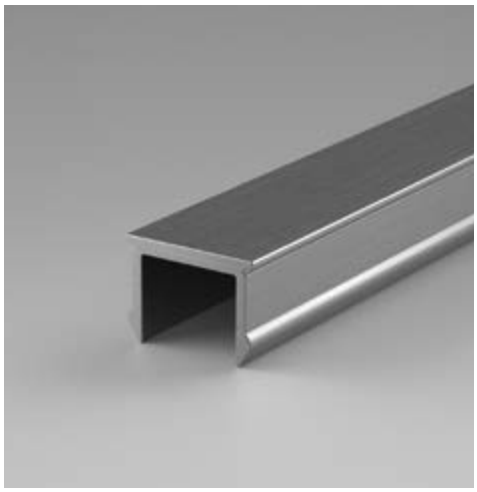

PERFIL DE ACABADO

Material: Aluminio

Acabado: /6 /88 /97

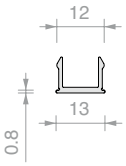

Art.	Longitud	Cant.
LMC13.100	**996** mm	1 Ud.
LMC13.150	**1498** mm	1 Ud.
LMC13.200	**1998** mm	1 Ud.
LMC13.300	**3000** mm	1 Ud.

PERFIL EN «U»

Material: Aluminio

Acabado: /6 /88 /91 /97

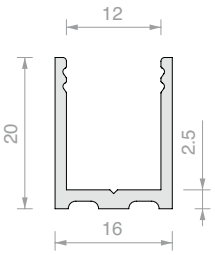

Art.	Longitud	Cant.
LMU20.100	**996** mm	1 Ud.
LMU20.150	**1498** mm	1 Ud.
LMU20.300	**3000** mm	1 Ud.

TAPA DE ACABADO

Material: Aluminio

Acabado: /88 /91 /97 /R2

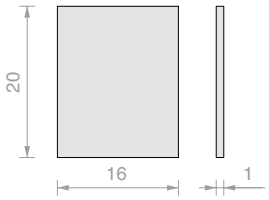

Art.	Cant.
LMU20TP	1 Ud.

JUNTA JUNQUILLO

Material: PVC

Art.	Espesor	Color	Cant.
GTUP2	**2** mm	Transparente	1 m
GTUP3	**3** mm	Transparente	1 m
GTUP4	**4** mm	Transparente	1 m
GTUP5	**5** mm	Transparente	1 m
GTUP6	**6** mm	Transparente	1 m

Art.	Espesor	Color	Cant.
GTUP2G	**2** mm	Gofrada	1 m
GTUP3G	**3** mm	Gofrada	1 m
GTUP4G	**4** mm	Gofrada	1 m
GTUP5G	**5** mm	Gofrada	1 m
GTUP6G	**6** mm	Gofrada	1 m

Art.	Espesor	Color	Cant.
GTUP2N	**2** mm	Negra	1 m
GTUP3N	**3** mm	Negra	1 m
GTUP4N	**4** mm	Negra	1 m
GTUP5N	**5** mm	Negra	1 m
GTUP6N	**6** mm	Negra	1 m

TAPA DE ACABADO 2 TORNILLOS

Material: Aluminio

Acabado: /6 /88 /97

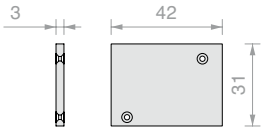

Art.	Cant.
LM31042TP32	1 Ud.

TAPA DE ACABADO 2 TORNILLOS

Material: Aluminio

Acabado: /6 /88 /97

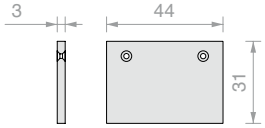

Art.	Cant.
LM31044TP32	1 Ud.

TAPA DE ACABADO 3 TORNILLOS

Material: Aluminio

Acabado: /6 /88 /97

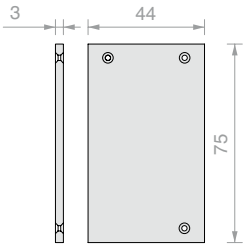

Art.	Cant.
LM75044TP33	1 Ud.

TAPA DE ACABADO 3 TORNILLOS

Material: Aluminio

Acabado: /6 /88 /97

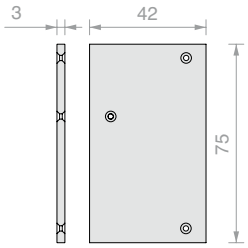

Art.	Cant.
LM75042TP33	1 Ud.

TAPA DE ACABADO 3 TORNILLOS

Material: Aluminio

Acabado: /6 /88 /97

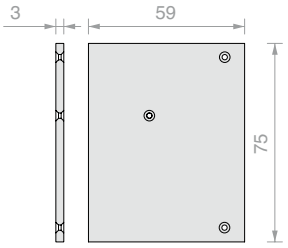

Art.	Cant.
LM075059TP33	1 Ud.

TAPA DE ACABADO 3 TORNILLOS

Material: Aluminio

Acabado: /6 /88 /97

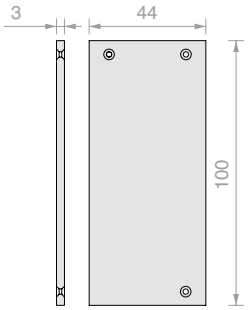

Art.	Cant.
LM10044TP33	1 Ud.

TAPA DE ACABADO 3 TORNILLOS

Material: Aluminio

Acabado: /6 /88 /97

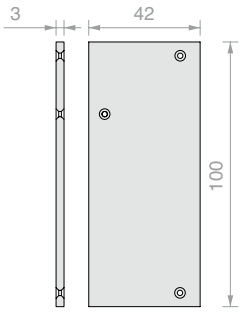

Art.	Cant.
LM10042TP33	1 Ud.

TAPA DE ACABADO 3 TORNILLOS

Material: Aluminio

Acabado: /6 /88 /97

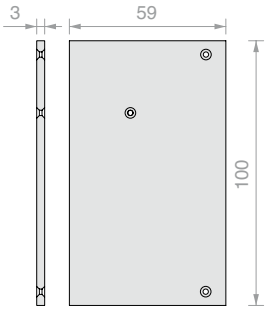

Art.	Cant.
LM10059TP33	1 Ud.

TAPA DE ACABADO 3 TORNILLOS

Material: Aluminio

Acabado: /6 /88 /97

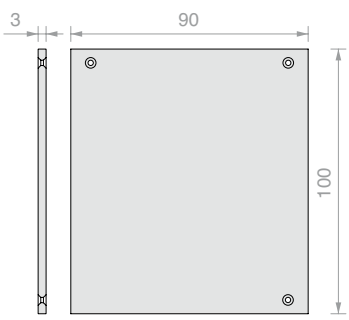

Art.	Cant.
LM10090TP33	1 Ud.

TAPA DE ACABADO 3 TORNILLOS

Material: Aluminio

Acabado: /6 /88 /97

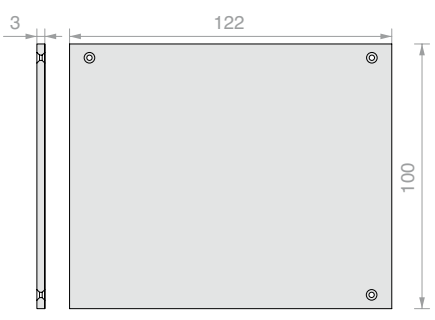

Art.	Cant.
LM10022TP33	1 Ud.

CARRO CON TORNILLO Y TUERCA

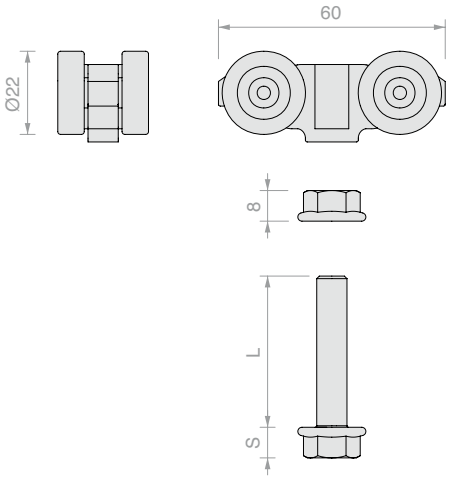

Art.	L	S	Para pinzas	Cant.
CARVIT8X50-A2	**50** mm	**8** mm	CERPOS514	1 Ud.
CARVIT8X40-A2	**40** mm	**8** mm	CERPOS514	1 Ud.
057.3114.071	**32** mm	**5** mm	CERPOS170	1 Ud.

AMORTIGUADOR SOFTBREAK

Material: ABS, zamak y acero

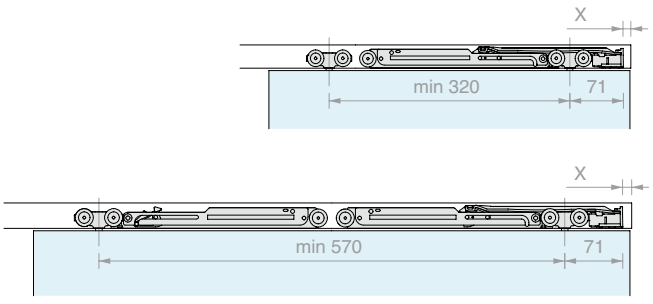

Art.	Capacidad de carga	Cant.
042.3102.072	De **20** a **60** kg	1 Ud.
042.3102.071	De **61** a **100** kg	1 Ud.

PINZA PARA CORREDERAS

Material: Aluminio

Acabado: **/6** /10 /88 /97

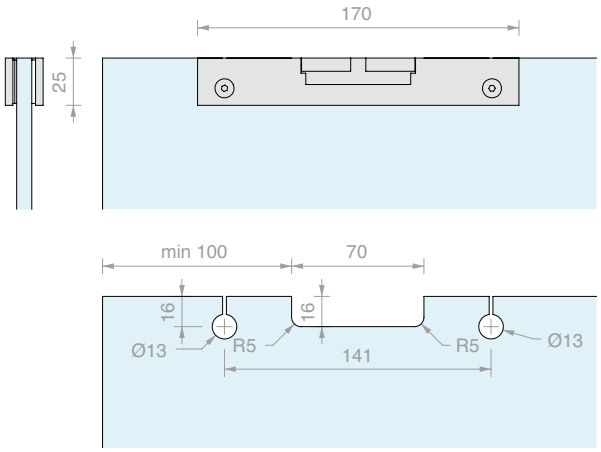

Art.	Para vidrios	Cant.
CERPOS170ALL	De **8** a **10.8** mm	1 Ud.

PINZA PARA CORREDERAS CON CUBIERTA

Material: Aluminio

Acabado: **/6** /88 /97

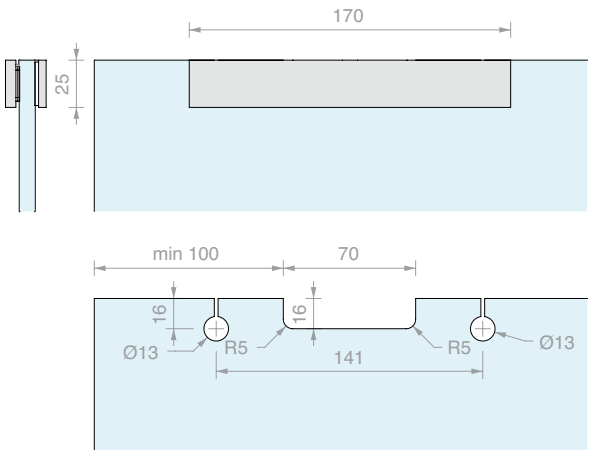

Art.	Para vidrios	Cant.
CERPOS170COV	De **8** a **10.8** mm	1 Ud.

PINZA PARA CORREDERAS PARA SINCRONISMO

Material: Aluminio

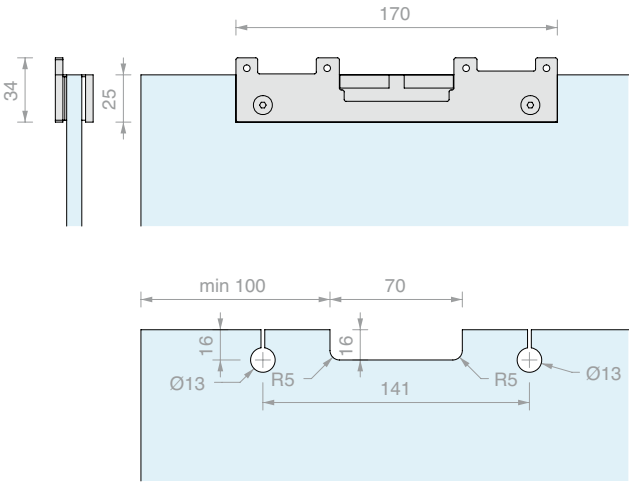

Art.	Para vidrios	Cant.
CERPOS170SYNC	De **8** a **10.8** mm	1 Ud.

PINZA PARA CORREDERAS

Material: Aluminio

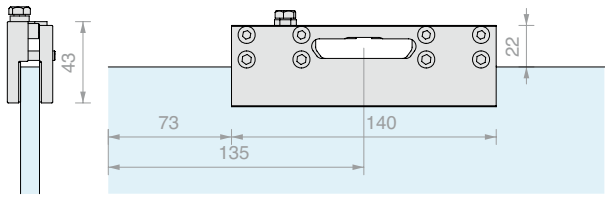

Art.	Para vidrios	Cant.
CERPOS514	De **8** a **10.8** mm	1 Ud.

PINZA PARA CORREDERAS PARA SINCRONISMO EN OPOSICION O ARRASTRADO

Material: Aluminio

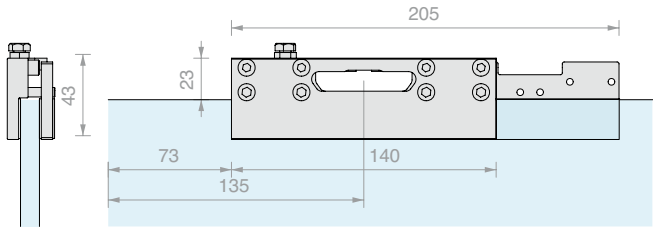

Art.	Para vidrios	Cant.
CERPOS514-C	De **8** a **10.8** mm	1 Ud.

PINZA PARA CORREDERAS PARA ARRASTRE

Material: Aluminio

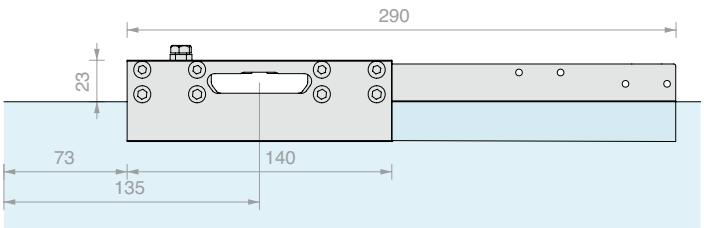

Art.	Para vidrios	Cant.
CERPOS514-T	De **8** a **10.8** mm	1 Ud.

STOP CON TOPE

Material: ABS

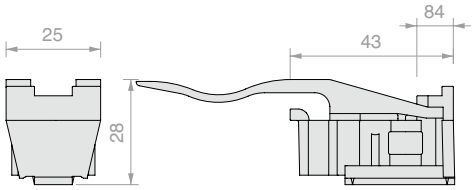

Art.	Cant.
057.3073.072	1 Ud.

STOP SIN TOPE

Material: ABS

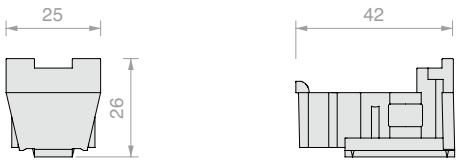

Art.	Cant.
057.3073.071	1 Ud.

GUÍA

Material: Aluminio

Acabado: /88 /97 /R2

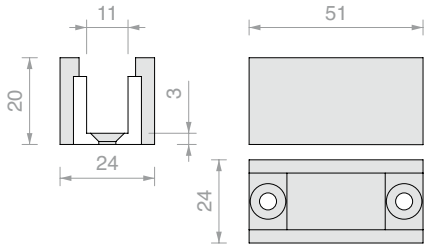

Art.	Para vidrios	Cant.
LMGF	De **8** a **10** mm	1 Ud.

KIT SINCRONISMO PARA 2 HOJAS ARRASTRADAS CON CERPOS514 -C Y -T

Acabado: /6 /88 /97

Art.	Cant.
LMSIN-2AT502	1 Ud.

KIT SINCRONISMO PARA 3 HOJAS ARRASTRADAS CON CERPOS514 -C Y -T

Acabado: /6 /88 /97

Art.	Cant.
LMSIN-3AT503	1 Ud.

KIT SINCRONISMO PARA 2 HOJAS EN LÍNEA CON CERPOS170SYNC

Art.	Cant.
LMSIN-2AC170	1 Ud.

KIT SINCRONISMO PARA 2 HOJAS EN LÍNEA CON CERPOS514-C

Art.	Cant.
LMSIN-2AC500	1 Ud.

Forme

Perfiles de dimensiones reducidas para decorar las hojas de vidrio. Aplicación sobre vidrio mediante adhesivo de espesor de 0,5 mm, silicona o adhesivo UV.
Seleccionar la guía y los accesorios adecuados para alojar el vidrio y su perfil de canteado.

PERFIL PLANO SERIE FORME

Material: Aluminio

Acabado: /6 /88 /97 /RAL

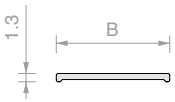

Art.	B	Longitud	Cant.
FOP10.30	**10** mm	**3000** mm	1 Ud.
FOP15.30	**15** mm	**3000** mm	1 Ud.
FOP20.30	**20** mm	**3000** mm	1 Ud.

PERFIL EN «U» SERIE FORME

Material: Aluminio

Acabado: /6 /88 /97 /RAL

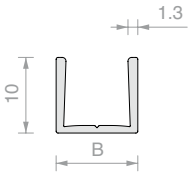

Art.	B	Longitud	Para vidrios	Cant.
FOU1011.30	**10.8** mm	**3000** mm	**8** mm	1 Ud.
FOU1013.30	**12.8** mm	**3000** mm	**10** mm	1 Ud.

ADHESIVO TESA® ACX^{plus}

Adhesivo transparente para la fijación de vidrio, acero y aluminio.

El revestimiento de papel facilita la aplicación manual de la cinta.

Art.	Medidas	Espesor	Cant.
TS250065	**6** mm x **25** m	**0.5** mm	1 Ud.
TS250125	**12** mm x **25** m	**0.5** mm	1 Ud.
TS250155	**15** mm x **25** m	**0.5** mm	1 Ud.

GUÍA INFERIOR

Material: Aluminio

Acabado: /88 /97 /R2

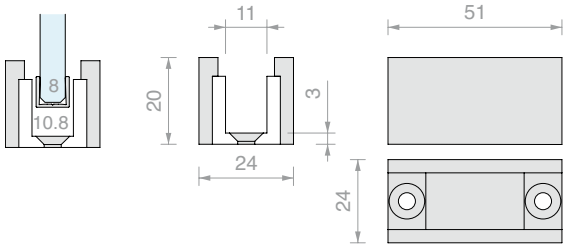

Art.	Para perfil	Cant.
LMGF	FOU1011	1 Ud.

ADAPTADOR PARA GUÍA LMGF

Accesorio que poner en la guía inferior LMGF Material: plástico

Acabado: /56

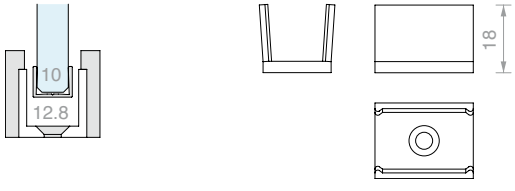

Art.	Para perfil	Cant.
LMGF13-POM	FOU1013	1 Ud.

LM INVISIBLE

Design

La colección LM INVISIBLE es una familia de puertas correderas dondo el vidrio es el único protagonista de la puerta corredera.

Los rieles completamente empotrados en el techo encajan en todos los contextos arquitectónicos, combinando funcionalidad y estética.

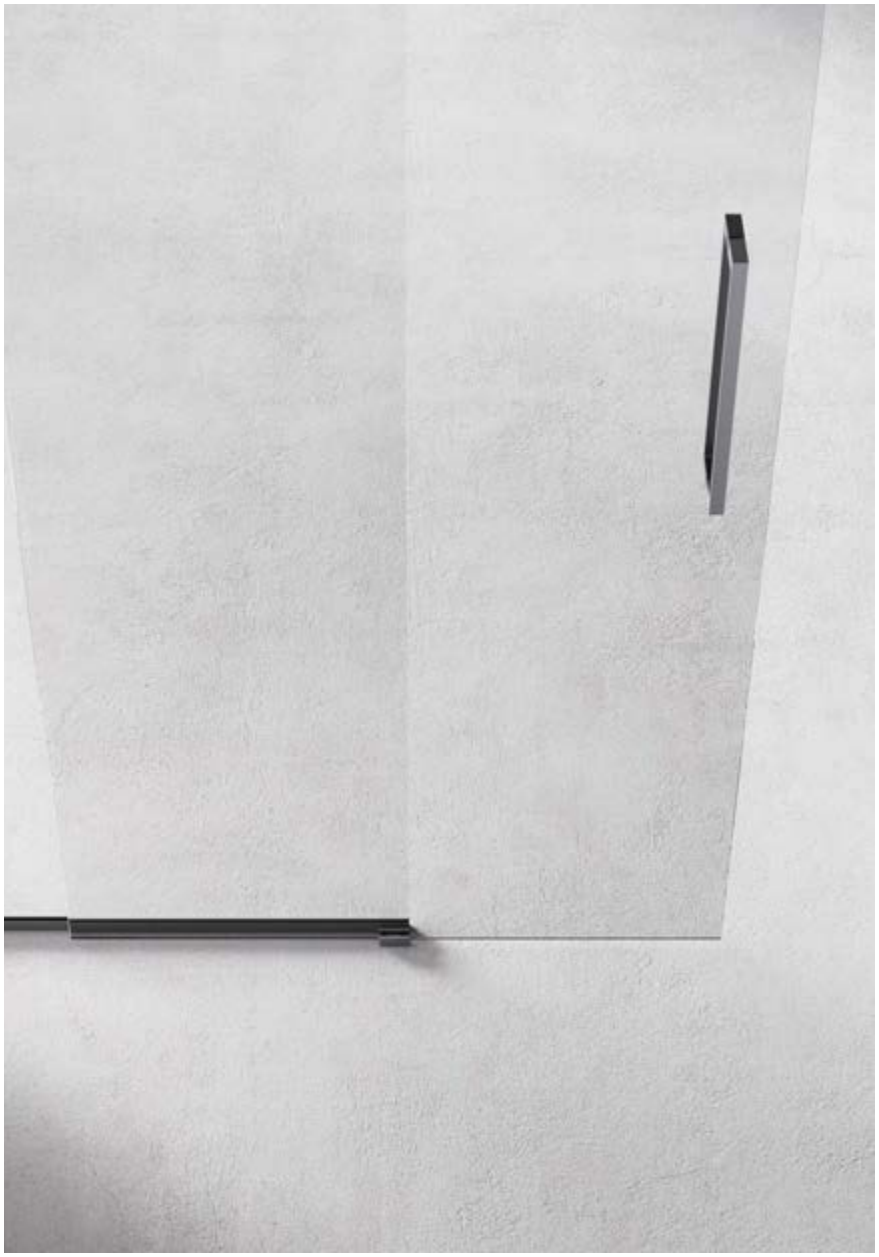

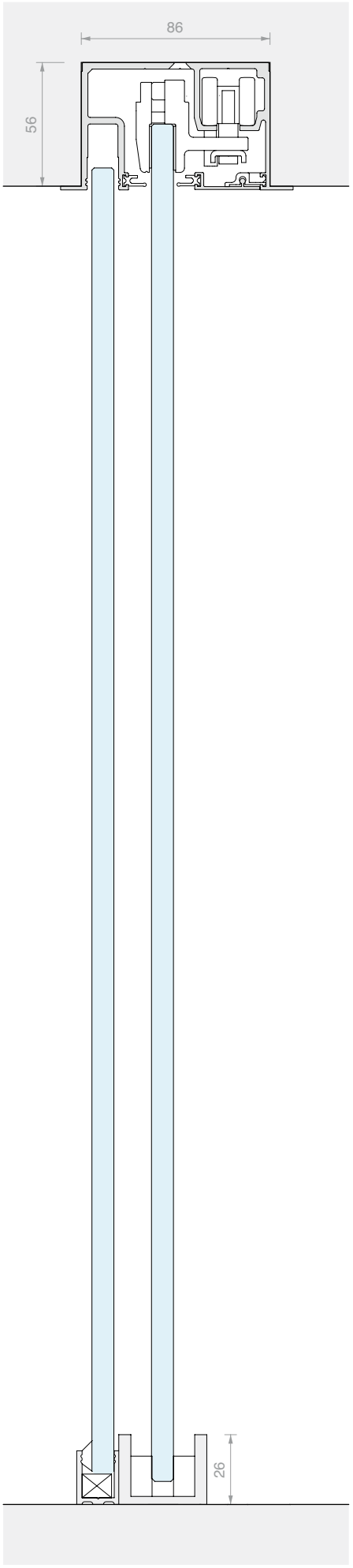

/88
Aluminio símil-inox satinado

/97
Aluminio opaco

LM INVISIBLE

Características técnicas

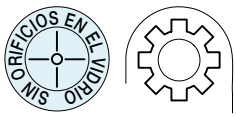

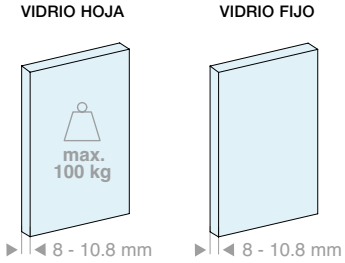

2 tipos de instalación

Techo

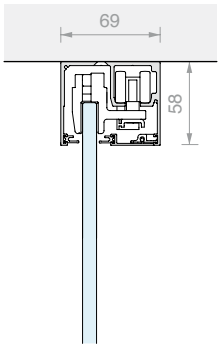

1 vía

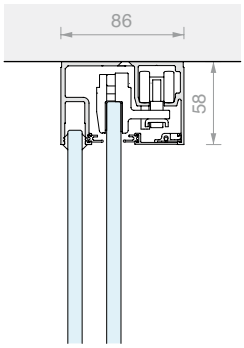

1 vía + fijo

Techo empotrado

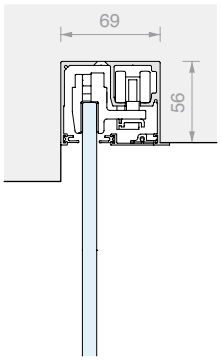

1 vía

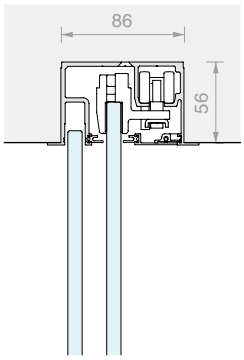

1 vía + fijo

2 tipos de espacio ocupado superior

Perfil a la vista

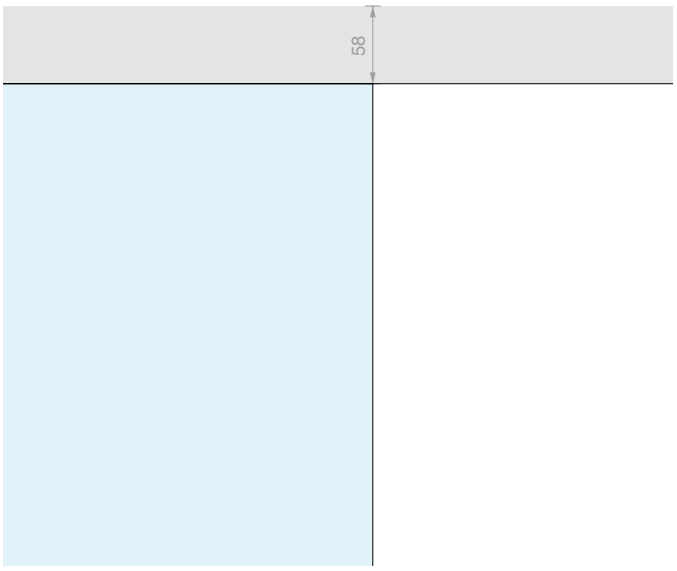

Perfil empotrado

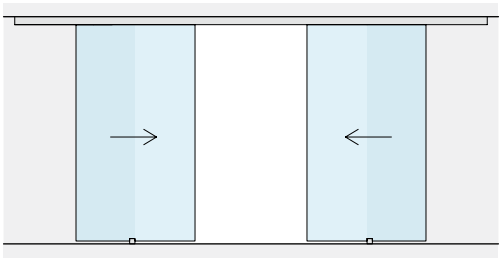

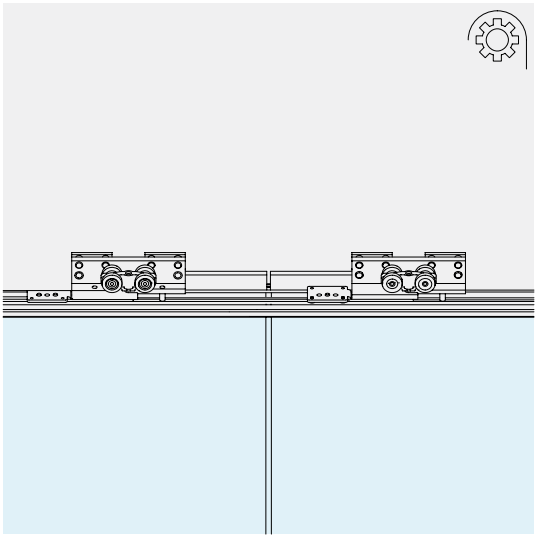

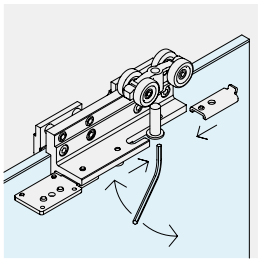

REGULACIÓN DE LA HOJA
Se puede ajustar la altura de cada carro individual para registrar la posición de la hoja en ±3 mm.

SINCRONISMO
Hay accesorios disponibles para la sincronización simultánea de 2 hojas móviles.

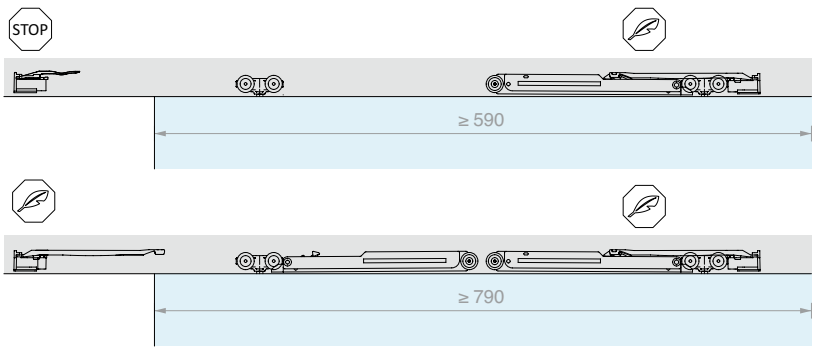

SOFT CLOSE
El uso de un solo amortiguador permite una apertura y un cierre controlados y suaves.

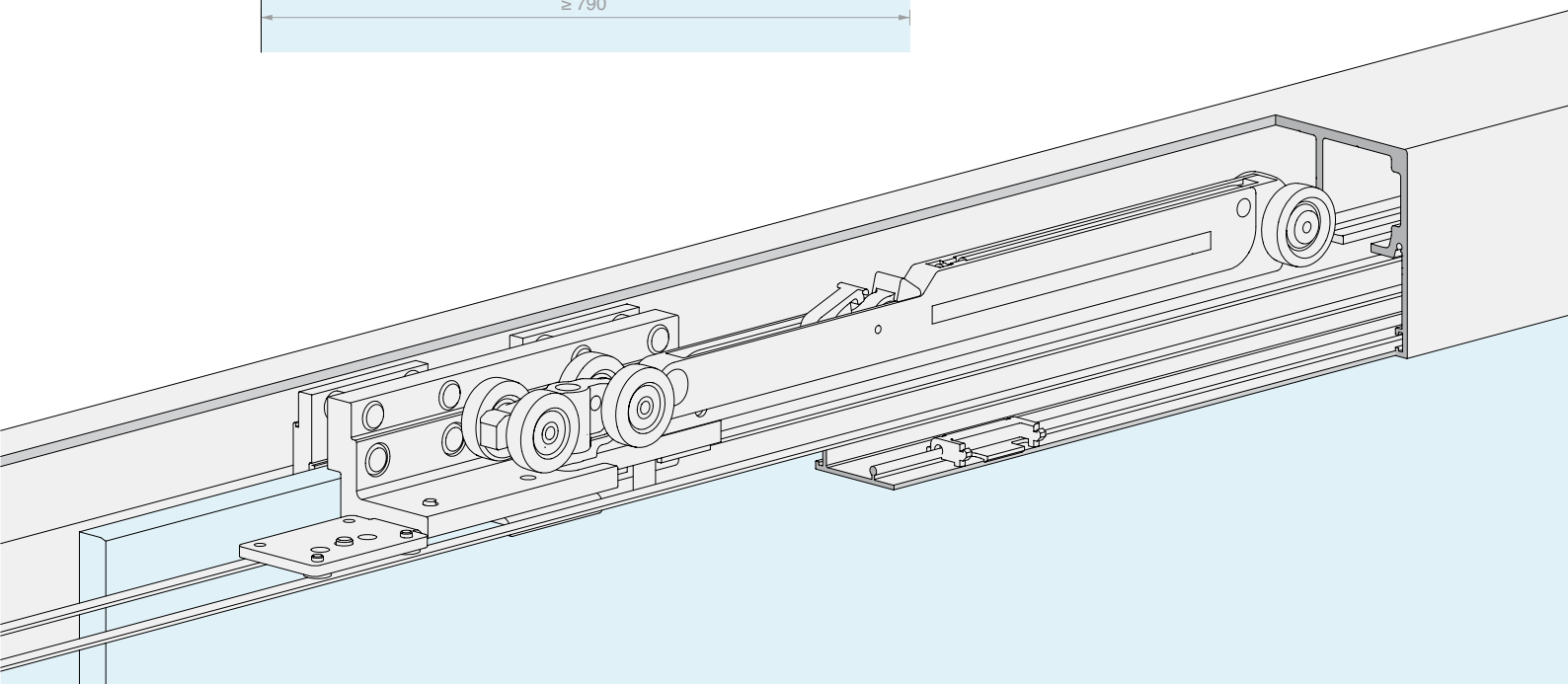

LM INVISIBLE

Kit

INSTALACIÓN DE TECHO

HOJAS MÓVILES

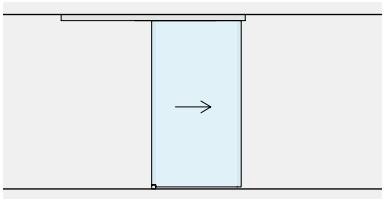

Pág. 224

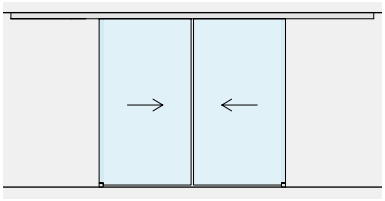

Pág. 228

HOJAS MÓVILES
CON VIDRIOS FIJOS

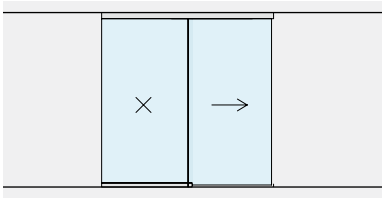

Pág. 232

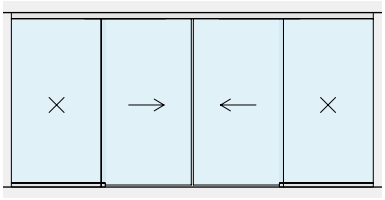

Pág. 236

INSTALACIÓN EMPOTRADA EN TECHO

HOJAS MÓVILES

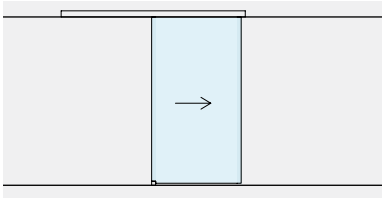

Pág. 240

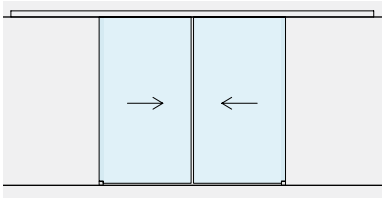

Pág. 244

HOJAS MÓVILES
CON VIDRIOS FIJOS

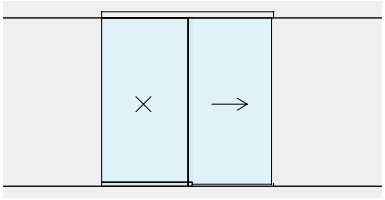

Pág. 248

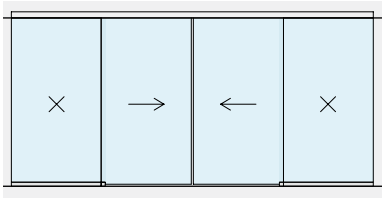

Pág. 252

KIT CORREDERA FIJACIÓN DE TECHO
HOJA SIMPLE

Material: Aluminio
Acabado: /88 /97

SIN ORIFICIOS EN EL VIDRIO

MEDIDAS DEL VANO

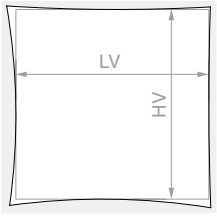

HV máx.: **2730** mm

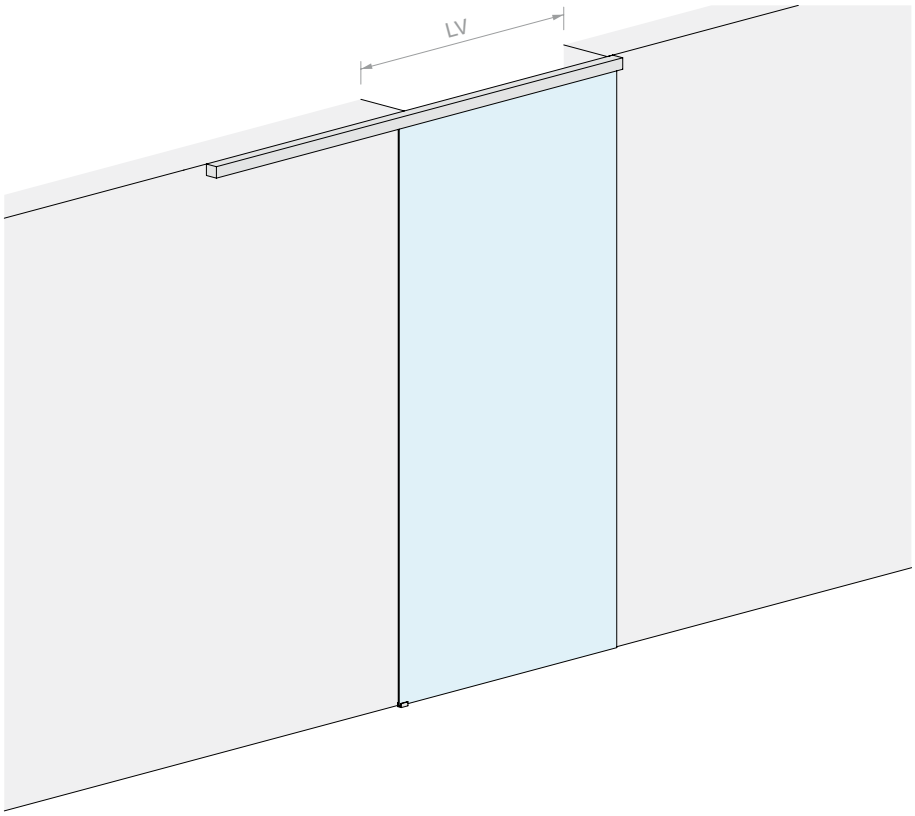

VIDRIO HOJA

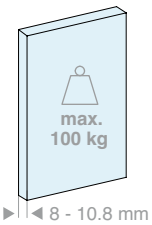

VIDRIO HOJA

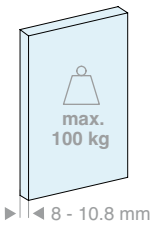

Kit formado por:

Art.	Descripción	Cant.
LMGW	Juego de accesorios para una puerta	1 Ud.
LMGWSB200	Riel fijación de techo	1 Ud.
057.3085.200	Cubierta inferior	1 Ud.
LMGWST01	Pareja de tapas terminales	1 Ud.
057.3078.002	Junta de acabado	4 m
Opcional		
042.3102.072	Amortiguador Softbreak 20-60 kg	1 Ud.
042.3102.071	Amortiguador Softbreak 61-100 kg	1 Ud.

Kit formado por:

Art.	Descripción	Cant.
LMGW	Juego de accesorios para una puerta	1 Ud.
LMGWSB300	Riel fijación de techo	1 Ud.
057.3085.300	Cubierta inferior	1 Ud.
LMGWST01	Pareja de tapas terminales	1 Ud.
057.3078.002	Junta de acabado	6 m
Opcional		
042.3102.072	Amortiguador Softbreak 20-60 kg	1 Ud.
042.3102.071	Amortiguador Softbreak 61-100 kg	1 Ud.

Art.	LV máx.:	Cant.
LMGWS200	**920** mm	1 Ud.

Art.	LV máx.:	Cant.
LMGWS300	**1420** mm	1 Ud.

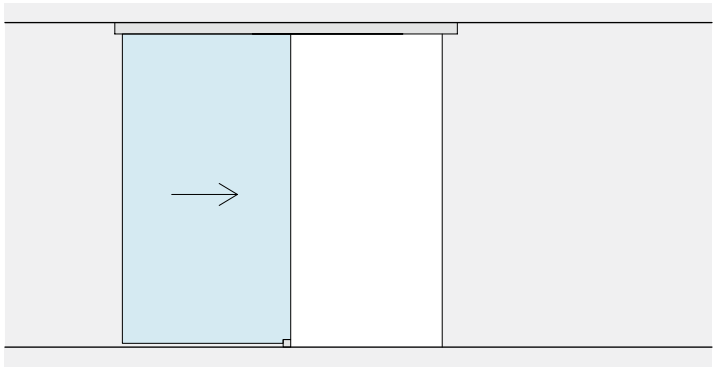

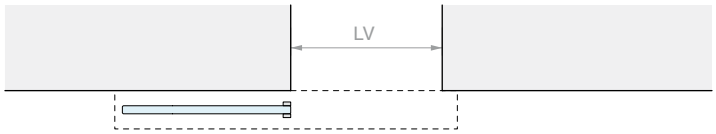
LV

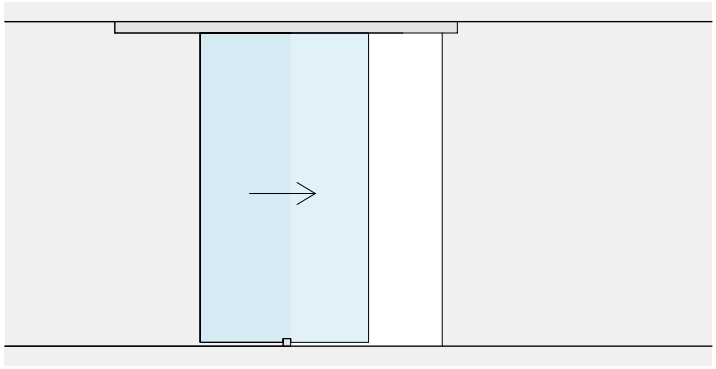

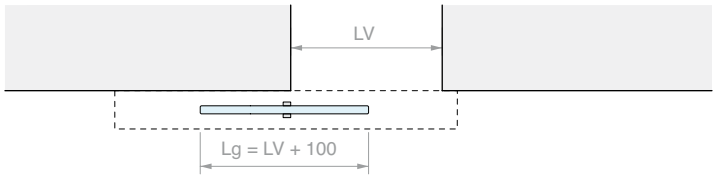
LV
Lg = LV + 100

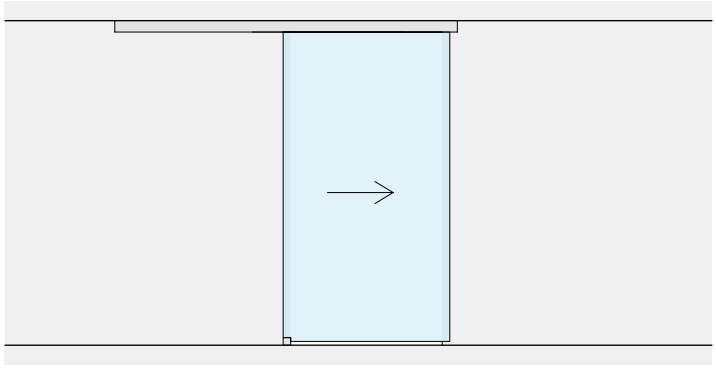

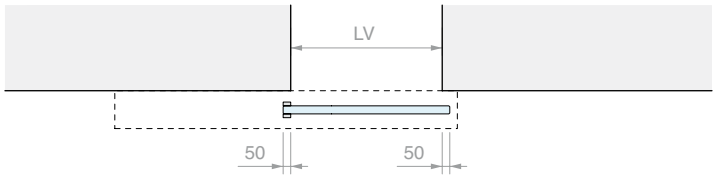
LV
50
50

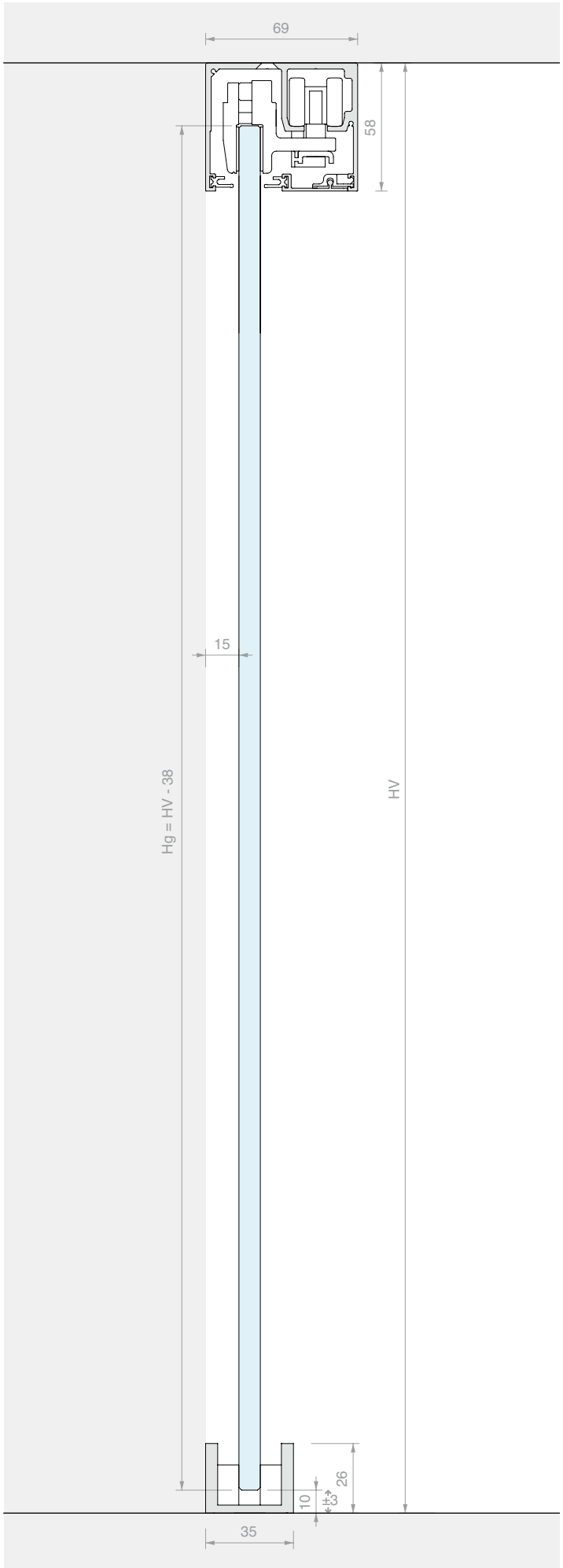
69
58
15
Hg = HV - 38
HV
26
±3
10
35

KIT CORREDERA FIJACIÓN DE TECHO DOBLE HOJA

Material: Aluminio
Acabado: /88 /97

SIN ORIFICIOS EN EL VIDRIO

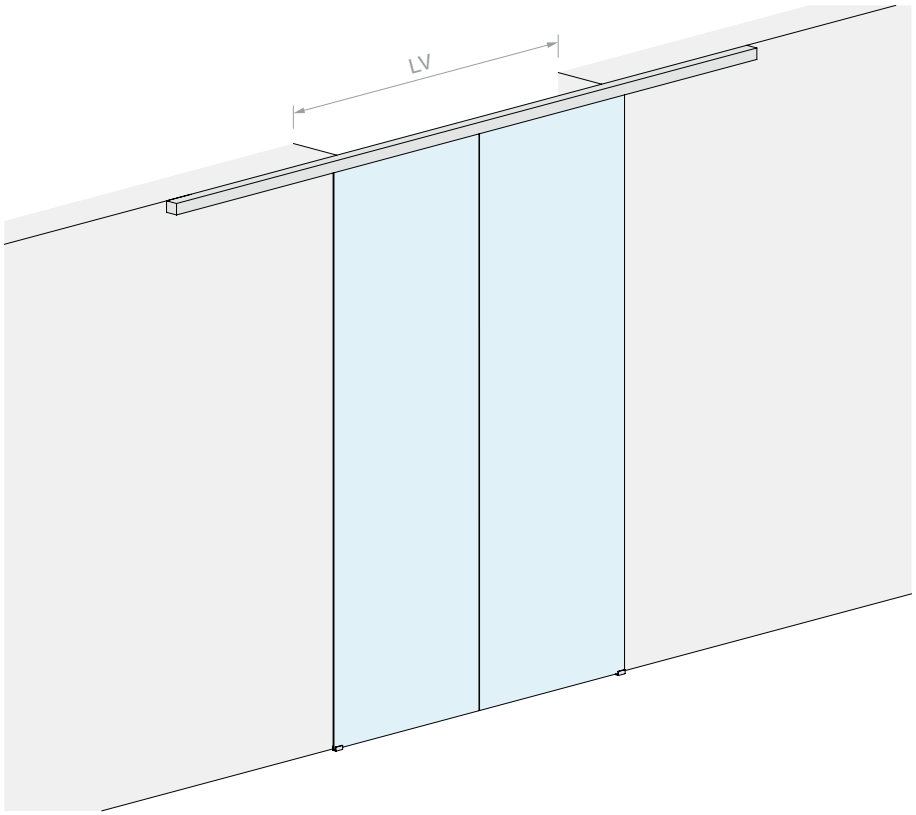

MEDIDAS DEL VANO

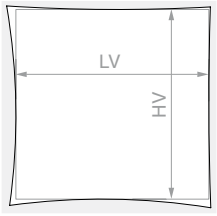

HV máx.: **2730** mm

VIDRIO HOJA

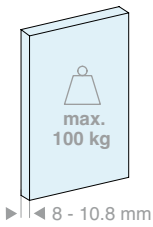

Kit formado por:

Art.	Descripción	Cant.
LMGW	Juego de accesorios para una puerta	2 Uds.
LMGWSB400	Riel fijación de techo	1 Ud.
057.3085.400	Cubierta inferior	1 Ud.
LMGWST01	Pareja de tapas terminales	1 Ud.
057.3078.002	Junta de acabado	8 m

Opcional

042.3102.072	Amortiguador Softbreak 20-60 kg	1 Ud.
042.3102.071	Amortiguador Softbreak 61-100 kg	1 Ud.
LMSINCRO	Kit de sincronismo	1 Ud.

Art.	LV máx.:	Cant.
LMGWS400	**1940** mm	1 Ud.

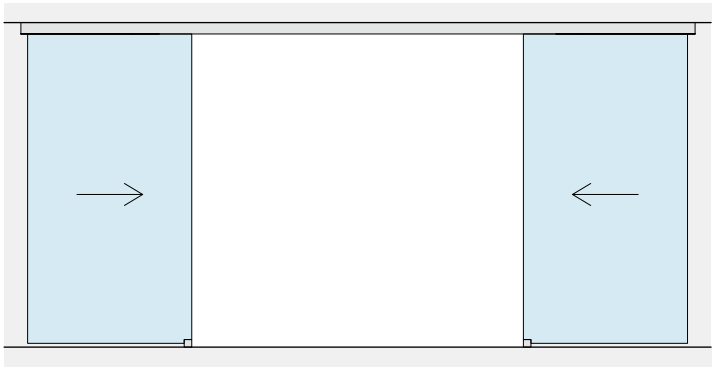

LV

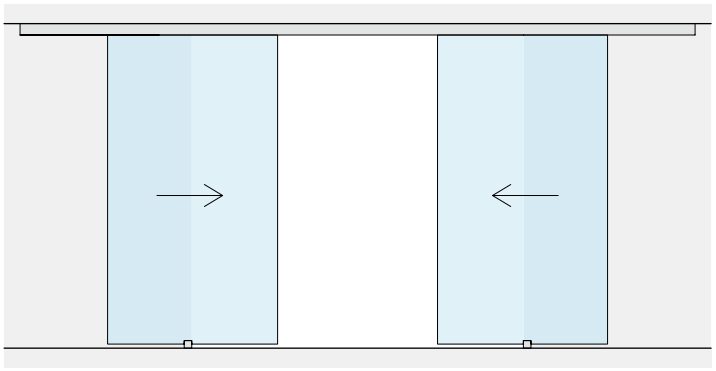

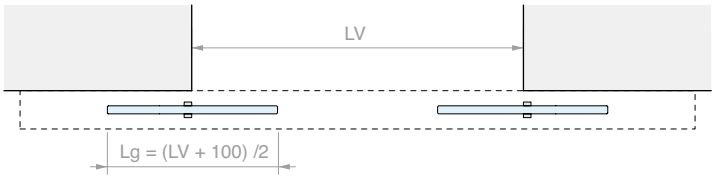
LV
Lg = (LV + 100) /2

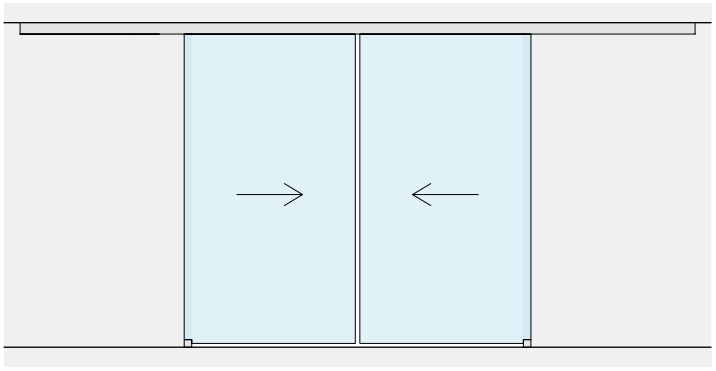

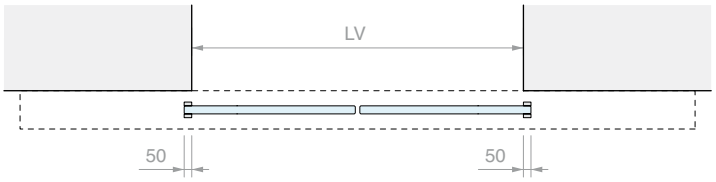
LV
50
50

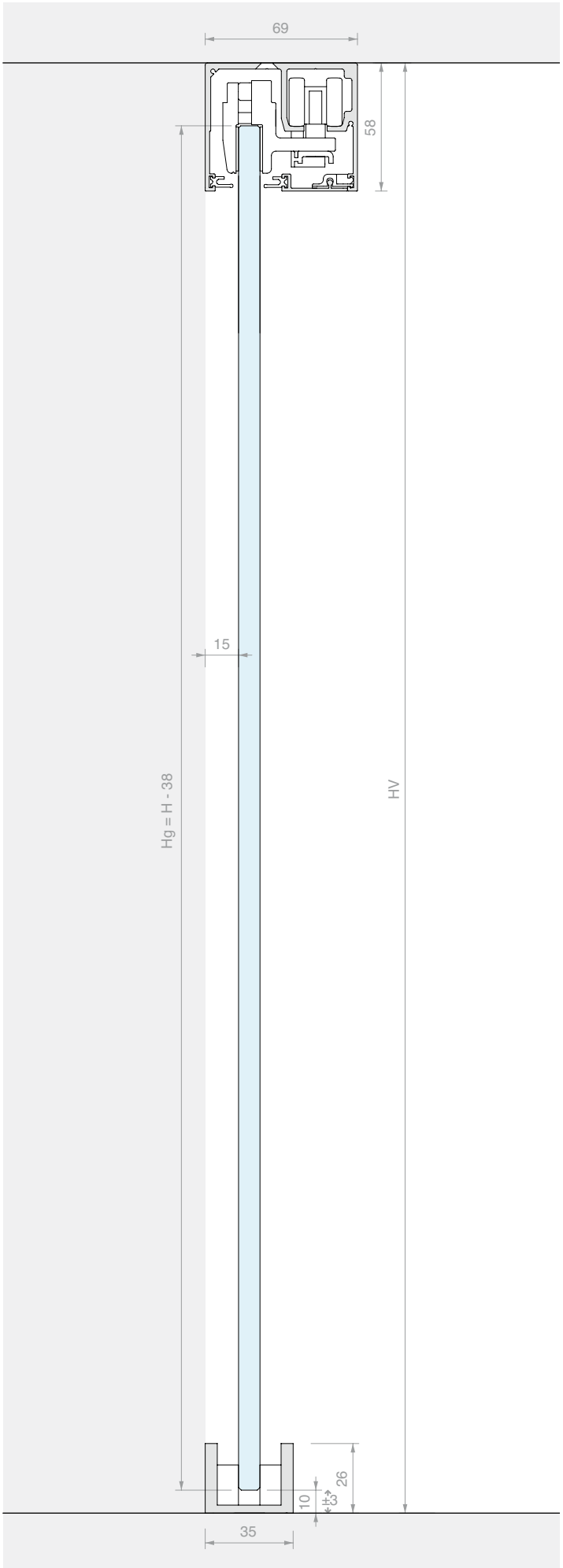
69
58
15
Hg = H - 38
HV
26
±3
10
35

KIT CORREDERA FIJACIÓN DE TECHO
HOJA INDIVIDUAL CON VIDRIO FIJO

Material: Aluminio
Acabado: /88 /97

SIN ORIFICIOS EN EL VIDRIO

MEDIDAS DEL VANO

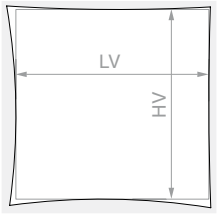

HV máx.: **2730** mm

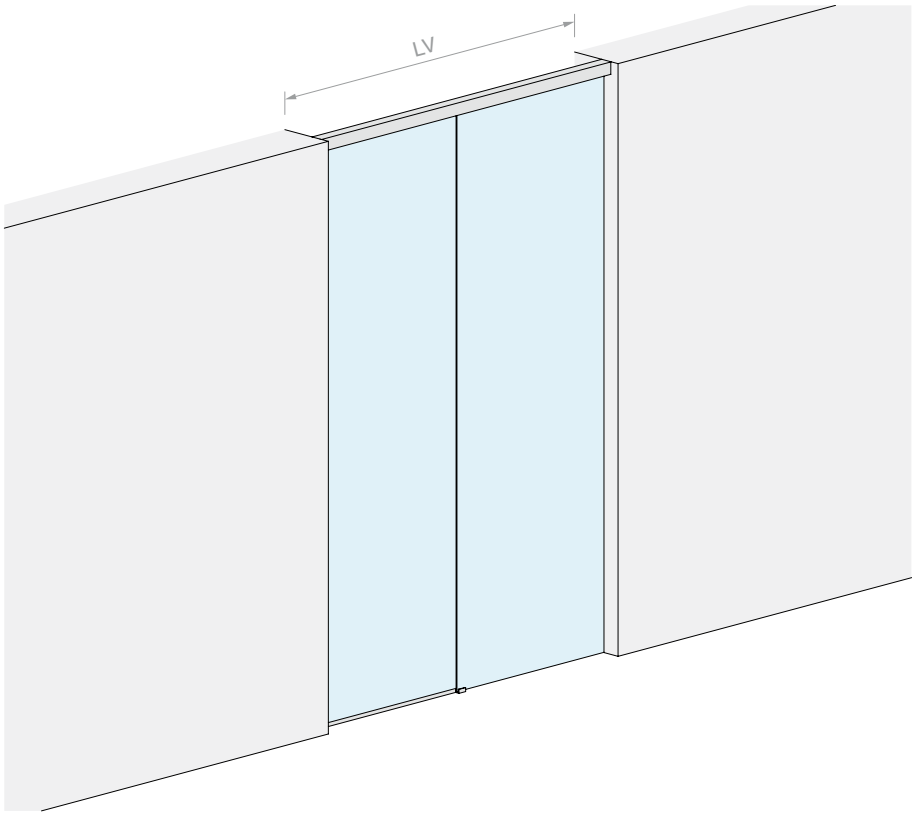

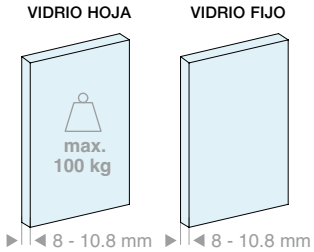

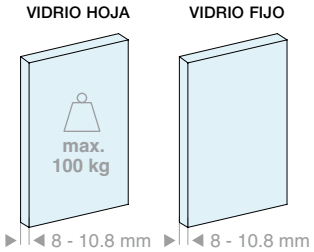

Kit formado por:

Art.	Descripción	Cant.
LMGW	Juego de accesorios para una puerta	1 Ud.
057.3084.200	Riel fijación de techo	1 Ud.
057.3085.200	Cubierta inferior	1 Ud.
LMU20.150	Perfil en «U»	1 Ud.
042.3005.100	Perfil de acabado	1 Ud.
LMU20TP	Tapas de acabado	1 Ud.
057.3078.002	Junta de acabado	4 m
GTUP2	Junta junquillo	5 m

Opcional

042.3102.072	Amortiguador Softbreak 20-60 kg	1 Ud.
042.3102.071	Amortiguador Softbreak 61-100 kg	1 Ud.
LMU20.300	Perfil en «U»	1 Ud.

Kit formado por:

Art.	Descripción	Cant.
LMGW	Juego de accesorios para una puerta	1 Ud.
057.3084.300	Riel fijación de techo	1 Ud.
057.3085.300	Cubierta inferior	1 Ud.
LMU20.300	Perfil en «U»	1 Ud.
042.3005.200	Perfil de acabado	1 Ud.
LMU20TP	Tapas de acabado	1 Ud.
057.3078.002	Junta de acabado	6 m
GTUP2	Junta junquillo	6 m

Opcional

042.3102.072	Amortiguador Softbreak 20-60 kg	1 Ud.
042.3102.071	Amortiguador Softbreak 61-100 kg	1 Ud.
LMU20.300	Perfil en «U»	1 Ud.

Art.	LV máx.:	Cant.
LMGWF200	**2000** mm	1 Ud.

Art.	LV máx.:	Cant.
LMGWF300	**3000** mm	1 Ud.

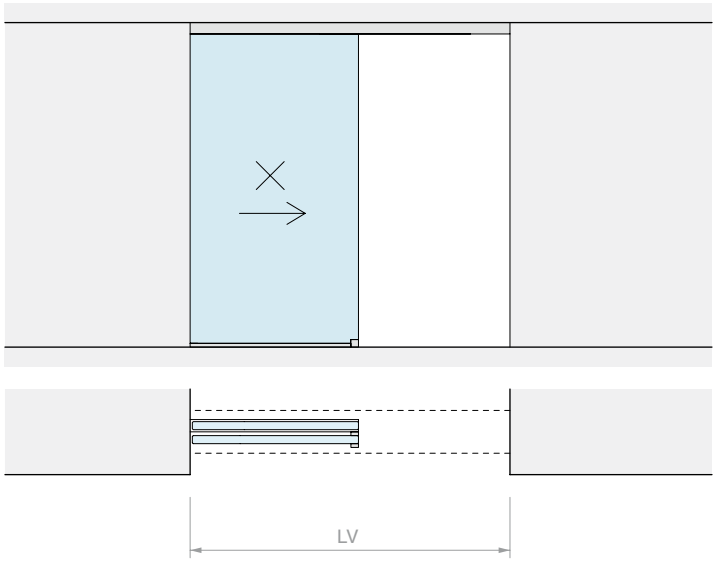
LV

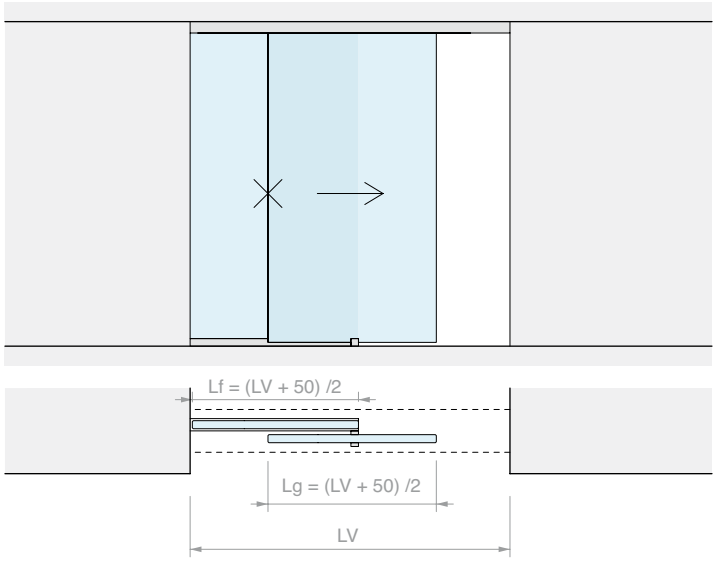
Lf = (LV + 50) /2
Lg = (LV + 50) /2
LV

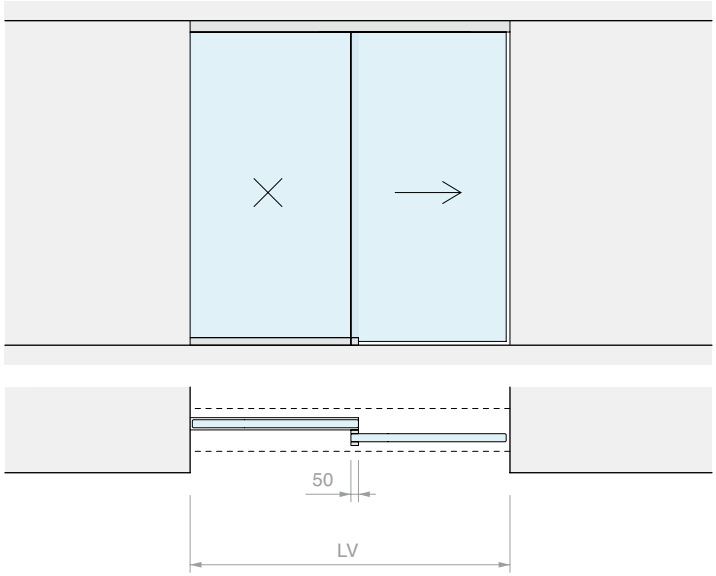
50
LV

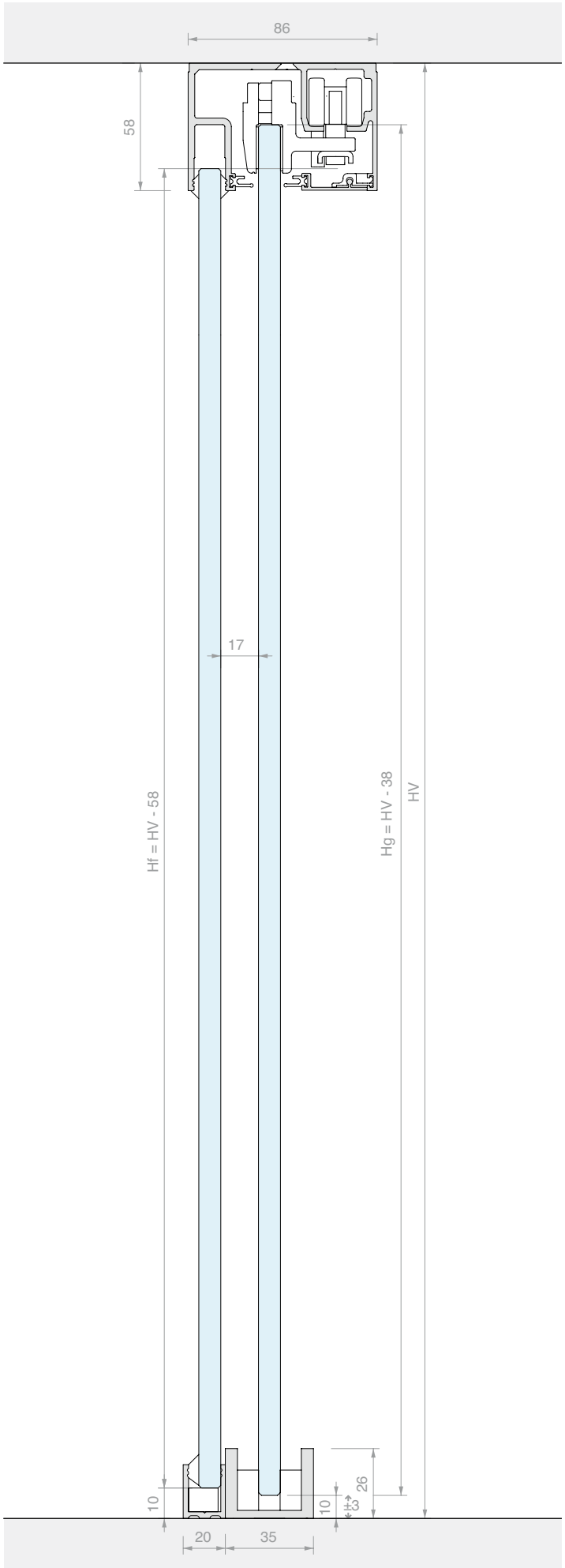
86
58
17
Hf = HV - 58
Hg = HV - 38
HV
10
10
±3
26
20
35

KIT CORREDERA FIJACIÓN DE TECHO DOBLE HOJA CON DOBLE VIDRIO FIJO

Material: Aluminio
Acabado: /88 /97

MEDIDAS DEL VANO

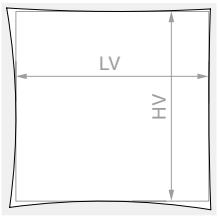

HV máx.: **2730** mm

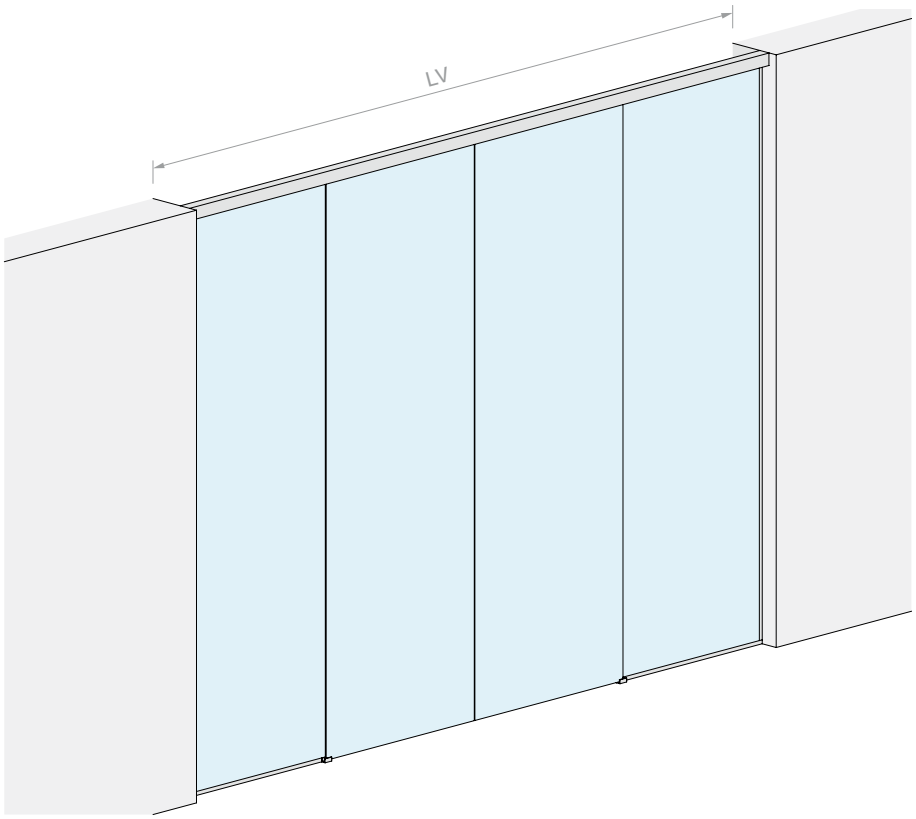

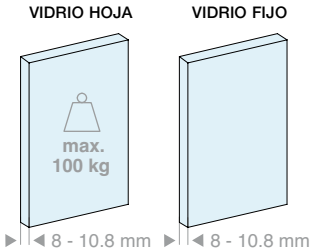

Kit formado por:

Art.	Descripción	Cant.
LMGW	Juego de accesorios para una puerta	2 Uds.
057.3084.400	Riel fijación de techo y fijo	1 Ud.
057.3085.400	Cubierta inferior	1 Ud.
LMU20.300	Perfil en «U»	1 Ud.
042.3005.300	Perfil de acabado	1 Ud.
LMU20TP	Tapas de acabado	2 Uds.
057.3078.002	Junta de acabado	8 m
GTUP2	Junta junquillo	9 m

Opcional

042.3102.072	Amortiguador Softbreak 20-60 kg	1 Ud.
042.3102.071	Amortiguador Softbreak 61-100 kg	1 Ud.
LMU20.300	Perfil en «U»	1 Ud.
LMSINCRO	Kit de sincronismo	1 Ud.

Art.	LV máx.:	Cant.
LMGWF400	**4000** mm	1 Ud.

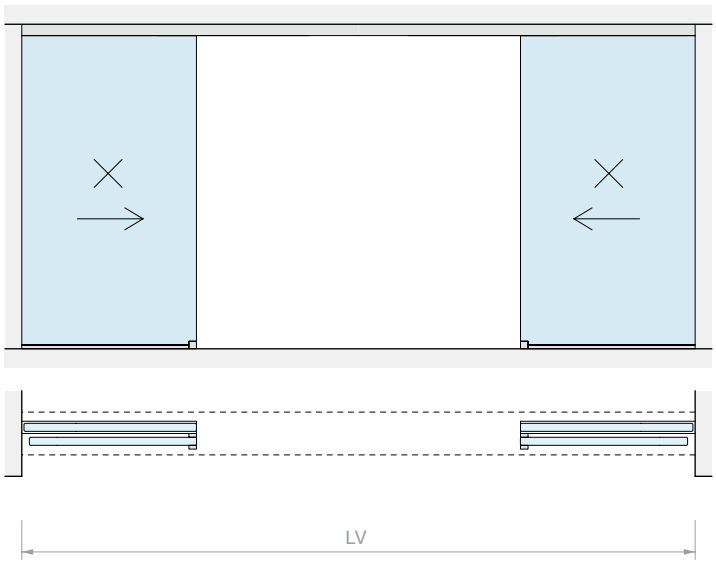
LV

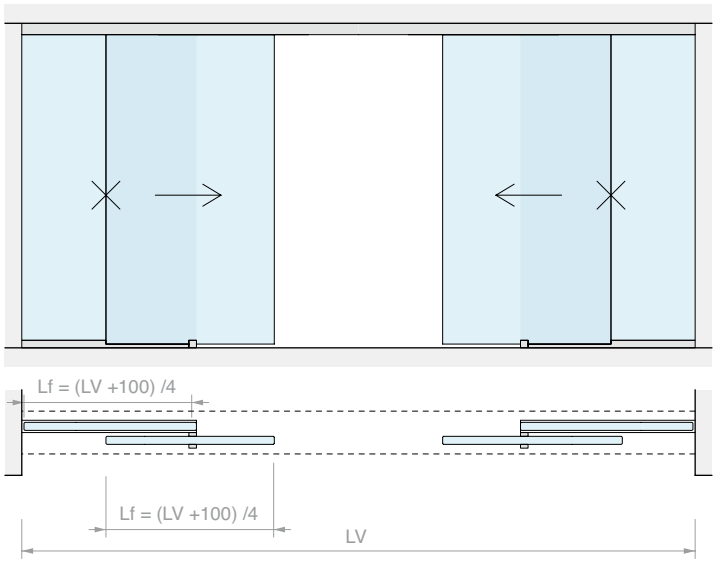
Lf = (LV +100) /4
Lf = (LV +100) /4
LV

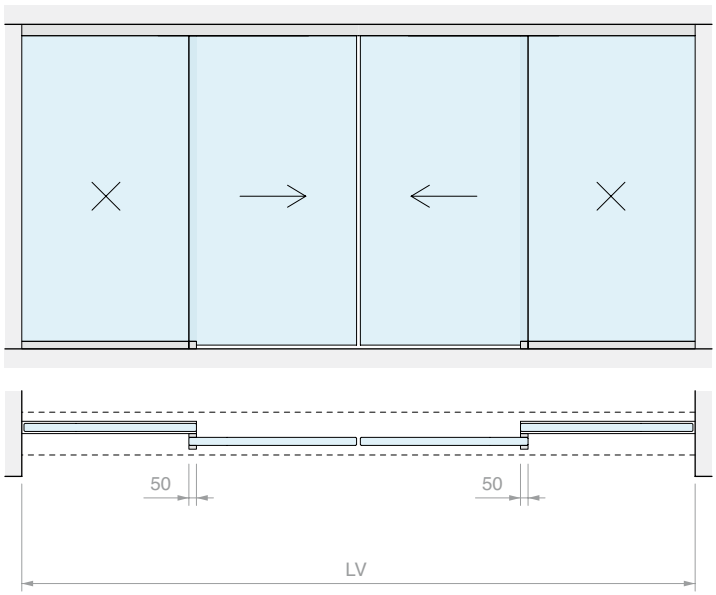
50
50
LV

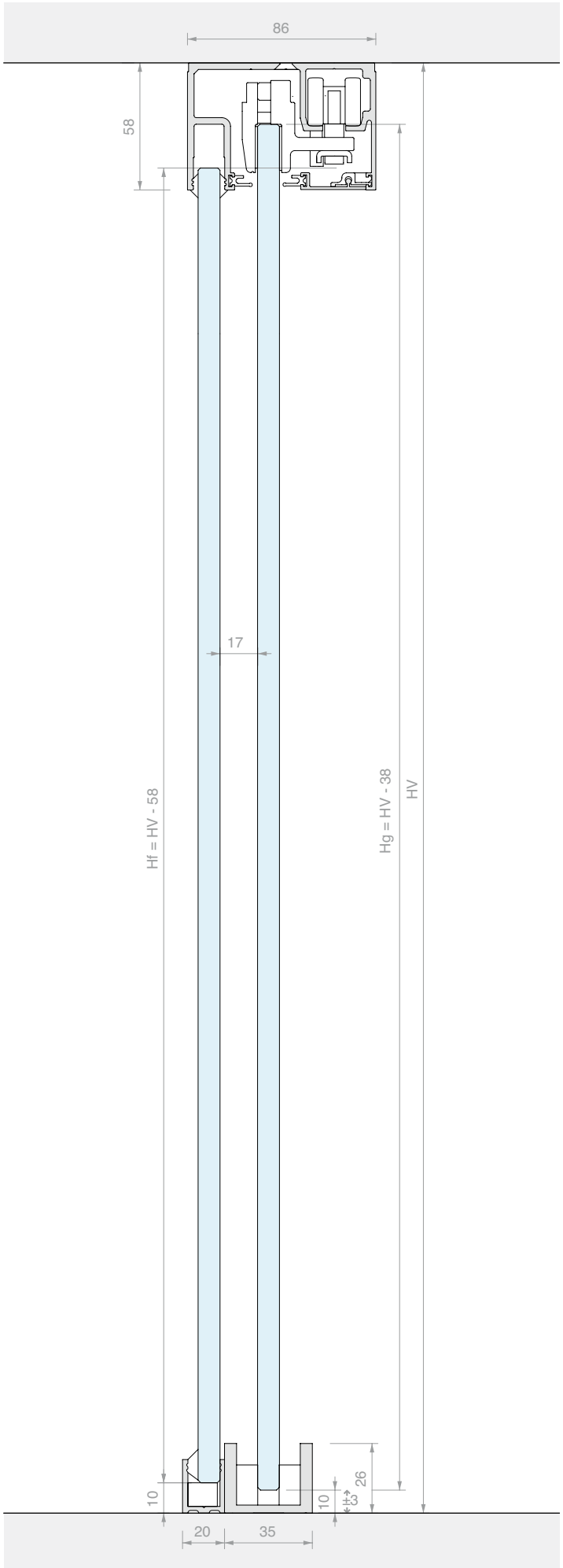
86
58
17
Hf = HV - 58
Hg = HV - 38
HV
10
10
±3
26
20
35

the BOOK

KIT CORREDERA FIJACIÓN EMPOTRADA HOJA INDIVIDUAL

Material: Aluminio
Acabado: /88 /97

SIN ORIFICIOS EN EL VIDRIO

MEDIDAS DEL VANO

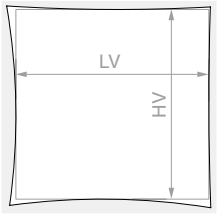

HV máx.: **2680** mm

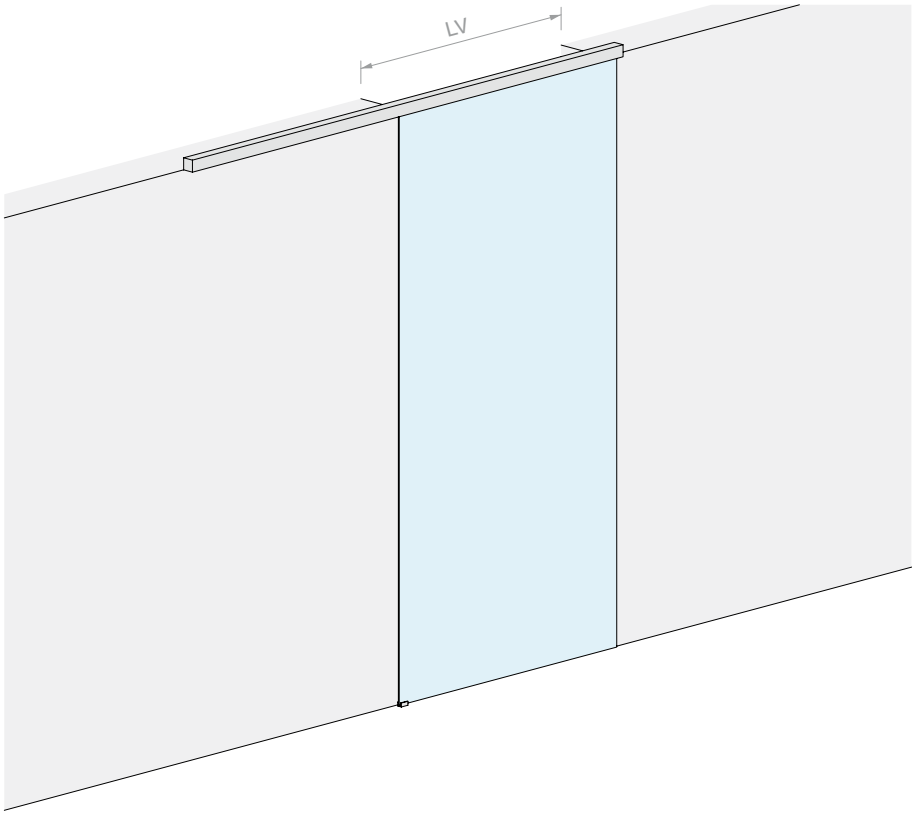

VIDRIO HOJA

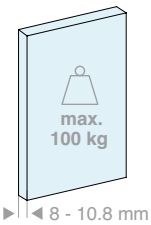

VIDRIO HOJA

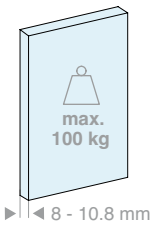

Kit formado por:

Art.	Descripción	Cant.
LMGW	Juego de accesorios para una puerta	1 Ud.
LMGWSIB200	Riel para empotrar	1 Ud.
057.3085.200	Cubierta inferior	1 Ud.
057.3078.002	Junta de acabado	4 m
Opcional		
042.3102.072	Amortiguador Softbreak 20-60 kg	1 Ud.
042.3102.071	Amortiguador Softbreak 61-100 kg	1 Ud.

Kit formado por:

Art.	Descripción	Cant.
LMGW	Juego de accesorios para una puerta	1 Ud.
LMGWSIB300	Riel para empotrar	1 Ud.
057.3085.300	Cubierta inferior	1 Ud.
057.3078.002	Junta de acabado	6 m
Opcional		
042.3102.072	Amortiguador Softbreak 20-60 kg	1 Ud.
042.3102.071	Amortiguador Softbreak 61-100 kg	1 Ud.

Art.	LV máx.:	Cant.
LMGWSI200	**920** mm	1 Ud.

Art.	LV máx.:	Cant.
LMGWSI300	**1420** mm	1 Ud.

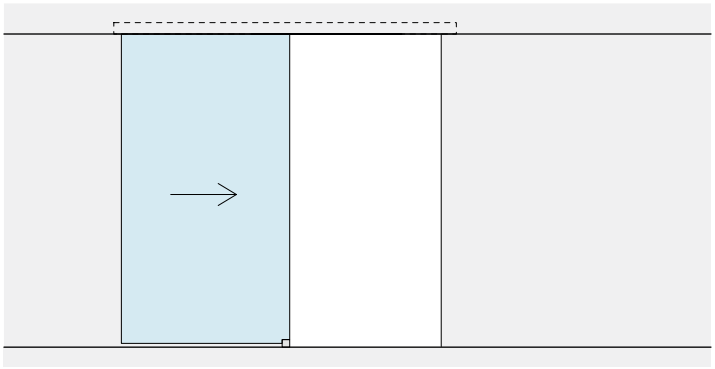

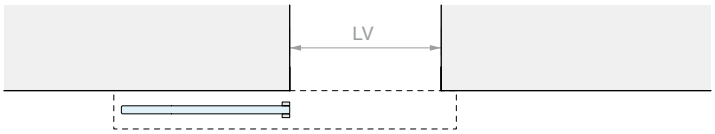
LV

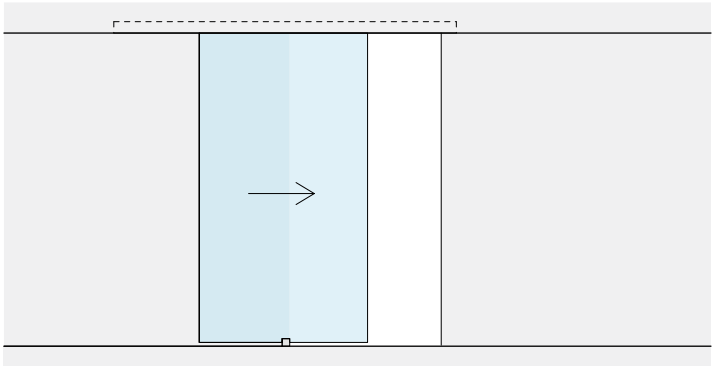

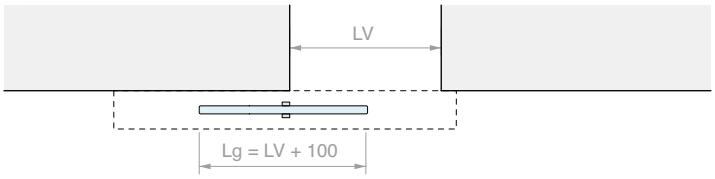
LV
Lg = LV + 100

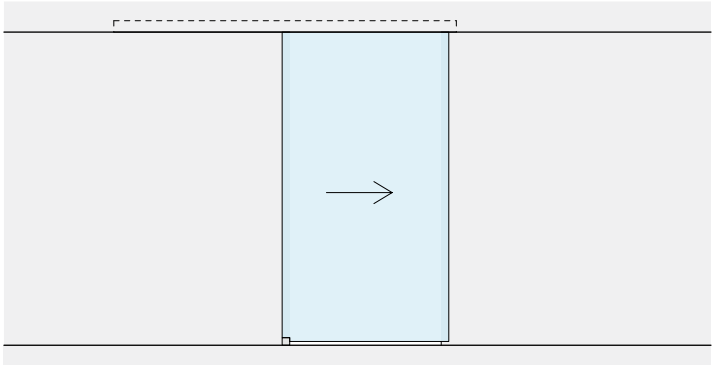

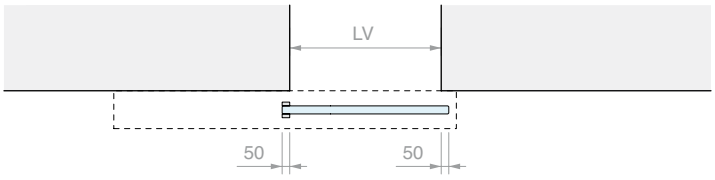
LV
50
50

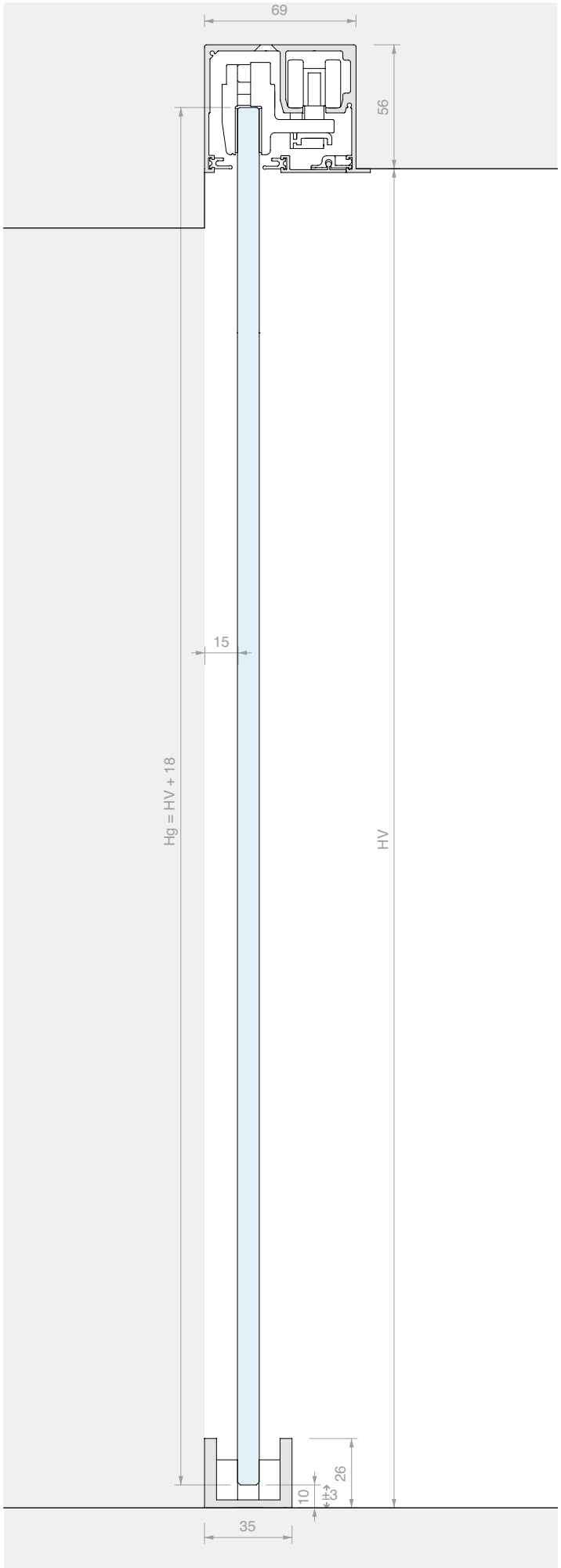
69
56
15
Hg = HV + 18
HV
10
±3
26
35

the BOOK

KIT CORREDERA FIJACIÓN EMPOTRADA DOBLE HOJA

Material: Aluminio
Acabado: /88 /97

MEDIDAS DEL VANO

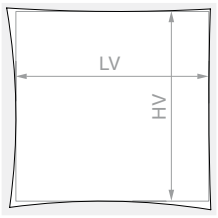

HV máx.: **2680** mm

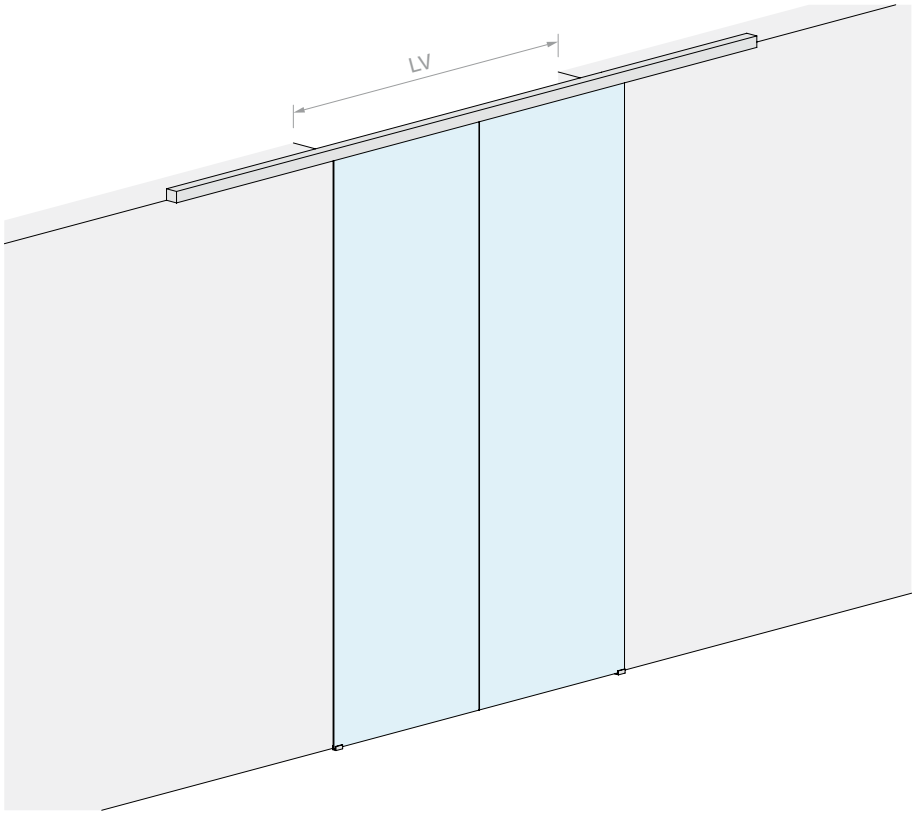

VIDRIO HOJA

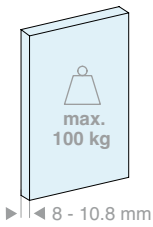

Kit formado por:

Art.	Descripción	Cant.
LMGW	Juego de accesorios para una puerta	2 Uds.
LMGWSIB400	Riel para empotrar	1 Ud.
057.3085.400	Cubierta inferior	1 Ud.
057.3078.002	Junta de acabado	8 m

Opcional

042.3102.072	Amortiguador Softbreak 20-60 kg	1 Ud.
042.3102.071	Amortiguador Softbreak 61-100 kg	1 Ud.
LMSINCRO	Kit de sincronismo	1 Ud.

Art.	LV máx.:	Cant.
LMGWSI400	**1940** mm	1 Ud.

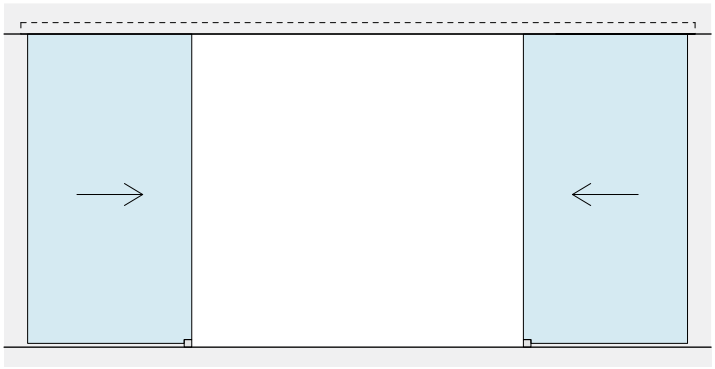

LV

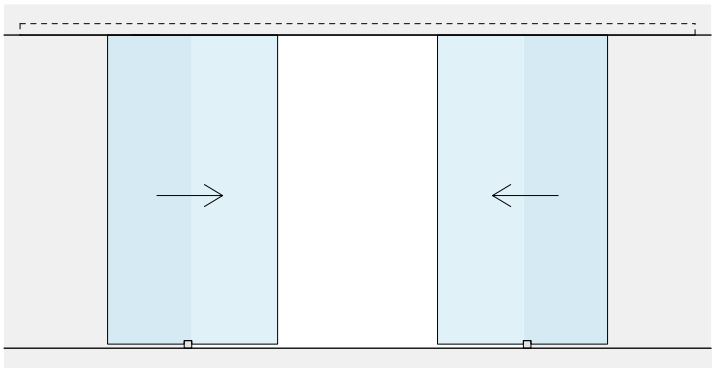

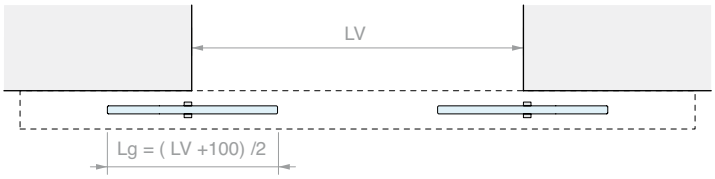
LV
Lg = (LV +100) /2

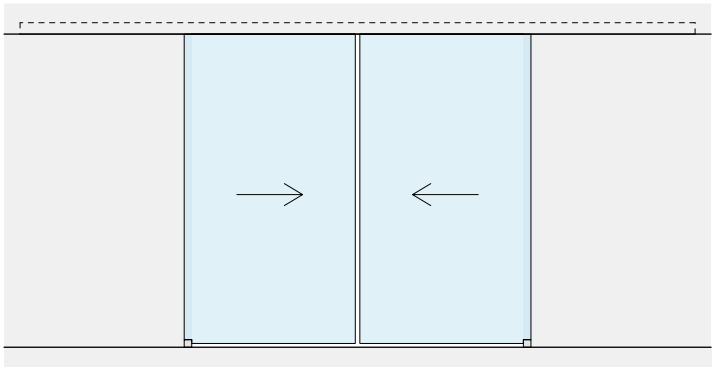

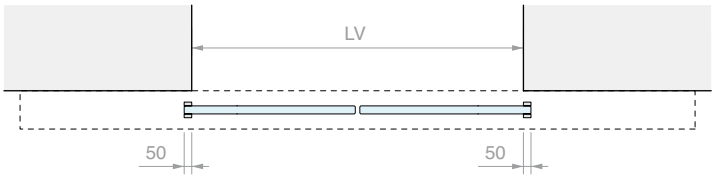
LV
50
50

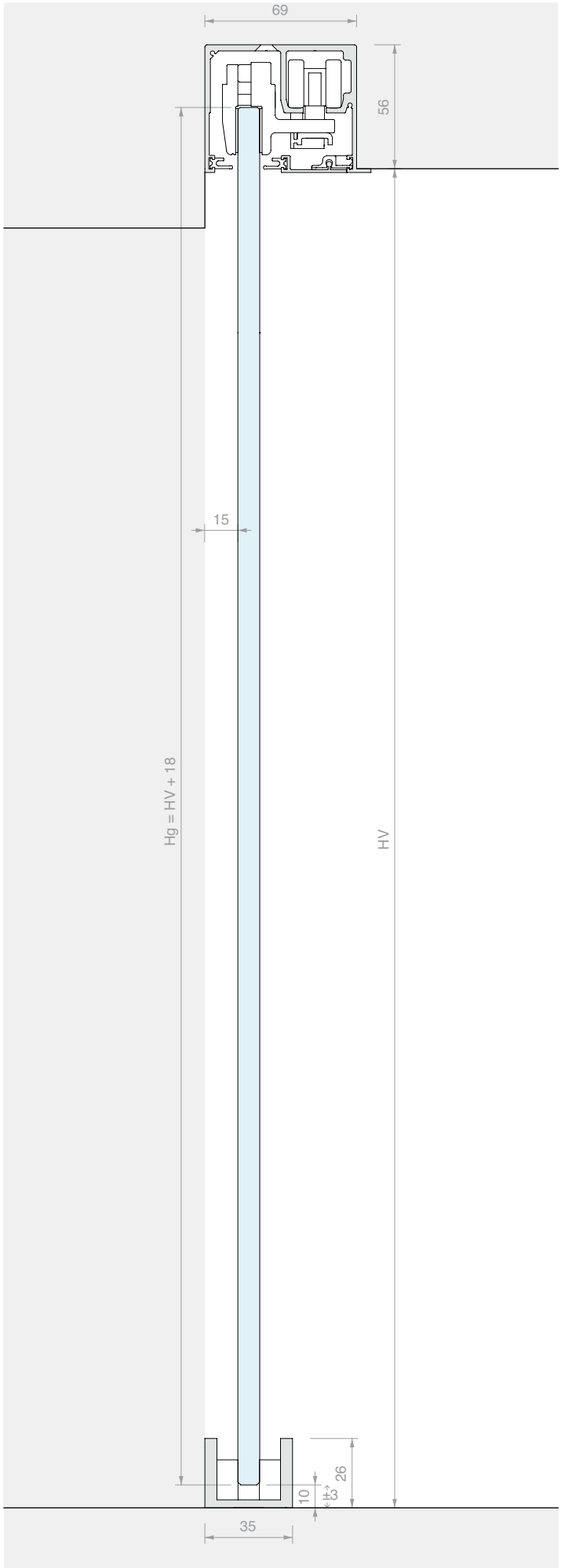
69
56
15
Hg = HV + 18
HV
26
±3
10
35

the BOOK

KIT CORREDERA FIJACIÓN EMPOTRADA HOJA INDIVIDUAL CON VIDRIO FIJO

Material: Aluminio
Acabado: /88 /97

MEDIDAS DEL VANO

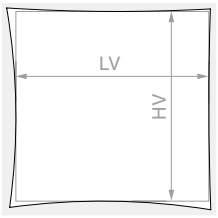

HV máx.: **2680** mm

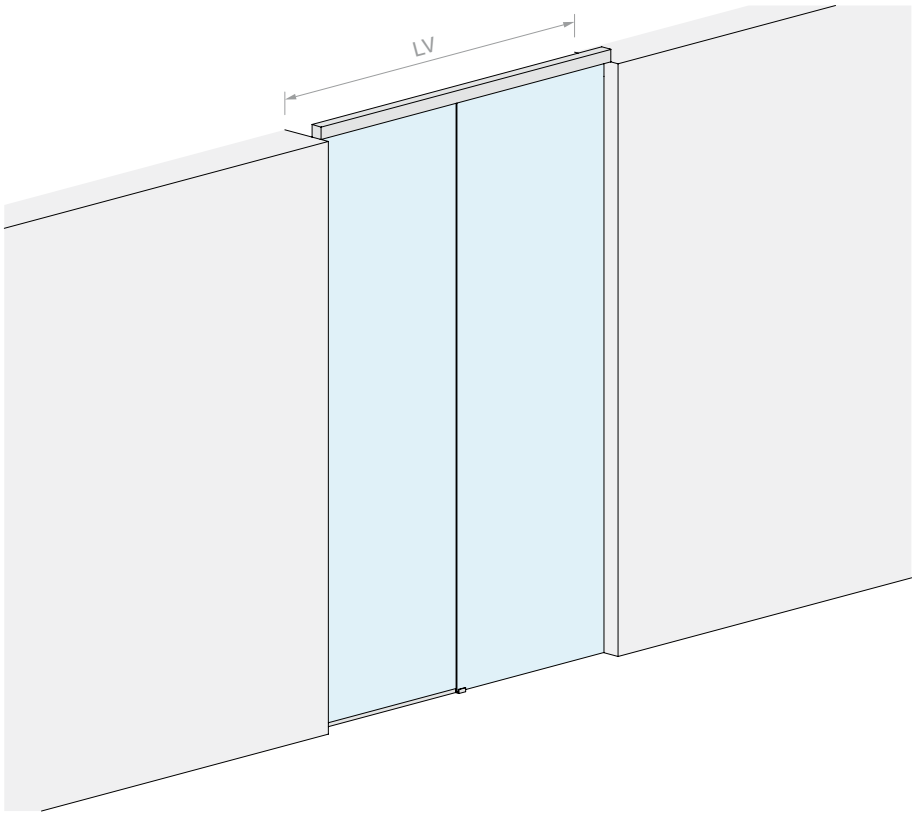

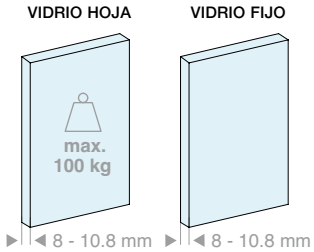

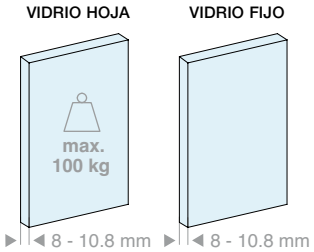

Kit formado por:

Art.	Descripción	Cant.
LMGW	Juego de accesorios para una puerta	1 Ud.
LMGWI.B200	Riel empotrado y fijo	1 Ud.
057.3085.200	Cubierta inferior	1 Ud.
LMU20.150	Perfil en «U»	1 Ud.
042.3005.100	Perfil de acabado	1 Ud.
LMU20TP	Tapas de acabado	1 Ud.
057.3078.002	Junta de acabado	4 m
GTUP2	Junta junquillo	5 m
Opcional		
042.3102.072	Amortiguador Softbreak 20-60 kg	1 Ud.
042.3102.071	Amortiguador Softbreak 61-100 kg	1 Ud.
LMU20.300	Perfil en «U»	1 Ud.

Art.	LV máx.:	Cant.
LMGWI200	**2000** mm	1 Ud.

Kit formado por:

Art.	Descripción	Cant.
LMGW	Juego de accesorios para una puerta	1 Ud.
LMGWI.B300	Riel empotrado y fijo	1 Ud.
057.3085.300	Cubierta inferior	1 Ud.
LMU20.300	Perfil en «U»	1 Ud.
042.3005.200	Perfil de acabado	1 Ud.
LMU20TP	Tapas de acabado	1 Ud.
057.3078.002	Junta de acabado	6 m
GTUP2	Junta junquillo	6 m
Opcional		
042.3102.072	Amortiguador Softbreak 20-60 kg	1 Ud.
042.3102.071	Amortiguador Softbreak 61-100 kg	1 Ud.
LMU20.300	Perfil en «U»	1 Ud.

Art.	LV máx.:	Cant.
LMGWI300	**3000** mm	1 Ud.

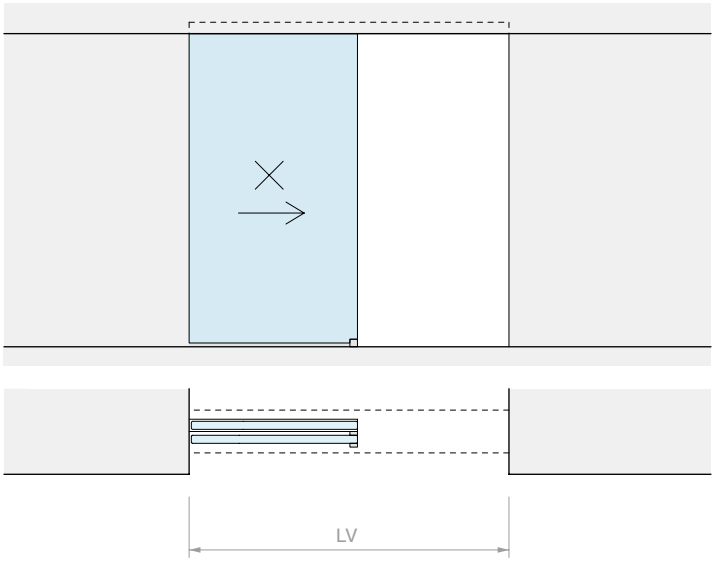
LV

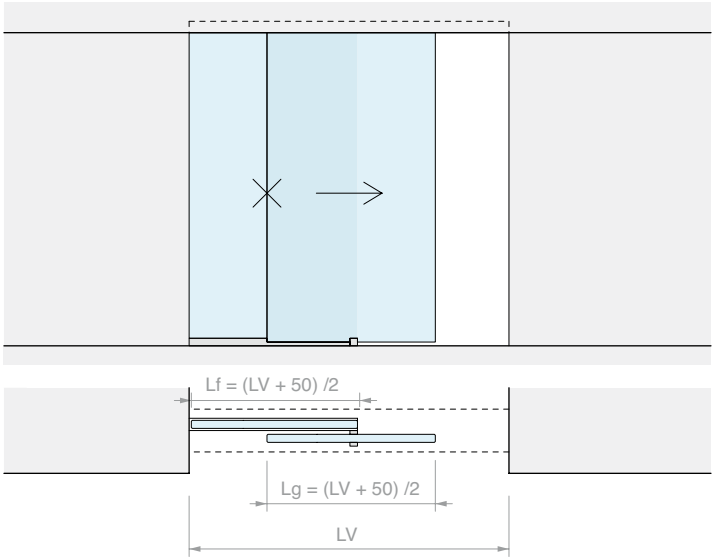
Lf = (LV + 50) /2
Lg = (LV + 50) /2
LV

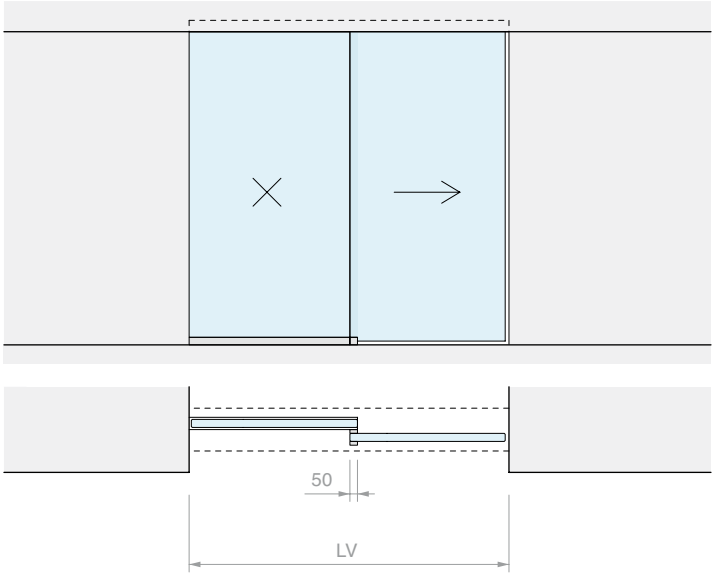
50
LV

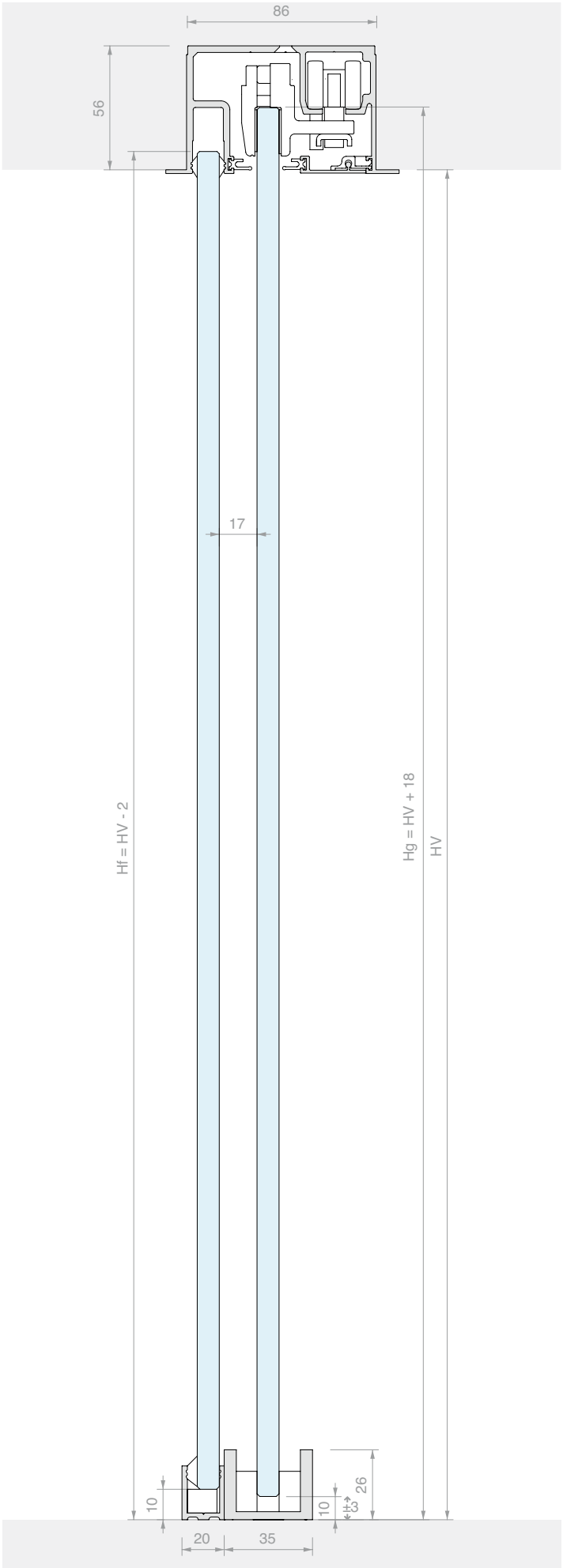
86
56
17
Hf = HV - 2
Hg = HV + 18
HV
10
10
±3
26
20
35

KIT CORREDERA FIJACIÓN EMPOTRADA CON DOBLE VIDRIO FIJO

Material: Aluminio
Acabado: /88 /97

MEDIDAS DEL VANO

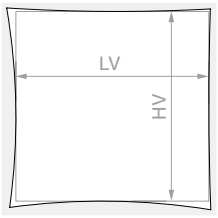

HV máx.: **2680** mm

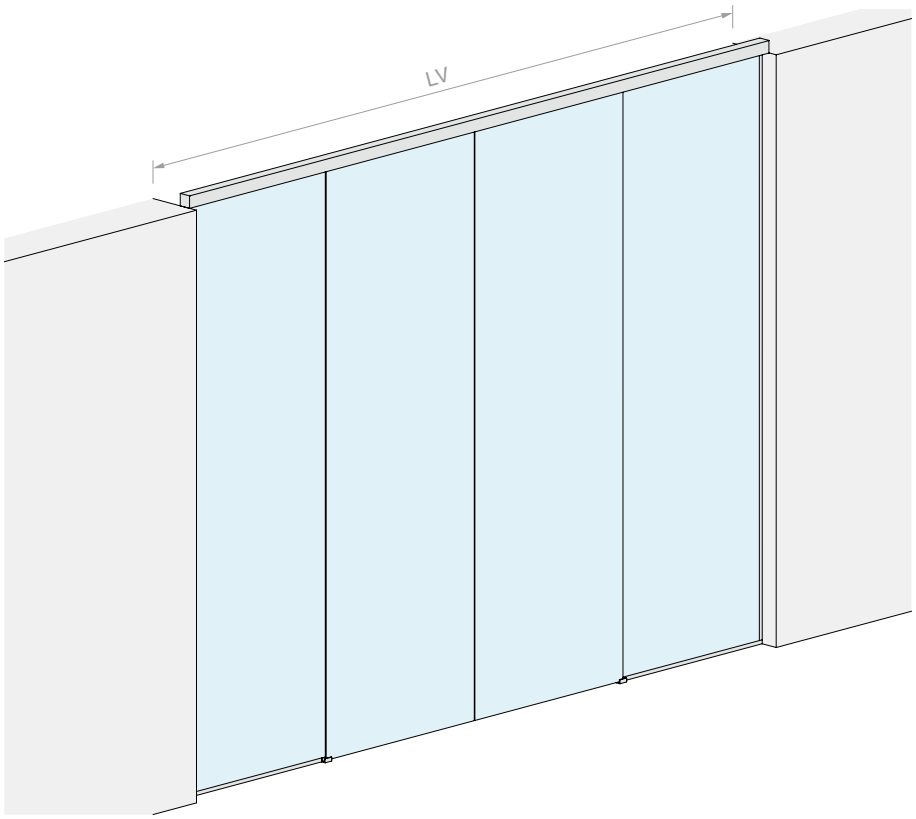

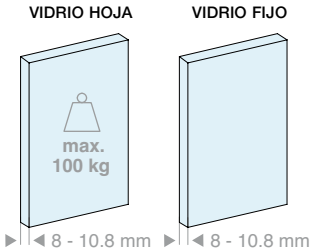

Kit formado por:

Art.	Descripción	Cant.
LMGW	Juego de accesorios para una puerta	2 Uds.
LMGWI.B400	Riel empotrado y fijo	1 Ud.
057.3085.400	Cubierta inferior	1 Ud.
LMU20.300	Perfil en «U»	1 Ud.
042.3005.300	Perfil de acabado	1 Ud.
LMU20TP	Tapas de acabado	2 Uds.
057.3078.002	Junta de acabado	8 m
GTUP2	Junta junquillo	9 m

Opcional

042.3102.072	Amortiguador Softbreak 20-60 kg	1 Ud.
042.3102.071	Amortiguador Softbreak 61-100 kg	1 Ud.
LMU20.300	Perfil en «U»	1 Ud.
LMSINCRO	Kit de sincronismo	1 Ud.

Art.	LV máx.:	Cant.
LMGWI400	**4000** mm	1 Ud.

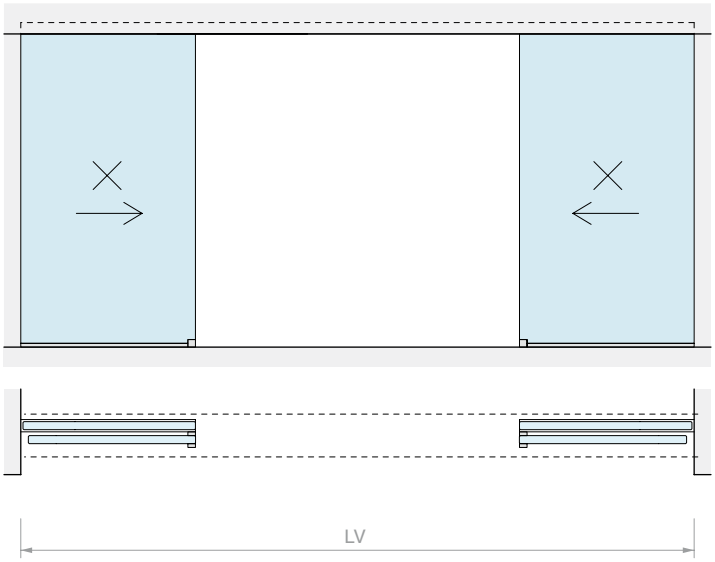
LV

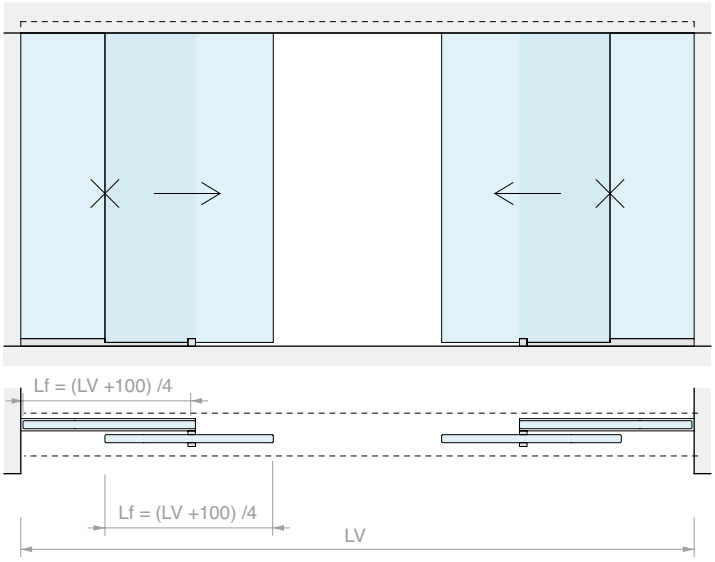
Lf = (LV +100) /4
Lf = (LV +100) /4
LV

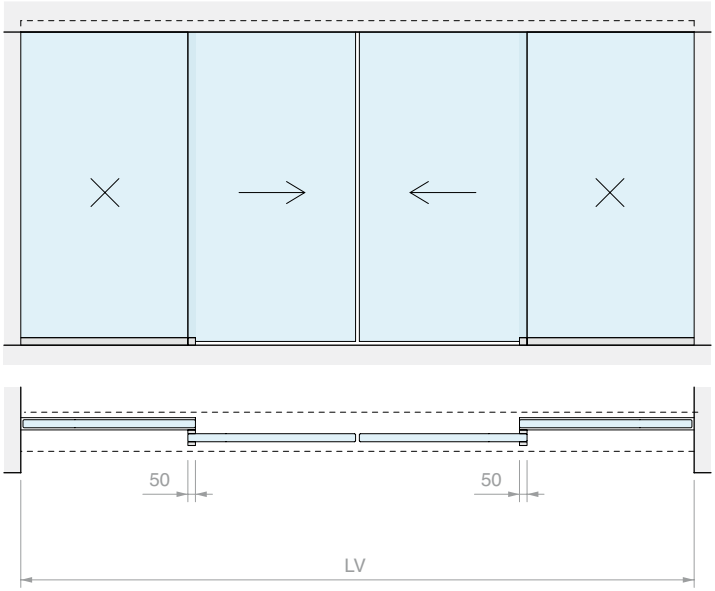
50
50
LV

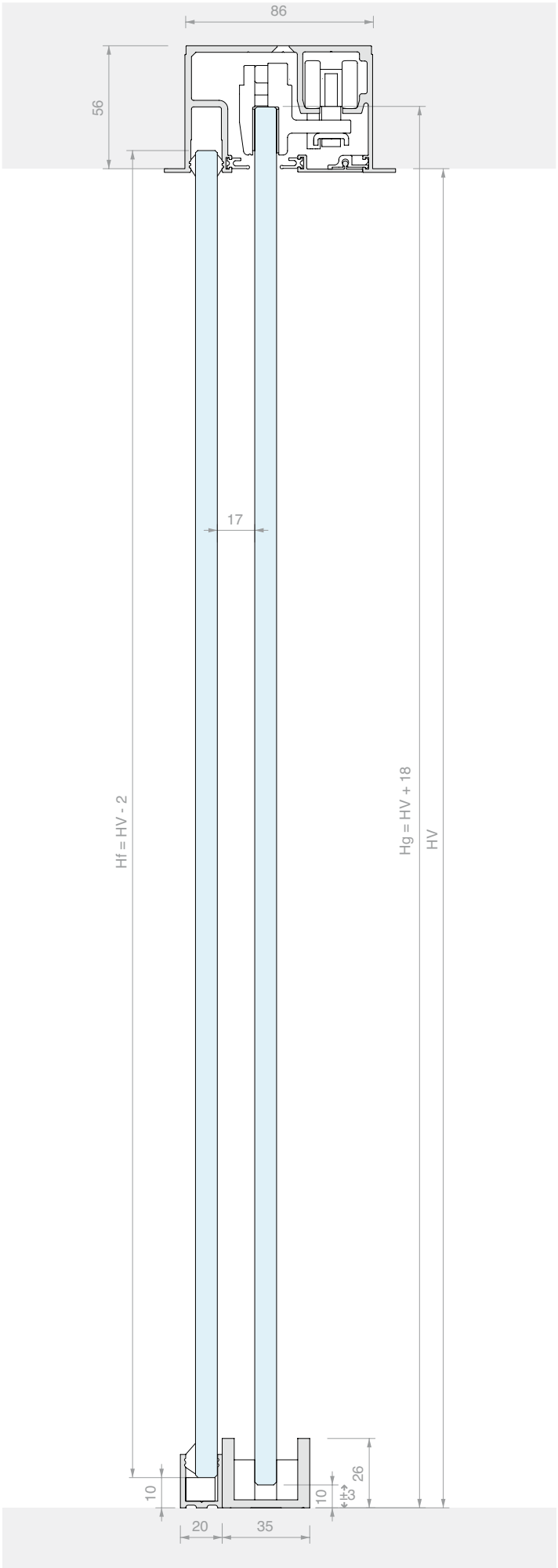
86
56
17
Hf = HV - 2
Hg = HV + 18
HV
10
10
±3
26
20
35

RIEL FIJACIÓN DE TECHO

Material: Aluminio

Acabado: /88 /97

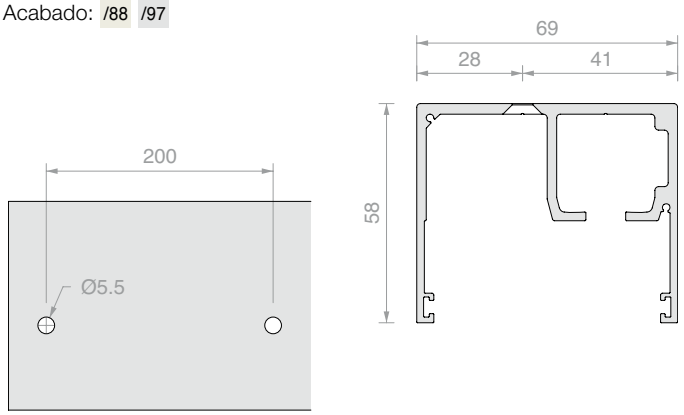

Art.	Longitud	Cant.
LMGWSB200	**2000** mm	1 Ud.
LMGWSB300	**3000** mm	1 Ud.
LMGWSB400	**4000** mm	1 Ud.
LMGWSB600	**6000** mm	1 Ud.

RIEL FIJACIÓN DE TECHO CON FIJO

Material: Aluminio

Acabado: /88 /97

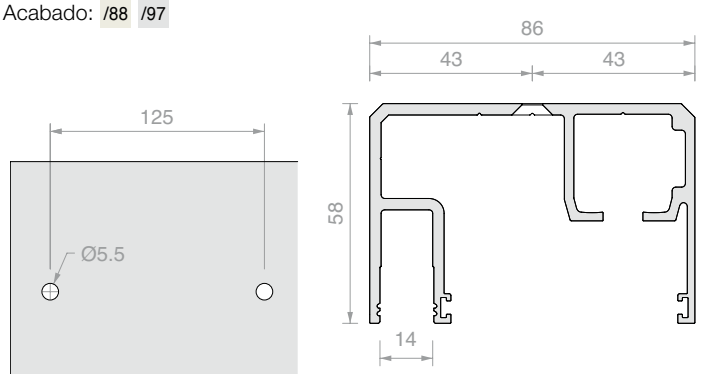

Art.	Longitud	Cant.
057.3084.200	**2000** mm	1 Ud.
057.3084.300	**3000** mm	1 Ud.
057.3084.400	**4000** mm	1 Ud.
057.3084.600	**6000** mm	1 Ud.

RIEL PARA EMPOTRAR

Material: Aluminio

Acabado: /88 /97

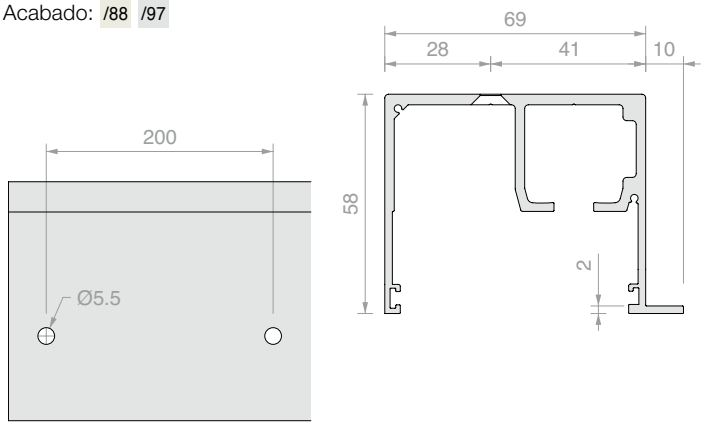

Art.	Longitud	Cant.
LMGWSIB200	**2000** mm	1 Ud.
LMGWSIB300	**3000** mm	1 Ud.
LMGWSIB400	**4000** mm	1 Ud.
LMGWSIB600	**6000** mm	1 Ud.

RIEL EMPOTRADO CON FIJO

Material: Aluminio

Acabado: /88 /97

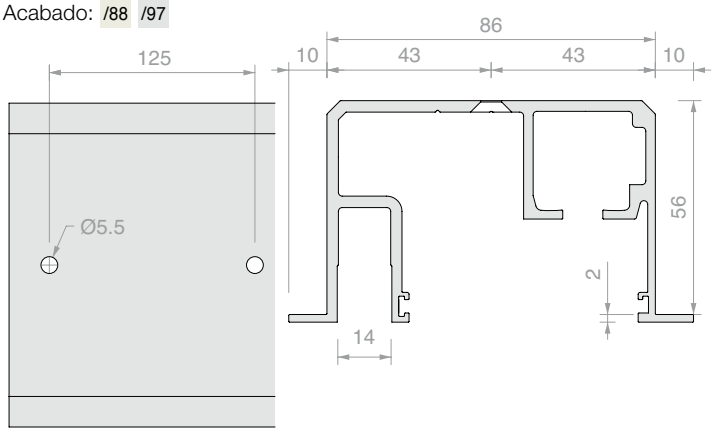

Art.	Longitud	Cant.
LMGWI.B200	**2000** mm	1 Ud.
LMGWI.B300	**3000** mm	1 Ud.
LMGWI.B400	**4000** mm	1 Ud.
LMGWI.B600	**6000** mm	1 Ud.

CUBIERTA INFERIOR

Material: Aluminio

Acabado: /88 /97

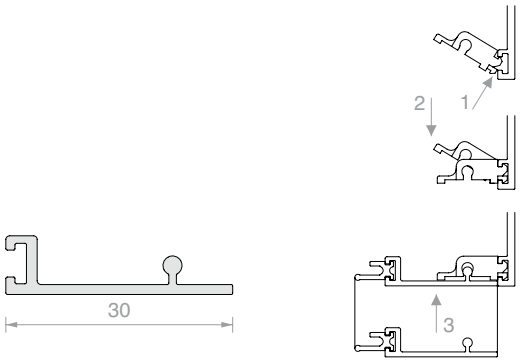

Art.	Longitud	Cant.
057.3085.200	**2000** mm	1 Ud.
057.3085.300	**3000** mm	1 Ud.
057.3085.400	**4000** mm	1 Ud.
057.3085.600	**6000** mm	1 Ud.

PERFIL DE ACABADO PARA ASIENTO DE VIDRIO FIJO

Material: Aluminio

Acabado: /88 /97

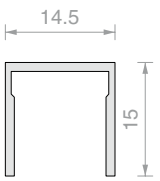

Art.	Longitud	Cant.
042.3005.100	**1000** mm	1 Ud.
042.3005.200	**2000** mm	1 Ud.
042.3005.300	**3000** mm	1 Ud.
042.3005.400	**4000** mm	1 Ud.
042.3005.600	**6000** mm	1 Ud.

PERFIL EN «U»

Material: Aluminio

Acabado: /6 /88 /91 /97

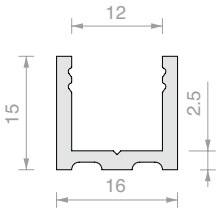

Art.	Longitud	Cant.
PBD3183.150	**1498** mm	1 Ud.
PBD3183.220	**2200** mm	1 Ud.
PBD3183	**3000** mm	1 Ud.

PERFIL EN «U»

Material: Aluminio

Acabado: /6 /88 /91 /97

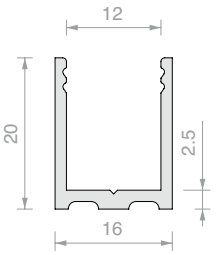

Art.	Longitud	Cant.
LMU20.100	**996** mm	1 Ud.
LMU20.150	**1498** mm	1 Ud.
LMU20.300	**3000** mm	1 Ud.

TAPA DE ACABADO

Material: Aluminio

Acabado: /88 /91 /97 /R2

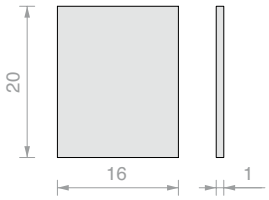

Art.	Cant.
LMU20TP	1 Ud.

PAREJA DE TAPAS TERMINALES PARA LMGWSB / LMGWSIB

Material: Aluminio

Acabado: /88 /97

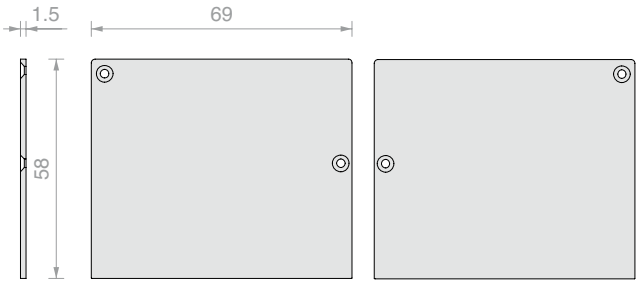

Art.	Cant.
LMGWST01	1 Ud.

JUNTA DE ACABADO

Material: Goma

Color: negro

Que poner en perfiles Art. LMGWB, 057.3084, 057.3085, LMGWSIB, LMGWI

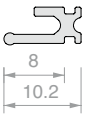

Art.	Cant.
057.3078.002	1 m

JUNTA JUNQUILLO

Material: PVC

Art.	Espesor	Color	Cant.
GTUP2	**2** mm	Transparente	1 m
GTUP3	**3** mm	Transparente	1 m
GTUP4	**4** mm	Transparente	1 m
GTUP5	**5** mm	Transparente	1 m
GTUP6	**6** mm	Transparente	1 m

Art.	Espesor	Color	Cant.
GTUP2G	**2** mm	Gofrada	1 m
GTUP3G	**3** mm	Gofrada	1 m
GTUP4G	**4** mm	Gofrada	1 m
GTUP5G	**5** mm	Gofrada	1 m
GTUP6G	**6** mm	Gofrada	1 m

Art.	Espesor	Color	Cant.
GTUP2N	**2** mm	Negra	1 m
GTUP3N	**3** mm	Negra	1 m
GTUP4N	**4** mm	Negra	1 m
GTUP5N	**5** mm	Negra	1 m
GTUP6N	**6** mm	Negra	1 m

AMORTIGUADOR SOFTBREAK

Material: ABS, zamak y acero

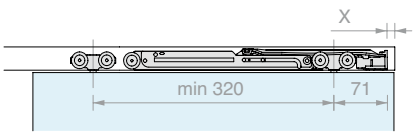

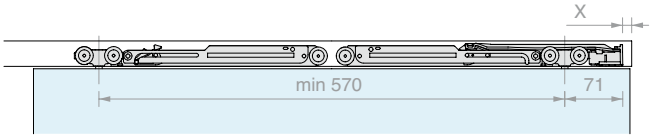

Art.	Capacidad de carga	Cant.
042.3102.072	De **20** a **60** kg	1 Ud.
042.3102.071	De **61** a **100** kg	1 Ud.

JUEGO DE ACCESORIOS PARA UNA PUERTA

se compone de:
2 Uds. Carros con tornillo
2 Uds. pinzas
1 Ud. Stop con tope
1 Ud. Stop sin tope
12 Uds. Clips para cubierta
1 Ud. Guía inferior
Acabado: /88 /97

Art.	Para vidrios	Capacidad de carga	Cant.
LMGW	De **8** a **10.8** mm	**100** kg	1 Ud.

KIT SINCRONISMO PARA 2 HOJAS EN LÍNEA

Art.	Cant.
LMSINCRO	1 Ud.

STOP BAJO

Material: Zamak

Acabado: /97

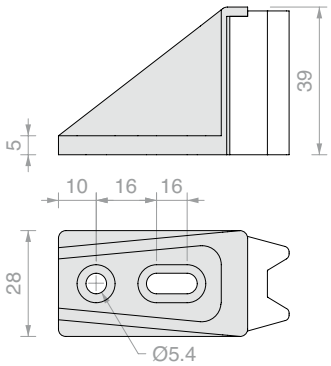

Art.	Cant.
057.3099.071	1 Ud.

GUÍA INFERIOR REGULABLE

Material: aluminio

Acabado: /88 /91 /97 /R2

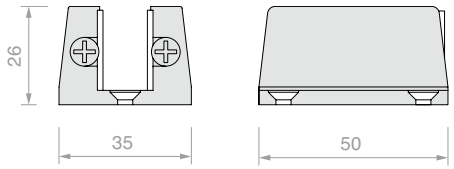

Art.	Para vidrios	Cant.
057.3030.071	De **6** a **12.7** mm	1 Ud.

STOP CON TOPE

Material: ABS

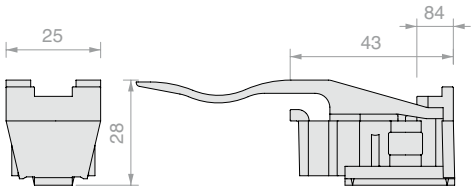

Art.	Cant.
057.3073.072	1 Ud.

STOP SIN TOPE

Material: ABS

Art.	Cant.
057.3073.071	1 Ud.

Forme

Perfiles de dimensiones reducidas para decorar las hojas de vidrio. Aplicación sobre vidrio mediante adhesivo de espesor de 0,5 mm, silicona o adhesivo UV.
Seleccionar la guía y los accesorios adecuados para alojar el vidrio y su perfil de canteado.

PERFIL PLANO SERIE FORME

Material: Aluminio

Acabado: /6 /88 /97 /RAL

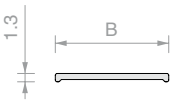

Art.	B	Longitud	Cant.
FOP10.30	**10** mm	**3000** mm	1 Ud.
FOP15.30	**15** mm	**3000** mm	1 Ud.
FOP20.30	**20** mm	**3000** mm	1 Ud.

PERFIL EN «U» SERIE FORME

Material: Aluminio

Acabado: /6 /88 /97 /RAL

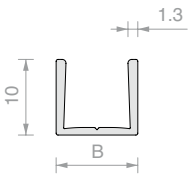

Art.	B	Longitud	Para vidrios	Cant.
FOU1011.30	**10.8** mm	**3000** mm	**8** mm	1 Ud.
FOU1013.30	**12.8** mm	**3000** mm	**10** mm	1 Ud.

ADHESIVO TESA® ACX^{plus}

Adhesivo transparente para la fijación de vidrio, acero y aluminio.

El revestimiento de papel facilita la aplicación manual de la cinta.

Art.	Medidas	Espesor	Cant.
TS250065	**6** mm x **25** m	**0.5** mm	1 Ud.
TS250125	**12** mm x **25** m	**0.5** mm	1 Ud.
TS250155	**15** mm x **25** m	**0.5** mm	1 Ud.

GUÍA INFERIOR

Material: Aluminio

Acabado: /88 /97 /R2

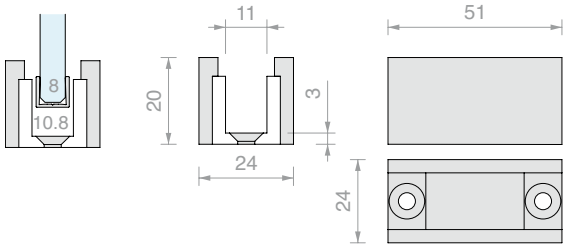

Art.	Para perfil	Cant.
LMGF	FOU1011	1 Ud.

ADAPTADOR PARA GUÍA LMGF

Accesorio que poner en la guía inferior LMGF Material: POM

Acabado: /56

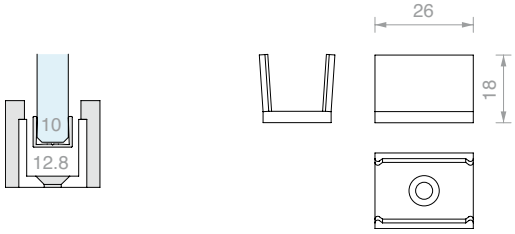

Art.	Para perfil	Cant.
LMGF13-POM	FOU1013	1 Ud.

LM CLIPO

Design

Con el sistema LM CLIPO 36, la versatilidad y las dimensiones reducidas se unen para realizar vestidores y puertas con medidas de hasta 1000 mm x 2100 mm.

Diseñado para vidrios de 6 a 8 mm en dos configuraciones diferentes:
con perfil soporte de vidrio superior e inferior, modelo GPPK, o con perfil soporte de vidrio superior y guía inferior en forma de U, modelo GPK.

Los modelos LM CLIPO 36 también pueden combinar la comodidad de un mecanismo de cierre amortiguado para puertas con un peso de hasta 36 kg.

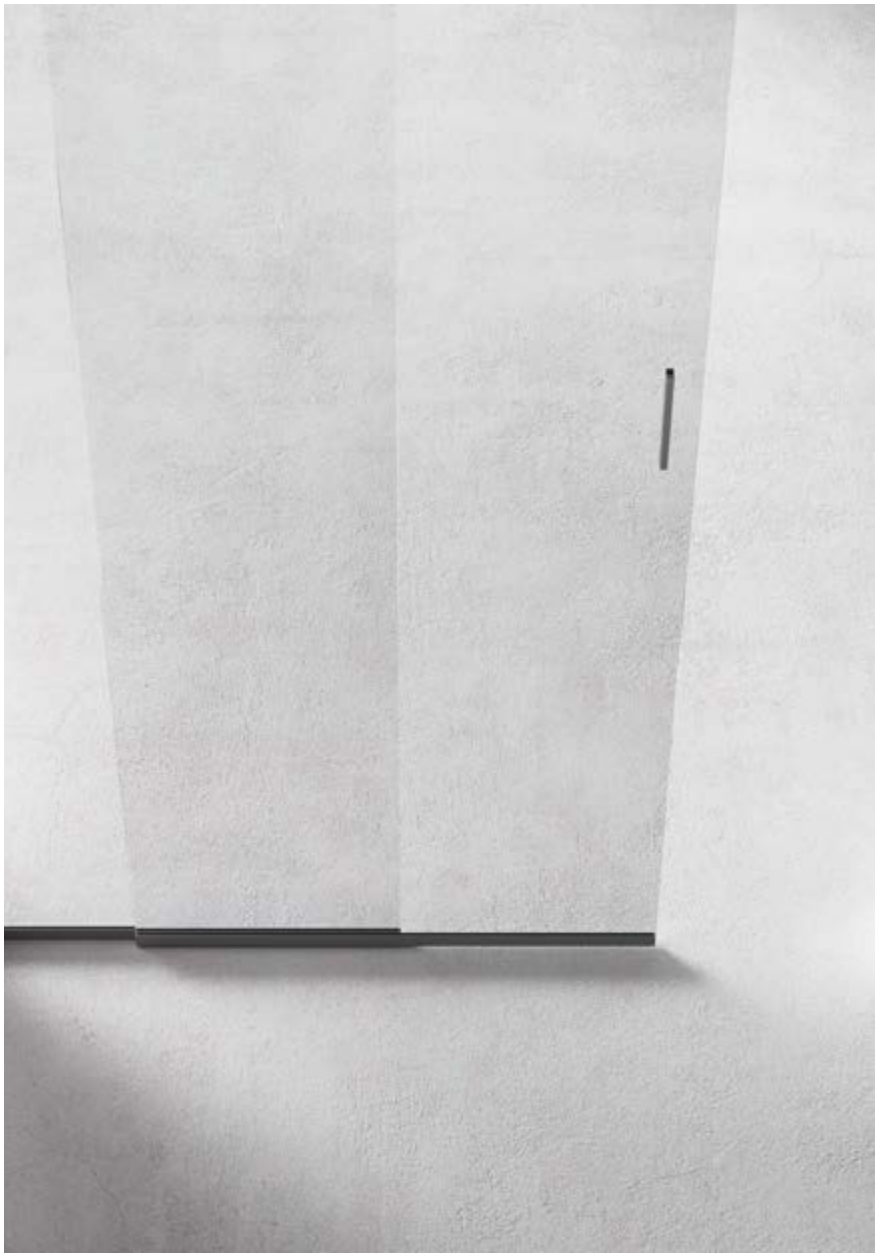

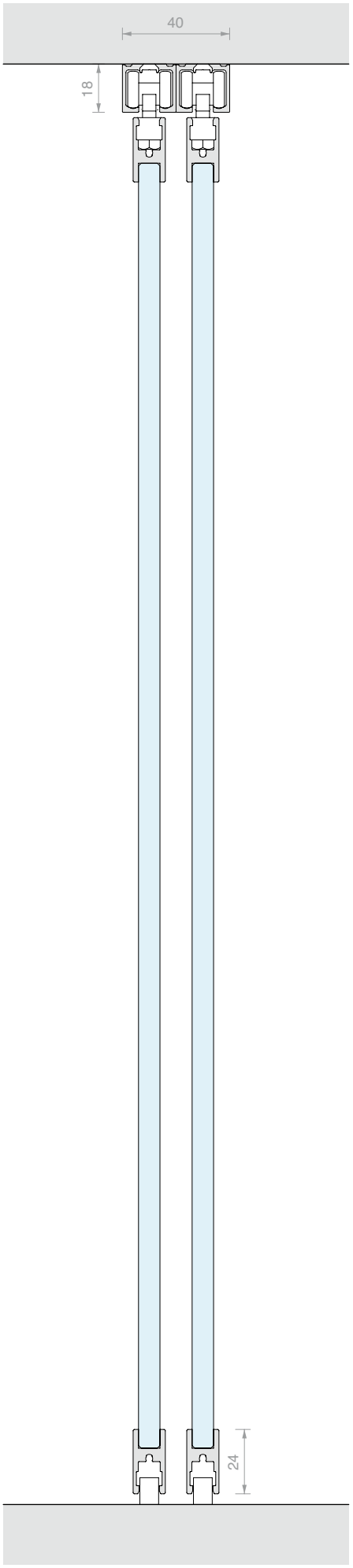

/6
Negro opaco

/88
Aluminio símil-inox satinado

/97
Aluminio opaco

LM CLIPO

Características técnicas

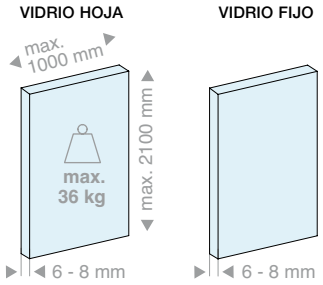

3 tipos de instalación

Techo

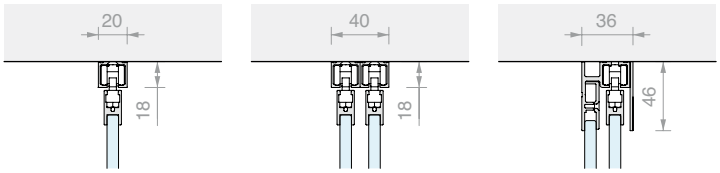

Techo empotrado

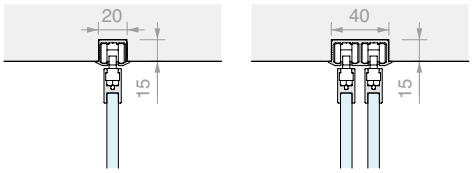

Pared

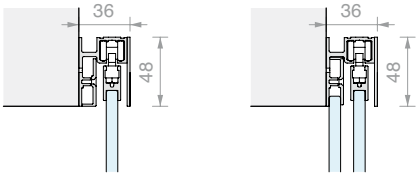

2 tipos de instalación de hoja

GPPK

GPK

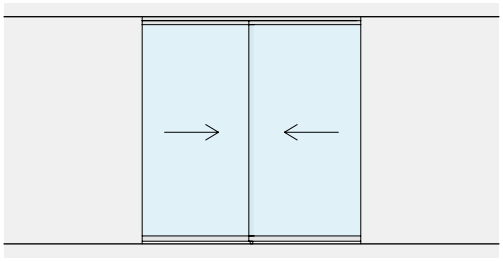

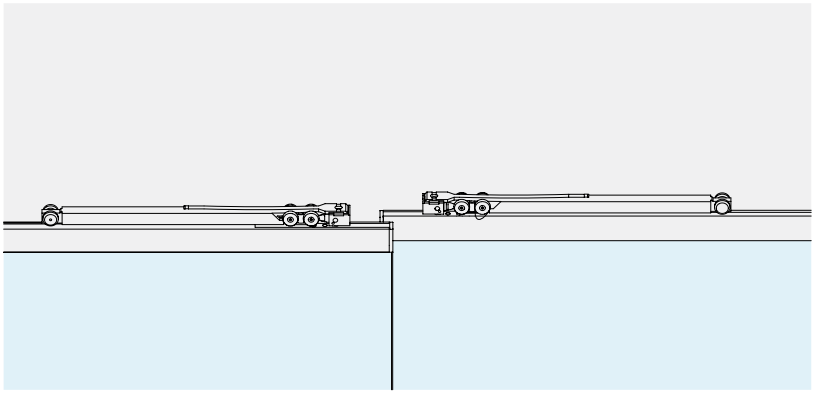

SOFT CLOSE
El uso de amortiguadores permite una apertura y cierre controlados y suaves.

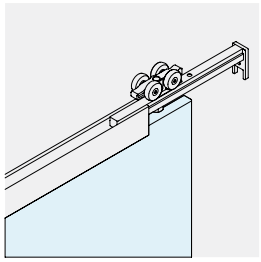

REGULACIÓN DE LA HOJA
Se puede ajustar la altura de cada carro individual para registrar la posición de la hoja en ±2 mm.

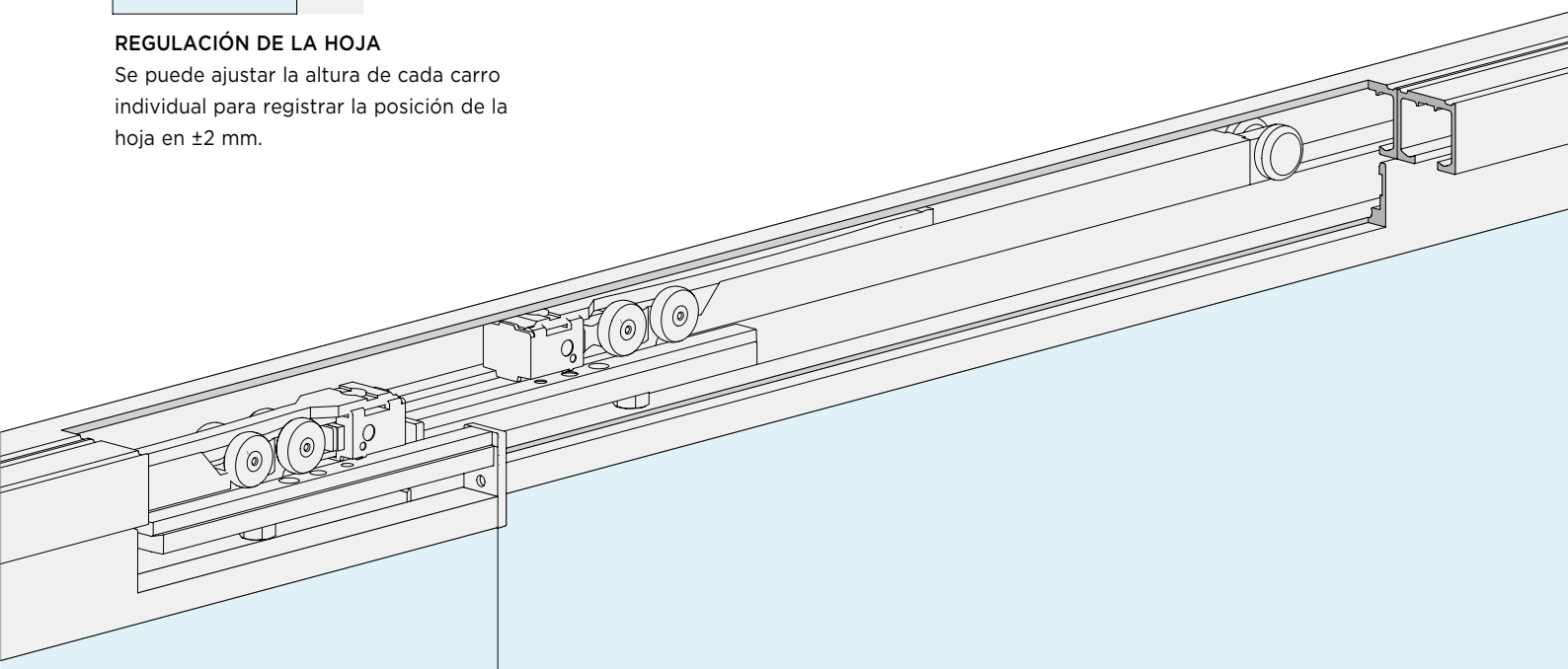

LM CLIPO

Kit

INSTALACIÓN DE TECHO

HOJAS MÓVILES

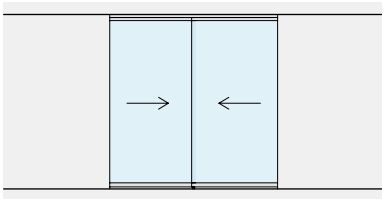

Pág. 270

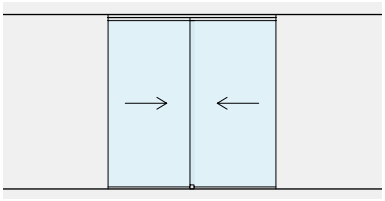

Pág. 272

HOJAS MÓVILES
CON VIDRIOS FIJOS

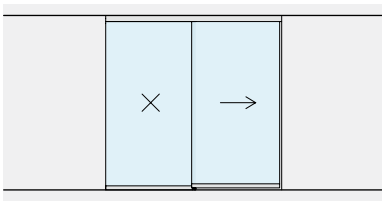

Pág. 276

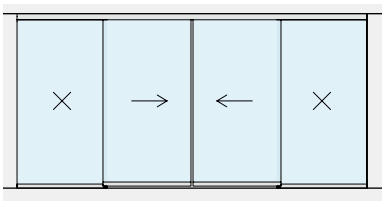

Pág. 280

INSTALACIÓN A PARED

HOJAS MÓVILES

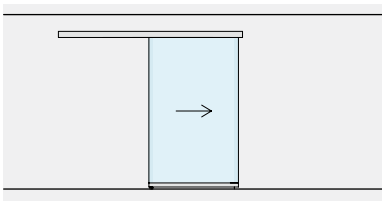

Pág. 284

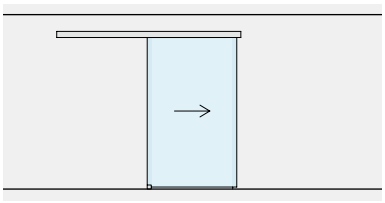

Pág. 292

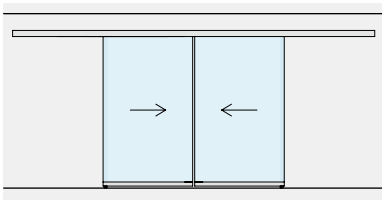

Pág. 288

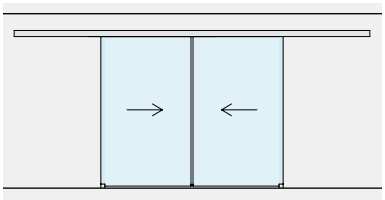

Pág. 296

HOJAS MÓVILES
CON VIDRIOS FIJOS

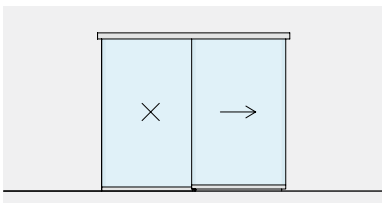

Pág. 300

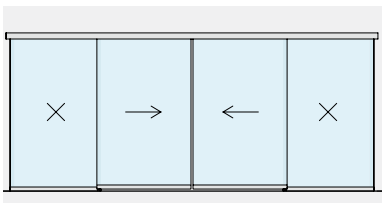

Pág. 304

the BOOK

KIT CORREDERA FIJACIÓN DE TECHO
DOS HOJAS INDEPENDIENTES CON PERFIL SOPORTE VIDRIO INFERIOR GPPK

Material: Aluminio
Acabado: /6 /88 /97

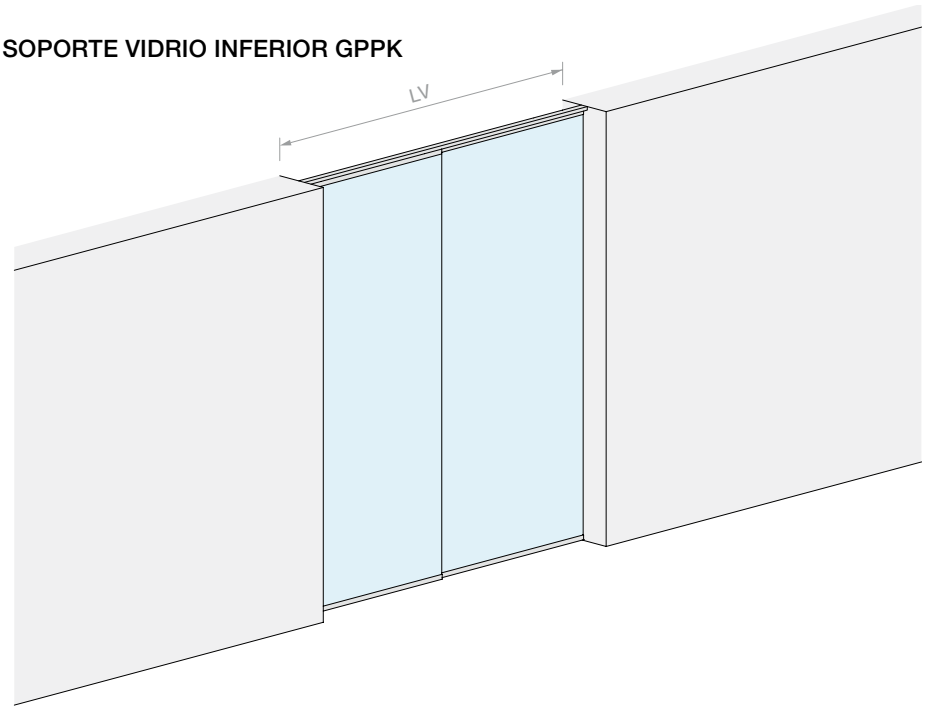

MEDIDAS DEL VANO

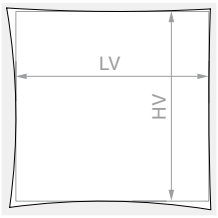

HV máx.: **2160** mm

VIDRIO HOJA

Kit formado por:

Art.	Descripción	Cant.
053.3326.200	Riel individual de techo	2 Uds.
053.3072.200	Perfil soporte vidrio	2 Uds.
053.3361.072	Kit de deslizamiento hoja GPPK	2 Uds.

Opcional

057.3159.071	N°2 amortiguadores carga hasta 15 kg	1 Ud.
057.3159.072	N°2 amortiguadores carga hasta 26 kg	1 Ud.
057.3159.073	N°2 amortiguadores carga hasta 36 kg	1 Ud.
LM17019TP10	Tapa terminal para riel individual	1 Ud.

Art.	LV máx.:	Cant.
LMC36GPPK12.200	**1960** mm	1 Ud.

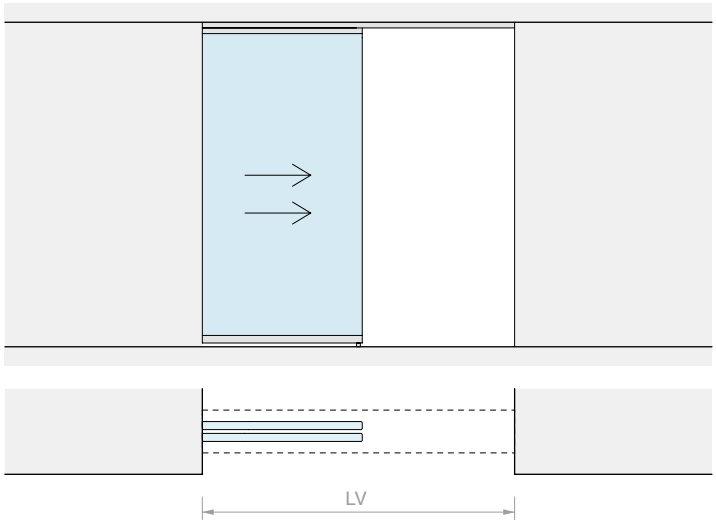
LV

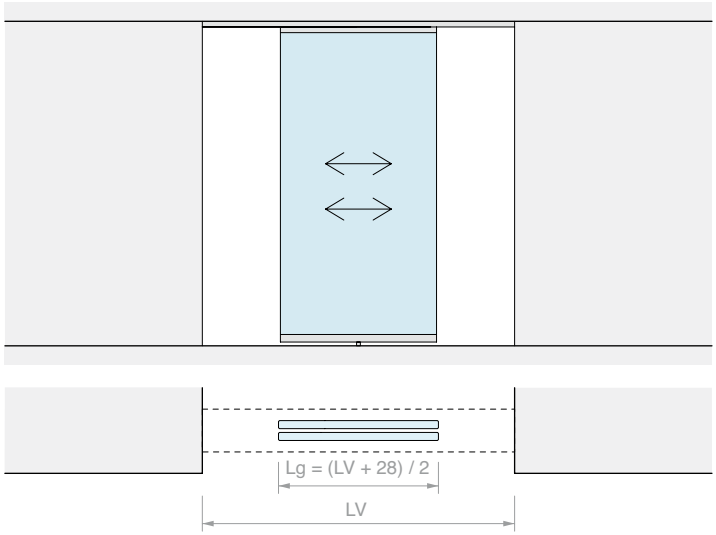
Lg = (LV + 28) / 2
LV

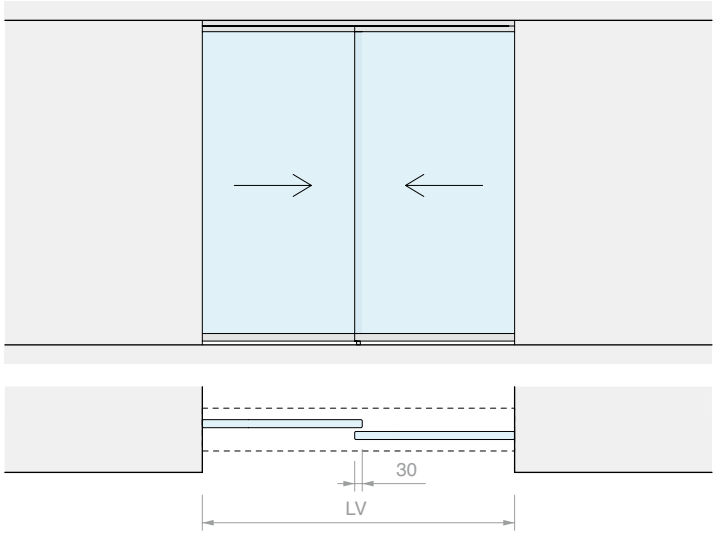
30
LV

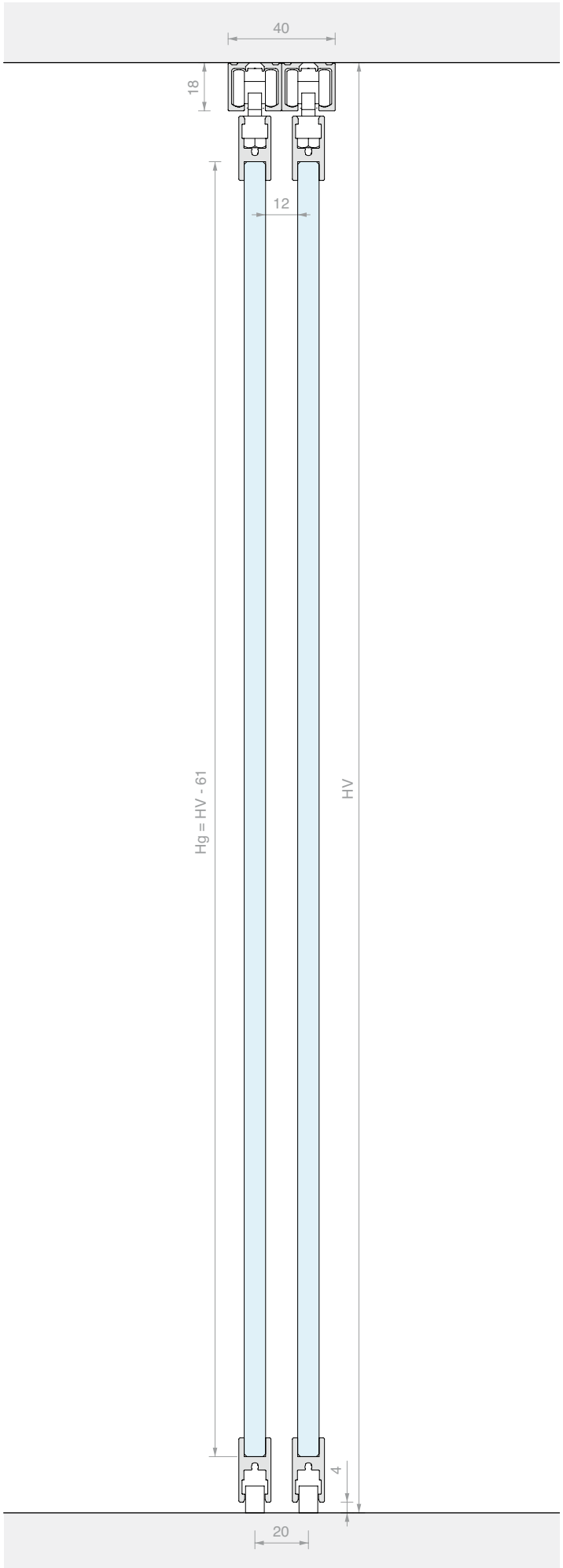
40
18
12
Hg = HV - 61
HV
4
20

KIT CORREDERA FIJACIÓN DE TECHO
DOS HOJAS INDEPENDIENTES GPK

Material: Aluminio
Acabado: /6 /88 /97

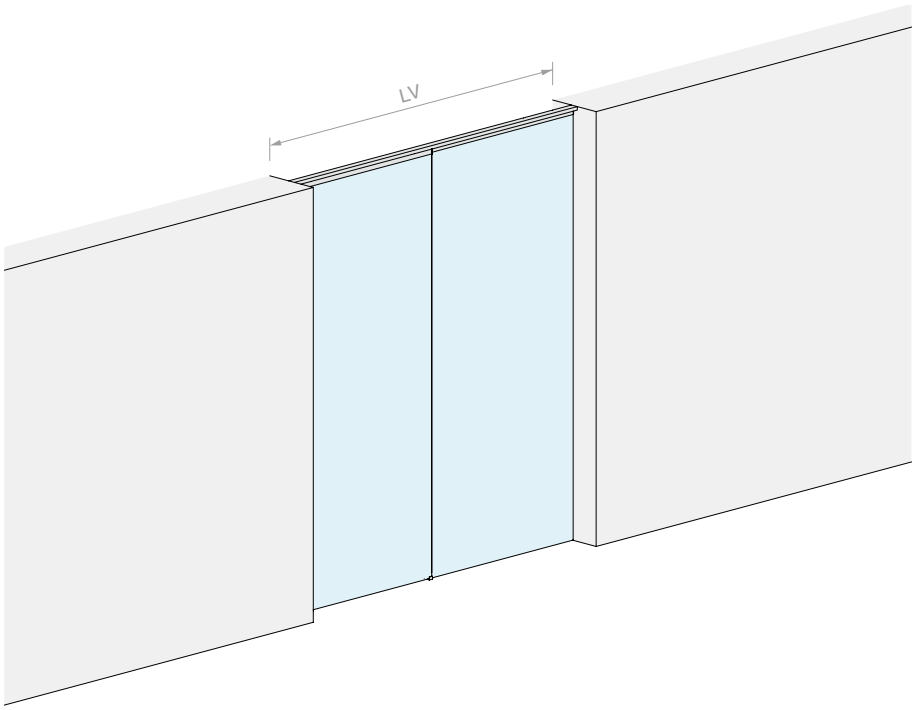

MEDIDAS DEL VANO

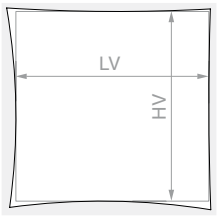

HV máx.: **2140** mm

VIDRIO HOJA

Kit formado por:

Art.	Descripción	Cant.
053.3326.200	Riel individual de techo	2 Uds.
053.3072.200	Perfil soporte vidrio	1 Ud.
053.3361.071	Kit de deslizamiento hoja GPK	2 Uds.

Opcional

057.3159.071	N°2 amortiguadores carga hasta 15 kg	1 Ud.
057.3159.072	N°2 amortiguadores carga hasta 26 kg	1 Ud.
057.3159.073	N°2 amortiguadores carga hasta 36 kg	1 Ud.
LM17019TP10	Tapa terminal para riel individual	1 Ud.

Art.	LV máx.:	Cant.
LMC36GPK12.200	**1960** mm	1 Ud.

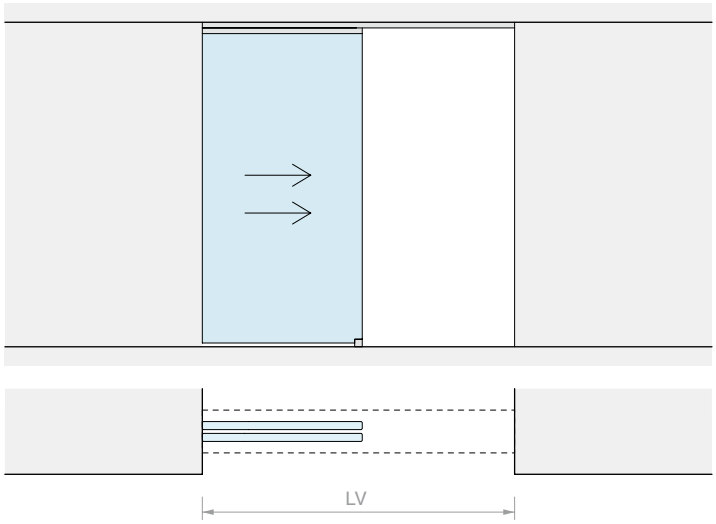
LV

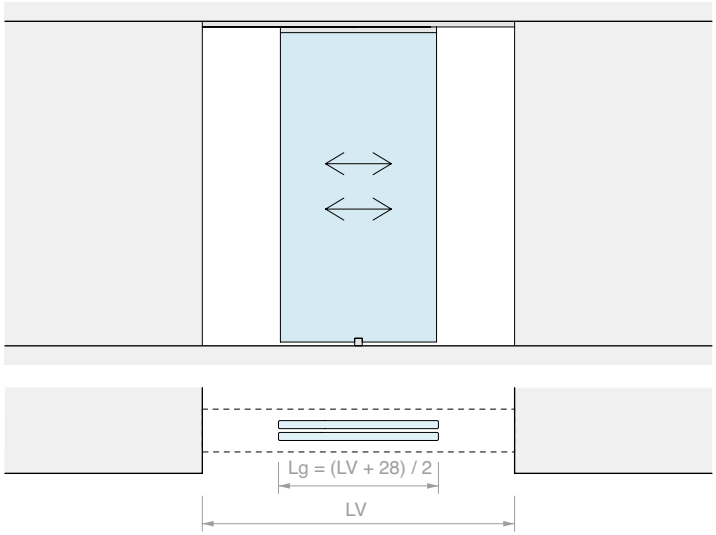
Lg = (LV + 28) / 2
LV

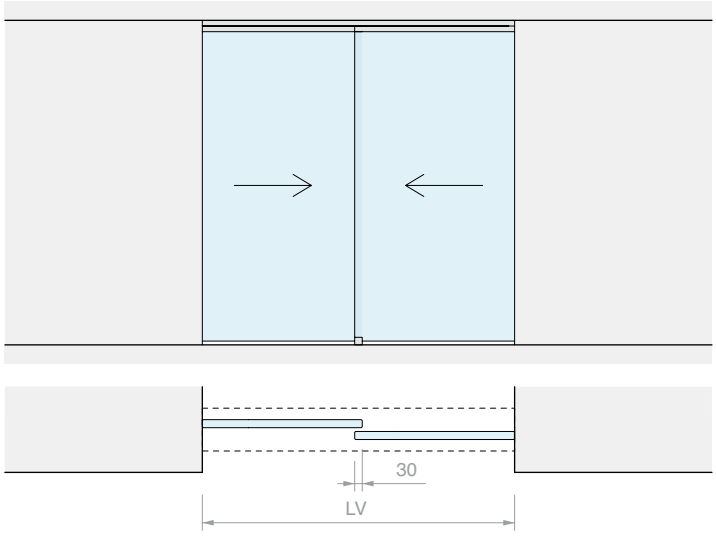
30
LV

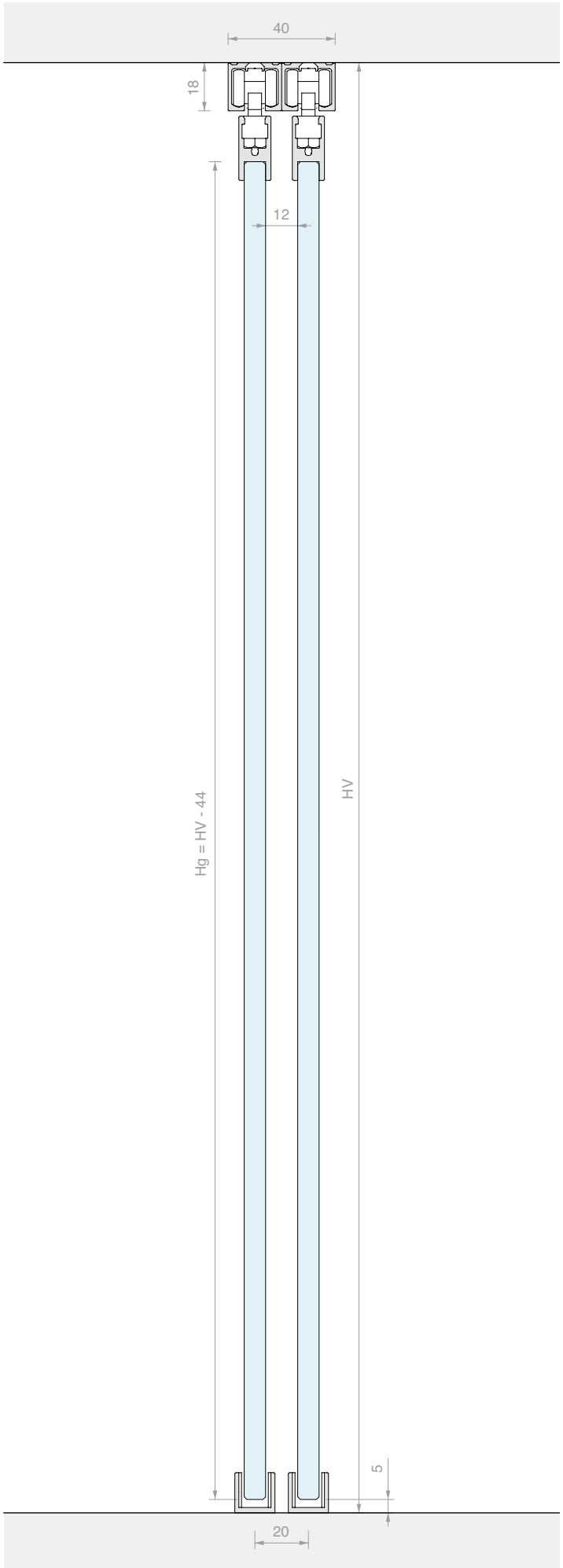
40
18
12
Hg = HV - 44
HV
5
20

KIT CORREDERA FIJACIÓN DE TECHO
HOJA INDIVIDUAL CON VIDRIO FIJO CON PERFIL SOPORTE VIDRIO INFERIOR GPPK

Material: Aluminio
Acabado: /6 /88 /97

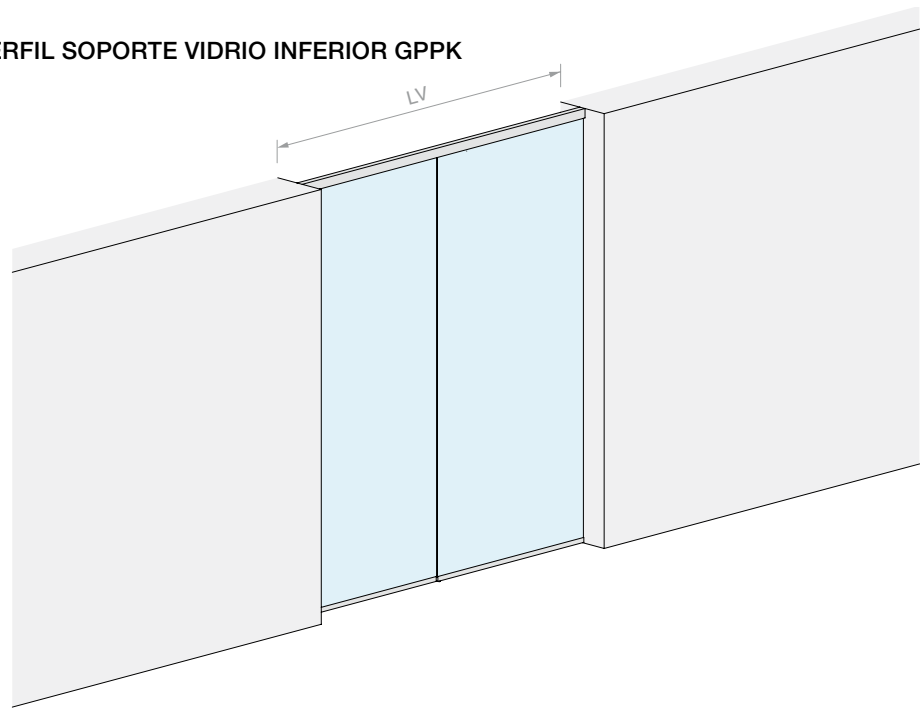

MEDIDAS DEL VANO

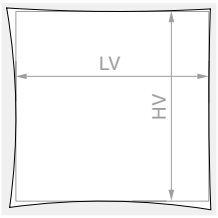

HV máx.: **2160** mm

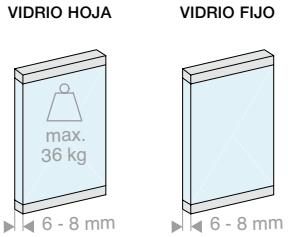

Kit formado por:

Art.	Descripción	Cant.
053.3338.200	Riel individual de techo con vidrio fijo	1 Ud.
053.3072.200	Perfil soporte vidrio	1 Ud.
053.3072.100	Perfil soporte vidrio	1 Ud.
053.3071.300	Perfil de soporte para vidrio fijo	1 Ud.
053.3361.072	Kit de deslizamiento hoja GPPK	1 Ud.
053.3075.300	Cubierta para riel	1 Ud.
VIT965-3X8-ZN	Tornillo de fijación para perfil de soporte vidrio fijo	4 Uds.

Opcional

057.3159.071	N°2 amortiguadores carga hasta 15 kg	1 Ud.
057.3159.072	N°2 amortiguadores carga hasta 26 kg	1 Ud.
057.3159.073	N°2 amortiguadores carga hasta 36 kg	1 Ud.
LM48035TP10	Tapa terminal para riel individual	1 Ud.

Art.	LV máx.:	Cant.
LMC36GPPK11F.200	**1960** mm	1 Ud.

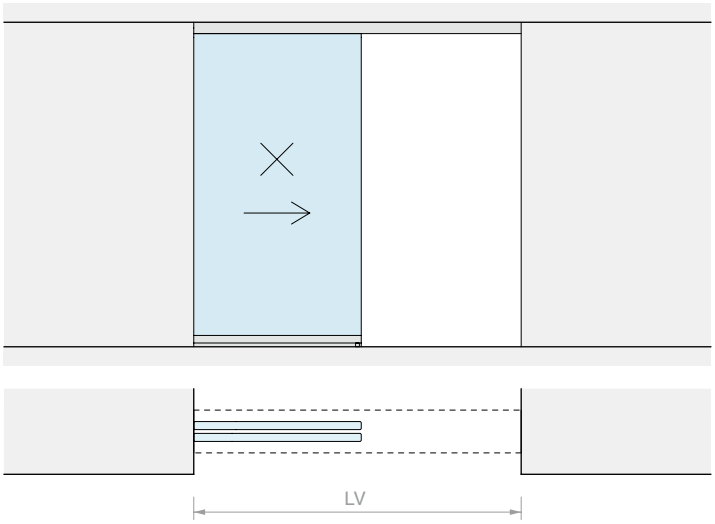
LV

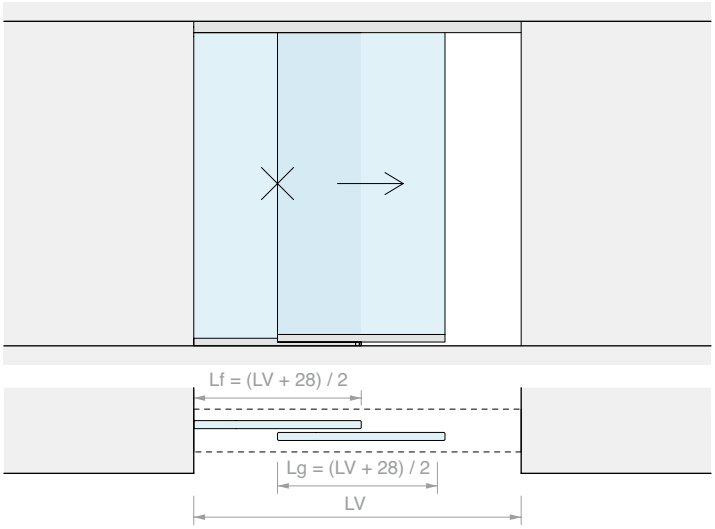
Lf = (LV + 28) / 2
Lg = (LV + 28) / 2
LV

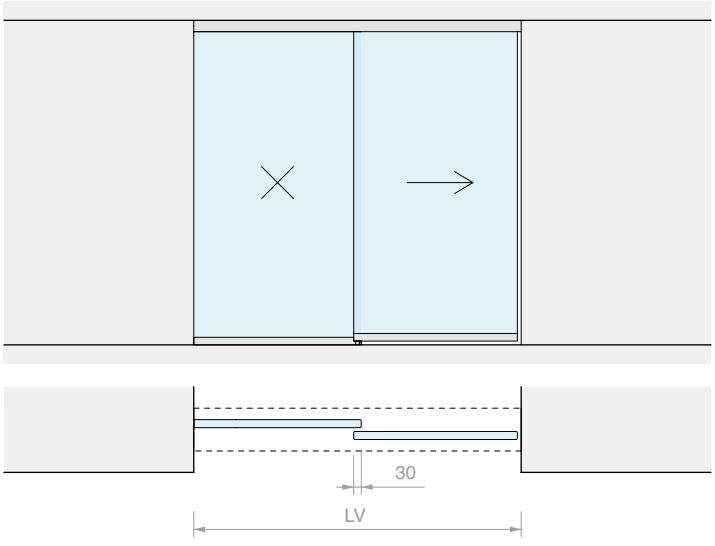
30
LV

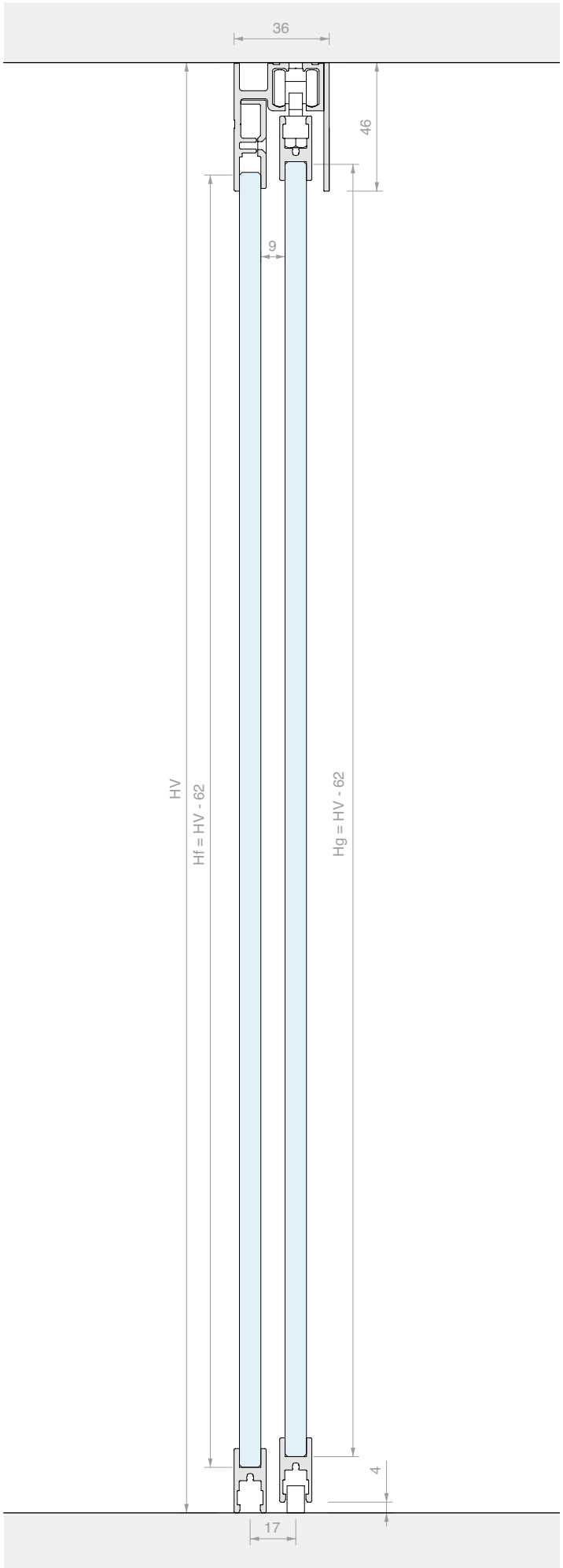
36
46
9
HV
Hf = HV - 62
Hg = HV - 62
4
17

KIT CORREDERA FIJACIÓN DE TECHO
DOBLE HOJA CON DOBLE VIDRIO FIJO CON PERFIL SOPORTE VIDRIO INFERIOR GPPK

Material: Aluminio
Acabado: /6 /88 /97

MEDIDAS DEL VANO

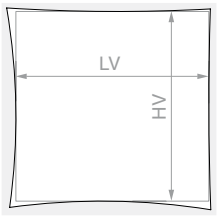

HV máx.: **2160** mm

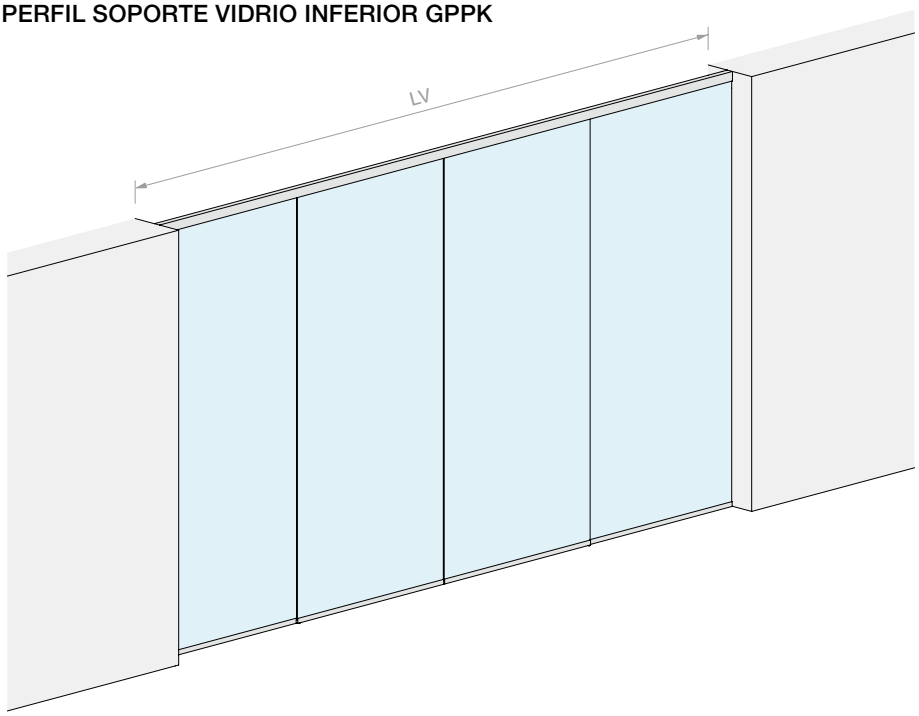

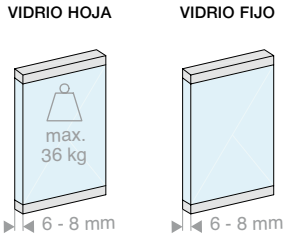

Kit formado por:

Art.	Descripción	Cant.
053.3338.400	Riel individual de techo con vidrio fijo	1 Ud.
053.3072.200	Perfil soporte vidrio	3 Uds.
053.3071.300	Perfil de soporte para vidrio fijo	2 Uds.
053.3361.072	Kit de deslizamiento hoja GPPK	2 Uds.
053.3075.300	Cubierta para riel	2 Uds.
VIT965-3X8-ZN	Tornillo de fijación para perfil de soporte vidrio fijo	8 Uds.

Opcional

057.3159.071	N°2 amortiguadores carga hasta 15 kg	1 Ud.
057.3159.072	N°2 amortiguadores carga hasta 26 kg	1 Ud.
057.3159.073	N°2 amortiguadores carga hasta 36 kg	1 Ud.
LM48035TP10	Tapa terminal para riel individual	1 Ud.

Art.	LV máx.:	Cant.
LMC36GPPK11CF.400	**3920** mm	1 Ud.

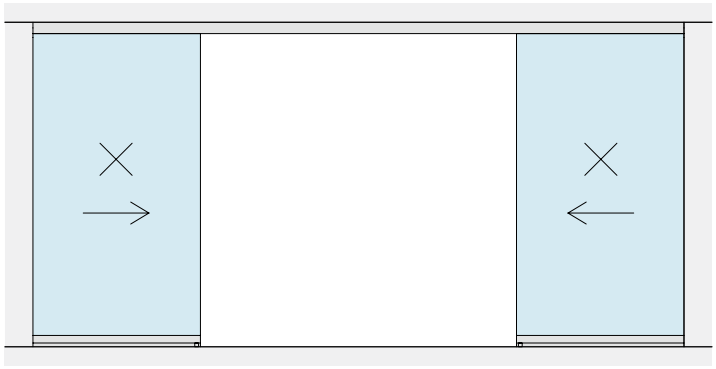

LV

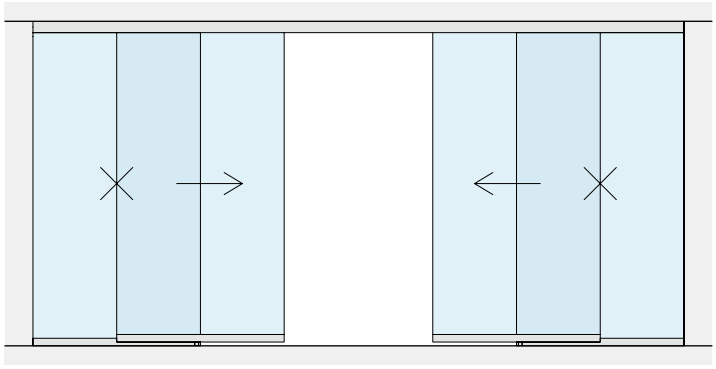

Lf = (LV + 56) / 4
Lg = (LV + 56) / 4
LV

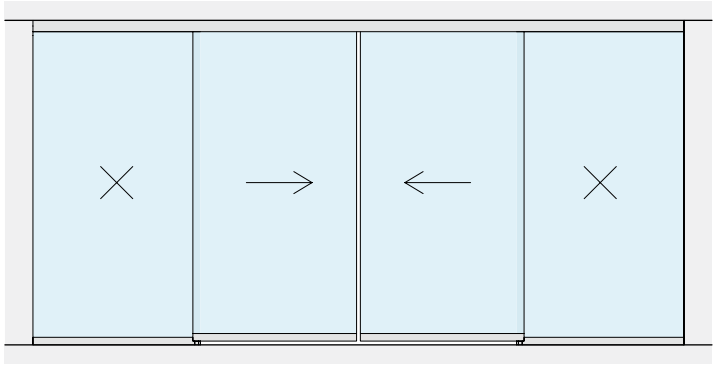

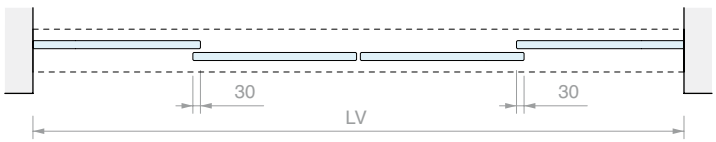
30
30
LV

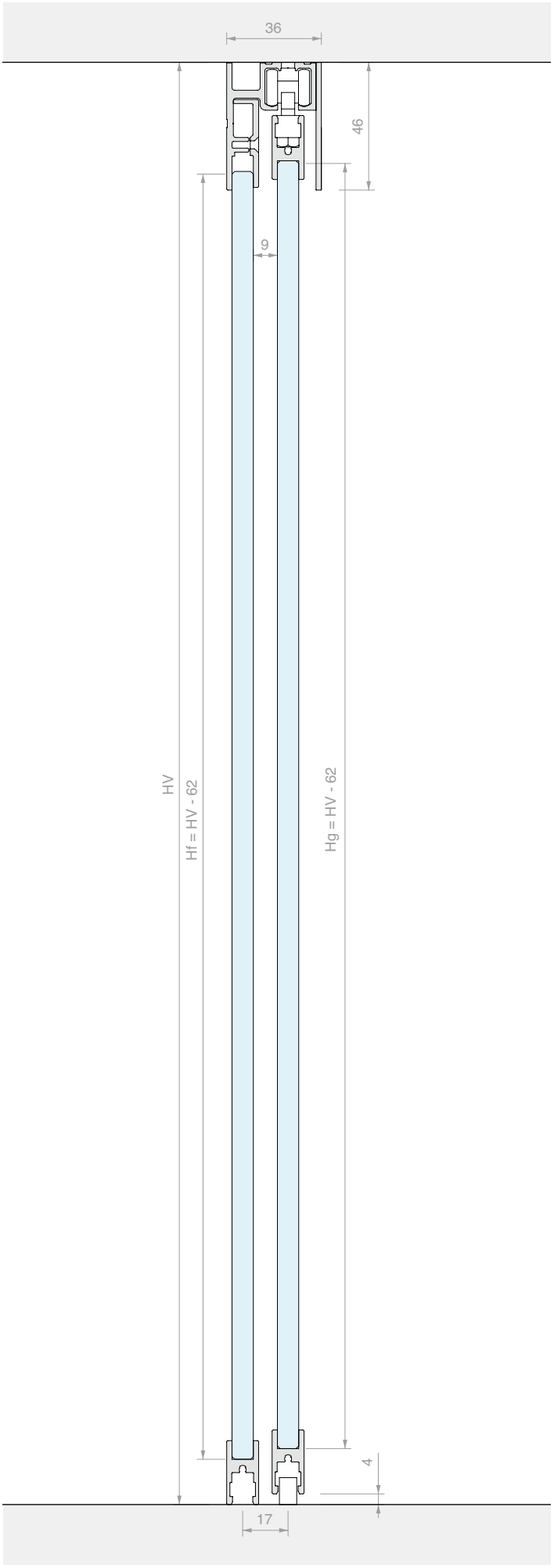
36
46
9
HV
Hf = HV - 62
Hg = HV - 62
4
17

WHITE

KIT CORREDERA FIJACIÓN A PARED
CON PERFIL SOPORTE VIDRIO INFERIOR GPPK

Material: Aluminio
Acabado: /6 /88 /97

SIN ORIFICIOS EN EL VIDRIO

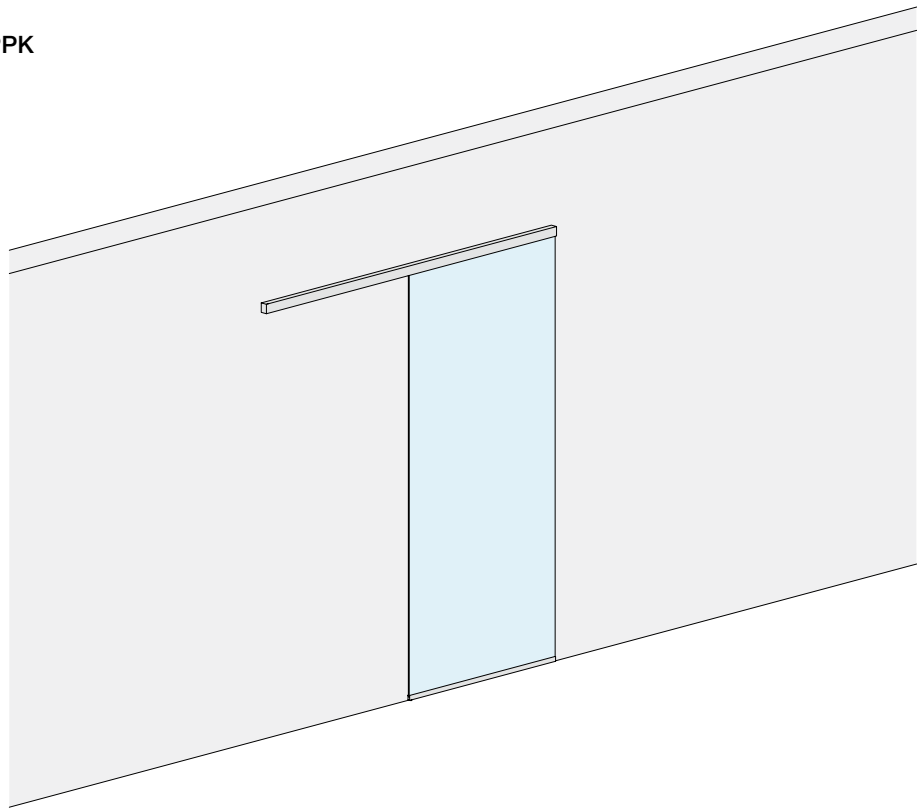

MEDIDAS DEL VANO

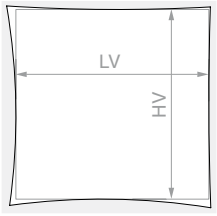

HV máx.: **2110** mm

VIDRIO HOJA

Kit formado por:

Art.	Descripción	Cant.
053.3338.200	Riel individual a pared	1 Ud.
053.3072.200	Perfil soporte vidrio	1 Ud.
053.3071.300	Perfil de soporte para vidrio fijo	1 Ud.
053.3361.072	Kit de deslizamiento hoja GPPK	1 Ud.
053.3075.300	Cubierta para riel	1 Ud.
VIT965-3X8-ZN	Tornillo de fijación para perfil de soporte vidrio fijo	4 Uds.

Opcional

057.3159.071	N°2 amortiguadores carga hasta 15 kg	1 Ud.
057.3159.072	N°2 amortiguadores carga hasta 26 kg	1 Ud.
057.3159.073	N°2 amortiguadores carga hasta 36 kg	1 Ud.
LM17019TP10	Tapa terminal para riel individual	1 Ud.

Art.	LV máx.:	Cant.
LMC36GPPK21.200	**940** mm	1 Ud.

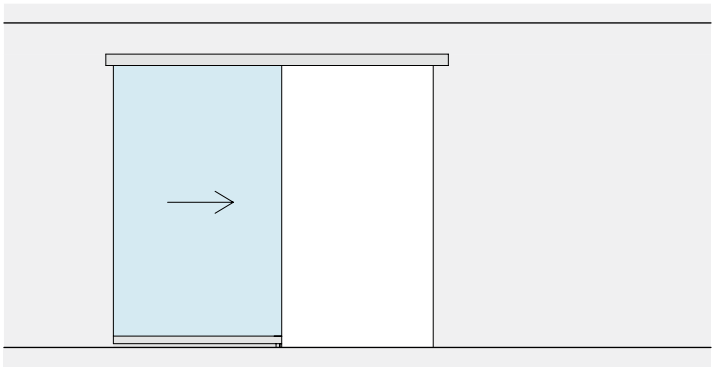

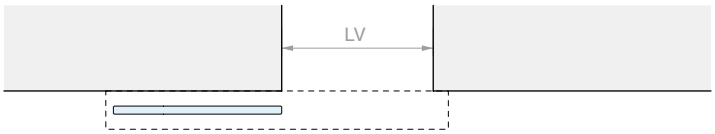
LV

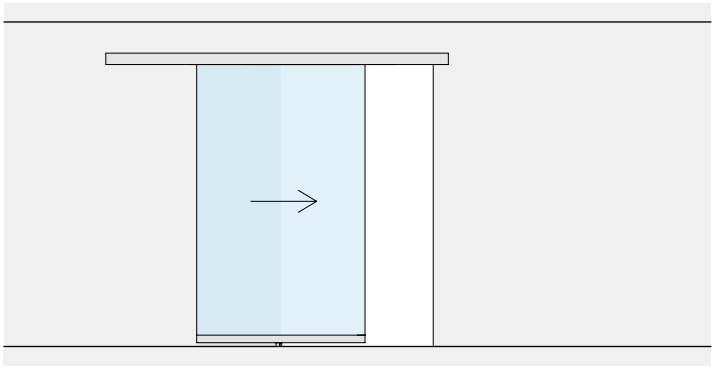

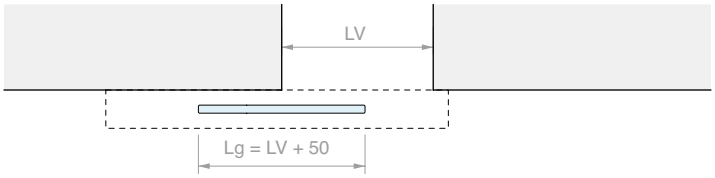
LV
Lg = LV + 50

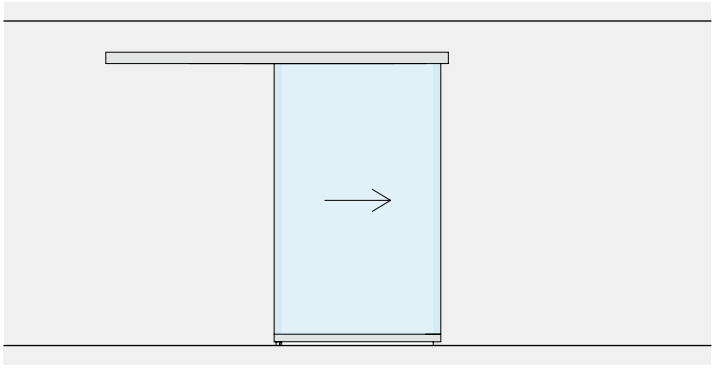

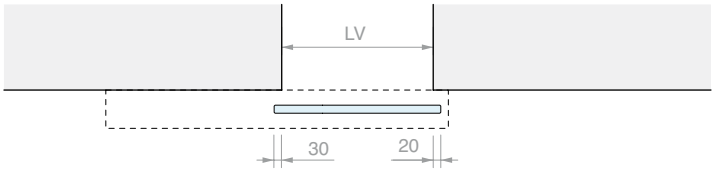
LV
30
20

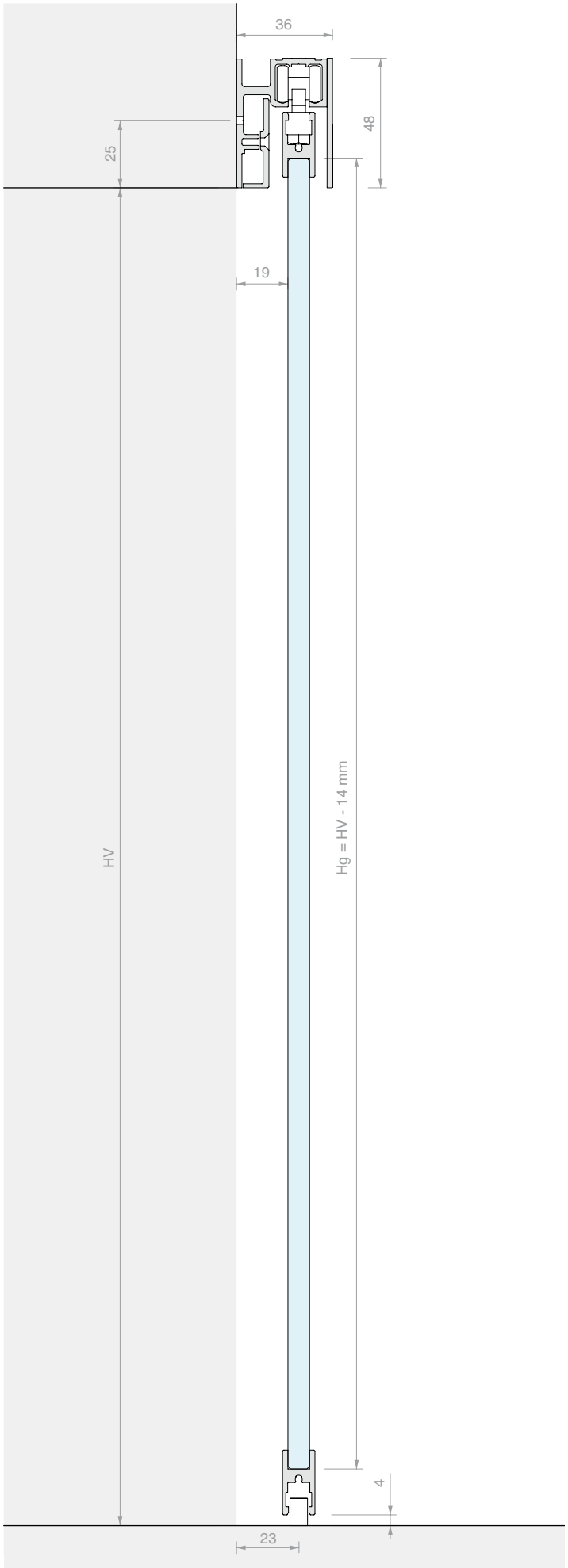
36
48
25
19
HV
Hg = HV - 14 mm
4
23

KIT CORREDERA FIJACIÓN A PARED
DOBLE HOJA CON PERFIL SOPORTE VIDRIO INFERIOR GPPK

Material: Aluminio
Acabado: /6 /88 /97

MEDIDAS DEL VANO

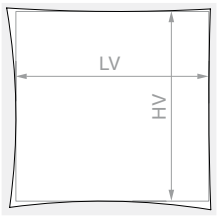

HV máx.: **2110** mm

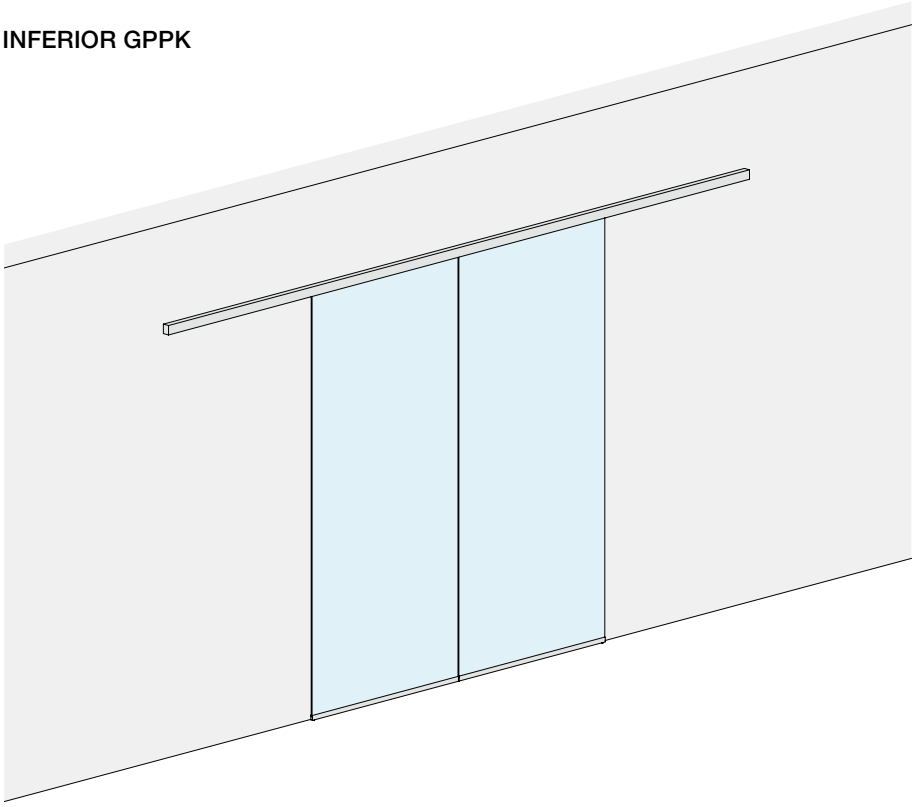

VIDRIO HOJA

Kit formado por:

Art.	Descripción	Cant.
053.3338.400	Riel individual a pared	1 Ud.
053.3072.200	Perfil soporte vidrio	2 Uds.
053.3071.300	Perfil de soporte para vidrio fijo	2 Uds.
053.3361.072	Kit de deslizamiento hoja GPPK	2 Uds.
053.3075.300	Cubierta para riel	2 Uds.
VIT965-3X8-ZN	Tornillo de fijación para perfil de soporte vidrio fijo	8 Uds.

Opcional

057.3159.071	N°2 amortiguadores carga hasta 15 kg	1 Ud.
057.3159.072	N°2 amortiguadores carga hasta 26 kg	1 Ud.
057.3159.073	N°2 amortiguadores carga hasta 36 kg	1 Ud.
LM48035TP10	Tapa terminal para riel individual	1 Ud.

Art.	LV máx.:	Cant.
LMC36GPPK21C.400	**1930** mm	1 Ud.

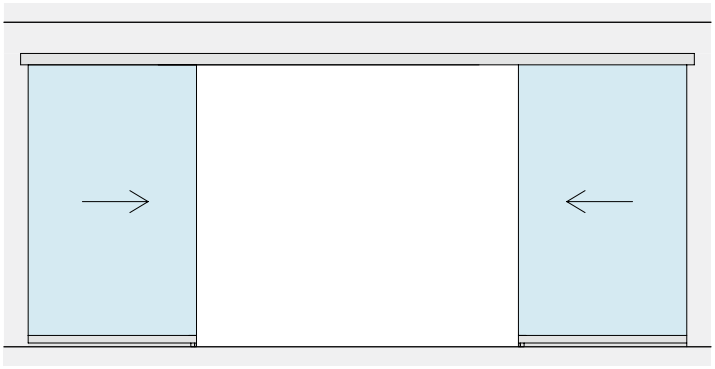

LV

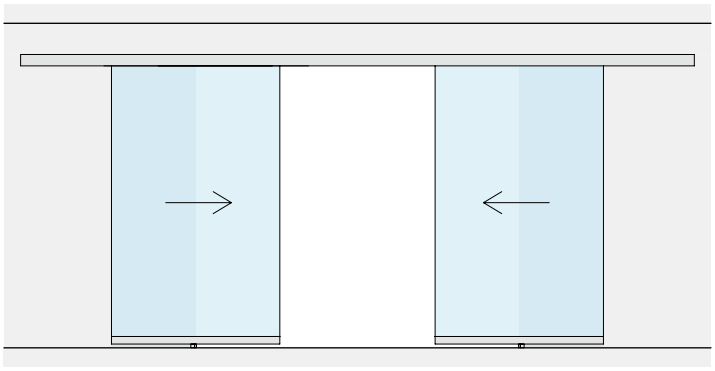

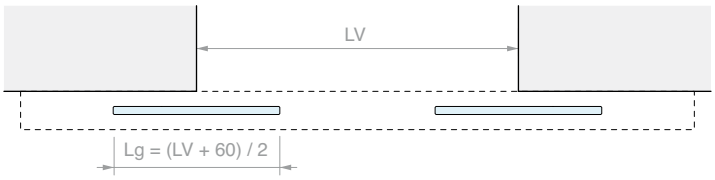
LV
Lg = (LV + 60) / 2

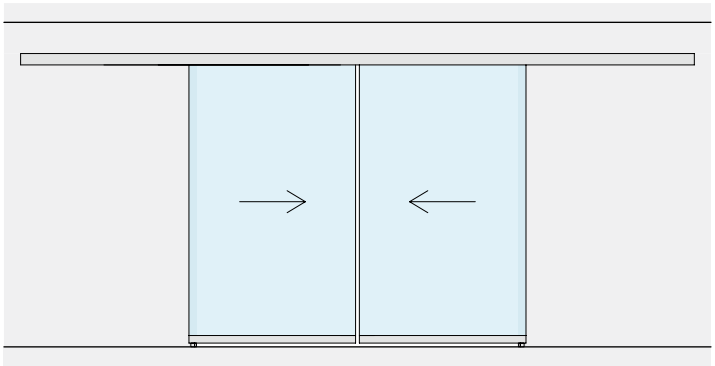

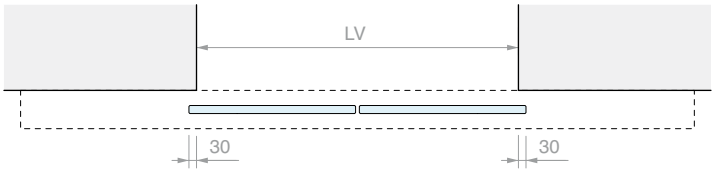
LV
30
30

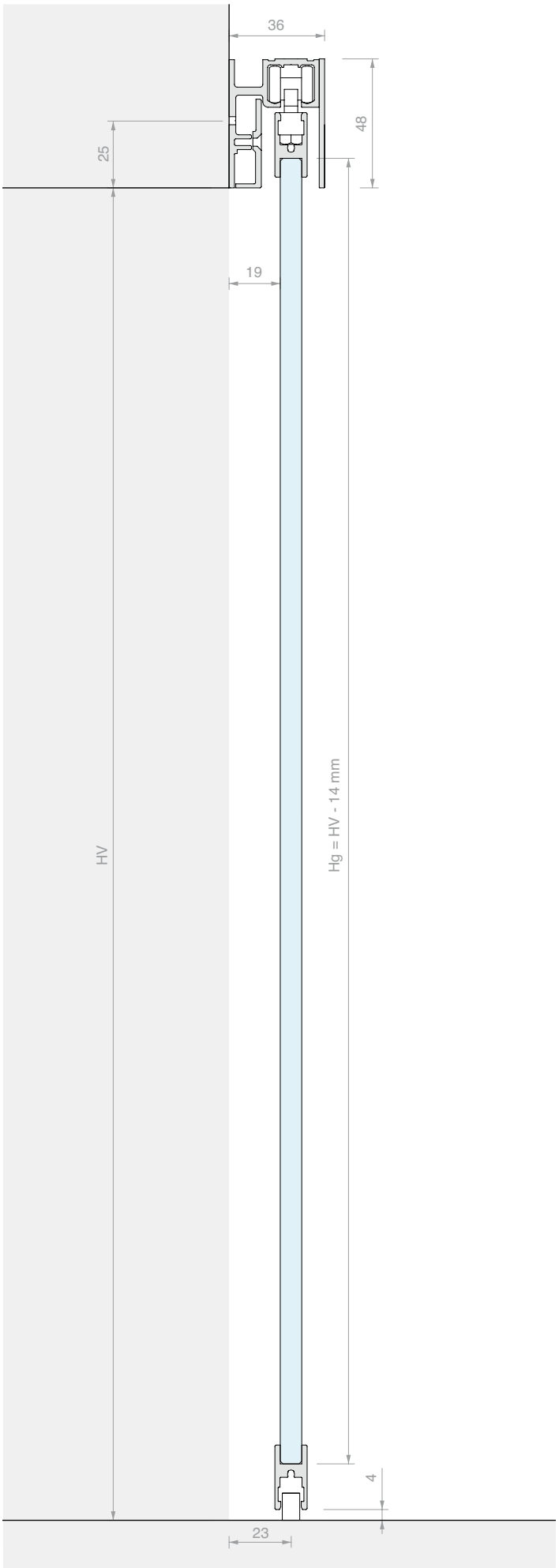
36
48
25
19
HV
Hg = HV - 14 mm
4
23

WHITE

KIT CORREDERA FIJACIÓN A PARED GPK
HOJA INDIVIDUAL

Material: Aluminio
Acabado: /6 /88 /97

SIN ORIFICIOS EN EL VIDRIO

MEDIDAS DEL VANO

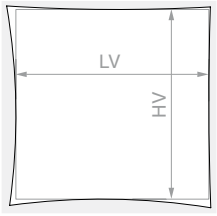

HV máx.: **2090** mm

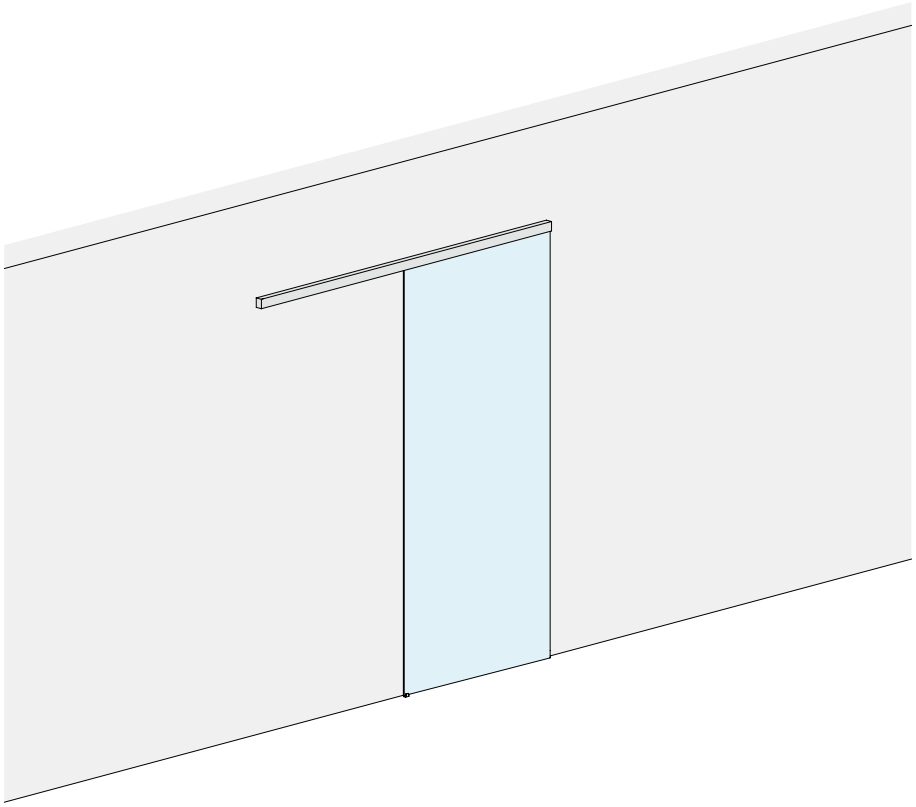

VIDRIO HOJA

Kit formado por:

Art.	Descripción	Cant.
053.3338.200	Riel individual a pared	1 Ud.
053.3072.100	Perfil soporte vidrio	1 Ud.
053.3071.300	Perfil de soporte para vidrio fijo	1 Ud.
053.3361.071	Kit de deslizamiento hoja GPK	1 Ud.
053.3075.300	Cubierta para riel	1 Ud.
VIT965-3X8-ZN	Tornillo de fijación para perfil de soporte vidrio fijo	4 Uds.

Opcional

057.3159.071	N°2 amortiguadores carga hasta 15 kg	1 Ud.
057.3159.072	N°2 amortiguadores carga hasta 26 kg	1 Ud.
057.3159.073	N°2 amortiguadores carga hasta 36 kg	1 Ud.
LM48035TP10	Tapa terminal para riel individual	1 Ud.

Art.	LV máx.:	Cant.
LMC36GPK21.200	**940** mm	1 Ud.

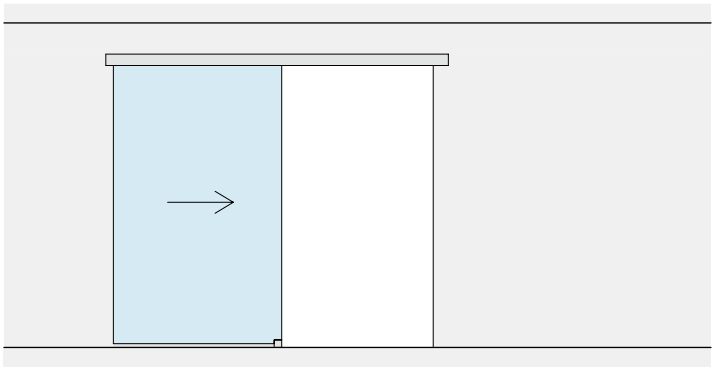

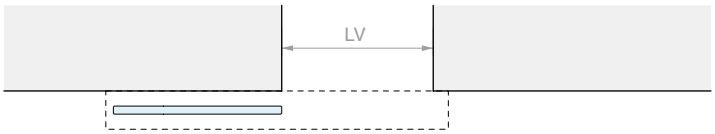
LV

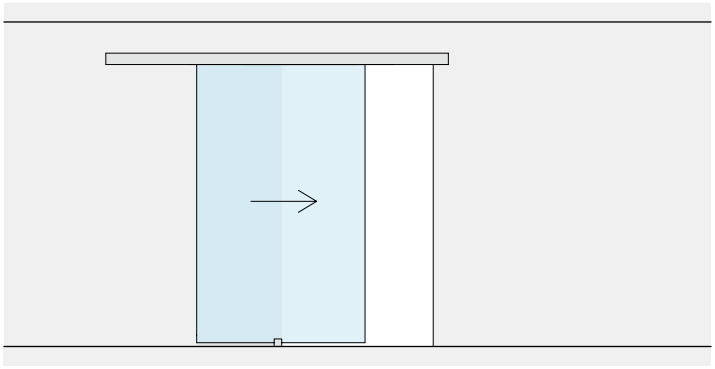

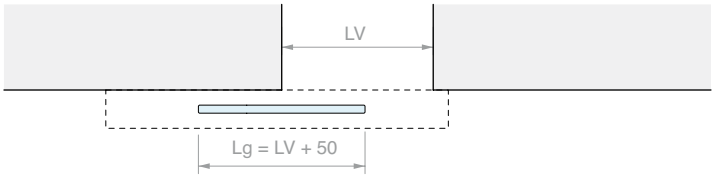
LV
Lg = LV + 50

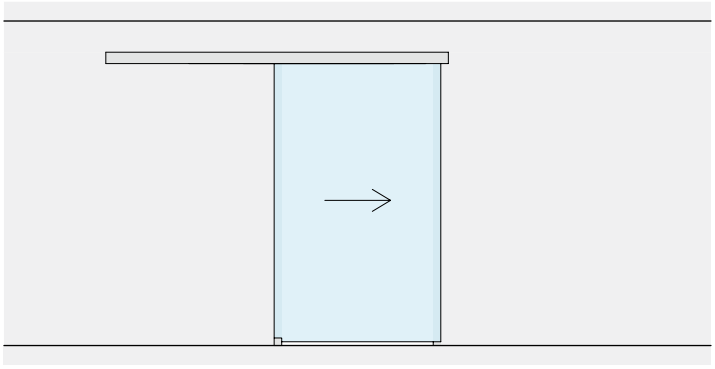

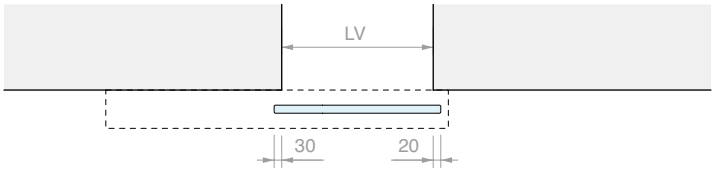
LV
30
20

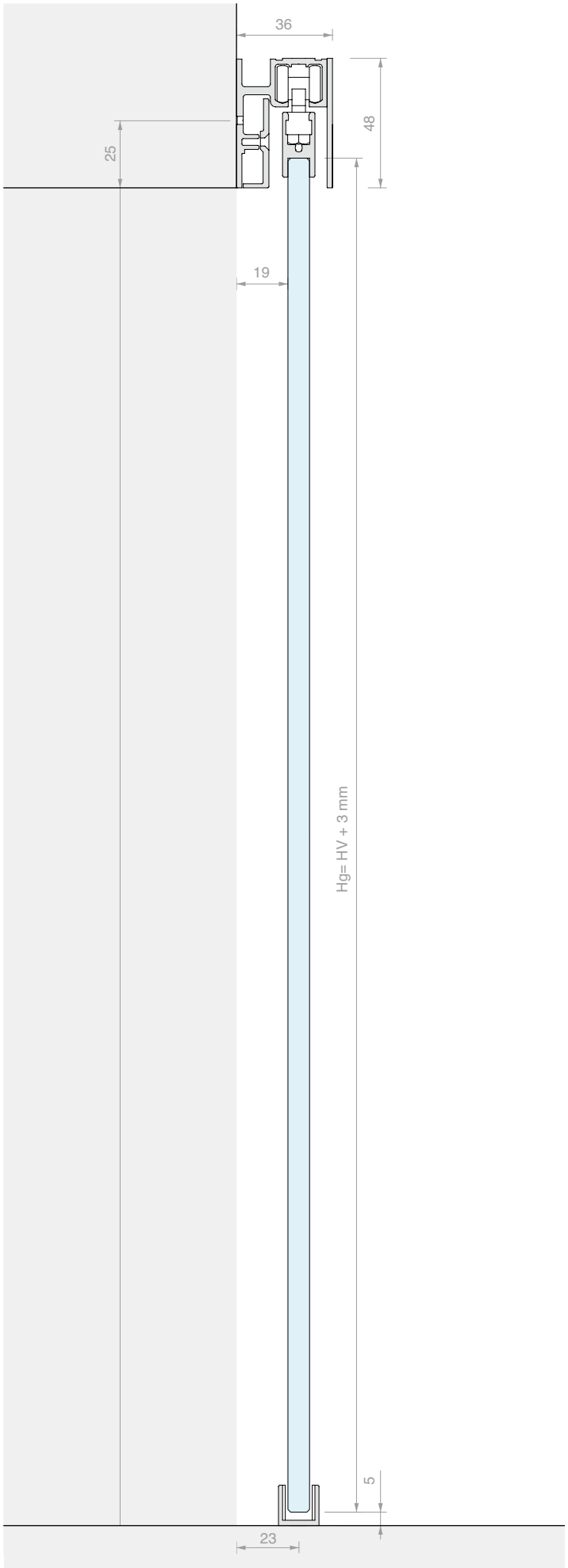
36
48
25
19
Hg= HV + 3 mm
5
23

KIT CORREDERA FIJACIÓN A PARED GPK DOBLE HOJA

Material: Aluminio
Acabado: /6 /88 /97

SIN ORIFICIOS EN EL VIDRIO

MEDIDAS DEL VANO

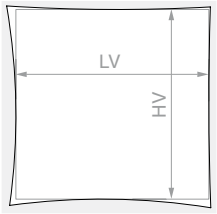

HV máx.: **2090** mm

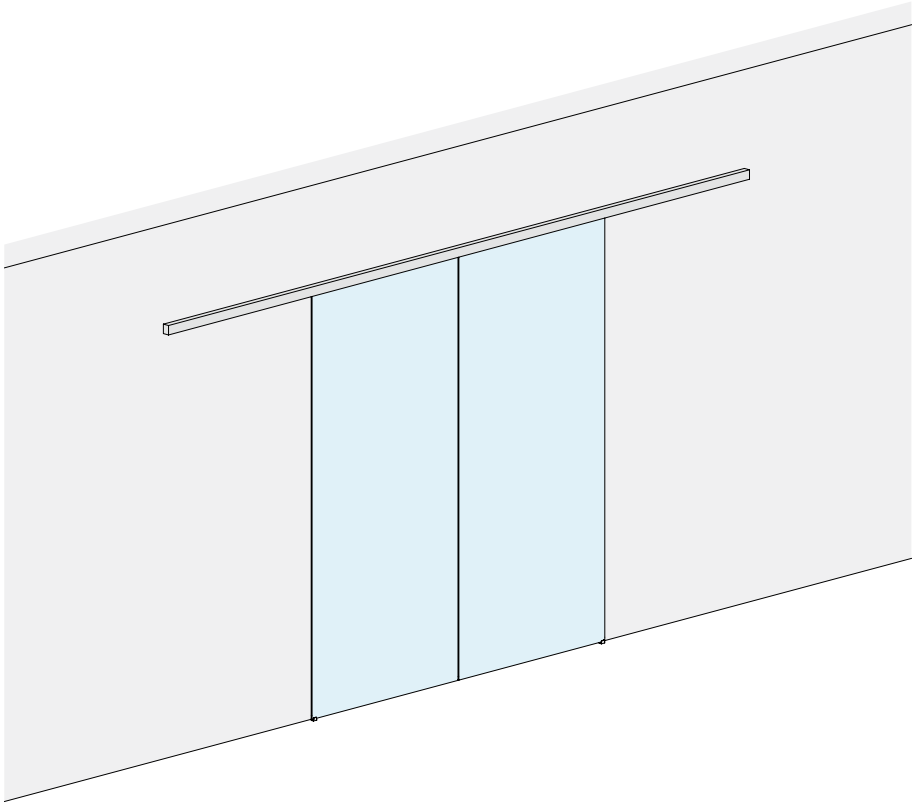

VIDRIO HOJA

Kit formado por:

Art.	Descripción	Cant.
053.3338.400	Riel individual a pared	1 Ud.
053.3072.200	Perfil soporte vidrio	1 Ud.
053.3071.300	Perfil de soporte para vidrio fijo	2 Uds.
053.3361.071	Kit de deslizamiento hoja GPK	2 Uds.
053.3075.300	Cubierta para riel	2 Uds.
VIT965-3X8-ZN	Tornillo de fijación para perfil de soporte vidrio fijo	8 Uds.

Opcional

057.3159.071	N°2 amortiguadores carga hasta 15 kg	1 Ud.
057.3159.072	N°2 amortiguadores carga hasta 26 kg	1 Ud.
057.3159.073	N°2 amortiguadores carga hasta 36 kg	1 Ud.
LM48035TP10	Tapa terminal para riel individual	1 Ud.

Art.	LV máx.:	Cant.
LMC36GPK21C.400	**1930** mm	1 Ud.

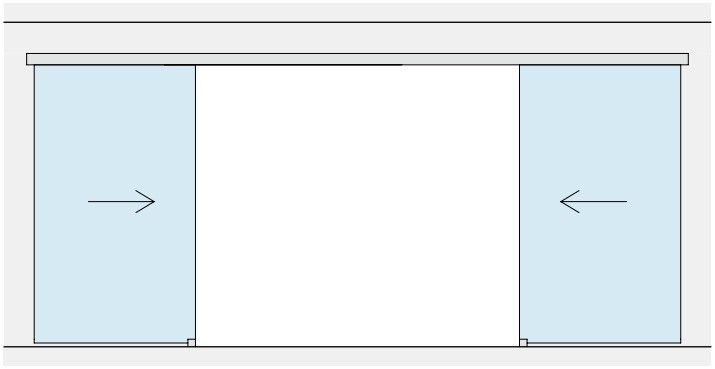

LV

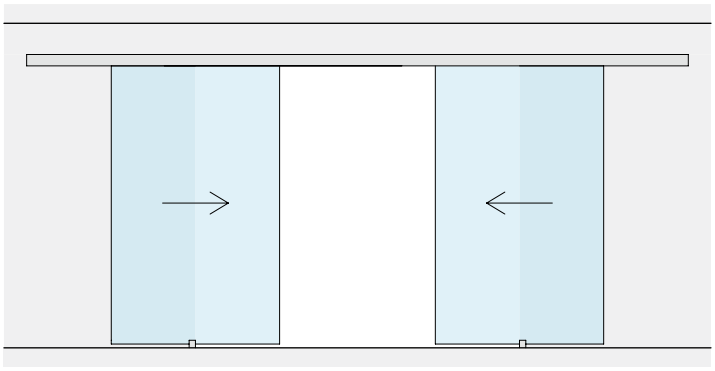

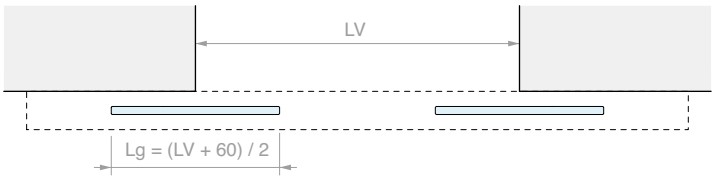
LV
Lg = (LV + 60) / 2

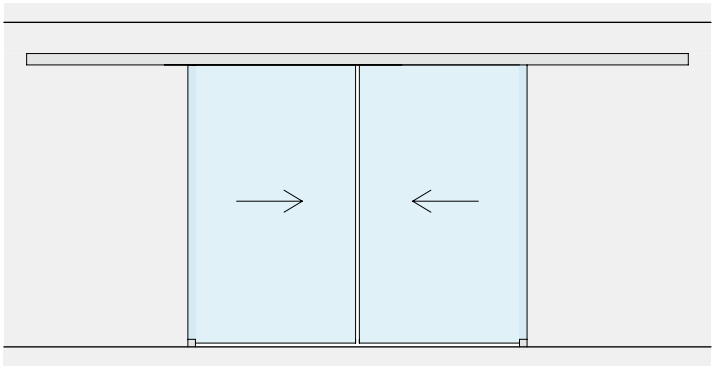

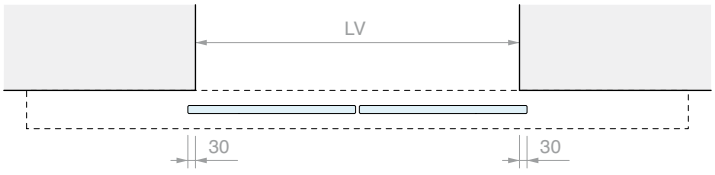
LV
30
30

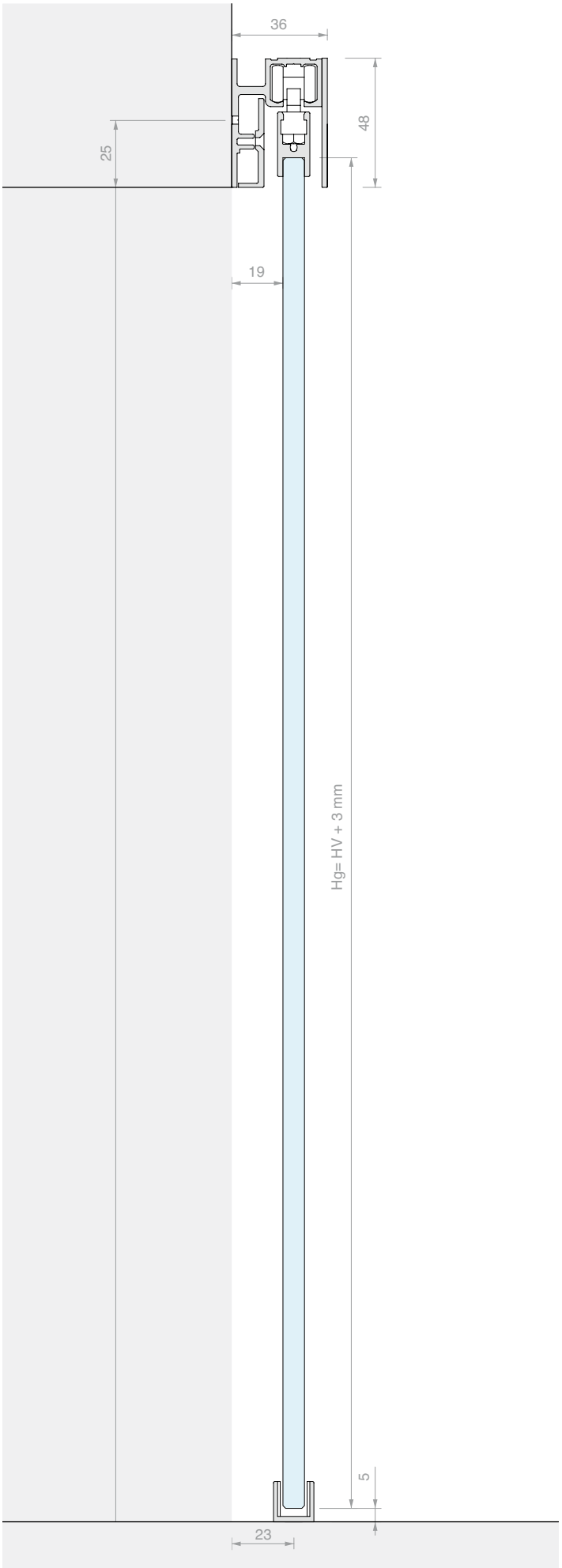
36
48
25
19
Hg= HV + 3 mm
5
23

WHITE

KIT CORREDERA FIJACIÓN A PARED
HOJA INDIVIDUAL CON VIDRIO FIJO CON PERFIL SOPORTE VIDRIO INFERIOR GPPK

Material: Aluminio
Acabado: /6 /88 /97

MEDIDAS DEL VANO

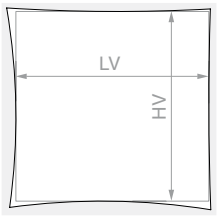

HV máx.: **2110** mm

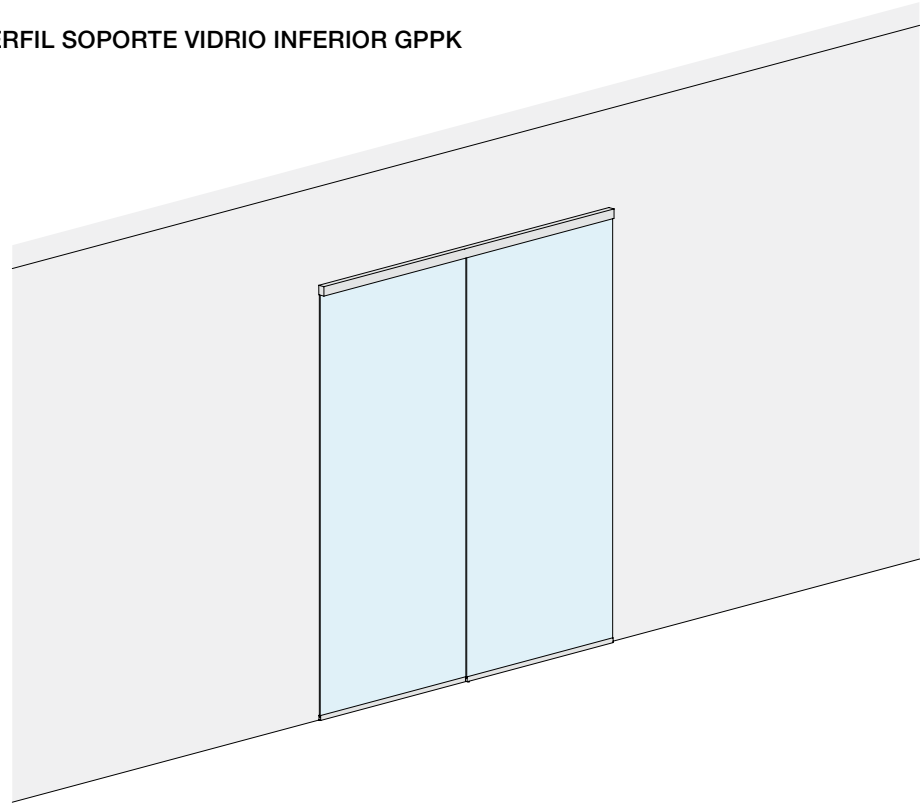

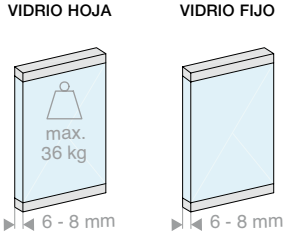

Kit formado por:

Art.	Descripción	Cant.
053.3338.200	Riel individual a pared con vidrio fijo	1 Ud.
053.3072.200	Perfil soporte vidrio	1 Ud.
053.3072.100	Perfil soporte vidrio	1 Ud.
053.3071.300	Perfil de soporte para vidrio fijo	1 Ud.
053.3361.072	Kit de deslizamiento hoja GPPK	1 Ud.
053.3075.300	Cubierta para riel	1 Ud.
VIT965-3X8-ZN	Tornillo de fijación para perfil de soporte vidrio fijo	4 Uds.

Opcional

057.3159.071	N°2 amortiguadores carga hasta 15 kg	1 Ud.
057.3159.072	N°2 amortiguadores carga hasta 26 kg	1 Ud.
057.3159.073	N°2 amortiguadores carga hasta 36 kg	1 Ud.
LM48035TP10	Tapa terminal para riel individual	1 Ud.

Art.	LV máx.:	Cant.
LMC36GPPK21F.200	**1920** mm	1 Ud.

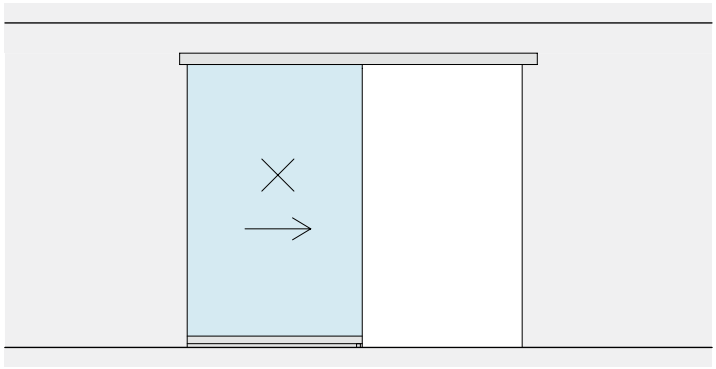

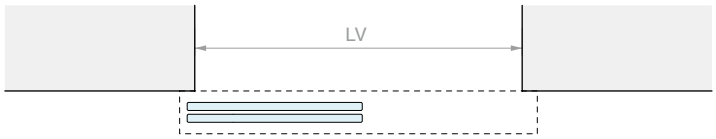
LV

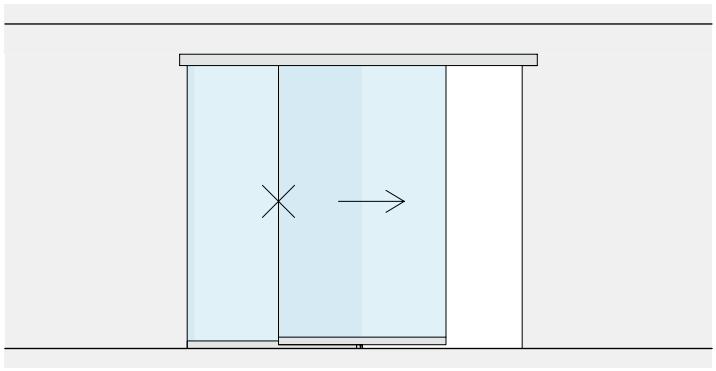

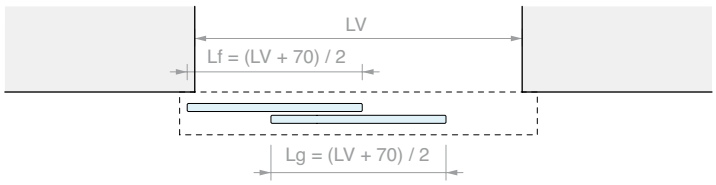
LV
Lf = (LV + 70) / 2
Lg = (LV + 70) / 2

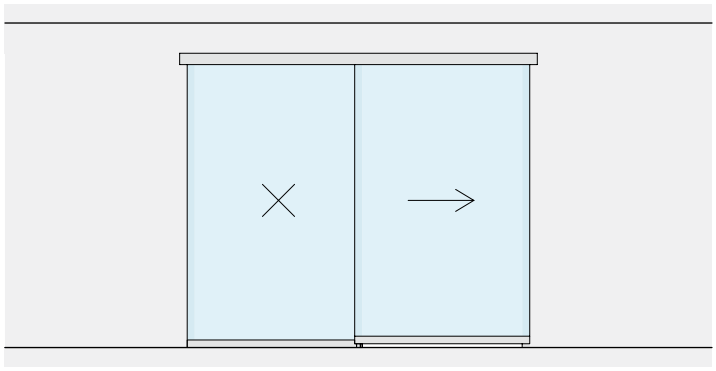

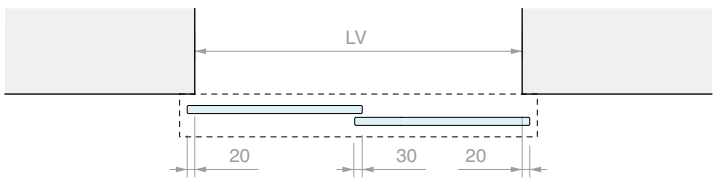
LV
20
30
20

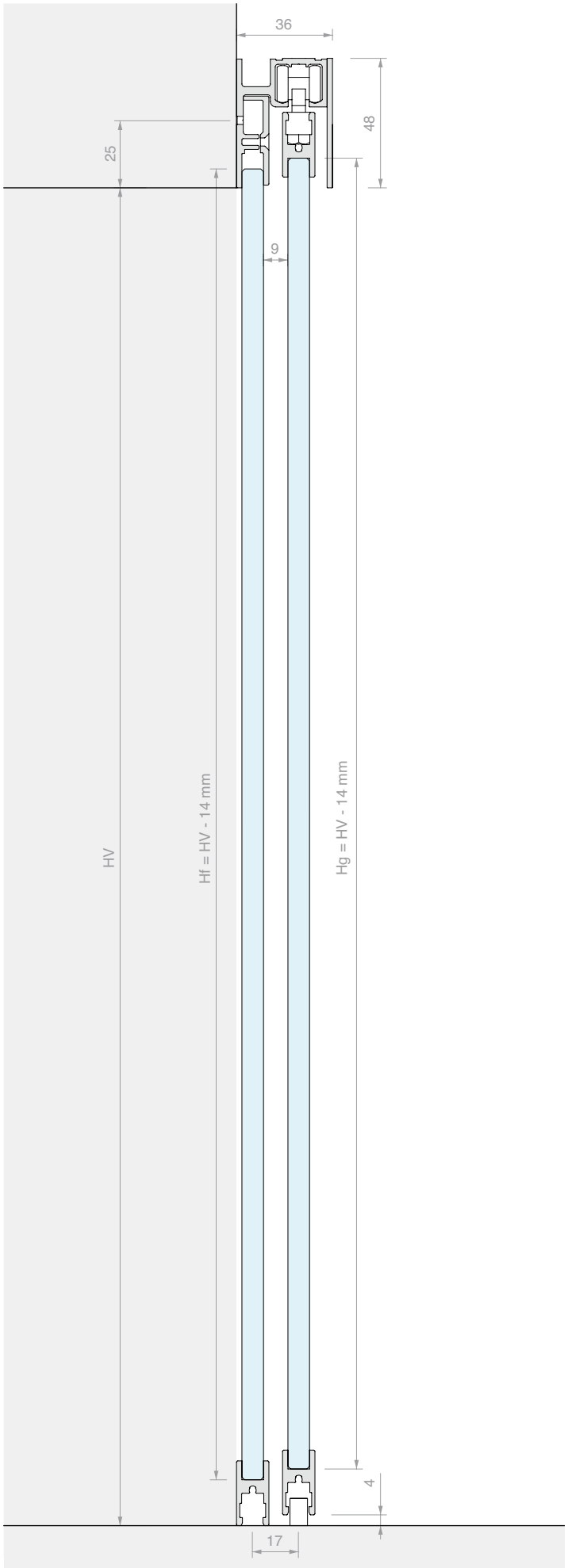
36
48
25
9
HV
Hf = HV - 14 mm
Hg = HV - 14 mm
4
17

KIT CORREDERA FIJACIÓN A PARED
DOBLE HOJA CON DOBLE VIDRIO FIJO CON PERFIL SOPORTE VIDRIO INFERIOR GPPK

Material: Aluminio
Acabado: /6 /88 /97

MEDIDAS DEL VANO

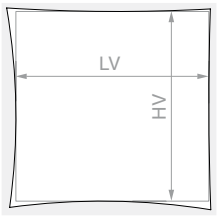

HV máx.: **2110** mm

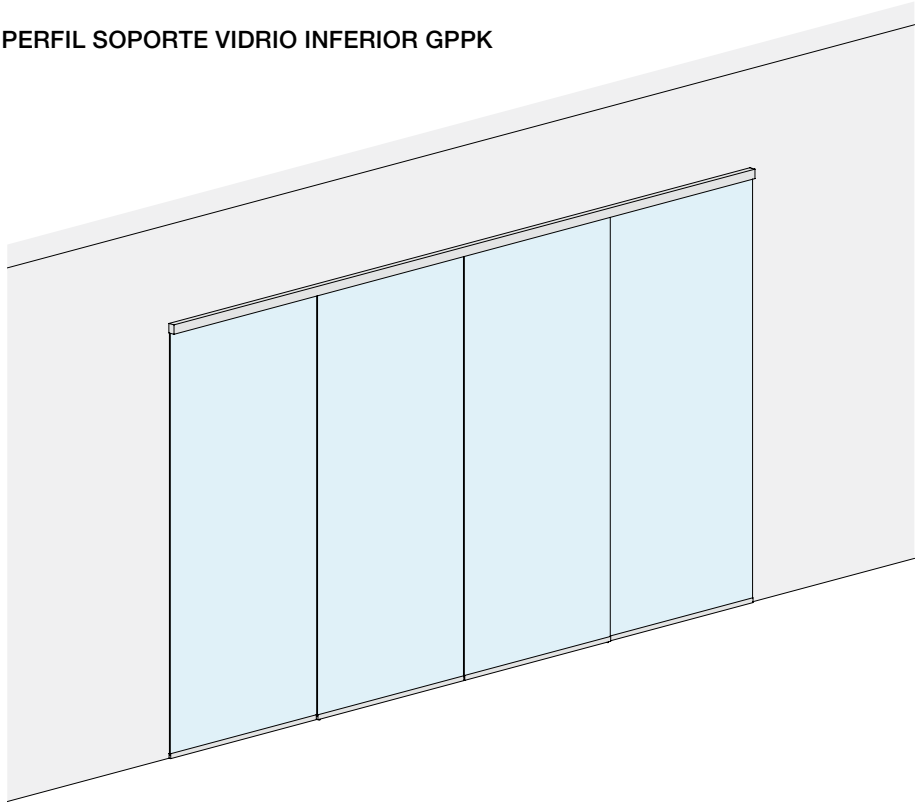

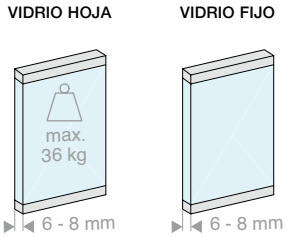

Kit formado por:

Art.	Descripción	Cant.
053.3338.400	Riel individual de techo con vidrio fijo	1 Ud.
053.3072.200	Perfil soporte vidrio	3 Uds.
053.3071.300	Perfil de soporte para vidrio fijo	2 Uds.
053.3361.072	Kit de deslizamiento hoja GPPK	2 Uds.
053.3075.300	Cubierta para riel	2 Uds.
VIT965-3X8-ZN	Tornillo de fijación para perfil de soporte vidrio fijo	8 Uds.

Opcional

057.3159.071	N°2 amortiguadores carga hasta 15 kg	1 Ud.
057.3159.072	N°2 amortiguadores carga hasta 26 kg	1 Ud.
057.3159.073	N°2 amortiguadores carga hasta 36 kg	1 Ud.
LM48035TP10	Tapa terminal para riel individual	1 Ud.

Art.	LV máx.:	Cant.
LMC36GPPK21CF.400	**3880** mm	1 Ud.

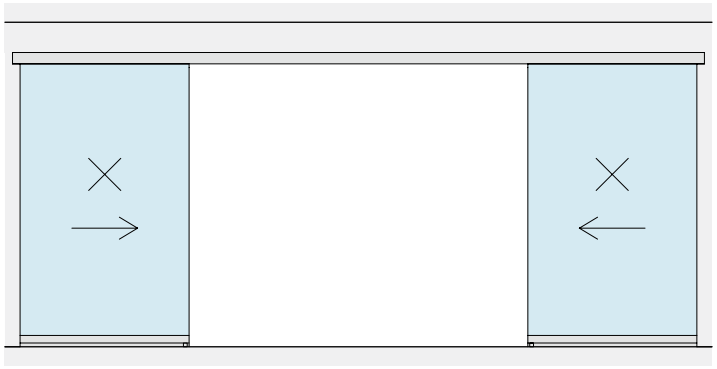

LV

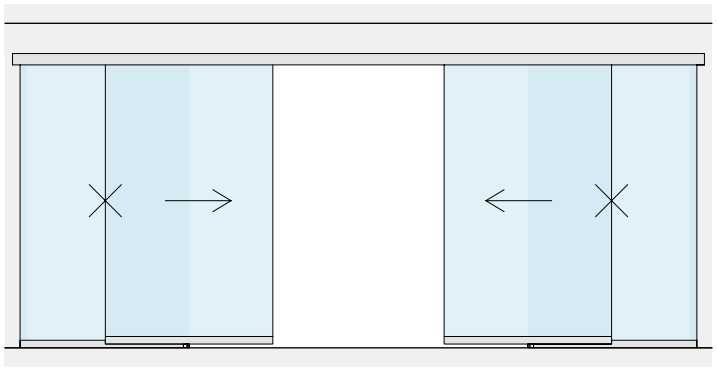

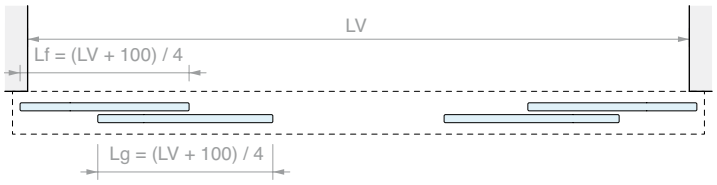
LV
Lf = (LV + 100) / 4
Lg = (LV + 100) / 4

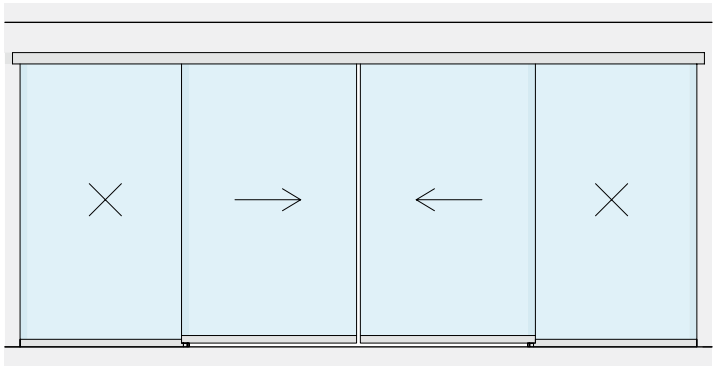

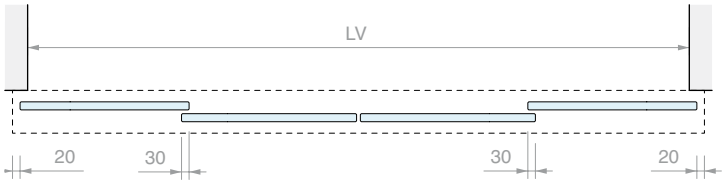
LV
20
30
30
20

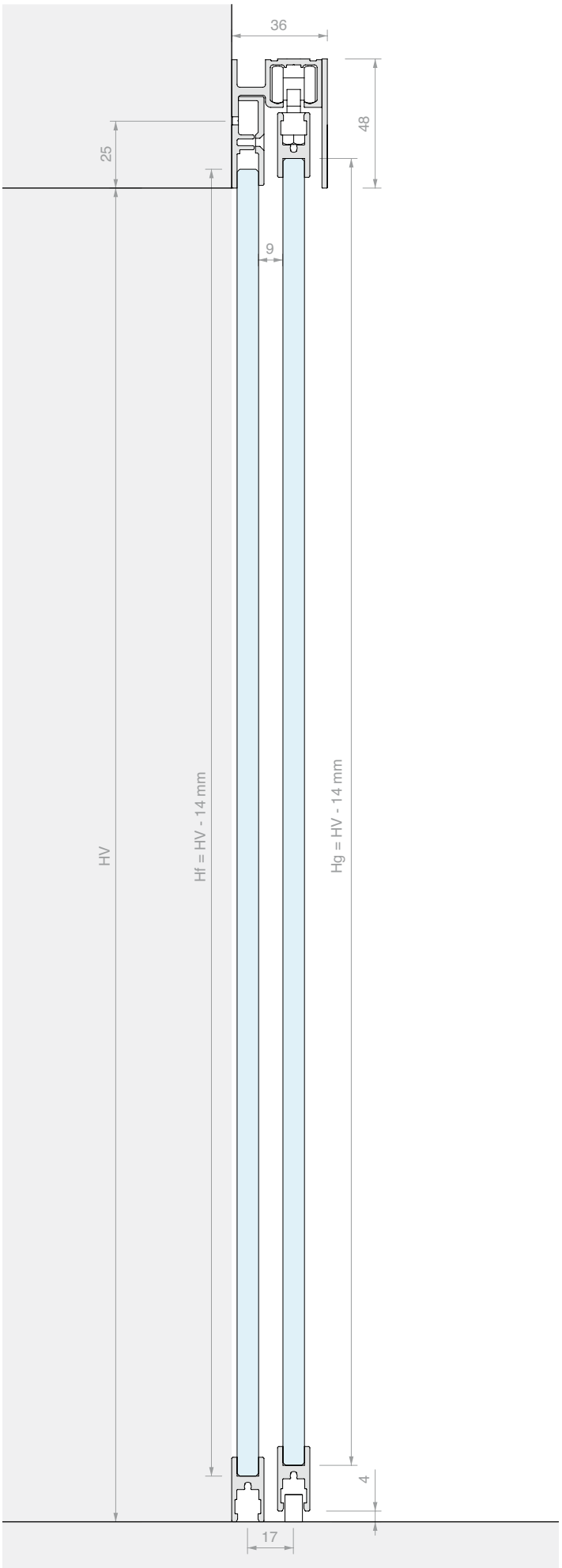
36
48
25
9
HV
Hf = HV - 14 mm
Hg = HV - 14 mm
4
17

RIEL INDIVIDUAL PARA MONTAJE EMPOTRADO CLIPO 36

Material: Aluminio

Perfil taladrado con paso 150 mm

Acabado: /6 /88 /97

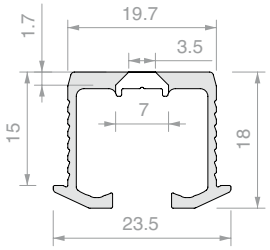

Art.	Longitud	Cant.
053.3324.200	**1997** mm	1 Ud.
053.3324.300	**2998** mm	1 Ud.
053.3324.600	**6000** mm	1 Ud.

RIEL SIMPLE PARA MONTAJE DE TECHO CLIPO 36

Material: Aluminio

Perfil taladrado con paso 150 mm

Acabado: /6 /88 /97

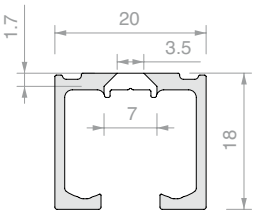

Art.	Longitud	Cant.
053.3326.200	**1997** mm	1 Ud.
053.3326.300	**2998** mm	1 Ud.
053.3326.400	**3998** mm	1 Ud.
053.3326.600	**6000** mm	1 Ud.

RIEL DOBLE PARA MONTAJE EMPOTRADO CLIPO 36

Material: Aluminio

Perfil taladrado con paso 150 mm

Acabado: /6 /88 /97

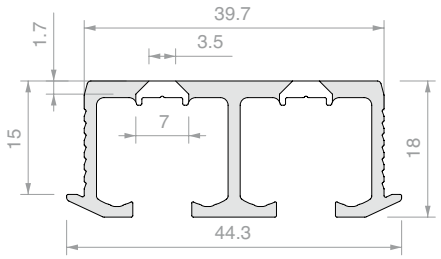

Art.	Longitud	Cant.
053.3342.200	**1997** mm	1 Ud.
053.3342.300	**2998** mm	1 Ud.
053.3342.600	**6000** mm	1 Ud.

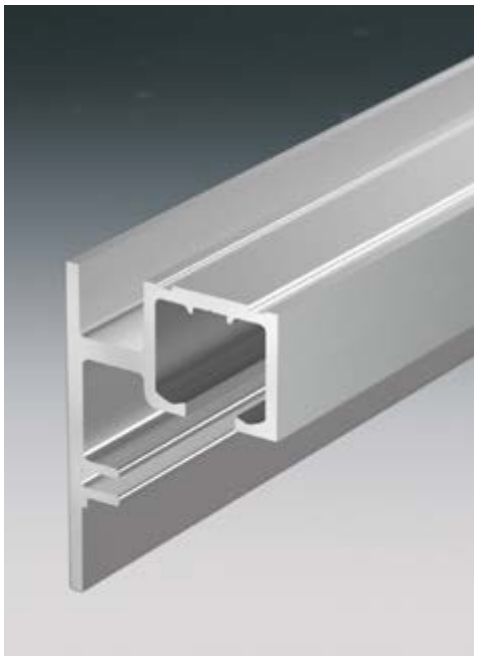

RIEL INDIVIDUAL PARA MONTAJE A PARED O TECHO CON O SIN VIDRIO FIJO CLIPO 36

Material: Aluminio
Perfil taladrado de techo con paso 150 mm.
Para el montaje en pared, taladrar
con arreglo a la guía prevista
Acabado: /6 /88 /97

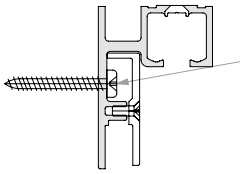

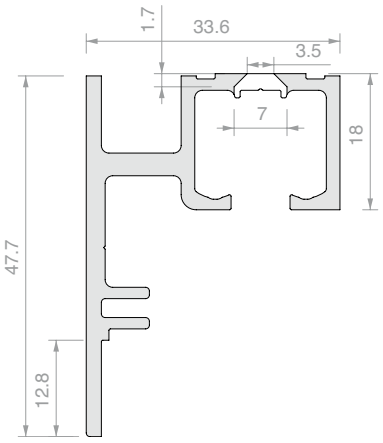

Art.	Longitud	Para vidrios	Cant.
053.3338.200	**1997** mm	De **6** a **8** mm	1 Ud.
053.3338.300	**2998** mm	De **6** a **8** mm	1 Ud.
053.3338.400	**3998** mm	De **6** a **8** mm	1 Ud.
053.3338.600	**6000** mm	De **6** a **8** mm	1 Ud.

PERFIL DE SOPORTE VIDRIO CLIPO 36

Material: Aluminio
Acabado: /6 /88 /97
Nota: Instalar con la ayuda de silicona a lo largo de todo el perfil.

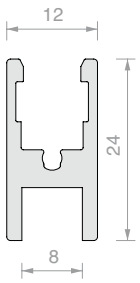

Art.	Longitud	Para vidrios	Cant.
053.3072.100	**996** mm	De **6** a **8** mm	1 Ud.
053.3072.200	**1997** mm	De **6** a **8** mm	1 Ud.
053.3072.300	**2998** mm	De **6** a **8** mm	1 Ud.
053.3072.600	**6000** mm	De **6** a **8** mm	1 Ud.

PERFIL DE SOPORTE PARA VIDRIO FIJO CLIPO 36

Material: Aluminio
Acabado: /6 /88 /97
Nota: Para amarrar el perfil al riel
utilizar tornillos M3 x 8 mm Art. **VIT965-3x8-ZN**

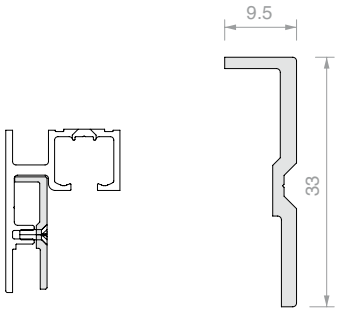

Art.	Longitud	Cant.
053.3071.300	**3000** mm	1 Ud.

CUBIERTA PARA RIEL 053.3338 CLIPO 36

Material: Aluminio

Acabado: /6 /88 /97

Nota: Aplicar con adhesivo de espesor en toda la longitud.

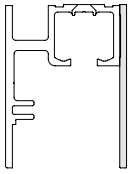

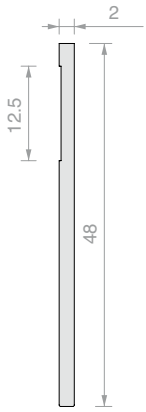

Art.	Longitud	Cant.
053.3075.300	**3000** mm	1 Ud.

KIT DE DESLIZAMIENTO HOJA CLIPO 36 GPPK

El kit requiere el perfil de soporte vidrio 053.3072 tanto en la parte superior como en la inferior.

Tapas laterales de cierre incluidas sólo con acabado negro.

Art.	Para vidrios	Cant.
053.3361.072	De **6** a **8** mm	1 Ud.

KIT DE DESLIZAMIENTO HOJA CLIPO 36 GPK

El kit requiere el perfil de soporte vidrio 053.3072 sólo en la parte superior.

Tapas laterales de cierre incluidas sólo con acabado negro.

Acabado: /3 /97 /R2

Art.	Para vidrios	Cant.
053.3361.071	De **6** a **8** mm	1 Ud.

GUÍA INFERIOR PARA MODELO CLIPO 36 GPK

Material: Latón

Acabado: /3 /97 /R2

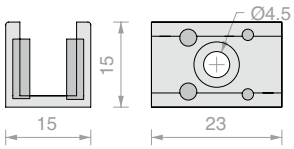

Art.	Para vidrios	Cant.
LMGF15	De **6** a **8** mm	1 Ud.

N°2 AMORTIGUADORES CLIPO 36

Anchura mínima de hoja para montar 1 amortiguador 420 mm

Anchura mínima de hoja para montar N°2 amortiguadores 620 mm

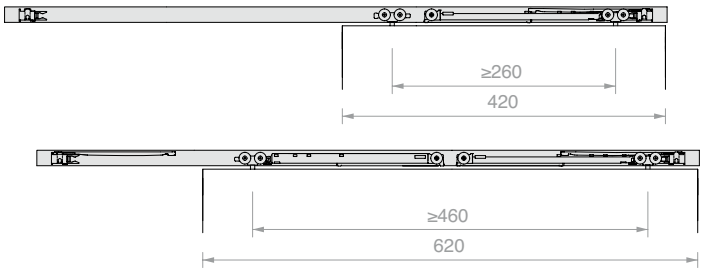

Art.	Capacidad de carga	Cant.
057.3159.071	Hasta **15** kg	1 Ud.
057.3159.072	Hasta **26** kg	1 Ud.
057.3159.073	Hasta **36** kg	1 Ud.

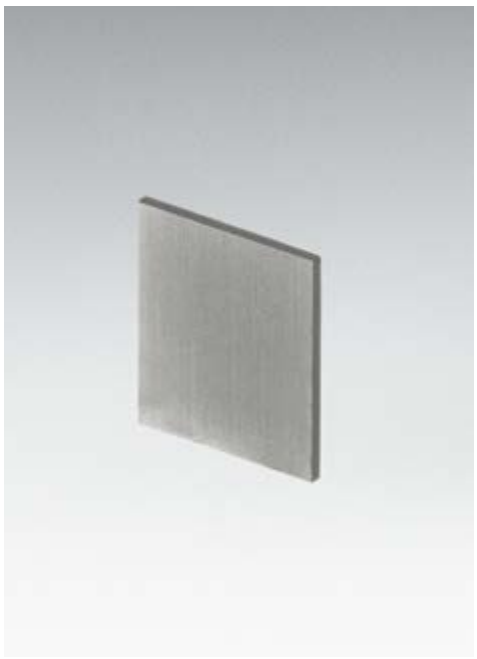

TAPA PARA RIEL 053.3326 CLIPO 36

Material: Aluminio

Acabado: /6 /88 /97

Nota: Instalar con la ayuda de silicona a lo largo de toda la superficie de la tapa.

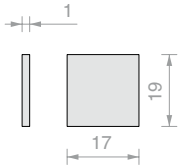

Art.	Cant.
LM17019TP10	1 Ud.

TAPA PARA RIEL 053.3338 CLIPO 36

Material: Aluminio

Acabado: /6 /88 /97

Nota: Instalar con la ayuda de silicona a lo largo de toda la superficie de la tapa.

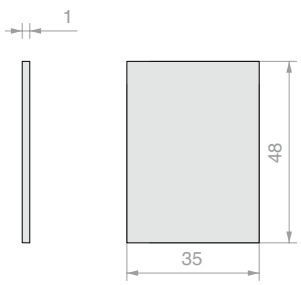

Art.	Cant.
LM48035TP10	1 Ud.

CERRADURA PARA CORREDERAS

Material: Aluminio

Se suministra con cilindro europeo con 3 llaves

Acabado: /88 /97

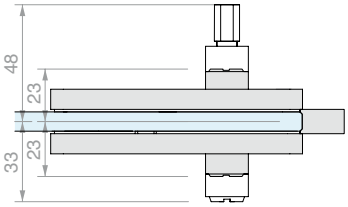

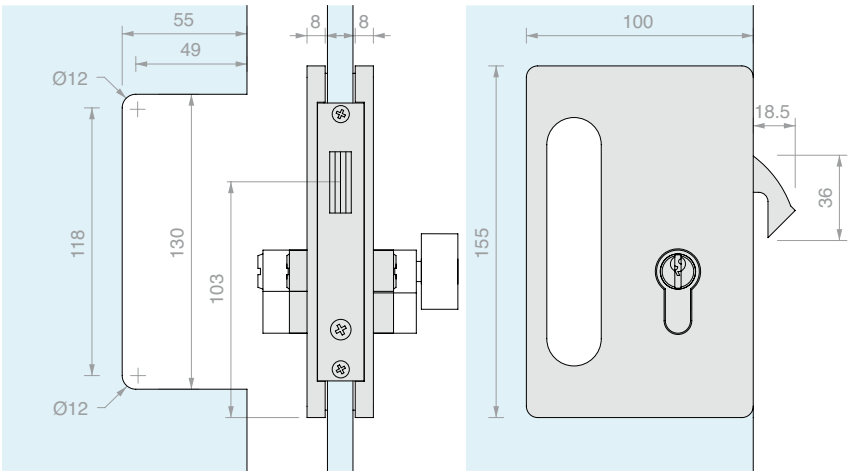

Art.	Para vidrios	Cierre	Llave	Cant.
SERSD610S	De **10** a **12** mm	Cerradura + cerradura	Diferente	1 Ud.
SERSD610SU	De **10** a **12** mm	Cerradura + cerradura	Única	1 Ud.
SERSD610P	De **10** a **12** mm	Pomo + cerradura	Única	1 Ud.

CERRADERO A VIDRIO

Material: Aluminio

Acabado: /88 /97

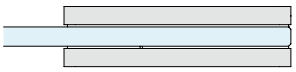

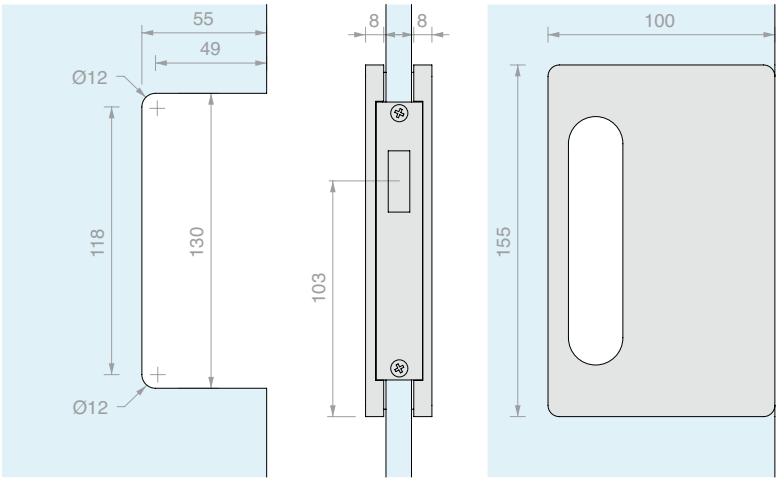

Art.	Para vidrios	Cant.
SERSD620	De **10** a **12** mm	1 Ud.

CIERRE PARA CORREDERAS

Material: Aluminio

Posición derecha, (para posición izquierda montar al revés).

Con 2 llaves

Acabado: /88 /97

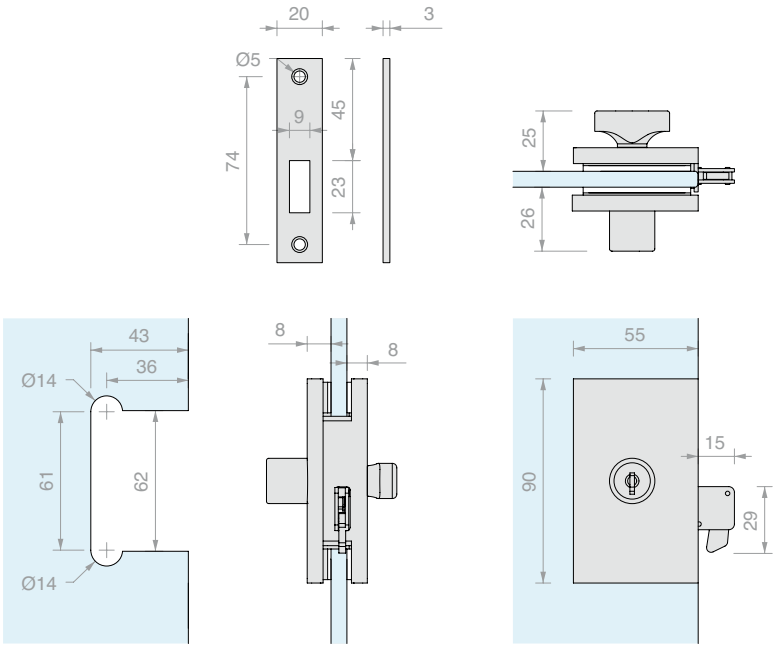

Art.	Para vidrios	Llave	Cant.
DQS15	De **8** a **12** mm	Diferente	1 Ud.

CIERRE PARA CORREDERAS CON MANILLA

Material: Aluminio

Posición derecha, (para posición izquierda montar al revés).

Con 2 llaves

Acabado: /88 /97

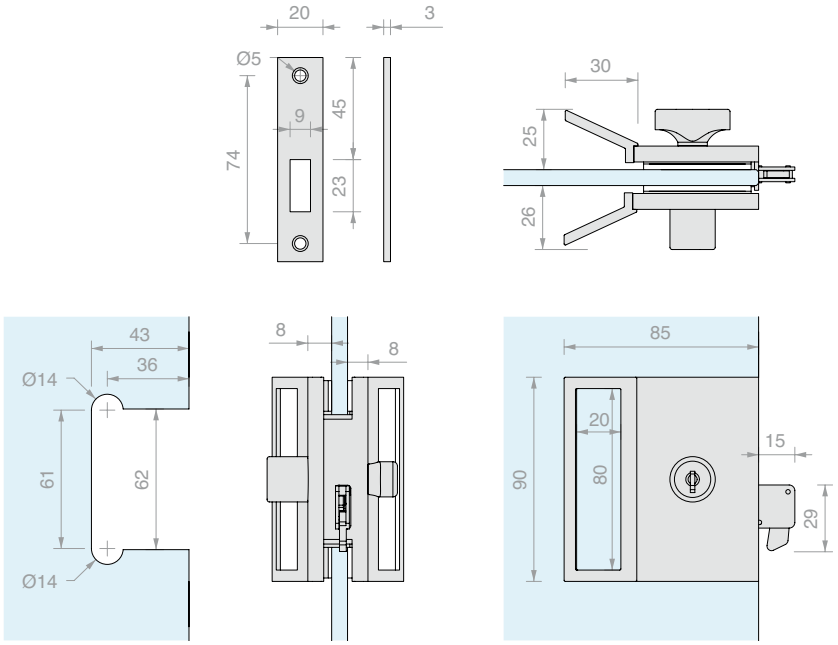

Art.	Para vidrios	Llave	Cant.
DQ525	De **8** a **12** mm	Diferente	1 Ud.

CIERRE PARA CORREDERAS CON POMO DOBLE

Material: Aluminio

Posición derecha, (para posición izquierda montar al revés).

Acabado: /88 /97

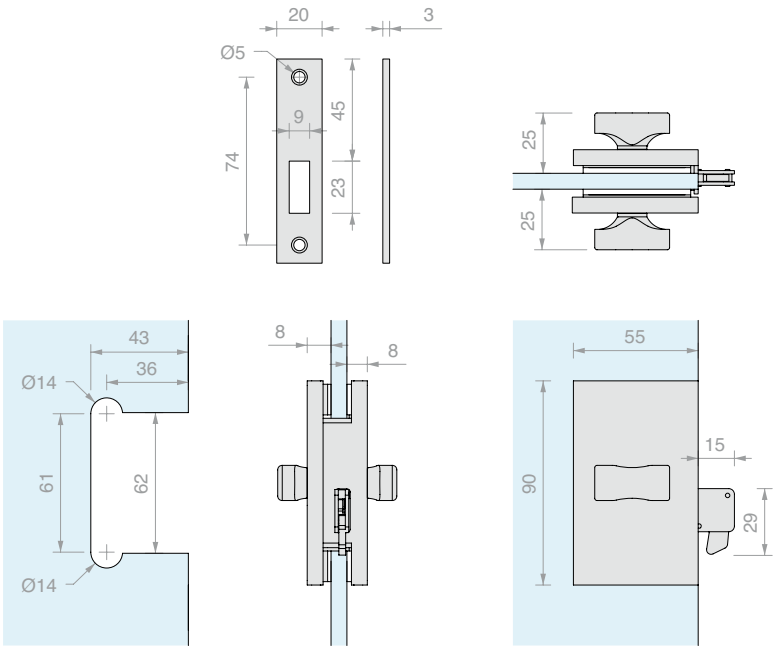

Art.	Para vidrios	Cant.
DQS13	De **8** a **12** mm	1 Ud.

CIERRE PARA CORREDERAS CON POMO DOBLE Y MANILLA

Material: Aluminio

Posición derecha, (para posición izquierda montar al revés).

Acabado: /88 /97

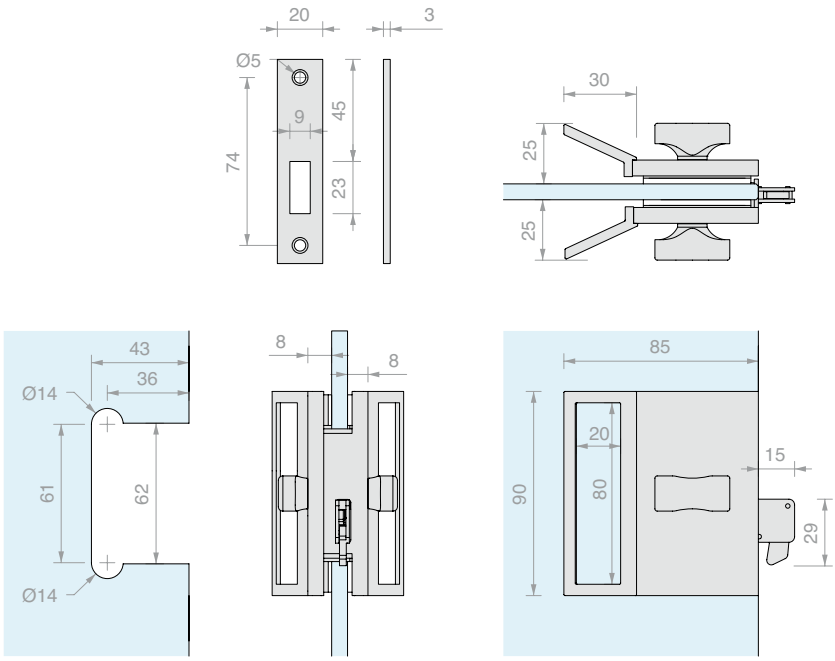

Art.	Para vidrios	Cant.
DQS23	De **8** a **12** mm	1 Ud.

CIERRE PRIVACIDAD PARA CORREDERAS LIBRE/OCUPADO CON POMO

Material: Aluminio

Posición derecha, (para posición izquierda montar al revés).

Acabado: /88 /97

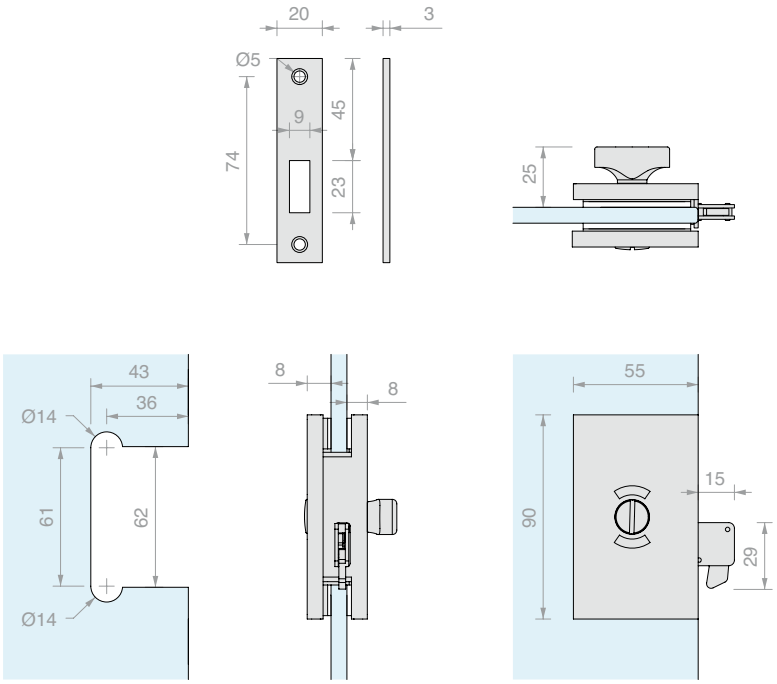

Art.	Para vidrios	Cant.
DQS11	De **8** a **12** mm	1 Ud.

CIERRE PRIVACIDAD PARA CORREDERAS LIBRE/OCUPADO CON POMO Y MANILLA

Material: Aluminio

Posición derecha, (para posición izquierda montar al revés).

Acabado: /88 /97

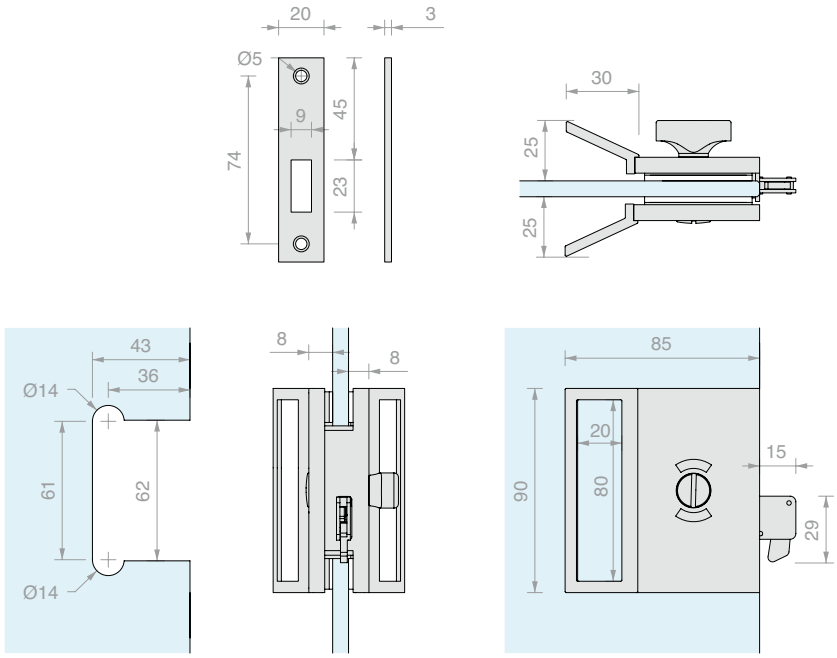

Art.	Para vidrios	Cant.
DQS21	De **8** a **12** mm	1 Ud.

CERRADERO A VIDRIO

Material: Aluminio

Posición derecha, (para posición izquierda montar al revés).

Acabado: /88 /97

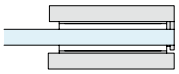

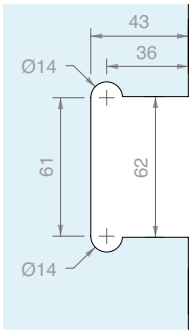

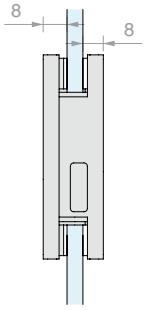

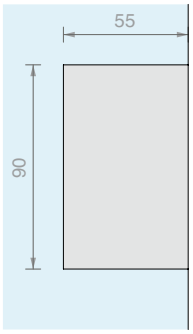

Art.	Para vidrios	Cant.
DQS37	De **8** a **12** mm	1 Ud.

CERRADURA PARA CORREDERAS

Material: Latón

Se suministra con cilindro europeo con 3 llaves

Acabado: /3 /45

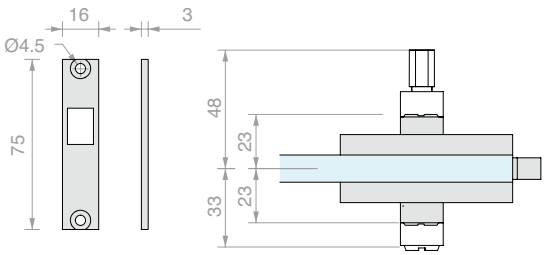

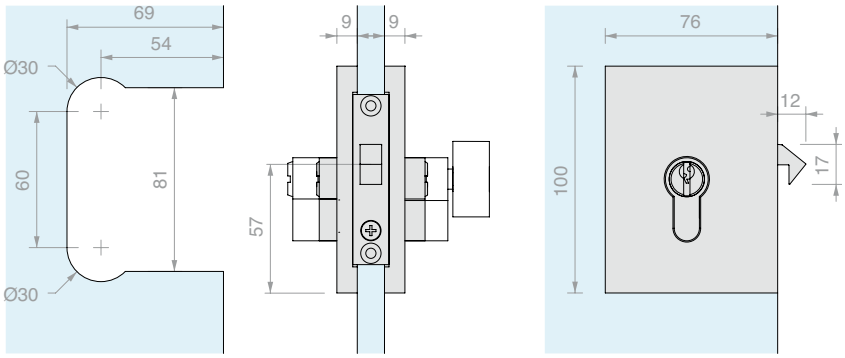

Art.	Para vidrios	Cierre	Llave	Cant.
SERMG10S	De **8** a **12** mm	Cerradura + cerradura	Diferente	1 Ud.
SERMG10SU	De **8** a **12** mm	Cerradura + cerradura	Única	1 Ud.
SERMG10P	De **8** a **12** mm	Pomo + cerradura	Única	1 Ud.

CERRADERO A VIDRIO

Material: Latón

Acabado: /3 /45

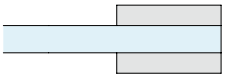

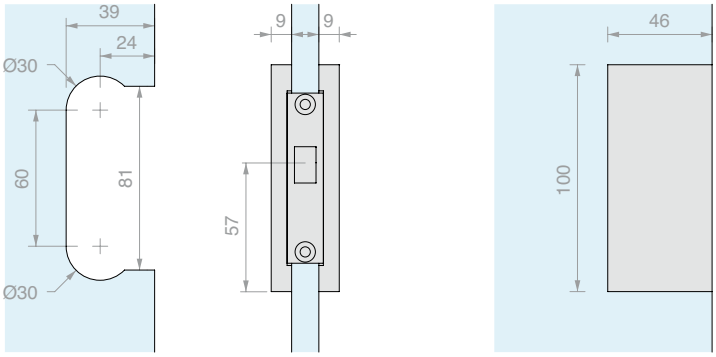

Art.	Para vidrios	Cant.
SERMGC1	De **8** a **12** mm	1 Ud.

CERRADURA PARA CORREDERAS CON MANILLA

Material: Latón

Se suministra con cilindro europeo con 3 llaves

Acabado: /3 /45

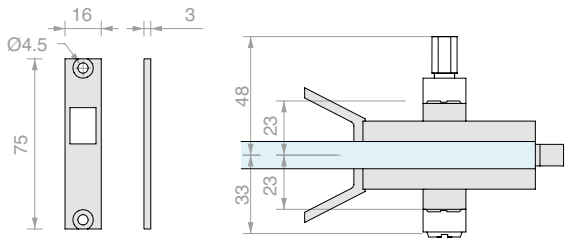

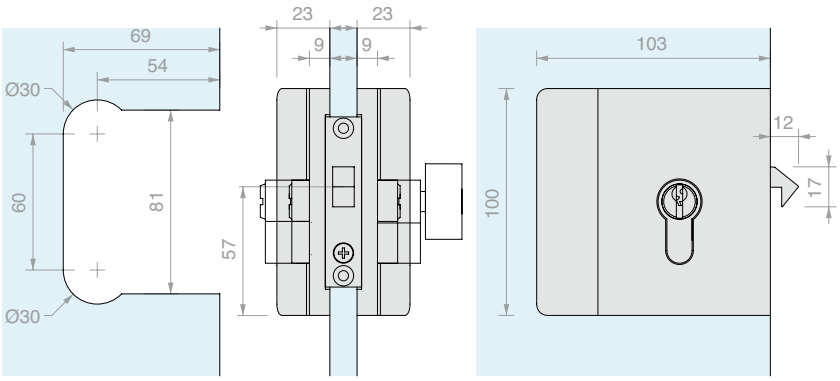

Art.	Para vidrios	Cierre	Llave	Cant.
SERMGM10S	De **8** a **12** mm	Cerradura + cerradura	Diferente	1 Ud.
SERMGM10SU	De **8** a **12** mm	Cerradura + cerradura	Única	1 Ud.
SERMGM10P	De **8** a **12** mm	Pomo + cerradura	Única	1 Ud.

CERRADERO A PARED

Material: Latón

Acabado: /3 /45

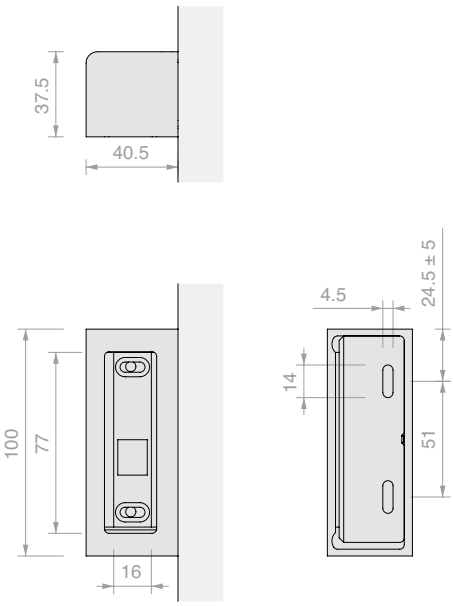

Art.	Cant.
SERMG19	1 Ud.

CERRADERO A VIDRIO

Material: Latón

Acabado: /3 /45

* a esta medida añadir el solapamiento deseado entre los vidrios

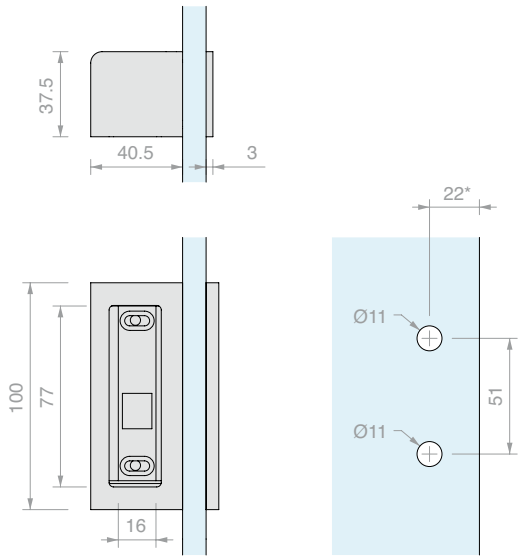

Art.	Para vidrios	Cant.
SERMG12	De **8** a **12** mm	1 Ud.

CIERRE PARA CORREDERAS

Material: Latón

Posición derecha, (para posición izquierda montar al revés).

Con 2 llaves

Acabado: /1 /24 /45

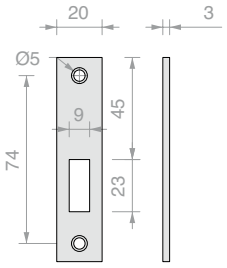

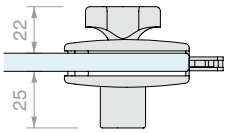

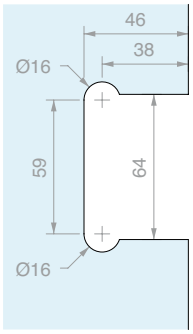

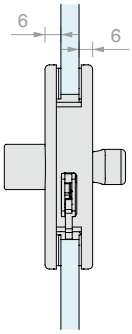

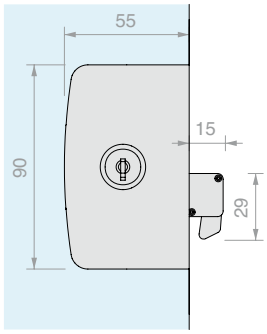

Art.	Para vidrios	Llave	Cant.
CHN28	De **8** a **10** mm	Diferente	1 Ud.

CIERRE PARA CORREDERAS CON MANILLA

Material: Latón

Posición derecha, (para posición izquierda montar al revés).

Con 2 llaves

Acabado: /1 /24 /45

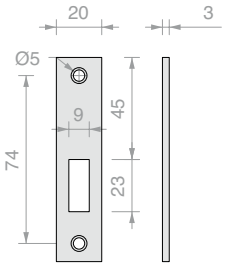

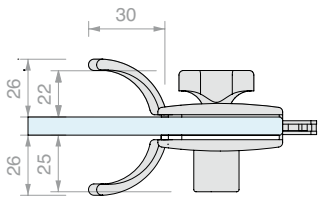

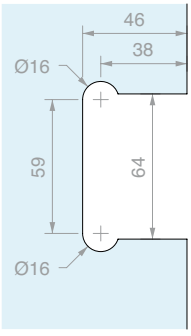

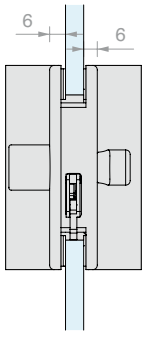

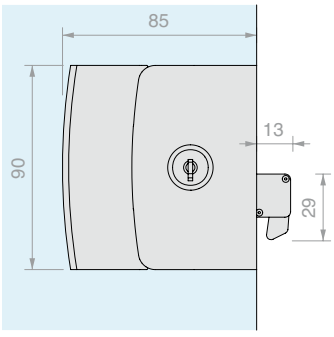

Art.	Para vidrios	Llave	Cant.
CHN31	De **8** a **10** mm	Diferente	1 Ud.

CIERRE PARA CORREDERAS CON POMO DOBLE

Material: Latón

Posición derecha, (para posición izquierda montar al revés).

Acabado: /1 /24 /45

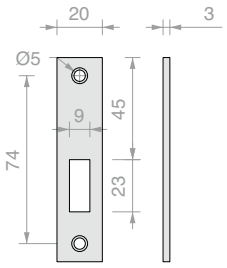

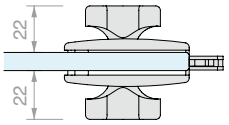

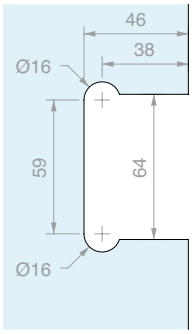

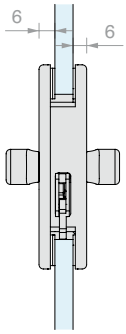

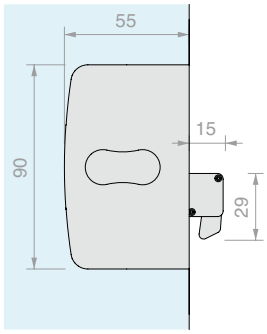

Art.	Para vidrios	Cant.
CLH12	De **8** a **10** mm	1 Ud.

CIERRE PARA CORREDERAS CON POMO DOBLE Y MANILLA

Material: Latón

Posición derecha, (para posición izquierda montar al revés).

Acabado: /1 /24 /45

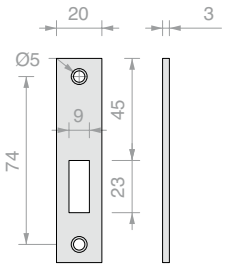

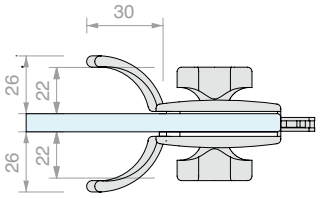

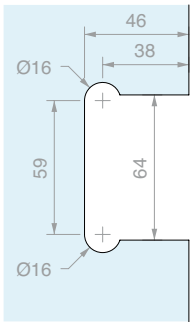

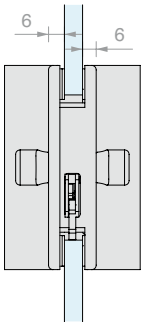

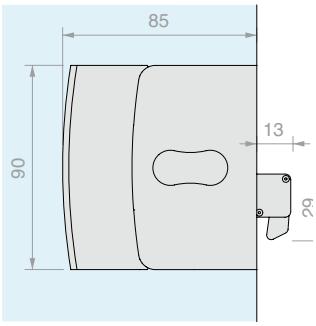

Art.	Para vidrios	Cant.
CLHM14	De **8** a **10** mm	1 Ud.

CIERRE PARA CORREDERAS LIBRE/OCUPADO CON POMO

Material: Latón

Posición derecha, (para posición izquierda montar al revés).

Acabado: /1 /24 /45

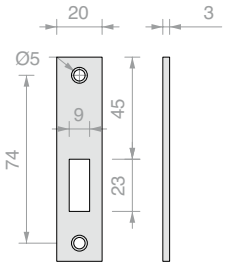

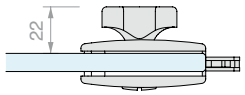

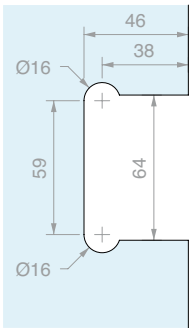

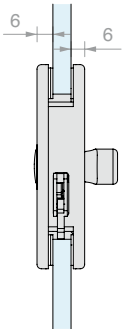

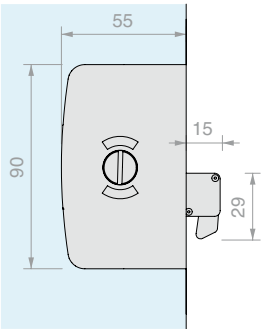

Art.	Para vidrios	Cant.
CLS10	De **8** a **10** mm	1 Ud.

CIERRE PARA CORREDERAS LIBRE/OCUPADO CON POMO Y MANILLA

Material: Latón

Posición derecha, (para posición izquierda montar al revés).

Acabado: /1 /24 /45

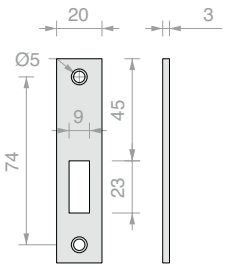

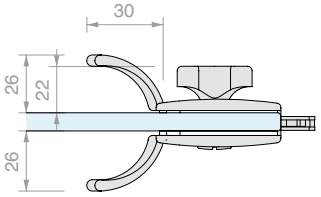

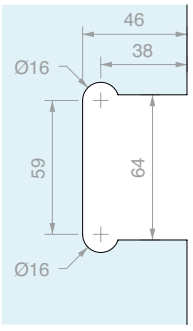

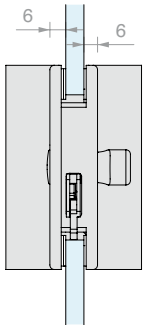

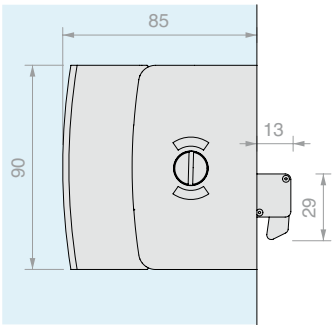

Art.	Para vidrios	Cant.
CLM11	De **8** a **10** mm	1 Ud.

CIERRE PARA CORREDERAS INDIVIDUAL POMO

Material: Latón

Posición derecha, (para posición izquierda montar al revés).

Acabado: /1 /24 /45

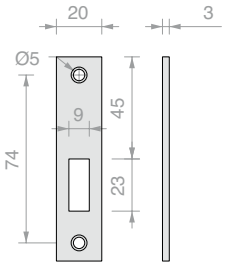

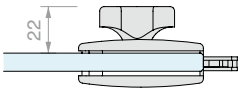

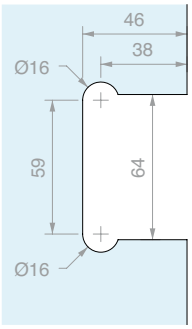

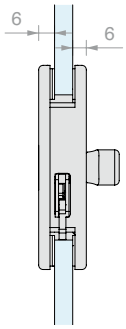

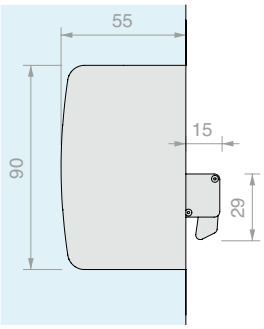

Art.	Para vidrios	Cant.
CLPN	De **8** a **10** mm	1 Ud.

CERRADERO A VIDRIO

Material: Latón

Posición derecha, (para posición izquierda montar al revés).

Acabado: /1 /24 /45

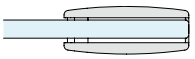

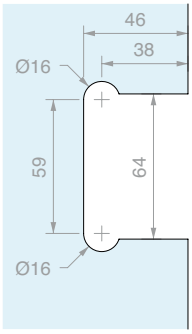

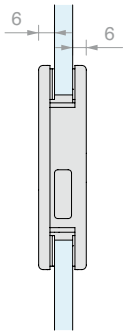

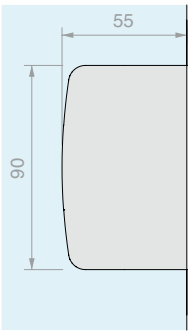

Art.	Para vidrios	Cant.
CL95	De **8** a **10** mm	1 Ud.

JUNTA ADHESIVA PARA BORDE VIDRIO

Material: TPE

Rollo de 10 m

Color: transparente, negro

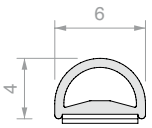

Art.	Color	Cant.
057.3080.001	Negra	1 Ud.
057.3080.002	Transparente	1 Ud.

JUNTA ADHESIVA GLASS BUMPER PARA BORDE VIDRIO

Material: TPE

Rollo de 12 m con cinta adhesiva transparente VHB

de alta adhesión desde -40°C hasta +150°C

Color: gofrada

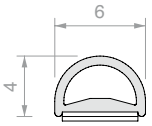

Art.	Para vidrios	Cant.
GSB12	De **8** a **13.5** mm	1 Ud.

TOALLITA DESENGRASANTE

Toallita desechable empapada con alcohol isopropílico

Art.	Cant.
GSLSVL	1 Ud.

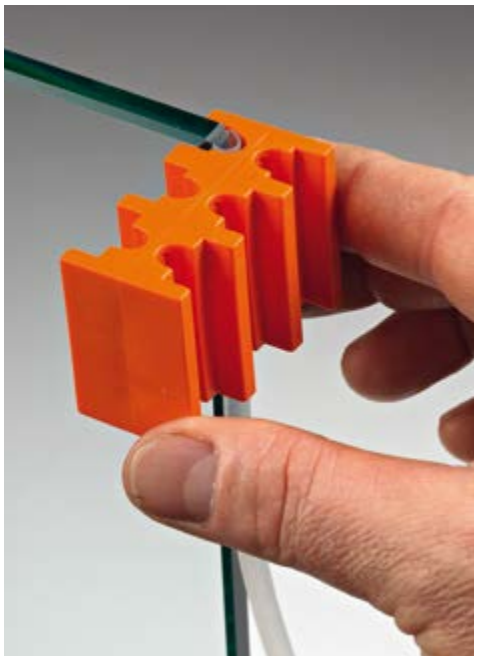
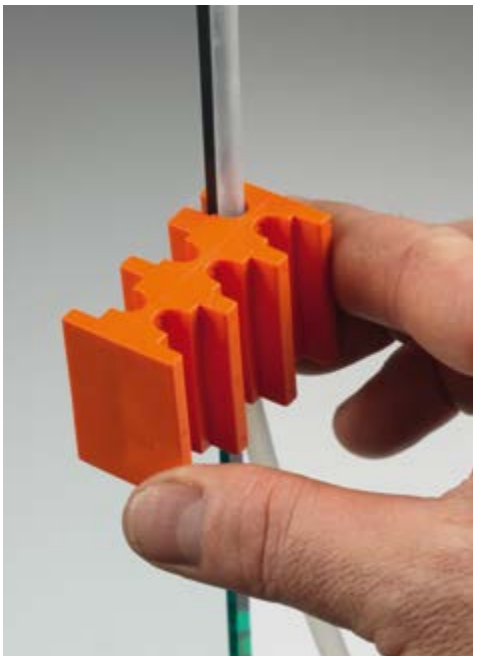

PLANTILLA DE MONTAJE GSB12

Plantilla de plástico que permite la colocación en el centro del canto, a lo largo de toda la longitud.
Material: Plástico

Art.	Cant.
GSB831	1 Ud.

JUNTA ADHESIVA GLASS LIP SLIDE CON CUBREFUGA RECORTABLE

Material: TPE
Con cinta adhesiva transparente VHB de alta adhesión desde -40°C hasta +150°C
Color: gofrada

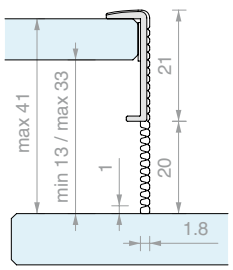

Art.	L	Para vidrios	Cant.
GSLS217	**3000** mm	De **8** a **13.5** mm	1 Ud.

SISTEMAS DE ACERO PARA PUERTAS CORREDERAS

HOJAS DE VIDRIO
6-12.7 mm

GIUMAX 2000
Pág. 329

GIUMAX 3000
Pág. 341

GIUMAX 3200
Pág. 349

HOJAS DE VIDRIO
12-17.5 mm

GIUMAX 8500
Pág. 359

GIUMAX 6500
Pág. 369

HOJAS CON MARCO
DE MADERA
≥ 30 mm

GIUMAX 3500
Pág. 379

GIUMAX

Los sistemas correderos de la serie GIUMAX se distinguen por sus ruedas de deslizamiento a la vista sobre rieles portantes. De acero inoxidable AISI 304, los sistemas se reconocen por su aspecto elegante, fiabilidad y durabilidad extraordinaria.

La gama ofrece 6 modelos para satisfacer todas las exigencias de decoración y montaje.
Elige la solución más adecuada para tu proyecto:

GIUMAX 2000

GIUMAX 3000

GIUMAX 3200

	GIUMAX 2000	GIUMAX 3000	GIUMAX 3200
Panel Espesor (mm)	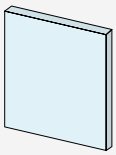 Vidrio 10-12	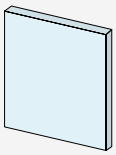 Vidrio 8-10.7	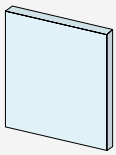 Vidrio 6-12.7
Carro			
Riel	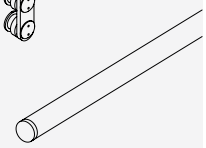	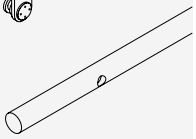	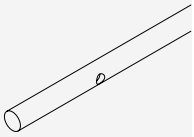
Instalación	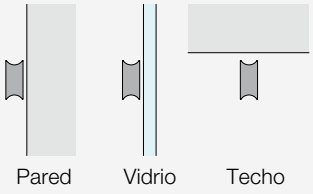 Pared Vidrio Techo	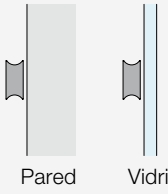 Pared Vidrio	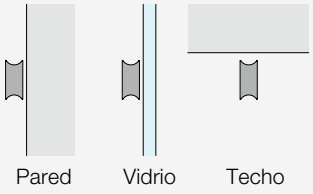 Pared Vidrio Techo
Carga MÁX. (kg)	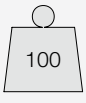 100	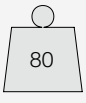 80	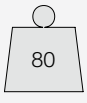 80

ACABADO
Sistema GIUMAX
/8

Elementos principales de acero satinado
Otros acabados bajo pedido

GIUMAX 8500

GIUMAX 6500

GIUMAX 3500

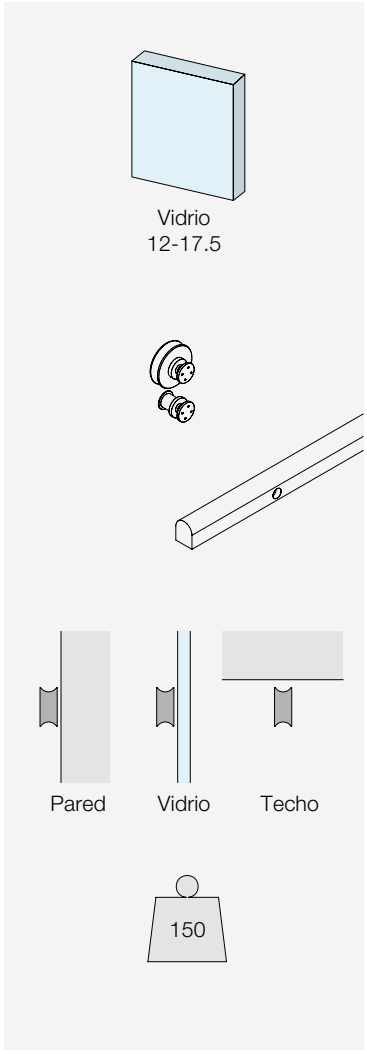

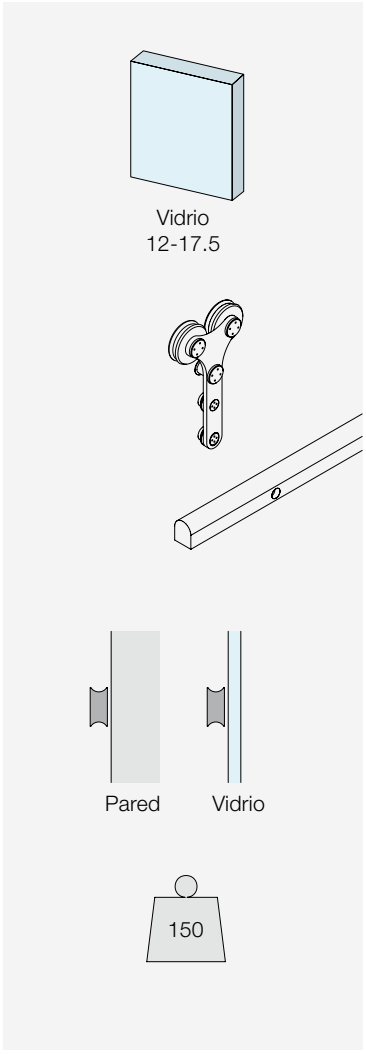

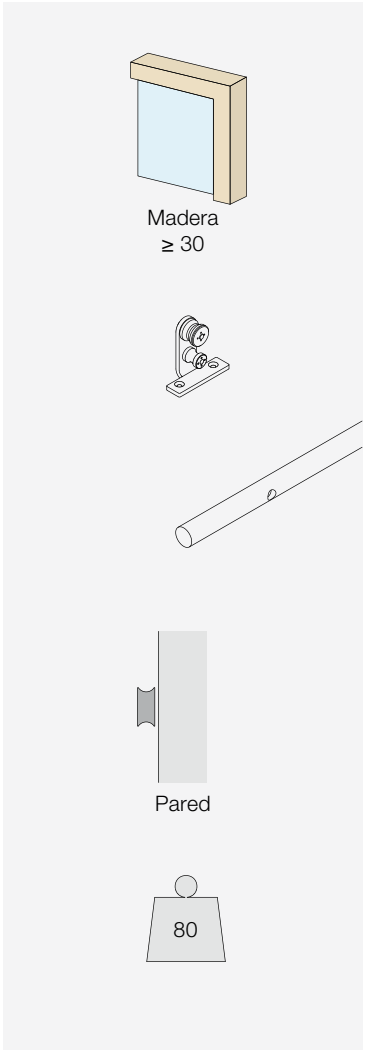

GIUMAX 2000

Sistema corredero de acero inoxidable AISI 304, con un riel portante, sección redonda, carros a vista y accesorios de fijación.

El carro consta de un estribo portante de conexión, una rueda de deslizamiento superior y dos tapas para fijar la hoja. La pareja de carros permite deslizar una hoja con un espesor entre 10 y 12 mm y un peso considerable, hasta 100 kg.

La tecnología del carro permite regular la altura de las tapas para facilitar el ajuste de la posición de la hoja.

Los elementos de fijación permiten montar el riel de manera personalizada en función del tipo de instalación: a pared, a pared de vidrio o de techo.

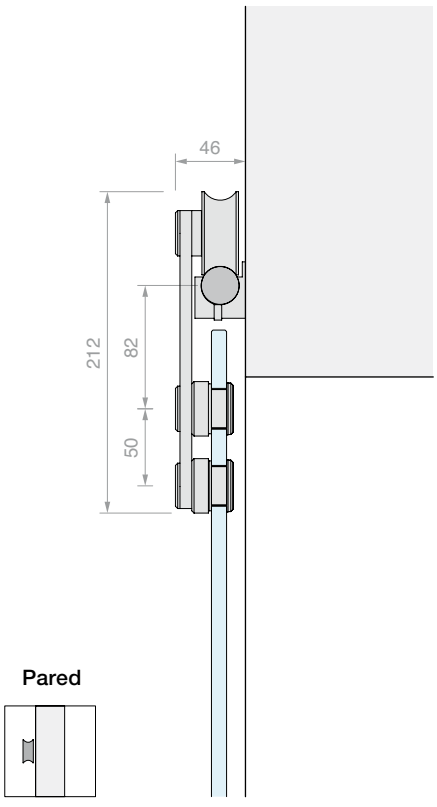

Pared

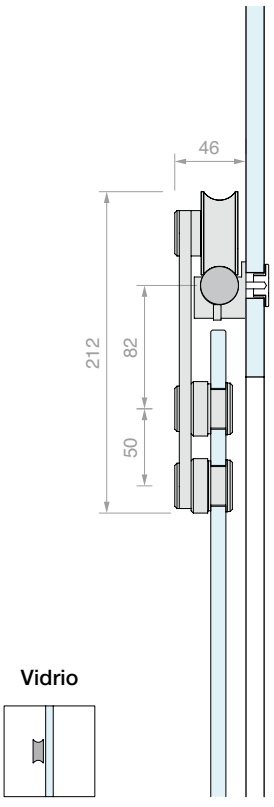

Vidrio

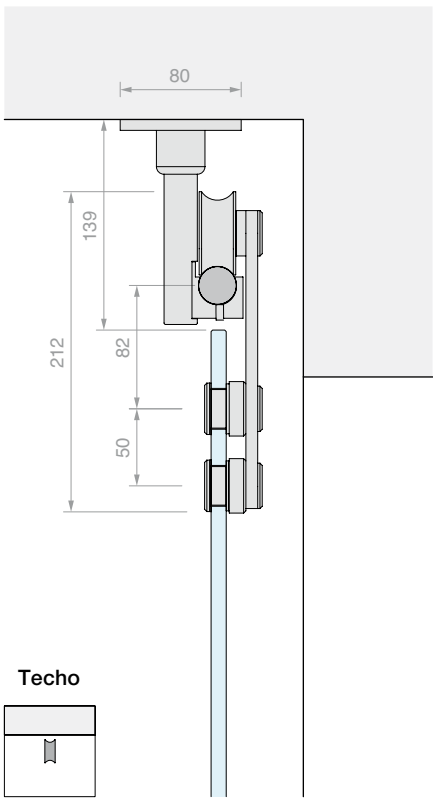

Techo

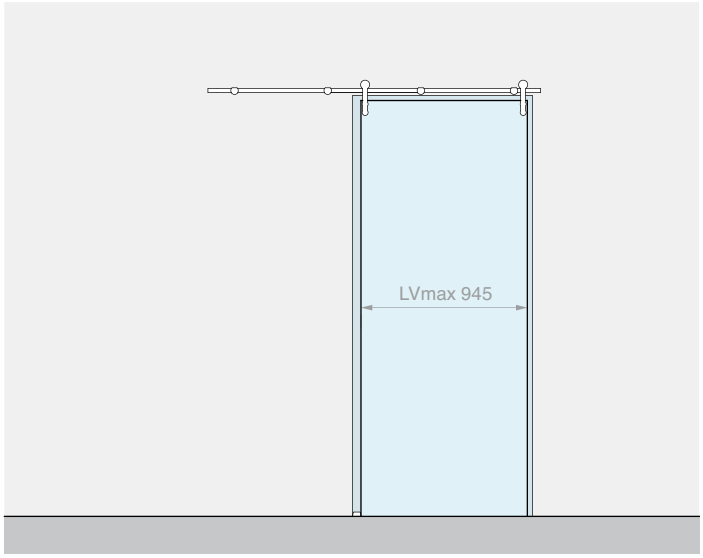

Kit formado por: Acabado: /8

Art.	Descripción	Cant.
GLM2500	Kit N°2 carros	1 Ud.
GLMCAV2	Riel tubular L=2000 mm	1 Ud.
GLM33M5	Fijación a pared	4 Uds.
GLMBLCDX	Tope final de carrera derecho	1 Ud.
GLMBLCSX	Tope final de carrera izquierdo	1 Ud.
057.3030.071	Guía inferior regulable	1 Ud.

Opcional

UT300	Llave de compás	1 Ud.

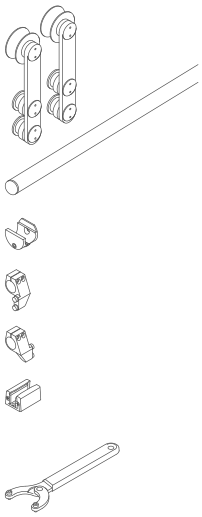

Art.	Descripción	Para vidrios	Pmax	Cant.
GLM20002MUR	Kit corredera con fijación a pared	De **10** a **12** mm	**100** kg	1 Ud.

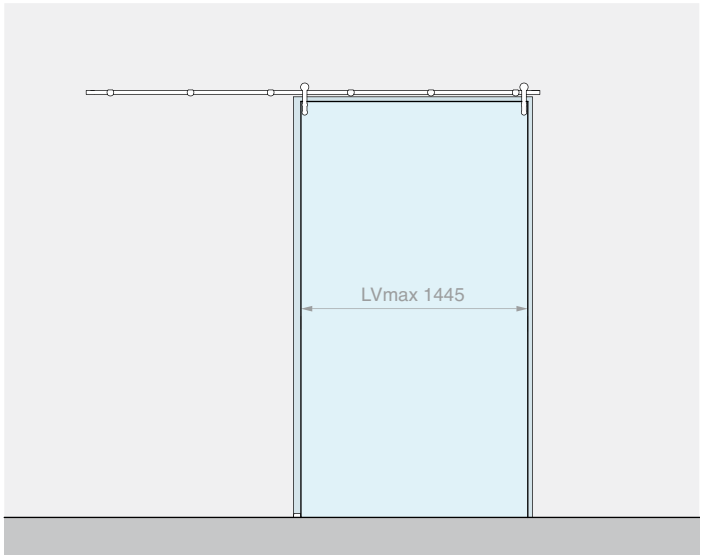

Kit formado por: Acabado: /8

Art.	Descripción	Cant.
GLM2500	Kit N°2 carros	1 Ud.
GLMCAV3	Riel tubular L=3000 mm	1 Ud.
GLM33M5	Fijación a pared	6 Uds.
GLMBLCDX	Tope final de carrera derecho	1 Ud.
GLMBLCSX	Tope final de carrera izquierdo	1 Ud.
057.3030.071	Guía inferior regulable	1 Ud.

Opcional

UT300	Llave de compás	1 Ud.

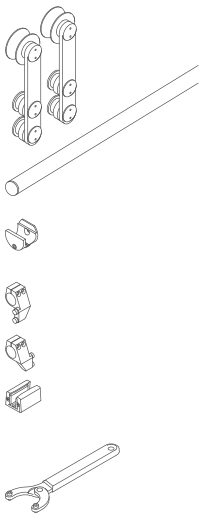

Art.	Descripción	Para vidrios	Pmax	Cant.
GLM20003MUR	Kit corredera con fijación a pared	De **10** a **12** mm	**100** kg	1 Ud.

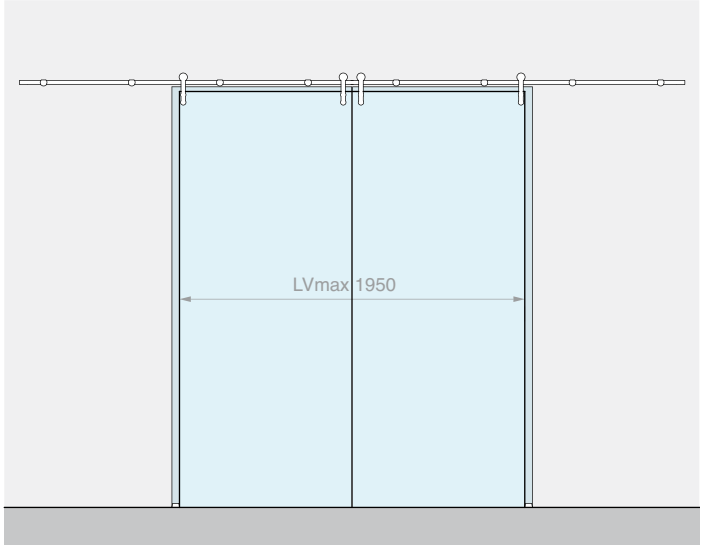

Kit formado por: Acabado: /8

Art.	Descripción	Cant.
GLM2500	Kit N°2 carros	2 Uds.
GLMCAV4	Riel tubular L=4000 mm	1 Ud.
GLM33M5	Fijación a pared	8 Uds.
GLMBLCDX	Tope final de carrera derecho	2 Uds.
GLMBLCSX	Tope final de carrera izquierdo	2 Uds.
057.3030.071	Guía inferior regulable	2 Uds.

Opcional

UT300	Llave de compás	1 Ud.

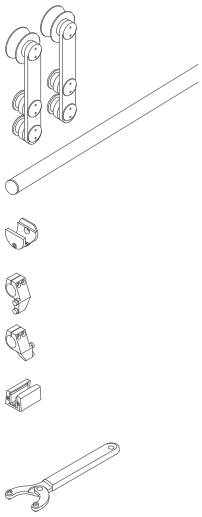

Art.	Descripción	Para vidrios	Pmax	Cant.
GLM20004MUR	Kit corredera con fijación a pared para 2 hojas	De **10** a **12** mm	**100** + **100** kg	1 Ud.

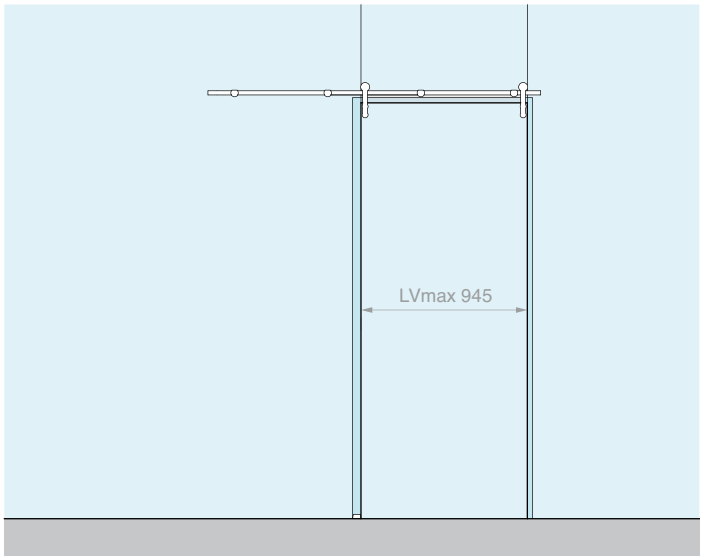

Kit formado por: Acabado: /8

Art.	Descripción	Cant.
GLM2500	Kit N°2 carros	1 Ud.
GLMCAV2	Riel tubular L=2000 mm	1 Ud.
GLM33VT	Fijación a vidrio	4 Uds.
GLMBLCDX	Tope final de carrera derecho	1 Ud.
GLMBLCSX	Tope final de carrera izquierdo	1 Ud.
057.3030.071	Guía inferior regulable	1 Ud.

Opcional

UT300	Llave de compás	1 Ud.

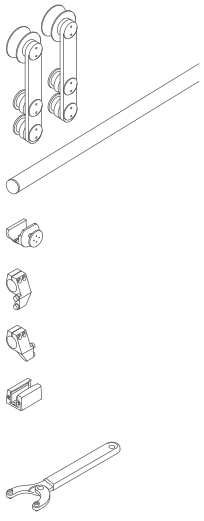

Art.	Descripción	Para vidrios	Pmax	Cant.
GLM20002VET	Kit corredera con fijación a vidrio	De **10** a **12** mm	**100** kg	1 Ud.

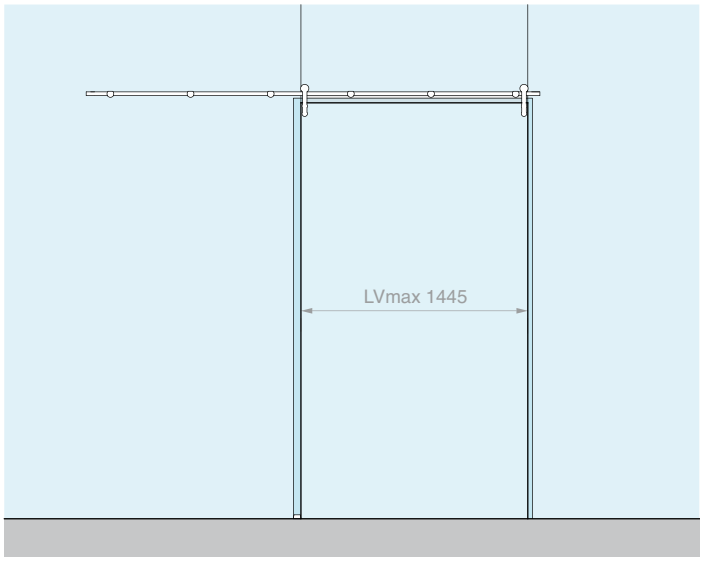

Kit formado por: Acabado: /8

Art.	Descripción	Cant.
GLM2500	Kit N°2 carros	1 Ud.
GLMCAV3	Riel tubular L=3000 mm	1 Ud.
GLM33VT	Fijación a vidrio	6 Uds.
GLMBLCDX	Tope final de carrera derecho	1 Ud.
GLMBLCSX	Tope final de carrera izquierdo	1 Ud.
057.3030.071	Guía inferior regulable	1 Ud.

Opcional

UT300	Llave de compás	1 Ud.

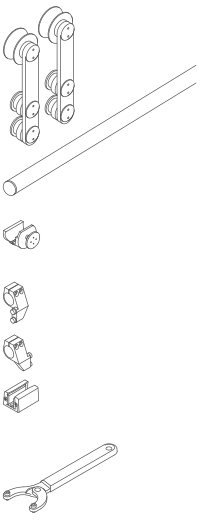

Art.	Descripción	Para vidrios	Pmax	Cant.
GLM20003VET	Kit corredera con fijación a vidrio	De **10** a **12** mm	**100** kg	1 Ud.

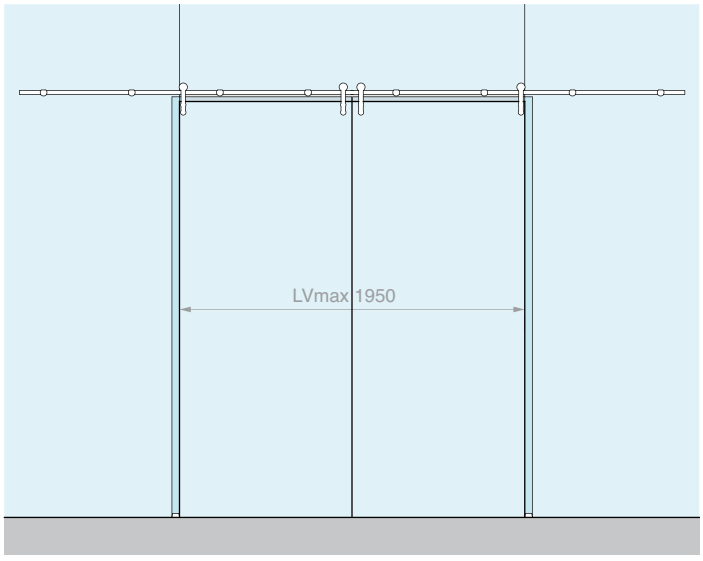

Kit formado por: Acabado: /8

Art.	Descripción	Cant.
GLM2500	Kit N°2 carros	2 Uds.
GLMCAV4	Riel tubular L=4000 mm	1 Ud.
GLM33VT	Fijación a vidrio	8 Uds.
GLMBLCDX	Tope final de carrera derecho	2 Uds.
GLMBLCSX	Tope final de carrera izquierdo	2 Uds.
057.3030.071	Guía inferior regulable	2 Uds.

Opcional

UT300	Llave de compás	1 Ud.

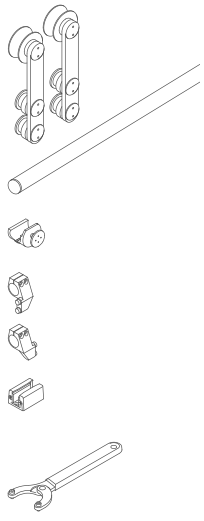

Art.	Descripción	Para vidrios	Pmax	Cant.
GLM20004VET	Kit corredera con fijación a vidrio para 2 hojas	De **10** a **12** mm	**100** + **100** kg	1 Ud.

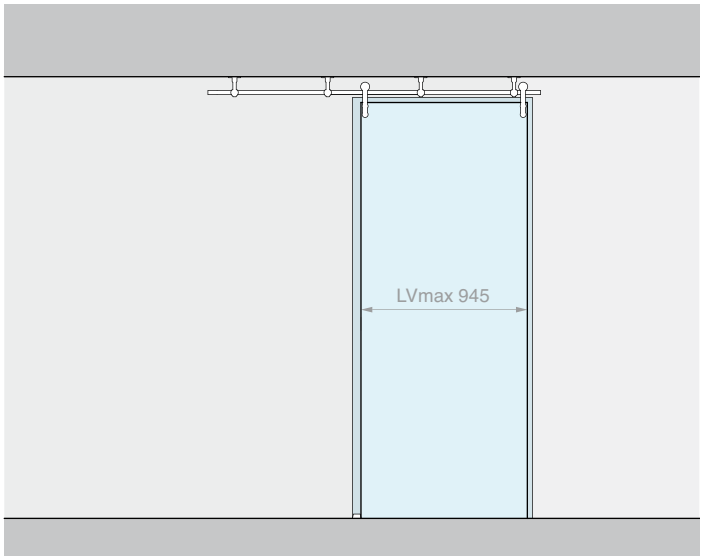

Kit formado por: Acabado: /8

Art.	Descripción	Cant.
GLM2500	Kit N°2 carros	1 Ud.
GLMCAV2	Riel tubular L=2000 mm	1 Ud.
GLM2106	Fijación de techo	4 Uds.
GLMBLCDX	Tope final de carrera derecho	1 Ud.
GLMBLCSX	Tope final de carrera izquierdo	1 Ud.
057.3030.071	Guía inferior regulable	1 Ud.

Opcional

UT300	Llave de compás	1 Ud.

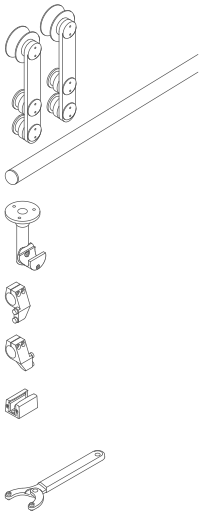

Art.	Descripción	Para vidrios	Pmax	Cant.
GLM20002SOF	Kit corredera con fijación de techo	De **10** a **12** mm	**100** kg	1 Ud.

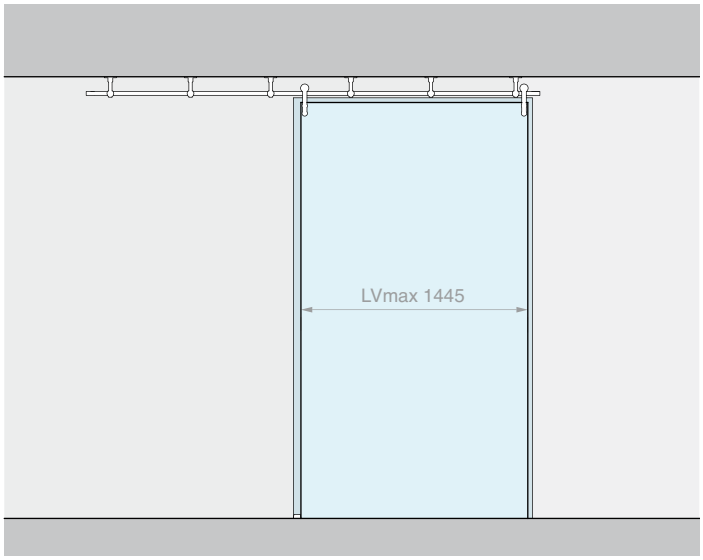

Kit formado por: Acabado: /8

Art.	Descripción	Cant.
GLM2500	Kit N°2 carros	1 Ud.
GLMCAV3	Riel tubular L=3000 mm	1 Ud.
GLM2106	Fijación de techo	6 Uds.
GLMBLCDX	Tope final de carrera derecho	1 Ud.
GLMBLCSX	Tope final de carrera izquierdo	1 Ud.
057.3030.071	Guía inferior regulable	1 Ud.

Opcional

UT300	Llave de compás	1 Ud.

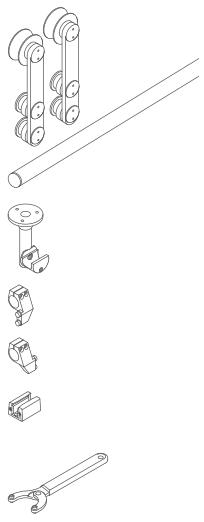

Art.	Descripción	Para vidrios	Pmax	Cant.
GLM20003SOF	Kit corredera con fijación de techo	De **10** a **12** mm	**100** kg	1 Ud.

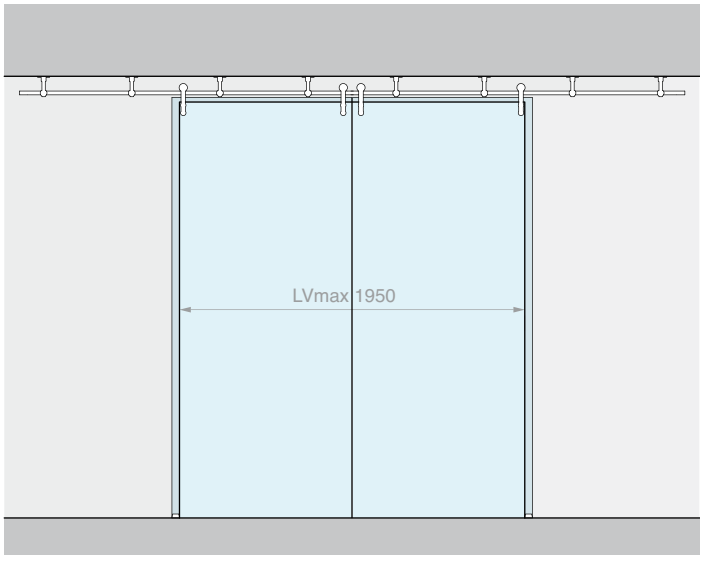

Kit formado por: Acabado: /8

Art.	Descripción	Cant.
GLM2500	Kit N°2 carros	2 Uds.
GLMCAV4	Riel tubular L=4000 mm	1 Ud.
GLM2106	Fijación de techo	8 Uds.
GLMBLCDX	Tope final de carrera derecho	2 Uds.
GLMBLCSX	Tope final de carrera izquierdo	2 Uds.
057.3030.071	Guía inferior regulable	2 Uds.

Opcional

UT300	Llave de compás	1 Ud.

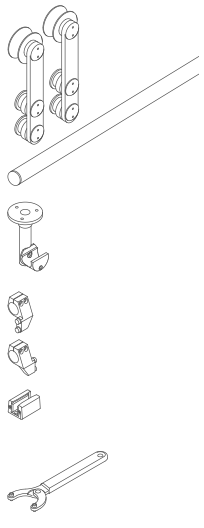

Art.	Descripción	Para vidrios	Pmax	Cant.
GLM20004SOF	Kit corredera con fijación de techo para 2 hojas	De **10** a **12** mm	**100** + **100** kg	1 Ud.

CARRO

Material: acero inox AISI 304

Orificios aconsejados Ø27 mm

Herramienta aconsejada para el apriete Art. UT300

Acabado: /8

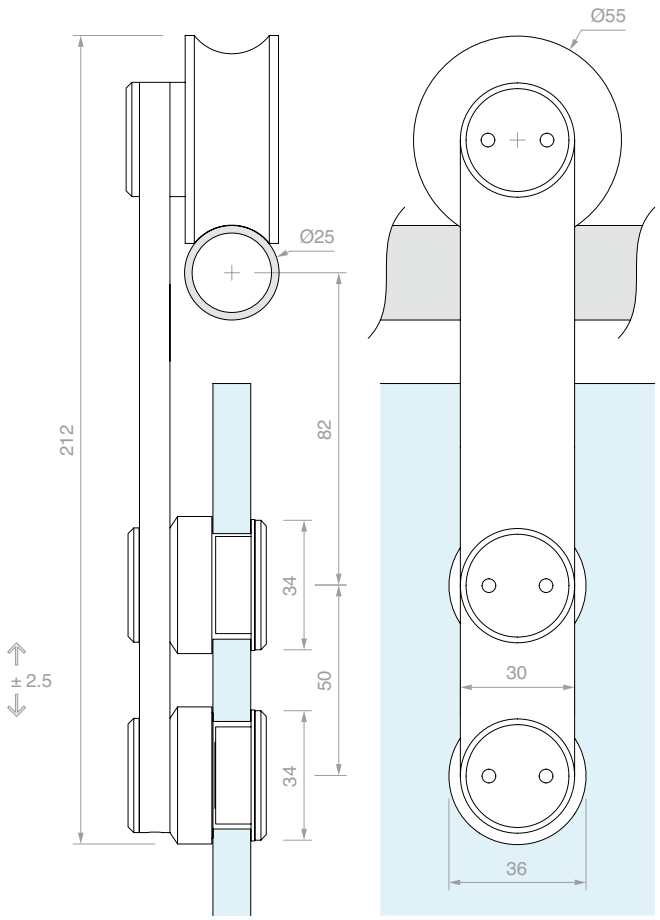

Art.	Descripción	Para vidrios	Cant.
GLM2550	Carro individual	De **10** a **12** mm	1 Ud.
GLM2500	Kit N°2 carros	De **10** a **12** mm	1 Ud.

RIEL TUBULAR CON TAPAS

Material: acero inox AISI 304

Acabado: /8

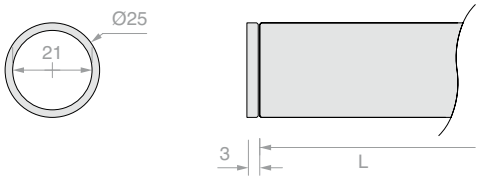

Art.	L	Cant.
GLMCAV2	**2000** mm	1 Ud.
GLMCAV3	**3000** mm	1 Ud.
GLMCAV4	**4000** mm	1 Ud.

FIJACIÓN A PARED

Material: acero inox AISI 304

Acabado: /9

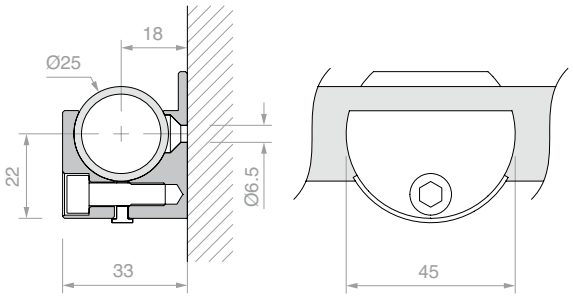

Art.	Cant.
GLM33M5	1 Ud.

FIJACIÓN A VIDRIO

Material: acero inox AISI 304

Orificio aconsejado Ø17 mm

Herramienta aconsejada
para el apriete Art. UT200

Acabado: /9

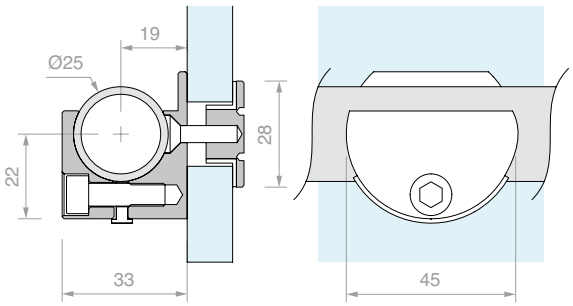

Art.	Para vidrios	Cant.
GLM33VT	De **10** a **12** mm	1 Ud.

FIJACIÓN DE TECHO

Material: acero inox AISI 304

Acabado: /9

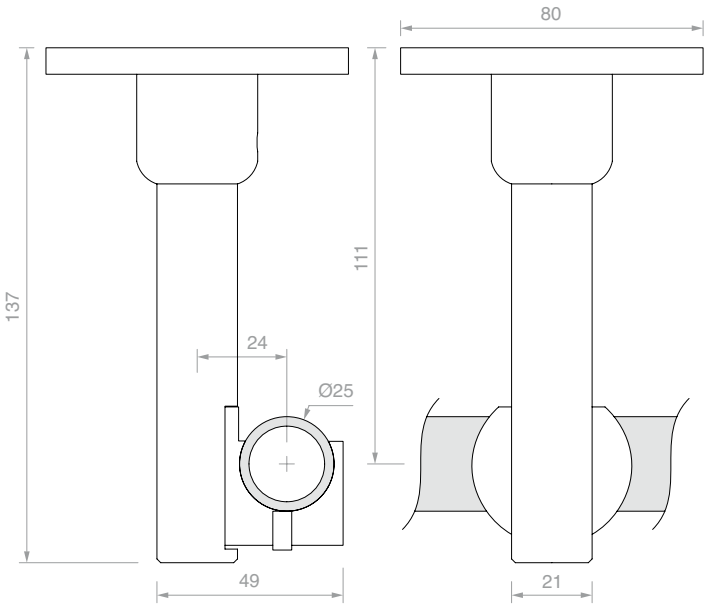

Art.	Cant.
GLM2106	1 Ud.

FIJACIÓN A PARED LATERAL

Material: acero inox AISI 304

Acabado: /8

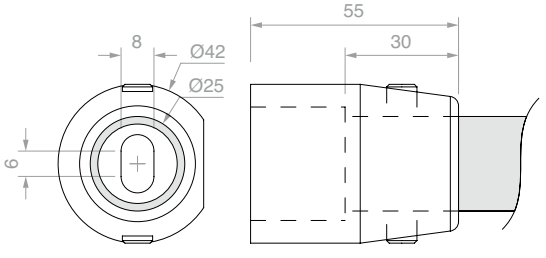

Art.	Cant.
GLM8300A	1 Ud.

TOPE FINAL DE CARRERA IZQUIERDO CON STOP DE GOMA

Material: acero inox AISI 304

Acabado: /8

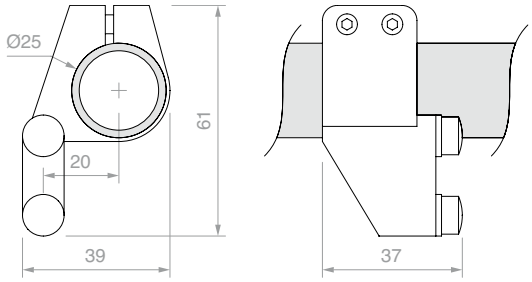

Art.	Cant.
GLMBLCSX	1 Ud.

TOPE FINAL DE CARRERA DERECHO CON STOP DE GOMA

Material: acero inox AISI 304

Acabado: /8

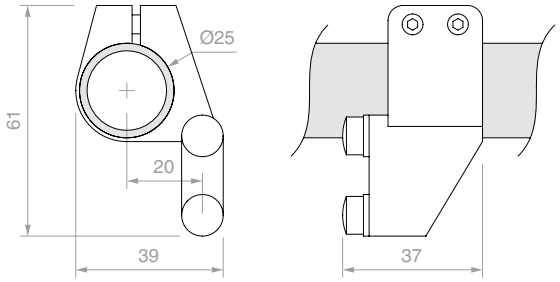

Art.	Cant.
GLMBLCDX	1 Ud.

TOPE FINAL DE CARRERA AMORTIGUADO

Material: acero inox AISI 304

Acabado: /8

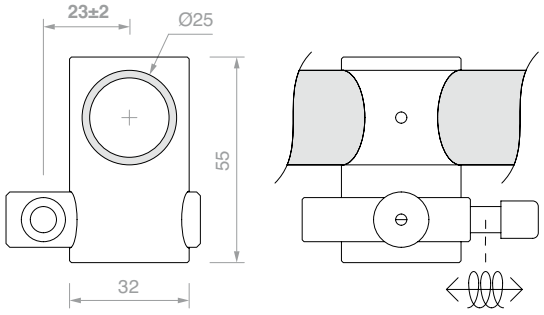

Art.	Cant.
GLMMOLL	1 Ud.

TOPE FINAL DE CARRERA UNIVERSAL

Material: acero inox AISI 304

Acabado: /8

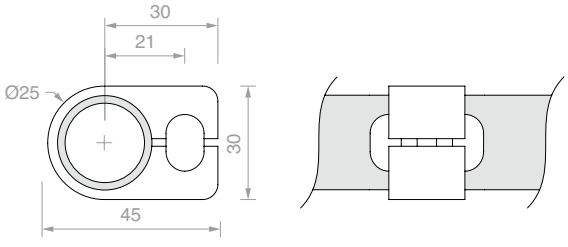

Art.	Cant.
GLMBLC01	1 Ud.

GUÍA INFERIOR REGULABLE

Material: aluminio

Acabado: /88 /91 /97 /R2

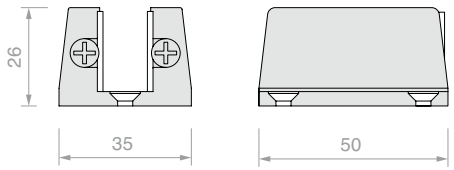

Art.	Para vidrios	Cant.
057.3030.071	De **6** a **12.7** mm	1 Ud.

TOPE DE PUERTA EN SUELO IZQUIERDO

Material: acero inox AISI 304

Acabado: /8

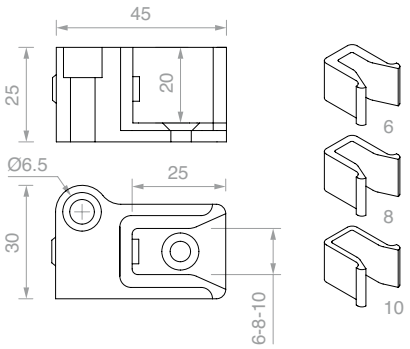

Art.	Para vidrios	Cant.
STPSX	De **6** a **10** mm	1 Ud.

TOPE DE PUERTA EN SUELO DERECHO

Material: acero inox AISI 304

Acabado: /8

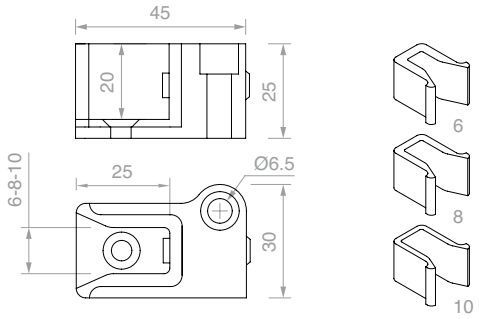

Art.	Para vidrios	Cant.
STPDX	De **6** a **10** mm	1 Ud.

LLAVE DE COMPÁS

Material: cuerpo de hierro y pernos de acero

Con la abertura de compás se puede trabajar con radios amplios, para pareja de orificios con entre eje variable de 9 mm a 55 mm

Art.	Descripción	Cant.
UT300	Llave de compás con pernos Ø2.9 mm	1 Ud.
UTC300R	N°2 pernos de recambio Ø2.9 mm	1 Ud.

FIJACIÓN DEL RIEL

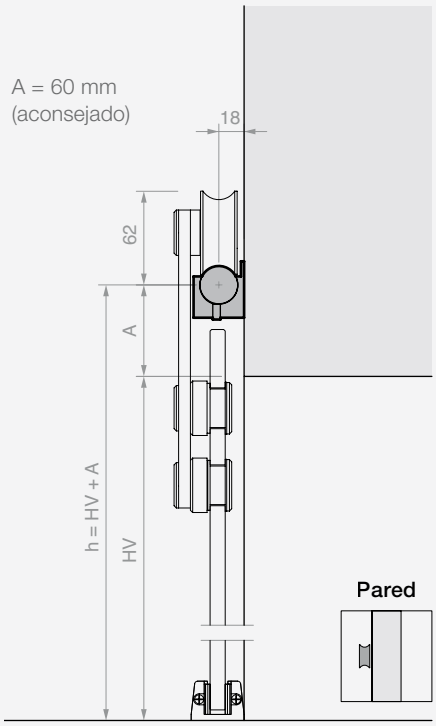

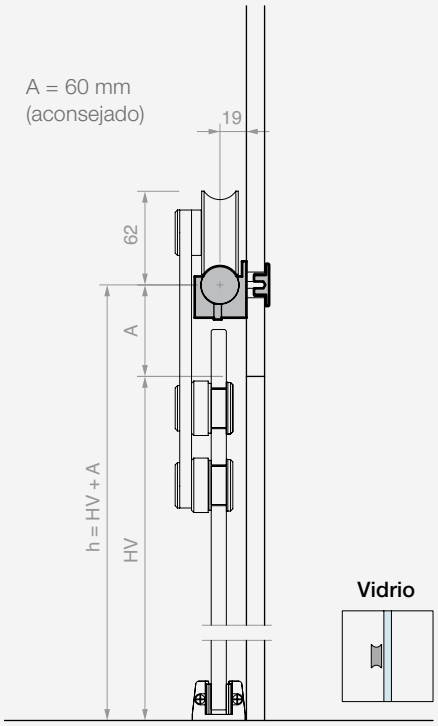

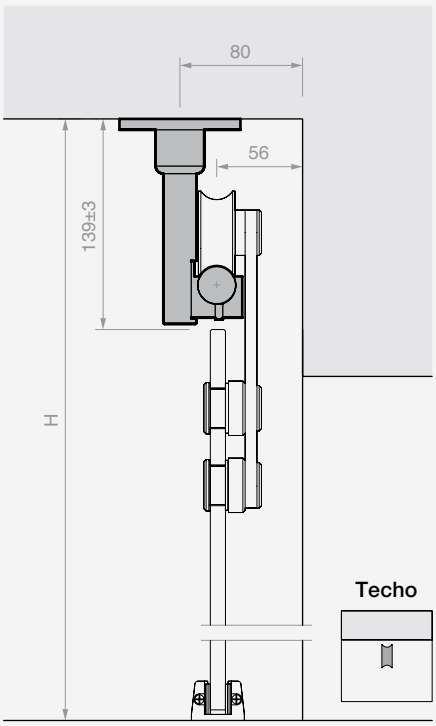

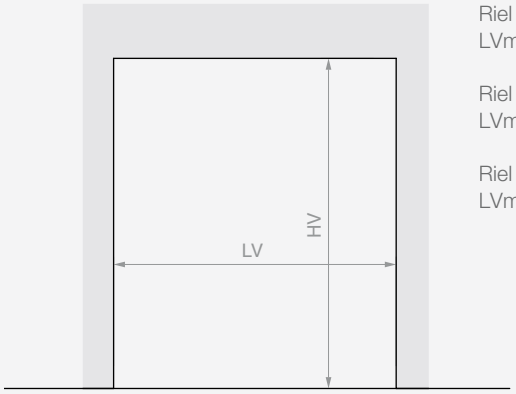

Riel L=2000 mm
LVmax 945 mm

Riel L=3000 mm
LVmax 1445 mm

Riel L=4000 mm
LVmax 1950 mm

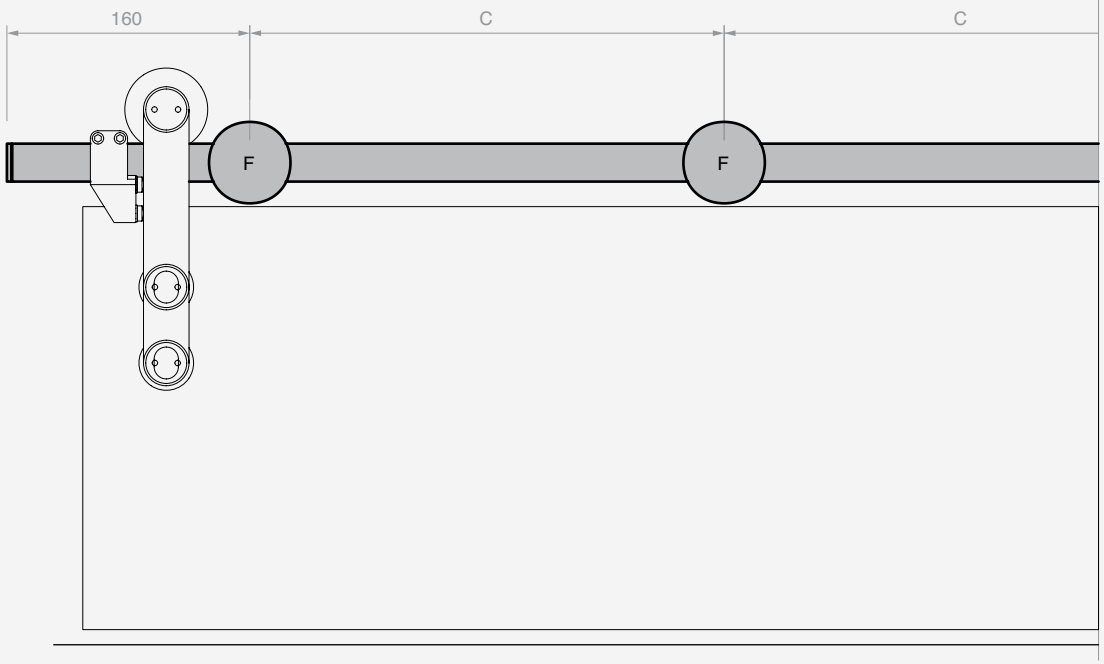

Riel L=2000 mm
4 (aconsejado) fijaciones (F)
C (aconsejado) = 560 mm

Riel L=3000 mm
6 (aconsejado) fijaciones (F)
C (aconsejado) = 540 mm

Riel L=4000 mm
8 (aconsejado) fijaciones (F)
C (aconsejado) = 530 mm

CÁLCULO DE DIMENSIONES Y TALADRADO DE PANELES DE VIDRIO

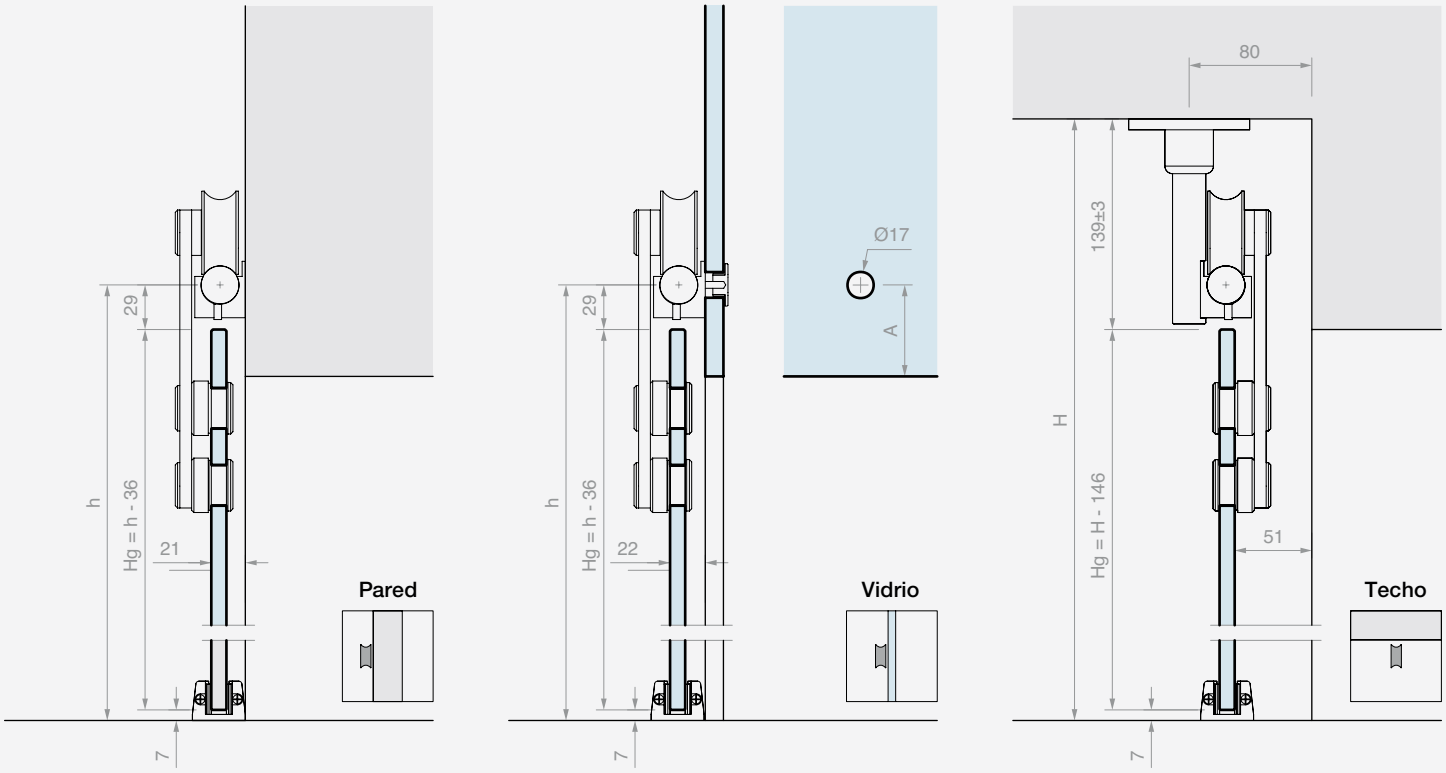

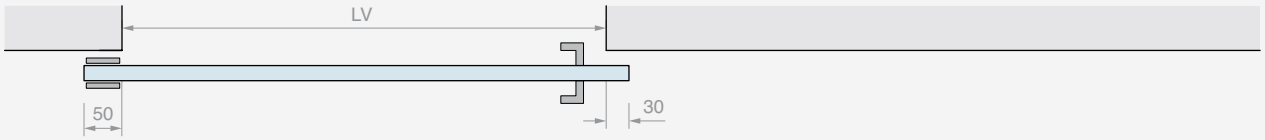

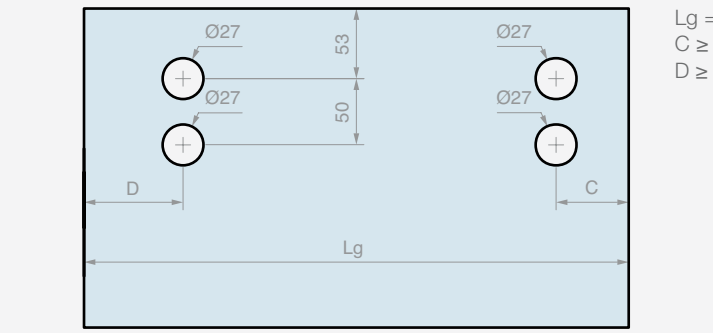

Lg = LV + 80
C ≥ 55 mm
D ≥ 75 mm

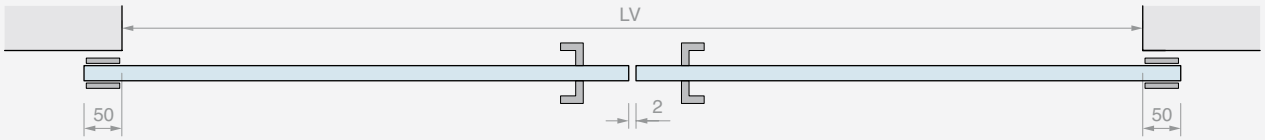

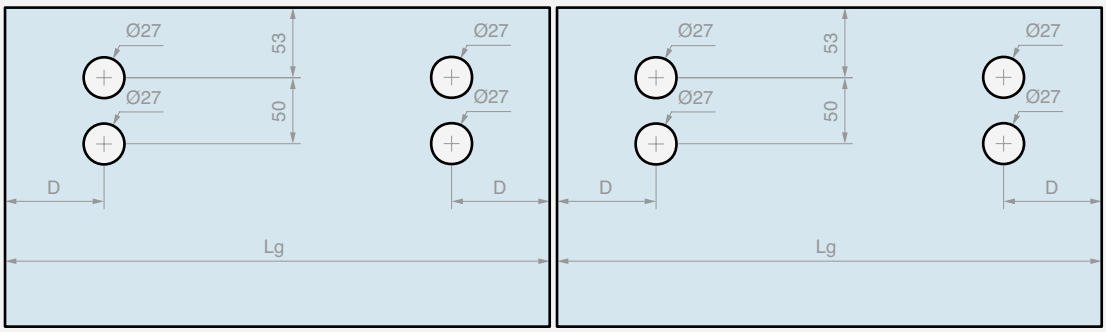

Lg = (LV + 98) / 2
D ≥ 75 mm

GIUMAX 3000

Sistema corredero de acero inoxidable AISI 304, con un riel portante macizo sección redonda, carros a vista y accesorios de fijación.

Carro con estribo portante de conexión, rodillo de deslizamiento superior, perno anti descarrilamiento y dos tapas para fijar la hoja. La pareja de carros permite deslizar una hoja con un espesor entre 8 y 10.7 mm y un peso de hasta 80 kg.

La tecnología del carro permite regular la altura del rodillo y de las tapas para facilitar el ajuste de la posición de la hoja.

Los elementos de fijación permiten efectuar el montaje frontal del riel en función del tipo de instalación: a pared o a pared de vidrio.

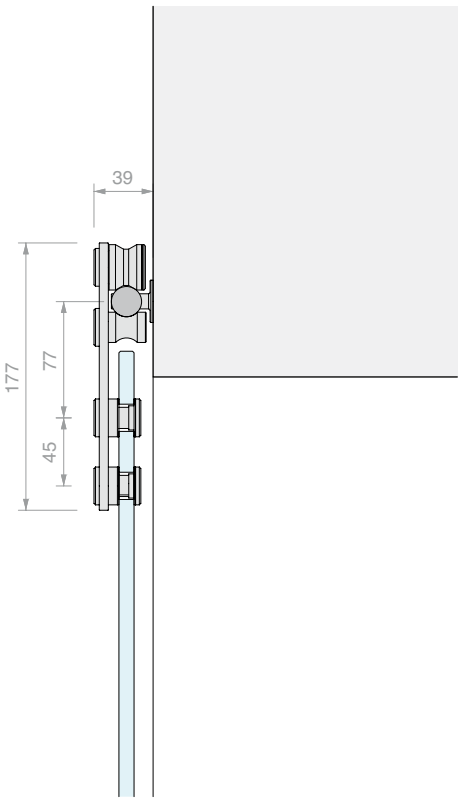

Pared

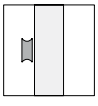

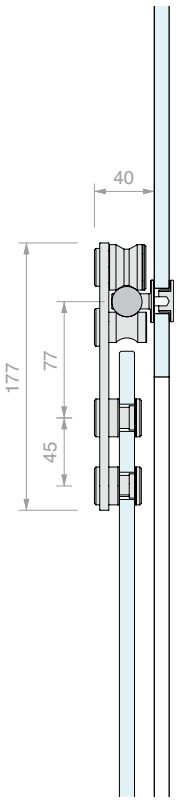

Vidrio

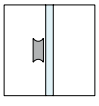

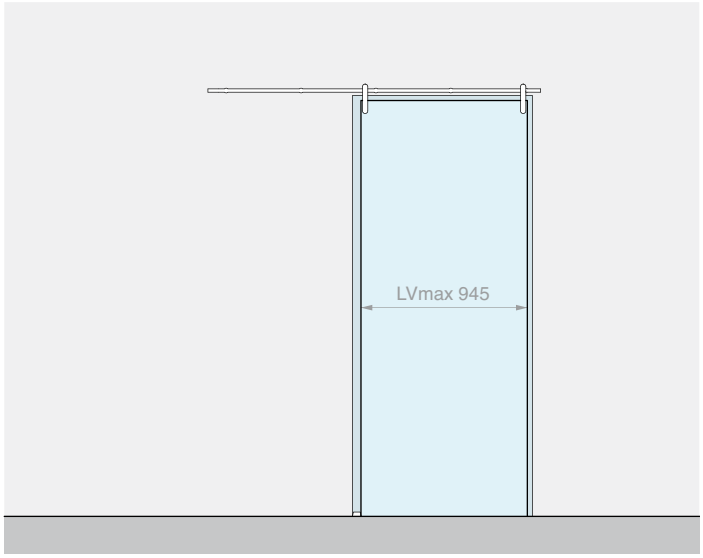

Kit formado por: Acabado: /8

Art.	Descripción	Cant.
GLM3000	Kit N°2 carros	1 Ud.
GLMTND20	Riel redondo L=2000 mm	1 Ud.
GLMBRM	Fijación a pared	5 Uds.
GLM3023	Tope final de carrera oval	2 Uds.
057.3030.071	Guía inferior regulable	1 Ud.

Opcional

UT200	Llave de compás	1 Ud.

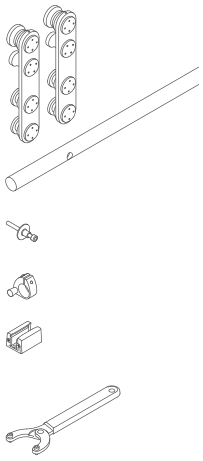

Art.	Descripción	Para vidrios	Pmax	Cant.
GLM30002MUR	Kit corredera con fijación a pared	De **8** a **10.7** mm	**80** kg	1 Ud.

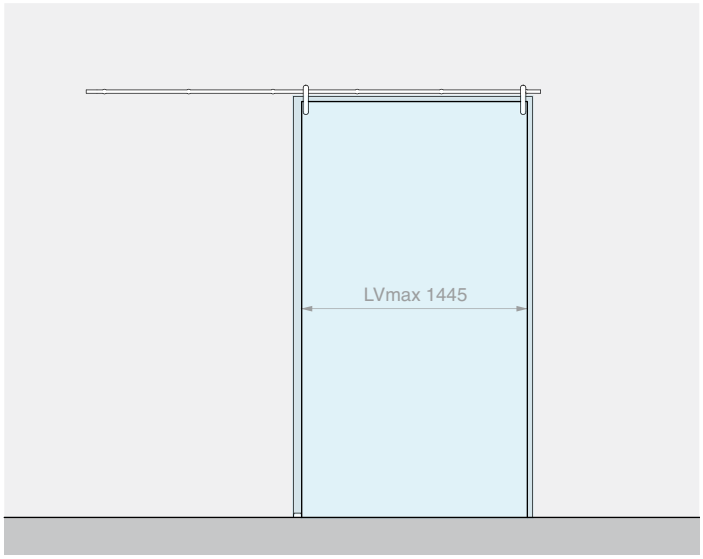

Kit formado por: Acabado: /8

Art.	Descripción	Cant.
GLM3000	Kit N°2 carros	1 Ud.
GLMTND30	Riel redondo L=3000 mm	1 Ud.
GLMBRM	Fijación a pared	6 Uds.
GLM3023	Tope final de carrera oval	2 Uds.
057.3030.071	Guía inferior regulable	1 Ud.

Opcional

UT200	Llave de compás	1 Ud.

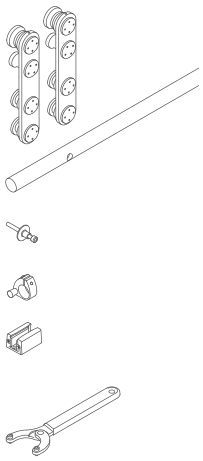

Art.	Descripción	Para vidrios	Pmax	Cant.
GLM30003MUR	Kit corredera con fijación a pared	De **8** a **10.7** mm	**80** kg	1 Ud.

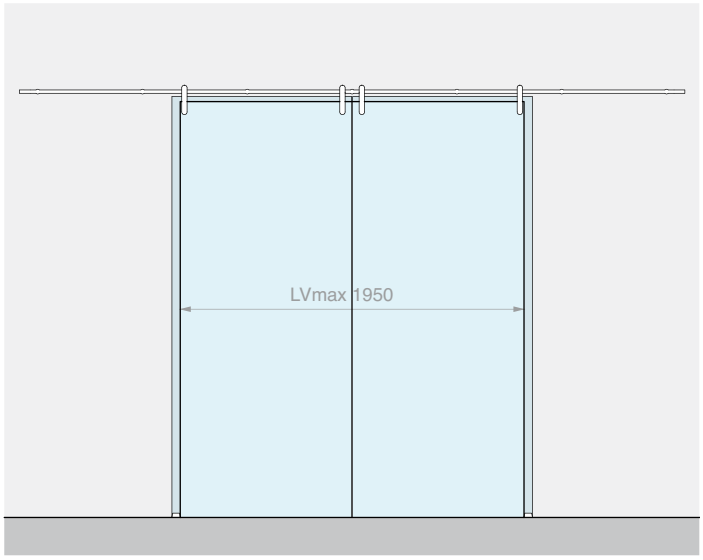

Kit formado por: Acabado: /8

Art.	Descripción	Cant.
GLM3000	Kit N°2 carros	2 Uds.
GLMTND40	Riel redondo L=4000 mm	1 Ud.
GLMBRM	Fijación a pared	7 Uds.
GLM3023	Tope final de carrera oval	4 Uds.
057.3030.071	Guía inferior regulable	2 Uds.

Opcional

UT200	Llave de compás	1 Ud.

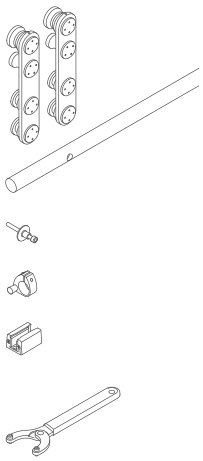

Art.	Descripción	Para vidrios	Pmax	Cant.
GLM30004MUR	Kit corredera con fijación a pared para 2 hojas	De **8** a **10.7** mm	**80** + **80** kg	1 Ud.

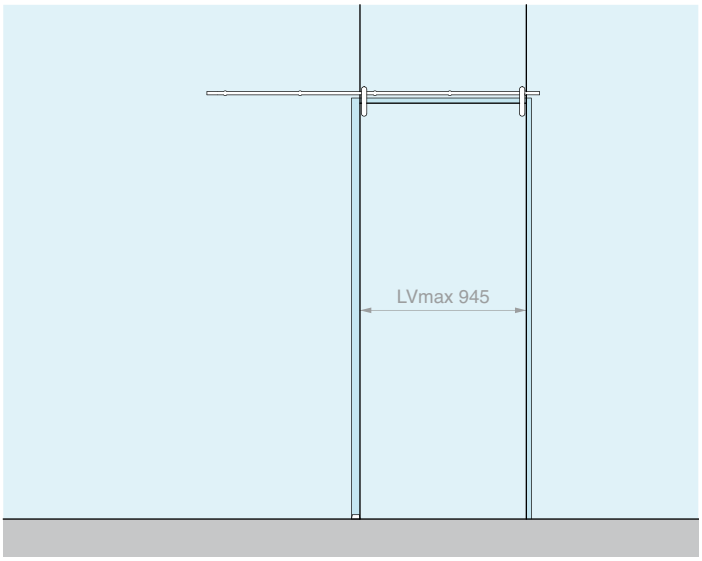

Kit formado por: Acabado: /8

Art.	Descripción	Cant.
GLM3000	Kit N°2 carros	1 Ud.
GLMTND20	Riel redondo L=2000 mm	1 Ud.
GLMBRV	Fijación a vidrio	5 Uds.
GLM3023	Tope final de carrera oval	2 Uds.
057.3030.071	Guía inferior regulable	1 Ud.

Opcional

UT200	Llave de compás	1 Ud.

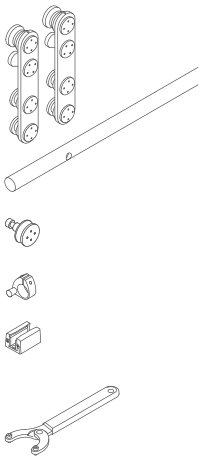

Art.	Descripción	Para vidrios	Pmax	Cant.
GLM30002VET	Kit corredera con fijación a vidrio	De **8** a **10.7** mm	**80** kg	1 Ud.

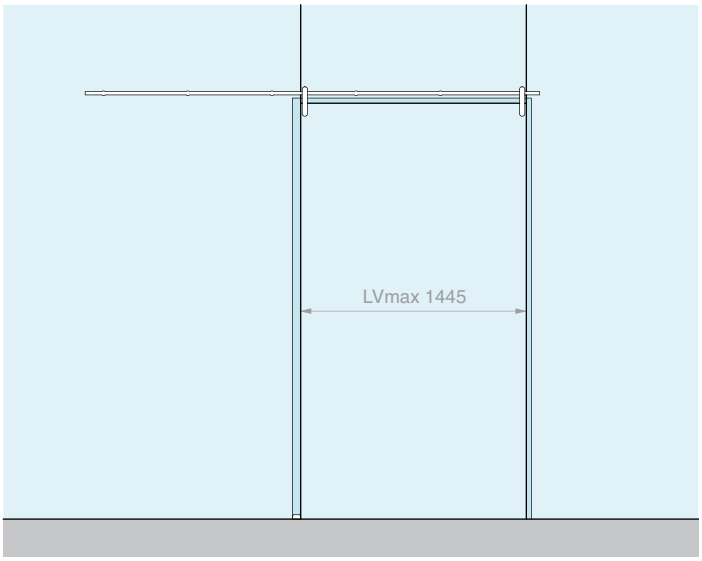

Kit formado por: Acabado: /8

Art.	Descripción	Cant.
GLM3000	Kit N°2 carros	1 Ud.
GLMTND30	Riel redondo L=3000 mm	1 Ud.
GLMBRV	Fijación a vidrio	6 Uds.
GLM3023	Tope final de carrera oval	2 Uds.
057.3030.071	Guía inferior regulable	1 Ud.

Opcional

UT200	Llave de compás	1 Ud.

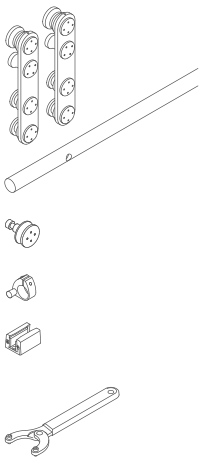

Art.	Descripción	Para vidrios	Pmax	Cant.
GLM30003VET	Kit corredera con fijación a vidrio	De **8** a **10.7** mm	**80** kg	1 Ud.

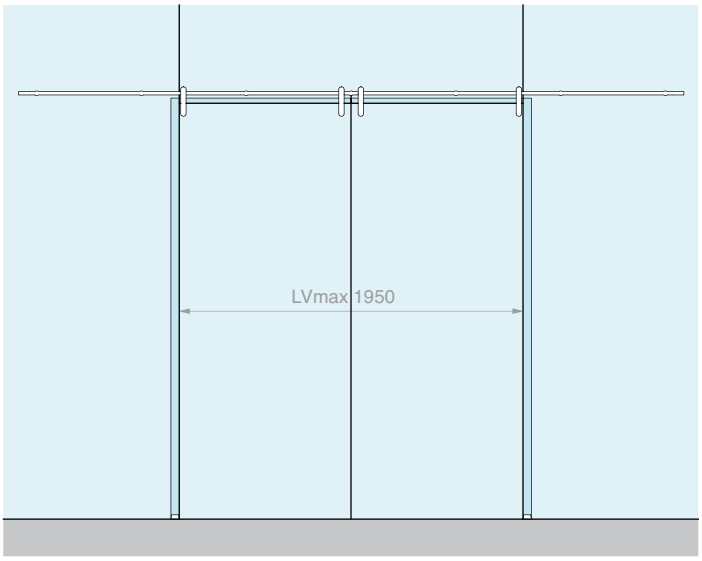

Kit formado por: Acabado: /8

Art.	Descripción	Cant.
GLM3000	Kit N°2 carros	2 Uds.
GLMTND40	Riel redondo L=4000 mm	1 Ud.
GLMBRV	Fijación a vidrio	7 Uds.
GLM3023	Tope final de carrera oval	4 Uds.
057.3030.071	Guía inferior regulable	2 Uds.

Opcional

UT200	Llave de compás	1 Ud.

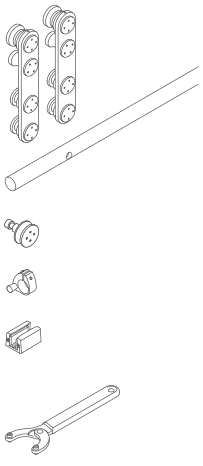

Art.	Descripción	Para vidrios	Pmax	Cant.
GLM30004VET	Kit corredera con fijación a vidrio para 2 hojas	De **8** a **10.7** mm	**80** + **80** kg	1 Ud.

CARRO

Material: acero inox AISI 304

Orificios aconsejados Ø18 mm

Herramienta aconsejada para el apriete Art. UT200

Acabado: /9 /15

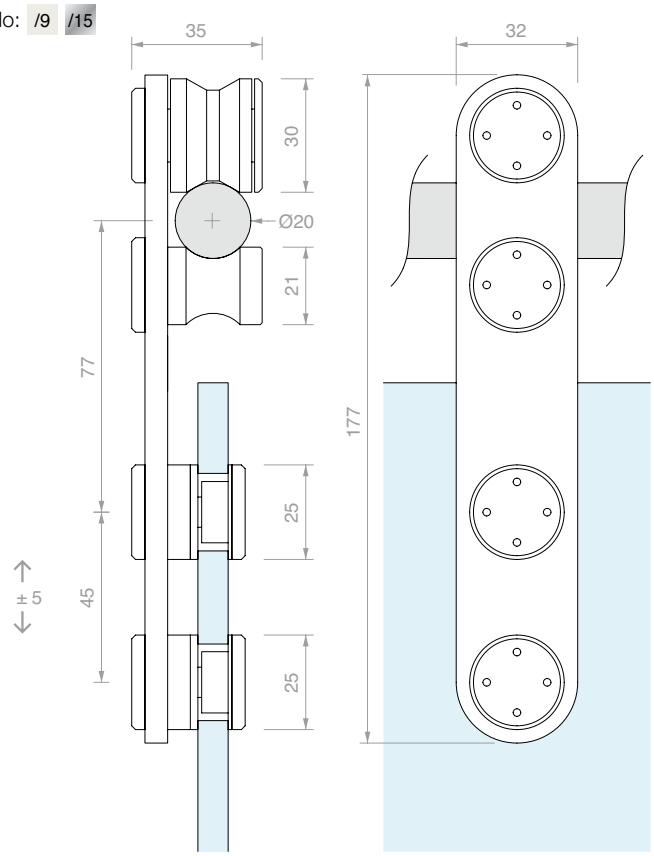

Art.	Descripción	Para vidrios	Cant.
GLM3050	Carro individual	De **8** a **10.7** mm	1 Ud.
GLM3000	Kit N°2 carros	De **8** a **10.7** mm	1 Ud.

RIEL REDONDO MACIZO PERFORADO

Material: acero inox AISI 304

Acabado: /8 /15

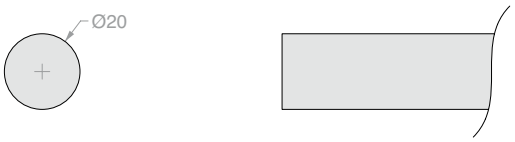

Esquema de perforación del riel:

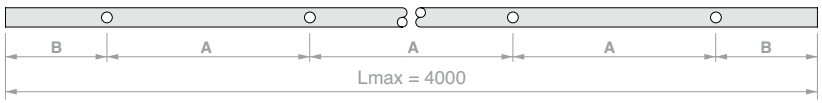

Art.	Longitud	Nº de orificios	Medidas		Cant.
GLMTND20	**2000** mm	**5**	A **450** mm	B **100** mm	1 Ud.
GLMTND30	**3000** mm	**6**	A **560** mm	B **100** mm	1 Ud.
GLMTND40	**4000** mm	**7**	A **633** mm	B **100** mm	1 Ud.
GLMBDLN15	**a medida**	**-**	**-**	**-**	1 m
GLMFORO	**Orificio** para GLMBDLN15	**1**	**a medida**	**a medida**	1 Ud.

FIJACIÓN A PARED

Material: acero inox AISI 304

Acabado: /9 /15

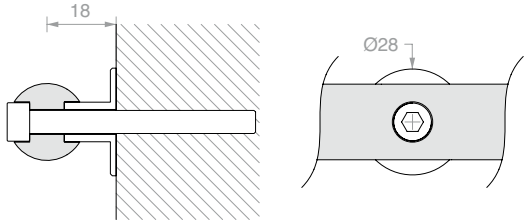

Art.	Descripción	Cant.
GLMBRM	Con tornillo **M6** x **30** mm	1 Ud.

FIJACIÓN A VIDRIO

Material: acero inox AISI 304
Orificio aconsejado Ø18 mm
Herramienta aconsejada para el apriete Art. UT200
Acabado: /9 /15

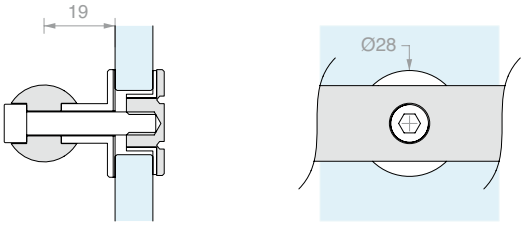

Art.	Descripción	Para vidrios	Cant.
GLMBRV	Con tornillo **M6** x **30** mm	De **8** a **12** mm	1 Ud.

FIJACIÓN A PARED LATERAL

Material: acero inox AISI 304
Acabado: /9 /15

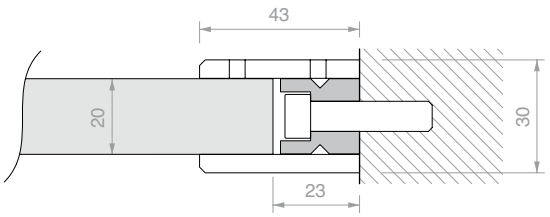

Art.	Cant.
GLMDSTP	1 Ud.

FIJACIÓN A VIDRIO LATERAL

Material: acero inox AISI 304
Orificio aconsejado Ø15 mm
Herramienta aconsejada para el apriete Art. UT200
Acabado: /9 /15

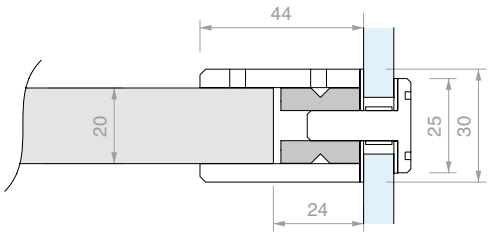

Art.	Para vidrios	Cant.
GLMDSTV	De **8** a **15** mm	1 Ud.

TOPE FINAL DE CARRERA OVAL CON STOP DE GOMA

Material: acero inox AISI 304
Acabado: /9 /15

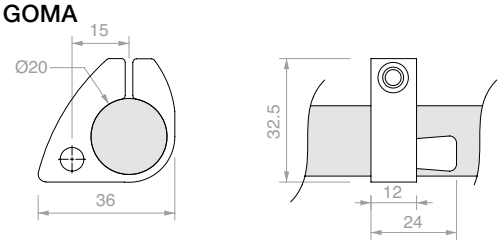

Art.	Cant.
GLM3023	1 Ud.

GUÍA INFERIOR REGULABLE

Material: aluminio
Acabado: /88 /91 /97 /R2

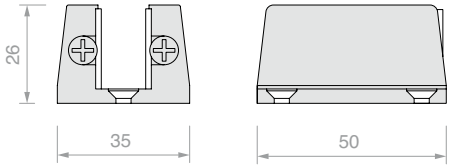

Art.	Para vidrios	Cant.
057.3030.071	De **6** a **12.7** mm	1 Ud.

LLAVE DE COMPÁS

Material: cuerpo de hierro y pernos de acero
Con la abertura de compás se puede trabajar con radios amplios, para pareja de orificios con entre eje variable de 9 mm a 55 mm

Art.	Descripción	Cant.
UT200	Llave de compás con pernos Ø1.9 mm	1 Ud.
UTC200R	N°2 pernos de recambio Ø1.9 mm	1 Ud.

FIJACIÓN DEL RIEL

A = 60 mm
(aconsejado)

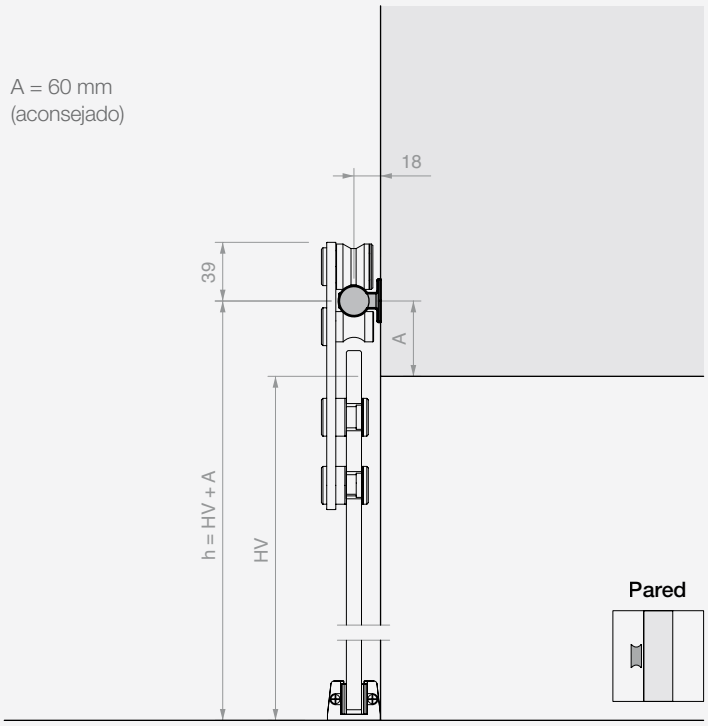

A = 60 mm
(aconsejado)

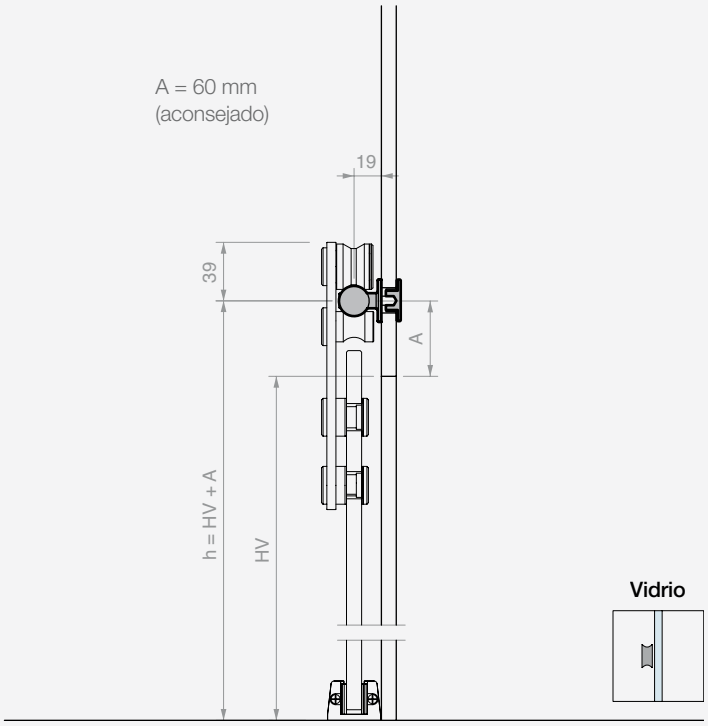

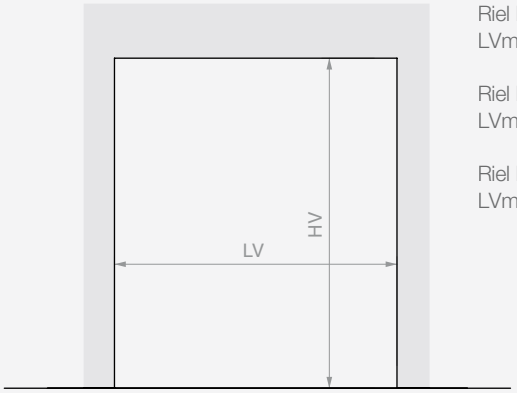

Riel L=2000 mm
LVmax 945 mm

Riel L=3000 mm
LVmax 1445 mm

Riel L=4000 mm
LVmax 1950 mm

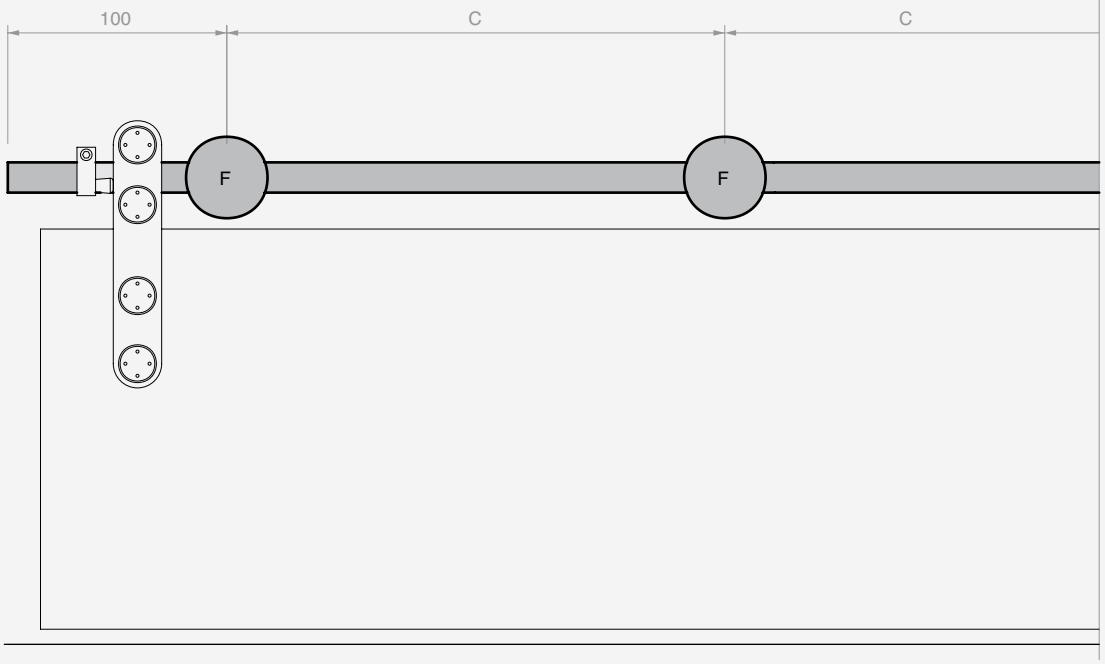

Riel L=2000 mm
5 fijaciones (F)
C=450 mm

Riel L=3000 mm
6 fijaciones (F)
C=560 mm

Riel L=4000 mm
7 fijaciones (F)
C = 633 mm

CÁLCULO DE DIMENSIONES Y TALADRADO DE PANELES DE VIDRIO

A = 60 mm
(aconsejado)

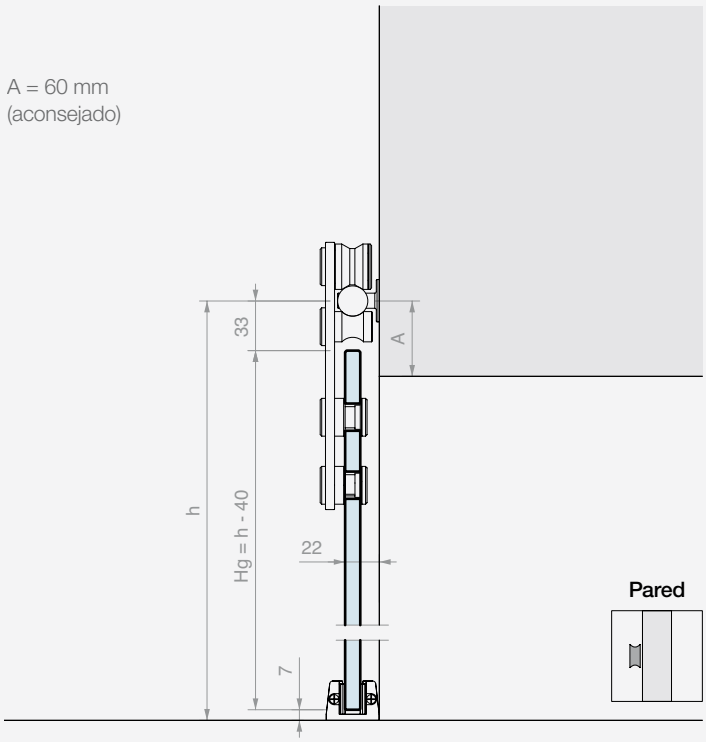

A = 60 mm
(aconsejado)

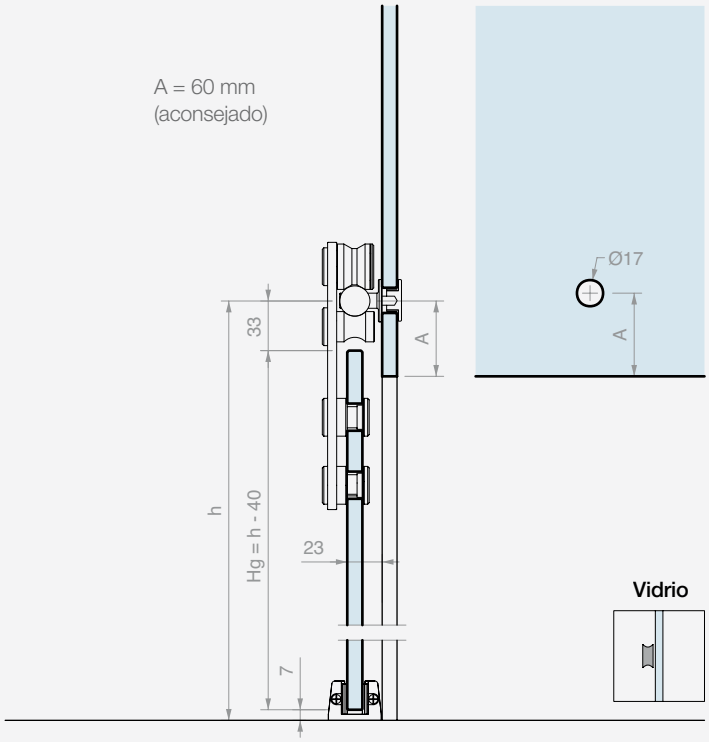

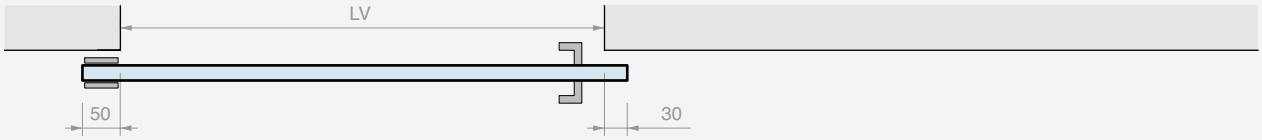

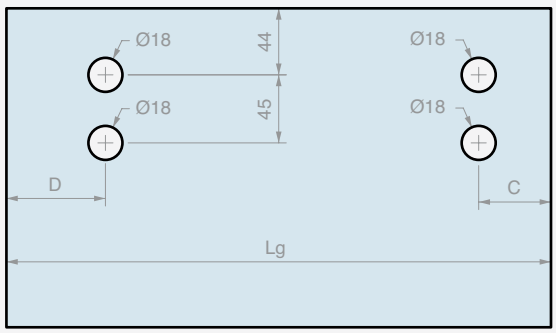

Lg = LV + 80
C ≥ 55 mm
D ≥ 75 mm

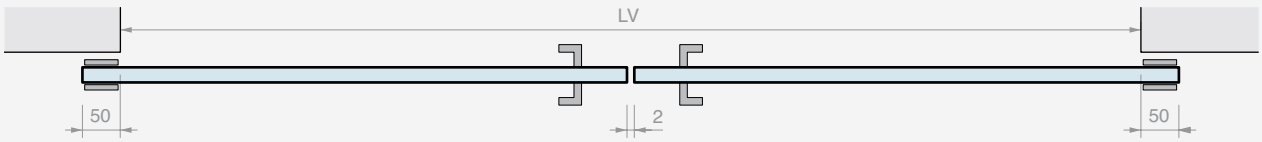

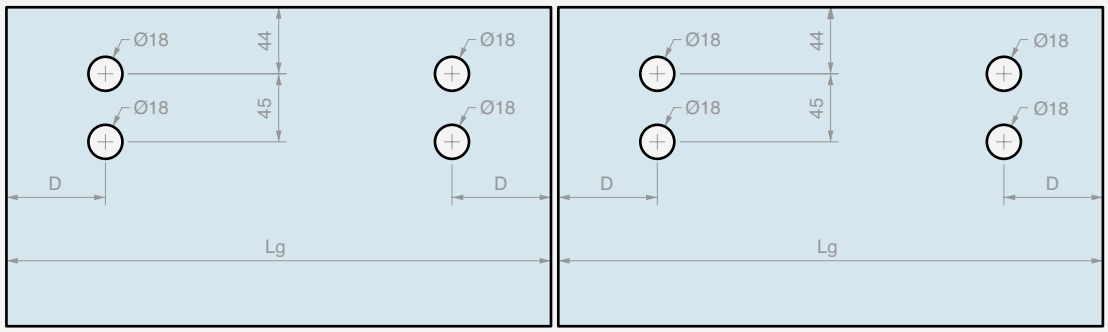

Lg = (LV + 98) / 2
D ≥ 75 mm

GIUMAX 3200

Sistema corredero de acero inoxidable AISI 304, con un riel portante macizo a sección redonda, rodillos visibles y accesorios de fijación.

El riel sostiene la hoja mediante un rodillo y está sujeta por un pasador con función anti descarrilamiento. La pareja de rodillos permite deslizar una hoja en un amplio abanico de espesores, entre 6 y 12.7 mm y un peso de hasta 80 kg.

El sistema se distingue por la búsqueda de la máxima transparencia mediante el uso de accesorios pequeños y design minimalista.

Los elementos de fijación permiten montar el riel de manera personalizada en función del tipo de instalación: a pared, a pared de vidrio o de techo.

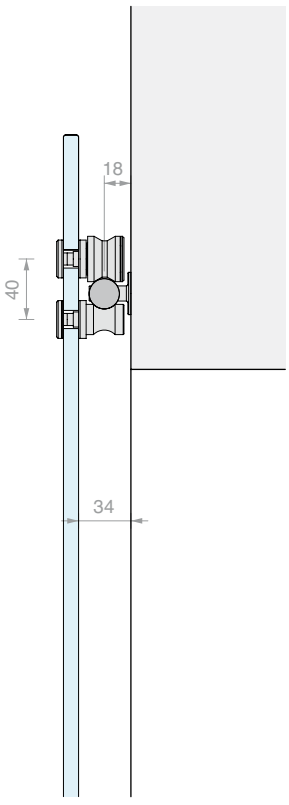

Pared

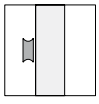

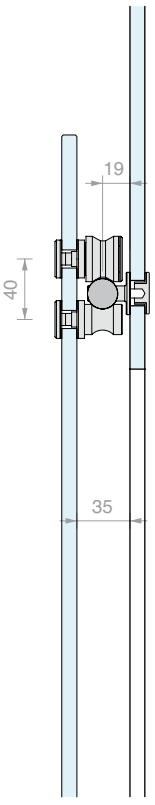

Vidrio

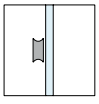

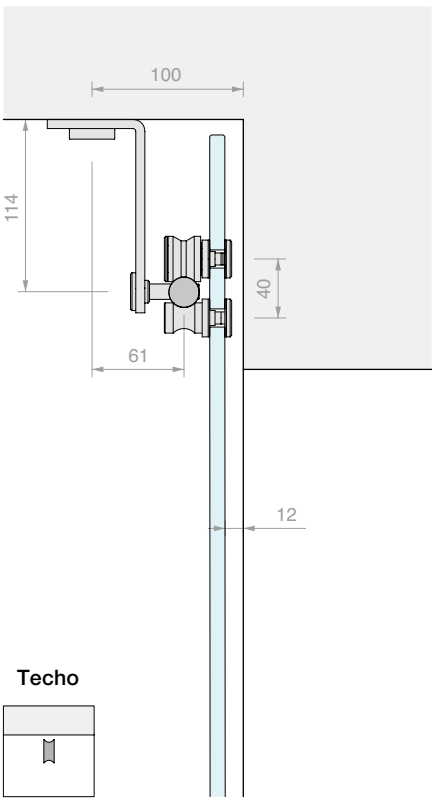

Techo

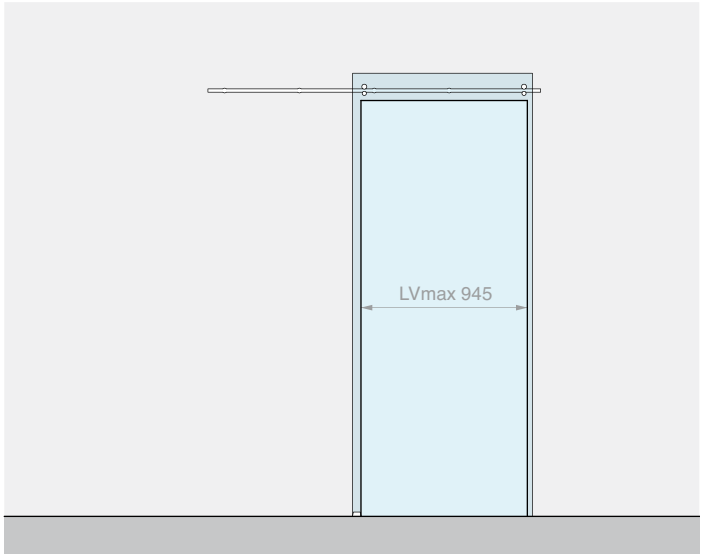

Kit formado por: Acabado: /8

Art.	Descripción	Cant.
GLM7000	Kit de N°2 rodillos + N°2 pernos	1 Ud.
GLMTND20	Riel redondo L=2000 mm	1 Ud.
GLMBRM	Fijación a pared	5 Uds.
GLM3020	Tope final de carrera	2 Uds.
057.3030.071	Guía inferior regulable	1 Ud.

Opcional

UT200	Llave de compás	1 Ud.

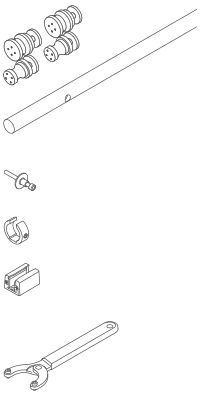

Art.	Descripción	Para vidrios	Pmax	Cant.
GLM32002PAR	Kit corredera con fijación a pared	De **6** a **12.7** mm	**80** kg	1 Ud.

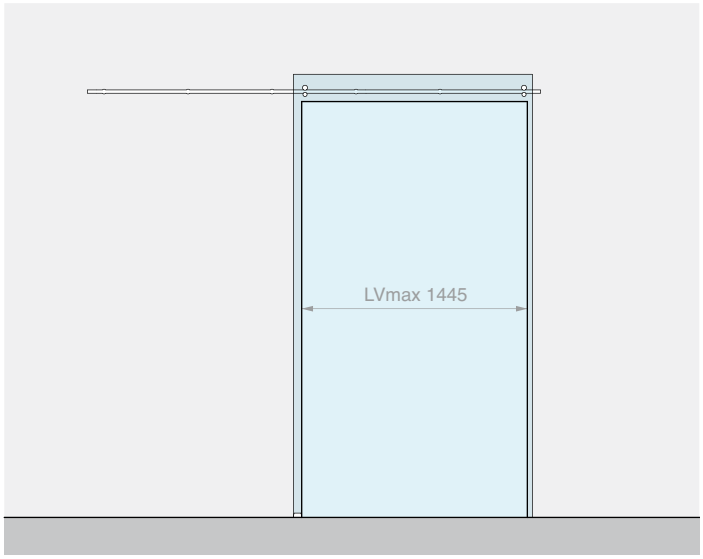

Kit formado por: Acabado: /8

Art.	Descripción	Cant.
GLM7000	Kit de N°2 rodillos + N°2 pernos	1 Ud.
GLMTND30	Riel redondo L=3000 mm	1 Ud.
GLMBRM	Fijación a pared	6 Uds.
GLM3020	Tope final de carrera	2 Uds.
057.3030.071	Guía inferior regulable	1 Ud.

Opcional

UT200	Llave de compás	1 Ud.

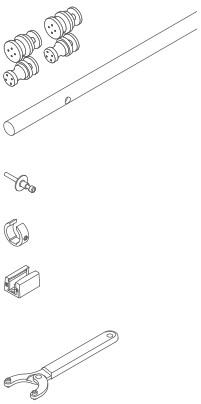

Art.	Descripción	Para vidrios	Pmax	Cant.
GLM32003PAR	Kit corredera con fijación a pared	De **6** a **12.7** mm	**80** kg	1 Ud.

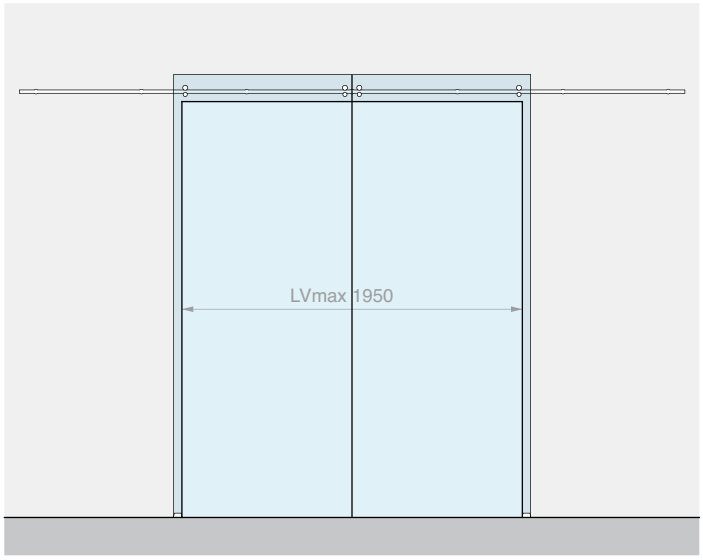

Kit formado por: Acabado: /8

Art.	Descripción	Cant.
GLM7000	Kit de N°2 rodillos + N°2 pernos	2 Uds.
GLMTND40	Riel redondo L=4000 mm	1 Ud.
GLMBRM	Fijación a pared	7 Uds.
GLM3020	Tope final de carrera	4 Uds.
057.3030.071	Guía inferior regulable	2 Uds.

Opcional

UT200	Llave de compás	1 Ud.

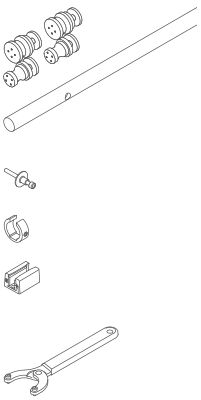

Art.	Descripción	Para vidrios	Pmax	Cant.
GLM32004PAR	Kit corredera con fijación a pared para 2 hojas	De **6** a **12.7** mm	**80** + **80** kg	1 Ud.

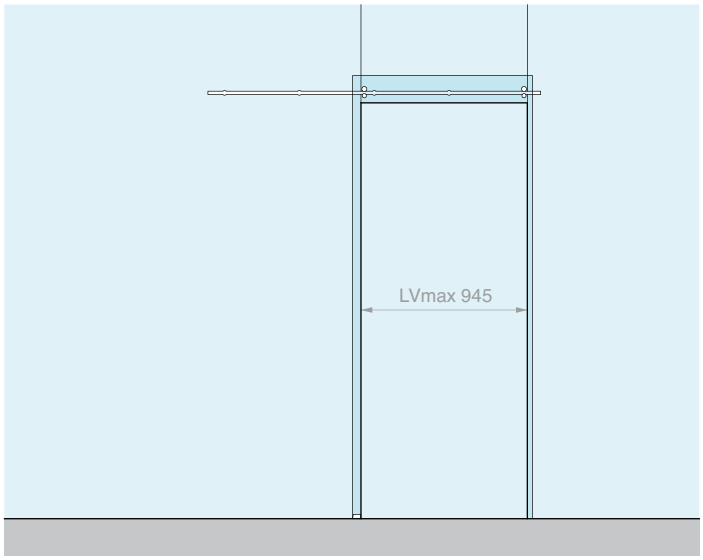

Kit formado por: Acabado: /8

Art.	Descripción	Cant.
GLM7000	Kit de N°2 rodillos + N°2 pernos	1 Ud.
GLMTND20	Riel redondo L=2000 mm	1 Ud.
GLMBRV	Fijación a vidrio	5 Uds.
GLM3020	Tope final de carrera	2 Uds.
057.3030.071	Guía inferior regulable	1 Ud.

Opcional

UT200	Llave de compás	1 Ud.

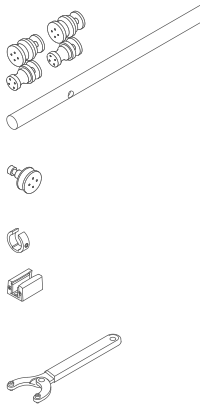

Art.	Descripción	Para vidrios	Pmax	Cant.
GLM32002VET	Kit corredera con fijación a vidrio	De **6** a **12.7** mm	**80** kg	1 Ud.

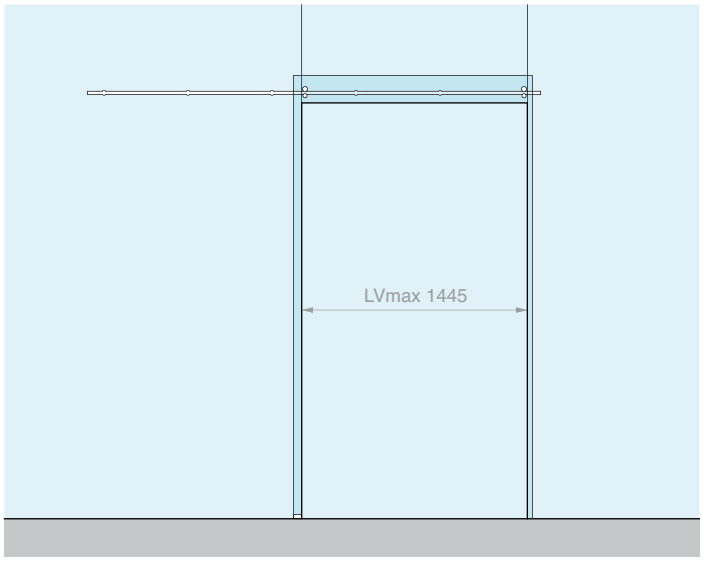

Kit formado por: Acabado: /8

Art.	Descripción	Cant.
GLM7000	Kit de N°2 rodillos + N°2 pernos	1 Ud.
GLMTND30	Riel redondo L=3000 mm	1 Ud.
GLMBRV	Fijación a vidrio	6 Uds.
GLM3020	Tope final de carrera	2 Uds.
057.3030.071	Guía inferior regulable	1 Ud.

Opcional

UT200	Llave de compás	1 Ud.

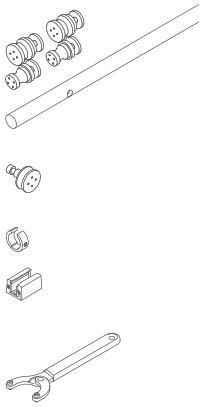

Art.	Descripción	Para vidrios	Pmax	Cant.
GLM32003VET	Kit corredera con fijación a vidrio	De **6** a **12.7** mm	**80** kg	1 Ud.

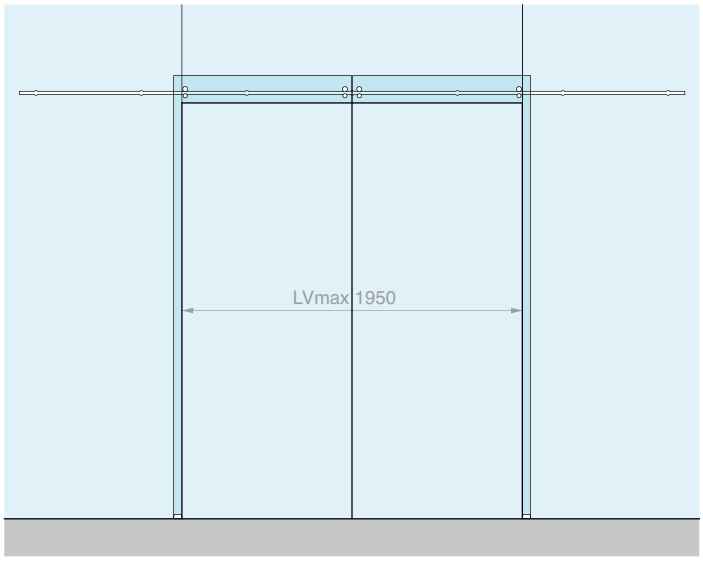

Kit formado por: Acabado: /8

Art.	Descripción	Cant.
GLM7000 Uds.	Kit de N°2 rodillos + N°2 pernos	2
GLMTND40	Riel redondo L=4000 mm	1 Ud.
GLMBRV	Fijación a vidrio	7 Uds.
GLM3020	Tope final de carrera	4 Uds.
057.3030.071	Guía inferior regulable	2 Uds.

Opcional

UT200	Llave de compás	1 Ud.

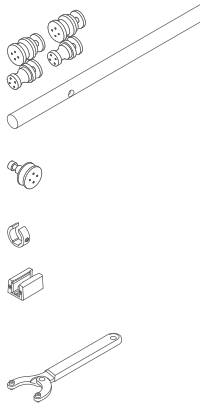

Art.	Descripción	Para vidrios	Pmax	Cant.
GLM32004VET	Kit corredera con fijación a vidrio para 2 hojas	De **6** a **12.7** mm	**80** + **80** kg	1 Ud.

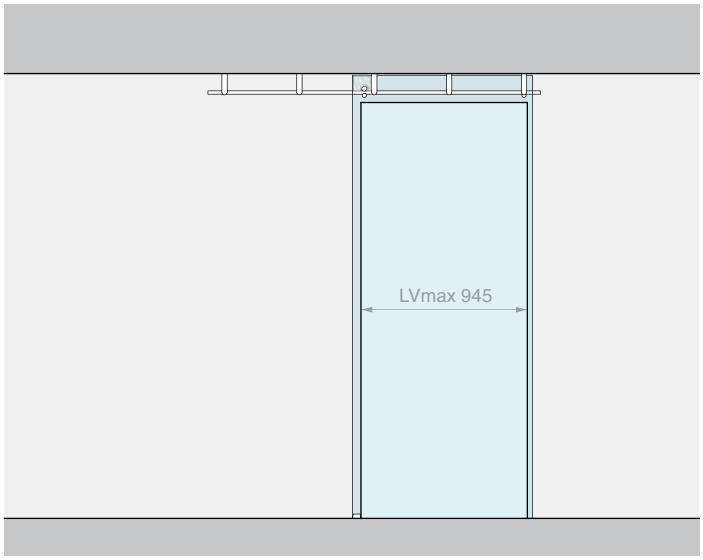

Kit formado por: Acabado: /8

Art.	Descripción	Cant.
GLM7000	Kit de N°2 rodillos + N°2 pernos	1 Ud.
GLMTND20	Riel redondo L=2000 mm	1 Ud.
GLMSST	Fijación de techo	5 Uds.
GLM3020	Tope final de carrera	2 Uds.
057.3030.071	Guía inferior regulable	1 Ud.

Opcional

UT200	Llave de compás	1 Ud.

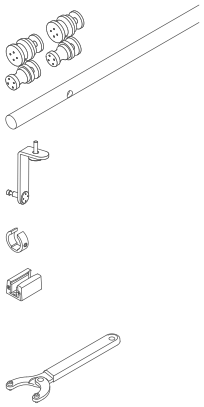

Art.	Descripción	Para vidrios	Pmax	Cant.
GLM32002PLA	Kit corredera con fijación de techo	De **6** a **12.7** mm	**80** kg	1 Ud.

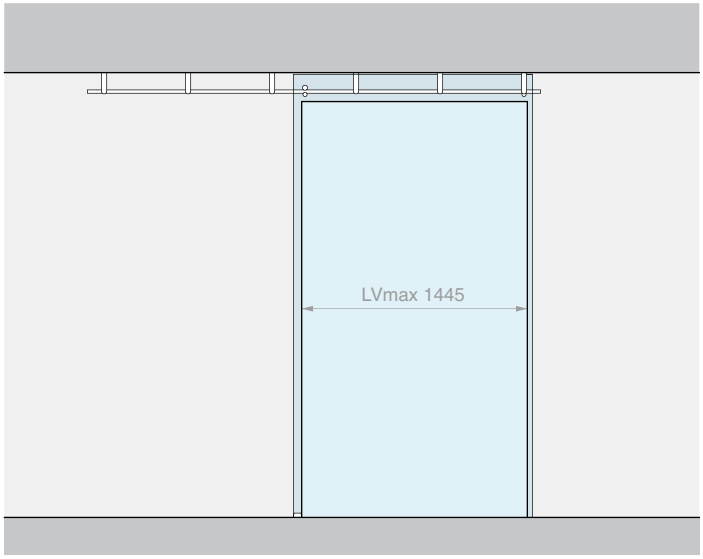

Kit formado por: Acabado: /8

Art.	Descripción	Cant.
GLM7000	Kit de N°2 rodillos + N°2 pernos	1 Ud.
GLMTND30	Riel redondo L=3000 mm	1 Ud.
GLMSST	Fijación de techo	6 Uds.
GLM3020	Tope final de carrera	2 Uds.
057.3030.071	Guía inferior regulable	1 Ud.

Opcional

UT200	Llave de compás	1 Ud.

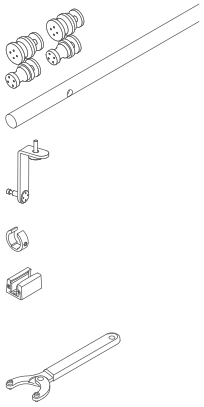

Art.	Descripción	Para vidrios	Pmax	Cant.
GLM32003PLA	Kit corredera con fijación de techo	De **6** a **12.7** mm	**80** kg	1 Ud.

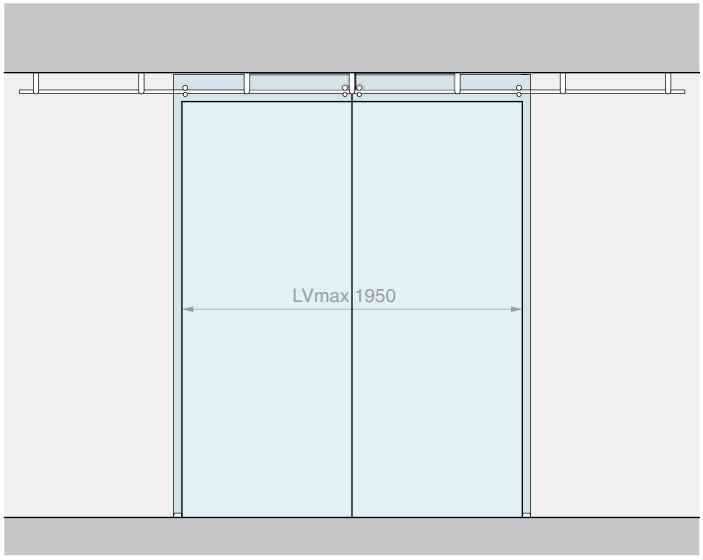

Kit formado por: Acabado: /8

Art.	Descripción	Cant.
GLM7000	Kit de N°2 rodillos + N°2 pernos	2 Uds.
GLMTND40	Riel redondo L=4000 mm	1 Ud.
GLMSST	Fijación de techo	7 Uds.
GLM3020	Tope final de carrera	4 Uds.
057.3030.071	Guía inferior regulable	2 Uds.

Opcional

UT200	Llave de compás	1 Ud.

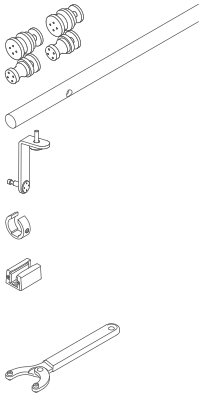

Art.	Descripción	Para vidrios	Pmax	Cant.
GLM32004PLA	Kit corredera con fijación de techo para 2 hojas	De **6** a **12.7** mm	**80** + **80** kg	1 Ud.

RODILLOS

Material: acero inox AISI 304
Orificios aconsejados GLMRCT Ø12 mm
Orificios aconsejados GLMAN Ø17 mm
Herramienta aconsejada para el apriete Art. UT200
Acabado: /9 /15

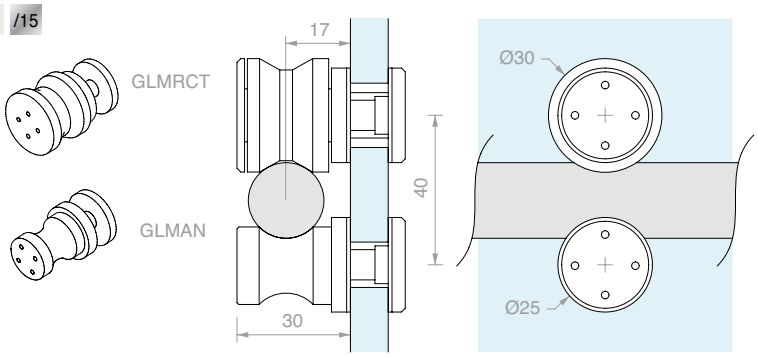

Art.	Descripción	Para vidrios	Cant.
GLMRCT	Rodillo de deslizamiento	De **6** a **12.7** mm	1 Ud.
GLMAN	Perno anti descarrilamiento	De **6** a **12.7** mm	1 Ud.
GLM7000	Kit de N°2 rodillos + N°2 pernos	De **6** a **12.7** mm	1 Ud.

RIEL REDONDO MACIZO PERFORADO

Material: acero inox AISI 304
Acabado: /8 /15

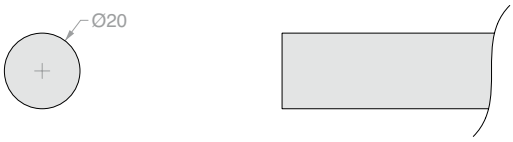

Esquema de perforación del riel:

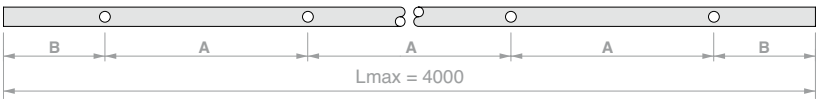

Art.	Longitud	Nº de orificios	Medidas		Cant.
GLMTND20	**2000** mm	**5**	A **450** mm	B **100** mm	1 Ud.
GLMTND30	**3000** mm	**6**	A **560** mm	B **100** mm	1 Ud.
GLMTND40	**4000** mm	**7**	A **633** mm	B **100** mm	1 Ud.
GLMBDLN15	**a medida**	**-**	**-**	**-**	1 m
GLMFORO	**Orificio** para GLMBDLN15	**1**	**a medida**	**a medida**	1 Ud.

FIJACIÓN A PARED

Material: acero inox AISI 304
Acabado: /9 /15

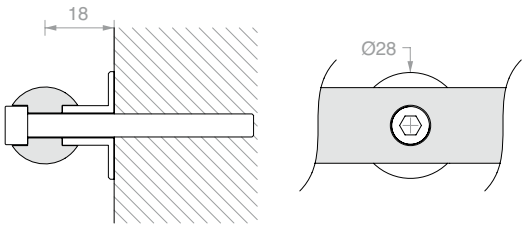

Art.	Descripción	Cant.
GLMBRM	Con tornillo **M6** x **30** mm	1 Ud.

FIJACIÓN A VIDRIO

Material: acero inox AISI 304
Orificio aconsejado Ø18 mm
Herramienta aconsejada para el apriete Art. UT200
Acabado: /9 /15

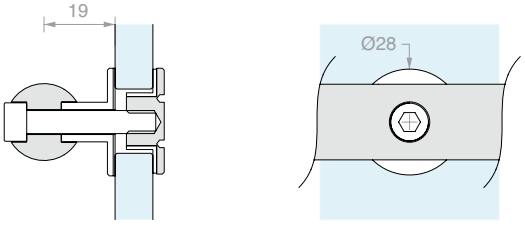

Art.	Descripción	Para vidrios	Cant.
GLMBRV	Con tornillo **M6** x **30** mm	De **8** a **12** mm	1 Ud.

FIJACIÓN DE TECHO

Material: acero inox AISI 304

Acabado: /9 /15

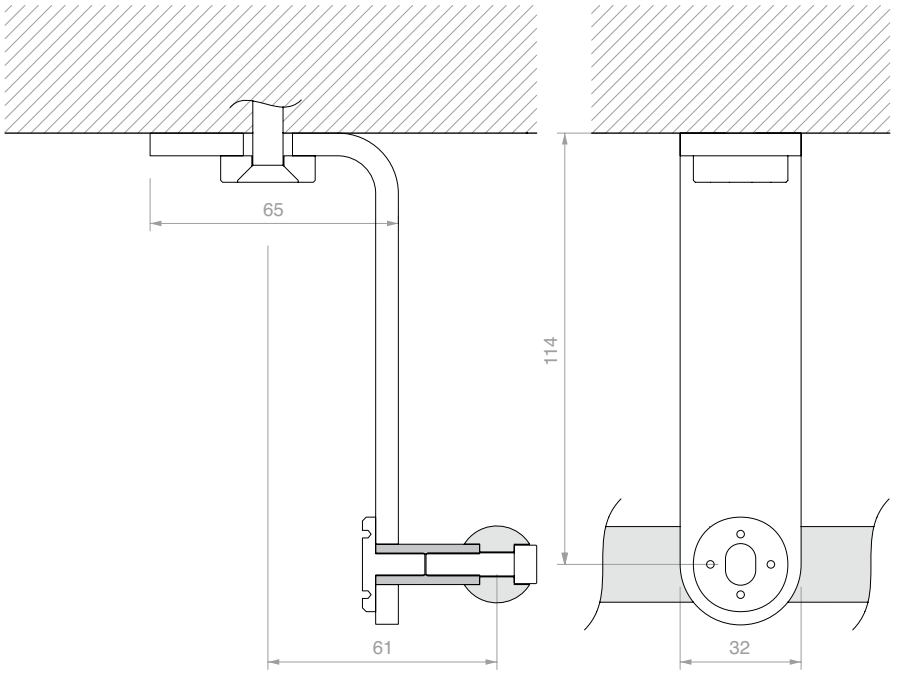

Art.	Cant.
GLMSST	1 Ud.

FIJACIÓN A PARED LATERAL

Material: acero inox AISI 304

Acabado: /9 /15

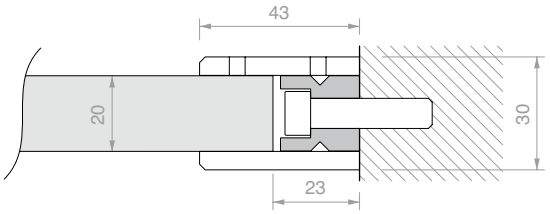

Art.	Cant.
GLMDSTP	1 Ud.

FIJACIÓN A VIDRIO LATERAL

Material: acero inox AISI 304

Orificio aconsejado Ø15 mm

Herramienta aconsejada para el apriete Art. UT200

Acabado: /9 /15

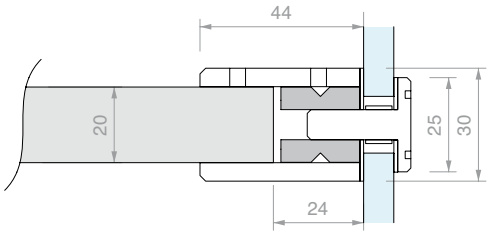

Art.	Para vidrios	Cant.
GLMDSTV	De **8** a **15** mm	1 Ud.

TOPE FINAL DE CARRERA

Material: acero inox AISI 304

Acabado: /9 /15

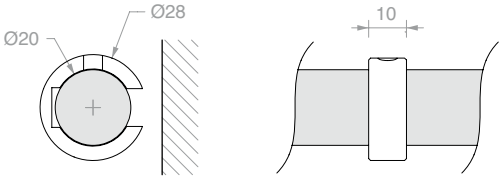

Art.	Cant.
GLM3020	1 Ud.

GUÍA INFERIOR REGULABLE

Material: aluminio

Acabado: /88 /91 /97 /R2

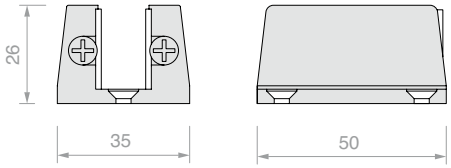

Art.	Para vidrios	Cant.
057.3030.071	De **6** a **12.7** mm	1 Ud.

LLAVE DE COMPÁS

Material: cuerpo de hierro y pernos de acero

Con la abertura de compás se puede trabajar con radios amplios, para pareja de orificios con entre eje variable de 9 mm a 55 mm

Art.	Descripción	Cant.
UT200	Llave de compás con pernos Ø1.9 mm	1 Ud.
UTC200R	N°2 pernos de recambio Ø1.9 mm	1 Ud.

FIJACIÓN DEL RIEL

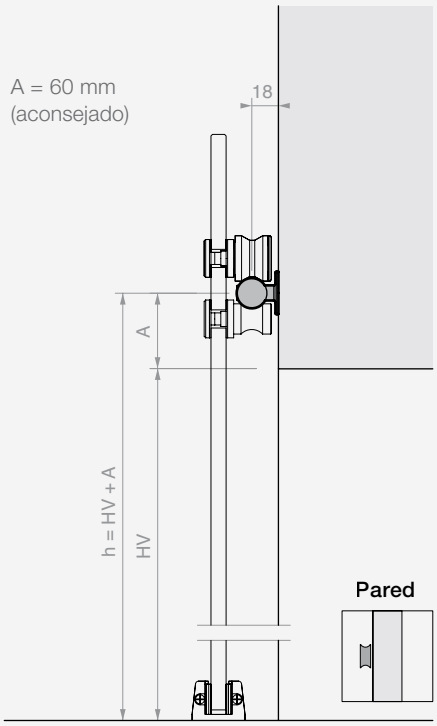

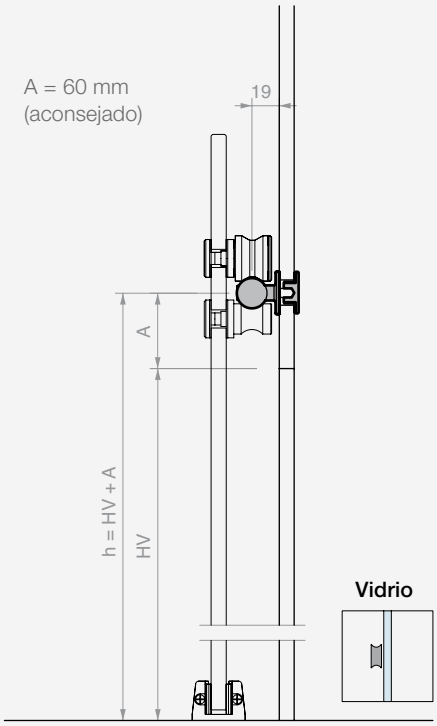

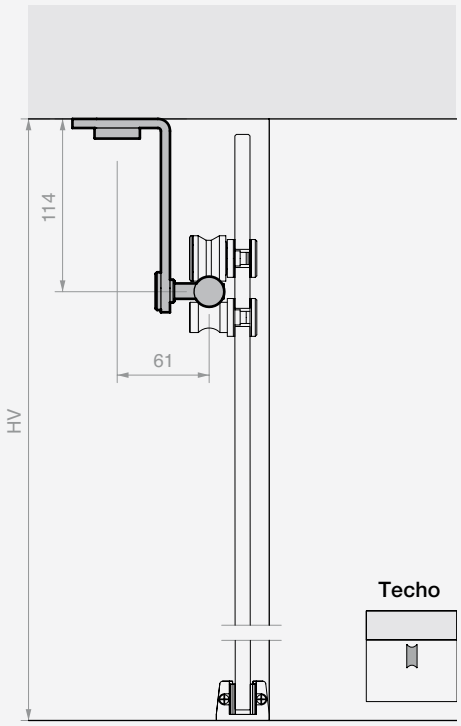

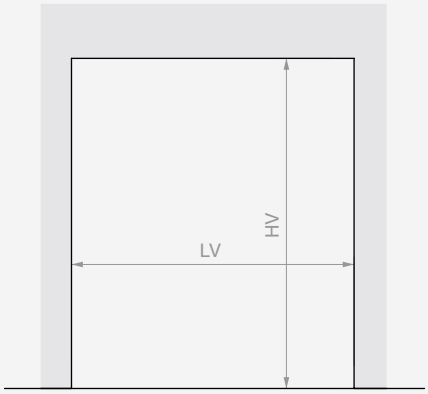

Riel L=2000 mm
LVmax 945 mm

Riel L=3000 mm
LVmax 1445 mm

Riel L=4000 mm
LVmax 1950 mm

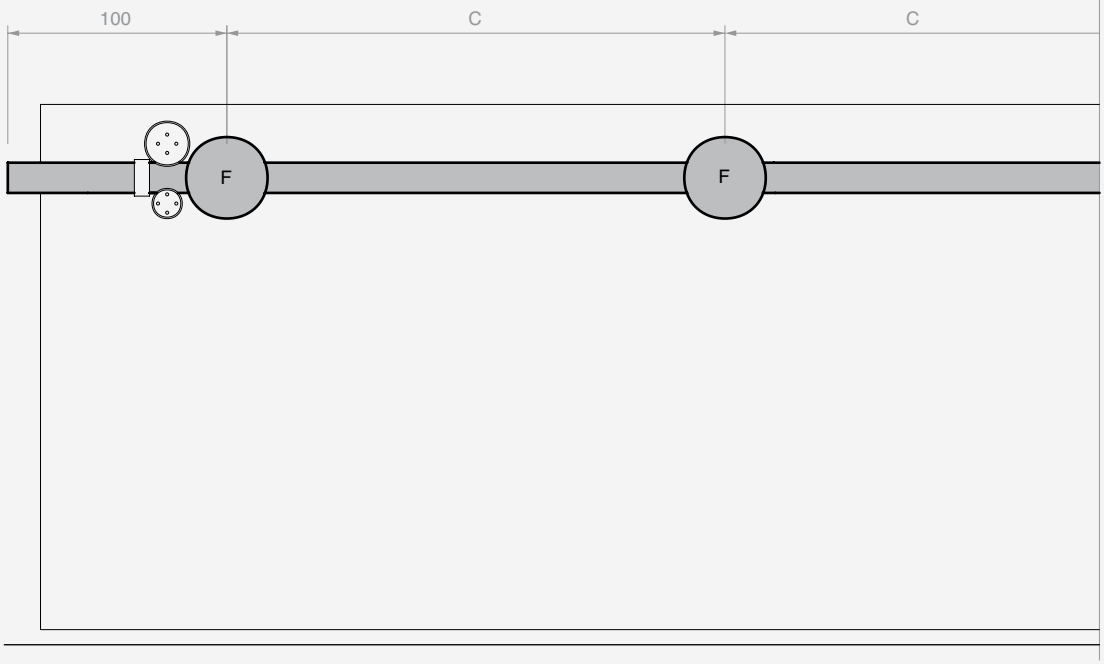

Riel L=2000 mm
5 fijaciones (F)
C = 450 mm

Riel L=3000 mm
6 fijaciones (F)
C = 560 mm

Riel L=4000 mm
7 fijaciones (F)
C = 633 mm

CÁLCULO DE DIMENSIONES Y TALADRADO DE PANELES DE VIDRIO

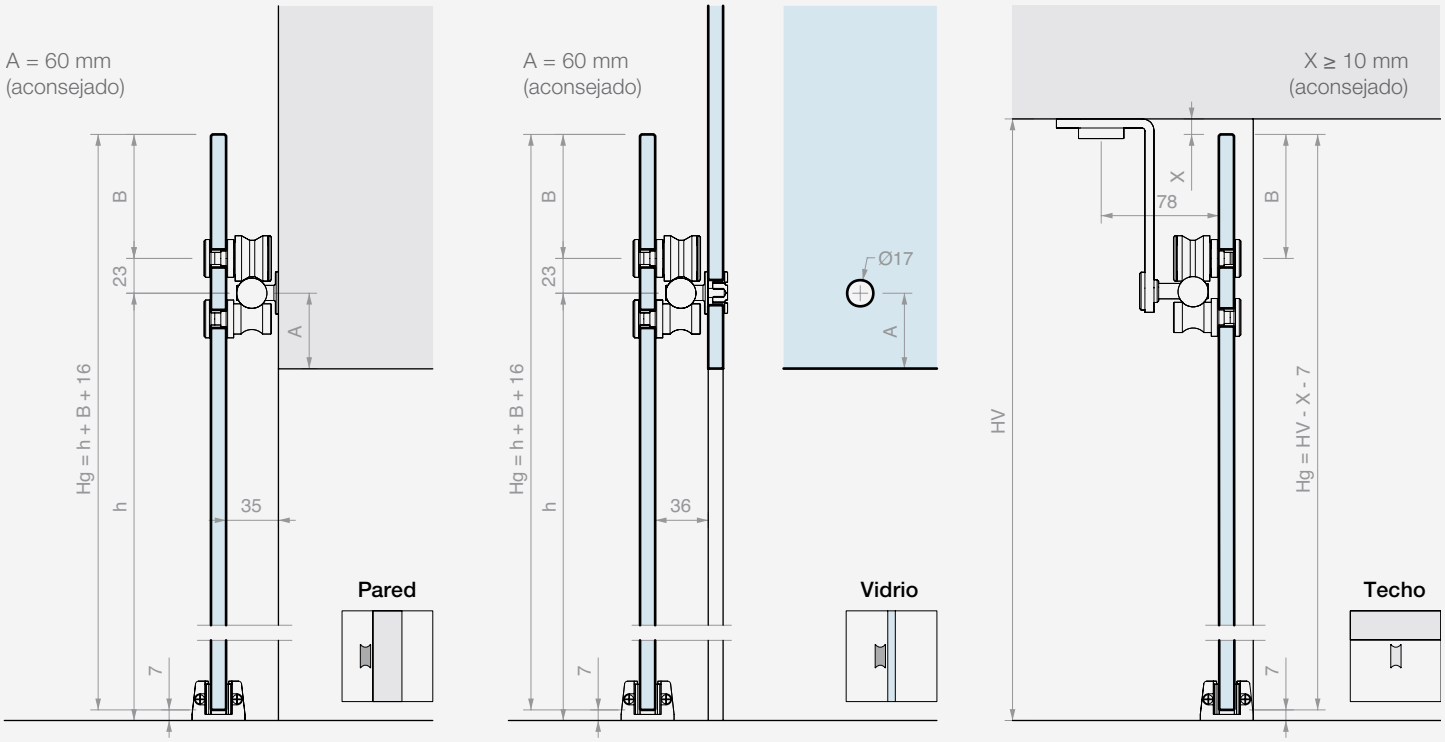

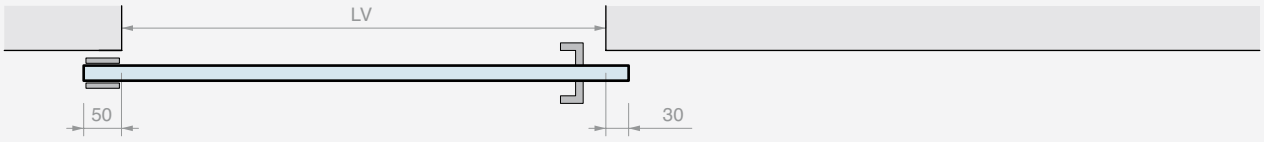

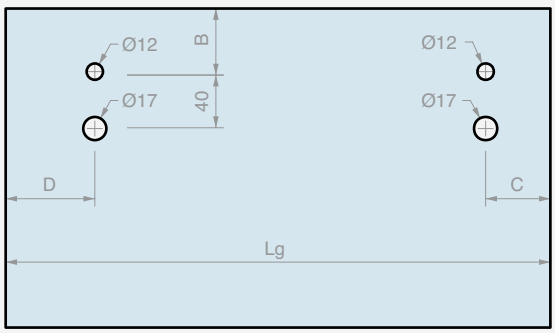

Lg = LV + 80
C ≥ 50 mm
D ≥ 70 mm

FIJACIÓN A PARED / VIDRIO
B ≥ 30 mm (aconsejado)

FIJACIÓN DE TECHO
B = 92 mm - X

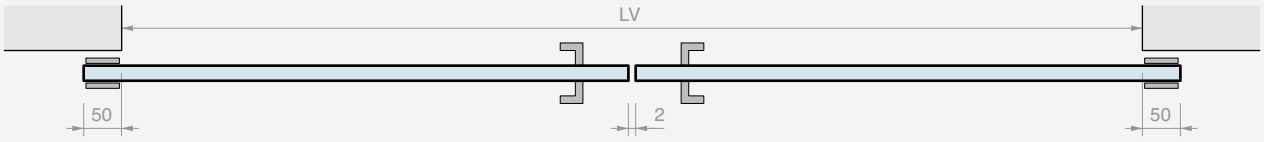

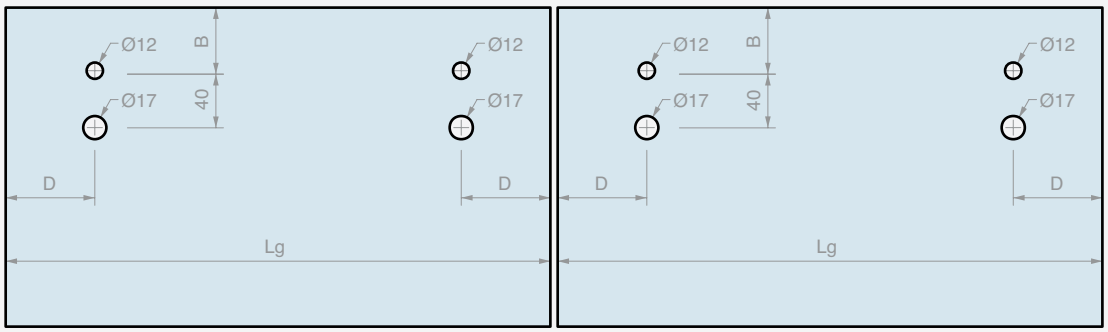

Lg = (LV + 98) / 2
D ≥ 70 mm

FIJACIÓN A
PARED / VIDRIO
B ≥ 30 mm
(aconsejado)

FIJACIÓN DE TECHO
B = 92 mm - X

GIUMAX 8500

Sistema corredero de acero inoxidable AISI 304, con un riel macizo, sección semirredonda, rodillos a la vista y accesorios de fijación.

Se sostiene la hoja al riel mediante una rueda y está sujeta debajo del riel mediante un rodillo con función anti descarrilamiento. La pareja de rodillos permite deslizar una hoja con un grande espesor, entre 12 y 17.5 mm, y un peso considerable, hasta 150 kg.

El sistema se distingue por conseguir la máxima transparencia, combinada con design tecnológico del rodillo y forma refinada del riel.

Los elementos de fijación permiten montar el riel de manera personalizada en función del tipo de instalación: a pared, a pared de vidrio o de techo.

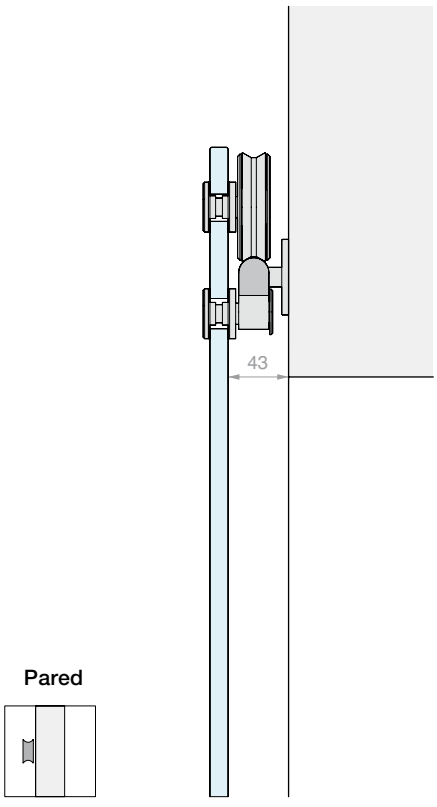

Pared

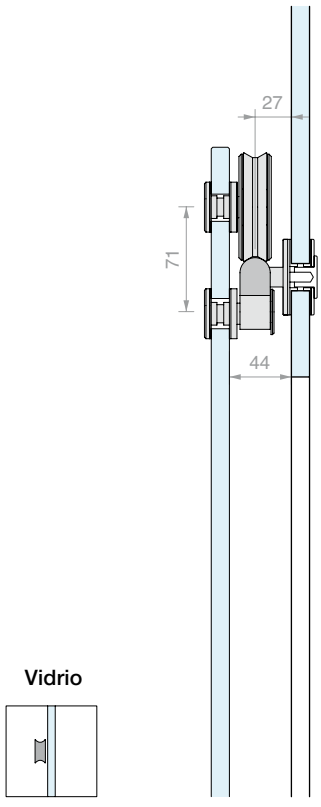

Vidrio

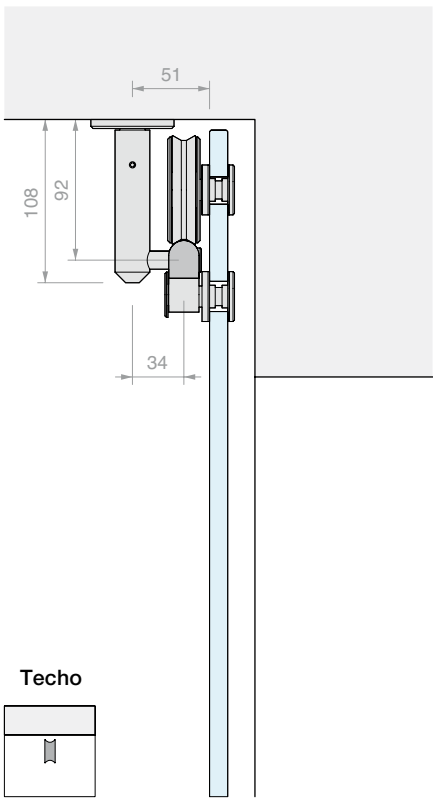

Techo

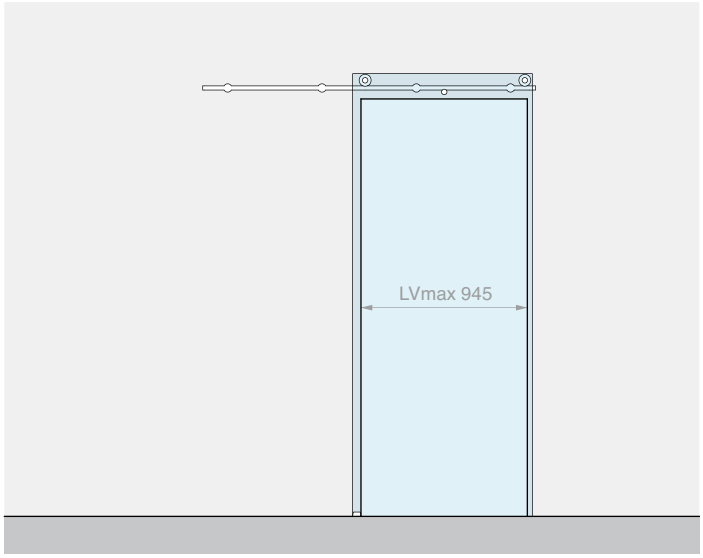

Kit formado por: Acabado: /9

Art.	Descripción	Cant.
GLM8500	Kit de N°3 rodillos	1 Ud.
GLMBST200	Riel semirredondo L=2000 mm	1 Ud.
GLMATM	Fijación a pared	4 Uds.
GLMFERM	Tope final de carrera	2 Uds.
GLMGREG	Guía inferior regulable	1 Ud.
Opcional		
GLMSTOPSX	Estribo de bloqueo izquierda	1 Ud.
GLMSTOPDX	Estribo de bloqueo derecha	1 Ud.
UT250	Llave de compás	1 Ud.

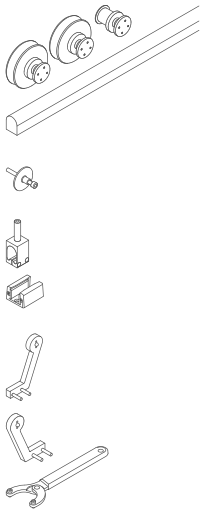

Art.	Descripción	Para vidrios	Pmax	Cant.
GM85002MUR	Kit corredera con fijación a pared	De **12** a **17.5** mm	**150** kg	1 Ud.

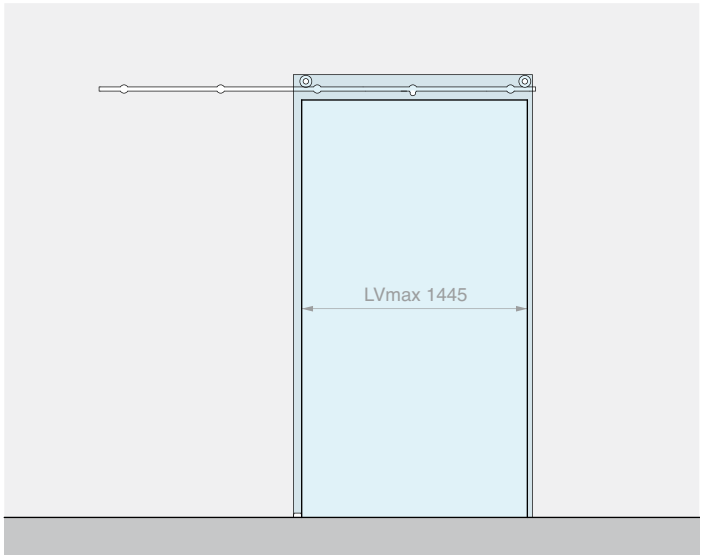

Kit formado por: Acabado: /9

Art.	Descripción	Cant.
GLM8500	Kit de N°3 rodillos	1 Ud.
GLMBST300	Riel semirredondo L=3000 mm	1 Ud.
GLMATM	Fijación a pared	5 Uds.
GLMFERM	Tope final de carrera	2 Uds.
GLMGREG	Guía inferior regulable	1 Ud.
Opcional		
GLMSTOPSX	Estribo de bloqueo izquierda	1 Ud.
GLMSTOPDX	Estribo de bloqueo derecha	1 Ud.
UT250	Llave de compás	1 Ud.

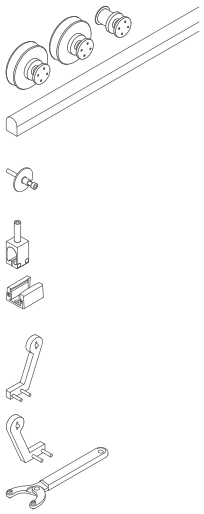

Art.	Descripción	Para vidrios	Pmax	Cant.
GM85003MUR	Kit corredera con fijación a pared	De **12** a **17.5** mm	**150** kg	1 Ud.

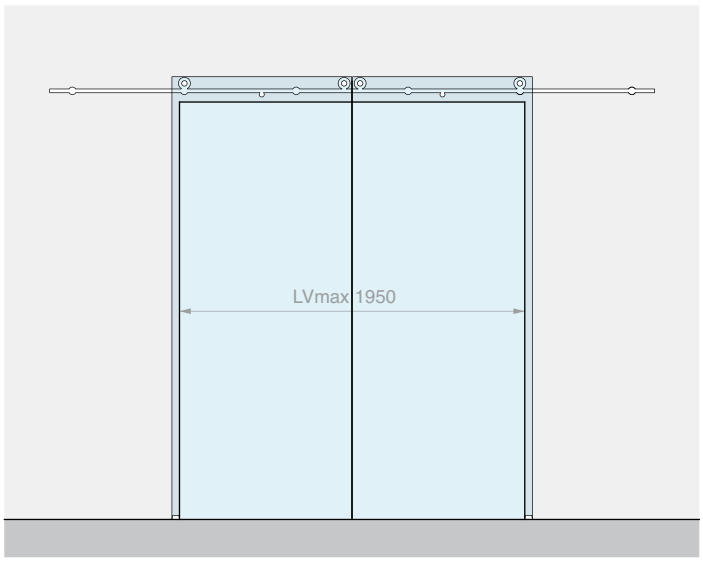

Kit formado por: Acabado: /9

Art.	Descripción	Cant.
GLM8500	Kit de N°3 rodillos	2 Uds.
GLMBST400	Riel semirredondo L=4000 mm	1 Ud.
GLMATM	Fijación a pared	6 Uds.
GLMFERM	Tope final de carrera	4 Uds.
GLMGREG	Guía inferior regulable	2 Uds.
Opcional		
GLMSTOPSX	Estribo de bloqueo izquierda	1 Ud.
GLMSTOPDX	Estribo de bloqueo derecha	1 Ud.
UT250	Llave de compás	1 Ud.

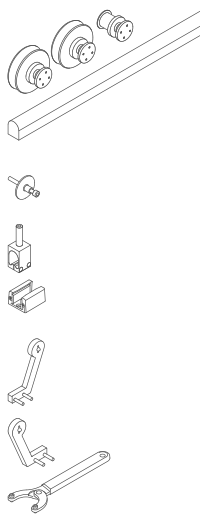

Art.	Descripción	Para vidrios	Pmax	Cant.
GM85004MUR	Kit corredera con fijación a pared para 2 hojas	De **12** a **17.5** mm	**150** + **150** kg	1 Ud.

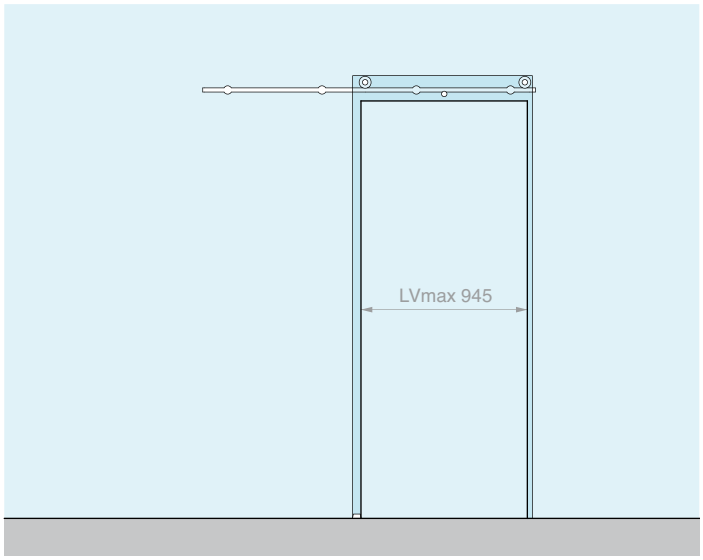

Kit formado por: Acabado: /9

Art.	Descripción	Cant.
GLM8500	Kit de N°3 rodillos	1 Ud.
GLMBST200	Riel semirredondo L=2000 mm	1 Ud.
GLMATV	Fijación a vidrio	4 Uds.
GLMFERM	Tope final de carrera	2 Uds.
GLMGREG	Guía inferior regulable	1 Ud.
Opcional		
GLMSTOPSX	Estribo de bloqueo izquierda	1 Ud.
GLMSTOPDX	Estribo de bloqueo derecha	1 Ud.
UT250	Llave de compás	1 Ud.

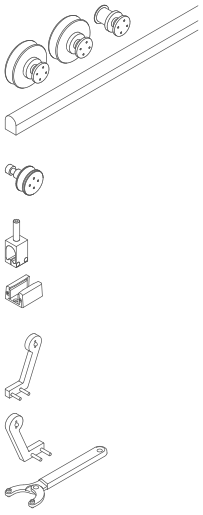

Art.	Descripción	Para vidrios	Pmax	Cant.
GM85002VET	Kit corredera con fijación a vidrio	De **12** a **17.5** mm	**150** kg	1 Ud.

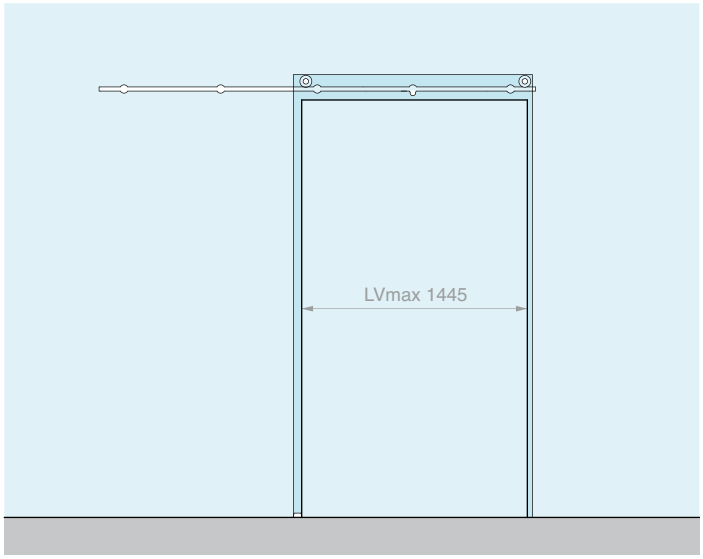

Kit formado por: Acabado: /9

Art.	Descripción	Cant.
GLM8500	Kit de N°3 rodillos	1 Ud.
GLMBST300	Riel semirredondo L=3000 mm	1 Ud.
GLMATV	Fijación a vidrio	5 Uds.
GLMFERM	Tope final de carrera	2 Uds.
GLMGREG	Guía inferior regulable	1 Ud.
Opcional		
GLMSTOPSX	Estribo de bloqueo izquierda	1 Ud.
GLMSTOPDX	Estribo de bloqueo derecha	1 Ud.
UT250	Llave de compás	1 Ud.

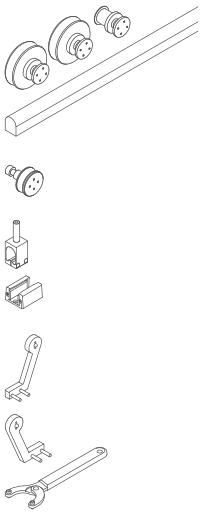

Art.	Descripción	Para vidrios	Pmax	Cant.
GM85003VET	Kit corredera con fijación a vidrio	De **12** a **17.5** mm	**150** kg	1 Ud.

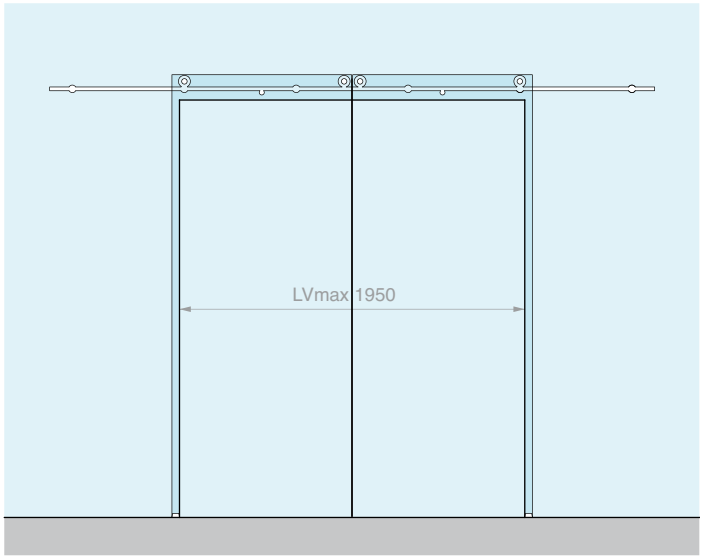

Kit formado por: Acabado: /9

Art.	Descripción	Cant.
GLM8500	Kit de N°3 rodillos	2 Uds.
GLMBST400	Riel semirredondo L=4000 mm	1 Ud.
GLMATV	Fijación a vidrio	6 Uds.
GLMFERM	Tope final de carrera	4 Uds.
GLMGREG	Guía inferior regulable	2 Uds.
Opcional		
GLMSTOPSX	Estribo de bloqueo izquierda	1 Ud.
GLMSTOPDX	Estribo de bloqueo derecha	1 Ud.
UT250	Llave de compás	1 Ud.

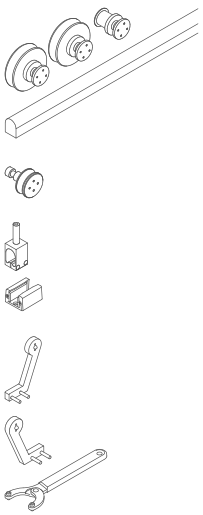

Art.	Descripción	Para vidrios	Pmax	Cant.
GM85004VET	Kit corredera con fijación a vidrio para 2 hojas	De **12** a **17.5** mm	**150** + **150** kg	1 Ud.

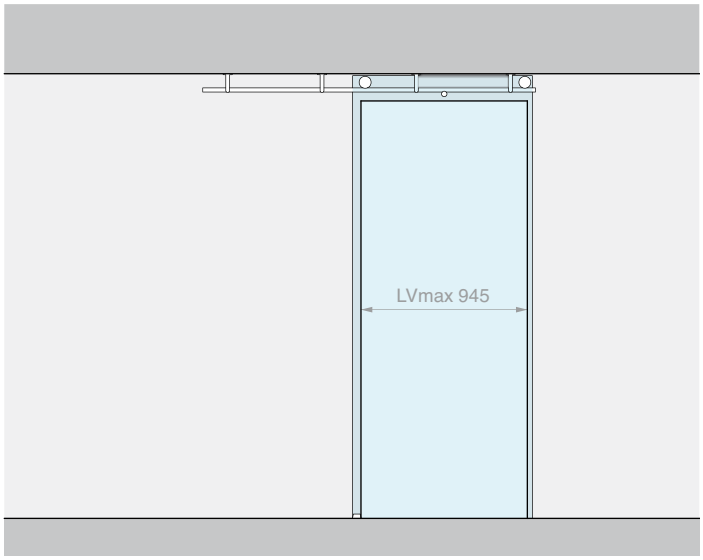

Kit formado por: Acabado: /9

Art.	Descripción	Cant.
GLM8500	Kit de N°3 rodillos	1 Ud.
GLMBST200	Riel semirredondo L=2000 mm	1 Ud.
GLMATS	Fijación de techo	4 Uds.
GLMFERM	Tope final de carrera	2 Uds.
GLMGREG	Guía inferior regulable	1 Ud.
Opcional		
GLMSTOPSX	Estribo de bloqueo izquierda	1 Ud.
GLMSTOPDX	Estribo de bloqueo derecha	1 Ud.
UT250	Llave de compás	1 Ud.

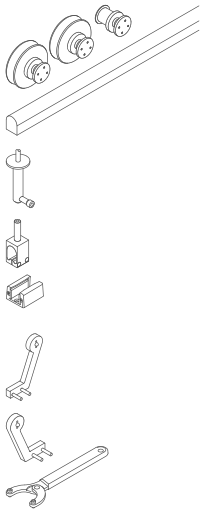

Art.	Descripción	Para vidrios	Pmax	Cant.
GM85002PLA	Kit corredera con fijación de techo	De **12** a **17.5** mm	**150** kg	1 Ud.

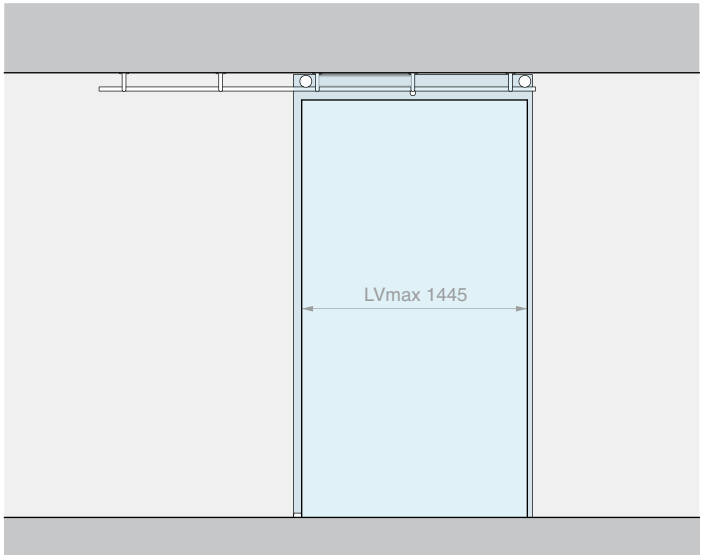

Kit formado por: Acabado: /9

Art.	Descripción	Cant.
GLM8500	Kit de N°3 rodillos	1 Ud.
GLMBST300	Riel semirredondo L=3000 mm	1 Ud.
GLMATS	Fijación de techo	5 Uds.
GLMFERM	Tope final de carrera	2 Uds.
GLMGREG	Guía inferior regulable	1 Ud.
Opcional		
GLMSTOPSX	Estribo de bloqueo izquierda	1 Ud.
GLMSTOPDX	Estribo de bloqueo derecha	1 Ud.
UT250	Llave de compás	1 Ud.

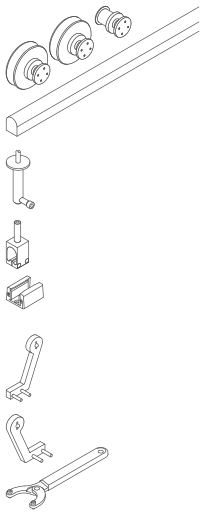

Art.	Descripción	Para vidrios	Pmax	Cant.
GM85003PLA	Kit corredera con fijación de techo	De **12** a **17.5** mm	**150** kg	1 Ud.

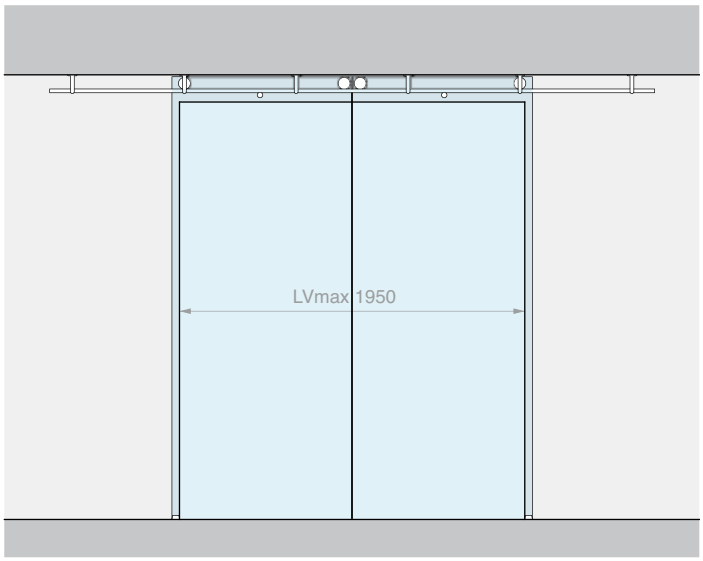

Kit formado por: Acabado: /9

Art.	Descripción	Cant.
GLM8500	Kit de N°3 rodillos	2 Uds.
GLMBST400	Riel semirredondo L=4000 mm	1 Ud.
GLMATS	Fijación de techo	6 Uds.
GLMFERM	Tope final de carrera	4 Uds.
GLMGREG	Guía inferior regulable	2 Uds.
Opcional		
GLMSTOPSX	Estribo de bloqueo izquierda	1 Ud.
GLMSTOPDX	Estribo de bloqueo derecha	1 Ud.
UT250	Llave de compás	1 Ud.

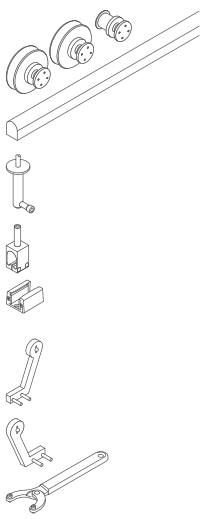

Art.	Descripción	Para vidrios	Pmax	Cant.
GM85004PLA	Kit corredera con fijación de techo para 2 hojas	De **12** a **17.5** mm	**150** + **150** kg	1 Ud.

RODILLOS

Material: acero inox AISI 304

Orificios aconsejados GLMRC Ø18 mm

Orificios aconsejados GLMRL Ø20 mm

Herramienta aconsejada para el apriete Art. UT250

Acabado: /9

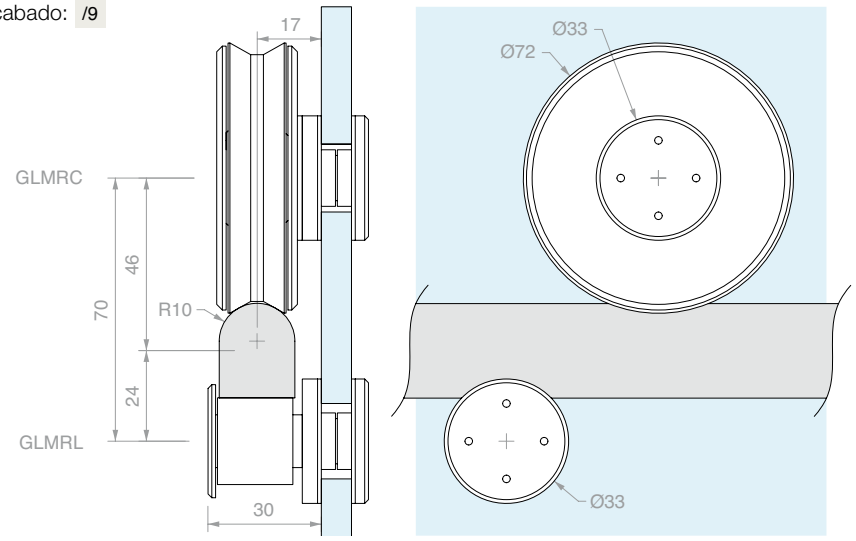

Art.	Descripción	Para vidrios	Cant.
GLMRC	Rodillo de deslizamiento	De **12** a **17.5** mm	1 Ud.
GLMRL	Rodillo anti descarrilamiento	De **12** a **17.5** mm	1 Ud.
GLM8500	Kit N°2 deslizamiento + N°1 anti descarrilamiento	De **12** a **17.5** mm	1 Ud.

RIEL SEMIRREDONDO MACIZO PERFORADO

Material: acero inox AISI 304

Acabado: /8

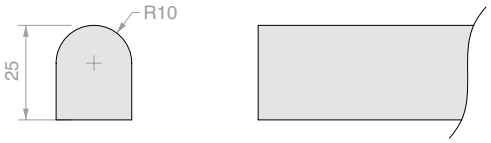

Esquema de perforación del riel:

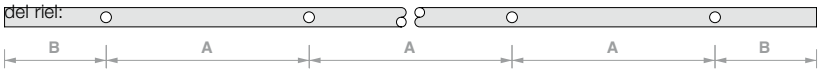

Art.	Longitud	Nº de orificios	Medidas		Cant.
GLMBST200	**2000** mm	**4**	A **567** mm	B **150** mm	1 Ud.
GLMBST300	**3000** mm	**5**	A **675** mm	B **150** mm	1 Ud.
GLMBST400	**4000** mm	**6**	A **740** mm	B **150** mm	1 Ud.
GLMBST	**a medida**	**bajo pedido**	**a medida**		1 Ud.

FIJACIÓN A PARED

Material: acero inox AISI 304

Acabado: /9

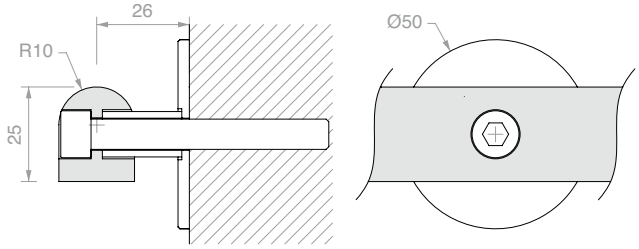

Art.	Descripción	Cant.
GLMATM	Con tornillo **M8** x **80** mm	1 Ud.

FIJACIÓN A VIDRIO

Material: acero inox AISI 304
Orificio aconsejado Ø20 mm
Herramienta aconsejada
para el apriete Art. UT250
Acabado: /9

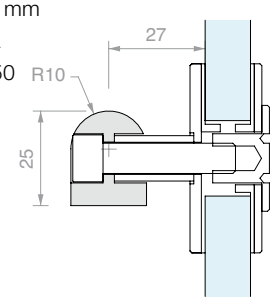

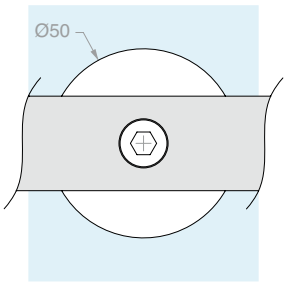

Art.	Descripción	Para vidrios	Cant.
GLMATV	Con tornillo **M8** x **45** mm	De **12** a **17.5** mm	1 Ud.

FIJACIÓN DE TECHO

Material: acero inox AISI 304
Acabado: /9

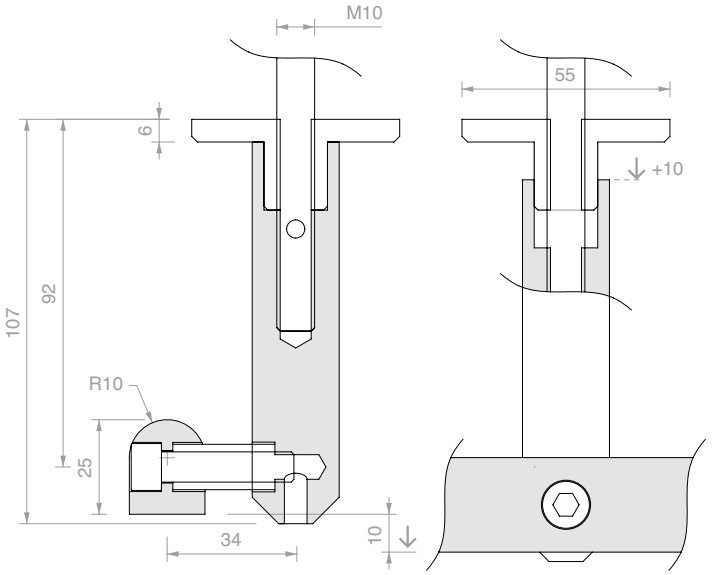

Art.	Descripción	Cant.
GLMATS	Con tornillo **M10** x **160** mm	1 Ud.

TOPE FINAL DE CARRERA

Material: acero inox AISI 304
Acabado: /8

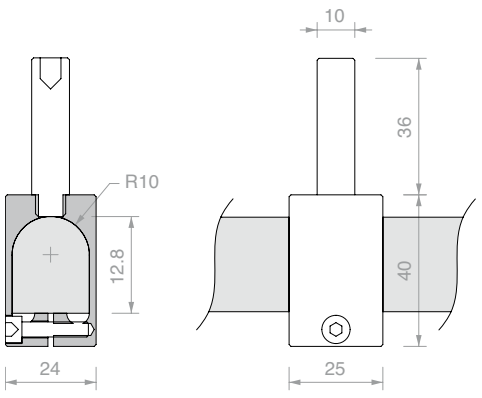

Art.	Cant.
GLMFERM	1 Ud.

ESTRIBO DE BLOQUEO IZQUIERDO

Material: acero inox AISI 304

Acabado: /8

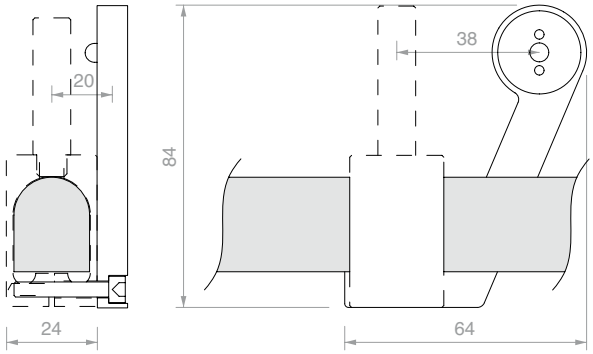

Art.	Cant.
GLMSTOPSX	1 Ud.

ESTRIBO DE BLOQUEO DERECHO

Material: acero inox AISI 304

Acabado: /8

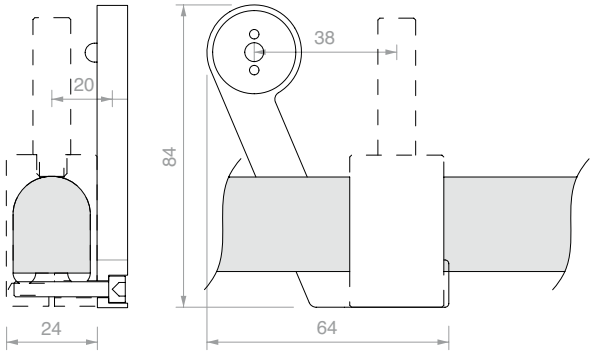

Art.	Cant.
GLMSTOPDX	1 Ud.

GUÍA INFERIOR REGULABLE

Material: aluminio

Acabado: /88

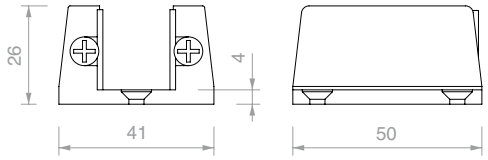

Art.	Para vidrios	Cant.
GLMGREG	De **11** a **19** mm	1 Ud.

LLAVE DE COMPÁS

Material: cuerpo de hierro y pernos de acero

Con la abertura de compás se puede trabajar con radios amplios, para pareja de orificios con entre eje variable de 9 mm a 55 mm

Art.	Descripción	Cant.
UT250	Llave de compás con pernos Ø2.4 mm	1 Ud.
UTC250R	N°2 pernos de recambio Ø2.4 mm	1 Ud.

FIJACIÓN DEL RIEL

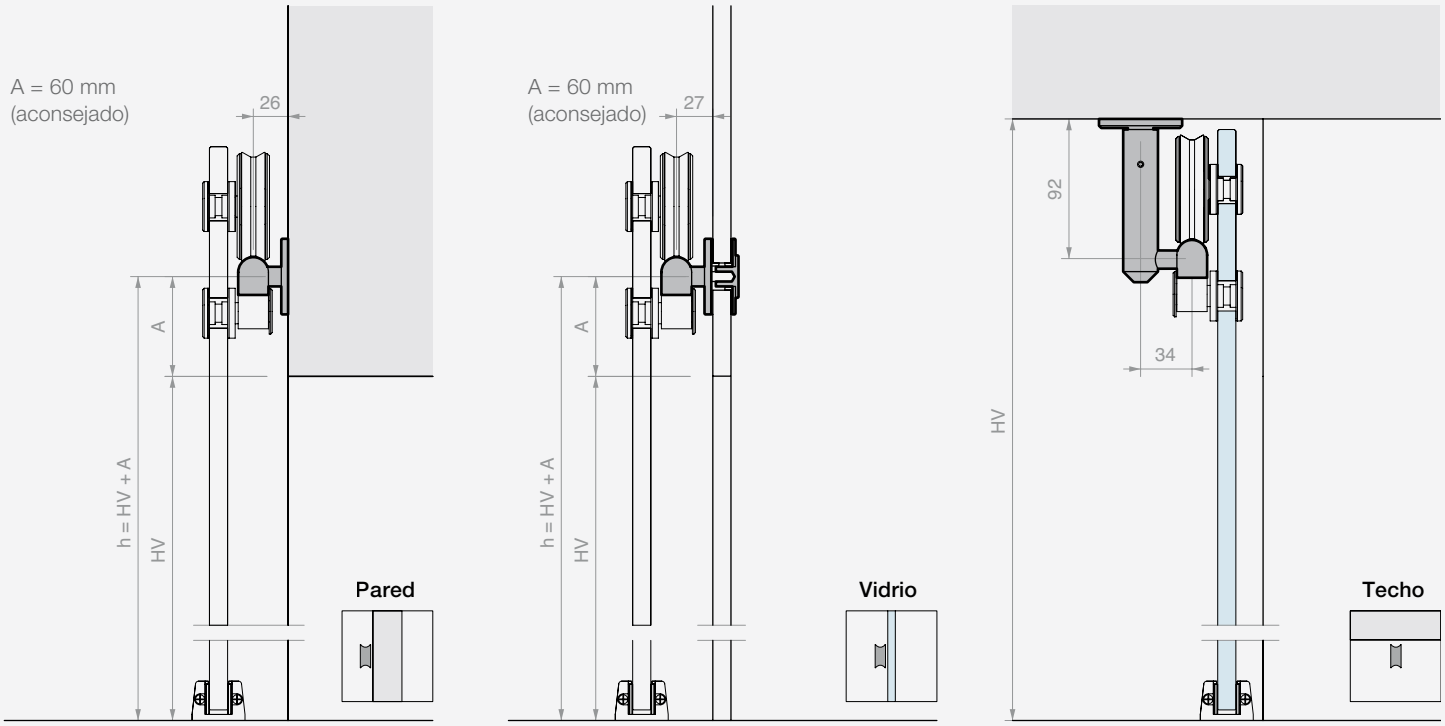

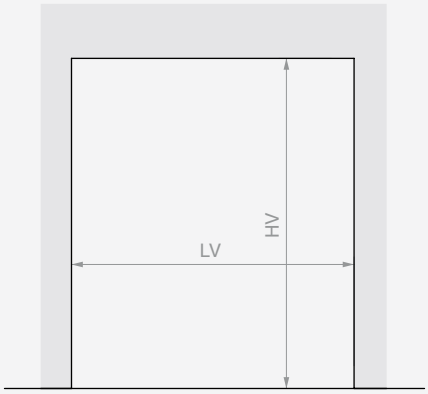

Riel L=2000 mm
LVmax 945 mm

Riel L=3000 mm
LVmax 1445 mm

Riel L=4000 mm
LVmax 1950 mm

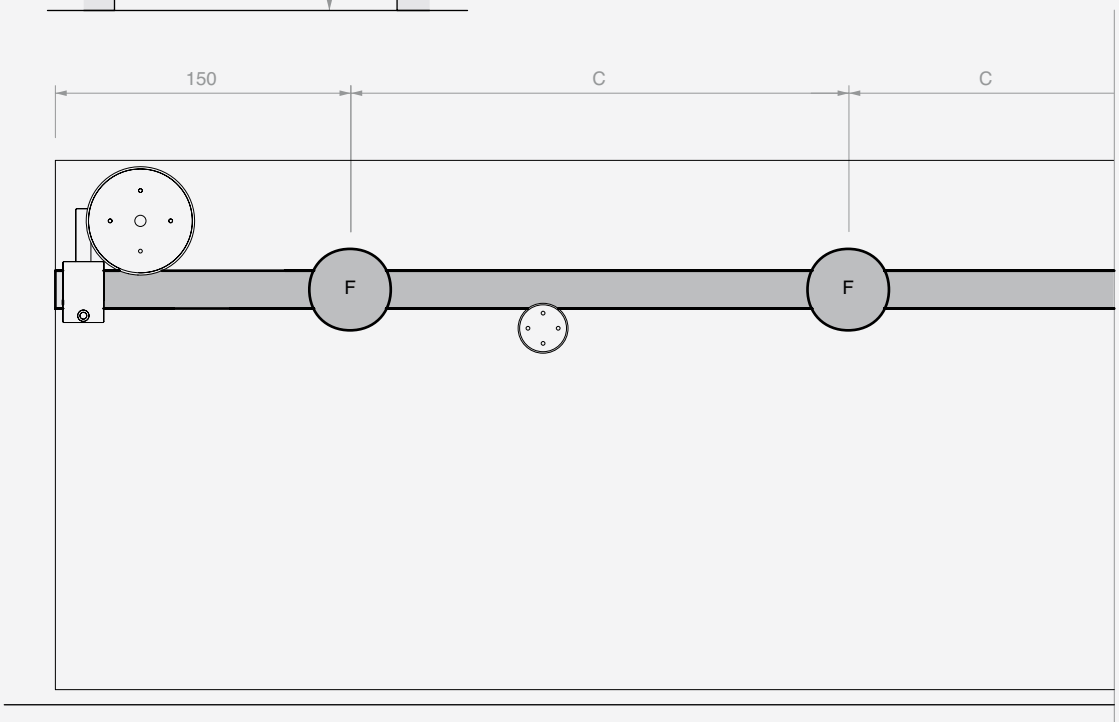

Riel L=2000 mm
4 fijaciones (F)
C=567 mm

Riel L=3000 mm
5 fijaciones (F)
C=675 mm

Riel L=4000 mm
6 fijaciones (F)
C=740 mm

CÁLCULO DE DIMENSIONES Y TALADRADO DE PANELES DE VIDRIO

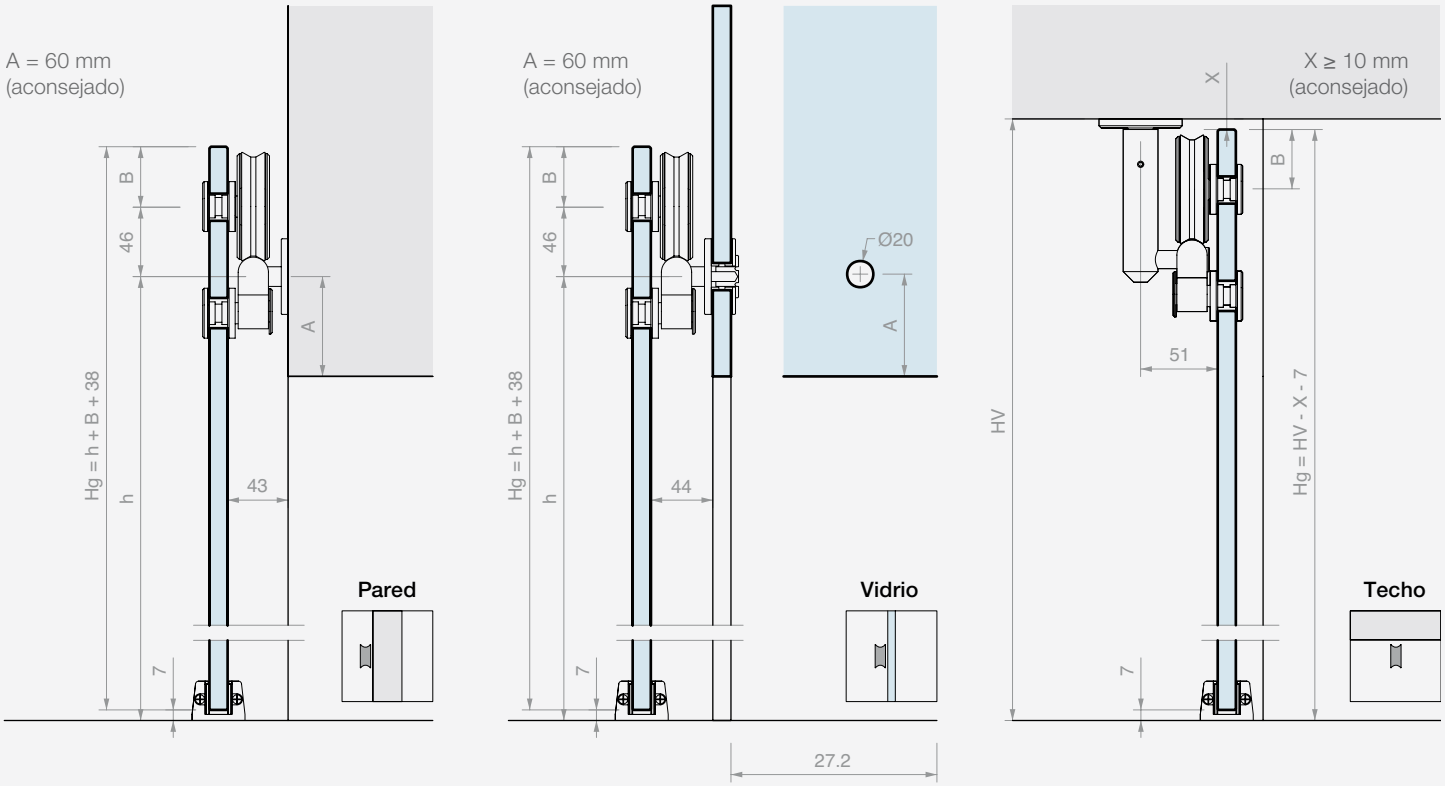

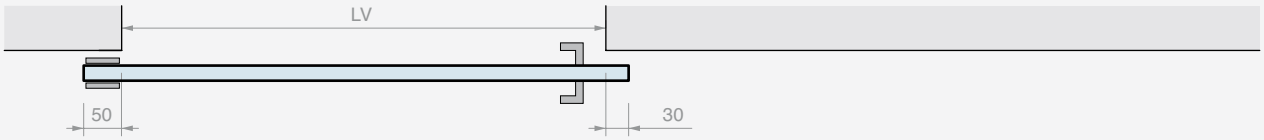

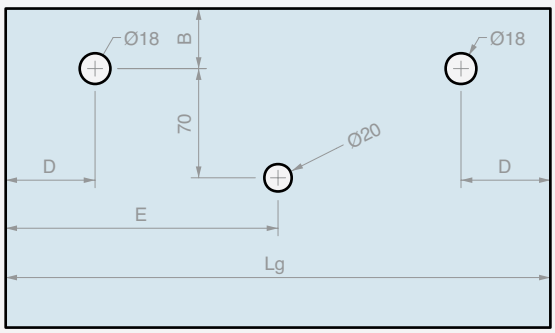

Lg = LV + 80
D ≥ 95 mm
E = Lg / 2

FIJACIÓN A PARED / VIDRIO
B ≥ 40 mm (aconsejado)

FIJACIÓN DE TECHO
B = 47 mm - X

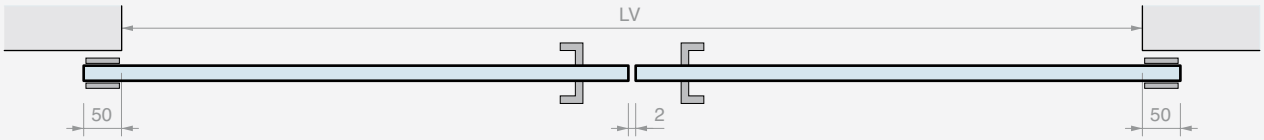

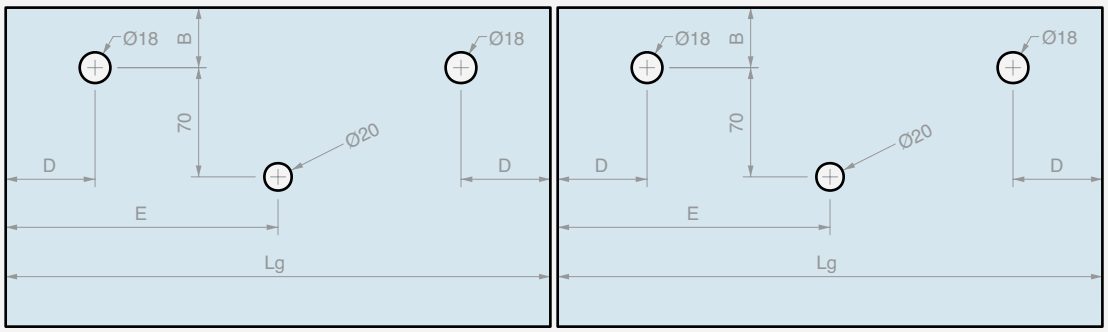

Lg = (LV + 98) / 2
D ≥ 95 mm
E = Lg / 2

FIJACIÓN A PARED / VIDRIO
B ≥ 40 mm (aconsejado)

FIJACIÓN DE TECHO
B = 47 mm - X

GIUMAX 6500

Sistema corredero de acero inoxidable AISI 304, con un riel portante macizo a sección semirredonda, carros a vista y accesorios de fijación.

Carro con un estribo portante de conexión en «T», dos ruedas, rodillo anti descarrilamiento y dos tapas para fijar la hoja. La pareja de carros permite deslizar una hoja con un grande espesor, entre 12 y 17.5 mm, y un peso considerable, hasta 150 kg.

La tecnología del carro permite regular la altura de las tapas para facilitar el ajuste de la posición de la hoja de la puerta.

Los elementos de fijación permiten efectuar el montaje frontal del riel en función del tipo de instalación: a pared o a pared de vidrio.

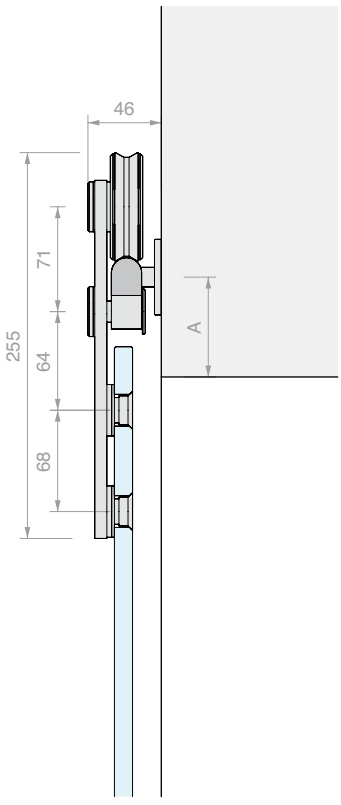

Pared

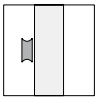

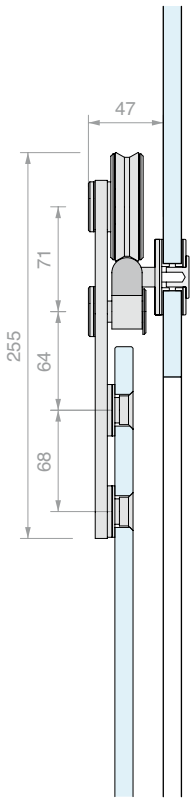

Vidrio

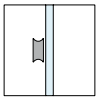

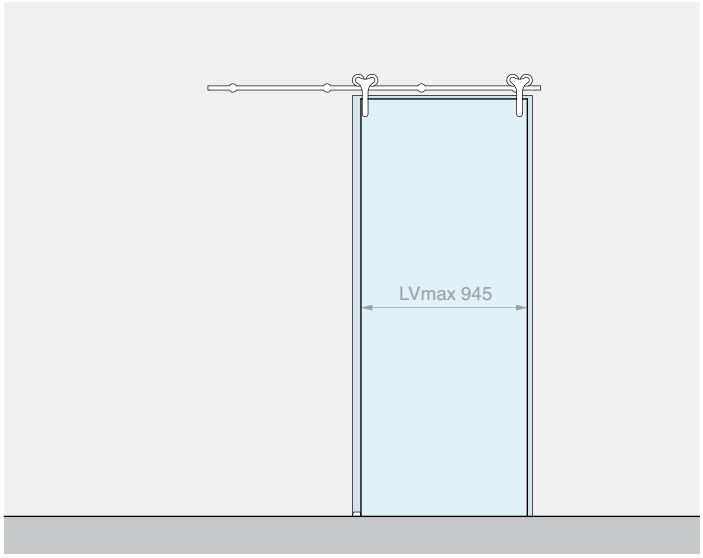

Kit formado por: Acabado: /9

Art.	Descripción	Cant.
GLM6500	Kit N°2 carros	1 Ud.
GLMBST200	Riel semirredondo L=2000 mm	1 Ud.
GLMATM	Fijación a pared	4 Uds.
GLMFERM	Tope final de carrera	2 Uds.
GLMGREG	Guía inferior regulable	1 Ud.
Opcional		
GLMSTOPSX	Estribo de bloqueo izquierda	1 Ud.
GLMSTOPDX	Estribo de bloqueo derecha	1 Ud.
UT250	Llave de compás	1 Ud.

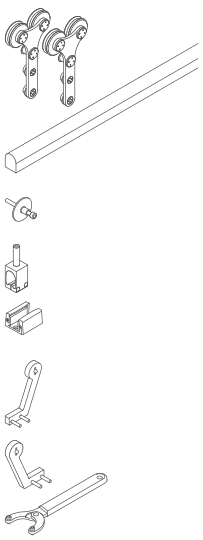

Art.	Descripción	Para vidrios	Pmax	Cant.
GM65002MUR	Kit corredera con fijación a pared	De **12** a **17.5** mm	**150** kg	1 Ud.

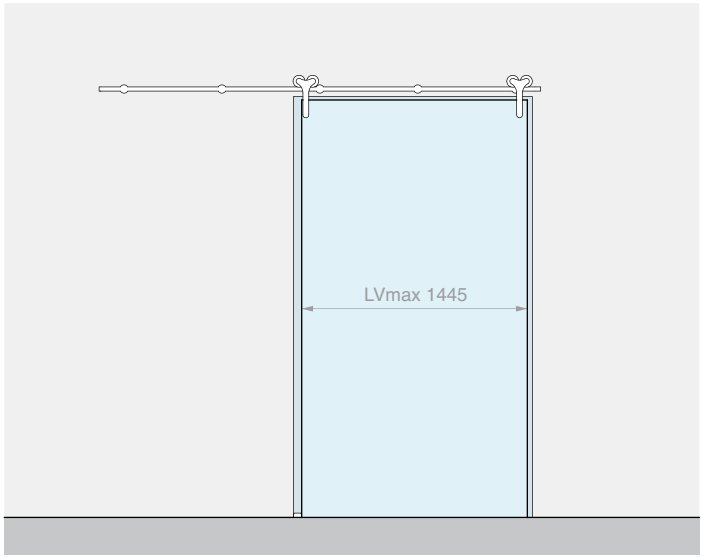

Kit formado por: Acabado: /9

Art.	Descripción	Cant.
GLM6500	Kit N°2 carros	1 Ud.
GLMBST300	Riel semirredondo L=3000 mm	1 Ud.
GLMATM	Fijación a pared	5 Uds.
GLMFERM	Tope final de carrera	2 Uds.
GLMGREG	Guía inferior regulable	1 Ud.
Opcional		
GLMSTOPSX	Estribo de bloqueo izquierda	1 Ud.
GLMSTOPDX	Estribo de bloqueo derecha	1 Ud.
UT250	Llave de compás	1 Ud.

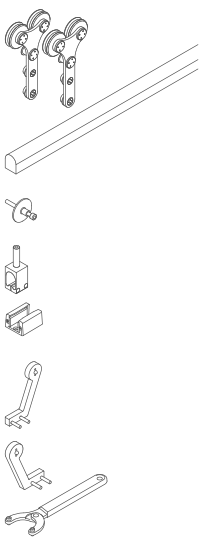

Art.	Descripción	Para vidrios	Pmax	Cant.
GM65003MUR	Kit corredera con fijación a pared	De **12** a **17.5** mm	**150** kg	1 Ud.

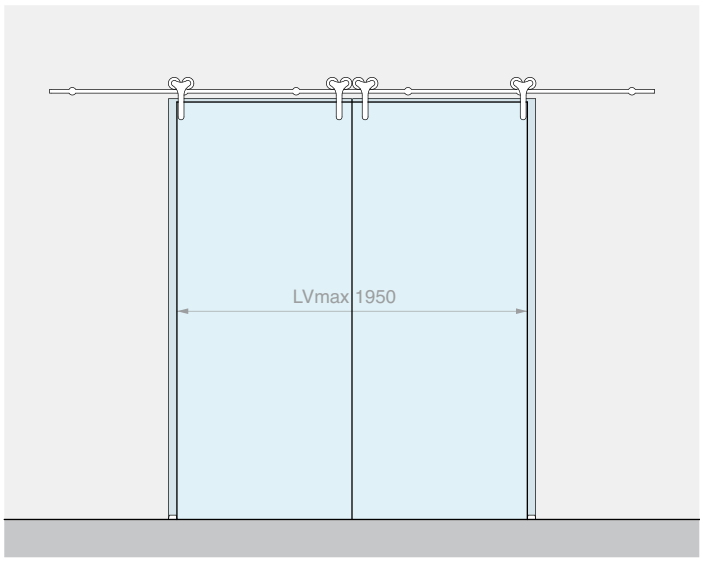

Kit formado por: Acabado: /9

Art.	Descripción	Cant.
GLM6500	Kit N°2 carros	2 Uds.
GLMBST400	Riel semirredondo L=4000 mm	1 Ud.
GLMATM	Fijación a pared	6 Uds.
GLMFERM	Tope final de carrera	4 Uds.
GLMGREG	Guía inferior regulable	2 Uds.
Opcional		
GLMSTOPSX	Estribo de bloqueo izquierda	1 Ud.
GLMSTOPDX	Estribo de bloqueo derecha	1 Ud.
UT250	Llave de compás	1 Ud.

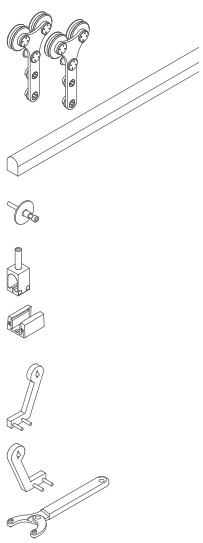

Art.	Descripción	Para vidrios	Pmax	Cant.
GM65004MUR	Kit corredera con fijación a pared para 2 hojas	De **12** a **17.5** mm	**150** + **150** kg	1 Ud.

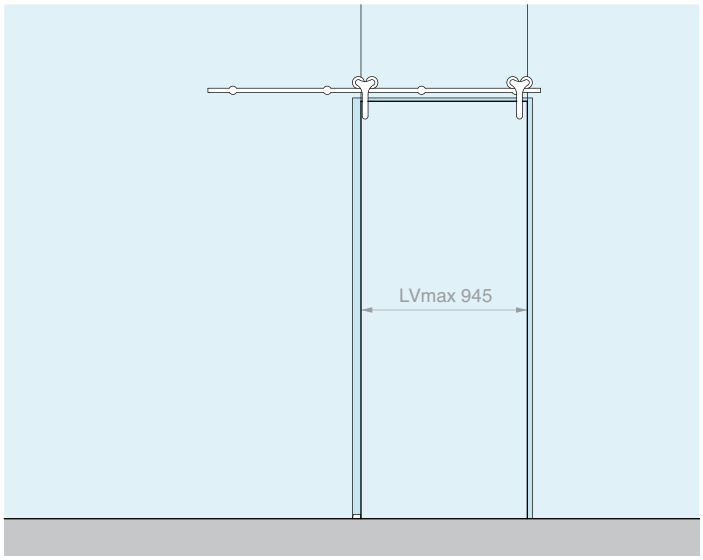

Kit formado por: Acabado: /9

Art.	Descripción	Cant.
GLM6500	Kit N°2 carros	1 Ud.
GLMBST200	Riel semirredondo L=2000 mm	1 Ud.
GLMATV	Fijación a vidrio	4 Uds.
GLMFERM	Tope final de carrera	2 Uds.
GLMGREG	Guía inferior regulable	1 Ud.
Opcional		
GLMSTOPSX	Estribo de bloqueo izquierda	1 Ud.
GLMSTOPDX	Estribo de bloqueo derecha	1 Ud.
UT250	Llave de compás	1 Ud.

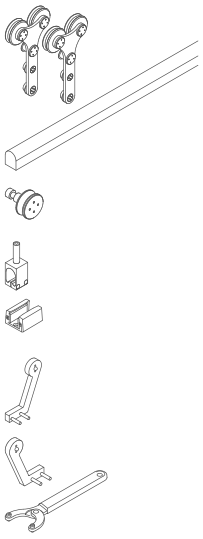

Art.	Descripción	Para vidrios	Pmax	Cant.
GM65002VET	Kit corredera con fijación a vidrio	De **12** a **17.5** mm	**150** kg	1 Ud.

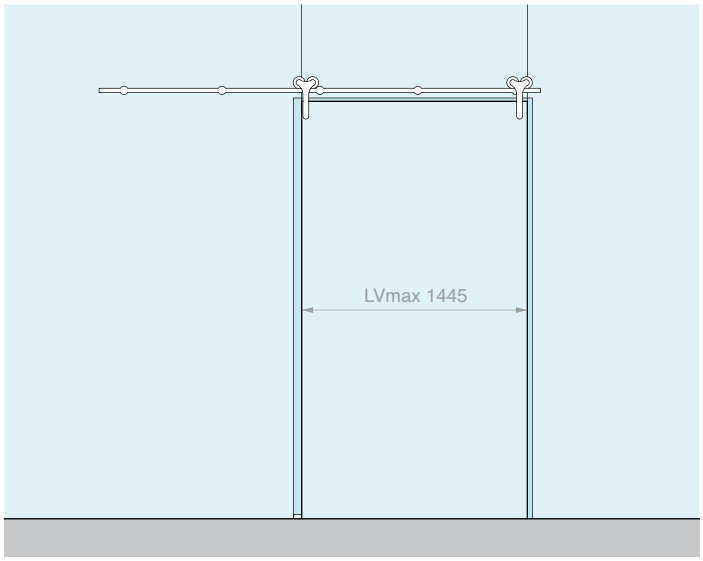

Kit formado por: Acabado: /9

Art.	Descripción	Cant.
GLM6500	Kit N°2 carros	1 Ud.
GLMBST300	Riel semirredondo L=3000 mm	1 Ud.
GLMATV	Fijación a vidrio	5 Uds.
GLMFERM	Tope final de carrera	2 Uds.
GLMGREG	Guía inferior regulable	1 Ud.
Opcional		
GLMSTOPSX	Estribo de bloqueo izquierda	1 Ud.
GLMSTOPDX	Estribo de bloqueo derecha	1 Ud.
UT250	Llave de compás	1 Ud.

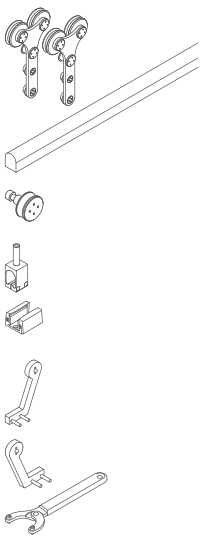

Art.	Descripción	Para vidrios	Pmax	Cant.
GM65003VET	Kit corredera con fijación a vidrio	De **12** a **17.5** mm	**150** kg	1 Ud.

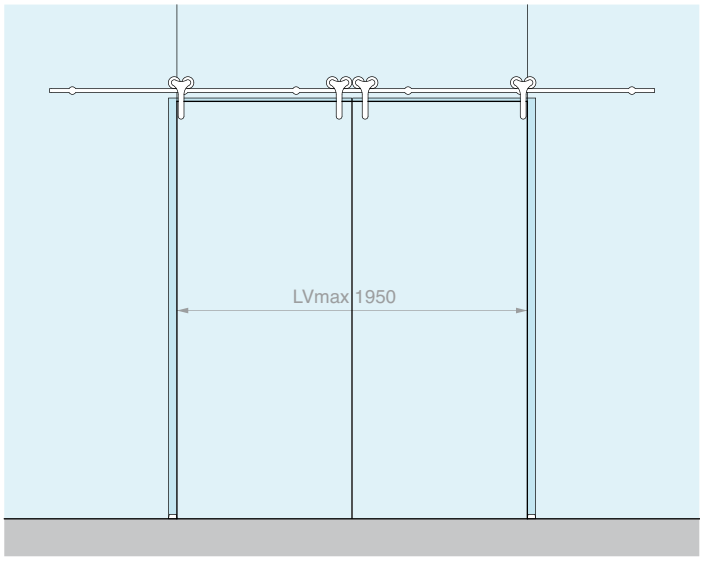

Kit formado por: Acabado: /9

Art.	Descripción	Cant.
GLM6500	Kit N°2 carros	2 Uds.
GLMBST400	Riel semirredondo L=4000 mm	1 Ud.
GLMATV	Fijación a vidrio	6 Uds.
GLMFERM	Tope final de carrera	4 Uds.
GLMGREG	Guía inferior regulable	2 Uds.
Opcional		
GLMSTOPSX	Estribo de bloqueo izquierda	1 Ud.
GLMSTOPDX	Estribo de bloqueo derecha	1 Ud.
UT250	Llave de compás	1 Ud.

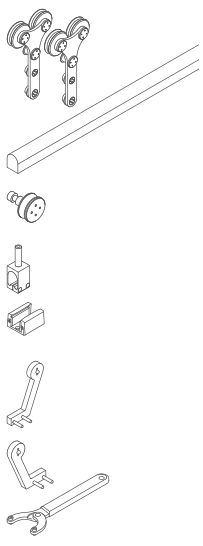

Art.	Descripción	Para vidrios	Pmax	Cant.
GM65004VET	Kit corredera con fijación a vidrio para 2 hojas	De **12** a **17.5** mm	**150** + **150** kg	1 Ud.

CARRO

Material: acero inox AISI 304
Orificios recomendados Ø21 mm, avellanado profundo 2 mm
Herramienta aconsejada para el apriete Art. UT250
Acabado: /9

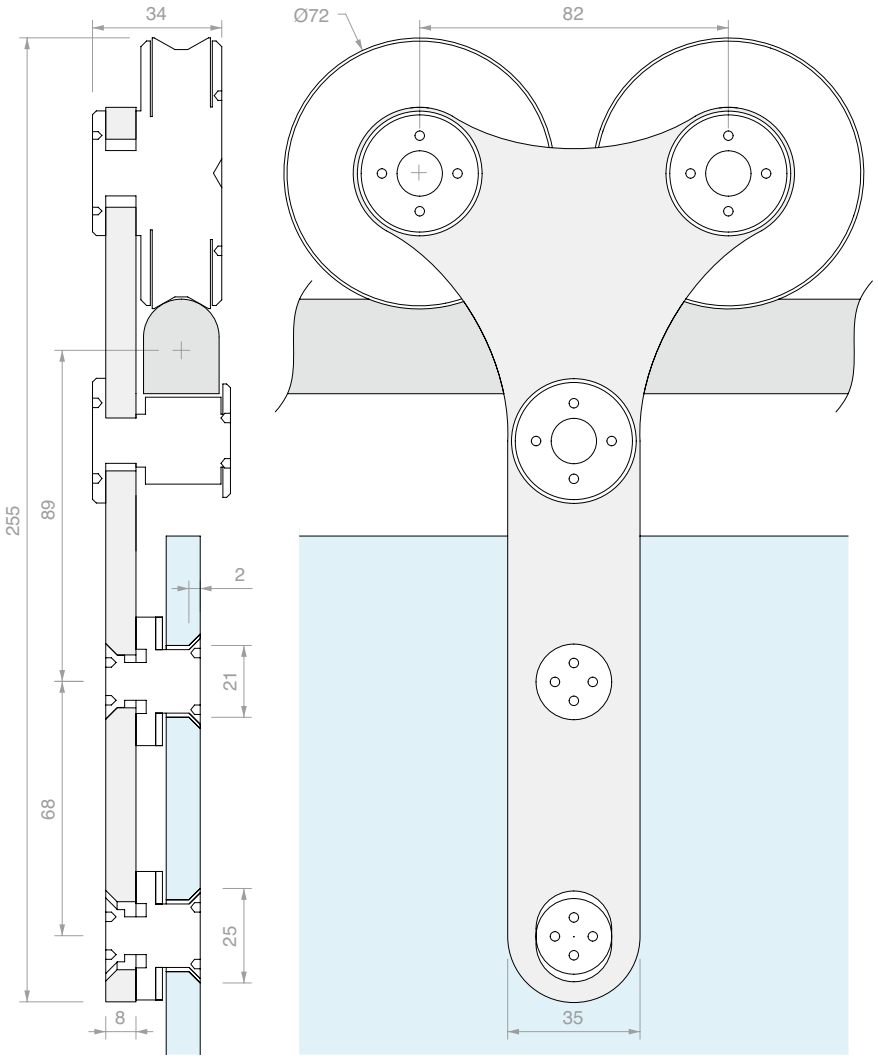

Art.	Descripción	Para vidrios	Cant.
GLM6550	Carro individual	De **12** a **17.5** mm	1 Ud.
GLM6500	Kit N°2 carros	De **12** a **17.5** mm	1 Ud.

RIEL SEMIRREDONDO MACIZO PERFORADO

Material: acero inox AISI 304
Acabado: /8

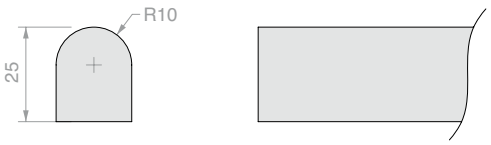

Esquema de perforación del riel:

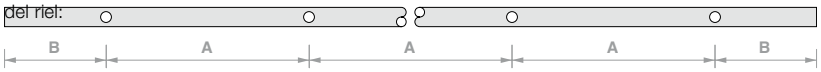

Art.	Longitud	Nº de orificios	Medidas		Cant.
GLMBST200	**2000** mm	**4**	A **567** mm	B **150** mm	1 Ud.
GLMBST300	**3000** mm	**5**	A **675** mm	B **150** mm	1 Ud.
GLMBST400	**4000** mm	**6**	A **740** mm	B **150** mm	1 Ud.
GLMBST	**a medida**	**bajo pedido**	**a medida**		1 Ud.

FIJACIÓN A PARED

Material: acero inox AISI 304

Acabado: /9

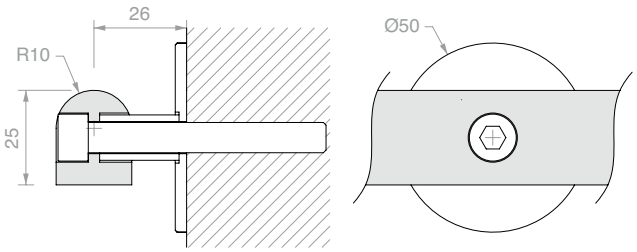

Art.	Descripción	Cant.
GLMATM	Con tornillo **M8** x **80** mm	1 Ud.

FIJACIÓN A VIDRIO

Material: acero inox AISI 304

Orificio aconsejado Ø20 mm

Herramienta aconsejada para el apriete Art. UT250

Acabado: /9

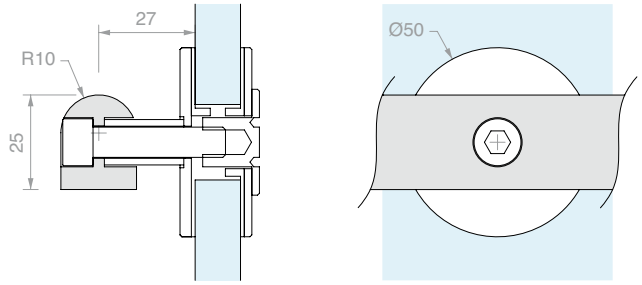

Art.	Descripción	Para vidrios	Cant.
GLMATV	Con tornillo **M8** x **45** mm	De **12** a **17.5** mm	1 Ud.

TOPE FINAL DE CARRERA

Material: acero inox AISI 304

Acabado: /8

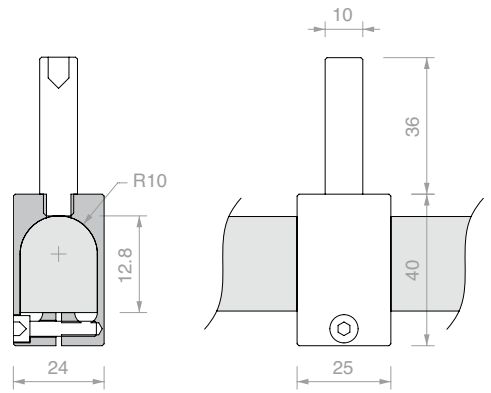

Art.	Cant.
GLMFERM	1 Ud.

ESTRIBO DE BLOQUEO IZQUIERDO

Material: acero inox AISI 304

Acabado: /8

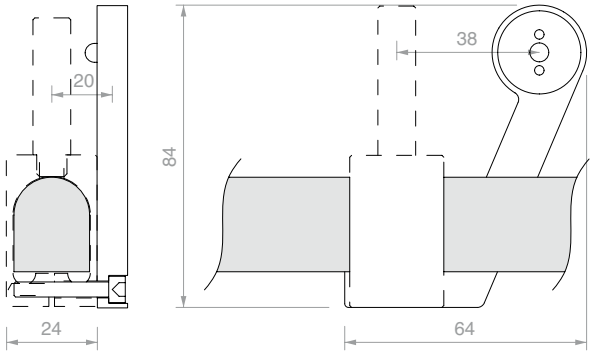

Art.	Cant.
GLMSTOPSX	1 Ud.

ESTRIBO DE BLOQUEO DERECHO

Material: acero inox AISI 304

Acabado: /8

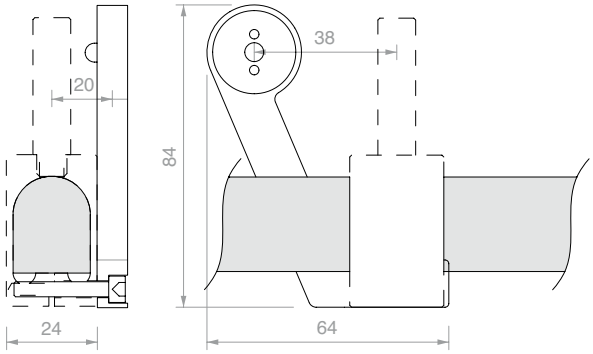

Art.	Cant.
GLMSTOPDX	1 Ud.

GUÍA INFERIOR REGULABLE

Material: aluminio

Acabado: /88

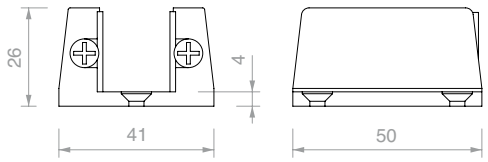

Art.	Para vidrios	Cant.
GLMGREG	De **11** a **19** mm	1 Ud.

LLAVE DE COMPÁS

Material: cuerpo de hierro y pernos de acero

Con la abertura de compás se puede trabajar con radios amplios, para pareja de orificios con entre eje variable de 9 mm a 55 mm

Art.	Descripción	Cant.
UT250	Llave de compás con pernos Ø2.4 mm	1 Ud.
UTC250R	N°2 pernos de recambio Ø2.4 mm	1 Ud.

FIJACIÓN DEL RIEL

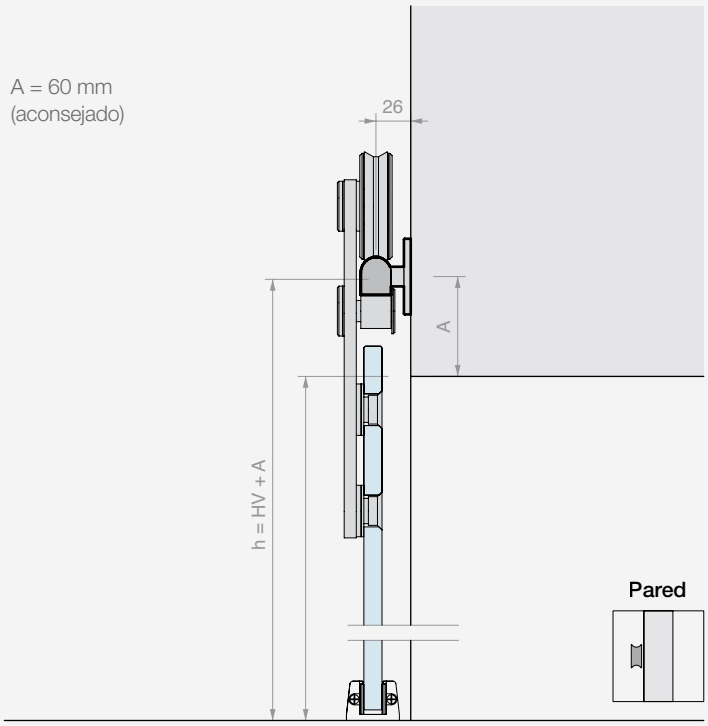

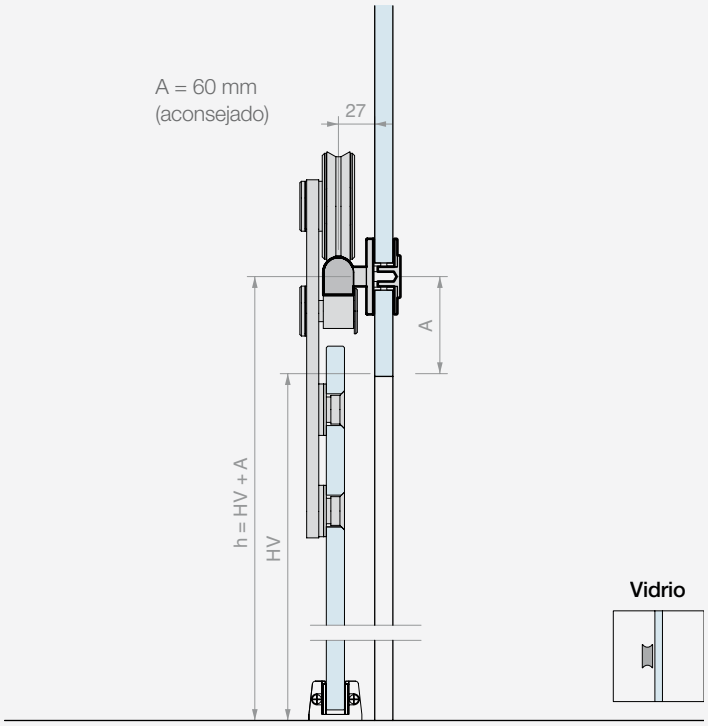

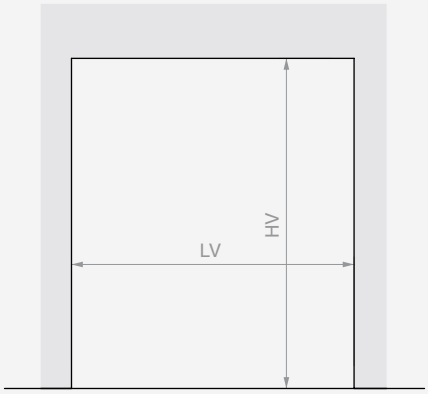

Riel L=2000 mm
LVmax 945 mm

Riel L=3000 mm
LVmax 1445 mm

Riel L=4000 mm
LVmax 1950 mm

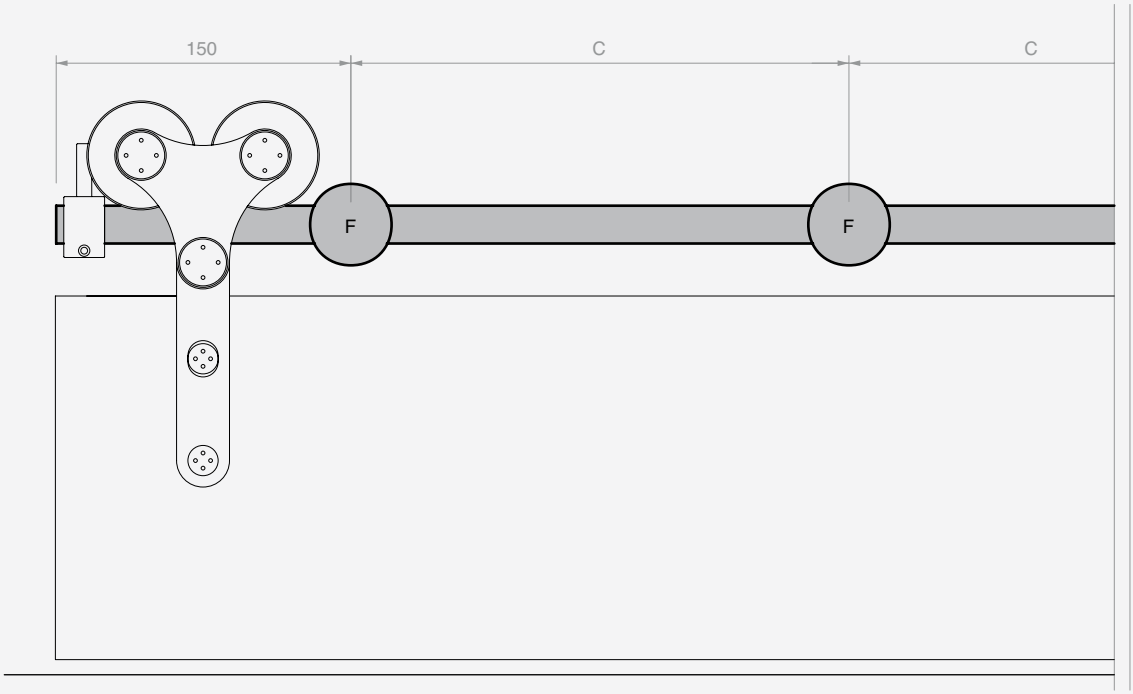

Riel L=2000 mm
4 fijaciones (F)
C=567 mm

Riel L=3000 mm
5 fijaciones (F)
C=675 mm

Riel L=4000 mm
6 fijaciones (F)
C=740 mm

CÁLCULO DE DIMENSIONES Y TALADRADO DE PANELES DE VIDRIO

A = 60 mm
(aconsejado)

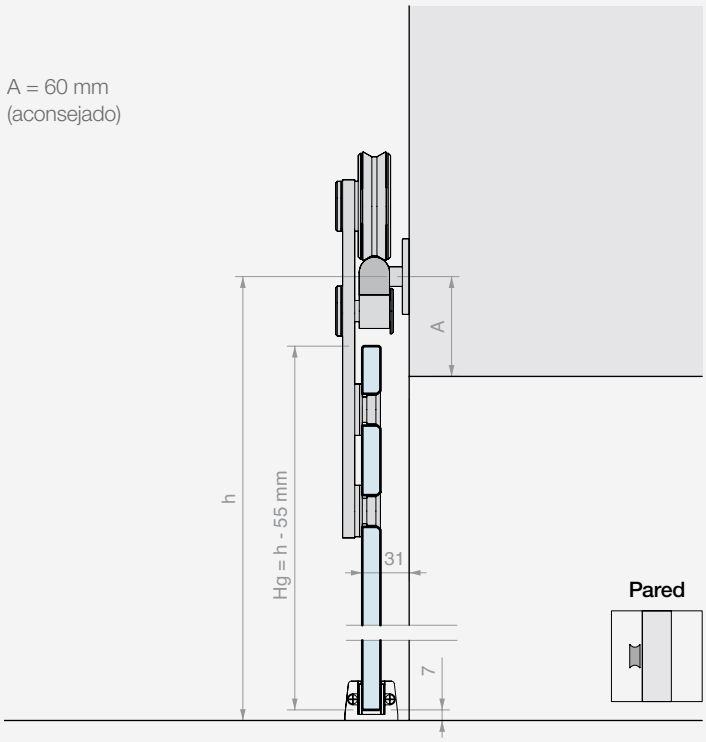

A = 60 mm
(aconsejado)

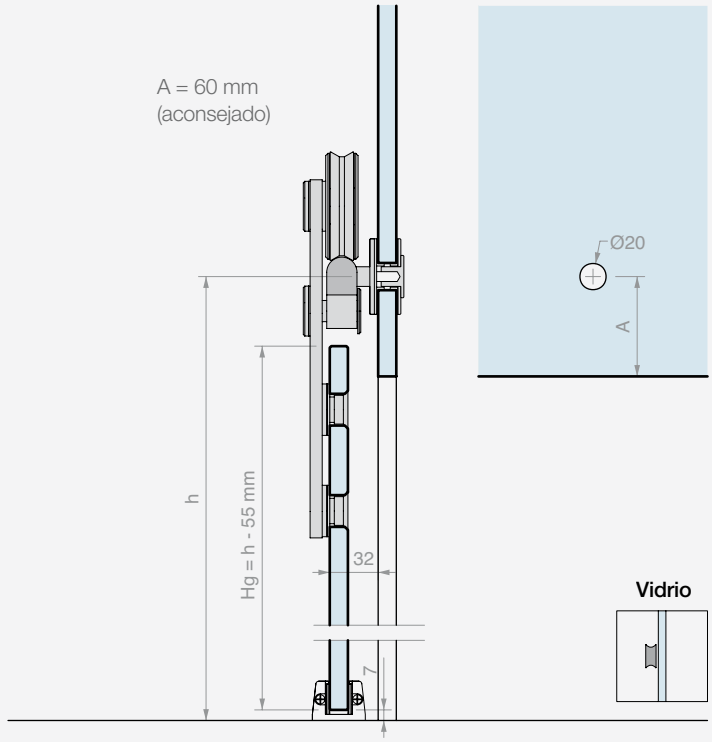

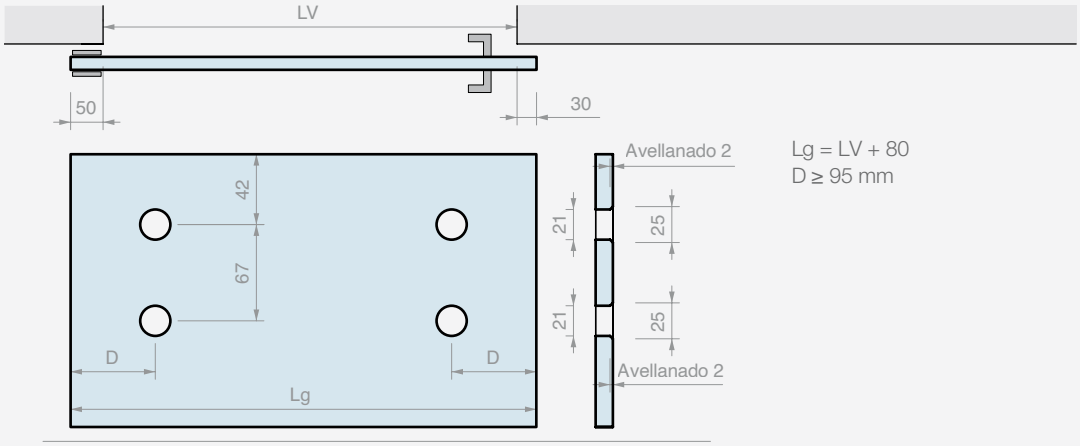

Lg = LV + 80
D ≥ 95 mm

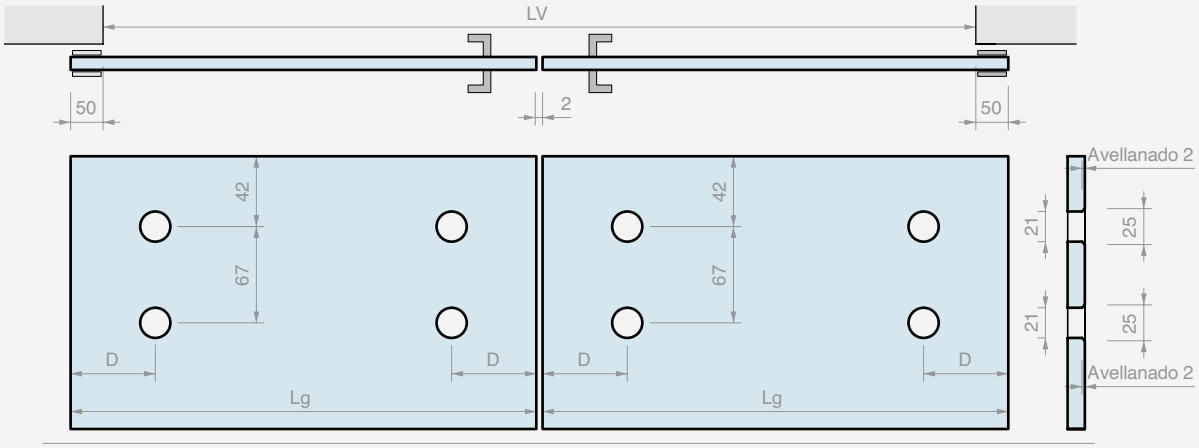

Lg = (LV + 98) / 2
D ≥ 95 mm

GIUMAX 3500

Sistema corredero de acero inoxidable AISI 304, constituido por un riel macizo a sección redonda, carros a vista y accesorios de fijación.

El carro se compone de un estribo de conexión, un rodillo y un perno anti descarrilamiento. El estribo de conexión tiene orificios para fijar el panel. La pareja de rodillos permite deslizar una hoja con marco con un espesor mínimo de 30 mm y un peso de hasta 80kg.

La tecnología del carro permite regular la altura del rodillo para facilitar el ajuste de la posición de la hoja de la puerta. Los elementos de fijación permiten montar el riel a la pared.

Pared

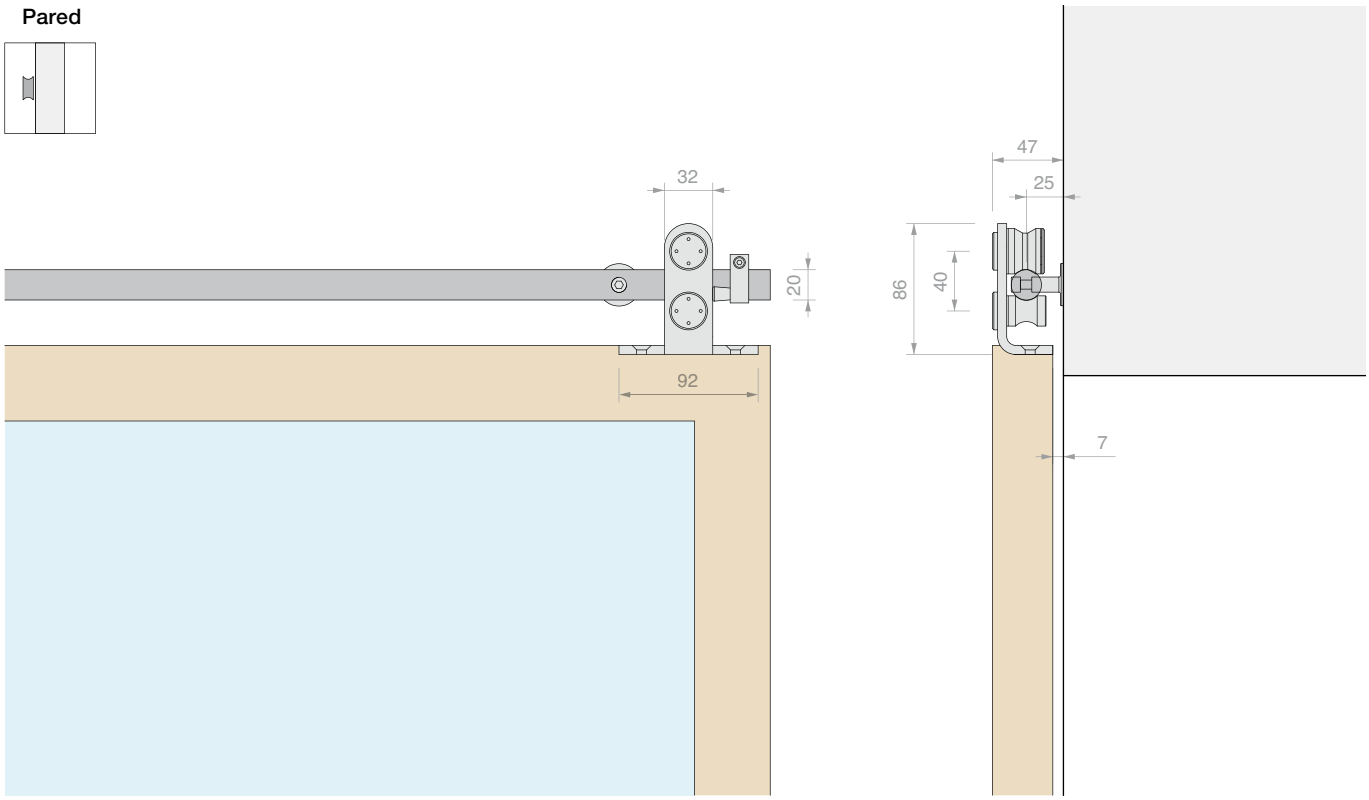

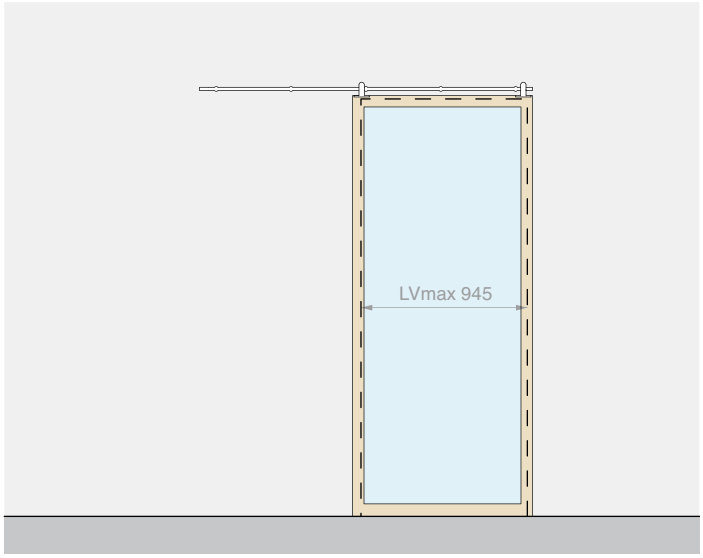

Kit formado por: Acabado: /8

Art.	Descripción	Cant.
GNW3500	Kit N°2 carros	1 Ud.
GLMTND20	Riel redondo L=2000 mm	1 Ud.
GNW20	Fijación a pared	5 Uds.
GLM3023	Tope final de carrera oval	2 Uds.
057.3010.001	Guía inferior	1 Ud.

Opcional

UT200	Llave de compás	1 Ud.

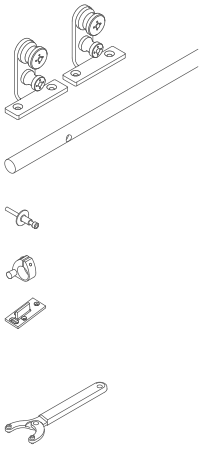

Art.	Descripción	Para hojas	Pmax	Cant.
GNW35002	Kit corredera con fijación a pared	≥ **30** mm	**80** kg	1 Ud.

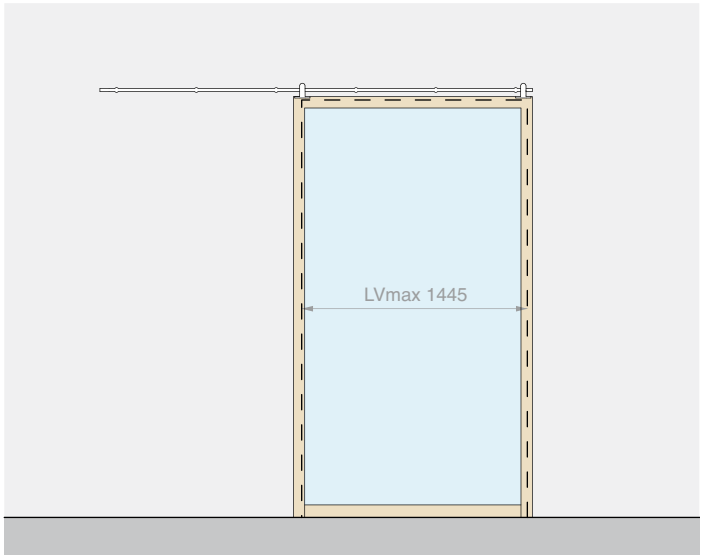

Kit formado por: Acabado: /8

Art.	Descripción	Cant.
GNW3500	Kit N°2 carros	1 Ud.
GLMTND30	Riel redondo L=3000 mm	1 Ud.
GNW20	Fijación a pared	6 Uds.
GLM3023	Tope final de carrera oval	2 Uds.
057.3010.001	Guía inferior	1 Ud.

Opcional

UT200	Llave de compás	1 Ud.

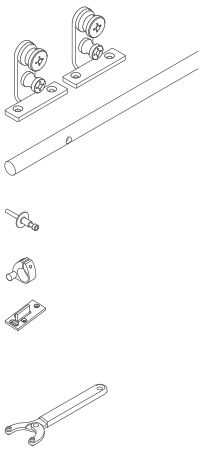

Art.	Descripción	Para hojas	Pmax	Cant.
GNW35003	Kit corredera con fijación a pared	≥ **30** mm	**80** kg	1 Ud.

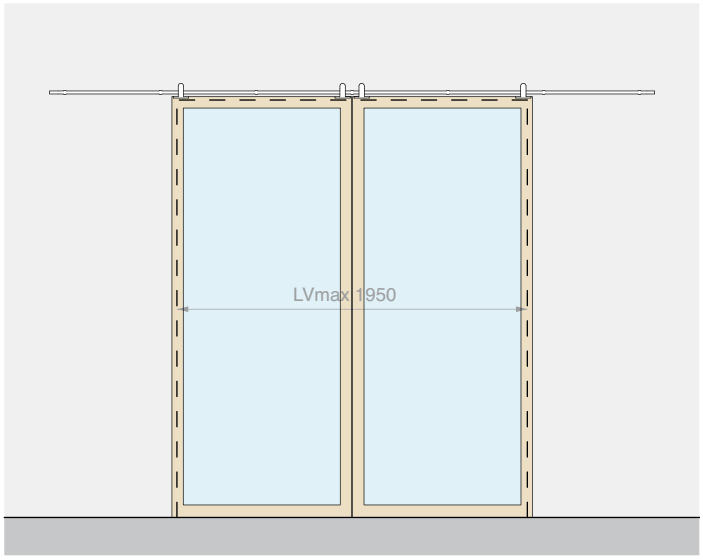

Kit formado por: Acabado: /8

Art.	Descripción	Cant.
GNW3500	Kit N°2 carros	2 Uds.
GLMTND40	Riel redondo L=4000 mm	1 Ud.
GNW20	Fijación a pared	7 Uds.
GLM3023	Tope final de carrera oval	4 Uds.
057.3010.001	Guía inferior	2 Uds.

Opcional

UT200	Llave de compás	1 Ud.

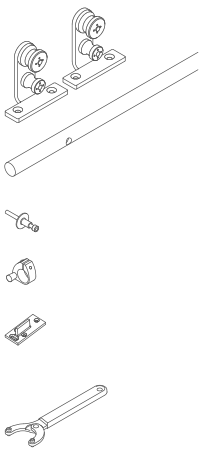

Art.	Descripción	Para hojas	Pmax	Cant.
GNW35004	Kit corredera con fijación a pared para 2 hojas	≥ **30** mm	**80** + **80** kg	1 Ud.

CARRO

Material: acero inox AISI 304

Herramienta aconsejada para el apriete Art. UT200

Acabado: /9 /15

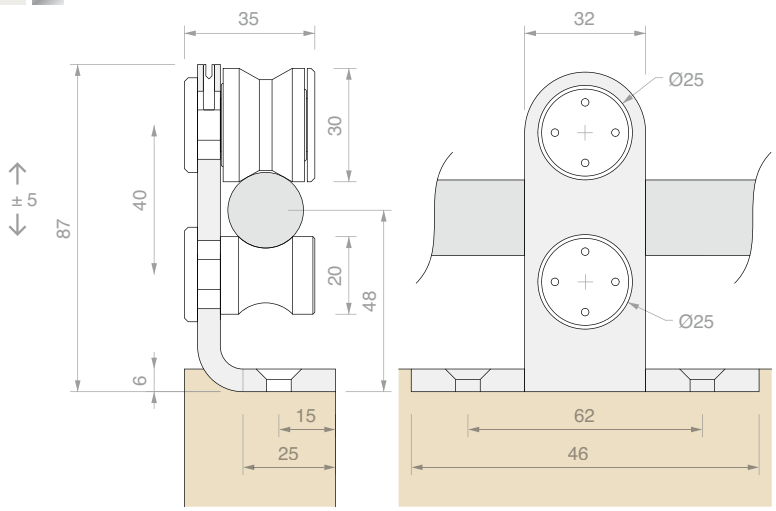

Art.	Descripción	Cant.
GNW3550	Carro individual	1 Ud.
GNW3500	Kit N°2 carros	1 Ud.

RIEL REDONDO MACIZO PERFORADO

Material: acero inox AISI 304

Acabado: /8 /15

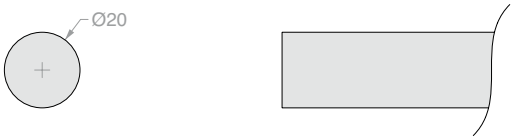

Esquema de perforación del riel:

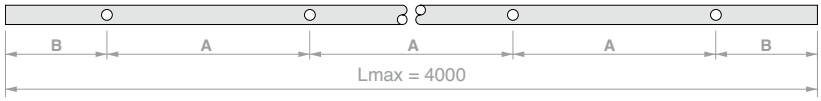

Art.	Longitud	Nº de orificios	Medidas		Cant.
GLMTND20	**2000** mm	**5**	A **450** mm	B **100** mm	1 Ud.
GLMTND30	**3000** mm	**6**	A **560** mm	B **100** mm	1 Ud.
GLMTND40	**4000** mm	**7**	A **633** mm	B **100** mm	1 Ud.
GLMBDLN15	**a medida**	**-**	**-**	**-**	1 m
GLMFORO	**Orificio** para GLMBDLN15	**1**	**a medida**	**a medida**	1 Ud.

FIJACIÓN A PARED

Material: acero inox AISI 304

Acabado: /9 /15

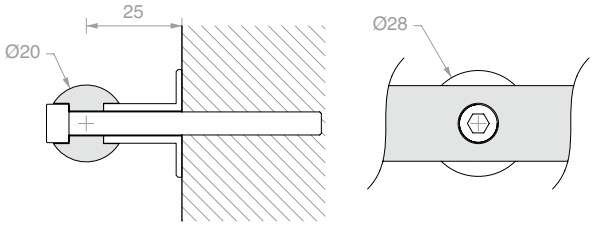

Art.	Descripción	Cant.
GNW20	Con tornillo **M6** x **60** mm	1 Ud.

FIJACIÓN A PARED LATERAL

Material: acero inox AISI 304

Acabado: /9 /15

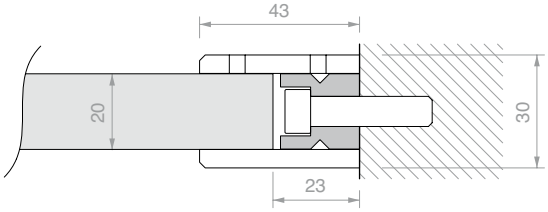

Art.	Cant.
GLMDSTP	1 Ud.

TOPE FINAL DE CARRERA OVAL CON STOP DE GOMA

Material: acero inox AISI 304

Acabado: /9 /15

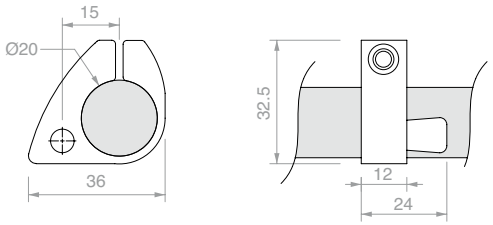

Art.	Cant.
GLM3023	1 Ud.

GUÍA INFERIOR

Material: plástico

Acabado: /6

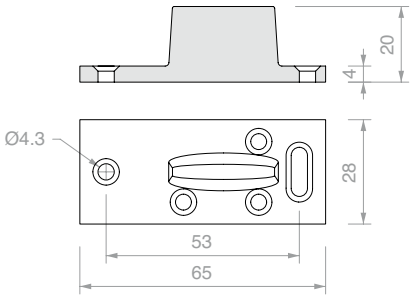

Art.	Cant.
057.3010.001	1 Ud.

LLAVE DE COMPÁS

Material: cuerpo de hierro y pernos de acero

Con la abertura de compás se puede trabajar con radios amplios, para pareja de orificios con entre eje variable de 9 mm a 55 mm

Art.	Descripción	Cant.
UT200	Llave de compás con pernos Ø1.9 mm	1 Ud.
UTC200R	N°2 pernos de recambio Ø1.9 mm	1 Ud.

FIJACIÓN DEL RIEL

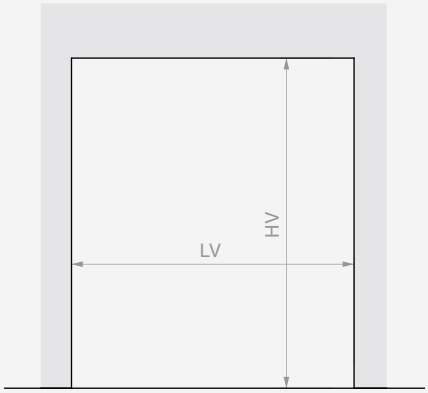

Riel L=2000 mm
LVmax 945 mm

Riel L=3000 mm
LVmax 1445 mm

Riel L=4000 mm
LVmax 1950 mm

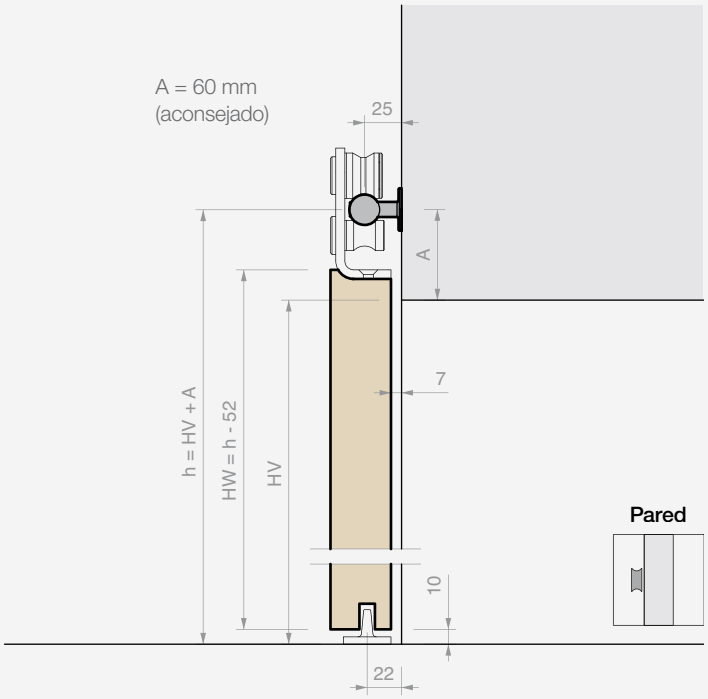

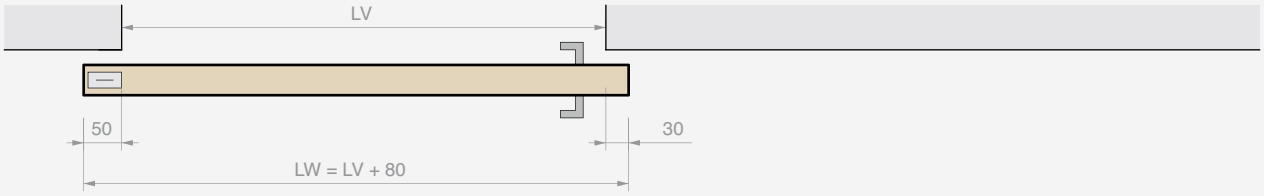

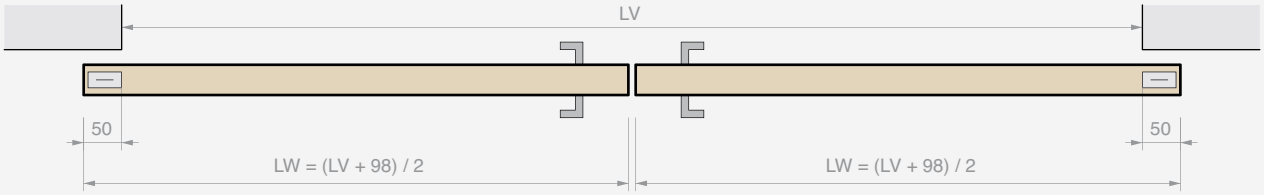

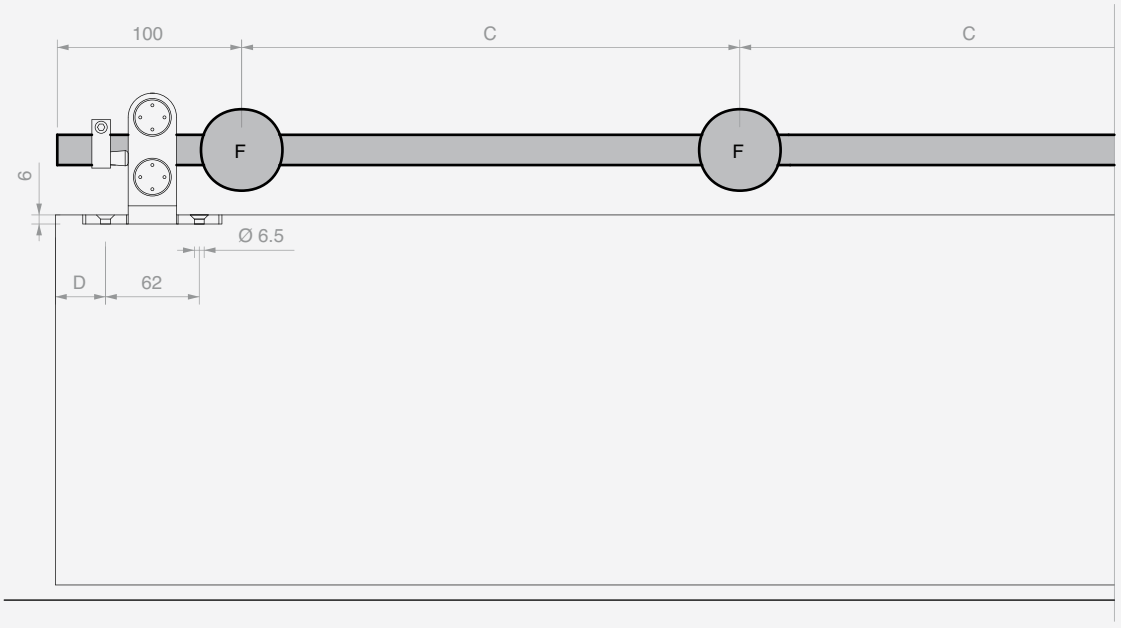

Riel L=2000 mm
5 fijaciones (F)
C=450 mm
D ≥ 45 mm

Riel L=3000 mm
6 fijaciones (F)
C=560 mm
D ≥ 45 mm

Riel L=4000 mm
7 fijaciones (F)
C=633 mm
D ≥ 45 mm

CIERRE PARA CORREDERAS CON EMPUÑADURA

Material: Acero inox AISI 304

Se suministra con cilindro europeo con 3 llaves

Acabado: /8 /15

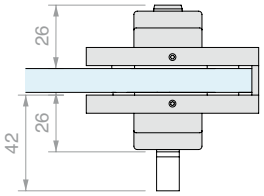

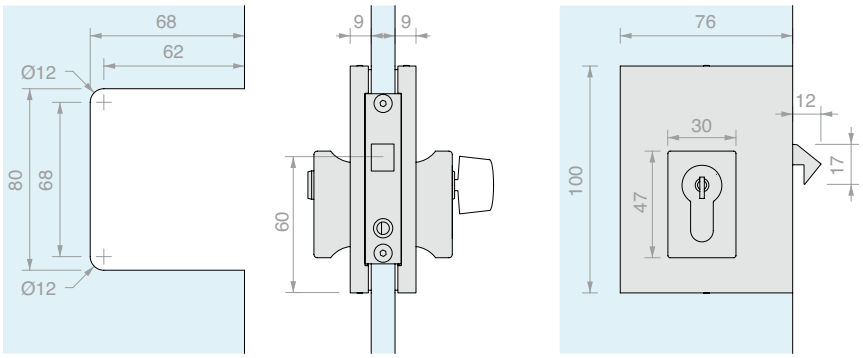

Art.	Para vidrios	Cierre	Llave	Cant.
SERSD915S	De **8** a **12** mm	Cerradura + cerradura	Diferente	1 Ud.
SERSD915SU	De **8** a **12** mm	Cerradura + cerradura	Única	1 Ud.
SERSD915P	De **8** a **12** mm	Pomo + cerradura	Única	1 Ud.

CERRADERO A VIDRIO

Material: Acero inox AISI 304

Acabado: /8 /15

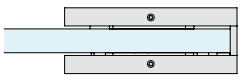

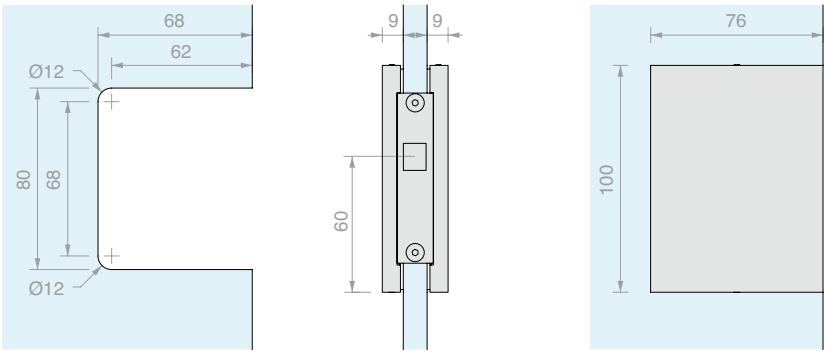

Art.	Para vidrios	Cant.
SERSD941	De **8** a **12** mm	1 Ud.

JUNTA ADHESIVA PARA BORDE VIDRIO

Material: TPE

Rollo de 10 m

Color: transparente, negro

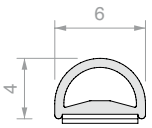

Art.	Color	Cant.
057.3080.001	Negra	1 Ud.
057.3080.002	Transparente	1 Ud.

JUNTA ADHESIVA GLASS BUMPER PARA BORDE VIDRIO

Material: TPE

Rollo de 12 m con cinta adhesiva transparente VHB

de alta adhesión desde -40°C hasta +150°C

Color: gofrada

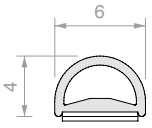

Art.	Para vidrios	Cant.
GSB12	De **8** a **13.5** mm	1 Ud.

TOALLITA DESENGRASANTE

Toallita desechable empapada con alcohol isopropílico

Art.	Cant.
GSLSVL	1 Ud.

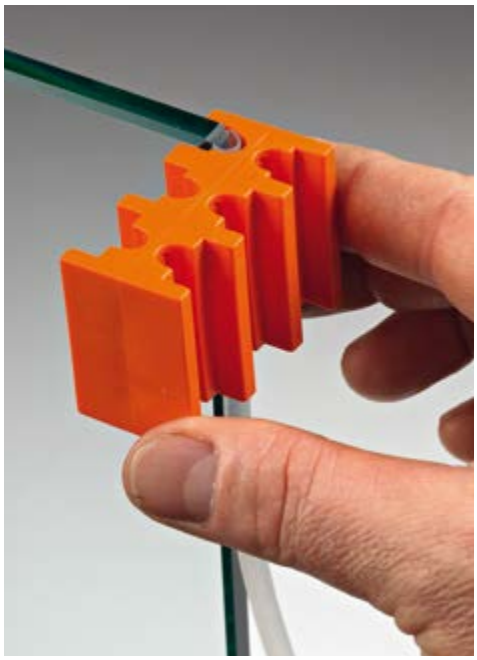

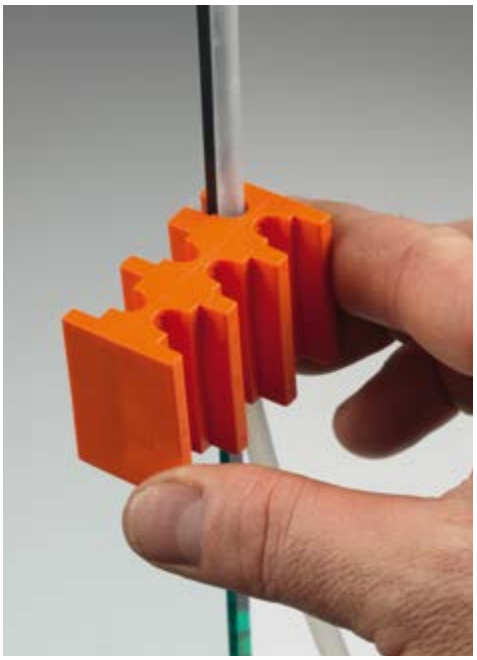

PLANTILLA DE MONTAJE GSB12

Plantilla de plástico que permite la colocación en el centro del borde, a lo largo de toda la longitud.
Material: Plástico

Art.	Cant.
GSB831	1 Ud.

JUNTA ADHESIVA GLASS LIP SLIDE CON CUBREFUGA RECORTABLE

Material: TPE
Paquete de 4 Uds. de 3000 mm con cinta adhesiva transparente VHB
de alta adhesión desde -40°C hasta +150°C
Color: gofrada

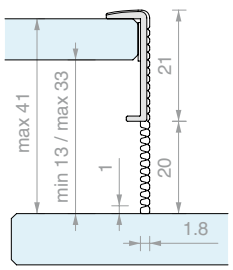

Art.	L	Para vidrios	Cant.
GSLS217	**3000** mm	De **8** a **13.5** mm	1 Ud.

SISTEMAS PARA MAMPARAS DE VIDRIO

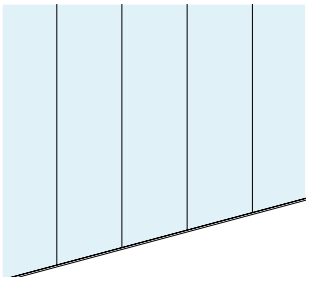

MAMPARAS DE VIDRIO

PROFIX
Pág. 392

SUPER PROFIX
Pág. 394

PROFIX 2
Pág. 396

PROFALL
Pág. 400

PROALUX
Pág. 402

PERFILES PORTANTES Y SPIDER
Pág. 405

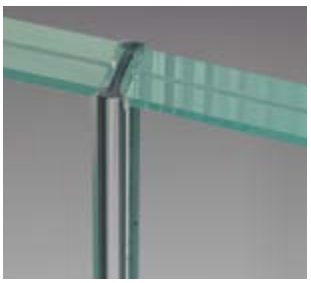

PERFILES DE POLICARBONATO
Pág. 416

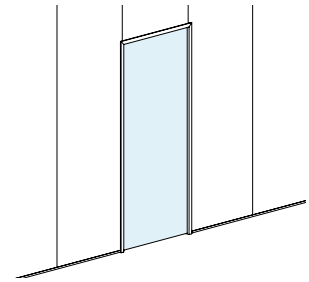

PUERTA DE VIDRIO
EN PARED DE VIDRIO

PROFIX DOOR
Pág. 418

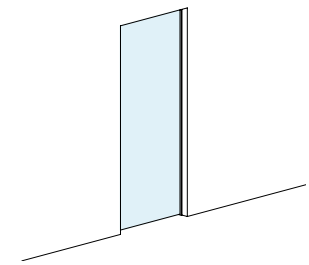

PUERTA DE VIDRIO
EN PARED OPACA

IMBOTTE L - Z
Pág. 432

IMBOTTE M
Pág. 446

MAMPARAS DE VIDRIO

Gama de productos

Los sistemas Logli ofrecen soluciones para todo tipo de mamparas: de vidrio y en una pared opaca.
Elige entre canaletas en «U» fijas o a presión, que pueden instalarse incluso en las situaciones más complejas.
También es posible integrar un sistema de puerta batiente en una pared fija de vidrio.

Elige la composición que prefieras, disponible con distintos acabados, personalizables (bajo pedido).

/6
Negro opaco

/88
Aluminio símil-inox satinado

/91
Aluminio brillante

/97
Aluminio opaco

PROFIX
Pág. 392

SUPER PROFIX
Pág. 394

PROFIX 2
Pág. 396

PROFALL
Pág. 400

PROALUX
Pág. 402

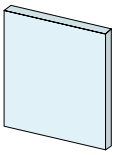

Espesor del panel
8 / **13.5** mm

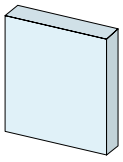

Espesor del panel
15 / **21.5** mm

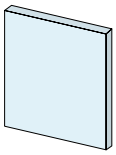

Espesor del panel
6 / **13.5** mm

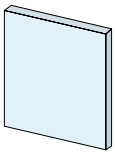

Espesor del panel
8 / **13.5** mm

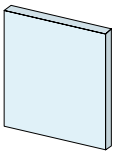

Espesor del panel
8 / **12** mm

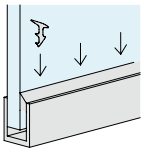

Junta

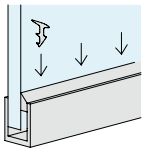

Junta

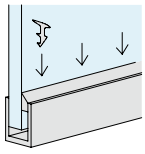

Junta

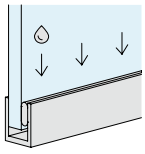

Adhesivo

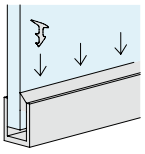

Junta

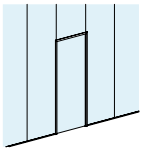

Compatible
con sistema puerta

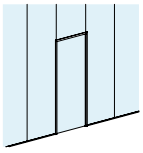

Compatible
con sistema puerta

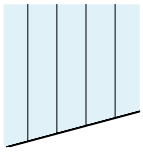

No compatible
con sistema puerta

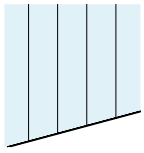

No compatible
con sistema puerta

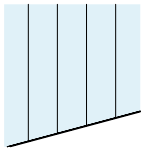

No compatible
con sistema puerta

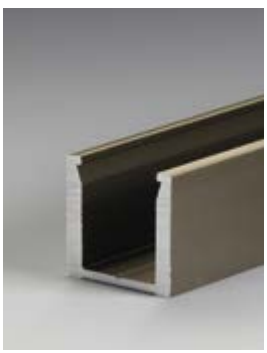

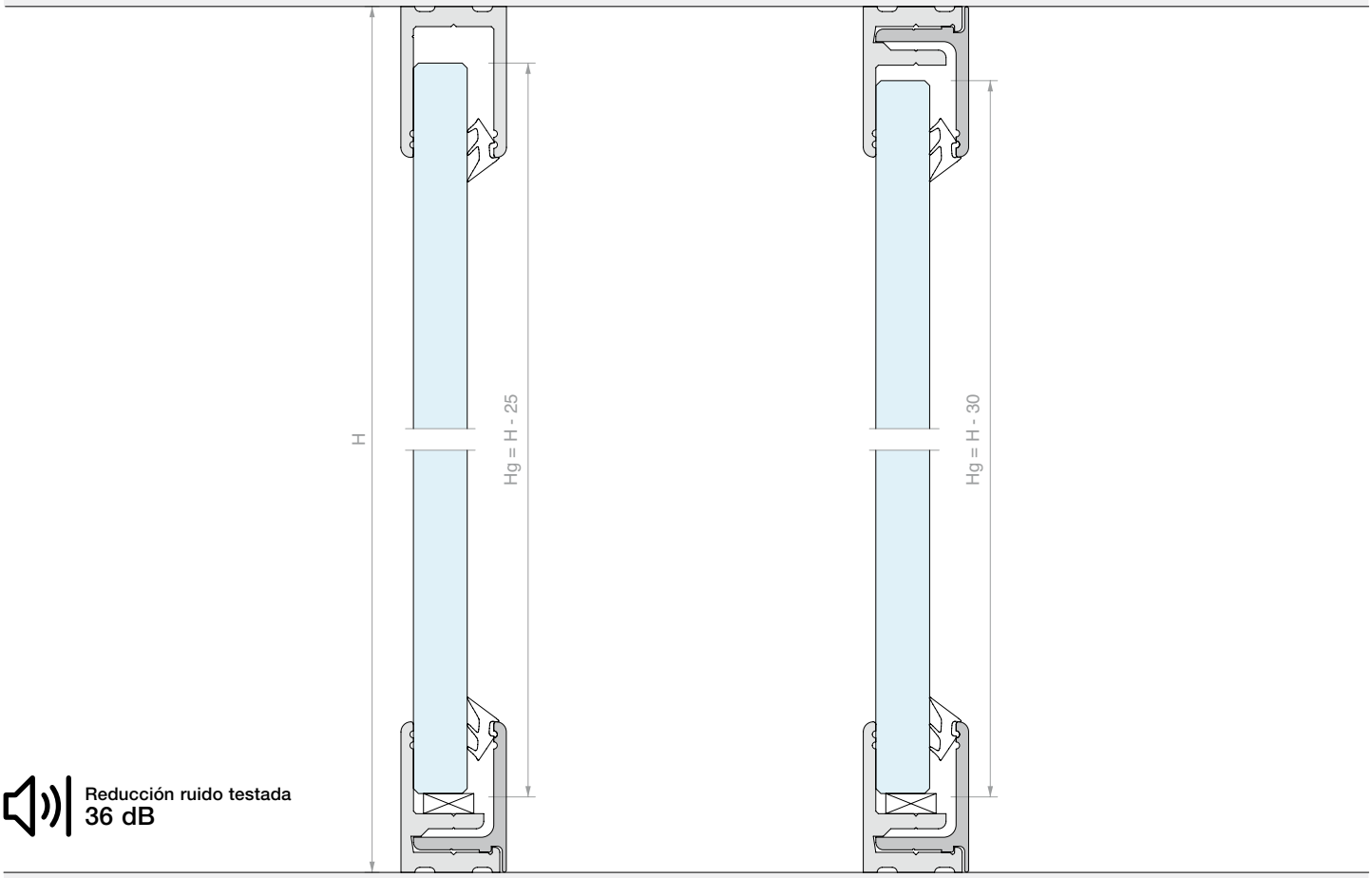

Reducción ruido testada
36 dB

PERFIL EN «U» PROFIX

Material: Aluminio
Junta GTUP que pedir separadamente
Acabado: /6 /10 /88 /91 /97
*/91 realizable sólo con L=3000 mm

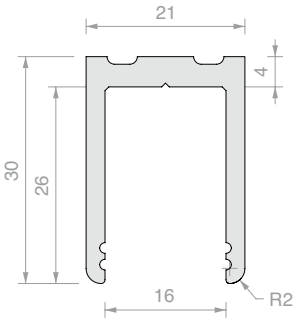

Fmax*
2 kN/m

Art.	Longitud	Para vidrios fijos	Cant.
PROFIX1630	**3000** mm	De **8** a **13.5** mm	1 Ud.
PROFIX1660	**6000** mm	De **8** a **13.5** mm	1 Ud.

PERFIL DE PRESION PERFORADO PROFIX

Material: Aluminio
Junta GTUP que pedir separadamente
Acabado: /6 /10 /88 /91 /97
*/91 realizable sólo con L=3000 mm

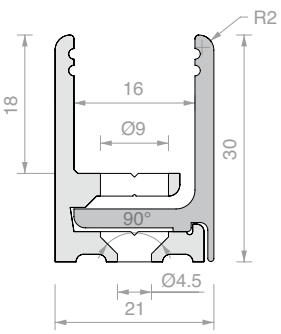

Fmax*
2 kN/m

Fmax*
2 kN/m

Art.	Longitud	Para vidrios fijos	Cant.
PROFIX2130	**3000** mm	De **8** a **13.5** mm	1 Ud.
PROFIX2160	**6000** mm	De **8** a **13.5** mm	1 Ud.

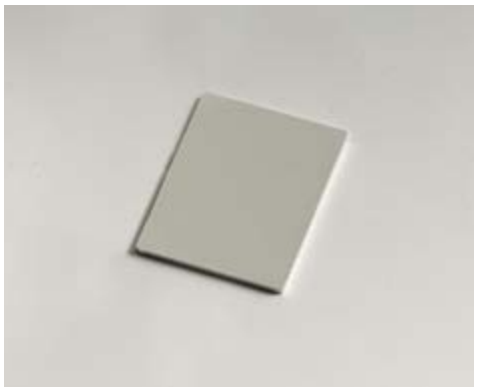

TAPA PROFIX

Material: Aluminio

Acabado: /6 /10 /88 /91 /97

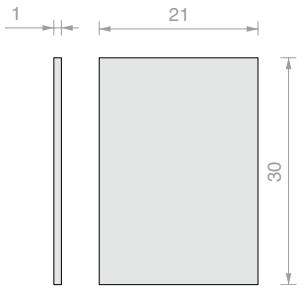

Art.	Cant.
PROFIXTPU	1 Ud.

JUNTA JUNQUILLO

Material: PVC

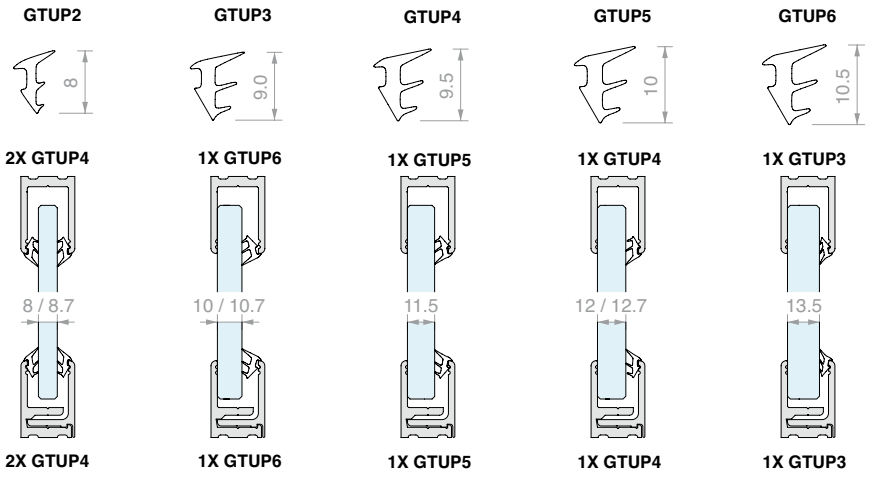

Art.	Espesor	Color	Cant.
GTUP2	**2** mm	Transparente	1 m
GTUP3	**3** mm	Transparente	1 m
GTUP4	**4** mm	Transparente	1 m
GTUP5	**5** mm	Transparente	1 m
GTUP6	**6** mm	Transparente	1 m

Art.	Espesor	Color	Cant.
GTUP2G	**2** mm	Gofrada	1 m
GTUP3G	**3** mm	Gofrada	1 m
GTUP4G	**4** mm	Gofrada	1 m
GTUP5G	**5** mm	Gofrada	1 m
GTUP6G	**6** mm	Gofrada	1 m

Art.	Espesor	Color	Cant.
GTUP2N	**2** mm	Negra	1 m
GTUP3N	**3** mm	Negra	1 m
GTUP4N	**4** mm	Negra	1 m
GTUP5N	**5** mm	Negra	1 m
GTUP6N	**6** mm	Negra	1 m

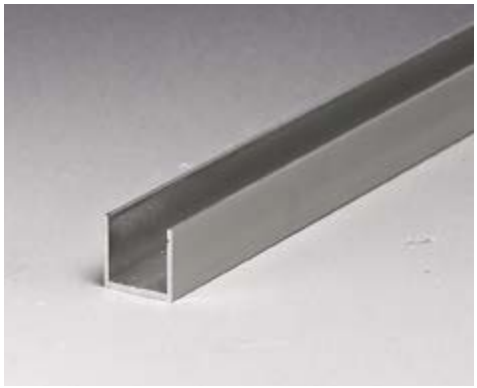

PERFIL EN «U» PARED/VIDRIO PROFIX

Material: Aluminio

Colocado entre el vidrio y la pared, el perfil debe ser incluido dentro de los perfiles en «U»

Acabado: /6 /10 /88 /91 /97

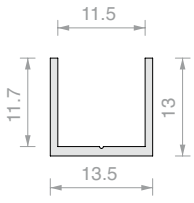

Art.	Longitud	Cant.
PROFIX4272	**3000** mm	1 Ud.

PERFIL EN «H» VIDRIO/VIDRIO PROFIX

Material: Aluminio

Colocado entre dos vidrios, el perfil debe ser incluido dentro de los perfiles en «U»

Acabado: /6 /10 /88 /91 /97

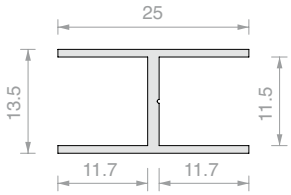

Art.	Longitud	Cant.
PROFIX4125	**3000** mm	1 Ud.

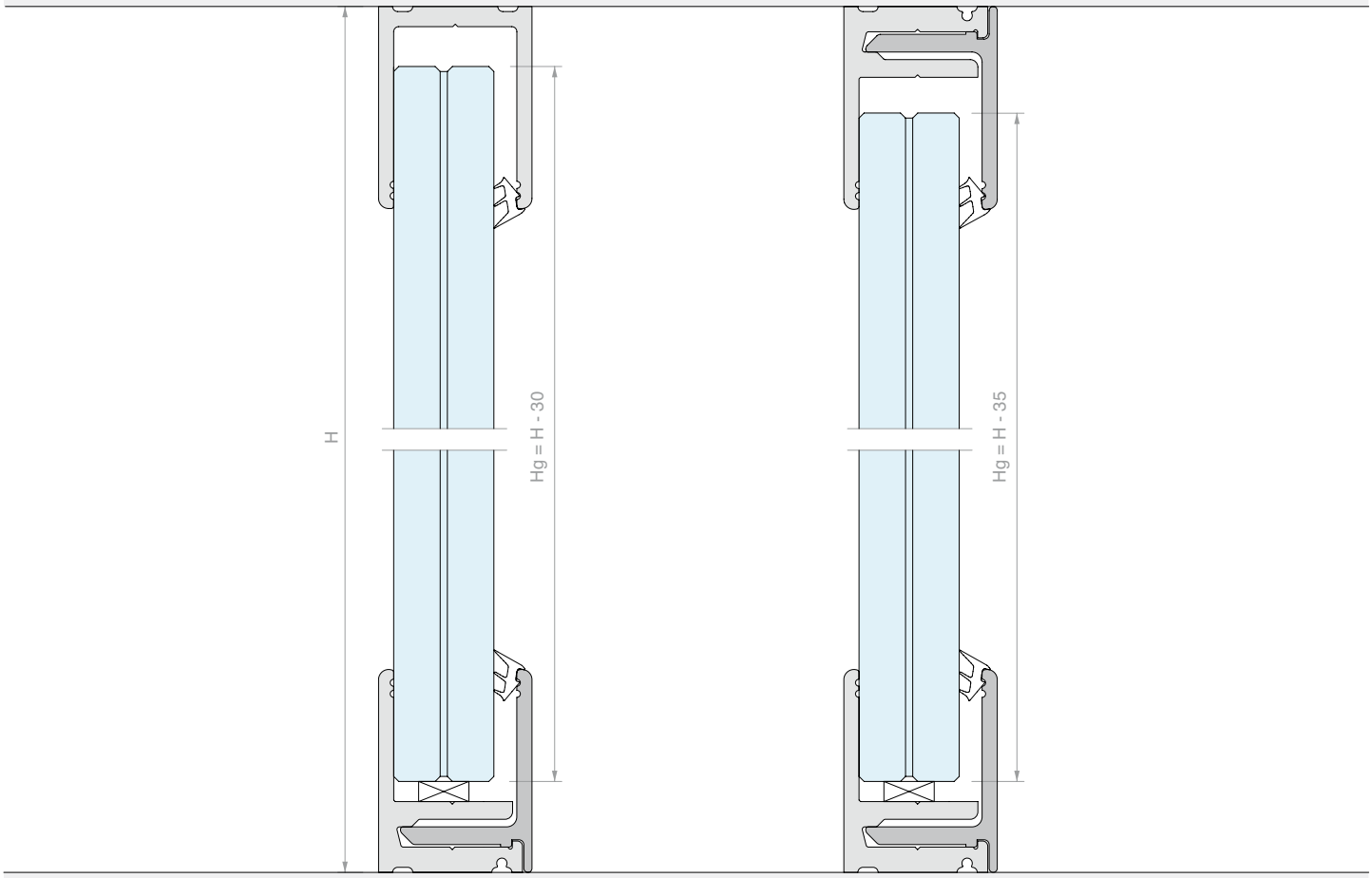

PERFIL EN «U» SUPER PROFIX

Material: Aluminio
Junta GTUP que pedir separadamente
Acabado: /6 /10 /88 /91 /97
*/91 realizable sólo con L=3000 mm

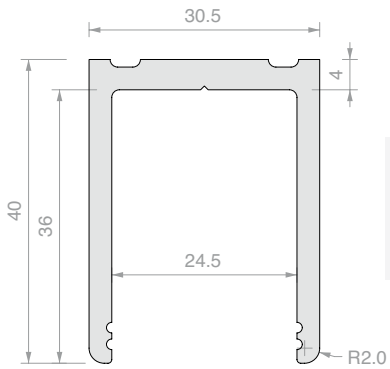

Fmax*
5 kN/m

Art.	Longitud	Para vidrios fijos	Cant.
PROFIX2430	**3000** mm	De **15** a **21.5** mm	1 Ud.
PROFIX2460	**6000** mm	De **15** a **21.5** mm	1 Ud.

PERFIL DE PRESION PERFORADO SUPER PROFIX

Material: Aluminio
Junta GTUP que pedir separadamente
Acabado: /6 /10 /88 /91 /97
*/91 realizable sólo con L=3000 mm

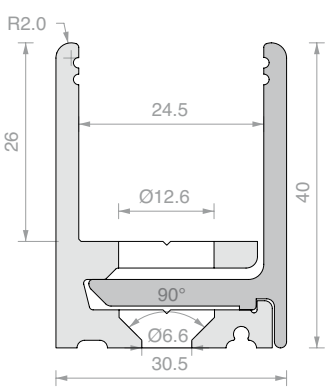

Fmax*
6 kN/m

Fmax*
6 kN/m

Art.	Longitud	Para vidrios fijos	Cant.
PROFIX3030	**3000** mm	De **15** a **21.5** mm	1 Ud.
PROFIX3060	**6000** mm	De **15** a **21.5** mm	1 Ud.

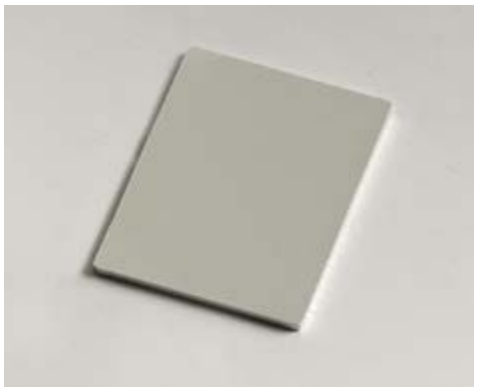

TAPA SUPERPROFIX

Material: Aluminio

Acabado: /6 /10 /88 /91 /97

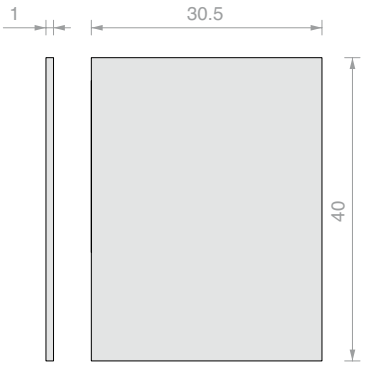

Art.	Cant.
PROFIXTPU810	1 Ud.

JUNTA JUNQUILLO

Material: PVC

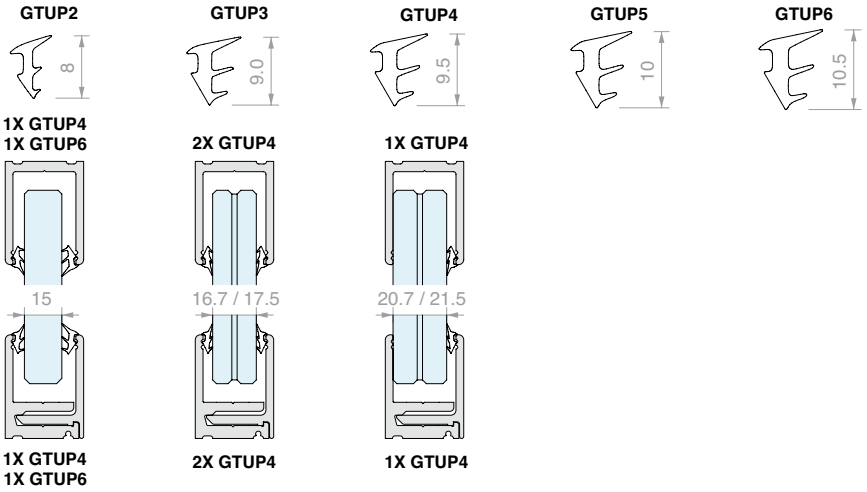

Art.	Espesor	Color	Cant.
GTUP2	**2** mm	Transparente	1 m
GTUP3	**3** mm	Transparente	1 m
GTUP4	**4** mm	Transparente	1 m
GTUP5	**5** mm	Transparente	1 m
GTUP6	**6** mm	Transparente	1 m

Art.	Espesor	Color	Cant.
GTUP2G	**2** mm	Gofrada	1 m
GTUP3G	**3** mm	Gofrada	1 m
GTUP4G	**4** mm	Gofrada	1 m
GTUP5G	**5** mm	Gofrada	1 m
GTUP6G	**6** mm	Gofrada	1 m

Art.	Espesor	Color	Cant.
GTUP2N	**2** mm	Negra	1 m
GTUP3N	**3** mm	Negra	1 m
GTUP4N	**4** mm	Negra	1 m
GTUP5N	**5** mm	Negra	1 m
GTUP6N	**6** mm	Negra	1 m

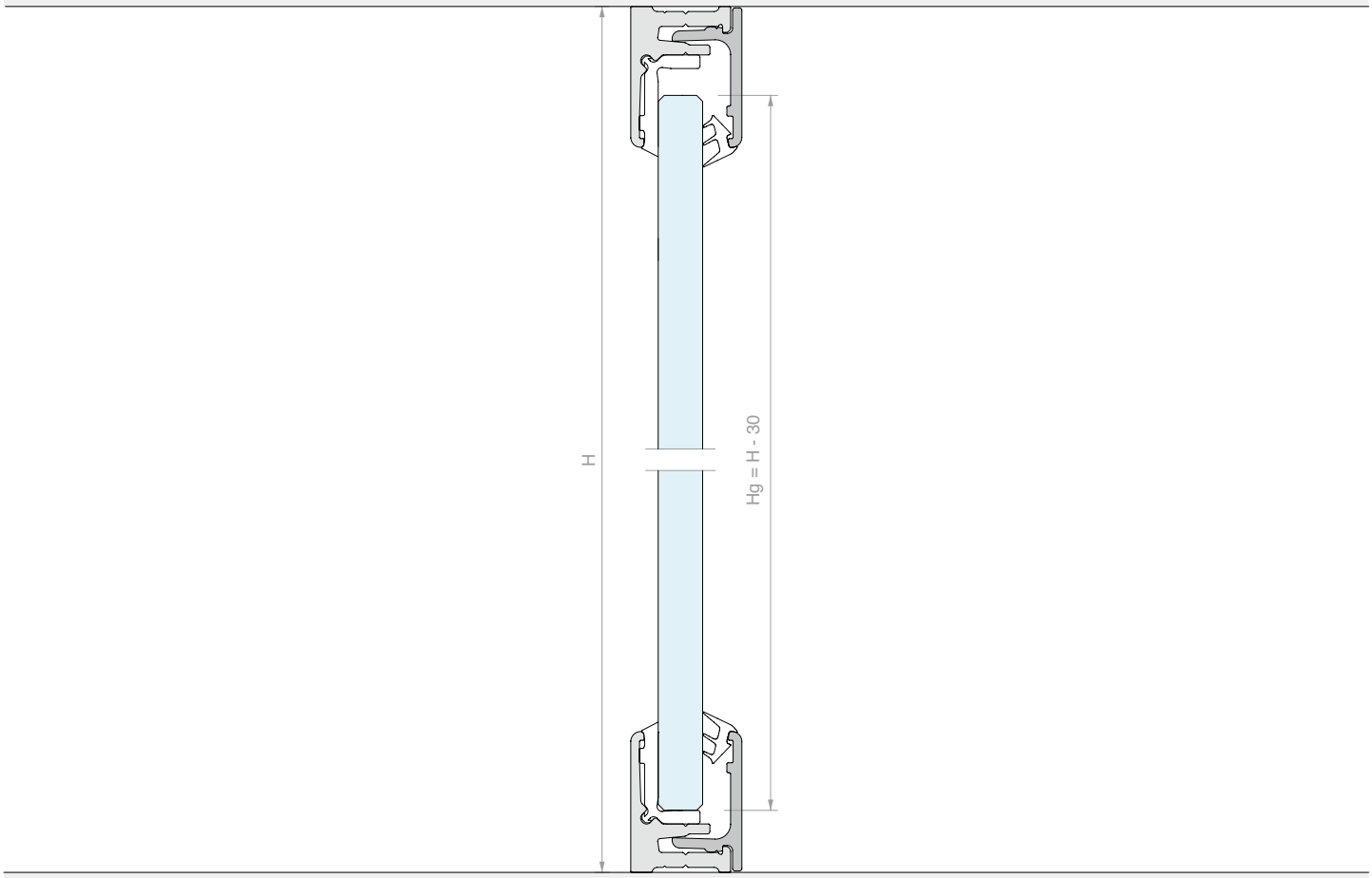

PERFIL DE PRESION PERFORADO PROFIX 2

Material: Aluminio
Junta en «L» incluida en un lado
Junta GTUP que pedir separadamente
Acabado: /6 /10 /88 /91 /97
*/91 realizable sólo con L=3000 mm

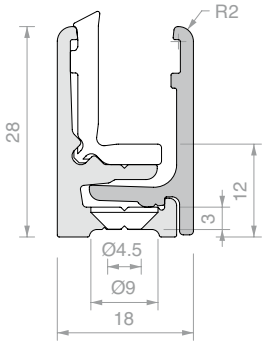

Art.	Longitud	Para vidrios fijos	Cant.
PROFIX1830	**3000** mm	De **6** a **8.7** mm	1 Ud.
PROFIX1860	**6000** mm	De **6** a **8.7** mm	1 Ud.

PERFIL DE PRESION PERFORADO PROFIX 2

Material: Aluminio
Junta en «L» incluida en un lado
Junta GTUP que pedir separadamente
Acabado: /6 /10 /88 /91 /97
*/91 realizable sólo con L=3000 mm

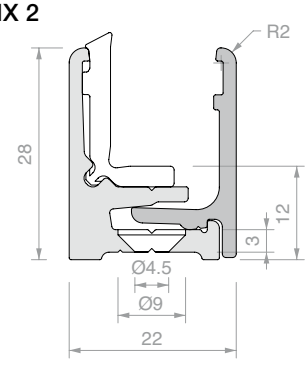

Art.	Longitud	Para vidrios fijos	Cant.
PROFIX2230	**3000** mm	De **10** a **11.5** mm	1 Ud.
PROFIX2260	**6000** mm	De **10** a **11.5** mm	1 Ud.

PERFIL DE PRESION PERFORADO PROFIX 2

Material: Aluminio
Junta en «L» incluida en un lado
Junta GTUP que pedir separadamente
Acabado: /6 /10 /88 /91 /97
*/91 realizable sólo con L=3000 mm

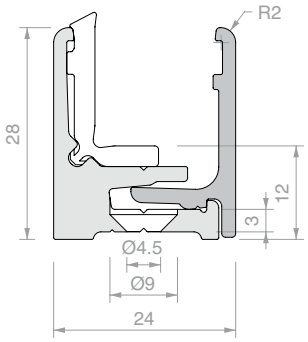

Art.	Longitud	Para vidrios fijos	Cant.
PROFIX2530	**3000** mm	De **12** a **13.5** mm	1 Ud.
PROFIX2560	**6000** mm	De **12** a **13.5** mm	1 Ud.

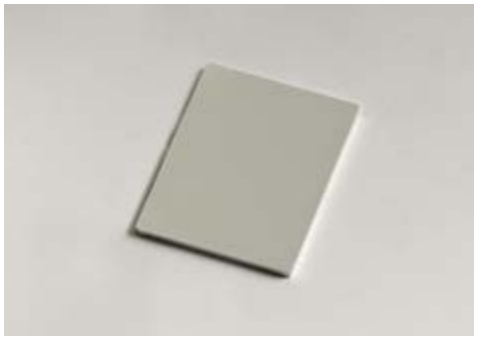

TAPA PROFIX 2

Material: Aluminio
Acabado: /6 /10 /88 /91 /97

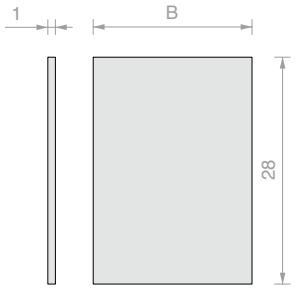

Art.	B	Cant.
PROFIXTP18	**18** mm	1 Ud.
PROFIXTP22	**22** mm	1 Ud.
PROFIXTP25	**24** mm	1 Ud.

JUNTA EN «L» PARA PROFIX 2

Material: PVC, gofrado

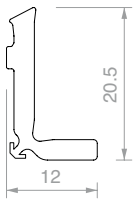

Art.	Cant.
PROFIXG	1 m

Art.	Descripción	Cant.
UTR65	Herramienta de rueda	1 Ud.

JUNTA JUNQUILLO

Material: PVC

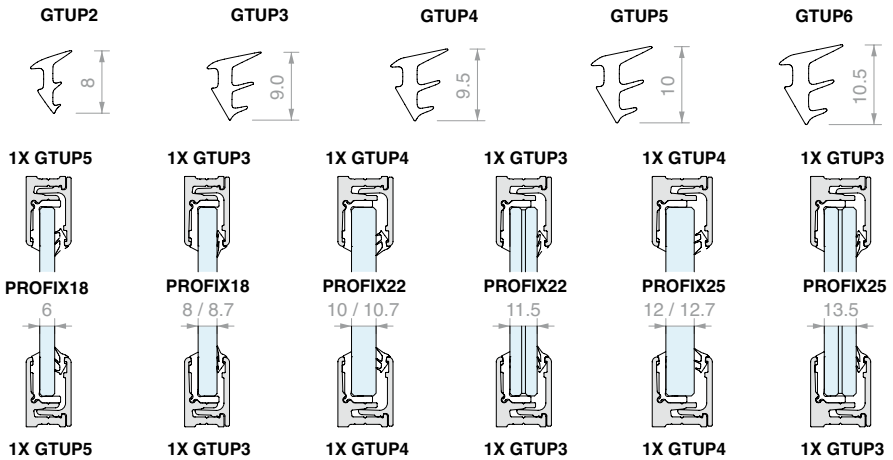

Art.	Espesor	Color	Cant.
GTUP2	**2** mm	Transparente	1 m
GTUP3	**3** mm	Transparente	1 m
GTUP4	**4** mm	Transparente	1 m
GTUP5	**5** mm	Transparente	1 m
GTUP6	**6** mm	Transparente	1 m

Art.	Espesor	Color	Cant.
GTUP2G	**2** mm	Gofrada	1 m
GTUP3G	**3** mm	Gofrada	1 m
GTUP4G	**4** mm	Gofrada	1 m
GTUP5G	**5** mm	Gofrada	1 m
GTUP6G	**6** mm	Gofrada	1 m

Art.	Espesor	Color	Cant.
GTUP2N	**2** mm	Negra	1 m
GTUP3N	**3** mm	Negra	1 m
GTUP4N	**4** mm	Negra	1 m
GTUP5N	**5** mm	Negra	1 m
GTUP6N	**6** mm	Negra	1 m

Los siguientes análisis numéricos han sido llevados a cabo considerando un empuje lineal de proyecto P aplicado a una altura de hP=120cm con respecto a la superficie pisable.

Los valores resultantes que figuran en las tablas han sido calculados considerando un vínculo superior e inferior continuo.

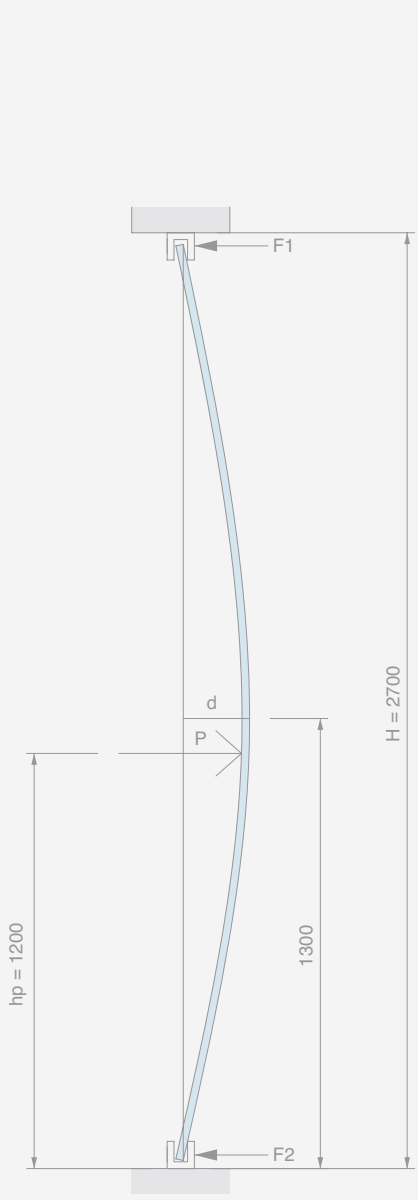

Tab. A

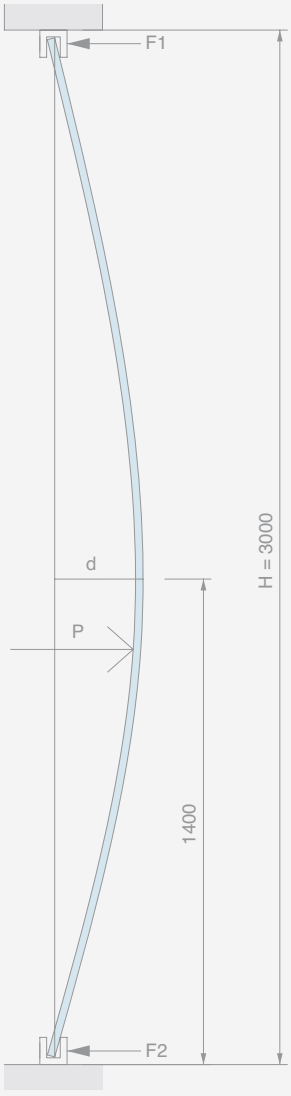

Tab. B

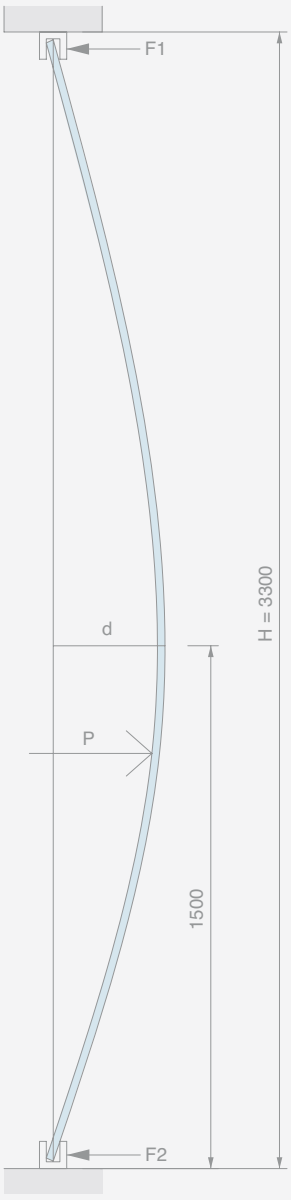

Tab. C

* Los datos facilitados se han obtenido mediante modelos numéricos de conformidad con la norma EN1999-1-1 y se refieren a la carga máxima aplicable Fmax en el Estado Límite Último (ULS), en el caso de instalaciones con una distancia entre ejes de fijación de 300 mm. La verificación de los tornillos de fijación a la estructura debe efectuarse por separado: las indicaciones presentadas se refieren exclusivamente a la resistencia de los perfiles de aluminio. Se consideró que el esfuerzo procedente de la placa de vidrio se distribuía en la superficie vertical interior del perfil, en dirección horizontal. En los casos en que se prevea una junta, se considera que la fuerza se transfiere del vidrio al perfil mediante la compresión de la junta. Para información más detallada, es posible contactar con el departamento técnico de Logli Saint-Gobain.

En el caso de paredes de altura H en apoyo simple en la cara inferior y superior, las acciones F1 y F2 sobre los perfiles pueden calcularse mediante las siguientes fórmulas:

$$F1 = \frac{P*hp}{H}$$

$$F2 = \frac{P*(H-hp)}{H}$$

Los valores de proyecto F1 y F2 aconsejados para los distintos perfiles se pueden encontrar en las páginas correspondientes de los artículos.

	Tabla A H. 2700 mm		Tabla B H. 3000 mm		Tabla C H. 3300 mm	
	Pmax ULS [kN/m]	d (Pmax) [mm]	Pmax ULS [kN/m]	d (Pmax) [mm]	Pmax ULS [kN/m]	d (Pmax) [mm]
5+5/0.76 float PVB	0.44	26	0.41	31	0.39	37
5+5/0.76 float DG41	0.47	26	0.44	32	0.41	38
6+6/0.76 float PVB	0.62	22	0.57	27	0.54	32
6+6/0.76 float DG41	0.66	22	0.61	27	0.58	32
8+8/1.52 float PVB	1.12	17	1.04	21	0.99	24
8 mm templado	1.27	166	1.18	203	1.11	243
8+8/1.52 float DG41	1.29	17	1.20	21	1.13	25
10+10/1.52 float PVB	1.69	15	1.58	18	1.50	21
10 mm templado	1.96	133	1.82	162	1.72	194
10+10/1.52 float DG41	1.99	14	1.84	17	1.73	20
5+5/0.76 templado PVB	2.10	123	1.96	149	1.85	177
5+5/0.76 templado DG41	2.24	123	2.08	150	1.96	179
12 mm templado	2.80	112	2.59	136	2.44	163
6+6/0.76 templado PVB	2.93	105	2.72	127	2.58	151
6+6/0.76 templado DG41	3.15	106	2.91	128	2.74	153
15 mm templado	4.47	93	4.12	113	3.87	134
8+8/1.52 templado PVB	5.30	83	4.94	99	4.69	116
8+8/1.52 templado DG41	6.14	80	5.67	98	5.34	117
19 mm templado	7.37	75	6.81	92	6.41	110
10+10/1.52 templado PVB	8.03	70	7.51	83	7.13	97
10+10/1.52 templado DG41	9.42	67	8.72	81	8.22	97

La informacion es facilitada a título informativo como ayuda al proyectista para dimensionar y seleccionar los tipos de placa más adecuados en función de los requisitos. La carga de proyecto y de la rigidez requerida deben determinarse caso por caso, en función de las condiciones reales de instalación, del tipo de placa y de cualquier requisito normativo local o nacional. En el caso de placas con simple apoyo instaladas sin abrazaderas ni silicona, se recomienda realizar las comprobaciones oportunas en relación con el riesgo de que la placa se salga debido a la flexión bajo carga. Los resultados propuestos están relacionados con el Estado Límite Último (ULS), considerando un factor de seguridad 1,5 sobre las cargas y derivados de cálculos realizados según la norma EN 16612. En el caso de los vidrios laminados con un intercalario rígido, se consideró el intercalario Saflex® DG Structural Interlayer (DG41); en el caso de PVB, se consideró un producto de uso común, considerando un valor de módulo de corte G=0,84 MPa. Se considera que las cargas se aplican en un entorno a 20°C durante 30 segundos.

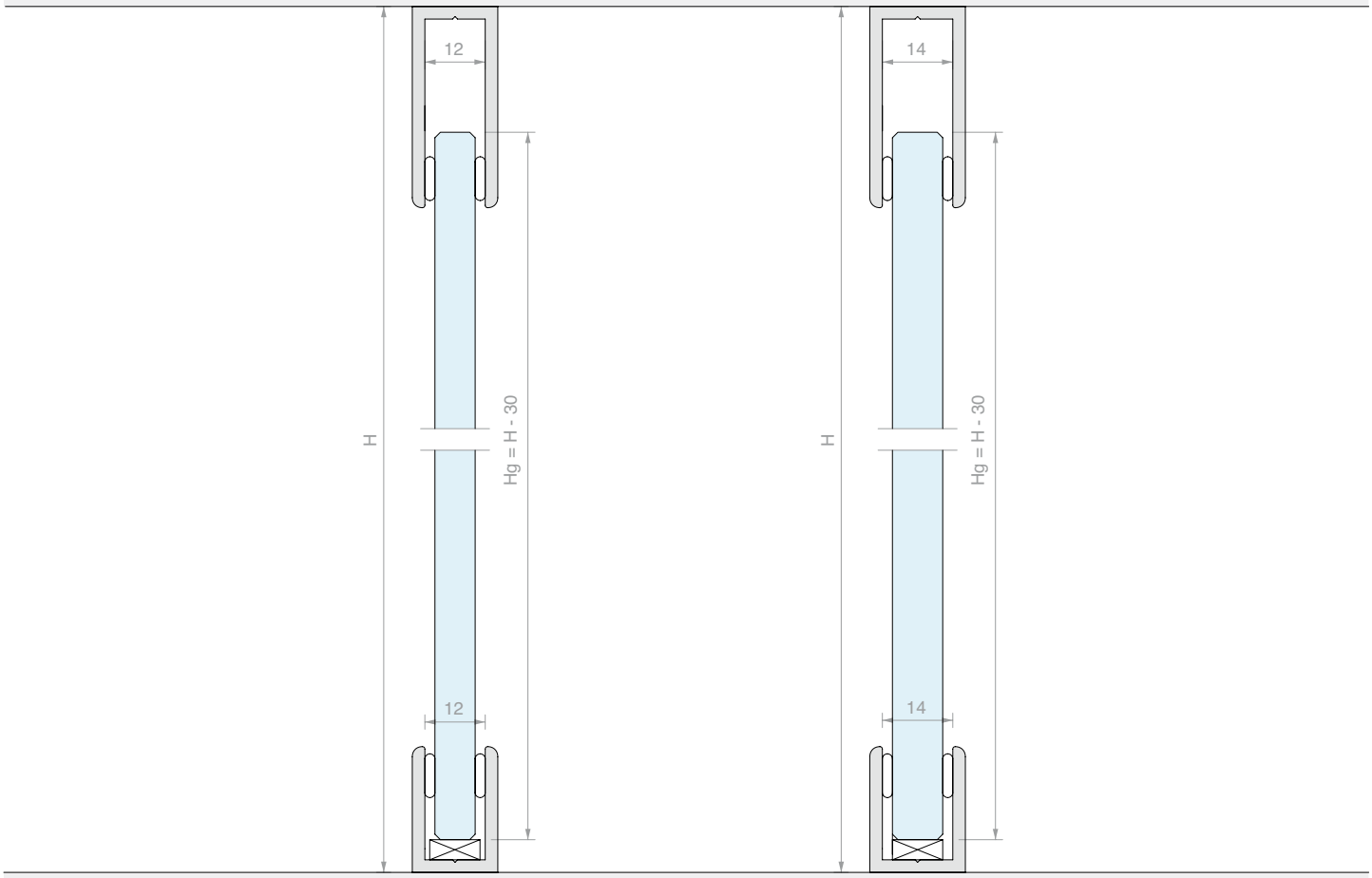

PERFIL EN «U» PROFALL

Material: Aluminio

Acabado: /6 /88 /91 /97

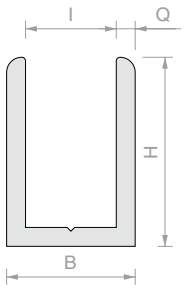

Art.	H	B	I	Q	Longitud	Cant.
PROFALL1225	25 mm	17 mm	12 mm	2.5 mm	3000 mm	1 Ud.
PROFALL1240	40 mm	17 mm	12 mm	2.5 mm	3000 mm	1 Ud.
PROFALL1425	25 mm	19 mm	14 mm	2.5 mm	3000 mm	1 Ud.
PROFALL1440	40 mm	19 mm	14 mm	2.5 mm	3000 mm	1 Ud.
PROFALL0820	20 mm	11.5 mm	8.5 mm	1.5 mm	3000 mm	1 Ud.
PROFALL1020	20 mm	13.5 mm	10.5 mm	1.5 mm	3000 mm	1 Ud.

TAPAS PROFALL

Material: Aluminio

Acabado: /88 /91 /97 /R2

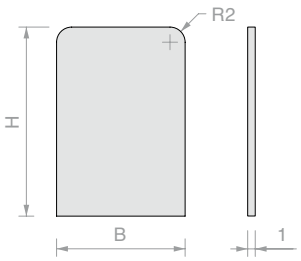

Art.	H	B	Cant.
PROTAP1225	25 mm	17 mm	1 Ud.
PROTAP1240	40 mm	17 mm	1 Ud.
PROTAP1425	25 mm	19 mm	1 Ud.
PROTAP1440	40 mm	19 mm	1 Ud.
PROTAP0820	20 mm	11.5 mm	1 Ud.
PROTAP1020	20 mm	13.5 mm	1 Ud.

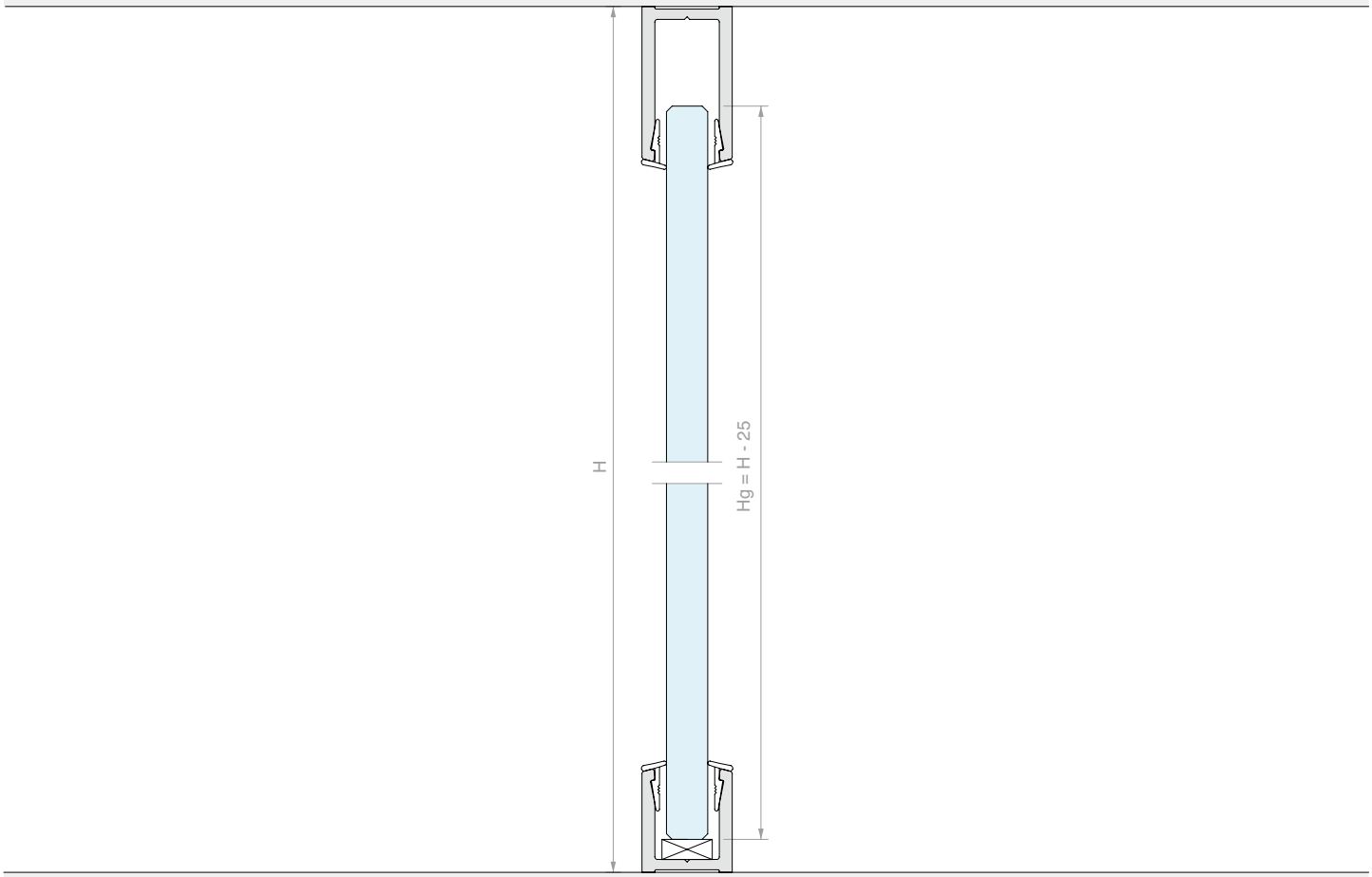

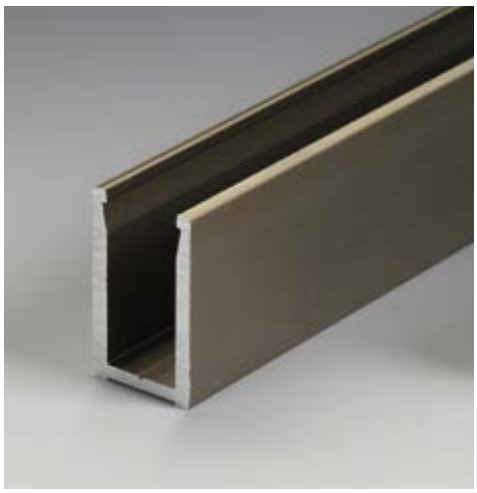

PERFIL EN «U» PROALUX

Material: Aluminio
La junta PROALUXG debe pedirse separadamente para ambos lados
Acabado: /6 /88 /91 /97

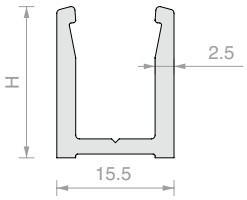

Art.	H	Longitud	Para vidrios	Cant.
PROALUX1520	**20** mm	**3000** mm	**8** mm	1 Ud.
PROALUX1530	**30** mm	**3000** mm	**8** mm	1 Ud.

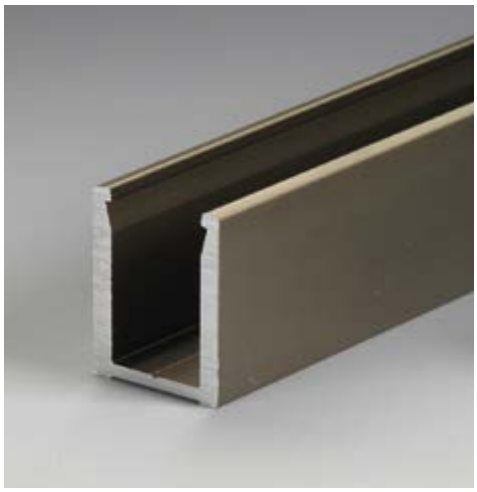

PERFIL EN «U» PROALUX

Material: Aluminio
La junta PROALUXG debe pedirse separadamente para ambos lados
Acabado: /6 /88 /91 /97

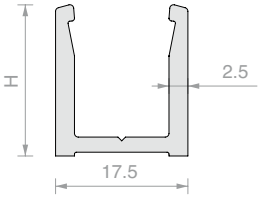

Art.	H	Longitud	Para vidrios	Cant.
PROALUX1720	**20** mm	**3000** mm	**10** mm	1 Ud.
PROFALL1730	**30** mm	**3000** mm	**10** mm	1 Ud.

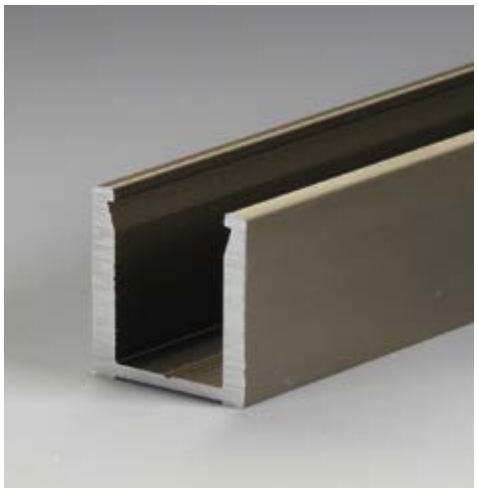

PERFIL EN «U» PROALUX

Material: Aluminio

La junta PROALUXG debe pedirse separadamente para ambos lados

Acabado: /6 /88 /91 /97

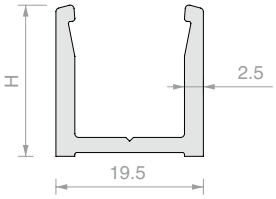

Art.	H	Longitud	Para vidrios	Cant.
PROALUX1920	**20** mm	**3000** mm	**12** mm	1 Ud.
PROALUX1930	**30** mm	**3000** mm	**12** mm	1 Ud.

TAPAS PROALUX

Material: Aluminio

Acabado: /88 /91 /97 /R2

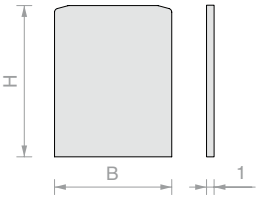

Art.	H	B	Cant.
PROTAP1520	**20** mm	**15.5** mm	1 Ud.
PROTAP1530	**30** mm	**15.5** mm	1 Ud.
PROTAP1720	**20** mm	**17.5** mm	1 Ud.
PROTAP1730	**30** mm	**17.5** mm	1 Ud.
PROTAP1920	**20** mm	**19.5** mm	1 Ud.
PROTAP1930	**30** mm	**19.5** mm	1 Ud.

JUNTA PARA PERFILES PROALUX

Material: PVC coextruido

Color: Transparente

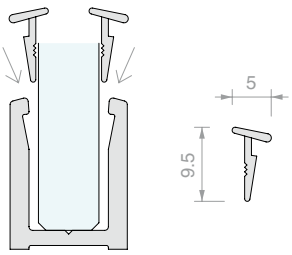

Art.	Descripción	Cant.
PROALUXG	-	1 m
PROALUXG400	Rollo 400 m	1 Ud.

HERRAMIENTA DE RUEDA

Material: Plástico

Para instalar juntas PROFIXG, GTUP y PROALUXG

Art.	Cant.
UTR65	1 Ud.

PERFIL CUADRADO PARA SISTEMAS PORTANTES

Material: Aluminio

Perfil para sistemas modulares que fijar al techo y al suelo, compatible con los sistemas de las series ELEKTRA y SPIDER HAND.

Acabado: /88 /97

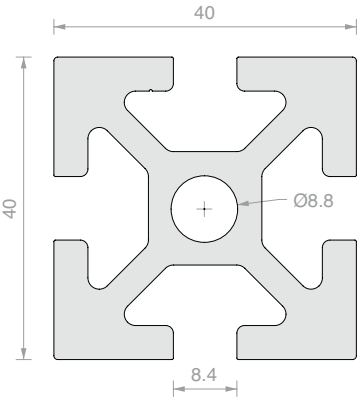

Sección	8.5 cm^2
Peso	2.282 kg/m
Momento de inercia	Jx = Jy = 14.06 cm^4

Art.	Descripción	Longitud	Cant.
R7170	-	**3000** mm	1 Ud.
R7170FORO	Corte a medida y orificios en los extremos M10x30 mm	-	1 Ud.

PERFIL RECTANGULAR PARA SISTEMAS PORTANTES

Material: Aluminio

Perfil para sistemas modulares que fijar al techo y al suelo o bien en horizontal entre dos perfiles R7170, compatible con los sistemas de las series ELEKTRA y SPIDER HAND.

Acabado: /88 /97

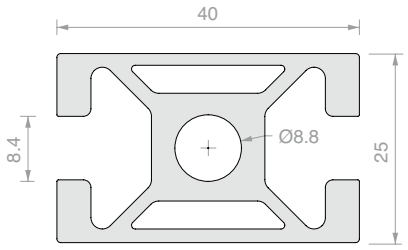

Sección	4.6 cm^2
Peso	1.245 kg/m
Momento de inercia	Jx = 3.3 cm^4
	Jy = 6.5 cm^4

Art.	Descripción	Longitud	Cant.
R7166	-	**3000** mm	1 Ud.
R7170FORO	Corte a medida y orificios en los extremos M10x30 mm	-	1 Ud.
R7166FORO	Corte a medida y orificios de paso en los extremos Ø7 mm	-	1 Ud.

PERFIL DE ACABADO PARA SISTEMAS PORTANTES

Material: Aluminio

Perfil a presión de acabado para cubrir las fugas de los perfiles portantes

Acabado: /88 /97

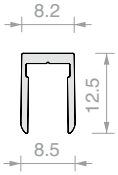

Art.	Descripción	Longitud	Cant.
R7150		**3000** mm	1 Ud.

PLACA DE ANCLAJE DE TECHO PARA SISTEMAS PORTANTES

Material: Acero AISI 304
Distancia al techo del perfil 42 mm
Acabado: /9

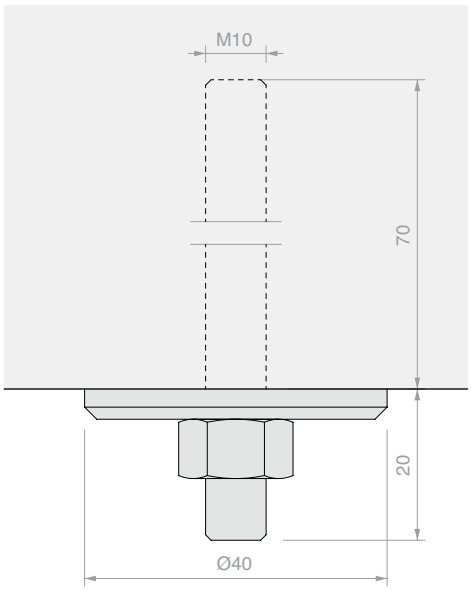

Art.	Cant.
RMA1390	1 Ud.

PIE ARTICULADO PARA SISTEMAS PORTANTES

Material: Nylon negro, Acero inox
Distancia al suelo del perfil 20 mm
Acabado: /6

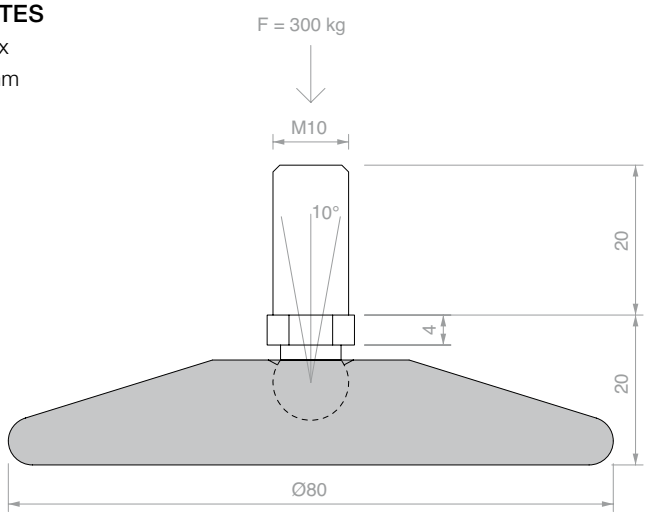

Art.	Cant.
RMA1382	1 Ud.

CURSOR A ESFERA CON TUERCA

Material: Acero galvanizado, acero inoxidable
Accesorio para la fijación de elementos de las series ELEKTRA y SPIDERHAND en perfiles de soporte
Acabado: /9

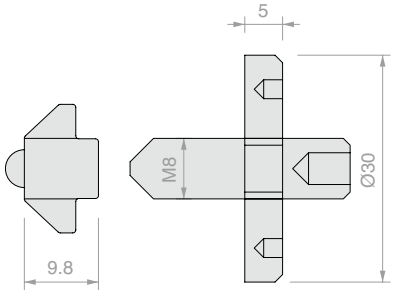

Art.	Cant.
RMA1373	1 Ud.

EMPALME PARA SISTEMAS PORTANTES

Material: Aluminio
Accesorio para unir perpendicularmente los perfiles R7170 y R7166.
Necesario el mecanizado R7166FORO a 8 mm de distancia del borde
Acabado: /10

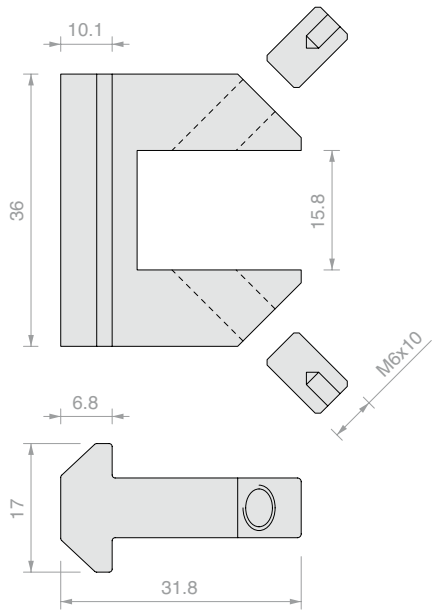

Art.	Cant.
RMA1319	1 Ud.

ESQUEMA DE CORTE DEL PERFIL

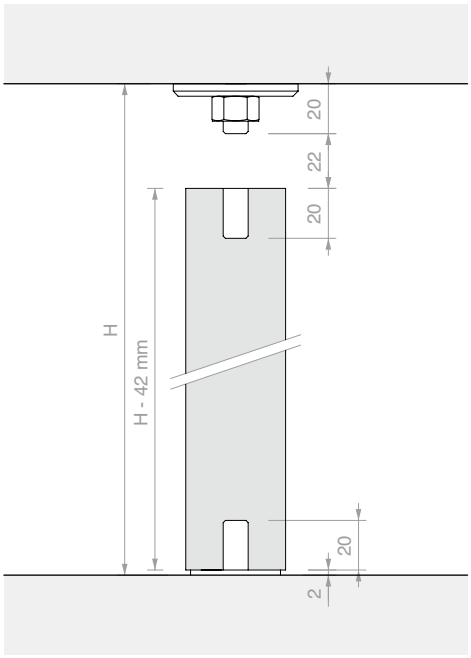

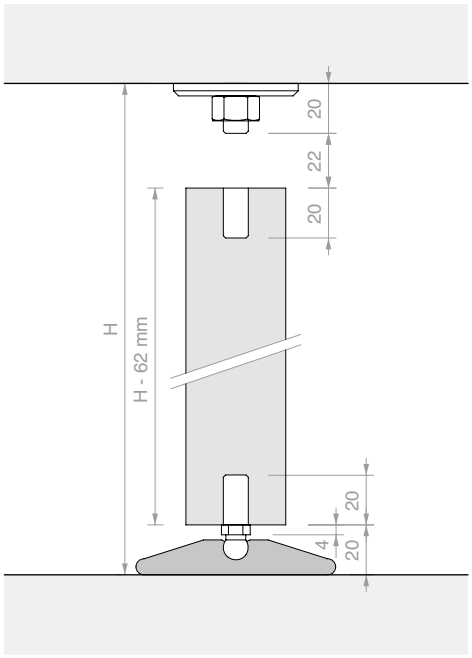

MONTAJE DE LOS TRAVESAÑOS

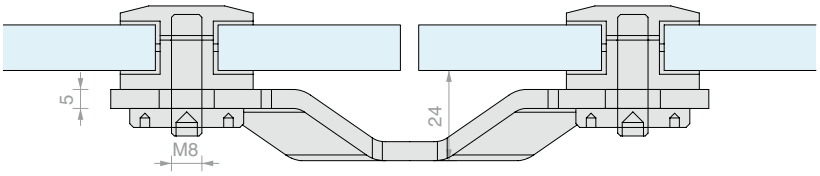

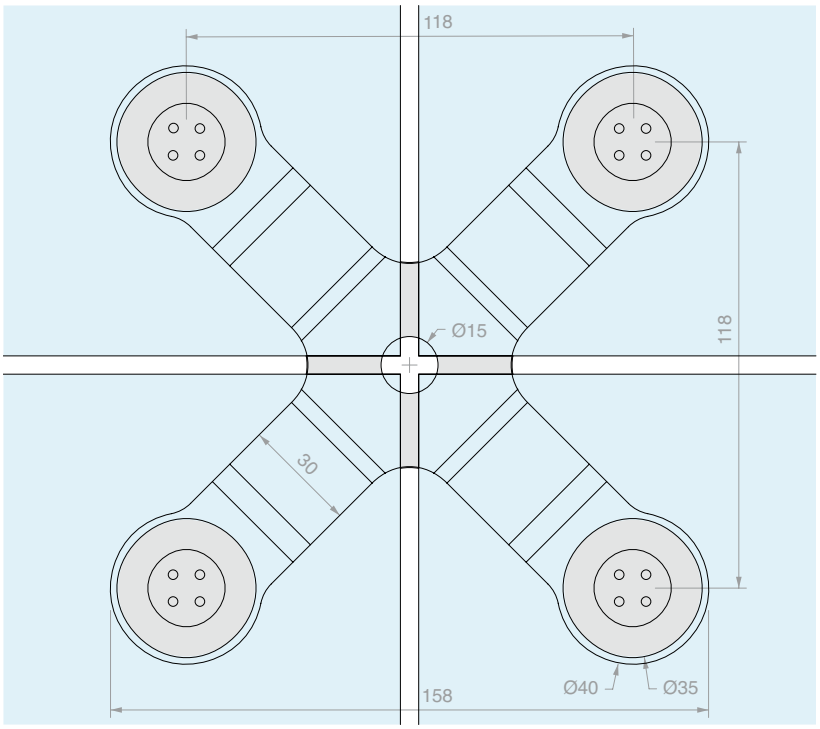

FIJACIÓN 4 VÍAS

Material: Acero AISI 304
Orificio aconsejado Ø18 mm
Herramienta de montaje aconsejada Art. UT250.
Acabado: /8

Art.	Descripción	Para vidrios	Cant.
ELEKTRA436	Con FIXBORK1	De **8** a **12.7** mm	1 Ud.
ELEK436	Sólo estribo	-	1 Ud.

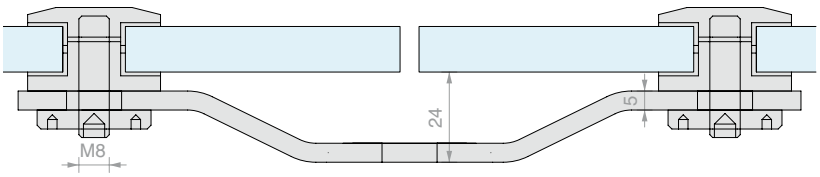

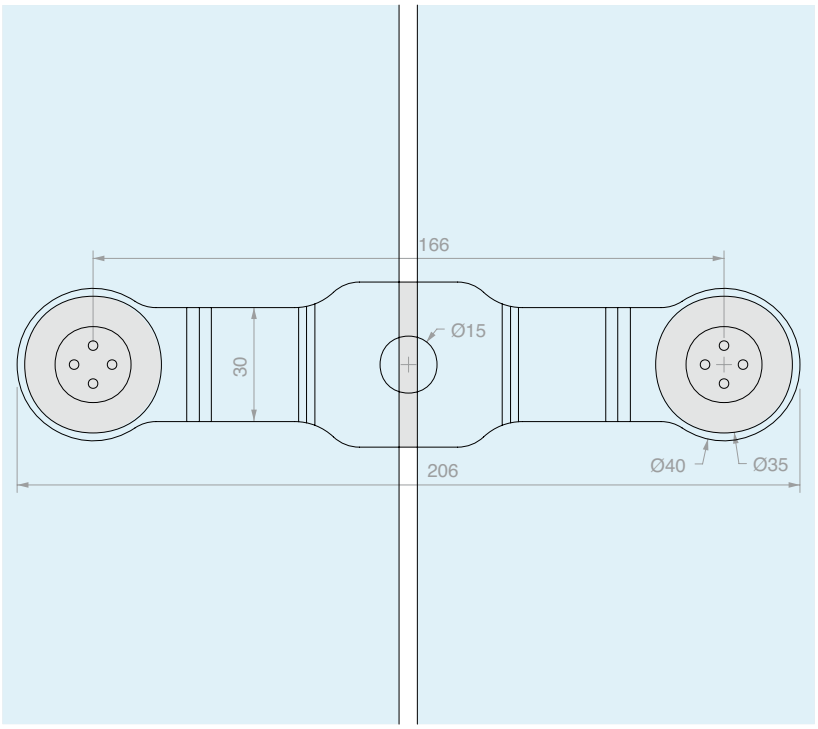

FIJACIÓN 2 VÍAS EN LÍNEA

Material: Acero AISI 304
Orificio aconsejado Ø18 mm
Herramienta de montaje aconsejada Art. UT250.
Acabado: /8

Art.	Descripción	Para vidrios	Cant.
ELEKTRA218	Con FIXBORK1	De **8** a **12.7** mm	1 Ud.
ELEK218	Sólo estribo	-	1 Ud.

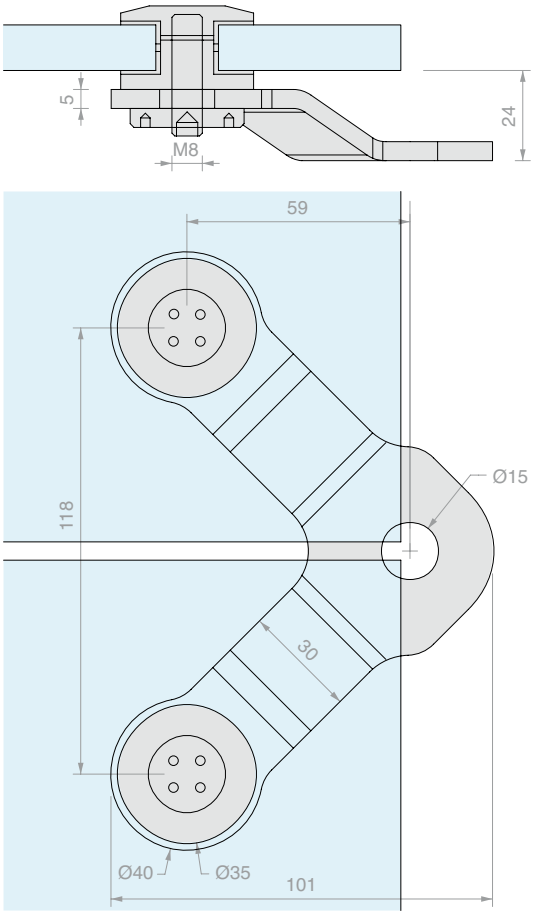

FIJACIÓN 2 VÍAS A 90°

Material: Acero AISI 304

Orificio aconsejado Ø18 mm

Herramienta de montaje aconsejada Art. UT250.

Acabado: /8

Art.	Descripción	Para vidrios	Cant.
ELEKTRA290	Con FIXBORK1	De **8** a **12.7** mm	1 Ud.
ELEK290	Sólo estribo	-	1 Ud.

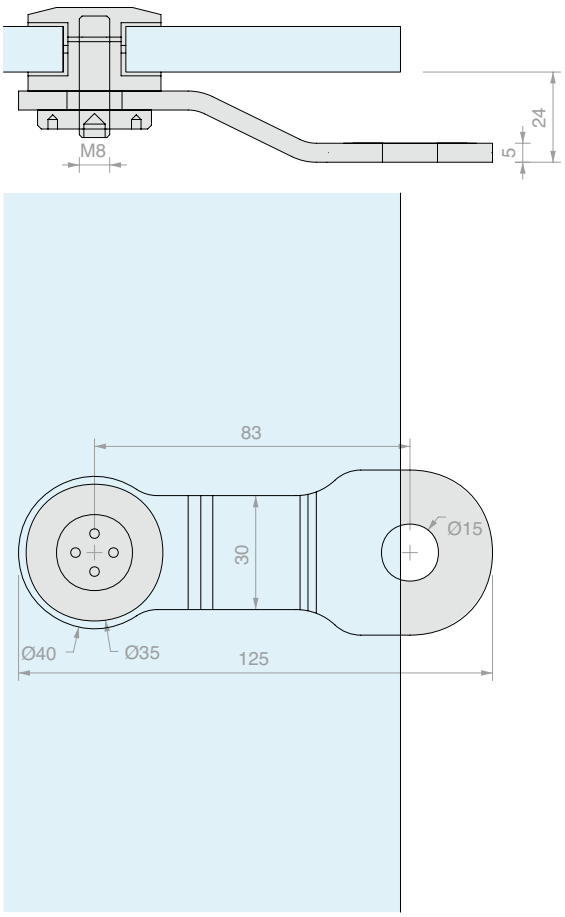

FIJACIÓN 1 VÍA

Material: Acero AISI 304

Orificio aconsejado Ø18 mm

Herramienta de montaje aconsejada Art. UT250.

Acabado: /8

Art.	Descripción	Para vidrios	Cant.
ELEKTRA100	Con FIXBORK1	De **8** a **12.7** mm	1 Ud.
ELEK100	Sólo estribo	-	1 Ud.

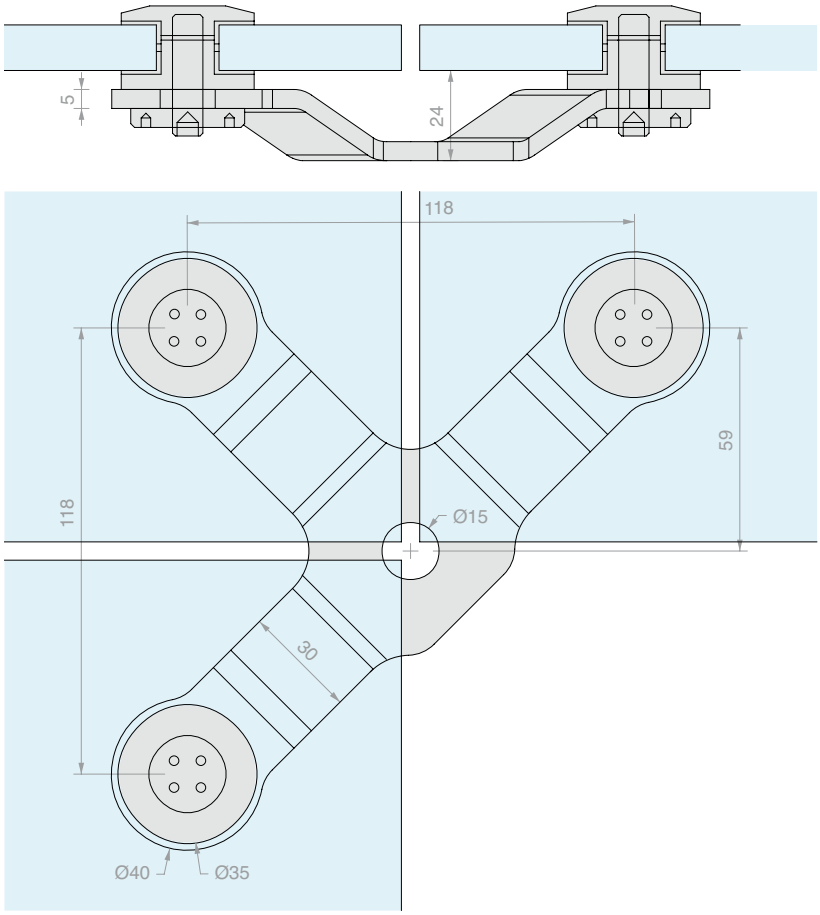

FIJACIÓN 3 VÍAS

Material: Acero AISI 304
Orificio aconsejado Ø18 mm
Herramienta de montaje aconsejada Art. UT250.
Acabado: /8

Art.	Descripción	Para vidrios	Cant.
ELEKTRA390	Con FIXBORK1	De **8** a **12.7** mm	1 Ud.
ELEK390	Sólo estribo	-	1 Ud.

TAPA DE FIJACIÓN

Material: Acero AISI 304
Equipado con espárrago M8x30 mm
Orificio vidrio aconsejado Ø18 mm
Herramienta de montaje aconsejada Art. UT250.
Acabado: /9

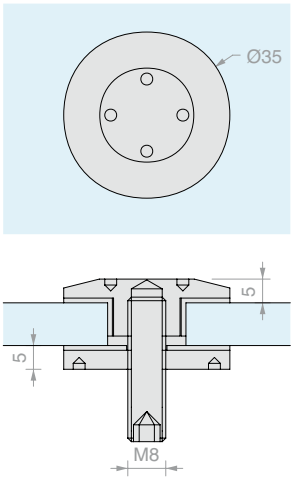

Art.	Cant.
FIXBORK1	1 Ud.

ANILLO DE APRIETE

Material: Acero AISI 304
Acabado: /9

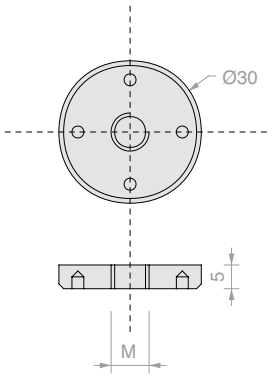

Art.	M	Cant.
FIXGHIERA8	**M8**	1 Ud.
FIXGHIERA10	**M10**	1 Ud.

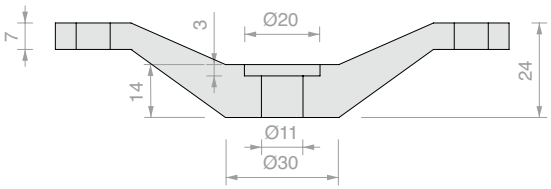

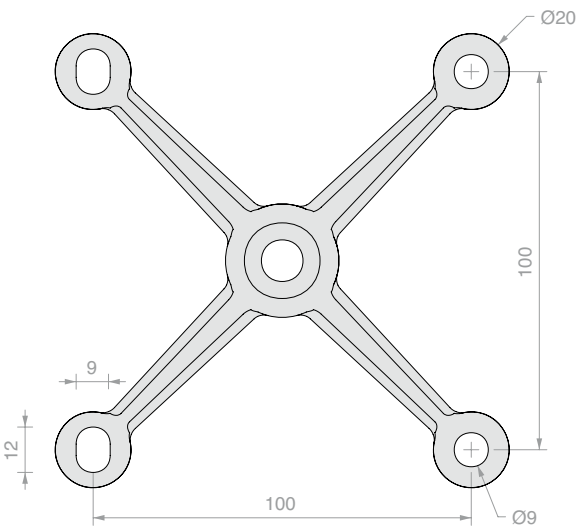

FIJACIÓN 4 VÍAS SPIDER HAND

Material: Acero AISI 304

Acabado: /15

Art.	Cant.
SPH100	1 Ud.

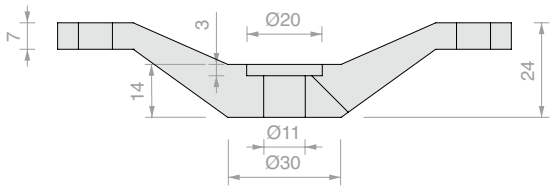

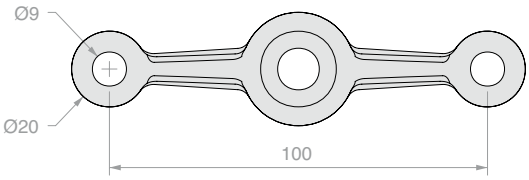

FIJACIÓN 2 VÍAS EN LÍNEA SPIDER HAND
Material: Acero AISI 304
Acabado: /15

Art.	Cant.
SPH102	1 Ud.

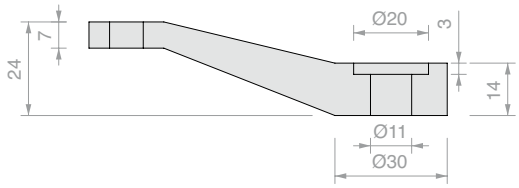

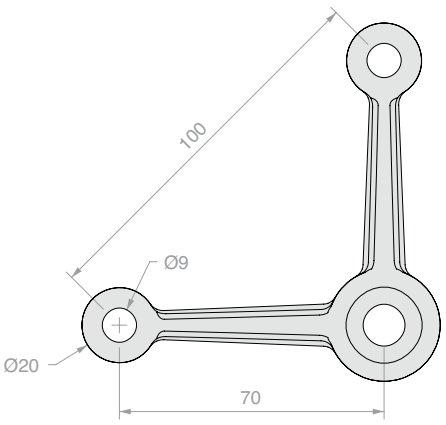

FIJACIÓN 2 VÍAS A 90° SPIDER HAND
Material: Acero AISI 304
Acabado: /15

Art.	Cant.
SPH104	1 Ud.

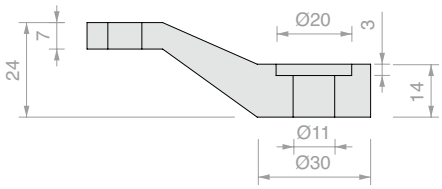

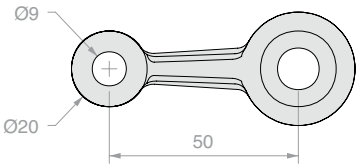

FIJACIÓN 1 VÍA EN LÍNEA SPIDER HAND

Material: Acero AISI 304

Acabado: /15

Art.	Cant.
SPH106	1 Ud.

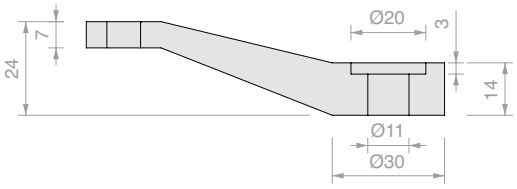

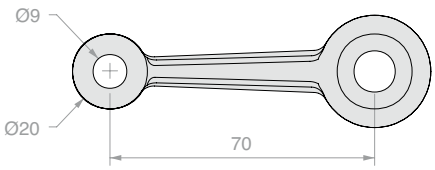

FIJACIÓN 1 VÍA A 45° SPIDER HAND

Material: Acero AISI 304

Acabado: /15

Art.	Cant.
SPH108	1 Ud.

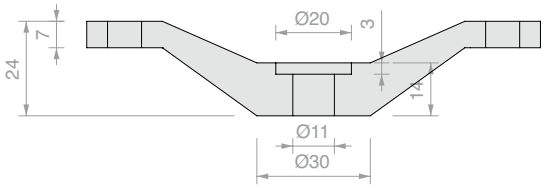

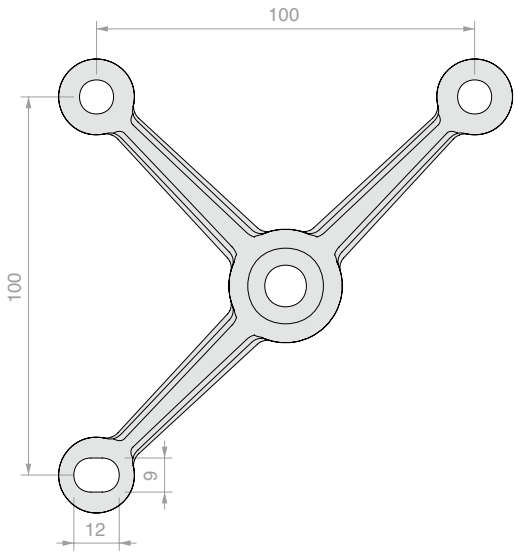

FIJACIÓN 3 VÍAS SPIDER HAND
Material: Acero AISI 304
Acabado: /15

Art.	Cant.
SPH110	1 Ud.

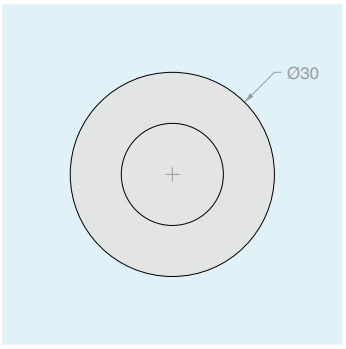

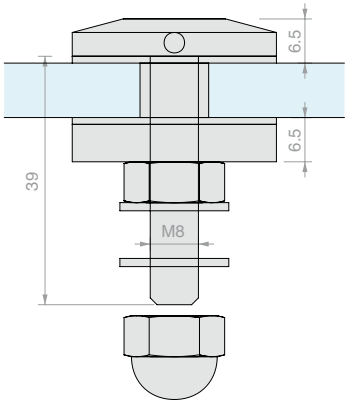

TAPA DE FIJACIÓN SPIDER HAND
Material: Acero AISI 304
Orificio aconsejado Ø14 mm
Acabado: /9

Art.	Para vidrios	Cant.
SPH114	De **10** a **13.5** mm	1 Ud.

CONECTOR DISTANCIADOR

Material: AVP, Acero AISI 304
Distanciador para unir los SPIDER HAND
a una estructura portante
Acabado: /9

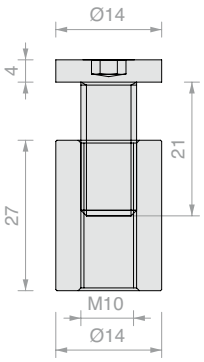

Art.	Cant.
SPH112	1 Ud.

LLAVE DE COMPÁS PARA ORIFICIOS CIEGOS

Material: cuerpo de hierro y pernos de acero de alta tenacidad

Art.	Descripción	Cant.
UT250	Llave de compás con pernos Ø2.4 mm	1 Ud.
UTC250R	N°2 pernos de recambio Ø2.4 mm	1 Ud.

PERFIL 2 VÍAS EN LÍNEA CON VHB

Material: Policarbonato

Color: Transparente

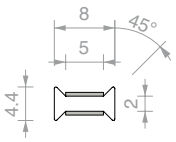

Art.	Longitud	Para vidrios	Cant.
PH50508	**3000** mm	**8** mm	1 Ud.

PERFIL 2 VÍAS EN LÍNEA CON VHB

Material: Policarbonato

Color: Transparente

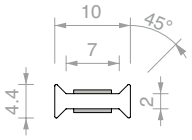

Art.	Longitud	Para vidrios	Cant.
PH50510	**3000** mm	**10** mm	1 Ud.

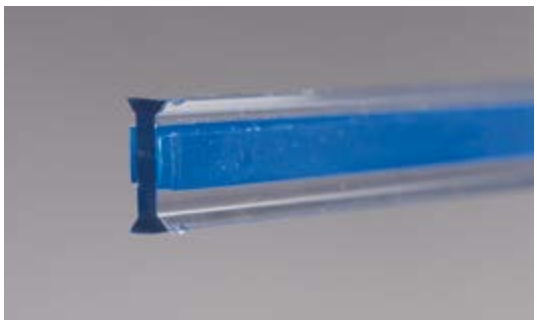

PERFIL 2 VÍAS EN LÍNEA CON VHB

Material: Policarbonato

Color: Transparente

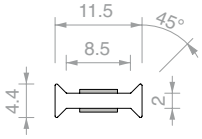

Art.	Longitud	Para vidrios	Cant.
PH50511	**3000** mm	**11.5** mm	1 Ud.

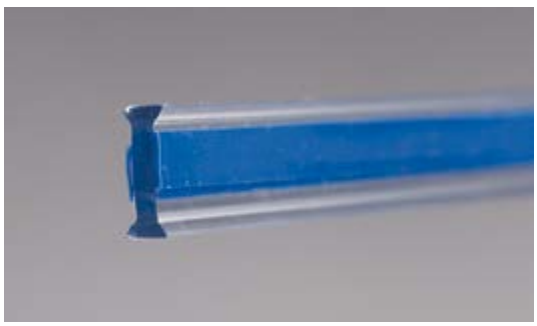

PERFIL 2 VÍAS EN LÍNEA CON VHB

Material: Policarbonato

Color: Transparente

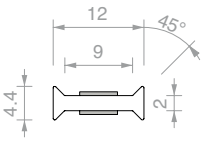

Art.	Longitud	Para vidrios	Cant.
PH50512	**3000** mm	**12** mm	1 Ud.

PERFIL 2 VÍAS EN LÍNEA CON VHB

Material: Policarbonato

Color: Transparente

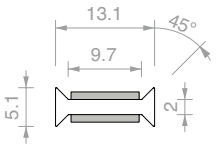

Art.	Longitud	Para vidrios	Cant.
PH9113	**3000** mm	**13.5** mm	1 Ud.

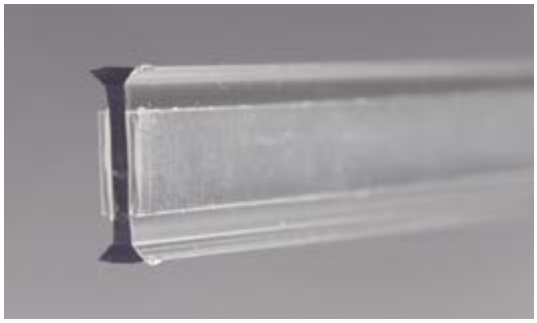

PERFIL 2 VÍAS EN LÍNEA CON VHB

Material: Policarbonato

Color: Transparente

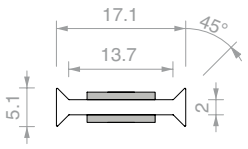

Art.	Longitud	Para vidrios	Cant.
PH9117	**3000** mm	**17.5** mm	1 Ud.

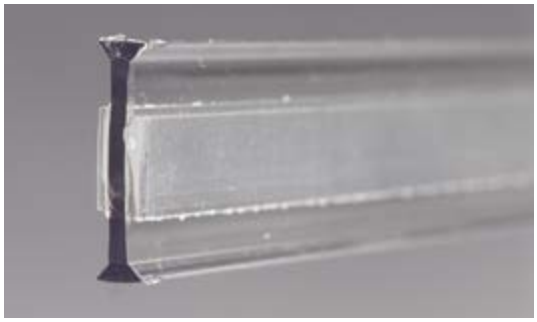

PERFIL 2 VÍAS EN LÍNEA CON VHB

Material: Policarbonato

Color: Transparente

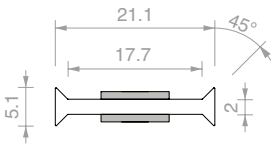

Art.	Longitud	Para vidrios	Cant.
PH9121	**3000** mm	**21.5** mm	1 Ud.

PERFIL 2 VÍAS A 90° CON VHB

Material: Policarbonato

Color: Transparente

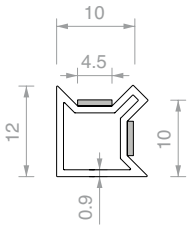

Art.	Longitud	Para vidrios	Cant.
PH2819	**3000** mm	**10** mm	1 Ud.

PERFIL 2 VÍAS A 90° CON VHB

Material: Policarbonato

Color: Transparente

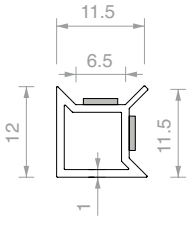

Art.	Longitud	Para vidrios	Cant.
PH2792	**3000** mm	**11.5** mm	1 Ud.

PERFIL 2 VÍAS A 90° CON VHB

Material: Policarbonato

Color: Transparente

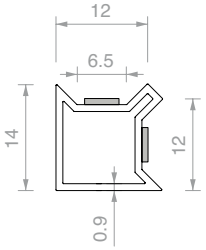

Art.	Longitud	Para vidrios	Cant.
PH2828	**3000** mm	**12** mm	1 Ud.

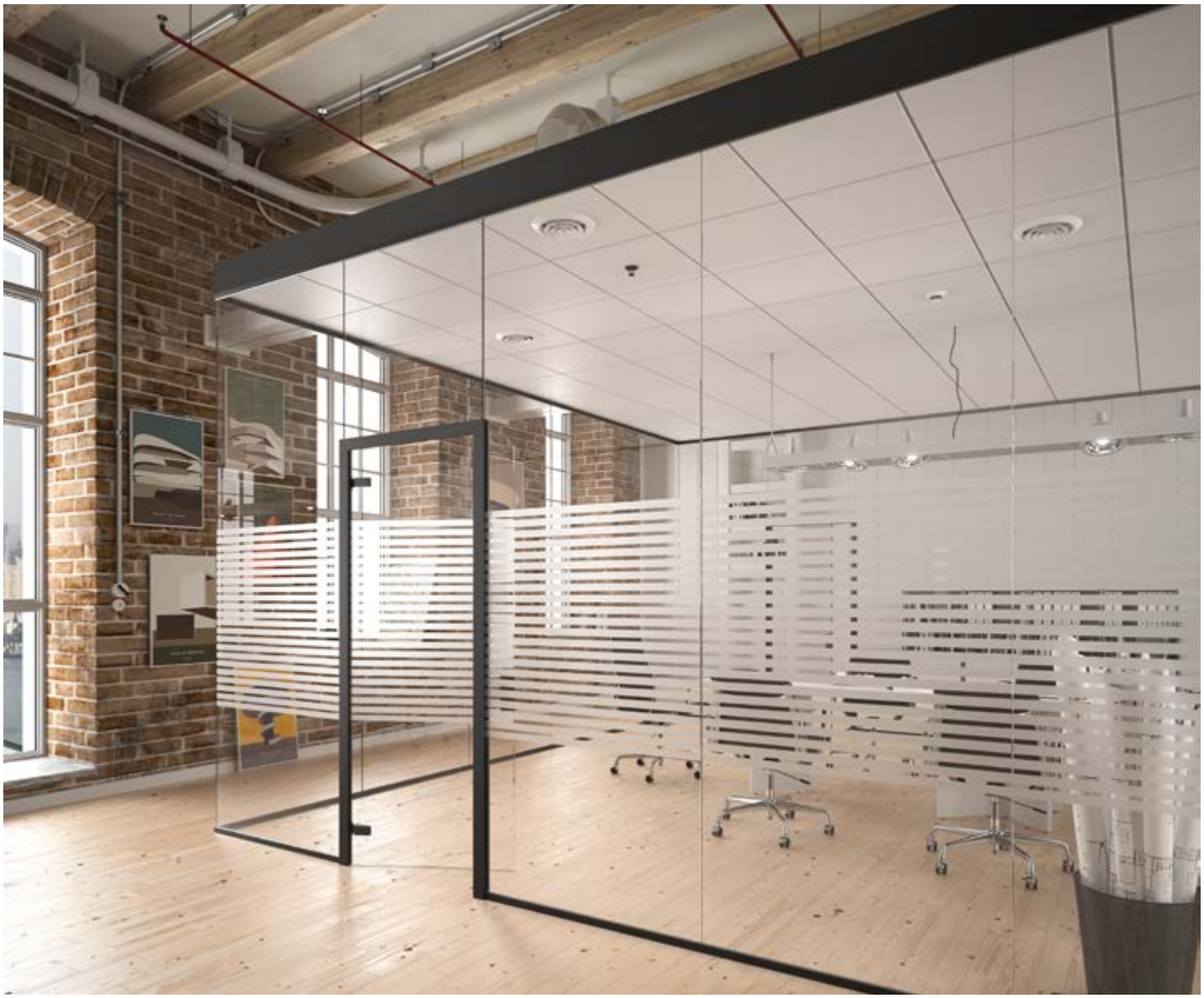

KIT COMPLETO PROFIXDOOR 4ALSQ

Material: Aluminio

Acabado: /6 /88 /97

Reducción ruido testada de 31 a 33 dB

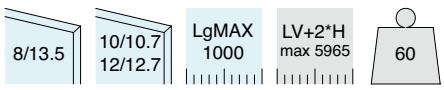

Kit formado por:

Art.	Descripción	Cant.
PDKIT02 / **PDKIT05**	Kit hoja PROFIXDOOR vidrios fijos 10/10.7 mm / Kit hoja PROFIXDOOR vidrios fijos 12/12.7 mm	1 Ud.
CER4ALSQ	Bisagra cuadrada para jambas	2 Uds.
AP2203BORH	Cerradura mecánica con orificio para cilindro	1 Ud.
APHANDSC	Manilla cuadrada cerrada	1 Ud.
SERH17	Cerradero	1 Ud.
LAVPRO2	Maquinado a medida	1 Ud.
CISA2227U / **CISA2227D**	Cilindro europeo llave única / Cilindro europeo llave diferente	1 Ud.

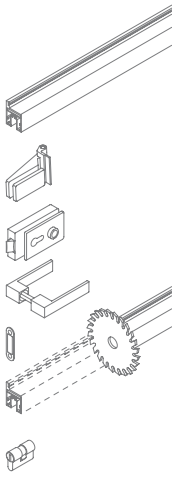

Art.	Descripción	Hoja	Vidrios fijos	Llave	Cant.
PD4SKIT10U	Kit completo PROFIXDOOR a medida	De **8** a **13.5** mm	De **10** a **10.7** mm	Llave única	1 Ud.
PD4SKIT10D	Kit completo PROFIXDOOR a medida	De **8** a **13.5** mm	De **10** a **10.7** mm	Llave diferente	1 Ud.
PD4SKIT10SC	Kit completo PROFIXDOOR a medida	De **8** a **13.5** mm	De **10** a **10.7** mm	Sin cilindro	1 Ud.
PD4SKIT12U	Kit completo PROFIXDOOR a medida	De **8** a **13.5** mm	De **12** a **12.7** mm	Llave única	1 Ud.
PD4SKIT12D	Kit completo PROFIXDOOR a medida	De **8** a **13.5** mm	De **12** a **12.7** mm	Llave diferente	1 Ud.
PD4SKIT12SC	Kit completo PROFIXDOOR a medida	De **8** a **13.5** mm	De **12** a **12.7** mm	Sin cilindro	1 Ud.

ESQUEMAS Y DIMENSIONAMIENTO DE VIDRIOS ACONSEJADOS

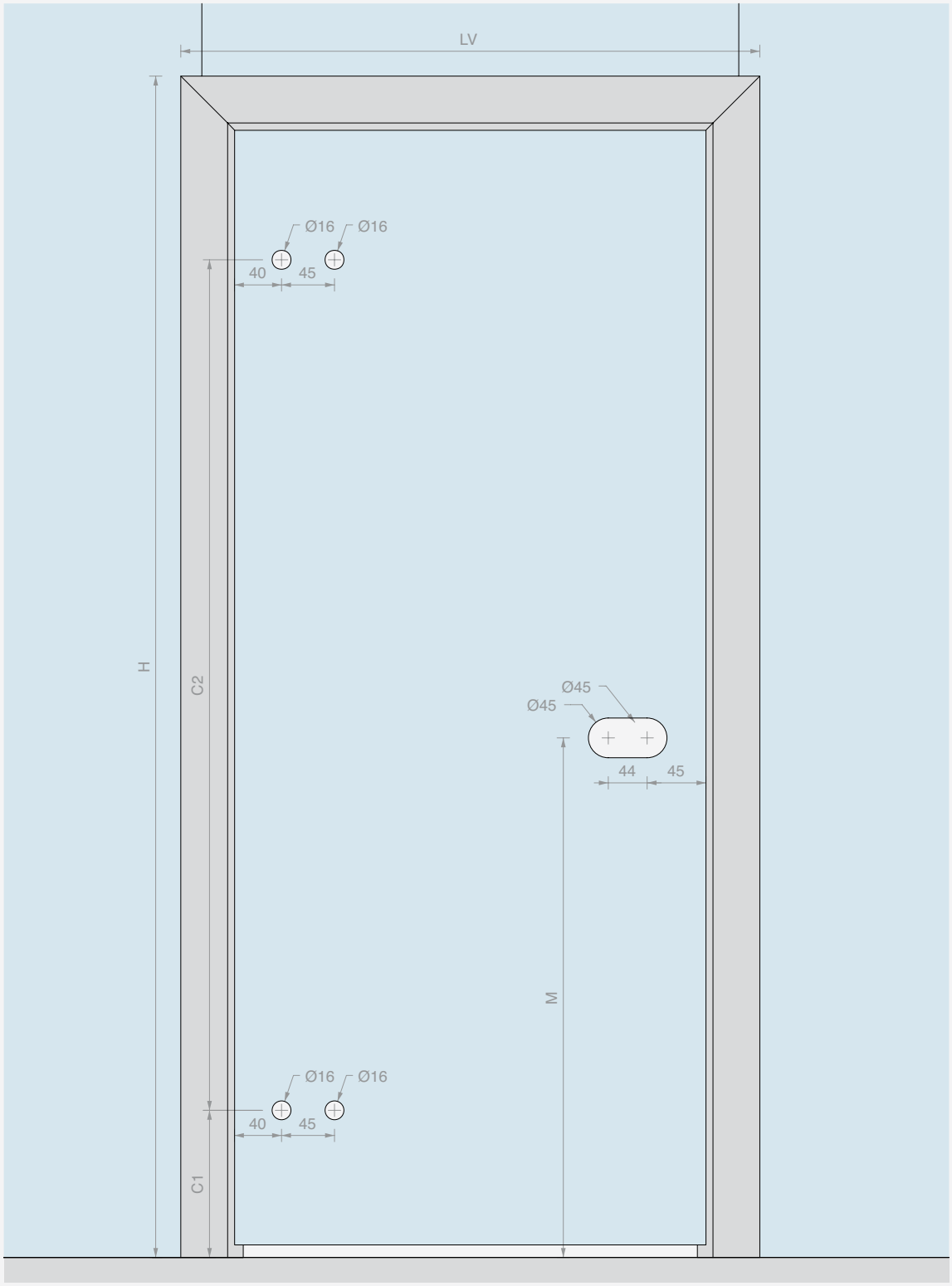

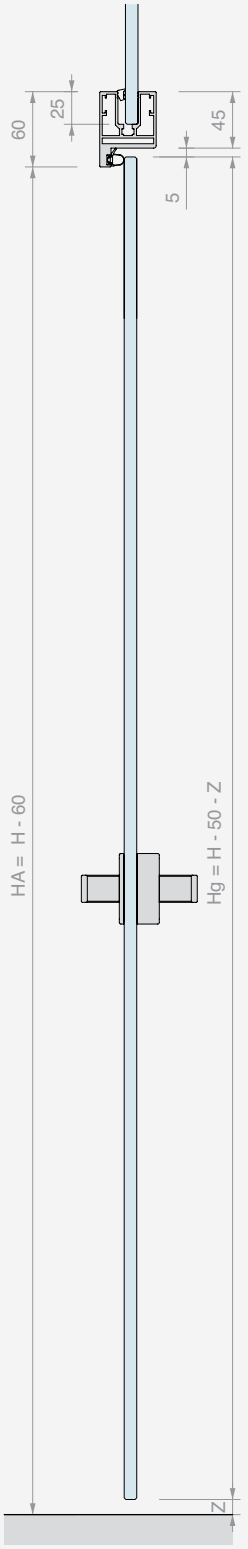

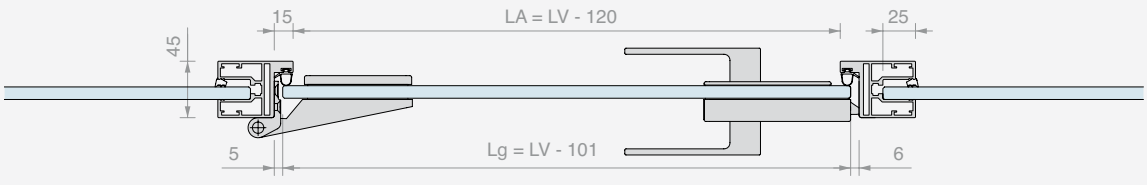

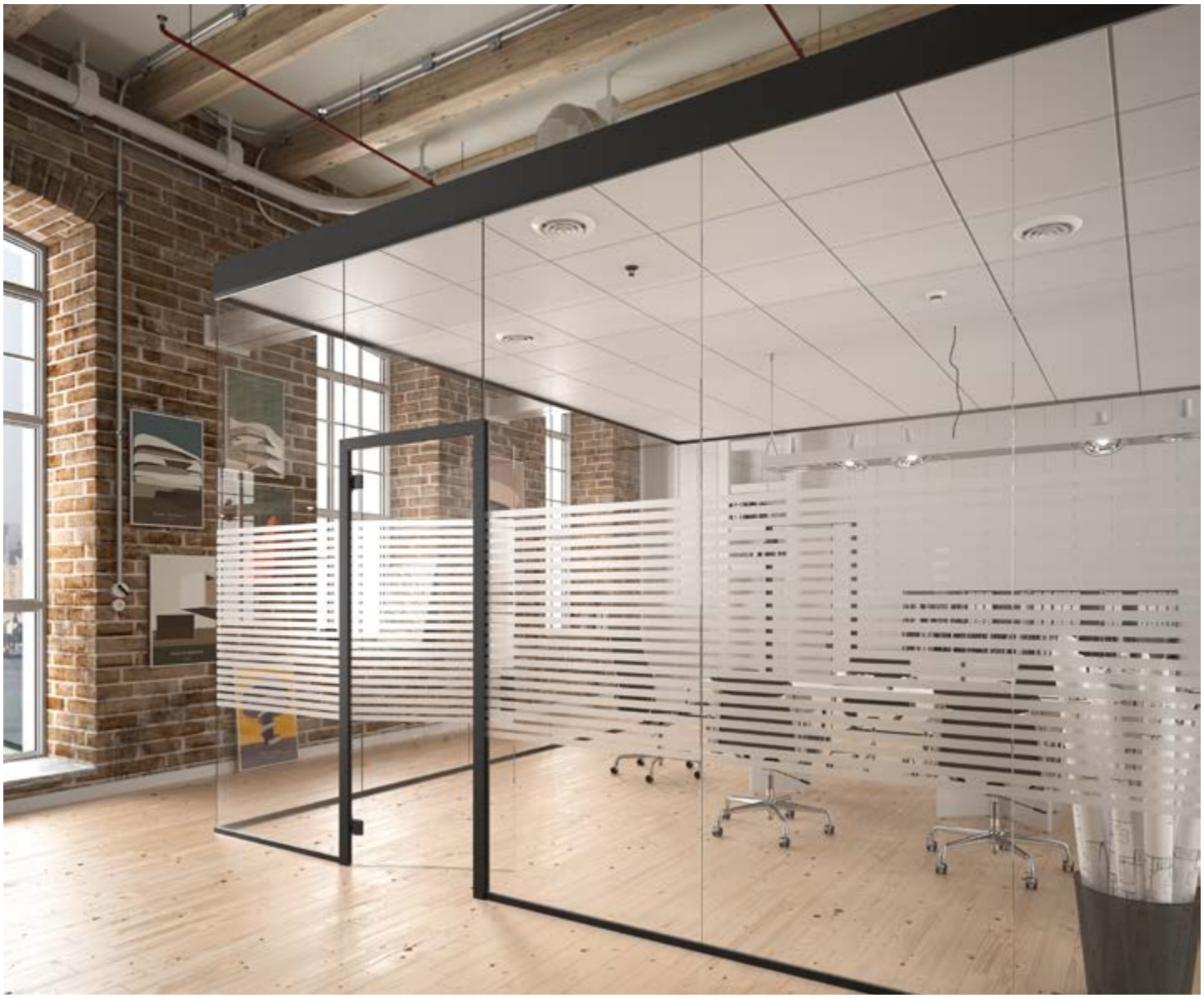

KIT COMPLETO PROFIXDOOR 148ALSQ

Material: Aluminio

Acabado: /6 /88 /97

Reducción ruido testada de 31 a 33 dB

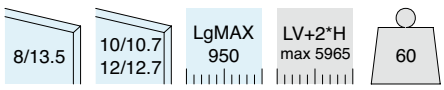

Kit formado por:

Art.	Descripción	Cant.
PDKIT02 / **PDKIT05**	Kit hoja PROFIXDOOR vidrios fijos 10/10.7 mm / Kit hoja PROFIXDOOR vidrios fijos 12/12.7 mm	1 Ud.
CER148ALSQ	Bisagra cuadrada para jambas	2 Uds.
AP2203BORH	Cerradura mecánica con orificio para cilindro	1 Ud.
APHANDSC	Manilla cuadrada cerrada	1 Ud.
SERH17	Cerradero	1 Ud.
LAVPRO2	Maquinado a medida	1 Ud.
CISA2227U / **CISA2227D**	Cilindro europeo llave única / Cilindro europeo llave diferente	1 Ud.

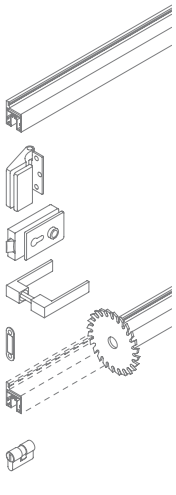

Art.	Descripción	Hoja	Vidrios fijos	Llave	Cant.
PD148SKIT10U	Kit completo PROFIXDOOR a medida	De **8** a **13.5** mm	De **10** a **10.7** mm	Llave única	1 Ud.
PD148SKIT10D	Kit completo PROFIXDOOR a medida	De **8** a **13.5** mm	De **10** a **10.7** mm	Llave diferente	1 Ud.
PD148SKIT10SC	Kit completo PROFIXDOOR a medida	De **8** a **13.5** mm	De **10** a **10.7** mm	Sin cilindro	1 Ud.
PD148SKIT12U	Kit completo PROFIXDOOR a medida	De **8** a **13.5** mm	De **12** a **12.7** mm	Llave única	1 Ud.
PD148SKIT12D	Kit completo PROFIXDOOR a medida	De **8** a **13.5** mm	De **12** a **12.7** mm	Llave diferente	1 Ud.
PD148SKIT12SC	Kit completo PROFIXDOOR a medida	De **8** a **13.5** mm	De **12** a **12.7** mm	Sin cilindro	1 Ud.

ESQUEMAS Y DIMENSIONAMIENTO DE VIDRIOS ACONSEJADOS

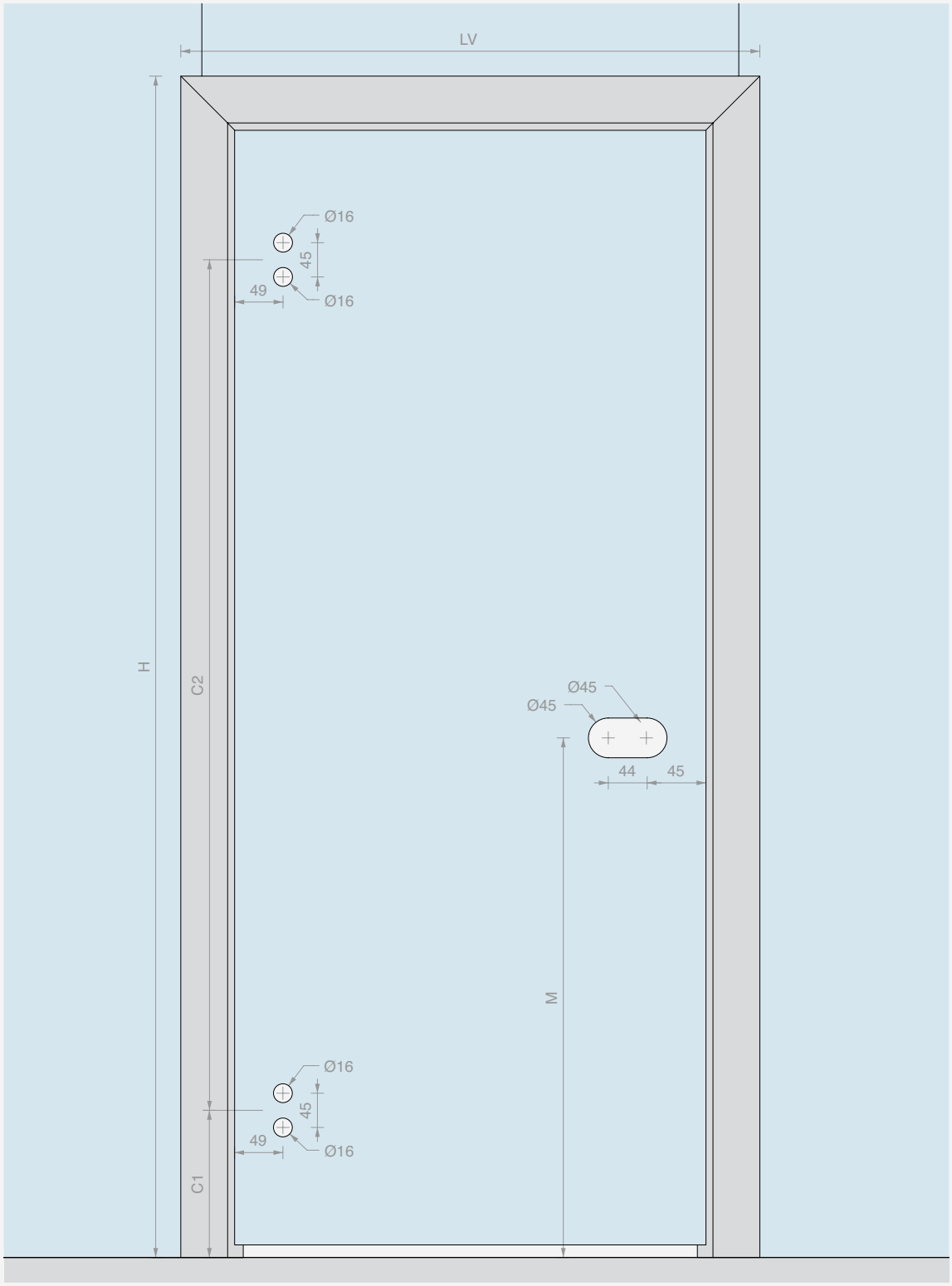

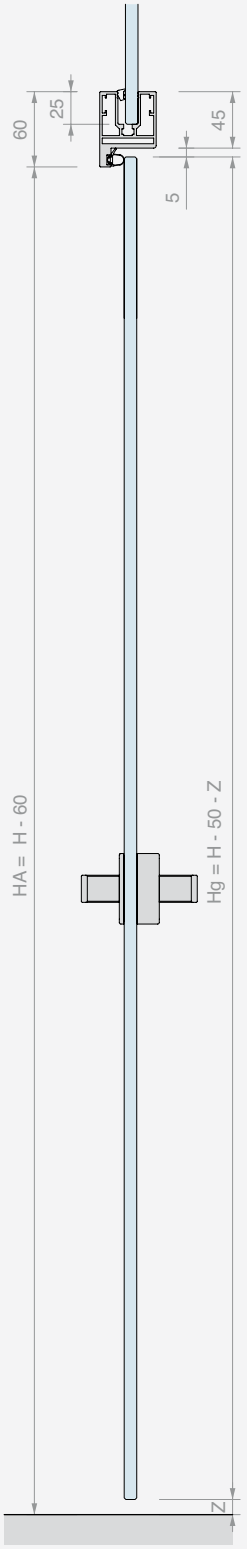

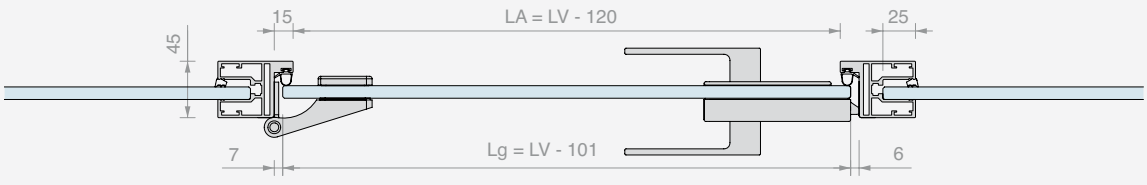

KIT COMPLETO PROFIXDOOR 4AL

Material: Aluminio

Acabado: /6 /88 /97

Reducción ruido testada de 31 a 33 dB

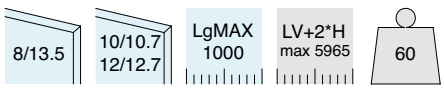

Kit formado por:

Art.	Descripción	Cant.
PDKIT02 / **PDKIT05**	Kit hoja PROFIXDOOR vidrios fijos 10/10.7 mm / Kit hoja PROFIXDOOR vidrios fijos 12/12.7 mm	1 Ud.
CER4AL	Bisagra redondeada para jambas	2 Uds.
AP1203BORH	Cerradura mecánica con orificio para cilindro	1 Ud.
APHANDRC	Manilla redondeada cerrada	1 Ud.
SERH17	Cerradero	1 Ud.
LAVPRO2	Maquinado a medida	1 Ud.
CISA2227U / **CISA2227D**	Cilindro europeo llave única / Cilindro europeo llave diferente	1 Ud.

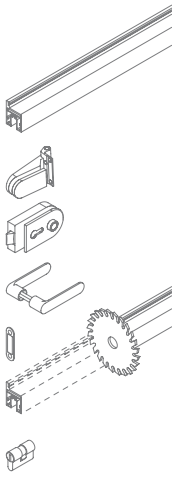

Art.	Descripción	Hoja	Vidrios fijos	Llave	Cant.
PD4RKIT10U	Kit completo PROFIXDOOR a medida	De **8** a **13.5** mm	De **10** a **10.7** mm	Llave única	1 Ud.
PD4RKIT10D	Kit completo PROFIXDOOR a medida	De **8** a **13.5** mm	De **10** a **10.7** mm	Llave diferente	1 Ud.
PD4RKIT10SC	Kit completo PROFIXDOOR a medida	De **8** a **13.5** mm	De **10** a **10.7** mm	Sin cilindro	1 Ud.
PD4RKIT12U	Kit completo PROFIXDOOR a medida	De **8** a **13.5** mm	De **12** a **12.7** mm	Llave única	1 Ud.
PD4RKIT12D	Kit completo PROFIXDOOR a medida	De **8** a **13.5** mm	De **12** a **12.7** mm	Llave diferente	1 Ud.
PD4RKIT12SC	Kit completo PROFIXDOOR a medida	De **8** a **13.5** mm	De **12** a **12.7** mm	Sin cilindro	1 Ud.

ESQUEMAS Y DIMENSIONAMIENTO DE VIDRIOS ACONSEJADOS

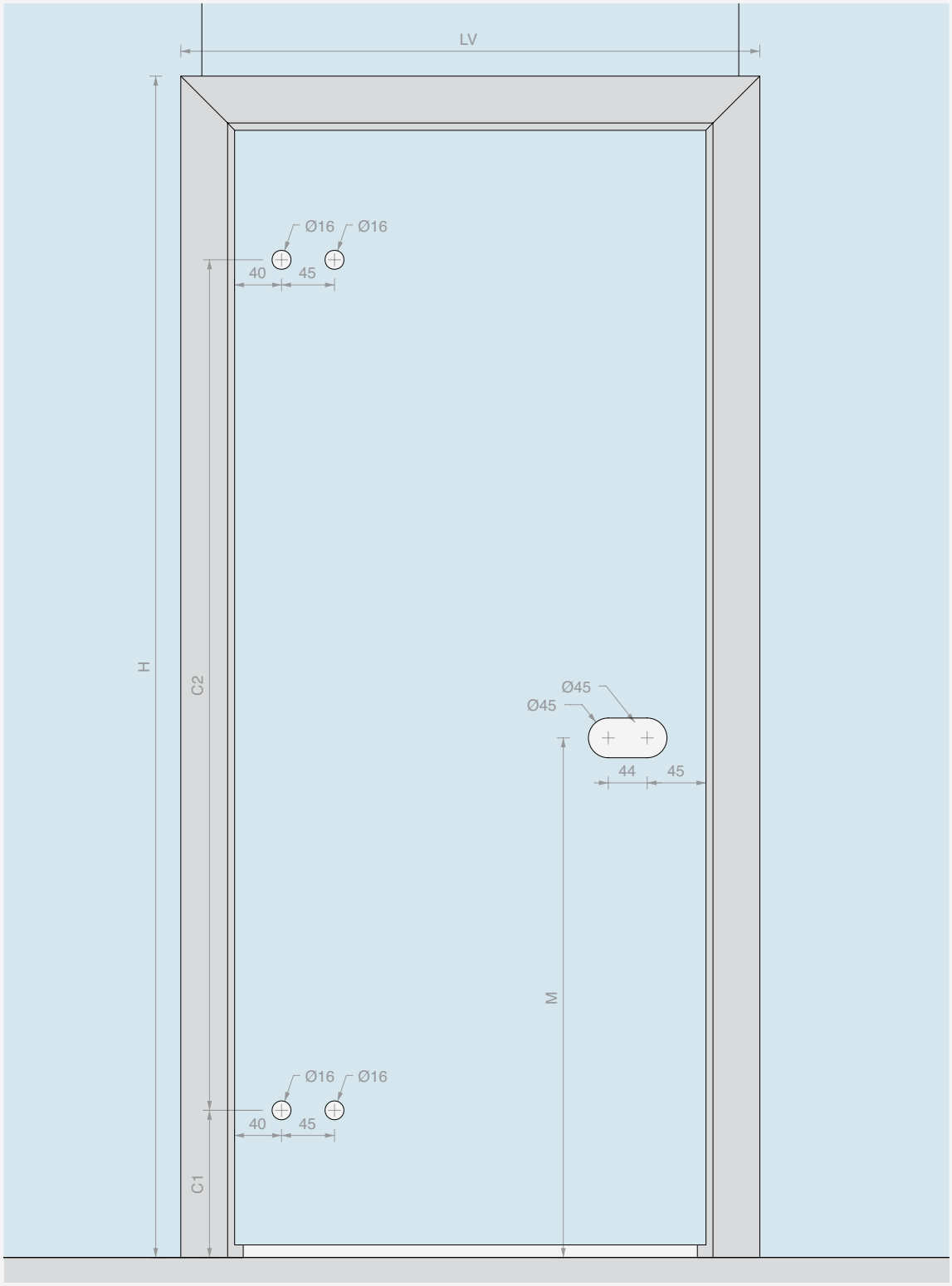

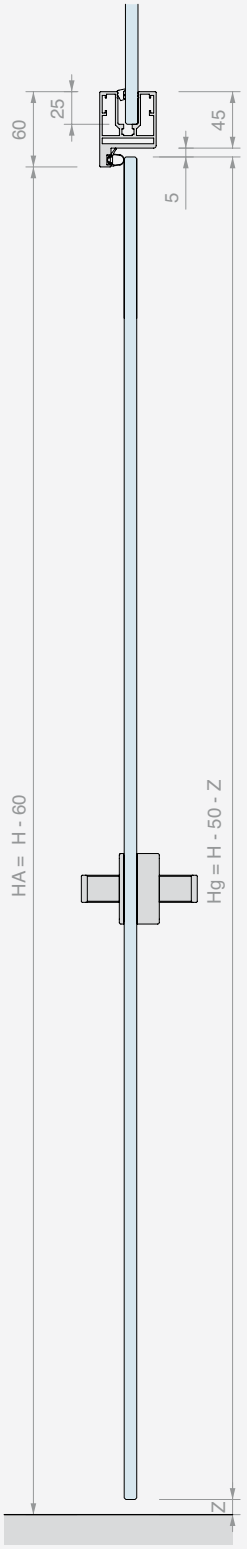

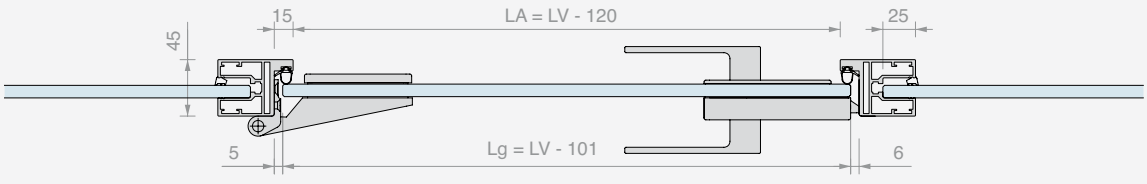

KIT COMPLETO PROFIXDOOR 148AL

Material: Aluminio

Acabado: /6 /88 /97

Reducción ruido testada de 31 a 33 dB

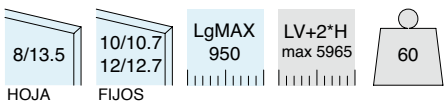

Kit formado por:

Art.	Descripción	Cant.
PDKIT02 / **PDKIT05**	Kit hoja PROFIXDOOR vidrios fijos 10/10.7 mm / Kit hoja PROFIXDOOR vidrios fijos 12/12.7 mm	1 Ud.
CER148AL	Bisagra redondeada para jambas	2 Uds.
AP1203BORH	Cerradura mecánica con orificio para cilindro	1 Ud.
APHANDRC	Manilla redondeada cerrada	1 Ud.
SERH17	Cerradero	1 Ud.
LAVPRO2	Maquinado a medida	1 Ud.
CISA2227U / **CISA2227D**	Cilindro europeo llave única / Cilindro europeo llave diferente	1 Ud.

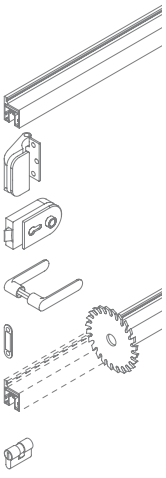

Art.	Descripción	Hoja	Vidrios fijos	Llave	Cant.
PD148RKIT10U	Kit completo PROFIXDOOR a medida	De **8** a **13.5** mm	De **10** a **10.7** mm	Llave única	1 Ud.
PD148RKIT10D	Kit completo PROFIXDOOR a medida	De **8** a **13.5** mm	De **10** a **10.7** mm	Llave diferente	1 Ud.
PD148RKIT10SC	Kit completo PROFIXDOOR a medida	De **8** a **13.5** mm	De **10** a **10.7** mm	Sin cilindro	1 Ud.
PD148RKIT12U	Kit completo PROFIXDOOR a medida	De **8** a **13.5** mm	De **12** a **12.7** mm	Llave única	1 Ud.
PD148RKIT12D	Kit completo PROFIXDOOR a medida	De **8** a **13.5** mm	De **12** a **12.7** mm	Llave diferente	1 Ud.
PD148RKIT12SC	Kit completo PROFIXDOOR a medida	De **8** a **13.5** mm	De **12** a **12.7** mm	Sin cilindro	1 Ud.

ESQUEMAS Y DIMENSIONAMIENTO DE VIDRIOS ACONSEJADOS

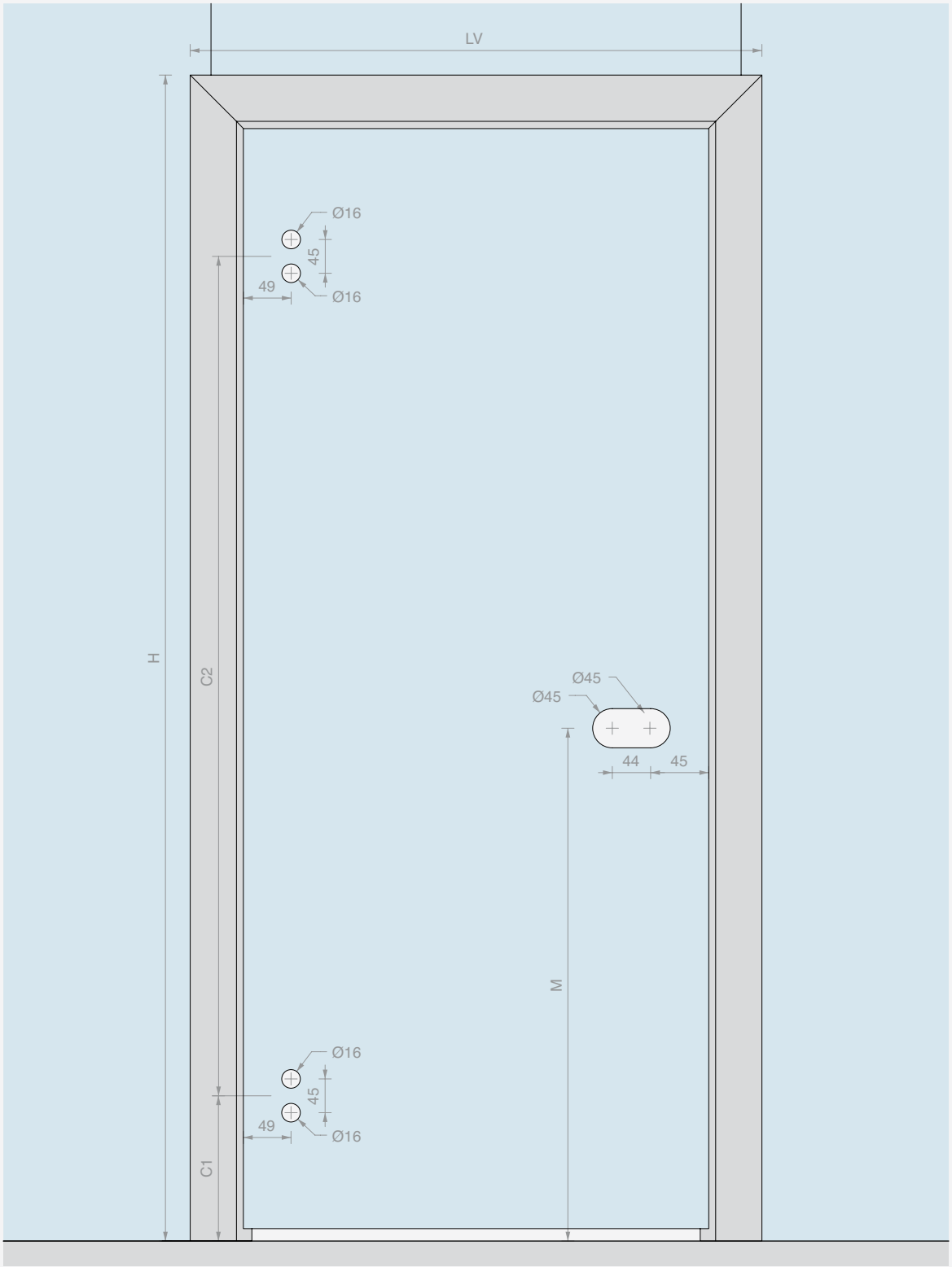

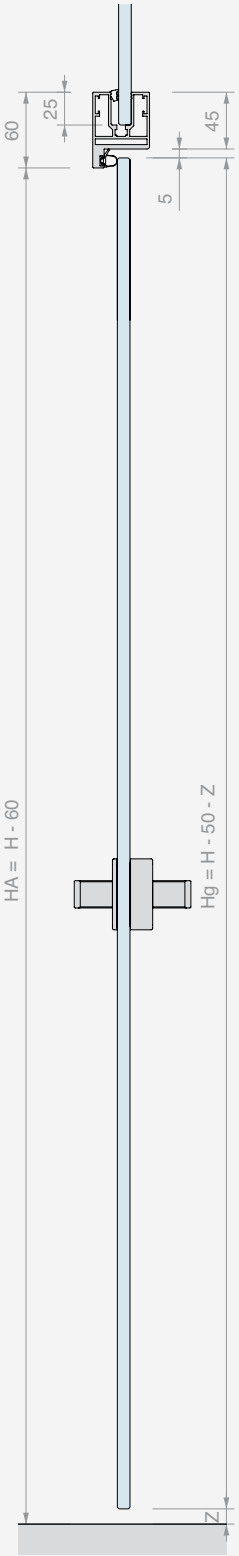

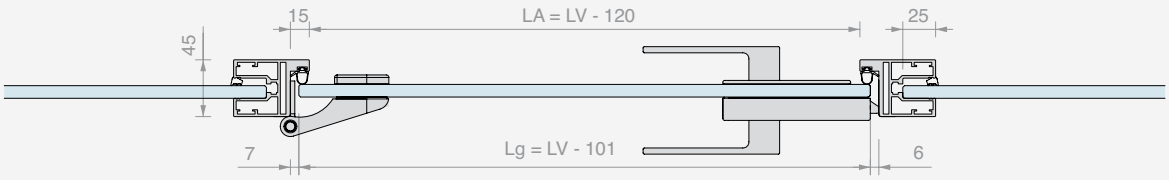

FORMULARIO DE ORDEN PROFIXDOOR A MEDIDA

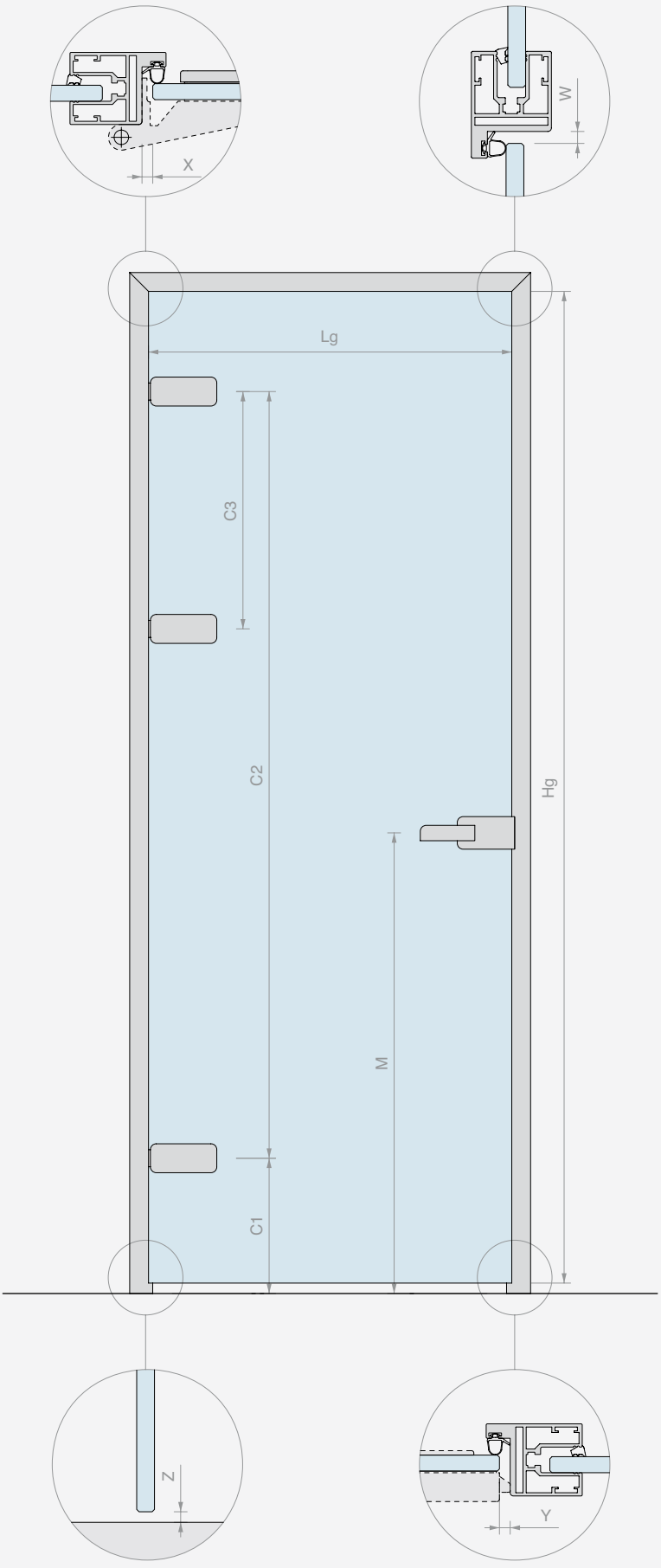

MECANIZADOS RELACIONADOS CON EL PERFIL

MEDIDAS HOJA

Lg = _____ mm

Hg = _____ mm

ESPESOR HOJA

_____ mm

ESPESOR VIDRIOS FIJOS

_____ mm

OTRAS MEDIDAS

☐ Valores según su consejo

X = _____ mm

Z = _____ mm

Y = _____ mm

W = _____ mm

C1 = _____ mm

C2 = _____ mm

C3 = _____ mm
(si presente)

M = _____ mm

☐ Apertura a la izquierda

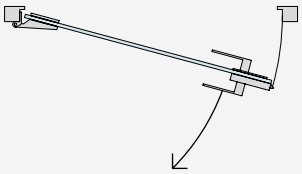

☐ Apertura a la derecha

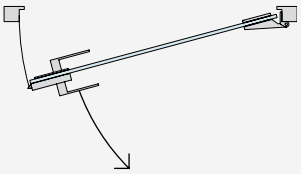

ACABADO Y CANTIDADES DEL KIT COMPLETO

☐ /6 ALUMINIO NEGRO

☐ /88 ALUMINIO SATINADO SÍMIL-INOX

☐ /97 ALUMINIO MATE

☐ Otro _____

Cant. = ___ Uds.

ACCESORIOS

BISAGRAS Cant. = _____ Uds.	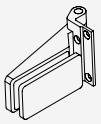 ☐ CER4ALSQ Bisagra cuadrada para jambas	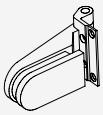 ☐ CER4AL Bisagra redondeada para jambas	 ☐ FA50 Bisagra para jambas estrechas cuadrada	(adjuntar Ficha técnica)		
	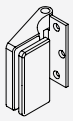 ☐ CER148ALSQ Bisagra cuadrada para jambas	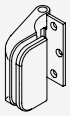 ☐ CER148AL Bisagra redondeada para jambas	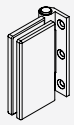 ☐ FA100 Bisagra para jambas estrechas rectangular	☐ OTRO		
CERRADURA Cant. = _____ Uds.	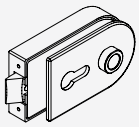 ☐ AP1203BORH Cerradura mecánica con orificio para cilindro	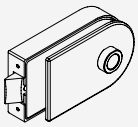 ☐ AP1203BOST Cerradura mecánica sin orificio para cilindro	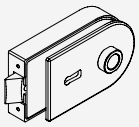 ☐ AP1203BOPA Cerradura mecánica con llave patent	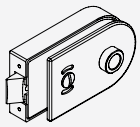 ☐ AP1203BOKS Cerradura mecánica libre/ocupado	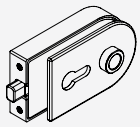 ☐ AP1203BOMG Cerradura magnética con orificio para cilindro	(adjuntar Ficha técnica)
	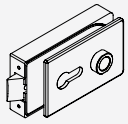 ☐ AP2203BORH Cerradura mecánica con orificio para cilindro	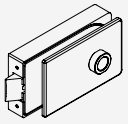 ☐ AP2203BOST Cerradura mecánica sin orificio para cilindro	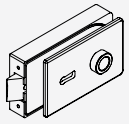 ☐ AP2203BOPA Cerradura mecánica con llave patent	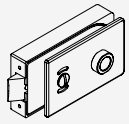 ☐ AP2203BOKS Cerradura mecánica libre/ocupado	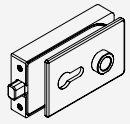 ☐ AP2203BOMG Cerradura magnética con orificio para cilindro	☐ OTRO
MANILLA Cant. = _____ Uds.	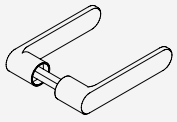 ☐ APHANDRC Manilla redondeada cerrada	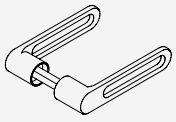 ☐ APHANDRH Manilla redondeada abierta	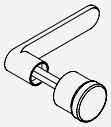 ☐ APHAFKRC Manilla redondeada cerradas con pomo fijo	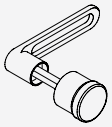 ☐ APHAFKRH Manilla redondeada abierta con pomo fijo		
	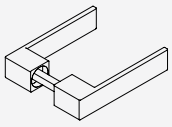 ☐ APHANDSC Manilla cuadrada cerrada	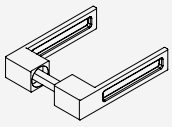 ☐ APHANDSH Manilla cuadrada abierta	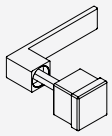 ☐ APHAFKSC Manilla cuadrada cerrada con pomo fijo	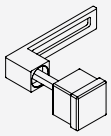 ☐ APHAFKSH Manilla cuadrada abierta con pomo fijo		
CILINDRO (si necesario) Cant. = _____ Uds.	 ☐ CISA2227D Cilindro llave distinta	 ☐ CISA2227U Cilindro llave única	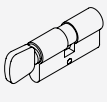 ☐ S1217U Cilindro llave única con pomo			
CERRADERO Cant. = _____ Uds.	 ☐ SERH17 Cerradero para pestillo mecánico	 ☐ APROIN17M Cerradero para pestillo magnético	(adjuntar Ficha técnica) ☐ OTRO			

KIT HOJA PROFIXDOOR

Material: Aluminio
Acabado: /6 /88 /97

Reducción ruido testada de 31 a 33 dB

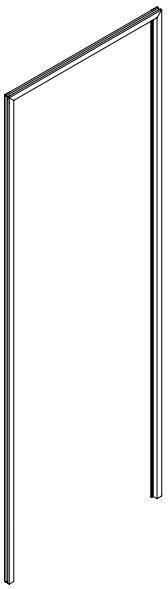

ESQUEMAS Y DIMENSIONAMIENTO DE VIDRIOS ACONSEJADOS

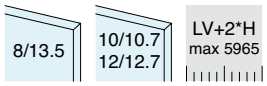

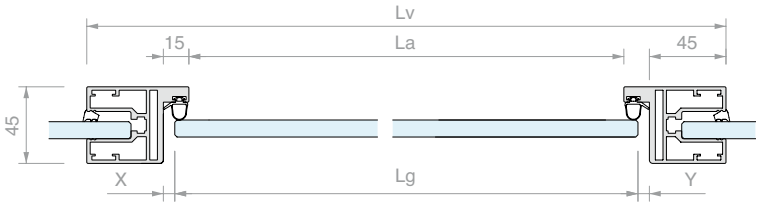

Kit formado por:

Art.	Descripción	Cant.
PFDOOR66	Perfil para hojas y vidrios fijos	1 Ud.
PD001	4 estribos de unión	1 Ud.
PD002	4 estribos de alineación	1 Ud.
PD8A	Junta de tope gris	6 m
PFDOORCUT	Corte a medida	1 Ud.
GTUP6 / **GTUP4**	Bloqueador para 10/10.7 mm / Bloqueador para 12/12.7 mm	6 m

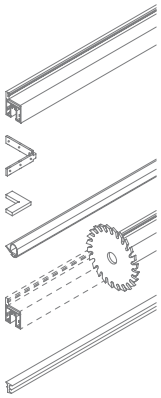

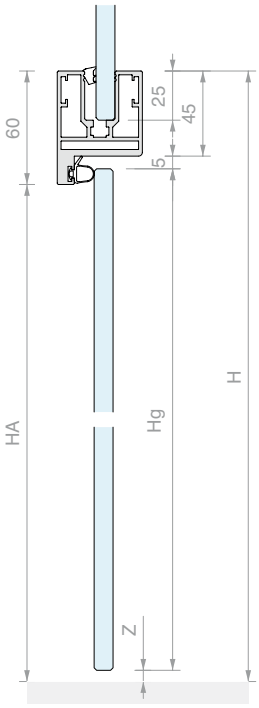

FÓRMULAS

Lg = LV - (90 + X + Y)
Hg = H - 50 - Z

OTRAS MEDIDAS

LA = LV - 120
HA = H - 60

Las cotas X e Y dependerán de las bisagras y la cerradura que se utilicen

Art.	Descripción	Hojas	Vidrios fijos	Cant.
PDKIT02	Kit hoja PROFIXDOOR a medida	De **8** a **13.5** mm	De **10** a **10.7** mm	1 Ud.
PDKIT05	Kit hoja PROFIXDOOR a medida	De **8** a **13.5** mm	De **12** a **12.7** mm	1 Ud.

PERFIL PARA HOJAS Y VIDRIOS FIJOS PROFIXDOOR

Material: Aluminio

Junta GTUP que pedir separadamente

Acabado: **/6** /10 /88 /97

Reducción ruido testada de 31 a 33 dB

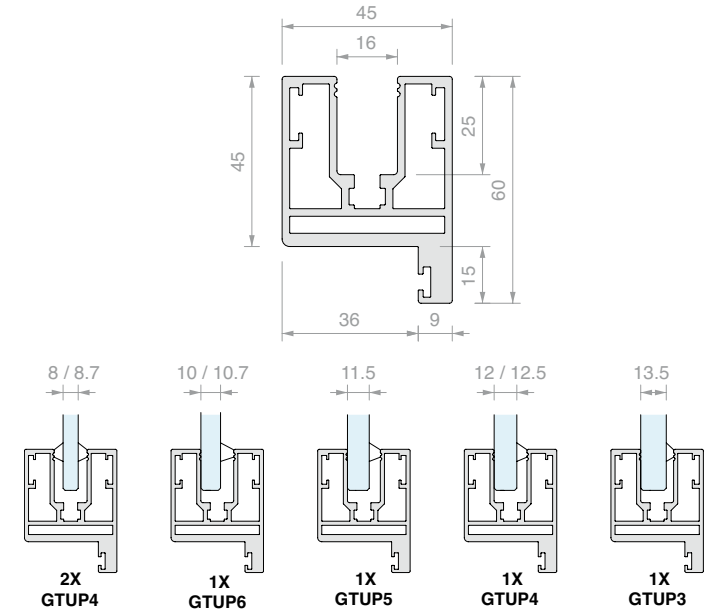

Art.	Longitud	Hojas	Vidrios fijos	Cant.
PFDOOR6615	**1497** mm	De **8** a **13.5** mm	De **8** a **13.5** mm	1 Ud.
PFDOOR6630	**2998** mm	De **8** a **13.5** mm	De **8** a **13.5** mm	1 Ud.
PFDOOR66	**6000** mm	De **8** a **13.5** mm	De **8** a **13.5** mm	1 Ud.

PERFIL PARA HOJAS Y VIDRIOS FIJOS PROFIXDOOR

Material: Aluminio

Junta GTUP que pedir separadamente

Acabado: **/6** /10 /88 /97

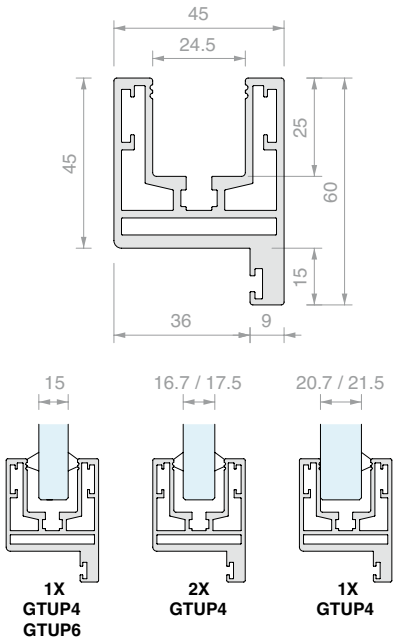

Art.	Longitud	Hojas	Vidrios fijos	Cant.
PFDOOR81015	**1497** mm	De **8** a **13.5** mm	De **15** a **21.5** mm	1 Ud.
PFDOOR81030	**2998** mm	De **8** a **13.5** mm	De **15** a **21.5** mm	1 Ud.
PFDOOR810	**6000** mm	De **8** a **13.5** mm	De **15** a **21.5** mm	1 Ud.

JUNTA DE TOPE

Material: Silicona

Acabado: /6 /97

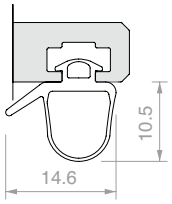

Art.	Para vidrios	Cant.
PD8A	De **8** a **10.76** mm	1 m

JUNTA DE TOPE

Material: PVC

Acabado: /6 /97

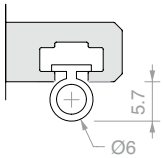

Art.	Para vidrios	Cant.
PD12	De **11.52** a **13.52** mm	1 m

N°4 ESTRIBOS UNIÓN PERFILES A 90°

Material: Acero AISI 304

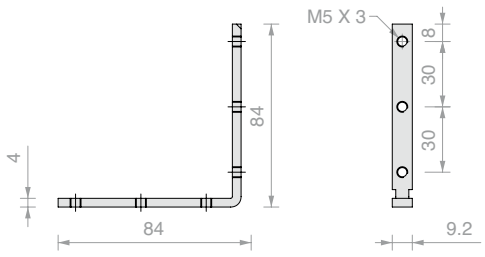

Art.	Cant.
PD001	1 Ud.

N°4 ESTRIBOS ALINEACIÓN PERFILES A 90°

Material: POM

Acabado: /6

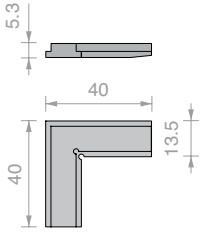

Art.	Cant.
PD002	1 Ud.

KIT FIJACIÓN A PARED PFDOOR66

Material: Aluminio

No se puede utilizar si hay pared en todos los 3 lados

Acabado: /97

TIPOLOGÍA DE APLICACIONES:

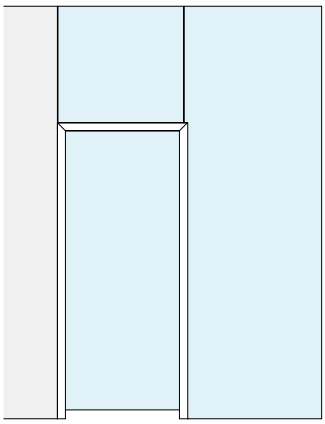

1 x PDMUR66

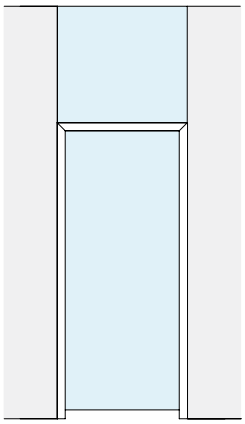

2 x PDMUR66

Art.	Cant.
PDMUR66	1 Ud.

CÁLCULO Y CORTE A 45° PROFIXDOOR

Art.	Cant.
PFDOORCUT	1 Ud.

MECANIZADOS EN PROFIXDOOR

Aconsejamos de rellenar los formularios de las páginas 426/427, también disponibles en formato editable en la pagina web

Art.	Mecanizados	Cant.
LAVCER	para 2 bisagras Logli	1 Ud.
LAVSER	para cerradero Logli	1 Ud.
LAVPRO2	para 2 bisagras y cerradero Logli	1 Ud.
LAVPRO3	para 3 bisagras y cerradero Logli	1 Ud.

KIT COMPLETO IMBOTTE EN «L» 50

Material: Aluminio
Acabado: /6 /97

Kit formado por:

Art.	Descripción	Cant.
IMB25KIT	Kit hoja IMBOTTE en «L»	1 Ud.
FA50	Bisagra para jambas estrechas cuadrada	2 Uds.
AP2203BORH	Cerradura mecánica con orificio para cilindro	1 Ud.
APHANDSC	Manilla cuadrada cerrada	1 Ud.
SERH17	Cerradero	1 Ud.
LAVPRO2	Maquinado a medida	1 Ud.
CISA2227U / **CISA2227D**	Cilindro europeo llave única / Cilindro europeo llave diferente	1 Ud.

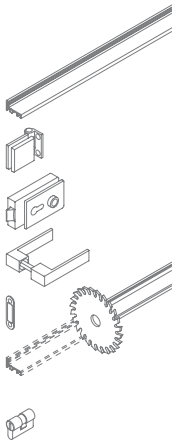

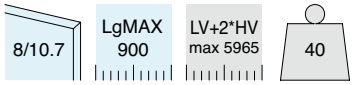

Art.	Descripción	Para vidrios	Llave	Cant.
IMB2550SKITU	Kit completo IMBOTTE en «L» 50 a medida	De **8** a **10.7** mm	Llave única	1 Ud.
IMB2550SKITD	Kit completo IMBOTTE en «L» 50 a medida	De **8** a **10.7** mm	Llave diferente	1 Ud.
IMB2550SKITSC	Kit completo IMBOTTE en «L» 50 a medida	De **8** a **10.7** mm	Sin cilindro	1 Ud.

ESQUEMAS Y DIMENSIONAMIENTO DE VIDRIOS ACONSEJADOS

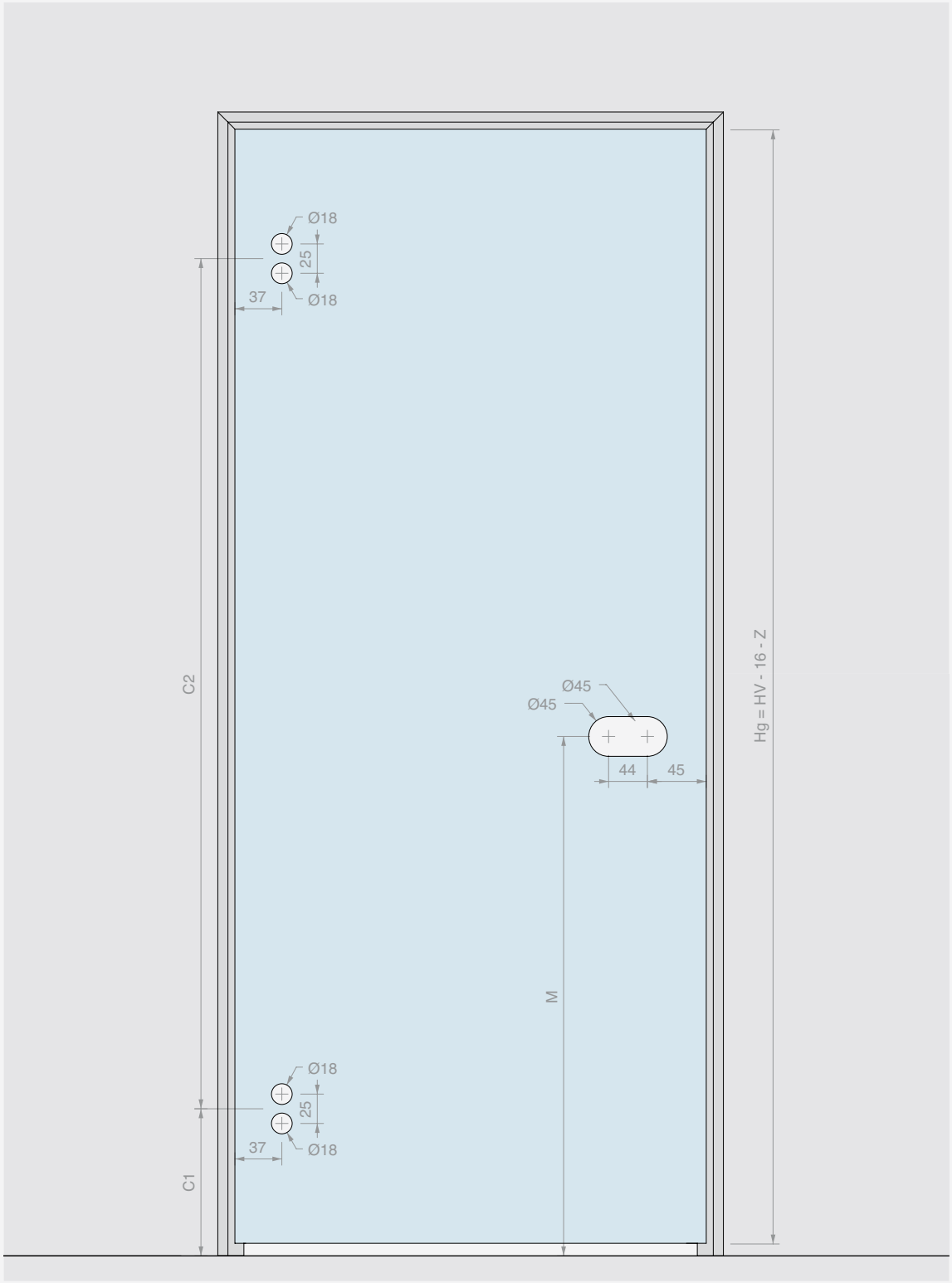

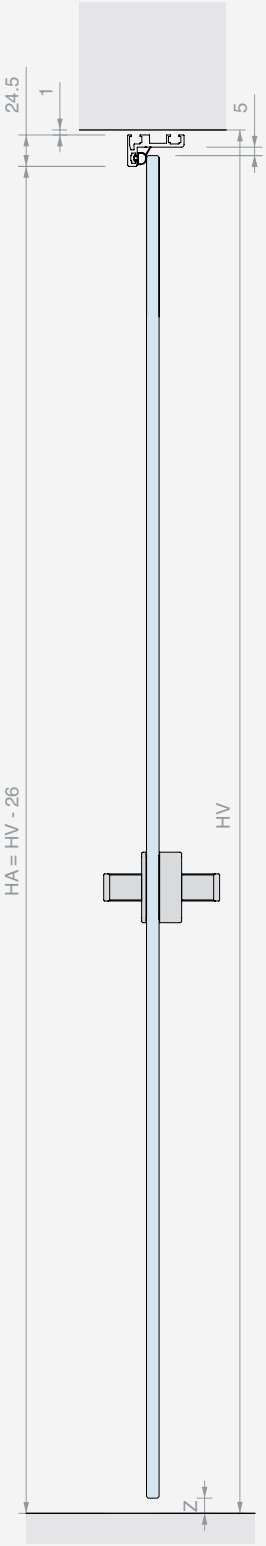

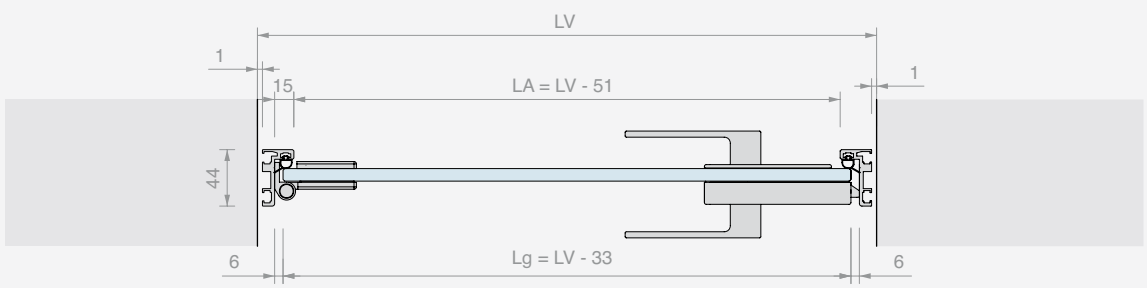

FORMULARIO DE ORDEN IMBOTTE EN «L» A MEDIDA

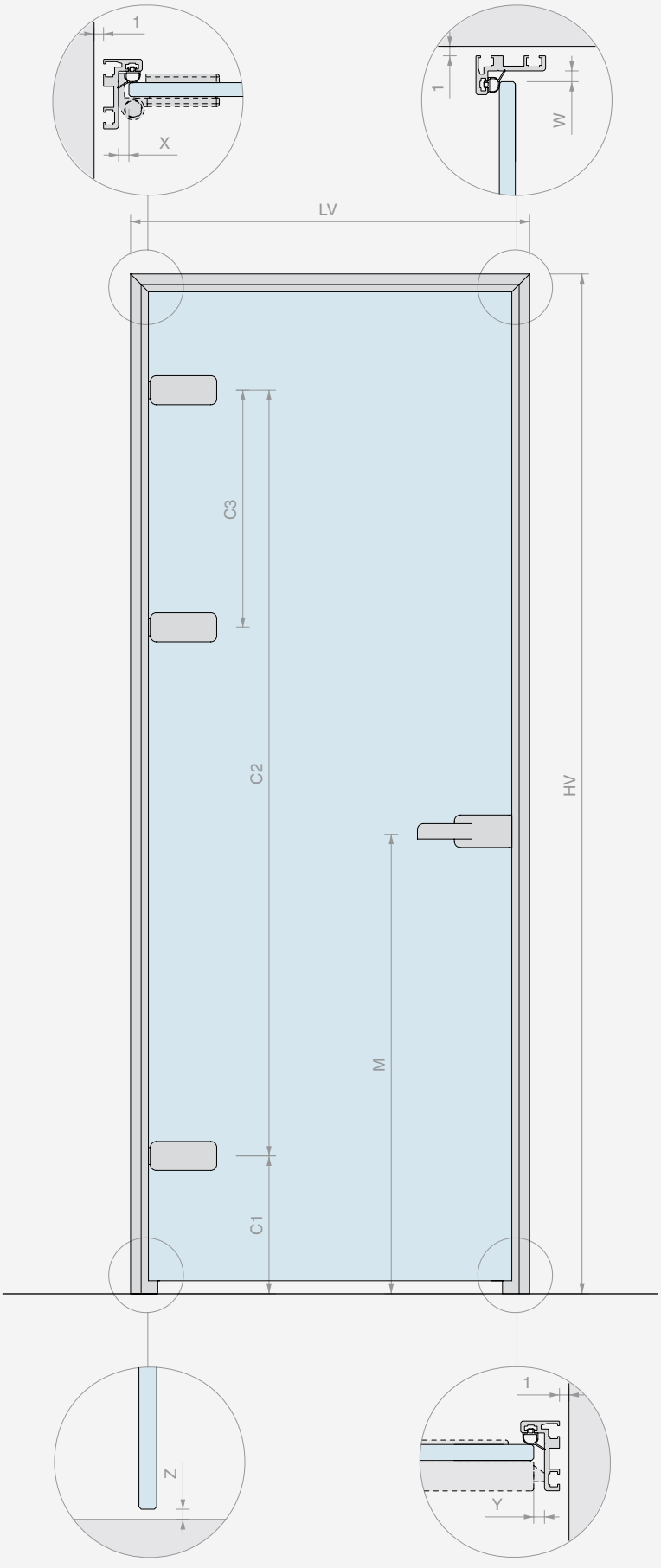

MECANIZADOS RELACIONADOS CON EL PERFIL

MEDIDAS DEL VANO

LV = _____ mm

HV = _____ mm

ESPESOR HOJA

_____ mm

OTRAS MEDIDAS

Valores según su consejo

X = _____ mm

Z = _____ mm

Y = _____ mm

W = _____ mm

C1 = _____ mm

C2 = _____ mm

C3 = _____ mm
(si presente)

M = _____ mm

☐ Apertura a la izquierda

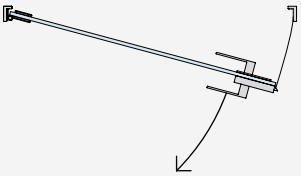

☐ Apertura a la derecha

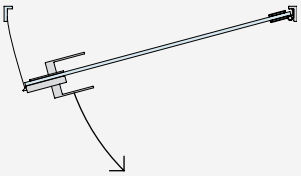

ACABADO Y CANTIDADES DEL KIT COMPLETO

☐ /6 ALUMINIO NEGRO

☐ /97 ALUMINIO MATE

☐ Otro _____

Cant. = ___ Uds.

ACCESORIOS

BISAGRAS Cant. = _____ Uds.	 ☐ FA50 Bisagra para jambas estrechas cuadrada	(adjuntar Ficha técnica)				
	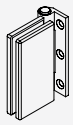 ☐ FA100 Bisagra para jambas estrechas rectangular	☐ OTRO				
CERRADURA Cant. = _____ Uds.	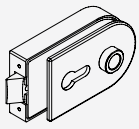 ☐ AP1203BORH Cerradura mecánica con orificio para cilindro	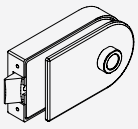 ☐ AP1203BOST Cerradura mecánica sin orificio para cilindro	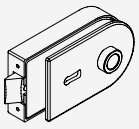 ☐ AP1203BOPA Cerradura mecánica con llave patent	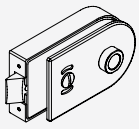 ☐ AP1203BOKS Cerradura mecánica libre/ocupado	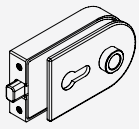 ☐ AP1203BOMG Cerradura magnética con orificio para cilindro	(adjuntar Ficha técnica)
	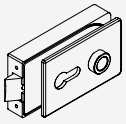 ☐ AP2203BORH Cerradura mecánica con orificio para cilindro	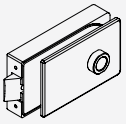 ☐ AP2203BOST Cerradura mecánica sin orificio para cilindro	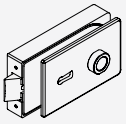 ☐ AP2203BOPA Cerradura mecánica con llave patent	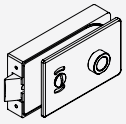 ☐ AP2203BOKS Cerradura mecánica libre/ocupado	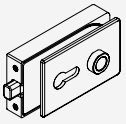 ☐ AP2203BOMG Cerradura magnética con orificio para cilindro	☐ OTRO
MANILLA Cant. = _____ Uds.	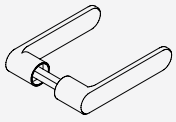 ☐ APHANDRC Manilla redondeada cerrada	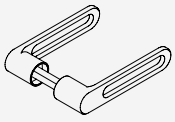 ☐ APHANDRH Manilla redondeada abierta	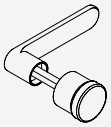 ☐ APHAFKRC Manilla redondeada cerradas con pomo fijo	 ☐ APHAFKRH Manilla redondeada abierta con pomo fijo		
	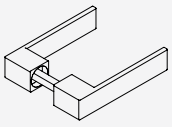 ☐ APHANDSC Manilla cuadrada cerrada	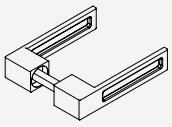 ☐ APHANDSH Manilla cuadrada abierta	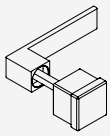 ☐ APHAFKSC Manilla cuadrada cerrada con pomo fijo	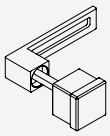 ☐ APHAFKSH Manilla cuadrada abierta con pomo fijo		
CILINDRO (si necesario) Cant. = _____ Uds.	 ☐ CISA2227D Cilindro llave distinta	 ☐ CISA2227U Cilindro llave única	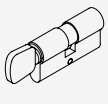 ☐ S1217U Cilindro llave única con pomo			
CERRADERO Cant. = _____ Uds.	 ☐ SERH17 Cerradero para pestillo mecánico	 ☐ APROIN17M Cerradero para pestillo magnético	(adjuntar Ficha técnica) ☐ OTRO			

KIT COMPLETO IMBOTTE EN «Z» 50

Material: Aluminio
Acabado: /6 /97

Kit formado por:

Art.	Descripción	Cant.
IMB43KIT	Kit hoja IMBOTTE en «Z»	1 Ud.
FA50	Bisagra para jambas estrechas cuadrada	2 Uds.
AP2203BORH	Cerradura mecánica con orificio para cilindro	1 Ud.
APHANDSC	Manilla cuadrada cerrada	1 Ud.
SERH17	Cerradero	1 Ud.
LAVPRO2	Maquinado a medida	1 Ud.
CISA2227U / **CISA2227D**	Cilindro europeo llave única / Cilindro europeo llave diferente	1 Ud.

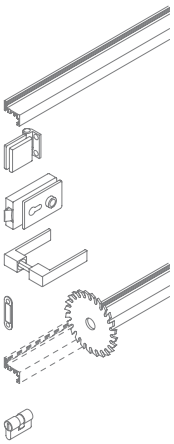

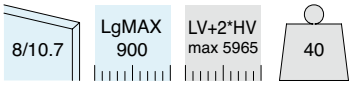

Art.	Descripción	Para vidrios	Llave	Cant.
IMB4350KITU	Kit completo IMBOTTE en «Z» 50 a medida	De **8** a **10.7** mm	Llave única	1 Ud.
IMB4350KITD	Kit completo IMBOTTE en «Z» 50 a medida	De **8** a **10.7** mm	Llave diferente	1 Ud.
IMB4350KITSC	Kit completo IMBOTTE en «Z» 50 a medida	De **8** a **10.7** mm	Sin cilindro	1 Ud.

ESQUEMAS Y DIMENSIONAMIENTO DE VIDRIOS ACONSEJADOS

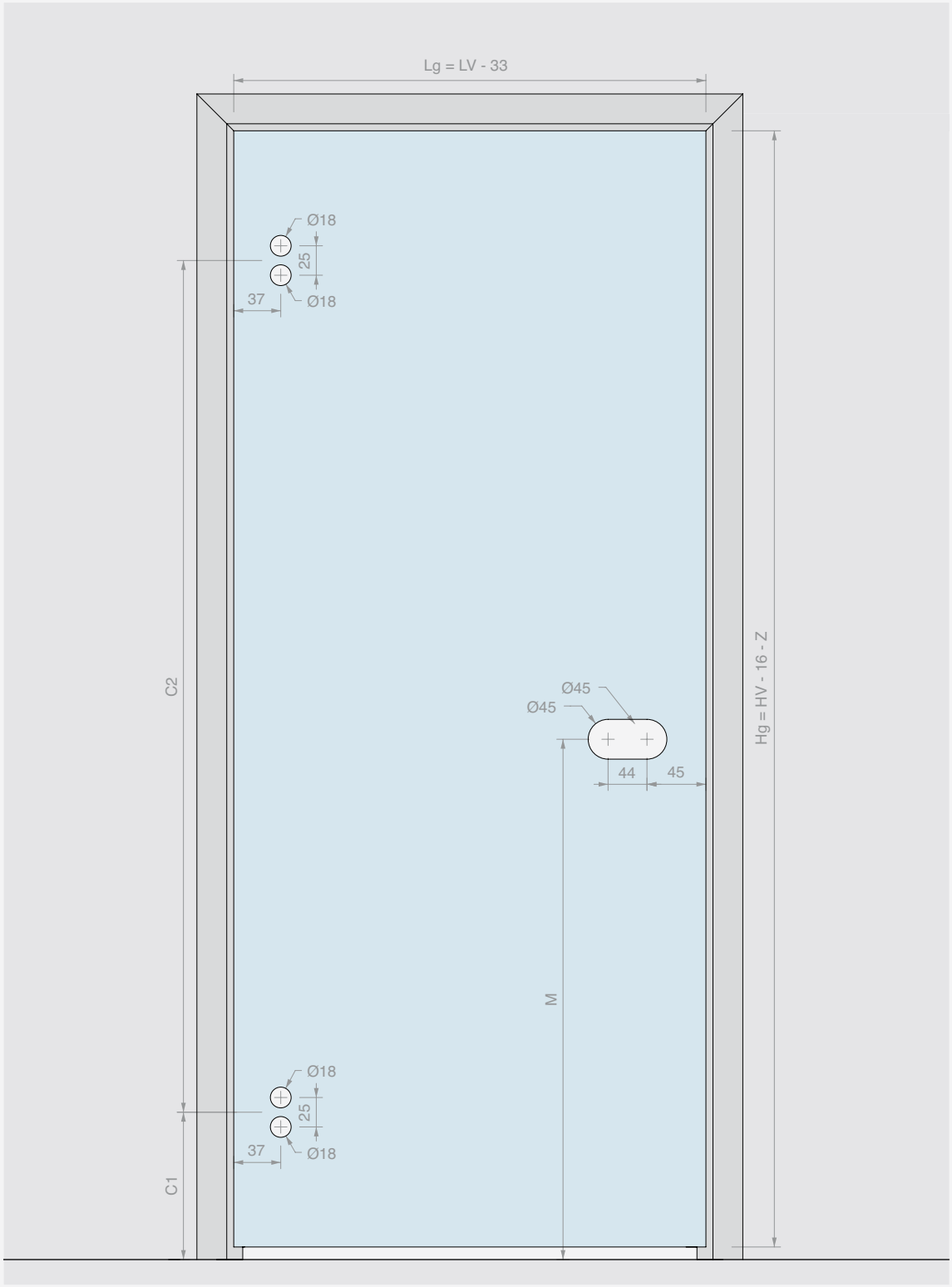

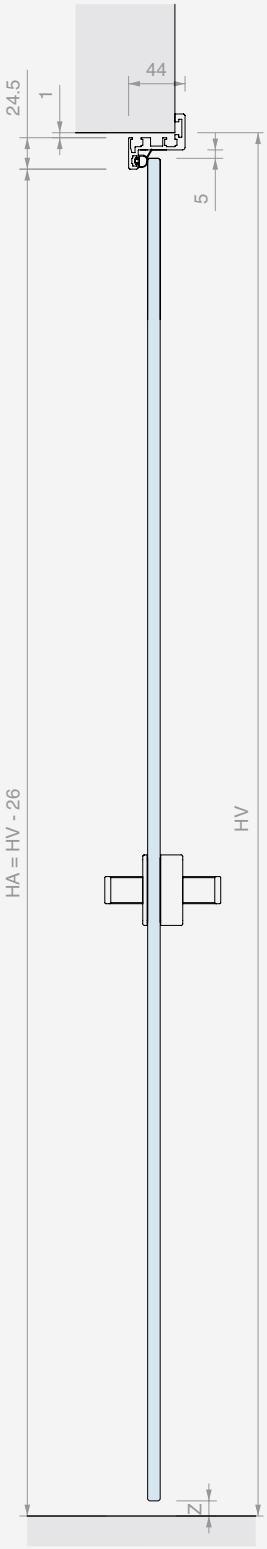

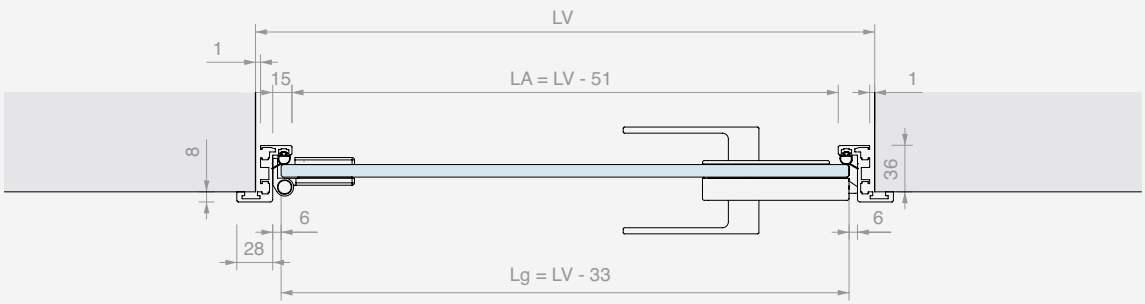

KIT COMPLETO IMBOTTE EN «Z» 148AL

Material: Aluminio
Acabado: /6 /97

Kit formado por:

Art.	Descripción	Cant.
IMB43KIT	Kit hoja IMBOTTE en «Z»	1 Ud.
CER148AL	Bisagra redondeada para jambas	2 Uds.
AP1203BORH	Cerradura mecánica con orificio para cilindro	1 Ud.
APHANDRC	Manilla redondeada cerrada	1 Ud.
SERH17	Cerradero	1 Ud.
LAVPRO2	Maquinado a medida	1 Ud.
CISA2227U / **CISA2227D**	Cilindro europeo llave única / Cilindro europeo llave diferente	1 Ud.

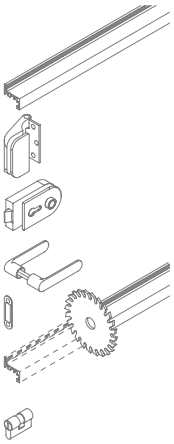

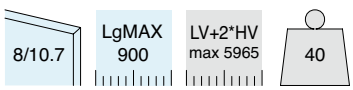

Art.	Descripción	Para vidrios	Llave	Cant.
IMB43148KITU	Kit completo IMBOTTE en «Z» 148AL a medida	De **8** a **10.7** mm	Llave única	1 Ud.
IMB43148KITD	Kit completo IMBOTTE en «Z» 148AL a medida	De **8** a **10.7** mm	Llave diferente	1 Ud.
IMB43148KITSC	Kit completo IMBOTTE en «Z» 148AL a medida	De **8** a **10.7** mm	Sin cilindro	1 Ud.

ESQUEMAS Y DIMENSIONAMIENTO DE VIDRIOS ACONSEJADOS

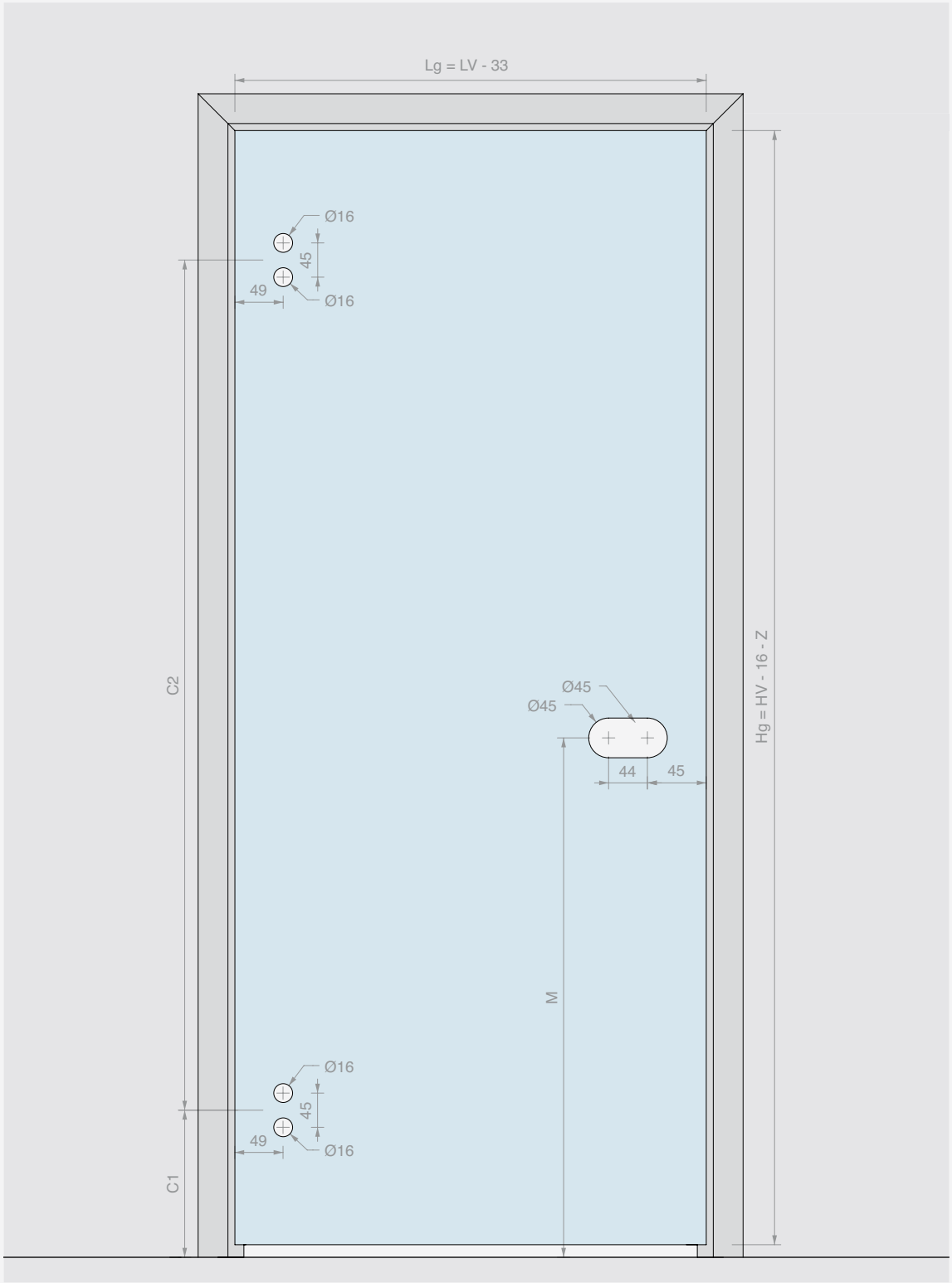

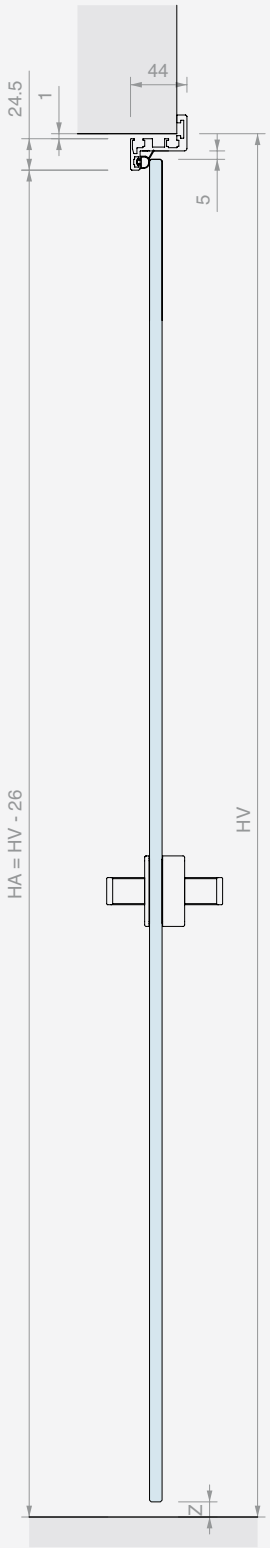

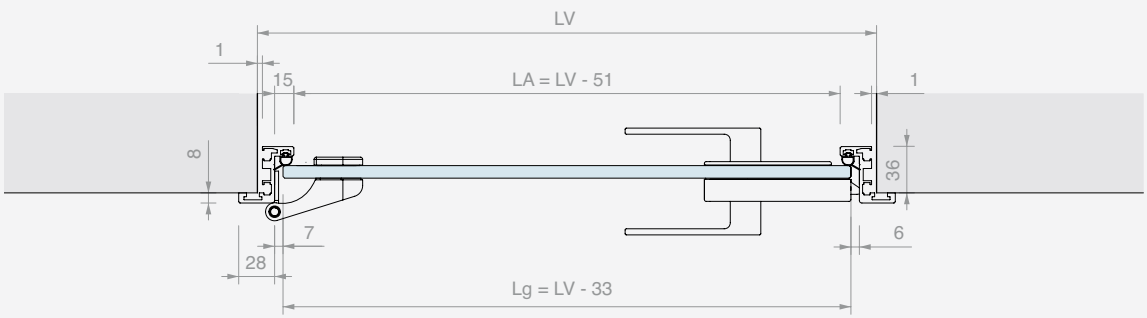

FORMULARIO DE ORDEN IMBOTTE EN «Z» A MEDIDA

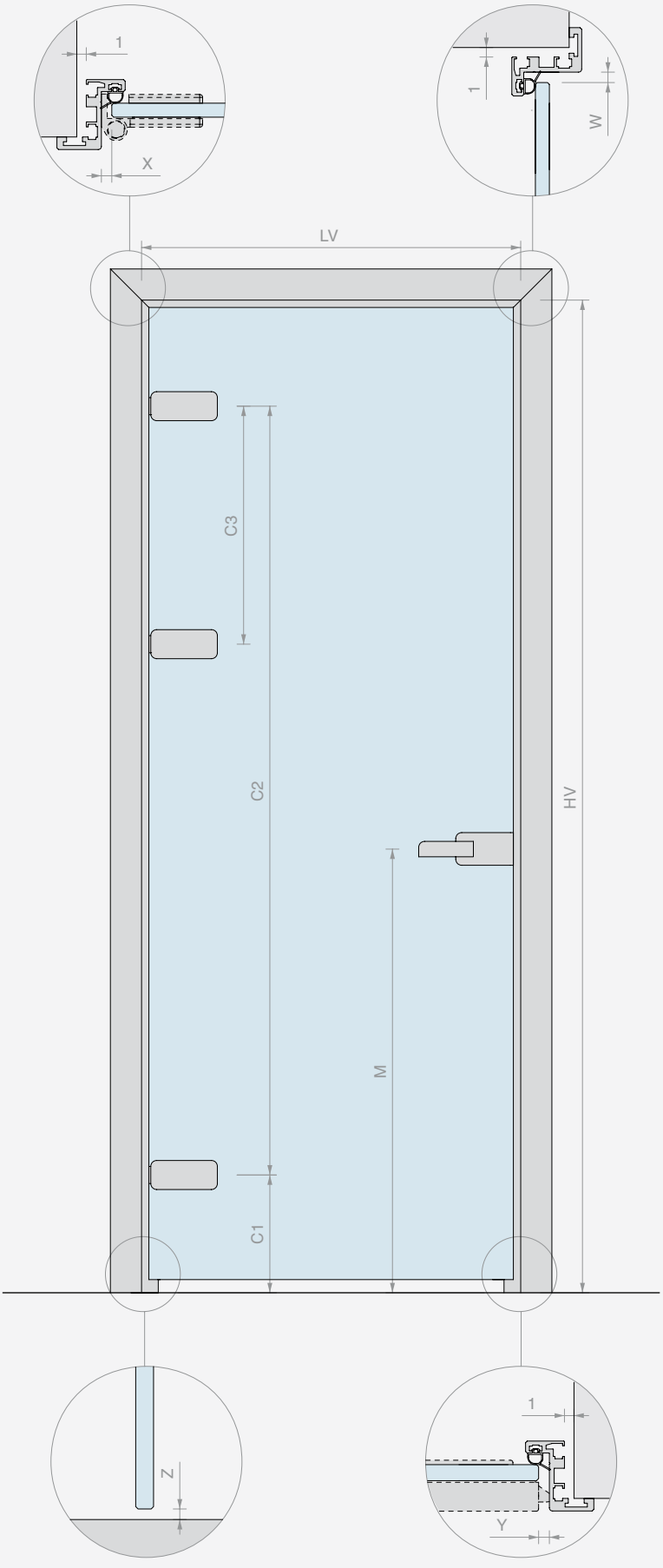

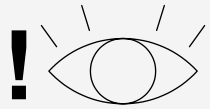

MECANIZADOS RELACIONADOS CON EL PERFIL

MEDIDAS DEL VANO

LV = _____ mm

HV = _____ mm

ESPESOR HOJA

_____ mm

OTRAS MEDIDAS

☐ Valores según su consejo

X = _____ mm

Z = _____ mm

Y = _____ mm

W = _____ mm

C1 = _____ mm

C2 = _____ mm

C3 = _____ mm
(si presente)

M = _____ mm

☐ Apertura a la izquierda

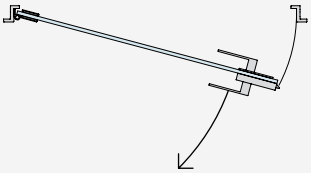

☐ Apertura a la derecha

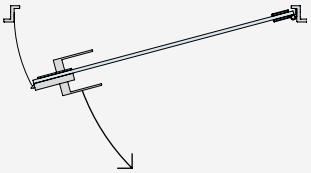

ACABADO Y CANTIDADES DEL KIT COMPLETO

☐ /6 ALUMINIO NEGRO

☐ /97 ALUMINIO MATE

☐ Otro _____

Cant. = ___ Uds.

ACCESORIOS

BISAGRAS Cant. = _____ Uds.	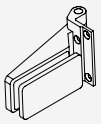 ☐ CER4ALSQ Bisagra cuadrada para jambas	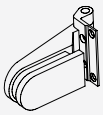 ☐ CER4AL Bisagra redondeada para jambas	 ☐ FA50 Bisagra para jambas estrechas cuadrada	(adjuntar Ficha técnica)		
	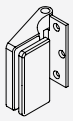 ☐ CER148ALSQ Bisagra cuadrada para jambas	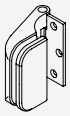 ☐ CER148AL Bisagra redondeada para jambas	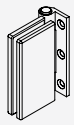 ☐ FA100 Bisagra para jambas estrechas rectangular	☐ OTRO		
CERRADURA Cant. = _____ Uds.	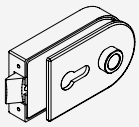 ☐ AP1203BORH Cerradura mecánica con orificio para cilindro	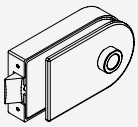 ☐ AP1203BOST Cerradura mecánica sin orificio para cilindro	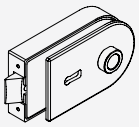 ☐ AP1203BOPA Cerradura mecánica con llave patent	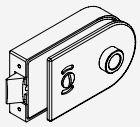 ☐ AP1203BOKS Cerradura mecánica libre/ocupado	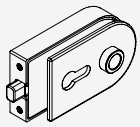 ☐ AP1203BOMG Cerradura magnética con orificio para cilindro	(adjuntar Ficha técnica)
	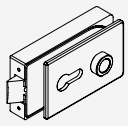 ☐ AP2203BORH Cerradura mecánica con orificio para cilindro	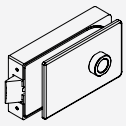 ☐ AP2203BOST Cerradura mecánica sin orificio para cilindro	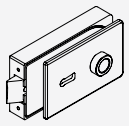 ☐ AP2203BOPA Cerradura mecánica con llave patent	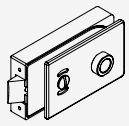 ☐ AP2203BOKS Cerradura mecánica libre/ocupado	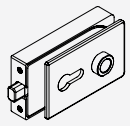 ☐ AP2203BOMG Cerradura magnética con orificio para cilindro	☐ OTRO
MANILLA Cant. = _____ Uds.	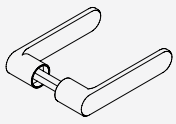 ☐ APHANDRC Manilla redondeada cerrada	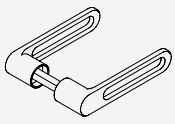 ☐ APHANDRH Manilla redondeada abierta	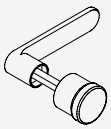 ☐ APHAFKRC Manilla redondeada cerradas con pomo fijo	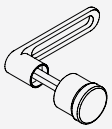 ☐ APHAFKRH Manilla redondeada abierta con pomo fijo		
	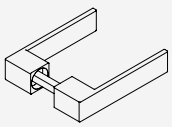 ☐ APHANDSC Manilla cuadrada cerrada	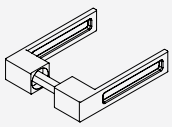 ☐ APHANDSH Manilla cuadrada abierta	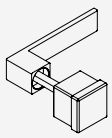 ☐ APHAFKSC Manilla cuadrada cerrada con pomo fijo	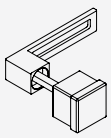 ☐ APHAFKSH Manilla cuadrada abierta con pomo fijo		
CILINDRO (si necesario) Cant. = _____ Uds.	 ☐ CISA2227D Cilindro llave distinta	 ☐ CISA2227U Cilindro llave única	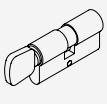 ☐ S1217U Cilindro llave única con pomo			
CERRADERO Cant. = _____ Uds.	 ☐ SERH17 Cerradero para pestillo mecánico	 ☐ APROIN17M Cerradero para pestillo magnético	(adjuntar Ficha técnica) ☐ OTRO			

KIT HOJA IMBOTTE EN «L»

Material: Aluminio
Acabado: /6 /97

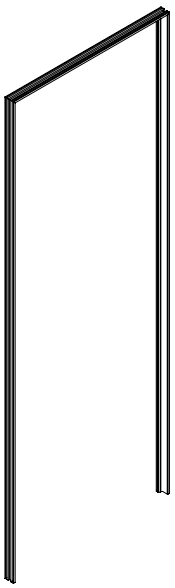

ESQUEMAS Y DIMENSIONAMIENTO DE VIDRIOS ACONSEJADOS

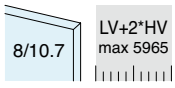

HOJA

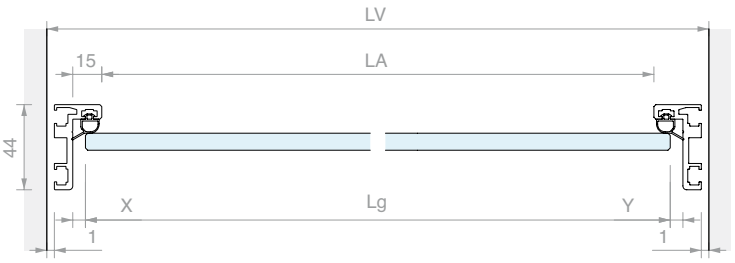

Kit formado por:

Art.	Descripción	Cant.
IMB2544	Perfil interno del vano IMBOTTE en «L»	1 Ud.
PD001	4 estribos de unión	1 Ud.
IMBG	Junta de tope gris	6 m
IMBCUT	Corte a medida	1 Ud.

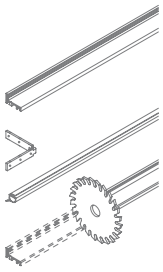

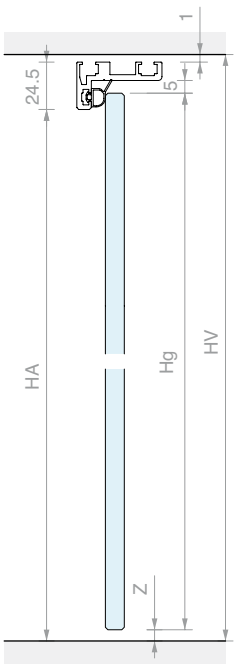

FÓRMULAS

Lg = LV - (22 + X + Y)
Hg = HV - 16 - Z

OTRAS MEDIDAS

LA = LV - 51
HA = HV - 26

Las cotas X e Y dependerán de las bisagras y la cerradura que se utilicen

Art.	Descripción	Para vidrios	Cant.
IMB25KIT	Kit hoja IMBOTTE en «L» a medida	De **8** a **10.7** mm	1 Ud.

KIT HOJA IMBOTTE EN «Z»

Material: Aluminio
Acabado: /6 /97

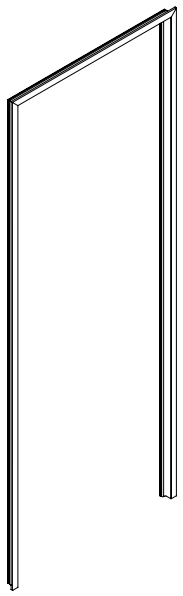

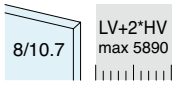

HOJA

ESQUEMAS Y DIMENSIONAMIENTO DE VIDRIOS ACONSEJADOS

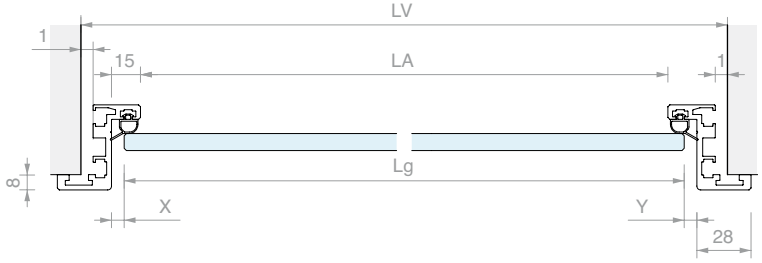

Kit formado por:

Art.	Descripción	Cant.
IMB4344	Perfil marco IMBOTTE en «Z»	1 Ud.
PD001	4 estribos de unión	1 Ud.
PD002	4 estribos de alineación	1 Ud.
IMBG	Junta de tope gris	6 m
IMBCUT	Corte a medida	1 Ud.

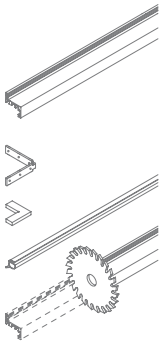

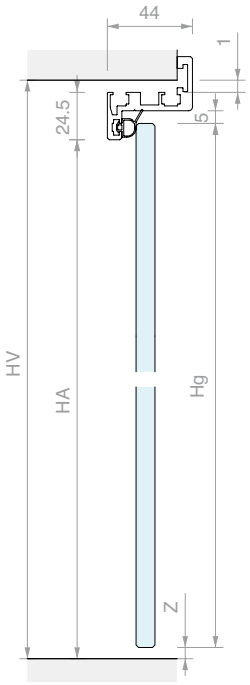

FÓRMULAS

Lg = LV - (22 + X + Y)
Hg = HV - 16 - Z

OTRAS MEDIDAS

LA = LV - 51
HA = HV - 26

Las cotas X e Y dependerán de las bisagras y la cerradura que se utilicen

Art.	Descripción	Para vidrios	Cant.
IMB43KIT	Kit hoja IMBOTTE en «Z» a medida	De **8** a **10.7** mm	1 Ud.

PERFIL INTERIOR DEL VANO PARA HOJAS IMBOTTE EN «L»

Material: Aluminio

Acabado: /6 /10 /97

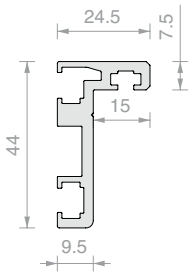

Art.	Longitud	Para vidrios	Cant.
IMB254415	**1497** mm	De **8** a **10.7** mm	1 Ud.
IMB254430	**2998** mm	De **8** a **10.7** mm	1 Ud.
IMB2544	**6000** mm	De **8** a **10.7** mm	1 Ud.

PERFIL MARCO PARA HOJAS IMBOTTE EN «Z»

Material: Aluminio

Acabado: /6 /10 /97

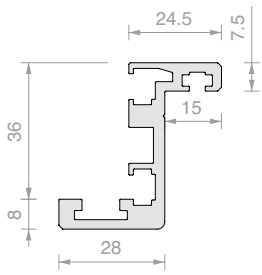

Art.	Longitud	Para vidrios	Cant.
IMB434415	**1497** mm	De **8** a **10.7** mm	1 Ud.
IMB434430	**2998** mm	De **8** a **10.7** mm	1 Ud.
IMB4344	**6000** mm	De **8** a **10.7** mm	1 Ud.

JUNTA DE TOPE

Material: Silicona

Acabado: /6 /97

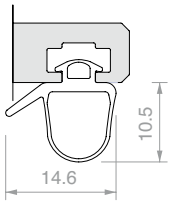

Art.	Para vidrios	Cant.
PD8A	De **8** a **10.76** mm	1 m

JUNTA DE TOPE

Material: TPE

Acabado: /6 /97

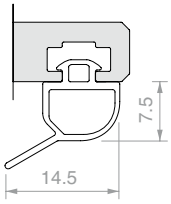

Art.	Para vidrios	Cant.
IMBG	De **8** a **10** mm	1 m

N°4 ESTRIBOS UNIÓN PERFILES A 90°

Material: Acero AISI 304

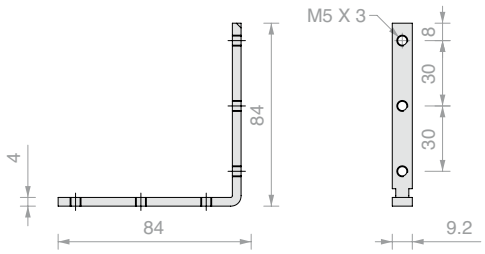

Art.	Cant.
PD001	1 Ud.

N°4 ESTRIBOS ALINEACIÓN PERFILES A 90°

Material: POM

Acabado: /6

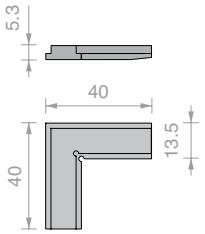

Art.	Cant.
PD002	1 Ud.

CÁLCULO Y CORTE A 45° IMBOTTE IMB

Art.	Cant.
IMBCUT	1 Ud.

MECANIZADOS EN IMBOTTE

Aconsejamos de rallenar los formularios de las páginas 434/435, 440/441, también disponibles en formato editable en la pagina web

Art.	Mecanizados	Cant.
LAVCER	para 2 bisagras Logli	1 Ud.
LAVSER	para cerradero Logli	1 Ud.
LAVPRO2	para 2 bisagras y cerradero Logli	1 Ud.
LAVPRO3	para 3 bisagras y cerradero Logli	1 Ud.

KIT COMPLETO IMBOTTE 100 4ALSQ

Material: Aluminio
Acabado: /97

Kit formado por:

Art.	Descripción	Cant.
IMBKIT100-8	Perfil de tope Imbotte 100 a medida	1 Ud.
CER4ALSQ	Bisagra cuadrada para jambas	2 Uds.
AP2203BORH	Cerradura mecánica con orificio para cilindro	1 Ud.
APHANDSC	Manilla cuadrada cerrada	1 Ud.
SERH17	Cerradero	1 Ud.
LAVPRO2	Maquinado a medida	1 Ud.
CISA2227U / **CISA2227D**	Cilindro europeo llave única / Cilindro europeo llave diferente	1 Ud.

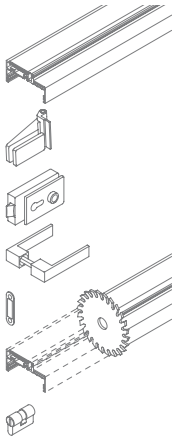

Art.	Descripción	Hoja	Espesor de la pared	Llave	Cant.
IMB1004SKITU	Kit completo IMBOTTE 100 4ALSQ a medida	De **8** a **13.5** mm	De **86** a **104** mm	Llave única	1 Ud.
IMB1004SKITD	Kit completo IMBOTTE 100 4ALSQ a medida	De **8** a **13.5** mm	De **86** a **104** mm	Llave diferente	1 Ud.
IMB1004SKITSC	Kit completo IMBOTTE 100 4ALSQ a medida	De **8** a **13.5** mm	De **86** a **104** mm	Sin cilindro	1 Ud.

ESQUEMAS Y DIMENSIONAMIENTO DE VIDRIOS ACONSEJADOS

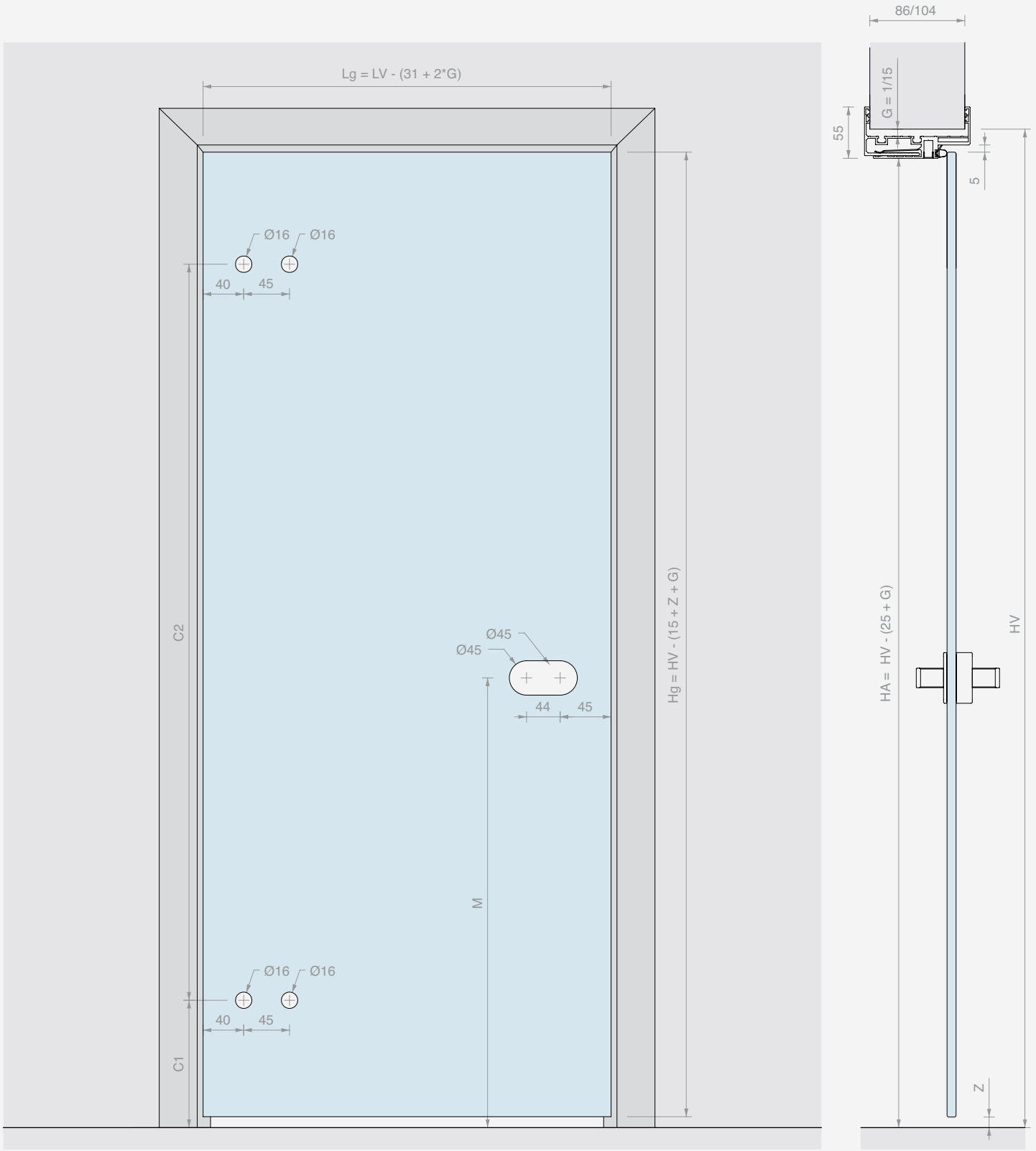

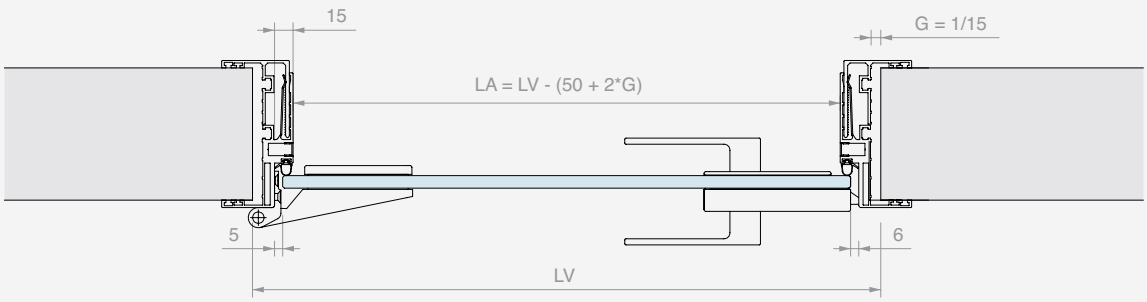

KIT COMPLETO
IMBOTTE 90145 4ALSQ

Material: Aluminio
Acabado: /97

Kit formado por:

Art.	Descripción	Cant.
IMBKIT8	Perfil de tope Imbotte 90145 a medida	1 Ud.
CER4ALSQ	Bisagra cuadrada para jambas	2 Uds.
AP2203BORH	Cerradura mecánica con orificio para cilindro	1 Ud.
APHANDSC	Manilla cuadrada cerrada	1 Ud.
SERH17	Cerradero	1 Ud.
LAVPRO2	Maquinado a medida	1 Ud.
CISA2227U / **CISA2227D**	Cilindro europeo llave única / Cilindro europeo llave diferente	1 Ud.

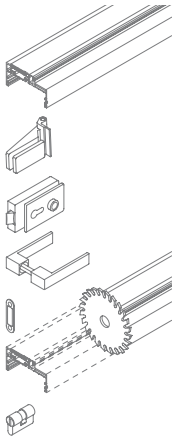

Art.	Descripción	Hoja	Espesor de la pared	Llave	Cant.
IMB1454SKITU	Kit completo IMBOTTE 90145 4ALSQ a medida	De **8** a **13.5** mm	De **107** a **145** mm	Llave única	1 Ud.
IMB1454SKITD	Kit completo IMBOTTE 90145 4ALSQ a medida	De **8** a **13.5** mm	De **107** a **145** mm	Llave diferente	1 Ud.
IMB1454SKITSC	Kit completo IMBOTTE 90145 4ALSQ a medida	De **8** a **13.5** mm	De **107** a **145** mm	Sin cilindro	1 Ud.

ESQUEMAS Y DIMENSIONAMIENTO DE VIDRIOS ACONSEJADOS

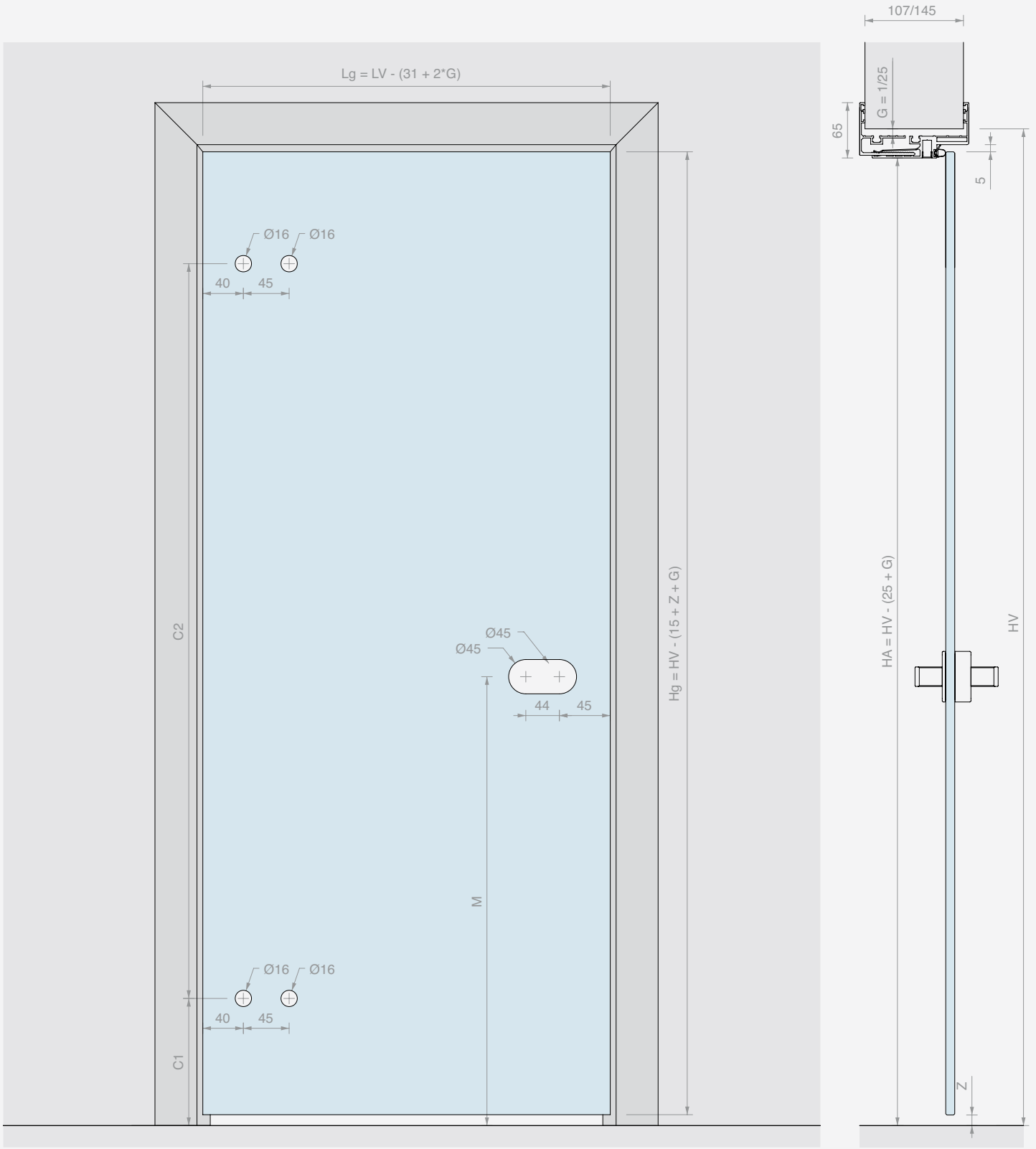

FORMULARIO DE ORDEN IMBOTTE A MEDIDA

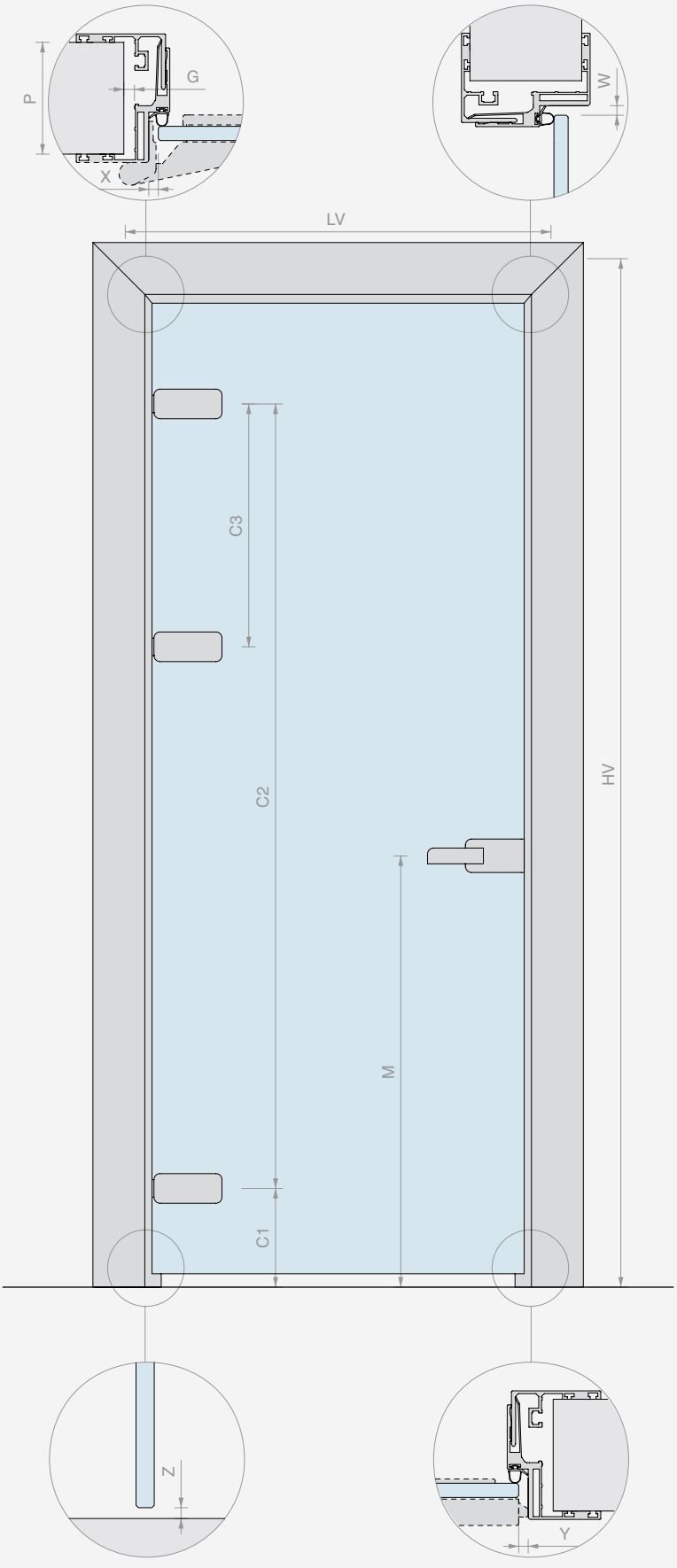

MECANIZADOS RELACIONADOS CON EL PERFIL

MEDIDAS DEL VANO

LV = _____ mm

HV = _____ mm

ESPESOR HOJA

_____ mm

ESPESOR DE LA PARED (P)

☐ 86/104 ☐ 107/145

OTRAS MEDIDAS

☐ Valores según su consejo

X = _____ mm

Z = _____ mm

Y = _____ mm

W = _____ mm

C1 = _____ mm

C2 = _____ mm

C3 = _____ mm
(si presente)

M = _____ mm

☐ Apertura a la izquierda

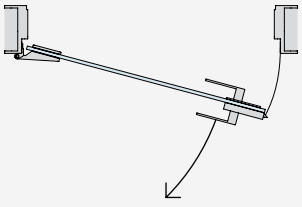

☐ Apertura a la derecha

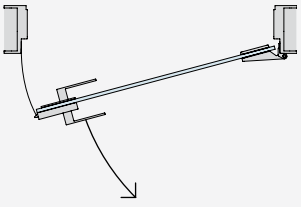

ACABADO Y CANTIDADES DEL KIT COMPLETO

☐ /97 ALUMINIO MATE

☐ Otro _____

Cant. = ___ Uds.

ACCESORIOS

BISAGRAS Cant. = _____ Uds.	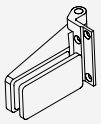 ☐ CER4ALSQ Bisagra cuadrada para jambas	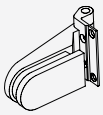 ☐ CER4AL Bisagra redondeada para jambas	 ☐ FA50 Bisagra para jambas estrechas cuadrada	(adjuntar Ficha técnica)		
	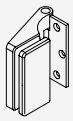 ☐ CER148ALSQ Bisagra cuadrada para jambas	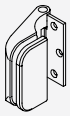 ☐ CER148AL Bisagra redondeada para jambas	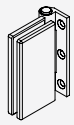 ☐ FA100 Bisagra para jambas estrechas rectangular	☐ OTRO		
CERRADURA Cant. = _____ Uds.	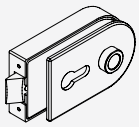 ☐ AP1203BORH Cerradura mecánica con orificio para cilindro	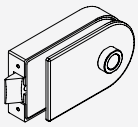 ☐ AP1203BOST Cerradura mecánica sin orificio para cilindro	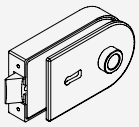 ☐ AP1203BOPA Cerradura mecánica con llave patent	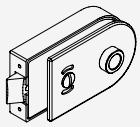 ☐ AP1203BOKS Cerradura mecánica libre/ocupado	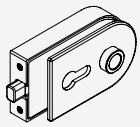 ☐ AP1203BOMG Cerradura magnética con orificio para cilindro	(adjuntar Ficha técnica)
	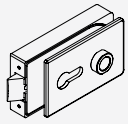 ☐ AP2203BORH Cerradura mecánica con orificio para cilindro	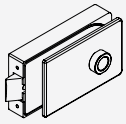 ☐ AP2203BOST Cerradura mecánica sin orificio para cilindro	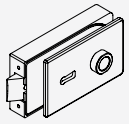 ☐ AP2203BOPA Cerradura mecánica con llave patent	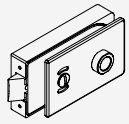 ☐ AP2203BOKS Cerradura mecánica libre/ocupado	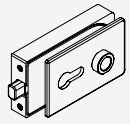 ☐ AP2203BOMG Cerradura magnética con orificio para cilindro	☐ OTRO
MANILLA Cant. = _____ Uds.	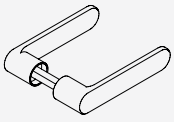 ☐ APHANDRC Manilla redondeada cerrada	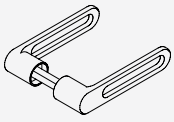 ☐ APHANDRH Manilla redondeada abierta	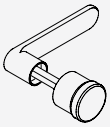 ☐ APHAFKRC Manilla redondeada cerradas con pomo fijo	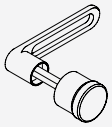 ☐ APHAFKRH Manilla redondeada abierta con pomo fijo		
	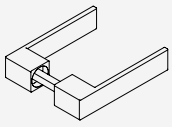 ☐ APHANDSC Manilla cuadrada cerrada	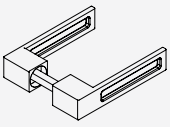 ☐ APHANDSH Manilla cuadrada abierta	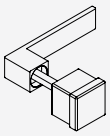 ☐ APHAFKSC Manilla cuadrada cerrada con pomo fijo	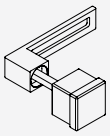 ☐ APHAFKSH Manilla cuadrada abierta con pomo fijo		
CILINDRO (si necesario) Cant. = _____ Uds.	 ☐ CISA2227D Cilindro llave distinta	 ☐ CISA2227U Cilindro llave única	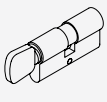 ☐ S1217U Cilindro llave única con pomo			
CERRADERO Cant. = _____ Uds.	 ☐ SERH17 Cerradero para pestillo mecánico	 ☐ APROIN17M Cerradero para pestillo magnético	(adjuntar Ficha técnica) ☐ OTRO			

KIT HOJA IMBOTTE 100

Material: Aluminio
Acabado: /97

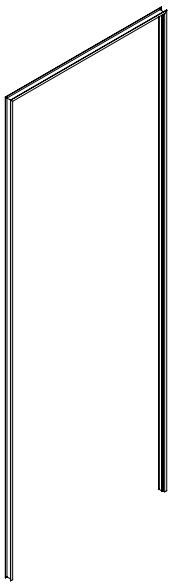

HOJA

ESQUEMAS Y DIMENSIONAMIENTO DE VIDRIOS ACONSEJADOS

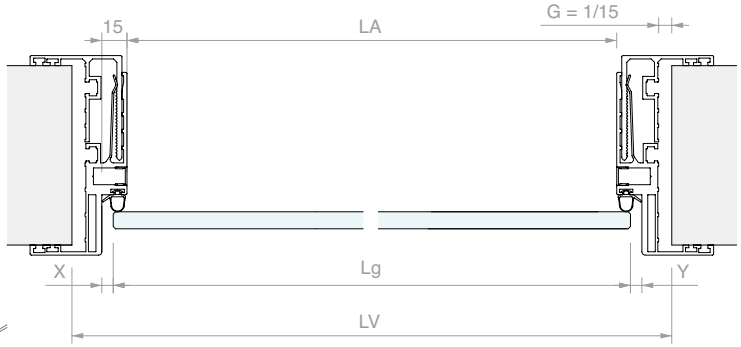

Kit formado por:

Art.	Descripción	Cant.
IBT100	Perfil del marco para hojas	1 Ud.
PD001	4 estribos de unión	1 Ud.
PD003	4 estribos de alineación	1 Ud.
PD8A	Junta de tope gris	6 m
IMBCUT	Corte a medida	1 Ud.

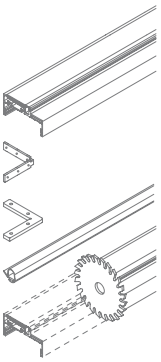

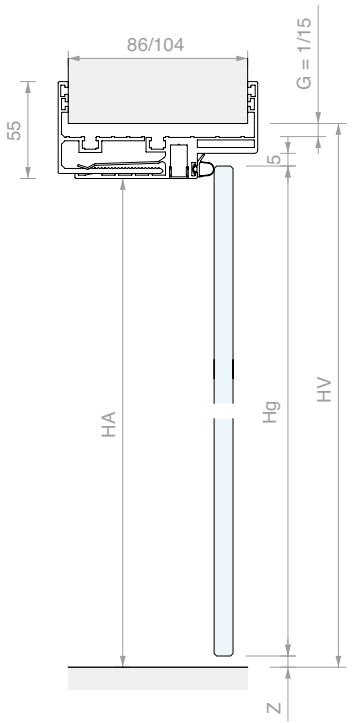

FÓRMULAS

Lg = LV - (20 + X + Y + 2*G)
Hg = HV - (15 + Z + G)

OTRAS MEDIDAS

LA = LV - (50 + 2*G)
HA = HV - (25 + G)

Art.	Descripción	Hoja	Espesor de la pared	Cant.
IMBKIT100-8	Kit hoja IMBOTTE 100 a medida	De **8** a **13.7** mm	De **86** a **104** mm	1 Ud.

KIT HOJA IMBOTTE 90145

Material: Aluminio
Acabado: /97

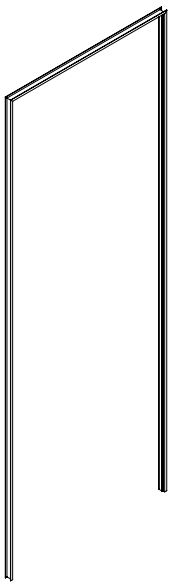

HOJA

ESQUEMAS Y DIMENSIONAMIENTO DE VIDRIOS ACONSEJADOS

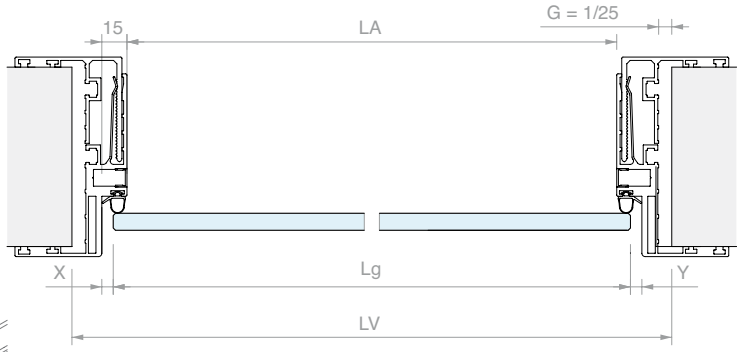

Kit formado por:

Art.	Descripción	Cant.
IBT90145	Perfil del marco para hojas	1 Ud.
PD001	4 estribos de unión	1 Ud.
PD003	4 estribos de alineación	1 Ud.
PD8A	Junta de tope gris	6 m
IMBCUT	Corte a medida	1 Ud.

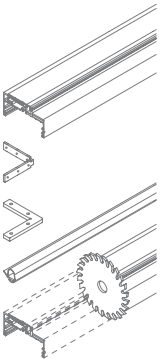

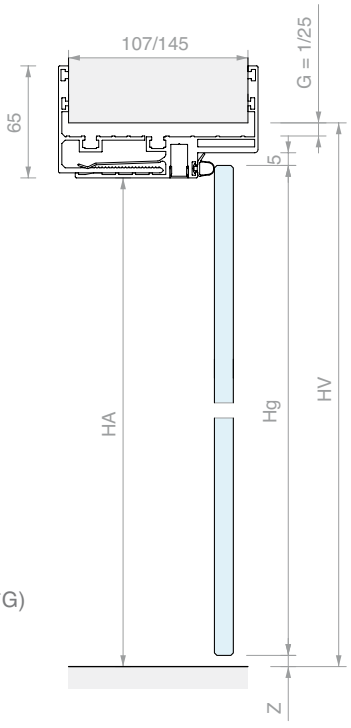

FÓRMULAS

Lg = LV - (20 + X + Y + 2*G)
Hg = HV - (15 + Z + G)

OTRAS MEDIDAS

LA = LV - (50 + 2*G)
HA = HV - (25 + G)

Art.	Descripción	Hoja	Espesor de la pared	Cant.
IMBKIT8	Kit hoja IMBOTTE 90145 a medida	De **8** a **13.7** mm	De **107** a **145** mm	1 Ud.

PERFIL MARCO PARA HOJAS IMBOTTE 100

Material: Aluminio

Acabado: /97

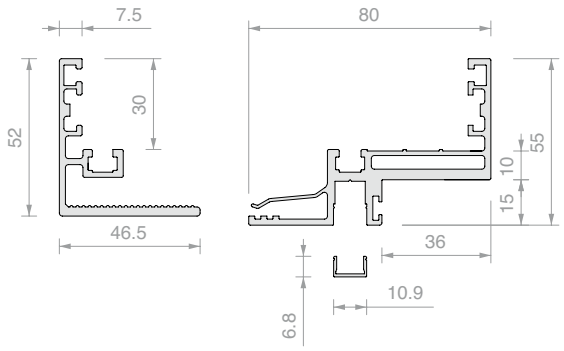

Art.	Longitud	Para vidrios	Espesor de la pared	Cant.
IBT10015	**1497** mm	De **8** a **13.5** mm	De **86** a **104** mm	1 Ud.
IBT10030	**2998** mm	De **8** a **13.5** mm	De **86** a **104** mm	1 Ud.
IBT100	**6000** mm	De **8** a **13.5** mm	De **86** a **104** mm	1 Ud.

PERFIL MARCO PARA HOJAS IMBOTTE 90145

Material: Aluminio

Acabado: /97

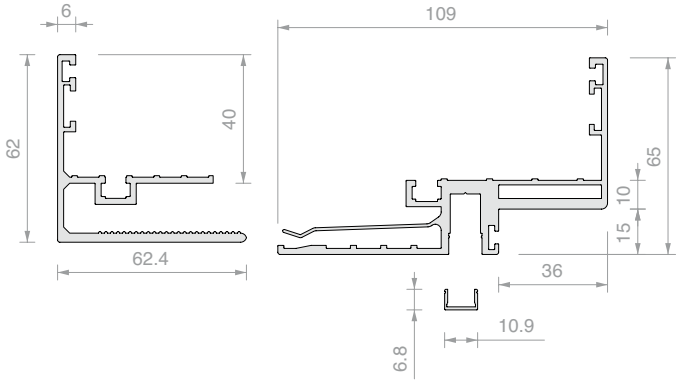

Art.	Longitud	Para vidrios	Espesor de la pared	Cant.
IBT9014515	**1497** mm	De **8** a **13.5** mm	De **107** a **145** mm	1 Ud.
IBT9014530	**2998** mm	De **8** a **13.5** mm	De **107** a **145** mm	1 Ud.
IBT90145	**6000** mm	De **8** a **13.5** mm	De **107** a **145** mm	1 Ud.

JUNTA DE TOPE

Material: Silicona

Acabado: /6 /97

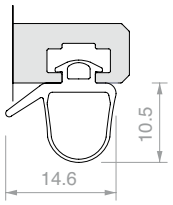

Art.	Para vidrios	Cant.
PD8A	De **8** a **10.76** mm	1 m

JUNTA DE TOPE

Material: PVC

Acabado: /6 /97

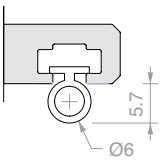

Art.	Para vidrios	Cant.
PD12	De **11.52** a **13.52** mm	1 m

N°4 ESTRIBOS UNIÓN PERFILES A 90°

Material: Acero AISI 304

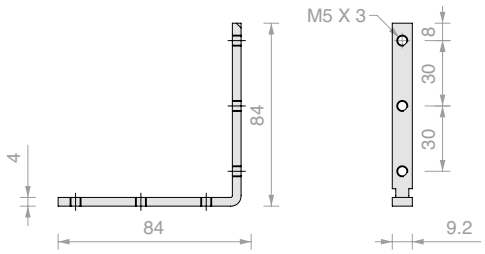

Art.	Cant.
PD001	1 Ud.

N°4 ESTRIBOS ALINEACIÓN IMBOTTE A 90°

Material: Acero AISI 304

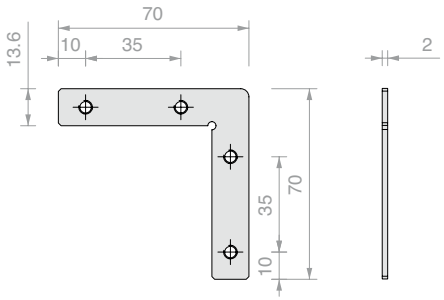

Art.	Cant.
PD003	1 Ud.

CÁLCULO Y CORTE A 45° IMBOTTE IBT

Art.	Cant.
IBTCUT	1 Ud.

MECANIZADOS A MEDIDA EN PERFILES DE TOPE

Aconsejamos de rallenar los formularios de las páginas 450/451, también disponibles en formato editable en la pagina web

Art.	Mecanizados	Cant.
LAVCER	para 2 bisagras Logli	1 Ud.
LAVSER	para cerradero Logli	1 Ud.
LAVPRO2	para 2 bisagras y cerradero Logli	1 Ud.
LAVPRO3	para 3 bisagras y cerradero Logli	1 Ud.

SISTEMAS PARA PUERTAS BATIENTES

BISAGRAS PIVOTANTES
Pág. 459

CIERRAPUERTAS
Pág. 494

BISAGRA PIVOTANTE OLEODINÁMICA
Pág. 505

BISAGRAS LATERALES
Pág. 509

BISAGRAS LATERALES CON MUELLE
Pág. 523

BISAGRAS PARA JAMBAS
Pág. 517

CERRADURAS COMPONIBLES
Pág. 525

TOPE DE PUERTA
Pág. 554

JUNTAS SAILING GLASS
Pág. 556

PERFILES HERMÉTICOS INFERIORES
Pág. 558

NOTA: Las cuotas con asterisco deben ser verificadas segun los otros elementos presentes en el vidrio. En caso de duda, póngase en contacto con el departamento de Atención al Cliente de LOGLI.

KIT BISAGRA SUPERIOR HS66

Material: Acero AISI 316

Orificios en el vidrio aconsejados Ø20 mm.

Acabado: /9

Type Approved Safety Regular Production Surveillance
TÜVRheinland CERTIFIED
www.tuv.com ID 1111292548

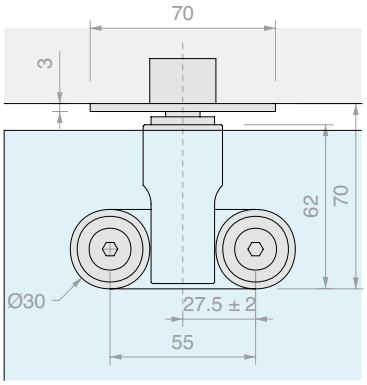

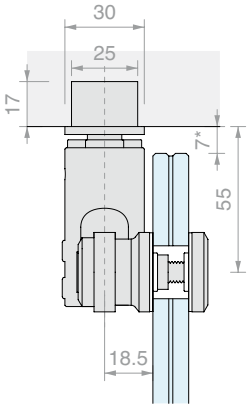

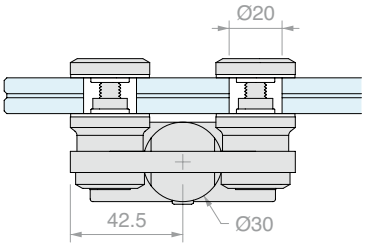

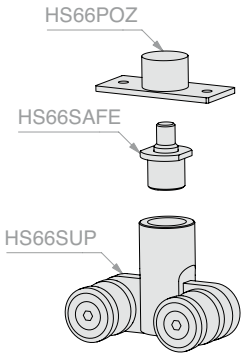

Art.	Para vidrios	Cant.
HS66100	De **8** a **13.5** mm	1 Ud.

KIT BISAGRA PARA TRAGALUZ HS66

Material: Acero AISI 316

Orificios en el vidrio aconsejados Ø20 mm.

Acabado: /9

Type Approved Safety Regular Production Surveillance
TÜVRheinland CERTIFIED
www.tuv.com ID 1111292548

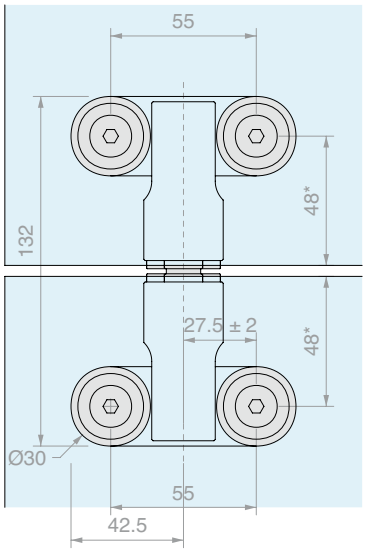

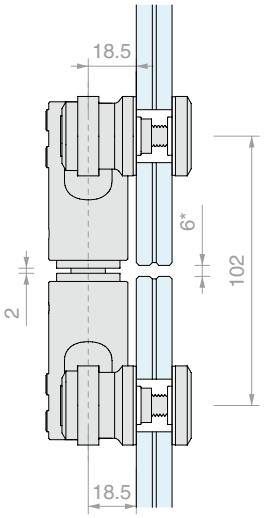

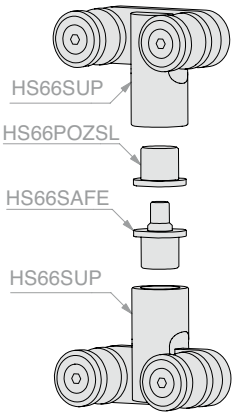

Art.	Para vidrios	Cant.
HS66200	De **8** a **13.5** mm	1 Ud.

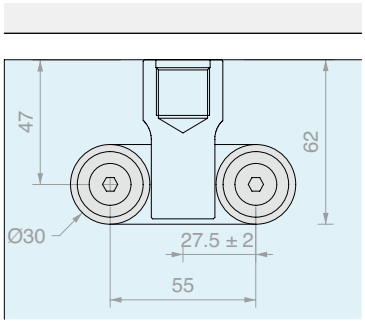

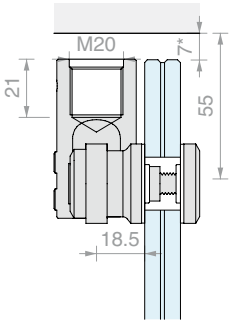

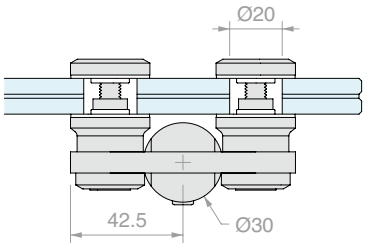

HS66 SUPERIOR

Material: Acero AISI 316

Orificios en el vidrio aconsejados Ø20 mm.

Acabado: /9

Art.	Para vidrios	Cant.
HS66SUP	De **8** a **13.5** mm	1 Ud.

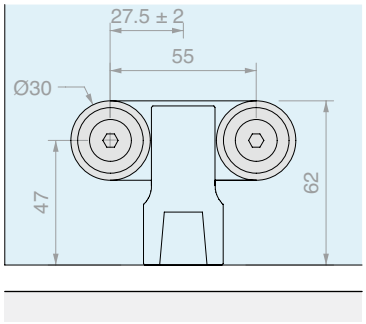

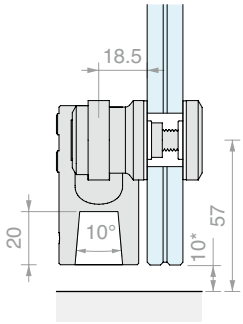

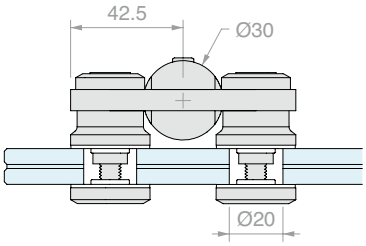

HS66 INFERIOR

Material: Acero AISI 316

Orificios en el vidrio aconsejados Ø20 mm.

Acabado: /9

Art.	Para vidrios	Casquillo	Cant.
HS66INF	De **8** a **13.5** mm	**Francés**	1 Ud.

COLECTOR PARA TRAGALUZ

Material: Latón

En el caso de tragaluz con el Art. HS66SUP se completa el colector superior

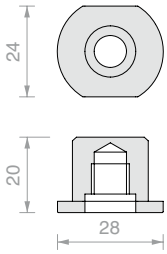

Art.	Cant.
HS66POZSL	1 Ud.

PERNO «SAFE SEAT»

Material: Latón

Perno con tecnología de seguridad «safe seat»

para sujetar la puerta en caso de rotura del panel de vidrio

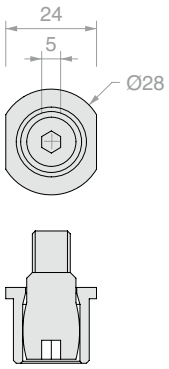

Art.	Cant.
HS66SAFE	1 Ud.

COLECTOR SUPERIOR DE TECHO

Material: Acero AISI 316

Acabado: /8

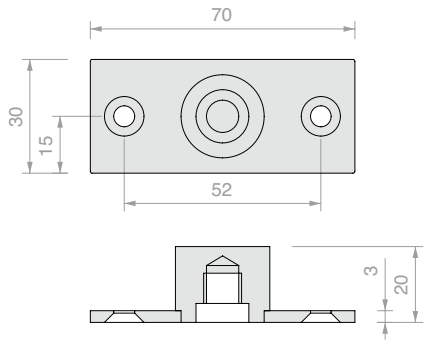

Art.	Cant.
HS66POZ	1 Ud.

PILETA EN SUELO HD3303

Material: Latón

Acabado: /1 /3

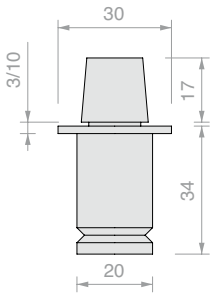

Art.	Casquillo	Cant.
HD3303	**Francés**	1 Ud.

BISAGRA PIVOTANTE INFERIOR

Material: Acero AISI 316

Orificios en el vidrio aconsejados Ø18 mm.

Acabado: /9

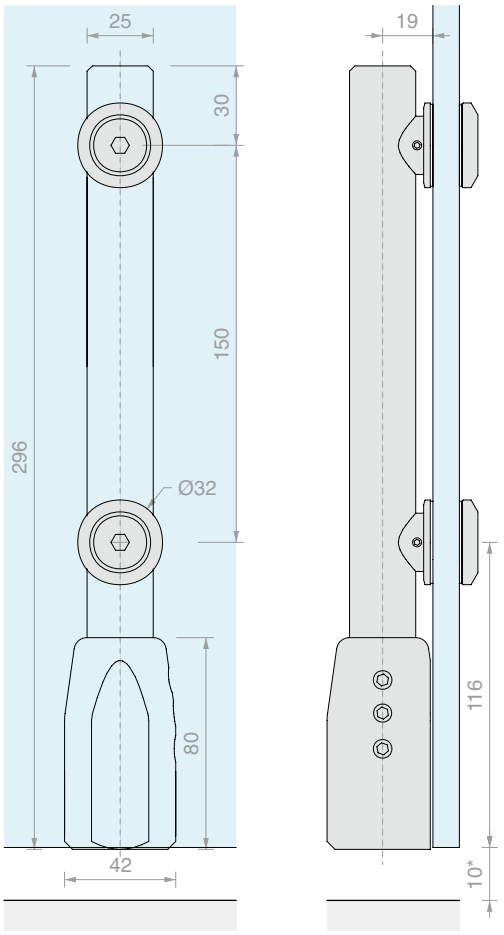

Art.	Para vidrios	Casquillo	Cant.
PIVOTB002	De **10** a **13.5** mm	**Alemán**	1 Ud.

BISAGRA PIVOT SUPERIOR

Material: Acero AISI 316

Orificios en el vidrio aconsejados Ø18 mm.

Para montaje de techo, se necesita el colector Art. PIVOTS011.

Acabado: /9

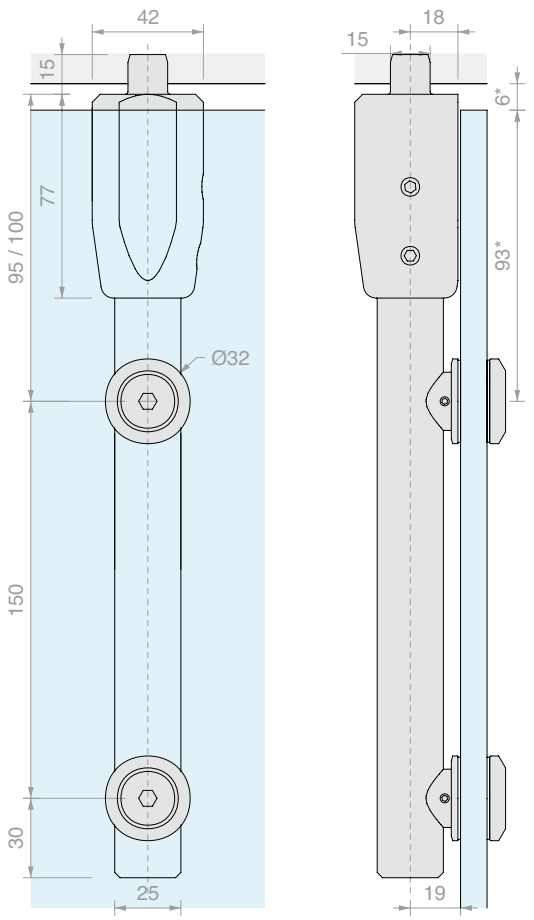

Art.	Para vidrios	Cant.
PIVOTB004	De **10** a **13.5** mm	1 Ud.

FIJACIÓN TRAGALUZ 006

Material: Acero AISI 316

Orificios en el vidrio aconsejados Ø18 mm.

Acabado: /9

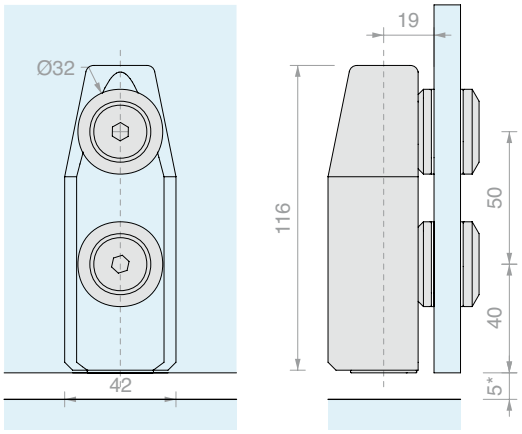

Art.	Para vidrios	Cant.
PIVOTB006	De **10** a **13.5** mm	1 Ud.

FIJACIÓN TRAGALUZ CON SOPORTE 008

Material: Acero AISI 316

Orificios en el vidrio aconsejados Ø18 mm.

Acabado: /9

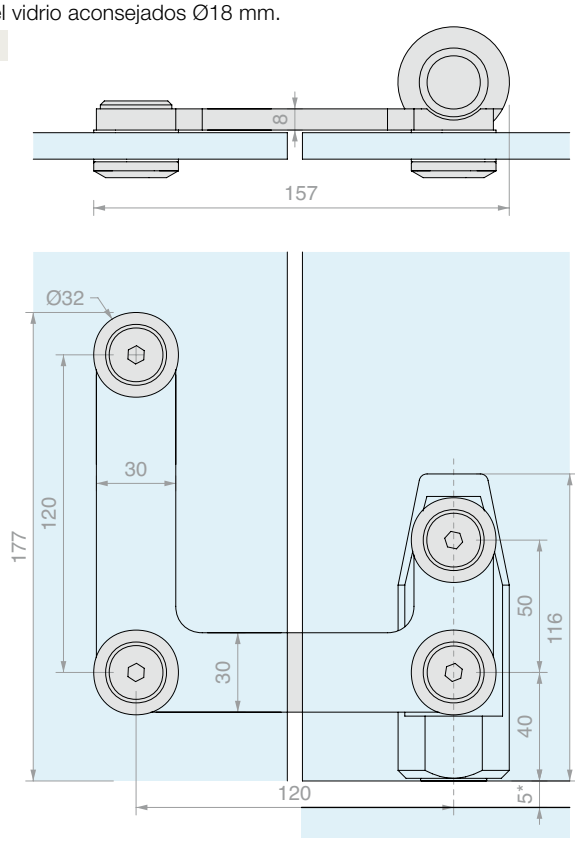

Art.	Para vidrios	Cant.
PIVOTB008	De **10** a **13.5** mm	1 Ud.

SOPORTE CON CONECTORES

Material: Acero AISI 316

Orificios en el vidrio aconsejados Ø18 mm.

Acabado: /9

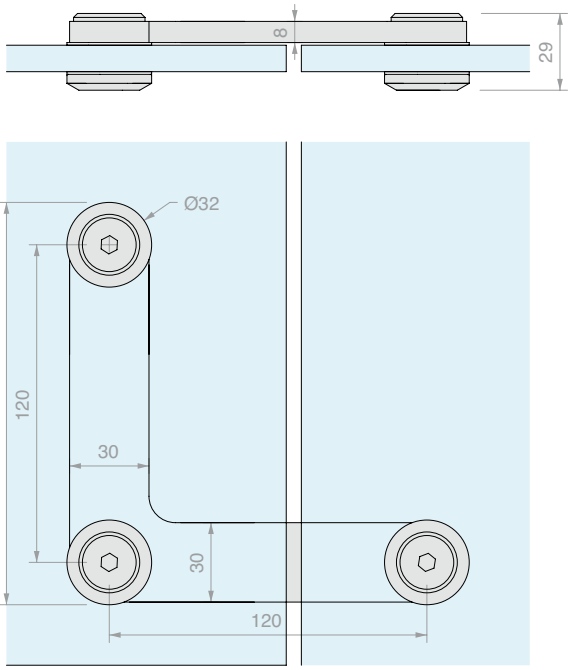

Art.	Para vidrios	Cant.
PIVOTB010	De **10** a **13.5** mm	1 Ud.

COLECTOR EXCÉNTRICO SUPERIOR

Material: Acero AISI 316

Acabado: /9

Como alternativa, se puede utilizar el artículo HS1010SPL

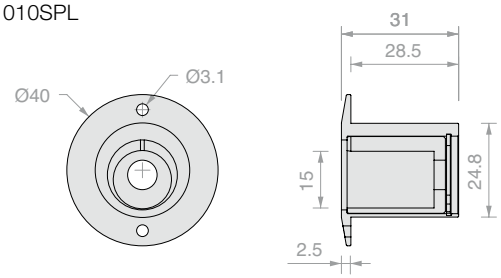

Art.	Cant.
PIVOTS011	1 Ud.

PERNO LIBRE DE SUELO CON PLACA

Material: Acero AISI 304

Incluidos 3 tornillos para el anclaje al suelo y una cubierta de acabado del anillo de plástico negro.

Acabado: /8

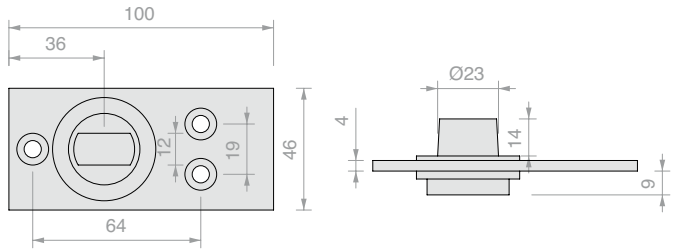

Art.	Casquillo	Cant.
PIVOTS014	**Alemán**	1 Ud.

BISAGRA INFERIOR GF100

Material: Cuerpo de aluminio,
cubierta de acero inoxidable AISI 316
Acabado: /8 /15

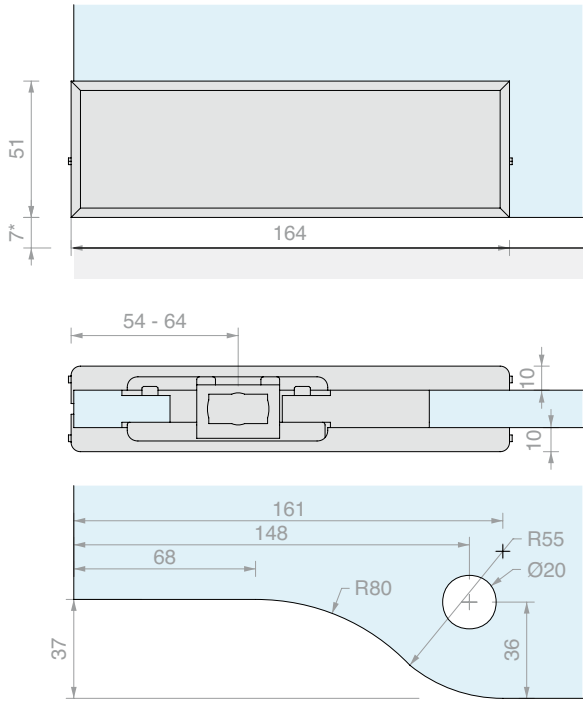

Art.	Para vidrios	Casquillo	Cant.
GF100	De **10** a **13.5** mm	**Alemán**	1 Ud.

BISAGRA SUPERIOR GF200

Material: Cuerpo de aluminio,
cubierta de acero inoxidable AISI 316
Para montaje de techo, se necesita el perno
Art. GL8815 o GL8819.
Acabado: /8 /15

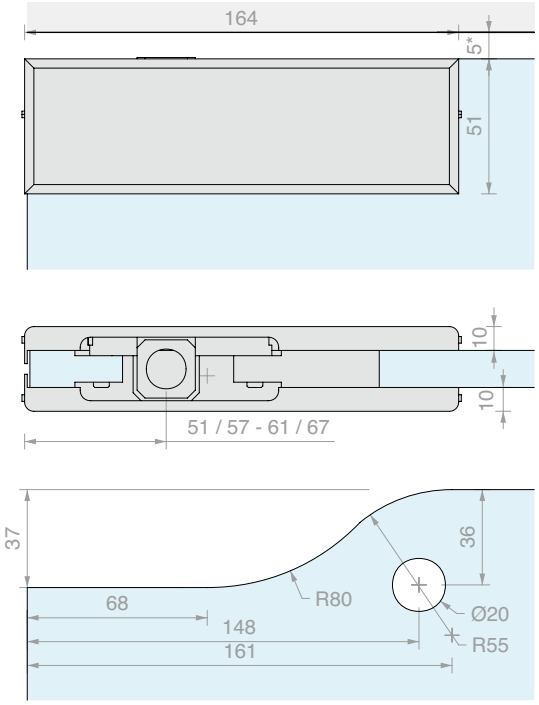

Art.	Para vidrios	Cant.
GF200	De **10** a **13.5** mm	1 Ud.

BISAGRA TRAGALUZ GF400

Material: Cuerpo de aluminio,
cubierta de acero inoxidable AISI 316
Opción de tope de hoja art. GL7200
Acabado: /8 /15

Type Approved
Safety
Regular Production
Surveillance
TÜVRheinland
CERTIFIED
www.tuv.com
ID 1111292548

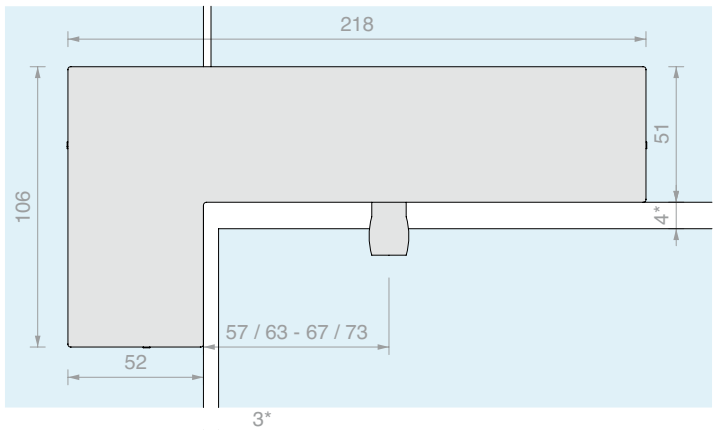

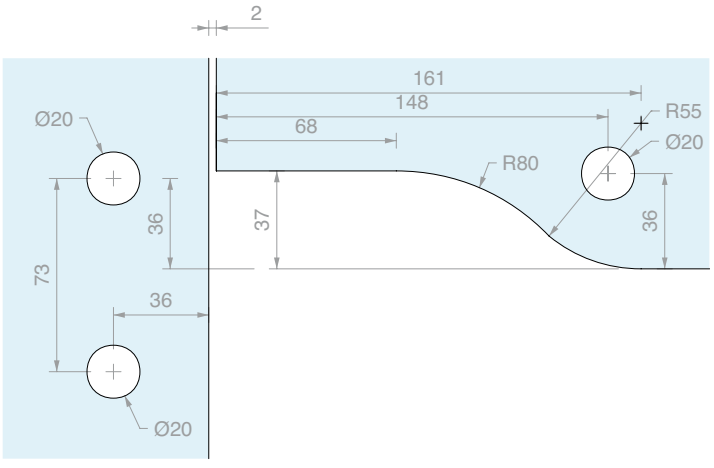

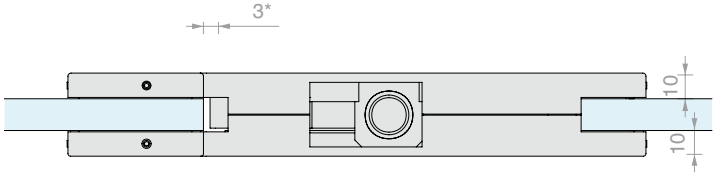

Art.	Para vidrios	Cant.
GF400	De **10** a **13.5** mm	1 Ud.

BISAGRA A PARED PARA TRAGALUZ GF210

Material: Cuerpo de aluminio,
cubierta de acero inoxidable AISI 316
Placa a pared extraíble
Acabado: /8 /15

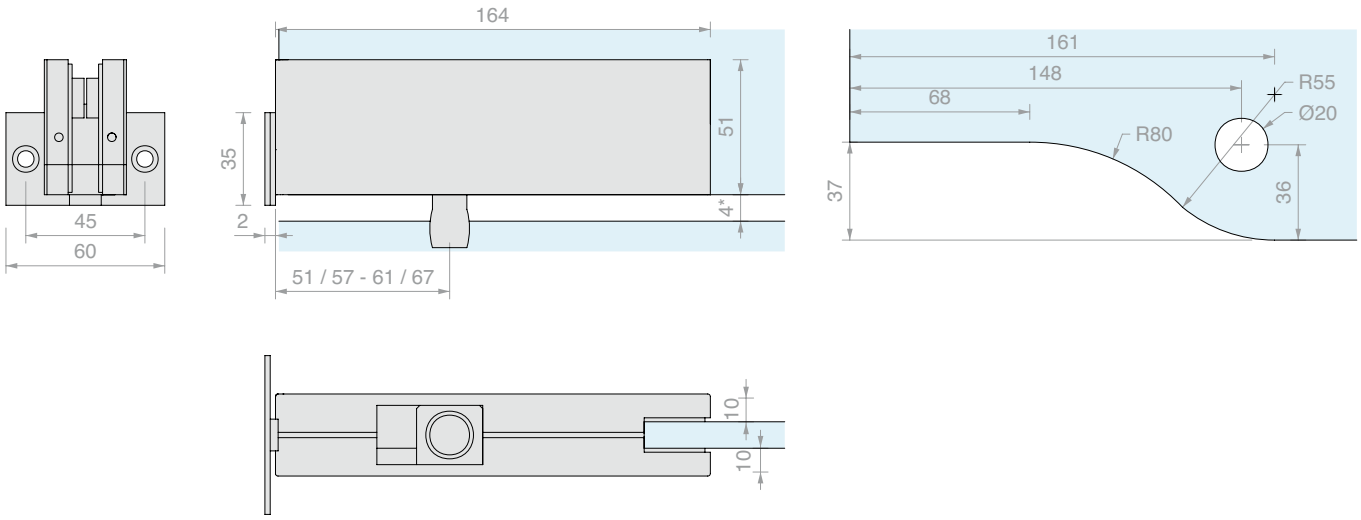

Art.	Para vidrios	Cant.
GF210	De **10** a **13.5** mm	1 Ud.

ABRAZADERA EN «L» GF600

Material: Cuerpo de aluminio,
cubierta de acero inoxidable AISI 316
Se suministra con tope de hoja Art. GL7100
Acabado: /8 /15

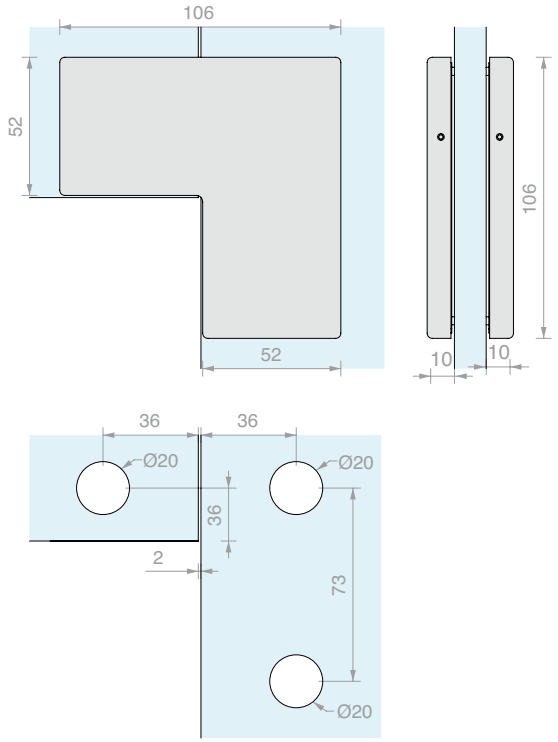

Art.	Para vidrios	Cant.
GF600	De **10** a **13.5** mm	1 Ud.

ABRAZADERA EN LÍNEA GF700

Material: Cuerpo de aluminio,
cubierta de acero inoxidable AISI 316
Opción de tope de hoja art. GL7100
Acabado: /8 /15

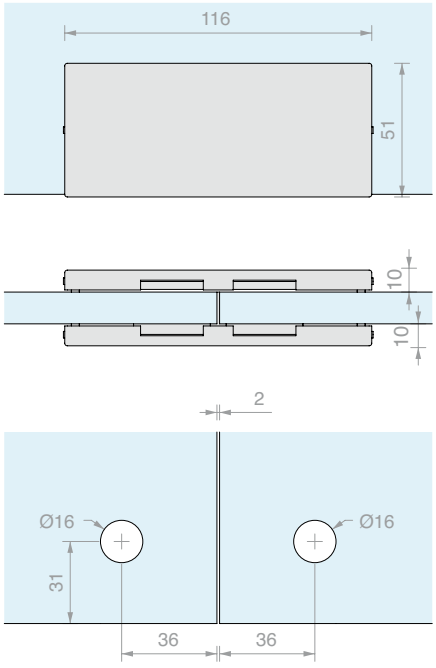

Art.	Para vidrios	Cant.
GF700	De **10** a **13.5** mm	1 Ud.

ABRAZADERA PARA VIDRIO FIJO GF150

Material: Cuerpo de aluminio,
cubierta de acero inoxidable AISI 316
Acabado: /8 /15

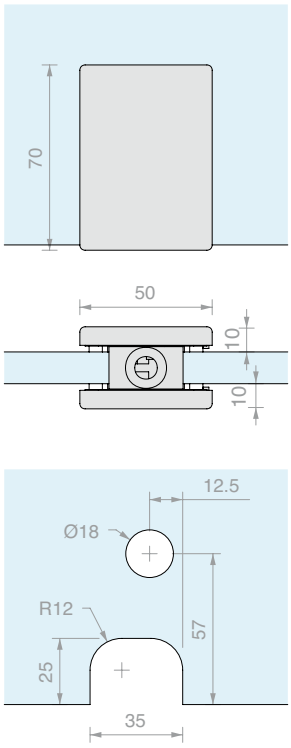

Art.	Para vidrios	Cant.
GF150	De **10** a **13.5** mm	1 Ud.

ABRAZADERA PARA VIDRIO FIJO CON TOPE GF150F

Material: Cuerpo de aluminio,
cubierta de acero inoxidable AISI 316
Acabado: /8 /15

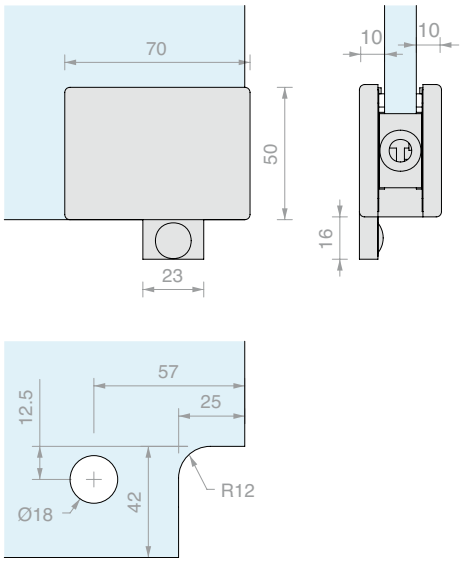

Art.	Para vidrios	Cant.
GF150F	De **10** a **13.5** mm	1 Ud.

CERRADURA DE PERNO RECTANGULAR GL200

Material: Cuerpo de aluminio,
cubierta de acero inoxidable AISI 316
Completa con cilindro europeo, 3 llaves
Acabado: /8 /15

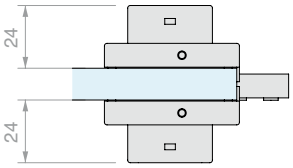

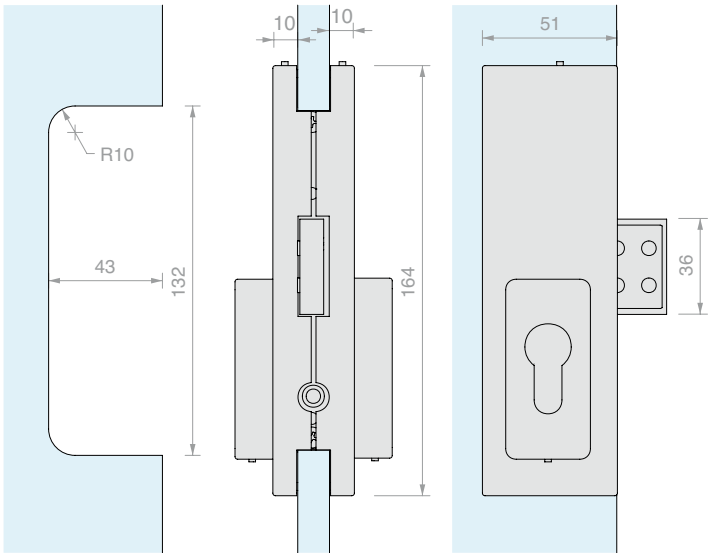

Art.	Cierre	Llave	Para vidrios	Cant.
GL200S	Cerradura + Cerradura	Diferente	De **10** a **13.5** mm	1 Ud.
GL200SU	Cerradura + Cerradura	Única	De **10** a **13.5** mm	1 Ud.
GL200P	Pomo + Cerradura	Diferente	De **10** a **13.5** mm	1 Ud.

CONTRACERRADURA GK200

Material: Cuerpo de aluminio,
cubierta de acero inoxidable AISI 316
Acabado: /8 /15

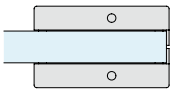

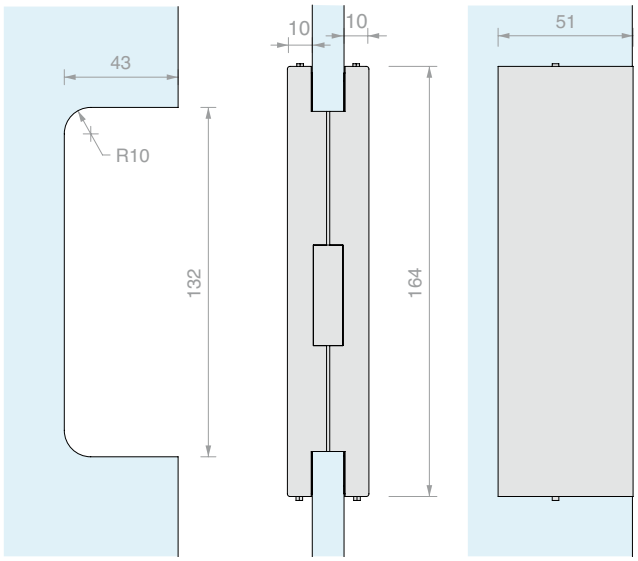

Art.	Para vidrios	Cant.
GK200	De **10** a **13.5** mm	1 Ud.

CERROJO GL800

Material: Cuerpo de aluminio,
cubierta de acero inoxidable AISI 316
Acabado: /8 /15

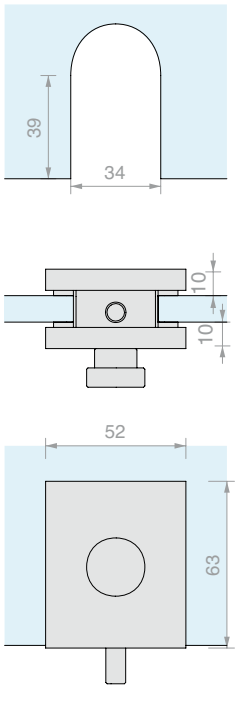

Art.	Para vidrios	Cant.
GL800	De **10** a **13.5** mm	1 Ud.

CERRADERO PARA CERROJO GK800

Material: Cuerpo de aluminio,
cubierta de acero inoxidable AISI 316
Acabado: /8 /15

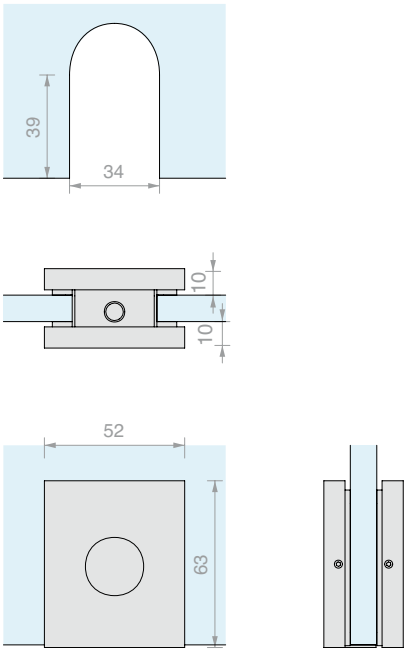

Art.	Para vidrios	Cant.
GK800	De **10** a **13.5** mm	1 Ud.

STOP PUERTA 100

Material: Cuerpo de aluminio fundido a presión, PVC
Compatible con art. GF600 y GF700
Color: negro

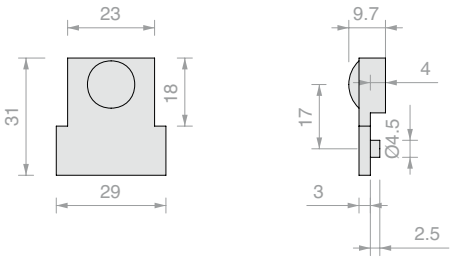

Art.	Cant.
GL7100	1 Ud.

STOP PUERTA 200

Material: Cuerpo de aluminio fundido a presión, PVC
Compatible con art. GF400
Color: negro

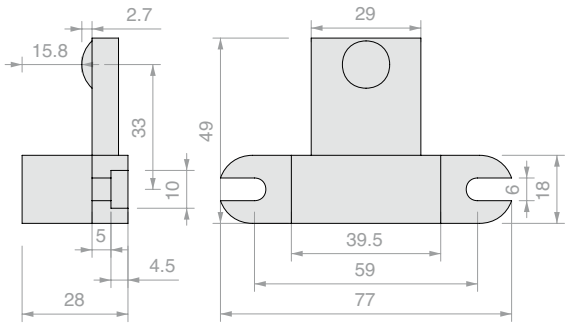

Art.	Cant.
GL7200	1 Ud.

COLECTOR ANTIPOLVO

Material: latón
Acabado: /1 /3

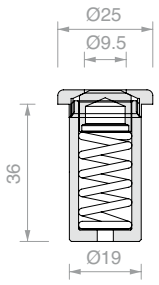

Art.	Cant.
GL7300	1 Ud.

INSERCIÓN PARA PERNO FRANCÉS E ITALIANO

Material: Acero AISI 304
Compatible con art. GF100
Acabado: /9

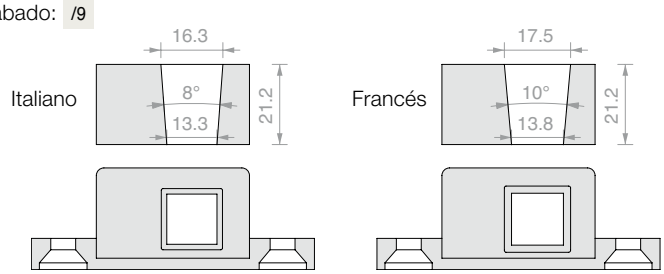

Art.	Casquillo	Cant.
GL7439	**Italiano**	1 Ud.
GL7433	**Francés**	1 Ud.

PERNO LIBRE DE SUELO CON PLACA

Material: Acero AISI 304

Incluidos 3 tornillos para el anclaje al suelo y una cubierta de acabado del anillo de plástico negro.

Acabado: /8

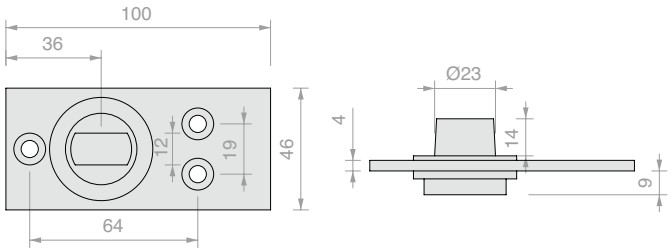

Art.	Casquillo	Cant.
PIVOTS014	**Alemán**	1 Ud.

PILETA EN SUELO ML

Material: Latón

Acabado: /1 /3

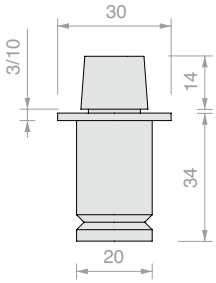

Art.	Casquillo	Cant.
GARDAML	**Italiano**	1 Ud.

PILETA EN SUELO TD

Material: Latón

Acabado: /1 /3

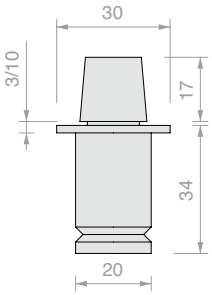

Art.	Casquillo	Cant.
GARDATD	**Alemán**	1 Ud.

PILETA EN SUELO HD3303

Material: Latón

Acabado: /1 /3

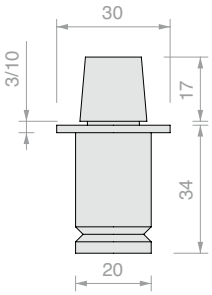

Art.	Casquillo	Cant.
HD3303	**Francés**	1 Ud.

PLACA SUPERIOR 8815

Material: Acero AISI 304

Acabado: /9

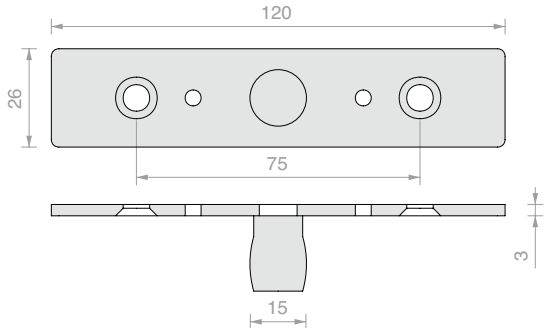

Art.	Cant.
GL8815	1 Ud.

PERNO DE TECHO PARA EMPOTRAR 8819

Material: Acero cincado

Compatible con art. GF200

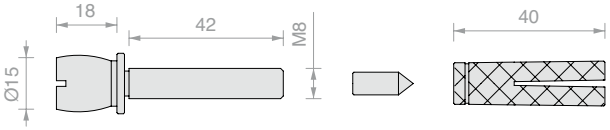

Art.	Cant.
GL8819	1 Ud.

ASIENTO EN SUELO GL8823

Material: Acero inox AISI 304

Acabado: /8 /15

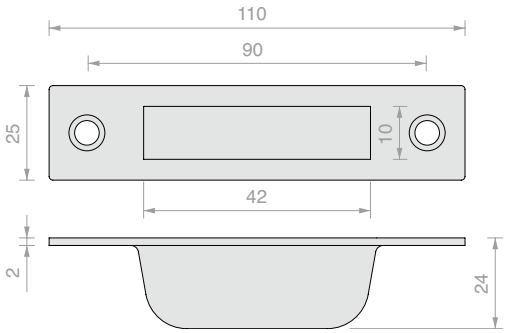

Art.	Cant.
GL8823	1 Ud.

ASIENTO A PARED GL8824

Material: Acero AISI 304

Acabado: /9

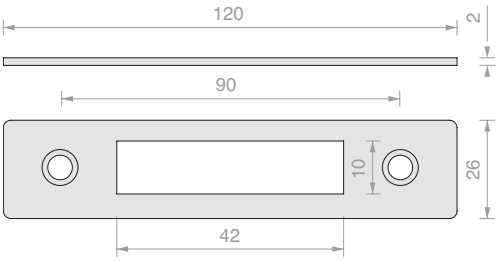

Art.	Cant.
GL8824	1 Ud.

CERRADURA LT500

Material: Cuerpo de aluminio,
cubierta de acero inoxidable AISI 316
Completa con cilindro europeo con 3 llaves
Placa a pared incluida
Acabado: /8 /15

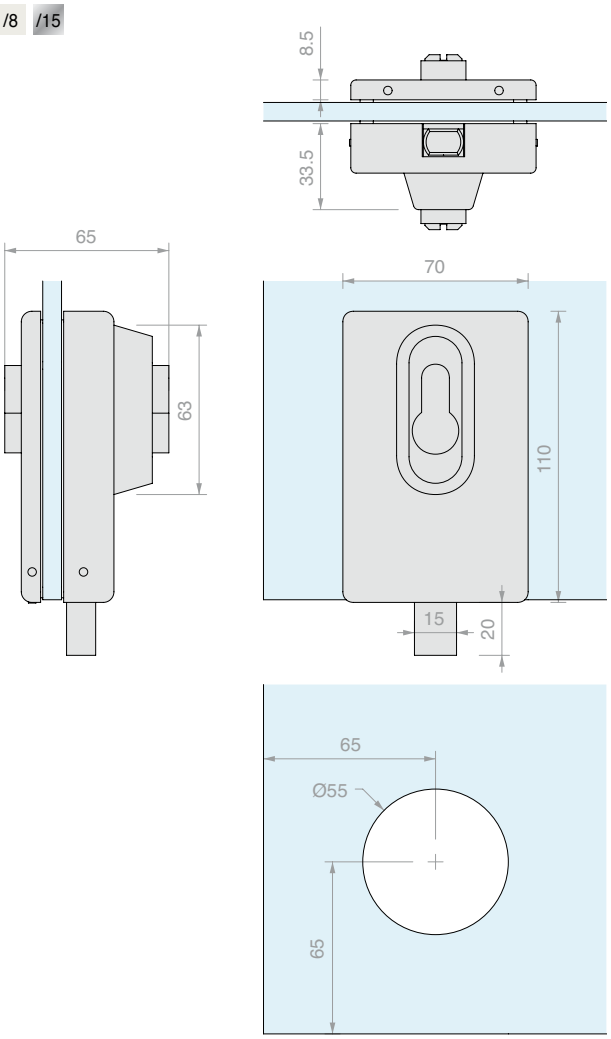

Art.	Para vidrios	Llave	Cant.
GL10	De **8** a **12** mm	Diferente	1 Ud.

CONTRACERRADURA LT501

Material: Cuerpo de aluminio,
cubierta de acero inoxidable AISI 316
Acabado: /8 /15

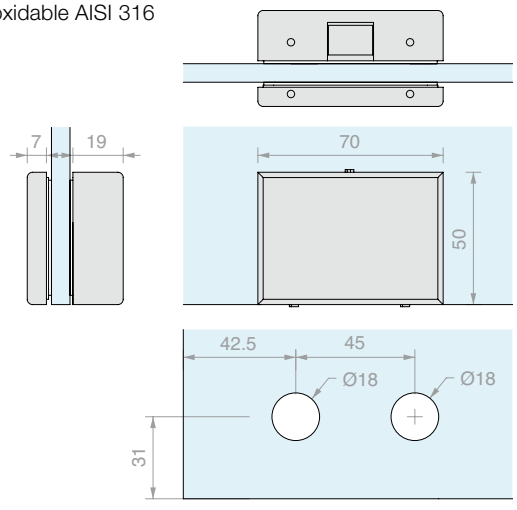

Art.	Para vidrios	Cant.
GL25	De **8** a **12** mm	1 Ud.

BISAGRA HS1010
SUPERIOR CON TACHUELA

Material: Acero AISI 316

Orificios en el vidrio aconsejados Ø24 mm.

Para montaje de techo, se necesita el colector Art. HS1010SPL

Acabado: /9

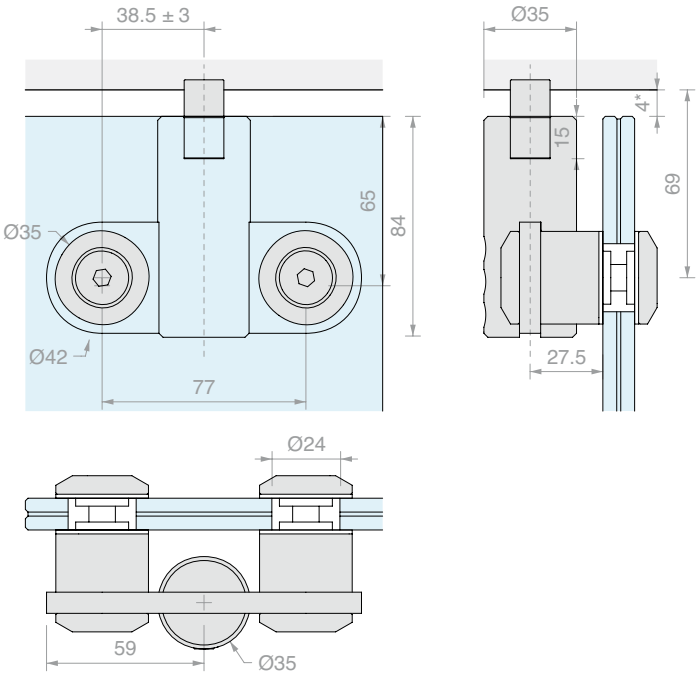

Art.	Para vidrios	Cant.
HS1010SB	De **8** a **21.5** mm	1 Ud.

BISAGRA HS1010
SUPERIOR AVELLANADA

Material: Acero AISI 316

Orificio en el vidrio aconsejado Ø22 avellanado 3 mm

Para montaje de techo, se necesita el colector Art. HS1010SPL

Acabado: /9

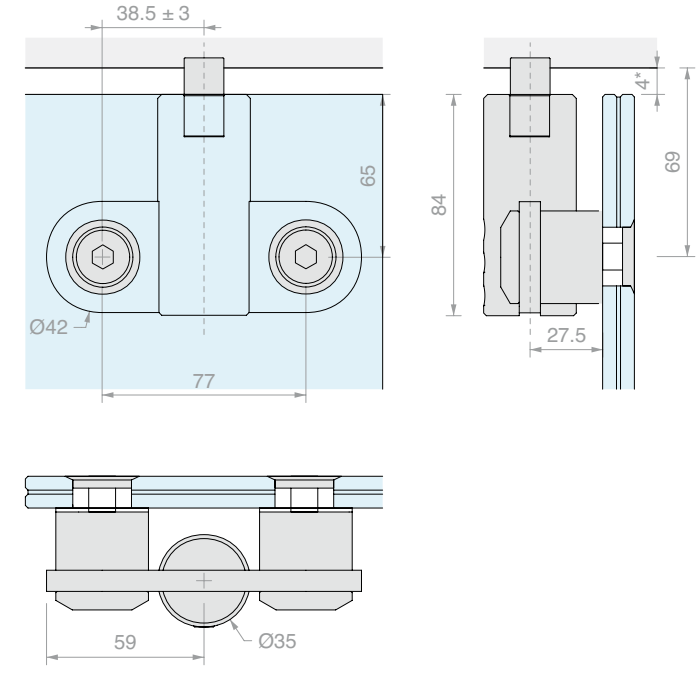

Art.	Para vidrios	Cant.
HS1010SS	De **8** a **21.5** mm	1 Ud.

BISAGRA HS1010 SUPERIOR CON TACHUELA CON FIJACIÓN PARA TRAGALUZ

Material: Acero AISI 316

Orificios en el vidrio aconsejados Ø24 mm.

Acabado: /9

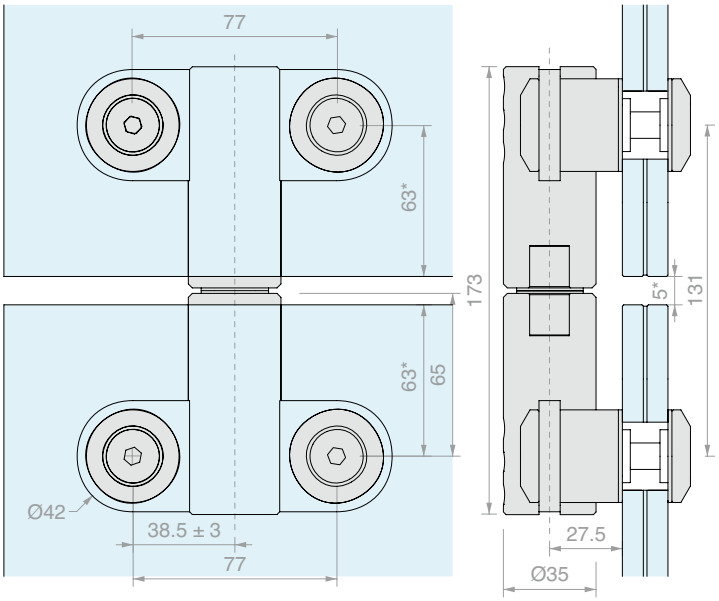

Art.	Para vidrios	Cant.
HS1010SSB	De **8** a **21.5** mm	1 Ud.

BISAGRA HS1010 SUPERIOR AVELLANADA CON FIJACIÓN PARA TRAGALUZ

Material: Acero AISI 316

Orificio en el vidrio aconsejado Ø22 avellanado 3 mm

Acabado: /9

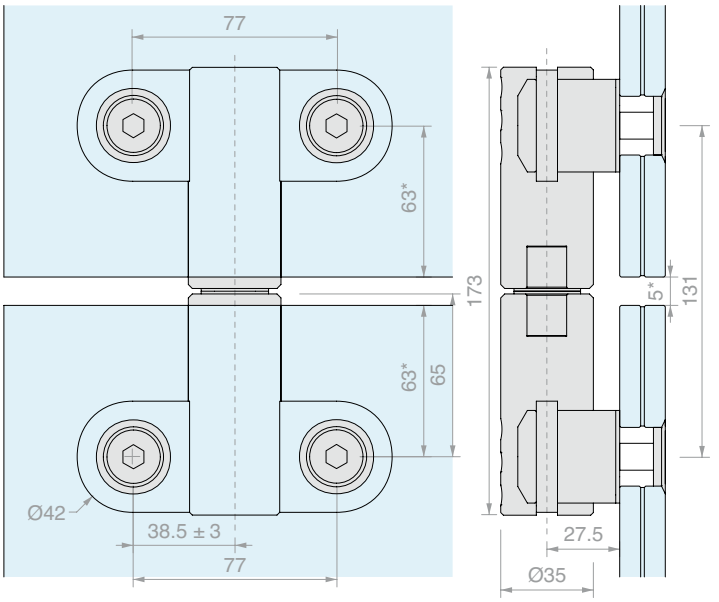

Art.	Para vidrios	Cant.
HS1010SSS	De **8** a **21.5** mm	1 Ud.

BISAGRA HS1010 INFERIOR TACHUELADA

Material: Acero AISI 316

Orificios en el vidrio aconsejados Ø24 mm.

Acabado: /9

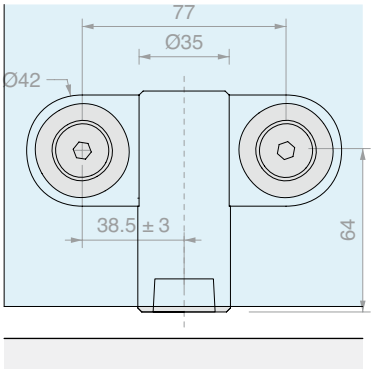

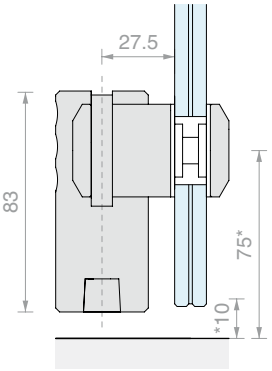

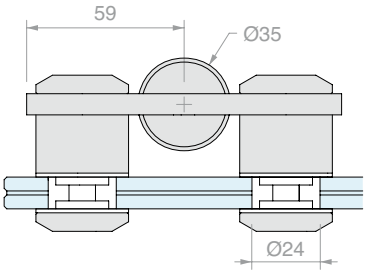

Art.	Para vidrios	Casquillo	Cant.
HS1010PB	De **8** a **21.5** mm	**Alemán**	1 Ud.

BISAGRA HS1010 INFERIOR AVELLANADA

Material: Acero AISI 316

Orificio en el vidrio aconsejado Ø22 avellanado 3 mm

Acabado: /9

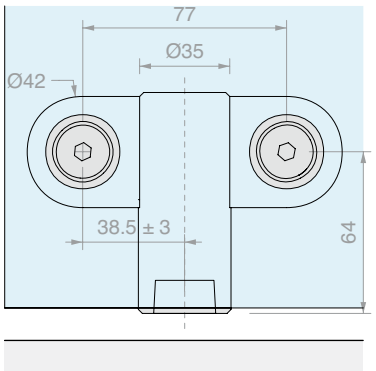

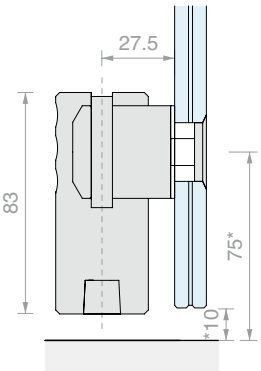

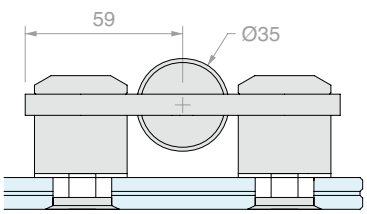

Art.	Para vidrios	Casquillo	Cant.
HS1010PS	De **8** a **21.5** mm	**Alemán**	1 Ud.

BISAGRA INFERIOR CGS

Material: Acero AISI 316

Acabado: /8 /15

Type Approved
Safety
Regular Production
Surveillance
TÜVRheinland
CERTIFIED
www.tuv.com
ID 1111292548

VISTA EXTERNA

MONTAJE INTERIOR DEL VIDRIO

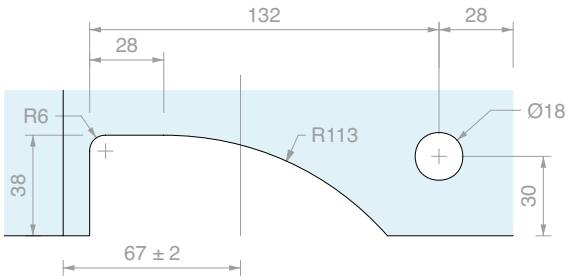

MONTAJE A RAS DEL VIDRIO

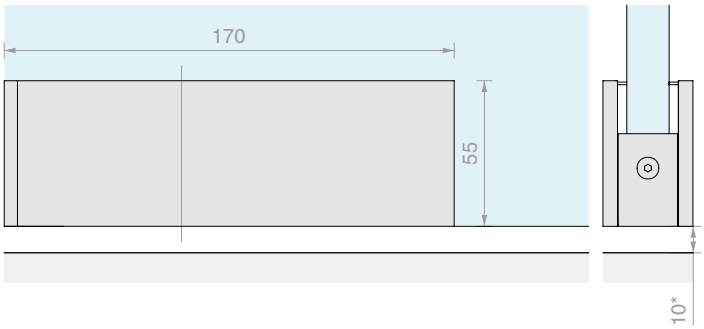

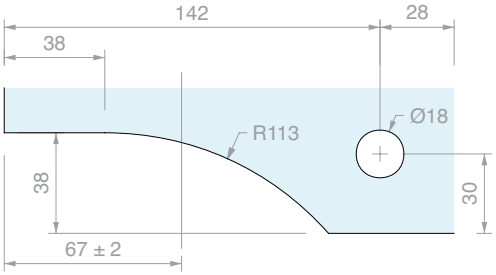

Art.	Para vidrios	Casquillo	Cant.
CGS1620SX	De **15** a **21.5** mm	**Alemán**	1 Ud.
CGS1620DX	De **15** a **21.5** mm	**Alemán**	1 Ud.

BISAGRA SUPERIOR CGS

Material: Acero AISI 316

Para montaje de techo,

se necesita el colector Art. HS1010SPL

Acabado: /8 /15

Type Approved
Safety
Regular Production
Surveillance
TÜVRheinland CERTIFIED
www.tuv.com
ID 1111292548

VISTA EXTERNA

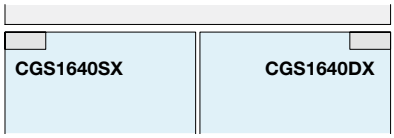

MONTAJE INTERIOR DEL VIDRIO

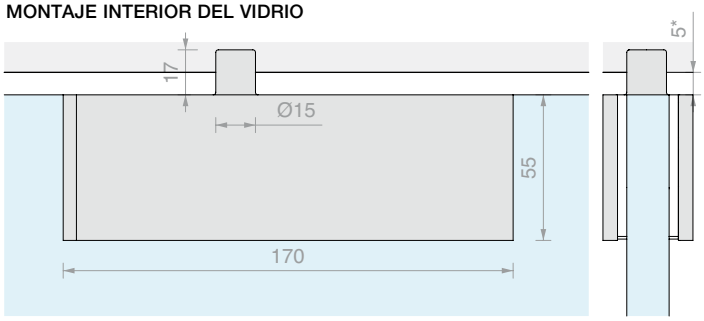

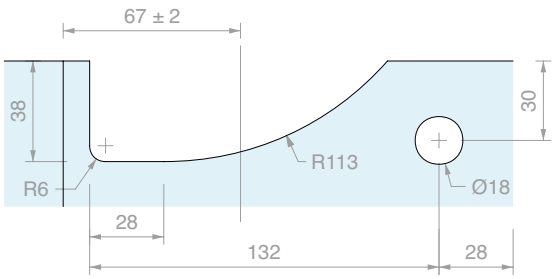

MONTAJE A RAS DEL VIDRIO

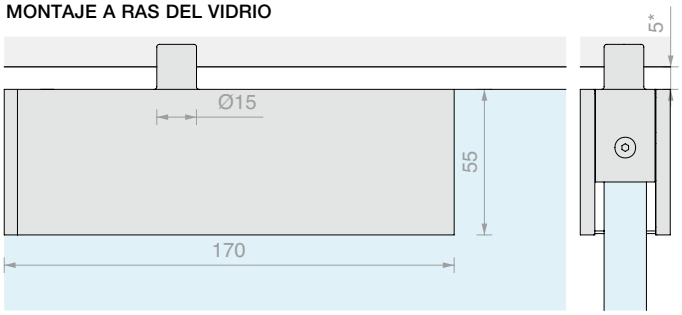

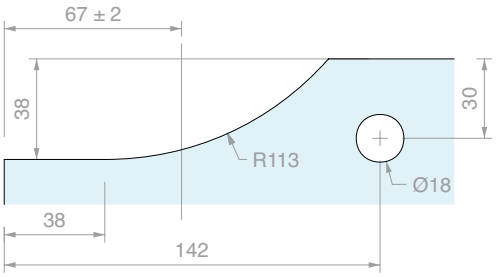

Art.	Para vidrios	Cant.
CGS1640SX	De **15** a **21.5** mm	1 Ud.
CGS1640DX	De **15** a **21.5** mm	1 Ud.

CERRADURA SGS

Material: Latón
Completa con cilindro europeo, 3 llaves
Perno Ø 10 x L.18 mm
Acabado: /1 /24

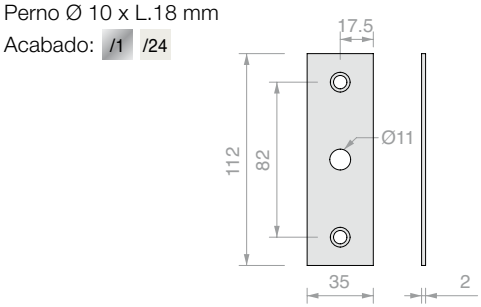

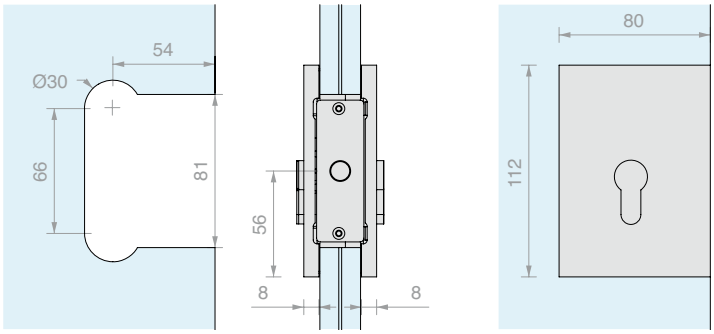

Art.	Para vidrios	Llave	Cant.
SGS2115U	**15** mm	Única	1 Ud.
SGS2115D	**15** mm	Diferente	1 Ud.
SGS2117U	**17** mm	Única	1 Ud.
SGS2117D	**17** mm	Diferente	1 Ud.
SGS2121U	**21** mm	Única	1 Ud.
SGS2121D	**21** mm	Diferente	1 Ud.

CERRADURA CON MANILLA SGS

Material: Latón
Completa con cilindro europeo, 3 llaves
Perno Ø 10 x L.18 mm
Acabado: /1 /24

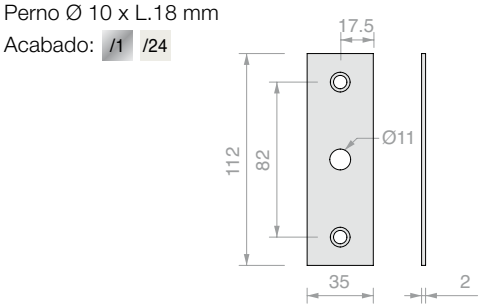

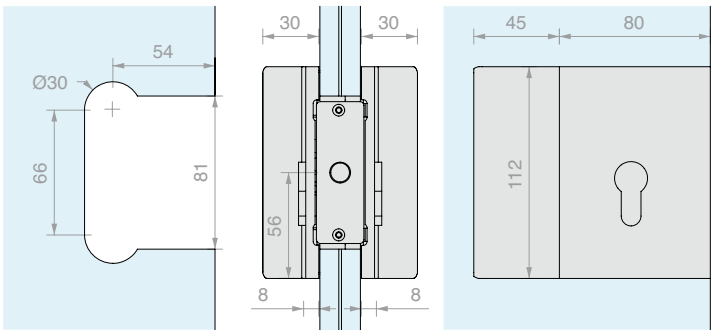

Art.	Para vidrios	Llave	Cant.
SGS2315MU	**15** mm	Única	1 Ud.
SGS2315MD	**15** mm	Diferente	1 Ud.
SGS2317MU	**17** mm	Única	1 Ud.
SGS2317MD	**17** mm	Diferente	1 Ud.
SGS2321MU	**21** mm	Única	1 Ud.
SGS2321MD	**21** mm	Diferente	1 Ud.

CERRADERO A VIDRIO SGS

Material: Latón

Acabado: /1 /24

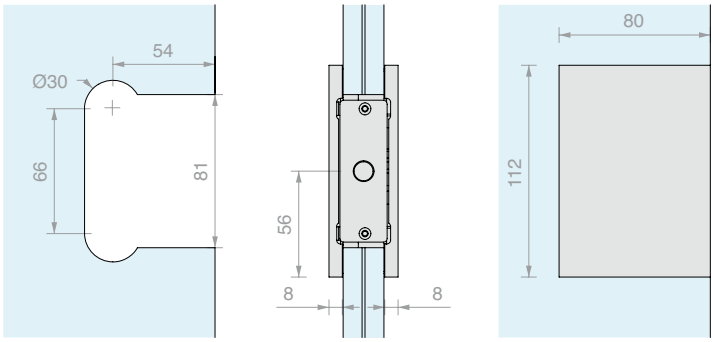

Art.	Para vidrios	Cant.
SGS2715M	**15** mm	1 Ud.
SGS2717M	**17** mm	1 Ud.
SGS2721M	**21** mm	1 Ud.

PLACA A PARED CON TOPE

Material: Latón

Acabado: /1 /24

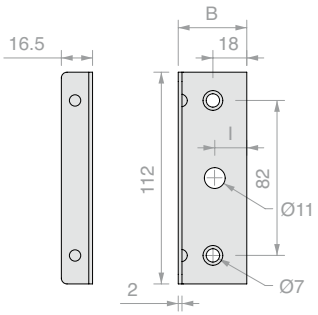

Art.	Para vidrios	l	B	Cant.
SGS15L	**15** mm	**16** mm	**36.5** mm	1 Ud.
SGS17L	**17** mm	**17** mm	**39** mm	1 Ud.
SGS21L	**21** mm	**19** mm	**43** mm	1 Ud.

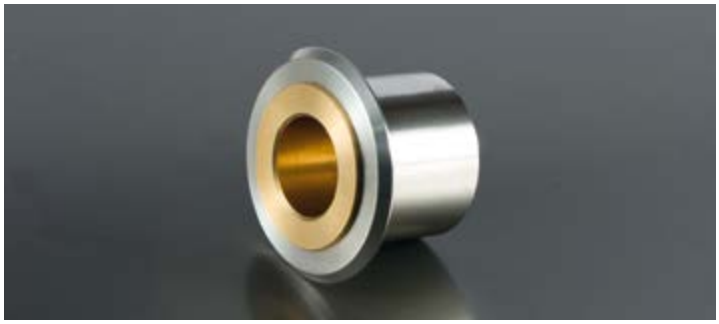

COLECTOR SUPERIOR

Material: Acero AISI 316

Acabado: /9

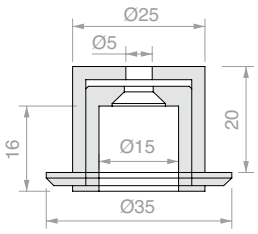

Art.	Cant.
HS1010SPL	1 Ud.

PERNO LIBRE DE SUELO CON PLACA

Material: Acero AISI 304

Incluidos 3 tornillos para el anclaje al suelo y una cubierta de acabado del anillo de plástico negro.

Acabado: /8

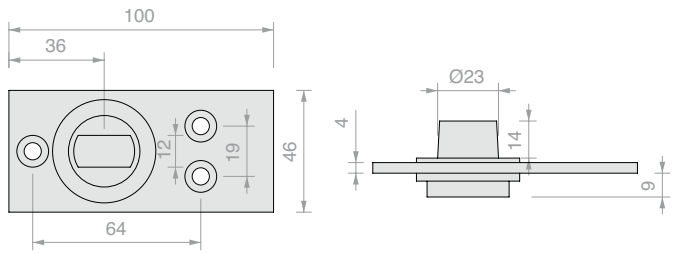

Art.	Casquillo	Cant.
PIVOTS014	**Alemán**	1 Ud.

BISAGRA SUPERIOR CON CURSOR REGULABLE 3301

Material: Latón

Para montaje de techo,

se necesita el colector Art. HD3304

Acabado: /1 /24

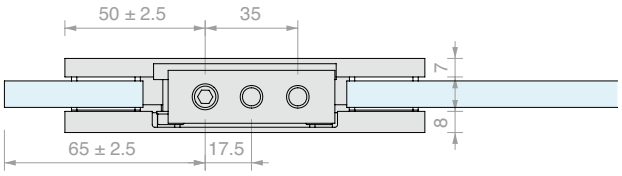

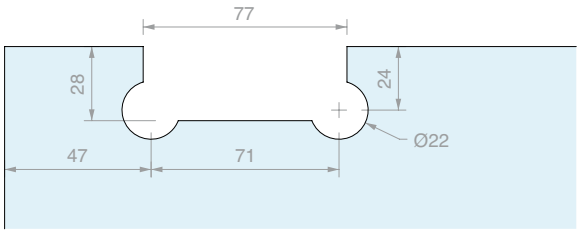

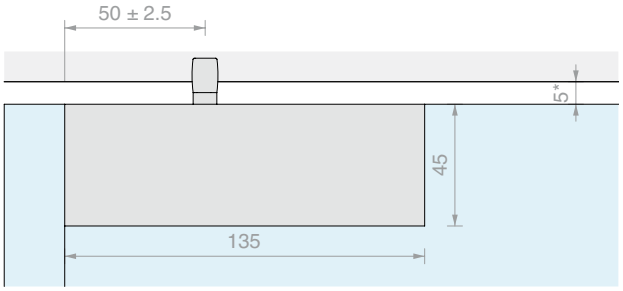

Art.	Para vidrios	Cant.
HD3301	De **8** a **10** mm	1 Ud.

BISAGRA INFERIOR HD3301

Material: Latón

Acabado: /1 /24

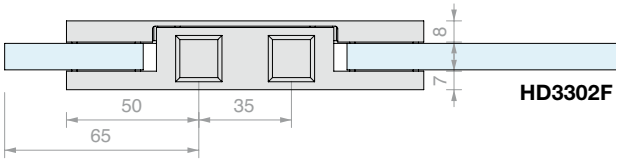

HD3302F

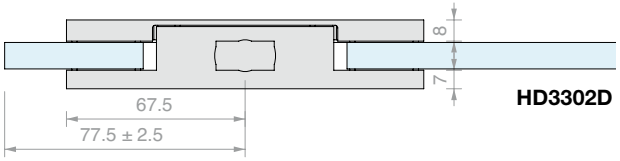

HD3302D

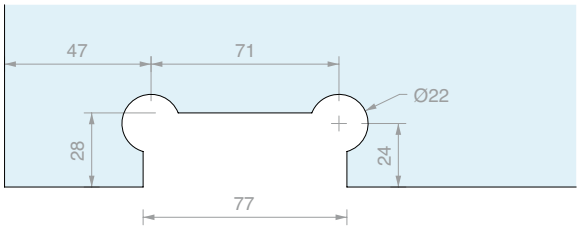

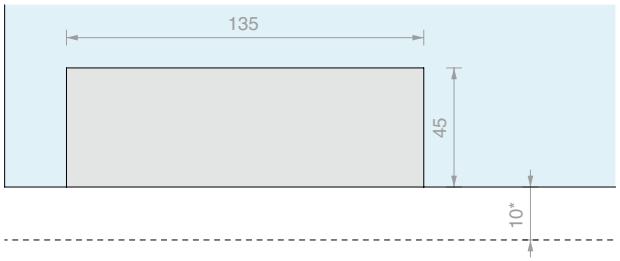

Art.	Para vidrios	Casquillo	Cant.
HD3302F	De **8** a **10** mm	**Francés**	1 Ud.
HD3302D	De **8** a **10** mm	**Alemán**	1 Ud.

FIJACIÓN PARA TRAGALUZ CON ANCLAJE A VIDRIO LATERAL 3307

Material: Latón

Acabado: /1 /24

Type Approved Safety Regular Production Surveillance
TÜVRheinland CERTIFIED
www.tuv.com ID 1111292548

Dirección izquierda

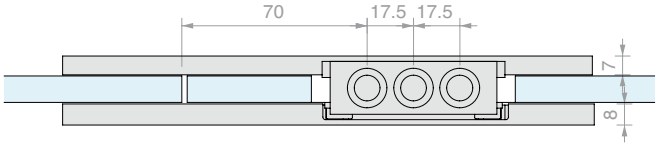

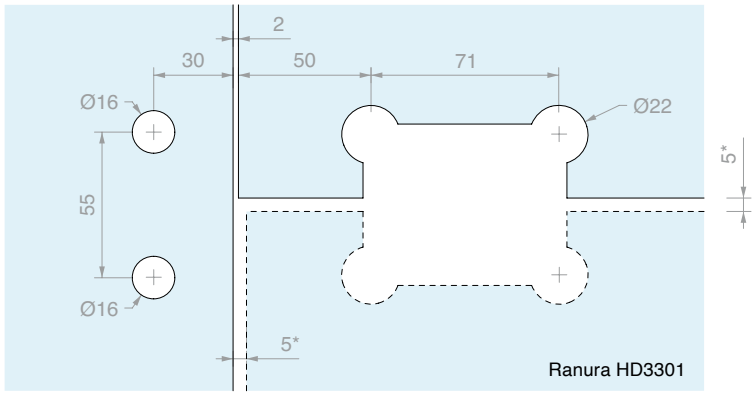

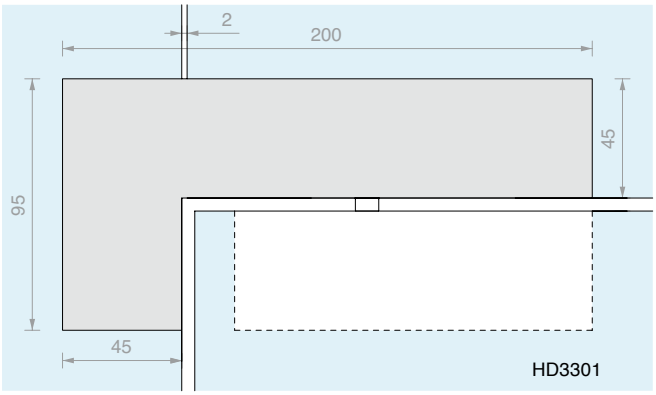

Art.	Para vidrios	Hacia	Cant.
HD3307SX	De **8** a **10** mm	Izquierda	1 Ud.
HD3307DX	De **8** a **10** mm	Derecha	1 Ud.

FIJACIÓN PARA TRAGALUZ CON ANCLAJE A PARED LATERAL 3308

Material: Latón

Acabado: /1 /24

Type Approved Safety Regular Production Surveillance
TÜVRheinland CERTIFIED
www.tuv.com ID 1111292548

Dirección izquierda

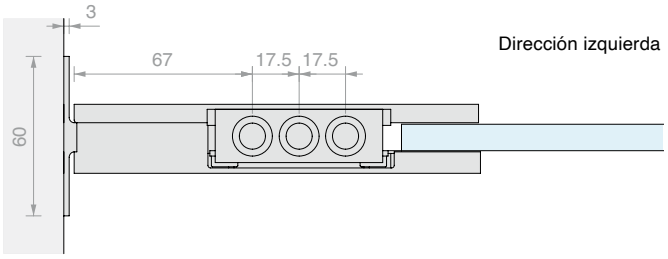

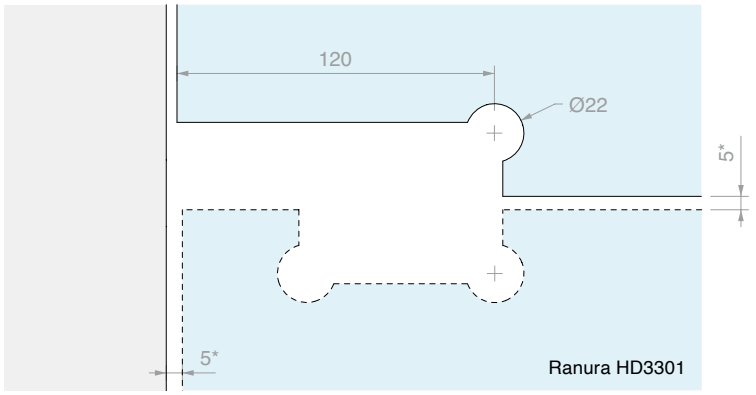

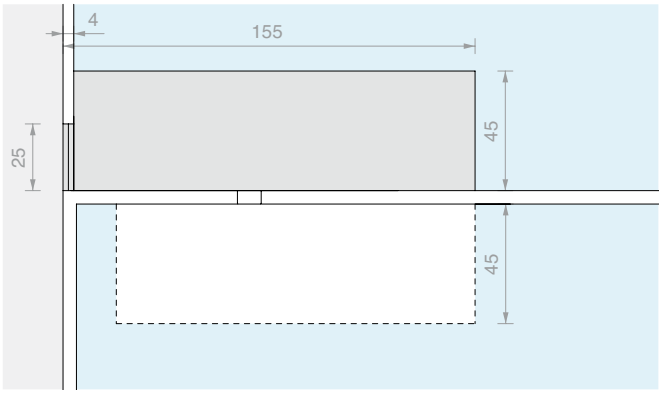

Art.	Para vidrios	Hacia	Cant.
HD3308SX	De **8** a **10** mm	Izquierda	1 Ud.
HD3308DX	De **8** a **10** mm	Derecha	1 Ud.

CERRADURA 3305

Material: Latón

Perno Ø10 x L 17 mm.

Completa con cilindro europeo, 3 llaves

Acabado: /1 /24

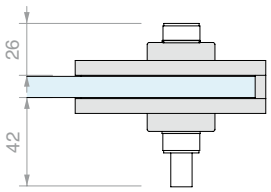

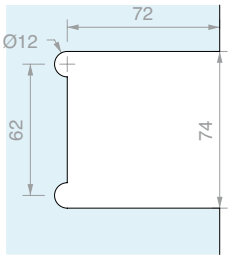

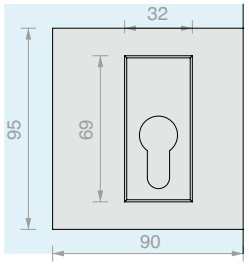

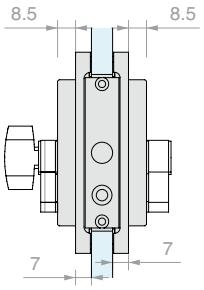

Art.	Para vidrios	Cierre	Llave	Cant.
HD3305U	De **8** a **10** mm	Cerradura + cerradura	Única	1 Ud.
HD3305D	De **8** a **10** mm	Cerradura + cerradura	Diferente	1 Ud.
HD3305P	De **8** a **10** mm	Pomo + cerradura	Única	1 Ud.

CERROJO HD SQUARE

Material: Cuerpo de aluminio, cubierta de latón

Perno Ø7.5 x L 13 mm

Acabado: /1 /24

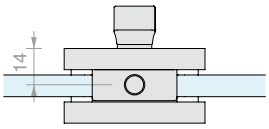

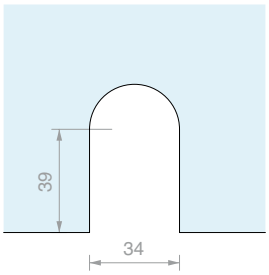

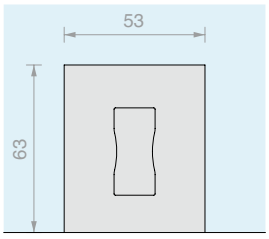

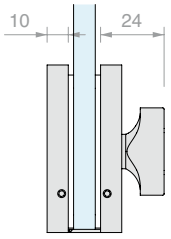

Art.	Para vidrios	Cant.
DQC63	De **10** a **12** mm	1 Ud.

CERRADERO A VIDRIO PARA CERROJO HD SQUARE

Material: Latón

Acabado: /1 /24

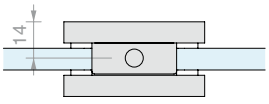

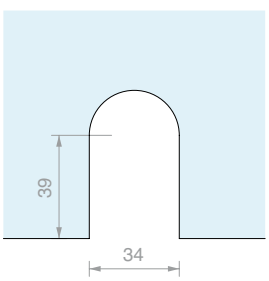

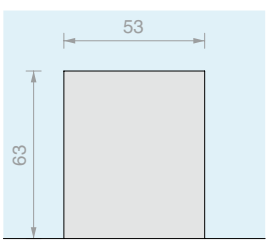

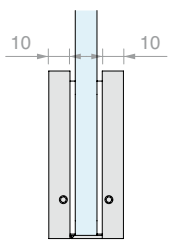

Art.	Para vidrios	Cant.
DQC65	De **10** a **12** mm	1 Ud.

CERRADERO SIMPLE PARA TRAGALUZ PARA CERROJO

Material: Latón

Compatible con art. DQC63

Acabado: /1 /24

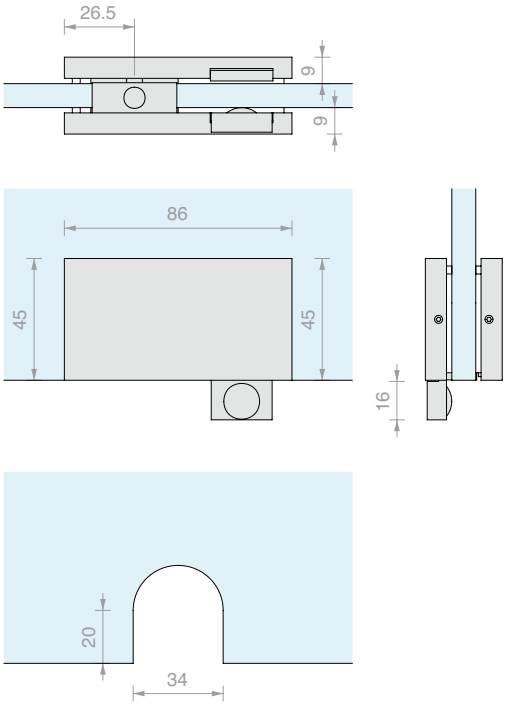

Art.	Para vidrios	Cant.
HD3309	De **8** a **12** mm	1 Ud.

CERRADERO DOBLE PARA TRAGALUZ PARA CERROJO

Material: Latón

Compatible con art. DQC63

Acabado: /1 /24

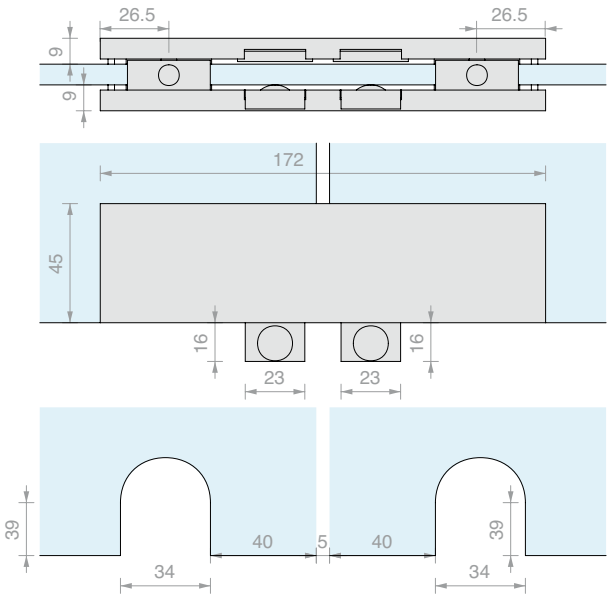

Art.	Para vidrios	Cant.
HD3310	De **8** a **12** mm	1 Ud.

CERRADERO A PARED PARA CERRADURA HD3305

Material: Acero inoxidable

Acabado: /9

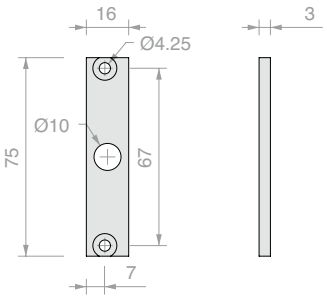

Art.	Cant.
HD3306	1 Ud.

PILETA EN SUELO HD3303

Material: Latón

Acabado: /1 /3

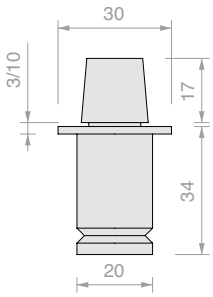

Art.	Casquillo	Cant.
HD3303	**Francés**	1 Ud.

ALOJAMIENTO PARA PERNO DE TECHO 3304

Material: Latón

Acabado: /1 /3

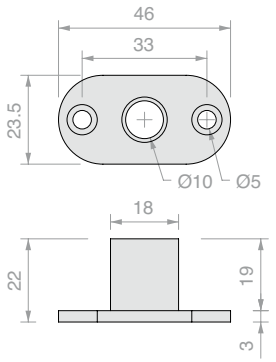

Art.	Cant.
HD3304	1 Ud.

COLECTOR ANTIPOLVO PARA CERRADURA HD3305

Material: Latón

Acabado: /1 /3

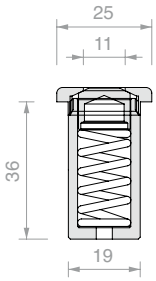

Art.	Cant.
G7311	1 Ud.

CURSOR PARA HD3308

Material: Latón

Cursor para desplazar la fijación art. HD3308
no a ras sino dentro del vidrio

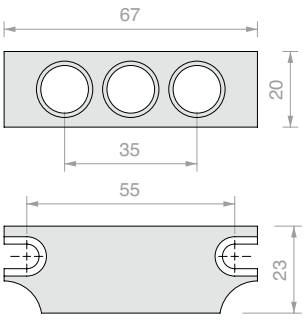

Art.	Cant.
HD3308-SLIDER	1 Ud.

CILINDRO CON POMO GIRATORIO

Material: Latón

Cilindro Europeo completo con 3 llaves

Acabado: /1 /3 /45

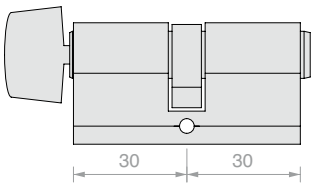

Art.	Llave	Cant.
S1217U	Única	1 Ud.

CILINDRO CON LLAVE DE PERFIL EUROPEO

Material: Latón

Cilindro Europeo completo con 3 llaves

Acabado: /1 /3

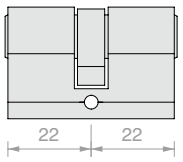

Art.	Llave	Cant.
LOGS10U	Única	1 Ud.
LOGS10D	Diferente	1 Ud.

BISAGRA PIVOTANTE DE CLIP 80SQ SIN TORNILLOS VISIBLES

Material: Latón

Acabado: /1 /2 /3

Type Approved
Safety
Regular Production
Surveillance
TÜVRheinland
CERTIFIED
www.tuv.com
ID 1111292548

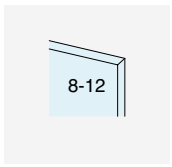

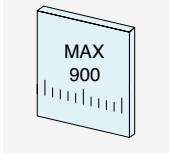

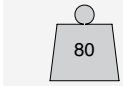

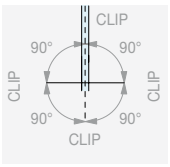

ROTACIÓN 360°

NINGÚN TORNILLO VISIBLE

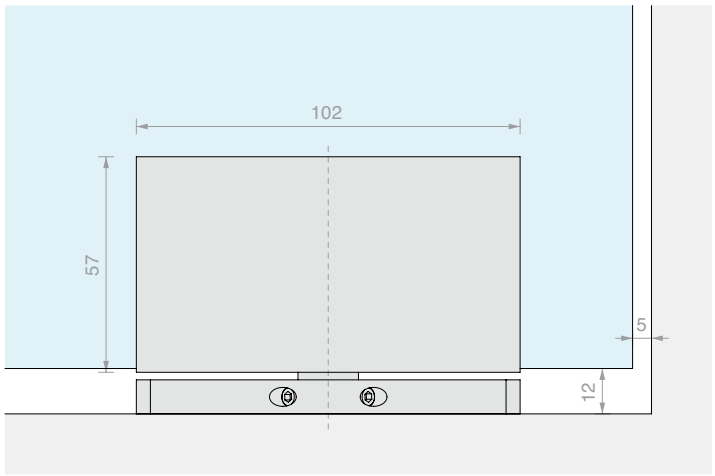

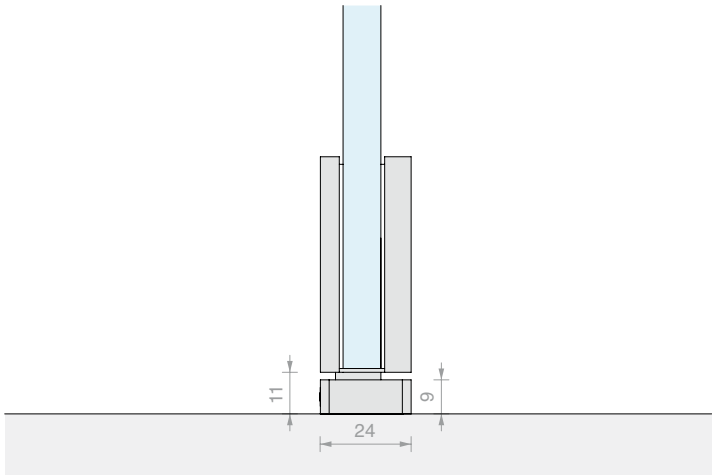

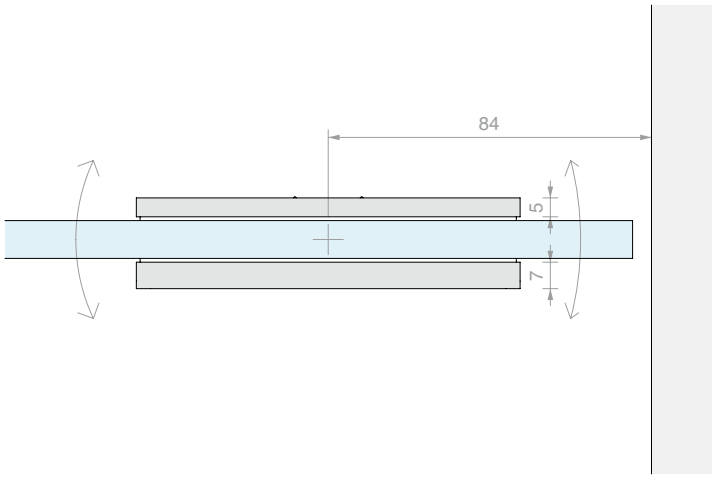

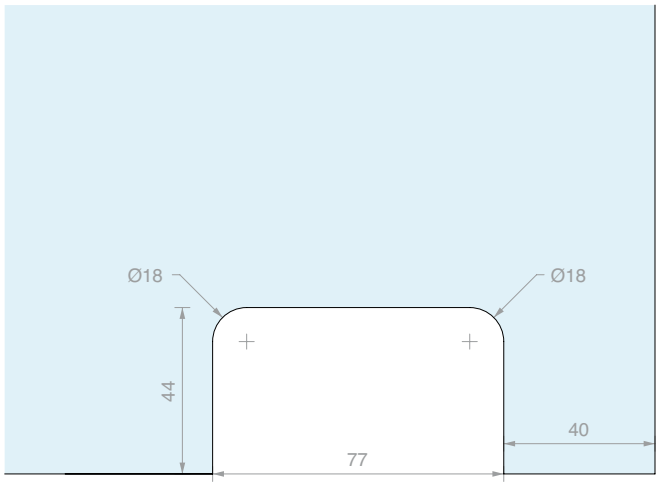

Art.	Para vidrios	Cant.
CERPT80SQ	De **8** a **12** mm	1 Ud.

BISAGRA PIVOTE DE CLIP 80

Material: Latón

Acabado: /1 /2 /3

Type Approved
Safety
Regular Production
Surveillance
TÜVRheinland CERTIFIED
www.tuv.com
ID 1111292548

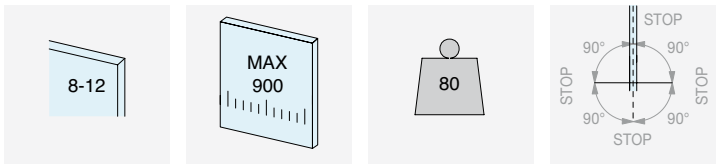

ROTACIÓN 360°

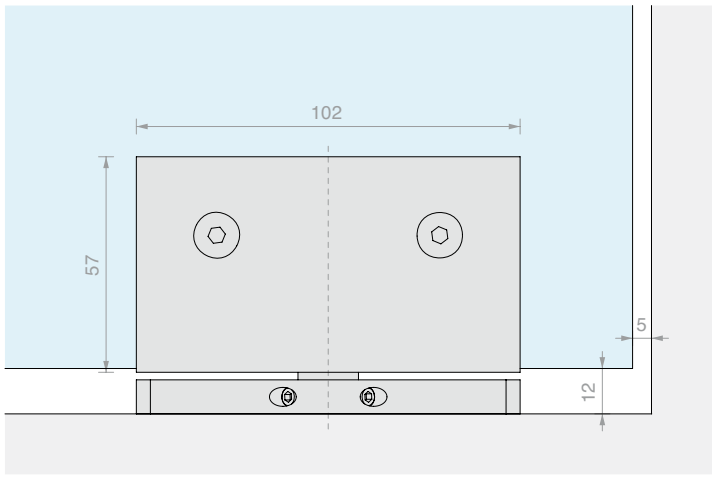

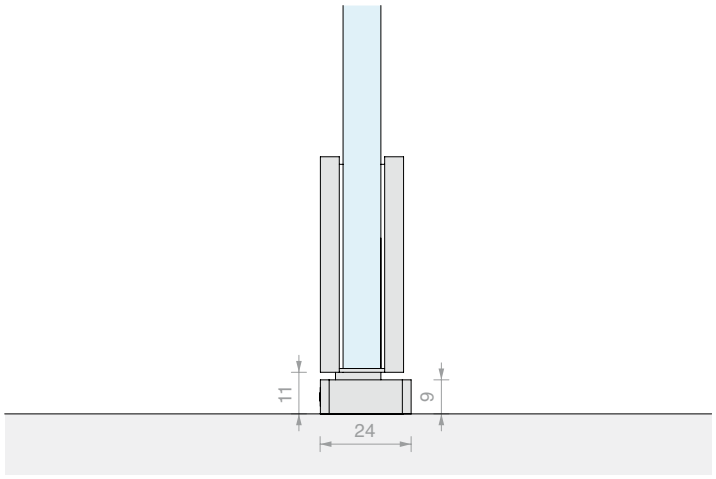

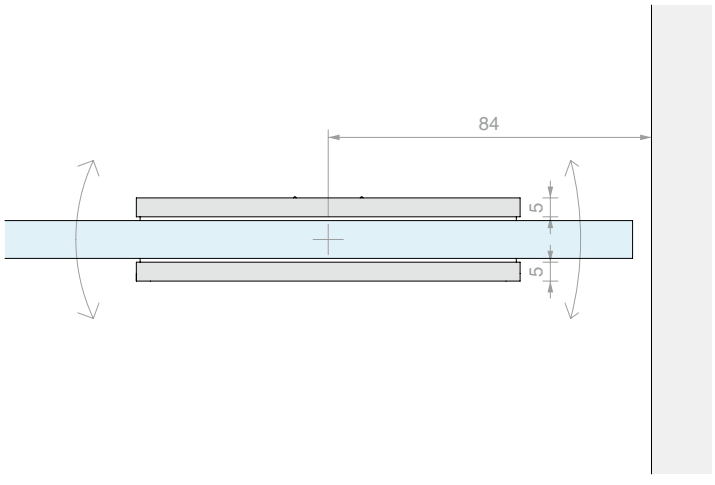

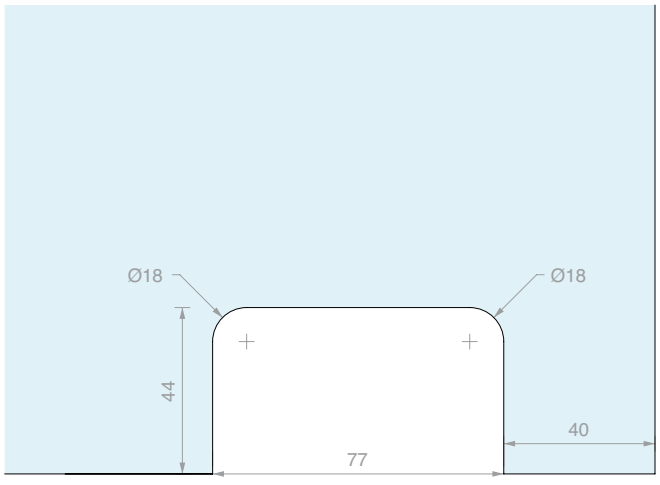

Art.	Para vidrios	Cant.
CERPT80	De **8** a **12** mm	1 Ud.

CIERRAPUERTAS LM60

Material de la placa: acero inox AISI 316

Los cierrapuertas oleodinámicos en suelo de la serie LM60 han sido sometidos a ensayos de laboratorio según la norma EN1154. Las pruebas incluyen la verificación de la fuerza de uso y la capacidad de carga, pruebas de durabilidad de 500.000 ciclos de apertura y cierre, pruebas de resistencia a la corrosión y pruebas de funcionamiento a temperatura.

NOTA: se aconseja no desatornillar ni atornillar completamente las válvulas de regulación de la velocidad

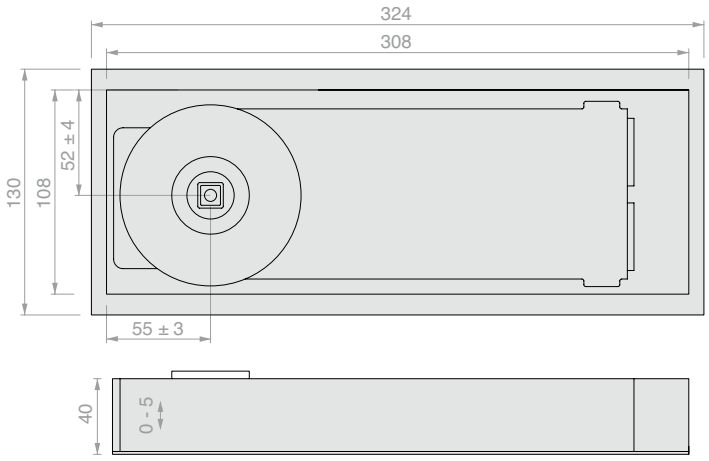

Características:

- Rotación ± 130°
- Doble regulación de la velocidad de cierre 130° - 15° y 15° - 0°.
- Regulación tridimensional dentro de la caja
- 3 de fuerza de cierre: EN2, EN3 y EN4
- 3 tipos de uso en función de la posición de tope: ± 90°, ± 105° o sin tope.
- Disponibles con 3 tipos de perno estándar: alemán, italiano o francés.

Acabado: /8

Art.	Fuerza	Capacidad de carga L	Capacidad de carga P	Tope	Perno	Cant.
LM609020DE	**EN2**	**850** mm	**60** kg	**± 90°**	**Alemán**	1 Ud.
LM609020IT	**EN2**	**850** mm	**60** kg	**± 90°**	**Italiano**	1 Ud.
LM609020FR	**EN2**	**850** mm	**60** kg	**± 90°**	**Francés**	1 Ud.
LM609025DE	**EN3**	**950** mm	**80** kg	**± 90°**	**Alemán**	1 Ud.
LM609025IT	**EN3**	**950** mm	**80** kg	**± 90°**	**Italiano**	1 Ud.
LM609025FR	**EN3**	**950** mm	**80** kg	**± 90°**	**Francés**	1 Ud.
LM6010525DE	**EN3**	**950** mm	**80** kg	**± 105°**	**Alemán**	1 Ud.
LM6010525IT	**EN3**	**950** mm	**80** kg	**± 105°**	**Italiano**	1 Ud.
LM6010525FR	**EN3**	**950** mm	**80** kg	**± 105°**	**Francés**	1 Ud.
LM600025DE	**EN3**	**950** mm	**80** kg	**Sin tope**	**Alemán**	1 Ud.
LM600025IT	**EN3**	**950** mm	**80** kg	**Sin tope**	**Italiano**	1 Ud.
LM600025FR	**EN3**	**950** mm	**80** kg	**Sin tope**	**Francés**	1 Ud.
LM609033DE	**EN4**	**1100** mm	**100** kg	**± 90°**	**Alemán**	1 Ud.
LM609033IT	**EN4**	**1100** mm	**100** kg	**± 90°**	**Italiano**	1 Ud.
LM609033FR	**EN4**	**1100** mm	**100** kg	**± 90°**	**Francés**	1 Ud.
LM6010533DE	**EN4**	**1100** mm	**100** kg	**± 105°**	**Alemán**	1 Ud.
LM6010533IT	**EN4**	**1100** mm	**100** kg	**± 105°**	**Italiano**	1 Ud.
LM6010533FR	**EN4**	**1100** mm	**100** kg	**± 105°**	**Francés**	1 Ud.

CIERRAPUERTAS LM66

Material de la placa: acero inox AISI 316

Los cierrapuertas oleodinámicos en suelo de la serie LM60 han sido sometidos a ensayos de laboratorio según la norma EN1154. Las pruebas incluyen la verificación de la fuerza de uso y la capacidad de carga, pruebas de durabilidad de 500.000 ciclos de apertura y cierre, pruebas de resistencia a la corrosión y pruebas de funcionamiento a temperatura.

NOTA: se aconseja no desatornillar ni atornillar completamente las válvulas de regulación de la velocidad

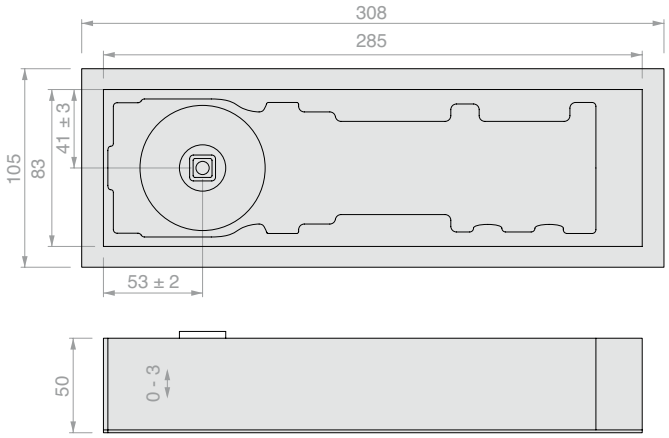

Características:

- Rotación ± 180°
- Doble regulación de la velocidad de cierre 180° - 15° y 15° - 0°.
- Regulación tridimensional dentro de la caja
- 3 de fuerza de cierre: EN2, EN3 y EN4
- 2 tipos de uso en función de la posición de tope: ± 90° o sin tope.
- Disponibles con 3 tipos de perno estándar: alemán, italiano o francés.

Acabado: /8

Art.	Fuerza	Capacidad de carga L	Capacidad de carga P	Tope	Perno	Cant.
LM669020DE	**EN2**	**850** mm	**100** kg	**± 90°**	**Alemán**	1 Ud.
LM669020IT	**EN2**	**850** mm	**100** kg	**± 90°**	**Italiano**	1 Ud.
LM669020FR	**EN2**	**850** mm	**100** kg	**± 90°**	**Francés**	1 Ud.
LM669030DE	**EN3**	**950** mm	**150** kg	**± 90°**	**Alemán**	1 Ud.
LM669030IT	**EN3**	**950** mm	**150** kg	**± 90°**	**Italiano**	1 Ud.
LM669030FR	**EN3**	**950** mm	**150** kg	**± 90°**	**Francés**	1 Ud.
LM669040DE	**EN4**	**1100** mm	**200** kg	**± 90°**	**Alemán**	1 Ud.
LM669040IT	**EN4**	**1100** mm	**200** kg	**± 90°**	**Italiano**	1 Ud.
LM669040FR	**EN4**	**1100** mm	**200** kg	**± 90°**	**Francés**	1 Ud.
LM660040DE	**EN4**	**1100** mm	**200** kg	**Sin tope**	**Alemán**	1 Ud.
LM660040IT	**EN4**	**1100** mm	**200** kg	**Sin tope**	**Italiano**	1 Ud.
LM660040FR	**EN4**	**1100** mm	**200** kg	**Sin tope**	**Francés**	1 Ud.

PERNOS INTERCAMBIABLES PARA CIERRAPUERTAS LM

Perno con tornillo

Art.	Casquillo	Cant.
LMPERNOD	**Alemán**	1 Ud.
LMPERNOI	**Italiano**	1 Ud.
LMPERNOF	**Francés**	1 Ud.

PLACA PARA CIERRAPUERTAS LM60

Material: Acero inoxidable AISI 316

Acabado: /8

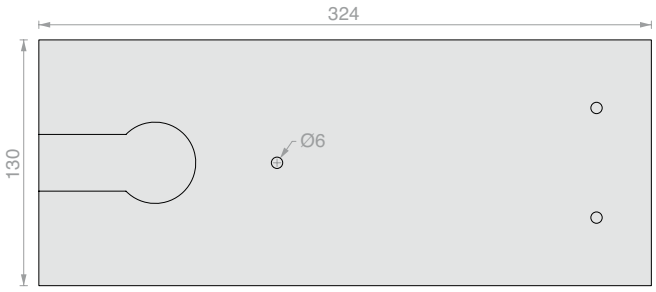

Art.	Medidas	Cant.
LMPIA01	**324** mm x **130** mm	1 Ud.

PLACA PARA CIERRAPUERTAS LM66

Material: Acero inoxidable AISI 316

Acabado: /8

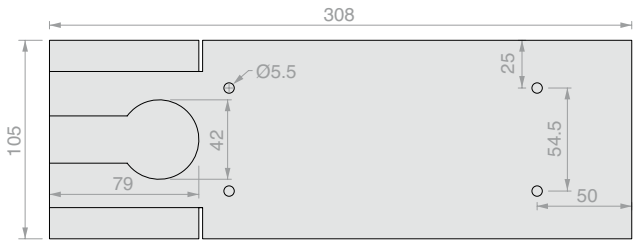

Art.	Medidas	Cant.
LMPIA02	**308** mm x **105** mm	1 Ud.

BISAGRA SUPERIOR REGULABLE ESCAMOTEABLE PARA HOJAS DE MADERA/METAL

Material: Acero inox AISI 304, Acero cincado

Acabado: /8

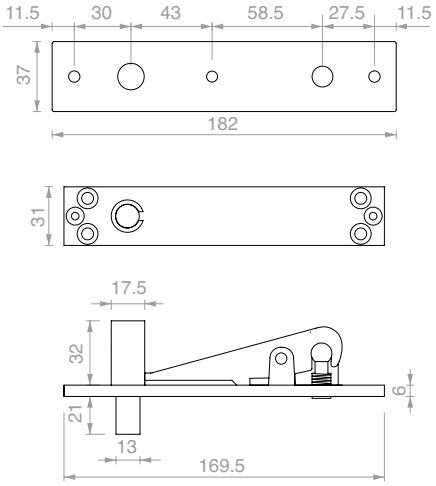

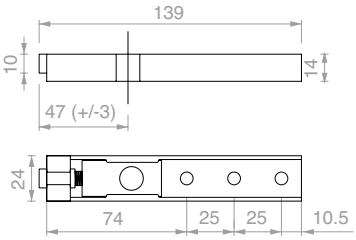

Art.	Cant.
PS03	1 Ud.

Art.	Capacidad de carga L	Capacidad de carga P	Cant.
PS03	**1200** mm	**150** kg	1 Ud.

BISAGRA INFERIOR CON PERNO ALEMÁN PARA HOJAS DE MADERA/METAL

Material: Acero cincado

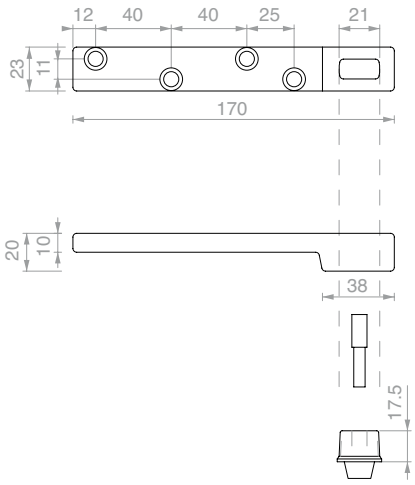

Art.	Capacidad de carga L	Capacidad de carga P	Cant.
PI07	**1200** mm	**150** kg	1 Ud.

TS 500 NV

Cierrapuertas de suelo para puertas batientes y de vaivén

La altura excepcionalmente baja, tan solo 42 mm, es una de las ventajas que el cierrapuertas TS 500 NV ofrece a los usuarios y diseñadores para puertas de una o dos hojas. Con estas características, es ideal tanto para nuevas construcciones como para reformas. Su invisibilidad lo hace ideal para puertas de vidrio, incluidas las pequeñas y medianas. La capacidad máxima de carga es de 150 kg; se completa con una placa de acero inoxidable satinado.
El modelo TS500 NV ha sido probado para 500.000 ciclos de apertura y cierre.

Características:

- Altura total 42 mm
- Fuerza regulable entre EN1 y EN4 según EN1154
- Velocidad de cierre y golpe final regulables
- Válvula de seguridad contra sobrecargas
- Acción de cierre a partir de 170° aprox.
- Tolerancias de regulación: altura 6 mm, anchura 10 mm, longitud 10 mm
- Caja cincada para cementar
- Válvulas termoestabilizadas: se evita la conmutación entre verano e invierno
- Adecuado para puertas de simple o doble acción de apertura
- 2 tipos de uso en función de la posición del tope: ± 90°, ± 110°
- **Perno alemán** (Perno italiano bajo pedido).

Art.	Fuerza	Capacidad de carga L	Capacidad de carga P	Tope	Perno	Cant.
GZ-TS500NV90	Regulable entre **EN1** y **EN4**	**1100** mm	**150** kg	**± 90°**	**Alemán**	1 Ud.
GZ-TS500NV110	Regulable entre **EN1** y **EN4**	**1100** mm	**150** kg	**± 110°**	**Alemán**	1 Ud.

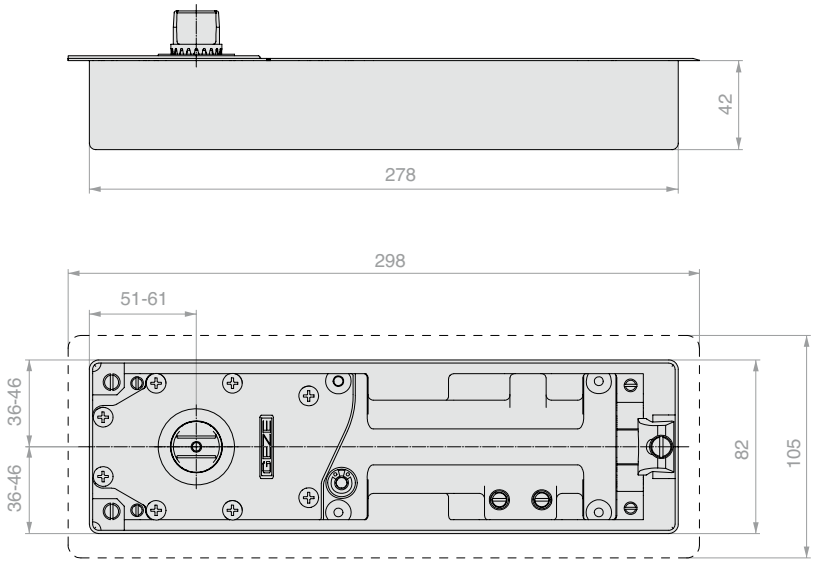

Medidas de la caja cincada para empotrar cementada en el suelo:
Longitud: 278 mm
Anchura 82 mm
Altura: 42 mm

Regulaciones del cierrapuertas dentro de la caja:
En longitud: 10 mm
En anchura: 10 mm
Altura: 6 mm

Medidas de la placa
Longitud: 298 mm
Anchura 105 mm

ADAPTADOR

Material: chapa galvanizada
Placa utilizada como adaptador para cierrapuertas GEZE en cajas empotradas cementadas de otras marcas.
Perfecto para trabajos de sustitución.

Art.	Cant.
GZ-TSADT	1 Ud.

TS 550 NV

Cierrapuertas de suelo para puertas batientes y de vaivén

El TS 550 NV ofrece comodidad y elegancia para puertas basculantes o batientes con un peso de la hoja de hasta 300 kg. Por su versatilidad y robustez, es especialmente adecuado para puertas con paso frecuente de personas en zonas de entrada, por ejemplo, en oficinas, entradas de salas o hall. Con dos válvulas, la velocidad de apertura y el tope de final de carrera pueden ajustarse fácilmente para un cierre seguro de la puerta. Utilizando válvulas termoestabilizadas se evita la conmutación entre verano e invierno. **El modelo TS 550 NV ha sido probado para 1.000.000 ciclos de apertura y cierre**. El TS 550 NV es el cierrapuertas para las aplicaciones más difíciles. Muelle resistente de acero al cromo-silicio, sin pérdida de fuerza incluso tras un decenio de funcionamiento. Pistones templados para una alta resistencia a la tracción y al desgaste con una tecnología de sellado innovadora. Carcasa de robusta fundición gris, alta resistencia a la corrosión. Válvula de seguridad que precave dañar intencionadamente el cierre o la puerta por una presión excesiva, con placa de acabado de acero inoxidable satinado.

Características:

- Fuerza regulable entre EN3 y a EN6 según EN1154
- Velocidad de cierre y golpe final regulables
- Bloqueo variable entre ± 80° y ± 165°, activable/ desactivable
- Tiempo de retardo de cierre regulable
- Válvula de seguridad contra sobrecargas
- Acción de cierre a partir de 170° aprox.
- Tolerancias de regulación: altura 6 mm, anchura 10 mm, longitud 10 mm
- Caja de chapa cincada para cementar
- Válvulas termoestabilizadas: se evita la conmutación entre verano e invierno
- **Perno alemán** (Perno italiano bajo pedido).

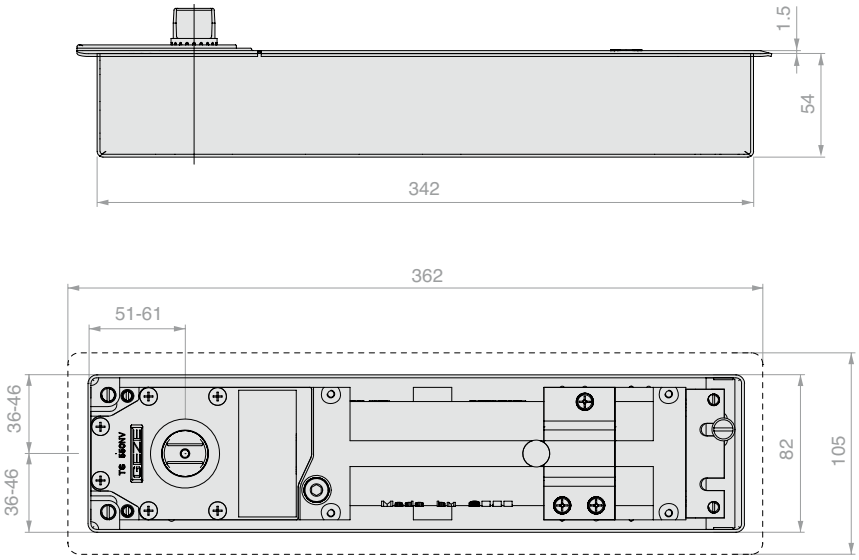

Medidas de la caja para empotrar cementada en el suelo:
Longitud: 342 mm
Anchura 82 mm
Altura: 54 mm

Regulaciones del cierrapuertas dentro de la caja:
En longitud: 9 mm
En anchura: 10 mm
Altura: 6 mm

Medidas de la placa
Longitud: 362 mm
Anchura 105 mm

Art.	Fuerza	Capacidad de carga L	Capacidad de carga P	Tope - activable/desactivable	Perno	Cant.
GZ-TS550NV	Regulable entre **EN3** y **EN6**	**1400** mm	**300** kg	Regulable entre **± 80°** y **165°**	**Alemán**	1 Ud.

TS 3000 V

Cierrapuertas superior

Cuando los requisitos de seguridad se combinan con la necesidad de un equipo que requiera el menor esfuerzo de accionamiento posible por parte de los usuarios y una fuerza de cierre correspondientemente baja. El cierrapuertas aéreo TS 3000 V cumple estos requisitos. Las puertas se abren y cierran con una fuerza mínima. Color estándar: aluminio anodizado. Bajo pedido, se puede tener en cualquier color de la carpeta RAL

Características:

- Fuerza regulable entre EN1 y EN4 según EN1154
- Fuerza baja de apertura
- Fuerza de cierre regulable
- Velocidad de cierre regulable
- Válvulas termoestabilizadas: se evita la conmutación entre verano e invierno

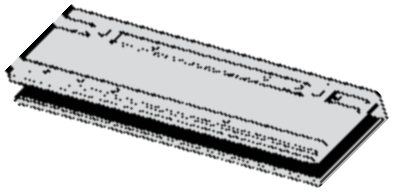

Pinza para puertas de vidrio

Pinza para aplicar el cierrapuertas al vidrio sin ningún tipo de mecanizado en la placa.

- Medidas 226 x 67 x 20 mm
- Para vidrios de 8 a 10 mm

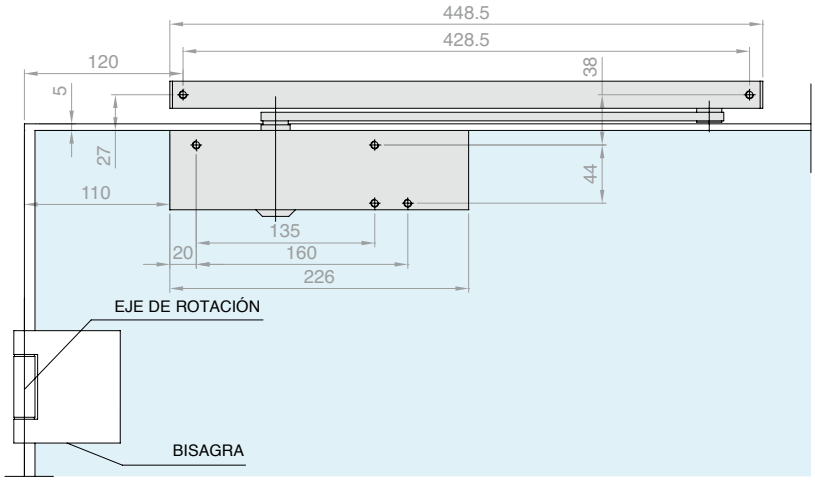

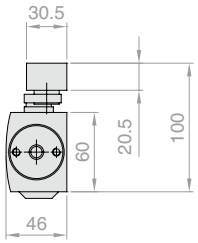

Art.	Fuerza	Capacidad de carga L	Cant.
GZ-TS3000V	Regulable entre **EN1** y **EN4**	**1100** mm	1 Ud.

OPCIONAL - Tope mecánico

El montaje de la unidad de tope en la guía de deslizamiento correspondiente permite parar la puerta de forma regulable entre 80° y 130°.
La fuerza de retención del tope se puede ajustar. De este modo, también el tope se puede desactivar.

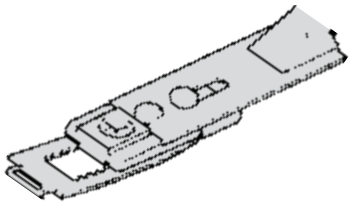

Art.	Cant.
GZ-TS071924	1 Ud.

SEVAX JANUS+

Cierrapuertas de suelo para puertas batientes y de vaivén

Cierrapuertas con cuerpo de ZAMAK, un material inoxidable adecuado para aplicaciones también en entornos con alta humedad (por ejemplo, cuartos de baño, exteriores). Producto fabricado íntegramente en Francia por SEVAX - SAINT-GOBAIN. Además, las medidas reducidas del cuerpo (255 x 68 x H48) permiten instalarlo en las cajas de los principales cierrapuertas en comercio. Útil para accionar puertas de una o dos hojas.
La capacidad máxima de carga es de 150 kg de peso, para puertas anchas hasta 1250 mm. Completo con placa de acero inoxidable.
El modelo JANUS+ ha sido probado para 500.000 ciclos de apertura y cierre con arreglo a la Norma Europea EN1154

Características:

- Altura total 55 mm
- Par de fuerza de cierre entre EN3 y EN5 (según **EN1154**), la fuerza EN3 PMR permite su uso en entornos utilizables por personas con movilidad reducida, el par reducido facilita la apertura de la puerta
- Movimiento de apertura/cierre -180°/+180°
- 3 velocidades de regulación: 180°-70°, 70°-15°, 15°-0°
- Regulación de la posición para la alineación del eje en 3 direcciones: x = ± 3 mm, y = ± 5 mm, z = ± 4 mm
- Regulación del cero ± 3°
- Caja cincada para cementar
- 2 tipos de uso en función de la posición del tope: ± 90°, ± 105°
- Perno **Alemán**, **Francés** o **Italiano**

Acabado: /8 /15

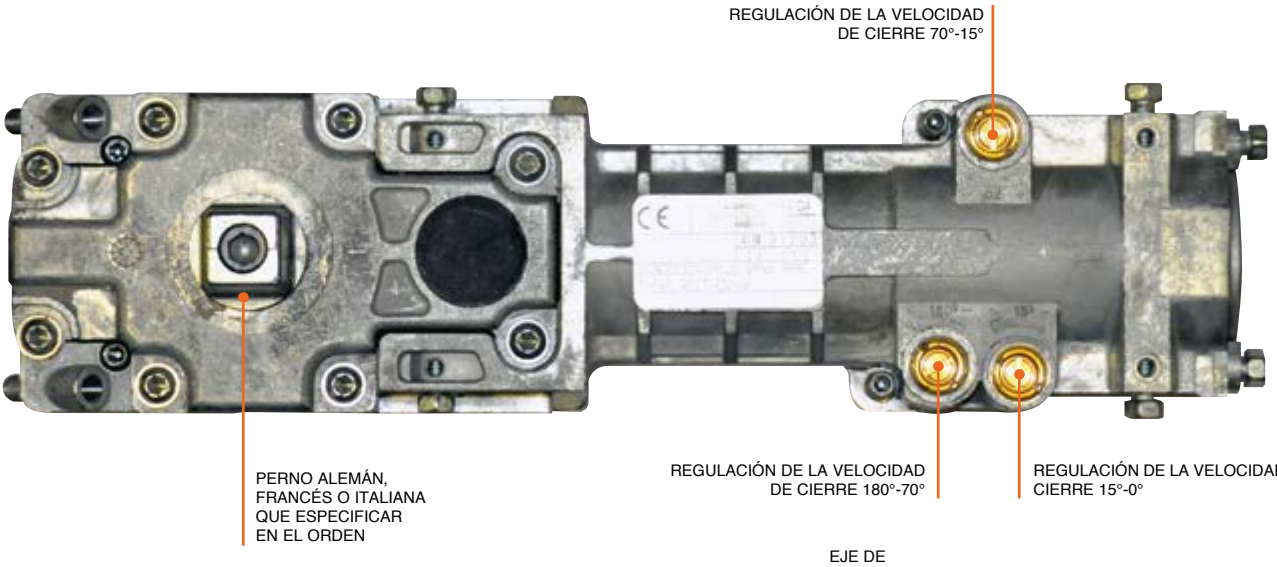

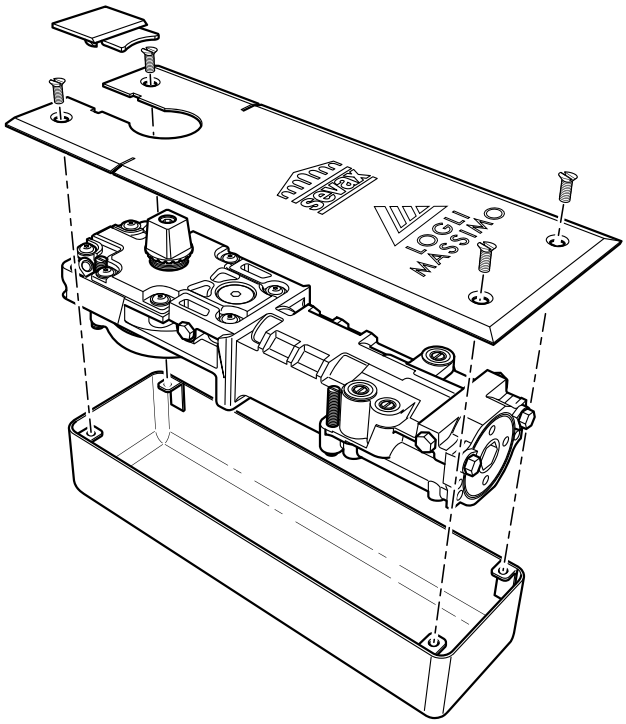

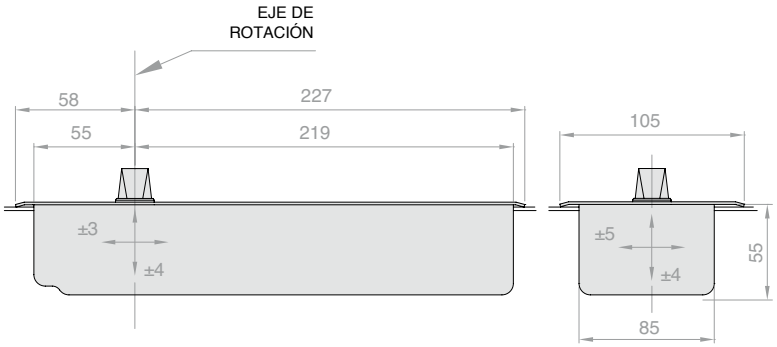

Medidas de la caja cincada para empotrar cementada en el suelo:
Longitud: 273 mm
Anchura 85 mm
Altura: 55 mm
Regulaciones del cierrapuertas dentro de la caja:
En longitud: ± 3 mm
En anchura: ± 5 mm
Altura: ± 4 mm
Medidas de la placa:
Longitud: 285 mm
Anchura 105 mm

	Altura	Longitud	Anchura
Aparato	48 mm	255 mm	68 mm
Caja	55 mm	273 mm	85 mm
Espacio de regulación	8 mm	6 mm	10 mm

Art.	Fuerza	Capacidad de carga L	Capacidad de carga P	Tope	Perno	Cant.
SX-JS903PMRFR	**EN3PMR**	**950** mm	**150** kg	**± 90°**	**Francés**	1 Ud.
SX-JS903PMRDE	**EN3PMR**	**950** mm	**150** kg	**± 90°**	**Alemán**	1 Ud.
SX-JS903PMRIT	**EN3PMR**	**950** mm	**150** kg	**± 90°**	**Italiano**	1 Ud.
SX-JS903FR	**EN3**	**950** mm	**150** kg	**± 90°**	**Francés**	1 Ud.
SX-JS903DE	**EN3**	**950** mm	**150** kg	**± 90°**	**Alemán**	1 Ud.
SX-JS903IT	**EN3**	**950** mm	**150** kg	**± 90°**	**Italiano**	1 Ud.
SX-JS904FR	**EN4**	**1100** mm	**150** kg	**± 90°**	**Francés**	1 Ud.
SX-JS904DE	**EN4**	**1100** mm	**150** kg	**± 90°**	**Alemán**	1 Ud.
SX-JS904IT	**EN4**	**1100** mm	**150** kg	**± 90°**	**Italiano**	1 Ud.
SX-JS905FR	**EN5**	**1250** mm	**150** kg	**± 90°**	**Francés**	1 Ud.
SX-JS905DE	**EN5**	**1250** mm	**150** kg	**± 90°**	**Alemán**	1 Ud.
SX-JS905IT	**EN5**	**1250** mm	**150** kg	**± 90°**	**Italiano**	1 Ud.
SX-JS1053FR	**EN3**	**950** mm	**150** kg	**± 105°**	**Francés**	1 Ud.
SX-JS1053DE	**EN3**	**950** mm	**150** kg	**± 105°**	**Alemán**	1 Ud.
SX-JS1053IT	**EN3**	**950** mm	**150** kg	**± 105°**	**Italiano**	1 Ud.
SX-JS1054FR	**EN4**	**1100** mm	**150** kg	**± 105°**	**Francés**	1 Ud.
SX-JS1054DE	**EN4**	**1100** mm	**150** kg	**± 105°**	**Alemán**	1 Ud.
SX-JS1054IT	**EN4**	**1100** mm	**150** kg	**± 105°**	**Italiano**	1 Ud.

sevax
SAINT-GOBAIN

KIT BISAGRA OLEODINÁMICA SEVAX

Material: Cuerpo de aluminio, cubierta de acero inoxidable AISI304.
Kit compuesto por bisagra oleodinámica inferior art. SX-BT903, bisagra superior art. SX-BTUP1 y perno de techo SX-BTUP3.
La bisagra inferior con retorno automático se puede utilizar para hojas de hasta 100 kg de peso máximo y 1000 mm de ancho con una rotación de ±150°
La bisagra tiene una doble regulación de la velocidad: entre 150° - 10° y 10° - 0°.
También es posible ajustar tanto el cero en ±4° como la posición de la puerta en ±2° horizontal y verticalmente
El modelo BTWIST ha sido probado para 500.000 ciclos de apertura y cierre con arreglo a la Norma Europea EN1154:1996
Acabado: /8 /15

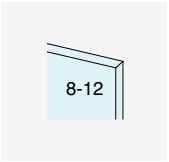

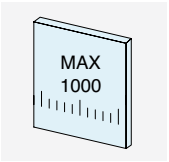

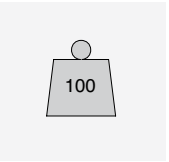

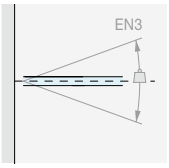

FUERZA DE CIERRE

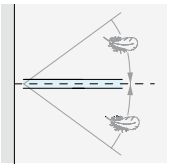

RETORNO AUTOMÁTICO

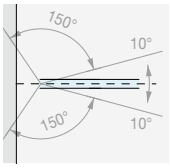

DOBLE REGULACIÓN DE LA VELOCIDAD
150° -10°, 10° - 0°

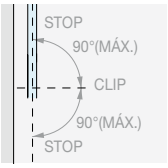

ROTACIÓN ±150°

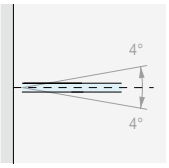

REGULACIÓN 4°

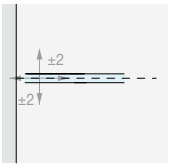

REGULACIÓN A LA VISTA

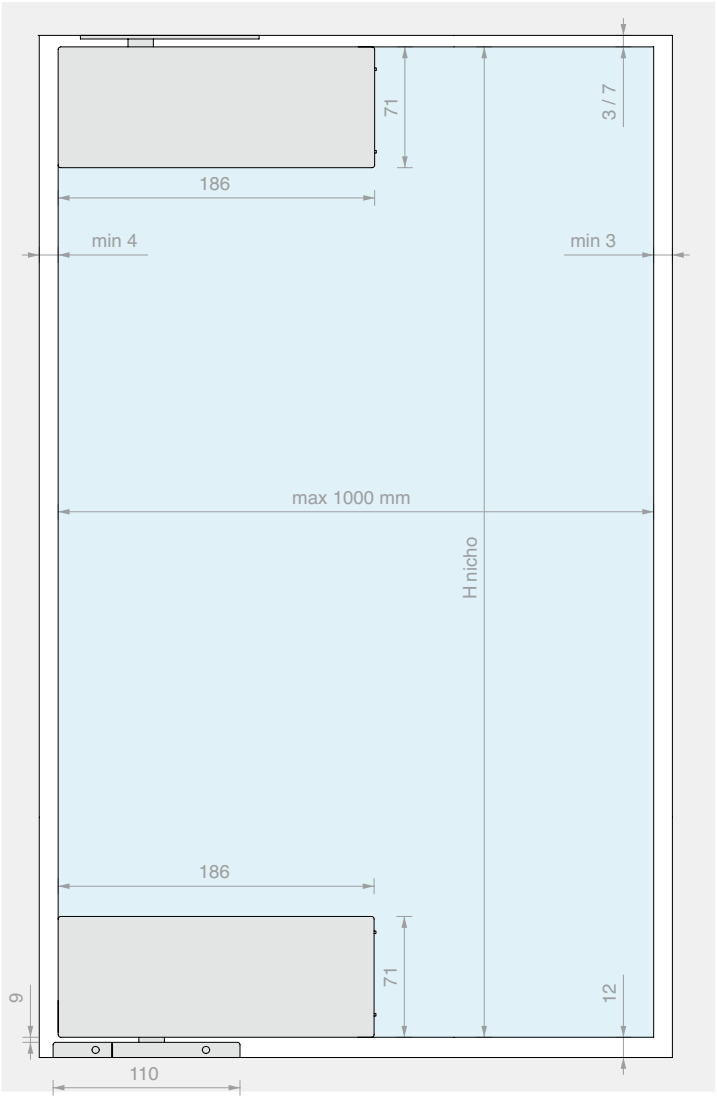

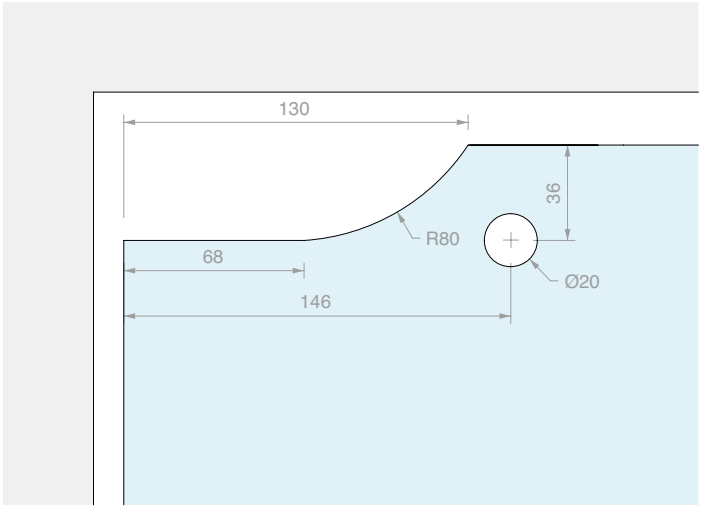

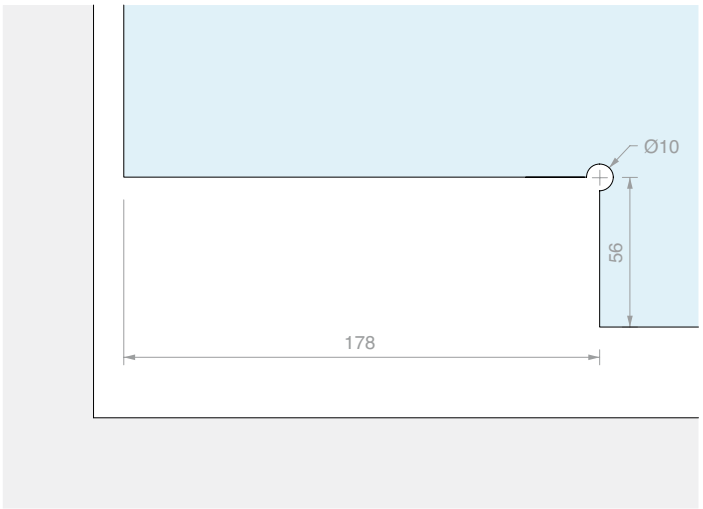

Art.	Fuerza de cierre	Para vidrios	Cant.
SX-BTKIT	EN3 (28 Nm)	De **8** a **12** mm	1 Ud.

BISAGRA INFERIOR SEVAX BTWIST

Material: Cuerpo de aluminio fundido a presión,
cubierta de acero inox AISI 304

La bisagra inferior con retorno automático se puede utilizar para hojas de hasta 100 kg de peso máximo y 1000 mm de ancho con una rotación de ±150°. La bisagra tiene una doble velocidad de regulación: entre 150° - 10° y 10° - 0°. También es posible ajustar tanto el cero en ±4° como la posición de la puerta en ±2° horizontal y verticalmente. El modelo BTWIST ha sido probado para 500.000 ciclos de apertura y cierre con arreglo a la Norma Europea EN1154:1996

Acabado: /8 /15

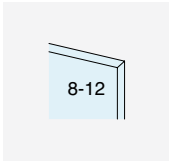

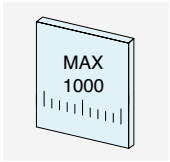

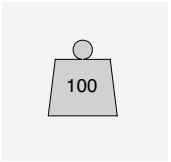

El modelo BTWIST ha sido probado para 500.000 ciclos de apertura y cierre con arreglo a la Norma Europea EN1154:1996

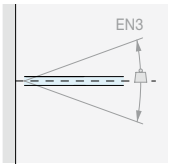

FUERZA DE CIERRE

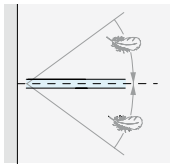

RETORNO AUTOMÁTICO

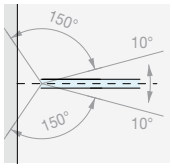

DOBLE REGULACIÓN DE LA VELOCIDAD 150°-10°, 10° - 0°

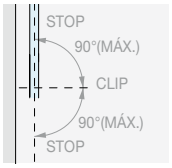

ROTACIÓN ±150°

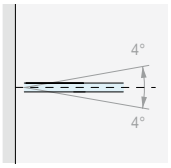

REGULACIÓN 4°

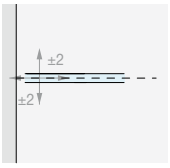

REGULACIÓN A VISTA

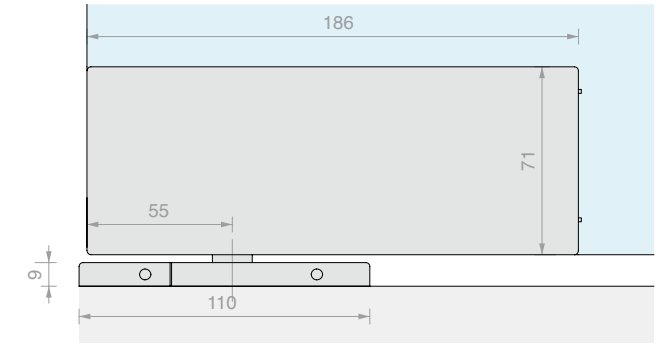

Art.	Fuerza de cierre	Para vidrios	Cant.
SX-BT903	EN3 (28 Nm)	De **8** a **12** mm	1 Ud.

PERNO PARA BISAGRA SUPERIOR BTUP1

Material: Acero AISI 304

Acabado: /8 /15

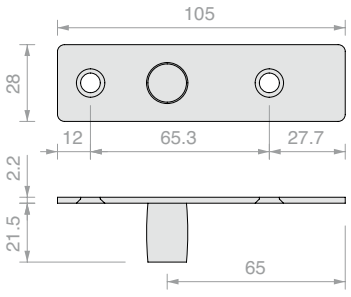

Art.	Cant.
SX-BTUP3	1 Ud.

BISAGRA SUPERIOR SEVAX BTWIST

Material: Cuerpo de aluminio fundido a presión,
cubierta de acero inoxidable AISI 304.
Acabado: /8 /15

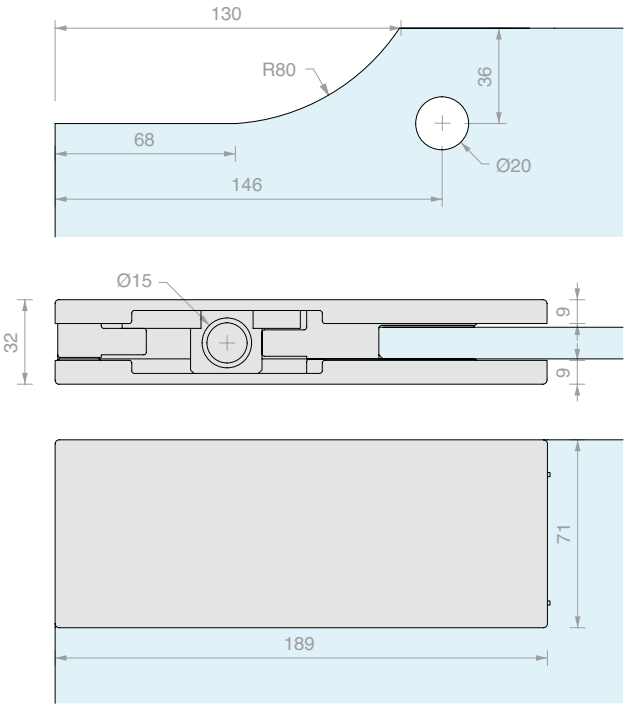

Art.	Para vidrios	Cant.
SX-BTUP1	De **8** a **12** mm	1 Ud.

BISAGRA TRAGALUZ FIJACIÓN A PARED SEVAX

Material: Cuerpo de aluminio fundido a presión,
cubierta de acero inox AISI 304
Acabado: /8 /15

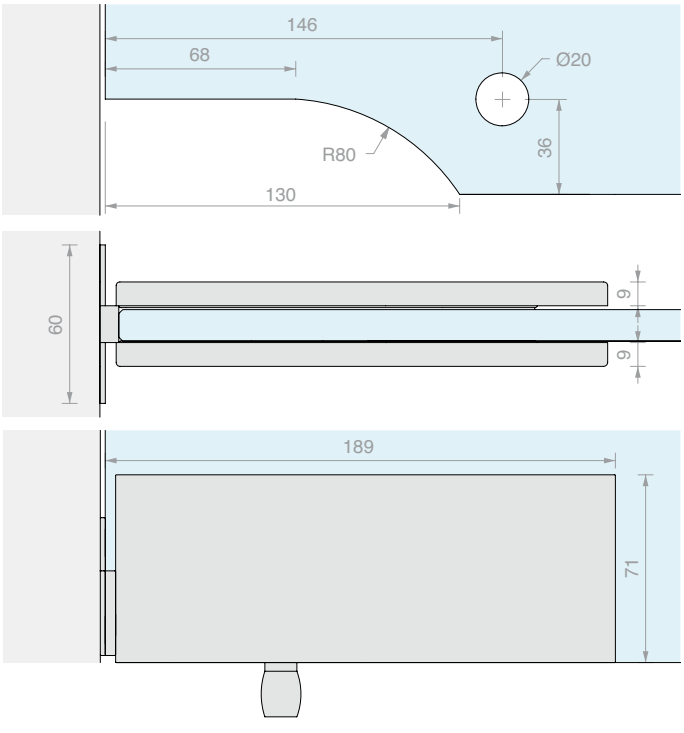

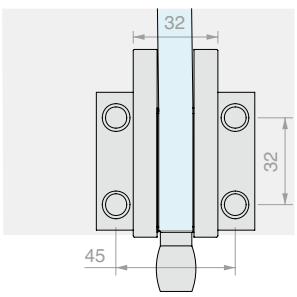

Art.	Para vidrios	Cant.
SX-BTUP5	De **8** a **12** mm	1 Ud.

BISAGRA PARED/VIDRIO SERIE SOLEIL ROYAL

Material: Acero inox AISI 304
Rotación - 90°
Orificio aconsejado Ø20 mm
Acabado: /9

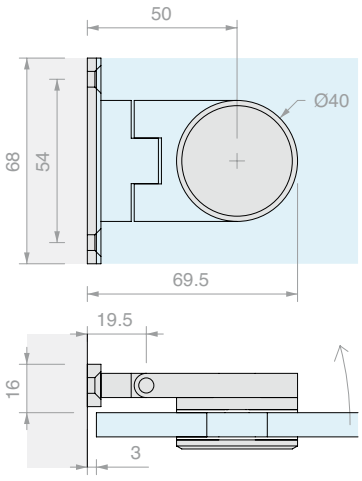

Art.	Para vidrios	Cant.
SPH2	De **8** a **10** mm	1 Ud.

FIJACIÓN PARED/VIDRIO SERIE SOLEIL ROYAL

Material: Acero inox AISI 304
Orificio aconsejado Ø20 mm
Acabado: /9

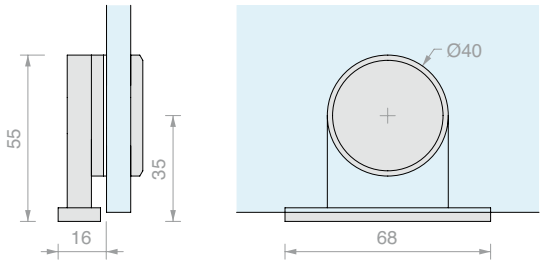

Art.	Para vidrios	Cant.
SPC501	De **8** a **10** mm	1 Ud.

FIJACIÓN 2 VÍAS 90° SERIE SOLEIL ROYAL

Material: Acero inox AISI 304
Orificio aconsejado Ø20 mm
Acabado: /9

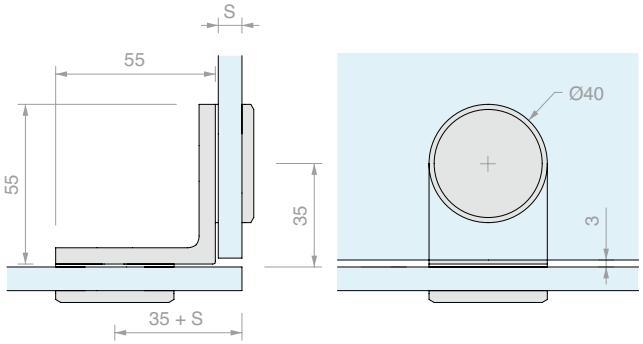

Art.	Para vidrios (S)	Cant.
SPC507	De **8** a **10** mm	1 Ud.

FIJACIÓN 2 VÍAS EN LÍNEA SERIE SOLEIL ROYAL

Material: Acero inox AISI 304

Orificio aconsejado Ø20 mm

Acabado: /9

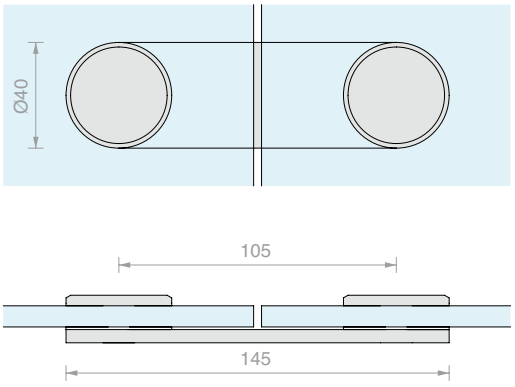

Art.	Para vidrios	Cant.
SPC509	De **8** a **10** mm	1 Ud.

FIJACIÓN EN «L» SOLEIL ROYAL

Material: Acero inox AISI 304

Orificio aconsejado Ø20 mm

Acabado: /9

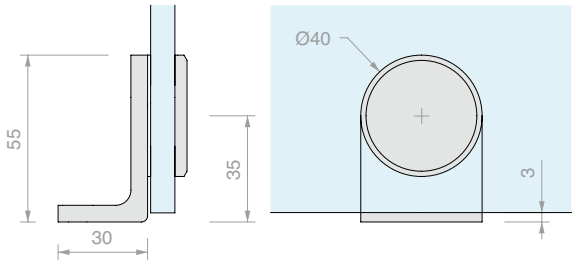

Art.	Para vidrios	Cant.
SPC503	De **8** a **10** mm	1 Ud.

PAREJA DE POMOS SERIE SOLEIL ROYAL

Material: Acero inox AISI 304

Orificio aconsejado Ø12 mm

Acabado: /9

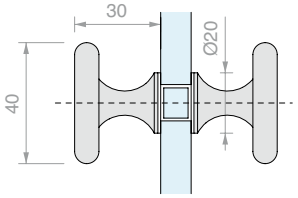

Art.	Para vidrios	Cant.
POM8	De **8** a **10** mm	1 Ud.

CERRADURA SOLEIL ROYAL

Material: Acero inox AISI 304

Se suministra con cilindro europeo con 3 llaves

Perno Ø10 x L 18 mm

Acabado: /8 /15

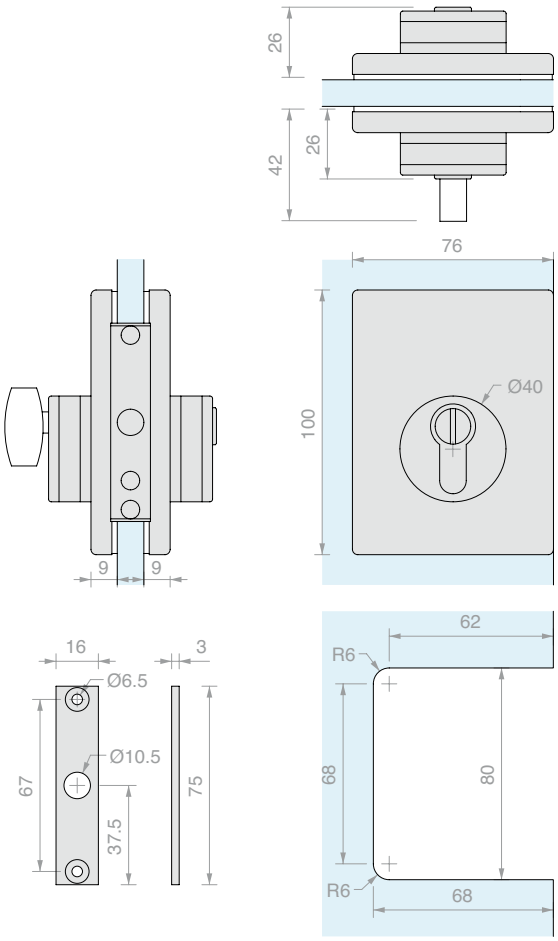

Art.	Para vidrios	Cierre	Llave	Cant.
SEROYS	De **8** a **12** mm	Cerradura + cerradura	Única	1 Ud.
SEROYSD	De **8** a **12** mm	Cerradura + cerradura	Diferente	1 Ud.
SEROYP	De **8** a **12** mm	Pomo + cerradura	Diferente	1 Ud.

CERRADERO PARA CERRADURA SOLEIL ROYAL

Material: Acero inox AISI 304

Acabado: /8 /15

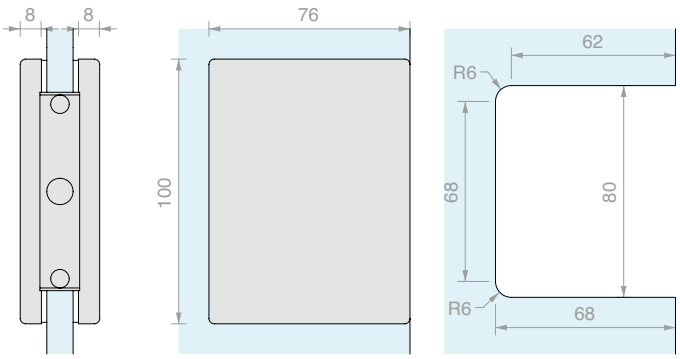

Art.	Para vidrios	Cant.
SEROYC	De **8** a **12** mm	1 Ud.

LOGUI
MASSIMO

BISAGRA PARED/VIDRIO CENTRAL DQMATIQUE CON RETORNO DEL MUELLE

Material: Latón, Acero inox AISI 304

Acabado: /1 /24 /45

Type Approved
Safety
Regular Production Surveillance
TÜVRheinland CERTIFIED
www.tuv.com ID 1111292548

JUEGO DE ESPESORES A PARED

Material: Acero

1 Ud. espesor 0.5 mm

1 Ud. espesor 1 mm

1 Ud. espesor 2.5 mm

Acabado: /8 /15

Art.	Cant.
DQMATIQUE3	1 Ud.

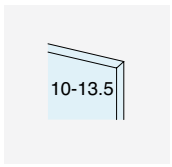

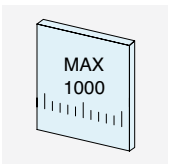

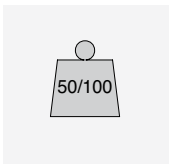

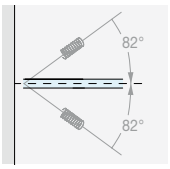

RETORNO DE CIERRE

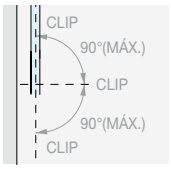

ROTACIÓN ± 90°

NINGÚN TORNILLO VISIBLE

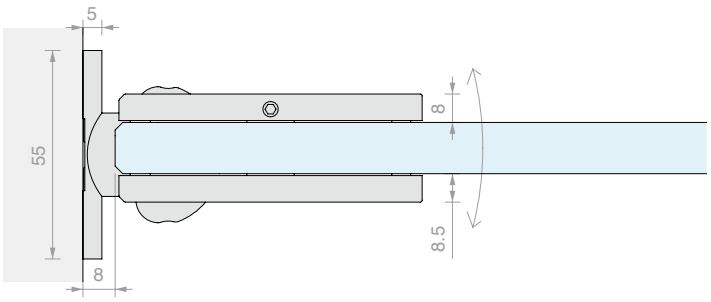

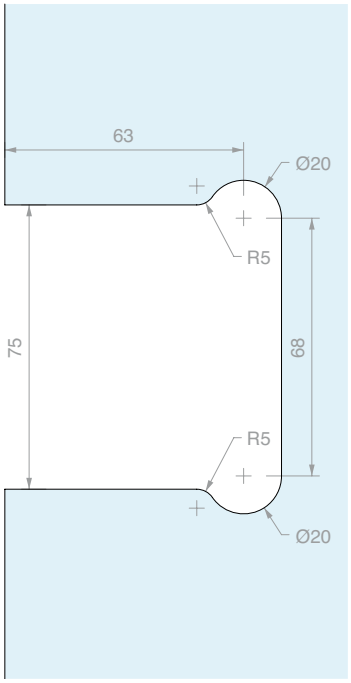

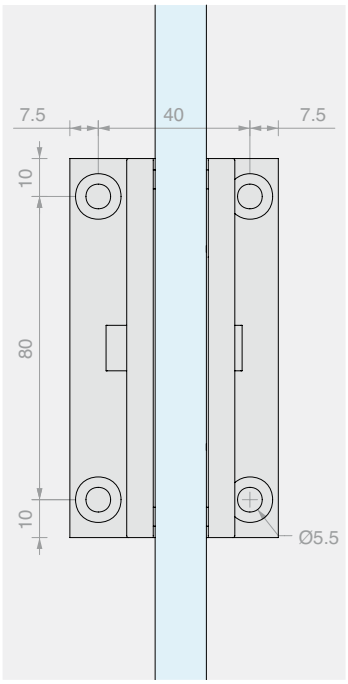

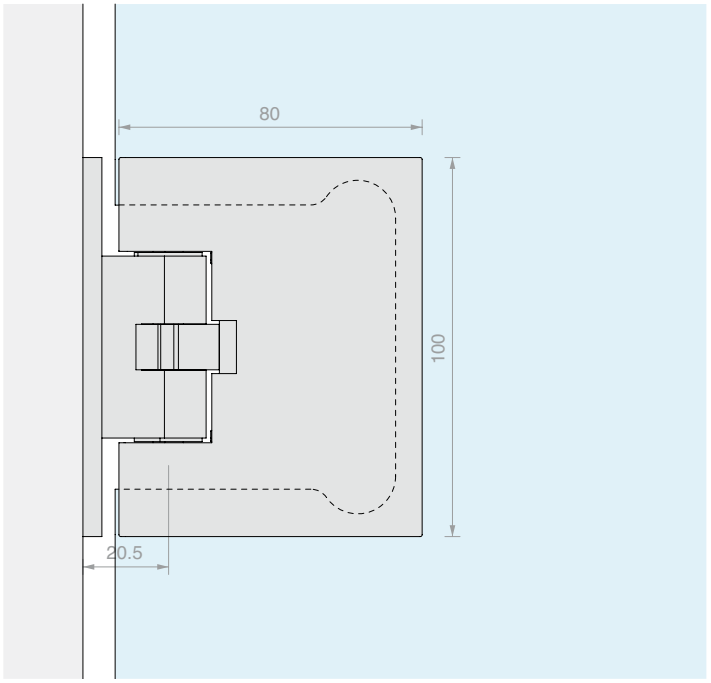

Art.	Capacidad de carga	Para vidrios	Cant.
DQMATIQUE44	**50** kg	De **10** a **13.5** mm	1 Ud.
DQMATIQUE66	**100** kg	De **10** a **13.5** mm	1 Ud.

BISAGRA VIDRIO/VIDRIO DQMATIQUE CON RETORNO DEL MUELLE

Material: Latón, Acero inox AISI 304

Acabado: /1 /24 /45

Type Approved
Safety
Regular Production
Surveillance
TÜVRheinland CERTIFIED
www.tuv.com
ID 1111292548

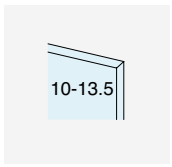

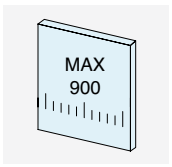

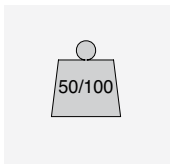

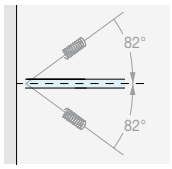

RETORNO DE CIERRE

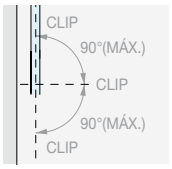

ROTACIÓN ± 90°

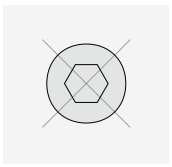

NINGÚN TORNILLO VISIBLE

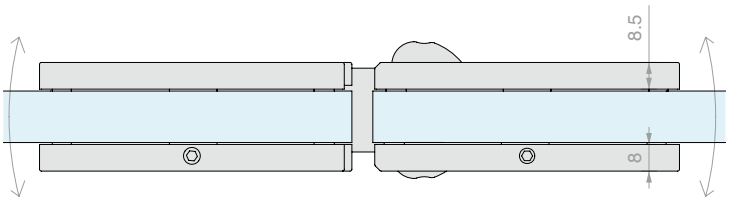

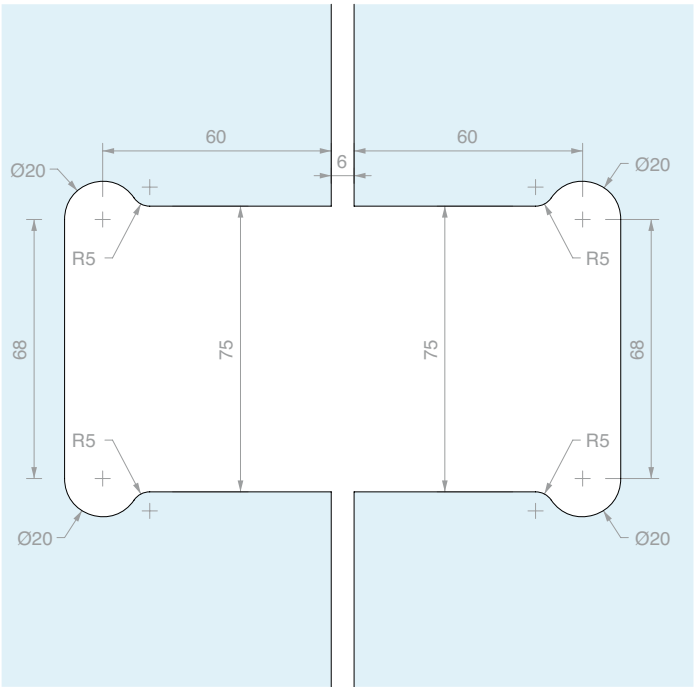

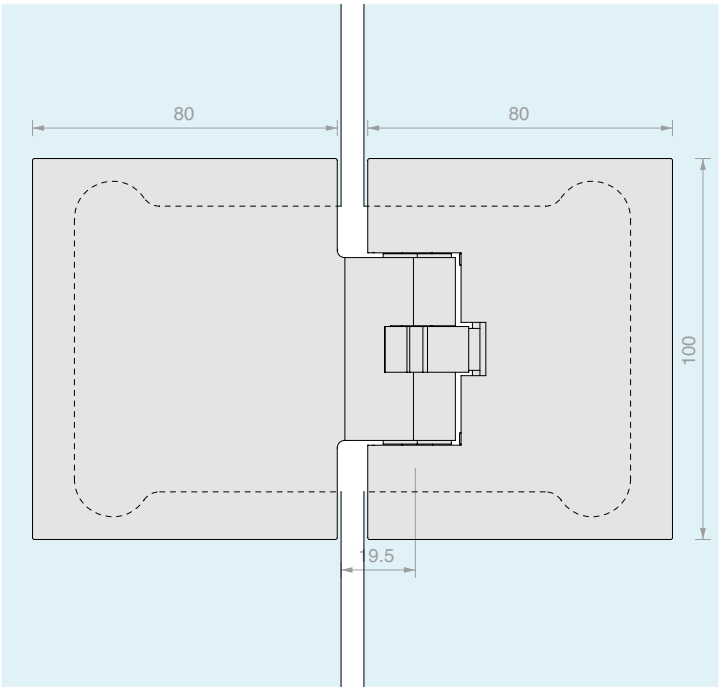

Art.	Capacidad de carga	Para vidrios	Cant.
DQMATIQUE480	**50** kg	De **10** a **13.5** mm	1 Ud.
DQMATIQUE680	**100** kg	De **10** a **13.5** mm	1 Ud.

CERRADURA SER-MY

Material: Latón

Se suministra con cilindro europeo con 3 llaves

Perno Ø10 x L 18 mm

Acabado: /1 /2 /3

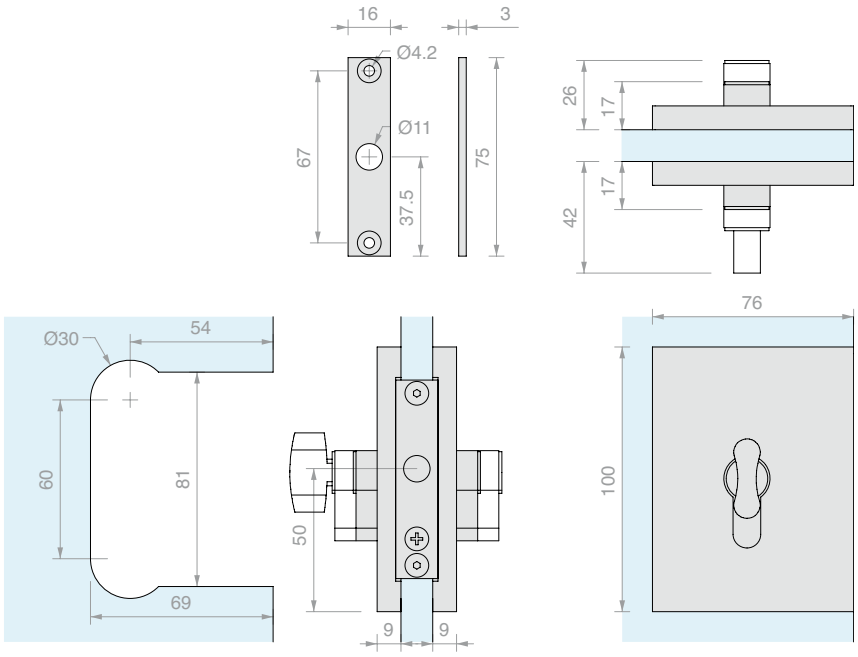

Art.	Para vidrios	Cierre	Llave	Cant.
SERMYS	De **8** a **12** mm	Cerradura + cerradura	Diferente	1 Ud.
SERMYSU	De **8** a **12** mm	Cerradura + cerradura	Única	1 Ud.
SERMYP	De **8** a **12** mm	Pomo + cerradura	Única	1 Ud.

CERRADURA SER-MY CON MANILLAS TRASERAS

Material: Latón

Se suministra con cilindro europeo con 3 llaves

Perno Ø10 x L 18 mm

Acabado: /1 /24 /45

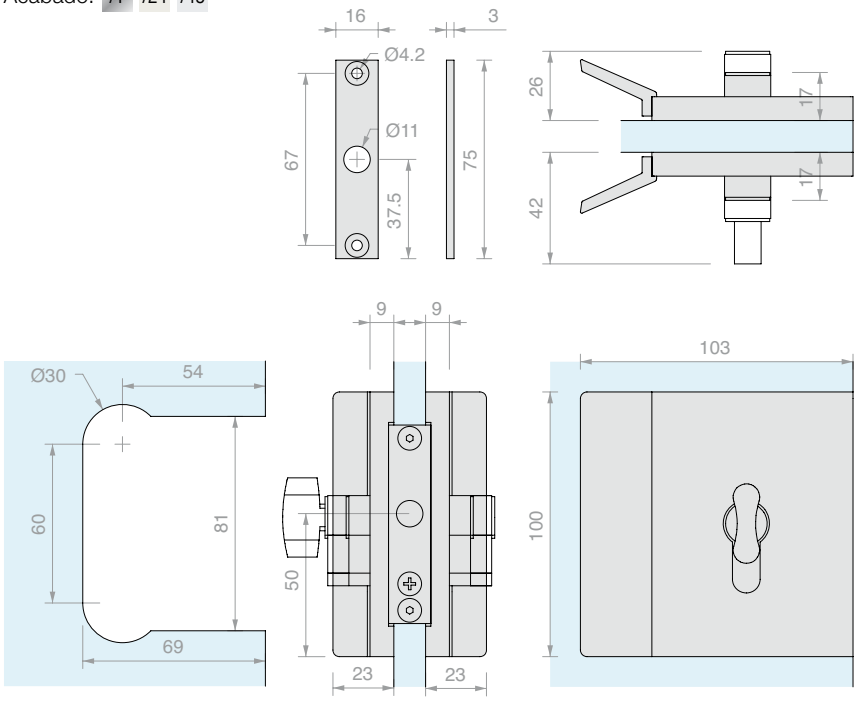

Art.	Para vidrios	Cierre	Llave	Cant.
SERMYMS	De **8** a **12** mm	Cerradura + cerradura	Diferente	1 Ud.
SERMYMSU	De **8** a **12** mm	Cerradura + cerradura	Única	1 Ud.
SERMYMP	De **8** a **12** mm	Pomo + cerradura	Única	1 Ud.

PLACA DE TOPE A PARED

Material: Acero

Acabado: /8 /15

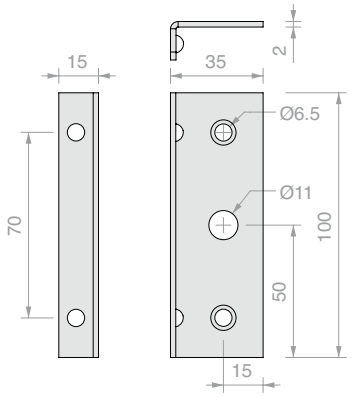

Art.	Cant.
SERMYL	1 Ud.

CERRADERO PARA CERRADURA SER-MY

Material: Latón

Acabado: /1 /2 /3

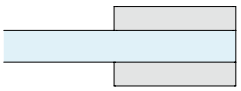

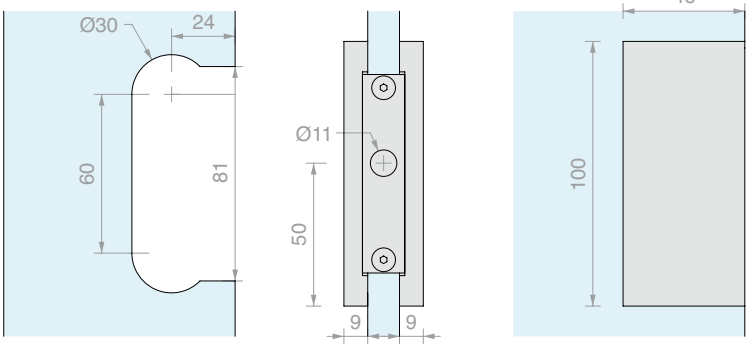

Art.	Para vidrios	Cant.
SERMYC1	De **8** a **12** mm	1 Ud.

CERRADERO PARA CERRADURA SER-MY CON TOPE

Material: Latón

Acabado: /1 /2 /3

Acabado*: /2 /8 /15

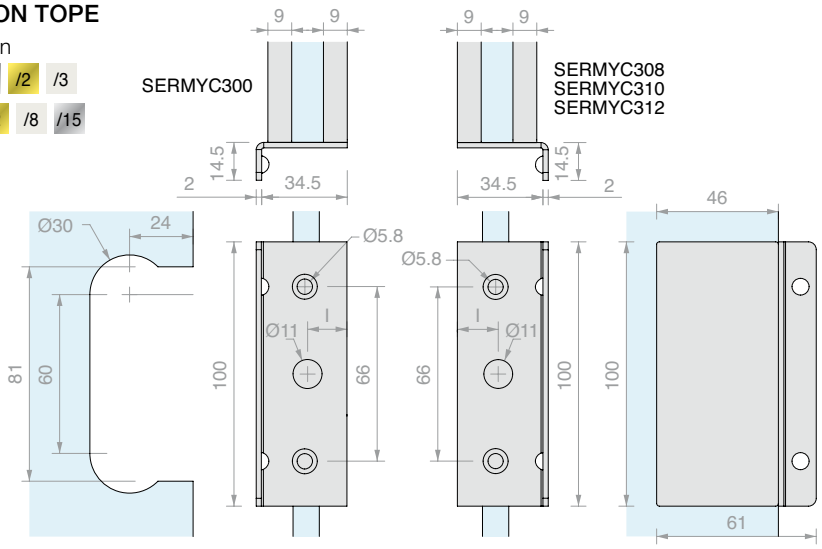

Art.	Para vidrios	l	Descripción	Cant.
SERMYC300	De **8** a **12** mm	**15** mm		1 Ud.
SERMYC308	**8** mm	**15.5** mm		1 Ud.
SERMYC310	**10** mm	**15** mm		1 Ud.
SERMYC312	**12** mm	**14** mm		1 Ud.
YC300*	De **8** a **12** mm	**15** mm	Sólo placa	1 Ud.
YC308*	**8** mm	**15.5** mm	Sólo placa	1 Ud.
YC310*	**10** mm	**15** mm	Sólo placa	1 Ud.
YC312*	**12** mm	**14** mm	Sólo placa	1 Ud.

BISAGRA PARA JAMBAS ESTRECHAS FR300R

Material: Acero inox AISI 304

Acabado: /8 /15

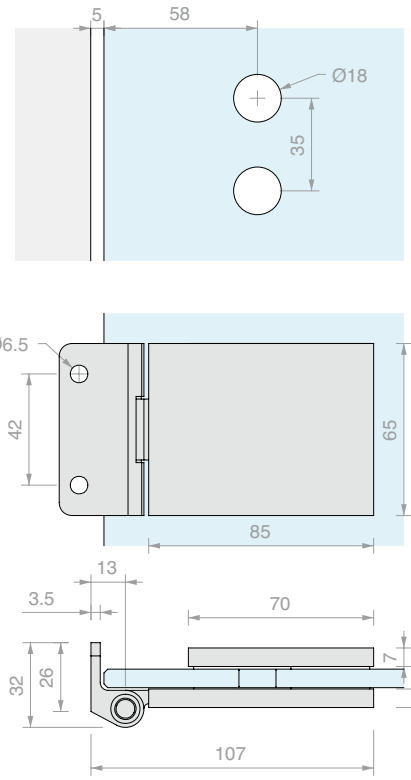

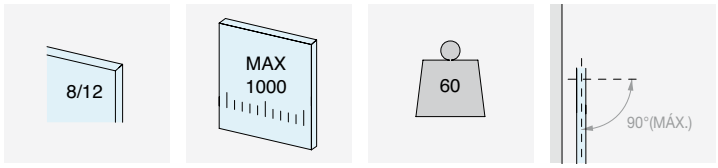

ROTACIÓN +90°

Art.	Para vidrios	Cant.
FR300R	De **8** a **12** mm	1 Ud.

BISAGRA PARA JAMBAS ESTRECHAS FH300C

Material: Acero inox AISI 304

Acabado: /8 /15

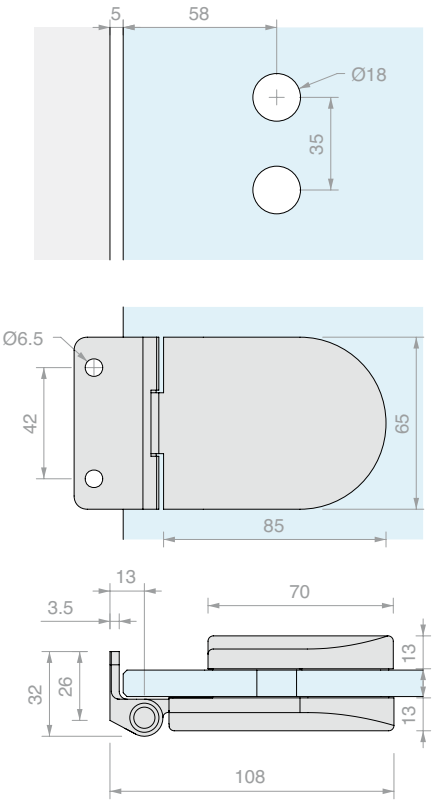

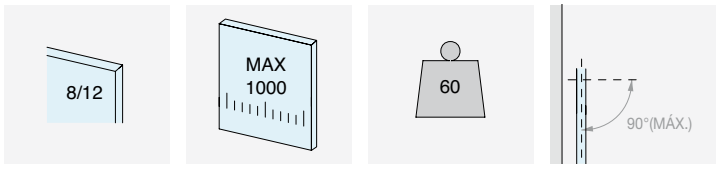

ROTACIÓN + 90°

Art.	Para vidrios	Cant.
FH300C	De **8** a **12** mm	1 Ud.

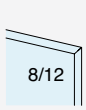

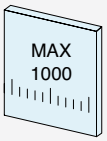

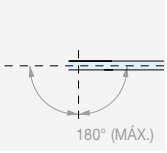

ROTACIÓN +180°

BISAGRA VERTICAL PARA JAMBAS

Material: Latón

Acabado: /1 /3

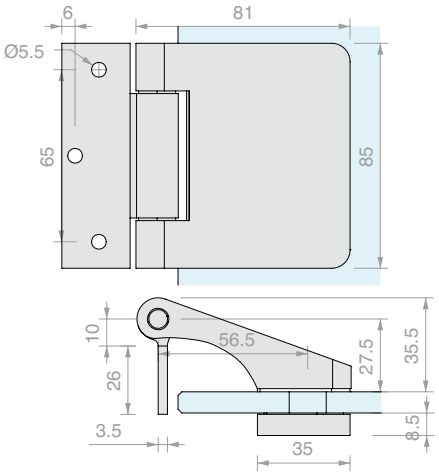

Art.	Para vidrios	Cant.
CER148	De **8** a **12** mm	1 Ud.

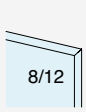

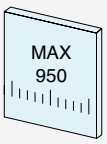

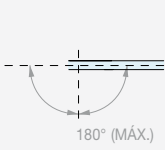

ROTACIÓN +180°

BISAGRA CUADRADA PARA JAMBAS A INTRODUCIR EN PIVOT A PARED

Material: Latón

Cubreanuba incluido

Acabado: /1 /3

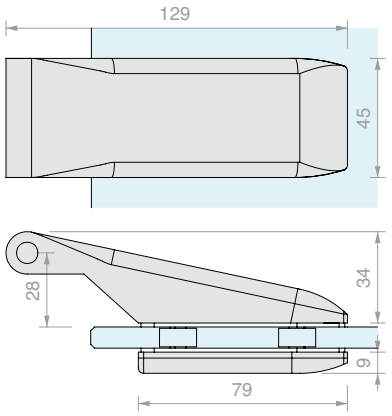

Art.	Para vidrios	Cant.
CER160	De **8** a **12** mm	1 Ud.

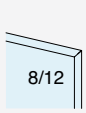

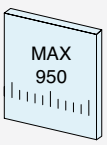

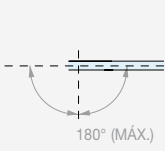

ROTACIÓN +180°

BISAGRA REDONDEADA PARA JAMBAS A INTRODUCIR EN PIVOT

Material: Latón

Cubreanuba incluido

Acabado: /1 /3

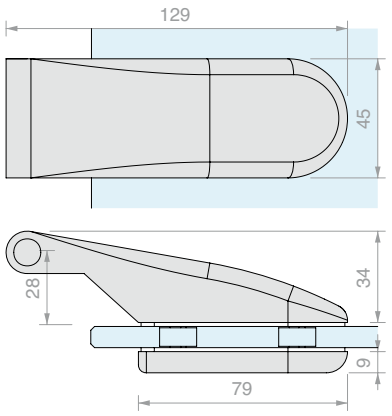

Art.	Para vidrios	Cant.
CER175	De **8** a **12** mm	1 Ud.

ANUBA PARED/BISAGRA PIVAN04

Material: Hierro cincado

Acabado: /89

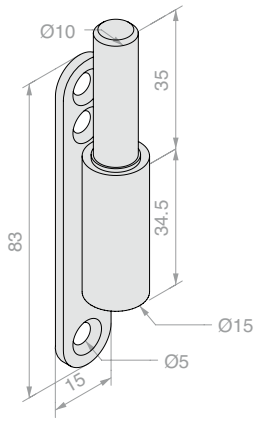

Art.	Cant.
PIVAN04	1 Ud.

ANUBA PARED/BISAGRA PIVAN01

Material: Acero inox AISI 304

Acabado: /8

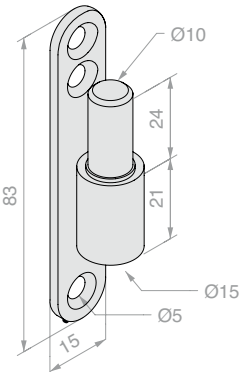

Art.	Cant.
PIVAN01	1 Ud.

ANUBA MADERA/BISAGRA PIVAN05

Material: Hierro cincado

Acabado: /89

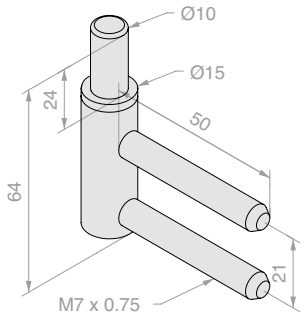

Art.	Cant.
PIVAN05	1 Ud.

ANUBA METAL/BISAGRA PIVAN08

Material: Hierro cincado

Acabado: /89

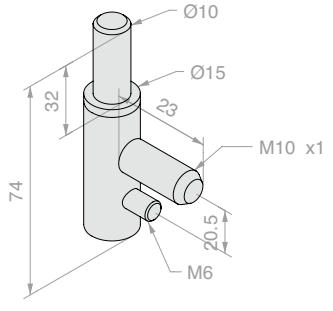

Art.	Cant.
PIVAN08	1 Ud.

BISAGRA PARED/VIDRIO PARA JAMBAS CUADRADA

Material: Aluminio

Acabado: /6 /88 /97

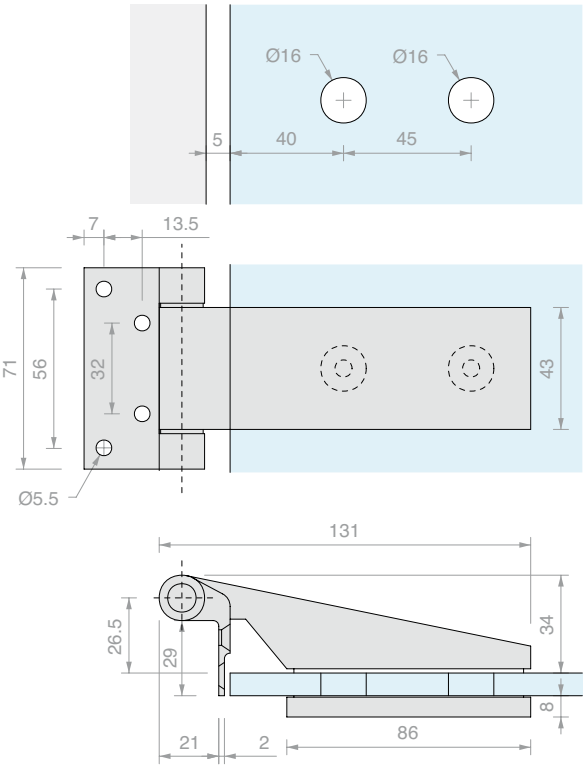

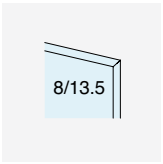

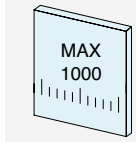

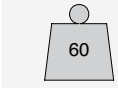

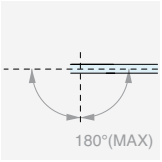

ROTACIÓN +180°

Art.	Para vidrios	Cant.
CER4ALSQ	De **8** a **13.5** mm	1 Ud.

BISAGRA PARED/VIDRIO PARA JAMBAS REDONDEADA

Material: Aluminio

Acabado: /6 /88 /97

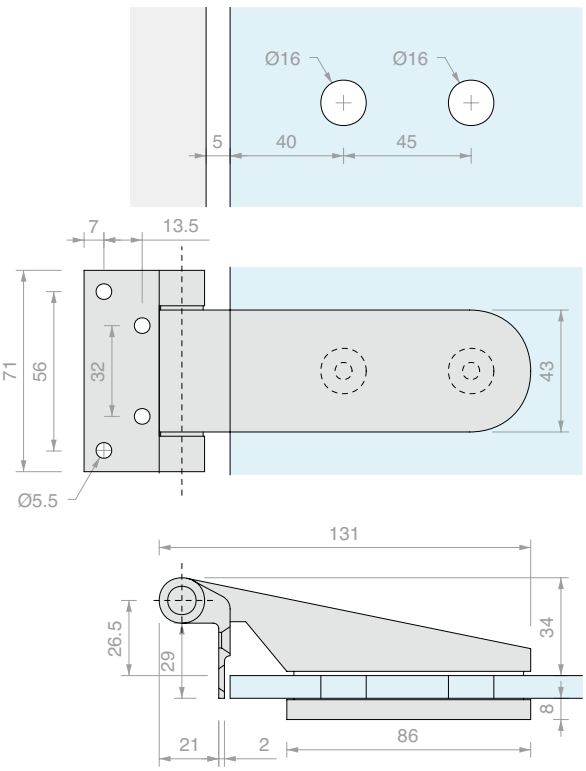

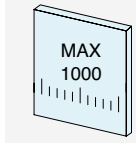

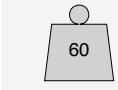

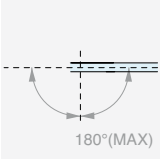

ROTACIÓN +180°

Art.	Para vidrios	Cant.
CER4AL	De **8** a **13.5** mm	1 Ud.

BISAGRA PARED/VIDRIO PARA JAMBAS CUADRADA

Material: Aluminio

Acabado: /6 /88 /97

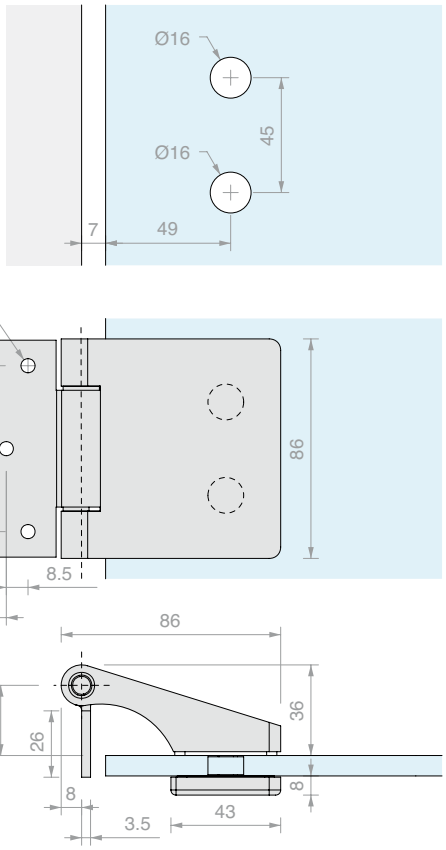

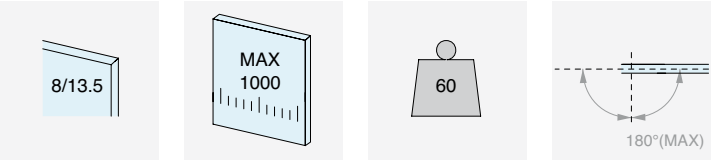

ROTACIÓN +180°

Art.	Para vidrios	Cant.
CER148ALSQ	De **8** a **13.5** mm	1 Ud.

BISAGRA PARED/VIDRIO PARA JAMBAS REDONDEADA

Material: Aluminio

Acabado: /6 /88 /97

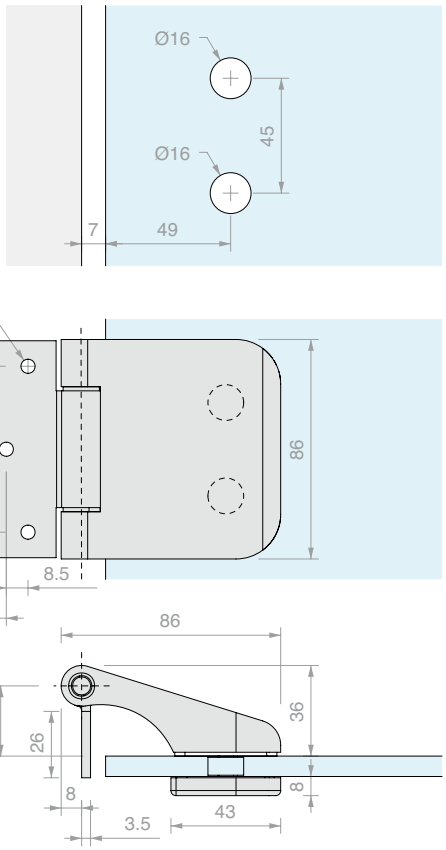

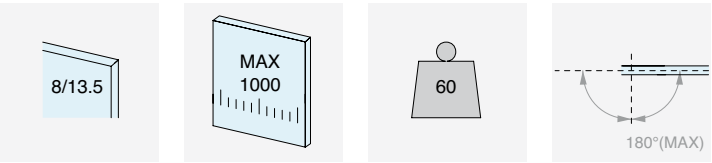

ROTACIÓN +180°

Art.	Para vidrios	Cant.
CER148AL	De **8** a **13.5** mm	1 Ud.

BISAGRA PARED/VIDRIO
PARA JAMBAS ESTRECHAS CUADRADA

Material: Aluminio

Acabado: /97 /R2

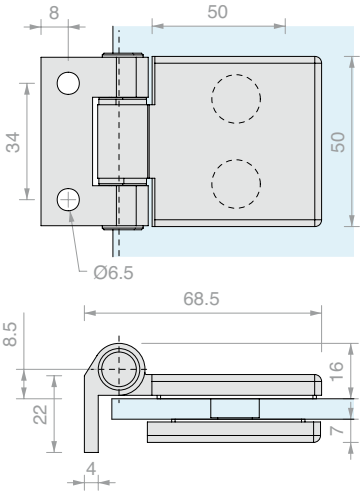

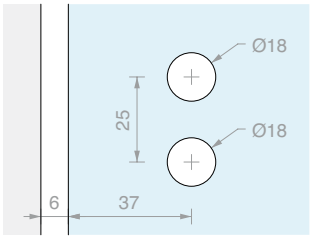

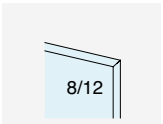

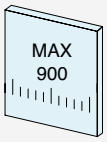

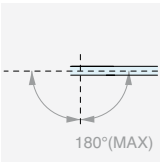

ROTACIÓN +180°

Art.	Para vidrios	Cant.
FA50	De **8** a **12** mm	1 Ud.

BISAGRA PARED/VIDRIO
PARA JAMBAS ESTRECHAS RECTANGULAR

Material: Aluminio

Acabado: /97 /R2

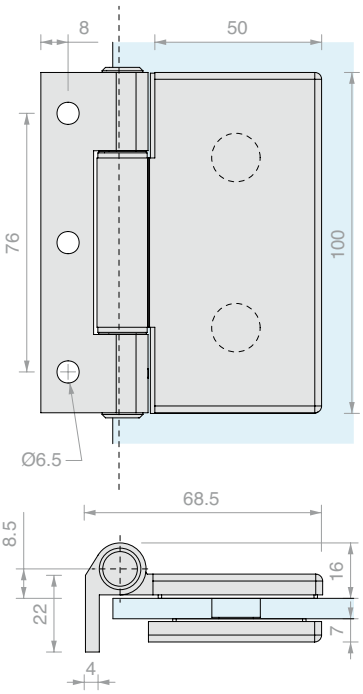

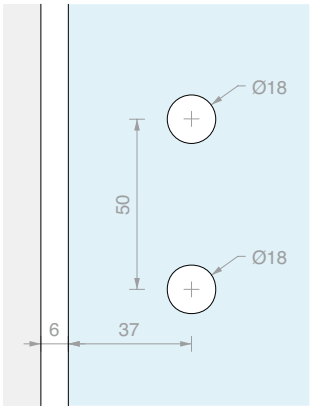

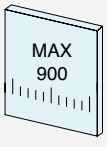

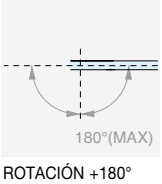

ROTACIÓN +180°

Art.	Para vidrios	Cant.
FA100	De **8** a **12** mm	1 Ud.

BISAGRA VIDRIO/VIDRIO FA580

Material: Aluminio

Acabado: /97 /R2

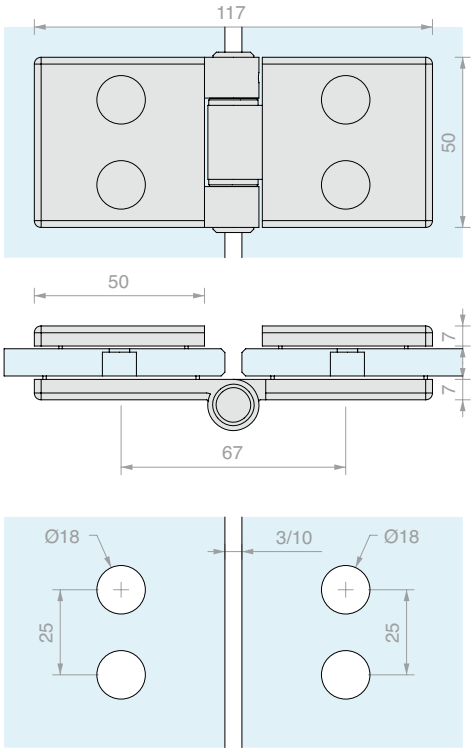

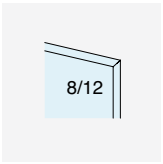

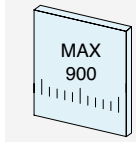

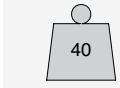

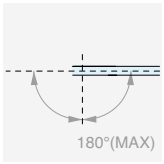

ROTACIÓN +180°

Art.	Para vidrios	Cant.
FA580	De **8** a **12** mm	1 Ud.

BISAGRA VIDRIO/VIDRIO FA180

Material: Aluminio

Acabado: /97 /R2

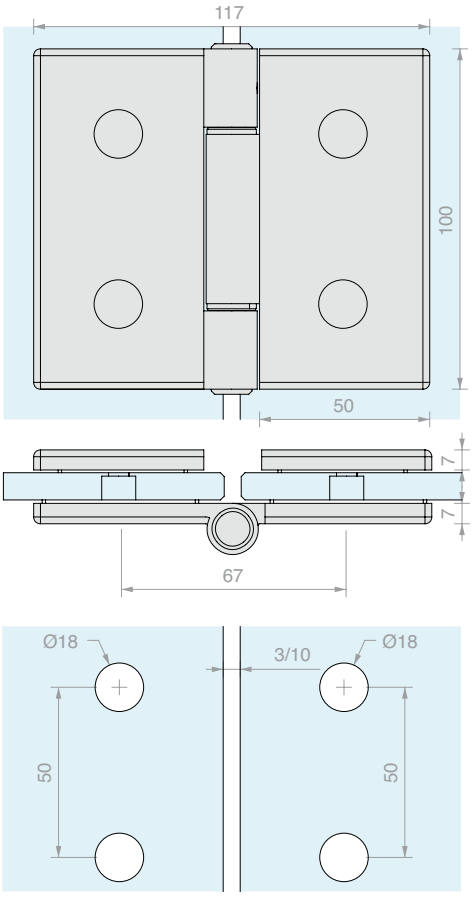

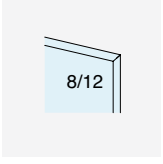

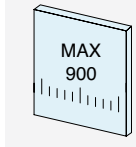

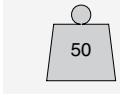

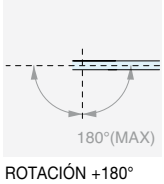

ROTACIÓN +180°

Art.	Para vidrios	Cant.
FA180	De **8** a **12** mm	1 Ud.

BISAGRAS GLISS

Material: Aluminio

Acabado: /97

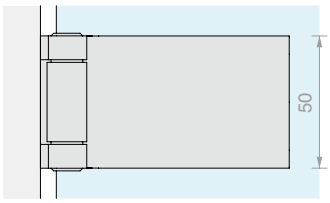

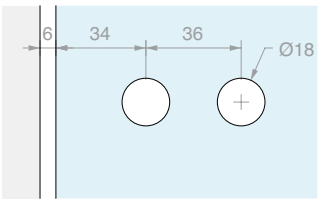

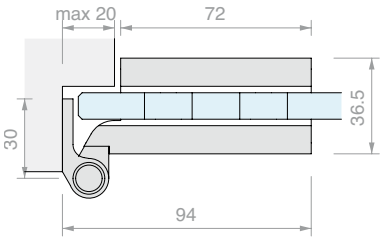

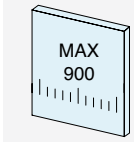

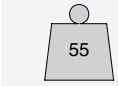

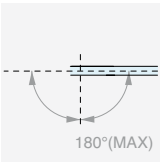

ROTACIÓN +180°

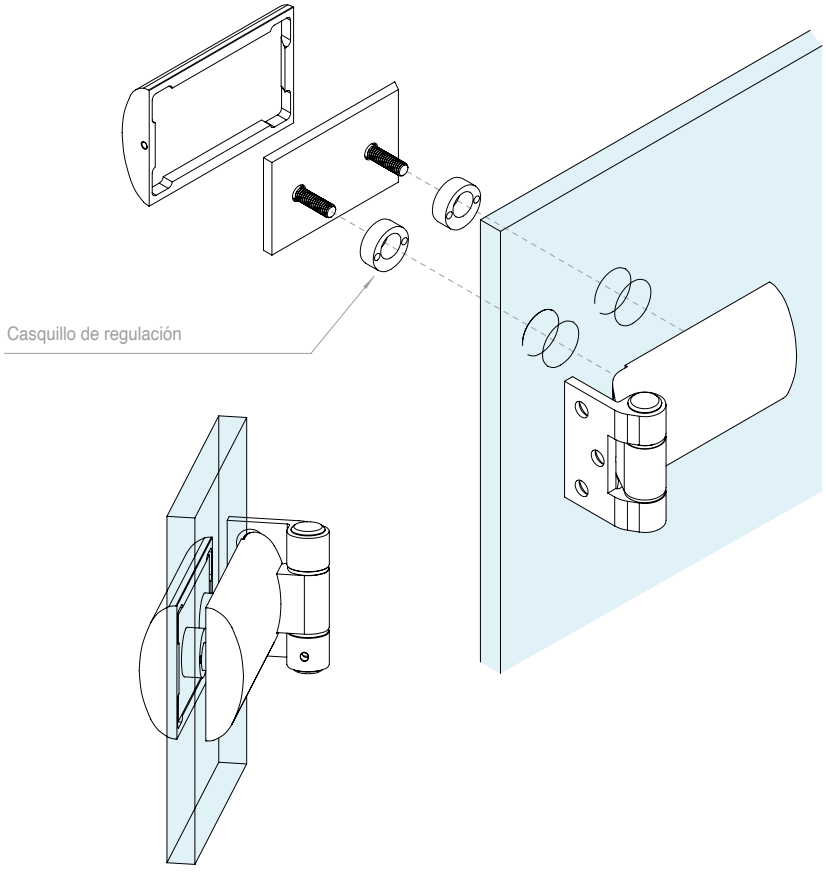

Art.	Para vidrios	Cant.
CERMGLISS	De **8** a **12** mm	1 Ud.

CUERPO CERRADURA SR1220 CON ORIFICIO PARA CILINDRO EUROPEO

Material: Acero inox AISI 304

Acabado: /8 /15

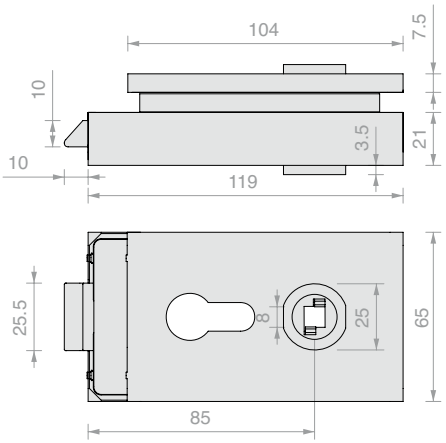

Art.	Para vidrios	Pestillo	Cant.
SR1220CORP	De **8** a **12** mm	Mecánico	1 Ud.

CUERPO DE CERRADURA SR1220 CON POMO, LIBRE/OCUPADO

Material: Acero inox AISI 304

Acabado: /8 /15

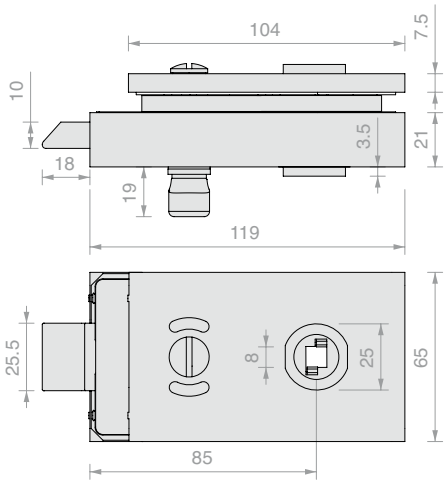

Art.	Para vidrios	Pestillo	Cant.
SR119CORP	De **8** a **12** mm	Mecánico	1 Ud.

RANURA CERRADURA SR1220

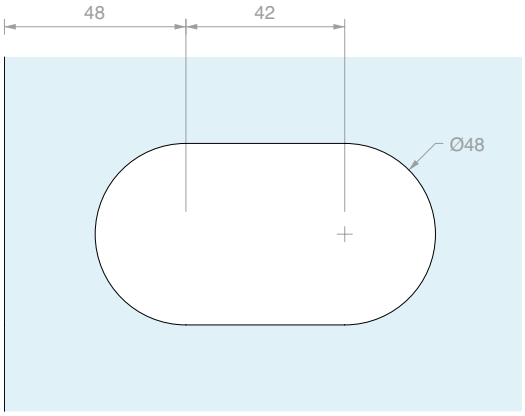

CUERPO CERRADURA SRS1180
CON ORIFICIO PARA CILINDRO EUROPEO

Material: Acero inox AISI 304

Acabado: /8 /15

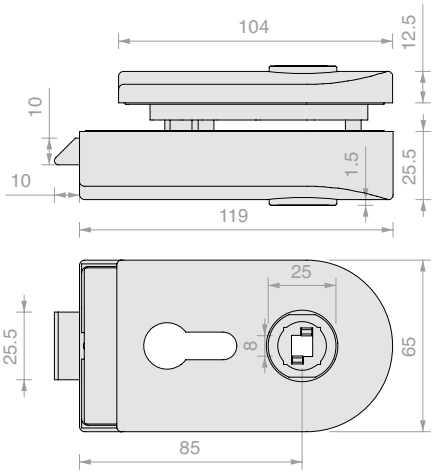

Art.	Para vidrios	Pestillo	Cant.
SRS1180CORP	De **8** a **12** mm	Mecánico	1 Ud.

CUERPO DE CERRADURA SR118 CON POMO Y LIBRE/OCUPADO

Material: Acero inox AISI 304

Acabado: /8 /15

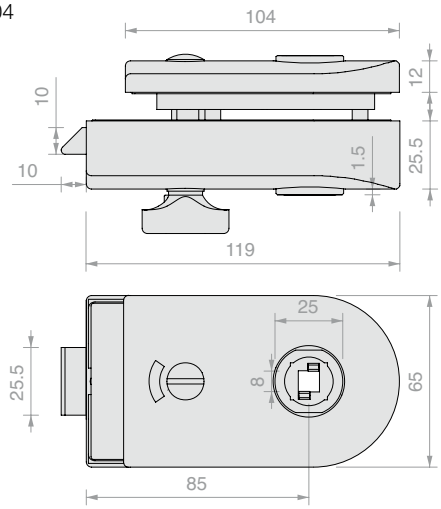

Art.	Para vidrios	Pestillo	Cant.
SR118CORP	De **8** a **12** mm	Mecánico	1 Ud.

RANURA CERRADURA SRS1180 / SR118

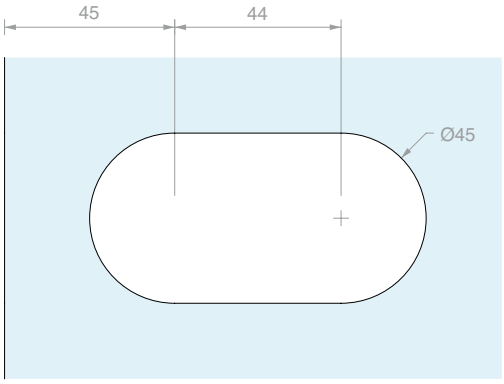

CONTRACERRADURA SERIE SR1220

Material: Acero inox AISI 304

Acabado: /8 /15

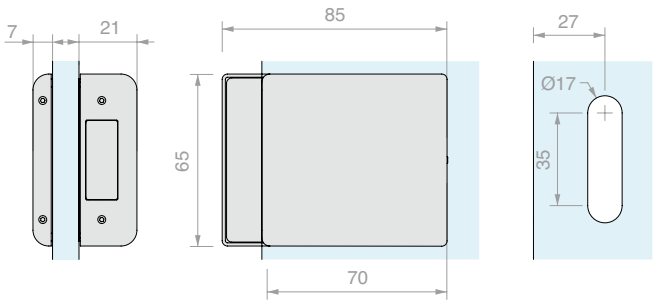

Art.	Para vidrios	Cant.
SR1224	De **8** a **12** mm	1 Ud.

CONTRACERRADURA SERIE SR118

Material: Acero inox AISI 304

Acabado: /8 /15

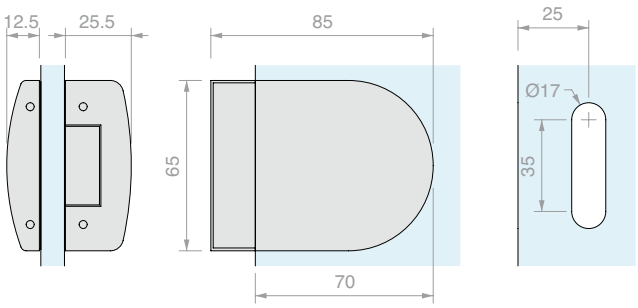

Art.	Para vidrios	Cant.
SRC118	De **8** a **12** mm	1 Ud.

TOPES DE CIERRE

Material: Acero inoxidable

Compatibles con: SR1220, SR119, SRS1180, SR118

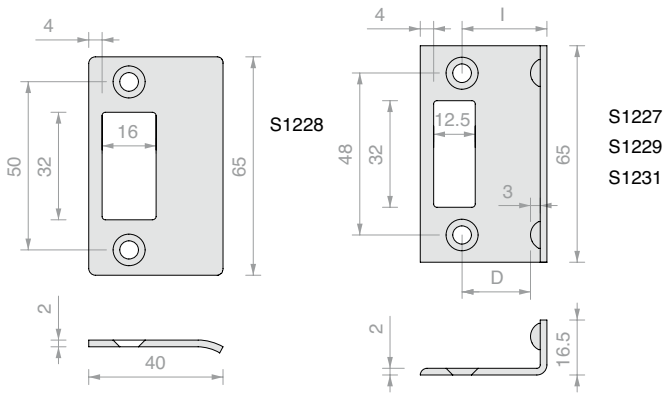

Art.	Para vidrios	l	D	Cant.
S1228	-	-		1 Ud.
S1227	**8** mm	**19** mm	**14** mm	1 Ud.
S1229	**10** mm	**21** mm	**16** mm	1 Ud.
S1231	**12** mm	**23** mm	**18** mm	1 Ud.

CUERPO CERRADURA S120 PARA JAMBAS CON ORIFICIO PARA CILINDRO EUROPEO

Material: Acero inox AISI 304

Acabado: /8 /15

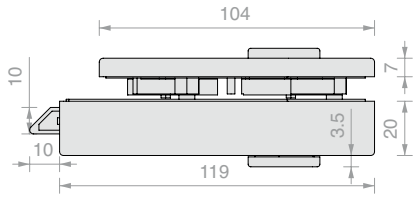

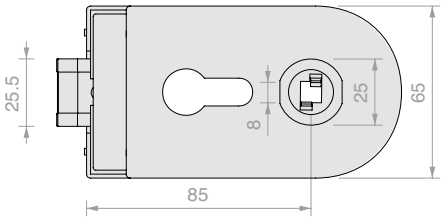

Art.	Para vidrios	Pestillo	Cant.
S1203CORP	De **8** a **12** mm	Mecánico	1 Ud.

CUERPO CERRADURA S120 CON ORIFICIO PARA CILINDRO EUROPEO

Material: Acero inox AISI 304

Acabado: /8 /15

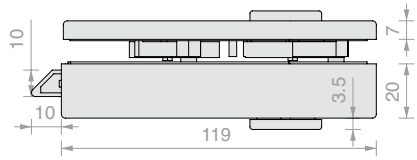

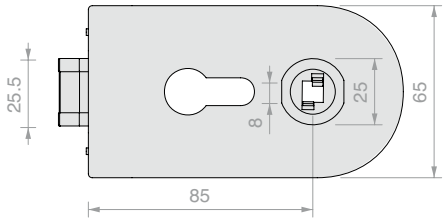

Art.	Para vidrios	Pestillo	Cant.
S1201CORP	De **8** a **12** mm	Mecánico	1 Ud.

RANURA CERRADURA S120

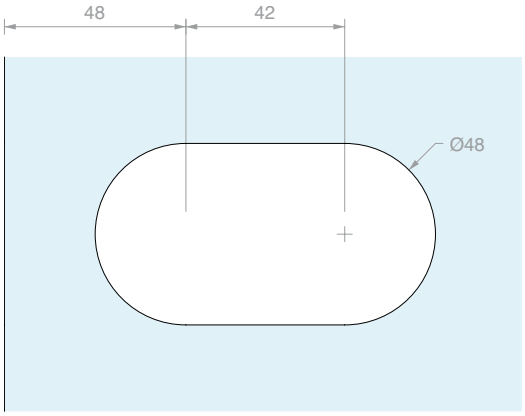

CUERPO CERRADURA S120 PARA JAMBAS CON LLAVE PATENT

Material: Acero inox AISI 304

Acabado: /8 /15

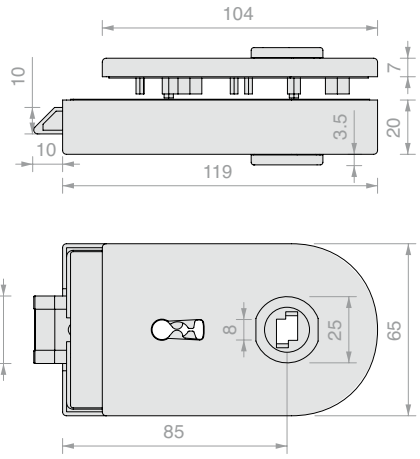

Art.	Para vidrios	Pestillo	Cant.
S1207KCORP	De **8** a **12** mm	Mecánico	1 Ud.

CUERPO CERRADURA S120 CON LLAVE PATENT

Material: Acero inox AISI 304

Acabado: /8 /15

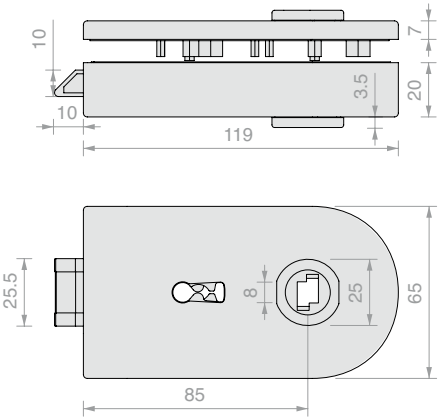

Art.	Para vidrios	Pestillo	Cant.
S1205KCORP	De **8** a **12** mm	Mecánico	1 Ud.

RANURA CERRADURA S120

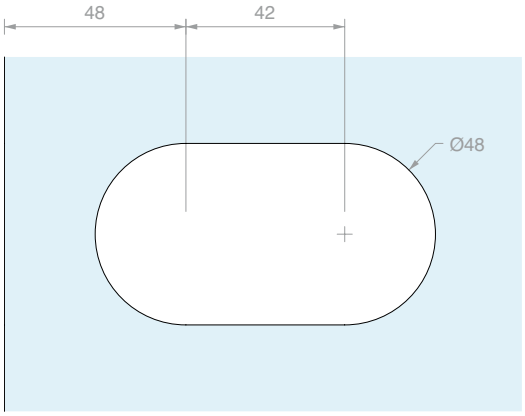

CONTRACERRADURA CON TOPE

Material: Acero inox AISI 304

Acabado: /8 /15

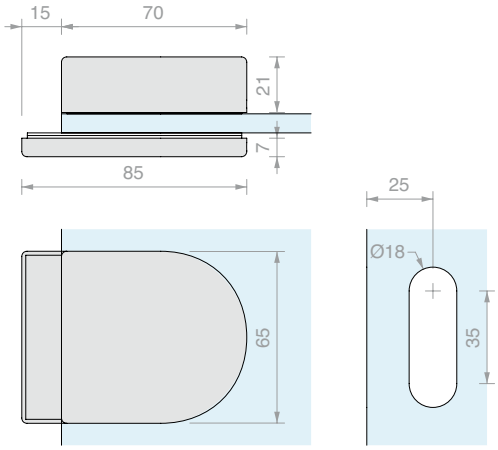

Art.	Para vidrios	Cant.
S1211	De **8** a **12** mm	1 Ud.

CONTRACERRADURA SIN TOPE

Material: Acero inox AISI 304

Acabado: /8 /15

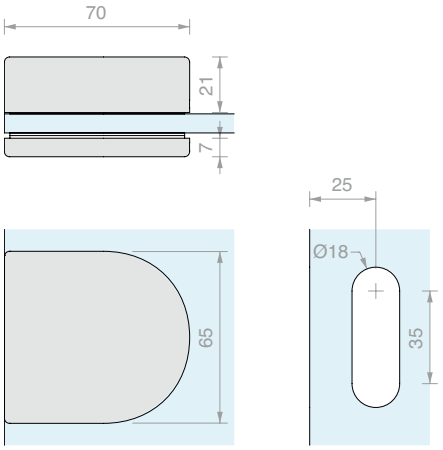

Art.	Para vidrios	Cant.
S1209	De **8** a **12** mm	1 Ud.

TOPES DE CIERRE

Material: Acero inoxidable

Compatible con serie S120

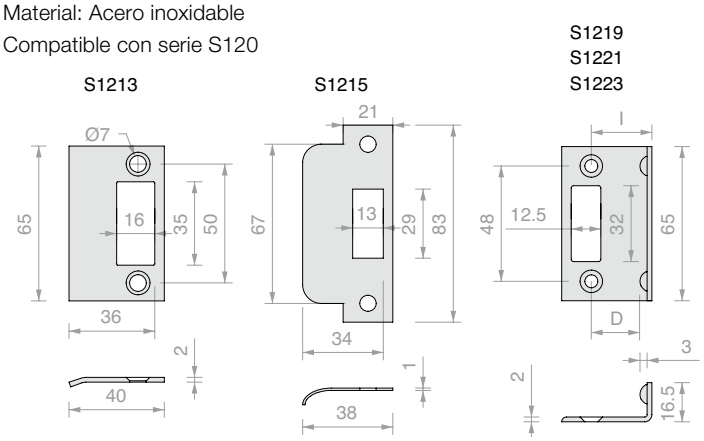

Art.	Para vidrios	I	D	Cant.
S1213	-	-	-	1 Ud.
S1215	-	-	-	1 Ud.
S1219	**8** mm	**25** mm	**20** mm	1 Ud.
S1221	**10** mm	**27** mm	**22** mm	1 Ud.
S1223	**12** mm	**30** mm	**25** mm	1 Ud.

CUERPO CERRADURA S1600 PARA JAMBA CON ORIFICIO PARA CILINDRO EUROPEO

Material: Acero inox AISI 304

Acabado: /8 /15

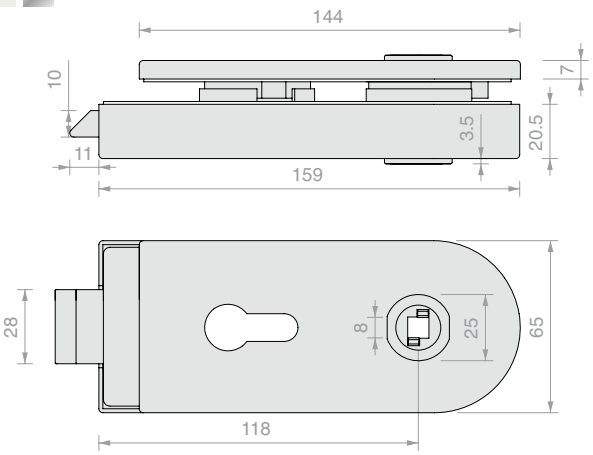

Art.	Para vidrios	Pestillo	Cant.
STL02CORP	De **10** a **12** mm	Mecánico	1 Ud.

CUERPO CERRADURA S1600 SIN ORIFICIO

Material: Acero inox AISI 304

Acabado: /8 /15

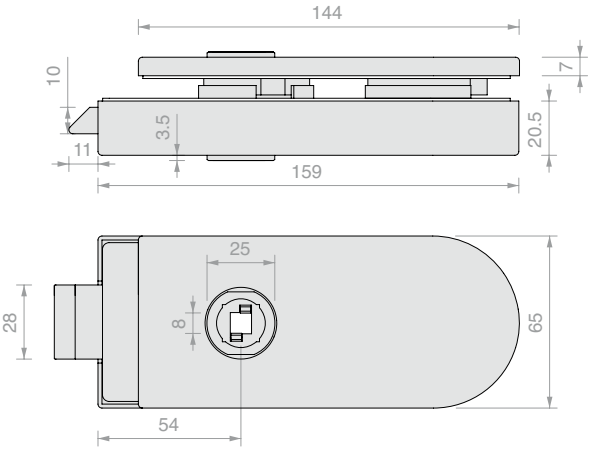

Art.	Para vidrios	Pestillo	Cant.
STL06CORP	De **10** a **12** mm	Mecánico	1 Ud.

CUERPO CERRADURA S1600 CON ORIFICIO PARA CILINDRO EUROPEO

Material: Acero inox AISI 304

Acabado: /8 /15

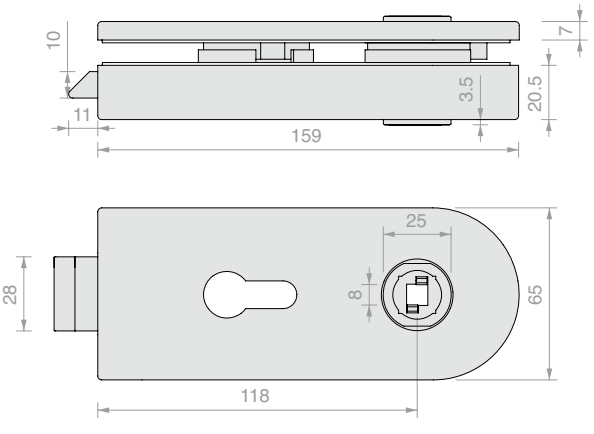

Art.	Para vidrios	Pestillo	Cant.
STL04CORP	De **10** a **12** mm	Mecánico	1 Ud.

CONTRACERRADURA CON TOPE

Material: Acero inox AISI 304

Acabado: /8 /15

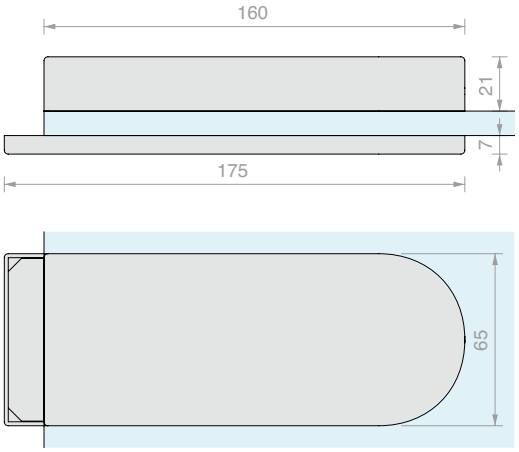

Art.	Para vidrios	Cant.
STL05	De **10** a **12** mm	1 Ud.

CONTRACERRADURA SIN TOPE

Material: Acero inox AISI 304

Acabado: /8 /15

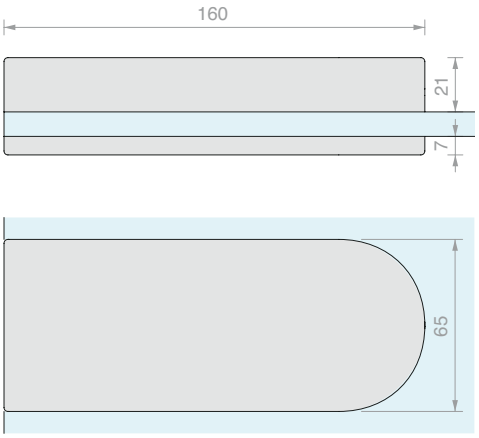

Art.	Para vidrios	Cant.
STL07	De **10** a **12** mm	1 Ud.

RANURA CERRADURA Y CONTRACERRADURA STL

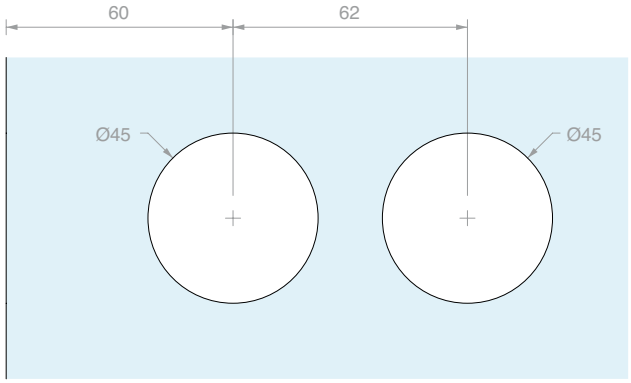

MANILLA CUADRADA

Material: Acero inox AISI 304

Acabado: /8 /15

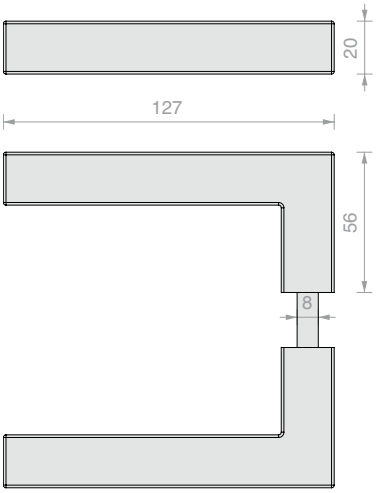

Art.	Cant.
SR119M	1 Ud.

MANILLA REDONDA CURVADA

Material: Acero inox AISI 304

Acabado: /8 /15

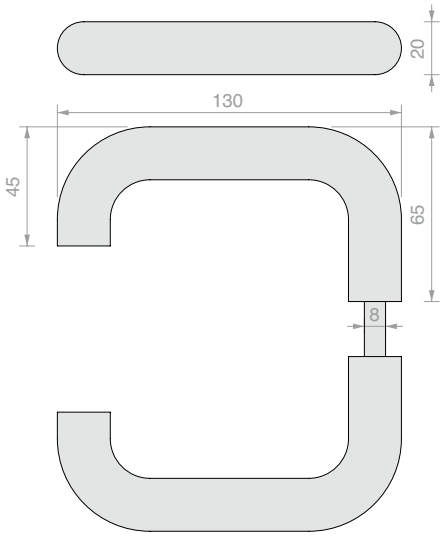

Art.	Cant.
M107	1 Ud.

MANILLA REDONDA

Material: Acero inox AISI 304

Acabado: /8 /15

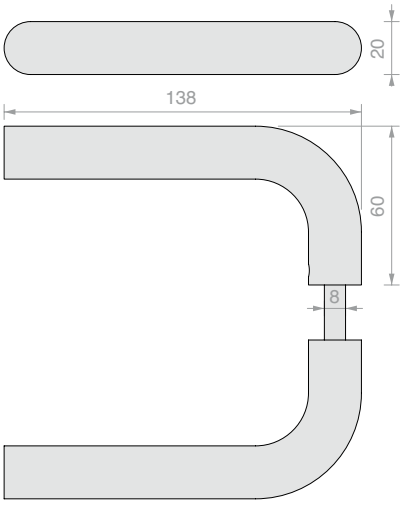

Art.	Cant.
M135	1 Ud.

CUERPO CERRADURA MECÁNICA CUADRADA CON ORIFICIO PARA CILINDRO EUROPEO

Material: Aluminio

Acabado: /6 /88 /97

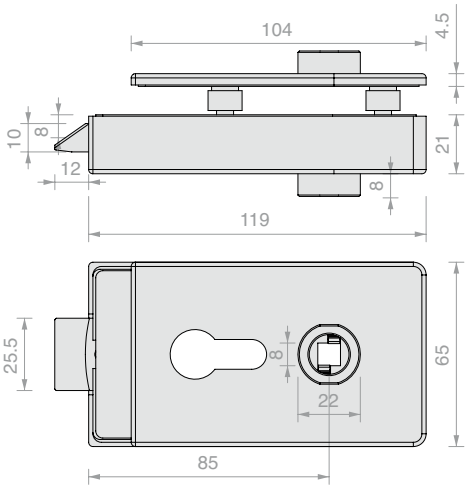

Art.	Para vidrios	Pestillo	Cant.
AP2203BORH	De **8** a **13.5** mm	Mecánico	1 Ud.

CUERPO CERRADURA MECÁNICA CUADRADA SIN ORIFICIO PARA CILINDRO

Material: Aluminio

Acabado: /6 /88 /97

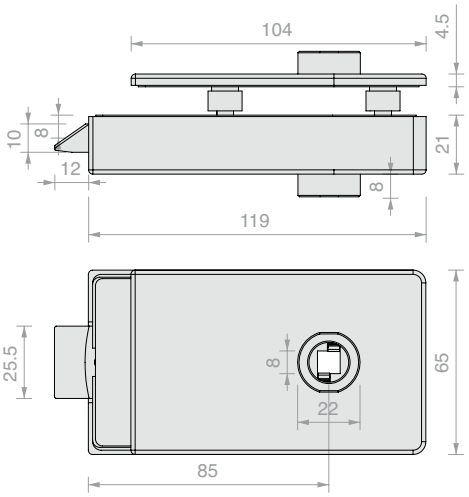

Art.	Para vidrios	Pestillo	Cant.
AP2203BOST	De **8** a **13.5** mm	Mecánico	1 Ud.

CUERPO CERRADURA MECÁNICA CUADRADA CON LLAVE PATENT

Material: Aluminio

Acabado: /6 /88 /97

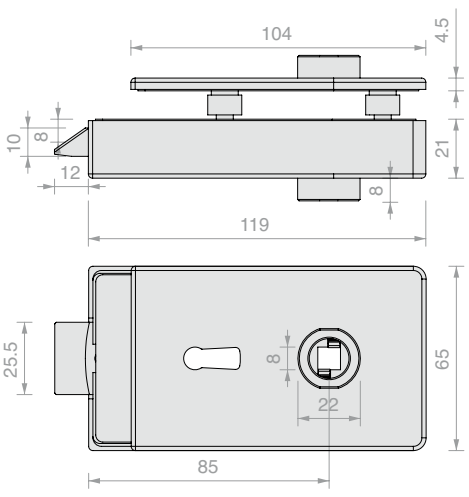

Art.	Para vidrios	Pestillo	Cant.
AP2203BOPA	De **8** a **13.5** mm	Mecánico	1 Ud.

CUERPO CERRADURA MECÁNICA CUADRADA CON POMO Y LIBRE/OCUPADO

Material: Aluminio

Acabado: /6 /88 /97

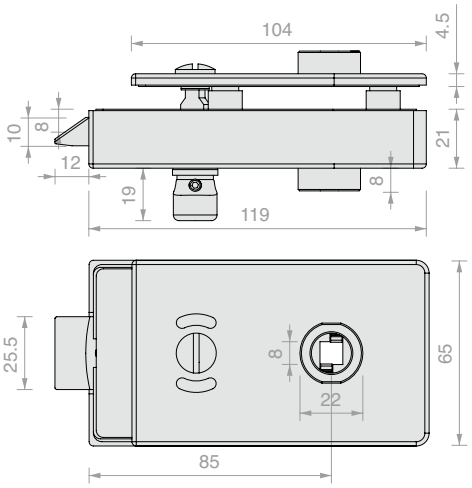

Art.	Para vidrios	Pestillo	Cant.
AP2203BOKS	De **8** a **13.5** mm	Mecánico	1 Ud.

MAGNET

CUERPO CERRADURA MAGNÉTICA CUADRADA CON ORIFICIO PARA CILINDRO EUROPEO

Material: Aluminio

Acabado: /6 /88 /97

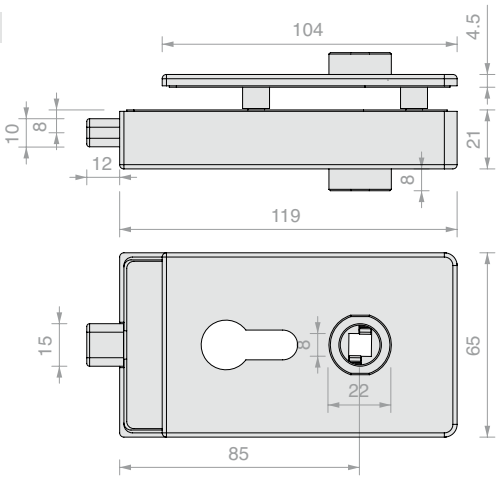

Art.	Para vidrios	Pestillo	Cant.
AP2203BOMG	De **8** a **13.5** mm	Magnético	1 Ud.

RANURA VIDRIO PARA LA SERIE APRO2203

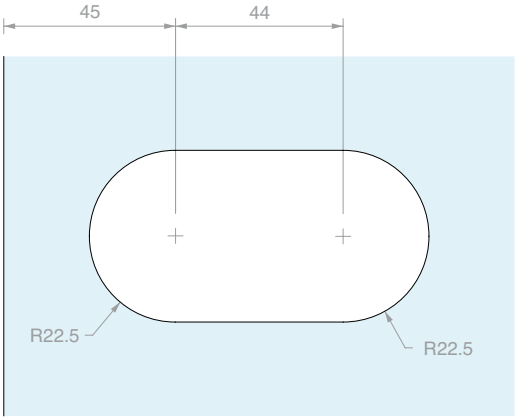

CUERPO CERRADURA MECÁNICA REDONDEADA CON ORIFICIO PARA CILINDRO EUROPEO

Material: Aluminio

Acabado: /6 /88 /97

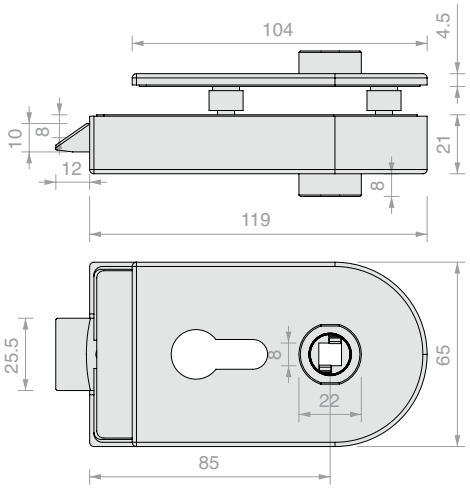

Art.	Para vidrios	Pestillo	Cant.
AP1203BORH	De **8** a **13.5** mm	Mecánico	1 Ud.

CUERPO CERRADURA MECÁNICA REDONDEADA SIN ORIFICIO PARA CILINDRO

Material: Aluminio

Acabado: /6 /88 /97

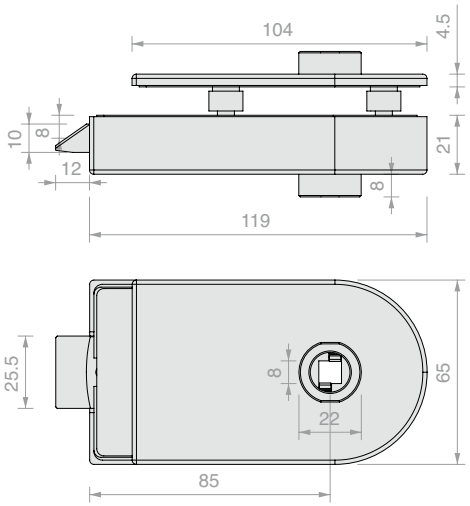

Art.	Para vidrios	Pestillo	Cant.
AP1203BOST	De **8** a **13.5** mm	Mecánico	1 Ud.

CUERPO CERRADURA MECÁNICA REDONDEADA CON LLAVE PATENT

Material: Aluminio

Acabado: /6 /88 /97

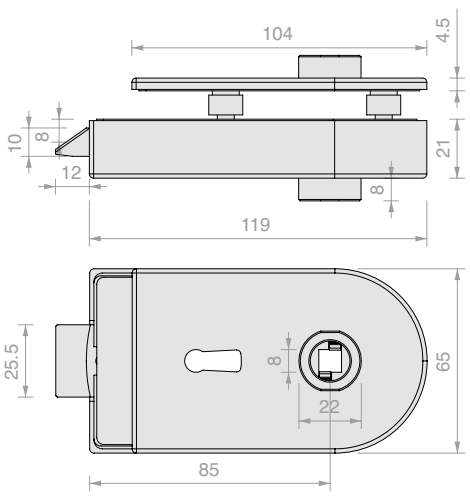

Art.	Para vidrios	Pestillo	Cant.
AP1203BOPA	De **8** a **13.5** mm	Mecánico	1 Ud.

CUERPO CERRADURA MECÁNICA REDONDEADA CON POMO Y LIBRE/OCUPADO

Material: Aluminio

Acabado: /6 /88 /97

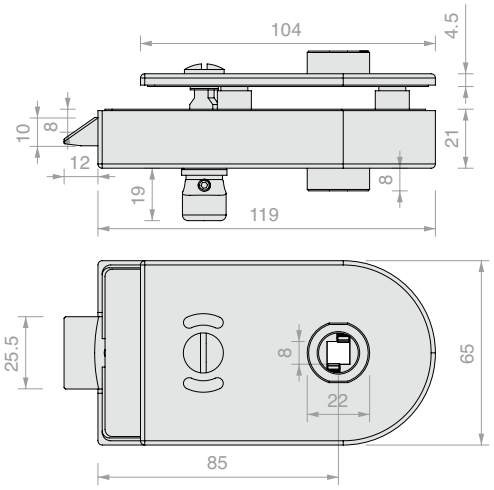

Art.	Para vidrios	Pestillo	Cant.
AP1203BOKS	De **8** a **13.5** mm	Mecánico	1 Ud.

MAGNET

CUERPO CERRADURA MAGNÉTICA REDONDEADA CON ORIFICIO PARA CILINDRO EUROPEO

Material: Aluminio

Acabado: /6 /88 /97

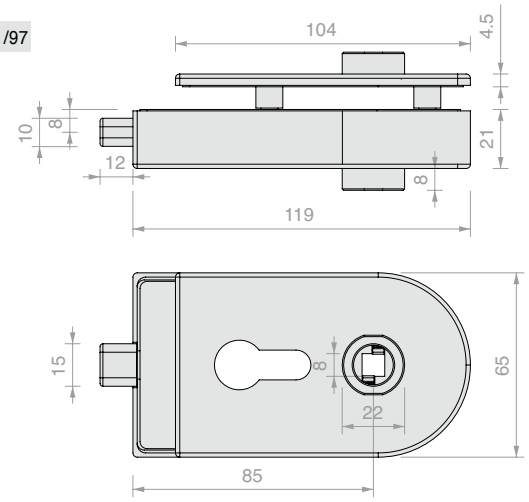

Art.	Para vidrios	Pestillo	Cant.
AP1203BOMG	De **8** a **13.5** mm	Magnético	1 Ud.

RANURA VIDRIO PARA LA SERIE APRO1203

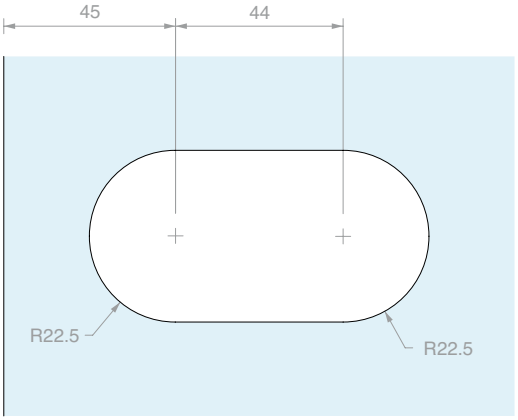

CONTRACERRADURA SERIE APRO2203

Material: Aluminio

Acabado: /6 /88 /97

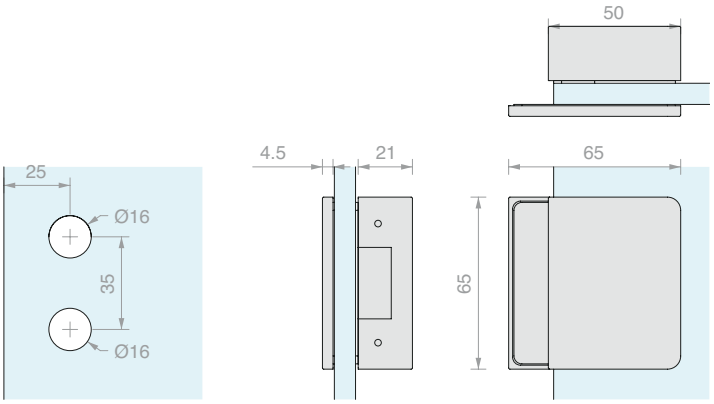

Art.	Para vidrios	Cerradero	Cant.
APROIN2203H	De **8** a **12** mm	Mecánico	1 Ud.
APROIN2203HM	De **8** a **12** mm	Magnético	1 Ud.

CONTRACERRADURA SERIE APRO1203

Material: Aluminio

Acabado: /6 /88 /97

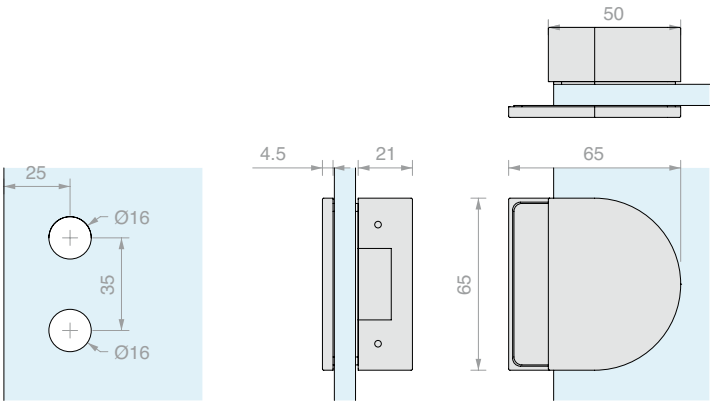

Art.	Para vidrios	Cerradero	Cant.
APROIN1203H	De **8** a **12** mm	Mecánico	1 Ud.
APROIN1203HM	De **8** a **12** mm	Magnético	1 Ud.

CERRADERO PARA PESTILLO MECÁNICO

Material: Acero

Acabado: /9 /R2

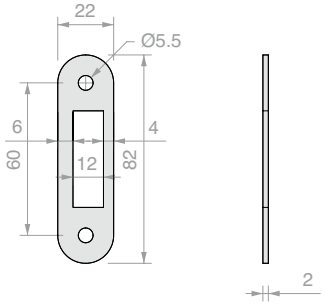

Art.	Cant.
SERH17	1 Ud.

CERRADERO PARA PESTILLO MAGNÉTICO

Material: Acero

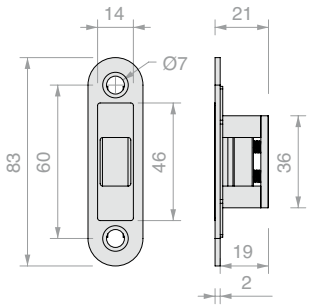

Art.	Cant.
APROIN17M	1 Ud.

CILINDRO EUROPEO LLAVE/LLAVE

Material: Latón

Cilindro Europeo completo con 3 llaves

Acabado: /95

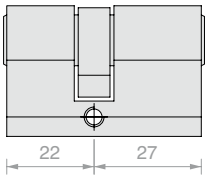

Art.	Llave	Cant.
CISA2227U	Única	1 Ud.
CISA2227D	Diferente	1 Ud.

CILINDRO LLAVE/POMO GIRATORIO

Material: Latón

Cilindro Europeo completo con 3 llaves

Acabado: /1 /3 /45

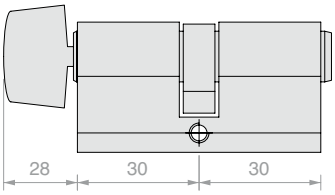

Art.	Llave	Cant.
S1217U	Única	1 Ud.

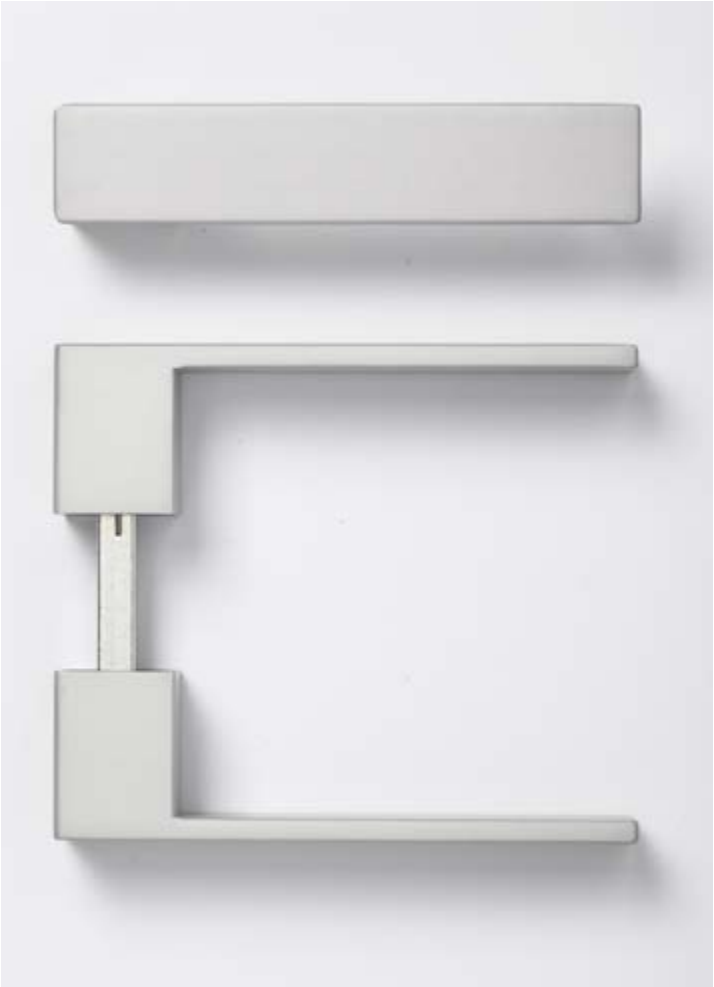

PAREJA DE MANILLAS CUADRADAS CERRADAS

Material: Aluminio

Acabado: /6 /88 /97

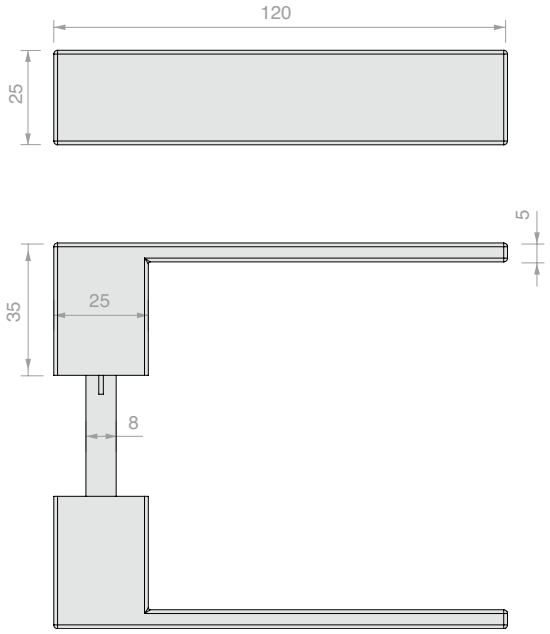

Art.	Cant.
APHANDSC	1 Ud.

PAREJA DE MANILLAS CUADRADAS ABIERTAS

Material: Aluminio

Acabado: /6 /88 /97

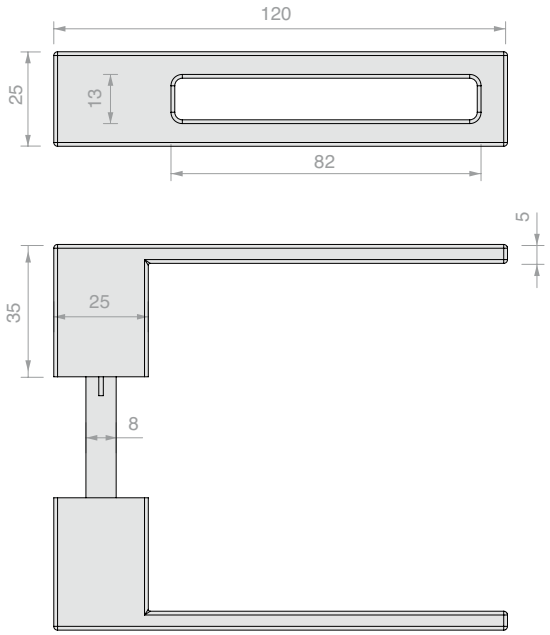

Art.	Cant.
APHANDSH	1 Ud.

PAREJA DE MANILLAS CUADRADAS CERRADAS CON POMO FIJO

Material: Aluminio

El lado del pomo sólo tendrá función de agarre

Acabado: /6 /88 /97

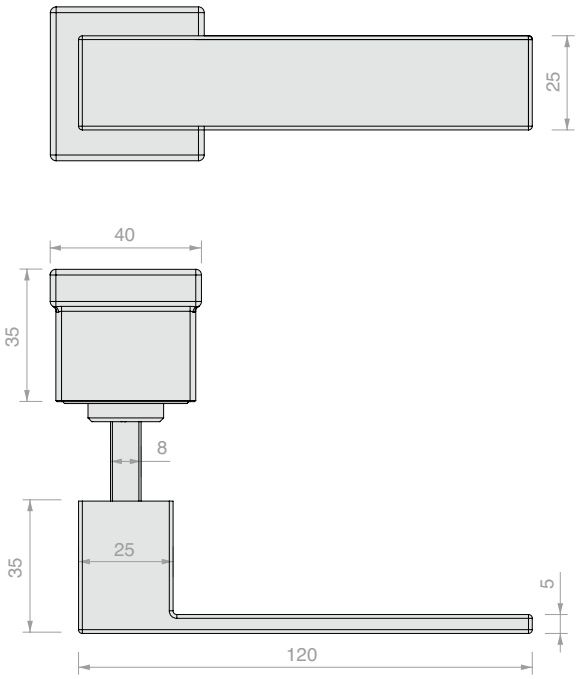

Art.	Cant.
APHAFKSC	1 Ud.

PAREJA DE MANILLAS CUADRADAS ABIERTAS CON POMO FIJO

Material: Aluminio

El lado del pomo sólo tendrá función de agarre

Acabado: /6 /88 /97

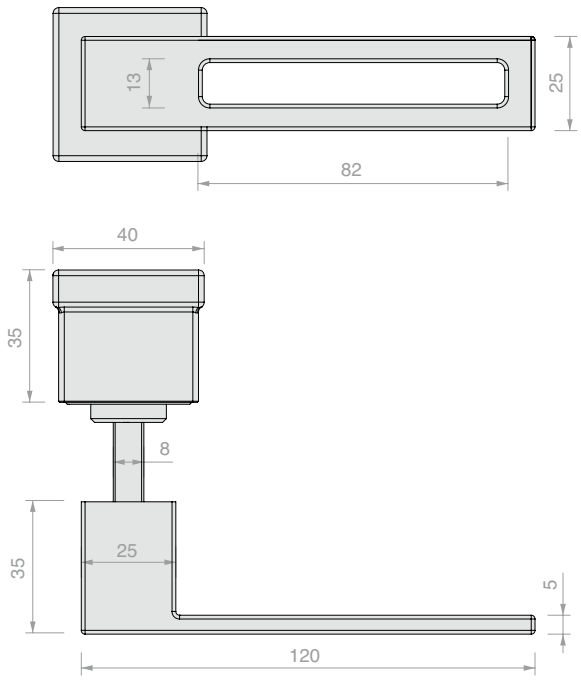

Art.	Cant.
APHAFKSH	1 Ud.

PAREJA DE MANILLAS REDONDEADAS CERRADAS

Material: Aluminio

Acabado: /6 /88 /97

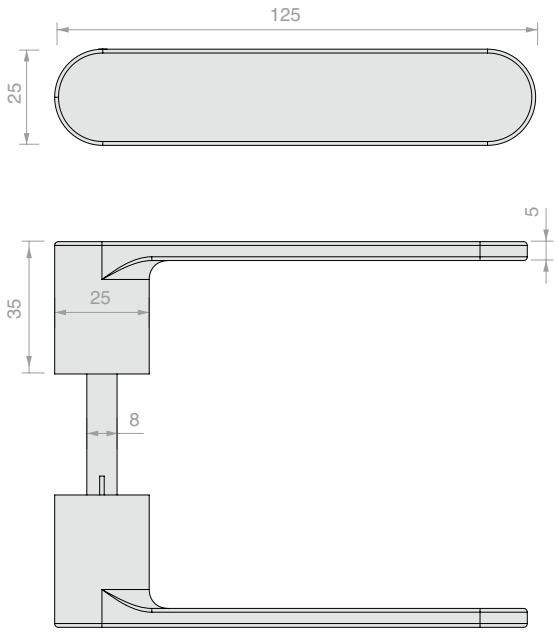

Art.	Cant.
APHANDRC	1 Ud.

PAREJA DE MANILLAS REDONDEADAS ABIERTAS

Material: Aluminio

Acabado: /6 /88 /97

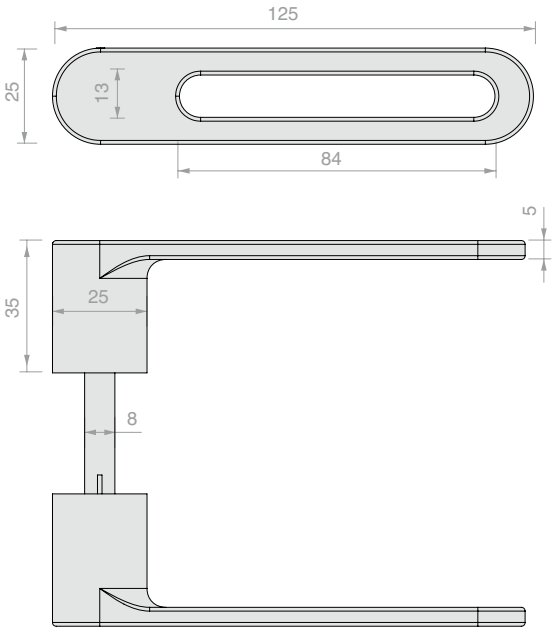

Art.	Cant.
APHANDRH	1 Ud.

PAREJA DE MANILLAS REDONDEADAS CERRADAS CON POMO FIJO

Material: Aluminio

El lado del pomo sólo tendrá función de agarre

Acabado: /6 /88 /97

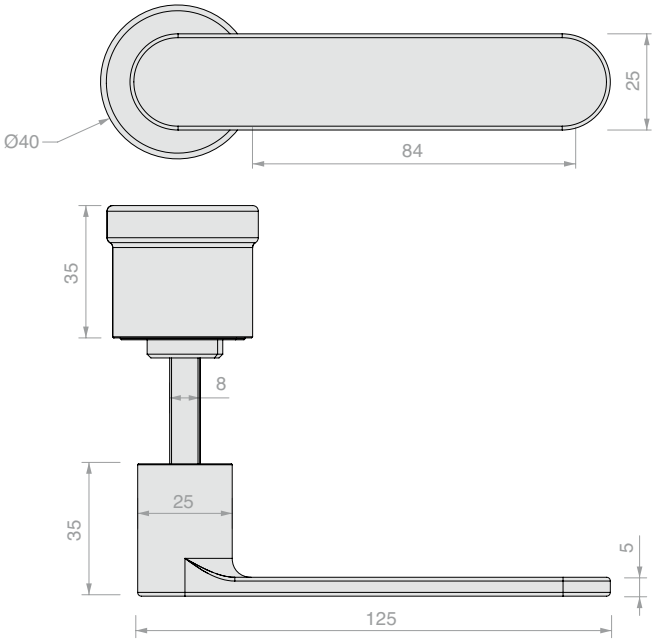

Art.	Cant.
APHAFKRC	1 Ud.

PAREJA DE MANILLAS REDONDEADAS ABIERTAS CON POMO FIJO

Material: Aluminio

El lado del pomo sólo tendrá función de agarre

Acabado: /6 /88 /97

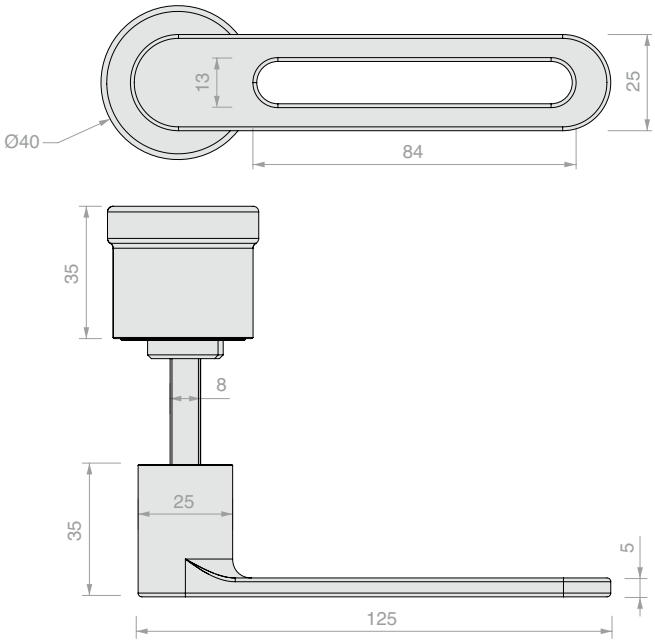

Art.	Cant.
APHAFKRH	1 Ud.

CUERPO CERRADURA APRO SERIE 40 CENTRAL, CON ORIFICIO PARA CILINDRO EUROPEO

Material: Aluminio

Acabado: /88 /97 /R2

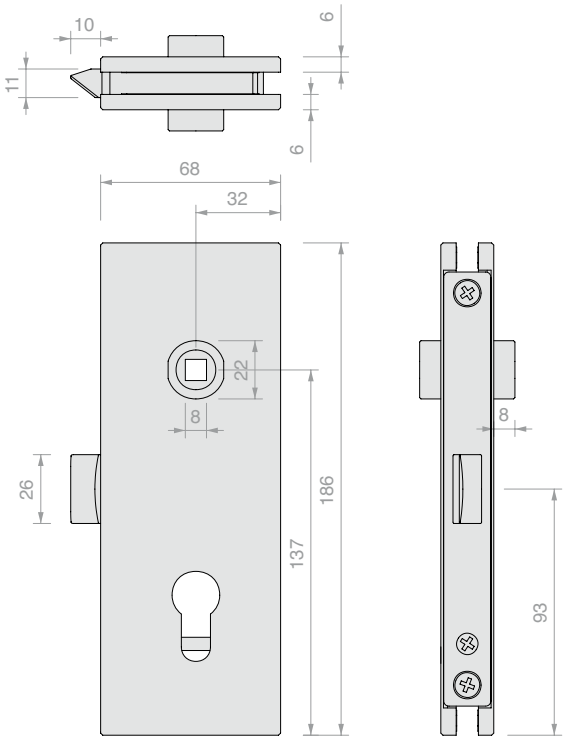

Art.	Para vidrios	Pestillo	Cant.
APRO4403BORH	De **8** a **13.5** mm	Mecánico	1 Ud.

CUERPO CERRADURA APRO SERIE 40 CENTRAL, CON ORIFICIO PARA CILINDRO EUROPEO

Material: Aluminio

Acabado: /88 /97 /R2

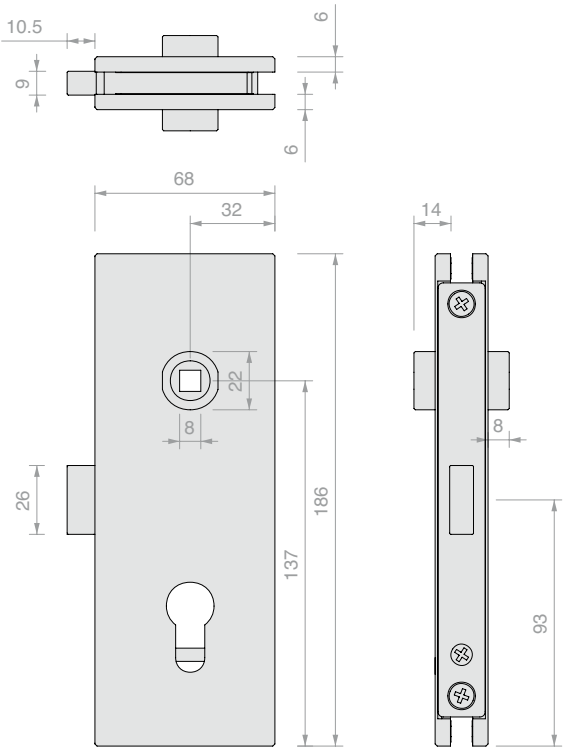

Art.	Para vidrios	Pestillo	Cant.
APRO4406BORH	De **8** a **13.5** mm	Magnético	1 Ud.

CUERPO CERRADURA APRO SERIE 40 IZQUIERDA, CON ORIFICIO PARA CILINDRO EUROPEO

Material: Aluminio

Acabado: /88 /97 /R2

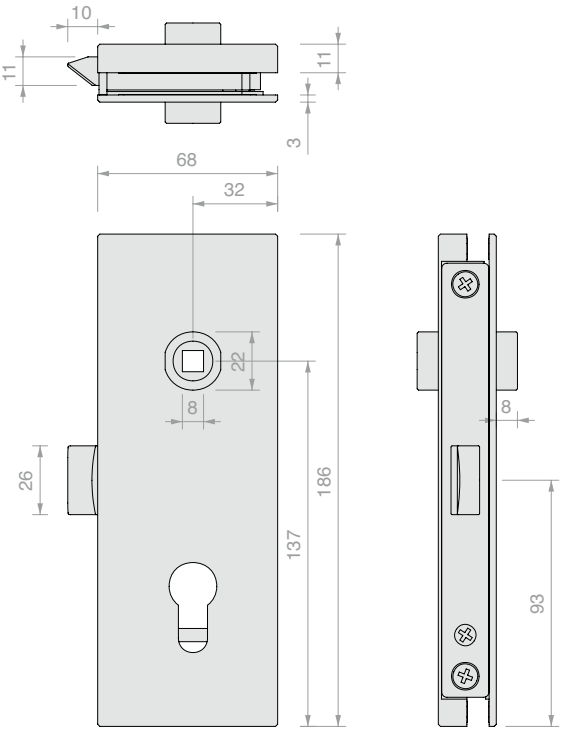

Art.	Para vidrios	Pestillo	Cant.
APRO4503BORH	De **8** a **13.5** mm	Mecánico	1 Ud.

CUERPO CERRADURA APRO SERIE 40 IZQUIERDA, CON ORIFICIO PARA CILINDRO EUROPEO

Material: Aluminio

Acabado: /88 /97 /R2

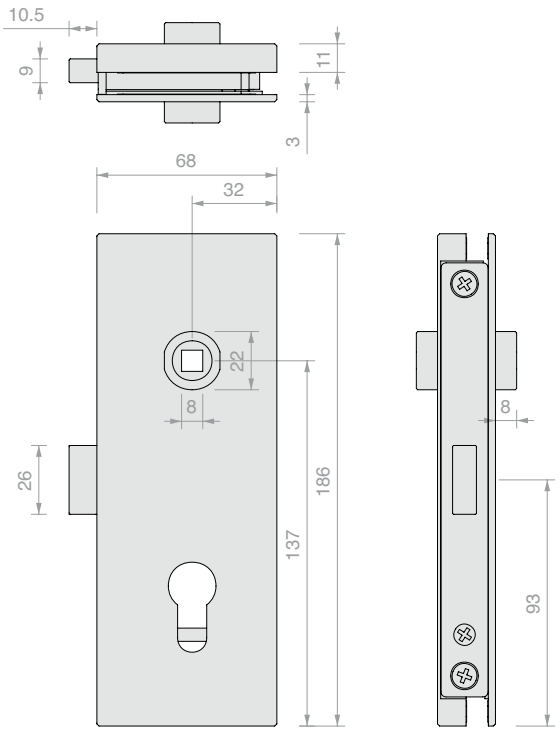

Art.	Para vidrios	Pestillo	Cant.
APRO4506BORH	De **8** a **13.5** mm	Magnético	1 Ud.

CUERPO CERRADURA APRO SERIE 40 DERECHA, CON ORIFICIO PARA CILINDRO EUROPEO

Material: Aluminio

Acabado: /88 /97 /R2

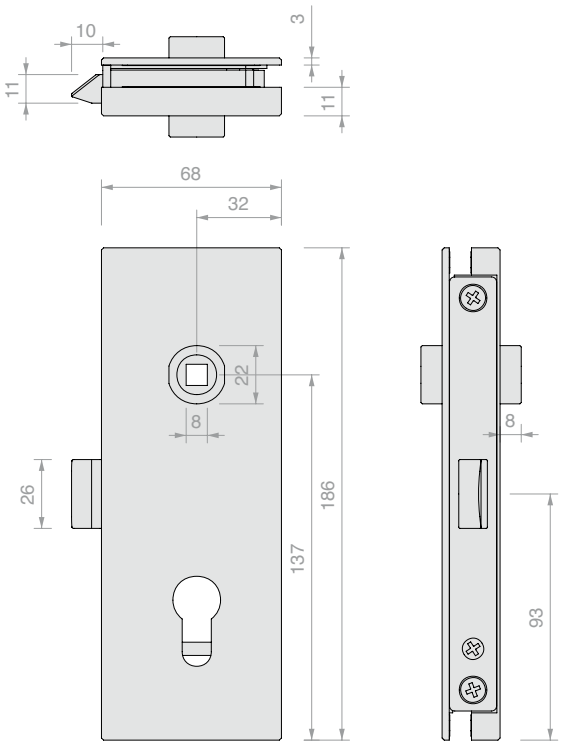

Art.	Para vidrios	Pestillo	Cant.
APRO4603BORH	De **8** a **13.5** mm	Mecánico	1 Ud.

CUERPO CERRADURA APRO SERIE 40 DERECHA, CON ORIFICIO PARA CILINDRO EUROPEO

Material: Aluminio

Acabado: /88 /97 /R2

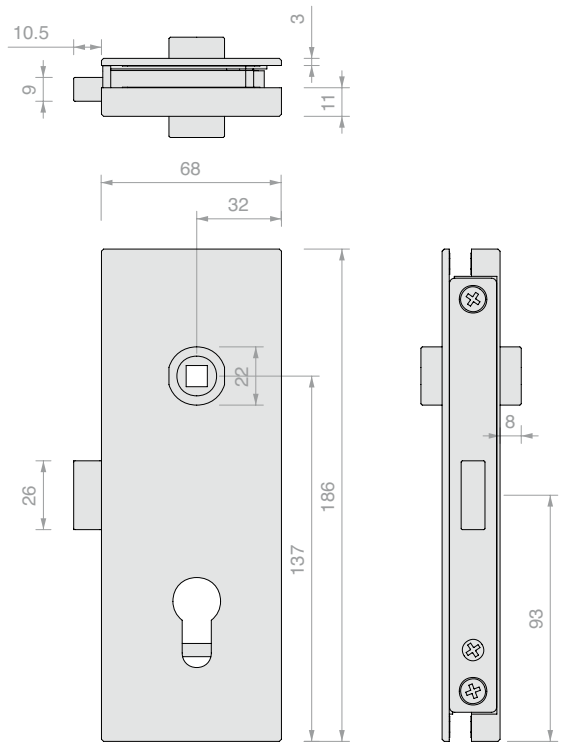

Art.	Para vidrios	Pestillo	Cant.
APRO4606BORH	De **8** a **13.5** mm	Magnético	1 Ud.

RANURA CERRADURA MODELOS APRO VERTICAL

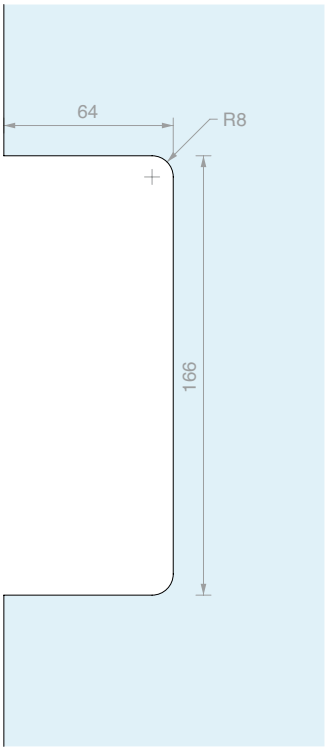

CONTRACERRADURA PARA SERIE APRO 44

Material: Aluminio

Acabado: /88 /97 /R2

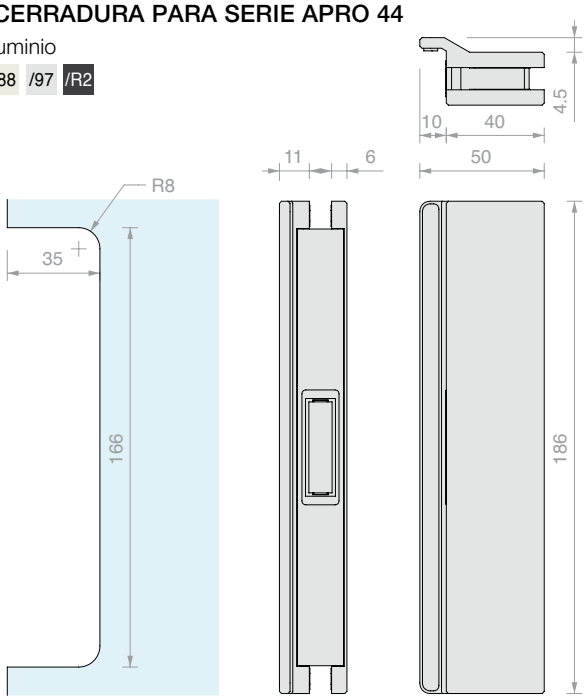

Art.	Para vidrios	Cerradero	Cant.
APRO1008	**8** mm	Mecánico	1 Ud.
APRO1010	**10** mm	Mecánico	1 Ud.
APRO1012	**12** mm	Mecánico	1 Ud.
APRO1013	**13.5** mm	Mecánico	1 Ud.
APRO4008	**8** mm	Magnético	1 Ud.
APRO4010	**10** mm	Magnético	1 Ud.
APRO4012	**12** mm	Magnético	1 Ud.
APRO4013	**13.5** mm	Magnético	1 Ud.

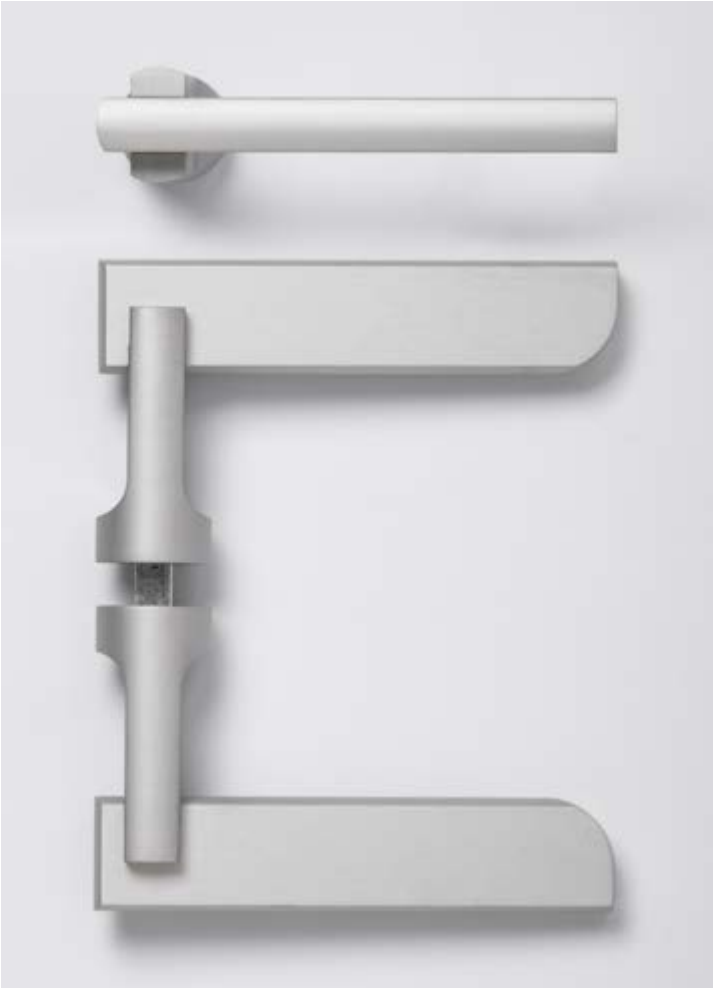

MANILLA PARA APRO SERIE 40

Material: Aluminio

Acabado: /88 /97 /R2

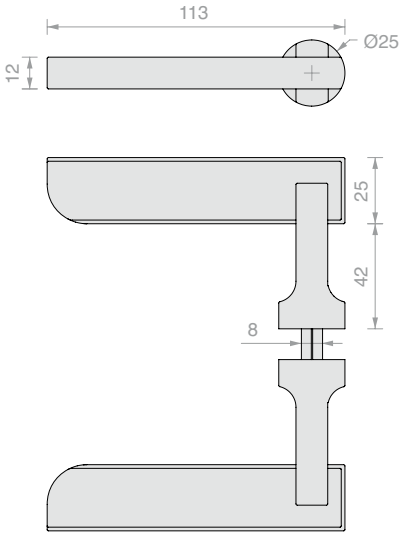

Art.	Cant.
APHANDTC	1 Ud.

MANILLA PARA APRO SERIE 40 MOLETEADA

Material: Aluminio

Acabado: /88 /97 /R2

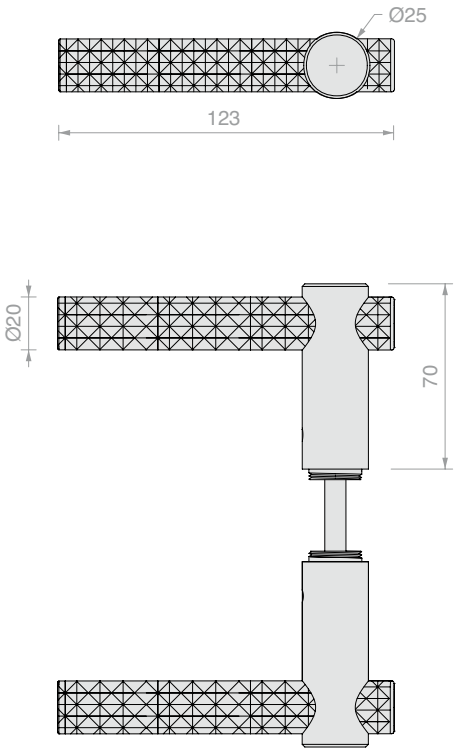

Art.	Cant.
APHANDGD	1 Ud.

CERRADERO APRO

Material: Aluminio

Acabado: /7 /R2

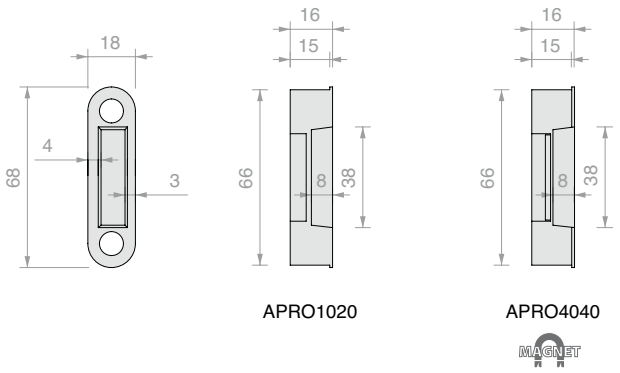

APRO1020 APRO4040

MAGNET

Art.	Cerradero	Cant.
APRO1020	Mecánico	1 Ud.
APRO4040	Magnético	1 Ud.

CERRADERO APRO REGULABLE

Material: Aluminio

Acabado: /7

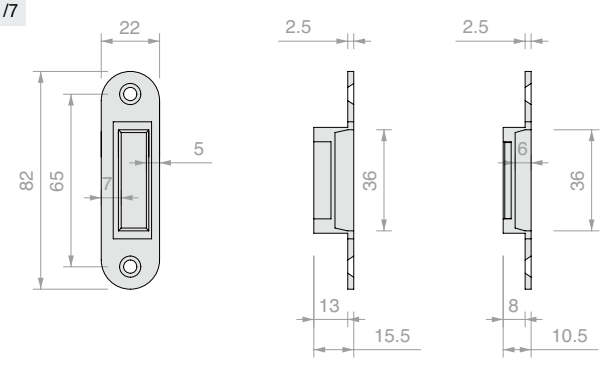

APRO1050 APRO4080

MAGNET

Art.	Cerradero	Cant.
APRO1050	Mecánico	1 Ud.
APRO4080	Magnético	1 Ud.

CILINDRO CON LLAVE DE PERFIL EUROPEO

Material: Latón

Cilindro Europeo completo con 3 llaves

Acabado: /1 /3

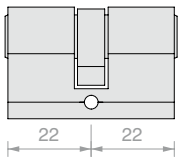

Art.	Llave	Cant.
LOGS10U	Única	1 Ud.
LOGS10D	Diferente	1 Ud.

CERRADURA HOPPE HCS

Material: Aluminio
Pestillo mecánico
Acabado: /97

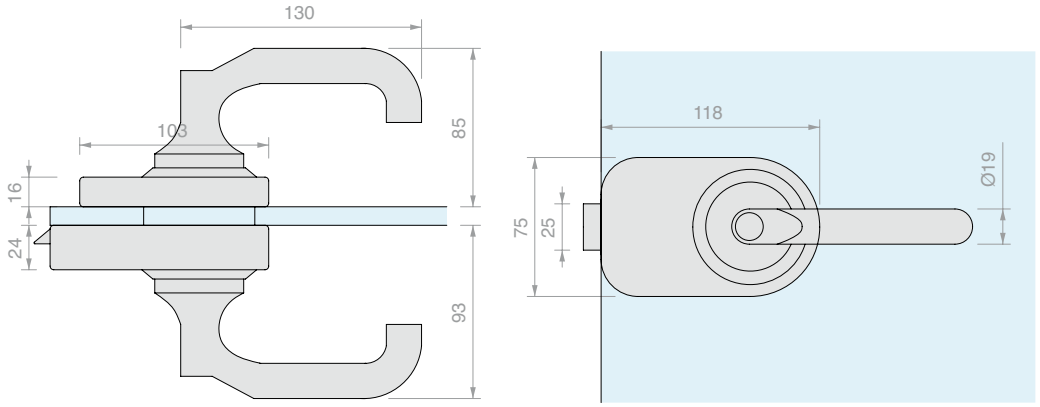

Art.	Para vidrios	Cierre	Llave	Cant.
SERH01	De **8** a **13.5** mm	Cerradura + Cerradura	Diferente	1 Ud.
SERH03	De **8** a **13.5** mm	Cerradura + Apertura con moneda	Diferente	1 Ud.
SERH05	De **8** a **13.5** mm	Cerradura + Indicador libre / ocupado	Diferente	1 Ud.
SERH07	De **8** a **13.5** mm	Cerradura + Pomo	Diferente	1 Ud.
SERH09	De **8** a **13.5** mm	Pomo + Apertura con moneda	-	1 Ud.
SERH11	De **8** a **13.5** mm	Pomo + Indicador libre / ocupado	-	1 Ud.

CONTRACERRADURA HOPPE HCS

Material: Aluminio
Acabado: /97

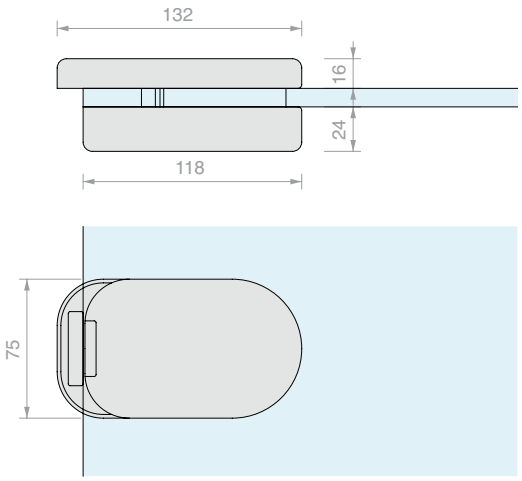

Art.	Para vidrios	Cant.
SERH13	De **8** a **13.5** mm	1 Ud.

RANURA VIDRIO PARA CERRADURA Y CONTRACERRADURA HOPPE HCS

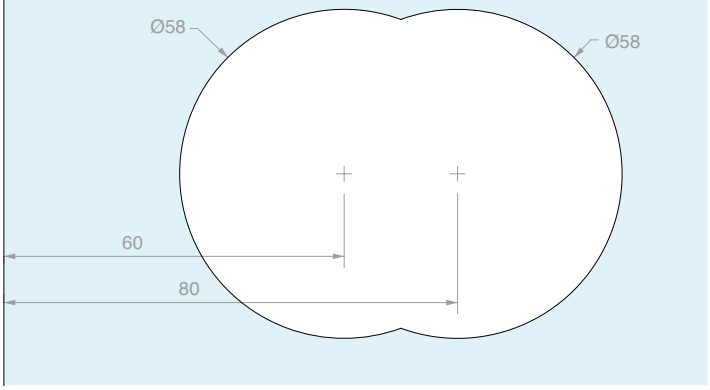

TIPOS DE CERRADURA HOPPE HCS

SERH01

Cerradura

+

Cerradura

SERH03

Cerradura

+

Apertura con moneda

SERH07

Cerradura

+

Pomo

SERH05

Cerradura

+

Indicador libre/ocupado

SERH09

Pomo

+

Apertura con moneda

SERH11

Pomo

+

Indicador libre/ocupado

CONTRAPLACA

Material: Acero

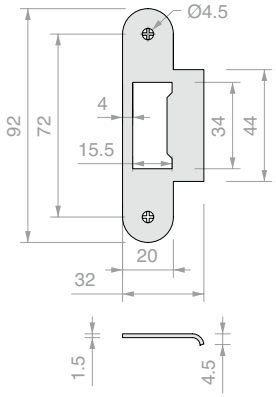

Art.	Cant.
SERH15	1 Ud.

CONTRAPLACA PARA PESTILLO MECÁNICO

Material: Acero

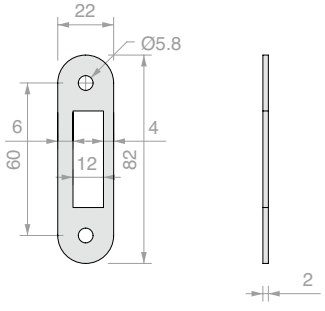

Art.	Cant.
SERH17	1 Ud.

BISAGRAS FORMA

Material: Aluminio

Se suministra con dos llaves

Acabado: /91 /97

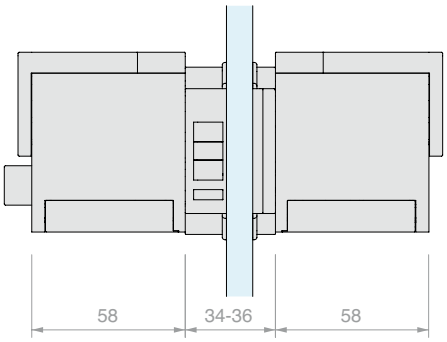

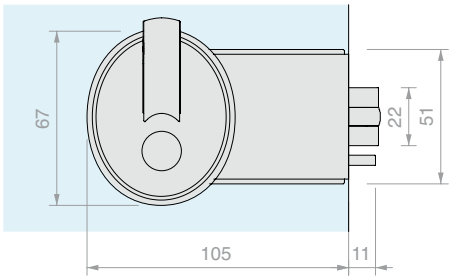

INCLUYE:

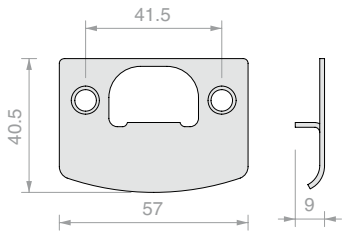

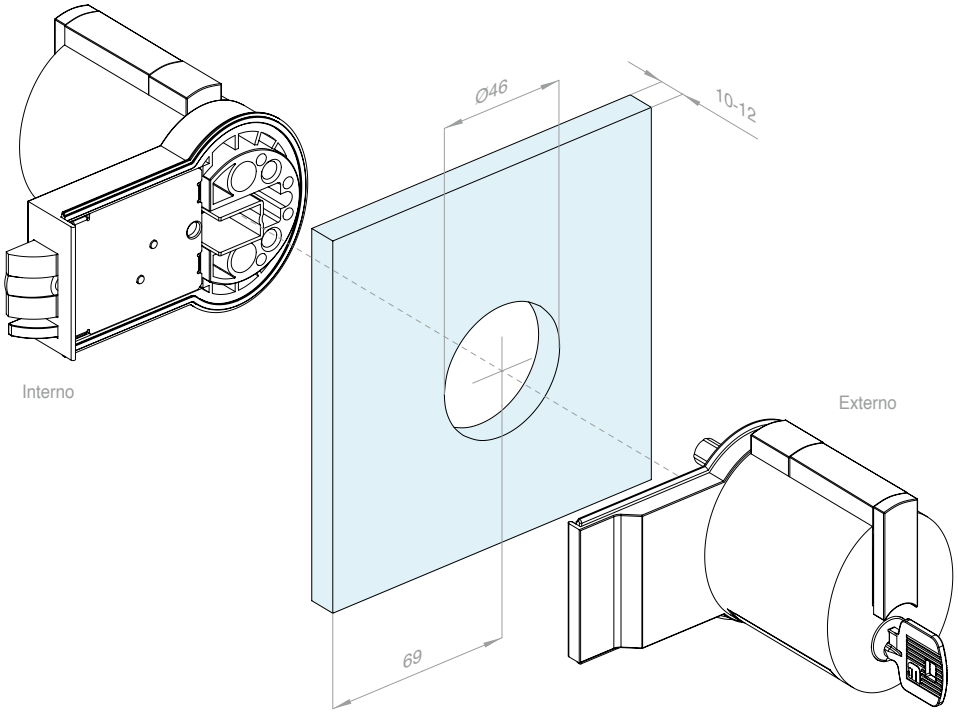

Art.	Para vidrios	Cierre	Llave	Cant.
SERMF15	De **10** a **12** mm	Cerradura + Cerradura	Única	1 Ud.
SERMF13	De **10** a **12** mm	Cerradura + Dispositivo de emergencia	Única	1 Ud.

CONTRACERRADURA

Material: Aluminio

Acabado: /97

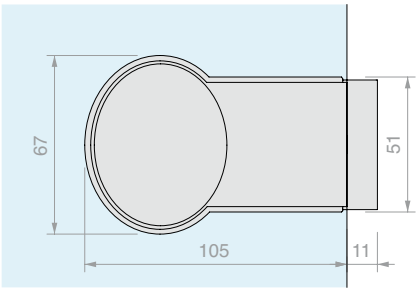

Art.	Para vidrios	Cant.
SERMFGL1	De **10** a **12** mm	1 Ud.

RANURA VIDRIO PARA CERRADURA Y CONTRACERRADURA FORMA

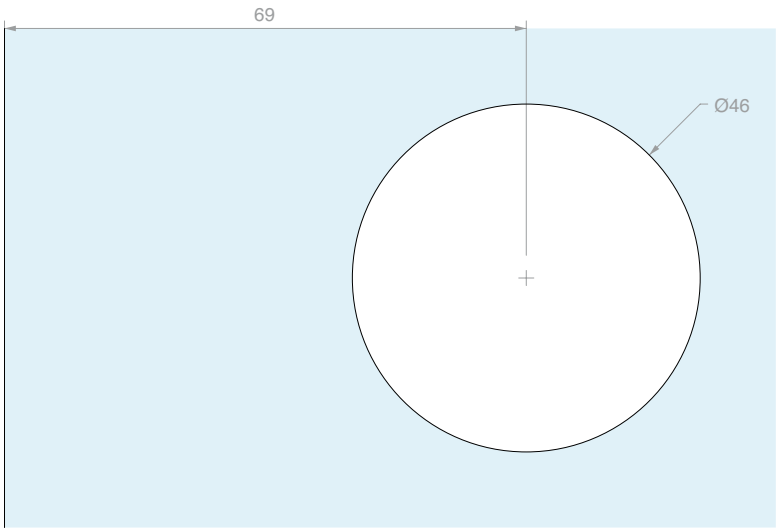

TOPE DE PUERTA EN SUELO CON IMÁN

Material: Acero inox AISI 304

Equipado con disco de acero inoxidable que se aplica mediante adhesivo UV

Acabado: /8

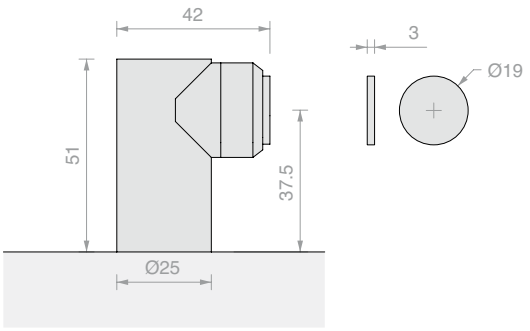

Art.	Cant.
FPT01	1 Ud.

TOPE DE PUERTA INDIVIDUAL DE TECHO

Material: Acero inox AISI 304

Acabado: /8

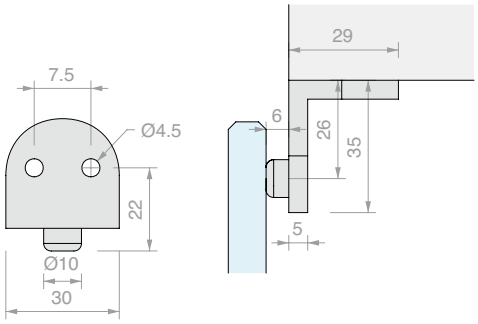

Art.	Cant.
FPT03	1 Ud.

TOPE DE PUERTA DOBLE DE TECHO

Material: Acero inox AISI 304

Acabado: /8

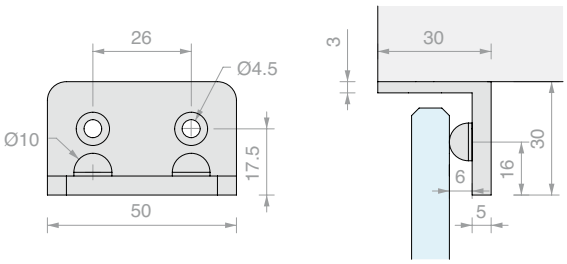

Art.	Cant.
FPT21	1 Ud.

TOPE DE PUERTA CON FIJACIÓN A VIDRIO

Material: Acero inox AISI 304

Orificio en el vidrio aconsejado Ø22 mm

Acabado: /8

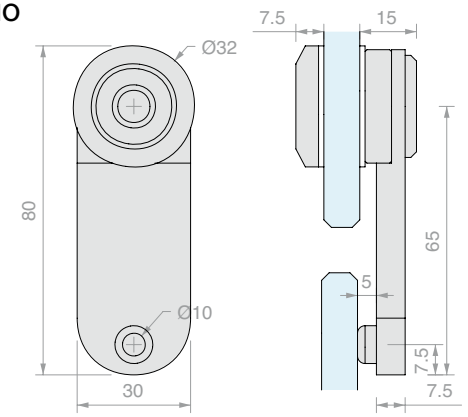

Art.	Para vidrios	Cant.
FPT07	De **10** a **12** mm	1 Ud.

TOPE DE PUERTA EN SUELO CON GOMA

Material: Acero inox AISI 304

Acabado: /8 /15

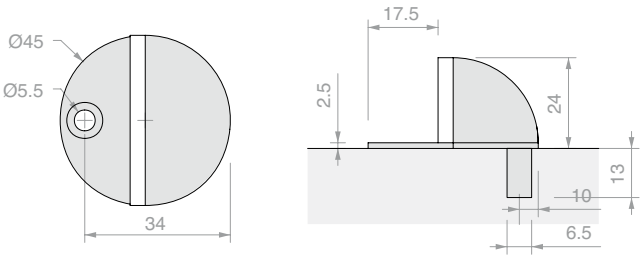

Art.	Cant.
FPT09	1 Ud.

TOPE DE PUERTA EN SUELO CON ANILLO DE GOMA

Material: Acero inox AISI 304

Acabado: /8 /15

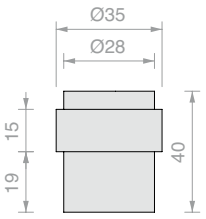

Art.	Cant.
FPT11	1 Ud.

TOPE DE PUERTA CON IMÁN

Material: Hierro

Acabado: /1 /2 /3

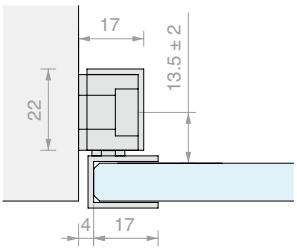

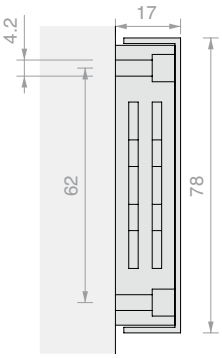

Art.	Descripción	Para vidrios	Cant.
CAL005	Imán con tapa	-	1 Ud.
CAL006	Contraplaca	**8** mm	1 Ud.
CAL007	Contraplaca	**10** mm	1 Ud.

IMÁN CON FIJACIÓN A PARED

Material: Acero inox AISI 304

Equipado con disco de acero inoxidable que se aplica mediante adhesivo UV

Acabado: /9

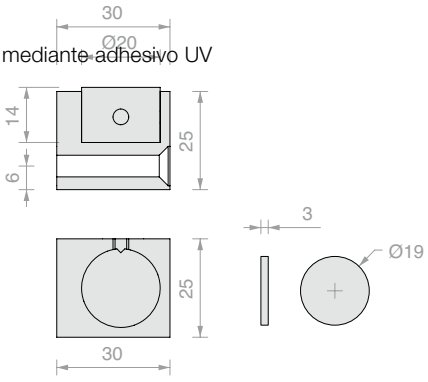

Art.	Cant.
CALMU30	1 Ud.

JUNTA ADHESIVA GLASS LIP

RANGO DE USO: Cierres de huecos perimetrales para sellar contra el agua, el viento, el polvo, los insectos, el ruido y las fluctuaciones de temperatura.

Descripción: GLASS LIP es una junta perimetral adhesiva para puertas y paredes de vidrio que se coloca de forma rápida y sencilla. Se aplica con una plantilla Art. GSL812 que permite colocarla en el centro del vidrio a lo largo de todo el borde. Consiste en una junta de labio que se instala rápidamente mediante una cinta adhesiva transparente de doble cara incorporada. La estructura especial de los labios blandos, que se pueden acortar rasgándolos, permite cerrar rendijas de 2,5 a 7 milímetros.

Características:

GLASS LIP se puede utilizar en vidrios con un espesor de 8 mm a 13,52 mm

APLICACIÓN: Todas las puertas de vidrio.

TIPO DE FIJACIÓN: Con cinta adhesiva transparente VHB de alta adhesión desde -40°C hasta +150°C

JUNTAS: Junta de labio de termoplástico coextrudido, regulable (sistema patentado).

ACABADO: Gofrada

SISTEMA PATENTADO

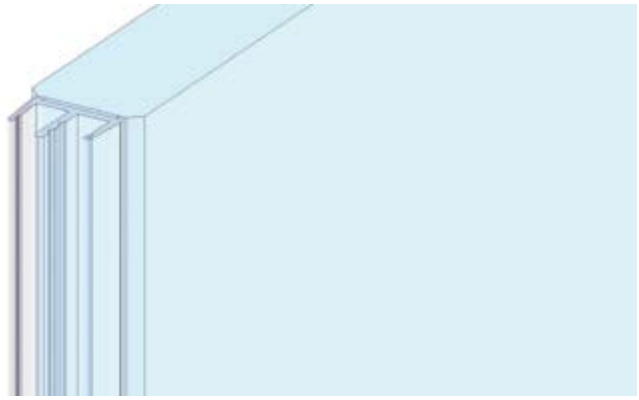

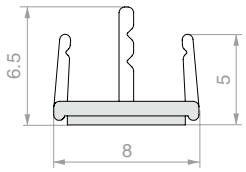

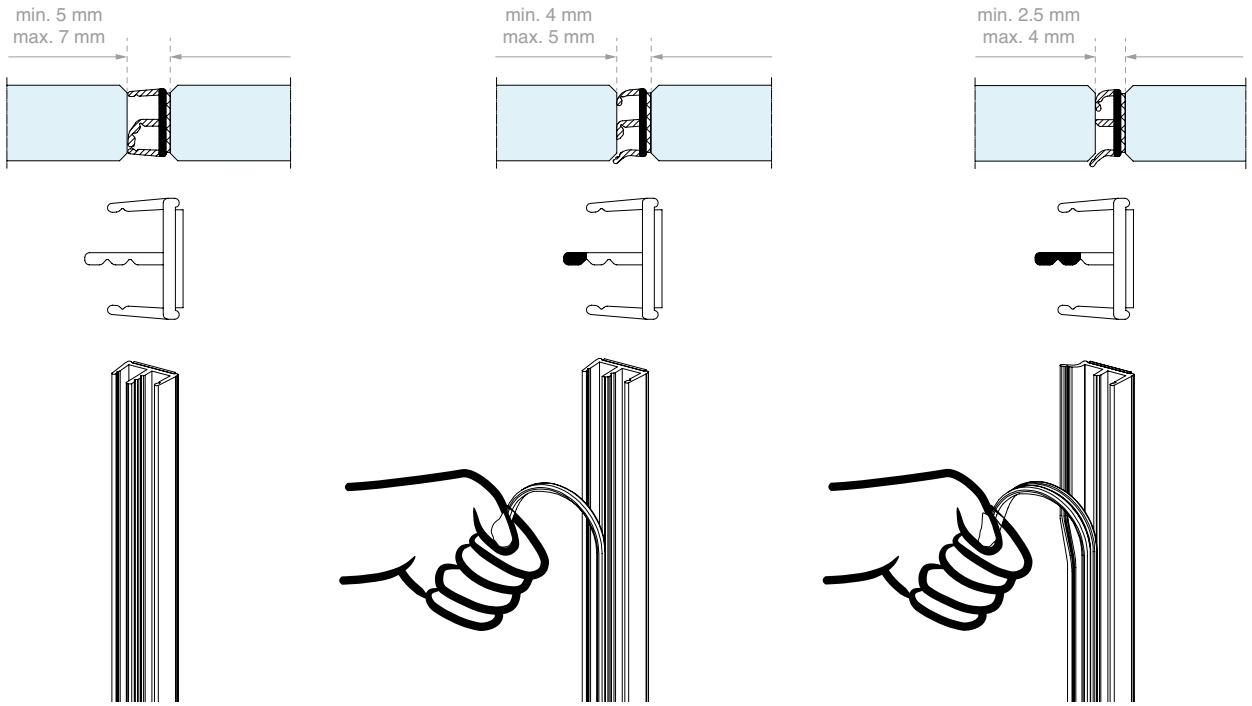

Art.	Para vidrios	Longitud	Cant.
GSL3000	De **8** a **13.5** mm	**3000** mm	1 Ud.

PLANTILLA DE MONTAJE GSL3000

Plantilla de plástico que permite la colocación en el centro del vidrio, a lo largo de toda la longitud del borde.

Para utilizar con Art. GSL3000

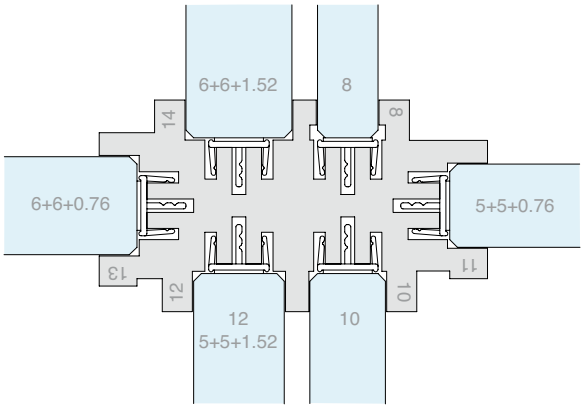

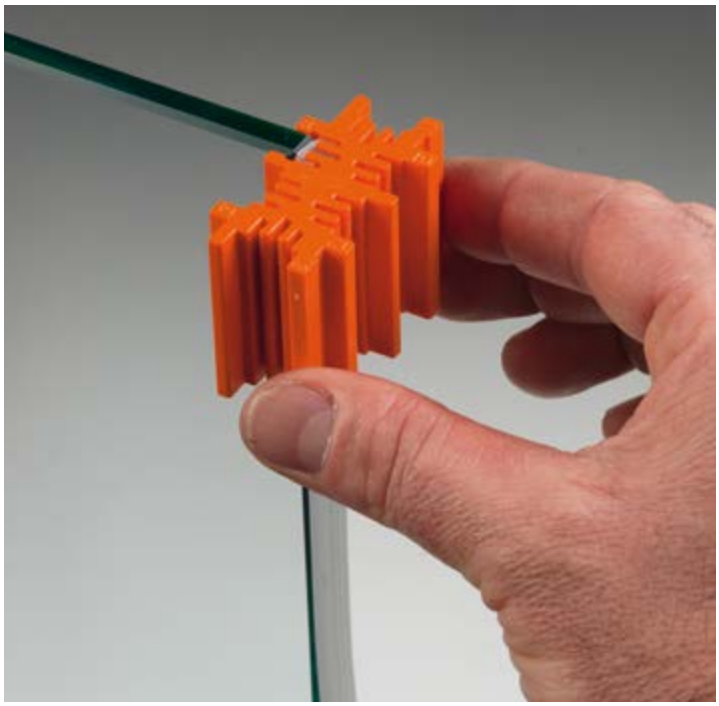

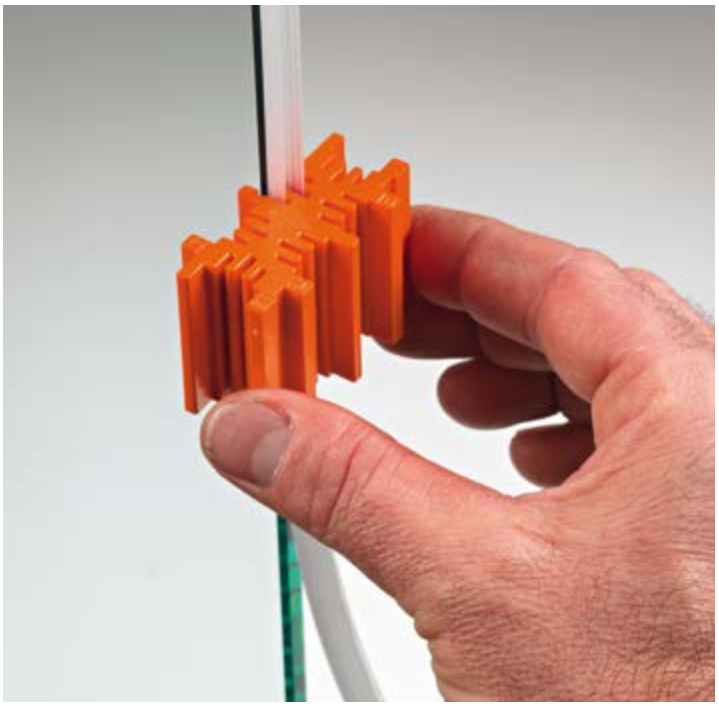

Art.	Para vidrios	Cant.
GSL812	De **8** a **13.5** mm	1 Ud.

TOALLITA DESENGRASANTE

Características: Toallita desechable empapada con alcohol isopropílico

Art.	Cant.
GSLSVL	1 Ud.

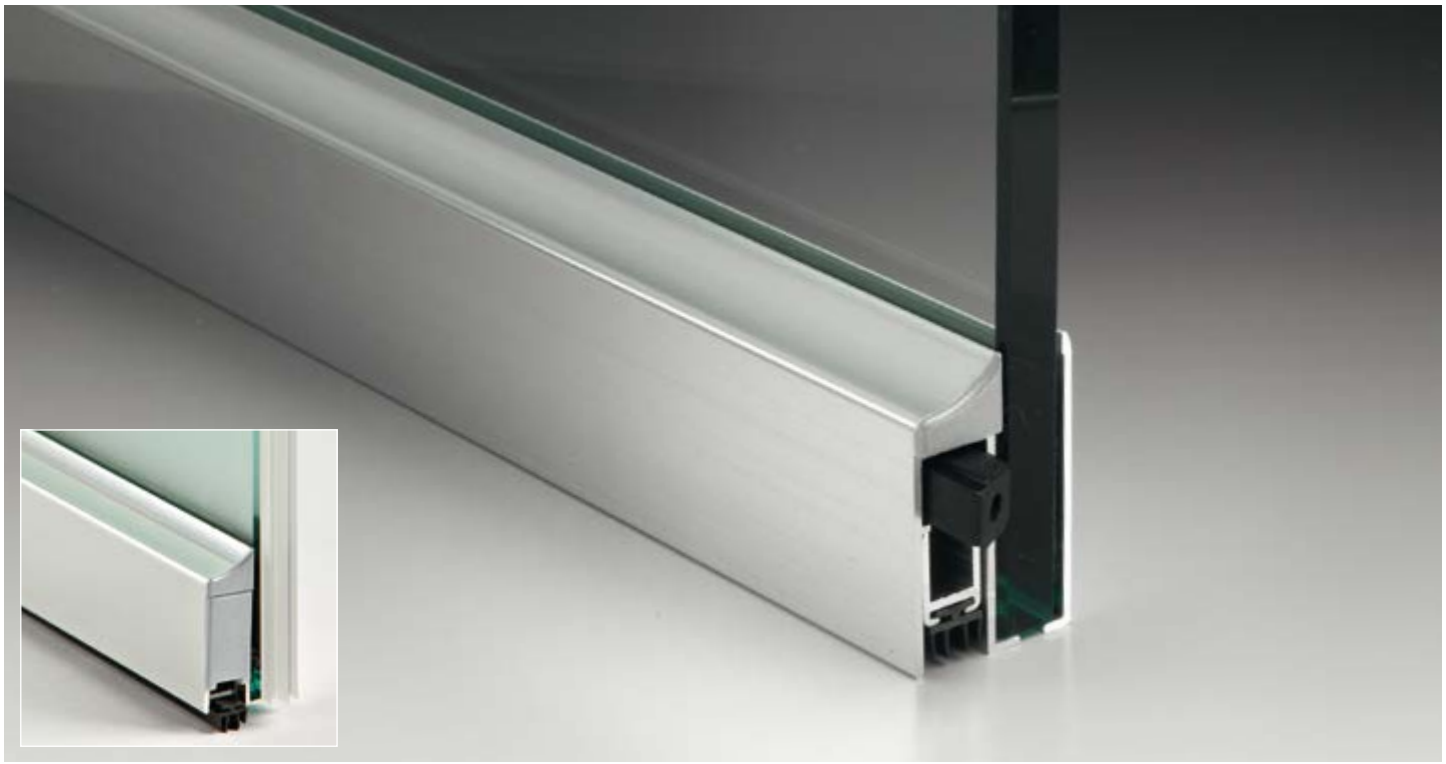

PERFIL INFERIOR
CON JUNTA GLASS 100 AUTOMATIC

Rango de uso: Cierres de rendijas en suelo para sellar contra el agua, el viento, el polvo, los insectos, el ruido y las fluctuaciones de temperatura.

Descripción: Junta automática bajo puerta con movimiento basculante con fricción (la junta desciende primero por el lado de la bisagra y después por el lado de la manilla).
Extracción del mecanismo lado bisagra después de efectuar la fijación.
Carrera 14 mm.
Muelles de acero cincado y bielas de empuje de PA 20% fibra de vidrio.
Perfiles de aluminio de aleación 6060 T6.
de acabado incluida.

Características: El mecanismo se puede extraer tanto por el lado bisagra como por el lado manilla, un sistema exclusivo (patentado).
Posibilidad de piezas de repuesto.
TIPO DE FIJACIÓN:
Con cinta adhesiva de doble cara de alta adhesión desde -40°C hasta +150°C
Acabado: /97 /R2

Probado para 200.000 cierres.

ANODIZADO 8/15 MICRAS

SISTEMA PATENTADO

SISTEMA PARA INTERIOR
Dirección de cierre regulable con el mismo kit

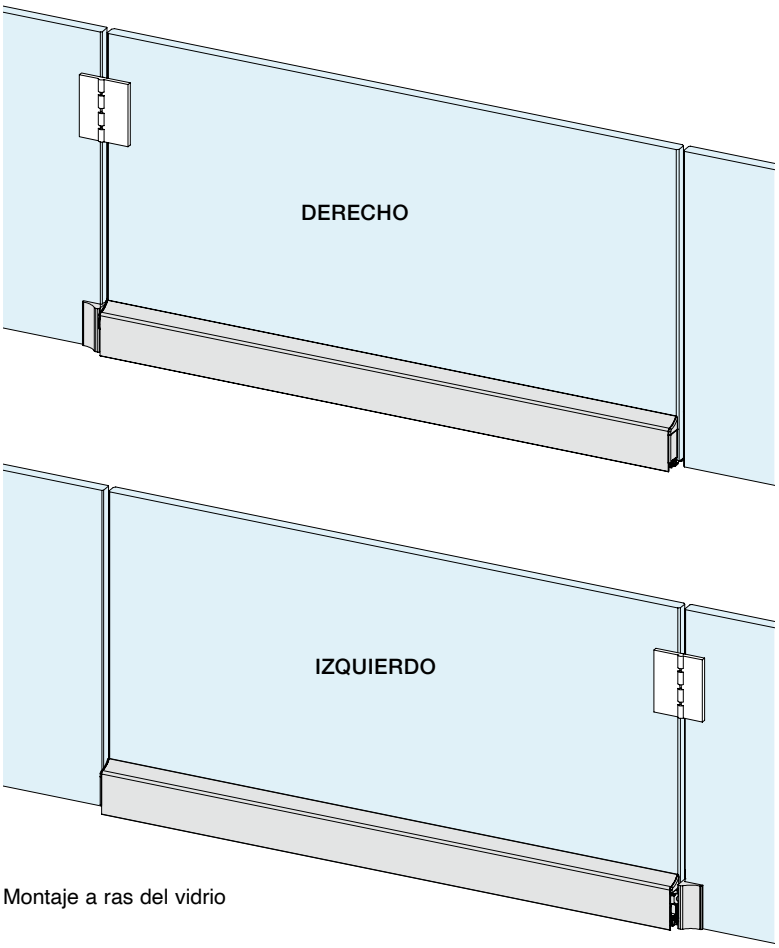

Montaje a ras del vidrio

MANTENIMIENTO Y LIMPIEZA:
Puede lavarse con agua caliente y jabón neutro; utilizar un paño suave o una esponja no abrasiva.
Aclarar a fondo con agua limpia. Secar con un paño suave.

BAJO PEDIDO longitud hasta 1500 mm

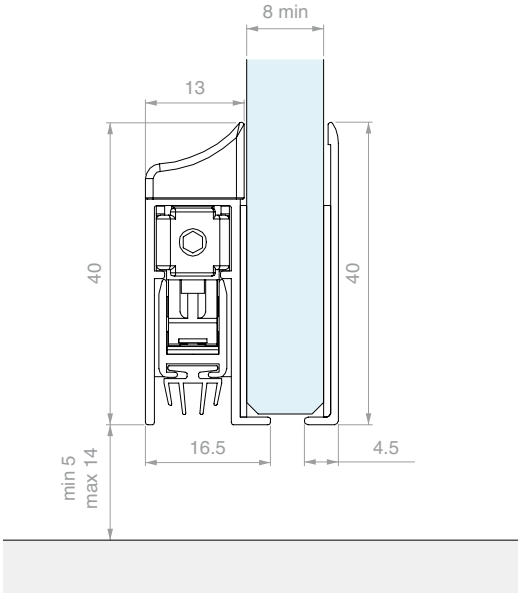

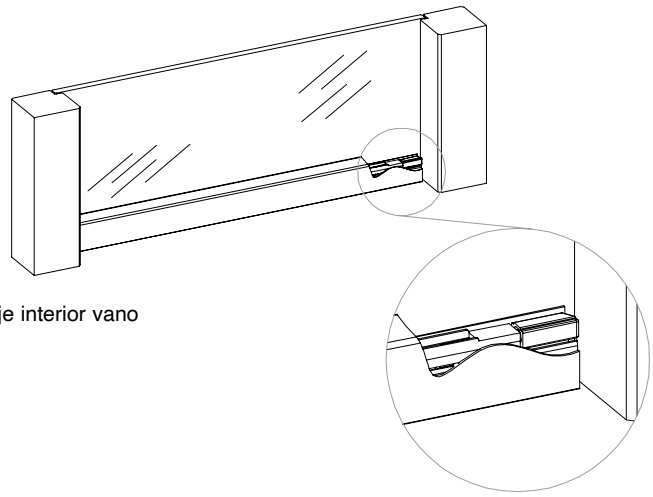

Montaje interior vano

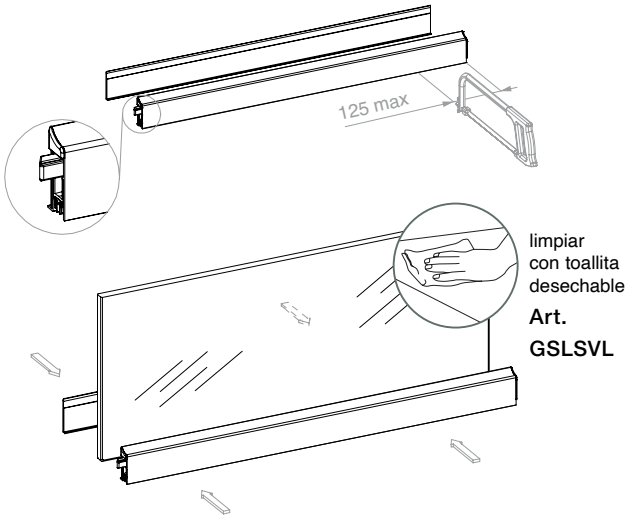

limpiar con toallita desechable

Art. GSLSVL

Aplicación con adhesivo de alta resistencia

KIT DE REENVÍO - INCLUIDO EN EL KIT

Material: plástico. Características: Kit de reenvío para puertas a ras de vidrio fijo.
Aplicación: sobre vidrio fijo con adhesivo de alta resistencia.

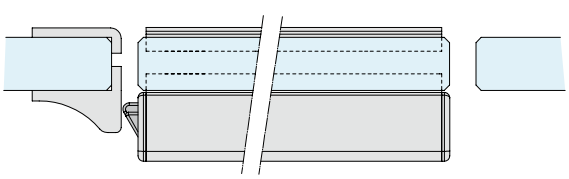

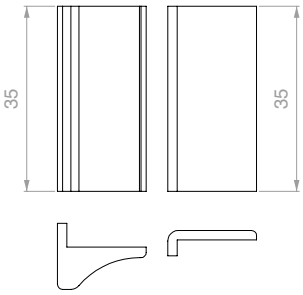

Art.	Longitud	Anchura del vidrio	Cant.
GS01875	**900** mm	mín. **775** - máx. **900** mm	1 Ud.
GS01100	**1025** mm	mín. **900** - máx. **1025** mm	1 Ud.

PERFIL INFERIOR CON CEPILLO GLASS 300 PIVOT

PARA PUERTAS PIVOTANTES Y DE BATIENTE

ANODIZADO 8/15 MICRAS

Rango de uso: Cierres de rendijas en el suelo para sellar contra el viento, el polvo, los insectos, el ruido y las fluctuaciones de temperatura. No es resistente al agua.

Descripción: Es una junta bajopuerta que cierra el hueco entre la puerta de vidrio y el suelo. Se puede instalar en todos los sistemas tradicionales con bisagra y en sistemas pivotantes con cierrapuertas de suelo (mediante un compensador previsto para la placa de la bisagra), adaptándose al desnivel gracias a un sistema autonivelador con muelle. El pelo sumamente fino del cepillo permite crear una barrera contra la penetración de polvo e insectos, sin obstaculizar la apertura de la puerta, incluso cuando el suelo es irregular. La junta bajopuerta está acabada con un anodizado elegante, tapas de cierre laterales y una cubierta trasera que oculta la aplicación de adhesivo en el lado opuesto.

Características: Aplicación con adhesivo de alta resistencia.
Movimiento autonivelador con muelle. Perfil de aluminio de aleación 6060 T6. Tapas de cierre de PA6 20%.
TIPO DE FIJACIÓN: Con cinta adhesiva de alta adhesión desde -40°C hasta +150°C
Acabado: /97

SISTEMA PATENTADO

COMBINABLES CON LA SERIE GLASS FITTING

BISAGRA INFERIOR GF100

Art. GF100 _ Pág. 000

CERROJO GL800

Art. GL800 _ Pág. 000

MANTENIMIENTO Y LIMPIEZA:
Puede lavarse con agua caliente y jabón neutro; utilizar un paño suave o una esponja no abrasiva.
Aclarar a fondo con agua limpia. Secar con un paño suave.

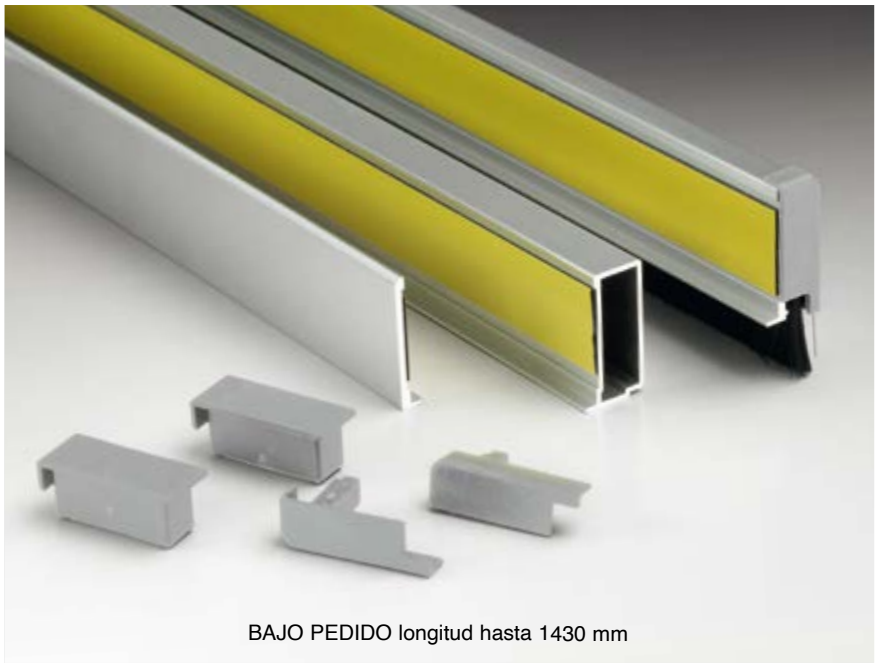

BAJO PEDIDO longitud hasta 1430 mm

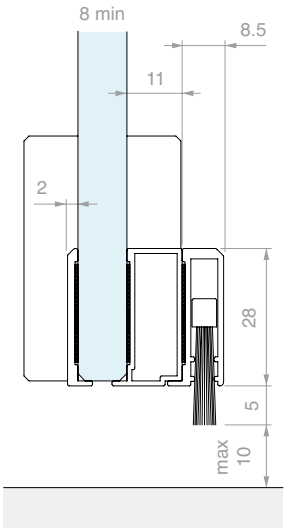

PARA PUERTAS PIVOTANTES

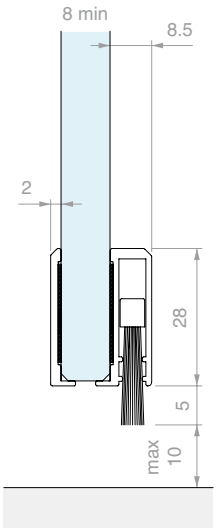

PARA INTERIOR

CERROJO tipo GL800

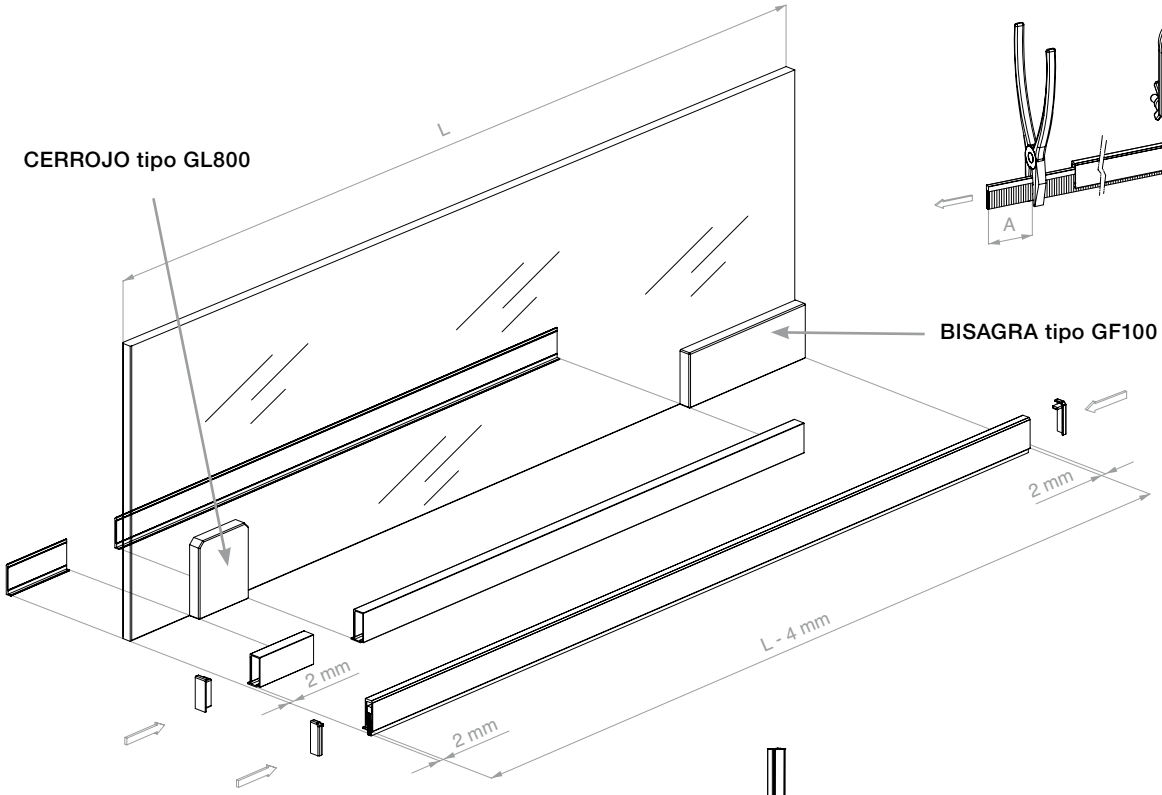

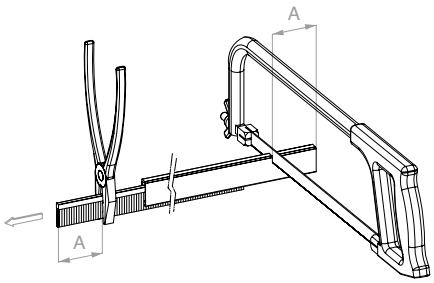

BISAGRA tipo GF100

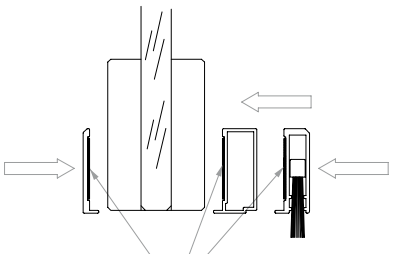

ADHESIVO DE DOBLE CARA

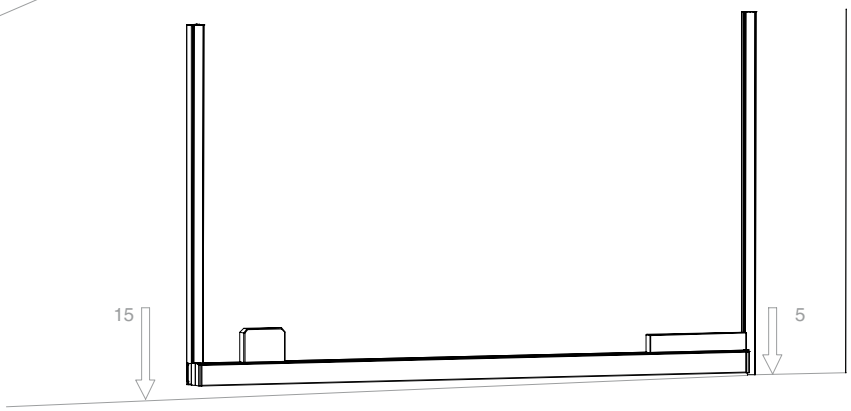

Art.	Longitud	Anchura del vidrio	Cant.
GSP03100	**1000** mm	máx. **1000** mm	1 Ud.

BARRAS Y POMOS

BARRA ANTIPÁNICO
Pág. 565

BARRAS CON CERRADURA
Pág. 585

BARRAS
Pág. 596

MANILLAS ADHESIVAS
Pág. 608

MANILLAS
Pág. 615

POMOS
Pág. 626

EN FOTO:
1 x MAPA 220 M/83
1 x MAPA 220/83

BARRA ANTIPÁNICO

Para las salidas antipánico es obligatorio instalar únicamente sistemas que cumplan la norma EN 1125 que está dedicada a los sistemas antipánico con dispositivos accionados por barras horizontales (BARRAS ANTIPÁ NICO tradicionales y touch-bar). **Dispositivos instalados principalmente en locales con público y con personal no formado en procedimientos de emergencia: cines, teatros, edificios destinados a actividades deportivas, etc.**
Iseo Serrature ha conseguido del Instituto Warrington Certification Limited (WCL) el certificado de conformidad con EN 1125 según CPR 305/2011.

CLASIFICACIÓN IMPRESA EN EL PRODUCTO PARA IDENTIFICAR LAS CARACTERÍSTICAS ADECUADAS PARA CADA APLICACIÓN

	Categoría de uso	Duración cíclica	Masa de la puerta	Resistencia al fuego	Seguridad para las personas	Resistencia a la corrosión	Seguridad para los bienes	Saliente de la barra	Tipo de accionamiento de la barra
No apto para puertas cortafuegos/antihumo	3	7	6	0	1	4	2	2	A
Apto para puertas cortafuegos/antihumo	3	7	6	1	1	4	2	2	A

Categoría de uso. Existe una categoría única que prevé que la barra sea utilizada con mucha frecuencia por personas que no prestan demasiada atención y puede que se produzca un accidente o un uso indebido.
Duración cíclica. Hay dos categorías:
grado 6 = 100.000 ciclos
grado 7 = 200.000 ciclos
Masa de la puerta. Hay dos categorías:
grado 5 = hasta 100 kg,
grado 6 = hasta 200 kg.
Resistencia al fuego. Hay dos categorías:
grado 0 = no apto para puertas cortafuegos/antihumo
grado 1= apto para puertas cortafuegos/antihumo.
Seguridad para las personas. Hay una única categoría que representa el grado máximo alcanzable, con base en que los dispositivos antipánico deben garantizar la seguridad de las personas.

Resistencia a la corrosión. Hay dos categorías según la norma EN1670 : 2007
grado 3 = alta resistencia,
grado 4 = muy alta resistencia.
Seguridad para los bienes. Existe una única categoría que representa el grado mínimo conseguible con base en que la seguridad de los bienes se debe considerar secundaria con respecto a la de las personas.
Saliente de la barra. Hay dos categorías:
grado 1 = saliente de la barra hasta 150 mm (normal)
grado 2 = saliente de la barra hasta 100 mm (reducido)
Tipo de accionamiento de la barra. Hay 2 categorías:
A = antipánico accionado por una barra de empuje
B = antipánico accionado por una barra de contacto pulsador (Push-Bar).

Para más detalles consúltese el norma EN1125

El campo de aplicación de las BARRAS ANTIPÁNICO se define en la norma EN 1125 como sigue

Ancho máximo de la puerta	**1300 mm**
Altura máxima de la puerta	**2500 mm**
Masa máxima de la puerta	**200 kg**
Límites de temperatura de funcionamiento	**-20°C + 100°C**

Si las dimensiones de la puerta superan los valores indicados anteriormente, la puerta ya no entra en el ámbito de aplicación de la norma EN 1125 y, por lo tanto , la certificación del producto deja de ser válida. Para puertas con una masa de hasta 200 kg, una altura máxima de hasta 3200 mm y una anchura de hasta 1500 mm, ISEO declara que las prestaciones de la barra son iguales a las exigidas por la norma.

Nota
La longitud útil de la barra (dimensión X) debe ser lo más próxima posible a la anchura útil (dimensión Y) de la puerta para la que se aconseja. En cualquier caso, nunca menos del 60% (véase la figura).
Para la masa de la puerta, el campo de aplicación límite sigue siendo el máximo especificado por la norma.

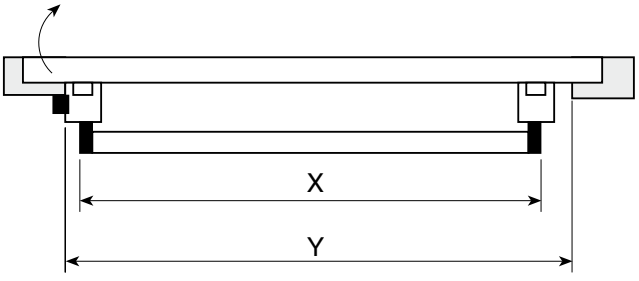

KIT ANTIPÁNICO HOJA INDIVIDUAL SIN MANILLA EXTERNA

10/15

Material: Aluminio, acero, zamak

Acabado: /56 /83

APERTURA EXTERIOR REVERSIBLE

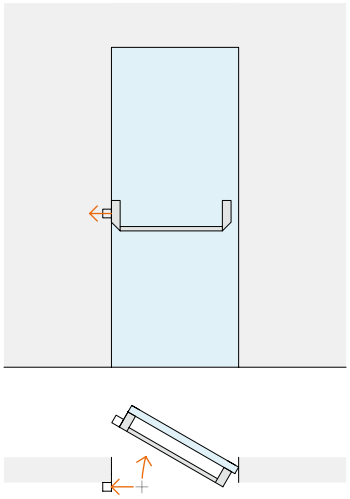

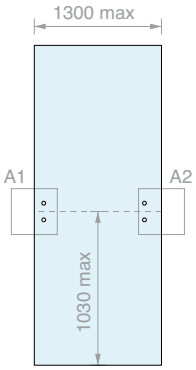

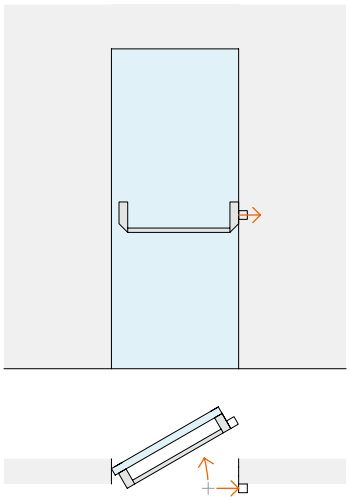

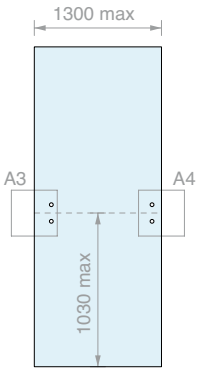

Kit formado por:

Art.	Descripción	Cant.
MAP101	Pestillo / palancas / cárter	1 Ud.
MAP103	Barra horizontal oval	1 Ud.
MAP107	Pareja de cerraderos para barra sin mando	1 Ud.

Art.	Cant.
MAP-BASE	1 Ud.

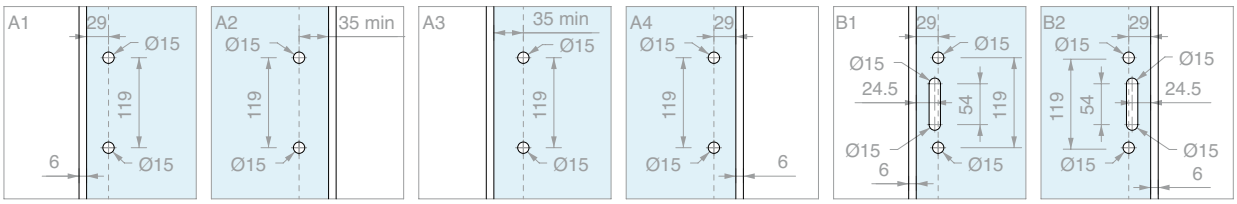

KIT ANTIPÁNICO HOJA INDIVIDUAL CON MANILLA EXTERNA

Material: Aluminio, acero, zamak

Acabado: /56 /83

APERTURA EXTERIOR DERECHA

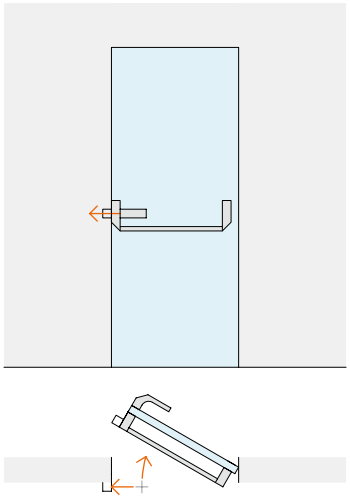

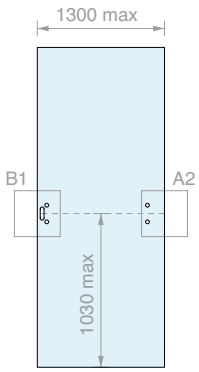

Kit formado por:

Art.	Descripción	Cant.
MAP101	Pestillo / palancas / cárter	1 Ud.
MAP103	Barra horizontal oval	1 Ud.
MAP105	Manilla externa	1 Ud.
MAP111	Mando externo izquierdo	1 Ud.

Art.	Versión	Cant.
MAP-BASEMSX	Izquierda	1 Ud.

APERTURA EXTERIOR IZQUIERDA

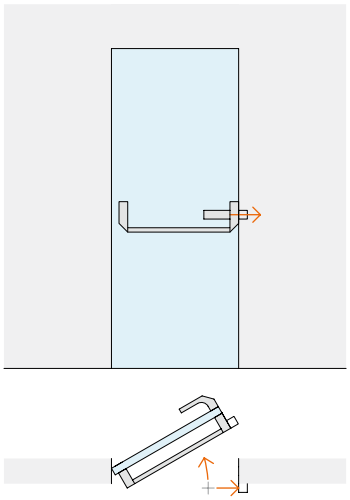

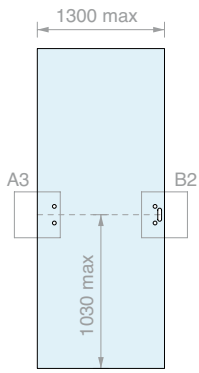

Kit formado por:

Art.	Descripción	Cant.
MAP101	Pestillo / palancas / cárter	1 Ud.
MAP103	Barra horizontal oval	1 Ud.
MAP105	Manilla externa	1 Ud.
MAP109	Mando externo derecho	1 Ud.

Art.	Versión	Cant.
MAP-BASEMDX	Derecha	1 Ud.

KIT ANTIPÁNICO HOJA INDIVIDUAL
SIN MANILLA EXTERNA CON CERROJOS BOLT

10/15

Material: Aluminio, acero, zamak

Acabado: /56 /83

APERTURA EXTERIOR REVERSIBLE

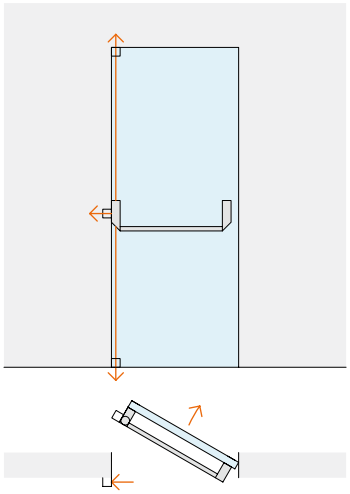

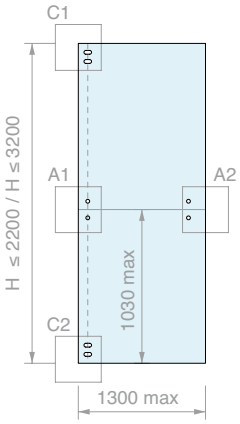

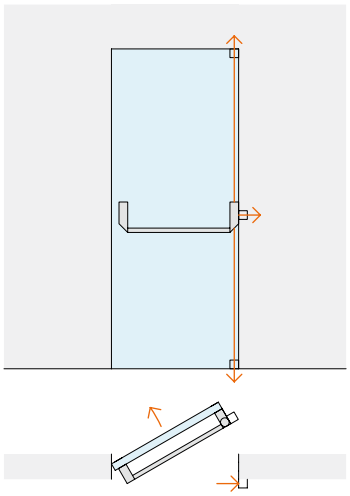

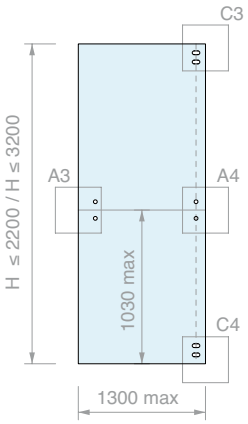

Kit formado por:

Art.	Descripción	Cant.
MAP101-BOLT	Pestillo / palancas / cárter / cerrojo	1 Ud.
MAP103	Barra horizontal oval	1 Ud.
MAP107	Pareja de cerraderos para barra sin mando	1 Ud.
MAP113	Pareja de cerrojos Bolt - H 2200 mm	1 Ud.
/		
MAP114	Pareja de cerrojos Bolt - H 3200 mm	
MAP115	Pareja de cerraderos para cerrojos Bolt - H 2200 mm	1 Ud.
/		
MAP116	Pareja de cerraderos para cerrojos Bolt - H 3200 mm	

Art.	H máx. puerta	Cant.
MAP-A220	**2200** mm	1 Ud.
MAP-A320	**3200** mm	1 Ud.

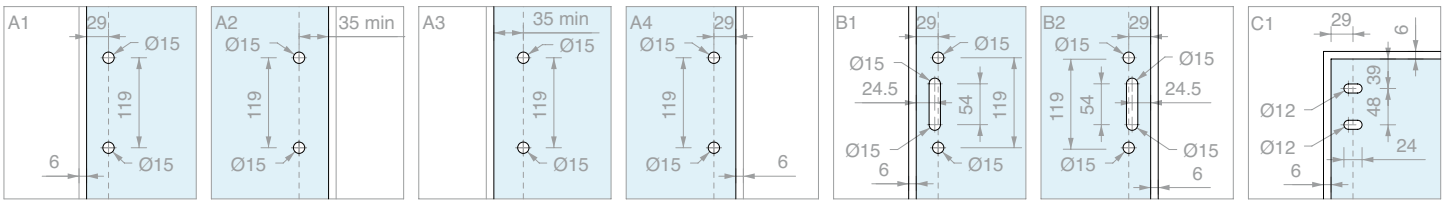

KIT ANTIPÁNICO HOJA INDIVIDUAL CON MANILLA EXTERNA Y CERROJOS BOLT

Material: Aluminio, acero, zamak

Acabado: /56 /83

APERTURA EXTERIOR IZQUIERDA

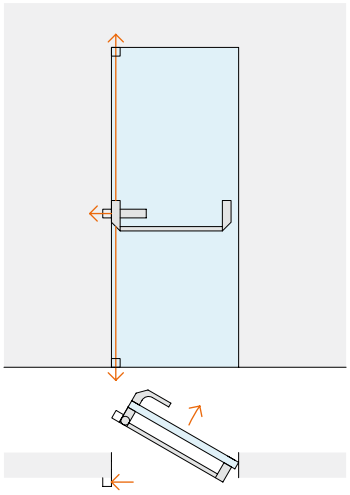

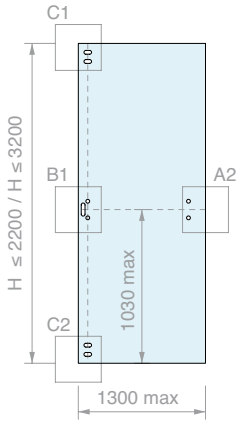

Kit formado por:

Art.	Descripción	Cant.
MAP101-BOLT	Pestillo / palancas / cárter / cerrojo	1 Ud.
MAP103	Barra horizontal oval	1 Ud.
MAP113 / **MAP114**	Pareja de cerrojos Bolt - H 2200 mm Pareja de cerrojos Bolt - H 3200 mm	1 Ud.
MAP115 / **MAP116**	Pareja de cerraderos para cerrojos Bolt - H 2200 mm Pareja de cerraderos para cerrojos Bolt - H 3200 mm	1 Ud.
MAP105	Manilla externa	1 Ud.
MAP111	Mando externo izquierdo	1 Ud.

Art.	H máx. puerta	Versión	Cant.
MAP-A220MSX	**2200** mm	Izquierda	1 Ud.
MAP-A320MSX	**3200** mm	Izquierda	1 Ud.

APERTURA EXTERIOR DERECHA

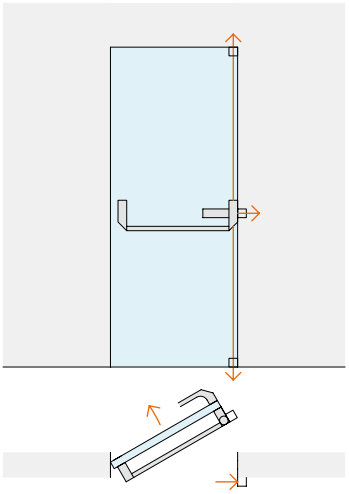

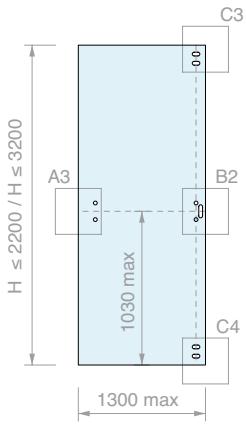

Kit formado por:

Art.	Descripción	Cant.
MAP101-BOLT	Pestillo / palancas / cárter / cerrojo	1 Ud.
MAP103	Barra horizontal oval	1 Ud.
MAP113 / **MAP114**	Pareja de cerrojos Bolt - H 2200 mm Pareja de cerrojos Bolt - H 3200 mm	1 Ud.
MAP115 / **MAP116**	Pareja de cerraderos para cerrojos Bolt - H 2200 mm Pareja de cerraderos para cerrojos Bolt - H 3200 mm	1 Ud.
MAP105	Manilla externa	1 Ud.
MAP109	Mando externo derecho	1 Ud.

Art.	H máx. puerta	Versión	Cant.
MAP-A220MDX	**2200** mm	Derecha	1 Ud.
MAP-A320MDX	**3200** mm	Derecha	1 Ud.

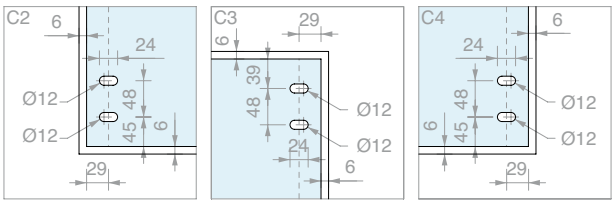

KIT ANTIPÁNICO HOJA INDIVIDUAL SIN MANILLA EXTERNA CON CERROJOS BOLT Y TRAGALUZ

10/15

Material: Aluminio, acero, zamak

Acabado: /56 /83

APERTURA EXTERIOR REVERSIBLE

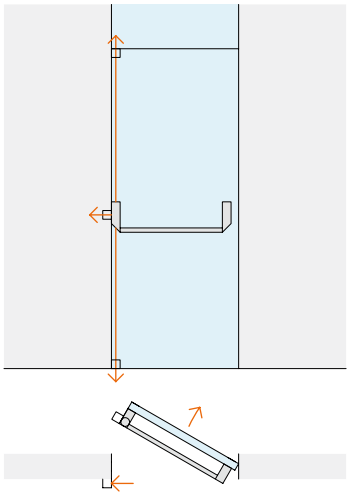

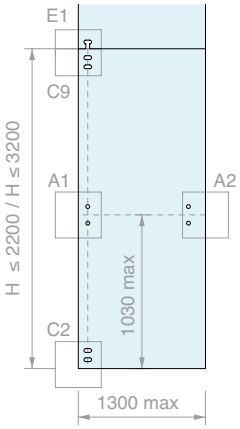

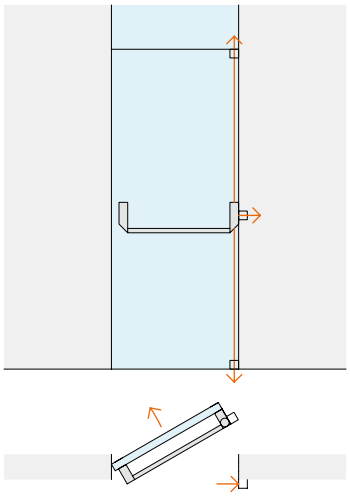

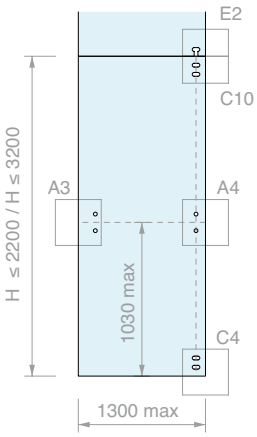

Kit formado por:

Art.	Descripción	Cant.
MAP101-BOLT	Pestillo / palancas / cárter / cerrojo	1 Ud.
MAP103	Barra horizontal oval	1 Ud.
MAP107	Pareja de cerraderos para barra sin mando	1 Ud.
MAP113	Pareja de cerrojos Bolt - H 2200 mm	1 Ud.
/ **MAP114**	Pareja de cerrojos Bolt - H 3200 mm	
MAP115	Pareja de cerraderos para cerrojos Bolt - H 2200 mm	1 Ud.
/ **MAP116**	Pareja de cerraderos para cerrojos Bolt - H 3200 mm	
MAP119	Cerradero superior cerrojo Bolt	1 Ud.

Art.	H máx. puerta	Cant.
MAP-B220	**2200** mm	1 Ud.
MAP-B320	**3200** mm	1 Ud.

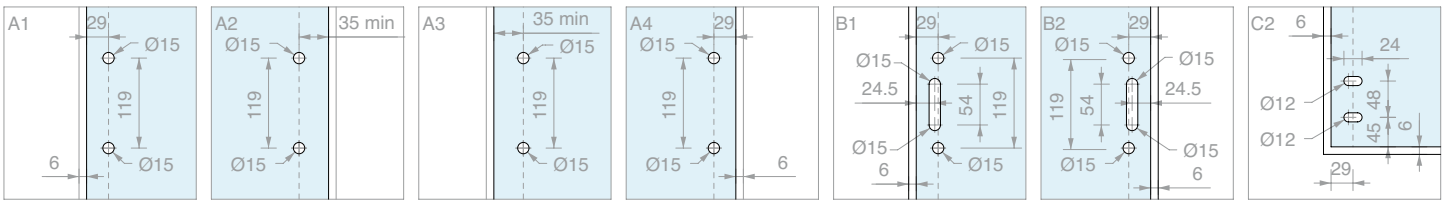

10/15

KIT ANTIPÁNICO HOJA INDIVIDUAL CON MANILLA EXTERNA, CERROJOS BOLT Y TRAGALUZ

Material: Aluminio, acero, zamak

Acabado: /56 /83

APERTURA EXTERIOR IZQUIERDA

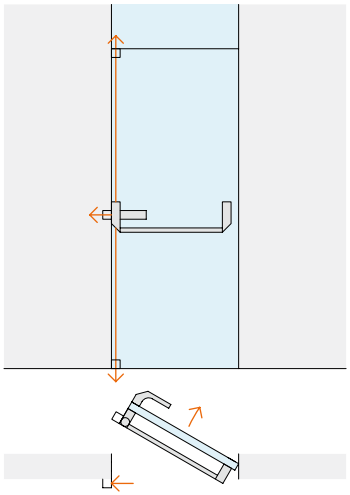

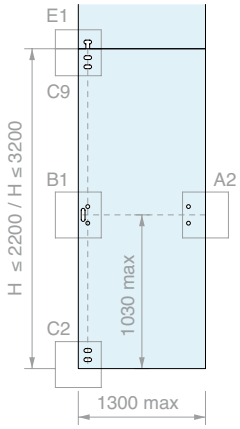

Kit formado por:

Art.	Descripción	Cant.
MAP101-BOLT	Pestillo / palancas / cárter / cerrojo	1 Ud.
MAP103	Barra horizontal oval	1 Ud.
MAP113 / **MAP114**	Pareja de cerrojos Bolt - H 2200 mm Pareja de cerrojos Bolt - H 3200 mm	1 Ud.
MAP115 / **MAP116**	Pareja de cerraderos para cerrojos Bolt - H 2200 mm Pareja de cerraderos para cerrojos Bolt - H 3200 mm	1 Ud.
MAP119	Cerradero superior cerrojo Bolt	1 Ud.
MAP105	Manilla externa	1 Ud.
MAP111	Mando externo izquierdo	1 Ud.

Art.	H máx. puerta	Versión	Cant.
MAP-B220MSX	**2200** mm	Izquierda	1 Ud.
MAP-B320MSX	**3200** mm	Izquierda	1 Ud.

APERTURA EXTERIOR DERECHA

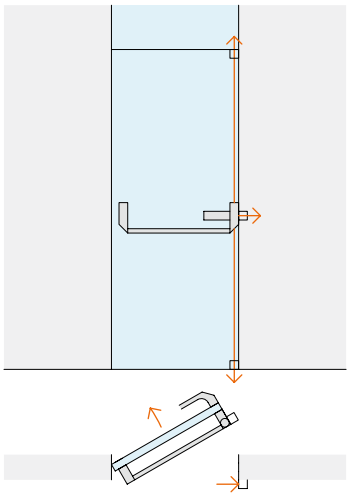

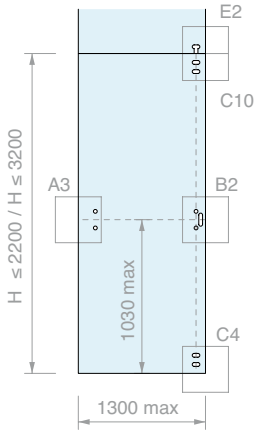

Kit formado por:

Art.	Descripción	Cant.
MAP101-BOLT	Pestillo / palancas / cárter / cerrojo	1 Ud.
MAP103	Barra horizontal oval	1 Ud.
MAP113 / **MAP114**	Pareja de cerrojos Bolt - H 2200 mm Pareja de cerrojos Bolt - H 3200 mm	1 Ud.
MAP115 / **MAP116**	Pareja de cerraderos para cerrojos Bolt - H 2200 mm Pareja de cerraderos para cerrojos Bolt - H 3200 mm	1 Ud.
MAP119	Cerradero superior cerrojo Bolt	1 Ud.
MAP105	Manilla externa	1 Ud.
MAP109	Mando externo derecho	1 Ud.

Art.	H máx. puerta	Versión	Cant.
MAP-B220MDX	**2200** mm	Derecha	1 Ud.
MAP-B320MDX	**3200** mm	Derecha	1 Ud.

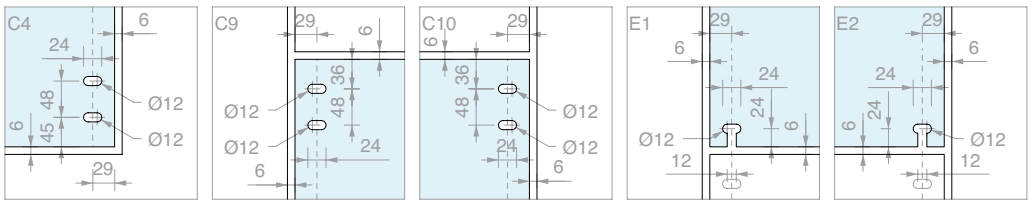

KIT ANTIPÁNICO HOJA INDIVIDUAL SIN MANILLA EXTERNA CON CERROJOS BOLT Y VIDRIO FIJO

10/15

Material: Aluminio, acero, zamak

Acabado: /56 /83

APERTURA EXTERIOR REVERSIBLE

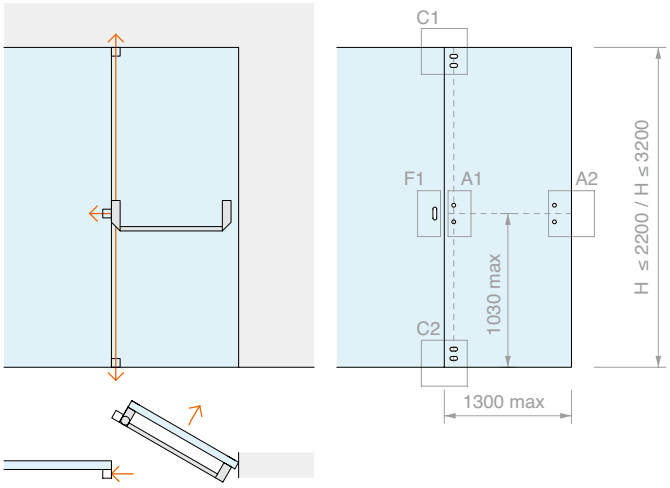

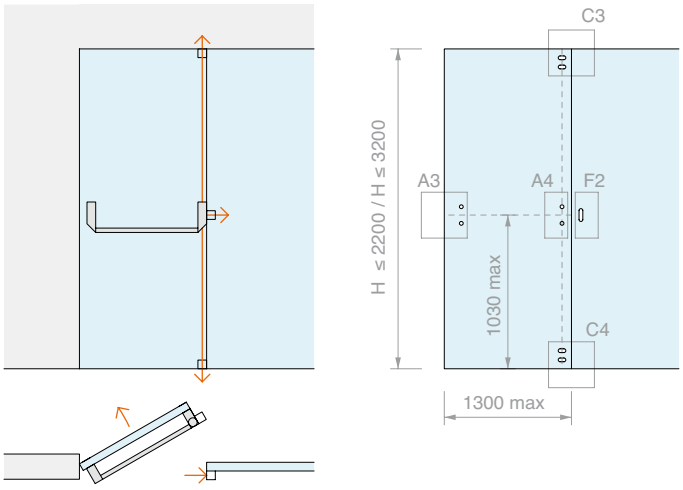

Kit formado por:

Art.	Descripción	Cant.
MAP101-BOLT	Pestillo / palancas / cárter / cerrojo	1 Ud.
MAP103	Barra horizontal oval	1 Ud.
MAP107	Pareja de cerraderos para barra sin mando	1 Ud.
MAP113	Pareja de cerrojos Bolt - H 2200 mm	1 Ud.
/		
MAP114	Pareja de cerrojos Bolt - H 3200 mm	
MAP115	Pareja de cerraderos para cerrojos Bolt - H 2200 mm	1 Ud.
/		
MAP116	Pareja de cerraderos para cerrojos Bolt - H 3200 mm	
MAP117	Cerradero lateral para vidrio fijo	1 Ud.

Art.	H máx. puerta	Cant.
MAP-C220	**2200** mm	1 Ud.
MAP-C320	**3200** mm	1 Ud.

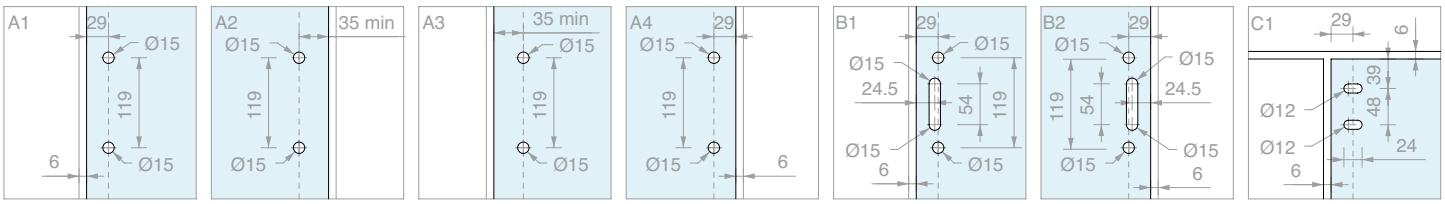

KIT ANTIPÁNICO HOJA INDIVIDUAL CON MANILLA EXTERNA, CERROJOS BOLT Y VIDRIO FIJO

Material: Aluminio, acero, zamak

Acabado: /56 /83

APERTURA EXTERIOR IZQUIERDA

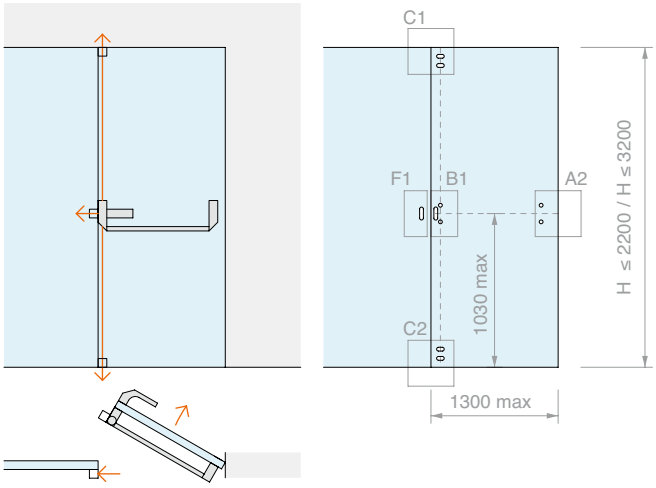

Kit formado por:

Art.	Descripción	Cant.
MAP101-BOLT	Pestillo / palancas / cárter / cerrojo	1 Ud.
MAP103	Barra horizontal oval	1 Ud.
MAP117	Cerradero lateral para vidrio fijo	1 Ud.
MAP113	Pareja de cerrojos Bolt - H 2200 mm	1 Ud.
/		
MAP114	Pareja de cerrojos Bolt - H 3200 mm	
MAP115	Pareja de cerraderos para cerrojos Bolt - H 2200 mm	1 Ud.
/		
MAP116	Pareja de cerraderos para cerrojos Bolt - H 3200 mm	
MAP105	Manilla externa	1 Ud.
MAP111	Mando externo izquierdo	1 Ud.

Art.	H máx. puerta	Versión	Cant.
MAP-C220MSX	**2200** mm	Izquierda	1 Ud.
MAP-C320MSX	**3200** mm	Izquierda	1 Ud.

APERTURA EXTERIOR DERECHA

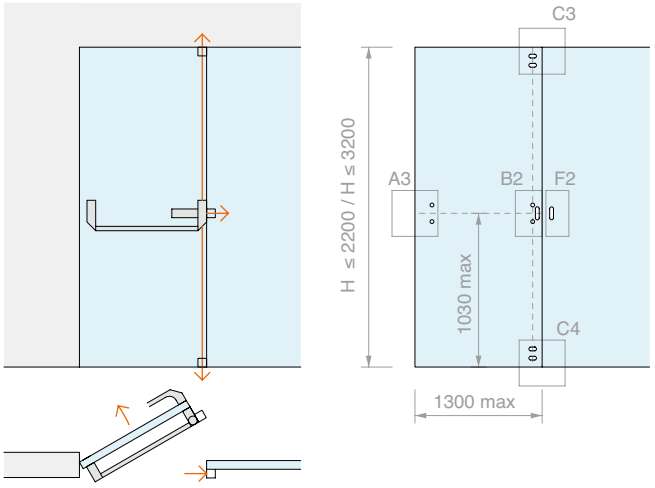

Kit formado por:

Art.	Descripción	Cant.
MAP101-BOLT	Pestillo / palancas / cárter / cerrojo	1 Ud.
MAP103	Barra horizontal oval	1 Ud.
MAP117	Cerradero lateral para vidrio fijo	1 Ud.
MAP113	Pareja de cerrojos Bolt - H 2200 mm	1 Ud.
/		
MAP114	Pareja de cerrojos Bolt - H 3200 mm	
MAP115	Pareja de cerraderos para cerrojos Bolt - H 2200 mm	1 Ud.
/		
MAP116	Pareja de cerraderos para cerrojos Bolt - H 3200 mm	
MAP105	Manilla externa	1 Ud.
MAP109	Mando externo derecho	1 Ud.

Art.	H máx. puerta	Versión	Cant.
MAP-C220MDX	**2200** mm	Derecha	1 Ud.
MAP-C320MDX	**3200** mm	Derecha	1 Ud.

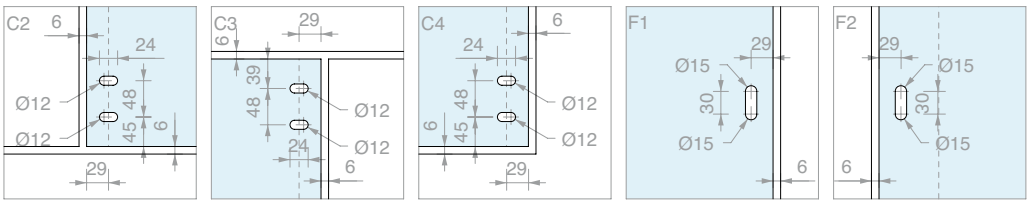

KIT ANTIPÁNICO HOJA INDIVIDUAL SIN MANILLA EXTERNA CON CERROJOS BOLT, TRAGALUZ Y VIDRIO FIJO

10/15

Material: Aluminio, acero, zamak

Acabado: /56 /83

APERTURA EXTERIOR REVERSIBLE

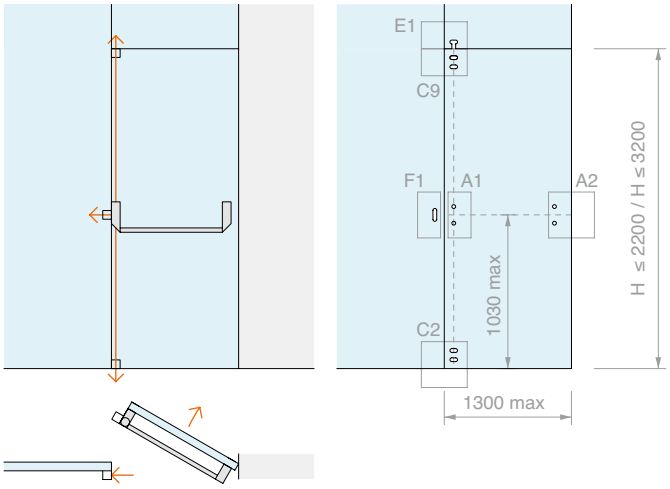

Kit formado por:

Art.	Descripción	Cant.
MAP101-BOLT	Pestillo / palancas / cárter / cerrojo	1 Ud.
MAP103	Barra horizontal oval	1 Ud.
MAP107	Pareja de cerraderos para barra sin mando	1 Ud.
MAP113	Pareja de cerrojos Bolt - H 2200 mm	1 Ud.
/		
MAP114	Pareja de cerrojos Bolt - H 3200 mm	
MAP115	Pareja de cerraderos para cerrojos Bolt - H 2200 mm	1 Ud.
/		
MAP116	Pareja de cerraderos para cerrojos Bolt - H 3200 mm	
MAP117	Cerradero lateral para vidrio fijo	1 Ud.
MAP119	Cerradero superior cerrojo Bolt	1 Ud.

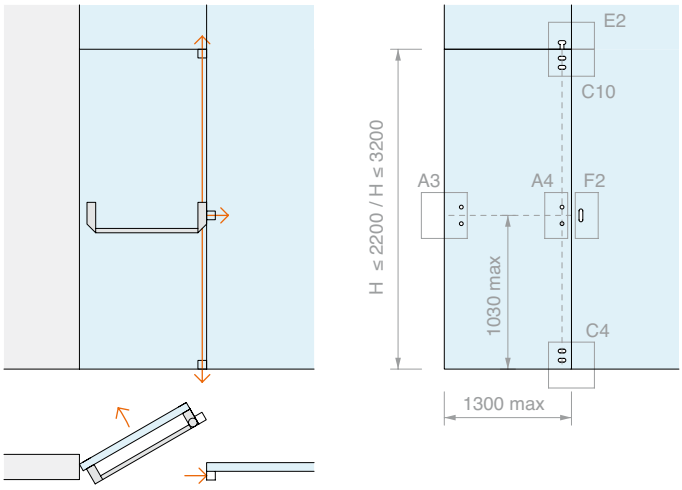

Art.	H máx. puerta	Cant.
MAP-E220	**2200** mm	1 Ud.
MAP-E320	**3200** mm	1 Ud.

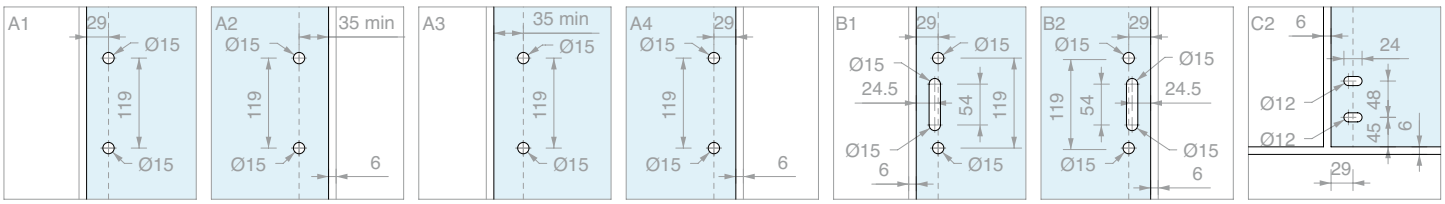

KIT ANTIPÁNICO HOJA INDIVIDUAL CON MANILLA EXTERNA, CERROJOS BOLT, TRAGALUZ Y VIDRIO FIJO

Material: Aluminio, acero, zamak

Acabado: /56 /83

APERTURA EXTERIOR IZQUIERDA

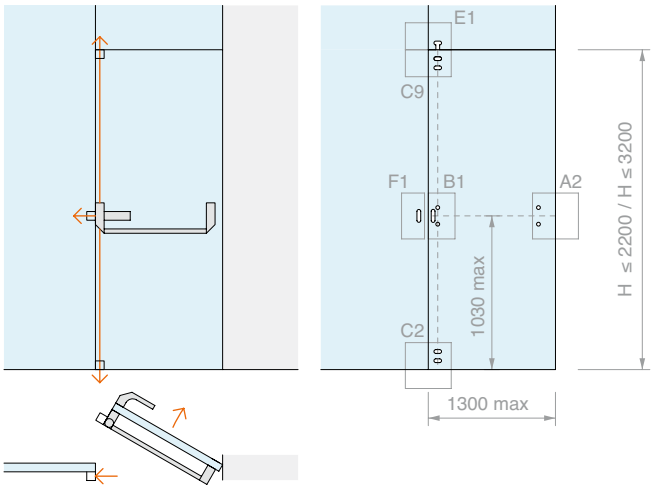

Kit formado por:

Art.	Descripción	Cant.
MAP101-BOLT	Pestillo / palancas / cárter / cerrojo	1 Ud.
MAP103	Barra horizontal oval	1 Ud.
MAP117	Cerradero lateral para vidrio fijo	1 Ud.
MAP113	Pareja de cerrojos Bolt - H 2200 mm	1 Ud.
/ **MAP114**	Pareja de cerrojos Bolt - H 3200 mm	
MAP115	Pareja de cerraderos para cerrojos Bolt - H 2200 mm	1 Ud.
/ **MAP116**	Pareja de cerraderos para cerrojos Bolt - H 3200 mm	
MAP119	Cerradero superior cerrojo Bolt	1 Ud.
MAP105	Manilla externa	1 Ud.
MAP111	Mando externo izquierdo	1 Ud.

Art.	H máx. puerta	Versión	Cant.
MAP-E220MSX	**2200** mm	Izquierda	1 Ud.
MAP-E320MSX	**3200** mm	Izquierda	1 Ud.

APERTURA EXTERIOR DERECHA

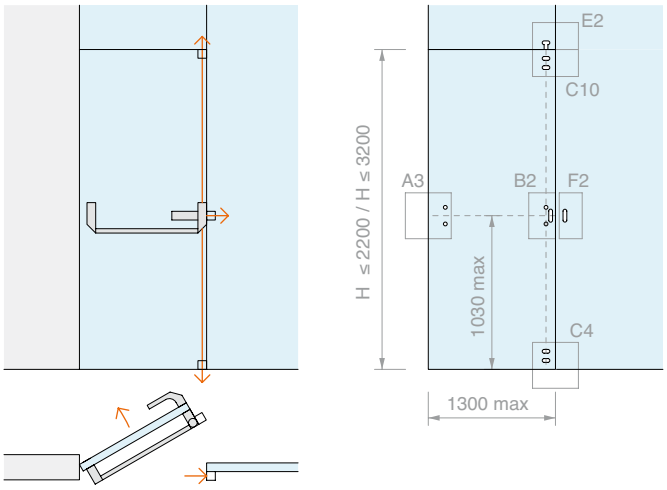

Kit formado por:

Art.	Descripción	Cant.
MAP101-BOLT	Pestillo / palancas / cárter / cerrojo	1 Ud.
MAP103	Barra horizontal oval	1 Ud.
MAP117	Cerradero lateral para vidrio fijo	1 Ud.
MAP113	Pareja de cerrojos Bolt - H 2200 mm	1 Ud.
/ **MAP114**	Pareja de cerrojos Bolt - H 3200 mm	
MAP115	Pareja de cerraderos para cerrojos Bolt - H 2200 mm	1 Ud.
/ **MAP116**	Pareja de cerraderos para cerrojos Bolt - H 3200 mm	
MAP119	Cerradero superior cerrojo Bolt	1 Ud.
MAP105	Manilla externa	1 Ud.
MAP109	Mando externo derecho	1 Ud.

Art.	H máx. puerta	Versión	Cant.
MAP-E220MDX	**2200** mm	Derecha	1 Ud.
MAP-E320MDX	**3200** mm	Derecha	1 Ud.

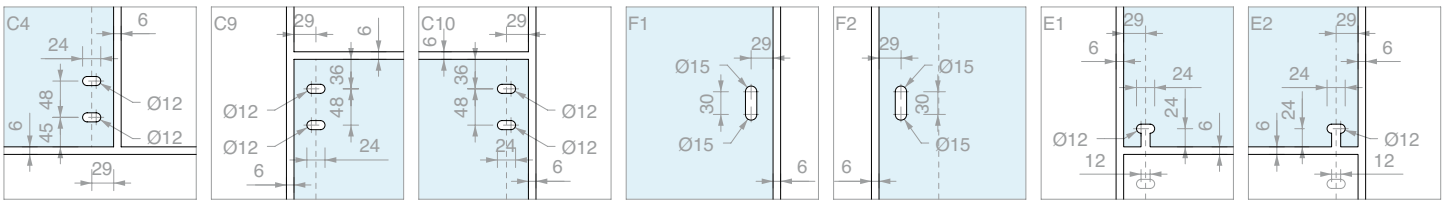

KIT ANTIPÁNICO HOJA DOBLE, UNA CON CERROJOS BOLT, SIN MANILLA EXTERNA

10/15

Material: Aluminio, acero, zamak

Acabado: /56 /83

APERTURA EXTERIOR REVERSIBLE

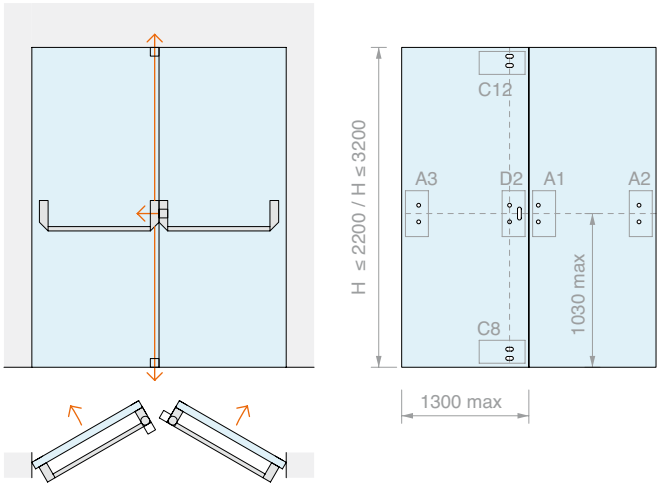

Kit formado por:

Art.	Descripción	Cant.
MAP101-BOLT	Pestillo / palancas / cárter / cerrojo	1 Ud.
MAP101	Pestillo / palancas / cárter	1 Ud.
MAP103	Barra horizontal oval	2 Uds.
MAP107	Pareja de cerraderos para barra sin mando	2 Uds.
MAP113	Pareja de cerrojos Bolt - H 2200 mm	1 Ud.
/		
MAP114	Pareja de cerrojos Bolt - H 3200 mm	
MAP115	Pareja de cerraderos para cerrojos Bolt - H 2200 mm	1 Ud.
/		
MAP116	Pareja de cerraderos para cerrojos Bolt - H 3200 mm	
MAP117	Cerradero lateral para vidrio fijo	1 Ud.

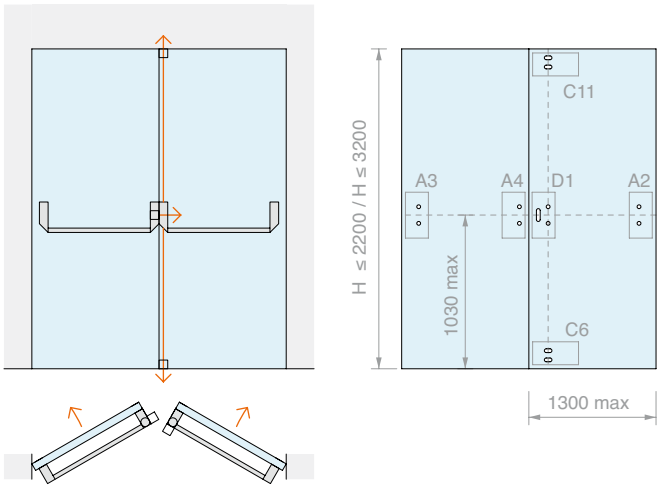

Art.	H máx. puerta	Cant.
MAP-F220	**2200** mm	1 Ud.
MAP-F320	**3200** mm	1 Ud.

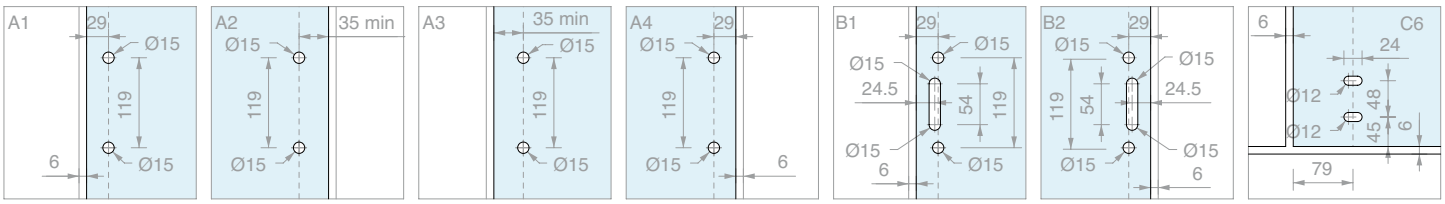

KIT ANTIPÁNICO HOJA DOBLE, UNA CON CERROJOS BOLT Y MANILLA EXTERNA

Material: Aluminio, acero, zamak

Acabado: /56 /83

APERTURA EXTERIOR IZQUIERDA

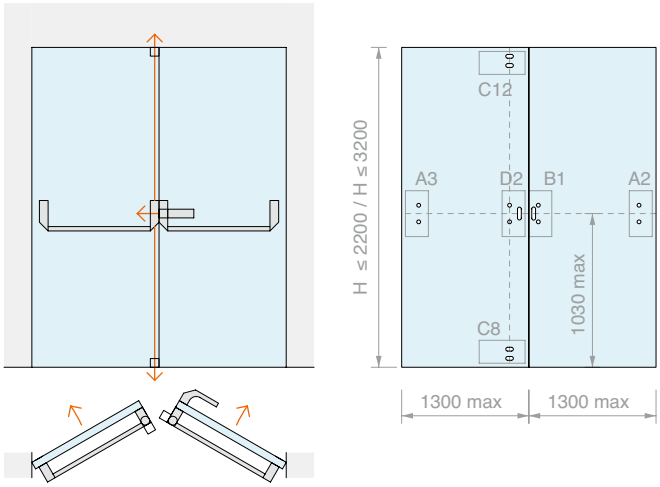

Kit formado por:

Art.	Descripción	Cant.
MAP101-BOLT	Pestillo / palancas / cárter / cerrojo	1 Ud.
MAP101	Pestillo / palancas / cárter	1 Ud.
MAP103	Barra horizontal oval	2 Uds.
MAP107	Pareja de cerraderos para barra sin mando	1 Ud.
MAP113 / **MAP114**	Pareja de cerrojos Bolt - H 2200 mm Pareja de cerrojos Bolt - H 3200 mm	1 Ud.
MAP115 / **MAP116**	Pareja de cerraderos para cerrojos Bolt - H 2200 mm Pareja de cerraderos para cerrojos Bolt - H 3200 mm	1 Ud.
MAP117	Cerradero lateral para vidrio fijo	1 Ud.
MAP105	Manilla externa	1 Ud.
MAP111	Mando externo izquierdo	1 Ud.

Art.	H máx. puerta	Versión	Cant.
MAP-F220MSX	**2200** mm	Izquierda	1 Ud.
MAP-F320MSX	**3200** mm	Izquierda	1 Ud.

APERTURA EXTERIOR DERECHA

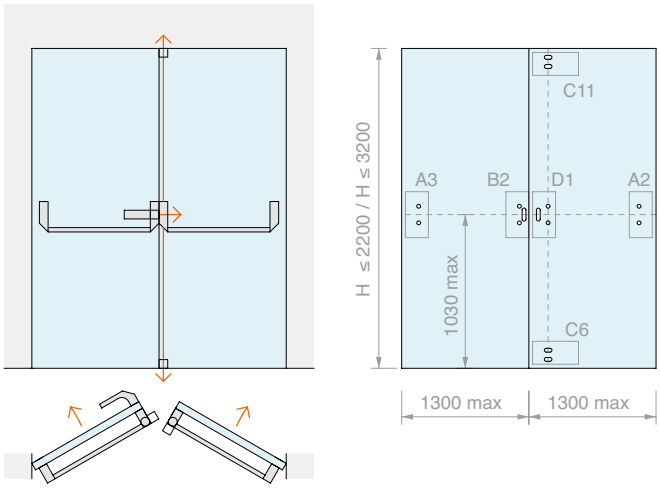

Kit formado por:

Art.	Descripción	Cant.
MAP101-BOLT	Pestillo / palancas / cárter / cerrojo	1 Ud.
MAP101	Pestillo / palancas / cárter	1 Ud.
MAP103	Barra horizontal oval	2 Uds.
MAP107	Pareja de cerraderos para barra sin mando	1 Ud.
MAP113 / **MAP114**	Pareja de cerrojos Bolt - H 2200 mm Pareja de cerrojos Bolt - H 3200 mm	1 Ud.
MAP115 / **MAP116**	Pareja de cerraderos para cerrojos Bolt - H 2200 mm Pareja de cerraderos para cerrojos Bolt - H 3200 mm	1 Ud.
MAP117	Cerradero lateral para vidrio fijo	1 Ud.
MAP105	Manilla externa	1 Ud.
MAP109	Mando externo derecho	1 Ud.

Art.	H máx. puerta	Versión	Cant.
MAP-F220MDX	**2200** mm	Derecha	1 Ud.
MAP-F320MDX	**3200** mm	Derecha	1 Ud.

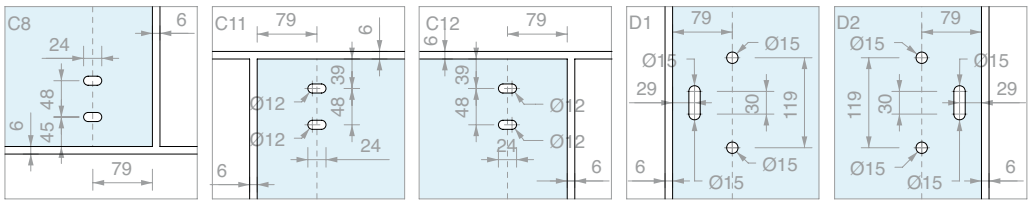

KIT ANTIPÁNICO HOJA DOBLE, UNA CON CERROJOS BOLT Y TRAGALUZ, SIN MANILLA EXTERNA

10/15

Material: Aluminio, acero, zamak

Acabado: /56 /83

APERTURA EXTERIOR REVERSIBLE

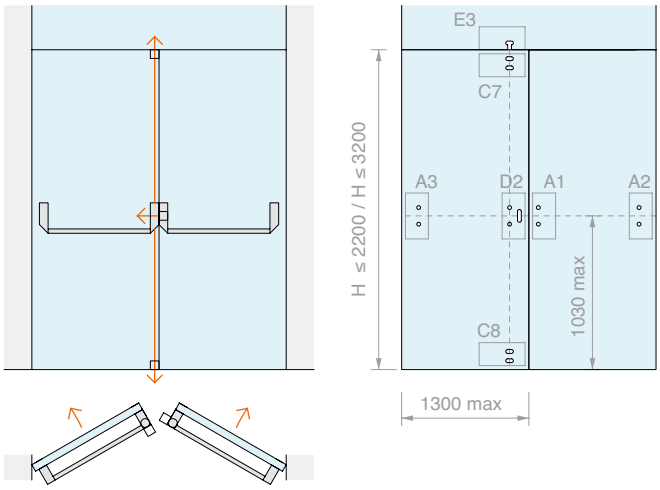

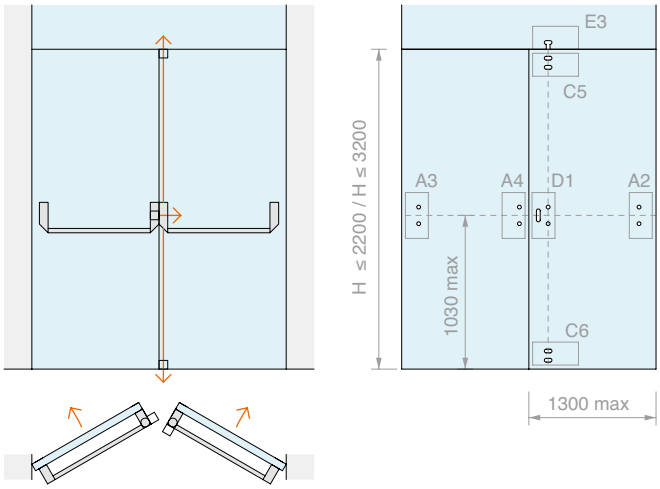

Kit formado por:

Art.	Descripción	Cant.
MAP101-BOLT	Pestillo / palancas / cárter / cerrojo	1 Ud.
MAP101	Pestillo / palancas / cárter	1 Ud.
MAP103	Barra horizontal oval	2 Uds.
MAP107	Pareja de cerraderos para barra sin mando	2 Uds.
MAP113	Pareja de cerrojos Bolt - H 2200 mm	1 Ud.
/		
MAP114	Pareja de cerrojos Bolt - H 3200 mm	
MAP115	Pareja de cerraderos para cerrojos Bolt - H 2200 mm	1 Ud.
/		
MAP116	Pareja de cerraderos para cerrojos Bolt - H 3200 mm	
MAP117	Cerradero lateral para vidrio fijo	1 Ud.
MAP119	Cerradero superior cerrojo Bolt	1 Ud.

Art.	H máx. puerta	Cant.
MAP-G220	**2200** mm	1 Ud.
MAP-G320	**3200** mm	1 Ud.

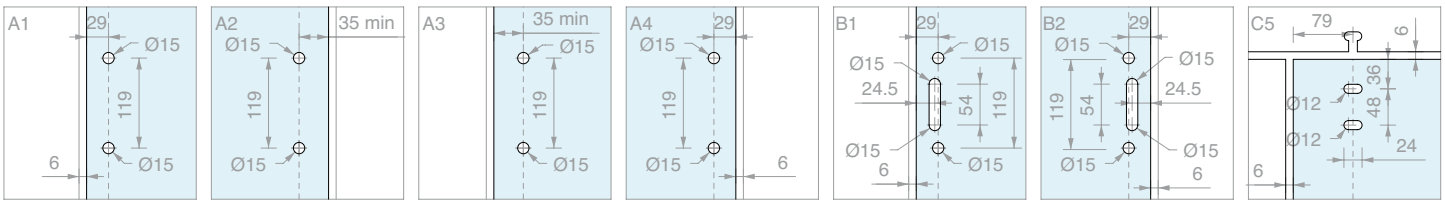

KIT ANTIPÁNICO HOJA DOBLE, UNA CON CERROJOS BOLT, TRAGALUZ Y MANILLA EXTERNA

10/15

Material: Aluminio, acero, zamak

Acabado: /56 /83

APERTURA EXTERIOR IZQUIERDA

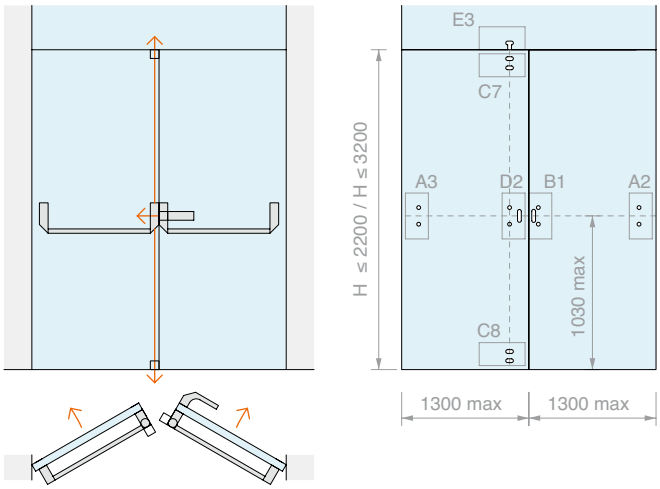

Kit formado por:

Art.	Descripción	Cant.
MAP101-BOLT	Pestillo / palancas / cárter / cerrojo	1 Ud.
MAP101	Pestillo / palancas / cárter	1 Ud.
MAP103	Barra horizontal oval	2 Uds.
MAP107	Pareja de cerraderos para barra sin mando	1 Ud.
MAP113 / **MAP114**	Pareja de cerrojos Bolt - H 2200 mm Pareja de cerrojos Bolt - H 3200 mm	1 Ud.
MAP115 / **MAP116**	Pareja de cerraderos para cerrojos Bolt - H 2200 mm Pareja de cerraderos para cerrojos Bolt - H 3200 mm	1 Ud.
MAP117	Cerradero lateral para vidrio fijo	1 Ud.
MAP119	Cerradero superior cerrojo Bolt	1 Ud.
MAP105	Manilla externa	1 Ud.
MAP111	Mando externo izquierdo	1 Ud.

Art.	H máx. puerta	Versión	Cant.
MAP-G220MSX	**2200** mm	Izquierda	1 Ud.
MAP-G320MSX	**3200** mm	Izquierda	1 Ud.

APERTURA EXTERIOR DERECHA

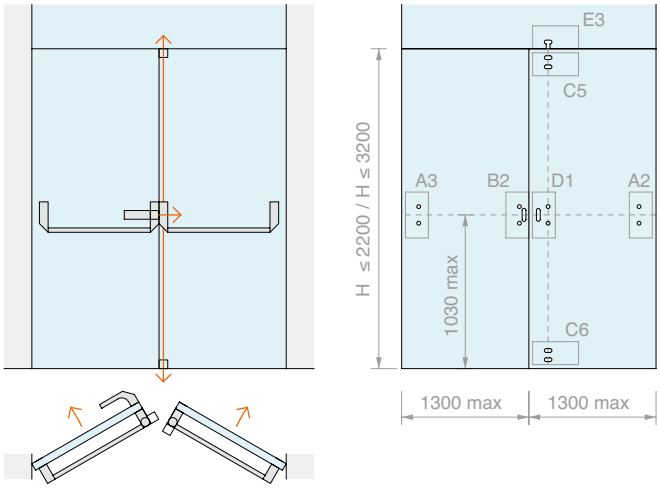

Kit formado por:

Art.	Descripción	Cant.
MAP101-BOLT	Pestillo / palancas / cárter / cerrojo	1 Ud.
MAP101	Pestillo / palancas / cárter	1 Ud.
MAP103	Barra horizontal oval	2 Uds.
MAP107	Pareja de cerraderos para barra sin mando	1 Ud.
MAP113 / **MAP114**	Pareja de cerrojos Bolt - H 2200 mm Pareja de cerrojos Bolt - H 3200 mm	1 Ud.
MAP115 / **MAP116**	Pareja de cerraderos para cerrojos Bolt - H 2200 mm Pareja de cerraderos para cerrojos Bolt - H 3200 mm	1 Ud.
MAP117	Cerradero lateral para vidrio fijo	1 Ud.
MAP119	Cerradero superior cerrojo Bolt	1 Ud.
MAP105	Manilla externa	1 Ud.
MAP109	Mando externo derecho	1 Ud.

Art.	H máx. puerta	Versión	Cant.
MAP-G220MDX	**2200** mm	Derecha	1 Ud.
MAP-G320MDX	**3200** mm	Derecha	1 Ud.

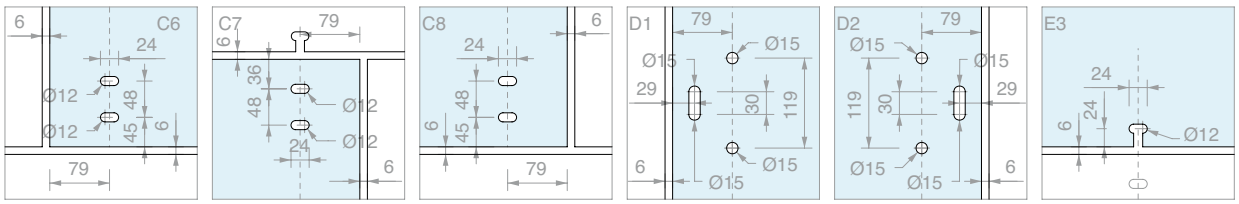

BARRA ANTIPÁNICO
PARA VIDRIOS FIJOS DE 8 A 13,5 mm

Material: Mecanismo interno de acero inoxidable AISI 304 y cárter de aluminio con tratamiento PVD - Acabado: /83
Mecanismo interno de acero cincado y cárter de aluminio pintado - Acabado: /56

Barra antipánico caracterizada por materiales y soluciones técnicas que permiten cumplir con los requisitos más estrictos de las normas, incluido el marcado CE de acuerdo con CPR 305/2011; y certificación voluntaria del producto emitida por organismo tercero ICIM prevista por la misma norma UNI EN 1125. Versión equipada con pestillo lateral autobloqueante con posibilidad de exclusión.
La barra se puede combinar con una pareja de cerrojos ALTO/BAJO con puntales tipo BOLT - Art. MAP113 / MAP114
Barra de acero inoxidable que se puede acortar según el manual de instrucciones suministrado con el kit.
Espesor del vidrio con tornillos suministrados 10/15 mm.

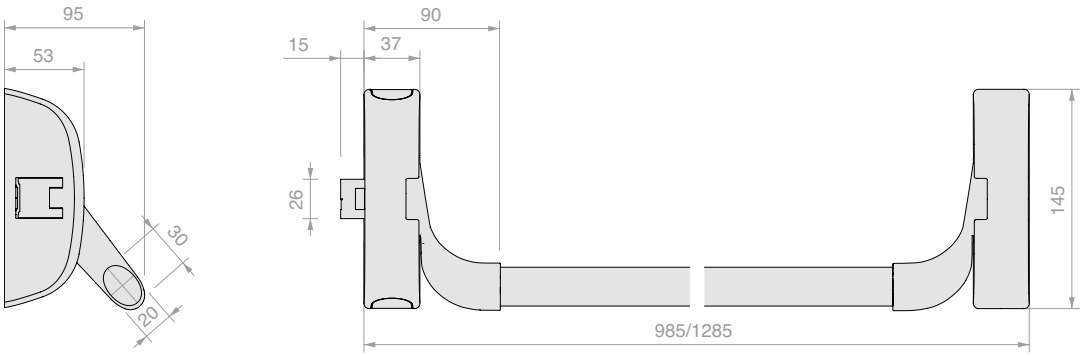

Art.	Descripción	Medidas	Cant.
MAP101	Pestillo lateral + Palancas + Cárter	L máx. **1285** x H **145** x P **95** mm	1 Ud.
MAP101-BOLT	Pestillo lateral + Palancas + Cárter + Accesorios para cerrojo	L máx. **1285** x H **145** x P **95** mm	1 Ud.
MAP103	Barra horizontal oval	L máx. **1130** mm	1 Ud.

MANILLA EXTERNA

Material: Mecanismo interno de acero cincado y cárter de aluminio con tratamiento PVD
Acabado: /83
Material: Mecanismo interno de acero cincado y cárter de aluminio pintado
Acabado: /56

Para combinar con MAP109 / MAP111
según el sentido de apertura

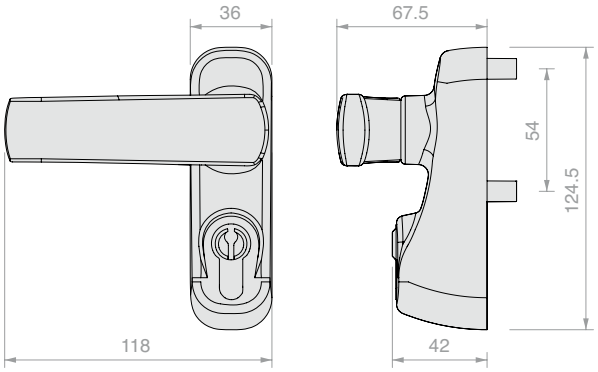

Art.	Cant.
MAP105	1 Ud.

KIT VIDRIO PARA BARRAS CON MANDO EXTERNO

Material: Zamak
Kit para el montaje de la barra antipánico (Art. MAP101 y MAP101-BOLT) en placas de vidrio con mando exterior (manilla) para apertura exterior derecha (Art. MAP109) e izquierda (Art. MAP111).
Acabado: /83

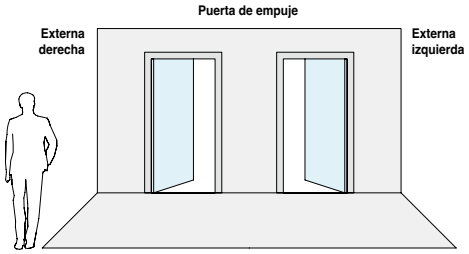

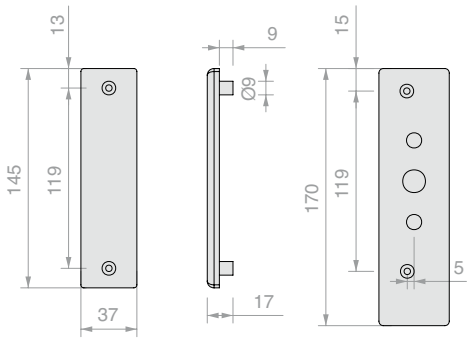

Art.	Apertura	Cant.
MAP109	Exterior derecha	1 Ud.
MAP111	Exterior izquierda	1 Ud.

KIT VIDRIO PARA BARRAS SIN MANDO EXTERNO

Material: Zamak
Kit para el montaje de la barra antipánico (Art. MAP101 y MAP101-BOLT) en placas de vidrio sin mando externo (manilla).
Acabado: /83

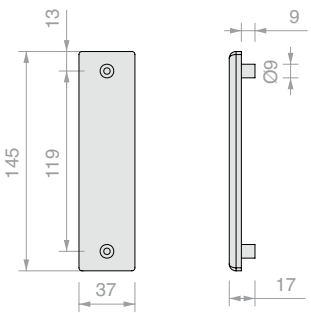

Art.	Cant.
MAP107	1 Ud.

PALASTRO ELÉCTRICO DE PARED

Material: Mecanismo interno de acero cincado
y cárter de aluminio con tratamiento PVD
Acabado: /83
Material: Mecanismo interno de acero cincado
y cárter de aluminio pintado
Acabado: /56

Palastro eléctrico de pared (no compatible con sistemas vidrio/vidrio)
Pestillo eléctrico = 10 mm de pared
El Art. MAP123 proporciona el palastro eléctrico sólo con acabado gris;
para el acabado en PVD ACERO SATINADO, pedir por separado Art. MAP125

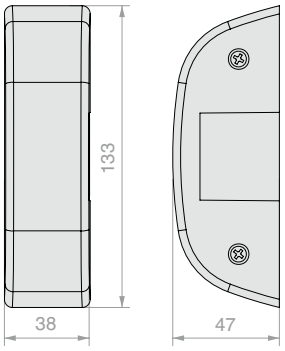

Art.	Descripción	Cant.
MAP123	Palastro eléctrico de pared	1 Ud.
MAP125	Cárter de acabado PVD acero satinado para palastro eléctrico	1 Ud.

PAREJA DE CERROJOS PARA CIERRE BOLT

Material: cárter de aluminio
Cerrojos para cierre alto/bajo BOLT para combinar con barra antipánico (Art. MAP101-BOLT). El sistema BOLT (patentado) es muy resistente a los ataques externos: rechaza manipulaciones (las barras son autobloqueantes y los puntales de 14 mm de diámetro son giratorios y anticorte) con una resistencia muy alta al desfonde.
Acabado: /56 /83

Seguridad y facilidad de montaje. Los pernos son independientes, autobloqueantes, resistentes al desfonde y ajustables.

Sistema de autocierre.
Al abrir, las varillas permanecen retraídas.
Al cerrar se bloquean en contacto con la boca.

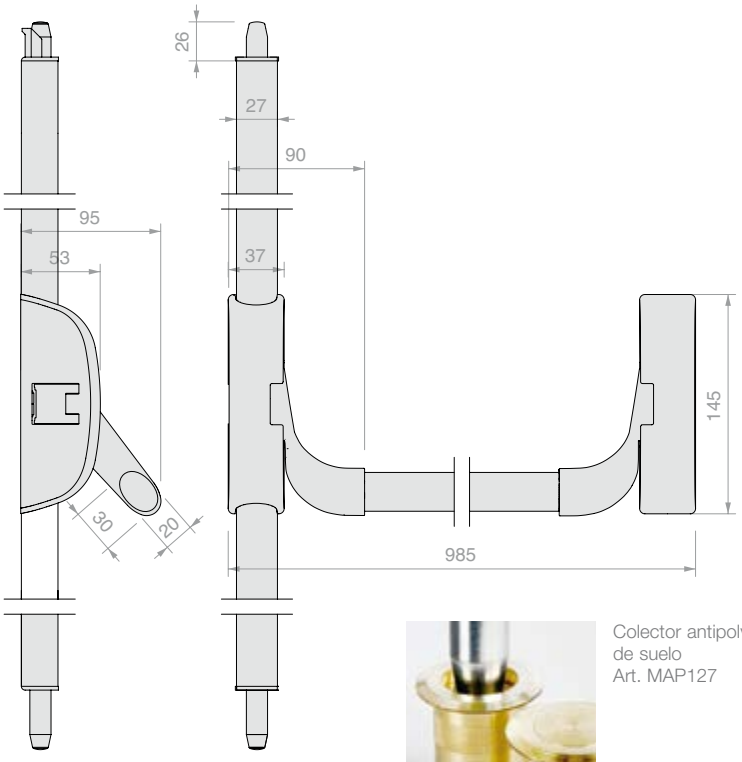

Colector antipolvo de suelo
Art. MAP127

Art.	Descripción	Medidas	Cant.
MAP113	Pareja de cerrojos	Hasta H **2200** mm	1 Ud.
MAP114	Pareja de cerrojos	De H **2200** a H **3200** mm	1 Ud.
MAP127	Colector antipolvo de suelo		1 Ud.

KIT VIDRIO PARA CIERRES SUPLEMENTARIOS «BOLT»

Material: Zamak

Kit de montaje de los cierres suplementarios BOLT (Art. MAP113 / MAP114)

Acabado: /83

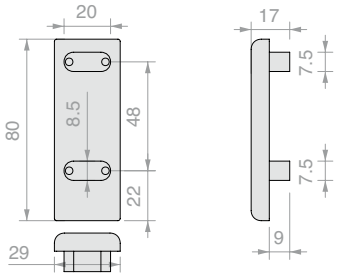

Art.	Medidas	Cant.
MAP115	H **2200** mm	1 Ud.
MAP116	H **3200** mm	1 Ud.

KIT VIDRIO PARA BOCA LATERAL

Material: Zamak

Kit para el palastro del cierre lateral de la barra antipánico (Art. MAP101 y MAP101-BOLT)

Acabado: /83

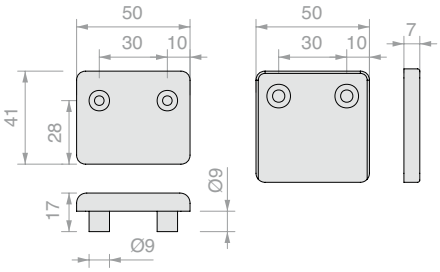

Art.	Cant.
MAP117	1 Ud.

KIT VIDRIO PARA BOCA SUPERIOR REGULABLE BOLT

Material: Zamak

Accesorio para tragaluz, permite al sistema de autocierre el bloqueo en contacto con las varillas (Art. MAP113 y MAP114)

Acabado: /83

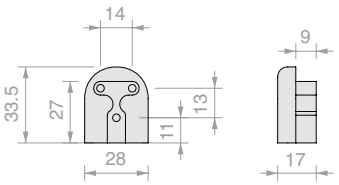

Art.	Cant.
MAP119	1 Ud.

KIT PARA FUNCIÓN FRENO DE APERTURA

Que poner en el soporte de la barra (Art. MAP101 y MAP101-BOLT) para inhibir el pestillo y utilizar la puerta libre.

Acabado: /95

Art.	Cant.
MAP121	1 Ud.

BARRAS CON CERRADURA DE PRIVACIDAD

Material: Acero inox AISI 304

Barra con cerradura en el extremo superior del tubular, que se cierra presionando el cilindro con la llave introducida. Se suministra con cierre exterior. De ser necesario el cierre interior, especificarlo en el pedido.

Perno Ø8 x 15 mm

Acabado: /8 /15*

*bajo pedido

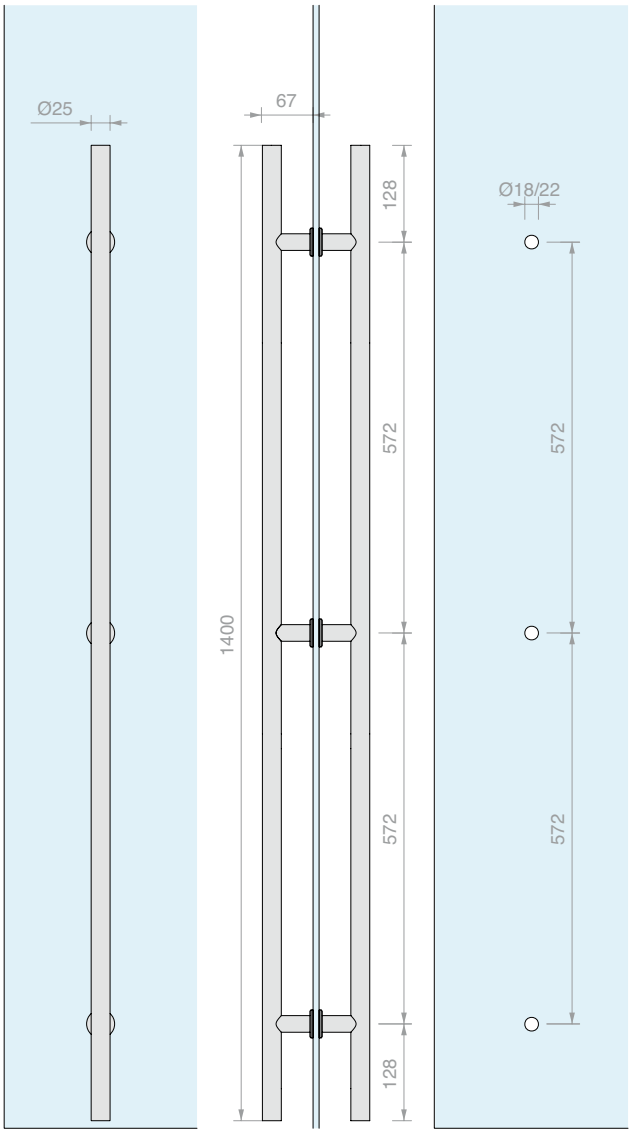

Art.	Descripción	Llave	Para vidrios	Cant.
ZSS1400	Pareja de barras	Diferente	De **8** a **21.5** mm	1 Ud.
ZMMS1400	Barra individual	Diferente	De **8** a **21.5** mm	1 Ud.
ZSS1400U	Pareja de barras	Única	De **8** a **21.5** mm	1 Ud.
ZMMS1400U	Barra individual	Única	De **8** a **21.5** mm	1 Ud.

COLECTOR ANTIPOLVO

Acabado: /1 /3

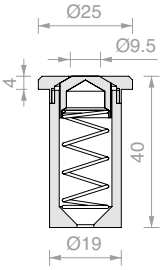

Art.	Cant.
GL7300	1 Ud.

LOGLI es el distribuidor oficial de todos los productos PBA.
Encontrarás en stock algunas soluciones de diseños y con las funcionalidades más populares.
En cualquier caso, es posible encargar cualquier artículo PBA.

BARRAS CUADRADAS CON CERRADURA DE PRIVACIDAD

Material: Acero inoxidable AISI 316 L
Completo con 3 llaves y colector antipolvo de suelo.
Fijación doble PBAAD81 o simple PBAAS11
en vidrio que pedir por separado
Llave distinta.
Perno Ø12 x 20 mm
Acabado*: /8 /15
*/15 sólo por encargo

PBA200QV01

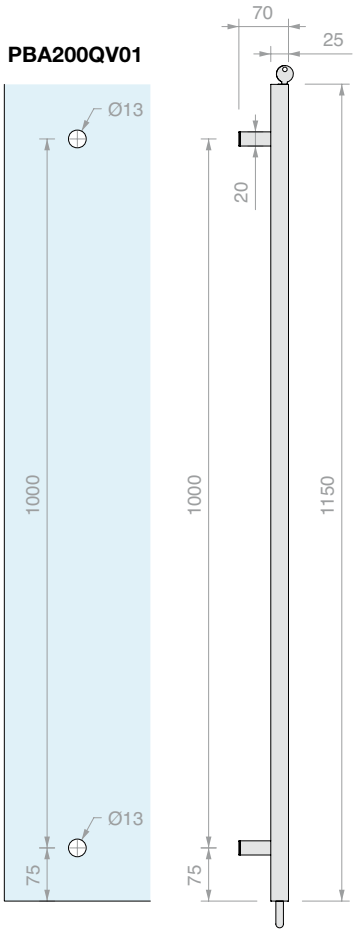

PBA200QV01/D

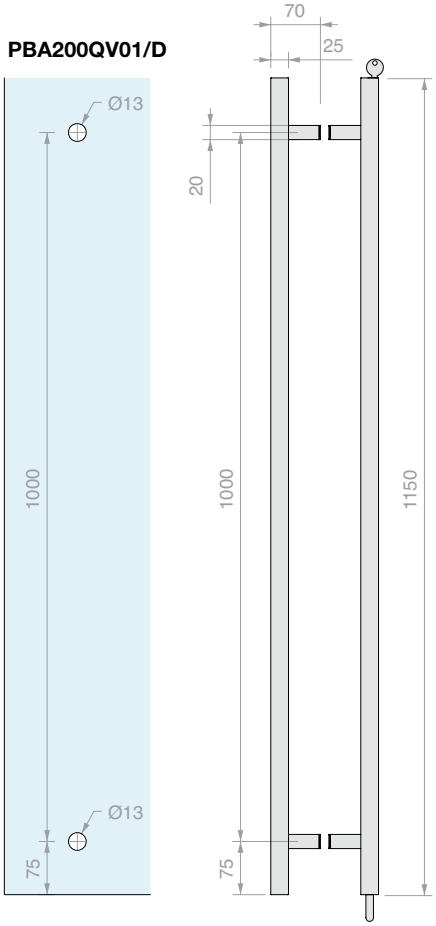

Art.	Descripción	Bloqueo	Para vidrios	Cant.
PBA200QV01	Barra individual	Perno inferior	De **8** a **17.5** mm	1 Ud.
PBA200QV01/D	Pareja de barras	Perno inferior	De **8** a **17.5** mm	1 Ud.

PAREJA DE BARRAS CUADRADAS CON CERRADURA FRONTAL EMPOTRADA Y POMO INTERIOR

Material: Acero inoxidable AISI 316 L
Completo con 3 llaves y colector antipolvo de suelo.
Llave distinta.
Perno Ø12 x 20 mm
Acabado*: /8 /15
*/15 sólo por encargo

Art.	Longitud	Bloqueo	Para vidrios	Cant.
PBA200QY02	**1250** mm	Perno inferior	De **8** a **17.5** mm	1 Ud.
PBA200QY04	**2200** mm	Perno inferior	De **8** a **17.5** mm	1 Ud.
PBA200QY04/A	**a medida**	Perno inferior	De **8** a **17.5** mm	1 Ud.
PBA200QY06/A	**a medida**	Perno inferior y superior	De **8** a **17.5** mm	1 Ud.

PBA200QY02

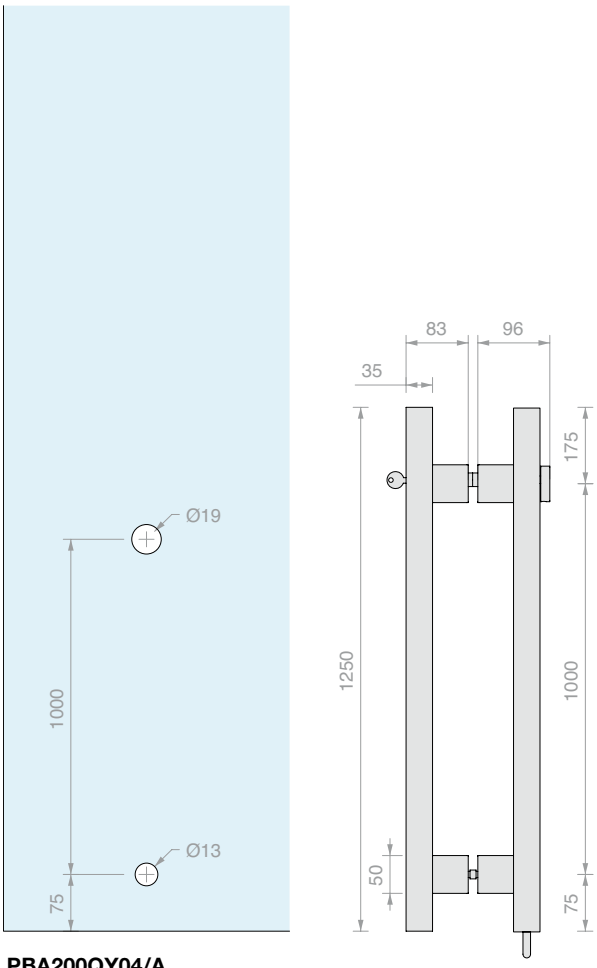

PBA200QY04

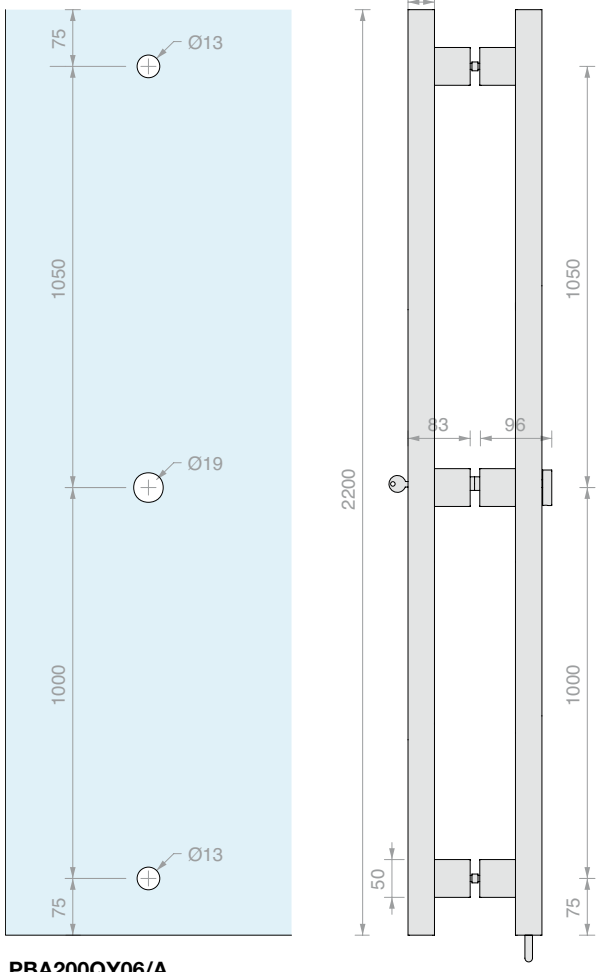

PBA200QY04/A

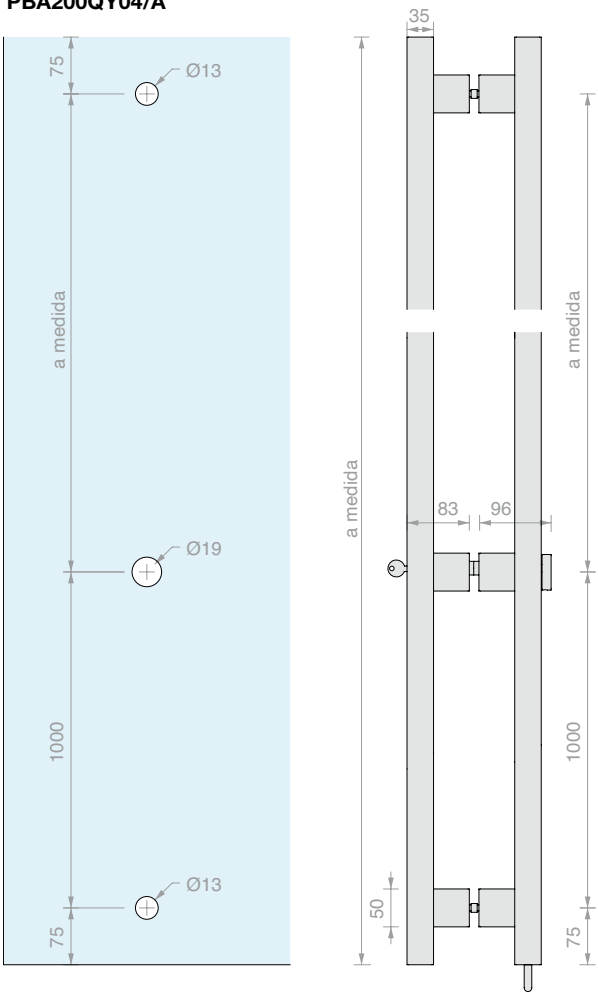

PBA200QY06/A

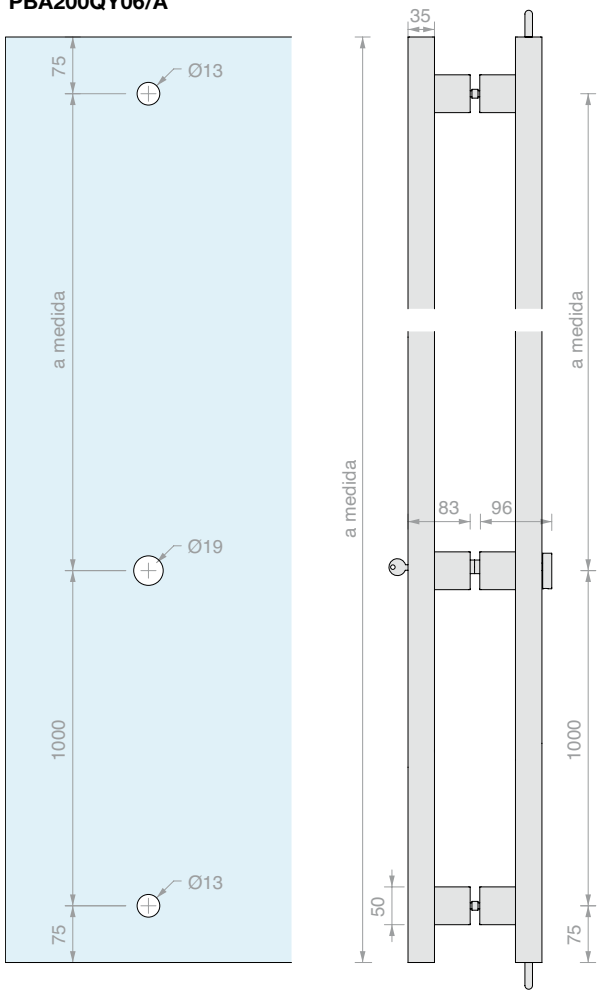

PAREJA DE BARRAS REDONDAS CON CERRADURA FRONTAL EMPOTRADA Y POMO INTERIOR

Material: Acero inoxidable AISI 316 L
Completo con 3 llaves y colector antipolvo de suelo.
Llave distinta.
Perno Ø12 x 20 mm
Acabado*: /8 /15
*/15 sólo por encargo

Art.	Longitud	Bloqueo	Para vidrios	Cant.
PBA200Y002	**1250** mm	Perno inferior	De **8** a **17.5** mm	1 Ud.
PBA200Y004	**2200** mm	Perno inferior	De **8** a **17.5** mm	1 Ud.
PBA200Y004/A	**a medida**	Perno inferior	De **8** a **17.5** mm	1 Ud.
PBA200Y006/A	**a medida**	Perno inferior y superior	De **8** a **17.5** mm	1 Ud.

PBA200Y002

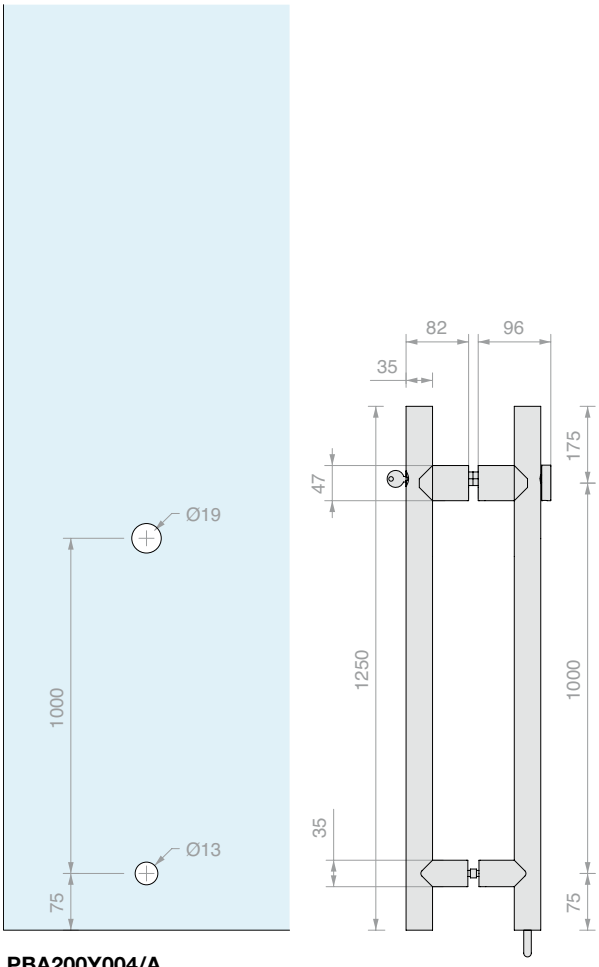

PBA200Y004

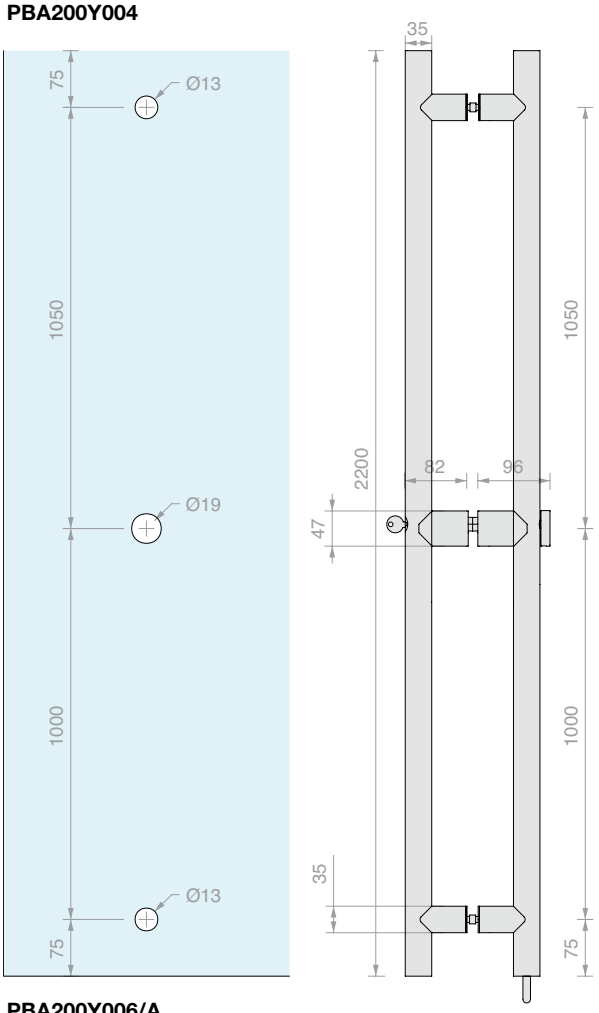

PBA200Y004/A

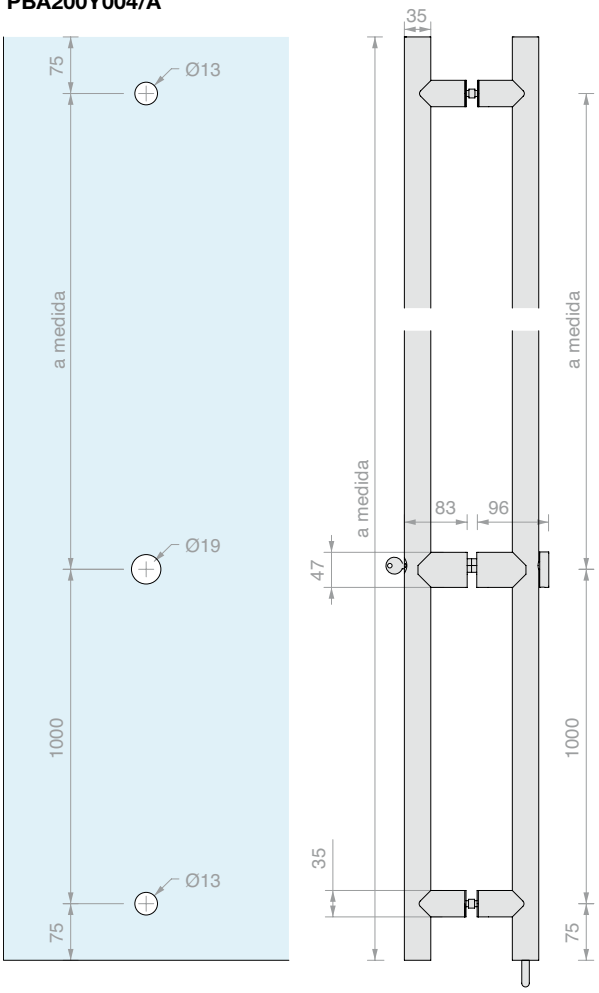

PBA200Y006/A

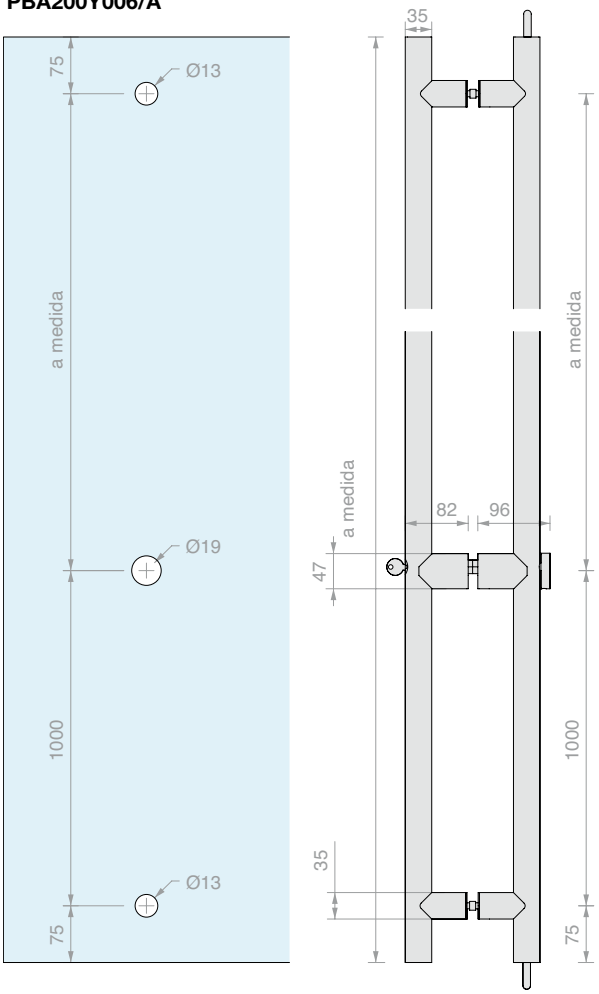

PAREJA DE BARRAS REDONDAS CON CERRADURA FRONTAL EMPOTRADA Y POMO INTERIOR

Material: Aluminio

Completo con 3 llaves y colector antipolvo de suelo.

Llave distinta.

Perno Ø12 x 20 mm

Acabado*: /6 /66 /67 /97

*/66, /67 sólo por encargo

Art.	Longitud	Bloqueo	Para vidrios	Cant.
PBA200YA02	**1250** mm	Perno inferior	De **8** a **17.5** mm	1 Ud.
PBA200YA04	**2200** mm	Perno inferior	De **8** a **17.5** mm	1 Ud.
PBA200YA04/A	**a medida**	Perno inferior	De **8** a **17.5** mm	1 Ud.
PBA200YA06/A	**a medida**	Perno inferior y superior	De **8** a **17.5** mm	1 Ud.

PBA200YA02

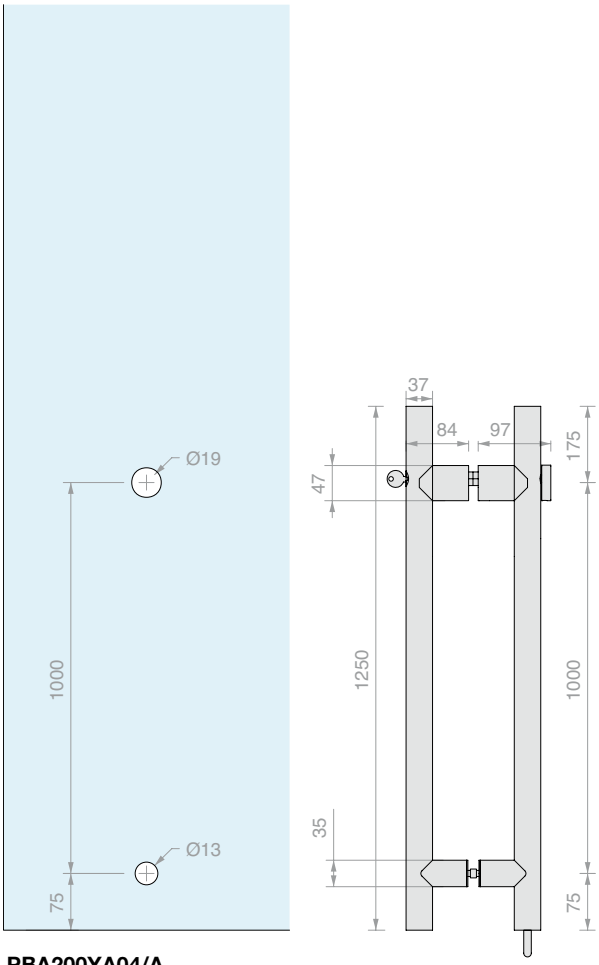

PBA200YA04

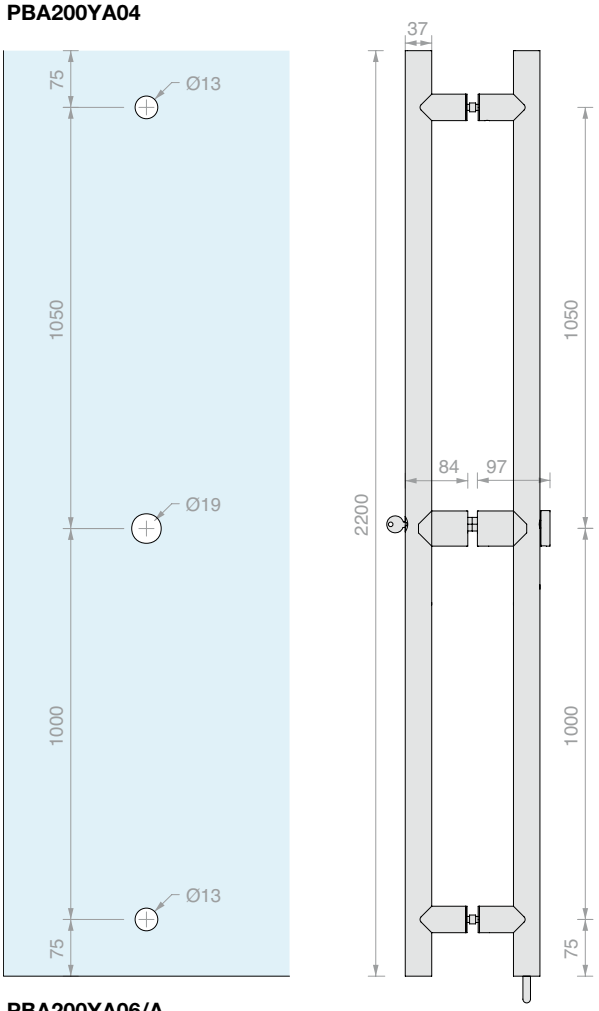

PBA200YA04/A

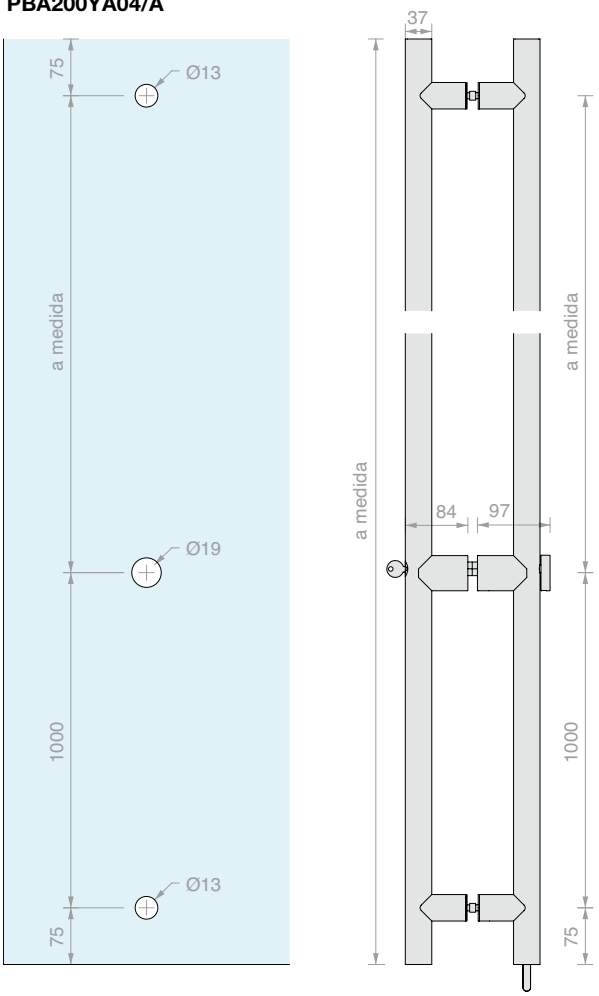

PBA200YA06/A

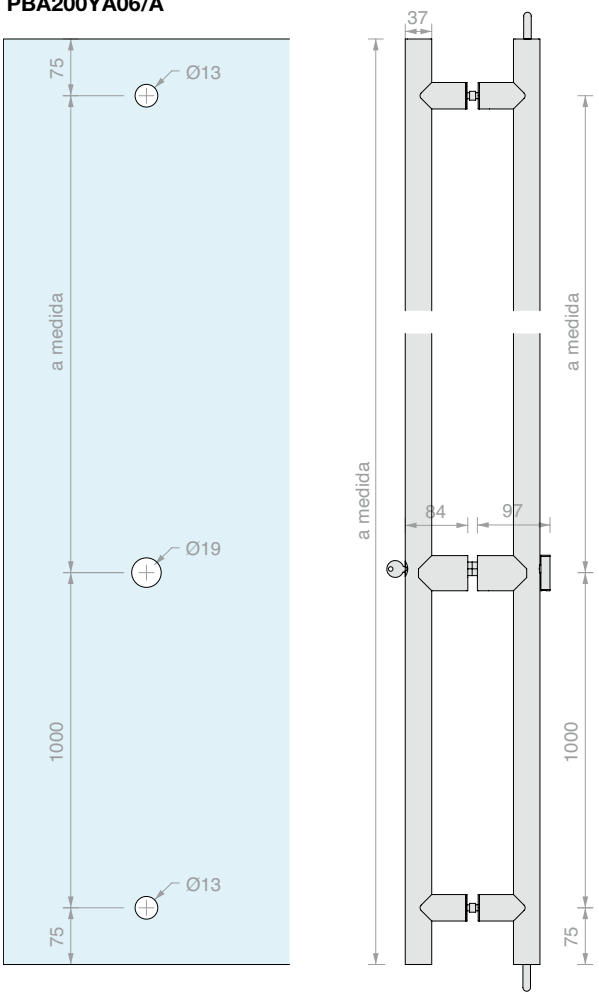

PALASTRO SUPERIOR REDONDO A VIDRIO

Material: Acero inoxidable AISI 316 L

Para barras PBA

Acabado: /8 /15*

*bajo pedido

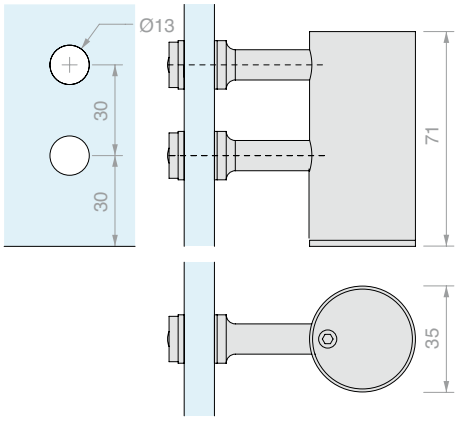

Art.	Para vidrios	Cant.
PBA200CK	De **8** a **17.5** mm	1 Ud.

PALASTRO SUPERIOR CUADRADO A VIDRIO

Material: Acero inoxidable AISI 316 L

Para barras PBA

Acabado: /8 /15*

*bajo pedido

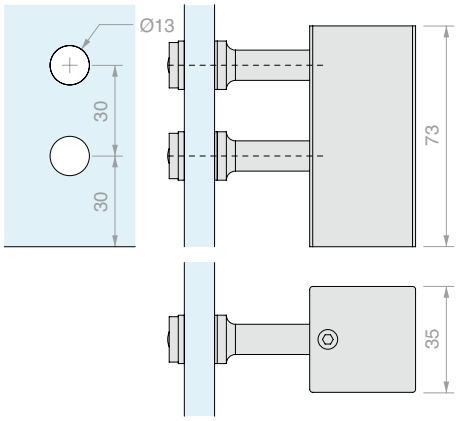

Art.	Para vidrios	Cant.
PBA200CKQ	De **8** a **17.5** mm	1 Ud.

COLECTOR ANTIPOLVO

Material: Latón

Acabado*: /95

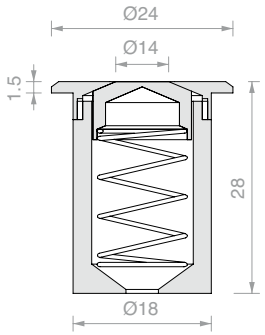

Art.	Cant.
PBA200CSK	1 Ud.

FIJACIÓN DOBLE EN VIDRIO

Para barra PBA200QV01/D

Orificio en el vidrio Ø 13 mm

Art.	Cant.
PBAAD81	1 Ud.

FIJACIÓN DOBLE EN MADERA, ALUMINIO Y PVC

Para barra PBA200QV01/D

Orificio en la hoja Ø 9 mm

Art.	Cant.
PBA71	1 Ud.

FIJACIÓN INDIVIDUAL EN VIDRIO

Para barra PBA200QV01

Orificio en el vidrio Ø 13 mm

Acabado*: /8 /15

*/15 sólo por encargo

Art.	Cant.
PBAAS11	1 Ud.

FIJACIÓN INDIVIDUAL NO PASANTE EN MADERA, ALUMINIO Y PVC

Para barra PBA200QV01

Acabado*: /8 /15

*/15 sólo por encargo

Art.	Cant.
PBA911	1 Ud.

PAREJA DE BARRAS REDONDAS

Material: Acero inox AISI 304

Acabado: /8 - Bajo pedido: /15

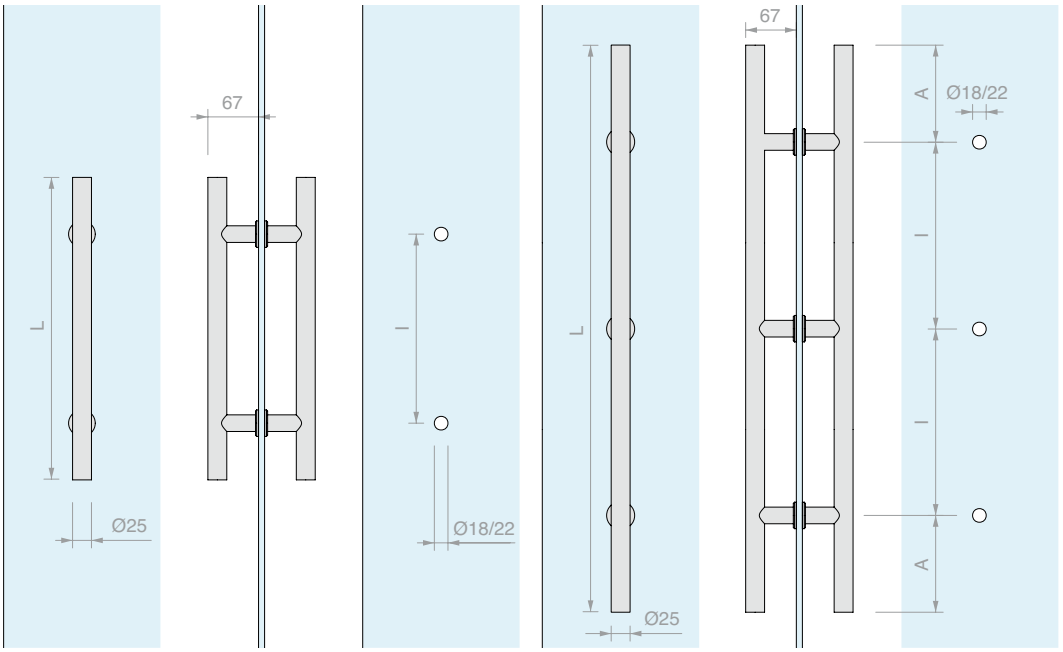

Art.	L	I	A	Para vidrios	Cant.
ZMT400	**400** mm	**250** mm		De **8** a **21.5** mm	1 Ud.
ZMT500	**500** mm	**300** mm		De **8** a **21.5** mm	1 Ud.
ZMT800	**800** mm	**400** mm		De **8** a **21.5** mm	1 Ud.
ZMT1400	**1400** mm	**572** mm	**128** mm	De **8** a **21.5** mm	1 Ud.
ZMT2000	**2000** mm	**797** mm	**203** mm	De **8** a **21.5** mm	1 Ud.
ZMT/A	A medida				1 Ud.

BARRA INDIVIDUAL REDONDA

Material: Acero inox AISI 304

Acabado: /8 - Bajo pedido: /15

Herramienta aconsejada para el apriete Art. UT250

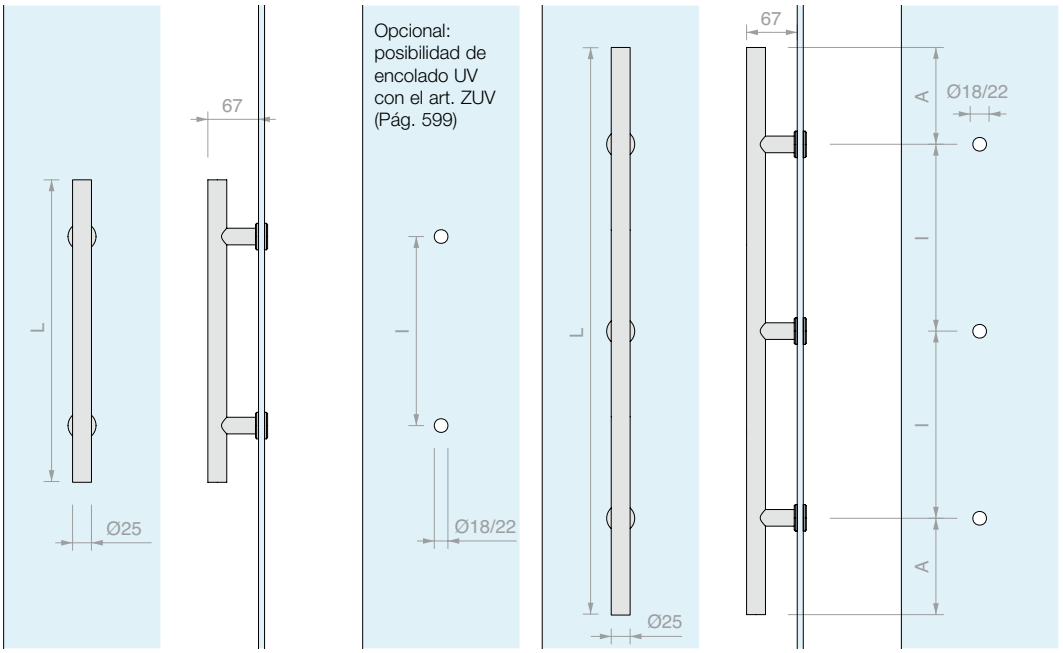

Art.	L	I	A	Para vidrios	Cant.
ZSIT400	**400** mm	**250** mm		De **8** a **21.5** mm	1 Ud.
ZSIT500	**500** mm	**300** mm		De **8** a **21.5** mm	1 Ud.
ZSIT800	**800** mm	**400** mm		De **8** a **21.5** mm	1 Ud.
ZSIT1400	**1400** mm	**572** mm	**128** mm	De **8** a **21.5** mm	1 Ud.
ZSIT2000	**2000** mm	**797** mm	**203** mm	De **8** a **21.5** mm	1 Ud.
ZSIT	A medida				1 Ud.

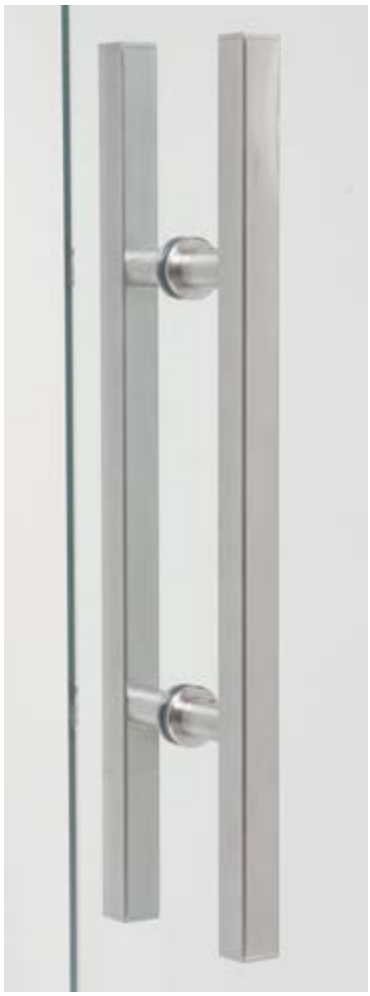

PAREJA DE BARRAS CUADRADAS

Material: Acero inox AISI 304

Acabado: /8 - Bajo pedido: /15

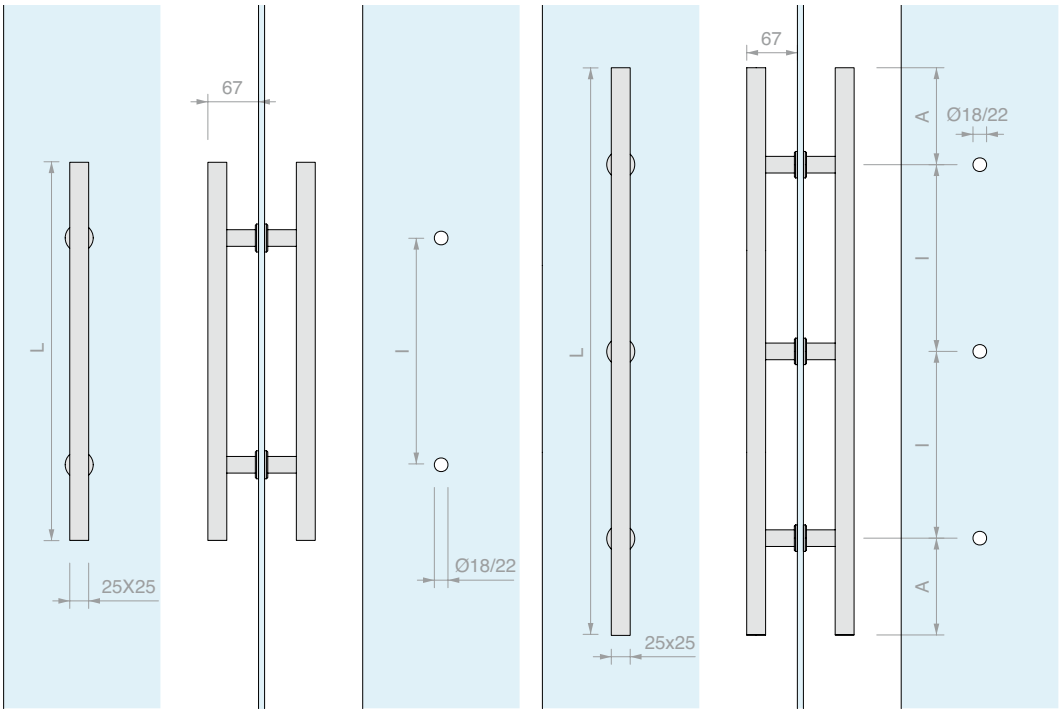

Art.	L	I	A	Para vidrios	Cant.
ZQUA500	**500** mm	**300** mm		De **8** a **21.5** mm	1 Ud.
ZQUA800	**800** mm	**400** mm		De **8** a **21.5** mm	1 Ud.
ZQUA1400	**1400** mm	**572** mm	**128** mm	De **8** a **21.5** mm	1 Ud.
ZQUA/A	A medida				1 Ud.

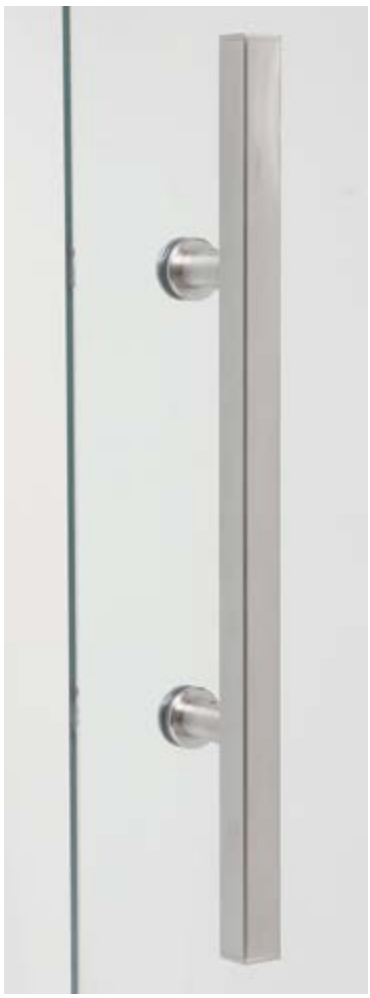

BARRA INDIVIDUAL CUADRADA

Material: Acero inox AISI 304

Acabado: /8 - Bajo pedido: /15

Herramienta aconsejada para el apriete Art. UT250

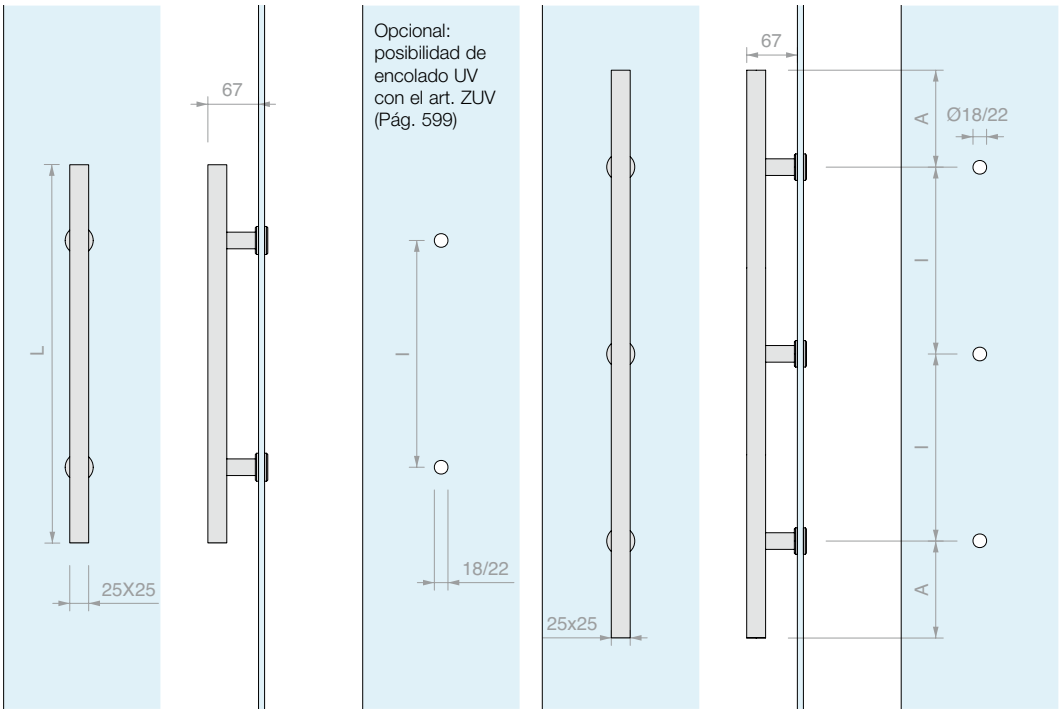

Art.	L	I	A	Para vidrios	Cant.
ZSIQ500	**500** mm	**300** mm		De **8** a **21.5** mm	1 Ud.
ZSIQ800	**800** mm	**400** mm		De **8** a **21.5** mm	1 Ud.
ZSIQ1400	**1400** mm	**572** mm	**128** mm	De **8** a **21.5** mm	1 Ud.
ZSIQ/A	A medida				1 Ud.

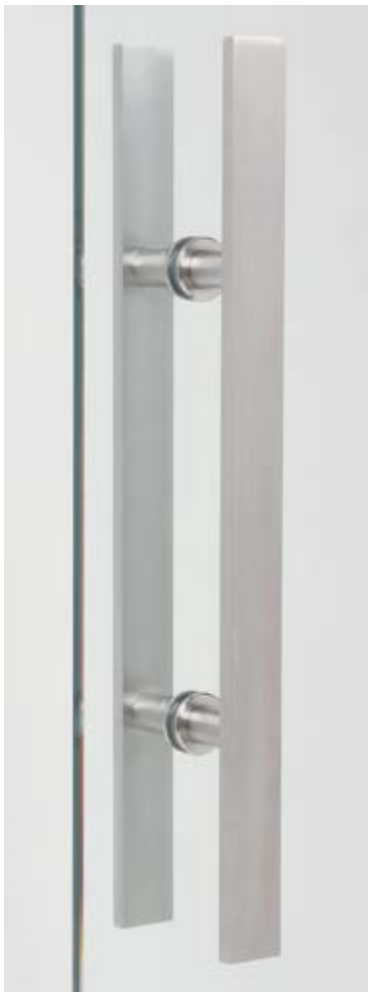

PAREJA DE BARRAS PLANAS

Material: Acero inox AISI 304

Acabado: /8 - Bajo pedido: /15

CUSTOM

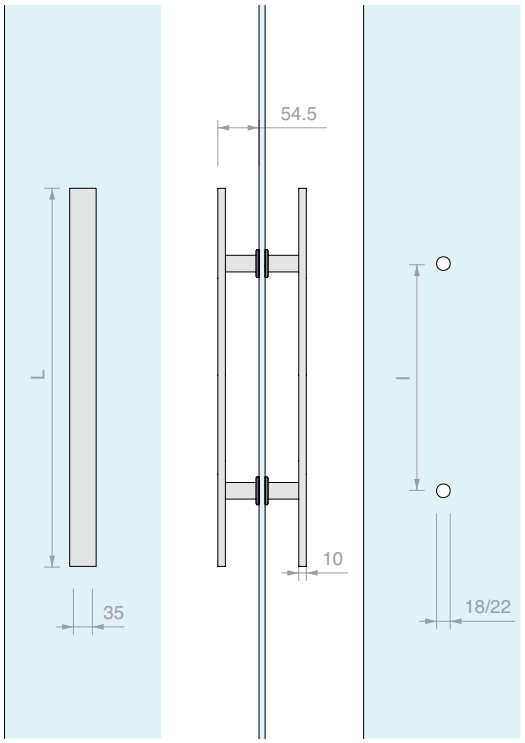

Art.	L	I	Para vidrios	Cant.
ZPI500	**500** mm	**300** mm	De **8** a **21.5** mm	1 Ud.
ZPI800	**800** mm	**400** mm	De **8** a **21.5** mm	1 Ud.
ZPI/A	A medida			1 Ud.

BARRA INDIVIDUAL PLANA

Material: Acero inox AISI 304

Acabado: /8 - Bajo pedido: /15

Herramienta aconsejada para el apriete Art. UT250

CUSTOM

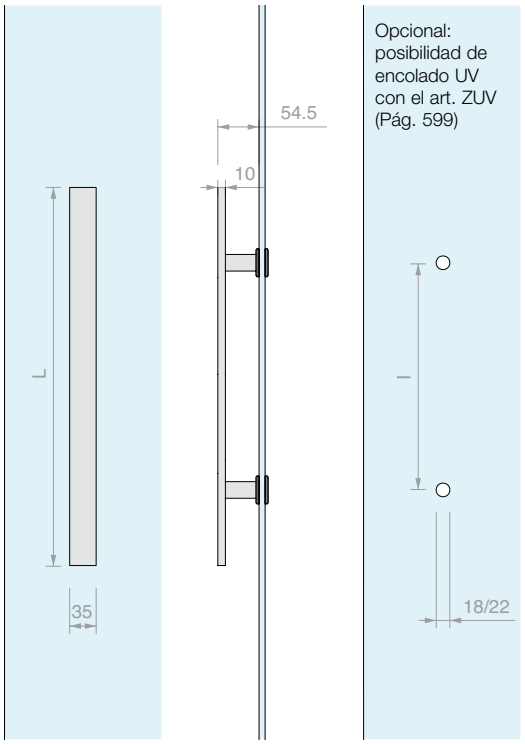

Opcional: posibilidad de encolado UV con el art. ZUV (Pág. 599)

Art.	L	I	Para vidrios	Cant.
ZSIP500	**500** mm	**300** mm	De **8** a **21.5** mm	1 Ud.
ZSIP800	**800** mm	**400** mm	De **8** a **21.5** mm	1 Ud.
ZSIP/A	A medida			1 Ud.

FIJACIÓN CON ENCOLADO UV PARA BARRAS INDIVIDUALES SERIE Z

Material: Acero AISI 304

Acabado: /9

Se aconseja montar las fijaciones ZUV en la barra y luego pasar al encolado

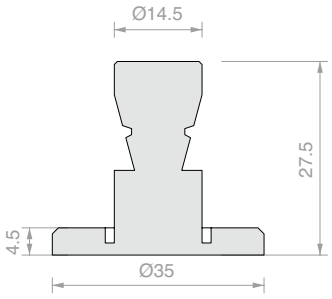

Art.	Cant.
ZUV	1 Ud.

FIJACIÓN PLANA PARA BARRAS

Material: Acero AISI 304

Acabado: /8

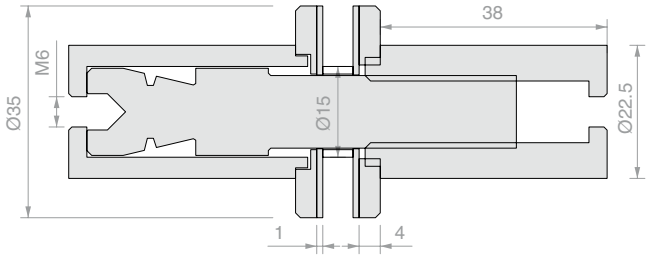

Art.	Para vidrios	Cant.
ZATT	De **8** a **21.5** mm	1 Ud.

Ejemplo con Art. COFIS15B

Ejemplo con Art. BORC25

PAREJA DE BARRAS REDONDAS

Material: Acero inox AISI 304

Acabado: /8 /15

Para espesores mayores, sustituir los tornillos avellanados internos.

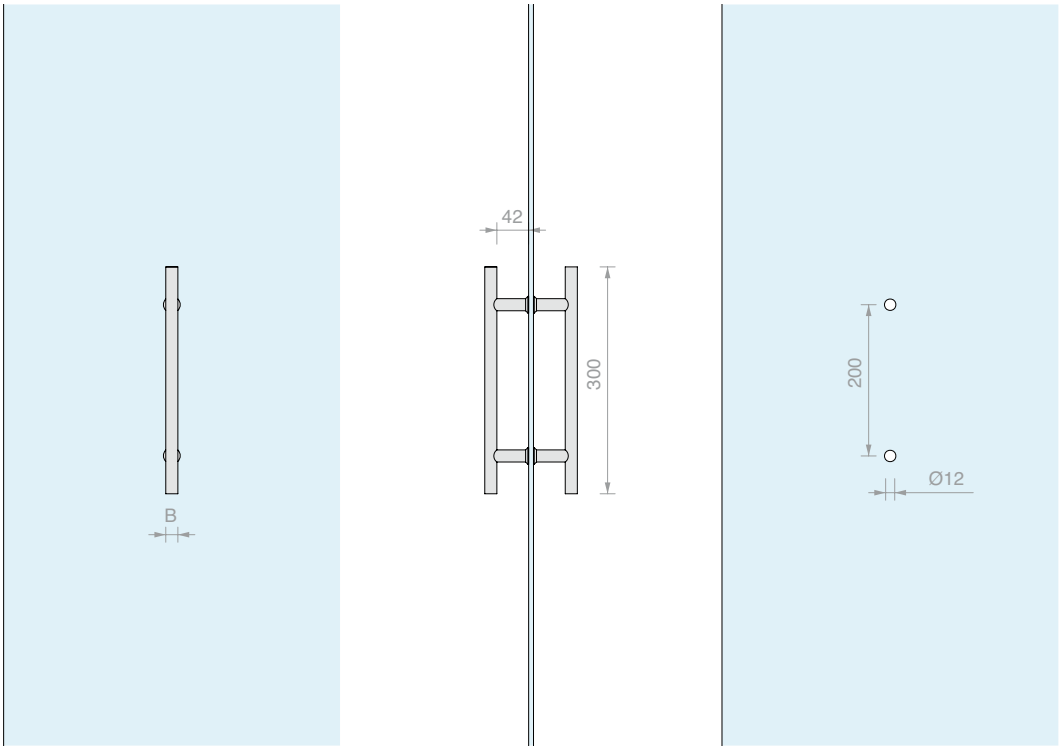

Art.	B	Para vidrios	Cant.
MN1620	**Ø16** mm	De **6** a **17.5** mm	1 Ud.
MN2020	**Ø20** mm	De **6** a **17.5** mm	1 Ud.

PAREJA DE BARRAS REDONDAS

Material: Acero inox AISI 304

Acabado: /8 /15 /R2

Para espesores mayores, sustituir los tornillos avellanados internos.

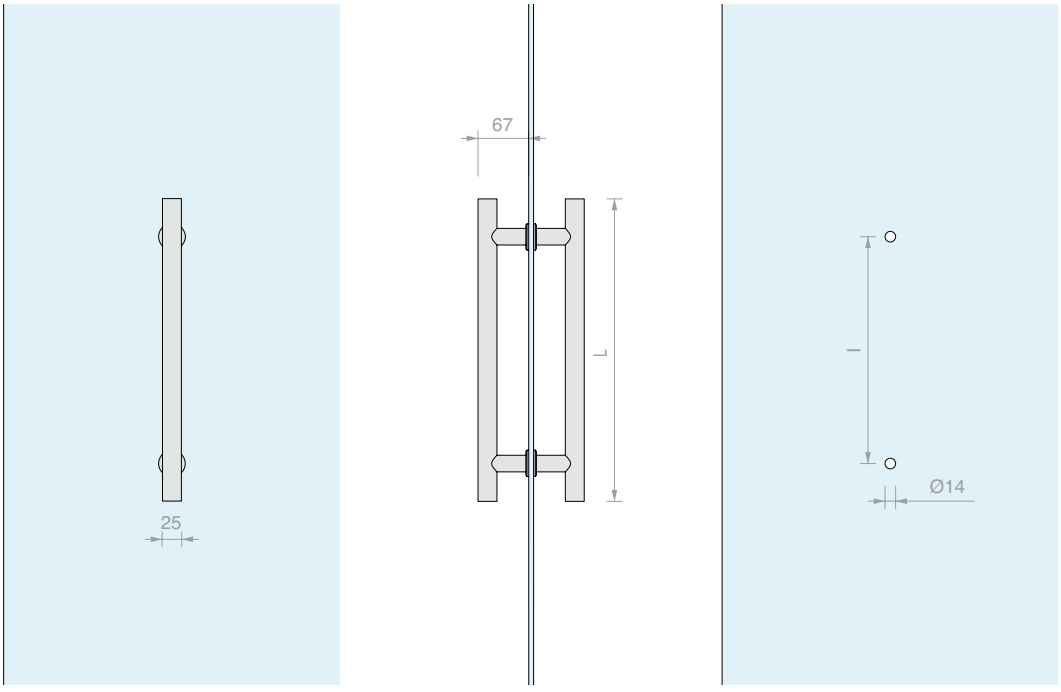

Art.	L	I	Para vidrios	Cant.
MN25300	**300** mm	**200** mm	De **6** a **21.5** mm	1 Ud.
MN25400	**400** mm	**250** mm	De **6** a **21.5** mm	1 Ud.
MN25500	**500** mm	**300** mm	De **6** a **21.5** mm	1 Ud.
MN25800	**400** mm	**200** mm	De **6** a **21.5** mm	1 Ud.

PAREJA DE BARRAS REDONDAS

Material: Acero inox AISI 304

Acabado: /8 /15 /R2

Para espesores mayores, sustituir los tornillos avellanados internos.

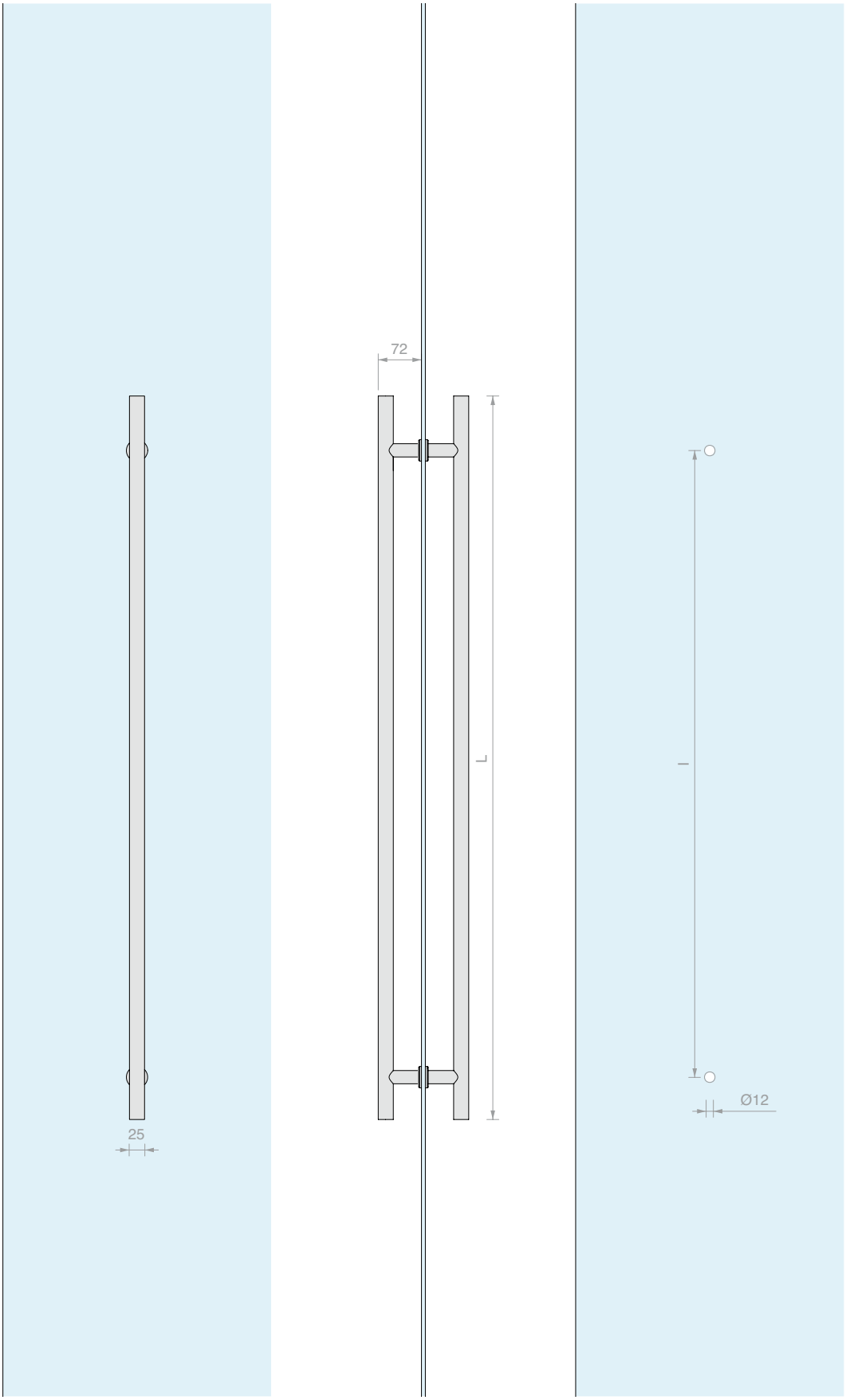

Art.	L	I	Para vidrios	Cant.
MN25850	**850** mm	**650** mm	De **6** a **17.5** mm	1 Ud.
MN251200	**1200** mm	**1040** mm	De **6** a **17.5** mm	1 Ud.

BARRA INDIVIDUAL CUADRADA CON POMO

Material: Acero inoxidable AISI 304 + Zamak

Acabado: /15 - Pomo y tornillo acabado: /1

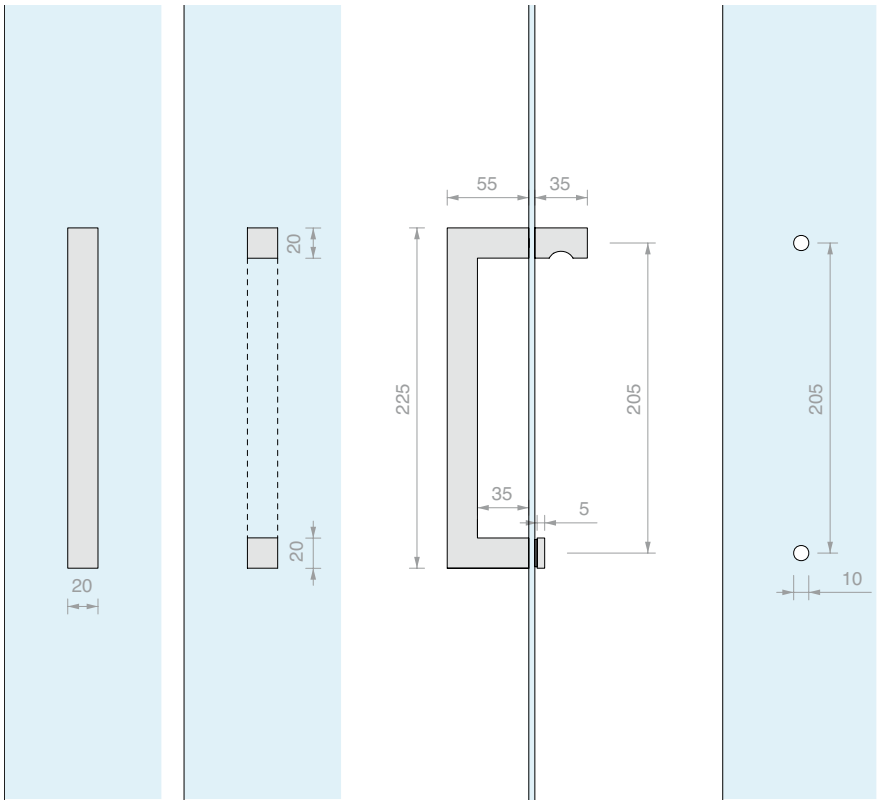

Art.	Para vidrios	Cant.
PMAN90	De **6** a **8** mm	1 Ud.

BARRA INDIVIDUAL PLANA CON POMO

Material: Acero inoxidable AISI 304 + Zamak

Acabado: /15 - Pomo y tornillo acabado: /1

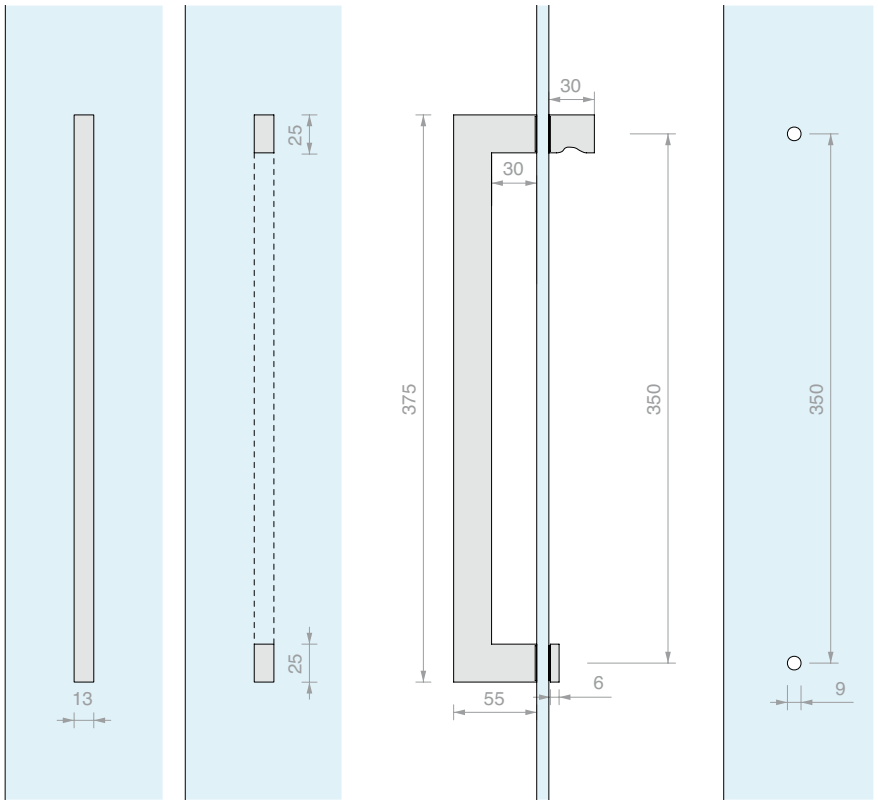

Art.	Para vidrios	Cant.
PMAN1131	De **6** a **8** mm	1 Ud.

BARRAS PLANAS EN «C»

Material: Zamak

Acabado: /1 /2 /4 /24 /R2

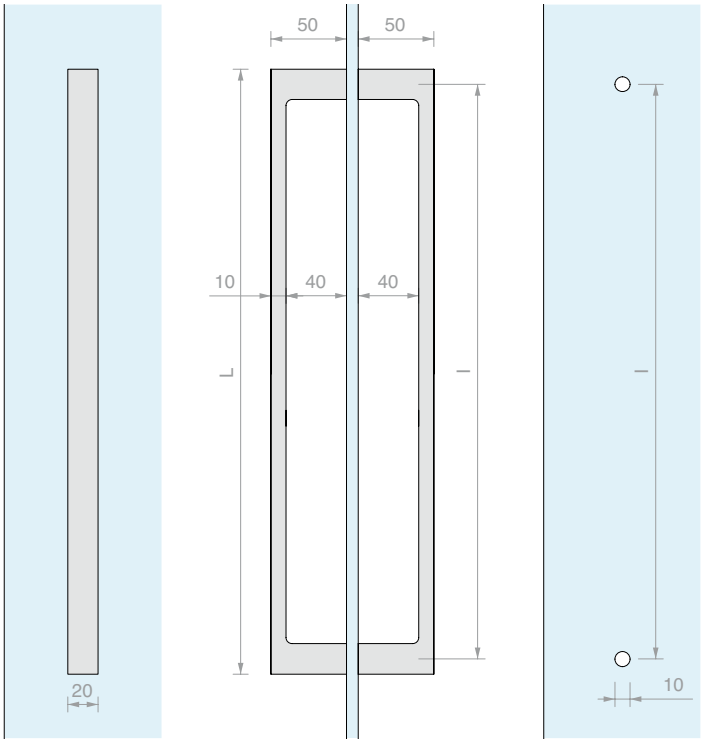

Art.	L	I	Para vidrios	Cant.
PMAN1340	**400** mm	**380** mm	De **6** a **10** mm	1 Ud.
PMAN1332	**300** mm	**280** mm	De **6** a **10** mm	1 Ud.
PMAN1322	**200** mm	**180** mm	De **6** a **10** mm	1 Ud.

PAREJA DE BARRAS PLANAS EN «C»

Material: Zamak

Acabado: /1 /24

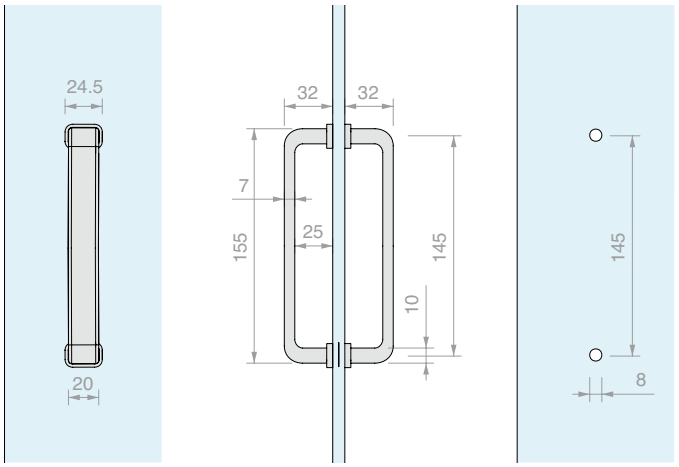

Art.	Para vidrios	Cant.
PMAN1530	De **6** a **8** mm	1 Ud.

PAREJA DE BARRAS CUADRADAS

Material: Aluminio

Acabado: /88 /91 /97

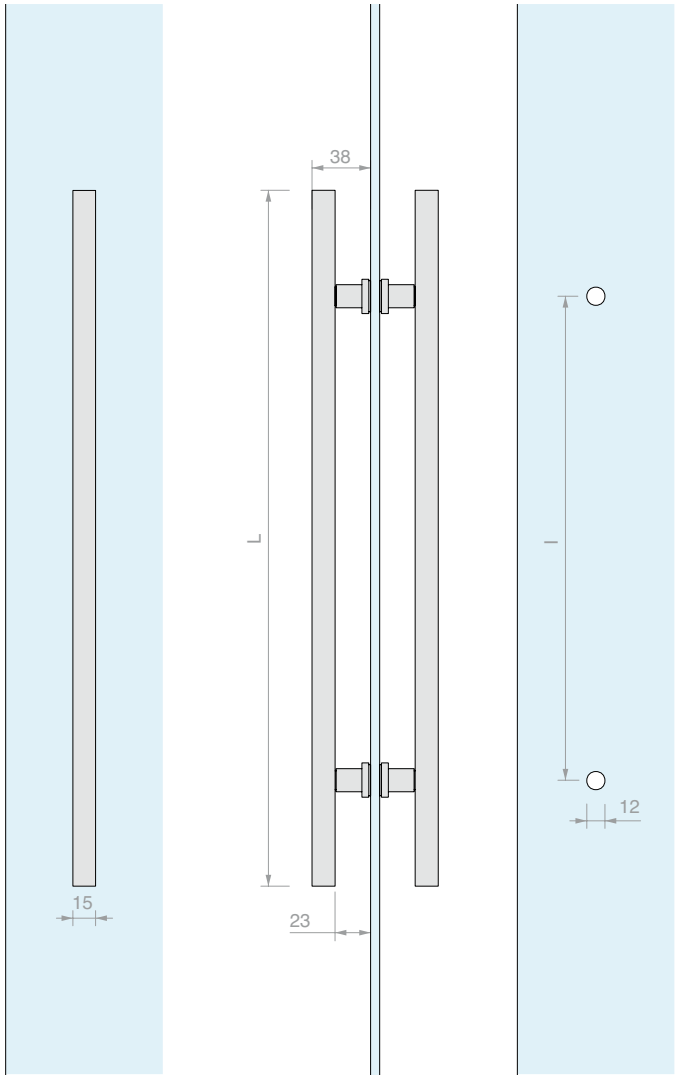

Art.	L	l	Para vidrios	Cant.
LM320	**460** mm	**320** mm	De **6** a **12** mm	1 Ud.
LM224	**310** mm	**224** mm	De **6** a **12** mm	1 Ud.
LM128	**200** mm	**128** mm	De **6** a **12** mm	1 Ud.

PAREJA DE BARRAS REDONDAS

Material: Aluminio o Latón según el acabado elegido

Acabado: /1 /3 /97

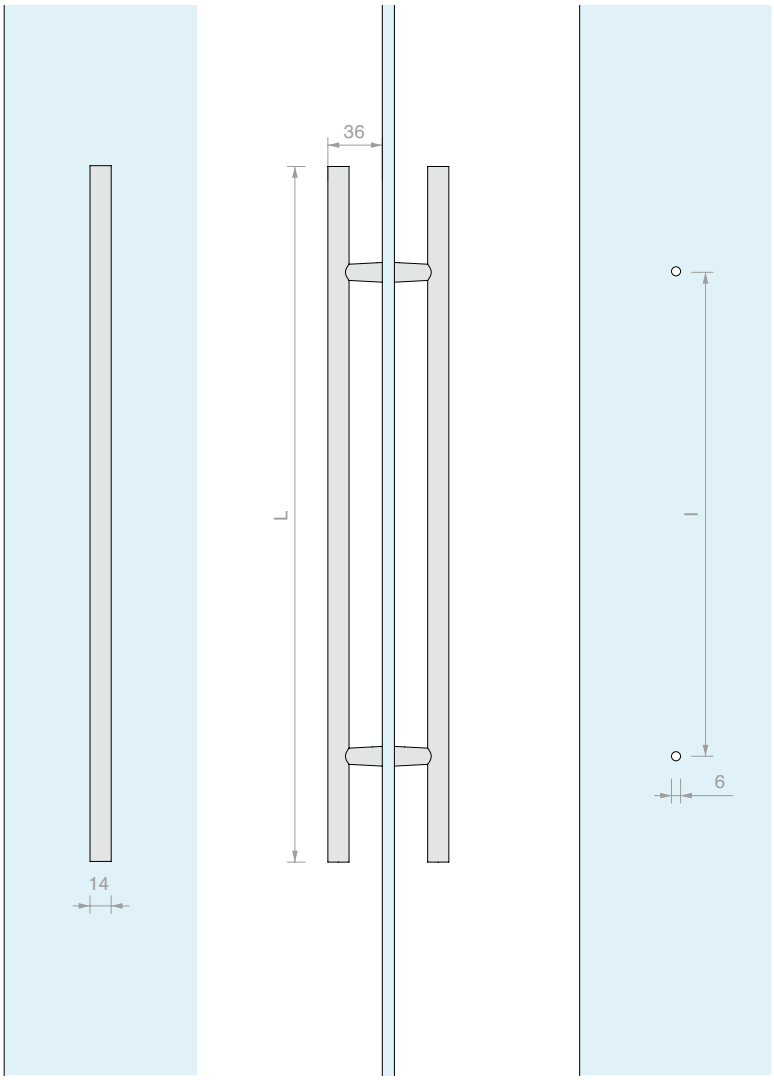

Art.	L	`l	Para vidrios	Cant.
PM1	**460** mm	**320** mm	**6** / **8** mm - **10** / **12** mm añadiendo el art. PM4	1 Ud.
PM2	**310** mm	**224** mm	**6** / **8** mm - **10** / **12** mm añadiendo el art. PM4	1 Ud.
PM3	**200** mm	**128** mm	**6** / **8** mm - **10** / **12** mm añadiendo el art. PM4	1 Ud.

4 ARANDELAS DE AUMENTO BASE DE APOYO

Material: Zamak

Acabado: /1 /3

Art.	Cant.
PM4	1 Ud.

PAREJA DE BARRAS REDONDAS DE MADERA

Material: Acero AISI 304, Madera

Acabado: /8 /15

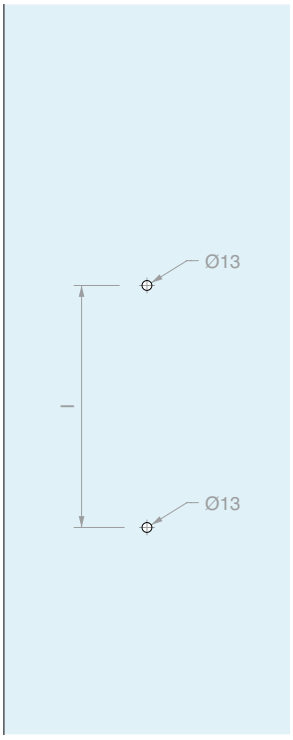

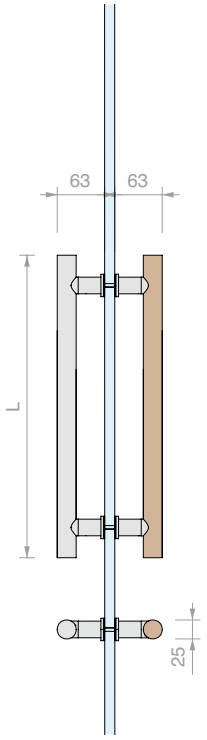

Art.	L	I	Esencia	Para vidrios	Cant.
MNTL25300	**300** mm	**220** mm	Haya	De **8** a **13.5** mm	1 Ud.
MNTL25400	**400** mm	**320** mm	Haya	De **8** a **13.5** mm	1 Ud.

PAREJA DE BARRAS REDONDAS DE MADERA EN «C»

Material: Acero AISI 304, Madera

Acabado: /8 /15

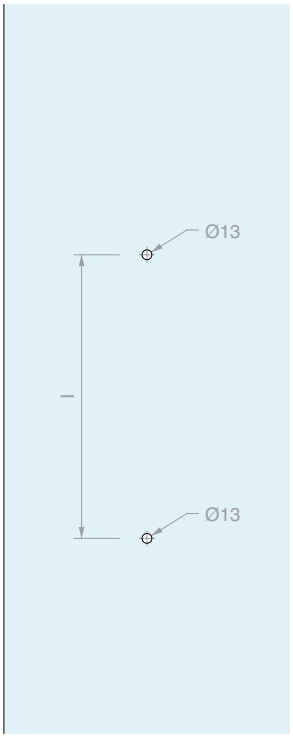

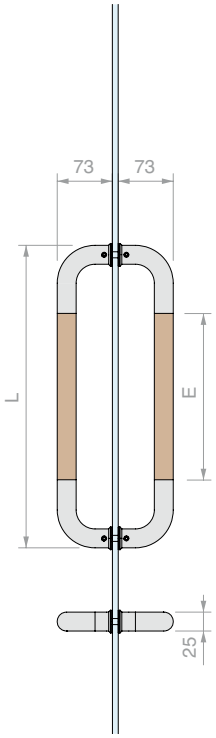

Art.	L	I	E	Esencia	Para vidrios	Cant.
MNTLAC25300	**300** mm	**275** mm	**120** mm	Haya	De **8** a **13.5** mm	1 Ud.
MNTLAC25400	**400** mm	**375** mm	**220** mm	Haya	De **8** a **13.5** mm	1 Ud.

PAREJA DE BARRAS CUADRADAS DE MADERA

Material: Acero AISI 304, Madera

Acabado: /8 /15

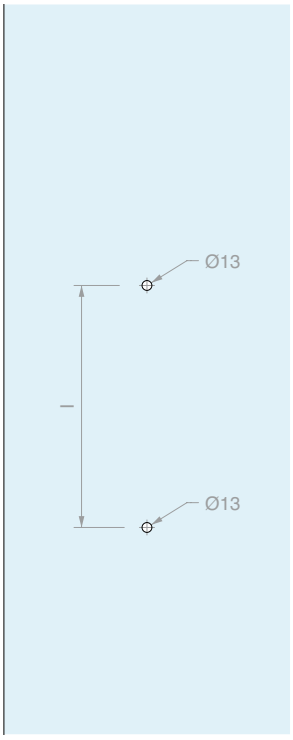

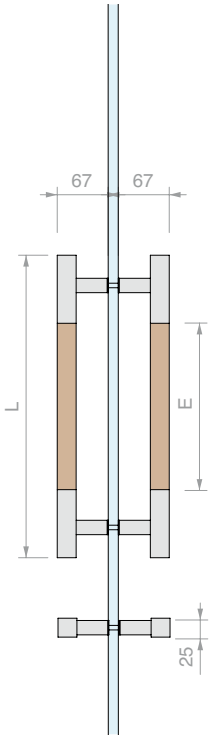

Art.	L	I	E	Esencia	Para vidrios	Cant.
MNQL25300	**300** mm	**200** mm	**120** mm	Haya	De **8** a **13.5** mm	1 Ud.
MNQL25400	**400** mm	**300** mm	**220** mm	Haya	De **8** a **13.5** mm	1 Ud.

PAREJA DE BARRAS CUADRADAS EN «C» DE MADERA

Material: Acero AISI 304, Madera

Acabado: /8 /15

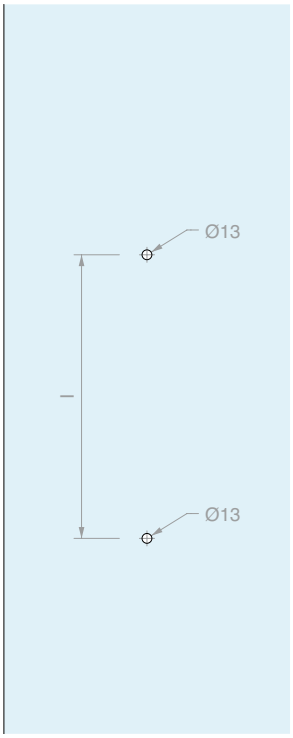

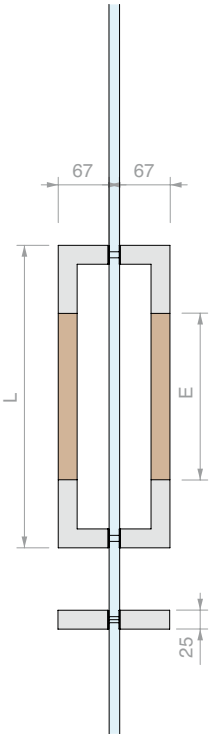

Art.	L	I	E	Esencia	Para vidrios	Cant.
MNQLAC25300	**300** mm	**275** mm	**120** mm	Haya	De **8** a **13.5** mm	1 Ud.
MNQLAC25400	**400** mm	**375** mm	**220** mm	Haya	De **8** a **13.5** mm	1 Ud.

BARRAS CON FIJACIÓN VHB

PREPARACIÓN DE LAS SUPERFICIES

Para una adhesión óptima, la superficie donde se aplicará la barra se debe limpiar con la toallita prevista (incluida en el kit), secada y a temperatura ambiente (mín. 21°C - máx. 38°C). El heptano o el alcohol isopropílico más agua también pueden utilizarse como disolventes de limpieza. Tras retirar la lengüeta protectora de la tira adhesiva, se aplica una presión firme entre la barra y el soporte. Al cabo de un día se alcanza el 90% del aguante y a las 72 horas se produce el asentamiento definitivo. Para aumentar aún más el agarre en superficies en contacto con el agua, basta con calentar la zona a 70°C durante una hora aproximadamente.

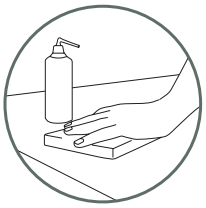

limpiar con disolvente

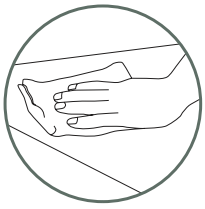

secar con toallita

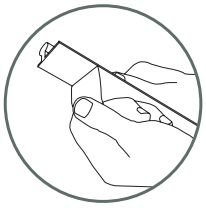

quitar la película protectora y aplicar

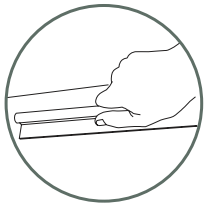

presionar fuerte

MANILLA PARA CORREDERAS CON FIJACIÓN VHB 400

Material: Aluminio

Acabado: /91 /97

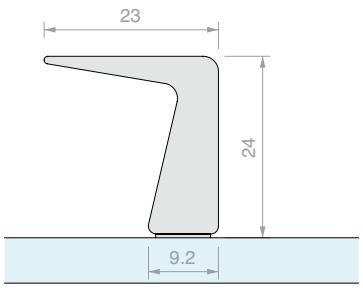

Art.	Longitud	Cant.
MAN400V160	**240** mm	1 Ud.
MAN400V320	**390** mm	1 Ud.
MAN400V448	**540** mm	1 Ud.

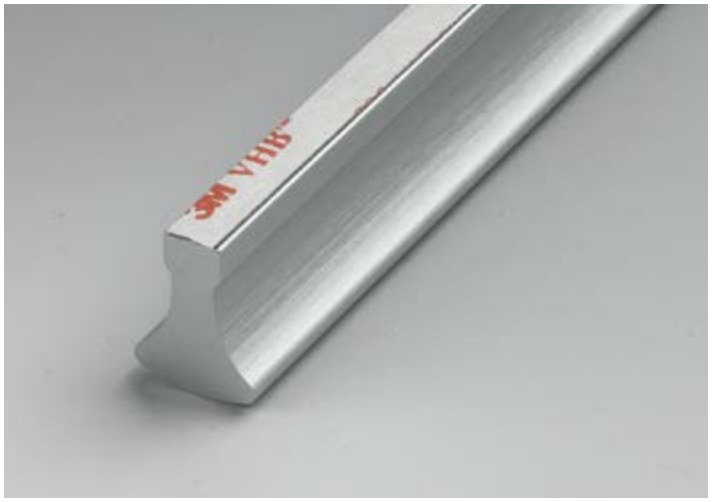

MANILLA PARA CORREDERAS CON FIJACIÓN VHB 401

Material: Aluminio

Acabado: /91 /97

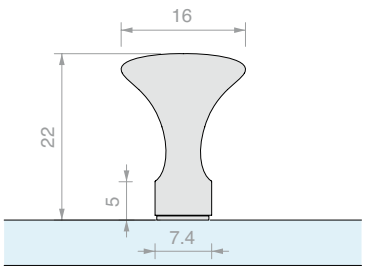

Art.	Longitud	Cant.
MAN401V160	**240** mm	1 Ud.
MAN401V320	**390** mm	1 Ud.
MAN401V448	**540** mm	1 Ud.

MANILLA PARA CORREDERAS CON FIJACIÓN VHB 412

Material: Aluminio

Acabado: /88 /91 /97

Otros acabados bajo pedido

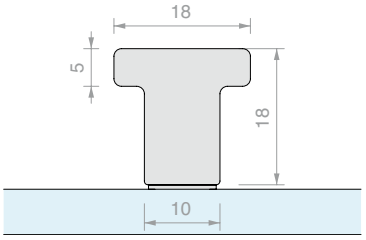

Art.	Longitud	Cant.
MAN412V250	**250** mm	1 Ud.
MAN412V350	**350** mm	1 Ud.

MANILLA PARA CORREDERAS CON FIJACIÓN VHB 414

Material: Aluminio

Acabado: /88 /91 /97

Otros acabados bajo pedido

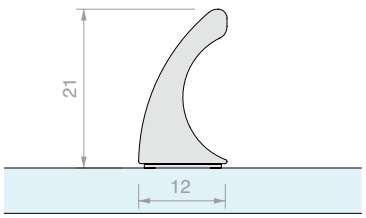

Art.	Longitud	Cant.
MAN414V250	**250** mm	1 Ud.
MAN414V350	**350** mm	1 Ud.

MANILLA PARA CORREDERAS CON FIJACIÓN VHB 404

Material: Aluminio

Acabado: /91 /97 /R2

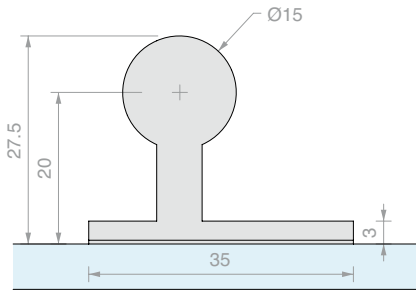

Art.	Longitud	Cant.
MAN404V160	**230** mm	1 Ud.
MAN404V320	**380** mm	1 Ud.
MAN404V448	**530** mm	1 Ud.

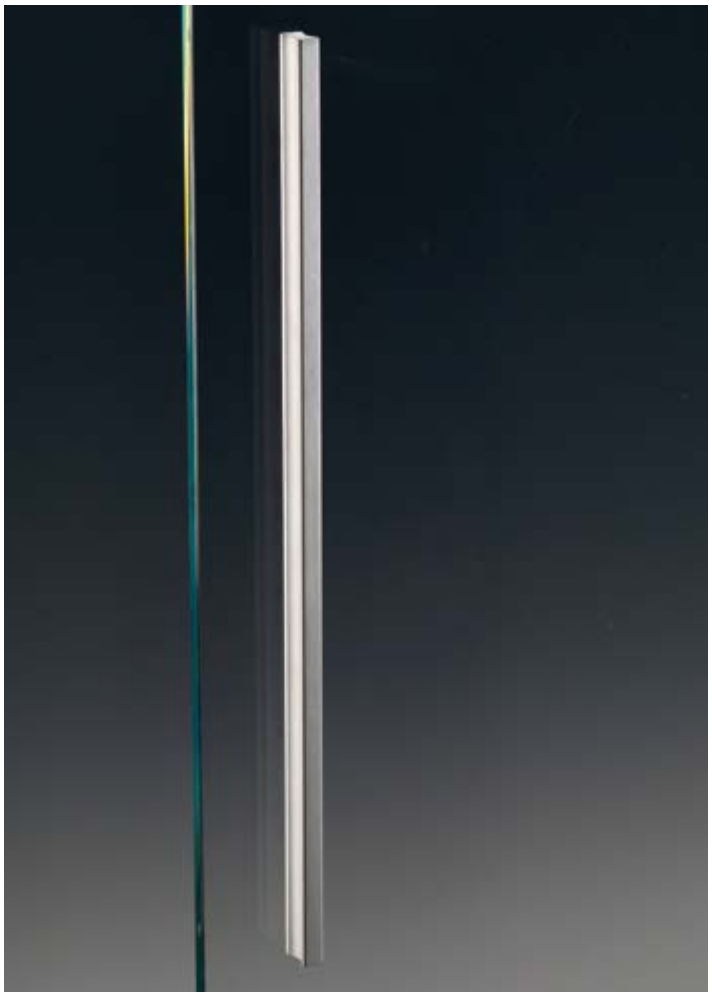

MANILLA PARA CORREDERAS CON FIJACIÓN VHB 408

Material: Aluminio

Acabado: /91 /97 /R2

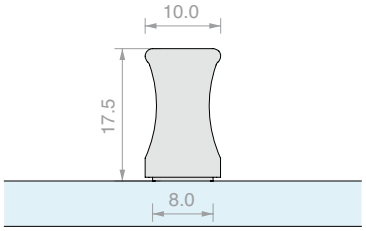

Art.	Longitud	Cant.
MAN408V160	**260** mm	1 Ud.
MAN408V320	**410** mm	1 Ud.
MAN408V448	**560** mm	1 Ud.

MANILLA PARA CORREDERAS CON FIJACIÓN VHB 500

Material: Aluminio

Acabado: /88 /91 /97 /R2

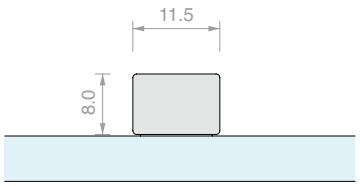

Art.	Longitud	Cant.
MAN500V150	**150** mm	1 Ud.

MANILLA PARA CORREDERAS CON FIJACIÓN VHB HAND10057

Material: Acero AISI 304

Acabado: /8 /15

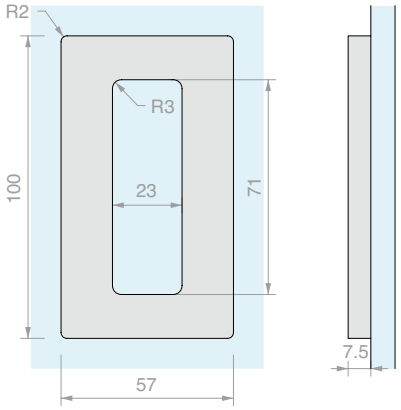

Art.	Cant.
HAND10057VHB	1 Ud.

MANILLA PARA CORREDERAS CON FIJACIÓN VHB HAND12062

Material: Acero AISI 304

Acabado: /8 /15

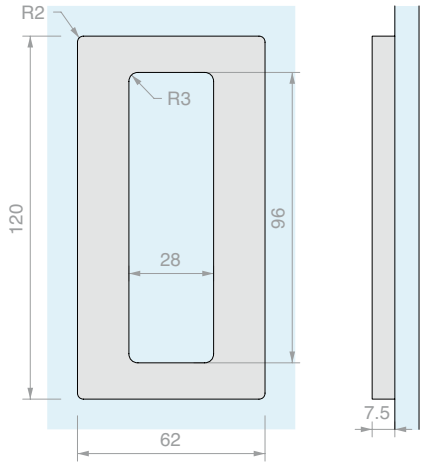

Art.	Cant.
HAND12062VHB	1 Ud.

MANILLA PARA CORREDERAS CON FIJACIÓN VHB HAND6640

Material: Aluminio

Acabado: /1 /6 /88 /91 /97

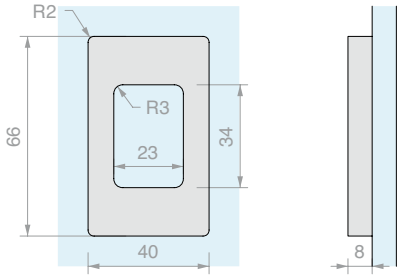

Art.	Cant.
HAND6640VHB	1 Ud.

MANILLA PARA CORREDERAS CON FIJACIÓN VHB HAND10052

Material: Aluminio

Acabado: /1 /6 /88 /91 /97

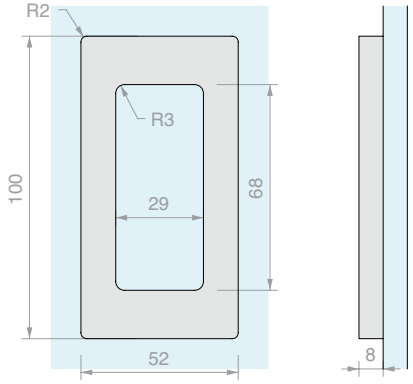

Art.	Cant.
HAND10052VHB	1 Ud.

MANILLA PARA CORREDERAS CON FIJACIÓN VHB HAND13040

Material: Aluminio

Acabado: /1 /6 /88 /91 /97 /R6 /R13

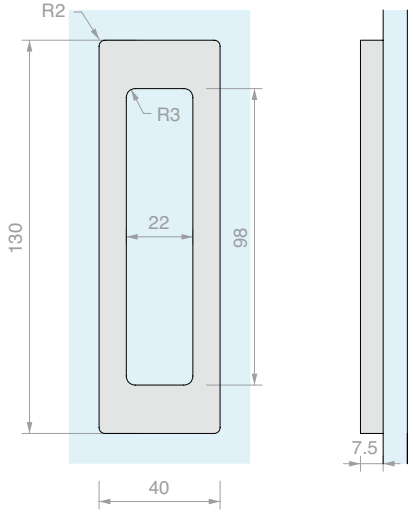

Art.	Cant.
HAND13040VHB	1 Ud.

MANILLA CUADRADA PARA CORREDERAS CON FIJACIÓN VHB

Material: Acero AISI 304

Acabado: /9

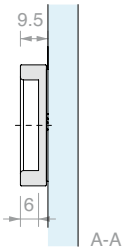

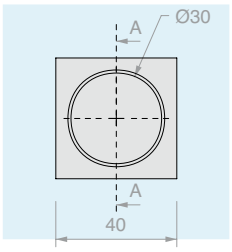

Art.	Cant.
MABDQ40	1 Ud.

MANILLA REDONDO PARA CORREDERAS CON FIJACIÓN VHB

Material: Acero AISI 304

Acabado: /9

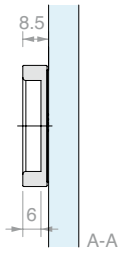

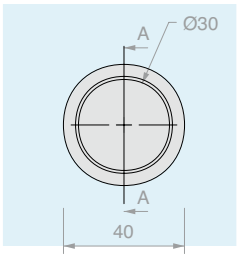

Art.	Cant.
MABDT40	1 Ud.

PLANTILLA DE MONTAJE MABDQ40-MABDT40-MAUVQ40-MAUVT40

Material: Acero AISI 304

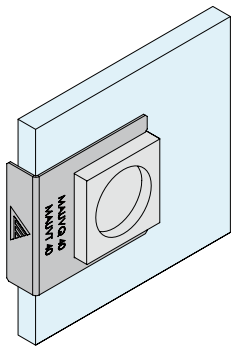

Art.	Cant.
FXGAB10	1 Ud.

PAREJA DE MANILLAS CUADRADAS

Material: Acero AISI 304

Acabado: /9

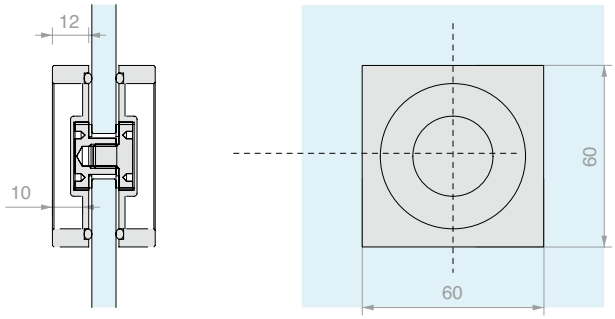

Art.	Orificio	Para vidrios	Cant.
MAQ60	**Ø14** mm	De **8** a **12** mm	1 Ud.

PAREJA DE MANILLAS REDONDAS

Material: Acero AISI 304

Acabado: /9

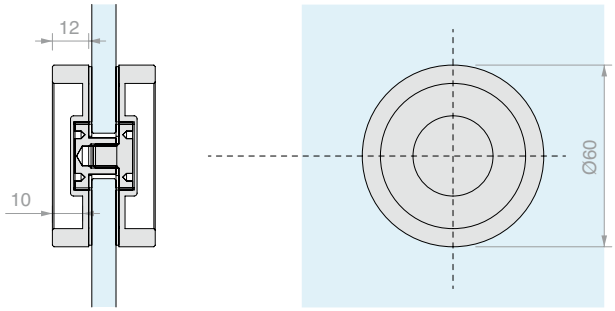

Art.	Orificio	Para vidrios	Cant.
MAT60	**Ø14** mm	De **8** a **12** mm	1 Ud.

PAREJA DE MANILLAS CUADRADAS

Material: Acero AISI 304

Acabado: /9

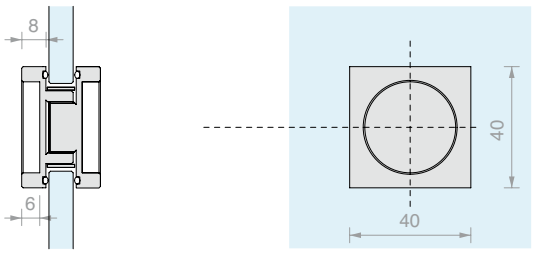

Art.	Orificio	Para vidrios	Cant.
MAQ40	**Ø30** mm	De **8** a **12** mm	1 Ud.

PAREJA DE MANILLAS REDONDAS

Material: Acero AISI 304

Acabado: /9

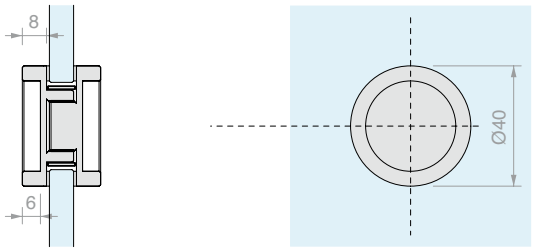

Art.	Orificio	Para vidrios	Cant.
MAT40	**Ø30** mm	De **8** a **12** mm	1 Ud.

PAREJA DE MANILLAS REDONDAS ABIERTAS 4314

Material: Acero AISI 304

Acabado: /8 /15

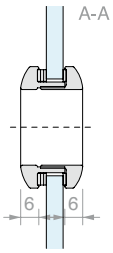

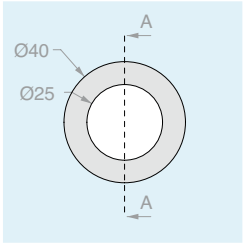

Art.	Orificio	Para vidrios	Cant.
MAT4314	**Ø32** mm	De **6** a **10** mm	1 Ud.

PAREJA DE MANILLAS REDONDAS CERRADAS 4320

Material: Acero AISI 304

Acabado: /8 /15

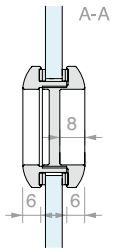

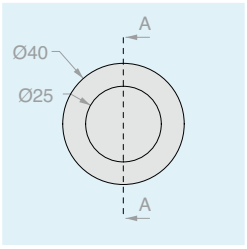

Art.	Orificio	Para vidrios	Cant.
MAT4320	**Ø32** mm	De **6** a **10** mm	1 Ud.

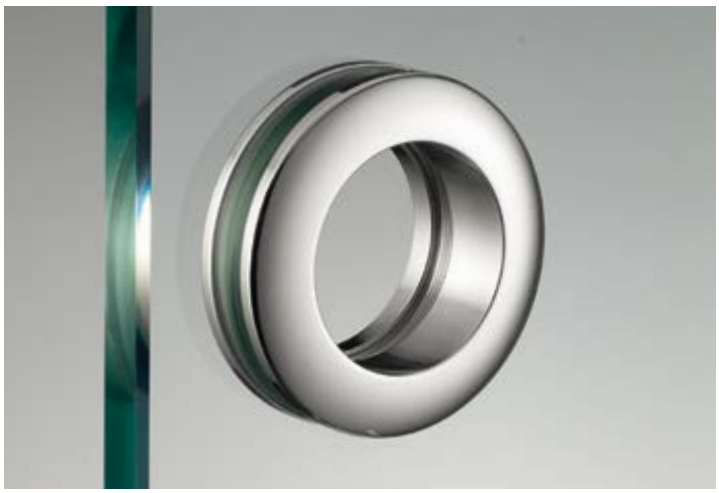

PAREJA DE MANILLAS REDONDAS ABIERTAS 6314

Material: Acero AISI 304

Acabado: /8 /15

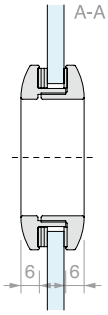

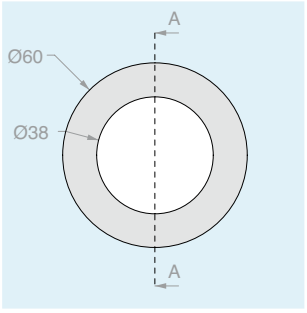

Art.	Orificio	Para vidrios	Cant.
MAT6314	**Ø48** mm	De **8** a **10** mm	1 Ud.

PAREJA DE MANILLAS REDONDAS CERRADAS 6320

Material: Acero AISI 304

Acabado: /8 /15

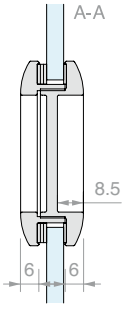

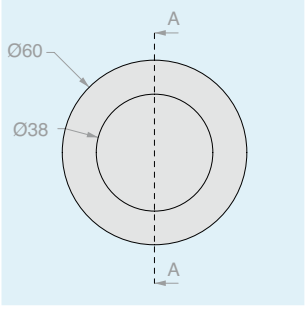

Art.	Orificio	Para vidrios	Cant.
MAT6320	**Ø48** mm	De **8** a **10** mm	1 Ud.

PAREJA DE MANILLAS REDONDAS ABIERTAS 8314

Material: Acero AISI 304

Acabado: /8 /15

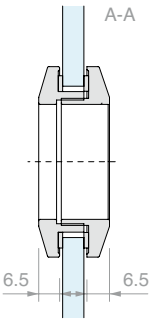

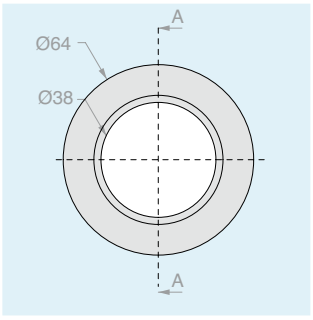

Art.	Orificio	Para vidrios	Cant.
MAT8314	**Ø50** mm	De **8** a **10** mm	1 Ud.

PAREJA DE MANILLAS REDONDAS CERRADAS 8320

Material: Acero AISI 304

Acabado: /8 /15

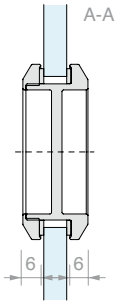

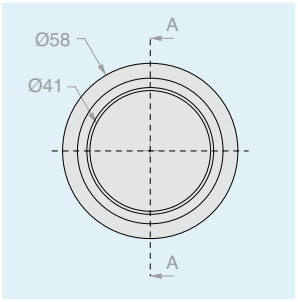

Art.	Orificio	Para vidrios	Cant.
MAT8320	**Ø50** mm	De **8** a **10** mm	1 Ud.

PAREJA DE MANILLAS REDONDAS CERRADAS 6036

Material: Aluminio

Acabado: /88 /91 /97

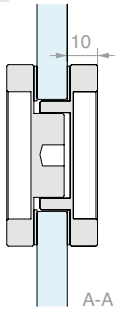

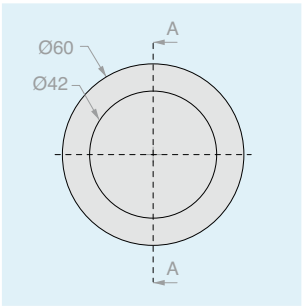

Art.	Orificio	Para vidrios	Cant.
MAL6036	**Ø38** mm	De **8** a **12** mm	1 Ud.

PAREJA DE MANILLAS REDONDAS CERRADAS 6050

Material: Aluminio

Acabado: /88 /91 /97

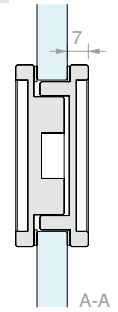

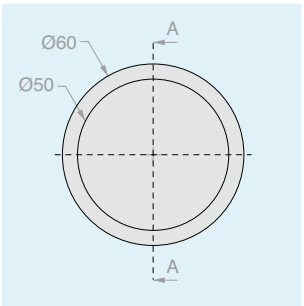

Art.	Orificio	Para vidrios	Cant.
MAL6050	**Ø51** mm	De **8** a **12** mm	1 Ud.

PAREJA DE MANILLAS REDONDAS ABIERTAS 30A

Material: Latón

Acabado: /1 /2 /3

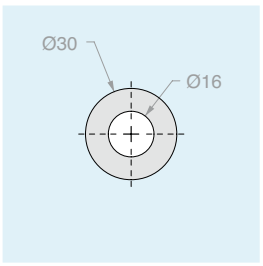

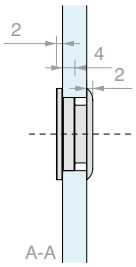

Art.	Orificio	Para vidrios	Cant.
MAN30A	**Ø26** mm	De **4** a **6** mm	1 Ud.

PAREJA DE MANILLAS REDONDAS CERRADAS 30C

Material: Latón

Acabado: /1 /2 /3

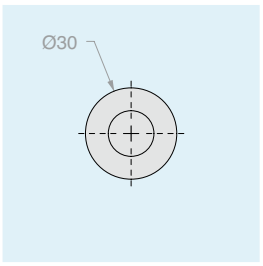

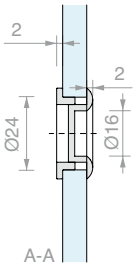

Art.	Orificio	Para vidrios	Cant.
MAN30C	**Ø26** mm	De **4** a **6** mm	1 Ud.

PAREJA DE MANILLAS REDONDAS ABIERTAS 40A

Material: Latón

Acabado: /1 /2 /3

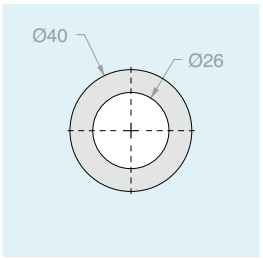

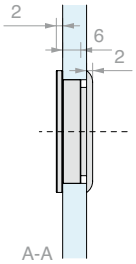

Art.	Orificio	Para vidrios	Cant.
MAN40A	**Ø36** mm	De **8** a **10** mm	1 Ud.

PAREJA DE MANILLAS REDONDAS CERRADAS 40C

Material: Latón

Acabado: /1 /2 /3

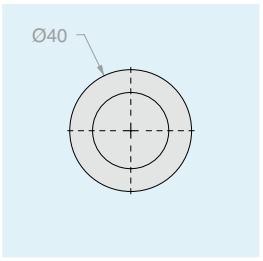

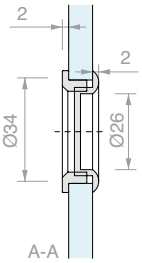

Art.	Orificio	Para vidrios	Cant.
MAN40C	**Ø36** mm	De **8** a **10** mm	1 Ud.

PAREJA DE MANILLAS REDONDAS ABIERTAS 60A

Material: Latón

Acabado: /1 /2 /92

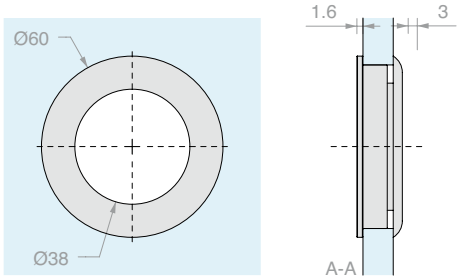

Art.	Orificio	Para vidrios	Cant.
MAN60A	**Ø55** mm	De **8** a **12** mm	1 Ud.

PAREJA DE MANILLAS REDONDAS CERRADAS 60C

Material: Latón

Acabado: /1 /2 /92

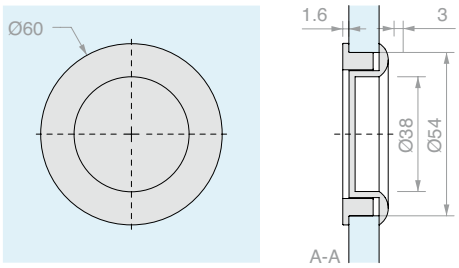

Art.	Orificio	Para vidrios	Cant.
MAN60C	**Ø55** mm	De **8** a **12** mm	1 Ud.

PAREJA DE MANILLAS REDONDAS CON POMO

Material: Latón

Acabado: /1 /3

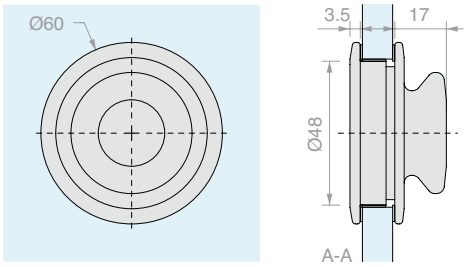

Art.	Orificio	Para vidrios	Cant.
MSC9	**Ø50** mm	De **8** a **12** mm	1 Ud.

PAREJA DE MANILLAS PARA CORREDERAS HAND10057

Material: Acero AISI 304

Acabado: /8 /15

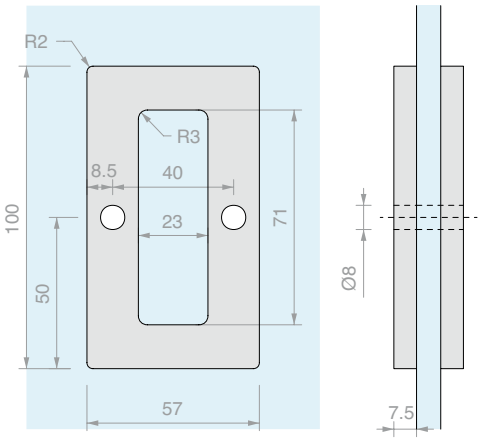

Art.	Para vidrios	Cant.
HAND10057	De **8** a **12** mm	1 Ud.

PAREJA DE MANILLAS PARA CORREDERAS HAND12062

Material: Acero AISI 304

Acabado: /8 /15

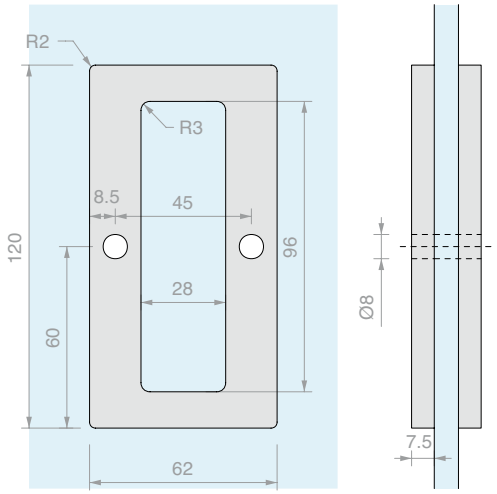

Art.	Para vidrios	Cant.
HAND12062	De **8** a **12** mm	1 Ud.

PAREJA DE MANILLAS PARA CORREDERAS HAND6640

Material: Aluminio

Acabado: /1 **/6** /88 /91 /97

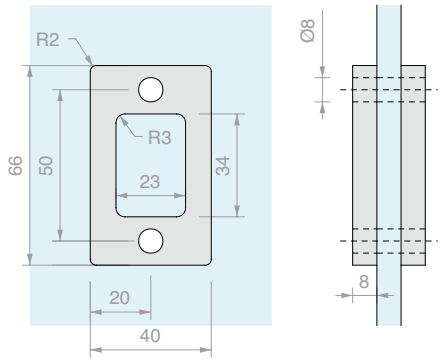

Art.	Para vidrios	Cant.
HAND6640	De **8** a **12** mm	1 Ud.

PAREJA DE MANILLAS PARA CORREDERAS HAND10052

Material: Aluminio

Acabado: /1 **/6** /88 /91 /97

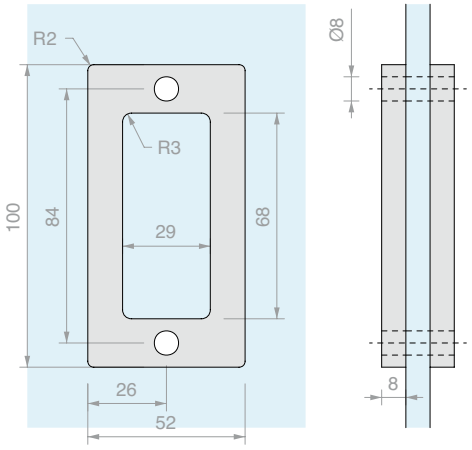

Art.	Para vidrios	Cant.
HAND10052	De **8** a **12** mm	1 Ud.

PAREJA DE MANILLAS PARA CORREDERAS HAND13040

Material: Aluminio

Acabado: /1 **/6** /88 /91 /97

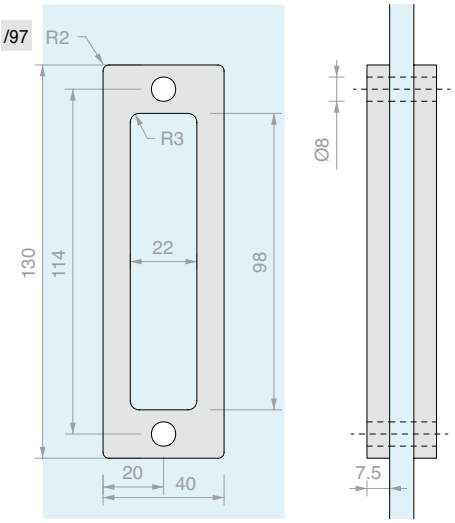

Art.	Para vidrios	Cant.
HAND13040	De **8** a **12** mm	1 Ud.

PAREJA DE MANILLAS PARA CORREDERAS EMPOTRADAS

Material: Latón

Acabado: /1 /24 /45

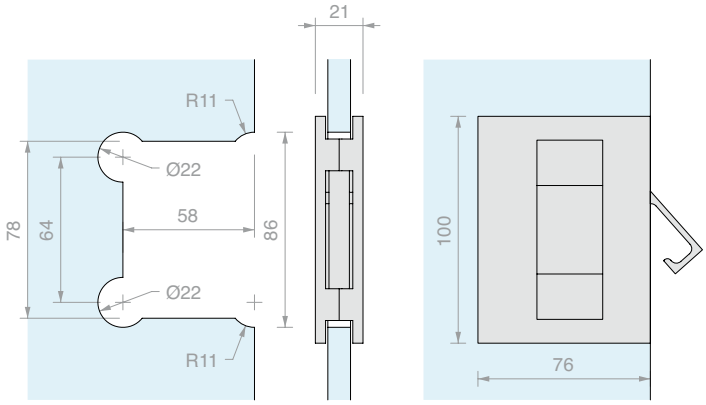

Art.	Para vidrios	Cant.
MSC7	De **8** a **10** mm	1 Ud.

PAREJA DE MANILLAS PARA CORREDERAS

Material: Latón

Acabado: /1 /24 /45

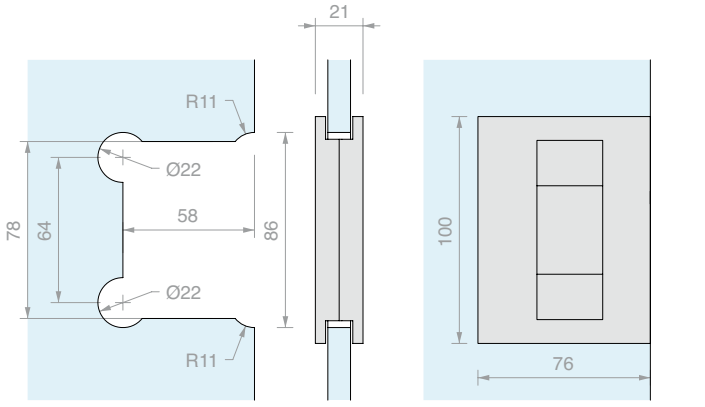

Art.	Para vidrios	Cant.
MSC5	De **8** a **10** mm	1 Ud.

PAREJA DE MANILLAS PARA CORREDERAS EMPOTRADAS CON REFUERZO PARA CANALETA DE PARED

Material: Latón

Acabado: /1 /24 /45

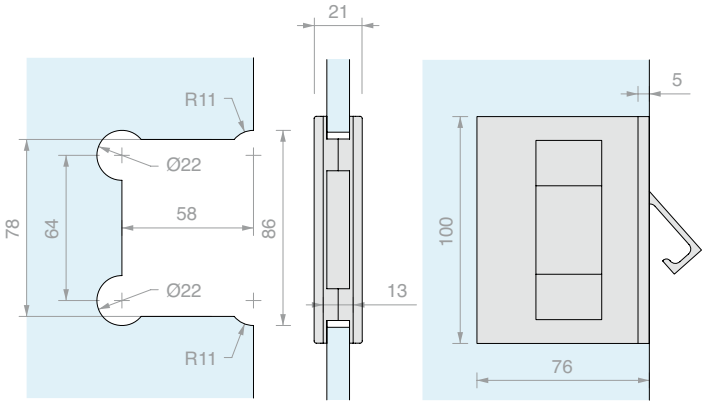

Art.	Para vidrios	Cant.
MSC8	De **8** a **10** mm	1 Ud.

PAREJA DE MANILLAS PARA CORREDERAS CON REFUERZO PARA CANALETA DE PARED

Material: Latón

Acabado: /1 /24 /45

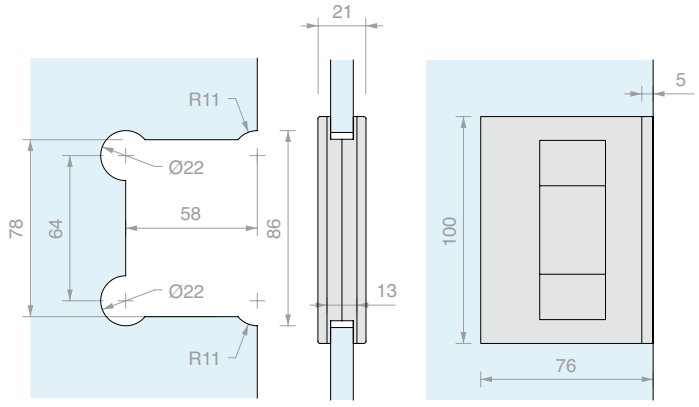

Art.	Para vidrios	Cant.
MSC6	De **8** a **10** mm	1 Ud.

PAREJA DE MANILLAS SQUARE

Material: Latón

Orificio vidrio aconsejado mínimo Ø8 mm

Acabado: /1 /24

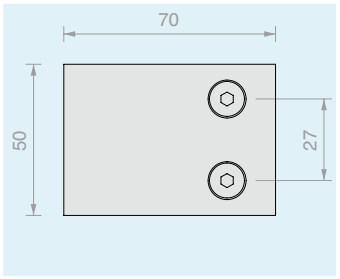

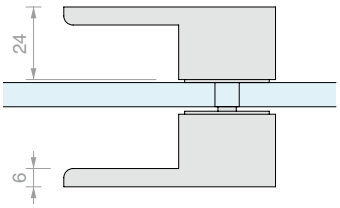

Art.	Para vidrios	Cant.
MNQ2470	De **8** a **12** mm	1 Ud.

PAREJA DE MANILLAS 2030

Material: Latón

Orificio vidrio aconsejado mínimo Ø8 mm

Acabado: /1 /24

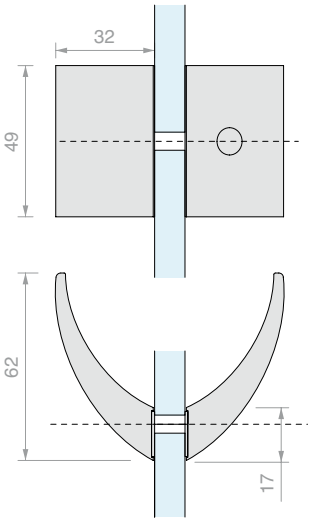

Art.	Para vidrios	Cant.
MN2030	De **6** a **8** mm	1 Ud.

PAREJA DE POMOS CON EMPUÑADURA

Material: Acero AISI 304
Orificio vidrio aconsejado mínimo Ø6 mm
Acabado: /9

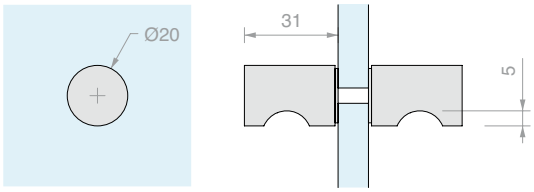

Art.	Para vidrios	Cant.
POM1ACC20	De **5** a **15** mm	1 Ud.

PAREJA DE POMOS CON EMPUÑADURA

Material: Acero AISI 304
Orificio vidrio aconsejado mínimo Ø6 mm
Acabado: /9

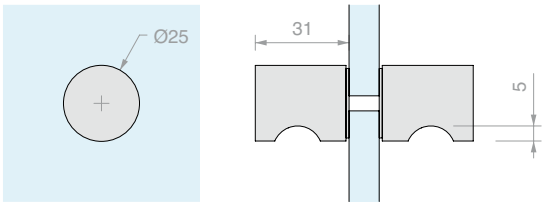

Art.	Para vidrios	Cant.
POM1ACC25	De **5** a **15** mm	1 Ud.

PAREJA DE POMOS CON EMPUÑADURA SERIE SOLEIL ROYAL

Material: Acero AISI 304
Orificio vidrio aconsejado mínimo Ø12 mm
Acabado: /9

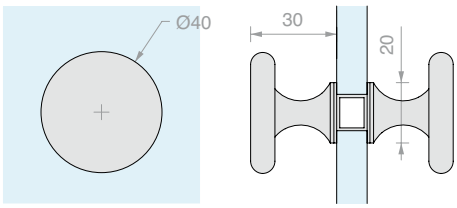

Art.	Para vidrios	Cant.
POM8	De **6** a **10** mm	1 Ud.

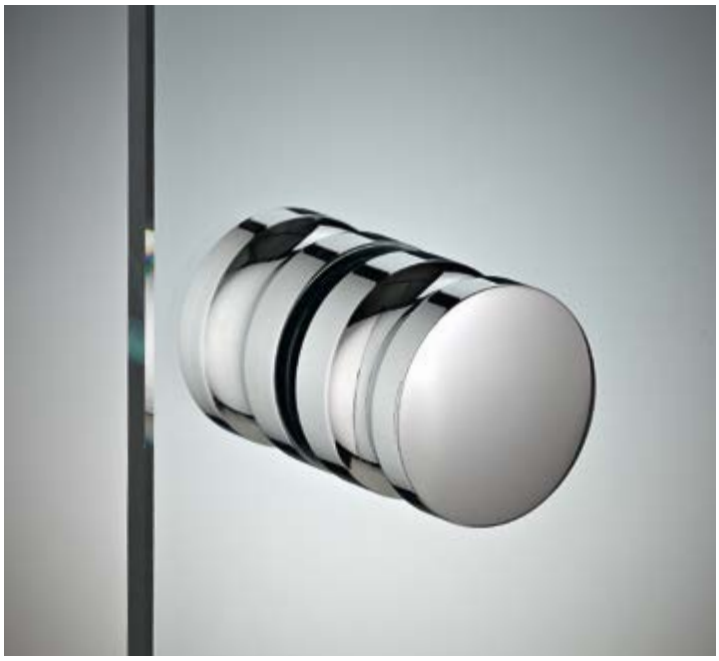

PAREJA DE POMOS CON EMPUÑADURA

Material: Latón

Orificio vidrio aconsejado mínimo Ø8 mm

Acabado: /1 /3

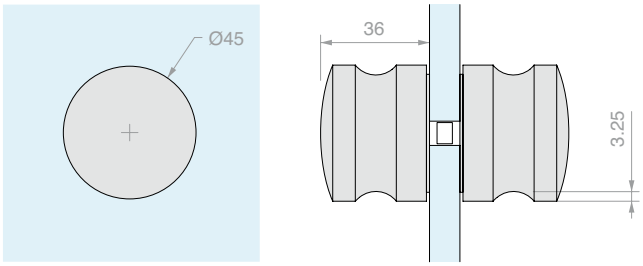

Art.	Para vidrios	Cant.
POM4535	De **8** a **13.5**mm	1 Ud.

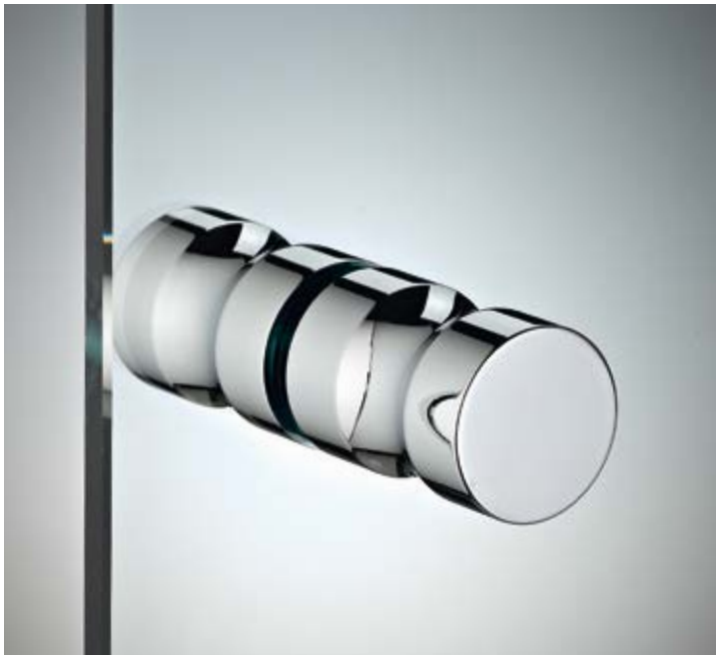

PAREJA DE POMOS CON EMPUÑADURA VETCIL35

Material: latón

Orificio vidrio aconsejado mínimo Ø10 mm

Acabado: /1 /2 /3

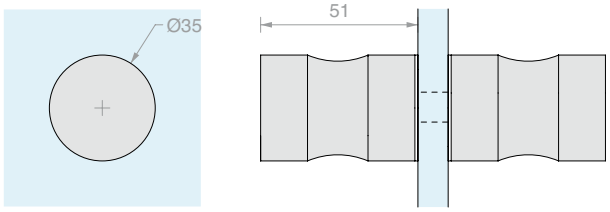

Art.	Para vidrios	Cant.
VETCIL35	De **8** a **12** mm	1 Ud.

PAREJA DE POMOS CON EMPUÑADURA SP255

Material: latón

Orificio vidrio aconsejado mínimo Ø8 mm

Acabado: /1 /2 /4 /24 /R2

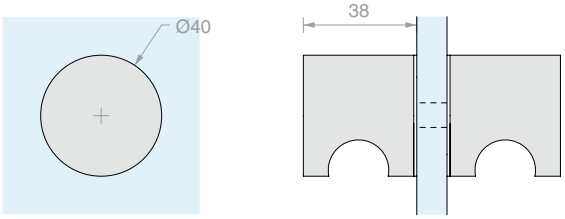

Art.	Para vidrios	Cant.
SP255	De **8** a **14** mm	1 Ud.

PAREJA DE POMOS CON EMPUÑADURA SP2255

Material: latón

Orificio vidrio aconsejado mínimo Ø8 mm

Acabado: /1 /2 /4 /24 /R2

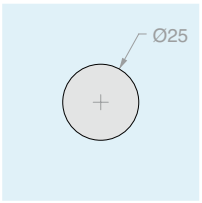

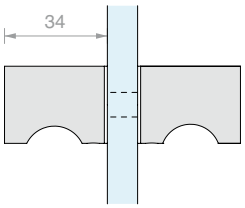

Art.	Para vidrios	Cant.
SP2255	De **6** a **12** mm	1 Ud.

PAREJA DE POMOS MOLETEADOS CON EMPUÑADURA SP2255GD

Material: latón

Orificio vidrio aconsejado mínimo Ø8 mm

Acabado: /1 /2 /4 /24 /R2

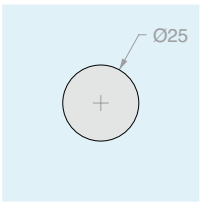

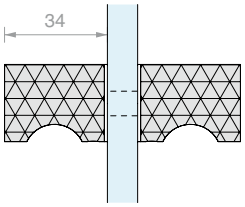

Art.	Para vidrios	Cant.
SP2255GD	De **6** a **12** mm	1 Ud.

PAREJA DE POMOS CUADRADOS CON EMPUÑADURA

Material: latón

Orificio vidrio aconsejado mínimo Ø12 mm

Acabado: /1 /2 /4 /24 /R2

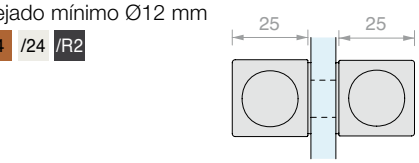

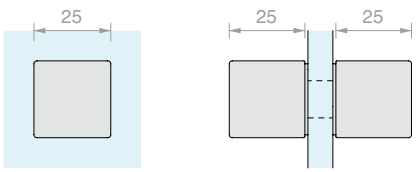

Art.	Para vidrios	Cant.
DQTS2525	De **8** a **12** mm	1 Ud.

PAREJA DE POMOS CUADRADOS

Material: latón

Orificio vidrio aconsejado mínimo Ø8 mm

Acabado: /1 /2 /3 /4 /R2

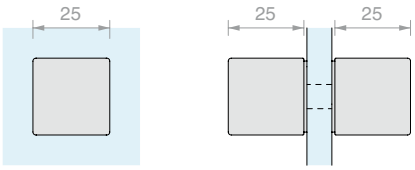

Art.	Para vidrios	Cant.
DQP2525	De **8** a **15** mm	1 Ud.

PAREJA DE POMOS LARGOS

Material: latón

Orificio vidrio aconsejado mínimo Ø8 mm

Acabado: /1 /2 /3 /4 /R2

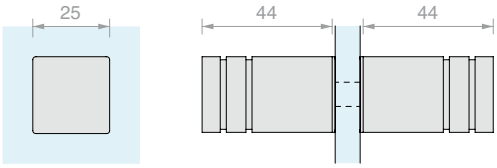

Art.	Para vidrios	Cant.
POM2525	De **8** a **15** mm	1 Ud.

PAREJA DE POMOS

Material: Latón

Orificio vidrio aconsejado mínimo Ø8 mm

Acabado: /1 /3

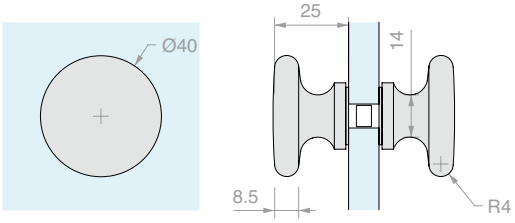

Art.	`Para vidrios	Cant.
POM45PT	De **8** a **15** mm	1 Ud.

POMOS ESFÉRICOS

Material: Latón

Orificio vidrio aconsejado mínimo Ø6 mm

Acabado: /1 /2 /3

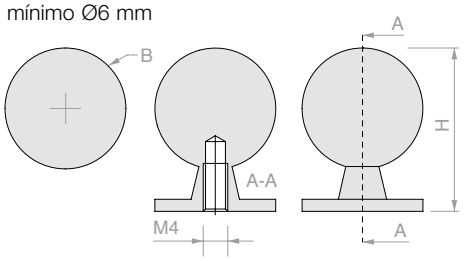

Art.	B	H	Para vidrios	Cant.
POM01	**Ø20** mm	**27** mm	De **6** a **15** mm	1 Ud.
POM02	**Ø25** mm	**33** mm	De **6** a **15** mm	1 Ud.
POM03	**Ø30** mm	**39** mm	De **6** a **19** mm	1 Ud.
POM04	**Ø35** mm	**45** mm	De **6** a **19** mm	1 Ud.

PAREJA DE POMOS CON CABEZA DE PVC

Material: Latón y PVC

Orificio vidrio aconsejado mínimo Ø10 mm

Acabado: /1 /3

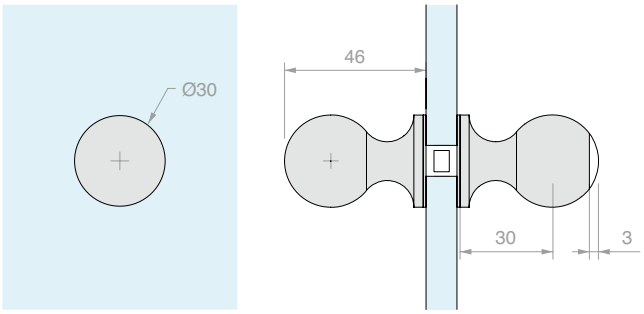

Art.	Para vidrios	Cant.
POMPVC	De **6** a **15** mm	1 Ud.

PAREJA DE POMOS PRENSADOS DE VIDRIO

Material: Vidrio adherido sobre base de latón

Orificio vidrio aconsejado mínimo Ø10 mm

Color vidrio: satinado

Acabado base: /1 /2 /3

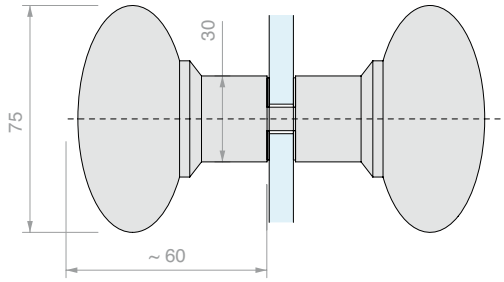

Art.	Para vidrios	Cant.
POM75	De **8** a **12** mm	1 Ud.

PAREJA DE POMOS ESFÉRICOS DE VIDRIO

Material: Vidrio adherido sobre base de latón

Orificio vidrio aconsejado mínimo Ø10 mm

Color vidrio: transparente, satinado

Acabado base: /1 /2 /3

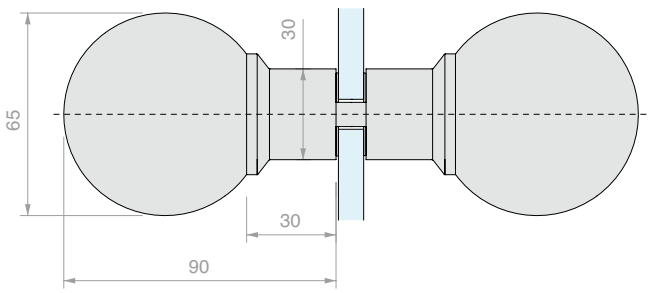

Art.	Para vidrios	Vidrio	Cant.
POM65T	De **8** a **12** mm	Transparente	1 Ud.
POM65S	De **8** a **12** mm	Satinado	1 Ud.

POMOS ESFÉRICOS DE VIDRIO SERIE ARIUS

Material: Vidrio adherido sobre base de latón
Orificio vidrio aconsejado mínimo Ø8 mm
Color vidrio: transparente
Acabado base: /1 /2

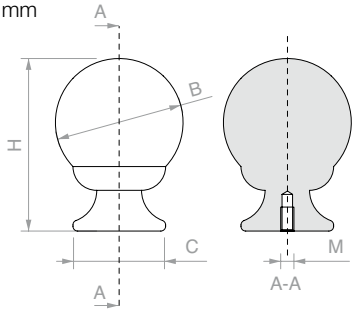

Art.	B	C	H	M	Cant.
POM90540T	**Ø40** mm	**29** mm	**57** mm	**M4**	1 Ud.
POM90555T	**Ø55** mm	**41** mm	**78** mm	**M6**	1 Ud.

PAREJA DE POMOS PRENSADOS DE VIDRIO

Material: Vidrio adherido sobre base de latón
Orificio vidrio aconsejado mínimo Ø10 mm
Color vidrio: transparente, satinado
Acabado base: /1 /2 /3

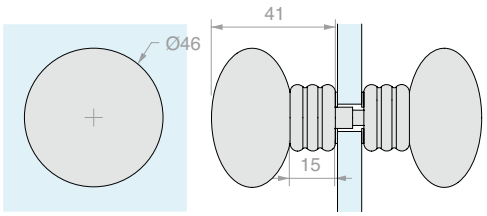

Art.	Para vidrios	Vidrio	Cant.
POM45T	De **5** a **8** mm	Transparente	1 Ud.
POM45S	De **5** a **8** mm	Satinado	1 Ud.

PAREJA DE POMOS ESFÉRICOS DE VIDRIO

Material: Vidrio adherido sobre base de latón
Orificio vidrio aconsejado mínimo Ø10 mm
Color vidrio: transparente, satinado
Acabado base: /1 /2 /3

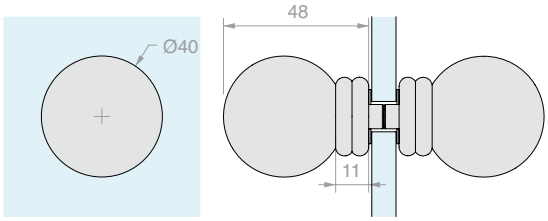

Art.	Para vidrios	Vidrio	Cant.
POMBD40T	De **8** a **10** mm	Transparente	1 Ud.
POMBD40S	De **8** a **10** mm	Satinado	1 Ud.

PAREJA DE POMOS ESFÉRICOS DE VIDRIO

Material: Vidrio adherido sobre base de latón
Orificio vidrio aconsejado mínimo Ø6 mm
Color vidrio: transparente
Acabado base: /1 /2 /3

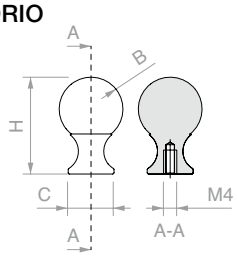

Art.	B	C`	H	Vidrio	Cant.
POMVE20T	**Ø20** mm	**Ø16** mm	**32** mm	Transparente	1 Ud.
POMVE20S	**Ø20** mm	**Ø16** mm	**32** mm	Satinado	1 Ud.
POMVE25T	**Ø25** mm	**Ø18** mm	**38** mm	Transparente	1 Ud.
POMVE25S	**Ø25** mm	**Ø18** mm	**38** mm	Satinado	1 Ud.
POMVE30T	**Ø30** mm	**Ø18** mm	**42** mm	Transparente	1 Ud.
POMVE30S	**Ø30** mm	**Ø18** mm	**42** mm	Satinado	1 Ud.

ÍNDICE ANALÍTICO VOLUMEN 3

Art.	Pág.
042,3005,100	255
042,3005,200	255
042,3005,300	255
042,3005,400	255
042,3005,600	255
042,3102,071	79
042,3102,072	79
042,3114,071	79
053.3071.300	307
053.3072.100	307
053.3072.200	307
053.3072.300	307
053.3072.600	307
053.3075.300	308
053.3324.200	306
053.3324.300	306
053.3324.600	306
053.3326.200	306
053.3326.300	306
053.3326.400	306
053.3326.600	306
053.3338.200	307
053.3338.300	307
053.3338.400	307
053.3338.600	307
053.3342.200	306
053.3342.300	306
053.3342.600	306
053.3361.071	308
053.3361.072	308
057,3030,071	259
057,3073,071	79
057,3073,072	78
057,3078,002	257
057,3080,001	322
057,3080,002	322
057,3084,200	254
057,3084,300	254
057,3084,400	254
057,3084,600	254
057,3085,200	255
057,3085,300	255

Art.	Pág.
057,3085,400	255
057,3085,600	255
057,3099,071	259
057,3114,071	78
057.3010.001	382
057.3030.071	337
057.3114.071	209
057.3159.071	309
057.3159.072	309
057.3159.073	309
0573.030.071	355
AP1203BOKS	537
AP1203BOMG	537
AP1203BOPA	536
AP1203BORH	536
AP1203BOST	536
AP2203BOKS	535
AP2203BOMG	535
AP2203BOPA	534
AP2203BORH	534
AP2203BOST	534
APHAFKRC	543
APHAFKRH	543
APHAFKSC	541
APHAFKSH	541
APHANDGD	548
APHANDRC	542
APHANDRH	542
APHANDSC	540
APHANDSH	540
APHANDTC	548
APRO1008	547
APRO1010	547
APRO1012	547
APRO1013	547
APRO1020	549
APRO1050	549
APRO4008	547
APRO4010	547
APRO4012	547
APRO4013	547
APRO4040	549

Art.	Pág.
APRO4080	549
APRO4403BORH	544
APRO4406BORH	544
APRO4503BORH	545
APRO4506BORH	545
APRO4603BORH	546
APRO4606BORH	546
APROIN1203H	538
APROIN1203HM	538
APROIN17M	539
APROIN2203H	538
APROIN2203HM	538
CAL005	555
CAL006	555
CAL007	555
CALMU30	555
CARVIT8X40-A2	78
CARVIT8X50-A2	78
CER148	518
CER148AL	521
CER148ALSQ	521
CER160	518
CER175	518
CER4AL	520
CER4ALSQ	520
CERMGLISS	524
CERPOS162	122
CERPOS170ALL	210
CERPOS170COV	210
CERPOS170SYNC	210
CERPOS514	211
CERPOS514-C	211
CERPOS514-T	211
CERPT80	493
CERPT80SQ	492
CGS1620DX	482
CGS1620SX	482
CGS1640DX	483
CGS1640SX	483
CHN28	318
CHN31	318
CISA2227D	539

Art.	Pág.
CISA2227U	539
CL95	321
CLH12	319
CLHM14	319
CLM11	320
CLPN	321
CLS10	320
DQC63	488
DQC65	488
DQMATIQUE3	513
DQMATIQUE44	513
DQMATIQUE480	514
DQMATIQUE66	513
DQMATIQUE680	514
DQP2525	629
DQS11	313
DQS13	312
DQS15	311
DQS21	313
DQS23	312
DQS25	311
DQS37	314
DQTS2525	628
ELEK100	409
ELEK218	408
ELEK290	409
ELEK390	410
ELEK436	408
ELEKTRA100	409
ELEKTRA218	408
ELEKTRA290	409
ELEKTRA390	410
ELEKTRA436	408
FA100	522
FA180	523
FA50	522
FA580	523
FH300C	517
FIXBORK1	410
FIXGHIERA10	410
FIXGHIERA8	410
FOP10.30	125

Art.	Pág.
FOP15.30	125
FOP20.30	125
FOU1011.30	125
FOU1013.30	74
FPT01	554
FPT03	554
FPT07	554
FPT09	555
FPT11	555
FPT21	554
FR300R	517
FXGAB10	614
GARDAML	475
GARDATD	475
GB01.30	77
GF100	467
GF150	470
GF150F	470
GF200	467
GF210	468
GF400	468
GF600	470
GF700	470
GK200	472
GK800	473
GL10	477
GL200P	472
GL200S	472
GL200SU	472
GL25	477
GL7100	474
GL7200	474
GL7300	474
GL7311	490
GL7433	474
GL7439	474
GL800	473
GL8815	476
GL8819	476
GL8823	476
GL8824	476
GLM20002MUR	330

Art.	Pág.
GLM20002SOF	332
GLM20002VET	331
GLM20003MUR	330
GLM20003SOF	332
GLM20003VET	331
GLM20004MUR	330
GLM20004SOF	332
GLM20004VET	331
GLM2106	335
GLM2500	334
GLM2550	334
GLM3000	344
GLM30002MUR	342
GLM30002VET	342
GLM30003MUR	342
GLM30003VET	342
GLM30004MUR	342
GLM30004VET	342
GLM3020	354
GLM3023	345
GLM3050	344
GLM32002PAR	350
GLM32002PLA	352
GLM32002VET	351
GLM32003PAR	350
GLM32003PLA	352
GLM32003VET	351
GLM32004PAR	350
GLM32004PLA	352
GLM32004VET	351
GLM33M5	335
GLM33VT	335
GLM6500	372
GLM6550	372
GLM7000	353
GLM8300A	335
GLM8500	363
GLMAN	353
GLMATM	363
GLMATS	364
GLMATV	364
GLMBDLN15	344

Art.	Pág.
GLMBLC01	336
GLMBLCDX	336
GLMBLCSX	336
GLMBRM	344
GLMBRV	345
GLMBST	363
GLMBST200	363
GLMBST300	363
GLMBST400	363
GLMCAV2	334
GLMCAV3	334
GLMCAV4	334
GLMDSTP	345
GLMDSTV	345
GLMFERM	364
GLMFORO	344
GLMGREG	365
GLMMOLL	336
GLMRC	363
GLMRCT	353
GLMRL	363
GLMSST	354
GLMSTOPDX	365
GLMSTOPSX	365
GLMTND20	344
GLMTND30	344
GLMTND40	344
GM65002MUR	370
GM65002VET	371
GM65003MUR	370
GM65003VET	371
GM65004MUR	370
GM65004VET	371
GM85002MUR	360
GM85002PLA	362
GM85002VET	361
GM85003MUR	360
GM85003PLA	362
GM85003VET	361
GM85004MUR	360
GM85004PLA	362
GM85004VET	361

Art.	Pág.
GNW20	381
GNW3500	381
GNW35002	380
GNW35003	380
GNW35004	380
GNW3550	381
GP77	77
GS01100	559
GS01875	559
GSB12	322
GSB831	323
GSL3000	556
GSL812	557
GSLS217	323
GSLSVL	322
GSP03100	561
GTUP2	121
GTUP2G	121
GTUP2N	121
GTUP3	121
GTUP3G	121
GTUP3N	121
GTUP4	121
GTUP4G	121
GTUP4N	121
GTUP5	121
GTUP5G	121
GTUP5N	121
GTUP6	121
GTUP6G	121
GTUP6N	121
GZ-TS071924	501
GZ-TS3000V	501
GZ-TS500NV110	498
GZ-TS500NV90	498
GZ-TS550NV	500
GZ-TSADT	499
HAND10052	620
HAND10052VHB	612
HAND10057	620
HAND10057VHB	612
HAND12062	620

Art.	Pág.
HAND12062VHB	612
HAND13040	620
HAND13040VHB	612
HAND32140VHB	81
HAND6640	620
HAND6640VHB	612
HD3301	486
HD3302D	486
HD3302F	486
HD3303	461
HD3304	490
HD3305D	488
HD3305P	488
HD3305U	488
HD3306	490
HD3307DX	487
HD3307SX	487
HD3308DX	487
HD3308-SLIDER	491
HD3308SX	487
HD3309	489
HD3310	489
HS1010PB	481
HS1010PS	481
HS1010SB	479
HS1010SPL	485
HS1010SS	479
HS1010SSB	480
HS1010SSS	480
HS66100	459
HS66200	459
HS66INF	460
HS66POZ	461
HS66POZSL	461
HS66SAFE	461
HS66SUP	460
IBT100	454
IBT10015	454
IBT10030	454
IBT90145	454
IBT9014515	454
IBT9014530	454

Art.	Pág.
IBTCUT	455
IMB1004SKITD	446
IMB1004SKITSC	446
IMB1004SKITU	446
IMB1454SKITD	448
IMB1454SKITSC	448
IMB1454SKITU	448
IMB2544	444
IMB254415	444
IMB254430	444
IMB2550SKITD	432
IMB2550SKITSC	432
IMB2550SKITU	432
IMB25KIT	442
IMB43148KITD	438
IMB43148KITSC	438
IMB43148KITU	438
IMB4344	444
IMB434415	444
IMB434430	444
IMB4350KITD	436
IMB4350KITSC	436
IMB4350KITU	436
IMB43KIT	443
IMBCUT	445
IMBG	444
IMBKIT100-8	452
IMBKIT8	452
LAVCER	431
LAVPRO2	431
LAVPRO3	431
LAVSER	431
LM0023C.300	74
LM0023C.400	74
LM0040C.100	72
LM0040C.150	72
LM0040C.300	72
LM0055C.200	74
LM0055C.300	74
LM0055C.400	74
LM0055C.600	74
LM0064CP.200	120

Art.	Pág.
LM0064CP.300	120
LM0064CP.400	120
LM0064CP.600	120
LM0075C.200	206
LM0075C.300	206
LM0075C.400	206
LM0075C.600	206
LM0100C.200	206
LM0100C.300	206
LM0100C.400	206
LM0100C.600	206
LM04855.200	70
LM04855.300	70
LM04855.400	70
LM04855.600	70
LM10022TP33	208
LM10042TP33	208
LM10044TP33	208
LM10059TP33	208
LM10090TP33	208
LM128	604
LM17019TP10	309
LM21.200	70
LM21.300	70
LM21.400	70
LM21.600	70
LM224	604
LM25040.300	73
LM25040.400	73
LM26075.200	205
LM26075.300	205
LM26075.400	205
LM26075.600	205
LM26100.200	205
LM26100.300	205
LM26100.400	205
LM26100.600	205
LM2V080.200	204
LM2V080.300	204
LM2V080.400	204
LM2V080.600	204
LM2V082.200	70
LM2V082.300	70
LM2V082.400	70
LM2V082.600	70
LM31042TP32	208
LM31044TP32	208
LM3110.200	204
LM3110.300	204
LM3110.400	204
LM3110.600	204
LM3120.200	206
LM3120.300	206
LM3120.400	206
LM3120.600	206
LM320	604
LM32040.100	73
LM32040.150	73
LM32040.300	73
LM36040.100	72
LM36040.150	72
LM36040.300	72
LM38045.100	71
LM38045.150	71
LM38045.300	71
LM38065.100	71
LM38065.150	71
LM38065.300	71
LM3V112.200	205
LM3V112.300	205
LM3V112.400	205
LM3V112.600	205
LM3V129.200	71
LM3V129.300	71
LM3V129.400	71
LM3V129.600	71
LM40045.300	72
LM40045.400	72
LM48035TP10	309
LM54040TP32	75
LM54049TP32	75
LM5864P.200	120
LM5864P.300	120
LM5864P.400	120
LM5864P.600	120
LM5864S.200	120
LM5864S.300	120
LM5864S.400	120
LM5864S.600	120
LM600025DE	494
LM600025FR	494
LM600025IT	494
LM6010525DE	494
LM6010525FR	494
LM6010525IT	494
LM6010533DE	494
LM6010533FR	494
LM6010533IT	494
LM609020DE	494
LM609020FR	494
LM609020IT	494
LM609025DE	494
LM609025FR	494
LM609025IT	494
LM609033DE	494
LM609033FR	494
LM609033IT	494
LM63061TP33	121
LM64051TP33	76
LM64055TP33	76
LM64098TP33	76
LM64145TP33	77
LM660040DE	495
LM660040FR	495
LM660040IT	495
LM669020DE	495
LM669020FR	495
LM669020IT	495
LM669030DE	495
LM669030FR	495
LM669030IT	495
LM669040DE	495
LM669040FR	495
LM669040IT	495
LM75042TP33	208
LM75044TP33	208
LM75059TP33	208
LMC0038.300	73
LMC0038.400	73
LMC13.100	121
LMC13.200	121
LMC13.300	121
LMC36GPK12.200	272
LMC36GPK21.200	292
LMC36GPK21C.400	296
LMC36GPPK11CF.400	280
LMC36GPPK11F.200	276
LMC36GPPK12.200	270
LMC36GPPK21.200	284
LMC36GPPK21C.400	288
LMC36GPPK21CF.400	304
LMC36GPPK21F.200	300
LMCA065.100	74
LMCA065.150	74
LMCA065.200	74
LMCA065.300	74
LMCA065.400	74
LMCA065.600	74
LMCC065.100	75
LMCC065.150	75
LMCC065.200	75
LMCC065.300	75
LMCC065.400	75
LMCC065.600	75
LMDMP070Z	123
LMDMP100Z	123
LMDMP070ZKIT	122
LMDMP100ZKIT	122
LMGF	122
LMGF13-POM	125
LMGF15	309
LMGW	258
LMGWF200	232
LMGWF300	232
LMGWF400	236
LMGWI.B200	255
LMGWI.B300	255
LMGWI.B400	255
LMGWI.B600	255
LMGWI200	248
LMGWI300	248
LMGWI400	252
LMGWS200	224
LMGWS300	224
LMGWS400	228
LMGWSB200	254
LMGWSB300	254
LMGWSB400	254
LMGWSB600	254
LMGWSI200	240
LMGWSI300	240
LMGWSI400	244
LMGWSIB200	254
LMGWSIB300	254
LMGWSIB400	254
LMGWSIB600	254
LMGWST01	256
LMINT-AM11	78
LMINT-AM22	73
LMINT-GT915	80
LMINT-PCOV30.100	68
LMINT-PCOV30.150	68
LMINT-PGUA30.100	68
LMINT-PGUA30.150	68
LMINT-VFIX30.100	69
LMINT-VFIX30.150	69
LMP6511P.200	90
LMP6511P.300	90
LMP6511CP.400	94
LMP6511CFP.400	102
LMP6511FP.200	98
LMP6511FP.300	98
LMP6521P.200	106
LMP6521P.300	106
LMP6521CP.400	110
LMP6521CFP.400	118
LMP6521FP.200	114
LMP6521FP.300	114
LMPERNOD	496
LMPERNOF	496

Art.	Pág.
LMPERNOI	496
LMPIA01	496
LMPIA02	496
LMPS-PSD62	123
LMPS-STP55	122
LMSIN-2AC11	80
LMSIN-2AC170	213
LMSIN-2AC500	213
LMSIN-2AT21	80
LMSIN-2AT502	212
LMSIN-3AT31	80
LMSIN-3AT503	213
LMSIN-AC55	123
LMSINCRO	258
LMSIN-GA55	123
LMT6511.200	30
LMT6511.300	30
LMT6511C.400	34
LMT6511CF.400	42
LMT6511F.200	38
LMT6511F.300	38
LMT6512.300	46
LMT6512F.300	50
LMT6513.400	54
LMT6513F.400	58
LMT6521.200	62
LMT6521.300	62
LMT6521.400	66
LMTAS	79
LMTCUT	81
LMTCUTDR	81
LMU20.100	121
LMU20.150	121
LMU20.300	121
LMU20TP	121
LMV10011.200	138
LMV10011.300	138
LMV10011C.400	146
LMV10011CF.400	158
LMV10011F.200	152
LMV10011F.300	152
LMV10012.300	162
LMV10012F.300	166
LMV10013.400	170
LMV10013F.400	174
LMV10021.200	182
LMV10021.300	182
LMV10021C.400	190
LMV10021CF.400	202
LMV10021F.200	196
LMV10021F.300	196
LMV3111.200	134
LMV3111.300	134
LMV3111C.400	142
LMV3121.200	178
LMV3121.300	178
LMV3121C.400	186
LMV7511.200	136
LMV7511.300	136
LMV7511C.400	144
LMV7511CF.400	156
LMV7511F.200	150
LMV7511F.300	150
LMV7521.200	180
LMV7521.300	180
LMV7521C.400	188
LMV7521CF.400	200
LMV7521F.200	194
LMV7521F.300	194
LOGS10D	491
LOGS10U	491
M107	533
M135	533
MABDQ40	614
MABDT40	614
MAL6036	617
MAL6050	617
MAN30A	618
MAN30C	618
MAN400V160	608
MAN400V320	608
MAN400V448	608
MAN401V160	609
MAN401V320	609
MAN401V448	609
MAN404V160	610
MAN404V320	610
MAN404V448	610
MAN408V160	611
MAN408V320	611
MAN408V448	611
MAN40A	618
MAN40C	618
MAN412V250	609
MAN412V350	609
MAN414V250	610
MAN414V350	610
MAN500V150	611
MAN60A	619
MAN60C	619
MAP101	580
MAP101-BOLT	580
MAP103	580
MAP105	581
MAP107	581
MAP109	581
MAP111	581
MAP113	582
MAP114	582
MAP115	583
MAP116	583
MAP117	583
MAP119	583
MAP121	583
MAP123	582
MAP125	582
MAP127	582
MAP-A220	568
MAP-A220MDX	569
MAP-A220MSX	569
MAP-A320	568
MAP-A320MDX	569
MAP-A320MSX	569
MAP-B220	570
MAP-B220MDX	571
MAP-B220MSX	571
MAP-B320	570
MAP-B320MDX	571
MAP-B320MSX	571
MAP-BASE	566
MAP-BASEMDX	567
MAP-BASEMSX	567
MAP-C220	572
MAP-C220MDX	573
MAP-C220MSX	573
MAP-C320	572
MAP-C320MDX	573
MAP-C320MSX	573
MAP-E220	574
MAP-E220MDX	575
MAP-E220MSX	575
MAP-E320	574
MAP-E320MDX	575
MAP-E320MSX	575
MAP-F220	576
MAP-F220MDX	577
MAP-F220MSX	577
MAP-F320	576
MAP-F320MDX	577
MAP-F320MSX	577
MAP-G220	578
MAP-G220MDX	579
MAP-G220MSX	579
MAP-G320	578
MAP-G320MDX	579
MAP-G320MSX	579
MAQ40	615
MAQ60	615
MAT40	615
MAT4314	616
MAT4320	616
MAT60	615
MAT6314	616
MAT6320	616
MAT8314	617
MAT8320	617
MFM14025	81
MN1620	600
MN2020	600
MN2030	624
MN251200	601
MN25300	600
MN25400	600
MN25500	600
MN25800	600
MN25850	601
MNQ2470	624
MNQL25300	607
MNQL25400	607
MNQLAC25300	607
MNQLAC25400	607
MNTL25300	606
MNTL25400	606
MNTLAC25300	606
MNTLAC25400	606
MSC5	622
MSC6	623
MSC7	622
MSC8	623
MSC9	619
PBA200CK	594
PBA200CKQ	594
PBA200CSK	594
PBA200QV01	587
PBA200QV01/D	587
PBA200QY02	588
PBA200QY04	588
PBA200QY04/A	588
PBA200QY06/A	588
PBA200Y002	590
PBA200Y004	590
PBA200Y004/A	590
PBA200Y006/A	590
PBA200YA02	592
PBA200YA04	592
PBA200YA04/A	592
PBA200YA06/A	592
PBA71	595
PBA911	595
PBAAD81	595

Art.	Pág.
PBAAS11	595
PBD3183	256
PBD3183.150	256
PBD3183.220	256
PD001	430
PD002	430
PD003	455
PD12	430
PD148RKIT10D	424
PD148RKIT10SC	424
PD148RKIT10U	424
PD148RKIT12D	424
PD148RKIT12SC	424
PD148RKIT12U	424
PD148SKIT10D	420
PD148SKIT10SC	420
PD148SKIT10U	420
PD148SKIT12D	420
PD148SKIT12SC	420
PD148SKIT12U	420
PD4RKIT10D	422
PD4RKIT10SC	422
PD4RKIT10U	422
PD4RKIT12D	422
PD4RKIT12SC	422
PD4RKIT12U	422
PD4SKIT10D	418
PD4SKIT10SC	418
PD4SKIT10U	418
PD4SKIT12D	418
PD4SKIT12SC	418
PD4SKIT12U	418
PD8A	430
PDKIT02	428
PDKIT05	428
PDMUR66	431
PFDOOR66	429
PFDOOR6615	429
PFDOOR6630	429
PFDOOR810	429
PFDOOR81015	429
PFDOOR81030	429
PFDOORCUT	431
PH2792	417
PH2819	417
PH2828	417
PH50508	416
PH50510	416
PH50511	416
PH50512	416
PH9113	417
PH9117	417
PH9121	417
PI07	497
PIVAN01	519
PIVAN04	519
PIVAN05	519
PIVAN08	519
PIVOTB002	463
PIVOTB004	463
PIVOTB006	464
PIVOTB008	464
PIVOTB010	465
PIVOTS011	465
PIVOTS014	465
PM1	605
PM2	605
PM3	605
PM4	605
PMAN1131	602
PMAN1322	603
PMAN1332	603
PMAN1340	603
PMAN1530	604
PMAN90	602
POM01	629
POM02	629
POM03	629
POM04	629
POM1ACC20	626
POM1ACC25	626
POM2525	629
POM4535	627
POM45PT	629
POM45S	631
POM45T	631
POM65S	630
POM65T	630
POM75	630
POM8	510
POM90540T	631
POM90555T	631
POMBD40S	631
POMBD40T	631
POMPVC	630
POMVE20S	631
POMVE20T	631
POMVE25S	631
POMVE25T	631
POMVE30S	631
POMVE30T	631
PROALUX1520	402
PROALUX1530	402
PROALUX1720	402
PROALUX1730	402
PROALUX1920	403
PROALUX1930	403
PROALUXG	403
PROALUXG400	403
PROFALL0820	400
PROFALL1020	400
PROFALL1225	400
PROFALL1240	400
PROFALL1425	400
PROFALL1440	400
PROFIX1630	392
PROFIX1660	392
PROFIX1830	398
PROFIX1860	398
PROFIX2130	392
PROFIX2160	392
PROFIX2230	398
PROFIX2260	398
PROFIX2430	394
PROFIX2460	394
PROFIX2530	399
PROFIX2560	399
PROFIX3030	394
PROFIX3060	394
PROFIX4125	393
PROFIX4272	393
PROFIXG	399
PROFIXTP18	399
PROFIXTP22	399
PROFIXTP25	399
PROFIXTPU	393
PROFIXTPU810	395
PROTAP0820	400
PROTAP1020	400
PROTAP1225	400
PROTAP1240	400
PROTAP1425	400
PROTAP1440	400
PROTAP1520	403
PROTAP1530	403
PROTAP1720	403
PROTAP1730	403
PROTAP1920	403
PROTAP1930	403
PS03	497
R7150	405
R7166	405
R7166FORO	405
R7170	405
R7170FORO	405
REGTERGUA	77
RMA1319	407
RMA1373	406
RMA1382	406
RMA1390	406
S1201CORP	528
S1203CORP	528
S1205KCORP	529
S1207KCORP	529
S1209	530
S1211	530
S1213	530
S1215	530
S1217U	491
S1219	530
S1221	530
S1223	530
S1227	527
S1228	527
S1229	527
S1231	527
SERH01	550
SERH03	550
SERH05	550
SERH07	550
SERH09	550
SERH11	550
SERH13	550
SERH15	551
SERH17	538
SERMF13	552
SERMF15	552
SERMFGL1	553
SERMG10P	315
SERMG10S	315
SERMG10SU	315
SERMG12	317
SERMG19	317
SERMGC1	315
SERMGM10P	316
SERMGM10S	316
SERMGM10SU	316
SERMYC1	516
SERMYC300	516
SERMYC308	516
SERMYC310	516
SERMYC312	516
SERMYL	516
SERMYMP	515
SERMYMS	515
SERMYMSU	515
SERMYP	515
SERMYS	515
SERMYSU	515
SEROYC	511

Art.	Pág.
SEROYP	511
SEROYS	511
SEROYSD	511
SERSD610P	310
SERSD610S	310
SERSD610SU	310
SERSD620	310
SERSD915P	385
SERSD915S	385
SERSD915SU	385
SERSD941	385
SGS15L	485
SGS17L	485
SGS2115D	484
SGS2115U	484
SGS2117D	484
SGS2117U	484
SGS2121D	484
SGS2121U	484
SGS21L	485
SGS2315MD	484
SGS2315MU	484
SGS2317MD	484
SGS2317MU	484
SGS2321MD	484
SGS2321MU	484
SGS2715M	485
SGS2717M	485
SGS2721M	485
SP2255	628
SP2255GD	628
SP255	627
SPC501	509
SPC503	509
SPC507	510
SPC509	510
SPH100	411
SPH102	412
SPH104	412
SPH106	412
SPH108	412
SPH110	414
SPH112	415
SPH114	414
SPH2	509
SR118CORP	526
SR119CORP	525
SR119M	533
SR1220CORP	525
SR1224	527
SRC118	527
SRS1180CORP	526
STL02CORP	531
STL04CORP	531
STL05	532
STL06CORP	531
STL07	532
STPDX	337
STPSX	337
SX-BT903	506
SX-BTKIT	505
SX-BTUP1	507
SX-BTUP3	506
SX-BTUP5	507
SX-JS1053DE	503
SX-JS1053FR	503
SX-JS1053IT	503
SX-JS1054DE	503
SX-JS1054FR	503
SX-JS1054IT	503
SX-JS903DE	503
SX-JS903FR	503
SX-JS903IT	503
SX-JS903PMRDE	503
SX-JS903PMRFR	503
SX-JS903PMRIT	503
SX-JS904DE	503
SX-JS904FR	503
SX-JS904IT	503
SX-JS905DE	503
SX-JS905FR	503
SX-JS905IT	503
TS250065	125
TS250125	125
TS250155	125
UT200	345
UT250	365
UT300	337
UTC200R	345
UTC250R	365
UTC300R	337
UTR65	399
VETCIL35	627
VIT7981-4.8X38-ZN	78
VIT7981-4.8X60-ZN	78
VIT965-3X8-ZN	307
YC300	516
YC308	516
YC310	516
YC312	516
ZATT	599
ZMMS1400	585
ZMMS1400U	585
ZMT/A	596
ZMT1400	596
ZMT2000	596
ZMT400	596
ZMT500	596
ZMT800	596
ZPI/A	598
ZPI500	598
ZPI800	598
ZQUA/A	597
ZQUA1400	597
ZQUA500	597
ZQUA800	597
ZSIP/A	598
ZSIP500	598
ZSIP800	598
ZSIQ/A	597
ZSIQ1400	597
ZSIQ500	597
ZSIQ800	597
ZSIT/A	596
ZSIT1400	596
ZSIT2000	596
ZSIT400	596
ZSIT500	596
ZSIT800	596
ZSS1400	585
ZSS1400U	585
ZUV	599

CATÁLOGO
DUCHAS

DUCHAS CORREDERAS Pág. 18

DUCHAS BATIENTE NEW Pág. 146

ACCESORIOS PARA PAREDES DE DUCHA Pág. 360

logli
SAINT-GOBAIN

DUCHAS CORREDERAS

GOCCIA 35
Pág. 20

GOCCIA 35 ACCESORIOS
Pág. 44

GOCCIA 50
Pág. 54

GOCCIA 50 ACCESORIOS
Pág. 74

GLMFLAT
Pág. 84

GLMFLAT ACCESORIOS
Pág. 101

DCCFLAT
Pág. 110

DCCFLAT ACCESORIOS
Pág. 124

GIUMAX
Pág. 130

GIUMAX ACCESORIOS
Pág. 141

GOCCIA 35

Design

Sistema de ducha MINIMAL, medidas reducidas para una gama completa de soluciones; para vidrios de 6 u 8 mm con una capacidad de carga de hasta 35 kg.

Riel y cubiertas de aluminio con acabado,
MÁXIMA ESTÉTICA Y FUNCIONALIDAD.
Kits completos para todo tipo de instalación incluyendo STOP o amortiguador SOFTBREAK.
Instalación sencilla para una
máxima funcionalidad
garantizada a lo largo del tiempo.

/6
Negro opaco

/88
Aluminio símil-inox satinado

/91
Aluminio brillante

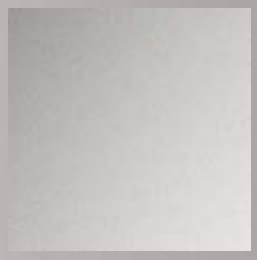

/97
Aluminio opaco

GOCCIA 35

Características técnicas

El sistema se caracteriza por un único perfil de portante de aluminio de 35 x 40 mm, que ofrece una amplia gama de soluciones personalizadas para satisfacer las necesidades de cada cliente, todo esto soportando hojas de hasta 35 kg de peso. Además, la distancia entre los vidrios fijos y las hojas móviles es de tan solo 18 mm, mientras que la guía en el suelo está equipada con un mecanismo de desenganche rápido para facilitar la limpieza. En el sistema se incluye un doble sistema de amortiguación Softbreak, tanto para la apertura como para el cierre, que permite un recorrido de frenado de 60 mm.
La peculiaridad de este sistema es su facilidad de montaje y una funcionalidad por la que el sistema es fiable a lo largo del tiempo.

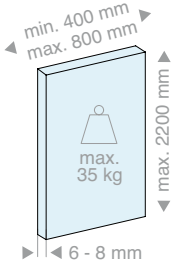

HOJA MÓVIL

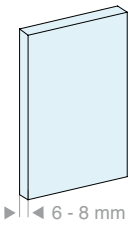

VIDRIOS FIJOS

4 configuraciones

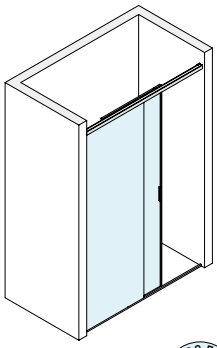
Pared/Pared

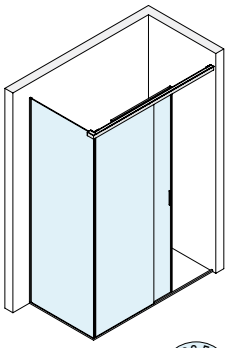
Pared/Vidrio

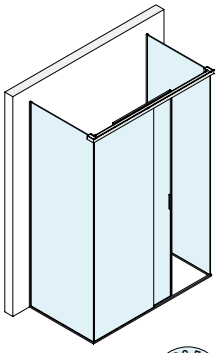
Vidrio/Vidrio

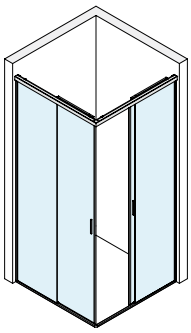
Pared/Esquina/Pared

2 tipos de instalación

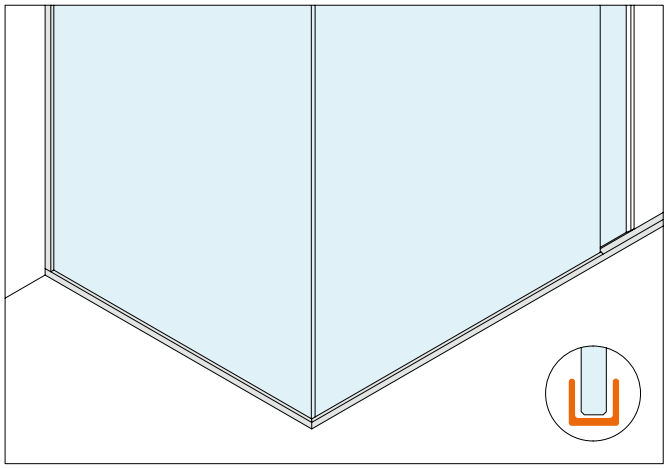

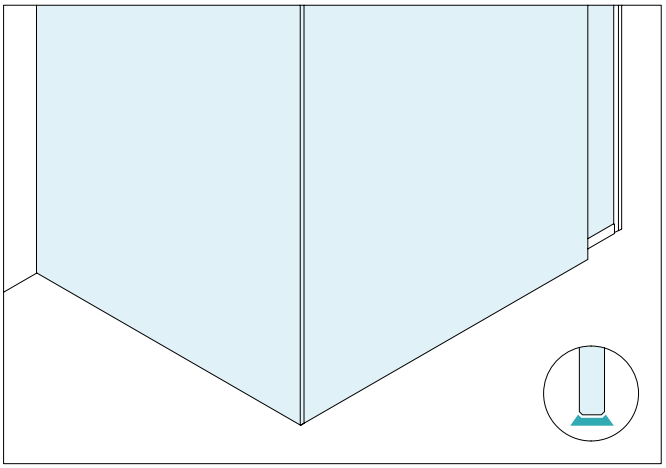

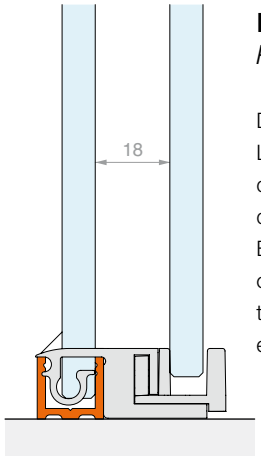

Linea U
Para vidrios fijos enmarcados

Design simple y moderno.
La Linea U prevé la instalación de los vidrios fijos en un perfil de aluminio de 15 x 16 mm.
El mismo perfil, provisto de una cubierta superior de presion, tiene la función de barrera en la zona abierta.

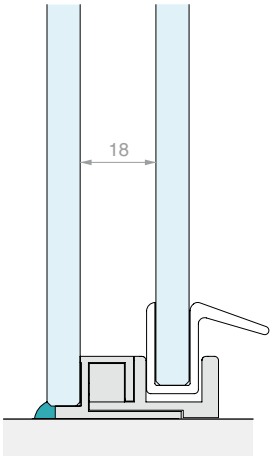

Linea S
Para vidrios fijos sellados

Elegancia y máxima transparencia.
La Linea S prevé la instalación de vidrios fijos sellados a las superficies de apoyo.
En la abertura se puede instalar un perfil de barrera de aluminio de 8 x 10 mm que ocupa espacio reducido

Type Approved
Safety
Regular Production
Surveillance

TÜVRheinland
CERTIFIED

www.tuv.com
ID 1111292548

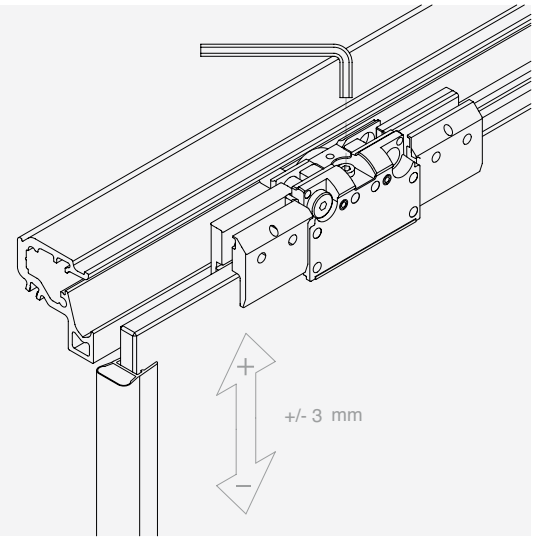

REGULACIÓN DE LA HOJA

Se puede ajustar la altura de cada carro individual para registrar la posición de la hoja.

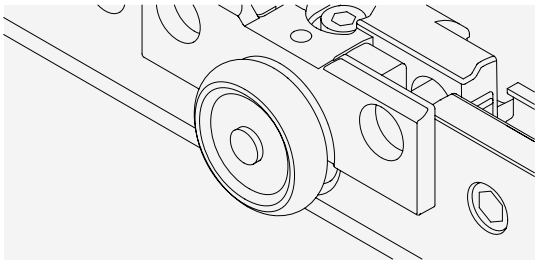

SILENCIOSIDAD

La rueda, equipada con cojinete de acero, ofrece un funcionamiento silencioso y duradero

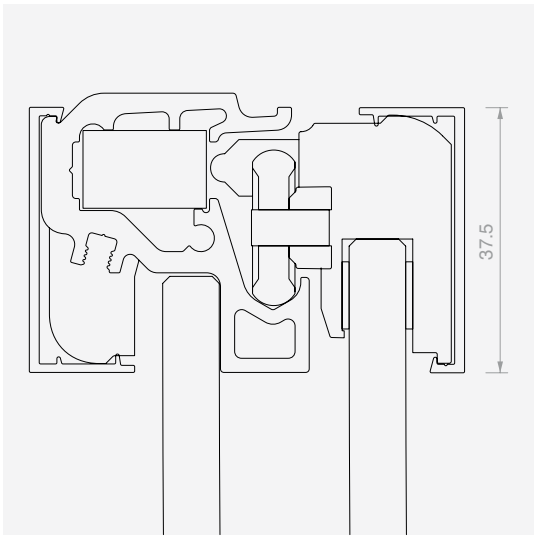

DESIGN COMPACTO

Funcionalidad total en poco espacio

SOFT BREAK

El uso del amortiguador reduce la velocidad de movimiento de las hojas, amortiguando los impactos, y permite una apertura y cierre controlados y suaves.

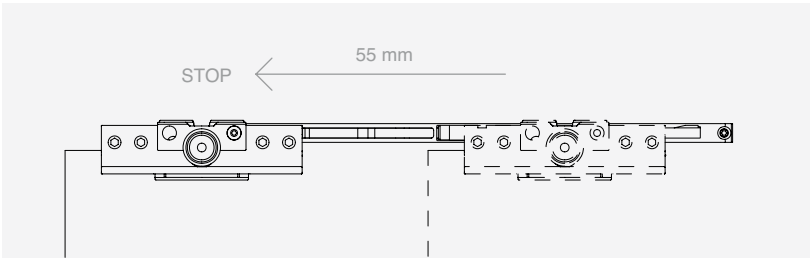

LIMPIEZA

Hoja corredera desenganchable con la función PUSH & UNLOCK

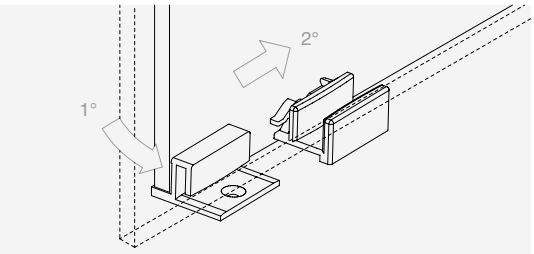

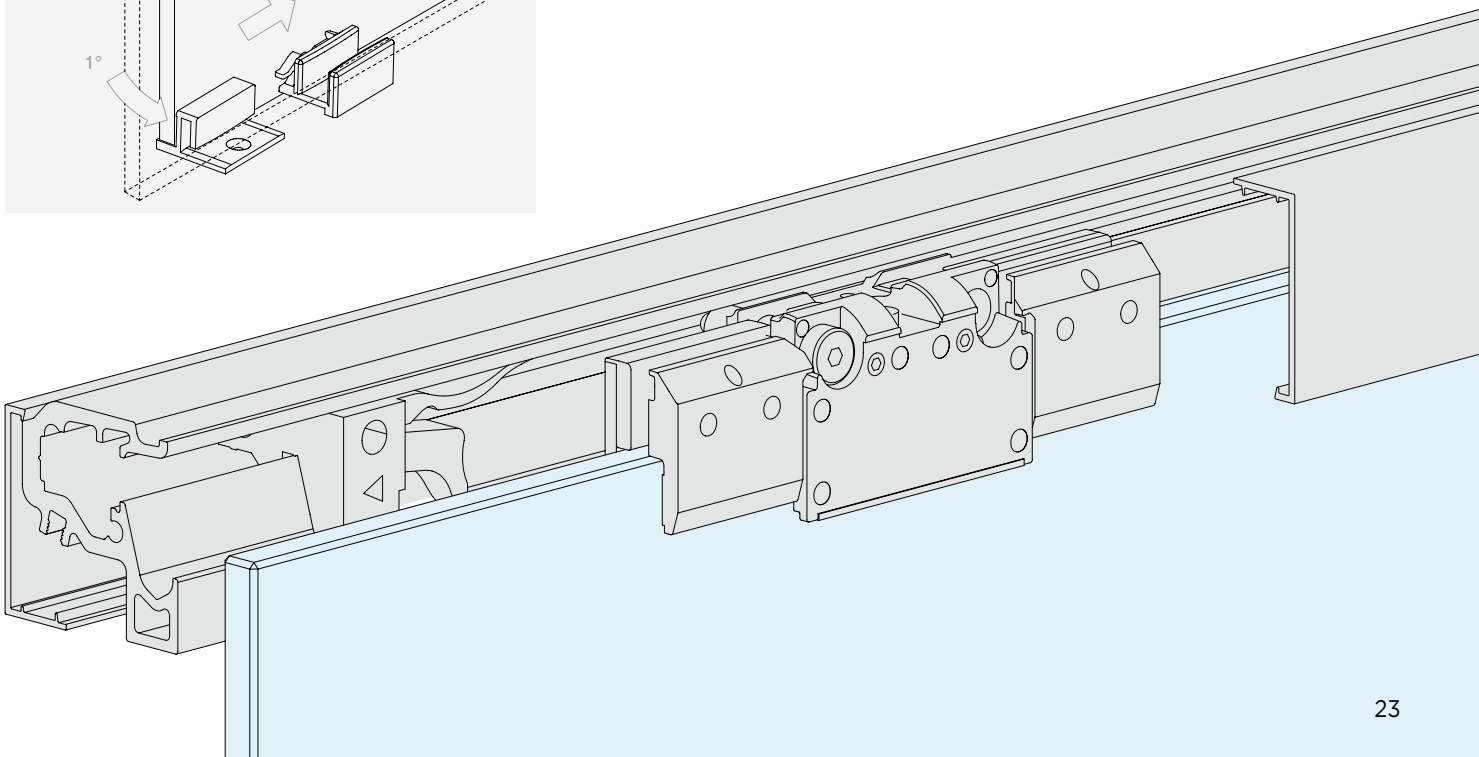

GOCCIA 35

Kit

CONFIGURACIONES DE VIDRIOS FIJOS ENMARCADOS

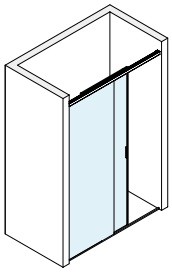

Pág. 27

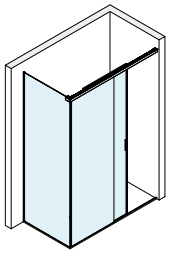

Pág. 29

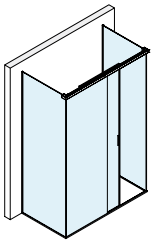

Pág. 31

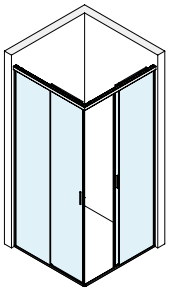

Pág. 33

CONFIGURACIONES CON VIDRIOS FIJOS SELLADOS

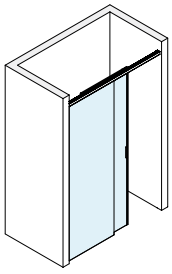

Pág. 34

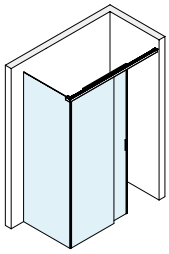

Pág. 36

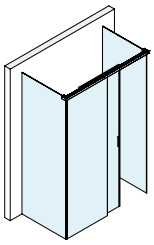

Pág. 38

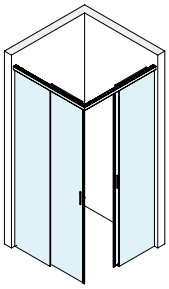

Pág. 40

KIT DUCHA CORREDERA PARED/PARED CON PERFIL MARCO PARA VIDRIO FIJO

Acabado: /6 /88 /91 /97

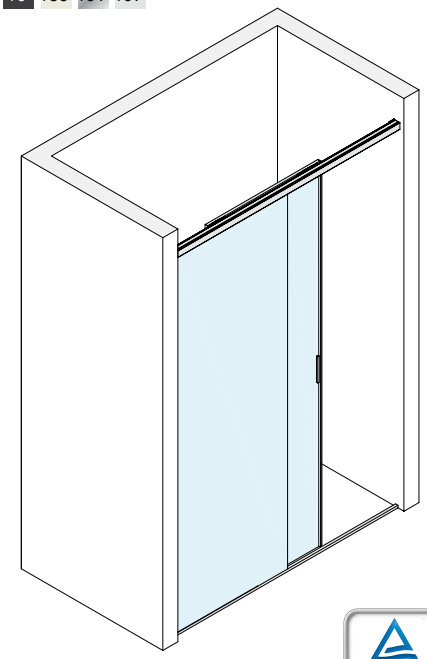

Type Approved
Safety
Regular Production
Surveillance
www.tuv.com
ID 1111292548

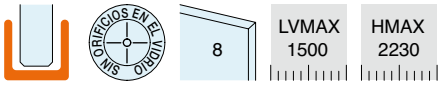

Kit formado por:

Art.	Descripción	Cant.
G35KIT01	Pinza	2 Uds.
G35KIT02	Kit de sujeción vidrio fijo	1 Ud.
G35KIT03	Kit nº 2 anclajes a pared	1 Ud.
G35KIT06	Kit nº 2 tapas abiertas	1 Ud.
MAN500V150	Manilla adhesiva	2 Uds.
LM3538.150	Riel	1 Ud.
LM3515.150	Cubierta	1 Ud.
LM3515.075	Cubierta	1 Ud.
GM0522	Junta de globo	1 Ud.
GM702022	Junta con aleta lateral	1 Ud.
DCU208SCT	Guía inferior de presion	1 Ud.
PBD3184.100	Perfil superior rayado	1 Ud.
PBD3183.150	Perfil en «U»	1 Ud.
PBD3183.220	Perfil en «U»	1 Ud.
GTUP4	Junta junquillo	4 m
Sólo en el kit con stop mecánico		
G35KIT07	Kit nº 2 stop	1 Ud.
Sólo en el kit con amortiguador Softbreak		
G35KIT08	Kit amortiguador	2 Uds.

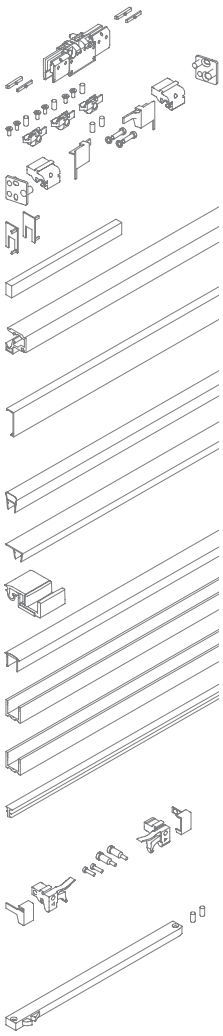

ESQUEMAS ACONSEJADOS

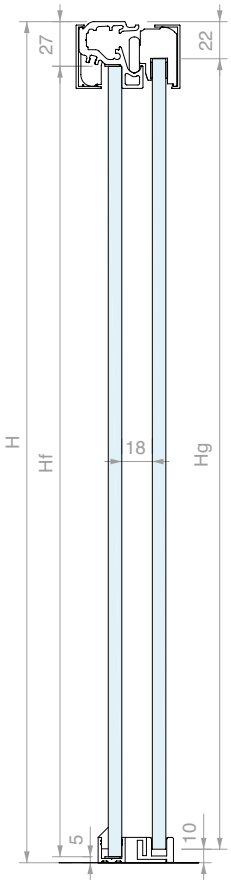

DIMENSIONAMIENTO DE LOS VIDRIOS:

Lg = (LV + 32) / 2
Lf = Lg

Hg = H - 32
Hf = Hg

LA = (LV - 148) / 2

CONFIGURACIÓN DE CORREDERA CERRADA

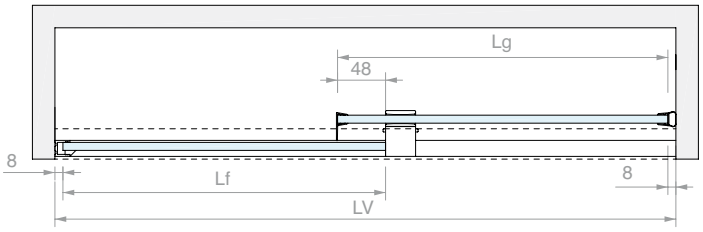

CONFIGURACIÓN DE CORREDERA ABIERTA

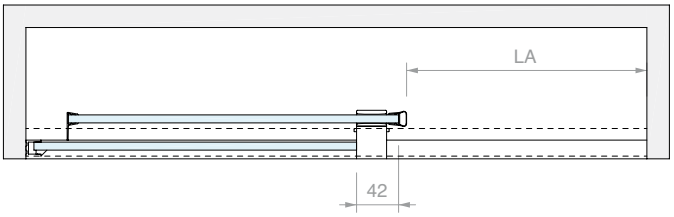

ÁBACO DE ANCHURAS PRINCIPALES (mm)

LV	Lg	Lf	LA
1500	766	766	676
1400	716	716	626
1300	666	666	576
1200	616	616	526

Art.	Descripción	Cant.
G35U10STP	Con stop mecánico	1 Ud.
G35U10DMP	Con amortiguador Softbreak	1 Ud.

KIT DUCHA CORREDERA PARED/VIDRIO CON PERFIL MARCO PARA VIDRIOS FIJOS

Acabado: /6 /88 /91 /97

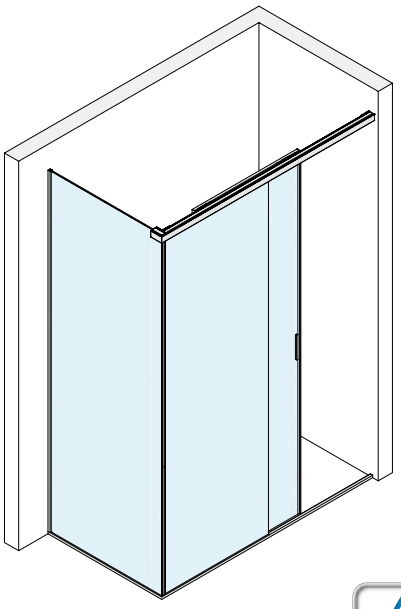

Type Approved
Safety
Regular Production
Surveillance
TÜVRheinland CERTIFIED
www.tuv.com
ID 1111292548

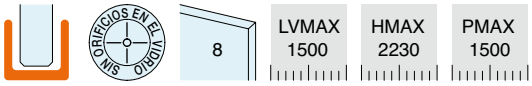

Kit formado por:

Art.	Descripción	Cant.
G35KIT01	Pinza	2 Uds.
G35KIT02	Kit de sujeción vidrio fijo	1 Ud.
G35KIT03	Kit nº 2 anclajes a pared	1 Ud.
G35KIT04	Kit anclaje a vidrio	1 Ud.
G35KIT06	Kit nº 2 tapas abiertas	1 Ud.
MAN500V150	Manilla adhesiva	2 Uds.
LM3538.150	Riel	1 Ud.
LM3515.15045	Cubierta a 45°	1 Ud.
LM3515.075	Cubierta	1 Ud.
GM0522	Junta de globo	1 Ud.
GM702022	Junta con aleta lateral	1 Ud.
DCU208SCT	Guía inferior de presion	1 Ud.
PBD3184.100	Perfil superior rayado	1 Ud.
PBD3183.150	Perfil en «U»	2 Uds.
PBD3183.220	Perfil en «U»	1 Ud.
GTUP4	Junta junquillo	6 m

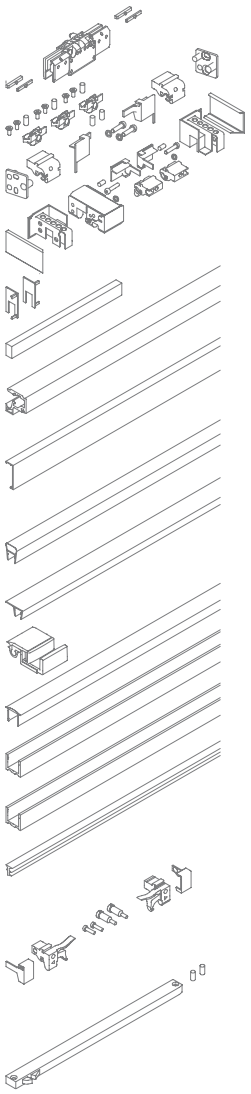

Sólo en el kit con stop mecánico

G35KIT07	Kit nº 2 stop	1 Ud.

Sólo en el kit con amortiguador Softbreak

G35KIT08	Kit amortiguador	2 Uds.

ESQUEMAS ACONSEJADOS

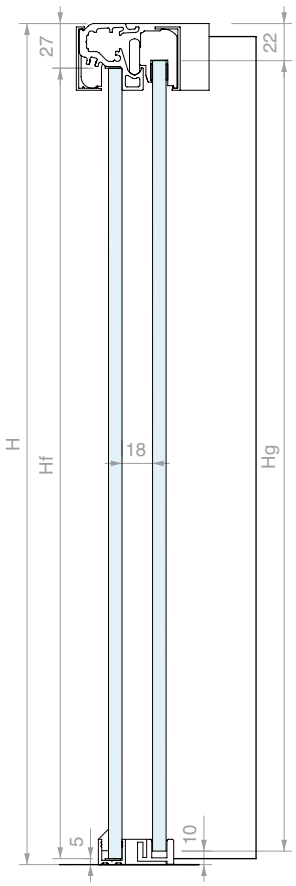

DIMENSIONAMIENTO DE LOS VIDRIOS:

Lg = (LV + 24) / 2
Lf = Lg

Hg = H - 32
Hf = Hg

Ll = P -14
Hl = H - 14

LA = (LV - 156) / 2

CONFIGURACIÓN DE CORREDERA CERRADA

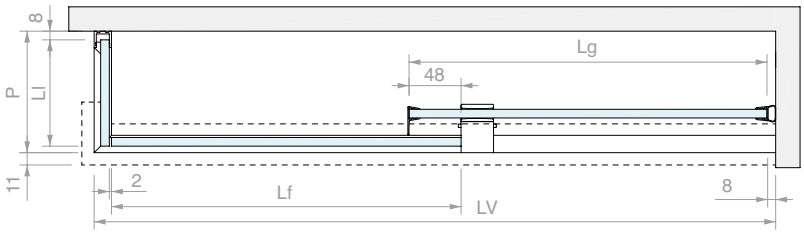

CONFIGURACIÓN DE CORREDERA ABIERTA

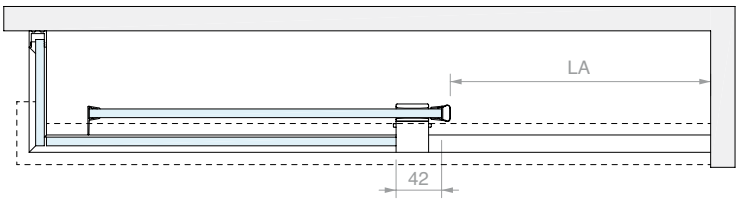

ÁBACO DE ANCHURAS PRINCIPALES (mm)

LV	Lg	Lf	LA
1500	762	762	672
1400	712	712	622
1300	662	662	572
1200	612	612	522

Art.	Descripción	Cant.
G35U20STP	Con stop mecánico	1 Ud.
G35U20DMP	Con amortiguador Softbreak	1 Ud.

KIT DUCHA CORREDERA VIDRIO/VIDRIO CON PERFIL MARCO PARA VIDRIOS FIJOS

Acabado: /6 /88 /91 /97

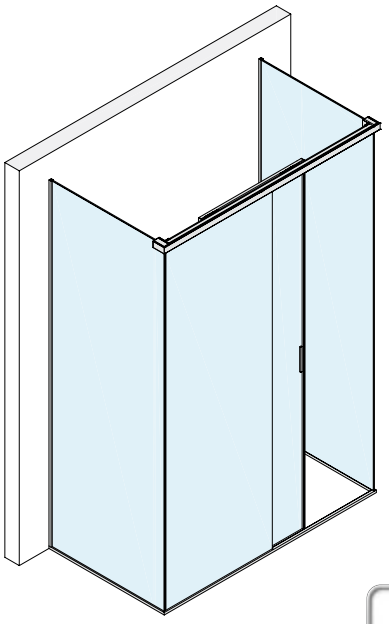

Type Approved
Safety
Regular Production Surveillance
TÜVRheinland CERTIFIED
www.tuv.com
ID 1111292548

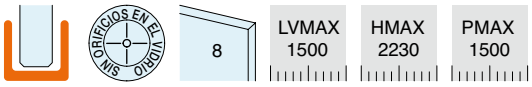

Kit formado por:

Art.	Descripción	Cant.
G35KIT01	Pinza	2 Uds.
G35KIT02	Kit de sujeción vidrio fijo	1 Ud.
G35KIT04	Kit anclaje a vidrio	2 Uds.
G35KIT06	Kit nº 2 tapas abiertas	1 Ud.
MAN500V150	Manilla adhesiva	2 Uds.
LM3538.150	Riel	1 Ud.
LM3515.15045	Cubierta a 45°	1 Ud.
LM3515.075	Cubierta	1 Ud.
GM0522	Junta de globo	1 Ud.
GM702022	Junta con aleta lateral	1 Ud.
DCU208SCT	Guía inferior de presion	1 Ud.
PBD3184.100	Perfil superior rayado	1 Ud.
PBD3183.150	Perfil en «U»	3 Uds.
PBD3183.220	Perfil en «U»	2 Uds.
GTUP4	Junta junquillo	8 m
Sólo en el kit con stop mecánico		
G35KIT07	Kit nº 2 stop	1 Ud.
Sólo en el kit con amortiguador Softbreak		
G35KIT08	Kit amortiguador	2 Uds.

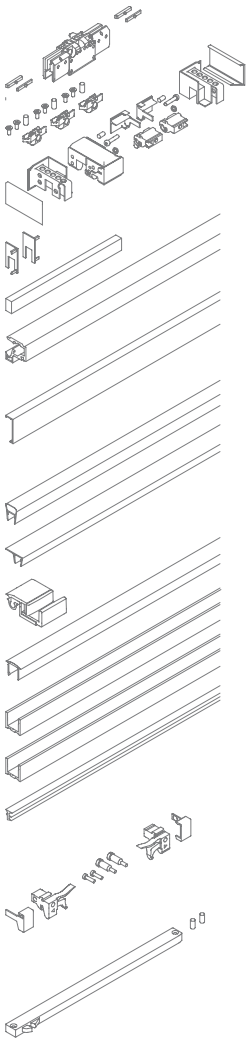

ESQUEMAS ACONSEJADOS

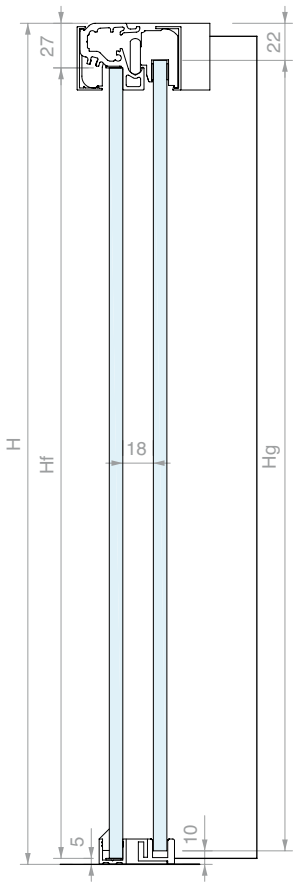

DIMENSIONAMIENTO DE LOS VIDRIOS:

Lg = (LV + 10) / 2
Lf = Lg

Hg = H - 32
Hf = Hg

Ll = P -14
Hl = H - 14

LA = (LV - 170) / 2

CONFIGURACIÓN DE CORREDERA CERRADA

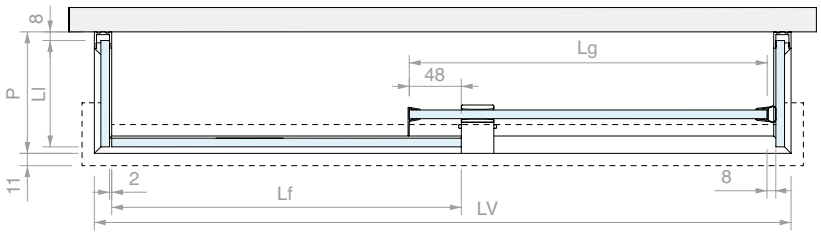

CONFIGURACIÓN DE CORREDERA ABIERTA

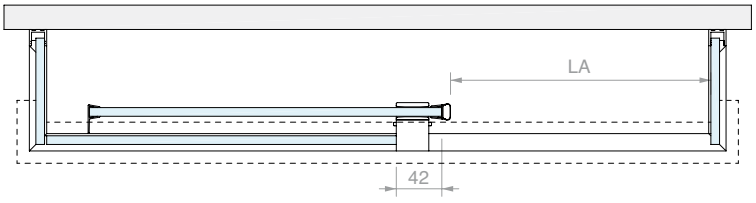

ÁBACO DE ANCHURAS PRINCIPALES (mm)

LV	Lg	Lf	LA
1500	755	755	665
1400	705	705	615
1300	655	655	565
1200	605	605	515

Art.	Descripción	Cant.
G35U30STP	Con stop mecánico	1 Ud.
G35U30DMP	Con amortiguador Softbreak	1 Ud.

KIT DUCHA CORREDERA PARED ÁNGULO/PARED CON PERFIL MARCO PARA VIDRIOS FIJOS

Acabado: /6 /88 /91 /97

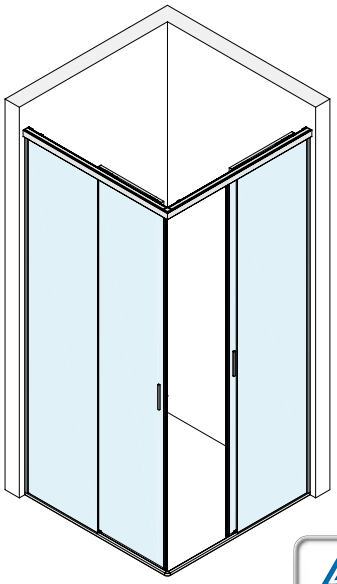

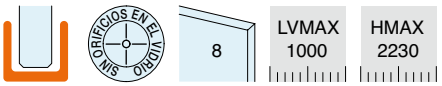

Kit formado por:

Art.	Descripción	Cant.
G35KIT01	Pinza	4 Uds.
G35KIT02	Kit de sujeción vidrio fijo	2 Uds.
G35KIT03	Kit nº 2 anclajes a pared	1 Ud.
G35KIT05	Kit unión angular	1 Ud.
G35KIT06	Kit nº 2 tapas abiertas	2 Uds.
MAN500V150	Manilla adhesiva	4 Uds.
LM3538.100	Riel	2 Uds.
LM3515.10045	Cubierta a 45°	2 Uds.
LM3515.075	Cubierta	2 Uds.
GM62SX	Junta magnética a 45°	1 Ud.
GM62DX	Junta magnética a 45°	1 Ud.
GM702022	Junta con aleta lateral	2 Uds.
DCU208SCT	Guía inferior de presion	2 Uds.
PBD3184.100	Perfil superior rayado	2 Uds.
PBD3183.150	Perfil en «U»	2 Uds.
PBD3183.220	Perfil en «U»	2 Uds.
GTUP4	Junta junquillo	8 m
DCC90	Unión angular	1 Ud.

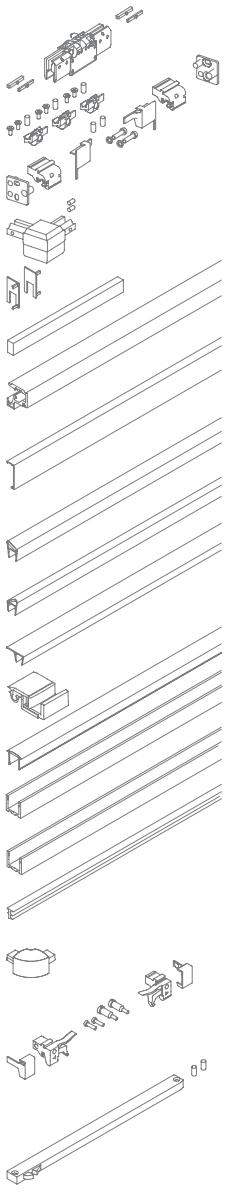

Sólo en el kit con stop mecánico

G35KIT07	Kit nº 2 stop	2 Ud.

Sólo en el kit con amortiguador Softbreak

G35KIT08	Kit amortiguador	4 Uds.

ESQUEMAS ACONSEJADOS

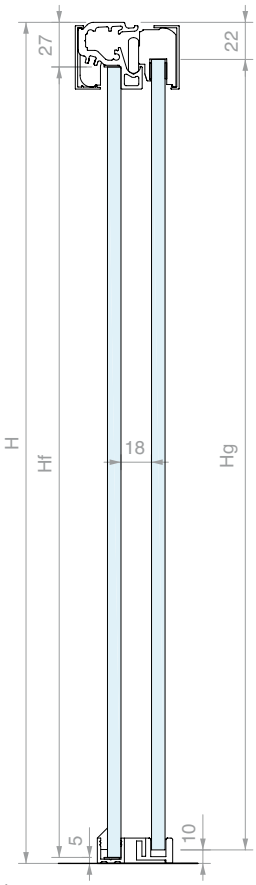

CONFIGURACIÓN DE CORREDERA CERRADA

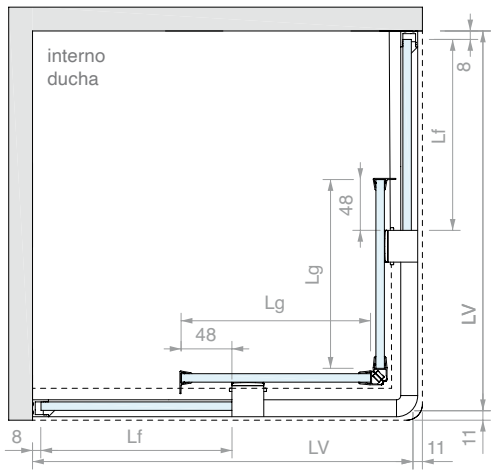

CONFIGURACIÓN DE CORREDERA ABIERTA

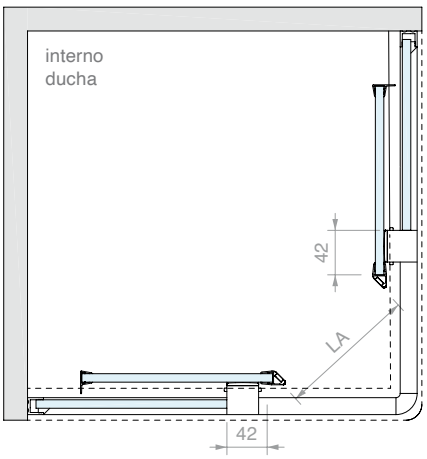

DIMENSIONAMIENTO DE LOS VIDRIOS:

Lg = (LV - 6)/ 2
Lf = Lg
Hg = H - 32
Hf = Hg
LA = 0.7 x (LV - 180)

ÁBACO DE ANCHURAS PRINCIPALES (mm)

LV	Lg	Lf	LA
1000	497	497	574
900	447	447	504
800	397	397	434

Art.	Descripción	Cant.
G35U40STP	Con stop mecánico	1 Ud.
G35U40DMP	Con amortiguador Softbreak	1 Ud.

KIT DUCHA CORREDERA PARED/PARED PARA VIDRIO FIJO SELLADO

Acabado: /6 /88 /91 /97

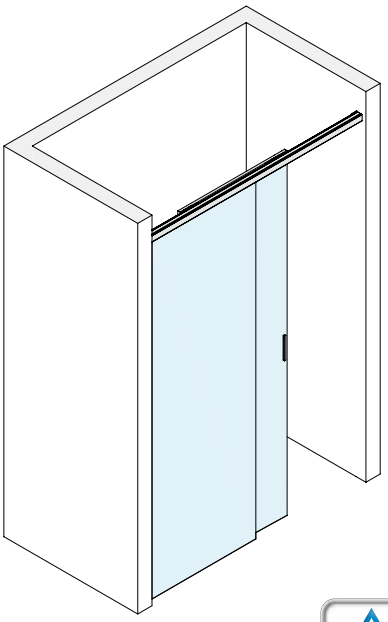

Type Approved Safety Regular Production Surveillance
TÜVRheinland CERTIFIED
www.tuv.com ID 1111292548

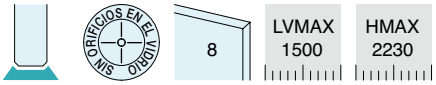

Kit formado por:

Art.	Descripción	Cant.
G35KIT01	Pinza	2 Uds.
G35KIT02	Kit de sujeción vidrio fijo	1 Ud.
G35KIT03	Kit nº 2 anclajes a pared	1 Ud.
G35KIT06	Kit nº 2 tapas abiertas	1 Ud.
MAN500V150	Manilla adhesiva	2 Uds.
LM3538.150	Riel	1 Ud.
LM3515.150	Cubierta	1 Ud.
LM3515.075	Cubierta	1 Ud.
DCS208	Guía inferior	1 Ud.
GM900807	Junta con escurridor	1 Ud.
Sólo en el kit con stop mecánico		
G35KIT07	Kit nº 2 stop	1 Ud.
Sólo en el kit con amortiguador Softbreak		
G35KIT08	Kit amortiguador	2 Uds.
Opcional		
GM0522	Junta de globo	1 Ud.
GM702022	Junta con aleta lateral	1 Ud.
PESQ0810.075	Perfil barrera	1 Ud.

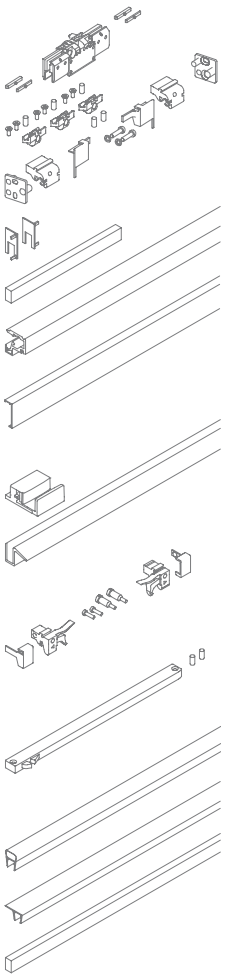

ESQUEMAS ACONSEJADOS

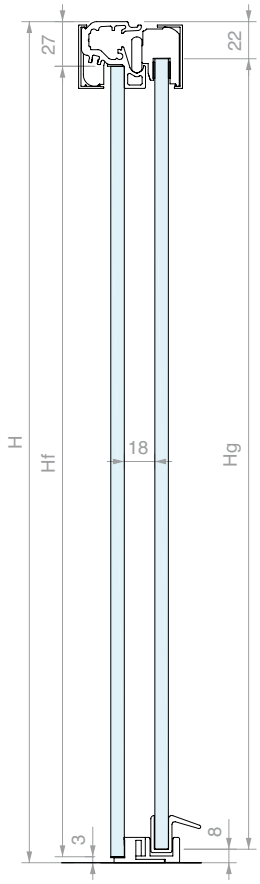

DIMENSIONAMIENTO DE LOS VIDRIOS:

Lg = (LV + 38) / 2
Lf = Lg

Hg = H - 30
Hf = Hg

LA = (LV - 126) / 2

CONFIGURACIÓN DE CORREDERA CERRADA

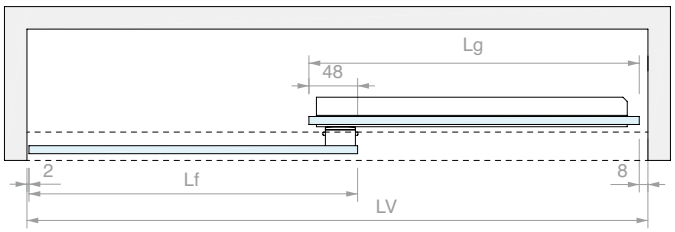

CONFIGURACIÓN DE CORREDERA ABIERTA

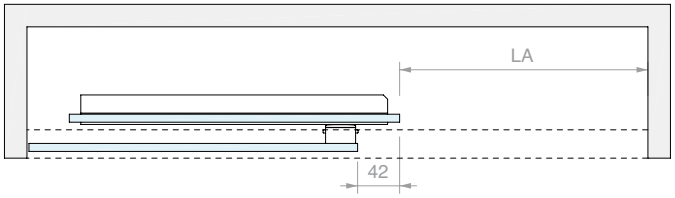

ÁBACO DE ANCHURAS PRINCIPALES (mm)

LV	Lg	Lf	LA
1500	769	769	687
1400	719	719	637
1300	669	669	587
1200	619	619	537

Art.	Descripción	Cant.
G35S10STP	Con stop mecánico	1 Ud.
G35S10DMP	Con amortiguador Softbreak	1 Ud.

KIT DUCHA CORREDERA PARED/VIDRIO PARA VIDRIOS FIJOS SELLADOS

Acabado: /6 /88 /91 /97

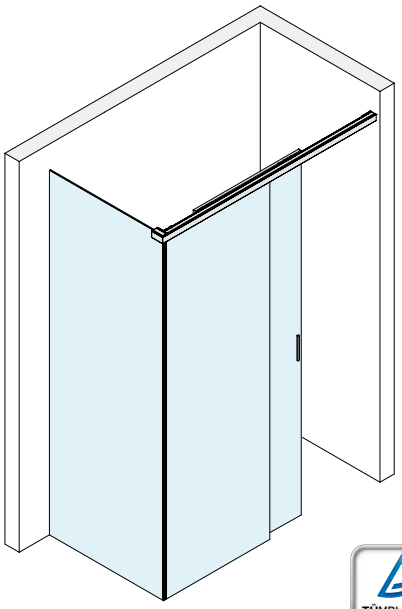

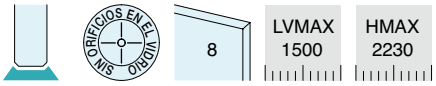

Kit formado por:

Art.	Descripción	Cant.
G35KIT01	Pinza	2 Uds.
G35KIT02	Kit de sujeción vidrio fijo	1 Ud.
G35KIT03	Kit nº 2 anclajes a pared	1 Ud.
G35KIT04	Kit anclaje a vidrio	1 Ud.
G35KIT06	Kit nº 2 tapas abiertas	1 Ud.
MAN500V150	Manilla adhesiva	2 Uds.
LM3538.150	Riel	1 Ud.
LM3515.15045	Cubierta a 45°	1 Ud.
LM3515.075	Cubierta	1 Ud.
DCS208	Guía inferior	1 Ud.
GM900807	Junta con escurridor	1 Ud.
Sólo en el kit con stop mecánico		
G35KIT07	Kit nº 2 stop	1 Ud.
Sólo en el kit con amortiguador Softbreak		
G35KIT08	Kit amortiguador	2 Uds.
Opcional		
GM0522	Junta de globo	1 Ud.
GM702022	Junta con aleta lateral	1 Ud.
PESQ0810.075	Perfil barrera	1 Ud.

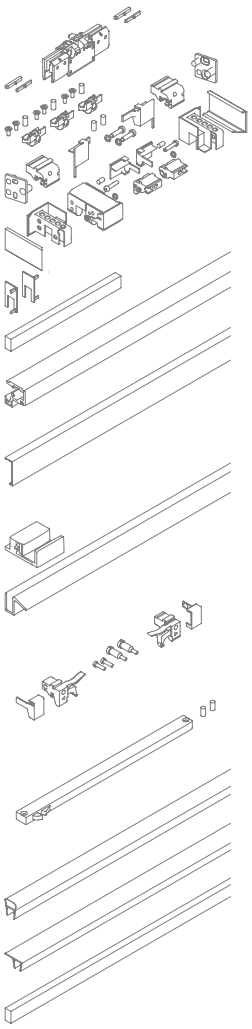

ESQUEMAS ACONSEJADOS

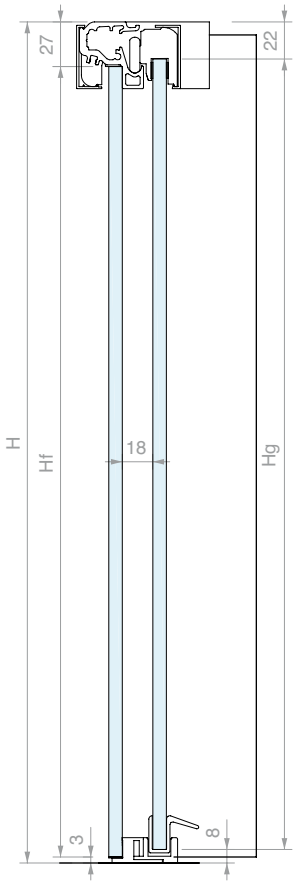

CONFIGURACIÓN DE CORREDERA CERRADA

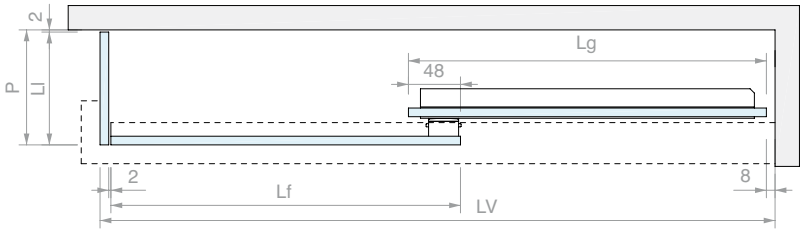

CONFIGURACIÓN DE CORREDERA ABIERTA

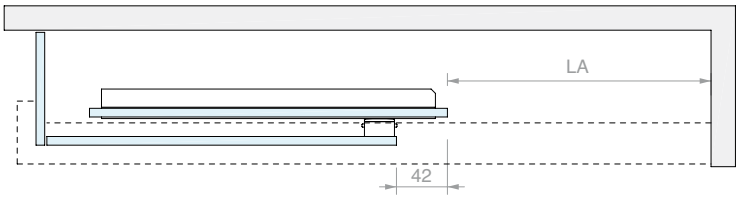

DIMENSIONAMIENTO DE LOS VIDRIOS:

Lg = (LV + 30) / 2
Lf = Lg

Hg = H - 30
Hf = Hg

LA = (LV - 134) / 2
LI = P - 2

ÁBACO DE ANCHURAS PRINCIPALES (mm)

LV	Lg	Lf	LA
1500	765	765	683
1400	715	715	633
1300	665	665	583
1200	615	615	533

Art.	Descripción	Cant.
G35S20STP	Con stop mecánico	1 Ud.
G35S20DMP	Con amortiguador Softbreak	1 Ud.

KIT DUCHA CORREDERA VIDRIO/VIDRIO PARA VIDRIOS FIJOS SELLADOS

Acabado: /6 /88 /91 /97

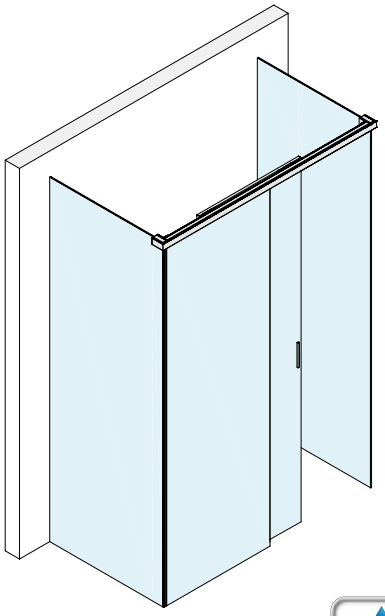

Type Approved Safety Regular Production Surveillance
TÜVRheinland CERTIFIED
www.tuv.com ID 1111292548

SIN ORIFICIOS EN EL VIDRIO | 8 | LVMAX 1500 | HMAX 2230

Kit formado por:

Art.	Descripción	Cant.
G35KIT01	Pinza	2 Uds.
G35KIT02	Kit de sujeción vidrio fijo	1 Ud.
G35KIT04	Kit anclaje a vidrio	2 Uds.
G35KIT06	Kit nº 2 tapas abiertas	1 Ud.
MAN500V150	Manilla adhesiva	2 Uds.
LM3538.150	Riel	1 Ud.
LM3515.15045	Cubierta a 45°	1 Ud.
LM3515.075	Cubierta	1 Ud.
DCS208	Guía inferior	1 Ud.
GM900807	Junta con escurridor	1 Ud.
Sólo en el kit con stop mecánico		
G35KIT07	Kit nº 2 stop	1 Ud.
Sólo en el kit con amortiguador Softbreak		
G35KIT08	Kit amortiguador	2 Uds.
Opcional		
GM0522	Junta de globo	1 Ud.
GM702022	Junta con aleta lateral	1 Ud.
PESQ0810.075	Perfil barrera	1 Ud.

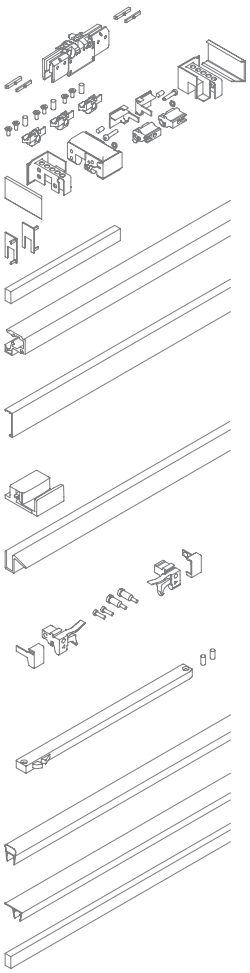

ESQUEMAS ACONSEJADOS

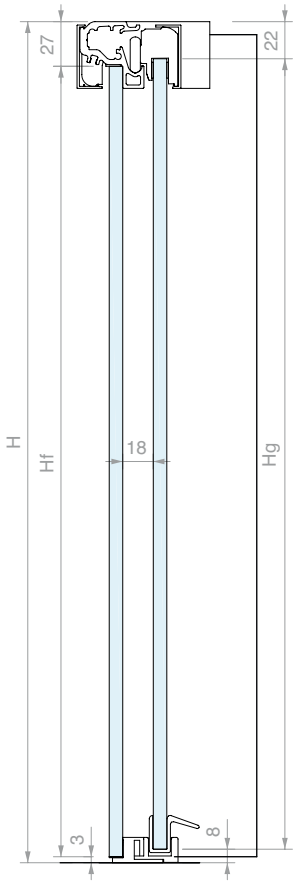

DIMENSIONAMIENTO DE LOS VIDRIOS:

Lg = (LV + 22) / 2
Lf = Lg

Hg = H - 30
Hf = Hg

Hl = P - 2
Hl = H - 12

LA = (LV - 142) / 2

CONFIGURACIÓN DE CORREDERA CERRADA

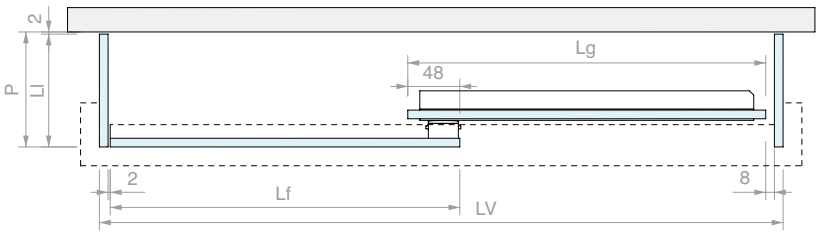

CONFIGURACIÓN DE CORREDERA ABIERTA

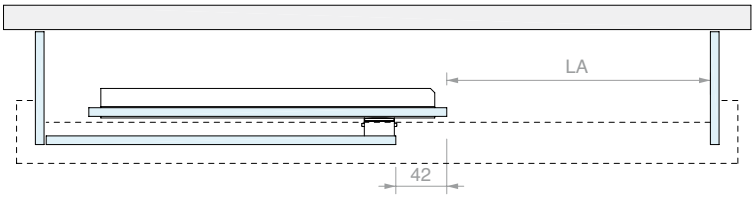

ÁBACO DE ANCHURAS PRINCIPALES (mm)

LV	Lg	Lf	LA
1500	761	761	679
1400	711	711	629
1300	661	661	579
1200	611	611	529

Art.	Descripción	Cant.
G35S30STP	Con stop mecánico	1 Ud.
G35S30DMP	Con amortiguador Softbreak	1 Ud.

KIT DUCHA CORREDERA PARED/ÁNGULO/PARED PARA VIDRIOS FIJOS SELLADOS

Acabado: /6 /88 /91 /97

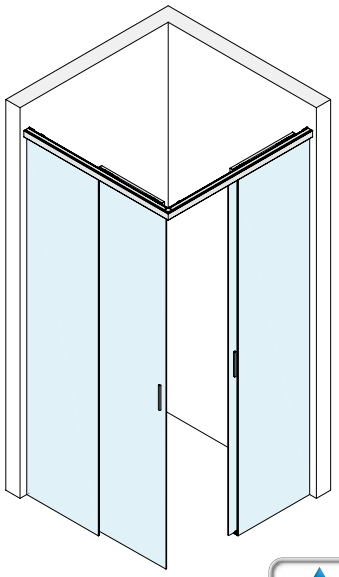

Type Approved
Safety
Regular Production Surveillance
TÜVRheinland CERTIFIED
www.tuv.com
ID 1111292548

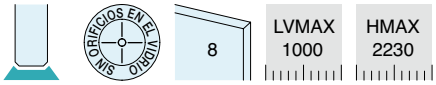

Kit formado por:

Art.	Descripción	Cant.
G35KIT01	Pinza	4 Uds.
G35KIT02	Kit de sujeción vidrio fijo	2 Uds.
G35KIT03	Kit nº 2 anclajes a pared	1 Ud.
G35KIT05	Kit unión angular	1 Ud.
G35KIT06	Kit nº 2 tapas abiertas	2 Uds.
MAN500V150	Manilla adhesiva	4 Uds.
LM3538.100	Riel	2 Uds.
LM3515.10045	Cubierta a 45°	2 Uds.
LM3515.075	Cubierta	2 Uds.
DCS208	Guía inferior	2 Uds.
GM900807	Junta con escurridor	2 Uds.
Sólo en el kit con stop mecánico		
G35KIT07	Kit nº 2 stop	2 Ud.
Sólo en el kit con amortiguador Softbreak		
G35KIT08	Kit amortiguador	4 Uds.
Opcional		
GM62SX	Junta magnética a 45°	1 Ud.
GM62DX	Junta magnética a 45°	1 Ud.
PESQ0810.075	Perfil barrera	1 Ud.

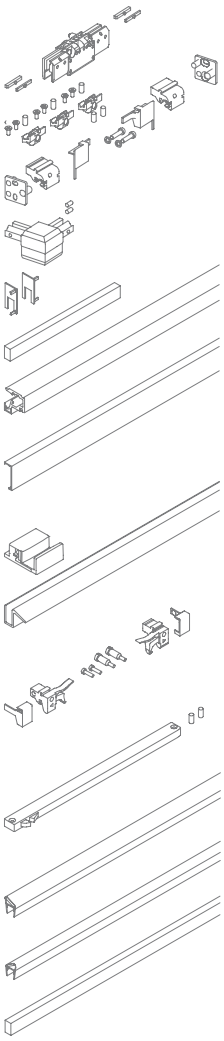

ESQUEMAS ACONSEJADOS

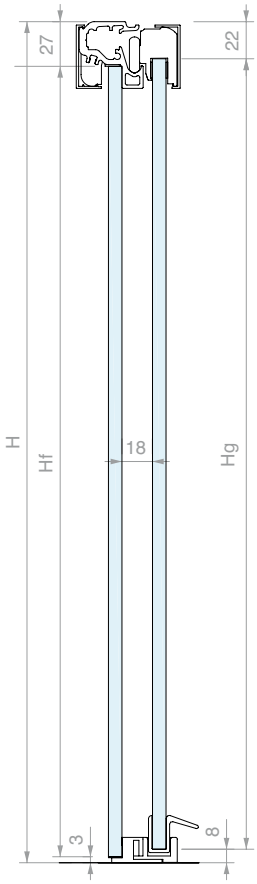

CONFIGURACIÓN DE CORREDERA CERRADA

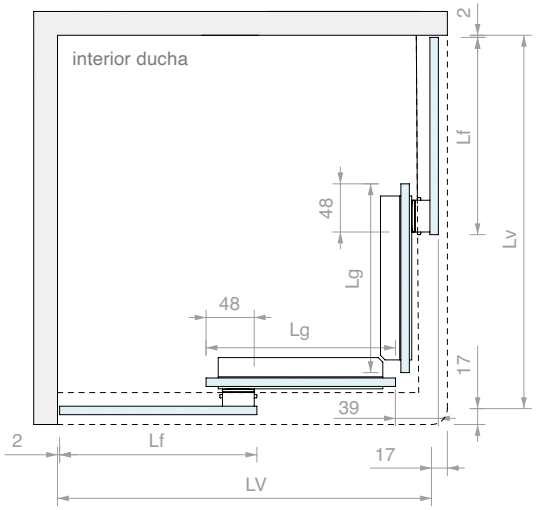

CONFIGURACIÓN DE CORREDERA ABIERTA

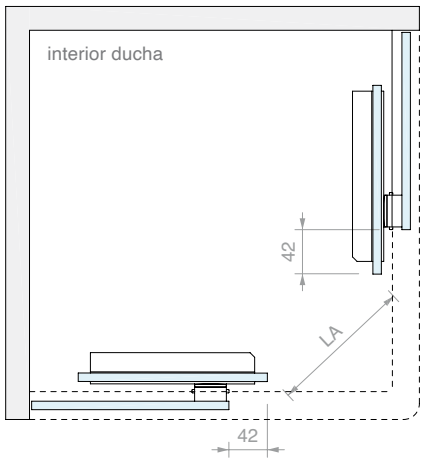

DIMENSIONAMIENTO DE LOS VIDRIOS:

Lg = (LV + 6) / 2
Lf = Lg
Hg = H - 30
Hf = Hg
LA = 0.7 x (LV - 163)

ÁBACO DE ANCHURAS PRINCIPALES (mm)

LV	Lg	Lf	LA
1000	503	503	586
900	453	453	516
800	403	403	446

Art.	Descripción	Cant.
G35S40STP	Con stop mecánico	1 Ud.
G35S40DMP	Con amortiguador Softbreak	1 Ud.

◉ = Componentes universales
○ = componentes de vidrios de 6 mm
● = Componentes para vidrios de 8 mm

G35U10	G35U20	G35U30	G35U40	G35S10	G35S20	G35S30	G35S40		
2 Uds.	2 Uds.	2 Uds.	4 Uds.	2 Uds.	2 Uds.	2 Uds.	4 Uds.	G35KIT01	◉
1 Ud.	1 Ud.	1 Ud.	2 Uds.	1 Ud.	1 Ud.	1 Ud.	2 Uds.	G35KIT02	◉
1 Ud.	1 Ud.		1 Ud.	1 Ud.	1 Ud.		1 Ud.	G35KIT03	◉
	1 Ud.	2 Uds.			1 Ud.	2 Uds.		G35KIT04	◉
			1 Ud.				1 Ud.	G35KIT05	◉
1 Ud.	1 Ud.	1 Ud.	2 Uds.	1 Ud.	1 Ud.	1 Ud.	2 Uds.	G35KIT06	◉
1 Ud. G35U10STP	1 Ud. G35U20STP	1 Ud. G35U30STP	2 Uds. G35U40STP	1 Ud. G35S10STP	1 Ud. G35S20STP	1 Ud. G35S30STP	2 Uds. G35S40STP	G35KIT07	◉
2 Uds. G35U10DMP	2 Uds. G35U20DMP	2 Uds. G35U30DMP	4 Uds. G35U40DMP	2 Uds. G35S10DMP	2 Uds. G35S20DMP	2 Uds. G35S30DMP	4 Uds. G35S40DMP	G35KIT08	◉
2 Uds.	2 Uds.	2 Uds.	4 Uds.	2 Uds.	2 Uds.	2 Uds.	4 Uds.	MAN500V150	◉
1 Ud.	1 Ud.	1 Ud.	4 Uds.	1 Ud.	1 Ud.	1 Ud.	4 Uds.	LM3538.150 LM3538.100	◉
1 Ud. 1 Ud.	1 Ud. 1 Ud.	1 Ud. 1 Ud.	2 Uds.	1 Ud. 1 Ud.	1 Ud. 1 Ud.	1 Ud. 1 Ud.	2 Uds.	LM3515.150 LM3515.15045 LM3515.10045	◉
1 Ud.	1 Ud.	1 Ud.	2 Uds.	1 Ud.	1 Ud.	1 Ud.	2 Uds.	LM3515.075	◉
1 Ud.	1 Ud.	1 Ud.		1 Ud. opcional	1 Ud. opcional	1 Ud. opcional		GM0622	◉
			1 Ud.				1 Ud. opcional	GM62DX	◉
			1 Ud.				1 Ud. opcional	GM62SX	◉
1 Ud.	1 Ud.	1 Ud.	2 Uds.	1 Ud. opcional	1 Ud. opcional	1 Ud. opcional	2 Uds. opcional	GM702022	◉
				1 Ud.	1 Ud.	1 Ud.	2 Uds.	GM900607 GM900807	◎ ○
				1 Ud.	1 Ud.	1 Ud.	2 Uds.	DCS206 DCS208	○ ●
1 Ud.	1 Ud.	1 Ud.	2 Uds.					DCU206SCT DCU208SCT	○ ●
1 Ud.	1 Ud.	1 Ud.	2 Uds.					PBD3184.100	◉
1 Ud. 1 Ud.	1 Ud. 2 Uds.	3 Uds. 1 Ud.	2 Uds. 2 Uds.					PBD3183.220 PBD3183.150	◉
4 m	6 m	8 m	8 m					GTUP6 GTUP4	○ ●
			1 Ud.					DCC90	◉
				1 Ud. opcional	1 Ud. opcional	1 Ud. opcional	2 Uds. opcional	PESQ0810.075	◉

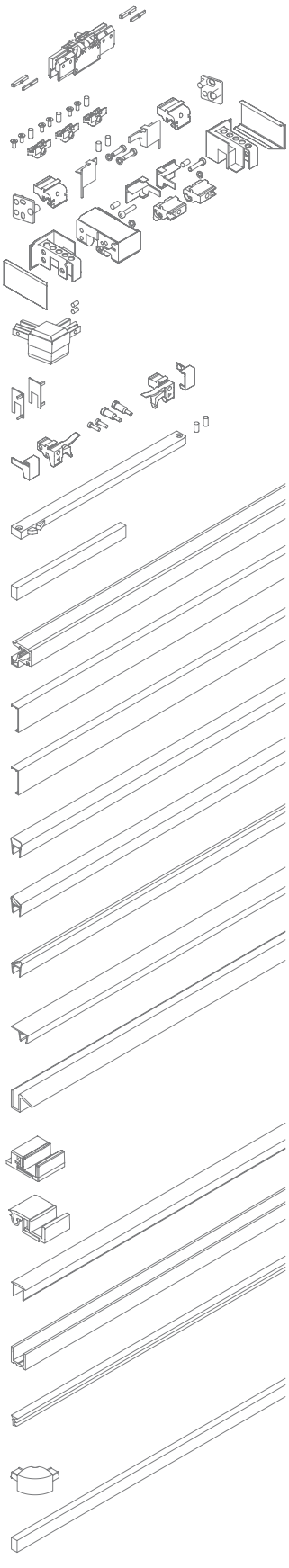

MEDIDAS A TOMAR (en mm):
LV anchura en el suelo
H altura total
P profundidad en el suelo (si relevante)

tipo placa	cuota	espesor placas	G35U10	G35U20	G35U30	G35U40	G35S10	G35S20	G35S30	G35S40
			LVmax = 1500 **H**max = 2230	**LV**max = 1500 **H**max = 2230 **P**max = 1500	**LV**max = 1500 **H**max = 2230 **P**max = 1500	**LV**max = 1000 **H**max = 2230	**LV**max = 1500 **H**max = 2230	**LV**max = 1500 **H**max = 2230 **P**max = n/d	**LV**max = 1500 **H**max = 2230 **P**max = n/d	**LV**max = 1500 **H**max = 2230
puerta mueble	anchura (Lg)	6mm	(LV + 32) / 2	(LV + 24) / 2	(LV + 10) / 2	(LV - 6) / 2	(LV + 38) / 2	(LV + 30) / 2	(LV + 22) / 2	(LV + 6) / 2
		8mm	(LV + 32) / 2	(LV + 24) / 2	(LV + 10) / 2	(LV - 6) / 2	(LV + 38) / 2	(LV + 30) / 2	(LV + 22) / 2	(LV + 6) / 2
	altura (Hg)	6-8mm	H - 32	H - 32	H - 32	H - 32	H - 30	H - 30	H - 30	H - 30
vidrio fijo	anchura (Lf)	6mm	(LV + 32) / 2	(LV + 24) / 2	(LV + 10) / 2	(LV - 6) / 2	(LV + 38) / 2	(LV + 30) / 2	(LV + 22) / 2	(LV + 6) / 2
		8mm	(LV + 32) / 2	(LV + 24) / 2	(LV + 10) / 2	(LV - 6) / 2	(LV + 38) / 2	(LV + 30) / 2	(LV + 22) / 2	(LV + 6) / 2
	altura (Hf)	6-8mm	H - 32	H - 32	H - 32	H - 32	H - 30	H - 30	H - 30	H - 30
vidrio lateral	anchura (Ll)	6mm	-	P - 16	P - 16	-	-	P - 2	P - 2	-
		8mm	-	P - 14	P - 14	-	-	P - 2	P - 2	-
	altura (Hl)	6-8mm	-	H - 14	H - 14	-	-	H - 12	H - 12	-

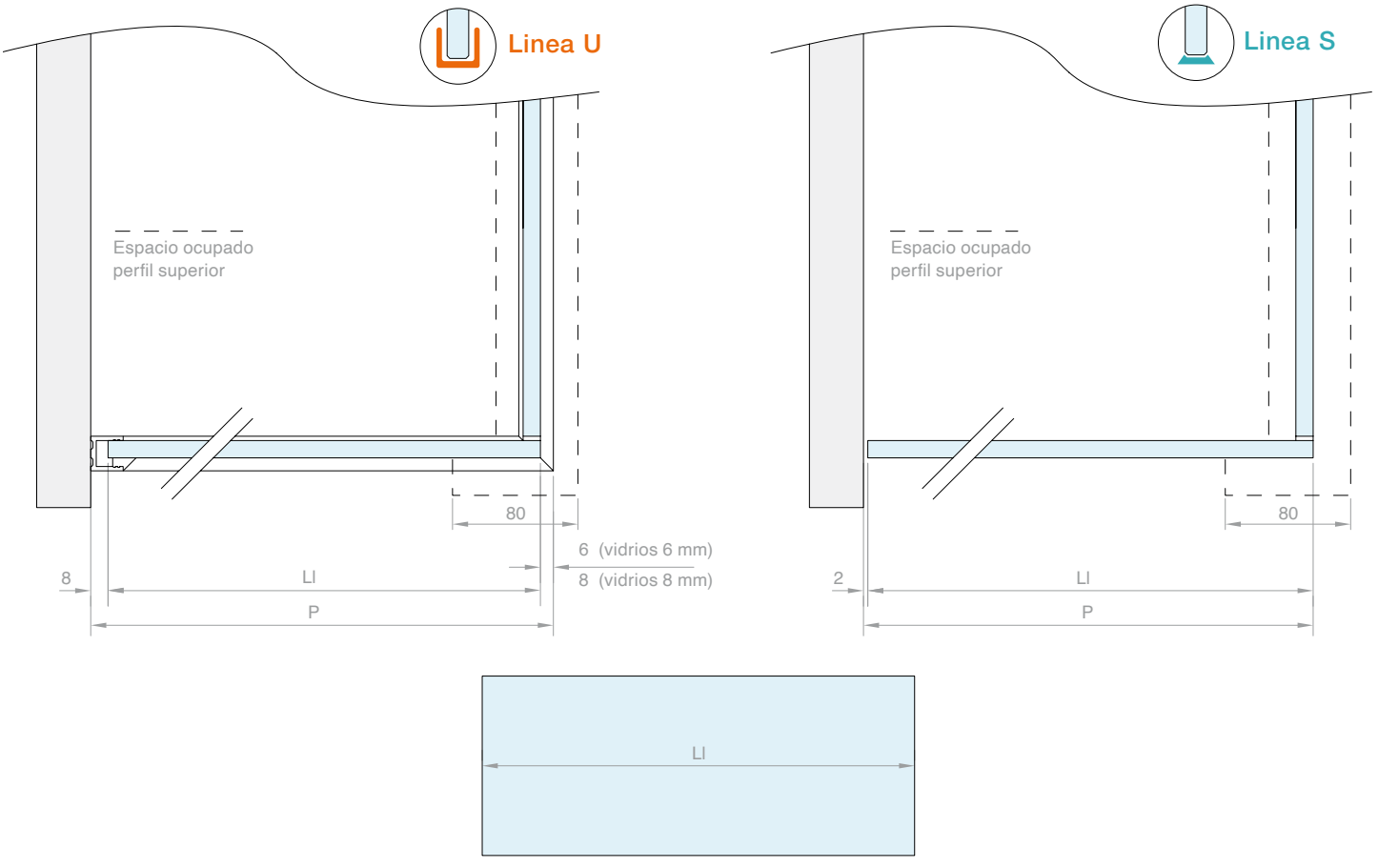

Nota: los vidrios de las hojas móviles, los vidrios fijos y los vidrios laterales no requieren mecanizados en ninguna configuración.

PINZA GOCCIA35

se compone de:

1 Ud. pinza completa

Art.	Para vidrios	Cant.
G35KIT01	DE **6** a **8** mm	1 Ud.

KIT DE SUJECIÓN VIDRIO FIJO.

se compone de:

3 Uds. inserciones

6 Uds. tornillos M4x8 cabeza avellanada de acero

3 Uds. prisioneros M5x12 de poliamida

Art.	Para vidrios	Cant.
G35KIT02	DE **6** a **8** mm	1 Ud.

KIT N.°2 ANCLAJES A PARED

se compone de:

2 Uds. inserciones izquierda y derecha

2 Uds. prisioneros de fijación M5x12 mm

2 Uds. arandelas dentadas M5 de acero

2 Uds. tornillos cabeza cilíndrica M5x25 de acero

2 Uds. placa de anclaje a pared izquierda y derecha de acero

2 Uds. cubierta metálica de acabado izquierda y derecha

Acabado: /6 /88 /91 /97

Art.	Cant.
G35KIT03	1 Ud.

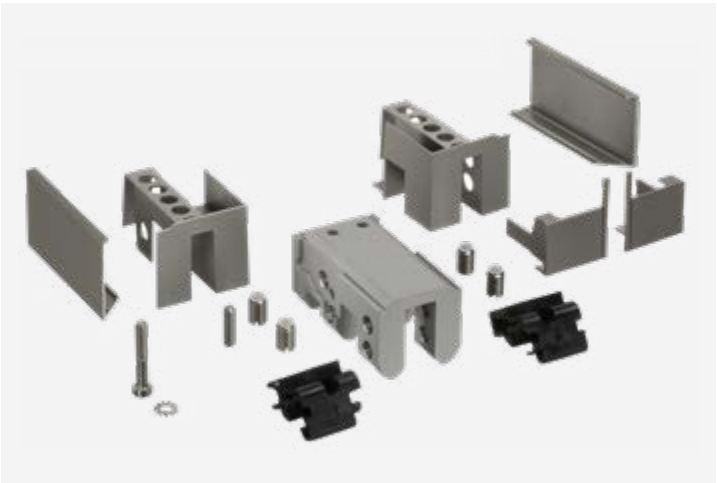

KIT ANCLAJE A VIDRIO

se compone de:

1 Ud. cuerpo de anclaje a vidrio de aluminio

2 Uds. inserción izquierda y derecha

4 Uds. prisioneros de fijación M8x12 mm

2 Uds. arandelas dentadas M5 de acero

2 Uds. tornillos cabeza cilíndrica M5x30 de acero

1 Ud. prisioneros de fijación M5x20

2 Uds. cubierta de acabado anclaje a vidrio izquierda y derecha

2 Uds. cubierta de acabado metálica izquierda y derecha

Acabado: /6 /88 /91 /97

Art.	Cant.
G35KIT04	1 Ud.

KIT UNIÓN ANGULAR

se compone de:
1 Ud. angular de acabado de aluminio
2 Uds. prisioneros de fijación M5x20 mm
Acabado: /6 /88 /91 /97

Art.	Cant.
G35KIT05	1 Ud.

KIT TAPA ABIERTA PARA HOJA

se compone de:
2 Uds. tapas abiertas izquierda y derecha
Acabado: /6 /88 /91 /97

Art.	Para vidrios	Cant.
G35KIT06	DE **6** a **8** mm	1 Ud.

KIT N°2 STOP

se compone de:
2 Uds. inserción izquierda y derecha de POM
2 Uds. tornillos especiales de sujeción para pinza
2 Uds. prisionero de fijación M5x12 mm
2 Uds. cubierta de acabado metálica izquierda y derecha
Acabado: /6 /88 /91 /97

Art.	Cant.
G35KIT07	1 Ud.

KIT AMORTIGUADOR

se compone de:
1 Ud. amortiguador
2 Uds. prisionero de fijación M5x16 mm

Art.	Cant.
G35KIT08	1 Ud.

RIEL

Material: Aluminio

Acabado: /6 /88 /91 /97

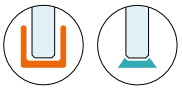

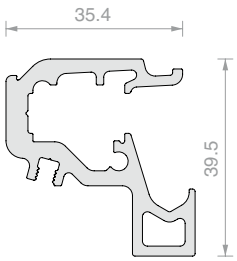

Art.	Longitud	Cant.
LM3538.100	**996** mm	1 Ud.
LM3538.150	**1498** mm	1 Ud.
LM3538.200	**1998** mm	1 Ud.
LM3538.300	**3000** mm	1 Ud.

CUBIERTA PARA RIEL

Material: Aluminio

Acabado: /6 /88 /91 /97

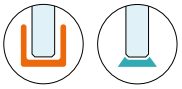

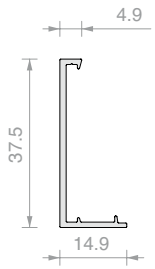

Art.	Longitud	Cant.
LM3515.075	**746** mm	1 Ud.
LM3515.10045	**1086** mm a 45°	1 Ud.
LM3515.150	**1498** mm	1 Ud.
LM3515.15045	**1588** mm a 45°	1 Ud.
LM3515.200	**1998** mm	1 Ud.
LM3515.300	**3000** mm	1 Ud.

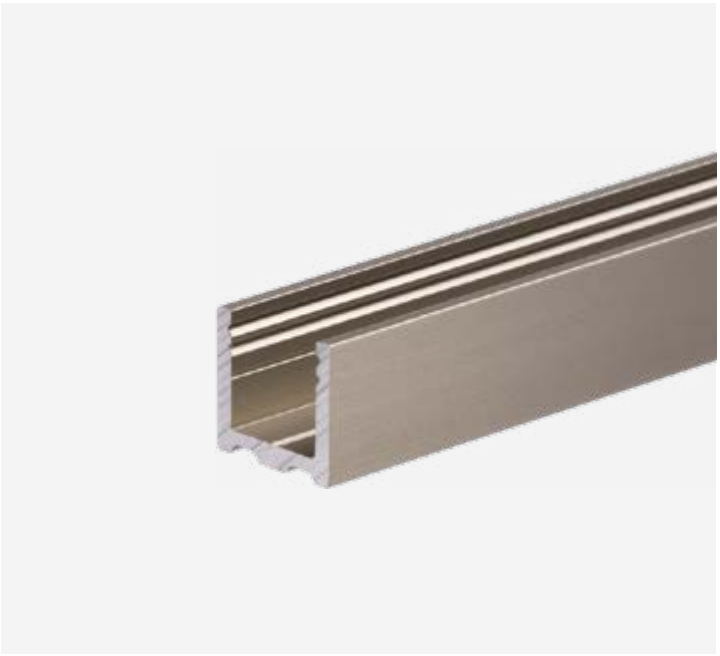

PERFIL EN "U"

Material: Aluminio

Acabado: /6 /88 /91 /97

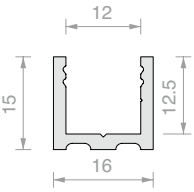

Art.	Longitud	Cant.
PBD3183.150	**1498** mm	1 Ud.
PBD3183.220	**2200** mm	1 Ud.
PBD3183	**3000** mm	1 Ud.

PERFIL SUPERIOR RAYADO PBD3184

Material: Aluminio

Acabado: /6 /88 /91 /97

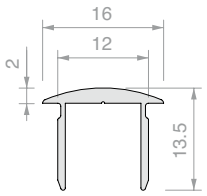

Art.	Longitud	Cant.
PBD3184.100	**992** mm	1 Ud.
PBD3184.150	**1498** mm	1 Ud.
PBD3184	**3000** mm	1 Ud.

TAPA RAYADA PBD

Material: Aluminio

Acabado: /6 /88 /91 /97

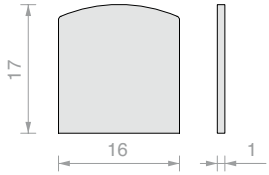

Art.	Cant.
PBDTP	1 Ud.

PERFIL SUPERIOR PLANO PBD3186

Material: Aluminio

Acabado: /6 /88 /91 /97

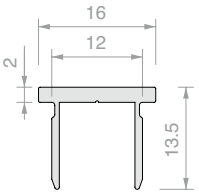

Art.	Longitud	Cant.
PBD3186.100	**992** mm	1 Ud.
PBD3186.150	**1498** mm	1 Ud.
PBD3186	**3000** mm	1 Ud.

TAPA PLANA PBD

Material: Aluminio

Acabado: /6 /88 /91 /97

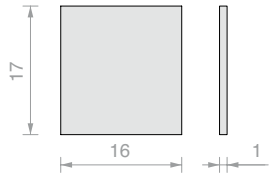

Art.	Cant.
PBD86TP	1 Ud.

PERFIL BARRERA

Material: Aluminio

Acabado: /6 /88 /91 /97

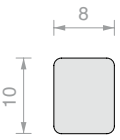

Art.	Longitud	Cant.
PESQ0810.075	**747** mm	1 Ud.
PESQ0810.150	**1498** mm	1 Ud.
PESQ0810.300	**3000** mm	1 Ud.

JUNTA DE GLOBO

Material: PVC coextruido rígido y blando

Fórmulas fungicidas contra la proliferación de mohos

Acabados: transparente, globo gofrado

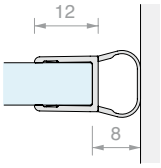

Art.	Longitud	Para vidrios	Cant.
GM05	**2000** mm	De **6** a **8** mm	1 Ud.
GM0522	**2200** mm	De **6** a **8** mm	1 Ud.
GM052500	**2500** mm	De **6** a **8** mm	1 Ud.
GM0530	**3000** mm	De **6** a **8** mm	1 Ud.

JUNTA MAGNÉTICA A 45°.

Material: PVC coextruido rígido y blando

Resistente a los rayos UV

Fórmulas fungicidas contra la proliferación de mohos

Condiciones máximas de servicio 70°C

Acabados: transparente, globo transparente, imán blanco

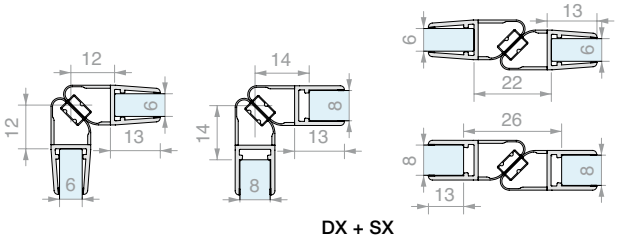

DX + SX

Art.	Longitud	Para vidrios	Cant.
GM62SX	**2200** mm	De **6** a **8** mm	1 Ud.
GM6230SX	**3000** mm	De **6** a **8** mm	1 Ud.
GM62DX	**2200** mm	De **6** a **8** mm	1 Ud.
GM6230DX	**3000** mm	De **6** a **8** mm	1 Ud.

JUNTA CON ALETA LATERAL

Material: PVC coextruido rígido y blando
Resistente a los rayos UV
Fórmulas fungicidas contra la proliferación de mohos
Acabados: transparente, aleta gofrada

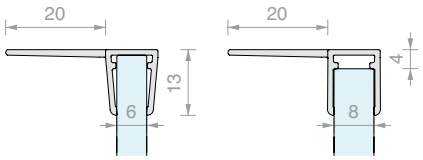

Art.	Longitud	Para vidrios	Cant.
GM702020	**2000** mm	De **6** a **8** mm	1 Ud.
GM702022	**2200** mm	De **6** a **8** mm	1 Ud.
GM702030	**3000** mm	De **6** a **8** mm	1 Ud.

JUNTA JUNQUILLO

Material: PVC

Art.	Espesor	Color	Cant.
GTUP2	**2** mm	Transparente	1 m
GTUP3	**3** mm	Transparente	1 m
GTUP4	**4** mm	Transparente	1 m
GTUP5	**5** mm	Transparente	1 m
GTUP6	**6** mm	Transparente	1 m

Art.	Espesor	Color	Cant.
GTUP2G	**2** mm	Gofrada	1 m
GTUP3G	**3** mm	Gofrada	1 m
GTUP4G	**4** mm	Gofrada	1 m
GTUP5G	**5** mm	Gofrada	1 m
GTUP6G	**6** mm	Gofrada	1 m

Art.	Espesor	Color	Cant.
GTUP2N	**2** mm	Negra	1 m
GTUP3N	**3** mm	Negra	1 m
GTUP4N	**4** mm	Negra	1 m
GTUP5N	**5** mm	Negra	1 m
GTUP6N	**6** mm	Negra	1 m

JUNTA MAGNÉTICA EN LÍNEA

Material: PVC coextruido rígido y blando
Resistente a los rayos UV
Fórmulas fungicidas contra
la proliferación de mohos
Condiciones máximas de servicio 70°C
Color: transparente, globo gofrado, imán negro

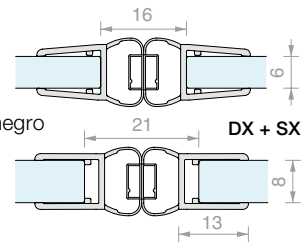

Art.	Longitud	Para vidrios	Cant.
GM11SX	**2000** mm	De **6** a **8** mm	1 Ud.
GM11SX2500	**2500** mm	De **6** a **8** mm	1 Ud.
GM11DX	**2000** mm	De **6** a **8** mm	1 Ud.
GM11DX2500	**2500** mm	De **6** a **8** mm	1 Ud.

PERFIL DE COMPENSACIÓN MAGNÉTICO

Material: Aluminio
Acabado: /91

Espesor del vidrio	Art.	Espacio entre vidrio y perfil
6 mm	GM11SX	10 mm
6 mm	GM66SX	8 mm
8 mm	GM11SX	10 mm
8 mm	GM66SX	10 mm
6 mm	GM12SX25	10 mm
8 mm	GM6630SX	8 mm

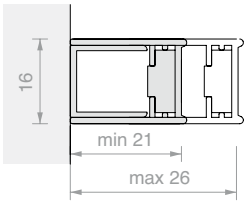

Art.	Longitud	Cant.
PBCAL10	**2300** mm	1 Ud.

GUÍA INFERIOR DE CLIP PARA VIDRIO CON PERFIL

Material: Zamak, ABS

Compatible con perfiles de aluminio de las series PBD y LMU

Acabado: /1 /24 /97 /R2

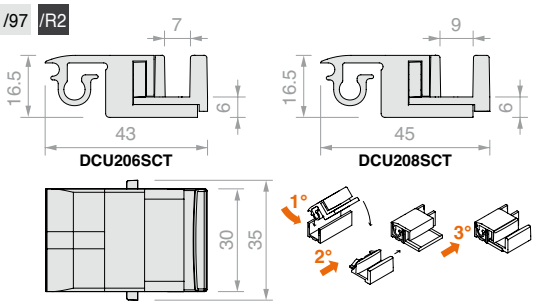

Art.	Para vidrios	Cant.
DCU206SCT	**6** mm	1 Ud.
DCU208SCT	**8** mm	1 Ud.

GUÍA INFERIOR PARA VIDRIO CON PERFIL

Material: ABS

Acabado: /6 /88 /91 /97

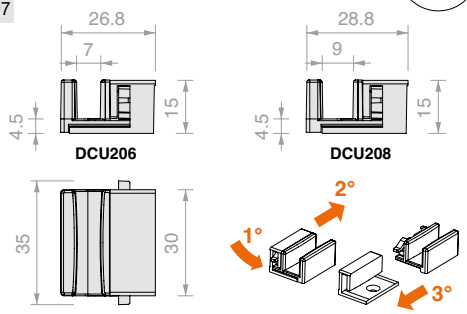

Art.	Para vidrios	Cant.
DCU206	**6** mm	1 Ud.
DCU208	**8** mm	1 Ud.

GUÍA INFERIOR PARA VIDRIO SELLADO Y ESCURRIDOR

Material: ABS

Acabado: /6 /88 /91 /97

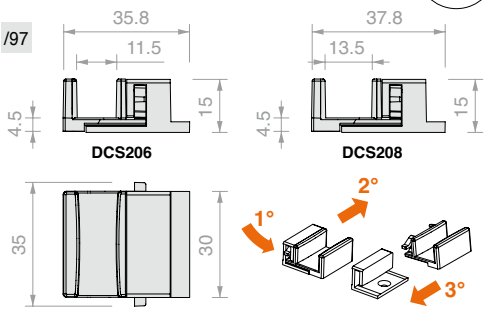

Art.	Para vidrios	Cant.
DCS206	**6** mm	1 Ud.
DCS208	**8** mm	1 Ud.

JUNTA CON ESCURRIDOR

Material: PVC rígido

Color: transparente

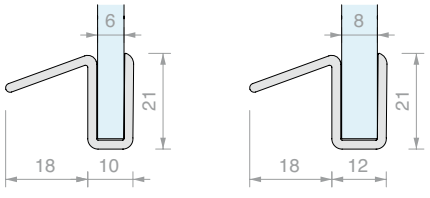

Art.	Longitud	Para vidrios	Cant.
GM880607	**750** mm	**6** mm	1 Ud.
GM880615	**1500** mm	**6** mm	1 Ud.
GM900807	**750** mm	**8** mm	1 Ud.
GM900815	**1500** mm	**8** mm	1 Ud.

UNIÓN ANGULAR PARA PERFIL

Material: Zamak
Compatible con perfiles de aluminio
de las series PBD y LMU
Para perfil superior PBD3184
Acabado: /1 /6 /24 /97

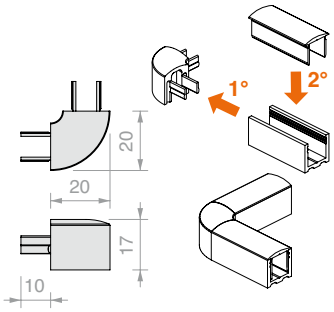

Art.	Cant.
DCC90	1 Ud.

UNIÓN ANGULAR PLANA PARA PERFIL

Material: Zamak
Compatible con perfiles de aluminio
de las series PBD y LMU
Para perfil superior PBD3186
Acabado: /1 /6 /24 /97

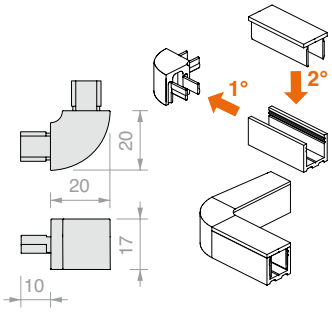

Art.	Cant.
DCC90SQ	1 Ud.

PARAGOLPES ADHESIVOS SEMIREDONDOS

Material: poliuretano, autoadhesivo,
pegamento acrílico de fraguado rápido.
Resistentes a los rayos UV, no amarillean
Color: transparente

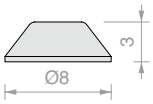

Art.	Uds. por hoja	Dureza	Cant.
GOC009	288	66-70 Shore A	1 Ud.

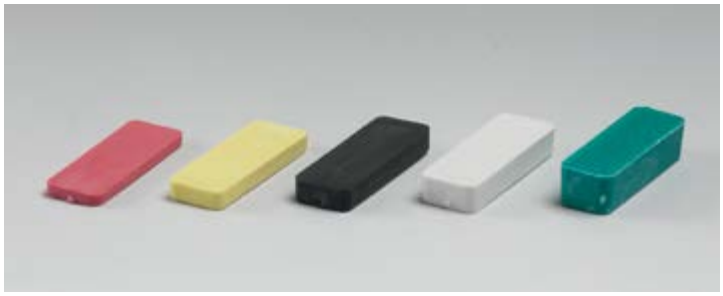

ESPESORES DE PLÁSTICO 10x30

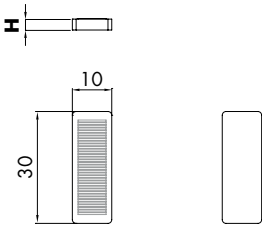

Art.	H	Paquete	Color	Cant.
SPE2392	**2** mm	≃ 1200 Uds.	rojo	1 Kg
SPE2393	**3** mm	≃ 1000 Uds.	amarillo	1 Kg
SPE2394	**4** mm	≃ 600 Uds.	negro	1 Kg
SPE2395	**5** mm	≃ 500 Uds.	blanco	1 Kg
SPE2397	**7** mm	≃ 400 Uds.	verde	1 Kg

MANILLA ADHESIVA MAN500V150

Material: Aluminio

Acabado: /88 /91 /97 /R2

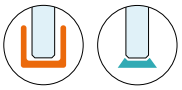

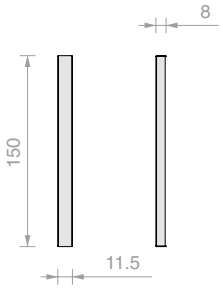

Art.	Cant.
MAN500V150	1 Ud.

MANILLA ADHESIVA HAND6640VHB

Material: Aluminio

Acabado: /1 /91 /97 /R2

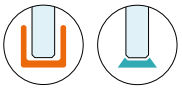

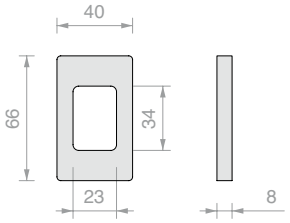

Art.	Cant.
HAND6640VHB	1 Ud.

MANILLA ADHESIVA HAND10052VHB

Material: Aluminio

Acabado: /1 /91 /97 /R2

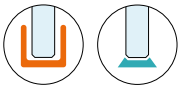

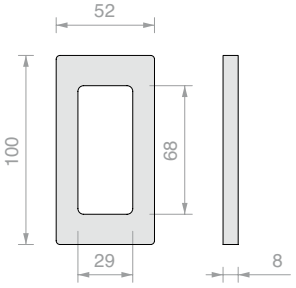

Art.	Cant.
HAND10052VHB	1 Ud.

MANILLA ADHESIVA HAND13040VHB

Material: Aluminio

Acabado: /1 /88 /91 /97 /R2

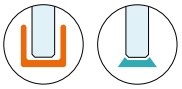

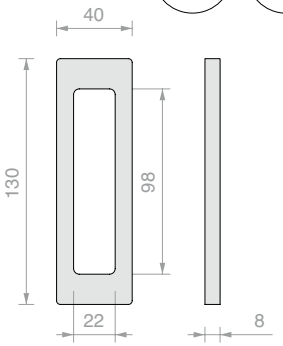

Art.	Cant.
HAND13040VHB	1 Ud.

GOCCIA 50

Design

Sistema de ducha de aluminio para vidrios de 8 y 10 mm con una capacidad de carga de hasta 40 kg. Riel y cubiertas con acabado y sin componentes internos a vista.

Kits completos para todo tipo de instalación incluyendo amortiguador SOFTBREAK.
Práctico, funcional y resistente.

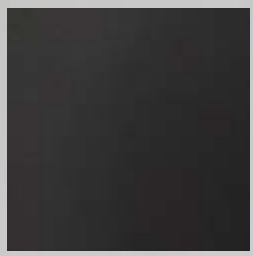

/6
Negro opaco

/88
Aluminio símil-inox satinado

/91
Aluminio brillante

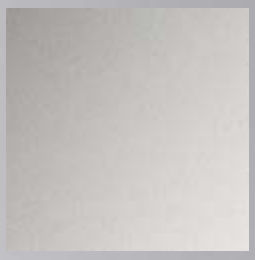

/97
Aluminio opaco

GOCCIA 50

Características técnicas

Perfil portante de aluminio de 68 x 54 mm que se adapta a una gran variedad de exigencias.
La hoja corredera puede soportar un peso de hasta 40 kg con tan solo 13 mm de distancia entre los vidrios fijos y las hojas móviles. Además, la guía inferior de desenganche rápido simplifica la limpieza. El doble sistema amortiguado Softbreak, con una carrera de frenado de 60 mm, garantiza una apertura y un cierre seguros y fiables a lo largo del tiempo.

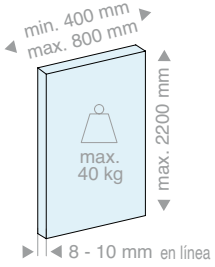

HOJA MÓVIL

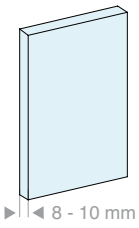

VIDRIOS FIJOS

4 configuraciones

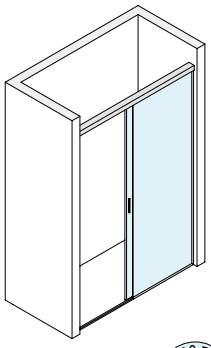
Pared/Pared

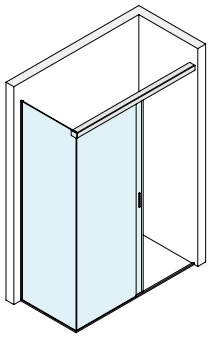
Pared/Vidrio

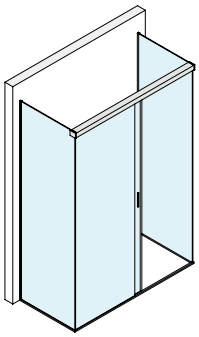
Vidrio/Vidrio*

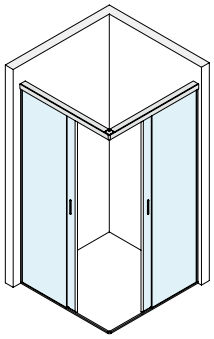
Pared/Esquina/Pared*

2 tipos de instalación

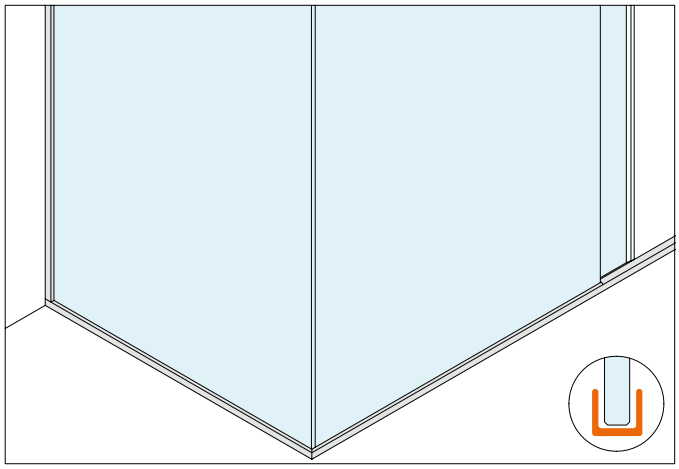

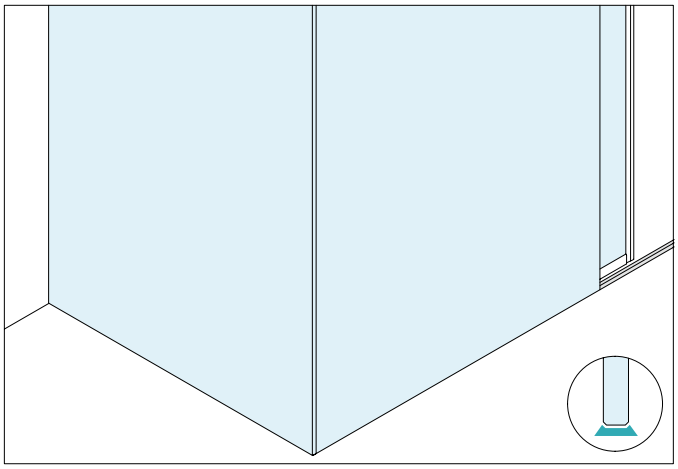

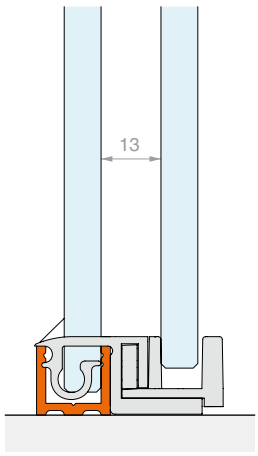

Linea U
Para vidrios fijos enmarcados

Design simple y moderno.
La Linea U prevé la instalación de los vidrios fijos en un perfil de aluminio de 15 x 16 mm.
El mismo perfil, con cubierta superior de presion, tiene la función de barrera en la zona abierta.

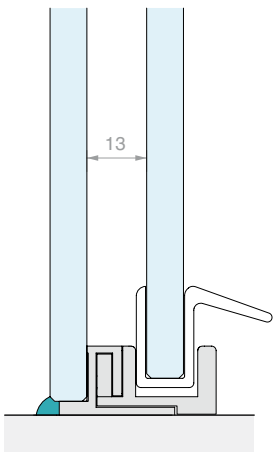

Linea S
Para vidrios fijos sellados

Elegancia y máxima transparencia.
La Linea S prevé la instalación de vidrios fijos sellados a las superficies de apoyo. En la abertura se puede instalar un perfil de barrera de aluminio de 8 x 10 mm que ocupa espacio reducido.

* disponible solo para la línea U

Type Approved
Safety
Regular Production
Surveillance

TÜVRheinland
CERTIFIED

www.tuv.com
ID 1111292548

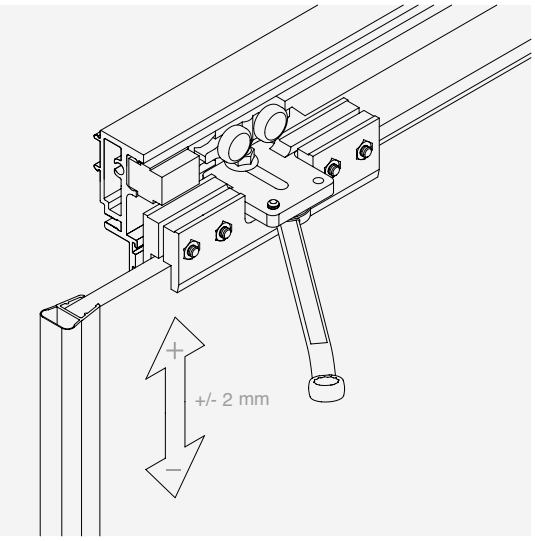

REGULACIÓN DE LA HOJA

Se puede ajustar la altura de cada carro individual para registrar la posición de la hoja.

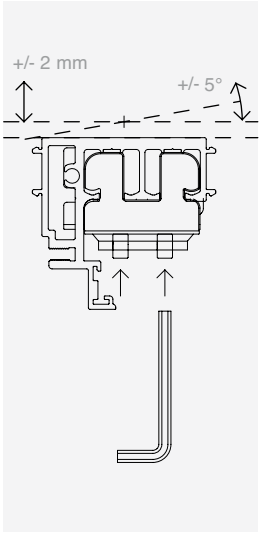

REGULACIÓN DEL RIEL

El ajuste vertical y angular permite una adaptabilidad perfecta del riel a todo tipo de requisitos.

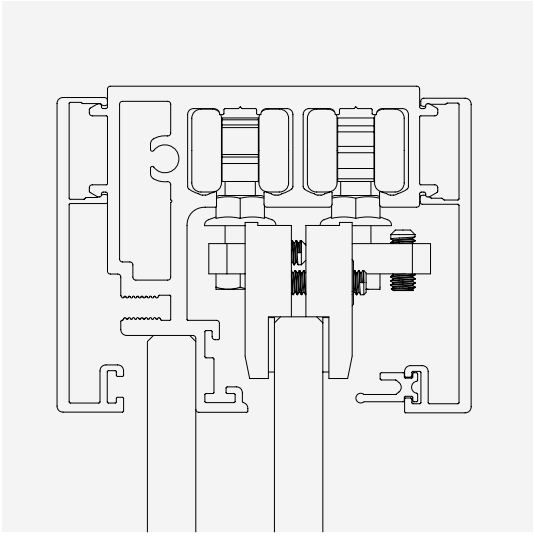

CARRO

El carro tiene cuatro ruedas para garantizar la máxima estabilidad al deslizar las hojas.

SOFT BREAK

El uso del amortiguador reduce la velocidad de movimiento de las hojas, amortiguando los impactos, y permite una apertura y cierre controlados y silenciosos.

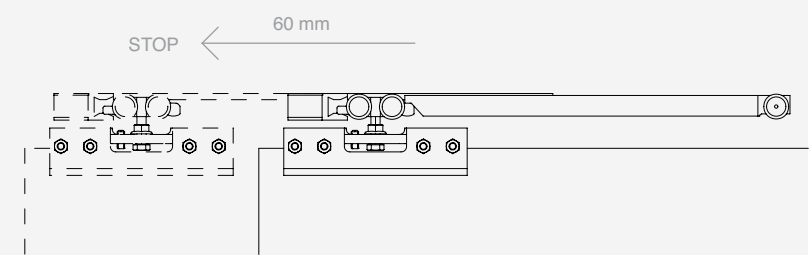

LIMPIEZA

Hoja corredera desenganchable con la función PUSH & UNLOCK

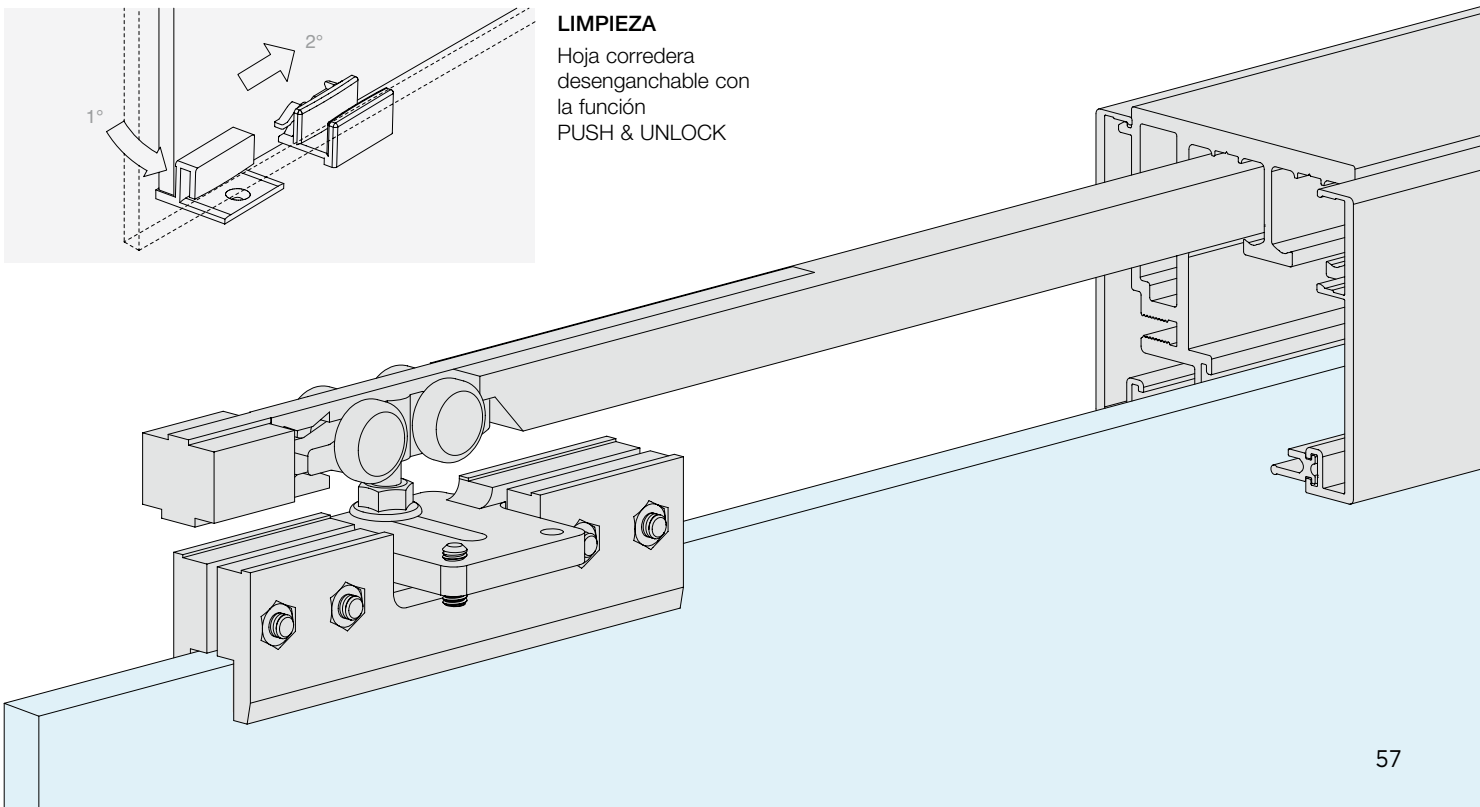

GOCCIA 50

Kit

CONFIGURACIONES DE VIDRIOS FIJOS ENMARCADOS

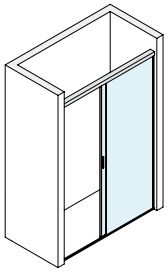

Pág. 61

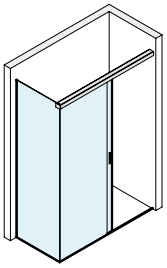

Pág. 63

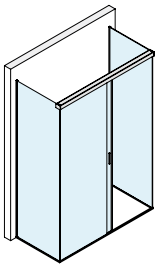

Pág. 65

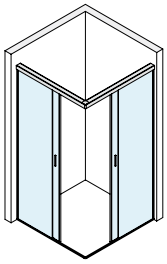

Pág. 67

CONFIGURACIONES CON VIDRIOS FIJOS SELLADOS

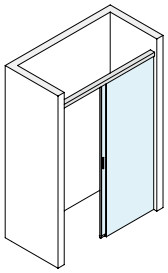

Pág. 68

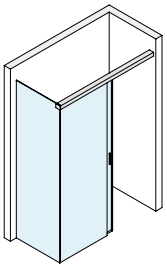

Pág. 70

KIT DUCHA CORREDERA PARED/PARED CON PERFIL MARCO PARA VIDRIO FIJO

Acabado: /6 /88 /91 /97

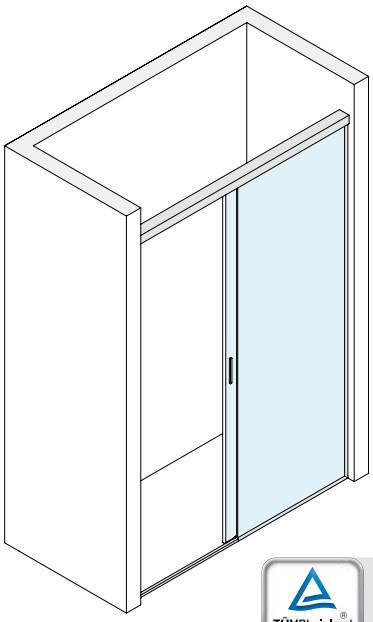

Type Approved
Safety
Regular Production
Surveillance
TÜVRheinland
CERTIFIED
www.tuv.com
ID 1111292548

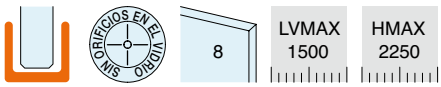

Kit formado por:

Art.	Descripción	Cant.
G50KIT02	Kit de sujeción vidrio fijo	1 Ud.
G50KIT03	Kit anclaje a pared	2 Uds.
G50KIT01	Kit pinza y amortiguador	2 Uds.
DCU108SCT	Guía inferior de presion	1 Ud.
MAN500V150	Manilla adhesiva	2 Uds.
LM5859.150	Riel	1 Ud.
057.3078.002	Junta para cubierta	3 m
LM0859.150	Cubierta	2 Uds.
GM0622	Junta de globo	1 Ud.
GM0141022	Junta con aleta lateral	1 Ud.
PBD3184.100	Perfil superior rayado	1 Ud.
PBD3183.220	Perfil en «U»	1 Ud.
PBD3183.150	Perfil en «U»	1 Ud.
GTUP4	Junta junquillo	4 m

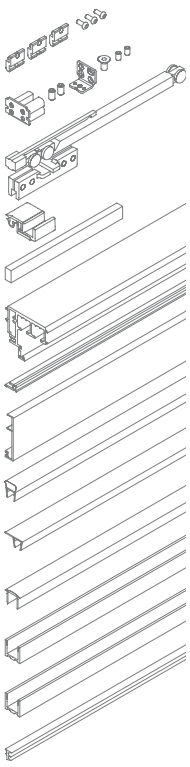

ESQUEMAS ACONSEJADOS

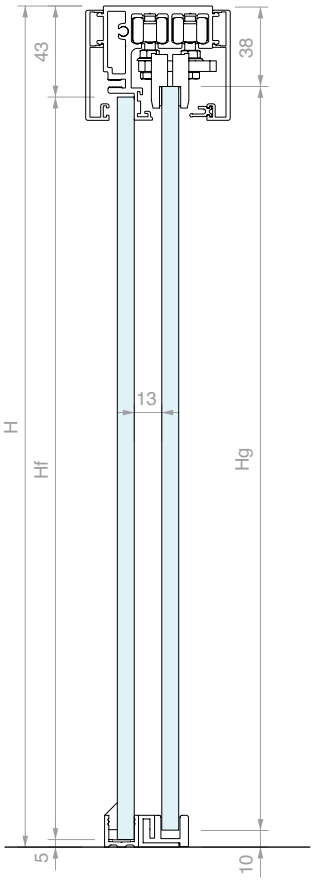

DIMENSIONAMIENTO DE LOS VIDRIOS:

Lg = (LV + 32) / 2
Lf= Lg

Hg = H - 48
Hf= Hg

Otras medidas
LA = (LV - 148) / 2

CONFIGURACIÓN DE CORREDERA CERRADA

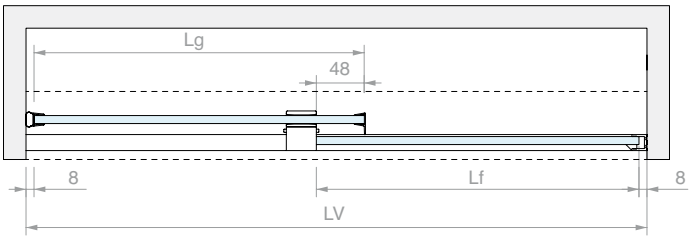

CONFIGURACIÓN DE CORREDERA ABIERTA

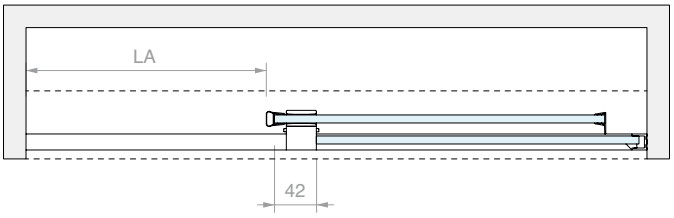

ÁBACO DE ANCHURAS PRINCIPALES (mm)

LV	Lg	Lf	LA
1500	766	766	676
1400	716	716	626
1300	666	666	576
1200	616	616	526
1100	566	566	476

Art.	Cant.
G50U10	1 Ud.

KIT DUCHA CORREDERA PARED/VIDRIO CON PERFIL MARCO PARA VIDRIOS FIJOS

Acabado: /6 /88 /91 /97

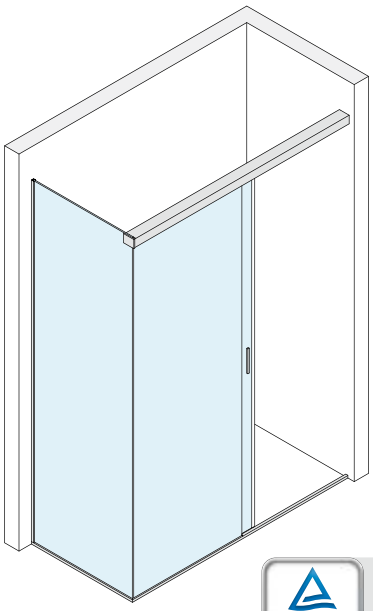

Type Approved
Safety
Regular Production
Surveillance
TÜVRheinland
CERTIFIED
www.tuv.com
ID 1111292548

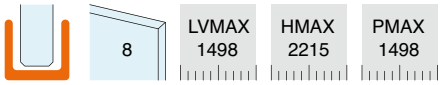

Kit formado por:

Art.	Descripción	Cant.
G50KIT02	Kit de sujeción vidrio fijo	1 Ud.
G50KIT04	Kit anclaje a vidrio	1 Ud.
G50KIT03	Kit anclaje a pared	1 Ud.
G50KIT01	Kit pinza y amortiguador	2 Uds.
DCU108SCT	Guía inferior de presion	1 Ud.
MAN500V150	Manilla adhesiva	2 Uds.
LM5859.150	Riel	1 Ud.
057.3078.002	Junta para cubierta	3 m
LM0859.150	Cubierta	2 Uds.
GM0622	Junta de globo	1 Ud.
GM0141022	Junta con aleta lateral	1 Ud.
PBD3184.100	Perfil superior rayado	1 Ud.
PBD3183.220	Perfil en «U»	1 Ud.
PBD3183.150	Perfil en «U»	2 Uds.
GTUP4	Junta junquillo	6 m

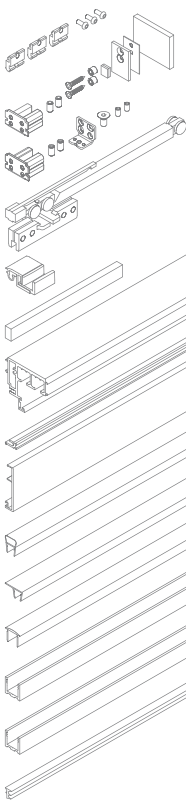

ESQUEMAS ACONSEJADOS

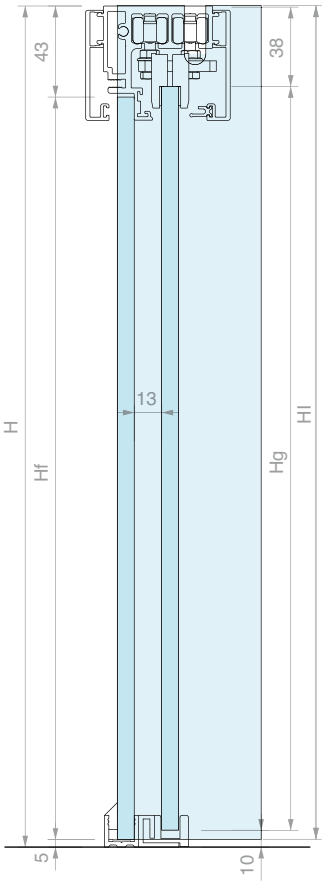

RANURA VIDRIO FIJO LATERAL

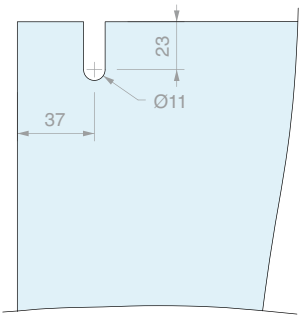

CONFIGURACIÓN DE CORREDERA CERRADA

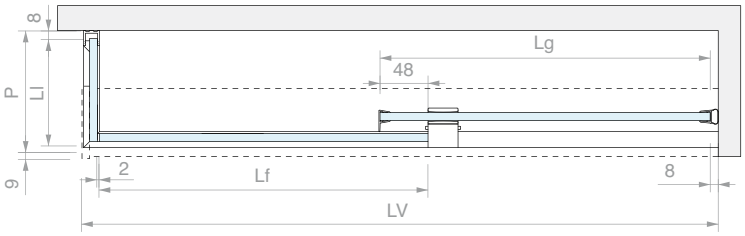

CONFIGURACIÓN DE CORREDERA ABIERTA

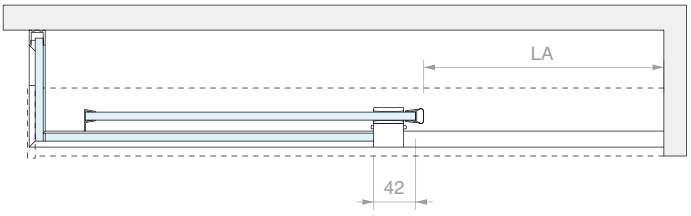

DIMENSIONAMIENTO DE LOS VIDRIOS:

Lg = (LV + 24) / 2
Lf = Lg

Hg = H - 48
Hf = Hg

Ll = P -14
Hl = H - 5

LA = (LV - 156) / 2

ÁBACO DE ANCHURAS PRINCIPALES (mm)

LV	Lg	Lf	LA
1498	761	761	671
1398	711	711	621
1298	661	661	571
1198	611	611	521
1098	561	561	471

Art.	Cant.
G50U20	1 Ud.

KIT DUCHA CORREDERA VIDRIO/VIDRIO CON PERFIL MARCO PARA VIDRIOS FIJOS

Acabado: /6 /88 /91 /97

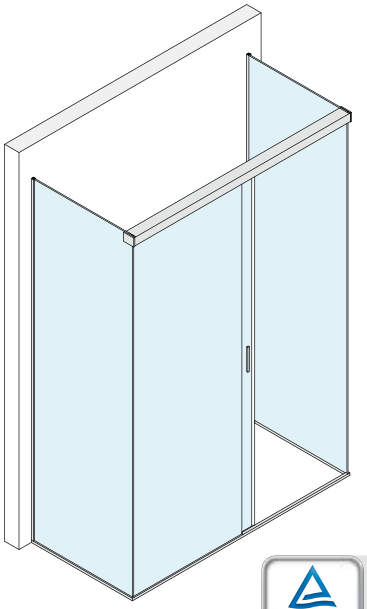

Type Approved Safety Regular Production Surveillance
TÜVRheinland CERTIFIED
www.tuv.com ID 1111292548

8	LVMAX 1498	HMAX 2215	PMAX 1098

Kit formado por:

Art.	Descripción	Cant.
G50KIT02	Kit de sujeción vidrio fijo	1 Ud.
G50KIT04	Kit anclaje a vidrio	2 Uds.
G50KIT01	Kit pinza y amortiguador	2 Uds.
DCU108SCT	Guía inferior de presion	1 Ud.
MAN500V150	Manilla adhesiva	2 Uds.
LM5859.150	Riel	1 Ud.
057.3078.002	Junta para cubierta	3 m
LM0859.150	Cubierta	2 Uds.
GM0622	Junta de globo	1 Ud.
GM0141022	Junta con aleta lateral	1 Ud.
PBD3184.100	Perfil superior rayado	1 Ud.
PBD3183.220	Perfil en «U»	3 Uds.
PBD3183.150	Perfil en «U»	1 Ud.
GTUP4	Junta junquillo	9 m

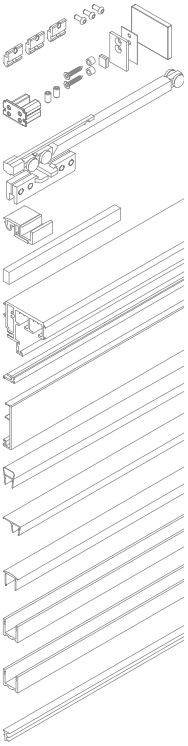

ESQUEMAS ACONSEJADOS

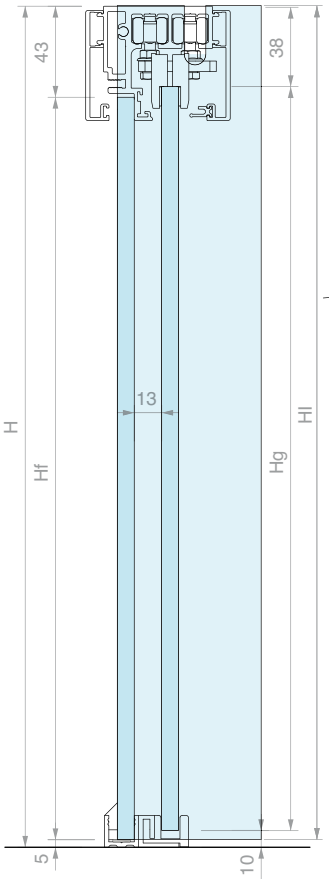

RANURA VIDRIO FIJO LATERAL

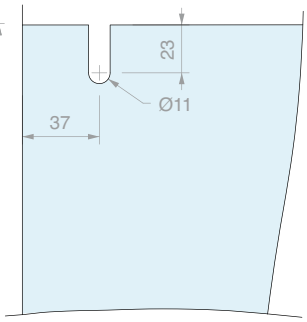

CONFIGURACIÓN DE CORREDERA CERRADA

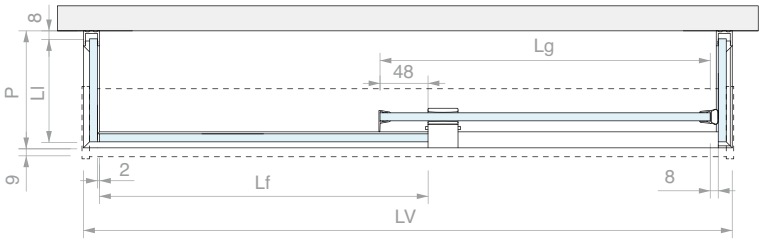

CONFIGURACIÓN DE CORREDERA ABIERTA

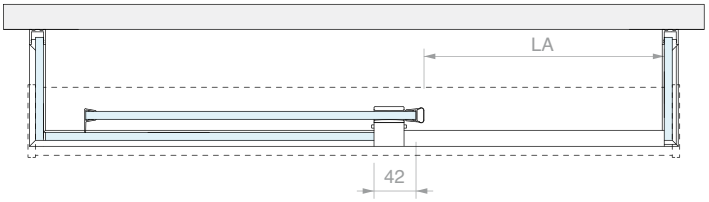

DIMENSIONAMIENTO DE LOS VIDRIOS:

Lg = (LV + 10) / 2
Lf = Lg

Hg = H - 48
Hf = Hg

Ll = P -14
Hl = H - 5

Otras medidas

LA = (LV - 170) / 2

ÁBACO DE ANCHURAS PRINCIPALES (mm)

LV	Lg	Lf	LA
1498	754	754	664
1398	704	704	614
1298	654	654	564
1198	604	604	514
1098	554	554	464

Art.	Cant.
G50U30	1 Ud.

KIT DUCHA CORREDERA PARED ÁNGULO/PARED CON PERFIL MARCO PARA VIDRIOS FIJOS

Acabado: /6 /88 /91 /97

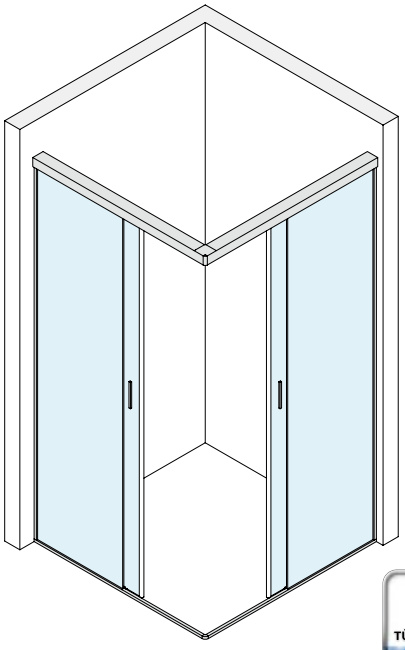

Type Approved
Safety
Regular Production
Surveillance
TÜVRheinland CERTIFIED
www.tuv.com
ID 1111292548

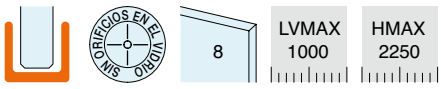

Kit formado por:

Art.	Descripción	Cant.
G50KIT02	Kit de sujeción vidrio fijo	2 Uds.
G50KIT05	Kit de unión angular	1 Ud.
G50KIT03	Kit anclaje a pared	2 Uds.
G50KIT01	Kit pinza y amortiguador	4 Uds.
DCU108SCT	Guía inferior de presion	2 Uds.
MAN500V150	Manilla adhesiva	4 Uds.
LM5859.100	Riel	2 Uds.
057.3078.002	Junta para cubierta	6 m
LM0859.100	Cubierta	4 Uds.
GM1520SX	Junta magnética a 45°	1 Ud.
GM1520SX	Junta magnética a 45°	1 Ud.
GM0141022	Junta con aleta lateral	2 Ud.
PBD3184.100	Perfil superior rayado	2 Uds.
PBD3183.220	Perfil en «U»	2 Uds.
PBD3183.150	Perfil en «U»	2 Uds.
GTUP4	Junta junquillo	8 m
DCC90	Unión angular	1 Ud.

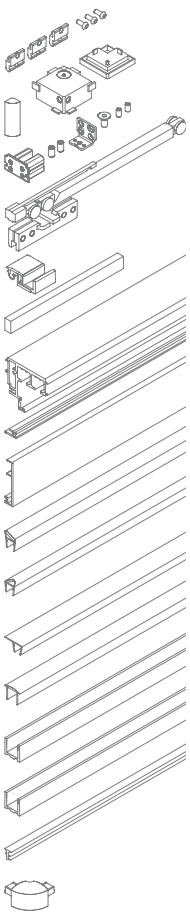

ESQUEMAS ACONSEJADOS

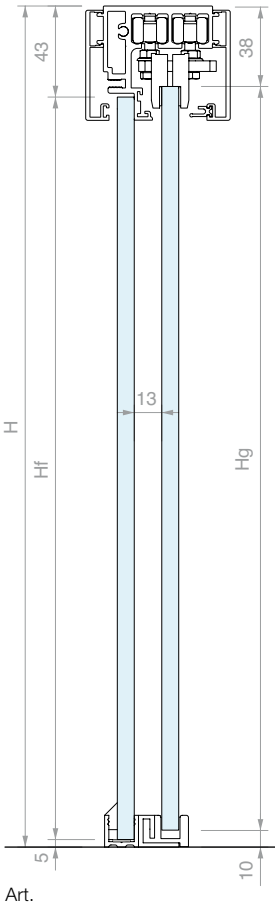

CONFIGURACIÓN DE CORREDERA CERRADA

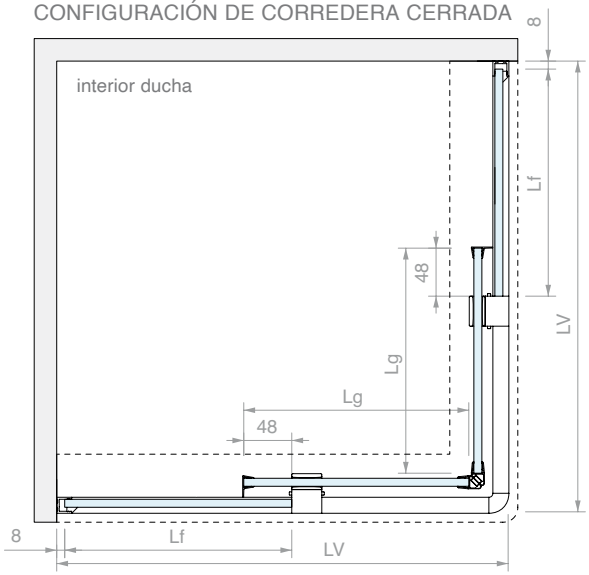

CONFIGURACIÓN DE CORREDERA ABIERTA

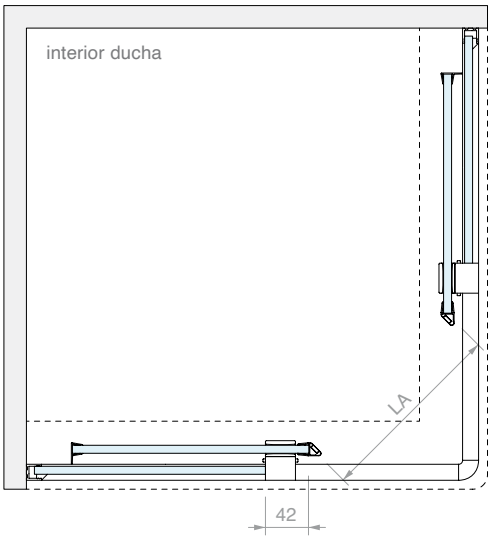

DIMENSIONAMIENTO DE LOS VIDRIOS:

Lg = LV / 2
Lf = Lg
Hg = H - 48
Hf = Hg

Otras medidas
LA = 0.7 x (LV - 200)

ÁBACO DE ANCHURAS PRINCIPALES (mm)

LV	Lg	Lf	LA
1000	500	500	560
900	450	450	490
800	400	400	420

Art.	Cant.
G50U40	1 Ud.

KIT DUCHA CORREDERA PARED/PARED PARA VIDRIO FIJO SELLADO

Acabado: /6 /88 /91 /97

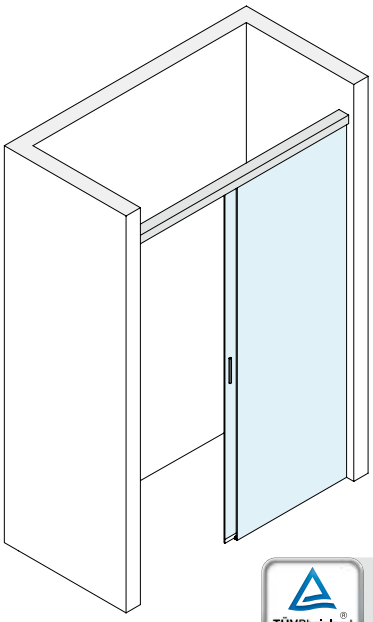

Type Approved
Safety
Regular Production Surveillance
TÜVRheinland CERTIFIED
www.tuv.com
ID 1111292548

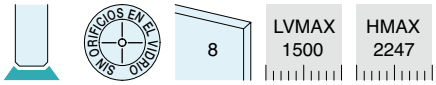

Kit formado por:

Art.	Descripción	Cant.
G50KIT02	Kit de sujeción vidrio fijo	1 Ud.
G50KIT03	Kit anclaje a pared	2 Uds.
G50KIT01	Kit pinza y amortiguador	2 Uds.
DCS108	Guía inferior	1 Ud.
MAN500V150	Manilla adhesiva	2 Uds.
LM5859.150	Riel	1 Ud.
057.3078.002	Junta para cubierta	3 m
LM0859.150	Cubierta	2 Uds.
GM900807	Junta con escurridor	1 Ud.
Opcional		
GM0622	Junta de globo	1 Ud.
GM0141022	Junta con aleta lateral	1 Ud.
PESQ0810.075	Perfil barrera	1 Ud.

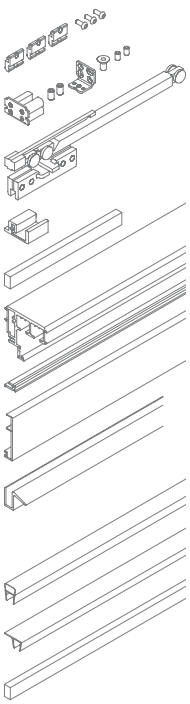

ESQUEMAS ACONSEJADOS

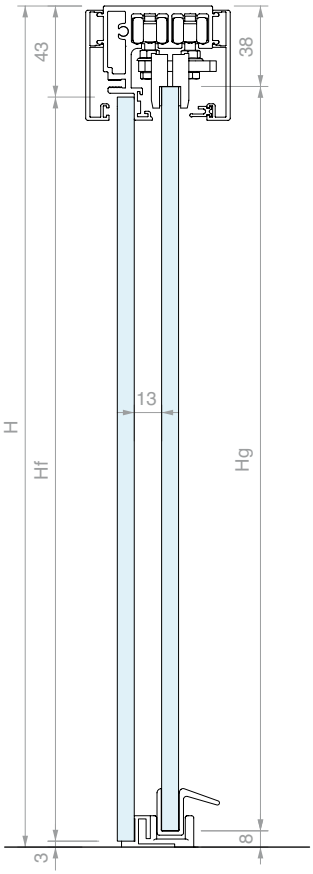

DIMENSIONAMIENTO DE LOS VIDRIOS:

Lg = (LV + 38) / 2
Lf = Lg

Hg = H - 46
Hf = Hg

Otras medidas
LA = (LV - 126) / 2

CONFIGURACIÓN DE CORREDERA CERRADA

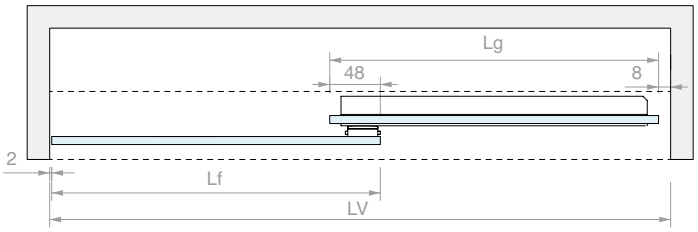

CONFIGURACIÓN DE CORREDERA ABIERTA

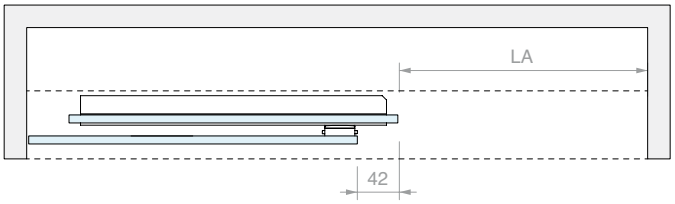

ÁBACO DE ANCHURAS PRINCIPALES (mm)

LV	Lg	Lf	LA
1500	769	769	687
1400	719	719	637
1300	669	669	587
1200	619	619	537
1100	569	569	487

Art.	Cant.
G50S10	1 Ud.

KIT DUCHA CORREDERA PARED/VIDRIO PARA VIDRIOS FIJOS SELLADOS

Acabado: /6 /88 /91 /97

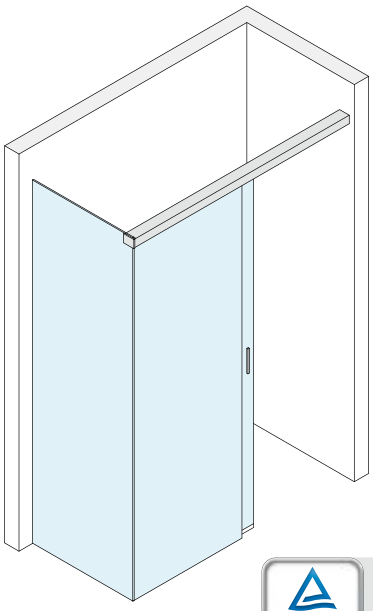

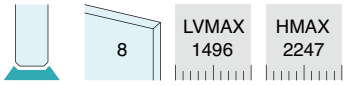

Kit formado por:

Art.	Descripción	Cant.
G50KIT02	Kit de sujeción vidrio fijo	1 Ud.
G50KIT04	Kit anclaje a vidrio	1 Ud.
G50KIT03	Kit anclaje a pared	1 Ud.
G50KIT01	Kit pinza y amortiguador	2 Uds.
DCS108	Guía inferior	1 Ud.
MAN500V150	Manilla adhesiva	2 Uds.
LM5859.150	Riel	1 Ud.
057.3078.002	Junta para cubierta	3 m
LM0859.150	Cubierta	2 Uds.
GM900807	Junta con escurridor	1 Ud.
Opcional		
GM0622	Junta de globo	1 Ud.
GM0141022	Junta con aleta lateral	1 Ud.
PESQ0810.075	Perfil barrera	1 Ud.

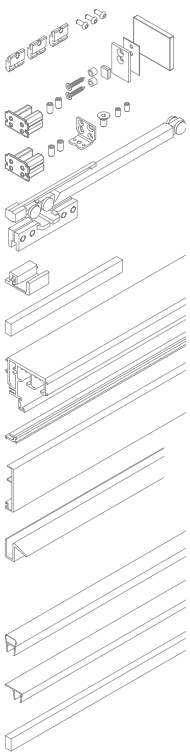

ESQUEMAS ACONSEJADOS

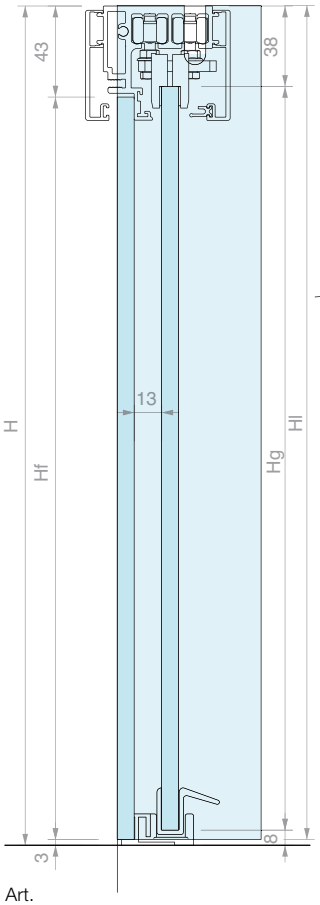

RANURA VIDRIO FIJO LATERAL

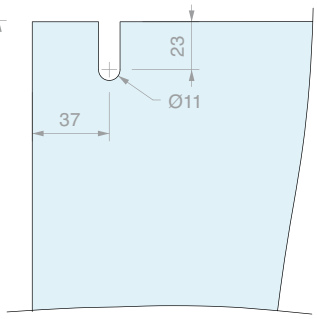

CONFIGURACIÓN DE CORREDERA CERRADA

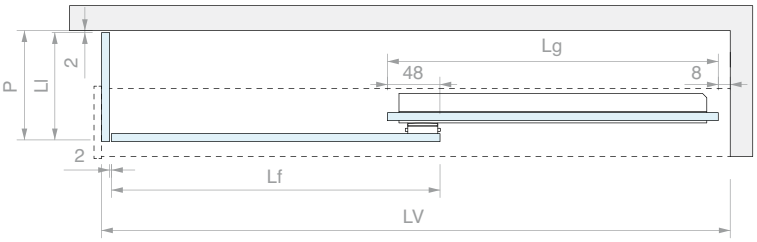

CONFIGURACIÓN DE CORREDERA ABIERTA

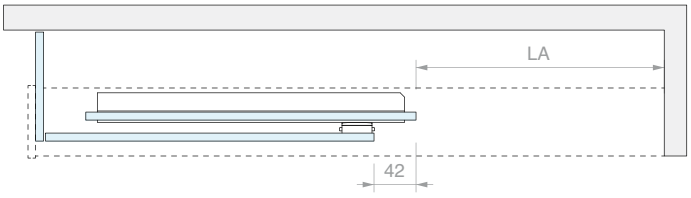

DIMENSIONAMIENTO DE LOS VIDRIOS:

Lg = (LV + 30) / 2
Lf = Lg

Hg = H - 46
Hf = Hg

Ll = P -2
Hl = H - 3

Otras medidas
LA = (LV - 134) / 2

ÁBACO DE ANCHURAS PRINCIPALES (mm)

LV	Lg	Lf	LA
1496	763	763	681
1396	713	713	631
1296	663	663	581
1196	613	613	531
1096	563	563	481

Art.	Cant.
G50S20	1 Ud.

◉ = Componentes universales
○ = componentes de vidrios de 8 mm
● = Componentes para vidrios de 10 mm

G50U10	G50U20	G50U30	G50U40	G50S10	G50S20		
2 Uds.	2 Uds.	2 Uds.	4 Uds.	2 Uds.	2 Uds.	**G50KIT01**	◉
1 Ud.	1 Ud.	1 Ud.	2 Uds.	1 Ud.	1 Ud.	**G50KIT02**	◉
2 Uds.	1 Ud.		2 Uds.	2 Uds.	1 Ud.	**G50KIT03**	◉
	1 Ud.	2 Uds.			1 Ud.	**G50KIT04**	◉
			1 Ud.			**G50KIT05**	◉
2 Uds.	2 Uds.	2 Uds.	4 Uds.	2 Uds.	2 Uds.	**MAN500V150**	◉
1 Ud.	1 Ud.	1 Ud.	2 Uds.	1 Ud.	1 Ud.	**LM5859.150** **LM5859.100**	◉
3 m	3 m	3 m	6 m	3 m	3 m	**057.3078.002**	◉
2 Uds.	2 Uds.	2 Uds.	4 Uds.	2 Uds.	2 Uds.	**LM0859.150** **LM0859.100**	◉
1 Ud.	1 Ud.	1 Ud.		1 Ud. OPCIONAL	1 Ud. OPCIONAL	**GM0622**	◉
			1 Ud.			**GM1520DX**	◉
			1 Ud.			**GM1520SX**	◉
1 Ud.	1 Ud.	1 Ud.	2 Uds.	1 Ud. OPCIONAL	1 Ud. OPCIONAL	**GM0141022**	◉
				1 Ud.	1 Ud.	**GM900807** **GM921007**	○ ●
				1 Ud.	1 Ud.	**DCS108** **DCS110**	○ ●
1 Ud.	1 Ud.	1 Ud.	2 Uds.			**DCU108SCT** **DCU110SCT**	○ ●
1 Ud.	1 Ud.	1 Ud.	2 Uds.			**PBD3184.100**	◉
1 Ud. 1 Ud.	1 Ud. 2 Uds.	3 Uds. 1 Ud.	2 Uds. 2 Uds.			**PBD3183.220** **PBD3183.150**	◉
5 m	6 m	9 m	8 m			**GTUP4** **GTUP2**	○ ●
			1 Ud.			**DCC90**	◉
				1 Ud. OPCIONAL	1 Ud. OPCIONAL	**PESQ0810.075**	◉

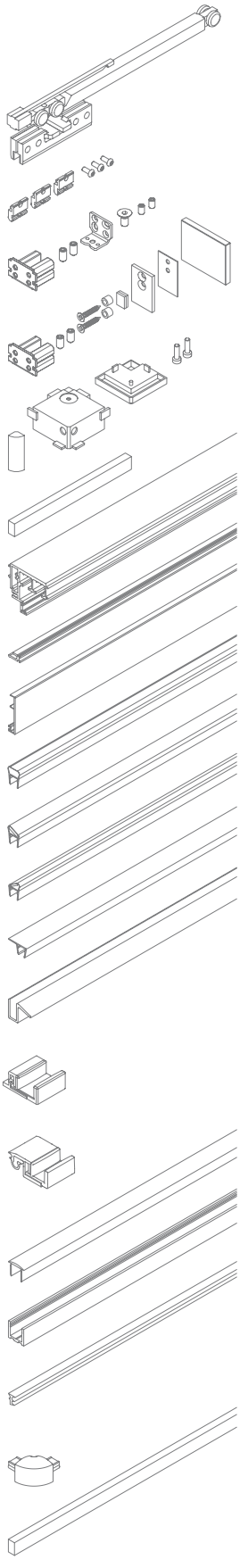

MEDIDAS A TOMAR (en mm):
LV anchura en el suelo
H altura total
P profundidad en el suelo (si relevante)

tipo de placa	cuota	espesor placas	G50U10	G50U20	G50U30	G50U40	G50S10	G50S20
			LVmax = 1500 **H**max = 2247	**LV**max = 1498 **H**max = 2215 **P**max = 1498	**LV**max = 1498 **H**max = 2215 **P**max = 1098	**LV**max = 1000 **H**max = 2247	**LV**max = 1500 **H**max = 2247	**LV**max = 1496 **H**max = 2247 **P**max = n/d
hoja móvil	anchura (Lg)	8-10mm	(LV + 32) / 2	(LV + 24) / 2	(LV + 10) / 2	LV / 2	(LV + 38) / 2	(LV + 30) / 2
	altura (Hg)	8-10mm	H - 48	H - 48	H - 48	H - 48	H - 46	H - 46
vidrio fijo	anchura (Lf)	8-10mm	(LV + 32) / 2	(LV + 24) / 2	(LV + 10) / 2	LV / 2	(LV + 38) / 2	(LV + 30) / 2
	altura (Hf)	8-10mm	H - 48	H - 48	H - 48	H - 48	H - 46	H - 46
vidrio lateral	anchura (Ll)	8mm	-	P - 14	P - 14	-	-	P - 2
		10mm	-	P - 12	P - 12	-	-	P - 2
	altura (Hl)	8-10mm	-	H - 5	H - 5	-	-	H - 3

REFERENCIA MEDIDAS EN LA PROFUNDIDAD: (sólo para configuraciones Pared/Vidrio y Vidrio/Vidrio)

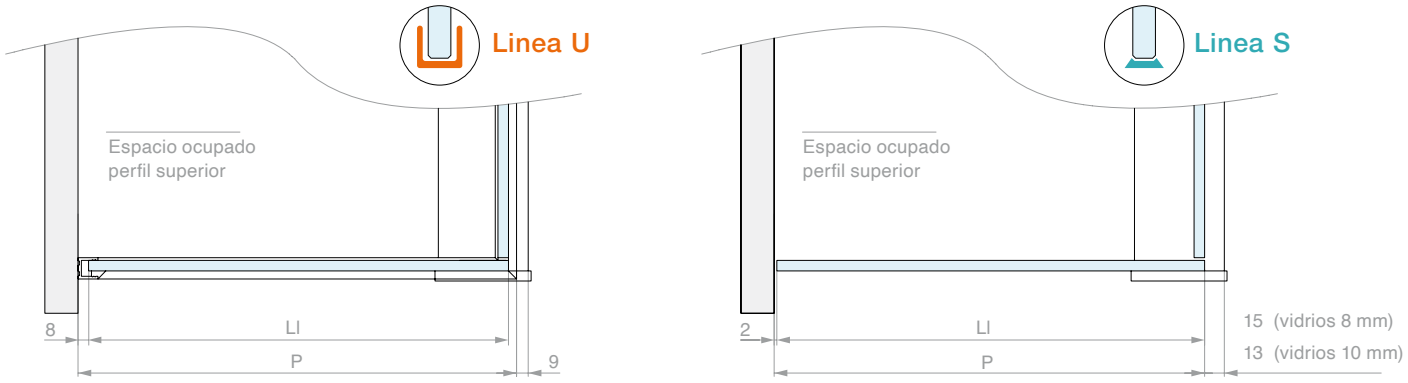

FORMA Y POSICIÓN DE LAS RANURAS: (sólo vidrios laterales de configuraciones Pared/Vidrio y Vidrio/Vidrio)

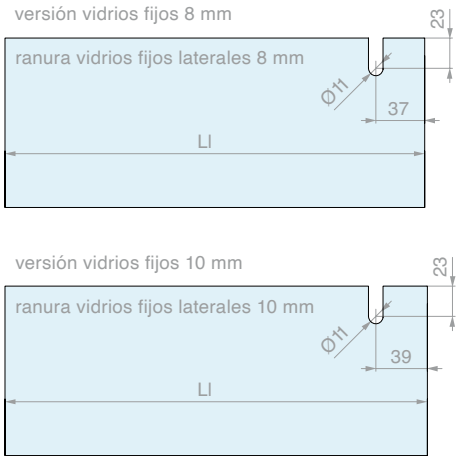

Nota: los vidrios para las hojas móviles y los vidrios fijos frontales no requieren mecanizados en ninguna configuración.

KIT PINZA Y AMORTIGUADOR

se compone de:
1 Ud. Activador
1 Ud. Carro con amortiguador
1 Ud. Pinza completa
1 Ud. Tornillo para carro
1 Ud. Contratuerca para tornillo carro
1 Ud. Antidescarrilamiento

Art.	Para vidrios	Cant.
G50KIT01	DE **8** a **10** mm	1 Ud.

KIT DE SUJECIÓN VIDRIO FIJO.

se compone de:
3 Uds. Inserción plástico reversible
3 Uds. Tornillo de cabeza redondeada M4x10 mm

Art.	Para vidrios	Cant.
G50KIT02	DE **8** a **10** mm	1 Ud.

KIT ANCLAJE A PARED

se compone de:
1 Ud. Inserción plástico de POM
2 Uds. Prisionero de fijación M6x12 mm
1 Ud. Soporte de anclaje a pared 27 x 38 h 33 mm
1 Ud. Tornillo de cabeza avellanada M6x12 mm
2 Uds. Prisionero de regulación M5x8 mm

Art.	Cant.
G50KIT03	1 Ud.

KIT ANCLAJE A VIDRIO

se compone de:
1 Ud. Inserción de POM
2 Uds. Prisionero de fijación M6x12 mm
2 Uds. Tornillo autorroscante 5.5 x 32 mm
2 Uds. Junta cilíndrica de protección de la ranura vidrio
1 Ud. Junta a vidrio plana para contraplaca
1 Ud. Contraplaca de acero
1 Ud. Fijación tapa 3M Dual Lock 40 x 19 x 5.7 mm
1 Ud. Tapa de acabado de aluminio
Acabado: /6 /88 /91 /97

Art.	Cant.
G50KIT04	1 Ud.

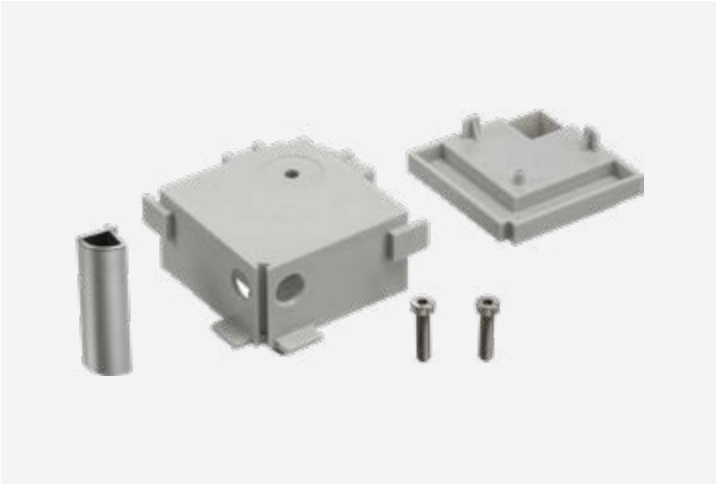

KIT UNIÓN ANGULAR PARA RIEL

se compone de:

1 Ud. Angular de acabado de ABS pintado

1 Ud. Inserción de unión perfil estructural de ABS gris

1 Ud. Inserción inferior de unión perfil estructural de ABS gris

2 Uds. Tornillo de cabeza cilíndrica M5x14 mm

Acabado: /6 /88 /91 /97

Art.	Cant.
G50KIT05	1 Ud.

RIEL

Material: Aluminio

Acabado: /6 /88 /91 /97

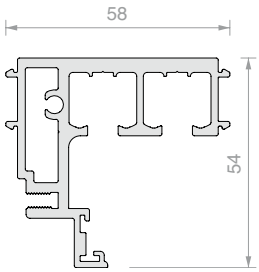

Art.	Longitud	Cant.
LM5859.100	**996** mm	1 Ud.
LM5859.150	**1498** mm	1 Ud.
LM5859.200	**2000** mm	1 Ud.
LM5859.300	**3000** mm	1 Ud.

CUBIERTA PARA RIEL

Material: Aluminio

Acabado: /6 /88 /91 /97

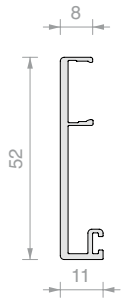

Art.	Longitud	Cant.
LM0859.100	**996** mm	1 Ud.
LM0859.150	**1498** mm	1 Ud.
LM0859.200	**2000** mm	1 Ud.
LM0859.300	**3000** mm	1 Ud.

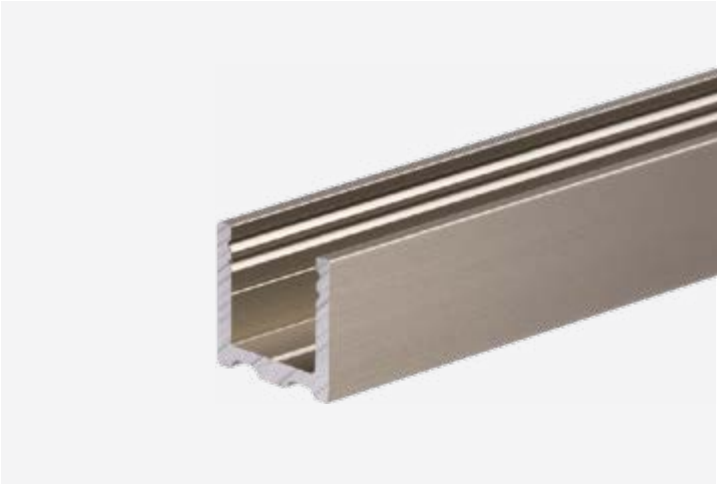

PERFIL EN "U"

Material: Aluminio

Acabado: /6 /88 /91 /97

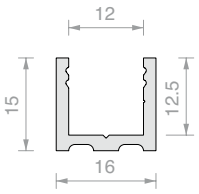

Art.	Longitud	Cant.
PBD3183.150	**1498** mm	1 Ud.
PBD3183.220	**2200** mm	1 Ud.
PBD3183	**3000** mm	1 Ud.

PERFIL SUPERIOR RAYADO PBD3184

Material: Aluminio

Acabado: /6 /88 /91 /97

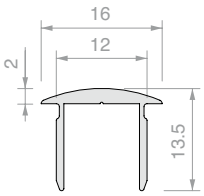

Art.	Longitud	Cant.
PBD3184.100	**992** mm	1 Ud.
PBD3184.150	**1498** mm	1 Ud.
PBD3184	**3000** mm	1 Ud.

TAPA RAYADA PBD

Material: Aluminio

Acabado: /6 /88 /91 /97

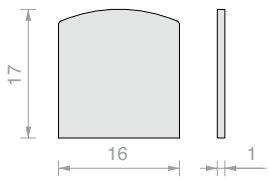

Art.	Cant.
PBDTP	1 Ud.

PERFIL SUPERIOR PLANO PBD3186

Material: Aluminio

Acabado: /6 /88 /91 /97

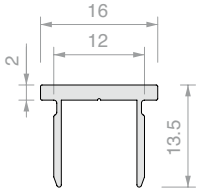

Art.	Longitud	Cant.
PBD3186.100	**992** mm	1 Ud.
PBD3186.150	**1498** mm	1 Ud.
PBD3186	**3000** mm	1 Ud.

TAPA PLANA PBD

Material: Aluminio

Acabado: /6 /88 /91 /97

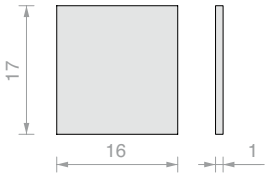

Art.	Cant.
PBD86TP	1 Ud.

PERFIL BARRERA

Material: Aluminio

Acabado: /6 /88 /91 /97

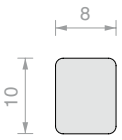

Art.	Longitud	Cant.
PESQ0810.075	**747** mm	1 Ud.
PESQ0810.150	**1498** mm	1 Ud.
PESQ0810.300	**3000** mm	1 Ud.

JUNTA PARA CUBIERTA LM0859

Material: Goma

Acabado: negro

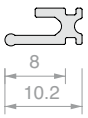

Art.	Cant.
057.3078.002	1 m

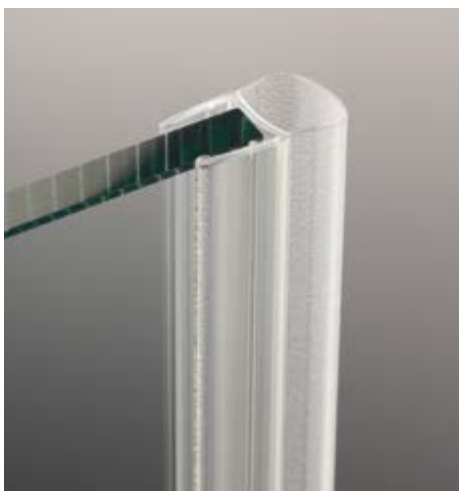

JUNTA DE GLOBO

Material: PVC coextruido rígido y blando - Resistente a los rayos UV

Fórmulas fungicidas contra la proliferación de mohos

Color: transparente / *negro, de globo gofrado

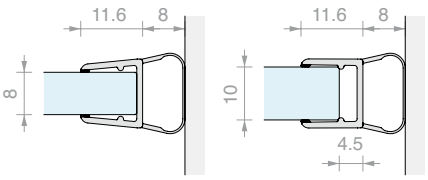

Art.	Longitud	Para vidrios	Cant.
GM06	**2000** mm	De **8** a **10** mm	1 Ud.
GM0622	**2200** mm	De **8** a **10** mm	1 Ud.
GM0622NR*	**2200** mm	De **8** a **10** mm	1 Ud.
GM0625	**2500** mm	De **8** a **10** mm	1 Ud.
GM0625NR*	**2500** mm	De **8** a **10** mm	1 Ud.
GM063000	**3000** mm	De **8** a **10** mm	1 Ud.
GM063000NR*	**3000** mm	De **8** a **10** mm	1 Ud.

JUNTA MAGNÉTICA A 45°.

Material: PVC coextruido rígido y blando
Resistente a los rayos UV
Fórmulas fungicidas contra la proliferación de mohos
Condiciones máximas de servicio 70°C
Color: transparente / *negro, imán blanco / *negro

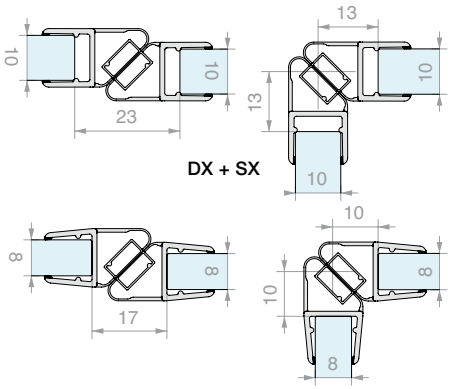

Art.	Longitud	Para vidrios	Cant.
GM1520SX	**2200** mm	De **8** a **10** mm	1 Ud.
GM1520SXNR*	**2200** mm	De **8** a **10** mm	1 Ud.
GM1520DX	**2200** mm	De **8** a **10** mm	1 Ud.
GM1520DXNR*	**2200** mm	De **8** a **10** mm	1 Ud.
GM15SX	**2500** mm	De **8** a **10** mm	1 Ud.
GM15DX	**2500** mm	De **8** a **10** mm	1 Ud.
GM1530SX	**3000** mm	De **8** a **10** mm	1 Ud.
GM1530DX	**3000** mm	De **8** a **10** mm	1 Ud.

JUNTA CON ALETA LATERAL CORTA

Material: PVC coextruido rígido y blando
Fórmulas fungicidas contra la proliferación de mohos
Color: transparente, aleta gofrada

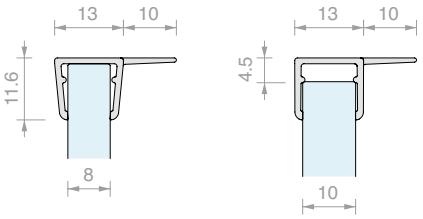

Art.	Longitud	Para vidrios	Cant.
GM01410	**2000** mm	De **8** a **10** mm	1 Ud.
GM0141022	**2200** mm	De **8** a **10** mm	1 Ud.
GM0141025	**2500** mm	De **8** a **10** mm	1 Ud.

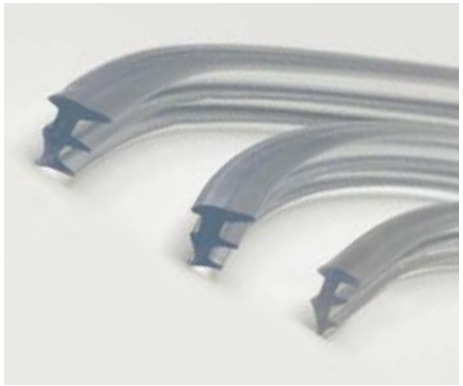

JUNTA JUNQUILLO

Material: PVC

Art.	Espesor	Color	Cant.
GTUP2	**2** mm	Transparente	1 m
GTUP3	**3** mm	Transparente	1 m
GTUP4	**4** mm	Transparente	1 m
GTUP5	**5** mm	Transparente	1 m
GTUP6	**6** mm	Transparente	1 m

Art.	Espesor	Color	Cant.
GTUP2G	**2** mm	Gofrada	1 m
GTUP3G	**3** mm	Gofrada	1 m
GTUP4G	**4** mm	Gofrada	1 m
GTUP5G	**5** mm	Gofrada	1 m
GTUP6G	**6** mm	Gofrada	1 m

Art.	Espesor	Color	Cant.
GTUP2N	**2** mm	Negra	1 m
GTUP3N	**3** mm	Negra	1 m
GTUP4N	**4** mm	Negra	1 m
GTUP5N	**5** mm	Negra	1 m
GTUP6N	**6** mm	Negra	1 m

JUNTA MAGNÉTICA EN LÍNEA

Material: PVC coextruido rígido y blando

Color: transparente gofrado, imán blanco

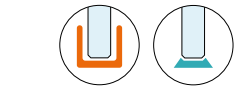

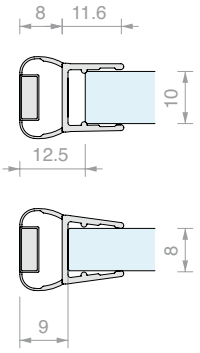

Art.	Longitud	Para vidrios	Cant.
GM1720SX	**2200** mm	De **8** a **10** mm	1 Ud.
GM17SX	**2500** mm	De **8** a **10** mm	1 Ud.
GM1730SX	**3000** mm	De **8** a **10** mm	1 Ud.

PERFIL DE COMPENSACIÓN MAGNÉTICO

Material: Aluminio

Acabado: /91

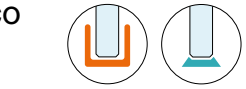

Espesor del vidrio	Art.	Espacio entre vidrio y perfil
6 mm	GM11SX	10 mm
6 mm	GM66SX	8 mm
8 mm	GM11SX	10 mm
8 mm	GM66SX	10 mm
6 mm	GM12SX25	10 mm
8 mm	GM6630SX	8 mm

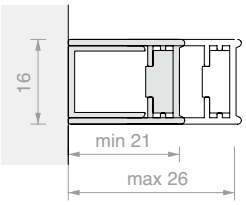

Art.	Longitud	Cant.
PBCAL10	**2300** mm	1 Ud.

GUÍA INFERIOR DE CLIP PARA VIDRIO CON PERFIL

Material: Zamak, ABS

Compatible con perfiles de aluminio de las series PBD y LMU

Acabado: /1 /24 /97 /R2

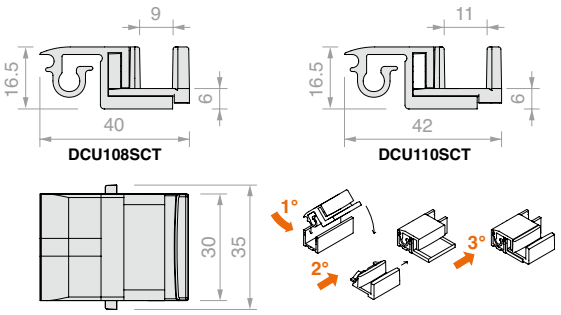

Art.	Para vidrios	Cant.
DCU108SCT	**8** mm	1 Ud.
DCU110SCT	**10** mm	1 Ud.

GUÍA INFERIOR PARA VIDRIO CON PERFIL

Material: ABS

Acabado: /88 /91 /97 /R2

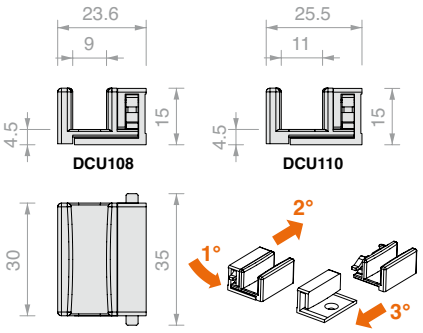

Art.	Para vidrios	Cant.
DCU108	**8** mm	1 Ud.

GUÍA INFERIOR PARA VIDRIO SELLADO Y ESCURRIDOR

Material: ABS

Acabado: /88 /91 /97 /R2

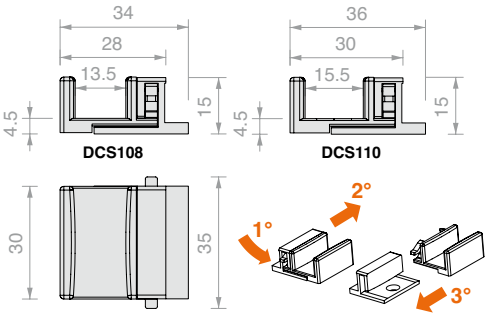

Art.	Para vidrios	Cant.
DCS108	**8** mm	1 Ud.
DCS110	**10** mm	1 Ud.

JUNTA CON ESCURRIDOR

Material: PVC rígido

Color: transparente

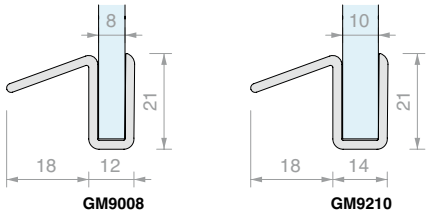

Art.	Longitud	Para vidrios	Cant.
GM900807	**750** mm	**8** mm	1 Ud.
GM900815	**1500** mm	**8** mm	1 Ud.
GM921007	**750** mm	**10** mm	1 Ud.
GM921015	**1500** mm	**10** mm	1 Ud.

UNIÓN ANGULAR PARA PERFIL

Material: Zamak
Compatible con perfiles de aluminio
de las series PBD y LMU
Para perfil superior PBD3184
Acabado: /1 /6 /24 /97

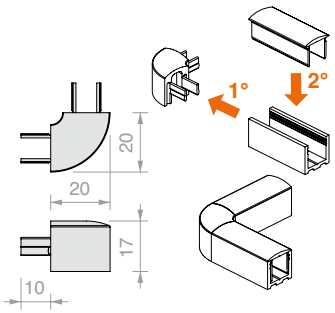

Art.	Cant.
DCC90	1 Ud.

UNIÓN ANGULAR PLANA PARA PERFIL

Material: Zamak
Compatible con perfiles de aluminio
de las series PBD y LMU
Para perfil superior PBD3186
Acabado: /1 /6 /24 /97

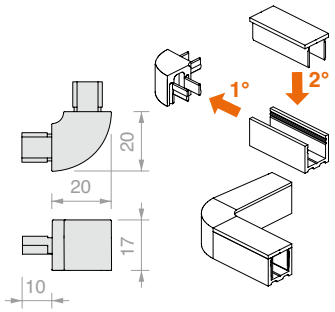

Art.	Cant.
DCC90SQ	1 Ud.

PARAGOLPES ADHESIVOS SEMIREDONDOS

Material: poliuretano, autoadhesivo,
pegamento acrílico de fraguado rápido.
Resistentes a los rayos UV, no amarillean
Color: transparente

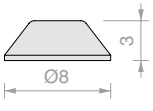

Art.	Uds. por hoja	Dureza	Cant.
GOC009	288	66-70 Shore A	1 Ud.

LLAVE DE REGULACIÓN

Material: Acero

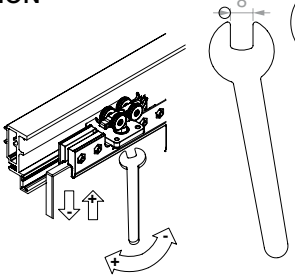

Art.	Cant.
GOCCHIA08	1 Ud.

MANILLA ADHESIVA MAN500V150

Material: Aluminio

Acabado: /88 /91 /97 /R2

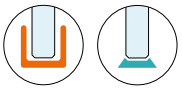

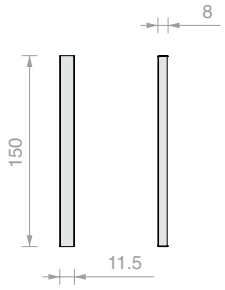

Art.	Cant.
MAN500V150	1 Ud.

MANILLA ADHESIVA HAND6640VHB

Material: Aluminio

Acabado: /1 /91 /97 /R2

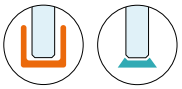

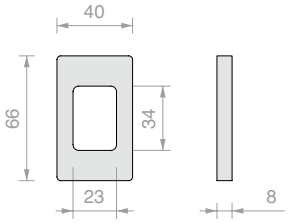

Art.	Cant.
HAND6640VHB	1 Ud.

MANILLA ADHESIVA HAND10052VHB

Material: Aluminio

Acabado: /1 /91 /97 /R2

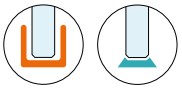

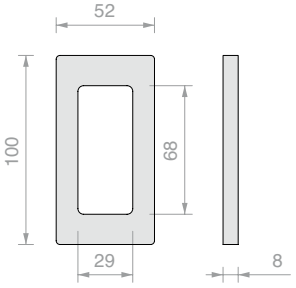

Art.	Cant.
HAND10052VHB	1 Ud.

MANILLA ADHESIVA HAND13040VHB

Material: Aluminio

Acabado: /1 /88 /91 /97 /R2

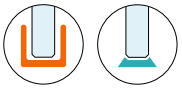

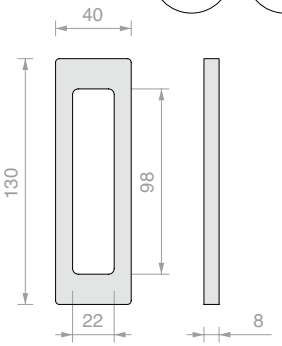

Art.	Cant.
HAND13040VHB	1 Ud.

GLMFLAT

Design

La ligereza de un corredero totalmente de vidrio se combina con el diseño de líneas cuadradas y la belleza del acero. Rodillos de deslizamiento a vista sobre un riel minimalista 30 x 10 mm, este es el sistema GLMFLAT.

/8
Acero satinado

/15
Acero pulido

GLMFLAT

Características técnicas

Sistema de ducha corredero para vidrios de 8 mm con una mecánica a vista. Sobre un riel robusto y minimalista, se acoplan los carros y los accesorios de estabilización para permitir el movimiento de hojas de hasta 35 kg de peso. Desde el tope de carrera hasta la guía inferior, el sistema cuenta con accesorios de diseño refinado, sin renunciar a la funcionalidad y la fiabilidad.

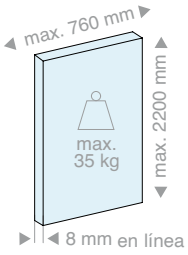

HOJA MÓVIL

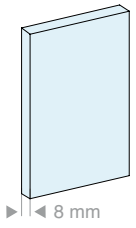

VIDRIOS FIJOS

4 configuraciones

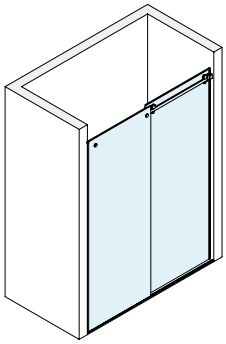
Pared/Pared

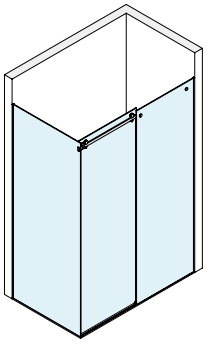
Pared/Vidrio

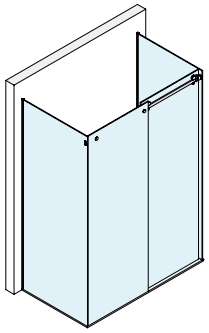
Vidrio/Vidrio

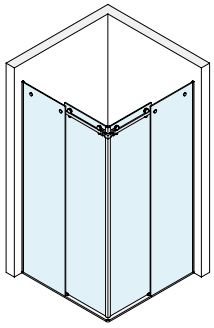
Pared/Esquina/Pared

2 tipos de instalación

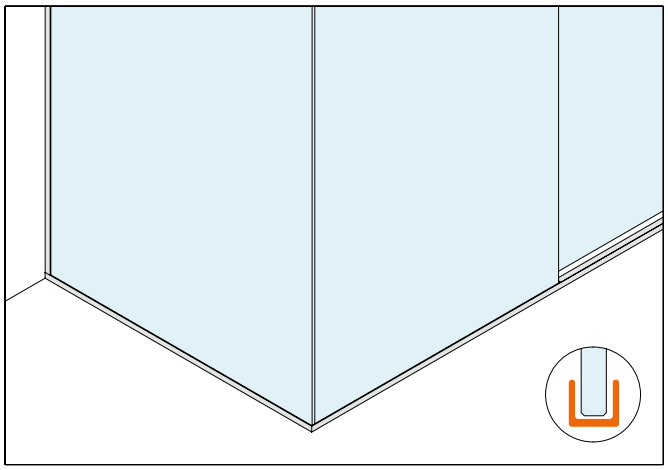

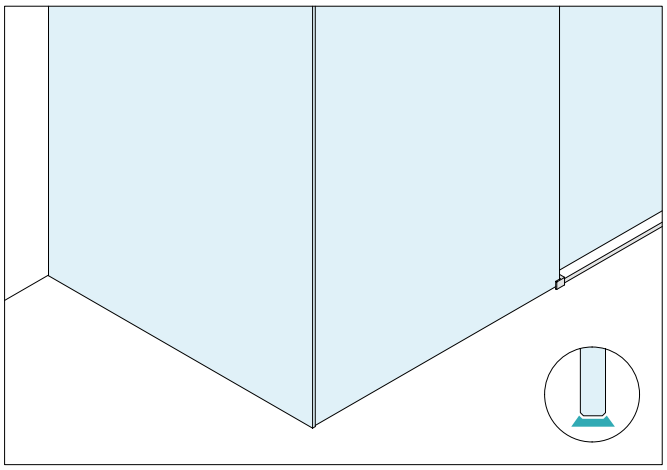

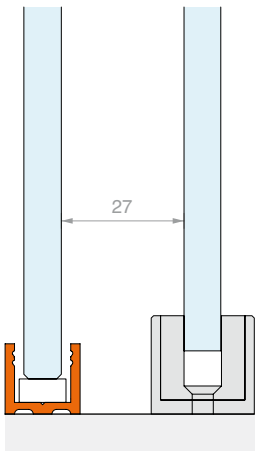

Solución en kit
Con vidrios fijos enmarcados

Design simple y moderno.
Esta solución prevé la instalación de los vidrios fijos en un perfil de aluminio 15 x 16 mm. El mismo perfil, con cubierta superior de presion, tiene la función de barrera en la zona abierta.

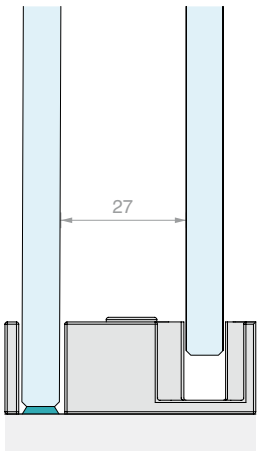

Solución en kit
Para vidrios fijos sellados

Elegancia y máxima transparencia.
Esta solución prevé la instalación de vidrios fijos sellados a las superficies de apoyo. En la abertura se puede instalar un perfil de barrera de aluminio alto 5 mm que ocupa espacio reducido.

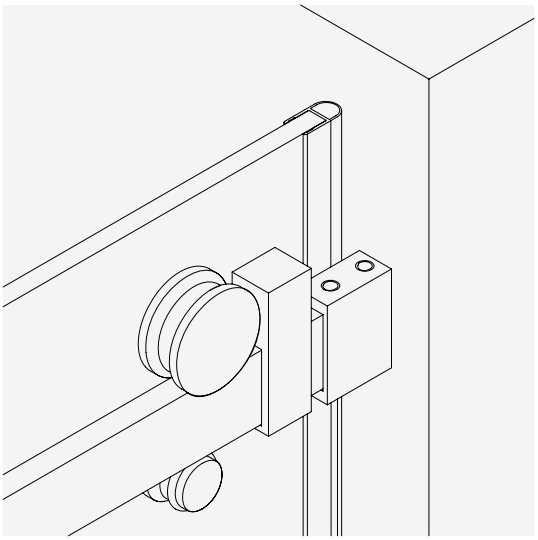

MECÁNICA A LA VISTA

Los rodillos de deslizamiento y antidescarrilamiento externos destacan los componentes funcionales

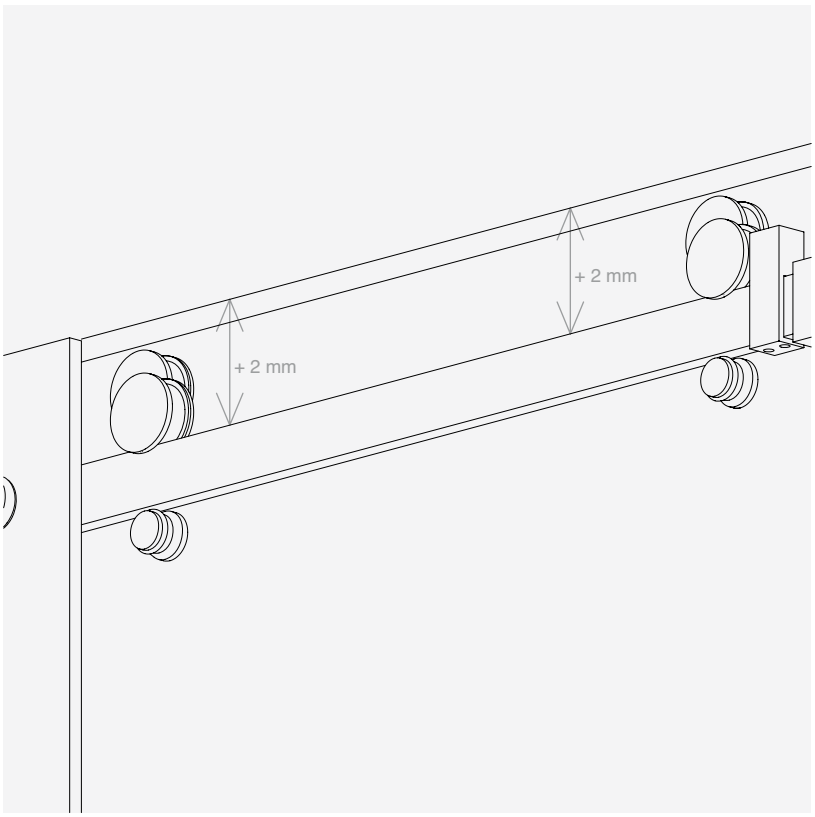

REGULACIÓN

El ajuste de altura de cada carro individual permite ajustar la posición y la inclinación de la hoja

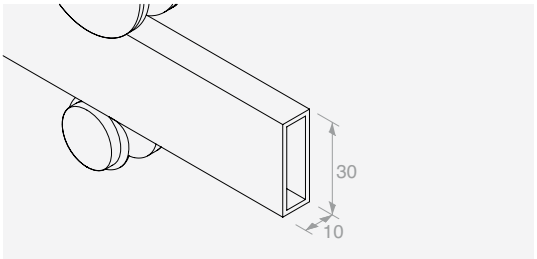

DESIGN MINIMALISTA

Combina estética esencial y elegancia funcional

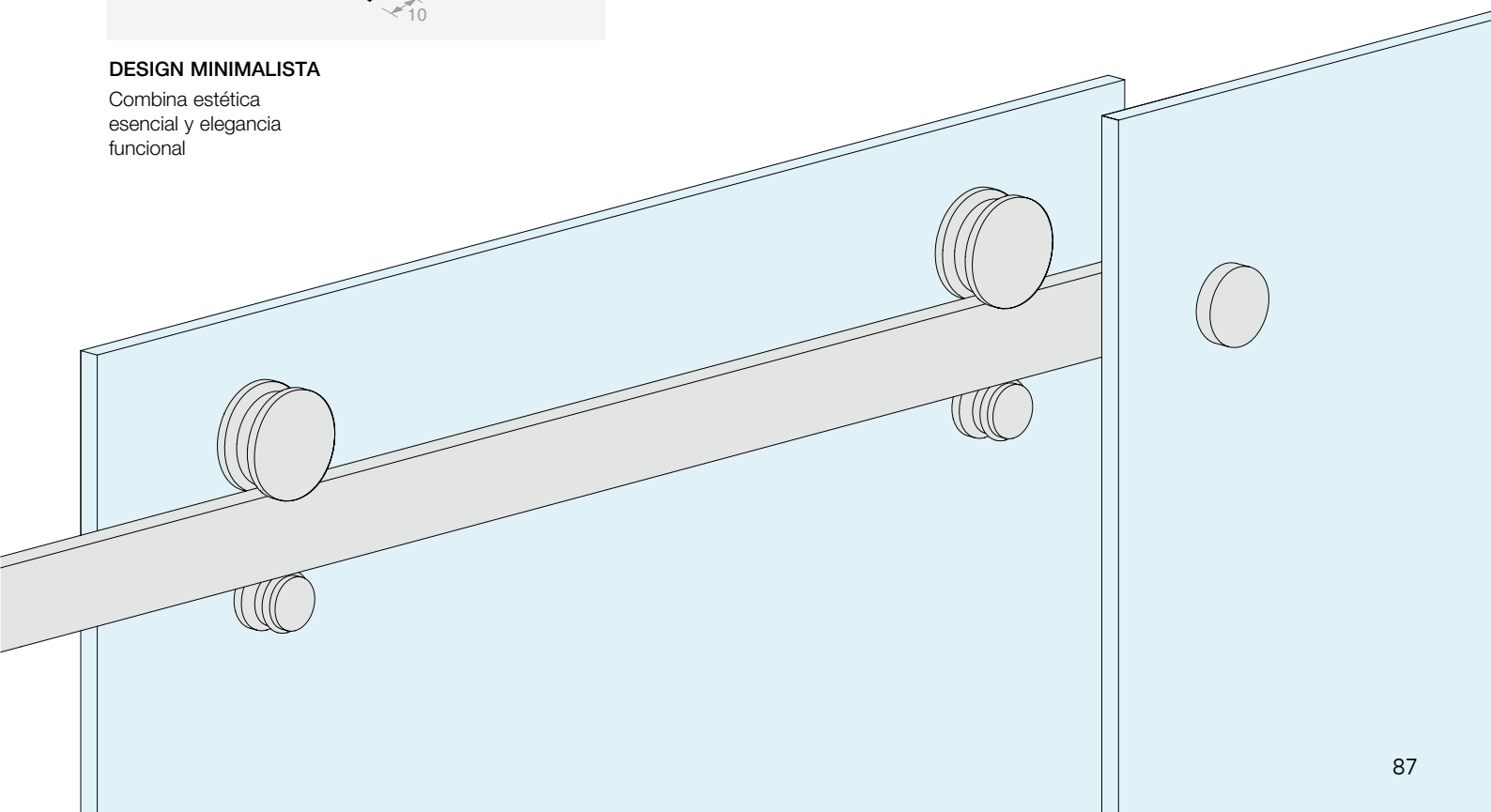

GLMFLAT

Kit

CONFIGURACIONES DE VIDRIOS FIJOS ENMARCADOS

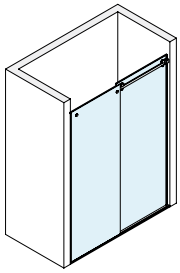

Pág. 91

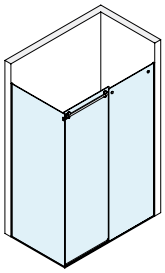

Pág. 92

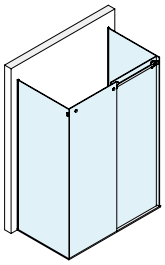

Pág. 93

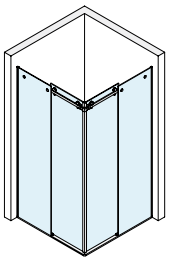

Pág. 95

CONFIGURACIONES CON VIDRIOS FIJOS SELLADOS

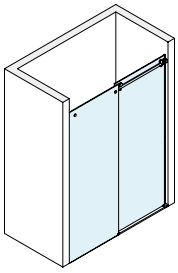

Pág. 97

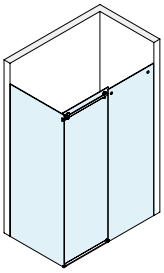

Pág. 98

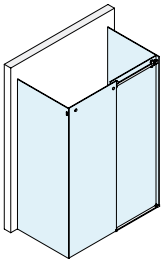

Pág. 99

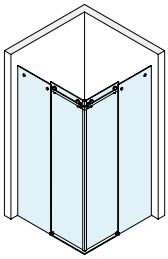

Pág. 100

KIT DUCHA CORREDERA PARED/PARED CON PERFIL MARCO PARA VIDRIO FIJO

Acabado: /8 /15

Manilla que pedir por separado

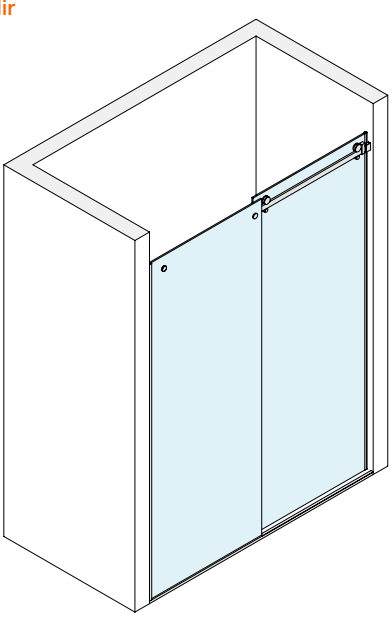

Kit formado por:

Art.	Descripción	Cant.
GLMFLATMUR	Kit accesorios pared/pared	1 Ud.
GLMSPA08	Guía inferior	1 Ud.
GLMFT2000	Riel	1 Ud.
PBD3183.220	Perfil en «U»	2 Uds.
PBD3184.150	Perfil superior rayado	1 Ud.
GTUP4	Junta junquillo	3 m
GM01422	Junta con aleta lateral	1 Ud.
GM0622	Junta de globo	1 Ud.

Opcional

GLMSFORO	Corte y perforación	1 Ud.

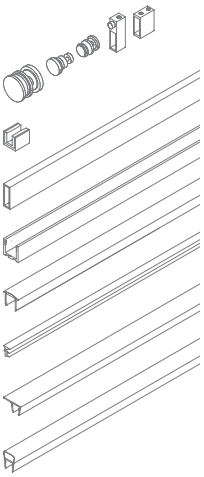

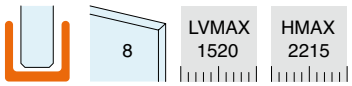

ESQUEMAS ACONSEJADOS

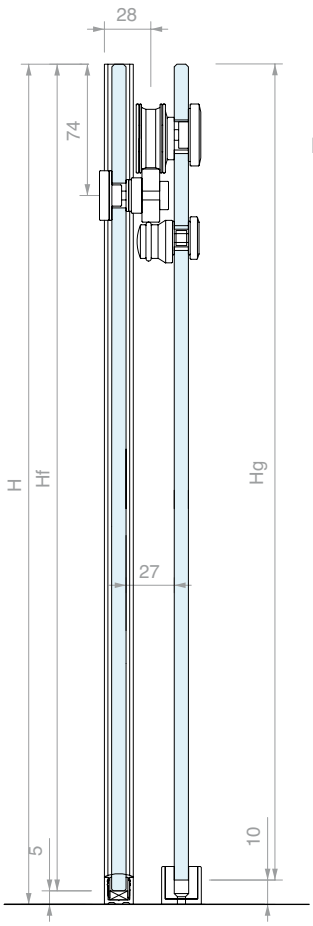

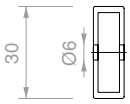

MECANIZADO DE RIEL

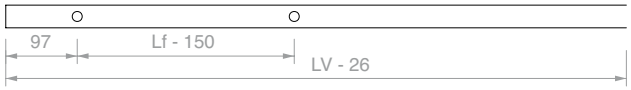

DIMENSIONAMIENTO DE LOS VIDRIOS:

Lg = (LV + 19) / 2
Lf = Lg

Hg = H - 10
Hf = H - 5

LA = (LV - 112) / 2

CONFIGURACIÓN DE CORREDERA CERRADA

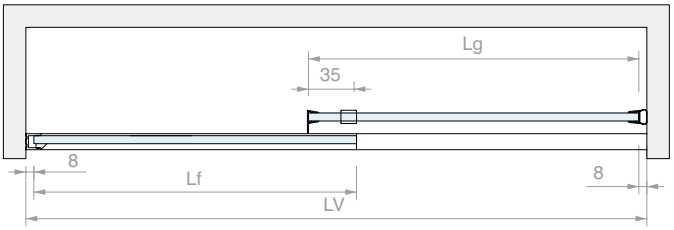

ÁBACO DE ANCHURAS PRINCIPALES (mm)

LV	Lg	Lf	LA
1500	760	760	694
1400	710	710	644
1300	660	660	594
1200	610	610	544

CONFIGURACIÓN DE CORREDERA ABIERTA

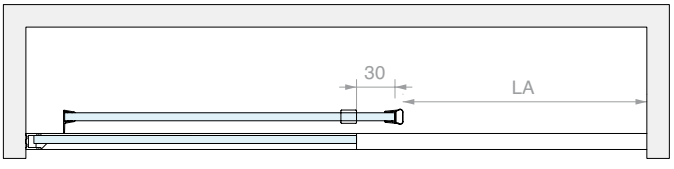

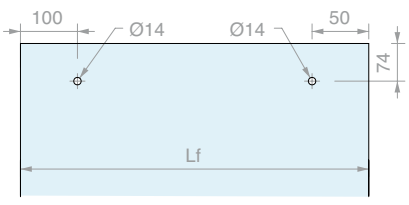

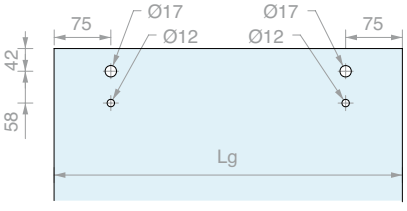

Art.	Cant.
GLMFLAT030	1 Ud.

KIT DUCHA CORREDERA PARED/VIDRIO CON PERFIL MARCO PARA VIDRIOS FIJOS

Acabado: /8 /15

Manilla que pedir por separado

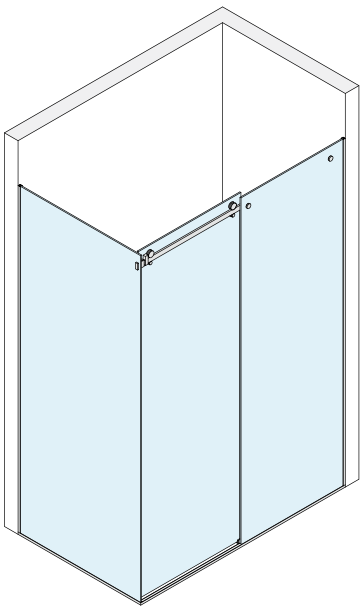

Kit formado por:

Art.	Descripción	Cant.
GLMFLATVET	Kit accesorios pared/vidrio	1 Ud.
GLMSPA08	Guía inferior	1 Ud.
GLMFT2000	Riel	1 Ud.
PBD3183.220	Perfil en «U»	3 Uds.
PBD3183.150	Perfil en «U»	1 Ud.
PBD3184.150	Perfil superior rayado	1 Ud.
GTUP4	Junta junquillo	9 m
GM01422	Junta con aleta lateral	1 Ud.
GM0622	Junta de globo	1 Ud.

Opcional

GLMSFORO	Corte y perforación	1 Ud.

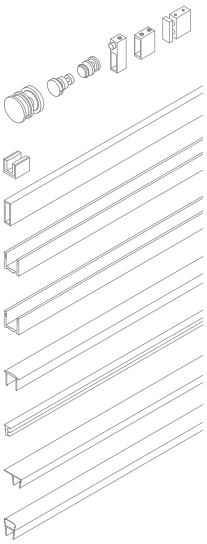

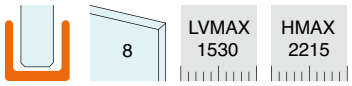

ESQUEMAS ACONSEJADOS

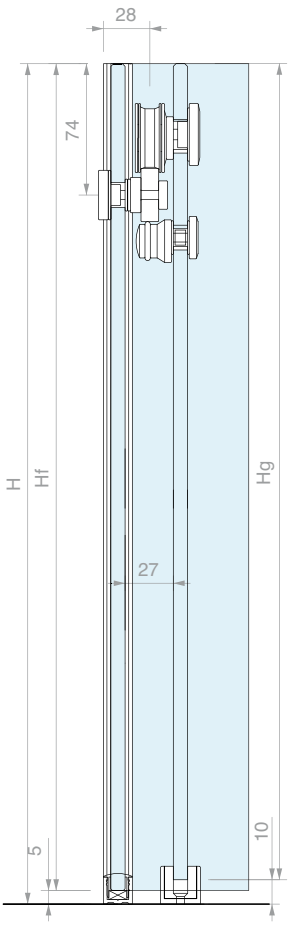

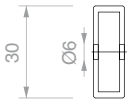

MECANIZADO DE RIEL

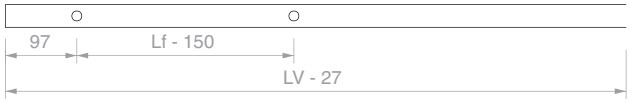

DIMENSIONAMIENTO DE LOS VIDRIOS:

Lg = (LV + 5) / 2
Lf = Lg

Hg = H - 10
Hf = H - 5

Ll = P -14
Hl = H - 5

LA = (LV - 126) / 2

CONFIGURACIÓN DE CORREDERA CERRADA

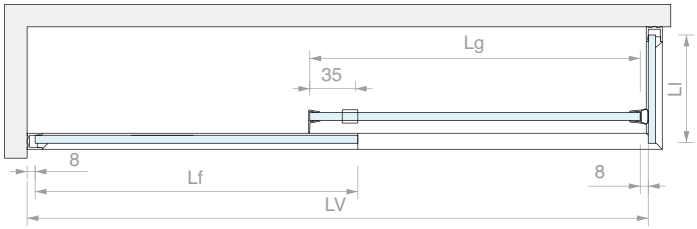

ÁBACO DE ANCHURAS PRINCIPALES (mm)

LV	Lg	Lf	LA
1500	753	703	687
1400	703	703	637
1300	653	653	587
1200	603	603	537

CONFIGURACIÓN DE CORREDERA ABIERTA

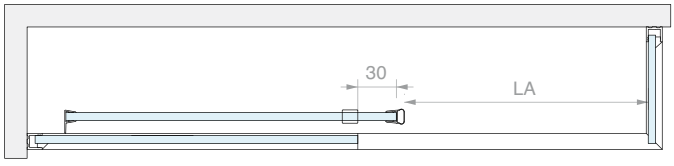

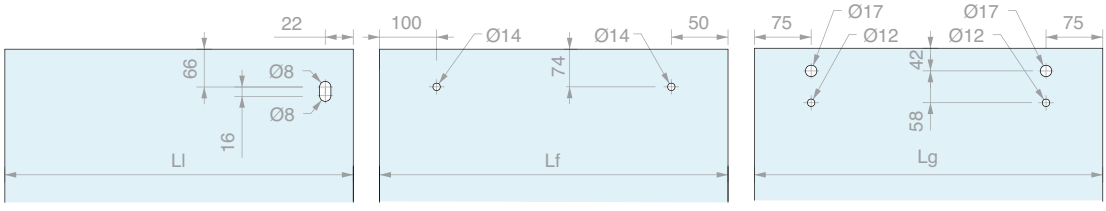

Art.	Cant.
GLMFLAT034	1 Ud.

KIT DUCHA CORREDERA VIDRIO/VIDRIO CON PERFIL MARCO PARA VIDRIOS FIJOS

Acabado: /8 /15

Manilla que pedir por separado

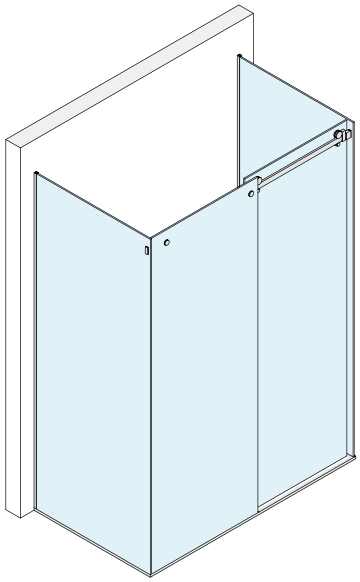

Kit formado por:

Art.	Descripción	Cant.
GLMFT12	Rodillo de deslizamiento	2 Uds.
GLMFT14	Antidescarrilamiento excéntrico	2 Uds.
GLMFT16	Fijación para vidrio fijo	2 Uds.
GLMFT37	Fijación a vidrio	2 Uds.
DCCFT20	Tope final de carrera	2 Uds.
GLMSPA08	Guía inferior	1 Ud.
GLMFT2000	Riel	1 Ud.
PBD3183.220	Perfil en «U»	4 Uds.
PBD3184.150	Perfil superior rayado	1 Ud.
GTUP4	Junta junquillo	9 m
GM01422	Junta con aleta lateral	1 Ud.
GM0622	Junta de globo	1 Ud.

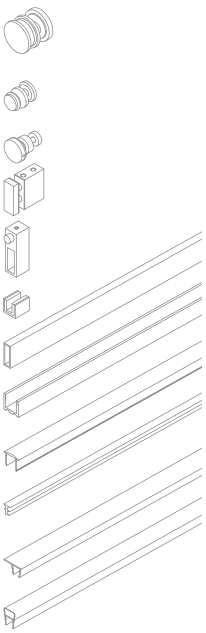

Opcional

GLMSFORO	Corte y perforación	1 Ud.

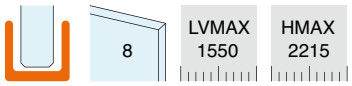

ESQUEMAS ACONSEJADOS

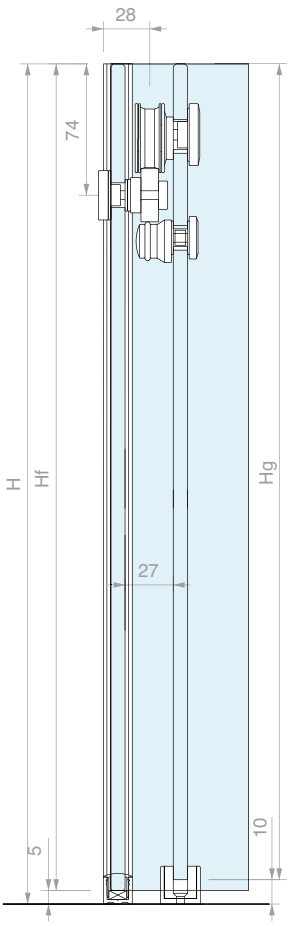

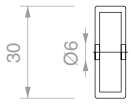

MECANIZADO DE RIEL

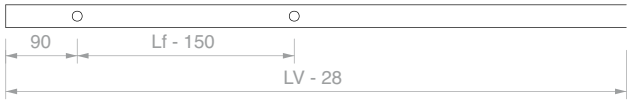

DIMENSIONAMIENTO DE LOS VIDRIOS:

Lg = LV / 2
Lf = Lg

Hg = H - 10
Hf = H - 5

Ll = P -14
Hl = H - 5

LA = (LV - 140) / 2

CONFIGURACIÓN DE CORREDERA CERRADA

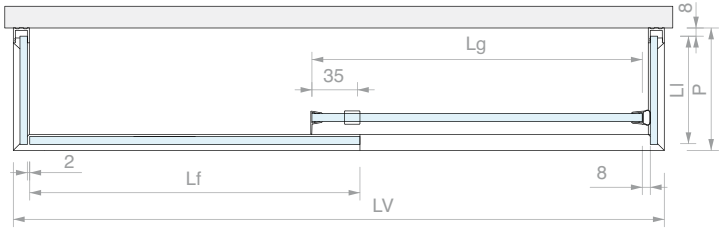

ÁBACO DE ANCHURAS PRINCIPALES (mm)

LV	Lg	Lf	LA
1500	750	750	680
1400	700	700	630
1300	650	650	580
1200	600	600	530

CONFIGURACIÓN DE CORREDERA ABIERTA

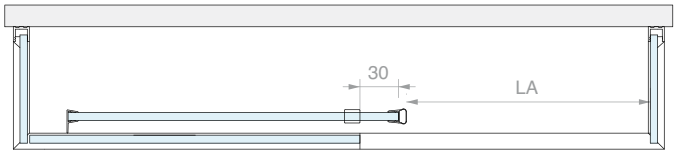

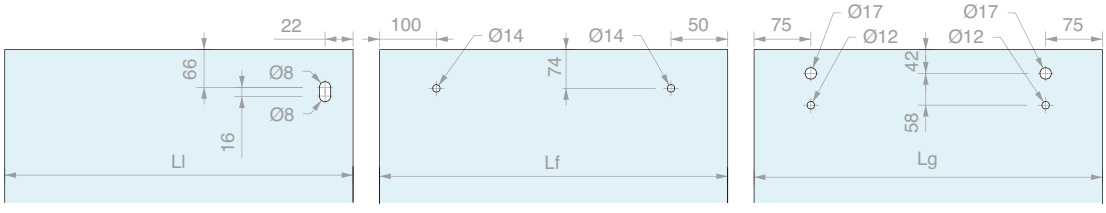

Art.	Cant.
GLMFLAT042	1 Ud.

KIT DUCHA CORREDERA PARED ÁNGULO/PARED CON PERFIL MARCO PARA VIDRIOS FIJOS

Acabado: /8 /15

Manilla que pedir por separado

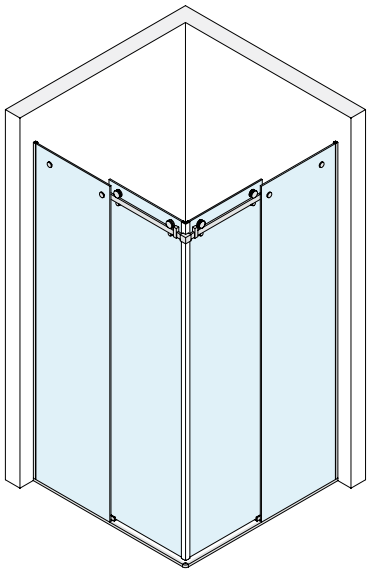

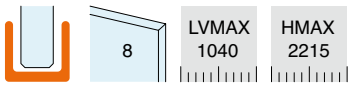

Kit formado por:

Art.	Descripción	Cant.	
GLMFT12	Kit accesorios pared/vidrio	4 Uds.	
GLMFT14	Antidescarrilamiento excéntrico	4 Uds.	
GLMFT16	Fijación para vidrio fijo	4 Uds.	
GLMFT18	Fijación a pared	2 Uds.	
GLMFT90	Fijación angular	1 Ud.	
DCCFT20	Tope final de carrera	4 Uds.	
GLMSPA08	Guía inferior	2 Uds.	
DCC90	Unión angular	1 Ud.	
GLMFT1000	Riel	2 Uds.	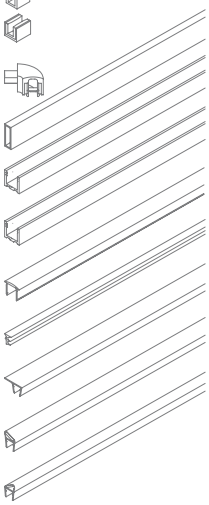
PBD3183.220	Perfil en «U»	2 Uds.	
PBD3183.150	Perfil en «U»	2 Uds.	
PBD3184.150	Perfil superior rayado	1 Ud.	
GTUP4	Junta junquillo	9 m	
GM01422	Junta con aleta lateral	2 Uds.	
GM62SX	Junta magnética a 45°	1 Ud.	
GM62DX	Junta magnética a 45°	1 Ud.	

Opcional

GLMSFORO	Corte y perforación	1 Ud.

ESQUEMAS ACONSEJADOS

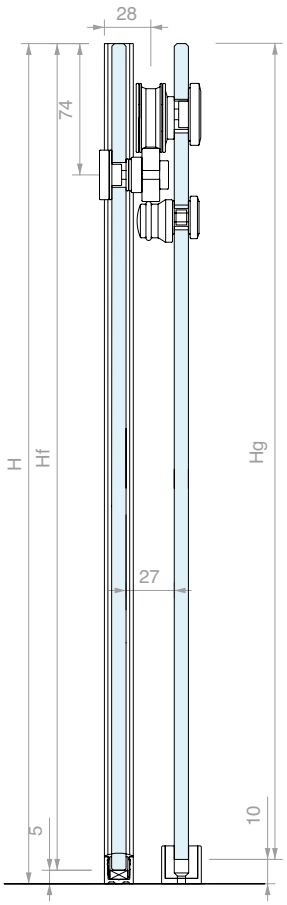

MECANIZADO DE RIEL

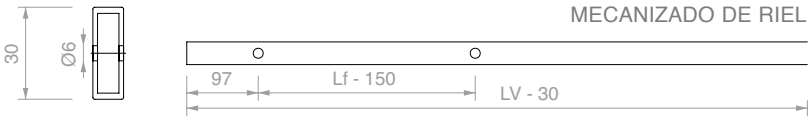

CONFIGURACIÓN DE CORREDERA CERRADA

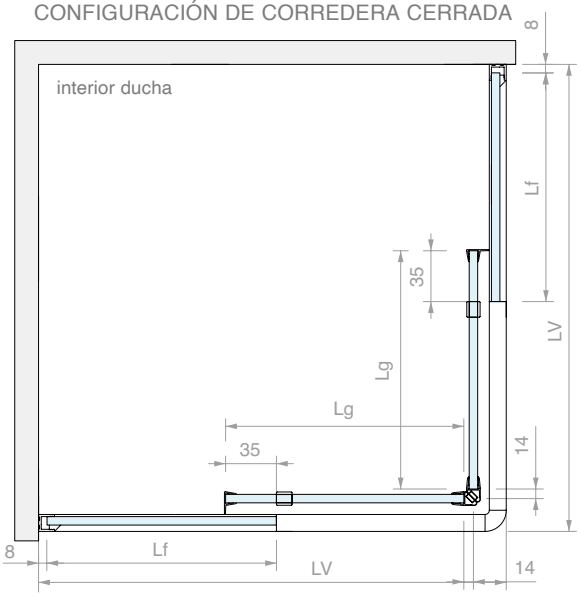

CONFIGURACIÓN DE CORREDERA ABIERTA

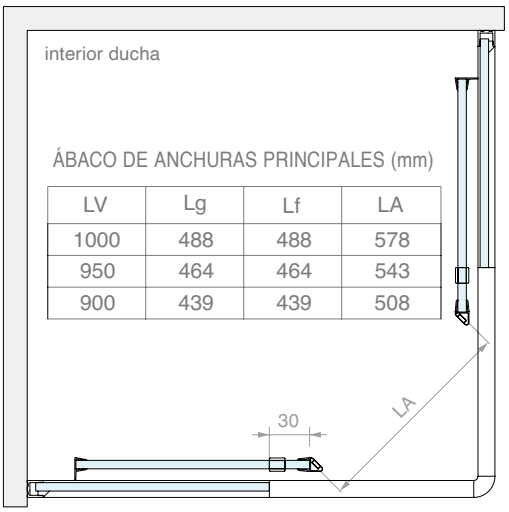

ÁBACO DE ANCHURAS PRINCIPALES (mm)

LV	Lg	Lf	LA
1000	488	488	578
950	464	464	543
900	439	439	508

DIMENSIONAMIENTO DE LOS VIDRIOS:

Lg = (LV - 23) / 2
Lf = Lg
Hg = H - 10
Hf = H - 6
LA = 0.7 x (LV - 174)

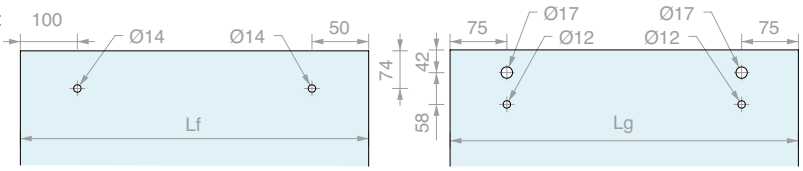

Art.	Cant.
GLMFLAT038	1 Ud.

KIT DUCHA CORREDERA PARED/PARED PARA VIDRIO FIJO SELLADO

Acabado: /8 /15

Manilla que pedir por separado

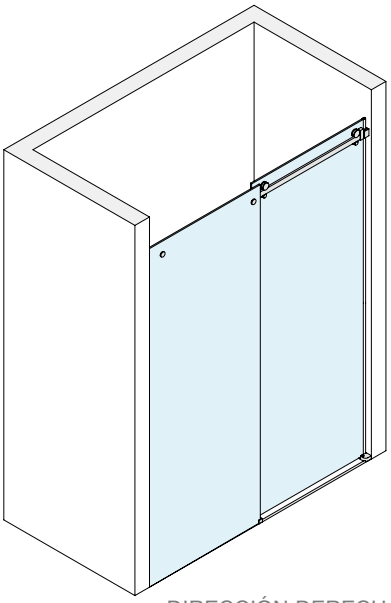

DIRECCIÓN DERECHA

Kit formado por:

Art.	Descripción	Cant.
GLMFLATMUR	Kit accesorios pared/pared	1 Ud.
BDFIX-DX/SX	Guía inferior	1 Ud.
BDFIX2-DX/SX	Guía inferior	1 Ud.
GLMFT2000	Riel	1 Ud.
BDFIX10	Perfil barrera	1 Ud.
GM01422	Junta con aleta lateral	1 Ud.
GM5610	Junta con barrera	1 Ud.
GM0622	Junta de globo	1 Ud.

Opcional

GLMSFORO	Corte y perforación	1 Ud.

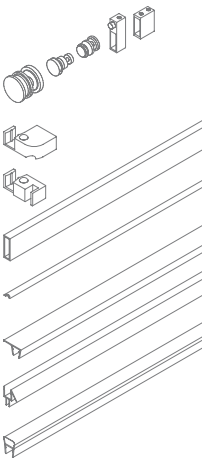

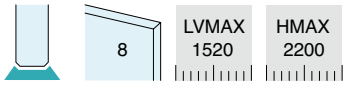

ESQUEMAS ACONSEJADOS

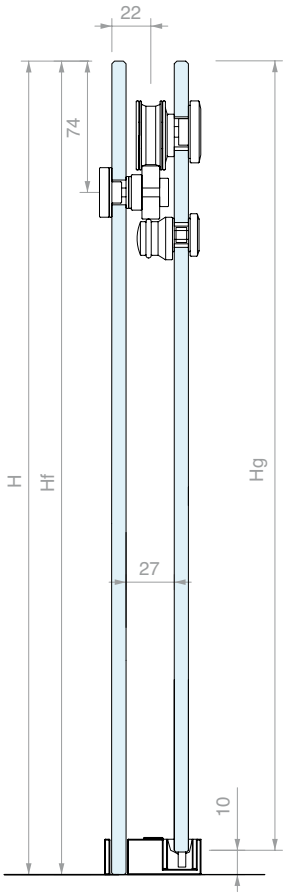

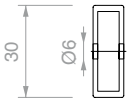

MECANIZADO DE RIEL

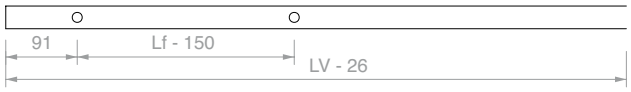

DIMENSIONAMIENTO DE LOS VIDRIOS:

Lg = (LV + 25) / 2
Lf = Lg

Hg = H - 10
Hf = H - 1

LA = (LV - 106) / 2

CONFIGURACIÓN DE CORREDERA CERRADA

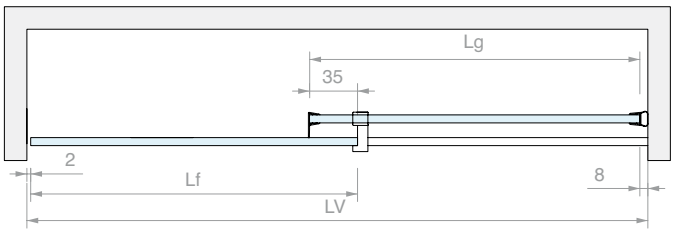

ÁBACO DE ANCHURAS PRINCIPALES (mm)

LV	Lg	Lf	LA
1500	763	763	697
1400	713	713	647
1300	663	663	597
1200	613	613	547

CONFIGURACIÓN DE CORREDERA ABIERTA

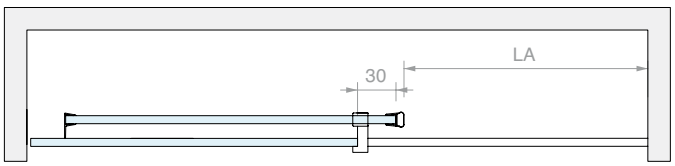

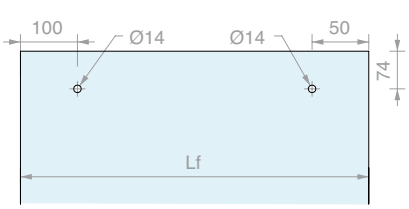

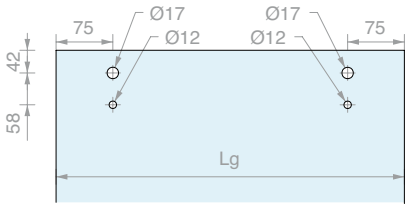

Art.	Descripción	Cant.
GLMFLAT028SX	Dirección izquierda	1 Ud.
GLMFLAT028DX	Dirección derecha	1 Ud.

KIT DUCHA CORREDERA PARED/VIDRIO PARA VIDRIOS FIJOS SELLADOS

Acabado: /8 /15

Manilla que pedir por separado

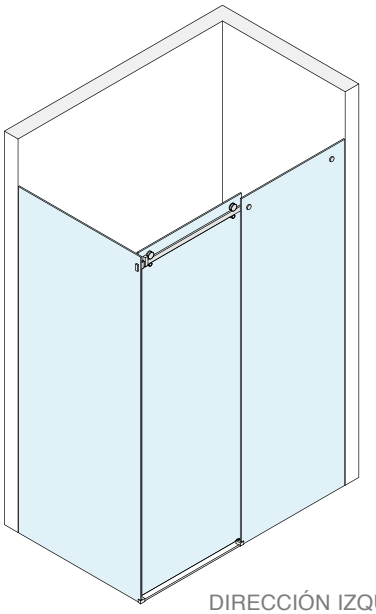

DIRECCIÓN IZQUIERDA

Kit formado por:

Art.	Descripción	Cant.
GLMFLATVET	Kit accesorios pared/vidrio	1 Ud.
BDFIX5-DX/SX	Guía inferior	1 Ud.
BDFIX2-DX/SX	Guía inferior	1 Ud.
GLMFT2000	Riel	1 Ud.
BDFIX10	Perfil barrera	1 Ud.
GM01422	Junta con aleta lateral	1 Ud.
GM5610	Junta con barrera	1 Ud.
GM0622	Junta de globo	1 Ud.

Opcional

GLMSFORO	Corte y perforación	1 Ud.

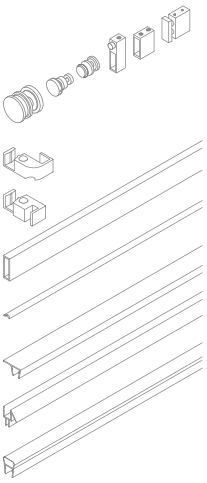

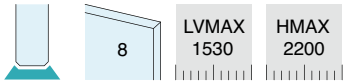

ESQUEMAS ACONSEJADOS

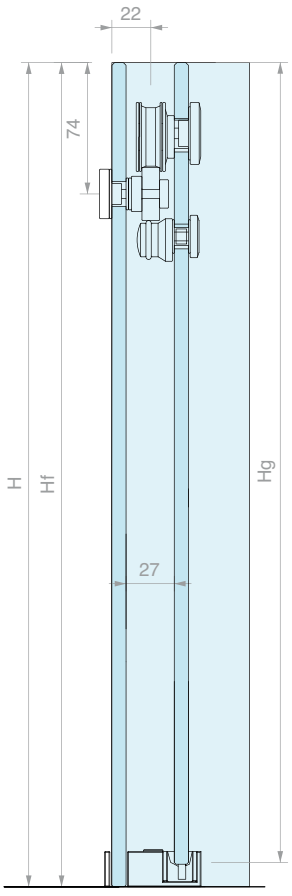

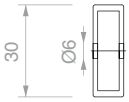

MECANIZADO DE RIEL

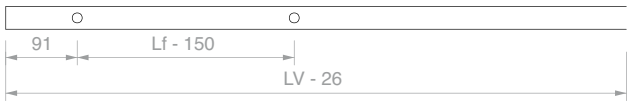

DIMENSIONAMIENTO DE LOS VIDRIOS:

Lg = (LV + 17) / 2
Lf = Lg

Hg = H - 10
Hf = H - 1

Ll = P -2
Hl = H - 1

LA = (LV - 114) / 2

CONFIGURACIÓN DE CORREDERA CERRADA

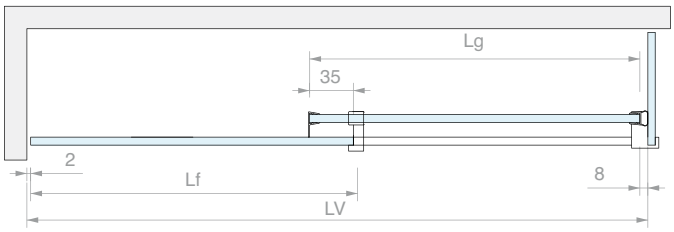

ÁBACO DE ANCHURAS PRINCIPALES (mm)

LV	Lg	Lf	LA
1500	759	759	697
1400	709	709	647
1300	659	659	597
1200	609	609	547

CONFIGURACIÓN DE CORREDERA ABIERTA

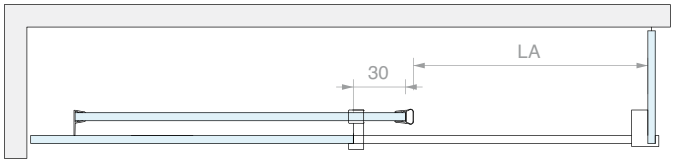

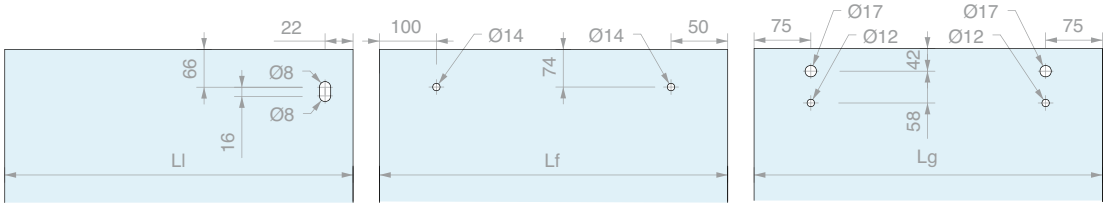

Art.	Descripción	Cant.
GLMFLAT032SX	Dirección izquierda	1 Ud.
GLMFLAT032DX	Dirección derecha	1 Ud.

KIT DUCHA CORREDERA VIDRIO/VIDRIO PARA VIDRIOS FIJOS SELLADOS

Acabado: /8 /15

Manilla que pedir por separado

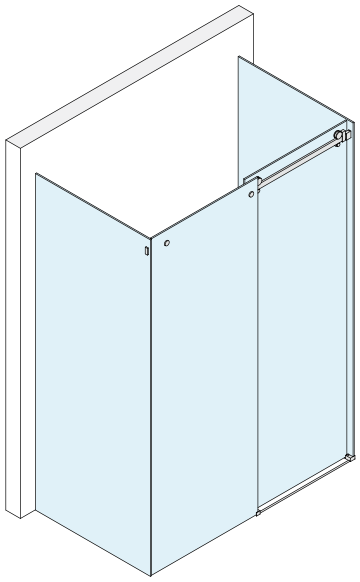

DIRECCIÓN DERECHA

Kit formado por:

Art.	Descripción	Cant.
GLMFT12	Rodillo de deslizamiento	2 Uds.
GLMFT14	Antidescarrilamiento excéntrico	2 Uds.
GLMFT16	Fijación para vidrio fijo	2 Uds.
GLMFT37	Fijación a vidrio	2 Uds.
DCCFT20	Tope final de carrera	2 Uds.
BDFIX5-DX/SX	Guía inferior	1 Ud.
BDFIX2-DX/SX	Guía inferior	1 Ud.
GLMFT2000	Riel	1 Ud.
BDFIX10	Perfil barrera	1 Ud.
GM01422	Junta con aleta lateral	1 Ud.
GM5610	Junta con barrera	1 Ud.
GM0622	Junta de globo	1 Ud.

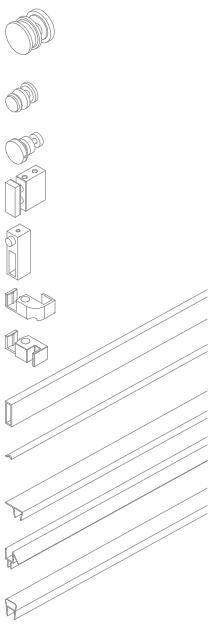

Opcional

GLMSFORO	Corte y perforación	1 Ud.

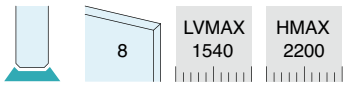

ESQUEMAS ACONSEJADOS

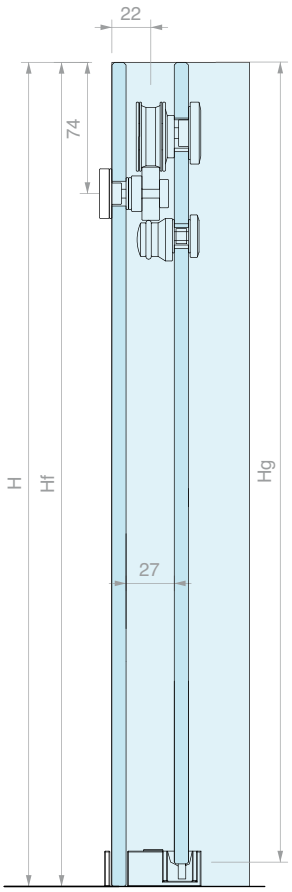

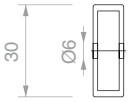

MECANIZADO DE RIEL

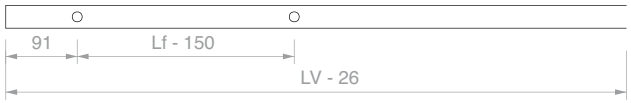

DIMENSIONAMIENTO DE LOS VIDRIOS:

Lg = (LV + 7) / 2
Lf = Lg

Hg = H - 10
Hf = H - 1

Ll = P -2
Hl = H - 1

LA = (LV - 122) / 2

CONFIGURACIÓN DE CORREDERA CERRADA

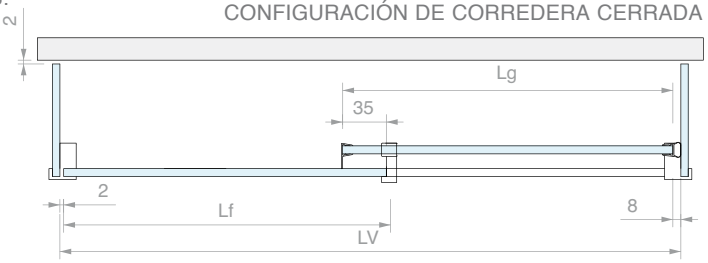

ÁBACO DE ANCHURAS PRINCIPALES (mm)

LV	Lg	Lf	LA
1500	753	753	689
1400	704	704	643
1300	654	654	589
1200	604	604	543

CONFIGURACIÓN DE CORREDERA ABIERTA

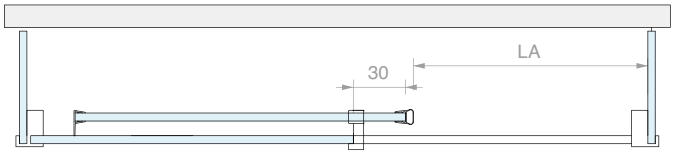

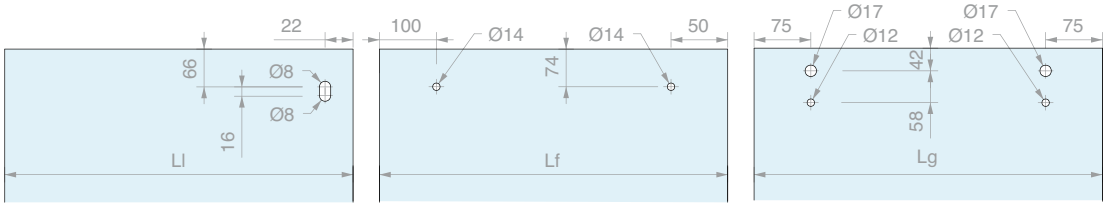

Art.	Descripción	Cant.
GLMFLAT040SX	Dirección izquierda	1 Ud.
GLMFLAT040DX	Dirección derecha	1 Ud.

KIT DUCHA CORREDERA PARED/ÁNGULO/PARED PARA VIDRIOS FIJOS SELLADOS

Acabado: /8 /15

Manilla que pedir por separado

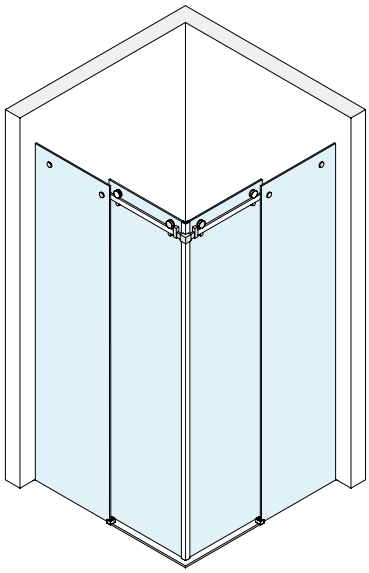

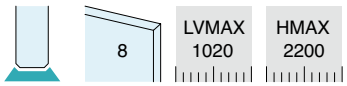

Kit formado por:

Art.	Descripción	Cant.
GLMFT12	Rodillo de deslizamiento	4 Uds.
GLMFT14	Antidescarrilamiento excéntrico	4 Uds.
GLMFT16	Fijación para vidrio fijo	4 Uds.
GLMFT18	Fijación a pared	2 Uds.
GLMFT90	Fijación angular	1 Ud.
DCCFT20	Tope final de carrera	4 Uds.
BDFIX2-SX	Guía inferior izda	1 Ud.
BDFIX2-DX	Guía inferior dcha	1 Ud.
GLMFT1000	Riel	2 Uds.
BDFIX8	Perfil barrera	1 Ud.
GM5610	Junta con barrera	1 Ud.
GM01422	Junta con aleta lateral	2 Uds.
GM62SX	Junta magnética a 45°	1 Ud.
GM62DX	Junta magnética a 45°	1 Ud.

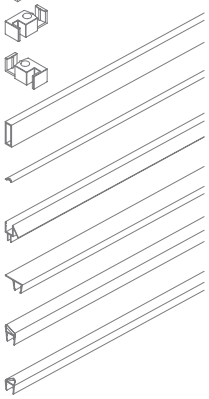

Opcional

GLMSFORO	Corte y perforación	1 Ud.

ESQUEMAS ACONSEJADOS

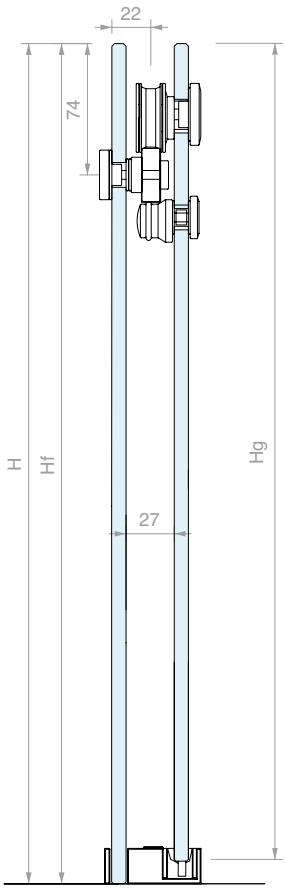

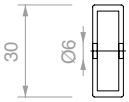

MECANIZADO DE RIEL

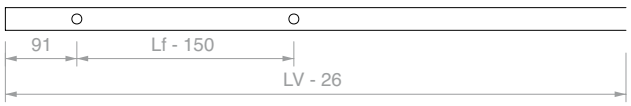

CONFIGURACIÓN DE CORREDERA CERRADA

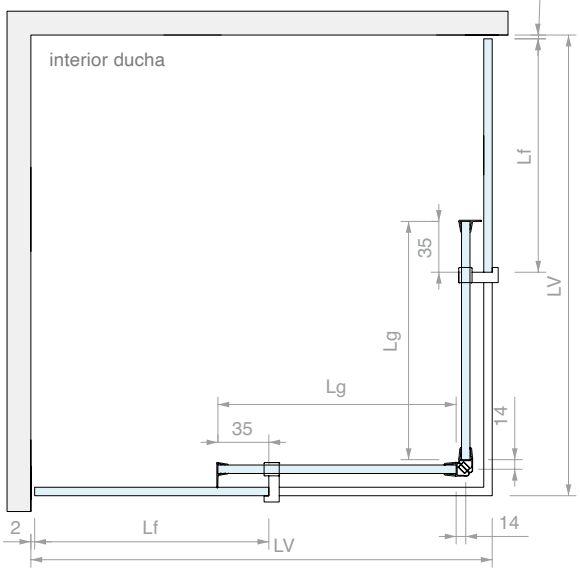

CONFIGURACIÓN DE CORREDERA ABIERTA

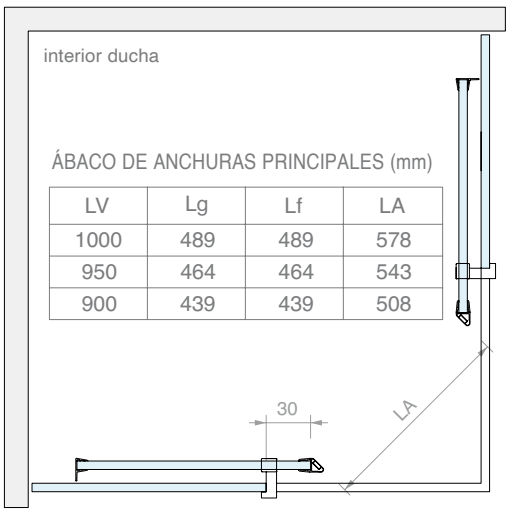

ÁBACO DE ANCHURAS PRINCIPALES (mm)

LV	Lg	Lf	LA
1000	489	489	578
950	464	464	543
900	439	439	508

DIMENSIONAMIENTO DE LOS VIDRIOS:

Lg = (LV - 22) / 2
Lf = Lg
Hg = H - 10
Hf = H - 1
LA = 0.7 x (LV - 122)

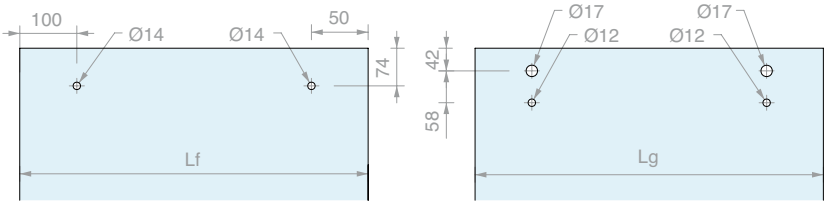

Art.	Cant.
GLMFLAT036	1 Ud.

KIT DE ACCESORIOS PARED/PARED

se compone de:
2 Uds. Rodillo de deslizamiento
2 Uds. Pasador antidescarrilamiento excéntrico
2 Uds. Fijación para vidrio fijo
2 Uds. Fijación a pared
2 Uds. Tope
Acabado: /8 /15

Art.	Para vidrios	Cant.
GLMFLATMUR	**8** mm	1 Ud.

KIT DE ACCESORIOS PARED/VIDRIO

se compone de:
2 Uds. Rodillo de deslizamiento
2 Uds. Pasador antidescarrilamiento excéntrico
2 Uds. Fijación para vidrio fijo
1 Ud. Fijación a pared
1 Ud. Fijación a vidrio
2 Uds. Tope
Acabado: /8 /15

Art.	Para vidrios	Cant.
GLMFLATVET	**8** mm	1 Ud.

RIEL

Material: Acero AISI 304
Acabado: /8 /15

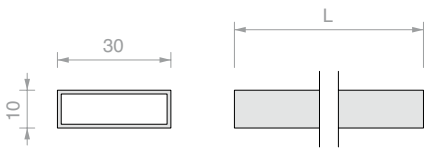

Art.	Longitud	Cant.
GLMFT1000	**1000** mm	1 Ud.
GLMFT2000	**2000** mm	1 Ud.
GLMFT3000	**3000** mm	1 Ud.
GLMSFORO	Corte riel y N°2 orificios	1 Ud.

RODILLO DE DESLIZAMIENTO

Material: Acero AISI 304
Acabado: /8 /15
Orificio en el vidrio
aconsejado Ø17 mm

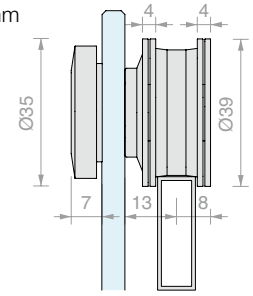

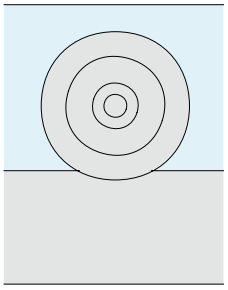

Art.	Para vidrios	Cant.
GLMFT12	**8** mm	1 Ud.

PERNO ANTIDESCARRILAMIENTO EXCÉNTRICO

Material: Acero AISI 304

Acabado: /8 /15

Orificio en el vidrio aconsejado Ø12 mm

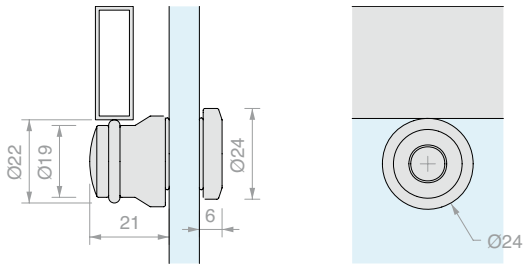

Art.	Para vidrios	Cant.
GLMFT14	**8** mm	1 Ud.

FIJACIÓN PARA VIDRIO FIJO

Material: Acero AISI 304

Acabado: /8 /15

Orificio en el vidrio aconsejado Ø14 mm

Orificio riel aconsejado Ø6 mm

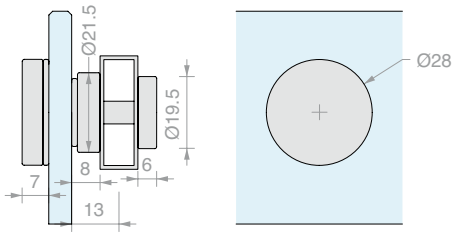

Art.	Para vidrios	Cant.
GLMFT16	**8** mm	1 Ud.

FIJACIÓN A PARED

Material: Acero AISI 304

Acabado: /8 /15

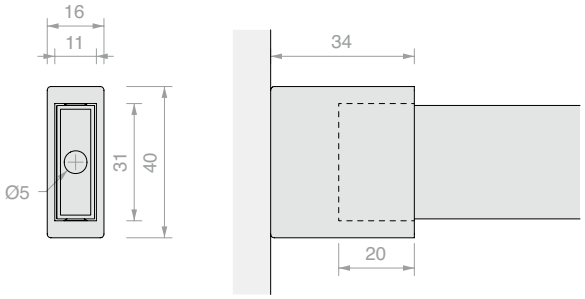

Art.	Cant.
GLMFT18	1 Ud.

TOPE CON STOP DE GOMA

Material: Acero AISI 304

Acabado: /8 /15

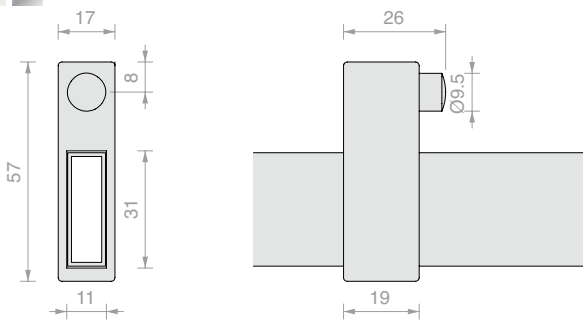

Art.	Cant.
DCCFT20	1 Ud.

FIJACIÓN A VIDRIO

Material: Acero AISI 304

Acabado: /8 /15

Orificio en el vidrio aconsejado Ø8 mm

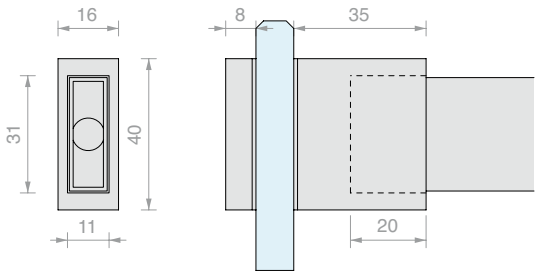

Art.	Para vidrios	Cant.
GLMFT37	DE **8** a **10** mm	1 Ud.

UNIÓN ANGULAR

Material: Acero AISI 304

Acabado: /8 /15

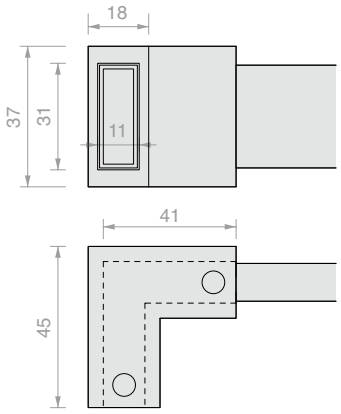

Art.	Cant.
GLMFT90	1 Ud.

PATA REGULABLE SQUARE

Material: Acero AISI 304

Acabado: /8

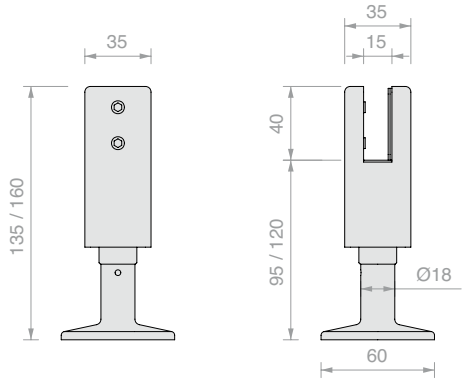

Art.	Para vidrios	Cant.
PQ95	DE **8** a **12** mm	1 Ud.

FIJACIÓN A VIDRIO PASANTE DISTANCIADO

Material: Acero AISI 304

Acabado: /8 /15

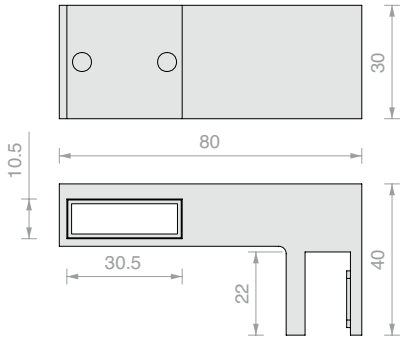

Art.	Para vidrios	Cant.
GLMFT40	DE **8** a **10** mm	1 Ud.

FIJACIÓN A PARED

Material: Acero AISI 304

Acabado: /8 /15

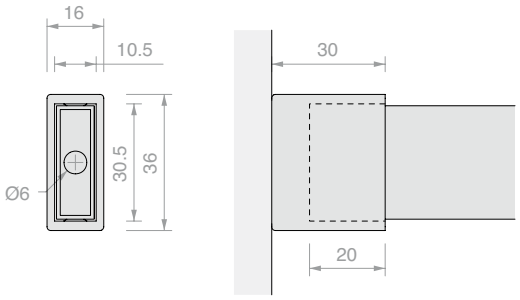

Art.	Cant.
GLMFT30	1 Ud.

FIJACIÓN A VIDRIO CIEGA

Material: Acero AISI 304

Acabado: /8 /15

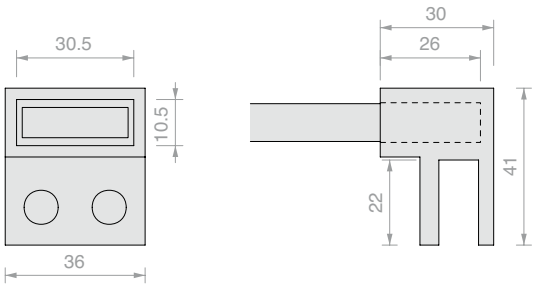

Art.	Para vidrios	Cant.
GLMFT50	DE **8** a **10** mm	1 Ud.

GUÍA INFERIOR DE CLIP PARA VIDRIO CON PERFIL

Material: Zamak

Compatible con perfiles de aluminio de las series PBD y LMU

Acabado: /1 /24*

* No disponible para art. DCC10

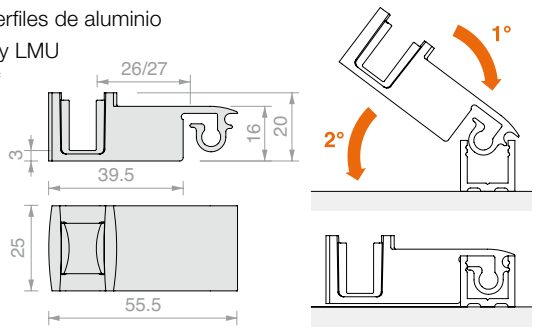

Art.	Para vidrios	Cant.
DCC08	**8** mm	1 Ud.
DCC10	**10** mm	1 Ud.

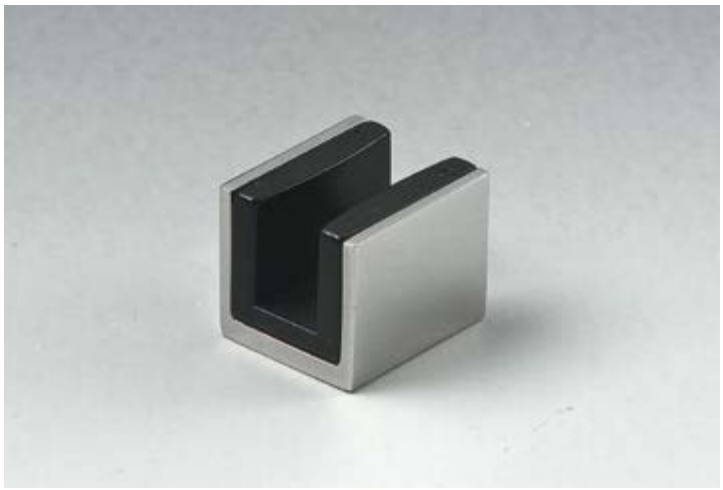

GUÍA INFERIOR

Material: Acero AISI 304

Acabado: /8 /15

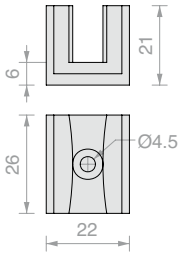

Art.	Para vidrios	Cant.
GLMSPA08	**8** mm	1 Ud.
GLMSPA10	**10** mm	1 Ud.

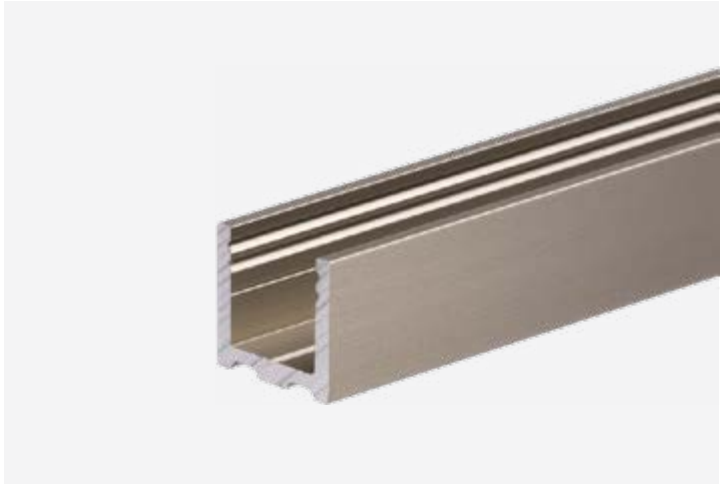

PERFIL EN "U"

Material: Aluminio

Acabado: /6 /88 /91 /97

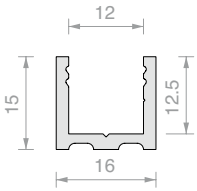

Art.	Longitud	Cant.
PBD3183.150	**1498** mm	1 Ud.
PBD3183.220	**2200** mm	1 Ud.
PBD3183	**3000** mm	1 Ud.

PERFIL SUPERIOR RAYADO PBD3184

Material: Aluminio

Acabado: /6 /88 /91 /97

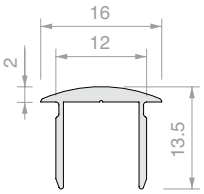

Art.	Longitud	Cant.
PBD3184.100	**992** mm	1 Ud.
PBD3184.150	**1498** mm	1 Ud.
PBD3184	**3000** mm	1 Ud.

TAPA RAYADA PBD

Material: Aluminio

Acabado: /6 /88 /91 /97

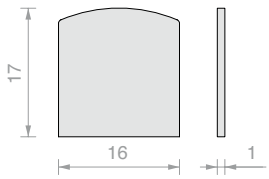

Art.	Cant.
PBDTP	1 Ud.

PERFIL SUPERIOR PLANO PBD3186

Material: Aluminio

Acabado: /6 /88 /91 /97

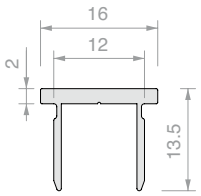

Art.	Longitud	Cant.
PBD3186.100	**992** mm	1 Ud.
PBD3186.150	**1498** mm	1 Ud.
PBD3186	**3000** mm	1 Ud.

TAPA PLANA PBD

Material: Aluminio

Acabado: /6 /88 /91 /97

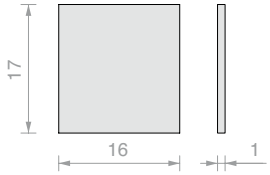

Art.	Cant.
PBD86TP	1 Ud.

UNIÓN ANGULAR PARA PERFIL

Material: Zamak

Compatible con perfiles de aluminio de las series PBD y LMU

Para perfil superior PBD3184

Acabado: /1 /6 /24 /97

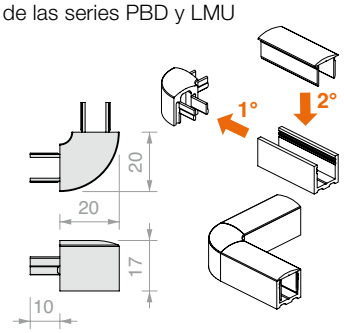

Art.	Cant.
DCC90	1 Ud.

UNIÓN ANGULAR PLANA PARA PERFIL

Material: Zamak

Compatible con perfiles de aluminio de las series PBD y LMU

Para perfil superior PBD3186

Acabado: /1 /6 /24 /97

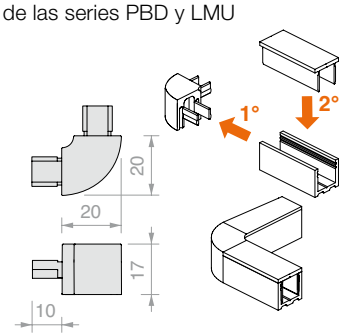

Art.	Cant.
DCC90SQ	1 Ud.

JUNTA JUNQUILLO

Material: PVC

Art.	Espesor	Color	Cant.
GTUP2	**2** mm	Transparente	1 m
GTUP3	**3** mm	Transparente	1 m
GTUP4	**4** mm	Transparente	1 m
GTUP5	**5** mm	Transparente	1 m
GTUP6	**6** mm	Transparente	1 m

Art.	Espesor	Color	Cant.
GTUP2G	**2** mm	Gofrada	1 m
GTUP3G	**3** mm	Gofrada	1 m
GTUP4G	**4** mm	Gofrada	1 m
GTUP5G	**5** mm	Gofrada	1 m
GTUP6G	**6** mm	Gofrada	1 m

Art.	Espesor	Color	Cant.
GTUP2N	**2** mm	Negra	1 m
GTUP3N	**3** mm	Negra	1 m
GTUP4N	**4** mm	Negra	1 m
GTUP5N	**5** mm	Negra	1 m
GTUP6N	**6** mm	Negra	1 m

GUÍA INFERIOR LADO PARED

Material: Acero AISI 304

Acabado: /8 /15

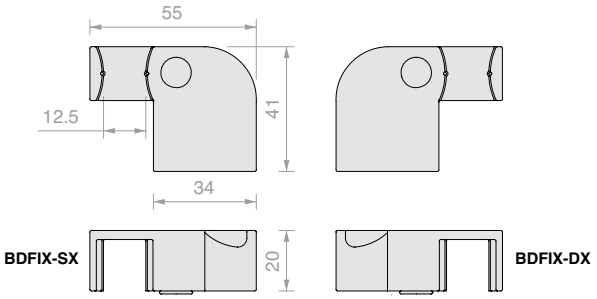

Art.	Descripción	Cant.
BDFIX-SX	Izquierdo	1 Ud.
BDFIX-DX	Derecho	1 Ud.

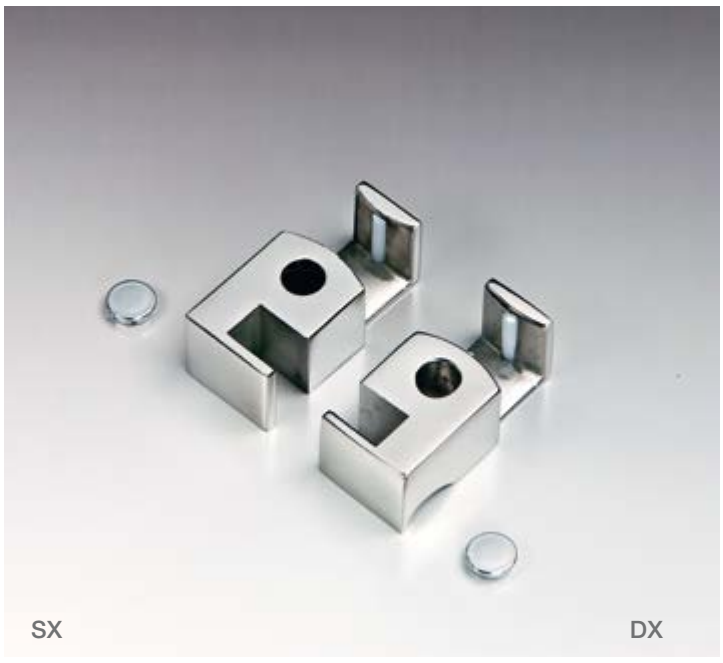

GUÍA INFERIOR LADO VIDRIO FIJO

Material: Acero AISI 304

Acabado: /8 /15

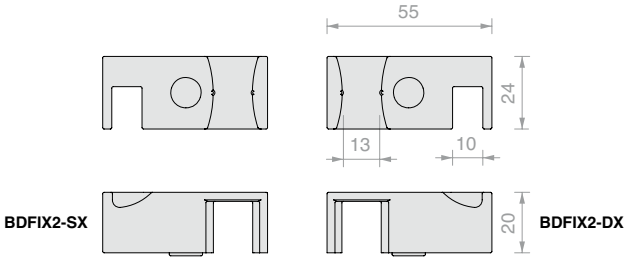

Art.	Descripción	Cant.
BDFIX2-SX	Izquierdo	1 Ud.
BDFIX2-DX	Derecho	1 Ud.

GUÍA INFERIOR LADO VIDRIO

Material: Acero AISI 304

Acabado: /8 /15

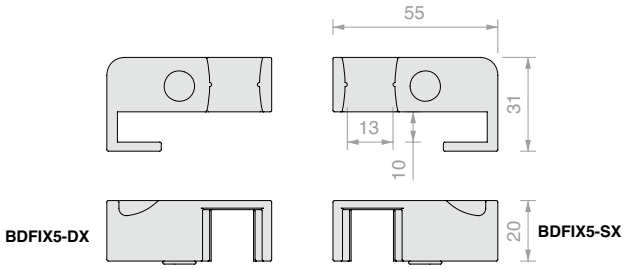

Art.	Descripción	Cant.
BDFIX5-SX	Izquierdo	1 Ud.
BDFIX5-DX	Derecho	1 Ud.

GUÍA INFERIOR LADO VIDRIO FIJO

Material: Acero AISI 304

Acabado: /8 /15

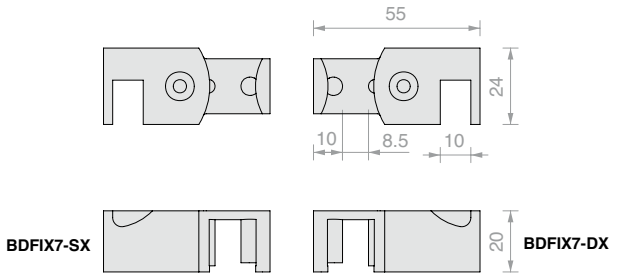

Art.	Descripción	Para vidrios	Cant.
BDFIX7-SX	Izquierdo	**8** mm	1 Ud.
BDFIX7-DX	Derecho	**8** mm	1 Ud.

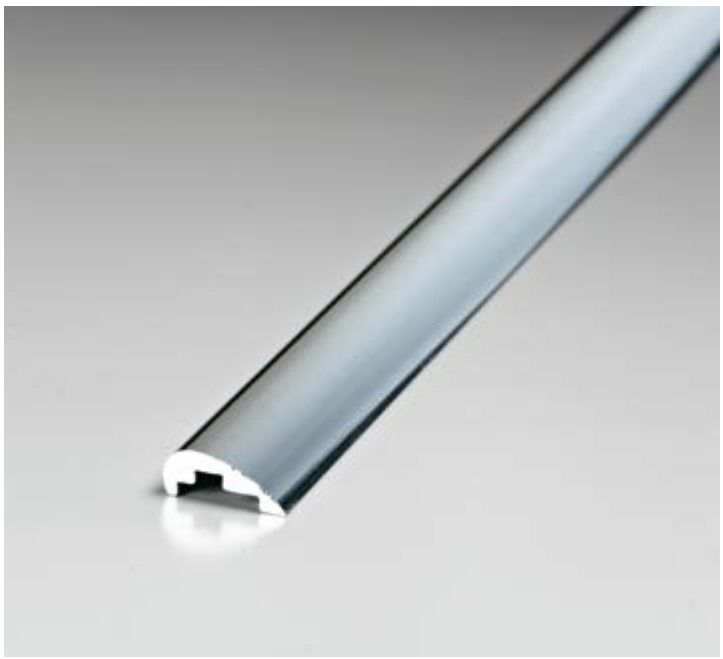

PERFIL BARRERA BDFIX

Material: Aluminio

Acabado: /91

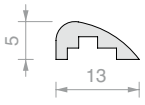

Art.	Longitud	Cant.
BDFIX8	**2000** mm	1 Ud.
BDFIX10	**1000** mm	1 Ud.

JUNTA MAGNÉTICA A 45°.

Material: PVC coextruido rígido y blando
Resistente a los rayos UV
Fórmulas fungicidas contra la proliferación de mohos
Condiciones máximas de servicio 70°C
Color: transparente, globo transparente, imán blanco

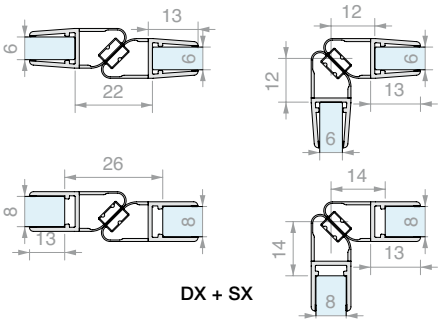

DX + SX

Art.	Longitud	Para vidrios	Cant.
GM62SX	**2200** mm	De **6** a **8** mm	1 Ud.
GM6230SX	**3000** mm	De **6** a **8** mm	1 Ud.
GM62DX	**2200** mm	De **6** a **8** mm	1 Ud.
GM6230DX	**3000** mm	De **6** a **8** mm	1 Ud.

JUNTA CON BARRERA DE DOBLE ALETA Y ESCURRIDOR

Material: PVC coextruido rígido y blando
Resistente a los rayos UV
Fórmulas fungicidas contra la proliferación de mohos
Condiciones máximas de servicio 70°C
Color: transparente, aletas gofradas

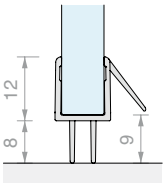

Art.	Longitud	Para vidrios	Cant.
GM5610	**1000** mm	De **6** a **8** mm	1 Ud.
GM5620	**2000** mm	De **6** a **8** mm	1 Ud.
GM5625	**2500** mm	De **6** a **8** mm	1 Ud.
GM5630	**3000** mm	De **6** a **8** mm	1 Ud.

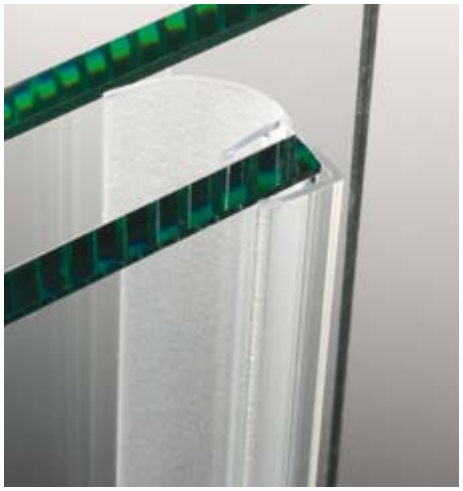

JUNTA CON ALETA LATERAL LARGA

Material: PVC coextruido rígido y blando
Resistente a los rayos UV
Fórmulas fungicidas contra la proliferación de mohos
Color: trasparente / *negra, aleta gofrada

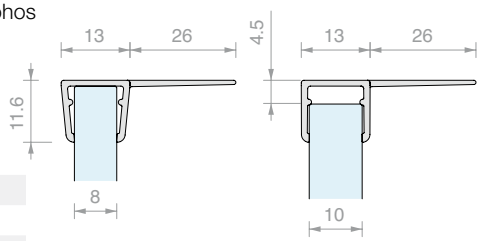

Art.	Longitud	Para vidrios	Cant.
GM014	**2000** mm	De **8** a **10** mm	1 Ud.
GM01422	**2200** mm	De **8** a **10** mm	1 Ud.
GM01422NR*	**2200** mm	De **8** a **10** mm	1 Ud.
GM01425	**2500** mm	De **8** a **10** mm	1 Ud.
GM01425NR*	**2500** mm	De **8** a **10** mm	1 Ud.
GM0143000	**3000** mm	De **8** a **10** mm	1 Ud.
GM0143000NR*	**3000** mm	De **8** a **10** mm	1 Ud.

JUNTA DE GLOBO

Material: PVC coextruido rígido y blando
Condiciones máximas de servicio 70°C
Color: trasparente / *negra, globo gofrado

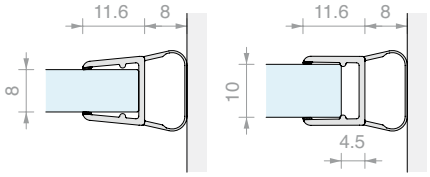

Art.	Longitud	Para vidrios	Cant.
GM06	**2000** mm	De **8** a **10** mm	1 Ud.
GM0622	**2200** mm	De **8** a **10** mm	1 Ud.
GM0622NR*	**2200** mm	De **8** a **10** mm	1 Ud.
GM0625	**2500** mm	De **8** a **10** mm	1 Ud.
GM0625NR*	**2500** mm	De **8** a **10** mm	1 Ud.
GM063000	**3000** mm	De **8** a **10** mm	1 Ud.
GM063000NR*	**3000** mm	De **8** a **10** mm	1 Ud.

DCCFLAT

Design

La elegancia del acero se funde con la transparencia del vidrio.
El sistema DCCFLAT ofrece prestaciones de durabilidad
y un diseño aún más refinado.

/8
Acero satinado

/15
Acero pulido

DCCFLAT

Características técnicas

Sistema de ducha corredero para vidrios de 8 mm con una mecánica a vista.
Caracterizada por su facilidad de montaje y ajuste,
esta solución elegante y funcional puede soportar hojas de hasta 35 kg de peso.
Unas soluciones técnicas innovadoras permiten reducir al mínimo el número
de componentes a vista, sin renunciar a ninguna de las características
funcionales de un sistema tope de gama.

HOJA MÓVIL

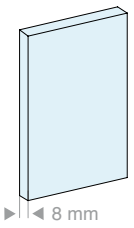

VIDRIOS FIJOS

4 configuraciones

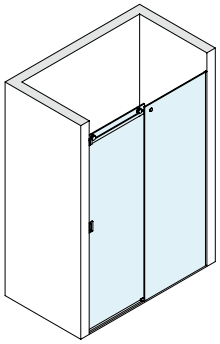
Pared/Pared

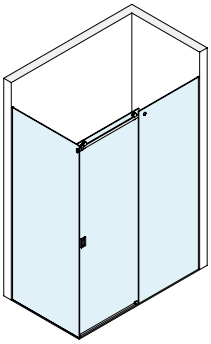
Pared/Vidrio

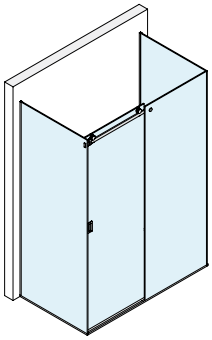
Vidrio/Vidrio

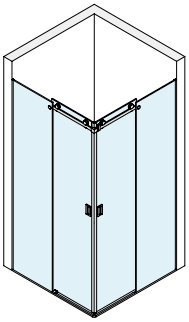
Pared/Esquina/Pared

Tipo de instalación

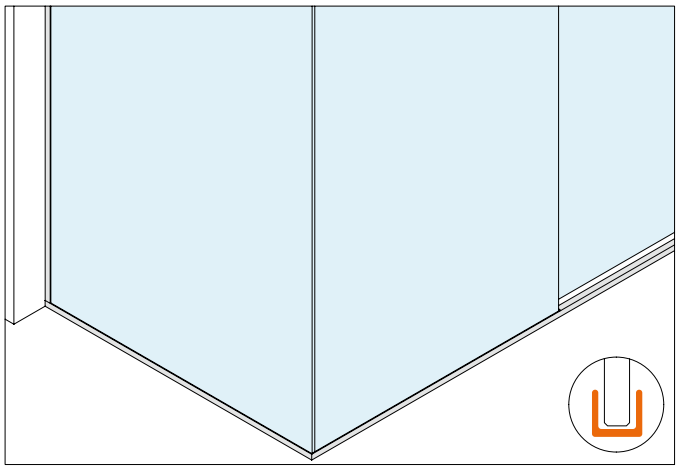

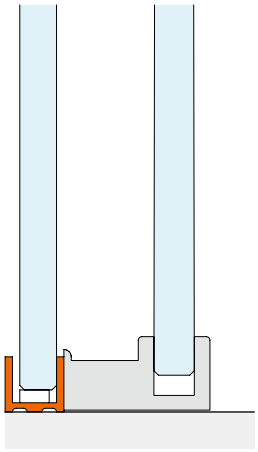

Solución en kit
Para vidrios fijos enmarcados

Design simple y moderno.
Esta solución prevé la instalación de los vidrios fijos
en un perfil de aluminio 15 x 16 mm.
El mismo perfil, con cubierta superior de presion,
tiene la función de barrera en la zona abierta.

Type Approved
Safety
Regular Production
Surveillance

TÜVRheinland
CERTIFIED

www.tuv.com
ID 1111292548

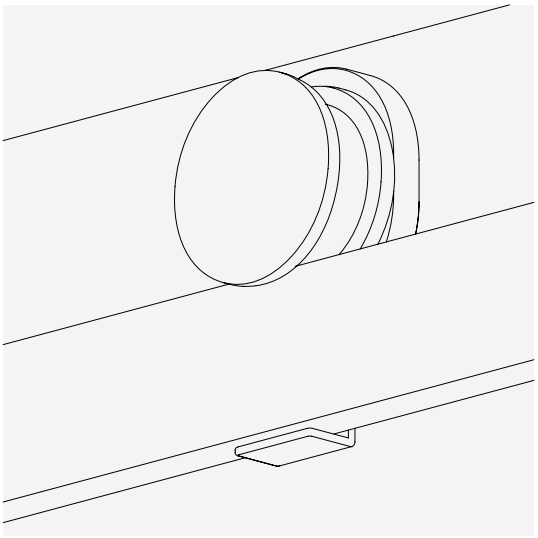

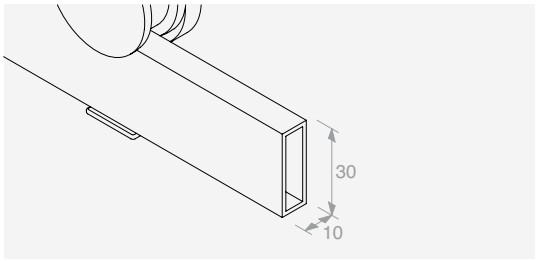

DESIGN MINIMALISTA

Combina estética esencial y elegancia funcional

ESTABILIZACIÓN

Sistema antidescarrilamiento integrado en el carro, reduce el número de componentes a vista a los esenciales

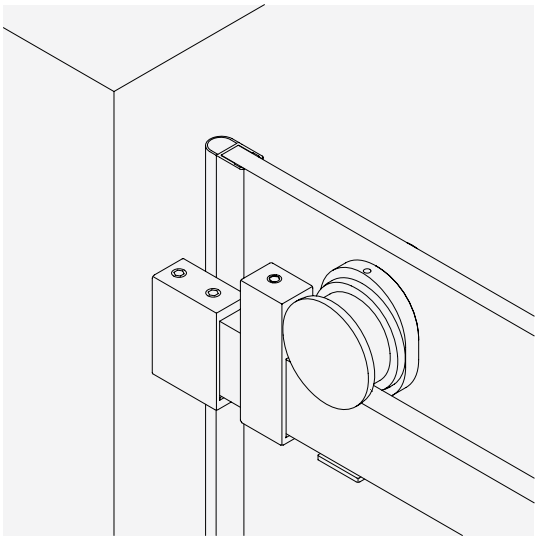

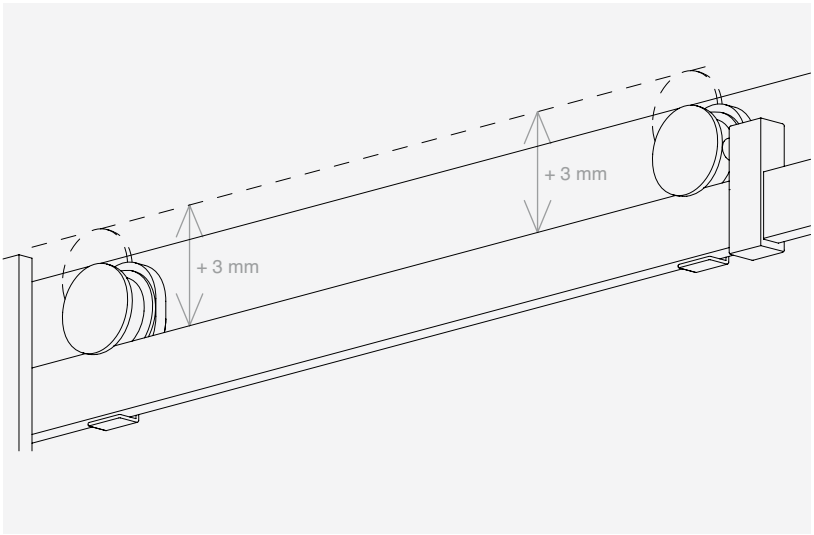

MECÁNICA A LA VISTA

Los componentes funcionales sencillos y discretos, caracterizados por los rodillos de deslizamiento externos, permiten destacar el vidrio.

REGULACIÓN

El ajuste en altura de los carros mediante un prisionero oculto, permite una puesta a punto sencilla y precisa.

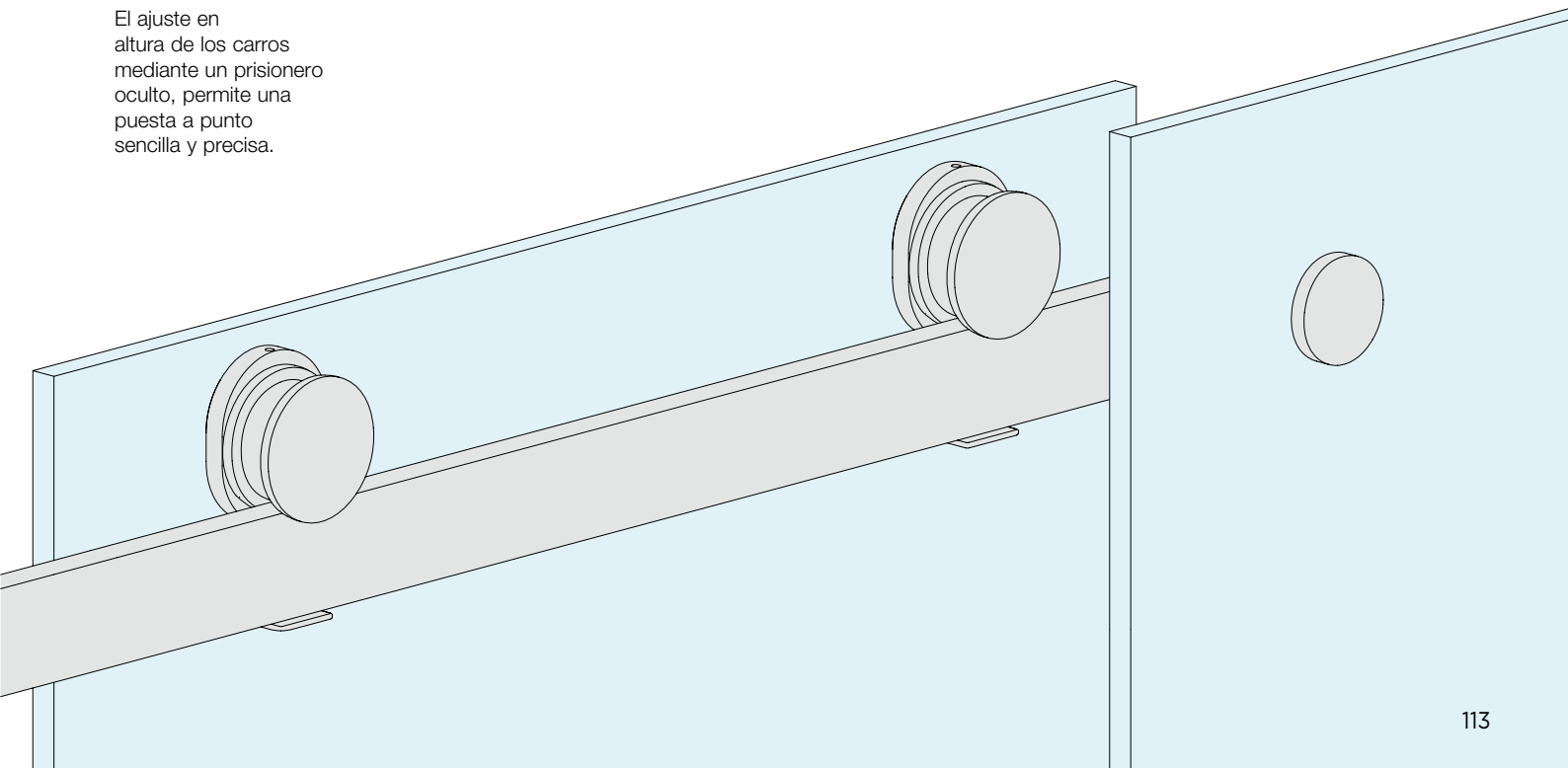

DCCFLAT

Kit

CONFIGURACIONES DE VIDRIOS FIJOS ENMARCADOS

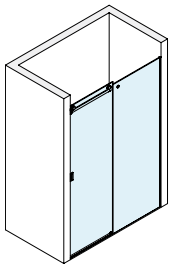

Pág. 117

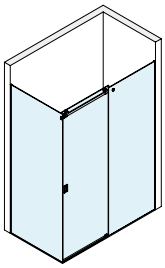

Pág. 119

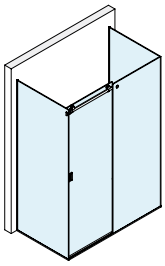

Pág. 121

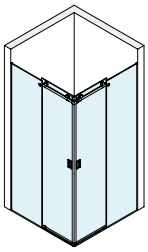

Pág. 123

KIT DUCHA CORREDERA PARED/PARED CON PERFIL MARCO PARA VIDRIO FIJO

Acabado: /8 /15

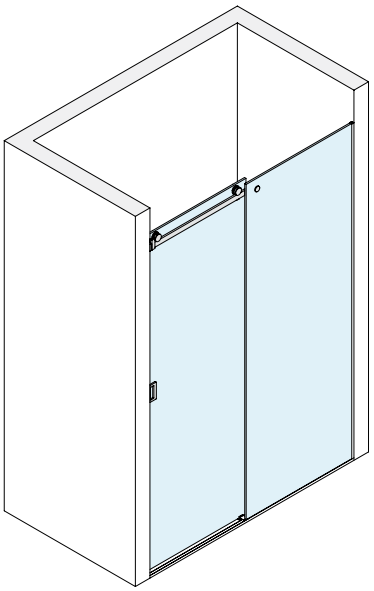

Kit formado por:

Art.	Descripción	Cant.
DCCFTMUR	Kit accesorios pared/pared	1 Ud.
GLMFT2000	Riel	1 Ud.
PBD3183.220	Perfil en «U»	2 Uds.
PBD3184.150	Perfil superior rayado	1 Ud.
GTUP4	Junta junquillo	4 m
GM01422	Junta con aleta lateral	1 Ud.
GM0622	Junta de globo	1 Ud.
HAND10057VHB	Manilla adhesiva	2 Uds.
Opcional		
GLMDCCFORO	Corte y perforación	1 Ud.

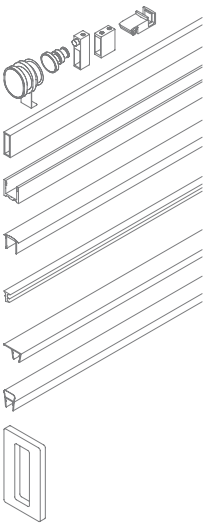

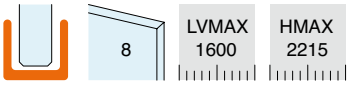

ESQUEMAS ACONSEJADOS

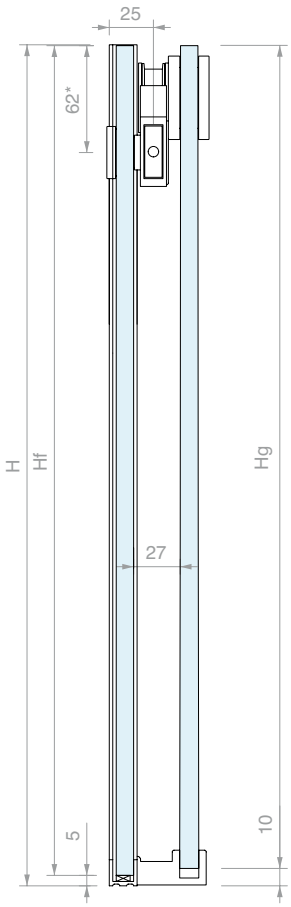

MECANIZADO DE RIEL

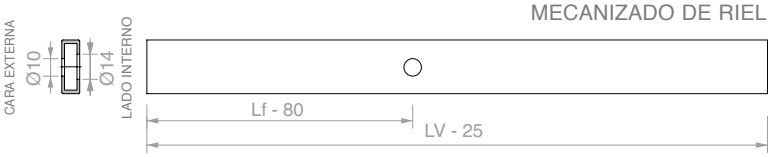

DIMENSIONAMIENTO DE LOS VIDRIOS:

Lg = (LV + 40) / 2
Lf = Lg - 20

Hg = H - 10
Hf = H - 5

LA = (LV - 120) / 2

CONFIGURACIÓN DE CORREDERA CERRADA

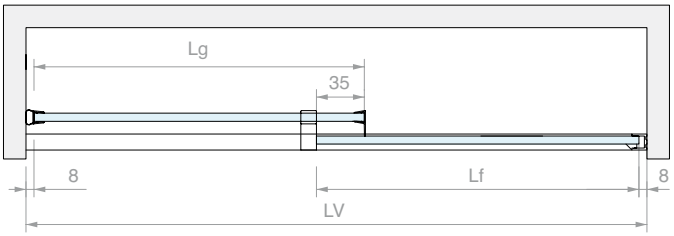

ÁBACO DE ANCHURAS PRINCIPALES (mm)

LV	Lg	Lf	LA
1600	820	800	740
1500	770	750	690
1400	720	700	640
1300	670	650	590

CONFIGURACIÓN DE CORREDERA ABIERTA

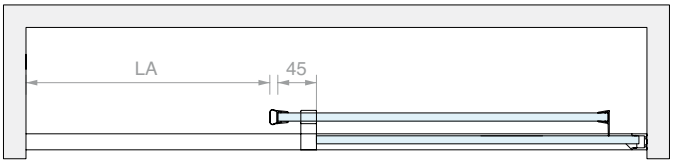

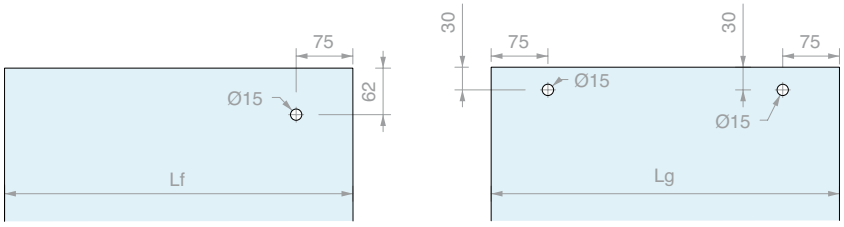

Art.	Cant.
DCCFLAT003	1 Ud.

KIT DUCHA CORREDERA PARED/VIDRIO CON PERFIL MARCO PARA VIDRIOS FIJOS

Acabado: /8 /15

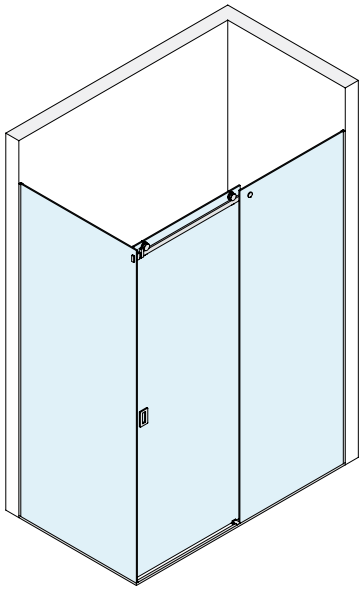

Kit formado por:

Art.	Descripción	Cant.
DCCFTVET	Kit accesorios pared/vidrio	1 Ud.
GLMFT2000	Riel	1 Ud.
PBD3183.220	Perfil en «U»	3 Uds.
PBD3183.150	Perfil en «U»	1 Ud.
PBD3184.150	Perfil superior rayado	1 Ud.
GTUP4	Junta junquillo	7 m
GM01422	Junta con aleta lateral	1 Ud.
GM0622	Junta de globo	1 Ud.
HAND10057VHB	Manilla adhesiva	2 Uds.
Opcional		
GLMDCCFORO	Corte y perforación	1 Ud.

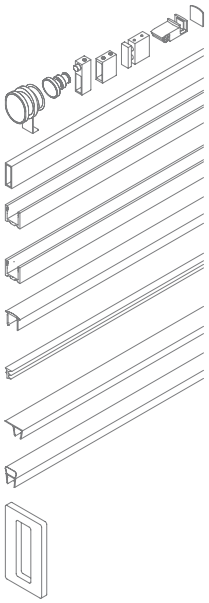

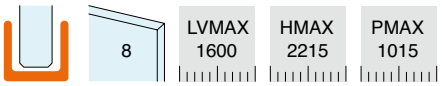

ESQUEMAS ACONSEJADOS

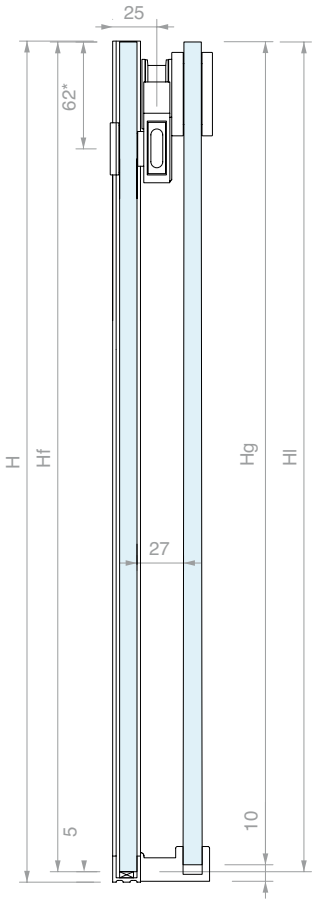

DIMENSIONAMIENTO DE LOS VIDRIOS:

Lg = (LV + 26) / 2
Lf = Lg - 20

Hg = H - 10
Hf = H - 5

LI = P -14
HI = H - 5
LA = (LV - 134) / 2

ÁBACO DE ANCHURAS PRINCIPALES (mm)

LV	Lg	Lf	LA
1600	813	793	733
1500	763	743	683
1400	713	693	633
1300	663	643	583

MECANIZADO DE RIEL

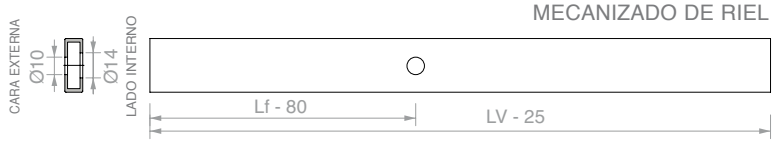

CONFIGURACIÓN DE CORREDERA CERRADA

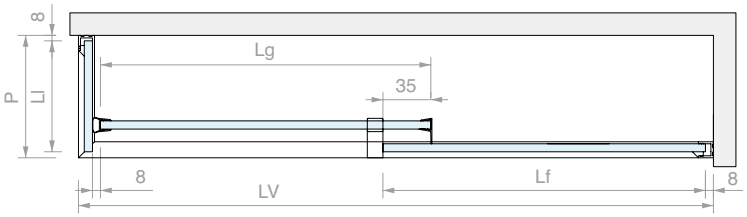

CONFIGURACIÓN DE CORREDERA ABIERTA

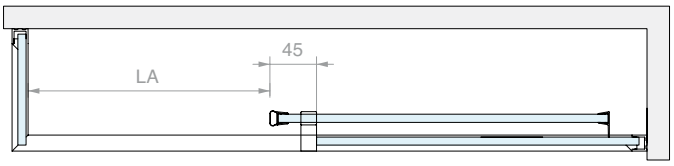

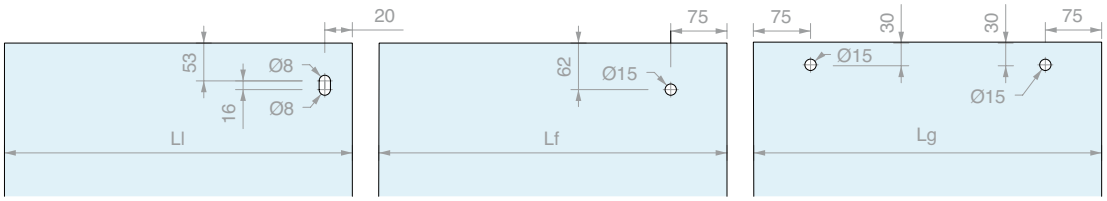

Art.	Cant.
DCCFLAT007	1 Ud.

KIT DUCHA CORREDERA VIDRIO/VIDRIO CON PERFIL MARCO PARA VIDRIOS FIJOS

Acabado: /8 /15

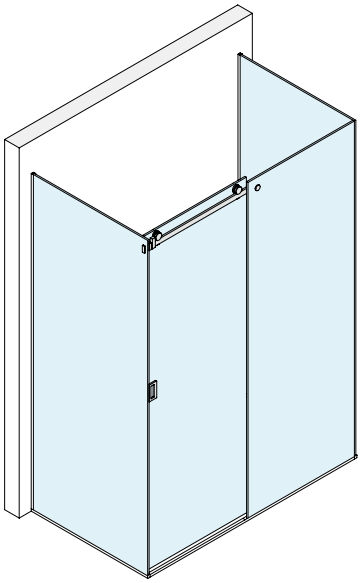

Kit formado por:

Art.	Descripción	Cant.
DCCFTVV	Kit accesorios vidrio/vidrio	1 Ud.
GLMFT2000	Riel	1 Ud.
PBD3183.220	Perfil en «U»	3 Uds.
PBD3183.150	Perfil en «U»	2 Uds.
PBD3184.150	Perfil superior rayado	1 Ud.
GTUP4	Junta junquillo	7 m
GM01422	Junta con aleta lateral	1 Ud.
GM0622	Junta de globo	1 Ud.
HAND10057VHB	Manilla adhesiva	2 Uds.

Opcional

GLMDCCFORO	Corte y perforación	1 Ud.

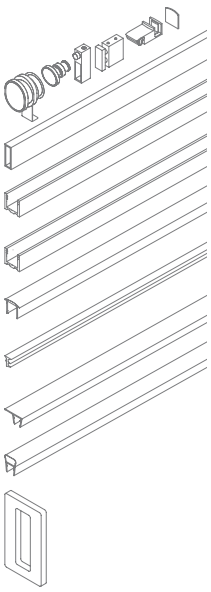

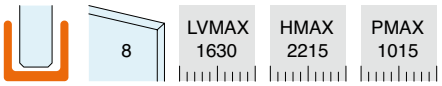

ESQUEMAS ACONSEJADOS

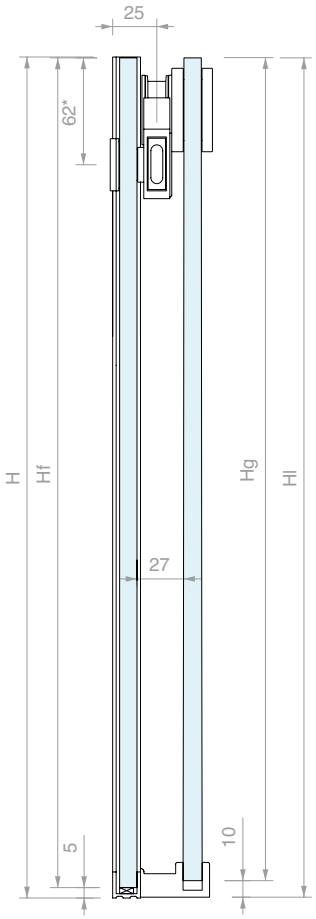

DIMENSIONAMIENTO DE LOS VIDRIOS:

Lg = (LV + 12) / 2
Lf = Lg - 20

Hg = H - 10
Hf = H - 5

Ll = P -14
Hl = H - 5
LA = (LV - 148) / 2

ÁBACO DE ANCHURAS PRINCIPALES (mm)

LV	Lg	Lf	LA
1600	806	786	726
1500	756	736	676
1400	706	686	626
1300	656	636	576

MECANIZADO DE RIEL

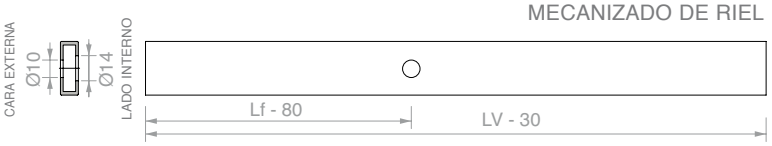

CONFIGURACIÓN DE CORREDERA CERRADA

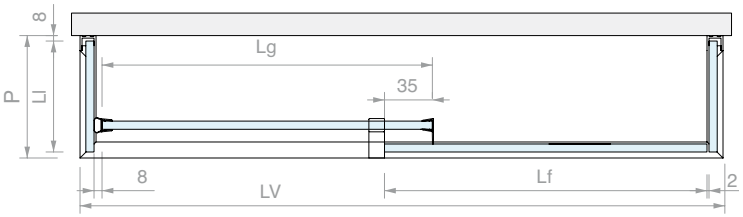

CONFIGURACIÓN DE CORREDERA ABIERTA

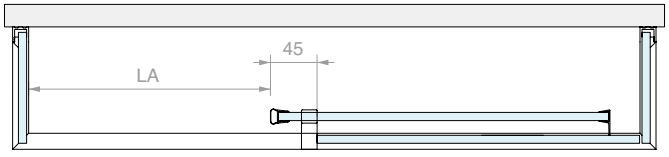

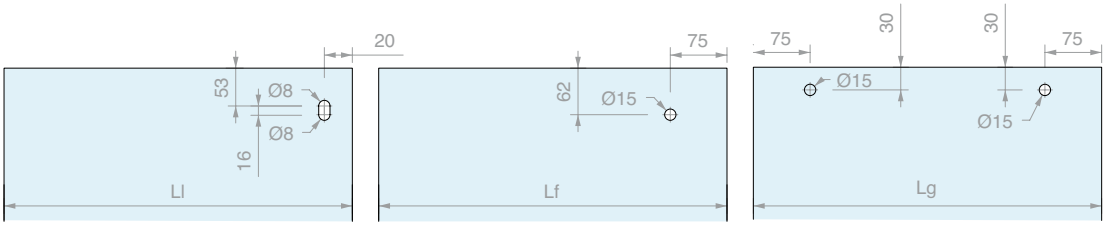

Art.	Cant.
DCCFLAT009	1 Ud.

KIT DUCHA CORREDERA PARED ÁNGULO/PARED CON PERFIL MARCO PARA VIDRIOS FIJOS

Acabado: /8 /15

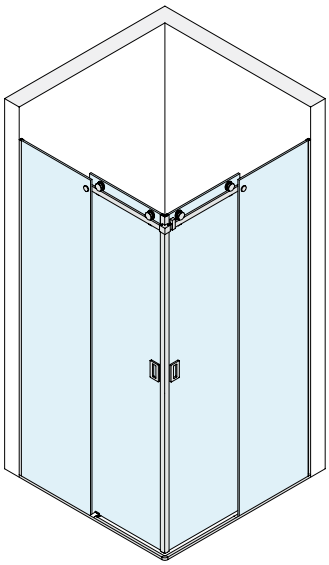

Kit formado por:

Art.	Descripción	Cant.
DCCFT90	Kit accesorios pared/ángulo/pared	1 Ud.
GLMFT1000	Riel	2 Uds.
PBD3183.220	Perfil en «U»	2 Uds.
PBD3183.150	Perfil en «U»	2 Uds.
PBD3184.150	Perfil superior rayado	1 Ud.
GTUP4	Junta junquillo	7 m
GM62SX	Junta magnética a 45°	1 Ud.
GM62DX	Junta magnética a 45°	1 Ud.
GM01422	Junta con aleta lateral	2 Ud.
HAND10057VHB	Manilla adhesiva	4 Uds.

Opcional

GLMDCCFORO	Corte y perforación	1 Ud.

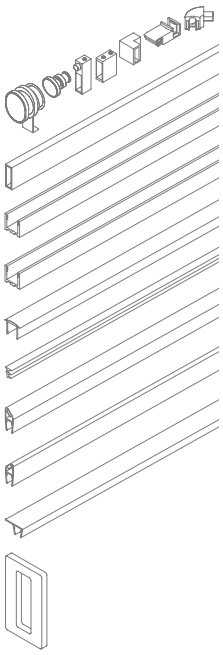

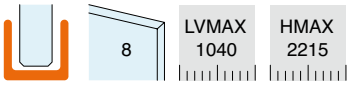

ESQUEMAS ACONSEJADOS

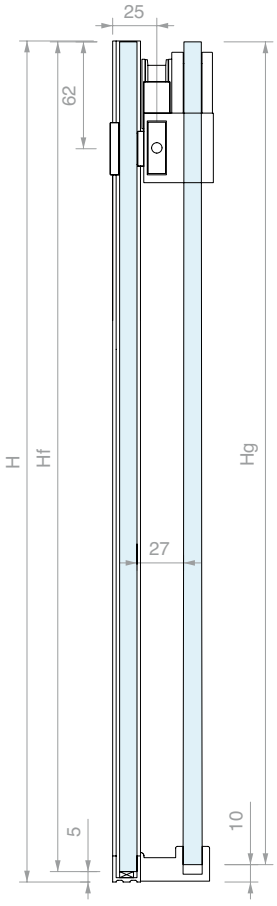

MECANIZADO DE RIEL

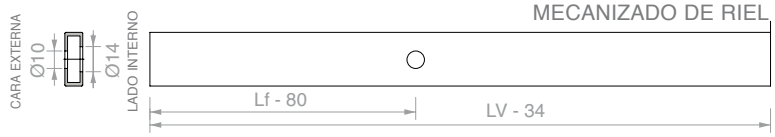

CONFIGURACIÓN DE CORREDERA CERRADA

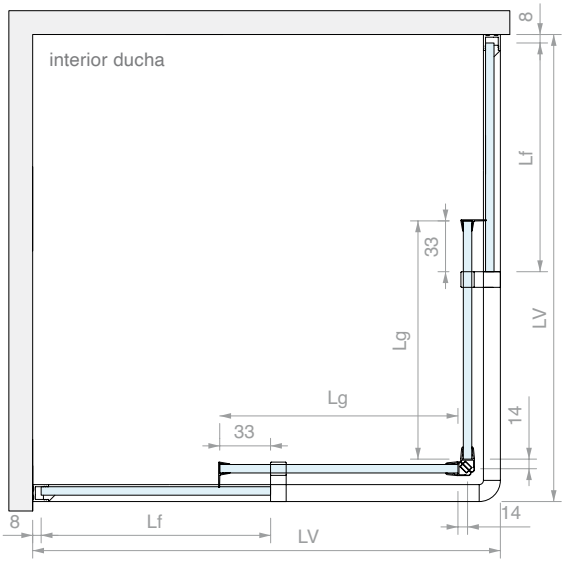

CONFIGURACIÓN DE CORREDERA ABIERTA

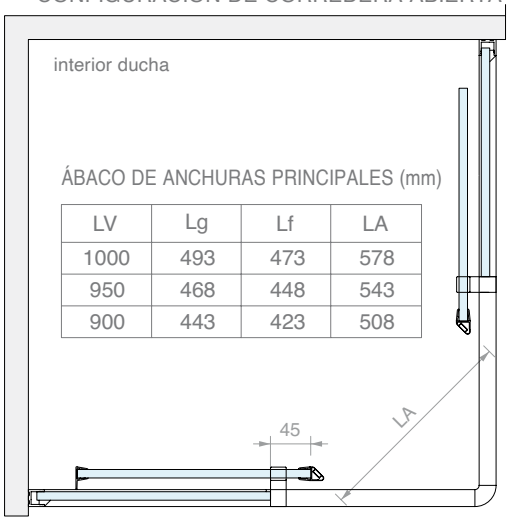

ÁBACO DE ANCHURAS PRINCIPALES (mm)

LV	Lg	Lf	LA
1000	493	473	578
950	468	448	543
900	443	423	508

DIMENSIONAMIENTO DE LOS VIDRIOS:

Lg = (LV - 14) / 2
Lf = Lg - 20
Hg = H - 10
Hf = H - 6
LA = 0.7 x (LV - 174)

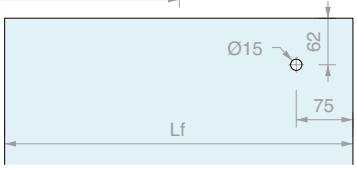

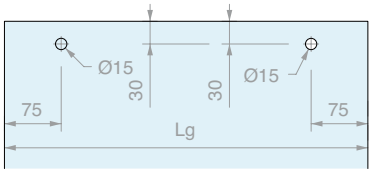

Art.	Cant.
DCCFLAT011	1 Ud.

KIT DE ACCESORIOS PARED/PARED

se compone de:
2 Uds. Rodillo de deslizamiento excéntrico con cubierta
2 Uds. Fijación a Pared
2 Uds. Tope
1 Ud. Fijación para vidrio fijo
1 Ud. Guía inferior
Acabado: /8 /15

Art.	Para vidrios	Cant.
DCCFTMUR	**8** mm	1 Ud.

KIT DE ACCESORIOS PARED/VIDRIO

se compone de:
2 Uds. Rodillo de deslizamiento excéntrico con cubierta
1 Ud. Fijación a Pared
1 Ud. Fijación a vidrio
2 Uds. Tope
1 Ud. Fijación para vidrio fijo
1 Ud. Guía inferior
1 Ud. Tapa para perfil
Acabado: /8 /15

Art.	Para vidrios	Cant.
DCCFTVET	**8** mm	1 Ud.

KIT DE ACCESORIOS VIDRIO/VIDRIO

se compone de:
2 Uds. Rodillo de deslizamiento excéntrico con cubierta
2 Uds. Fijación a vidrio
2 Uds. Tope
1 Ud. Fijación para vidrio fijo
1 Ud. Guía inferior
2 Uds. Tapa para perfil
Acabado: /8 /15

Art.	Para vidrios	Cant.
DCCFTVV	**8** mm	1 Ud.

KIT ACCESORIOS PARED/ÁNGULO/PARED

se compone de:
4 Uds. Rodillo de deslizamiento excéntrico con cubierta
2 Uds. Fijación a Pared
4 Uds. Tope
2 Uds. Fijación para vidrio fijo
2 Uds. Guía inferior
1 Ud. Unión angular para rieles
1 Ud. Unión angular para perfiles
Acabado: /8 /15

Art.	Para vidrios	Cant.
DCCFT90	**8** mm	1 Ud.

RIEL

Material: Acero AISI 304

Acabado: /8 /15

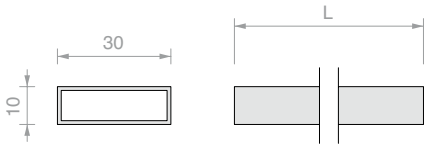

Art.	Longitud	Cant.
GLMFT1000	**1000** mm	1 Ud.
GLMFT2000	**2000** mm	1 Ud.
GLMFT3000	**3000** mm	1 Ud.
GLMDCCFORO	Corte riel y N°1 orificio	1 Ud.

RODILLO DE DESLIZAMIENTO EXCÉNTRICO CON CUBIERTA

Material: Acero AISI 304

Acabado: /8 /15

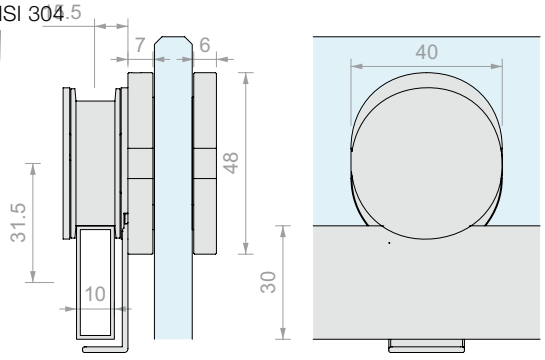

Art.	Para vidrios	Cant.
DCCFT12	DE **8** a **10** mm	1 Ud.

FIJACIÓN PARA VIDRIO FIJO

Material: Acero AISI 304

Orificio vidrio aconsejado Ø15 mm

Acabado: /8 /15

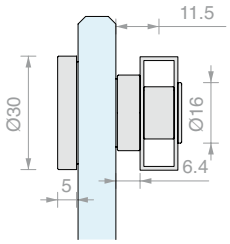

Art.	Para vidrios	Cant.
DCCFT16	DE **8** a **10** mm	1 Ud.

FIJACIÓN A PARED

Material: Acero AISI 304

Acabado: /8 /15

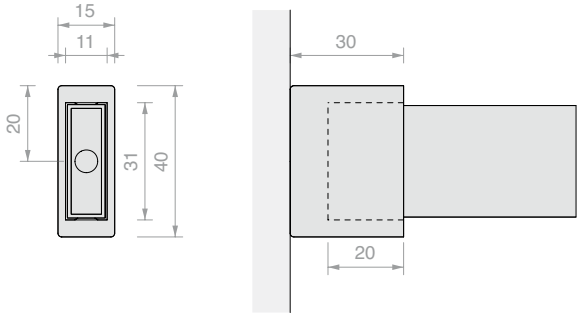

Art.	Cant.
DCCFT18	1 Ud.

TOPE FINAL DE CARRERA CON STOP DE GOMA

Material: Acero AISI 304

Acabado: /8 /15

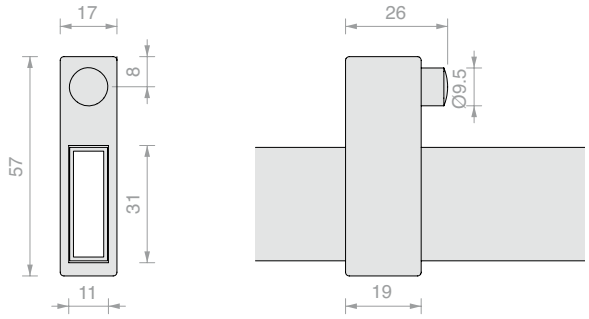

Art.	Cant.
DCCFT20	1 Ud.

FIJACIÓN A VIDRIO

Material: Acero AISI 304

Acabado: /8 /15

Orificio en el vidrio aconsejado Ø8 mm

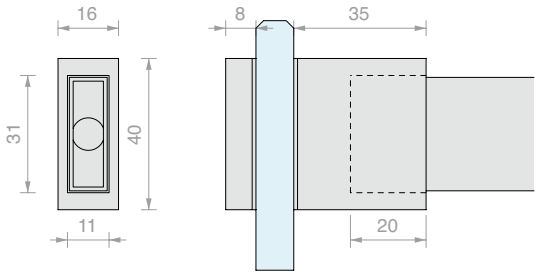

Art.	Para vidrios	Cant.
GLMFT37	DE **8** a **10** mm	1 Ud.

UNIÓN ANGULAR

Material: Acero AISI 304

Acabado: /8 /15

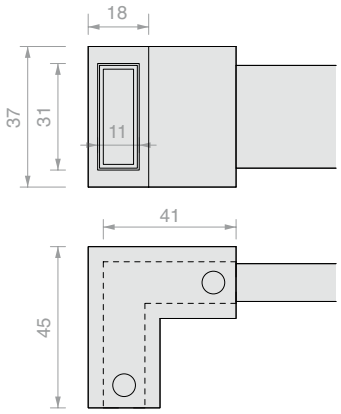

Art.	Cant.
GLMFT90	1 Ud.

GUÍA INFERIOR DE CLIP PARA VIDRIO CON PERFIL

Material: Zamak

Compatible con perfiles de aluminio de las series PBD y LMU

Acabado: /1 /24*

* No disponible para art. DCC10

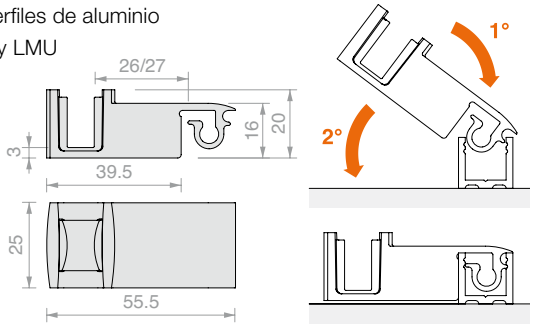

Art.	Para vidrios	Cant.
DCC08	**8** mm	1 Ud.
DCC10	**10** mm	1 Ud.

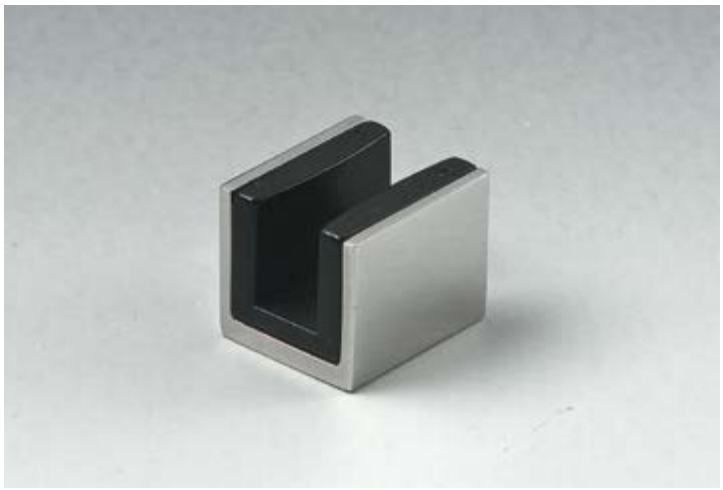

GUÍA INFERIOR

Material: Acero AISI 304

Acabado: /8 /15

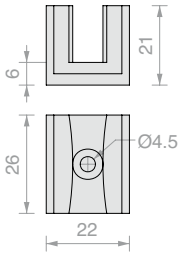

Art.	Para vidrios	Cant.
GLMSPA08	**8** mm	1 Ud.
GLMSPA10	**10** mm	1 Ud.

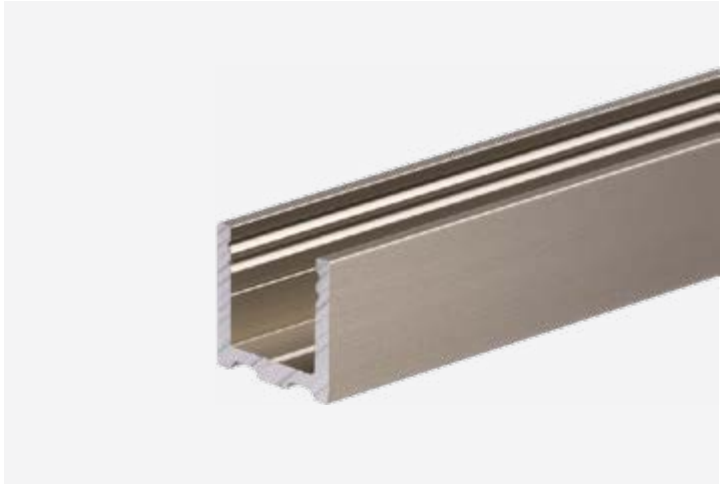

PERFIL EN "U"

Material: Aluminio

Acabado: /6 /88 /91 /97

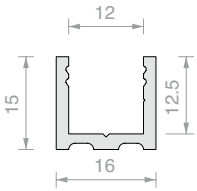

Art.	Longitud	Cant.
PBD3183.150	**1498** mm	1 Ud.
PBD3183.220	**2200** mm	1 Ud.
PBD3183	**3000** mm	1 Ud.

PERFIL SUPERIOR RAYADO PBD3184

Material: Aluminio

Acabado: /6 /88 /91 /97

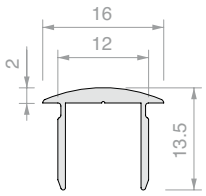

Art.	Longitud	Cant.
PBD3184.100	**992** mm	1 Ud.
PBD3184.150	**1498** mm	1 Ud.
PBD3184	**3000** mm	1 Ud.

TAPA RAYADA PBD

Material: Aluminio

Acabado: /6 /88 /91 /97

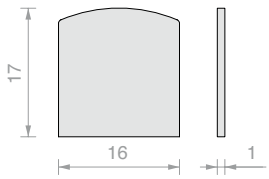

Art.	Cant.
PBDTP	1 Ud.

PERFIL SUPERIOR PLANO PBD3186

Material: Aluminio

Acabado: /6 /88 /91 /97

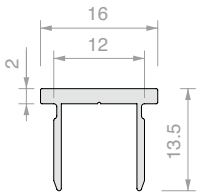

Art.	Longitud	Cant.
PBD3186.100	**992** mm	1 Ud.
PBD3186.150	**1498** mm	1 Ud.
PBD3186	**3000** mm	1 Ud.

TAPA PLANA PBD

Material: Aluminio

Acabado: /6 /88 /91 /97

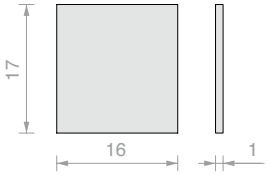

Art.	Cant.
PBD86TP	1 Ud.

UNIÓN ANGULAR PARA PERFIL

Material: Zamak

Compatible con perfiles de aluminio de las series PBD y LMU

Para perfil superior PBD3184

Acabado: /1 /6 /24 /97

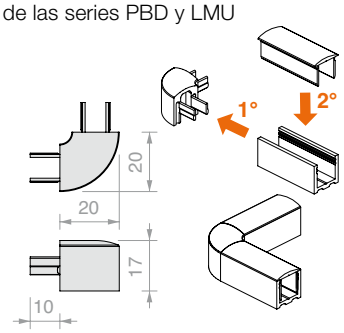

Art.	Cant.
DCC90	1 Ud.

UNIÓN ANGULAR PLANA PARA PERFIL

Material: Zamak

Compatible con perfiles de aluminio de las series PBD y LMU

Para perfil superior PBD3186

Acabado: /1 /6 /24 /97

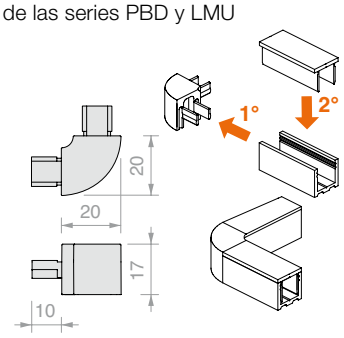

Art.	Cant.
DCC90SQ	1 Ud.

JUNTA JUNQUILLO

Material: PVC

Art.	Espesor	Color	Cant.	Art.	Espesor	Color	Cant.
GTUP2	**2**	Trasparente	1 m	**GTUP5G**	**5**	Gofrada	1 m
GTUP3	**3**	Trasparente	1 m	**GTUP6G**	**6**	Gofrada	1 m
GTUP4	**4**	Trasparente	1 m	**GTUP2N**	**2**	Negra	1 m
GTUP5	**5**	Trasparente	1 m	**GTUP3N**	**3**	Negra	1 m
GTUP6	**6**	Trasparente	1 m	**GTUP4N**	**4**	Negra	1 m
GTUP2G	**2**	Gofrada	1 m	**GTUP5N**	**5**	Negra	1 m
GTUP3G	**3**	Gofrada	1 m	**GTUP6N**	**6**	Negra	1 m
GTUP4G	**4**	Gofrada	1 m				

JUNTA MAGNÉTICA A 45°.

Material: PVC coextruido rígido y blando

Resistente a los rayos UV

Fórmulas fungicidas contra la proliferación de mohos

Condiciones máximas de servicio 70°C

Color: transparente, globo transparente, imán blanco

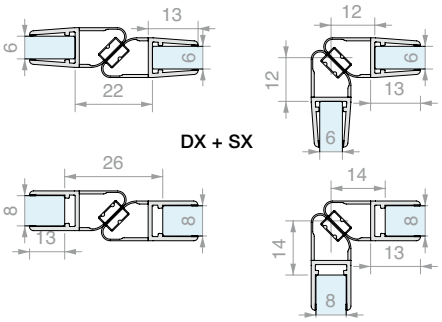

Art.	Longitud	Para vidrios	Cant.
GM62SX	**2200** mm	De **6** a **8** mm	1 Ud.
GM6230SX	**3000** mm	De **6** a **8** mm	1 Ud.
GM62DX	**2200** mm	De **6** a **8** mm	1 Ud.
GM6230DX	**3000** mm	De **6** a **8** mm	1 Ud.

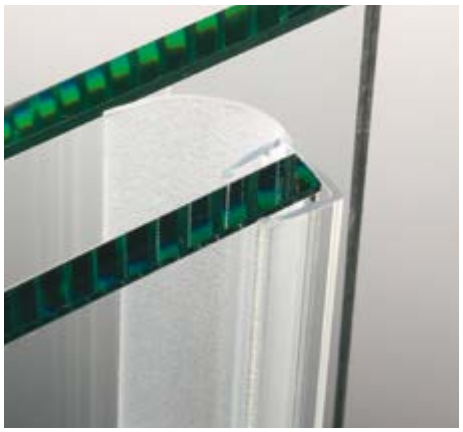

JUNTA CON ALETA LATERAL

Material: PVC coextruido rígido y blando - Resistente a los rayos UV

Fórmulas fungicidas contra la proliferación de mohos

Color: trasparente / *negra, aleta gofrada

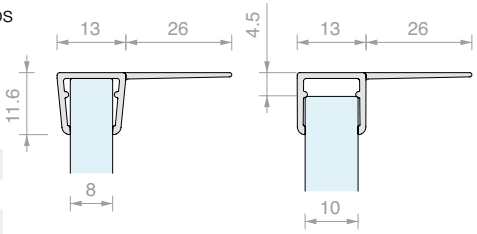

Art.	Longitud	Para vidrios	Cant.
GM014	**2000** mm	De **8** a **10** mm	1 Ud.
GM01422	**2200** mm	De **8** a **10** mm	1 Ud.
GM01422NR*	**2200** mm	De **8** a **10** mm	1 Ud.
GM01425	**2500** mm	De **8** a **10** mm	1 Ud.
GM01425NR*	**2500** mm	De **8** a **10** mm	1 Ud.
GM0143000	**3000** mm	De **8** a **10** mm	1 Ud.
GM0143000NR*	**3000** mm	De **8** a **10** mm	1 Ud.

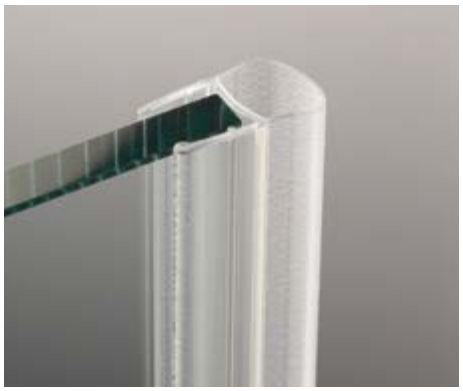

JUNTA DE GLOBO

Material: PVC coextruido rígido y blando

Resistente a los rayos UV. Fórmulas fungicidas contra la proliferación de mohos

Color: trasparente / *negra, globo gofrado

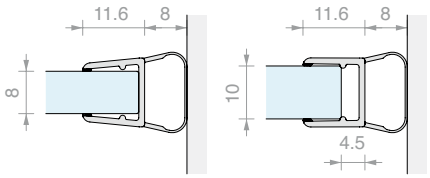

Art.	Longitud	Para vidrios	Cant.
GM06	**2000** mm	De **8** a **10** mm	1 Ud.
GM0622	**2200** mm	De **8** a **10** mm	1 Ud.
GM0622NR*	**2200** mm	De **8** a **10** mm	1 Ud.
GM0625	**2500** mm	De **8** a **10** mm	1 Ud.
GM0625NR*	**2500** mm	De **8** a **10** mm	1 Ud.
GM063000	**3000** mm	De **8** a **10** mm	1 Ud.
GM063000NR*	**3000** mm	De **8** a **10** mm	1 Ud.

MANILLA CON FIJACIÓN VHB

Material: Acero AISI 304

Acabado: /8 /15

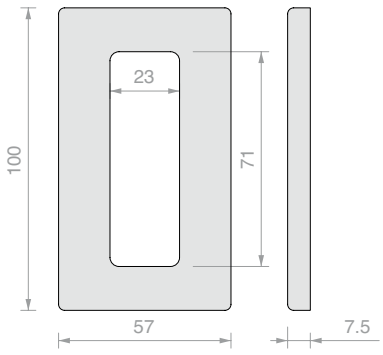

Art.	Cant.
HAND10057VHB	1 Ud.

GIUMAX

Design

Las formas redondeadas se combinan con la resistencia de un riel macizo de acero inoxidable para ofrecer prestaciones envidiables. GIUMAX SHOWER combina el estilo de sus carros con la resistencia del acero inoxidable AISI304.

/8
Acero satinado

/15
Acero pulido

GIUMAX

Características técnicas

El sistema de ducha corredera para vidrios de 8 mm de la serie GIUMAX utiliza rodillos de deslizamiento a vista sobre rieles portantes. Estas soluciones están realizadas en acero inoxidable AISI 304 y se distinguen por su elegancia, fiabilidad y durabilidad.

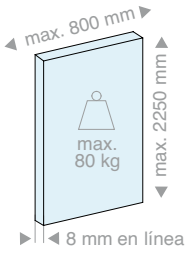

HOJA MÓVIL

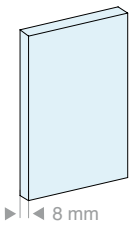

VIDRIOS FIJOS

3 configuraciones

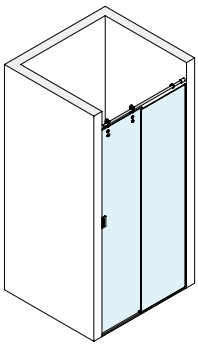
Pared/Pared

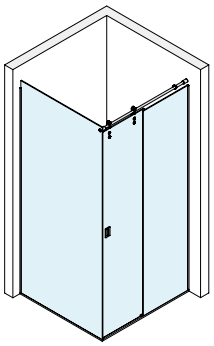
Pared/Vidrio

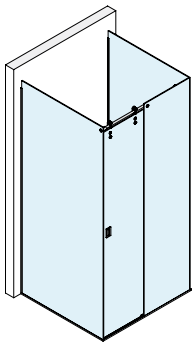
Vidrio/Vidrio

Tipo de instalación

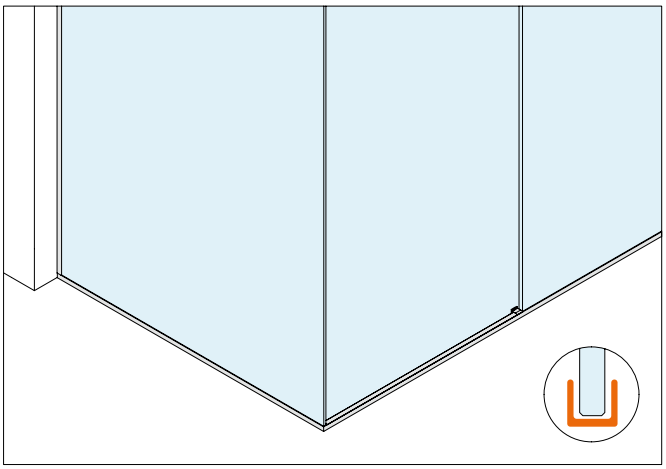

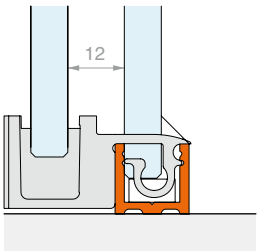

Solución en kit

Para vidrios fijos enmarcados

Design simple y moderno.
La Linea U prevé la instalación de los vidrios fijos en un perfil de aluminio de 15 x 16 mm.
El mismo perfil, con cubierta superior de presion, tiene la función de barrera en la zona abierta.

Instalación con pareja de rodillos

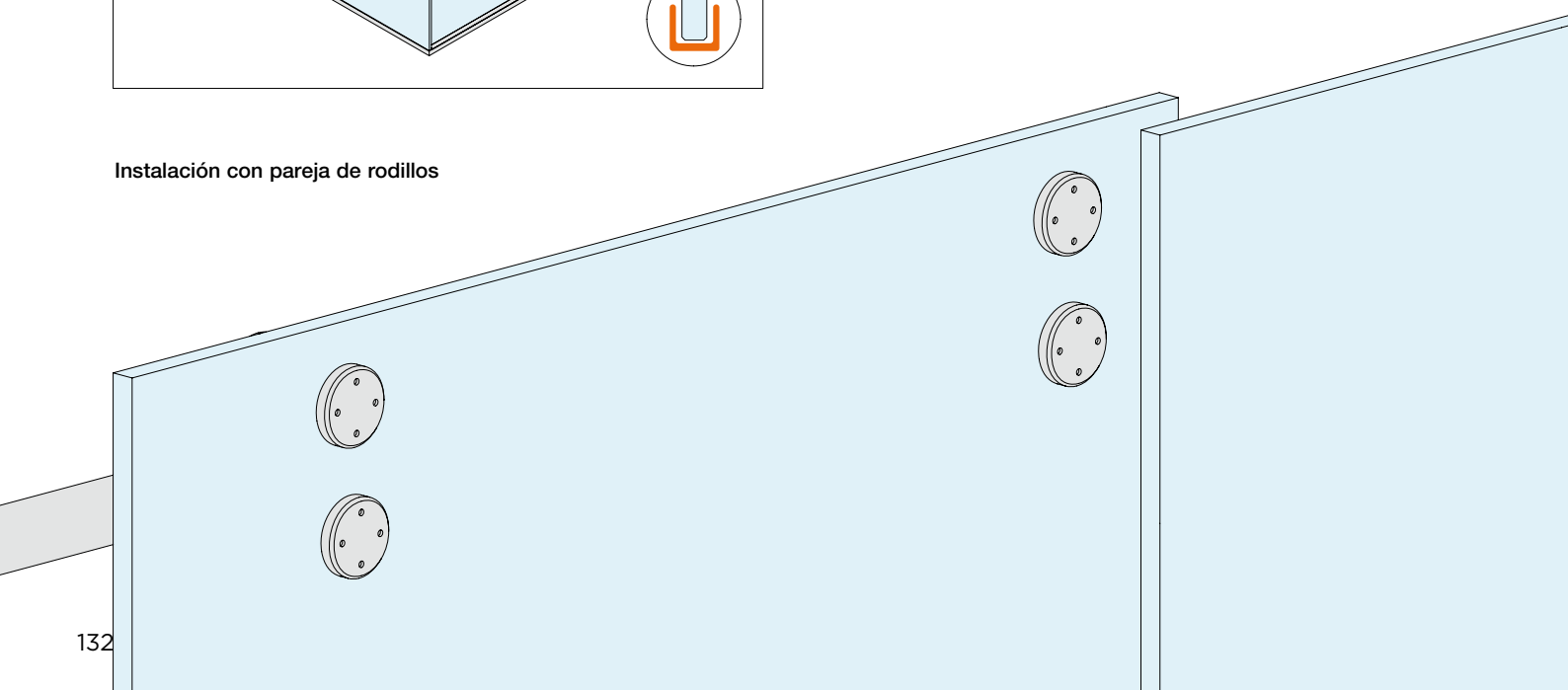

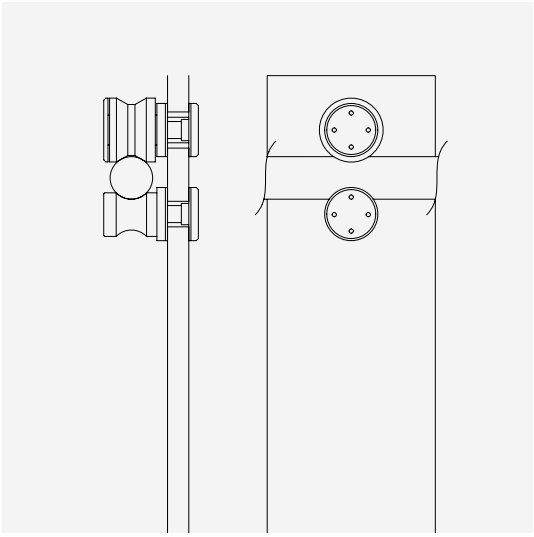

SISTEMA CON RODILLOS

La hoja está montada sobre dos rodillos, el riel funciona en el espacio de la hoja.

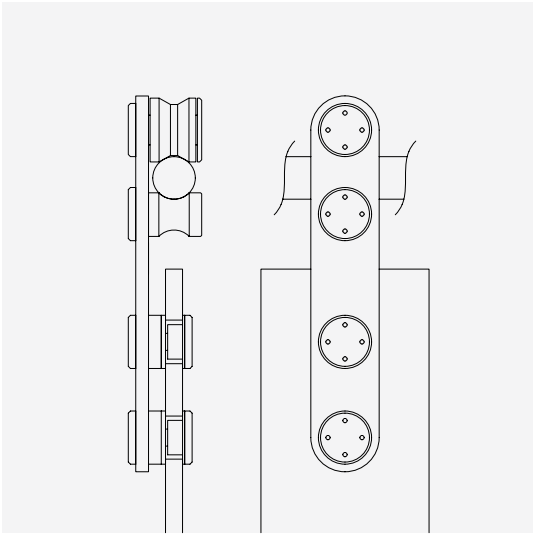

SISTEMA CON CARRO

La hoja está montada sobre un carro, el riel corre por la parte alta del carro, por encima de la hoja.

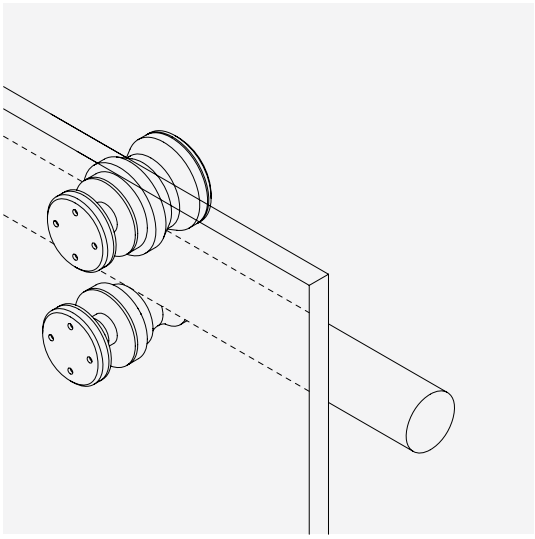

MÁXIMA TRANSPARENCIA

El sistema se distingue por su objetivo de lograr la máxima transparencia usando pequeños accesorios y un diseño minimalista.

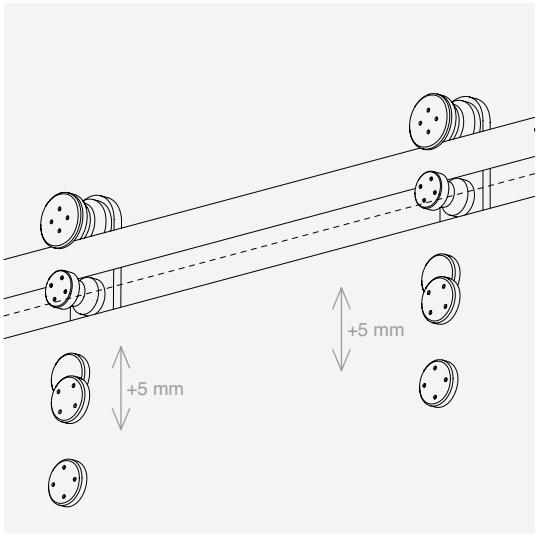

REGULACIÓN DE LA HOJA

Utilizando la tecnología del carro, se puede ajustar la altura del rodillo y de las tapas, lo que simplifica el ajuste de la posición de la hoja.

Instalación con carro

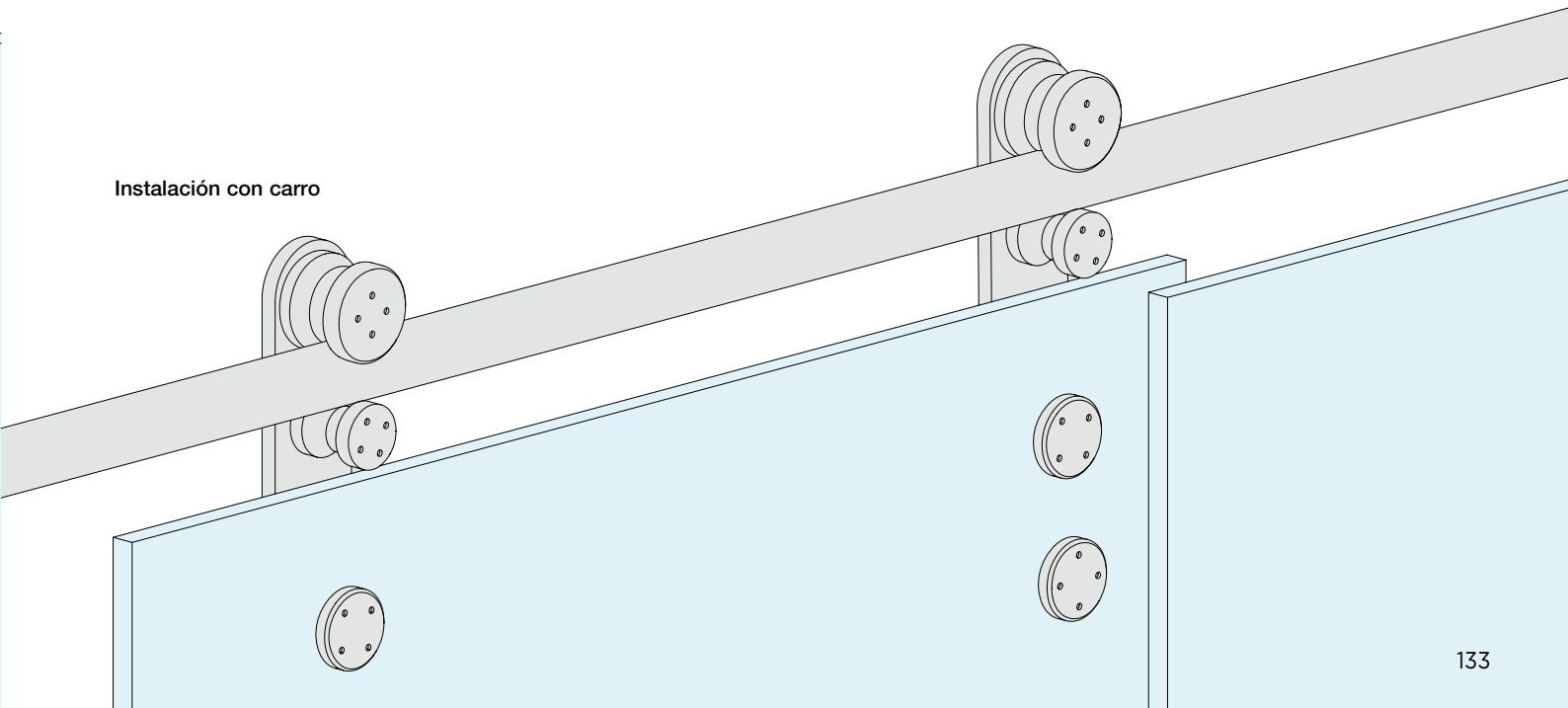

CONFIGURACIONES DE VIDRIOS FIJOS ENMARCADOS

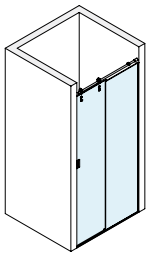

Pág. 136

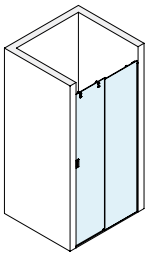

Pág. 137

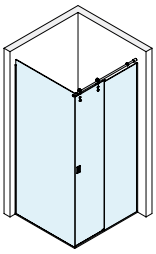

Pág. 138

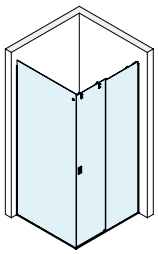

Pág. 139

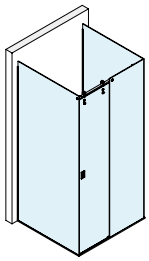

Pág. 140

KIT DUCHA CORREDERA PARED/PARED CON PERFIL MARCO PARA VIDRIO FIJO CON CARROS

Acabado: /8 /15

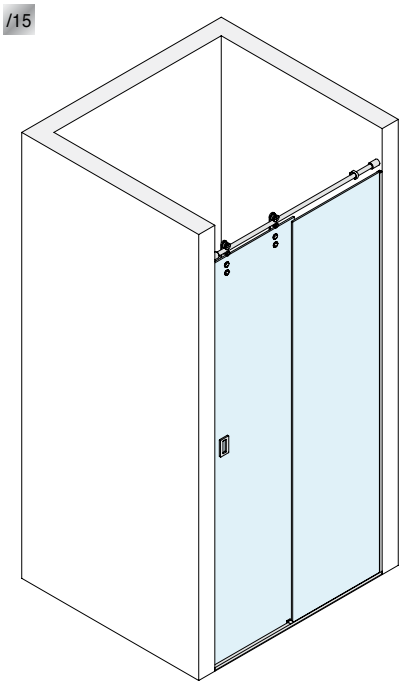

Kit formado por:

Art.	Descripción	Cant.
GLM3000	Kit n.2 carros sobre placa	1 Ud.
GLMDSTP	Anclaje a pared	2 Uds.
GLM3023	Tope final de carrera	2 Uds.
DCC218	Guía inferior	1 Ud.
GLMTND10	Riel	1 Ud.
PBD3183.220	Perfil en «U»	1 Ud.
PBD3183.150	Perfil en «U»	1 Ud.
PBD3184.150	Perfil superior rayado	1 Ud.
GTUP4	Junta junquillo	4 m
GM0141022	Junta con aleta lateral	1 Ud.
GM0622	Junta de globo	1 Ud.
HAND10057VHB	Manilla adhesiva	2 Uds.

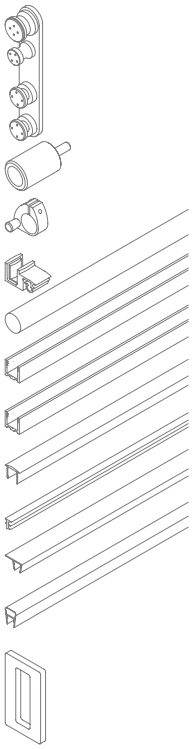

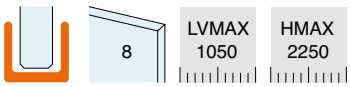

ESQUEMAS ACONSEJADOS

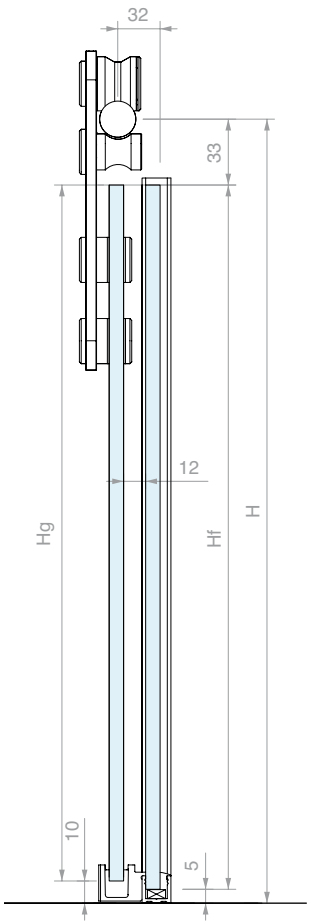

DIMENSIONAMIENTO DE LOS VIDRIOS:

Lg = (LV + 20) / 2
Lf = Lg

Hg = H - 43
Hf = H - 38

LA = (LV - 112) / 2

ÁBACO DE ANCHURAS PRINCIPALES (mm)

LV	Lg	Lf	LA
1000	510	510	444
950	485	485	419

MECANIZADO DE RIEL

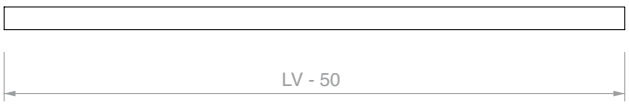

CONFIGURACIÓN DE CORREDERA CERRADA

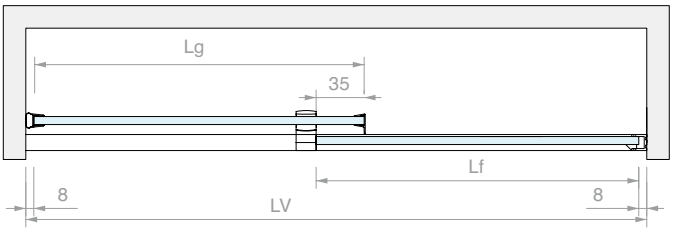

CONFIGURACIÓN DE CORREDERA ABIERTA

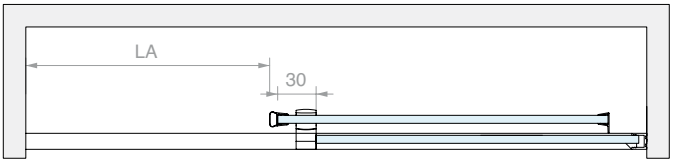

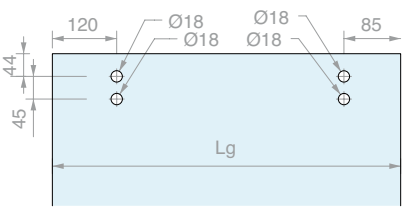

Art.	Cant.
GLMKIT301	1 Ud.

KIT DUCHA CORREDERA PARED/PARED CON PERFIL MARCO PARA VIDRIO FIJO CON RODILLOS

Acabado: /8 /15

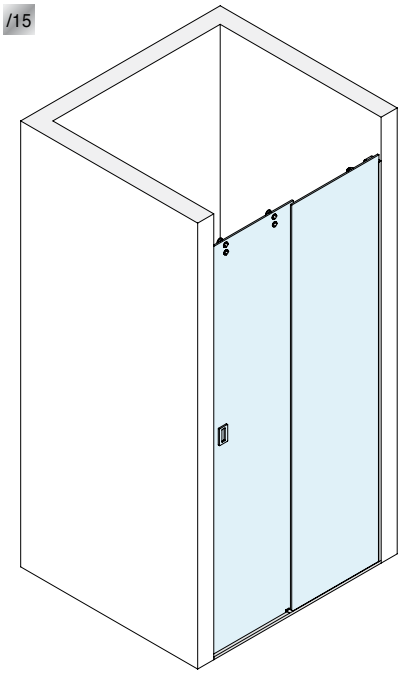

Kit formado por:

Art.	Descripción	Cant.
GLM7000	Kit n.2+2 rodillos	1 Ud.
GLMDSTP	Anclaje a pared	2 Uds.
GLM3020	Tope final de carrera	2 Uds.
DCC218	Guía inferior	1 Ud.
GLMTND10	Riel	1 Ud.
PBD3183.220	Perfil en «U»	1 Ud.
PBD3183.150	Perfil en «U»	1 Ud.
PBD3184.150	Perfil superior rayado	1 Ud.
GTUP4	Junta junquillo	4 m
GM0141022	Junta con aleta lateral	1 Ud.
GM0622	Junta de globo	1 Ud.
HAND10057VHB	Manilla adhesiva	2 Uds.

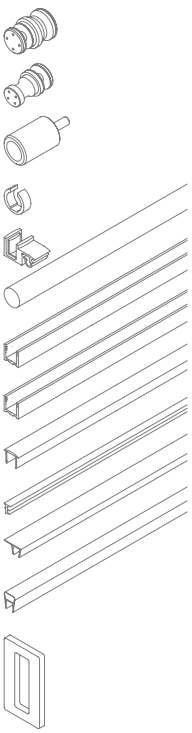

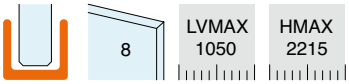

ESQUEMAS ACONSEJADOS

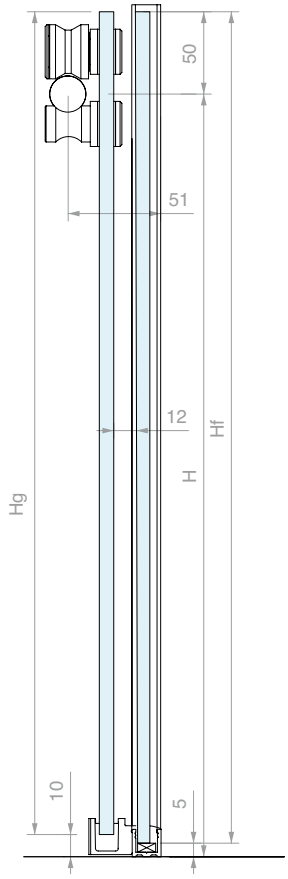

MECANIZADO DE RIEL

DIMENSIONAMIENTO DE LOS VIDRIOS:

Lg = (LV + 20) / 2
Lf = Lg

Hg = H + 40
Hf = H + 45

LA = (LV - 112) / 2

CONFIGURACIÓN DE CORREDERA CERRADA

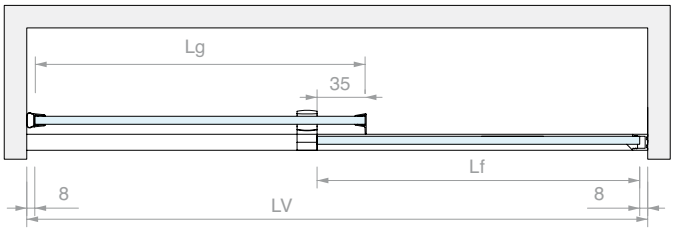

ÁBACO DE ANCHURAS PRINCIPALES (mm)

LV	Lg	Lf	LA
1000	510	510	444
950	485	485	419

CONFIGURACIÓN DE CORREDERA ABIERTA

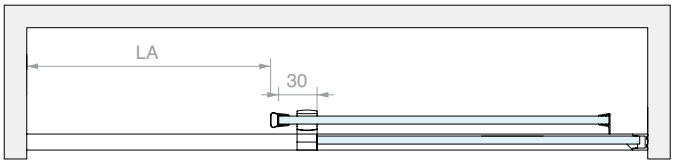

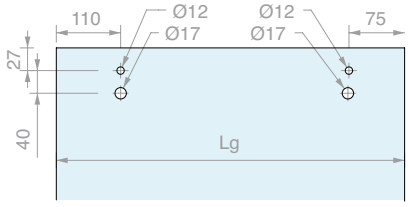

Art.	Cant.
GLMKIT701	1 Ud.

KIT DUCHA CORREDERA PARED/VIDRIO CON PERFIL MARCO PARA VIDRIO FIJO CON CARROS

Acabado: /8 /15

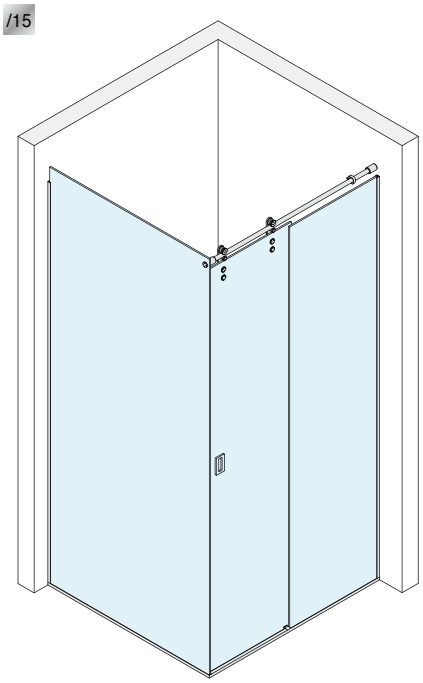

Kit formado por:

Art.	Descripción	Cant.
GLM3000	Kit n.2 carros sobre placa	1 Ud.
GLMDSTP	Anclaje a pared	1 Ud.
GLMDSTV	Anclaje a vidrio	1 Ud.
GLM3023	Tope final de carrera	2 Uds.
DCC218	Guía inferior	1 Ud.
GLMTND10	Riel	1 Ud.
PBD3183.220	Perfil en «U»	2 Uds.
PBD3183.150	Perfil en «U»	2 Uds.
PBD3184.150	Perfil superior rayado	1 Ud.
GTUP4	Junta junquillo	7 m
GM0141022	Junta con aleta lateral	1 Ud.
GM0622	Junta de globo	1 Ud.
HAND10057VHB	Manilla adhesiva	2 Uds.

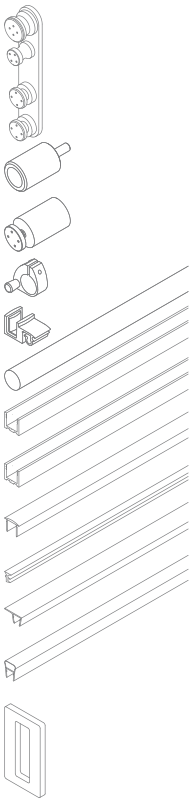

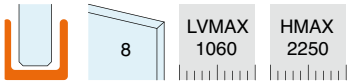

ESQUEMAS ACONSEJADOS

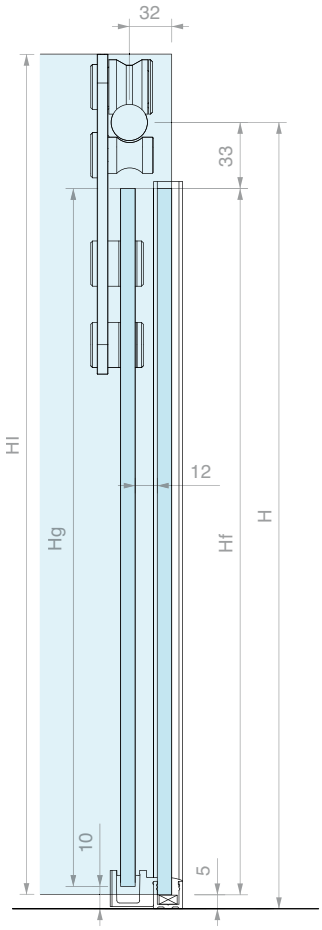

DIMENSIONAMIENTO DE LOS VIDRIOS:

Lg = (LV + 5) / 2
Lf = Lg

Hg = H - 43
Hf = H - 38

LI = P - 14
HI = H + 35

LA = (LV - 126) / 2

ÁBACO DE ANCHURAS PRINCIPALES (mm)

LV	Lg	Lf	LA
1000	503	503	437
950	478	478	412

MECANIZADO DE RIEL

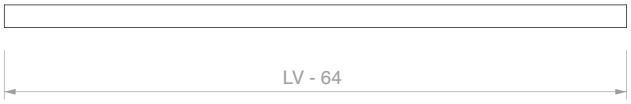

CONFIGURACIÓN DE CORREDERA CERRADA

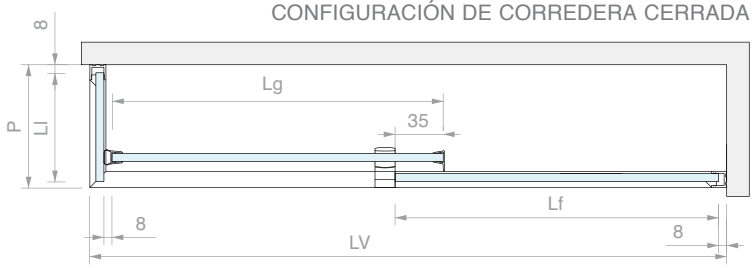

CONFIGURACIÓN DE CORREDERA ABIERTA

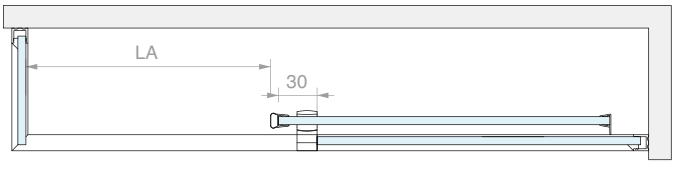

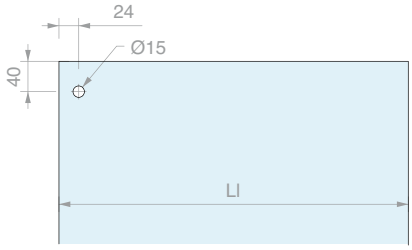

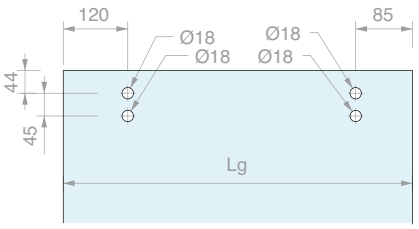

Art.	Cant.
GLMKIT303	1 Ud.

KIT DUCHA CORREDERA PARED/VIDRIO CON PERFIL MARCO PARA VIDRIOS FIJOS CON RODILLOS

Acabado: /8 /15

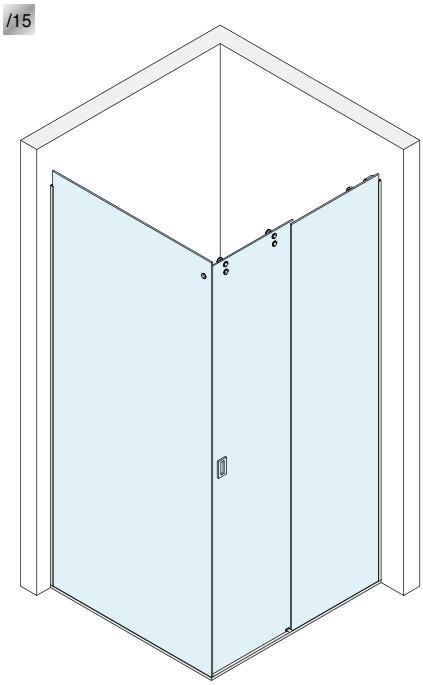

Kit formado por:

Art.	Descripción	Cant.
GLM7000	Kit n.2+2 rodillos	1 Ud.
GLMDSTP	Anclaje a pared	1 Ud.
GLMDSTV	Anclaje a vidrio	1 Ud.
GLM3020	Tope final de carrera	2 Uds.
DCC218	Guía inferior	1 Ud.
GLMTND10	Riel	1 Ud.
PBD3183.220	Perfil en «U»	2 Uds.
PBD3183.150	Perfil en «U»	2 Uds.
PBD3184.150	Perfil superior rayado	1 Ud.
GTUP4	Junta junquillo	7 m
GM0141022	Junta con aleta lateral	1 Ud.
GM0622	Junta de globo	1 Ud.
HAND10057VHB	Manilla adhesiva	2 Uds.

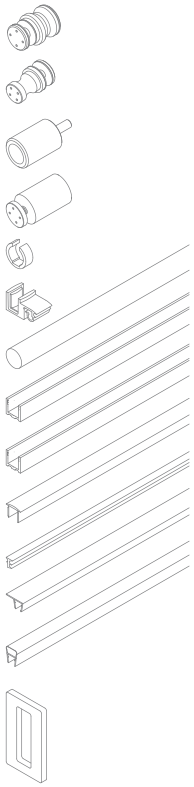

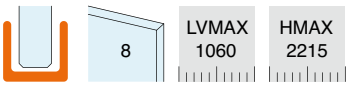

ESQUEMAS ACONSEJADOS

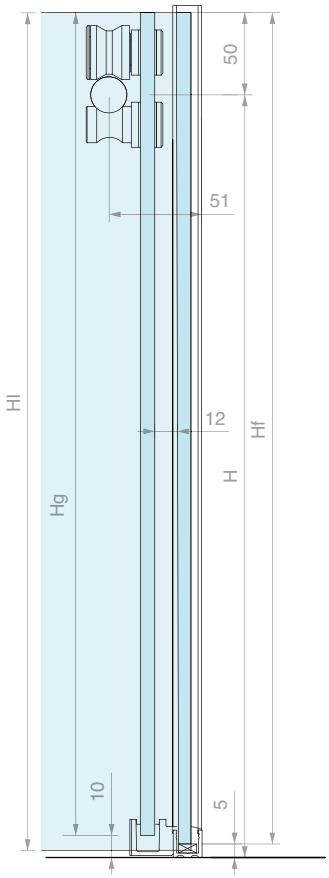

DIMENSIONAMIENTO DE LOS VIDRIOS:

Lg = (LV + 5) / 2
Lf = Lg

Hg = H + 40
Hf = H + 45

Ll = P - 14
Hl = H + 45

LA = (LV - 126) / 2

ÁBACO DE ANCHURAS PRINCIPALES (mm)

LV	Lg	Lf	LA
1000	503	503	437
950	478	478	412

MECANIZADO DE RIEL

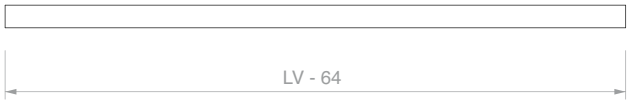

CONFIGURACIÓN DE CORREDERA CERRADA

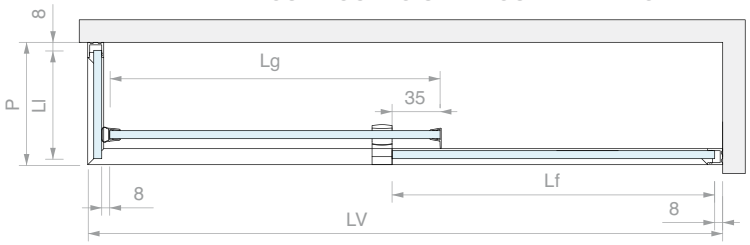

CONFIGURACIÓN DE CORREDERA ABIERTA

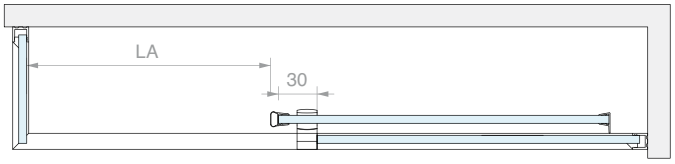

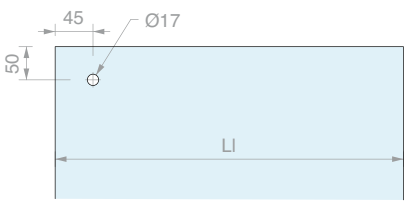

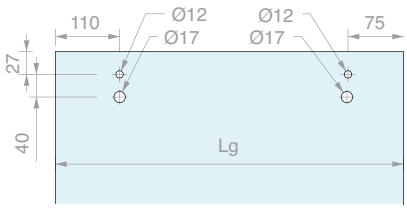

Art.	Cant.
GLMKIT703	1 Ud.

KIT DUCHA CORREDERA VIDRIO/VIDRIO CON PERFIL MARCO PARA VIDRIOS FIJOS CON CARROS

Acabado: /8 /15

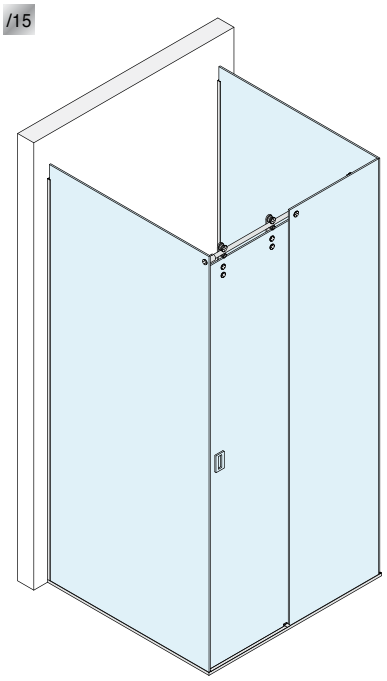

Kit formado por:

Art.	Descripción	Cant.
GLM3000	Kit n.2 carros sobre placa	1 Ud.
GLMBRV	Anclaje para vidrio fijo	1 Ud.
GLMDSTV	Anclaje a vidrio	2 Uds.
GLM3023	Tope final de carrera	2 Uds.
DCC218	Guía inferior	1 Ud.
GLMBDLN15	Riel	1.5 m
GLMFORO	Orificio a medida	1 Ud.
PBD3183.220	Perfil en «U»	2 Uds.
PBD3183.150	Perfil en «U»	3 Uds.
PBD3184.150	Perfil superior rayado	1 Ud.
GTUP4	Junta junquillo	7 m
GM0141022	Junta con aleta lateral	1 Ud.
GM0622	Junta de globo	1 Ud.
HAND10057VHB	Manilla adhesiva	2 Uds.

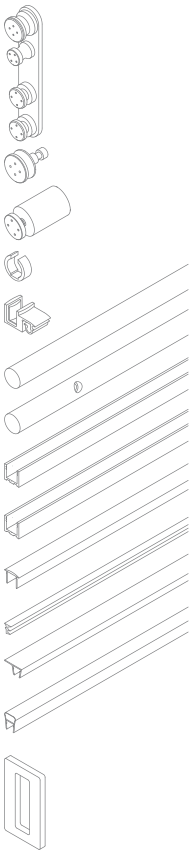

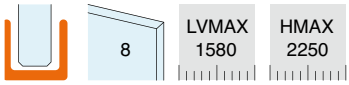

ESQUEMAS ACONSEJADOS

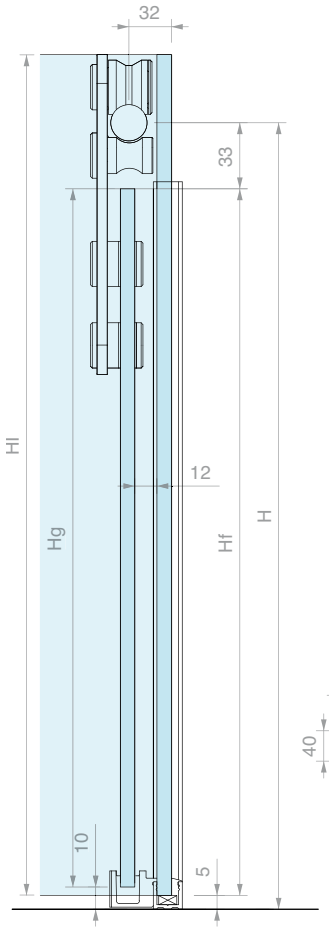

DIMENSIONAMIENTO DE LOS VIDRIOS:

Lg = LV / 2
Lf = Lg

Hg = H - 43
Hf = H + 35

Ll = P - 14
Hl = H + 35

LA = (LV - 140) / 2

ÁBACO DE ANCHURAS PRINCIPALES (mm)

LV	Lg	Lf	LA
1500	750	750	680
1400	700	700	630

MECANIZADO DE RIEL

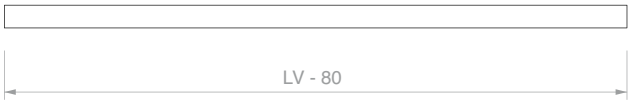

CONFIGURACIÓN DE CORREDERA CERRADA

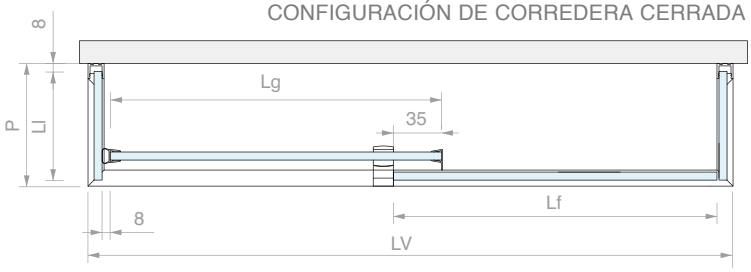

CONFIGURACIÓN DE CORREDERA ABIERTA

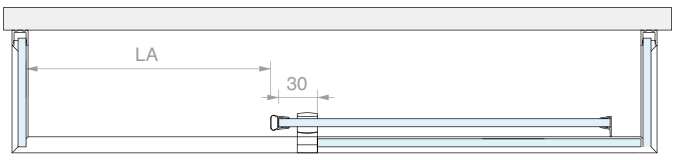

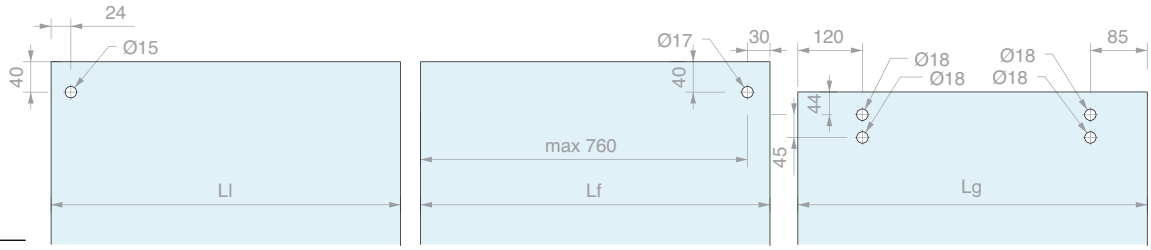

Art.	Cant.
GLMKIT305	1 Ud.

CARRO

Material: acero inox AISI 304

Orificios aconsejados Ø18 mm

Herramienta aconsejada para el apriete Art. UT200

Acabado: /9 /15

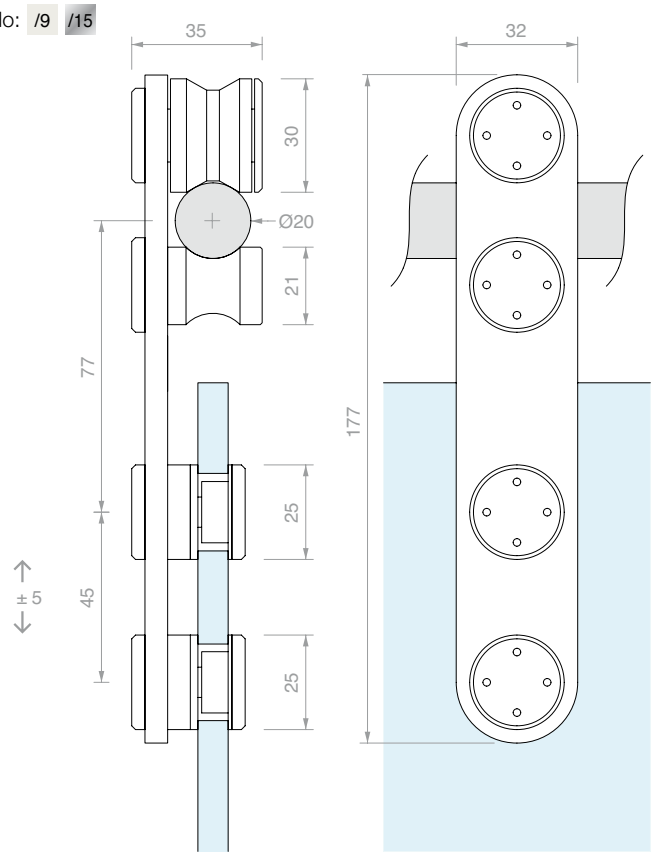

Art.	Descripción	Para vidrios	Cant.
GLM3050	Carro individual	De **8** a **10.7** mm	1 Ud.
GLM3000	Kit n°2 carros	De **8** a **10.7** mm	1 Ud.

RODILLOS

Material: acero inox AISI 304

Orificios aconsejados GLMRCT Ø12 mm

Orificios aconsejados GLMAN Ø17 mm

Herramienta aconsejada para el apriete Art. UT200

Acabado: /9 /15

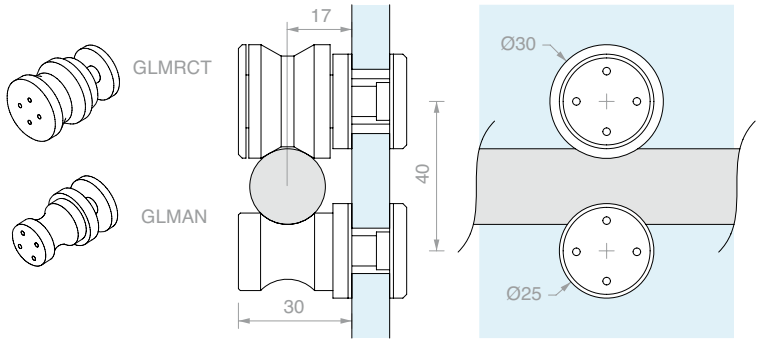

Art.	Descripción	Para vidrios	Cant.
GLMRCT	Rodillo de deslizamiento	De **6** a **12.7** mm	1 Ud.
GLMAN	Perno antidescarrilamiento	De **6** a **12.7** mm	1 Ud.
GLM7000	Kit n.2 rodillos + n.2 pernos	De **6** a **12.7** mm	1 Ud.

RIEL REDONDO MACIZO PERFORADO

Material: acero inox AISI 304

Acabado: /8 /15

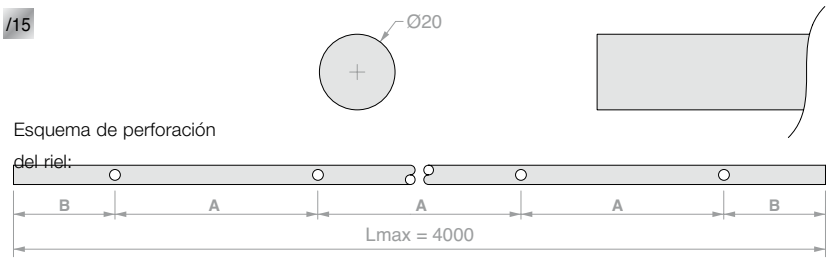

Art.	Longitud	N° Orificios	Medidas		Cant.
GLMTND10	**1000** mm	**-**	**-**	**-**	1 Ud.
GLMBDLN15	**a medida**	**-**	**-**	**-**	1 m
GLMFORO	**Orificio** para GLMBDLN15	**1**	**a medida**	**a medida**	1 Ud.

FIJACIÓN A PARED

Material: acero inox AISI 304

Acabado: /9 /15

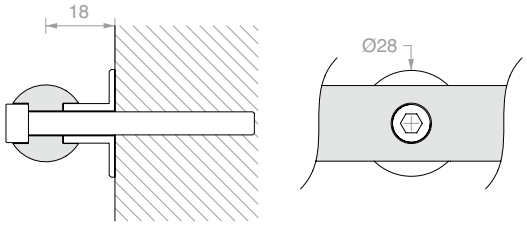

Art.	Descripción	Cant.
GLMBRM	Con tornillo **M6** x **60** mm	1 Ud.

FIJACIÓN A VIDRIO

Material: acero inox AISI 304

Orificio aconsejado Ø18 mm

Herramienta aconsejada
para el apriete Art. UT200

Acabado: /9 /15

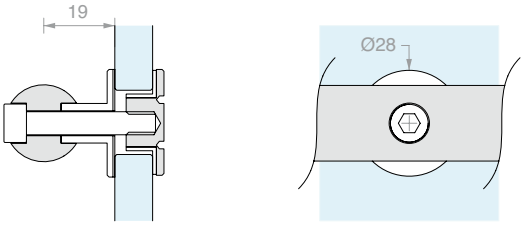

Art.	Descripción	Para vidrios	Cant.
GLMBRV	Con tornillo **M6** x **30** mm	De **8** a **10** mm	1 Ud.

FIJACIÓN A PARED LATERAL

Material: acero inox AISI 304

Acabado: /9 /15

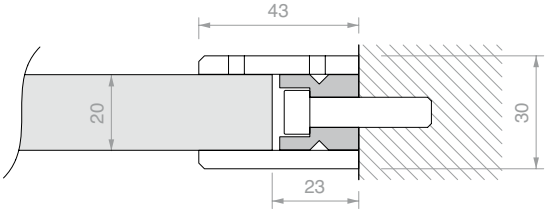

Art.	Cant.
GLMDSTP	1 Ud.

FIJACIÓN A VIDRIO LATERAL

Material: acero inox AISI 304

Orificio aconsejado Ø15 mm

Herramienta aconsejada para el apriete Art. UT200

Acabado: /9 /15

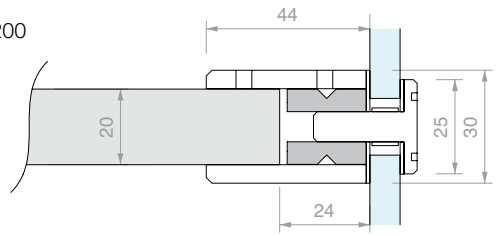

Art.	Para vidrios	Cant.
GLMDSTV	De **8** a **15** mm	1 Ud.

TOPE FINAL DE CARRERA

Material: acero inox AISI 304

Acabado: /9 /15

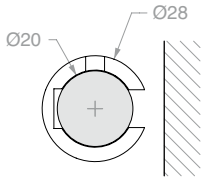

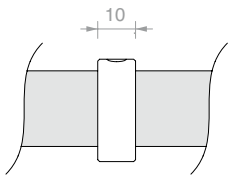

Art.	Cant.
GLM3020	1 Ud.

TOPE FINAL DE CARRERA OVAL CON STOP DE GOMA

Material: acero inox AISI 304

Acabado: /9 /15

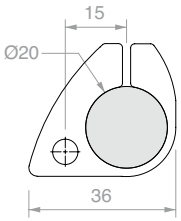

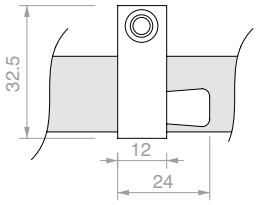

Art.	Cant.
GLM3023	1 Ud.

GUÍA INFERIOR DE CLIP PARA VIDRIO CON PERFIL

Material: Zamak

Compatible con perfiles de aluminio de las series PBD y LMU

Acabado: /1 /24

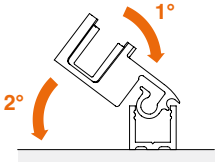

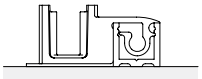

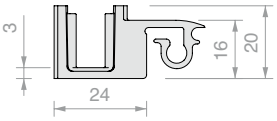

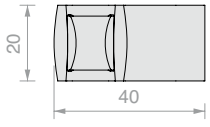

Art.	Para vidrios	Cant.
DCC218	**8** mm	1 Ud.
DCC220	**10** mm	1 Ud.

PERFIL EN «U» PBD3183

Material: Aluminio

Acabado: /6 /88 /91 /97

Art.	Longitud	Cant.
PBD3183.150	**1498** mm	1 Ud.
PBD3183.220	**2200** mm	1 Ud.
PBD3183	**3000** mm	1 Ud.

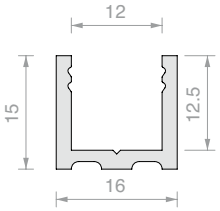

PERFIL SUPERIOR RAYADO PBD3184

Material: Aluminio

Acabado: /6 /88 /91 /97

Art.	Longitud	Cant.
PBD3184.100	**992** mm	1 Ud.
PBD3184.150	**1498** mm	1 Ud.
PBD3184	**3000** mm	1 Ud.

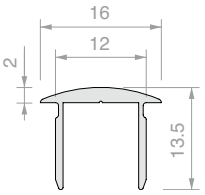

TAPA RAYADA PBD

Material: Aluminio

Acabado: /6 /88 /91 /97

Art.	Cant.
PBDTP	1 Ud.

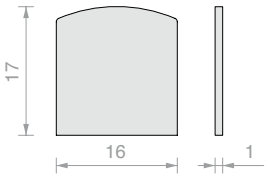

PERFIL SUPERIOR PLANO PBD3186

Material: Aluminio

Acabado: /6 /88 /91 /97

Art.	Longitud	Cant.
PBD3186.100	**992** mm	1 Ud.
PBD3186.150	**1498** mm	1 Ud.
PBD3186	**3000** mm	1 Ud.

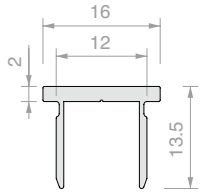

TAPA PLANA PBD

Material: Aluminio

Acabado: /6 /88 /91 /97

Art.	Cant.
PBD86TP	1 Ud.

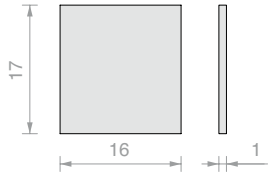

UNIÓN ANGULAR PARA PERFIL

Material: Zamak

Compatible con perfiles de aluminio de las series PBD y LMU

Para perfil superior PBD3184

Acabado: /1 /6 /24 /97

Art.	Cant.
DCC90	1 Ud.

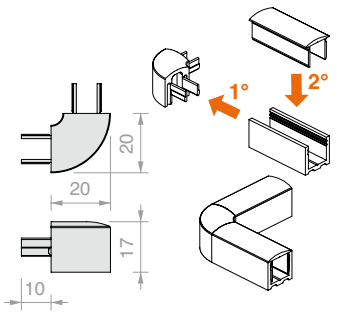

UNIÓN ANGULAR PLANA PARA PERFIL

Material: Zamak

Compatible con perfiles de aluminio de las series PBD y LMU

Para perfil superior PBD3186

Acabado: /1 /6 /24 /97

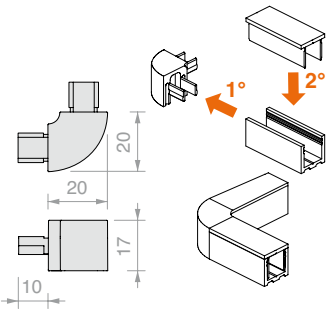

Art.	Cant.
DCC90SQ	1 Ud.

JUNTA JUNQUILLO

Material: PVC

Art.	Espesor	Color	Cant.
GTUP2	2	Trasparente	1 m
GTUP3	3	Trasparente	1 m
GTUP4	4	Trasparente	1 m
GTUP5	5	Trasparente	1 m
GTUP6	6	Trasparente	1 m
GTUP2G	2	Gofrada	1 m
GTUP3G	3	Gofrada	1 m
GTUP4G	4	Gofrada	1 m

Art.	Espesor	Color	Cant.
GTUP5G	5	Gofrada	1 m
GTUP6G	6	Gofrada	1 m
GTUP2N	2	Negra	1 m
GTUP3N	3	Negra	1 m
GTUP4N	4	Negra	1 m
GTUP5N	5	Negra	1 m
GTUP6N	6	Negra	1 m

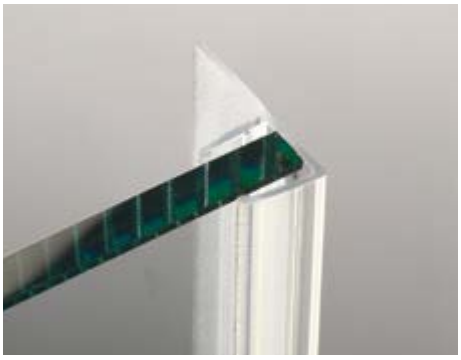

JUNTA CON ALETA LATERAL CORTA

Material: PVC coextruido rígido y blando

Fórmulas fungicidas contra la proliferación de mohos

Color: transparente, aleta gofrada

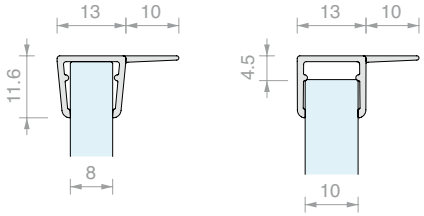

Art.	Longitud	Para vidrios	Cant.
GM01410	**2000** mm	De **8** a **10** mm	1 Ud.
GM0141022	**2200** mm	De **8** a **10** mm	1 Ud.
GM0141025	**2500** mm	De **8** a **10** mm	1 Ud.

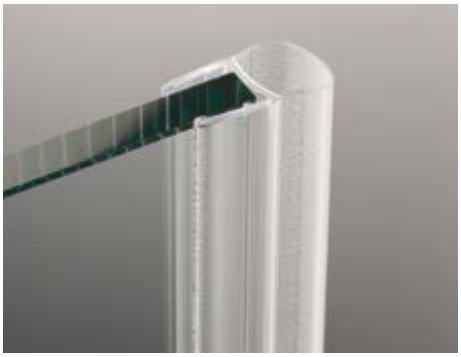

JUNTA DE GLOBO

Material: PVC coextruido rígido y blando - Resistente a los rayos UV

Color: trasparente / *negra, globo gofrado

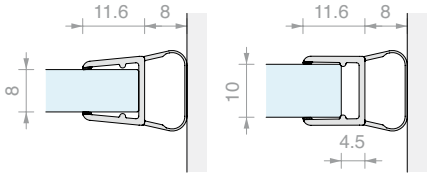

Art.	Longitud	Para vidrios	Cant.
GM06	**2000** mm	De **8** a **10** mm	1 Ud.
GM0622	**2200** mm	De **8** a **10** mm	1 Ud.
GM0622NR*	**2200** mm	De **8** a **10** mm	1 Ud.
GM0625	**2500** mm	De **8** a **10** mm	1 Ud.
GM0625NR*	**2500** mm	De **8** a **10** mm	1 Ud.
GM063000	**3000** mm	De **8** a **10** mm	1 Ud.
GM063000NR*	**3000** mm	De **8** a **10** mm	1 Ud.

MANILLA CON FIJACIÓN VHB

Material: Acero AISI 304

Acabado: /8 /15

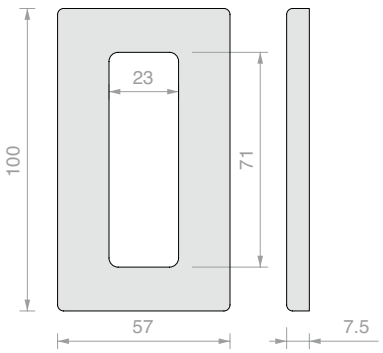

Art.	Cant.
HAND10057VHB	1 Ud.

DUCHAS BATIENTE

NEW

BISAGRAS DQSG
Pág. 148

SQUARE KIT
Pág. 160

SQUARE ACCESORIOS
Pág. 203

CHD KIT
Pág. 246

CHD ACCESORIOS
Pág. 277

CER KIT
Pág. 308

CER ACCESORIOS
Pág. 335

NEW

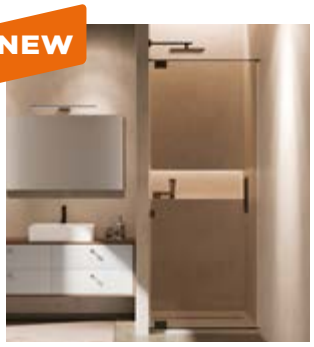

KIT DE DUCHA PIVOTANTE
Pág. 352

DQSG NEW

Design

La nueva gama DQSG marca una evolución en la propuesta SQUARE: un diseño más moderno, esencial y refinado, perfectamente armonizado con el resto de los accesorios de la línea.

Una bisagra que realza la estética del ambiente de la ducha sin compromisos, garantizando continuidad estilística y la máxima libertad de diseño gracias a soluciones técnicas de nueva generación.

Diseñada para realzar la calidad de cada puerta batiente, la serie se divide en **dos variantes**, calibradas en función del peso de la puerta:

- Hasta **40** kg (**6-8** mm)
- Hasta **56** kg (**8-12** mm)

Para cada variante hay tres configuraciones disponibles:

- De pared con **cierre ajustable**
- De pared con **sistema de elevación PIVOT**
- **Vidrio-vidrio 180°** con cierre ajustable

/1
Cromo

/24
Símil-inox

/73
Níquel negro brillante

/R2
RAL9005 Negro Opaco

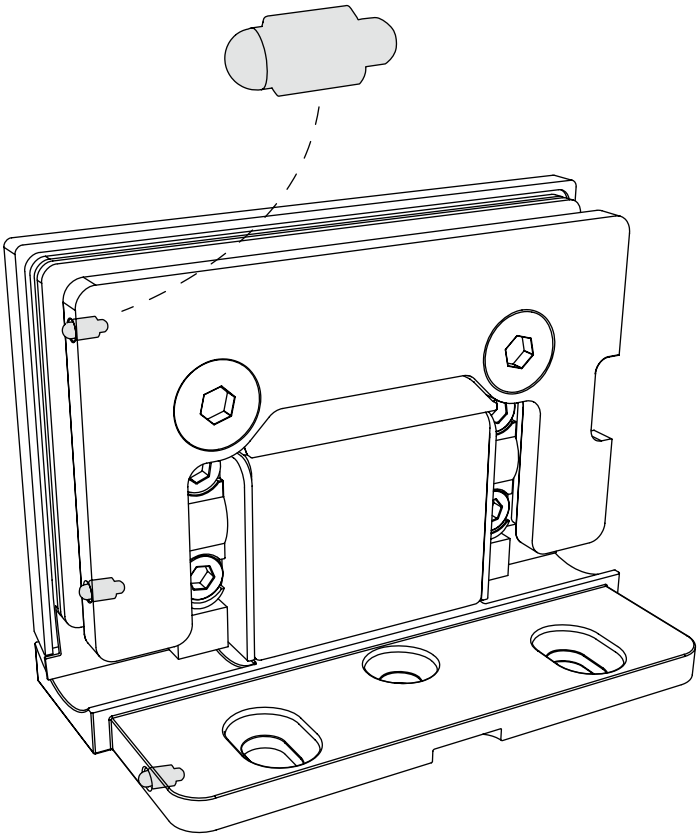

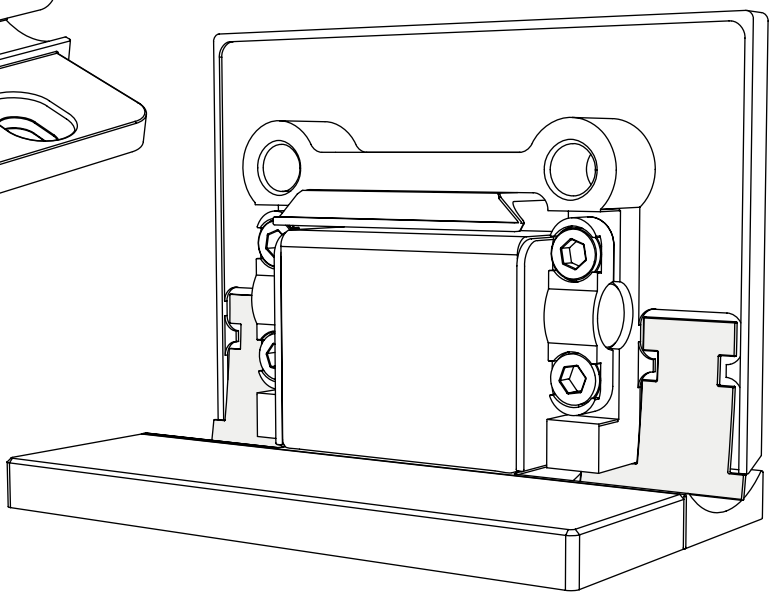

La evolución de la serie SQUARE

- **Diseño aún más minimalista y uniforme**, gracias a la superficie plana y a la eliminación de los tornillos visibles
- **Mejor resistencia al agua** con junta de cobertura de juntas también en la zona del pivote
- **Instalación más simple** y ajustes más rápidos (±10° y sistema pivotante con elevación)
- **Nuevo acabado níquel negro brillante** para ampliar las posibilidades estéticas, también disponible en una selección de accesorios (pomos, varillas, abrazaderas)
- **Juntas y distancias cada vez más reducidas** para un impacto visual más elegante y contemporáneo

DQSG

Ventajas principales

- **Superficie exterior perfectamente plana** con pivote cuadrado **>** estética más limpia y premium
- **Distancias minimizadas** entre la pared y las **juntas reducida**s **>** mayor elegancia y continuidad visual
- **Junta de cubierta** para una **impermeabilidad superior** cerca del pivote
- **Cubierta a presión** sin tornillos ni tornillos visibles **>** máxima limpieza formal
- **Ajuste del cierre ±10°**
- Mecánica de **acero inoxidable** y cuerpo de **latón** para mayor robustez y fiabilidad
- **Nuevo acabado níquel negro brillante**, exclusivo y contemporáneo

DQSG

Versiones pivotantes

Con **innovador** sistema de **elevación en apertura (+5 mm)**, reversible derecha/izquierda

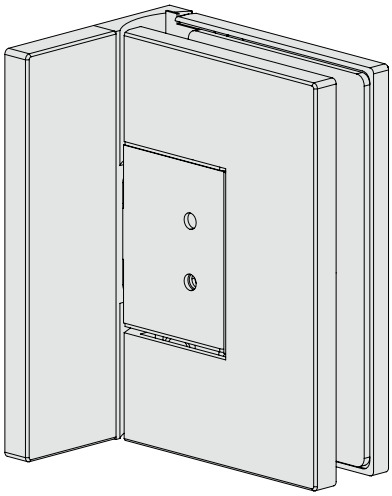

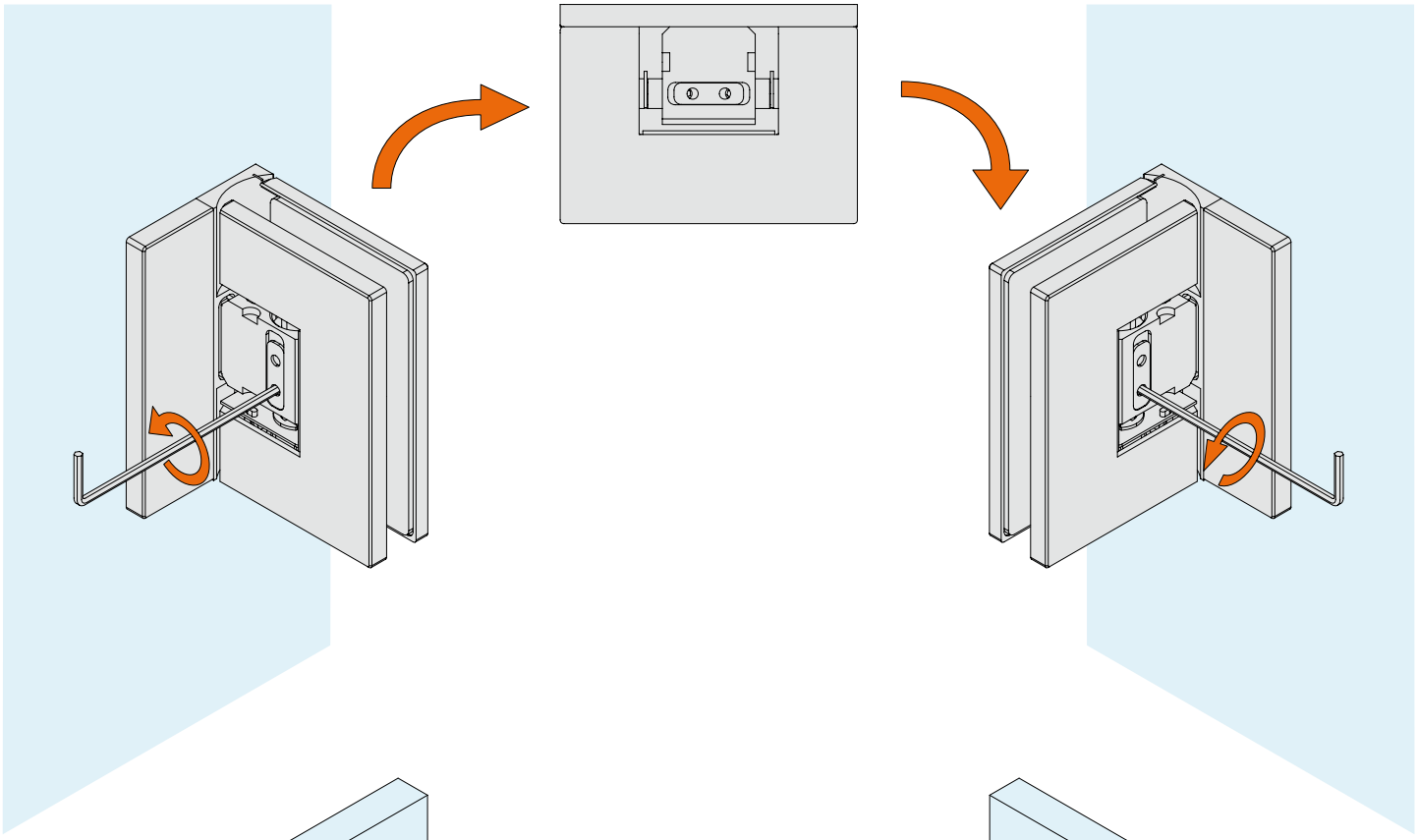

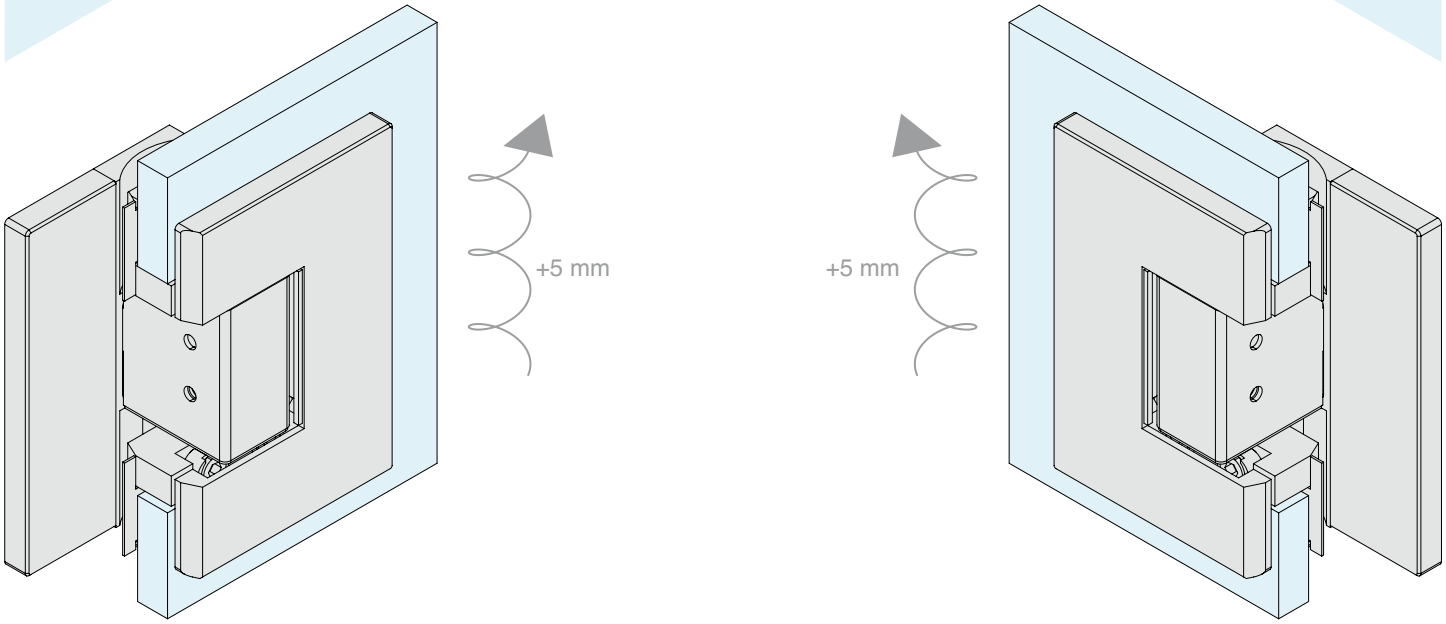

BISAGRA PARED/VIDRIO LATERAL REGULABLE

Material: Latón

Acabado: /1 /24 /73 /R2

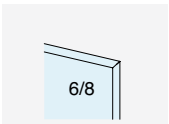

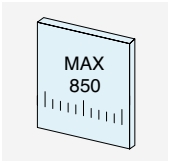

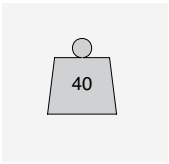

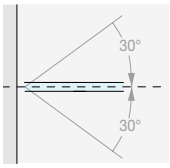

RETORNO DE CIERRE

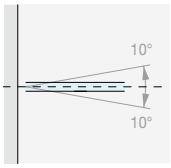

REGULACIÓN ± 10°

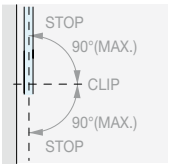

ROTACIÓN ± 90°

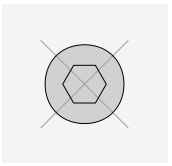

NINGÚN TORNILLO VISIBLE

Type Approved
Safety
Regular Production
Surveillance
TÜVRheinland
CERTIFIED
www.tuv.com
ID 111292548

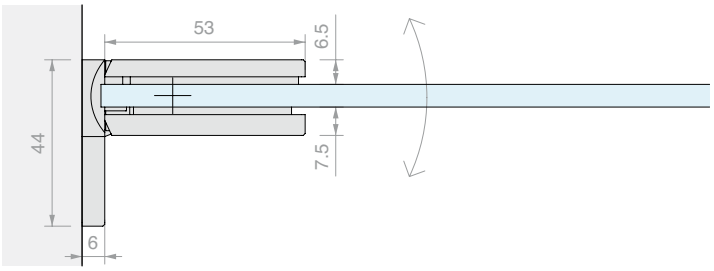

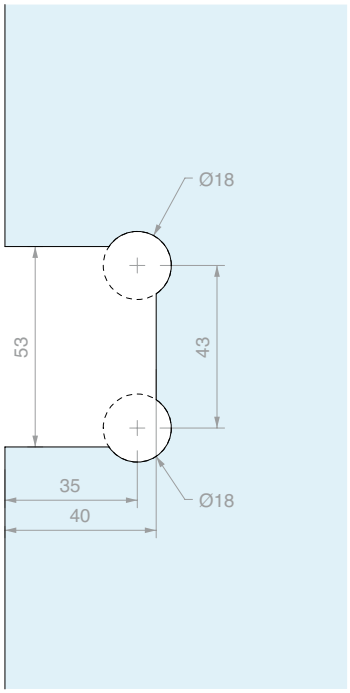

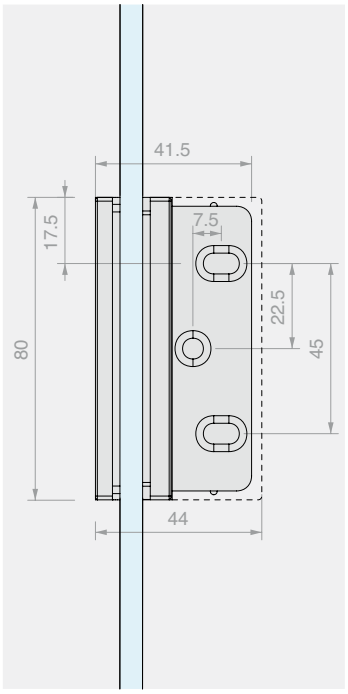

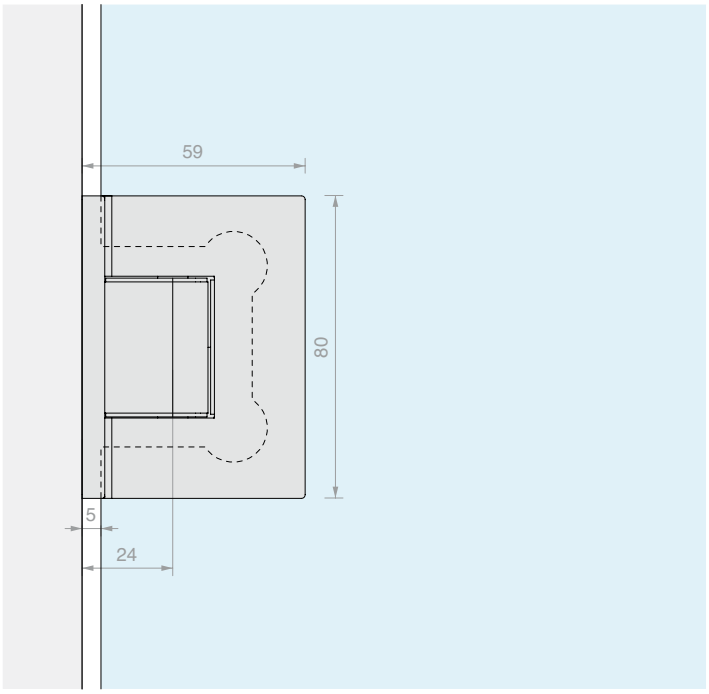

Art.	Para vidrios	Cant.
DQ30SGCOV	De **6** a **8** mm	1 Ud.

BISAGRA PARED/VIDRIO PIVOT LATERAL REGULABLE

Material: Latón

Acabado: /1 /24 /73 /R2

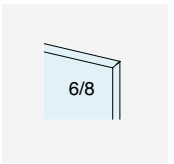

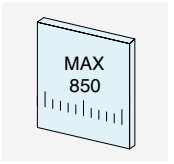

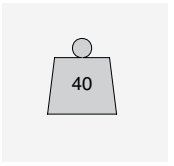

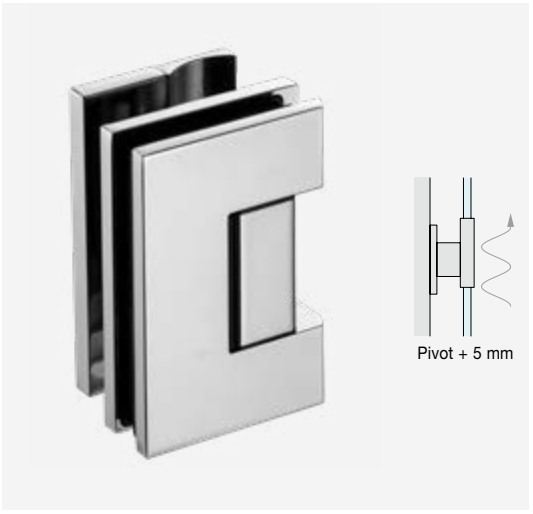

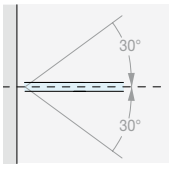

RETORNO DE CIERRE

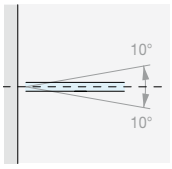

REGULACIÓN ± 10°

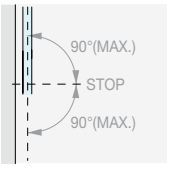

ROTACIÓN ± 90°

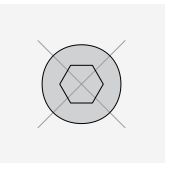

NINGÚN TORNILLO VISIBLE

Type Approved
Safety
Regular Production
Surveillance
TÜVRheinland
CERTIFIED
www.tuv.com
ID 111292548

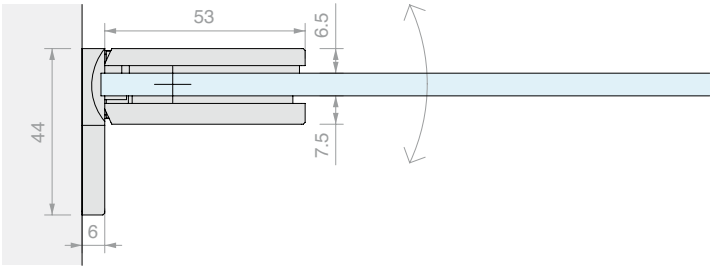

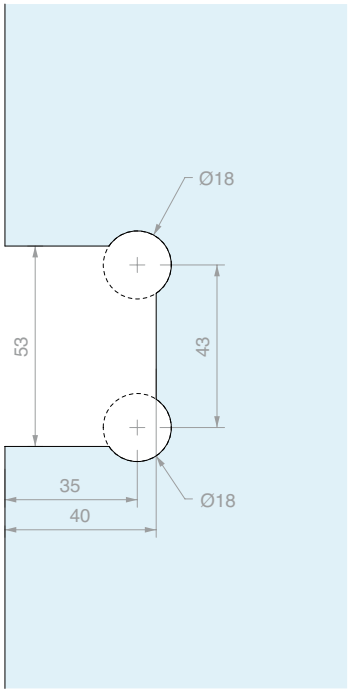

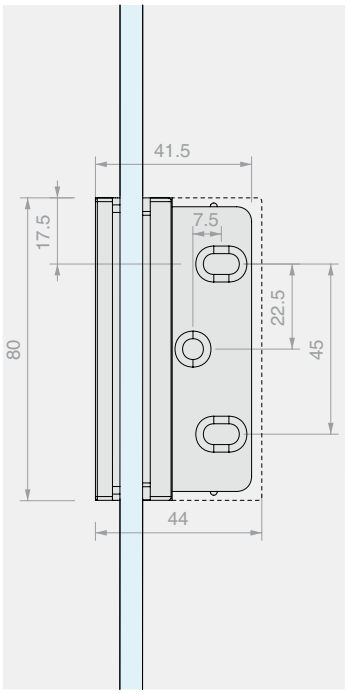

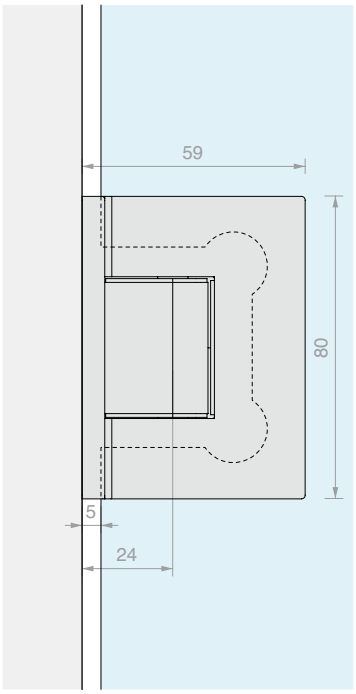

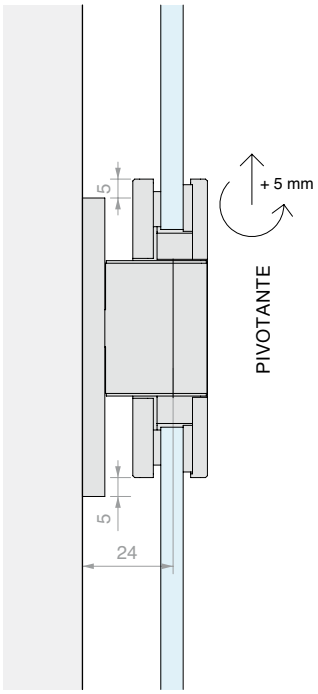

Art.	Para vidrios	Cant.
DQ30SGPVT	De **6** a **8** mm	1 Ud.

BISAGRA VIDRIO/VIDRIO EN LÍNEA RECTA REGULABLE

Material: Latón

Acabado: /1 /24 /73 /R2

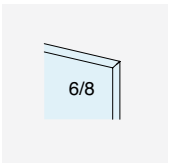

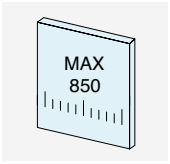

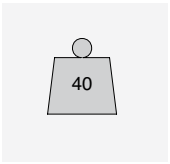

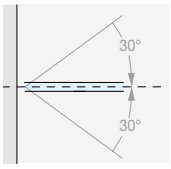

RETORNO DE CIERRE

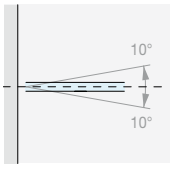

REGULACIÓN ± 10°

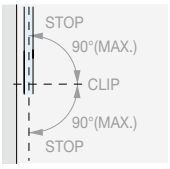

ROTACIÓN ± 90°

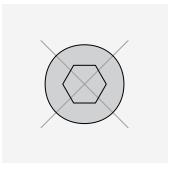

NINGÚN TORNILLO VISIBLE

Type Approved
Safety
Regular Production Surveillance
TÜVRheinland CERTIFIED
www.tuv.com
ID 111292548

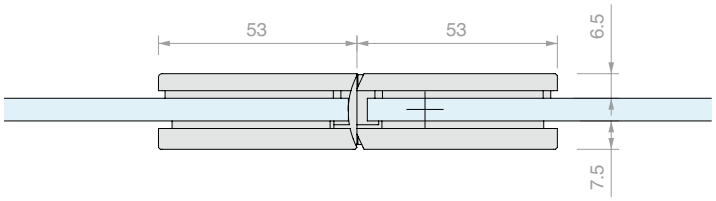

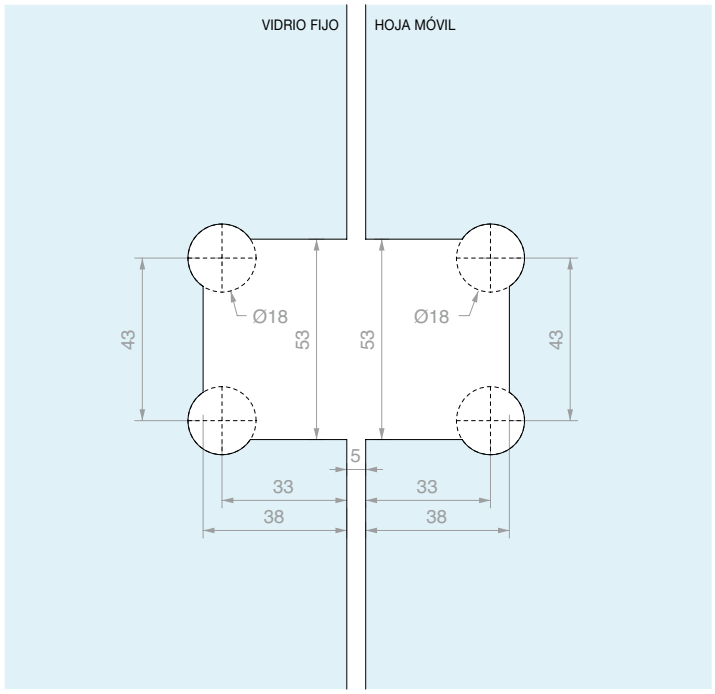

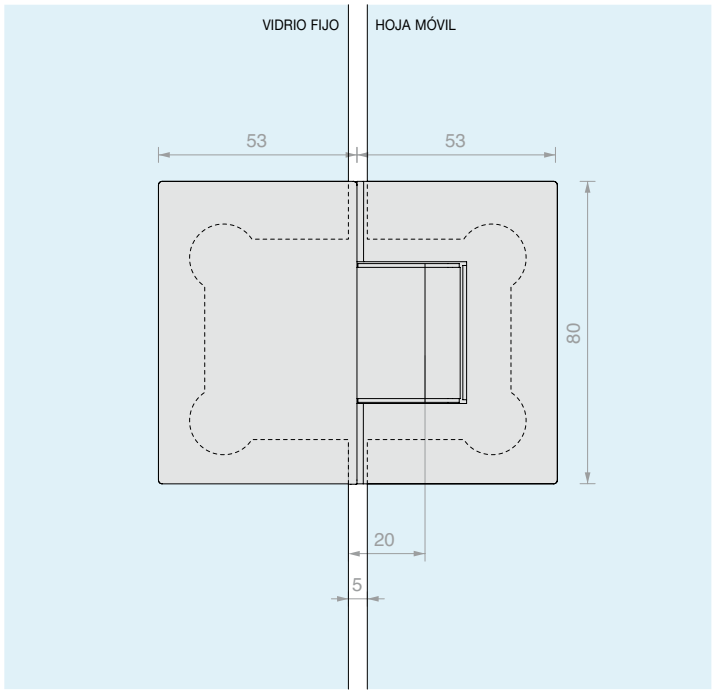

Art.	Para vidrios	Cant.
DQ380SG	De **6** a **8** mm	1 Ud.

BISAGRA PARED/VIDRIO LATERAL REGULABLE

Material: Latón

Acabado: /1 /24 /73 /R2

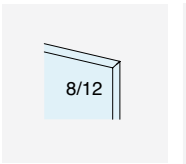

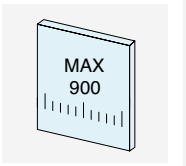

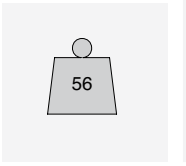

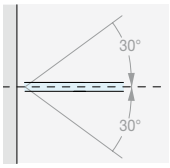

RETORNO DE CIERRE

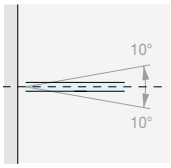

REGULACIÓN ± 10°

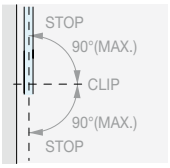

ROTACIÓN ± 90°

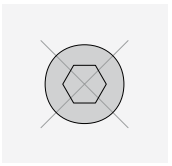

NINGÚN TORNILLO VISIBLE

Type Approved
Safety
Regular Production
Surveillance
TÜVRheinland
CERTIFIED
www.tuv.com
ID 111292548

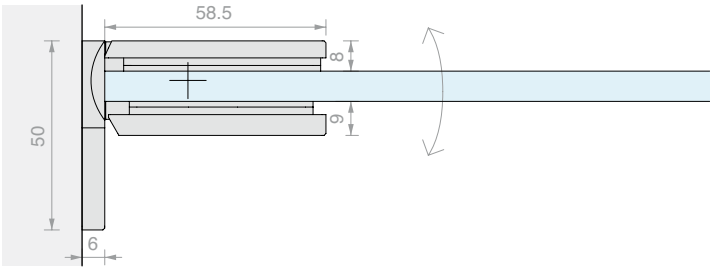

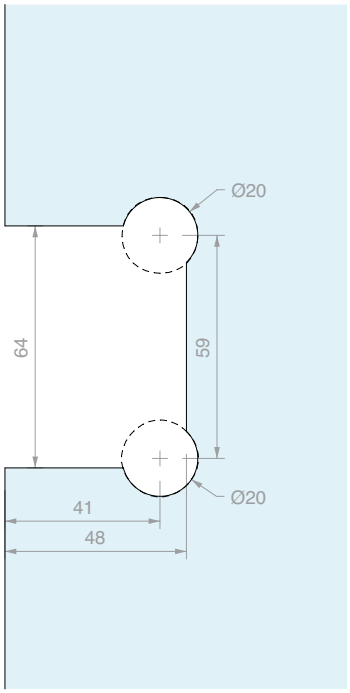

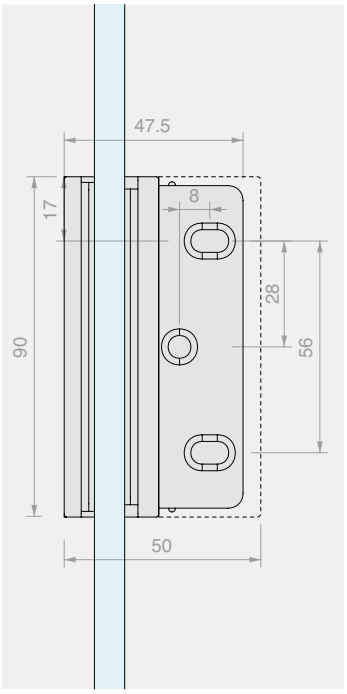

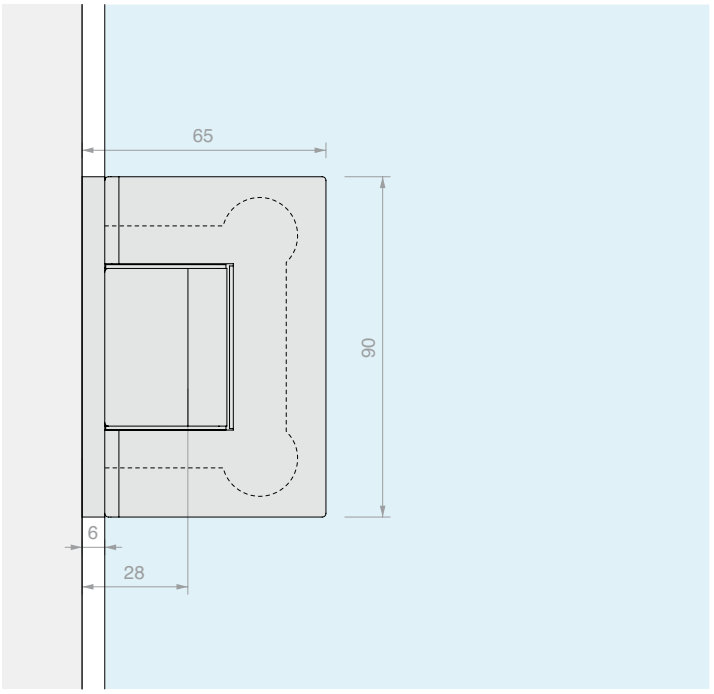

Art.	Para vidrios	Cant.
DQ40SGCOV	De **8** a **12** mm	1 Ud.

BISAGRA PARED/VIDRIO PIVOT LATERAL REGULABLE

Material: Latón

Acabado: /1 /24 /73 /R2

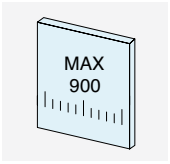

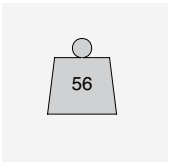

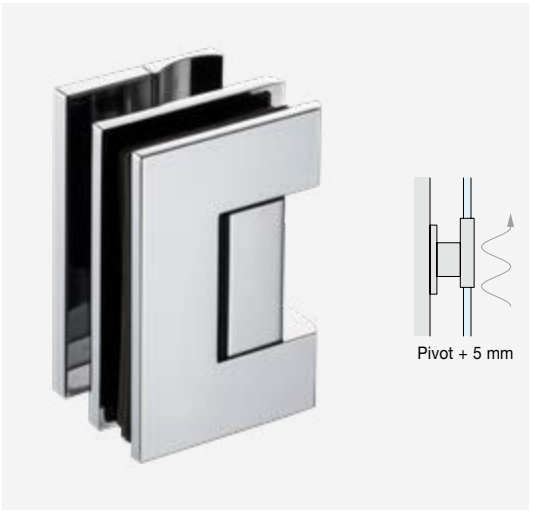

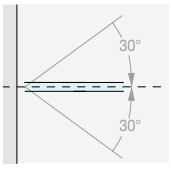

RETORNO DE CIERRE

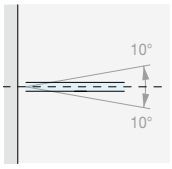

REGULACIÓN ± 10°

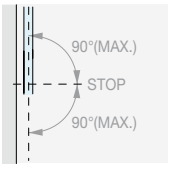

ROTACIÓN ± 90°

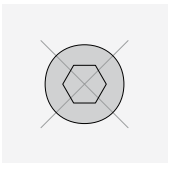

NINGÚN TORNILLO VISIBLE

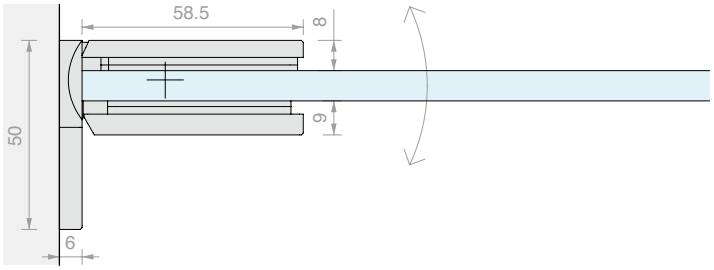

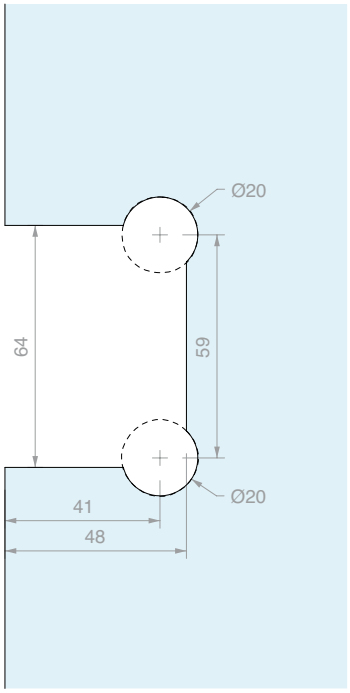

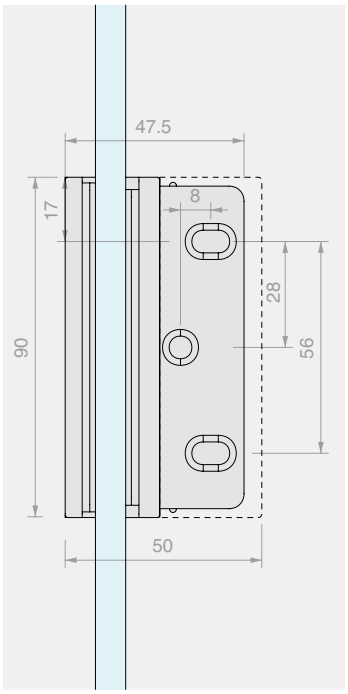

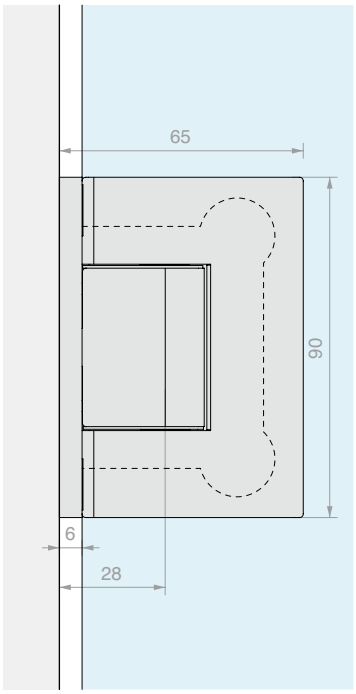

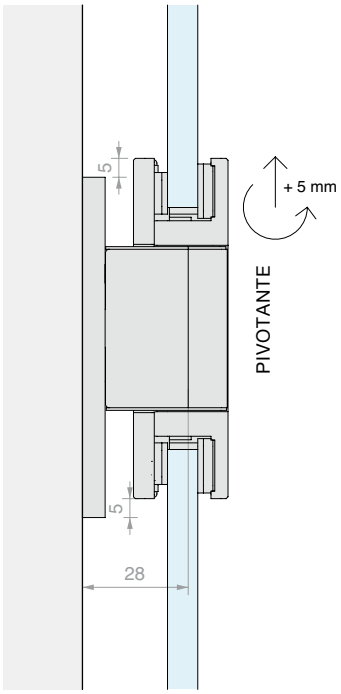

Art.	Para vidrios	Cant.
DQ40SGPVT	De **8** a **12** mm	1 Ud.

BISAGRA VIDRIO/VIDRIO EN LÍNEA RECTA REGULABLE

Material: Latón

Acabado: /1 /24 /73 /R2

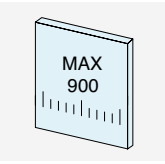

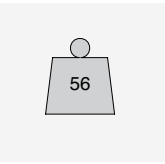

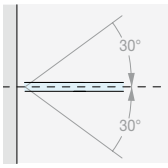

RETORNO DE CIERRE

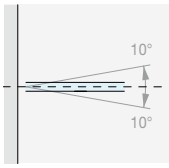

REGULACIÓN ± 10°

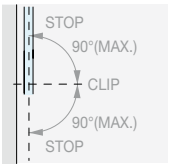

ROTACIÓN ± 90°

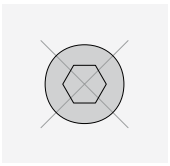

NINGÚN TORNILLO VISIBLE

Type Approved
Safety
Regular Production
Surveillance
TÜVRheinland
CERTIFIED
www.tuv.com
ID 1111292548

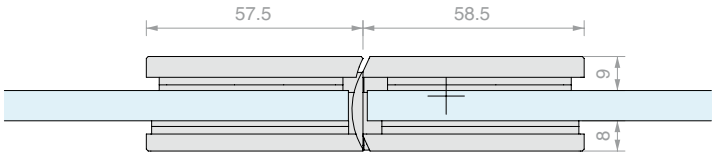

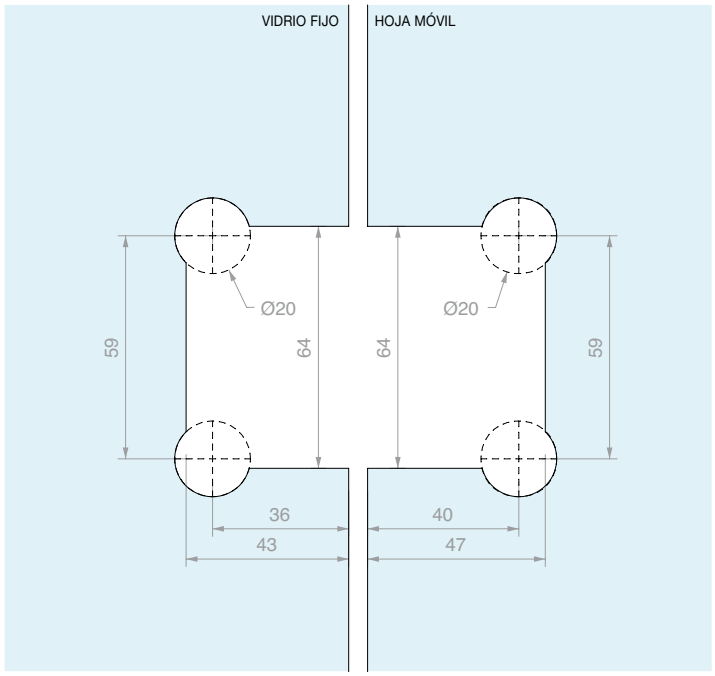

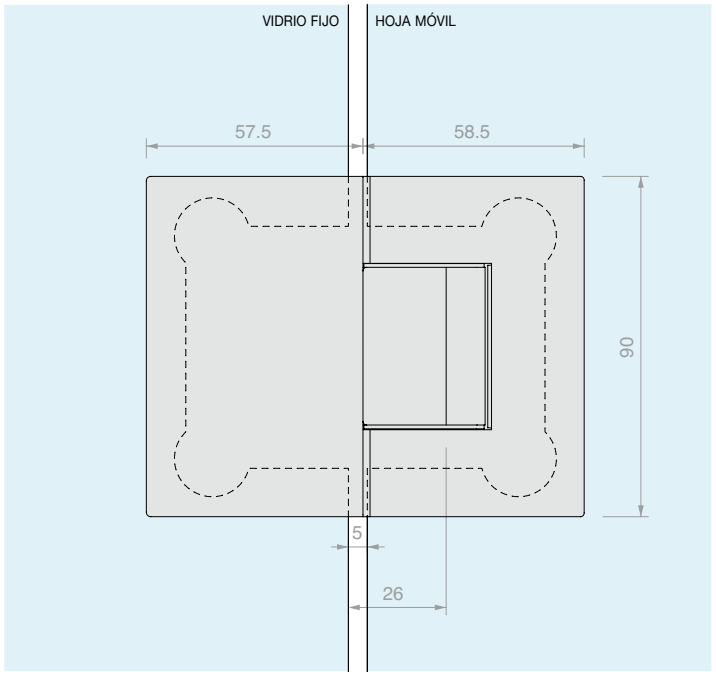

Art.	Para vidrios	Cant.
DQ480SG	De **8** a **12** mm	1 Ud.

SQUARE

Design

Estética, tecnología y funcionalidad. Esto es lo que convierte a la serie SQUARE en una de las líneas de productos de más altas prestaciones.

Su diseño sencillo de líneas cuadradas realza todas las soluciones en las que se requiere la máxima transparencia y limpieza. Los distintos acabados y la garantía de la marca TUV harán que vuestras realizaciones sean únicas y fiables.

Adecuada para vidrios de 6 a 12 mm, la gama SQUARE ofrece configuraciones estándar, así como numerosas posibilidades de personalización gracias a sus bisagras, cierres, pomos, abrazaderas y varillas que pueden combinarse para adaptarse a todo tipo de necesidades.

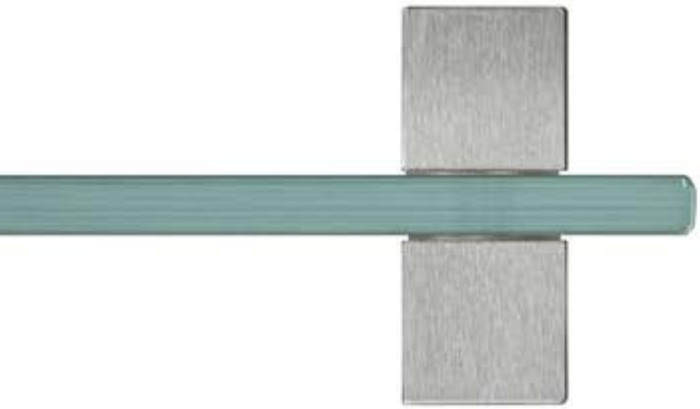

/1
Cromo

/2
Oro

/4
Bronce

/24
Símil-inox

/R2
RAL9005 Negro Opaco

SQUARE

Bisagras DQ

Las bisagras modelo DQ son el núcleo funcional de la SERIE HD SQUARE.
El cuerpo de la bisagra es de latón fundido, los componentes están mecanizados.

Cubierta en un lado para ocultar los tornillos que fijan la bisagra a la placa de vidrio.

Juntas adhesivas para facilitar la colocación de la bisagra en la placa de vidrio.

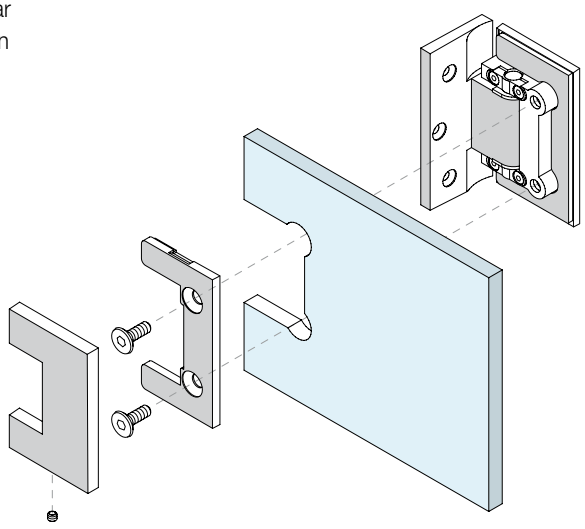

TÜVRheinland CERTIFIED
Type Approved
Safety
Regular Production
Surveillance
www.tuv.com
ID 1111292548

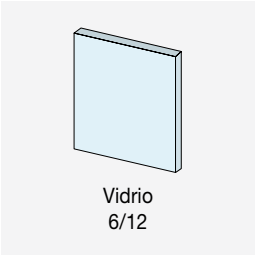

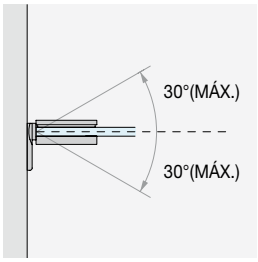

RETORNO DE CIERRE
Retorno automático a la posición cero en los últimos 30°.

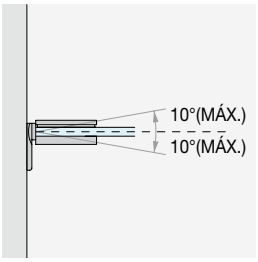

CORRECCIÓN 10°
Corrección de posición ángulo de la hoja de ± 10° efectuado el montaje.

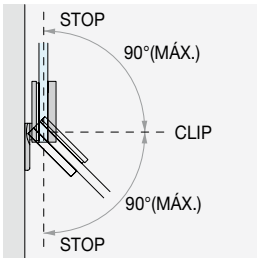

ÁNGULO DE ROTACIÓN
Ángulo de rotación de +90° y -90°. Con paso a 0° y tope a -90° y +90°.

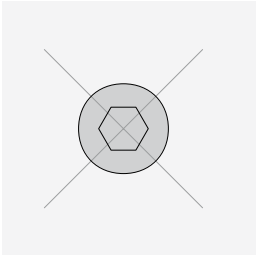

NINGÚN TORNILLO VISIBLE

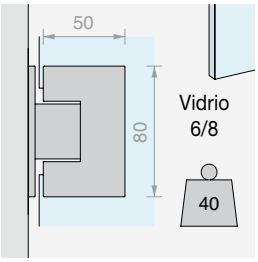

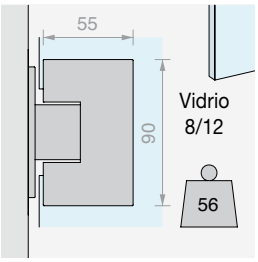

DOBLE VERSIÓN PARA VIDRIOS CON ESPESOR DE 6 A 12 mm
La SERIE HD SQUARE se puede utilizar para vidrios con espesores de 6 a 12 mm, gracias a las bisagras y cierres que se ofrecen en dos versiones, pequeña y grande. Dependiendo del vidrio elegido, se puede seleccionar la bisagra a juego.

Cubierta de acabado tapatornillo adhesiva

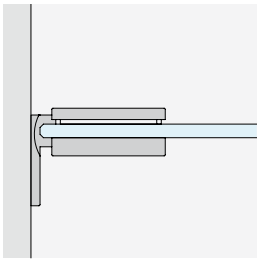

PARED/VIDRIO
con placa lateral

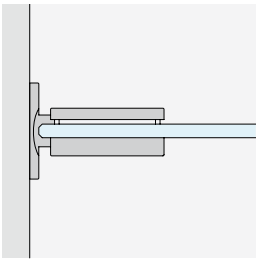

PARED/VIDRIO
con placa central

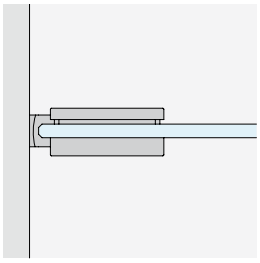

PARED/VIDRIO
para jambas estrechas

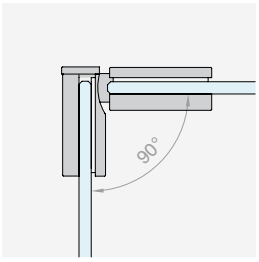

VIDRIO/VIDRIO
angular 90°

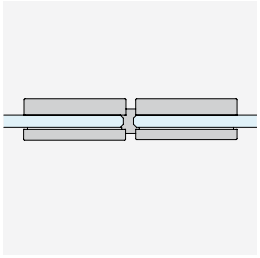

VIDRIO/VIDRIO
en línea

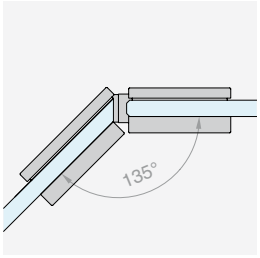

VIDRIO/VIDRIO
angular 135°

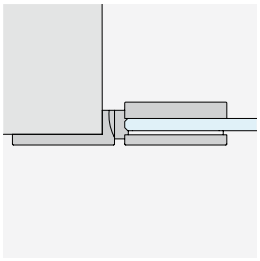

PARED/VIDRIO
con placa recta

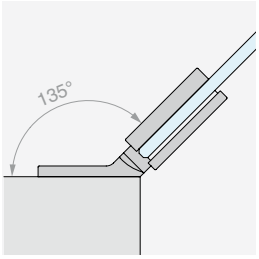

PARED/VIDRIO
con placa a 135°

SQUARE

Kit

CONFIGURACIONES CON PUERTAS BATIENTES

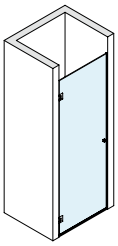

Pág. 167

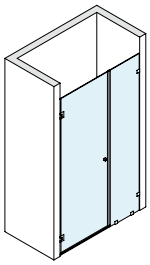

Pág. 171

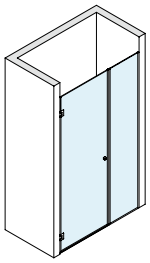

Pág. 175

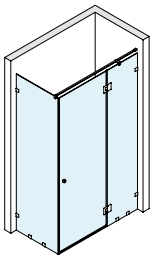

Pág. 179

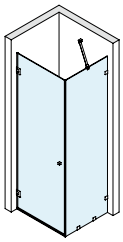

Pág. 183

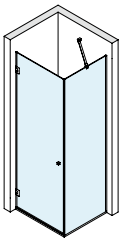

Pág. 187

CONFIGURACIONES OPEN

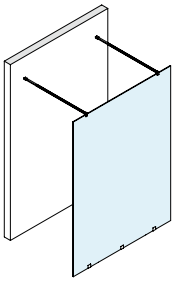

Pág. 191

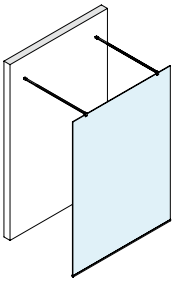

Pág. 193

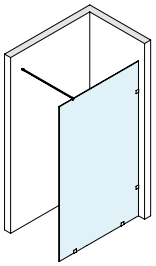

Pág. 195

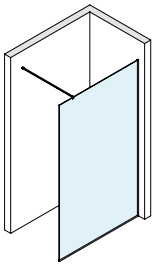

Pág. 197

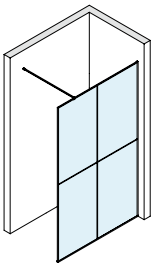

Pág. 199

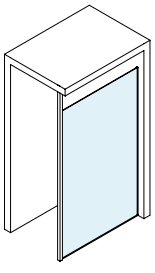

Pág. 201

KIT DUCHA BATIENTE PARED/PARED

Acabado: /1 /2 /4 /24 /R2

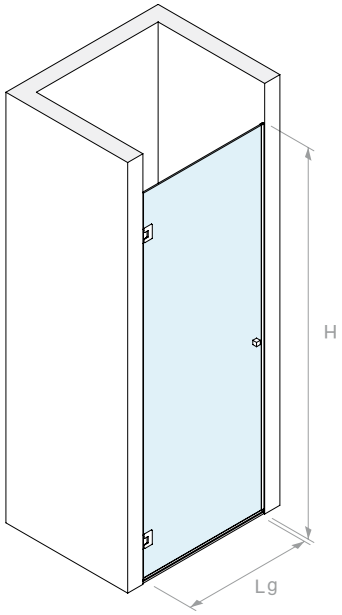

VERSIÓN CON BISAGRAS **DQ30COV** 50x80 mm

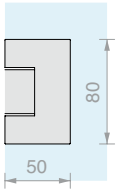

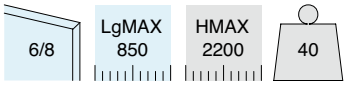

Kit formado por:

Art.	Descripción	Cant.
DQ30COV	Bisagra lateral regulable	2 Uds.
PESQ0810B.100	Perfil barrera	1 Ud.
GM6010	Junta con escurridor	1 Ud.
GM62	Junta de globo	2 Uds.
DQP2525	Pareja de pomos	1 Ud.

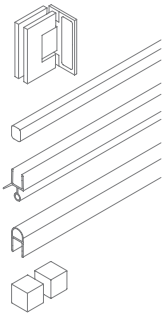

VERSIÓN CON BISAGRAS **DQ40COV** 55x90 mm

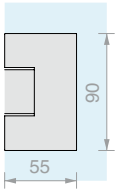

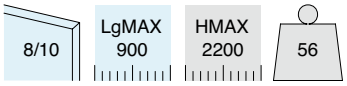

Kit formado por:

Art.	Descripción	Cant.
DQ40COV	Bisagra lateral regulable	2 Uds.
PESQ0810B.100	Perfil barrera	1 Ud.
GM0210	Junta con escurridor	1 Ud.
GM0622	Junta de globo	2 Uds.
DQP2525	Pareja de pomos	1 Ud.

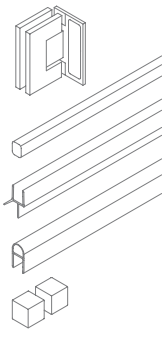

Art.	Cant.
BDSQ6801	1 Ud.

Art.	Cant.
BDSQ81001	1 Ud.

DIMENSIONAMIENTO DE LOS PANELES DE VIDRIO

BDSQ6801

6

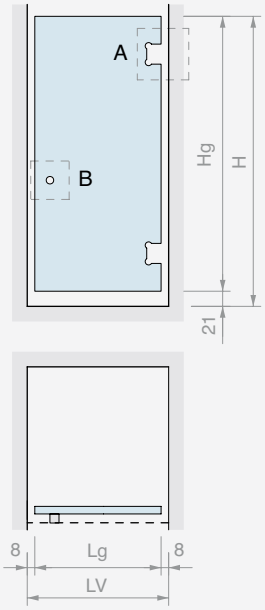

Hg = H - 21
Lg (MAX 850) = LV - 16

A DQ30COV

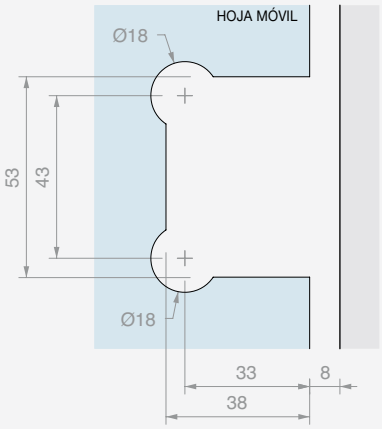

B DQP2525

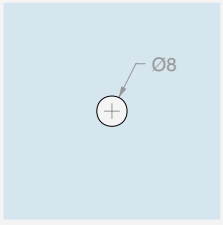

GM62

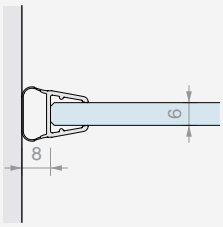

GM6010

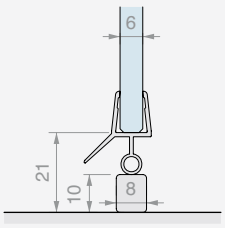

8

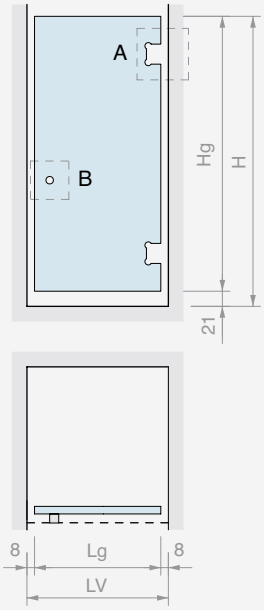

Hg = H - 21
Lg (MAX 850) = LV - 16

A DQ30COV

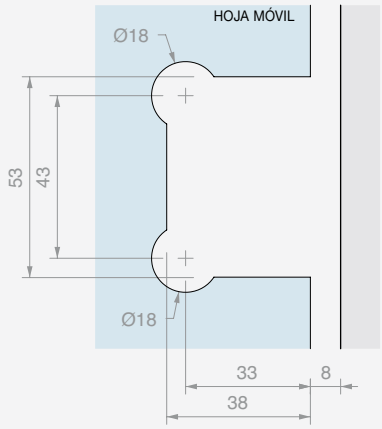

B DQP2525

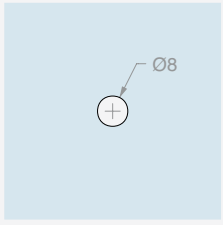

GM62

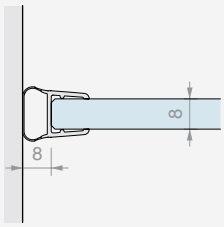

GM6010

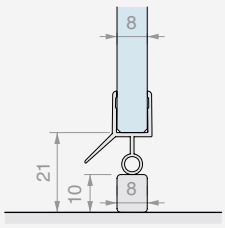

DIMENSIONAMIENTO DE LOS PANELES DE VIDRIO

BDSQ81001

8

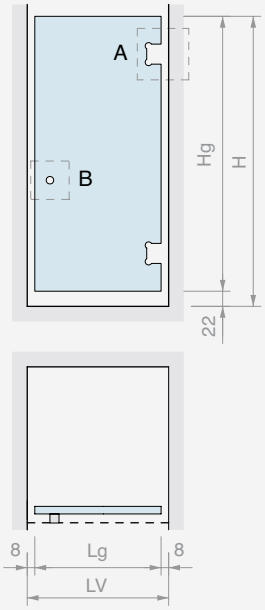

Hg = H - 22
Lg (MAX 900) = LV - 16

A DQ40COV

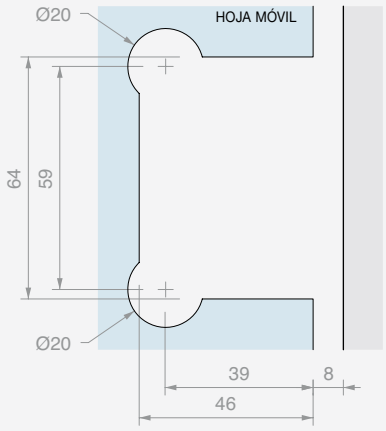

B DQP2525

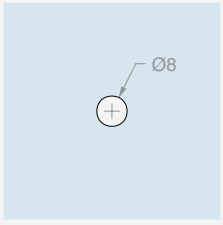

GM0622

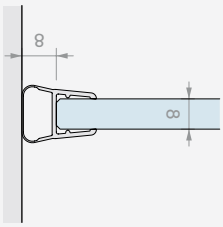

GM0210

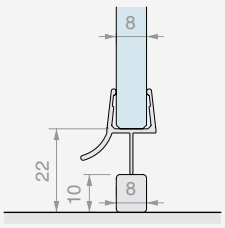

10

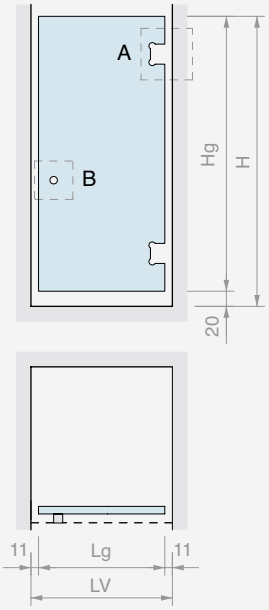

Hg = H - 20
Lg (MAX 900) = LV - 23

A DQ40COV

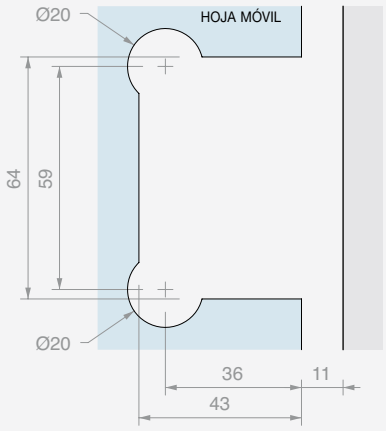

B DQP2525

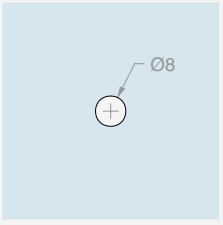

GM0622

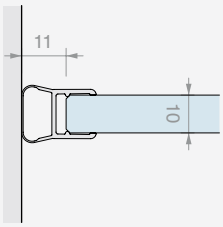

GM0210

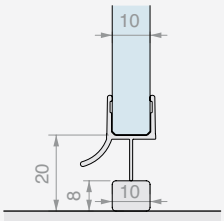

KIT DUCHA BATIENTE
PARED/PARED CON VIDRIO FIJO Y ABRAZADERAS

Acabado: /1 /2 /4 /24 /R2

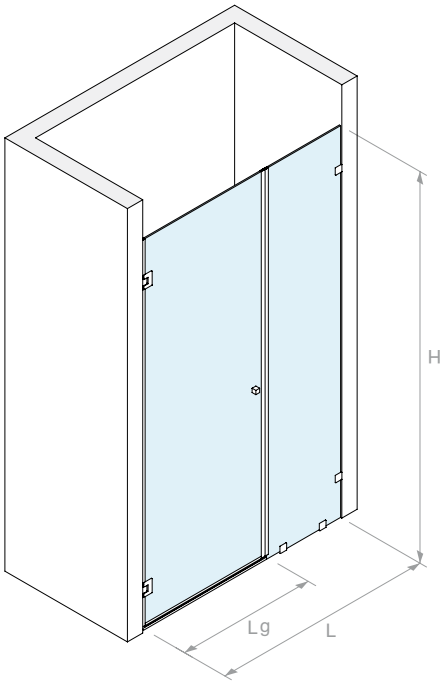

VERSIÓN CON BISAGRAS **DQ30COV** 50x80 mm

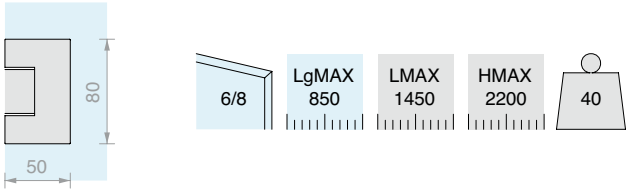

Kit formado por:

Art.	Descripción	Cant.
DQ30COV	Bisagra lateral regulable	2 Uds.
PESQ0810B.100	Perfil barrera	1 Ud.
GM6010	Junta con escurridor	1 Ud.
GM12SX22	Junta magnética a 45°	1 Ud.
GM12DX22	Junta magnética a 45°	1 Ud.
GM62	Junta de globo	1 Ud.
DQP2525	Pareja de pomos	1 Ud.
DQM41	Abrazadera a ras de pared	4 Uds.
Opcional		
DQA55	Barra de refuerzo articulada	1 Ud.

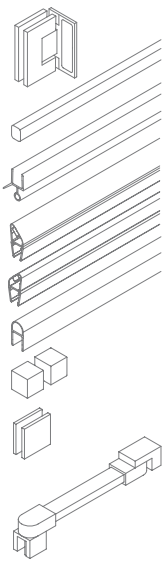

Art.	Cant.
BDSQ6803	1 Ud.

VERSIÓN CON BISAGRAS **DQ40COV** 55x90 mm

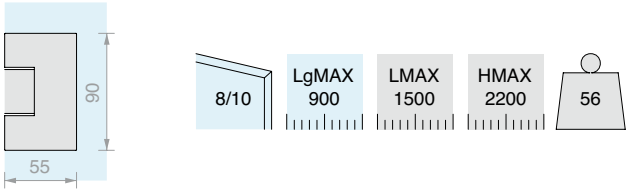

Kit formado por:

Art.	Descripción	Cant.
DQ40COV	Bisagra lateral regulable	2 Uds.
PESQ0810B.100	Perfil barrera	1 Ud.
GM0210	Junta con escurridor	1 Ud.
GM1520SX	Junta magnética a 45°	1 Ud.
GM1520DX	Junta magnética a 45°	1 Ud.
GM0622	Junta de globo	1 Ud.
DQP2525	Pareja de pomos	1 Ud.
DQM41	Abrazadera a ras de pared	4 Uds.
Opcional		
DQA55	Barra de refuerzo articulada	1 Ud.

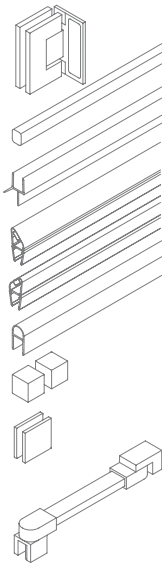

Art.	Cant.
BDSQ81003	1 Ud.

DIMENSIONAMIENTO DE LOS PANELES DE VIDRIO

BDSQ6803

6

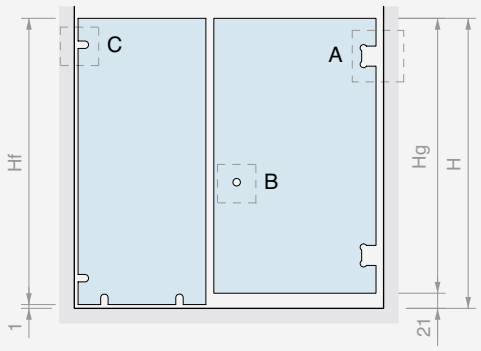

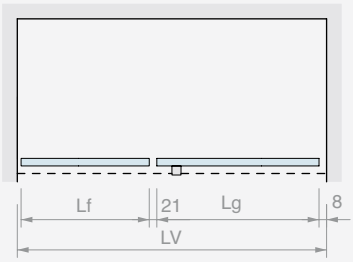

Hf = H - 1
Hg = H - 21
Lg MAX 850
Lf (MAX 600) =
LV - Lg - 30

A DQ30COV

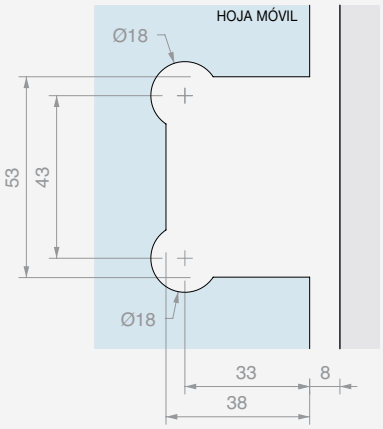

B DQP2525 C DQM41

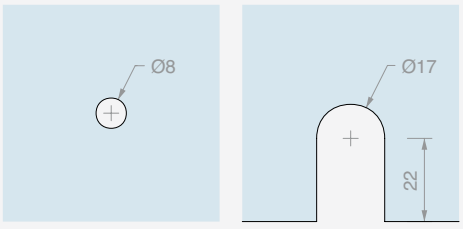

GM12SX22
GM12DX22

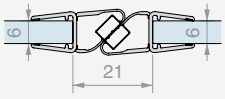

GM6010

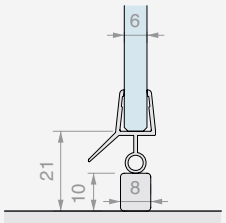

GM62

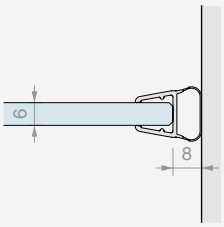

8

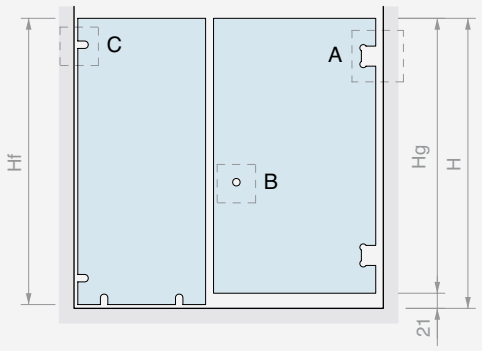

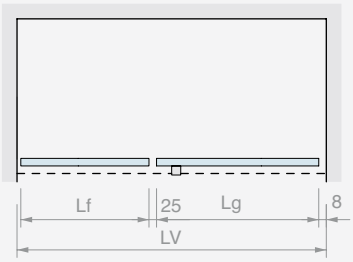

Hf = H - 1
Hg = H - 21
Lg MAX 850
Lf (MAX 600) =
LV - Lg - 34

A DQ30COV

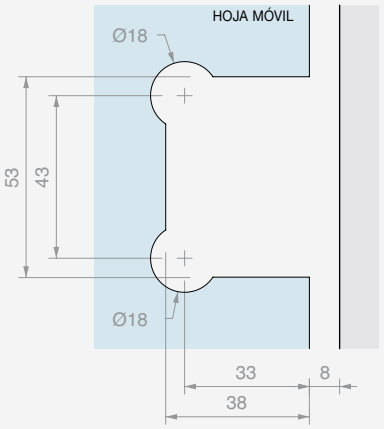

B DQP2525 C DQM41

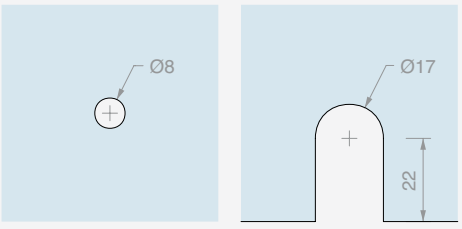

GM12SX22
GM12DX22

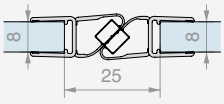

GM6010

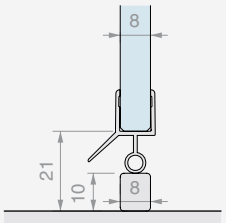

GM62

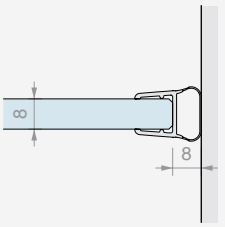

DIMENSIONAMIENTO DE LOS PANELES DE VIDRIO

BDSQ81003

8

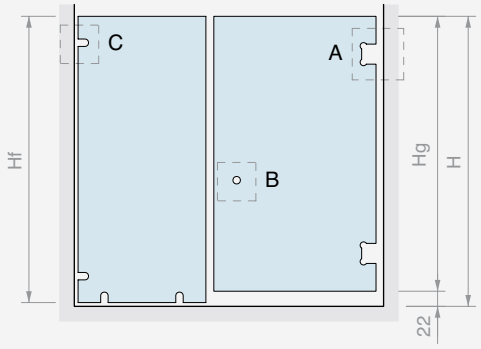

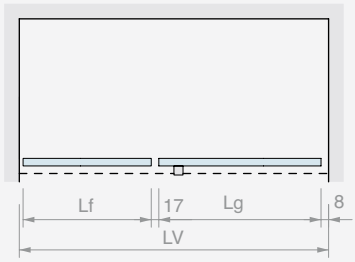

Hf = H - 1
Hg = H - 22
Lg MAX 900
Lf (MAX 800) =
LV - Lg - 26

A DQ40COV

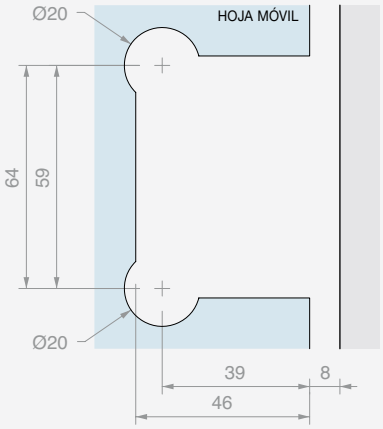

B DQP2525 C DQM41

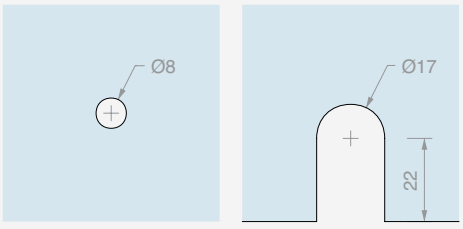

GM1520SX
GM1520DX

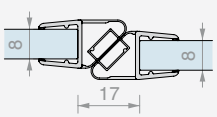

GM0210

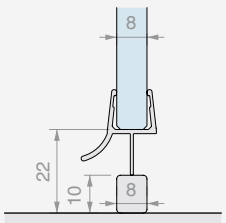

GM0622

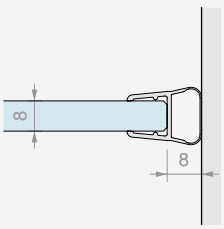

10

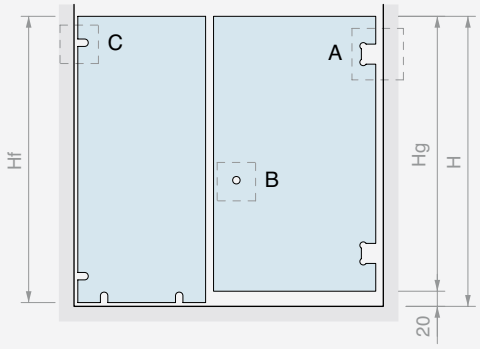

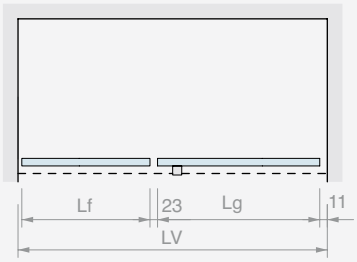

Hf = H - 1
Hg = H - 20
Lg MAX 900
Lf (MAX 800) =
LV - Lg - 35

A DQ40COV

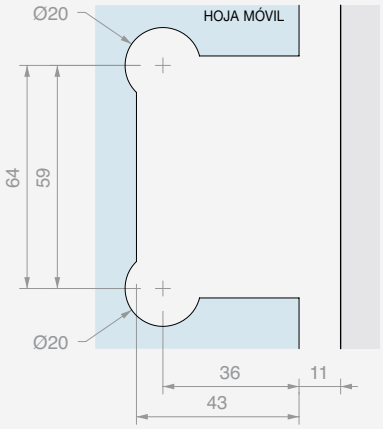

B DQP2525 C DQM41

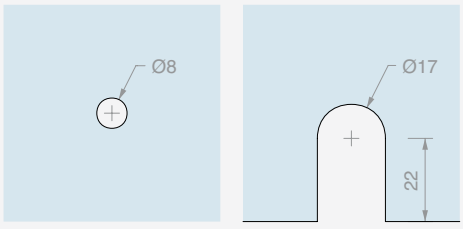

GM1520SX
GM1520DX

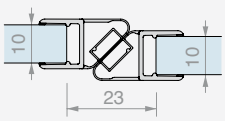

GM0210

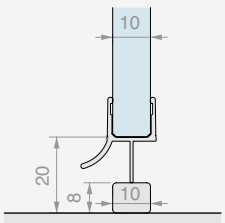

GM0622

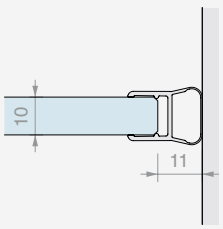

KIT DUCHA BATIENTE
PARED/PARED CON VIDRIO FIJO Y PERFILES

Acabado: /1 /2 /4 /24 /R2

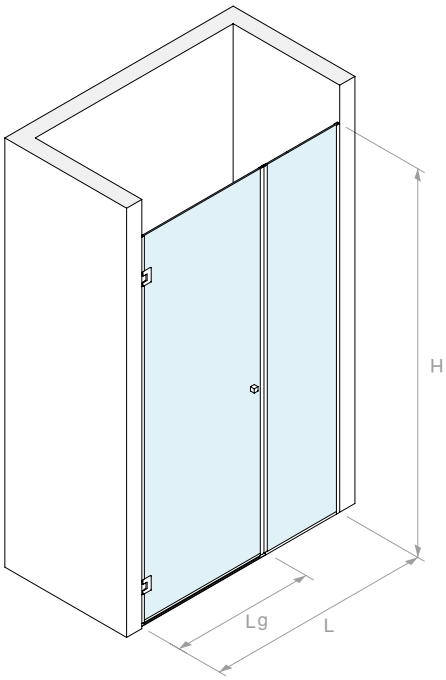

VERSIÓN CON BISAGRAS **DQ30COV** 50x80 mm

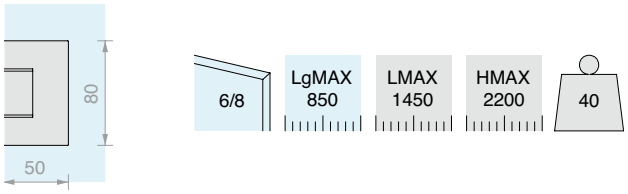

Kit formado por:

Art.	Descripción	Cant.
DQ30COV	Bisagra lateral regulable	2 Uds.
LMU20B.220	Perfil en «U»	1 Ud.
LMU20B.150	Perfil en «U»	1 Ud.
LMU86B.100	Perfil superior plano	1 Ud.
GTUP4	Junta junquillo	4 m
GTUP6	Junta junquillo	4 m
GM6010	Junta con escurridor	1 Ud.
GM12SX22	Junta magnética a 45°	1 Ud.
GM12DX22	Junta magnética a 45°	1 Ud.
GM62	Junta de globo	1 Ud.
DQP2525	Pareja de pomos	1 Ud.
Opcional		
DQA55	Barra de refuerzo articulada	1 Ud.

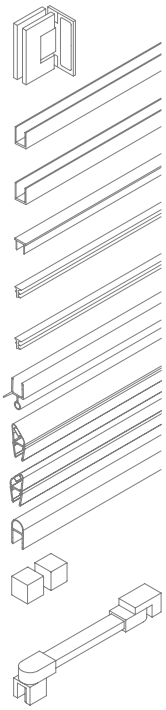

Art.	Cant.
BDSQ6805	1 Ud.

VERSIÓN CON BISAGRAS **DQ40COV** 55x90 mm

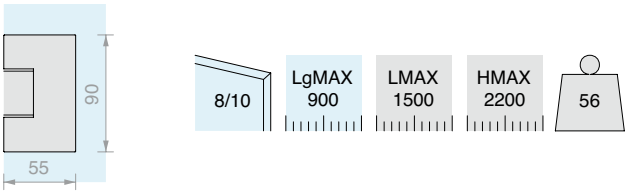

Kit formado por:

Art.	Descripción	Cant.
DQ40COV	Bisagra lateral regulable	2 Uds.
LMU20B.220	Perfil en «U»	1 Ud.
LMU20B.150	Perfil en «U»	1 Ud.
LMU86B.100	Perfil superior plano	1 Ud.
GTUP4	Junta junquillo	4 m
GTUP2	Junta junquillo	4 m
GM0210	Junta con escurridor	1 Ud.
GM1520SX	Junta magnética a 45°	1 Ud.
GM1520DX	Junta magnética a 45°	1 Ud.
GM0622	Junta de globo	1 Ud.
DQP2525	Pareja de pomos	1 Ud.
Opcional		
DQA55	Barra de refuerzo articulada	1 Ud.

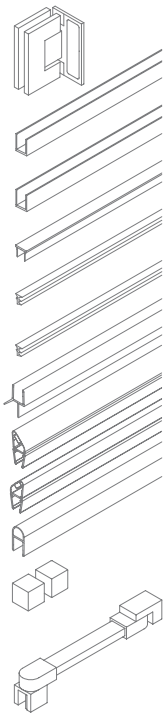

Art.	Cant.
BDSQ81005	1 Ud.

DIMENSIONAMIENTO DE LOS PANELES DE VIDRIO

BDSQ6805

6

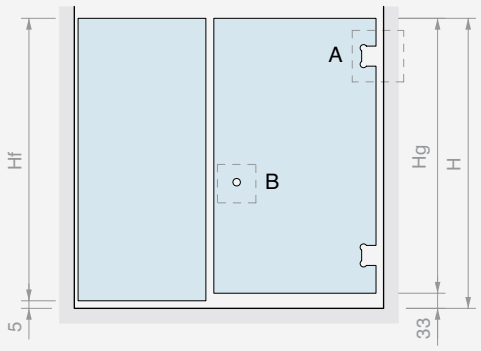

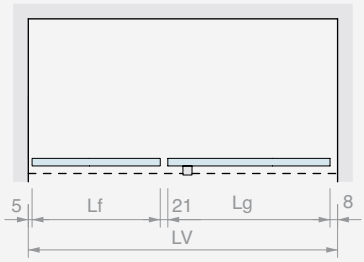

Hf = H - 5
Hg = H - 33
Lg MAX 850
Lf (MAX 600) =
LV - Lg - 34

A DQ30COV

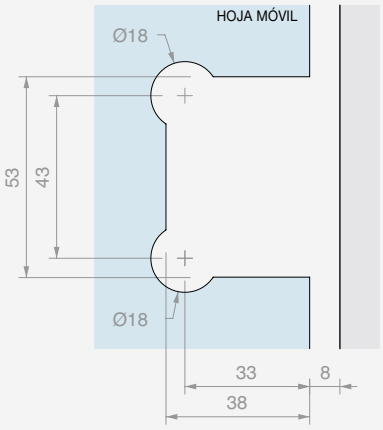

B DQP2525

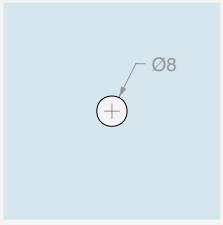

GM12SX22
GM12DX22

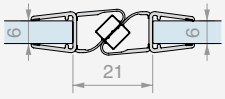

GM6010

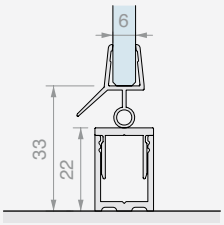

GM62

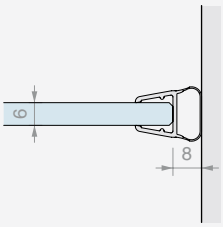

8

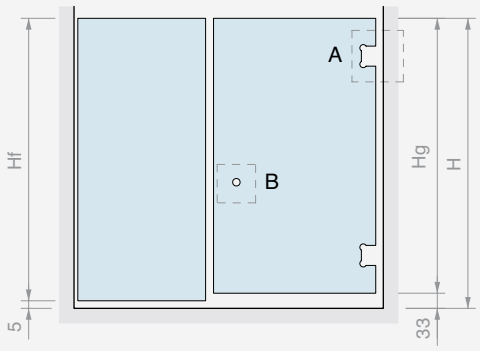

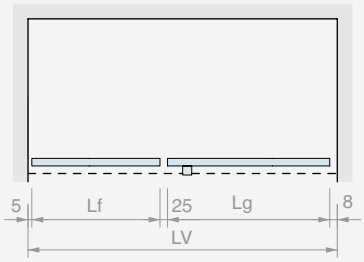

Hf = H - 5
Hg = H - 33
Lg MAX 850
Lf (MAX 600) =
LV - Lg - 38

A DQ30COV

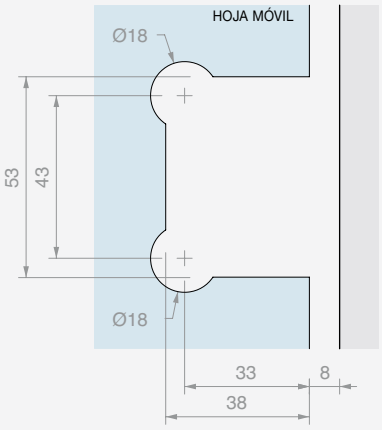

B DQP2525

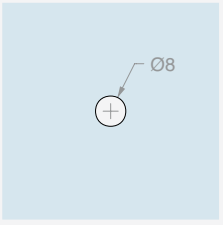

GM12SX22
GM12DX22

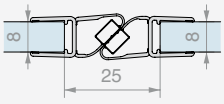

GM6010

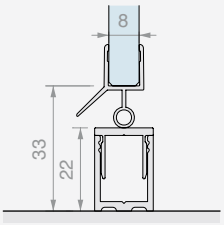

GM62

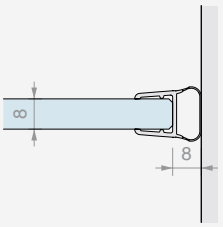

DIMENSIONAMIENTO DE LOS PANELES DE VIDRIO

BDSQ81005

8

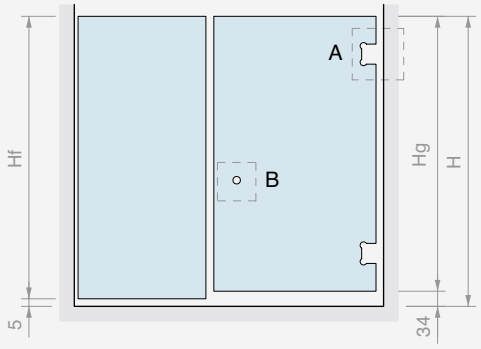

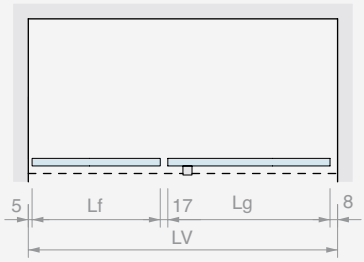

Hf = H - 5
Hg = H - 34
Lg MAX 900
Lf (MAX 600) =
LV - Lg - 30

A DQ40COV

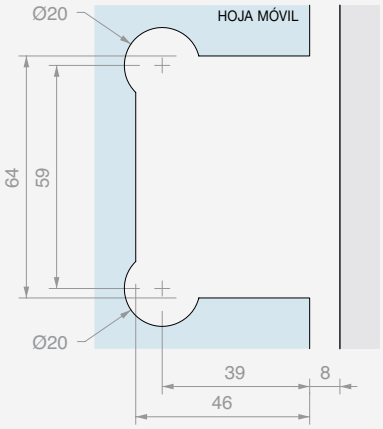

B DQP2525

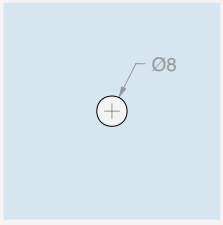

GM1520SX
GM1520DX

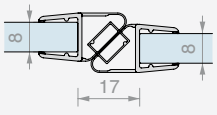

GM0210

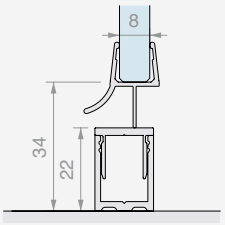

GM0622

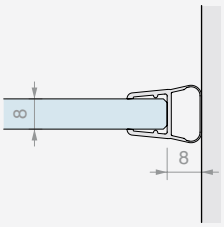

10

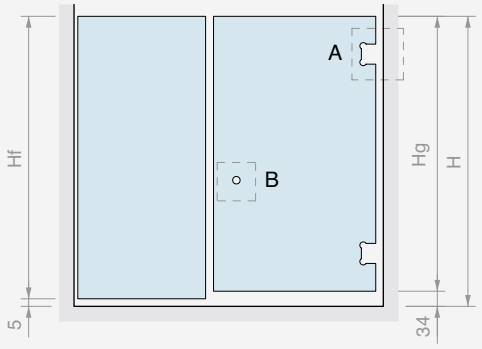

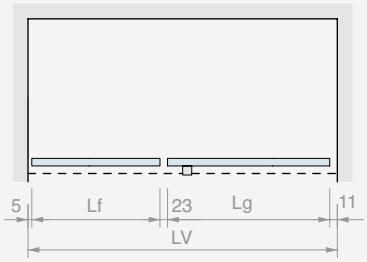

Hf = H - 5
Hg = H - 34
Lg MAX 900
Lf (MAX 600) =
LV - Lg - 39

A DQ40COV

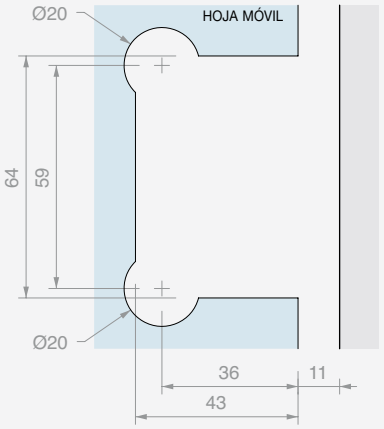

B DQP2525

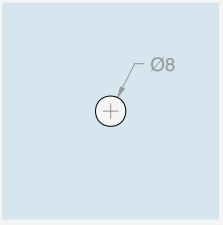

GM1520SX
GM1520DX

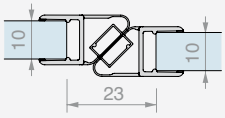

GM0210

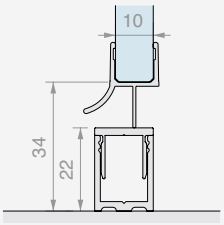

GM0622

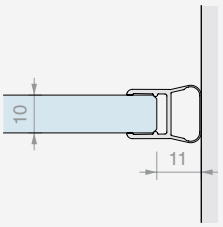

KIT DUCHA BATIENTE
PARED/VIDRIO CON VIDRIO FIJO Y ABRAZADERAS

Acabado: /1 /2 /4 /24 /R2

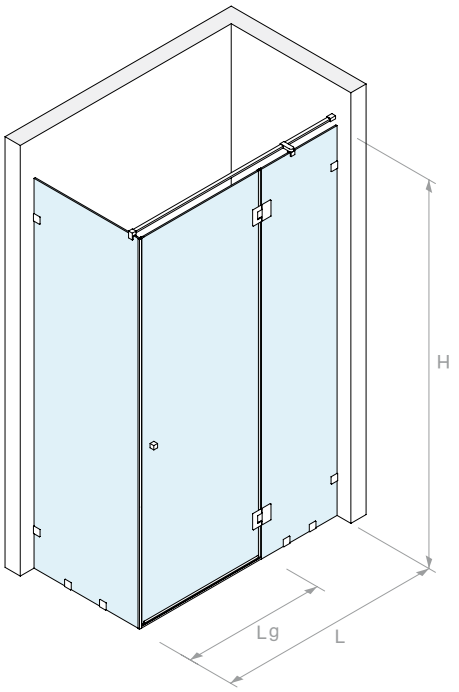

VERSIÓN CON BISAGRAS **DQ380** 50x80 mm

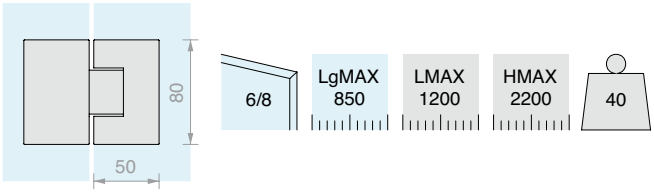

Kit formado por:

Art.	Descripción	Cant.
DQ380	Bisagra recta regulable	2 Uds.
PESQ0810B.100	Perfil barrera	1 Ud.
GM6010	Junta con escurridor	1 Ud.
GM58	Junta con tope a 90°	1 Ud.
GM62	Junta de globo	1 Ud.
DQP2525	Pareja de pomos	1 Ud.
DQT1500	Barra de refuerzo fija	1 Ud.
DQA90	Fijación a vidrio distanciada	1 Ud.
DQM41	Abrazadera a ras de pared	8 Ud.

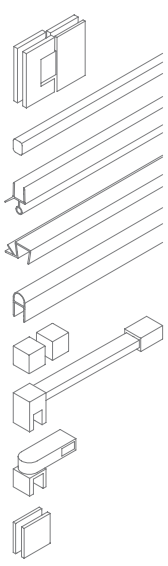

Art.	Cant.
BDSQ6807	1 Ud.

VERSIÓN CON BISAGRAS **DQ480** 55x90 mm

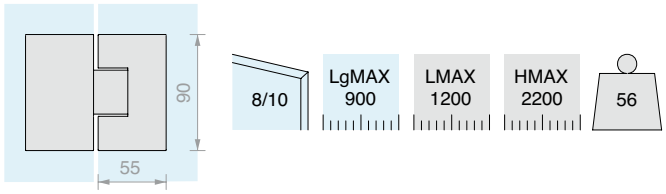

Kit formado por:

Art.	Descripción	Cant.
DQ480	Bisagra recta regulable	2 Uds.
PESQ0810B.100	Perfil barrera	1 Ud.
GM0210	Junta con escurridor	1 Ud.
GM5422	Junta con tope a 90°	1 Ud.
GM0422	Junta de aleta	1 Ud.
DQP2525	Pareja de pomos	1 Ud.
DQT1500	Barra de refuerzo fija	1 Ud.
DQA90	Fijación a vidrio distanciada	1 Ud.
DQM41	Abrazadera a ras de pared	8 Ud.

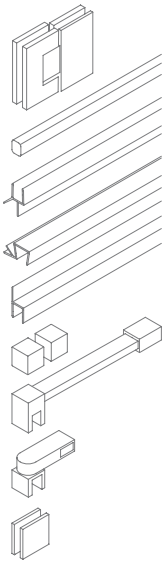

Art.	Cant.
BDSQ81007	1 Ud.

DIMENSIONAMIENTO DE LOS PANELES DE VIDRIO

BDSQ6807

6

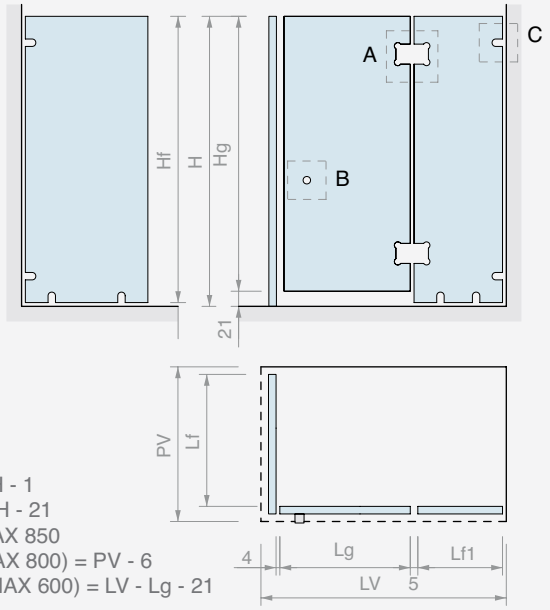

Hf = H - 1
Hg = H - 21
Lg MAX 850
Lf (MAX 800) = PV - 6
Lf1 (MAX 600) = LV - Lg - 21

A DQ380

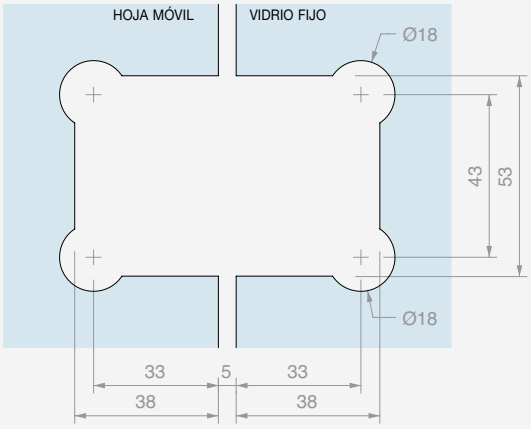

B DQP2525 C DQM41

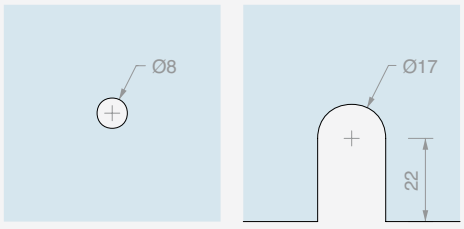

GM58 GM6010 GM62

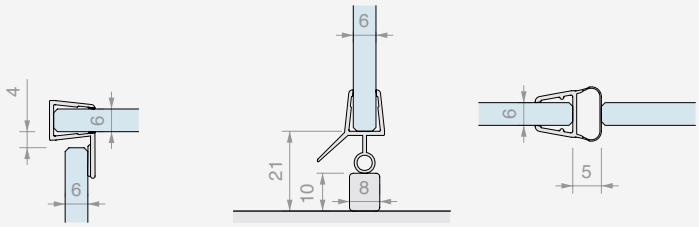

8

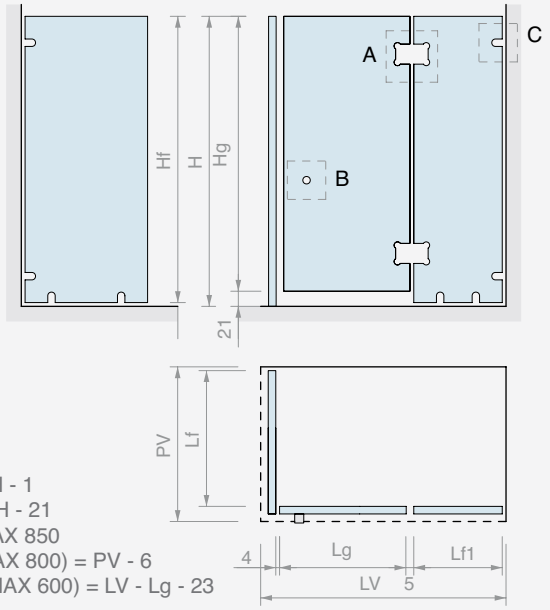

Hf = H - 1
Hg = H - 21
Lg MAX 850
Lf (MAX 800) = PV - 6
Lf1 (MAX 600) = LV - Lg - 23

A DQ380

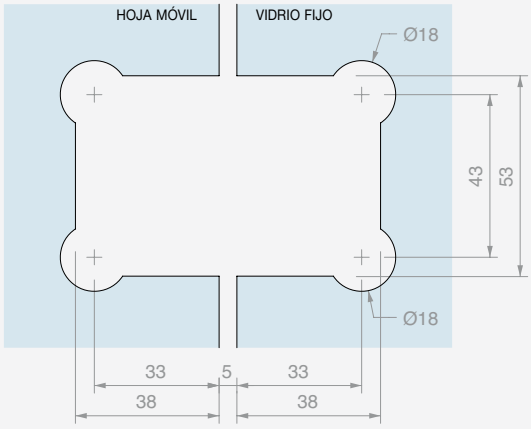

B DQP2525 C DQM41

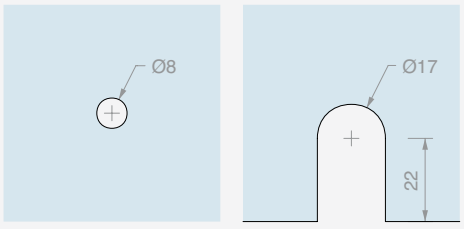

GM58 GM6010 GM62

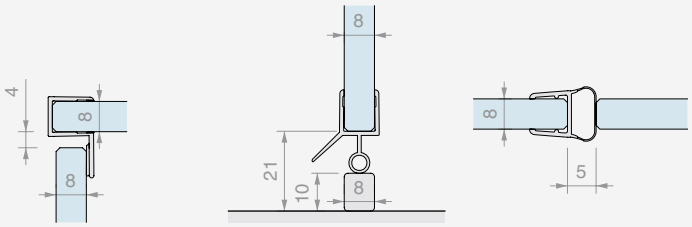

DIMENSIONAMIENTO DE LOS PANELES DE VIDRIO

BDSQ81007

8

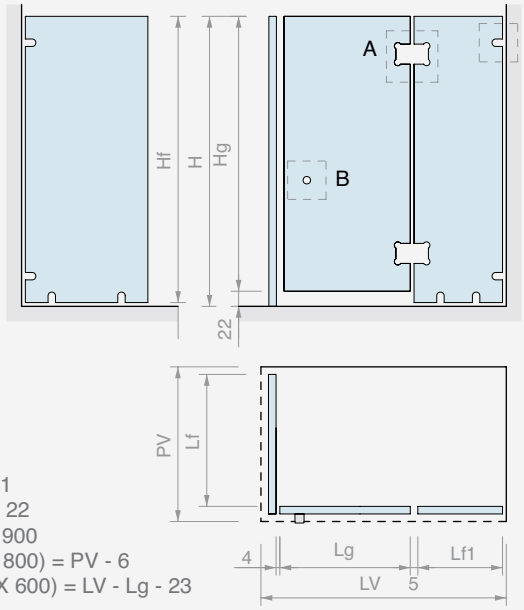

Hf = H - 1
Hg = H - 22
Lg MAX 900
Lf (MAX 800) = PV - 6
Lf1 (MAX 600) = LV - Lg - 23

A DQ480

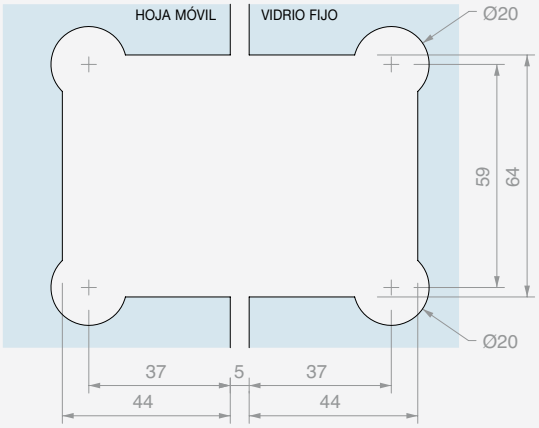

B DQP2525 C DQM41

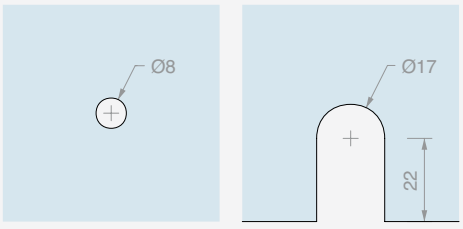

GM5422 GM0210 GM0422

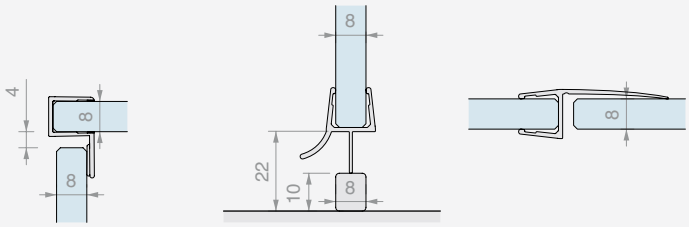

10

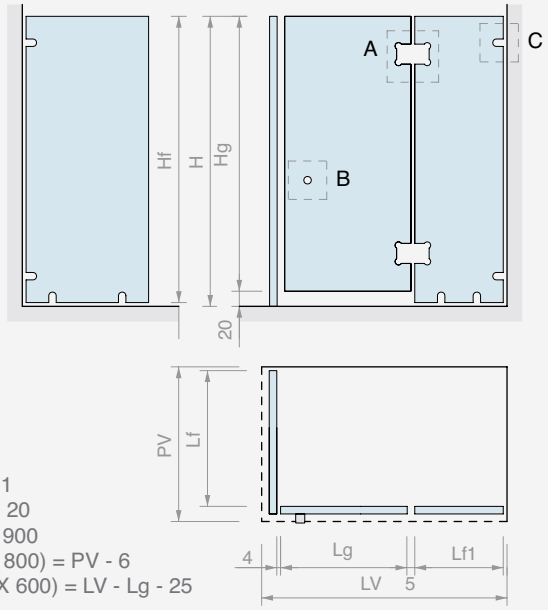

Hf = H - 1
Hg = H - 20
Lg MAX 900
Lf (MAX 800) = PV - 6
Lf1 (MAX 600) = LV - Lg - 25

A DQ480

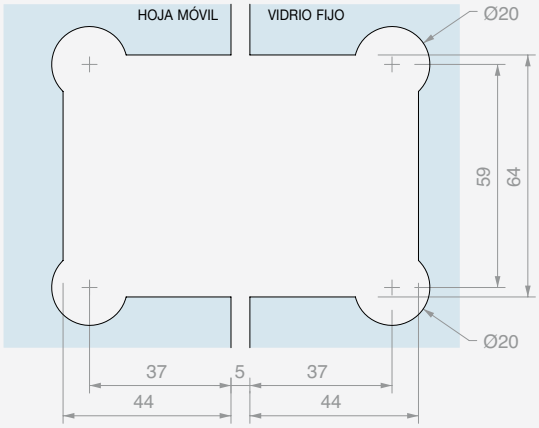

B DQP2525 C DQM41

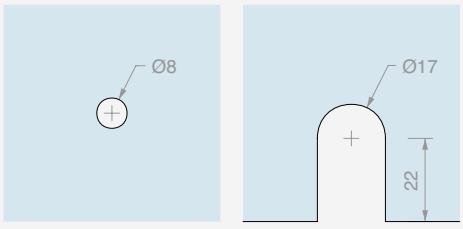

GM5422 GM0210 GM0422

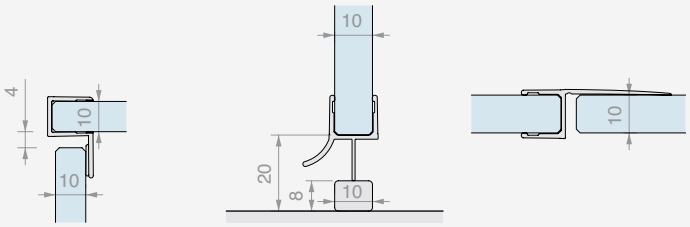

KIT DUCHA BATIENTE ANGULAR PARED/PARED CON VIDRIO FIJO Y ABRAZADERAS

Acabado: /1 /2 /4 /24 /R2

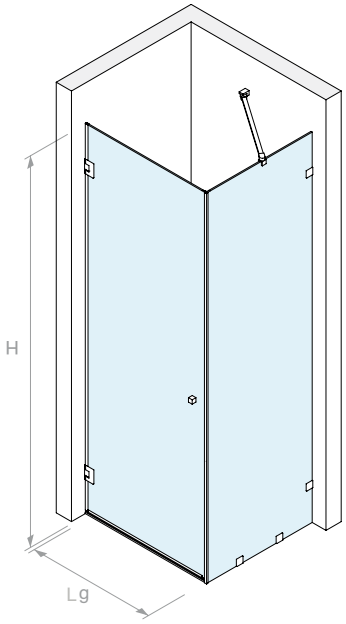

VERSIÓN CON BISAGRAS **DQ30COV** 50x80 mm

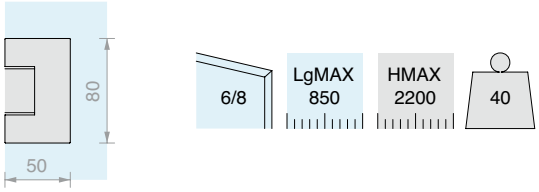

Kit formado por:

Art.	Descripción	Cant.
DQ30COV	Bisagra lateral regulable	2 Uds.
PESQ0810B.100	Perfil barrera	1 Ud.
GM6010	Junta con escurridor	1 Ud.
GM58	Junta con tope a 90°	1 Ud.
GM62	Junta de globo	1 Ud.
DQP2525	Pareja de pomos	1 Ud.
DQA55	Barra de refuerzo articulada	1 Ud.
DQM41	Abrazadera a ras de pared	4 Uds.

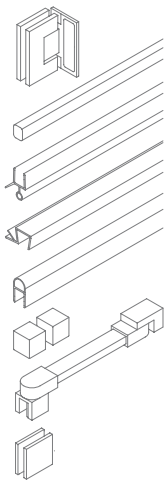

VERSIÓN CON BISAGRAS **DQ40COV** 55x90 mm

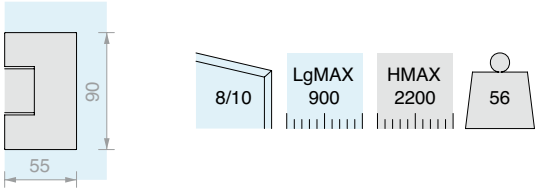

Kit formado por:

Art.	Descripción	Cant.
DQ40COV	Bisagra lateral regulable	2 Uds.
PESQ0810B.100	Perfil barrera	1 Ud.
GM0210	Junta con escurridor	1 Ud.
GM5422	Junta con tope a 90°	1 Ud.
GM0622	Junta de globo	1 Ud.
DQP2525	Pareja de pomos	1 Ud.
DQA55	Barra de refuerzo articulada	1 Ud.
DQM41	Abrazadera a ras de pared	4 Uds.

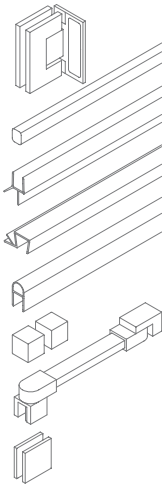

Art.	Cant.
BDSQ6813	1 Ud.

Art.	Cant.
BDSQ81013	1 Ud.

DIMENSIONAMIENTO DE LOS PANELES DE VIDRIO

BDSQ6813

6

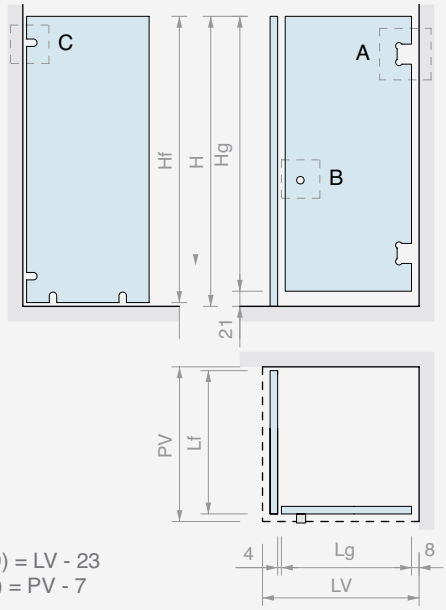

Hf = H - 1
Hg = H - 21
Lg (MAX 850) = LV - 23
Lf (MAX 800) = PV - 7

A DQ30COV

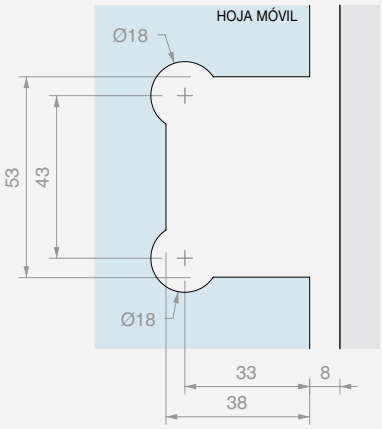

B DQP2525 C DQM41

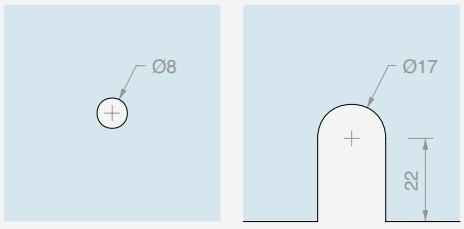

GM58 GM6010 GM62

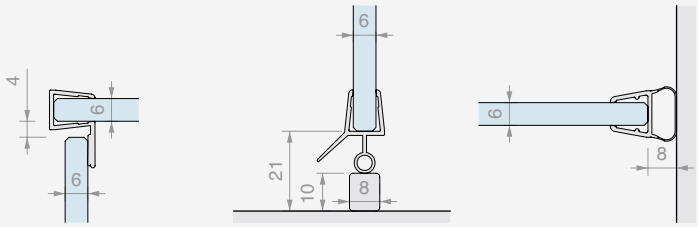

8

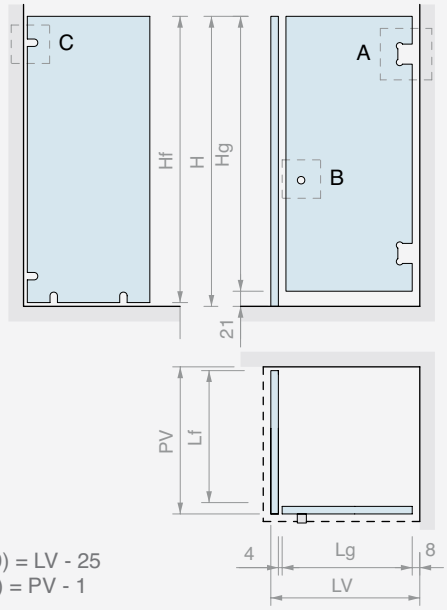

Hf = H - 1
Hg = H - 21
Lg (MAX 850) = LV - 25
Lf (MAX 800) = PV - 1

A DQ30COV

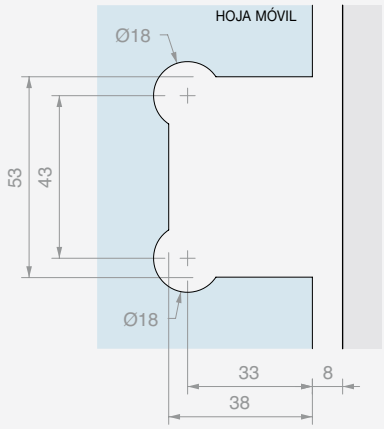

B DQP2525 C DQM41

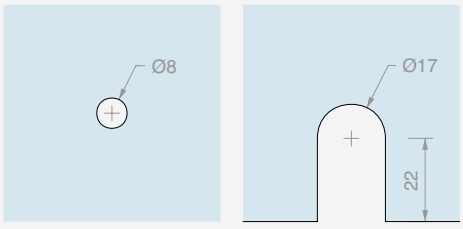

GM58 GM6010 GM62

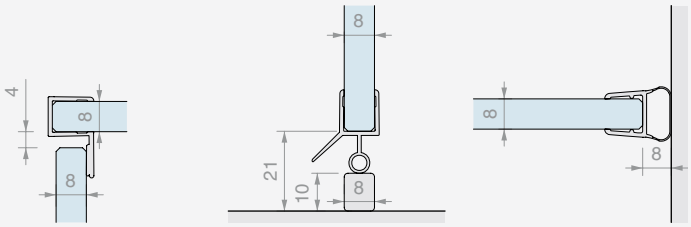

DIMENSIONAMIENTO DE LOS PANELES DE VIDRIO

BDSQ81013

8

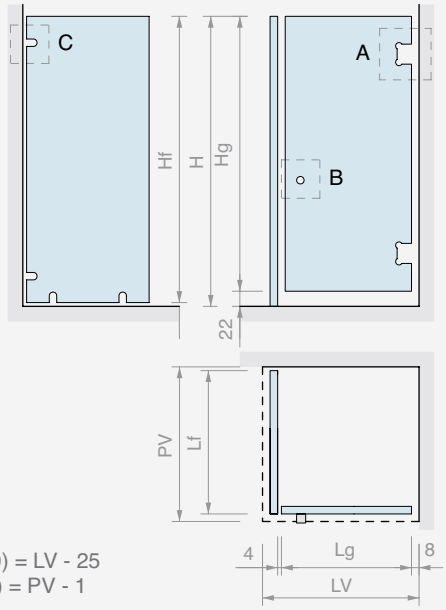

Hf = H - 1
Hg = H - 22
Lg (MAX 900) = LV - 25
Lf (MAX 800) = PV - 1

A DQ40COV

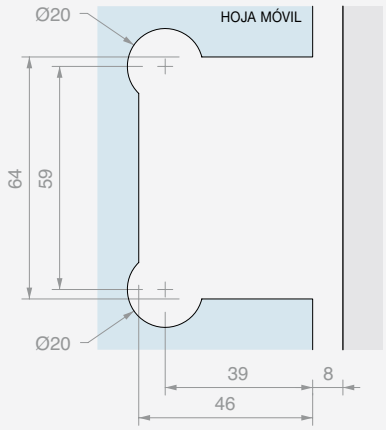

B DQP2525 C DQM41

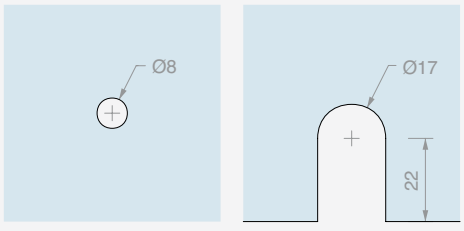

GM5422 GM0210 GM0622

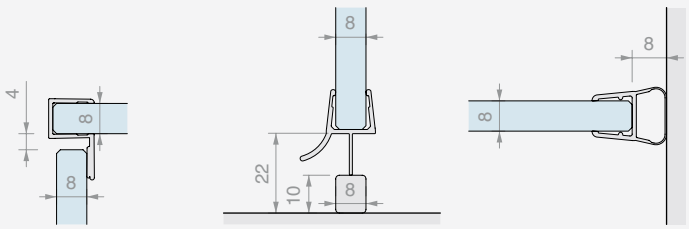

10

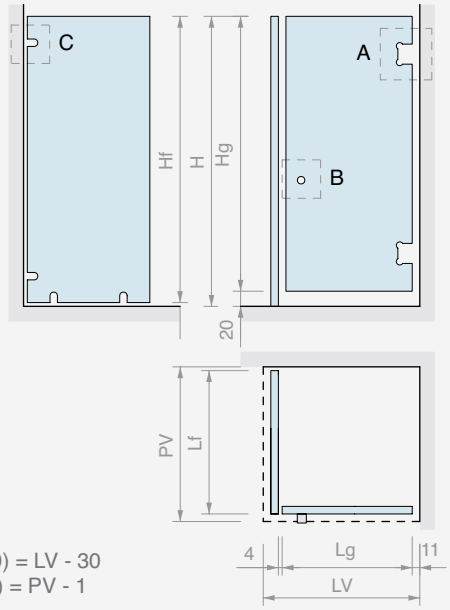

Hf = H - 1
Hg = H - 20
Lg (MAX 900) = LV - 30
Lf (MAX 800) = PV - 1

A DQ40COV

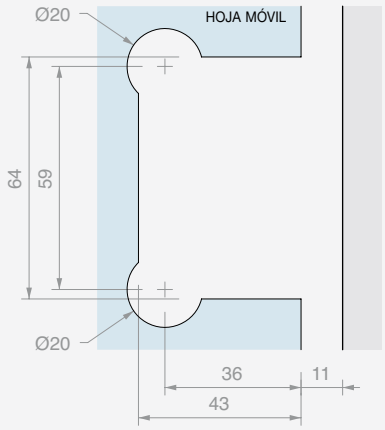

B DQP2525 C DQM41

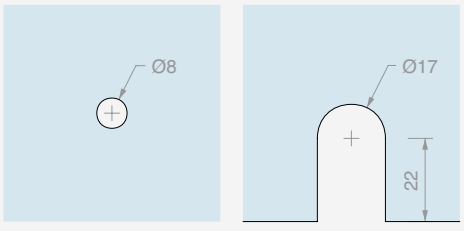

GM5422 GM0210 GM0622

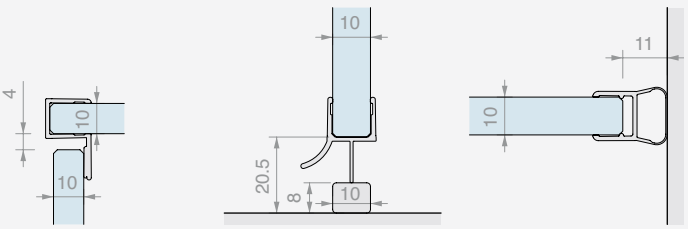

KIT DUCHA BATIENTE ANGULAR PARED/PARED CON VIDRIO FIJO Y PERFILES

Acabado: /1 /2 /4 /24 /R2

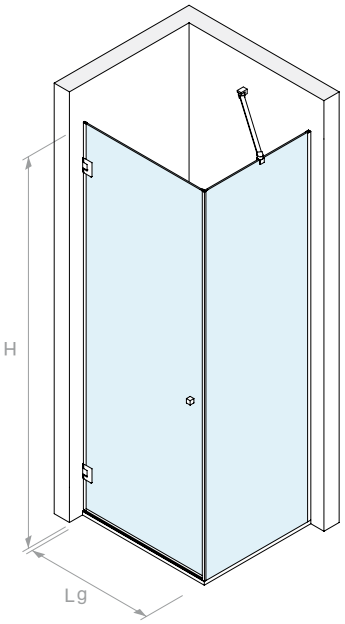

VERSIÓN CON BISAGRAS **DQ30COV** 50x80 mm

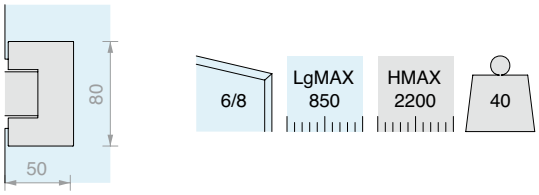

Kit formado por:

Art.	Descripción	Cant.
DQ30COV	Bisagra lateral regulable	2 Uds.
LMU20B.220	Perfil en «U»	2 Uds.
LMU86B.100	Perfil superior plano	1 Ud.
GTUP4	Junta junquillo	4 m
GTUP6	Junta junquillo	4 m
GM58	Junta con tope a 90°	1 Ud.
GM6010	Junta con escurridor	1 Ud.
GM62	Junta de globo	1 Ud.
DQP2525	Pareja de pomos	1 Ud.
DQA55	Barra de refuerzo articulada	1 Ud.

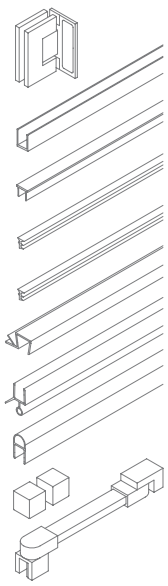

Art.	Cant.
BDSQ6815	1 Ud.

VERSIÓN CON BISAGRAS **DQ40COV** 55x90 mm

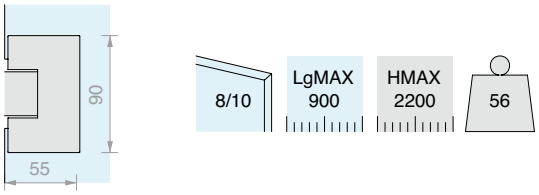

Kit formado por:

Art.	Descripción	Cant.
DQ40COV	Bisagra lateral regulable	2 Uds.
LMU20B.220	Perfil en «U»	2 Uds.
LMU86B.100	Perfil superior plano	1 Ud.
GTUP4	Junta junquillo	4 m
GTUP2	Junta junquillo	4 m
GM5422	Junta con tope a 90°	1 Ud.
GM0210	Junta con escurridor	1 Ud.
GM0622	Junta de globo	1 Ud.
DQP2525	Pareja de pomos	1 Ud.
DQA55	Barra de refuerzo articulada	1 Ud.

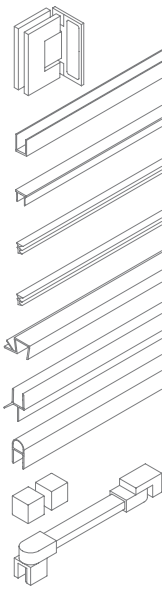

Art.	Cant.
BDSQ81015	1 Ud.

DIMENSIONAMIENTO DE LOS PANELES DE VIDRIO

BDSQ6815

6

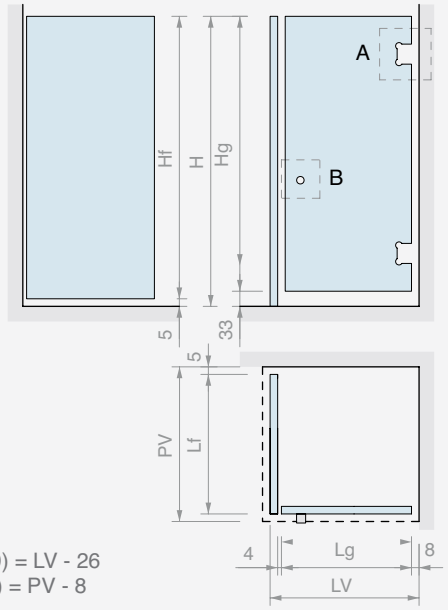

Hf = H - 5
Hg = H - 33
Lg (MAX 900) = LV - 26
Lf (MAX 800) = PV - 8

A DQ30COV

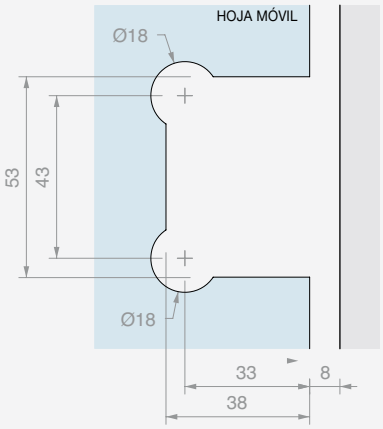

B DQP2525

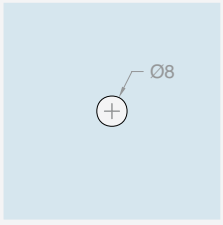

GM58

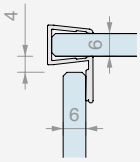

GM6010

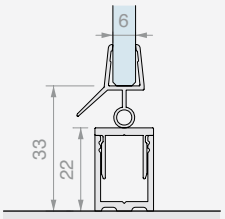

GM62

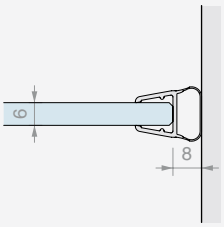

8

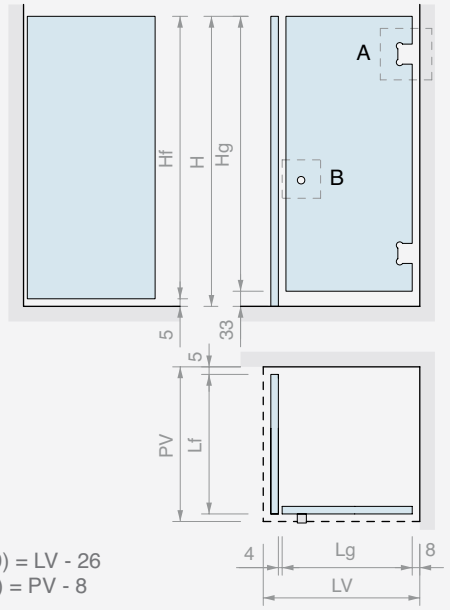

Hf = H - 5
Hg = H - 33
Lg (MAX 900) = LV - 26
Lf (MAX 900) = PV - 8

A DQ30COV

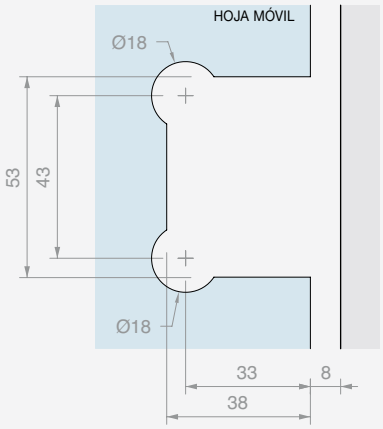

B DQP2525

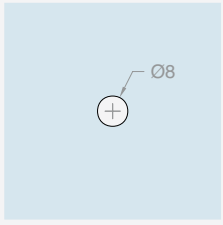

GM58

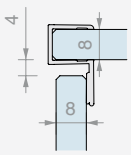

GM6010

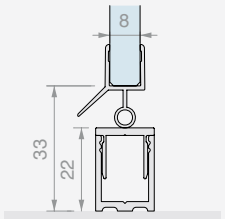

GM62

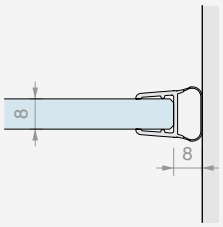

DIMENSIONAMIENTO DE LOS PANELES DE VIDRIO

BDSQ81015

8

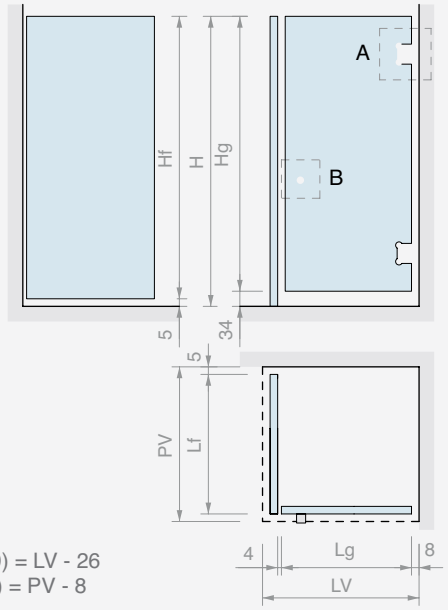

Hf = H - 5
Hg = H - 34
Lg (MAX 900) = LV - 26
Lf (MAX 800) = PV - 8

A DQ40COV

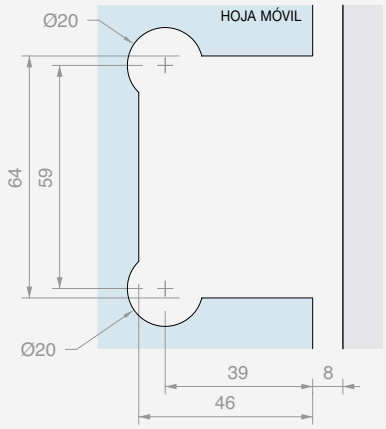

B DQP2525

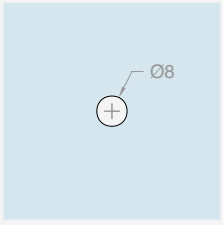

GM5422

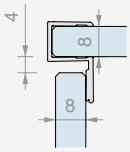

GM0210

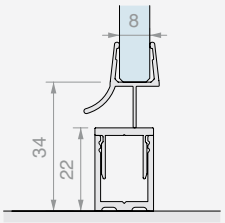

GM0622

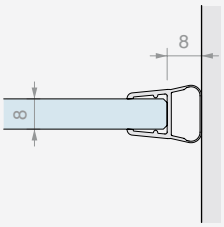

10

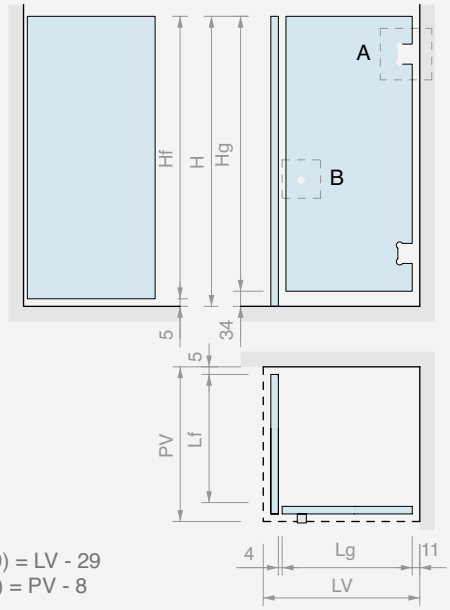

Hf = H - 5
Hg = H - 34
Lg (MAX 900) = LV - 29
Lf (MAX 800) = PV - 8

A DQ40COV

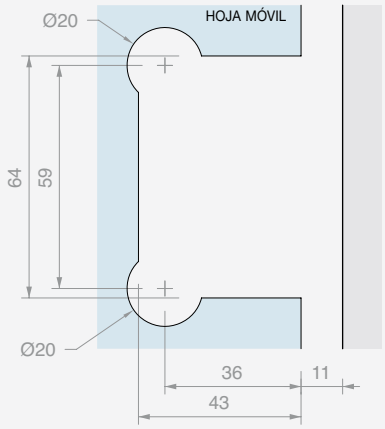

B DQP2525

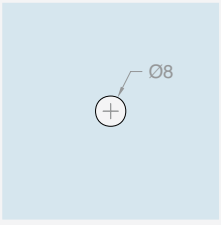

GM5422

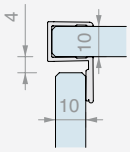

GM0210

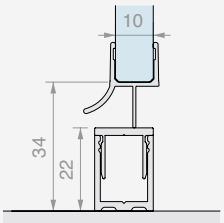

GM0622

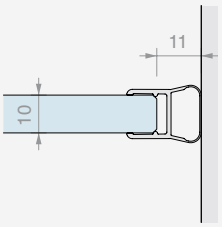

KIT DUCHA OPEN DOBLE PASO CON ABRAZADERAS

Acabado: /1 /2 /4 /24 /R2

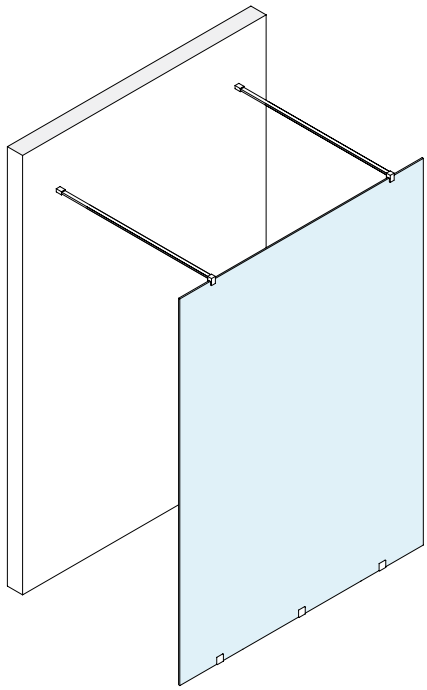

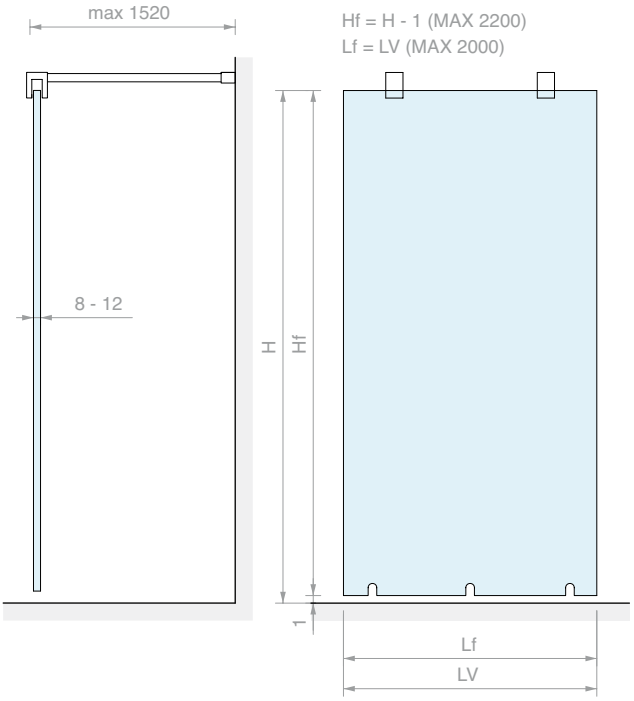

DQM41

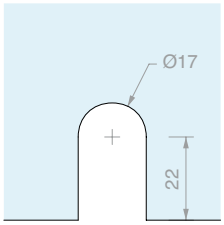

DQT1500

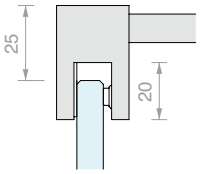

Kit formado por:

Art.	Descripción	Cant.
DQM41	Abrazadera a ras de pared	3 Ud.
DQT1500	Barra de refuerzo fija	2 Uds.
Opcional		
PESQ0810B.150	Perfil barrera	2 Uds.

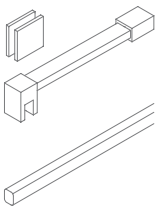

Art.	Para vidrios	Cant.
OPEN03DQ	De **8** a **12** mm	1 Ud.

KIT DE DUCHA OPEN DOBLE PASO CON PERFILES

Acabado: /1 /2 /4 /24 /R2

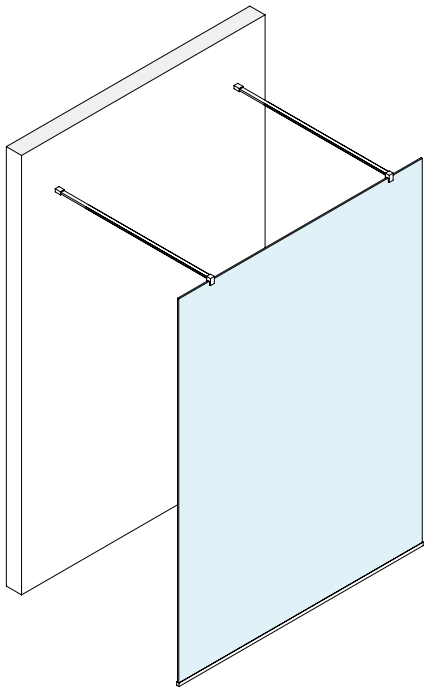

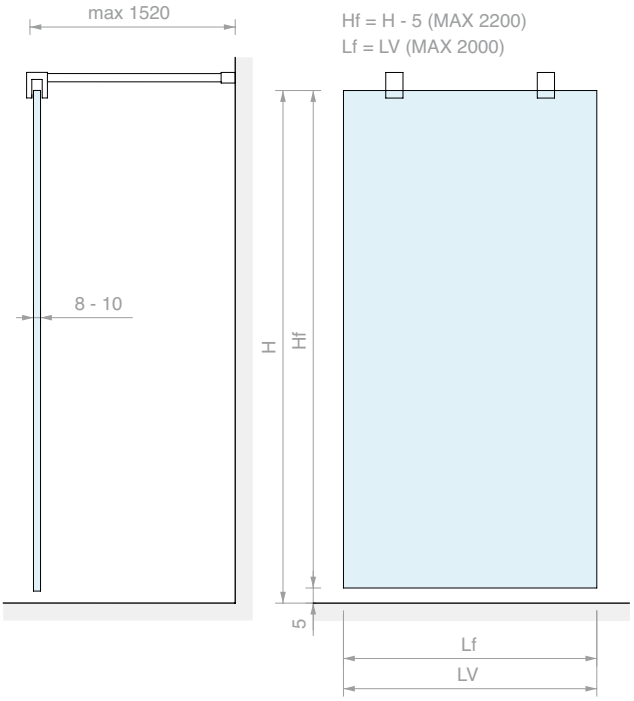

LMU20B.220

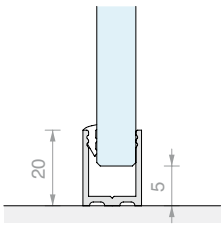

DQT1500

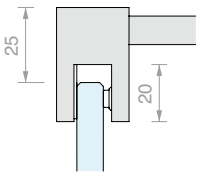

Kit formado por:

Art.	Descripción	Cant.
LMU20B.220	Perfil en «U»	1 Ud.
LMU20TPB	Tapa plana	2 Uds.
GTUP2	Junta junquillo	2 m
GTUP4	Junta junquillo	2 m
DQT1500	Barra de refuerzo fija	2 Uds.
Opcional		
PESQ0810B.150	Perfil barrera	2 Uds.

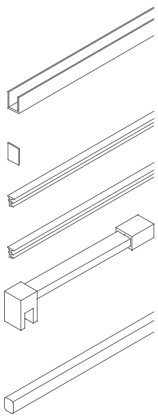

Art.	Para vidrios	Cant.
OPEN03LMUDQ	De **8** a **10** mm	1 Ud.

KIT DUCHA OPEN CON ABRAZADERAS

Acabado: /1 /2 /4 /24 /R2

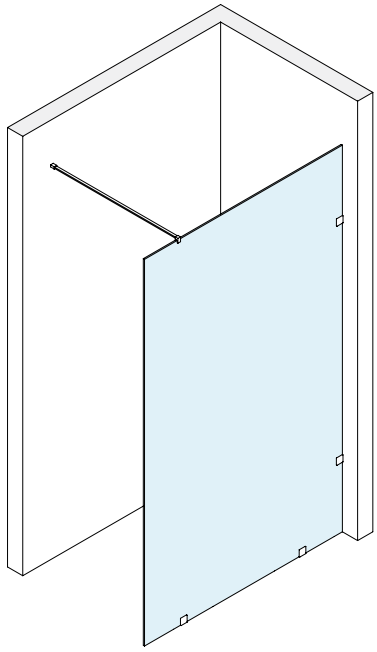

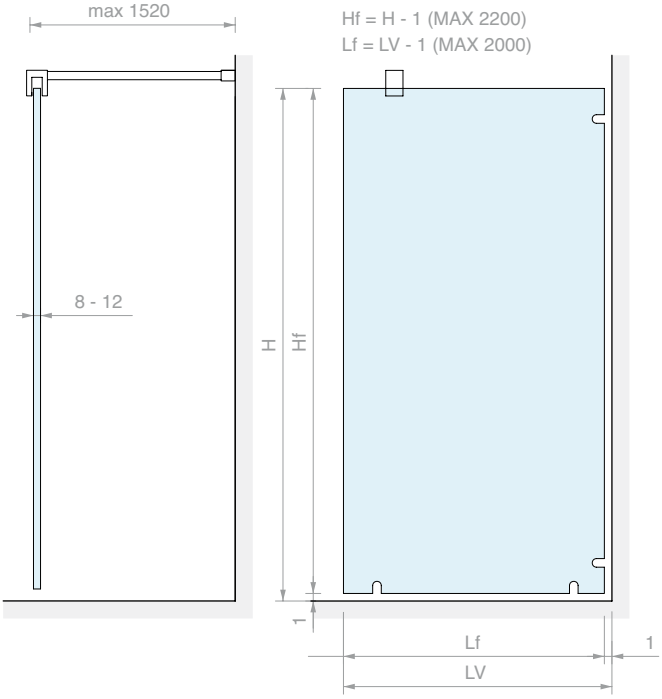

DQM41

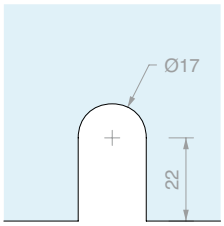

DQT1500

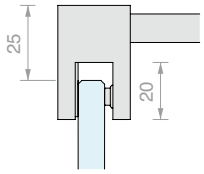

Kit formado por:

Art.	Descripción	Cant.
DQM41	Abrazadera a ras de pared	4 Uds.
DQT1500	Barra de refuerzo fija	1 Ud.
Opcional		
PESQ0810B.150	Perfil barrera	1 Ud.

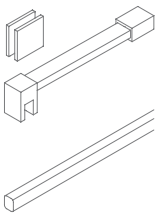

Art.	Para vidrios	Cant.
OPEN01DQ	De **8** a **12** mm	1 Ud.

KIT DUCHA OPEN CON PERFILES

Acabado: /1 /2 /4 /24 /R2

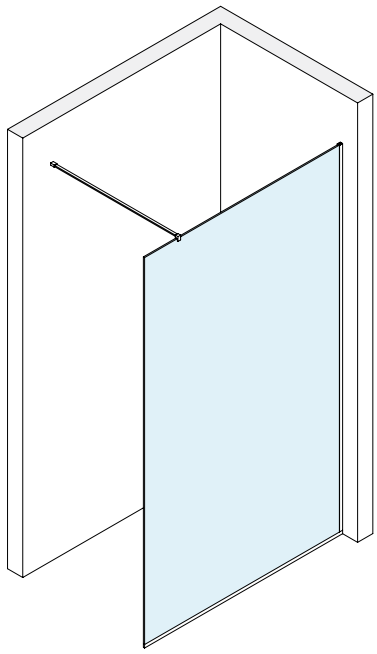

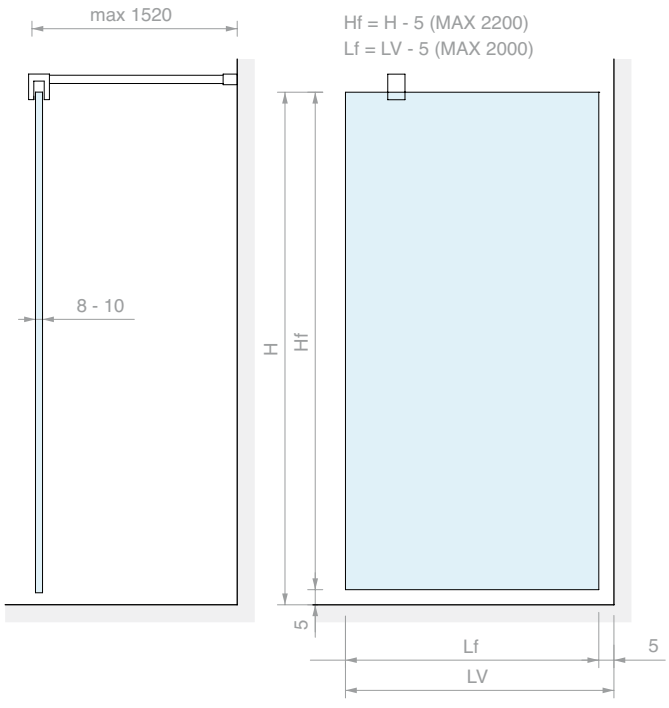

LMU20B.220

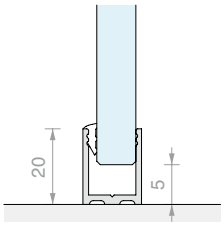

DQT1500

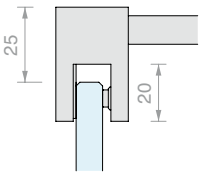

Kit formado por:

Art.	Descripción	Cant.
LMU20B.220	Perfil en «U»	2 Uds.
LMU20TPB	Tapa plana	1 Ud.
GTUP2	Junta junquillo	5 m
GTUP4	Junta junquillo	5 m
DQT1500	Barra de refuerzo fija	1 Ud.

Opcional

PESQ0810B.150	Perfil barrera	1 Ud.

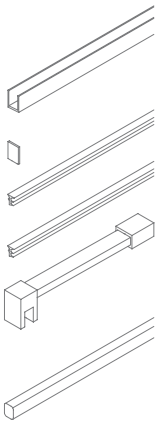

Art.	Para vidrios	Cant.
OPEN01LMUDQ	De **8** a **10** mm	1 Ud.

KIT DUCHA OPEN CON PERFILES DE ACABADO

Acabado: /6 /88

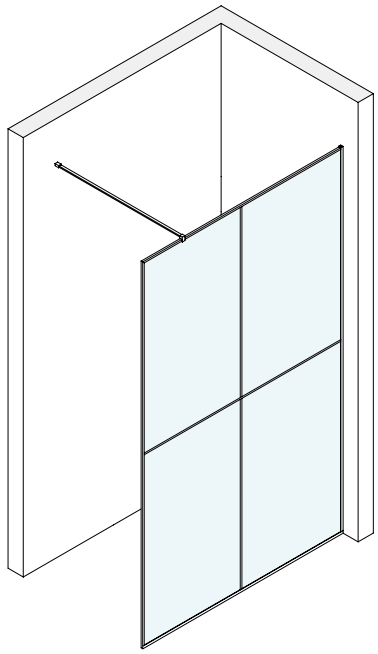

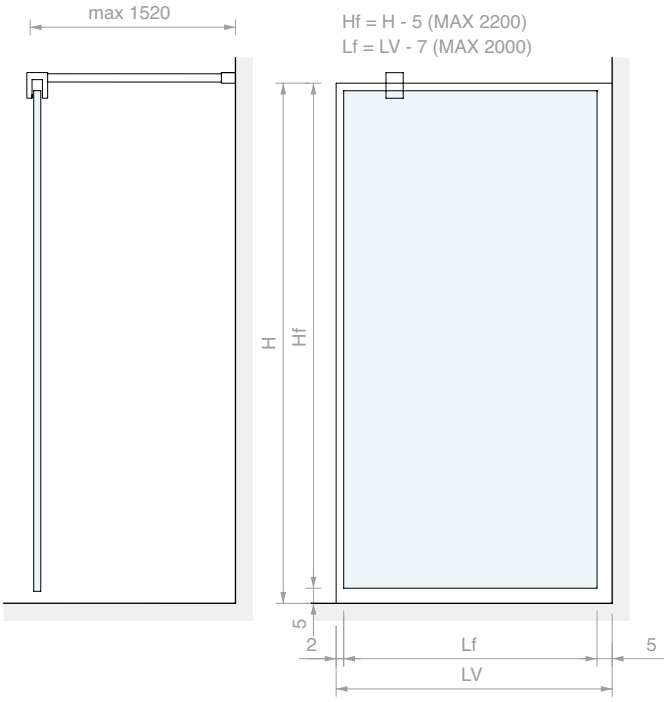

PBD3183.220

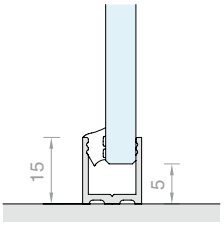

FOU1011.30

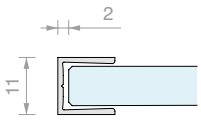

DQT1500

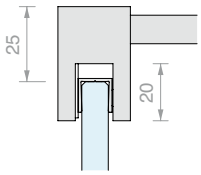

PBD3183.220

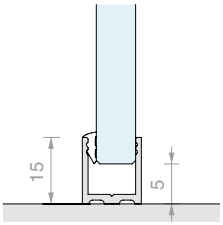

FOU1013.30

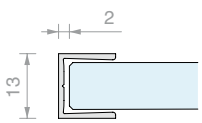

DQT1500

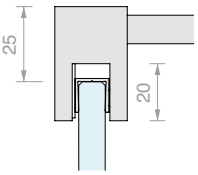

Kit formado por:

Art.	Descripción	Cant.
PBD3183.220	Perfil en «U»	2 Uds.
PBDTP	Tapa plana	1 Ud.
GTUP4	Junta junquillo	5 m
FOU1011.30	Perfil plano en «U»	2 Uds.
FOP10.30	Perfil plano	2 Uds.
DQT1500	Barra de refuerzo fija	1 Ud.
Opcional		
PBD3183.150	Perfil en «U»	1 Ud.
PBD3186.150	Perfil superior plano	1 Ud.

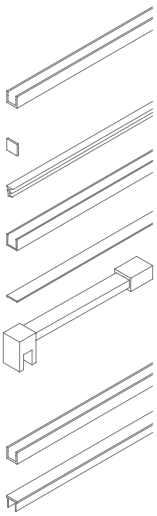

Kit formado por:

Art.	Descripción	Cant.
PBD3183.220	Perfil en «U»	2 Uds.
PBDTP	Tapa plana	1 Ud.
GTUP2	Junta junquillo	5 m
FOU1013.30	Perfil plano en «U»	2 Uds.
FOP10.30	Perfil plano	2 Uds.
DQT1500	Barra de refuerzo fija	1 Ud.
Opcional		
PBD3183.150	Perfil en «U»	1 Ud.
PBD3186.150	Perfil superior plano	1 Ud.

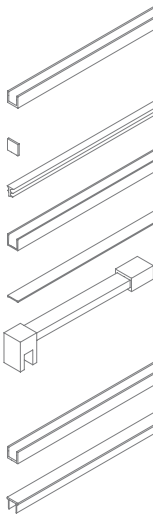

Art.	Para vidrios	Cant.
OPEN01FOR8	**8** mm	1 Ud.

Art.	Para vidrios	Cant.
OPEN01FOR10	**10** mm	1 Ud.

KIT DUCHA OPEN CON MONTANTE

Acabado: /6 /91

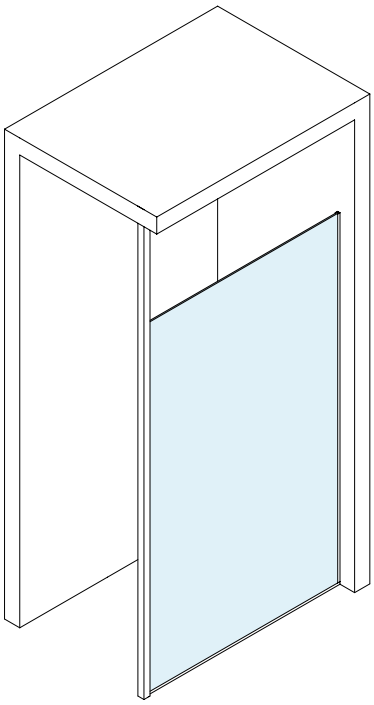

Hf = H - 5 (MAX 2200)
Lf = LV - 35 (MAX 2000)

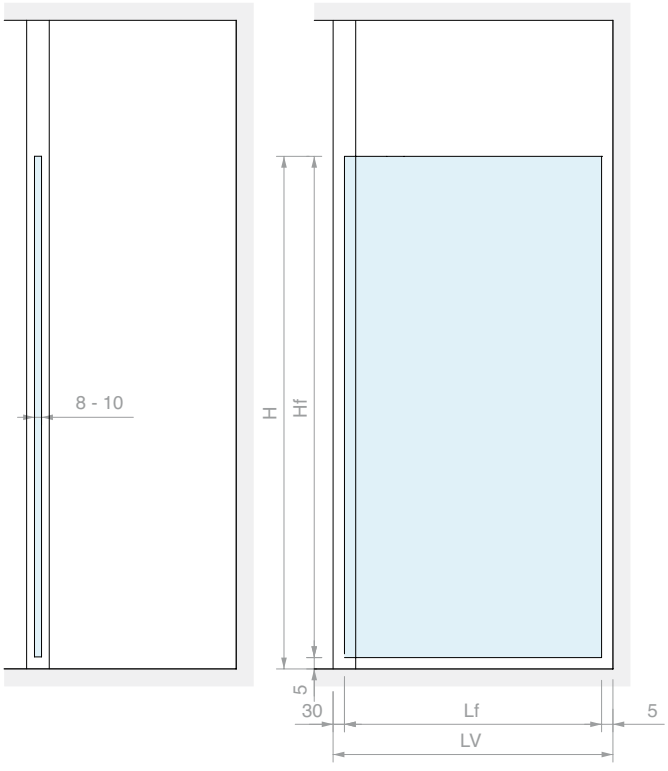

PBD3183.220

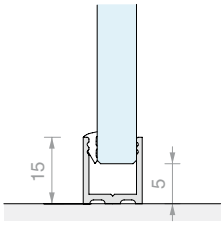

NV3100

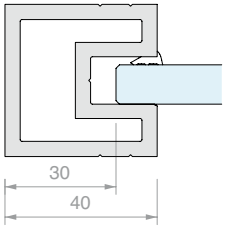

Kit formado por:

Art.	Descripción	Cant.
NV3100	Montante central	1 Ud.
PBD3186.150	Perfil superior plano	1 Ud.
NV3500	Cubierta superior para montante	1 Ud.
NV3200	Kit fijación central	1 Ud.
PBD3183.220	Perfil en «U»	2 Uds.
GTUP2	Junta junquillo	5 m
GTUP4	Junta junquillo	5 m

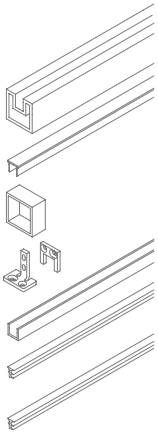

Opcional

PBD3183.150	Perfil en «U»	1 Ud.
PBD3186.150	Perfil superior plano	1 Ud.

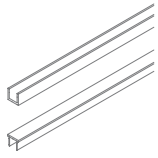

Art.	Para vidrios	Cant.
OPEN01NOVI	De **8** a **10** mm	1 Ud.

ÁBACO ARTÍCULOS SERIE SQUARE

Bisagras para vidrios con espesor de **6** a **8** mm

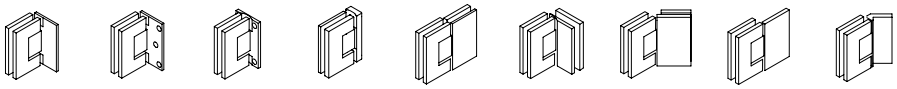

DQ30COV Pág. 204 | DQ30 Pág. 205 | DQ32 Pág. 206 | DQ34 Pág. 207 | DQ380 Pág. 208 | DQ390 Pág. 209 | DQ3135 Pág. 210 | DQ37 Pág. 211 | DQ375 Pág. 212

Cierres para vidrios con espesor de **6** a **8** mm

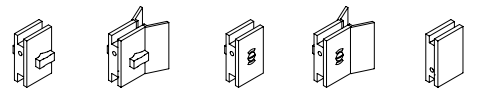

DQC35 Pág. 214 | DQC37 Pág. 214 | DQC38 Pág. 214 | DQC39 Pág. 215 | DQC395 Pág. 215

Bisagras para vidrios con espesor de **8** a **12** mm

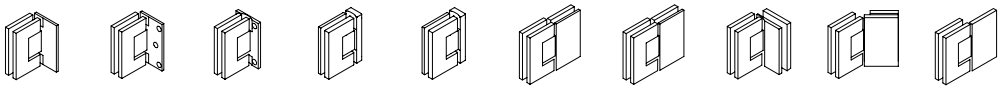

DQ40COV Pág. 216 | DQ40 Pág. 217 | DQ42 Pág. 218 | DQ44 Pág. 219 | DQ44P Pág. 220 | DQ480 Pág. 221 | DQ480P Pág. 222 | DQ490 Pág. 223 | DQ4135 Pág. 224 | DQ475 Pág. 225

Cierres para vidrios con espesor de **8** a **10** mm

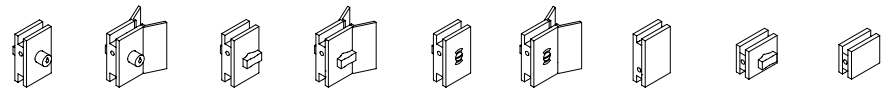

DQC51 Pág. 226 | DQC53 Pág. 226 | DQC55 Pág. 226 | DQC575 Pág. 227 | DQC58 Pág. 227 | DQC59 Pág. 227 | DQC61 Pág. 228 | DQC63 Pág. 228 | DQC65 Pág. 228

Abrazaderas

DQM41 Pág. 229 | DQM43 Pág. 229 | DQM57 Pág. 229 | DQM52 Pág. 229 | DQM50 Pág. 230 | DQM47 Pág. 230 | DQM45 Pág. 230 | DQM49 Pág. 231 | DQM09 Pág. 231 | DQM11 Pág. 231 | DQMP Pág. 235

Barras de refuerzo

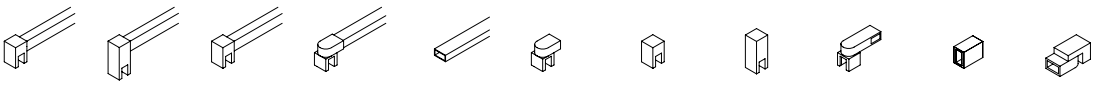

DQT Pág. 232 | DQX Pág. 232 | DQA500 Pág. 233 | DQA55 Pág. 233 | DQA Pág. 234 | DQA85 Pág. 234 | DQA86 Pág. 234 | DQA8670 Pág. 234 | DQA90 Pág. 235 | DQA93 Pág. 235 | DQA88 Pág. 235

Pomos

DQTS2525 Pág. 236 | DQP2525 Pág. 236 | POM2525 Pág. 236

Toallero y perchero

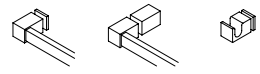

DQP365 Pág. 237 | DQP375 Pág. 237 | DQP385 Pág. 236

Perfiles para vidrios fijos y tapas

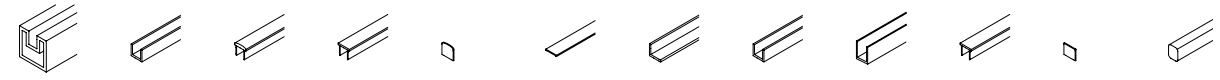

NOVI3000 Pág. 240 | PBD3183 Pág. 242 | PBD3184 Pág. 242 | PBD3186 Pág. 242 | PBDTP Pág. 242 | FOP Pág. 243 | FOL Pág. 243 | FOU Pág. 243 | LMU20B Pág. 238 | LMU86B Pág. 238 | LMU20TPB Pág. 238 | PESQB Pág. 238

Juntas

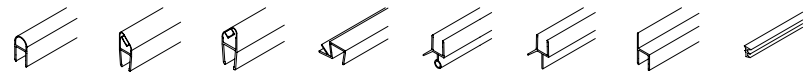

De **6** a **8** mm: GM62 Pág. 244 | GM12SX Pág. 244 | GM12DX Pág. 244 | GM58 Pág. 244 | GM60 Pág. 244 | GTUP Pág. 245

De **8** a **10** mm: GM06 Pág. 244 | GM1520SX Pág. 245 | GM1520DX Pág. 245 | GM54 Pág. 245 | GM02 Pág. 245 | GM0422 Pág. 245

BISAGRA PARED/VIDRIO LATERAL REGULABLE

Material: Latón

Acabado: /1 /2 /4 /24 /R2

Placa de repuesto DQMP7 en la pág. 235

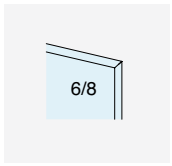

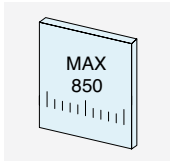

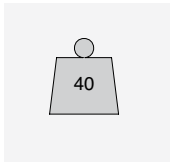

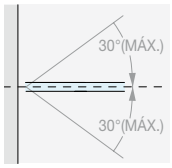

RETORNO DE CIERRE

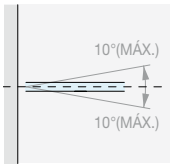

REGULACIÓN ± 10°

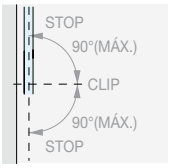

ROTACIÓN ± 90°

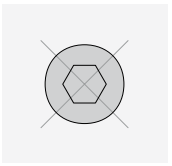

NINGÚN TORNILLO VISIBLE

Type Approved
Safety
Regular Production Surveillance
TÜVRheinland CERTIFIED
www.tuv.com
ID 111292548

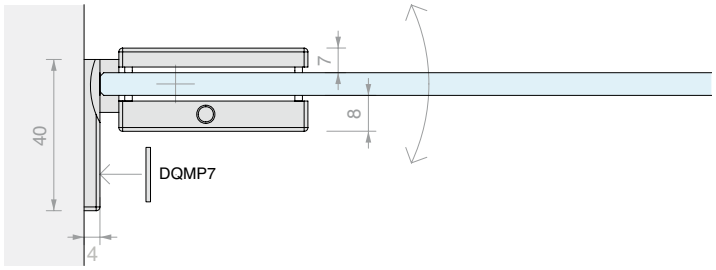

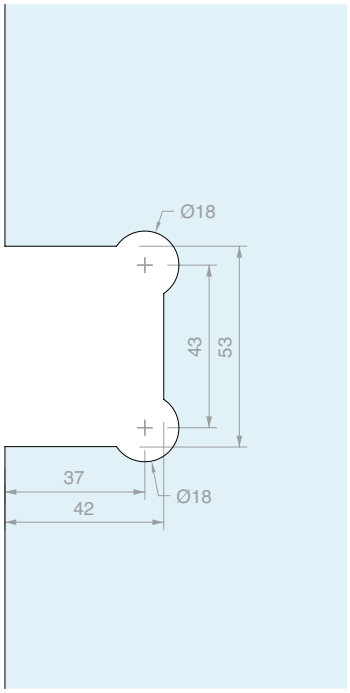

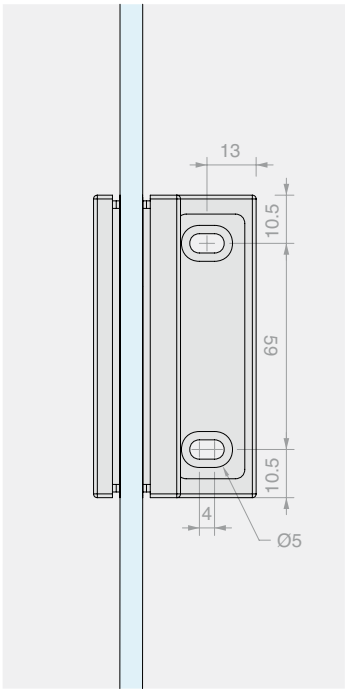

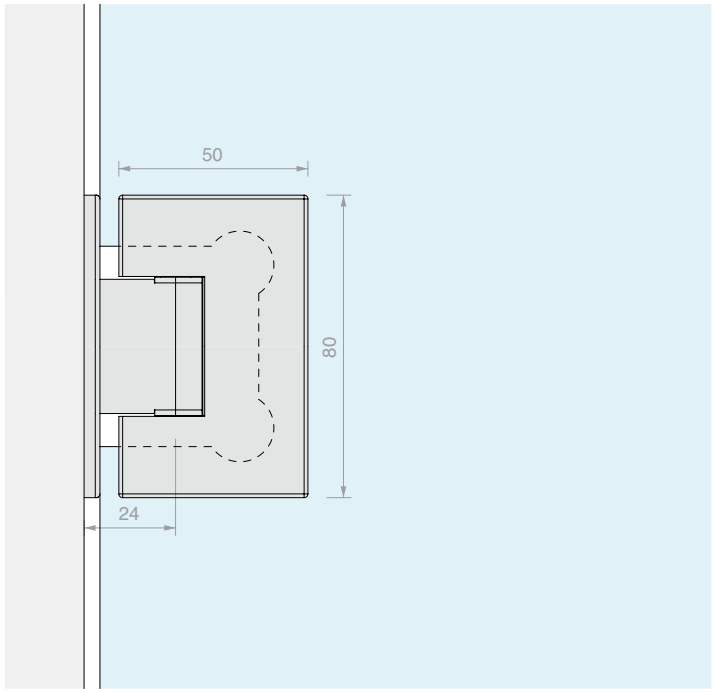

Art.	Para vidrios	Cant.
DQ30COV	De **6** a **8** mm	1 Ud.

BISAGRA PARED/VIDRIO LATERAL REGULABLE

Material: Latón

Acabado: /1 /24 /R2

Se suministra con tapatornillos adhesivos

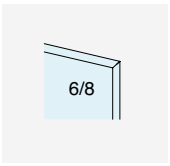

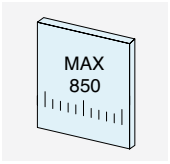

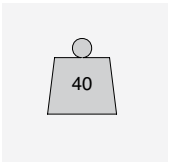

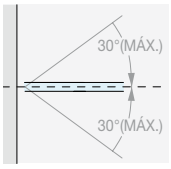

RETORNO DE CIERRE

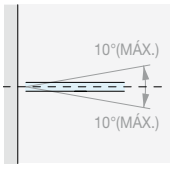

REGULACIÓN ± 10°

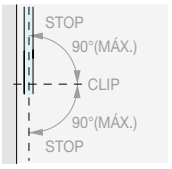

ROTACIÓN ± 90°

Type Approved
Safety
Regular Production
Surveillance
TÜVRheinland
CERTIFIED
www.tuv.com
ID 1111292548

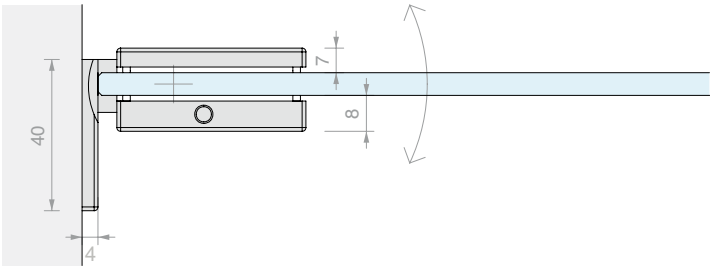

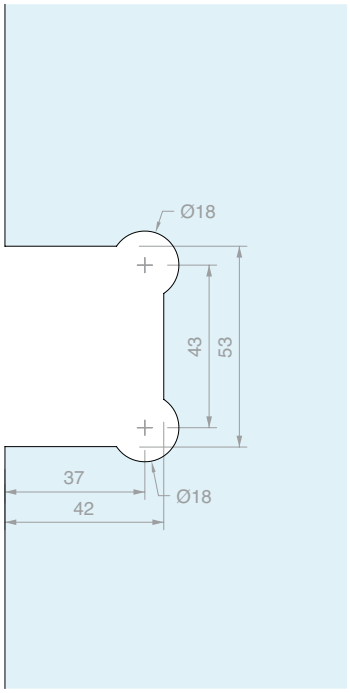

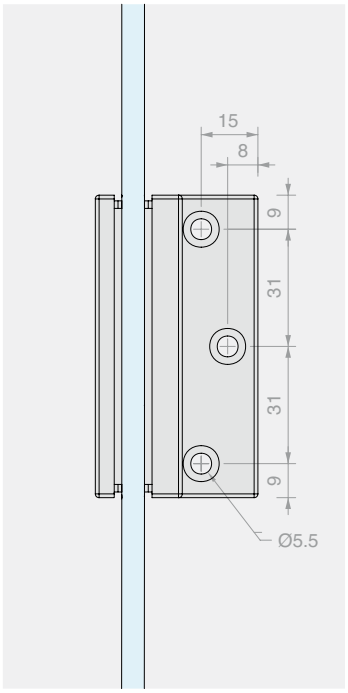

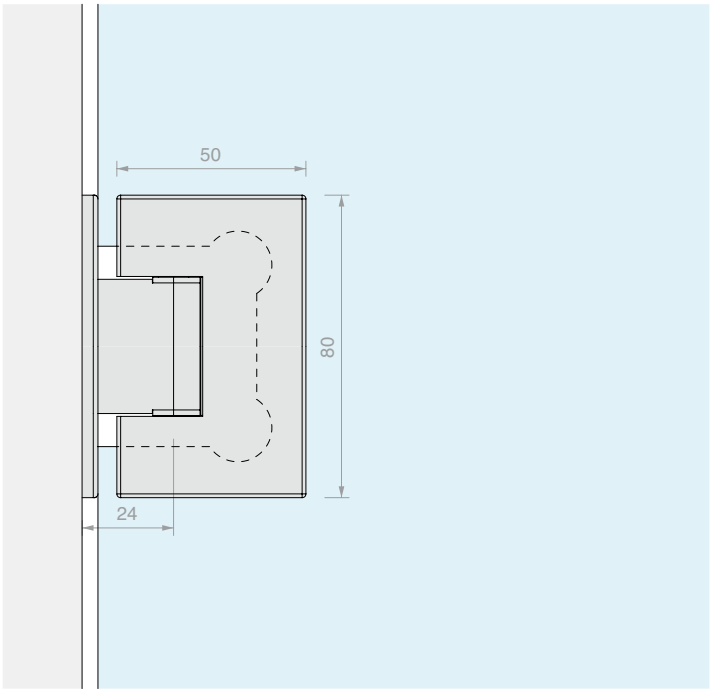

Art.	Para vidrios	Cant.
DQ30	De **6** a **8** mm	1 Ud.

BISAGRA PARED/VIDRIO CENTRAL REGULABLE

Material: Latón

Acabado: /1 /24 /R2

Se suministra con tapatornillos adhesivos

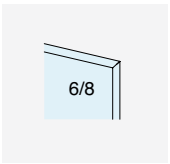

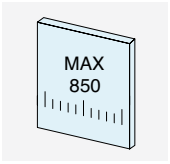

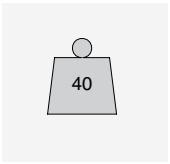

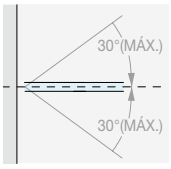

RETORNO DE CIERRE

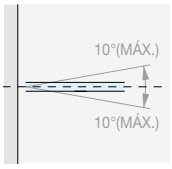

REGULACIÓN ± 10°

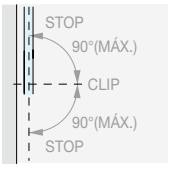

ROTACIÓN ± 90°

Type Approved
Safety
Regular Production Surveillance
TÜVRheinland CERTIFIED
www.tuv.com
ID 111129548

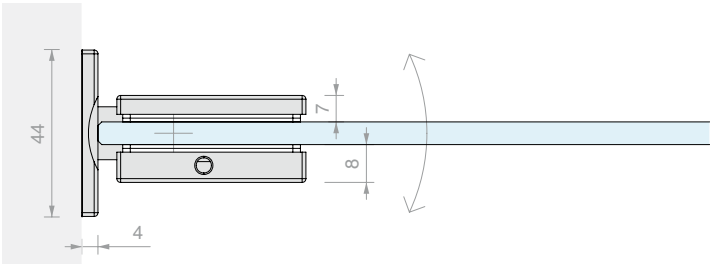

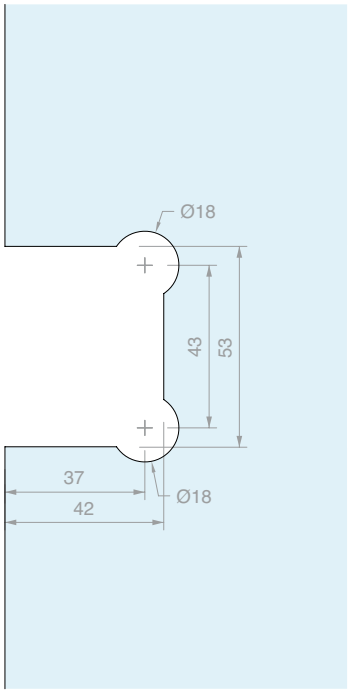

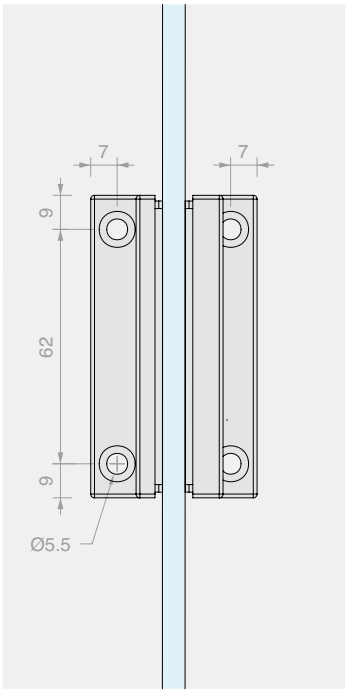

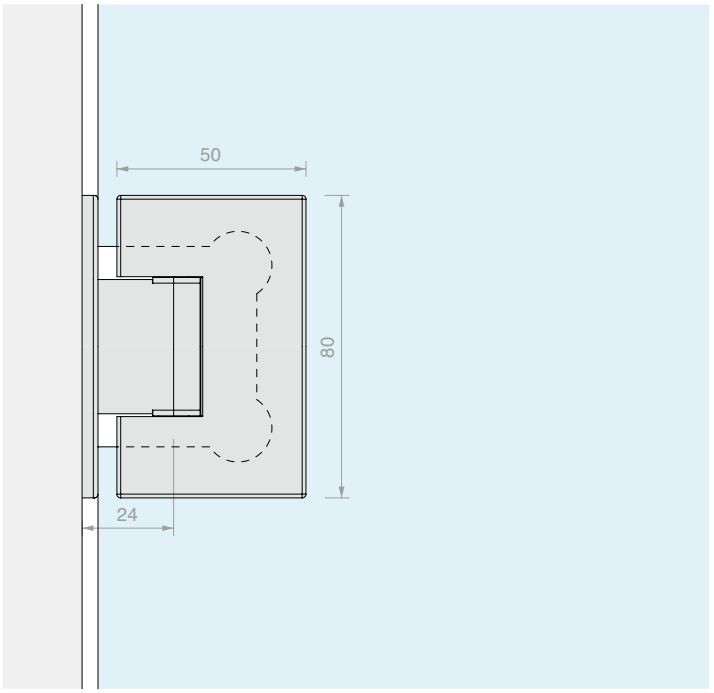

Art.	Para vidrios	Cant.
DQ32	De **6** a **8** mm	1 Ud.

BISAGRA PARED/VIDRIO PARA JAMBAS ESTRECHAS REGULABLE

Material: Latón

Acabado: /1 /2 /24 /R2

Placa de repuesto DQMP9 en la pág. 235

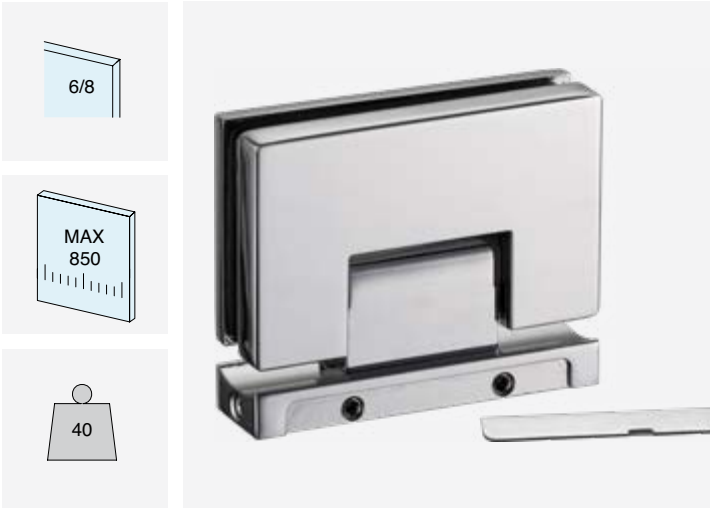

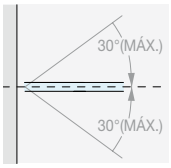

RETORNO DE CIERRE

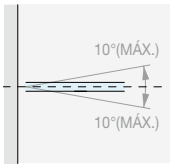

REGULACIÓN ± 10°

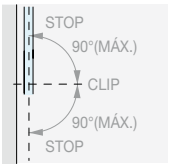

ROTACIÓN ± 90°

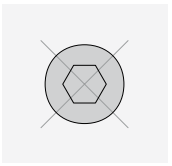

NINGÚN TORNILLO VISIBLE

Type Approved
Safety
Regular Production Surveillance
TÜVRheinland CERTIFIED
www.tuv.com
ID 111292548

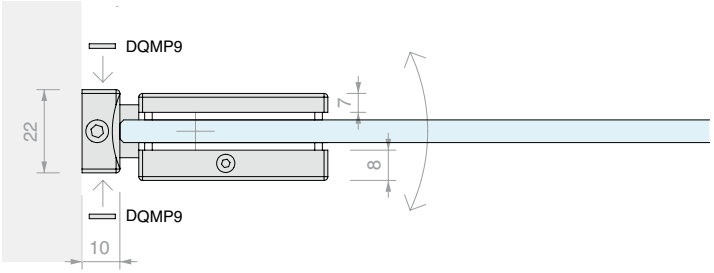

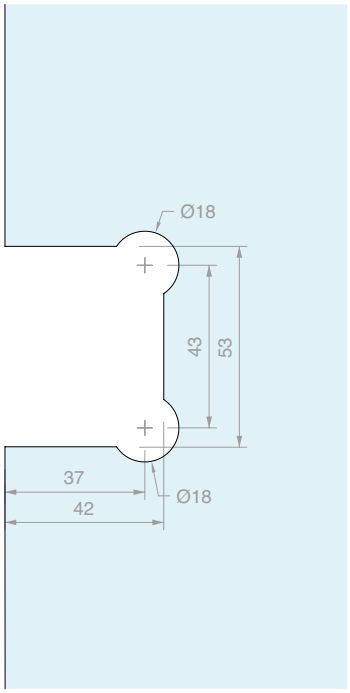

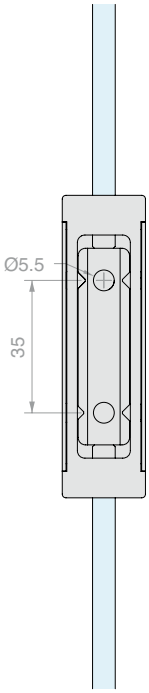

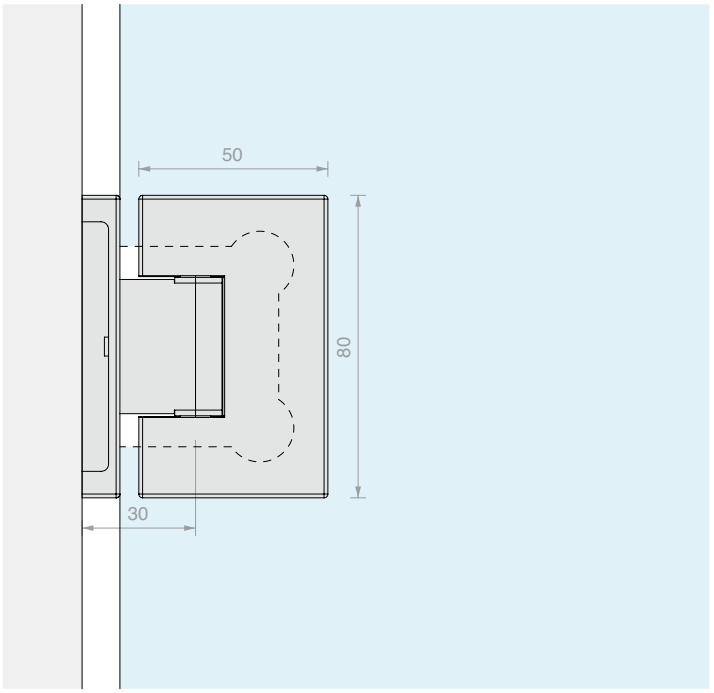

Art.	Para vidrios	Cant.
DQ34	De **6** a **8** mm	1 Ud.

BISAGRA VIDRIO/VIDRIO EN LÍNEA REGULABLE

Material: Latón

Acabado: /1 /2 /4 /24 /R2

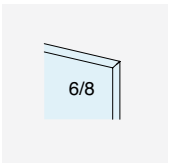

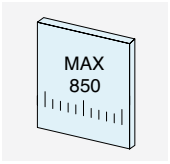

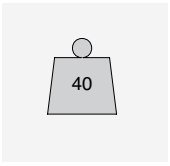

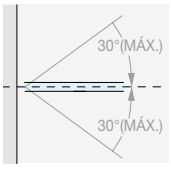

RETORNO DE CIERRE

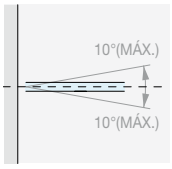

REGULACIÓN ± 10°

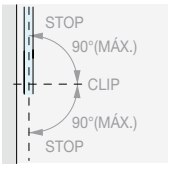

ROTACIÓN ± 90°

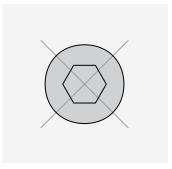

NINGÚN TORNILLO VISIBLE

Type Approved
Safety
Regular Production Surveillance
TÜVRheinland CERTIFIED
www.tuv.com
ID 111292548

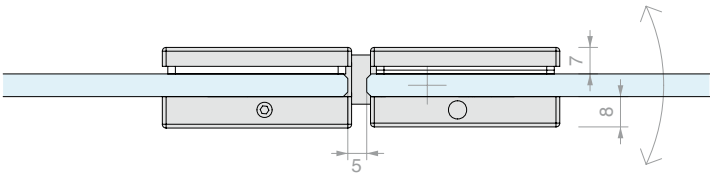

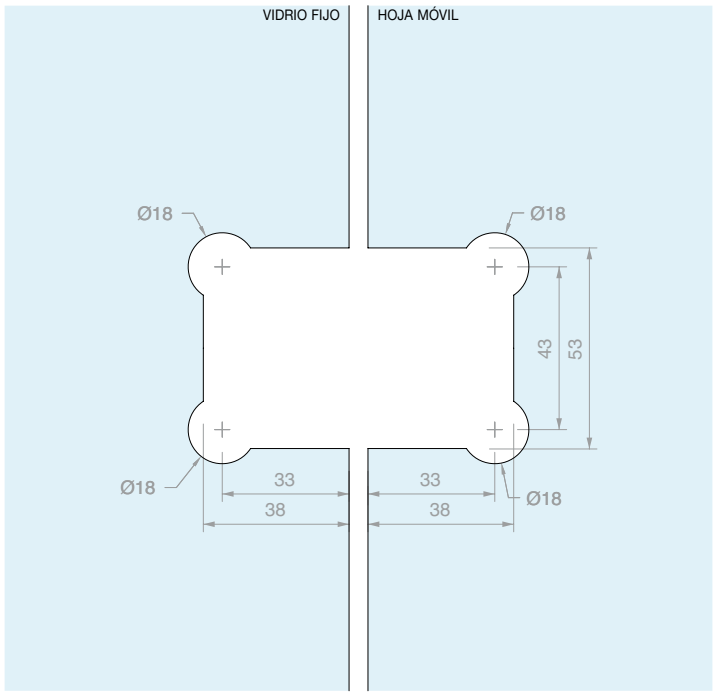

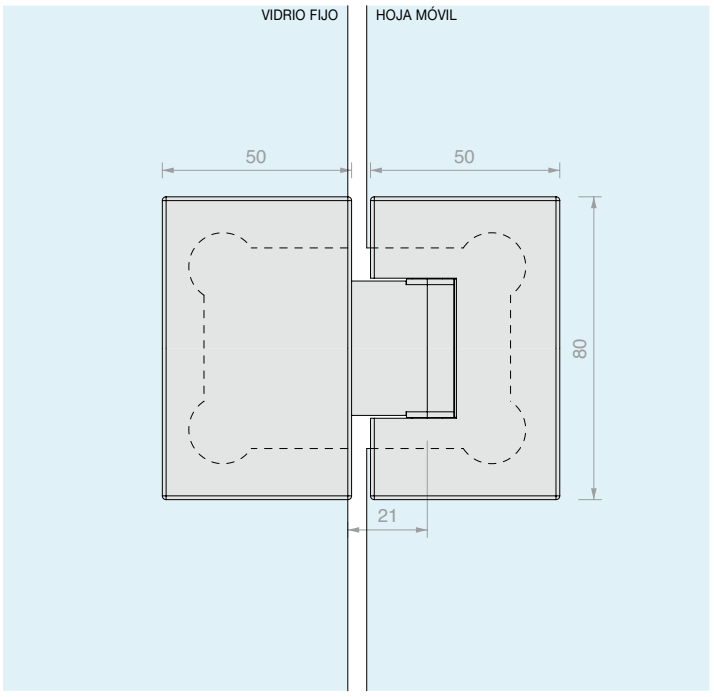

Art.	Para vidrios	Cant.
DQ380	De **6** a **8** mm	1 Ud.

BISAGRA VIDRIO/VIDRIO A 90º REGULABLE

Material: Latón

Acabado: /1 /24 /R2

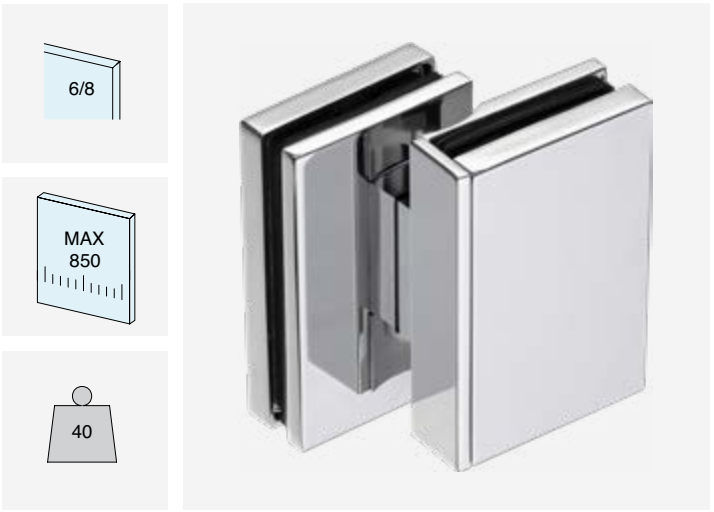

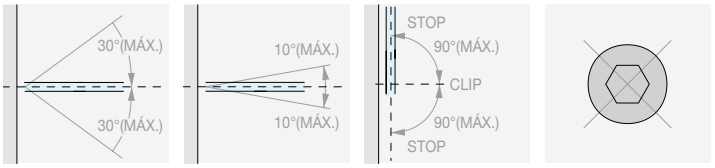

RETORNO DE CIERRE | REGULACIÓN ± 10° | ROTACIÓN ± 90° | NINGÚN TORNILLO VISIBLE

Type Approved
Safety
Regular Production Surveillance
TÜVRheinland CERTIFIED
www.tuv.com
ID 1111292548

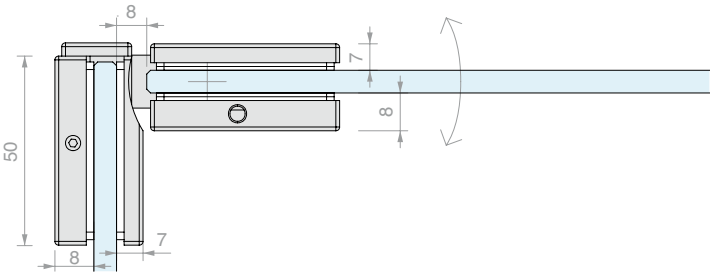

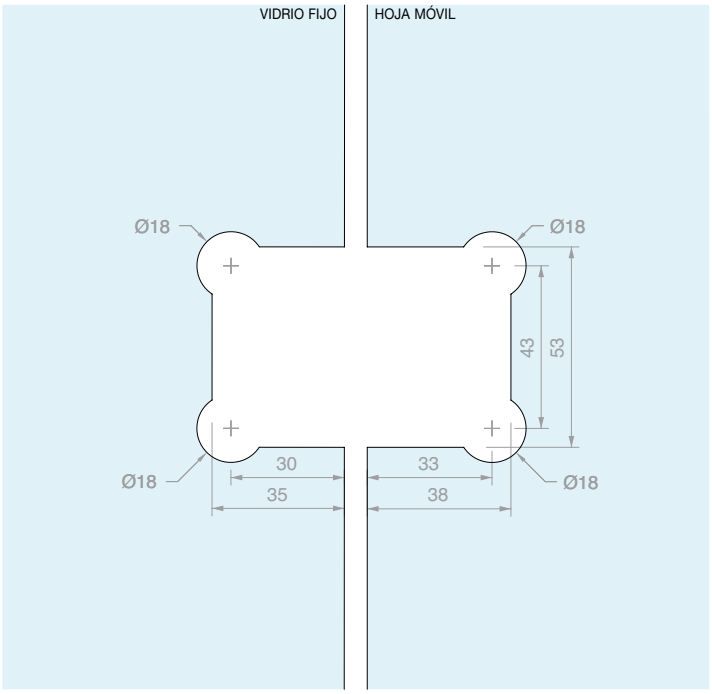

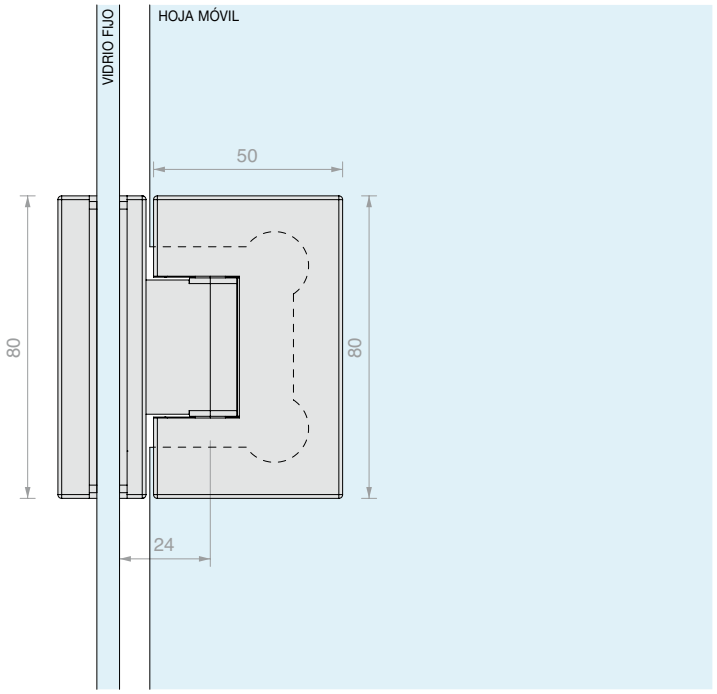

Art.	Para vidrios	Cant.
DQ390	De **6** a **8** mm	1 Ud.

BISAGRA VIDRIO/VIDRIO A 135º REGULABLE

Material: Latón

Acabado: /1 /24 /R2

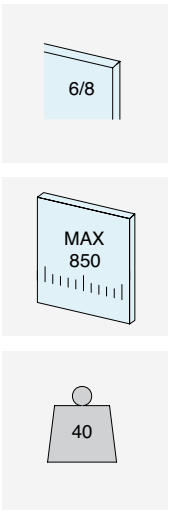

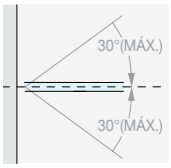

RETORNO DE CIERRE

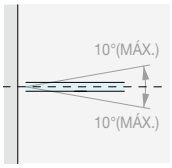

REGULACIÓN ± 10°

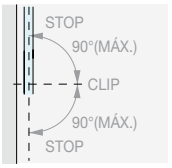

ROTACIÓN ± 90°

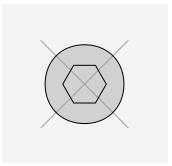

NINGÚN TORNILLO VISIBLE

Type Approved
Safety
Regular Production Surveillance
TÜVRheinland CERTIFIED
www.tuv.com
ID 111292548

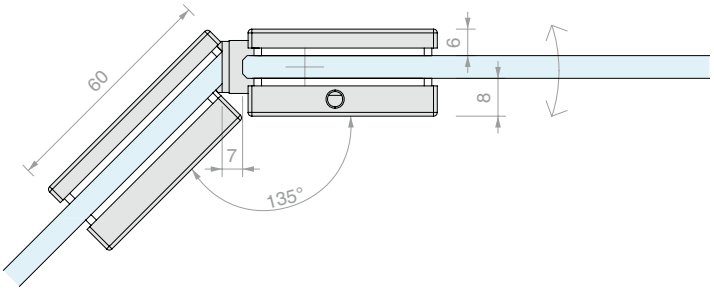

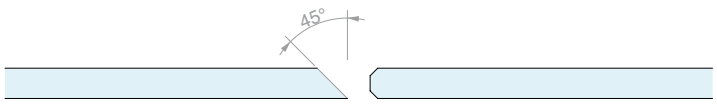

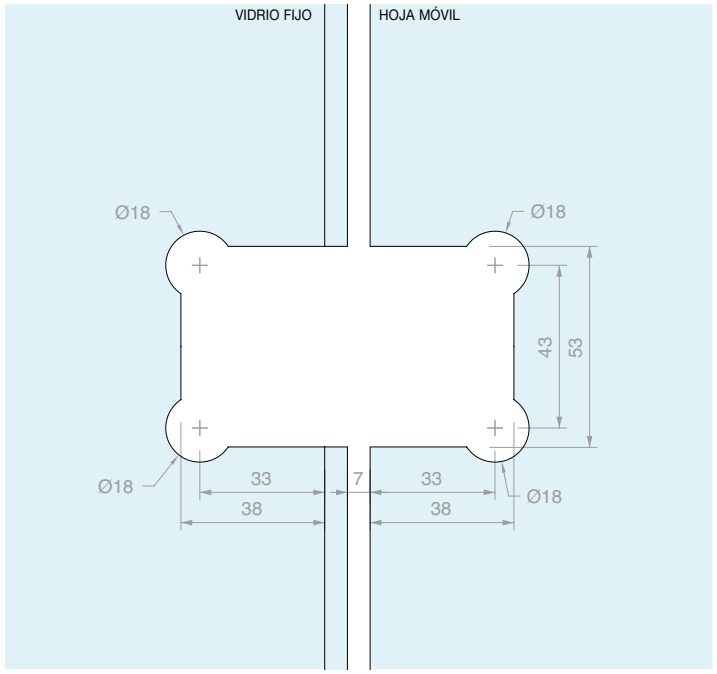

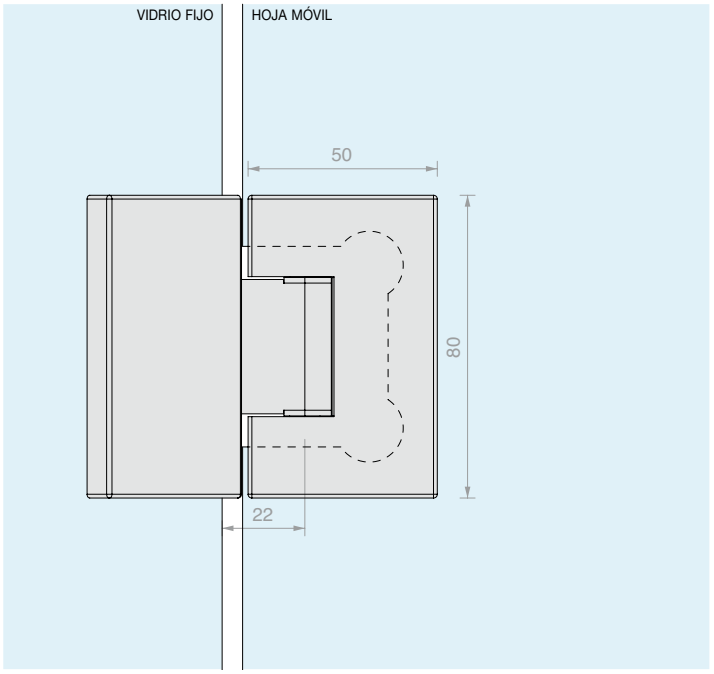

Art.	Para vidrios	Cant.
DQ3135	De **6** a **8** mm	1 Ud.

BISAGRA PARED/VIDRIO EN LÍNEA REGULABLE

Material: Latón

Acabado: /1 /24

Placa de repuesto DQMP6 en la pág. 235

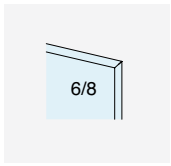

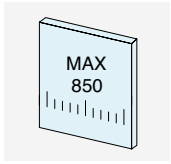

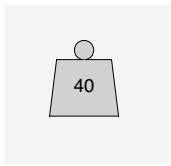

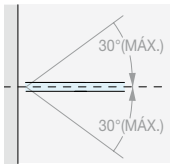

RETORNO DE CIERRE

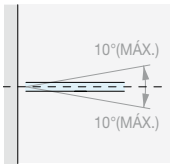

REGULACIÓN ± 10°

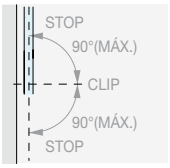

ROTACIÓN ± 90°

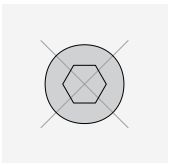

NINGÚN TORNILLO VISIBLE

Type Approved
Safety
Regular Production Surveillance
TÜVRheinland
CERTIFIED
www.tuv.com
ID 111292548

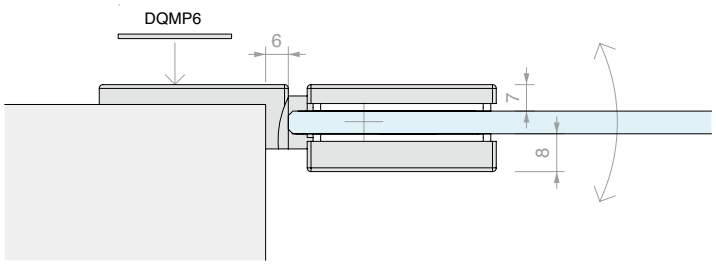

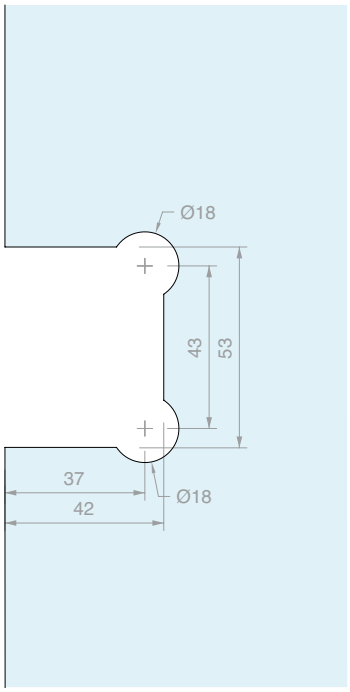

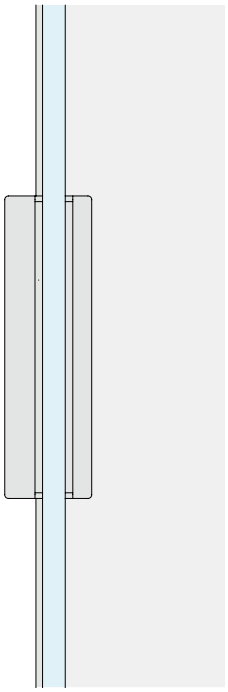

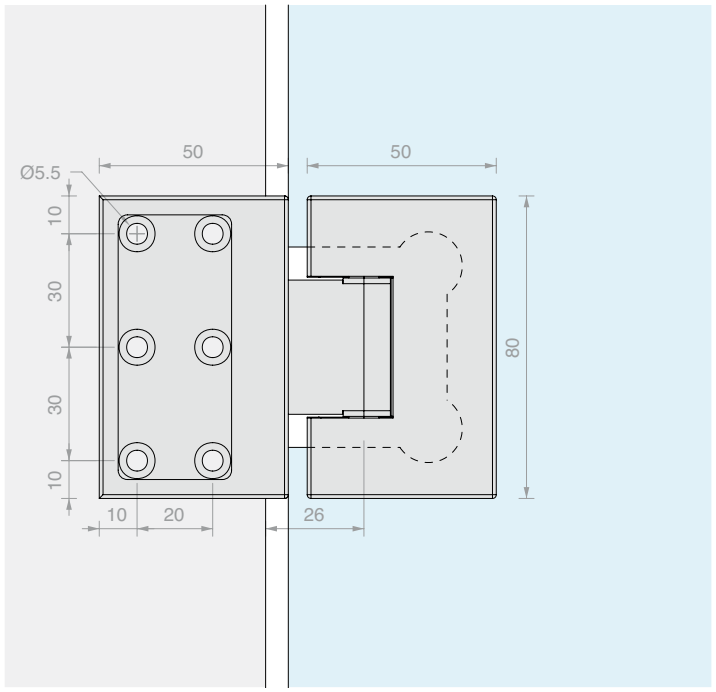

Art.	Para vidrios	Cant.
DQ37	De **6** a **8** mm	1 Ud.

BISAGRA PARED/VIDRIO A 135º REGULABLE

Material: Latón

Acabado: /1 /24

Placa de repuesto DQMP6 en la pág. 235

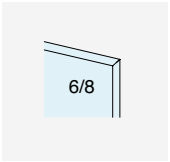

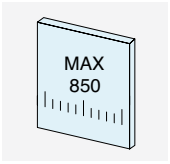

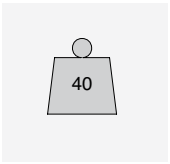

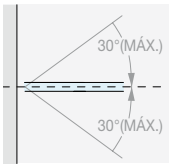

RETORNO DE CIERRE

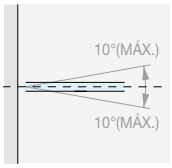

REGULACIÓN ± 10°

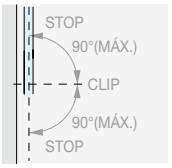

ROTACIÓN ± 90°

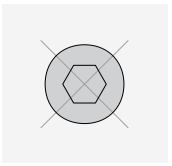

NINGÚN TORNILLO VISIBLE

Type Approved
Safety
Regular Production Surveillance
TÜVRheinland CERTIFIED
www.tuv.com
ID 111292548

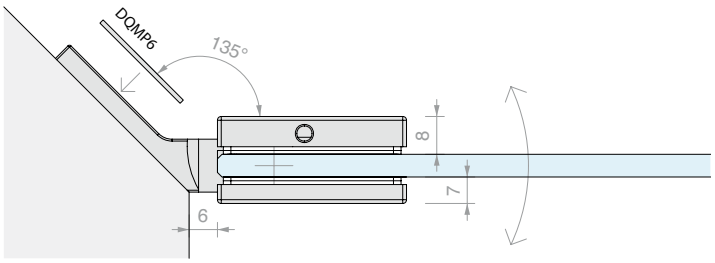

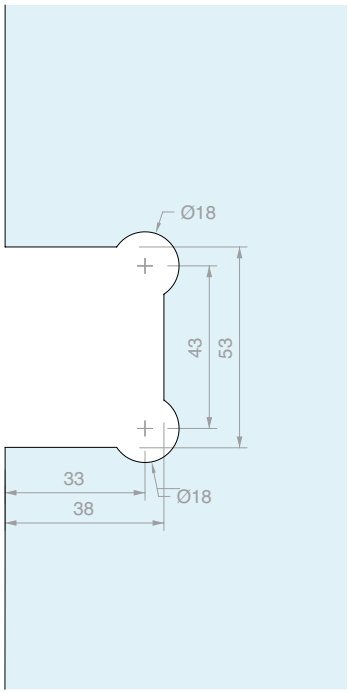

PLACA A PARED

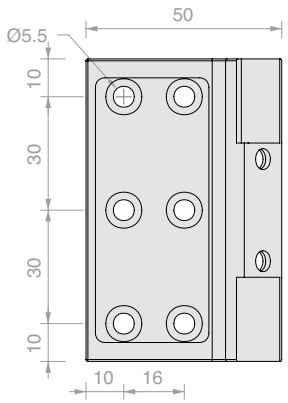

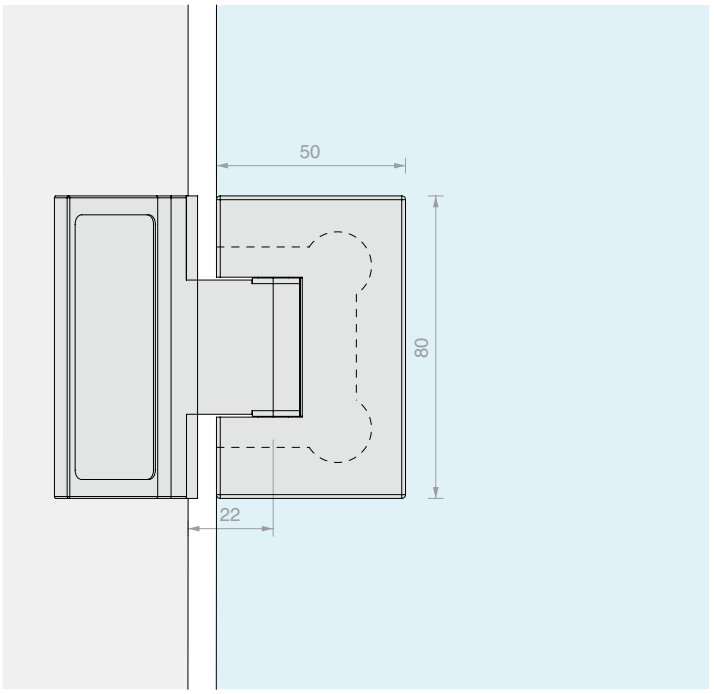

Art.	Para vidrios	Cant.
DQ375	De **6** a **8** mm	1 Ud.

CERRADURA CON DOBLE POMO

Material: Latón

Acabado: /1 /2 /4 /24 /R2

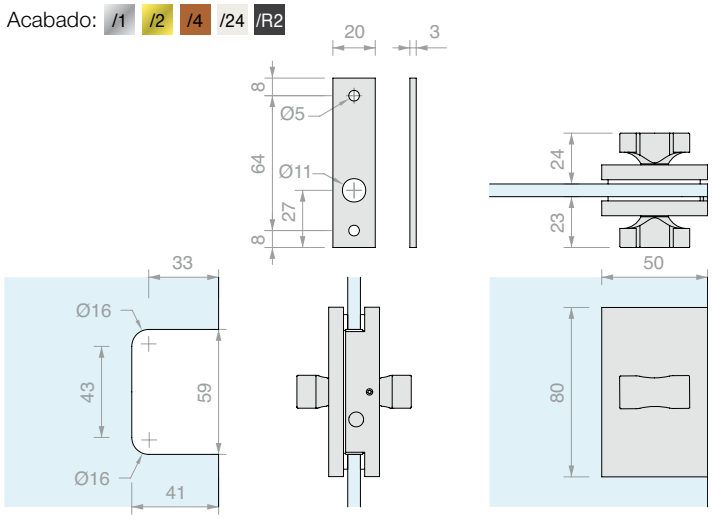

Art.	Perno	Para vidrios	Cant.
DQC35	Ø7 L **15** mm	De **6** a **8** mm	1 Ud.

CERRADURA CON DOBLE POMO Y MANILLAS

Material: Latón

Acabado: /1 /24

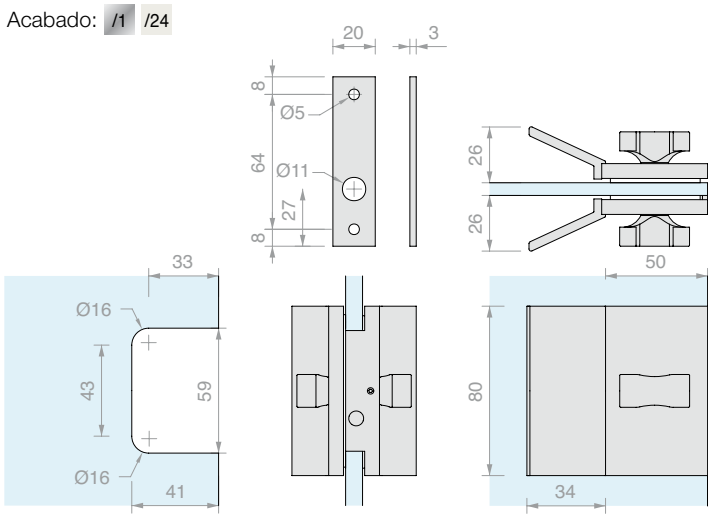

Art.	Perno	Para vidrios	Cant.
DQC37	Ø7 L **15** mm	De **6** a **8** mm	1 Ud.

CERRADURA LIBRE/OCUPADO CON POMO

Material: Latón

Acabado: /1 /24

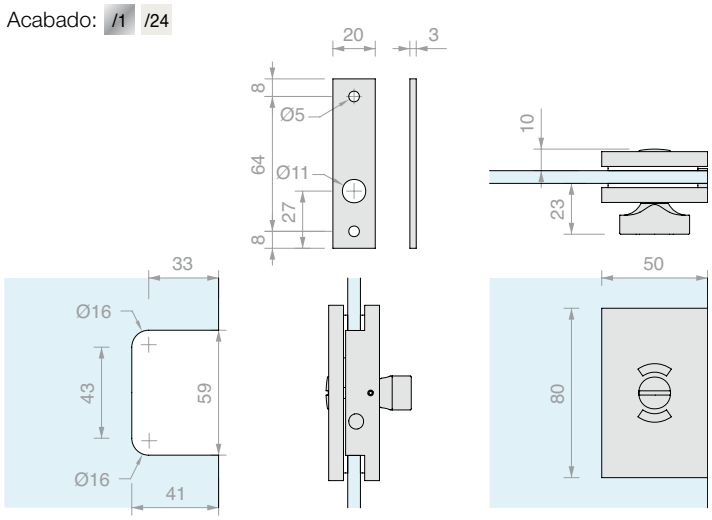

Art.	Perno	Para vidrios	Cant.
DQC38	Ø7 L **15** mm	De **6** a **8** mm	1 Ud.

CERRADURA LIBRE/OCUPADO CON POMO Y MANILLAS

Material: Latón

Acabado: /1 /24

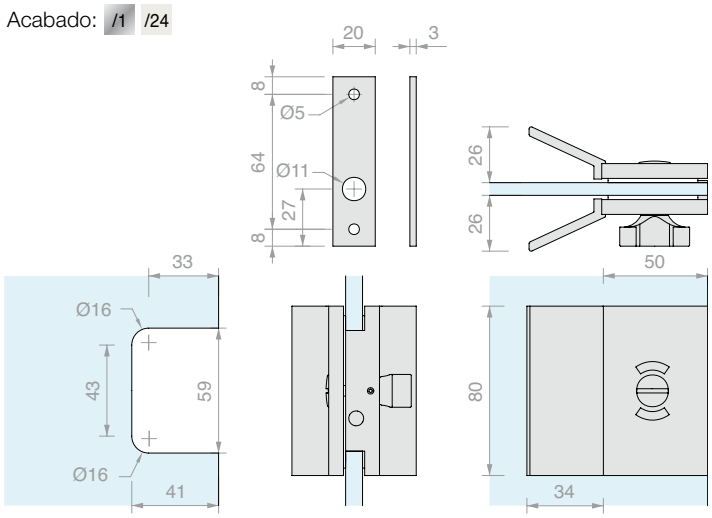

Art.	Perno	Para vidrios	Cant.
DQC39	Ø**7** L **15** mm	De **6** a **8** mm	1 Ud.

CERRADERO A VIDRIO

Material: Latón

Acabado: /1 /2 /4 /24 /R2

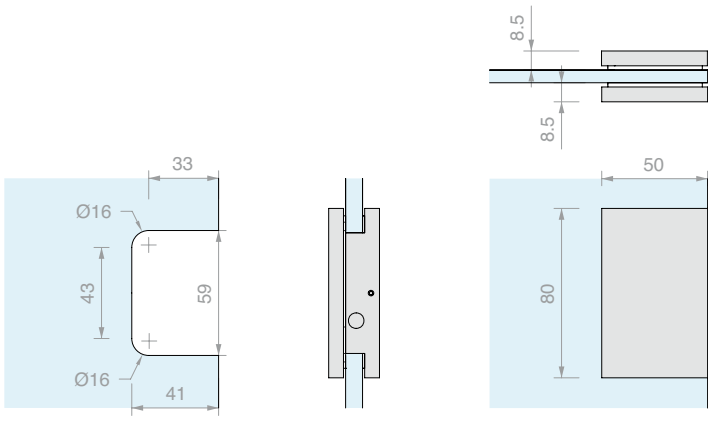

Art.	Para vidrios	Cant.
DQC395	De **6** a **8** mm	1 Ud.

BISAGRA PARED/VIDRIO LATERAL REGULABLE

Material: Latón

Acabado: /1 /2 /4 /24 /R2

Placa de repuesto DQMP8 en la pág. 235

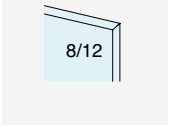

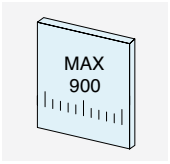

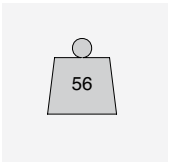

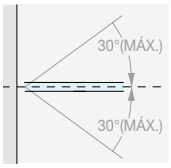

RETORNO DE CIERRE

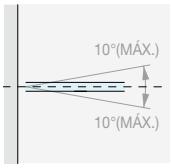

REGULACIÓN ± 10°

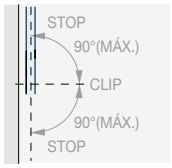

ROTACIÓN ± 90°

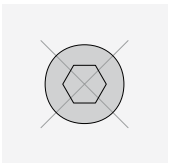

NINGÚN TORNILLO VISIBLE

Type Approved
Safety
Regular Production Surveillance
TÜVRheinland CERTIFIED
www.tuv.com
ID 111292548

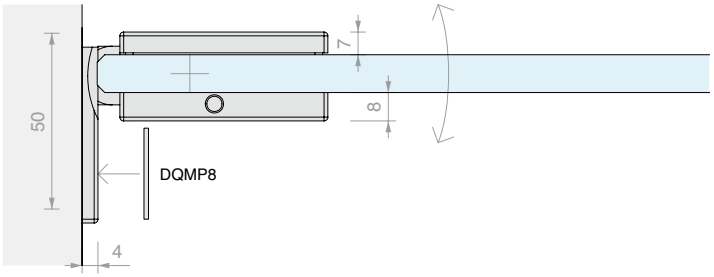

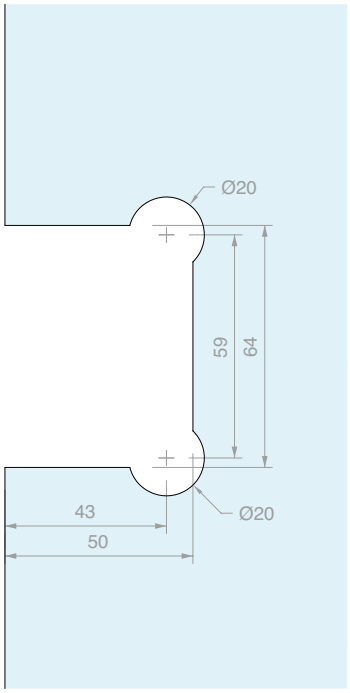

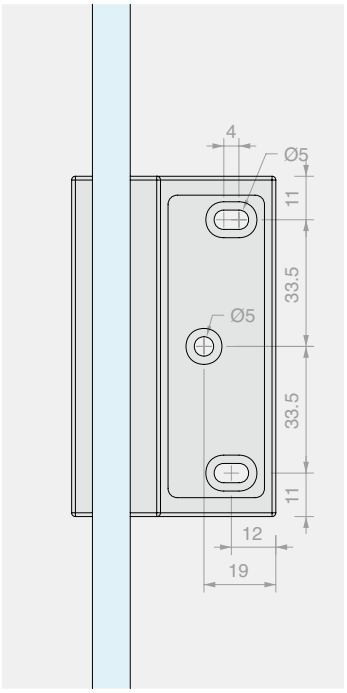

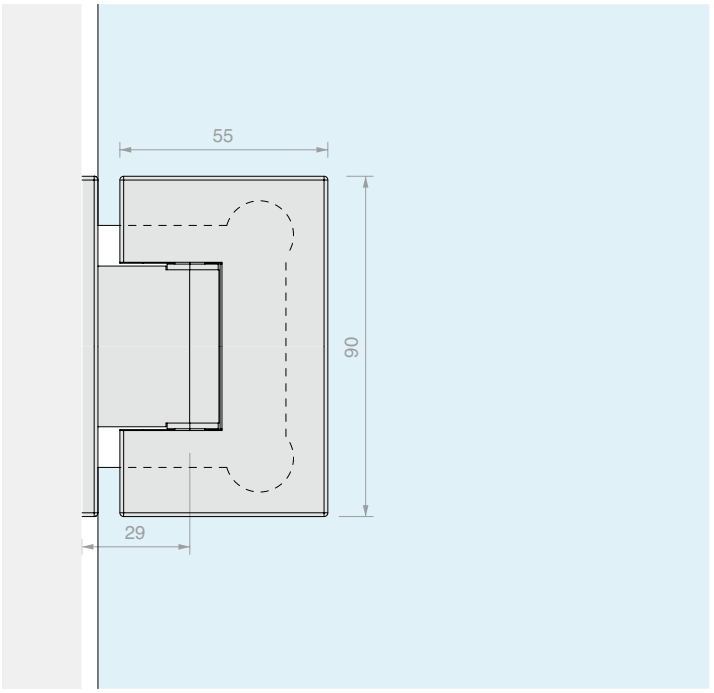

Art.	Para vidrios	Cant.
DQ40COV	De **8** a **12** mm	1 Ud.

BISAGRA PARED/VIDRIO LATERAL REGULABLE

Material: Latón

Acabado: /1 /24 /R2

Se suministra con tapatornillos adhesivos

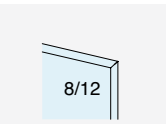

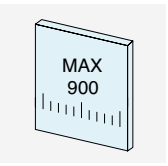

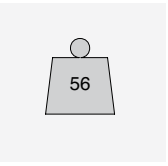

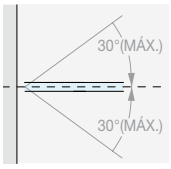

RETORNO DE CIERRE

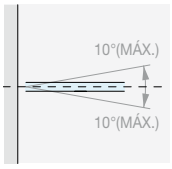

REGULACIÓN ± 10°

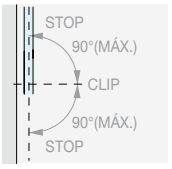

ROTACIÓN ± 90°

Type Approved
Safety
Regular Production
Surveillance
TÜVRheinland
CERTIFIED
www.tuv.com
ID 111292548

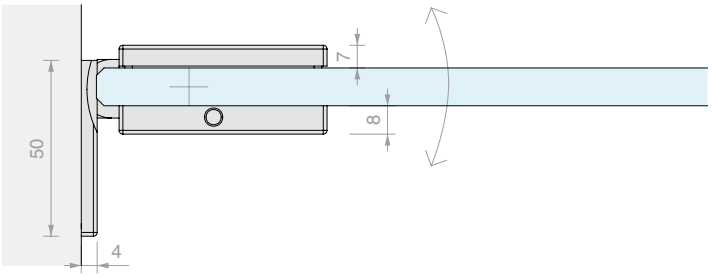

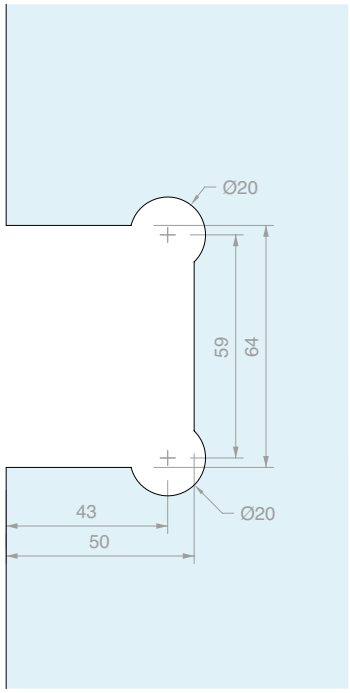

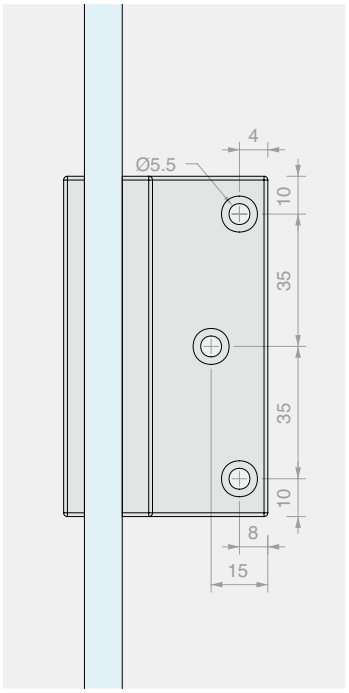

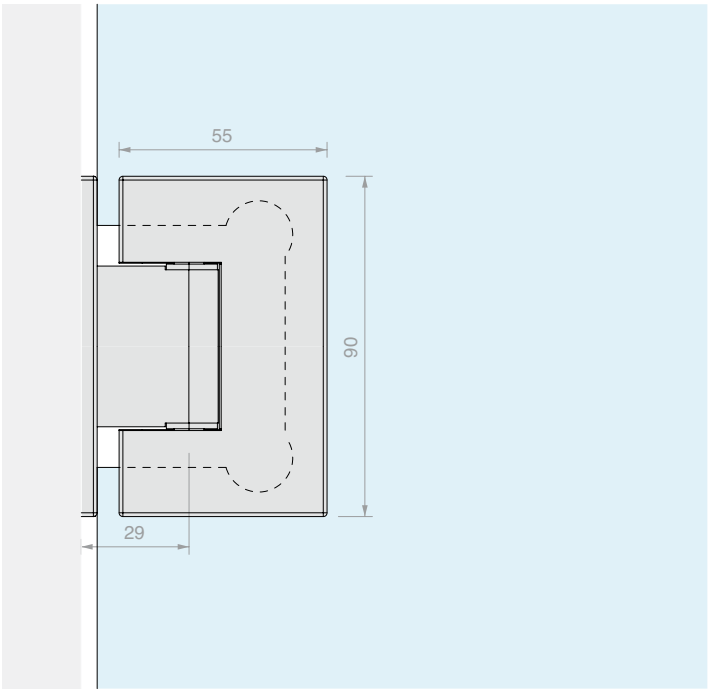

Art.	Para vidrios	Cant.
DQ40	De **8** a **12** mm	1 Ud.

BISAGRA PARED/VIDRIO CENTRAL REGULABLE

Material: Latón

Acabado: /1 /24 /R2

Se suministra con tapatornillos adhesivos

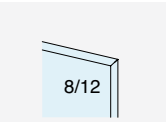

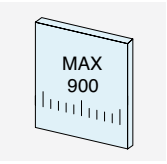

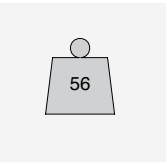

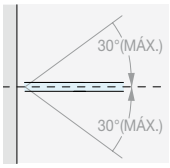

RETORNO DE CIERRE

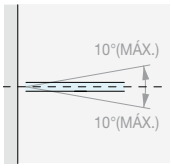

REGULACIÓN ± 10°

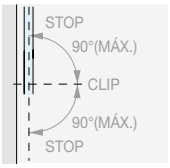

ROTACIÓN ± 90°

Type Approved
Safety
Regular Production
Surveillance
TÜVRheinland
CERTIFIED
www.tuv.com
ID 111292548

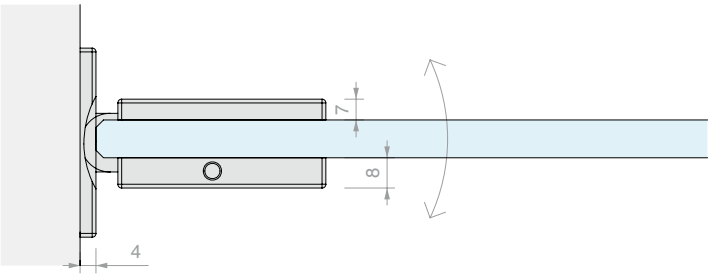

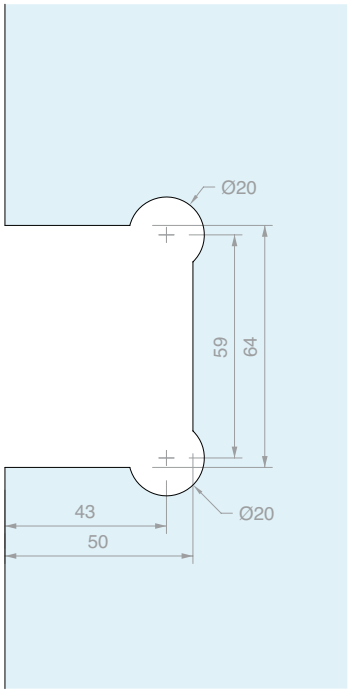

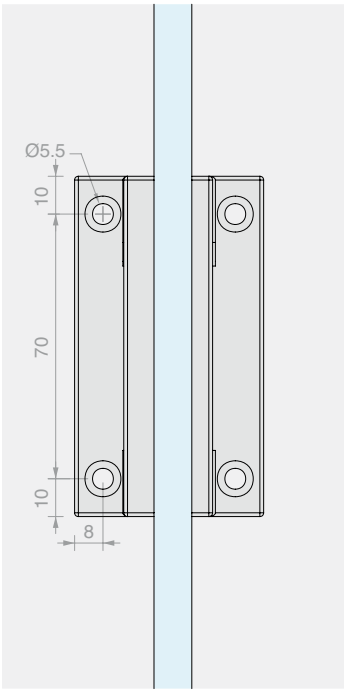

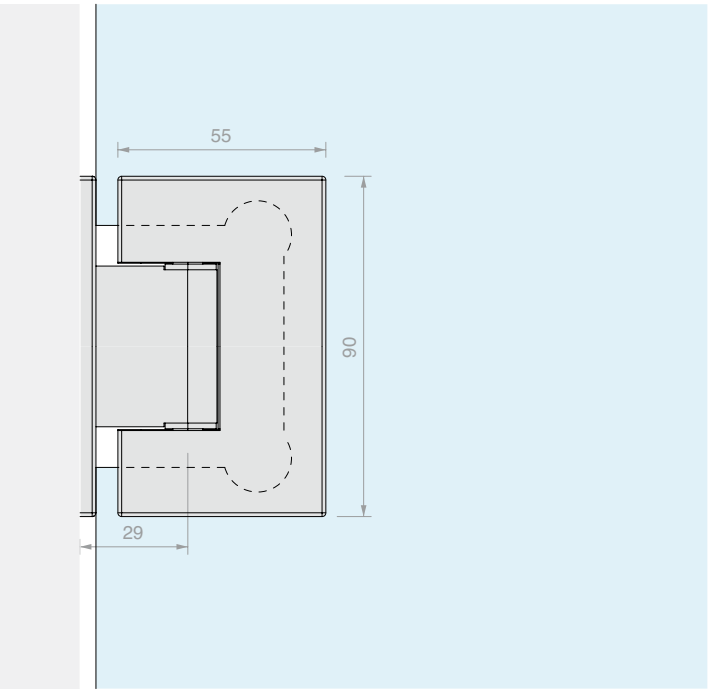

Art.	Para vidrios	Cant.
DQ42	De **8** a **12** mm	1 Ud.

BISAGRA PARED/VIDRIO PARA JAMBAS ESTRECHAS REGULABLE

Material: Latón

Acabado: /1 /2 /24 /R2

Placa de repuesto DQMP9 en la pág. 235

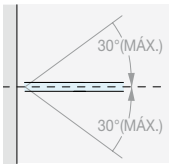

RETORNO DE CIERRE

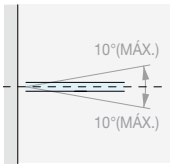

REGULACIÓN ± 10°

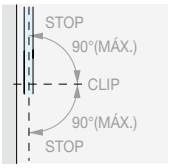

ROTACIÓN ± 90°

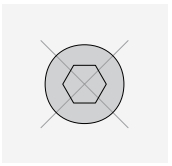

NINGÚN TORNILLO VISIBLE

Type Approved
Safety
Regular Production Surveillance
TÜVRheinland CERTIFIED
www.tuv.com
ID 111292548

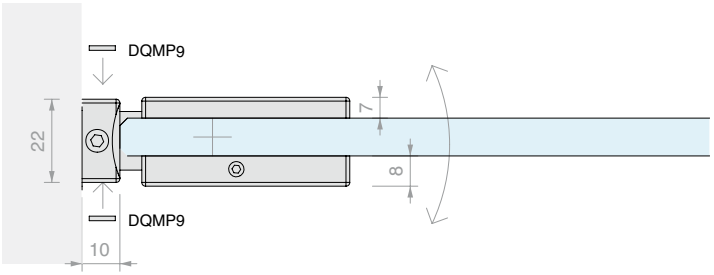

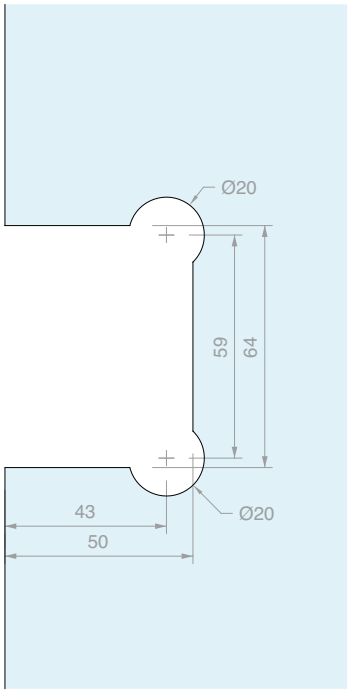

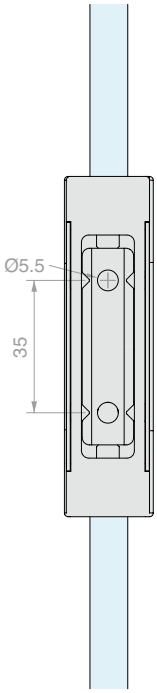

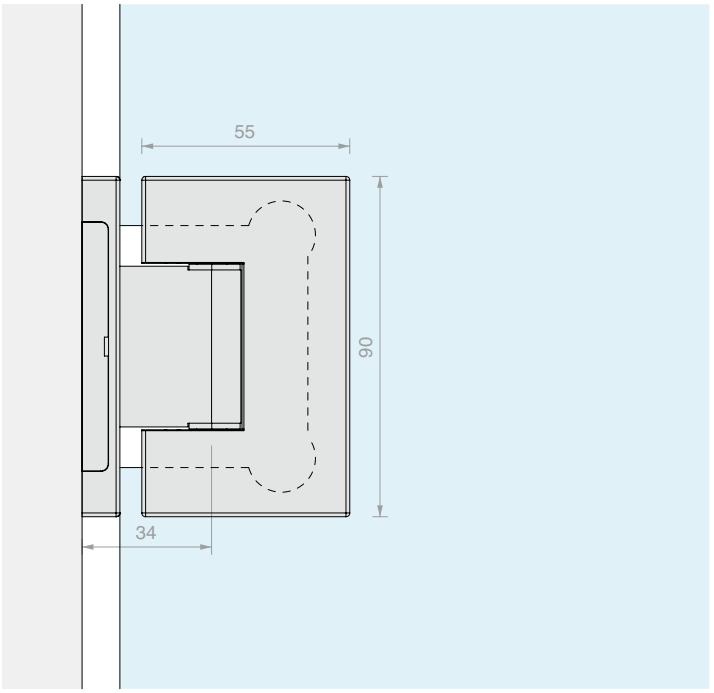

Art.	Para vidrios	Cant.
DQ44	De **8** a **12** mm	1 Ud.

BISAGRA PARED/VIDRIO PIVOTE PARA JAMBAS ESTRECHAS REGULABLE

Material: Latón

Acabado: /1 /2 /24 /R2

Placa de repuesto DQMP9 en la pág. 235

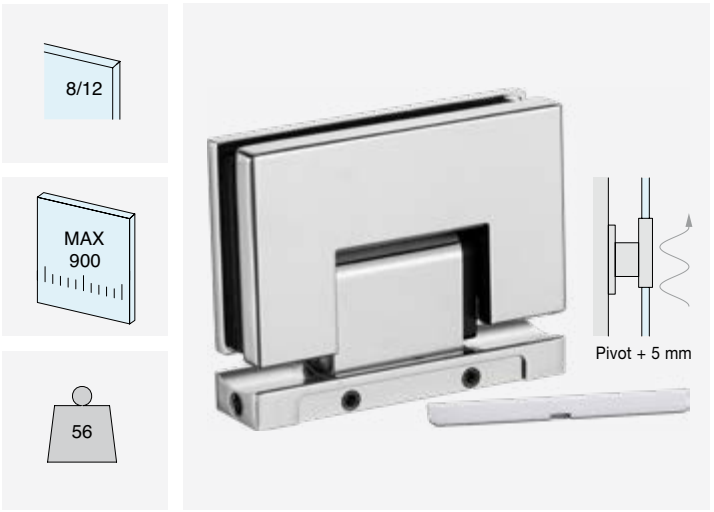

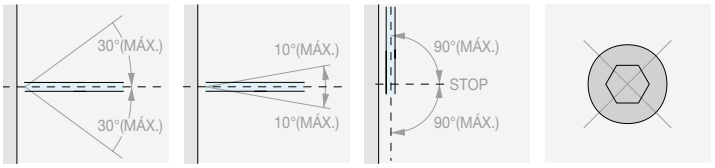

RETORNO DE CIERRE | REGULACIÓN ± 10° | ROTACIÓN ± 90° | NINGÚN TORNILLO VISIBLE

Type Approved
Safety
Regular Production Surveillance
TÜVRheinland CERTIFIED
www.tuv.com
ID 111292548

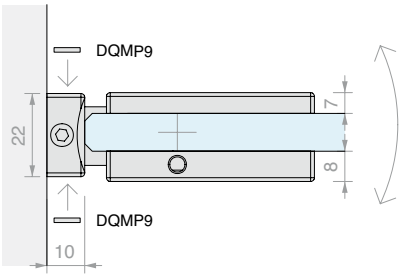

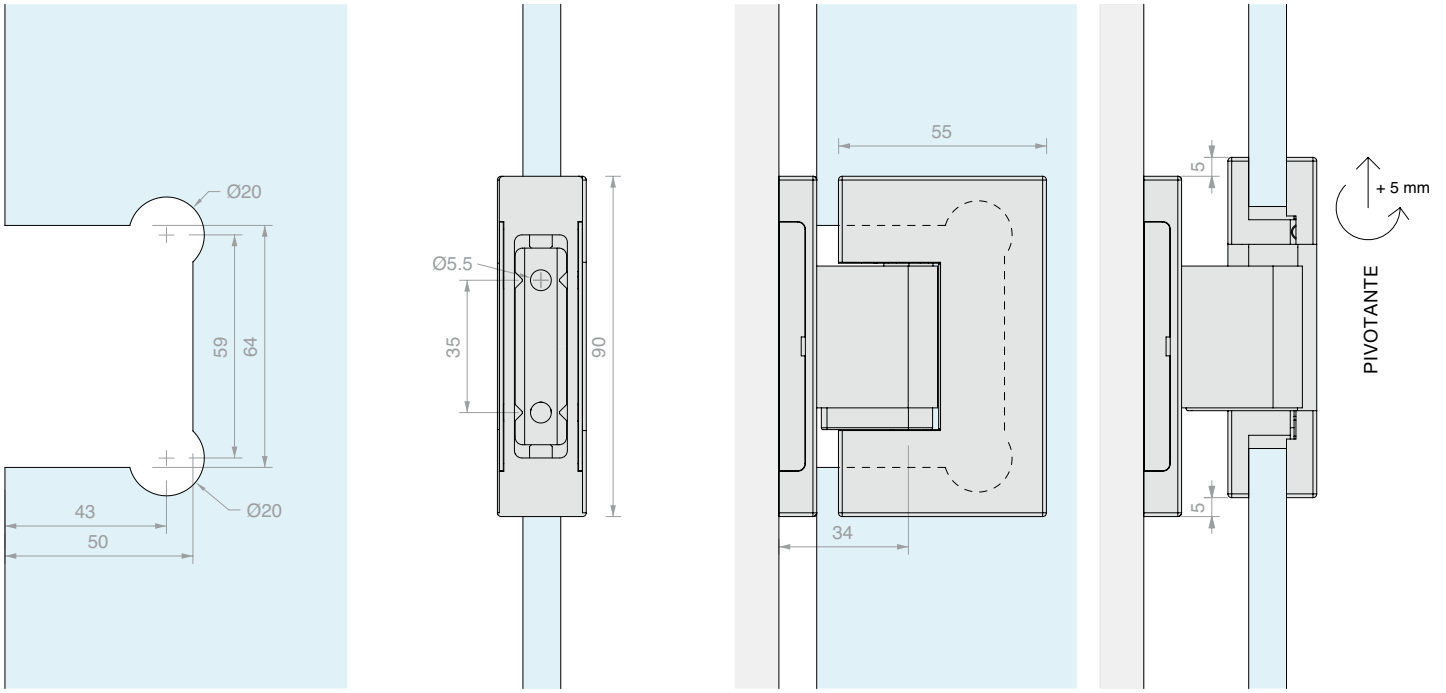

Art.	Para vidrios	Cant.
DQ44P	De **8** a **12** mm	1 Ud.

BISAGRA VIDRIO/VIDRIO EN LÍNEA REGULABLE

Material: Latón

Acabado: /1 /2 /4 /24 /R2

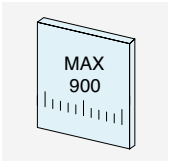

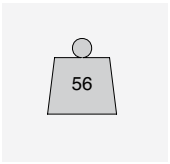

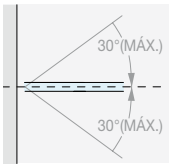

RETORNO DE CIERRE

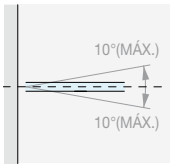

REGULACIÓN ± 10°

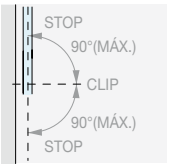

ROTACIÓN ± 90°

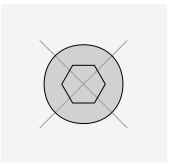

NINGÚN TORNILLO VISIBLE

Type Approved
Safety
Regular Production Surveillance
TÜVRheinland CERTIFIED
www.tuv.com
ID 111292548

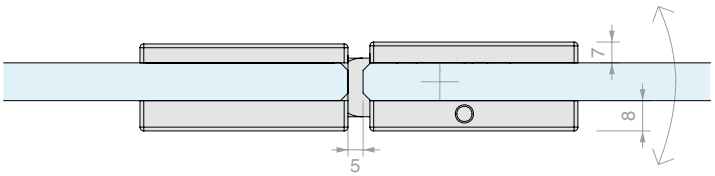

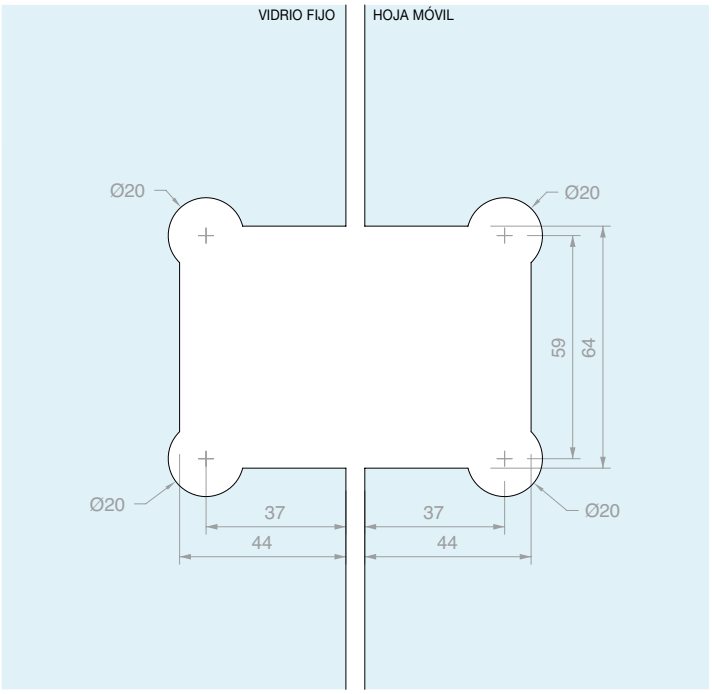

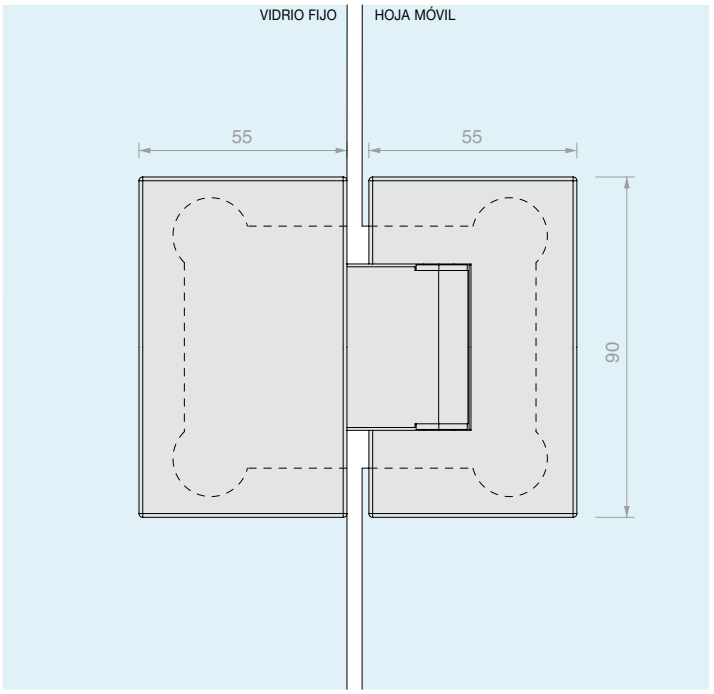

Art.	Para vidrios	Cant.
DQ480	De **8** a **12** mm	1 Ud.

BISAGRA VIDRIO/VIDRIO PIVOTE EN LÍNEA REGULABLE

Material: Latón

Acabado: /1 /2 /24 /R2

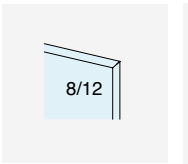

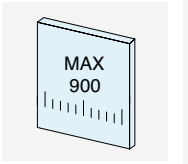

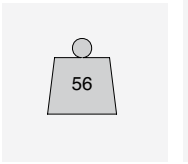

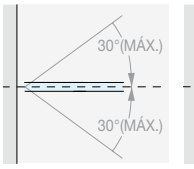

RETORNO DE CIERRE

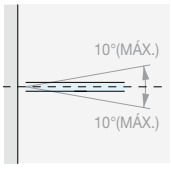

REGULACIÓN ± 10°

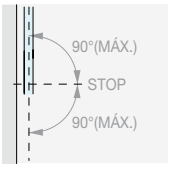

ROTACIÓN ± 90°

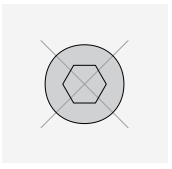

NINGÚN TORNILLO VISIBLE

Type Approved
Safety
Regular Production Surveillance
TÜVRheinland CERTIFIED
www.tuv.com
ID 111292548

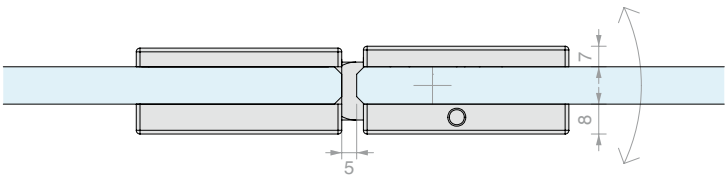

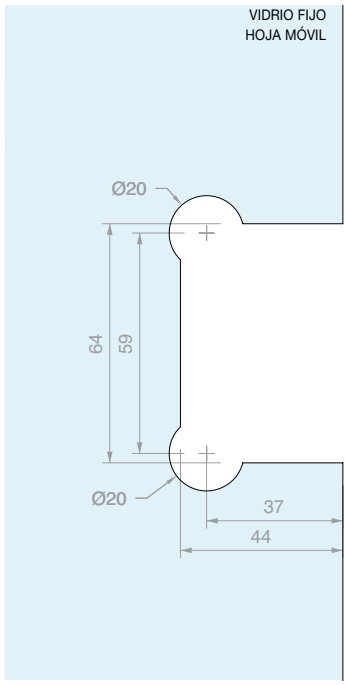

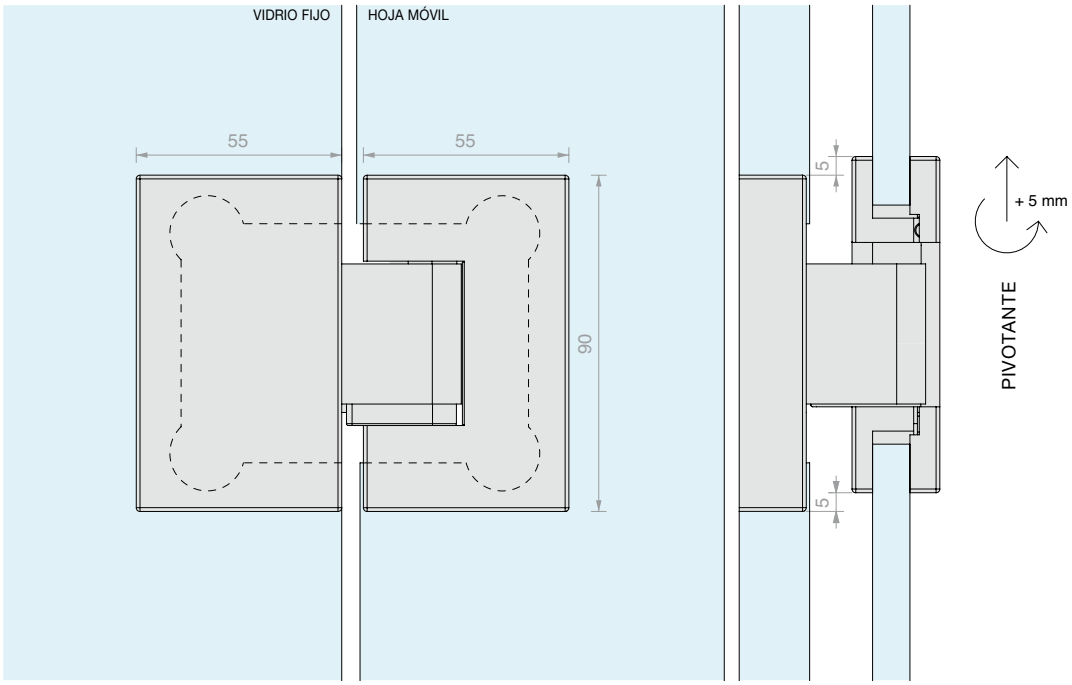

Art.	Para vidrios	Cant.
DQ480P	De **8** a **12** mm	1 Ud.

BISAGRA VIDRIO/VIDRIO A 90º REGULABLE

Material: Latón

Acabado: /1 /24 /R2

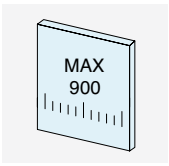

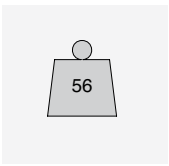

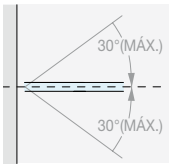

RETORNO DE CIERRE

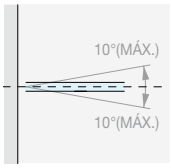

REGULACIÓN ± 10°

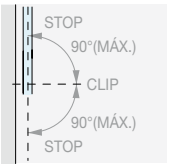

ROTACIÓN ± 90°

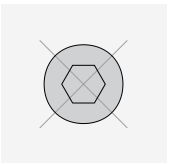

NINGÚN TORNILLO VISIBLE

Type Approved
Safety
Regular Production Surveillance
TÜVRheinland CERTIFIED
www.tuv.com
ID 111292548

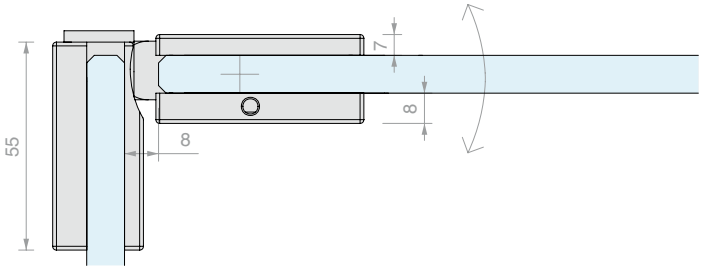

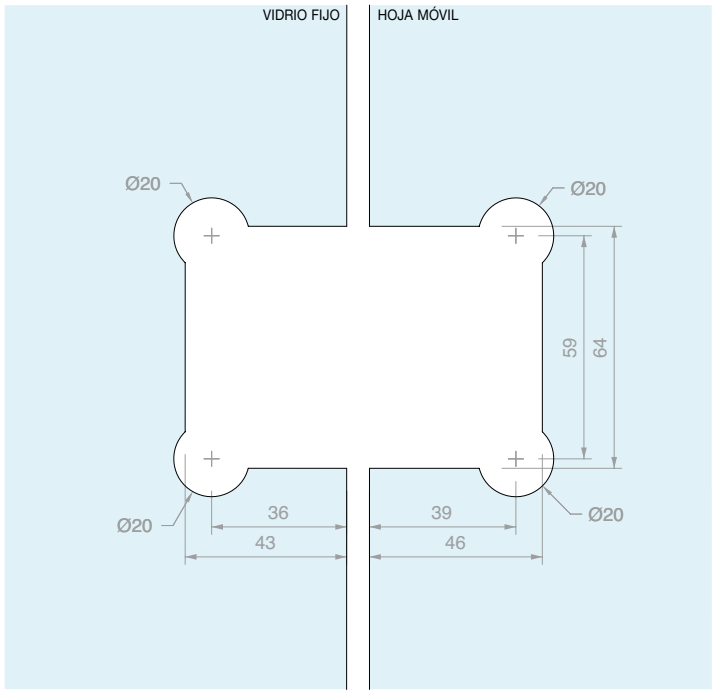

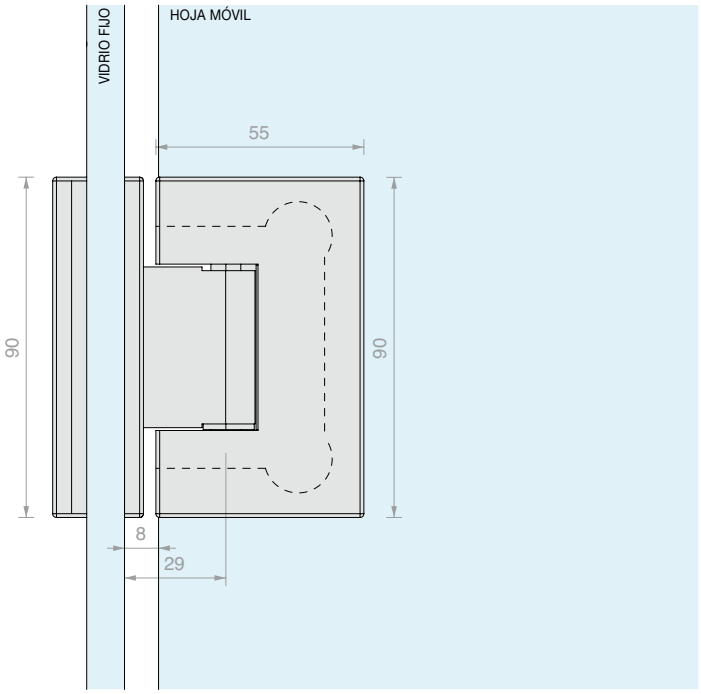

Art.	Para vidrios	Cant.
DQ490	De **8** a **12** mm	1 Ud.

BISAGRA VIDRIO/VIDRIO A 135º REGULABLE

Material: Latón

Acabado: /1 /R2

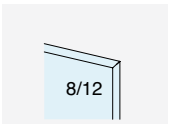

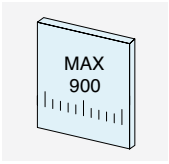

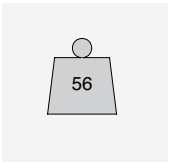

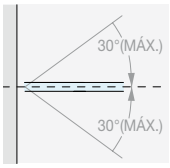

RETORNO DE CIERRE

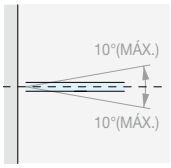

REGULACIÓN ± 10°

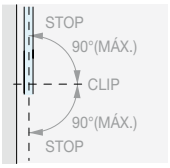

ROTACIÓN ± 90°

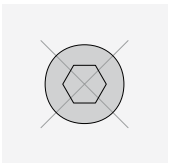

NINGÚN TORNILLO VISIBLE

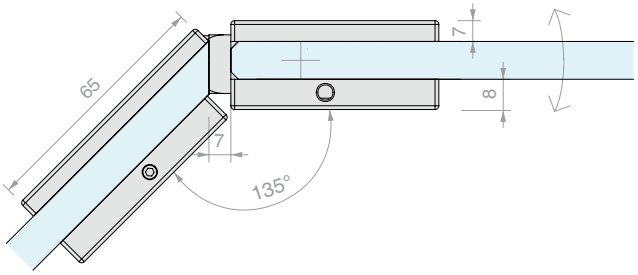

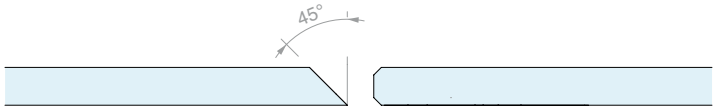

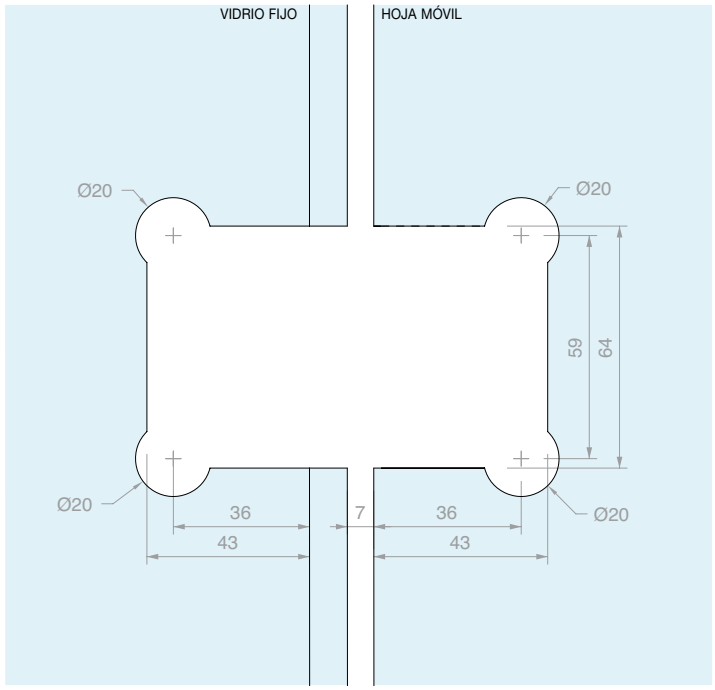

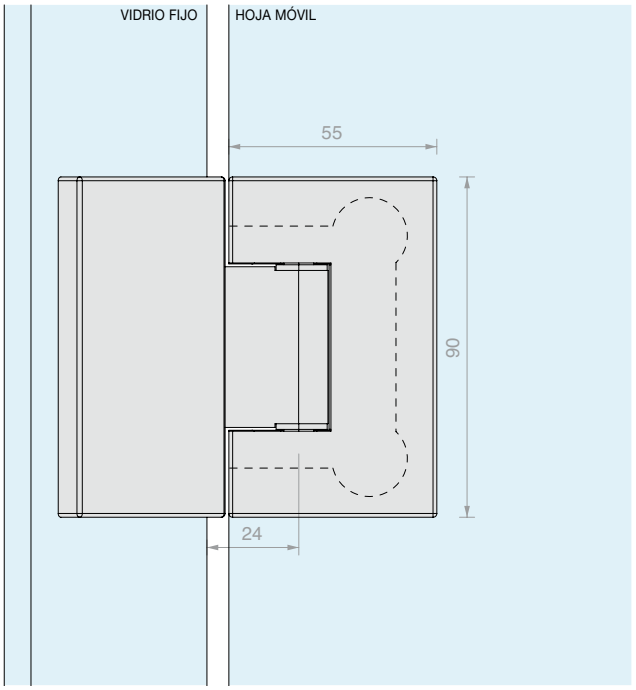

Art.	Para vidrios	Cant.
DQ4135	De **8** a **12** mm	1 Ud.

BISAGRA PARED/VIDRIO EN LÍNEA REGULABLE

Material: Latón

Acabado: /1 /24

Placa de repuesto DQMP6 en la pág. 235

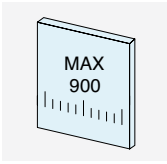

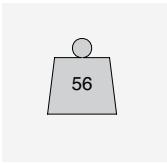

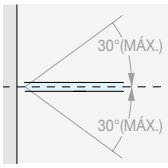

RETORNO DE CIERRE

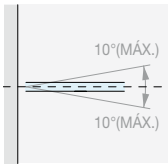

REGULACIÓN ± 10°

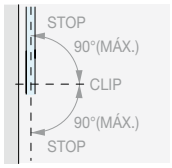

ROTACIÓN ± 90°

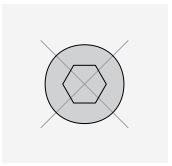

NINGÚN TORNILLO VISIBLE

Type Approved
Safety
Regular Production Surveillance
TÜVRheinland CERTIFIED
www.tuv.com
ID 111292548

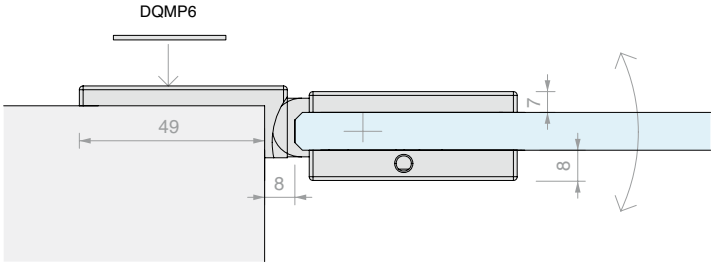

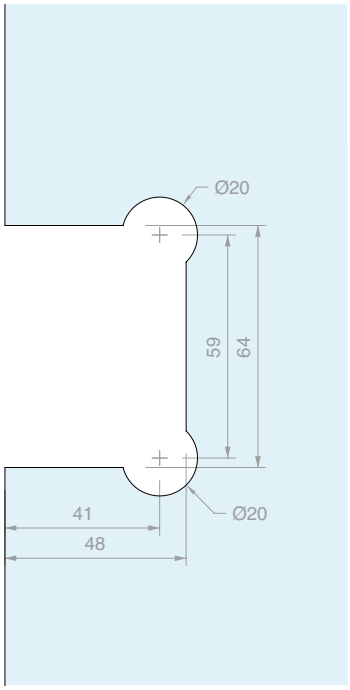

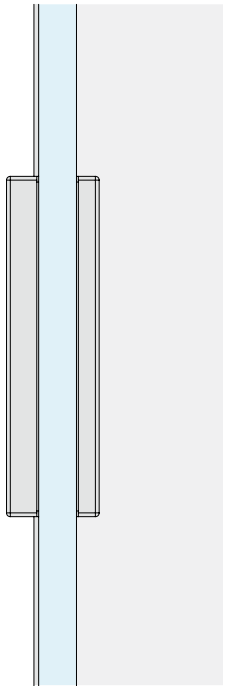

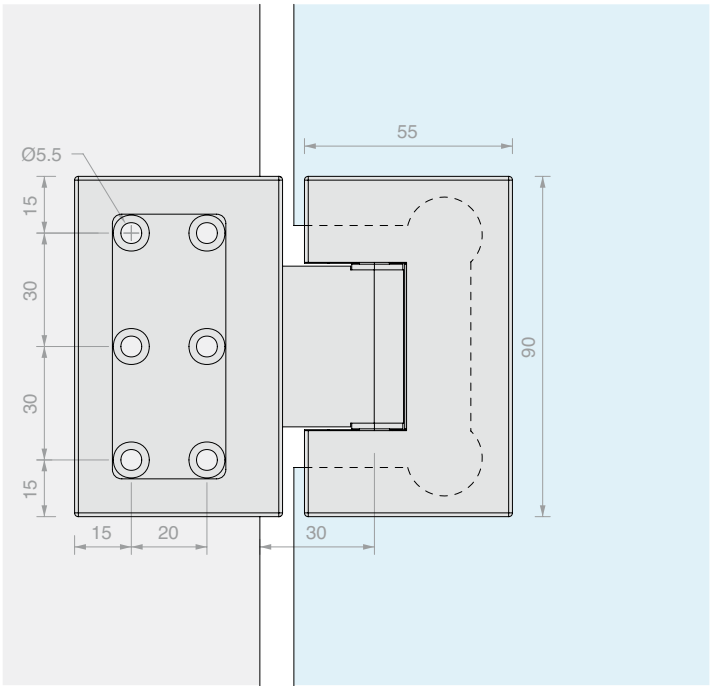

Art.	Para vidrios	Cant.
DQ475	De **8** a **12** mm	1 Ud.

CIERRE CON POMO Y CERRADURA

Material: Latón

Acabado: /1 /2 /4 /24 /R2

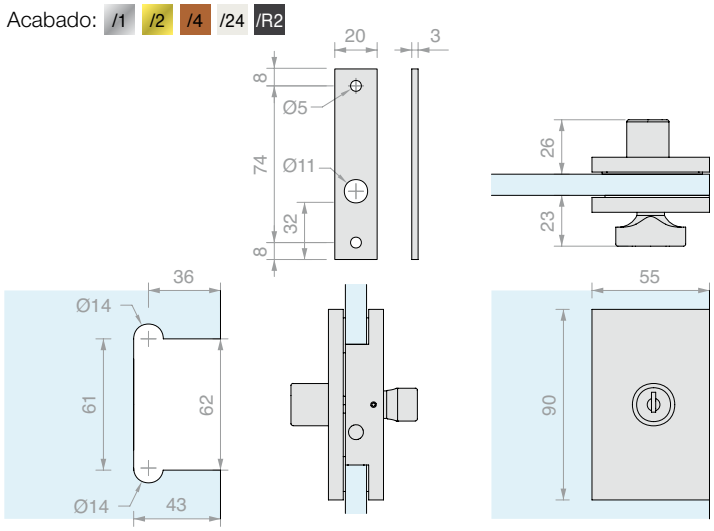

Art.	Perno	Para vidrios	Llave	Cant.
DQC51	Ø7 L **15.5** mm	De **10** a **12** mm	Diferente	1 Ud.

CIERRE CON POMO, CERRADURA Y MANILLAS

Material: Latón

Acabado: /1 /24

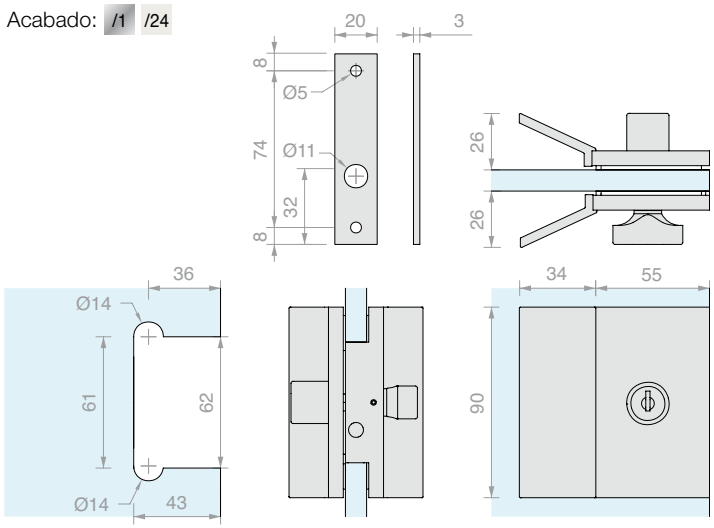

Art.	Perno	Para vidrios	Llave	Cant.
DQC53	Ø7 L **15.5** mm	De **10** a **12** mm	Diferente	1 Ud.

CERRADURA CON DOBLE POMO

Material: Latón

Acabado: /1 /24

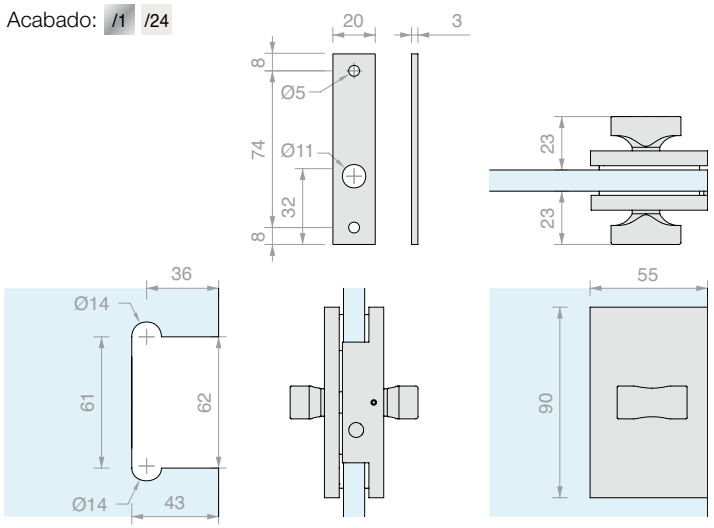

Art.	Perno	Para vidrios	Cant.
DQC55	Ø7 L **15.5** mm	De **10** a **12** mm	1 Ud.

CERRADURA CON DOBLE POMO Y MANILLAS

Material: Latón

Acabado: /1 /24

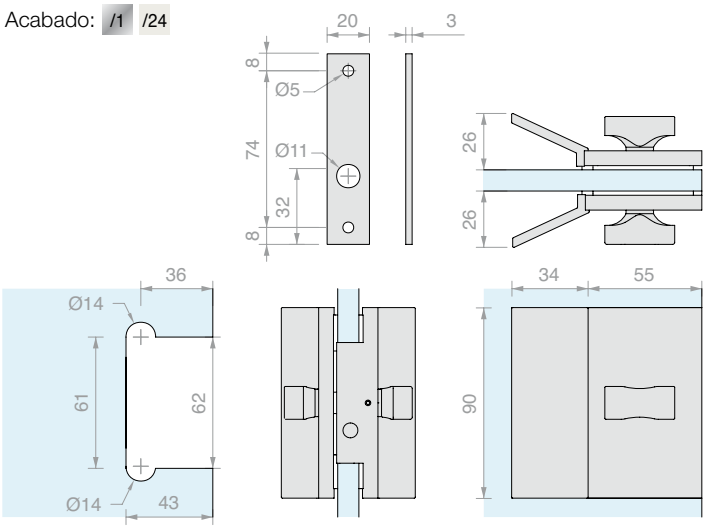

Art.	Perno	Para vidrios	Cant.
DQC575	Ø7 L **15.5** mm	De **10** a **12** mm	1 Ud.

CERRADURA LIBRE/OCUPADO CON POMO

Material: Latón

Acabado: /24

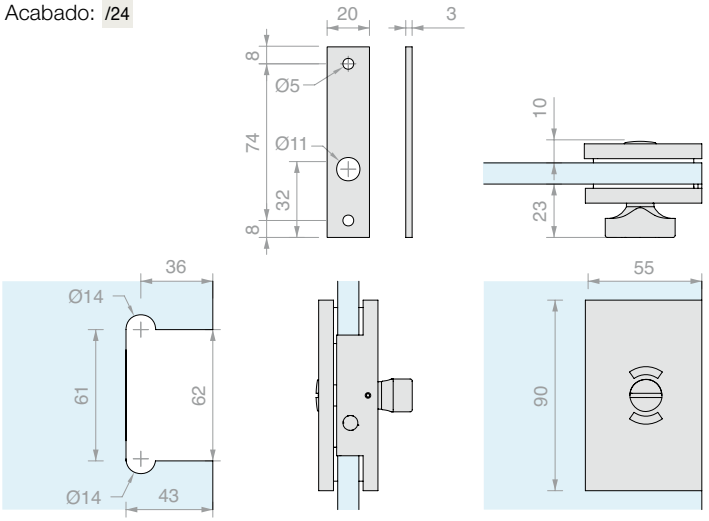

Art.	Perno	Para vidrios	Cant.
DQC58	Ø7 L **15.5** mm	De **10** a **12** mm	1 Ud.

CERRADURA LIBRE/OCUPADO CON POMO Y MANILLAS

Material: Latón

Acabado: /1 /24

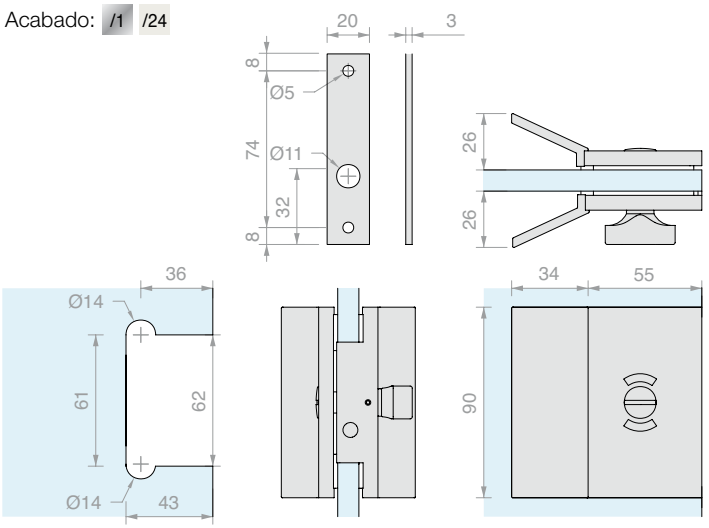

Art.	Perno	Para vidrios	Cant.
DQC59	Ø7 L **15.5** mm	De **10** a **12** mm	1 Ud.

CERRADERO A VIDRIO

Material: Latón

Acabado: /1 /2 /4 /24 /R2

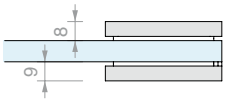

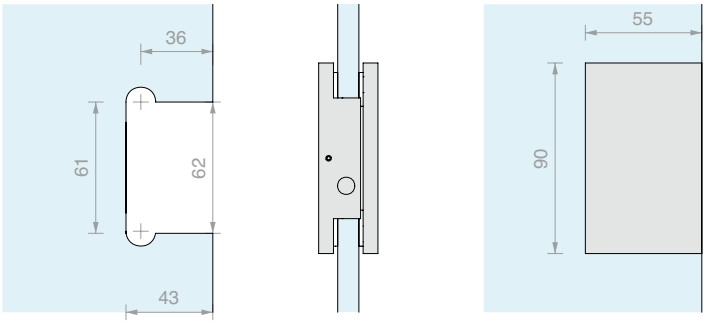

Art.	Para vidrios	Cant.
DQC61	De **10** a **12** mm	1 Ud.

CERROJO

Material: Latón

Acabado: /1 /24

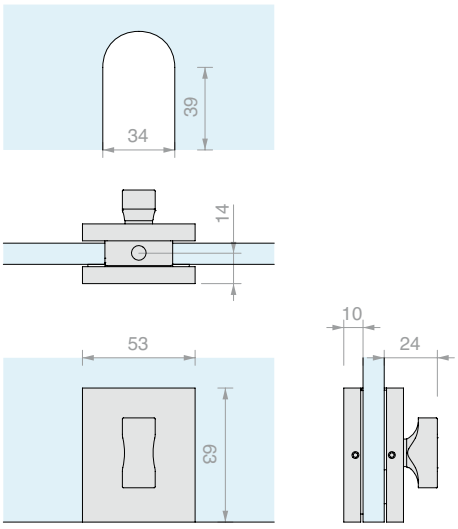

Art.	Perno	Para vidrios	Cant.
DQC63	Ø**7.5** L **13.5** mm	De **10** a **12** mm	1 Ud.

CERRADERO PARA CERROJO

Material: Latón

Acabado: /1 /24

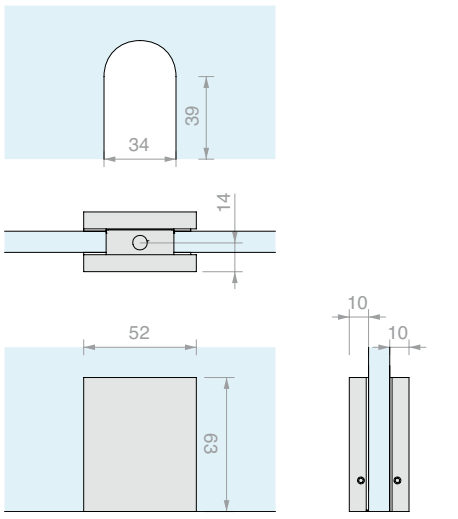

Art.	Para vidrios	Cant.
DQC65	De **10** a **12** mm	1 Ud.

ABRAZADERA PARED/VIDRIO A RAS DE PARED

Material: Latón

Tornillos no visibles

Acabado: /1 /2 /4 /24 /73 /R2

Placa de repuesto DQMP2 en la pág. 235

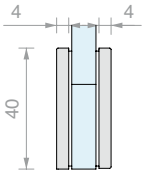

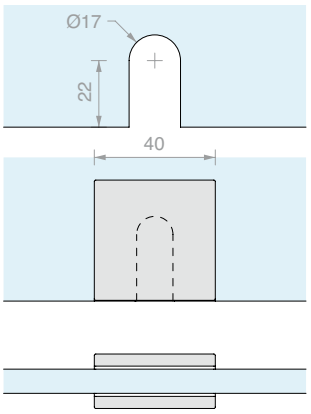

Art.	Para vidrios	Cant.
DQM41	De **6** a **12** mm	1 Ud.

ABRAZADERA PARED/VIDRIO

Material: Latón

Tornillos no visibles

Acabado: /1 /24 /R2

Placa de repuesto DQMP2 en la pág. 235

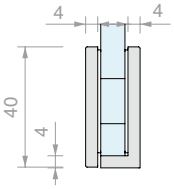

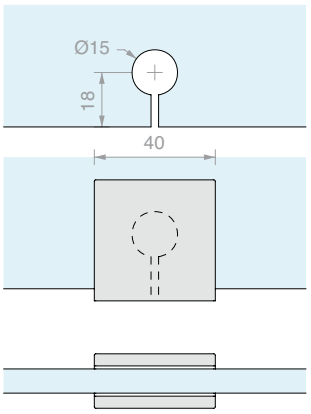

Art.	Para vidrios	Cant.
DQM43	De **6** a **12** mm	1 Ud.

ABRAZADERA PARED/VIDRIO FIJACIÓN LATERAL ESTRECHA

Material: Latón

Tornillos no visibles

Acabado: /1 /2 /4 /24 /73 /R2

Placa de repuesto DQMP2 y DQPM4 en la pág. 235

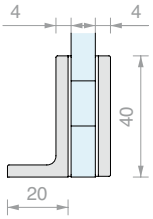

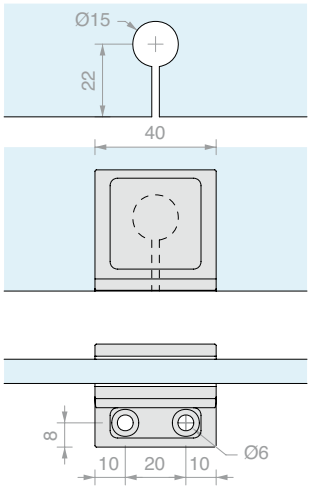

Art.	Para vidrios	Cant.
DQM57	De **6** a **12** mm	1 Ud.

ABRAZADERA PARED/VIDRIO FIJACIÓN LATERAL ANCHA

Material: Latón

Tornillos no visibles

Acabado: /1 /24 /R2

Placa de repuesto DQMP2 en la pág. 235

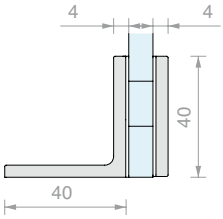

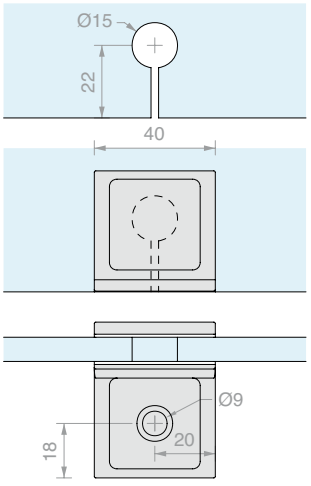

Art.	Para vidrios	Cant.
DQM52	De **6** a **12** mm	1 Ud.

ABRAZADERA PARED/VIDRIO EN LÍNEA

Material: Latón

Tornillos no visibles

Acabado: /1 /24 /R2

Placa de repuesto DQMP2 en la pág. 235

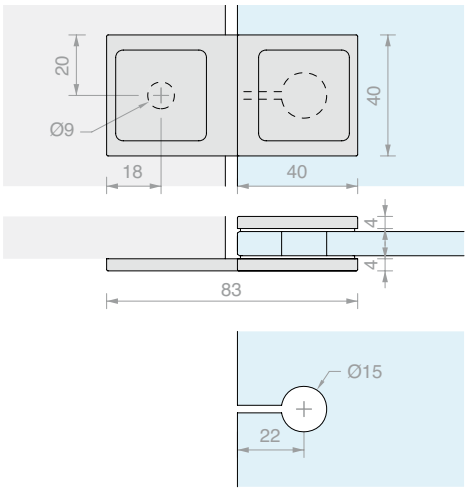

Art.	Para vidrios	Cant.
DQM50	De **6** a **12** mm	1 Ud.

ABRAZADERA VIDRIO/VIDRIO A 90º

Material: Latón

Tornillos no visibles

Acabado: /1 /2 /4 /24 /73 /R2

Placa de repuesto DQMP2 en la pág. 235

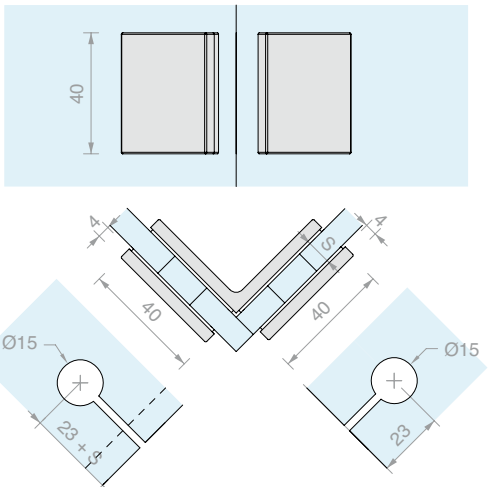

Art.	Para vidrios	Cant.
DQM47	De **6** a **12** mm	1 Ud.

ABRAZADERA VIDRIO/VIDRIO EN LÍNEA

Material: Latón

Tornillos no visibles

Acabado: /1 /24 /R2

Placa de repuesto DQMP2 en la pág. 235

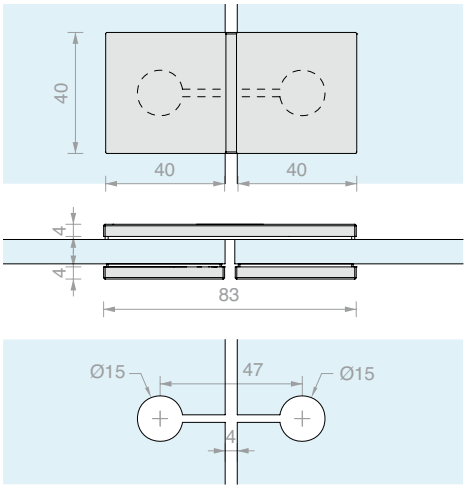

Art.	Para vidrios	Cant.
DQM45	De **6** a **12** mm	1 Ud.

ABRAZADERA VIDRIO/VIDRIO A 135º

Material: Latón
Tornillos no visibles
Acabado: /1
Placa de repuesto DQMP2 en la pág. 235

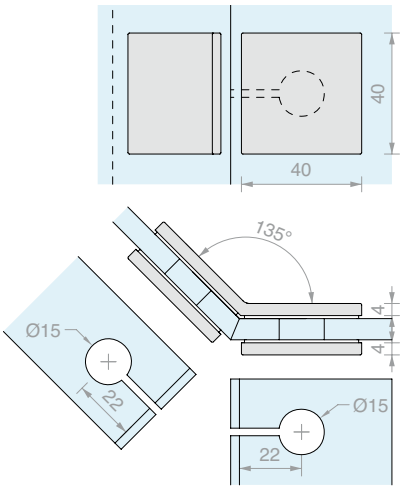

Art.	Para vidrios	Cant.
DQM49	De **6** a **12** mm	1 Ud.

ABRAZADERA PARED/VIDRIO

Material: Latón
Tornillos no visibles
Acabado: /1 /24 /R2
Placa de repuesto DQMP6 en la pág. 235

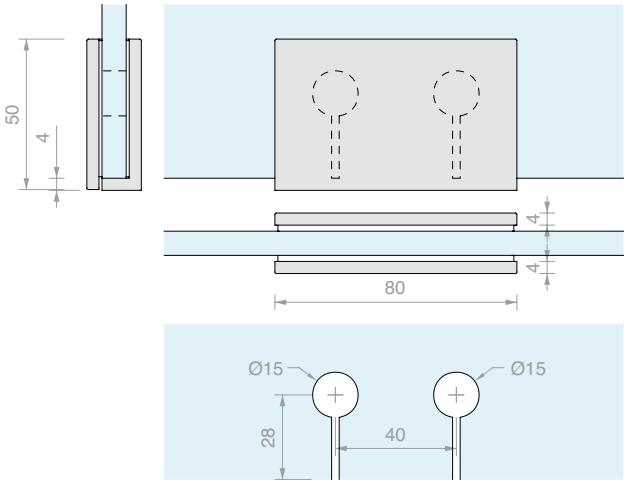

Art.	Para vidrios	Cant.
DQM09	De **6** a **12** mm	1 Ud.

ABRAZADERA PARED/VIDRIO FIJACIÓN LATERAL ESTRECHA

Material: Latón
Tornillos no visibles
Acabado: /1 /2 /4 /24 /R2
Placa de repuesto DQMP6 y DQMP7 en la pág. 235

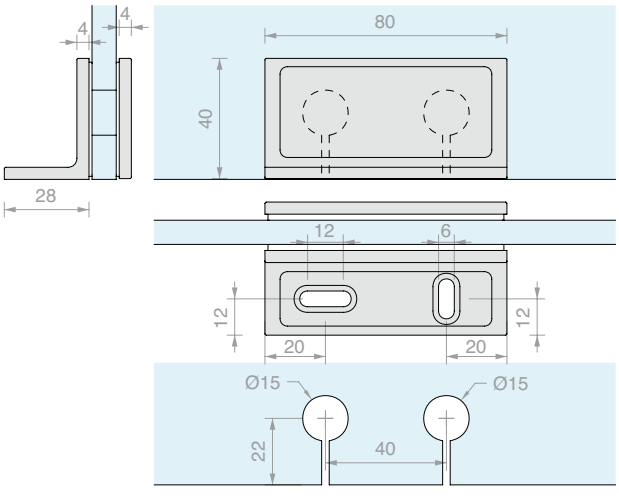

Art.	Para vidrios	Cant.
DQM11	De **6** a **12** mm	1 Ud.

BARRA DE REFUERZO PARED/VIDRIO FIJA CON ABRAZADERA BAJA

Material: Latón

Acabado: /1 /2 /4 /24 /73* /R2

* No disponible para art. DQT1500

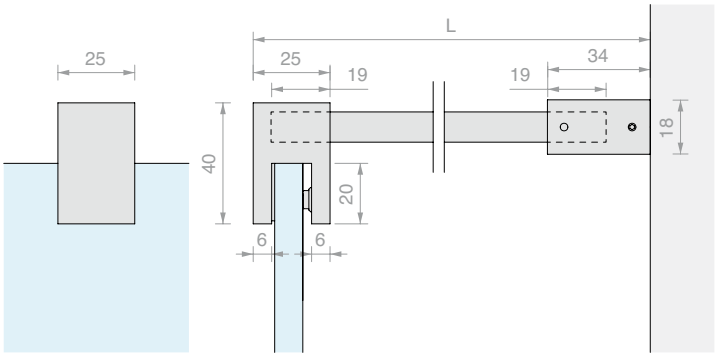

Art.	Longitud	Para vidrios	Cant.
DQT500	**520** mm	De **8** a **12** mm	1 Ud.
DQT1000	**1020** mm	De **8** a **12** mm	1 Ud.
DQT1500	**1520** mm	De **8** a **12** mm	1 Ud.

BARRA DE REFUERZO FIJA PARED/VIDRIO CON ABRAZADERA ALTA

Material: Latón

Acabado: /1 /24

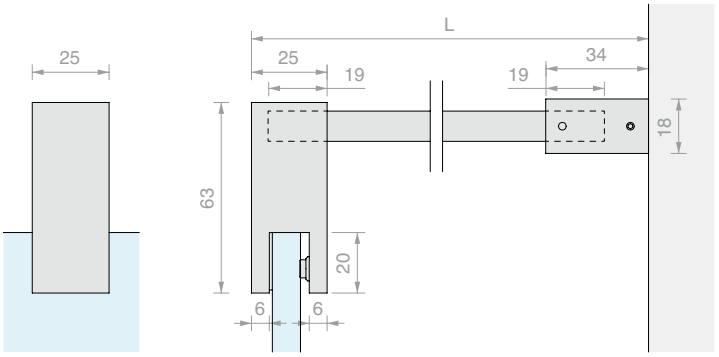

Art.	Longitud	Para vidrios	Cant.
DQX500	**520** mm	De **8** a **12** mm	1 Ud.
DQX1000	**1020** mm	De **8** a **12** mm	1 Ud.
DQX1500	**1520** mm	De **8** a **12** mm	1 Ud.

BARRA DE REFUERZO PARED/VIDRIO CON ARTICULACIÓN DE PARED Y ABRAZADERA BAJA

Material: Latón

Acabado: /1 /2 /4 /24 /73* /R2

* No disponible para art. DQA1500

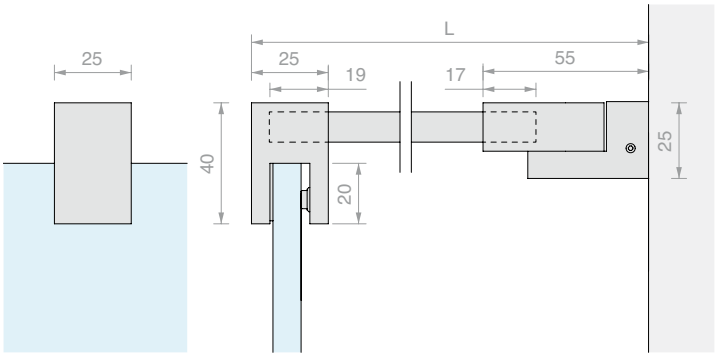

Art.	Longitud	Para vidrios	Cant.
DQA500	**541** mm	De **8** a **12** mm	1 Ud.
DQA1000	**1041** mm	De **8** a **12** mm	1 Ud.
DQA1500	**1541** mm	De **8** a **12** mm	1 Ud.

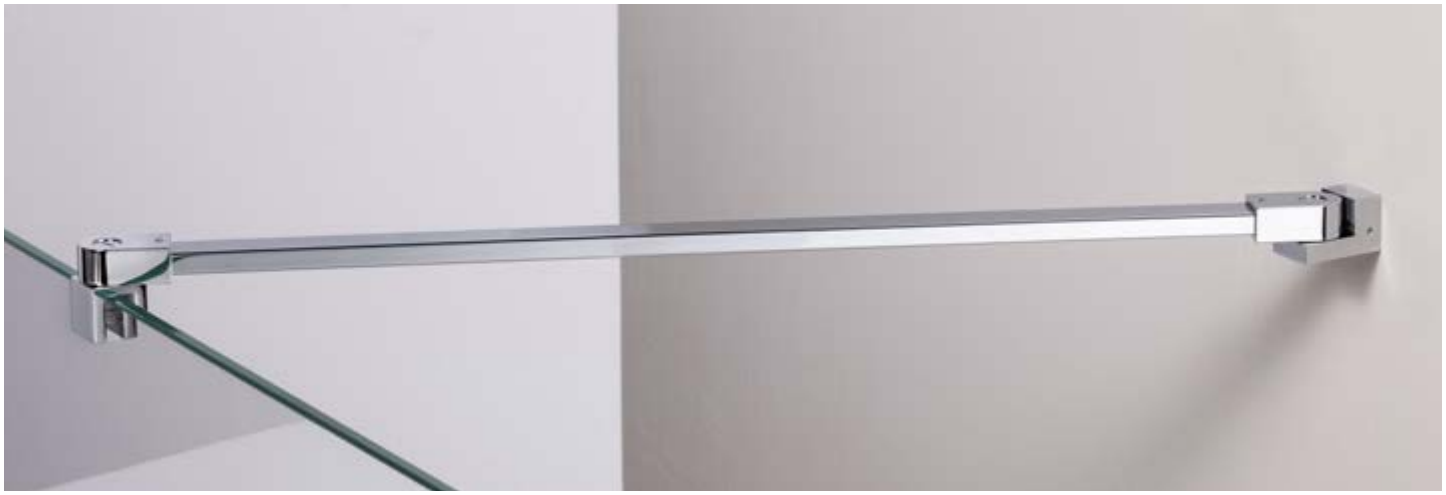

BARRA DE REFUERZO PARED/ VIDRIO CON DOBLE ARTICULACIÓN

Material: Latón

Acabado: /1 /2 /4 /24 /73* /R2

* No disponible para art. DQA75

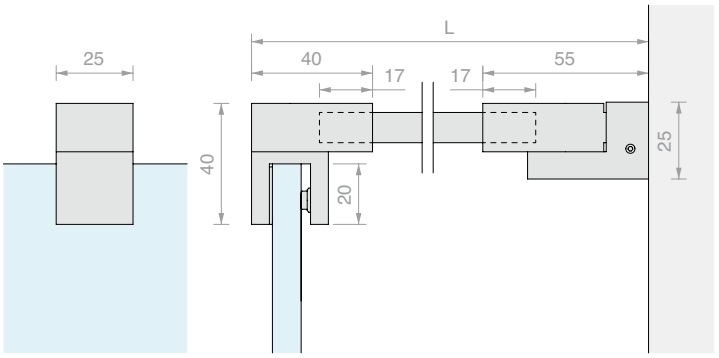

Art.	Longitud	Para vidrios	Cant.
DQA55	**557** mm	De **8** a **12** mm	1 Ud.
DQA65	**1057** mm	De **8** a **12** mm	1 Ud.
DQA75	**1557** mm	De **8** a **12** mm	1 Ud.

BARRA RECTANGULAR

Material: Latón

Acabado: /1 /2 /4 /24 /73* /R2

* No disponible para art. DQA08

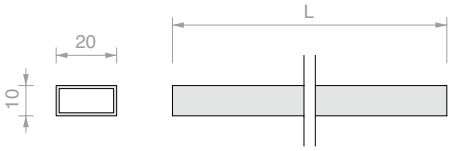

Art.	Longitud	Cant.
DQA05	**500** mm	1 Ud.
DQA06	**1000** mm	1 Ud.
DQA08	**1500** mm	1 Ud.

FIJACIÓN A VIDRIO EN LÍNEA PASANTE

Material: Latón

Acabado: /1 /24

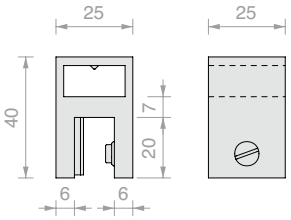

Art.	Para vidrios	Cant.
DQA83	De **8** a **12** mm	1 Ud.

FIJACIÓN A VIDRIO ARTICULADA

Material: Latón

Acabado: /1 /2 /4 /24 /73 /R2

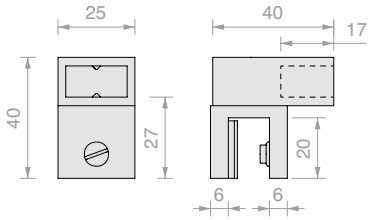

Art.	Para vidrios	Cant.
DQA85	De **8** a **12** mm	1 Ud.

FIJACIÓN A VIDRIO CERRADA BAJA

Material: Latón

Acabado: /1 /2 /4 /24 /73 /R2

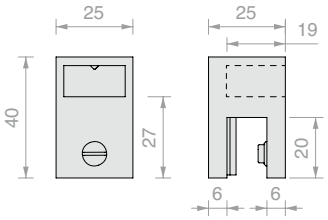

Art.	Para vidrios	Cant.
DQA86	De **8** a **12** mm	1 Ud.

FIJACIÓN A VIDRIO CERRADA ALTA

Material: Latón

Acabado: /1 /24

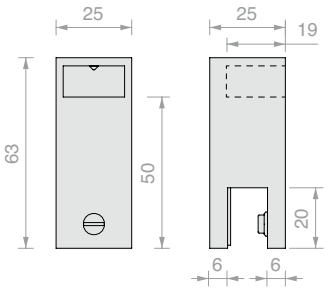

Art.	Para vidrios	Cant.
DQA8670	De **8** a **12** mm	1 Ud.

FIJACIÓN A VIDRIO A 90° PASANTE

Material: Latón

Acabado: /1 /24

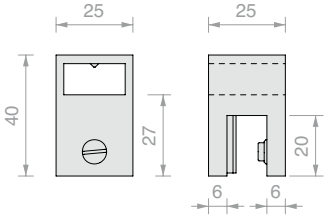

Art.	Para vidrios	Cant.
DQA87	De **8** a **12** mm	1 Ud.

FIJACIÓN A VIDRIO DISTANCIADA ARTICULADA

Material: Latón

Acabado: /1 /2 /4 /24 /73 /R2

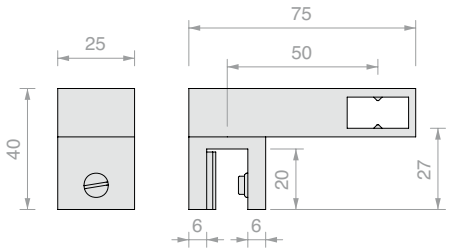

Art.	Para vidrios	Cant.
DQA90	De **8** a **12** mm	1 Ud.

FIJACIÓN A PARED

Material: Latón

Acabado: /1 /2 /4 /24 /73 /R2

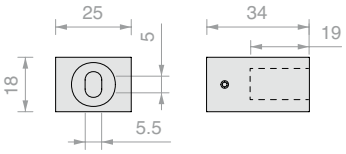

Art.	Cant.
DQA93	1 Ud.

FIJACIÓN A PARED ARTICULADA

Material: Latón

Acabado: /1 /2 /4 /24 /73 /R2

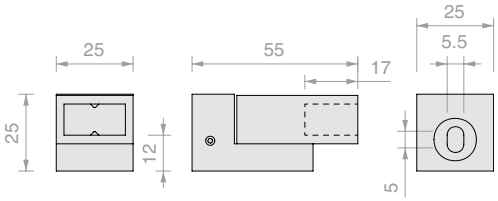

Art.	Cant.
DQA88	1 Ud.

FIJACIÓN A VIDRIO ARTICULADA

Material: Latón

Orificio aconsejado Ø14

Acabado: /1 /24

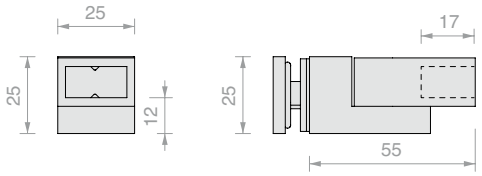

Art.	Para vidrios	Cant.
DQA89	De **8** a **12** mm	1 Ud.

UNIÓN ARTICULADA

Material: Latón

Acabado: /1 /24

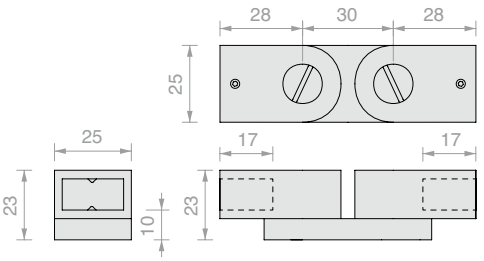

Art.	Cant.
DQA99	1 Ud.

PLACA DE RECAMBIO CON ADHESIVO

Material: Latón

Acabado: /1 /2 /4 /24 /73* /R2

* No disponible para art. DQMP6 - DQMP7 - DQMP8

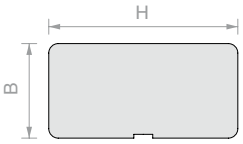

Art.	H	B	Cant.
DQMP2	**29.6** mm	**29.6** mm	1 Ud.
DQMP4	**29.6** mm	**9.6** mm	1 Ud.
DQMP6	**69.6** mm	**29.6** mm	1 Ud.
DQMP7	**69.6** mm	**17.6** mm	1 Ud.
DQMP8	**79.6** mm	**25.1** mm	1 Ud.

Material: acero AISI 304

Acabado: /2 /8 /15 /R2

Art.	H	B	Cant.
DQMP9	**65.6** mm	**6.6** mm	1 Ud.

PAREJA DE POMOS CUADRADOS CON EMPUÑADURA

Material: Latón

Orificio vidrio aconsejado mínimo Ø12 mm

Acabado: /1 /2 /4 /24 /R2

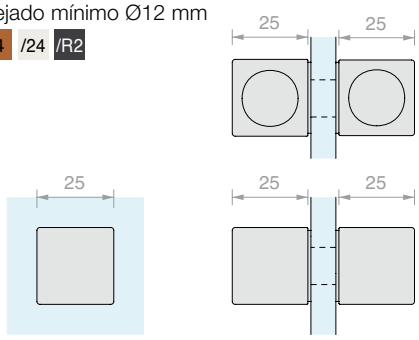

Art.	Para vidrios	Cant.
DQTS2525	De **8** a **12** mm	1 Ud.

PAREJA DE POMOS CUADRADOS

Material: Latón

Orificio vidrio aconsejado mínimo Ø8 mm

Acabado: /1 /2 /3 /4 /73 /R2

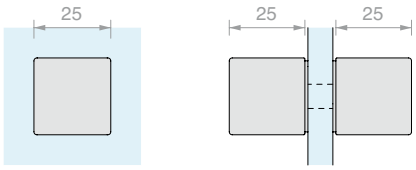

Art.	Para vidrios	Cant.
DQP2525	De **8** a **15** mm	1 Ud.

PAREJA DE POMOS LARGOS

Material: Latón

Orificio vidrio aconsejado mínimo Ø8 mm

Acabado: /1 /2 /3 /4 /R2

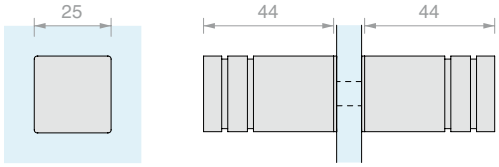

Art.	Para vidrios	Cant.
POM2525	De **8** a **15** mm	1 Ud.

PERCHERO A VIDRIO

Material: Latón

Orificio vidrio aconsejado mínimo Ø14 mm

Acabado: /1 /24

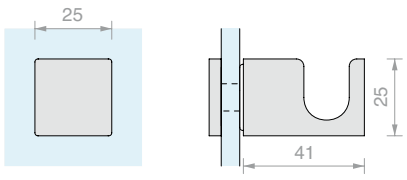

Art.	Para vidrios	Cant.
DQP385	De **8** a **12** mm	1 Ud.

TOALLERO

Material: Latón

Orificio aconsejado Ø14

Acabado: /1 /2 /4 /24 /R2

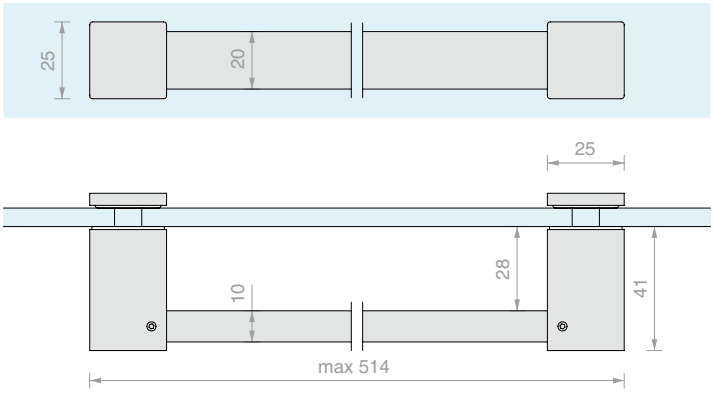

Art.	Para vidrios	Cant.
DQP365	De **8** a **12** mm	1 Ud.

TOALLERO CON POMO

Material: Latón

Orificio aconsejado Ø14

Acabado: /1 /2 /4 /24 /R2

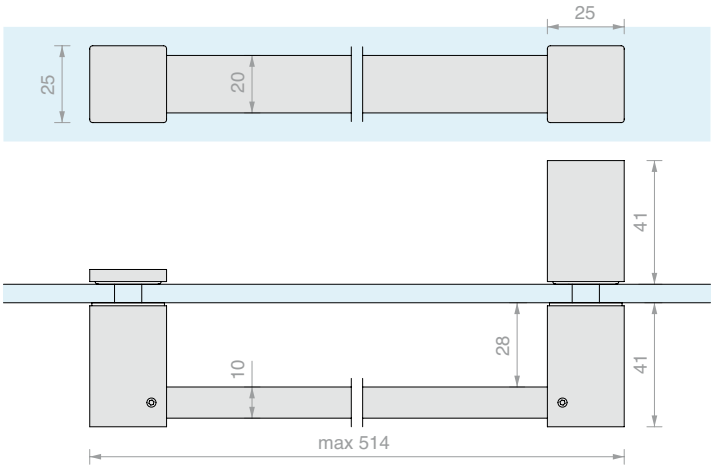

Art.	Para vidrios	Cant.
DQP375	De **8** a **12** mm	1 Ud.

PERFIL EN «U» LMU20B

Material: Latón

Acabado: /1 /2 /4 /24 /R2

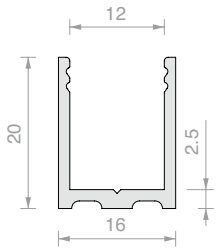

Art.	Longitud	Cant.
LMU20B.150	**1498** mm	1 Ud.
LMU20B.220	**2200** mm	1 Ud.
LMU20B.300	**3000** mm	1 Ud.

PERFIL SUPERIOR PLANO LMU86B

Material: Latón

Acabado: /1 /2 /4 /24 /R2

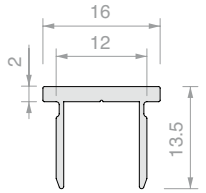

Art.	Longitud	Cant.
LMU86B.100	**992** mm	1 Ud.
LMU86B.150	**1498** mm	1 Ud.
LMU86B.300	**3000** mm	1 Ud.

TAPA PLANA LMUB

Material: Latón

Acabado: /1 /2 /4 /24 /R2

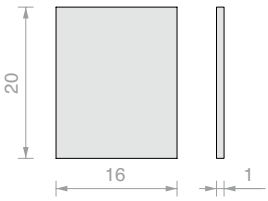

Art.	Cant.
LMU20TPB	1 Ud.

PERFIL BARRERA PESQ0810B

Material: Latón

Acabado: /1 /2 /4 /24 /R2

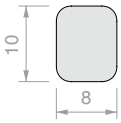

Art.	Longitud	Cant.
PESQ0810B.100	**992** mm	1 Ud.
PESQ0810B.150	**1498** mm	1 Ud.
PESQ0810B.300	**3000** mm	1 Ud.

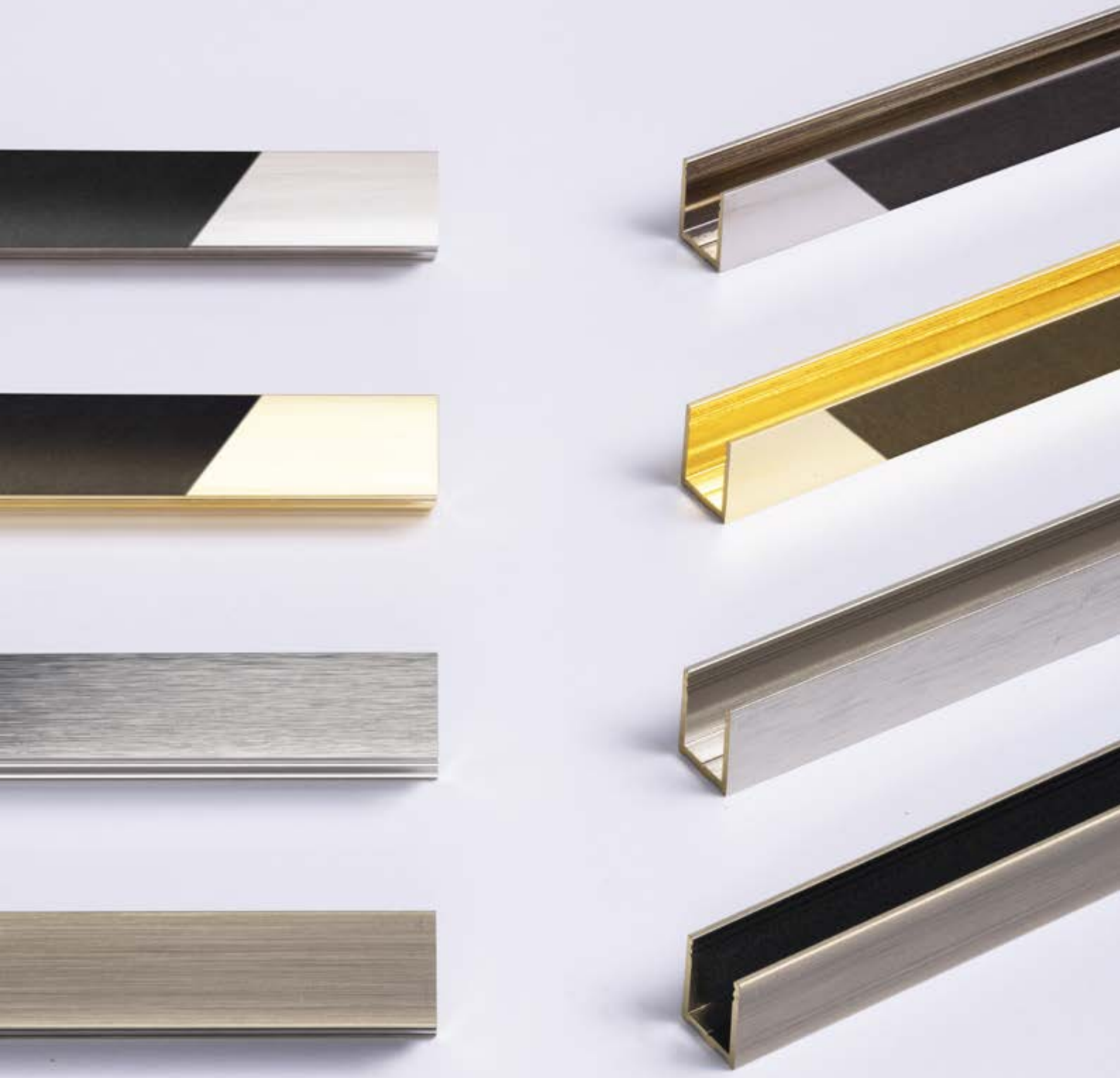

MONTANTE CENTRAL NOVI

Material: Aluminio

Acabado: /6 /91

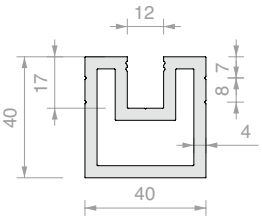

Art.	Longitud	Cant.
NV3100	**3000** mm	1 Ud.

MONTANTE LATERAL NOVI

Material: Aluminio

Acabado: /6 /91

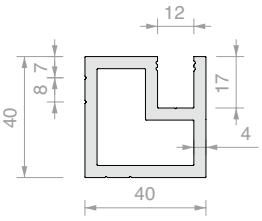

Art.	Longitud	Cant.
NV3300	**3000** mm	1 Ud.

CUBIERTA SUPERIOR PARA MONTANTE NOVI

Material: Aluminio

Acabado: /6 /91

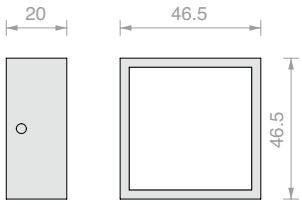

Art.	Cant.
NV3500	1 Ud.

KIT FIJACIÓN IZQUIERDA

Material: Acero AISI 304

Art.	Cant.
NV3400SX	1 Ud.

KIT FIJACIÓN CENTRAL

Material: Acero AISI 304

Art.	Cant.
NV3200	1 Ud.

KIT FIJACIÓN DERECHA

Material: Acero AISI 304

Art.	Cant.
NV3400DX	1 Ud.

N° 3 TORNILLOS AUTOPERFORANTES

Material: Acero AISI 304

Art.	Cant.
NV3600	1 Ud.

ORIENTACIÓN DE LAS FIJACIONES

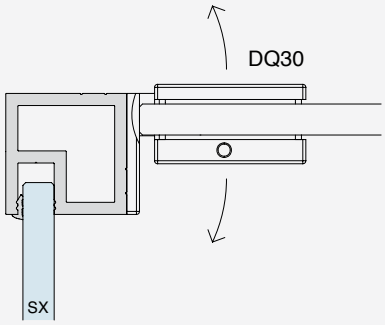

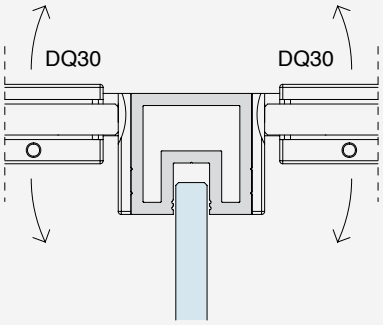

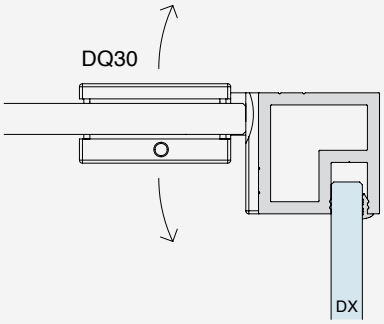

NV3400SX

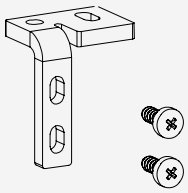

NV3200

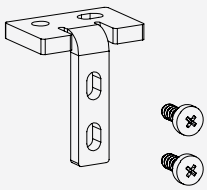

NV3400DX

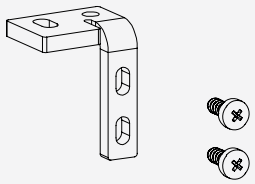

NV3500

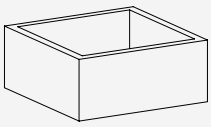

NV3500

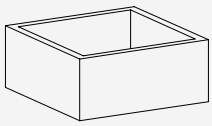

NV3500

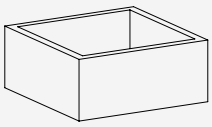

NV3300

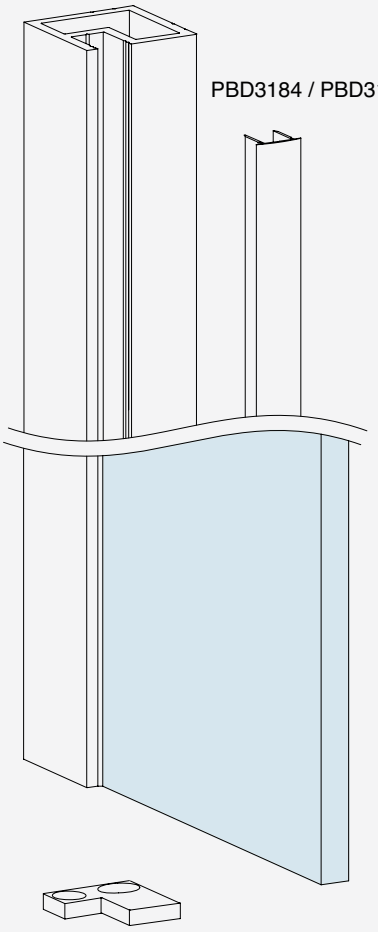

NV3100

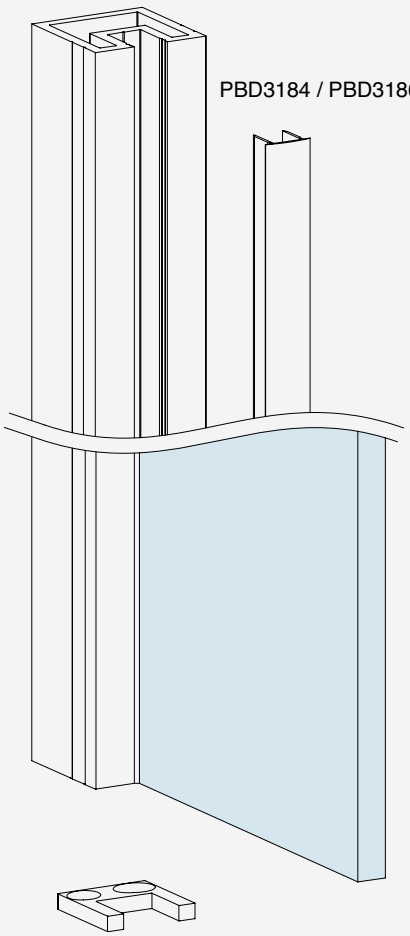

NV3300

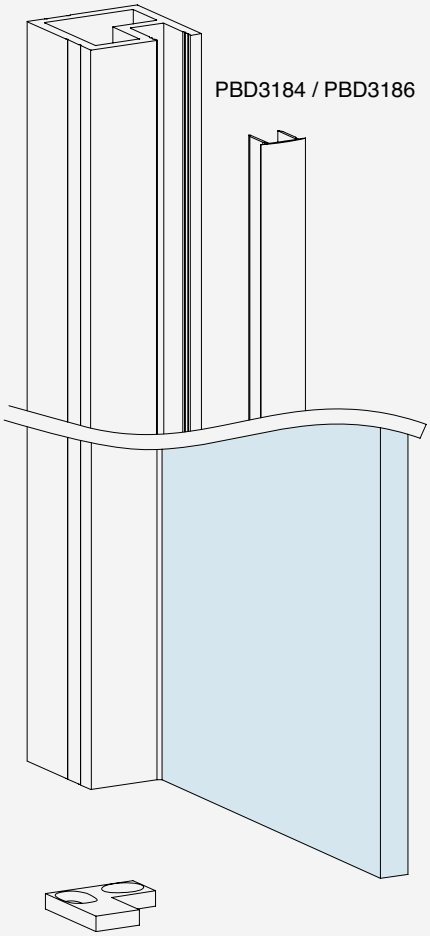

PERFIL EN «U» PBD3183

Material: Aluminio

Acabado: /6 /88 /91 /97

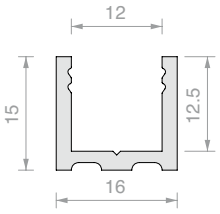

Art.	Longitud	Cant.
PBD3183.150	**1498** mm	1 Ud.
PBD3183.220	**2200** mm	1 Ud.
PBD3183	**3000** mm	1 Ud.

PERFIL SUPERIOR RAYADO PBD3184

Material: Aluminio

Acabado: /6 /88 /91 /97

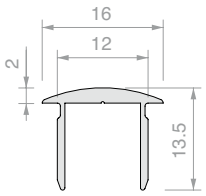

Art.	Longitud	Cant.
PBD3184.100	**992** mm	1 Ud.
PBD3184.150	**1498** mm	1 Ud.
PBD3184	**3000** mm	1 Ud.

TAPA RAYADA PBD

Material: Aluminio

Acabado: /6 /88 /91 /97

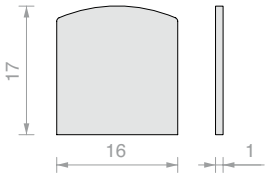

Art.	Cant.
PBDTP	1 Ud.

PERFIL SUPERIOR PLANO PBD3186

Material: Aluminio

Acabado: /6 /88 /91 /97

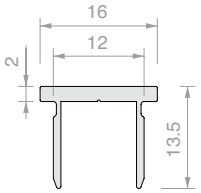

Art.	Longitud	Cant.
PBD3186.100	**992** mm	1 Ud.
PBD3186.150	**1498** mm	1 Ud.
PBD3186	**3000** mm	1 Ud.

TAPA PLANA PBD

Material: Aluminio

Acabado: /6 /88 /91 /97

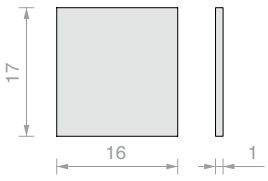

Art.	Cant.
PBD86TP	1 Ud.

PERFIL PLANO SERIE FORME

Material: Aluminio

Acabado: /6 /88 /97 /RAL

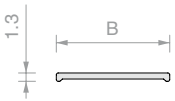

Art.	B	Longitud	Cant.
FOP10.30	**10** mm	**3000** mm	1 Ud.
FOP15.30	**15** mm	**3000** mm	1 Ud.
FOP20.30	**20** mm	**3000** mm	1 Ud.

PERFIL PLANO EN «L» SERIE FORME

Material: Aluminio

Acabado: /6 /88 /97 /RAL

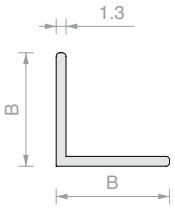

Art.	B	Longitud	Cant.
FOL1010.30	**10** mm	**3000** mm	1 Ud.
FOL1515.30	**15** mm	**3000** mm	1 Ud.
FOL2020.30	**20** mm	**3000** mm	1 Ud.

PERFIL PLANO EN «U» SERIE FORME

Material: Aluminio

Acabado: /6 /88 /97 /RAL

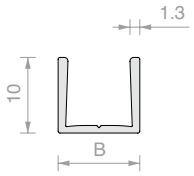

Art.	B	Longitud	Para vidrios	Cant.
FOU1009.30	**8.8** mm	**3000** mm	**6** mm	1 Ud.
FOU1011.30	**10.8** mm	**3000** mm	**8** mm	1 Ud.
FOU1013.30	**12.8** mm	**3000** mm	**10** mm	1 Ud.

ADHESIVO TESA® ACX^{plus}

Adhesivo transparente para la fijación de vidrio, acero y aluminio. El revestimiento de papel facilita la aplicación manual de la cinta. Base acrílica sólida de altas prestaciones caracterizada por excepcionales propiedades viscoelásticas con alto poder adhesivo, disipación de tensiones estáticas y dinámicas, notable resistencia a temperaturas, humedad, rayos UV y agentes químicos. Temperatura máxima de servicio 100°C; pico de temperatura 200°C (máx. 20 minutos). Adecuado para encolado vidrio-vidrio y vidrio-metal: ideal para compensar las diferentes dilataciones térmicas sin perder resistencia. Para tener las máximas prestaciones, aconsejamos preparar las superficies de aplicación con el promotor de adhesión específico Art. TS100

Art.	Medidas	Espesor	Cant.
TS250065	**6** mm x **25** m	**0.5** mm	1 Ud.
TS25006	**6** mm x **25** m	**1** mm	1 Ud.
TS25009	**9** mm x **25** m	**1** mm	1 Ud.
TS250125	**12** mm x **25** m	**0.5** mm	1 Ud.
TS25012	**12** mm x **25** m	**1** mm	1 Ud.
TS250155	**15** mm x **25** m	**0.5** mm	1 Ud.
TS25019	**19** mm x **25** m	**1** mm	1 Ud.

JUNTA DE GLOBO

Material: PVC coextruido rígido y blando
Resistente a los rayos UV
Fórmulas fungicidas contra la proliferación de mohos
Condiciones máximas de servicio 70°C
Color: transparente, globo transparente

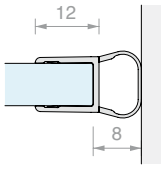

Art.	Longitud	Para vidrios	Cant.
GM62	**2200** mm	De **6** a **8** mm	1 Ud.
GM6225	**2500** mm	De **6** a **8** mm	1 Ud.
GM6230	**3000** mm	De **6** a **8** mm	1 Ud.

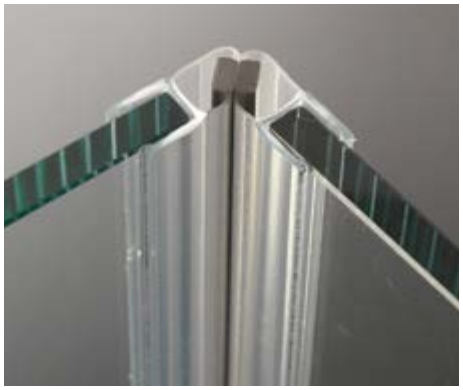

JUNTA MAGNÉTICA A 45°.

Material: PVC coextruido rígido y blando
Condiciones máximas de servicio 70°C
Color: transparente, globo gofrado, imán gris

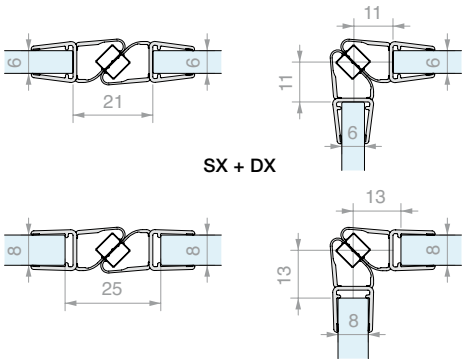

Art.	Longitud	Para vidrios	Cant.
GM12DX20	**2000** mm	De **6** a **8** mm	1 Ud.
GM12DX22	**2200** mm	De **6** a **8** mm	1 Ud.
GM12DX25	**2500** mm	De **6** a **8** mm	1 Ud.
GM12SX20	**2000** mm	De **6** a **8** mm	1 Ud.
GM12SX22	**2200** mm	De **6** a **8** mm	1 Ud.
GM12SX25	**2500** mm	De **6** a **8** mm	1 Ud.

JUNTA CON TOPE A 90°

Material: PVC coextruido rígido y blando
Resistente a los rayos UV
Fórmulas fungicidas contra la proliferación de mohos
Condiciones máximas de servicio 70°C
Color: transparente / *negra, aleta gofrada

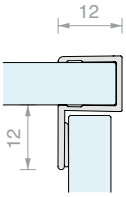

Art.	Longitud	Para vidrios	Cant.
GM58	**2200** mm	De **6** a **8** mm	1 Ud.
GM58NR*	**2200** mm	De **6** a **8** mm	1 Ud.
GM5830	**3000** mm	De **6** a **8** mm	1 Ud.

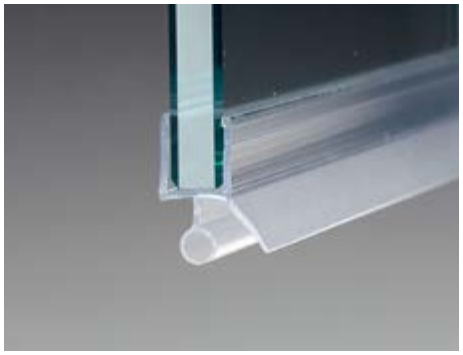

JUNTA CON BARRERA DE GLOBO Y ESCURRIDOR

Material: PVC coextruido rígido y blando
Resistente a los rayos UV
Fórmulas fungicidas contra la proliferación de mohos
Condiciones máximas de servicio 70°C
Color: transparente, aleta y globo gofrados

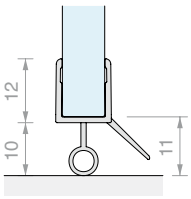

Art.	Longitud	Para vidrios	Cant.
GM6010	**1000** mm	De **6** a **8** mm	1 Ud.
GM6020	**2000** mm	De **6** a **8** mm	1 Ud.
GM6025	**2500** mm	De **6** a **8** mm	1 Ud.
GM6030	**3000** mm	De **6** a **8** mm	1 Ud.

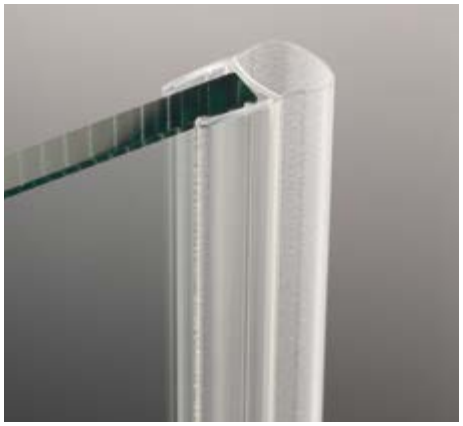

JUNTA DE GLOBO

Material: PVC coextruido rígido y blando
Resistente a los rayos UV
Fórmulas fungicidas contra la proliferación de mohos
Color: transparente / *negra, globo gofrado

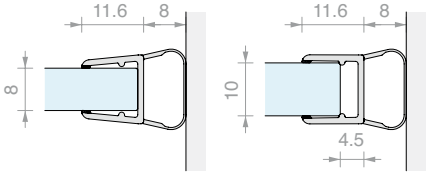

Art.	Longitud	Para vidrios	Cant.
GM06	**2000** mm	De **8** a **10** mm	1 Ud.
GM0622	**2200** mm	De **8** a **10** mm	1 Ud.
GM0622NR*	**2200** mm	De **8** a **10** mm	1 Ud.
GM0625	**2500** mm	De **8** a **10** mm	1 Ud.
GM0625NR*	**2500** mm	De **8** a **10** mm	1 Ud.
GM063000	**3000** mm	De **8** a **10** mm	1 Ud.
GM063000NR*	**3000** mm	De **8** a **10** mm	1 Ud.

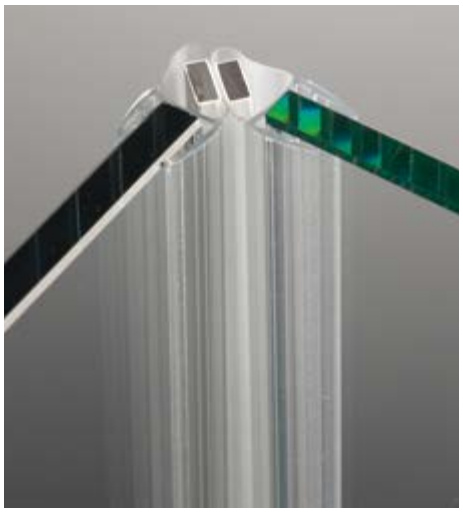

JUNTA MAGNÉTICA A 45°.

Material: PVC coextruido rígido y blando
Resistente a los rayos UV
Fórmulas fungicidas contra la proliferación de mohos
Condiciones máximas de servicio 70°C
Color: transparente / *negra, globo transparente, imán blanco / *negro

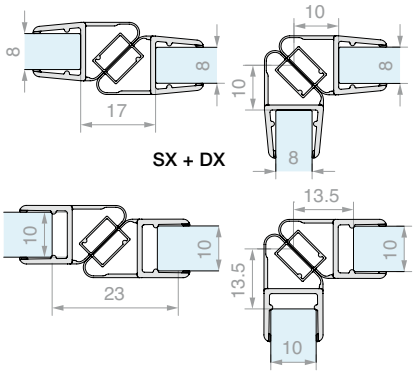

Art.	Longitud	Para vidrios	Cant.
GM1520SX	**2200** mm	De **8** a **10** mm	1 Ud.
GM1520SXNR*	**2200** mm	De **8** a **10** mm	1 Ud.
GM1520DX	**2200** mm	De **8** a **10** mm	1 Ud.
GM1520DXNR*	**2200** mm	De **8** a **10** mm	1 Ud.
GM15SX	**2500** mm	De **8** a **10** mm	1 Ud.
GM15DX	**2500** mm	De **8** a **10** mm	1 Ud.
GM1530SX	**3000** mm	De **8** a **10** mm	1 Ud.
GM1530DX	**3000** mm	De **8** a **10** mm	1 Ud.

JUNTA CON TOPE A 90°

Material: PVC coextruido rígido y blando
Resistente a los rayos UV
Fórmulas fungicidas contra la proliferación de mohos
Condiciones máximas de servicio 70°C
Color: transparente, aleta gofrada

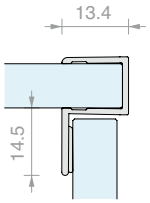

Art.	Longitud	Para vidrios	Cant.
GM5422	**2200** mm	De **8** a **10** mm	1 Ud.
GM5430	**3000** mm	De **8** a **10** mm	1 Ud.

JUNTA CON BARRERA DE ALETA Y ESCURRIDOR

Material: PVC coextruido rígido y blando
Resistente a los rayos UV
Fórmulas fungicidas contra la proliferación de mohos
Condiciones máximas de servicio 70°C
Color: transparente / *negra, aleta gofrada

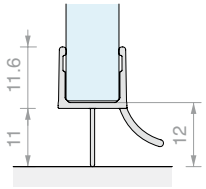

Art.	Longitud	Para vidrios	Cant.
GM0210	**1000** mm	De **8** a **10** mm	1 Ud.
GM02	**2000** mm	De **8** a **10** mm	1 Ud.
GM02NR*	**2000** mm	De **8** a **10** mm	1 Ud.
GM022500	**2500** mm	De **8** a **10** mm	1 Ud.
GM022500NR*	**2500** mm	De **8** a **10** mm	1 Ud.

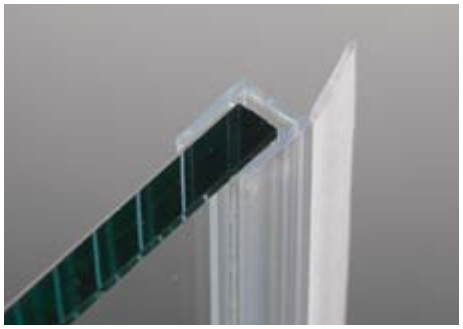

JUNTA CON ALETA RECTA

Material: PVC coextruido rígido y blando
Fórmulas fungicidas contra la proliferación de mohos
Color: transparente, aleta gofrada

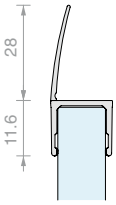

Art.	Longitud	Para vidrios	Cant.
GM04	**2000** mm	De **8** a **10** mm	1 Ud.
GM0422	**2200** mm	De **8** a **10** mm	1 Ud.
GM0425	**2500** mm	De **8** a **10** mm	1 Ud.
GM0430	**3000** mm	De **8** a **10** mm	1 Ud.

JUNTA JUNQUILLO

Material: PVC

Art.	Espesor	Color	Cant.
GTUP2	**2**	Transparente	1 m
GTUP3	**3**	Transparente	1 m
GTUP4	**4**	Transparente	1 m
GTUP5	**5**	Transparente	1 m
GTUP6	**6**	Transparente	1 m
GTUP2G	**2**	Gofrada	1 m
GTUP3G	**3**	Gofrada	1 m
GTUP4G	**4**	Gofrada	1 m

Art.	Espesor	Color	Cant.
GTUP5G	**5**	Gofrada	1 m
GTUP6G	**6**	Gofrada	1 m
GTUP2N	**2**	Negra	1 m
GTUP3N	**3**	Negra	1 m
GTUP4N	**4**	Negra	1 m
GTUP5N	**5**	Negra	1 m
GTUP6N	**6**	Negra	1 m

CHD

Design

La suavidad de las líneas y la tecnología de los mecanismos hacen de la serie CHD una gama de productos que combina bien con cualquier tipo de decoración.

Los certificados TUV y los distintos acabados disponibles permiten responder rápidamente a las exigencias más especiales.

Adecuada para vidrios de 6 a 10 mm, la línea CHD ofrece configuraciones estándar, así como numerosas posibilidades de personalización gracias a sus bisagras, cierres, pomos, abrazaderas y barras que pueden combinarse entre ellos.

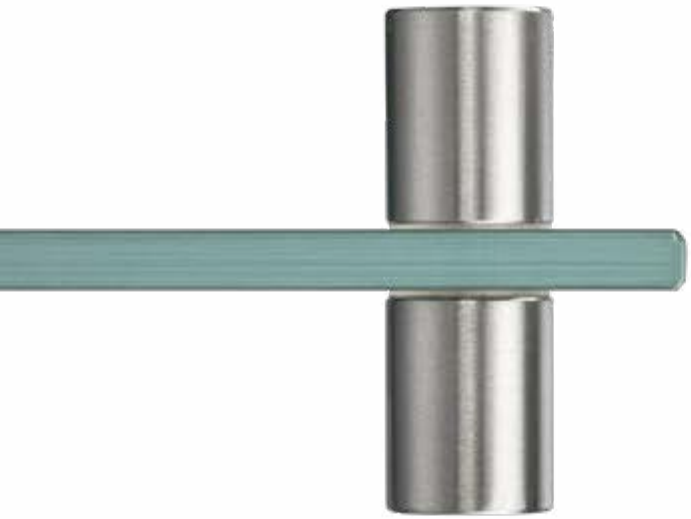

/1
Cromo

/2
Oro

/4
Bronce

/24
Símil-inox

/R2
RAL9005 Negro Opaco

CHD

Bisagras CHD

Las bisagras modelo CHD son el núcleo funcional de la serie CHD.
El cuerpo de la bisagra es de latón fundido, los componentes están mecanizados.

Cubierta en un lado para ocultar los tornillos que fijan la bisagra a la placa de vidrio.

Juntas adhesivas para facilitar la colocación de la bisagra en la placa de vidrio.

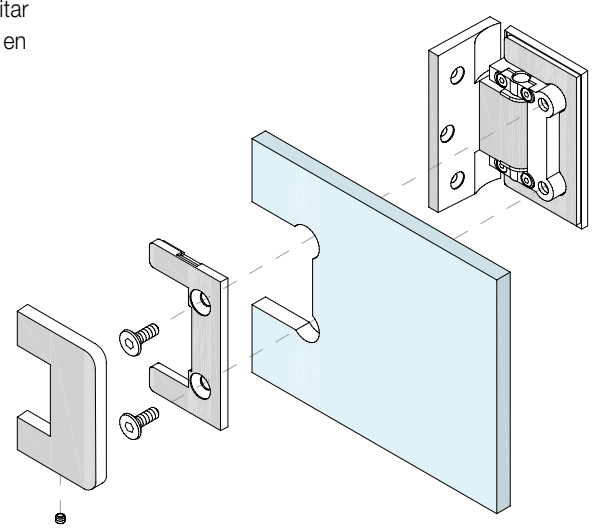

TÜVRheinland CERTIFIED
Type Approved
Safety
Regular Production
Surveillance
www.tuv.com
ID 1111292548

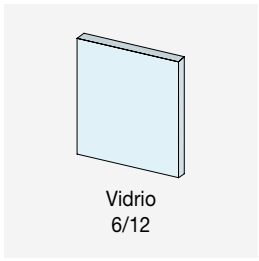

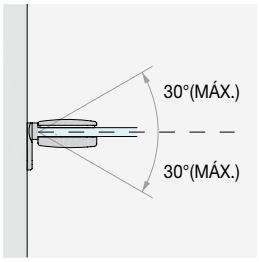

RETORNO DE CIERRE
Retorno automático a la posición cero en los últimos 30°.

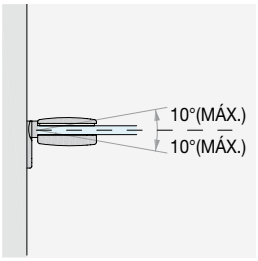

CORRECCIÓN 10°
Corrección de posición ángulo de la hoja de ± 10° efectuado el montaje.

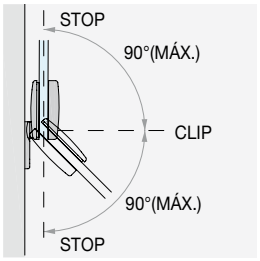

ÁNGULO DE ROTACIÓN
Ángulo de rotación de +90° y -90°. Con paso a 0° y tope a -90° y +90°.

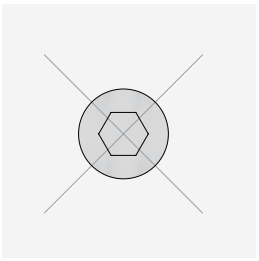

NINGÚN TORNILLO VISIBLE

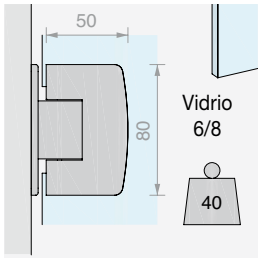

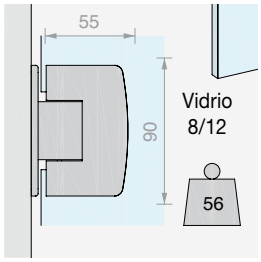

DOBLE VERSIÓN PARA VIDRIOS CON ESPESOR DE 6 A 12 mm
La SERIE CHD se puede utilizar para vidrios con espesores de 6 a 12 mm, gracias a las bisagras y cierres que se ofrecen en dos versiones, pequeña y grande. Dependiendo del vidrio elegido para la realización del proyecto, se puede seleccionar la bisagra a juego

Cubierta de acabado tapatornillo adhesiva

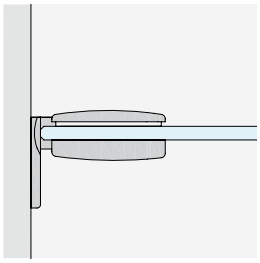

PARED/VIDRIO
con placa lateral

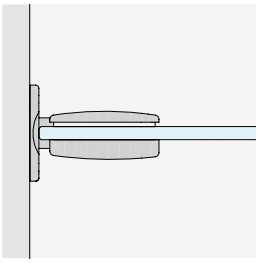

PARED/VIDRIO
con placa central

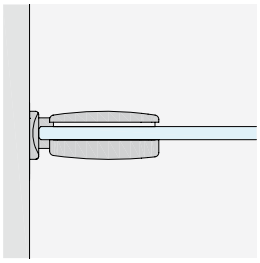

PARED/VIDRIO
para jambas estrechas

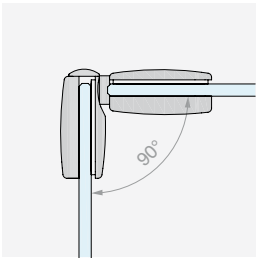

VIDRIO/VIDRIO
angular 90°

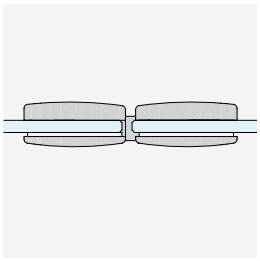

VIDRIO/VIDRIO
en línea

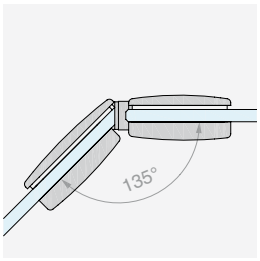

VIDRIO/VIDRIO
135°

CHD
Kit

CONFIGURACIONES CON PUERTAS BATIENTES

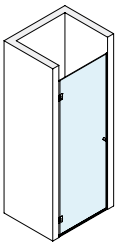

Pág. 253

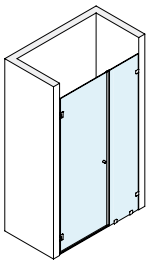

Pág. 257

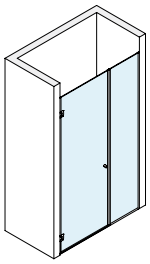

Pág. 261

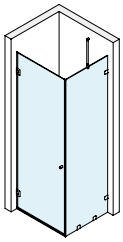

Pág. 265

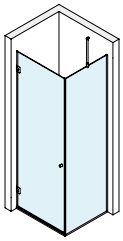

Pág. 269

CONFIGURACIONES OPEN

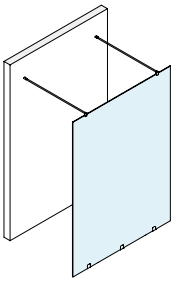

Pág. 273

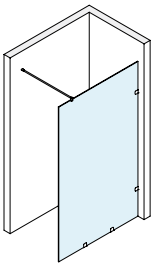

Pág. 275

KIT DUCHA BATIENTE PARED/PARED

Acabado: /1 /2 /4 /24 /R2

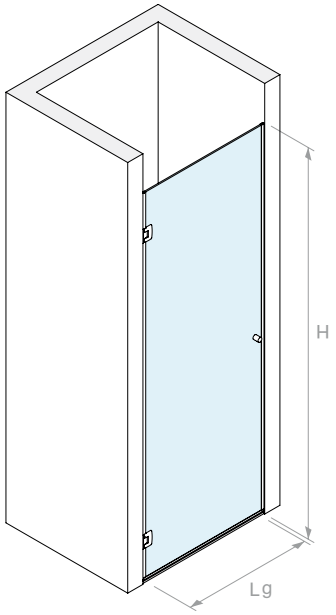

VERSIÓN CON BISAGRAS **CHD10COV** 50x80 mm

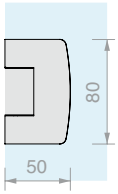

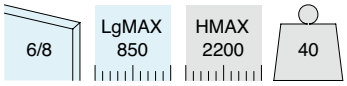

Kit formado por:

Art.	Descripción	Cant.
CHD10COV	Bisagra lateral regulable	2 Uds.
PESQ0810B.100	Perfil barrera	1 Ud.
GM6010	Junta con escurridor	1 Ud.
GM62	Junta de globo	2 Uds.
SP2255	Pareja de pomos	1 Ud.

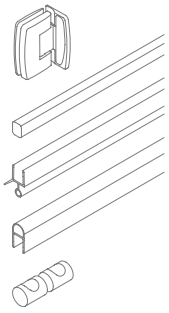

VERSIÓN CON BISAGRAS **CHD20COV** 55x90 mm

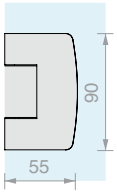

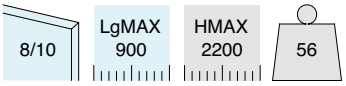

Kit formado por:

Art.	Descripción	Cant.
CHD20COV	Bisagra lateral regulable	2 Uds.
PESQ0810B.100	Perfil barrera	1 Ud.
GM0210	Junta con escurridor	1 Ud.
GM0622	Junta de globo	2 Uds.
SP2255	Pareja de pomos	1 Ud.

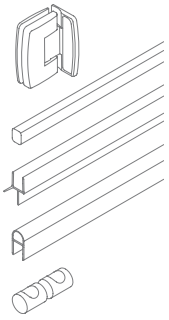

Art.	Cant.
BDCHD6801	1 Ud.

Art.	Cant.
BDCHD81001	1 Ud.

DIMENSIONAMIENTO DE LOS PANELES DE VIDRIO

BDCHD6801

6

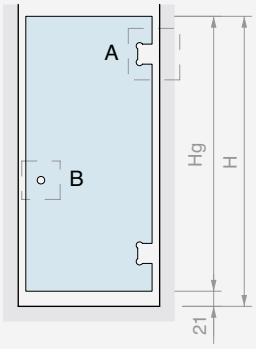

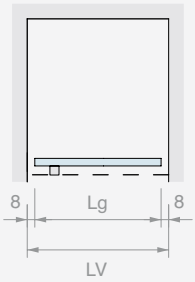

Hg = H - 21
Lg (MAX 850) = LV - 16

A CHD10COV

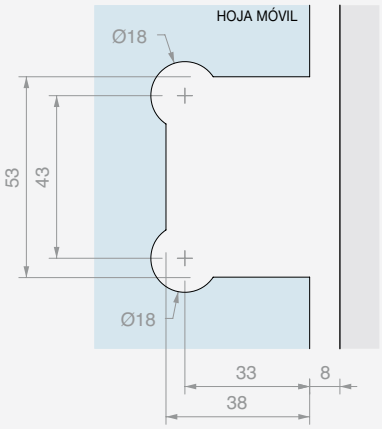

B SP2255

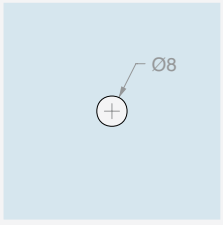

GM62

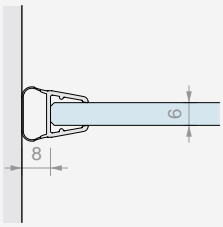

GM6010

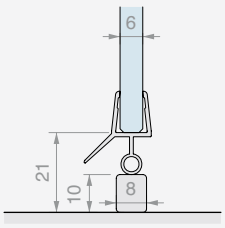

8

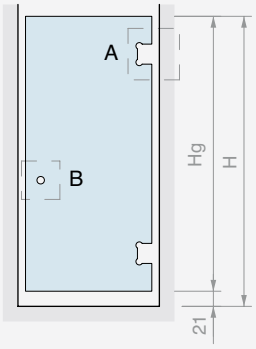

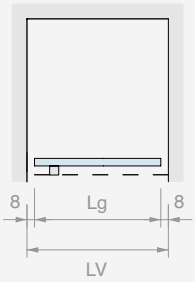

Hg = H - 21
Lg (MAX 850) = LV - 16

A CHD10COV

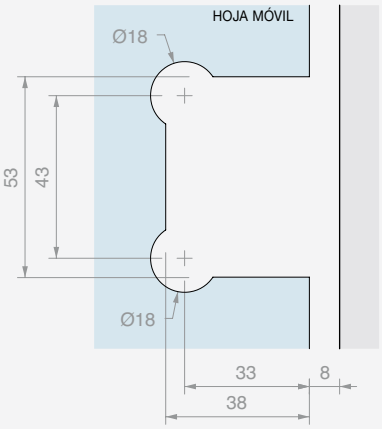

B SP2255

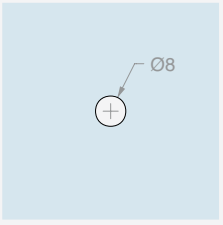

GM62

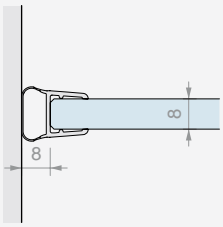

GM6010

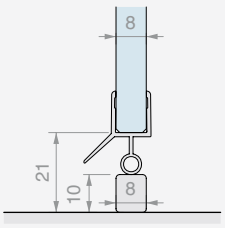

DIMENSIONAMIENTO DE LOS PANELES DE VIDRIO

BDCHD81001

8

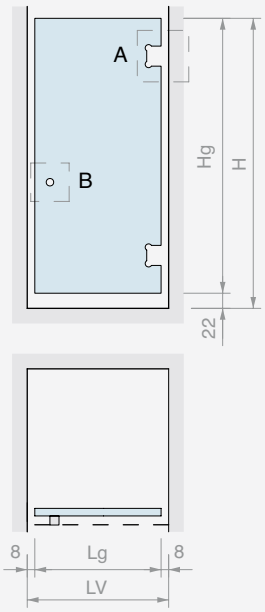

Hg = H - 22
Lg (MAX 900) = LV - 16

A CHD20COV

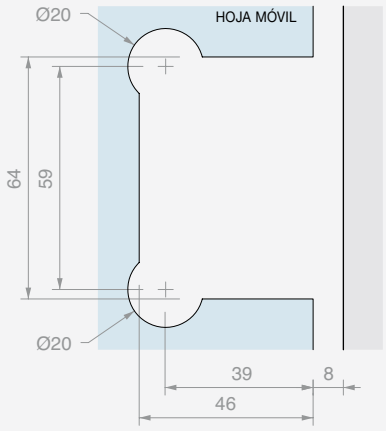

B SP2255

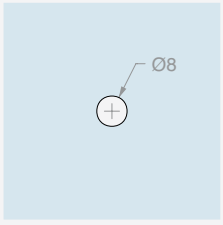

GM0622

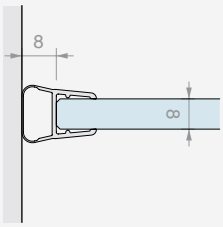

GM0210

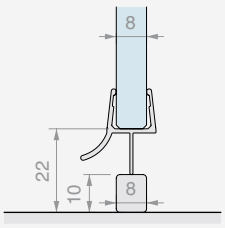

10

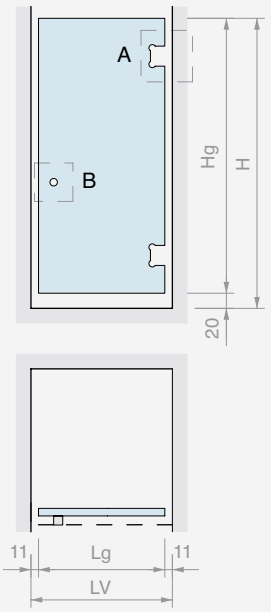

Hg = H - 20
Lg (MAX 900) = LV - 23

A CHD20COV

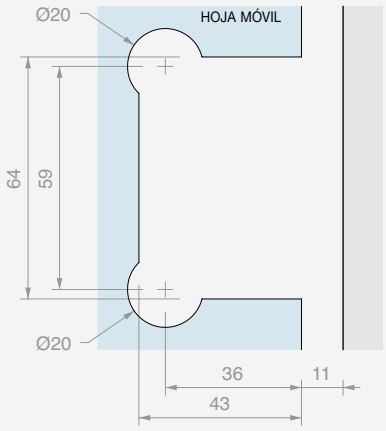

B SP2255

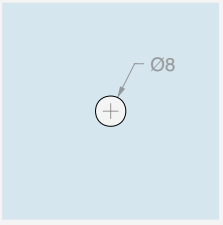

GM0622

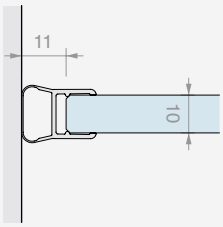

GM0210

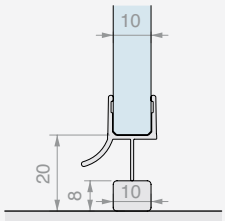

KIT DUCHA BATIENTE
PARED/PARED CON VIDRIO FIJO Y ABRAZADERAS

Acabado: /1 /2 /4 /24 /R2

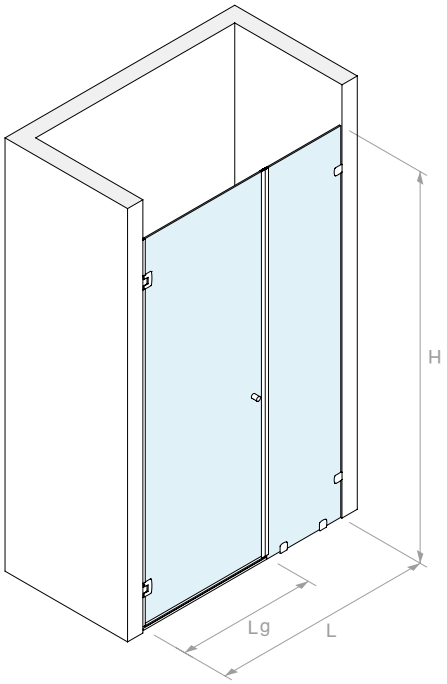

VERSIÓN CON BISAGRAS **CHD10COV** 50x80 mm

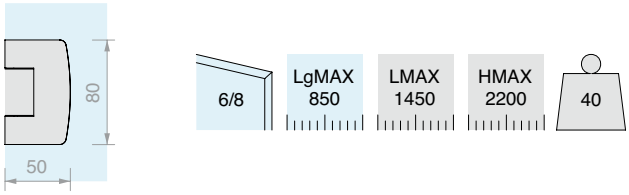

Kit formado por:

Art.	Descripción	Cant.
CHD10COV	Bisagra lateral regulable	2 Uds.
PESQ0810B.100	Perfil barrera	1 Ud.
GM6010	Junta con escurridor	1 Ud.
GM12SX22	Junta magnética a 45°	1 Ud.
GM12DX22	Junta magnética a 45°	1 Ud.
GM62	Junta de globo	1 Ud.
SP2255	Pareja de pomos	1 Ud.
CHDM41	Abrazadera a ras de pared	4 Uds.
Opcional		
CHDA55	Barra de refuerzo articulada	1 Ud.

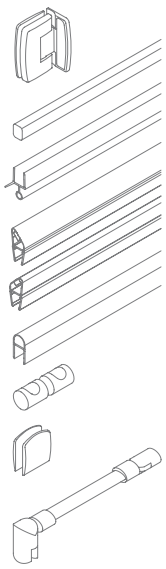

Art.	Cant.
BDCHD6803	1 Ud.

VERSIÓN CON BISAGRAS **CHD20COV** 55x90 mm

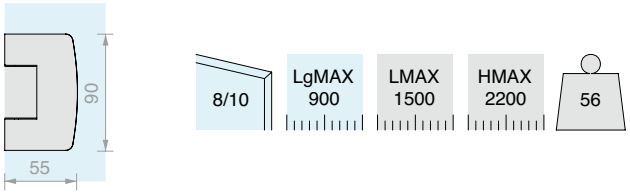

Kit formado por:

Art.	Descripción	Cant.
CHD20COV	Bisagra lateral regulable	2 Uds.
PESQ0810B.100	Perfil barrera	1 Ud.
GM0210	Junta con escurridor	1 Ud.
GM1520SX	Junta magnética a 45°	1 Ud.
GM1520DX	Junta magnética a 45°	1 Ud.
GM0622	Junta de globo	1 Ud.
SP2255	Pareja de pomos	1 Ud.
CHDM41	Abrazadera a ras de pared	4 Uds.
Opcional		
CHDA55G	Barra de refuerzo articulada	1 Ud.

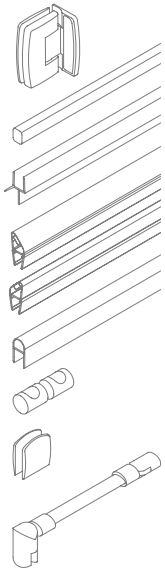

Art.	Cant.
BDCHD81003	1 Ud.

DIMENSIONAMIENTO DE LOS PANELES DE VIDRIO

BDCHD6803

6

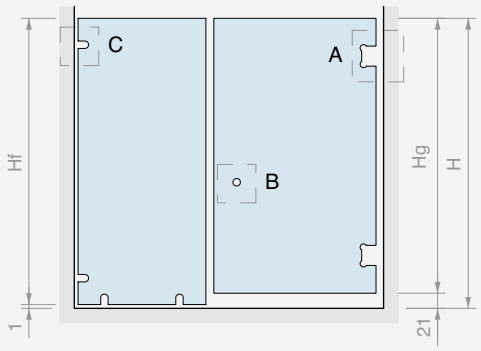

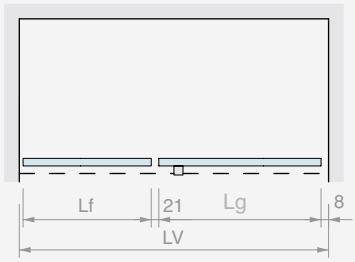

Hf = H - 1
Hg = H - 21
Lg MAX 850
Lf (MAX 600) =
LV - Lg - 30

A CHD10COV

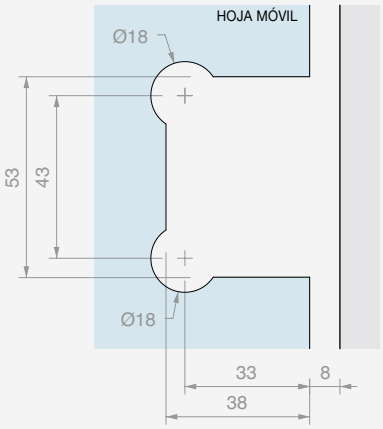

B SP2255 C CHDM41

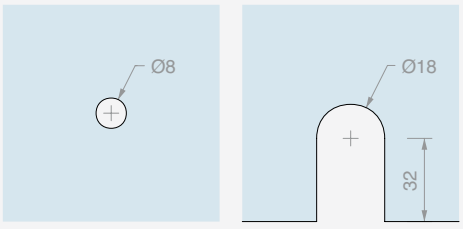

GM12SX22
GM12DX22

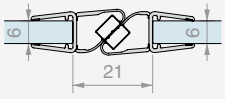

GM6010

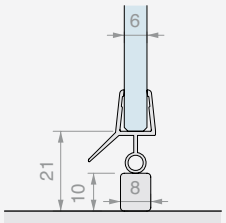

GM62

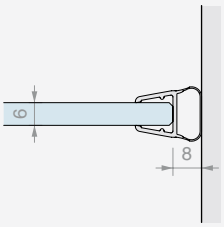

8

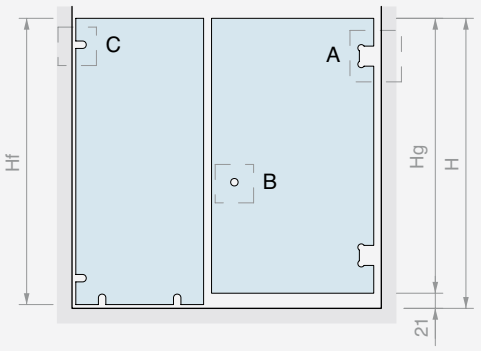

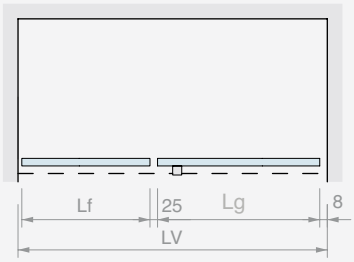

Hf = H - 1
Hg = H - 21
Lg MAX 850
Lf (MAX 600) =
LV - Lg - 34

A CHD10COV

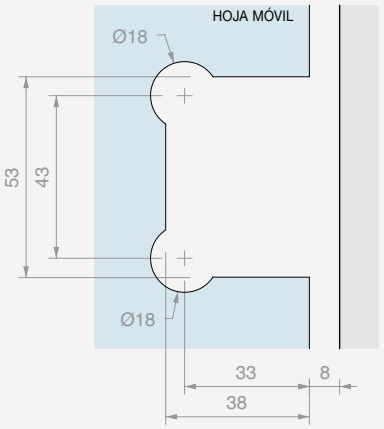

B SP2255 C CHDM41

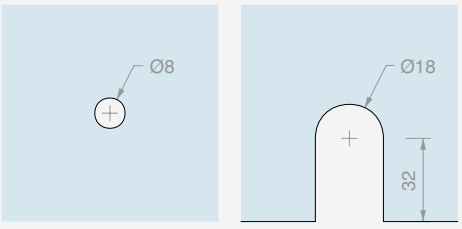

GM12SX22
GM12DX22

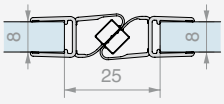

GM6010

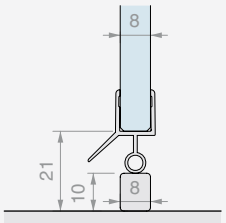

GM62

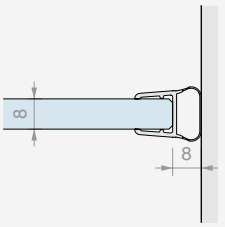

DIMENSIONAMIENTO DE LOS PANELES DE VIDRIO

BDCHD81003

8

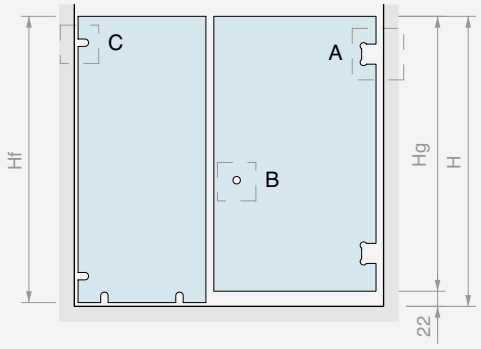

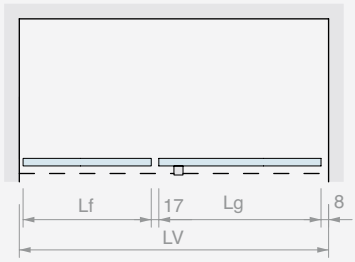

Hf = H - 1
Hg = H - 22
Lg MAX 900
Lf (MAX 800) =
LV - Lg - 26

A CHD20COV

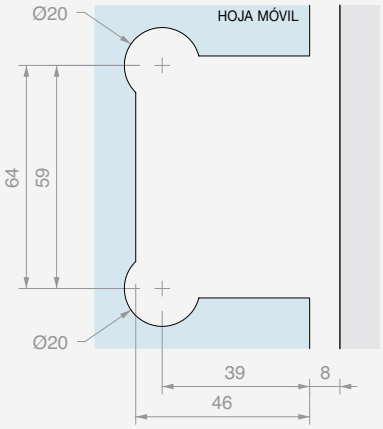

B SP2255 C CHDM41

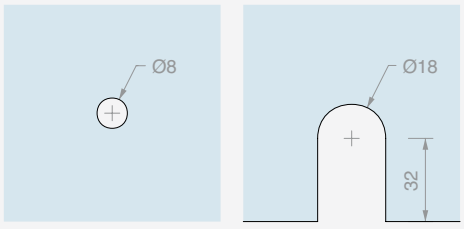

GM1520SX
GM1520DX

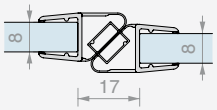

GM0210

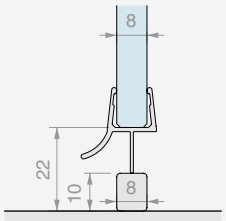

GM0622

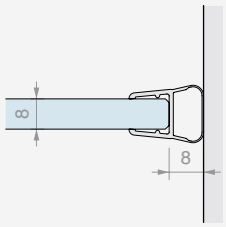

10

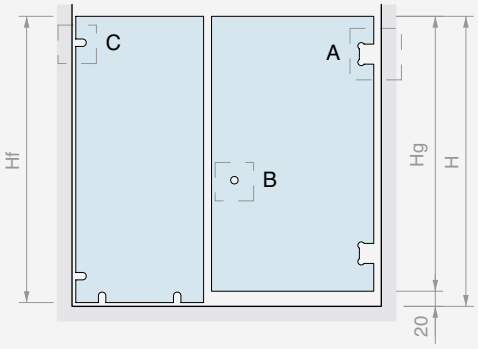

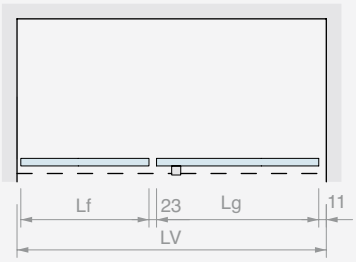

Hf = H - 1
Hg = H - 20
Lg MAX 900
Lf (MAX 800) =
LV - Lg - 35

A CHD20COV

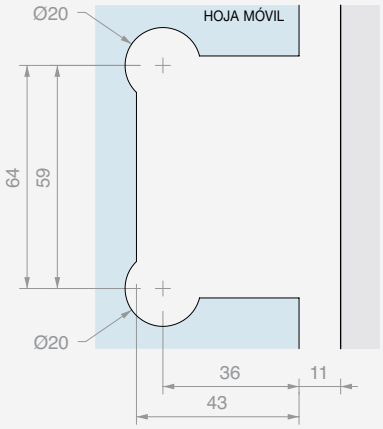

B SP2255 C CHDM41

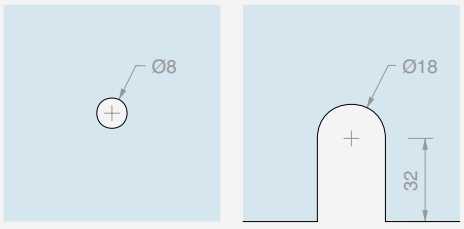

GM1520SX
GM1520DX

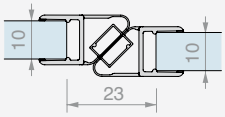

GM0210

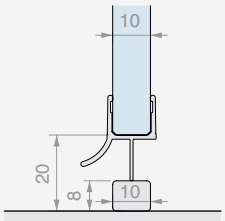

GM0622

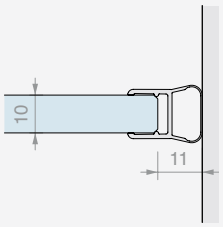

KIT DUCHA BATIENTE
PARED/PARED CON VIDRIO FIJO Y PERFILES

Acabado: /1 /2 /4 /24 /R2

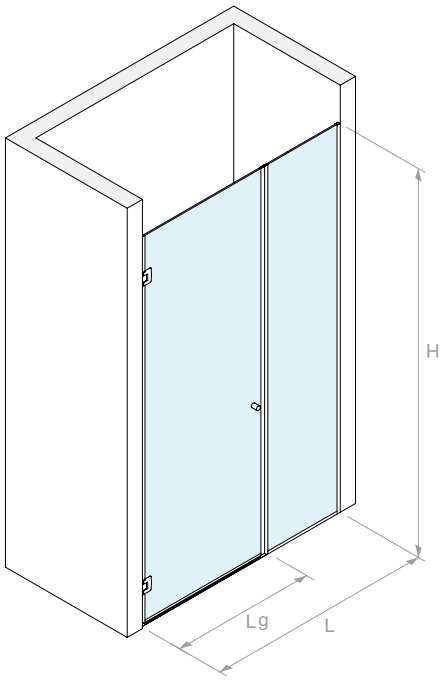

VERSIÓN CON BISAGRAS **CHD10COV** 50x80 mm

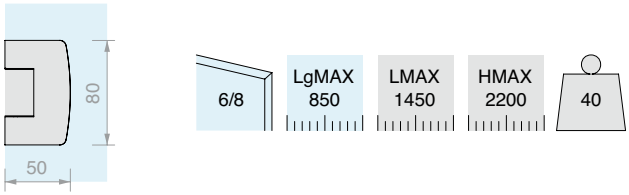

Kit formado por:

Art.	Descripción	Cant.
CHD10COV	Bisagra lateral regulable	2 Uds.
LMU20B.220	Perfil en «U»	1 Ud.
LMU20B.150	Perfil en «U»	1 Ud.
LMU86B.100	Perfil superior plano	1 Ud.
GTUP4	Junta junquillo	4 m
GTUP6	Junta junquillo	4 m
GM6010	Junta con escurridor	1 Ud.
GM12SX22	Junta magnética a 45°	1 Ud.
GM12DX22	Junta magnética a 45°	1 Ud.
GM62	Junta de globo	1 Ud.
SP2255	Pareja de pomos	1 Ud.
Opcional		
CHDA55	Barra de refuerzo articulada	1 Ud.

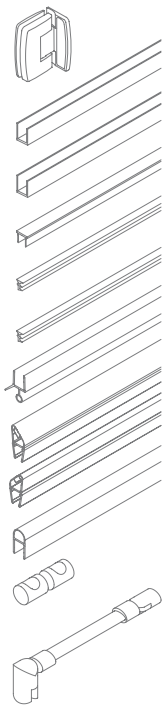

Art.	Cant.
BDCHD6805	1 Ud.

VERSIÓN CON BISAGRAS **CHD20COV** 55x90 mm

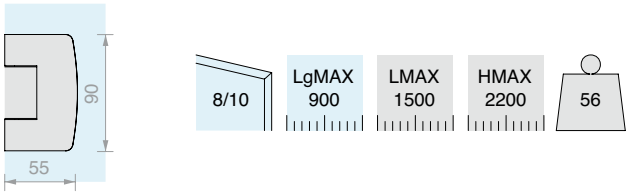

Kit formado por:

Art.	Descripción	Cant.
CHD20COV	Bisagra lateral regulable	2 Uds.
LMU20B.220	Perfil en «U»	1 Ud.
LMU20B.150	Perfil en «U»	1 Ud.
LMU86B.100	Perfil superior plano	1 Ud.
GTUP4	Junta junquillo	4 m
GTUP2	Junta junquillo	4 m
GM0210	Junta con escurridor	1 Ud.
GM1520SX	Junta magnética a 45°	1 Ud.
GM1520DX	Junta magnética a 45°	1 Ud.
GM0622	Junta de globo	1 Ud.
SP2255	Pareja de pomos	1 Ud.
Opcional		
CHDA55G	Barra de refuerzo articulada	1 Ud.

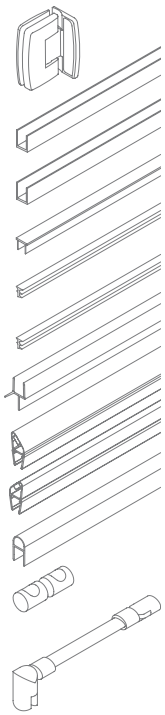

Art.	Cant.
BDCHD81005	1 Ud.

DIMENSIONAMIENTO DE LOS PANELES DE VIDRIO

BDCHD6805

6

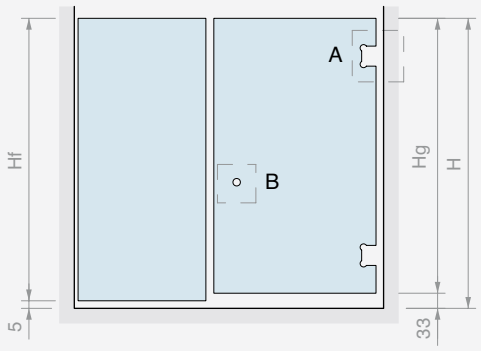

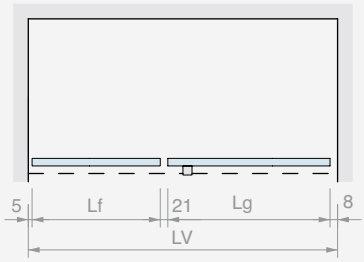

Hf = H - 5
Hg = H - 33
Lg MAX 850
Lf (MAX 600) =
LV - Lg - 34

A CHD10COV

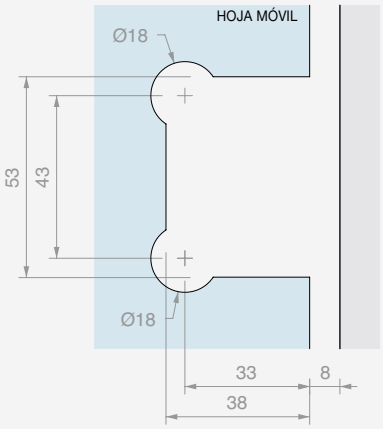

B SP2255

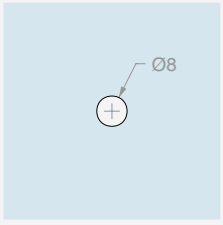

GM12SX22
GM12DX22

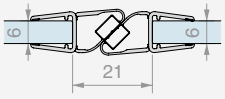

GM6010

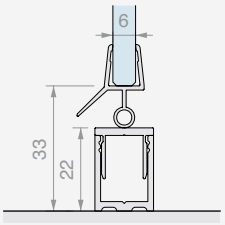

GM62

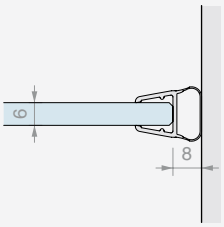

8

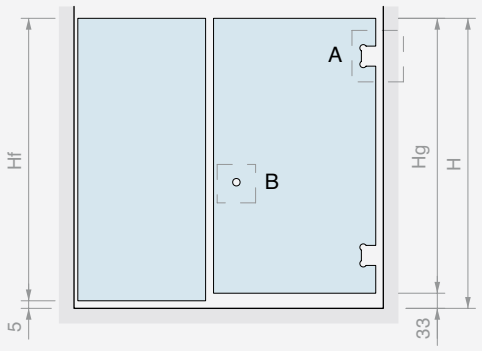

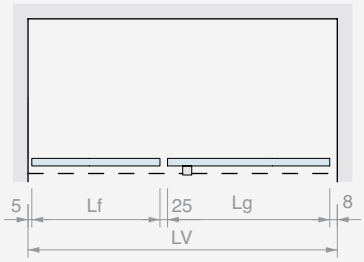

Hf = H - 5
Hg = H - 33
Lg MAX 850
Lf (MAX 600) =
LV - Lg - 38

A CHD10COV

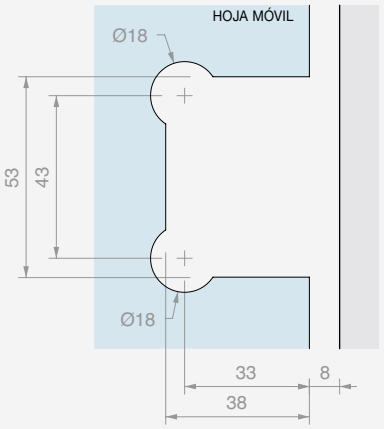

B SP2255

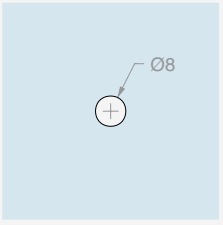

GM12SX22
GM12DX22

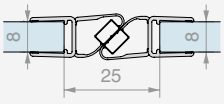

GM6010

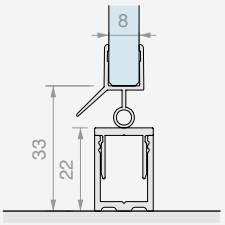

GM62

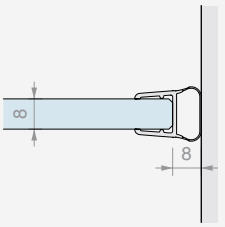

DIMENSIONAMIENTO DE LOS PANELES DE VIDRIO

BDCHD81005

8

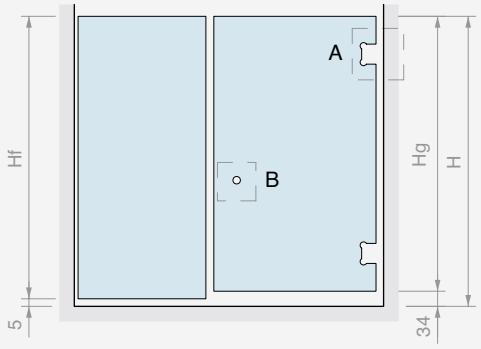

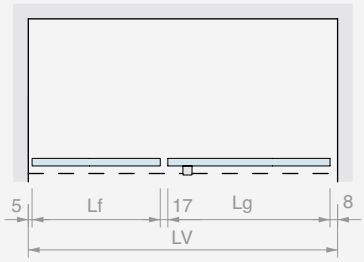

Hf = H - 5
Hg = H - 34
Lg MAX 900
Lf (MAX 600) =
LV - Lg - 30

A CHD20COV

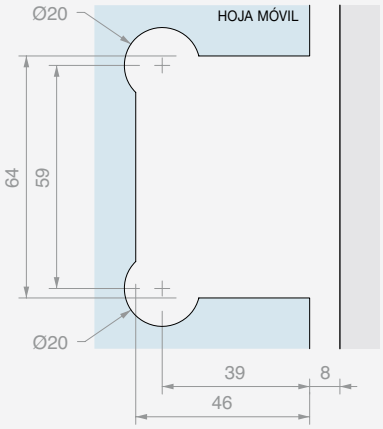

B SP2255

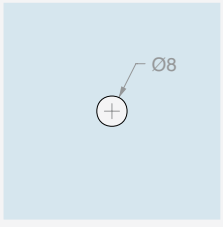

GM1520SX
GM1520DX

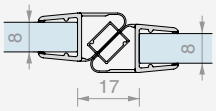

GM0210

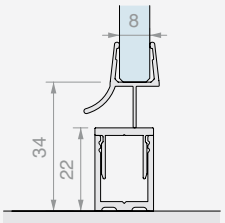

GM0622

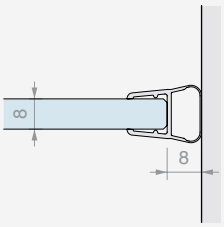

10

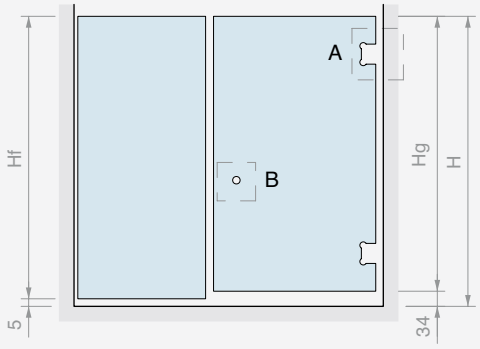

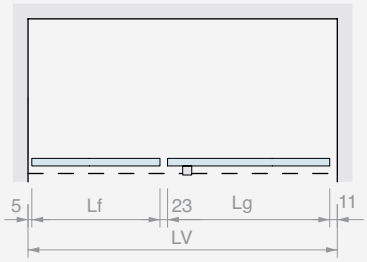

Hf = H - 5
Hg = H - 34
Lg MAX 900
Lf (MAX 600) =
LV - Lg - 39

A CHD20COV

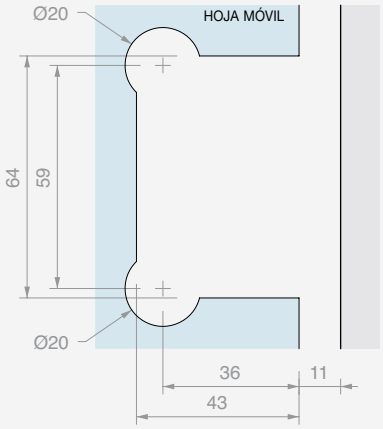

B SP2255

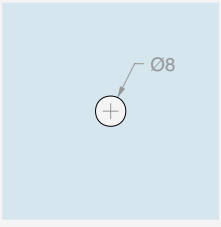

GM1520SX
GM1520DX

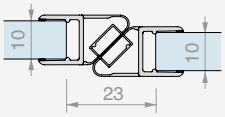

GM0210

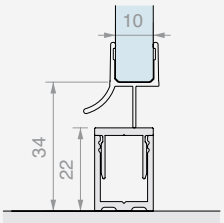

GM0622

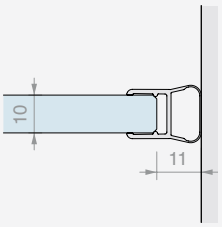

KIT DUCHA BATIENTE ANGULAR PARED/PARED CON VIDRIO FIJO Y ABRAZADERAS

Acabado: /1 /2 /4 /24 /R2

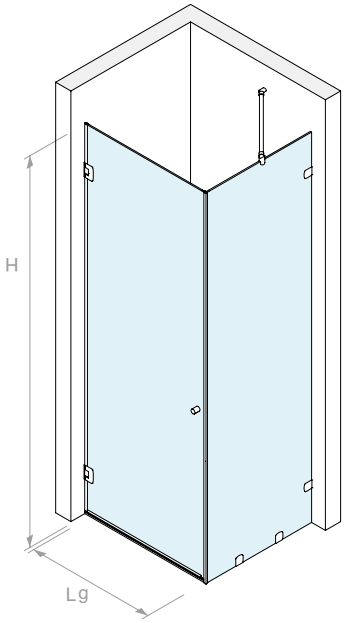

VERSIÓN CON BISAGRAS **CHD10COV** 50x80 mm

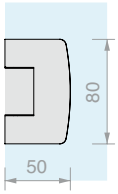

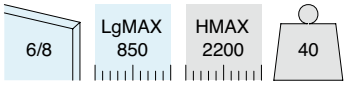

Kit formado por:

Art.	Descripción	Cant.
CHD10COV	Bisagra lateral regulable	2 Uds.
PESQ0810B.100	Perfil barrera	1 Ud.
GM6010	Junta con escurridor	1 Ud.
GM58	Junta con tope a 90°	1 Ud.
GM62	Junta de globo	1 Ud.
SP2255	Pareja de pomos	1 Ud.
CHDA55	Barra de refuerzo articulada	1 Ud.
CHDM41	Abrazadera a ras de pared	4 Uds.

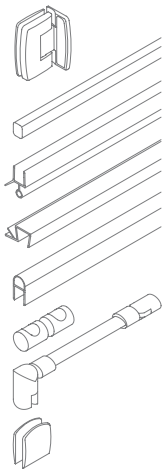

VERSIÓN CON BISAGRAS **CHD20COV** 55x90 mm

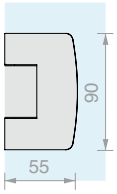

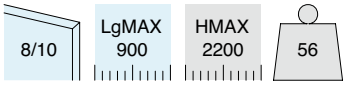

Kit formado por:

Art.	Descripción	Cant.
CHD20COV	Bisagra lateral regulable	2 Uds.
PESQ0810B.100	Perfil barrera	1 Ud.
GM0210	Junta con escurridor	1 Ud.
GM5422	Junta con tope a 90°	1 Ud.
GM0622	Junta de globo	1 Ud.
SP2255	Pareja de pomos	1 Ud.
CHDA55G	Barra de refuerzo articulada	1 Ud.
CHDM41	Abrazadera a ras de pared	4 Uds.

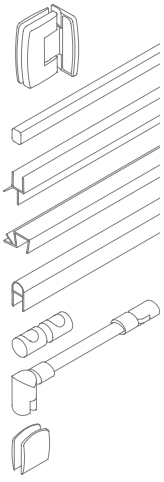

Art.	Cant.
BDCHD6813	1 Ud.

Art.	Cant.
BDCHD81013	1 Ud.

DIMENSIONAMIENTO DE LOS PANELES DE VIDRIO

BDCHD6813

6

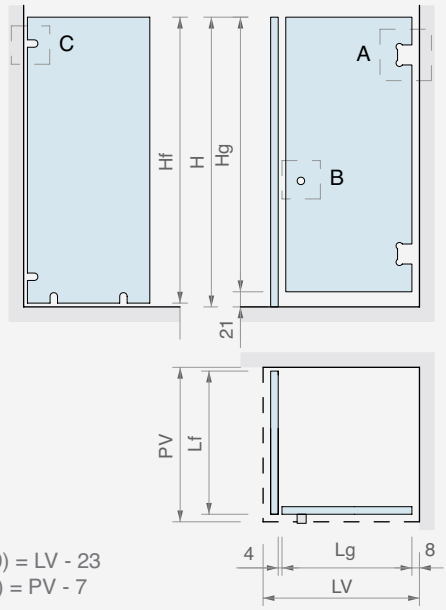

Hf = H - 1
Hg = H - 21
Lg (MAX 850) = LV - 23
Lf (MAX 800) = PV - 7

A CHD10COV

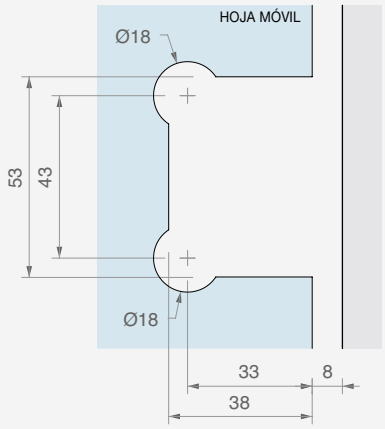

B SP2255 C CHDM41

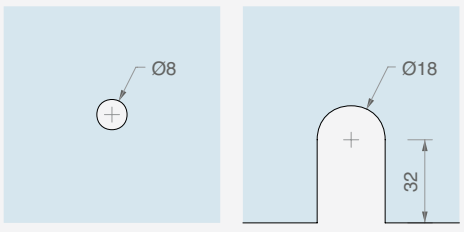

GM58 GM6010 GM62

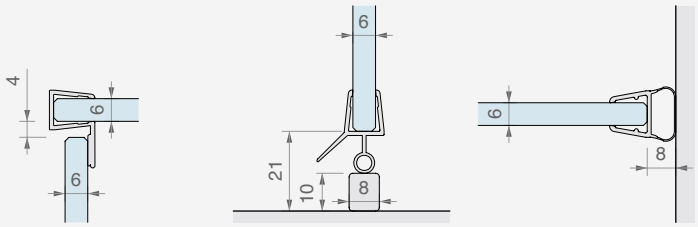

8

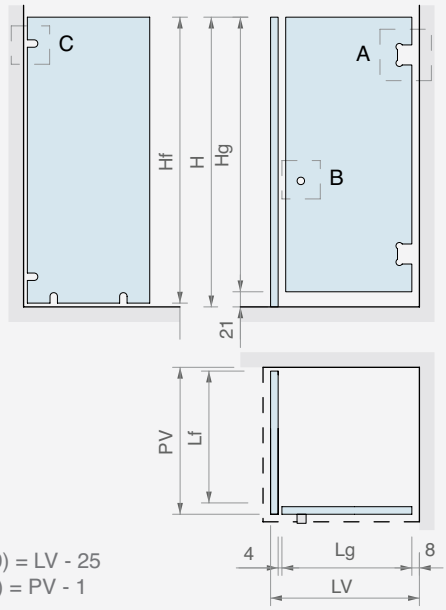

Hf = H - 1
Hg = H - 21
Lg (MAX 850) = LV - 25
Lf (MAX 800) = PV - 1

A CHD10COV

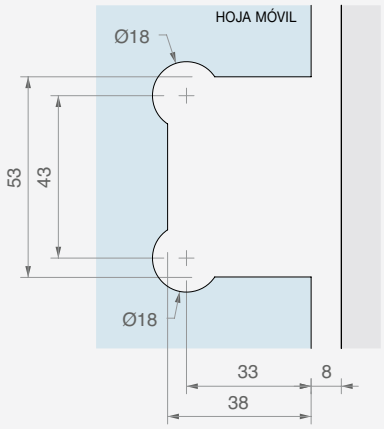

B SP2255 C CHDM41

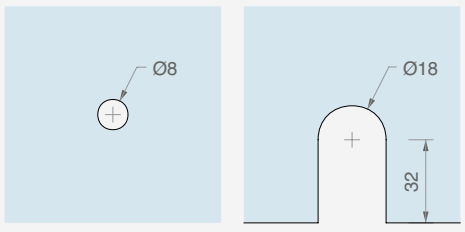

GM58 GM6010 GM62

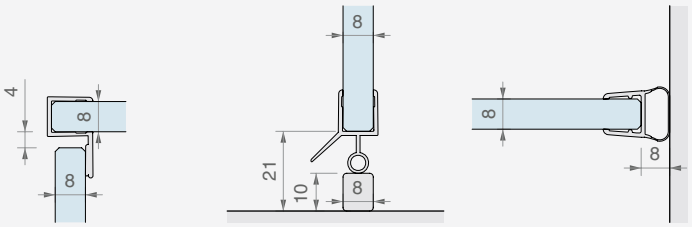

DIMENSIONAMIENTO DE LOS PANELES DE VIDRIO

BDCHD81013

8

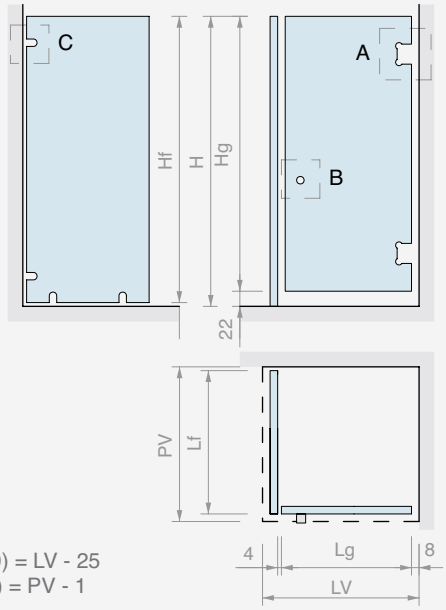

Hf = H - 1
Hg = H - 22
Lg (MAX 900) = LV - 25
Lf (MAX 800) = PV - 1

A CHD20COV

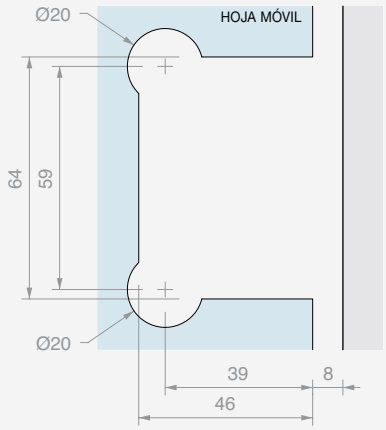

B SP2255 C CHDM41

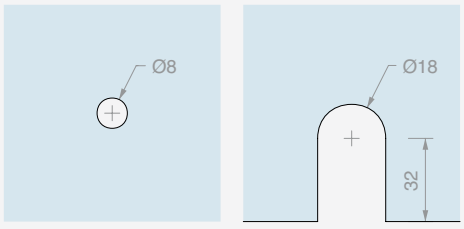

GM5422 GM0210 GM0622

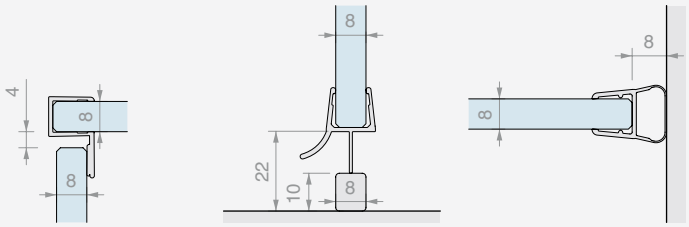

10

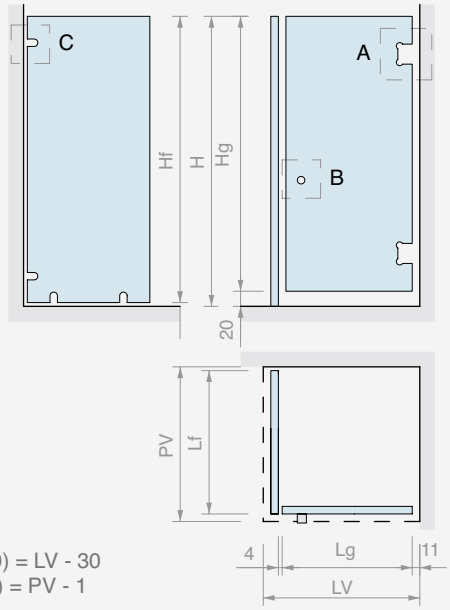

Hf = H - 1
Hg = H - 20
Lg (MAX 900) = LV - 30
Lf (MAX 800) = PV - 1

A CHD20COV

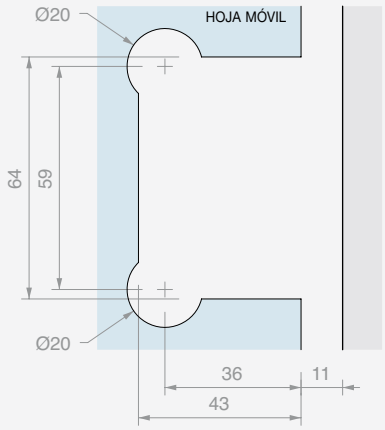

B SP2255 C CHDM41

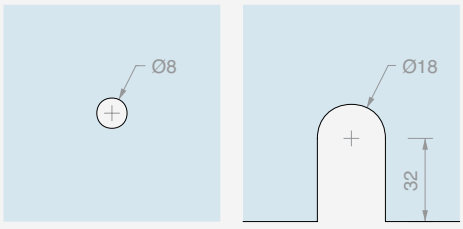

GM5422 GM0210 GM0622

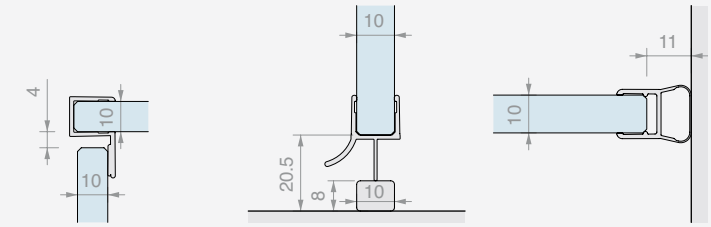

KIT DUCHA BATIENTE ANGULAR PARED/PARED CON VIDRIO FIJO Y PERFILES

Acabado: /1 /2 /4 /24 /R2

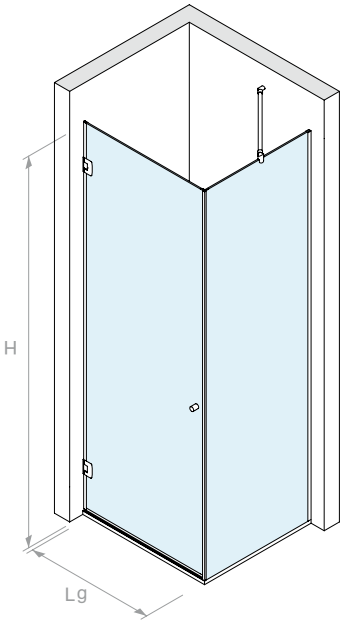

VERSIÓN CON BISAGRAS **CHD10COV** 50x80 mm

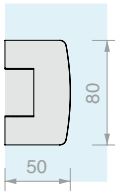

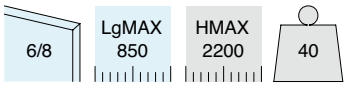

Kit formado por:

Art.	Descripción	Cant.
CHD10COV	Bisagra lateral regulable	2 Uds.
LMU20B.220	Perfil en «U»	2 Uds.
LMU86B.100	Perfil superior plano	1 Ud.
GTUP4	Junta junquillo	4 m
GTUP6	Junta junquillo	4 m
GM58	Junta con tope a 90°	1 Ud.
GM6010	Junta con escurridor	1 Ud.
GM62	Junta de globo	1 Ud.
SP2255	Pareja de pomos	1 Ud.
CHDA55	Barra de refuerzo articulada	1 Ud.

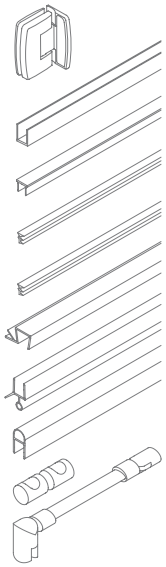

Art.	Cant.
BDCHD6815	1 Ud.

VERSIÓN CON BISAGRAS **CHD20COV** 55x90 mm

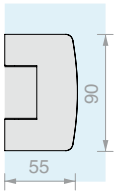

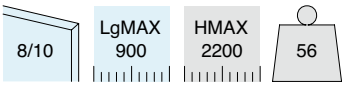

Kit formado por:

Art.	Descripción	Cant.
CHD20COV	Bisagra lateral regulable	2 Uds.
LMU20B.220	Perfil en «U»	2 Uds.
LMU86B.100	Perfil superior plano	1 Ud.
GTUP4	Junta junquillo	4 m
GTUP2	Junta junquillo	4 m
GM5422	Junta con tope a 90°	1 Ud.
GM0210	Junta con escurridor	1 Ud.
GM0622	Junta de globo	1 Ud.
SP2255	Pareja de pomos	1 Ud.
CHDA55G	Barra de refuerzo articulada	1 Ud.

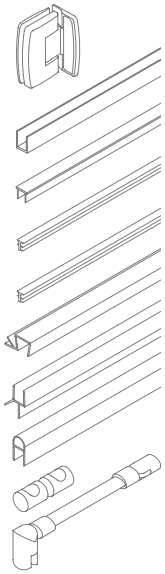

Art.	Cant.
BDCHD81015	1 Ud.

DIMENSIONAMIENTO DE LOS PANELES DE VIDRIO

BDCHD6815

6

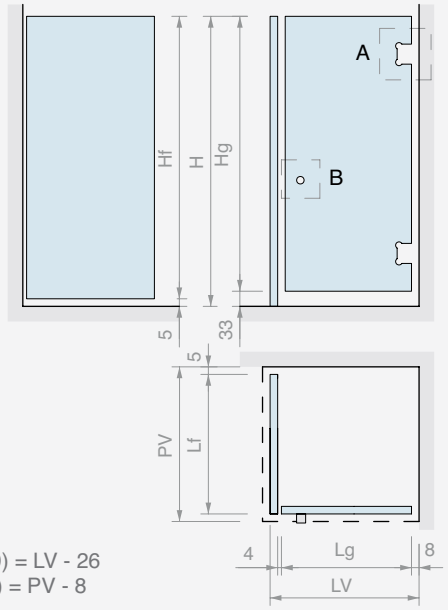

Hf = H - 5
Hg = H - 33
Lg (MAX 900) = LV - 26
Lf (MAX 800) = PV - 8

A CHD10COV

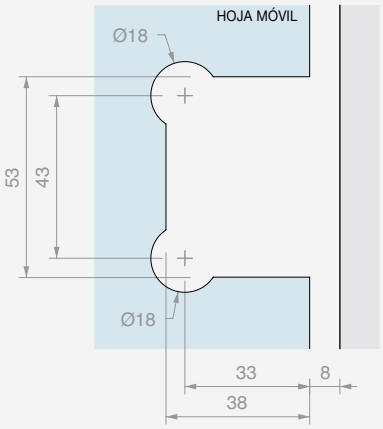

B SP2255

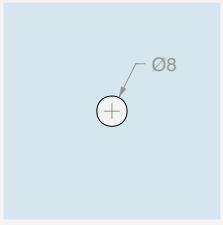

GM58

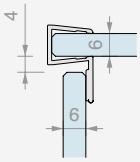

GM6010

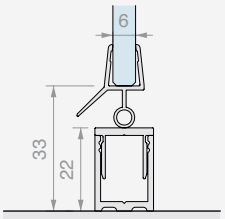

GM62

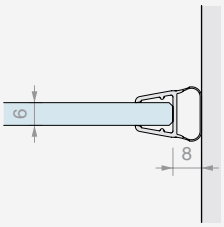

8

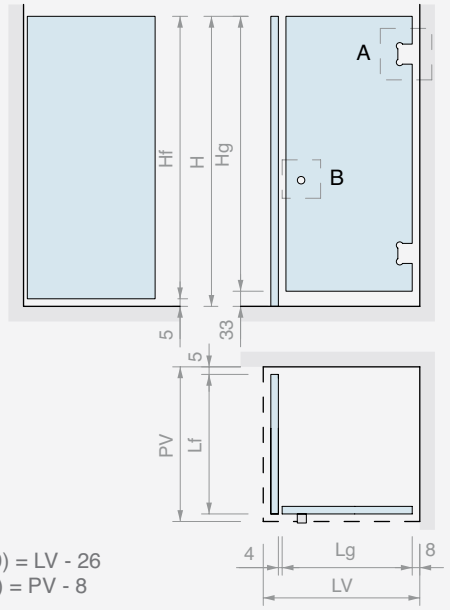

Hf = H - 5
Hg = H - 33
Lg (MAX 900) = LV - 26
Lf (MAX 800) = PV - 8

A CHD10COV

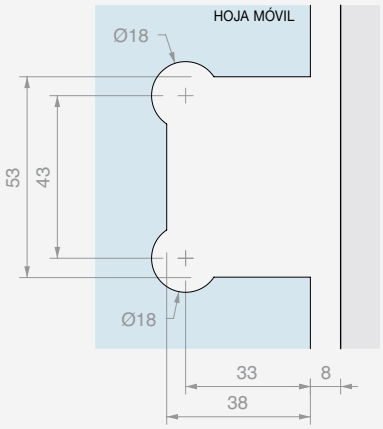

B SP2255

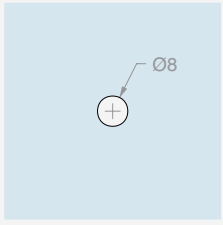

GM58

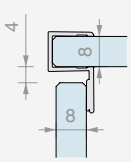

GM6010

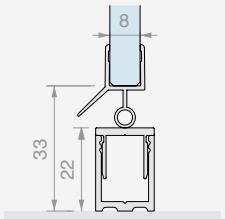

GM62

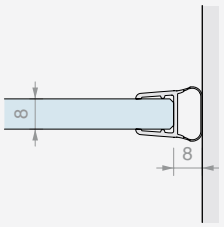

DIMENSIONAMIENTO DE LOS PANELES DE VIDRIO

8

BDCHD81015

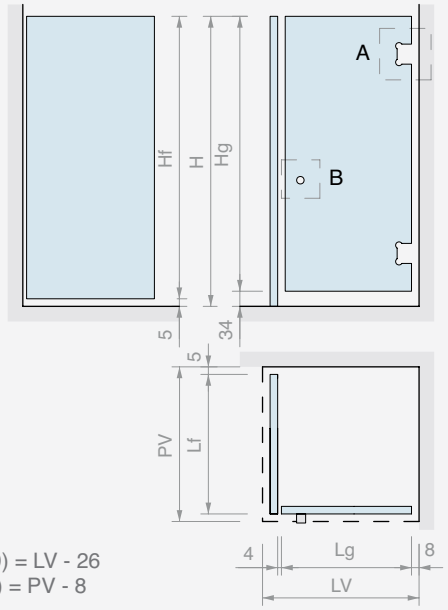

Hf = H - 5
Hg = H - 34
Lg (MAX 900) = LV - 26
Lf (MAX 800) = PV - 8

A CHD20COV

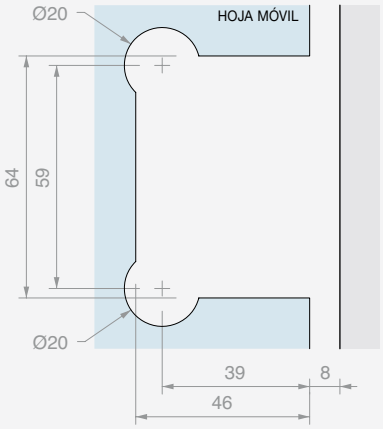

B SP2255

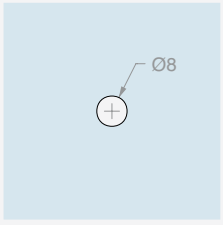

GM5422

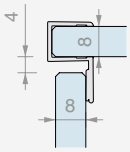

GM0210

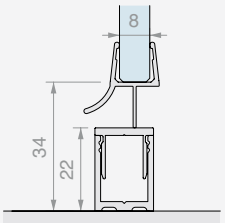

GM0622

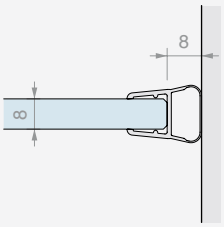

10

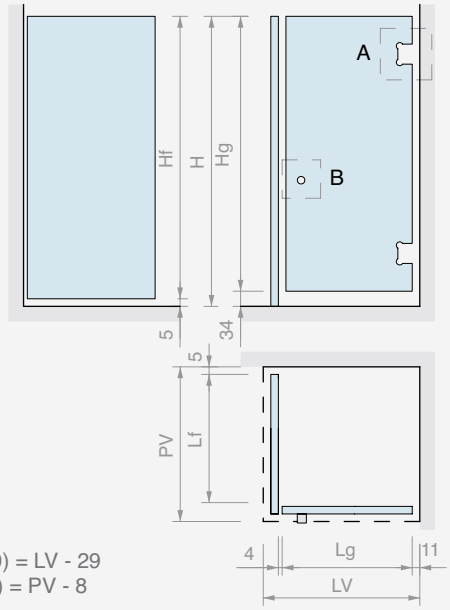

Hf = H - 5
Hg = H - 34
Lg (MAX 900) = LV - 29
Lf (MAX 800) = PV - 8

A CHD20COV

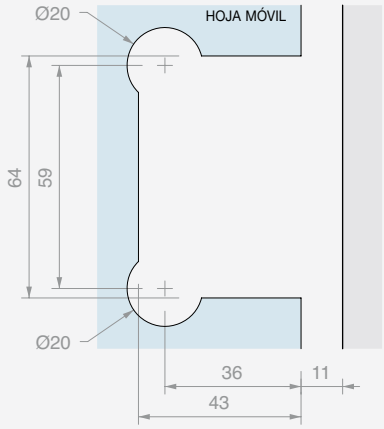

B SP2255

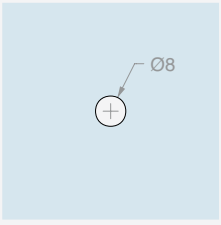

GM5422

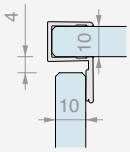

GM0210

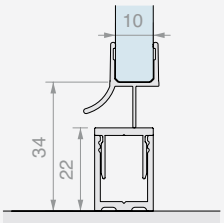

GM0622

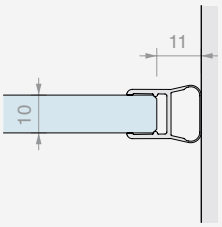

KIT DUCHA OPEN DOBLE PASO CON ABRAZADERAS

Acabado: /1 /2 /4 /24 /R2

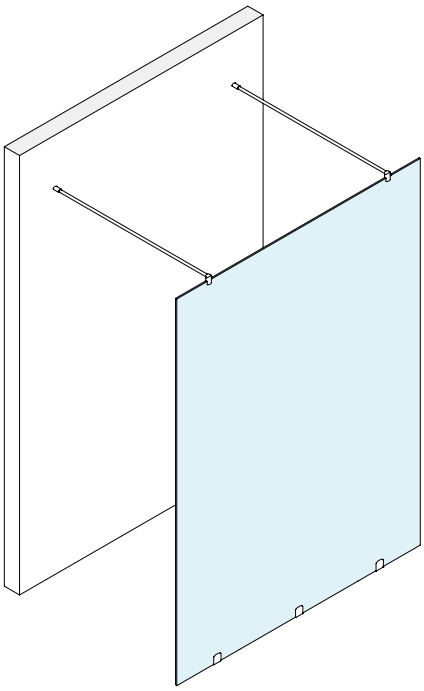

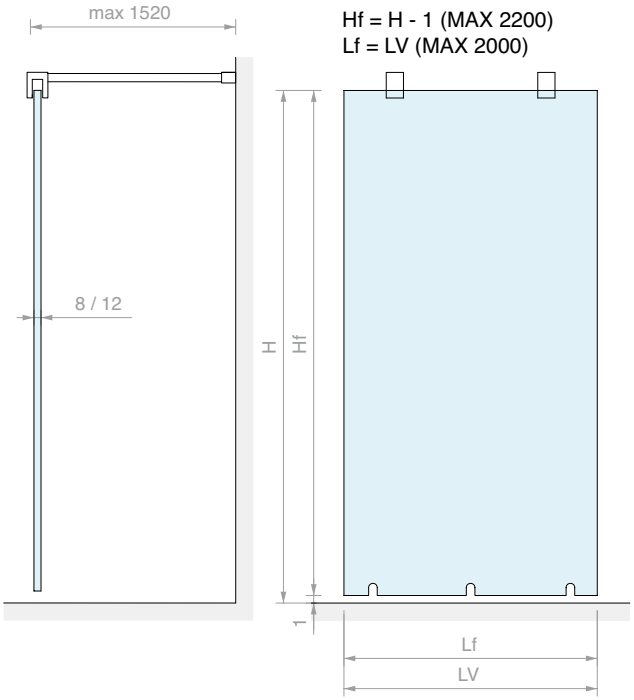

Hf = H - 1 (MAX 2200)
Lf = LV (MAX 2000)

CHDM41

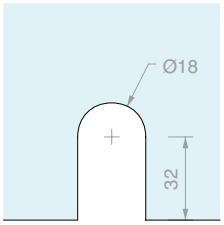

CHDT1500G

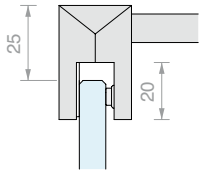

Kit formado por:

Art.	Descripción	Cant.
CHDM41	Abrazadera a ras de pared	3 Ud.
CHDT1500G	Barra de refuerzo fija	2 Uds.

Opcional

PESQ0810B.150	Perfil barrera	2 Uds.

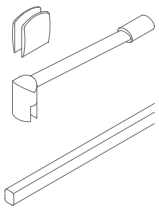

Art.	Para vidrios	Cant.
OPEN03CHD	De **8** a **12** mm	1 Ud.

KIT DUCHA OPEN CON ABRAZADERAS

Acabado: /1 /2 /4 /24 /R2

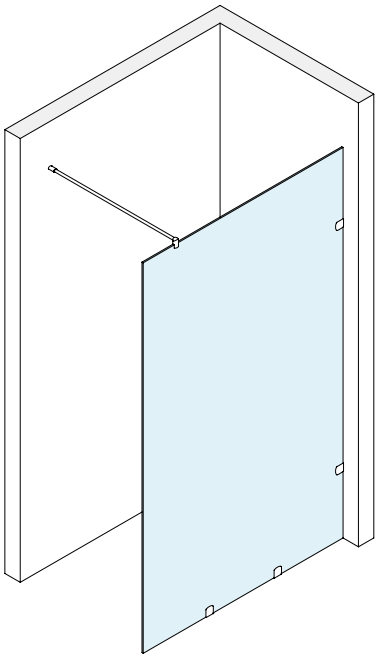

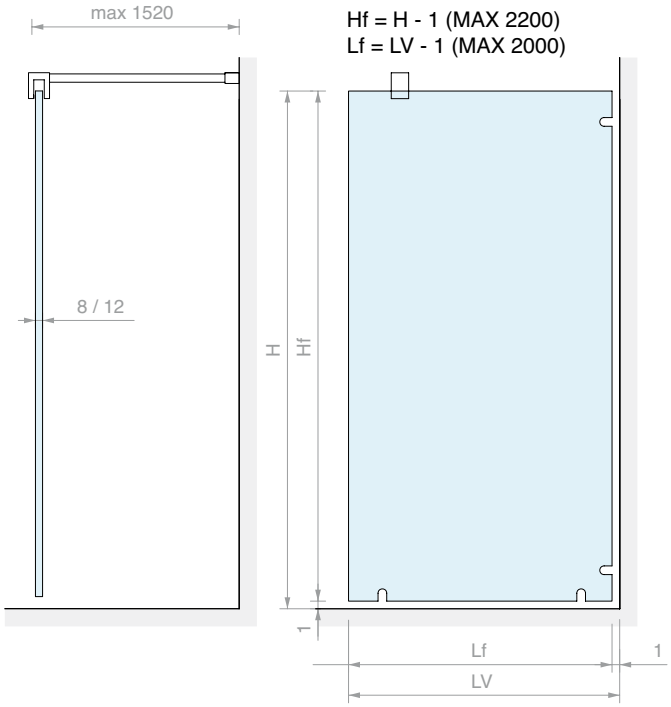

CHDM41

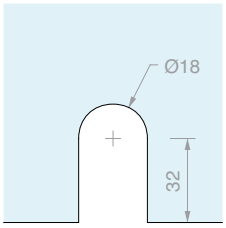

CHDT1500G

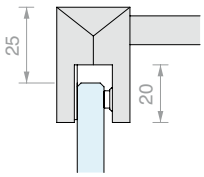

Kit formado por:

Art.	Descripción	Cant.
CHDM41	Abrazadera a ras de pared	4 Uds.
CHDT1500G	Barra de refuerzo fija	1 Ud.
Opcional		
PESQ0810B.150	Perfil barrera	1 Ud.

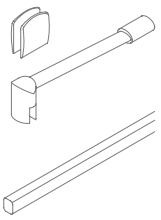

Art.	Para vidrios	Cant.
OPEN01CHD	De **8** a **12** mm	1 Ud.

ÁBACO ARTÍCULOS SERIE CHD

Bisagras para vidrios con espesor de **6** a **8** mm

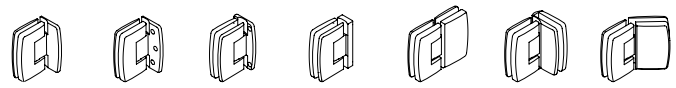

CHD10COV Pág. 278 | CHD10 Pág. 279 | CHD12 Pág. 280 | CHD14 Pág. 281 | CHD180 Pág. 282 | CHD190 Pág. 283 | CHD1135 Pág. 284

Bisagras para vidrios con espesor de **8** a **12** mm

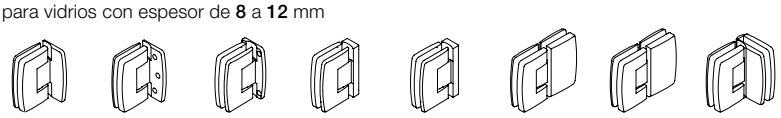

CHD20COV Pág. 285 | CHD20 Pág. 286 | CHD22 Pág. 287 | CHD24 Pág. 288 | CHD24P Pág. 289 | CHD280 Pág. 290 | CHD280P Pág. 291 | CHD290 Pág. 292

Cierres para vidrios con espesor de **8** a **10** mm

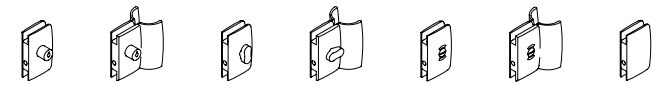

CSP75 Pág. 294 | CSP85 Pág. 294 | CLP23 Pág. 294 | CLPM29 Pág. 294 | CLS18 Pág. 295 | CLM19 Pág. 295 | CL105 Pág. 295

Abrazaderas para vidrios con espesor de **6** a **10** mm

CHDM41 Pág. 296 | CHDM43 Pág. 296 | CHDM57 Pág. 296 | CHDM52 Pág. 297 | CHDM47 Pág. 297 | CHDM45 Pág. 297

Barras de refuerzo

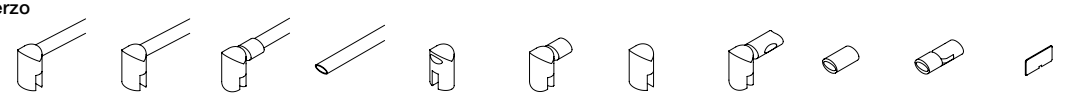

De **6** a **8** mm: CHDT Pág. 298 | CHDA500 Pág. 299 | CHDA55 Pág. 299 | CHDA05 Pág. 300 | CHDA83 Pág. 300 | CHDA85 Pág. 300 | CHDA86 Pág. 301 | CHDA90 Pág. 301 | CHDA93 Pág. 301 | CHDA88 Pág. 301 | DQMP Pág. 302

De **10** a **12** mm: CHDTG Pág. 298 | CHDA55G Pág. 299 | CHDA500G Pág. 299 | CHDA851 Pág. 300 | CHDA861 Pág. 301 | CHDA901 Pág. 301

Pomos para vidrios con espesor de **8** a **12** mm

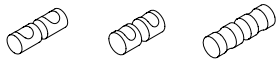

SP2255 Pág. 302 | SP255 Pág. 303 | VETCIL35 Pág. 303

Perfiles para vidrios fijos y tapas

De **6** a **12** mm: LMU20B Pág. 304 | LMU86B Pág. 304 | LMU20TPB Pág. 304 | PESQB Pág. 304 | PBD3183 Pág. 305 | PBD3184 Pág. 305 | PBD3186 Pág. 305 | PBDTP Pág. 305

Juntas

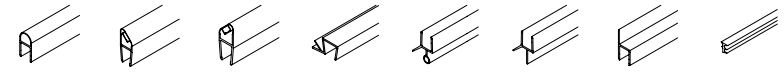

De **6** a **8** mm: GM62 Pág. 306 | GM12SX Pág. 306 | GM12DX Pág. 306 | GM58 Pág. 306 | GM60 Pág. 306 | GTUP Pág. 307

De **8** a **10** mm: GM06 Pág. 306 | GM1520SX Pág. 307 | GM1520DX Pág. 307 | GM54 Pág. 307 | GM02 Pág. 307 | GM0422 Pág. 307

BISAGRA PARED/VIDRIO LATERAL REGULABLE

Material: Latón

Acabado: /1 /2 /4 /24 /R2

Placa de repuesto CHDMP1 en la Pág. 302

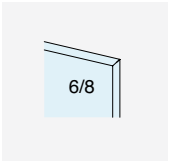

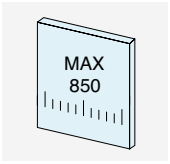

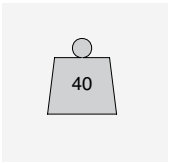

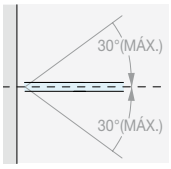

RETORNO DE CIERRE

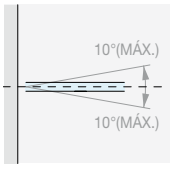

REGULACIÓN ± 10°

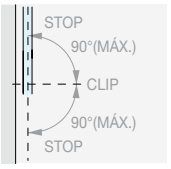

ROTACIÓN ± 90°

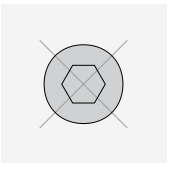

NINGÚN TORNILLO VISIBLE

Type Approved
Safety
Regular Production Surveillance
TÜVRheinland CERTIFIED
www.tuv.com
ID 111292548

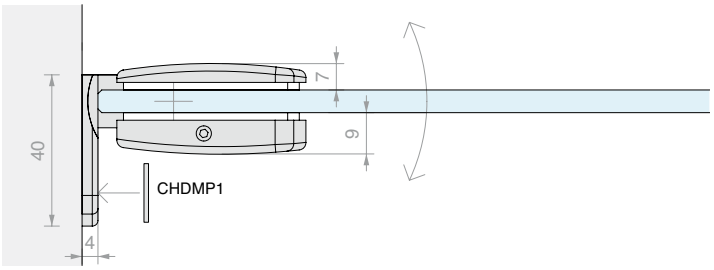

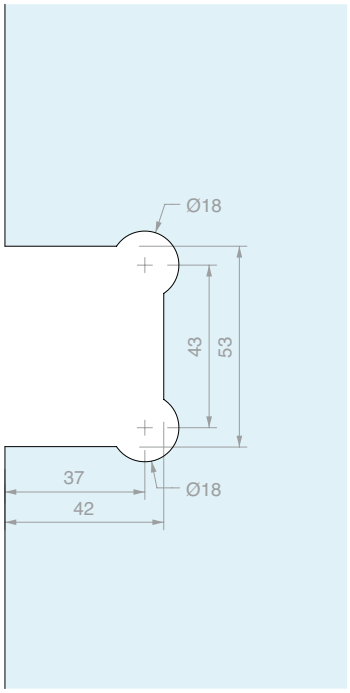

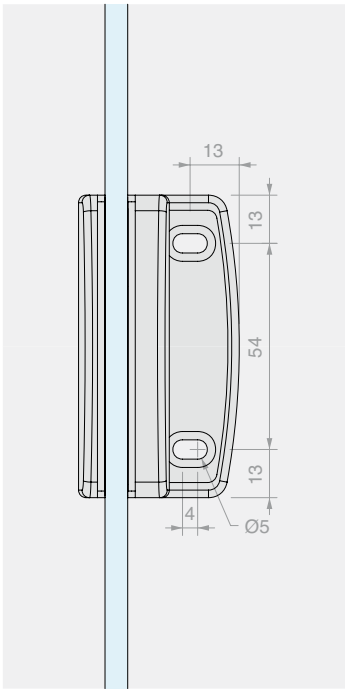

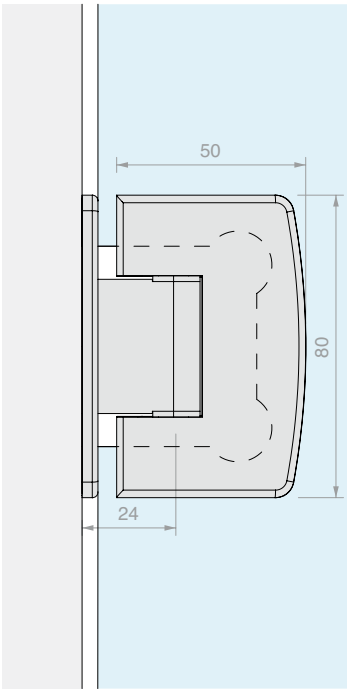

Art.	Para vidrios	Cant.
CHD10COV	De **6** a **8** mm	1 Ud.

BISAGRA PARED/VIDRIO LATERAL REGULABLE

Material: Latón

Acabado: /1 /24

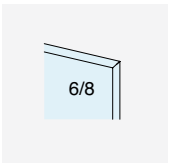

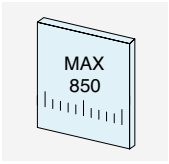

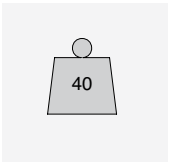

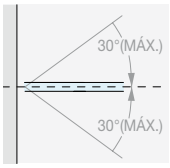

RETORNO DE CIERRE

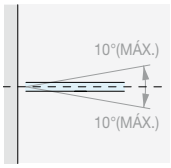

REGULACIÓN ± 10°

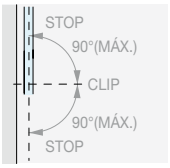

ROTACIÓN ± 90°

Type Approved
Safety
Regular Production Surveillance
TÜVRheinland CERTIFIED
www.tuv.com
ID 111292548

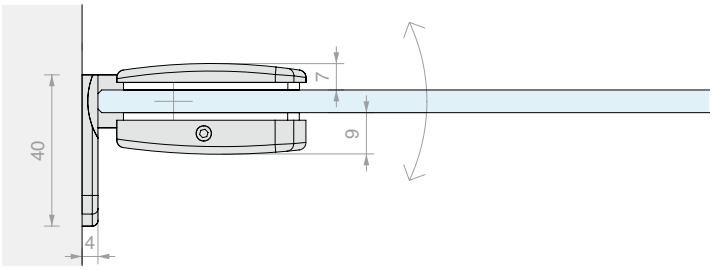

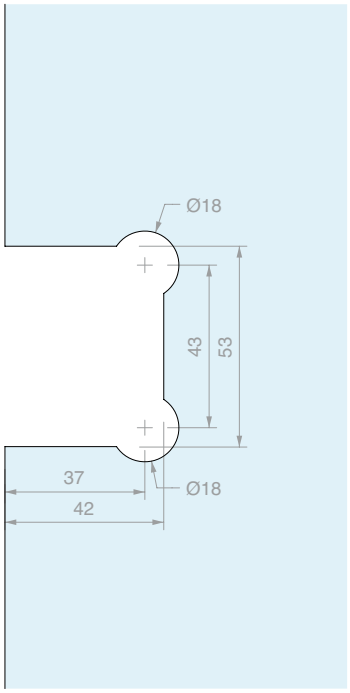

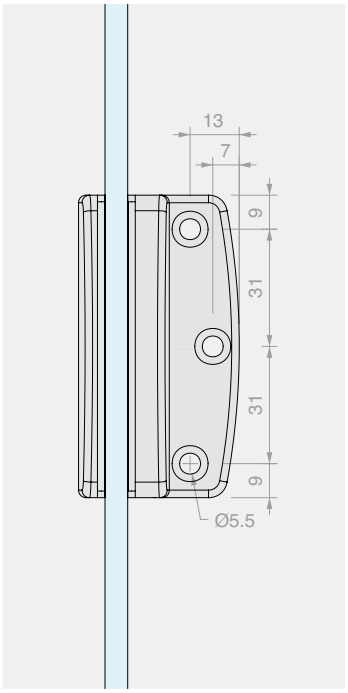

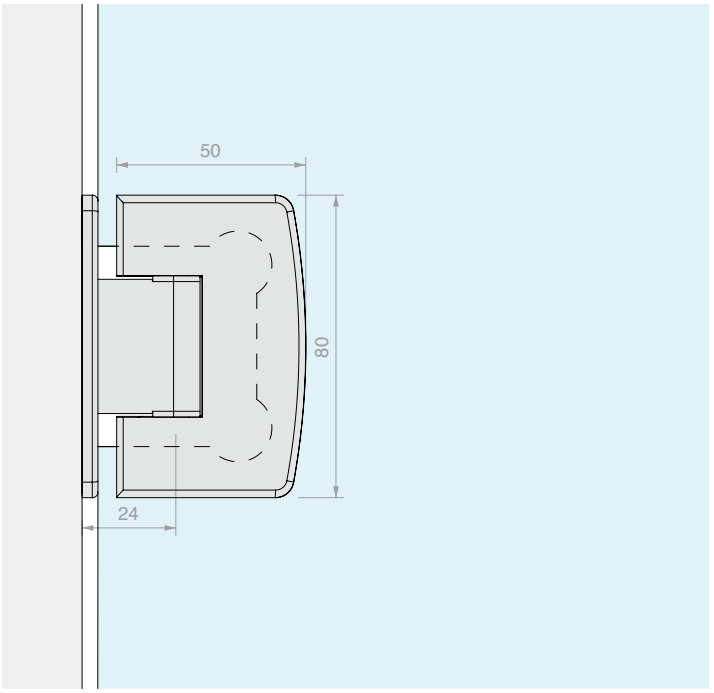

Art.	Para vidrios	Cant.
CHD10	De **6** a **8** mm	1 Ud.

BISAGRA PARED/VIDRIO CENTRAL REGULABLE

Material: Latón

Acabado: /1 /24

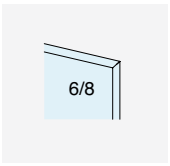

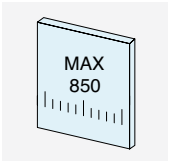

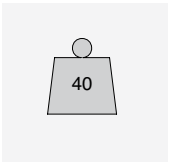

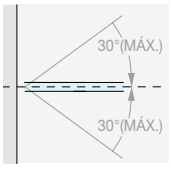

RETORNO DE CIERRE

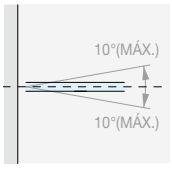

REGULACIÓN ± 10°

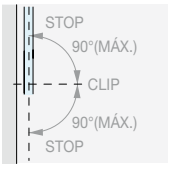

ROTACIÓN ± 90°

Type Approved
Safety
Regular Production Surveillance
TÜVRheinland
CERTIFIED
www.tuv.com
ID 111292548

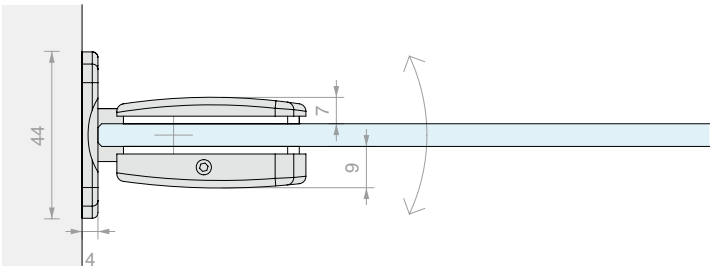

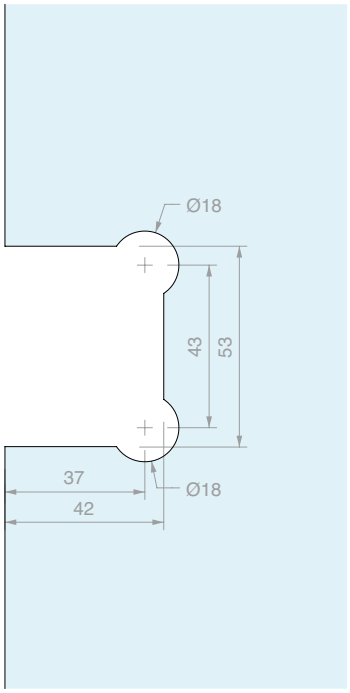

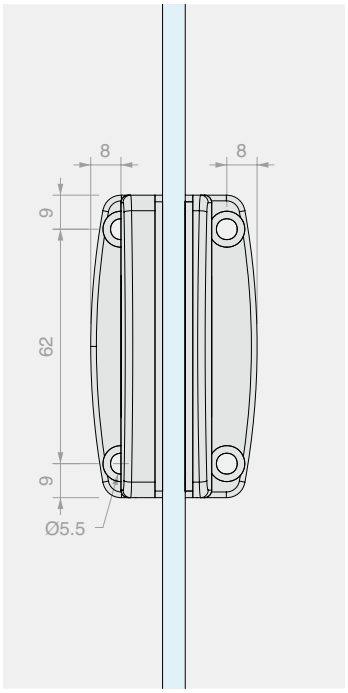

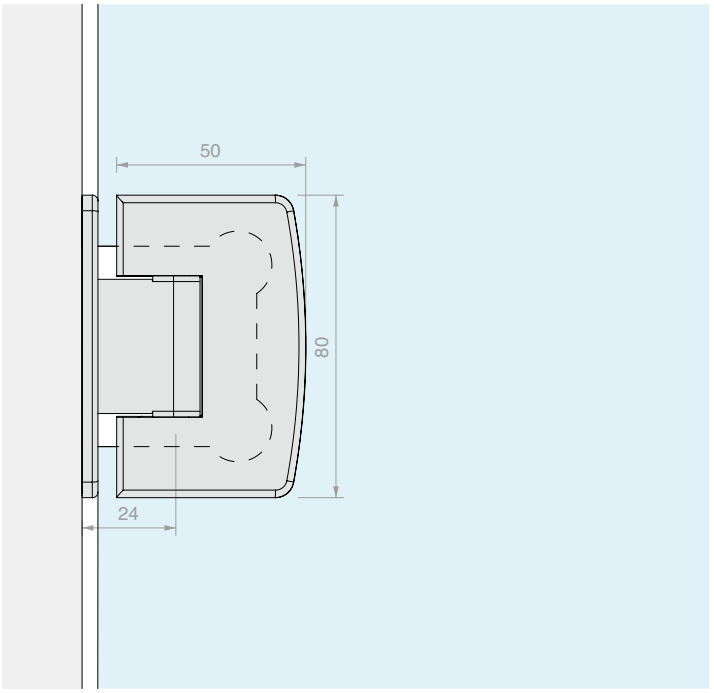

Art.	Para vidrios	Cant.
CHD12	De **6** a **8** mm	1 Ud.

BISAGRA PARED/VIDRIO PARA JAMBAS ESTRECHAS REGULABLE

Material: Latón

Acabado: /1 /24

Placa de repuesto DQMP9 en la Pág. 302

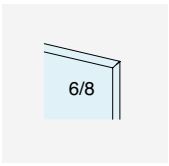

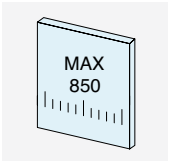

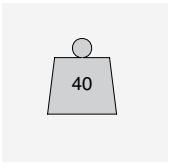

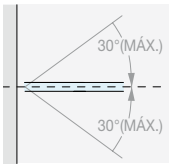

RETORNO DE CIERRE

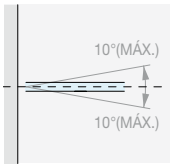

REGULACIÓN ± 10°

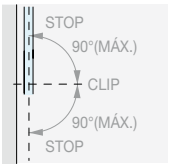

ROTACIÓN ± 90°

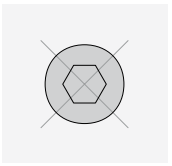

NINGÚN TORNILLO VISIBLE

Type Approved
Safety
Regular Production Surveillance
TÜVRheinland CERTIFIED
www.tuv.com
ID 111292548

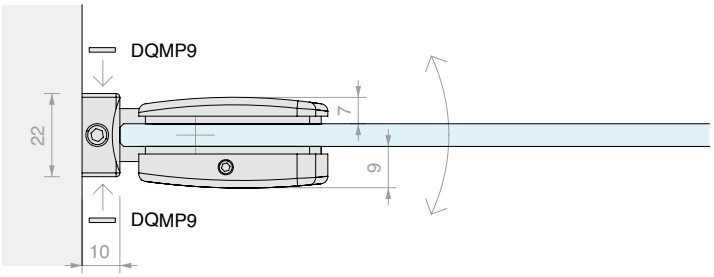

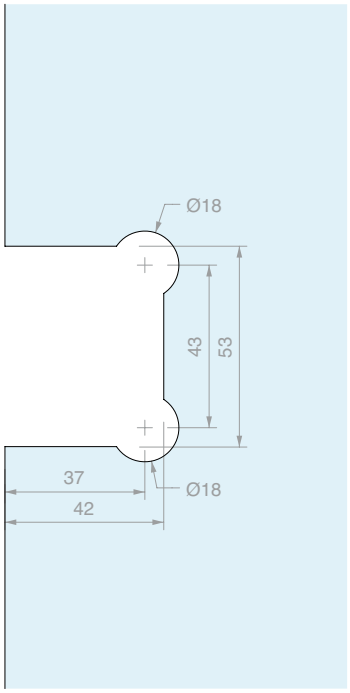

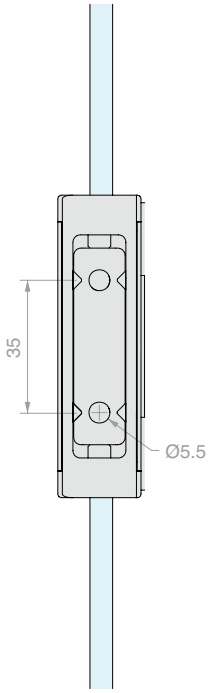

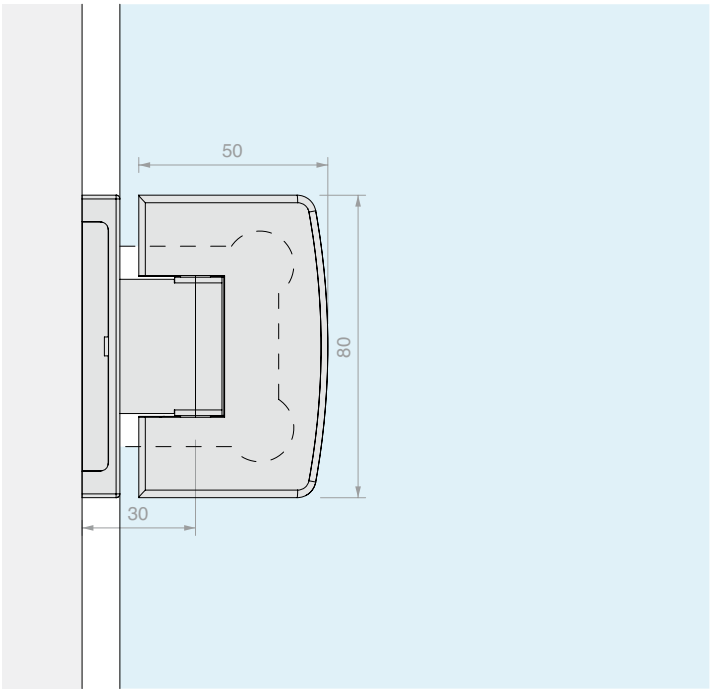

Art.	Para vidrios	Cant.
CHD14	De **6** a **8** mm	1 Ud.

BISAGRA VIDRIO/VIDRIO EN LÍNEA REGULABLE

Material: Latón

Acabado: /1 /2 /4 /24 /R2

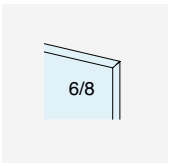

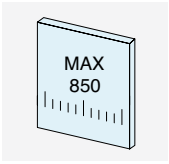

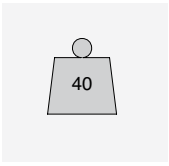

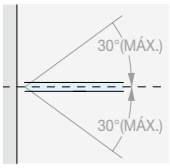

RETORNO DE CIERRE

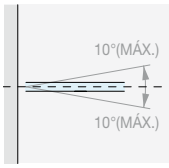

REGULACIÓN ± 10°

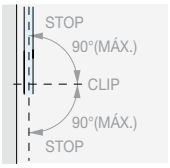

ROTACIÓN ± 90°

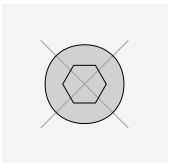

NINGÚN TORNILLO VISIBLE

Type Approved
Safety
Regular Production Surveillance
TÜVRheinland CERTIFIED
www.tuv.com
ID 111292548

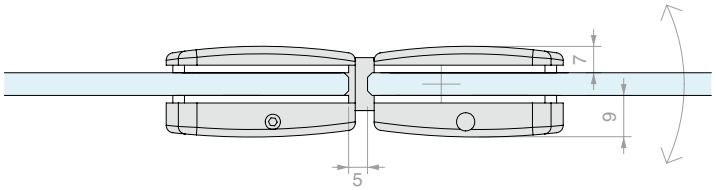

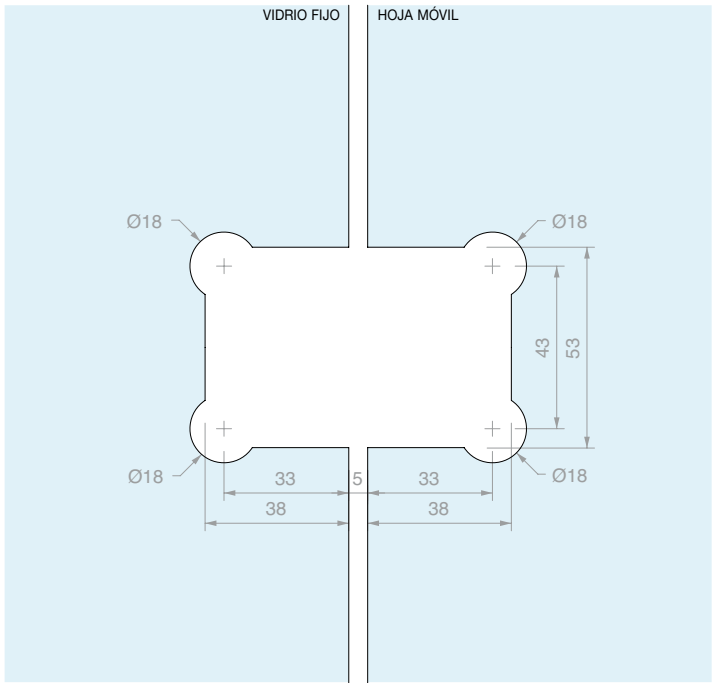

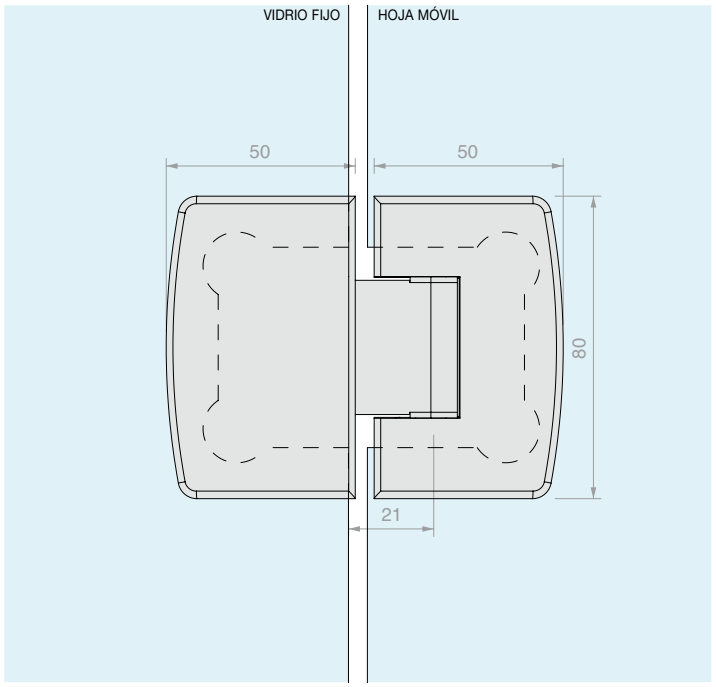

Art.	Para vidrios	Cant.
CHD180	De **6** a **8** mm	1 Ud.

BISAGRA VIDRIO/VIDRIO A 90º REGULABLE

Material: Latón

Acabado: /1 /24

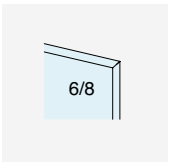

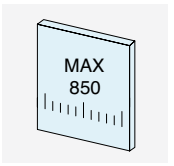

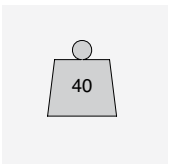

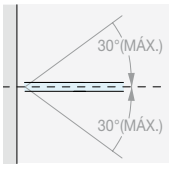

RETORNO DE CIERRE

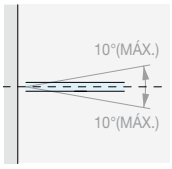

REGULACIÓN ± 10°

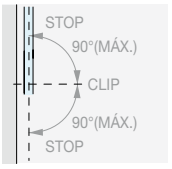

ROTACIÓN ± 90°

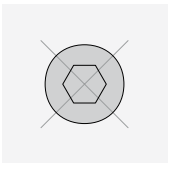

NINGÚN TORNILLO VISIBLE

Type Approved
Safety
Regular Production Surveillance
TÜVRheinland CERTIFIED
www.tuv.com
ID 111292548

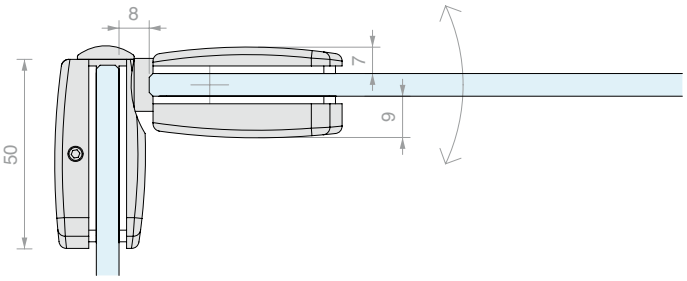

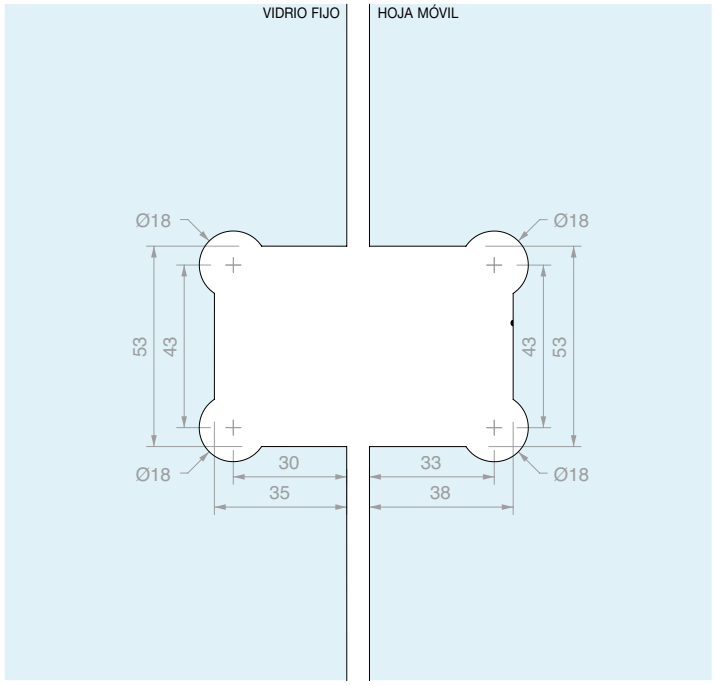

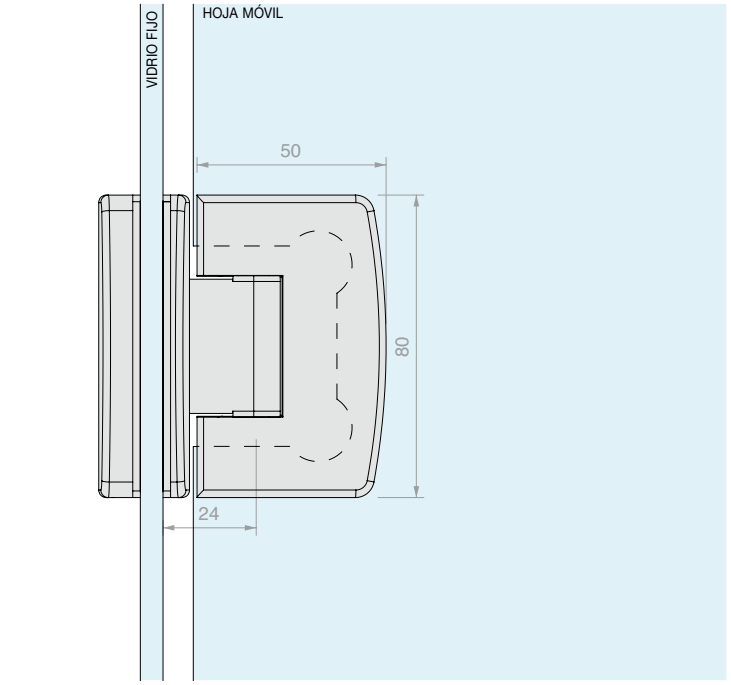

Art.	Para vidrios	Cant.
CHD190	De **6** a **8** mm	1 Ud.

BISAGRA VIDRIO/VIDRIO A 135º REGULABLE

Material: Latón

Acabado: /1

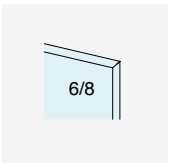

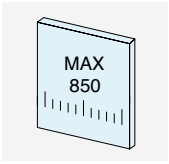

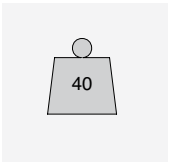

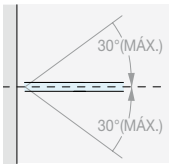

RETORNO DE CIERRE

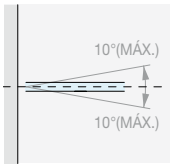

REGULACIÓN ± 10°

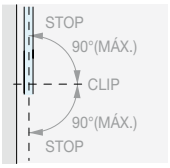

ROTACIÓN ± 90°

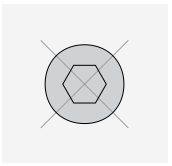

NINGÚN TORNILLO VISIBLE

Type Approved
Safety
Regular Production Surveillance
TÜVRheinland CERTIFIED
www.tuv.com
ID 111292548

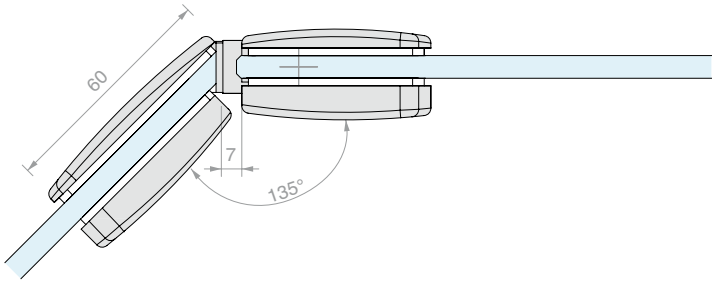

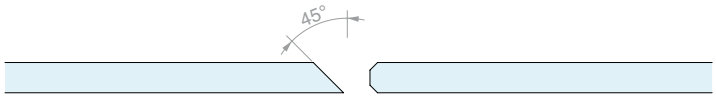

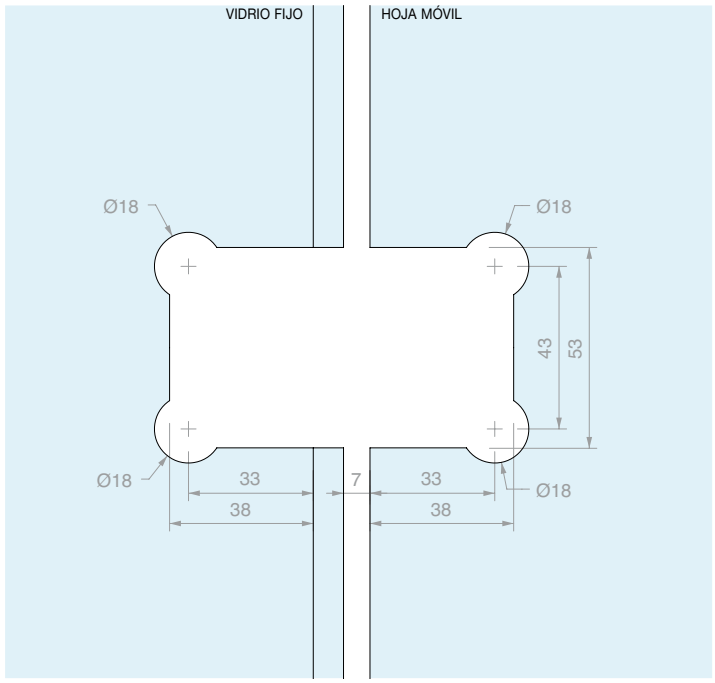

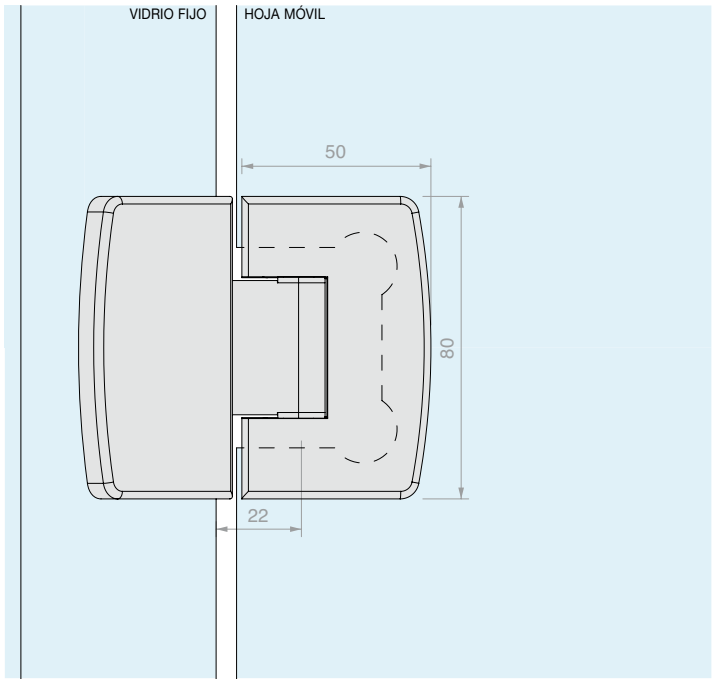

Art.	Para vidrios	Cant.
CHD1135	De **6** a **8** mm	1 Ud.

BISAGRA PARED/VIDRIO LATERAL REGULABLE

Material: Latón

Acabado: /1 /2 /4 /24 /R2

Placa de repuesto CHDMP2 en la Pág. 302

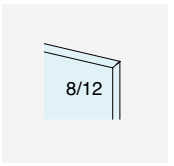

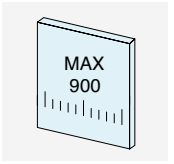

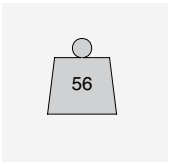

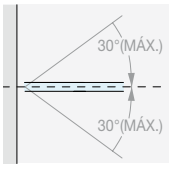

RETORNO DE CIERRE

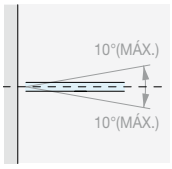

REGULACIÓN ± 10°

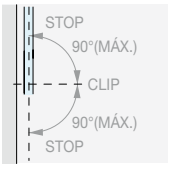

ROTACIÓN ± 90°

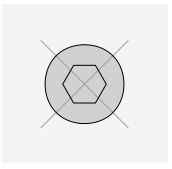

NINGÚN TORNILLO VISIBLE

Type Approved
Safety
Regular Production Surveillance
TÜVRheinland CERTIFIED
www.tuv.com
ID 111292548

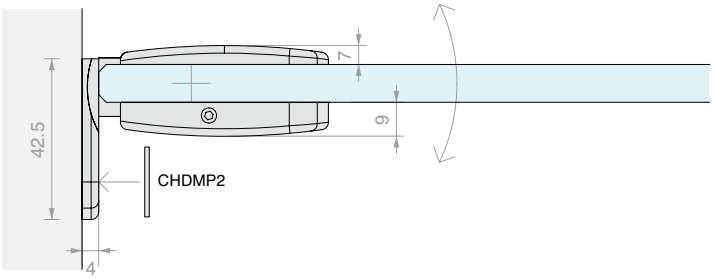

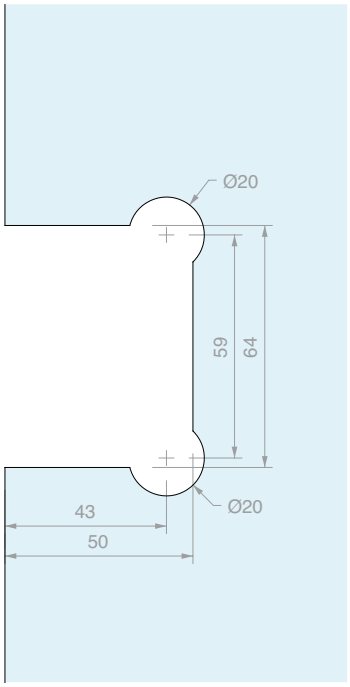

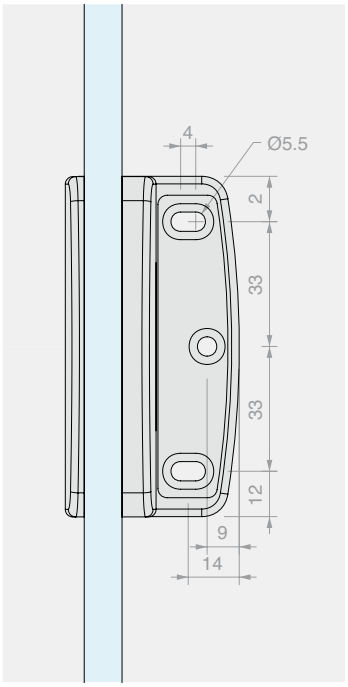

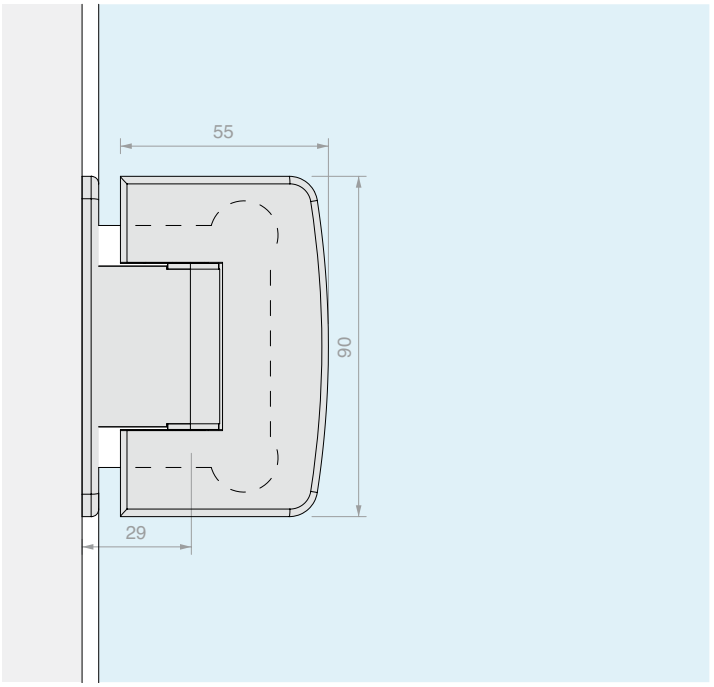

Art.	Para vidrios	Cant.
CHD20COV	De **8** a **12** mm	1 Ud.

BISAGRA PARED/VIDRIO LATERAL REGULABLE

Material: Latón

Acabado: /1 /24

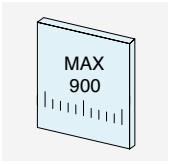

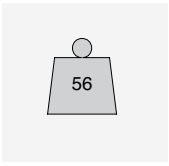

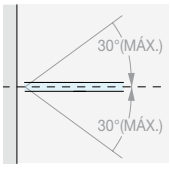

RETORNO DE CIERRE

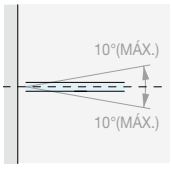

REGULACIÓN ± 10°

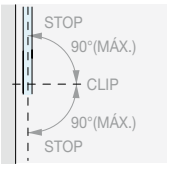

ROTACIÓN ± 90°

Type Approved
Safety
Regular Production
Surveillance
TÜVRheinland
CERTIFIED
www.tuv.com
ID 111292548

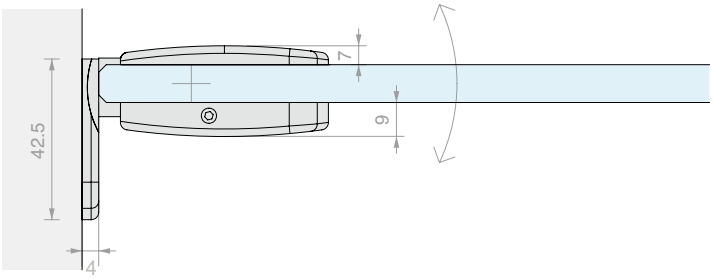

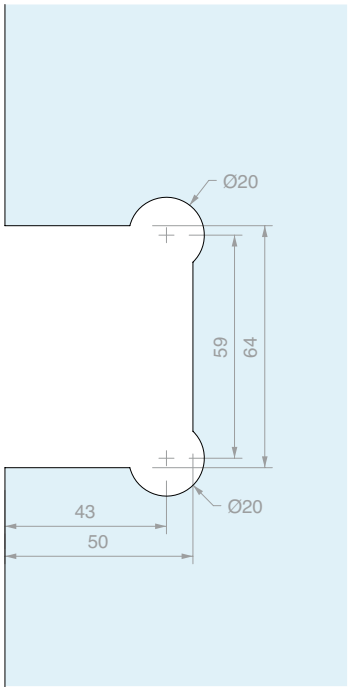

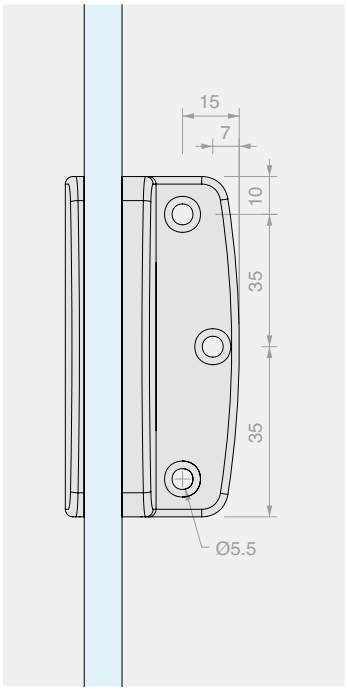

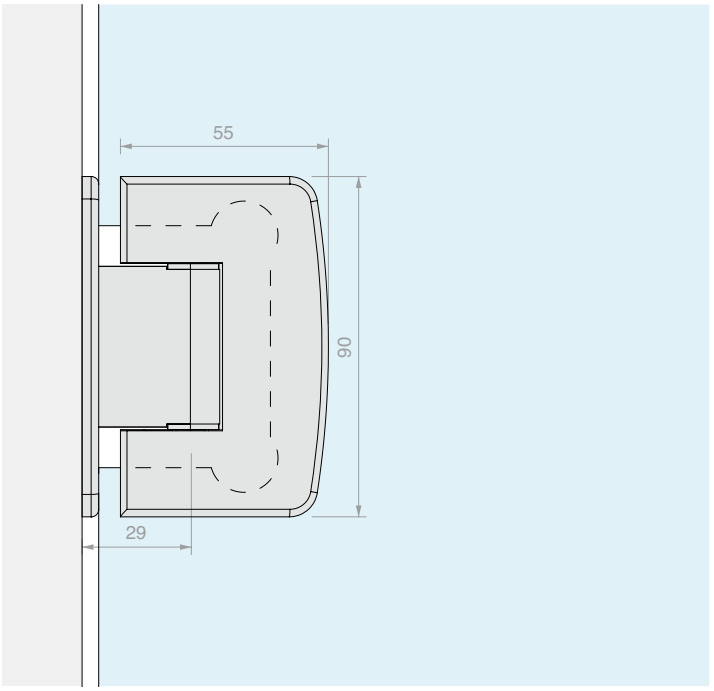

Art.	Para vidrios	Cant.
CHD20	De **8** a **12** mm	1 Ud.

BISAGRA PARED/VIDRIO CENTRAL REGULABLE

Material: Latón

Acabado: /1 /24

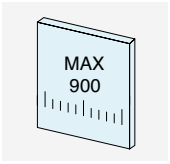

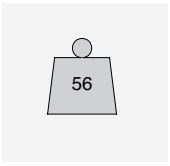

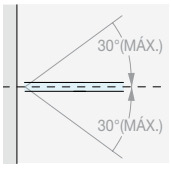

RETORNO DE CIERRE

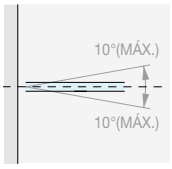

REGULACIÓN ± 10°

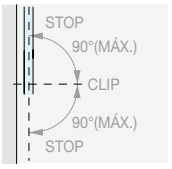

ROTACIÓN ± 90°

Type Approved
Safety
Regular Production
Surveillance
TÜVRheinland
CERTIFIED
www.tuv.com
ID 111292548

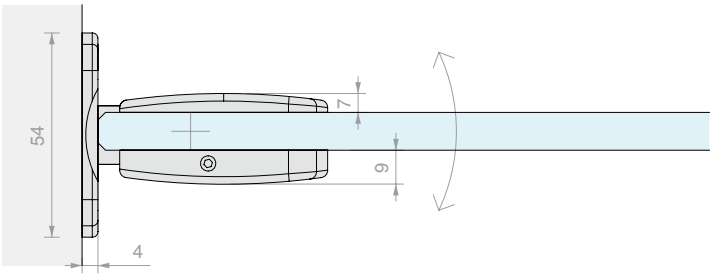

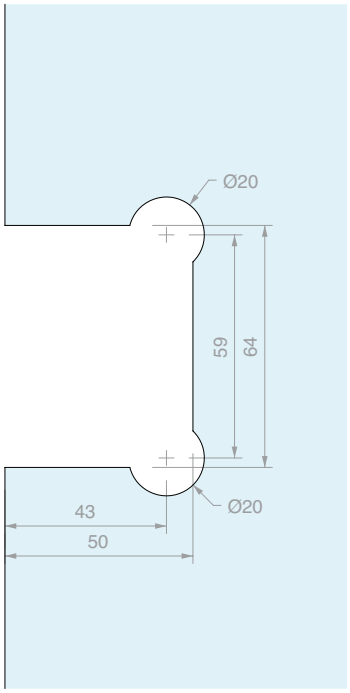

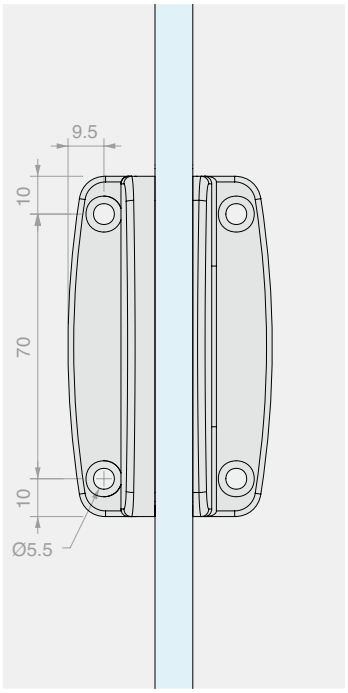

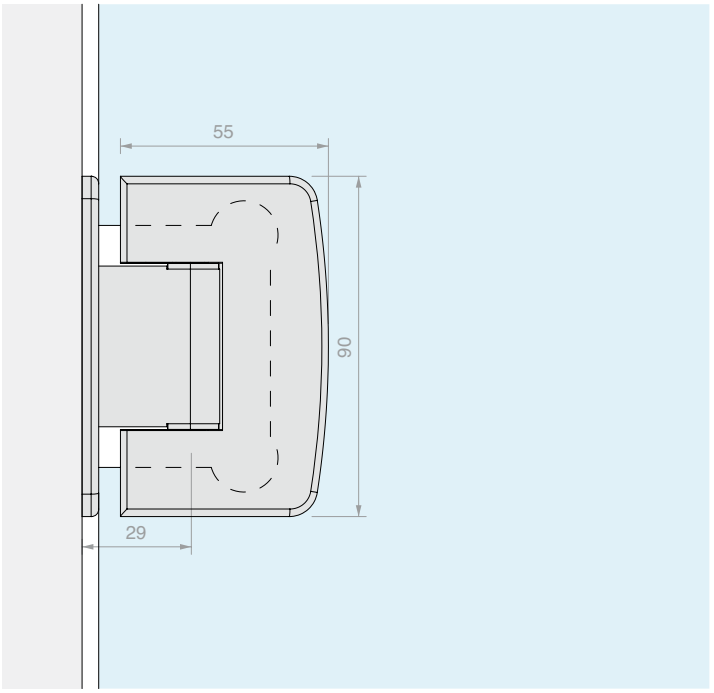

Art.	Para vidrios	Cant.
CHD22	De **8** a **12** mm	1 Ud.

BISAGRA PARED/VIDRIO PARA JAMBAS ESTRECHAS REGULABLE

Material: Latón

Acabado: /1 /24

Placa de repuesto DQMP9 en la Pág. 302

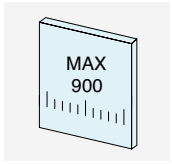

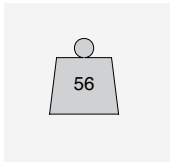

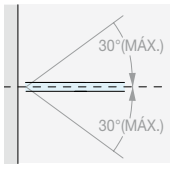

RETORNO DE CIERRE

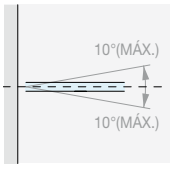

REGULACIÓN ± 10°

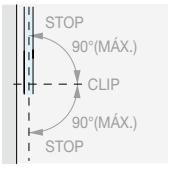

ROTACIÓN ± 90°

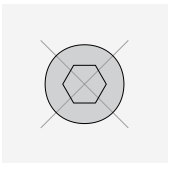

NINGÚN TORNILLO VISIBLE

Type Approved
Safety
Regular Production Surveillance
TÜVRheinland CERTIFIED
www.tuv.com
ID 111292548

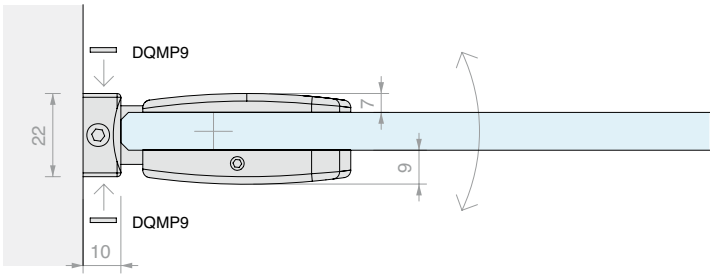

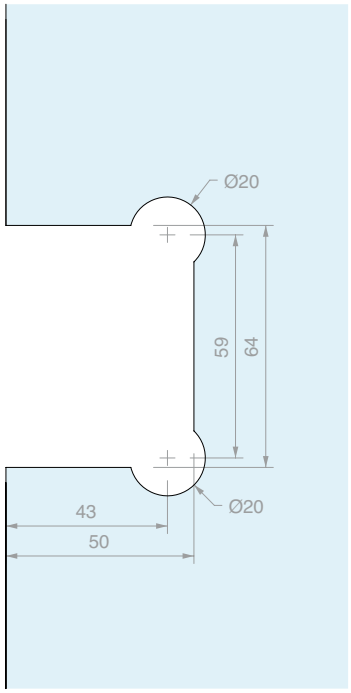

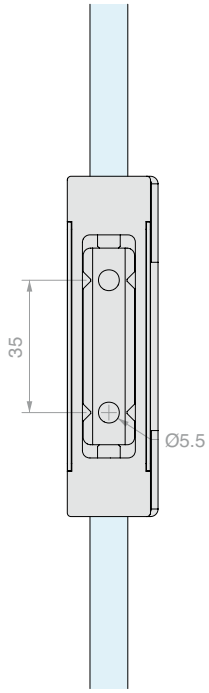

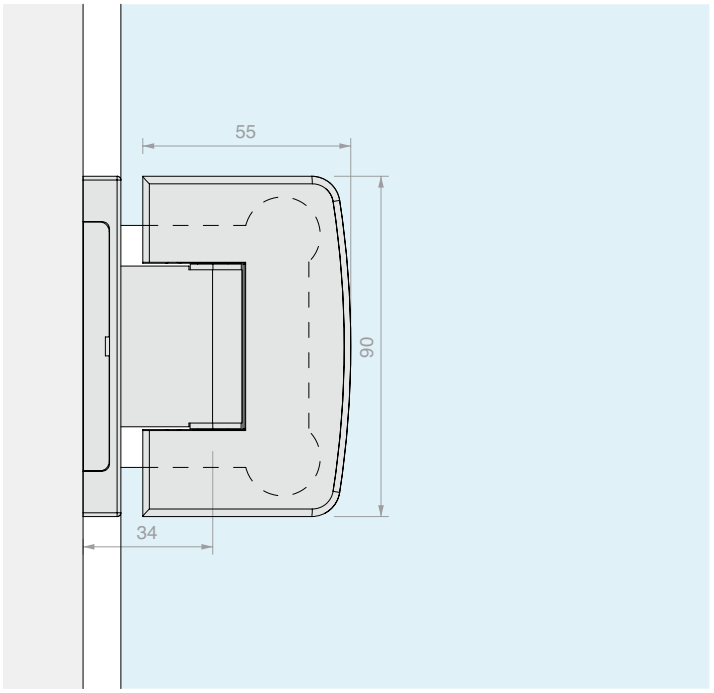

Art.	Para vidrios	Cant.
CHD24	De **8** a **12** mm	1 Ud.

BISAGRA PARED/VIDRIO PIVOTE PARA JAMBAS ESTRECHAS REGULABLE

Material: Latón

Acabado: /1 /24

Placa de repuesto DQMP9 en la Pág. 302

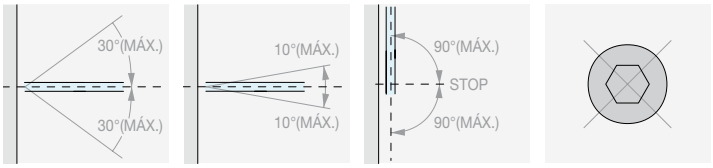

RETORNO DE CIERRE | REGULACIÓN ± 10° | ROTACIÓN ± 90° | NINGÚN TORNILLO VISIBLE

Type Approved Safety Regular Production Surveillance
TÜVRheinland CERTIFIED
www.tuv.com ID 111292548

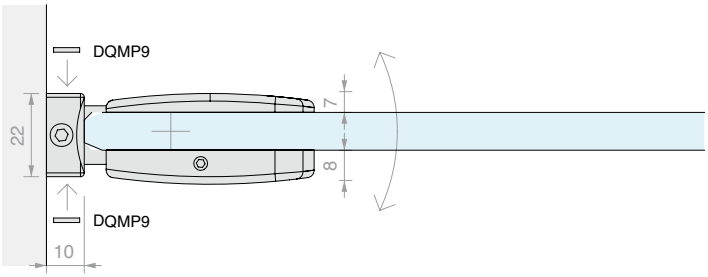

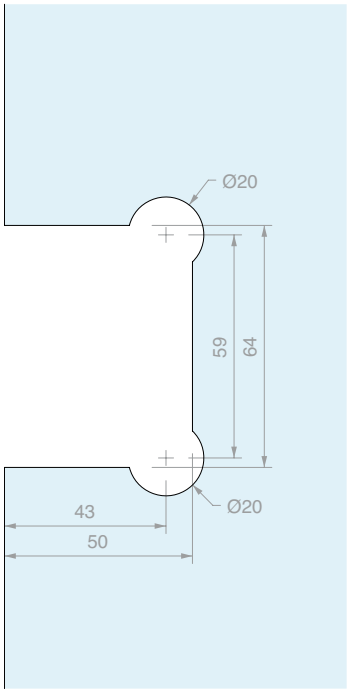

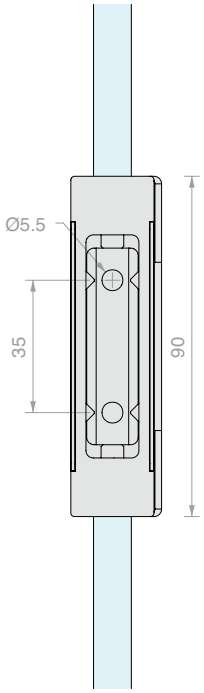

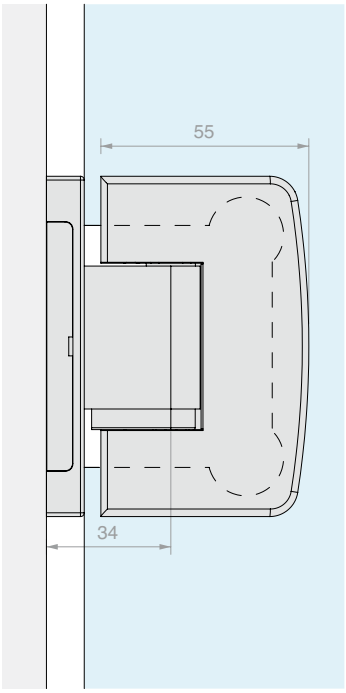

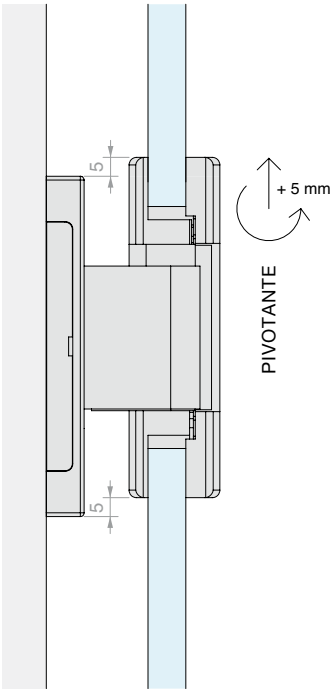

Art.	Para vidrios	Cant.
CHD24P	De **8** a **12** mm	1 Ud.

BISAGRA VIDRIO/VIDRIO EN LÍNEA REGULABLE

Material: Latón

Acabado: /1 /2 /4 /24 /R2

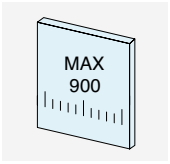

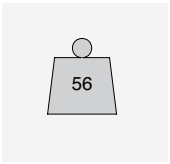

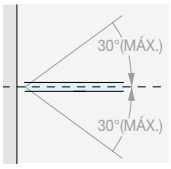

RETORNO DE CIERRE

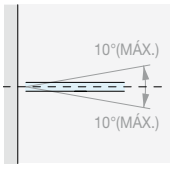

REGULACIÓN ± 10°

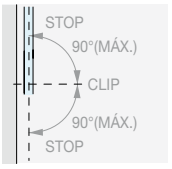

ROTACIÓN ± 90°

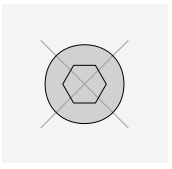

NINGÚN TORNILLO VISIBLE

Type Approved
Safety
Regular Production Surveillance
TÜVRheinland CERTIFIED
www.tuv.com
ID 111292548

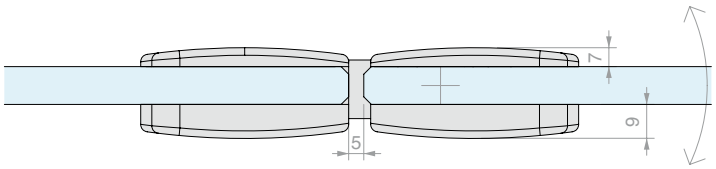

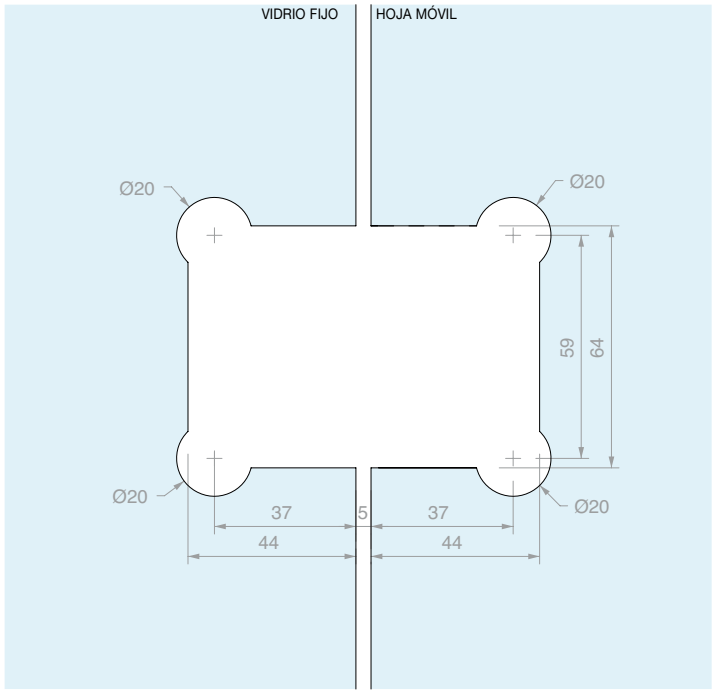

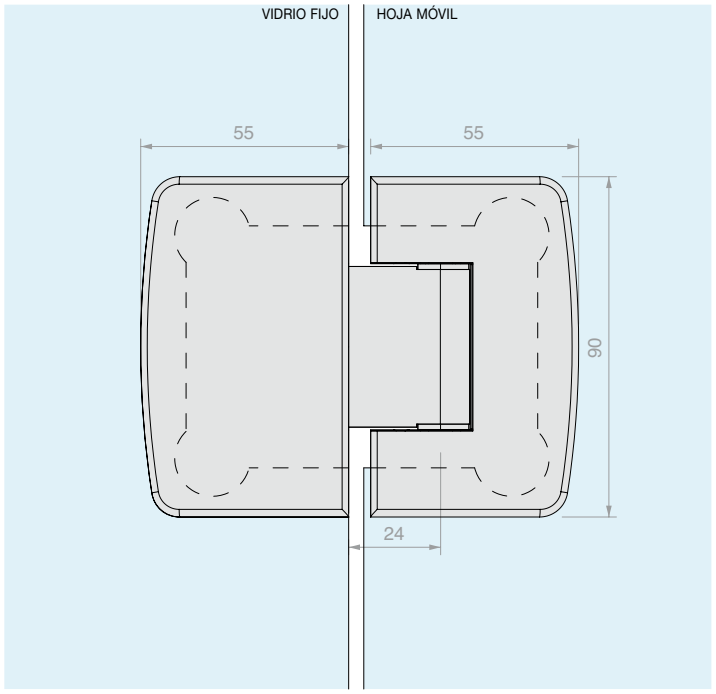

Art.	Para vidrios	Cant.
CHD280	De **8** a **12** mm	1 Ud.

BISAGRA VIDRIO/VIDRIO PIVOTE EN LÍNEA REGULABLE

Material: Latón

Acabado: /1 /24

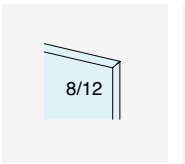

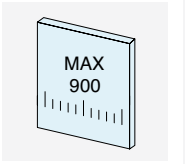

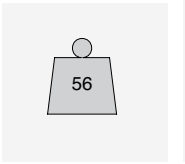

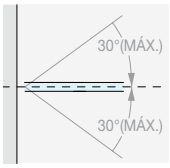

RETORNO DE CIERRE

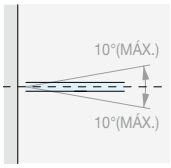

REGULACIÓN ± 10°

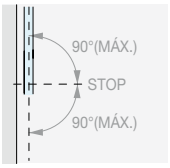

ROTACIÓN ± 90°

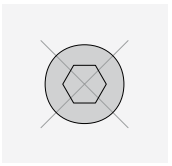

NINGÚN TORNILLO VISIBLE

Type Approved
Safety
Regular Production Surveillance
TÜVRheinland CERTIFIED
www.tuv.com
ID 111292548

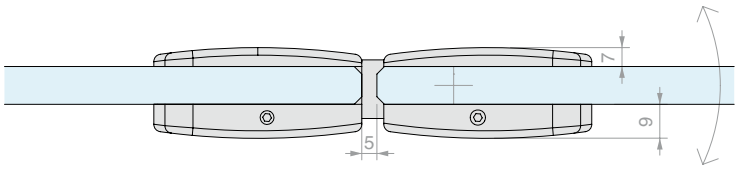

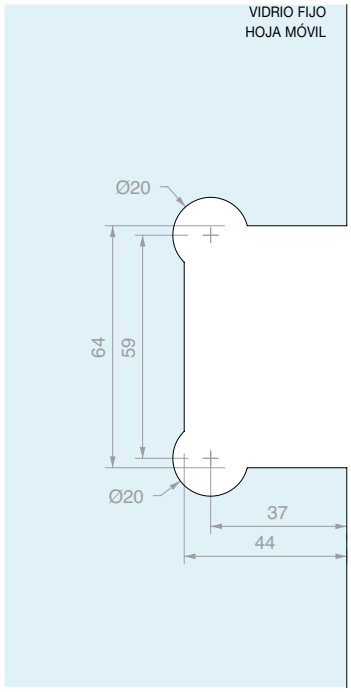

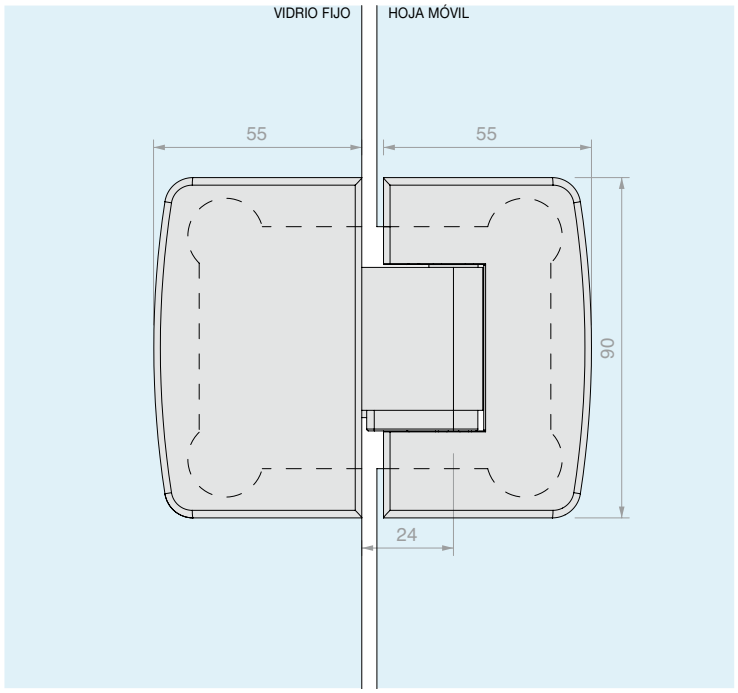

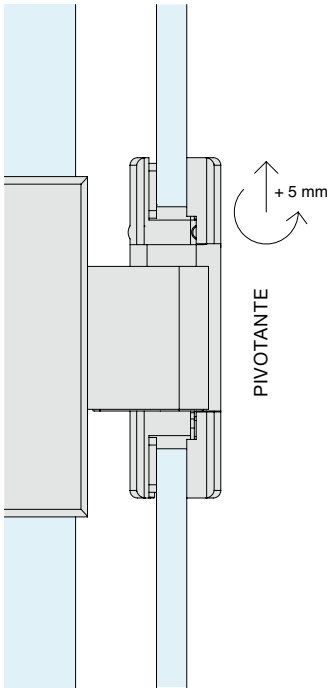

Art.	Para vidrios	Cant.
CHD280P	De **8** a **12** mm	1 Ud.

BISAGRA VIDRIO/VIDRIO A 90º REGULABLE

Material: Latón

Acabado: /1

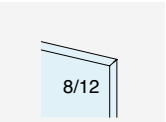

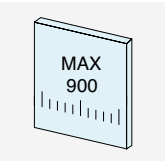

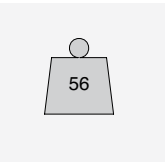

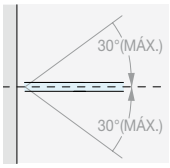

RETORNO DE CIERRE

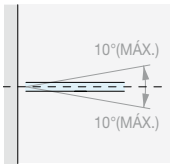

REGULACIÓN ± 10°

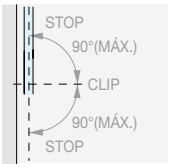

ROTACIÓN ± 90°

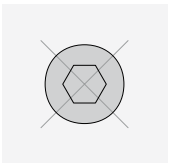

NINGÚN TORNILLO VISIBLE

Type Approved
Safety
Regular Production Surveillance
TÜVRheinland CERTIFIED
www.tuv.com
ID 111292548

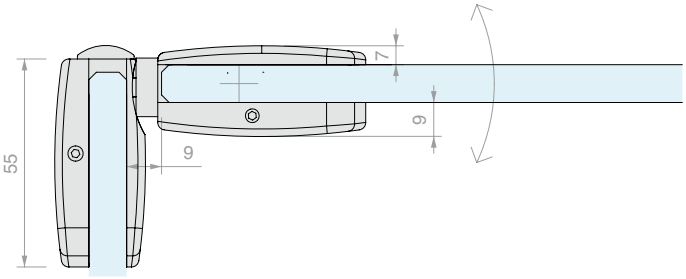

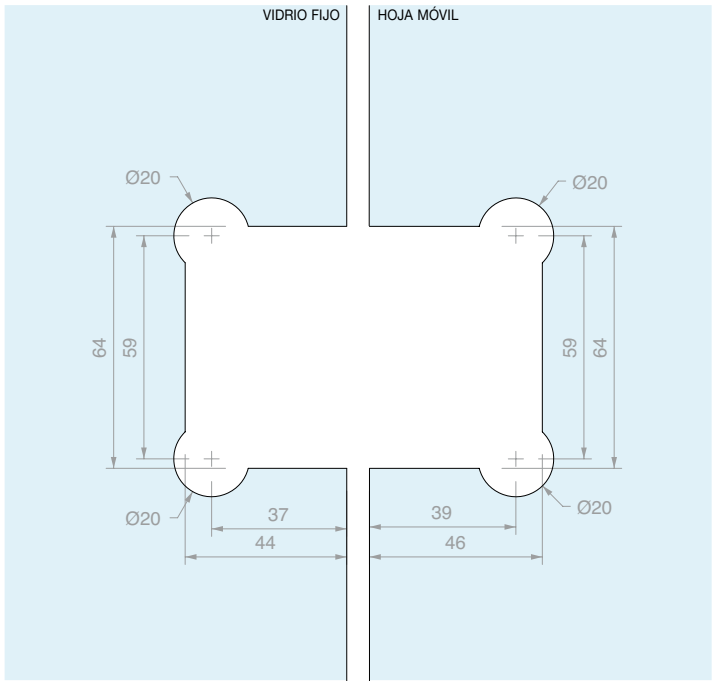

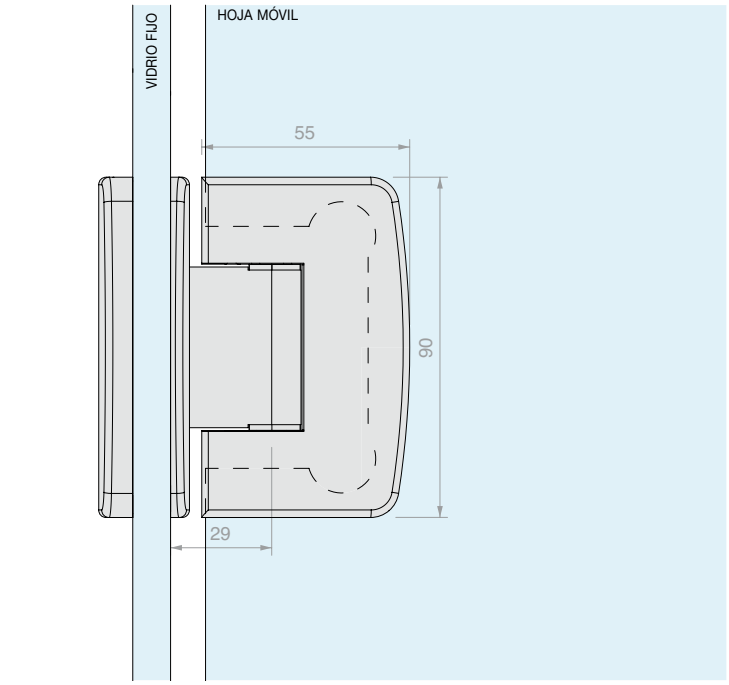

Art.	Para vidrios	Cant.
CHD290	De **8** a **12** mm	1 Ud.

CIERRE CON POMO Y CERRADURA

Material: Latón

Acabado: /2 /4 /24 /R2

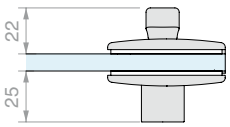

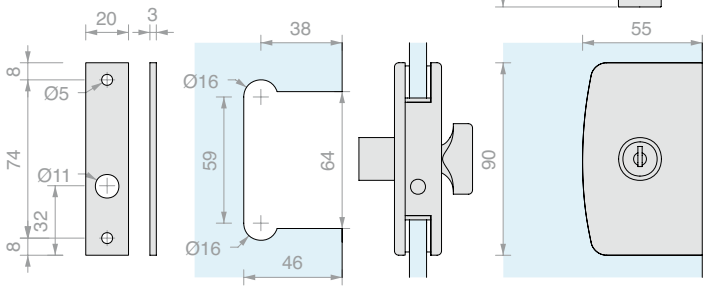

Art.	Perno	Para vidrios	Llave	Cant.
CSP75	Ø7 L **16** mm	De **8** a **10** mm	Diferente	1 Ud.

CIERRE CON POMO, CERRADURA Y MANILLAS

Material: Latón

Acabado: /24

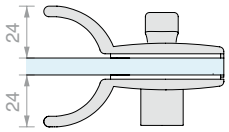

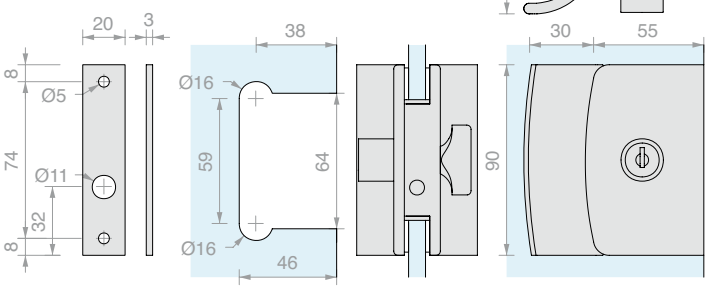

Art.	Perno	Para vidrios	Llave	Cant.
CSP85	Ø7 L **16** mm	De **8** a **10** mm	Diferente	1 Ud.

CERRADURA CON DOBLE POMO

Material: Latón

Acabado: /1 /2 /4 /24 /R2

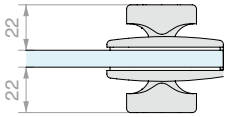

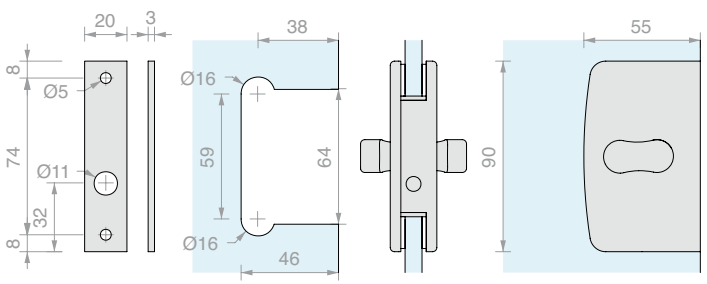

Art.	Perno	Para vidrios	Cant.
CLP23	Ø7 L **16** mm	De **8** a **10** mm	1 Ud.

CERRADURA CON DOBLE POMO Y MANILLAS

Material: Latón

Acabado: /1 /24

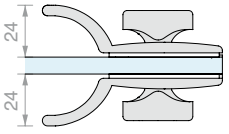

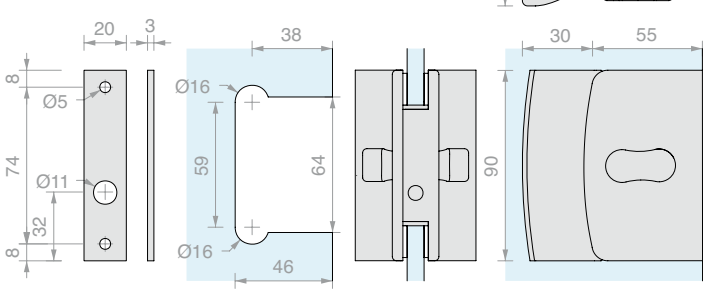

Art.	Perno	Para vidrios	Cant.
CLPM29	Ø7 L **16** mm	De **8** a **10** mm	1 Ud.

CERRADURA LIBRE/OCUPADO CON POMO

Material: Latón

Acabado: /24

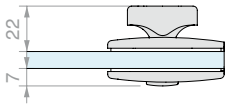

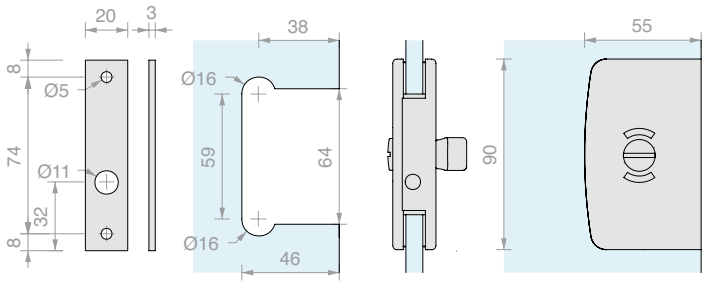

Art.	Perno	Para vidrios	Cant.
CLS18	Ø7 L **16** mm	De **8** a **10** mm	1 Ud.

CERRADURA LIBRE/OCUPADO CON POMO Y MANILLAS

Material: Latón

Acabado: /1 /24

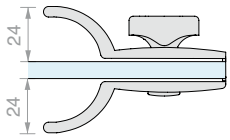

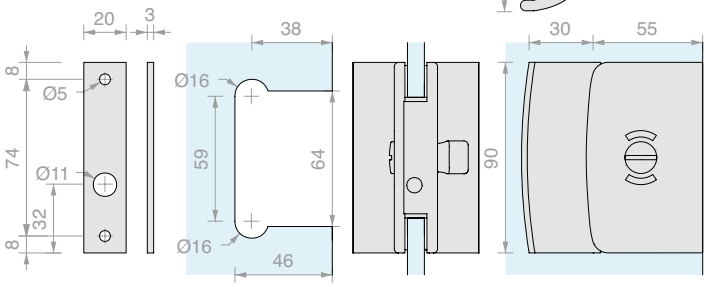

Art.	Perno	Para vidrios	Cant.
CLM19	Ø7 L **16** mm	De **8** a **10** mm	1 Ud.

CERRADERO A VIDRIO

Material: Latón

Acabado: /1 /2 /4 /24 /R2

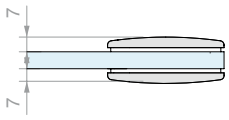

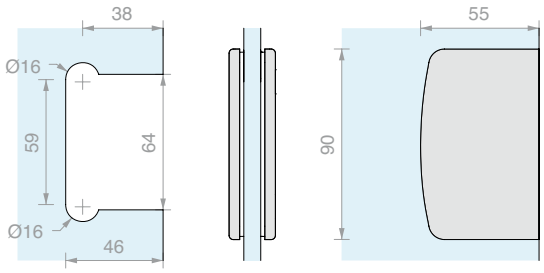

Art.	Para vidrios	Cant.
CL105	De **8** a **10** mm	1 Ud.

ABRAZADERA PARED/VIDRIO A RAS DE PARED

Material: Latón

Tornillos no visibles

Acabado: /1 /2 /4 /24 /R2

Placa de repuesto CHDMP4 en la Pág. 302

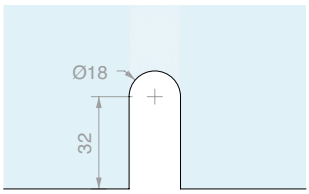

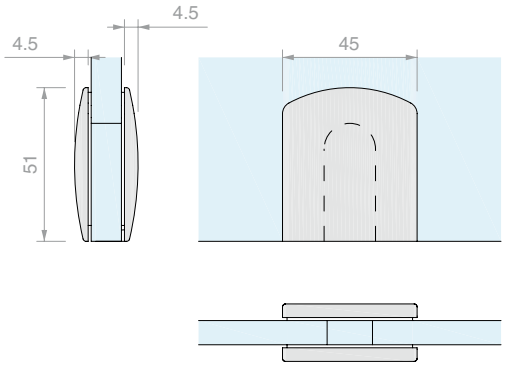

Art.	Para vidrios	Cant.
CHDM41	De **6** a **12** mm	1 Ud.

ABRAZADERA PARED/VIDRIO

Material: Latón

Tornillos no visibles

Acabado: /1 /24

Placa de repuesto CHDMP4 en la Pág. 302

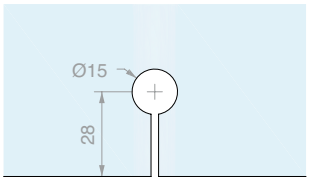

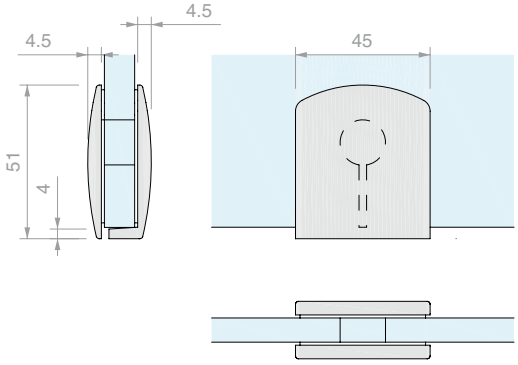

Art.	Para vidrios	Cant.
CHDM43	De **6** a **12** mm	1 Ud.

ABRAZADERA PARED/VIDRIO FIJACIÓN LATERAL ESTRECHA

Material: Latón

Tornillos no visibles

Acabado: /1 /24

Placas de repuesto DQMP2 y CHDMP3 en la Pág. 302

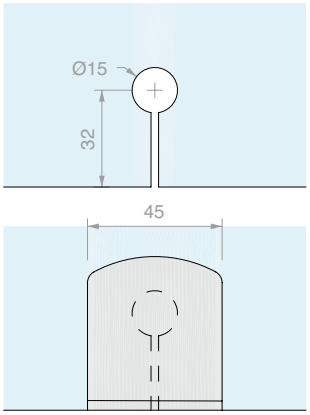

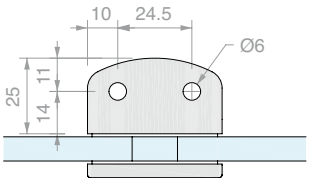

Art.	Para vidrios	Cant.
CHDM57	De **6** a **12** mm	1 Ud.

ABRAZADERA PARED/VIDRIO FIJACIÓN LATERAL ANCHA

Material: Latón

Tornillos no visibles

Acabado: /1 /24

Placa de repuesto DQMP2 en la Pág. 302

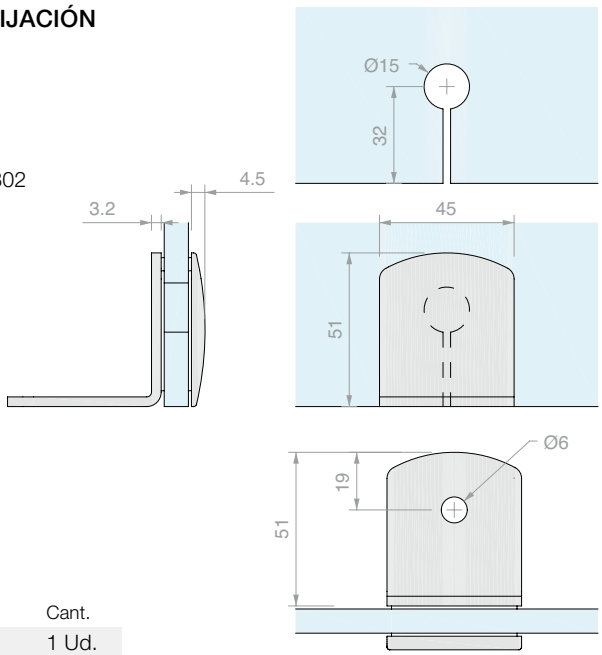

Art.	Para vidrios	Cant.
CHDM52	De **6** a **12** mm	1 Ud.

ABRAZADERA VIDRIO/VIDRIO A 90º

Material: Latón

Tornillos no visibles

Acabado: /1 /24

Placa de repuesto DQMP2 en la Pág. 302

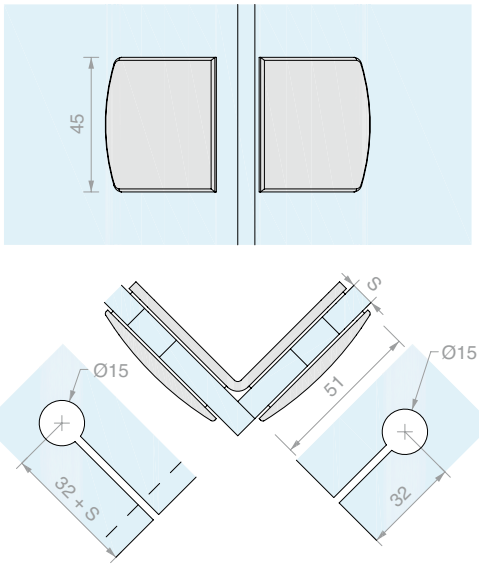

Art.	Para vidrios	Cant.
CHDM47	De **6** a **12** mm	1 Ud.

ABRAZADERA VIDRIO/VIDRIO EN LÍNEA

Material: Latón

Tornillos no visibles

Acabado: /1 /24

Placa de repuesto DQMP2 en la Pág. 302

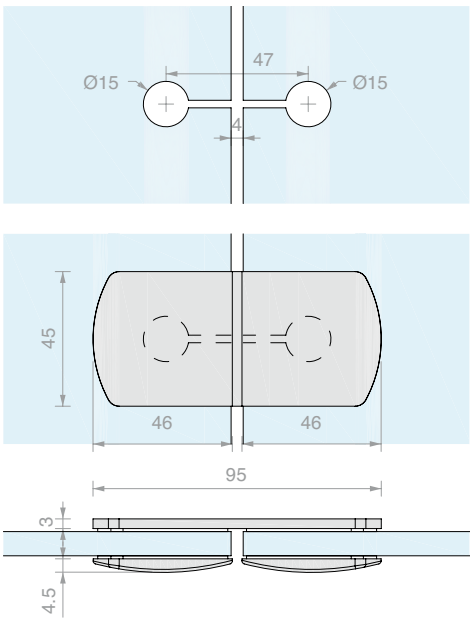

Art.	Para vidrios	Cant.
CHDM45	De **6** a **12** mm	1 Ud.

BARRA DE REFUERZO PARED/VIDRIO FIJA

Material: Latón

Acabado: /1 /2 /4 /24 /R2

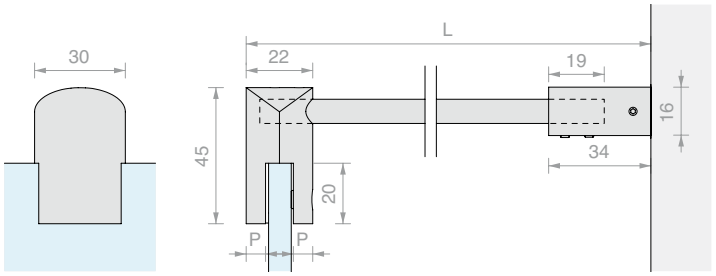

Art.	L	P	Para vidrios	Cant.
CHDT500	**520** mm	**6.5** mm	De **6** a **8** mm	1 Ud.
CHDT1000	**1020** mm	**6.5** mm	De **6** a **8** mm	1 Ud.
CHDT1500	**1520** mm	**6.5** mm	De **6** a **8** mm	1 Ud.
CHDT500G	**520** mm	**4.5** mm	De **10** a **12** mm	1 Ud.
CHDT1000G	**1020** mm	**4.5** mm	De **10** a **12** mm	1 Ud.
CHDT1500G	**1520** mm	**4.5** mm	De **10** a **12** mm	1 Ud.

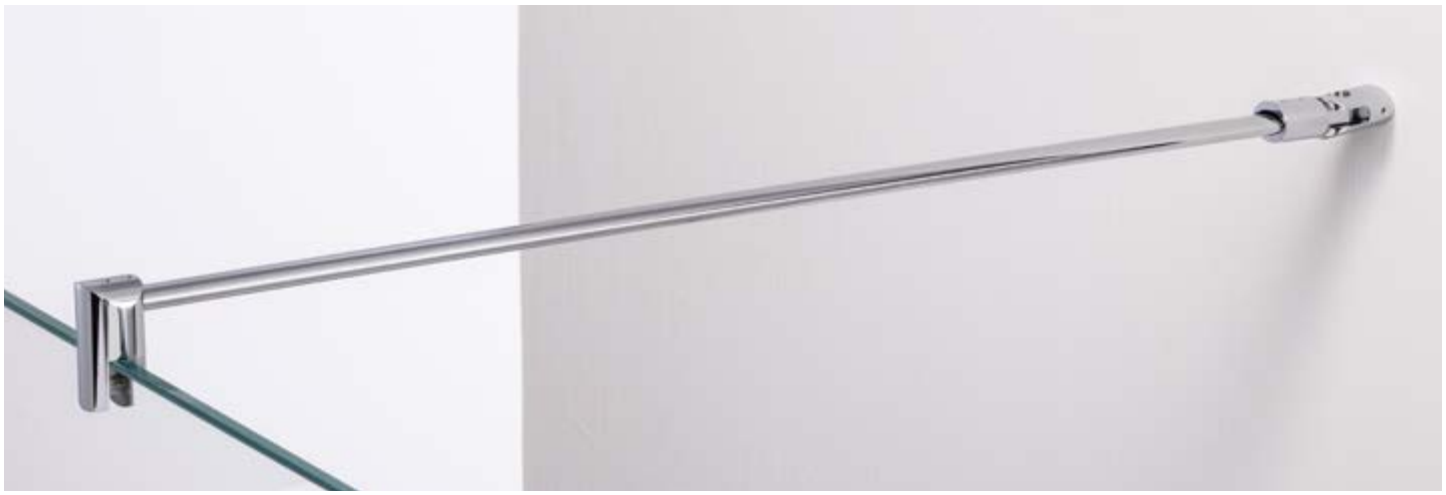

BARRA DE REFUERZO PARED/VIDRIO CON ARTICULACIÓN DE PARED

Material: Latón

Acabado: /1 /2 /4 /24 /R2

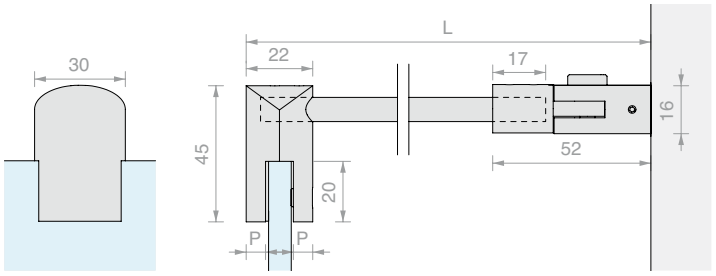

Art.	L	P	Para vidrios	Cant.
CHDA500	**540** mm	**6.5** mm	De **6** a **8** mm	1 Ud.
CHDA1000	**1040** mm	**6.5** mm	De **6** a **8** mm	1 Ud.
CHDA1500	**1540** mm	**6.5** mm	De **6** a **8** mm	1 Ud.
CHDA500G	**540** mm	**4.5** mm	De **10** a **12** mm	1 Ud.
CHDA1000G	**1040** mm	**4.5** mm	De **10** a **12** mm	1 Ud.
CHDA1500G	**1540** mm	**4.5** mm	De **10** a **12** mm	1 Ud.

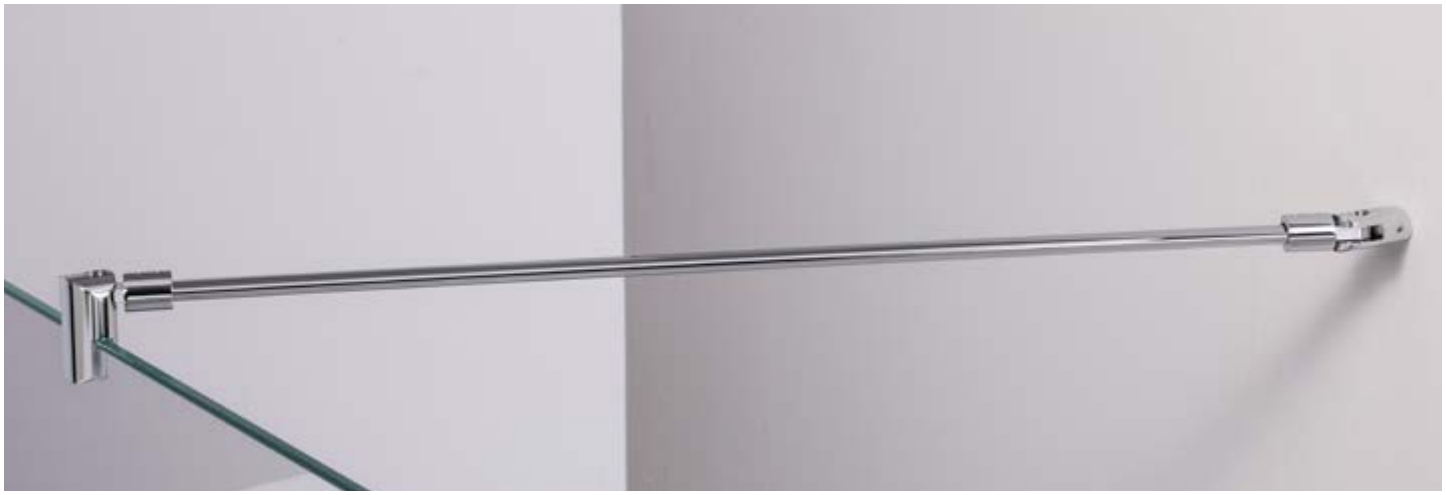

BARRA DE REFUERZO PARED/ VIDRIO CON DOBLE ARTICULACIÓN

Material: Latón

Acabado: /1 /2 /4 /24 /R2

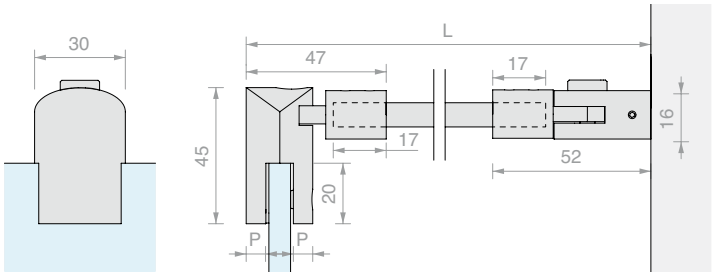

Art.	L	P	Para vidrios	Cant.
CHDA55	**564** mm	**6.5** mm	De **6** a **8** mm	1 Ud.
CHDA65	**1064** mm	**6.5** mm	De **6** a **8** mm	1 Ud.
CHDA75	**1564** mm	**6.5** mm	De **6** a **8** mm	1 Ud.
CHDA55G	**564** mm	**4.5** mm	De **10** a **12** mm	1 Ud.
CHDA65G	**1064** mm	**4.5** mm	De **10** a **12** mm	1 Ud.
CHDA75G	**1564** mm	**4.5** mm	De **10** a **12** mm	1 Ud.

BARRA ELÍPTICA

Material: Latón

Acabado: /1 /2 /4 /24 /R2

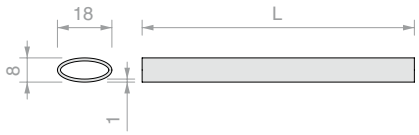

Art.	L	Cant.
CHDA05	**500** mm	1 Ud.
CHDA06	**1000** mm	1 Ud.
CHDA08	**1500** mm	1 Ud.

FIJACIÓN A VIDRIO EN LÍNEA PASANTE

Material: Latón

Acabado: /1 /24

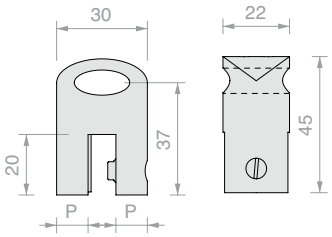

Art.	P	Para vidrios	Cant.
CHDA83	**6.5** mm	De **6** a **8** mm	1 Ud.

FIJACIÓN A VIDRIO ARTICULADA

Material: Latón

Acabado: /1 /2 /4 /24 /R2

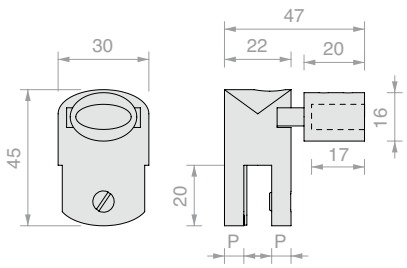

Art.	P	Para vidrios	Cant.
CHDA85	**6.5** mm	De **6** a **8** mm	1 Ud.
CHDA851	**4.5** mm	De **10** a **12** mm	1 Ud.

FIJACIÓN A VIDRIO CERRADA

Material: Latón

Acabado: /1 /2 /4 /24 /R2

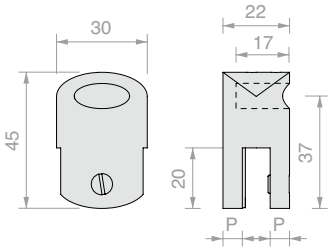

Art.	P	Para vidrios	Cant.
CHDA86	**6.5** mm	De **6** a **8** mm	1 Ud.
CHDA861	**4.5** mm	De **10** a **12** mm	1 Ud.

FIJACIÓN A VIDRIO DISTANCIADA ARTICULADA

Material: Latón

Acabado: /1 /2 /4 /24 /R2

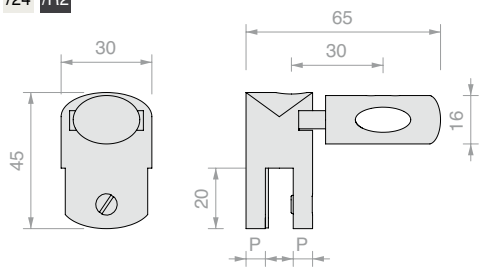

Art.	P	Para vidrios	Cant.
CHDA90	**6.5** mm	De **6** a **8** mm	1 Ud.
CHDA901	**4.5** mm	De **10** a **12** mm	1 Ud.

FIJACIÓN A PARED

Material: Latón

Acabado: /1 /2 /4 /24 /R2

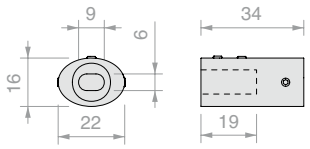

Art.	Cant.
CHDA93	1 Ud.

FIJACIÓN A PARED ARTICULADA

Material: Latón

Acabado: /1 /2 /4 /24 /R2

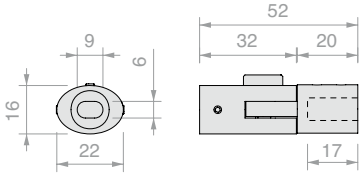

Art.	Cant.
CHDA88	1 Ud.

PLACA DE REPUESTO DQMP2

Material: Latón

Acabado: /1 /2 /4 /24 /73 /R2

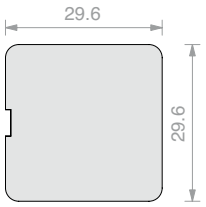

Art.	Cant.
DQMP2	1 Ud.

PLACA DE REPUESTO DQMP9

Material: acero AISI 304

Acabado: /2 /8 /15 /R2

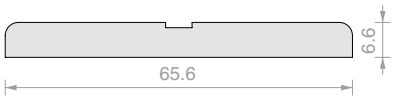

Art.	Cant.
DQMP9	1 Ud.

PLACA DE REPUESTO CHDMP4

Material: Latón

Acabado: /1 /2 /4 /24 /R2

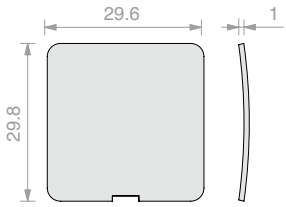

Art.	Cant.
CHDMP4	1 Ud.

PLACA DE REPUESTO CHDMP3

Material: Latón

Acabado: /1 /24

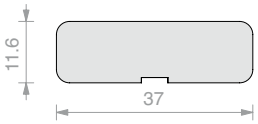

Art.	Cant.
CHDMP3	1 Ud.

PLACA DE REPUESTO CHDMP1

Material: Latón

Acabado: /1 /2 /4 /24 /R2

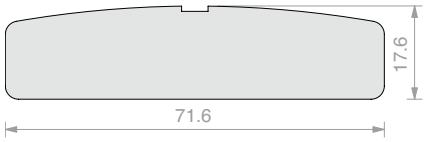

Art.	Cant.
CHDMP1	1 Ud.

PLACA DE REPUESTO CHDMP2

Material: Latón

Acabado: /1 /2 /4 /24 /R2

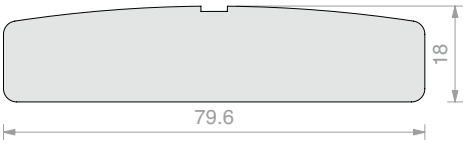

Art.	Cant.
CHDMP2	1 Ud.

PAREJA DE POMOS CON EMPUÑADURA SP2255

Material: Latón

Orificio vidrio aconsejado mínimo Ø8 mm

Acabado: /1 /2 /4 /24 /R2

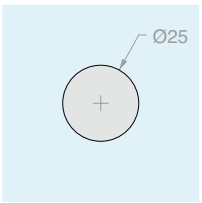

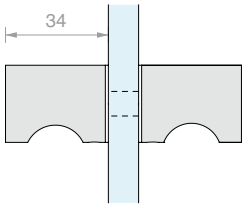

Art.	Para vidrios	Cant.
SP2255	De **6** a **12** mm	1 Ud.

PAREJA DE POMOS MOLETEADOS CON EMPUÑADURA SP2255GD

Material: Latón

Orificio vidrio aconsejado mínimo Ø8 mm

Acabado: /1 /2 /4 /24 /R2

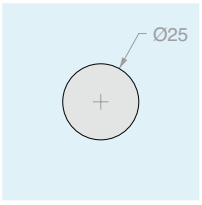

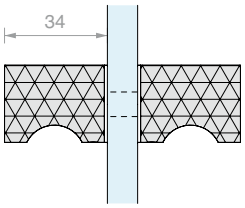

Art.	Para vidrios	Cant.
SP2255GD	De **6** a **12** mm	1 Ud.

PAREJA DE POMOS CON EMPUÑADURA SP255

Material: Latón

Orificio vidrio aconsejado mínimo Ø8 mm

Acabado: /1 /2 /4 /24 /R2

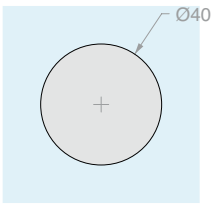

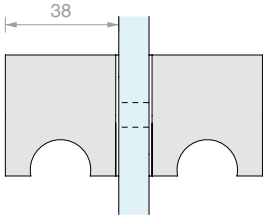

Art.	Para vidrios	Cant.
SP255	De **8** a **14** mm	1 Ud.

PAREJA DE POMOS CON EMPUÑADURA VETCIL35

Material: Latón

Orificio vidrio aconsejado mínimo Ø10 mm

Acabado: /1 /2 /3

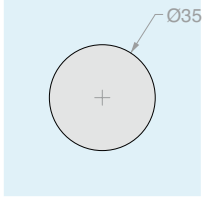

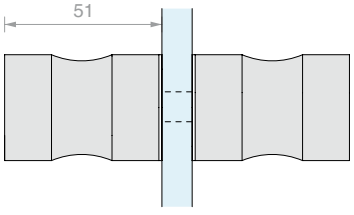

Art.	Para vidrios	Cant.
VETCIL35	De **8** a **12** mm	1 Ud.

PERFIL EN «U» LMU20B

Material: Latón

Acabado: /1 /2 /4 /24 /R2

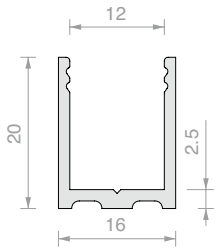

Art.	Longitud	Cant.
LMU20B.150	**1498** mm	1 Ud.
LMU20B.220	**2200** mm	1 Ud.
LMU20B.300	**3000** mm	1 Ud.

PERFIL SUPERIOR PLANO LMU86B

Material: Latón

Acabado: /1 /2 /4 /24 /R2

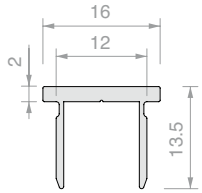

Art.	Longitud	Cant.
LMU86B.100	**992** mm	1 Ud.
LMU86B.150	**1498** mm	1 Ud.
LMU86B.300	**3000** mm	1 Ud.

TAPA PLANA LMUB

Material: Latón

Acabado: /1 /2 /4 /24 /R2

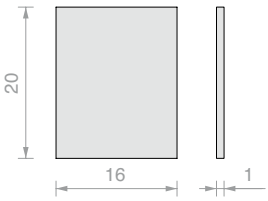

Art.	Cant.
LMU20TPB	1 Ud.

PERFIL BARRERA PESQ0810B

Material: Latón

Acabado: /1 /2 /4 /24 /R2

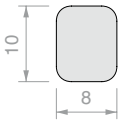

Art.	Longitud	Cant.
PESQ0810B.100	**992** mm	1 Ud.
PESQ0810B.150	**1498** mm	1 Ud.
PESQ0810B.300	**3000** mm	1 Ud.

PERFIL EN «U» PBD3183

Material: Aluminio

Acabado: /6 /88 /91 /97

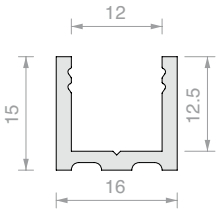

Art.	Longitud	Cant.
PBD3183.150	**1498** mm	1 Ud.
PBD3183.220	**2200** mm	1 Ud.
PBD3183	**3000** mm	1 Ud.

PERFIL SUPERIOR RAYADO PBD3184

Material: Aluminio

Acabado: /6 /88 /91 /97

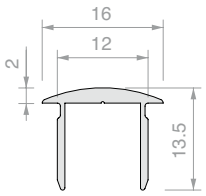

Art.	Longitud	Cant.
PBD3184.100	**992** mm	1 Ud.
PBD3184.150	**1498** mm	1 Ud.
PBD3184	**3000** mm	1 Ud.

TAPA RAYADA PBD

Material: Aluminio

Acabado: /6 /88 /91 /97

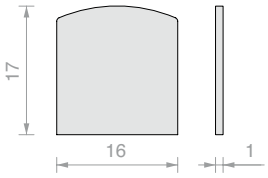

Art.	Cant.
PBDTP	1 Ud.

PERFIL SUPERIOR PLANO PBD3186

Material: Aluminio

Acabado: /6 /88 /91 /97

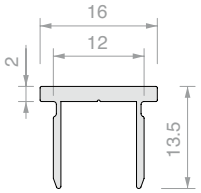

Art.	Longitud	Cant.
PBD3186.100	**992** mm	1 Ud.
PBD3186.150	**1498** mm	1 Ud.
PBD3186	**3000** mm	1 Ud.

TAPA PLANA PBD

Material: Aluminio

Acabado: /6 /88 /91 /97

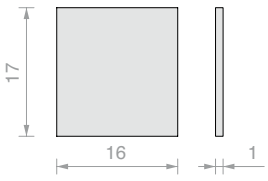

Art.	Cant.
PBD86TP	1 Ud.

JUNTA DE GLOBO

Material: PVC coextruido rígido y blando
Resistente a los rayos UV
Fórmulas fungicidas contra la proliferación de mohos
Condiciones máximas de servicio 70°C
Color: transparente, globo transparente

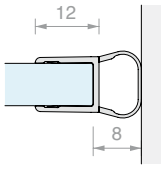

Art.	Longitud	Para vidrios	Cant.
GM62	**2200** mm	De **6** a **8** mm	1 Ud.
GM6225	**2500** mm	De **6** a **8** mm	1 Ud.
GM6230	**3000** mm	De **6** a **8** mm	1 Ud.

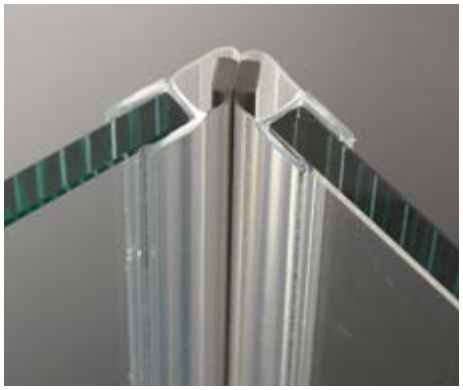

JUNTA MAGNÉTICA A 45°.

Material: PVC coextruido rígido y blando
Condiciones máximas de servicio 70°C
Color: transparente, globo gofrado, imán gris

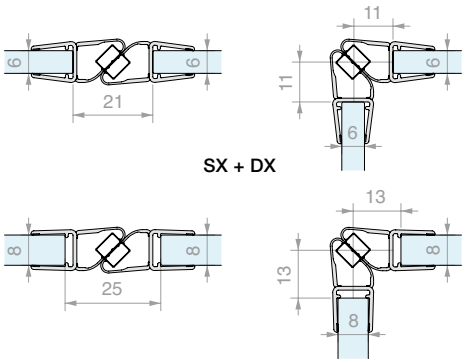

Art.	Longitud	Para vidrios	Cant.
GM12DX20	**2000** mm	De **6** a **8** mm	1 Ud.
GM12DX22	**2200** mm	De **6** a **8** mm	1 Ud.
GM12DX25	**2500** mm	De **6** a **8** mm	1 Ud.
GM12SX20	**2000** mm	De **6** a **8** mm	1 Ud.
GM12SX22	**2200** mm	De **6** a **8** mm	1 Ud.
GM12SX25	**2500** mm	De **6** a **8** mm	1 Ud.

JUNTA CON TOPE A 90°

Material: PVC coextruido rígido y blando
Resistente a los rayos UV
Fórmulas fungicidas contra la proliferación de mohos
Condiciones máximas de servicio 70°C
Color: transparente / *negra, aleta gofrada

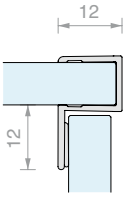

Art.	Longitud	Para vidrios	Cant.
GM58	**2200** mm	De **6** a **8** mm	1 Ud.
GM58NR*	**2200** mm	De **6** a **8** mm	1 Ud.
GM5830	**3000** mm	De **6** a **8** mm	1 Ud.

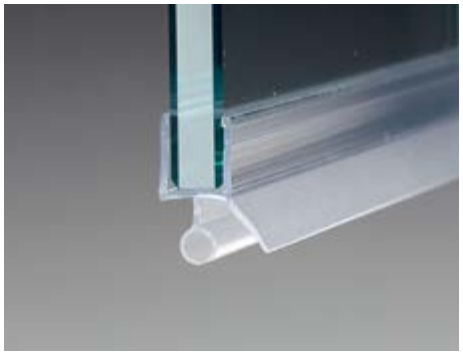

JUNTA CON BARRERA DE GLOBO Y ESCURRIDOR

Material: PVC coextruido rígido y blando
Resistente a los rayos UV
Fórmulas fungicidas contra la proliferación de mohos
Condiciones máximas de servicio 70°C
Color: transparente, aleta y globo gofrados

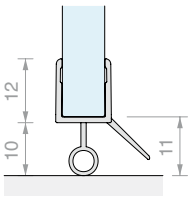

Art.	Longitud	Para vidrios	Cant.
GM6010	**1000** mm	De **6** a **8** mm	1 Ud.
GM6020	**2000** mm	De **6** a **8** mm	1 Ud.
GM6025	**2500** mm	De **6** a **8** mm	1 Ud.
GM6030	**3000** mm	De **6** a **8** mm	1 Ud.

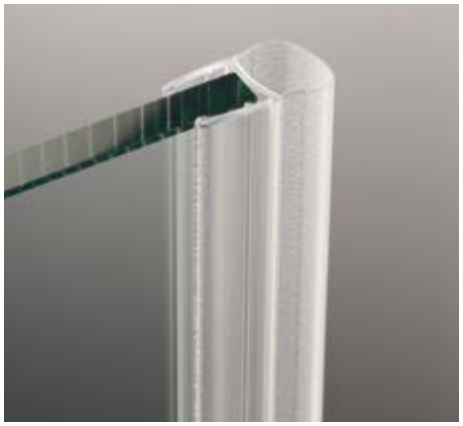

JUNTA DE GLOBO

Material: PVC coextruido rígido y blando
Resistente a los rayos UV
Fórmulas fungicidas contra la proliferación de mohos
Color: transparente / *negra, globo gofrado

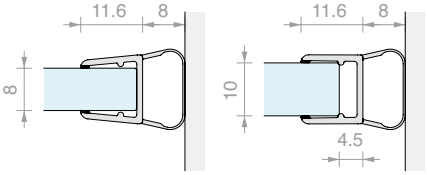

Art.	Longitud	Para vidrios	Cant.
GM06	**2000** mm	De **8** a **10** mm	1 Ud.
GM0622	**2200** mm	De **8** a **10** mm	1 Ud.
GM0622NR*	**2200** mm	De **8** a **10** mm	1 Ud.
GM0625	**2500** mm	De **8** a **10** mm	1 Ud.
GM0625NR*	**2500** mm	De **8** a **10** mm	1 Ud.
GM063000	**3000** mm	De **8** a **10** mm	1 Ud.
GM063000NR*	**3000** mm	De **8** a **10** mm	1 Ud.

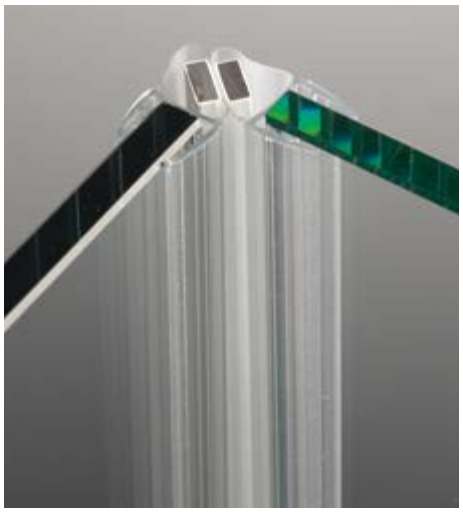

JUNTA MAGNÉTICA A 45°.

Material: PVC coextruido rígido y blando
Resistente a los rayos UV
Fórmulas fungicidas contra la proliferación de mohos
Condiciones máximas de servicio 70°C
Color: transparente / *negra, globo transparente, imán blanco / *negro

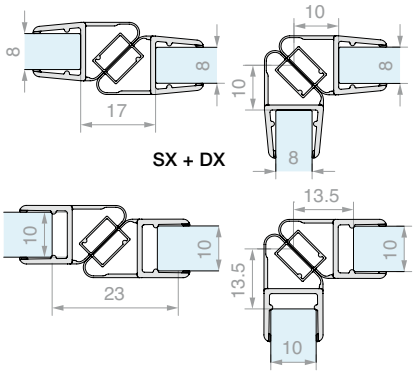

Art.	Longitud	Para vidrios	Cant.
GM1520SX	**2200** mm	De **8** a **10** mm	1 Ud.
GM1520SXNR*	**2200** mm	De **8** a **10** mm	1 Ud.
GM1520DX	**2200** mm	De **8** a **10** mm	1 Ud.
GM1520DXNR*	**2200** mm	De **8** a **10** mm	1 Ud.
GM15SX	**2500** mm	De **8** a **10** mm	1 Ud.
GM15DX	**2500** mm	De **8** a **10** mm	1 Ud.
GM1530SX	**3000** mm	De **8** a **10** mm	1 Ud.
GM1530DX	**3000** mm	De **8** a **10** mm	1 Ud.

JUNTA CON TOPE A 90°

Material: PVC coextruido rígido y blando
Resistente a los rayos UV
Fórmulas fungicidas contra la proliferación de mohos
Condiciones máximas de servicio 70°C
Color: transparente, aleta gofrada

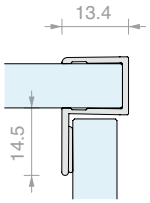

Art.	Longitud	Para vidrios	Cant.
GM5422	**2200** mm	De **8** a **10** mm	1 Ud.
GM5430	**3000** mm	De **8** a **10** mm	1 Ud.

JUNTA CON BARRERA DE ALETA Y ESCURRIDOR

Material: PVC coextruido rígido y blando
Resistente a los rayos UV
Fórmulas fungicidas contra la proliferación de mohos
Condiciones máximas de servicio 70°C
Color: transparente / *negra, aleta gofrada

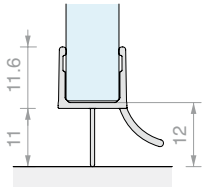

Art.	Longitud	Para vidrios	Cant.
GM0210	**1000** mm	De **8** a **10** mm	1 Ud.
GM02	**2000** mm	De **8** a **10** mm	1 Ud.
GM02NR*	**2000** mm	De **8** a **10** mm	1 Ud.
GM022500	**2500** mm	De **8** a **10** mm	1 Ud.
GM022500NR*	**2500** mm	De **8** a **10** mm	1 Ud.

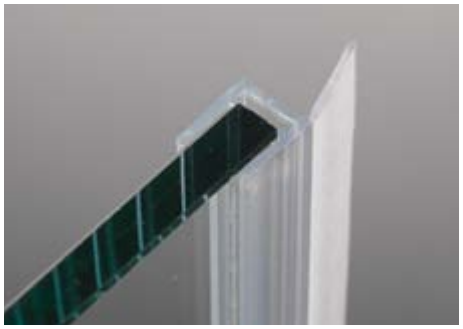

JUNTA CON ALETA RECTA

Material: PVC coextruido rígido y blando
Fórmulas fungicidas contra la proliferación de mohos
Color: transparente, aleta gofrada

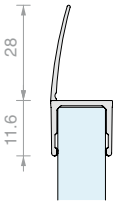

Art.	Longitud	Para vidrios	Cant.
GM04	**2000** mm	De **8** a **10** mm	1 Ud.
GM0422	**2200** mm	De **8** a **10** mm	1 Ud.
GM0425	**2500** mm	De **8** a **10** mm	1 Ud.
GM0430	**3000** mm	De **8** a **10** mm	1 Ud.

JUNTA JUNQUILLO

Material: PVC

Art.	Espesor	Color	Cant.
GTUP2	**2**	Transparente	1 m
GTUP3	**3**	Transparente	1 m
GTUP4	**4**	Transparente	1 m
GTUP5	**5**	Transparente	1 m
GTUP6	**6**	Transparente	1 m
GTUP2G	**2**	Gofrada	1 m
GTUP3G	**3**	Gofrada	1 m
GTUP4G	**4**	Gofrada	1 m

Art.	Espesor	Color	Cant.
GTUP5G	**5**	Gofrada	1 m
GTUP6G	**6**	Gofrada	1 m
GTUP2N	**2**	Negra	1 m
GTUP3N	**3**	Negra	1 m
GTUP4N	**4**	Negra	1 m
GTUP5N	**5**	Negra	1 m
GTUP6N	**6**	Negra	1 m

CER

Design

Lo clásico que nunca pasa de moda.
La serie CER garantiza la familiaridad y seguridad de un producto comprobado a lo largo de los años que siempre seguirá siendo actual.

También la línea CER ofrece amplias posibilidades de personalización con los distintos acabados disponibles. Adaptándose a cristales de 6 a 10 mm, la gama ofrece sistemas estándar completos y posibilidades de personalización gracias a una amplia gama de bisagras, abrazaderas y pomos intercambiables entre ellos.

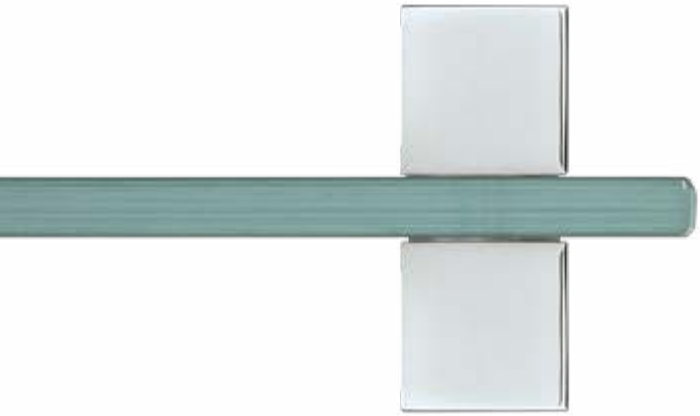

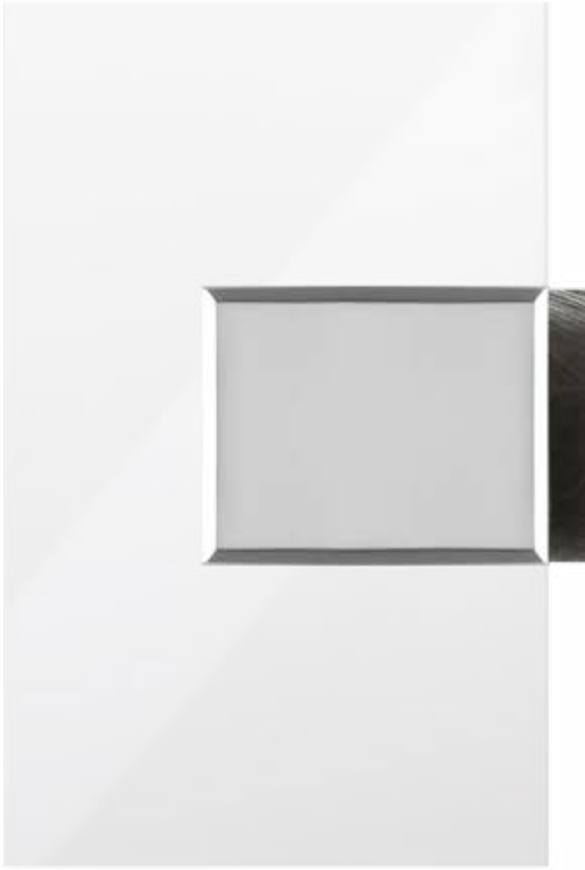

/1
Cromo

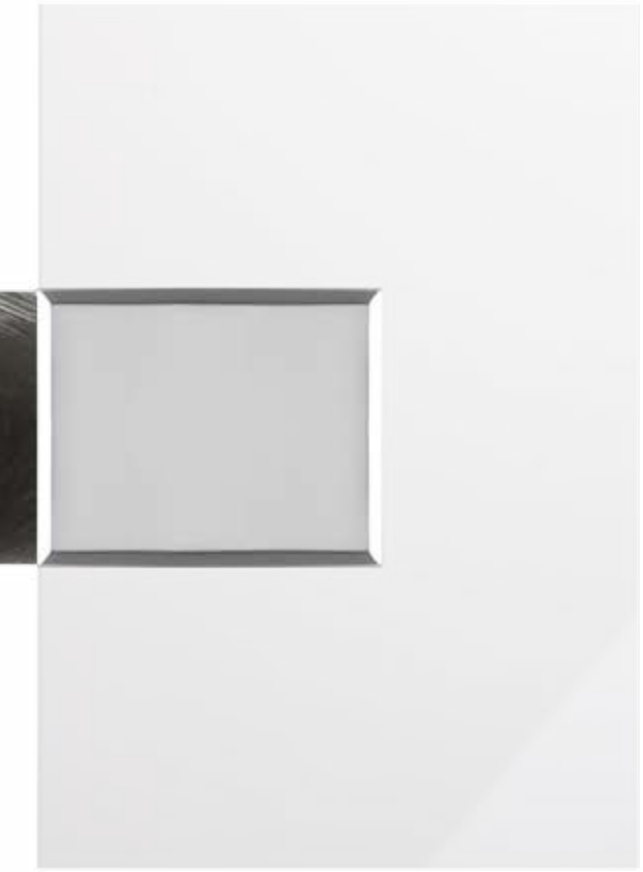

CER

Bisagras CER

Las bisagras modelo CER son el núcleo funcional de la SERIE CER.
Se fabrican mecanizando barras de latón. Los componentes accesorios son de AISI 304, mientras que la articulación de latónestá recubierta internamente con un material plástico autolubricante, lo que permite una mayor durabilidad.

Juntas de PVC troquelado que se pueden añadir para apretar cristales de 6 a 10 mm.

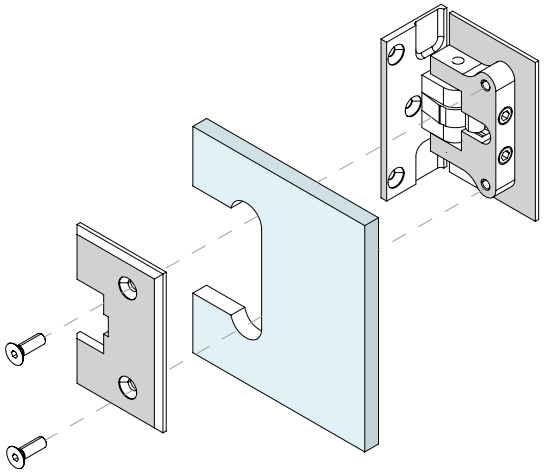

TÜVRheinland CERTIFIED
Type Approved
Safety
Regular Production
Surveillance
www.tuv.com
ID 1111292548

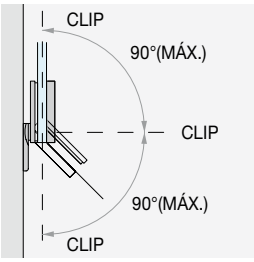

ÁNGULO DE ROTACIÓN

Ángulo de rotación de +90° y -90°. Con paso a 0° y tope a -90° y +90°.

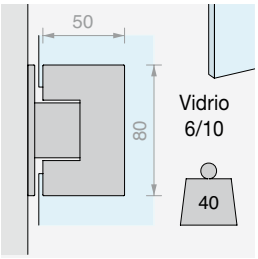

VERSIÓN PARA VIDRIOS CON ESPESOR DE 6 A 10 mm

Con un solo modelo se pueden realizar puertas de 6 a 10 mm

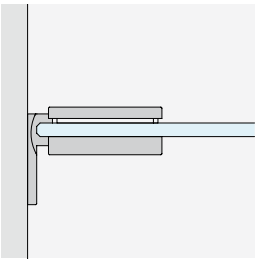

PARED/VIDRIO
con placa lateral

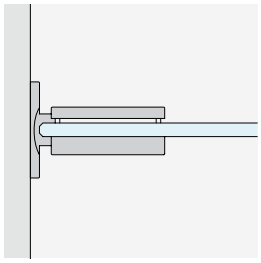

PARED/VIDRIO
con placa central

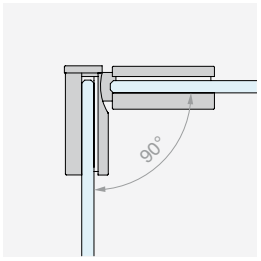

VIDRIO/VIDRIO
angular 90°

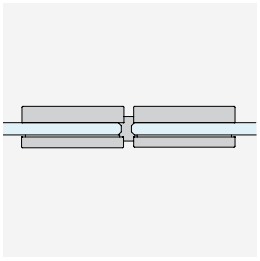

VIDRIO/VIDRIO
en línea

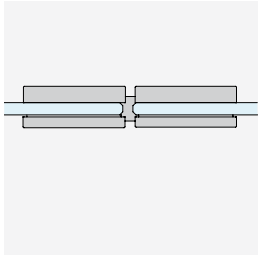

VIDRIO/VIDRIO SAFETY
en línea

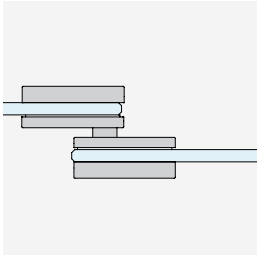

VIDRIO/VIDRIO
en línea superpuesta

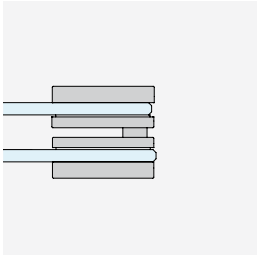

VIDRIO/VIDRIO LIBRE
en línea basculante

KUMO

CER
Kit

CONFIGURACIONES CON PUERTAS BATIENTES

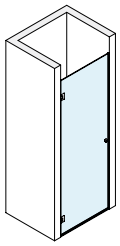

Pág. 314

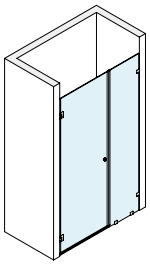

Pág. 316

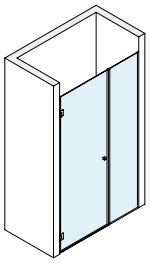

Pág. 318

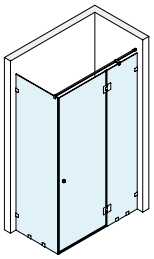

Pág. 320

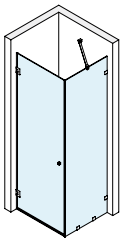

Pág. 322

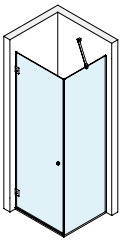

Pág. 324

CONFIGURACIONES OPEN

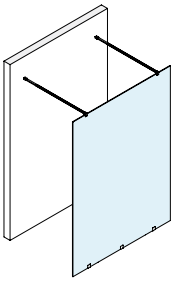

Pág. 327

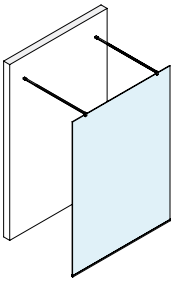

Pág. 329

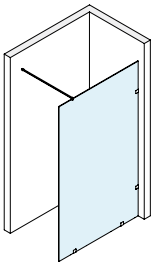

Pág. 331

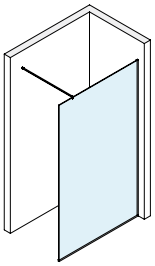

Pág. 333

KIT DUCHA BATIENTE PARED/PARED

Acabado: /1

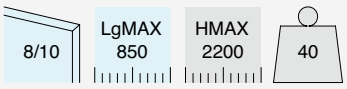

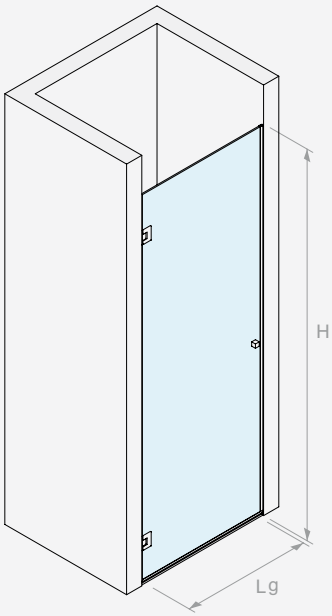

Kit formado por:

Art.	Descripción	Cant.
CER26	Bisagra lateral	2 Uds.
PESQ0810B.100	Perfil barrera	1 Ud.
GM0210	Junta con escurridor	1 Ud.
GM0622	Junta de globo	2 Uds.
DQP2525	Pareja de pomos	1 Ud.

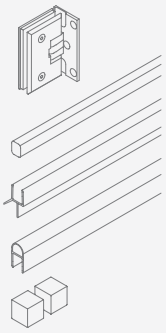

Art.	Cant.
BDCER81001	1 Ud.

DIMENSIONAMIENTO DE LOS PANELES DE VIDRIO

BDCER81001

8

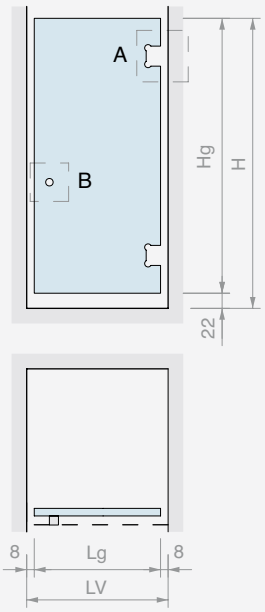

Hg = H - 22
Lg (MAX 850) = LV - 16

A CER26

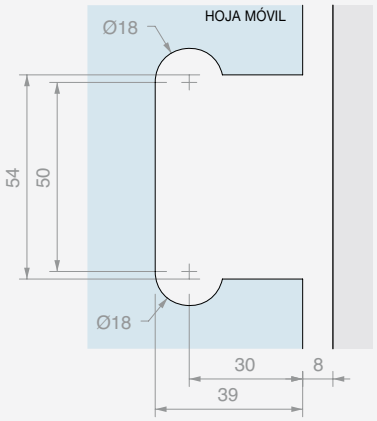

B DQP2525

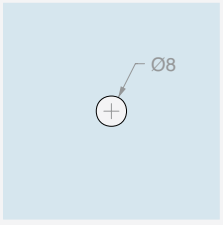

GM0622

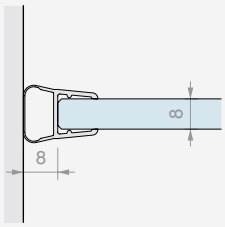

GM0210

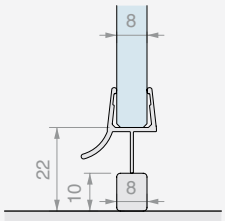

10

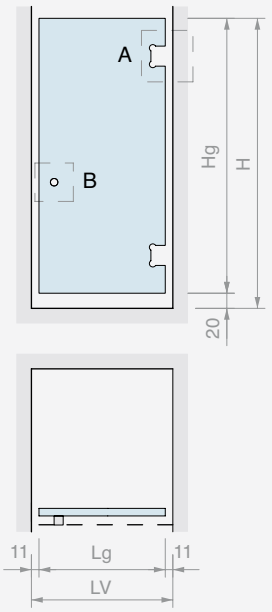

Hg = H - 20
Lg (MAX 850) = LV - 23

A CER26

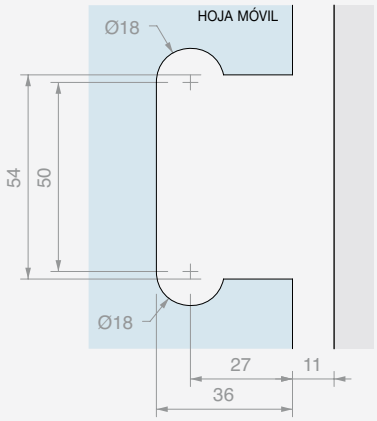

B DQP2525

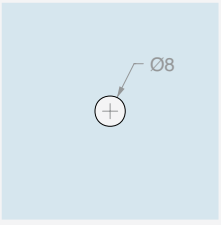

GM0622

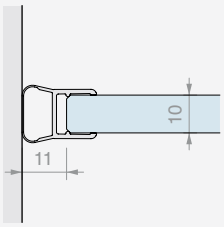

GM0210

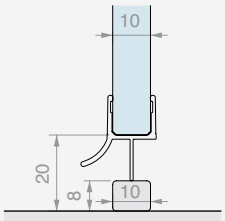

KIT DUCHA BATIENTE
PARED/PARED CON VIDRIO FIJO Y ABRAZADERAS

Acabado: /1

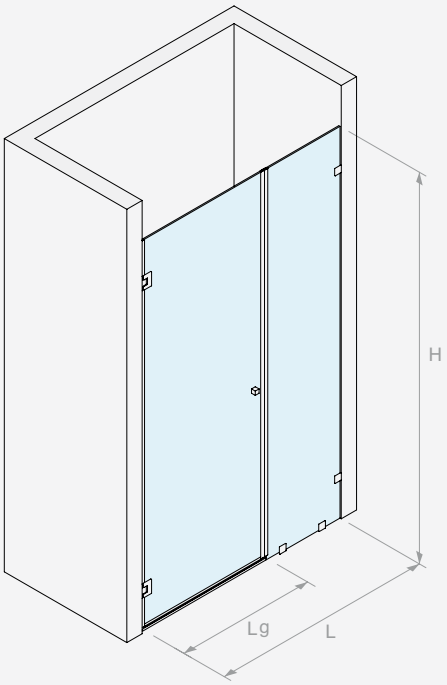

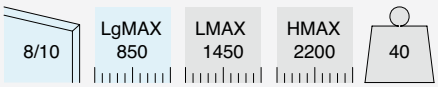

Kit formado por:

Art.	Descripción	Cant.
CER26	Bisagra lateral	2 Uds.
PESQ0810B.100	Perfil barrera	1 Ud.
GM0210	Junta con escurridor	1 Ud.
GM1520SX	Junta magnética a 45°	1 Ud.
GM1520DX	Junta magnética a 45°	1 Ud.
GM0622	Junta de globo	1 Ud.
DQP2525	Pareja de pomos	1 Ud.
MORS001	Abrazadera a ras de pared	4 Uds.
Opcional		
MF1515	Barra de refuerzo articulada	1 Ud.

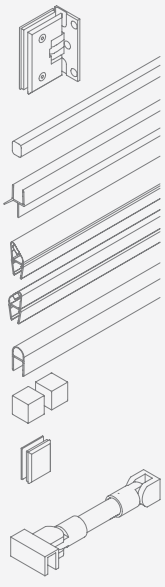

Art.	Cant.
BDCER81003	1 Ud.

DIMENSIONAMIENTO DE LOS PANELES DE VIDRIO

BDCER81003

8

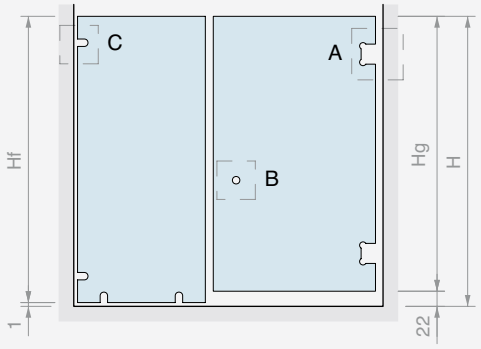

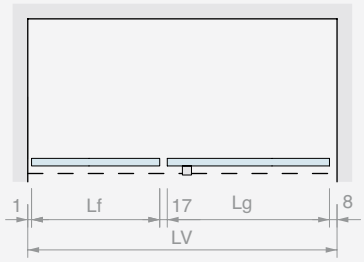

Hf = H - 1
Hg = H - 22
Lg MAX 850
Lf (MAX 800) =
LV - Lg - 26

A CER26

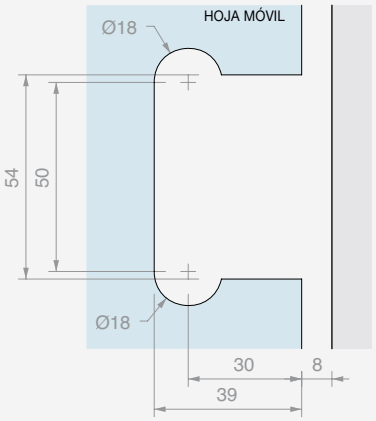

B DQP2525 C MORS001

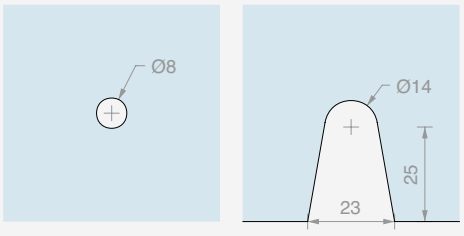

GM1520SX
GM1520DX

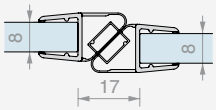

GM0210

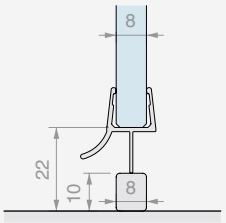

GM0622

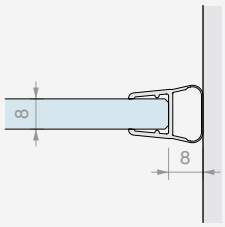

10

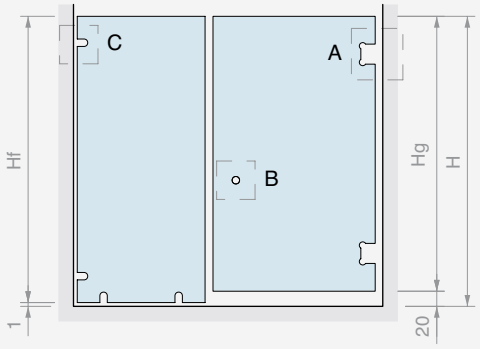

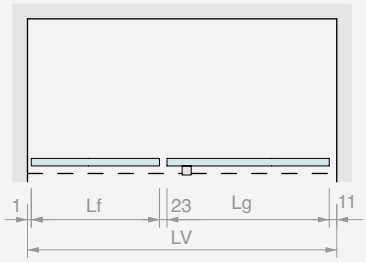

Hf = H - 1
Hg = H - 20
Lg MAX 850
Lf (MAX 800) =
LV - Lg - 35

A CER26

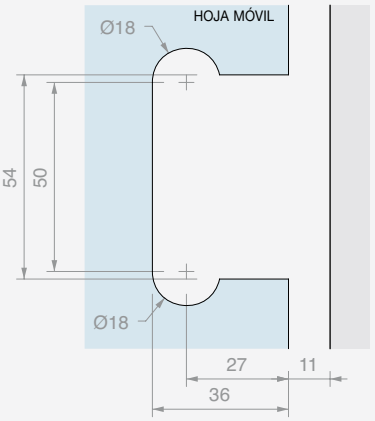

B DQP2525 C MORS001

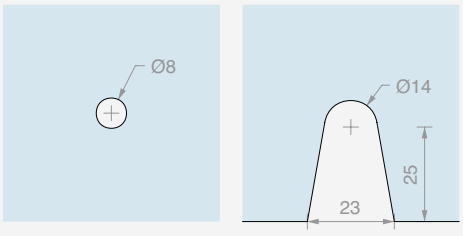

GM1520SX
GM1520DX

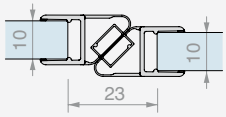

GM0210

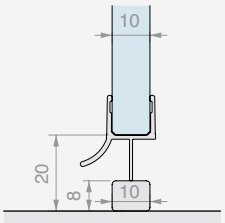

GM0622

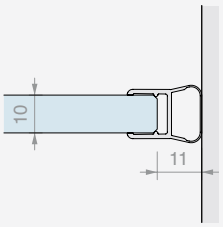

KIT DUCHA BATIENTE
PARED/PARED CON VIDRIO FIJO Y PERFILES

Acabado: /1

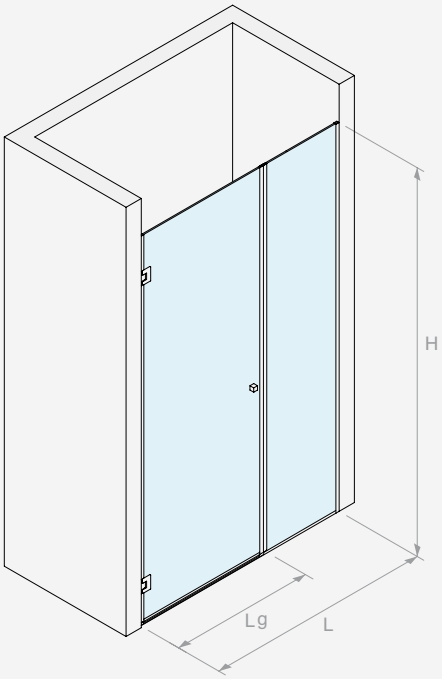

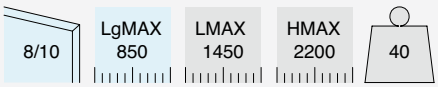

Kit formado por:

Art.	Descripción	Cant.
CER26	Bisagra lateral	2 Uds.
LMU20B.220	Perfil en «U»	1 Ud.
LMU20B.150	Perfil en «U»	1 Ud.
LMU86B.100	Perfil superior plano	1 Ud.
GTUP4	Junta junquillo	4 m
GTUP2	Junta junquillo	4 m
GM0210	Junta con escurridor	1 Ud.
GM1520SX	Junta magnética a 45°	1 Ud.
GM1520DX	Junta magnética a 45°	1 Ud.
GM0622	Junta de globo	1 Ud.
DQP2525	Pareja de pomos	1 Ud.
Opcional		
MF1515	Barra de refuerzo articulada	1 Ud.

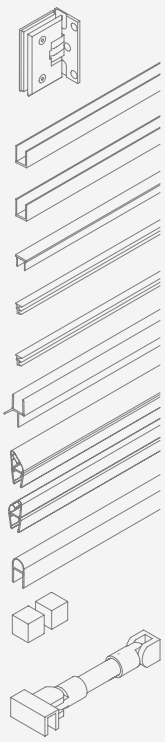

Art.	Cant.
BDCER81005	1 Ud.

DIMENSIONAMIENTO DE LOS PANELES DE VIDRIO

BDCER81005

8

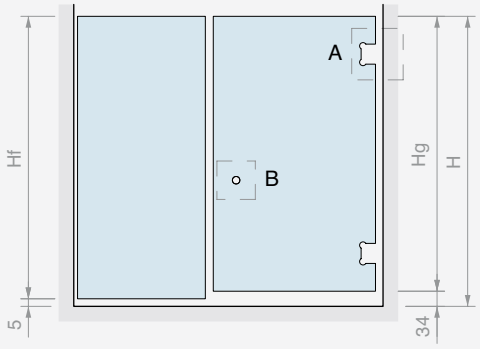

Hf = H - 5
Hg = H - 34
Lg MAX 850
Lf (MAX 600) =
LV - Lg - 30

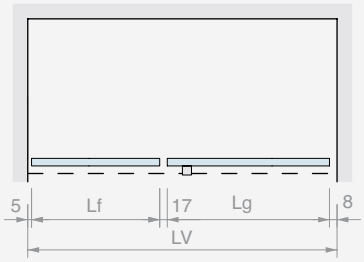

A CER26

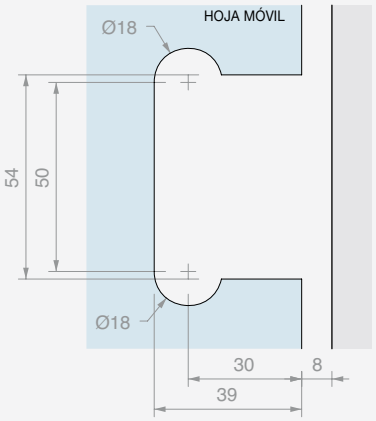

B DQP2525

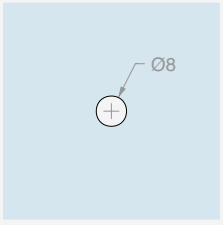

GM1520SX
GM1520DX

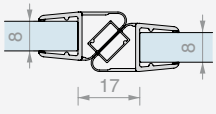

GM0210

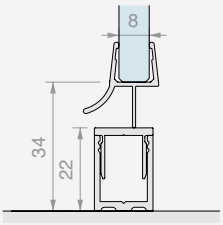

GM0622

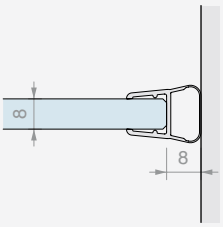

10

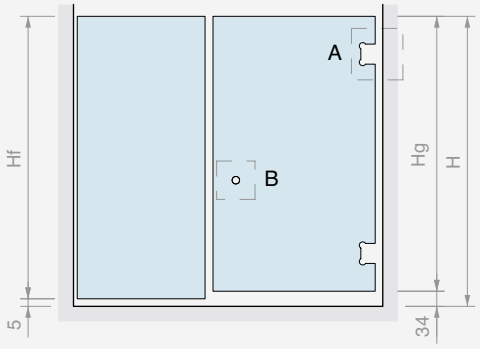

Hf = H - 5
Hg = H - 34
Lg MAX 850
Lf (MAX 600) =
LV - Lg - 39

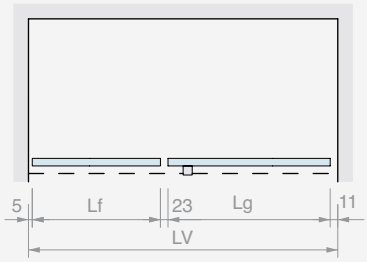

A CER26

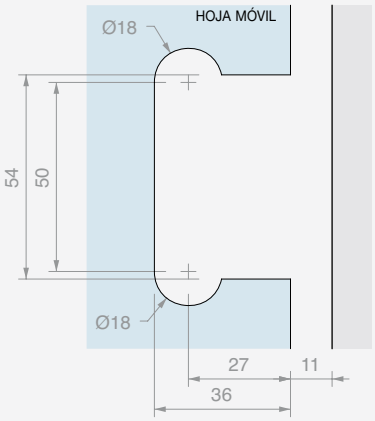

B DQP2525

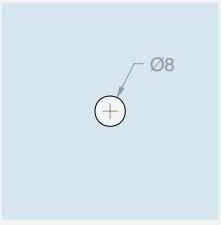

GM1520SX
GM1520DX

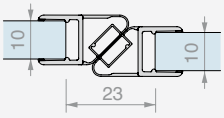

GM0210

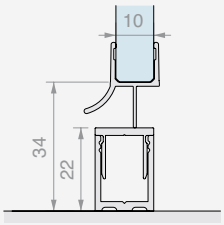

GM0622

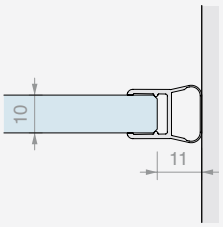

KIT DUCHA BATIENTE
PARED/VIDRIO CON VIDRIO FIJO Y ABRAZADERAS

Acabado: /1

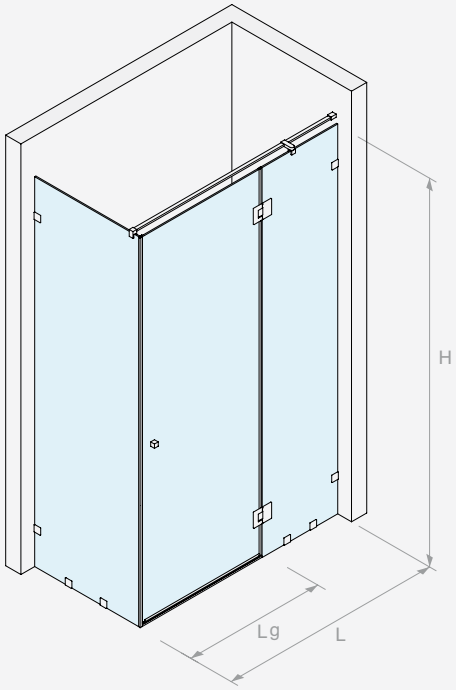

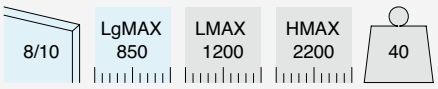

Kit formado por:

Art.	Descripción	Cant.
CER29	Bisagra lateral	2 Uds.
PESQ0810B.100	Perfil barrera	1 Ud.
GM0210	Junta con escurridor	1 Ud.
GM5422	Junta con tope a 90°	1 Ud.
GM0422	Junta de aleta	1 Ud.
DQP2525	Pareja de pomos	1 Ud.
DQT1500	Barra de refuerzo fija	1 Ud.
DQA90	Fijación a vidrio distanciada	1 Ud.
MORS001	Abrazadera a ras de pared	8 Ud.

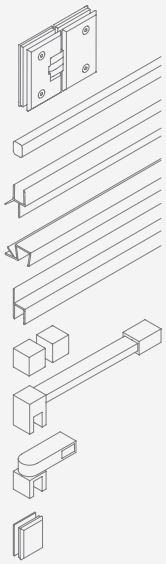

Art.	Cant.
BDCER81007	1 Ud.

DIMENSIONAMIENTO DE LOS PANELES DE VIDRIO

BDCER81007

8

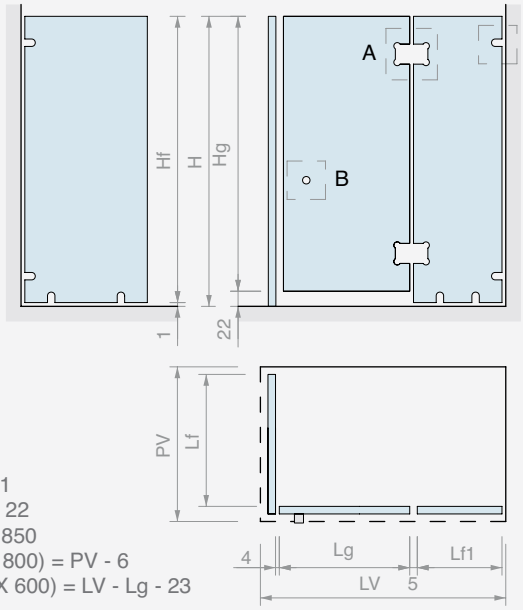

Hf = H - 1
Hg = H - 22
Lg MAX 850
Lf (MAX 800) = PV - 6
Lf1 (MAX 600) = LV - Lg - 23

A CER29

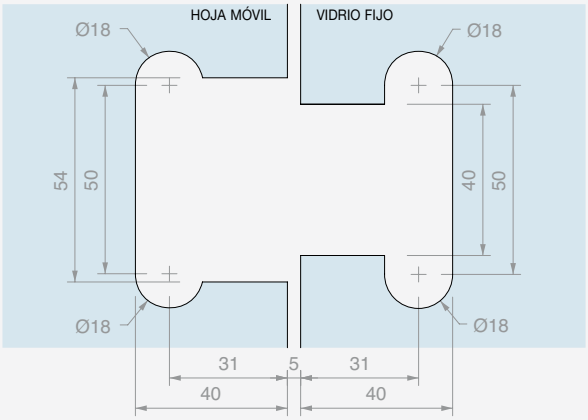

B DQP2525 C MORS001

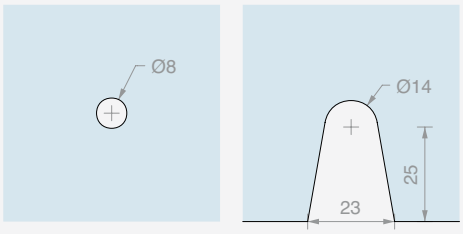

GM5422 GM0210 GM0422

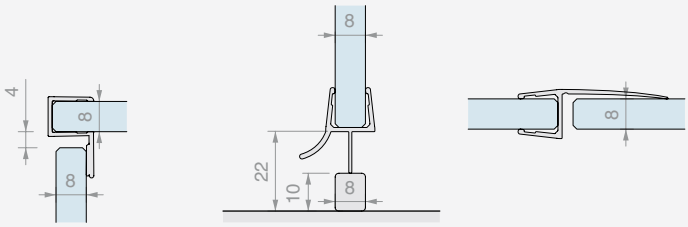

10

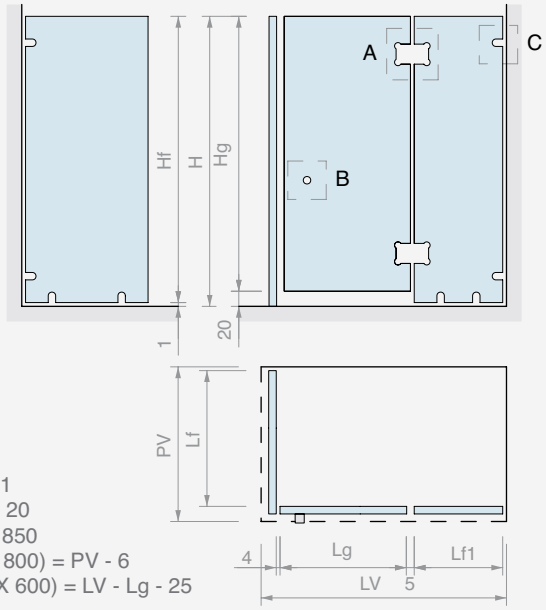

Hf = H - 1
Hg = H - 20
Lg MAX 850
Lf (MAX 800) = PV - 6
Lf1 (MAX 600) = LV - Lg - 25

A CER29

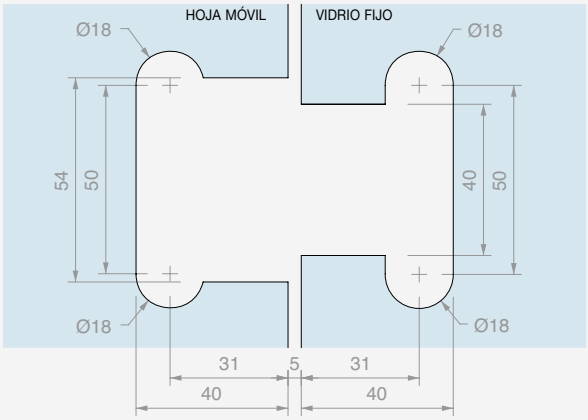

B DQP2525 C MORS001

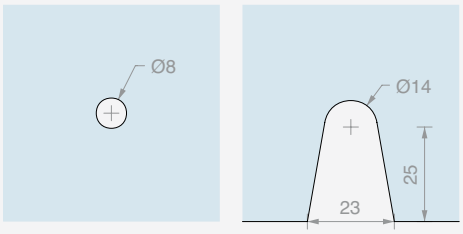

GM5422 GM0210 GM0422

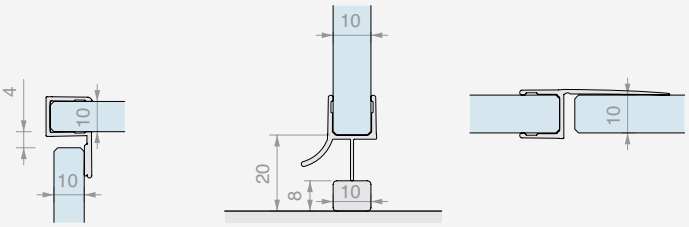

KIT DUCHA BATIENTE ANGULAR PARED/PARED CON VIDRIO FIJO Y ABRAZADERAS

Acabado: /1

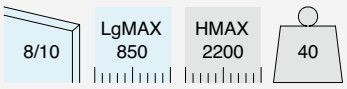

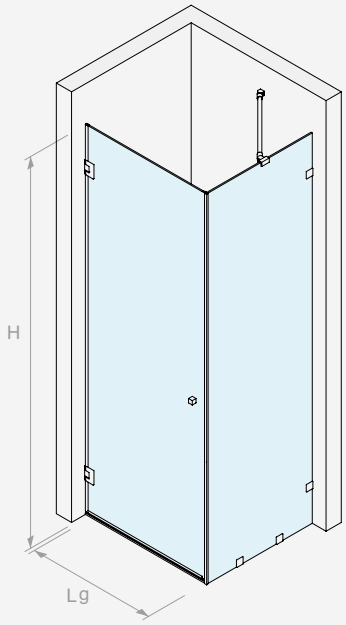

Kit formado por:

Art.	Descripción	Cant.
CER26	Bisagra lateral	2 Uds.
PESQ0810B.100	Perfil barrera	1 Ud.
GM0210	Junta con escurridor	1 Ud.
GM5422	Junta con tope a 90°	1 Ud.
GM0622	Junta de globo	1 Ud.
DQP2525	Pareja de pomos	1 Ud.
MF1515	Barra de refuerzo articulada	1 Ud.
MORS001	Abrazadera a ras de pared	4 Uds.

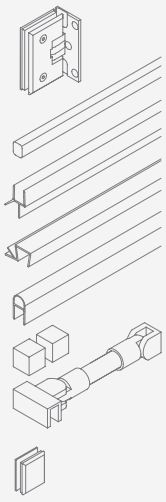

Art.	Cant.
BDCER81013	1 Ud.

DIMENSIONAMIENTO DE LOS PANELES DE VIDRIO

BDCER81013

8

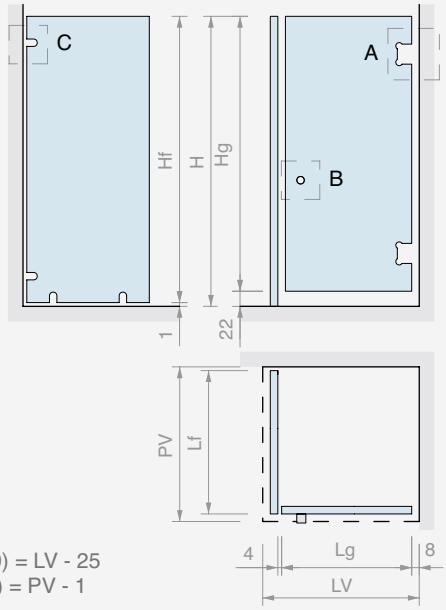

Hf = H - 1
Hg = H - 22
Lg (MAX 900) = LV - 25
Lf (MAX 800) = PV - 1

A CER26

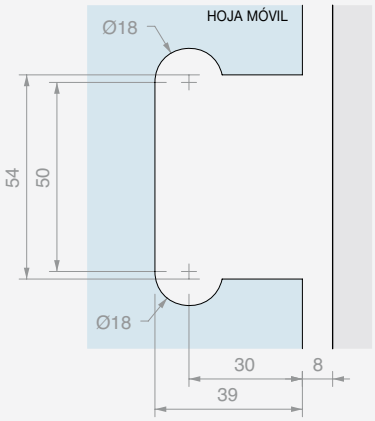

B DQP2525 C MORS001

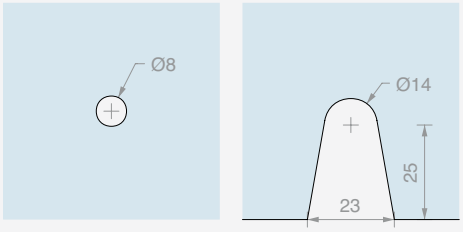

GM5422 GM0210 GM0622

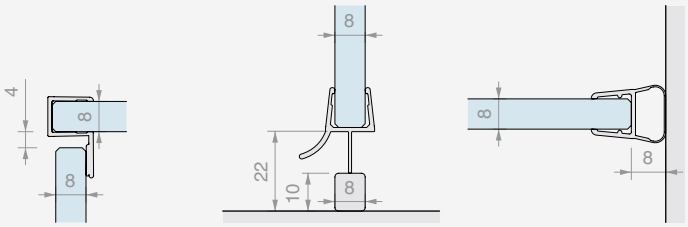

10

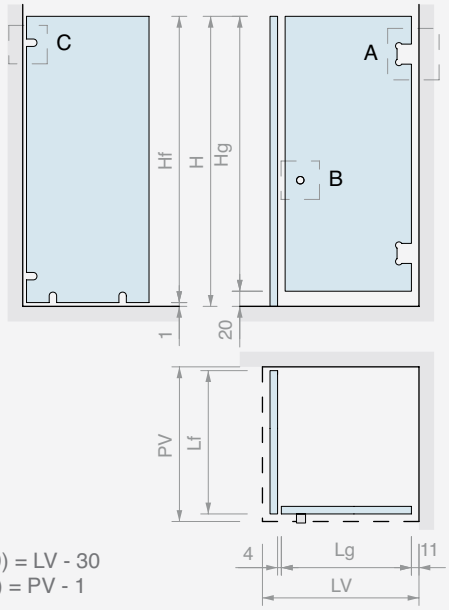

Hf = H - 1
Hg = H - 20
Lg (MAX 900) = LV - 30
Lf (MAX 800) = PV - 1

A CER26

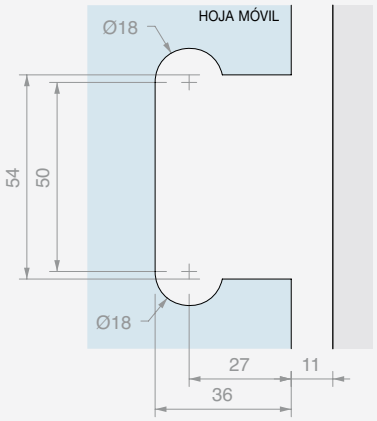

B DQP2525 C MORS001

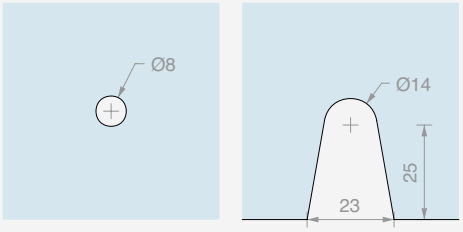

GM5422 GM0210 GM0622

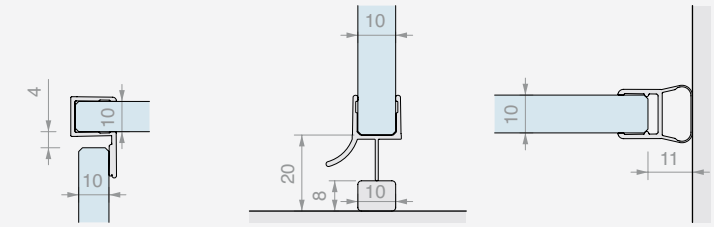

KIT DUCHA BATIENTE ANGULAR PARED/PARED CON VIDRIO FIJO Y PERFILES

Acabado: /1

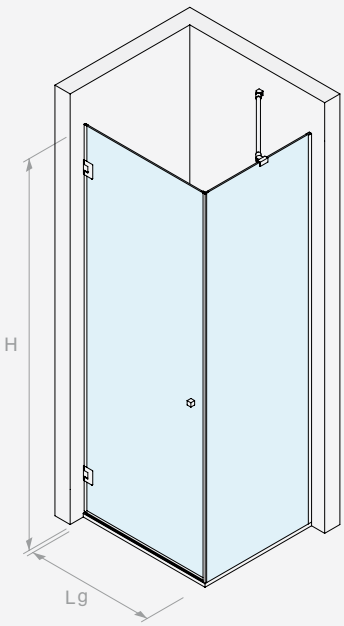

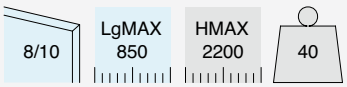

Kit formado por:

Art.	Descripción	Cant.
CER26	Bisagra lateral	2 Uds.
LMU20B.220	Perfil en «U»	2 Uds.
LMU86B.100	Perfil superior plano	1 Ud.
GTUP4	Junta junquillo	4 m
GTUP2	Junta junquillo	4 m
GM5422	Junta con tope a 90°	1 Ud.
GM0210	Junta con escurridor	1 Ud.
GM0622	Junta de globo	1 Ud.
DQP2525	Pareja de pomos	1 Ud.
MF1515	Barra de refuerzo articulada	1 Ud.

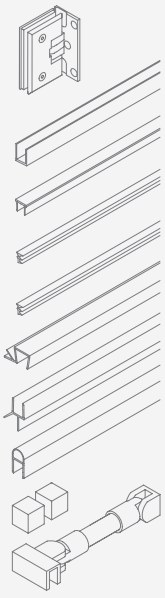

Art.	Cant.
BDCER81015	1 Ud.

DIMENSIONAMIENTO DE LOS PANELES DE VIDRIO

BDCER81015

8

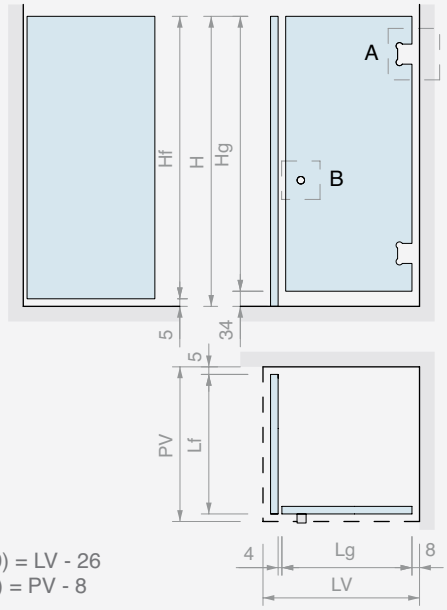

Hf = H - 5
Hg = H - 34
Lg (MAX 900) = LV - 26
Lf (MAX 800) = PV - 8

A CER26

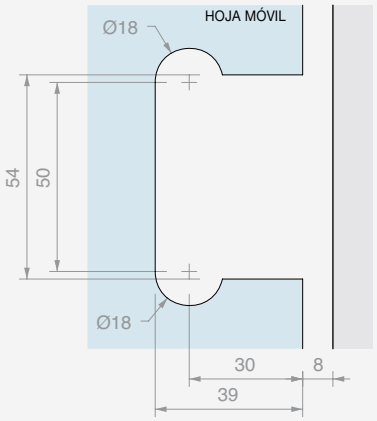

B DQP2525

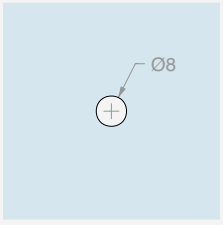

GM5422

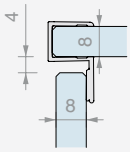

GM0210

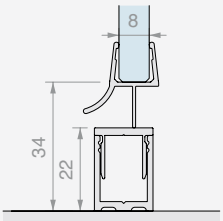

GM0622

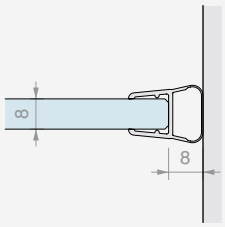

10

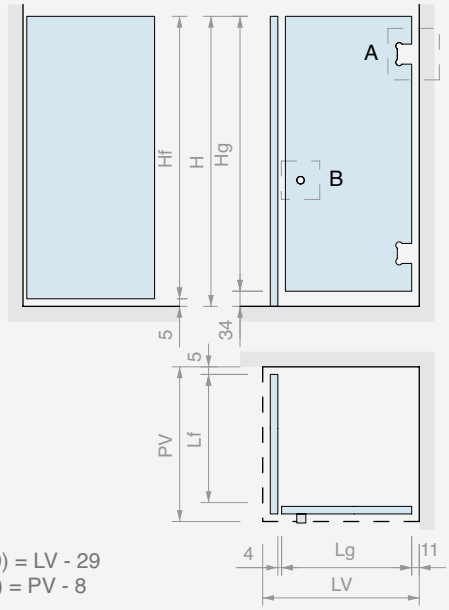

Hf = H - 5
Hg = H - 34
Lg (MAX 900) = LV - 29
Lf (MAX 800) = PV - 8

A CER26

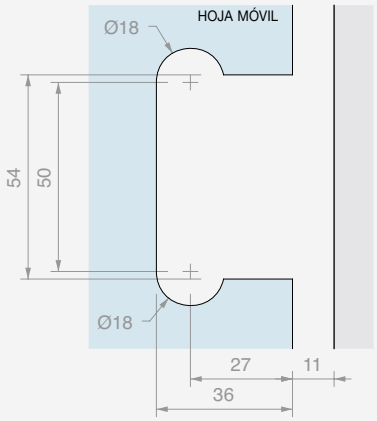

B DQP2525

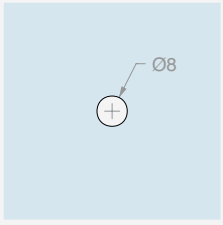

GM5422

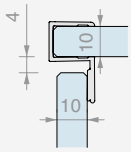

GM0210

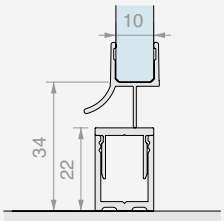

GM0622

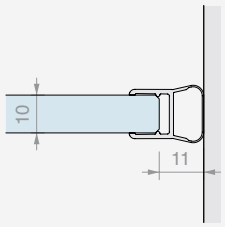

KIT DUCHA OPEN DOBLE PASO CON ABRAZADERAS

Acabado: /1

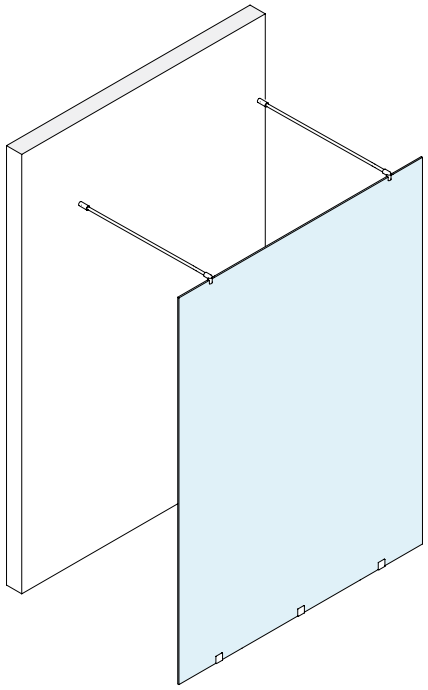

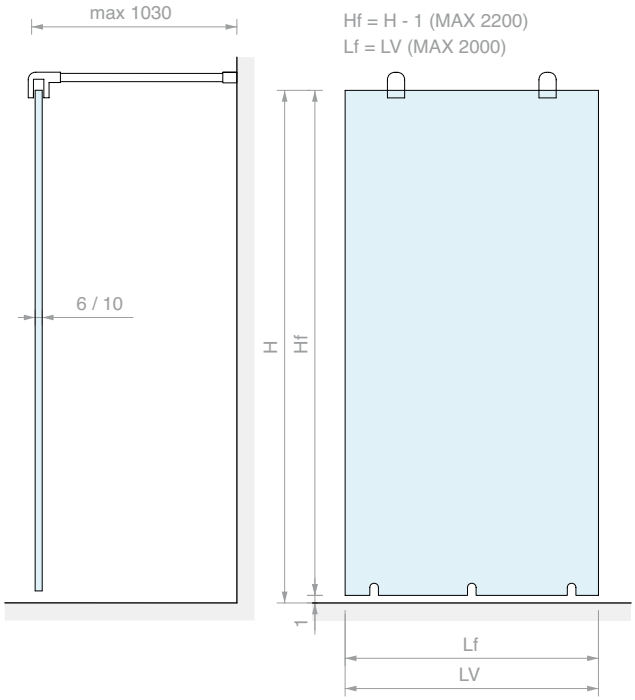

MORS001

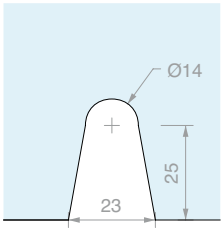

MF127

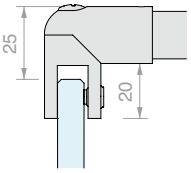

Kit formado por:

Art.	Descripción	Cant.
MORS001	Abrazadera a ras de pared	3 Ud.
MF127	Barra de refuerzo fija	2 Uds.
Opcional		
PESQ0810B.150	Perfil barrera	2 Uds.

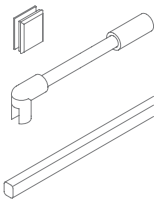

Art.	Para vidrios	Cant.
OPEN03MORS	De **6** a **10** mm	1 Ud.

KIT DE DUCHA OPEN DOBLE PASO CON PERFILES

Acabado: /1

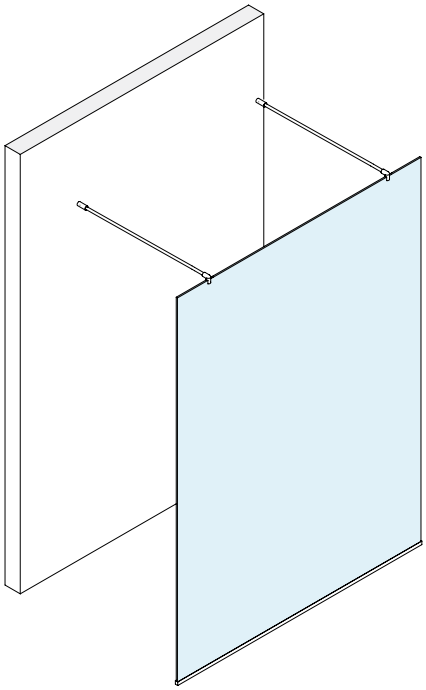

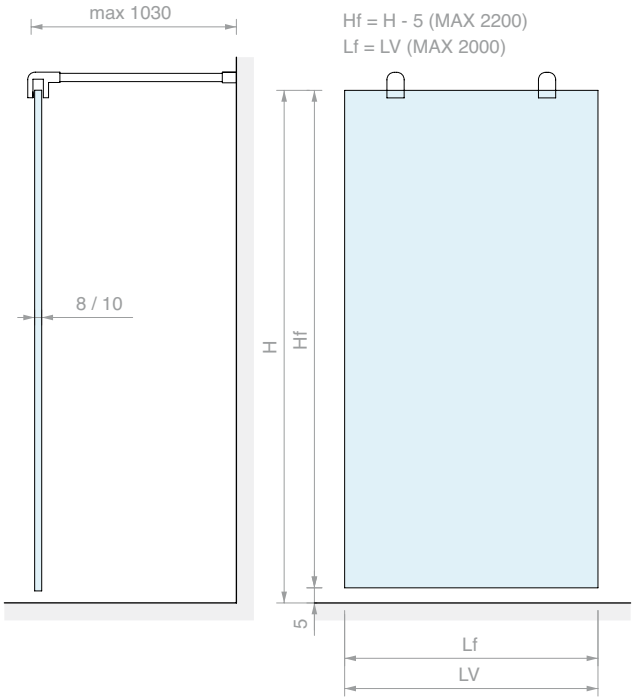

LMU20B.220

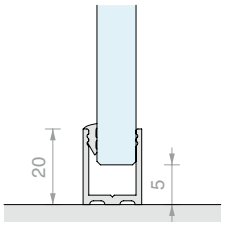

MF127

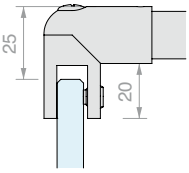

Kit formado por:

Art.	Descripción	Cant.
LMU20B.220	Perfil en «U»	1 Ud.
LMU20TPB	Tapa plana	2 Uds.
GTUP2	Junta junquillo	2 m
GTUP4	Junta junquillo	2 m
MF127	Barra de refuerzo fija	2 Uds.

Opcional

PESQ0810B.150	Perfil barrera	2 Uds.

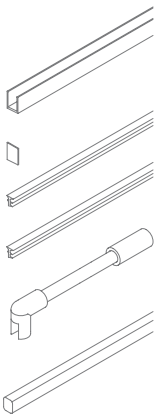

Art.	Para vidrios	Cant.
OPEN03LMUMF	De **8** a **10** mm	1 Ud.

KIT DUCHA OPEN CON ABRAZADERAS

Acabado: /1

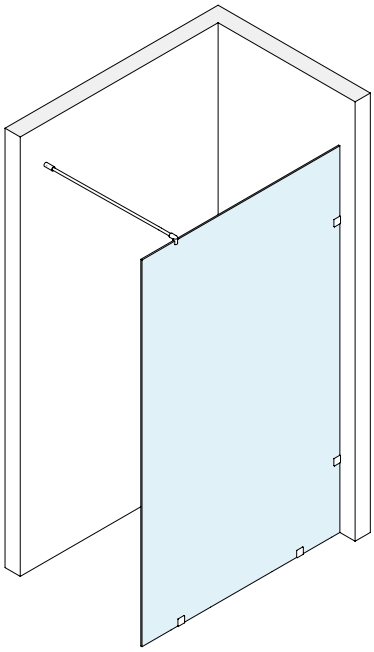

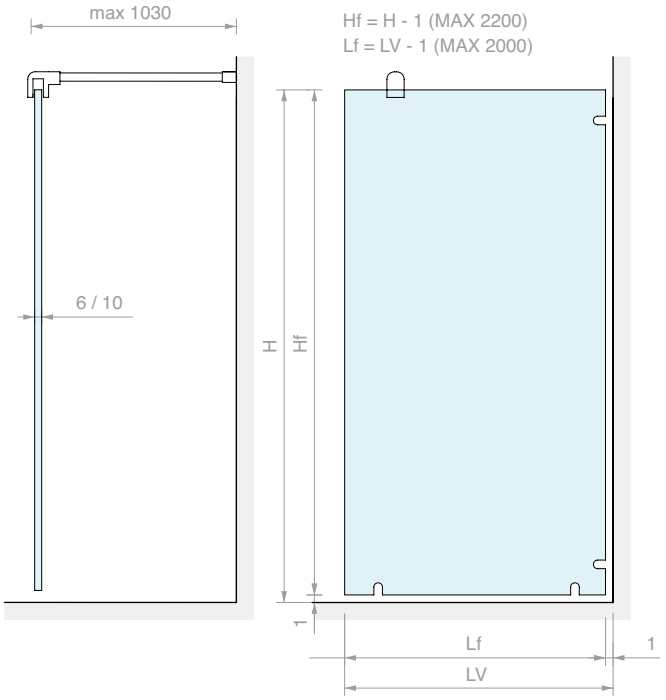

MORS001

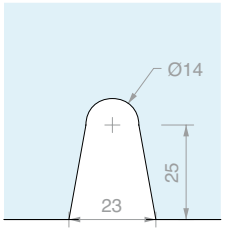

MF127

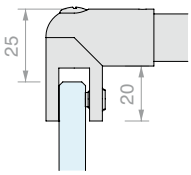

Kit formado por:

Art.	Descripción	Cant.
MORS001	Abrazadera a ras de pared	4 Uds.
MF127	Barra de refuerzo fija	1 Ud.
Opcional		
PESQ0810B.150	Perfil barrera	1 Ud.

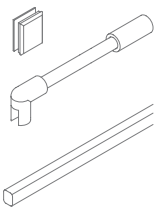

Art.	Para vidrios	Cant.
OPEN01MORS	De **6** a **10** mm	1 Ud.

KIT DUCHA OPEN CON PERFILES

Acabado: /1

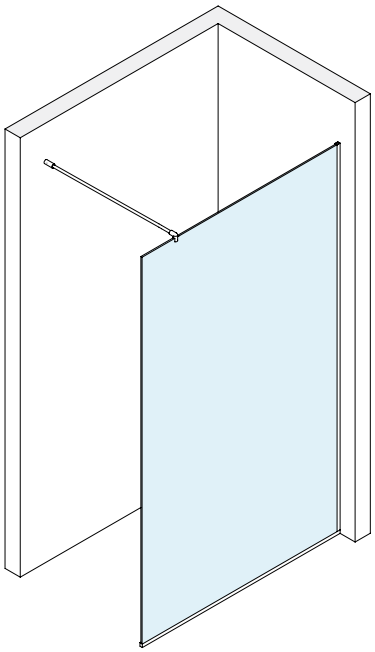

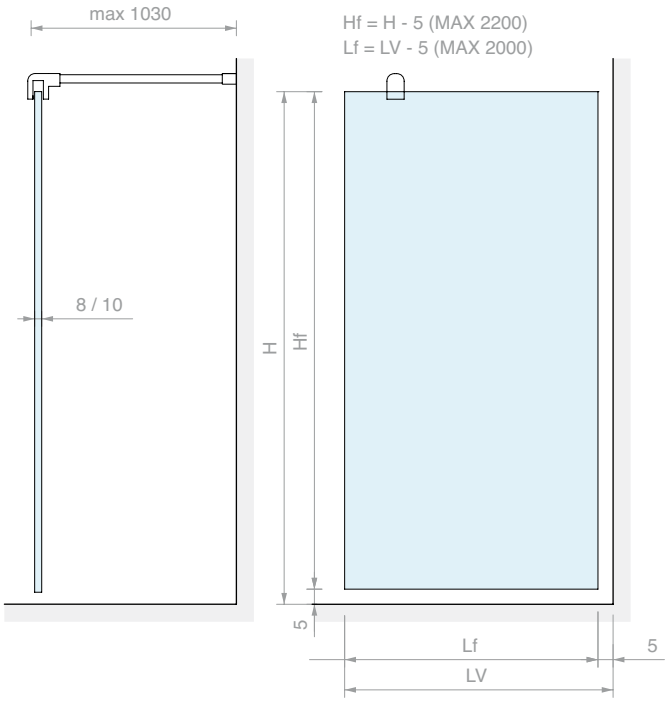

LMU20B.220

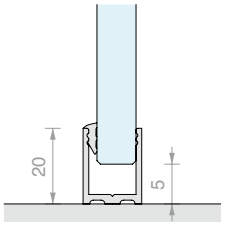

MF127

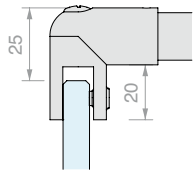

Kit formado por:

Art.	Descripción	Cant.
LMU20B.220	Perfil en «U»	2 Uds.
LMU20TPB	Tapa plana	1 Ud.
GTUP2	Junta junquillo	5 m
GTUP4	Junta junquillo	5 m
MF127	Barra de refuerzo fija	1 Ud.

Opcional

PESQ0810B.150	Perfil barrera	1 Ud.

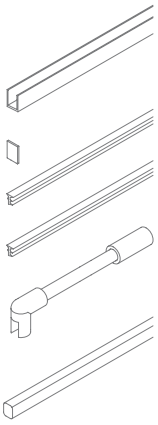

Art.	Para vidrios	Cant.
OPEN01LMUMF	De **8** a **10** mm	1 Ud.

ÁBACO ARTÍCULOS SERIE CER

Bisagras para vidrios con espesor de **6** a **10** mm

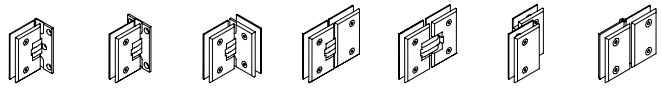

CER26 Pág. 336 | CER27 Pág. 337 | CER28 Pág. 338 | CER29 Pág. 339 | CER31 Pág. 341 | CER32 Pág. 342 | CER33 Pág. 343

Abrazaderas para vidrios con espesor de **6** a **10** mm

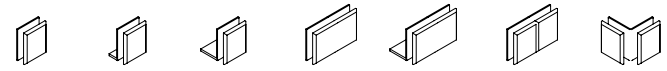

MORS001 Pág. 344 | MORS002 Pág. 344 | MORS0023 Pág. 344 | MORS003 Pág. 344 | MORS033 Pág. 345 | MORS004 Pág. 345 | MORS005 Pág. 345

Barras de refuerzo para vidrios con espesor de **6** a **10** mm

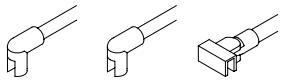

MF127 Pág. 346 | MF129 Pág. 346 | MF1515 Pág. 347

Pomos para vidrios con espesor de **6** a **12** mm

DQTS2525 Pág. 348 | DQP2525 Pág. 348 | POM2525 Pág. 348

Perfiles para vidrios fijos y tapas

LMU20B Pág. 349 | LMU86B Pág. 349 | LMU20TPB Pág. 349 | PESQB Pág. 349 | PBD3183 Pág. 350 | PBD3184 Pág. 350 | PBD3186 Pág. 350 | PBDTP Pág. 350

Juntas para vidrios con espesor de **8** a **10** mm

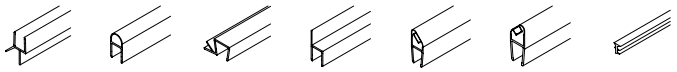

GM0210 Pág. 351 | GM0622 Pág. 350 | GM54 Pág. 351 | GM0422 Pág. 351 | GM1520SX Pág. 351 | GM1520DX Pág. 351 | GTUP Pág. 351

BISAGRA PARED/VIDRIO LATERAL

Material: Latón

Acabado: /1

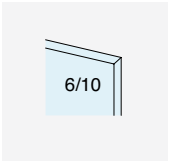

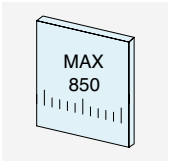

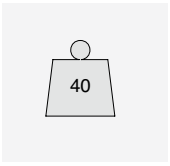

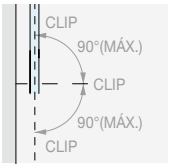

ROTACIÓN ± 90°

Type Approved
Safety
Regular Production
Surveillance
TÜVRheinland
CERTIFIED
www.tuv.com
ID 111292548

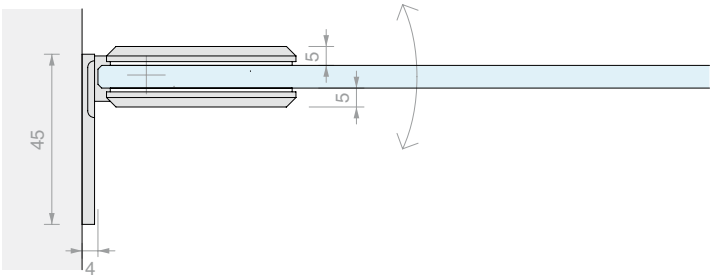

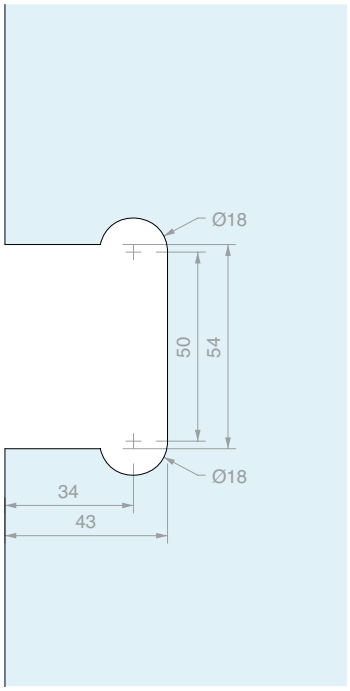

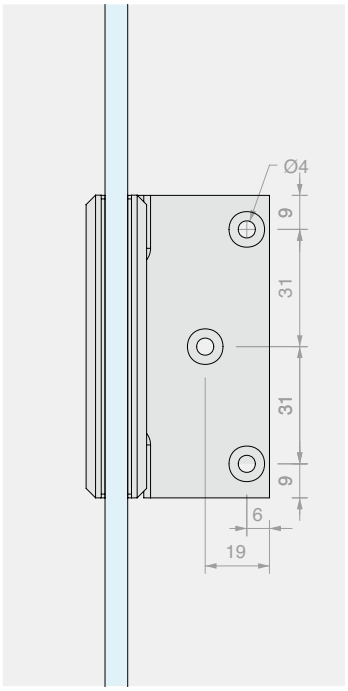

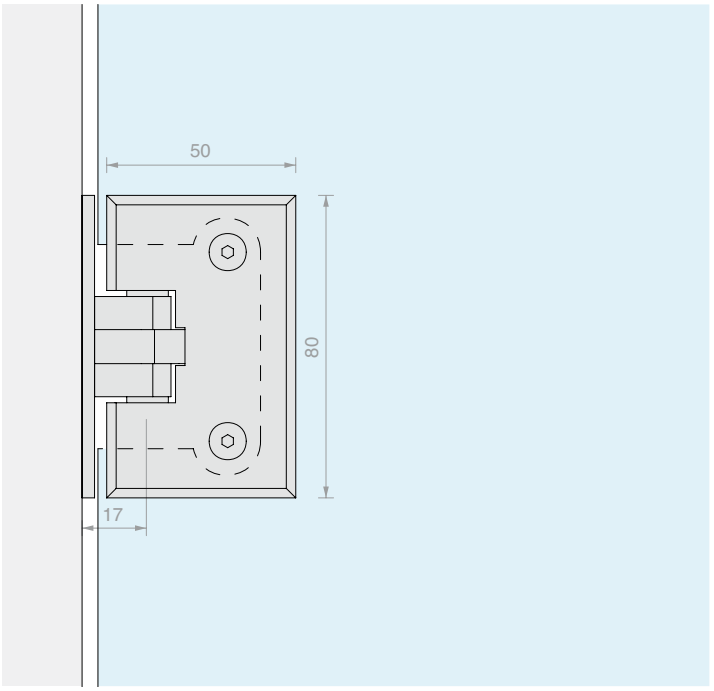

Art.	Para vidrios	Cant.
CER26	De **6** a **10** mm	1 Ud.

BISAGRA PARED/VIDRIO CENTRAL

Material: Latón

Acabado: /1

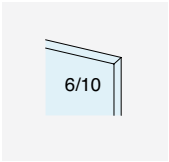

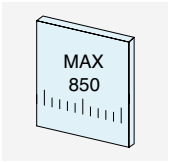

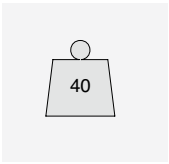

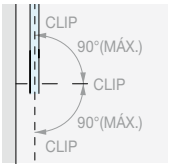

ROTACIÓN ± 90°

Type Approved
Safety
Regular Production
Surveillance
www.tuv.com
ID 111292548

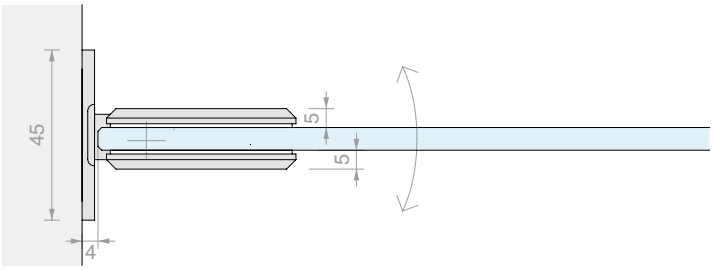

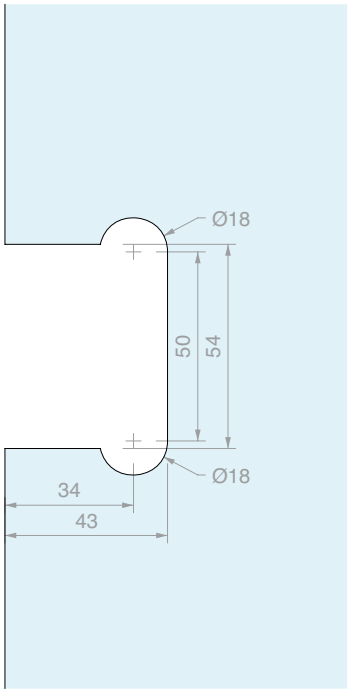

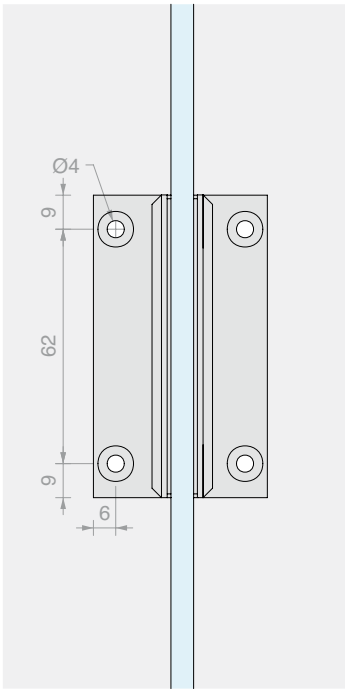

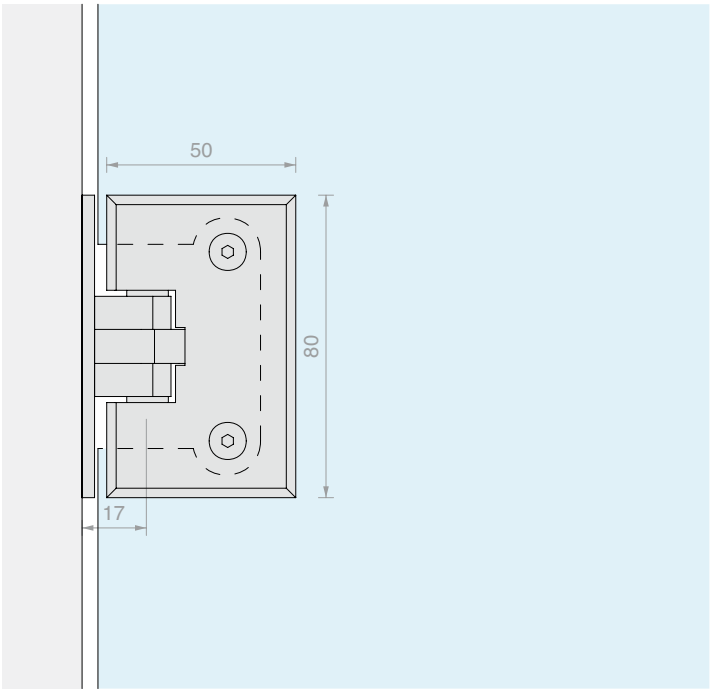

Art.	Para vidrios	Cant.
CER27	De **6** a **10** mm	1 Ud.

BISAGRA VIDRIO/VIDRIO A 90º

Material: Latón

Acabado: /1

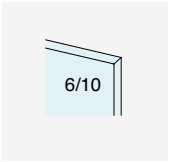

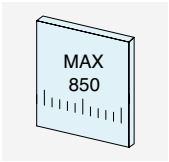

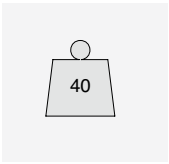

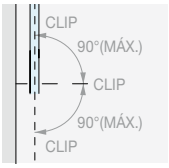

ROTACIÓN ± 90°

Type Approved
Safety
Regular Production
Surveillance
TÜVRheinland
CERTIFIED
www.tuv.com
ID 111292548

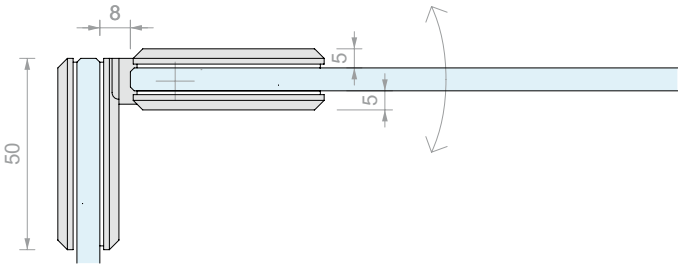

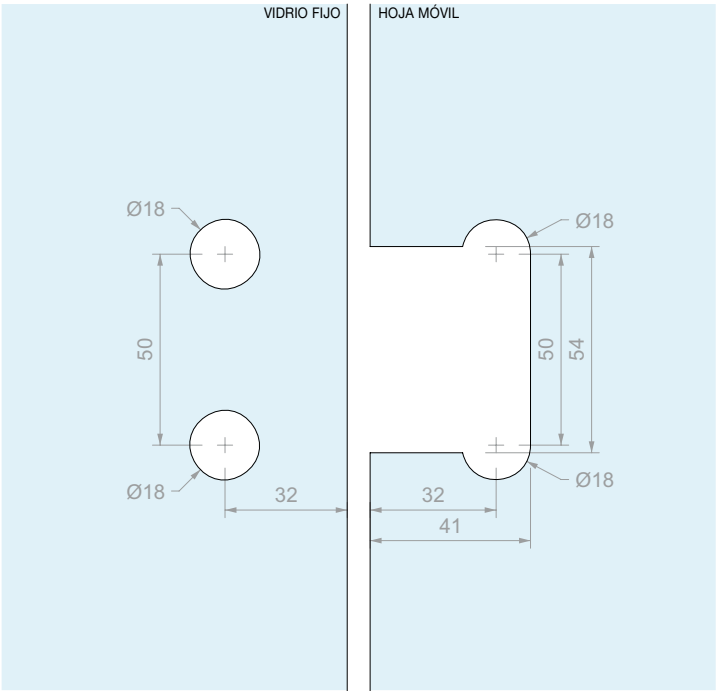

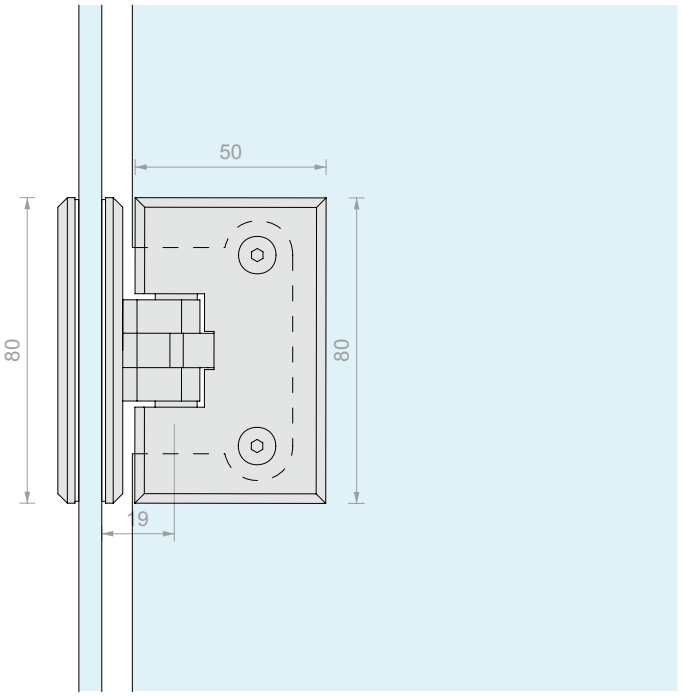

Art.	Para vidrios	Cant.
CER28	De **6** a **10** mm	1 Ud.

BISAGRA VIDRIO/VIDRIO EN LÍNEA

Material: Latón

Acabado: /1

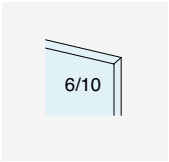

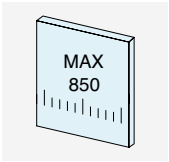

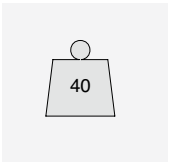

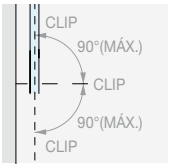

ROTACIÓN ± 90°

Type Approved
Safety
Regular Production
Surveillance
TÜVRheinland
CERTIFIED
www.tuv.com
ID 111292548

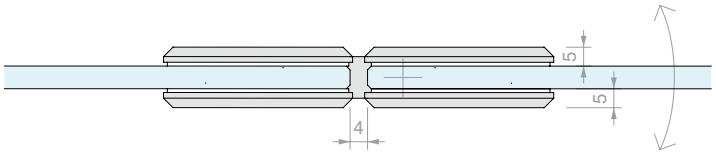

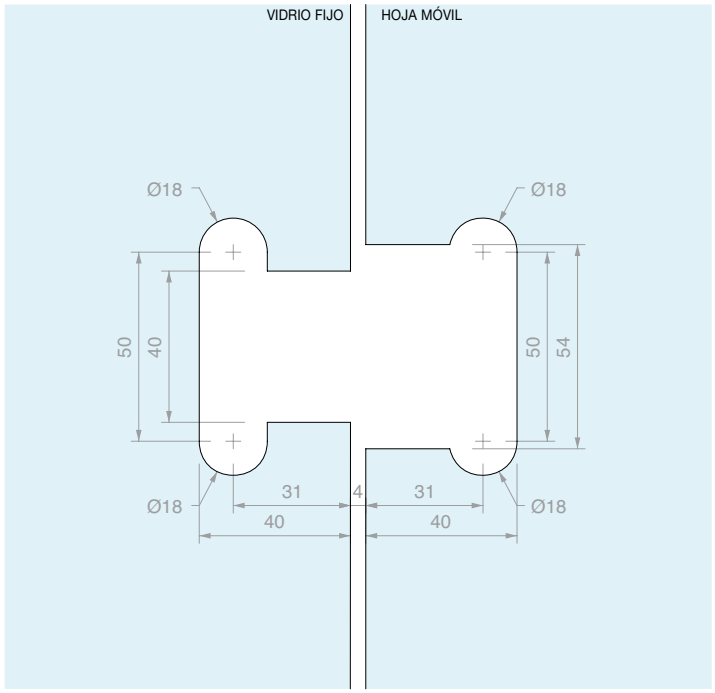

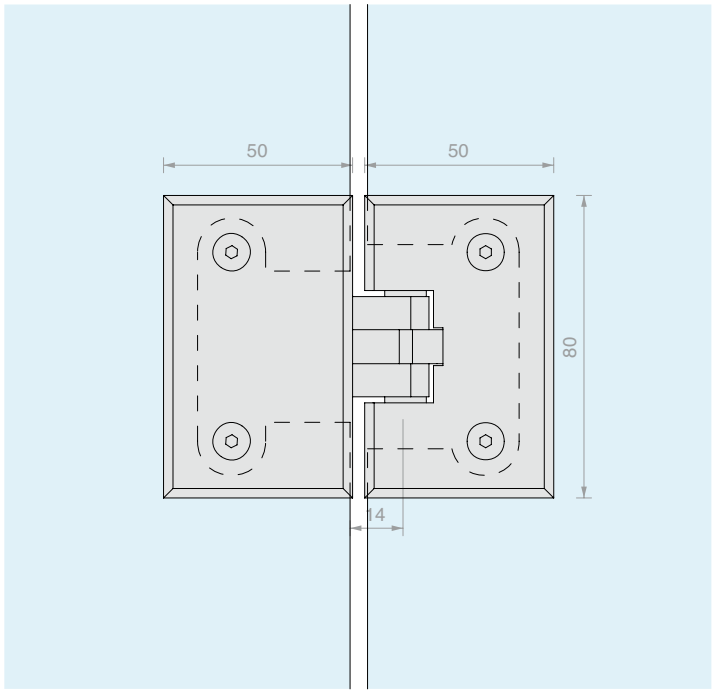

Art.	Para vidrios	Cant.
CER29	De **6** a **10** mm	1 Ud.

BISAGRA VIDRIO/VIDRIO SAFETY

Material: Latón

Acabado: /1

Nota: La bisagra no tiene función envolvente

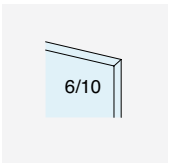

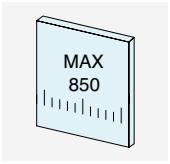

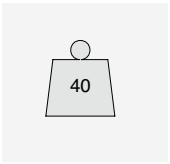

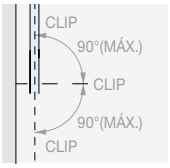

ROTACIÓN ± 90°
ROTACIÓN ULTERIOR DE EMERGENCIA ± 90°

Type Approved
Safety
Regular Production
Surveillance
TÜVRheinland
CERTIFIED
www.tuv.com
ID 111292548

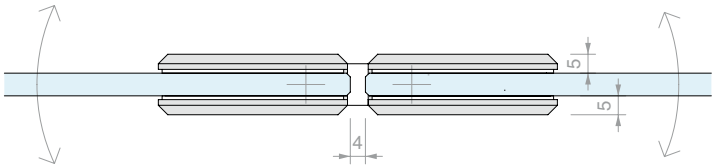

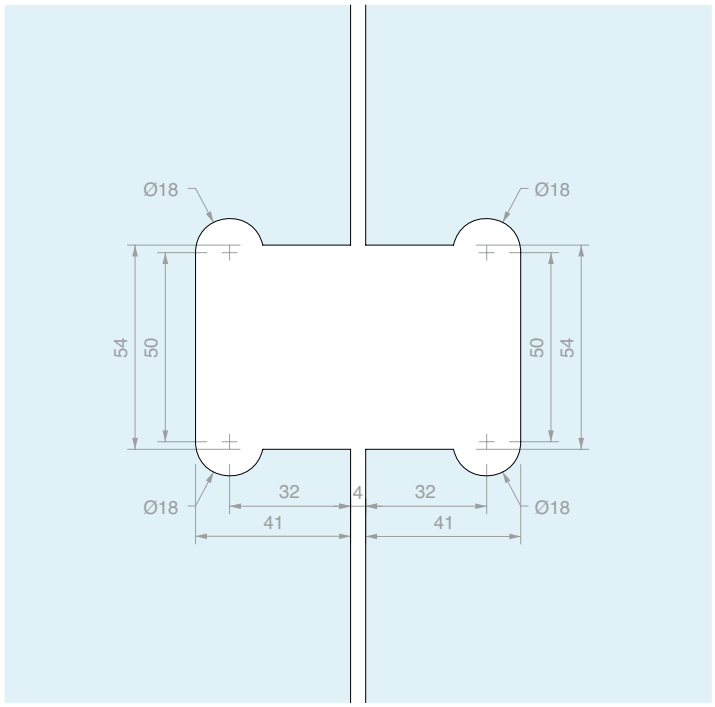

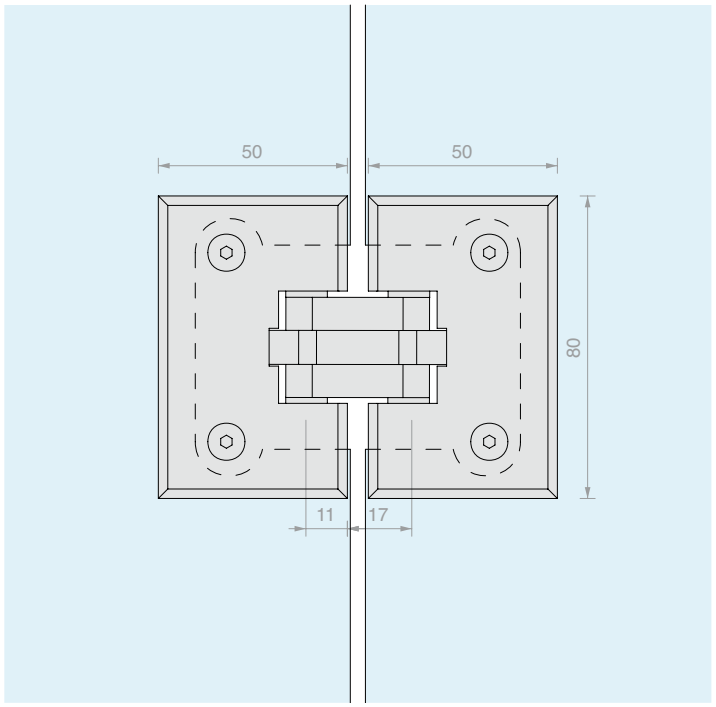

Art.	Para vidrios	Cant.
CER31	De **6** a **10** mm	1 Ud.

BISAGRA VIDRIO/VIDRIO SUPERPUESTA

Material: Latón

Acabado: /1

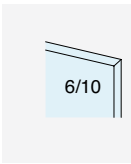

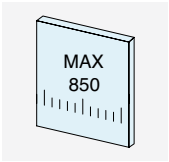

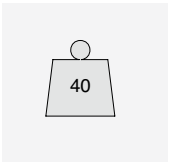

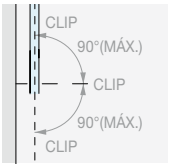

ROTACIÓN ± 90°

Type Approved
Safety
Regular Production
Surveillance
TÜVRheinland
CERTIFIED
www.tuv.com
ID 1111292548

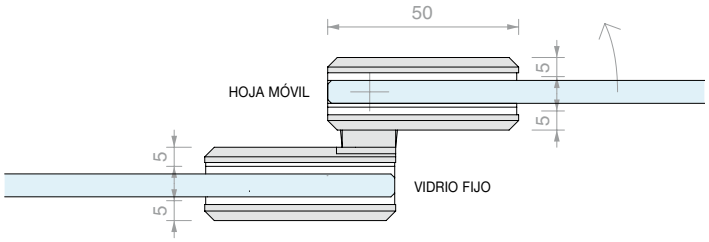

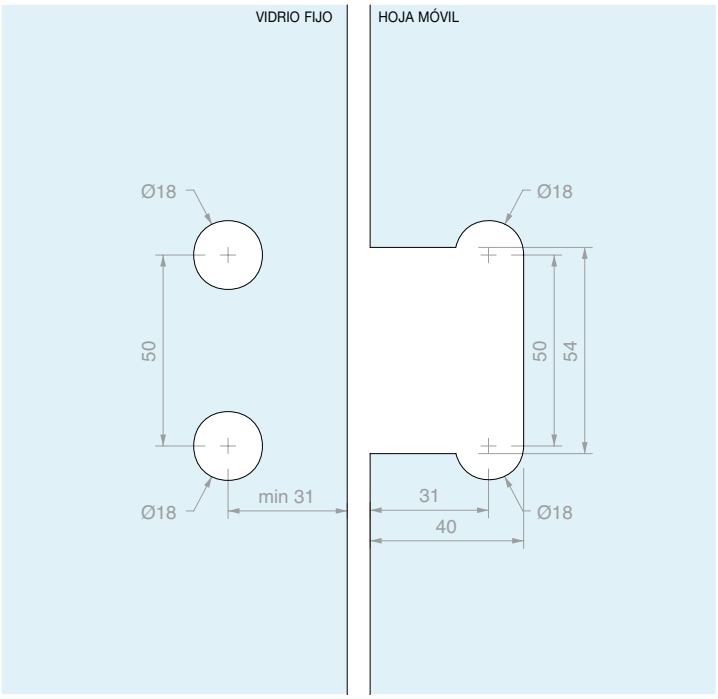

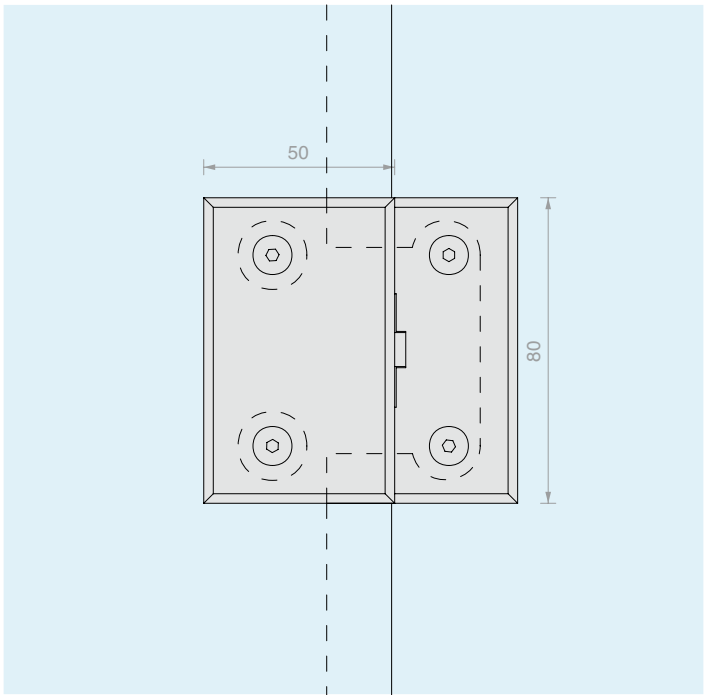

Art.	Para vidrios	Cant.
CER32	De **6** a **10** mm	1 Ud.

BISAGRA VIDRIO/VIDRIO EN LÍNEA BASCULANTE

Material: Latón

Acabado: /1

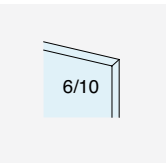

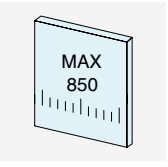

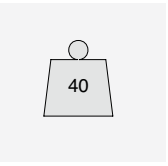

Type Approved
Safety
Regular Production
Surveillance

www.tuv.com
ID 111292548

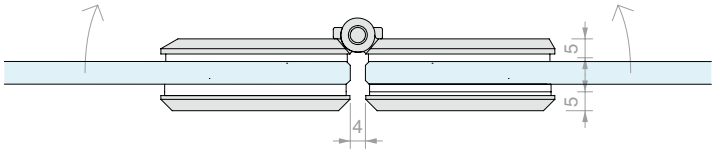

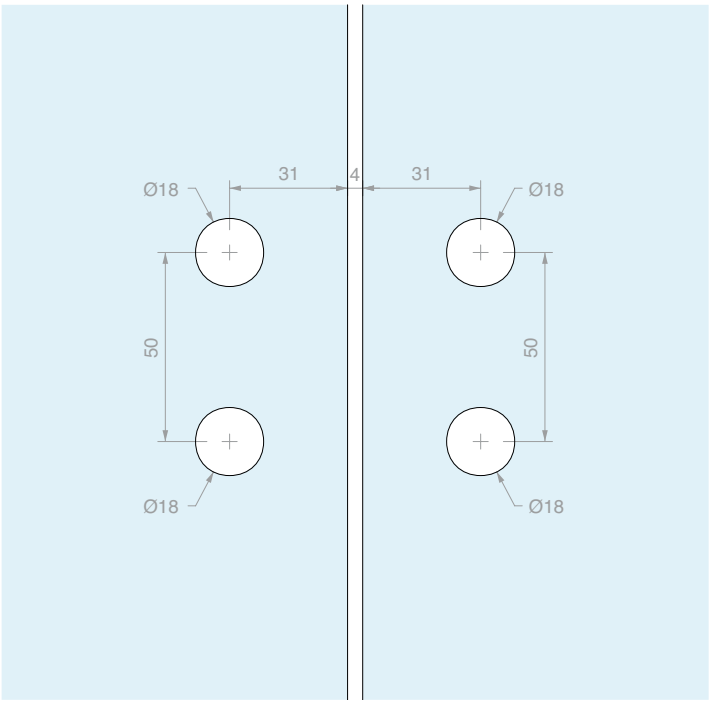

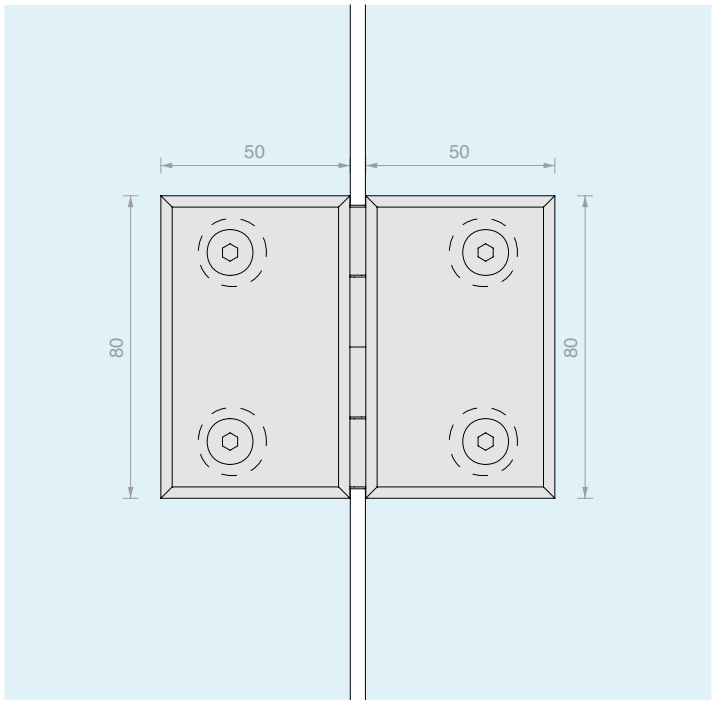

Art.	Para vidrios	Cant.
CER33	De **6** a **10** mm	1 Ud.

ABRAZADERA PARED/VIDRIO A RAS DE PARED

Material: Latón

Acabado: /1

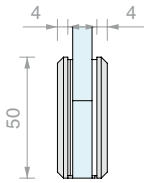

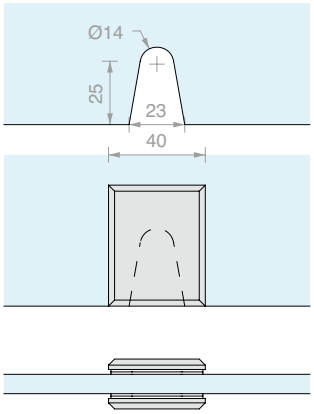

Art.	Para vidrios	Cant.
MORS001	De **6** a **10** mm	1 Ud.

ABRAZADERA PARED/VIDRIO FIJACIÓN LATERAL ESTRECHA

Material: Latón

Acabado: /1

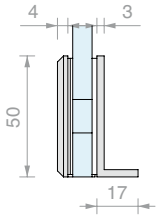

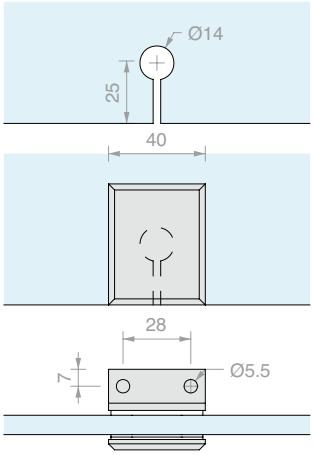

Art.	Para vidrios	Cant.
MORS002	De **6** a **10** mm	1 Ud.

ABRAZADERA PARED/VIDRIO FIJACIÓN LATERAL ANCHA

Material: Latón

Acabado: /1

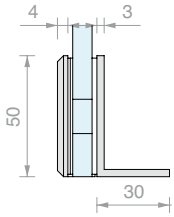

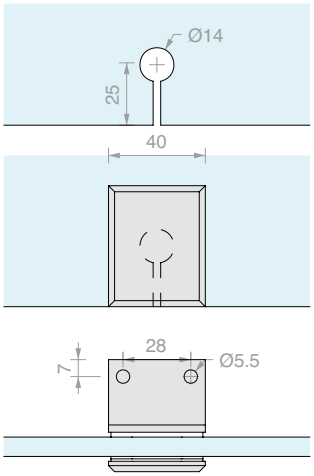

Art.	Para vidrios	Cant.
MORS0023	De **6** a **10** mm	1 Ud.

ABRAZADERA PARED/VIDRIO A RAS DE PARED

Material: Latón

Acabado: /1

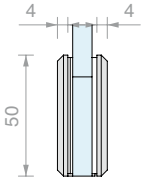

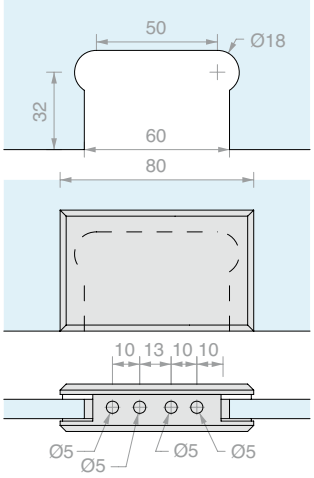

Art.	Para vidrios	Cant.
MORS003	De **6** a **10** mm	1 Ud.

ABRAZADERA PARED/VIDRIO FIJACIÓN LATERAL ANCHA

Material: Latón

Acabado: /1

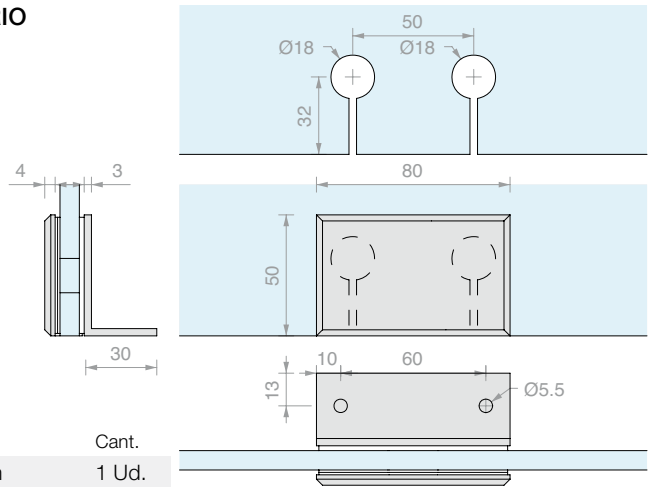

Art.	Para vidrios	Cant.
MORS033	De **6** a **10** mm	1 Ud.

ABRAZADERA VIDRIO/VIDRIO EN LÍNEA

Material: Latón

Acabado: /1

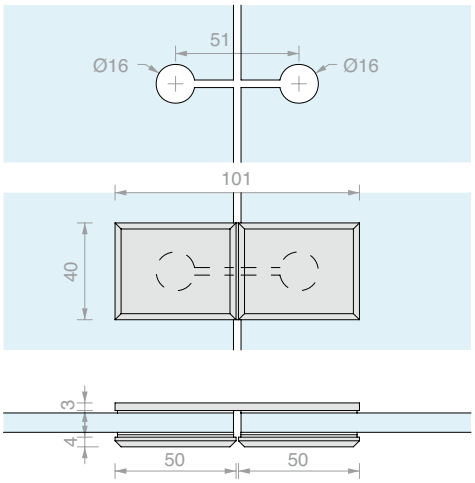

Art.	Para vidrios	Cant.
MORS004	De **6** a **10** mm	1 Ud.

ABRAZADERA VIDRIO/VIDRIO A 90º

Material: Latón

Acabado: /1

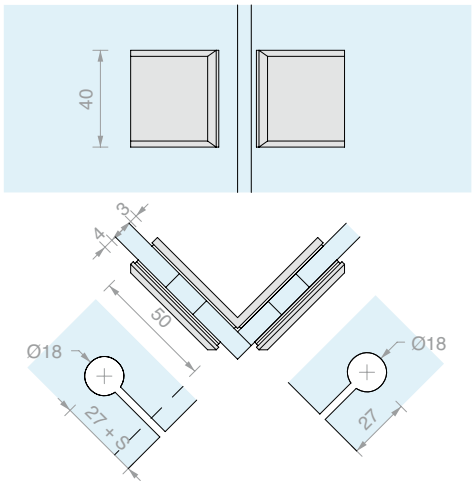

Art.	Para vidrios	Cant.
MORS005	De **6** a **10** mm	1 Ud.

BARRA DE REFUERZO PARED/VIDRIO FIJA A 45°

Material: Latón

Acabado: /1 /24

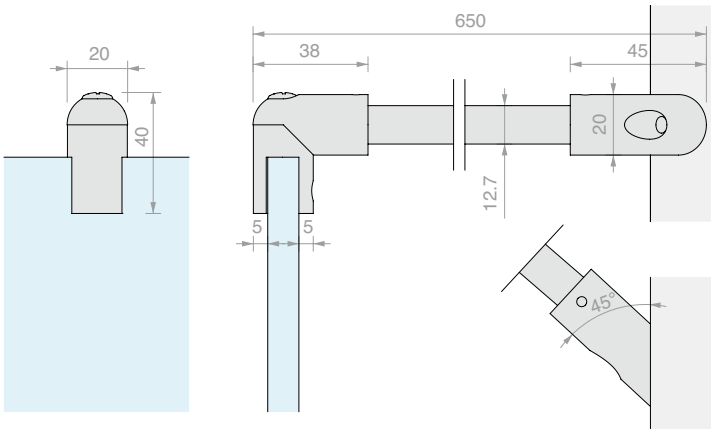

Art.	Para vidrios	Cant.
MF129	De **6** a **10** mm	1 Ud.

BARRA DE REFUERZO PARED/VIDRIO FIJA

Material: Latón

Acabado: /1 /2 /4 /24

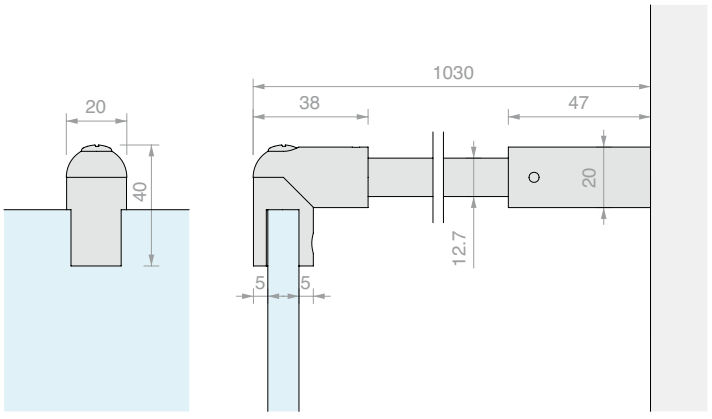

Art.	Para vidrios	Cant.
MF127	De **6** a **10** mm	1 Ud.

BARRA DE REFUERZO PARED/ VIDRIO CON DOBLE ARTICULACIÓN

Material: Latón

Acabado: /1 /2 /3 /4

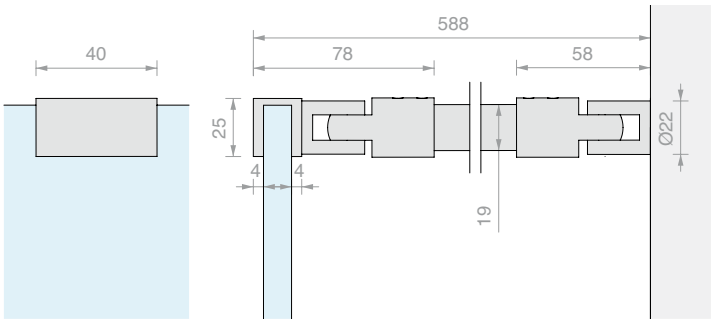

Art.	Para vidrios	Cant.
MF1515	De **6** a **12** mm	1 Ud.

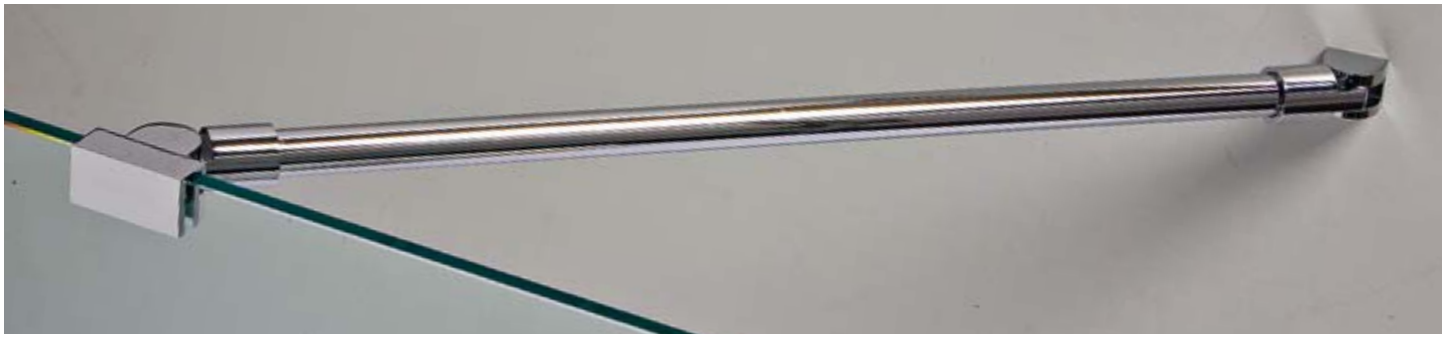

BARRA DE REFUERZO PARED/VIDRIO FIJA CON ABRAZADERA BAJA

Material: Latón

Acabado: /1 /2 /4 /24 /73* /R2

* No disponible para art. DQT1500

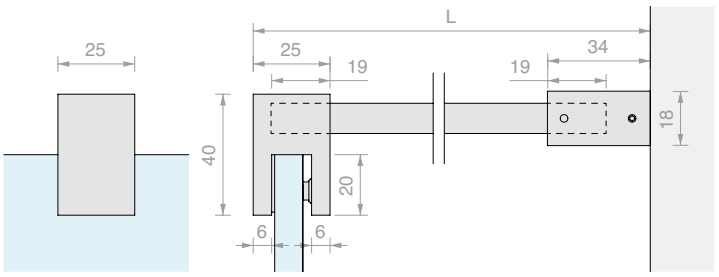

Art.	L	Para vidrios	Cant.
DQT500	**520** mm	De **8** a **12** mm	1 Ud.
DQT1000	**1020** mm	De **8** a **12** mm	1 Ud.
DQT1500	**1520** mm	De **8** a **12** mm	1 Ud.

FIJACIÓN A VIDRIO DISTANCIADA ARTICULADA

Material: Latón

Acabado: /1 /2 /4 /24 /73 /R2

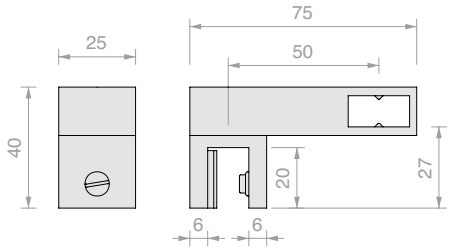

Art.	Para vidrios	Cant.
DQA90	De **8** a **12** mm	1 Ud.

PAREJA DE POMOS CUADRADOS CON EMPUÑADURA

Material: Latón

Orificio vidrio aconsejado mínimo Ø12 mm

Acabado: /1 /2 /4 /24 /R2

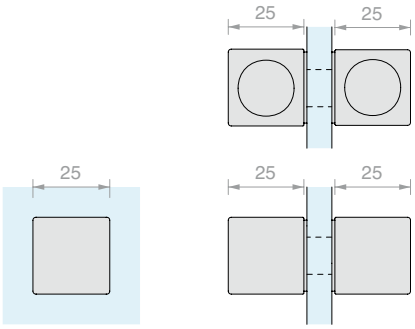

Art.	Para vidrios	Cant.
DQTS2525	De **8** a **12** mm	1 Ud.

PAREJA DE POMOS CUADRADOS

Material: Latón

Orificio vidrio aconsejado mínimo Ø8 mm

Acabado: /1 /2 /3 /4 /73 /R2

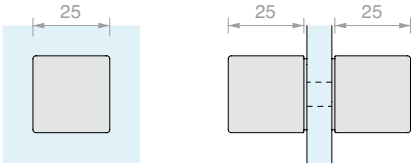

Art.	Para vidrios	Cant.
DQP2525	De **8** a **15** mm	1 Ud.

PAREJA DE POMOS LARGOS

Material: Latón

Orificio vidrio aconsejado mínimo Ø8 mm

Acabado: /1 /2 /3 /4 /R2

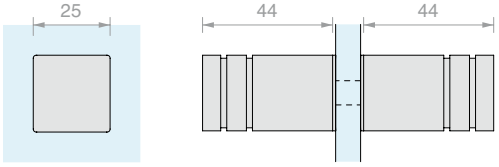

Art.	Para vidrios	Cant.
POM2525	De **8** a **15** mm	1 Ud.

PERFIL EN «U» LMU20B

Material: Latón

Acabado: /1 /2 /4 /24 /R2

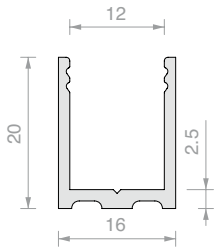

Art.	Longitud	Cant.
LMU20B.150	**1498** mm	1 Ud.
LMU20B.220	**2200** mm	1 Ud.
LMU20B.300	**3000** mm	1 Ud.

PERFIL SUPERIOR PLANO LMU86B

Material: Latón

Acabado: /1 /2 /4 /24 /R2

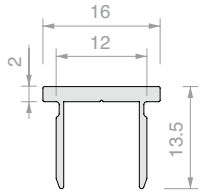

Art.	Longitud	Cant.
LMU86B.100	**992** mm	1 Ud.
LMU86B.150	**1498** mm	1 Ud.
LMU86B.300	**3000** mm	1 Ud.

TAPA PLANA LMUB

Material: Latón

Acabado: /1 /2 /4 /24 /R2

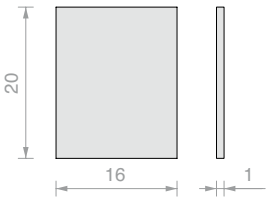

Art.	Cant.
LMU20TPB	1 Ud.

PERFIL BARRERA PESQ0810B

Material: Latón

Acabado: /1 /2 /4 /24 /R2

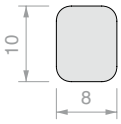

Art.	Longitud	Cant.
PESQ0810B.100	**992** mm	1 Ud.
PESQ0810B.150	**1498** mm	1 Ud.
PESQ0810B.300	**3000** mm	1 Ud.

PERFIL EN «U» PBD3183

Material: Aluminio

Acabado: /6 /88 /91 /97

Art.	Longitud	Cant.
PBD3183.150	**1498** mm	1 Ud.
PBD3183.220	2200 mm	1 Ud.
PBD3183	3000 mm	1 Ud.

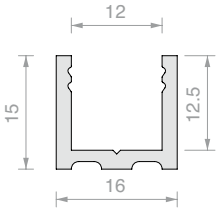

PERFIL SUPERIOR RAYADO PBD3184

Material: Aluminio

Acabado: /6 /88 /91 /97

Art.	Longitud	Cant.
PBD3184.100	**992** mm	1 Ud.
PBD3184.150	**1498** mm	1 Ud.
PBD3184	3000 mm	1 Ud.

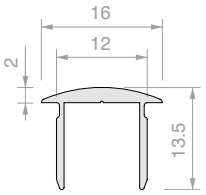

TAPA RAYADA PBD

Material: Aluminio

Acabado: /6 /88 /91 /97

Art.	Cant.
PBDTP	1 Ud.

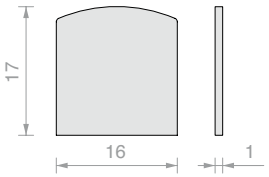

PERFIL SUPERIOR PLANO PBD3186

Material: Aluminio

Acabado: /6 /88 /91 /97

Art.	Longitud	Cant.
PBD3186.100	**992** mm	1 Ud.
PBD3186.150	**1498** mm	1 Ud.
PBD3186	3000 mm	1 Ud.

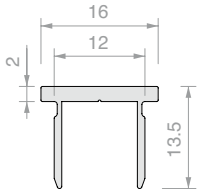

TAPA PLANA PBD

Material: Aluminio

Acabado: /6 /88 /91 /97

Art.	Cant.
PBD86TP	1 Ud.

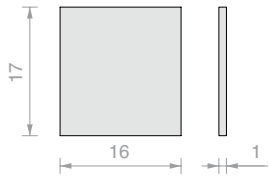

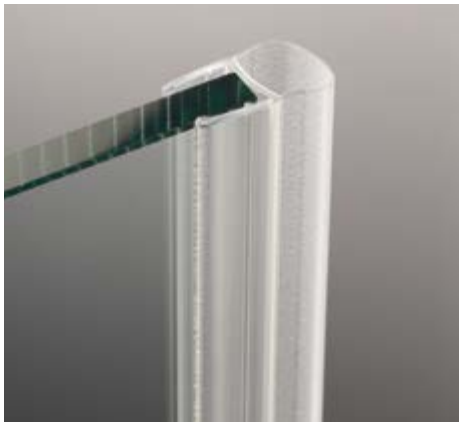

JUNTA DE GLOBO

Material: PVC coextruido rígido y blando

Resistente a los rayos UV

Fórmulas fungicidas contra la proliferación de mohos

Color: transparente / *negra, de globo transparente

Art.	Longitud	Para vidrios	Cant.
GM06	**2000** mm	De **8** a **10** mm	1 Ud.
GM0622	**2200** mm	De **8** a **10** mm	1 Ud.
GM0622NR*	**2200** mm	De **8** a **10** mm	1 Ud.
GM0625	**2500** mm	De **8** a **10** mm	1 Ud.
GM0625NR*	**2500** mm	De **8** a **10** mm	1 Ud.
GM063000	**3000** mm	De **8** a **10** mm	1 Ud.
GM063000NR*	**3000** mm	De **8** a **10** mm	1 Ud.

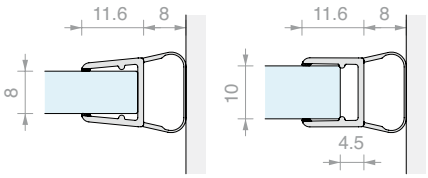

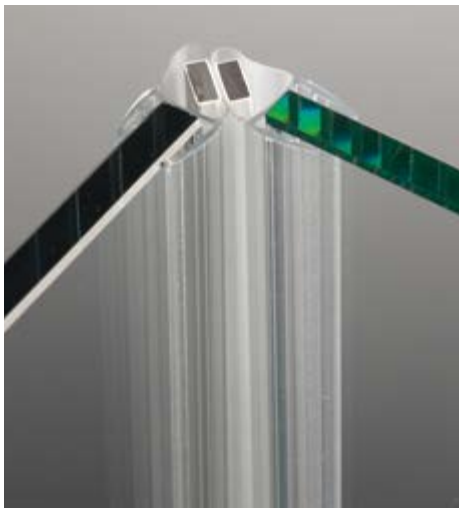

JUNTA MAGNÉTICA A 45°.

Material: PVC coextruido rígido y blando
Resistente a los rayos UV
Fórmulas fungicidas contra la proliferación de mohos
Condiciones máximas de servicio 70°C
Color: transparente / *negra, globo transparente, imán blanco / *negro

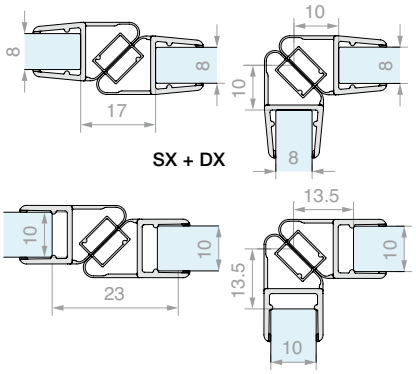

Art.	Longitud	Para vidrios	Cant.
GM1520SX	**2200** mm	De **8** a **10** mm	1 Ud.
GM1520SXNR*	**2200** mm	De **8** a **10** mm	1 Ud.
GM1520DX	**2200** mm	De **8** a **10** mm	1 Ud.
GM1520DXNR*	**2200** mm	De **8** a **10** mm	1 Ud.
GM15SX	**2500** mm	De **8** a **10** mm	1 Ud.
GM15DX	**2500** mm	De **8** a **10** mm	1 Ud.
GM1530SX	**3000** mm	De **8** a **10** mm	1 Ud.
GM1530DX	**3000** mm	De **8** a **10** mm	1 Ud.

JUNTA CON TOPE A 90°

Material: PVC coextruido rígido y blando
Resistente a los rayos UV
Fórmulas fungicidas contra la proliferación de mohos
Condiciones máximas de servicio 70°C
Color: transparente, aleta gofrada

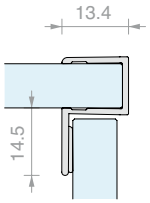

Art.	Longitud	Para vidrios	Cant.
GM5422	**2200** mm	De **8** a **10** mm	1 Ud.
GM5430	**3000** mm	De **8** a **10** mm	1 Ud.

JUNTA CON BARRERA DE ALETA Y ESCURRIDOR

Material: PVC coextruido rígido y blando
Resistente a los rayos UV
Fórmulas fungicidas contra la proliferación de mohos
Condiciones máximas de servicio 70°C
Color: transparente / *negra, aleta gofrada

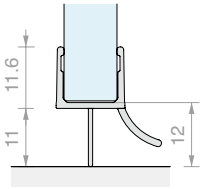

Art.	Longitud	Para vidrios	Cant.
GM0210	**1000** mm	De **8** a **10** mm	1 Ud.
GM02	**2000** mm	De **8** a **10** mm	1 Ud.
GM02NR*	**2000** mm	De **8** a **10** mm	1 Ud.
GM022500	**2500** mm	De **8** a **10** mm	1 Ud.
GM022500NR*	**2500** mm	De **8** a **10** mm	1 Ud.

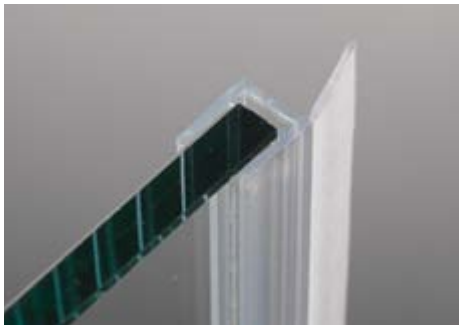

JUNTA CON ALETA RECTA

Material: PVC coextruido rígido y blando
Fórmulas fungicidas contra la proliferación de mohos
Color: transparente, aleta gofrada

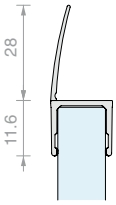

Art.	Longitud	Para vidrios	Cant.
GM04	**2000** mm	De **8** a **10** mm	1 Ud.
GM0422	**2200** mm	De **8** a **10** mm	1 Ud.
GM0425	**2500** mm	De **8** a **10** mm	1 Ud.
GM0430	**3000** mm	De **8** a **10** mm	1 Ud.

JUNTA JUNQUILLO

Material: PVC

Art.	Espesor	Color	Cant.
GTUP2	**2**	Transparente	1 m
GTUP3	**3**	Transparente	1 m
GTUP4	**4**	Transparente	1 m
GTUP5	**5**	Transparente	1 m
GTUP6	**6**	Transparente	1 m
GTUP2G	**2**	Gofrada	1 m
GTUP3G	**3**	Gofrada	1 m
GTUP4G	**4**	Gofrada	1 m

Art.	Espesor	Color	Cant.
GTUP5G	**5**	Gofrada	1 m
GTUP6G	**6**	Gofrada	1 m
GTUP2N	**2**	Negra	1 m
GTUP3N	**3**	Negra	1 m
GTUP4N	**4**	Negra	1 m
GTUP5N	**5**	Negra	1 m
GTUP6N	**6**	Negra	1 m

KIT DE DUCHA PIVOTANTE PARED/PARED

Material: Latón

Acabado: /1 /R2

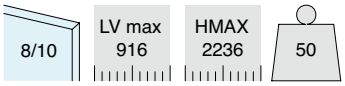

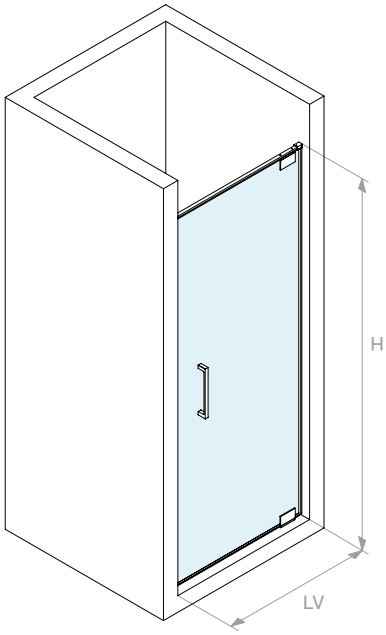

Kit formado por:

Art.	Descripción	Cant.
DQAP.100	Barra maciza de fijación	1 Ud.
DQA93	Fijación a pared	2 Uds.
CERPT80SQ	Bisagra pivotante	2 Uds.
GM0210	Junta con escurridor	1 Ud.
GM0622	Junta de globo	2 Uds.
PMAN1332	Pareja de barras planas	1 Ud.

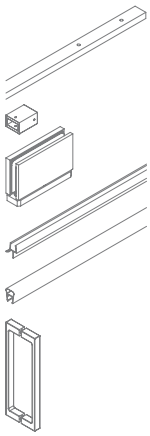

ESQUEMAS DE CORTE

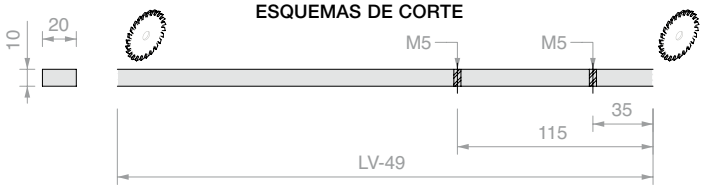

Art.	Cant.
BDBIL81001	1 Ud.

DIMENSIONAMIENTO DE LOS PANELES DE VIDRIO

8

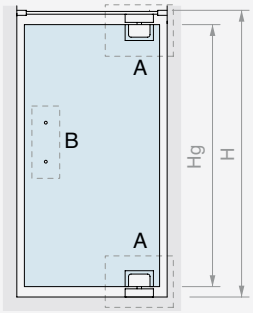

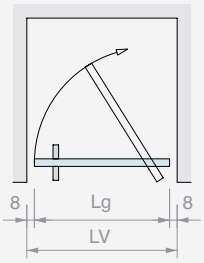

Hg = H - 36
Lg = LV - 16 (MAX 900)

A CERPT80SQ

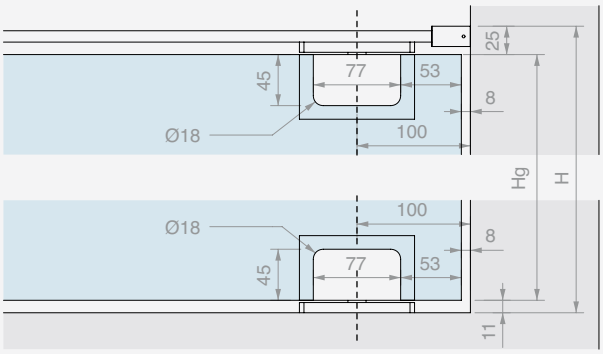

B PMAN1332

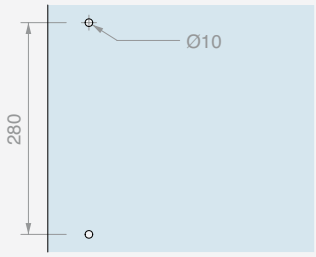

GM0622 GM0210 GM0622

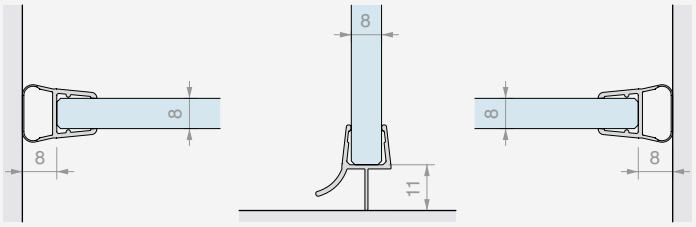

10

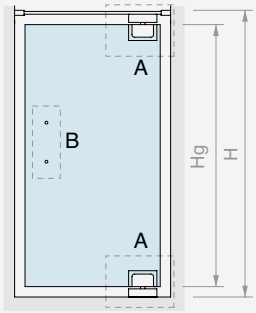

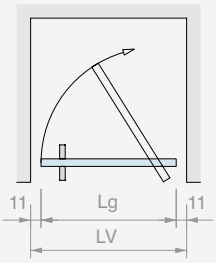

Hg = H - 36
Lg = LV - 23 (MAX 900)

A CERPT80SQ

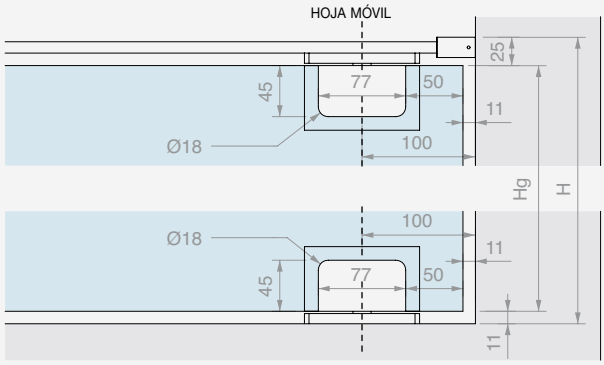

B PMAN1332

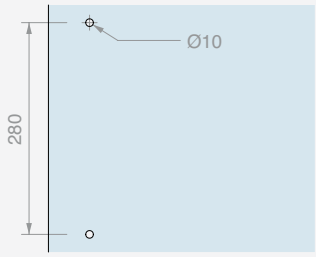

GM0622 GM0210 GM0622

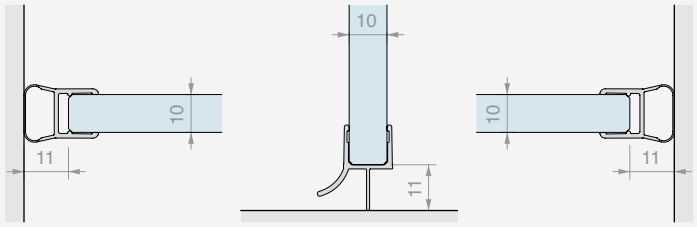

KIT DE DUCHA PIVOTANTE PARED/PARED SIN TALADRAR EN EL PLATO DE DUCHA

Material: Latón

Acabado: /1 /R2

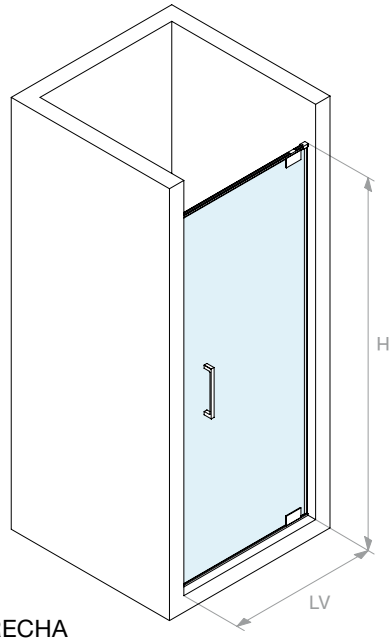

Apertura DERECHA

* Para apertura IZQUIERDA invertir el esquema de corte

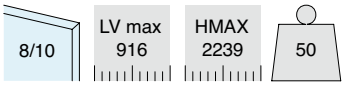

Kit formado por:

Art.	Descripción	Cant.
DQPD.100-SX	Barra de fijación/de barrera DERECHA	1 Ud.
DQA93	Fijación a pared	2 Ud.
CERPT80SQ	Bisagra pivotante	2 Ud.
DQPD.100-DX	Barra de fijación/de barrera IZQUIERDA	1 Ud.
GSL3000	Junta adhesiva Glass Lip	1 Ud.
GM0622	Junta de globo	2 Ud.
PMAN1332	Pareja de barras planas	1 Ud.

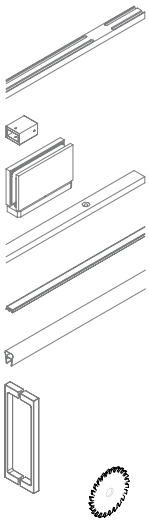

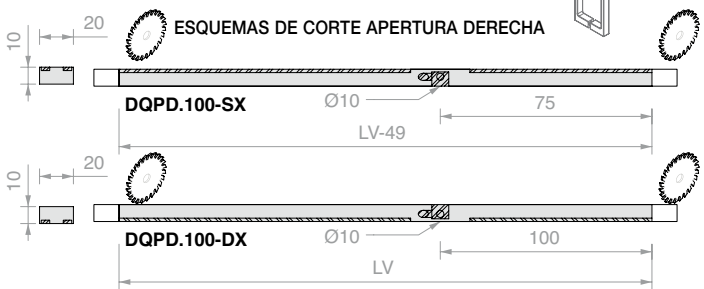

Art.	Cant.
BDBIL81003	1 Ud.

DIMENSIONAMIENTO DE LOS PANELES DE VIDRIO

8

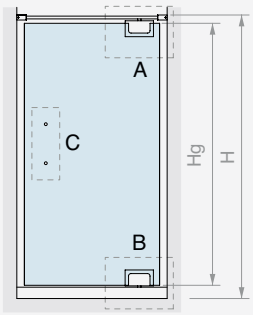

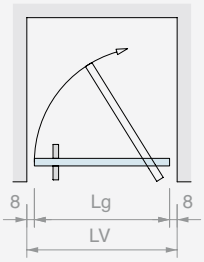

Hg = H - 39
Lg = LV - 16 (MAX 900)

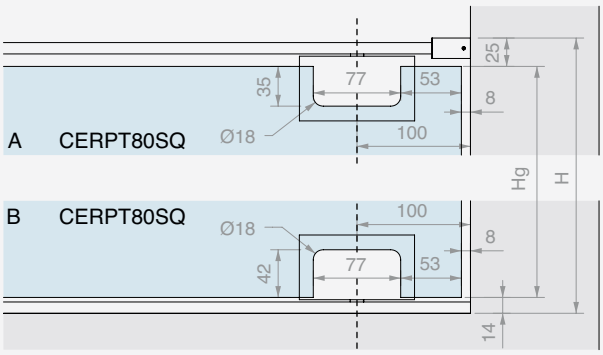

C PMAN1332

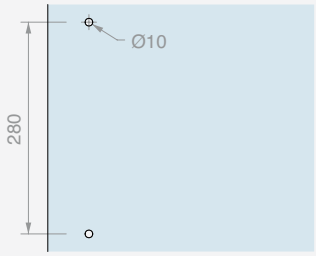

GM0622 GSL3000 GM0622

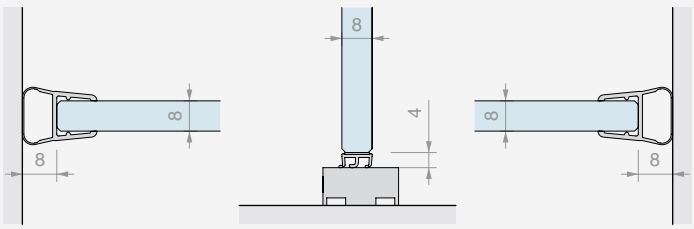

10

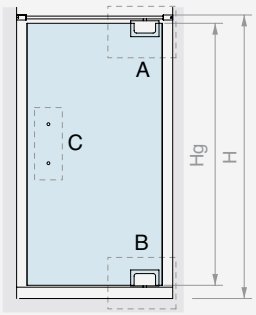

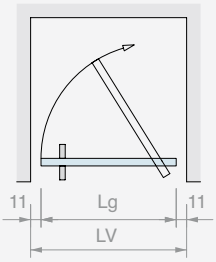

Hg = H - 39
Lg = LV - 23 (MAX 900)

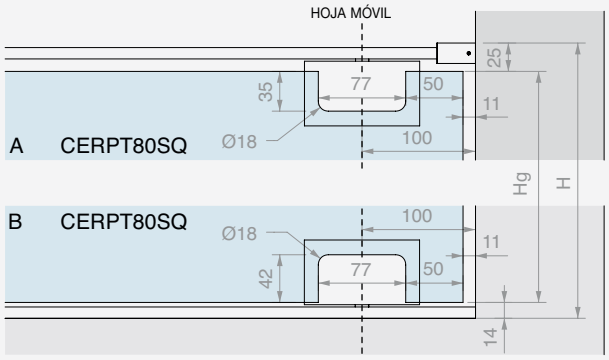

C PMAN1332

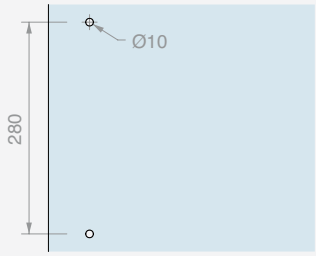

GM0622 GSL3000 GM0622

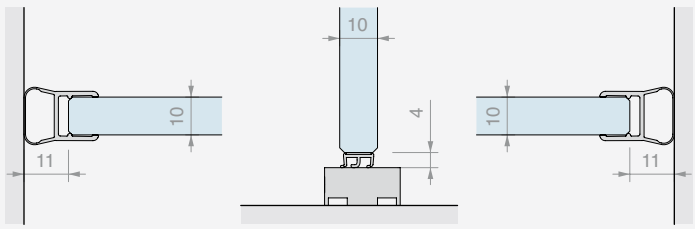

BARRA MACIZA DE FIJACIÓN O DE BARRERA PARA CERPT80

Material: Latón

Acabado: /1 /R2

Nota: La función de barrera no requiere perforar el plato de ducha.

Fijar con silicona.

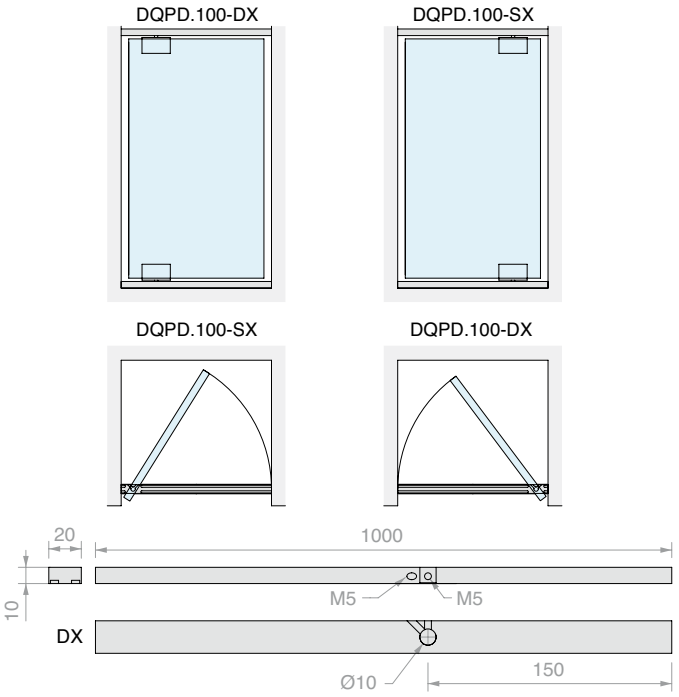

Art.	Descripción	Cant.
DQPD.100-DX	**Derecha**	1 Ud.
DQPD.100-SX	**Izquierda**	1 Ud.

BARRA MACIZA DE FIJACIÓN PARA CERPT80

Material: Latón

Acabado: /1 /R2

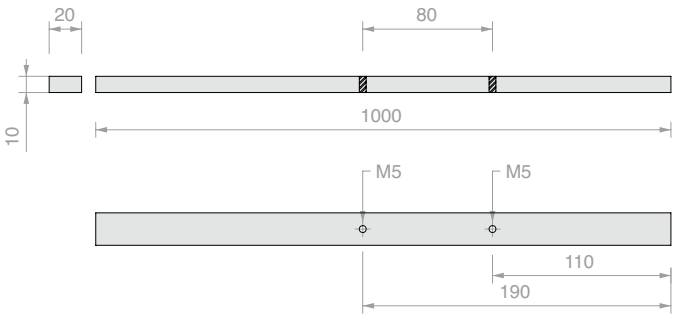

Art.	Cant.
DQAP.100	1 Ud.

FIJACIÓN A PARED

Material: Latón

Acabado: /1 /2 /4 /24 /73 /R2

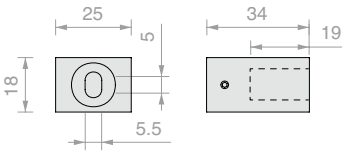

Art.	Cant.
DQA93	1 Ud.

BISAGRA PIVOTANTE DE CLIP 80SQ SIN TORNILLOS VISIBLES

Material: Latón

Acabado: /1 /2 /3 /R2

Type Approved
Safety
Regular Production
Surveillance
TÜVRheinland
CERTIFIED
www.tuv.com
ID 1111292548

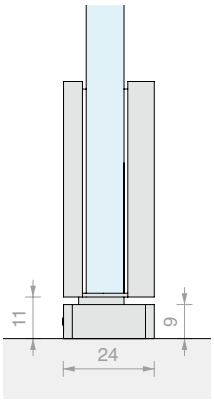

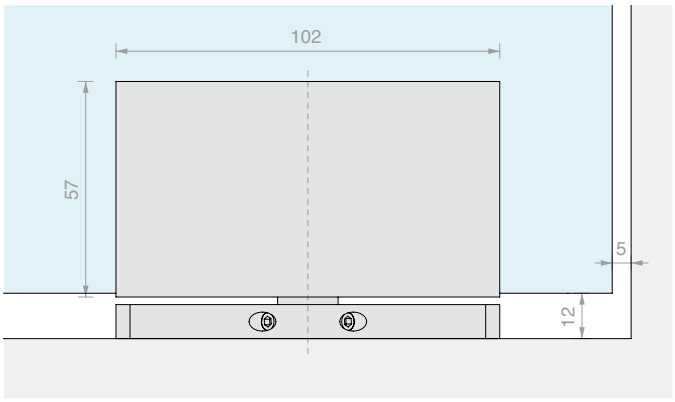

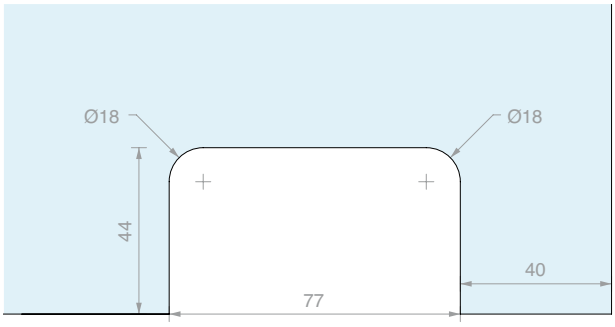

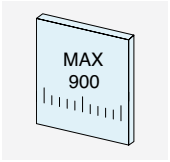

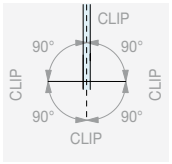

ROTACIÓN 360°

NINGÚN TORNILLO VISIBLE

Art.	Para vidrios	Cant.
CERPT80SQ	De **8** a **12** mm	1 Ud.

JUNTA CON BARRERA DE ALETA Y ESCURRIDOR

Material: PVC coextruido rígido y blando

Resistente a los rayos UV

Fórmulas fungicidas contra la proliferación de mohos

Condiciones máximas de servicio 70°C

Color: transparente / *negra, aletas gofradas

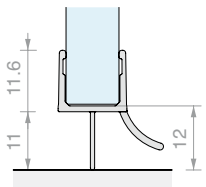

Art.	Longitud	Para vidrios	Cant.
GM0210	**1000** mm	De **8** a **10** mm	1 Ud.
GM02	**2000** mm	De **8** a **10** mm	1 Ud.
GM02NR*	**2000** mm	De **8** a **10** mm	1 Ud.
GM022500	**2500** mm	De **8** a **10** mm	1 Ud.
GM022500NR*	**2500** mm	De **8** a **10** mm	1 Ud.

JUNTA DE GLOBO

Material: PVC coextruido rígido y blando
Resistente a los rayos UV
Fórmulas fungicidas contra la proliferación de mohos
Color: transparente / *negra, globo gofrado

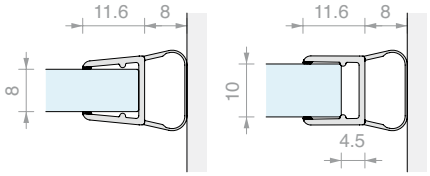

Art.	Longitud	Para vidrios	Cant.
GM06	**2000** mm	De **8** a **10** mm	1 Ud.
GM0622	**2200** mm	De **8** a **10** mm	1 Ud.
GM0622NR*	**2200** mm	De **8** a **10** mm	1 Ud.
GM0625	**2500** mm	De **8** a **10** mm	1 Ud.
GM0625NR*	**2500** mm	De **8** a **10** mm	1 Ud.
GM063000	**3000** mm	De **8** a **10** mm	1 Ud.
GM063000NR*	**3000** mm	De **8** a **10** mm	1 Ud.

JUNTA ADHESIVA GLASS LIP

RANGO DE USO: Cierres de huecos perimetrales para sellar contra el agua, el viento, el polvo, los insectos, el ruido y las fluctuaciones de temperatura.

Características:

GLASS LIP se puede utilizar en vidrios con un espesor de 8 mm a 13,52 mm
APLICACIÓN: Todas las puertas de vidrio.
TIPO DE FIJACIÓN: Con cinta adhesiva transparente VHB de alta adhesión desde -40°C hasta +150°C
JUNTAS: Junta de labio de termoplástico coextrudido, regulable (sistema patentado).
ACABADO: Gofrada

SISTEMA PATENTADO

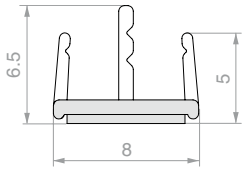

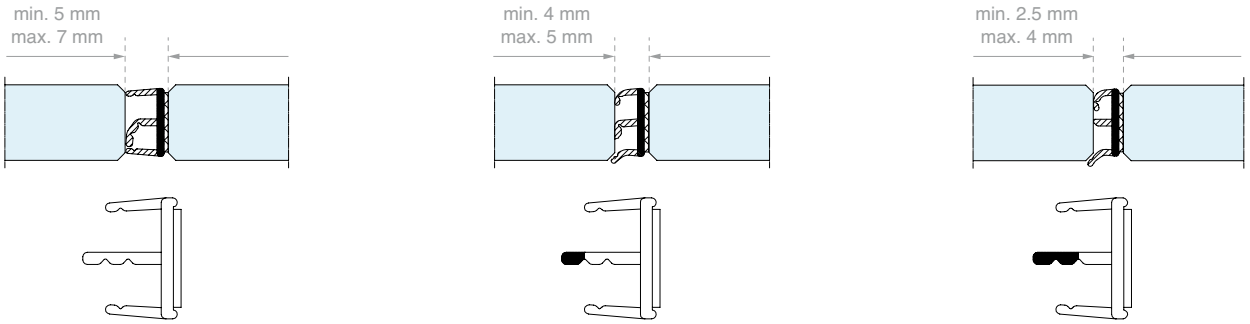

Art.	Para vidrios	Longitud	Cant.
GSL3000	De **8** a **13.5** mm	**3000** mm	1 Ud.

PLANTILLA DE MONTAJE GSL3000

Plantilla de plástico que permite la colocación en el centro del vidrio, a lo largo de toda la longitud del borde.
Para utilizar con Art. GSL3000

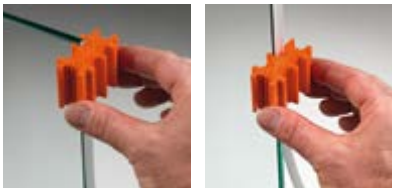

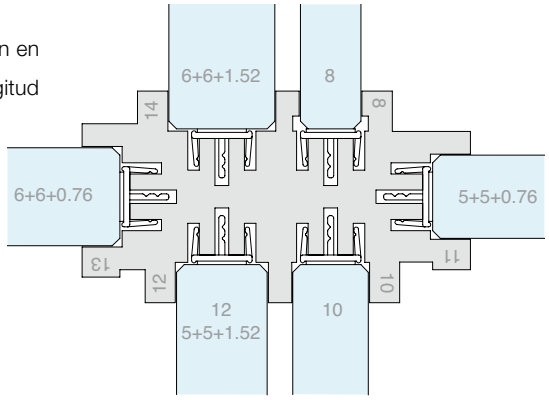

Art.	Para vidrios	Cant.
GSL812	De **8** a **13.5** mm	1 Ud.

TOALLITA DESENGRASANTE

Características: Toallita desechable empapada con alcohol isopropílico

Art.	Cant.
GSLSVL	1 Ud.

BARRAS PLANAS EN «C»

Material: Zamak

Acabado: /1 /2 /4 /24 /R2

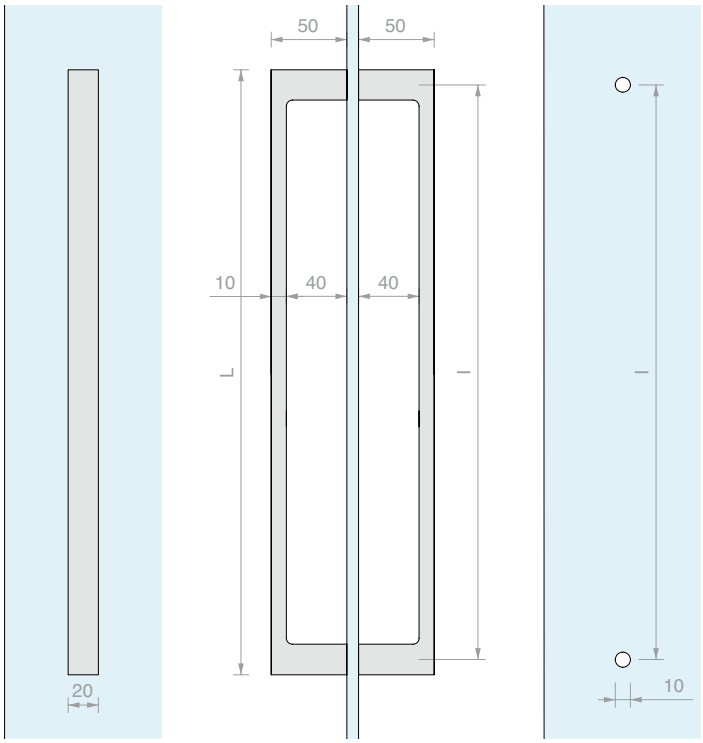

Art.	L	I	Para vidrios	Cant.
PMAN1332	**300** mm	**280** mm	De **6** a **10** mm	1 Ud.

ACCESORIOS PARA PAREDES DE DUCHA

DUCHA PIVOT
Pág. 362

BISAGRAS
Pág. 374

CIERRES SIN ORIFICIOS
Pág. 396

BARRAS DE REFUERZO
Pág. 399

PERFILES
Pág. 408

ABRAZADERAS Y POMOS
Pág. 422

PERFILES DE TOPE
Pág. 423

JUNTAS
Pág. 424

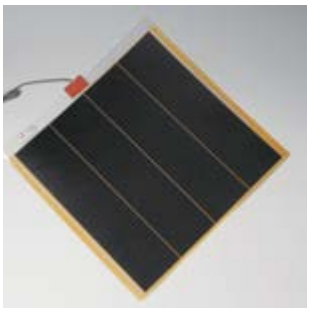

STOPVAPOR
Pág. 441

SOPORTE PARA ESPEJOS
Pág. 442

KIT DUCHA PARED/PARED PIVOT-UP SQUARE

Material: Aluminio

Acabado: /6 /91

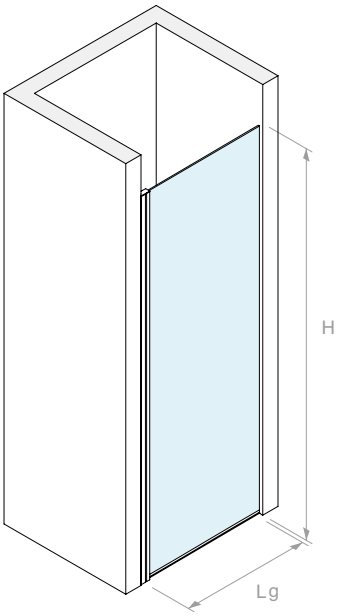

Type Approved
Safety
Regular Production
Surveillance
www.tuv.com
ID 111292548

SIN ORIFICIOS EN EL VIDRIO | LgMAX 700 | HMAX 2200 | 30 | 90°(MAX) 90°(MAX) | UP

6

Kit formado por:

Art.	Descripción	Cant.
PTUPSQ-11	Perfil de compensación	1 Ud.
PTUPSQ-61C	Perfil de anclaje bisagra	1 Ud.
PTUPSQ-66	Perfil portavidrio	1 Ud.
PTUPSQGUAV	Junta en «V»	1 Ud.
PTUPSQACCM	Kit montaje pared/vidrio	1 Ud.
PTUPSQD	Perfil barrera	1 Ud.
GM6010	Junta con escurridor	1 Ud.
Opcional		
BT3322	Tope magnético a 45°	1 Ud.

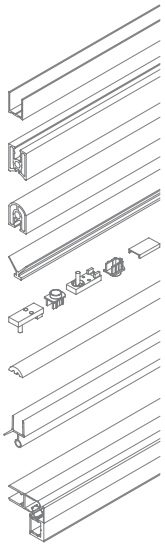

Art.	Cant.
PTUPSQ2016	1 Ud.

8

Kit formado por:

Art.	Descripción	Cant.
PTUPSQ-11	Perfil de compensación	1 Ud.
PTUPSQ-81C	Perfil de anclaje bisagra	1 Ud.
PTUPSQ-88	Perfil portavidrio	1 Ud.
PTUPSQGUAV	Junta en «V»	1 Ud.
PTUPSQACCM	Kit montaje pared/vidrio	1 Ud.
PTUPSQD	Perfil barrera	1 Ud.
GM6010	Junta con escurridor	1 Ud.
Opcional		
BT3322	Tope magnético a 45°	1 Ud.

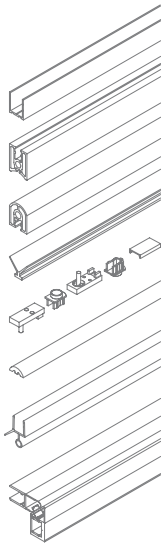

Art.	Cant.
PTUPSQ2018	1 Ud.

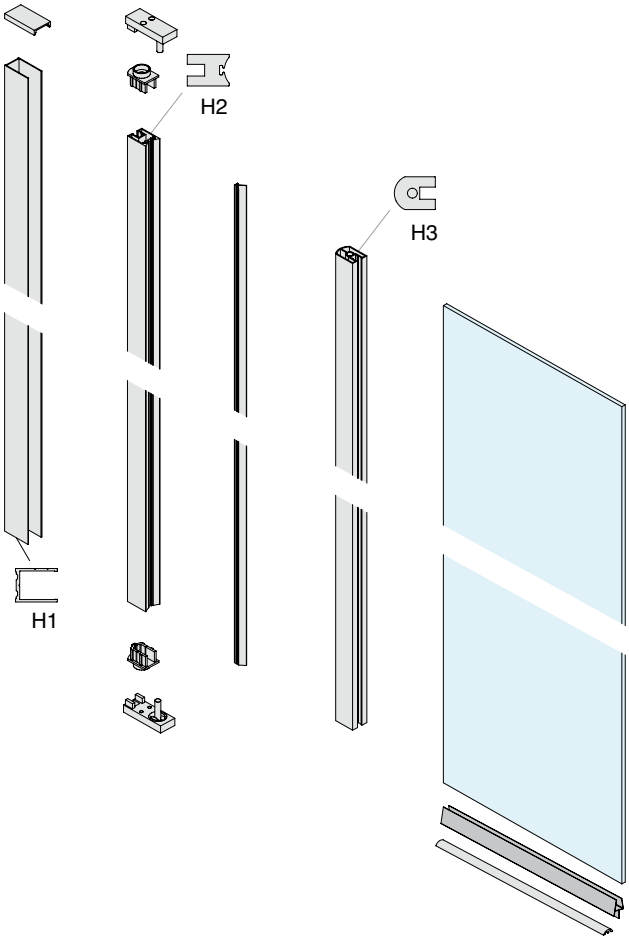
H2
H3
H1

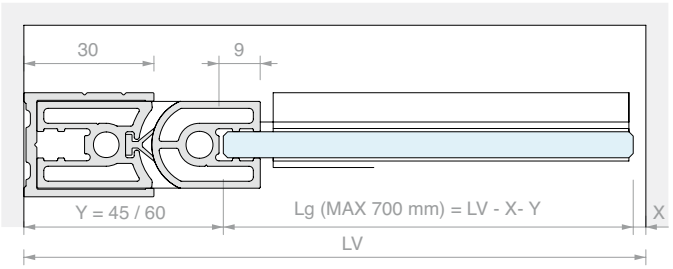
30
9
Y = 45 / 60
Lg (MAX 700 mm) = LV - X- Y
X
LV

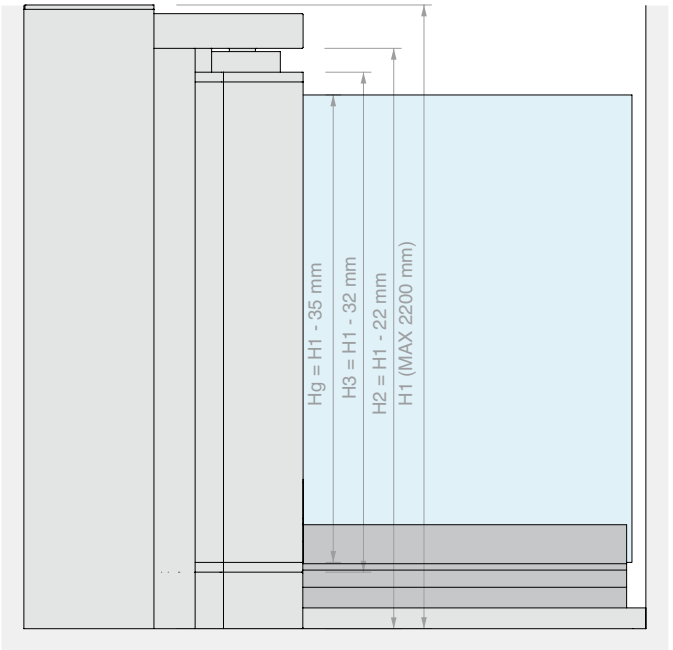
Hg = H1 - 35 mm
H3 = H1 - 32 mm
H2 = H1 - 22 mm
H1 (MAX 2200 mm)

KIT DUCHA PARED/PARED PIVOT-UP SQUARE

Material: Aluminio

Acabado: /6 /91

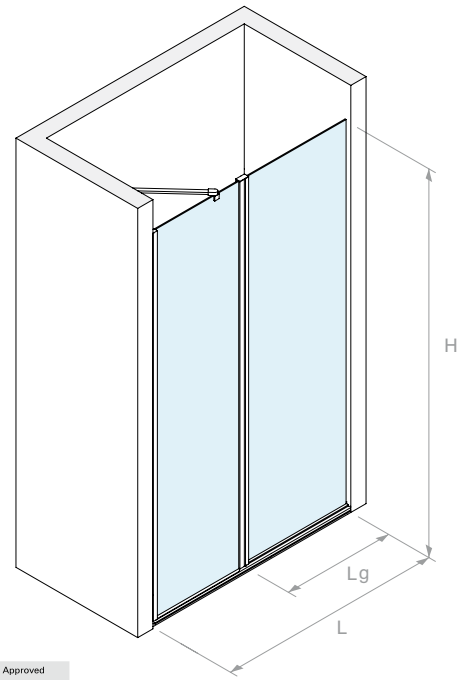

Type Approved
Safety
Regular Production
Surveillance
www.tuv.com
ID 111292548

SIN ORIFICIOS EN EL VIDRIO

LgMAX 700

LfMAX 600

HMAX 2200

30

90°(MAX)
90°(MAX)

UP

6

Kit formado por:

Art.	Descripción	Cant.
PTUPSQ-11	Perfil de compensación	1 Ud.
PTUPSQ-61C	Perfil de anclaje bisagra	1 Ud.
PTUPSQ-61L	Perfil de anclaje vidrio fijo	1 Ud.
PTUPSQ-66	Perfil portavidrio	1 Ud.
PTUPSQGUAV	Junta en «V»	1 Ud.
PTUPSQACCV	Kit montaje vidrio/vidrio	1 Ud.
PBD3183.150	Perfil en «U»	1 Ud.
GTUP3	Junta junquillo	1 Ud.
PTUPSQD	Perfil barrera	1 Ud.
GM6010	Junta con escurridor	1 Ud.
MF350	Barra de refuerzo articulada	1 Ud.
Opcional		
BT3322	Tope magnético a 45°	1 Ud.

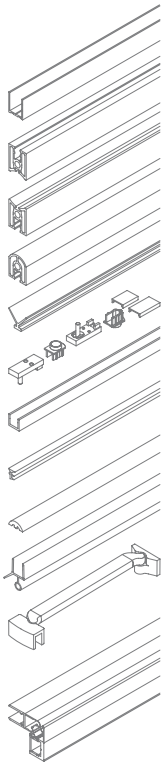

Art.	Cant.
PTUPSQ2036	1 Ud.

8

Kit formado por:

Art.	Descripción	Cant.
PTUPSQ-11	Perfil de compensación	1 Ud.
PTUPSQ-81C	Perfil de anclaje bisagra	1 Ud.
PTUPSQ-81L	Perfil de anclaje vidrio fijo	1 Ud.
PTUPSQ-88	Perfil portavidrio	1 Ud.
PTUPSQGUAV	Junta en «V»	1 Ud.
PTUPSQACCV	Kit montaje vidrio/vidrio	1 Ud.
PBD3183.150	Perfil en «U»	1 Ud.
GTUP2	Junta junquillo	1 Ud.
PTUPSQD	Perfil barrera	1 Ud.
GM6010	Junta con escurridor	1 Ud.
MF350	Barra de refuerzo articulada	1 Ud.
Opcional		
BT3322	Tope magnético a 45°	1 Ud.

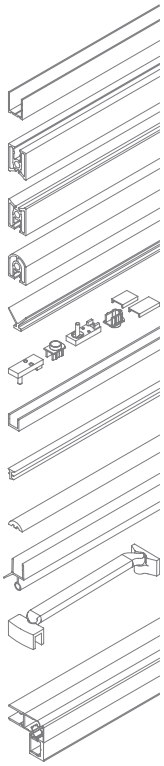

Art.	Cant.
PTUPSQ2038	1 Ud.

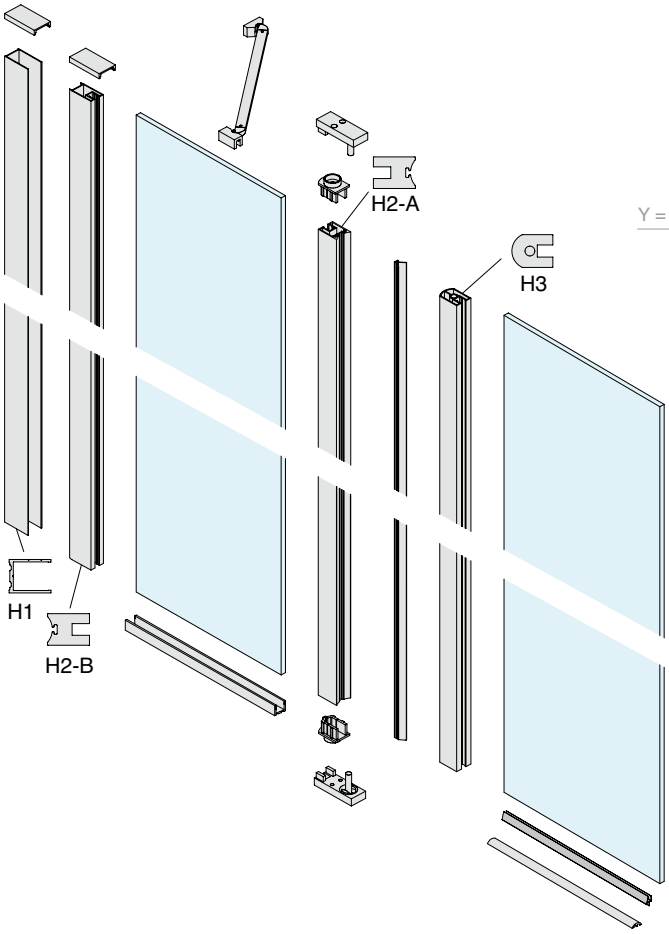
H2-A
H3
H1
H2-B

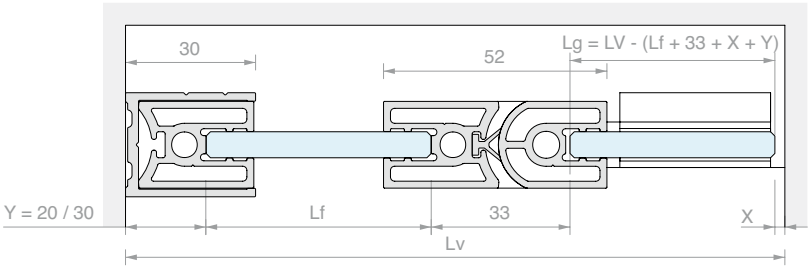
30
52
Lg = LV - (Lf + 33 + X + Y)
Y = 20 / 30
Lf
33
X
Lv

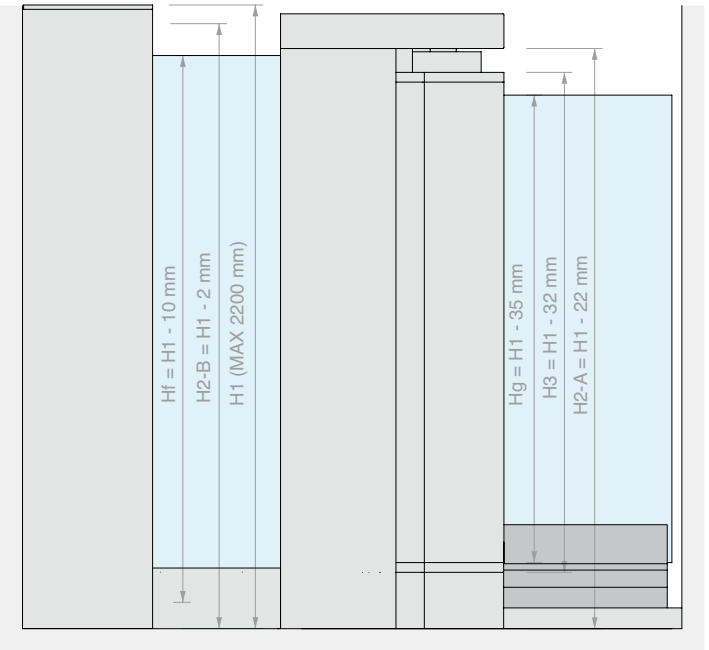
Hf = H1 - 10 mm
H2-B = H1 - 2 mm
H1 (MAX 2200 mm)
Hg = H1 - 35 mm
H3 = H1 - 32 mm
H2-A = H1 - 22 mm

PERFIL DE COMPENSACIÓN

Material: Aluminio

Acabado: /6 /91

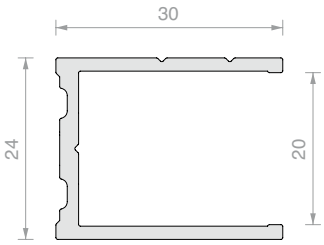

Art.	Longitud	Cant.
PTUPSQ-11	**2200** mm	1 Ud.
PTUPSQ-1130	**3000** mm	1 Ud.

PERFIL DE ANCLAJE BISAGRA

Material: Aluminio

Acabado: /6 /91

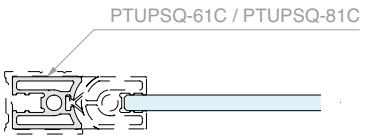

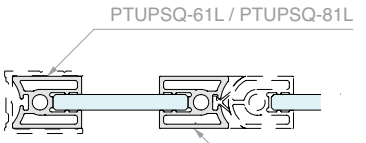

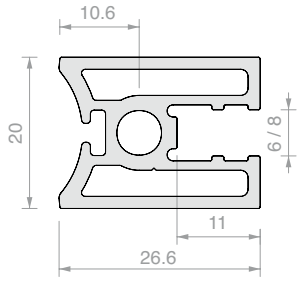

PTUPSQ-61C / PTUPSQ-81C

Art.	Longitud	Para vidrios	Cant.
PTUPSQ-61C	**2178** mm	**6** mm	1 Ud.
PTUPSQ-61L	**2198** mm	**6** mm	1 Ud.
PTUPSQ-81C	**2178** mm	**8** mm	1 Ud.
PTUPSQ-81L	**2198** mm	**8** mm	1 Ud.
PTUPSQ-6130	**3000** mm	**6** mm	1 Ud.
PTUPSQ-8130	**3000** mm	**8** mm	1 Ud.

PERFIL PORTAVIDRIO

Material: Aluminio

Acabado: /6 /91

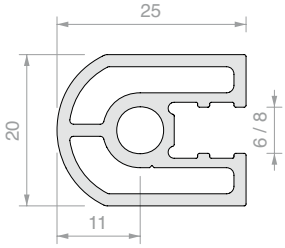

Art.	Longitud	Para vidrios	Cant.
PTUPSQ-66	**2168** mm	**6** mm	1 Ud.
PTUPSQ-6630	**3000** mm	**6** mm	1 Ud.
PTUPSQ-88	**2168** mm	**8** mm	1 Ud.
PTUPSQ-8830	**3000** mm	**8** mm	1 Ud.

JUNTA EN «V»

Material: PVC

Color: Gofrada

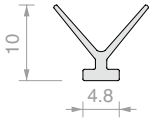

Art.	Longitud	Cant.
PTUPSQGUAV	**2178** mm	1 Ud.

KIT ACCESORIOS DE MONTAJE PARED/VIDRIO PTUPSQ

Acabado: /15 /R2

Art.	Cant.
PTUPSQACCM	1 Ud.

KIT ACCESORIOS DE MONTAJE VIDRIO/VIDRIO PTUPSQ

Acabado: /15 /R2

Art.	Cant.
PTUPSQACCV	1 Ud.

BARRA DE REFUERZO PARED/ VIDRIO CON DOBLE ARTICULACIÓN

Material: barra aluminio, accesorios de zamak

Acabado: /1

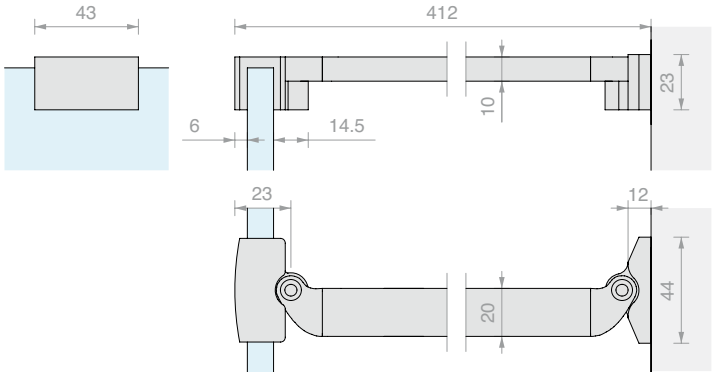

Art.	Para vidrios	Cant.
MF350	De **6** a **8** mm	1 Ud.

PERFIL EN «U» PBD3183

Material: Aluminio

Acabado: /6 /88 /91 /97

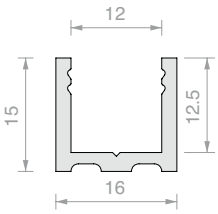

Art.	Longitud	Cant.
PBD3183.150	**1498** mm	1 Ud.
PBD3183.220	**2200** mm	1 Ud.
PBD3183	**3000** mm	1 Ud.

PERFIL BARRERA SQ

Material: Aluminio

Acabado: /6 /91

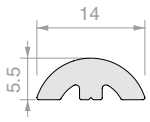

Art.	Longitud	Cant.
PTUPSQD	**1000** mm	1 Ud.

PERFIL BARRERA UP

Material: Aluminio

Acabado: /91

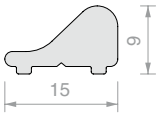

Art.	Longitud	Cant.
PTUP26	**2000** mm	1 Ud.

ANGULAR PARA BARRERA SQ

Material: zamak

Acabado: /91 /R2

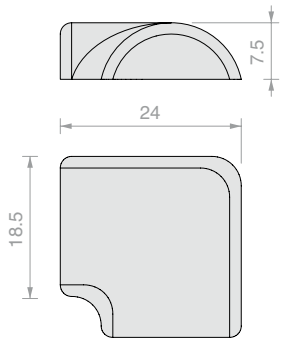

Art.	Cant.
PTUPSQANG	1 Ud.

ANGULAR PARA BARRERA UP

Material: Plástico

Acabado: /1

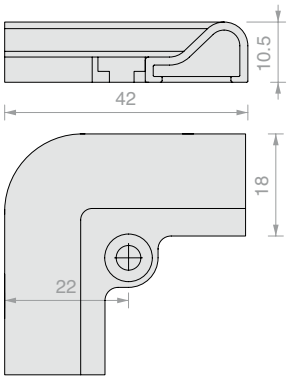

Art.	Cant.
PTUP30	1 Ud.

PERFIL DE TOPE MAGNÉTICO A 45° CON CUBIERTA

Material: aluminio, imán

Acabado: /6 /88 /91 /97

Se suministra con junta magnética para vidrio 6/8 mm

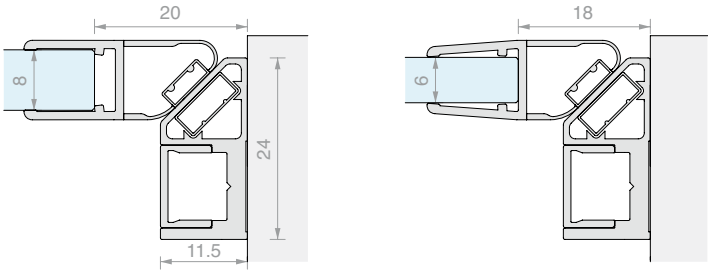

Art.	Longitud	Cant.
BT3322	**2200** mm	1 Ud.
BT3325	**2500** mm	1 Ud.

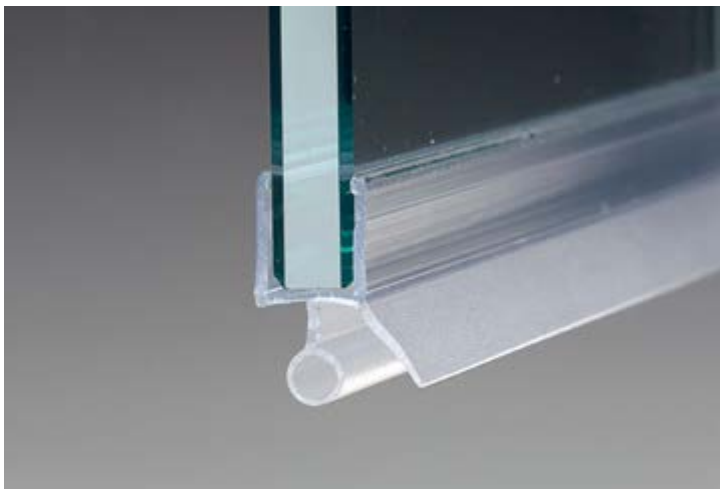

JUNTA CON BARRERA DE GLOBO Y ESCURRIDOR

Material: PVC coextruido rígido y blando

Condiciones máximas de servicio 70°C

Color: transparente, aleta y globo gofrados

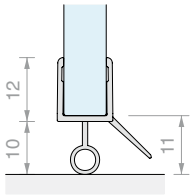

Art.	Longitud	Para vidrios	Cant.
GM6010	**1000** mm	De **6** a **8** mm	1 Ud.
GM6020	**2000** mm	De **6** a **8** mm	1 Ud.
GM6025	**2500** mm	De **6** a **8** mm	1 Ud.
GM6030	**3000** mm	De **6** a **8** mm	1 Ud.

JUNTA JUNQUILLO

Material: PVC

Art.	Espesor	Color	1 m
GTUP2	**2** mm	Transparente	1 Ud.
GTUP3	**3** mm	Transparente	1 Ud.
GTUP4	**4** mm	Transparente	1 Ud.
GTUP5	**5** mm	Transparente	1 Ud.
GTUP6	**6** mm	Transparente	1 Ud.
GTUP2G	**2** mm	Gofrada	1 Ud.
GTUP3G	**3** mm	Gofrada	1 Ud.
GTUP4G	**4** mm	Gofrada	1 Ud.
GTUP5G	**5** mm	Gofrada	1 Ud.
GTUP6G	**6** mm	Gofrada	1 Ud.
GTUP2N	**2** mm	Negra	1 Ud.
GTUP3N	**3** mm	Negra	1 Ud.
GTUP4N	**4** mm	Negra	1 Ud.
GTUP5N	**5** mm	Negra	1 Ud.
GTUP6N	**6** mm	Negra	1 Ud.

KIT DUCHA PARED/PARED PIVOT-UP 2261

Material: aluminio y zamak

Acabado: /91

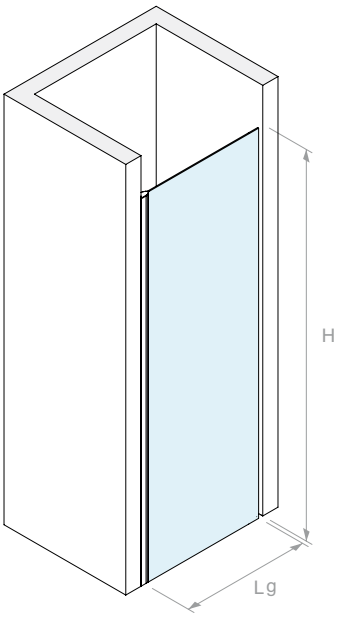

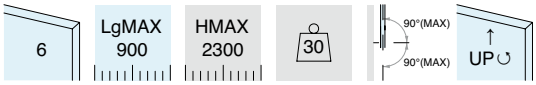

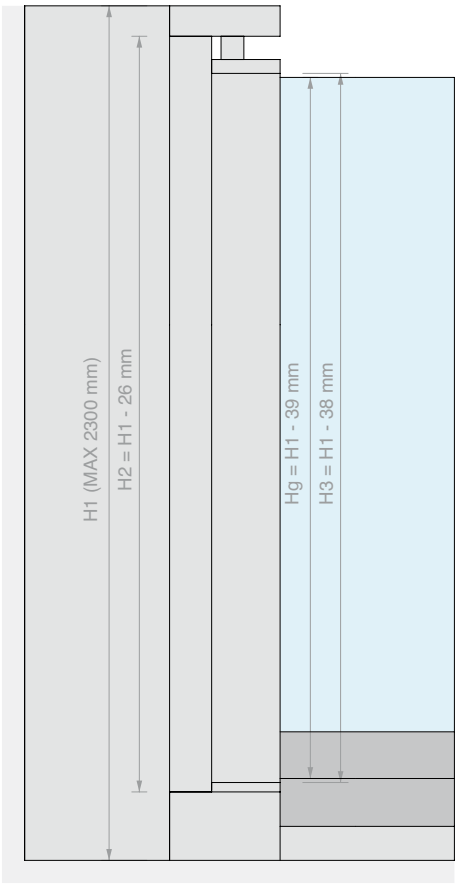

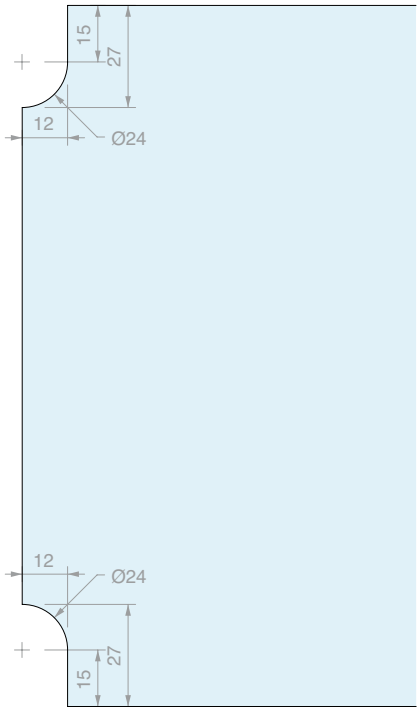

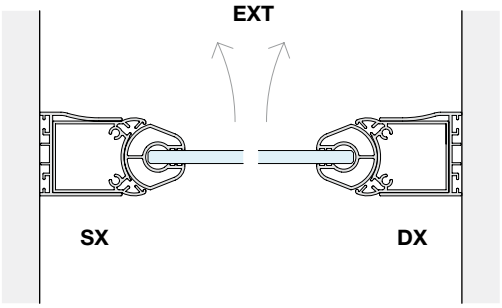

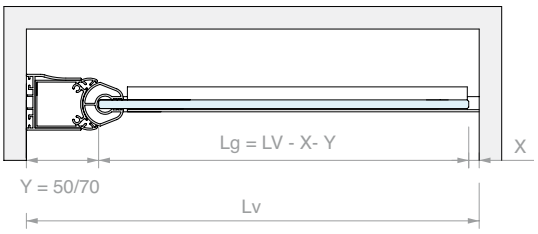

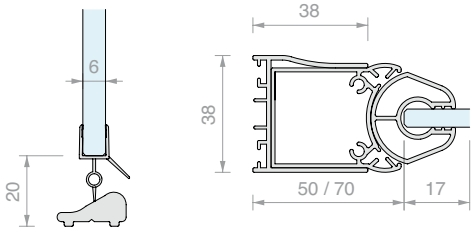

Art.	Descripción	Cant.
PTUP2261-SX	Izquierda	1 Ud.
PTUP2261-DX	Derecha	1 Ud.

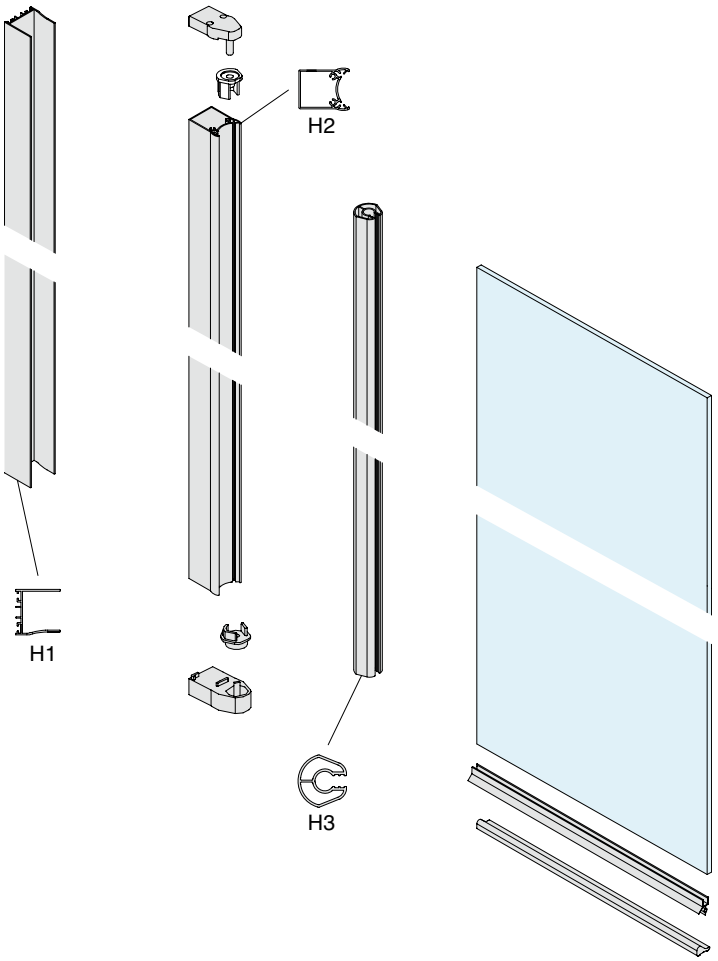
H1
H2
H3

BISAGRA HASTA EL TECHO PARA BORDE DE BAÑERA

Material: aluminio y zamak

Acabado: /91

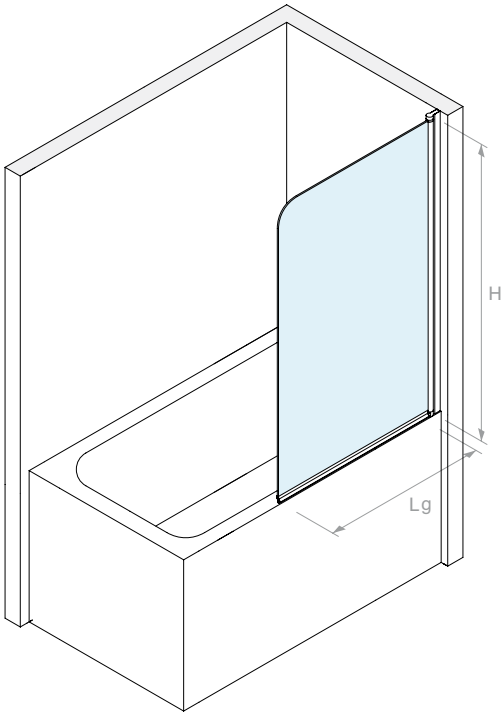

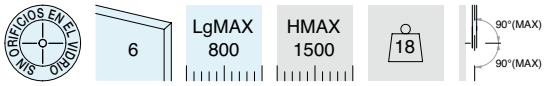

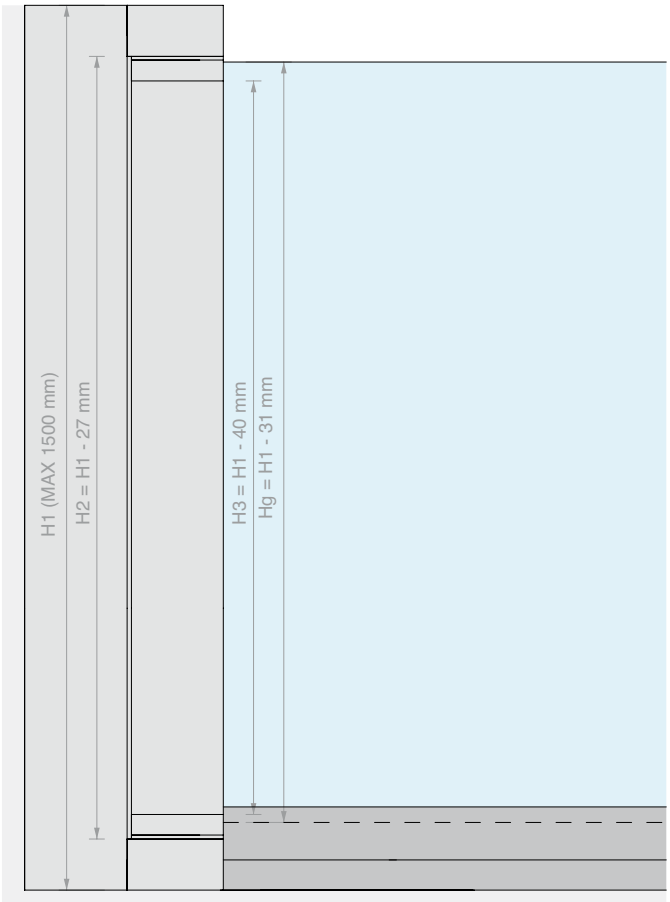

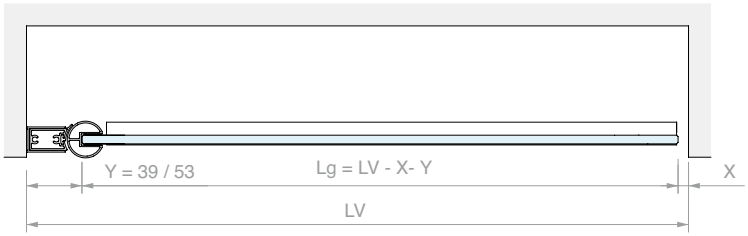

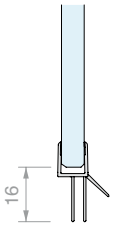

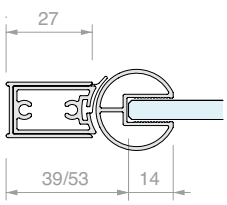

Art.	Cant.
PTBH1964	1 Ud.

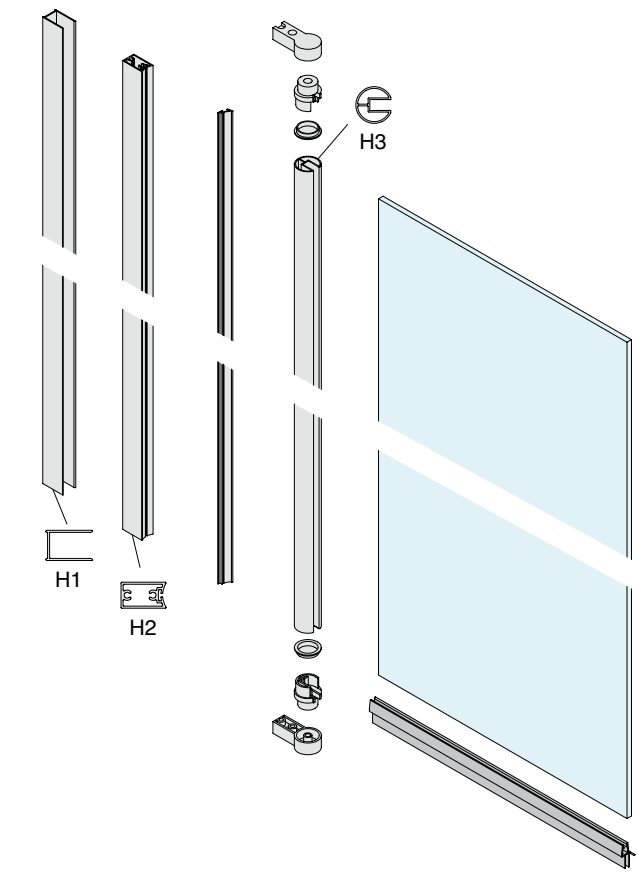
H3
H1
H2

BISAGRA PARED/VIDRIO LATERAL REGULABLE DE PEGADO UV

Material: acero inox AISI 316

Acabado: /8 /15

Adhesivo aconsejado: Float / Templado / Laminado

FIXGLASS UV 621

FIXGLASS UV 973/973 GEL (en entornos con alta humedad)

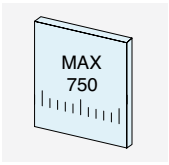

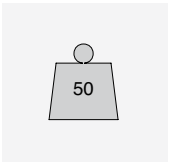

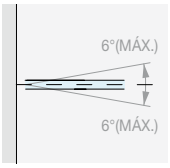

REGULACIÓN ± 6°

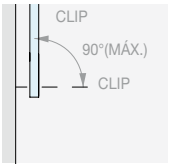

ROTACIÓN + 90°

Type Approved
Safety
Regular Production
Surveillance

www.tuv.com
ID 1111292548

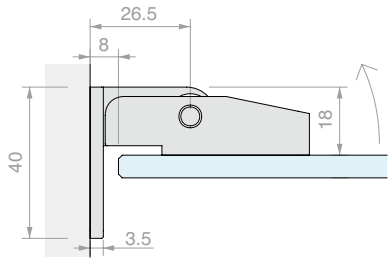

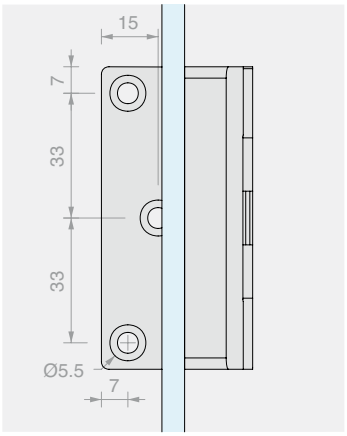

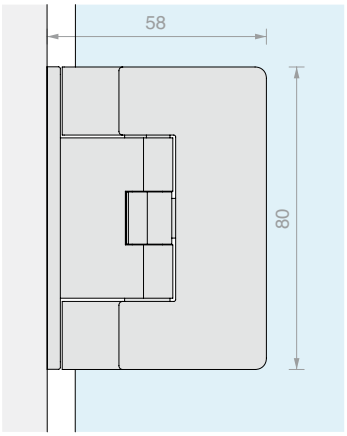

Art.	Para vidrios	Cant.
CER700UV	De **8** mm	1 Ud.

BISAGRA VIDRIO/VIDRIO EN LÍNEA REGULABLE DE PEGADO UV

Material: acero inox AISI 316

Acabado: /8 /15

Adhesivo aconsejado: Float / Templado / Laminado

FIXGLASS UV 621

FIXGLASS UV 973/973 GEL (en entornos con alta humedad)

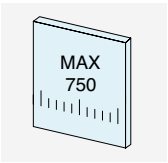

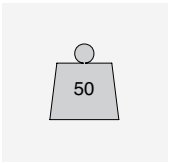

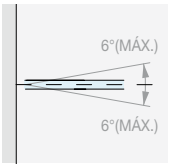

REGULACIÓN ± 6°

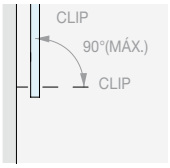

ROTACIÓN + 90°

TÜVRheinland CERTIFIED
Type Approved
Safety
Regular Production
Surveillance
www.tuv.com
ID 1111292548

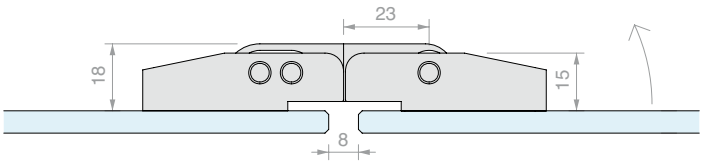

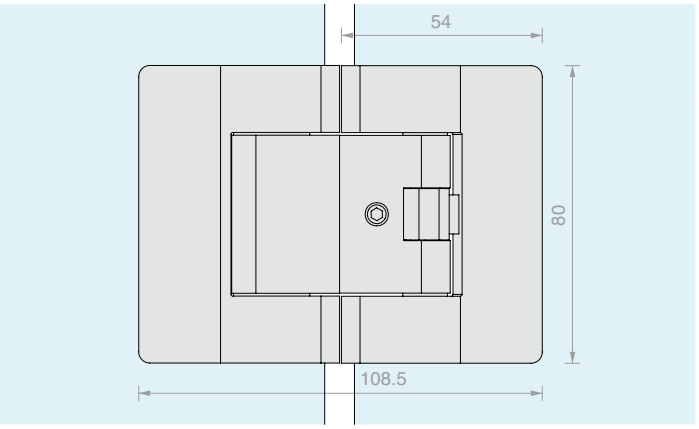

Art.	Para vidrios	Cant.
CER720UV	De **8** mm	1 Ud.

BISAGRA PARED/VIDRIO LATERAL REGULABLE CON APERTURA DE TIRO

Material: Latón

Acabado: /1 /3

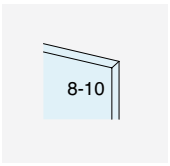

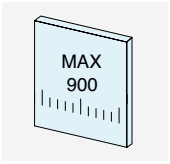

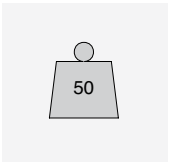

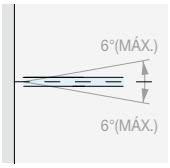

REGULACIÓN ± 6°

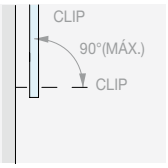

ROTACIÓN + 90°

Type Approved
Safety
Regular Production
Surveillance
TÜVRheinland
CERTIFIED
www.tuv.com
ID 111292548

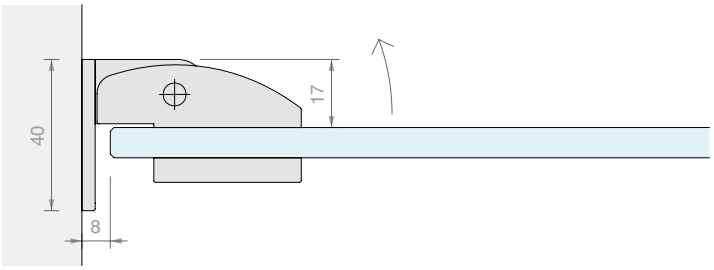

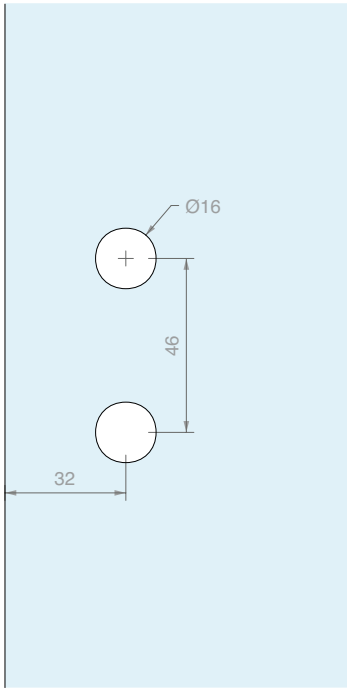

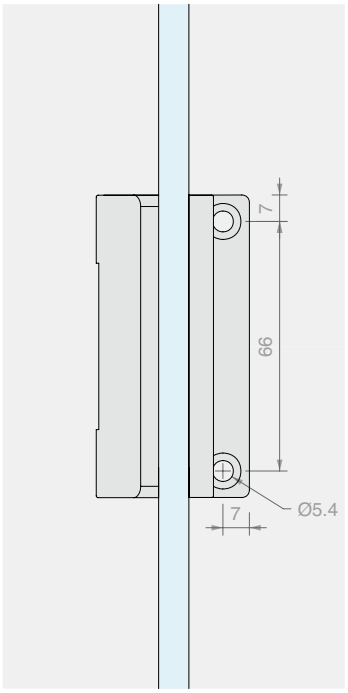

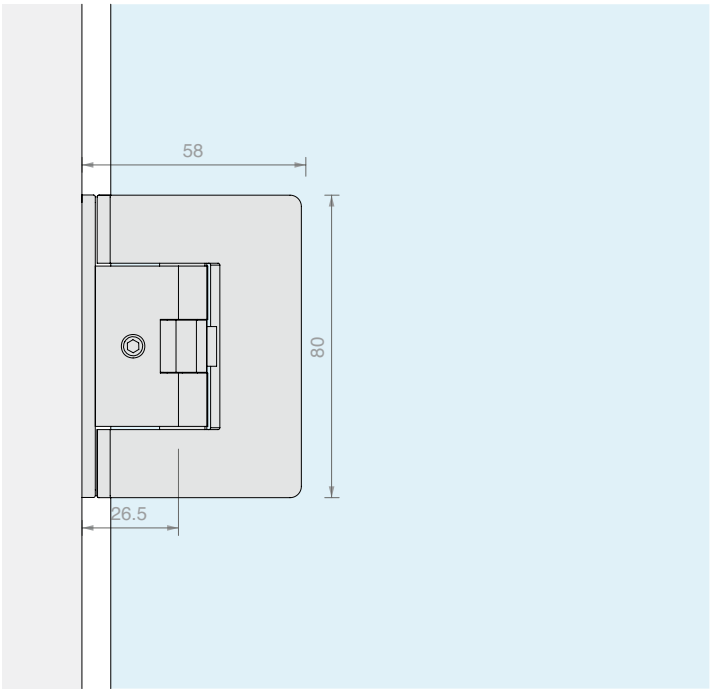

Art.	Para vidrios	Cant.
CER700	De **8** a **10** mm	1 Ud.

BISAGRA VIDRIO/VIDRIO EN LÍNEA REGULABLE CON APERTURA DE TIRO

Material: Latón

Acabado: /1 /3

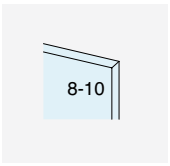

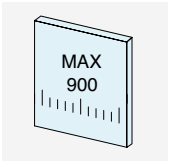

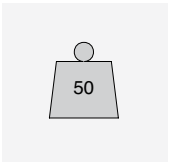

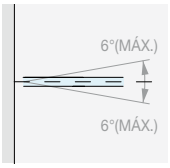

REGULACIÓN ± 6°

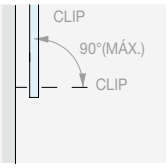

ROTACIÓN + 90°

Type Approved
Safety
Regular Production Surveillance
TÜVRheinland CERTIFIED
www.tuv.com
ID 111292548

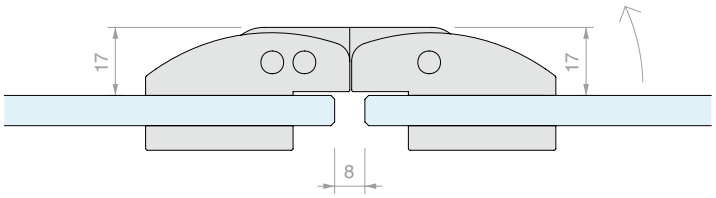

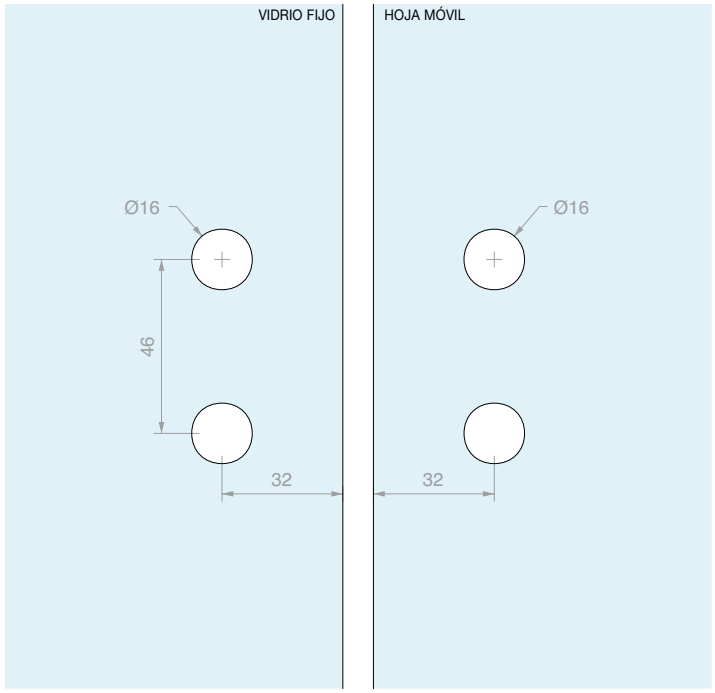

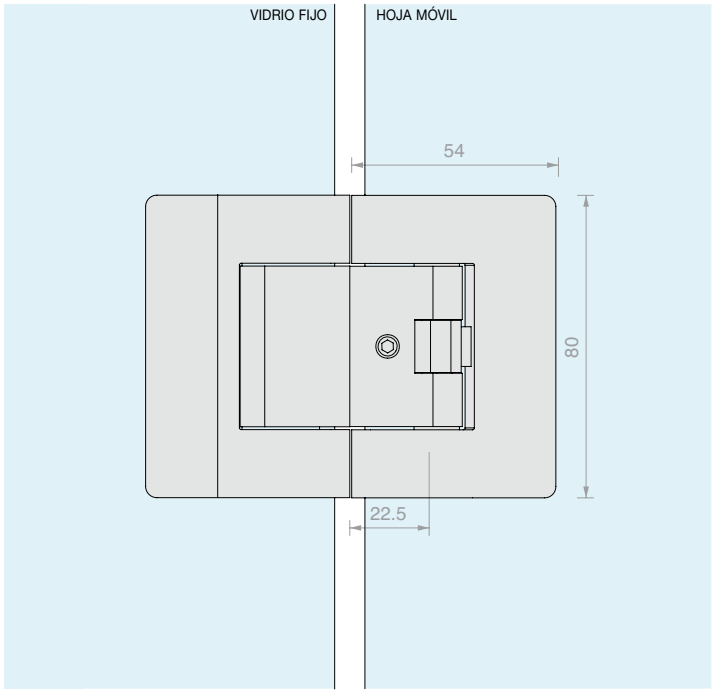

Art.	Para vidrios	Cant.
CER720	De **8** a **10** mm	1 Ud.

BISAGRA PARED/VIDRIO LATERAL REGULABLE

Material: Latón

Acabado: /1 /24

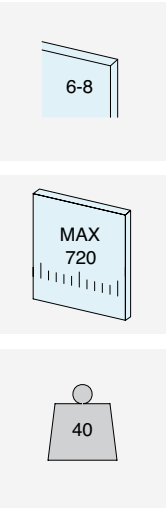

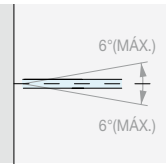

REGULACIÓN ± 6°

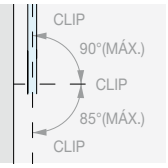

ROTACIÓN + 90° - 85°

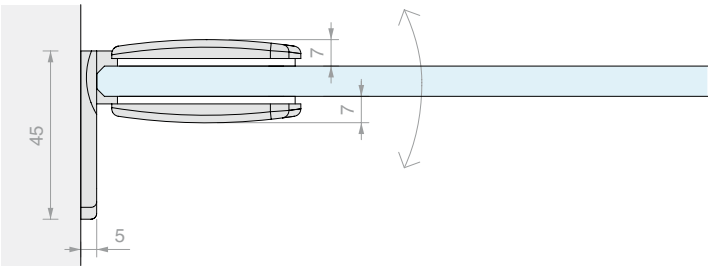

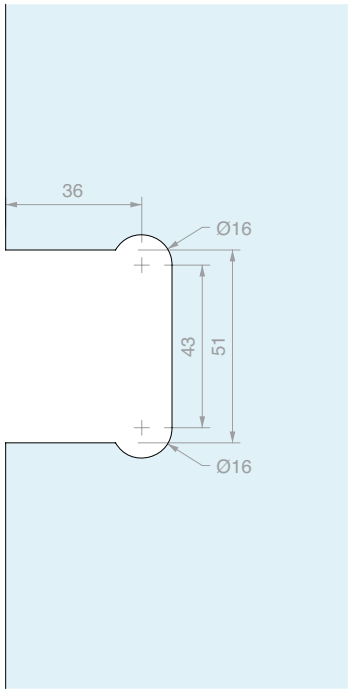

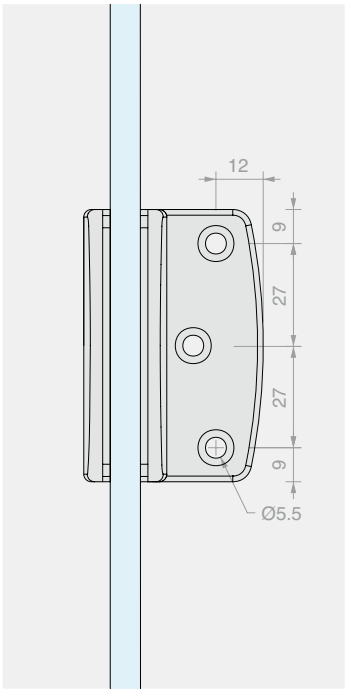

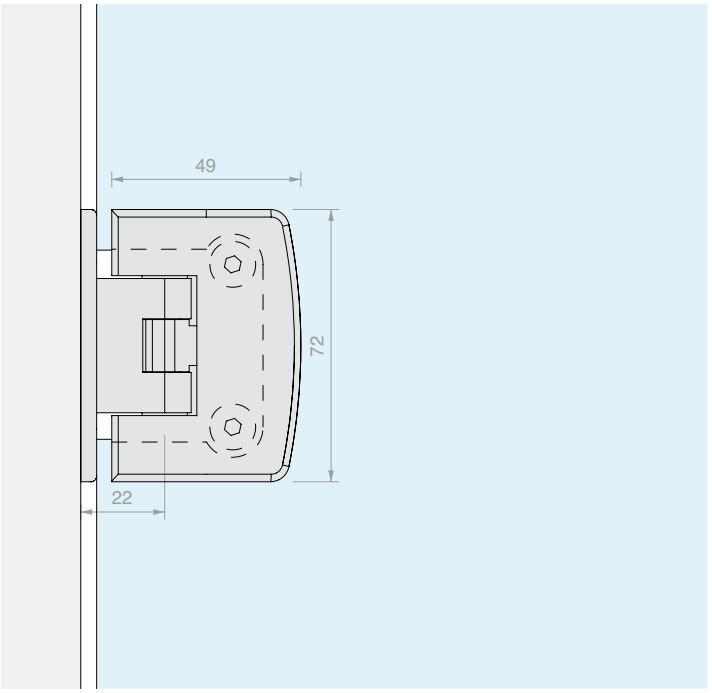

Art.	Para vidrios	Cant.
S150	De **6** a **8** mm	1 Ud.

BISAGRA PARED/VIDRIO CENTRAL REGULABLE

Material: Latón

Acabado: /1 /24

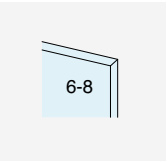

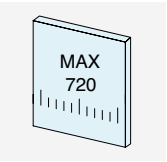

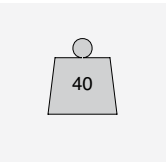

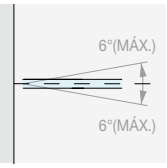

REGULACIÓN ± 6°

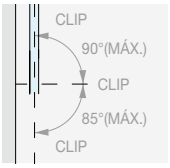

ROTACIÓN + 90° - 85°

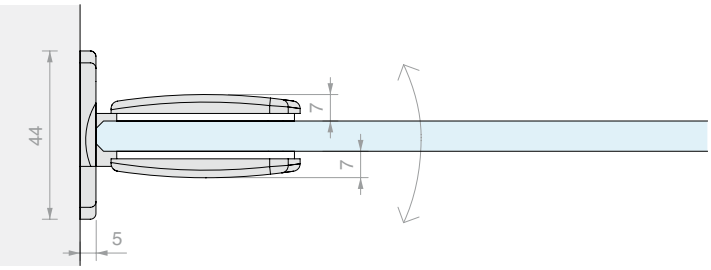

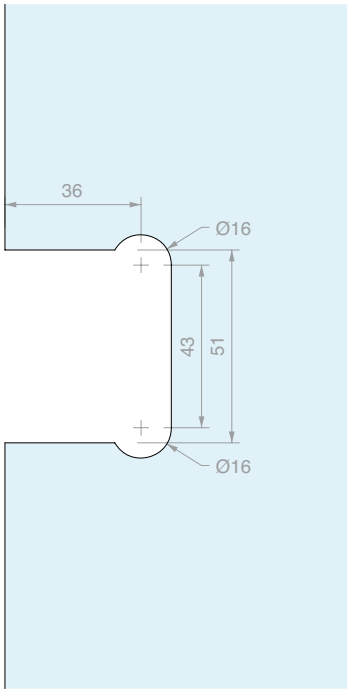

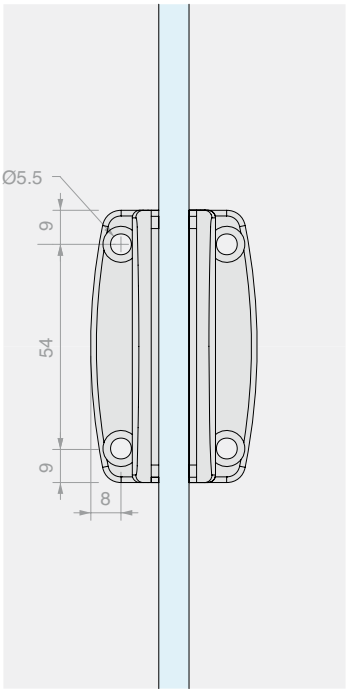

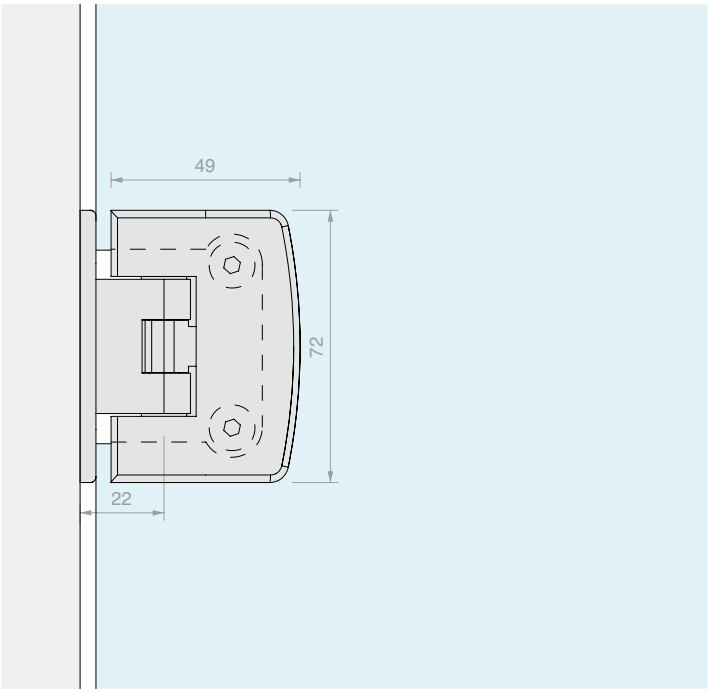

Art.	Para vidrios	Cant.
S153	De **6** a **8** mm	1 Ud.

BISAGRA VIDRIO/VIDRIO EN LÍNEA REGULABLE

Material: Latón

Acabado: /1 /24

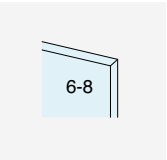

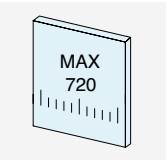

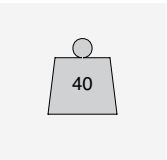

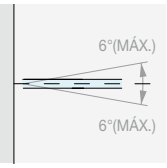

REGULACIÓN ± 6°

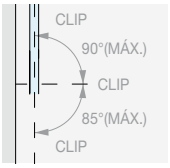

ROTACIÓN + 90° - 85°

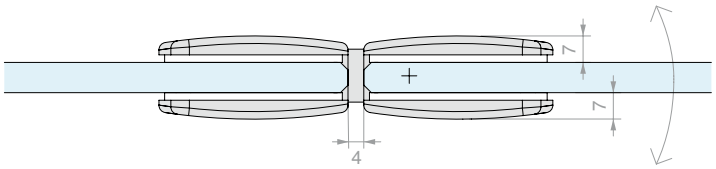

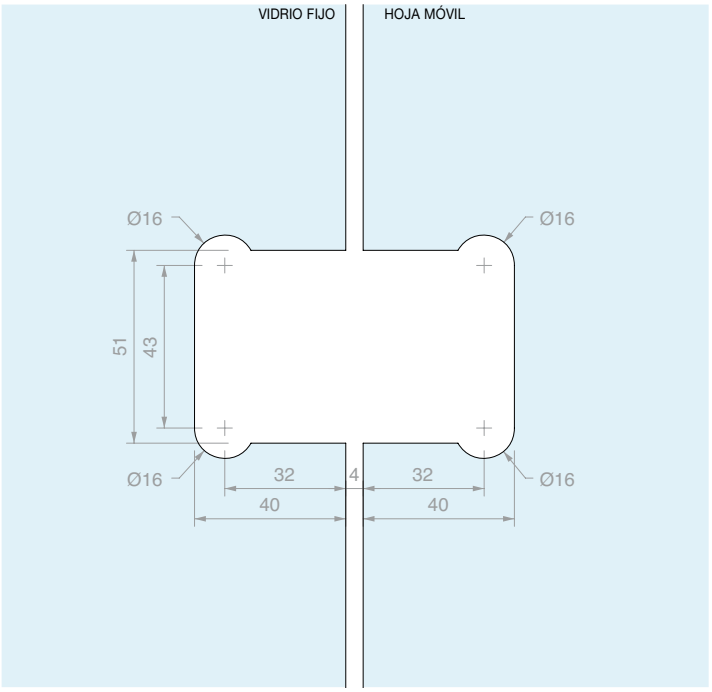

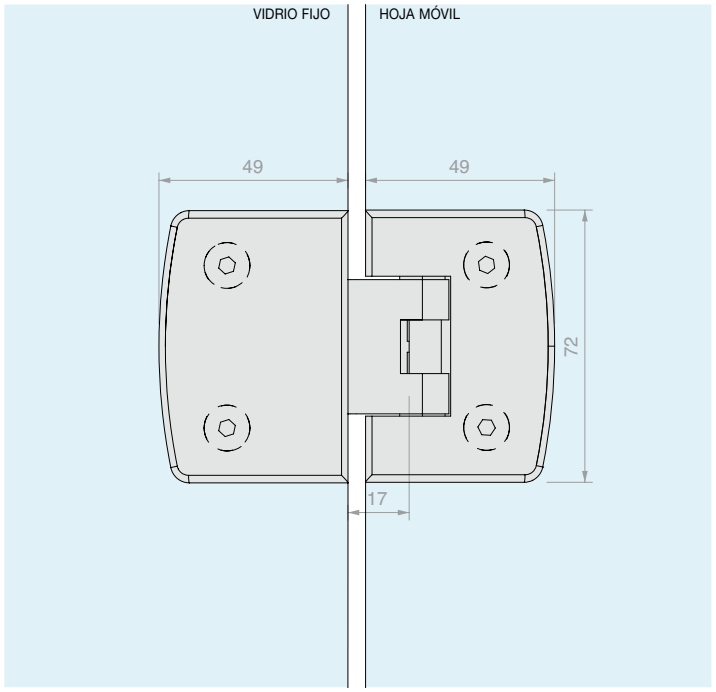

Art.	Para vidrios	Cant.
S1180	De **6** a **8** mm	1 Ud.

BISAGRA VIDRIO/VIDRIO A 90º REGULABLE

Material: Latón

Acabado: /1 /24

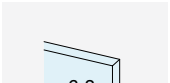

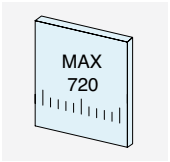

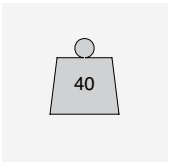

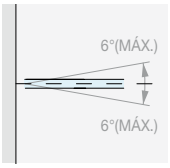

REGULACIÓN ± 6°

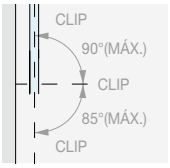

ROTACIÓN + 90° - 85°

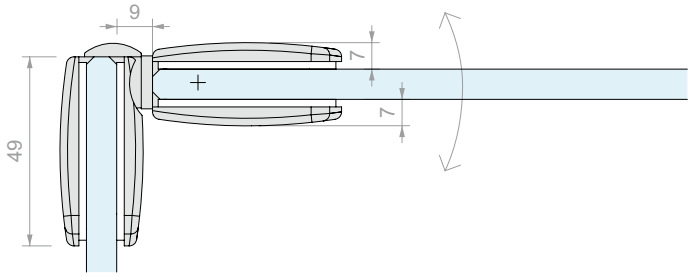

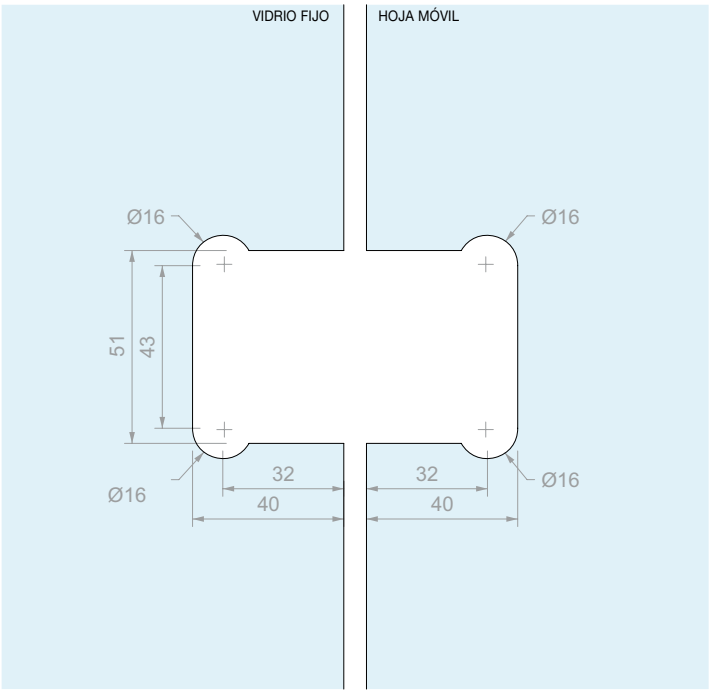

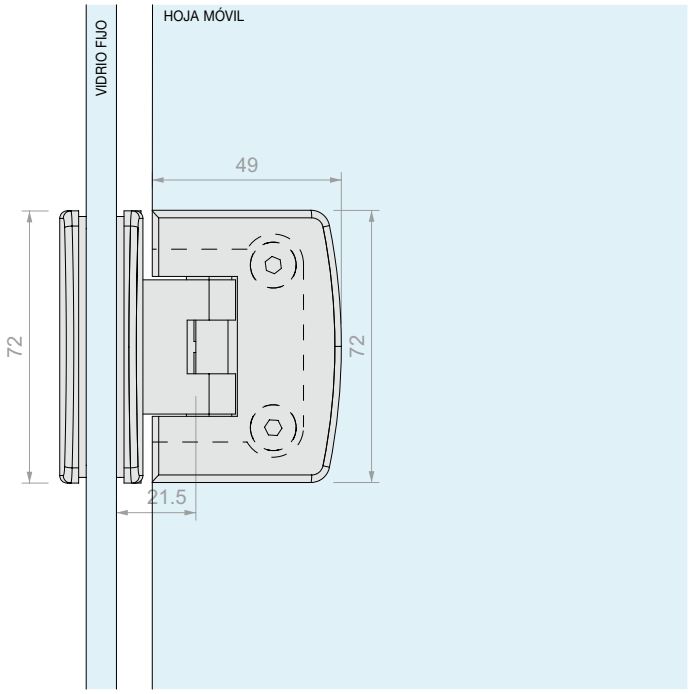

Art.	Para vidrios	Cant.
S190	De **6** a **8** mm	1 Ud.

BISAGRA PARED/VIDRIO LATERAL REGULABLE

Material: Latón

Acabado: /1 /24

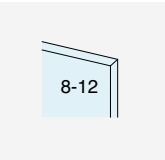

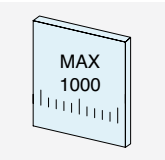

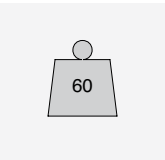

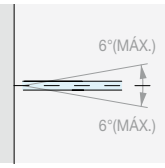

REGULACIÓN ± 6°

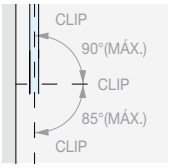

ROTACIÓN + 90° - 85°

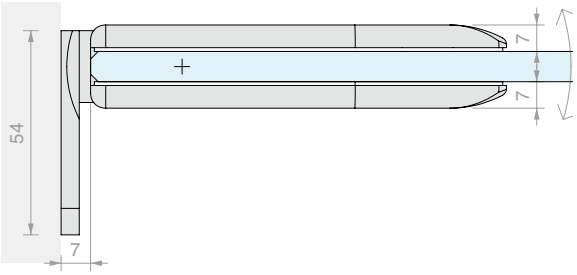

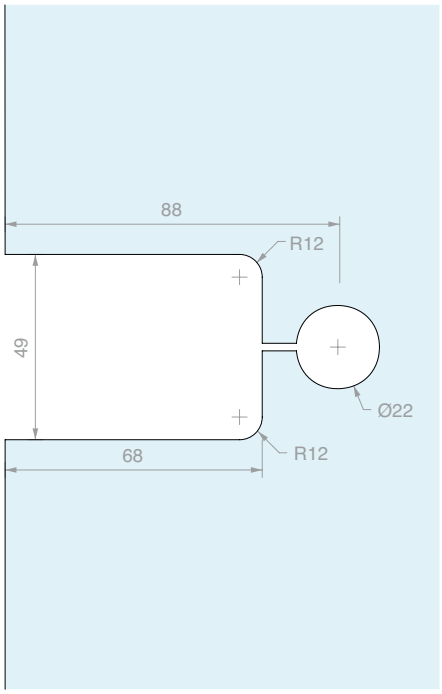

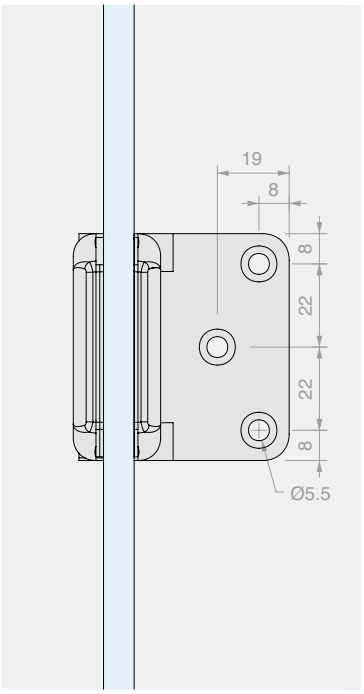

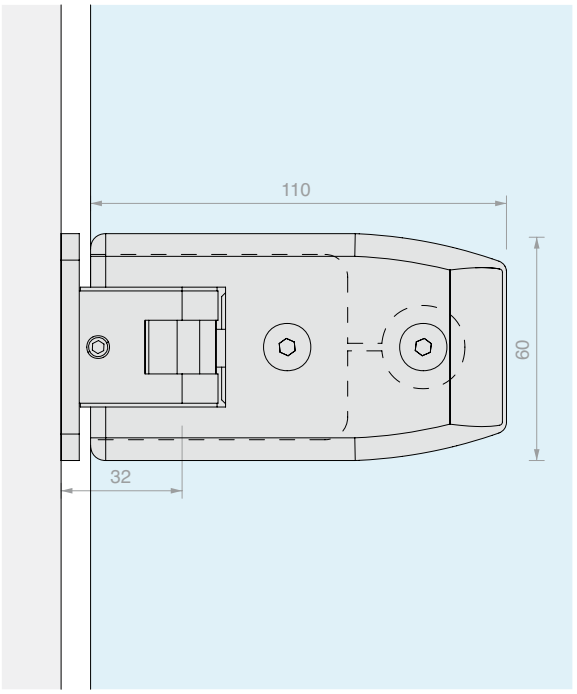

Art.	Para vidrios	Cant.
S600	De **8** a **12** mm	1 Ud.

BISAGRA PARED/VIDRIO CENTRAL REGULABLE

Material: Latón

Acabado: /1 /24

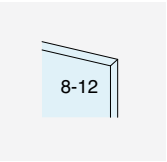

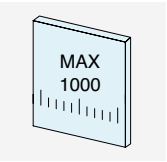

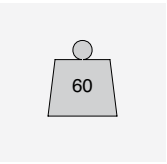

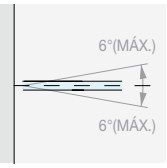

REGULACIÓN ± 6°

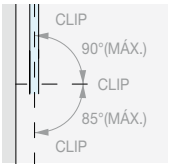

ROTACIÓN + 90° - 85°

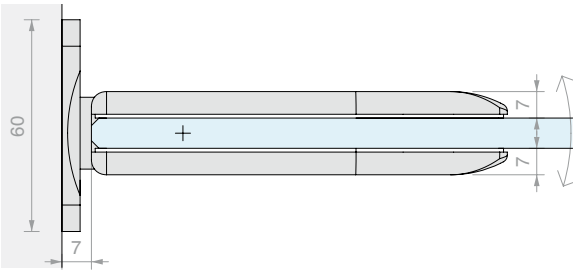

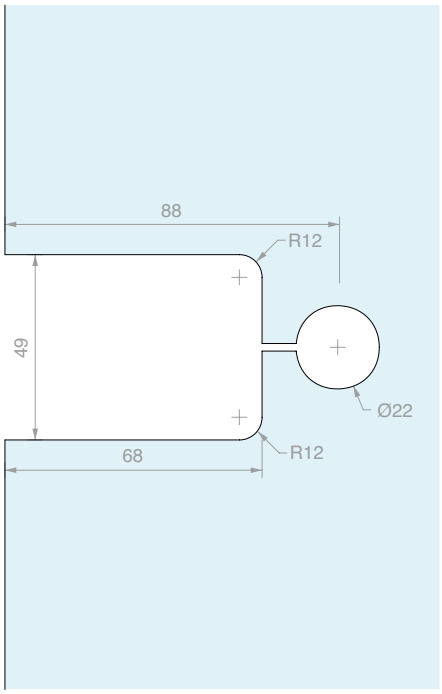

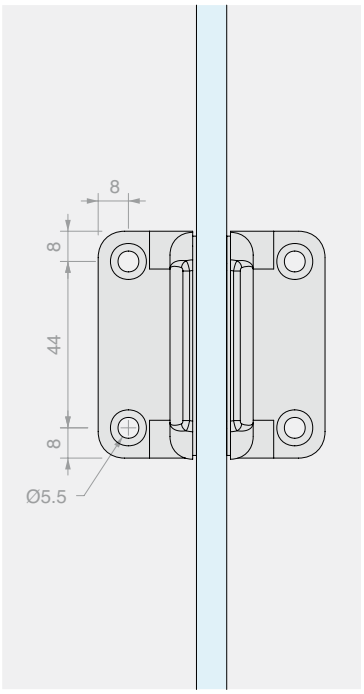

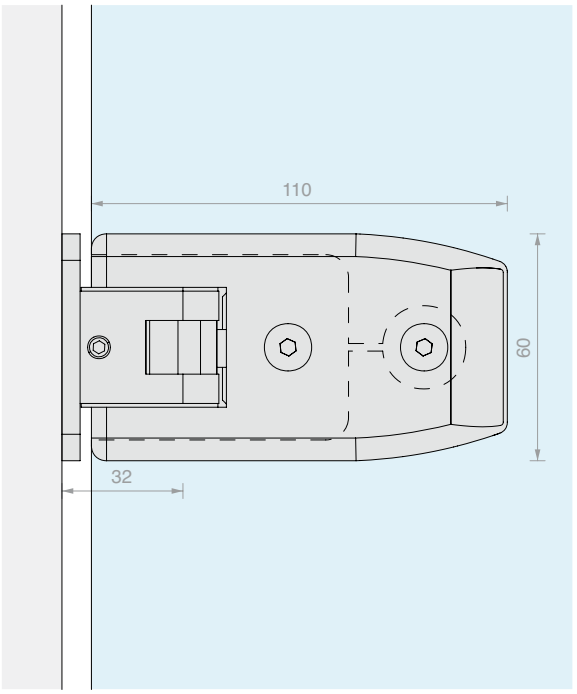

Art.	Para vidrios	Cant.
S603	De **8** a **12** mm	1 Ud.

BISAGRA PARED/VIDRIO LATERAL REGULABLE

Material: Latón

Acabado: /1 /24 /R2

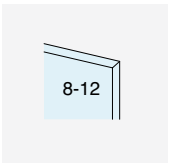

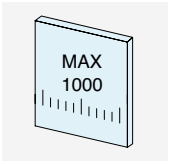

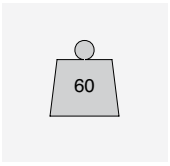

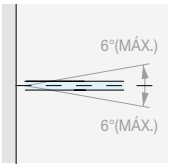

REGULACIÓN ± 6°

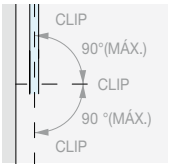

ROTACIÓN ± 90°

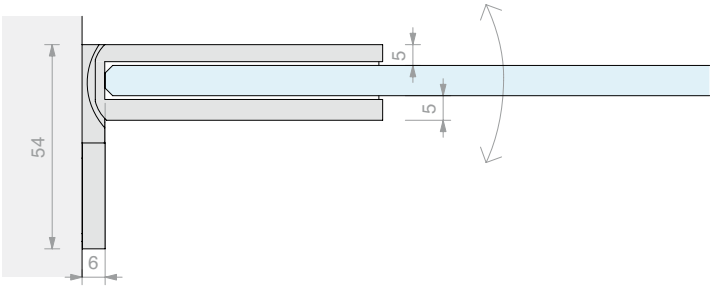

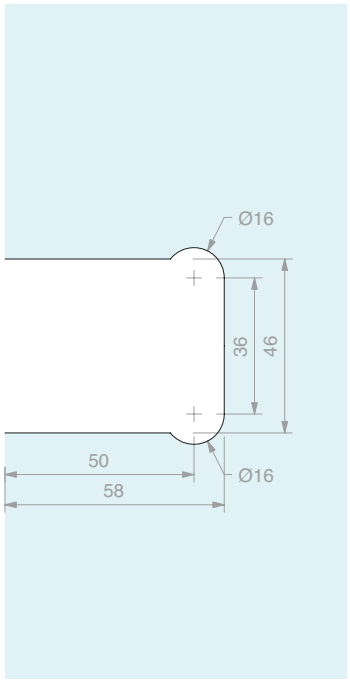

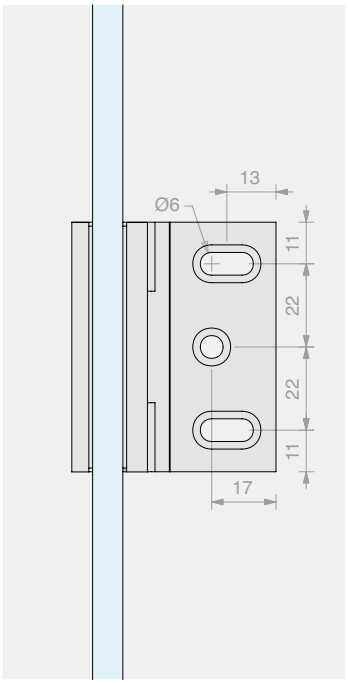

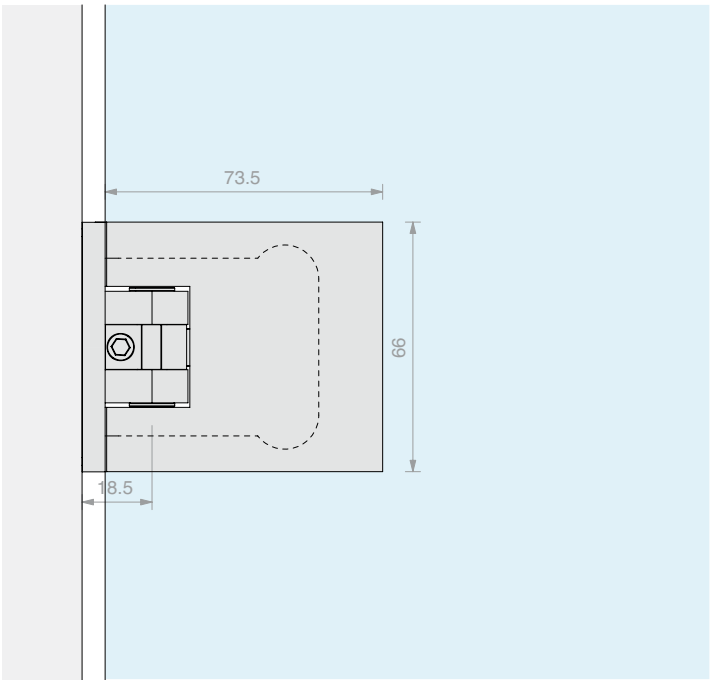

Art.	Para vidrios	Cant.
CER800	De **8** a **10** mm	1 Ud.

BISAGRA VIDRIO/VIDRIO EN LÍNEA REGULABLE

Material: Latón

Acabado: /1 /24 /R2

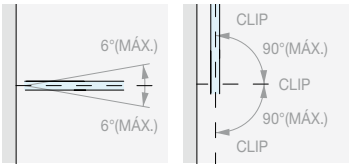

REGULACIÓN ± 6°

ROTACIÓN ± 90°

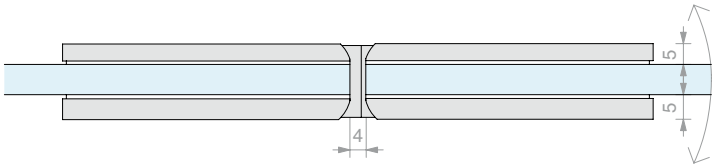

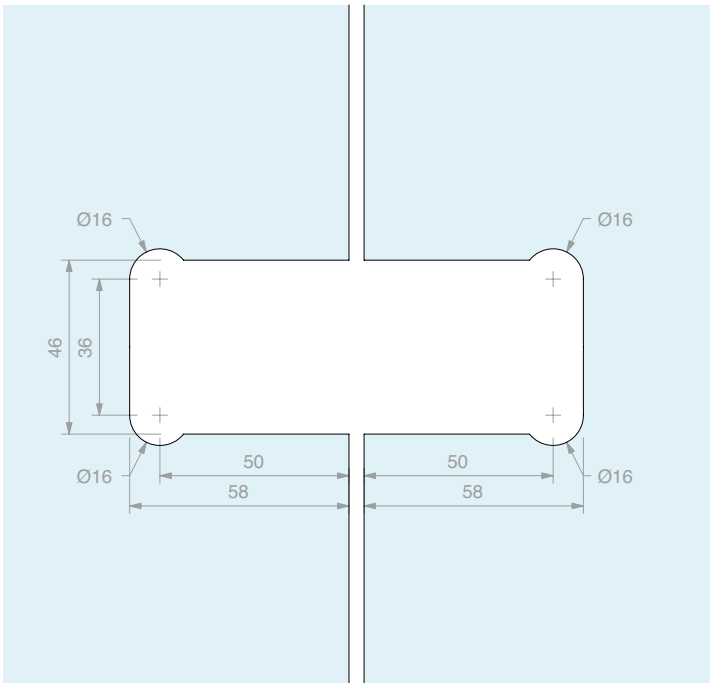

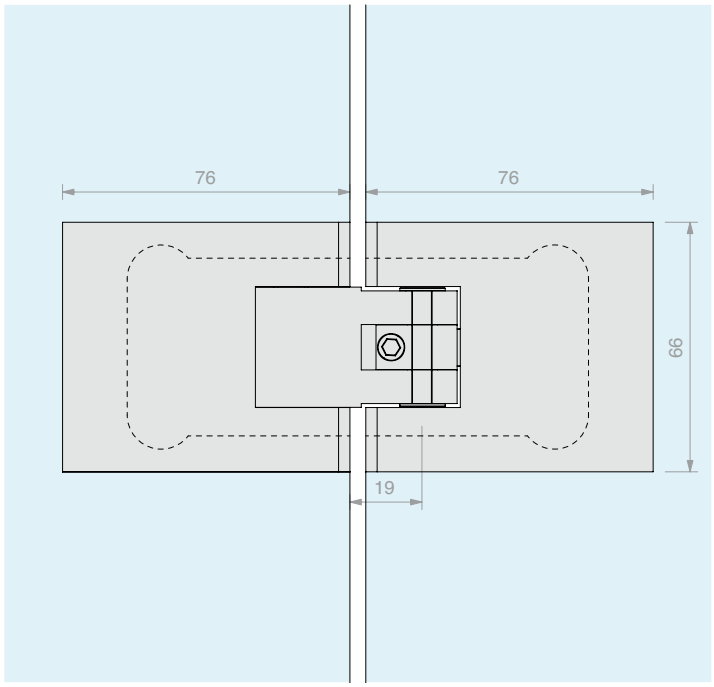

Art.	Para vidrios	Cant.
CER880	De **8** a **12** mm	1 Ud.

BISAGRA PARED/VIDRIO LATERAL

Material: Zamak

Acabado: /1 /24 /R2

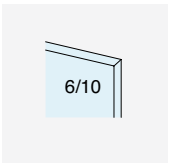

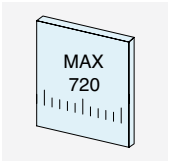

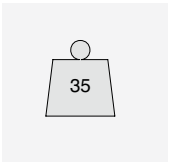

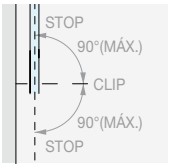

ROTACIÓN ± 90°

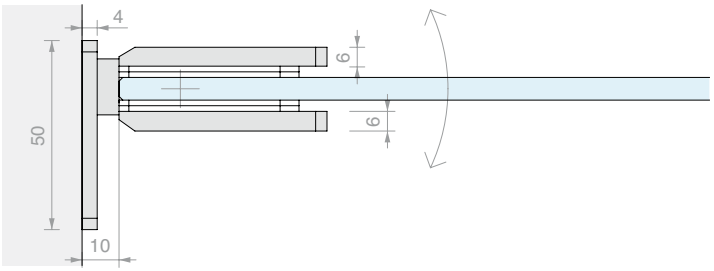

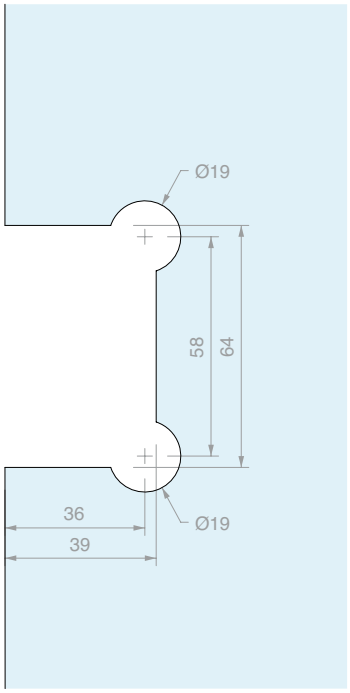

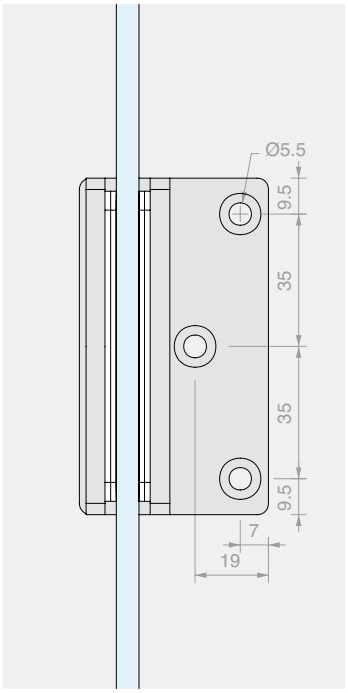

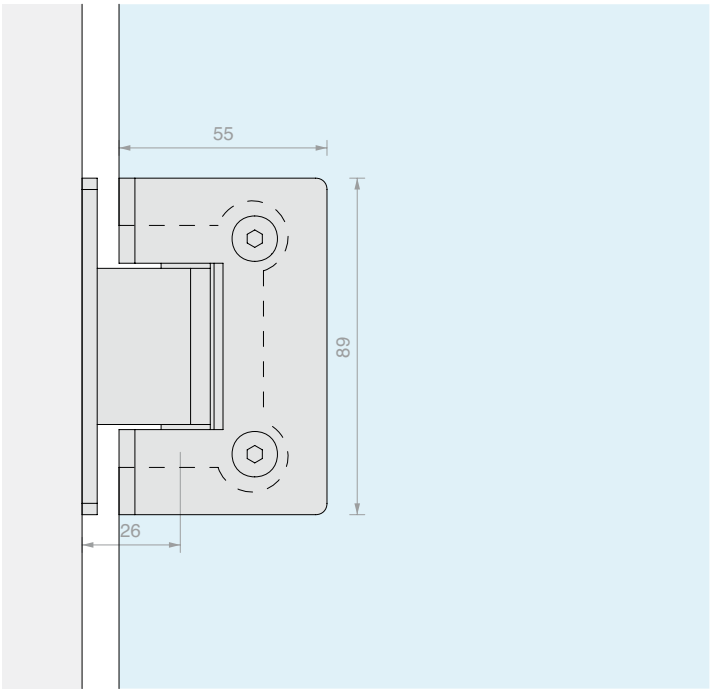

Art.	Para vidrios	Cant.
CERZ31	De **6** a **10** mm	1 Ud.

BISAGRA PARED/VIDRIO CENTRAL

Material: Zamak

Acabado: /1 /24 /R2

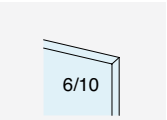

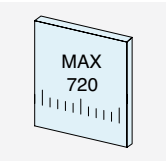

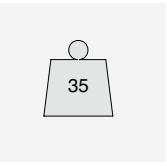

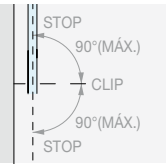

ROTACIÓN ± 90°

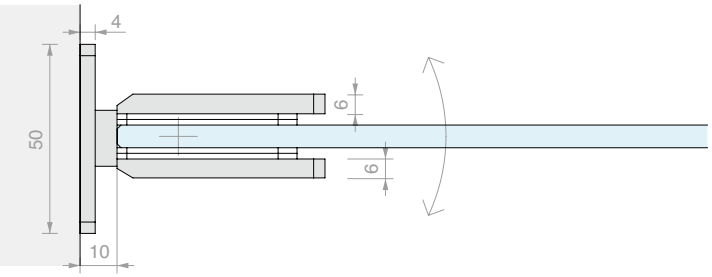

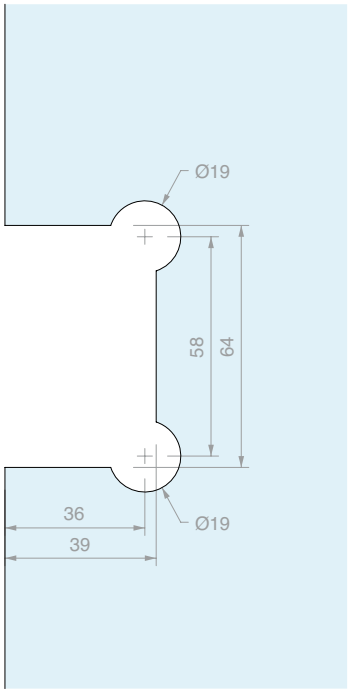

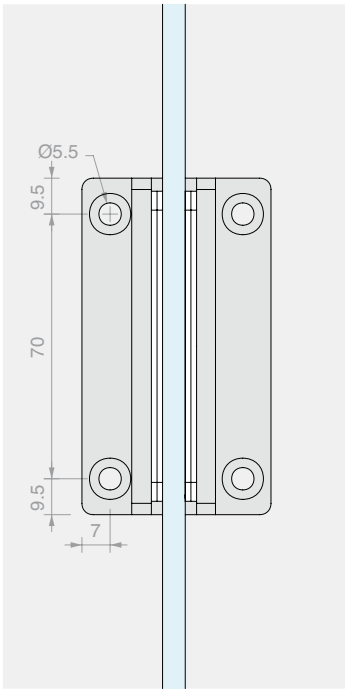

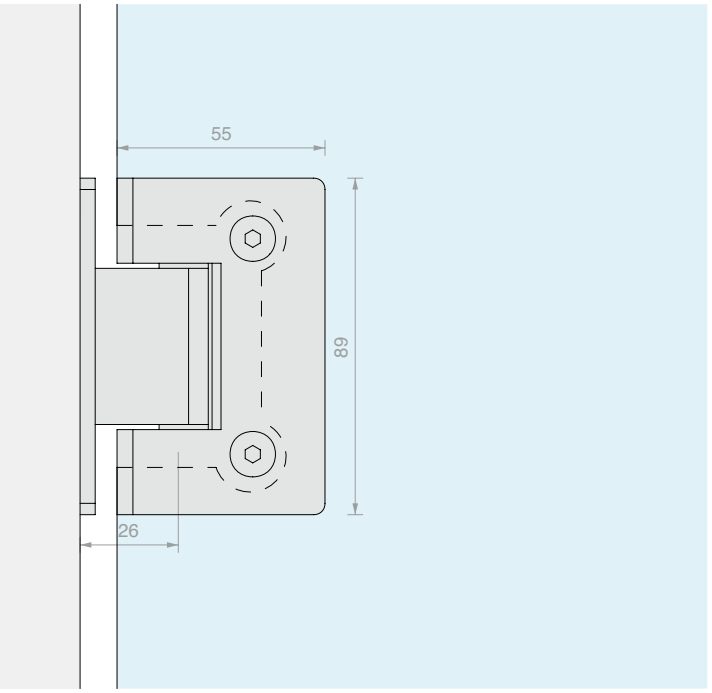

Art.	Para vidrios	Cant.
CERZ33	De **6** a **10** mm	1 Ud.

BISAGRA VIDRIO/VIDRIO EN LÍNEA

Material: Zamak

Acabado: /1 /24 /R2

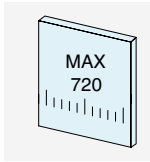

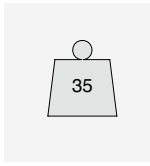

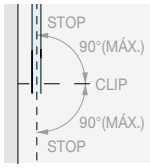

ROTACIÓN ± 90°

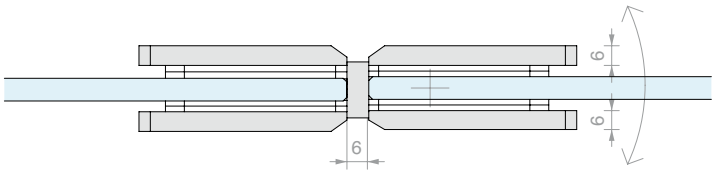

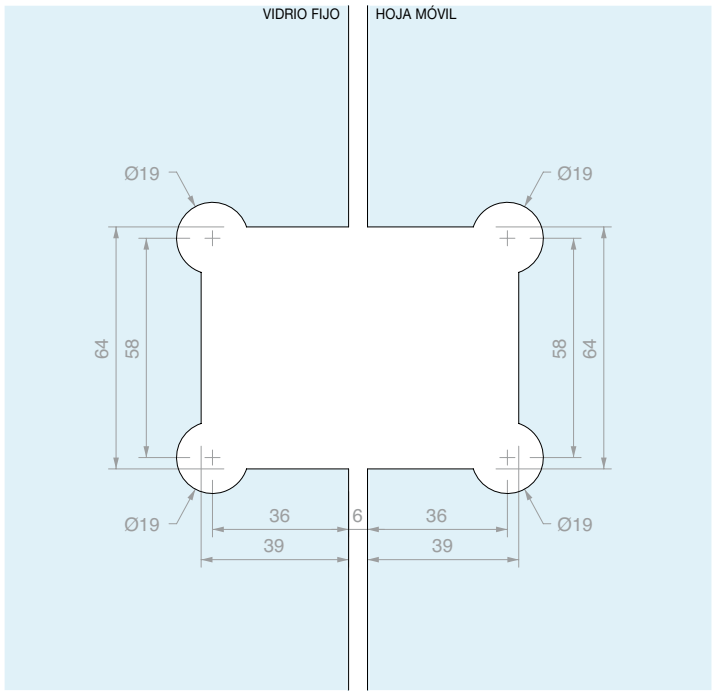

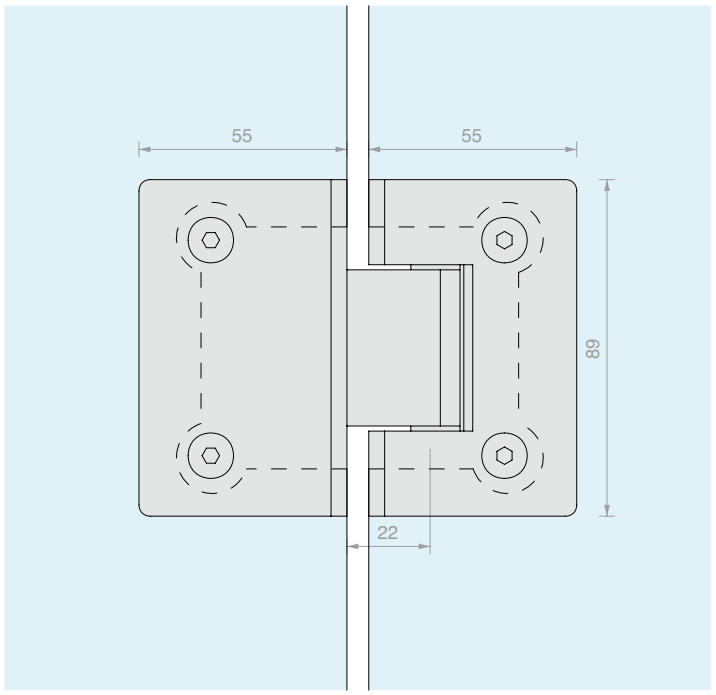

Art.	Para vidrios	Cant.
CERZ3180	De **6** a **10** mm	1 Ud.

BISAGRA PARED/VIDRIO LATERAL

Material: Acero inox AISI 304

Acabado: /8 /15

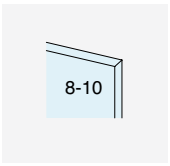

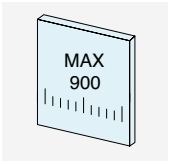

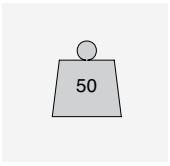

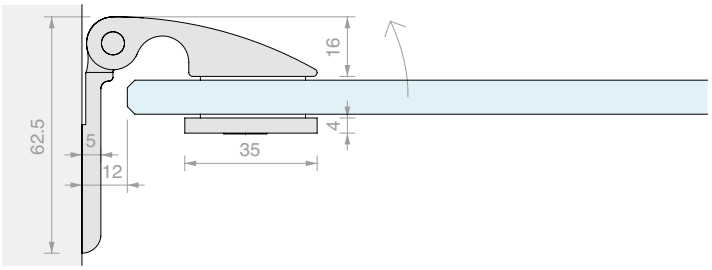

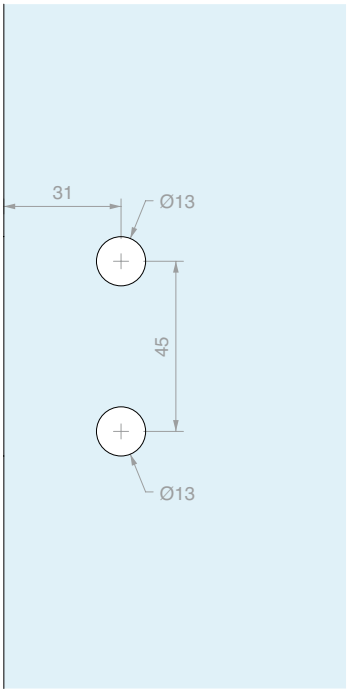

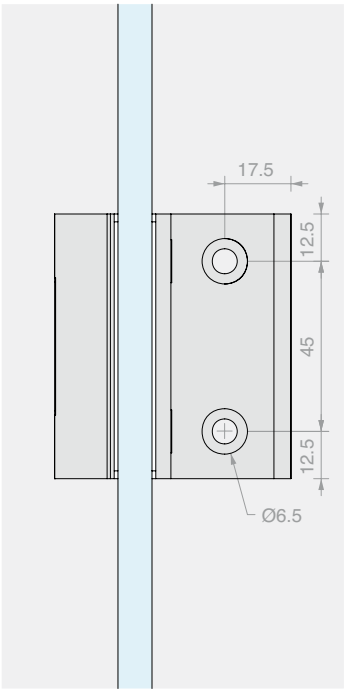

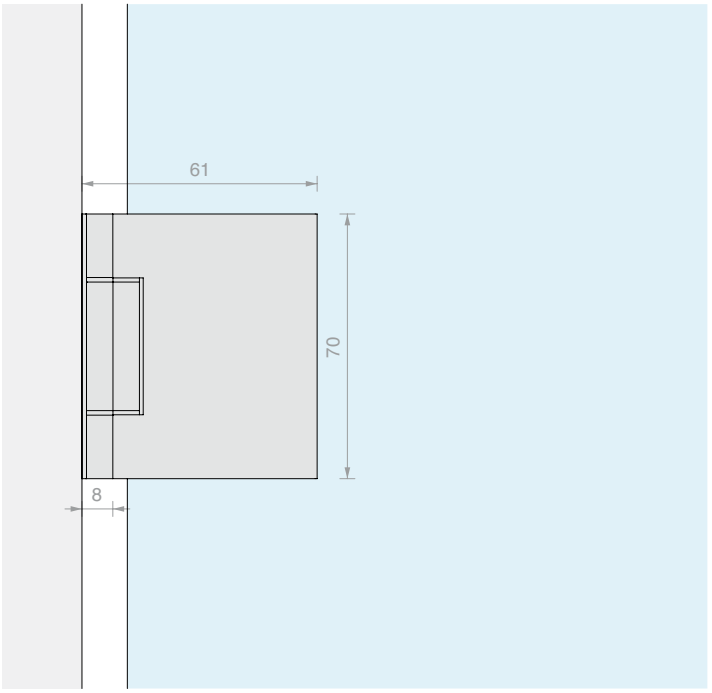

Art.	Para vidrios	Cant.
CBD500	De **8** a **10** mm	1 Ud.

BISAGRA VIDRIO/VIDRIO EN LÍNEA

Material: Acero inox AISI 304

Acabado: /8 /15

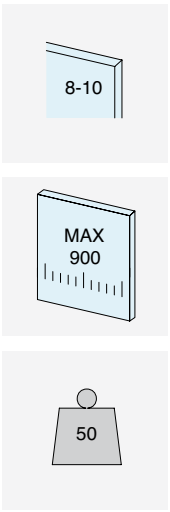

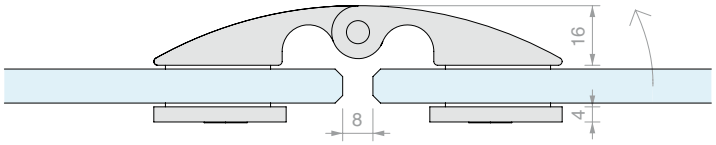

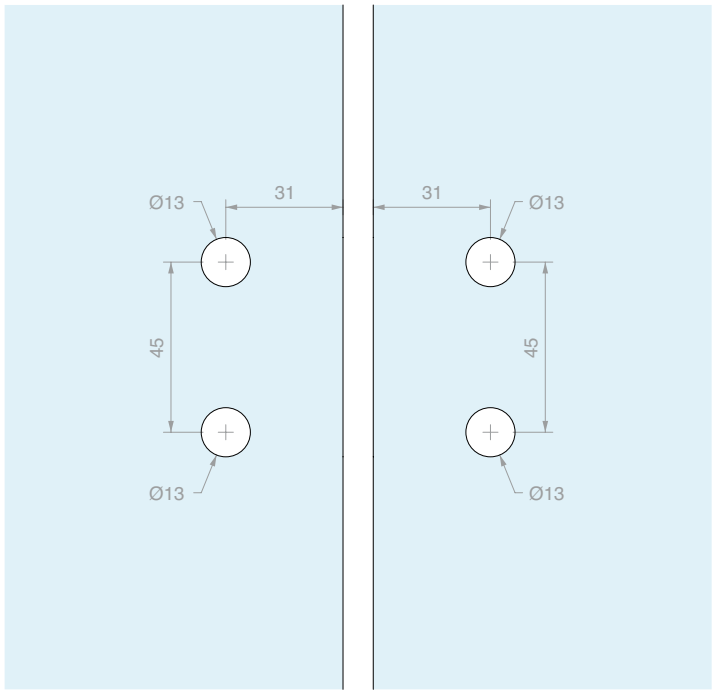

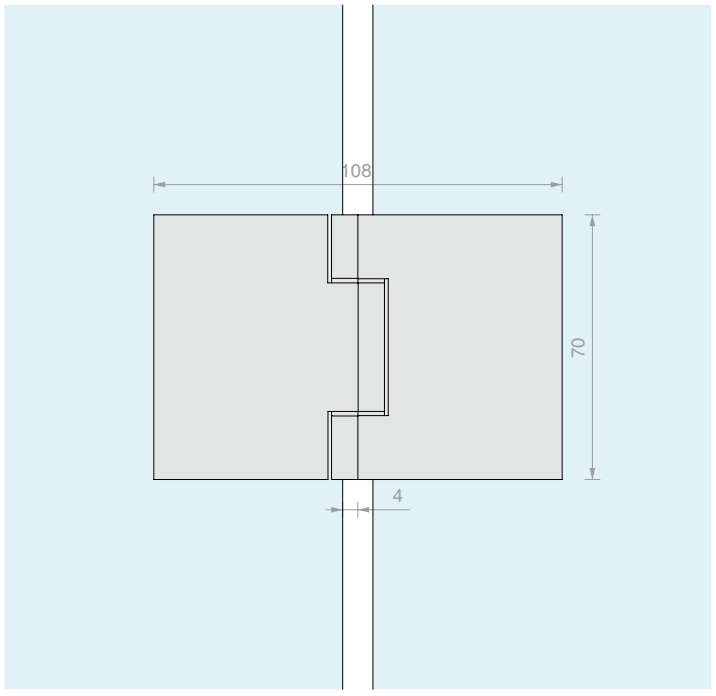

Art.	Para vidrios	Cant.
CBD580	De **8** a **10** mm	1 Ud.

BISAGRA PIVOTANTE REGULABLE

Material: Latón

Acabado: /1 /3

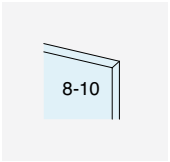

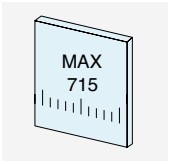

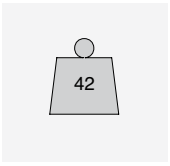

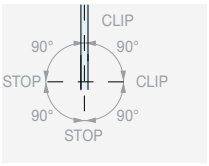

ROTACIÓN 360°

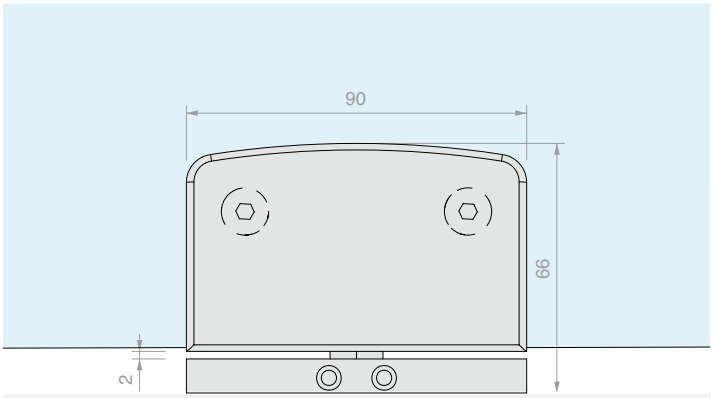

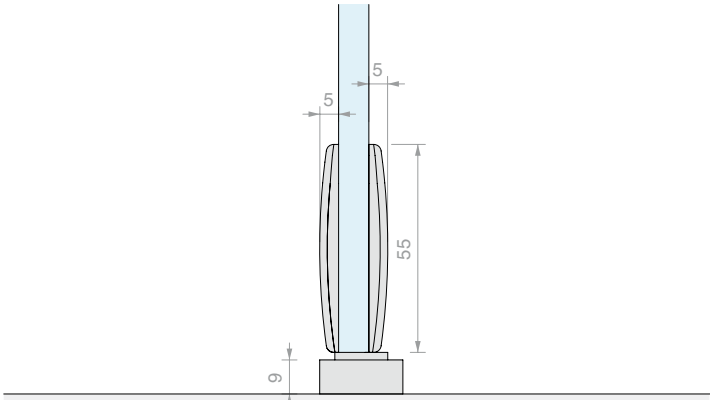

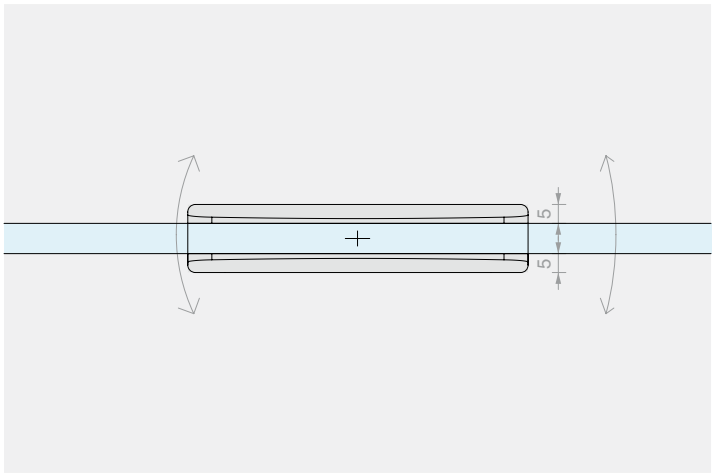

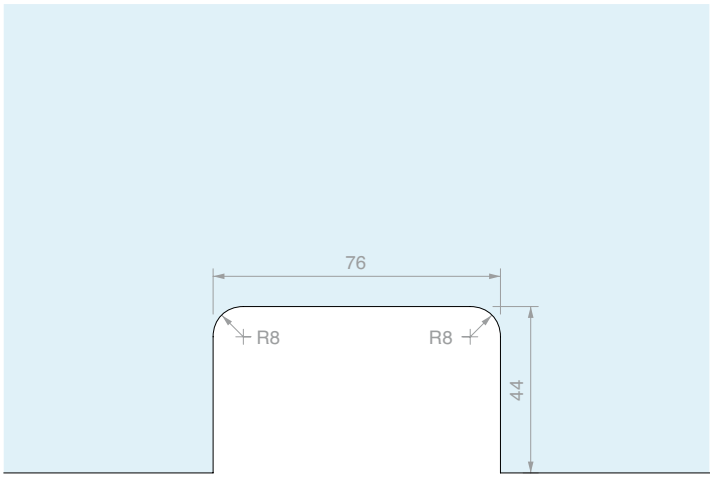

Art.	Para vidrios	Cant.
S4500	De **8** a **10** mm	1 Ud.

BISAGRA PARED/VIDRIO CON CUELLO APERTURA EXTERNA

Material: Latón

Acabado: /1

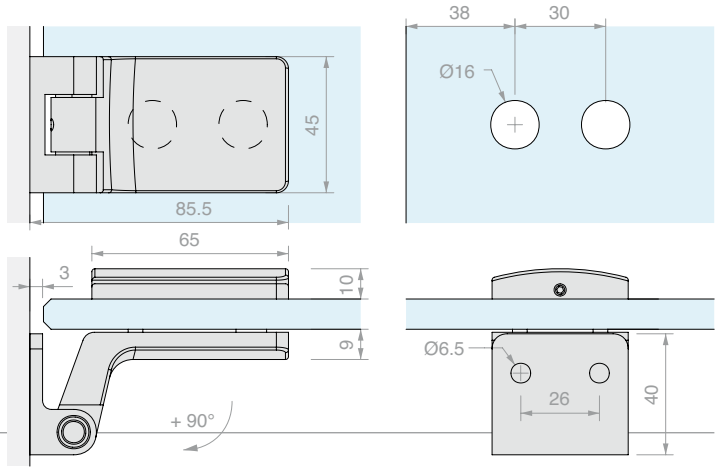

Art.	Capacidad máx.	Anchura máx	Para vidrios	Cant.
SFH100	**50** kg	**815** mm	De **8** a **10** mm	1 Ud.

BISAGRA PARED/VIDRIO APERTURA EXTERNA

Material: Latón

Acabado: /1 /24

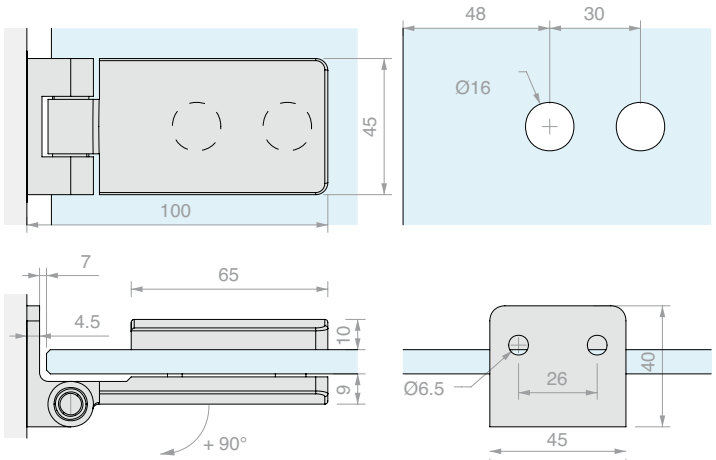

Art.	Capacidad máx.	Anchura máx	Para vidrios	Cant.
SFH101	**50** kg	**815** mm	De **8** a **10** mm	1 Ud.

BISAGRA PARED/VIDRIO APERTURA INTERNA

Material: Latón

Acabado: /1 /24

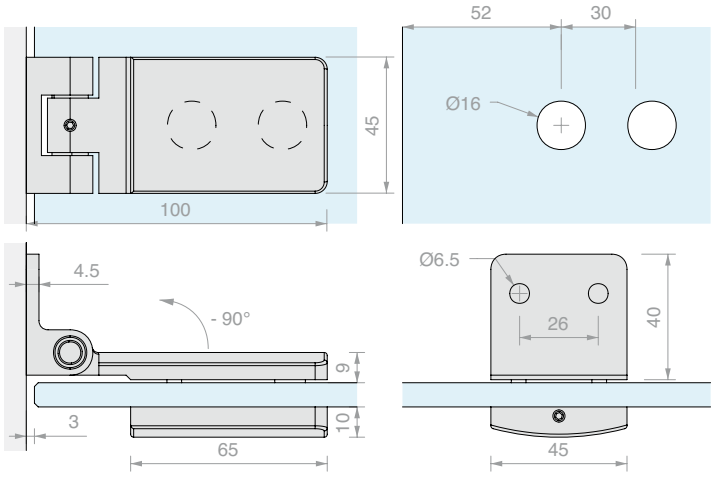

Art.	Capacidad máx.	Anchura máx	Para vidrios	Cant.
SFH102	**50** kg	**815** mm	De **8** a **10** mm	1 Ud.

BISAGRA VIDRIO/VIDRIO EN LÍNEA APERTURA EXTERNA

Material: Latón

Acabado: /1 /24

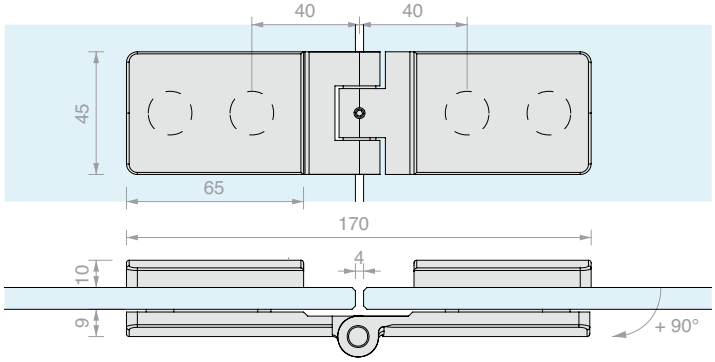

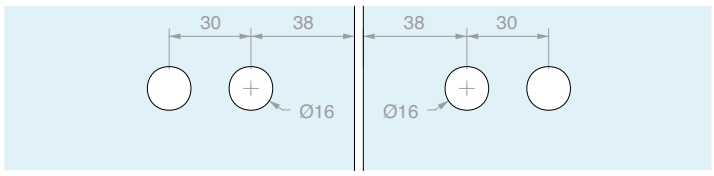

Art.	Capacidad máx.	Anchura máx	Para vidrios	Cant.
SFH103	**50** kg	**815** mm	De **8** a **10** mm	1 Ud.

BISAGRA PARED/VIDRIO APERTURA EXTERNA

Material: Latón

Acabado: /1 /24

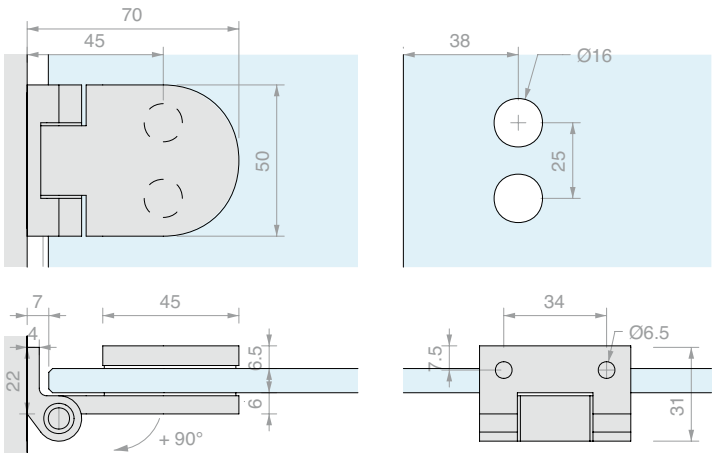

Art.	Capacidad máx.	Anchura máx	Para vidrios	Cant.
SFH801	**40** kg	**715** mm	De **6** a **8** mm	1 Ud.

BISAGRA PARED/VIDRIO APERTURA INTERNA

Material: Latón

Acabado: /1 /2 /24

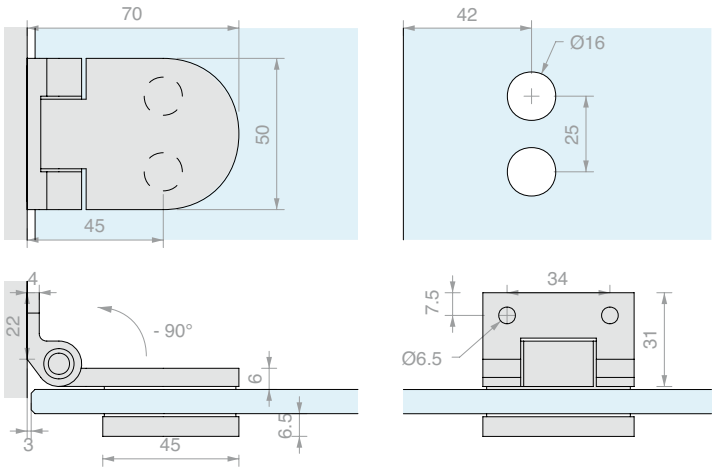

Art.	Capacidad máx.	Anchura máx	Para vidrios	Cant.
SFH802	**40** kg	**715** mm	De **6** a **8** mm	1 Ud.

BISAGRA VIDRIO/VIDRIO EN LÍNEA APERTURA EXTERNA

Material: Latón

Acabado: /1 /2 /24

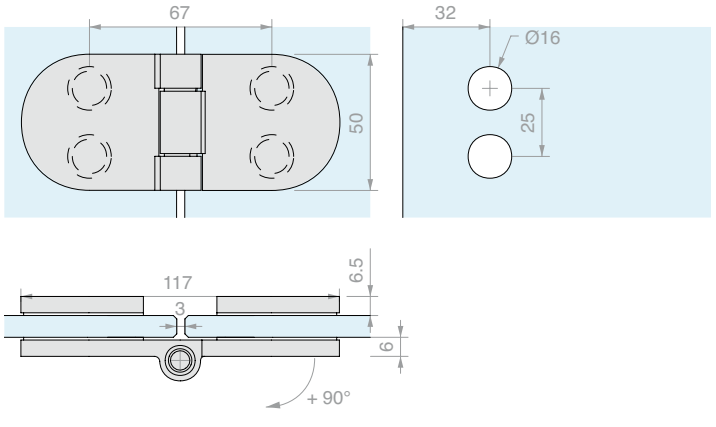

Art.	Capacidad máx.	Anchura máx	Para vidrios	Cant.
SFH803	**40** kg	**715** mm	De **6** a **8** mm	1 Ud.

CIERRE CON CERRADURA

Material: Latón

Acabado: /1 /24

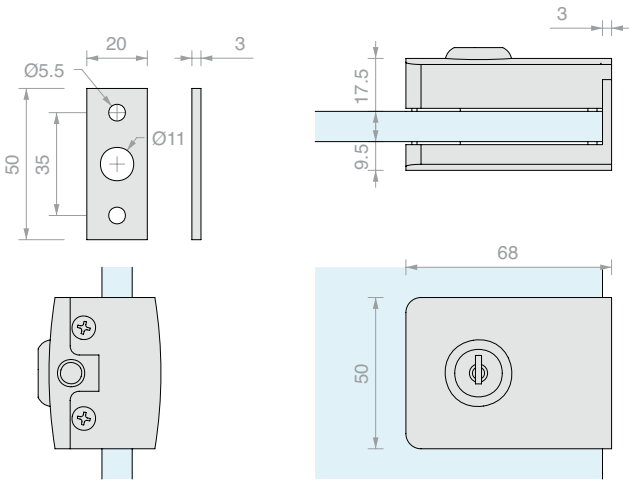

Art.	Perno	Llave	Para vidrios	Cant.
CLK20	Ø7 L **16** mm	Diferente	De **8** a **10** mm	1 Ud.

CIERRE CON CERRADURA Y MANILLAS

Material: Latón

Acabado: /1 /24

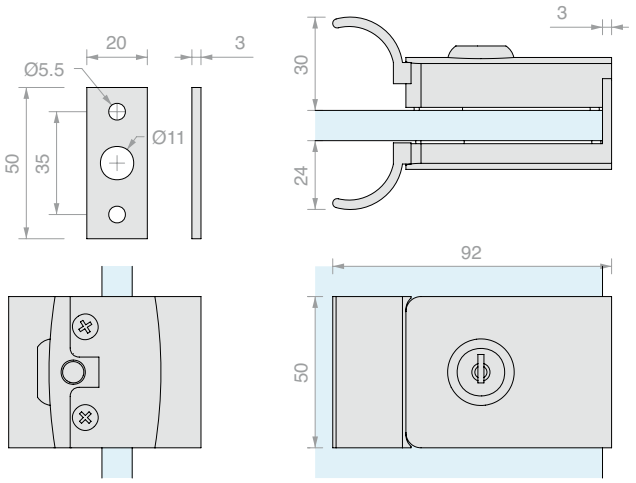

Art.	Perno	Llave	Para vidrios	Cant.
CLKM27	Ø7 L **16** mm	Diferente	De **8** a **10** mm	1 Ud.

CERRADURA CON POMO

Material: Latón

Acabado: /1 /24

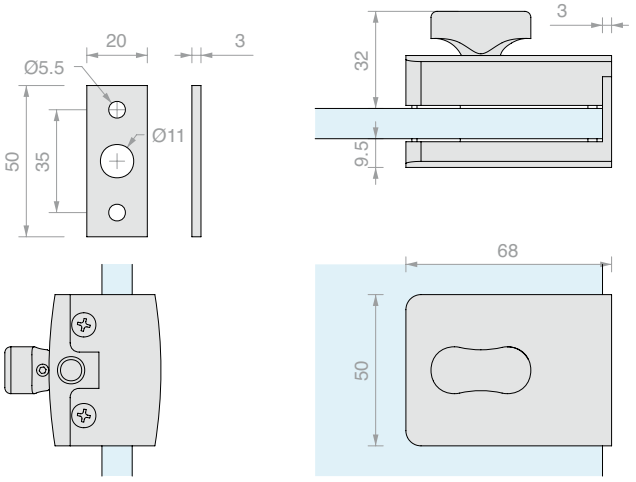

Art.	Perno	Llave	Para vidrios	Cant.
CLS245	Ø7 L **16** mm		De **8** a **10** mm	1 Ud.

CERRADURA CON POMO Y MANILLAS

Material: Latón

Acabado: /24

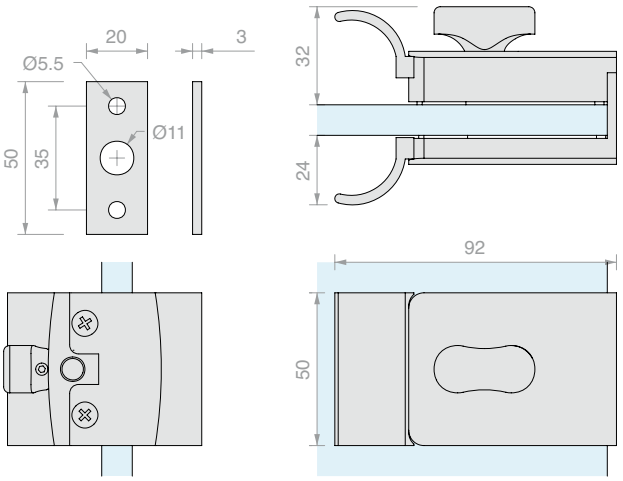

Art.	Perno	Para vidrios	Cant.
CPM247	Ø7 L **16** mm	De **8** a **10** mm	1 Ud.

CERRADURA LIBRE/OCUPADO CON POMO

Material: Latón

Acabado: /24

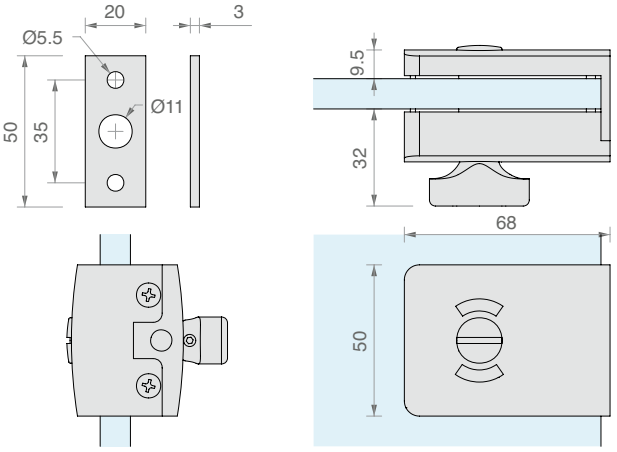

Art.	Perno	Para vidrios	Cant.
CLS24	Ø7 L **16** mm	De **8** a **10** mm	1 Ud.

CERRADURA LIBRE/OCUPADO CON POMO Y MANILLAS

Material: Latón

Acabado: /1 /24

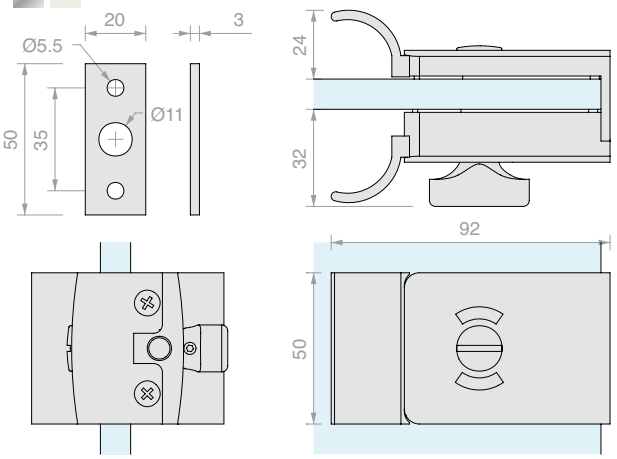

Art.	Perno	Para vidrios	Cant.
CLM25	Ø7 L **16** mm	De **8** a **10** mm	1 Ud.

CERRADERO A VIDRIO PEQUEÑO

Material: Latón

Acabado: /1 /24

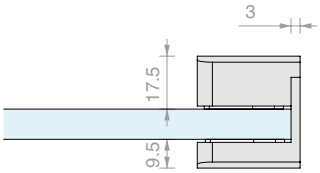

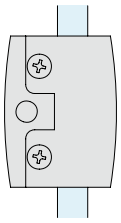

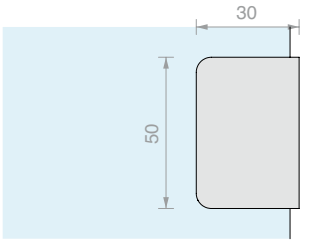

Art.	Para vidrios	Cant.
CLS70	De **8** a **10** mm	1 Ud.

CERRADERO A VIDRIO

Material: Latón

Acabado: /1 /24

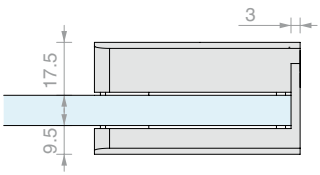

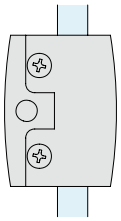

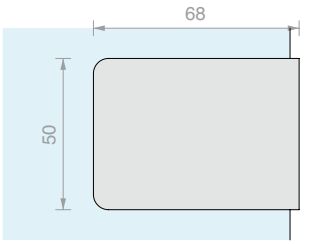

Art.	Para vidrios	Cant.
CLS68	De **8** a **10** mm	1 Ud.

PESTILLO PARA SAUNA

Material: zamak

Acabado: /1 /97

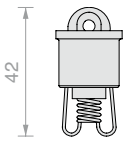

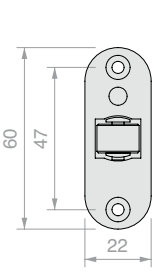

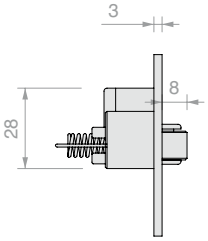

Art.	Cant.
SCR001	1 Ud.

BARRA DE REFUERZO PARED/VIDRIO FIJA SERIE SOLEIL ROYAL

Material: Acero AISI 304

Acabado: /8

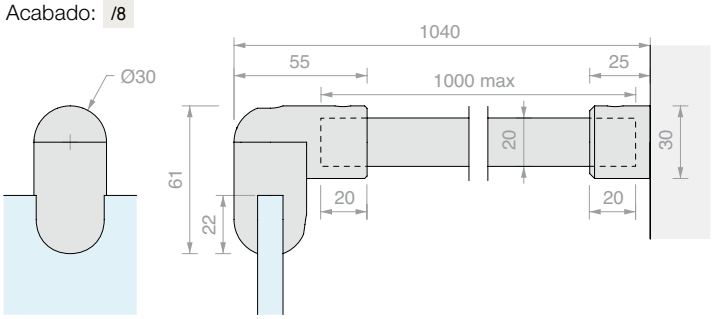

Art.	Para vidrios	Cant.
MFAC1000	De **8** a **10** mm	1 Ud.

BARRA SERIE SOLEIL ROYAL

Material: Acero AISI 304

Acabado: /8

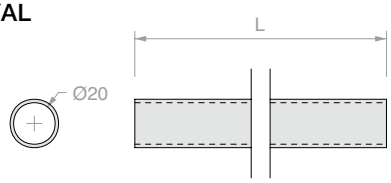

Art.	L	Cant.
MFCC20	**1000** mm	1 Ud.
MFCC28	**2000** mm	1 Ud.

FIJACIÓN A VIDRIO SERIE SOLEIL ROYAL

Material: Acero AISI 304

Acabado: /8

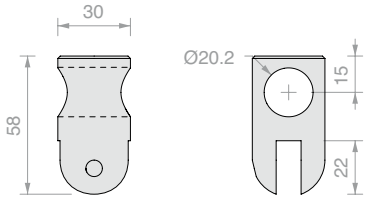

Art.	Para vidrios	Cant.
MFCC13	De **8** a **10** mm	1 Ud.

FIJACIÓN A VIDRIO ORIENTABLE SERIE SOLEIL ROYAL

Material: Acero AISI 304

Acabado: /8

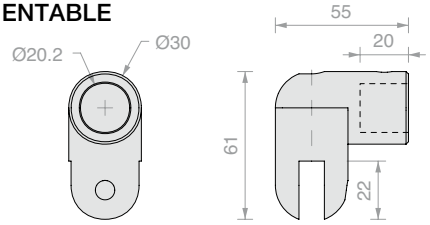

Art.	Para vidrios	Cant.
MFCC17	De **8** a **10** mm	1 Ud.

FIJACIÓN A PARED SERIE SOLEIL ROYAL

Material: Acero AISI 304

Acabado: /8

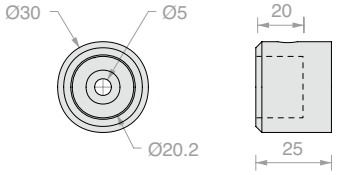

Art.	Cant.
MFCC11	1 Ud.

UNIÓN ARTICULADA SERIE SOLEIL ROYAL

Material: Acero AISI 304

Acabado: /8

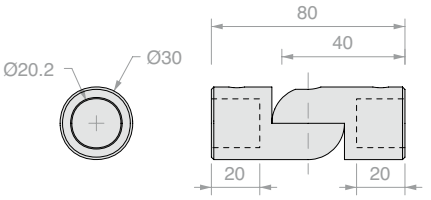

Art.	Cant.
MFCC15	1 Ud.

BARRA DE REFUERZO PARED/ VIDRIO CON DOBLE ARTICULACIÓN

Material: barra aluminio, accesorios zamak

Acabado: /1

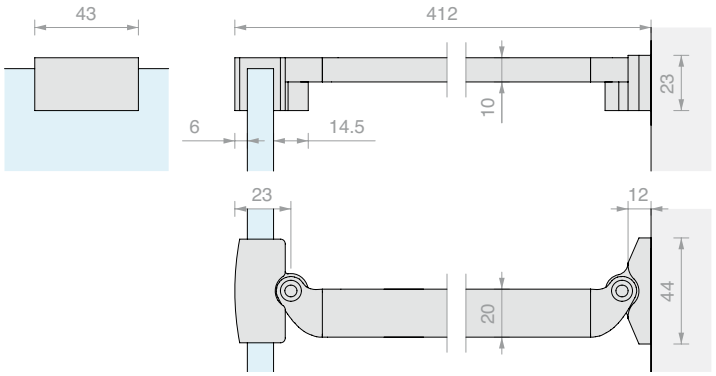

Art.	Para vidrios	Cant.
MF350	De **6** a **8** mm	1 Ud.

BARRA DE REFUERZO PARED/VIDRIO FIJA

Material: Latón

Acabado: /1 /2* /3 /R2

* No disponible para art. MF06160

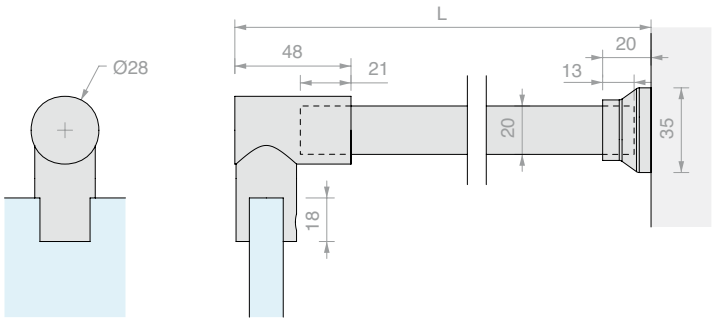

Art.	L	Para vidrios	Cant.
MF06100	**1020** mm	De **6** a **10** mm	1 Ud.
MF06130	**1320** mm	De **6** a **10** mm	1 Ud.
MF06160	**1620** mm	De **6** a **10** mm	1 Ud.

BARRA DE REFUERZO PARED/VIDRIO CON ARTICULACIÓN DE PARED

Material: Latón

Acabado: /1 /3

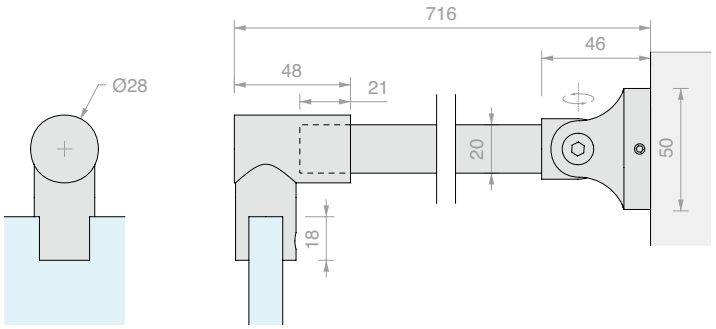

Art.	Para vidrios	Cant.
MF008670	De **6** a **10** mm	1 Ud.

BARRA DE REFUERZO VIDRIO/VIDRIO FIJA

Material: Latón

Acabado: /1 /2 /3 /R2

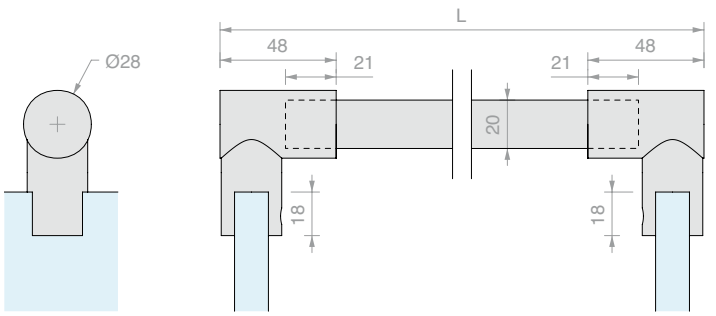

Art.	L	Para vidrios	Cant.
MF007100	**1050** mm	De **6** a **10** mm	1 Ud.

BARRA DE REFUERZO PARED/VIDRIO CON ARTICULACIÓN DE PARED

Material: Latón

Acabado: /1 /3

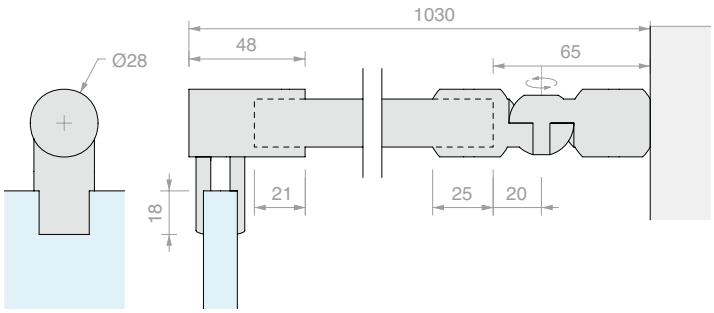

Art.	Para vidrios	Cant.
MF9812	De **6** a **10** mm	1 Ud.

BARRA DE REFUERZO TECHO/VIDRIO TELESCÓPICA

Material: Latón

Acabado: /1 /3

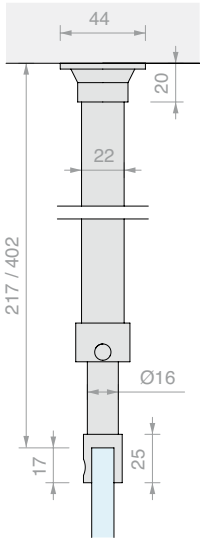

Art.	Para vidrios	Cant.
MF09430	De **6** a **10** mm	1 Ud.

BARRA DE REFUERZO PARED/VIDRIO FIJA CON TORNILLO DE CABEZA PLANA

Material: Latón

Orificio aconsejado Ø9 mm

Acabado: /1 /3

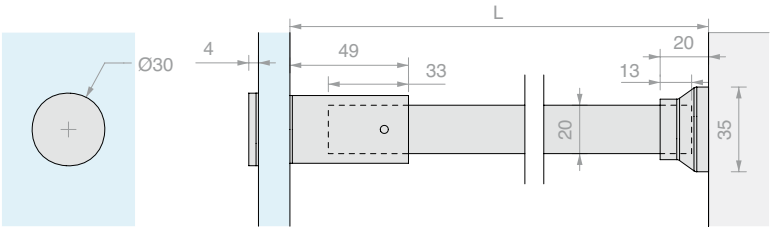

Art.	L	Para vidrios	Cant.
MF09410	**1020** mm	De **6** a **12** mm	1 Ud.
MF09413	**1320** mm	De **6** a **12** mm	1 Ud.

BARRA DE REFUERZO PARED/VIDRIO FIJA CON COFIS20

Material: Latón

Orificio aconsejado Ø16/17 mm avellanado 90°

Acabado: /1 /3

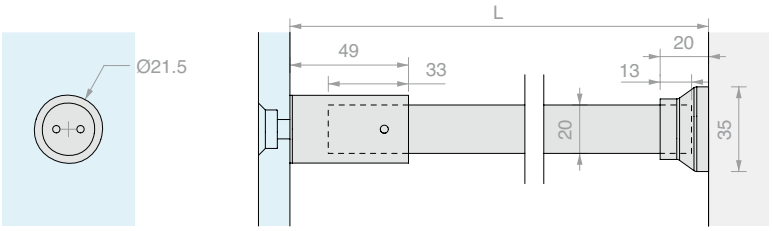

Art.	L	Para vidrios	Cant.
MF09410C20	**1020** mm	De **8** a **12** mm	1 Ud.

VARILLA

Material: Latón

Con rosca en un lado M20x1

Acabado: /1 /2 * /3 /R2

* No disponible para art. MF1600

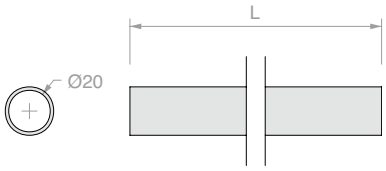

Art.	L	Cant.
MF1000	**1000** mm	1 Ud.
MF1300	**1300** mm	1 Ud.
MF1600	**1600** mm	1 Ud.

FIJACIÓN A VIDRIO CON TORNILLO DE CABEZA PLANA

Material: Latón

Orificio aconsejado Ø9 mm

Acabado: /1 /3

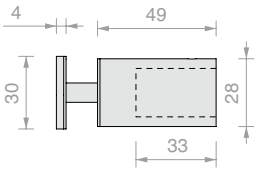

Art.	Para vidrios	Cant.
MF12	De **6** a **12** mm	1 Ud.

FIJACIÓN A VIDRIO CON COFIS20

Material: Latón y acero AISI 304

Orificio aconsejado Ø16/17 mm avellanado 90°

Acabado: /1 /3

Herramienta aconsejada art. UT250

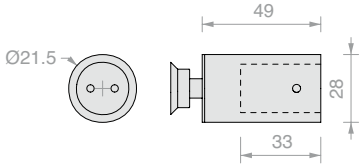

Art.	Para vidrios	Cant.
MF10	De **8** a **12** mm	1 Ud.

FIJACIÓN A PARED

Material: Latón

Acabado: /1 /2 /3 /R2

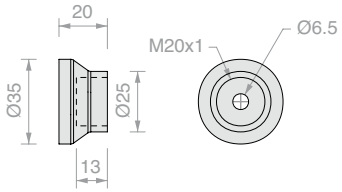

Art.	Cant.
MF02	1 Ud.

FIJACIÓN A VIDRIO ORIENTABLE

Material: Latón

Acabado: /1 /2 /3 /R2

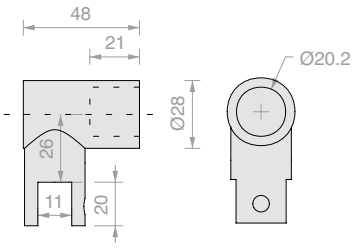

Art.	Para vidrios	Cant.
MF04	De **6** a **10** mm	1 Ud.

RACOR EN «T»

Material: Latón

Acabado: /1 /3

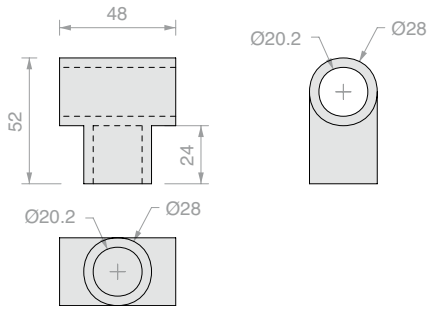

Art.	Cant.
MF05	1 Ud.

FIJACIÓN A VIDRIO PASANTE

Material: Latón

Acabado: /1

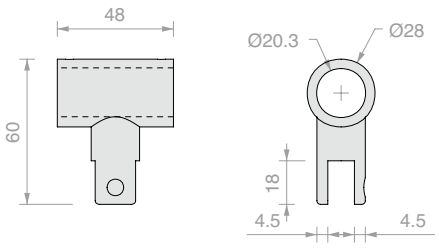

Art.	Para vidrios	Cant.
MF06	De **6** a **10** mm	1 Ud.

UNIÓN ARTICULADA

Material: Latón

Acabado: /1 /3

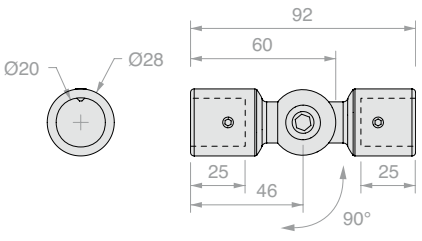

Art.	Cant.
SAS020	1 Ud.

SOPORTE PARA ANCLAJE A PARED PARA SAS020

Material: Latón

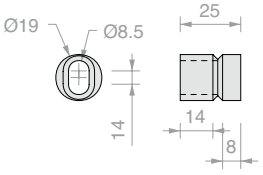

Art.	Cant.
MFBOC	1 Ud.

BARRA DE REFUERZO PARED/VIDRIO TELESCÓPICA

Material: acero AISI 304 y latón

Acabado: /1

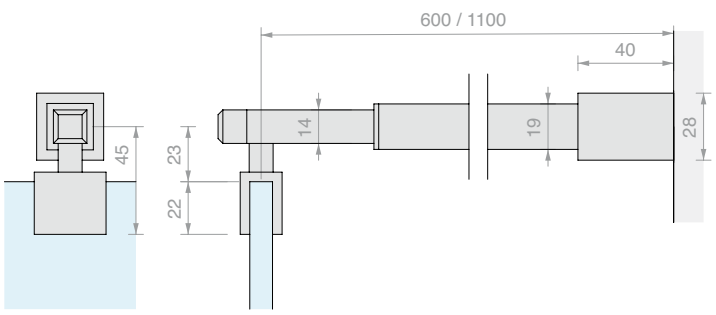

Art.	Para vidrios	Cant.
MF600A	De **6** a **8** mm	1 Ud.
MF600B	De **10** a **12** mm	1 Ud.

BARRA DE REFUERZO TECHO/VIDRIO TELESCÓPICA

Material: acero AISI 304 y latón

Acabado: /1 /15*

* sólo para MF300V

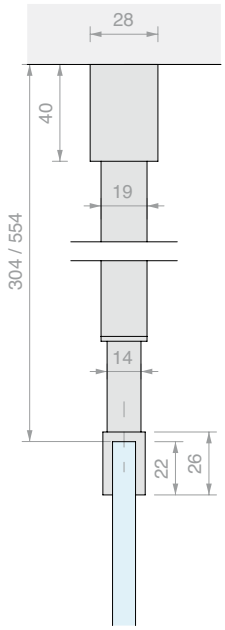

Art.	Para vidrios	Cant.
MF300A	De **6** a **8** mm	1 Ud.
MF300B	De **10** a **12** mm	1 Ud.
MF300V	Sólo barra	1 Ud.

FIJACIÓN A PARED

Material: Latón

Acabado: /1

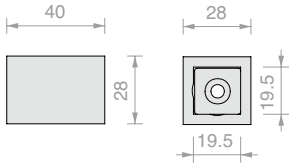

Art.	Cant.
MF2890	1 Ud.

ABRAZADERA EN «U» CON CUELLO

Material: Latón

Acabado: /1

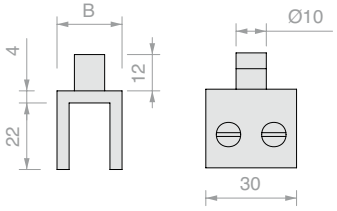

Art.	B	Para vidrios	Cant.
MU30095N	**17.5** mm	De **6** a **8** mm	1 Ud.
MU30135N	**21.5** mm	De **10** a **12** mm	1 Ud.

ABRAZADERA EN «U»

Material: Latón

Acabado: /1

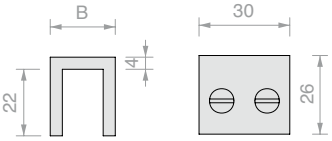

Art.	B	Para vidrios	Cant.
MU30095	**17.5** mm	De **6** a **8** mm	1 Ud.
MU30135	**21.5** mm	De **10** a **12** mm	1 Ud.

BARRA CUADRADA

Material: Aluminio

Acabado: /6 /88 /91

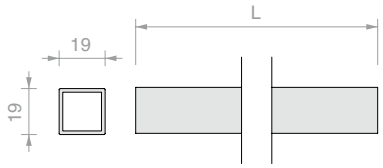

Art.	L	Cant.
SPD071000	**1000** mm	1 Ud.
SPD072000	**2000** mm	1 Ud.

FIJACIÓN A VIDRIO ORIENTABLE

Material: Zamak

Acabado: /1 /24 /R2

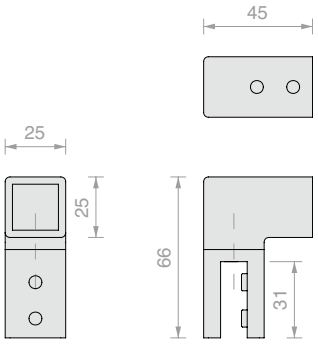

Art.	Para vidrios	Cant.
SPD03	De **6** a **10** mm	1 Ud.

FIJACIÓN A PARED

Material: Zamak

Acabado: /1 /24 /R2

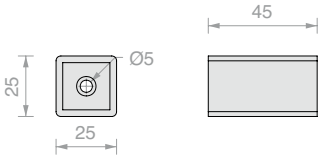

Art.	Cant.
SPD05	1 Ud.

FIJACIÓN A VIDRIO DE DOS VÍAS ORIENTABLE

Material: Zamak

Acabado: /1 /24 /R2

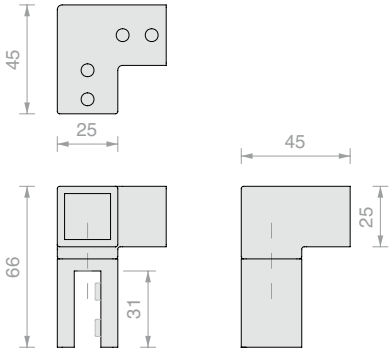

Art.	Para vidrios	Cant.
SPD01	De **6** a **10** mm	1 Ud.

FIJACIÓN A VIDRIO DISTANCIADA ORIENTABLE

Material: Zamak

Acabado: /1 /24 /R2

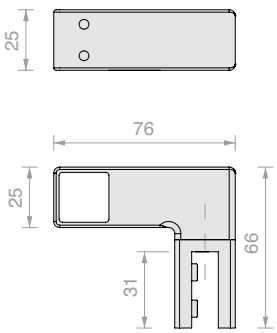

Art.	Para vidrios	Cant.
SPD09	De **6** a **10** mm	1 Ud.

ÁBACO DE LAS SOLUCIONES	Serie	Material	Fijación a vidrio
	PBD	Aluminio	Junta
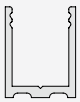	LMU	Aluminio	Junta
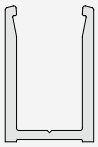	PROALUX	Aluminio	Junta
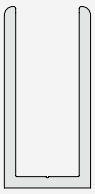	PROFALL	Aluminio	Adhesivo
	FORME	Aluminio	Adhesivo
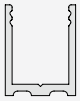	LMUB	Latón	Junta
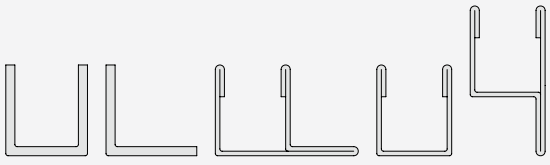	CANAL	Acero AISI 304	Adhesivo
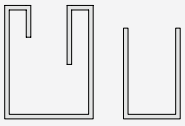	CMIRR	Acero AISI 304	Adhesivo

6	8	10	12	15
PBD3183.150 Pág. 410 **PBD3183.220** Pág. 410 **PBD3183** Pág. 410 **PBD3183KR** Pág. 415	**PBD3183.150** Pág. 410 **PBD3183.220** Pág. 410 **PBD3183** Pág. 410 **PBD3183KR** Pág. 415	**PBD3183.150** Pág. 410 **PBD3183.220** Pág. 410 **PBD3183** Pág. 410 **PBD3183KR** Pág. 415		
LMU20.300 Pág. 410 **LMU20.150** Pág. 410	**LMU20.300** Pág. 410 **LMU20.150** Pág. 410	**LMU20.300** Pág. 410 **LMU20.150** Pág. 410		
	PROALUX1520 Pág. 412 **PROALUX1530** Pág. 412	**PROALUX1720** Pág. 412 **PROALUX1730** Pág. 412	**PROALUX1920** Pág. 412 **PROALUX1930** Pág. 412	
PROFALL0820 Pág. 413 **PROFALL0820KR** Pág. 415	**PROFALL0820** Pág. 413 **PROFALL0820KR** Pág. 415	**PROFALL1020** Pág. 413 **PROFALL1225** Pág. 413 **PROFALL1240** Pág. 413 **PROFALL1020KR** Pág. 415	**PROFALL1425** Pág. 413 **PROFALL1425** Pág. 413	
FOU1009.30 Pág. 417	**FOU1011.30** Pág. 417	**FOU1013.30** Pág. 417		
LMU20B.150 Pág. 418 **LMU20B.220** Pág. 418 **LMU20B.300** Pág. 418	**LMU20B.150** Pág. 418 **LMU20B.220** Pág. 418 **LMU20B.300** Pág. 418	**LMU20B.150** Pág. 418 **LMU20B.220** Pág. 418 **LMU20B.300** Pág. 418		
CANAL06 Pág. 419 **CANAL16** Pág. 419 **CANAL26** Pág. 419 **CANALSU66** Pág. 420	**CANAL1** Pág. 419 **CANAL2** Pág. 419 **CANAL3** Pág. 419 **CANALSF48** Pág. 420 **CANALSU68** Pág. 420 **CANALH88** Pág. 420	**CANAL12** Pág. 419 **CANAL22** Pág. 419 **CANAL32** Pág. 419 **CANALSF50** Pág. 420 **CANALSU70** Pág. 420 **CANALH90** Pág. 420	**CANAL13** Pág. 419 **CANAL23** Pág. 419 **CANAL33** Pág. 419 **CANALSF52** Pág. 420 **CANALSU72** Pág. 420 **CANALH92** Pág. 420	**CANAL34** Pág. 419
	CMIRR8.2000 Pág. 421 **CMIRR8.3000** Pág. 421 **CANALM01** Pág. 421 **CANALM02** Pág. 421 **CANALM03** Pág. 421	**CMIRR10.2000** Pág. 421 **CMIRR10.3000** Pág. 421 **CANALM012** Pág. 421 **CANALM022** Pág. 421 **CANALM032** Pág. 421		

PERFIL EN «U» PBD3183

Material: Aluminio

Acabado: /6 /88 /91 /97

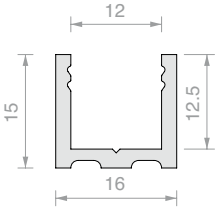

Art.	Longitud	Cant.
PBD3183.150	**1498** mm	1 Ud.
PBD3183.220	**2200** mm	1 Ud.
PBD3183	**3000** mm	1 Ud.

PERFIL EN «U» LMU20

Material: Aluminio

Acabado: /6 /88 /91 /97

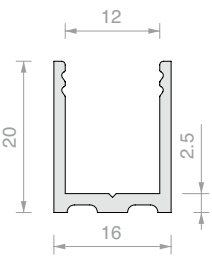

Art.	Longitud	Cant.
LMU20.150	**1498** mm	1 Ud.
LMU20.300	**3000** mm	1 Ud.

PERFIL SUPERIOR RAYADO

Material: Aluminio

Acabado: /6 /88 /91 /97

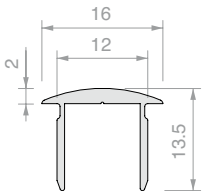

Art.	Longitud	Cant.
PBD3184.100	**992** mm	1 Ud.
PBD3184.150	**1498** mm	1 Ud.
PBD3184	**3000** mm	1 Ud.

PERFIL SUPERIOR PLANO

Material: Aluminio

Acabado: /6 /88 /91 /97

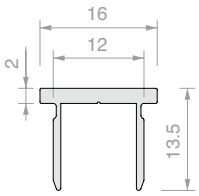

Art.	Longitud	Cant.
PBD3186.100	**992** mm	1 Ud.
PBD3186.150	**1498** mm	1 Ud.
PBD3186	**3000** mm	1 Ud.

TAPA RAYADA PBD

Material: Aluminio

Acabado: /6 /88 /91 /97

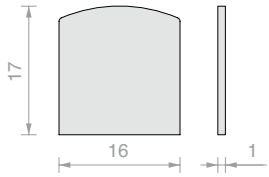

Art.	Cant.
PBDTP	1 Ud.

TAPA PLANA PBD

Material: Aluminio

Acabado: /6 /88 /91 /97

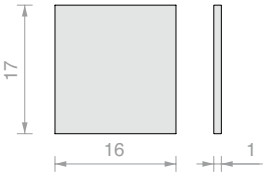

Art.	Cant.
PBD86TP	1 Ud.

TAPA PLANA LMU

Material: Aluminio

Acabado: /88 /91 /97 /R2

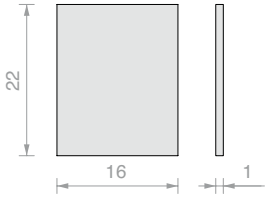

Art.	Cant.
LMU20TP	1 Ud.

JUNTA JUNQUILLO

Material: PVC

Art.	Espesor	Color	Cant.
GTUP2	**2** mm	Transparente	1 m
GTUP3	**3** mm	Transparente	1 m
GTUP4	**4** mm	Transparente	1 m
GTUP5	**5** mm	Transparente	1 m
GTUP6	**6** mm	Transparente	1 m

Art.	Espesor	Color	Cant.
GTUP2G	**2** mm	Gofrada	1 m
GTUP3G	**3** mm	Gofrada	1 m
GTUP4G	**4** mm	Gofrada	1 m
GTUP5G	**5** mm	Gofrada	1 m
GTUP6G	**6** mm	Gofrada	1 m

Art.	Espesor	Color	Cant.
GTUP2N	**2** mm	Negra	1 m
GTUP3N	**3** mm	Negra	1 m
GTUP4N	**4** mm	Negra	1 m
GTUP5N	**5** mm	Negra	1 m
GTUP6N	**6** mm	Negra	1 m

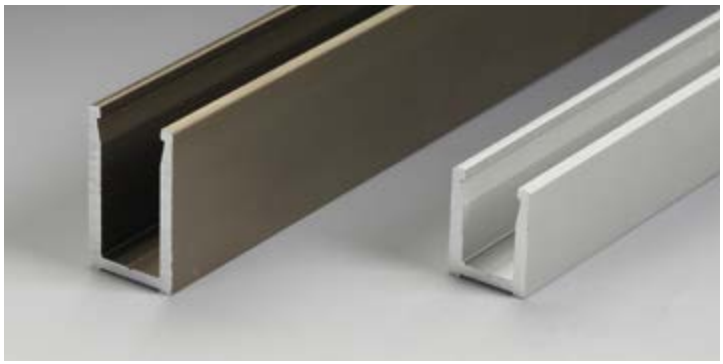

PERFIL EN «U» PROALUX

Material: Aluminio

Acabado: /6 /88 /91 /97

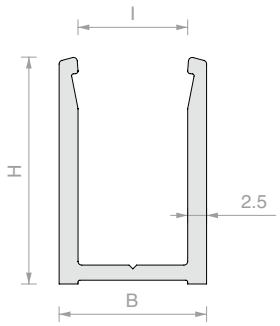

Art.	H	I	B	Longitud	Para vidrios	Cant.
PROALUX1520	**20** mm	**10.5** mm	**15.5** mm	**3000** mm	**8** mm	1 Ud.
PROALUX1530	**30** mm	**10.5** mm	**15.5** mm	**3000** mm	**8** mm	1 Ud.
PROALUX1720	**20** mm	**12.5** mm	**17.5** mm	**3000** mm	**10** mm	1 Ud.
PROALUX1730	**30** mm	**12.5** mm	**17.5** mm	**3000** mm	**10** mm	1 Ud.
PROALUX1920	**20** mm	**14.5** mm	**19.5** mm	**3000** mm	**12** mm	1 Ud.
PROALUX1930	**30** mm	**14.5** mm	**19.5** mm	**3000** mm	**12** mm	1 Ud.

TAPAS PROALUX

Material: Aluminio

Acabado: /88 /91 /97 /R2

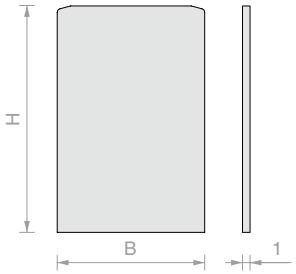

Art.	H	B	Cant.
PROTAP1520	**20** mm	**15.5** mm	1 Ud.
PROTAP1530	**30** mm	**15.5** mm	1 Ud.
PROTAP1720	**20** mm	**17.5** mm	1 Ud.
PROTAP1730	**30** mm	**17.5** mm	1 Ud.
PROTAP1920	**20** mm	**19.5** mm	1 Ud.
PROTAP1930	**30** mm	**19.5** mm	1 Ud.

JUNTA PARA PERFILES PROALUX

Material: PVC coextruido

Acabado: Transparente

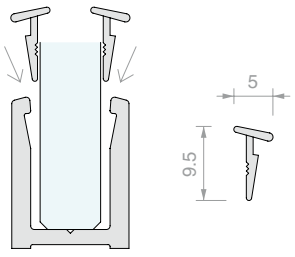

Art.	Descripción	Cant.
PROALUXG		1 m
PROALUXG400	Rollo de 400 m	1 Ud.

HERRAMIENTA DE RULINA

Material: Plástico

Para instalar juntas PROFIXG, GTUP y PROALUXG

Art.	Cant.
UTR65	1 Ud.

PERFIL EN «U» PROFALL

Material: Aluminio

Acabado: /6 /88 /91 /97

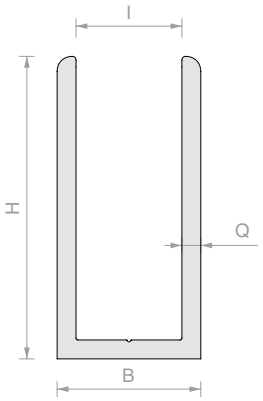

Art.	H	I	B	Q	Longitud	Cant.
PROFALL0820	**20** mm	**8.5** mm	**11.5** mm	**1.5** mm	**3000** mm	1 Ud.
PROFALL1020	**20** mm	**10.5** mm	**13.5** mm	**1.5** mm	**3000** mm	1 Ud.
PROFALL1225	**25** mm	**12** mm	**17** mm	**2.5** mm	**3000** mm	1 Ud.
PROFALL1240	**40** mm	**12** mm	**17** mm	**2.5** mm	**3000** mm	1 Ud.
PROFALL1425	**25** mm	**14** mm	**19** mm	**2.5** mm	**3000** mm	1 Ud.
PROFALL1440	**40** mm	**14** mm	**19** mm	**2.5** mm	**3000** mm	1 Ud.

TAPAS PROFALL

Material: Aluminio

Acabado: /88 /91 /97 /R2

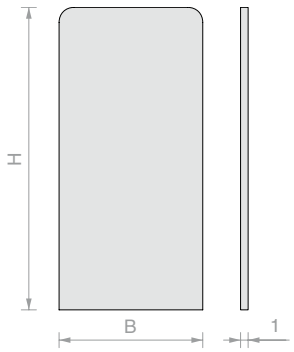

Art.	H	B	Cant.
PROTAP0820	**20** mm	**11.5** mm	1 Ud.
PROTAP1020	**20** mm	**13.5** mm	1 Ud.
PROTAP1225	**25** mm	**17** mm	1 Ud.
PROTAP1240	**40** mm	**17** mm	1 Ud.
PROTAP1425	**25** mm	**19** mm	1 Ud.
PROTAP1440	**40** mm	**19** mm	1 Ud.

PERFIL EN «U» PBD3183 CROMADO

Material: Aluminio

Acabado: /1

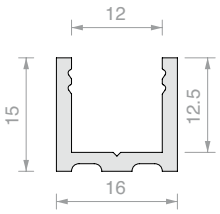

Art.	Longitud	Cant.
PBD3183KR	**2997** mm	1 Ud.

PERFIL SUPERIOR RAYADO CROMADO

Material: Aluminio

Acabado: /1

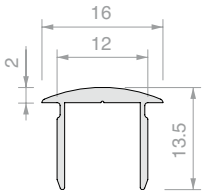

Art.	Longitud	Cant.
PBD3184KR	**2997** mm	1 Ud.

PERFIL EN «U» PROFALL CROMADO

Material: Aluminio

Acabado: /1

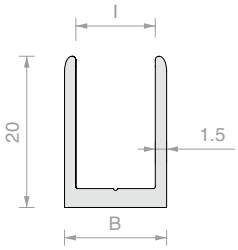

Art.	I	B	Longitud	Cant.
PROFALL0820KR	**8.5** mm	**11.5** mm	**2997** mm	1 Ud.
PROFALL1020KR	**10.5** mm	**13.5** mm	**2997** mm	1 Ud.

TAPA PROFALL CROMADA

Material: Aluminio

Acabado: /1

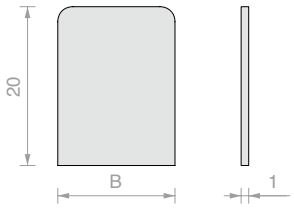

Art.	B	Cant.
PROTAP0820KR	**11.5** mm	1 Ud.
PROTAP1020KR	**13.5** mm	1 Ud.

PERFIL ANGULAR SPD09

Material: Aluminio

Acabado: /91

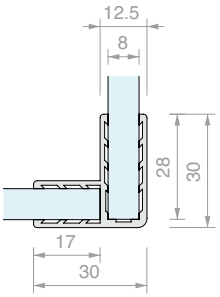

Art.	Para vidrios	Longitud	Cant.
SPD092300	**8** mm	**2300** mm	1 Ud.

PERFIL ANGULAR SPD15

Material: Aluminio

Acabado: /6 /91

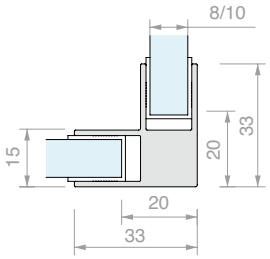

Art.	Para vidrios	Longitud	Cant.
SPD153308	**8** mm	**2100** mm	1 Ud.
SPD153310	**10** mm	**2100** mm	1 Ud.

PERFIL DE COMPENSACIÓN SPD11

Material: Aluminio

Acabado: /91

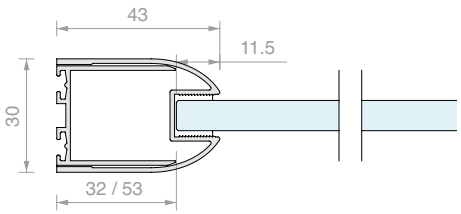

Art.	Para vidrios	Longitud	Cant.
SPD112300	De **8** a **10** mm	**2300** mm	1 Ud.

PERFIL DE COMPENSACIÓN SPD15

Material: Aluminio

Acabado: /6 /91

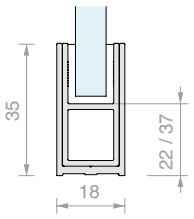

Art.	Para vidrios	Longitud	Cant.
SPD153508	**8** mm	**2100** mm	1 Ud.

PERFIL DE COMPENSACIÓN SPD13

Material: Aluminio

Acabado: /91

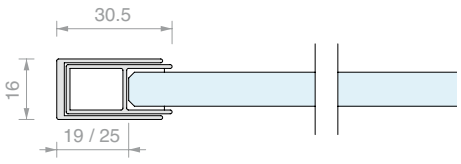

Art.	Para vidrios	Longitud	Cant.
SPD132300	De **8** a **10** mm	**2300** mm	1 Ud.

PERFIL PLANO SERIE FORME

Material: Aluminio

Acabado: /6 /88 /97 /RAL

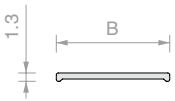

Art.	B	Longitud	Cant.
FOP10.30	**10** mm	**3000** mm	1 Ud.
FOP15.30	**15** mm	**3000** mm	1 Ud.
FOP20.30	**20** mm	**3000** mm	1 Ud.

PERFIL PLANO EN «L» SERIE FORME

Material: Aluminio

Acabado: /6 /88 /97 /RAL

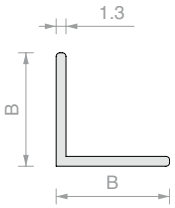

Art.	B	Longitud	Cant.
FOL1010.30	**10** mm	**3000** mm	1 Ud.
FOL1515.30	**15** mm	**3000** mm	1 Ud.
FOL2020.30	**20** mm	**3000** mm	1 Ud.

PERFIL PLANO EN «U» SERIE FORME

Material: Aluminio

Acabado: /6 /88 /97 /RAL

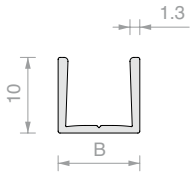

Art.	B	Longitud	Para vidrios	Cant.
FOU1009.30	**8.8** mm	**3000** mm	**6** mm	1 Ud.
FOU1011.30	**10.8** mm	**3000** mm	**8** mm	1 Ud.
FOU1013.30	**12.8** mm	**3000** mm	**10** mm	1 Ud.

ADHESIVO TESA® ACX^{plus}

Adhesivo transparente para la fijación de vidrio, acero y aluminio. El revestimiento de papel facilita la aplicación manual de la cinta. Base acrílica sólida de altas prestaciones caracterizada por excepcionales propiedades viscoelásticas con alto poder adhesivo, disipación de tensiones estáticas y dinámicas, notable resistencia a temperaturas, humedad, rayos UV y agentes químicos. Temperatura máxima de servicio 100°C; pico de temperatura 200°C (máx. 20 minutos). Adecuado para encolado vidrio-vidrio y vidrio-metal: ideal para compensar las diferentes dilataciones térmicas sin perder resistencia. Para tener las máximas prestaciones, aconsejamos preparar las superficies de aplicación con el promotor de adhesión específico Art. TS100

Art.	Medidas	Espesor	Cant.
TS250065	**6** mm x **25** m	**0.5** mm	1 Ud.
TS25006	**6** mm x **25** m	**1** mm	1 Ud.
TS25009	**9** mm x **25** m	**1** mm	1 Ud.
TS250125	**12** mm x **25** m	**0.5** mm	1 Ud.
TS25012	**12** mm x **25** m	**1** mm	1 Ud.
TS250155	**15** mm x **25** m	**0.5** mm	1 Ud.
TS25019	**19** mm x **25** m	**1** mm	1 Ud.

PERFIL EN «U» LMU20B

Material: Latón

Acabado: /1 /2 /4 /24 /R2

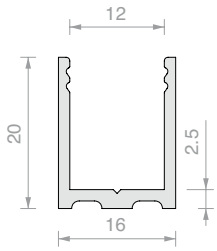

Art.	Longitud	Cant.
LMU20B.150	**1498** mm	1 Ud.
LMU20B.220	**2200** mm	1 Ud.
LMU20B.300	**3000** mm	1 Ud.

PERFIL SUPERIOR PLANO LMU86B

Material: Latón

Acabado: /1 /2 /4 /24 /R2

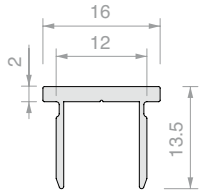

Art.	Longitud	Cant.
LMU86B.100	**992** mm	1 Ud.
LMU86B.150	**1498** mm	1 Ud.
LMU86B.300	**3000** mm	1 Ud.

TAPA PLANA LMUB

Material: Latón

Acabado: /1 /2 /4 /24 /R2

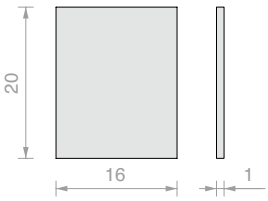

Art.	Cant.
LMU20TPB	1 Ud.

PERFIL BARRERA PESQ0810B

Material: Latón

Acabado: /1 /2 /4 /24 /R2

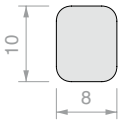

Art.	Longitud	Cant.
PESQ0810B.100	**992** mm	1 Ud.
PESQ0810B.150	**1498** mm	1 Ud.
PESQ0810B.300	**3000** mm	1 Ud.

CANALETA EN «U»

Material: Acero AISI 304

Acabado: /8 /15

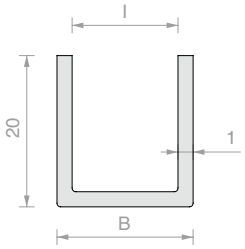

Art.	I	B	Longitud	Cant.
CANAL06	**6.5** mm	**8.5** mm	**2000** mm	1 Ud.
CANAL1	**8.5** mm	**10.5** mm	**2000** mm	1 Ud.
CANAL12	**10.5** mm	**12.5** mm	**2000** mm	1 Ud.
CANAL13	**12.5**mm	**14.5** mm	**2000** mm	1 Ud.
CANAL16	**6.5** mm	**8.5** mm	**2500** mm	1 Ud.
CANAL2	**8.5** mm	**10.5** mm	**2500** mm	1 Ud.
CANAL22	**10.5** mm	**12.5** mm	**2500** mm	1 Ud.
CANAL23	**12.5** mm	**14.5** mm	**2500** mm	1 Ud.
CANAL26	**6.5** mm	**8.5** mm	**3000** mm	1 Ud.
CANAL3	**8.5** mm	**10.5** mm	**3000** mm	1 Ud.
CANAL32	**10.5** mm	**12.5** mm	**3000** mm	1 Ud.
CANAL33	**12.5** mm	**14.5** mm	**3000** mm	1 Ud.
CANAL34	**16** mm	**18** mm	**3000** mm	1 Ud.

CANALETA EN «L»

Material: Acero AISI 304

Acabado: /8 /15

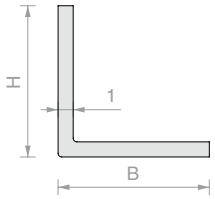

Art.	H	B	Longitud	Cant.
CANANG1	**10** mm	**10** mm	**2000** mm	1 Ud.
CANANG12	**15** mm	**15** mm	**2000** mm	1 Ud.
CANANG13	**20** mm	**20** mm	**2000** mm	1 Ud.
CANANG14	**30** mm	**30** mm	**2000** mm	1 Ud.
CANANG2	**10** mm	**10** mm	**2500** mm	1 Ud.
CANANG22	**15** mm	**15** mm	**2500** mm	1 Ud.
CANANG23	**20** mm	**20** mm	**2500** mm	1 Ud.
CANANG24	**30** mm	**30** mm	**2500** mm	1 Ud.
CANANG3	**10** mm	**10** mm	**3000** mm	1 Ud.
CANANG32	**15** mm	**15** mm	**3000** mm	1 Ud.
CANANG33	**20** mm	**20** mm	**3000** mm	1 Ud.
CANANG34	**30** mm	**30** mm	**3000** mm	1 Ud.

CANALETA EN «F»

Material: Acero AISI 304

Acabado: /8 /15

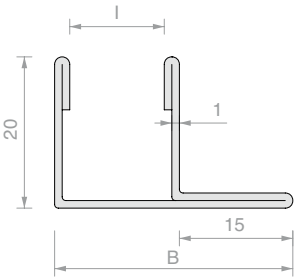

Art.	I	B	Longitud	Cant.
CANALSF48	**8.5** mm	**27.5** mm	**2500** mm	1 Ud.
CANALSF50	**10.5** mm	**29.5** mm	**2500** mm	1 Ud.
CANALSF52	**12.5** mm	**31.5** mm	**2500** mm	1 Ud.

CANALETA EN «U» CON BORDE ACOPLADO

Material: Acero AISI 304

Acabado: /8 /15

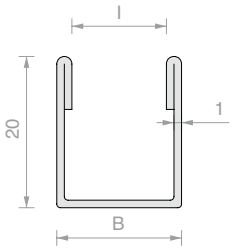

Art.	I	B	Longitud	Cant.
CANALSU66	**6.5** mm	**10.5** mm	**2500** mm	1 Ud.
CANALSU68	**8.5** mm	**12.5** mm	**2500** mm	1 Ud.
CANALSU70	**10.5** mm	**14.5** mm	**2500** mm	1 Ud.
CANALSU72	**12.5** mm	**16.5** mm	**2500** mm	1 Ud.

CANALETA EN «H» CON BORDE ACOPLADO

Material: Acero AISI 304

Acabado: /8 /15

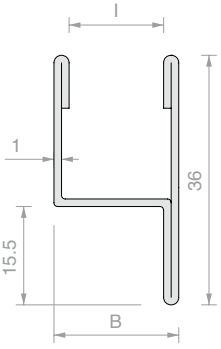

Art.	I	B	Longitud	Cant.
CANALH88	**8.5** mm	**12.5** mm	**2500** mm	1 Ud.
CANALH90	**10.5** mm	**14.5** mm	**2500** mm	1 Ud.
CANALH92	**12.5** mm	**16.5** mm	**2500** mm	1 Ud.

CANALETA EN «U» BORDE ACOPLADO MIRROR

Material: Acero AISI 304

Acabados: acero pulido de espejo 8K

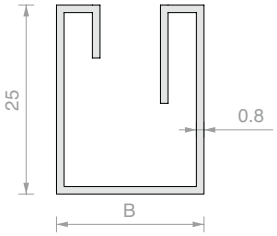

Art.	B	Longitud	Para vidrios	Cant.
CMIRR8.2000	**17.5** mm	**2000** mm	**8** mm	1 Ud.
CMIRR8.3000	**17.5** mm	**3000** mm	**8** mm	1 Ud.
CMIRR10.2000	**19.5** mm	**2000** mm	**10** mm	1 Ud.
CMIRR10.3000	**19.5** mm	**3000** mm	**10** mm	1 Ud.

TAPA MIRROR

Material: Acero AISI 304

Acabados: acero pulido de espejo 8K

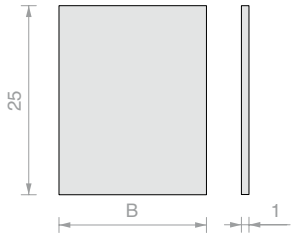

Art.	B	Cant.
CMIRRTP8	**17.5** mm	1 Ud.
CMIRRTP10	**19.5** mm	1 Ud.

CANALETA EN «U» MIRROR

Material: Acero AISI 304

Acabados: acero pulido de espejo 6K

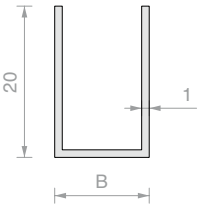

Art.	B	Longitud	Para vidrios	Cant.
CANALM01	**10.5** mm	**2000** mm	**8** mm	1 Ud.
CANALM02	**10.5** mm	**2500** mm	**8** mm	1 Ud.
CANALM03	**10.5** mm	**3000** mm	**8** mm	1 Ud.
CANALM012	**12.5** mm	**2000** mm	**10** mm	1 Ud.
CANALM022	**12.5** mm	**2500** mm	**10** mm	1 Ud.
CANALM032	**12.5** mm	**3000** mm	**10** mm	1 Ud.

ABRAZADERA PARED/VIDRIO A RAS DE PARED

Material: Zamak

Acabado: /1 /24 /R2

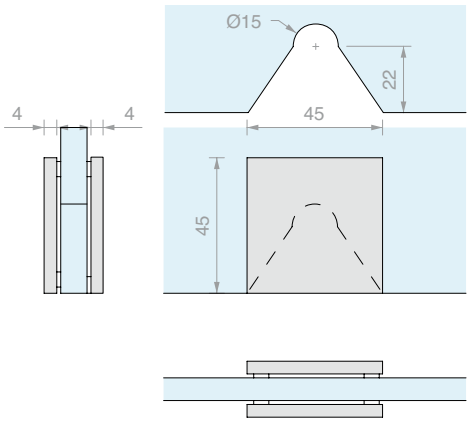

Art.	Para vidrios	Cant.
MORSZ001	De **6** a **10** mm	1 Ud.

ABRAZADERA PARED/VIDRIO FIJACIÓN LATERAL ANCHA

Material: Zamak

Acabado: /1 /24 /R2

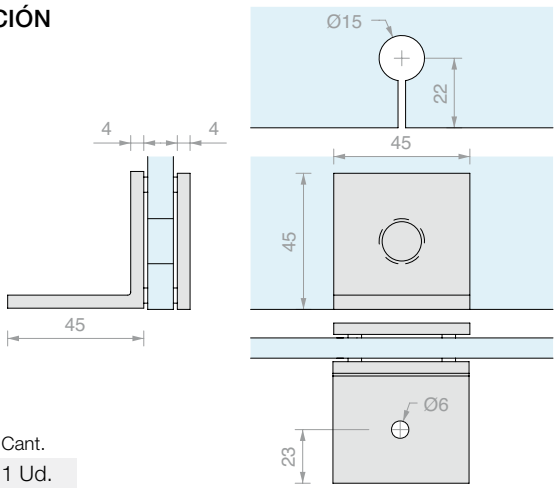

Art.	Para vidrios	Cant.
MORSZ002	De **6** a **10** mm	1 Ud.

PAREJA DE POMOS REDONDOS

Material: Zamak

Orificio vidrio aconsejado mínimo Ø12 mm

Acabado: /1 /24 /R2

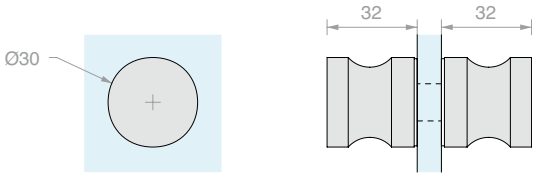

Art.	Para vidrios	Cant.
POMZ001	De **6** a **10** mm	1 Ud.

PAREJA DE POMOS CON EMPUÑADURA

Material: Zamak

Orificio vidrio aconsejado mínimo Ø12 mm

Acabado: /1 /24 /R2

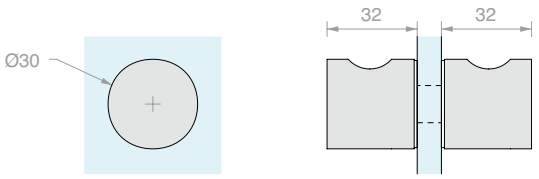

Art.	Para vidrios	Cant.
POMZ002	De **6** a **10** mm	1 Ud.

PERFIL DE TOPE

Material: Acero AISI 304

Acabado: /8

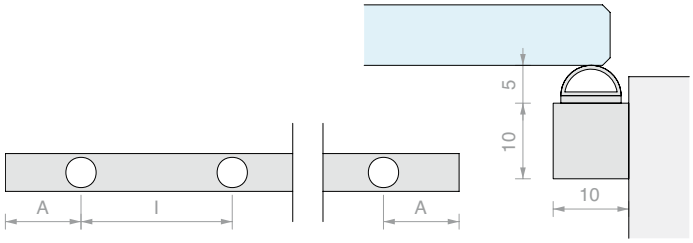

Art.	Longitud	A	I	Cant.
BT28	**3000** mm	**700** mm	**700** mm	1 Ud.

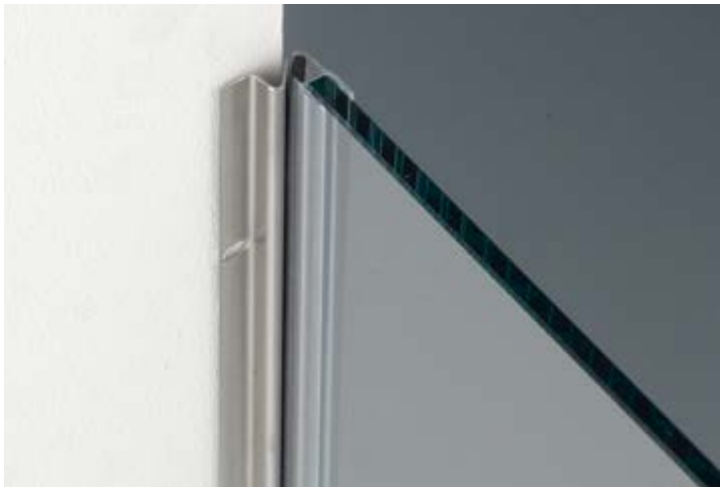

PERFIL DE TOPE MAGNÉTICO A 45°

Material: acero magnético

Características: para combinar con la junta magnética a 90°

Tipo: GM62DX/SX - GM12DX/SX - GM15DX/SX

Acabado: /8 /15

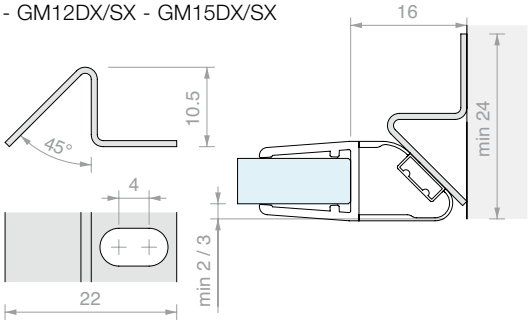

Art.	Longitud	Cant.
BT31	**2500** mm	1 Ud.

PERFIL DE TOPE MAGNÉTICO A 45° CON CUBIERTA

Material: aluminio, imán

Acabado: /6 /88 /91 /97

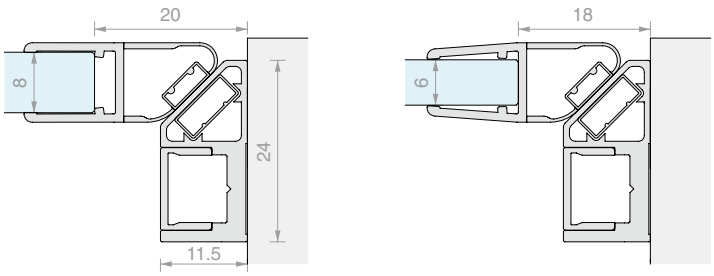

Art.	Longitud	Cant.
BT3322	**2200** mm	1 Ud.
BT3325	**2500** mm	1 Ud.

PERFIL DE TOPE A 90°

Material: aluminio, PVC

Acabado: /88* /91 /97*

* No disponible para art BT3520

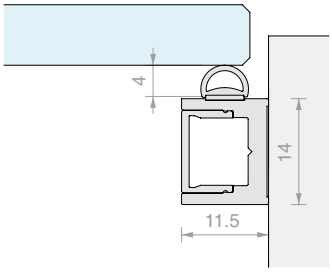

Art.	Longitud	Cant.
BT3520	**2000** mm	1 Ud.
BT3525	**2500** mm	1 Ud.

Juntas serie 500

La resistencia de una junta
La belleza de un acabado

Un modelo para cada exigencia.
Se puede escoger entre juntas de globo, magnéticas,
con deflector o aleta o la clásica aleta recta.

La línea GM500 es completa para cualquier tipo de uso.

La flexibilidad del PVC, la belleza del acabado.
Se puede añadir un toque de estilo a la ducha.
La gama GM500 está disponible con acabado negro, aluminio opaco, aluminio brillante y símil-acero inoxidable satinado.

JUNTA DE GLOBO

Material: PVC coextruido rígido y blando
Resistente a los rayos UV
Fórmulas fungicidas contra
la proliferación de mohos
Condiciones máximas de servicio 70°C
PVC blando gofrado
Acabado: /6 /88 /91 /97

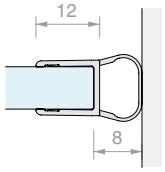

Art.	Longitud	Para vidrios	Cant.
GM50522	**2200** mm	De **6** a **8** mm	1 Ud.
GM50525	**2500** mm	De **6** a **8** mm	1 Ud.

JUNTA CON BARRERA DE GLOBO Y ESCURRIDOR

Material: PVC coextruido rígido y blando
Resistente a los rayos UV
Fórmulas fungicidas contra
la proliferación de mohos
Condiciones máximas de servicio 70°C
PVC blando gofrado
Acabado: /6 /88 /91 /97

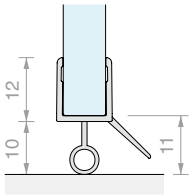

Art.	Longitud	Para vidrios	Cant.
GM56010	**1000** mm	De **6** a **8** mm	1 Ud.
GM56020	**2000** mm	De **6** a **8** mm	1 Ud.
GM56025	**2500** mm	De **6** a **8** mm	1 Ud.

JUNTA CON ALETA LATERAL

Material: PVC coextruido rígido y blando
Resistente a los rayos UV
Fórmulas fungicidas contra
la proliferación de mohos
Condiciones máximas de servicio 70°C
PVC blando gofrado
Acabado: /6 /88 /91 /97

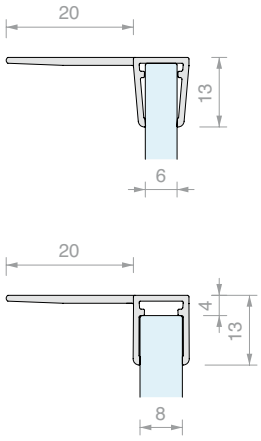

Art.	Longitud	Para vidrios	Cant.
GM57022	**2200** mm	De **6** a **8** mm	1 Ud.
GM57025	**2500** mm	De **6** a **8** mm	1 Ud.

JUNTA MAGNÉTICA A 45°.

Material: PVC coextruido rígido y blando
Fórmulas fungicidas contra
la proliferación de mohos
Condiciones máximas de servicio 70°C
PVC blando gofrado
Acabado: /6 /88 /91 /97

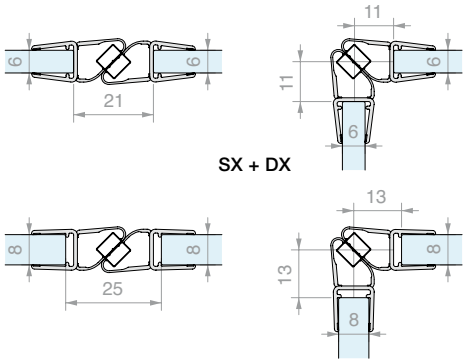

Art.	Longitud	Para vidrios	Cant.
GM512SX25	**2500** mm	De **6** a **8** mm	1 Ud.
GM512DX25	**2500** mm	De **6** a **8** mm	1 Ud.

PAREJA DE JUNTAS ADHESIVAS MAGNÉTICAS A 45º

Material: PVC coextruido rígido y blando
Cinta adhesiva de espuma acrílica transparente VHB
- Imán tripolar
Condiciones máximas de servicio 70°C
Alta resistente a los rayos UV

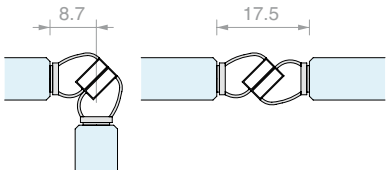

Art.	Longitud	Para vidrios	Color	Cant.
GMVHB1	**2200** mm	De **8** a **12** mm	Transparente	1 Ud.
GMVHB1NR	**2200** mm	De **8** a **12** mm	Negra	1 Ud.
GMVHB13000	**3000** mm	De **8** a **12** mm	Transparente	1 Ud.
GMVHB13000NR	**3000** mm	De **8** a **12** mm	Negra	1 Ud.

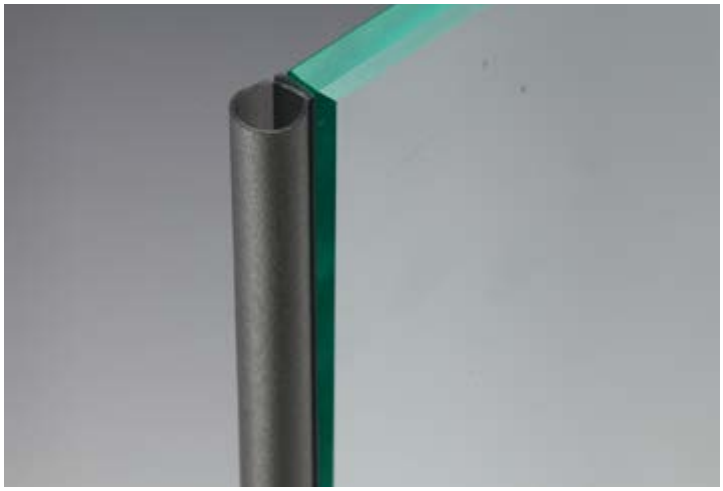

JUNTA ADHESIVA DE GLOBO

Material: PVC coextruido rígido y blando
Cinta adhesiva de espuma acrílica transparente VHB
Condiciones máximas de servicio 70°C
Alta resistente a los rayos UV

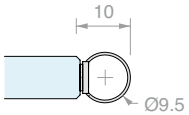

Art.	Longitud	Para vidrios	Color	Cant.
GMVHB4	**2200** mm	De **8** a **12** mm	Transparente	1 Ud.
GMVHB4NR	**2200** mm	De **8** a **12** mm	Negra	1 Ud.
GMVHB43000	**3000** mm	De **8** a **12** mm	Transparente	1 Ud.
GMVHB43000NR	**3000** mm	De **8** a **12** mm	Negra	1 Ud.

JUNTA ADHESIVA CON ALETA RECTA

Material: PVC coextruido rígido y blando
Cinta adhesiva de espuma acrílica transparente VHB
Condiciones máximas de servicio 70°C
Alta resistente a los rayos UV

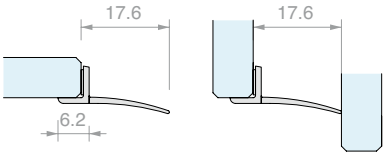

Art.	Longitud	Para vidrios	Color	Cant.
GMVHB3	**2200** mm	De **8** a **12** mm	Transparente	1 Ud.
GMVHB3NR	**2200** mm	De **8** a **12** mm	Negra	1 Ud.
GMVHB33000	**3000** mm	De **8** a **12** mm	Transparente	1 Ud.
GMVHB33000NR	**3000** mm	De **8** a **12** mm	Negra	1 Ud.

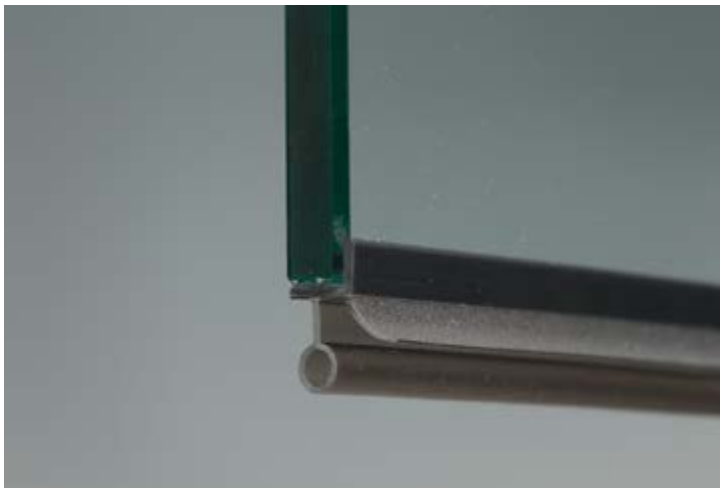

JUNTA ADHESIVA CON BARRERA DE GLOBO Y ESCURRIDOR

Material: PVC coextruido rígido y blando
Cinta adhesiva de espuma acrílica transparente VHB
Condiciones máximas de servicio 70°C
Alta resistente a los rayos UV

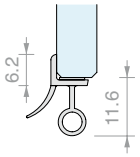

Art.	Longitud	Para vidrios	Color	Cant.
GMVHB2	**2200** mm	De **8** a **12** mm	Transparente	1 Ud.
GMVHB2NR	**2200** mm	De **8** a **12** mm	Negra	1 Ud.

TOALLITA DESENGRASANTE

Toallita desechable empapada con alcohol isopropílico

Art.	Cant.
GSLSVL	1 Ud.

FIXGLASS 1000

Preparador de superficies para encolado.
Producto para la limpieza del vidrio a encolar.
Es un disolvente alcohólico concentrado
en una concentración superior al 99%
Limpia y desengrasa vidrio, metal, mármol.
Lleva boquilla ON/OFF
PRODUCTO SIN FECHA DE CADUCIDAD QUE GUARDAR EN LUGAR FRESCO Y A LA SOMBRA. PARA APLICARLO ACONSEJAMOS UTILIZAR PAÑOS DE TNT.
ADVERTENCIAS: SE ACONSEJA UTILIZAR GUANTES.
PRODUCTO PARA USO PROFESIONAL

Art.	Formato	Cant.
FX1000	**500** ml	1 Ud.

PAÑO TNT

Producto para la limpieza del vidrio a encolar.
No deja residuos en la superficie.
Utilizado con los productos FIXGLASS1000, elimina suciedad y grasa sin dejar halos.

Art.	Descripción	Cant.
FXTNT01	**400** x **250** mm - **50** Paños	1 Ud.

SILANE GLASS PRIMER 3M VHB

Promotor de adhesión que contiene silano para preparar el vidrio para la aplicación del adhesivo VHB.
Procedimiento:
- la superficie que tratar tiene que estar limpia, lisa y seca
- humedecer un paño con el imprimador
- aplicar el imprimador sobre la superficie que encolar, asegurándose de pasar el paño en una sola dirección
- secar el producto con un paño limpio y seco inmediatamente después de su aplicación

Art.	Formato	Cant.
3MSGP	**1000** ml	1 Ud.

JUNTA DE GLOBO

Material: PVC coextruido rígido y blando
Resistente a los rayos UV
Fórmulas fungicidas contra la proliferación de mohos
Condiciones máximas de uso 70°C
Color: transparente, globo transparente

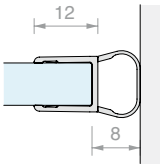

Art.	Longitud	Para vidrios	Cant.
GM62	**2200** mm	De **6** a **8** mm	1 Ud.
GM6225	**2500** mm	De **6** a **8** mm	1 Ud.
GM6230	**3000** mm	De **6** a **8** mm	1 Ud.

JUNTA DE GLOBO

Material: PVC coextruido rígido y blando
Resistente a los rayos UV
Fórmulas fungicidas contra la proliferación de mohos
Color: transparente, globo gofrado

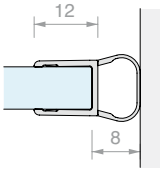

Art.	Longitud	Para vidrios	Cant.
GM05	**2000** mm	De **6** a **8** mm	1 Ud.
GM0522	**2200** mm	De **6** a **8** mm	1 Ud.
GM052500	**2500** mm	De **6** a **8** mm	1 Ud.
GM0530	**3000** mm	De **6** a **8** mm	1 Ud.

JUNTA CON TOPE A 90°

Material: PVC coextruido rígido y blando
Resistente a los rayos UV
Fórmulas fungicidas contra la proliferación de mohos
Condiciones máximas de uso 70°C
Color: transparente / *negra, aleta gofrada

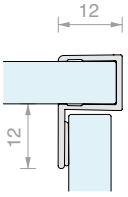

Art.	Longitud	Para vidrios	Cant.
GM58	**2200** mm	De **6** a **8** mm	1 Ud.
GM58NR*	**2200** mm	De **6** a **8** mm	1 Ud.
GM5830	**3000** mm	De **6** a **8** mm	1 Ud.

JUNTA EN «H» CON TOPE

Material: PVC coextruido rígido y blando
Resistente a los rayos UV
Fórmulas fungicidas contra la proliferación de mohos
Color: transparente, aleta gofrada

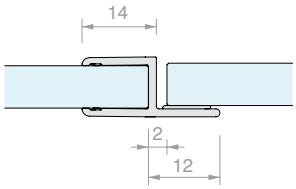

Art.	Longitud	Para vidrios	Cant.
GM01	**2000** mm	De **6** a **8** mm	1 Ud.
GM012200	**2200** mm	De **6** a **8** mm	1 Ud.
GM013000	**3000** mm	De **6** a **8** mm	1 Ud.

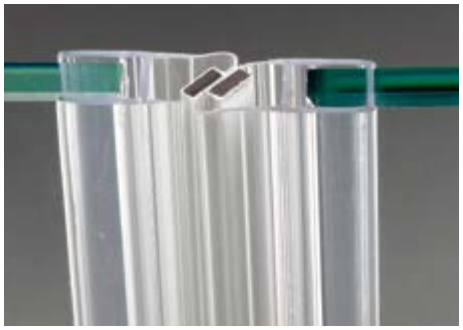

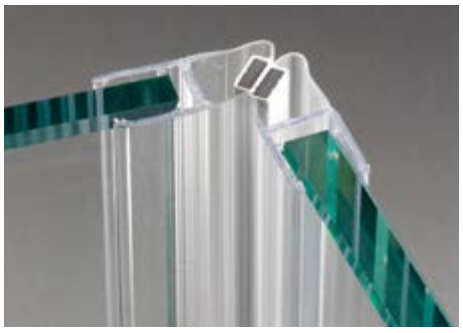

JUNTA MAGNÉTICA A 45° CON IMÁN BLANCO

Material: PVC coextruido rígido y blando
Resistente a los rayos UV
Fórmulas fungicidas contra la proliferación de mohos
Condiciones máximas de servicio 70°C
Color: transparente, globo transparente, imán blanco

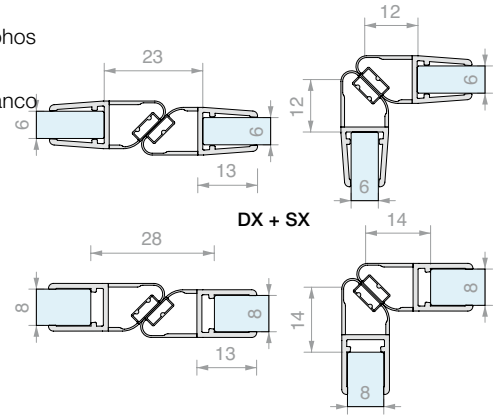

Art.	Longitud	Para vidrios	Cant.
GM62SX	**2200** mm	De **6** a **8** mm	1 Ud.
GM6230SX	**3000** mm	De **6** a **8** mm	1 Ud.
GM62DX	**2200** mm	De **6** a **8** mm	1 Ud.
GM6230DX	**3000** mm	De **6** a **8** mm	1 Ud.

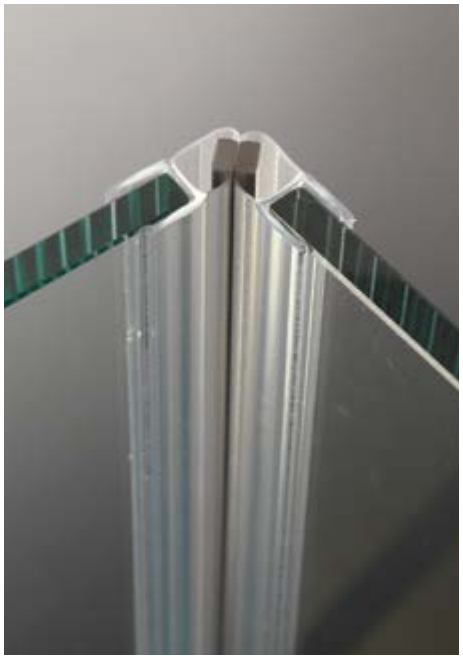

JUNTA MAGNÉTICA A 45° CON IMÁN GRIS

Material: PVC coextruido rígido y blando
Condiciones máximas de servicio 70°C
Color: transparente, globo gofrado, imán gris

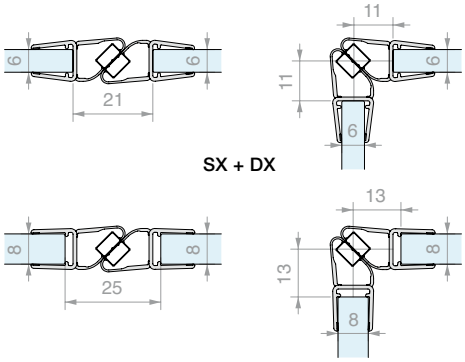

Art.	Longitud	Para vidrios	Cant.
GM12DX20	**2000** mm	De **6** a **8** mm	1 Ud.
GM12DX22	**2200** mm	De **6** a **8** mm	1 Ud.
GM12DX25	**2500** mm	De **6** a **8** mm	1 Ud.
GM12SX20	**2000** mm	De **6** a **8** mm	1 Ud.
GM12SX22	**2200** mm	De **6** a **8** mm	1 Ud.
GM12SX25	**2500** mm	De **6** a **8** mm	1 Ud.

JUNTA MAGNÉTICA EN LÍNEA CON IMÁN BLANCO

Material: PVC coextruido rígido y blando
Resistente a los rayos UV
Fórmulas fungicidas contra la proliferación de mohos
Condiciones máximas de servicio 70°C
Color: transparente, globo transparente, imán blanco

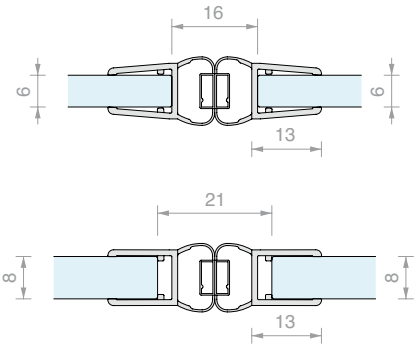

DX + SX

Art.	Longitud	Para vidrios	Cant.
GM66SX	**2200** mm	De **6** a **8** mm	1 Ud.
GM6630SX	**3000** mm	De **6** a **8** mm	1 Ud.
GM66DX	**2200** mm	De **6** a **8** mm	1 Ud.
GM6630DX	**3000** mm	De **6** a **8** mm	1 Ud.

JUNTA MAGNÉTICA EN LÍNEA CON IMÁN NEGRO

Material: PVC coextruido rígido y blando
Resistente a los rayos UV
Fórmulas fungicidas contra la proliferación de mohos
Color: transparente, globo gofrado, imán negro

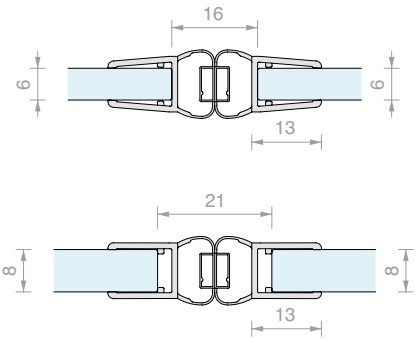

DX + SX

Art.	Longitud	Para vidrios	Cant.
GM11SX	**2000** mm	De **6** a **8** mm	1 Ud.
GM11SX2500	**2500** mm	De **6** a **8** mm	1 Ud.
GM11DX	**2000** mm	De **6** a **8** mm	1 Ud.
GM11DX2500	**2500** mm	De **6** a **8** mm	1 Ud.

JUNTA MAGNÉTICA A 135° CON IMÁN BLANCO

Material: PVC coextruido rígido y blando
Resistente a los rayos UV
Fórmulas fungicidas contra la proliferación de mohos
Color: transparente, globo gofrado, imán blanco

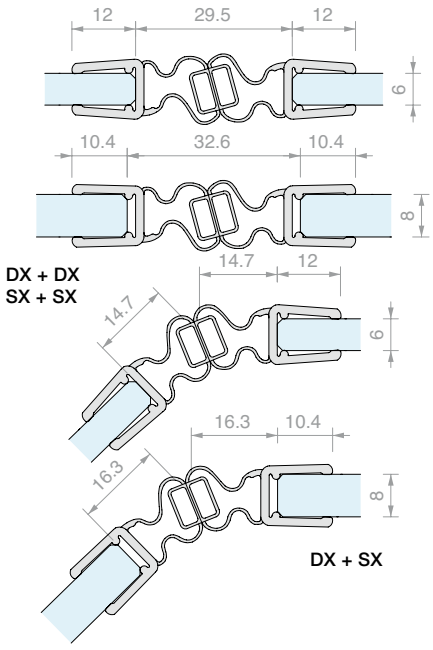

DX + DX
SX + SX

DX + SX

Art.	Longitud	Para vidrios	Cant.
GM13SX2200	**2200** mm	De **6** a **8** mm	1 Ud.
GM13SX3000	**3000** mm	De **6** a **8** mm	1 Ud.
GM13DX2200	**2200** mm	De **6** a **8** mm	1 Ud.
GM13DX3000	**3000** mm	De **6** a **8** mm	1 Ud.

JUNTA CON ALETA CURVA

Material: PVC coextruido rígido y blando
Resistente a los rayos UV
Fórmulas fungicidas contra la proliferación de mohos
Color: transparente, aleta gofrada

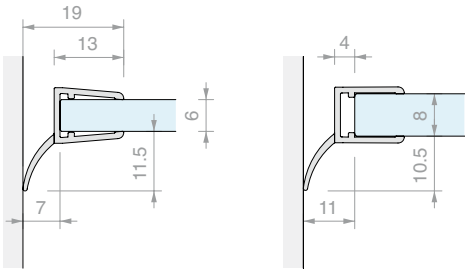

Art.	Longitud	Para vidrios	Cant.
GM0722	**2200** mm	De **6** a **8** mm	1 Ud.
GM0725	**2500** mm	De **6** a **8** mm	1 Ud.
GM073000	**3000** mm	De **6** a **8** mm	1 Ud.

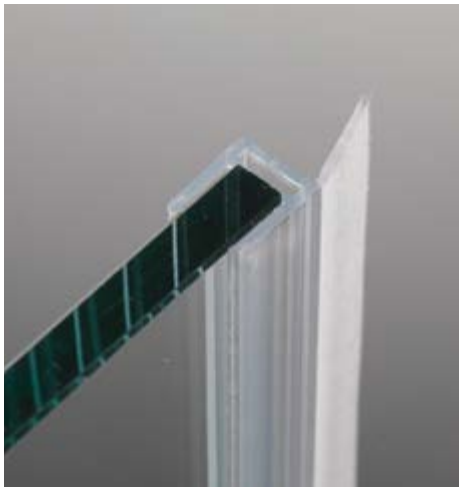

JUNTA CON ALETA RECTA

Material: PVC coextruido rígido y blando
Resistente a los rayos UV
Fórmulas fungicidas contra la proliferación de mohos
Condiciones máximas de servicio 70°C
Color: transparente, aleta gofrada

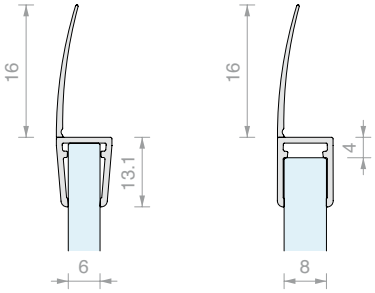

Art.	Longitud	Para vidrios	Cant.
GM7222	**2200** mm	De **6** a **8** mm	1 Ud.
GM7225	**2500** mm	De **6** a **8** mm	1 Ud.
GM7230	**3000** mm	De **6** a **8** mm	1 Ud.

JUNTA CON ALETA LATERAL

Material: PVC coextruido rígido y blando
Fórmulas fungicidas contra la proliferación de mohos
Color: transparente, aleta gofrada

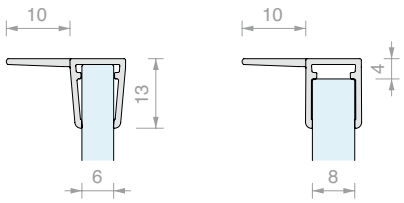

Art.	Longitud	Para vidrios	Cant.
GM7022	**2200** mm	De **6** a **8** mm	1 Ud.
GM7025	**2500** mm	De **6** a **8** mm	1 Ud.
GM7030	**3000** mm	De **6** a **8** mm	1 Ud.

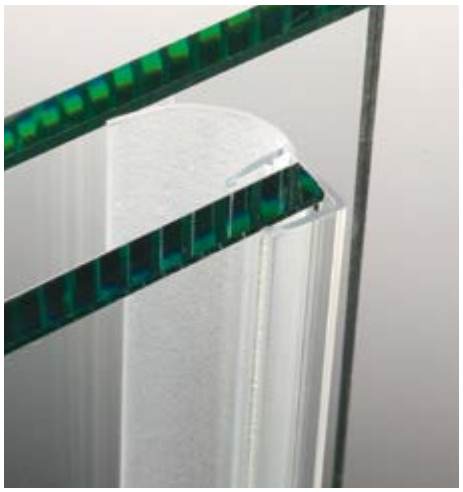

JUNTA CON ALETA LATERAL

Material: PVC coextruido rígido y blando
Fórmulas fungicidas contra la proliferación de mohos
Acabados: transparente, aleta gofrada

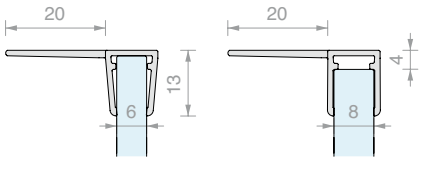

Art.	Longitud	Para vidrios	Cant.
GM702020	**2000** mm	De **6** a **8** mm	1 Ud.
GM702022	**2200** mm	De **6** a **8** mm	1 Ud.
GM702030	**3000** mm	De **6** a **8** mm	1 Ud.

JUNTA CON ALETA CENTRAL

Material: PVC coextruido rígido y blando
Color: transparente, aleta gofrada

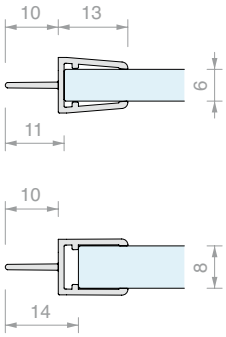

Art.	Longitud	Para vidrios	Cant.
GM8020	**2000** mm	De **6** a **8** mm	1 Ud.
GM8025	**2500** mm	De **6** a **8** mm	1 Ud.

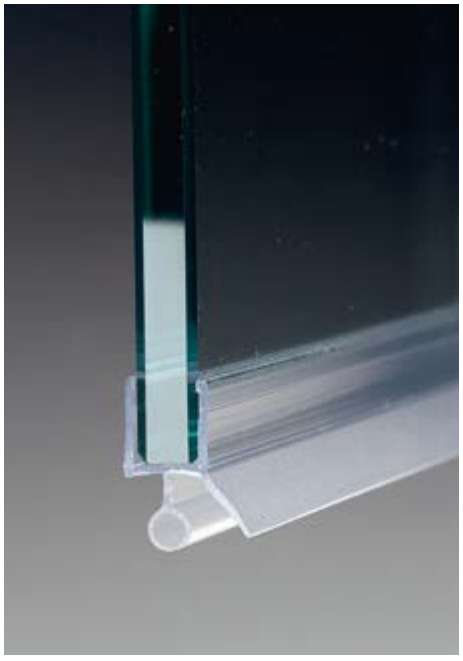

JUNTA CON BARRERA DE GLOBO Y ESCURRIDOR

Material: PVC coextruido rígido y blando
Resistente a los rayos UV
Fórmulas fungicidas contra la proliferación de mohos
Condiciones máximas de servicio 70°C
Color: transparente, aleta y globo gofrados

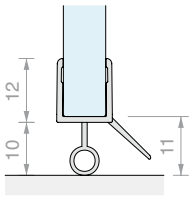

Art.	Longitud	Para vidrios	Cant.
GM6010	**1000** mm	De **6** a **8** mm	1 Ud.
GM6020	**2000** mm	De **6** a **8** mm	1 Ud.
GM6025	**2500** mm	De **6** a **8** mm	1 Ud.
GM6030	**3000** mm	De **6** a **8** mm	1 Ud.

JUNTA CON BARRERA DE DOBLE ALETA Y ESCURRIDOR

Material: PVC coextruido rígido y blando
Resistente a los rayos UV
Fórmulas fungicidas contra la proliferación de mohos
Condiciones máximas de servicio 70°C
Color: transparente, aletas gofradas

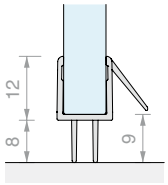

Art.	Longitud	Para vidrios	Cant.
GM5610	**1000** mm	De **6** a **8** mm	1 Ud.
GM5620	**2000** mm	De **6** a **8** mm	1 Ud.
GM5625	**2500** mm	De **6** a **8** mm	1 Ud.
GM5630	**3000** mm	De **6** a **8** mm	1 Ud.

JUNTA CON TOPE A 90°

Material: PVC coextruido rígido y blando
Resistente a los rayos UV
Fórmulas fungicidas contra la proliferación de mohos
Condiciones máximas de servicio 70°C
Color: transparente, aleta gofrada

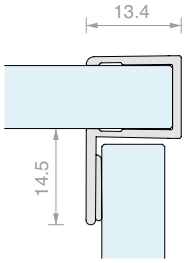

Art.	Longitud	Para vidrios	Cant.
GM5422	**2200** mm	De **8** a **10** mm	1 Ud.
GM5430	**3000** mm	De **8** a **10** mm	1 Ud.

JUNTA MAGNÉTICA EN LÍNEA

Material: PVC coextruido rígido y blando
Resistente a los rayos UV
Fórmulas fungicidas contra la proliferación de mohos
Condiciones máximas de servicio 70°C
Color: transparente, globo gofrado, imán blanco

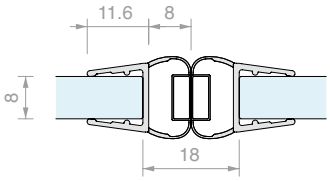

DX + SX

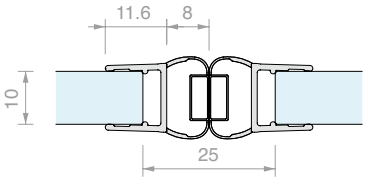

Art.	Longitud	Para vidrios	Cant.
GM1720SX	**2200** mm	De **8** a **10** mm	1 Ud.
GM1720DX	**2200** mm	De **8** a **10** mm	1 Ud.
GM17SX	**2500** mm	De **8** a **10** mm	1 Ud.
GM17DX	**2500** mm	De **8** a **10** mm	1 Ud.
GM1730SX	**3000** mm	De **8** a **10** mm	1 Ud.
GM1730DX	**3000** mm	De **8** a **10** mm	1 Ud.

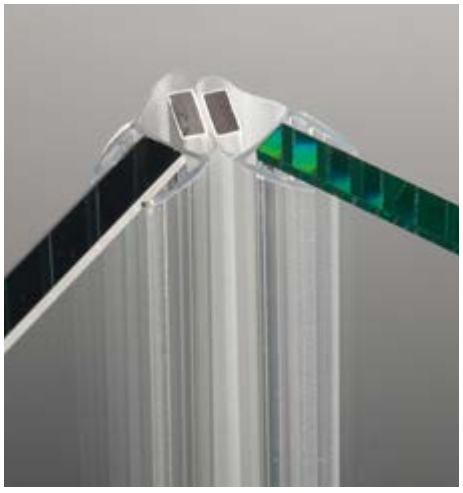

JUNTA MAGNÉTICA A 45°.

Material: PVC coextruido rígido y blando - Resistente a los rayos UV
Fórmulas fungicidas contra la proliferación de mohos
Condiciones máximas de servicio 70°C
Color: transparente / *negra, globo transparente,
imán blanco / *negro

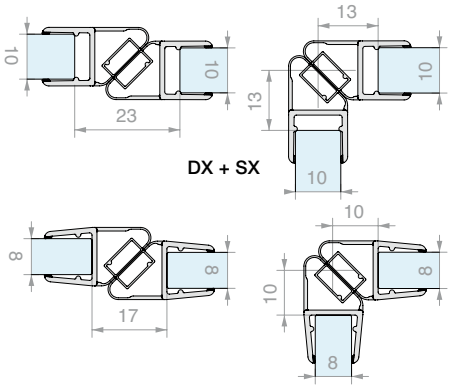

DX + SX

Art.	Longitud	Para vidrios	Cant.
GM1520SX	**2200** mm	De **8** a **10** mm	1 Ud.
GM1520SXNR*	**2200** mm	De **8** a **10** mm	1 Ud.
GM1520DX	**2200** mm	De **8** a **10** mm	1 Ud.
GM1520DXNR*	**2200** mm	De **8** a **10** mm	1 Ud.
GM15SX	**2500** mm	De **8** a **10** mm	1 Ud.
GM15DX	**2500** mm	De **8** a **10** mm	1 Ud.
GM1530SX	**3000** mm	De **8** a **10** mm	1 Ud.
GM1530DX	**3000** mm	De **8** a **10** mm	1 Ud.

JUNTA DE GLOBO

Material: PVC coextruido rígido y blando - Resistente a los rayos UV
Fórmulas fungicidas contra la proliferación de mohos
Color: transparente / *negra, globo gofrado

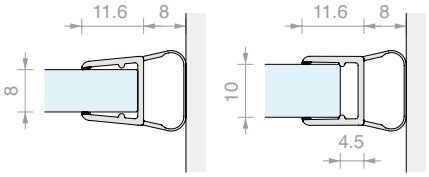

Art.	Longitud	Para vidrios	Cant.
GM06	**2000** mm	De **8** a **10** mm	1 Ud.
GM0622	**2200** mm	De **8** a **10** mm	1 Ud.
GM0622NR*	**2200** mm	De **8** a **10** mm	1 Ud.
GM0625	**2500** mm	De **8** a **10** mm	1 Ud.
GM0625NR*	**2500** mm	De **8** a **10** mm	1 Ud.
GM063000	**3000** mm	De **8** a **10** mm	1 Ud.
GM063000NR*	**3000** mm	De **8** a **10** mm	1 Ud.

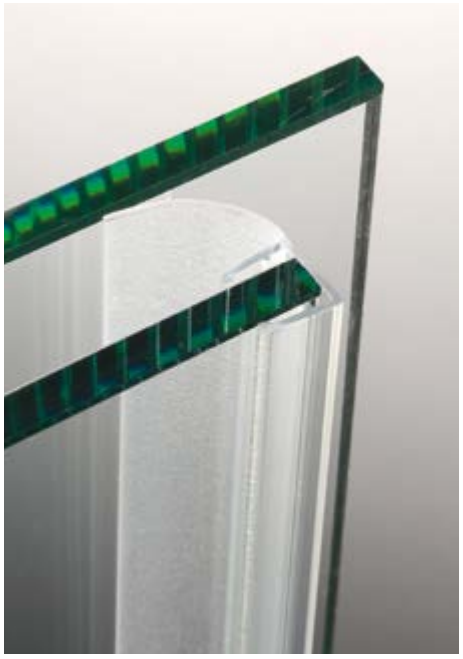

JUNTA CON ALETA LATERAL LARGA

Material: PVC coextruido rígido y blando
Resistente a los rayos UV
Fórmulas fungicidas contra la proliferación de mohos
Color: transparente / *negra, aleta gofrada

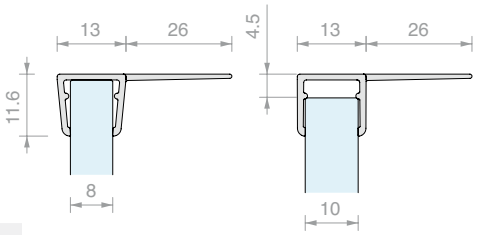

Art.	Longitud	Para vidrios	Cant.
GM014	**2000** mm	De **8** a **10** mm	1 Ud.
GM01422	**2200** mm	De **8** a **10** mm	1 Ud.
GM01422NR*	**2200** mm	De **8** a **10** mm	1 Ud.
GM01425	**2500** mm	De **8** a **10** mm	1 Ud.
GM01425NR*	**2500** mm	De **8** a **10** mm	1 Ud.
GM0143000	**3000** mm	De **8** a **10** mm	1 Ud.
GM0143000NR*	**3000** mm	De **8** a **10** mm	1 Ud.

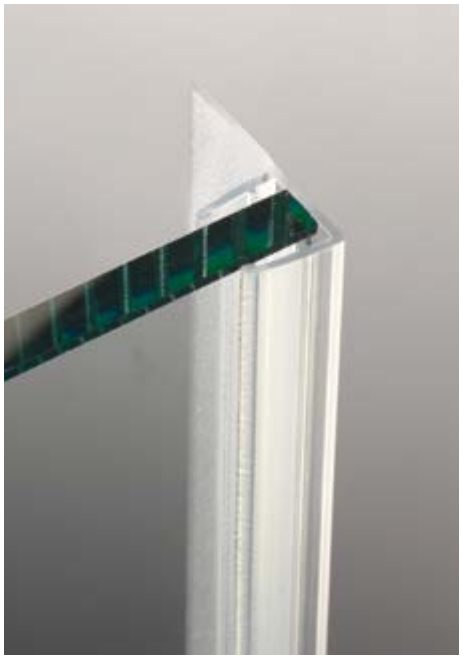

JUNTA CON ALETA LATERAL CORTA

Material: PVC coextruido rígido y blando
Fórmulas fungicidas contra la proliferación de mohos
Color: transparente, aleta gofrada

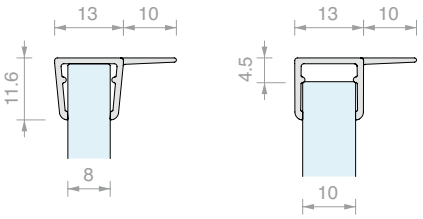

Art.	Longitud	Para vidrios	Cant.
GM01410	**2000** mm	De **8** a **10** mm	1 Ud.
GM0141022	**2200** mm	De **8** a **10** mm	1 Ud.
GM0141025	**2500** mm	De **8** a **10** mm	1 Ud.

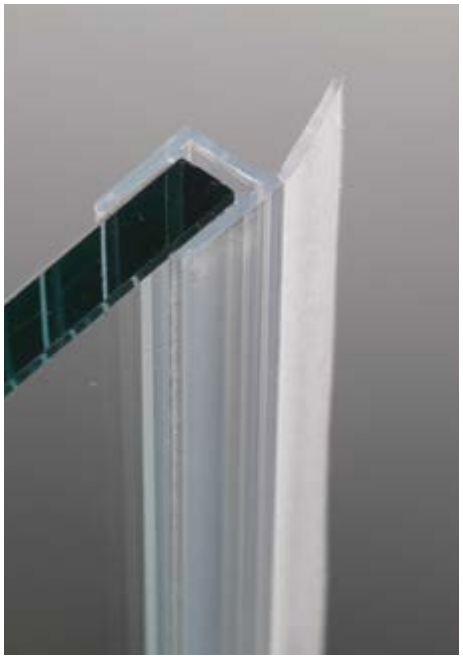

JUNTA CON ALETA RECTA

Material: PVC coextruido rígido y blando
Fórmulas fungicidas contra la proliferación de mohos
Color: transparente, aleta gofrada

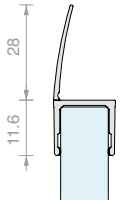

Art.	Longitud	Para vidrios	Cant.
GM04	**2000** mm	De **8** a **10** mm	1 Ud.
GM0422	**2200** mm	De **8** a **10** mm	1 Ud.
GM0425	**2500** mm	De **8** a **10** mm	1 Ud.
GM0430	**3000** mm	De **8** a **10** mm	1 Ud.

JUNTA CON BARRERA DE ALETA Y ESCURRIDOR

Material: PVC coextruido rígido y blando
Resistente a los rayos UV
Fórmulas fungicidas contra la proliferación de mohos
Condiciones máximas de servicio 70°C
Color: transparente / *negra, aletas gofradas

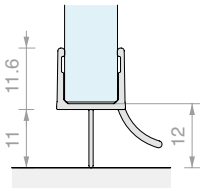

Art.	Longitud	Para vidrios	Cant.
GM0210	**1000** mm	De **8** a **10** mm	1 Ud.
GM02	**2000** mm	De **8** a **10** mm	1 Ud.
GM02NR*	**2000** mm	De **8** a **10** mm	1 Ud.
GM022500	**2500** mm	De **8** a **10** mm	1 Ud.
GM022500NR*	**2500** mm	De **8** a **10** mm	1 Ud.

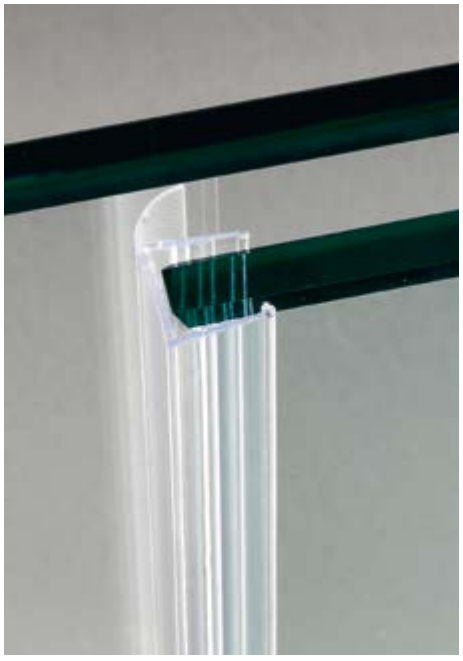

JUNTA CON ALETA LATERAL

Material: PVC coextruido rígido y blando
Resistente a los rayos UV
Fórmulas fungicidas contra la proliferación de mohos
Condiciones máximas de servicio 70°C
Color: transparente, aleta gofrada

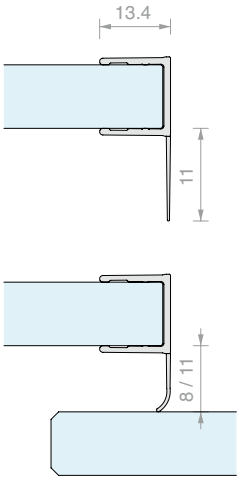

Art.	Longitud	Para vidrios	Cant.
GM40	**2200** mm	De **10** a **12** mm	1 Ud.
GM4025	**2500** mm	De **10** a **12** mm	1 Ud.
GM4030	**3000** mm	De **10** a **12** mm	1 Ud.

JUNTA DE GLOBO

Material: PVC coextruido rígido y blando
Resistente a los rayos UV
Fórmulas fungicidas contra la proliferación de mohos
Condiciones máximas de uso 70°C
Color: transparente, globo transparente

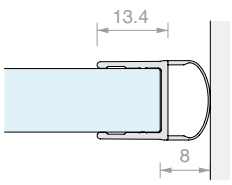

Art.	Longitud	Para vidrios	Cant.
GM42	**2200** mm	De **10** a **12** mm	1 Ud.
GM4225	**2500** mm	De **10** a **12** mm	1 Ud.
GM4230	**3000** mm	De **10** a **12** mm	1 Ud.

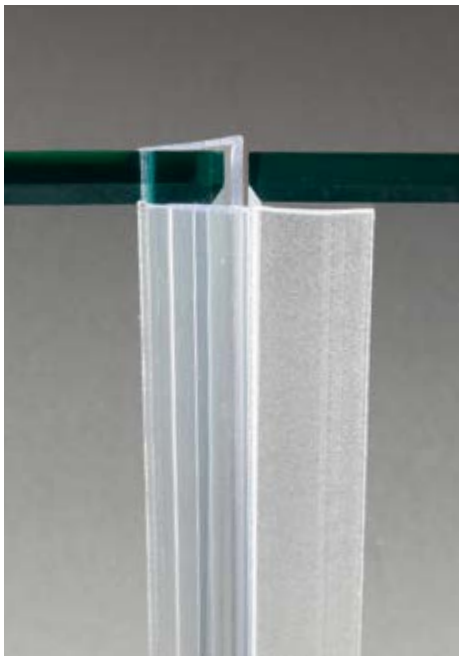

JUNTA CON ALETA RECTA

Material: PVC coextruido rígido y blando
Resistente a los rayos UV
Fórmulas fungicidas contra la proliferación de mohos
Condiciones máximas de servicio 70°C
Color: transparente, aleta gofrada

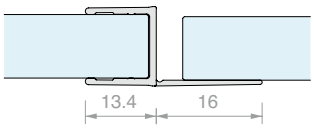

Art.	Longitud	Para vidrios	Cant.
GM44	**2200** mm	De **10** a **12** mm	1 Ud.
GM4425	**2500** mm	De **10** a **12** mm	1 Ud.
GM4430	**3000** mm	De **10** a **12** mm	1 Ud.

JUNTA EN «H» CON TOPE

Material: PVC coextruido rígido y blando
Resistente a los rayos UV
Fórmulas fungicidas contra la proliferación de mohos
Condiciones máximas de servicio 70°C
Color: transparente, aleta gofrada

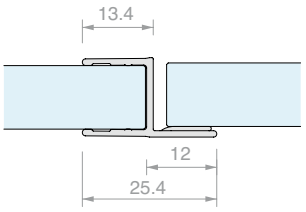

Art.	Longitud	Para vidrios	Cant.
GM46	**2200** mm	De **10** a **12** mm	1 Ud.
GM4625	**2500** mm	De **10** a **12** mm	1 Ud.
GM4630	**3000** mm	De **10** a **12** mm	1 Ud.

JUNTA CON TOPE A 90°

Material: PVC coextruido rígido y blando
Resistente a los rayos UV
Fórmulas fungicidas contra la proliferación de mohos
Condiciones máximas de servicio 70°C
Color: transparente, aleta gofrada

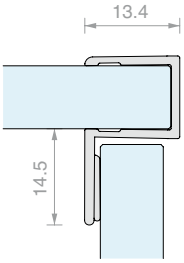

Art.	Longitud	Para vidrios	Cant.
GM50	**2200** mm	De **10** a **12** mm	1 Ud.
GM5030	**3000** mm	De **10** a **12** mm	1 Ud.

JUNTA CON BARRERA DE DOBLE ALETA Y ESCURRIDOR

Material: PVC coextruido rígido y blando
Resistente a los rayos UV
Fórmulas fungicidas contra la proliferación de mohos
Condiciones máximas de servicio 70°C
Color: transparente, aletas gofradas

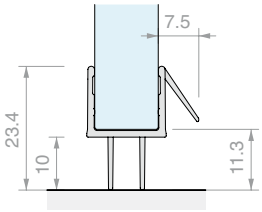

Art.	Longitud	Para vidrios	Cant.
GM4810	**1000** mm	De **10** a **12** mm	1 Ud.
GM4822	**2200** mm	De **10** a **12** mm	1 Ud.
GM4825	**2500** mm	De **10** a **12** mm	1 Ud.
GM4830	**3000** mm	De **10** a **12** mm	1 Ud.

JUNTA CON BARRERA DE GLOBO Y ESCURRIDOR

Material: PVC coextruido rígido y blando
Resistente a los rayos UV
Fórmulas fungicidas contra la proliferación de mohos
Condiciones máximas de servicio 70°C
Color: transparente, aleta y globo gofrados

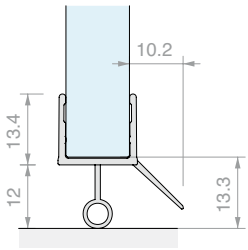

Art.	Longitud	Para vidrios	Cant.
GM5210	**1000** mm	De **10** a **12** mm	1 Ud.
GM5222	**2200** mm	De **10** a **12** mm	1 Ud.
GM5225	**2500** mm	De **10** a **12** mm	1 Ud.
GM5230	**3000** mm	De **10** a **12** mm	1 Ud.

CIZALLA PARA CORTE JUNTAS

Material: acero con empuñadura antideslizante
Longitud de corte 50 mm
Con cierre de seguridad
Uso ambidiestro.

Art.	Cant.
GMPINZ	1 Ud.

CIZALLA CON BASE GRADUADA PARA CORTE JUNTAS

Material: acero con empuñadura antideslizante
Base graduada para cortes inclinados
Longitud de corte 50 mm
Con cierre de seguridad
Uso ambidiestro.

Art.	Cant.
GMPINZ02	1 Ud.

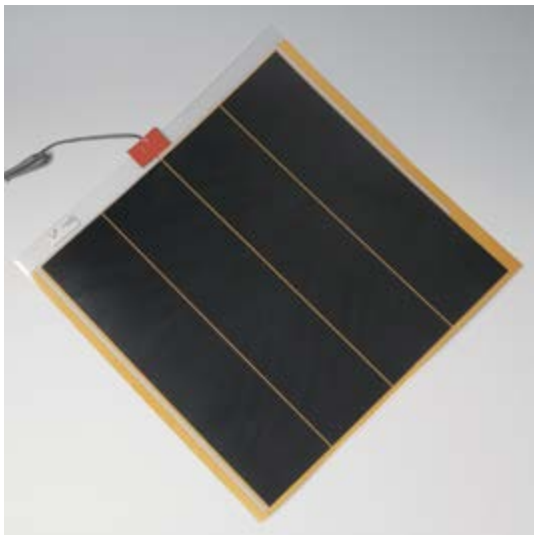

STOPVAPOR

El panel antivaho StopVapor garantiza la perfecta claridad de la superficie del espejo, donde se aplica. StopVapor es autoadhesivo y cumple la normativa europea de seguridad (EN 60335) y lleva la marca CE. Normas de seguridad: este aparato es sólo para uso en interiores, no en contacto directo con el agua.
No se debe instalar para un uso distinto al previsto. No doblar la lámina calefactora.
No montar sobre metal, plástico, madera, cartón u otras superficies que no sean espejo.
No instalar en espejos donde haya orificios.
Es necesario que haya un espacio de 10 mm entre el espejo y la pared.
Cable de alimentación sin clavija.
El cableado lo debe realizar personal cualificado.
¡Cuidado! si se retira la lámina calefactora, NO se puede volver a utilizar.

Art.	Medidas	Potencia	Tensión - Frecuencia	Cant.
STOPVAPOR0	**280** x **280** mm	16 vatios	230 V - 50 Hz	1 Ud.
STOPVAPOR05	**410** x **280** mm	24 vatios	230 V - 50 Hz	1 Ud.
STOPVAPOR1	**500** x **500** mm	55 vatios	230 V - 50 Hz	1 Ud.
STOPVAPOR3	**680** x **580** mm	80 vatios	230 V - 50 Hz	1 Ud.
STOPVAPOR4	**850** x **580** mm	100 vatios	230 V - 50 Hz	1 Ud.
STOPVAPOR2	**1010** x **440** mm	105 vatios	230 V - 50 Hz	1 Ud.
STOPVAPOR12	**1250** x **280** mm	70 vatios	230 V - 50 Hz	1 Ud.
STOPVAPOR13	**1380** x **400** mm	110 vatios	230 V - 50 Hz	1 Ud.
STOPVAPOR17	**1580** x **400** mm	125 vatios	230 V - 50 Hz	1 Ud.
STOPVAPOR19	**1550** x **550** mm	170 vatios	230 V - 50 Hz	1 Ud.

PELÍCULA ADHESIVA PROTECTORA PARA ESPEJOS

El MACbak 7000 es un tejido poliolefínico, recubierto de adhesivo acrílico, enrollado sobre sí mismo sin protección. Cuando se aplica a la parte posterior de un espejo, MACbak 7000 cumple los requisitos de la norma americana ANSI Z97.1-987 y de las normas británicas BS6206 Categoría A.

PRESTACIONES DE ADHESIÓN	**Valores medios**	**Método utilizado**
Tack inicial (N)	12	FTM 9
Pelado (N/25 mm) sobre acero inoxidable		
- 30 minutos	10	FTM 1
- 24 horas	12	
Cohesión (horas)	150	FTM 8
CARACTERÍSTICAS DE LA PELÍCULA		
Espesor (película adhesiva)	135 µm	ISO 534
Resistencia a la rotura (N)	150	ASTMD 2261
Resistencia a la tracción (N/15 mm)	SM200	DIN 53455
	ST 110	
RESISTENCIA A LA TEMPERATURA		
Temperatura mínima de aplicación	0°C	
Rango de temperatura de uso	-40°C/+80°C	
RESISTENCIA QUÍMICA		
(después de 24 horas de inmersión)		
Agua	Excelente	
Agua salada	Excelente	
2% detergente	Excelente	
Aceite 30 SAE	Buena	
Gasolina	Buena	

Art.	Medidas	Espesor	Cant.
PEL31	**1078** mm x **30,5** m	**0.13** mm	1 Ud.

PAREJA DE FIJACIONES EXCÉNTRICAS PARA CHAPAS

Material: POM

Color: Blanco

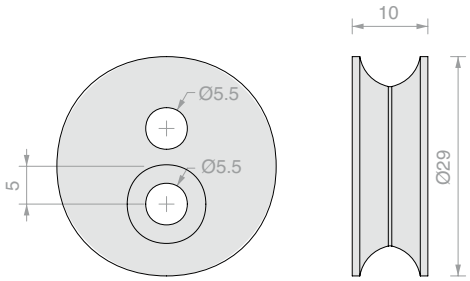

Art.	Cant.
ATEC5	1 Ud.

PAREJA DE FIJACIONES EXCÉNTRICAS PARA CHAPAS

Material: POM

Color: Blanco

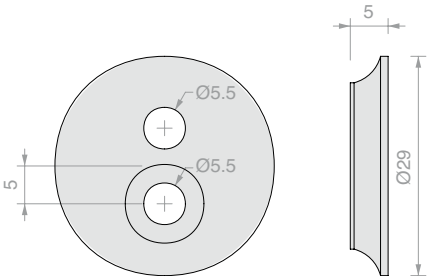

Art.	Cant.
ATEC0	1 Ud.

PERFIL PARA SOPORTE ESPEJOS INDIVIDUAL

Material: Aluminio

Acabado: /1* /97

* No disponible para art. MTS3000

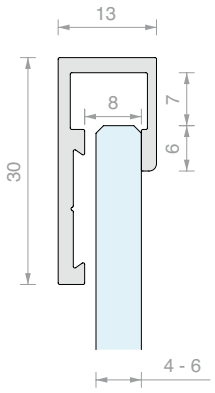

Art.	Para vidrios	Longitud	Cant.
MTS3000	De **4** a **6** mm	**3000** mm	1 Ud.
MTS3000KR	De **4** a **6** mm	**2997** mm	1 Ud.

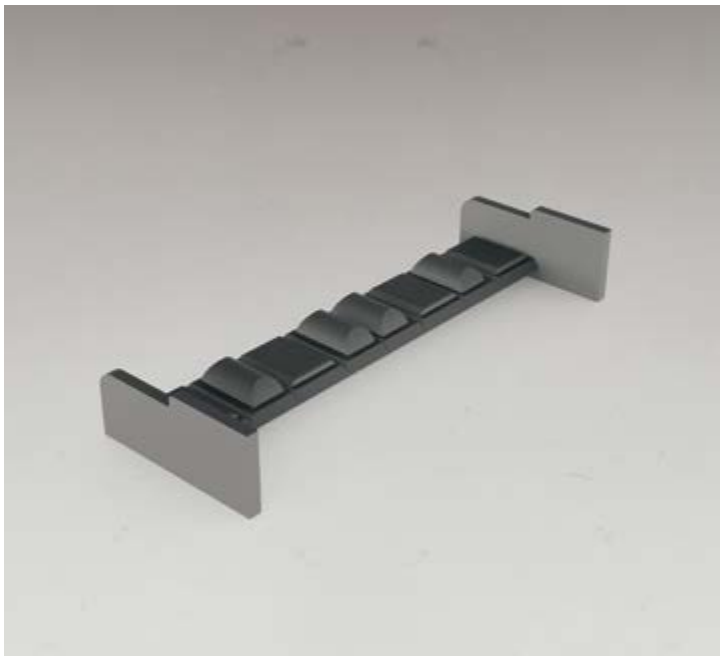

ACCESORIO DE BLOQUEO MODULAR

Material: Material plástico (POM)

La placa de fijación para perfiles MTS/MTD puede dividirse en varios puntos para crear el grosor adecuado para espejos de 4 ó 6 mm y poder introducirla a la derecha, a la izquierda o en el centro del perfil.

Color: gris claro

Art.	Cant.
MTS10	1 Ud.

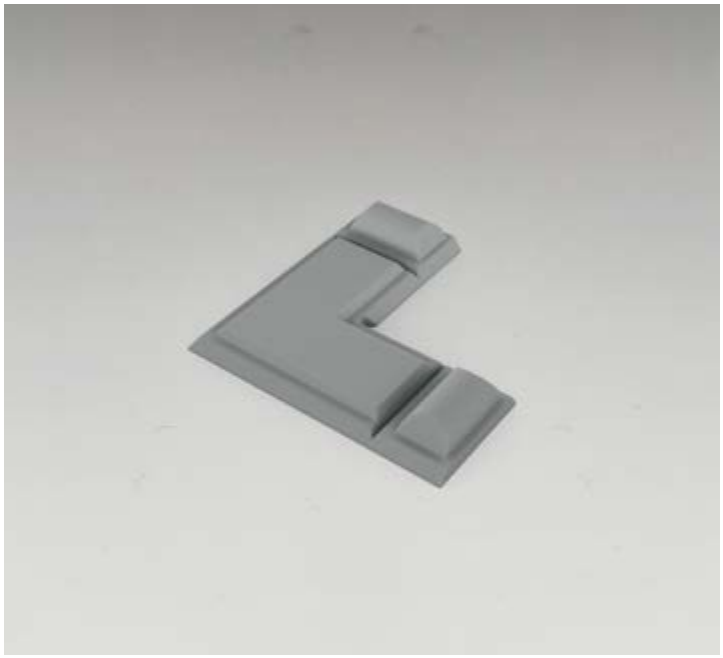

ACCESORIO DE UNIÓN A 90°

Material: Material plástico (POM)

La placa permite unir 2 perfiles MTS o MTD a 90° para realizar marcos con los perfiles de aluminio que contienen el espejo.

Color: gris claro

Art.	Cant.
MTS90	1 Ud.

ESPESORES DE PLÁSTICO

Introducir el espesor dentro de los perfiles MTS y MTD debajo del espejo, cada 200 mm aproximadamente.

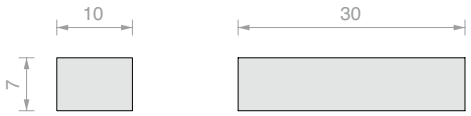

Art.	Envase	Cant.
SPE2397	≃ 400 Uds.	1 kg

PLACA PARA ANCLAJE DE ESPEJOS

Material: Chapa de AVP pintada de antemano
Disponen de ranuras para anclar
los accesorios ATEC0 y ATEC5.

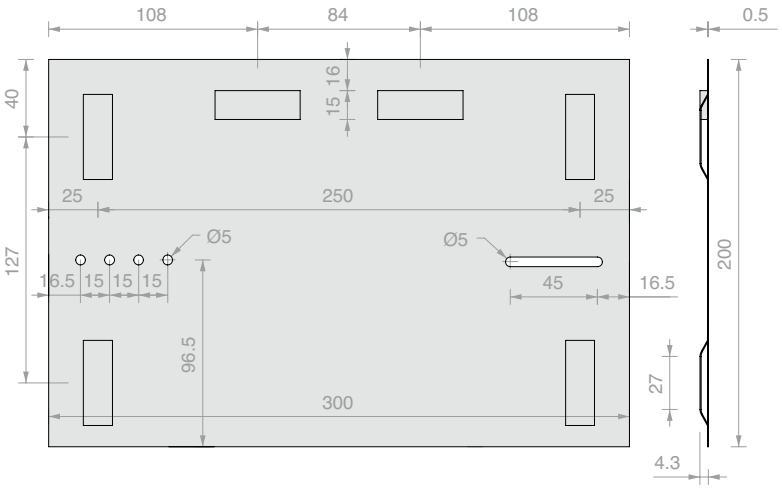

Art.	Medidas	Cant.
LR300	H **200** x **300** mm	1 Ud.

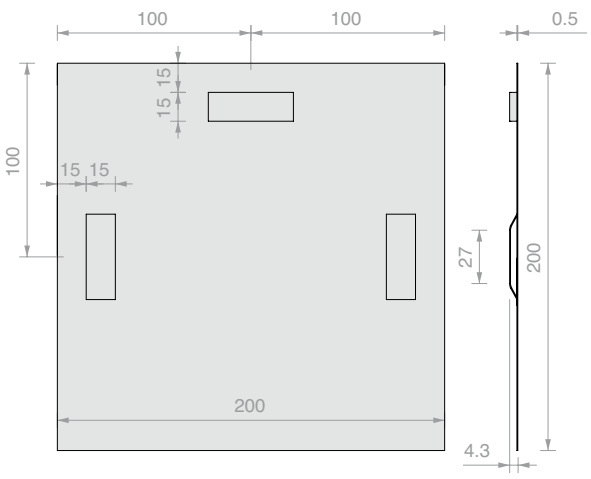

Art.	Medidas	Cant.
LR320	H **200** x **200** mm	1 Ud.

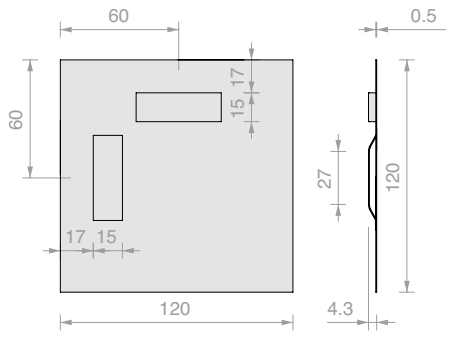

Art.	Medidas	Cant.
LR400	H **120** x **120** mm	1 Ud.

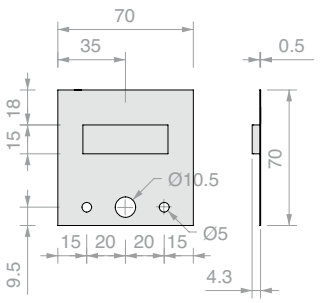

Art.	Medidas	Cant.
LR500	H **70** x **70** mm	1 Ud.

PERFIL DE SOPORTE PARA ESPEJOS W61

Material: Aluminio

Acabado: /97

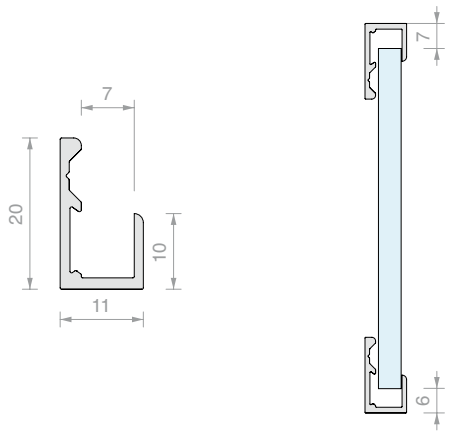

Art.	Longitud	Cant.
W61250	**2498** mm	1 Ud.
W61500	**5000** mm	1 Ud.

TAPAS FINALES PARA PERFILES W61

Material: Plástico

Color: gris claro

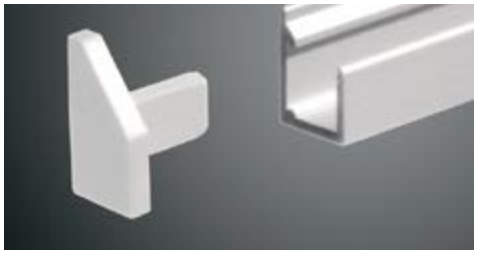

Art.	Descripción	Cant.
W61TSX	Izquierda	1 Ud.

Art.	Descripción	Cant.
W61TDX	Derecha	1 Ud.

PERFIL DE SOPORTE PARA ESPEJOS W63

Material: Aluminio

Acabado: /97

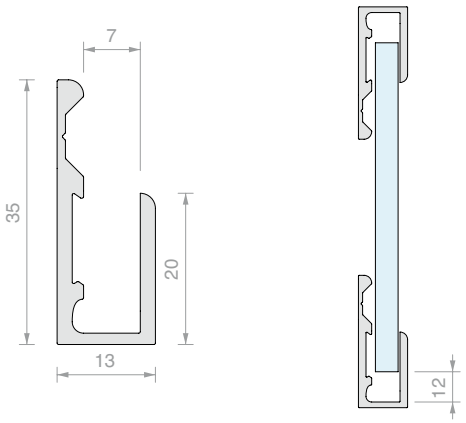

Art.	Longitud	Cant.
W63250	**2498** mm	1 Ud.
W63500	**5000** mm	1 Ud.

TAPAS FINALES PARA PERFILES W63

Material: Plástico

Color: gris claro

Art.	Descripción	Cant.
W63TSX	Izquierda	1 Ud.

Art.	Descripción	Cant.
W63TDX	Derecha	1 Ud.

N°4 SUJETAESPEJO 20

Material: Latón

Acabado: /1

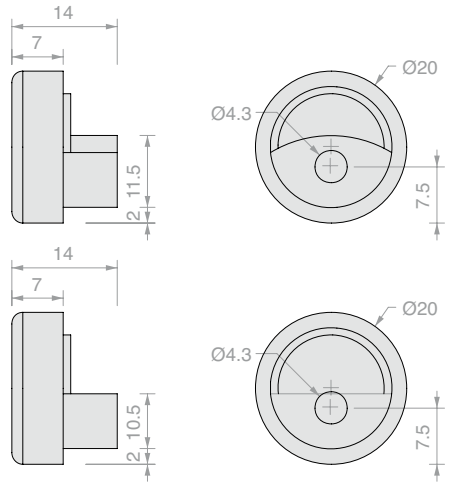

Art.	Para vidrios	Cant.
MIR20	**6** mm	1 Ud.

N°4 SUJETAESPEJO 25

Material: Latón

Acabado: /1

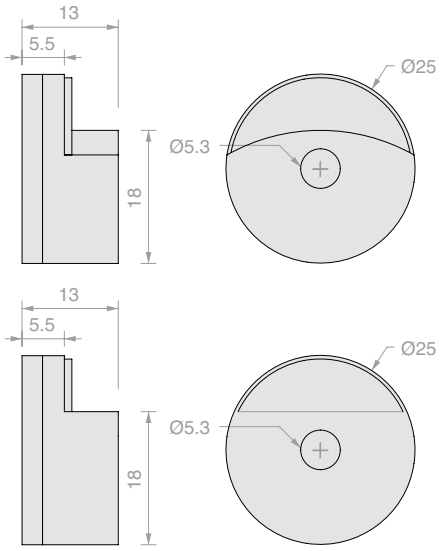

Art.	Para vidrios	Cant.
MIR25	**6** mm	1 Ud.

SUJETAESPEJO 30

Material: Latón

Acabado: /1 /3

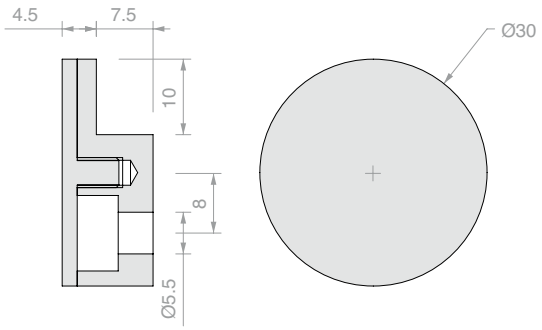

Art.	Para vidrios	Cant.
MIR30	De **4** a **6** mm	1 Ud.

PAREJA DE SUJETAESPEJOS BASCULANTE

Material: Latón

Acabado: /1

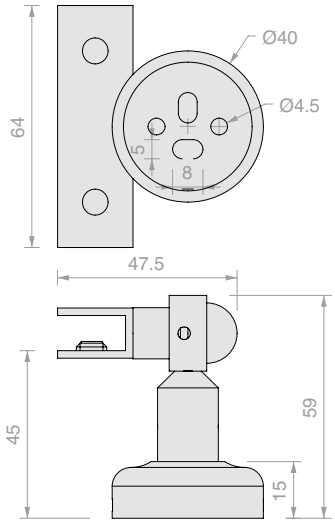

Art.	Para vidrios	Cant.
MHAS01	De **4** a **6** mm	1 Ud.

N°4 SUJETAESPEJO ESCO

Material: Latón

Medidas: L 20 x H 28 mm interno 7 mm

Acabado: /1

Art.	Para vidrios	Distancia a la pared	Cant.
GAN001	De **4** a **6** mm	**6** mm	1 Ud.

N°4 SUJETAESPEJO VITRUM

Material: Acero y PVC

Medidas: L 25 x H 36 mm interno 7 mm

Acabado: /6 /9

Art.	Para vidrios	Distancia a la pared	Cant.
GAN002	**4** mm	**6** mm	1 Ud.
GAN003	**6** mm	**6** mm	1 Ud.

ANGULARES PARA ESPEJOS

Material: Latón

Acabado: /95

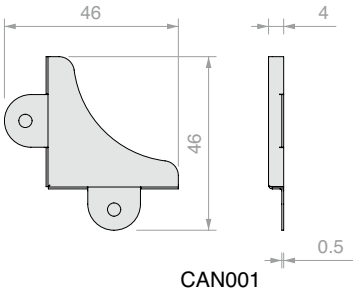

CAN001

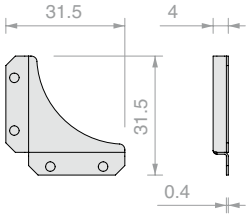

CAN002

Art.	Para vidrios	Envase	Cant.
CAN001	**4** mm	100 Uds.	1 Ud.
CAN002	**4** mm	100 Uds.	1 Ud.

ESPEJOS CÓNCAVOS REDONDOS

Aumentos 2X

Art.	Medidas	Espesor	Cant.
SPECTOND1	**Ø200** mm	**2** mm	1 Ud.
SPECTOND2	**Ø250** mm	**2** mm	1 Ud.
SPECTOND3	**Ø300** mm	**2** mm	1 Ud.

ÍNDICE ANALÍTICO VOLUMEN 4

Art.	Pág.
057.3078.002	77
3MSGP	429
ATEC0	442
ATEC5	442
BDBIL81001	352
BDBIL81003	352
BDCER81001	314
BDCER81003	316
BDCER81005	318
BDCER81007	320
BDCER81013	322
BDCER81015	324
BDCHD6801	253
BDCHD6803	257
BDCHD6805	261
BDCHD6813	265
BDCHD6815	269
BDCHD81001	253
BDCHD81003	257
BDCHD81005	261
BDCHD81013	265
BDCHD81015	269
BDFIX10	108
BDFIX2-DX	107
BDFIX2-SX	107
BDFIX5-DX	108
BDFIX5-SX	108
BDFIX7-DX	108
BDFIX7-SX	108
BDFIX8	108
BDFIX-DX	107
BDFIX-SX	107
BDSQ6801	167
BDSQ6803	171
BDSQ6805	175
BDSQ6807	179
BDSQ6813	183
BDSQ6815	187
BDSQ81001	167
BDSQ81003	171
BDSQ81005	175
BDSQ81007	179
BDSQ81013	183
BDSQ81015	187
BT28	423
BT31	423
BT3322	369
BT3325	369
BT3520	423
BT3525	423
CAN0015	448
CAN0025	448
CANAL06	419
CANAL1	419
CANAL12	419
CANAL13	419
CANAL16	419
CANAL2	419
CANAL22	419
CANAL23	419
CANAL26	419
CANAL3	419
CANAL32	419
CANAL33	419
CANAL34	419
CANALH88	420
CANALH90	420
CANALH92	420
CANALM01	421
CANALM012	421
CANALM02	421
CANALM022	421
CANALM03	421
CANALM032	421
CANALSF48	420
CANALSF50	420
CANALSF52	420
CANALSU66	420
CANALSU68	420
CANALSU70	420
CANALSU72	420
CANANG1	419
CANANG12	419
CANANG13	419
CANANG14	419
CANANG2	419
CANANG22	419
CANANG23	419
CANANG24	419
CANANG3	419
CANANG32	419
CANANG33	419
CANANG34	419
CBD500	390
CBD580	391
CER26	336
CER27	336
CER28	338
CER29	339
CER31	341
CER32	342
CER33	343
CER700	376
CER700UV	374
CER720	377
CER720UV	375
CER800	384
CER880	385
CERPT80SQ	357
CERZ31	386
CERZ3180	388
CERZ33	387
CHD10	279
CHD10COV	278
CHD1135	284
CHD12	280
CHD14	282
CHD180	283
CHD190	283
CHD20	286
CHD20COV	285
CHD22	287
CHD24	288
CHD24P	288
CHD280	290
CHD280P	290
CHD290	292
CHDA05	300
CHDA06	300
CHDA08	300
CHDA1000	299
CHDA1000G	299
CHDA1500	299
CHDA1500G	299
CHDA500	299
CHDA500G	299
CHDA55	299
CHDA55G	299
CHDA65	299
CHDA65G	299
CHDA75	299
CHDA75G	299
CHDA83	300
CHDA85	300
CHDA851	300
CHDA86	301
CHDA861	301
CHDA88	301
CHDA90	301
CHDA901	301
CHDA93	301
CHDM41	296
CHDM43	296
CHDM45	297
CHDM47	297
CHDM52	297
CHDM57	296
CHDMP1	302
CHDMP2	302
CHDMP3	302
CHDMP4	302
CHDT1000	298
CHDT1000G	298
CHDT1500	298
CHDT1500G	298
CHDT500	298
CHDT500G	298
CL105	295
CLK20	396
CLKM27	396
CLM19	295
CLM25	397
CLP23	294
CLPM29	294
CLS18	295
CLS24	397
CLS245	396
CLS68	398
CLS70	398
CMIRR10.2000	421
CMIRR10.3000	421
CMIRR8.2000	421
CMIRR8.3000	421
CMIRRTP10	421
CMIRRTP8	421
CPM247	397
CSP75	294
CSP85	294
DCC08	104
DCC10	104
DCC218	143
DCC220	143
DCC90	52
DCC90SQ	52
DCCFLAT003	117
DCCFLAT007	119
DCCFLAT009	121
DCCFLAT011	123
DCCFT12	125
DCCFT16	125
DCCFT18	125
DCCFT20	102
DCCFT90	124
DCCFTMUR	124
DCCFTVET	124
DCCFTVV	124
DCS108	80
DCS110	80
DCS206	51
DCS208	51
DCU108	80
DCU108SCT	79
DCU110SCT	79
DCU206	51
DCU206SCT	51
DCU208	51
DCU208SCT	51
DQ30	205
DQ30COV	204
DQ30SGCOV	152
DQ30SGPVT	153
DQ3135	210
DQ32	206
DQ34	207
DQ37	211

Art.	Pág.
DQ375	212
DQ380	208
DQ380SG	154
DQ390	209
DQ40	217
DQ40COV	216
DQ40SGCOV	156
DQ40SGPVT	157
DQ4135	224
DQ42	218
DQ44	219
DQ44P	219
DQ475	225
DQ480	221
DQ480P	222
DQ480SG	158
DQ490	223
DQA05	234
DQA06	234
DQA08	234
DQA1000	233
DQA1500	233
DQA500	233
DQA55	233
DQA65	233
DQA75	233
DQA83	234
DQA85	234
DQA86	234
DQA8670	234
DQA87	234
DQA88	235
DQA89	235
DQA90	235
DQA93	235
DQA99	235
DQAP.100	356
DQC35	214
DQC37	214
DQC38	214
DQC39	215
DQC395	215
DQC51	226
DQC53	226
DQC55	226
DQC575	227
DQC58	227
DQC59	227
DQC61	228
DQC63	228
DQC65	228
DQM09	231
DQM11	231
DQM41	229
DQM43	229
DQM45	230
DQM47	230
DQM49	231
DQM50	230
DQM52	229
DQM57	229
DQMP2	235
DQMP4	235
DQMP6	235
DQMP7	235
DQMP8	235
DQMP9	235
DQP2525	236
DQP365	236
DQP375	236
DQP385	236
DQPD.100-DX	354
DQPD.100-SX	354
DQT1000	232
DQT1500	232
DQT500	232
DQTS2525	236
DQX1000	232
DQX1500	232
DQX500	232
FOL1010.30	243
FOL1515.30	243
FOL2020.30	243
FOP10.30	243
FOP15.30	243
FOP20.30	243
FOU1009.30	243
FOU1011.30	243
FOU1013.30	243
FX1000	429
FXTNT01	429
G35KIT01	44
G35KIT02	44
G35KIT03	44
G35KIT04	44
G35KIT05	45
G35KIT06	45
G35KIT07	45
G35KIT08	45
G35S10DMP	34
G35S10STP	34
G35S20DMP	36
G35S20STP	36
G35S30DMP	38
G35S30STP	38
G35S40DMP	40
G35S40STP	40
G35U10DMP	27
G35U10STP	27
G35U20DMP	29
G35U20STP	29
G35U30DMP	31
G35U30STP	31
G35U40DMP	33
G35U40STP	33
G50KIT01	74
G50KIT02	74
G50KIT03	74
G50KIT04	74
G50KIT05	75
G50S10	68
G50S20	70
G50U10	61
G50U20	63
G50U30	65
G50U40	67
GAN001	446
GAN002	446
GAN003	446
GLM3000	141
GLM3020	143
GLM3023	143
GLM3050	141
GLM7000	141
GLMAN	141
GLMBDLN15	142
GLMBRM	142
GLMBRV	142
GLMDCCFORO	125
GLMDSTP	143
GLMDSTV	143
GLMFLAT028DX	97
GLMFLAT028SX	97
GLMFLAT030	91
GLMFLAT032DX	98
GLMFLAT032SX	98
GLMFLAT034	92
GLMFLAT036	100
GLMFLAT038	95
GLMFLAT040DX	99
GLMFLAT040SX	99
GLMFLAT042	93
GLMFLATMUR	101
GLMFLATVET	101
GLMFORO	142
GLMFT1000	125
GLMFT12	101
GLMFT14	102
GLMFT16	102
GLMFT18	102
GLMFT2000	125
GLMFT30	104
GLMFT3000	125
GLMFT37	126
GLMFT40	104
GLMFT50	104
GLMFT90	126
GLMKIT301	136
GLMKIT303	138
GLMKIT305	140
GLMKIT701	137
GLMKIT703	139
GLMRCT	141
GLMSFORO	101
GLMSPA08	127
GLMSPA10	127
GLMTND10	142
GM01	431
GM012200	431
GM013000	431
GM014	109
GM01410	78
GM0141022	78
GM0141025	78
GM01422	109
GM01422NR	109
GM01425	109
GM01425NR	109
GM0143000	109
GM0143000NR	109
GM02	245
GM0210	245
GM022500	245
GM022500NR	245
GM02NR	245
GM04	245
GM0422	245
GM0425	245
GM0430	245
GM05	48
GM0522	48
GM052500	48
GM0530	48
GM06	77
GM0622	77
GM0622NR	77
GM0625	77
GM0625NR	77
GM063000	77
GM063000NR	77
GM0722	433
GM0725	433
GM073000	433
GM11DX	49
GM11DX2500	49
GM11SX	49
GM11SX2500	49
GM12DX20	244
GM12DX22	244
GM12DX25	244
GM12SX20	244
GM12SX22	244
GM12SX25	244
GM13DX2200	432
GM13DX3000	432

Art.	Pág.
GM13SX2200	432
GM13SX3000	432
GM1520DX	78
GM1520DXNR	78
GM1520SX	78
GM1520SXNR	78
GM1530DX	78
GM1530SX	78
GM15DX	78
GM15SX	78
GM1720SX	79
GM1730SX	79
GM17SX	79
GM40	437
GM4025	437
GM4030	437
GM42	437
GM4225	437
GM4230	437
GM44	438
GM4425	438
GM4430	438
GM46	438
GM4625	438
GM4630	438
GM4810	439
GM4822	439
GM4825	439
GM4830	439
GM50	438
GM5030	438
GM50522	426
GM50525	426
GM512DX25	427
GM512SX25	427
GM5210	439
GM5222	439
GM5225	439
GM5230	439
GM5422	245
GM5430	245
GM56010	426
GM56020	426
GM56025	426
GM5610	109
GM5620	109
GM5625	109
GM5630	109
GM57022	427
GM57025	427
GM58	244
GM5830	244
GM58NR	244
GM6010	244
GM6020	244
GM6025	244
GM6030	244
GM62	244
GM6225	244
GM6230	244
GM6230DX	48
GM6230SX	48
GM62DX	48
GM62SX	48
GM6630DX	432
GM6630SX	432
GM66DX	432
GM66SX	432
GM702020	49
GM702022	49
GM702030	49
GM7022	433
GM7025	433
GM7030	433
GM7222	433
GM7225	433
GM7230	433
GM8020	434
GM8025	434
GM880607	51
GM880615	51
GM900807	51
GM900815	80
GM921007	80
GM921015	80
GMPINZ	439
GMPINZ02	439
GMVHB1	428
GMVHB13000	428
GMVHB13000NR	428
GMVHB1NR	428
GMVHB2	428
GMVHB2NR	428
GMVHB3	428
GMVHB33000	428
GMVHB33000NR	428
GMVHB3NR	428
GMVHB4	428
GMVHB43000	428
GMVHB43000NR	428
GMVHB4NR	428
GOC009	81
GOCCHIA08	81
GSL3000	358
GSL812	358
GSLSVL	359
GTUP2	369
GTUP2G	369
GTUP2N	369
GTUP3	369
GTUP3G	369
GTUP3N	369
GTUP4	369
GTUP4G	369
GTUP4N	369
GTUP5	369
GTUP5G	369
GTUP5N	369
GTUP6	369
GTUP6G	369
GTUP6N	369
HAND10052VHB	53
HAND10057VHB	129
HAND13040VHB	53
HAND6640VHB	53
LM0859.100	75
LM0859.150	75
LM0859.200	75
LM0859.300	75
LM3515.075	46
LM3515.10045	46
LM3515.150	46
LM3515.15045	46
LM3515.200	46
LM3515.300	46
LM3538.100	46
LM3538.150	46
LM3538.200	46
LM3538.300	46
LM5859.100	75
LM5859.150	75
LM5859.200	75
LM5859.300	75
LMU20.150	410
LMU20.300	410
LMU20B.150	238
LMU20B.220	238
LMU20B.300	238
LMU20TP	411
LMU20TPB	238
LMU86B.100	238
LMU86B.150	238
LMU86B.300	238
LR300	444
LR320	444
LR400	444
LR500	444
MAN500V150	53
MF007100	401
MF008670	401
MF02	404
MF04	404
MF05	404
MF06	404
MF06100	400
MF06130	400
MF06160	400
MF09410	403
MF09410C20	403
MF09413	403
MF09430	402
MF10	403
MF1000	403
MF12	403
MF127	346
MF129	346
MF1300	403
MF1515	347
MF1600	403
MF2890	406
MF300A	406
MF300B	406
MF350	367
MF600A	405
MF600B	405
MF9812	402
MFAC1000	399
MFBOC	404
MFCC11	399
MFCC13	399
MFCC15	399
MFCC17	399
MFCC20	399
MFCC28	399
MHAS01	446
MIR20	446
MIR25	446
MIR30	446
MORS001	344
MORS002	344
MORS0023	344
MORS003	344
MORS004	345
MORS005	345
MORS033	345
MORSZ001	422
MORSZ002	422
MTS10	443
MTS3000	442
MTS3000KR	442
MTS90	443
MU30095	406
MU30095N	406
MU30135	406
MU30135N	406
NV3100	240
NV3200	240
NV3300	240
NV3400DX	240
NV3400SX	240
NV3500	240
NV3600	240
OPEN01CHD	275
OPEN01DQ	195
OPEN01FOR10	199

Art.	Pág.
OPEN01FOR8	199
OPEN01LMUDQ	197
OPEN01LMUMF	333
OPEN01MORS	331
OPEN01NOVI	201
OPEN03CHD	273
OPEN03DQ	191
OPEN03LMUDQ	193
OPEN03LMUMF	329
OPEN03MORS	327
PBCAL10	49
PBD3183	46
PBD3183.150	46
PBD3183.220	46
PBD3183KR	415
PBD3184	47
PBD3184.100	47
PBD3184.150	47
PBD3184KR	415
PBD3186	47
PBD3186.100	47
PBD3186.150	47
PBD86TP	47
PBDTP	47
PEL31	441
PESQ0810.075	48
PESQ0810.150	48
PESQ0810.300	48
PESQ0810B.100	238
PESQ0810B.150	238
PESQ0810B.300	238
PMAN1332	359
POM2525	236
POMZ001	422
POMZ002	422
PQ95	102
PROALUX1520	412
PROALUX1530	412
PROALUX1720	412
PROALUX1730	412
PROALUX1920	412
PROALUX1930	412
PROALUXG	412
PROALUXG400	412
PROFALL0820	413
PROFALL0820KR	415
PROFALL1020	413
PROFALL1020KR	415
PROFALL1225	413
PROFALL1240	413
PROFALL1425	413
PROFALL1440	413
PROTAP0820	413
PROTAP0820KR	415
PROTAP1020	413
PROTAP1020KR	415
PROTAP1225	413
PROTAP1240	413
PROTAP1425	413
PROTAP1440	413
PROTAP1520	412
PROTAP1530	412
PROTAP1720	412
PROTAP1730	412
PROTAP1920	412
PROTAP1930	412
PTBH1964	372
PTUP2261-DX	370
PTUP2261-SX	370
PTUP26	368
PTUP30	369
PTUPSQ-11	364
PTUPSQ-1130	366
PTUPSQ2016	362
PTUPSQ2018	362
PTUPSQ2036	364
PTUPSQ2038	364
PTUPSQ-6130	366
PTUPSQ-61C	366
PTUPSQ-61L	366
PTUPSQ-66	366
PTUPSQ-6630	366
PTUPSQ-8130	366
PTUPSQ-81C	366
PTUPSQ-81L	366
PTUPSQ-88	366
PTUPSQ-8830	366
PTUPSQACCM	367
PTUPSQACCV	367
PTUPSQANG	368
PTUPSQD	368
PTUPSQGUAV	367
S1180	380
S150	378
S153	379
S190	381
S4500	392
S600	382
S603	383
SAS020	404
SCR001	398
SFH100	393
SFH101	393
SFH102	394
SFH103	394
SFH801	395
SFH802	395
SFH803	395
SP2255	302
SP2255GD	303
SP255	303
SPD01	407
SPD03	407
SPD05	407
SPD071000	407
SPD072000	407
SPD09	407
SPD092300	416
SPD112300	416
SPD132300	416
SPD153308	416
SPD153310	416
SPD153508	416
SPE2392	52
SPE2393	52
SPE2394	52
SPE2395	52
SPE2397	443
SPECTOND1	448
SPECTOND2	448
SPECTOND3	448
STOPVAPOR0	441
STOPVAPOR05	441
STOPVAPOR1	441
STOPVAPOR12	441
STOPVAPOR13	441
STOPVAPOR17	441
STOPVAPOR19	441
STOPVAPOR2	441
STOPVAPOR3	441
STOPVAPOR4	441
TS25006	243
TS250065	243
TS25009	243
TS25012	243
TS250125	243
TS250155	243
TS25019	243
UTR65	412
VETCIL35	303
W61250	445
W61500	445
W61TDX	445
W61TSX	445
W63250	445
W63500	445
W63TDX	445
W63TSX	445

CATÁLOGO
VITRINAS

VITRINAS Pág. 18

REPISAS Pág.110

ABRAZADERAS Pág.138

FIJACIONES PUNTUALES Pág.166

logli
SAINT-GOBAIN

VITRINAS

HOJAS CORREDERAS

SUPRA Y ROBUSTUS
Pág. 20

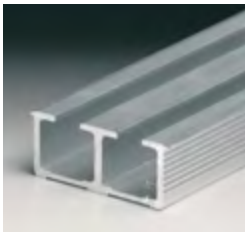

CLIPO
Pág. 32

PERFILES PV
Pág. 42

CERRADURAS PARA CORREDERAS
Pág. 46

HOJAS BATIENTES

BISAGRAS PIVOTANTES
Pág. 49

BISAGRAS LATERALES DE PRESION
Pág. 58

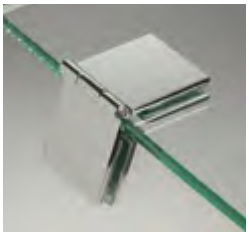

BISAGRAS LATERALES LIBRES
Pág. 68

CERRADURAS PARA HOJAS BATIENTES
Pág. 70

JUNQUILLOS Y SUJECIONES PARA REPISAS

JUNQUILLO
Pág. 76

SUJECIÓN PARA ESTANTE
Pág. 78

HOJAS BATIENTE PARA PEGADO UV

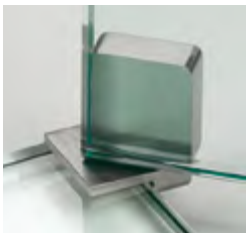

BISAGRAS PIVOTANTES
Pág. 82

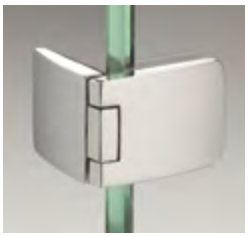

BISAGRAS LATERALES DE PRESION
Pág. 86

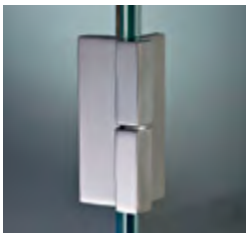

BISAGRAS LATERALES LIBRES
Pág. 92

CERRADURAS
Pág. 96

COMPLEMENTOS PARA PEGADO UV

POMOS Y MANILLAS
Pág. 99

IMANES
Pág. 101

SUJECIONES PARA REPISAS
Pág. 103

DISCOS DE ACERO
Pág. 106

RUEDAS
Pág. 107

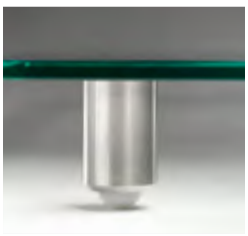

PIES
Pág. 108

SUPRA y ROBUSTUS

Sistemas de cierre para vitrinas con perfiles deslizantes Willach

La gama de sistemas Willach incluye dos líneas de productos denominadas SUPRA y ROBUSTUS en barras tanto de 2497 mm como de 5000 mm.

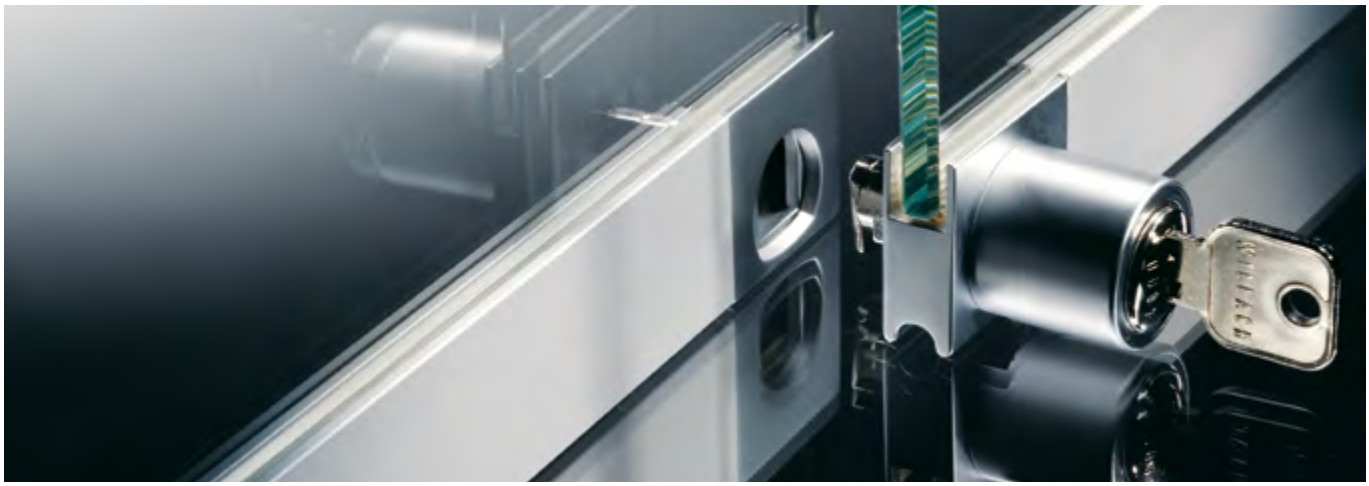

El sistema SUPRA se puede utilizar para vidrios de 5 a 8 mm con una capacidad de carga de 25 kg (utilizando 2 carros) y 50 kg (utilizando 4 carros). Se puede montar con 1, 2 o más hojas correderas añadiendo una guía superior y otra inferior simple. El sistema de 2 hojas se puede completar con un perfil de marco.

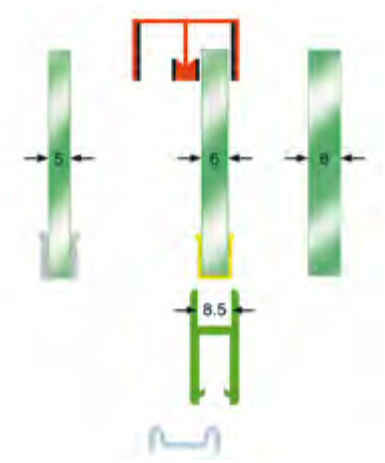

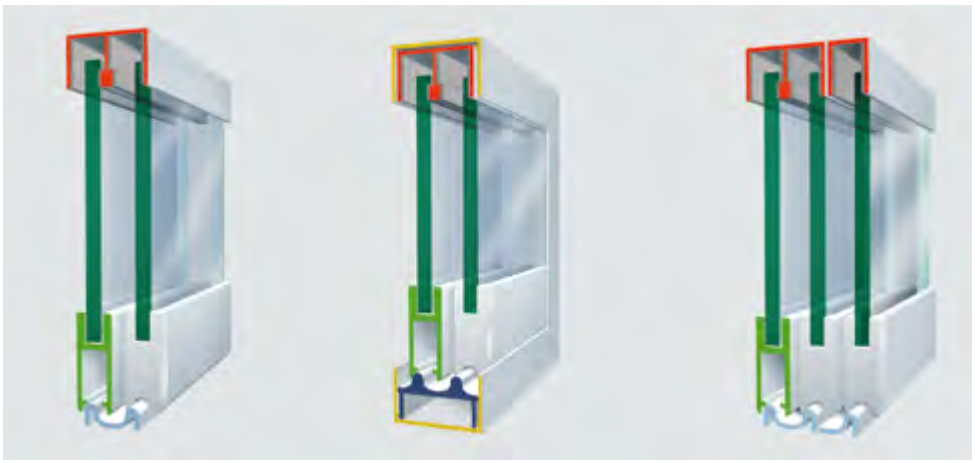

El sistema ROBUSTUS se utiliza para vidrios con un espesor de 10 a 12 mm y con una capacidad de carga de 70 kg (utilizando 2 carros) y 140 kg (utilizando 4 carros). Esta línea sólo puede utilizarse con rieles dobles, no dispone de rieles o guías simples ni de perfiles de marco.

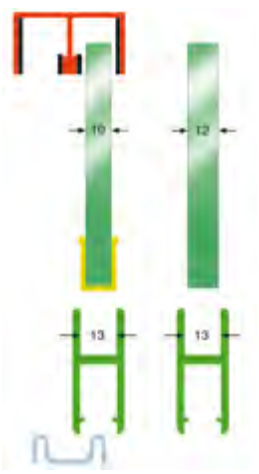

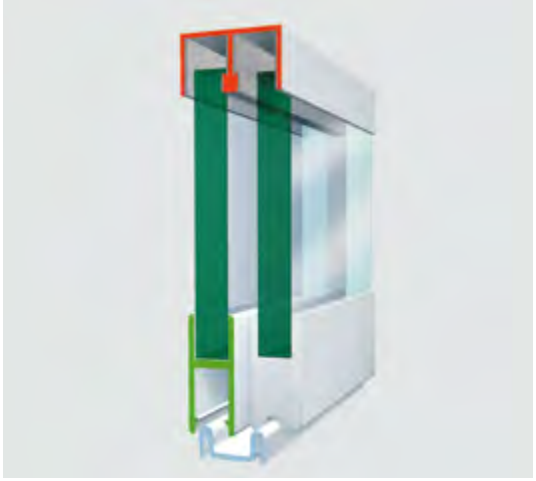

Características del sistema de vitrinas Willach:

- Solidez de las hojas
- Duración de los carros
- Silenciosidad durante el deslizamiento
- Montaje simple
- Seguridad contra efracciones
- Modularidad de los rieles
- Estética minimalista

El rodamiento de bolas de acero recubierto de POM es muy resistente, evitando cualquier deformación debida al desgaste y al peso, garantizando durabilidad, solidez y reducción del ruido durante el deslizamiento.

El rodamiento, montado en un cuerpo metálico de muelle, se introduce en el perfil porta vidrio utilizando una herramienta de montaje específica (disponible en stock), lo que evita utilizar tornillos y hace que el montaje sea más rápido.

Gracias al revestimiento interno de la guía superior con tejido flocado insonorizador, se atenúa aún más el ruido del deslizamiento de las hojas.

En la serie SUPRA, los rieles de deslizamiento llevan un adhesivo para facilitar el montaje incluso sin tornillos.

Todos los perfiles de la serie Willach, excepto los rieles inferiores, están protegidos durante el transporte por una película adhesiva especial.

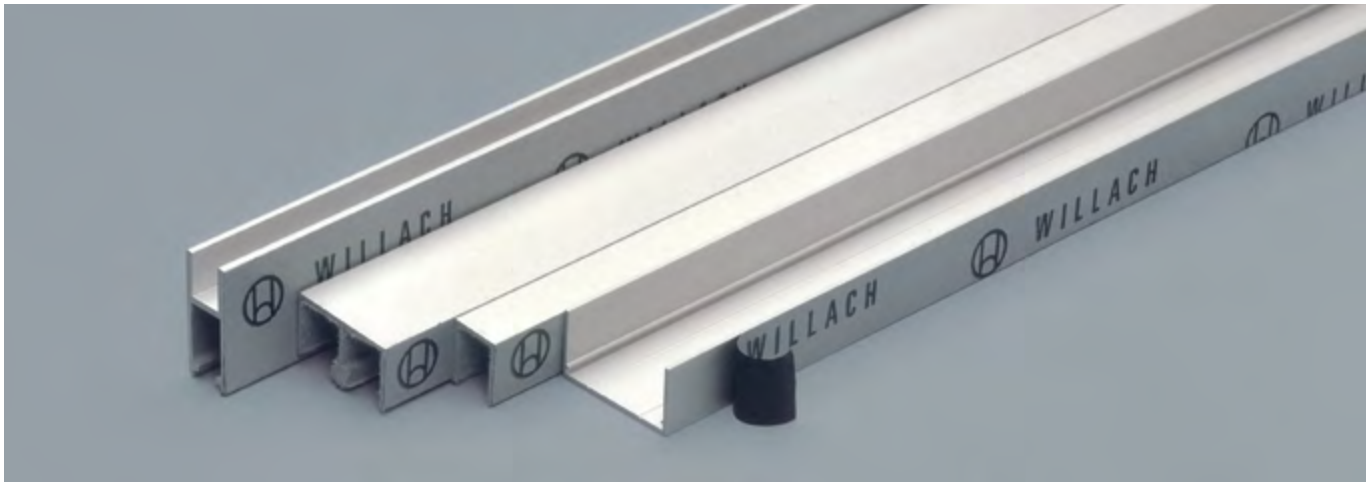

El porta vidrio de la serie SUPRA tiene un interior de 8.5 mm y hay disponibles 2 tipos de juntas de goma transparente para introducir dos espesores de hoja: 5 mm y 6 mm.

Por su parte el porta vidrio de la serie ROBUSTUS tiene un interior de 13 mm. Para esta serie hay disponible una junta para introducir un vidrio de 10 mm de espesor.

Ambos sistemas tienen perfiles portaescobillas verticales para vidrios de 6 mm, 8 mm o 10 mm.

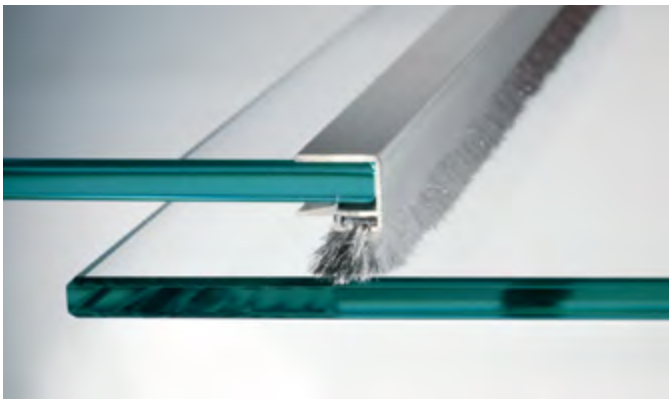

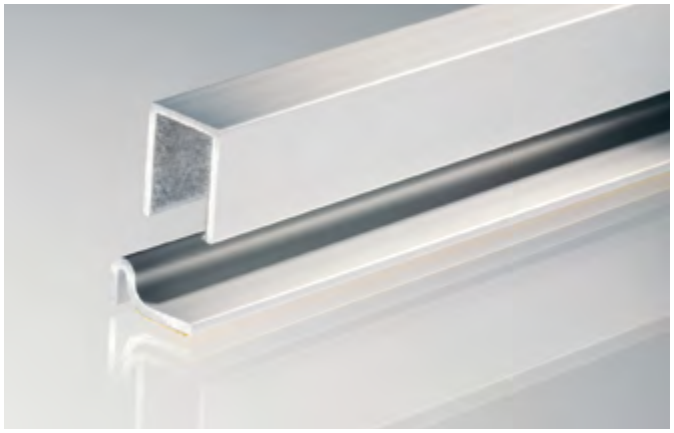

Para la serie SUPRA, también existe la opción de poner un riel inferior y una guía superior simples que permiten poner hojas adicionales.

En el caso de aplicación de sistemas con 3 o más hojas, no se puede aplicar la cerradura SECURA.

Los sistemas están equipados con tapas de cierre de material plástico color cromo opaco, así como con manilla para su arrastre.

Solamente para la serie SUPRA existe un perfil de marco con sección en «U», que ofrece la posibilidad de enmarcar toda la estructura de la vitrina.

Además, añadiendo un perfil de goma se consigue protección contra el polvo, además de un tope lateral suavizado para la hoja.

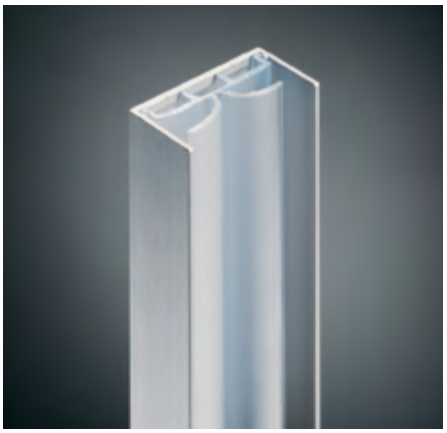

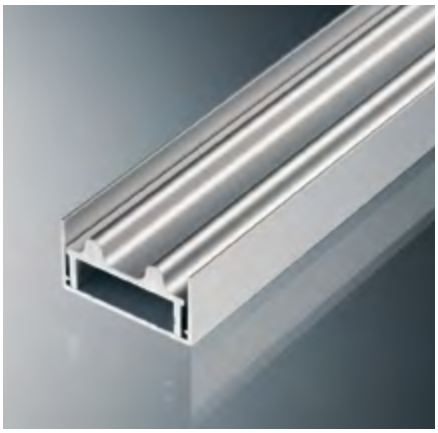

Los correderos Willach tienen un sistema de cierre especial patentado denominado SECURA.

El sistema SECURA se compone de un terminal porta vidrio con asiento perforado y un cuerpo cilíndrico provisto de un vástago excéntrico que, con el cilindro introducido, garantiza un cierre horizontal contra los desenganches. El antidesenganche está garantizado por un adaptador que se introduce como terminal en el porta vidrio de la segunda hoja.
Otra ventaja de este sistema es la reversibilidad del adaptador, que puede tener dirección derecha o izquierda.
La cerradura SECURA está disponible tanto con llave única como con llave distinta. La llave diferente tiene una posibilidad de 40 cifrados (depende de la disponibilidad al efectuar el pedido).

Además, gracias a una llave maestra, el cilindro se puede extraer de cualquier cuerpo de cerradura (solamente si el sistema corredero está en la posición abierta). Además, el cilindro es el mismo para las series tanto SUPRA como ROBUSTUS.

Otro elemento disuasorio contra las efracciones es una pieza de plástico situada en la guía superior que impide levantar las hojas y sacarlas estando en la posición de cierre.

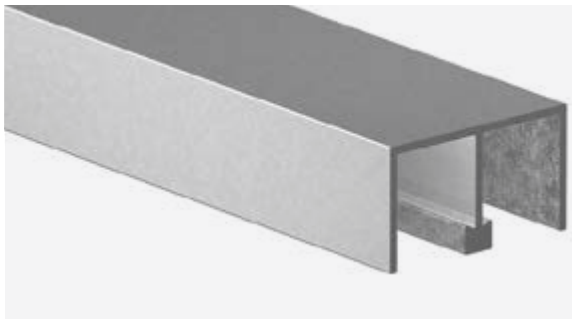

GUÍA SUPERIOR DOBLE SUPRA

Material: Aluminio
Acabado: /97

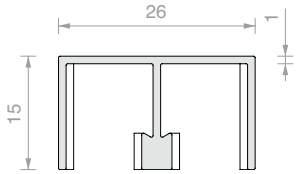

Art.	Longitud	Cant.
W.605.020.250	**2497** mm	1 Ud.
W.605.020.500	**5000** mm	1 Ud.

RIEL INFERIOR DOBLE SUPRA

Material: Aluminio
Acabado: /97

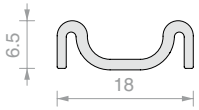

Art.	Longitud	Cant.
W.605.090.250	**2497** mm	1 Ud.
W.605.090.500	**5000** mm	1 Ud.

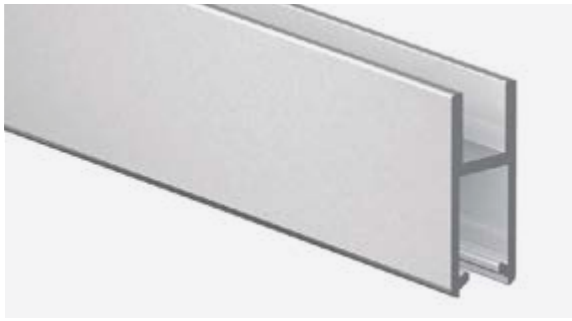

PERFIL PORTA VIDRIO SUPRA

Material: Aluminio
Acabado: /97

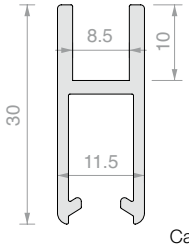

Art.	Longitud	Cant.
W.605.040.250	**2497** mm	1 Ud.
W.605.040.500	**5000** mm	1 Ud.

CARRO SUPRA

Material: Cuerpo de acero, rodillo de plástico
Herramienta para el montaje art. W.606.400

Art.	Capacidad de carga	Cant.
W.605.050	**25** Kg la pareja	1 Ud.

TAPA TERMINAL PORTA VIDRIO SUPRA

Material: Plásticos
Acabado: /97

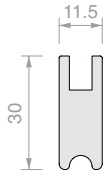

Art.	Cant.
W.605.071	1 Ud.

HERRAMIENTA PARA MONTAJE DE CARROS SUPRA

Art.	Cant.
W.606.400	1 Ud.

MANILLA DE ARRASTRE SUPRA

Material: Plásticos

Acabado: /97

Art.	Cant.
W.606.450	1 Ud.

JUNTA PARA INTRODUCCIÓN DEL VIDRIO

Material: Plásticos

Para utilizar con perfil art. W.605.040.

Color: Transparente

Art.	Para vidrios	Cant.
W.606.320	**5** mm	1 m
W.606.310	**6** mm	1 m

CERRADURA SECURA PARA SERIE SUPRA

Material: Zinc

Necesita adaptador W.606.600

Acabado: /97

Art.	Llave	Cant.
W.606.620U	Única	1 Ud.
W.606.620D	Diferente	1 Ud.
W.606.640	Llave para desmontar el cilindro	1 Ud.

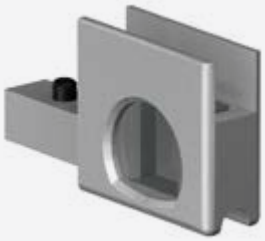

ADAPTADOR PARA CERRADURA SECURA PARA SERIE SUPRA

Material: Zinc

Acabado: /97

Art.	Cant.
W.606.600	1 Ud.

PERFIL VERTICAL ANTIPOLVO CON CEPILLO

Material: Aluminio

Acabado: /97

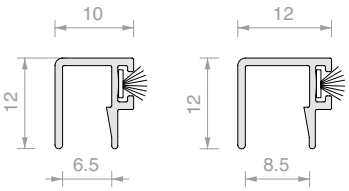

Art.	Longitud	Para vidrios	Cant.
W.606.350.250	**2497** mm	**6** mm	1 Ud.
W.606.350.500	**5000** mm	**6** mm	1 Ud.
W.606.360.250	**2497** mm	**8** mm	1 Ud.
W.606.360.500	**5000** mm	**8** mm	1 Ud.

ACCESORIO ANTIEFRACCIÓN SUPRA

Material: Plásticos

Color: Transparente

Art.	Cant.
W.606.420	1 Ud.

ESQUEMA DE MONTAJE

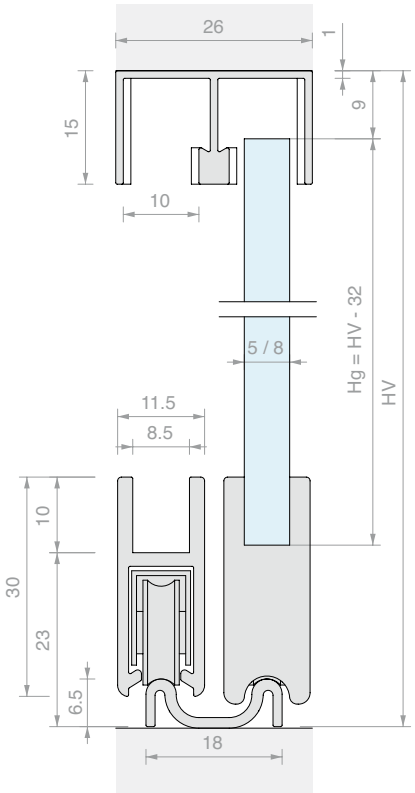

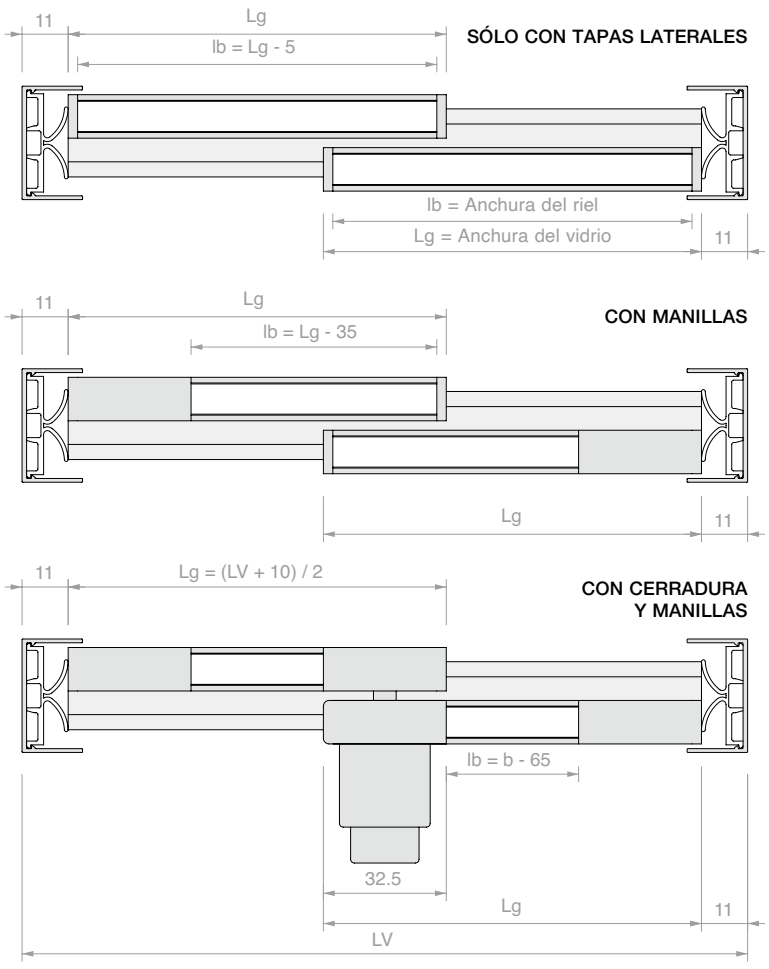

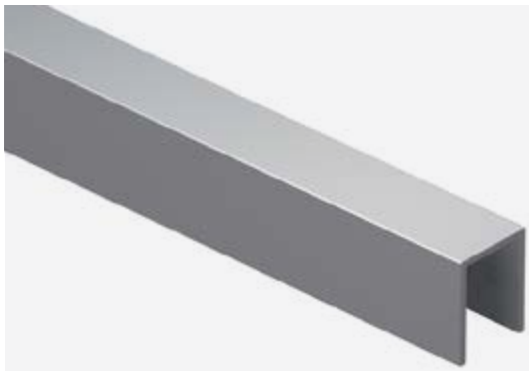

GUÍA SUPERIOR SIMPLE SUPRA

Material: Aluminio

Acabado: /97

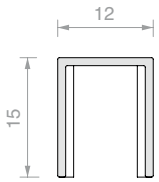

Art.	Longitud	Cant.
W.606.220.250	**2497** mm	1 Ud.
W.606.220.500	**5000** mm	1 Ud.

RIEL INFERIOR SIMPLE SUPRA

Material: Aluminio

Acabado: /97

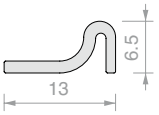

Art.	Longitud	Cant.
W.606.290.250	**2497** mm	1 Ud.
W.606.290.500	**5000** mm	1 Ud.

ESQUEMA DE MONTAJE DE 3 VÍAS

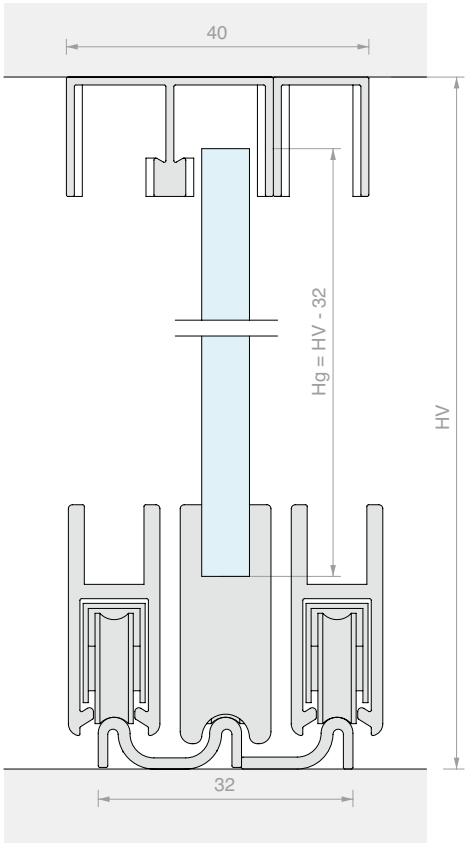

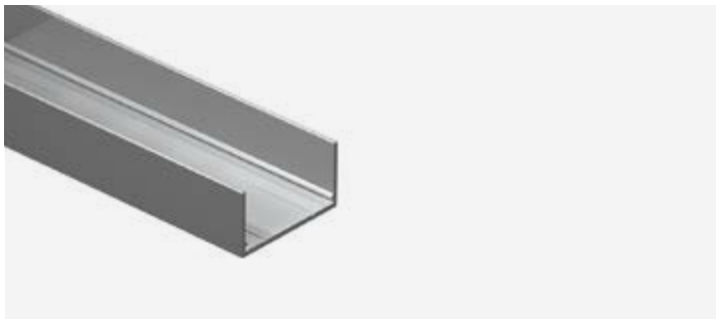

PERFIL DE MARCO SUPRA

Material: Aluminio

Acabado: /97

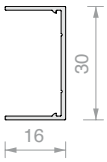

Art.	Longitud	Cant.
W.606.110.250	**2497** mm	1 Ud.
W.606.110.500	**5000** mm	1 Ud.

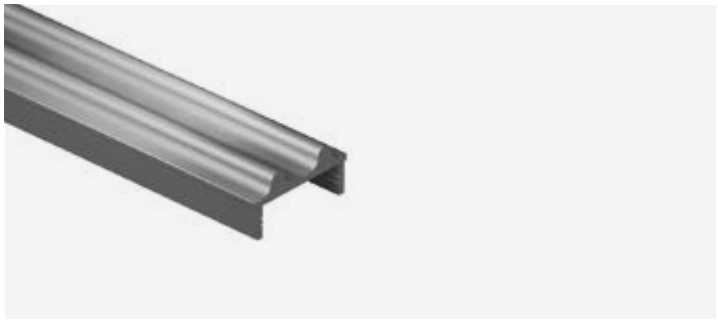

RIEL INFERIOR DOBLE PARA INTRODUCCIÓN EN EL PERFIL DE MARCO SUPRA

Material: Aluminio

Acabado: /97

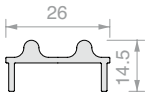

Art.	Longitud	Cant.
W.606.100.250	**2497** mm	1 Ud.
W.606.100.500	**5000** mm	1 Ud.

PERFIL DE PROTECCIÓN ANTIPOLVO SUPRA

Material: Plásticos

Color: Transparente

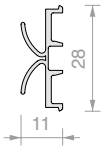

Art.	Longitud	Cant.
W.606.120.250	**2497** mm	1 Ud.
W.606.120.500	**5000** mm	1 Ud.

ESQUEMA DE MONTAJE CON PERFIL DE MARCO SUPERIOR E INFERIOR

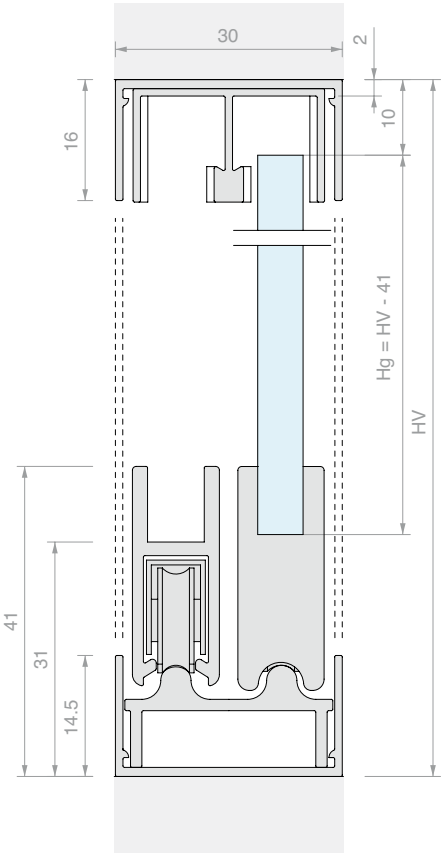

GUÍA SUPERIOR DOBLE ROBUSTUS

Material: Aluminio

Acabado: /97

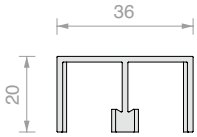

Art.	Longitud	Cant.
W.610.020.250	**2497** mm	1 Ud.
W.610.020.500	**5000** mm	1 Ud.

RIEL INFERIOR DOBLE ROBUSTUS

Material: Aluminio

Acabado: /97

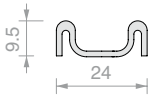

Art.	Longitud	Cant.
W.610.090.250	**2497** mm	1 Ud.
W.610.090.500	**5000** mm	1 Ud.

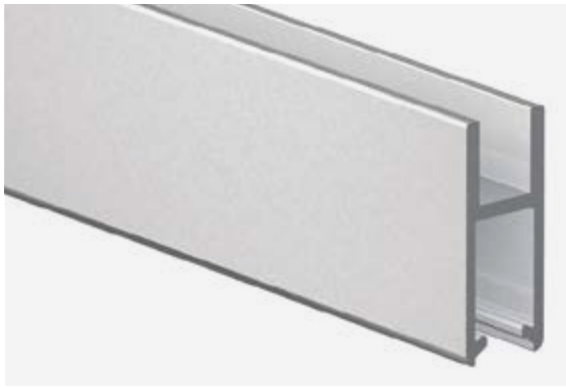

PERFIL PORTA VIDRIO ROBUSTUS

Material: Aluminio

Acabado: /97

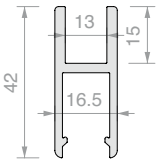

Art.	Longitud	Cant.
W.610.040.250	**2497** mm	1 Ud.
W.610.040.500	**5000** mm	1 Ud.

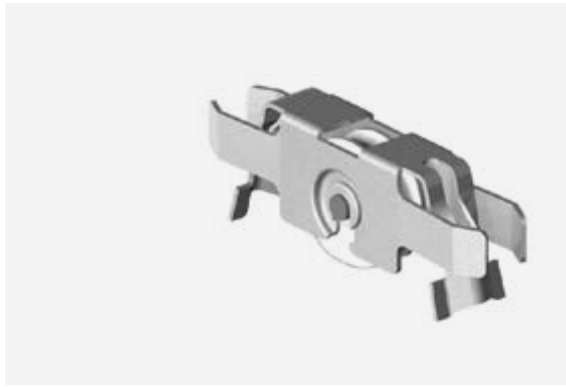

CARRO ROBUSTUS

Material: Cuerpo de acero, rodillo de plástico

Art.	Capacidad de carga	Cant.
W.610.050	**70** Kg la pareja	1 Ud.

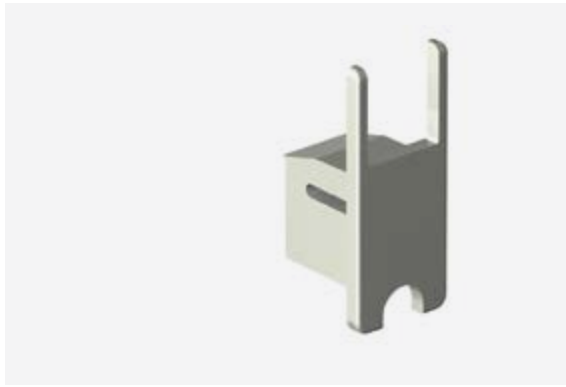

TAPA TERMINAL PORTA VIDRIO ROBUSTUS

Material: Plásticos

Acabado: /97

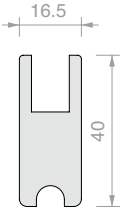

Art.	Cant.
W.610.070	1 Ud.

HERRAMIENTA PARA MONTAJE DE CARROS ROBUSTUS

Art.	Cant.
W.610.400	1 Ud.

MANILLA DE ARRASTRE ROBUSTUS

Material: Zinc
Acabado: /97

Art.	Cant.
W.610.450	1 Ud.

JUNTA PARA INTRODUCCIÓN DEL VIDRIO

Material: Plásticos
Para utilizar con perfil art. W.610.040.
Color: Transparente

Art.	Para vidrios	Cant.
W.610.320	**10** mm	1 m

CERRADURA SECURA PARA SERIE ROBUSTUS

Material: Zinc
Necesita adaptador W.610.600
Acabado: /97

Art.	Llave	Cant.
W.610.620U	Única	1 Ud.
W.610.620D	Diferente	1 Ud.
W.606.640	Llave para desmontar el cilindro	1 Ud.

ADAPTADOR PARA CERRADURA SECURA PARA SERIE ROBUSTUS

Material: Zinc
Acabado: /97

Art.	Cant.
W.610.600	1 Ud.

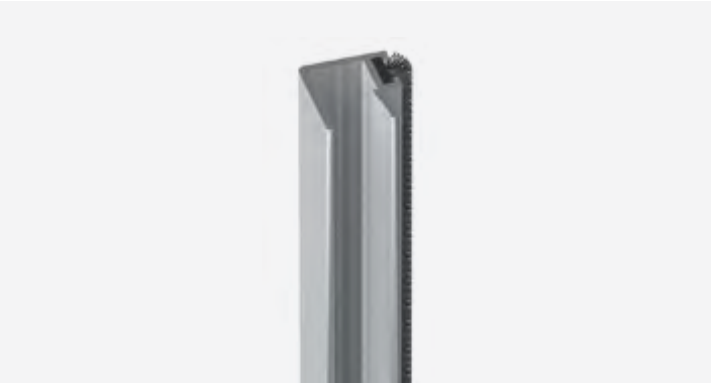

PERFIL VERTICAL ANTIPOLVO CON CEPILLO

Material: Aluminio

Acabado: /97

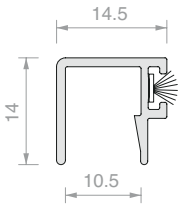

Art.	Longitud	Para vidrios	Cant.
W.610.370.250	**2497** mm	**10** mm	1 Ud.
W.610.370.500	**5000** mm	**10** mm	1 Ud.

ACCESORIO ANTIEFRACCIÓN ROBUSTUS

Material: Plásticos

Color: Transparente

Art.	Cant.
W.610.420	1 Ud.

ESQUEMA DE MONTAJE

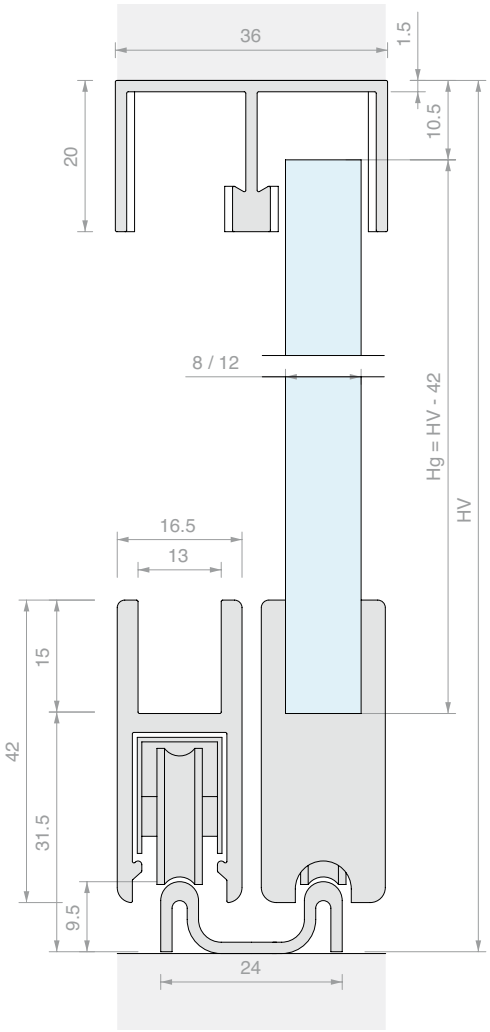

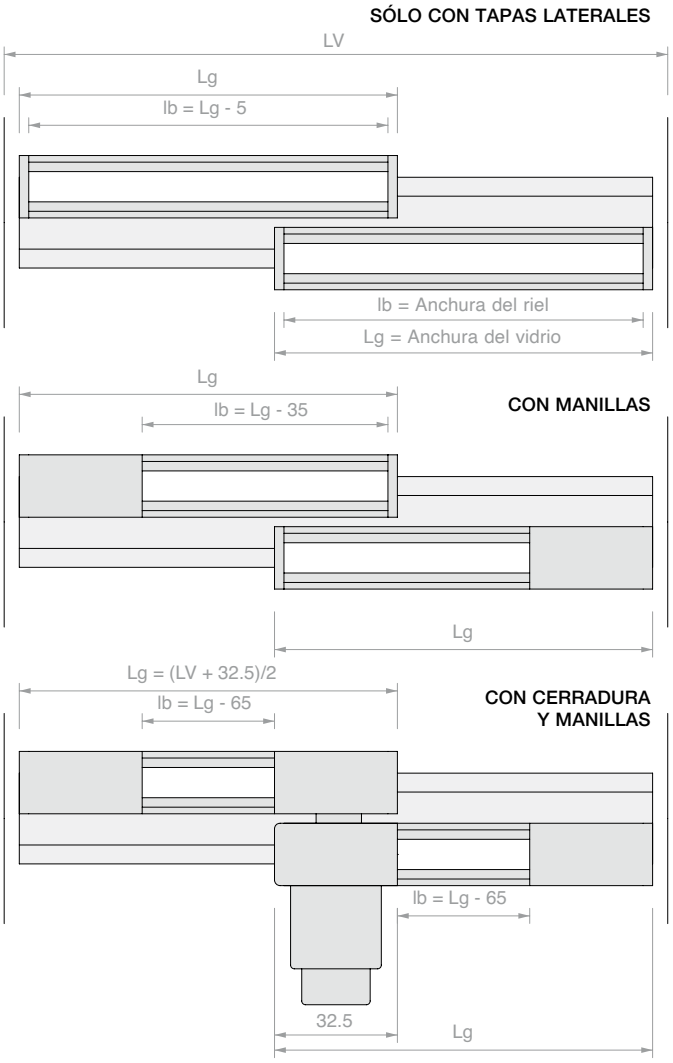

CLIPO 36

Sistemas de cierre para vitrinas con perfiles correderos

Con el sistema CLIPO 36, se pueden realizar cristaleras para cada instalación: riel empotrado, de techo o a pared.

El sistema ha sido desarrollado para hojas de máx. L 1000 mm x H 2100 mm y espesores de 6 a 8 mm en dos configuraciones diferentes: con perfilporta vidrio superior e inferior, modelo GPPK, o con perfil porta vidrio superior y guía en «U» inferior, modelo GPK.

Los modelos CLIPO 36 también permiten realizar hojas de hasta 36 kg de peso con un sistema de cierre amortiguado. Disponible con acabado: aluminio opaco, símil-inox satinado y negro opaco.

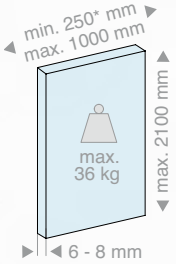

HOJA MÓVIL

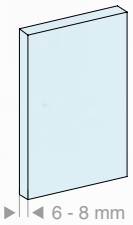

VIDRIOS FIJOS

* Anchura mínima sin amortiguadores

2 tipos de instalación

Techo

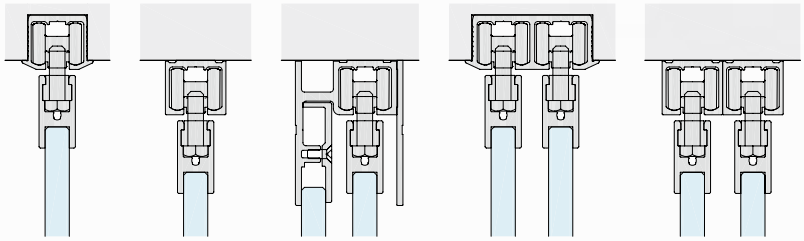

1 vía | 1 vía + fijo | 2 vías

Pared

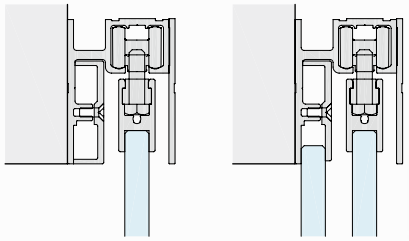

1 vía | 1 vía + fijo

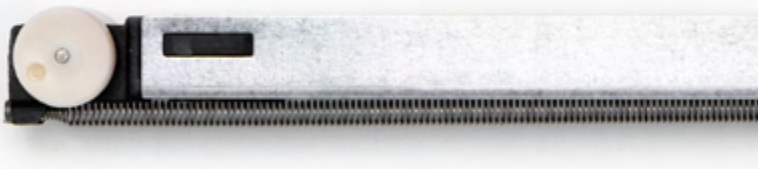

2 tipos de instalación de hoja

GPPK - con perfil porta vidrio superior e inferior

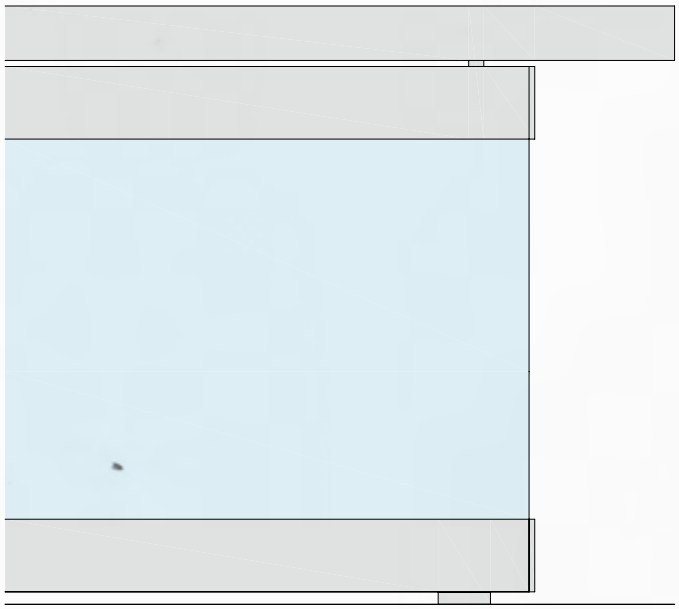

GPK - con perfil porta vidrio superior y guía en «U» inferior

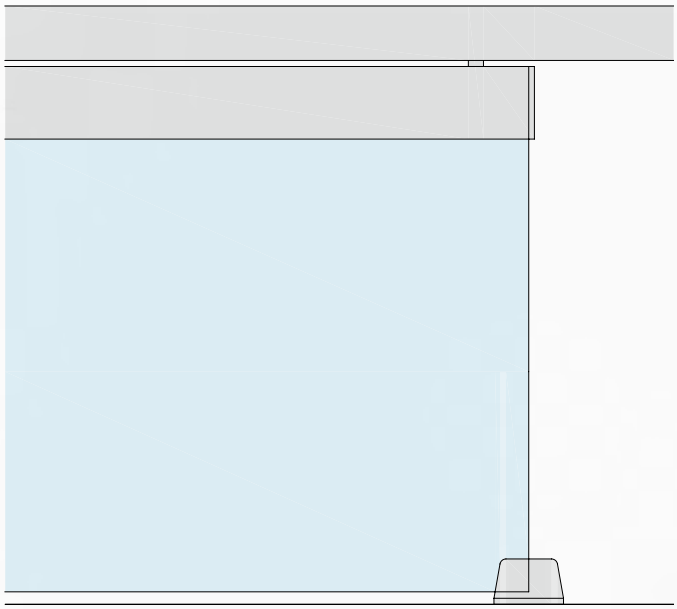

RIEL SIMPLE PARA MONTAJE EMPOTRADO CLIPO 36

Material: Aluminio

Perfil taladrado con paso 150 mm

Acabado: /6 /88 /97

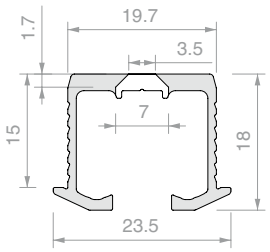

Art.	Longitud	Cant.
053.3324.200	**1997** mm	1 Ud.
053.3324.300	**2998** mm	1 Ud.
053.3324.600	**6000** mm	1 Ud.

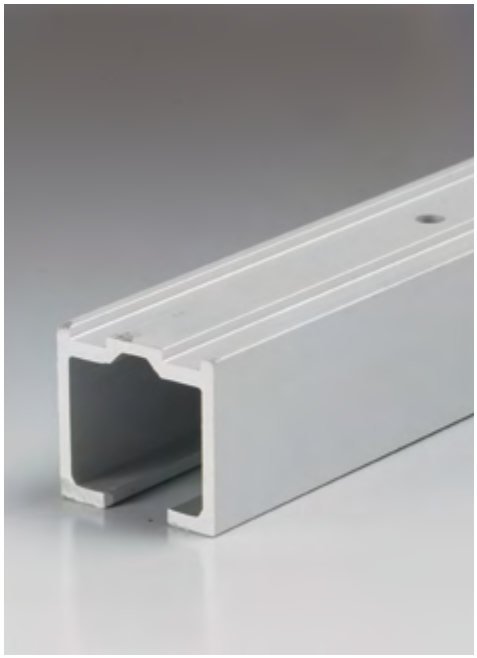

RIEL SIMPLE PARA MONTAJE DE TECHO CLIPO 36

Material: Aluminio

Perfil taladrado con paso 150 mm

Acabado: /6 /88 /97

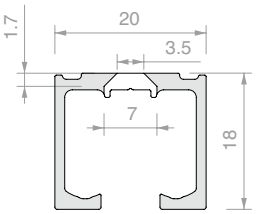

Art.	Longitud	Cant.
053.3326.200	**1997** mm	1 Ud.
053.3326.300	**2998** mm	1 Ud.
053.3326.400	**3998** mm	1 Ud.
053.3326.600	**6000** mm	1 Ud.

RIEL DOBLE PARA MONTAJE EMPOTRADO CLIPO 36

Material: Aluminio

Perfil taladrado con paso 150 mm

Acabado: /6 /88 /97

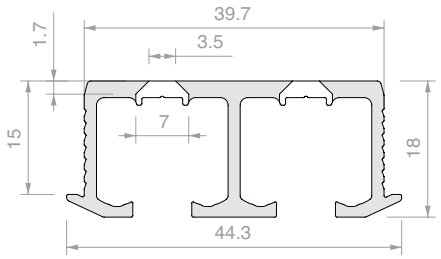

Art.	Longitud	Cant.
053.3342.200	**1997** mm	1 Ud.
053.3342.300	**2998** mm	1 Ud.
053.3342.600	**6000** mm	1 Ud.

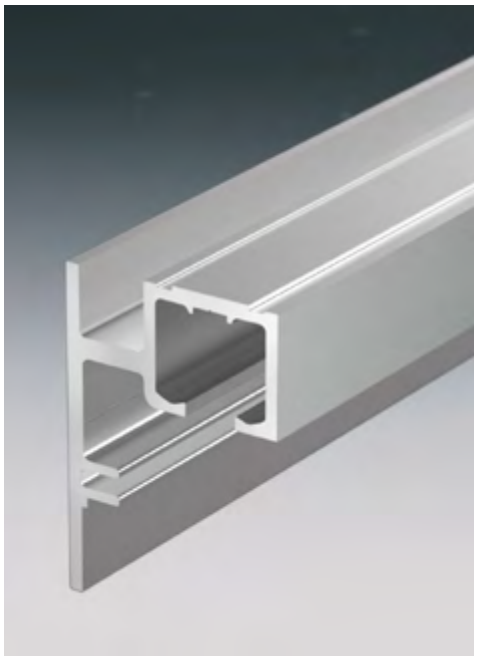

RIEL SIMPLE PARA MONTAJE A PARED O TECHO CON O SIN VIDRIO FIJO CLIPO 36

Material: Aluminio

Perfil taladrado de techo con paso 150 mm.

Para el montaje en pared, taladrar con arreglo a la guía prevista

Acabado: /6 /88 /97

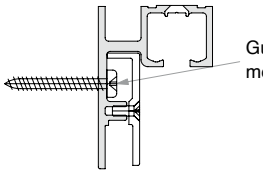

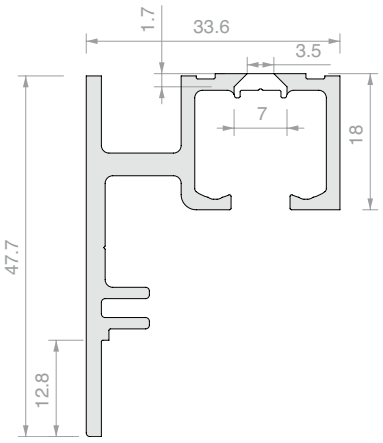

Art.	Longitud	Para vidrios	Cant.
053.3338.200	**1997** mm	De **6** a **8** mm	1 Ud.
053.3338.300	**2998** mm	De **6** a **8** mm	1 Ud.
053.3338.400	**3998** mm	De **6** a **8** mm	1 Ud.
053.3338.600	**6000** mm	De **6** a **8** mm	1 Ud.

PERFIL DE SOPORTE VIDRIO CLIPO 36

Material: Aluminio

Acabado: /6 /88 /97

Nota: Instalar con la ayuda de silicona a lo largo de todo el perfil.

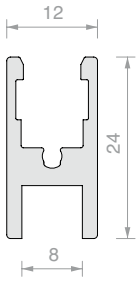

Art.	Longitud	Para vidrios	Cant.
053.3072.100	**996** mm	De **6** a **8** mm	1 Ud.
053.3072.200	**1997** mm	De **6** a **8** mm	1 Ud.
053.3072.300	**2998** mm	De **6** a **8** mm	1 Ud.
053.3072.600	**6000** mm	De **6** a **8** mm	1 Ud.

PERFIL DE SOPORTE PARA VIDRIO FIJO CLIPO 36

Material: Aluminio

Acabado: /6 /88 /97

Nota: Para amarrar el perfil al riel utilizar tornillos M3 x 8 mm Art. **VIT965-3x8-ZN**

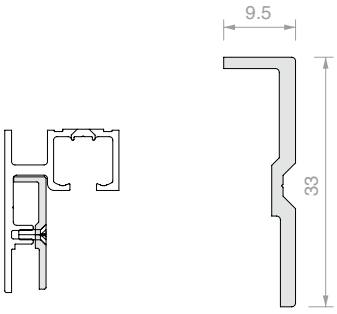

Art.	Longitud	Cant.
053.3071.300	**3000** mm	1 Ud.

CUBIERTA PARA RIEL 053.3338 CLIPO 36

Material: Aluminio

Acabado: /6 /88 /97

Nota: Aplicar con cinta adhesiva en toda la longitud.

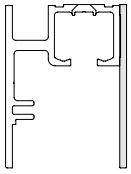

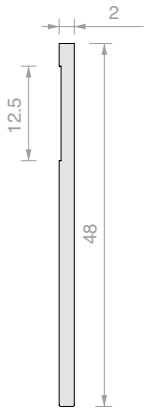

Art.	Longitud	Cant.
053.3075.300	**3000** mm	1 Ud.

KIT DE DESLIZAMIENTO HOJA CLIPO 36 GPPK

El kit requiere el perfil de soporte vidrio 053.3372
tanto en la parte superior como en la inferior.
Tapas laterales de cierre incluidas sólo con acabado negro.

Art.	Para vidrios	Cant.
053.3361.072	De **6** a **8** mm	1 Ud.

KIT DE DESLIZAMIENTO HOJA CLIPO 36 GPK

El kit requiere el perfil de soporte vidrio 053.3372 sólo en la parte superior.
Tapas laterales de cierre incluidas sólo con acabado negro.
Acabado: /3 /97 /R2

Art.	Para vidrios	Cant.
053.3361.071	De **6** a **8** mm	1 Ud.

GUÍA INFERIOR PARA MODELO CLIPO 36 GPK

Material: Latón

Acabado: /3 /97 /R2

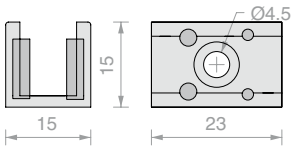

Art.	Para vidrios	Cant.
LMGF15	De **6** a **8** mm	1 Ud.

2 AMORTIGUADORES CLIPO 36

Anchura mínima de hoja para montar 1 amortiguador 420 mm

Anchura mínima de hoja para montar 2 amortiguadores 620 mm

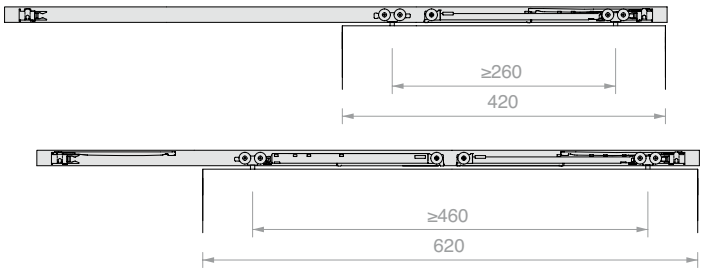

Art.	Capacidad de carga	Cant.
057.3159.071	Hasta **15** kg	1 Ud.
057.3159.072	Hasta **26** kg	1 Ud.
057.3159.073	Hasta **36** kg	1 Ud.

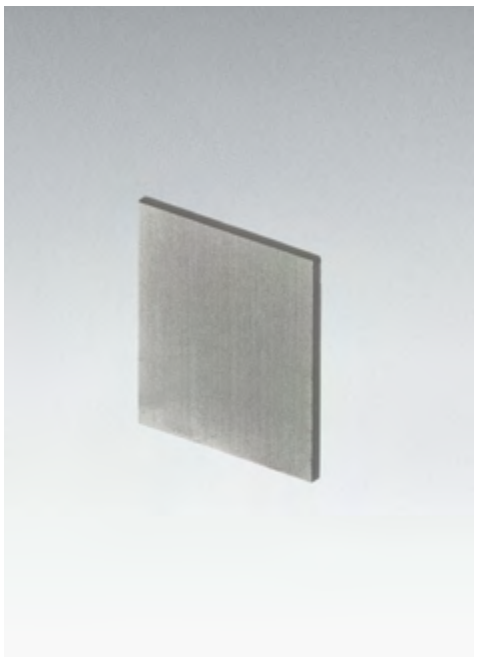

TAPA PARA RIEL 053.3326 CLIPO 36

Material: Aluminio

Acabado: /6 /88 /97

Nota: Instalar con la ayuda de silicona a lo largo de toda la superficie de la tapa.

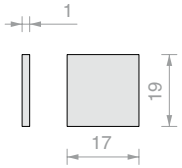

Art.	Cant.
LM17019TP10	1 Ud.

TAPA PARA RIEL 053.3338 CLIPO 36

Material: Aluminio

Acabado: /6 /88 /97

Nota: Instalar con la ayuda de silicona a lo largo de toda la superficie de la tapa.

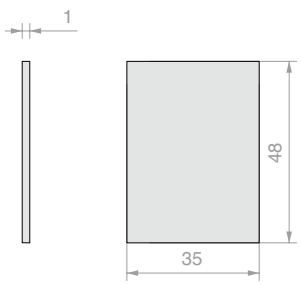

Art.	Cant.
LM48035TP10	1 Ud.

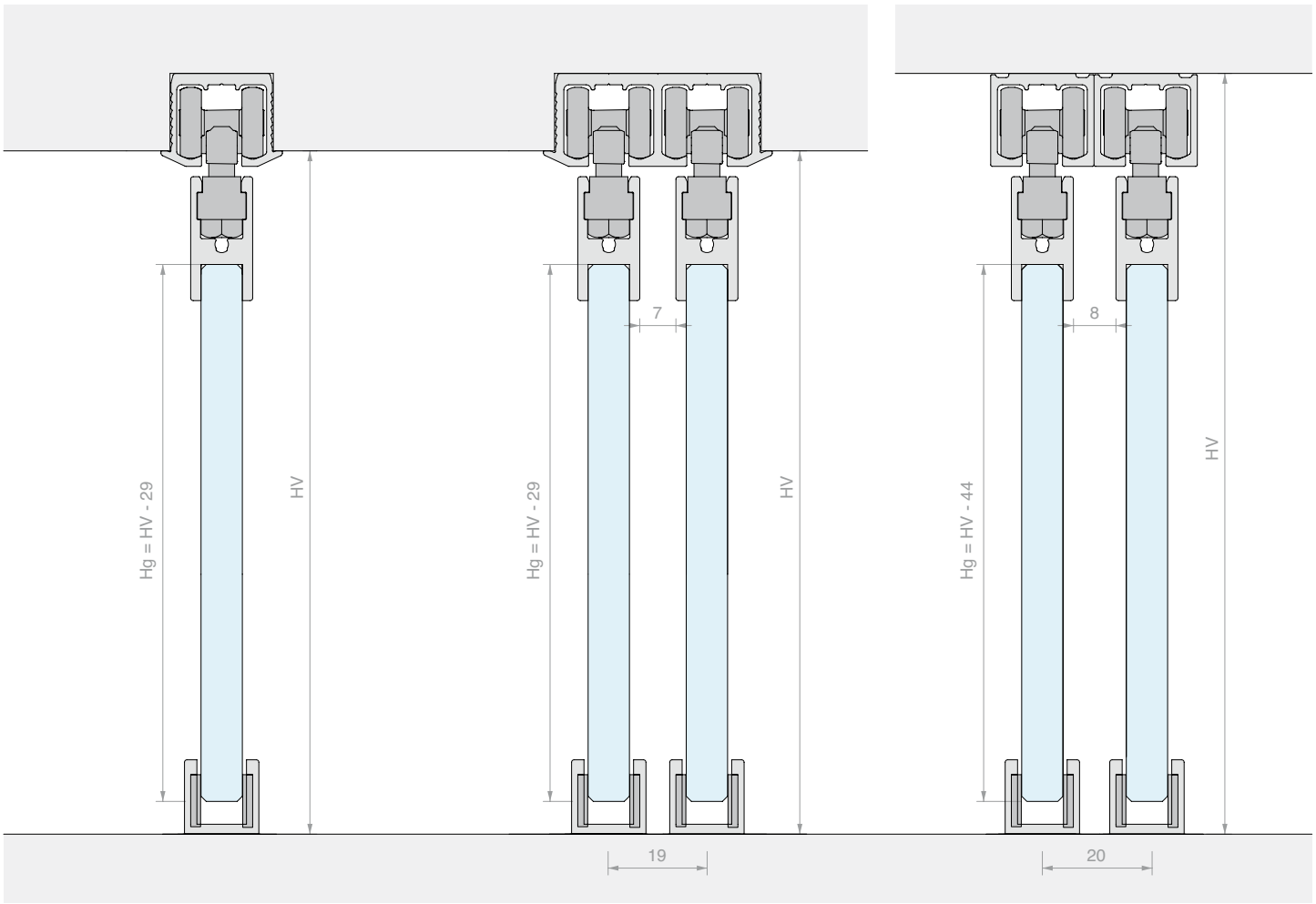
Hg = HV - 29
HV
7
Hg = HV - 29
HV
19
8
Hg = HV - 44
HV
20

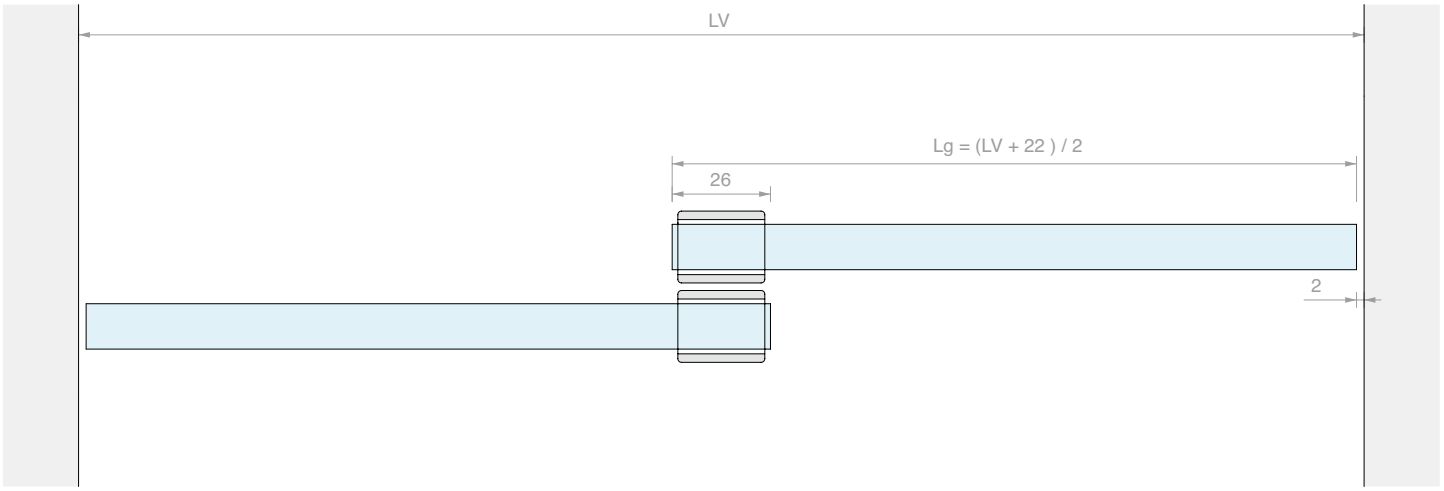
LV
Lg = (LV + 22) / 2
26
2

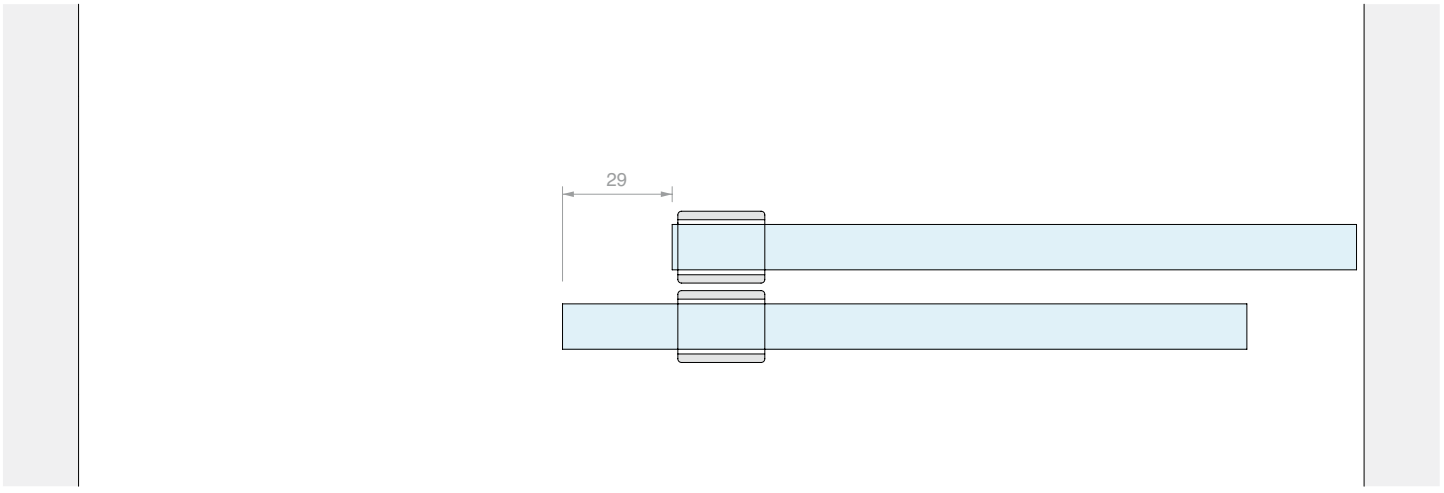
29

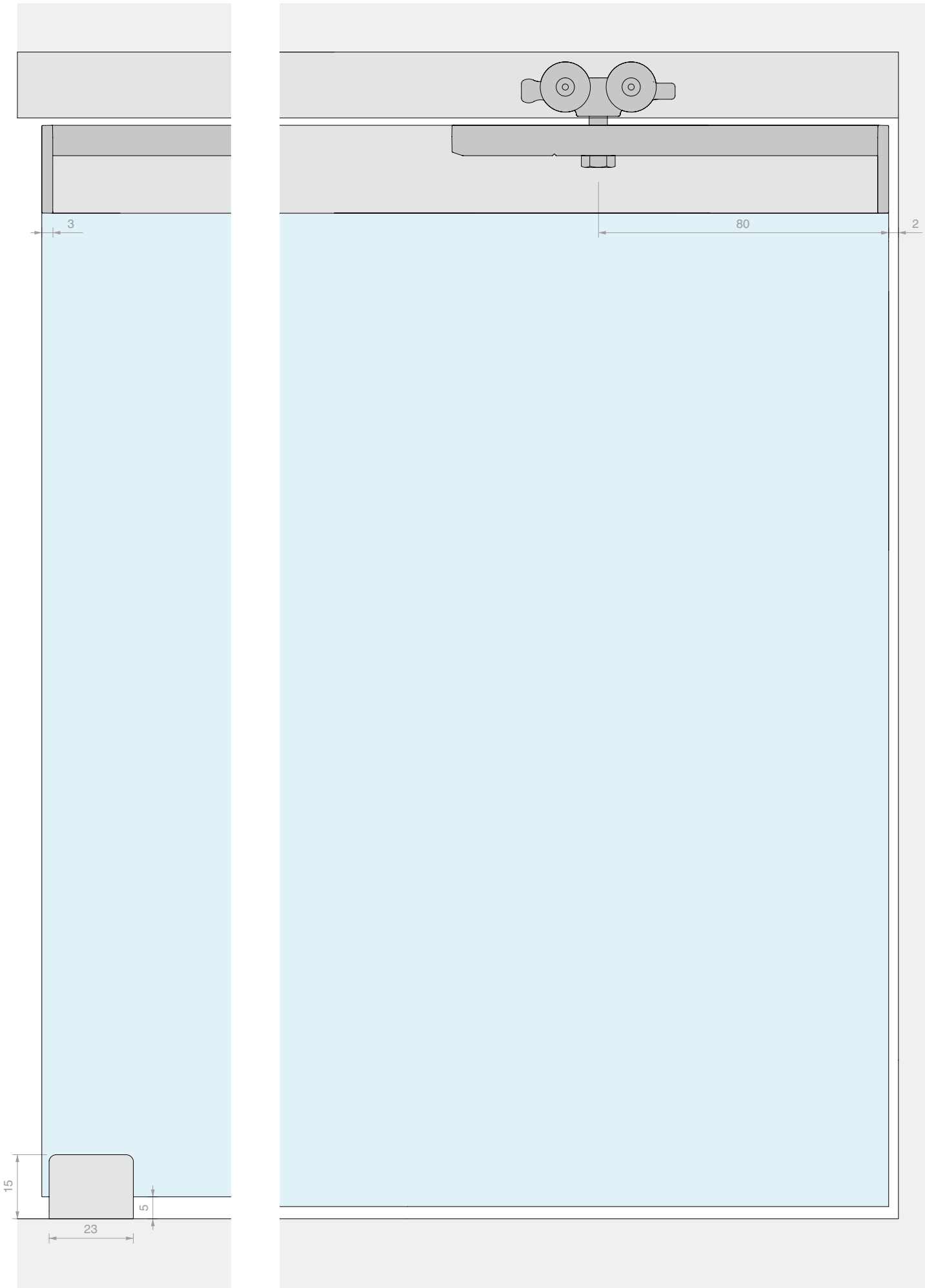
3
80
2
15
5
23

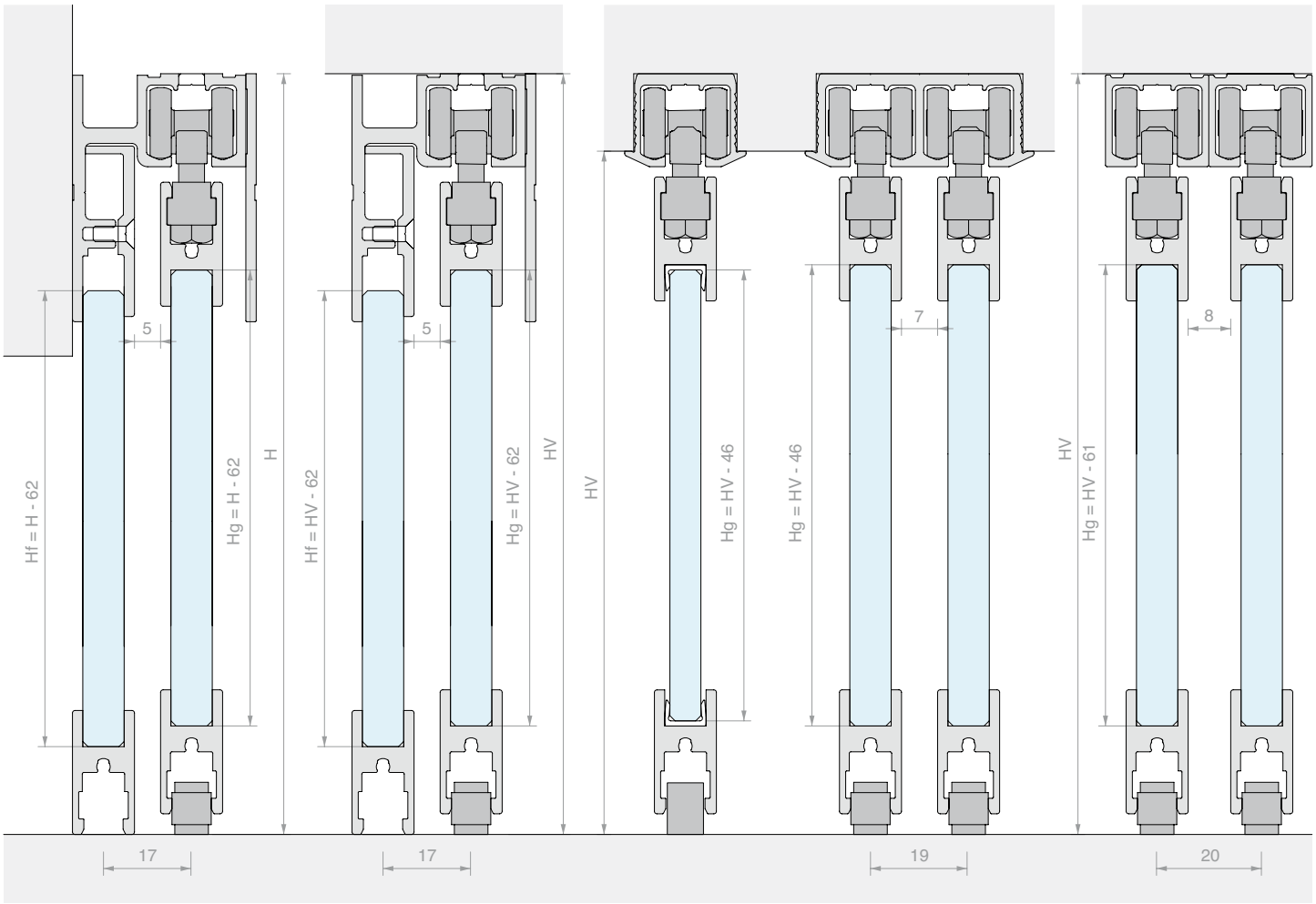

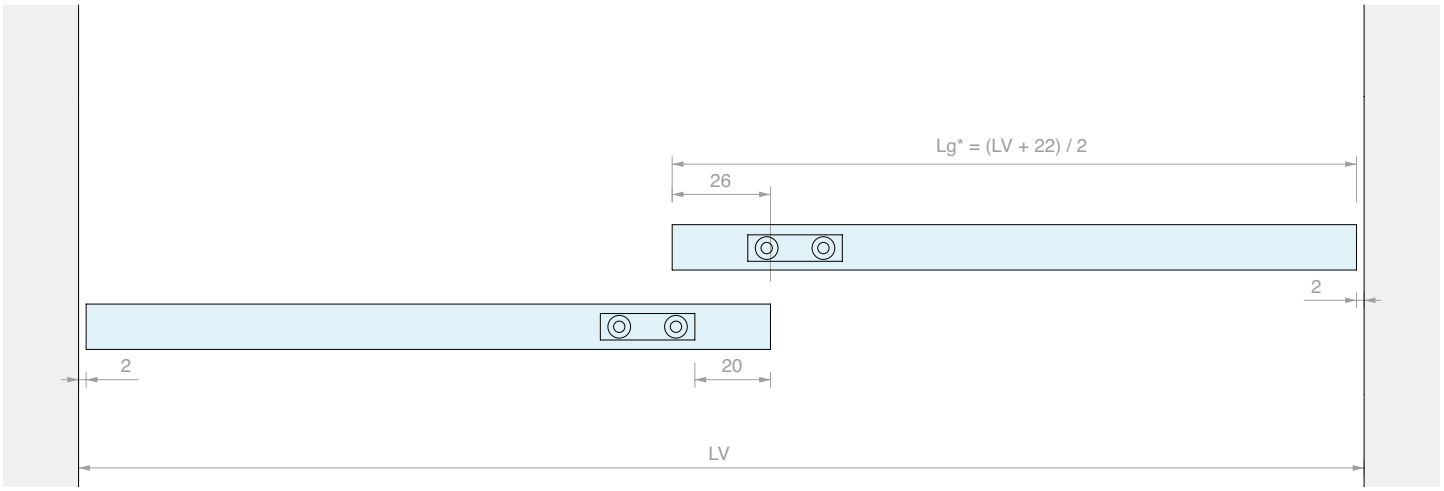

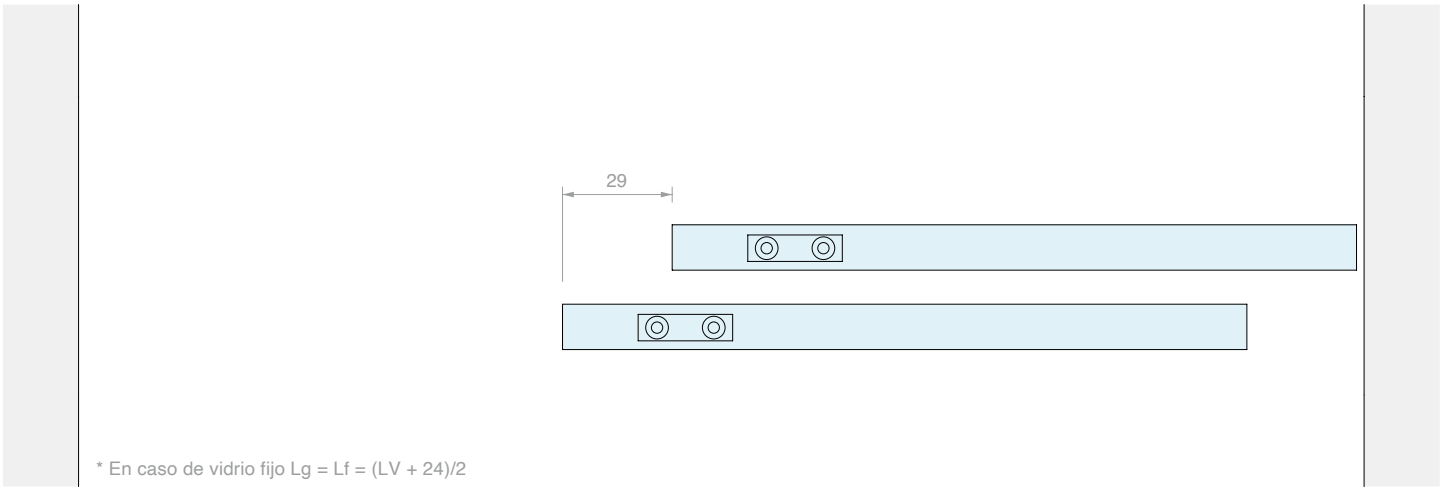

* En caso de vidrio fijo Lg = Lf = (LV + 24)/2

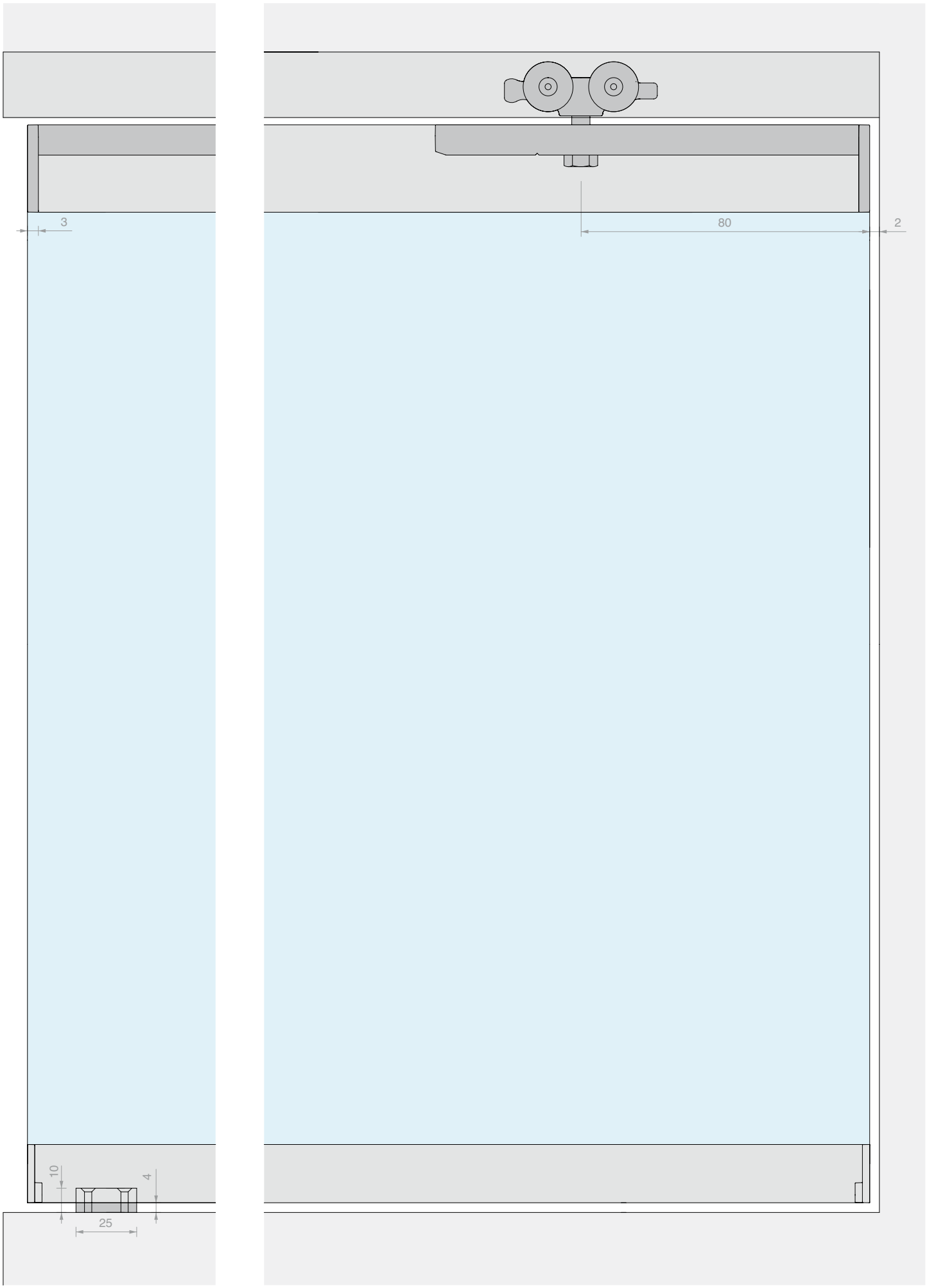
3
80
2
10
4
25

SERIE PV

Sistemas de cierre para vitrinas con perfiles correderos

Al elegir los sistemas para cristaleras de la serie PV de Logli,
se combina la liviandad del vidrio con la resistencia del aluminio.

Gracias a las ruedas de POM de los carros, el sistema es aún más silencioso,
lo que garantiza un funcionamiento suave y una durabilidad envidiable.

Perfiles disponibles con 3 acabados: aluminio opaco,
símil-inox satinado, negro opaco.

HOJA MÓVIL

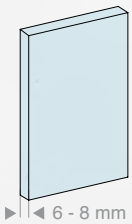

VIDRIOS FIJOS

2 tipos de instalación

Techo

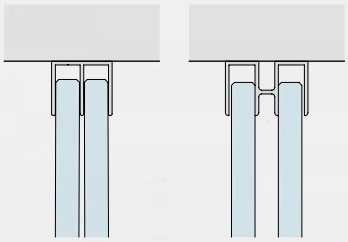

2 vías

Tipo de hoja

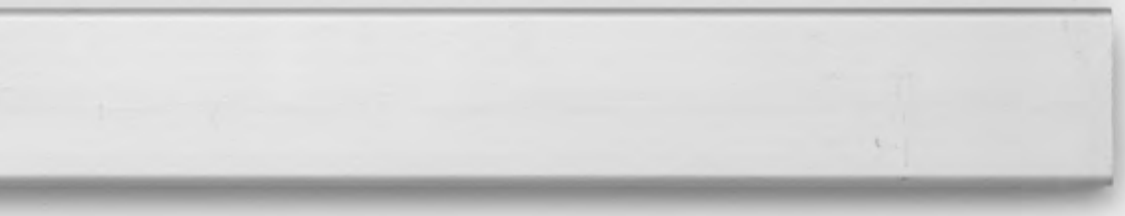

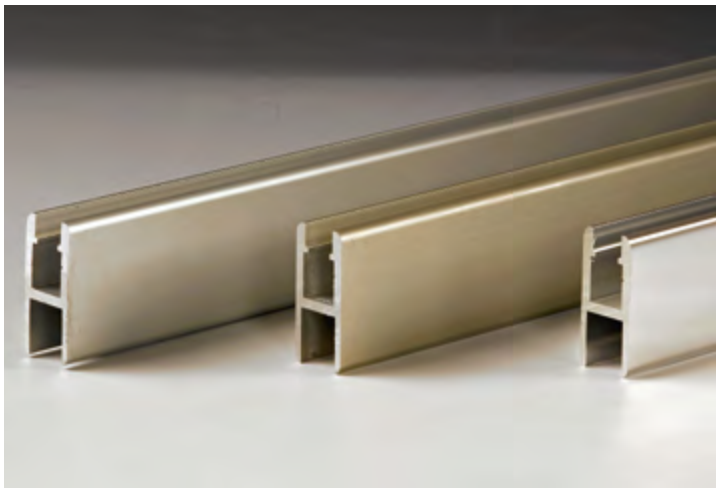

PERFIL PORTA VIDRIO

Material: Aluminio

Acabado: /6 /88 /97

Nota: Vidrio que instalar con la ayuda de silicona.

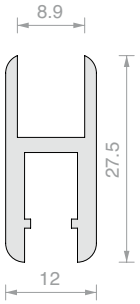

Art.	Longitud	Para vidrios	Cant.
PV053000	**3000** mm	De **6** a **8** mm	1 Ud.

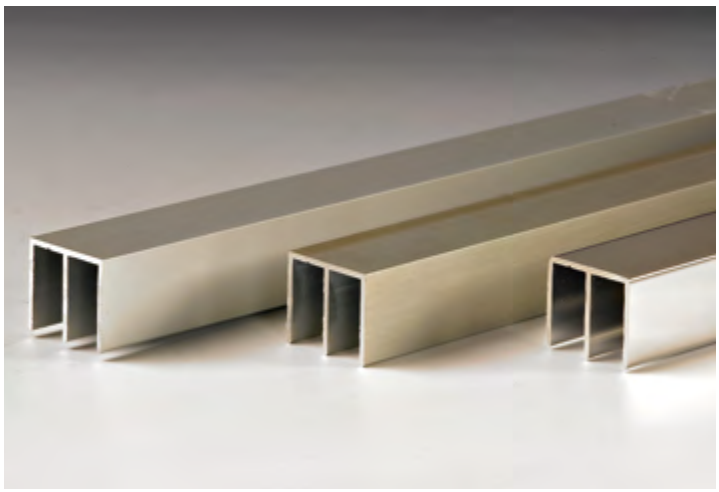

GUÍA SUPERIOR ESTRECHA

Material: Aluminio

Acabado: /6 /88 /97

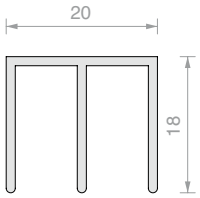

Art.	Longitud	Cant.
G953000	**3000** mm	1 Ud.

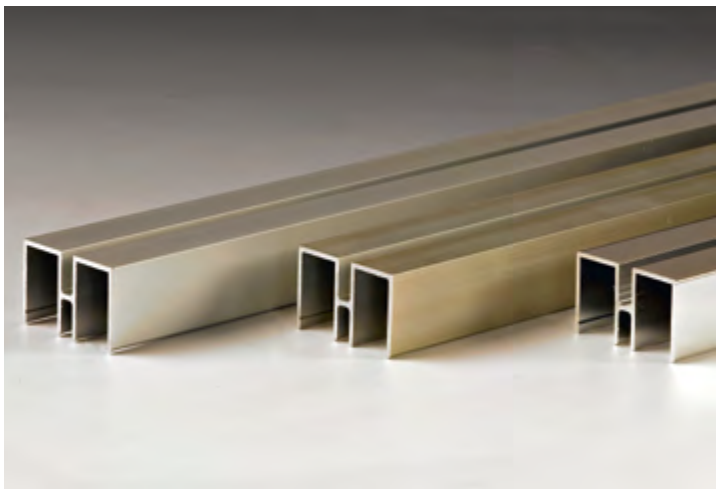

GUÍA SUPERIOR

Material: Aluminio

Acabado: /6 /88 /97

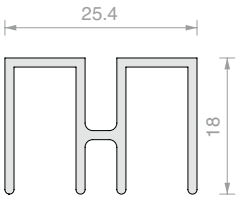

Art.	Longitud	Cant.
G933000	**3000** mm	1 Ud.

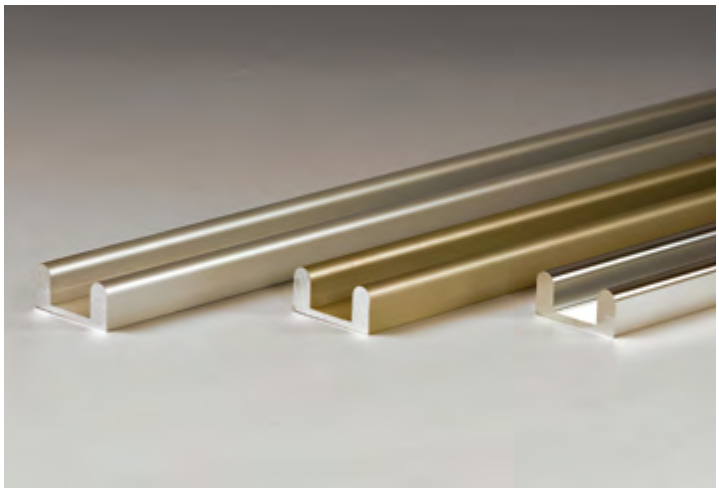

RIEL INFERIOR

Material: Aluminio

Acabado: /6 /88 /97

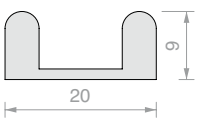

Art.	Longitud	Cant.
B273000	**3000** mm	1 Ud.

CARRO ABIERTO

Material: Cuerpo de aluminio, rodillo de plástico

Acabado: /97

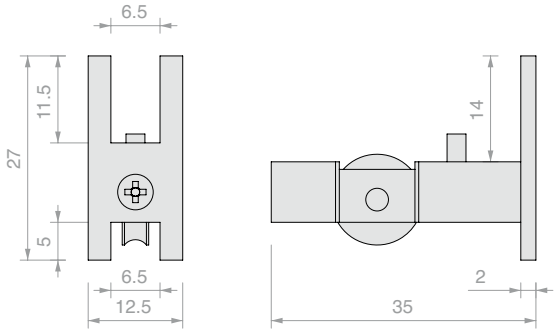

Art.	Cant.
CUSC006	1 Ud.

CARRO CERRADO

Material: Cuerpo de aluminio, rodillo de plástico

Acabado: /97

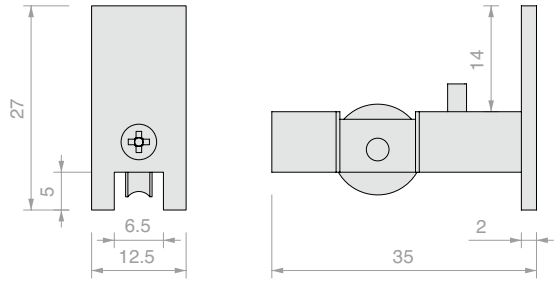

Art.	Cant.
CUSC007	1 Ud.

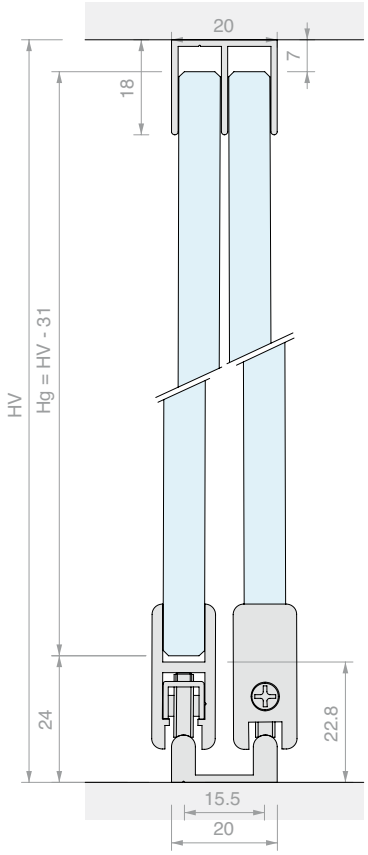

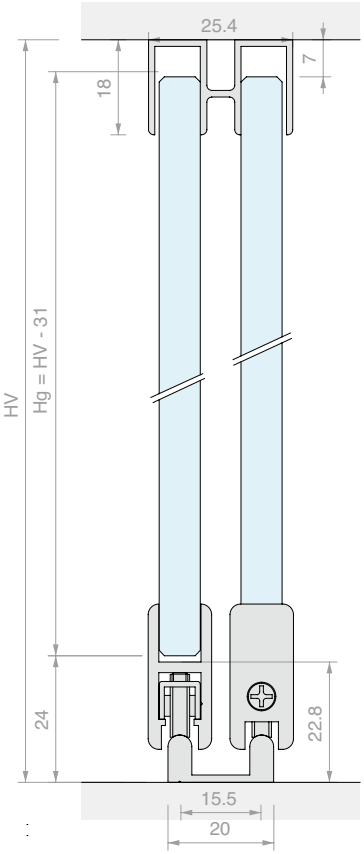

CERRADURA DE CREMALLERA

Material: Latón

Se suministra con 2 llaves

Acabado: /1

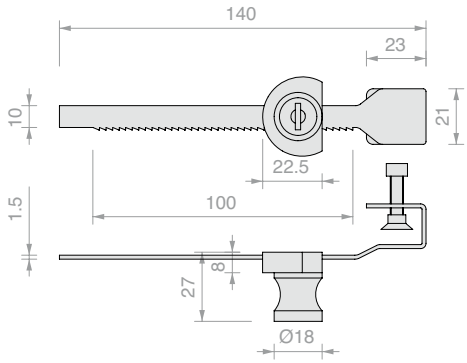

Art.	Llave	Para vidrios	Cant.
SER004U	Única	De **4** a **8** mm	1 Ud.

CERRADURA PARA PERFIL CORREDERA PV

Material: Zamak

Acabado: /6 /95 /97

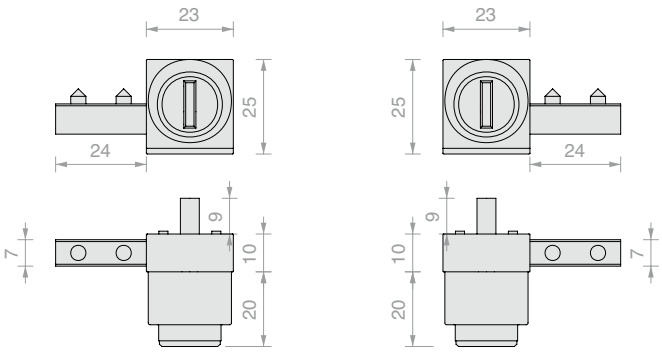

SER23SX SER23DX

Art.	Llave	Cant.
SER23SX	Única	1 Ud.
SER23DX	Única	1 Ud.

CERRADURA PARA VITRINAS CORREDERAS KYR31

Material: Latón

Orificio en el vidrio aconsejado: Ø16 mm

Se suministra con 2 llaves

Acabado: /1

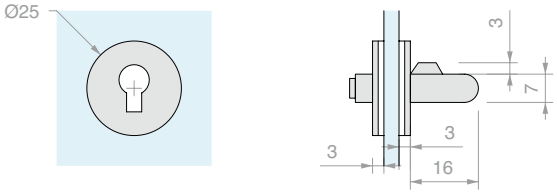

Art.	Llave	Perno	Para vidrios	Cant.
SERKYR31	Única	**Ø7** x **16** mm	De **5** a **6** mm	1 Ud.

CERRADURA PARA VITRINAS CORREDERAS KYR30

Material: Latón

Se suministra con 2 llaves

Acabado: /1

Esquema de perforación de los perfiles

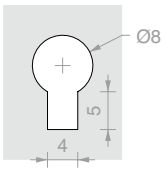

Art.	Llave	Cant.
SERKYR30	Única	1 Ud.

CERRADURA PARA VITRINAS CORREDERAS 007

Material: Latón

Orificio en el vidrio aconsejado: Ø17 mm

Se suministra con 2 llaves

Acabado: /1

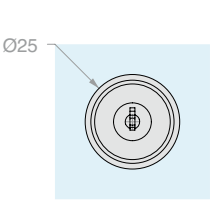

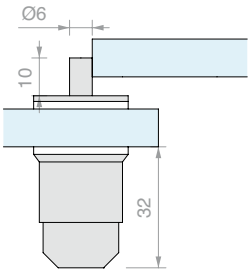

Art.	Llave	Perno	Para vidrios	Cant.
SER007	Única	**Ø6** x **10** mm	De **4** a **10** mm	1 Ud.

CERRADURA PARA VITRINAS CORREDERAS 006

Material: Latón

Orificio en el vidrio aconsejado: Ø17 mm

Se suministra con 2 llaves

Acabado: /95

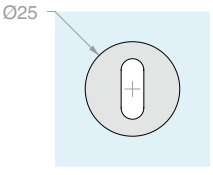

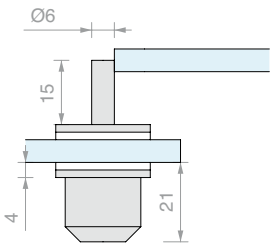

Art.	Llave	Perno	Para vidrios	Cant.
SER006	Única	**Ø6** x **15** mm	De **5** a **6** mm	1 Ud.

BISAGRA MADERA/VIDRIO SVL2

Material: Acero inox AISI 304

Orificio en el vidrio aconsejado: Ø12 mm

Acabado: /9

S	G
6	30
8	36
10	42

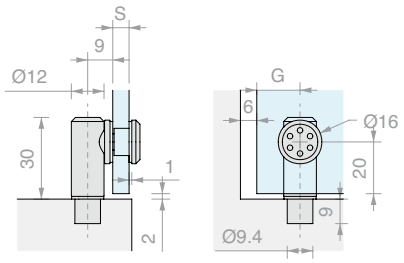

Art.	Para vidrios - S	Cant.
SVL2	De **6** a **10** mm	1 Ud.

BISAGRA MADERA/VIDRIO SVL14

Material: Acero inox AISI 304

Orificio en el vidrio aconsejado: Ø12 mm

Acabado: /9

S	G
6	30
8	36
10	42

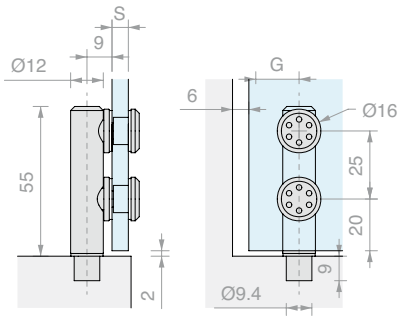

Art.	Para vidrios - S	Cant.
SVL14	De **6** a **10** mm	1 Ud.

BISAGRA VIDRIO/VIDRIO SVV1

Material: Acero inox AISI 304

Orificio en el vidrio de la hoja aconsejado: Ø12 mm

Orificio en el vidrio base aconsejado: Ø14 mm

Acabado: /9

S	G
6	30
8	36
10	42

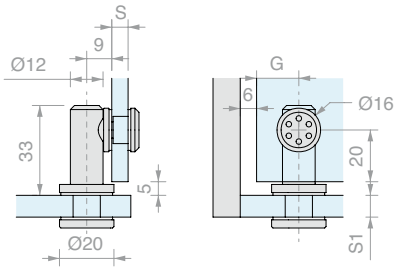

Art.	Vidrio base	Vidrio hoja - S	Cant.
SVV1	De **8** a **10** mm	De **6** a **10** mm	1 Ud.

BISAGRA VIDRIO/VIDRIO SVV16

Material: Acero inox AISI 304

Orificio en el vidrio de la hoja aconsejado: Ø12 mm

Orificio en el vidrio base aconsejado: Ø14 mm

Acabado: /9

S	G
6	30
8	36
10	42

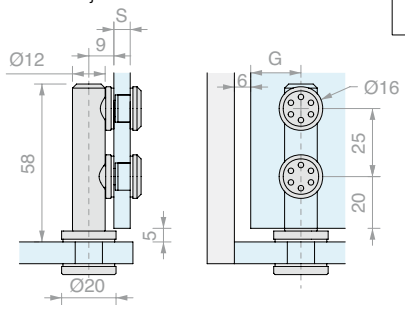

Art.	Vidrio base	Vidrio hoja - S	Cant.
SVV16	De **8** a **10** mm	De **6** a **10** mm	1 Ud.

BISAGRA MADERA/VIDRIO SVL7

Material: Acero inox AISI 304
Orificio en el vidrio aconsejado: Ø14 mm
Acabado: /9

S	G
6	30
8	36
10	42

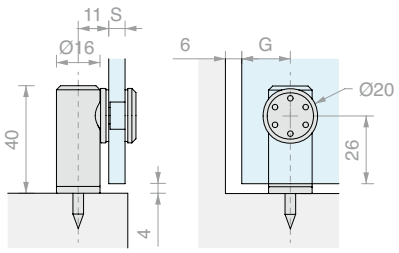

Art.	Para vidrios - S	Cant.
SVL7	De **6** a **10** mm	1 Ud.

BISAGRA MADERA/VIDRIO SVL70

Material: Acero inox AISI 304
Orificio en el vidrio aconsejado: Ø14 mm
Acabado: /9

S	G
6	30
8	36
10	42

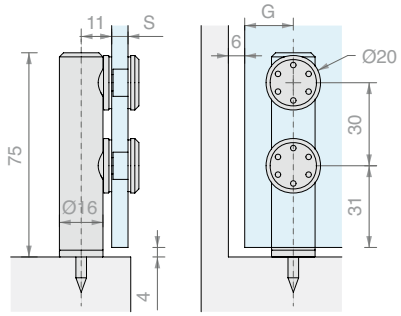

Art.	Para vidrios - S	Cant.
SVL70	De **6** a **10** mm	1 Ud.

BISAGRA VIDRIO/VIDRIO SVV5

Material: Acero inox AISI 304
Orificio en el vidrio de la hoja aconsejado: Ø14 mm
Orificio en el vidrio base aconsejado: Ø10 mm
Acabado: /9

S	G
6	30
8	36
10	42

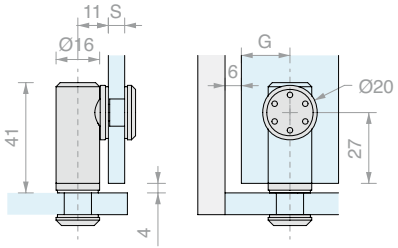

Art.	Vidrio base	Vidrio hoja - S	Cant.
SVV5	De **8** a **10** mm	De **6** a **10** mm	1 Ud.

BISAGRA VIDRIO/VIDRIO SVV72

Material: Acero inox AISI 304
Orificio en el vidrio de la hoja aconsejado: Ø14 mm
Orificio en el vidrio base aconsejado: Ø10 mm
Acabado: /9

S	G
6	30
8	36
10	42

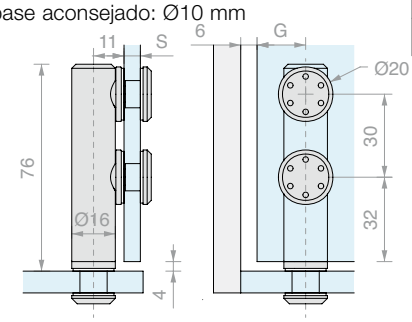

Art.	Vidrio base	Vidrio hoja - S	Cant.
SVV72	De **8** a **10** mm	De **6** a **10** mm	1 Ud.

FIJACIÓN ANGULAR A 3 VÍAS

Material: Acero inox AISI 304

Orificio en el vidrio aconsejado: Ø12 mm

Acabado: /8

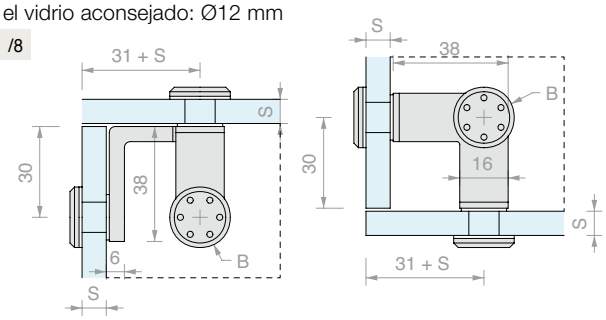

Art.	Para vidrios - S	B	Cant.
ANG316	De **6** a **10** mm	**Ø16** mm	1 Ud.
ANG320	De **6** a **10** mm	**Ø20** mm	1 Ud.

FIJACIÓN ANGULAR A 90°

Material: Acero inox AISI 304

Orificio en el vidrio aconsejado: Ø12 mm

Acabado: /8

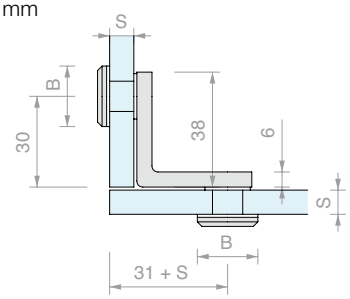

Art.	Para vidrios - S	B	Cant.
ANG216	De **6** a **10** mm	**Ø16** mm	1 Ud.
ANG220	De **6** a **10** mm	**Ø20** mm	1 Ud.

SUJECIÓN PARA ESTANTE INDIVIDUAL FIJACIÓN A VIDRIO

Material: Acero inox AISI 304

Orificio en el vidrio aconsejado: Ø12 mm

Acabado: /9

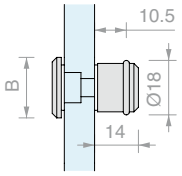

Art.	Para vidrios	B	Cant.
REG116	De **6** a **10** mm	**Ø16** mm	1 Ud.
REG120	De **6** a **10** mm	**Ø20** mm	1 Ud.

SUJECIÓN PARA ESTANTE DOBLE FIJACIÓN A VIDRIO

Material: Acero inox AISI 304

Orificio en el vidrio aconsejado: Ø12 mm

Acabado: /9

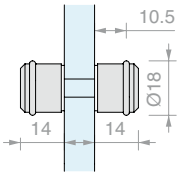

Art.	Para vidrios	Cant.
REG150	De **6** a **10** mm	1 Ud.

SX

BISAGRA MADERA/VIDRIO PIVOTANTE 80

Material: Latón

Acabado: /1 /3

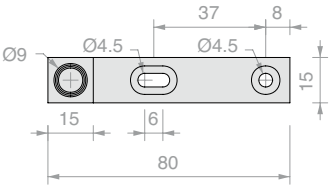

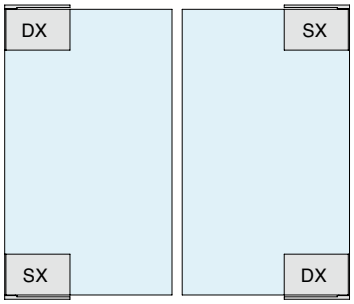

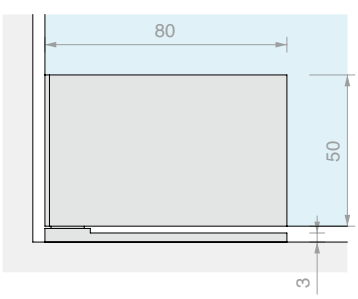

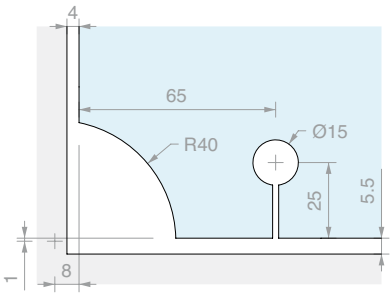

Art.	Posición	Anchura máx.	Capacidad máx.	Para vidrios	Cant.
CERBIL80SX	Izquierda	**650** mm	**30** Kg	De **8** a **10** mm	1 Ud.
CERBIL80DX	Derecha	**650** mm	**30** Kg	De **8** a **10** mm	1 Ud.

BISAGRA MADERA/VIDRIO PIVOTANTE 55

Material: Latón

Acabado: /1 /2 /3

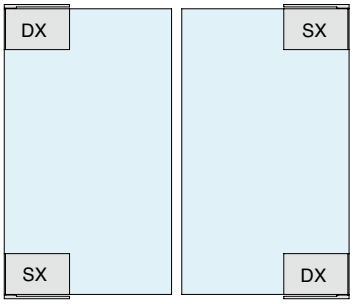

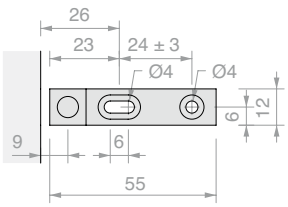

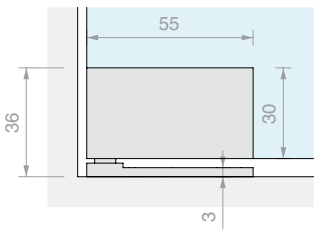

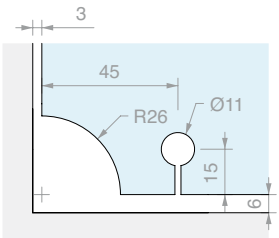

Art.	Posición	Anchura máx.	Capacidad máx.	Para vidrios	Cant.
CERBIL55SX	Izquierda	**450** mm	**20** Kg	De **6** a **8** mm	1 Ud.
CERBIL55DX	Derecha	**450** mm	**20** Kg	De **6** a **8** mm	1 Ud.

CERRADURA CUADRADA SERMAX

Material: Latón

Se aconseja no mover la hoja tirando de ella utilizando la llave introducida en el cilindro

Acabado: /1 /2 /4 /24

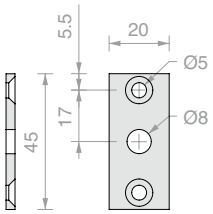

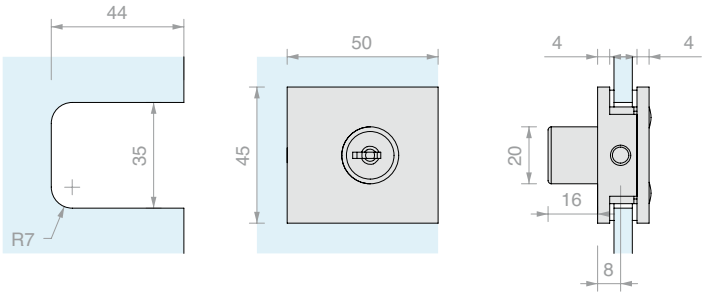

Art.	Llave	Perno	Para vidrios	Cant.
SERMAXU	Única	**Ø6** x **11** mm	De **6** a **10** mm	1 Ud.
SERMAXD	Diferente	**Ø6** x **11** mm	De **6** a **10** mm	1 Ud.

BISAGRA MADERA/VIDRIO PIVOTANTE 305PA6

Material: Aluminio

Acabado: /1 /94

Se vende en múltiplos de 2 unidades.

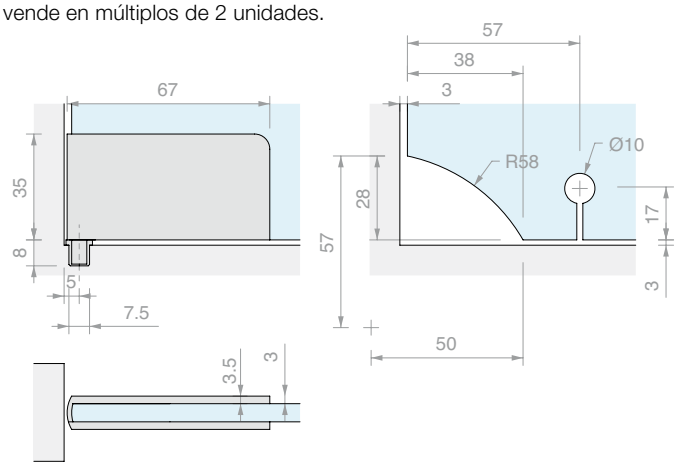

Art.	Para vidrios	Cant.
CER305PA6	**6** mm	1 Ud.

BISAGRA MADERA/VIDRIO PIVOTANTE 305PG10

Material: Aluminio

Acabado: /1 /94

Se vende en múltiplos de 2 unidades.

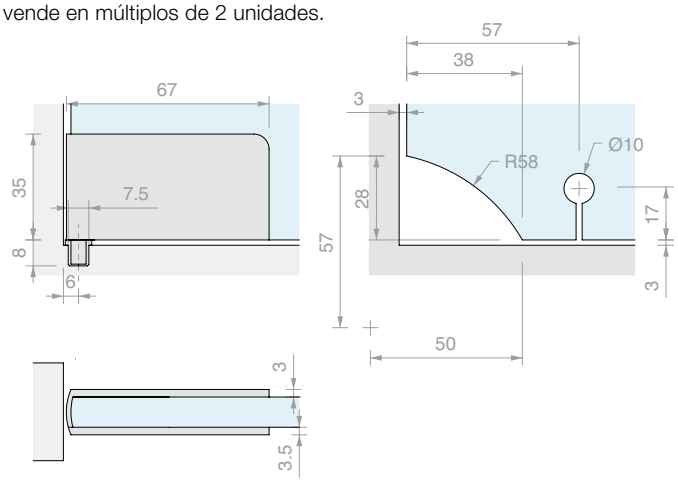

Art.	Para vidrios	Cant.
CE305PG10	**10** mm	1 Ud.

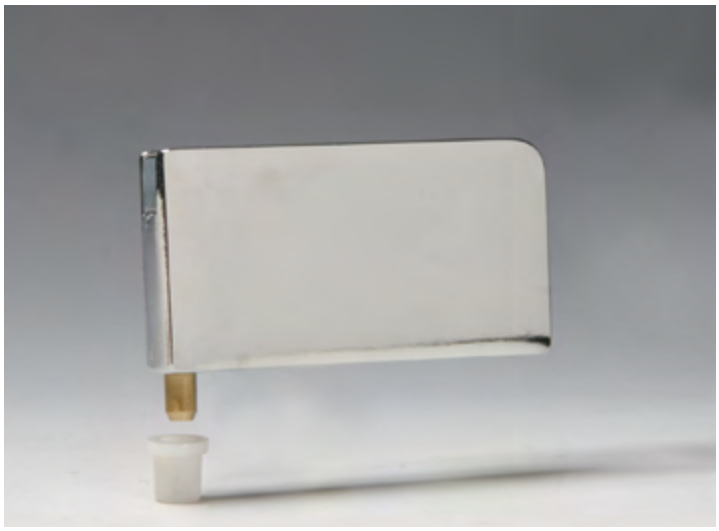

BISAGRA MADERA/VIDRIO PIVOTANTE 305PB

Material: Aluminio

Acabado: /1 /94

Se vende en múltiplos de 2 unidades.

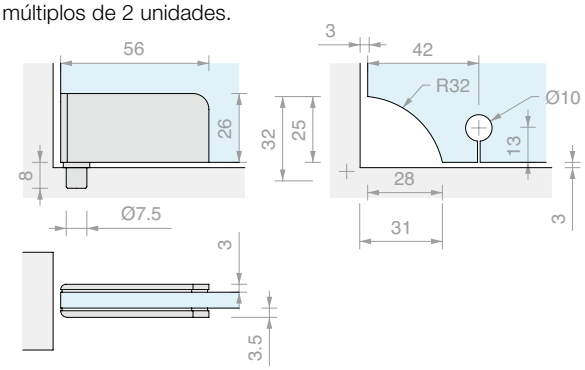

Art.	Para vidrios	Cant.
CER305PB	**6** mm	1 Ud.

CASQUILLO EN ACERO PARA CER305

Material: Acero inoxidable AISI 303

Acabado: /9

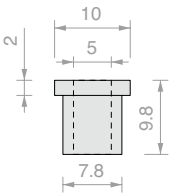

Art.	Cant.
CERBUS	1 Ud.

CERRADURA REDONDEADA SERMAX

Material: Latón

Se aconseja no mover la hoja tirando de ella utilizando la llave introducida en el cilindro

Acabado: /1 /2 /4 /24

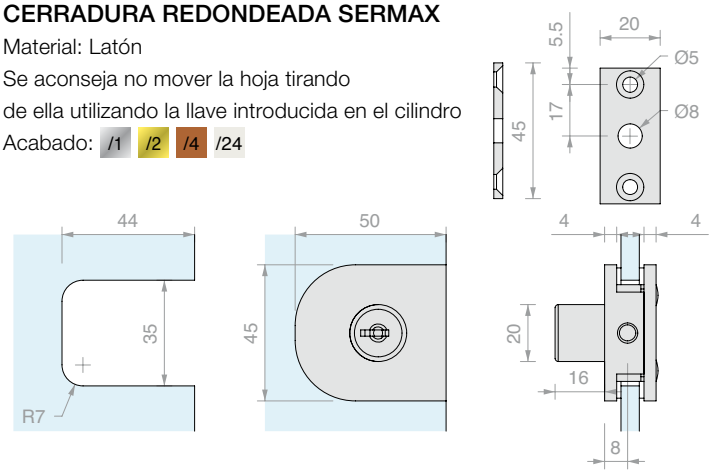

Art.	Llave	Perno	Para vidrios	Cant.
SERMAX20U	Única	**Ø6** x **11** mm	De **6** a **10** mm	1 Ud.
SERMAX20D	Diferente	**Ø6** x **11** mm	De **6** a **10** mm	1 Ud.

CERRADURA SER020

Material: Zamak

Acabado: /1 /2 /3

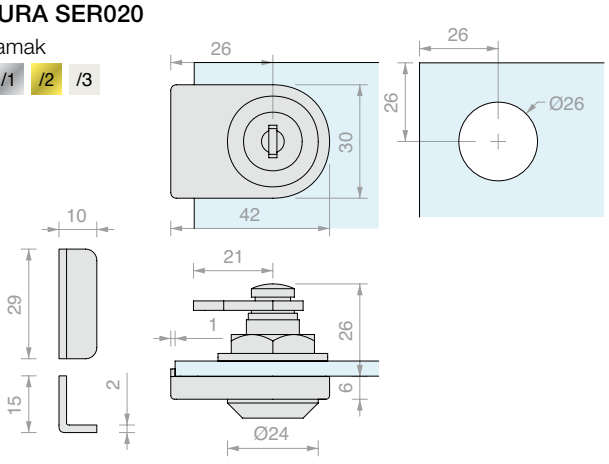

Art.	Llave	Para vidrios	Cant.
SER020U	Única	De **4** a **10** mm	1 Ud.
SER020D	Diferente	De **4** a **10** mm	1 Ud.

PALASTRO A VIDRIO PARA SER020

Material: Zamak

Acabado: /1 /2 /3

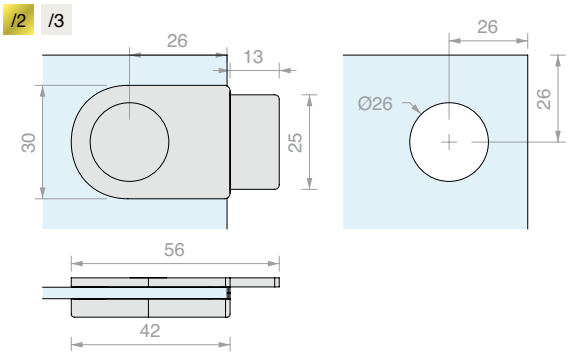

Art.	Para vidrios	Cant.
SER021	De **4** a **10** mm	1 Ud.

ESQUEMA DE MONTAJE DE SER020 Y SER021

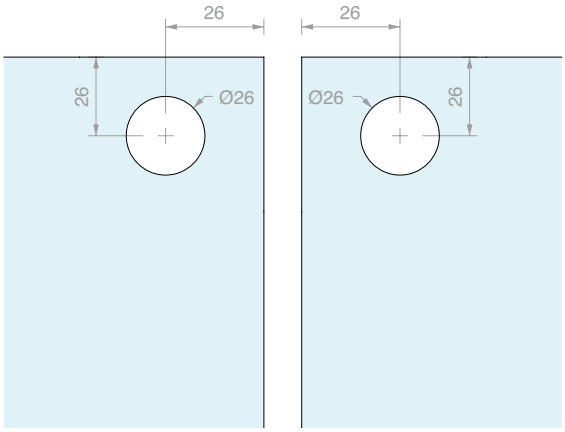

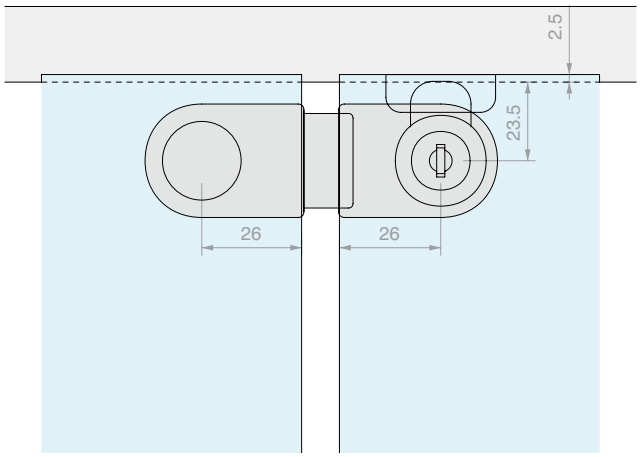

BISAGRA MADERA/VIDRIO PIVOTANTE 560

Material: AVP

Acabado: /1 /6

Se vende en múltiplos de 2 unidades.

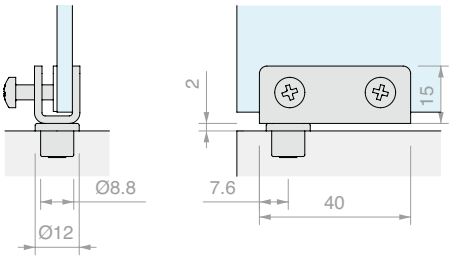

Art.	Para vidrios	Cant.
CER560	**6** mm	1 Ud.

BISAGRA MADERA/VIDRIO PIVOTANTE 560

Material: Aluminio

Acabado: /1 /3

Se vende en múltiplos de 2 unidades.

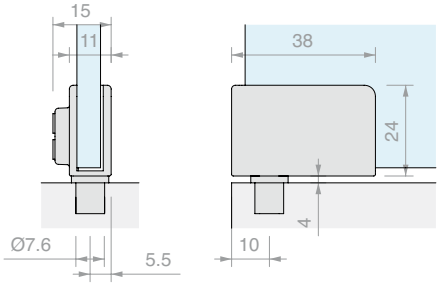

Art.	Para vidrios	Cant.
CER1173	**6** mm	1 Ud.

BISAGRA PARED/VIDRIO LATERAL DE PRESION CUADRADA

Material: Latón

Acabado: /1 /2 /24

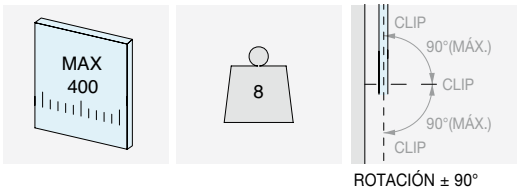

ROTACIÓN ± 90°

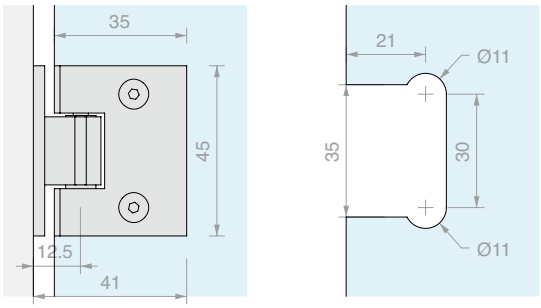

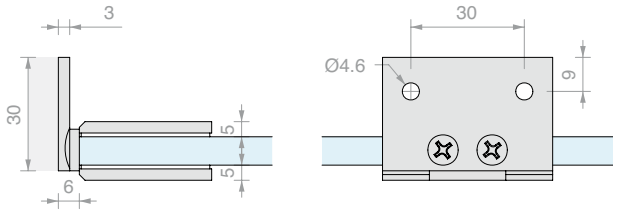

Art.	Para vidrios	Cant.
MINIHINGE10	De **6** a **8** mm	1 Ud.

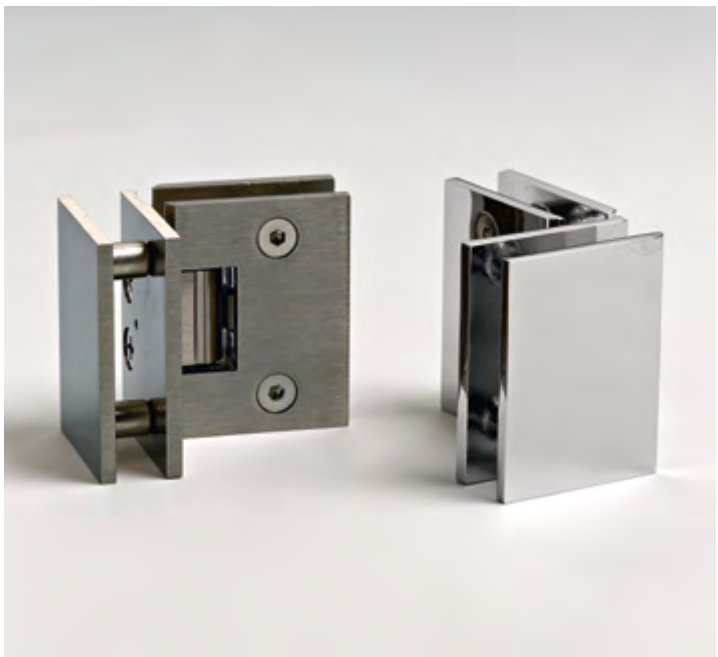

BISAGRA VIDRIO/VIDRIO A 90º DE PRESION CUADRADA

Material: Latón

Acabado: /1 /2 /24

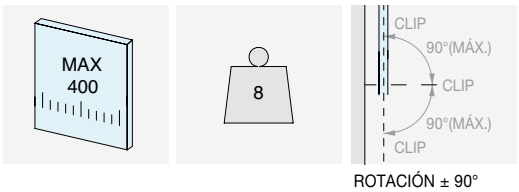

ROTACIÓN ± 90°

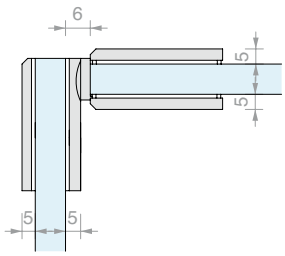

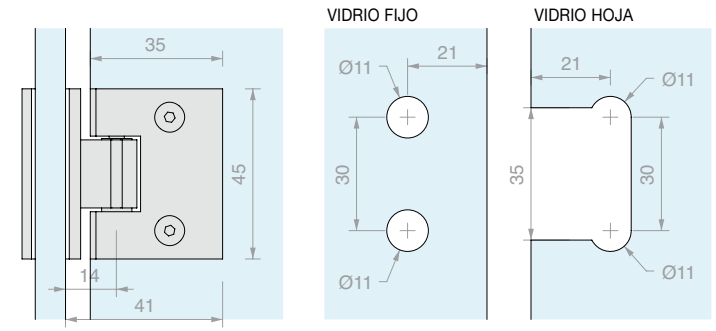

Art.	Para vidrios	Cant.
MINIHINGE90	De **6** a **8** mm	1 Ud.

BISAGRA PARED/VIDRIO LATERAL DE PRESION REDONDEADA

Material: Latón

Acabado: /1 /2 /24

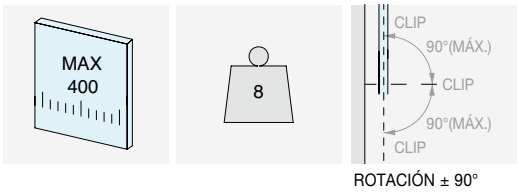

ROTACIÓN ± 90°

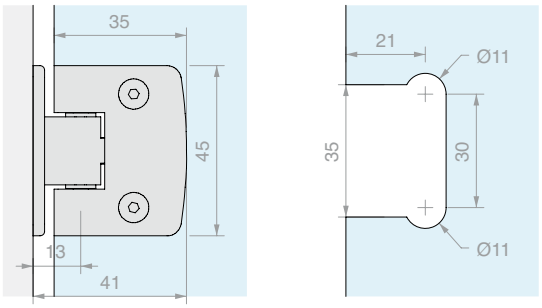

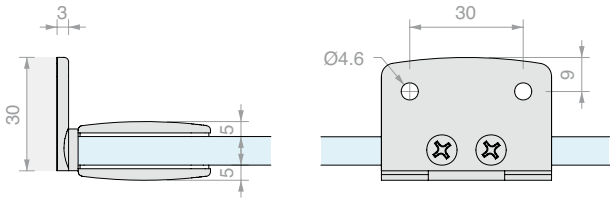

Art.	Para vidrios	Cant.
MINIHINGE20	De **6** a **8** mm	1 Ud.

BISAGRA VIDRIO/VIDRIO A 90º DE PRESION REDONDEADA

Material: Latón

Acabado: /1 /2 /24

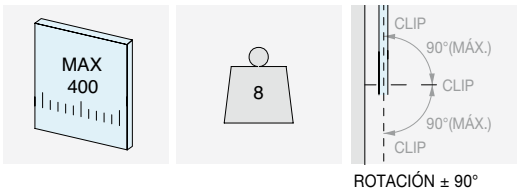

ROTACIÓN ± 90°

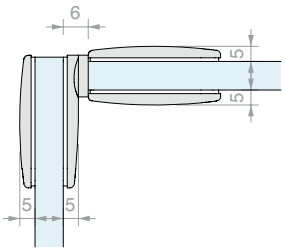

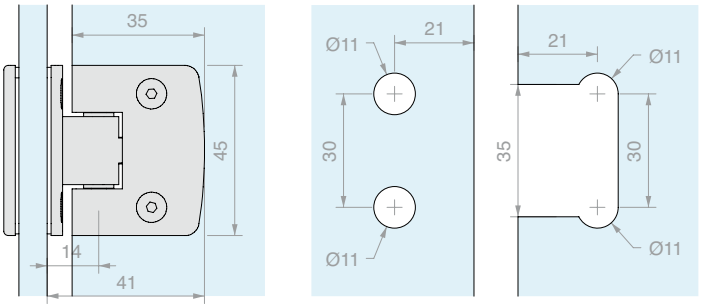

Art.	Para vidrios	Cant.
MINIHINGE100	De **6** a **8** mm	1 Ud.

BISAGRA MADERA/VIDRIO DE PRESION 336L

Material: Zamak

Ángulo de rotación + 190°

Acabado: /3 **/6**

S	A
5	1 mm x 45°
6	2 mm x 45°
7	3 mm x 45°
8	4 mm x 45°

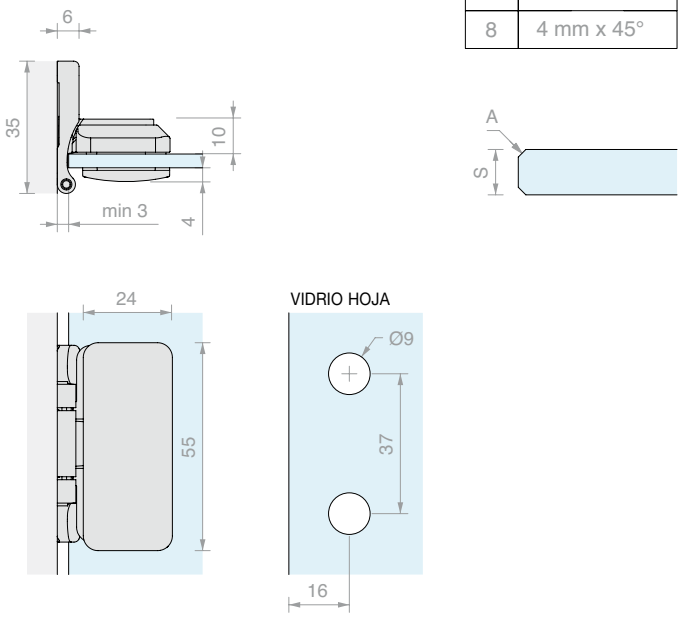

Art.	Para vidrios	Cant.
CER336L	De **5** a **8** mm	1 Ud.

BISAGRA VIDRIO/VIDRIO DE PRESION 336

Material: Zamak

Ángulo de rotación + 190°

Acabado: /3 **/6**

S	B
5	1 mm x 45°
6	2 mm x 45°
7	3 mm x 45°
8	4 mm x 45°

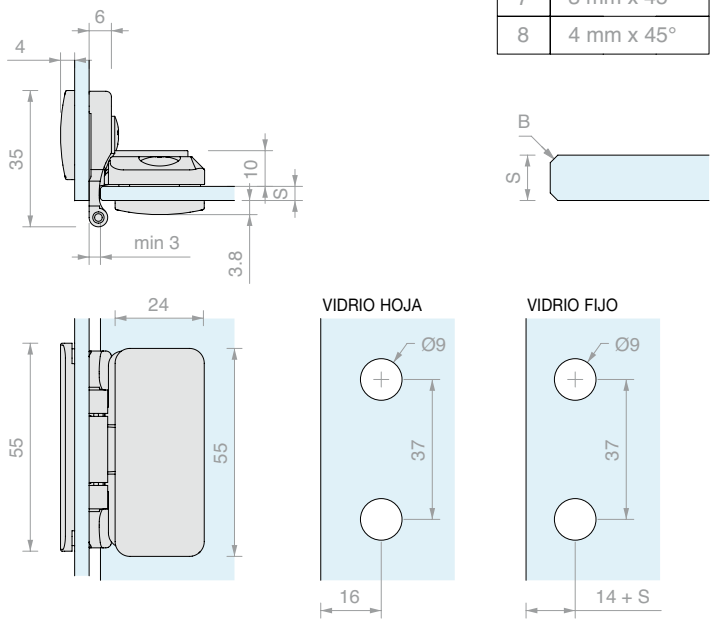

Art.	Para vidrios	Cant.
CER336	De **5** a **8** mm	1 Ud.

BISAGRA MADERA/VIDRIO DE PRESION 2260

Material: Zamak

Acabado: /3 /6

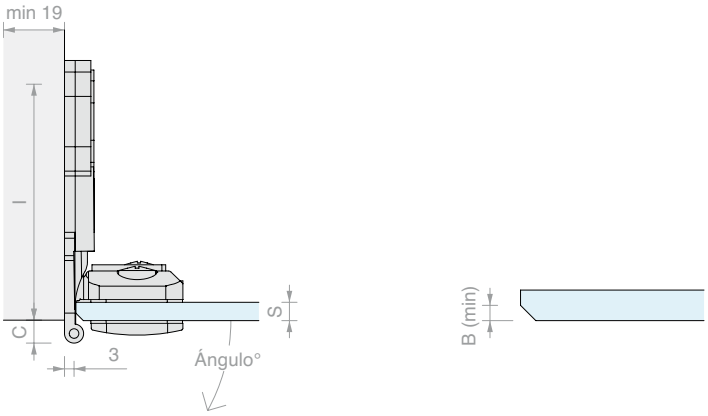

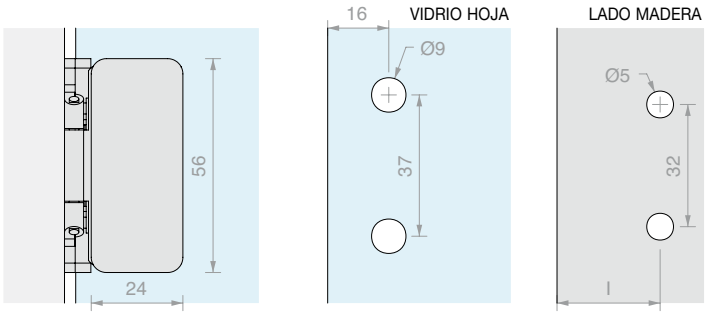

Espesor vidrio S	Chaflán mínimo B	Medida C	Medida I	Ángulo de apertura
4	0.5 mm x 45°	6.9	54	210°
5	1 mm x 45°	5.9	55	200°
6	2 mm x 45°	4.9	56	190°
7	3 mm x 45°	3.9	57	180°
8	4 mm x 45°	2.9	58	170°

Art.	Para vidrios	Cant.
CER2660	De **4** a **8** mm	1 Ud.

ESQUEMA PARA ELEGIR EL NÚMERO CORRECTO DE BISAGRAS PARA ART. CER336, CER2660

Hg > Lg

L1 = (Hg - 200) x 0.6

L2 = (Hg - 200) x 0.4

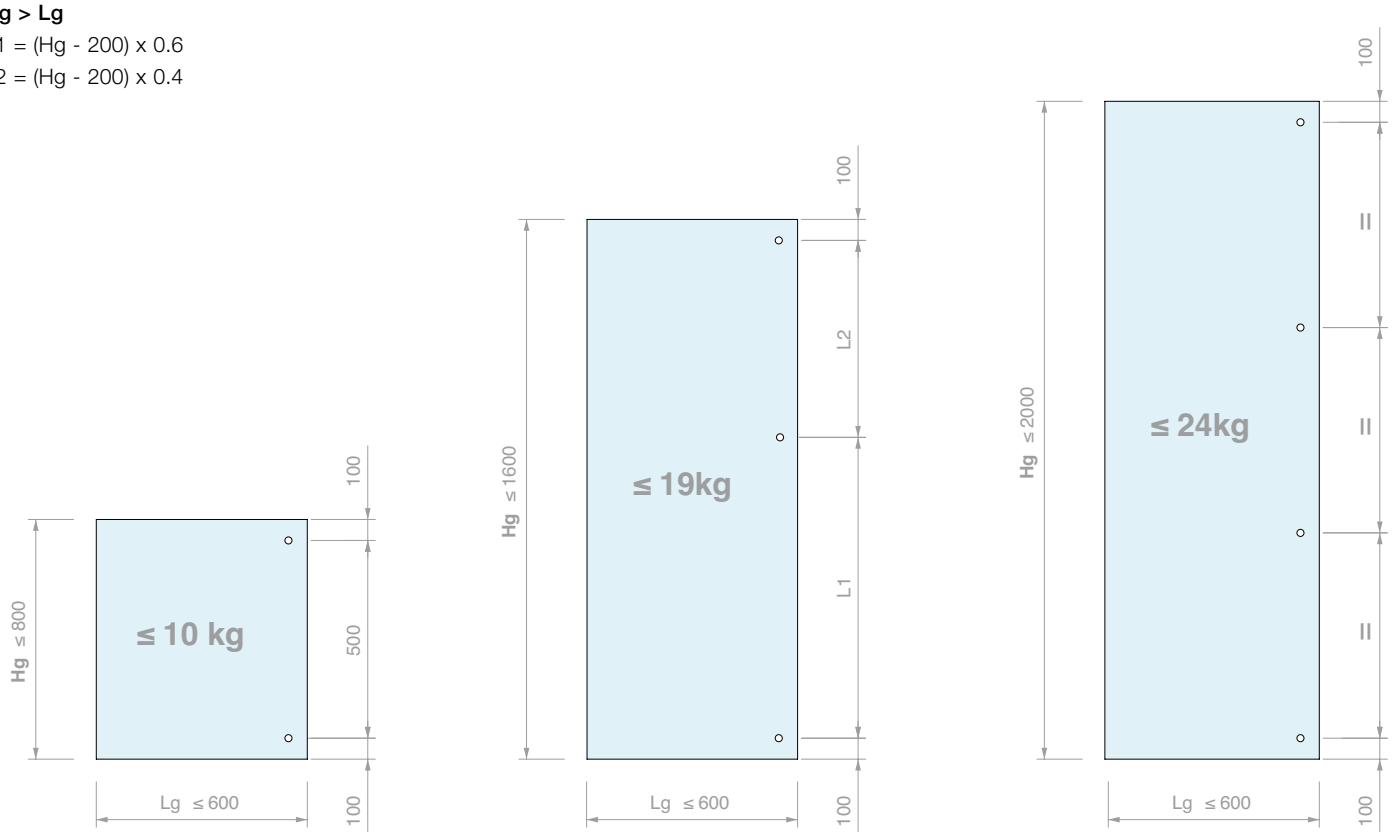

BISAGRA PARED/VIDRIO DE PRESION 336

Material: Zamak
Ángulo de rotación + 94°
Acabado: /1 /92

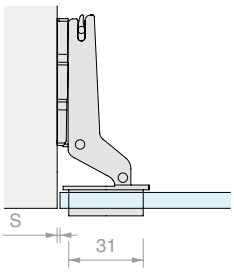

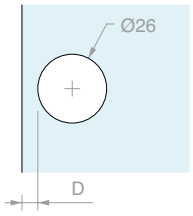

D	5.5	6.5
S	1	2

Art.	Para vidrios	Cant.
CER217	De **4** a **6** mm	1 Ud.

BISAGRA PARED/VIDRIO CON SOLAPE DE PRESION 200

Material: Zamak
Ángulo de rotación + 94°
Acabado: /1 /92

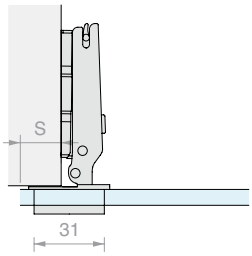

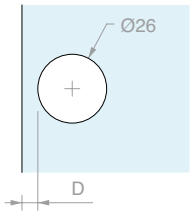

D	5.5	6.5
S	18	19

Art.	Para vidrios	Cant.
CER200	De **4** a **6** mm	1 Ud.

BISAGRA PARED/VIDRIO DE PRESION 1024

Material: Zamak
Ángulo de rotación + 100°
Acabado: /1 /2 /3 /99

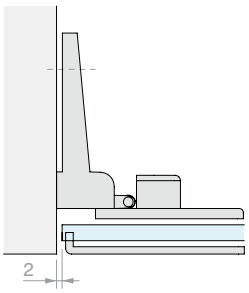

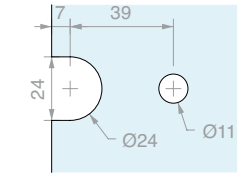

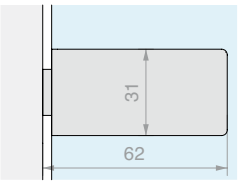

Art.	Para vidrios	Cant.
CER1024	De **4** a **5** mm	1 Ud.

BISAGRA PARED/VIDRIO CON SOLAPE DE PRESION 1025

Material: Zamak
Ángulo de rotación + 100°
Acabado: /1 /2 /3 /99

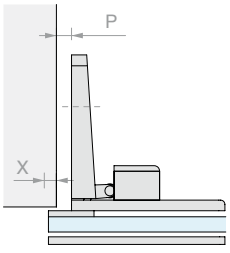

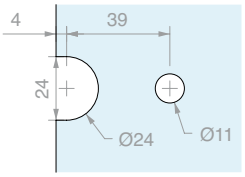

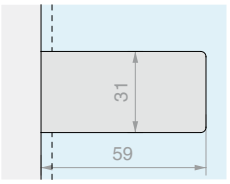

P 0 - X 8
P 1 - X 7
P 2 - X 6
P 3 - X 5
P 4 - X 4
P 5 - X 3
P 8 - X 0

Art.	Para vidrios	Cant.
CER1025	De **4** a **5** mm	1 Ud.

BISAGRA PARED/VIDRIO DE PRESION 1027

Material: Zamak

Ángulo de rotación + 100°

Acabado: /1 /3

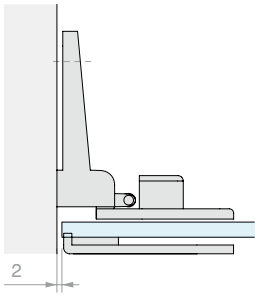

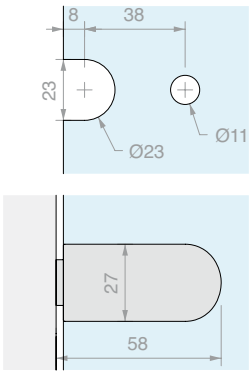

Art.	Para vidrios	Cant.
CER1027	De **4** a **5** mm	1 Ud.

BISAGRA PARED/VIDRIO CON SOLAPE DE PRESION 1028

Material: Zamak

Ángulo de rotación + 100°

Acabado: /1 /3

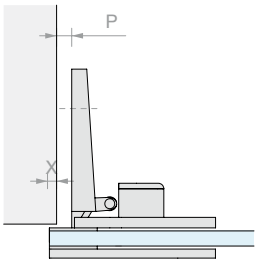

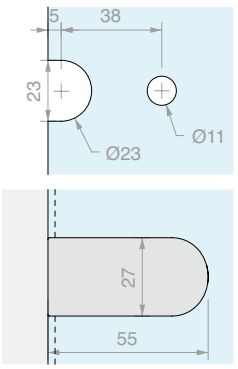

P 0 - X 8
P 1 - X 7
P 2 - X 6
P 3 - X 5
P 4 - X 4
P 5 - X 3
P 8 - X 0

Art.	Para vidrios	Cant.
CER1028	De **4** a **5** mm	1 Ud.

BISAGRA PARED/VIDRIO CON SOLAPE DE PRESION 1092

Material: Zamak

Ángulo de rotación + 175°

Acabado: /1 /3

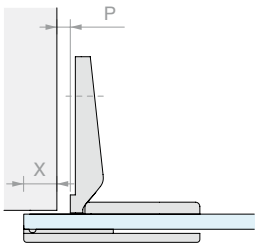

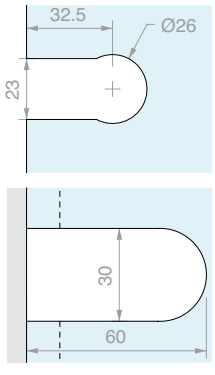

P 2 - X 16
P 3- X 15
P 4- X 14
P 5 - X 13
P 8 - X 10
P 10 - X 8

Art.	Para vidrios	Cant.
CER1092	**4** mm	1 Ud.

BISAGRA MADERA/VIDRIO Y VIDRIO/VIDRIO DE PRESION S401

Material: Zamak

Ángulo de rotación + 180°

Orificio vidrio aconsejado Ø12 mm

Acabado: /1 /65 /97

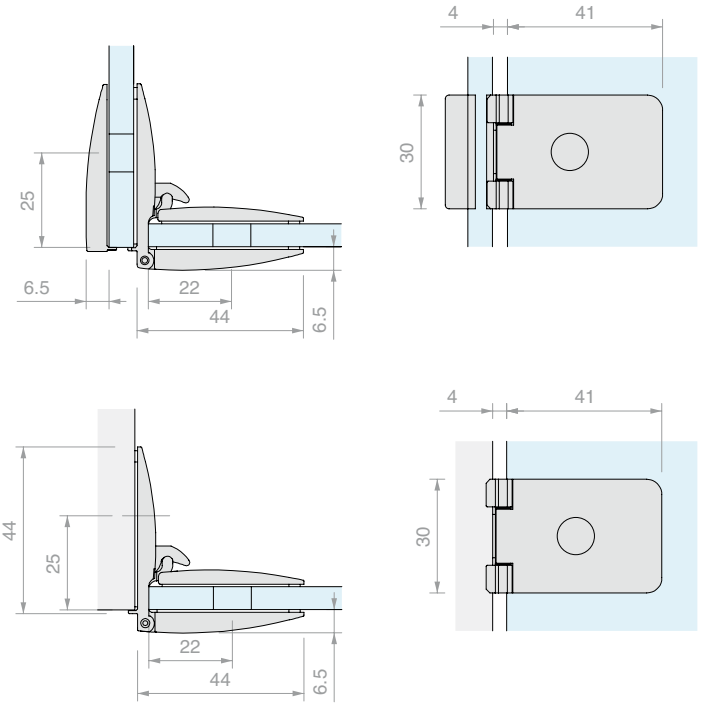

Art.	Para vidrios	Cant.
CERS401	De **4** a **6.7** mm	1 Ud.

ESQUEMA PARA ELEGIR EL NÚMERO CORRECTO DE BISAGRAS PARA ART. CERS401

Hg > Lg

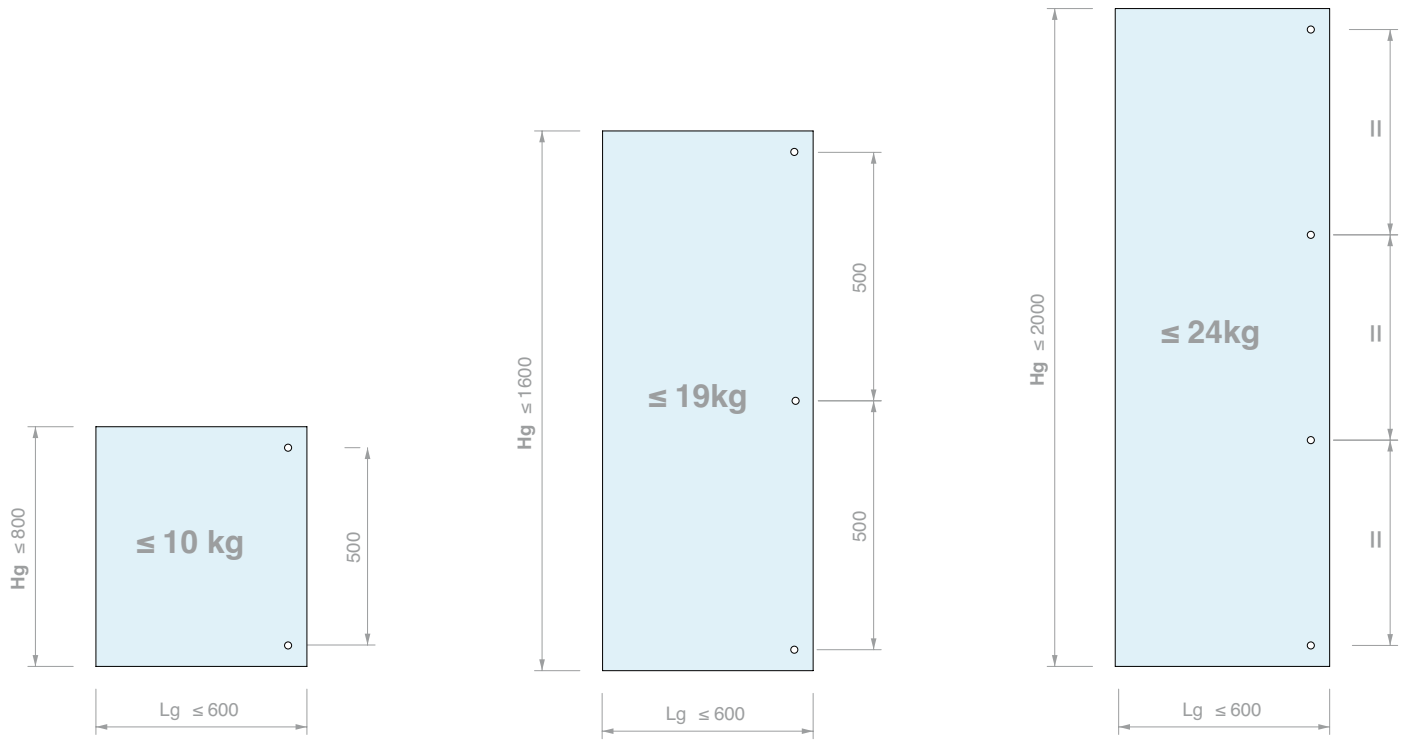

BISAGRA MADERA/VIDRIO DE PRESION S403

Material: Zamak

Ángulo de rotación + 180°

Acabado: /1 /65 /97

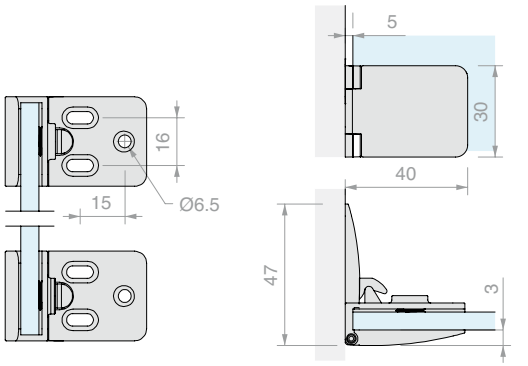

Art.	Para vidrios	Hoja máx.	Cant.
CERS403	De **4** a **6** mm	**400** mm x **1000** mm	1 Ud.

BISAGRA MADERA/VIDRIO DE PRESION DE REFUERZO PARA CERS403

Material: Zamak

Ángulo de rotación + 180°

Acabado: /1 /65 /97

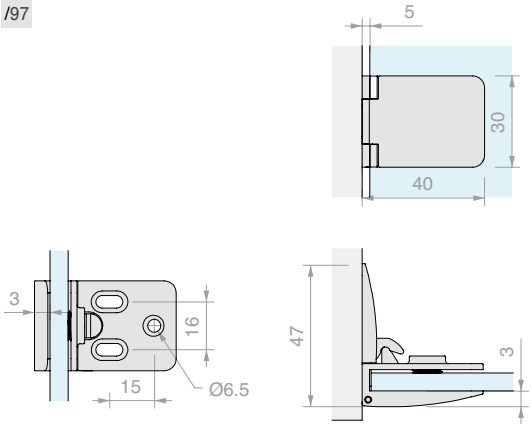

Art.	Para vidrios	Cant.
CERS405	De **4** a **6** mm	1 Ud.

BISAGRA MADERA/VIDRIO DE PRESION PARA JAMBAS ESTRECHAS S407

Material: Zamak

Ángulo de rotación + 180°

Acabado: /1 /65 /97

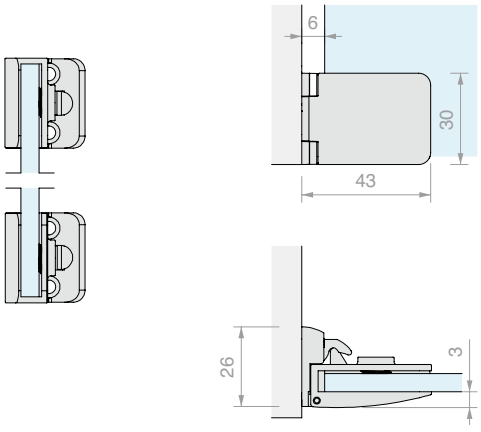

Art.	Para vidrios	Cant.
CERS407	De **4** a **6** mm	1 Ud.

MANILLA S501

Material: Zamak

Acabado: /1 /65 /97

SIN ORIFICIOS EN EL VIDRIO

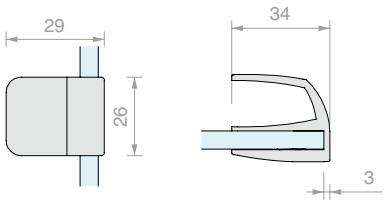

Art.	Para vidrios	Cant.
MANS501	De **4** a **6** mm	1 Ud.

CERRADURA PARA HOJA INDIVIDUAL S401

Material: Zamak

Acabado: /1 /65 /97

SIN ORIFICIOS EN EL VIDRIO

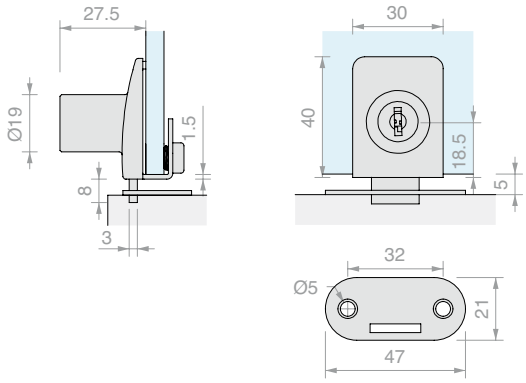

Art.	Para vidrios	Llave	Cant.
SERS401	De **4** a **6** mm	Diferente	1 Ud.

CERRADURA PARA HOJA DOBLE S403

Material: Zamak

Acabado: /1 /65 /97

SIN ORIFICIOS EN EL VIDRIO

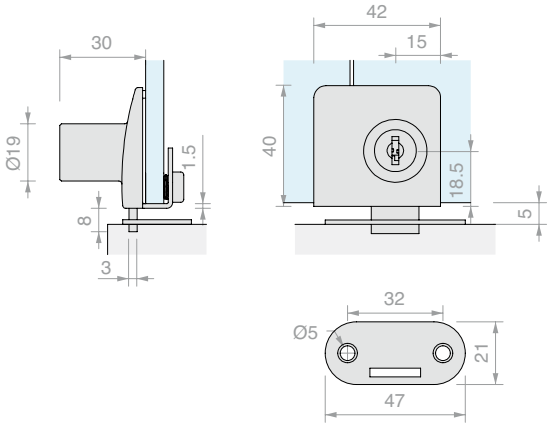

Art.	Para vidrios	Llave	Cant.
SERS403	De **4** a **6** mm	Diferente	1 Ud.

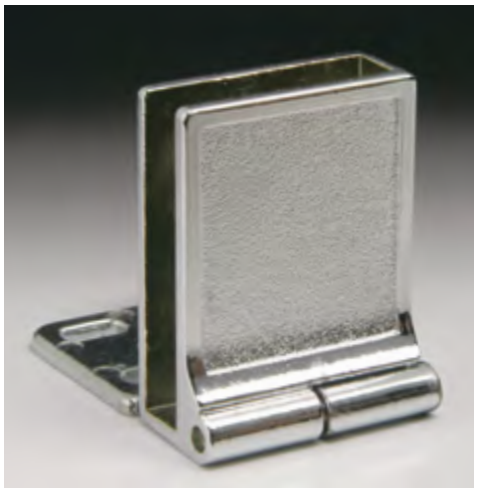

BISAGRA PARED/VIDRIO DE PRESION 630

Material: Aluminio

Ángulo de rotación + 170°

Acabado: /1

Se vende en múltiplos de 2 unidades.

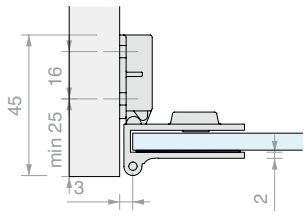

Art.	Anchura máx.	Altura máx.	Para vidrios	Cant.
CER630	**450** mm	**600** mm	**6** mm	1 Ud.

BISAGRA PARED/VIDRIO CON SOLAPE DE PRESION 650

Material: Aluminio

Acabado: /1

Se vende en múltiplos de 2 unidades.

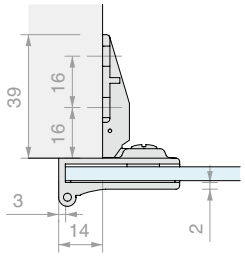

Art.	Anchura máx.	Altura máx.	Para vidrios	Cant.
CER650	**450** mm	**600** mm	**6** mm	1 Ud.

BISAGRA PARED/VIDRIO DE PRESION DE REFUERZO PARA CER630

Material: Aluminio

Ángulo de rotación + 170°

Acabado: /1

Se vende en múltiplos de 2 unidades.

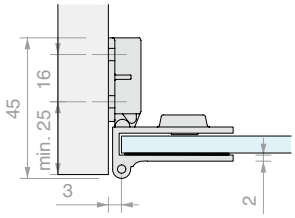

Art.	Para vidrios	Cant.
CER670	**6** mm	1 Ud.

BISAGRA PARED/VIDRIO DE PRESION 1174

Material: Aluminio

Ángulo de rotación + 180°

Acabado: /1 /3

Se vende en múltiplos de 2 unidades.

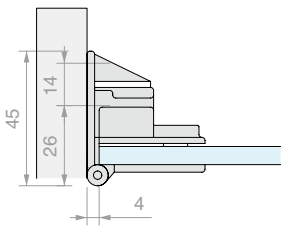

Art.	Para vidrios	Cant.
CER1174	**6** mm	1 Ud.

BISAGRA MADERA/VIDRIO REDONDEADA 50

Material: Latón
Orificio en el vidrio aconsejado Ø13 mm
Ángulo de rotación + 290°
Acabado: /1 /3

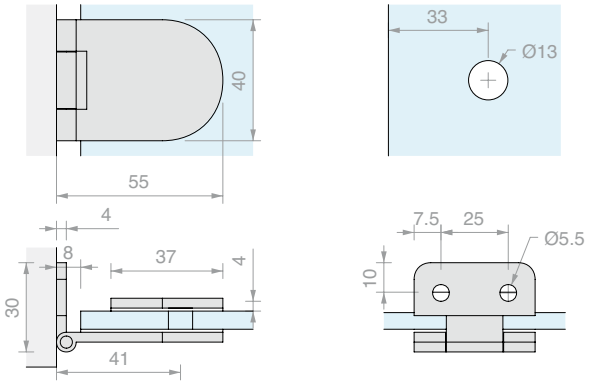

Art.	Para vidrios	Cant.
CER50	De **6** a **10** mm	1 Ud.

BISAGRA VIDRIO/VIDRIO REDONDEADA 100

Material: Latón
Orificio en el vidrio aconsejado Ø13 mm
Ángulo de rotación + 270°
Acabado: /1 /3

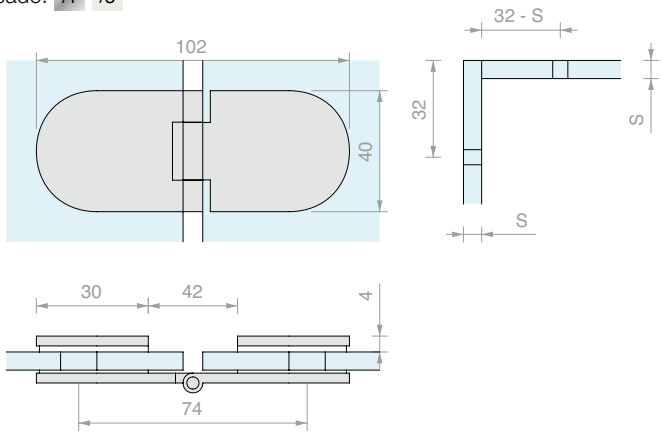

Art.	Para vidrios	Cant.
CER100	De **6** a **10** mm	1 Ud.

BISAGRA MADERA/VIDRIO CUADRADA 50

Material: Latón
Orificio en el vidrio aconsejado Ø13 mm
Ángulo de rotación + 290°
Acabado: /1 /3

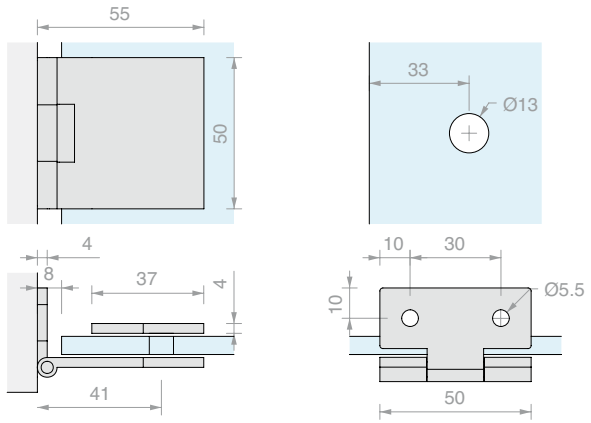

Art.	Para vidrios	Cant.
CER50SQ	De **6** a **10** mm	1 Ud.

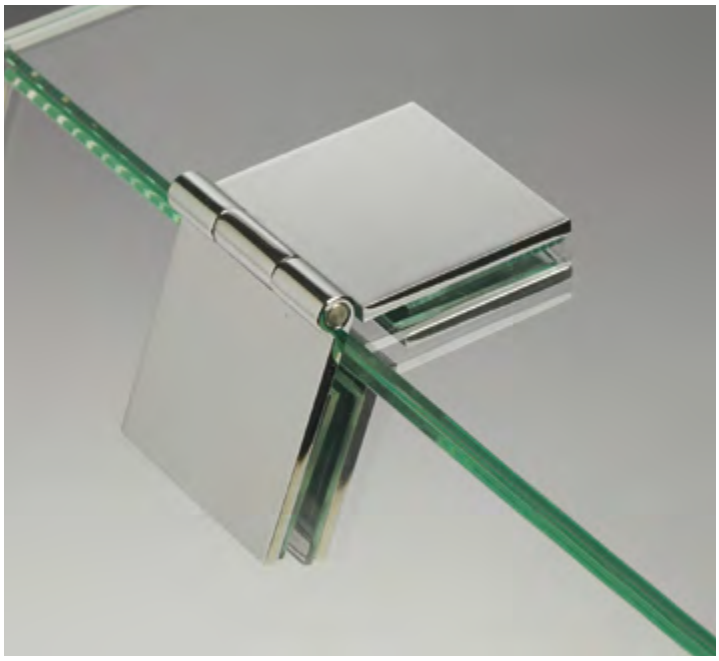

BISAGRA VIDRIO/VIDRIO CUADRADA 100

Material: Latón

Orificio en el vidrio aconsejado Ø13 mm

Ángulo de rotación + 270°

Acabado: /1 /3

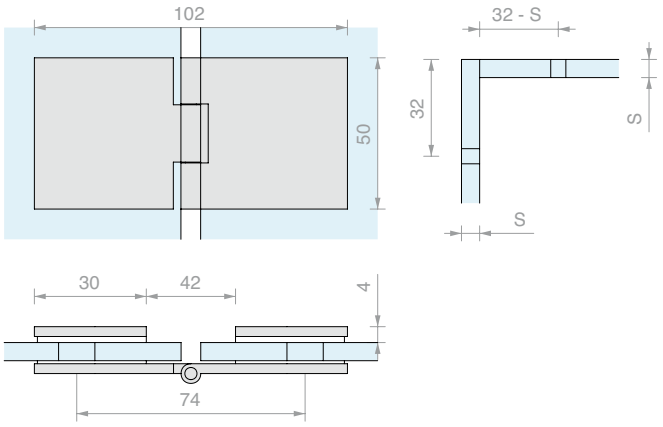

Art.	Para vidrios	Cant.
CER100SQ	De **6** a **10** mm	1 Ud.

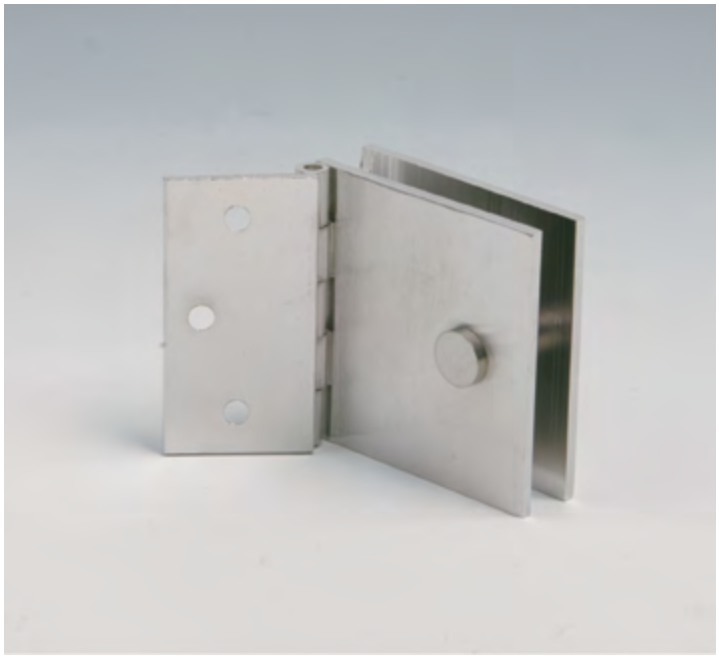

BISAGRA MADERA/VIDRIO 305B

Material: Latón

Orificio en el vidrio aconsejado Ø8 mm

Ángulo de rotación + 180°

Acabado: /3

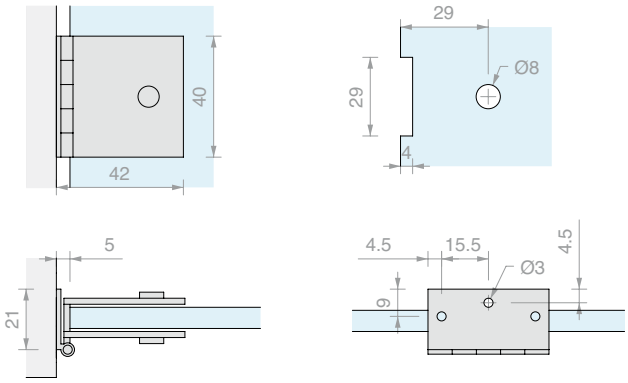

Art.	Para vidrios	Cant.
CER305B	**6** mm	1 Ud.

BISAGRA MADERA/VIDRIO 755

Material: Latón

Orificio en el vidrio aconsejado Ø12 mm

Ángulo de rotación + 290°

Acabado: /1 /3

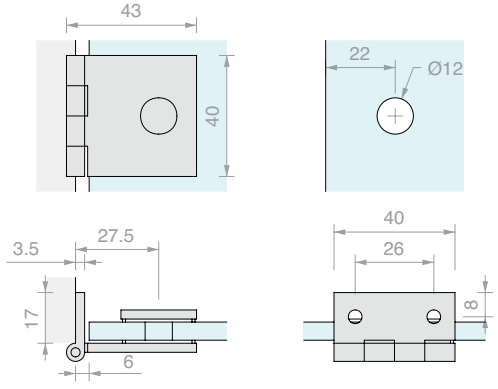

Art.	Para vidrios	Cant.
CER755	De **6** a **10** mm	1 Ud.

BISAGRA VIDRIO/VIDRIO 751

Material: Latón
Orificio en el vidrio aconsejado Ø12 mm
Ángulo de rotación + 290°
Acabado: /1 /3

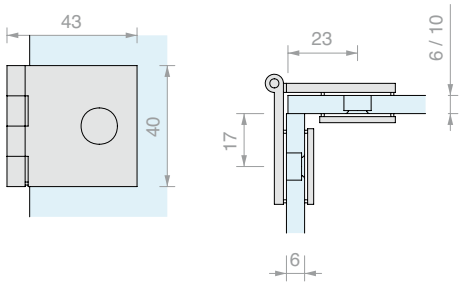

Art.	Para vidrios fijos	Para vidrios hojas	Cant.
CER751	De **6** a **10** mm	**6** mm	1 Ud.

CERRADURA CILÍNDRICA LT12

Material: Acero inox AISI 304
Acabado: /8

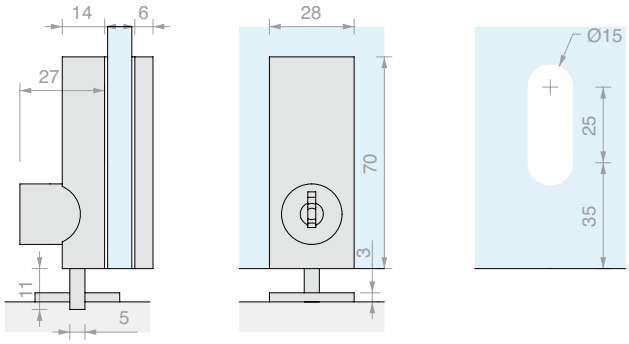

Art.	Llave	Para vidrios	Cant.
SERLT12	Única	De **6** a **12** mm	1 Ud.

CERRADURA 001

Material: Latón
Necesita tope Art. SERF3.
Disponible sólo con apertura DX
Acabado: /95

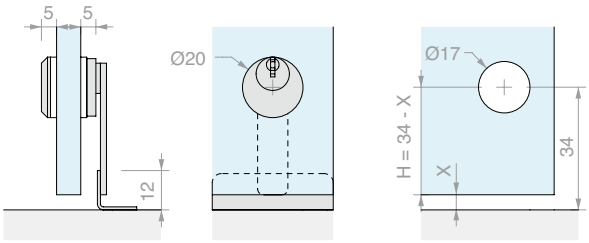

Art.	Llave	Para vidrios	Cant.
SER001U	Única	**8** mm	1 Ud.
SER001D	Diferente	**8** mm	1 Ud.

CERRADURA CON PLACA 011

Material: Latón
Necesita tope Art. SERF3.
Disponible sólo con apertura DX
Acabado: /95

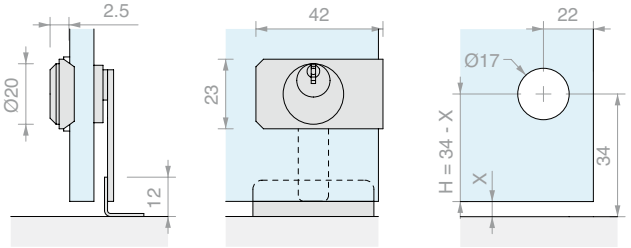

Art.	Llave	Para vidrios	Cant.
SER011U	Única	**8** mm	1 Ud.
SER011D	Diferente	**8** mm	1 Ud.

CERRADURA DOBLE HOJA CON PLACA 013

Material: Latón

Necesita tope Art. SERF3.

Disponible sólo con apertura DX

Acabado: /95

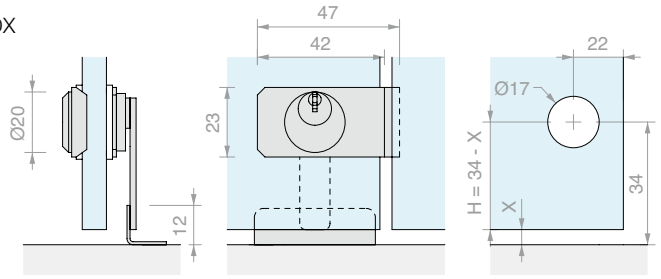

Art.	Llave	Para vidrios	Cant.
SER013U	Única	**8** mm	1 Ud.
SER013D	Diferente	**8** mm	1 Ud.

TOPE PARA CERRADURAS SER001, SER011 Y SER013

Material: Acero

Acabado: /95

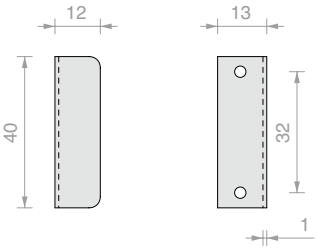

Art.	Cant.
SERF3	1 Ud.

CERRADURA 690

Material: Zamak

Necesita tope Art. SERF2.

Acabado: /7

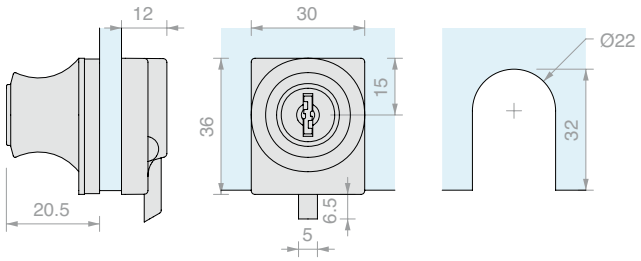

Art.	Llave	Para vidrios	Cant.
SER690U	Única	De **6** a **10** mm	1 Ud.
SER690D	Diferente	De **6** a **10** mm	1 Ud.

CERRADURA 022

Material: Zamak

Necesita tope Art. SERF2.

Acabado: /1 /3

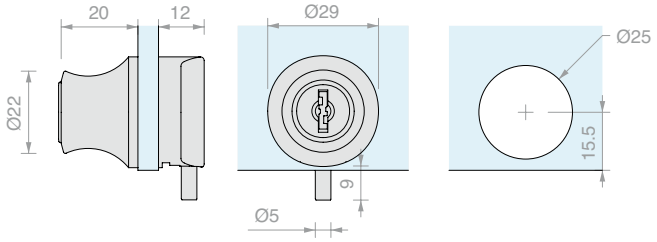

Art.	Llave	Para vidrios	Cant.
SER022U	Única	De **4** a **6** mm	1 Ud.

TOPE PARA CERRADURA SER690 Y SER022U

Material: Fundición a presión

Acabado: /95

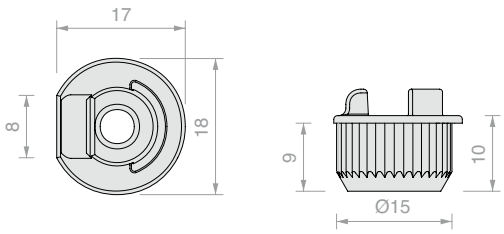

Art.	Cant.
SERF2	1 Ud.

CERRADURA 012

Material: Zamak

Necesita tope Art. SERF1.

Acabado: /95

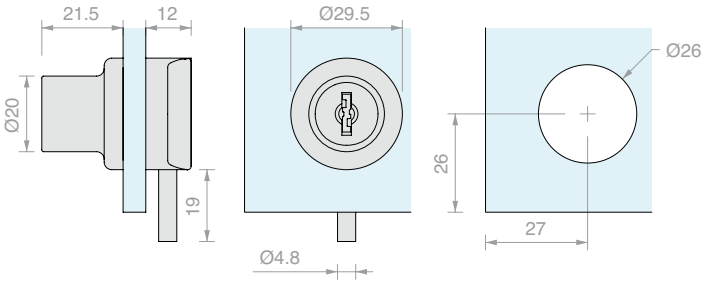

Art.	Llave	Para vidrios	Cant.
SER012U	Única	De **4** a **6** mm	1 Ud.

TOPE PARA CERRADURA SER012U

Material: Plásticos

Acabado: /6

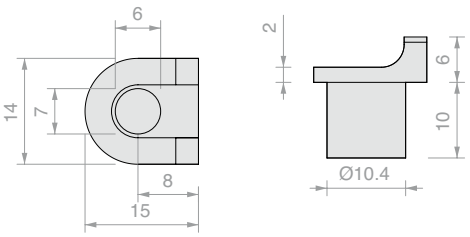

Art.	Cant.
SERF1	1 Ud.

CERRADURA 810

Material: Acero inox AISI 304

Se aconseja no mover la hoja tirando de ella utilizando la llave introducida en el cilindro

Acabado: /8

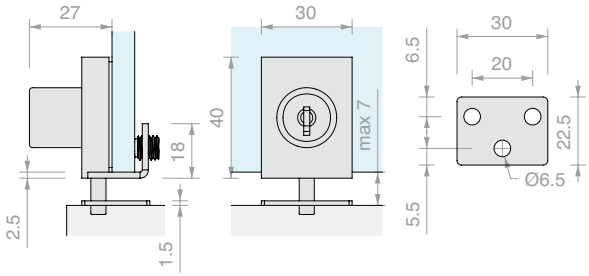

Art.	Llave	Para vidrios	Cant.
SER810	Única	De **8** a **10** mm	1 Ud.

CERRADURA 015

Material: Zamak

Acabado: /95

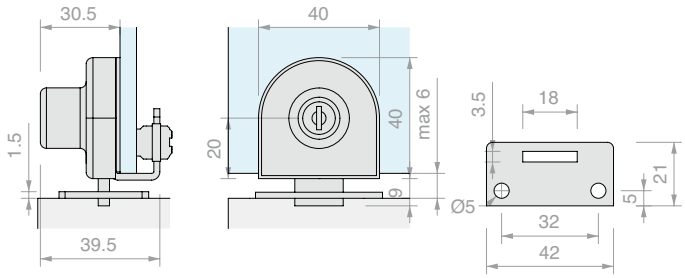

Art.	Llave	Para vidrios	Cant.
SER015U	Única	De **4** a **6** mm	1 Ud.

CERRADERO A VIDRIO PARA SER015U

Material: Zamak

Acabado: /95

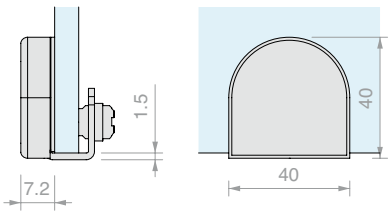

Art.	Para vidrios	Cant.
SER016	De **4** a **6** mm	1 Ud.

CERRADURA 71G1

Material: Zamak

Acabado: /7

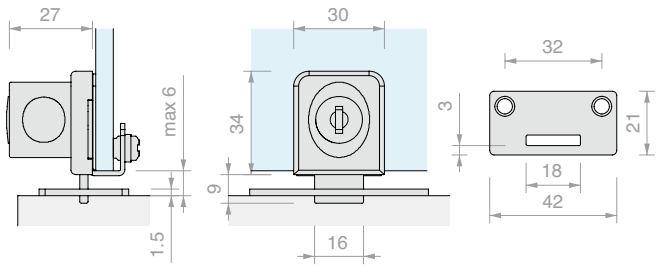

Art.	Llave	Para vidrios	Cant.
SER71G1U	Única	De **6** a **7** mm	1 Ud.
SER71G1D	Diferente	De **6** a **7** mm	1 Ud.

CERRADURA HOJA DOBLE 76G4

Material: Zamak

Acabado: /7

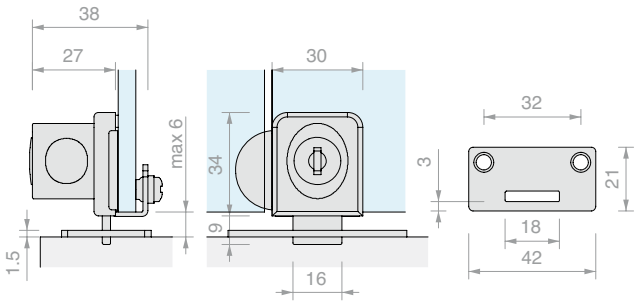

Art.	Llave	Para vidrios	Cant.
SER76G4U	Única	De **6** a **7** mm	1 Ud.
SER76G4D	Diferente	De **6** a **7** mm	1 Ud.

CERRADURA 024

Material: Zamak

Acabado: /1

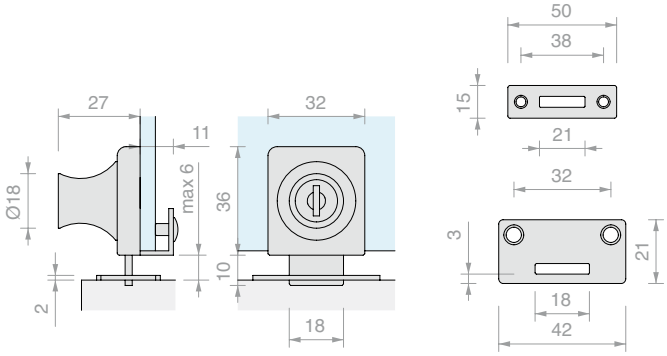

Art.	Llave	Para vidrios	Cant.
SER024U	Única	De **6** a **8** mm	1 Ud.
SER024D	Diferente	De **6** a **8** mm	1 Ud.

IMÁN PULSA Y ABRE INDIVIDUAL

Material: Plástico con imán

Acabado: /6

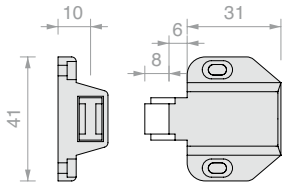

Art.	Cant.
CAL001	1 Ud.

IMÁN PULSA Y ABRE DOBLE

Material: Plástico con imán

Acabado: /6

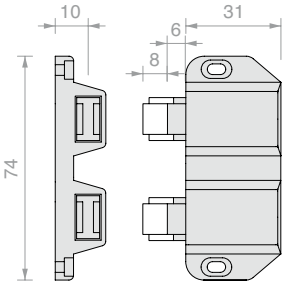

Art.	Cant.
CAL002	1 Ud.

CONTRAPLACA PARA IMÁN PULSA Y ABRE

Material: AVP

Acabado CAL003: /1 /3 _ CAL004: /6

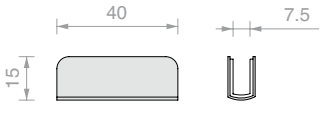

Art.	Para vidrios	Cant.
CAL003	**6** mm	1 Ud.
CAL004	**6** mm	1 Ud.

FIJACIÓN A 2 VÍAS A 90° TETRIS

Material: Latón

Tornillos que pedir por separado

Acabado: /1 /3

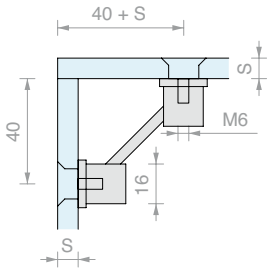

Art.	S	Descripción	Cant.
MTET216	De **8** a **12** mm	Sólo fijación	1 Ud.
MTET21615	De **8** a **12** mm	Completa con COFIS15N	1 Ud.

FIJACIÓN A 3 VÍAS TETRIS

Material: Latón

Tornillos que pedir por separado

Acabado: /1 /3

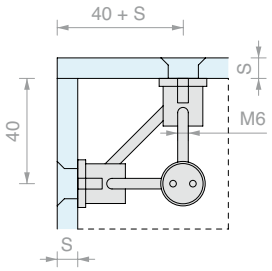

Art.	S	Descripción	Cant.
MTET316	De **8** a **12** mm	Sólo fijación	1 Ud.
MTET31615	De **8** a **12** mm	Completa con COFIS15N	1 Ud.

CUBOS DE FIJACIÓN DE PLEXIGLÁS CON TORNILLO

Material: Plexiglás

Orificio en el vidrio aconsejado Ø10 mm

Acabados: transparente, tornillo de hierro niquelado suministrado

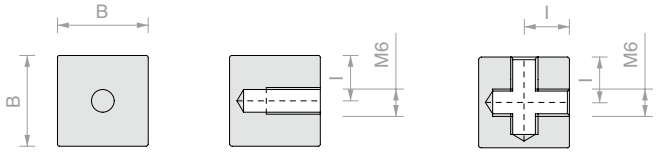

Art.	B	I	Descripción	Cant.
CUB001	**20** mm	**10** mm	1 Vía	1 Ud.
CUB002	**20** mm	**10** mm	2 Vías	1 Ud.
CUB003	**20** mm	**10** mm	3 Vías	1 Ud.
CUB004	**25** mm	**15** mm	1 Vía	1 Ud.
CUB005	**25** mm	**15** mm	2 Vías	1 Ud.
CUB006	**25** mm	**15** mm	3 Vías	1 Ud.
CUB007	-	-	Sólo tornillo M6 x 18 mm	1 Ud.

FIJACIÓN A 2 VÍAS A 90° PLANA

Material: Latón

Orificio en el vidrio aconsejado Ø6 mm

Acabado: /1

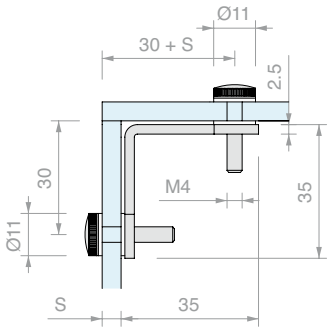

Art.	Cant.
ANG001	1 Ud.

FIJACIÓN A 3 VÍAS PLANA

Material: Latón

Orificio en el vidrio aconsejado Ø6 mm

Acabado: /1

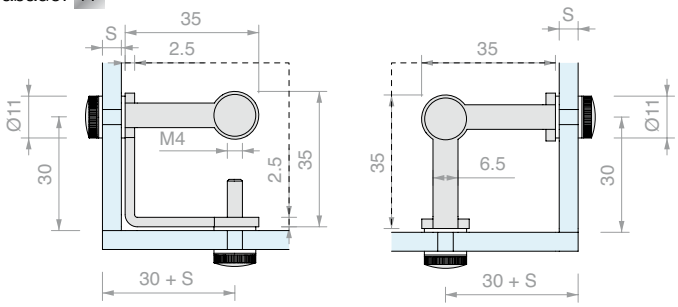

Art.	Cant.
ANG002	1 Ud.

FIJACIÓN A 2 VÍAS A 90° REDONDA

Material: Latón

Orificio en el vidrio aconsejado Ø6 mm

Acabado: /1

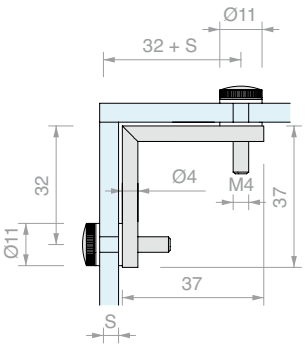

Art.	Cant.
ANG003	1 Ud.

FIJACIÓN A 3 VÍAS REDONDA

Material: Latón

Orificio en el vidrio aconsejado Ø6 mm

Acabado: /1

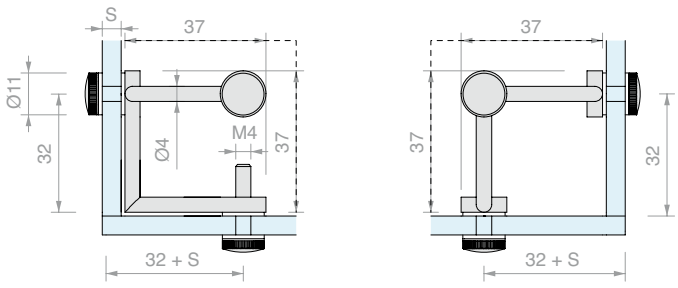

Art.	Cant.
ANG004	1 Ud.

SUJECIÓN PARA ESTANTE A MADERA CON ORIFICIO PASANTE

Material: Latón

Acabado: /93 /95

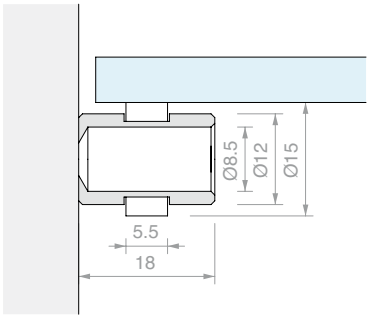

Art.	Goma	Cant.
REG001T	Transparente	1 Ud.
REG001N	Negra	1 Ud.

SUJECIÓN PARA ESTANTE A VIDRIO

Material: Latón

Orificio en el vidrio aconsejado Ø8 mm

Acabado: /93 /95

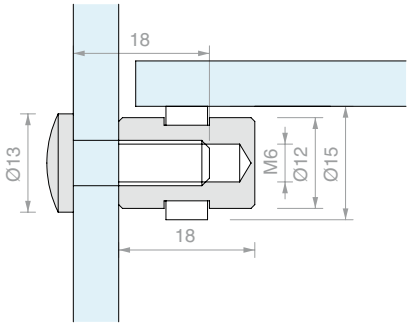

Art.	Goma	Cant.
REG002T	Transparente	1 Ud.
REG002N	Negra	1 Ud.

SUJECIÓN PARA ESTANTE DOBLE

Material: Latón

Orificio en el vidrio aconsejado Ø8 mm

Acabado: /93 /95

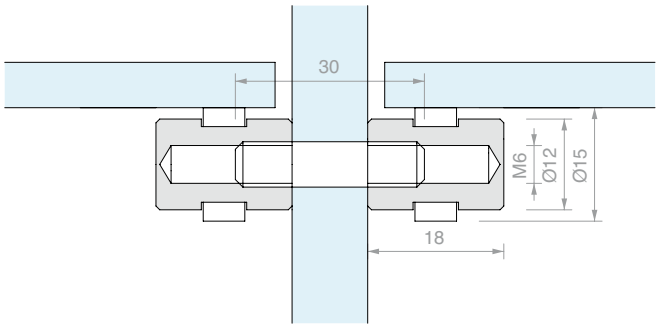

Art.	Goma	Cant.
REG003T	Transparente	1 Ud.
REG003N	Negra	1 Ud.

SUJECIÓN PARA ESTANTE A VIDRIO EXCÉNTRICO

Material: Latón

Acabado: /1 /2 /3

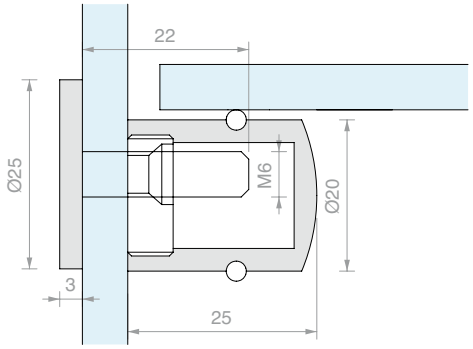

Art.	Cant.
MRV25E	1 Ud.

SUJECIÓN PARA ESTANTE A VIDRIO CON ORIFICIO PASANTE

Material: Latón

Acabado: /1 /2 /3

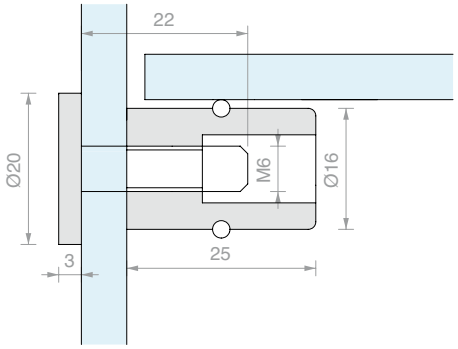

Art.	Cant.
MRV16	1 Ud.

SUJECIÓN PARA ESTANTE A MADERA EXCÉNTRICO

Material: Latón

Acabado: /1 /2 /3

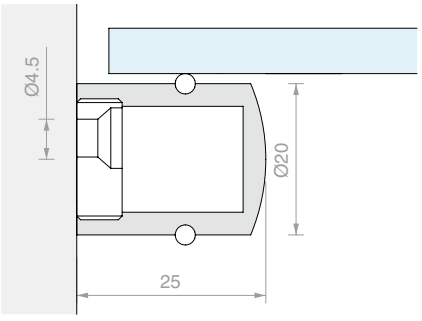

Art.	Cant.
MR185	1 Ud.

SUJECIÓN PARA ESTANTE A MADERA CON ORIFICIO PASANTE 181

Material: Latón

Acabado: /1 /2 /3

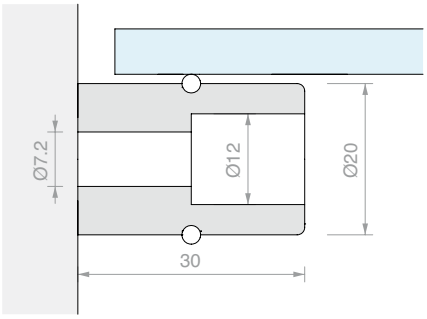

Art.	Cant.
MR181	1 Ud.

SUJECIÓN PARA ESTANTE A MADERA CON ORIFICIO PASANTE 188

Material: Latón

Acabado: /1 /2 /3

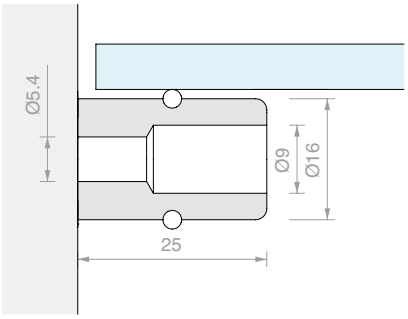

Art.	Cant.
MR188	1 Ud.

SUJECIÓN PARA ESTANTE A MADERA 186

Material: Latón

Acabado: /1 /2 /3

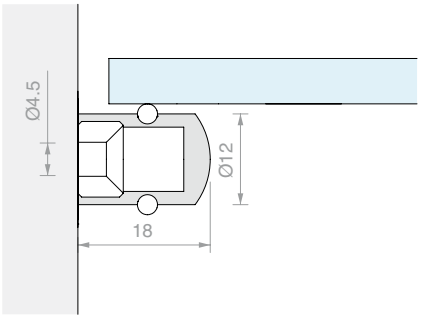

Art.	Cant.
MR186	1 Ud.

SUJECIÓN PARA ESTANTE CON TOPE

Material: Zamak

Acabado: /95

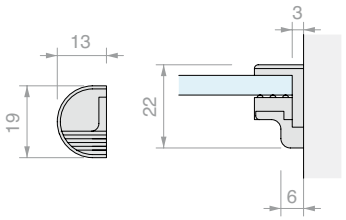

Art.	Para vidrios	Cant.
REG520	De **6** a **10** mm	1 Ud.
REG540	De **8** a **12** mm	1 Ud.

SUJECIÓN PARA ESTANTE REDONDEADO DUO

Material: Zamak y goma transparente

Acabado: /95

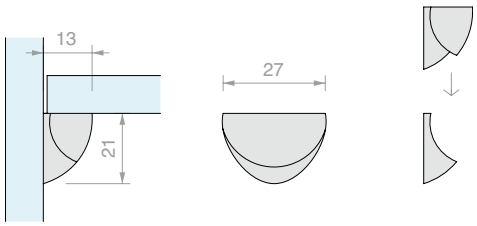

Art.	Cant.
REGDUO	1 Ud.

BISAGRA MADERA/VIDRIO PIVOTANTES

Material: Acero AISI 304
Acabado: /8 /15
Rotación máxima 200°
Adhesivo aconsejado:
- Float / Templado: FX630
- Laminado: FX621

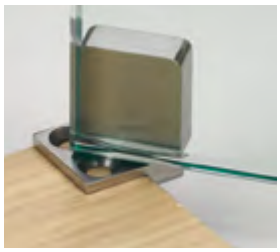

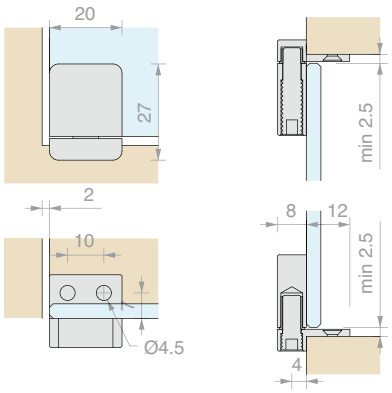

Art.	Capacidad de carga	Para vidrios	Cant.
CERUV40LG	**20** Kg	De **4** a **10** mm	1 Ud.

BISAGRA VIDRIO/VIDRIO PIVOTANTES

Material: Acero AISI 304
Acabado: /8 /15
Rotación máxima 200°
Adhesivo aconsejado:
- Float / Templado: FX630
- Laminado: FX621

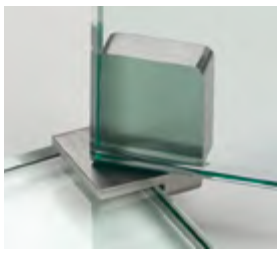

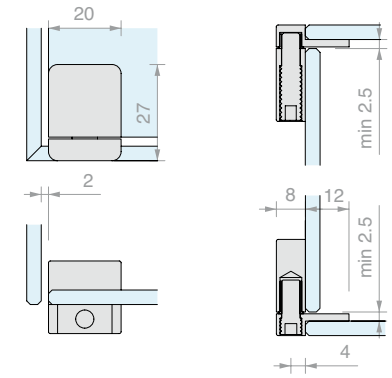

Art.	Capacidad de carga	Para vidrios	Cant.
CERUV40	**20** Kg	De **4** a **10** mm	1 Ud.

CERRADURA MADERA/VIDRIO HOJA INDIVIDUAL

Material: Acero AISI 304
Se aconseja no mover la hoja tirando
de ella utilizando la llave introducida en el cilindro
Acabado: /8 /15
Adhesivo aconsejado:
- Float / Templado: FX630
- Laminado: FX621

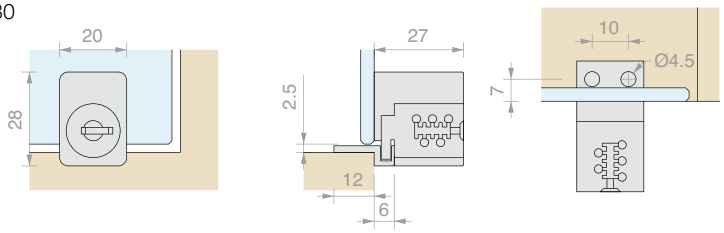

Art.	Llave	Para vidrios	Cant.
SERUV40LGU	Única	De **4** a **10** mm	1 Ud.

CERRADURA VIDRIO/VIDRIO HOJA INDIVIDUAL

Material: Acero AISI 304
Se aconseja no mover la hoja tirando
de ella utilizando la llave introducida en el cilindro
Acabado: /8 /15
Adhesivo aconsejado:
- Float / Templado: FX630
- Laminado: FX621

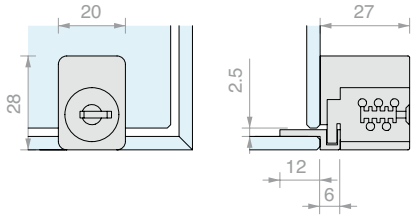

Art.	Llave	Para vidrios	Cant.
SERUV40U	Única	De **4** a **10** mm	1 Ud.

PLANTILLA DE MONTAJE CERUV40-SERUV40

Material: Acero AISI 304

Acabado: /8

Art.	Cant.
FXGAB14	1 Ud.

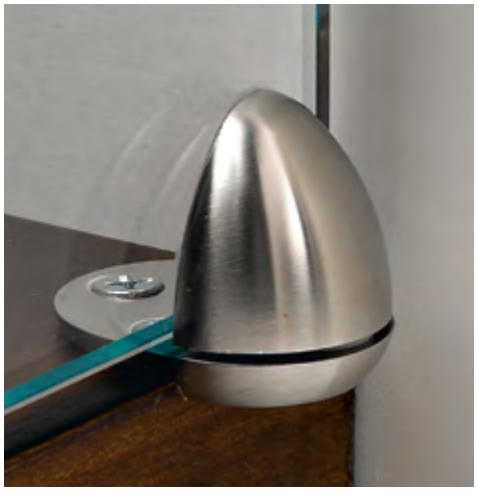

BISAGRA MADERA/VIDRIO PIVOTANTES

Material: Acero AISI 304

Acabado: /9

Rotación máxima 210°

Adhesivo aconsejado:

- Float / Templado: FX630
- Laminado: FX621

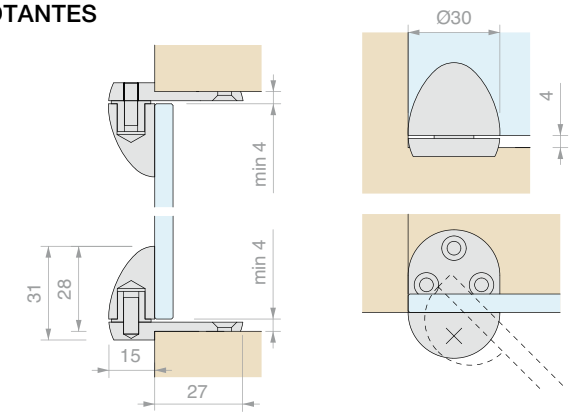

Art.	Capacidad de carga	Para vidrios	Cant.
CERUV35LG	**20** Kg	< **12** mm	1 Ud.

BISAGRA MADERA/VIDRIO PIVOTANTES

Material: Acero AISI 304

Acabado: /9

Rotación máxima 210°

Adhesivo aconsejado:

- Float / Templado: FX630
- Laminado: FX621

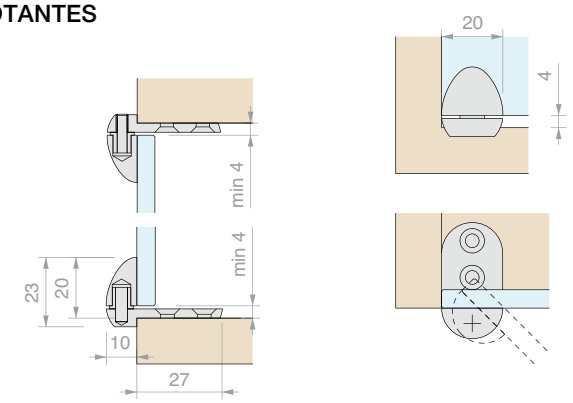

Art.	Capacidad de carga	Para vidrios	Cant.
CERUV25LG	**10** Kg	< **12** mm	1 Ud.

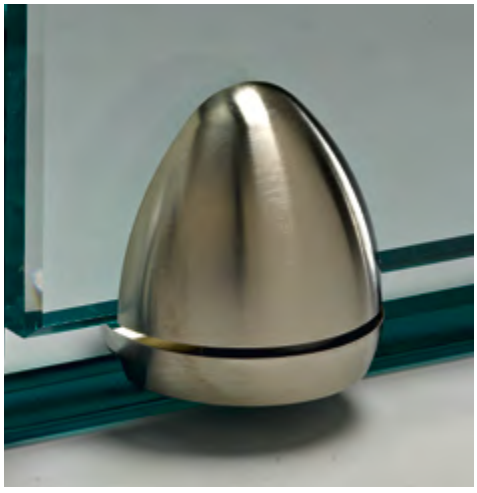

BISAGRA VIDRIO/VIDRIO PIVOTANTES

Material: Acero AISI 304

Acabado: /9

Rotación máxima 210°

Adhesivo aconsejado:

- Float / Templado: FX630
- Laminado: FX621

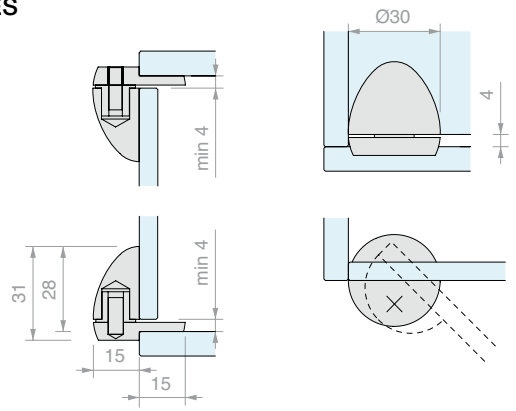

Art.	Capacidad de carga	Para vidrios	Cant.
CERUV35	**20** Kg	< **12** mm	1 Ud.

BISAGRA VIDRIO/VIDRIO PIVOTANTES

Material: Acero AISI 304
Acabado: /9
Rotación máxima 210°
Adhesivo aconsejado:
- Float / Templado: FX630
- Laminado: FX621

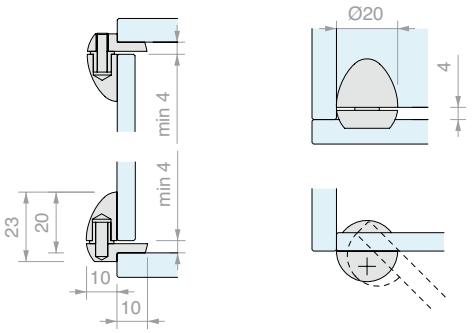

Art.	Capacidad de carga	Para vidrios	Cant.
CERUV25	**10** Kg	< **12** mm	1 Ud.

PLANTILLA DE MONTAJE CERUV35-CERUV25

Material: Acero AISI 304
Acabado: /8

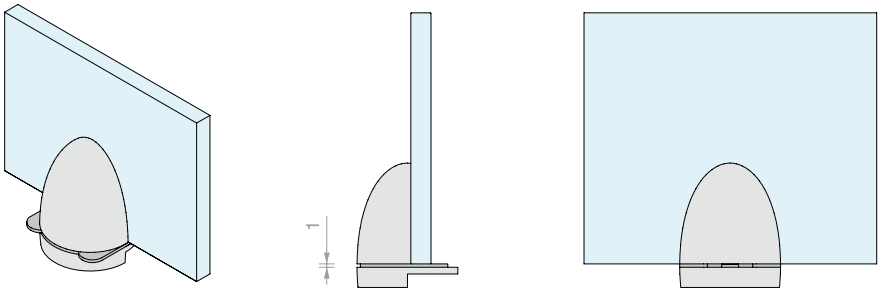

Art.	Cant.
FXGAB08	1 Ud.

CERRADURA MADERA/VIDRIO ANGULAR HOJA INDIVIDUAL

Material: Acero AISI 304
Se aconseja no mover la hoja tirando
de ella utilizando la llave introducida en el cilindro
Acabado: /9
Adhesivo aconsejado:
- Float / Templado: FX630
- Laminado: FX621

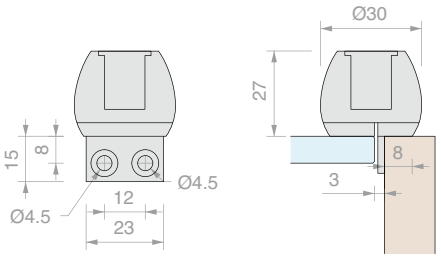

Art.	Llave	Para vidrios	Cant.
SEREGG10U	Única	< **12** mm	1 Ud.

CERRADURA VIDRIO/VIDRIO ANGULAR HOJA INDIVIDUAL EN LATERAL DE VIDRIO

Material: Acero AISI 304
Se aconseja no mover la hoja
utilizando la llave introducida en el cilindro
Acabado: /9
Adhesivo aconsejado:
- Float / Templado: FX630
- Laminado: FX621

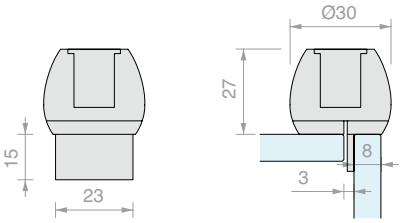

Art.	Llave	Para vidrios	Cant.
SEREGG13U	Única	< **12** mm	1 Ud.

CERRADURA VIDRIO/VIDRIO HOJA DOBLE

Material: Acero AISI 304

Se aconseja no mover la hoja tirando de ella utilizando la llave introducida en el cilindro

Acabado: /9

Adhesivo aconsejado:

- Float / Templado: FX630
- Laminado: FX621

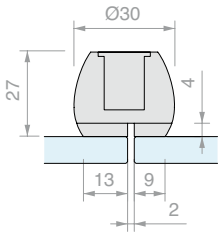

Art.	Llave	Para vidrios	Cant.
SEREGG15U	Única	< **12** mm	1 Ud.

BISAGRA VIDRIO/VIDRIO PIVOTANTE

Material: Latón

Acabado: /1

Adhesivo aconsejado:

- Float / Templado: FX629
- Laminado: FX621 / FX973

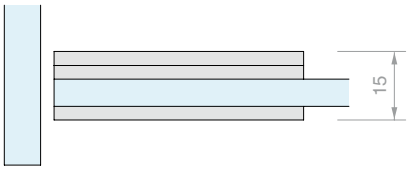

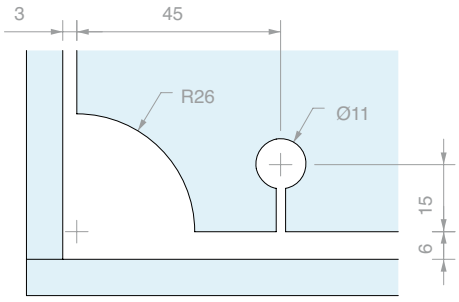

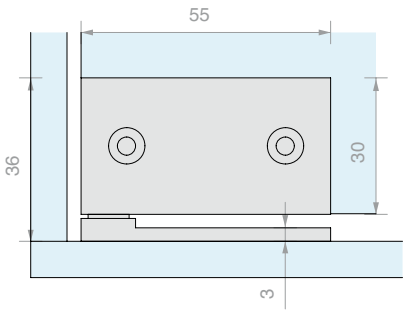

CERUV55DX **CERUV55SX**

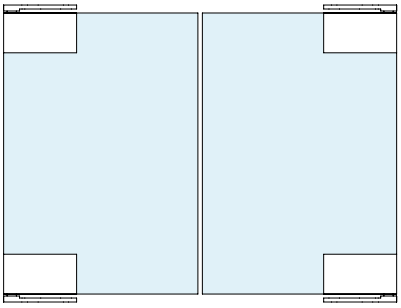

CERUV55SX **CERUV55DX**

Art.	Anchura máx.	Capacidad máx.	Posición	Para vidrios	Cant.
CERUV55SX	**450** mm	**20** kg	Izquierda	DE **6** a **8** mm	1 Ud.
CERUV55DX	**450** mm	**20** kg	Derecha	DE **6** a **8** mm	1 Ud.

PLANTILLA DE MONTAJE CERUV55

Material: Acero inox AISI 304

Acabado: /8

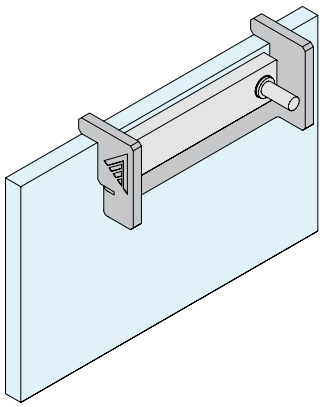

Art.	Cant.
FXGAB07	1 Ud.

BISAGRA VIDRIO/VIDRIO DE PRESION

Material: Acero inox AISI 304

Acabado: /8 /15

Acción a +90° con apertura adicional de aprox. 95°

Adhesivo aconsejado:

- Float / Templado: FX630
- Laminado: FX621

Se vende en múltiplos de 2 unidades

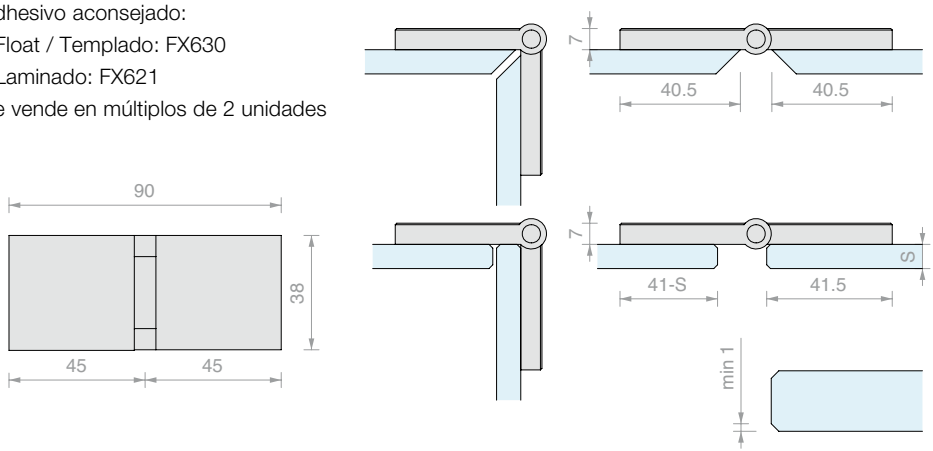

Art.	Anchura máx.	Para vidrios	Cant.
CERUV1	**600** mm	< **8** mm	1 Ud.

PLANTILLA DE MONTAJE CERUV1

Material: Acero inox AISI 304

Acabado: /8

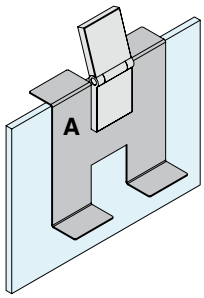

Utilizar el lado **A** de la plantilla para pegar la primera tapa de la bisagra

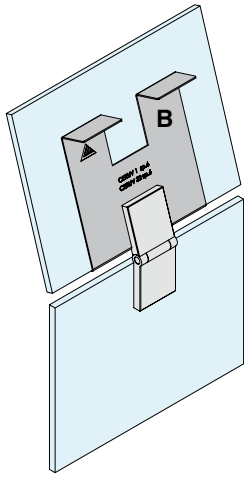

Utiliza el lado **B** de la plantilla para pegar la segunda tapa de la bisagra

Art.	Envase	Cant.
FXGAB02	4 Uds.	1 Ud.

ESQUEMA PARA ELEGIR EL NÚMERO CORRECTO DE BISAGRAS

n° bisagras	B máx.	H máx.	i1 mín.	D mín.	espesor máx. aconsejado	kg máx. aconsejados
2	600	800	420	50	8	10
3	600	1600	900	50	8	20
4	600	2000	633	50	8	30

B < **H** siempre

i2 = $\frac{2}{3}$ **i1**

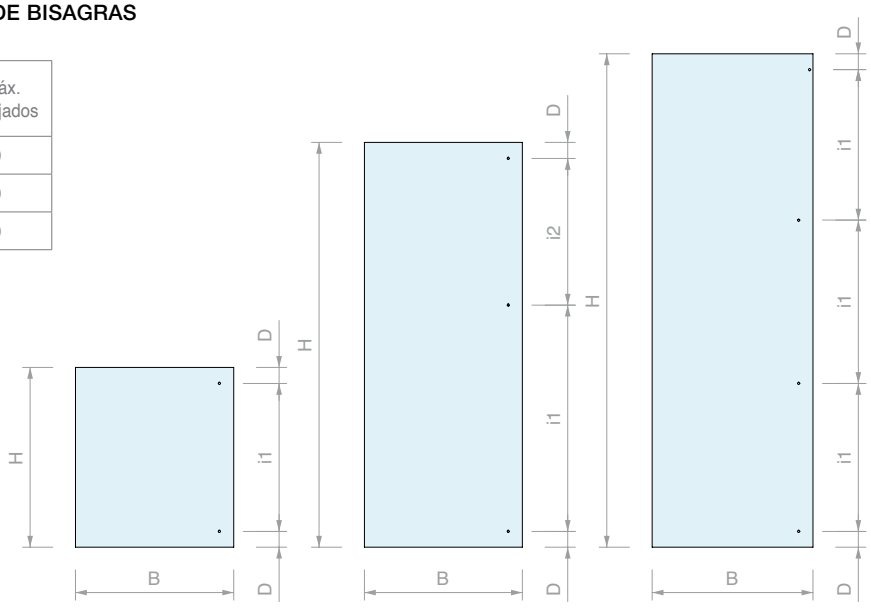

2 bisagras (máx. 600x800) 3 bisagras (máx. 600x1600) 4 bisagras (máx. 600x2000)

BISAGRA MADERA/VIDRIO DE PRESION CON AMORTIGUACIÓN INTEGRADA

Material: metal fundido a presión
Sistema de amortiguación Soft-close integrado en el brazo de la bisagra.
Mediante la placa prevista de montaje cruzado, es posible conectar la bisagra con un clic.
Con la placa prevista de acabado que oculta todos los tornillos de regulación.
Es posible realizar instalaciones de vidrios a todo espacio o solapados.
Pegado mediante adhesivos UV. Rotación máx. 125°.
Acabado: /95
Adhesivo aconsejado:
- Float / Templado: FX630
- Laminado: FX621

Para aumentar las prestaciones de amortiguación, la palanca de regulación se gira 90° hacia la derecha.

Las bisagras salen de fábrica con la palanca de regulación en posición horizontal.

La palanca de regulación del sistema de amortiguación se gira 90° hacia la izquierda para tener una acción de cierre más ligera.

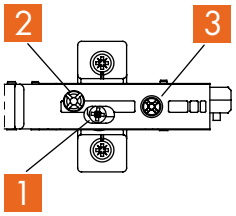

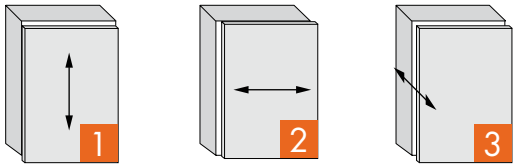

(HV) Regulación de altura +/-2 mm

(HV) Regulación de altura +/-2 mm

(TV) Regulación de profundidad +3/-2 mm

Todas las posibilidades de regulación se pueden realizar de forma independiente.

Art.	Medidas cuerpo	Medidas placa	Para vidrios	Cant.
CERLM56	**92** x **48** mm	**56** x **35** mm	DE **3** a **8** mm	1 Ud.

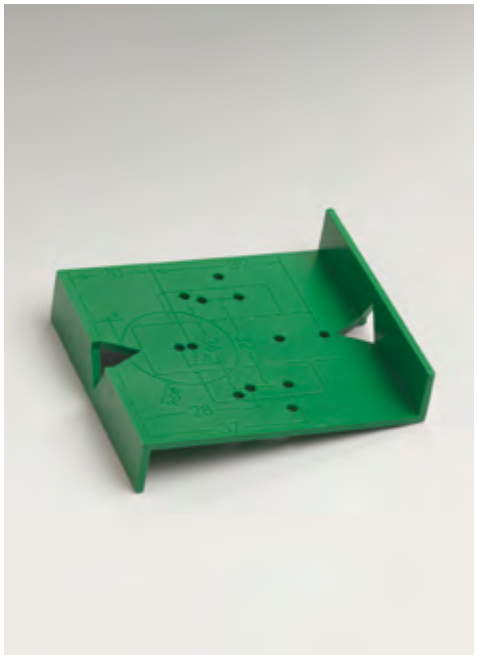

PLANTILLA DE MONTAJE CERLM56

Material: ABS
Permite taladrar orificios para fijar la placa de regulación con la distancia entre ejes correcta.

Art.	Cant.
LMGAB01	1 Ud.

INSTRUCCIONES PARA EL PROYECTO

CON SOLAPE

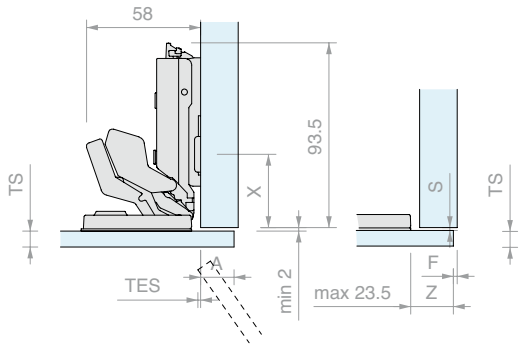

Altura de la placa de montaje 0

SEMISOLAPE

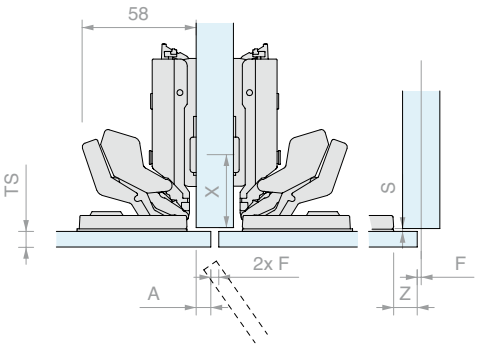

Altura de la placa de montaje 0

A RAS

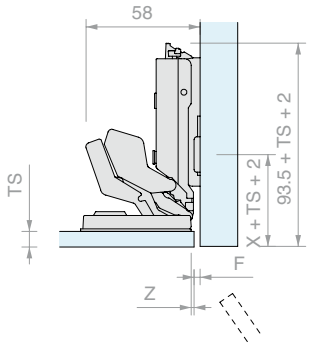

Altura de la placa de montaje 0

DESVIACIÓN MÍNIMA/DESCUBIERTO MÍNIMO

Valores para la altura de la placa de montaje igual a 0

Posición de pegado (Z)	1.5		2.5		10.5		12.5		14.5		16.5		18.5		19.5		21.5		23.5	
Saliente de la hoja (TES)	0		0		0		0		0		0		0		0.5		1.5		3	
Solape hoja (A)	-3		-2		6		8		10		12		14		15		17		19	
Descubierto (F)/Desviación (S) mín.	F	S	F	S	F	S	F	S	F	S	F	S	F	S	F	S	F	S	F	S
Espesor hoja 3-8 (TS)	2	2	2	2	2	2	2	2	2	2	2	2	2	2	2	2	2	2	2	2

PLACA DE MONTAJE CRUZADA ECO

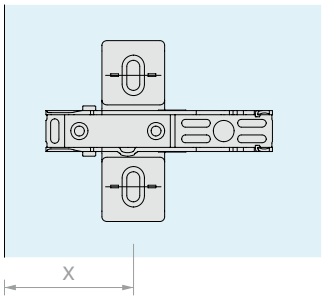

Serie de orificios	Altura de la placa de montaje 0				
37					
46					

Posición de las placas de montaje (X)

ADAPTADOR DE ZAMAK

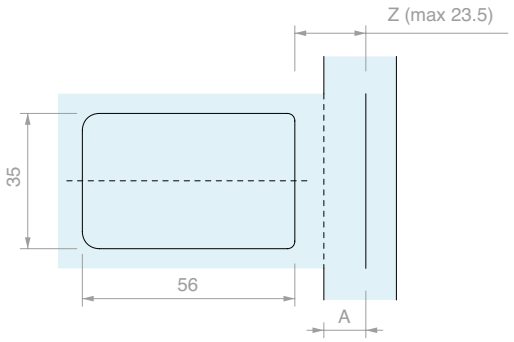

Serie de orificios		Altura de la placa de montaje 0				
	A	A+4.5				
	Z	máx.19				

Medida del pegamento (Z)

NÚMERO DE BISAGRAS

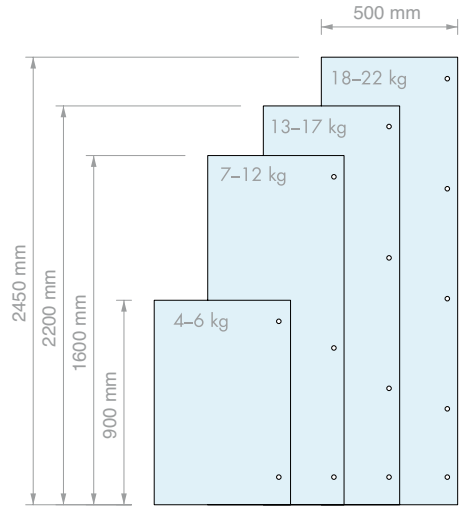

INSTRUCCIONES

El tope a ras se consigue modificando la distancia de fijación de la placa de montaje (X) y reduciendo
la distancia de pegado (Z).

Atención: al abrir, el borde interno de la hoja no debe entrar en contacto con el mueble.

BISAGRA MADERA/VIDRIO DE PRESION

Material: metal fundido a presión

Acabado: /95

Rotación máxima 110°

Adhesivo aconsejado:

- Float / Templado: FX630
- Laminado: FX621

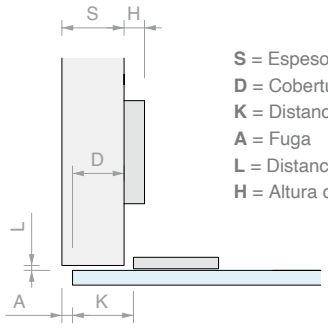

S = Espesor del flanco
D = Cobertura de la hoja sobre el flanco
K = Distancia filo externo
A = Fuga
L = Distancia interno hoja
H = Altura de la base de montaje

Art.	Medidas placa	Para vidrios	Cant.
CERBA2	**44** x **25** mm	DE **3** a **8** mm	1 Ud.

MONTAJE:

1) Fijar la placa a la hoja (vidrio o espejo) utilizando el adhesivo UV específico.

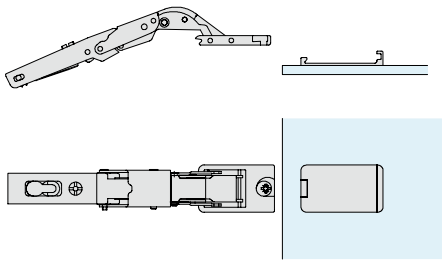

2) Cuando la placa esté bien sujeta, enganchar la bisagra.

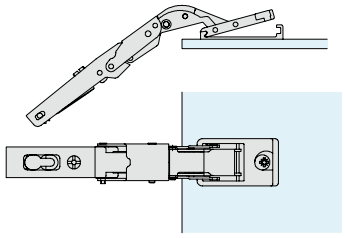

3) Colocar el cuerpo de la bisagra sobre la placa y girar la excéntrica.

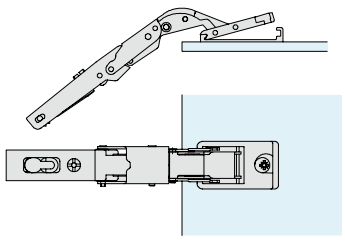

MONTAJE DE LA PLACA:

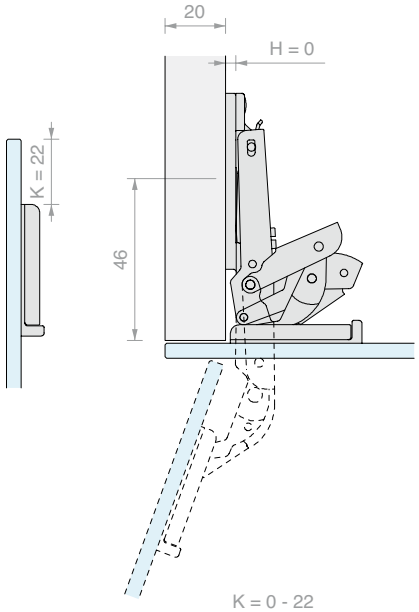

K = 0 - 22

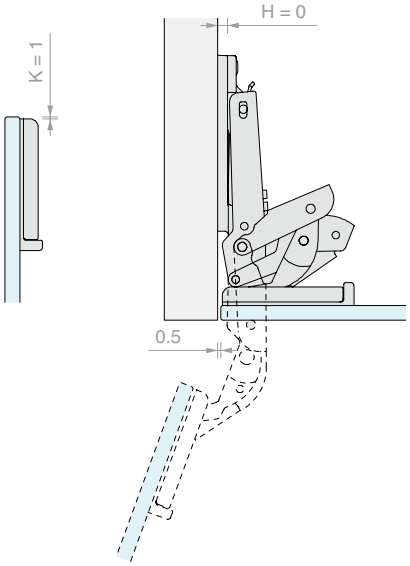

BISAGRA VIDRIO/VIDRIO DE PRESION CUADRADA

Material: Metal fundido a presión, acero y plexiglás
Acabado: /9
Acción +90°
Adhesivo aconsejado:
- Float / Templado: FX630
- Laminado: FX621

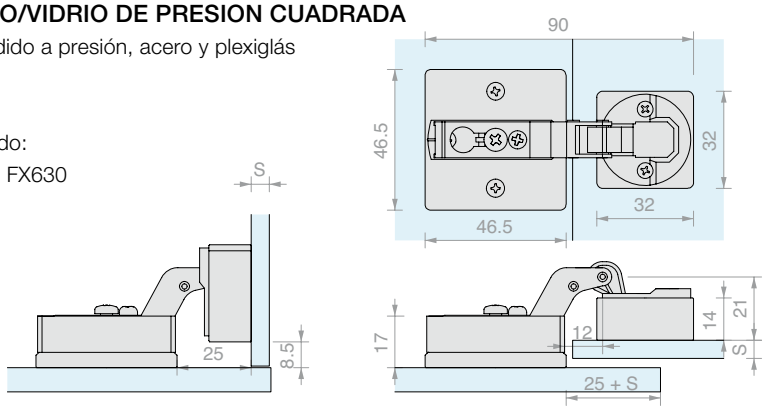

Art.	Anchura máx.	Para vidrios	Cant.
CERUVQ	**500** mm	De **6** a **8** mm	1 Ud.

BISAGRA VIDRIO/VIDRIO DE PRESION REDONDA

Material: Metal fundido a presión, acero y plexiglás
Acabado: /9
Acción +90°
Adhesivo aconsejado:
- Float / Templado: FX630
- Laminado: FX621

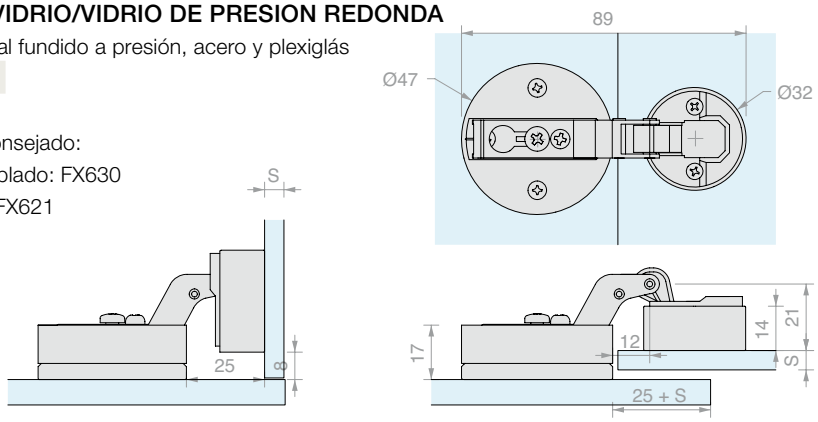

Art.	Anchura máx.	Para vidrios	Cant.
CERUVTON	**500** mm	De **6** a **8** mm	1 Ud.

PLANTILLA DE MONTAJE CERUVQ-CERUVTON

Material: Acero inox AISI 304
Acabado: /8

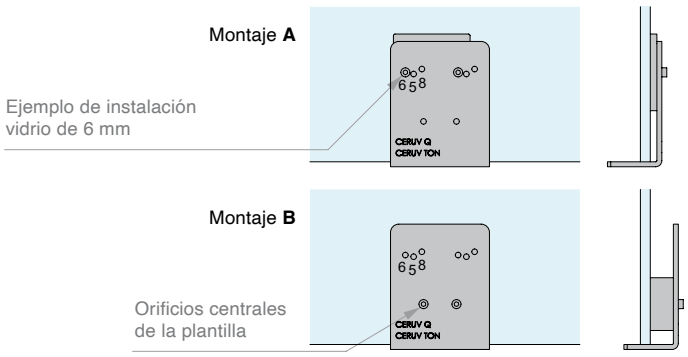

Art.	Cant.
FXGAB03	1 Ud.

ESQUEMA PARA ELEGIR EL NÚMERO CORRECTO DE BISAGRAS

n° bisagras	B máx.	H máx.	i1 mín.	D mín.	espesor máx. aconsejado	Peso máx. vidrio [kg]
2	500	600	400	50	8	6
3	500	1000	540	50	8	10
4	500	1600	900	50	8	16

B < **H** siempre

i2 = $\frac{2}{3}$ **i1**

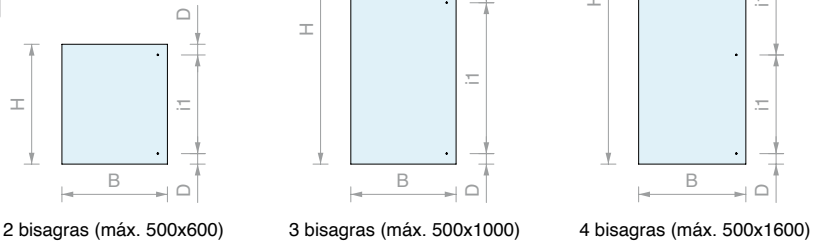

2 bisagras (máx. 500x600) 3 bisagras (máx. 500x1000) 4 bisagras (máx. 500x1600)

BISAGRA VIDRIO/VIDRIO DE PRESION

Material: Zamak y acero

Acabado: /1 /97

Adhesivo aconsejado:

- Float / Templado: FX630
- Laminado: FX621

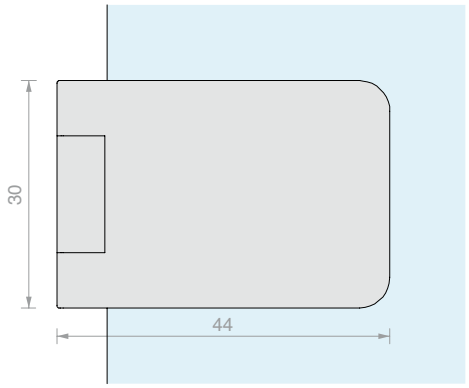

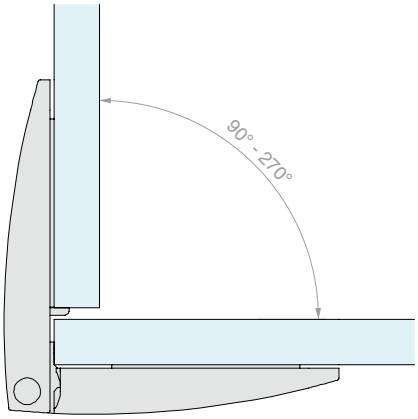

Art.	Anchura máx.	Para vidrios	Cant.
CERUVS100	**600** mm	De **4** a **6.75** mm	1 Ud.

ESQUEMA PARA ELEGIR EL NÚMERO CORRECTO DE BISAGRAS

N° bisagras necesarias	Anchura máx. vidrio [mm]	Altura máx. vidrio [mm]	Peso máx. vidrio [kg]
2	600	800	10
3	600	1600	19
4	600	2000	24

Distancia entre ejes de las bisagras 500 mm
La altura del vidrio tiene que ser mayor que la anchura

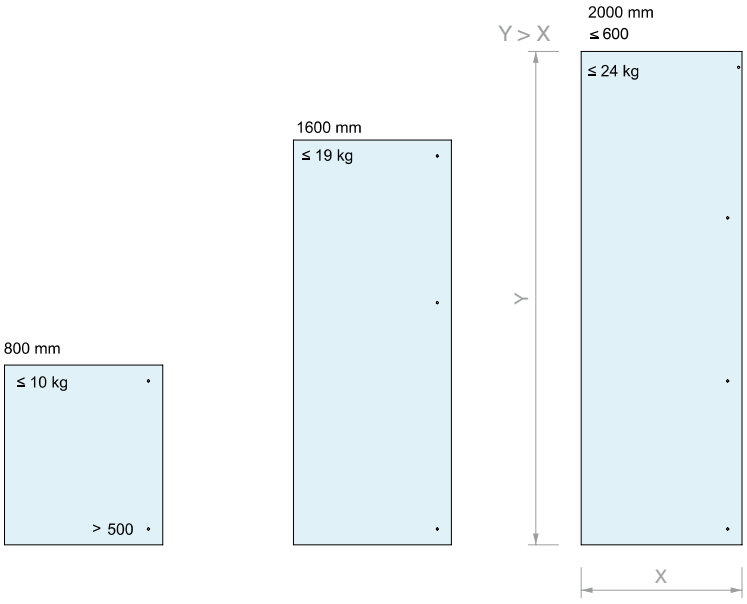

BISAGRA VIDRIO/VIDRIO LIBRES EXTRAÍBLES

Material: Acero inox AISI 304

Acabado: /15

Adhesivo aconsejado:

- Float / Templado: FX630
- Laminado: FX621

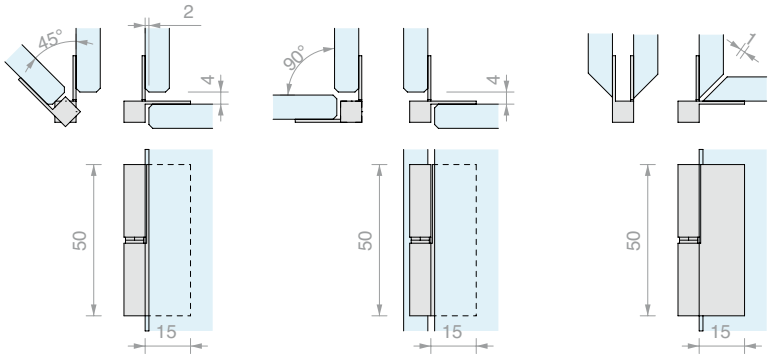

Art.	Anchura máx.	Posición	Para vidrios	Cant.
CEA42SX	**600** mm	Izquierda	< **8** mm	1 Ud.
CEA42DX	**600** mm	Derecha	< **8** mm	1 Ud.

PLANTILLA DE MONTAJE CEA42

Material: Acero inox AISI 304

Acabado: /8

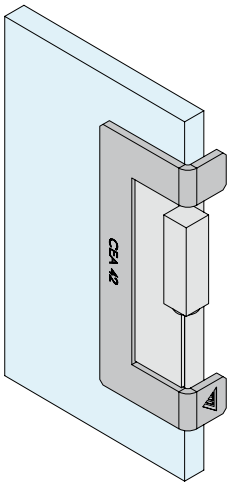

Art.	Cant.
FXGAB04	1 Ud.

ESQUEMA PARA ELEGIR EL NÚMERO CORRECTO DE BISAGRAS

n° bisagras	B máx.	H máx.	i1 mín.	D mín.	espesor máx. aconsejado	Peso máx. vidrio [kg]
2	600	800	420	50	8	10
3	600	1600	900	50	8	18
4	600	2000	633	50	8	24

B < **H** siempre

i2 = $\frac{2}{3}$ **i1**

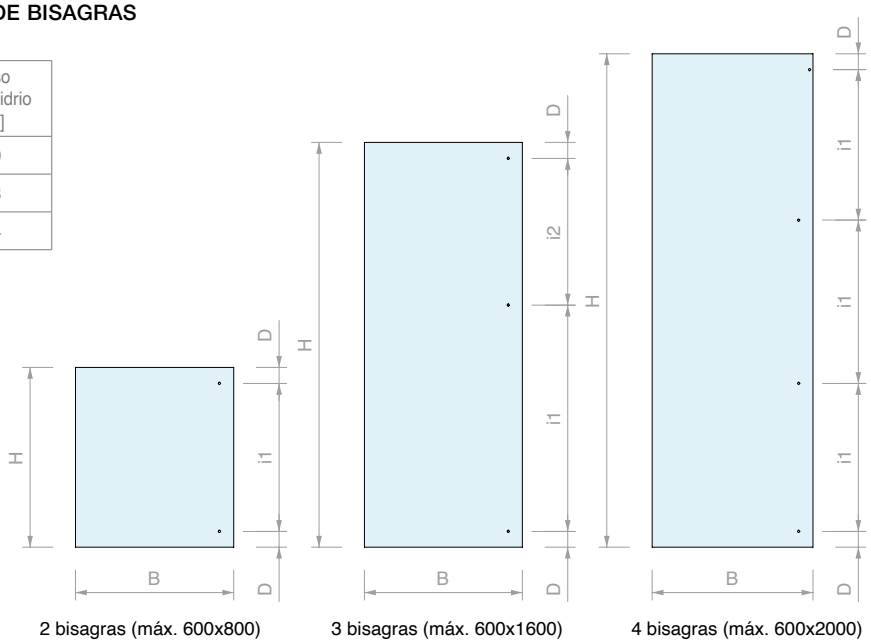

2 bisagras (máx. 600x800) 3 bisagras (máx. 600x1600) 4 bisagras (máx. 600x2000)

BISAGRA MADERA/VIDRIO LIBRES EXTRAÍBLES

Material: Acero inox AISI 304

Acabado: /8

Adhesivo aconsejado:

- Float / Templado: FX630
- Laminado: FX621

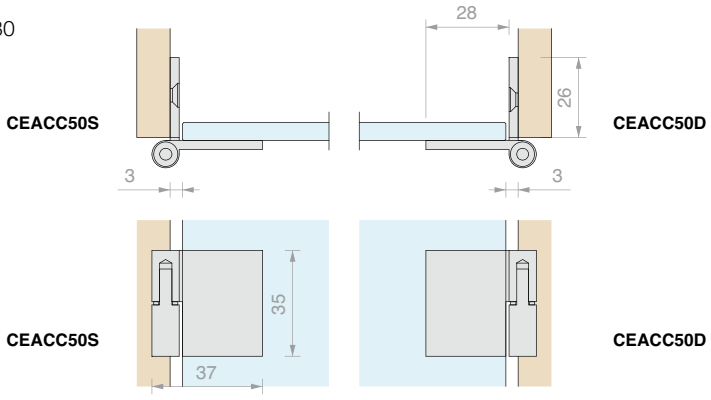

Art.	Anchura máx.	Posición	Para vidrios	Cant.
CEACC50S	**600** mm	Izquierda	< **8** mm	1 Ud.
CEACC50D	**600** mm	Derecha	< **8** mm	1 Ud.

BISAGRA VIDRIO/VIDRIO LIBRES EXTRAÍBLES

Material: Acero inox AISI 304

Acabado: /8

Adhesivo aconsejado:

- Float / Templado: FX630
- Laminado: FX621

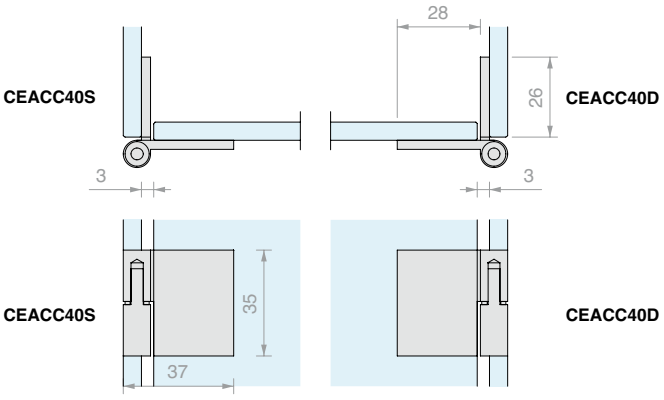

Art.	Anchura máx.	Posición	Para vidrios	Cant.
CEACC40S	**600** mm	Izquierda	< **8** mm	1 Ud.
CEACC40D	**600** mm	Derecha	< **8** mm	1 Ud.

ESQUEMA PARA ELEGIR EL NÚMERO CORRECTO DE BISAGRAS CEALL35, CELEGA35, CEACC40 Y CEACC50

n° bisagras	B máx.	H máx.	i1 mín.	D mín.	espesor máx. aconsejado	Peso máx. vidrio [kg]
2	600	800	420	50	8	10
3	600	1500	840	50	8	18
4	600	2000	633	50	8	24

B < **H** siempre

i2 = $\frac{2}{3}$ **i1**

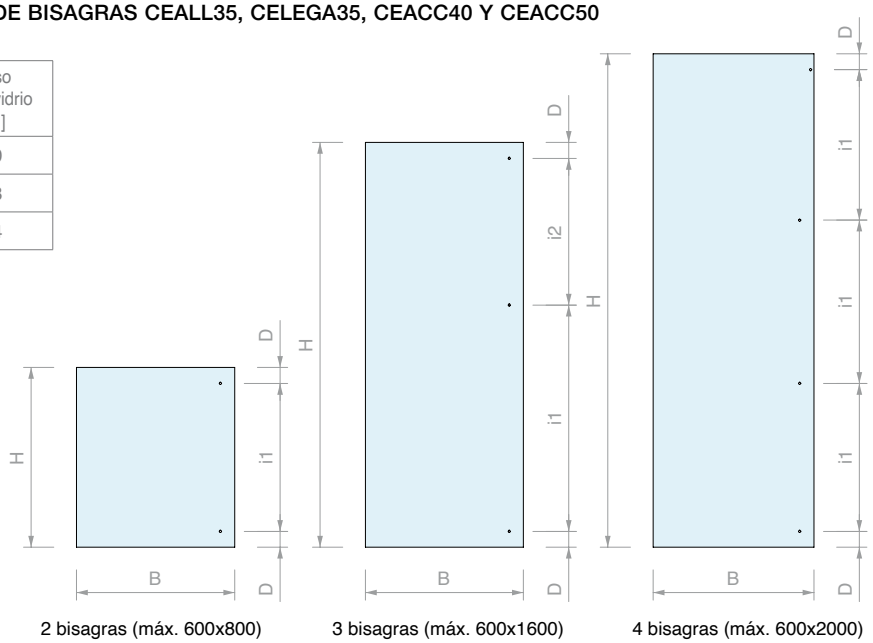

2 bisagras (máx. 600x800) 3 bisagras (máx. 600x1600) 4 bisagras (máx. 600x2000)

BISAGRA VIDRIO/VIDRIO LIBRE

Material: Latón

Acabado: /1 /3

Adhesivo aconsejado:

- Float / Templado: FX629
- Laminado: FX621

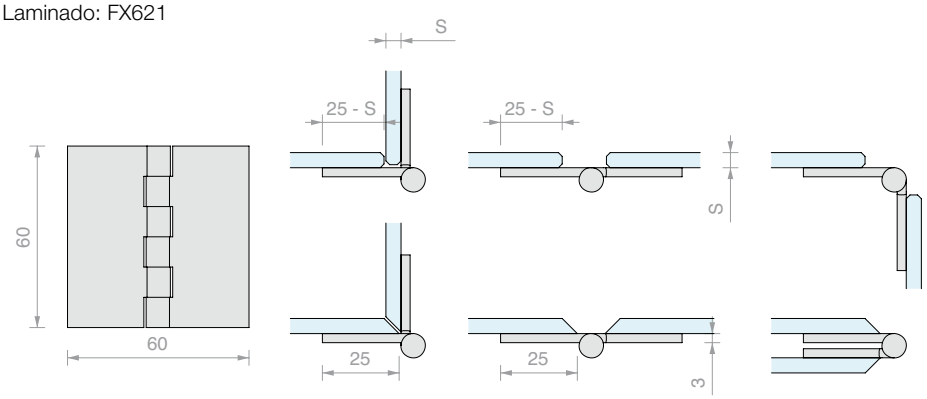

Art.	Anchura máx.	Para vidrios	Cant.
CERUV390	**600** mm	< **8** mm	1 Ud.

PLANTILLA DE MONTAJE CERUV390

Material: Acero inox AISI 304

Acabado: /8

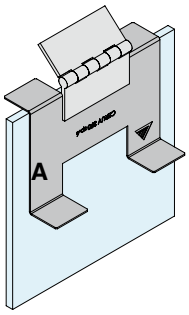

Utilizar el lado **A** de la plantilla para pegar la primera tapa de la cremallera

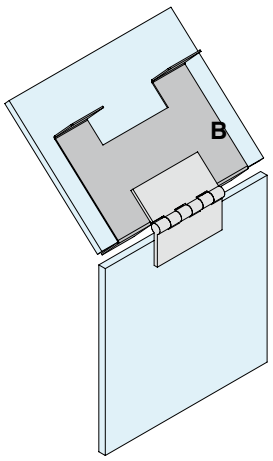

Utiliza el lado **B** de la plantilla para pegar la segunda tapa de la bisagra

Art.	Envase	Cant.
FXGAB05	4 Uds.	1 Ud.

ESQUEMA PARA ELEGIR EL NÚMERO CORRECTO DE BISAGRAS

nº bisagras	B máx.	H máx.	i1 mín.	D mín.	espesor máx. aconsejado	Peso máx. vidrio [kg]
2	600	800	420	50	8	10
3	600	1600	900	50	8	20
4	600	2000	633	50	8	30

B < **H** siempre

$i2 = \frac{2}{3}\ i1$

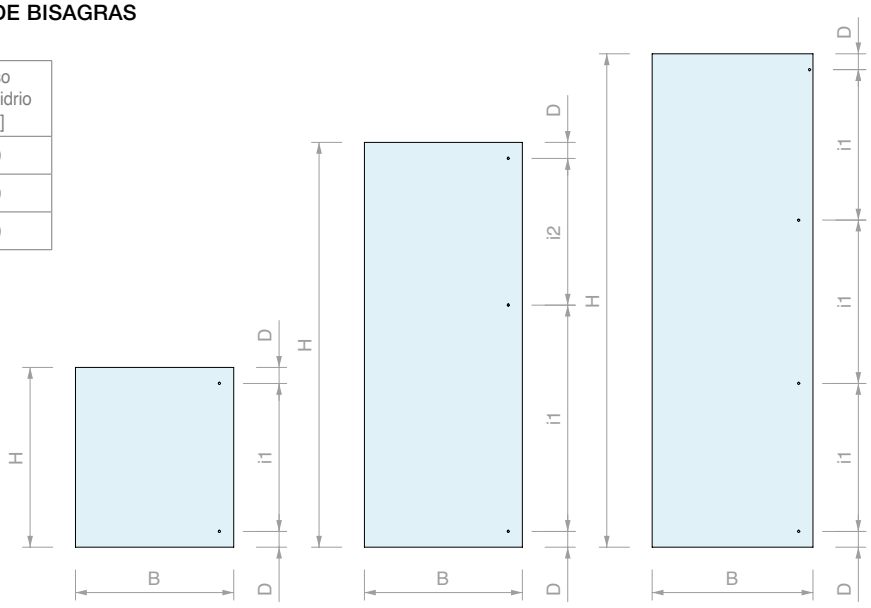

2 bisagras (máx. 600x800) 3 bisagras (máx. 600x1600) 4 bisagras (máx. 600x2000)

BISAGRA MADERA/VIDRIO LIBRES EXTRAÍBLES

Material: Aluminio

Acabado: /90

Adhesivo aconsejado:

- Float / Templado: FX629
- Laminado: FX621

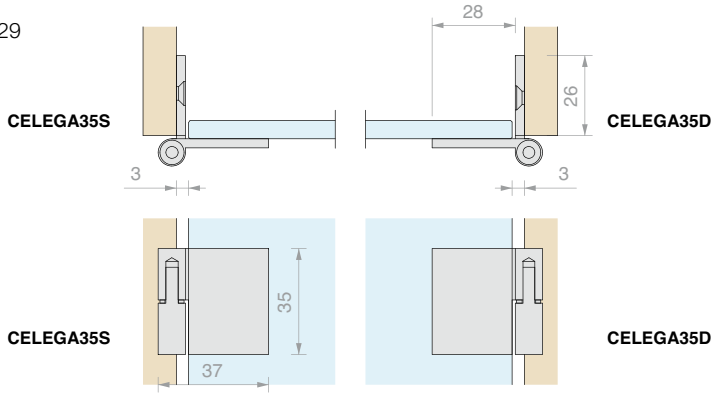

Art.	Anchura máx.	Posición	Para vidrios	Cant.
CELEGA35S	**600** mm	Izquierda	< **8** mm	1 Ud.
CELEGA35D	**600** mm	Derecha	< **8** mm	1 Ud.

BISAGRA VIDRIO/VIDRIO LIBRES EXTRAÍBLES

Material: Aluminio

Acabado: /90

Adhesivo aconsejado:

- Float / Templado: FX629
- Laminado: FX621

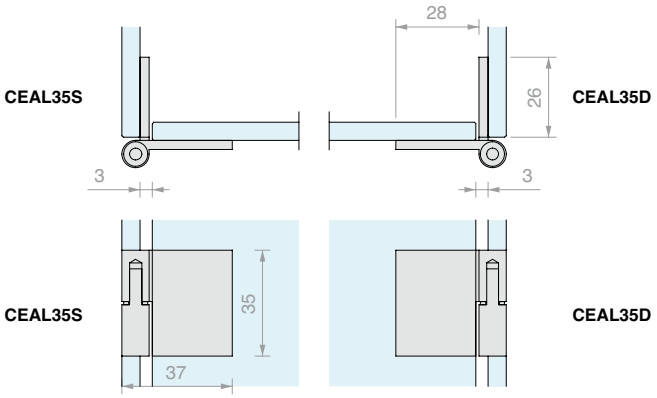

Art.	Anchura máx.	Posición	Para vidrios	Cant.
CEALL35S	**600** mm	Izquierda	< **8** mm	1 Ud.
CEALL35D	**600** mm	Derecha	< **8** mm	1 Ud.

PLANTILLA DE MONTAJE CEALL35-CELEGA35-CEACC40-CEACC50

Material: Acero inox AISI 304

Acabado: /8

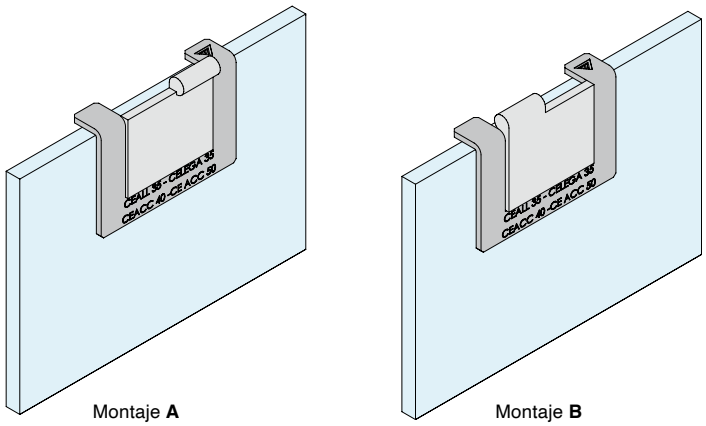

Art.	Cant.
FXGAB06	1 Ud.

CERROJO VIDRIO/VIDRIO

Material: Acero AISI 304

Acabado: /9

Adhesivo aconsejado:

- Float / Templado: FX629
- Laminado: FX973

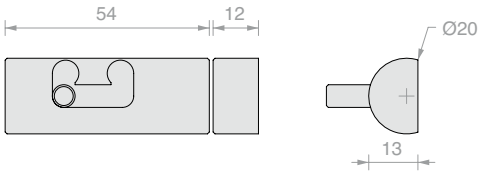

Art.	Perno	Cant.
CHLUV20	**Ø8** x **8** mm	1 Ud.

CERRADURA VIDRIO/VIDRIO ANGULAR HOJA INDIVIDUAL

Material: Acero AISI 304

Orificio en el vidrio aconsejado Ø25 mm

Acabado: /9

Adhesivo aconsejado:

- Float / Templado: FX630
- Laminado: FX621

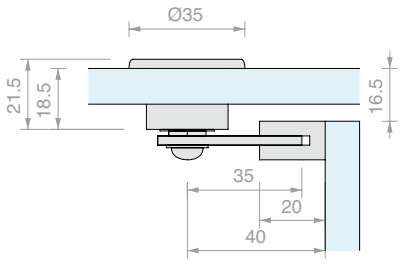

Art.	Llave	Cant.
SEA46	Única	1 Ud.

CERRADURA MADERA/VIDRIO HOJA INDIVIDUAL

Material: Acero AISI 304

Se aconseja no mover la hoja tirando
de ella utilizando la llave introducida en el cilindro

Acabado: /8

Adhesivo aconsejado:

- Float / Templado: FX630
- Laminado: FX621

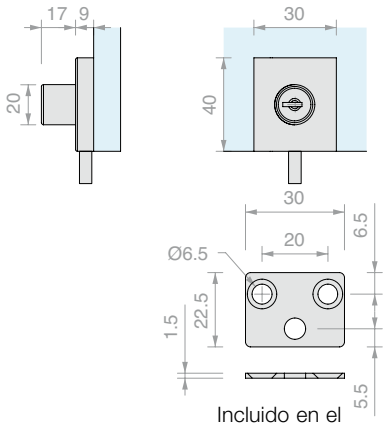

Incluido en el suministro

Art.	Perno	Llave	Cant.
SERUV41U	**Ø5** x **10** mm	Única	1 Ud.

CERRADURA VIDRIO/VIDRIO ANGULAR HOJA INDIVIDUAL

Material: Acero AISI 304
Se aconseja no mover la hoja tirando
de ella utilizando la llave introducida en el cilindro
Acabado: /8 /15
Adhesivo aconsejado:
- Float / Templado: FX630
- Laminado: FX621

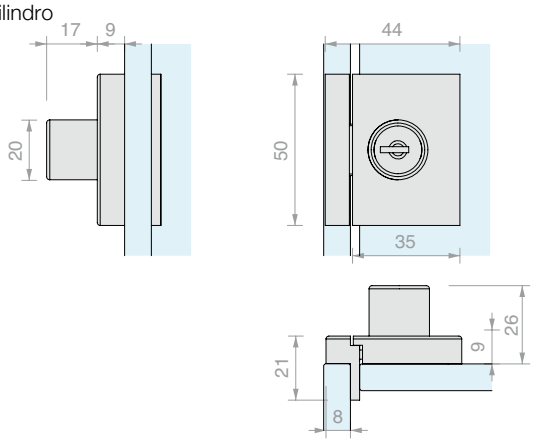

Art.	Llave	Cant.
SERUV100U	Única	1 Ud.

CERRADURA VIDRIO/VIDRIO HOJA DOBLE

Material: Acero AISI 304
Se aconseja no mover la hoja tirando
de ella utilizando la llave introducida en el cilindro
Acabado: /8 /15
Adhesivo aconsejado:
- Float / Templado: FX630
- Laminado: FX621

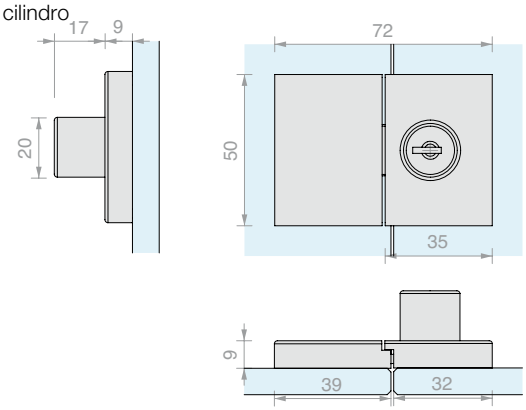

Art.	Llave	Cant.
SERUV150U	Única	1 Ud.

PLANTILLA DE MONTAJE SERUV100 Y SERUV150

Material: Acero AISI 304
Acabado: /8

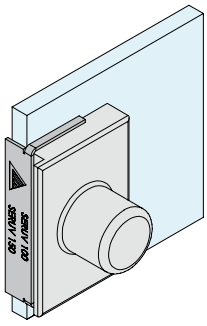

Art.	Cant.
FXGAB09	1 Ud.

MANILLAS RECTANGULARES

Material: Acero AISI 304

Acabado: /8 /15

Adhesivo aconsejado:

- Float / Templado: FX630
- Laminado: FX621

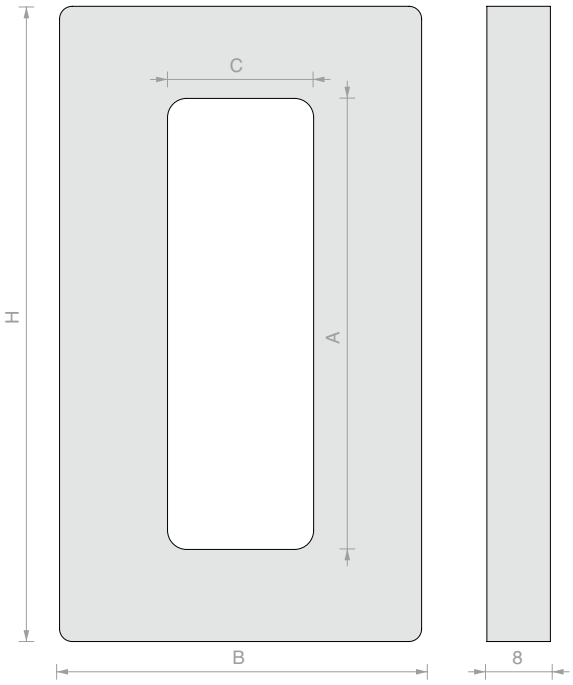

Art.	H	B	A	C	Cant.
MNUV10057	**100** mm	**57** mm	**71** mm	**23** mm	1 Ud.
MNUV12062	**120** mm	**62** mm	**96** mm	**28** mm	1 Ud.

MANILLA CUADRADA

Material: Acero AISI 304

Acabado: /9

Adhesivo aconsejado:

- Float / Templado: FX630
- Laminado: FX621

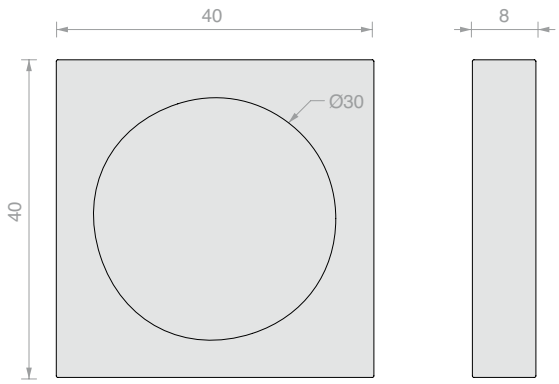

Art.	Cant.
MAUVQ40	1 Ud.

MANILLA REDONDA

Material: Acero AISI 304

Acabado: /9

Adhesivo aconsejado:

- Float / Templado: FX630
- Laminado: FX621

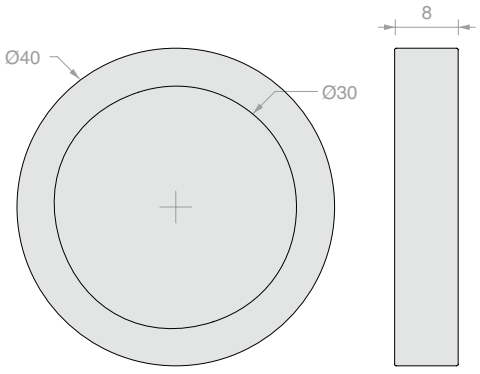

Art.	Cant.
MAUVT40	1 Ud.

PLANTILLA DE MONTAJE MABDQ40-MABDT40-MAUVQ40-MAUVT40

Material: Acero AISI 304
Acabado: /8

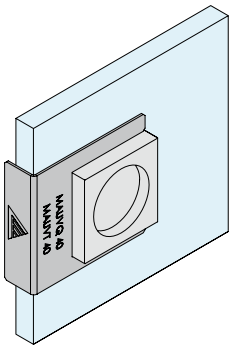

Art.	Cant.
FXGAB10	1 Ud.

POMO CUADRADO

Material: Acero AISI 304
Acabado: /8 /15
Adhesivo aconsejado:
- Float / Templado: FX629
- Laminado: FX973

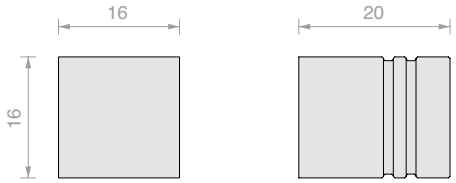

Art.	Cant.
POMUV16	1 Ud.

POMO CUADRADO

Material: Acero AISI 304
Acabado: /9
Adhesivo aconsejado:
- Float / Templado: FX629
- Laminado: FX973

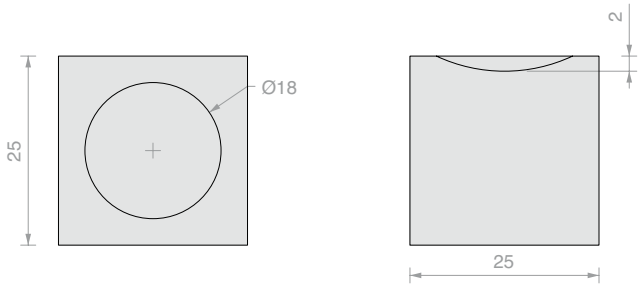

Art.	Cant.
POMUV9	1 Ud.

DISCO DE PEGADO UV PARA POMOS

Material: Acero AISI 304
Acabado: /9
Adhesivo aconsejado:
- Float / Templado: FX630
- Laminado: FX621

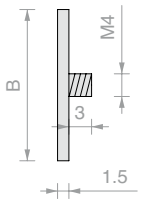

Art.	B	Cant.
VETDISC20	**20** mm	1 Ud.
VETDISC30	**30** mm	1 Ud.

IMÁN MADERA/VIDRIO INDIVIDUAL

Material: Acero AISI 304
Acabado: /9
Adhesivo aconsejado:
- Float / Templado: FX629
- Laminado: FX973

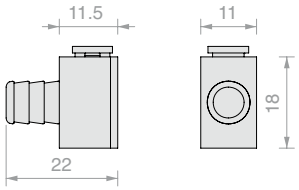

Art.	Plaquita de cerradero	Cant.
CAL23	**8** mm	1 Ud.

IMÁN MADERA/VIDRIO DOBLE

Material: Acero AISI 304
Acabado: /9
Adhesivo aconsejado:
- Float / Templado: FX629
- Laminado: FX973

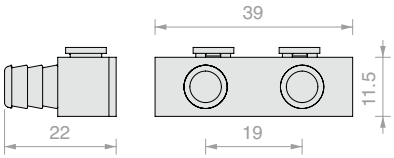

Art.	Plaquita de cerradero	Cant.
CAL27	**8** mm	1 Ud.

IMÁN VIDRIO/VIDRIO INDIVIDUAL

Material: Acero AISI 304
Acabado: /9
Adhesivo aconsejado:
- Float / Templado: FX629
- Laminado: FX973

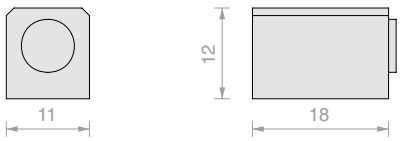

Art.	Plaquita de cerradero	Cant.
CAL009	**8** mm	1 Ud.

IMÁN VIDRIO/VIDRIO DOBLE

Material: Acero AISI 304
Acabado: /9
Adhesivo aconsejado:
- Float / Templado: FX629
- Laminado: FX973

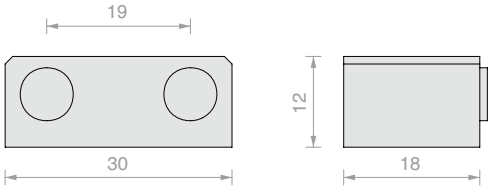

Art.	Plaquita de cerradero	Cant.
CAL010	**8** mm	1 Ud.

IMÁN VIDRIO/VIDRIO

Material: Acero AISI 304
Acabado: /9
Adhesivo aconsejado:
- Float / Templado: FX629
- Laminado: FX973

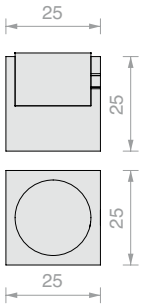

Art.	Plaquita de cerradero	Cant.
CALUV25	**19** mm	1 Ud.

IMÁN VIDRIO/VIDRIO CON BATIENTE

Material: Acero AISI 304
Acabado: /9
Adhesivo aconsejado:
- Float / Templado: FX629
- Laminado: FX973

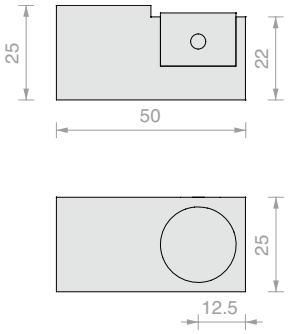

Art.	Plaquita de cerradero	Cant.
CALUV50	**19** mm	1 Ud.

IMÁN VIDRIO/VIDRIO PULSA Y ABRE CUADRADO

Material: Acero AISI 304
Acabado: /9
Adhesivo aconsejado:
- Float / Templado: FX629
- Laminado: FX973

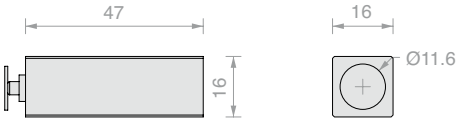

Art.	Cant.
CAL17	1 Ud.

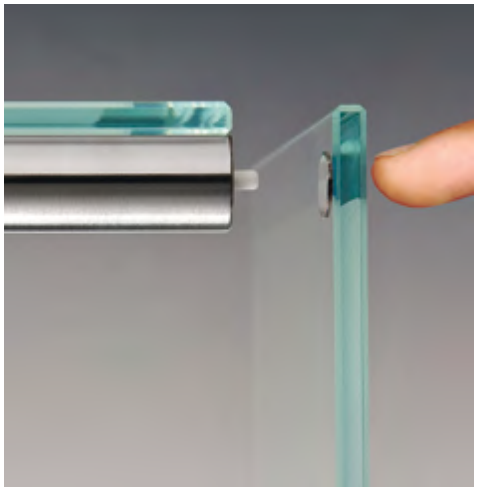

IMÁN VIDRIO/VIDRIO PULSA Y ABRE REDONDO

Material: Acero AISI 304
Acabado: /9
Adhesivo aconsejado:
- Float / Templado: FX629
- Laminado: FX973

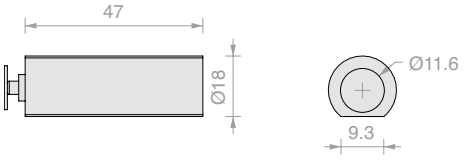

Art.	Cant.
CAL18	1 Ud.

SOFTSTOP VIDRIO/VIDRIO

Material: Acero AISI 304
Acabado: /9
Adhesivo aconsejado:
- Float / Templado: FX629
- Laminado: FX973

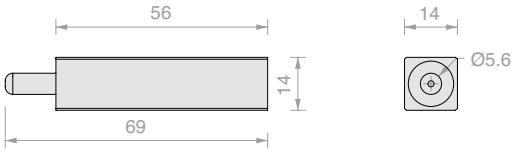

Art.	Cant.
SOFTUV18	1 Ud.

SOPORTE REPISAS REGULABLE

Material: Acero AISI 304
Acabado: /9
Adhesivo aconsejado:
- Float / Templado: FX630
- Laminado: FX621

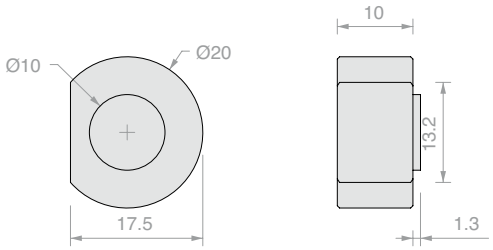

Art.	Cant.
REGUV44	1 Ud.

SOPORTE DE REPISAS REDONDO

Material: Acero AISI 304
Acabado: /9
Adhesivo aconsejado:
- Float / Templado: FX630
- Laminado: FX621

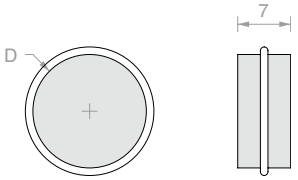

Art.	D	Cant.
REGA15	**Ø15** mm	1 Ud.
REGA20	**Ø20** mm	1 Ud.

SOPORTE DE REPISAS EXCÉNTRICO

Material: Acero AISI 304
Acabado: /9
Adhesivo aconsejado:
- Float / Templado: FX630
- Laminado: FX621

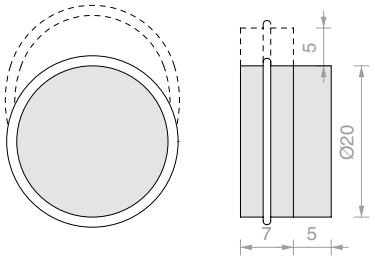

Art.	Cant.
REGECC20	1 Ud.

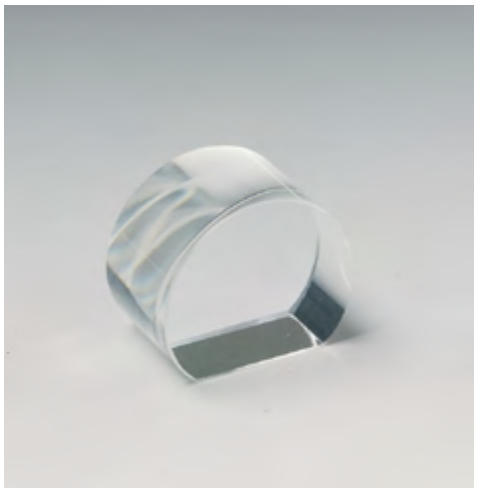

SOPORTE ESTANTE DE VIDRIO

Material: Vidrio óptico
Acabados: transparente
Adhesivo aconsejado:
- Float / Templado: FX627
- Laminado: FX635

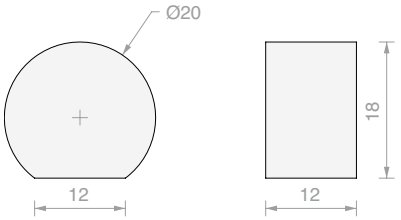

Art.	Cant.
CSFE20	1 Ud.

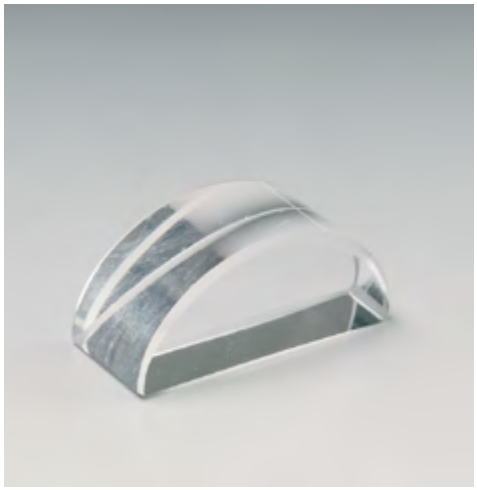

SOPORTE ESTANTE DE VIDRIO

Material: Vidrio óptico
Acabados: transparente
Adhesivo aconsejado:
- Float / Templado: FX627
- Laminado: FX635

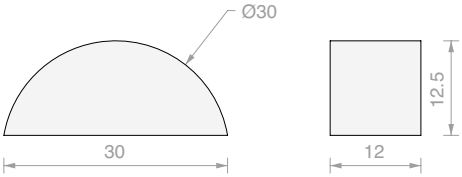

Art.	Cant.
CSFE30	1 Ud.

CUBOS DE VIDRIO

Material: Vidrio óptico
Acabados: transparente
Adhesivo aconsejado:
- Float / Templado: FX627
- Laminado: FX635

Art.	Medidas	Cant.
CC000	**15** x **15** x **15** mm	1 Ud.
CC001	**20** x **20** x **20** mm	1 Ud.
CC002	**30** x **30** x **30** mm	1 Ud.

PARALELEPÍPEDOS DE VIDRIO

Material: Vidrio óptico
Acabados: transparente
Adhesivo aconsejado:
- Float / Templado: FX627
- Laminado: FX635

Art.	Medidas	Cant.
PAR001	**20** x **30** x **15** mm	1 Ud.
PAR002	**30** x **30** x **70** mm	1 Ud.
PAR004	**50** x **50** x **80** mm	1 Ud.

ESFERAS DE VIDRIO CON FONDO ALLANADO CON PIEDRA

Material: Vidrio óptico
Acabados: transparente
Adhesivo aconsejado:
- Float / Templado: FX627
- Laminado: FX635

Art.	Medidas	Allanamiento	Cant.
SFE001T	**Ø20** mm	**Ø11** mm	1 Ud.
SFE002T	**Ø25** mm	**Ø12** mm	1 Ud.
SFE003T	**Ø30** mm	**Ø13** mm	1 Ud.
SFE004T	**Ø40** mm	**Ø18** mm	1 Ud.
SFE005T	**Ø50** mm	**Ø23** mm	1 Ud.

POMOS DE VIDRIO

Material: Vidrio óptico
Acabados: transparente
Adhesivo aconsejado:
- Float / Templado: FX627
- Laminado: FX635

Art.	Medidas	Cant.
CVM01	**Ø40** x **60** mm	1 Ud.
CVM03	**Ø20** x **30** mm	1 Ud.
CVM05	**Ø15** x **25** mm	1 Ud.

PLANTILLA DE MONTAJE CVM

Material: Acero AISI 304
Acabado: /8

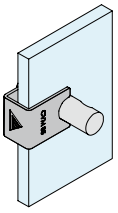

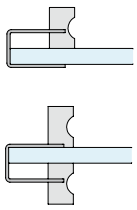

Art.	Para Art.:	Cant.
FXGAB11	**CVM01**	1 Ud.
FXGAB12	**CVM03**	1 Ud.
FXGAB13	**CVM05**	1 Ud.

DISCOS DE PEGADO UV

Material: Acero AISI 304
Acabado: /9
Adhesivo aconsejado:
- Float / Templado: FX630
- Laminado: FX621

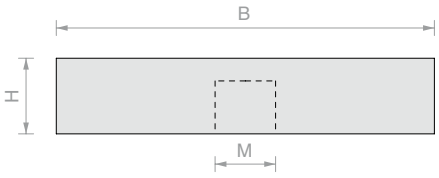

Art.	B	H	M	Cant.
DISC009	**Ø25** mm	**6** mm	**M6**	1 Ud.
DISC008	**Ø30** mm	**10** mm	**M8**	1 Ud.
DISC007	**Ø35** mm	**10** mm	**M10**	1 Ud.
DISC006	**Ø40** mm	**10** mm	**M6**	1 Ud.
DISC005	**Ø40** mm	**10** mm	**M10**	1 Ud.
DISC0055	**Ø45** mm	**10** mm	**M6**	1 Ud.
DISC004	**Ø50** mm	**10** mm	**M8**	1 Ud.
DISC002	**Ø50** mm	**10** mm	**M10**	1 Ud.
DISC036	**Ø60** mm	**10** mm	**M10**	1 Ud.
DISC003	**Ø75** mm	**10** mm	**M10**	1 Ud.
DISC001	**Ø100** mm	**10** mm	**M10**	1 Ud.

DISCOS DE PEGADO UV PARA RUEDAS

Material: Acero AISI 304
Acabado: /9
Adhesivo aconsejado:
- Float / Templado: FX630
- Laminado: FX621

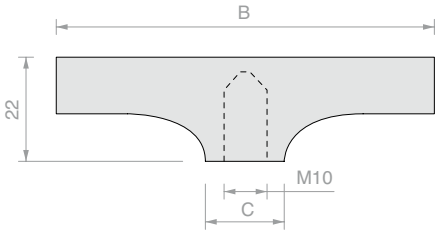

Art.	B	C	Cant.
DISC153	**Ø50** mm	**Ø20** mm	1 Ud.
DISC152	**Ø75** mm	**Ø30** mm	1 Ud.
DISC151	**Ø100** mm	**Ø40** mm	1 Ud.

ESPÁRRAGOS CON CABEZA HUECA HEXAGONAL

Material: Acero AISI 304
Acabado: /9

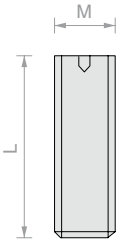

Art.	L	M	Cant.	Art.	L	M	Cant.
MGRAN7	**10** mm	**M6**	1 Ud.	**MGRAN43**	**45** mm	**M8**	1 Ud.
MGRAN5	**16** mm	**M6**	1 Ud.	**MGRAN42**	**50** mm	**M8**	1 Ud.
MGRAN55	**20** mm	**M6**	1 Ud.	**MGRAN3**	**16** mm	**M10**	1 Ud.
MGRAN41	**14** mm	**M8**	1 Ud.	**MGRAN22**	**20** mm	**M10**	1 Ud.
MGRAN4	**16** mm	**M8**	1 Ud.	**MGRAN2**	**25** mm	**M10**	1 Ud.
MGRAN47	**20** mm	**M8**	1 Ud.	**MGRAN15**	**30** mm	**M10**	1 Ud.
MGRAN46	**25** mm	**M8**	1 Ud.	**MGRAN1**	**40** mm	**M10**	1 Ud.
MGRAN451	**30** mm	**M8**	1 Ud.	**MGRAN11**	**45** mm	**M10**	1 Ud.
MGRAN45	**35** mm	**M8**	1 Ud.	**MGRAN12**	**50** mm	**M10**	1 Ud.
MGRAN44	**40** mm	**M8**	1 Ud.				

RUEDAS

Material: Goma y chapa de AVP
Capacidad estática: 45 kg / rueda
Color: goma gris
Acabado: /1

Art.	Medidas	Altura hasta el inicio de la rosca	Tope	Cant.
RUOT114010	**Ø75** mm	H **100** mm x **M10**	NO	1 Ud.
RUOT115011	**Ø75** mm	H **100** mm x **M10**	SÍ	1 Ud.

RUEDA

Material: ABS y AVP
Capacidad estática: 50 kg / rueda
Color: goma negra
Acabado: /1

Art.	Medidas	Altura hasta el inicio de la rosca	Tope	Cant.
RUOT100005	**Ø50** mm	H **62** mm x **M10**	NO	1 Ud.

RUEDA

Material: Zamak y goma gris
Capacidad estática: 70 kg / rueda
Acabado: /1

Art.	Medidas	Altura hasta el inicio de la rosca	Tope	Cant.
RUOTA70C	**Ø90** mm	H **120** mm x **M10**	SÍ	1 Ud.

RUEDA

Material: Zamak y goma gris
Capacidad estática: 70 kg / rueda
Acabado: /97

Art.	Medidas	Altura hasta el inicio de la rosca	Tope	Cant.
RUOTA70A	**Ø90** mm	H **120** mm x **M10**	SÍ	1 Ud.

RUEDA

Material: Nailon transparente y cuerpo de AVP

Capacidad estática: 50 kg / rueda

Acabado: /1

Art.	Medidas	Altura hasta el inicio de la rosca	Tope	Cant.
RUOT125018	**Ø80** mm	H **135** mm x **M10**	NO	1 Ud.

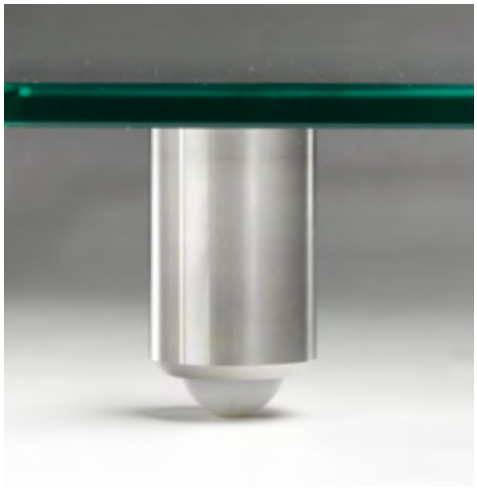

PIE DE APOYO

Material: Acero inoxidable y PVC

Acabado: /9

Adhesivo aconsejado:

- Float / Templado: FX630
- Laminado: FX621

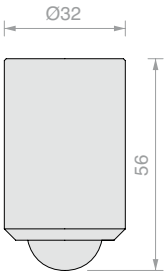

Art.	Cant.
PIEDUV32	1 Ud.

PIE DE APOYO REGULABLE

Material: Acero inoxidable

Acabado: /9

Adhesivo aconsejado:

- Float / Templado: FX630
- Laminado: FX621

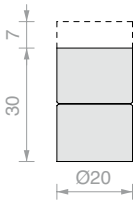

Art.	Cant.
PIEDACC20	1 Ud.

PIE DE APOYO REGULABLE

Material: Acero inox AISI 304 + Nylon negro

Acabado: /9

Adhesivo aconsejado:

- Float / Templado: FX630
- Laminado: FX621

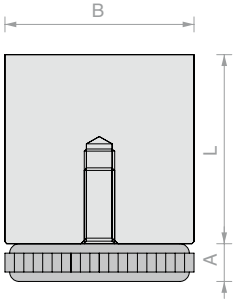

Art.	B	L	A	Cant.
PIEDUV25	**Ø25** mm	**25** mm	**7** mm	1 Ud.
PIEDUV35	**Ø35** mm	**35** mm	**9** mm	1 Ud.
PIEDUV50	**Ø50** mm	**50** mm	**9.5** mm	1 Ud.

PATA PARA MESAS

Material: Chapa de AVP con disco de acero inoxidable AISI 304 y pie de latón
Acabado: /1
Adhesivo aconsejado:
- Float / Templado: FX630
- Laminado: FX621

Medidas:
Ø60/**35** H**720** mm
pie de apoyo **Ø45** mm

Art.	Disco	Cant.
GAMB60A	**Ø100** mm	1 Ud.

PATA PARA MESAS

Material: Chapa de AVP con disco de acero inoxidable AISI 304 y pie de PVC regulable. Regulación máxima 10 mm
Acabado: /1
Adhesivo aconsejado:
- Float / Templado: FX630
- Laminado: FX621

Medidas:
Ø60/**35** H**720** mm
pie de apoyo **Ø50** mm

Art.	Disco	Cant.
GAMB60B	**Ø75** mm	1 Ud.

PATA PARA MESAS

Material: Chapa de AVP con disco de acero inoxidable AISI 304 y pie de PVC regulable. Regulación máxima 10 mm
Acabado: /1
Adhesivo aconsejado:
- Float / Templado: FX630
- Laminado: FX621

Medidas:
Ø60 H**720** mm
pie de apoyo **Ø60** mm

Art.	Disco	Cant.
GAMB127	**Ø75** mm	1 Ud.

PATA PARA MESAS

Material: Chapa de AVP con disco de acero inoxidable AISI 304 y pie de PVC regulable. Regulación máxima 10 mm
Acabado: /1
Adhesivo aconsejado:
- Float / Templado: FX630
- Laminado: FX621

Medidas:
Ø80 H**720** mm
pie de apoyo **Ø80** mm

Art.	Disco	Cant.
GAMB130	**Ø100** mm	1 Ud.

REPISAS

ACCESORIOS PARA REPISAS COLGANTES CON CABLE
Pág. 113

SOPORTE DE REPISAS CON PERFIL CONTINUO REGTER
Pág. 119

SOPORTES DE ESTANTE PUNTUALES
Pág. 124

SISTEMAS DE CREMALLERA
Pág. 135

FIJACIÓN A PARED CÓNICA ARTICULADA

Material: Latón

Acabado: /1

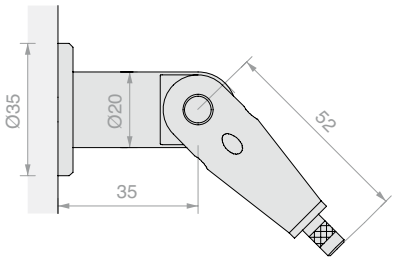

Art.	Cant.
NMS35	1 Ud.

FIJACIÓN DE TECHO CÓNICA

Material: Latón

Acabado: /1

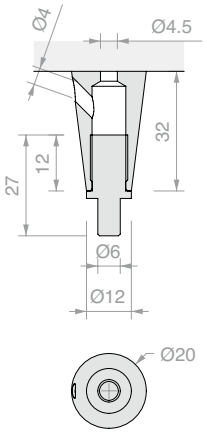

Art.	Cant.
NMS14	1 Ud.

FIJACIÓN DE TECHO CILÍNDRICA

Material: Latón

Acabado: /1

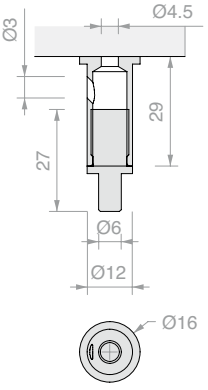

Art.	Cant.
NMS15	1 Ud.

FIJACIÓN A VIDRIO TERMINAL ARTICULADA

Material: Latón

Orificio en el vidrio aconsejado Ø8 mm

Acabado: /1

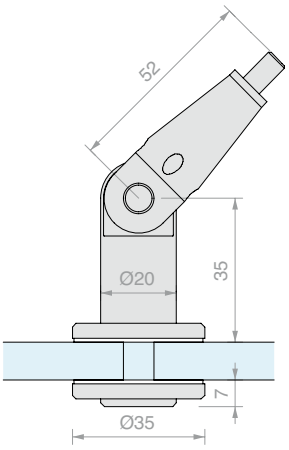

Art.	Para vidrios	Cant.
NMS40	De **6** a **21** mm	1 Ud.

FIJACIÓN A VIDRIO TERMINAL CÓNICA

Material: Latón

Orificio en el vidrio aconsejado Ø8 mm

Acabado: /1

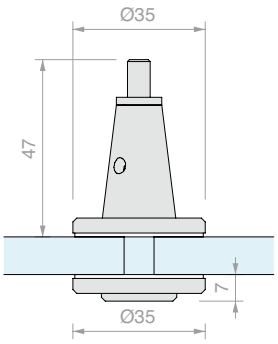

Art.	Para vidrios	Cant.
NMS45	De **6** a **21** mm	1 Ud.

FIJACIÓN A VIDRIO PASANTE CÓNICA ARTICULADA

Material: Latón

Orificio en el vidrio aconsejado Ø8 mm

Acabado: /1

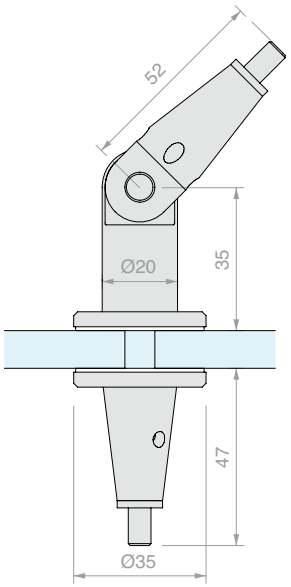

Art.	Para vidrios	Cant.
NMS50	De **6** a **21** mm	1 Ud.

FIJACIÓN A VIDRIO PASANTE CÓNICA

Material: Latón

Orificio en el vidrio aconsejado Ø8 mm

Acabado: /1

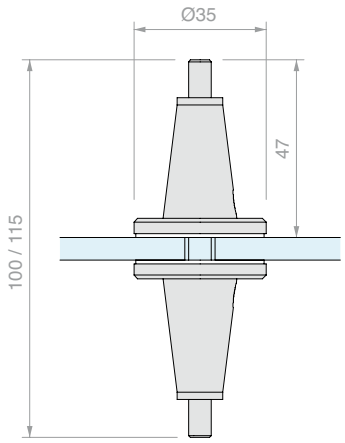

Art.	Para vidrios	Cant.
NMS75	De **6** a **21** mm	1 Ud.

FIJACIÓN A VIDRIO CON CABLE PASANTE

Material: Latón

Orificio en el vidrio aconsejado Ø11 mm

Acabado: /95

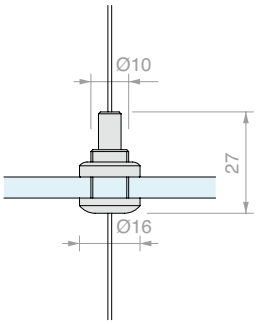

Art.	Para vidrios	Cant.
NMS16	De **4** a **10** mm	1 Ud.

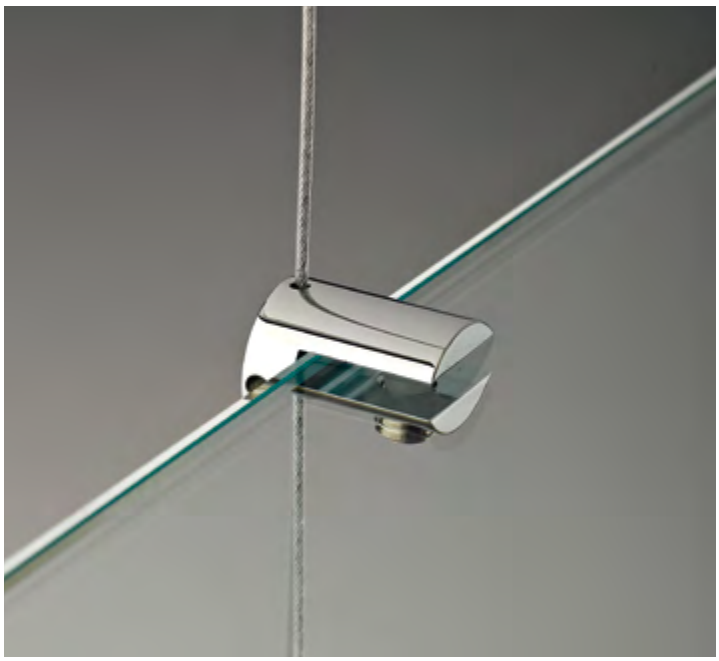

SOPORTE DE REPISAS CON CABLE PASANTE

Material: Latón

Acabado: /1 /3

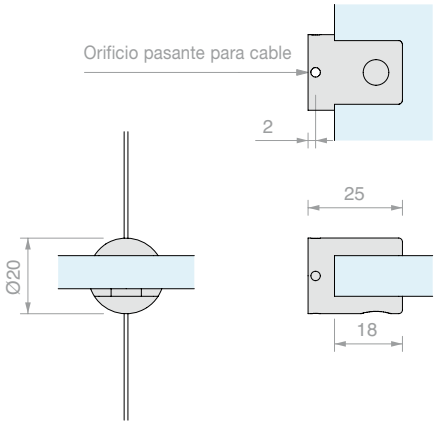

Art.	Para vidrios	Cant.
NMS006	De **5** a **10** mm	1 Ud.

SOPORTE DE REPISAS VERTICAL CON CABLE PASANTE

Material: Latón

Acabado: /1 /3

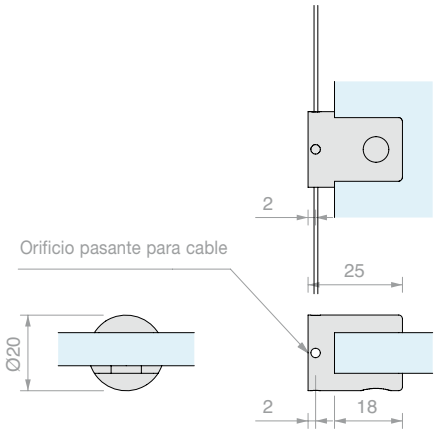

Art.	Para vidrios	Cant.
NMS007	De **5** a **10** mm	1 Ud.

SOPORTE DE REPISAS DOBLE ORIENTABLE CON CABLE

Material: Latón

Acabado: /1

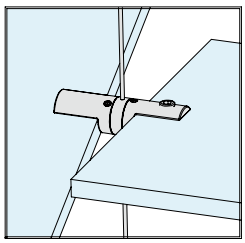

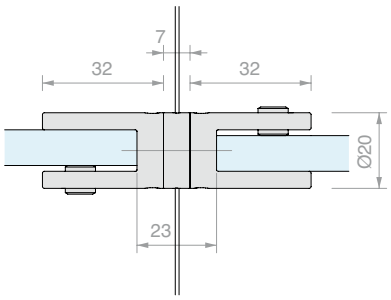

Art.	Para vidrios	Cant.
NMS008	De **5** a **10** mm	1 Ud.

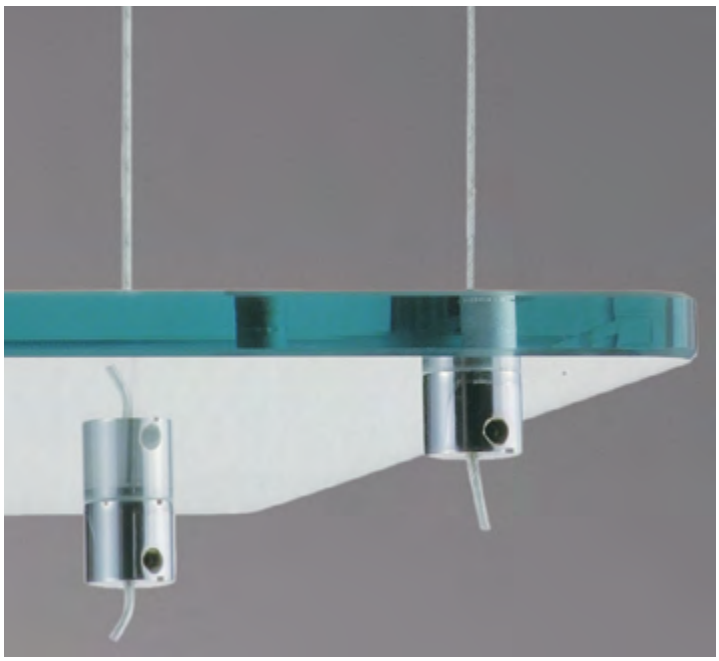

FIJACIÓN A VIDRIO TERMINAL CON CABLE

Material: Latón

Orificio en el vidrio aconsejado Ø10 mm

Acabado: /1 /3

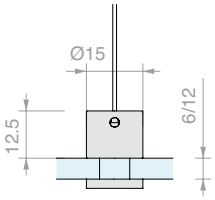

Art.	Para vidrios	Cant.
NMS002	De **6** a **8** mm	1 Ud.
NMS003	De **10** a **12** mm	1 Ud.

CUBIERTA PARA FIJACIÓN DE TECHO

Material: Latón

Acabado: /1 /3

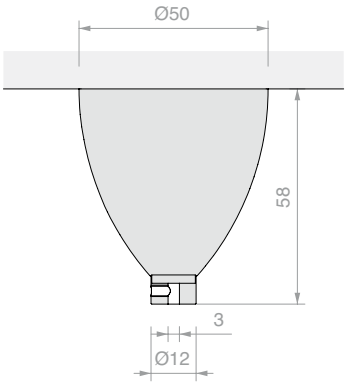

Art.	Cant.
NMS005	1 Ud.

TOPE PARA CABLE

Material: Latón

Acabado: /1

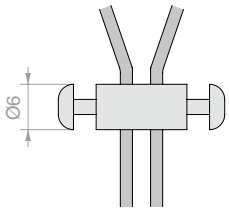

Art.	Cant.
NMS004	1 Ud.

CABLE PARA REPISAS

Material: Acero, Nailon

Diámetro nominal 1 mm, diámetro nominal de cada alambre 0,25 mm, total de alambres 12, Ø1,6 con el revestimiento de nailon.

- Material de los alambres: acero C70
- Resistencia de los alambres: 180/200 Kg/mm^2
- Carga de rotura del cable solo (kg): 110 Kg*
- Protección superficial Cincado
- Módulo de elasticidad: 700 Mpa

Paquete mínimo 3 m - Paquete lineal máx. 10 m

*El valor de rotura del cable NMS001 no debe considerarse como la capacidad de carga del estante completo

Art.	Medidas	Cant.
NMS001	**Ø1.6** mm	1 m

WHISPERS in the SILENCE

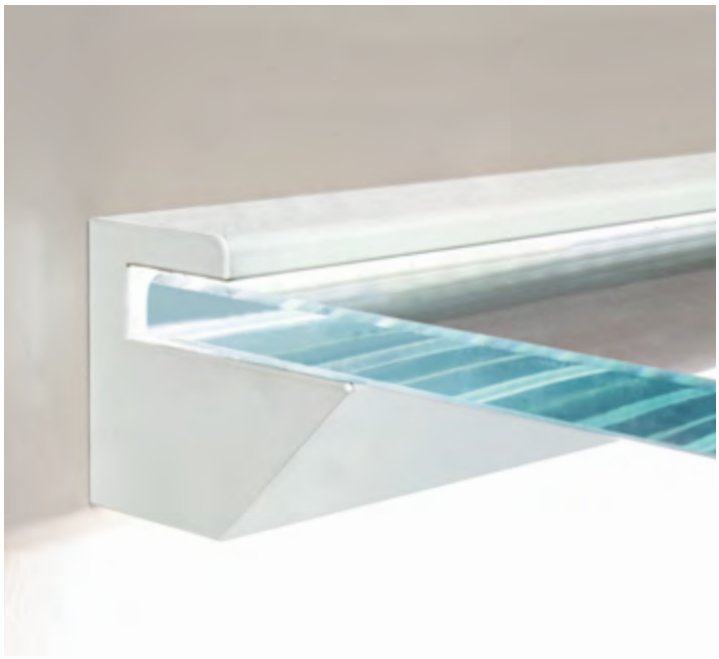

PERFIL SOPORTE ESTANTE REGTER08

Material: Aluminio

Acabado: /6 /88 /91 /97 /RAL

LED y tapas deben pedirse por separado

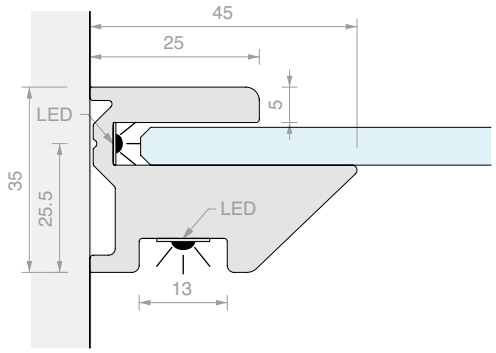

Art.	Longitud	Para vidrios	Cant.
REGTER08	**3000** mm	**8** mm	1 Ud.

PERFIL SOPORTE ESTANTE REGTER10

Material: Aluminio

Acabado: /6 /88 /91 /97 /RAL

LED y tapas deben pedirse por separado

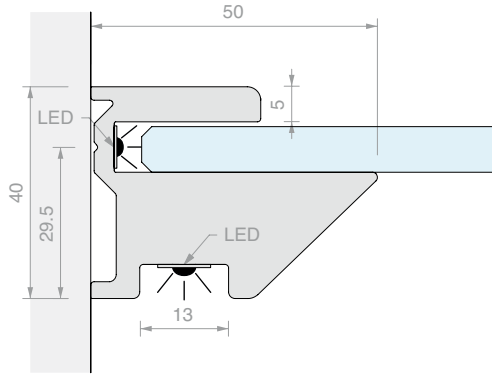

Art.	Longitud	Para vidrios	Cant.
REGTER10	**3000** mm	**10** mm	1 Ud.

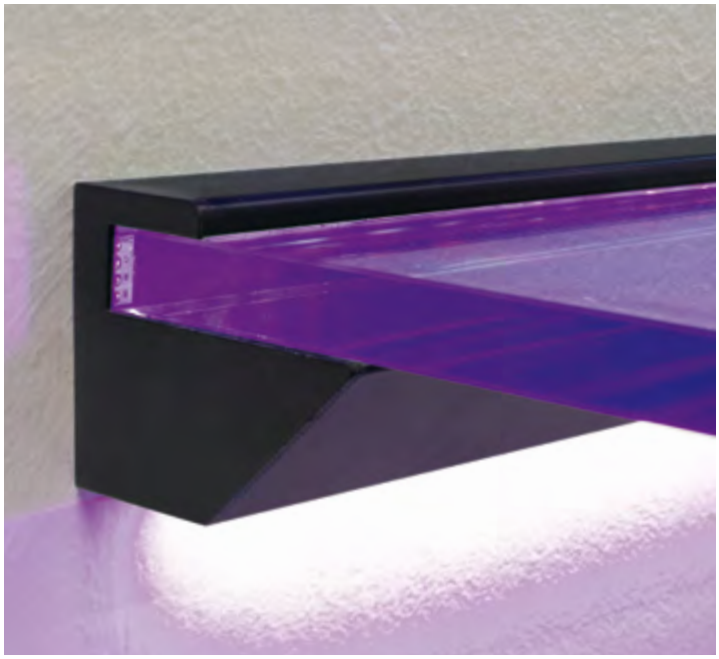

PERFIL SOPORTE ESTANTE REGTER12

Material: Aluminio

Acabado: /6 /88 /91 /97 /RAL

LED y tapas deben pedirse por separado

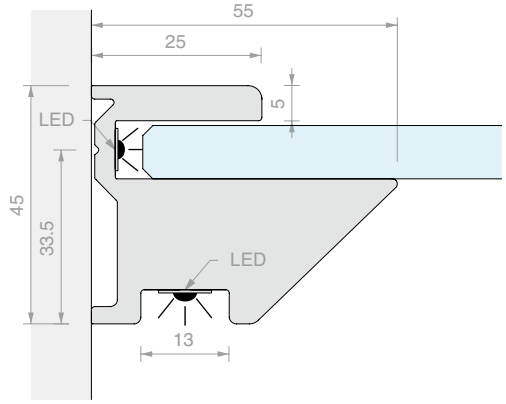

Art.	Longitud	Para vidrios	Cant.
REGTER12	**3000** mm	**12** mm	1 Ud.

N.2 TAPAS TERMINALES

Material: Aluminio

Acabado: /88 /91 /97 /R2 /RAL

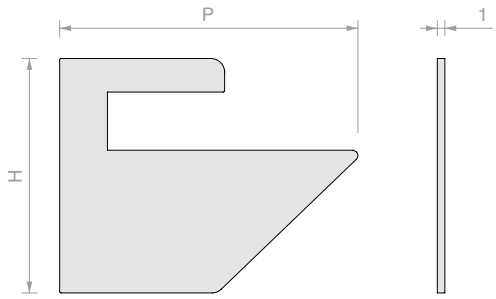

Art.	H	P	Para perfil	Cant.
REGTP08	**35** mm	**44.5** mm	REGTER08	1 Ud.
REGTP10	**40** mm	**49.5** mm	REGTER10	1 Ud.
REGTP12	**45** mm	**54.5** mm	REGTER12	1 Ud.

Nº 2 TAPAS TERMINALES PARA VIDRIO PASANTE

Material: Aluminio

Acabado: /88 /91 /97 /R2 /RAL

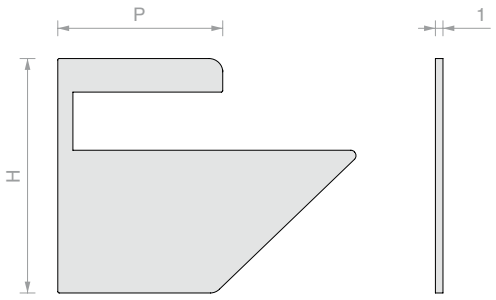

Art.	H	P	Para perfil	Cant.
REGTP08AP	**35** mm	**44.5** mm	REGTER08	1 Ud.
REGTP10AP	**40** mm	**49.5** mm	REGTER10	1 Ud.
REGTP12AP	**45** mm	**54.5** mm	REGTER12	1 Ud.

N.2 TAPAS TERMINALES CON TORNILLO

Material: Aluminio

Acabado: /88 /91 /97 /R2 /RAL

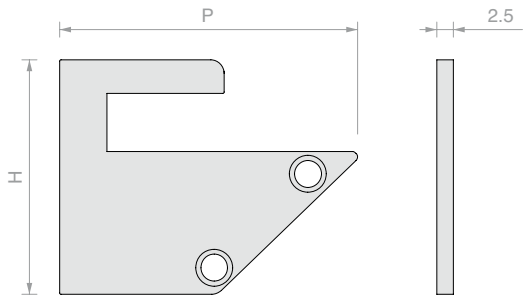

Art.	H	P	Para perfil	Cant.
REGTP08VIT	**35** mm	**44.5** mm	REGTER08	1 Ud.
REGTP10VIT	**40** mm	**49.5** mm	REGTER10	1 Ud.
REGTP12VIT	**45** mm	**54.5** mm	REGTER12	1 Ud.

CARGAS MÁXIMAS DE SERVICIO REGTER

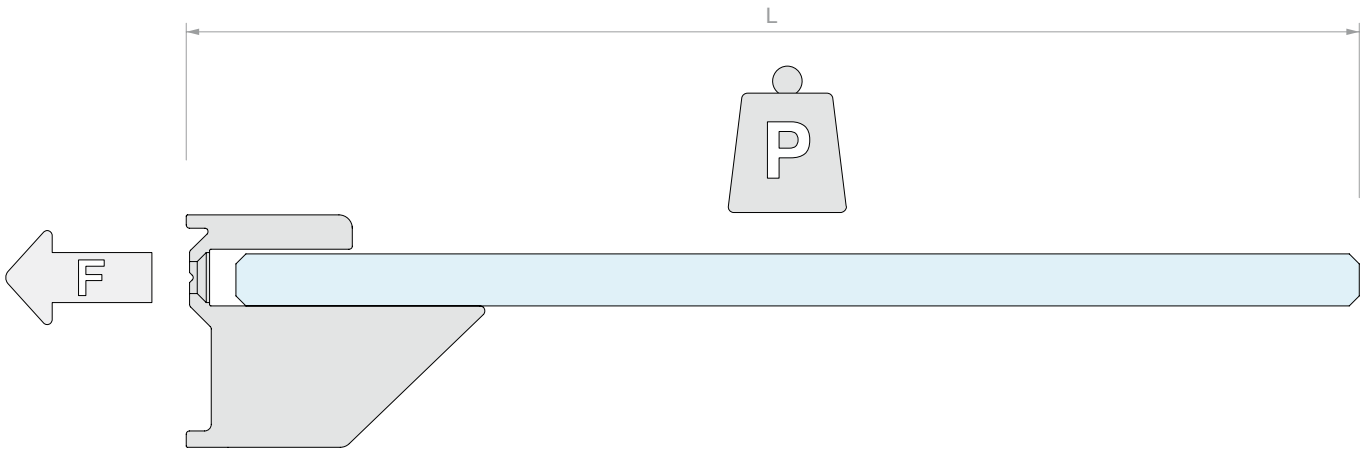

		L = 100	L = 150	L = 200	L = 250	L = 300	L = 350	L = 400
REGTER08	P	50kg/m	30kg/m	20kg/m	15kg/m	10kg/m		
	F	1kN/m						
REGTER10	P	80kg/m	50kg/m	30kg/m	25kg/m	20kg/m	15kg/m	10kg/m
	F	1.5kN/m						
REGTER12	P	100kg/m	80kg/m	60kg/m	40kg/m	30kg/m	25kg/m	20kg/m
	F	2kN/m						

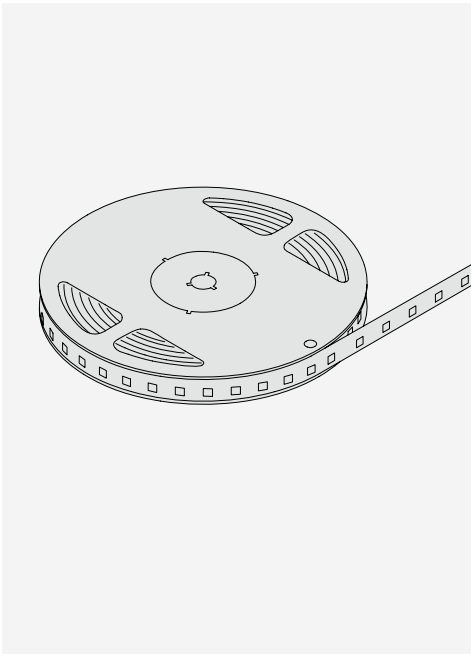

LED STRIP 8 - 24V IP20 PARA RETROILUMINACIÓN VIDRIO

Tira LED 24V DC IP 20, potencia 9,6W/m 140 LED/m
CCT 4000K - lm/m 922 - lm/W 96

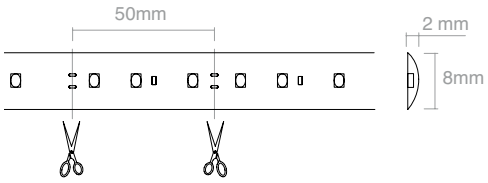

Art.	Longitud	Cant.
LEDST008	**5000** mm	1 Ud.

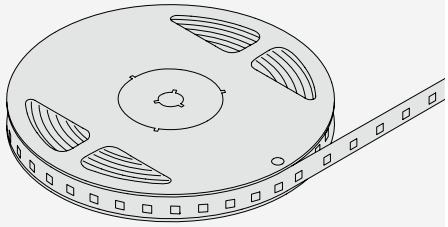

LED STRIP 1 - 24V DC IP66
PARA RETROILUMINACIÓN DE VIDRIO 9,6 W/M 140 LED/M

TAMBIÉN APTO PARA EXTERIORES
Tira LED 24V DC IP 66, potencia 9,6W/m 140 LED/m
CCT 4000K - lm/m 922 - lm/W 96

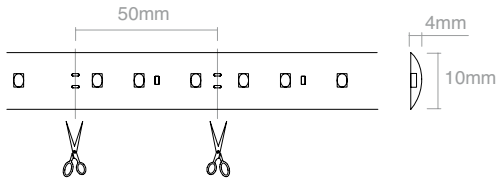

Art.	Longitud	Cant.
LEDST001	**5000** mm	1 Ud.

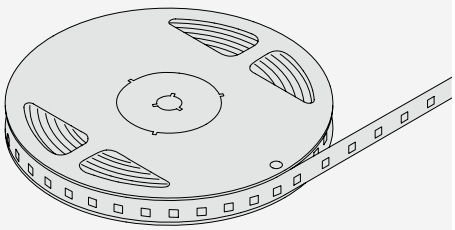

LED STRIP 2 - 24V DC IP66
PARA ILUMINACIÓN FUNCIONAL 14,4 W/M 210 LED/M

TAMBIÉN APTO PARA EXTERIORES
Tira LED 24V DC IP 66, potencia 14,4W/m 210 LED/m
CCT 4000K - lm/m 1324 - lm/W 92

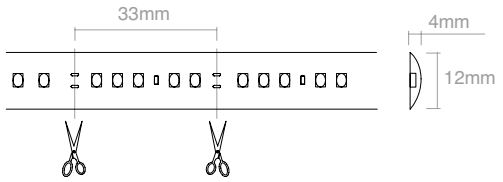

Art.	Longitud	Cant.
LEDST002	**5000** mm	1 Ud.

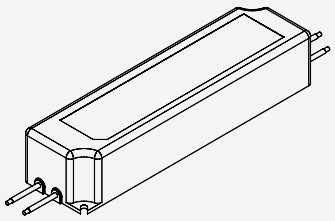

ALIMENTADORES 24VDC

TAMBIÉN APTO PARA EXTERIORES

Alimentador 24V DC de 35W a 150W IP67

Funcionamiento 100-240V

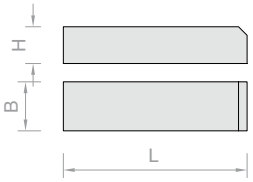

Art.	Fuente de alimentación	L	B	H	Cant.
LED24035IP	**24**V DC **35**W IP**67**	**150** mm	**40** mm	**30** mm	1 Ud.
LED24060IP	**24**V DC **60**W IP**67**	**162** mm	**42** mm	**32** mm	1 Ud.
LED24100IP	**24**V DC **100**W IP**67**	**190** mm	**52** mm	**37** mm	1 Ud.
LED24150IP	**24**V DC **150**W IP**67**	**222** mm	**68** mm	**38** mm	1 Ud.

ESQUEMA DE CONEXIÓN - CIRCUITO PARALELO

- Prestar atención a la polaridad de los productos.
- Utilizar únicamente fuentes de alimentación estabilizadas en tensión de 24 V DC.
- Tras calcular el consumo total de las luminarias que se van a instalar, seleccionar una fuente de alimentación que tenga siempre un margen de carga un 15/20% superior al calculado.
- En caso de mantenimiento, cortar la alimentación eléctrica.

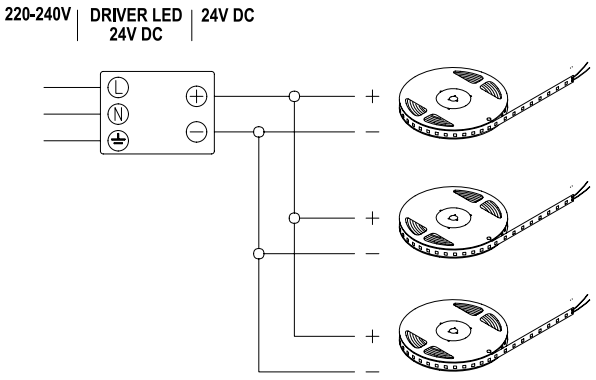

Conectar varios aparatos en paralelo:
Para evitar dañar los LED, realizar todas las conexiones
antes de conectar la alimentación eléctrica.
Longitud máx. continua 5 metros
Ejemplo: STRIP larga 3 m
tipo LED STRIP 1 24 Vcc Máx. 9,6 W/m (Art. LEDST001)
Selección de la fuente de alimentación DRIVER: absorción tipo LED x longitud LED + 15%
(aumento mínimo debido a la caída de tensión) 9.6 x 3 x 1.15 = 33, 15 W (MÍN.).
El DRIVER de alimentación que elegir: 24 Vcc 35 W (Art. LED24035IP)
Lista completa de artículos: LEDST001 1 Ud. - LED24035IP 1 Ud.

Para aplicaciones que superen los 5 metros lineales de LED STRIP, se aconseja utilizar varias fuentes de alimentación para reducir los efectos relacionados con las caídas naturales de tensión.
Son posibles aplicaciones con múltiples derivaciones con los DRIVER dimensionados de manera adecuada.
Si es necesarios, se aconseja utilizar silicona para proteger adecuadamente los cableados.
Se recomienda encargar a técnico cualificado la conexión de las LED STRIP a la red eléctrica.

SOPORTE REPISAS QUANTUM 4000

Material: Acero inox AISI 304
Completo con: 2 discos Art. DISC009
2 ventosas Art. VENCIL20.
Acabado: /8 /15

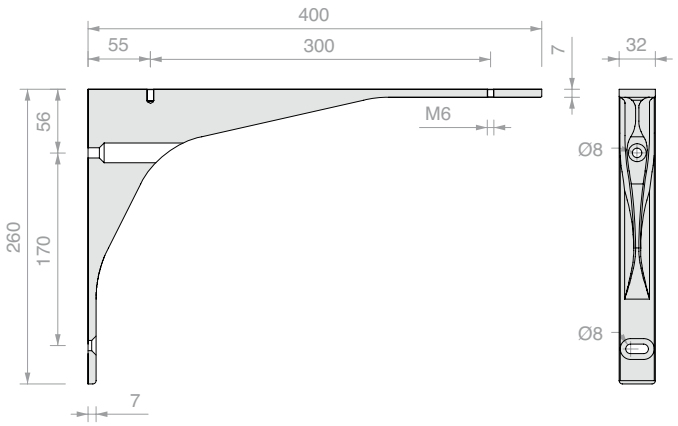

Art.	Profundidad máx.	Capacidad máx.	Cant.
NRM4000	**500** mm	**25** Kg	1 Ud.

SOPORTE REPISAS QUANTUM 3000

Material: Acero inox AISI 304
Completo con: 2 discos Art. DISC009
2 ventosas Art. VENCIL20.
Acabado: /8 /15

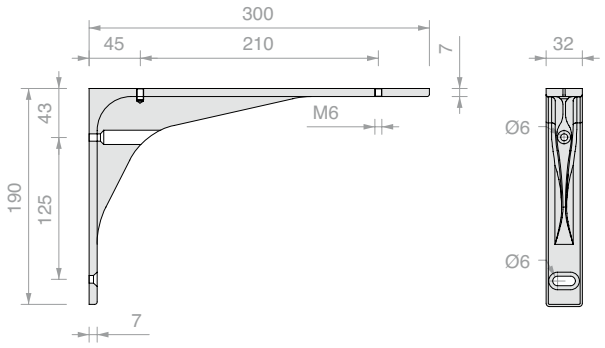

Art.	Profundidad máx.	Capacidad máx.	Cant.
NRM3000	**400** mm	**25** Kg	1 Ud.

SOPORTE REPISAS DE BARRA

Material: AVP
Acabado: /1 /97

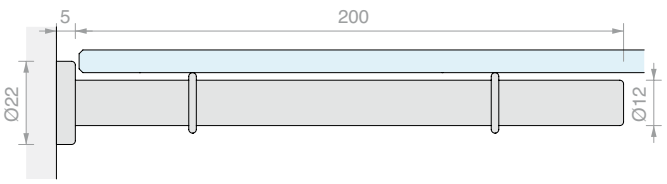

Art.	Profundidad máx.	Capacidad máx.	Cant.
REGASTA200	**200** mm	**18** Kg	1 Ud.

LOS DATOS DE CAPACIDAD DE CARGA SE REFIEREN AL SOPORTE DE REPISAS INDIVIDUAL EL PESO INDICADO INCLUYE EL VIDRIO. LOS DATOS DE CAPACIDAD DE CARGA SE REFIEREN AL SOPORTE DE REPISAS INDIVIDUAL EL AGUANTE SE RELACIONA CON LA SUPERFICIE SOBRE LA QUE SE FIJA EL SOPORTE DE ESTANTE

SOPORTE DE REPISAS 18300

Material: Zamak

Acabado: /1 /3

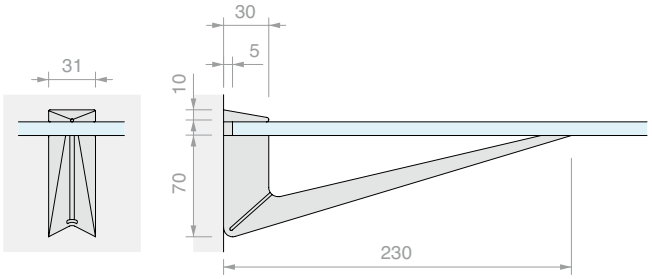

Art.	Profundidad máx.	Capacidad máx.	Para vidrios	Cant.
NRM18300	**300** mm	**15** Kg	De **6** a **40** mm	1 Ud.

SOPORTE DE REPISAS 222

Material: Zamak

Acabado: /1 /3

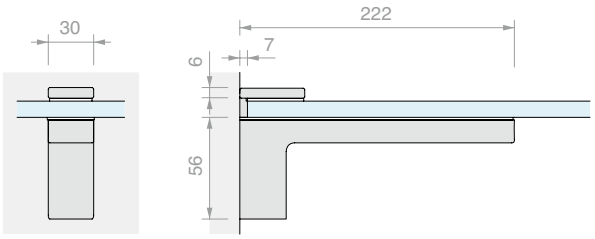

Art.	Profundidad máx.	Capacidad máx.	Para vidrios	Cant.
NRM222	**300** mm	**15** Kg	De **8** a **12** mm	1 Ud.

SOPORTE DE REPISAS 3200

Material: Zamak

Acabado: /1 /92

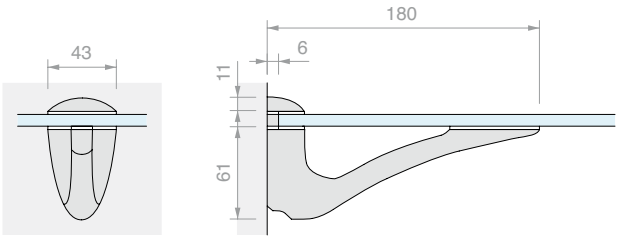

Art.	Profundidad máx.	Capacidad máx.	Para vidrios	Cant.
NRM3200	**280** mm	**14** Kg	De **6** a **38** mm	1 Ud.

LOS DATOS DE CAPACIDAD DE CARGA SE REFIEREN AL SOPORTE DE REPISAS INDIVIDUAL EL PESO INDICADO INCLUYE EL VIDRIO. LOS DATOS DE CAPACIDAD DE CARGA SE REFIEREN AL SOPORTE DE REPISAS INDIVIDUAL EL AGUANTE SE RELACIONA CON LA SUPERFICIE SOBRE LA QUE SE FIJA EL SOPORTE DE ESTANTE

SOPORTE DE REPISAS 18200

Material: Zamak

Acabado: /1 /3

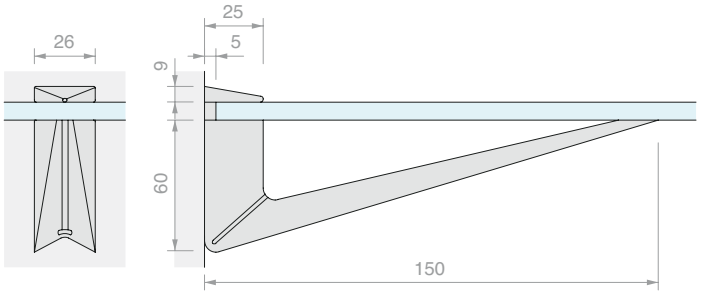

Art.	Profundidad máx.	Capacidad máx.	Para vidrios	Cant.
NRM18200	**200** mm	**10** Kg	De **6** a **26** mm	1 Ud.

SOPORTE DE REPISAS 1222

Material: Zamak

Acabado: /1 /2 /3 /97

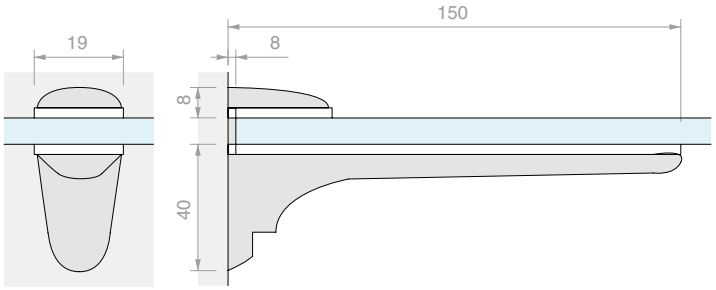

Art.	Profundidad máx.	Capacidad máx.	Para vidrios	Cant.
NRM1222	**160** mm	**10** Kg	De **6** a **20** mm	1 Ud.

SOPORTE DE REPISAS 104

Material: Zamak

Acabado: /1 /3

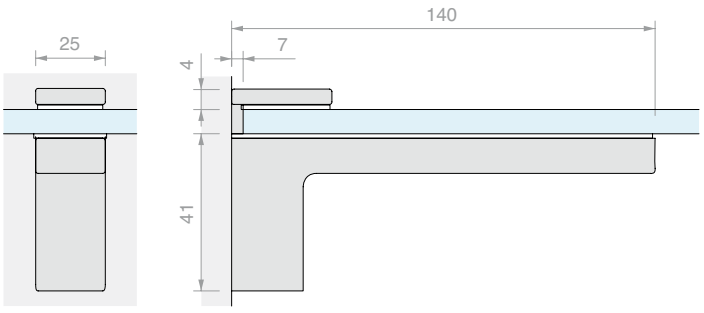

Art.	Profundidad máx.	Capacidad máx.	Para vidrios	Cant.
NRM104	**200** mm	**11** Kg	De **6** a **21** mm	1 Ud.

LOS DATOS DE CAPACIDAD DE CARGA SE REFIEREN AL SOPORTE DE REPISAS INDIVIDUAL EL PESO INDICADO INCLUYE EL VIDRIO. LOS DATOS DE CAPACIDAD DE CARGA SE REFIEREN AL SOPORTE DE REPISAS INDIVIDUAL EL AGUANTE SE RELACIONA CON LA SUPERFICIE SOBRE LA QUE SE FIJA EL SOPORTE DE ESTANTE

SOPORTE DE REPISAS 1433

Material: Zamak

Acabado: /1 /3 /97

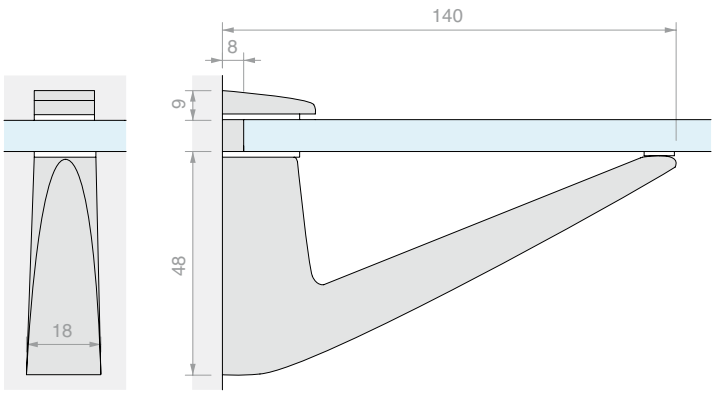

Art.	Profundidad máx.	Capacidad máx.	Para vidrios	Cant.
NRM1433	**160** mm	**12** Kg	De **6** a **18** mm	1 Ud.

SOPORTE DE REPISAS 131

Material: Zamak

Acabado: /1 /97

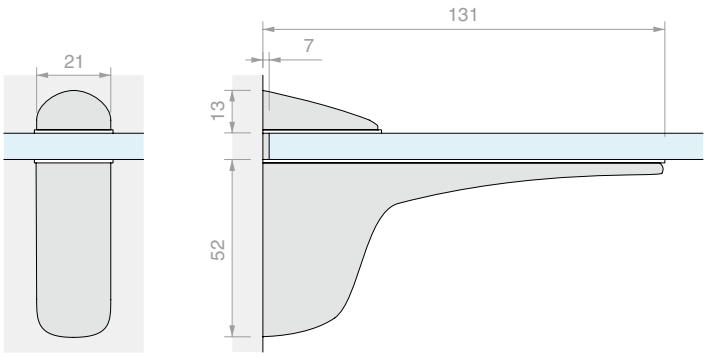

Art.	Profundidad máx.	Capacidad máx.	Para vidrios	Cant.
NRM131	**200** mm	**8** Kg	De **3** a **27** mm	1 Ud.

SOPORTE DE REPISAS 740

Material: Zamak

Acabado: /1 /97

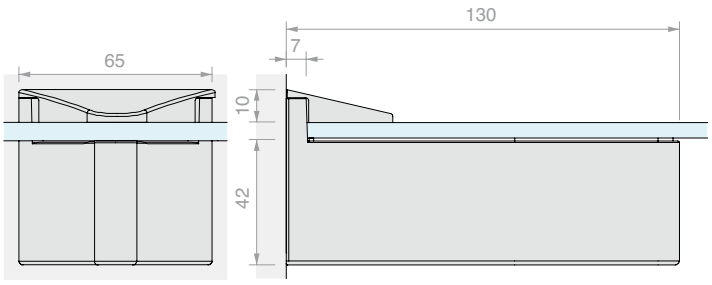

Art.	Profundidad máx.	Capacidad máx.	Para vidrios	Cant.
NRM740	**250** mm	**18** Kg	De **6** a **30** mm	1 Ud.

LOS DATOS DE CAPACIDAD DE CARGA SE REFIEREN AL SOPORTE DE REPISAS INDIVIDUAL EL PESO INDICADO INCLUYE EL VIDRIO. LOS DATOS DE CAPACIDAD DE CARGA SE REFIEREN AL SOPORTE DE REPISAS INDIVIDUAL EL AGUANTE SE RELACIONA CON LA SUPERFICIE SOBRE LA QUE SE FIJA EL SOPORTE DE ESTANTE

SOPORTE DE REPISAS 111

Material: Zamak

Acabado: /1 /3

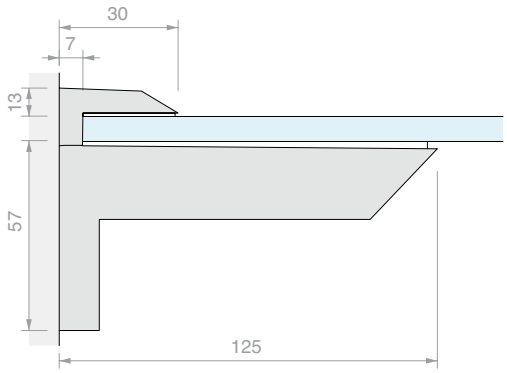

Art.	Profundidad máx.	Capacidad máx.	Para vidrios	Cant.
NRMKA111	**300** mm	**25** Kg	De **7** a **41** mm	1 Ud.

SOPORTE DE REPISAS 125

Material: Zamak

Acabado: /1 /3

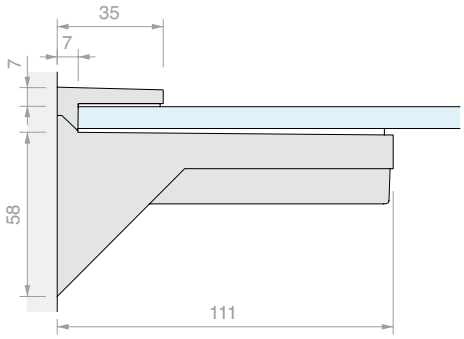

Art.	Profundidad máx.	Capacidad máx.	Para vidrios	Cant.
NRMKA125	**300** mm	**25** Kg	De **8** a **30** mm	1 Ud.

SOPORTE DE REPISAS 18600

Material: Zamak

Acabado: /3 /6

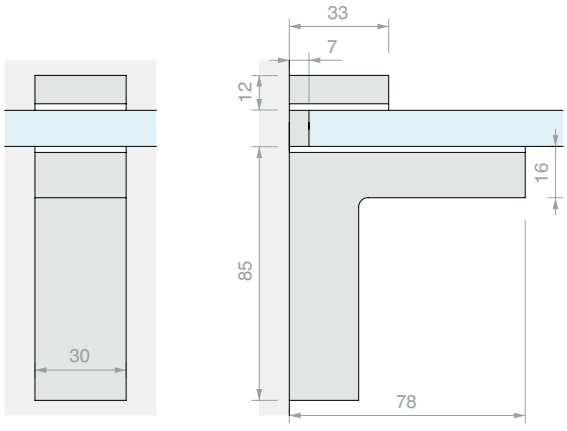

Art.	Profundidad máx.	Capacidad máx.	Para vidrios	Cant.
NRM18600	**200** mm	**9** Kg	De **5** a **25** mm	1 Ud.

LOS DATOS DE CAPACIDAD DE CARGA SE REFIEREN AL SOPORTE DE REPISAS INDIVIDUAL EL PESO INDICADO INCLUYE EL VIDRIO. LOS DATOS DE CAPACIDAD DE CARGA SE REFIEREN AL SOPORTE DE REPISAS INDIVIDUAL EL AGUANTE SE RELACIONA CON LA SUPERFICIE SOBRE LA QUE SE FIJA EL SOPORTE DE ESTANTE

SOPORTE DE REPISAS 1550

Material: Zamak

Acabado: /1

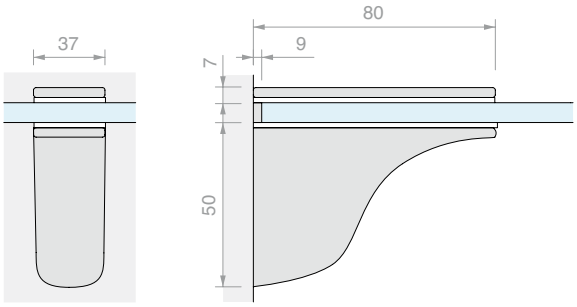

Art.	Profundidad máx.	Capacidad máx.	Para vidrios	Cant.
NRM1550	**200** mm	**20** Kg	De **8** a **21** mm	1 Ud.

SOPORTE DE REPISAS 9100

Material: Zamak

Acabado: /1 /97

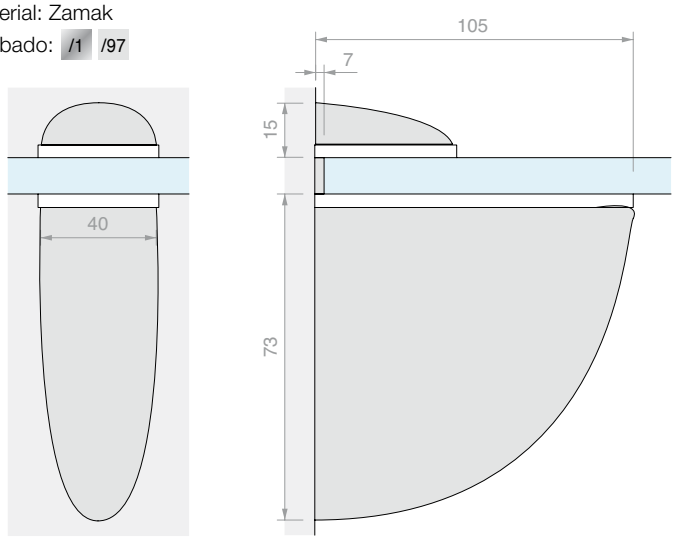

Art.	Profundidad máx.	Capacidad máx.	Para vidrios	Cant.
NRM9100	**300** mm	**14** Kg	De **2** a **32** mm	1 Ud.

SOPORTE DE REPISAS 9035

Material: Zamak

Acabado: /1 /97

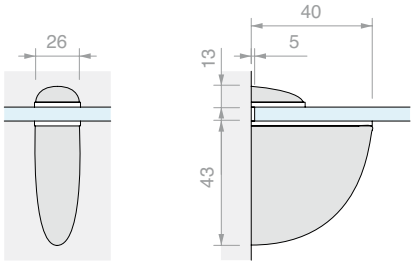

Art.	Profundidad máx.	Capacidad máx.	Para vidrios	Cant.
NRM9035	**200** mm	**6** Kg	De **2** a **17** mm	1 Ud.

LOS DATOS DE CAPACIDAD DE CARGA SE REFIEREN AL SOPORTE DE REPISAS INDIVIDUAL EL PESO INDICADO INCLUYE EL VIDRIO. LOS DATOS DE CAPACIDAD DE CARGA SE REFIEREN AL SOPORTE DE REPISAS INDIVIDUAL EL AGUANTE SE RELACIONA CON LA SUPERFICIE SOBRE LA QUE SE FIJA EL SOPORTE DE ESTANTE

SOPORTE DE REPISAS 3060

Material: Zamak

Acabado: /1 /97

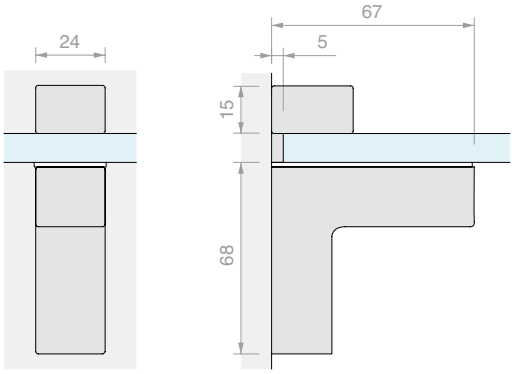

Art.	Profundidad máx.	Capacidad máx.	Para vidrios	Cant.
NRM3060	**280** mm	**14** Kg	De **4** a **16** mm	1 Ud.

SOPORTE DE REPISAS 60

Material: Zamak

Acabado: /1 /97

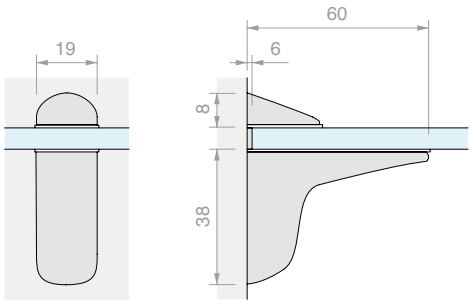

Art.	Profundidad máx.	Capacidad máx.	Para vidrios	Cant.
NRM60	**110** mm	**2** Kg	De **3** a **12** mm	1 Ud.

SOPORTE DE REPISAS 2002

Material: Zamak

Acabado: /1 /3 /97

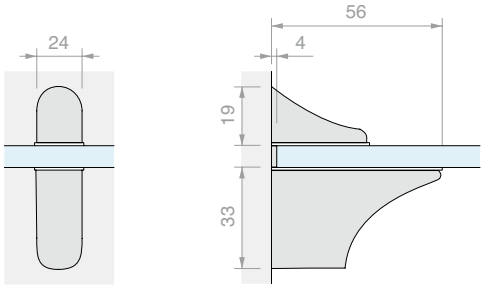

Art.	Profundidad máx.	Capacidad máx.	Para vidrios	Cant.
NRM2002	**350** mm	**12** Kg	De **4** a **14** mm	1 Ud.

SOPORTE DE REPISAS 3050

Material: Zamak

Acabado: /97

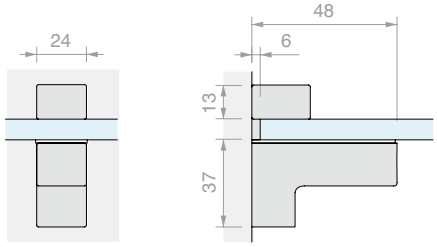

Art.	Profundidad máx.	Capacidad máx.	Para vidrios	Cant.
NRM3050	**180** mm	**5** Kg	De **4** a **16** mm	1 Ud.

LOS DATOS DE CAPACIDAD DE CARGA SE REFIEREN AL SOPORTE DE REPISAS INDIVIDUAL EL PESO INDICADO INCLUYE EL VIDRIO. LOS DATOS DE CAPACIDAD DE CARGA SE REFIEREN AL SOPORTE DE REPISAS INDIVIDUAL EL AGUANTE SE RELACIONA CON LA SUPERFICIE SOBRE LA QUE SE FIJA EL SOPORTE DE ESTANTE

SOPORTE DE REPISAS 540

Material: Zamak

Acabado: /1 /97

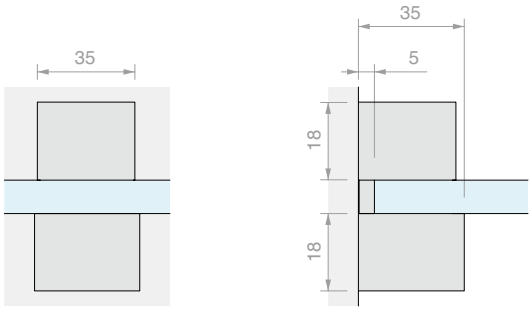

Art.	Profundidad máx.	Capacidad máx.	Para vidrios	Cant.
NRM540	**110** mm	**3** Kg	De **6** a **15** mm	1 Ud.

SOPORTE DE REPISAS 1425

Material: Zamak

Acabado: /1 /2 /3

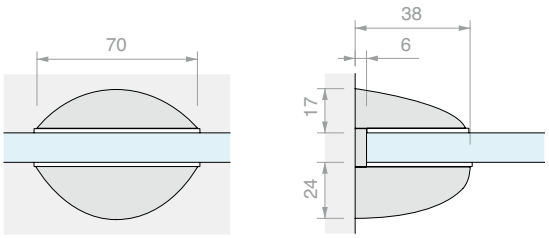

Art.	Profundidad máx.	Capacidad máx.	Para vidrios	Cant.
NRM1425	**110** mm	**12** Kg	De **5** a **16** mm	1 Ud.

SOPORTE DE REPISAS 29

Material: Zamak

Acabado: /1 /97

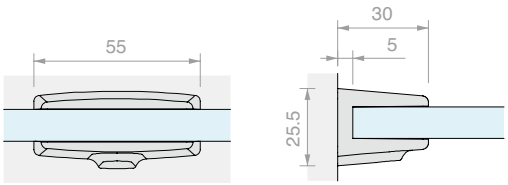

Art.	Profundidad máx.	Capacidad máx.	Para vidrios	Cant.
NRM29	**130** mm	**12** Kg	De **6** a **10** mm	1 Ud.

SOPORTE DE REPISAS 9050

Material: Zamak

Acabado: /1 /97

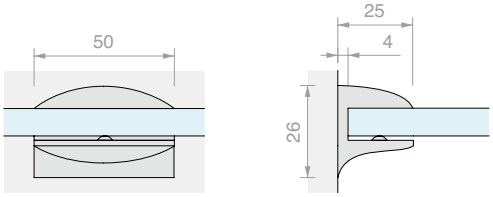

Art.	Profundidad máx.	Capacidad máx.	Para vidrios	Cant.
NRM9050	**150** mm	**6** Kg	De **6** a **10** mm	1 Ud.

LOS DATOS DE CAPACIDAD DE CARGA SE REFIEREN AL SOPORTE DE REPISAS INDIVIDUAL EL PESO INDICADO INCLUYE EL VIDRIO. LOS DATOS DE CAPACIDAD DE CARGA SE REFIEREN AL SOPORTE DE REPISAS INDIVIDUAL EL AGUANTE SE RELACIONA CON LA SUPERFICIE SOBRE LA QUE SE FIJA EL SOPORTE DE ESTANTE

>>> REFERENCIA LISTA DE PRECIOS V5- P. 26 >>>

SOPORTE DE REPISAS 24

Material: Zamak

Acabado: /1 /3

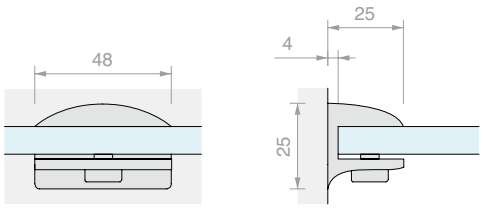

Art.	Profundidad máx.	Capacidad máx.	Para vidrios	Cant.
NRM24	**150** mm	**6** Kg	De **6** a **11** mm	1 Ud.

SOPORTE DE REPISAS 8010

Material: Zamak

Acabado: /1 /3

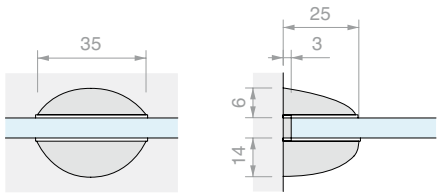

Art.	Profundidad máx.	Capacidad máx.	Para vidrios	Cant.
NRM8010	**100** mm	**6** Kg	De **5** a **10** mm	1 Ud.

SOPORTE DE REPISAS 1424

Material: Zamak

Acabado: /1 /2 /3

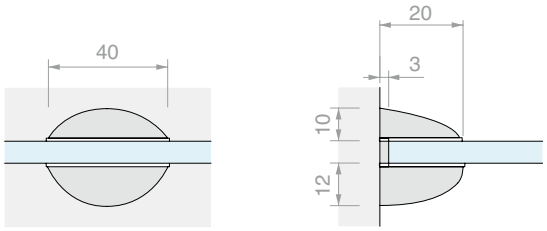

Art.	Profundidad máx.	Capacidad máx.	Para vidrios	Cant.
NRM1424	**100** mm	**6** Kg	De **5** a **10** mm	1 Ud.

SOPORTE DE REPISAS 1840

Material: Zamak

Acabado: /1 /3

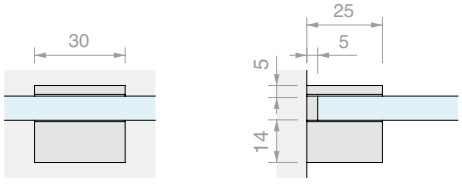

Art.	Profundidad máx.	Capacidad máx.	Para vidrios	Cant.
NRM1840	**120** mm	**4** Kg	De **6** a **8** mm	1 Ud.

LOS DATOS DE CAPACIDAD DE CARGA SE REFIEREN AL SOPORTE DE REPISAS INDIVIDUAL EL PESO INDICADO INCLUYE EL VIDRIO. LOS DATOS DE CAPACIDAD DE CARGA SE REFIEREN AL SOPORTE DE REPISAS INDIVIDUAL EL AGUANTE SE RELACIONA CON LA SUPERFICIE SOBRE LA QUE SE FIJA EL SOPORTE DE ESTANTE

SOPORTE DE REPISAS 26

Material: Zamak

Acabado: /1 /3

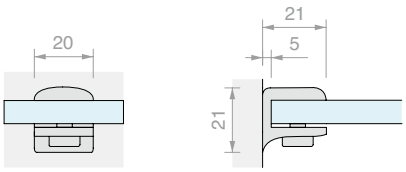

Art.	Profundidad máx.	Capacidad máx.	Para vidrios	Cant.
NRM26	**120** mm	**5** Kg	De **6** a **11** mm	1 Ud.

LOS DATOS DE CAPACIDAD DE CARGA SE REFIEREN AL SOPORTE DE REPISAS INDIVIDUAL EL PESO INDICADO INCLUYE EL VIDRIO. LOS DATOS DE CAPACIDAD DE CARGA SE REFIEREN AL SOPORTE DE REPISAS INDIVIDUAL EL AGUANTE SE RELACIONA CON LA SUPERFICIE SOBRE LA QUE SE FIJA EL SOPORTE DE ESTANTE

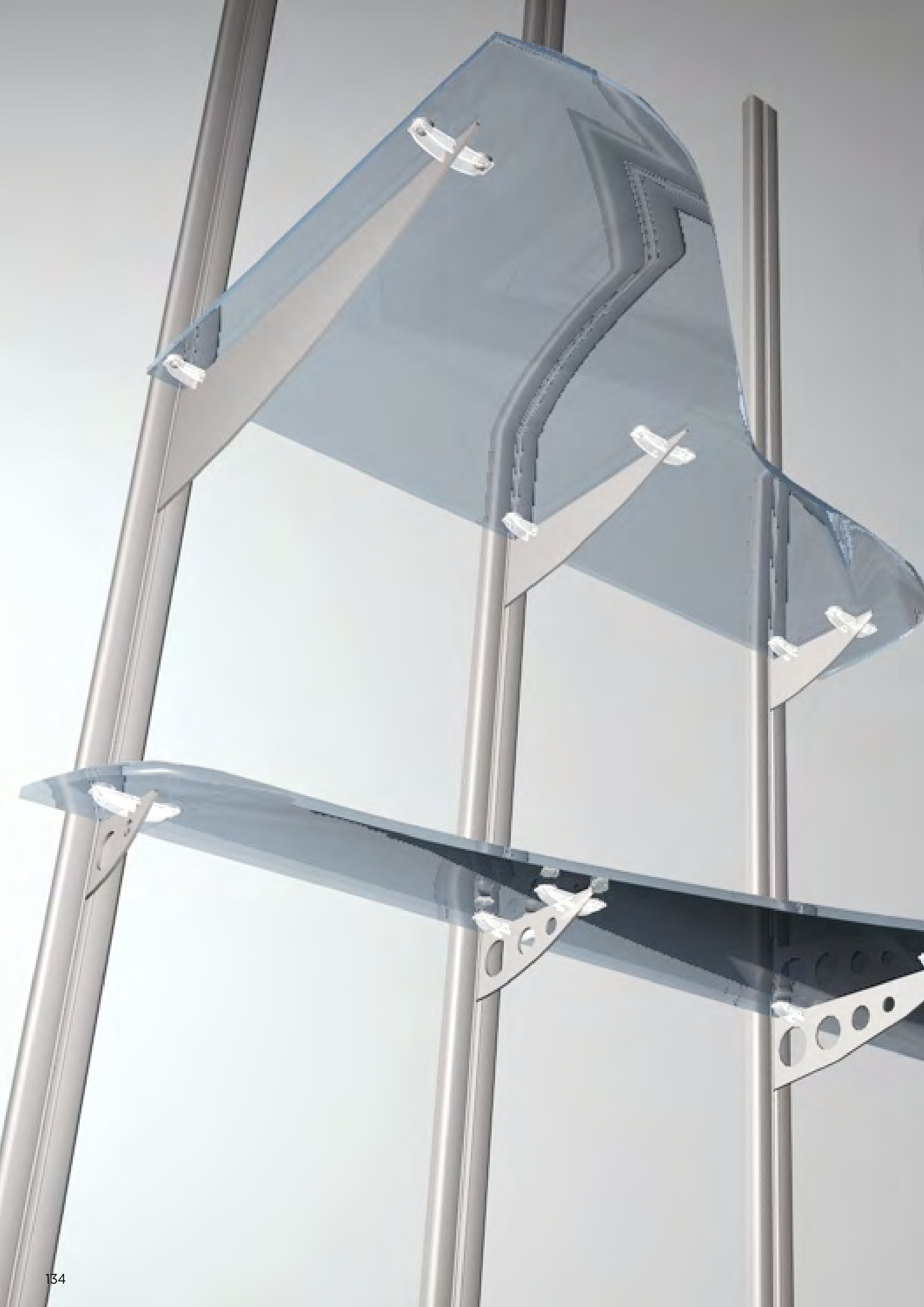

PERFIL CENTRAL A CREMALLERA

Material: Aluminio

Acabado: /97

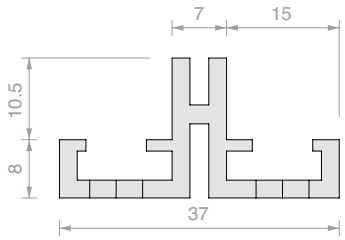

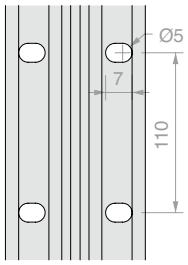

Art.	Longitud	Cant.
CREPK11	**2013** mm	1 Ud.
CREPK13	**3012** mm	1 Ud.

PERFIL LATERAL A CREMALLERA

Material: Aluminio

Acabado: /97

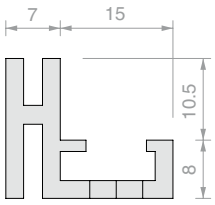

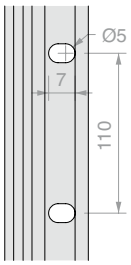

Art.	Longitud	Cant.
CREPK71	**2013** mm	1 Ud.
CREPK73	**3012** mm	1 Ud.

PERFIL CUBIERTA

Material: Aluminio

Acabado: /97

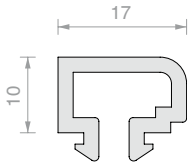

Art.	Longitud	Cant.
CRECPK1	**2013** mm	1 Ud.
CRECPK3	**3012** mm	1 Ud.

PERFIL CUBIERTA ANCHO

Material: Aluminio

Acabado: /97

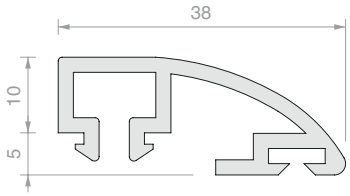

Art.	Longitud	Cant.
CRECLK1	**2013** mm	1 Ud.
CRECLK3	**3012** mm	1 Ud.

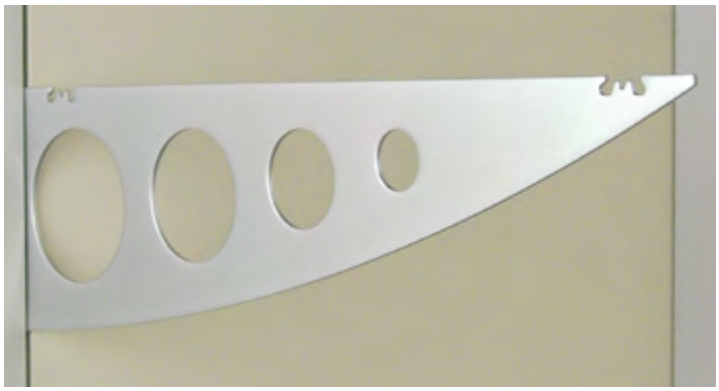

SOPORTE REPISAS PERFORADO PARA PERFILES A CREMALLERA

Material: AVP y aluminio
Estantes completos con ranuras para poner apoyos SV.
Acabado: /1 /97

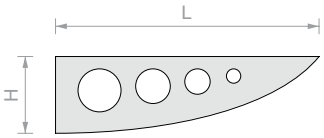

Art.	H	L	Capacidad de carga	Cant.
CREMDMA1	**58** mm	**180** mm	**90** kg la pareja	1 Ud.
CREMDMA2	**66** mm	**280** mm	**80** kg la pareja	1 Ud.
CREMDMA3	**105** mm	**380** mm	**70** kg la pareja	1 Ud.

APOYO PARA SOPORTE DE REPISAS CREMDMA

Material: AVP
Apoyo de AVP con orificio de Ø5 mm para poner una ventosa de tope vidrio.
Acabado: /1, Policarbonato transparente

Art.	Tipo	Medidas	Cant.
CRESVDX1	Individual derecho	H **10** x L **32** x P **12** mm	1 Ud.

APOYO PARA SOPORTE DE REPISAS CREMDMA

Material: AVP
Apoyo de AVP con orificio de Ø5 mm para poner una ventosa de tope vidrio.
Acabado: /1, Policarbonato transparente

Art.	Tipo	Medidas	Cant.
CRESVCE2	Doble central	H **10** x L **53** x P **12** mm	1 Ud.

APOYO PARA SOPORTE DE REPISAS CREMDMA

Material: AVP
Apoyo de AVP con orificio de Ø5 mm para poner una ventosa de tope vidrio.
Acabado: /1, Policarbonato transparente

Art.	Tipo	Medidas	Cant.
CRESVSX3	Individual izquierdo	H **10** x L **32** x P **12** mm	1 Ud.

VENTOSA PARA APOYOS CRESV

Material: PVC
Ventosas que poner sobre los apoyos previstos.
Color: transparente

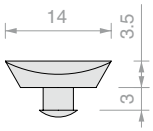

Art.	Cant.
CREVEN1	1 Ud.

PERFILES A CREMALLERA Y SISTEMAS AUTOPORTANTES

Capacidad de carga de los perfiles

En igualdad de carga, la entidad del esfuerzo aumenta a medida que aumenta la distancia de la carga respecto a la cremallera

Los perfiles que seguirán tienen una capacidad de carga como se destaca con la línea roja del dibujo

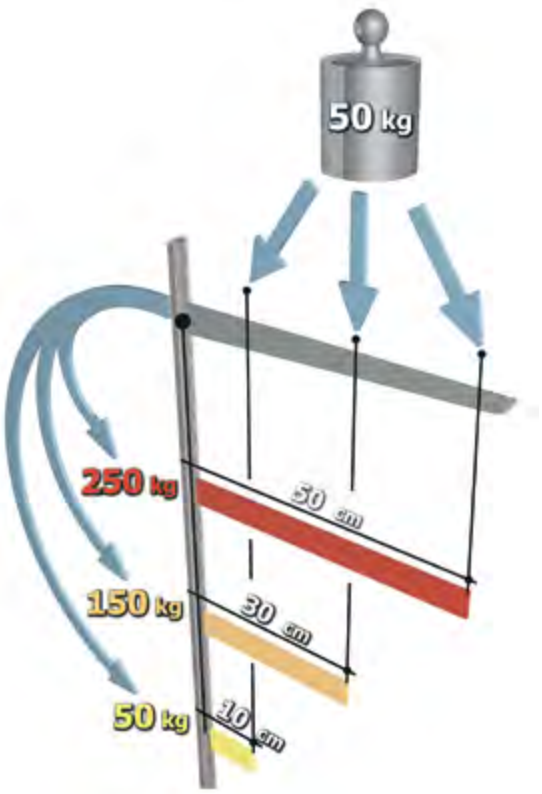

Aplicar cargas sobre las repisas montadas sobre estantes equivale a someterlas las cremalleras a un esfuerzo, cuyo resultado es un intento de deformarlas desencajándolas de la pared, como se ilustra en la figura siguiente. Es bien sabido que la palanca de prueba creada de este modo aumenta su acción de esfuerzo, tanto al aumentar la carga aplicada como al aumentar la distancia de la carga al fulcro, denominado técnicamente "brazo" de la palanca. El perfil a cremallera es capaz de oponer resistencia al potencial desgarro al que está expuesto gracias a su robustez y a su anclaje a la pared mediante los tacos previstos.

Dicho esto, se deduce inevitablemente que las cremallera finas y con escaso taladrado de fijación tendrán una resistencia al desgarro y a la deformación resultante mucho menor que las cremalleras utilizadas para aplicaciones más exigentes.

Se destaca, a título de ejemplo, que aplicar una carga puntual de 20 kg a una distancia B=300 mm de la cremallera equivale a someterla, en el punto de fulcro, a un par de deformación igual al que se obtendría cargando sobre el estante el doble de peso a la mitad de la distancia, es decir, 40 kg a 150 mm, o el triple de peso a un tercio de la distancia (60 kg a 100 mm), o, también, 120 kg a 50 mm.

Dicho esto, queda muy clara la importancia de la fase de proyecto y dimensionamiento de las estructuras, cuando deben evaluarse cuidadosamente las cargas que deben soportar y las longitudes de los estantes sobre los que deben distribuirse.

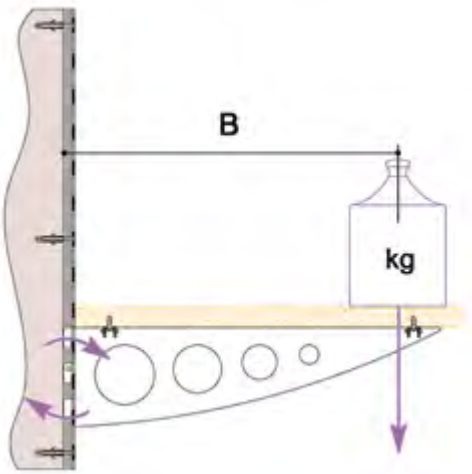

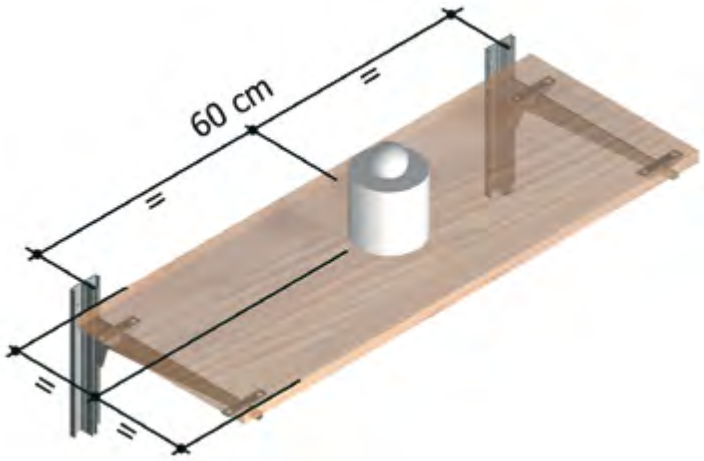

ABRAZADERAS

ABRAZADERAS DE ACERO

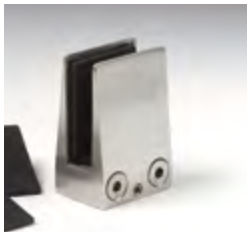

ABRAZADERAS RECTANGULARES
Pág. 141

ABRAZADERAS REDONDAS
Pág. 142

ABRAZADERAS DE LATÓN

ABRAZADERAS TRAPEZOIDALES
Pág. 143

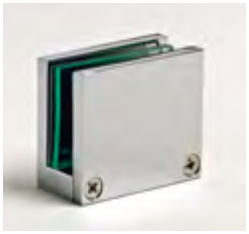

ABRAZADERAS RECTANGULARES
Pág. 145

ABRAZADERAS REDONDAS
Pág. 157

ABRAZADERAS DE ZAMAK

ABRAZADERAS REDONDAS
Pág. 161

KIT DE PROTECCIÓN

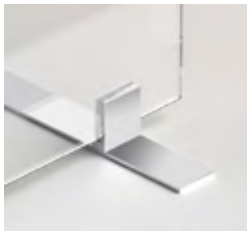

KIT DE PROTECCIÓN
Pág. 163

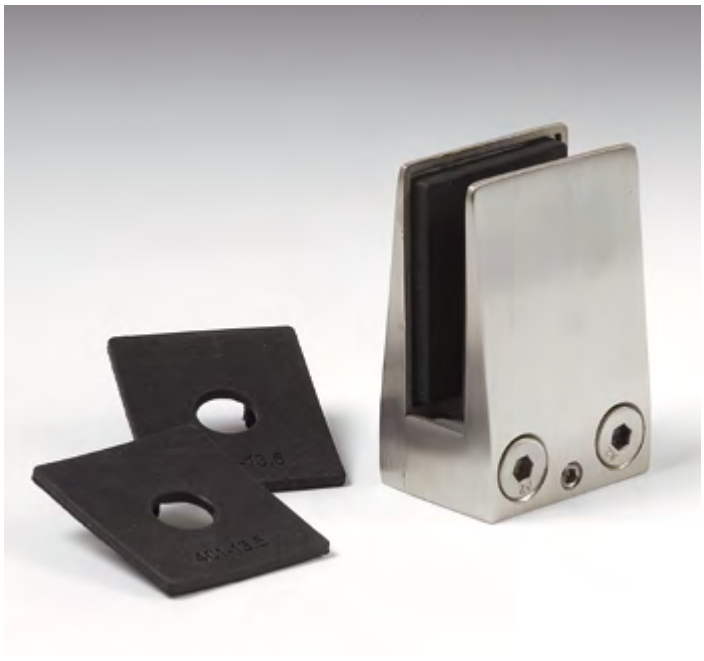

ABRAZADERA TRAPEZOIDAL

Material: acero inox AISI 304

Orificio de seguridad opcional en el vidrio Ø10 mm

Acabado: /8 /15

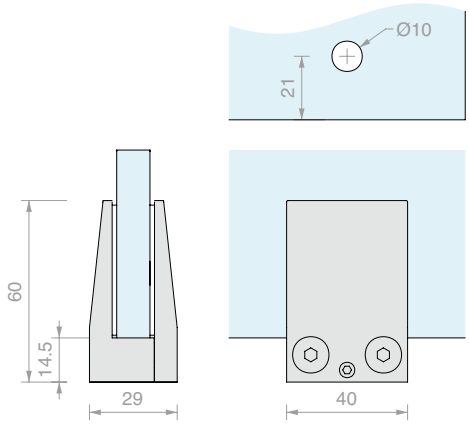

Art.	Para vidrios	Cant.
MA401	De **10** a **13.5** mm	1 Ud.

ABRAZADERA ANGULAR

Material: acero inox AISI 304

Orificio de seguridad opcional en el vidrio Ø10 mm

Acabado: /8 /15

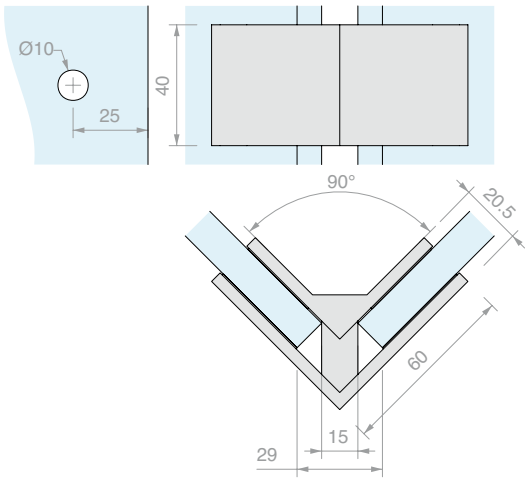

Art.	Para vidrios	Cant.
MBLOK90L	De **8** a **12** mm	1 Ud.

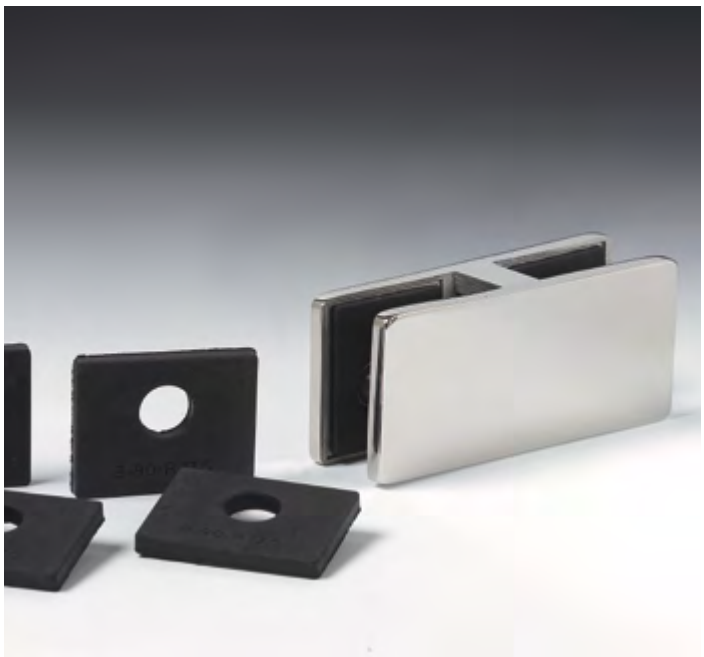

ABRAZADERA EN LÍNEA

Material: acero inox AISI 304

Orificio de seguridad opcional en el vidrio Ø10 mm

Acabado: /8 /15

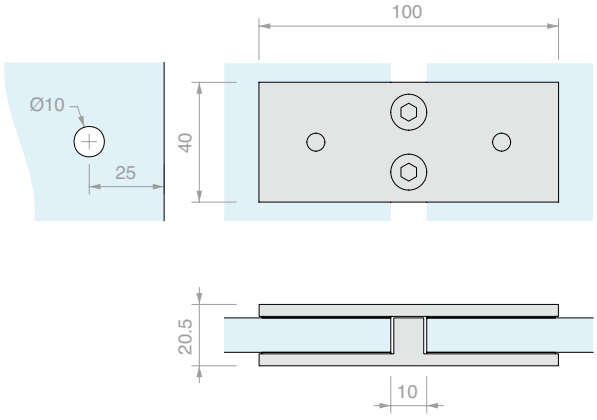

Art.	Para vidrios	Cant.
MBLOK180L	De **8** a **12** mm	1 Ud.

ABRAZADERA REDONDA MA1540

Material: acero inox AISI 304

Acabado: /8 /15

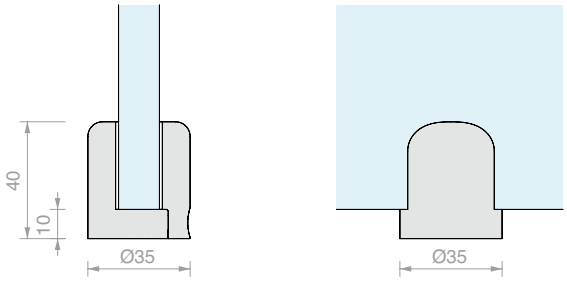

Art.	Para vidrios	Cant.
MA1540	**15** mm	1 Ud.

ABRAZADERA REDONDA MA1555

Material: acero inox AISI 304

Acabado: /8 /15

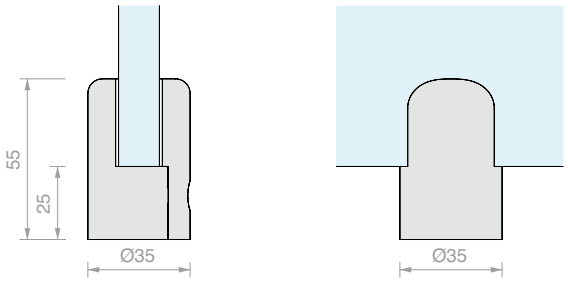

Art.	Para vidrios	Cant.
MA1555	**15** mm	1 Ud.

ABRAZADERA REDONDA MA1945

Material: acero inox AISI 304

Acabado: /8 /15

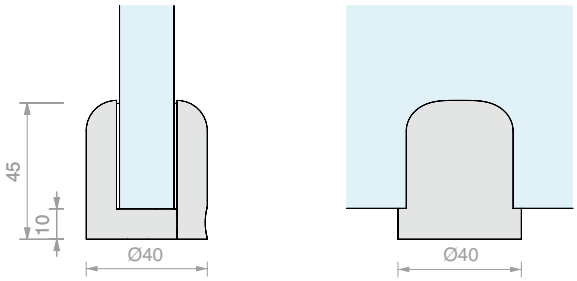

Art.	Para vidrios	Cant.
MA1945	**19** mm	1 Ud.

ABRAZADERA REDONDA MA1960

Material: acero inox AISI 304

Acabado: /8 /15

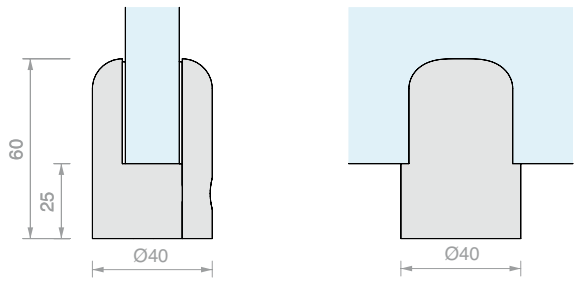

Art.	Para vidrios	Cant.
MA1960	**19** mm	1 Ud.

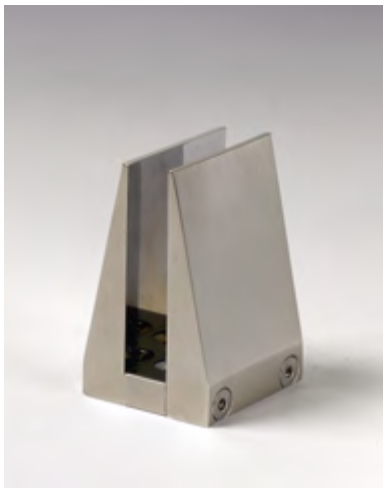

ABRAZADERA TRAPEZOIDAL MA12

Material: latón

Acabado: /1 /3

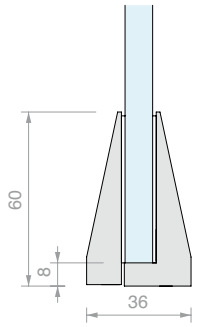

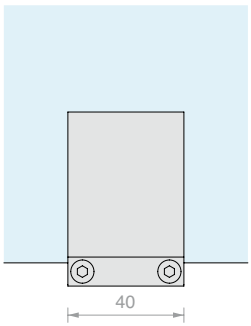

Art.	Para vidrios	Cant.
MA12	De **8** a **10** mm	1 Ud.

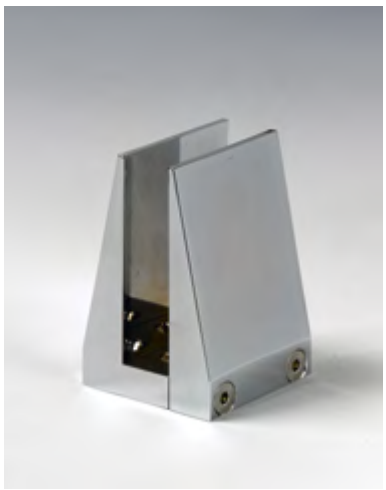

ABRAZADERA TRAPEZOIDAL MA14

Material: latón

Acabado: /1 /3

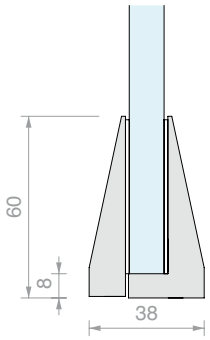

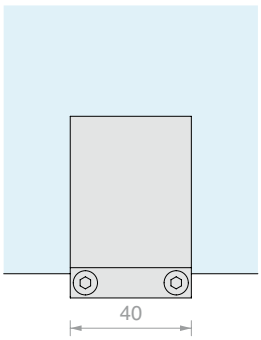

Art.	Para vidrios	Cant.
MA14	De **10** a **12** mm	1 Ud.

ABRAZADERA TRAPEZOIDAL MA17

Material: latón

Acabado: /1 /3

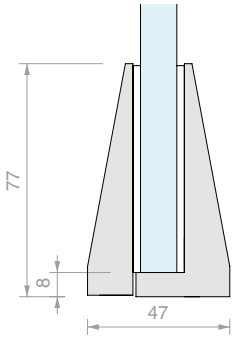

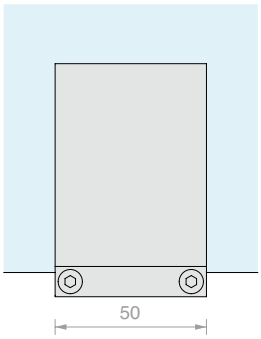

Art.	Para vidrios	Cant.
MA17	De **13.5** a **15** mm	1 Ud.

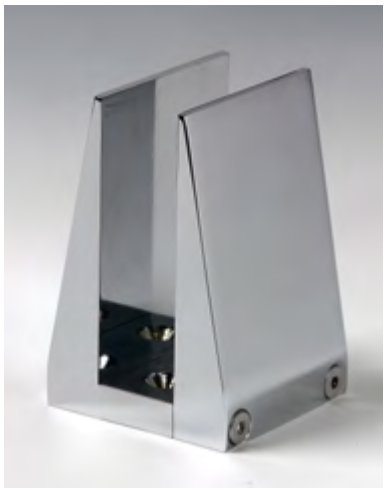

ABRAZADERA TRAPEZOIDAL MA21

Material: latón

Acabado: /1 /3

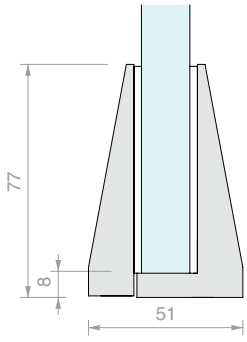

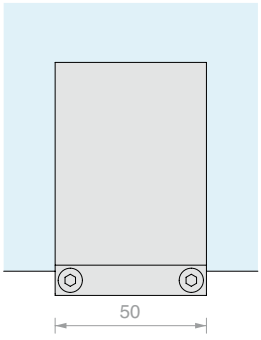

Art.	Para vidrios	Cant.
MA21	De **17.5** a **19** mm	1 Ud.

ÁBACO DE LAS SOLUCIONES

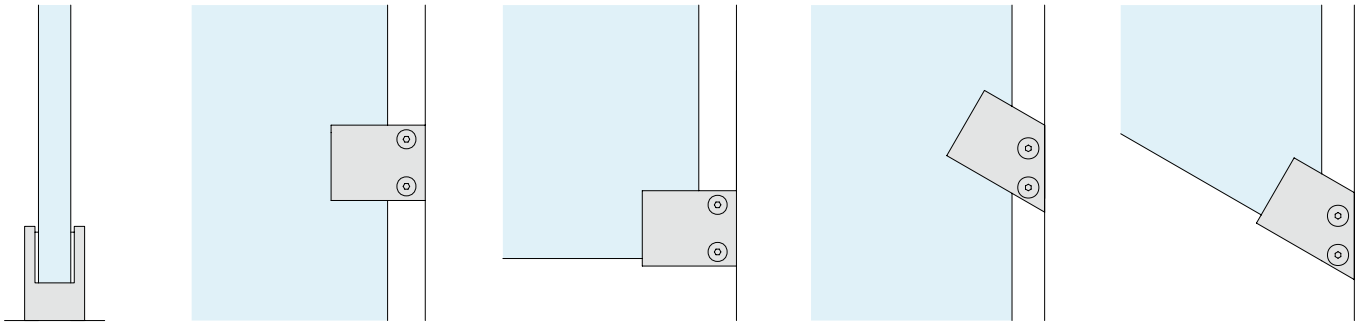

21.5	MRET007 Pag.151			
19	MRET006 Pag.150	MREC006SX MREC006DX Pag.151		
17.5	MRET006 Pag.150	MREC006SX MREC006DX Pag.151		
15	MRET005 Pag.150	MREC005SX MREC005DX Pag.150		
13.5	MRET005 Pag.150	MREC005SX MREC005DX Pag.150		
12	MRET004 Pag.146	MREC004SX MREC004DX Pag.147	MRET010SX MRET010DX Pag.148	MRET011SX MRET011DX MRET009SX MRET009DX Pag.149
10	MRET004 MRET003 MRET0027 Pág.145-146	MREC004SX MREC004DX MREC003SX MREC003DX Pág.146-147		
8	MRET003 MRET0023 Pag.145	MREC003SX MREC003DX Pag.146		
6	MRET002 MRET001 Pag.145			
4	MRET001 Pag.145			

ABRAZADERA RECTANGULAR MRET001

Material: latón

Acabado: /1 /2 /3

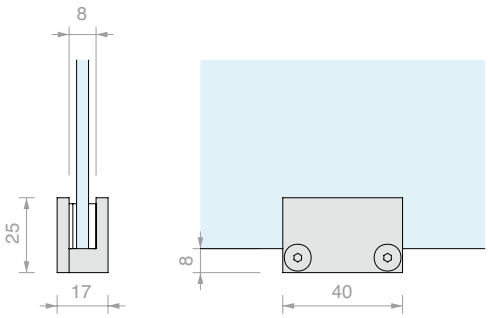

Art.	Juntas	Para vidrios	Cant.
MRET001	1 x **2** mm y 2 x **1** mm	De **4** a **6** mm	1 Ud.

ABRAZADERA RECTANGULAR MRET002

Material: latón

Acabado: /1 /2 /3

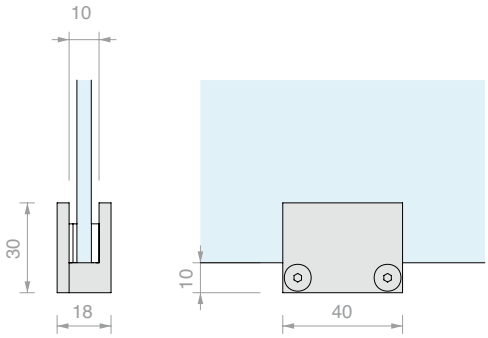

Art.	Juntas	Para vidrios	Cant.
MRET002	1 x **2** mm y 2 x **1** mm	De **6** a **8** mm	1 Ud.

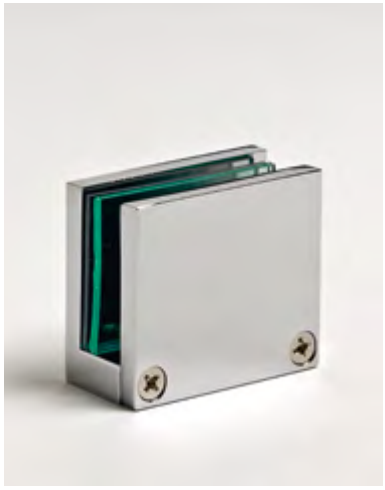

ABRAZADERA RECTANGULAR MRET0023

Material: latón

Acabado: /1 /2 /3

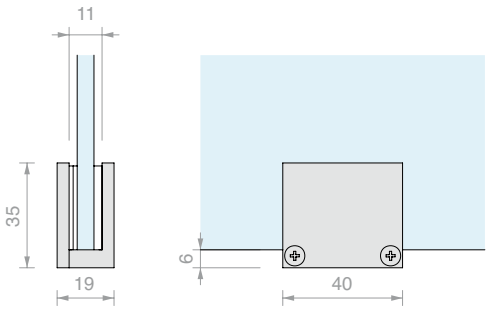

Art.	Juntas	Para vidrios	Cant.
MRET0023	1 x **2** mm y 2 x **1** mm	De **7** a **9** mm	1 Ud.

ABRAZADERA RECTANGULAR MRET003

Material: latón

Acabado: /1 /2 /3

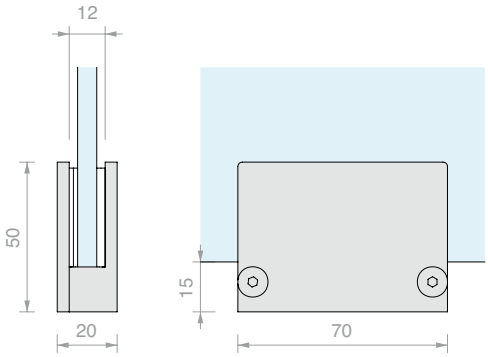

Art.	Juntas	Para vidrios	Cant.
MRET003	1 x **2** mm y 2 x **1** mm	De **8** a **10** mm	1 Ud.

ABRAZADERA RECTANGULAR MREC003SX TAPADA A LA IZQUIERDA

Material: latón

Acabado: /1 /2 /3

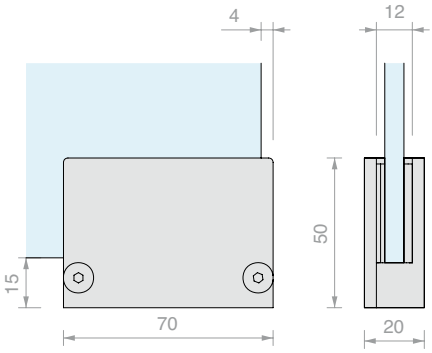

Art.	Juntas	Para vidrios	Cant.
MREC003SX	1 x **2** mm y 2 x **1** mm	De **8** a **10** mm	1 Ud.

ABRAZADERA RECTANGULAR MREC003DX TAPADA A LA DERECHA

Material: latón

Acabado: /1 /2 /3

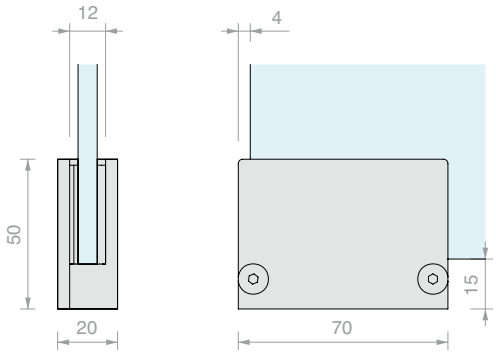

Art.	Juntas	Para vidrios	Cant.
MREC003DX	1 x **2** mm y 2 x **1** mm	De **8** a **10** mm	1 Ud.

ABRAZADERA RECTANGULAR MRET0027

Material: latón

Acabado: /1 /2 /3

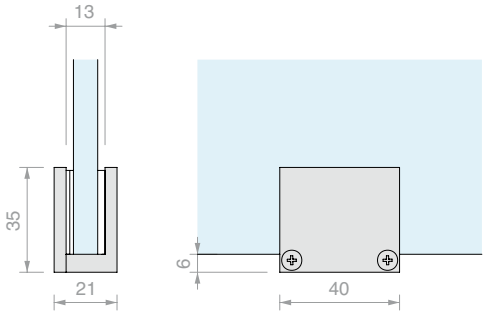

Art.	Juntas	Para vidrios	Cant.
MRET0027	1 x **2** mm y 2 x **1** mm	De **9** a **11** mm	1 Ud.

ABRAZADERA RECTANGULAR MRET004

Material: latón

Acabado: /1 /2 /3

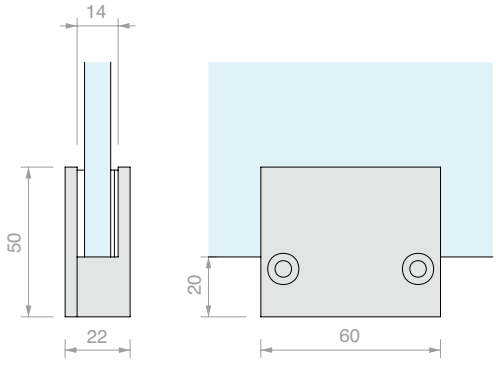

Art.	Juntas	Para vidrios	Cant.
MRET004	1 x **2** mm y 2 x **1** mm	De **10** a **12** mm	1 Ud.

ABRAZADERA RECTANGULAR MREC004SX TAPADA A LA IZQUIERDA

Material: latón

Acabado: /1 /2 /3

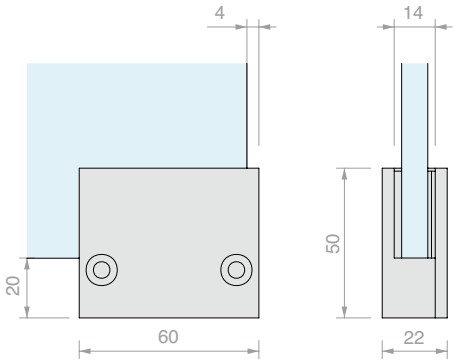

Art.	Juntas	Para vidrios	Cant.
MREC004SX	1 x **2** mm y 2 x **1** mm	De **10** a **12** mm	1 Ud.

ABRAZADERA RECTANGULAR MREC004DX TAPADA A LA DERECHA

Material: latón

Acabado: /1 /2 /3

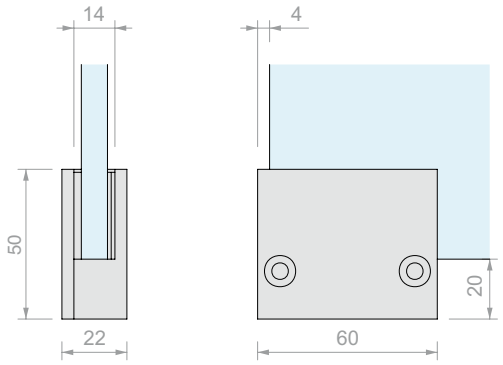

Art.	Juntas	Para vidrios	Cant.
MREC004DX	1 x **2** mm y 2 x **1** mm	De **10** a **12** mm	1 Ud.

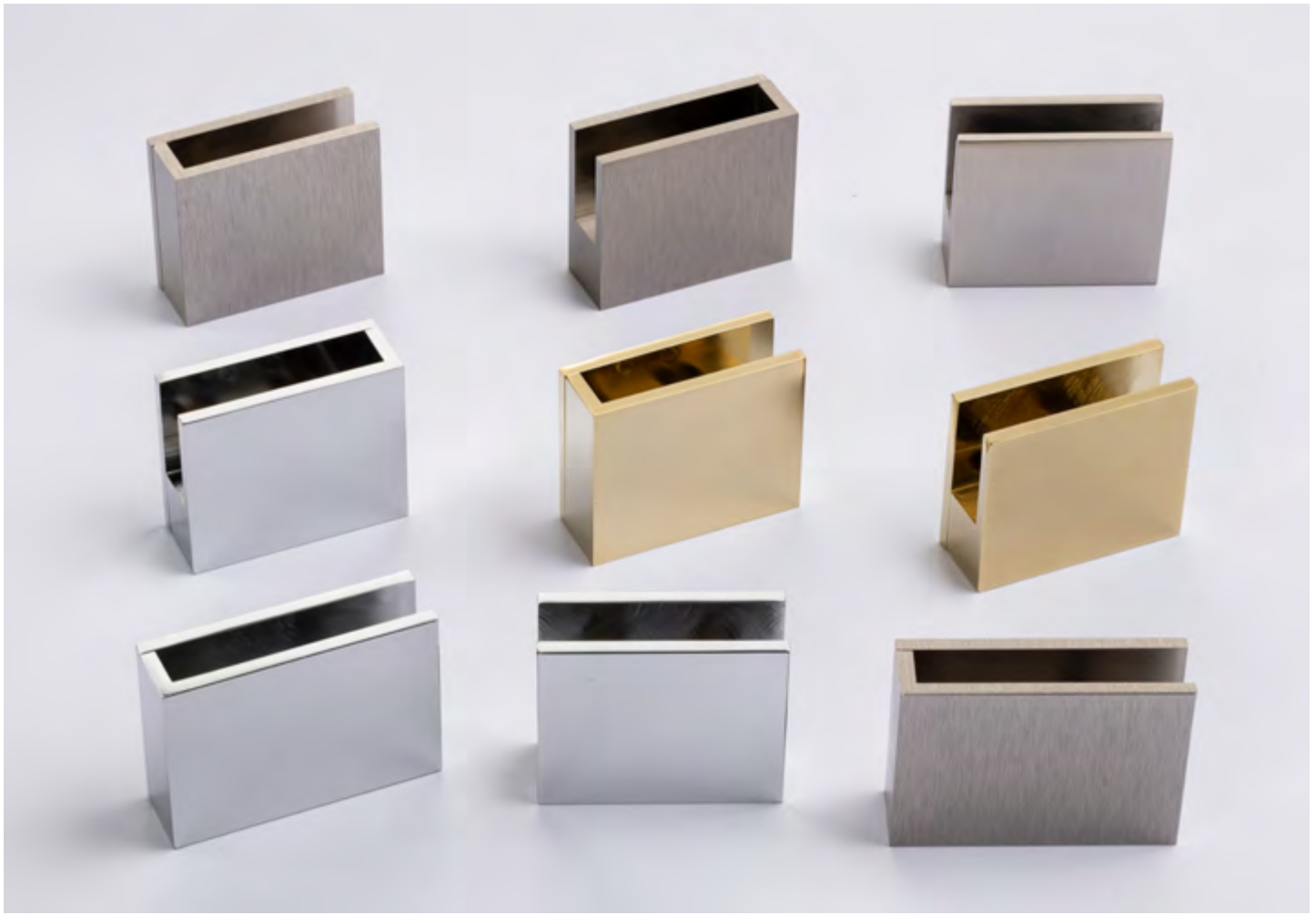

COMPOSICIÓN DE REFERENCIA

SECCIÓN DE ESCALERA CON BARANDILLAS

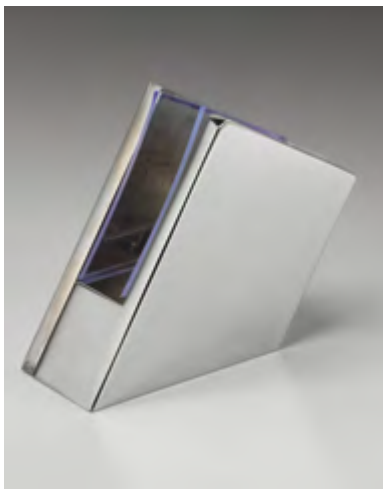

ABRAZADERA RECTANGULAR MRET010SX 30° ABIERTA A LA IZQUIERDA

Material: latón

Acabado: /1 /2 /3

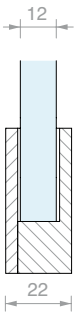

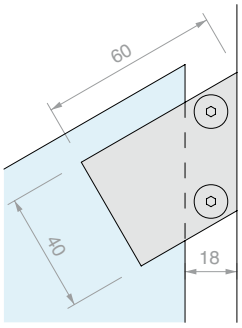

Art.	Juntas	Para vidrios	Cant.
MRET010SX	2 x **1** mm	**12** mm	1 Ud.

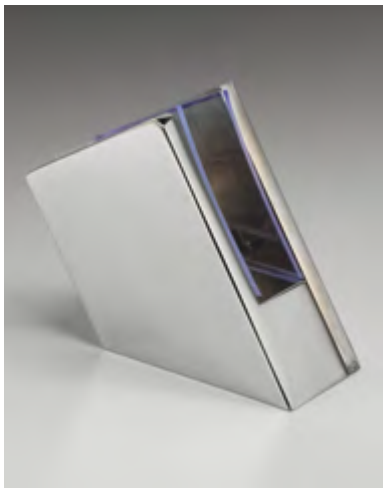

ABRAZADERA RECTANGULAR MRET010DX 30° ABIERTA A LA DERECHA

Material: latón

Acabado: /1 /2 /3

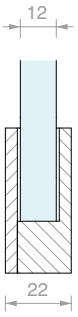

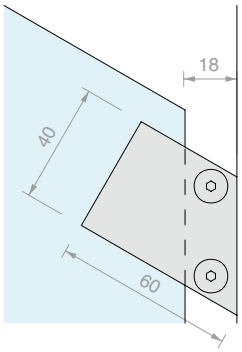

Art.	Juntas	Para vidrios	Cant.
MRET010DX	2 x **1** mm	**12** mm	1 Ud.

ABRAZADERA RECTANGULAR MRET011SX 30° TAPADA A LA IZQUIERDA

Material: latón

Acabado: /1 /2 /3

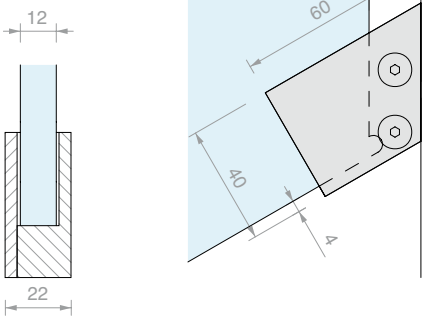

Art.	Juntas	Para vidrios	Cant.
MRET011SX	2 x **1** mm	**12** mm	1 Ud.

ABRAZADERA RECTANGULAR MRET011DX 30° TAPADA A LA DERECHA

Material: latón

Acabado: /1 /2 /3

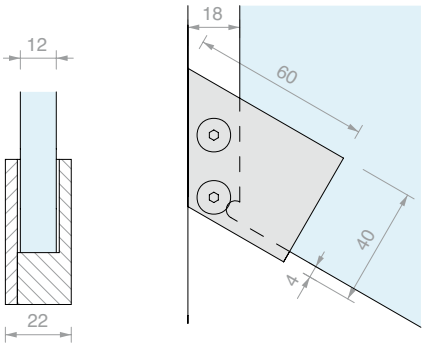

Art.	Juntas	Para vidrios	Cant.
MRET011DX	2 x **1** mm	**12** mm	1 Ud.

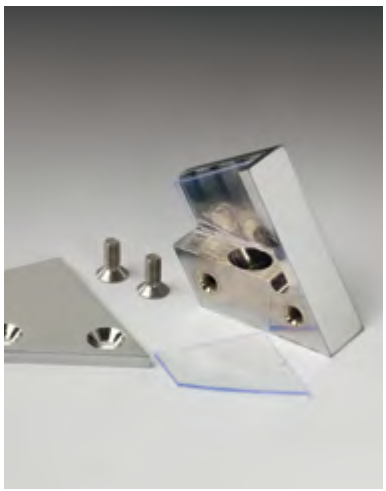

ABRAZADERA RECTANGULAR MRET009SX 30° TAPADA A LA IZQUIERDA

Material: latón

Acabado: /1 /2 /3

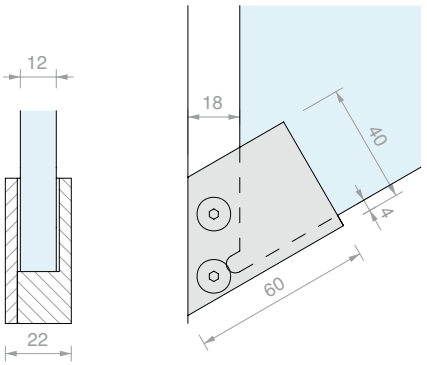

Art.	Juntas	Para vidrios	Cant.
MRET009SX	2 x **1** mm	**12** mm	1 Ud.

ABRAZADERA RECTANGULAR MRET009DX 30° TAPADA A LA DERECHA

Material: latón

Acabado: /1 /2 /3

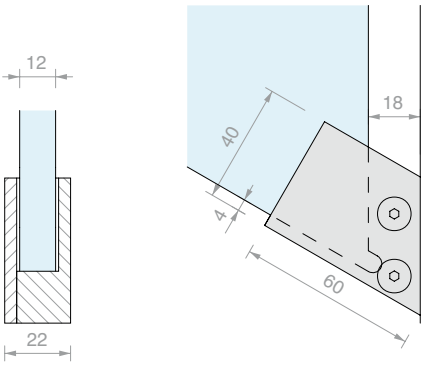

Art.	Juntas	Para vidrios	Cant.
MRET009DX	2 x **1** mm	**12** mm	1 Ud.

ABRAZADERA RECTANGULAR MRET005

Material: latón

Acabado: /1 /2 /3

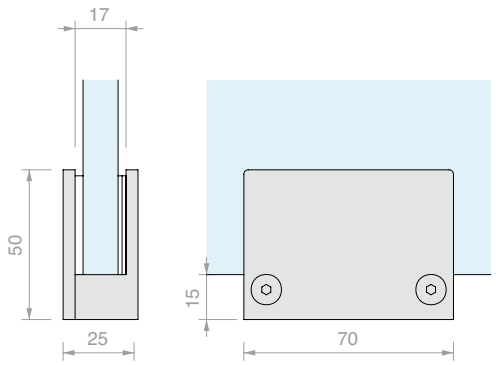

Art.	Juntas	Para vidrios	Cant.
MRET005	1 x **2** mm y 2 x **1** mm	De **13** a **15** mm	1 Ud.

ABRAZADERA RECTANGULAR MREC005SX TAPADA A LA IZQUIERDA

Material: latón

Acabado: /1 /2 /3

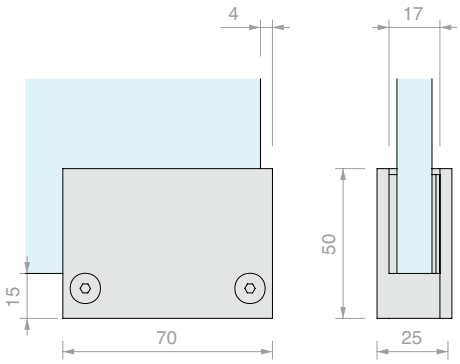

Art.	Juntas	Para vidrios	Cant.
MREC005SX	1 x **2** mm y 2 x **1** mm	De **13** a **15** mm	1 Ud.

ABRAZADERA RECTANGULAR MREC005DX TAPADA A LA DERECHA

Material: latón

Acabado: /1 /2 /3

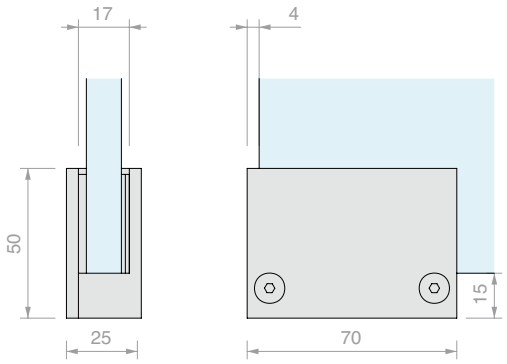

Art.	Juntas	Para vidrios	Cant.
MREC005DX	1 x **2** mm y 2 x **1** mm	De **13** a **15** mm	1 Ud.

ABRAZADERA RECTANGULAR MRET006

Material: latón

Acabado: /1 /2 /3

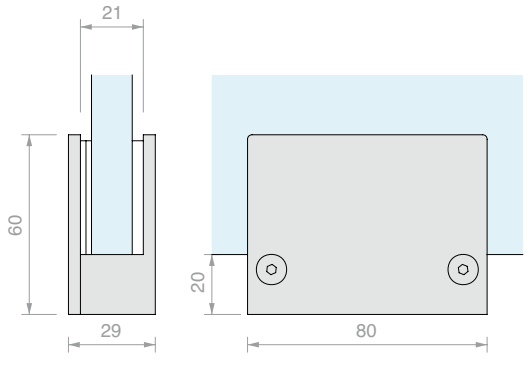

Art.	Juntas	Para vidrios	Cant.
MRET006	1 x **2** mm y 2 x **1** mm	De **17** a **19** mm	1 Ud.

ABRAZADERA RECTANGULAR MREC006SX TAPADA A LA IZQUIERDA

Material: latón

Acabado: /1 /2 /3

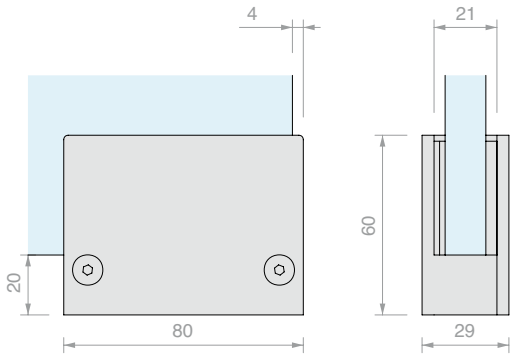

Art.	Juntas	Para vidrios	Cant.
MREC006SX	1 x **2** mm y 2 x **1** mm	De **17** a **19** mm	1 Ud.

ABRAZADERA RECTANGULAR MREC006DX TAPADA A LA DERECHA

Material: latón

Acabado: /1 /2 /3

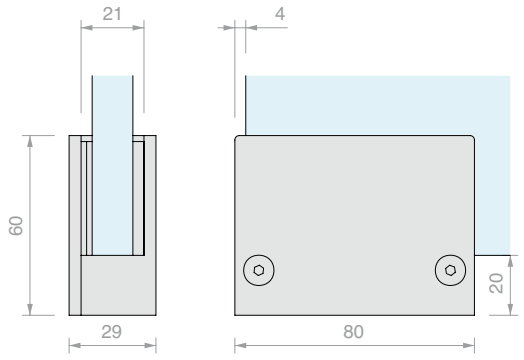

Art.	Juntas	Para vidrios	Cant.
MREC006DX	1 x **2** mm y 2 x **1** mm	De **17** a **19** mm	1 Ud.

ABRAZADERA RECTANGULAR MRET007

Material: latón

Acabado: /1 /2 /3

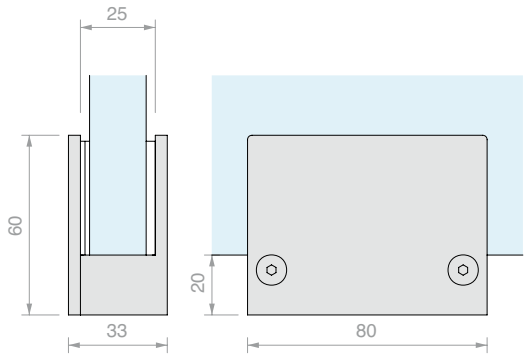

Art.	Juntas	Para vidrios	Cant.
MRET007	1 x **2** mm y 2 x **1** mm	De **21** a **23** mm	1 Ud.

ABRAZADERA RECTANGULAR MFV68

Material: latón

Acabado: /1 /3

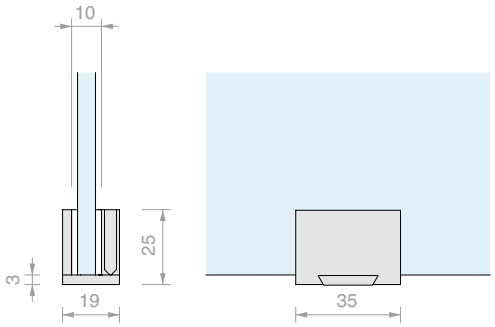

Art.	Para vidrios	Cant.
MFV68	De **6** a **8** mm	1 Ud.

ABRAZADERA RECTANGULAR MFV810

Material: latón

Acabado: /1 /3

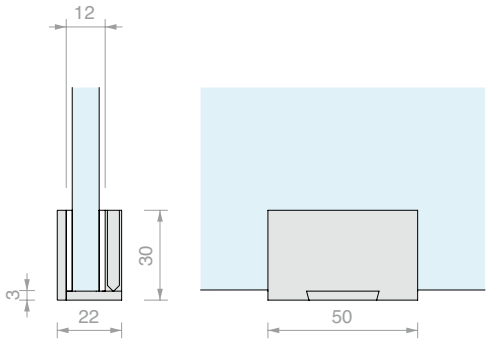

Art.	Para vidrios	Cant.
MFV810	De **8** a **10** mm	1 Ud.

ABRAZADERA RECTANGULAR MFV1012

Material: latón

Acabado: /1 /3

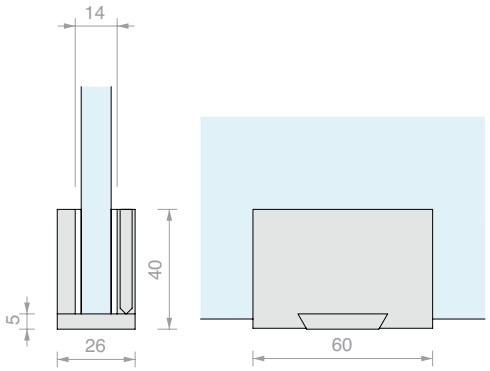

Art.	Para vidrios	Cant.
MFV1012	De **10** a **12** mm	1 Ud.

ABRAZADERA RECTANGULAR FA7035

Material: latón

Acabado: /1 /24

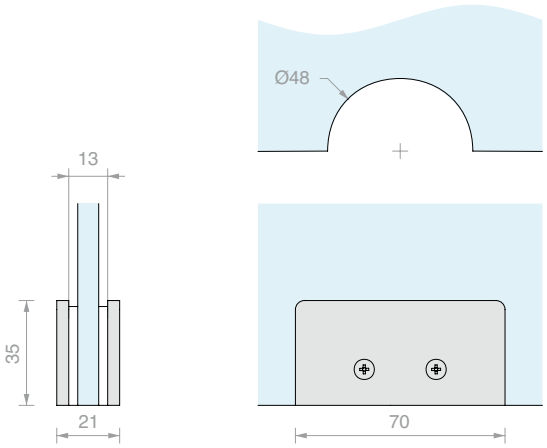

Art.	Para vidrios	Cant.
FA7035	De **8** a **12** mm	1 Ud.

ABRAZADERA RECTANGULAR MA

Material: latón

Acabado: /1 /2 /24

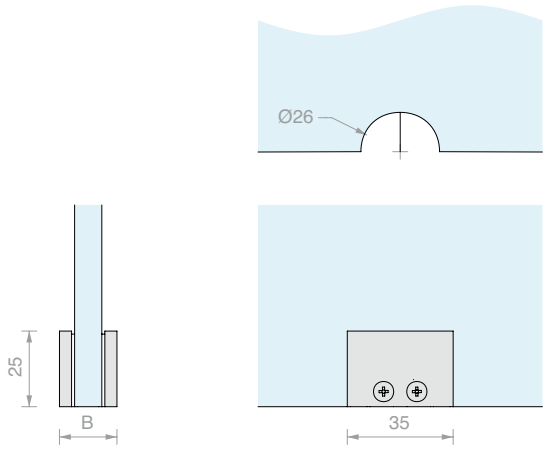

Art.	B	Para vidrios	Cant.
MA101	**20** mm	**10** mm	1 Ud.
MA102	**18** mm	**8** mm	1 Ud.

ABRAZADERA SEMICIRCULAR MA

Material: latón

Acabado: /1 /2 /24

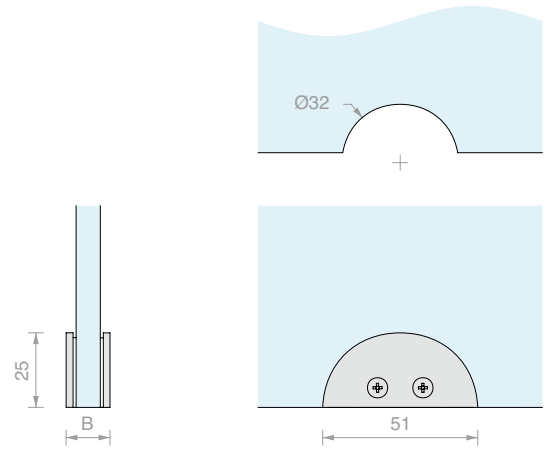

Art.	B	Para vidrios	Cant.
MA091	**16** mm	**10** mm	1 Ud.
MA092	**14** mm	**8** mm	1 Ud.

ABRAZADERA EN "F" NMF

Material: latón

Acabado: /1 /2 /3

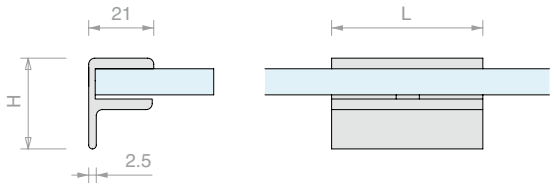

Art.	H	L	Para vidrios	Cant.
NMF4508	**30** mm	**45** mm	De **6** a **8** mm	1 Ud.
NMF4510	**32** mm	**45** mm	De **8** a **10** mm	1 Ud.
NMF4512	**35** mm	**45** mm	De **10** a **12** mm	1 Ud.
NMF3008	**30** mm	**30** mm	De **6** a **8** mm	1 Ud.
NMF3010	**32** mm	**30** mm	De **8** a **10** mm	1 Ud.
NMF3012	**35** mm	**30** mm	De **10** a **12** mm	1 Ud.
NMF2208	**30** mm	**22** mm	De **6** a **8** mm	1 Ud.
NMF2210	**32** mm	**22** mm	De **8** a **10** mm	1 Ud.
NMF2212	**35** mm	**22** mm	De **10** a **12** mm	1 Ud.

ABRAZADERA EN "U"

Material: latón

Acabado: /1 /3

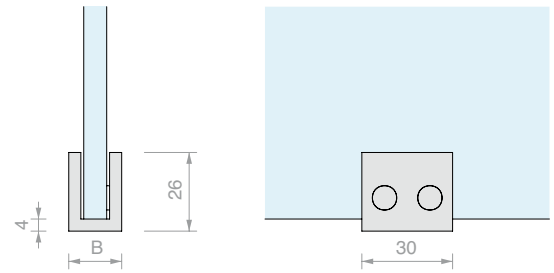

Art.	B	Para vidrios	Cant.
MU30095	**17.5** mm	De **6** a **8** mm	1 Ud.
MU30135	**21.5** mm	De **10** a **12** mm	1 Ud.

ABRAZADERA EN "U"

Material: latón

Acabado: /1 /7

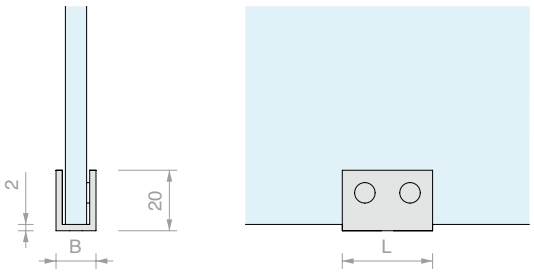

Art.	B	L	Para vidrios	Cant.
MU3068	**14** mm	**30** mm	De **6** a **8** mm	1 Ud.
MU30810	**16** mm	**30** mm	De **8** a **10** mm	1 Ud.
MU301012	**19** mm	**30** mm	De **10** a **12** mm	1 Ud.
MU4568	**14** mm	**45** mm	De **6** a **8** mm	1 Ud.
MU45810	**16** mm	**45** mm	De **8** a **10** mm	1 Ud.
MU451012	**19** mm	**45** mm	De **10** a **12** mm	1 Ud.

ABRAZADERA REDONDA MA08210

Material: latón

Acabado: /1 /2 /3

Art.	Para vidrios	Cant.
MA08210	**8** mm	1 Ud.

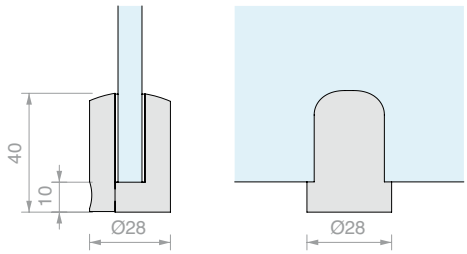

ABRAZADERA REDONDA MA08110

Material: latón

Acabado: /1 /2 /3 /4

Art.	Para vidrios	Cant.
MA08110	**10** mm	1 Ud.

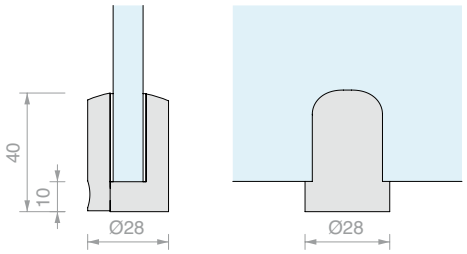

ABRAZADERA REDONDA MA084

Material: latón

Acabado: /1 /2 /3

Art.	Para vidrios	Cant.
MA084	**15** mm	1 Ud.

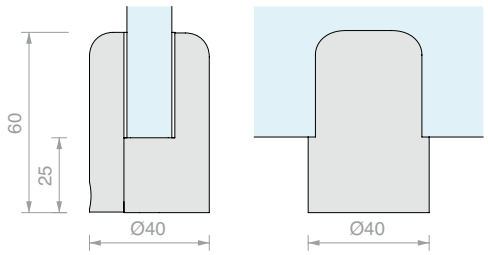

ABRAZADERA REDONDA MA089

Material: latón

Acabado: /1 /2 /3

Art.	Para vidrios	Cant.
MA089	**19** mm	1 Ud.

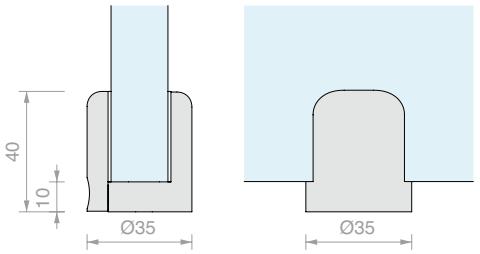

ABRAZADERA REDONDA MT016

Material: latón

Acabado: /1 /2 /3 /4

Con espárrago bloqueador con cabeza de PVC

Art.	Para vidrios	Cant.
MT016	De **4** a **6** mm	1 Ud.

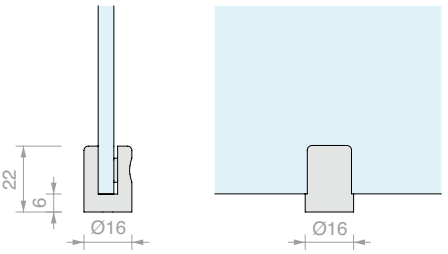

ABRAZADERA REDONDA MT001

Material: latón

Acabado: /1 /2 /3 /4

Con espárrago bloqueador con cabeza de PVC

Art.	Para vidrios	Cant.
MT001	De **6** a **10** mm	1 Ud.

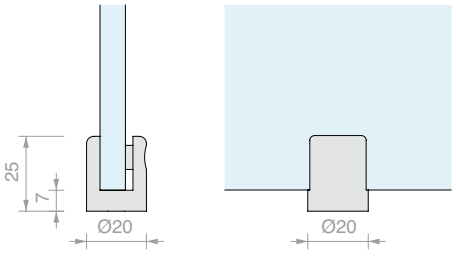

ABRAZADERA REDONDA MT021

Material: latón

Acabado: /1 /2 /3 /4

Con espárrago bloqueador con cabeza de PVC

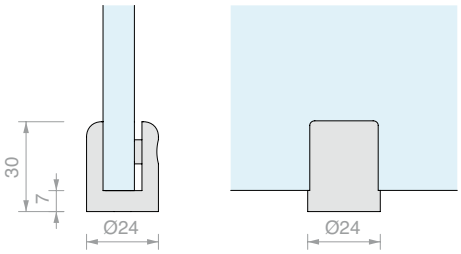

Art.	Para vidrios	Cant.
MT021	De **10** a **12** mm	1 Ud.

ABRAZADERA REDONDA MT031

Material: latón

Acabado: /1 /2 /3

Con espárrago bloqueador con cabeza de PVC

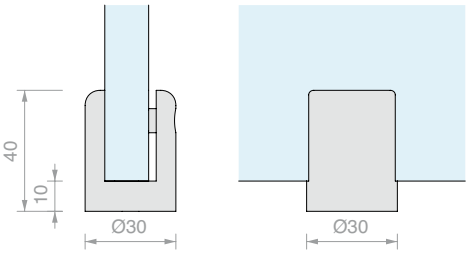

Art.	Para vidrios	Cant.
MT031	**15** mm	1 Ud.

ABRAZADERA REDONDA MT041

Material: latón

Acabado: /1 /2 /3

Con espárrago bloqueador con cabeza de PVC

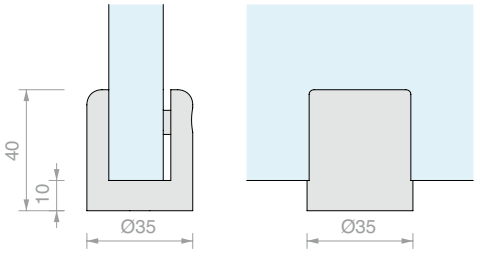

Art.	Para vidrios	Cant.
MT041	**19** mm	1 Ud.

ABRAZADERA REDONDA MT04122

Material: latón

Acabado: /1 /2 /3

Con espárrago bloqueador con cabeza de PVC

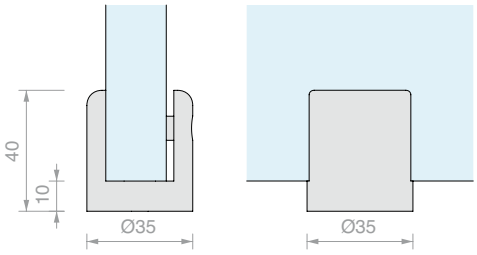

Art.	Para vidrios	Cant.
MT04122	**21.5** mm	1 Ud.

ABRAZADERA REDONDA CON TORNILLO

Material: latón

Acabado: /1 /2 /3

Con espárrago bloqueador con cabeza de PVC

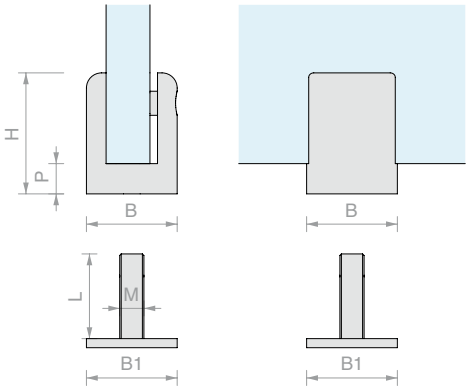

Art.	B	H	P	B1	L	M	Para vidrios	Cant.
MT050	Ø**16** mm	**22** mm	**6** mm	Ø**14** mm	**16** mm	M4	De **4** a **6** mm	1 Ud.
MT051	Ø**20** mm	**25** mm	**7** mm	Ø**20** mm	**16** mm	M6	De **6** a **10** mm	1 Ud.
MT061	Ø**24** mm	**30** mm	**7** mm	Ø**24** mm	**16** mm	M6	De **10** a **12** mm	1 Ud.
MT071	Ø**30** mm	**40** mm	**10** mm	Ø**30** mm	**28** mm	M8	**15** mm	1 Ud.

COMPOSICIÓN DEL CÓDIGO PERSONALIZADO

Mx – BxHxPxIxMxLx – XX – XX – Qx

- Mx: TIPO DE ABRAZADERA
- BxHxPxIxMxLx: MEDIDAS
- XX: MATERIAL
- XX: ACABADO
- Qx: CANTIDAD

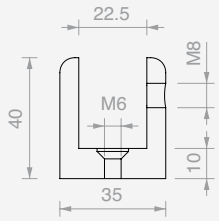

Ejemplo de redacción:

MT-B35H40P10I22.5MM6-OT-CL-Q1

TIPO DE ABRAZADERA

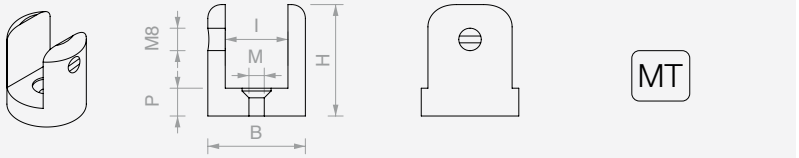

- MT
- MU
- MA *
- MR *
- MC

MATERIAL

- A2 ACERO AISI 304
- A4 ACERO AISI 316
- OT LATÓN

ACABADO

- LU LUSTROSO
- SA SATINADO
- RA COLOR RAL
- __ OTRO

- CL CROMADO LUSTROSO
- NS NÍQUEL SATINADO
- RA COLOR RAL
- __ OTRO

NOTAS

* Realizable sólo de latón

Junta GUR que pedir por separado pág. 88 Vol. 6

Indicar las medidas en mm

Para fijación a vidrio elegir el tornillo pág. 196 Vol. 5

ABRAZADERA REDONDEADA M4335Z

Material: zamak

Acabado: /1 /7

Nota: completo con accesorio de seguridad opcional que requiere un orificio de Ø12 mm

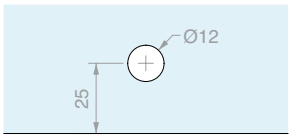

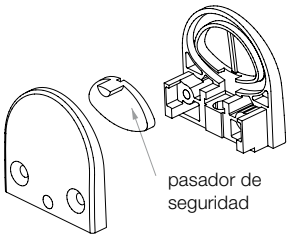

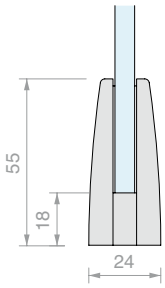

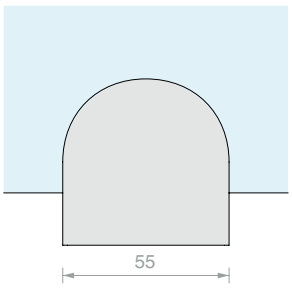

Art.	Para vidrios	Cant.
M4335Z	De **4** a **10** mm	1 Ud.

ABRAZADERA REDONDEADA M4345Z

Material: zamak

Acabado: /1 /7

Nota: completo con accesorio de seguridad opcional que requiere un orificio de Ø12 mm

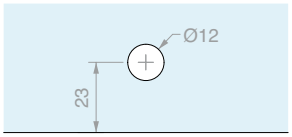

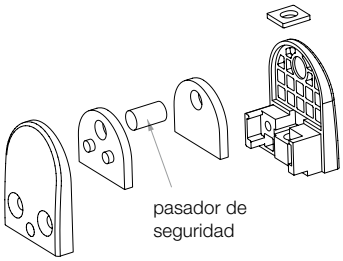

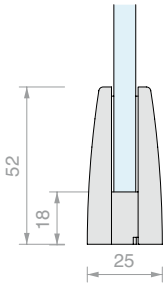

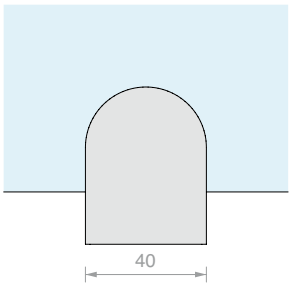

Art.	Para vidrios	Cant.
M4345Z	De **5** a **8** mm	1 Ud.

ABRAZADERA RECTANGULAR M4353Z

Material: zamak

Acabado: /1 /7

Nota: completo con accesorio de seguridad opcional que requiere un orificio de Ø12 mm

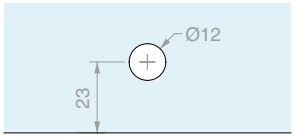

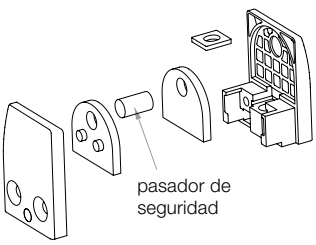

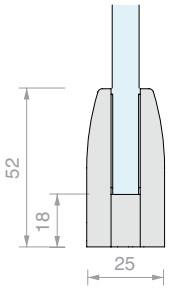

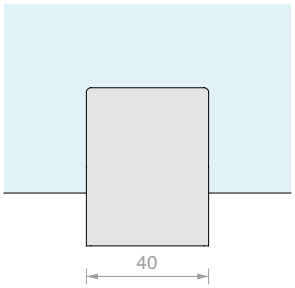

Art.	Para vidrios	Cant.
M4353Z	De **6** a **10** mm	1 Ud.

KIT DE PROTECCIÓN
CON ABRAZADERAS REDONDAS

Material: acero inox AISI 304
Acabado: /8

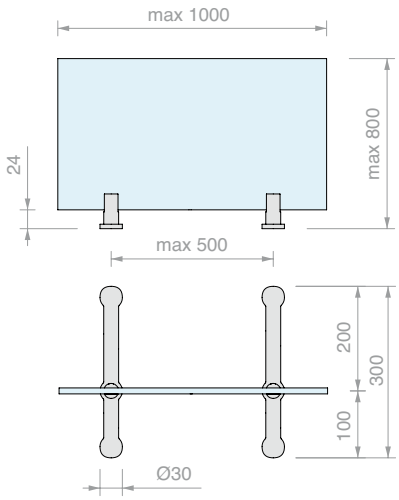

Art.	Para vidrios	Cant.
CRIEASY21	De **4** a **6** mm	1 Ud.

KIT DE PROTECCIÓN
CON ABRAZADERAS RECTANGULARES

Material: acero inox AISI 304
Acabado: /8

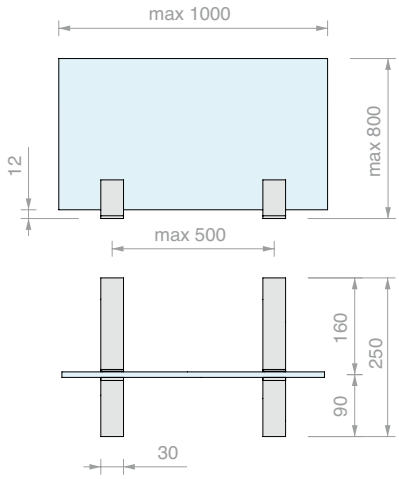

Art.	Para vidrios	Cant.
CRIEASY17	De **4** a **6** mm	1 Ud.

KIT DE PROTECCIÓN
CON ABRAZADERAS REDONDEADAS

Material: acero inox AISI 304
Acabado: /8

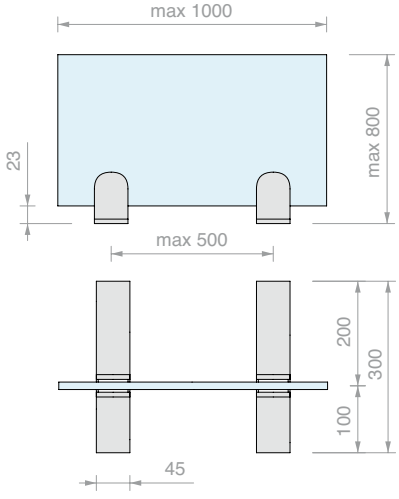

Art.	Para vidrios	Cant.
CRIEASY13	De **6** a **10** mm	1 Ud.

ABRAZADERA REDONDA

Material: acero inox AISI 304

Acabado: /9

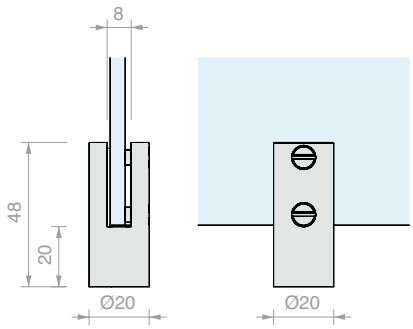

Art.	Para vidrios	Cant.
MT2050	De **4** a **6** mm	1 Ud.

ABRAZADERA EN "U"

Material: acero inox AISI 304

Acabado: /8

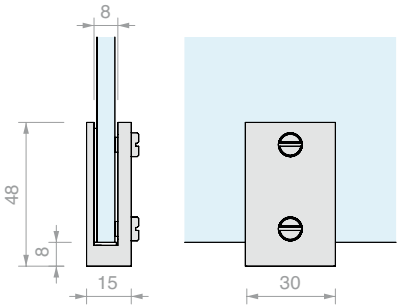

Art.	Para vidrios	Cant.
MU5030	De **4** a **6** mm	1 Ud.

ABRAZADERA SERIE BALLON

Material: Acero inoxidable AISI 316

Se puede utilizar para fijar los vidrios en los montantes MQ de la serie 600.

Se suministra con pasador de seguridad removible.

Orificio opcional vidrio aconsejado Ø14 mm.

Acabado: /8 /15

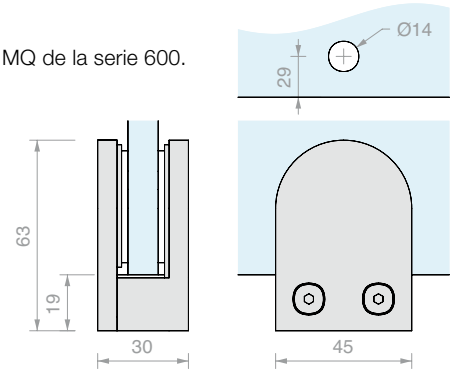

Art.	Para vidrios	Cant.
MS1207.006	**6** mm	1 Ud.
MS1207.008	**8** mm	1 Ud.
MS1207.087	**8.7** mm	1 Ud.
MS1207.010	**10** mm	1 Ud.
MS1207.107	**10.7** mm	1 Ud.
MS1207.012	**12** mm	1 Ud.
MS1207.127	**12.7** mm	1 Ud.

BASE DE APOYO PERFILADA

Material: acero inox AISI 304

Acabado: /8

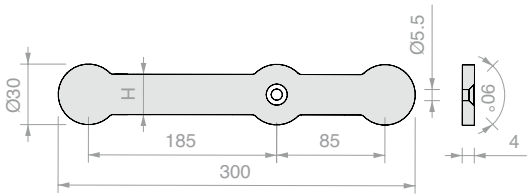

Art.	Cant.
BAT30030	1 Ud.

BASE DE APOYO RECTANGULAR

Material: acero inox AISI 304

Acabado: /8

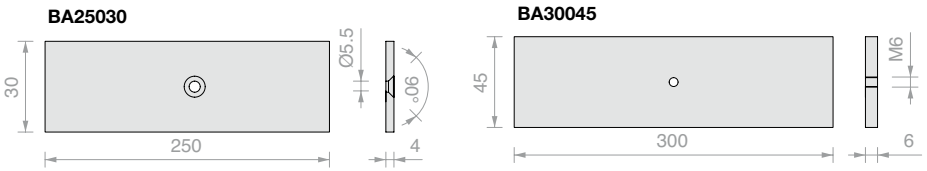

Art.	Cant.
BA25030	1 Ud.
BA30045	1 Ud.

UNIÓN DE 4 VÍAS

Material: acero inox AISI 304

Acabado: /8 /15 /97

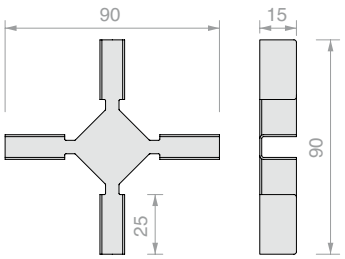

Art.	Para vidrios	Cant.
GIUNTOX06	**6** mm	1 Ud.
GIUNTOX08	**8** mm	1 Ud.
GIUNTOX10	**10** mm	1 Ud.

UNIÓN EN «T»

Material: acero inox AISI 304

Acabado: /8 /15 /97

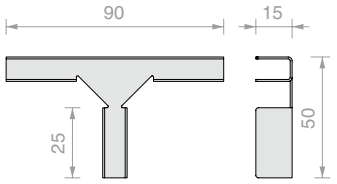

Art.	Para vidrios	Cant.
GIUNTOT06	**6** mm	1 Ud.
GIUNTOT08	**8** mm	1 Ud.
GIUNTOT10	**10** mm	1 Ud.

UNIÓN ANGULAR

Material: acero inox AISI 304

Acabado: /8 /15 /97

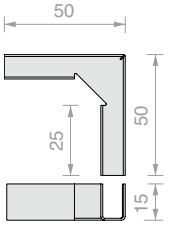

Art.	Para vidrios	Cant.
GIUNTOA06	**6** mm	1 Ud.
GIUNTOA08	**8** mm	1 Ud.
GIUNTOA10	**10** mm	1 Ud.

FIJACIONES PUNTUALES

FIJACIONES PUNTUALES

ARTICULADAS Y FIJAS
Pág. 170

SERIE DOMINO
Pág. 176

SERIE ATT
Pág. 178

SERIE ETOILE
Pág. 180

SERIE SOLEIL ROYAL
Pág. 181

SOPORTE PARA PELDAÑOS

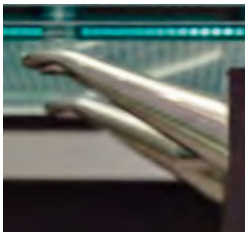

SOPORTE PARA PELDAÑOS
Pág. 183

DISTANCIADORES Y TORNILLOS

DISTANCIADORES
Pág. 186

DISTANCIADORES DOBLES
Pág. 189

DISTANCIADORES COMPONIBLES
Pág. 190

CONECTORES DE FIJACIÓN
Pág. 192

TORNILLOS
Pág. 195

DISTANCIADORES PARA PLACAS
Pág. 200

TAPATORNILLOS
Pág. 204

HERRAMIENTAS
Pág. 205

Serie	**CON**	**CON7**	**IG**	**DOMINO**	**ATT**	**SPC4**	**SPC5**
Panel espesor (mm)	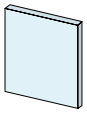 Vidrio 8/10	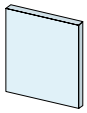 Vidrio 8/13,5	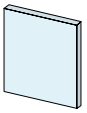 Vidrio 10/17,5	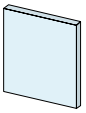 Vidrio 10/12	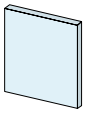 Vidrio 8/10	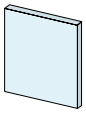 Vidrio 8/10	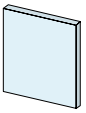 Vidrio 8/10
Tipo de fijación	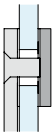	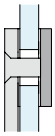	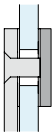	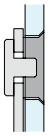	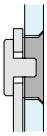	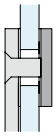	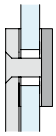
Pared/Vidrio fijo		pág. 172 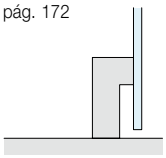	pág. 174 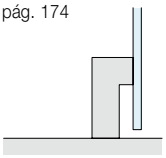	pág. 177 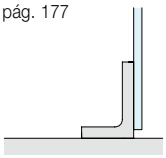	pág. 179 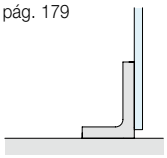	pág. 180 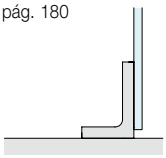	pág. 181 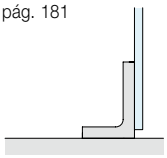
Pared/Vidrio regulable 1X	pág. 170 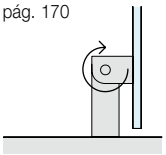						
Pared/Vidrio regulable 2X	pág. 171 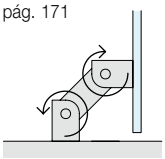	pág. 173 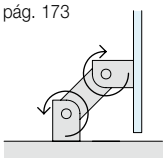					
Vidrio/Vidrio angular fijo			pág. 175 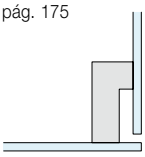	pág. 177 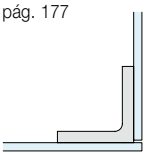	pág. 179 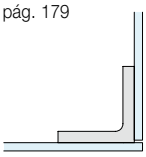	pág. 180 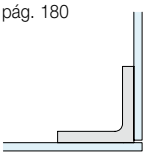	pág. 181 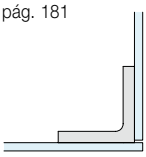
Vidrio/Vidrio angular regulable	pág. 171 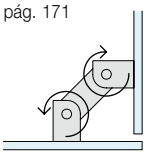	pág. 173 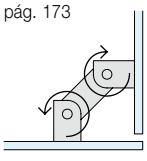	pág. 175 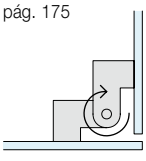				
Vidrio/vidrio en línea recta fijo				pág. 177	pág. 179	pág. 180	pág. 181
Vidrio/Vidrio en «T» regulable	pág. 171 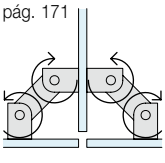	pág. 173 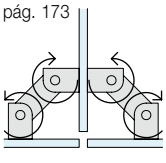					
Vidrio/Vidrio a 3 vías fijo				pág. 176 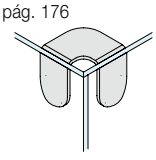	pág. 178 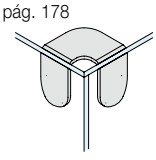		

FIJACIÓN PUNTUAL PARED/VIDRIO CON ARTICULACIÓN EN EL VIDRIO

Material: acero inox AISI 304

Acabado: /9

Orificio aconsejado Ø16 mm

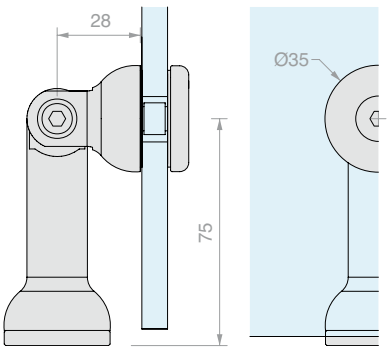

Art.	Para vidrios	Cant.
CON3075B	De **8** a **10** mm	1 Ud.

FIJACIÓN PUNTUAL PARED/VIDRIO CON DOBLE ARTICULACIÓN

Material: acero inox AISI 304

Acabado: /9

Orificio aconsejado Ø16 mm

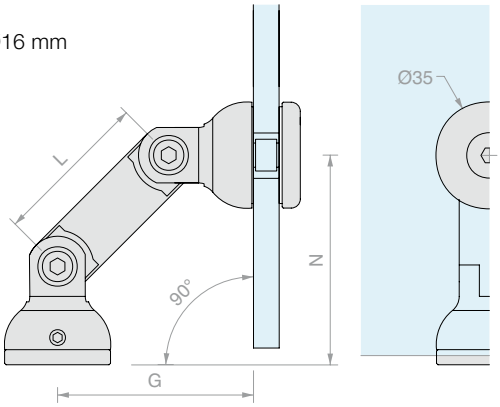

Art.	L	N	G	Para vidrios	Cant.
CON1052B	52	69	65	De **8** a **10** mm	1 Ud.
CON1072B	72	83	79	De **8** a **10** mm	1 Ud.
CON1102B	102	105	100	De **8** a **10** mm	1 Ud.

FIJACIÓN PUNTUAL VIDRIO/VIDRIO CON DOBLE ARTICULACIÓN

Material: acero inox AISI 304

Acabado: /9

Orificio aconsejado Ø16 mm

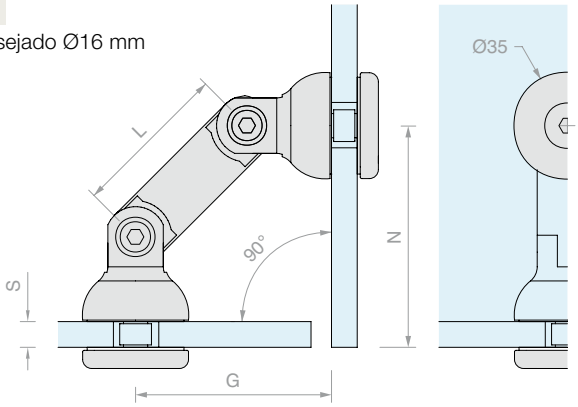

Art.	L	N	G	Para vidrios	Cant.
CON2052B	52	65+S	65	De **8** a **10** mm	1 Ud.
CON2072B	72	79+S	79	De **8** a **10** mm	1 Ud.
CON2102B	102	100+S	100	De **8** a **10** mm	1 Ud.

FIJACIÓN PUNTUAL VIDRIO/VIDRIO PARA MONTAJE EN "T"

Material: acero inox AISI 304

Acabado: /9

Orificio aconsejado Ø16 mm

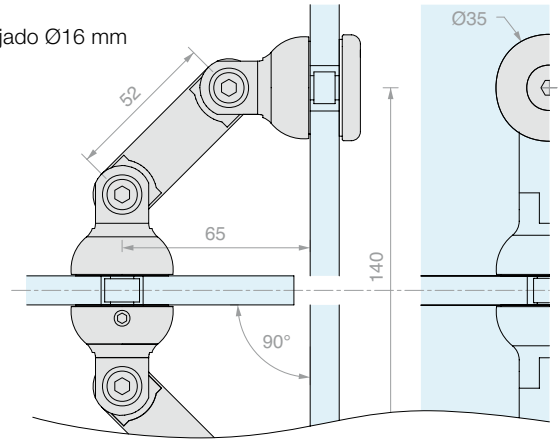

Art.	Para vidrios	Cant.
CON4104B	De **8** a **10** mm	1 Ud.

FIJACIÓN PUNTUAL PARED/VIDRIO FIJO

Material: acero inox AISI 304
Acabado: /9
Orificio aconsejado Ø27 mm
Herramienta de montaje aconsejada Art. UT300

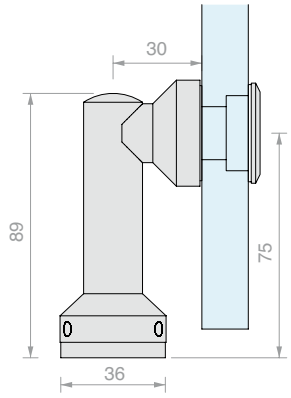

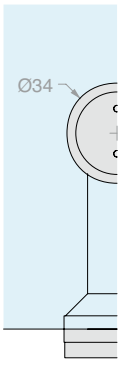

Art.	Para vidrios	Cant.
CON712B	De **8** a **13.5** mm	1 Ud.

FIJACIÓN PUNTUAL PARED/VIDRIO CON DOBLE ARTICULACIÓN

Material: acero inox AISI 304
Acabado: /9
Orificio aconsejado Ø27 mm
Herramienta de montaje aconsejada Art. UT300

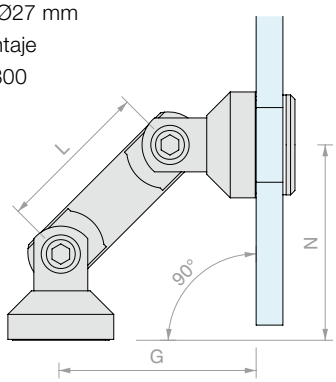

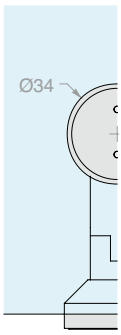

Art.	L	N	G	Para vidrios	Cant.
CON7052MB	**52**	**66**	**67**	De **8** a **13.5** mm	1 Ud.
CON7082MB	**82**	**87**	**88**	De **8** a **13.5** mm	1 Ud.
CON7103MB	**103**	**102**	**103**	De **8** a **13.5** mm	1 Ud.

FIJACIÓN PUNTUAL VIDRIO/VIDRIO CON DOBLE ARTICULACIÓN

Material: acero inox AISI 304
Acabado: /9
Orificio aconsejado Ø27 mm
Herramienta de montaje aconsejada Art. UT300

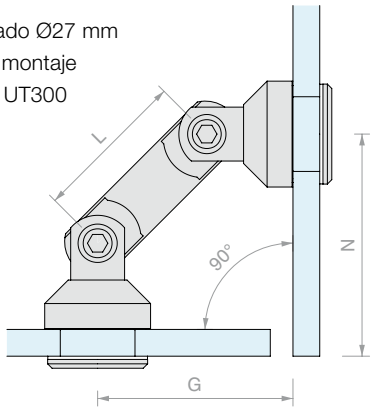

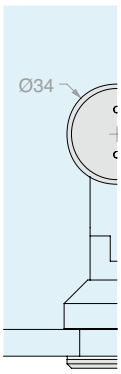

Art.	L	N	G	Para vidrios	Cant.
CON7052VB	**52**	**75**	**66**	De **8** a **13.5** mm	1 Ud.
CON7082VB	**82**	**87**	**88**	De **8** a **13.5** mm	1 Ud.
CON7103VB	**103**	**102**	**103**	De **8** a **13.5** mm	1 Ud.

FIJACIÓN PUNTUAL VIDRIO/VIDRIO PARA MONTAJE EN "T"

Material: acero inox AISI 304
Acabado: /9
Orificio aconsejado Ø27 mm
Herramienta de montaje aconsejada Art. UT300

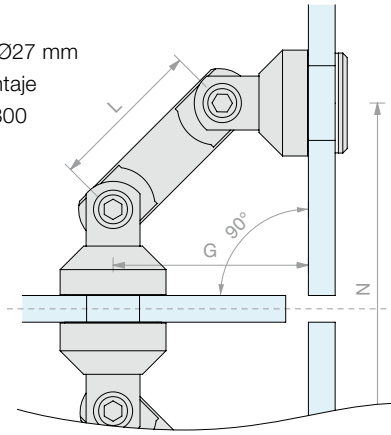

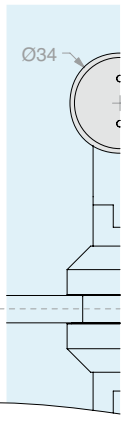

Art.	L	N	G	Para vidrios	Cant.
CON7052TB	**52**	**140**	**66**	De **8** a **13.5** mm	1 Ud.
CON7082TB	**82**	**182**	**88**	De **8** a **13.5** mm	1 Ud.
CON7103TB	**103**	**211**	**103**	De **8** a **13.5** mm	1 Ud.

FIJACIÓN PUNTUAL PARED/VIDRIO REGULABLE

Material: acero inox AISI 304

Acabado: /9

Orificio aconsejado Ø26 mm

Herramienta de montaje aconsejada Art. UT250

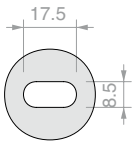

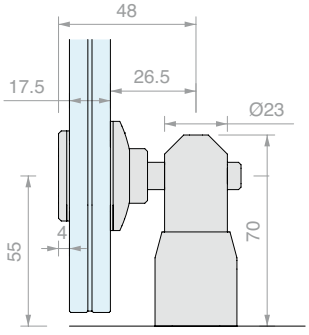

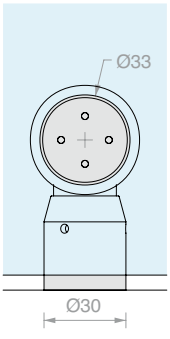

Art.	Para vidrios	Cant.
IG500TP	De **10** a **17.5** mm	1 Ud.
IG500	Sólo cuerpo	1 Ud.

FIJACIÓN PUNTUAL VIDRIO/VIDRIO ARTICULADA

Material: acero inox AISI 304

Acabado: /9

Orificio aconsejado Ø26 mm

Herramienta de montaje aconsejada Art. UT250

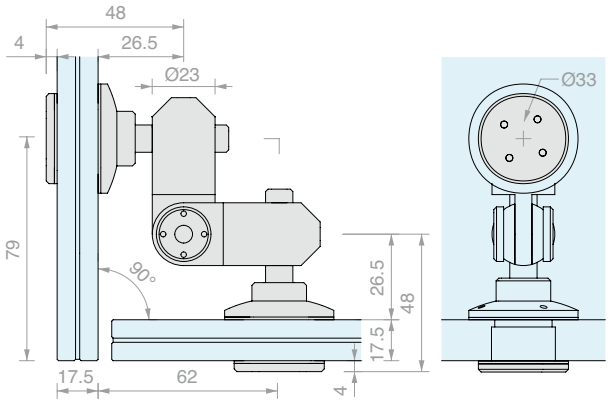

Art.	Para vidrios	Cant.
IG650TP	De **10** a **17.5** mm	1 Ud.
IG650	Sólo cuerpo	1 Ud.

FIJACIÓN PUNTUAL VIDRIO/VIDRIO A 90°

Material: acero inox AISI 304

Acabado: /9

Orificio aconsejado Ø26 mm

Herramienta de montaje aconsejada Art. UT250

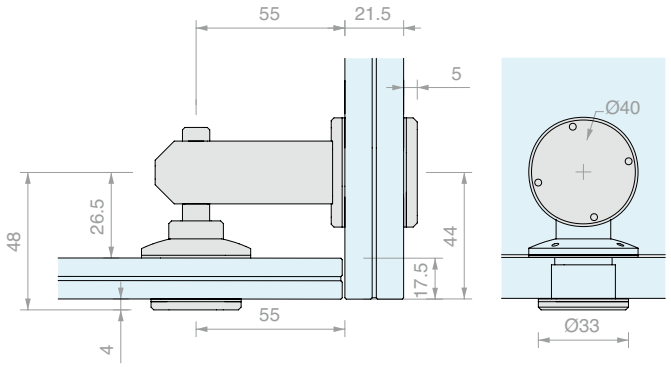

Art.	Para vidrios	Cant.
IG850TP	De **10** a **17.5** mm	1 Ud.
IG850	Sólo cuerpo	1 Ud.

FIJACIÓN JOINFIX

Material: acero inox AISI 304

Acabado: /9

Orificio aconsejado Ø26 mm

Herramienta de montaje aconsejada Art. UT250

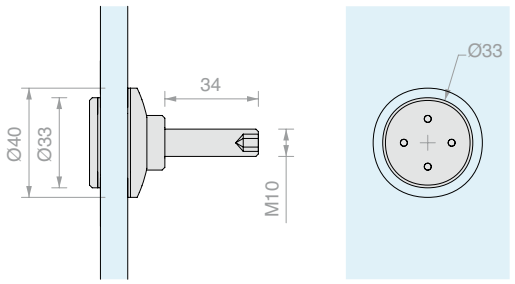

Art.	Para vidrios	Cant.
JOFAG	De **10** a **17.5** mm	1 Ud.

FIJACIÓN 3 VÍAS SERIE DOMINO

Material: acero inox AISI 304

Acabado: /8

Herramienta de montaje aconsejada Art. UT250

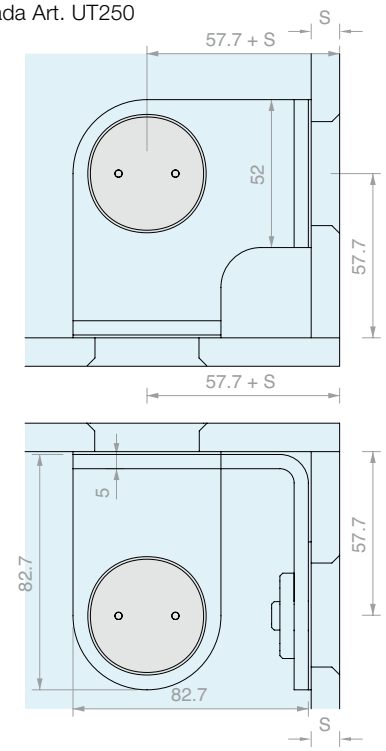

Art.	Descripción	Orificio en el vidrio	Para vidrios - S	Cant.
DOM3VCF2	Completo con COFIS 40B	Ø**36**/**37** avellanado **3** mm x **45°**	De **10** a **12** mm	1 Ud.
DOM3VCF3	Completo con COFIS 30B	Ø**26**/**27** avellanado **3** mm x **45°**	De **10** a **12** mm	1 Ud.
DOM3V	Sólo estribo	-	-	1 Ud.

FIJACIÓN 2 VÍAS 90° SERIE DOMINO

Material: acero inox AISI 304

Acabado: /8

Herramienta de montaje aconsejada Art. UT250

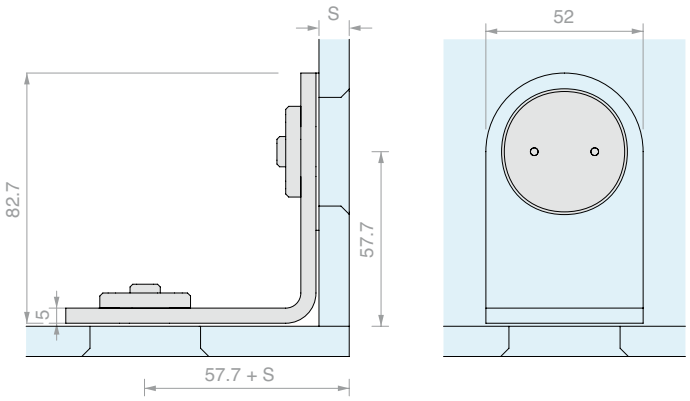

Art.	Descripción	Orificio en el vidrio	Para vidrios - S	Cant.
DOM90CF2	Completo con COFIS 40B	Ø**36**/**37** avellanado **3** mm x **45°**	De **10** a **12** mm	1 Ud.
DOM90CF3	Completo con COFIS 30B	Ø**26**/**27** avellanado **3** mm x **45°**	De **10** a **12** mm	1 Ud.
DOM90	Sólo estribo	-	-	1 Ud.

FIJACIÓN 2 VÍAS LÍNEA SERIE DOMINO

Material: acero inox AISI 304

Acabado: /8

Herramienta de montaje aconsejada Art. UT250

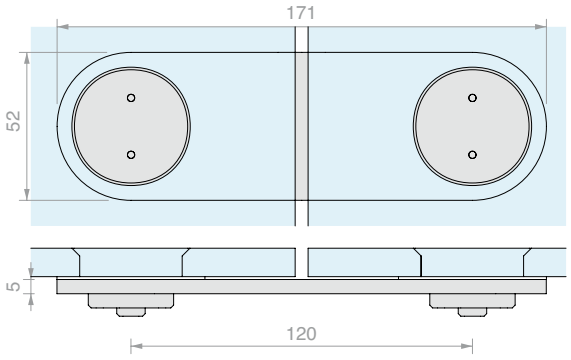

Art.	Descripción	Orificio en el vidrio	Para vidrios	Cant.
DOMLINCF2	Completo con COFIS 40B	Ø**36**/**37** avellanado **3** mm x **45°**	De **10** a **12** mm	1 Ud.
DOMLINCF3	Completo con COFIS 30B	Ø**26**/**27** avellanado **3** mm x **45°**	De **10** a **12** mm	1 Ud.
DOMLIN	Sólo estribo	-	-	1 Ud.

FIJACIONES EN "L" SERIE DOMINO

Material: acero inox AISI 304

Acabado: /8

Herramienta de montaje aconsejada Art. UT250

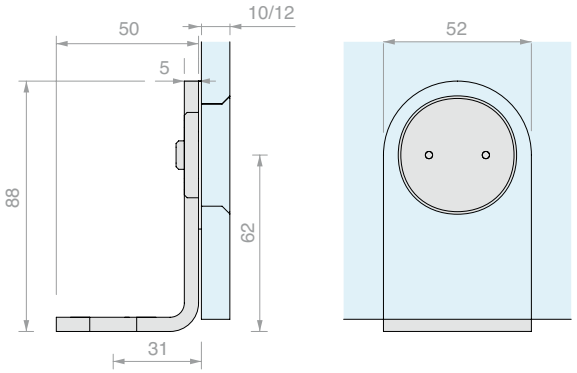

Art.	Descripción	Orificio en el vidrio	Para vidrios	Cant.
DOMANGCF2	Completo con COFIS 40B	Ø**36**/**37** avellanado **3** mm x **45°**	De **10** a **12** mm	1 Ud.
DOMANGCF3	Completo con COFIS 30B	Ø**26**/**27** avellanado **3** mm x **45°**	De **10** a **12** mm	1 Ud.
DOMANG	Sólo estribo	-	-	1 Ud.

FIJACIÓN 3 VÍAS SERIE ATT

Material: acero inox AISI 304

Acabado: /8

Herramienta de montaje aconsejada Art. UT250

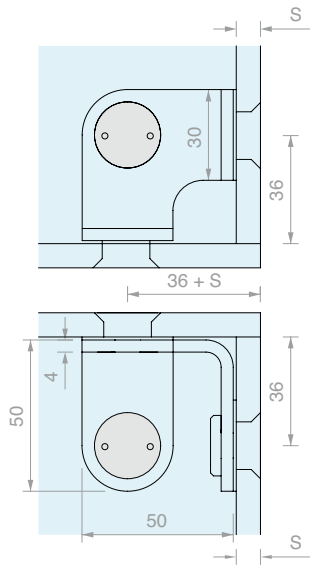

Art.	Descripción	Orificio en el vidrio	Para vidrios - S	Cant.
ATT3VCF5	Completo con COFIS 20N	Ø**17**/**18** avellanado **3** mm x **45°**	De **8** a **10** mm	1 Ud.
ATT3V	Sólo estribo	-	-	1 Ud.

FIJACIÓN 2 VÍAS 90° SERIE ATT

Material: acero inox AISI 304

Acabado: /8

Herramienta de montaje aconsejada Art. UT250

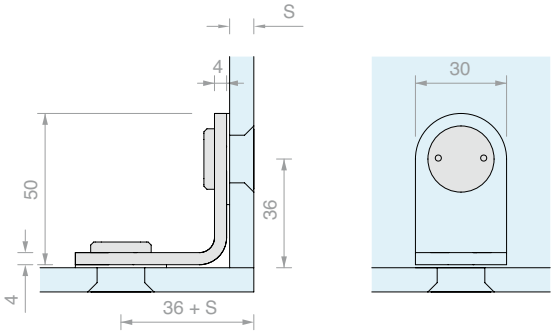

Art.	Descripción	Orificio en el vidrio	Para vidrios - S	Cant.
ATT90CF5	Completo con COFIS 20N	Ø**17/18** avellanado **3** mm x **45°**	De **8** a **10** mm	1 Ud.
ATT90	Sólo estribo	-	-	1 Ud.

FIJACIÓN 2 VÍAS LÍNEA SERIE ATT

Material: acero inox AISI 304

Acabado: /8

Herramienta de montaje aconsejada Art. UT250

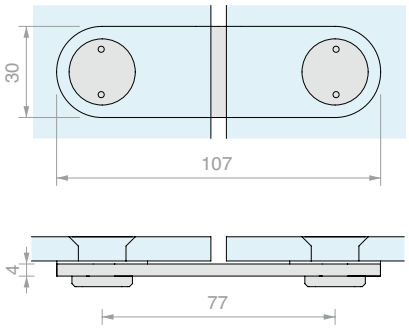

Art.	Descripción	Orificio en el vidrio	Para vidrios	Cant.
ATTLINCF5	Completo con COFIS 20N	Ø**17/18** avellanado **3** mm x **45°**	De **8** a **10** mm	1 Ud.
ATTLIN	Sólo estribo	-	-	1 Ud.

FIJACIÓN EN "L" SERIE ATT

Material: acero inox AISI 304

Acabado: /8

Herramienta de montaje aconsejada Art. UT250

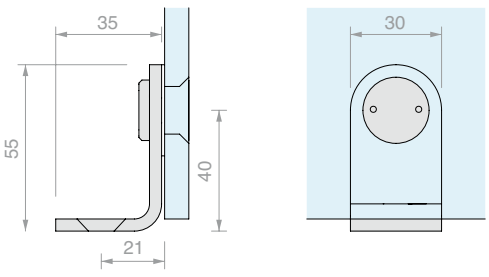

Art.	Descripción	Orificio en el vidrio	Para vidrios	Cant.
ATTANGCF5	Completo con COFIS 20N	Ø**17/18** avellanado **3** mm x **45°**	De **8** a **10** mm	1 Ud.
ATTANG	Sólo estribo	-	-	1 Ud.

CONECTOR DE 2 VÍAS 90° SERIE ETOILE

Material: acero inox AISI 304
Acabado: /9
Orificio aconsejado Ø20 mm
Herramienta de montaje aconsejada Art. UT300

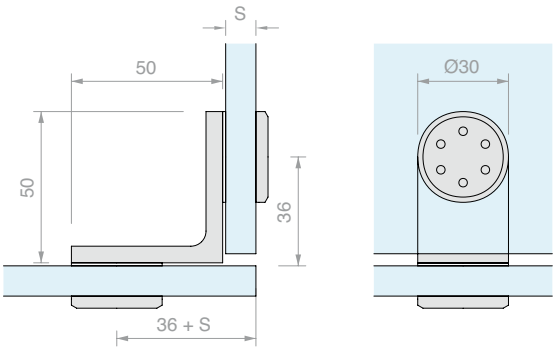

Art.	Para vidrios - S	Cant.
SPC419	De **8** a **10** mm	1 Ud.

CONECTOR DE 2 VÍAS EN LÍNEA SERIE ETOILE

Material: acero inox AISI 304
Acabado: /9
Orificio aconsejado Ø20 mm
Herramienta de montaje aconsejada Art. UT300

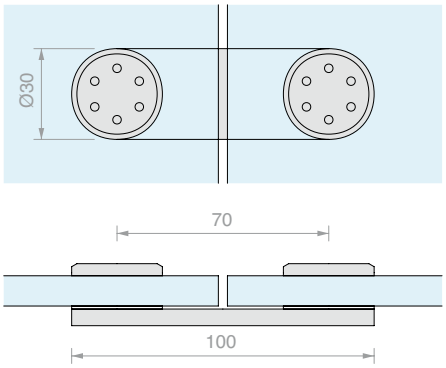

Art.	Para vidrios	Cant.
SPC420	De **8** a **10** mm	1 Ud.

FIJACIÓN EN "L" SERIE ETOILE

Material: acero inox AISI 304
Acabado: /9
Orificio aconsejado Ø20 mm
Herramienta de montaje aconsejada Art. UT300

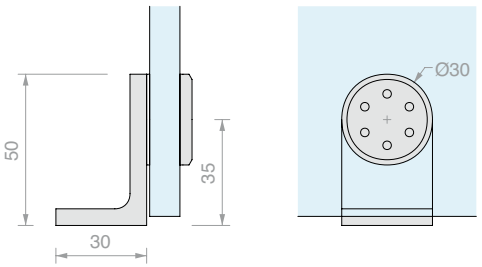

Art.	Para vidrios	Cant.
SPC415	De **8** a **10** mm	1 Ud.

FIJACIÓN PARED/VIDRIO SERIE SOLEIL ROYAL

Material: acero inox AISI 304

Acabado: /9

Orificio aconsejado Ø20 mm

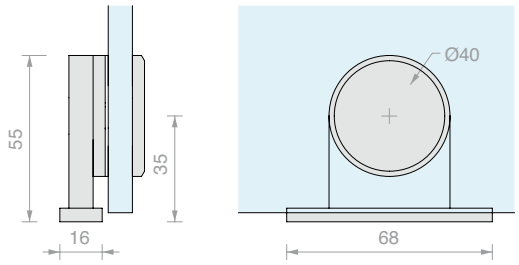

Art.	Para vidrios	Cant.
SPC501	De **8** a **10** mm	1 Ud.

CONECTOR DE 2 VÍAS A 90° SERIE SOLEIL ROYAL

Material: acero inox AISI 304

Acabado: /9

Orificio aconsejado Ø20 mm

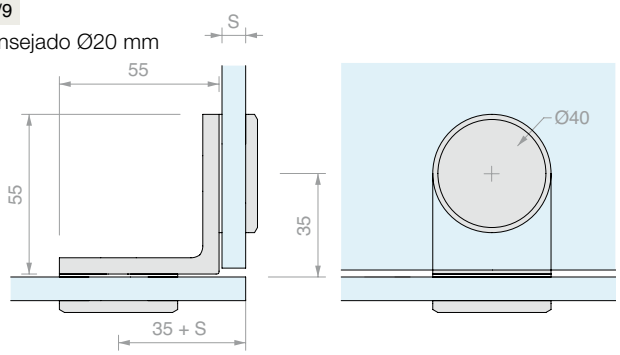

Art.	Para vidrios - S	Cant.
SPC507	De **8** a **10** mm	1 Ud.

CONECTOR DE 2 VÍAS EN LÍNEA SERIE SOLEIL ROYAL

Material: acero inox AISI 304

Acabado: /9

Orificio aconsejado Ø20 mm

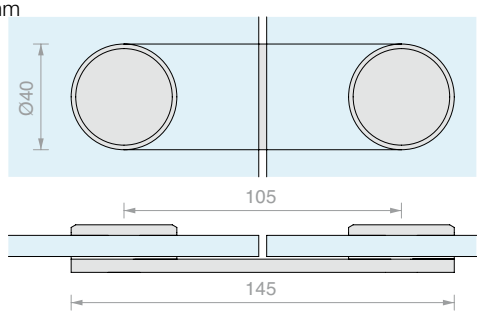

Art.	Para vidrios	Cant.
SPC509	De **8** a **10** mm	1 Ud.

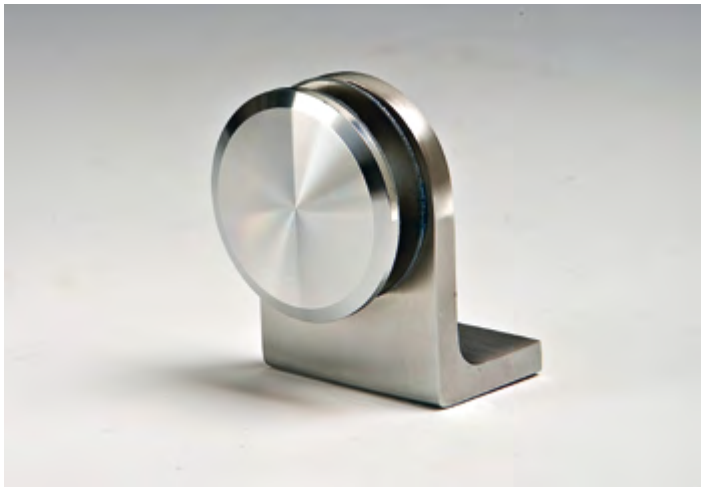

FIJACIÓN A «L» SERIE SOLEIL ROYAL

Material: acero inox AISI 304

Acabado: /9

Orificio aconsejado Ø20 mm

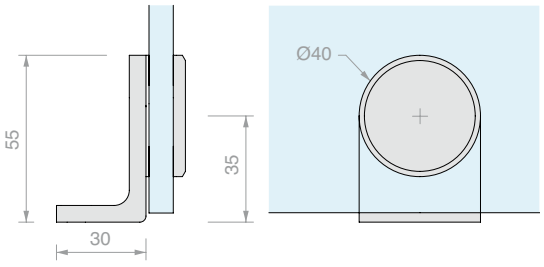

Art.	Para vidrios	Cant.
SPC503	De **8** a **10** mm	1 Ud.

SOPORTE PARA PELDAÑOS

Material: acero inox AISI 304

Acabado: /8 /15

Herramienta de montaje aconsejada Art. UT250

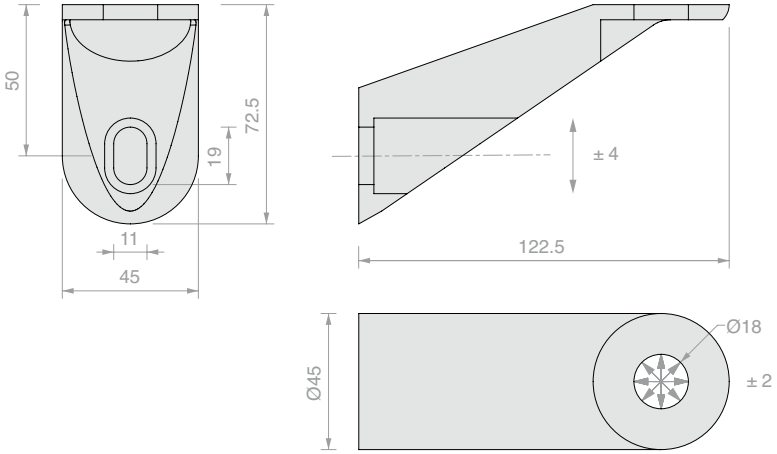

ANCLAJE A PARED DE VIDRIO

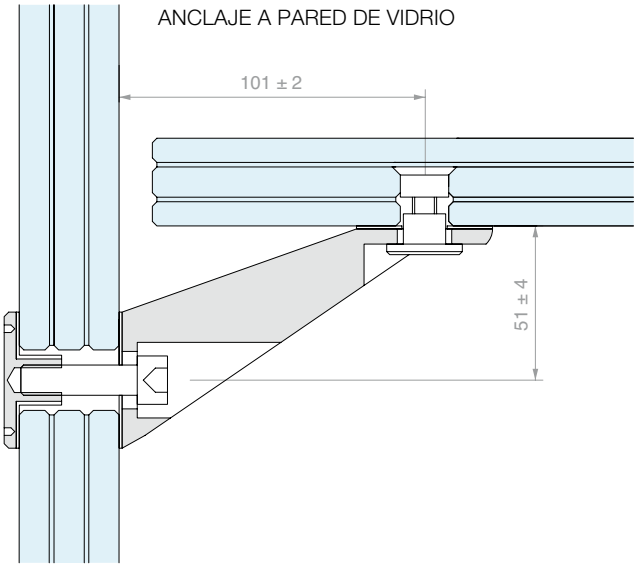

ANCLAJE A PARED

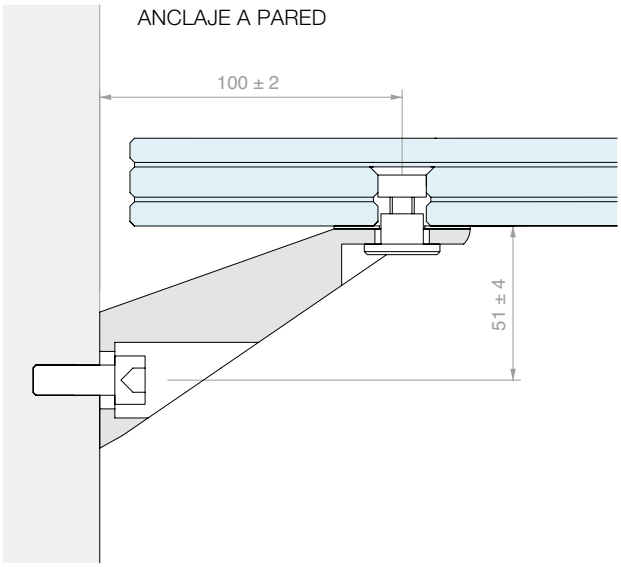

Art.	Cant.
SUPGR01	1 Ud.

TAPA DE FIJACIÓN

Material: acero inox AISI 304
Acabado: /9
Orificio aconsejado Ø20 mm
Herramienta de montaje aconsejada Art. UT250

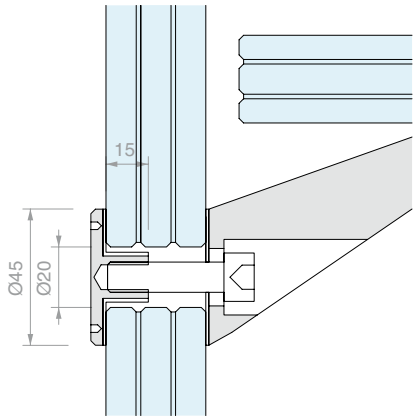

Art.	Cant.
SUPGR03	1 Ud.

CONECTOR DE FIJACIÓN 20A

Material: acero inoxidable AISI 304 con junta de aluminio
Acabado: /9
Orificio en el vidrio Ø16/17 avellanado 3 mm x 45°

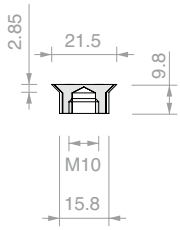

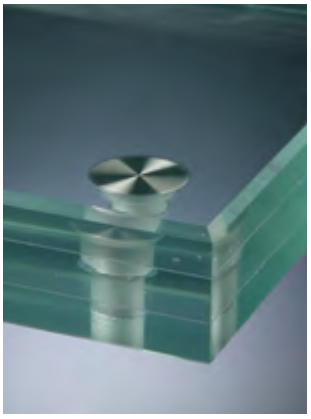

Art.	Cant.
COFIS20A	1 Ud.

CONECTOR DE FIJACIÓN 30A

Material: acero inoxidable AISI 304 con junta de aluminio
Acabado: /9
Orificio en el vidrio Ø26/27 avellanado 3 mm x 45°

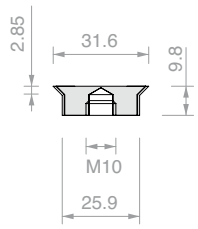

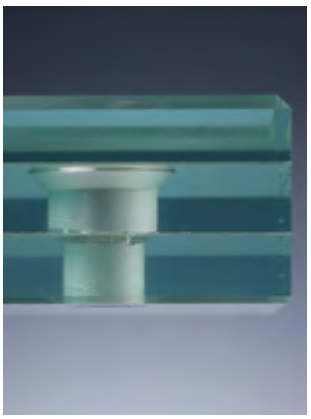

Art.	Cant.
COFIS30A	1 Ud.

SOPORTE PARA PELDAÑOS REGULABLE

Material: acero inox AISI 304
Acabado: /9
Orificio en el vidrio Ø32 avellanado 3 mm x 45°

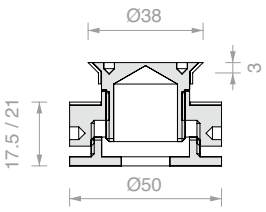

Art.	Para vidrios	Cant.
MDSCA38	De **16** a **30** mm	1 Ud.

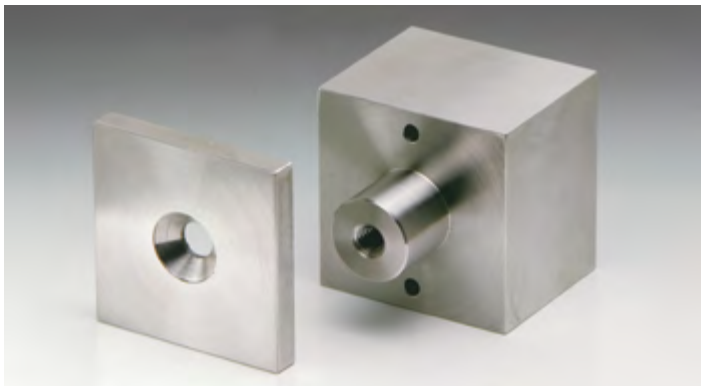

DISTANCIADOR CUADRADO CON CUELLO Y TAPA

Material: acero inox AISI 304

Acabado: /9

Herramienta de montaje aconsejada Art. UT300

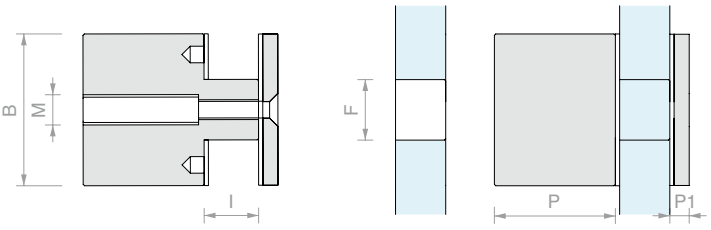

Art.	B	P	M	I	P1	F	Cant.
DISTQA50	50x50 mm	40 mm	M10	18 mm	7 mm	Ø23 mm	1 Ud.
DISTQA35	35x35 mm	30 mm	M8	13 mm	5 mm	Ø18 mm	1 Ud.

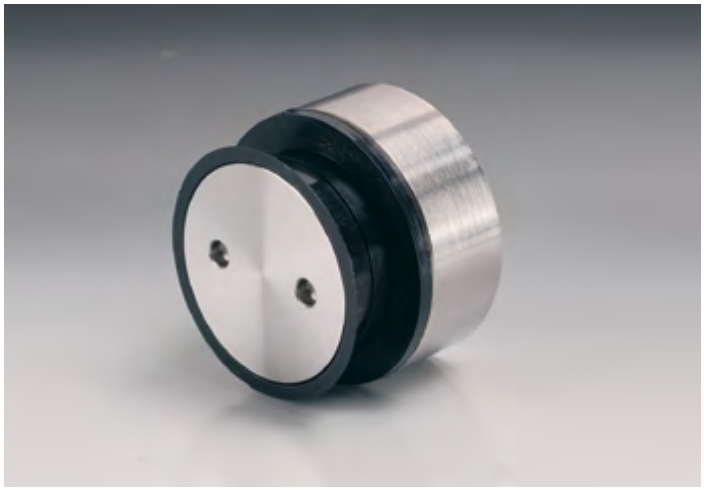

DISTANCIADOR CON CUELLO Y CONECTOR AVELLANADO

Material: acero inox AISI 304

Acabado: /8 /15

Orificio en el vidrio Ø27 avellanado 2,5 mm x 45°

Con ranura para fijación a pared

Herramienta de montaje aconsejada Art. UT300

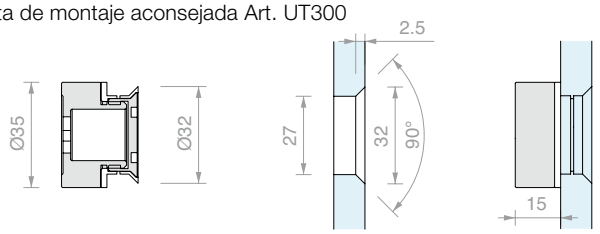

Art.	Para vidrios	Cant.
PF134	De **10** a **12** mm	1 Ud.

DISTANCIADOR CON CUELLO Y TAPA

Material: acero inox AISI 304

Acabado: /8 /15

Orificio aconsejado Ø27 mm

Con ranura para fijación a pared

Herramienta de montaje aconsejada Art. UT300

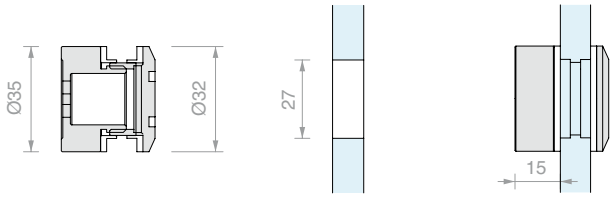

Art.	Para vidrios	Cant.
PB174	De **8** a **12** mm	1 Ud.

DISTANCIADOR CON CUELLO Y TORNILLO

Material: acero inox AISI 304

Acabado: /9

Orificio aconsejado Ø22 mm

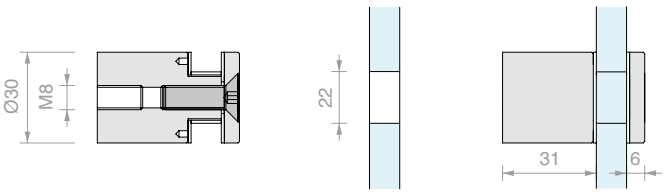

Art.	Para vidrios	Cant.
DISTB30	De **13.5** a **21.5** mm	1 Ud.

DISTANCIADOR CON CUELLO Y TAPA MD3540A

Material: acero inox AISI 304

Acabado: /9

Orificio aconsejado Ø13 mm

Con ranura para fijación a pared

Herramienta de montaje aconsejada Art. UT300

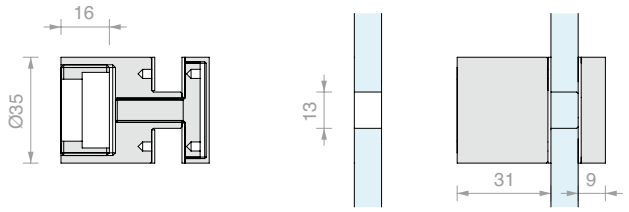

Art.	Para vidrios	Cant.
MD3540A	De **10** a **21.5** mm	1 Ud.

DISTANCIADOR CON TAPA DISTC

Material: acero inox AISI 304

Acabado: /9

Orificio aconsejado Ø12 mm

Nota: completo con tornillo M6 x 62 mm

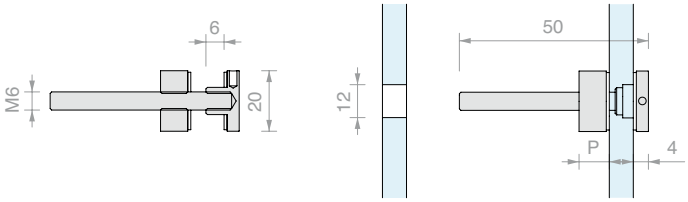

Art.	P	Cant.
DISTC2004	**5** mm	1 Ud.
DISTC2010	**11** mm	1 Ud.

DISTANCIADOR CON TAPA DH

Material: acero inox AISI 304

Acabado: /9

Nota: tornillo con rosca a la izquierda

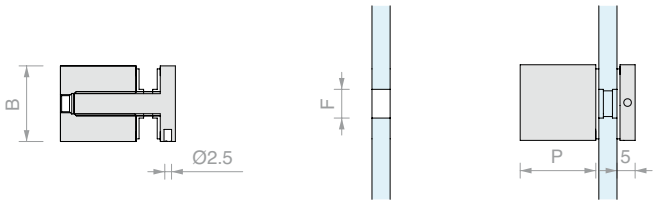

Art.	B	P	Para tornillo	F	Para vidrios	Cant.
DH1510	**Ø15** mm	**10** mm	**M3**	**Ø11** mm	De **4** a **5** mm	1 Ud.
DH1515	**Ø15** mm	**15** mm	**M3**	**Ø11** mm	De **4** a **8** mm	1 Ud.
DH1520	**Ø15** mm	**20** mm	**M3**	**Ø11** mm	De **4** a **12** mm	1 Ud.
DH1810	**Ø18** mm	**10** mm	**M3**	**Ø11** mm	De **4** a **5** mm	1 Ud.
DH1815	**Ø18** mm	**15** mm	**M3**	**Ø11** mm	De **4** a **8** mm	1 Ud.
DH1820	**Ø18** mm	**20** mm	**M3**	**Ø11** mm	De **4** a **12** mm	1 Ud.
DH2215	**Ø22** mm	**15** mm	**M5**	**Ø15** mm	De **4** a **8** mm	1 Ud.
DH2220	**Ø22** mm	**20** mm	**M5**	**Ø15** mm	De **4** a **12** mm	1 Ud.
DH2225	**Ø22** mm	**25** mm	**M5**	**Ø15** mm	De **4** a **12** mm	1 Ud.
DH2515	**Ø25** mm	**15** mm	**M5**	**Ø15** mm	De **4** a **8** mm	1 Ud.
DH2520	**Ø25** mm	**20** mm	**M5**	**Ø15** mm	De **4** a **12** mm	1 Ud.
DH2525	**Ø25** mm	**25** mm	**M5**	**Ø15** mm	De **4** a **12** mm	1 Ud.

DISTANCIADOR CON TORNILLO DISTV

Material: acero inox AISI 304
Acabado: /9
Orificio aconsejado Ø12 mm
Nota: completo con tornillo M6 x 50 mm

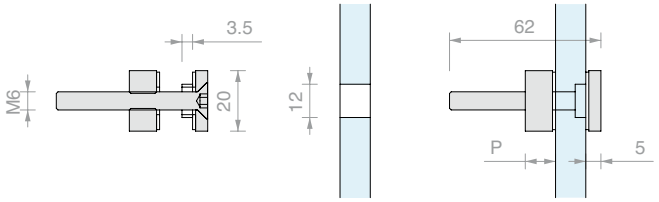

Art.	P	Cant.
DISTV2004	**5** mm	1 Ud.
DISTV2010	**11** mm	1 Ud.

DISTANCIADOR CON TORNILLO MDMAC52

Material: acero inox AISI 304
Acabado: /9
Orificio aconsejado Ø15 mm

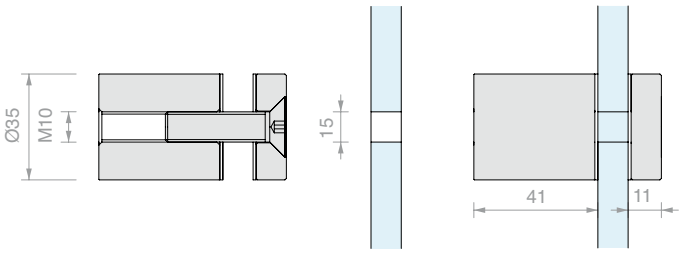

Art.	Para vidrios	Cant.
MDMAC52	De **10** a **17.5** mm	1 Ud.

DISTANCIADOR DOBLE CON TORNILLOS DIST007

Material: acero inox AISI 304
Acabado: /9
Orificio aconsejado Ø8 mm

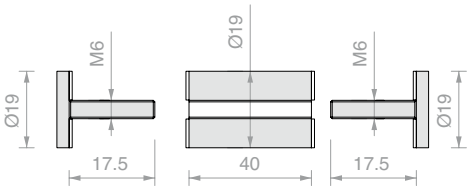

Art.	Descripción	Cant.
DIST007	Con tornillo **Ø19** mm cabeza plana	1 Ud.

DISTANCIADOR REGULABLE CON CUELLO Y TORNILLO MD

Material: latón
Acabado: /1 /3
Orificio aconsejado Ø18 mm
Con ranura para fijación a pared
Herramienta de montaje
aconsejada Art. UT250

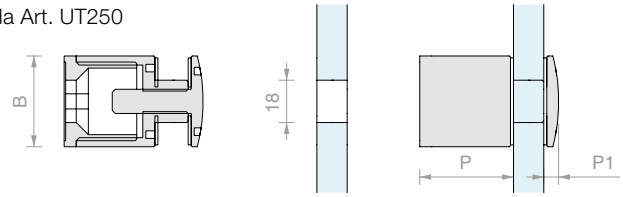

Art.	B	P	P1	Para vidrios	Cant.
MD4035	**Ø40** mm	**36** + **10** mm	**6** mm	De **10** a **21.5** mm	1 Ud.
MD3030	**Ø30** mm	**31** + **10** mm	**5** mm	De **10** a **21.5** mm	1 Ud.

DISTANCIADOR REGULABLE CON TORNILLO MD

Material: latón
Acabado: /1 /3
Orificio aconsejado Ø14 mm
Herramienta de montaje aconsejada Art. UT250

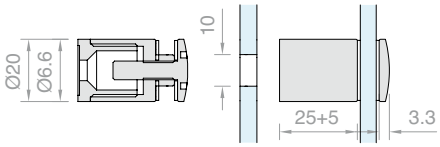

Art.	Para vidrios	Cant.
MD2025	De **5** a **15** mm	1 Ud.

DISTANCIADOR REGULABLE CON TORNILLO MD

Material: latón
Acabado: /1 /3
Orificio aconsejado Ø12 mm
Herramienta de montaje aconsejada Art. UT250

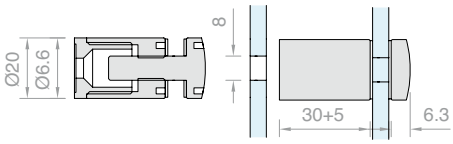

Art.	Para vidrios	Cant.
MD230	De **5** a **15** mm	1 Ud.

DISTANCIADOR CON TORNILLO MD

Material: latón
Acabado: /1 /2 /3
Orificio aconsejado Ø14 mm
Herramienta de montaje aconsejada Art. UT300

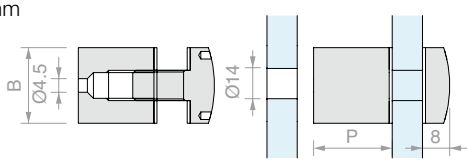

Art.	B	P	Para vidrios	Cant.
MD193	**Ø25** mm	**41** mm	De **4** a **12** mm	1 Ud.
MD192	**Ø25** mm	**26** mm	De **4** a **12** mm	1 Ud.

DISTANCIADOR DOBLE DIST CON TORNILLOS DE HIERRO

Material: latón, hierro
Acabado: /95
Orificio aconsejado Ø8 mm

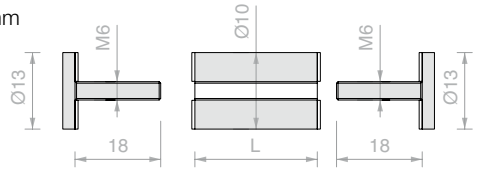

Art.	L	Descripción	Cant.
DIST002	**30** mm	Con tornillo **Ø13** mm cabeza moleteada plana	1 Ud.
DIST003	**40** mm	Con tornillo **Ø13** mm cabeza moleteada plana	1 Ud.

DISTANCIADOR DOBLE DIST CON TORNILLOS

Material: latón
Acabado: /1 /2 /3
Orificio aconsejado Ø8 mm

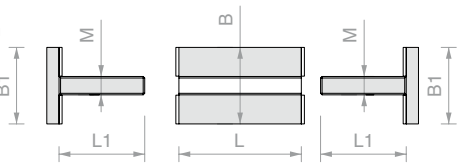

Art.	B	L	Descripción B1	L1	M	Cant.
DIST001	**Ø25** mm	**40** mm	Con tornillo **Ø24** mm cabeza moleteada plana	**28** mm	**M6**	1 Ud.
DIST004	**Ø18** mm	**35** mm	Con tornillo **Ø18** mm cabeza redondeada	**20** mm	**M5**	1 Ud.
DIST005	**Ø20** mm	**28** mm	Con tornillo **Ø20** mm cabeza moleteada plana	**22** mm	**M6**	1 Ud.

DISTANCIADOR DISTCOFIS

Material: acero inox AISI 304
Acabado: /9
Herramienta de montaje
aconsejada Art.UT200 / UT300 / UT400
según la letra D

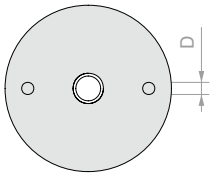

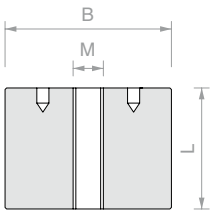

Art.	B	L	M	D	Cant.
DISTCOFIS925	**Ø25** mm	**25** mm	**M6**	**Ø2** mm	1 Ud.
DISTCOFIS940	**Ø25** mm	**40** mm	**M6**	**Ø2** mm	1 Ud.
DISTCOFIS10	**Ø25** mm	**25** mm	**M8**	**Ø2** mm	1 Ud.
DISTCOFIS9	**Ø25** mm	**40** mm	**M8**	**Ø2** mm	1 Ud.
DISTCOFIS76	**Ø30** mm	**40** mm	**M6**	**Ø3** mm	1 Ud.
DISTCOFIS78	**Ø30** mm	**40** mm	**M8**	**Ø3** mm	1 Ud.
DISTCOFIS86	**Ø30** mm	**25** mm	**M6**	**Ø3** mm	1 Ud.
DISTCOFIS88	**Ø30** mm	**25** mm	**M8**	**Ø3** mm	1 Ud.
DISTCOFIS8	**Ø30** mm	**25** mm	**M10**	**Ø3** mm	1 Ud.
DISTCOFIS7	**Ø30** mm	**40** mm	**M10**	**Ø3** mm	1 Ud.
DISTCOFIS6	**Ø35** mm	**25** mm	**M10**	**Ø4** mm	1 Ud.
DISTCOFIS5	**Ø35** mm	**40** mm	**M10**	**Ø4** mm	1 Ud.
DISTCOFIS4025	**Ø40** mm	**25** mm	**M10**	**Ø4** mm	1 Ud.
DISTCOFIS4040	**Ø40** mm	**40** mm	**M10**	**Ø4** mm	1 Ud.
DISTCOFIS4	**Ø45** mm	**25** mm	**M10**	**Ø4** mm	1 Ud.
DISTCOFIS3	**Ø45** mm	**40** mm	**M10**	**Ø4** mm	1 Ud.
DISTCOFIS5025	**Ø50** mm	**25** mm	**M10**	**Ø4** mm	1 Ud.
DISTCOFIS5040	**Ø50** mm	**40** mm	**M10**	**Ø4** mm	1 Ud.
DISTCOFIS2	**Ø55** mm	**25** mm	**M10**	**Ø4** mm	1 Ud.
DISTCOFIS1	**Ø55** mm	**40** mm	**M10**	**Ø4** mm	1 Ud.

TAPAS PARA TORNILLOS BORKIA

Material: acero inox AISI 304
Acabado: /9

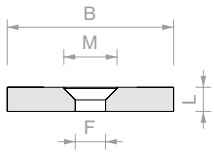

Art.	B	L	F	M	Cant.
BORKIA0	**Ø25** mm	**5** mm	**6.5** mm	Para tornillo **M6**	1 Ud.
BORKIA1	**Ø25** mm	**7** mm	**8.5** mm	Para tornillo **M8**	1 Ud.
BORKIA2	**Ø30** mm	**5** mm	**6.5** mm	Para tornillo **M6**	1 Ud.
BORKIA3	**Ø30** mm	**7** mm	**8.5** mm	Para tornillo **M8**	1 Ud.
BORKIA33	**Ø30** mm	**8** mm	**10.5** mm	Para tornillo **M10**	1 Ud.
BORKIA4	**Ø35** mm	**8** mm	**10.5** mm	Para tornillo **M10**	1 Ud.
BORKIA40	**Ø40** mm	**8** mm	**10.5** mm	Para tornillo **M10**	1 Ud.
BORKIA5	**Ø45** mm	**8** mm	**10.5** mm	Para tornillo **M10**	1 Ud.
BORKIA6	**Ø50** mm	**8** mm	**10.5** mm	Para tornillo **M10**	1 Ud.
BORKIA66	**Ø55** mm	**8** mm	**10.5** mm	Para tornillo **M10**	1 Ud.
BORKIA7	**Ø75** mm	**8** mm	**10.5** mm	Para tornillo **M10**	1 Ud.

TORNILLO CON 4 ORIFICIOS CIEGOS

Material: acero inox AISI 304
Acabado: /9
Herramienta de montaje aconsejada
Art. UT300 / UT400
según la letra D

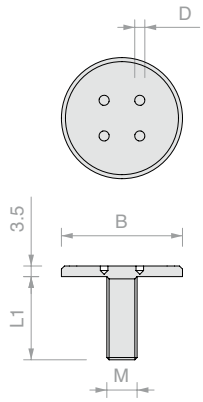

Art.	B	L1	M	D	Cant.
MVAC3041	**Ø25** mm	**27.5** mm	**M8**	**Ø2.5** mm	1 Ud.
MVAC3044	**Ø35** mm	**36** mm	**M12**	**Ø2.5** mm	1 Ud.
MVAC3048	**Ø40** mm	**30** mm	**M10**	**Ø3** mm	1 Ud.

TORNILLO DE CABEZA PLANA

Material: acero inox AISI 304
Acabado: /9
Herramienta de montaje aconsejada
Art. CHSETT19 / CHSETT32
según la letra D

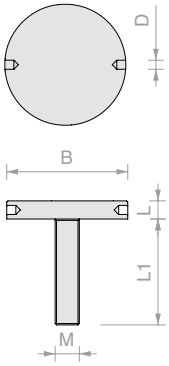

Art.	B	L	L1	M	D	Cant.
VITC256	**Ø25** mm	**6** mm	**25** mm	**M6**	**Ø3** mm	1 Ud.
VITC258	**Ø25** mm	**6** mm	**30** mm	**M8**	**Ø3** mm	1 Ud.
VITC30825	**Ø30** mm	**6** mm	**25** mm	**M8**	**Ø3** mm	1 Ud.
VITC30830	**Ø30** mm	**6** mm	**30** mm	**M8**	**Ø3** mm	1 Ud.
VITC40825	**Ø40** mm	**7** mm	**25** mm	**M10**	**Ø4** mm	1 Ud.
VITC40830	**Ø40** mm	**7** mm	**30** mm	**M10**	**Ø4** mm	1 Ud.
VITC50830	**Ø50** mm	**7** mm	**30** mm	**M10**	**Ø4** mm	1 Ud.
VITC50835	**Ø50** mm	**7** mm	**35** mm	**M10**	**Ø4** mm	1 Ud.

TAPA DE CABEZA PLANA

Material: acero inox AISI 304
Acabado: /9
Herramienta de montaje aconsejada
Art. CHSETT19

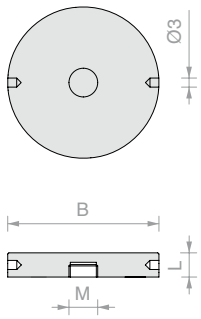

Art.	B	L	M	Cant.
BORC25	**Ø25** mm	**6** mm	**M6**	1 Ud.
BORC30	**Ø30** mm	**6** mm	**M8**	1 Ud.
BORC35	**Ø35** mm	**7** mm	**M10**	1 Ud.
BORC40	**Ø40** mm	**7** mm	**M10**	1 Ud.
BORC45	**Ø45** mm	**8** mm	**M10**	1 Ud.
BORC50	**Ø50** mm	**8** mm	**M10**	1 Ud.
BORC55	**Ø55** mm	**8** mm	**M10**	1 Ud.

CONECTOR AVELLANADO 15

Material: acero inox AISI 304
con juntas de PVC
Acabado: /9
Orificio aconsejado Ø11/12 mm
avellanado 3 mm de profundidad
Herramienta de montaje aconsejada Art. UT200

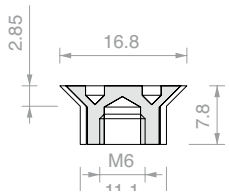

Art.	Junta	Cant.
COFIS15B	Blanca	1 Ud.
COFIS15N	Negra	1 Ud.

CONECTOR AVELLANADO 20

Material: acero inox AISI 304
con juntas de PVC
Acabado: /9
Orificio aconsejado Ø16/17 mm
avellanado 3 mm de profundidad
Herramienta de montaje aconsejada Art. UT250

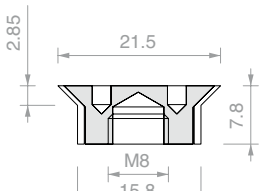

Art.	Junta	Cant.
COFIS20B	Blanca	1 Ud.
COFIS20N	Negra	1 Ud.

CONECTOR AVELLANADO 25

Material: acero inox AISI 304
con juntas de PVC
Acabado: /9
Orificio aconsejado Ø21/22 mm
avellanado 3 mm de profundidad
Herramienta de montaje aconsejada Art. UT250

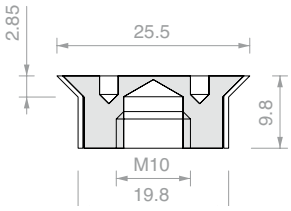

Art.	Junta	Cant.
COFIS25B	Blanca	1 Ud.
COFIS25N	Negra	1 Ud.

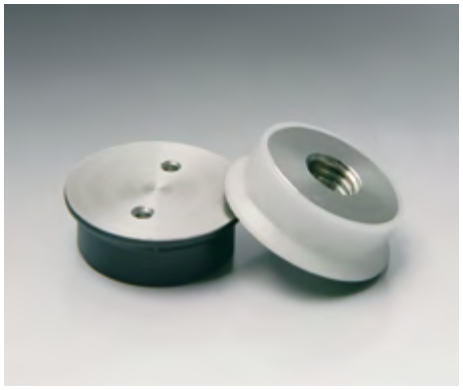

CONECTOR AVELLANADO 30

Material: acero inox AISI 304
con juntas de PVC
Acabado: /9
Orificio aconsejado Ø26/27 mm
avellanado 3 mm de profundidad
Herramienta de montaje aconsejada Art. UT250

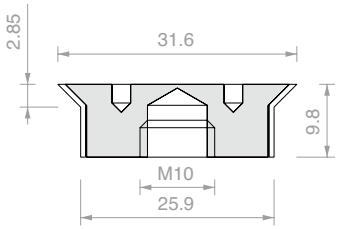

Art.	Junta	Cant.
COFIS30B	Blanca	1 Ud.
COFIS30N	Negra	1 Ud.

CONECTOR AVELLANADO 40

Material: acero inox AISI 304
con juntas de PVC
Acabado: /9
Orificio aconsejado Ø36/37 mm
avellanado 2,5 mm de profundidad
Herramienta de montaje aconsejada Art. UT250

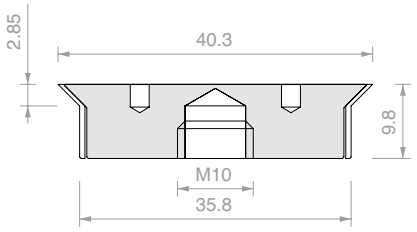

Art.	Junta	Cant.
COFIS40B	Blanca	1 Ud.
COFIS40N	Negra	1 Ud.

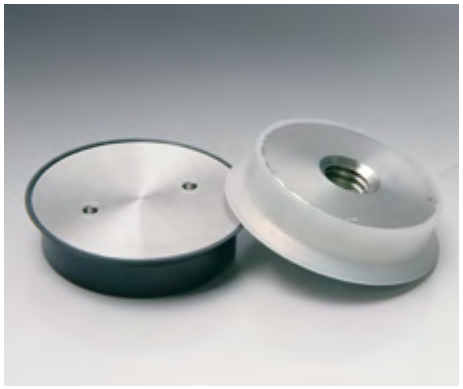

CONECTOR AVELLANADO 50

Material: acero inox AISI 304
con juntas de PVC
Acabado: /9
Orificio aconsejado Ø46/47 mm
avellanado 3 mm de profundidad
Herramienta de montaje aconsejada Art. UT250

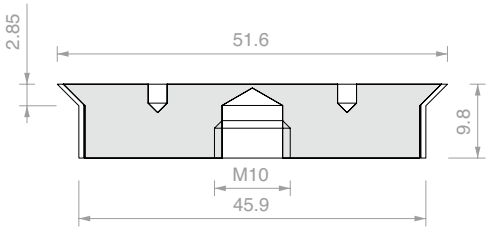

Art.	Junta	Cant.
COFIS50B	Blanca	1 Ud.
COFIS50N	Negra	1 Ud.

TORNILLO AVELLANADO 6

Material: acero inox AISI 304
con juntas de PVC
Acabado: /9
Orificio aconsejado Ø11/12 mm
avellanado 3 mm de profundidad
Herramienta de montaje aconsejada Art. UT250

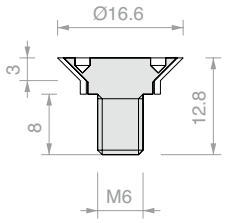

Art.	Junta	Para vidrios	Cant.
COFIS6B	Blanca	De **5** a **6** mm	1 Ud.
COFIS6N	Negra	De **5** a **6** mm	1 Ud.

TORNILLO AVELLANADO 7

Material: acero inox AISI 304
con juntas de PVC
Acabado: /9
Orificio aconsejado Ø17/18 mm
avellanado 3,5 mm de profundidad
Herramienta de montaje aconsejada Art. UT250

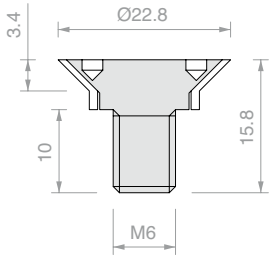

Art.	Junta	Para vidrios	Cant.
COFIS7B	Blanca	De **6** a **8** mm	1 Ud.
COFIS7N	Negra	De **6** a **8** mm	1 Ud.

CONECTOR ALOMADO 15

Material: acero inox AISI 304
con juntas de POM
Acabado: /9
Orificio aconsejado Ø12 mm
Herramienta de montaje aconsejada Art. UT200

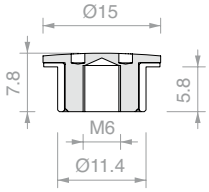

Art.	Junta	Cant.
BCOFIS15B	Blanca	1 Ud.

CONECTOR ALOMADO 20

Material: acero inox AISI 304,
con juntas de POM
Acabado: /9
Orificio aconsejado Ø12 mm
Herramienta de montaje aconsejada Art. UT200

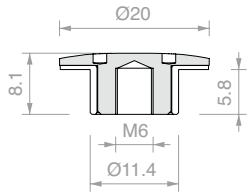

Art.	Junta	Cant.
BCOFIS20B	Blanca	1 Ud.

CONECTOR ALOMADO 25

Material: acero inox AISI 304,
con juntas de POM
Acabado: /9
Orificio aconsejado Ø20 mm
Herramienta de montaje aconsejada Art. UT250

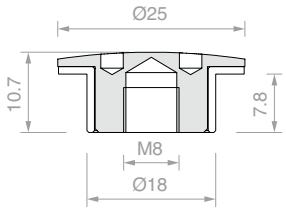

Art.	Junta	Cant.
BCOFIS25B	Blanca	1 Ud.

CONECTOR ALOMADO 30

Material: acero inox AISI 304,
con juntas de POM
Acabado: /9
Orificio aconsejado Ø20 mm
Herramienta de montaje aconsejada Art. UT250

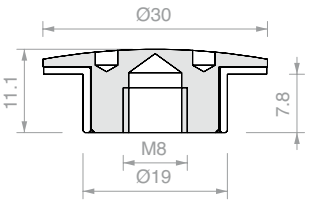

Art.	Junta	Cant.
BCOFIS30B	Blanca	1 Ud.

CONECTOR ALOMADO 40

Material: acero inox AISI 304,
con juntas de POM
Acabado: /9
Orificio aconsejado Ø20 mm
Herramienta de montaje aconsejada Art. UT300

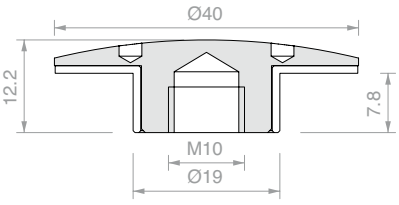

Art.	Junta	Cant.
BCOFIS40B	Blanca	1 Ud.

TORNILLO ALOMADO 20

Material: acero inox AISI 304,
con juntas de POM
Acabado: /9
Orificio aconsejado Ø12 mm
Herramienta de montaje aconsejada Art. UT200

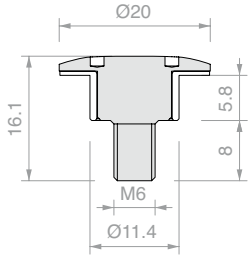

Art.	Junta	Para vidrios	Cant.
BCOFIS7B	Blanca	De **6** a **8** mm	1 Ud.

TORNILLOS CABEZA AVELLANADA CON HUECO HEXAGONAL

Material: acero inox AISI 304

Acabado: /9

Bajo pedido se puede suministrar con cabeza torneada

Bajo pedido se pueden suministrar de clase A4 (AISI 316)

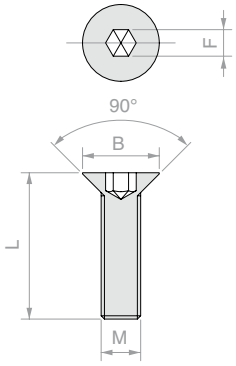

Art.	B	F	L	M	Cant.
MVITCE1	Ø7.7 mm	2.55 mm	8 mm	M4	1 Ud.
MVITCE2	Ø7.7 mm	2.55 mm	10 mm	M4	1 Ud.
MVITCE3	Ø7.7 mm	2.55 mm	12 mm	M4	1 Ud.
MVITCE31	Ø7.7 mm	2.55 mm	14 mm	M4	1 Ud.
MVITCE4	Ø7.7 mm	2.55 mm	16 mm	M4	1 Ud.
MVITCE41	Ø7.7 mm	2.55 mm	18 mm	M4	1 Ud.
MVITCE42	Ø7.7 mm	2.55 mm	20 mm	M4	1 Ud.
MVITCE43	Ø7.7 mm	2.55 mm	30 mm	M4	1 Ud.
MVITCE5	Ø9.9 mm	3.05 mm	10 mm	M5	1 Ud.
MVITCE6	Ø9.9 mm	3.05 mm	12 mm	M5	1 Ud.
MVITCE61	Ø9.9 mm	3.05 mm	14 mm	M5	1 Ud.
MVITCE7	Ø9.9 mm	3.05 mm	16 mm	M5	1 Ud.
MVITCE71	Ø9.9 mm	3.05 mm	20 mm	M5	1 Ud.
MVITCE81	Ø11.85 mm	4.05 mm	10 mm	M6	1 Ud.
MVITCE9	Ø11.85 mm	4.05 mm	12 mm	M6	1 Ud.
MVITCE10	Ø11.85 mm	4.05 mm	16 mm	M6	1 Ud.
MVITCE11	Ø11.85 mm	4.05 mm	20 mm	M6	1 Ud.
MVITCE12	Ø11.85 mm	4.05 mm	25 mm	M6	1 Ud.
MVITCE13	Ø11.85 mm	4.05 mm	30 mm	M6	1 Ud.
MVITCE14	Ø11.85 mm	4.05 mm	40 mm	M6	1 Ud.
MVITCE15	Ø15.85 mm	5.05 mm	10 mm	M8	1 Ud.
MVITCE16	Ø15.85 mm	5.05 mm	12 mm	M8	1 Ud.
MVITCE17	Ø15.85 mm	5.05 mm	16 mm	M8	1 Ud.
MVITCE18	Ø15.85 mm	5.05 mm	20 mm	M8	1 Ud.
MVITCE19	Ø15.85 mm	5.05 mm	25 mm	M8	1 Ud.
MVITCE20	Ø15.85 mm	5.05 mm	30 mm	M8	1 Ud.
MVITCE21	Ø15.85 mm	5.05 mm	40 mm	M8	1 Ud.
MVITCE22	Ø15.85 mm	5.05 mm	80 mm	M8	1 Ud.
MVITCE23	Ø19.6 mm	6.05 mm	16 mm	M10	1 Ud.
MVITCE24	Ø19.6 mm	6.05 mm	20 mm	M10	1 Ud.
MVITCE25	Ø19.6 mm	6.05 mm	25 mm	M10	1 Ud.
MVITCE26	Ø19.6 mm	6.05 mm	30 mm	M10	1 Ud.
MVITCE27	Ø19.6 mm	6.05 mm	40 mm	M10	1 Ud.
MVITCE28	Ø19.6 mm	6.05 mm	50 mm	M10	1 Ud.
MVITCE29	Ø23.5 mm	8.05 mm	25 mm	M12	1 Ud.
MVITCE30	Ø23.5 mm	8.05 mm	30 mm	M12	1 Ud.
MVITCE33	Ø23.5 mm	8.05 mm	35 mm	M12	1 Ud.
MVITCE32	Ø23.5 mm	8.05 mm	40 mm	M12	1 Ud.

ESPÁRRAGOS CABEZA HUECA HEXAGONAL

Material: acero inox AISI 304

Acabado: /9

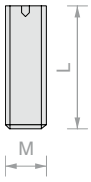

Art.	L	M	Cant.
MGRAN7	10 mm	M6	1 Ud.
MGRAN5	16 mm	M6	1 Ud.
MGRAN55	20 mm	M6	1 Ud.
MGRAN41	14 mm	M8	1 Ud.
MGRAN4	16 mm	M8	1 Ud.
MGRAN47	20 mm	M8	1 Ud.
MGRAN46	25 mm	M8	1 Ud.
MGRAN451	30 mm	M8	1 Ud.
MGRAN45	35 mm	M8	1 Ud.
MGRAN44	40 mm	M8	1 Ud.
MGRAN43	45 mm	M8	1 Ud.
MGRAN42	50 mm	M8	1 Ud.
MGRAN3	16 mm	M10	1 Ud.
MGRAN22	20 mm	M10	1 Ud.
MGRAN2	25 mm	M10	1 Ud.
MGRAN15	30 mm	M10	1 Ud.
MGRAN1	40 mm	M10	1 Ud.
MGRAN11	45 mm	M10	1 Ud.
MGRAN12	50 mm	M10	1 Ud.

TORNILLO DE CABEZA PLANA CON 6 ORIFICIOS CIEGOS

Material: latón
Acabado: /1 /3
Herramienta de montaje aconsejada
Art. UT250 / UT300
con base en la letra D

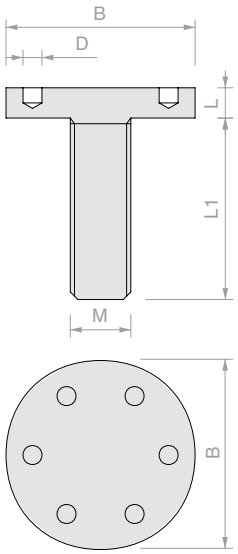

Art.	B	L	L1	M	D	Cant.
MVIT061	**Ø25** mm	**4** mm	**24** mm	**M8**	**Ø2.5** mm	1 Ud.
MVIT068	**Ø40** mm	**5** mm	**35** mm	**M10**	**Ø3** mm	1 Ud.

TORNILLO DE CABEZA PLANA

Material: latón
Acabado: /1 /3

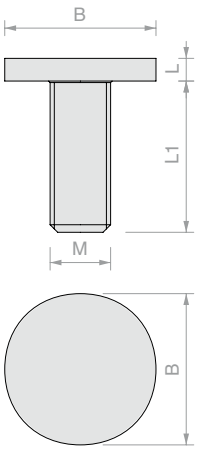

Art.	B	L	L1	M	Cant.
MVIT0110	**Ø14** mm	**4** mm	**20** mm	**M4**	1 Ud.
MVIT015	**Ø20** mm	**3** mm	**25** mm	**M6**	1 Ud.
MVIT016	**Ø20** mm	**3** mm	**25** mm	**M8**	1 Ud.
MVIT013	**Ø25** mm	**5** mm	**28** mm	**M6**	1 Ud.
MVIT014	**Ø30** mm	**3.5** mm	**28** mm	**M8**	1 Ud.

TORNILLO DE CABEZA PLANA MOLETEADA

Material: latón
Acabado: /1 /3

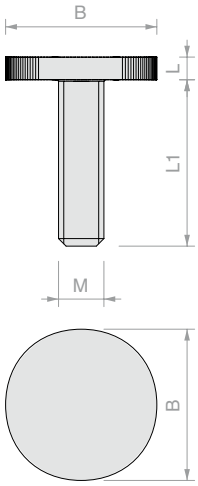

Art.	B	L	L1	M	Cant.
MVIT022	**Ø14** mm	**2.5** mm	**20** mm	**M4**	1 Ud.
MVIT023	**Ø20** mm	**3** mm	**16** mm	**M6**	1 Ud.
MVIT026	**Ø20** mm	**3** mm	**22** mm	**M6**	1 Ud.

TORNILLO DE CABEZA PLANA CON 2 ORIFICIOS CIEGOS

Material: latón

Acabado: /1 /3

Herramienta de montaje aconsejada

Art. UT250 / UT300

con base en la letra D

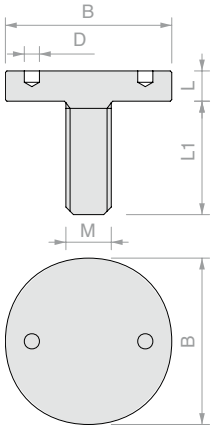

Art.	B	L	L1	M	D	Cant.
MVIT0511	**Ø22** mm	**3** mm	**24** mm	**M4**	**Ø2.5** mm	1 Ud.
MVIT0512	**Ø22** mm	**4** mm	**24** mm	**M6**	**Ø2.5** mm	1 Ud.
MVIT052	**Ø22** mm	**4** mm	**24** mm	**M8**	**Ø2.5** mm	1 Ud.
MVIT053	**Ø25** mm	**4** mm	**20** mm	**M10**	**Ø2.5** mm	1 Ud.
MVIT055	**Ø30** mm	**3.5** mm	**24** mm	**M8**	**Ø3** mm	1 Ud.
MVIT057	**Ø35** mm	**5** mm	**16** mm	**M8**	**Ø2.5** mm	1 Ud.

ARANDELAS DE PVC TROQUELADO

Material: PVC CUERO grosor 1 mm

Color: transparente

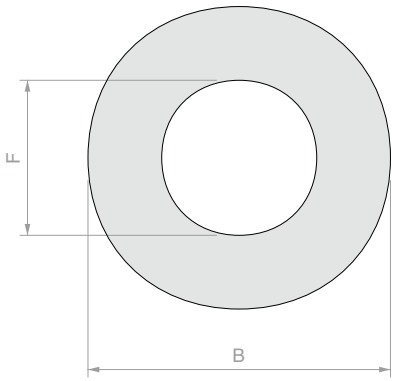

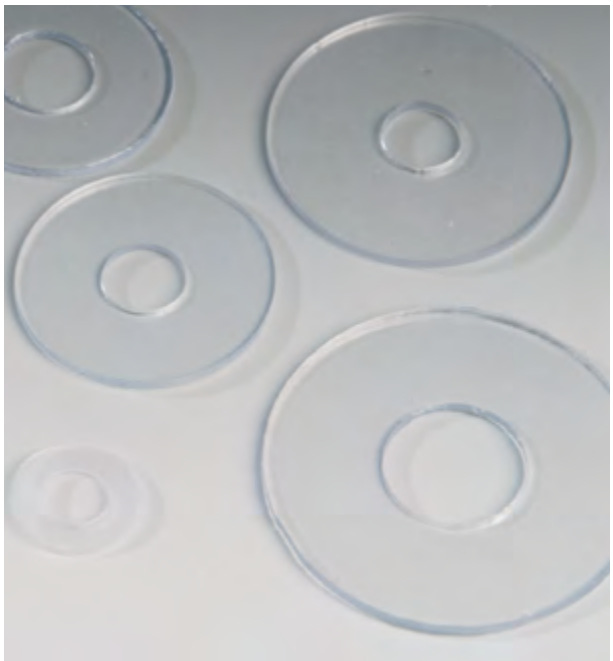

Art.	B	F	Cant.
GT01	**Ø14** mm	**Ø4.5** mm	1 Ud.
GT02	**Ø16** mm	**Ø6.5** mm	1 Ud.
GT03	**Ø16** mm	**Ø8.5** mm	1 Ud.
GT035	**Ø16** mm	**Ø10.5** mm	1 Ud.
GT04	**Ø18** mm	**Ø5.5** mm	1 Ud.
GT041	**Ø18** mm	**Ø6.5** mm	1 Ud.
GT05	**Ø20** mm	**Ø6.5** mm	1 Ud.
GT06	**Ø20** mm	**Ø8.5** mm	1 Ud.
GT061	**Ø20** mm	**Ø10.5** mm	1 Ud.
GT07	**Ø22** mm	**Ø8.5** mm	1 Ud.
GT08	**Ø24** mm	**Ø6.5** mm	1 Ud.
GT091	**Ø25** mm	**Ø6.5** mm	1 Ud.
GT09	**Ø25** mm	**Ø8.5** mm	1 Ud.
GT10	**Ø25** mm	**Ø10.5** mm	1 Ud.
GT105	**Ø25** mm	**Ø12.5** mm	1 Ud.
GT11	**Ø27** mm	**Ø10.5** mm	1 Ud.
GT12	**Ø30** mm	**Ø6.5** mm	1 Ud.
GT13	**Ø30** mm	**Ø8.5** mm	1 Ud.
GT14	**Ø30** mm	**Ø10.5** mm	1 Ud.
GT145	**Ø30** mm	**Ø12.5** mm	1 Ud.
GT15	**Ø30** mm	**Ø16.5** mm	1 Ud.
GT17	**Ø35** mm	**Ø8.5** mm	1 Ud.
GT185	**Ø35** mm	**Ø10.5** mm	1 Ud.
GT18	**Ø35** mm	**Ø12.5** mm	1 Ud.
GT19	**Ø40** mm	**Ø10.5** mm	1 Ud.
GT195	**Ø40** mm	**Ø14.5** mm	1 Ud.
GT20	**Ø40** mm	**Ø20.5** mm	1 Ud.
GT215	**Ø45** mm	**Ø10.5** mm	1 Ud.
GT216	**Ø45** mm	**Ø18.5** mm	1 Ud.
GT217	**Ø45** mm	**Ø28.5** mm	1 Ud.
GT21	**Ø50** mm	**Ø10.5** mm	1 Ud.
GT22	**Ø50** mm	**Ø15.5** mm	1 Ud.
GT23	**Ø50** mm	**Ø25.5** mm	1 Ud.
GT231	**Ø55** mm	**Ø10.5** mm	1 Ud.
GT235	**Ø60** mm	**Ø12.5** mm	1 Ud.

COMPOSICIÓN DEL CÓDIGO PERSONALIZADO

Vx – Sx – BxLxTxMxDxNx – Xx – XX – Qx

- Vx: TIPO DE CABEZA
- Sx: TIPO DE APRIETE
- BxLxTxMxDxNx: MEDIDAS
- Xx: MATERIAL
- XX: ACABADO
- Qx: CANTIDAD

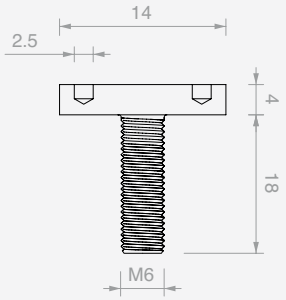

Ejemplo de redacción:

V4-S4-B14L4T18M6D2.5-OT-CL-Q20

TIPO DE CABEZA

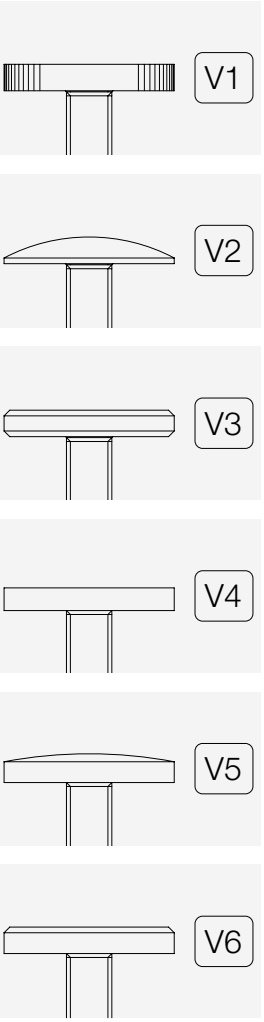

TIPO DE APRIETE

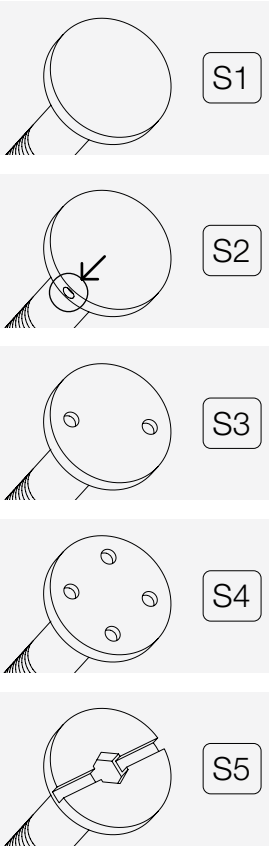

MEDIDAS

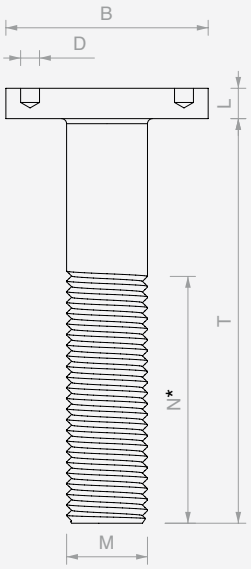

VALORES RECOMENDADOS

B = de 14 a 30 mm
L = de 3 a 6 mm
T = hasta 40 mm
M = M4-M5-M6-M8-M10
D = 2 - 2,5 - 3 mm

MATERIAL

- OT: LATÓN
- A2: ACERO AISI 304
- A4: ACERO AISI 316
- AL: ALUMINIO

ACABADO

- CL: CROMADO LUSTROSO
- NS: NÍQUEL SATINADO
- RA: CÓDIGO RAL
- __: OTRO

- LU: LUSTROSO
- SA: SATINADO
- RA: CÓDIGO RAL
- __: OTRO

- LU: LUSTROSO
- AN: ANODIZADO
- SA: SATINADO
- RA: CÓDIGO RAL
- __: OTRO

NOTAS

* Sin indicaciones, se entiende que el tornillo está completamente roscado
Los tornillos con cabeza V2 son suministrables únicamente con apriete S1

DISTANCIADOR CON TAPA DCYF

Material: acero inox AISI 304
Acabado: /9
Un prisionero central permitirá un mejor apriete
Orificio aconsejado Ø10 mm

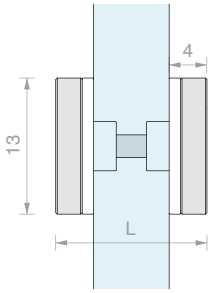

Art.	L	Para vidrios	Cant.
DCYF1316	**16** mm	**8** mm	1 Ud.
DCYF1318	**18** mm	**10** mm	1 Ud.

DISTANCIADOR PARA PLACAS

Material: acero inox AISI 304
Acabado: /9
Herramienta de montaje recomendada Art. DCYTV13 para cabeza Ø13 mm / DCYTV18 para cabeza Ø18 mm

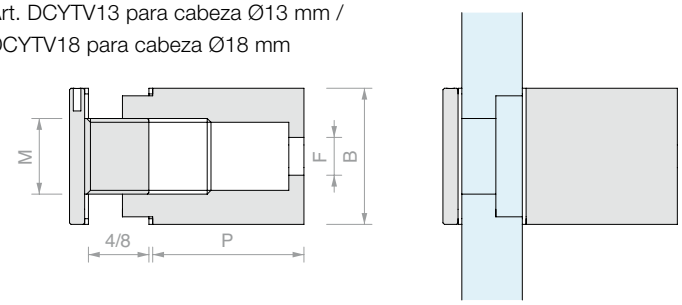

Art.	P	B	F	M	Orificio en el vidrio	Cant.
DCY101010	**10** mm	**Ø10** mm	**Ø3** mm	**M6**	**Ø8** mm	1 Ud.
DCY101015	**15** mm	**Ø10** mm	**Ø3** mm	**M6**	**Ø8** mm	1 Ud.
DCY101310	**10** mm	**Ø13** mm	**Ø5** mm	**M8**	**Ø10** mm	1 Ud.
DCY101315	**15** mm	**Ø13** mm	**Ø5** mm	**M8**	**Ø10** mm	1 Ud.
DCY101815	**15** mm	**Ø18** mm	**Ø5** mm	**M10**	**Ø13** mm	1 Ud.
DCY101820	**20** mm	**Ø18** mm	**Ø5** mm	**M10**	**Ø13** mm	1 Ud.

DISTANCIADOR PARA PLACAS CON ESPÁRRAGO

Material: acero inox AISI 304
Acabado: /9
Orificio aconsejado Ø10 mm
Herramienta de montaje aconsejada Art. DCYTV13

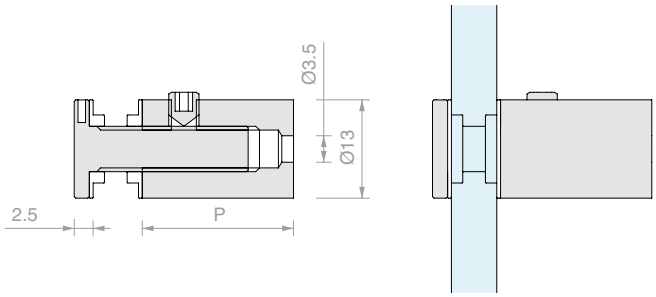

Art.	P	Para vidrios	Cant.
DCYM615	**15** mm	De **4** a **9** mm	1 Ud.
DCYM620	**20** mm	De **4** a **12** mm	1 Ud.

N.4 DISTANCIADORES PARA PLACAS CON ESPÁRRAGO

Material: acero inox AISI 304

Acabado: /8 /15

Nota: completo con tornillo de fijación a pared y juntas

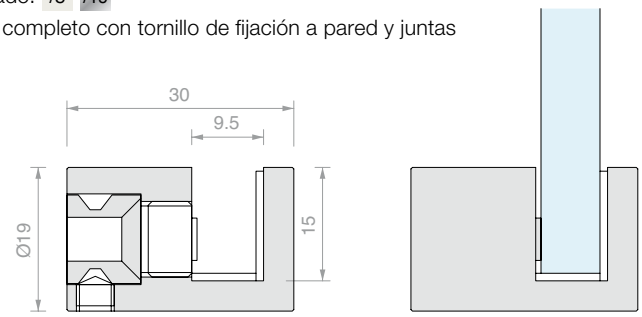

Art.	Para vidrios	Cant.
MPB1930	De **6** a **8** mm	1 Ud.

SOPORTE PARA PLACAS

Material: acero inox AISI 304

Acabado: /9

Orificio aconsejado Ø10 mm

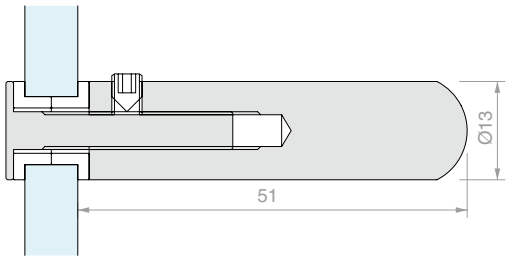

Art.	Para vidrios	Cant.
DCST13	De **8** a **16** mm	1 Ud.

DISTANCIADOR MPB110

Material: latón

Acabado: /1 /2 /24

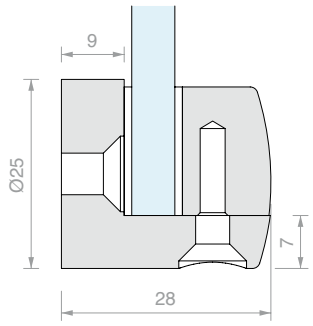

Art.	Para vidrios	Cant.
MPB110	**6** mm	1 Ud.

DISTANCIADOR MPB111

Material: latón

Acabado: /1 /2 /24

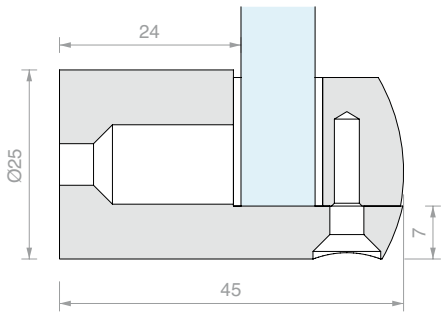

Art.	Para vidrios	Cant.
MPB111	**10** mm	1 Ud.

DISTANCIADOR MPB121

Material: latón

Acabado: /1 /2 /3

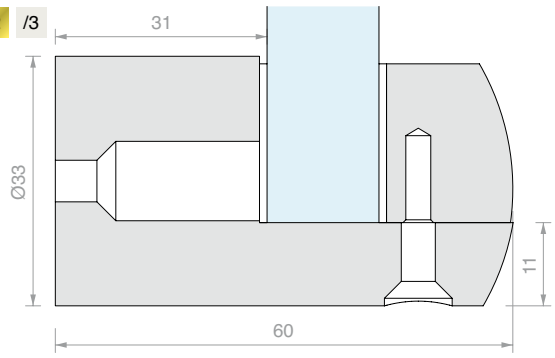

Art.	Para vidrios	Cant.
MPB121	**12** mm	1 Ud.

DISTANCIADOR PARA PLACAS PATA

Material: latón

Acabado: /1 /2 /3

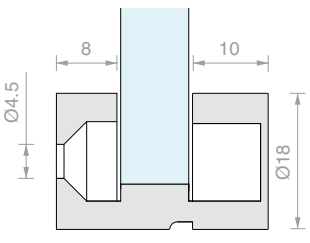

Art.	Para vidrios	Cant.
PATA46	De **4** a **6** mm	1 Ud.
PATA810	De **8** a **10** mm	1 Ud.

TAPATORNILLO DCYB

Material: acero inox AISI 304
Acabado: /9
Fabricados con rosca a la izquierda
para evitar desenrosques accidentales

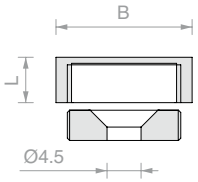

Art.	B	L	Cant.
DCYB13	**Ø13** mm	**5** mm	1 Ud.
DCYB18	**Ø18** mm	**6** mm	1 Ud.

TAPATORNILLO CON ESPÁRRAGO DCYB

Material: acero inox AISI 304
Acabado: /9
Fabricados con rosca a la izquierda
para evitar desenrosques accidentales

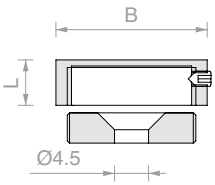

Art.	B	L	Cant.
DCYB15	**Ø15** mm	**5** mm	1 Ud.
DCYB20	**Ø20** mm	**6** mm	1 Ud.

TAPATORNILLO MBOR

Material: latón
Acabado: /1 /2 /3

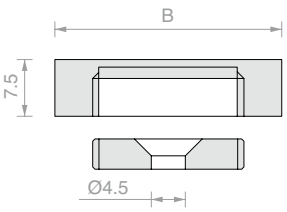

Art.	B	Cant.
MBOR004	**Ø15** mm	1 Ud.
MBOR003	**Ø20** mm	1 Ud.
MBOR001	**Ø30** mm	1 Ud.
MBOR002	**Ø50** mm	1 Ud.

TAPATORNILLO BOR

Material: latón
Acabado: /95

Art.	Medidas	Envase	Cant.
BOR01	**Ø14** mm	100 Uds.	1 Ud.
BOR02	**Ø20** mm	100 Uds.	1 Ud.

TAPA CON TORNILLO

Material: latón
Acabado: /95

Art.	Medidas	Envase	Cant.
BOR03	**Ø20** mm	100 Uds.	1 Ud.

LLAVE DE COMPÁS
PARA ORIFICIOS CIEGOS Ø4 mm

Material: cuerpo de hierro y pernos de acero

Con la abertura de compás se puede trabajar con radios amplios, para pareja de orificios con distancia entre ejes variable de 7 mm a 55 mm

Art.	Descripción	Cant.
UT400	Chiave a compasso con perni **Ø3.9** mm	1 Ud.

LLAVE DE COMPÁS
PARA ORIFICIOS CIEGOS Ø3 / Ø2.5 / Ø2 mm

Material: cuerpo de hierro y pernos de acero

Con la abertura de compás se puede trabajar con radios amplios, para pareja de orificios con distancia entre ejes variable de 9 mm a 55 mm

Art.	Descripción	Cant.
UT300	Llave de compás con pernos **Ø2.9** mm	1 Ud.
UTC300R	N.2 pernos de recambio **Ø2.9** mm	1 Ud.
UT250	Llave de compás con pernos **Ø2.4** mm	1 Ud.
UTC250R	N.2 pernos de recambio **Ø2.4** mm	1 Ud.
UT200	Llave de compás con pernos **Ø1.9** mm	1 Ud.
UTC200R	N.2 pernos de recambio **Ø1.9** mm	1 Ud.

LLAVE DE GANCHO

Material: acero

Características: herramienta necesaria para apretar todas las partes metálicas con orificio alrededor de su eje.

Pernos intercambiables

Art.	Extensión	Perno	Para orificio ciego	Cant.
CHSETT19	**Ø19/50** mm	**Ø2.8** mm	**Ø3** mm	1 Ud.
CHSETT32	**Ø32/75** mm	**Ø3.8** mm	**Ø4** mm	1 Ud.

ACCESORIO PARA APRETAR DISTANCIADORES CON CABEZA PLANA Y ORIFICIO 2 mm

Material: acero inox AISI 304

Acabado: /9

Art.	Para distanciadores DCY, DCYM	Cant.
DCYTV13	**Ø13** mm	1 Ud.
DCYTV18	**Ø18** mm	1 Ud.

ÍNDICE ANALÍTICO VOLUMEN 5

Art.	Pág.
053.3071.300	35
053.3072.200	35
053.3072.300	35
053.3072.600	35
053.3075.300	36
053.3324.200	34
053.3324.300	34
053.3324.600	34
053.3326.200	34
053.3326.300	34
053.3326.600	34
053.3338.200	35
053.3338.300	35
053.3338.600	35
053.3342.200	34
053.3342.300	34
053.3342.600	34
053.3361.071	36
053.3361.072	36
057.3159.071	37
057.3159.072	37
057.3159.073	37
ANG001	77
ANG002	77
ANG003	77
ANG004	77
ANG216	51
ANG220	51
ANG316	51
ANG320	51
ATT3V	178
ATT3VCF5	178
ATT90	179
ATT90CF5	179
ATTANG	179
ATTANGCF5	179
ATTLIN	179
ATTLINCF5	179
B273000	44
BA25030	164
BA30045	164
BAT30030	164

Art.	Pág.
BCOFIS15B	193
BCOFIS20B	194
BCOFIS25B	194
BCOFIS30B	194
BCOFIS40B	194
BCOFIS7B	194
BOR01	205
BOR02	205
BOR03	205
BORC25	191
BORC30	191
BORC35	191
BORC40	191
BORC45	191
BORC50	191
BORC55	191
BORKIA0	190
BORKIA1	190
BORKIA2	190
BORKIA3	190
BORKIA33	190
BORKIA4	190
BORKIA40	190
BORKIA5	190
BORKIA6	190
BORKIA66	190
BORKIA7	190
CAL001	75
CAL002	75
CAL003	75
CAL004	75
CAL009	101
CAL010	101
CAL17	102
CAL18	102
CAL23	101
CAL27	101
CALUV25	102
CALUV50	102
CC000	104
CC001	104
CC002	104

Art.	Pág.
CE305PG10	55
CEA42DX	92
CEA42SX	92
CEACC40D	93
CEACC40S	93
CEACC50D	93
CEACC50S	93
CEALL35D	95
CEALL35S	95
CELEGA35D	95
CELEGA35S	95
CER100	68
CER100SQ	69
CER1024	62
CER1025	62
CER1027	63
CER1028	63
CER1092	63
CER1173	57
CER1174	67
CER200	62
CER217	62
CER2660	61
CER305B	69
CER305PA6	55
CER305PB	56
CER336	60
CER336L	60
CER50	68
CER50SQ	68
CER560	57
CER630	67
CER650	67
CER670	67
CER751	70
CER755	69
CERBA2	89
CERBIL55DX	54
CERBIL55SX	54
CERBIL80DX	53
CERBIL80SX	53
CERBUS	56

Art.	Pág.
CERLM56	87
CERS401	64
CERS403	65
CERS405	65
CERS407	65
CERUV1	86
CERUV25	84
CERUV25LG	83
CERUV35	83
CERUV35LG	83
CERUV390	94
CERUV40	82
CERUV40LG	82
CERUV55DX	85
CERUV55SX	85
CERUVQ	90
CERUVS100	91
CERUVTON	90
CHLUV20	96
CHSETT19	205
CHSETT32	205
COFIS15B	192
COFIS15N	192
COFIS20A	184
COFIS20B	192
COFIS20N	192
COFIS25B	192
COFIS25N	192
COFIS30A	184
COFIS30B	192
COFIS30N	192
COFIS40B	193
COFIS40N	193
COFIS50B	193
COFIS50N	193
COFIS6B	193
COFIS6N	193
COFIS7B	193
COFIS7N	193
CON1052B	171
CON1072B	171
CON1102B	171

Art.	Pág.
CON2052B	171
CON2072B	171
CON2102B	171
CON3075B	170
CON4104B	171
CON7052MB	173
CON7052TB	173
CON7052VB	173
CON7082MB	173
CON7082TB	173
CON7082VB	173
CON7103MB	173
CON7103TB	173
CON7103VB	173
CON712B	172
CRECLK1	135
CRECLK3	135
CRECPK1	135
CRECPK3	135
CREMDMA1	136
CREMDMA2	136
CREMDMA3	136
CREPK11	135
CREPK13	135
CREPK71	135
CREPK73	135
CRESVCE2	136
CRESVDX1	136
CRESVSX3	136
CREVEN1	136
CRIEASY13	163
CRIEASY17	163
CRIEASY21	163
CSFE20	104
CSFE30	104
CUB001	76
CUB002	76
CUB003	76
CUB004	76
CUB005	76
CUB006	76
CUB007	76

Art.	Pág.
CUSC006	45
CUSC007	45
CVM01	105
CVM03	105
CVM05	105
DCST13	201
DCY101010	200
DCY101015	200
DCY101310	200
DCY101315	200
DCY101815	200
DCY101820	200
DCYB13	204
DCYB15	204
DCYB18	204
DCYB20	204
DCYF1316	202
DCYF1318	202
DCYM615	202
DCYM620	202
DCYTV13	205
DCYTV18	205
DH1510	187
DH1515	187
DH1520	187
DH1810	187
DH1815	187
DH1820	187
DH2215	187
DH2220	187
DH2225	187
DH2515	187
DH2520	187
DH2525	187
DISC001	106
DISC002	106
DISC003	106
DISC004	106
DISC005	106
DISC0055	106
DISC006	106
DISC007	106
DISC008	106
DISC009	106
DISC036	106
DISC151	106
DISC152	106
DISC153	106
DIST001	189
DIST002	189
DIST003	189
DIST004	189
DIST005	189
DIST007	188
DISTB30	186
DISTC2004	187
DISTC2010	187
DISTCOFIS1	190
DISTCOFIS10	190
DISTCOFIS2	190
DISTCOFIS3	190
DISTCOFIS4	190
DISTCOFIS4025	190
DISTCOFIS4040	190
DISTCOFIS5	190
DISTCOFIS5025	190
DISTCOFIS5040	190
DISTCOFIS6	190
DISTCOFIS7	190
DISTCOFIS76	190
DISTCOFIS78	190
DISTCOFIS8	190
DISTCOFIS86	190
DISTCOFIS88	190
DISTCOFIS9	190
DISTCOFIS925	190
DISTCOFIS940	190
DISTQA35	186
DISTQA50	186
DISTV2004	188
DISTV2010	188
DOM3V	176
DOM3VCF2	176
DOM3VCF3	176
DOM90	177
DOM90CF2	177
DOM90CF3	177
DOMANG	177
DOMANGCF2	177
DOMANGCF3	177
DOMLIN	177
DOMLINCF2	177
DOMLINCF3	177
FA7035	154
FXGAB02	86
FXGAB03	90
FXGAB04	92
FXGAB05	94
FXGAB06	95
FXGAB07	85
FXGAB08	84
FXGAB09	97
FXGAB10	100
FXGAB11	105
FXGAB12	105
FXGAB13	105
FXGAB14	83
G933000	44
G953000	44
GAMB127	108
GAMB130	108
GAMB60A	108
GAMB60B	108
GIUNTOA06	165
GIUNTOA08	165
GIUNTOA10	165
GIUNTOT06	165
GIUNTOT08	165
GIUNTOT10	165
GIUNTOX06	165
GIUNTOX08	165
GIUNTOX10	165
GT01	197
GT02	197
GT03	197
GT035	197
GT04	197
GT041	197
GT05	197
GT06	197
GT061	197
GT07	197
GT08	197
GT09	197
GT091	197
GT10	197
GT105	197
GT11	197
GT12	197
GT13	197
GT14	197
GT145	197
GT15	197
GT17	197
GT18	197
GT185	197
GT19	197
GT195	197
GT20	197
GT21	197
GT215	197
GT216	197
GT217	197
GT22	197
GT23	197
GT231	197
GT235	197
IG500	174
IG500TP	174
IG650	175
IG650TP	175
IG850	175
IG850TP	175
JOFAG	175
LED24035IP	123
LED24060IP	123
LED24100IP	123
LED24150IP	123
LEDST001	122
LEDST002	122
LEDST008	122
LM17019TP10	37
LM48035TP10	37
LMGAB01	87
LMGF15	37
M4335Z	161
M4345Z	161
M4353Z	161
MA08110	157
MA08210	157
MA084	157
MA089	157
MA091	154
MA092	154
MA101	154
MA102	154
MA12	143
MA14	143
MA1540	142
MA1555	142
MA17	143
MA1945	142
MA1960	142
MA21	143
MA401	141
MANS501	66
MAUVQ40	99
MAUVT40	99
MBLOK180L	141
MBLOK90L	141
MBOR001	204
MBOR002	204
MBOR003	204
MBOR004	204
MD192	189
MD193	189
MD2025	189
MD230	189
MD3030	188
MD3540A	187

Art.	Pág.
MD4035	188
MDMAC52	188
MDSCA38	184
MFV1012	153
MFV68	153
MFV810	153
MGRAN1	106
MGRAN11	106
MGRAN12	106
MGRAN15	106
MGRAN2	106
MGRAN22	106
MGRAN3	106
MGRAN4	106
MGRAN41	106
MGRAN42	106
MGRAN43	106
MGRAN44	106
MGRAN45	106
MGRAN451	106
MGRAN46	106
MGRAN47	106
MGRAN5	106
MGRAN55	106
MGRAN7	106
MINIHINGE10	58
MINIHINGE100	59
MINIHINGE20	59
MINIHINGE90	58
MNUV10057	99
MNUV12062	99
MPB110	203
MPB111	203
MPB121	203
MPB1930	201
MR181	80
MR185	79
MR186	80
MR188	80
MREC003DX	146
MREC003SX	146
MREC004DX	147
MREC004SX	147
MREC005DX	150
MREC005SX	150
MREC006DX	151
MREC006SX	151
MRET001	145
MRET002	145
MRET0023	145
MRET0027	146
MRET003	145
MRET004	146
MRET005	150
MRET006	150
MRET007	151
MRET009DX	149
MRET009SX	149
MRET010DX	148
MRET010SX	148
MRET011DX	149
MRET011SX	149
MRV16	79
MRV25E	79
MS1207.006	164
MS1207.008	164
MS1207.010	164
MS1207.012	164
MS1207.087	164
MS1207.107	164
MS1207.127	164
MT001	157
MT016	157
MT021	158
MT031	158
MT041	158
MT04122	158
MT050	158
MT051	158
MT061	158
MT071	158
MT2050	164
MTET216	76
MTET21615	76
MTET316	76
MTET31615	76
MU30095	155
MU301012	155
MU30135	155
MU3068	155
MU30810	155
MU451012	155
MU4568	155
MU45810	155
MU5030	164
MVAC3041	191
MVAC3044	191
MVAC3048	191
MVIT0110	196
MVIT013	196
MVIT014	196
MVIT015	196
MVIT016	196
MVIT022	196
MVIT023	196
MVIT026	196
MVIT0511	197
MVIT0512	197
MVIT052	197
MVIT053	197
MVIT055	197
MVIT057	197
MVIT061	196
MVIT068	196
MVITCE1	195
MVITCE10	195
MVITCE11	195
MVITCE12	195
MVITCE13	195
MVITCE14	195
MVITCE15	195
MVITCE16	195
MVITCE17	195
MVITCE18	195
MVITCE19	195
MVITCE2	195
MVITCE20	195
MVITCE21	195
MVITCE22	195
MVITCE23	195
MVITCE24	195
MVITCE25	195
MVITCE26	195
MVITCE27	195
MVITCE28	195
MVITCE29	195
MVITCE3	195
MVITCE30	195
MVITCE31	195
MVITCE32	195
MVITCE33	195
MVITCE4	195
MVITCE41	195
MVITCE42	195
MVITCE43	195
MVITCE5	195
MVITCE6	195
MVITCE61	195
MVITCE7	195
MVITCE71	195
MVITCE81	195
MVITCE9	195
NMF2208	155
NMF2210	155
NMF2212	155
NMF3008	155
NMF3010	155
NMF3012	155
NMF4508	155
NMF4510	155
NMF4512	155
NMS001	117
NMS002	116
NMS003	116
NMS004	117
NMS005	117
NMS006	115
NMS007	116
NMS008	116
NMS14	113
NMS15	113
NMS16	115
NMS35	113
NMS40	114
NMS45	114
NMS50	114
NMS75	115
NRM104	126
NRM1222	126
NRM131	127
NRM1424	132
NRM1425	131
NRM1433	127
NRM1550	129
NRM18200	126
NRM18300	125
NRM1840	133
NRM18600	128
NRM2002	130
NRM222	125
NRM24	132
NRM26	133
NRM29	131
NRM3000	124
NRM3050	130
NRM3060	130
NRM3200	125
NRM4000	124
NRM540	131
NRM60	130
NRM740	127
NRM8010	132
NRM9035	129
NRM9050	131
NRM9100	129
NRMKA111	128
NRMKA125	128
PAR001	104
PAR002	104
PAR004	104

Art.	Pág.
PATA46	203
PATA810	203
PB174	186
PF134	186
PIEDACC20	108
PIEDUV25	108
PIEDUV32	108
PIEDUV35	108
PIEDUV50	108
POMUV16	100
POMUV9	100
PV053000	44
REG001N	78
REG001T	78
REG002N	78
REG002T	78
REG003N	78
REG003T	78
REG116	51
REG120	51
REG150	51
REG520	81
REG540	81
REGA15	103
REGA20	103
REGASTA200	124
REGDUO	81
REGECC20	103
REGTER08	119
REGTER10	119
REGTER12	119
REGTP08	120
REGTP08AP	120
REGTP08VIT	120
REGTP10	120
REGTP10AP	120
REGTP10VIT	120
REGTP12	120
REGTP12AP	120
REGTP12VIT	120
REGUV44	103
RUOT100005	107

Art.	Pág.
RUOT114010	107
RUOT115011	107
RUOT125018	108
RUOTA70A	107
RUOTA70C	107
SEA46	96
SER001D	70
SER001U	70
SER004U	46
SER006	47
SER007	47
SER011D	70
SER011U	70
SER012U	72
SER013D	71
SER013U	71
SER015U	73
SER016	73
SER020D	56
SER020U	56
SER021	57
SER022U	71
SER024D	74
SER024U	74
SER23DX	46
SER23SX	46
SER690D	71
SER690U	71
SER71G1D	74
SER71G1U	74
SER76G4D	74
SER76G4U	74
SER810	73
SEREGG10U	84
SEREGG13U	84
SEREGG15U	85
SERF1	72
SERF2	72
SERF3	71
SERKYR30	47
SERKYR31	46
SERLT12	70

Art.	Pág.
SERMAX20D	56
SERMAX20U	56
SERMAXD	55
SERMAXU	55
SERS401	66
SERS403	66
SERUV100U	97
SERUV150U	97
SERUV40LGU	82
SERUV40U	82
SERUV41U	96
SFE001T	105
SFE002T	105
SFE003T	105
SFE004T	105
SFE005T	105
SOFTUV18	103
SPC415	180
SPC419	180
SPC420	180
SPC501	181
SPC503	181
SPC507	181
SPC509	181
SUPGR01	183
SUPGR03	184
SVL14	49
SVL2	49
SVL7	50
SVL70	50
SVV1	49
SVV16	49
SVV5	50
SVV72	50
UT200	205
UT250	205
UT300	205
UT400	205
UTC200R	205
UTC250R	205
UTC300R	205
VETDISC20	100

Art.	Pág.
VETDISC30	100
VITC256	191
VITC258	191
VITC30825	191
VITC30830	191
VITC40825	191
VITC40830	191
VITC50830	191
VITC50835	191
W.605.020.250	24
W.605.020.500	24
W.605.040.250	24
W.605.040.500	24
W.605.050	24
W.605.071	24
W.605.090.250	24
W.605.090.500	24
W.606.100.250	28
W.606.100.500	28
W.606.110.250	28
W.606.110.500	28
W.606.120.250	28
W.606.120.500	28
W.606.220.250	27
W.606.220.500	27
W.606.290.250	27
W.606.290.500	27
W.606.310	25
W.606.320	25
W.606.350.250	26
W.606.350.500	26
W.606.360.250	26
W.606.360.500	26
W.606.400	24
W.606.420	26
W.606.450	25
W.606.600	25
W.606.620D	25
W.606.620U	25
W.606.640	25
W.606.640	30
W.610.020.250	29

Art.	Pág.
W.610.020.500	29
W.610.040.250	29
W.610.040.500	29
W.610.050	29
W.610.070	29
W.610.090.250	29
W.610.090.500	29
W.610.320	30
W.610.370.250	31
W.610.370.500	31
W.610.400	30
W.610.420	31
W.610.450	30
W.610.600	30
W.610.620D	30
W.610.620U	30

CATÁLOGO

ACCESORIOS PARA VIDRIOS

logli
SAINT-GOBAIN

ACCESORIOS PARA VIDRIOS

ADHESIVOS PARA PEGADO UV
Pág. 22

LÁMPARAS UV
Pág. 31

SILICONAS Y SELLANTES
Pág. 36

ACCESORIOS PARA CORTE
Pág. 46

ACEITE DE CORTE
Pág. 50

ESCUADRAS Y REGLAS
Pág. 51

PINZAS
Pág. 52

SIERRA DE DISCO
Pág. 53

BROCAS Y REBAJADORES
Pág. 54

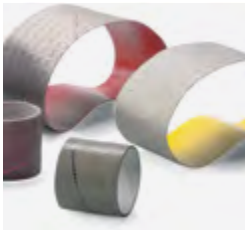

ABRASIVOS
Pág. 55

ÓXIDO DE CERIO
Pág. 59

ARENADO
Pág. 59

HERRAMIENTAS DE DETECCIÓN
Pág. 62

VENTOSAS
Pág. 65

TRASPORTO
Pág. 68

GUANTES Y MANDILES
Pág. 69

FLEXÓMETROS
Pág. 70

ADHESIVO
Pág. 71

CINTAS PARA ESTRATIFICACIONES
Pág. 73

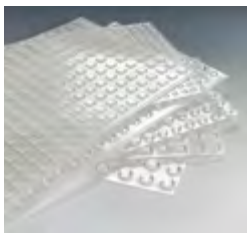

PARAGOLPES Y JUNTAS
Pág. 74

IZAJE
Pág. 80

GLASS-TIC
Pág. 81

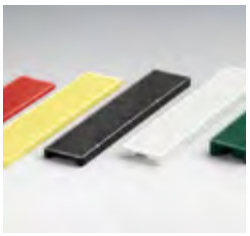

ESPESORES
Pág. 82

AIREADORES
Pág. 83

PEGADO UV

629
100 gr
logli
SAINT-GOBAIN
FIXGLASS UV
PRINCIPAUX MATÉRIAUX
À COLLER - VERRE AVEC:
• Verre • Verre trempé
• Métal - Aluminium
PRINCIPAUX DOMAINES D'UTILISATION:
• Solutions en milieux avec
humidité élevée
• Constructions en verre fermées
Couleur: TRANSPARENT | Viscosité: HAUTE
621
100 gr
logli
SAINT-GOBAIN
FIXGLASS UV
PRINCIPALI MATERIALI
DA INCOLLARE
VETRO STRATIFICATO CON:
• Vetro • Vetro stratificato
• Metallo - Acciaio inox
LUCE VISIBILE
PRINCIPALI CAMPI DI UTILIZZO:
• Soluzioni sottoposte a carichi
sia statici che dinamici
• Costruzioni in vetro aperte
635
100 gr
logli
SAINT-GOBAIN
FIXGLASS UV
PRINCIPAUX MATÉRIAUX
À COLLER - VERRE AVEC:
• Verre feuilleté
• Verre
LUMIÈRE VISIBLE
PRINCIPAUX DOMAINES D'UTILISATION:
• Applications qui se basent sur
la capillarité
• Constructions en verre ouvertes
logli
SAINT-GOBAIN
FIXGLASS BC
PRINCIPAUX MATÉRIAUX À COLLER VERRE AVEC:
PRINCIPAUX DOMAINES D'UTILISATION:
FXBC50 DURCISSEUR 25 gr
MENTIONS DE DANGER
CONSEILS DE PRUDENCE
LUCE VISIBILE
973 GEL 30 gr
logli
SAINT-GOBAIN
FIXGLASS UV
Colore: TRASLUCIDO | Viscosità: ALTISSIMA
PRINCIPALI MATERIALI DA INCOLLARE - VETRO CON: METALLO / alluminio

627
100 gr
logli
SAINT-GOBAIN
FIXGLASS UV
PRINCIPAUX MATÉRIAUX
À COLLER - VERRE AVEC:
• Verre
PRINCIPAUX DOMAINES D'UTILISATION:
• Applications qui se basent sur
la capillarité
• Constructions en verre ouvertes
Couleur: TRANSPARENT | Viscosité: BASSE
973
100 gr
logli
SAINT-GOBAIN
FIXGLASS UV
PRINCIPALI MATERIALI
DA INCOLLARE - VETRO CON:
• Vetro • Metallo - Alluminio
• Materiali porosi
LUCE VISIBILE
PRINCIPALI CAMPI DI UTILIZZO:
• Soluzioni sottoposte a colpi, vibrazioni
• Soluzioni situate in ambienti
con elevata umidità
• Costruzioni in vetro chiuse
Colore: TRASPARENTE | Viscosità: ALTA
630
100 gr
logli
SAINT-GOBAIN
FIXGLASS UV
PRINCIPAUX MATÉRIAUX
À COLLER - VERRE AVEC:
• Métal – Acier inox
• Verre
PRINCIPAUX DOMAINES D'UTILISATION:
• Solutions soumises à des charges
aussi bien statiques que dynamiques
• Constructions en verre ouvertes
Couleur: TRANSLUCIDE | Viscosité: MOYENNE

CARACTERÍSTICAS DE LOS ADHESIVOS

TIPO DE ADHESIVO	FIXGLASS UV 627	FIXGLASS UV 635	FIXGLASS UV 10	FIXGLASS UV 630	FIXGLASS UV 621	FIXGLASS UV 629
Catalización	Lámpara UV	Luz visible	Luz visible	Lámpara UV	Luz visible	Lámpara UV
Catalización con activador FXATT				●		●
Vidrio Float	●	●	●	●	●	●
Vidrio templado						●
Vidrio laminado		●	●		●	
Metal / Acero inoxidable				●	●	
Metal / Aluminio						●
Materias plásticas*						
Materiales porosos°						
Aplicaciones que aprovechan la capilaridad	●	●	●		●	
Aplicaciones en vertical (SIN GOTEO)						
Construcciones con vidrio abiertas	●	●	●	●	●	
Construcciones con vidrio cerradas			●			●
Idoneidad para entornos con alta humedad						●
Tipo de resina	Acrilato de uretano	Acrilato de uretano	Acrilato de uretano	Acrilato	Acrilato	Acrilato
Color	Transparente	Transparente	Transparente	Translúcido	Translúcido	Transparente
Viscosidad [mPa.s]	Líquida 20÷100	Líquida 20÷100	Líquida 40÷90	Mediana 800÷1200	Mediana 550÷1000	Densa 700÷1400
Magnitud	Rígida	Rígida	Rígida	Muy rígida	Muy rígida	Semirrígida
Tiempo de prefijado [s]	5	5	5	5	5	5
Tiempo mín. de endurecimiento [s]	50	30	30	50	15	50

(*) Debido a la gran variedad de materias plásticas, siempre es aconsejable efectuar una comprobación antes de pasar a la aplicación efectiva.
(°) Evaluar cuidadosamente el grado de porosidad antes de pasar a la aplicación efectiva.

FIXGLASS UV 973	FIXGLASS UV 973 GEL
Luz visible	Luz visible
●	●
●	●
●	●
●	●
●	●
●	●
●	●
	●
	●
●	●
●	●
Acrilato de uretano	Acrilato de uretano
Transparente	Transparente
Densa 1000÷1500	Muy densa TIXOTRÓPICO
Elástica	Elástica
10	3
60	15

FIXGLASS UV 627

Principales materiales que pegar,
Vidrio con: VIDRIO FLOAT

LÁMPARA UV

Principales campos de aplicación:
Aplicaciones que aprovechan la capilaridad.
Construcciones con vidrio abiertas.
Descripción:
Adhesivo UV de baja viscosidad, transparente. Aplicado por capilaridad, también permite la dosificación desde el exterior cuando los vidrios ya están colocados.

Art.	Envase	Cant.
FX627.100	**100** g	1 Ud.
FX627.250	**250** g	1 Ud.

Datos técnicos:
Color: transparente
Resina: acrilato de uretano
Viscosidad (Brookfield LVT/25°C) [mPa.s]: 20 ÷ 100 (líquido)
Consistencia: rígido
Punto de inflamabilidad [°C]: > 93
Densidad [g/cm^3]: 1.12 aprox.
Índice de refracción [nD20]: 1.501
UV (UV-A 60mW/cm^2 Espesor 0,05mm) [s]: 15
Prestaciones finales [h]: al cabo de 12
Espesor máx. catalizable [mm]: 3
Espesores llenables [mm]: 0,04 ÷ 0,1
Resistencia a la temperatura [°C]: -40 ÷ 125
Dureza [Shore D]: 70 ÷ 80
Alargamiento [%]: 2.3
Absorción de agua [masa-%]: < 2,8
Tg [°C] (DSC): 45 ÷ 60
CTE [ppm/K]: 62
Constante dieléctrica [10 kHz]: 6.2
Conductividad térmica [W/m-K]: 0,22
Rigidez dieléctrica [kV/mm]: 20.4
Resistencia al corte/compr. (Vidrio/Vidrio) [N/mm^2]: 16.0 aprox.
Resistencia al corte/compr. (Vidrio /Acero Inox) [N/mm^2]: 15,0 aprox.
Resistencia al corte/compr. (Vidrio/Aluminio) [N/mm^2]: 16,0 aprox.
Resistencia al corte (Vidrio/Vidrio) [N/mm^2]: 9,0 aprox.
Resistencia al corte (Vidrio/Acero) [N/mm^2]: 11,5 aprox.
Resistencia al corte (Vidrio/Aluminio) [N/mm^2]: 10,7 aprox.
Alargamiento a la rotura [%]: 13,0 aprox.
Módulo E [N/mm^2]: 420

FIXGLASS UV 635

Principales materiales que pegar,
Vidrio con: VIDRIO FLOAT / LAMINADO

LUZ VISIBLE

Principales campos de aplicación:
Aplicaciones que aprovechan la capilaridad.
Construcciones con vidrio abiertas.
Descripción:
Adhesivo UV de baja viscosidad, transparente. Aplicado por capilaridad, también permite la dosificación desde el exterior cuando los vidrios ya están colocados.

Art.	Envase	Cant.
FX635.100	**100** g	1 Ud.
FX635.250	**250** g	1 Ud.

Datos técnicos:
Color: transparente
Resina: acrilato de uretano
Viscosidad (Brookfield LVT/25°C) [mPa.s]: 20 ÷ 100 (líquido)
Consistencia: rígido
Punto de inflamabilidad [°C]: > 93
Densidad [g/cm^3]: 1.12 aprox.
UV (UV-A 60mW/cm^2 Espesor 1mm) [s]: 15
Luz visible (lámpara de 20 vatios / 3 cm de distancia) [s]: 30
Prestaciones finales [h]: al cabo de 12
Catalización con calor 120°C [Min]: 40
Espesor máx. catalizable [mm]: 5
Espesores llenables [mm]: 0,04 ÷ 0,1
Resistencia a la temperatura [°C]: -40 ÷ 125
Dureza [Shore D]: 70 ÷ 80
Alargamiento [%]: 2.3
Absorción de agua [masa-%]: < 2,8
Tg [°C] (DSC): > 45
CTE [ppm/K]: 62
Constante dieléctrica [10 kHz]: 6.2
Conductividad térmica [W/m-K]: 0,22
Rigidez dieléctrica [kV/mm]: 20.4
Resistencia al corte/compr. (Vidrio/Vidrio) [N/mm^2]: 16.0 aprox.
Resistencia al corte/compr. (Vidrio /Acero Inox) [N/mm^2]: 15,0 aprox.
Resistencia al corte/compr. (Vidrio/Aluminio) [N/mm^2]: 16,0 aprox.
Resistencia al corte (Vidrio/Vidrio) [N/mm^2]: 9,0 aprox.
Resistencia al corte (Vidrio/Acero) [N/mm^2]: 11,5 aprox.
Resistencia al corte (Vidrio/Aluminio) [N/mm^2]: 10,7 aprox.
Alargamiento a la rotura [%]: 13,0 aprox.
Módulo E [N/mm^2]: 420

FIXGLASS UV 10

Principales materiales que pegar,
Vidrio con: VIDRIO FLOAT / LAMINADO

LUZ VISIBLE

Principales campos de aplicación:
Aplicaciones que aprovechan la capilaridad.
Construcciones con vidrio abiertas/cerradas.
Descripción:
Adhesivo UV de baja viscosidad, transparente. Aplicado por capilaridad, también permite la dosificación desde el exterior cuando los vidrios ya están colocados.

ALTA RESISTENCIA A LA HUMEDAD

Datos técnicos:
Color: transparente
Resina: acrilato de uretano
Viscosidad (Brookfield LVT/25°C) [mPa.s]: 40 ÷ 90 (líquido)
Consistencia: rígido
Punto de inflamabilidad [°C]: > 90
Densidad [g/cm^3]: 1.15 aprox.
Índice de refracción [nD20]: 1.4714
UV (UV-A 60mW/cm^2 Espesor 0,05mm) [s]: 15
Luz visible (lámpara de 20 vatios / 3 cm de distancia) [s]: 30
Prestaciones finales [h]: al cabo de 12
Espesor máx. catalizable [mm]: 3
Espesores llenables [mm]: 0,04 ÷ 0,1
Resistencia a la temperatura [°C]: -40 ÷ 140
Dureza [Shore D]: 75 ÷ 85
Alargamiento [%]: 2.4
Absorción de agua [masa-%]: < 1,0
CTE [ppm/K]: 95
Resistencia al corte/compr. (Vidrio/Vidrio) [N/mm^2]: 14.0 aprox.
Resistencia al corte/compr. (Vidrio /Acero Inox) [N/mm^2]: 12.0 aprox.
Resistencia al corte/compr. (Vidrio/Aluminio) [N/mm^2]: 11.0 aprox.

Art.	Envase	Cant.
FX10.100	**100** g	1 Ud.
FX10.250	**250** g	1 Ud.

FIXGLASS UV 630

Principales materiales que pegar,
Vidrio con: METAL / ACERO INOX / VIDRIO FLOAT

LÁMPARA UV

Principales campos de aplicación:
Soluciones sometidas a cargas tanto estáticas como dinámicas. Construcciones con vidrio abiertas.
Descripción:
Adhesivo UV de mediana viscosidad, translúcido. Gracias a su alta resistencia mecánica, es ideal para unir vidrio/acero inox sometidos a cargas notables.

Activador Art. FXATT

Datos técnicos:
Color: translúcido
Resina: acrilato
Viscosidad (Brookfield LVT/25°C) [mPa.s]: 800 ÷ 1200 (medio)
Consistencia: muy rígido
Punto de inflamabilidad [°C] > 95
Densidad [g/cm^3]: 1.12 aprox.
UV (UV-A 60mW/cm^2 Espesor 1mm) [s]: 15
Prestaciones finales [h]: al cabo de 12
Catalización con calor 120°C [Min]: 40
Catalización con activador [Min]: 25
Espesor máx. catalizable [mm]: 3
Espesores llenables [mm]: 0,09 ÷ 0,5
Resistencia a la temperatura [°C]: -40 ÷ 150
Dureza [Shore D]: 70 ÷ 80
Alargamiento [%]: 3.3
Absorción de agua [masa-%]: < 2,8
Tg [°C] (DSC): 40 ÷ 60
CTE [ppm/K]: 62
Constante dieléctrica [10 kHz]: 6.2
Conductividad térmica [W/m-K]: 0,22
Rigidez dieléctrica [kV/mm]: 18.7
Resistencia al corte/compr. (Vidrio/Vidrio) [N/mm^2]: 12 aprox.
Resistencia al corte/compr. (Vidrio /Acero Inox) [N/mm^2]: 18 aprox.
Resistencia al corte/compr. (Vidrio/Aluminio) [N/mm^2]: 8 aprox.
Resistencia al corte (Vidrio/Aluminio) [N/mm^2]: >15
Resistencia al corte (Vidrio/Acero) [N/mm^2]: >14
Alargamiento a la rotura [%]: 8 aprox.
Módulo E [N/mm^2]: 420

Art.	Envase	Cant.
FX630.100	**100** g	1 Ud.
FX630.250	**250** g	1 Ud.

FIXGLASS UV 621

Principales materiales que pegar,
Vidrio laminado con: VIDRIO FLOAT LAMINADO / METAL / ACERO INOX

LUZ VISIBLE

Principales campos de aplicación:
Soluciones sometidas a cargas tanto estáticas como dinámicas. Construcciones con vidrio abiertas.
Descripción:
Adhesivo UV de mediana viscosidad, translúcido. Ideal para pegar metal y vidrio laminado.

Datos técnicos:
Color: translúcido
Resina: acrilato
Viscosidad (Brookfield LVT/25°C) [mPa.s]: 550 ÷ 1000 (medio)
Consistencia: muy rígido
Punto de inflamabilidad [°C] > 95
Densidad [g/cm^3]: 1.12 aprox.
UV (UV-A 60mW/cm^2 Espesor 1mm) [s]: 15
Luz visible (400-500 nm) [s]: 15
Catalización con calor 120°C [Min]: 40
Prestaciones finales [h]: al cabo de 12
Espesor máx. catalizable [mm]: 5
Espesores llenables [mm]: 0,07 ÷ 0,4
Resistencia a la temperatura [°C]: -40 ÷ 150
Dureza [Shore D]: 70 ÷ 80
Alargamiento [%]: 3.3
Absorción de agua [masa-%]: < 2,8
Tg [°C] (DSC): 40 ÷ 60
CTE [ppm/K]: 62
Constante dieléctrica [10 kHz]: 6.2
Conductividad térmica [W/m-K]: 0,22
Rigidez dieléctrica [kV/mm]: 18.7
Resistencia al corte/compr. (Vidrio/Vidrio) [N/mm^2]: 12 aprox.
Resistencia al corte/compr. (Vidrio /Acero Inox) [N/mm^2]: 18 aprox.
Resistencia al corte/compr. (Vidrio/Aluminio) [N/mm^2]: 8 aprox.
Resistencia al corte (Vidrio/Aluminio) [N/mm^2]: >15
Resistencia al corte (Vidrio/Acero) [N/mm^2]: >14
Alargamiento a la rotura [%]: 8 aprox.
Módulo E [N/mm^2]: 420

Art.	Envase	Cant.
FX621.100	**100** g	1 Ud.
FX621.250	**250** g	1 Ud.

FIXGLASS UV 629

Principales materiales que pegar,
Vidrio con: VIDRIO FLOAT / TEMPLADO / METAL / ALUMINIO

LÁMPARA UV

Principales campos de aplicación:
Soluciones ubicadas incluso en entornos con alta humedad. Construcciones con vidrio cerradas.
Descripción:
Adhesivo UV de alta viscosidad, transparente.

ALTA RESISTENCIA A LA HUMEDAD

Activador Art. FXATT

Datos técnicos:
Color: transparente
Resina: acrilato
Viscosidad (Brookfield LVT/25°C) [mPa.s]: 700 ÷ 1400 (denso)
Consistencia: semirrígido
Punto de inflamabilidad [°C]: > 100
Densidad [g/cm^3]: 1.15 aprox.
Índice de refracción [nD20]: 1.499
UV(UV-A 40mW/cm^2) [s]: 25
Catalización con calor 120°C [Min]: 15
Prestaciones finales [h]: al cabo de 12
Catalización con activador [Min]: 1
Espesores llenables [mm]: 0,06 ÷ 0,3
Resistencia a la temperatura [°C]: -25 ÷ 120
Dureza [Shore D]: 60 ÷ 70
Alargamiento [%]: 0.32
Absorción de agua [masa-%] < 1.5
Resistencia al corte/compr. (Vidrio/Vidrio) [N/mm^2]: 14.5 aprox.
Resistencia al corte/compr. (Vidrio/Acero Inox) [N/mm^2]: 17,7 aprox.
Resistencia al corte/compr. (Vidrio/Aluminio) [N/mm^2]: 12,6 aprox.
Alargamiento a la rotura [%]: 7,1 aprox.

Art.	Envase	Cant.
FX629.100	**100** g	1 Ud.
FX629.250	**250** g	1 Ud.

FIXGLASS UV 973

Principales materiales que pegar,
Vidrio con: VIDRIO FLOAT / TEMPLADO / LAMINADO / METAL / ALUMINIO/ MATERIAS PLÁSTICAS
Materiales porosos

LUZ VISIBLE

Principales campos de aplicación:
Soluciones sometidas a golpes, vibraciones incluso en entornos con alta humedad. Construcciones con vidrio cerradas.
Descripción: Adhesivo UV de alta viscosidad, transparente. Adhesivo elástico adecuado para soluciones sometidas a golpes, vibraciones.
ALTA RESISTENCIA A LA HUMEDAD

Datos técnicos:
Color: transparente
Resina: acrilato de uretano
Viscosidad (Brookfield LVT/25°C) (denso) [mPa.s]: 1000 ÷ 1500
Consistencia: elástica
Punto de inflamabilidad [°C]: > 93
Densidad [g/cm^3]: 1.1circa
Índice de refracción [nD20]: 1.4718
UV(UV-A 60mW/cm^2) [s]: 10
Luz visible (9W Röhre) [s]: 60
Prestaciones finales [h]: al cabo de 12
Espesor máx. catalizable [mm]: 5
Espesores llenables [mm]: 0,09 ÷ 0,5
Resistencia a la temperatura [°C]: -50 ÷ 150
Dureza [Shore A]: 70 ÷ 80
Alargamiento [%]: 4.3
Absorción de agua [masa-%] < 0.8
Tg [°C] (DSC): > -45
Resistencia al corte/compr. (PC/PC) [N/mm^2]: 2.1 aprox.
Resistencia al corte/compr. (PC/PMMA) [N/mm^2]: 2,5 aprox.
Resistencia al corte/compr. (PC/FR4) [N/mm^2]: 2,4 aprox.
Resistencia al corte (Vidrio/Vidrio) [N/mm^2]: 5,7 aprox.
Resistencia al corte (Vidrio/Aluminio) [N/mm^2]: 3,4 aprox.
Resistencia al corte (Vidrio/Acero) [N/mm^2]: 2,6 aprox.
Alargamiento a la rotura [%]: 204 aprox.
Módulo E [N/mm^2]: 1.4

Art.	Envase	Cant.
FX973.100	**100** g	1 Ud.
FX973.250	**250** g	1 Ud.

FIXGLASS 973 UV GEL

Principales materiales a pegar, Vidrio con: METAL / ALUMINIO
VIDRIO FLOAT / TEMPLADO / LAMINADO / MATERIAS PLÁSTICAS / MATERIALES POROSOS
Principales campos de aplicación: Soluciones ubicadas incluso en entornos con alta humedad.
Aplicaciones en vertical - SIN GOTEO. Construcciones con vidrio abiertas/cerradas.
Descripción: Adhesivo UV tixotrópico y transparente. Gracias a su elasticidad en la escala de dureza Shore A, es ideal para pegar vidrio-vidrio y vidrio-metal sometidos a vibraciones o golpes, incluso en vertical. ALTA RESISTENCIA A LA HUMEDAD

Datos técnicos:
Color: transparente
Resina: Acrilato de uretano
Viscosidad: tixotrópico (muy denso)
Consistencia: elástica
Punto de inflamabilidad [°C] > 93
Densidad [g/cm^3]: 1.1 aprox.
UV(UV-A 60mW/cm^2): 5 s.
Espesor máximo catalizable [mm]: 5
Luz visible (400-480 nm) [s]: 10
Espesores llenables [mm]: 0,09 ÷ 0,5
Prestaciones finales [h]: al cabo de 12
Resistencia a la temperatura [°C]: -50 ÷ 150
Dureza [Shore A]: 60 ÷ 70
Encogimiento [Vol-%]: 4.3
Absorción de agua [masa-%]: < 0.8
Resistencia al corte/compr. (Vidrio/Vidrio) [N/mm^2]: 6.9 aprox.

LUZ VISIBLE

Art.	Descripción	Cant.
FX973GEL.30	Adhesivo FIXGLASS 973 UV GEL **30** gr	1 Ud.
FXGEL03	Boquilla de plástico desechable - Paquete 5 Uds.	1 Ud.

ACTIVADOR PARA ADHESIVOS UV

Cuando no es posible o difícil activar el adhesivo con la lámpara, permite catalizar los adhesivos FX629 y FX630.

Principales campos de aplicación:
En presencia de vidrios coloreados, pintados, laminados, pegado de piezas opuestas como las manillas.

Modo de uso: Aplicar sobre el vidrio, antes de pegar, con el pincel previsto, el adhesivo se colocará sobre la parte metálica a pegar. Efectuar el acoplamiento y mantener sujeta la pieza durante el tiempo necesario.
En algunos casos, el uso del activador podría amarillear ligeramente el encolado.

Activador para adhesivos FIXGLASS UV 629 y 630

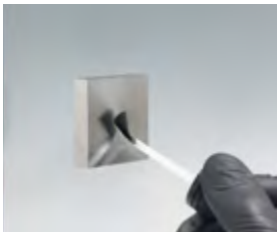

Art.	Envase	Cant.
FXATT	**30** ml	1 Ud.

AGUJAS DOSIFICADORAS

Agujas para una dosificación precisa y controlada.
Se acoplan con un adaptador directamente al frasco.
Varios diámetros en función de la viscosidad del adhesivo.
Se aconseja desechar la aguja después de su uso, ya que cualquier residuo, incluso parcialmente catalizado, podría causar problemas en el siguiente encolado.

Art.	Descripción	Color	Para adhesivo	Cant.
FXGH	Surtido de agujas dosificadoras con adaptador para frascos - Paquete 5 Uds.			1 Ud.
FXGH33	Aguja dosificadora **Ø0.33** mm	Naranja	**FX627** - **FX10**	1 Ud.
FXGH41	Aguja dosificadora **Ø0.41** mm	Azul claro	**FX627** - **FX10**	1 Ud.
FXGH58	Aguja dosificadora **Ø0.58** mm	Rosa	**FX621** - **FX635** - **FX10**	1 Ud.
FXGH84	Aguja dosificadora **Ø0.84** mm	Verde	**FX621** - **FX630** - **FX635** - **FX10**	1 Ud.
FXGH1.37	Aguja dosificadora **Ø1.37** mm	Ámbar	**FX630**	1 Ud.
FXADGH	Adaptador para agujas dosificadoras para enroscar en los frascos			1 Ud.

PISTOLA PARA FIXGLASS UV GEL

Pistola para dosificar FIXGLASS UV GEL.
Gracias a su preciso movimiento mecánico, permite una dosificación uniforme y controlada del adhesivo.

Art.	Cant.
FXGEL01	1 Ud.

RESINA EPOXI BICOMPONENTE

Principales materiales que pegar,
Vidrio con: VIDRIO FLOAT / TEMPLADO/ LAMINADO
METALES / ACERO INOX / ALUMINIO
MATERIAS PLÁSTICAS / MATERIALES POROSOS

Principales campos de aplicación: Soluciones sometidas a cargas tanto estáticas como dinámicas, no de grandes dimensiones. Construcciones con vidrio abiertas.

Descripción: Sistema epoxi bicomponente no cargado, rápido y tenaz.
No necesita disolventes.

Modo de uso: Aplicar el producto sobre el vidrio utilizando la pistola prevista y el mezclador, o bien manualmente mezclando la resina y el endurecedor con una espátula. Efectuar el acoplamiento y mantener sujeta la pieza durante el tiempo necesario. Útil para pegados en los que no está permitido el uso de lámparas ni adhesivos UV.

Datos técnicos:
De la resina:
Color: pajizo
Viscosidad de la resina (25°C) [mPa.s]: 5000 ÷ 10000
Densidad de la resina (25°C) [g/ml]: 1.13 ÷ 1.17
Del endurecedor:
Color: pajizo
Viscosidad (25°) [mPa.s]: 23000 ÷ 33000
Densidad (25°C) [g/ml]: 1.11 ÷ 1.15
Tiempo de gelificación (25°C Espesor 2 mm) [s]: 120 ÷ 240
Tiempo de uso (25°C Espesor 2 mm) [s]: 120 ÷ 180
Tiempo de agarre (25°C) [min]: 6 ÷ 7
Del sistema final:
Color: translúcido
Resina: epoxi bicomponente
Consistencia: Rígida
Densidad (25°C) [g/ml]: 1.12 ÷ 1.16
Dureza (25°C tras 1h) [Shore D]: 65 ÷ 70
Dureza (25°C tras 24h) [Shore D]: 75 ÷ 80
Dureza (25°C tras 7gg) [Shore D]: 78 ÷ 83
Tg (tras 7 días a TA) [°C]: 27 ÷ 32
Tg (tras 16h a 40°C) [°C]: 27 ÷ 32
Tg (tras 3h a 80°C) [°C]: 33 ÷ 38
Resistencia al corte por tracción
(Acero inox AISI316 tras 7 días a TA) [MPa]: 9.0 ÷ 11.0
Resistencia al corte por tracción
(Acero inox AISI316 tras 16h a 40°C) [MPa]: 11.5 ÷ 13.5
Resistencia al corte por tracción
(Acero inox AISI316 tras 3h a 80°C) [MPa]: 15.0 ÷ 18.5
Resistencia al corte por tracción
(Aluminio tras 7 días a TA) [MPa]: 8.5 ÷ 10.5
Resistencia al corte por tracción
(Aluminio tras 16h a 40°C) [MPa]: 10.5 ÷ 12.5
Resistencia al corte por tracción
(Aluminio tras 3h a 80°C) [MPa]: 16.0 ÷ 18.0

Art.	Descripción	Cant.
FXBC50	Resina epoxi bicomponente - **50** gr	1 Ud.
FXBC03	Mezclador para **FXBC50**	1 Ud.
FXBC05	Mezclador para **FXBC50** - Paquete 5 Uds.	1 Ud.

PISTOLA PARA FXBC50

Pistola para dosificar FXBC50.
Gracias a su preciso movimiento mecánico, permite una dosificación uniforme y controlada del bicomponente.

Art.	Cant.
FXBC01	1 Ud.

FIXGLASS 1000

Preparador de superficies para pegado UV
Producto para la limpieza del vidrio a encolar.
Es un disolvente alcohólico concentrado con una concentración superior al 99%
Limpia y desengrasa vidrio, metal, mármol.
Estudiado específicamente para pegar con adhesivos UV.
Lleva boquilla ON/OFF
PRODUCTO SIN CADUCIDAD
GUARDAR EN LUGAR FRESCO Y A LA SOMBRA
PARA APLICARLO ACONSEJAMOS UTILIZAR PAÑOS DE TNT
ADVERTENCIAS: SE ACONSEJA UTILIZAR GUANTES
PRODUCTO PARA USO PROFESIONAL

Art.	Formato	Cant.
FX1000	**500** ml	1 Ud.

VAPORIZADOR PARA FIXGLASS 1000

Vaporizador profesional de recambio para los frascos del preparador de superficies FIXGLASS 1000.
Versátil y robusto.
Estudiado para ofrecer la máxima comodidad de uso gracias a una línea redondeada y ergonómica y a una amplia superficie de la palanca.
Para uso frecuente, fabricado con material duradero.
Equipado con boquilla para ajustar el flujo.
Tubo suministrado de serie con filtro.
Equipado con un sistema de bloqueo patentado que impide que se desenrosque.
Suministro medio 1,3 ml.

Art.	Cant.
FXVP01	1 Ud.

FRASCO DE RECARGA FIXGLASS 1000

Preparador de superficies para pegado UV (recarga)
Producto para la limpieza del vidrio a encolar.
Es un disolvente alcohólico concentrado con una concentración superior al 99%
Limpia y desengrasa vidrio, metal, mármol.
Estudiado específicamente para pegar con adhesivos UV.
Con tapón A PRUEBA DE NIÑOS
Frasco con una boquilla especial para facilitar el rellenado del frasco de 500 ml.
ADVERTENCIAS: SE ACONSEJA UTILIZAR GUANTES
PRODUCTO PARA USO PROFESIONAL

Art.	Formato	Cant.
FX2000	**2** l	1 Ud.

PAÑO TNT

Producto para la limpieza del vidrio a encolar.
No deja residuos en la superficie.
Utilizado con los productos FIXGLASS1000,
elimina la suciedad, la grasa y no deja halos.

Art.	Descripción	Cant.
FXTNT01	**400** x **250** mm - **50** Paños	1 Ud.

CUCHILLAS PARA CORTAR PLÁSTICO

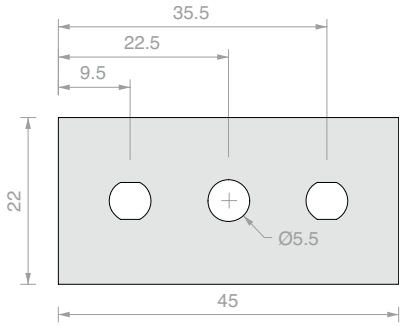

Art.	Espesor	Envase	Cant.
LAME05	**0.20** mm	100 Uds.	1 Ud.
LAME07	**0.15** mm	250 Uds.	1 Ud.

CUCHILLAS PARA CORTAR PLÁSTICO DESECHABLES

Cuchillas de recambio con un solo filo para raspar etiquetas, juntas, etc.
Las cuchillas son de acero al carbono
espesor 0.009"/0.23 mm con fondo de aluminio.

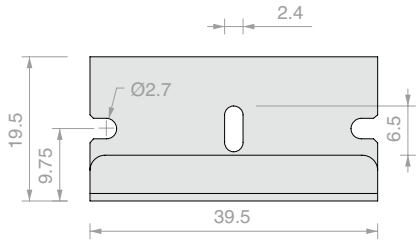

Art.	Espesor	Envase	Cant.
LAME02	**0.23** mm	100 Uds.	1 Ud.

FIELTRO NEGRO

Composición: 100% Polipropileno
Soporte cohesivo: látex sintético
Peso total: 620 g / m2 ±10%
Resistencia al fuego: BFL-S1
Espesor: 2.5 mm ±10%

Art.	Tamaño	Cant.
FN4	**4000** mm	Por m^2

GAFAS DE PROTECCIÓN PARA PEGADO UV

Tipo de filtro y material de la lente: Naranja - «Lente bloqueadora de rayos UV»
Características:
- Protege contra la radiación UV y los impactos.
- Protege contra los rayos UVA y la luz visible hasta 525 nm.
- Aumenta el contraste en condiciones de luz escasa.

Certificado conforme a la normativa: EN166/EN170
Marcado: 2C - 1,7
VLT (transmitancia de luz visible): 55%
ADVERTENCIAS: UTILIZAR AL UTILIZAR LÁMPARAS UV

Adecuadas para pegar con adhesivos de LUZ VISIBLE

Art.	Cant.
LAMP016	1 Ud.

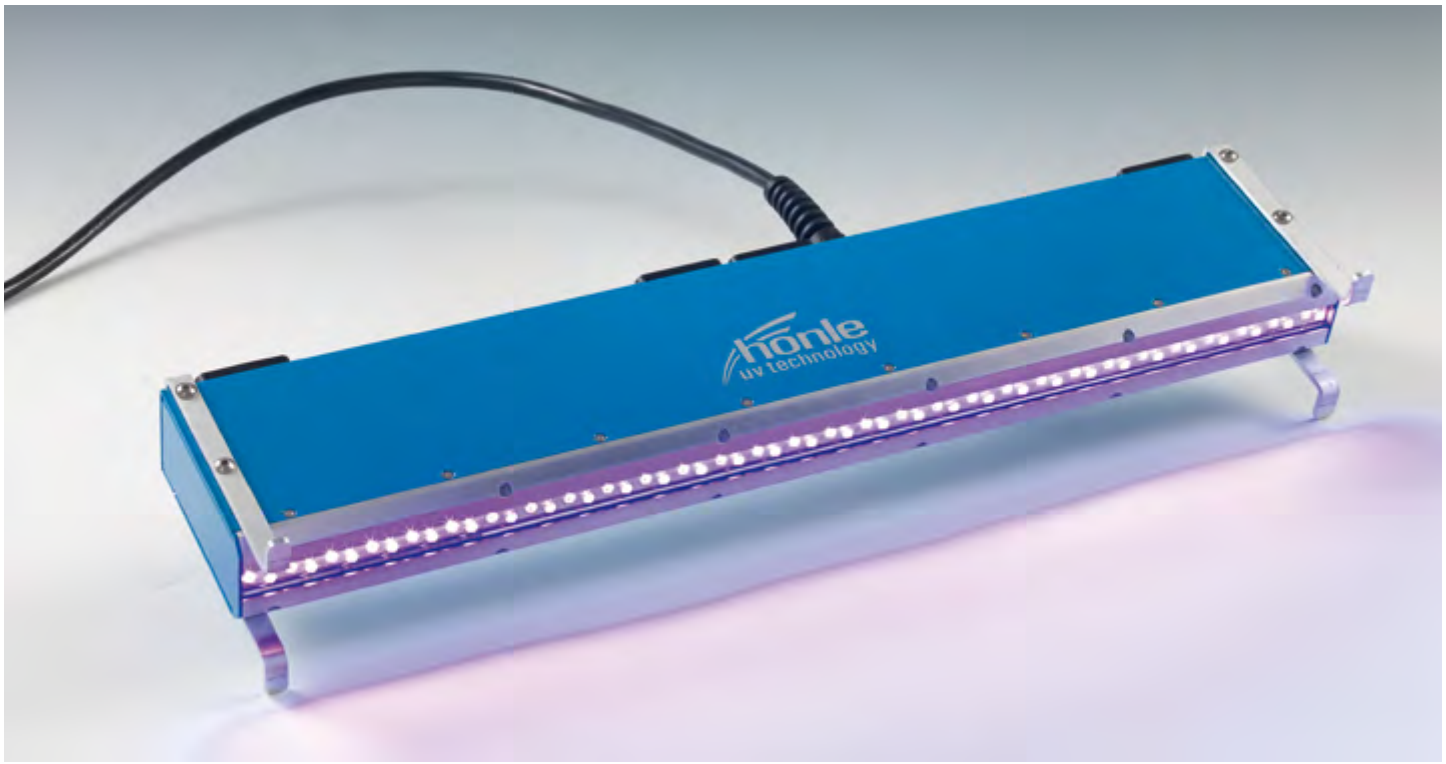

LÁMPARA UV LEDLINE 500

Tecnología LED de última generación - 60 LED de alta intensidad
Medidas del portalámparas: 503 x 180 x 150 mm - peso 2,8 kg
Medidas de la ventana de emisión: 500 x 15 mm
Sin alimentador accesorio - conexión directa a la red eléctrica
Alimentación: 230 + 10 Volt
Absorción: 120 vatios
Longitud de onda = 405 nm **LUZ VISIBLE**

Instrucciones dentro de la caja

- TECNOLOGÍA LED PARA ENCENDIDOS Y APAGADOS INCLUSO REPETIDOS SIN PROBLEMAS DE BULBO
- LARGA VIDA ÚTIL - MÁS DE 20.000 HORAS
- RADIACIÓN LUMINOSA DISTRIBUIDA UNIFORMEMENTE EN TODA LA SUPERFICIE LINEAL (las lámparas de bulbo concentran la radiación en el foco de la pantalla), SE EVITAN LAS TENSIONES DIFERENCIALES CAUSADAS POR LA CATALIZACIÓN PUNTUAL
- POSIBILIDAD DE CONEXIÓN DE LOS CUERPOS LÁMPARA
- BAJO CONSUMO DE SÓLO 120 W (MÁS EFICIENCIA QUE UNA DE 500 W DE BULBO)
- EXCELENTES RESULTADOS YA TRAS SÓLO UNOS SEGUNDOS DE EXPOSICIÓN
- TIEMPO DE CALENTAMIENTO REDUCIDO A CERO - EFICIENCIA INSTANTÁNEA
- TEMPORIZADOR DE ENCENDIDO PROGRAMABLE CON INTERRUPTOR DOBLE (de 1 segundo a 19 horas o continuo)
- NO SE CALIENTA - SUPERFICIE DE APOYO PROTEGIDA
- INCLUIDOS DISTANCIADORES DE ALUMINIO DESMONTABLES

ADVERTENCIA: Se aconseja utilizar las lámparas protegiéndose los ojos y las manos con gafas protectoras y guantes

CAMPOS DE APLICACIÓN: Catalización de adhesivos UV y de luz visible para pegar incluso superficies largas de vidrio, metales, materias plásticas

Art.	Descripción	Cant.
FXUVLEDLINE405	Lámpara HONLE LEDLINE500 longitud de onda **405** nm	1 Ud.

LÁMPARA UV HAND LED

Tecnología LED de última generación de alta intensidad para la irradiación de adhesivos UV
Medidas del portalámparas: 213 x 180 x 150 mm - peso 1,8 kg
Sin alimentador accesorio - conexión directa a la red eléctrica
Alimentación 230 voltios
Absorción de tan solo 64 vatios
¡Más de 20.000 horas de duración!
Longitud de onda = 365 / 405 nm **LUZ VISIBLE**

Instrucciones dentro de la caja

- CON LA TECNOLOGÍA LED PARA ENCENDIDOS Y APAGADOS INCLUSO REPETIDOS SIN PROBLEMAS DE BULBO
- LARGA VIDA ÚTIL - MÁS DE 20.000 HORAS
- RADIACIÓN LUMINOSA DISTRIBUIDA UNIFORMEMENTE EN TODA LA SUPERFICIE (las lámparas de bulbo concentran la radiación en el foco de la pantalla), MAYOR ÁREA DE PEGADO
- ERGONÓMICA Y LIVIANA
- BAJO CONSUMO DE SÓLO 64 W
- EXCELENTES RESULTADOS YA TRAS SÓLO UNOS SEGUNDOS DE EXPOSICIÓN
- TIEMPO DE CALENTAMIENTO REDUCIDO A CERO - EFICIENCIA INSTANTÁNEA
- NO SE CALIENTA - SUPERFICIE DE APOYO PROTEGIDA

ADVERTENCIA: Se aconseja utilizar las lámparas protegiéndose los ojos y las manos con gafas protectoras y guantes

Art.	Descripción	Cant.
FXUVLED365	Lámpara HONLE UV Hand LED para pegados a **365** nm	1 Ud.
FXUVLED405	Lámpara HONLE UV Hand LED para pegados a **405** nm - **LUZ VISIBLE**	1 Ud.

SOPORTE CON VENTOSAS PARA ENCOLADO CON ÁNGULO VARIABLE

Ángulo variable 40° - 300°
Ventosa Ø 120 mm
Desplazamiento de
la ventosa 18 mm

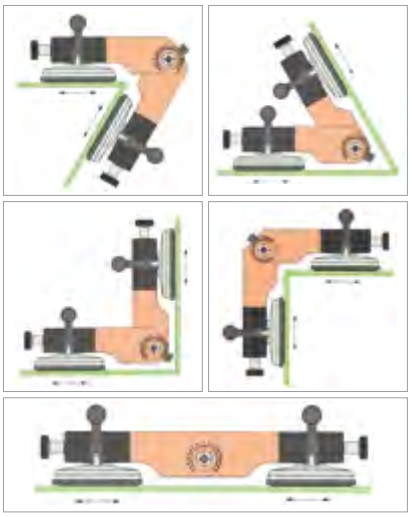

Art.	Cant.
SUVREGH	1 Ud.

SOPORTE CON VENTOSAS PARA PEGADO A 90°

Ventosa Ø 120 mm
Desplazamiento de la ventosa 18 mm

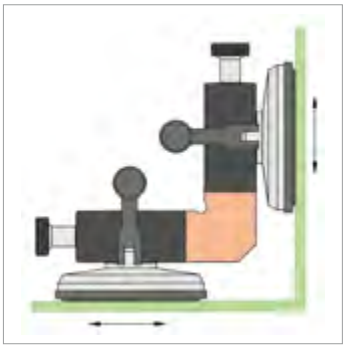

Art.	Cant.
SUV90I	1 Ud.

SOPORTE CON VENTOSAS PARA PEGADO A 90° REGULABLE

Regulación ± 4 mm
Ventosa Ø 60 mm

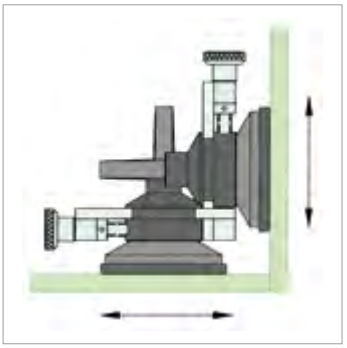

Art.	Cant.
V90IR	1 Ud.

SILICONAS Y SELLANTES

DOW
DOWSIL™
781
Acetoxy
Acétique
Acetico
Acética
Acetat
Azijnzure
Acetoxy
Silicone
DOW
DOWSIL™
799 EU
GLAZE & GO
Neutral
Silicone
DOW
DOWSIL™
881
High
Strength
Sealant
Acetoxy
Silicone
High Performance

DW781
Sellante silicónico de módulo medio/alto

El Sellante Silicónico Acético Dow Corning® 781 es una silicona monocomponente con buena adherencia sobre una amplia gama de superficies no porosas, incluyendo vidrio, aluminio, superficies pintadas y paneles de estructura mixta. Ofrece una excelente resistencia al envejecimiento, la contracción, el agrietamiento y la decoloración.

Características

- Alta resistencia
- Buena elasticidad
- 100% silicónico
- Sin disolventes
- Resistente al ozono, a las radiaciones ultravioleta y las temperaturas extremas

TRANSPARENTE

NEGRO

Art.	Formato	Color	Envase	Cant.
DW781TR	**310** ml	Transparente	12 Ud.	1 Ud.
DW781NE	**310** ml	Negro	12 Ud.	1 Ud.

Datos técnicos:

Propiedades	Unidad	Valor
Sistema de polimerización		Acético
Temperatura de aplicación	°C	de +5 a +40
Peso específico	g/ml	1.02
Tasa de extrusión	g/minuto	220
Tiempo de formación de la piel (23° C, 50% H.R.)	minutos	14
Velocidad de polimerización (23° C, 50% H.R.)		
1 día	mm	3.0
3 días	mm	5.0
Espesor de 2 mm peso S2 (ISO 37)		
Módulo E 100%	MPa	0.40
Resistencia a la tracción	MPa	1.8
Alargamiento de rotura	%	520
Unión T.A. 12x12x50mm (ISO 8339/D1N2-8339)		
Módulo E 100%	MPa	0.4
Módulo E 60%	MPa	0.35
Resistencia a la tracción	MPa	0.59
Alargamiento de rotura	%	190
Dureza (Shore A)		22
Capacidad de movimiento de la junta	%	20

Conforme a la norma ISO 11600-F&G-25HM

DW784
Sellante silicónico para acristalamientos

El Sellante Silicónico para Acristalamientos Dow Corning® 784 es una silicona monocomponente. Presenta una buena adhesión al vidrio, aluminio y otros sustratos no porosos utilizados en el sector de la construcción. Al contener un fungicida adecuado para evitar la formación de moho, es ideal como sellante de protección contra la intemperie en zonas que puedan estar sometidas a una humedad elevada, como ventanas de cuartos de baño y cocinas, o zonas susceptibles de formación de moho.

Características

- Resistente a moho y hongos (comprobado con arreglo a la normativa ISO 846)
- Buena elasticidad
- 100% silicónico
- Resistente al ozono, la radiación ultravioleta y las temperaturas extremas

TRANSPARENTE

Art.	Formato	Color	Envase	Cant.
DW784TR	**310** ml	Transparente	12 Ud.	1 Ud.

Datos técnicos:

Propiedades	Unidad	Valor
Sistema de polimerización		Acético
Temperatura de aplicación	°C	de +5 a +40
Peso específico	g/ml	1.02
Tasa de extrusión	g/minuto	220
Tiempo de formación de la piel (23° C, 50% H.R.)	minutos	12
Tiempo de secado superficial (23° C, 50% H.R.)	minutos	20
Velocidad de polimerización (23° C, 50% H.R.)		
1 día	mm	2,0
3 días	mm	4,0
Espesor de 2 mm peso S2 (ISO 37)		
Módulo E 100%	MPa	0.41
Resistencia a la tracción	MPa	1.8
Alargamiento de rotura	%	550
Unión T.A. 12x12x50mm (ISO 8339/D1N2-8339)		
Módulo E 100%	MPa	0.4
Módulo E 60%	MPa	0.35
Resistencia a la tracción	MPa	0.57
Alargamiento de rotura	%	200
Dureza (Shore A)		22
Capacidad de movimiento de la junta	%	20

Conforme a las normas ISO 11600-F&G-25LM

TRANSPARENTE

DW881
Sellante silicónico de alta adhesión para vidrio

El Sellante Silicónico monocomponente de alto módulo para vidrio Dow Corning® 881 es un producto especialmente adecuado para encolar el vidrio en todos los casos en que se requiera una alta resistencia y adhesión, así como para todas las aplicaciones que requieran tiempos de vulcanización rápidos, alta resistencia al agua y a los rayos ultravioleta.

Características

- Polimerización rápida
- Módulo alto
- Alta y duradera adhesión al vidrio
- Resistente a la exposición a los rayos UV
- Resistente a la inmersión intermitente en agua

Datos técnicos:

Propiedades	Unidad	Valor
Sistema de polimerización		Acético
Temperatura de aplicación	°C	de +5 a +30
Tiempo de manejabilidad	minutos	5
Peso específico	g/ml	1.1
Velocidad de polimerización (23° C, 50% H.R.)		
1 día	mm	3.0
3 días	mm	8.0

Espesor de 2 mm peso S2 (ISO 37)

Módulo E 100%	MPa	0.50
Resistencia a la tracción	MPa	>2
Dureza (Shore A)		28

La tensión máxima admisible en el sellante es de 50.000 Pa

Art.	Formato	Color	Envase	Cant.
DW881TR	**310** ml	Transparente	12 Ud.	1 Ud.

TRANSPARENTE

DW799EU
Sellante silicónico antimoho

El Sellante Silicónico Dow Corning® Silicon 799 EU Glaze and Go es un sellante monocomponente de módulo bajo y polimerización neutra, desarrollado especialmente para sellar y proteger las ventanas frente a los agentes atmosféricos. Garantiza una adhesión de larga duración sobre la mayoría de superficies porosas y no porosas, como mampostería y ladrillos, aluminio, PVC, vidrio y superficies acristaladas. El Sellante Silicónico Dow Corning® 799 EU Glaze and Go resiste al moho.

Características

- Sistema de polimerización neutra
- Módulo bajo, elasticidad alta
- Buena adherencia sin imprimación sobre numerosos sustratos
- No corrosivo para los metales
- Fácil de aplicar y trabajar
- Resistente a la radiación ultravioleta
- Contiene fungicida
- Inodoro

Datos técnicos:

Propiedades	Unidad	Valor
Sistema de polimerización		Neutro
Temperatura de aplicación	°C	de +5 a +40
Peso específico	g/ml	1.03
Extrusión	g/minuto	90
Penetración	1/10mm	100
Tiempo de formación de la piel (23° C, 50% H.R.)	minutos	12
Tiempo de secado superficial (23 °C, 50% H.R.)	minutos	18
Velocidad de polimerización (23° C, 50% H.R.)		
1 día	mm	2.8
3 días	mm	4.3

Espesor de 2 mm peso S2 (ISO 37)

Módulo E 100%	MPa	0.31
Resistencia a la tracción	MPa	1.3
Alargamiento de rotura	%	600

Unión T.A. 12x12x50mm (ISO 8339/D1N2-8339)

Módulo E 100%	MPa	0.3
Resistencia a la tracción	MPa	0.55
Alargamiento de rotura	%	340
Modo de rotura	% de rotura cohesiva	100
Dureza (Shore A)		16

Conforme a las normas ISO 11600-F&G-25LM

Art.	Formato	Color	Envase	Cant.
DW799TR	**310** ml	Transparente	12 Ud.	1 Ud.

DW796
Sellante silicónico Alkoxy

El Sellante Silicónico Dow Corning® 796 es una silicona monocomponente, de bajo módulo y polimerización neutra, desarrollado expresamente para sellar PVC, aluminio, madera, vidrio, superficies acristaladas y mampostería de ladrillos. Especialmente indicado para sellar el perímetro de puertas y ventanas.

Características

- Buena adherencia sin imprimación sobre numerosos sustratos
- Módulo bajo, elasticidad alta
- 100% polímero silicónico
- Sistema de polimerización neutra
- Escaso olor
- Resistente al ozono, la radiación ultravioleta y las temperaturas extremas

BLANCO NEGRO GRIS

Datos técnicos:

Propiedades	Unidad	Valor
Sistema de polimerización		Alcoxílico
Temperatura de aplicación	°C	de +5 a +40
Peso específico	g/ml	1.52
Tasa de extrusión	g/minuto	210
Tiempo de formación de la piel (23° C, 50% H.R.)	minutos	15
Tiempo de secado superficial (23 °C, 50% H.R.)	minutos	35
Velocidad de polimerización (23° C, 50% H.R.)		
1 día	mm	2.0
3 días	mm	3.5
Espesor de 2 mm peso S2 (ISO 37)		
Módulo E 100%	MPa	0.45
Resistencia a la tracción	MPa	1.8
Alargamiento de rotura	%	700
Unión T.A. 12x12x50mm (ISO 8339/D1N2-8339)		
Módulo E 100%	MPa	0.35
Resistencia a la tracción	MPa	0.75
Alargamiento de rotura	%	380
Dureza (Shore A)		30
Recuperación elástica	%	>90
Capacidad de movimiento de la junta	%	20

Conforme a las normas ISO 11600-F&G-25LM

Art.	Formato	Color	Envase	Cant.
DW796BI	**310** ml	Blanco	12 Ud.	1 Ud.
DW796NE	**310** ml	Negro	12 Ud.	1 Ud.
DW796GR	**310** ml	Gris	12 Ud.	1 Ud.

* **DISPONIBLE BAJO PEDIDO**

DW817
Sellante silicónico adhesivo para espejos

El Adhesivo para Espejos Dow Corning® 817 es un sellante silicónico monocomponente para la fijación interna de espejos, vidrio recubierto o paneles metálicos sobre diferentes sustratos. Una vez producida la polimerización, la silicona garantiza un agarre mecánico óptimo y un desplazamiento mínimo del espejo.

Características

- No corrosivo, inodoro, listo para usar, reacciona con la humedad del aire
- Excelente adherencia sin imprimación a la mayoría de los vidrios, metales y revestimientos para espejos
- Especial resistencia al calor y la humedad
- Módulo alto para reducir el consumo de sellante
- Resistente al ozono, la radiación ultravioleta y las temperaturas extremas

BLANCO

Datos técnicos:

Propiedades	Unidad	Valor
Sistema de polimerización		Neutro
Temperatura de aplicación	°C	de +5 a +40
Intervalo de temperatura de acción	°C	de -50 a +100
Tiempo de manejabilidad	minutos	29
Peso específico	g/ml	1.43
Formación de escurrimientos	mm	≤3
Unión T.A. 12x12x50mm (ISO 8339)		
Dureza (Shore A)		28
Módulo de Young	MPa	1.2

Art.	Formato	Color	Envase	Cant.
DW817BI	**310** ml	Blanco	12 Ud.	1 Ud.

NEGRO

DW791
Sellante silicónico resistente a los agentes atmosféricos

El Sellante silicónico resistente a los agentes atmosféricos Dow Corning® 791 es un sellante neutro de bajo módulo y excelente calidad, diseñado específicamente para sellar paneles de vidrio, adornos y fachadas de edificios.
También es adecuado para sellar juntas entre suelos, paredes, muros no portantes, escaleras y otras juntas presentes en un edificio.

Características

- Ideal para juntas de dilatación, unión, perimetrales y otros tipos de juntas sujetas a movimientos
- Polimerización neutra
- Capacidad de alargamiento/compresión hasta un ± 50% de la anchura de la junta original
- Excelente adhesión sobre una gran variedad de materiales de construcción
- Excelente resistencia a los agentes atmosféricos
- Resistente al ozono, la radiación ultravioleta y las temperaturas extremas

Datos técnicos:

Propiedades	Unidad	Valor
Sistema de polimerización		Alcohólico
Tasa de extrusión	g/minuto	220
Tiempo de manejabilidad (23 °C, 50% H.R.)	minutos	20
Tiempo de secado superficial (23 °C, 50% H.R.)	minutos	30
Tiempo de polimerización (23 °C, 50% H.R.)		
1 día	mm	2.0
3 días	mm	4.0
Peso específico	g/ml	1.5
Intervalo de temperatura de aplicación	°C	de +5 a +400
Polimerizado - espesor de 2 mm probeta S2 (ISO 37 /DIN*** 53 504)**		
Módulo E 100%	MPa	0.45
Carga máxima de tracción	MPa	1.9
Alargamiento de rotura	%	700
Polimerizado - Unión T.A. 12x12x50 mm (ISO 8339/DIN 2-8339)		
Módulo E 100%	MPa	0.35
Resistencia a la tracción	MPa	0.75
Alargamiento de rotura	%	380
Dureza (Shore A)		29
Recuperación elástica	%	>90
Capacidad de movimiento de la junta	%	±50

Conforme a las normas ISO 11600-F&G-25LM

Art.	Formato	Color	Envase	Cant.
DW791NE	**310** ml	Negro	12 Ud.	1 Ud.

TRANSPARENTE

DW791T
Sellante silicónico resistente a los agentes atmosféricos

El Sellante silicónico resistente a los agentes atmosféricos Dow Corning® 791T es un sellante neutro de bajo módulo y excelente calidad, diseñado específicamente para sellar paneles de vidrio, adornos y fachadas de edificios.
También es adecuado para sellar juntas entre suelos, paredes, muros no portantes, escaleras y otras juntas presentes en un edificio.

Características

- Ideal para juntas de dilatación, unión, perimetrales y otros tipos de juntas sujetas a movimientos
- Polimerización neutra
- Capacidad de alargamiento/compresión hasta un ± 50% de la anchura de la junta original
- Excelente adhesión sobre una gran variedad de materiales de construcción
- Excelente resistencia a los agentes atmosféricos
- Resistente al ozono, la radiación ultravioleta y las temperaturas extremas

Datos técnicos:

Propiedades	Unidad	Valor
Sistema de polimerización		Oxímico
Tasa de extrusión	g/minuto	210
Tiempo de manejabilidad (23 °C, 50% H.R.)	minutos	05-10
Tiempo de secado superficial (23 °C, 50% H.R.)	minutos	15-20
Tiempo de polimerización (23 °C, 50% H.R.)		
1 día	mm	3.0
3 días	mm	4.0
Peso específico	g/ml	1.03
Intervalo de temperatura de aplicación	°C	de +5 a +400
Polimerizado - espesor de 2 mm probeta S2 (ISO 37 /DIN*** 53 504)**		
Módulo E 100%	MPa	0.3
Carga máxima de tracción	MPa	1.84
Alargamiento de rotura	%	500
Polimerizado - Unión T.A. 12x12x50 mm (ISO 8339/DIN 2-8339)		
Módulo E 100%	MPa	0.32
Resistencia a la tracción	MPa	0.43
Alargamiento de rotura	%	300
Dureza (Shore A)		23
Recuperación elástica	%	>90
Capacidad de movimiento de la junta	%	±50

Conforme a las normas ISO 11600-F&G-25LM

Art.	Formato	Color	Envase	Cant.
DW791TTR	**310** ml	Transparente	12 Ud.	1 Ud.

NEGRO

DW895
Sellante de acristalamientos estructurales

El Sellante silicónico Dow Corning® 895 es una silicona monocomponente de Acristalamientos Estructurales. El producto polimerizado ofrece una excelente resistencia a la intemperie y una gran resistencia a la radiación ultravioleta, el calor y la humedad. La alta carga de rotura hace que este producto sea ideal para aplicaciones de encolado estructural. Tiene excelentes propiedades mecánicas.

Características

- Cumple las nuevas normas europeas para aplicaciones de sellado estructural, desarrolladas por EOTA
- Excelente adherencia a una amplia gama de sustratos, incluidos vidrio pintado, esmaltado y reflectante, perfiles de aluminio anodizados y pintados con poliéster, perfiles de acero inoxidable
- Sistema de polimerización neutra, inodoro y no corrosivo
- Producto monocomponente
- Resistente al ozono y a las temperaturas extremas

Datos técnicos:

Propiedades - En suministro	Unidad	Valor
Densidad relativa	g/ml	1,43
Formación de escurrimientos o hilos	mm	0
Tiempo de secado superficial (25° C, 50% H.R.)	minutos	60
Tiempo de polimerización (25°C, 50% H.R.)		
Al cabo de 24 horas	mm	2.2
Al cabo de 72 horas	mm	3.5

Polimerizado - Al cabo de 7 días a 25°C y 50% HR		
Dureza (Shore A)	puntos	38
Alargamiento máximo	%	600
Resistencia a la tracción al 100% de elongación	MPa	0.7
Resistencia a la tracción con alargamiento máximo	MPa	2.85
Resistencia al desgarro	kN/m	19

Test H-Piece		
Alargamiento máximo	%	260
Resistencia a la tracción	MPa	1.06
Módulo de Young	MPa	1.0
Carga dinámica de proyecto sobre el sellante	Pa	140.000
Carga estática de proyecto sobre el sellante	Pa	7.000
Intervalo de temperatura de acción	°C	de -50 a +150
Tiempo de manejabilidad	minutos	15

Art.	Formato	Color	Envase	Cant.
DW895NE	**310** ml	Negro	12 Ud.	1 Ud.

DOWSIL
DOWSIL
DOWSIL

CLEAR FIX
MS Polímero

Producto de alta calidad, adhesivo/sellante fuerte, monocomponente a base de polímeros MS. Inodoro, neutro y sin isocianatos. Tras su aplicación, polimeriza con la humedad atmosférica para formar una junta gomosa duradera.

Características

- Pegado de paneles, marcos, alféizares, madera, listones, umbrales, espejos y materiales aislantes en el sector de la construcción
- Sellado de sistemas acristalados en interiores
- Juntas de conexión en edificios
- Para cocina y cuarto de baño
- Para juntas de unión metálicas en construcción y carrocería
- Sellante utilizado en la industria de las construcciones navales
- Estuco universal para rellenar grietas y superficies irregulares

Datos técnicos:

Propiedades	Unidad	Valor
Base		MS Polymer
Temperatura de aplicación		+5 °C +40 °C
Tasa de aplicación	3 mm / 6.3 bar	150 rpm
Moldeabilidad	ISO 7390	<2mm
Peso específico		1.063 g/ml
Tiempo de formación de la piel	23°C / 55% H.R.	10-15 min
Endurecimiento la cabo de 24 horas	23°C / 55% H.R.	2mm
Se puede pintar tras la polimerización		Sí
Alargamiento/contracción de la unión		+/- 25%
Resistencia a la temperatura después de la polimerización		-40°C I +100°C

Propiedades mecánicas en 2 mm

Dureza, escala SHORE A (3 s)	DIN 53505	45
Módulo 100%	DIN 53504	1.15 Mpa (N/mm²)
Resistencia a la tracción	DIN 53504	2.2 Mpa (N/mm²)
Alargamiento de rotura	DIN 53504	250%

TRANSPARENTE CRISTALINO

Art.	Formato	Color	Envase	Cant.
DWCLETC	**290** ml	Transparente cristalino	12 Ud.	1 Ud.

HIGH TACK
Para espejos

High Tack es un adhesivo profesional de alta calidad con propiedades de adhesión altas y extremas. Basado en tecnología híbrida, polimeriza con la humedad atmosférica para formar una unión fuerte y elástica.

High Tack ha sido desarrollado expresamente como adhesivo universal para encolar muchos materiales de construcción como: piedra, cemento, espejos, vidrio, cartón piedra, PU, uPVC, plásticos duros, esmaltes, cerámica, cobre, plomo, zinc, aluminio, metales, acero, madera y sistemas pintados.

Características

- Adhesión inicial extremadamente fuerte
- No necesita fijación ni soporte durante el endurecimiento
- Elevado módulo elástico y alta resistencia mecánica
- Sin isocianatos, disolventes ni siliconas
- Elasticidad duradera
- No encoge y no crea burbujas
- No corrosivo para los metales
- Reticulación neutra, casi inodora
- Buena resistencia a la intemperie y a la humedad
- Adhiere perfectamente sin imprimador sobre la mayoría de las superficies, incluso húmedas

Datos técnicos:

Propiedades	Unidad	Valor
Base		Híbrida
Temperatura de aplicación		+5°C + 40°C
Densidad		1.57 g/ml
Módulo 100%	N/mm²	1.39 Mpa
Tasa de aplicación	@ 3 mm / 4 bar	20 rpm
Tiempos de polimerización		±2-3mm/24h
Alargamiento de rotura		335%
Moldeabilidad	ISO 7390	< 2 mm
Resiste a las heladas durante el transporte		Hasta -15°C
Dureza, Shore A	DIN 53505	55
Formación de la piel	23°C / 50% HR	15 min
Alargamiento/contracción de la unión		+/- 25%
Resistencia a la temperatura después de la polimerización		-40°C/+90°C
Resistencia a la tracción	N/mm²	2.20 Mpa

BLANCO

Art.	Formato	Color	Envase	Cant.
DWHTKBI	**290** ml	Blanco	12 Ud.	1 Ud.

TRANSPARENTE

DW PRIMER C

Para superficies pintadas

Dow Corning® Primer C es un disolvente promotor de la adhesión para todas las superficies pintadas en las que es difícil que adhiera el sellante.

Características

- Promotor de adhesión sobre bases pintadas y otras superficies de plástico
- Reacciona a la humedad atmosférica
- No mancha
- Acelera la adhesión de poliéster y polvos de pintura
- Resistente al ozono, la radiación ultravioleta y las temperaturas extremas

Datos técnicos:

Propiedades	Unidad	Valor
Valor de cobertura, superficies no porosas	ft^2 /gal	800
Valor lineal de cobertura, ancho de la unión 1/2 pulgada	ft/gal	10.000
Peso específico		0.90
Punto de inflamabilidad	°C	-4
Contenido volátil - COV	g/L	855

Art.	Formato	Color	Cant.
DWPRCTR	**250** g	Transparente	1 Ud.

TRANSPARENTE

DW PRIMER 1200 OS UV TRACEABLE

Para superficies no porosas

El Primer Dow Corning® 1200 05 UV Traceable es un producto adecuado para mejorar la adhesión sobre superficies no porosas como perfiles de aluminio, metal, vidrio. Contiene una pequeña cantidad de trazador UV. Esto permite aplicar correctamente el imprimador utilizando una lámpara UV.

Características

- Mejoran la adhesión de los sellantes silicónicos sobre muchos sustratos
- Proporcionan más uniformidad y fuerza a la adhesión
- Adecuado para aplicaciones estructurales y de protección contra los agentes atmosféricos
- Adhesión más rápida a las superficies

Datos técnicos:

Propiedades	Unidad	Valor
Viscosidad a 23°C	mPa.s	1
Punto de inflamabilidad - recipiente tapado	°C	1
Peso específico a 23 °C	0.82	

Art.	Formato	Color	Cant.
DWPRPTR	**500** ml	Transparente	1 Ud.

GARANTÍA LIMITADA - LEER DETENIDAMENTE

La información presentada en este catálogo se facilita de buena fe y se basa en investigaciones esmeradas.
Es meramente estimativa. Para más información sobre los distintos productos, lea detenidamente las fichas técnicas, que puede descargar del sitio web www.dowcorning.com en internet. Sin embargo, dado que las condiciones y métodos de uso escapan al control de las Empresas, esta información no sustituye a las pruebas preliminares, que son indispensables para garantizar la plena idoneidad y seguridad de los productos para la aplicación específica. Las sugerencias de uso no deben interpretarse como un estímulo para violar eventuales derechos amparados por patente. Saint-Gobain Logli S.r.l. sólo garantiza la conformidad de los productos con las especificaciones de venta actuales. Cualquier indemnización del usuario o responsabilidad de Saint-Gobain Logli S.r.l. se limita exclusivamente al reembolso del precio de compra o a la sustitución de cualquier producto distinto de lo garantizado. Saint-Gobain Logli S.r.l. no ofrece ninguna garantía, expresa o implícita, en cuanto a la idoneidad del producto para un uso específico o su comerciabilidad.

Limitaciones SILICONAS ACÉTICAS

Se desaconseja utilizar Sellantes Silicónicos Acéticos sobre sustratos porosos como hormigón, piedra, mármol o granito. No debe utilizarse un Sellante Silicónico DOW CORNING® Acético en contacto con el sellante externo de una unidad de doble acristalamiento. No utilizar los Sellantes Silicónicos Acéticos sobre soportes bituminosos, sustratos a base de goma natural, cloropreno o EPDM, ni sobre materiales de construcción y plásticos flexibles que puedan desprender aceites, plastificantes o disolventes. No utilizar los Sellantes Silicónicos DOW CORNING® Acéticos en un área completamente cerrada porque el sellante necesita humedad atmosférica para polimerizar. El ácido acético liberado durante la polimerización puede corroer la plata de los espejos y metales sensibles como el cobre, el latón y el plomo. Para esta aplicación debe utilizarse el Adhesivo para Espejos DOW CORNING® 817. Se desaconseja el uso de Sellantes Silicónicos DOW CORNING® Acéticos en uniones de inmersión o en uniones que puedan estar sujetas a sobreesfuerzos o abrasión. No son adecuados para aplicaciones en contacto con productos alimenticios. Sin embargo, se menciona en el Esquema Normativo Británico para Accesorios Hidráulicos para aplicaciones en contacto con agua potable, después de la polimerización. Se desaconseja utilizar Sellantes Silicónicos DOW CORNING® para aplicaciones en acristalamientos estructurales o dobles acristalamientos.

Limitaciones SILICONAS NEUTRAS

Se desaconseja utilizar Sellantes Silicónicos Neutros para aplicaciones sobre acristalamiento estructural o doble acristalamiento. No utilizar los Sellantes Silicónicos Neutros sobre sustratos bituminosos, sustratos a base de goma natural, cloropreno o EPDM, ni sobre materiales de construcción y que puedan desprender aceites, plastificantes o disolventes. No utilizar los Sellantes Silicónicos DOW CORNING® Neutros en un lugar cerrado porque el sellante necesita humedad atmosférica para polimerizar. Se desaconsejan los productos para su uso en uniones sumergidas o en uniones que puedan estar sometidas a sobreesfuerzos o abrasión. Sobre sustratos porosos, como el hormigón, mármoles, granitos y otras piedras naturales, puede producirse exudación. Deben realizarse pruebas específicas sobre sustratos sensibles. No son adecuados para aplicaciones en contacto con productos alimenticios. Se aconseja no aplicar los Sellantes Silicónicos DOW CORNING® Neutros sobre superficies con una temperatura por debajo de 5 ºC (41 °F), ya que es imposible garantizar una superficie seca a esas temperaturas.

PISTOLA MANUAL PARA CARTUCHOS

- Modelo de aluminio, abierto, funcional, ligero
- Varilla de empuje hexagonal con propiedades mecánicas muy elevadas
- Semiprofesional, adecuada para fabricantes, fontaneros, hojalateros, actividades de utillaje y ferretería

Art.	Cant.
DWGUNSTE	1 Ud.

PISTOLA MANUAL PARA CARTUCHOS

- Tipo profesional, práctico y ligero
- Mecanismo de compensación del desgaste

Art.	Cant.
DWGUNSKE	1 Ud.

ESPARCIDORES DE SILICONA

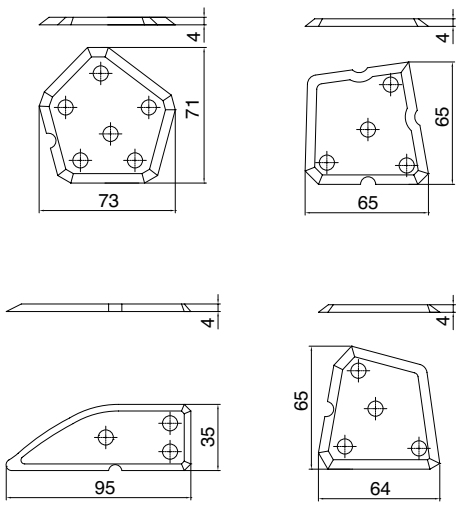

Art.	Envase	Cant.
DWSIL	4 Ud.	1 Ud.

ACCESORIOS PARA VIDRIOS

JAPAN

RULINAS DE METAL DURO PARA CORTE AUTOMÁTICO DEL VIDRIO

Las rulinas se utilizan en bancos de corte automático. Bastará con conocer la marca y el tipo de vidrio que va a cortar (float, laminado, bajo emisivo) y el tipo de corte (recto, perfilado, circular) y podremos proporcionarle la rulina y el portarulina específicos.

Productos bajo pedido

Para tener un excelente resultado de corte, es necesario seleccionar cada rulina en función de la aplicación
Codificación de afilado:
Código «PL»: corte recto, abierto, con plantillas para vidrios de 3 a 10 mm
Código «SC»: para el corte de vidrios de gran espesor y laminados

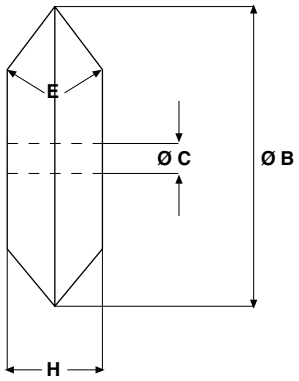

B = Ø externo rulina
H = espesor de la rulina
C = Ø del orificio
E = Ángulo de corte entre 118° y 165°

La elección del ángulo de corte «**E**» depende en gran medida del tipo de corte y del grosor del vidrio.
La selección de la rulina también depende de la presión y la velocidad de corte. Cuanto más obtuso sea el ángulo, más grueso será el vidrio

CORTE RECTO

Grados	Espesor del vidrio en mm
118°	0.8 – 1
125°	1-2
135°	2- 3 - 4
140°	4
145°	4-5-6-8
150°	8
155°	8 – 10 – 12
160°	12-15
165°	15 – 19

Corte PERFILADO

Grados	Espesor del vidrio en mm
135°	1 - 2
140°	2
145°	3 – 4
150°	4 - 5
155°	5 - 6
160°	6 - 8
165°	8

Para pedir el material proceda como sigue:
Seleccione ángulo de corte «E»

Art.	Medidas	Características	Afilado	Envase	Cant.	
TALRO5614	**B** 5.6	**H** 1.08	**C** 1.4 mm	adecuada para cortes rectos y radios mayores, puede utilizarse para cortes abiertos	**PL /SC**	10 Ud.	1 Ud.

Con corte recto se entiende una incisión que permite «separar» fácilmente la plantilla cortada, por ejemplo, un círculo o un óvalo. Finalizado el corte, con una simple presión y 4 pequeños cortes externos (realizados con un cortavidrio tradicional), el círculo debe quedar perfectamente cortado, sin astillas.

Esta información se facilita a título meramente informativo, le rogamos que compruebe la selección del producto más adecuado a sus necesidades.

CLIP DE PLÁSTICO
CSM - CSDA

Bancos de corte: Bottero Bavelloni, CMS Tecnologies, GFPm, Macotec, Intermac, Pannkoke, Turomas

Productos bajo pedido

Angulación	Color	Afilado	Ø
118°	Amarillo	PL	5-5.4-5.8 mm
125°	Azul claro	PL	5-5.4-5.8 mm
135°	Blanco	PL	5-5.4-5.8 mm
140°	Azul	PL	5-5.4-5.8 mm
145°	Negro	PL	5-5.4-5.8 mm
150°	Marrón	PL	5-5.4-5.8 mm
155°	Rojo	PL	5-5.4-5.8 mm
160°	Verde	SC	5-5.4-5.8 mm
165°	Verde claro	SC	5-5.4-5.8 mm

Art.	Medidas de la rulina	Envase	Cant.
TALCSM	**Ø5.6** mm	10 Ud.	1 Ud.
TALCSDA	**Ø5** mm	10 Ud.	1 Ud.

CORTAVIDRIO CON ACEITE MITSUBOSHI PARA CORTE PERFILADO

Utilizar con aceite OIL3132

Art.	Espesor del vidrio	Cant.
MITSUBOR-38	De **3** a **8** mm	1 Ud.

CORTAVIDRIO TOYO DE METAL CON TAP WHEEL

Utilizar con aceite OIL3132

Art.	Espesor del vidrio	Ángulo de corte	Cant.
TAG004	De **3** a **12** mm	**140°**	1 Ud.

CORTAVIDRIO TOYO DE PLÁSTICO CON TAP WHEEL

Utilizar con aceite OIL3132

Art.	Espesor del vidrio	Ángulo de corte	Cant.
TAG003	De **3** a **12** mm	**140°**	1 Ud.

ACCESORIO DE RECAMBIO PARA CORTAVIDRIO

Art.	Descripción	Cant.
TAG007	Recambio para cortavidrio TOYO	1 Ud.

HAMMER GLASS

Art.	Descripción	Cant.
CPH20	Mango de aluminio, cabeza de latón de Ø20 y Ø14 mm	1 Ud.

CUCHILLAS PARA CORTAR PLÁSTICO

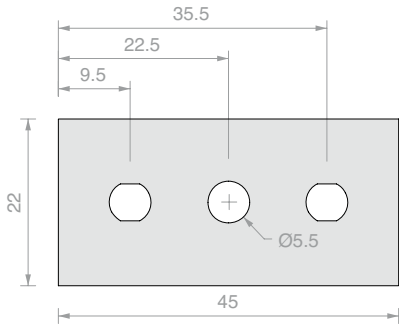

Art.	Espesor	Envase	Cant.
LAME05	**0.20** mm	100 Uds.	1 Ud.
LAME07	**0.15** mm	250 Uds.	1 Ud.

CUCHILLAS PARA CORTAR PLÁSTICO DESECHABLES

Cuchillas de recambio con un solo filo para raspar etiquetas, juntas, etc. Las cuchillas son de acero al carbono de 0.009"/0.23 mm de espesor con fondo de aluminio.

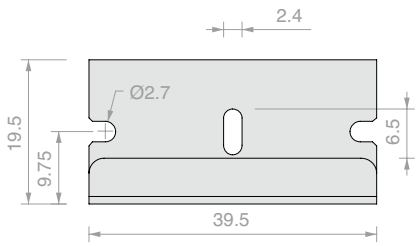

Art.	Espesor	Envase	Cant.
LAME02	**0.23** mm	100 Uds.	1 Ud.

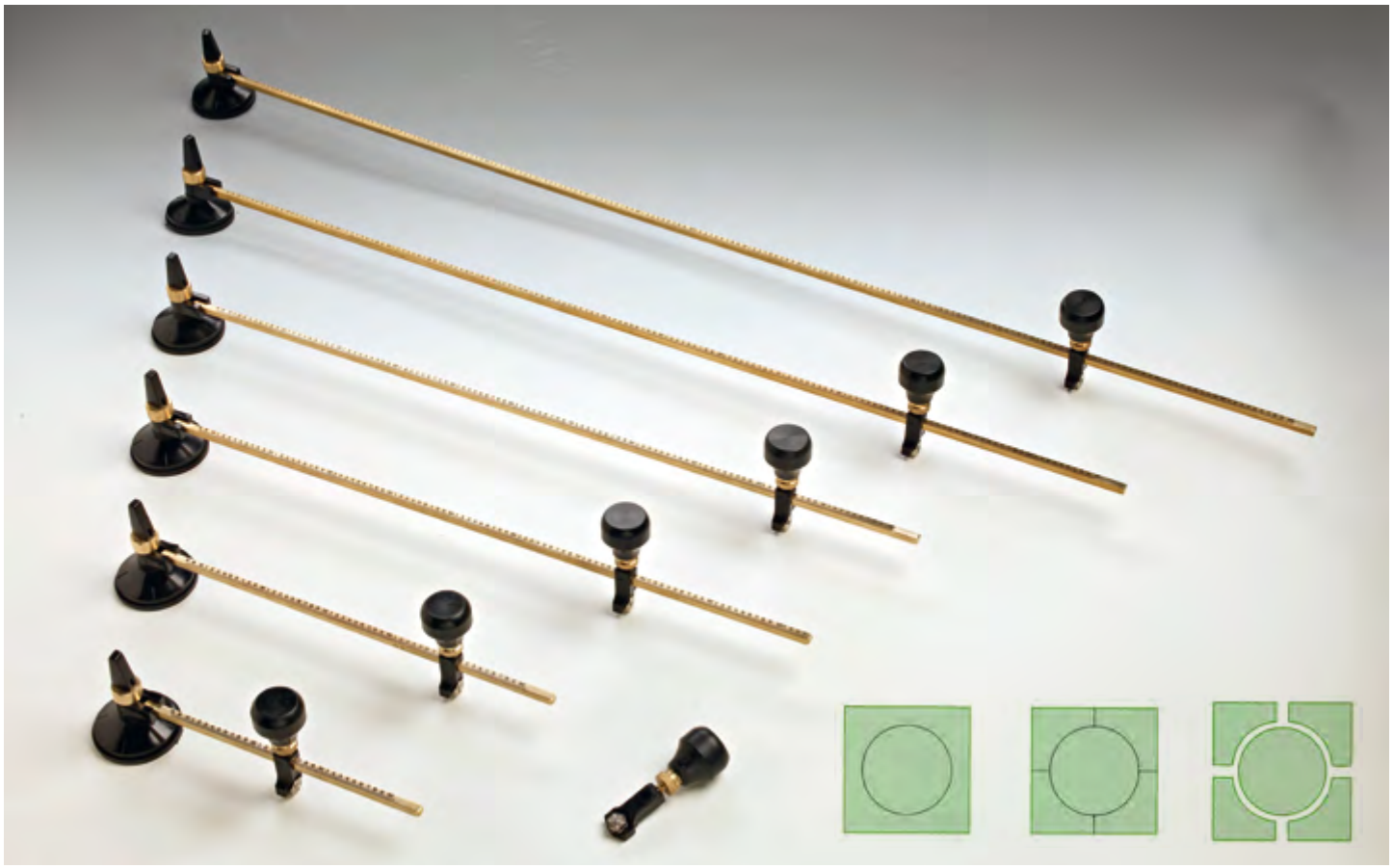

COMPÁS CORTAVIDRIO

Varilla graduada con flechas cruzadas en la copa de la ventosa para su correcta colocación en la placa de vidrio. El corte se realiza actuando sobre el pomo giratorio. Diámetro mínimo 85 mm. Se suministra con rulina con seis cabezales de carbono a 135°.

- Ajustar el diámetro en la escala de la regla
- Fijar el cabezal
- Aceitar el cabezal del cortavidrio
- Dar unas vueltas libres para aceitar la línea de fractura.
- Empezar a cortar presionando sobre el vidrio con la presión adecuada y sin interrupción
- Con un cortavidrio hacer unas líneas laterales hasta interceptar el diámetro que se acaba de trazar
- Abra la línea marcada por el círculo utilizando un accesorio
- Al abrir, se tendrá el círculo de cristal

Art.	Diámetro máximo de corte	Espesor de corte óptimo	Cant.
CP400	**400** mm	**3-6** mm	1 Ud.
CP600	**600** mm	**3-6** mm	1 Ud.
CP1000	**1000** mm	**3-6** mm	1 Ud.

ACCESORIOS DE RECAMBIO PARA COMPÁS CORTAVIDRIO

Art.	Descripción	Cant.
CPLEV	Palanca	1 Ud.
CPVEN	Ventosa **Ø60** mm	1 Ud.
CPOM	Pomo con cortavidrio de recambio ángulo 135°	1 Ud.

ACEITE DE CORTE PARA BANCOS 3130

Aceite de corte ideal para cortes rectos y perfilados, se evapora lentamente permitiendo que los cortes se abran. Los residuos que quedan en el vidrio se eliminan fácilmente y no crean problemas en las lavadoras. Estudiado para evitar el sobrecalentamiento de los cabezales de corte, su uso no desgasta en absoluto las piezas de goma de las máquinas y garantiza la larga vida útil de la rulina de corte.

Art.	Envase	Cant.
OIL31301	**1** l	1 Ud.
OIL31305	**5** l	1 Ud.
OIL313025	**25** l	1 Ud.

ACEITE DE CORTE PARA BANCOS 3133

Aceite de corte de alta volatilidad, ideal para cortes en los que los posteriores mecanizados requieran una superficie sin ningún tipo de residuo, serigrafía, lunas de automóvil, etc. Su uso no desgasta en absoluto las piezas de goma de las máquinas y garantiza la larga vida útil de la rulina de corte.

Art.	Envase	Cant.
OIL31335	**5** l	1 Ud.

ACEITE DE CORTE PARA BANCOS 3132

Fluido sintético para corte de vidrio específico para los trabajos de corte de vidrios de baja emisividad. Formulado con bases sintéticas y aditivos que reducen la tensión superficial para optimizar el acabado del vidrio con que se trabaja. Las excelentes propiedades refrigerantes, la neutralidad con respecto al vidrio y los aditivos especiales de la emulsión confieren al vidrio acabado un alto grado de acabado. Excelente evaporación del producto.
Inodoro y con muy baja tendencia a formar espuma.
Adecuado para cortavidrio

Art.	Envase	Cant.
OIL31321	**1** l	1 Ud.
OIL31325	**5** l	1 Ud.

ESCUADRA CON BRAZO Y MEDIDAS EN EL BORDE

División métrica, realizada con material fenólico duro.
Espesor del brazo 4 mm,
Espesor de la base 12 mm con tope de 4 mm
Impresión en mm para medir la distancia a otros bordes.

Art.	Longitud	Cant.
SQHB1050	**1050** mm	1 Ud.

ESCUADRAS CON DIAGONAL

Art.	Longitud	Cant.
SQ002	**500** mm	1 Ud.
SQ003	**700** mm	1 Ud.
SQ004	**900** mm	1 Ud.
SQ005	**1100** mm	1 Ud.
SQ006	**1250** mm	1 Ud.
SQ007	**1500** mm	1 Ud.

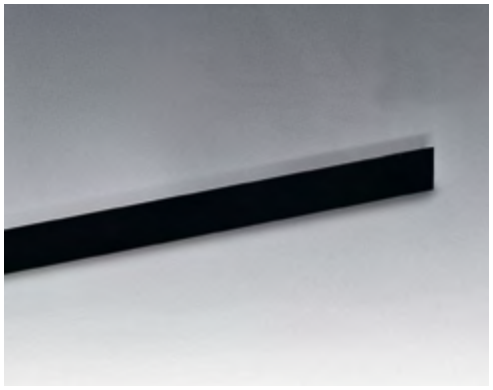

REGLA

Art.	Longitud	Cant.
RIGA001	**2500** mm	1 Ud.

BARRA DE CORTE CON VENTOSAS

Realizada con material fenólico duro.
Las ventosas permiten que un solo operador pueda utilizar la herramienta.
Espesor 10 mm anchura 80 mm.
Tolerancia dimensional: ±1mm/1m

Art.	Longitud	Ventosas	Cant.
SQTV3500	**3500** mm	**5**	1 Ud.

ESCUADRA REGULABLE

Realizada con material fenólico duro.
Varillas calibradas en ambos brazos para cortes precisos.
Adecuada para cortar tiras de vidrio de la misma medida.

Art.	Medidas	Cant.
SQTS860	**800** x **600** mm	1 Ud.

PINZA JAW

Para vidrios de hasta 19 mm

Art.	Longitud	Mordaza	Cant.
PINZJAW	**355** mm	**36** mm	1 Ud.

PINZA ABRIDORA DE CORTE

Art.	Longitud	Mordaza	Cant.
PINZ002	**200** mm	**24** mm	1 Ud.

PINZA ABRIDORA DE CORTE CON REGULACIÓN

Art.	Longitud	Mordaza	Cant.
PINZ30	**200** mm	**30** mm	1 Ud.

PINZA ABRIDORA DE CORTE CON PICO

Art.	Longitud	Mordaza	Cant.
PINZ35	**195** mm	**21** mm	1 Ud.

SIERRA DE DISCO DIAMANTADO

Grandes posibilidades de maniobra.
-Corte inclinado hasta 45°
-Compacta y ligera
-Revestimiento en Soft Grip
Accesorios incluidos: cargador de baterías, 2 baterías Li-ion, cuchilla, depósito de agua, llave de servicio

Descripción técnica:
- tamaño de la cuchilla
externo Ø 85 x 1.8 mm
• orificio Ø 15 mm
• capacidad de corte
a 90° 25.5 mm
a 45° 16.5 mm
• velocidad sin carga
1600 rpm
• batería de 4 Ah
• depósito de 0.5 litros
• peso 1.8 Kg

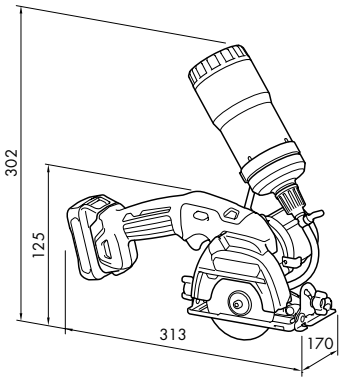

Art.	Medidas	Voltios	Cant.
MAK300	**313** x **170** x **125** mm	**12**	1 Ud.

DISCO DIAMANTADO CON SECTORES MAKITA

Art.	Medidas	Cant.
MAK10	**Ø110** x **1,9** mm Orificio **Ø20** mm	1 Ud.

DISCO DIAMANTADO PARA MAKITA DUEZETA

Art.	Medidas	Cant.
UDFMARK80	**Ø80** x **1,2** mm Orificio **Ø15** mm	1 Ud.

DISCO DIAMANTADO MAKITA

Art.	Medidas	Cant.
MAK80	**Ø85** x **1,8** mm Orificio **Ø15** mm	1 Ud.

BROCAS DIAMANTADAS CON CORONA CONTINUA

Acoplamiento: normal 1/2 Gas 14 Fpp longitud 75 mm
Acoplamiento: largo 1/2 Gas 14 Fpp longitud 95 mm (bajo pedido)
Broca estándar: cuerpo AVP, aglutinante 7283 concentración ME granulometría 010, diamante 1131.
Broca línea Top: cuerpo AVP, aglutinante FH, MG, granulometría 010, diamante 1120
Antes de utilizar la broca, se recomienda reavivar el diamante con una piedra abrasiva realizando una par de orificios, necesariamente con agua.
Se desaconseja el uso manual de bastoncillos reavivadores, ya que pueden provocar roturas de la franja diamantada, poniendo perjudicando la seguridad del operario.

CONDICIONES DE TRABAJO

VELOCIDAD DEL HUSILLO			CAUDAL DE AGUA	
Ø	R.P.M. Mín.	R.P.M. Máx.	Vidrio 3÷4 mm	Vidrio ≤ 5 mm
6	3.200	12.000	0.2	0.4
8	2.800	12.000	0.2	0.5
10	2.400	10.000	0.2	0.5
12	2.000	8.000	0.2	0.7
15	1.400	6.500	0.3	0.7
20	1.200	4.500	0.3	1.0
30	1.000	3.200	0.3	1.2
50	850	2.000	0.4	1.5
100	700	1.200	0.5	1.5
150	400	800	0.8	1.7
200	300	600	1.0	2.0
300	200	400	1.5	2.5

Art.	Medidas	Espesor de la banda	Cant.
UDF-7283ME06	Ø **6** mm	**0,75** mm	1 Pz
UDF-7283ME08	Ø **8** mm	**0,75** mm	1 Pz
UDF-7283ME10	Ø **10** mm	**0,75** mm	1 Pz
UDF-7283ME12	Ø **12** mm	**0,75** mm	1 Pz
UDF-7283ME14	Ø **14** mm	**0,75** mm	1 Pz
UDF-7283ME15	Ø **15** mm	**0,75** mm	1 Pz
UDF-7283ME16	Ø **16** mm	**0,75** mm	1 Pz
UDF-7283ME18	Ø **18** mm	**0,75** mm	1 Pz
UDF-7283ME20	Ø **20** mm	**0,75** mm	1 Pz
UDF-7283ME40	Ø **40** mm	**1** mm	1 Pz

ADAPTADOR PARA BROCAS

Material: latón

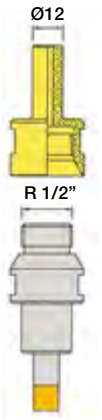

Art.	Medidas	Cant.
UDFS8	De **R 1/2”** a punta husillo **Ø12** mm	1 Ud.

REAVIVADORES PARA BROCAS Y MUELAS DE TAZA

Granulometría de 60 a 120 mesh, adecuados para el reavivado de herramientas con granulometría entre D 126 y D 213. Granulometría de 120 a 220 mesh, adecuados para el reavivado de herramientas con granulometría entre D 64 y D 126.

Art.	Medidas	Color	Granulometría	Cant.
NSGST01	**25**x**50**x**200** mm	Naranja	**80**	1 Ud.
NSGST03	**25**x**50**x**200** mm	Azul	**120**	1 Ud.
NSGST05	**25**x**50**x**200** mm	Blanco	**180**	1 Ud.
NSGST07	**10**x**115**x**285** mm	Marrón	**120**	1 Ud.
NSGST09	**20**x**20**x**200** mm	Blanco	**220**	1 Ud.

PUNTAS MARCADORAS PARA VIDRIO

Art.	Descripción	Cant.
PUN20	Punta de metal duro para marcar vidrio	1 Ud.
PUN001	Punta de metal duro para marcar vidrio con clip	1 Ud.

CINTAS PARA PULIDORA NEUMÁTICA

Art.	Medidas	Color	Granulometría	Micras	Descripción	Espaciado	Cant.
DGS007V	**75** x **38** mm	color verde	Diamantada **60** mesh	**250**	arranque muy grande	**CP21**	1 Ud.
DGS011V	**50** x **42** mm	color verde	Diamantada **60** mesh	**250**	arranque muy grande	**CP21**	1 Ud.
DGS011N	**50** x **42** mm	negro	Diamantada **120** mesh	**125**	arranque grande	**CP18** o **CP21**	1 Ud.

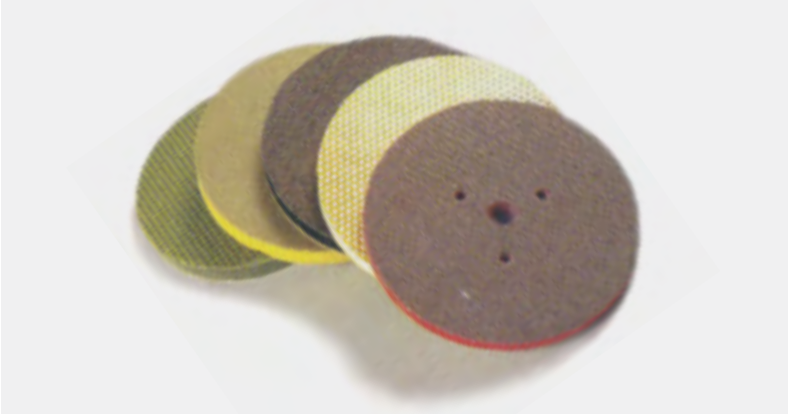

DISCO ADHESIVO DE TRES ORIFICIOS PARA PULIDORA NEUMÁTICA

Art.	Medidas	Color	Granulometría	Micras	Descripción	Espaciado	Cant.
DGS005V	**Ø100** mm	color verde	Diamantada **60** mesh	**250**	arranque muy grande	**CP21**	1 Ud.
DGS005N	**Ø100** mm	negro	Diamantada **120** mesh	**125**	arranque grande	**CP18** o **CP21**	1 Ud.
DGS005R	**Ø100** mm	color rojo	Diamantada **200** mesh	**74**	arranque mediano	**CP18** o **CP21**	1 Ud.
DGS005G	**Ø100** mm	color amarillo	Diamantada **400** mesh	**40**	acabado	**CP18** o **CP21**	1 Ud.
DGS005B	**Ø100** mm	color blanco	Diamantada **600** mesh	**30**	excelente acabado	**CP18** o **CP21**	1 Ud.
DGS006RBG	**Ø100** mm	color blanco amarillo	Resina **600** mesh	**30**	pulido	**R1**	1 Ud.

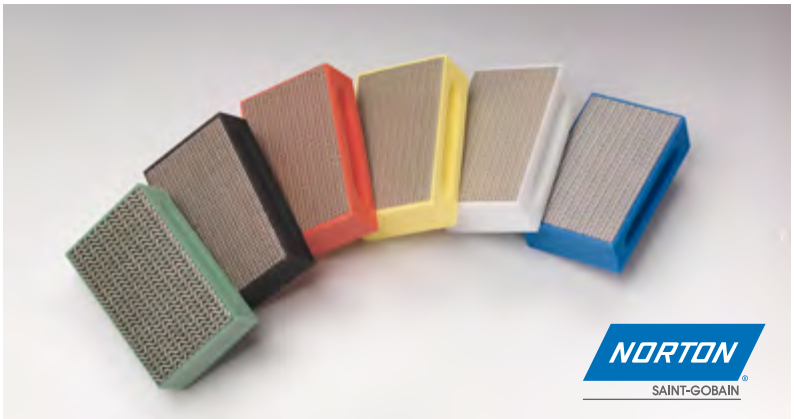

ESPONJAS MANUALES

Esponjas diamantadas para operaciones manuales de desbaste, desbarbado y acabado caracterizadas por un patrón de «serpiente», un producto exclusivo de abrasivos Saint-Gobain.
Ideales para utilizar tanto en húmedo como en seco.

Eliminación eficaz y duradera gracias a una alta concentración de diamantes de alta calidad.

Art.	Medidas	Color	Granulometría	Descripción	Cant.
NSG01V	**90** x **55** mm	color verde	Diamantada **60** mesh	arranque muy grande	1 Ud.
NSG03N	**90** x **55** mm	negro	Diamantada **120** mesh	arranque grande	1 Ud.
NSG05R	**90** x **55** mm	color rojo	Diamantada **200** mesh	arranque mediano	1 Ud.
NSG07G	**90** x **55** mm	color amarillo	Diamantada **400** mesh	acabado	1 Ud.
NSG09B	**90** x **55** mm	color blanco	Diamantada **800** mesh	excelente acabado	1 Ud.
NSG11BLU	**90** x **55** mm	color azul	Diamantada **1500** mesh	lapeado	1 Ud.

CINTAS DIAMANTADAS

Cintas diamantadas para máquinas portátiles (Makita) para efectuar operaciones de desbarbado sobre materiales muy duros como vidrio, cerámica, piedra.
Se caracterizan por el patrón de tipo «snake», un producto exclusivo de Saint-Gobain abrasivos.
La estructura especial de «snake» garantiza un amolado rápido y limpio y una mayor vida útil de la cinta.

El excelente proceso de deposición del diamante garantiza una eficacia de corte inmediata y ninguna pérdida de abrasivo.
La gran resistencia del soporte garantiza una larga vida útil del producto, incluso a altas presiones.
- Velocidad aconsejada: 25 - 32 m/s, máx. 45 m/s
- Especialmente adecuado para aplicaciones en húmedo (agua/emulsión)

Art.	Medidas	Granulometría	Cant.
NDSG03	533 x 9 mm	120 mesh	1 Ud.
NDSG05	533 x 9 mm	200 mesh	1 Ud.
NDSG13	533 x 30 mm	60 mesh	1 Ud.

CINTAS DE CARBURO DE SILICIO

La aplicación de estas cintas es especialmente adecuada para operaciones con materiales que tienden a amasar la cinta, como el vidrio, la cerámica, la madera y los materiales no ferrosos.
El soporte de poliéster es adecuado tanto para aplicaciones en seco como en húmedo.

Soporte: tela de poliéster - **Abrasivo:** carburo de silicio
Dispersión: cerrada - **Aglutinante:** resina/resina - **Color de la cara con abrasivo:** negro
Rango de granulometrías: 36, 40, 80, 120, 150, 220, 320

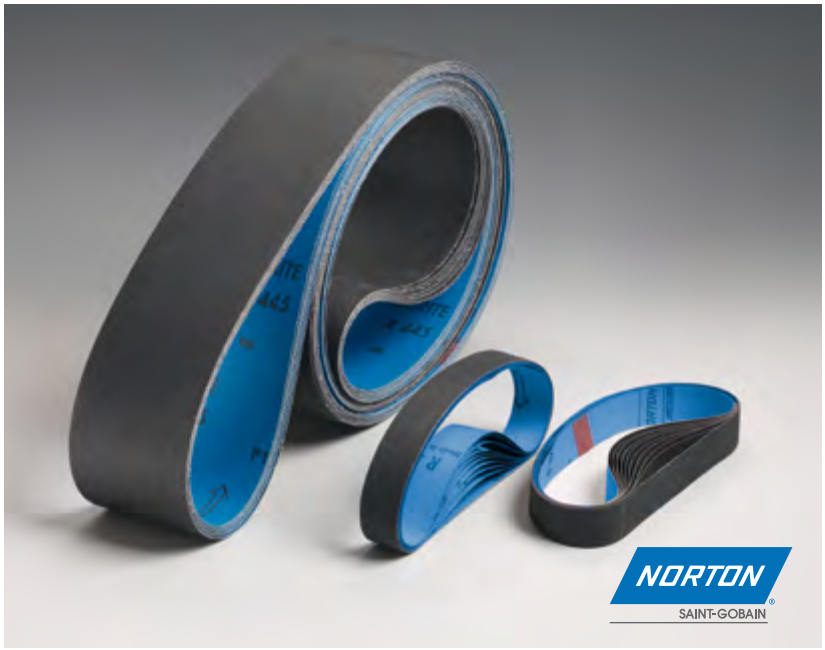

Art.	Medidas	Granulometría	Cant.
NSSG03	533 x 9 mm	80 mesh	1 Ud.
NSSG05	533 x 30 mm	40 mesh	1 Ud.
NSSG07	533 x 30 mm	80 mesh	1 Ud.
NSSG09	830 x 70 mm	40 mesh	1 Ud.
NSSG11	830 x 70 mm	80 mesh	1 Ud.
NSSG13	830 x 70 mm	120 mesh	1 Ud.
NSSG15	830 x 70 mm	150 mesh	1 Ud.
NSSG17	830 x 70 mm	220 mesh	1 Ud.
NSSG19	830 x 70 mm	320 mesh	1 Ud.
NSSG37	2400 x 100 mm	80 mesh	1 Ud.
NSSG39	2400 x 100 mm	120 mesh	1 Ud.
NSSG41	2400 x 100 mm	150 mesh	1 Ud.
NSSG43	2400 x 100 mm	220 mesh	1 Ud.
NSSG45	2400 x 100 mm	320 mesh	1 Ud.
NSSG47	3350 x 100 mm	40 mesh	1 Ud.
NSSG49	3350 x 100 mm	80 mesh	1 Ud.
NSSG51	3350 x 100 mm	120 mesh	1 Ud.
NSSG53	3350 x 100 mm	150 mesh	1 Ud.
NSSG55	3350 x 100 mm	220 mesh	1 Ud.
NSSG57	3350 x 100 mm	320 mesh	1 Ud.

CINTAS DE CORINDÓN

La solución ideal para el desbaste del vidrio o el desbarbado de metales, estas cintas se caracterizan por una gran duración y una capacidad de corte constante. Adecuadas tanto para operaciones en seco como en húmedo.

Soporte: tela de poliéster
Abrasivo: óxido de aluminio de primera calidad Premium
Dispersión: cerrada
Aglomerante: resina/resina
Color de la cara con abrasivo: rojo ladrillo
Rango de granulometrías: 150, 220, 320, 400

Art.	Medidas	Granulometría	Cant.
NCSG09	**533** x **30** mm	**150** mesh	1 Ud.
NCSG11	**533** x **30** mm	**220** mesh	1 Ud.
NCSG17	**830** x **70** mm	**150** mesh	1 Ud.
NCSG19	**830** x **70** mm	**220** mesh	1 Ud.
NCSG21	**830** x **70** mm	**320** mesh	1 Ud.
NCSG23	**830** x **70** mm	**400** mesh	1 Ud.

CINTAS DE CORCHO

Cintas para prepulido de espejo y acabado del vidrio, pueden utilizarse tanto en seco como en húmedo gracias al tratamiento de impermeabilización (tela de algodón waterproof). Acabado uniforme y homogéneo durante toda la vida útil del producto.

Soporte: tela de algodón waterproof
Abrasivo: corcho
Dispersión: cerrada
Aglomerante: resina/resina
Color de la cara con abrasivo: ocre

Art.	Medidas	Cant.
NSU007	**533** x **30** mm	1 Ud.
NSU001	**830** x **70** mm	1 Ud.
NSU002	**1100** x **100** mm	1 Ud.
NSU004	**2400** x **100** mm	1 Ud.
NSU005	**3350** x **100** mm	1 Ud.

CINTAS DE CARBURO DE SILICIO CH

El carburo de silicio se produce en horno eléctrico por reducción de sílice con carbono. Tiene una gran dureza con una buena tenacidad.
Excelente para trabajar con productos muy duros como piedra, cerámica, vidrio. **Marcado en la cinta CH**. Trabajos con presiones muy grandes.
La cinta que no necesita que se utilice refrigerante y, por tanto, también puede utilizarse en seco. **Velocidad aconsejada:** 10 – 20 m/s **Granulometría:** 36-40-80

Art.	Medidas	Granulometría	Cant.
NCH03	**533** x **30** mm	**40** mesh	1 Ud.
NCH05	**533** x **30** mm	**80** mesh	1 Ud.
NCH07	**830** x **70** mm	**40** mesh	1 Ud.
NCH09	**830** x **70** mm	**80** mesh	1 Ud.
NCH12	**1100** x **100** mm	**40** mesh	1 Ud.
NCH14	**1100** x **100** mm	**80** mesh	1 Ud.
NCH17	**1620** x **100** mm	**80** mesh	1 Ud.
NCH19	**2400** x **100** mm	**40** mesh	1 Ud.
NCH21	**2400** x **100** mm	**80** mesh	1 Ud.
NCH25	**3350** x **100** mm	**80** mesh	1 Ud.

CINTAS DE CARBURO DE SILICIO CW

El carburo de silicio se produce en horno eléctrico por reducción de sílice con carbono. Tiene una gran dureza con una buena tenacidad.
Excelente para trabajar con productos muy duros como piedra, cerámica, vidrio. **Marcado en la cinta CW**. Trabajos de acabado. Cinta impermeable que utilizar con refrigerante. **Velocidad aconsejada:** 10 – 20 m/s **Granulometría:** 120-150-220-320

Art.	Medidas	Granulometría	Cant.
NCW26	**830** x **70** mm	**120** mesh	1 Ud.
NCW27	**830** x **70** mm	**150** mesh	1 Ud.
NCW28	**830** x **70** mm	**220** mesh	1 Ud.
NCW44	**1620** x **100** mm	**150** mesh	1 Ud.
NCW49	**2400** x **100** mm	**120** mesh	1 Ud.
NCW50	**2400** x **100** mm	**150** mesh	1 Ud.
NCW53	**3350** x **100** mm	**120** mesh	1 Ud.
NCW54	**3350** x **100** mm	**150** mesh	1 Ud.
NCW55	**3350** x **100** mm	**220** mesh	1 Ud.

CINTAS DE CORINDÓN

El corindón es un óxido de aluminio obtenido artificialmente en hornos eléctricos.
Combina una buena dureza con una gran tenacidad. **Marcado en la cinta 2AF**.
Trabajos medio-ligeros. Cinta flexible de uso en seco.
Velocidad aconsejada: 10 – 20 m/s **Granulometría:** 150-220-320-400

Art.	Medidas	Granulometría	Cant.
N2AF64	**533** x **30** mm	**150** mesh	1 Ud.
N2AF65	**533** x **30** mm	**220** mesh	1 Ud.
N2AF67	**533** x **30** mm	**320** mesh	1 Ud.
N2AF69	**533** x **30** mm	**400** mesh	1 Ud.
N2AF70	**830** x **70** mm	**150** mesh	1 Ud.
N2AF71	**830** x **70** mm	**220** mesh	1 Ud.
N2AF72	**830** x **70** mm	**320** mesh	1 Ud.
N2AF73	**830** x **70** mm	**400** mesh	1 Ud.
N2AF75	**1100** x **100** mm	**220** mesh	1 Ud.

ÓXIDO DE CERIO > 95%

- Aspecto: color blanco
- REO: ≥ 90%
- CeO^2 /REO: > 95%
- Tamaño medio de las partículas: 3.0 µm
- pH 7
- Densidad 6.3 g/cm3
- Envase de 5 kg

Art.	Envase	Cant.
OSS95	**5** kg	1 Ud.

CORINDÓN PARA ARENADO

El corindón rojo pardo está constituido por un óxido de aluminio y tiene una excelente tenacidad y capacidad abrasiva sobre cualquier tipo de material Está especialmente indicado para operaciones de arenado con reciclado, sobre todo por su alta resistencia al impacto. Las diferentes granulometrías permiten seleccionar el grado de incisión para cualquier exigencia. El corindón rojo pardo no contiene sílice en estado libre.

FICHA TÉCNICA

Tipo: Corindón rojo pardo

Dureza en la escala Mohs: 9

Dureza en la escala Knoop: 2400 – 2500 kg/mm^2

Densidad aparente: 1.8 g/mm^3

Punto de fusión: 1900°C

Solubilidad en agua: Insoluble

CALIDAD CERTIFICADA ISO 9002

Art.	Granulometría	Cant.
SABB1	**80** mesh	25 kg
SABB2	**100** mesh	25 kg
SABB3	**120** mesh	25 kg
SABB4	**150** mesh	25 kg

CINTAS TESA PARA ENMASCARAR

FICHA TÉCNICAS 4423

Tipo de soporte: papel liso
Tipo de masa adhesiva: goma natural
Espesor total (µm): 145
Adhesividad N/cm: 4.5
Resistencia a la tracción N/cm: 57
Alargamiento % de rotura: 5
Resistencia a temp. °C máx. periodos cortos: 60

FICHA TÉCNICAS 4432

Tipo de soporte: papel liso
Tipo de masa adhesiva: goma natural
Espesor total (µm): 330
Adhesividad N/cm: 8
Resistencia a la tracción N/cm: 93
Alargamiento % de rotura: 6
Resistencia a temp. °C máx. periodos cortos: 100

Art.	Descripción	Medidas	Cant.
CAR001	Medio espesor **4423**	**100** mm x **50** m	1 Ud.
CAR002	Medio espesor **4423**	**150** mm x **50** m	1 Ud.
CAR003	Medio espesor **4423**	**250** mm x **50** m	1 Ud.
CAR004	Gran espesor **4432**	**150** mm x **25** m	1 Ud.
CAR006	Gran espesor **4432**	**300** mm x **25** m	1 Ud.

CINTA PARA ENMASCARAR MSK 1110

Cinta de papel liso para enmascarar
Buena adherencia incluso sobre diferentes superficies, al retirarlo no deja adhesivo en las superficies donde se aplica. Papel liso impregnado.
Diferencia mínima de espesor en la aplicación.
Excelente resistencia a la rotura.
Aplicaciones: cinta para enmascarar de alta resistencia, utilizada en los arenados manuales.

FICHA TÉCNICA

Soporte: papel impregnado liso blanco de 95 g/m^2
Adhesivo: goma natural y resinas
Espesor total: 0.150 mm
Adherencia sobre el acero: 6 N/25 mm
Carga de rotura: 185 N/25 mm
Alargamiento de rotura: 4 %
Resistencia a la temperatura: 80°C

Art.	Medidas	Cant.
CAR021	**50** mm x **50** m	1 Ud.
CAR022	**100** mm x **50** m	1 Ud.
CAR024	**150** mm x **50** m	1 Ud.
CAR026	**200** mm x **50** m	1 Ud.
CAR028	**250** mm x **50** m	1 Ud.

SANDBLAST 80

Material: vinilo
Espesor: 0.08 mm
Adecuado para arenados ligeros
Color: negro mate

Art.	Medidas del rollo	Cant.
FC8061	**610** mm x **50** m	1 Ud.

SANDBLAST 280 blando

Material: vinilo
Espesor: 0.28 mm tipo blando
Adecuado para arenados a fondo
Color: color azul

Art.	Medidas del rollo	Cant.
FC28061	**610** mm x **25** m	1 Ud.

CINTA DE APLICACIÓN

Material: vinilo
Cinta de aplicación del dibujo en vinilo sobre el vidrio
Color: transparente

Art.	Medidas del rollo	Espesor	Cant.
FCAT15061	**610** mm x **100** m	**0.15** mm	1 Ud.

CÚTER DE ALUMINIO

Art.	Descripción	Cant.
CUT003	Cúter de aluminio + 3 cuchillas de recambio	1 Ud.
CUT004	3 cuchillas de recambio	1 Ud.

Pro.Glass® Matt 113

Pro.Glass® Matt 113 de Nanogate protege el vidrio acidado o arenado de las huellas dactilares y otros tipos de suciedad difíciles de eliminar. Las superficies a recubrir deben estar limpias, secas y libres de residuos oleosos o de silicona. El producto puede aplicarse sobre el vidrio con un paño limpio; transcurridos unos minutos, es necesario eliminar el exceso de producto utilizando una esponja de microfibra.
Se necesitan aproximadamente 15-20 g/m^2.
Los vidrios tratados con Pro.Glass® Matt 113 tiene una resistencia elevada y duradera a la abrasión, la hidrólisis y los rayos ultravioleta.
Con este tratamiento, las superficies son más fáciles de limpiar con productos de limpieza domésticos normales.

Art.	Descripción	Cant.
PROG28	Pro.Glass® Matt 113 - 400 g	1 Ud.
PROG30	Esponja de microfibra	1 Ud.

MEDIDOR MERLIN LAZER

Para el análisis de vidrio en general, carcasa de plástico de precisión, diodo láser con electrónica de medición avanzada, láser no peligroso, clase 2/3a. Presione el botón para mediciones inmediatas, mediciones precisas en un solo lado (independiente de la luz), mide tanto el espesor del vidrio como los espacios de aire de cualquier doble acristalamiento, indica PVB y capas de resina de las unidades acopladas. Funciona con pilas, bajo consumo de energía, para vidrio revestido, vidrio antibalas, aislante multicapa, etc.

Art.	Cant.
NML10	1 Ud.

INDICADOR DE VIDRIO TEMPLADO MERLIN LAZER

Con funda de cuero y cargador de baterías, lleva baterías recargables.
También apto para doble acristalamiento.

Art.	Cant.
NML12	1 Ud.

DETECTOR BAJO EMISOR MERLIN LAZER

Para acristalamiento simple o doble compuesto por cristales gruesos 4 - 10 mm.
En caso de doble acristalamiento, la medición debe hacerse por ambos lados.

Art.	Cant.
NML14	1 Ud.

MALETÍN PARA ANÁLISIS DEL VIDRIO

Contenido del maletín:
- maletín de ABS con esponja protectora amortiguadora
- medidor Merlin Lazer
- indicador de vidrio templado Merlin Lazer
- detector bajo emisor Merlin Lazer

Art.	Cant.
NMLKIT18	1 Ud.

VENTOSAS

Gracias a la capacidad de crear una zona de depresión en contacto con una superficie lisa, las ventosas son capaces de anclarse a la superficie, ofreciendo una posición cómoda de agarre para levantar o manipular objetos. La zona de vacío se puede generar mediante mecanismos de palanca o mediante bombas capaces de extraer una cantidad de aire de la superficie de agarre. La capacidad de elevación de las ventosas aumenta en función de la superficie de contacto y del coeficiente de fricción entre las superficies.

Los valores de uso aconsejados de todas nuestras ventosas son fruto de análisis experimentales a fondo realizados en el LABORATORIO CIENTÍFICO DE PRUEBAS DE ESTRUCTURAS Y MATERIALES del Departamento de Ingeniería Civil y Medioambiental de la Universidad de Florencia.

Las pruebas, dedicadas específicamente al estudio de la capacidad de anclaje de las ventosas en placas de vidrio, se realizaron en un entorno que pudiera reproducir las condiciones normales de trabajo de los dispositivos (temperatura, humedad y limpieza), teniendo en cuenta varios factores:

tratamientos sobre las placas:
recocido, endurecido o templado

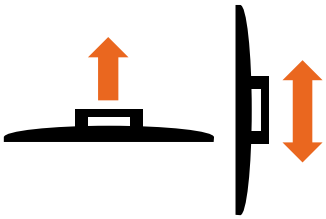

acción de elevación vertical
o de deslizamiento lateral

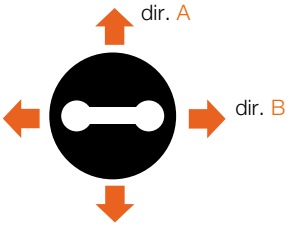

dirección del desplazamiento en relación
con la orientación de la empuñadura

Mediante numerosas pruebas experimentales, fue posible identificar los valores aconsejados para un uso seguro en condiciones normales de trabajo: para cada dispositivo, en las diferentes condiciones de uso, el valor aconsejado corresponde al valor mínimo medido reducido en un factor de seguridad de 1.5.

A modo de ejemplo, se muestran los valores experimentales obtenidos para la ventosa de tres agarres VT180, con indicación de los valores máximos y mínimos medidos de capacidad de carga y de la capacidad máxima de carga aconsejada:

pruebas de elevación

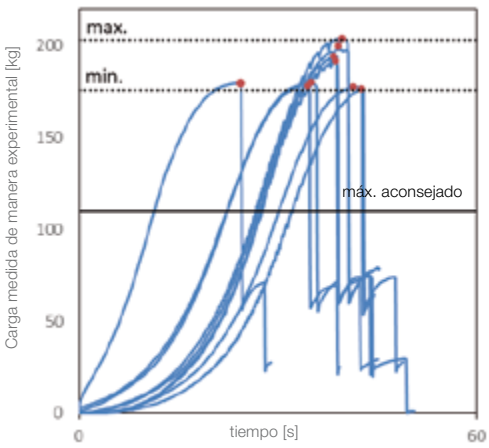

pruebas de deslizamiento

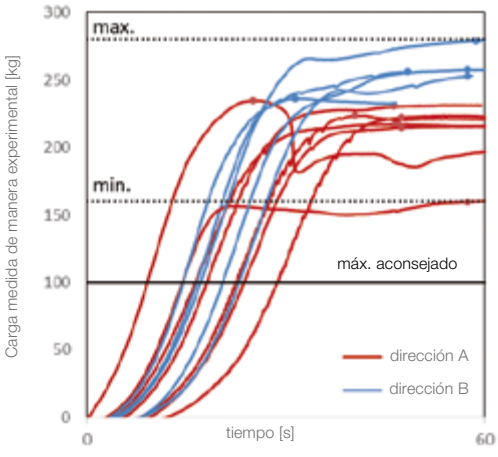

Recomendaciones de uso: Las ventosas se pueden utilizar para levantar y transportar elementos con superficie lisa, como placas de vidrio, láminas de plástico, chapas metálicas, mármol pulido, azulejos lisos o superficies pintadas. Por el contrario, el funcionamiento de las ventosas se ve perjudicado en presencia de superficies rugosas, porosas o que permitan el paso de aire desde el exterior a la zona de depresión. Antes de utilizar las ventosas, es importante comprobar que las superficies no están contaminadas con agentes lubricantes como gasolina, aceites y otros derivados del petróleo, que la ventosa sea correcta para el peso de la losa que se va a levantar y que sus componentes estén en perfectas condiciones. El ozono presente en el aire puede influir negativamente. **UNI EN 13155**

Para un uso seguro, se recomienda:

- limpiar y desengrasar las superficies próximas a la zona de agarre de las ventosas;
- comprobar que la superficie de la ventosa esté limpia de polvo o restos de aceite y que no haya arañazos ni cortes en la goma de la interfaz de agarre;
- guardar las ventosas de goma lejos de la gasolina y otros derivados del petróleo;
- sustituir la goma de las ventosas cada 3 años, aunque no se utilicen.

VENTOSA DE BOMBEO CON VACUÓMETRO

Completa con caja de plástico rígido
Material de la ventosa: goma natural vulcanizada

Capacidad máxima de carga aconsejada*

120 kg levantamiento

80 kg deslizamiento

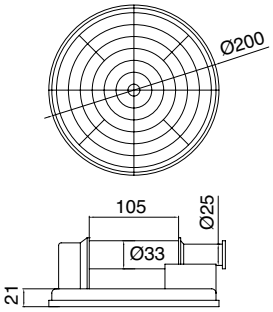

Art.	Descripción	Cant.
VEN0065	Ventosa **Ø200** mm	1 Ud.
VEN0068	Pistón de recambio	1 Ud.

VENTOSA DE BOMBEO

Completa con caja de plástico rígido
Material de la ventosa: goma natural vulcanizada

Capacidad máxima de carga aconsejada*

120 kg levantamiento

80 kg deslizamiento

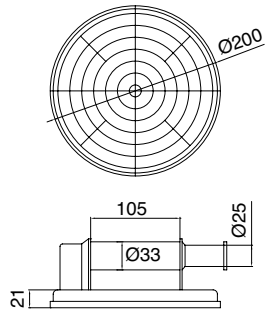

Art.	Descripción	Cant.
VEN006	Ventosa **Ø200** mm	1 Ud.
VEN0068	Pistón de recambio	1 Ud.

VENTOSA DE BOMBEO 244

Material de la ventosa: goma NBR de color negro

Capacidad máxima de carga aconsejada*

170 kg levantamiento

140 kg deslizamiento

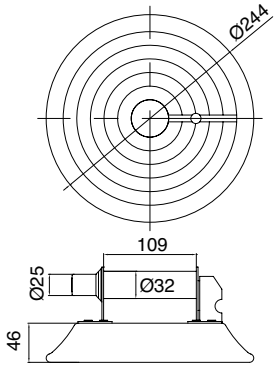

Art.	Descripción	Cant.
VEN244	Ventosa **Ø244** mm	1 Ud.

 *evaluado en el límite mínimo de trabajo indicado por el vacuómetro o el indicador de seguridad en el émbolo de la bomba

VENTOSA DE BOMBEO 204

Material de la ventosa: goma NBR de color negro

Capacidad máxima de carga aconsejada*

110 kg
levantamiento

40 kg
deslizamiento

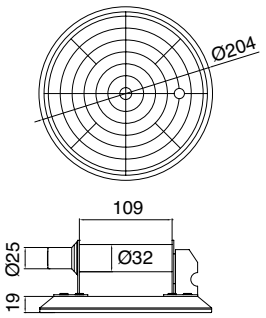

Art.	Descripción	Cant.
VEN204	Ventosa **Ø204** mm	1 Ud.

VENTOSA SUPER CON 2 AGARRES

Material: fundición a presión de aluminio y goma

Capacidad máxima de carga aconsejada*

90 kg
levantamiento

80 kg
deslizamiento

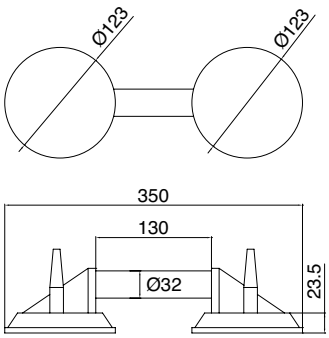

Art.	Descripción	Cant.
VT110	Ventosa **Ø123** mm	1 Ud.

VENTOSA SUPER CON 3 AGARRES

Material: fundición a presión de aluminio y goma

Capacidad máxima de carga aconsejada*

110 kg
levantamiento

100 kg
deslizamiento

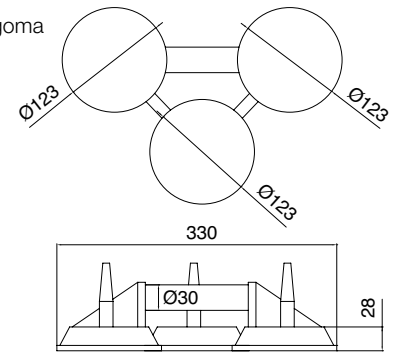

Art.	Descripción	Cant.
VT180	Ventosa **Ø123** mm	1 Ud.

ACCESORIOS DE RECAMBIO PARA VENTOSAS SUPER

Art.	Descripción	Cant.
VT03	Conjunto formado por: 1 goma, 1 palanca, 1 placa, 1 clavija	1 Ud.

*evaluado en el límite mínimo de trabajo indicado por el vacuómetro o el indicador de seguridad en el émbolo de la bomba

VENTOSA CON MANOPLA Y VACUÓMETRO

Material: fundición a presión de aluminio y goma

Capacidad máxima de carga aconsejada*

185 kg
levantamiento

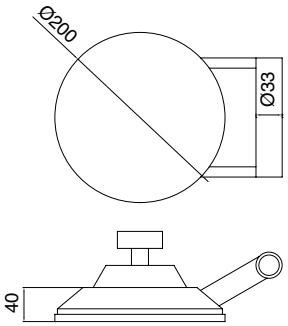

Art.	Descripción	Cant.
VEN004	Ventosa **Ø200** mm	1 Ud.
VEN009	Manopla de recambio -	1 Ud.

VENTOSA 1 AGARRE

Material: plástico y goma

Capacidad máxima de carga aconsejada*

40 kg
levantamiento

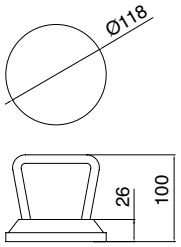

Art.	Descripción	Cant.
VT35	Ventosa **Ø118** mm	1 Ud.

*evaluado en el límite mínimo de trabajo indicado por el vacuómetro o el indicador de seguridad en el émbolo de la bomba

PALMAS DE CAUCHO

Nota: no es un producto de seguridad,
sino una ayuda para utilizar con guantes de seguridad.

Art.	Medidas	Cant.
PALM001	**152** x **175** x **3** mm	1 Ud.

PAREJA DE GUANTES DE TEJIDO Y GOMA

EN 388

2243

Guantes de protección contra riesgos mecánicos, dorso ventilado.

Riesgos mecánicos EN 388

El pictograma va seguido de 6 niveles de prestación.
Si hay una «X» en lugar del número
quiere decir que el guante no ha sido probado en ese campo.

a resistencia a la abrasión [n.° de ciclos]	**b** al corte con cuchilla [índice]	**c** resistencia al desgarro [Newton]	**d** resistencia a la perforación [Newton]	**e** resistencia al corte ISO [Newton]	**f** protección EN contra los impactos
1 100 ciclos	**1** 1,2	**1** 10	**1** 20	**a** 2	**P** Superado
2 800 ciclos	**2** 2,5	**2** 25	**2** 60	**b** 5	X
3 2000 ciclos	**3** 5,0	**3** 50	**3** 100	**c** 10	
4 8000 ciclos	**4** 10,0	**4** 75	**4** 150	**d** 15	
	5 20,0			**y** 22	
				f 30	

Art.	Talla	Cant.
GUA2243-M	**8**	1 Ud.
GUA2243-L	**9**	1 Ud.
GUA2243-XL	**10**	1 Ud.

PAREJA DE GUANTES

EN 388

4543

Guantes de protección contra riesgos mecánicos, anticorte y antideslizante

Riesgos mecánicos EN 388

El pictograma va seguido de 6 niveles de prestación.
Si hay una «X» en lugar del número
quiere decir que el guante no ha sido probado en ese campo.

a resistencia a la abrasión [n.° de ciclos]	**b** al corte con cuchilla [índice]	**c** resistencia al desgarro [Newton]	**d** resistencia a la perforación [Newton]	**e** resistencia al corte ISO [Newton]	**f** protección EN contra los impactos
1 100 ciclos	**1** 1,2	**1** 10	**1** 20	**a** 2	**P** Superado
2 800 ciclos	**2** 2,5	**2** 25	**2** 60	**b** 5	X
3 2000 ciclos	**3** 5,0	**3** 50	**3** 100	**c** 10	
4 8000 ciclos	**4** 10,0	**4** 75	**4** 150	**d** 15	
	5 20,0			**y** 22	
				f 30	

Art.	Talla	Cant.
GUA4543-M	**8**	1 Ud.
GUA4543-L	**9**	1 Ud.
GUA4543-XL	**10**	1 Ud.

MANDILES

Art.	Material	Medidas	Cant.
GREMMOLL002	Tela encerada	**1100** x **700** mm	1 Ud.
GREMPELL001	De serraje	**500** x **700** mm	1 Ud.

FLEXÓMETRO FAT MAX

Nueva caja ergonómica reducida en bicomponente antideslizante.
Ancho de cinta de 32 mm para la máxima rigidez y durabilidad, con revestimiento de Mylar®. Remache especial capaz de encajar en la cara superior e inferior.
Gancho anticorrosión con 3 remaches - muelle reforzado.
Los primeros 10 cm de la cinta están totalmente recubiertos con película Blade Armor™.
Clip de enganche.

Art.	Medidas	Cant.
NMETS5	**5** m	1 Ud.

FLEXÓMETRO POWER LOCK CLASSIC

Cinta de 19 mm recubierta de Mylar.
Lectura directa en la ventana superior.

Art.	Medidas	Cant.
NMETS7	**5** m	1 Ud.

FLEXÓMETRO PANORAMIC

Caja de material sintético con placa metálica en la base.
Lectura directa en la ventana superior.

Art.	Medidas	Cant.
NMETS8	**3** m	1 Ud.

FLEXÓMETRO MÉTRICO

- No se pliega hasta 3 m de altura
- Cinta extra ancha 25 mm
- Numeración gigante
- Gancho móvil para medidas internas y externas

Art.	Medidas	Cant.
NMET001	**3** m	1 Ud.
NMET002	**5** m	1 Ud.
NMET003	**8** m	1 Ud.

ADHESIVO TESA® ACX^{plus}

Adhesivo transparente para la fijación de vidrio, acero y aluminio. El revestimiento de papel facilita la aplicación manual de la cinta. Base acrílica sólida de altas prestaciones caracterizada por excepcionales propiedades viscoelásticas con alto poder adhesivo, disipación de tensiones estáticas y dinámicas, notable resistencia a temperaturas, humedad, rayos UV y agentes químicos. Temperatura máxima de servicio 100°C; pico de temperatura 200°C (máx. 20 minutos). Adecuado para encolado vidrio-vidrio y vidrio-metal: ideal para compensar las diferentes dilataciones térmicas sin perder resistencia. Para tener las máximas prestaciones, aconsejamos preparar las superficies de aplicación con el promotor de adhesión específico Art. TS100

Fuerzas de adhesión

Soporte	Fuerza inicial	Fuerza al cabo de 72 h
Vidrio	16 N/cm	24 N/cm
Acero	15 N/cm	24 N/cm
Aluminio	13 N/cm	24 N/cm

Uniones vidrio-vidrio

Unión en línea recta

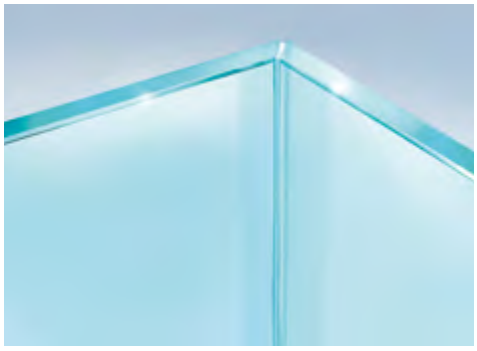

Unión a 90°

Unión en T

Art.	Medidas	Espesor	Cant.
TS250065	**6** mm x **25** m	**0.5** mm	1 Ud.
TS25006	**6** mm x **25** m	**1** mm	1 Ud.
TS25009	**9** mm x **25** m	**1** mm	1 Ud.
TS250125	**12** mm x **25** m	**0.5** mm	1 Ud.
TS25012	**12** mm x **25** m	**1** mm	1 Ud.
TS250155	**15** mm x **25** m	**0.5** mm	1 Ud.
TS25019	**19** mm x **25** m	**1** mm	1 Ud.

PROMOTOR DE ADHESIÓN TS100

Promotor de adhesión para el adhesivo de doble cara Tesa® ACX^{plus}, específico para su aplicación sobre vidrio.
Mezcla de alcohol isopropílico y silano.
Aumenta la fuerza de adhesión y elimina la humedad de la superficie.
Limpie siempre las superficies del polvo y los residuos grasientos.
Aplique el producto y espere por lo menos 30 segundos a que se evapore el disolvente.
Ventana de aplicación del adhesivo de doble cara entre 5 y 15 minutos después de aplicar el activador.

Art.	Envase	Cant.
TS100	**100** ml	1 Ud.

TÉCNICA DE APLICACIÓN PARA TODOS LOS ADHESIVOS Y CELOS VARIOS

1 La fuerza de adhesión depende de la superficie de contacto. Una presión de aplicación adecuada garantiza una adhesión óptima.

2 Para tener la máxima adhesión, las superficies a unir deben estar secas y ser homogéneas.
Los disolventes típicos que pueden utilizarse son una solución de alcohol isopropílico y agua o bien heptano.
Es necesario ajustarse tajantemente a las precauciones de uso de cada disolvente.

3 Aplicar las cintas a temperaturas entre 20°C y 40°C.
Se des aconsejan las aplicaciones a temperaturas por debajo de 10°C, ya que el adhesivo se vuelve demasiado rígido.
La baja temperatura es irrelevante tras la aplicación.

4 En algunos casos, el tiempo de fijación puede acelerarse calentando la superficie de aplicación a una temperatura de unos 65°C durante una hora.
De esta forma de tiene una mejor aplicación del adhesivo.

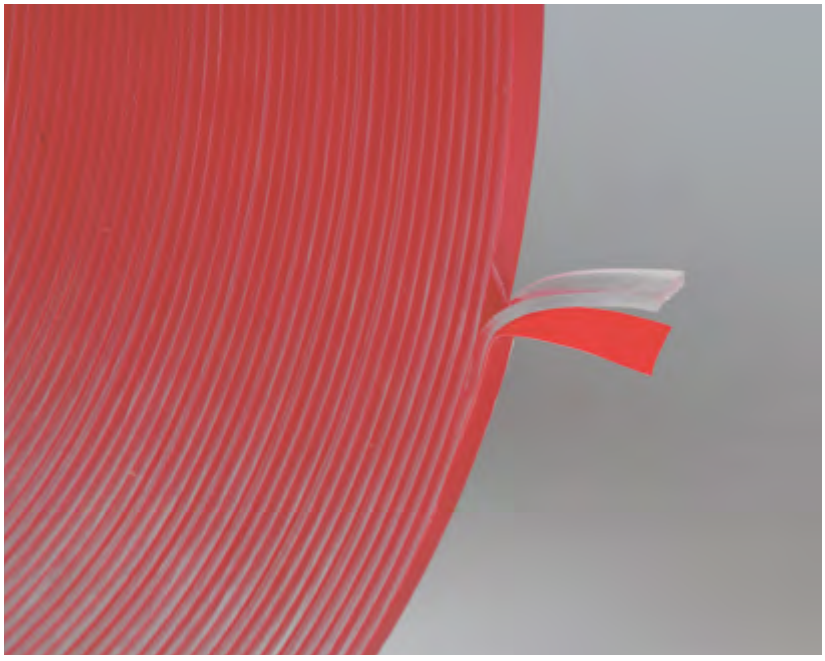

ADHESIVO DE DOBLE CARA 3M

Aplicaciones: estratificación de vidrio con resina
Características técnicas:
Transparente
Soporte de plástico rojo
Resistencia a la tracción sobre aluminio, a temperatura ambiente, superficie adhesiva de 6.45 cm^2 - velocidad de las mordazas 50 mm/min. : 69 N/cm^2
Corte estático sostenido por 3.23 cm^2 de adhesivo durante 10.000 min. a 93 °C: 500g
Resistencia a los rayos UV: excelente
Adherencia sobre el acero: 26 N/cm
Tolerancia de corte: +/- 8 mm
Resistencia a la temperatura: de manera continuada 93 °C breves periodos 149°C

Art.	Medidas	Espesor	Cant.
3M4910F	**5** mm x **33** m	**1** mm ±10%	1 Ud.

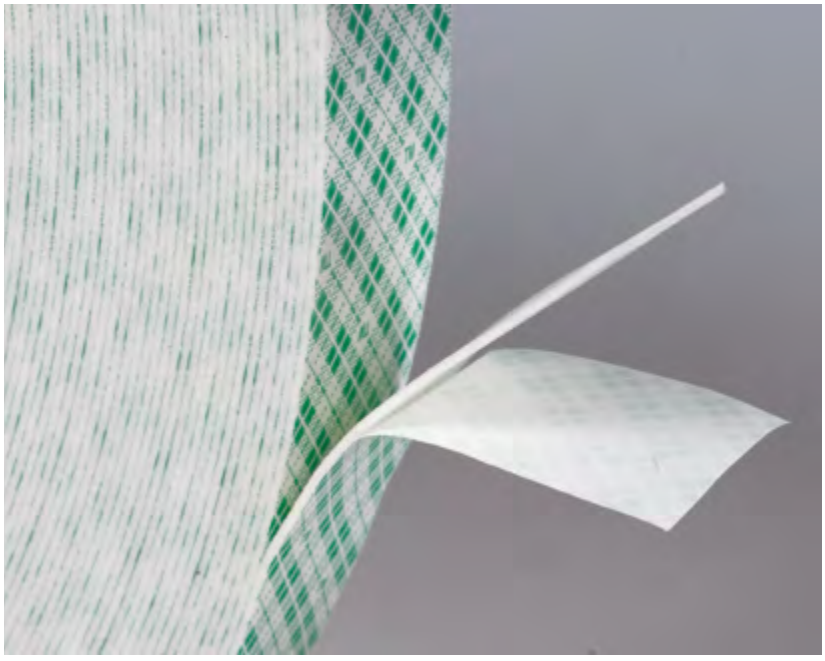

ADHESIVO DE DOBLE CARA SCOTCH-MOUNT 3M

Aplicaciones: para aplicaciones que requieren una buena resistencia mecánica y una larga duración
Soporte: espuma de poliuretano de células abiertas
Sistema adhesivo: acrílico rígido
Color de la cinta: blanco Soporte de papel tratado con estampado de cuadros escoceses verdes
Características técnicas:
Resistencia a la tracción sobre aluminio, a temperatura ambiente, superficie adhesiva 6.45 cm^2,
velocidad de las mordazas 50 mm/min. : 41.3 N/cm^2
Corte estático sostenido por 3.23 cm^2 de adhesivo durante 100 horas a 93 °C: 1000g
Resistencia a los rayos UV: excelente
Alargamiento de rotura: 90%

Art.	Medidas	Espesor	Cant.
3M4032	**25** mm x **66** m	**0.8** mm	1 Ud.

ADHESIVO - CINTA PARA ESTRATIFICACIONES

ADHESIVO TWT 1702

Nota técnica: espuma blanca de polietileno de células cerradas distribuida por ambas caras con un adhesivo sensible a la presión a base de caucho sintético.

Resultados de adhesión	**Valores medios**		
Método utilizado			
	Cara 1	**Cara 2**	
Pelado 180°-30 min			FTM1
(N/25 mm) sobre acero inoxidable	>20	>20	(ASTM D 903)
Prueba de cohesión			
900gr – 25 mm x 25 mm (horas)	+ 1000	+ 1000	FTM8
Características del soporte			
Resistencia a la tracción (N/15 mm)	MD 14 CD 10		DIN 53455
Alargamiento de rotura	MD350		DIN 53455
Densidad	100 kg/m^3		
Protección			
Papel blanco supercalandrado	90 g/m^2		ISO 536
Resistencia al calor			
Rango de temperatura de aplicación	+10°C/+60°C		
Rango de temperatura de uso	-20°C/+60°C		

Resistencia química

Resistente a agua y detergentes. No recomendado para aplicaciones que prevean contacto con disolventes alifáticos y aromáticos

Almacenamiento

Dos años si se conserva entre 15 y 25° y con una humedad del 50%

Art.	Medidas	Espesor	Cant.
BIA001	**19** mm x **66** m	**0.8** mm	1 Ud.
BIA002	**25** mm x **66** m	**0.8** mm	1 Ud.
BIA003	**25** mm x **33** m	**1.6** mm	1 Ud.

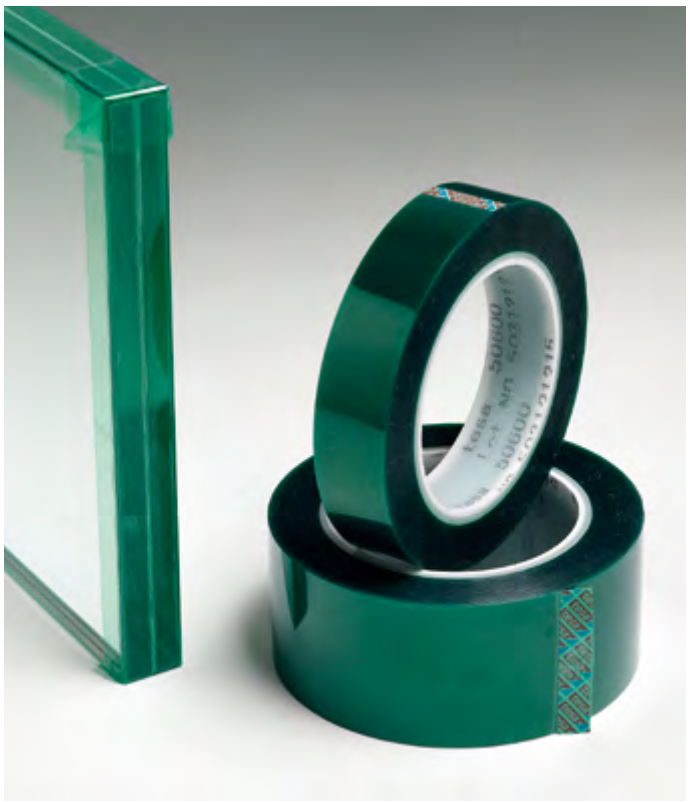

CINTAS PARA ESTRATIFICACIONES

Cinta para estratificaciones de color verde de poliéster/silicona

Descripción del producto:

cinta para estratificar de color verde para altas temperaturas, formada por un soporte de poliéster y una masa adhesiva de silicona.

Sus características y ventajas son:

- Aplicación y retirada fáciles
- Resistencia a las altas temperaturas, hasta 220°C (30 min)
- Se quita muy fácilmente sin dejar residuos

Datos técnicos:

Soporte	PET
Espesor total	50 µm
Tipo de masa adhesiva	silicona
Fuerza adhesiva sobre acero	3 N/cm
Alargamiento de rotura	100%
Resistencia a la rotura	70 N/cm
Resistencia a la temperatura	200° C

Art.	Medidas	Cant.
SGH15	**15** mm x **66** m	1 Ud.
SGH20	**20** mm x **66** m	1 Ud.
SGH25	**25** mm x **66** m	1 Ud.
SGH30	**30** mm x **66** m	1 Ud.
SGH50	**50** mm x **66** m	1 Ud.

PARAGOLPES ADHESIVOS

Material: poliuretano, autoadhesivo, pegamento acrílico y de fraguado rápido
Resistentes a los rayos UV, no amarillean - Color: transparente

*Durezas relativas a la norma ASTM D2240

PARAGOLPES ADHESIVOS REDONDOS

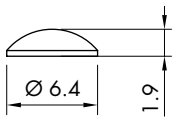

Art.	Unidades por hoja	Dureza*	Cant.
GOC001	**561**	**66-70** Shore A	1 Ud.

PARAGOLPES ADHESIVOS REDONDOS

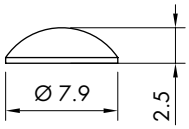

Art.	Unidades por hoja	Dureza*	Cant.
GOC005	**392**	**66-70** Shore A	1 Ud.

PARAGOLPES ADHESIVOS REDONDOS

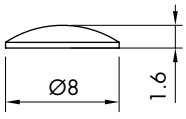

Art.	Unidades por hoja	Dureza*	Cant.
GOC006	**420**	**66-70** Shore A	1 Ud.

PARAGOLPES ADHESIVOS REDONDOS

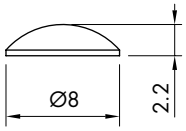

Art.	Unidades por hoja	Dureza*	Cant.
GOC007	**392**	**66-70** Shore A	1 Ud.

PARAGOLPES ADHESIVOS REDONDOS

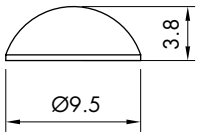

Art.	Unidades por hoja	Dureza*	Cant.
GOC002	**288**	**66**-**70** Shore A	1 Ud.

PARAGOLPES ADHESIVOS REDONDOS

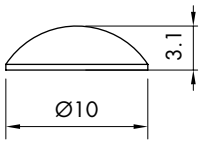

Art.	Unidades por hoja	Dureza*	Cant.
GOC008	**288**	**66**-**70** Shore A	1 Ud.

PARAGOLPES ADHESIVOS SEMIREDONDOS

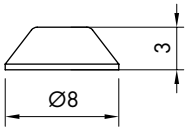

Art.	Unidades por hoja	Dureza*	Cant.
GOC009	**288**	**66**-**70** Shore A	1 Ud.

PARAGOLPES ADHESIVOS SEMIREDONDOS

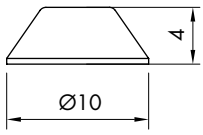

Art.	Unidades por hoja	Dureza*	Cant.
GOC010	**242**	**66**-**70** Shore A	1 Ud.

PARAGOLPES ADHESIVOS SEMIREDONDOS

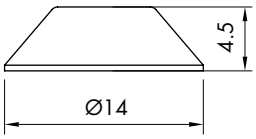

Art.	Unidades por hoja	Dureza*	Cant.
GOC011	**128**	**66**-**70** Shore A	1 Ud.

PARAGOLPES ADHESIVOS SEMIREDONDOS

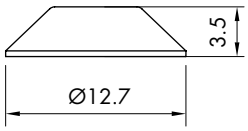

Art.	Unidades por hoja	Dureza*	Cant.
GOC003	**200**	**66**-**70** Shore A	1 Ud.

PARAGOLPES ADHESIVOS CUADRADOS

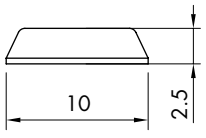

Art.	Unidades por hoja	Dureza*	Cant.
GOC004	**242**	**66**-**70** Shore A	1 Ud.

PARAGOLPES ADHESIVOS CUADRADOS

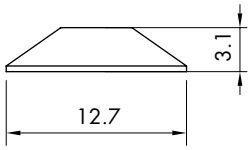

Art.	Unidades por hoja	Dureza*	Cant.
GOC012	**200**	**66**-**70** Shore A	1 Ud.

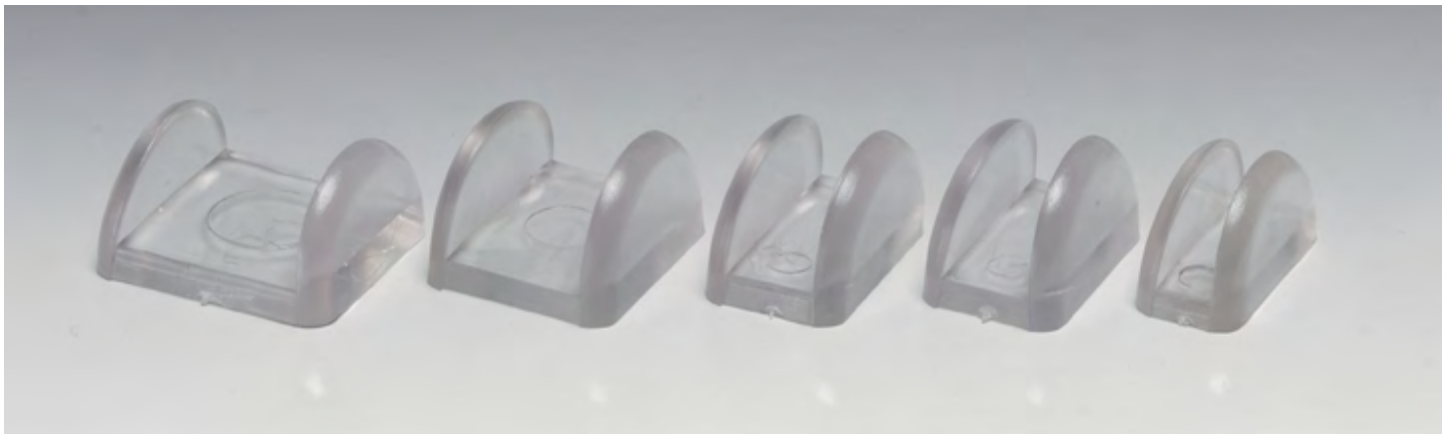

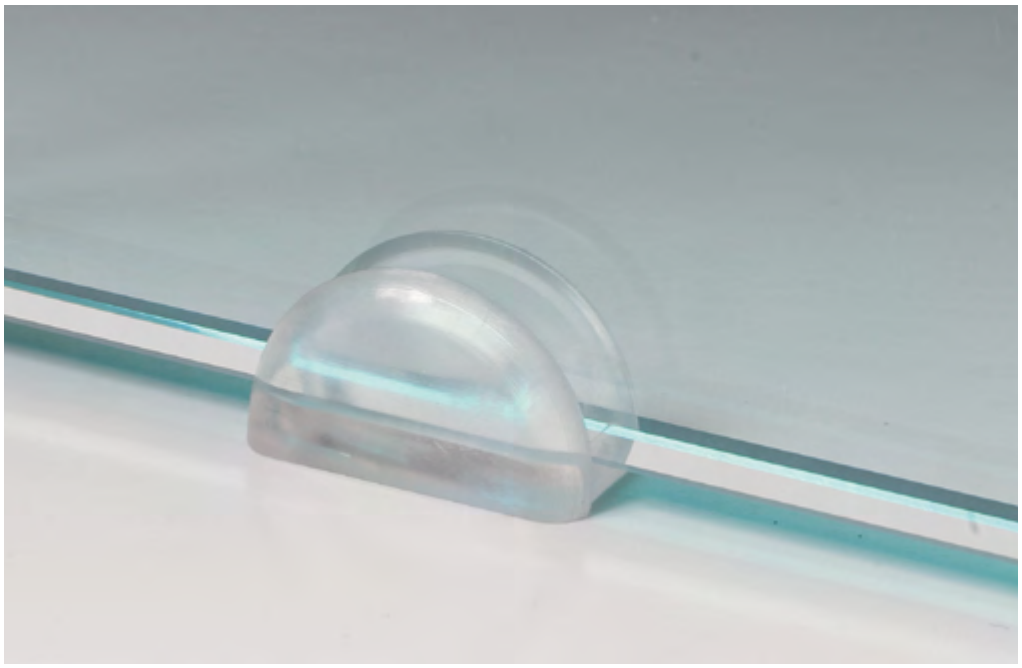

APOYO PARA VIDRIO

Material: PVC blando
Color: transparente

Art.	Medidas	Espesor	Para vidrios	Cant.
APPCRIST08	**11** x **14** mm	**3** mm	**8** mm	1 Ud.
APPCRIST10	**15** x **14** mm	**3** mm	**10** mm	1 Ud.
APPCRIST12	**17** x **14** mm	**3** mm	**12** mm	1 Ud.
APPCRIST15	**20** x **14** mm	**3** mm	**15** mm	1 Ud.
APPCRIST20	**26** x **14** mm	**3.5** mm	**20** mm	1 Ud.

VENTOSAS DE SOPORTE CON BOLA

Material: PVC
Color: transparente

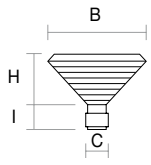

Art.	Medidas	Envase	Cant.
VENPAL20	B **Ø20** x I **10** x H **4** x C **Ø6** mm	**100** Uds.	1 Ud.
VENPAL25	B **Ø25** x I **12** x H **5** x C **Ø7** mm	**100** Uds.	1 Ud.

VENTOSAS DE SOPORTE CILÍNDRICAS

Material: PVC
Color: transparente

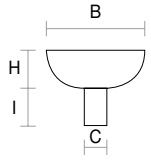

Art.	Medidas	Envase	Cant.
VENCIL15	B **Ø15** x I **10** x H **4** x C **Ø6** mm	**100** Uds.	1 Ud.
VENCIL20	B **Ø20** x I **8.5** x H **6.5** x C **Ø6** mm	**100** Uds.	1 Ud.

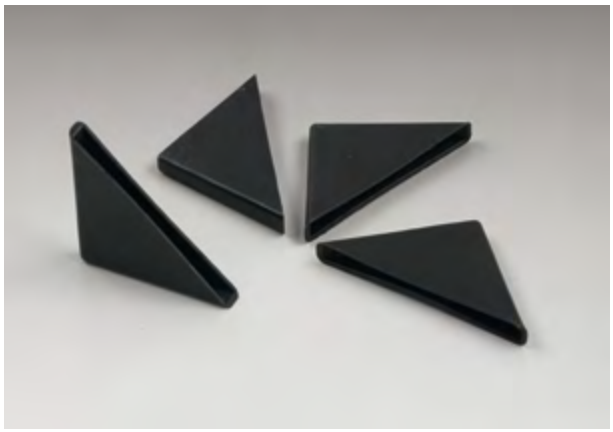

PROTECTORES DE ARISTAS

Material: polietileno
Color: negro

Art.	Medidas	Para vidrios	Envase	Cant.
AD3503	**35** x **35** mm	**3-4** mm	**100** Uds.	1 Ud.
AD3505	**35** x **35** mm	**5** mm	**100** Uds.	1 Ud.
AD3506	**35** x **35** mm	**6** mm	**100** Uds.	1 Ud.
AD3508	**35** x **35** mm	**8** mm	**100** Uds.	1 Ud.
AD3510	**35** x **35** mm	**10** mm	**100** Uds.	1 Ud.
AD5012	**50** x **50** mm	**12** mm	**100** Uds.	1 Ud.

PROTECTOR DE ARISTAS CON ESQUINA REDONDEADA

Material: polietileno
Color: negro

Art.	Medidas	Para vidrios	Envase	Cant.
AD5005	**50** x **50** mm	**5** mm	**100** Uds.	1 Ud.
AD5006	**50** x **50** mm	**6** mm	**100** Uds.	1 Ud.
AD5010	**50** x **50** mm	**10** mm	**100** Uds.	1 Ud.

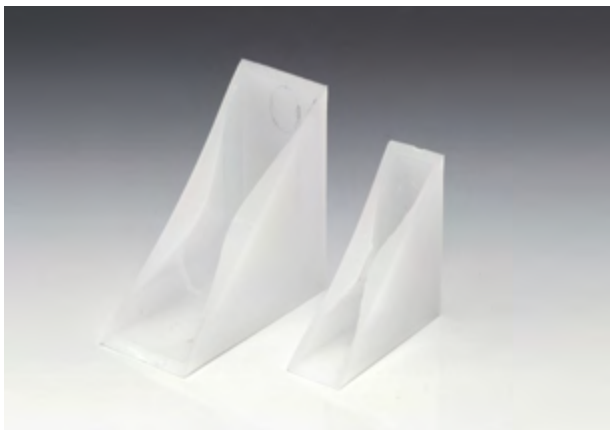

PROTECTORES DE ARISTAS

Material: PVC rígido
Color: color blanco

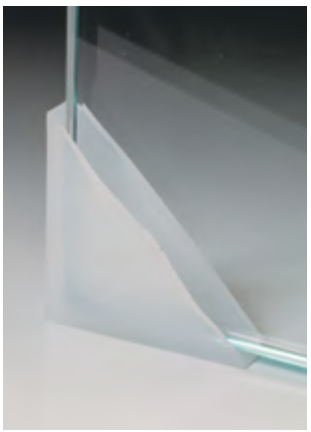

Art.	Medidas	Para vidrios	Cant.
SALVSP410	**40** x **40** mm	**4/10** mm	1 Ud.
SALVSP1220	**50** x **50** mm	**12/20** mm	1 Ud.

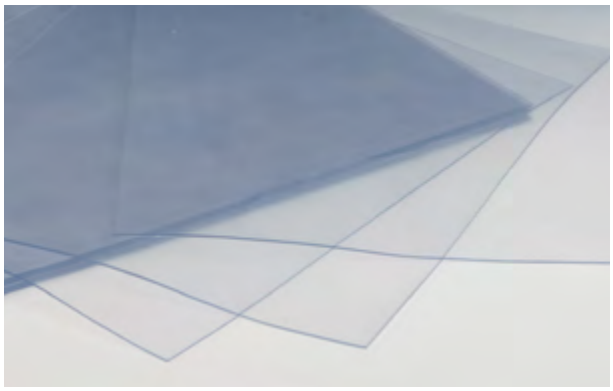

LÁMINAS DE PVC PARA JUNTAS

Material: PVC flexible «Kristal»
No tóxico, adecuado para pegar
Temperatura de servicio - 10 °C + 50 °C
Color: transparente

Art.	Medidas	Espesor	Cant.
GUR001	**300** x **250** mm	**1** mm	1 Ud.
GUR002	**300** x **250** mm	**2** mm	1 Ud.

ARANDELAS DE PVC TROQUELADO

Material: PVC CUERO grosor 1 mm
Color: transparente

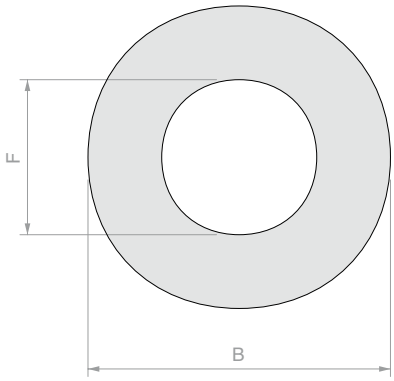

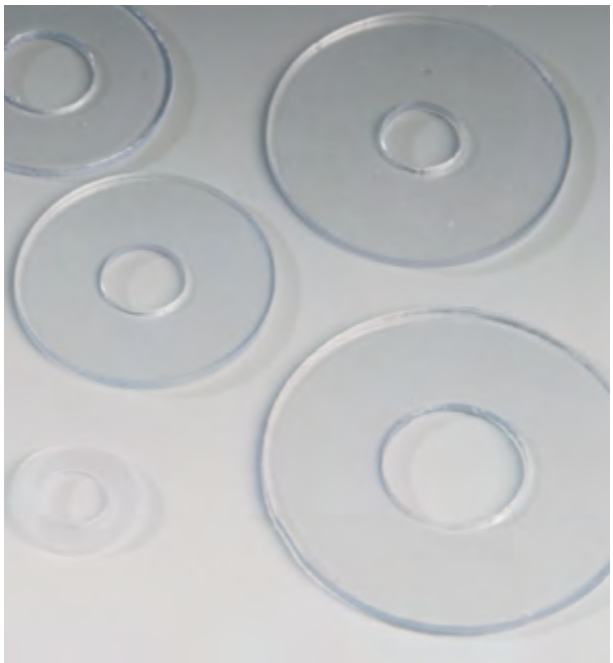

Art.	B	F	Cant.
GT01	**Ø14** mm	**Ø4.5** mm	1 Ud.
GT02	**Ø16** mm	**Ø6.5** mm	1 Ud.
GT03	**Ø16** mm	**Ø8.5** mm	1 Ud.
GT035	**Ø16** mm	**Ø10.5** mm	1 Ud.
GT04	**Ø18** mm	**Ø5.5** mm	1 Ud.
GT041	**Ø18** mm	**Ø6.5** mm	1 Ud.
GT05	**Ø20** mm	**Ø6.5** mm	1 Ud.
GT06	**Ø20** mm	**Ø8.5** mm	1 Ud.
GT061	**Ø20** mm	**Ø10.5** mm	1 Ud.
GT07	**Ø22** mm	**Ø8.5** mm	1 Ud.
GT08	**Ø24** mm	**Ø6.5** mm	1 Ud.
GT091	**Ø25** mm	**Ø6.5** mm	1 Ud.
GT09	**Ø25** mm	**Ø8.5** mm	1 Ud.
GT10	**Ø25** mm	**Ø10.5** mm	1 Ud.
GT105	**Ø25** mm	**Ø12.5** mm	1 Ud.
GT11	**Ø27** mm	**Ø10.5** mm	1 Ud.
GT12	**Ø30** mm	**Ø6.5** mm	1 Ud.
GT13	**Ø30** mm	**Ø8.5** mm	1 Ud.
GT14	**Ø30** mm	**Ø10.5** mm	1 Ud.
GT145	**Ø30** mm	**Ø12.5** mm	1 Ud.
GT15	**Ø30** mm	**Ø16.5** mm	1 Ud.
GT17	**Ø35** mm	**Ø8.5** mm	1 Ud.
GT185	**Ø35** mm	**Ø10.5** mm	1 Ud.
GT18	**Ø35** mm	**Ø12.5** mm	1 Ud.
GT19	**Ø40** mm	**Ø10.5** mm	1 Ud.
GT195	**Ø40** mm	**Ø14.5** mm	1 Ud.
GT20	**Ø40** mm	**Ø20.5** mm	1 Ud.
GT215	**Ø45** mm	**Ø10.5** mm	1 Ud.
GT216	**Ø45** mm	**Ø18.5** mm	1 Ud.
GT217	**Ø45** mm	**Ø28.5** mm	1 Ud.
GT21	**Ø50** mm	**Ø10.5** mm	1 Ud.
GT22	**Ø50** mm	**Ø15.5** mm	1 Ud.
GT23	**Ø50** mm	**Ø25.5** mm	1 Ud.
GT231	**Ø55** mm	**Ø10.5** mm	1 Ud.
GT235	**Ø60** mm	**Ø12.5** mm	1 Ud.

TACOS DE CORCHO CON ESPUMA DE PVC

Material: corcho aglomerado con aglutinante polimérico y espuma de PVC

Art.	Medidas	Envase	Cant.
TASA1820	**18** x **18** x **2** mm	**5** láminas x **162** Uds.	1 Ud.
TASA1830	**18** x **18** x **3** mm	**5** láminas x **162** Uds.	1 Ud.

TACOS DE CORCHO CON ADHESIVO

Art.	Medidas	Envase	Cant.
TASB120	**18** x **18** x **2** mm	**5** láminas x **162** Uds.	1 Ud.
TASB130	**18** x **18** x **3** mm	**5** láminas x **162** Uds.	1 Ud.

TACOS DE CORCHO

Art.	Medidas	Envase	Cant.
TASS006	**10** x **10** x **1** mm	**10.000** Uds.	1 Ud.
TASS007	**10** x **10** x **2** mm	**10.000** Uds.	1 Ud.
TASS008	**10** x **10** x **3** mm	**10.000** Uds.	1 Ud.
TASS009	**20** x **20** x **2** mm	**2.500** Uds.	1 Ud.
TASS010	**20** x **20** x **3** mm	**2.500** Uds.	1 Ud.

TACOS DE EVA ROJOS CON ADHESIVO

Art.	Medidas	Densidad	Envase	Cant.
TASR20	**18** x **18** x **2** mm	Mediana	**5** láminas x **162** Uds.	1 Ud.
TASR30	**18** x **18** x **3** mm	Mediana	**5** láminas x **162** Uds.	1 Ud.

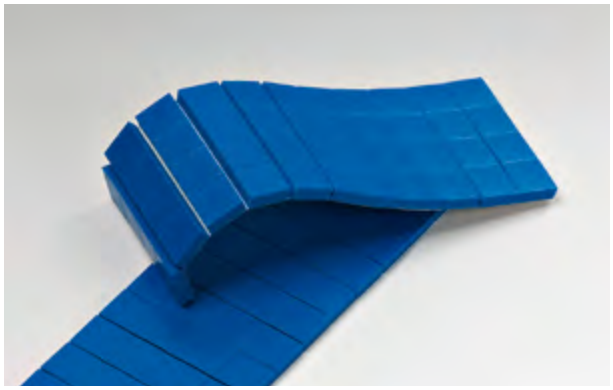

TACOS DE PVC AZULES DE DENSIDAD MEDIANA

Art.	Medidas	Densidad	Envase	Cant.
TPC04	**15** x **15** x **4** mm	Mediana	**4.450** Uds.	1 Ud.
TPC06	**20** x **20** x **4** mm	Mediana	**2.500** Uds.	1 Ud.

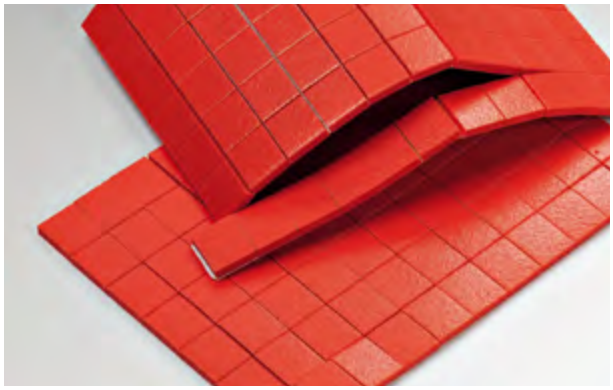

TACOS DE PVC ROJOS DE ALTA DENSIDAD

Art.	Medidas	Densidad	Envase	Cant.
TPC10	**16** x **18** x **4** mm	Alta	**28.000** Uds.	1 Ud.

ESPÁTULA PARA ELEVACIÓN DE VIDRIOS

Material: Nylon

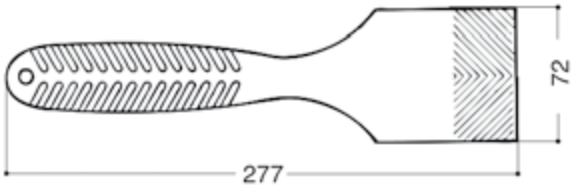

SPVS4008

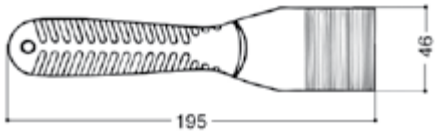

SPVS4002

Art.	Cant.
SPVS4008	1 Ud.
SPVS4002	1 Ud.

PILLOW-UP

Un sistema que permite colocar y montar el vidrio sin utilizar cuñas, protege el vidrios de eventuales astillas y arañazos, facilita la nivelación y hace que la instalación sea rápida y profesional.

Fabricado con materiales de alta resistencia, puede soportar cargas de hasta un máximo de 100 kg. Su pequeño grosor, variable entre 2 y 50 mm, se adapta a espacios reducidos durante la instalación.

Art.	Medidas	Capacidad de carga	Cant.
PW-UP	**145** x **160** mm	**100** Kg	1 Ud.

FIELTRO NEGRO

Composición: 100% Polipropileno
Soporte cohesivo: látex sintético
Peso total: 620 g / m2 ±10%
Resistencia al fuego: BFL-S1
Espesor: 2.5 mm ±10%

Art.	Medidas	Cant.
FN4	**4000** mm	Por m^2

BANDA GLASS-TIC ALU

Cinta de tejido de algodón con mallas abiertas impregnada por ambas caras con una masa anticorrosiva a base de petrolato y polímeros sintéticos cargados. La cara externa de la banda GLASS-TIC ALU se recubre con una película de aluminio recocido de 40 micras de espesor. Impermeable al agua y al gas, resistente a los rayos UV y a la intemperie.

Aplicaciones: sellado permanente de marquesinas acristaladas
Características técnicas: espesor 1.2 mm +/- 10%
Espesor del aluminio: 40 µm
Resistencia a la tracción: N/mm 9 Alargamiento de rotura: 5%
Permeabilidad al vapor ácueo: < 0.1 g/m^2 24 h
Adhesión sobre acero vidrio: 0.5 N/10 mm
Permeabilidad al vapor ácueo: < 0.1 g/m^2 24 h
Adhesión sobre acero vidrio: 0.5 N/10 mm
Temperatura de acción: de - 40 a + 65 °C
Temperatura de aplicación: de + 5 a + 40 °C

Art.	Medidas	Cant.
FGLASST	**100** mm x **10** m	1 Ud.

ESPESORES DE PLÁSTICO 10x30

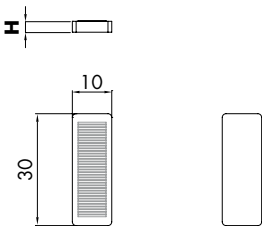

Art.	H	Envase	Color	Cant.
SPE2392	**2** mm	≃ 1200 Uds.	color rojo	1 kg
SPE2393	**3** mm	≃ 1000 Uds.	color amarillo	1 kg
SPE2394	**4** mm	≃ 600 Uds.	negro	1 kg
SPE2395	**5** mm	≃ 500 Uds.	color blanco	1 kg
SPE2397	**7** mm	≃ 400 Uds.	color verde	1 kg

ESPESORES DE PLÁSTICO 20x30

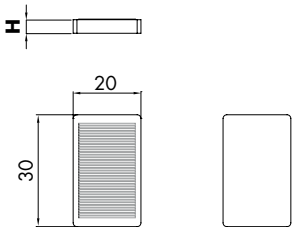

Art.	H	Envase	Color	Cant.
SPE2402	**2** mm	≃ 600 Uds.	color rojo	1 kg
SPE2403	**3** mm	≃ 400 Uds.	color amarillo	1 kg
SPE2404	**4** mm	≃ 300 Uds.	negro	1 kg
SPE2405	**5** mm	≃ 250 Uds.	color blanco	1 kg
SPE2407	**7** mm	≃ 200 Uds.	color verde	1 kg

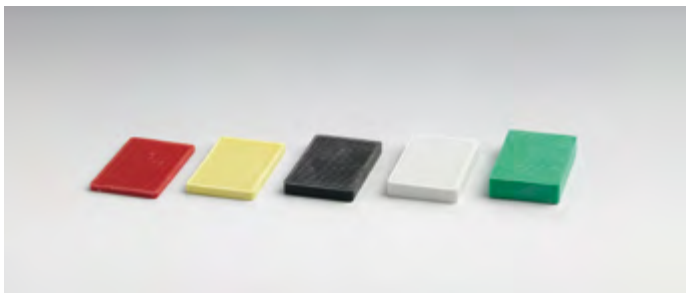

ESPESORES DE PLÁSTICO 24x40

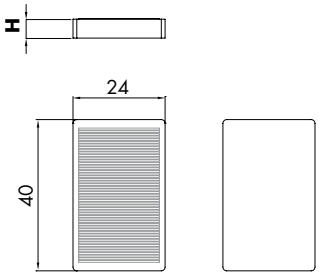

Art.	H	Envase	Color	Cant.
SPE2502	**2** mm	≃ 350 Uds.	color rojo	1 kg
SPE2503	**3** mm	≃ 250 Uds.	color amarillo	1 kg
SPE2504	**4** mm	≃ 200 Uds.	negro	1 kg
SPE2505	**5** mm	≃ 150 Uds.	color blanco	1 kg
SPE2507	**7** mm	≃ 100 Uds.	color verde	1 kg

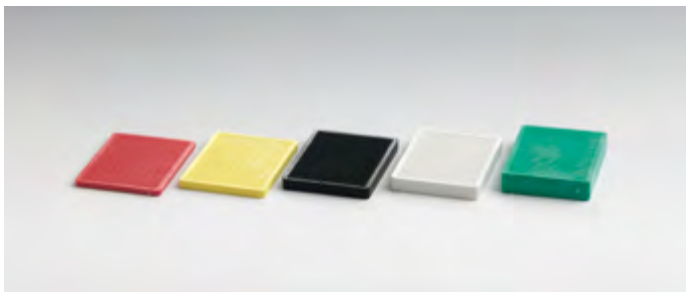

ESPESORES DE PLÁSTICO 30x40

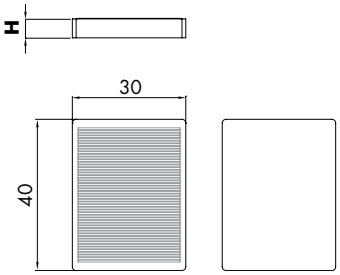

Art.	H	Envase	Color	Cant.
SPE2602	**2** mm	≃ 300 Uds.	color rojo	1 kg
SPE2603	**3** mm	≃ 200 Uds.	color amarillo	1 kg
SPE2604	**4** mm	≃ 150 Uds.	negro	1 kg
SPE2605	**5** mm	≃ 100 Uds.	color blanco	1 kg
SPE2607	**7** mm	≃ 100 Uds.	color verde	1 kg

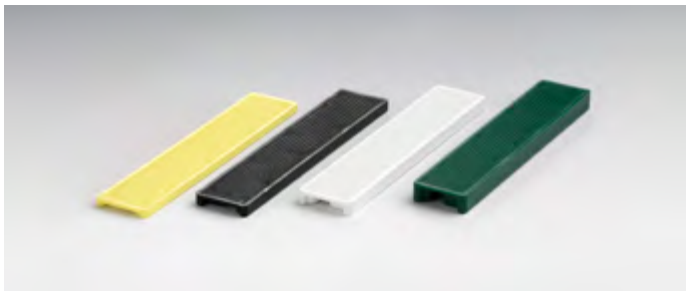

ESPESORES DE PLÁSTICO 20x100

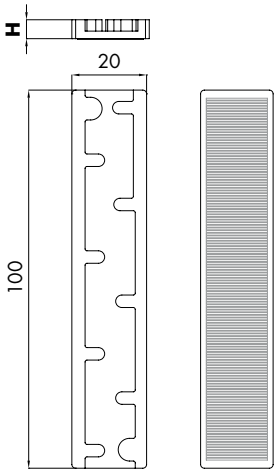

Art.	H	Envase	Color	Cant.
SPE2703	**3** mm	≃ 200 Uds.	color amarillo	1 kg
SPE2704	**4** mm	≃ 150 Uds.	negro	1 kg
SPE2705	**5** mm	≃ 100 Uds.	color blanco	1 kg
SPE2707	**7** mm	≃ 100 Uds.	color verde	1 kg

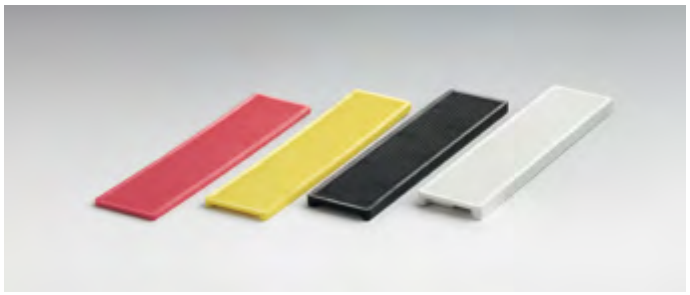

ESPESORES DE PLÁSTICO 24x100

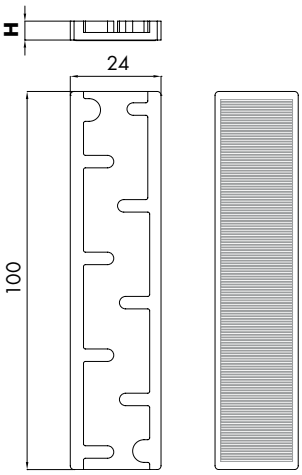

Art.	H	Envase	Color	Cant.
SPE2802	**2** mm	≃ 200 Uds.	color rojo	1 kg
SPE2803	**3** mm	≃ 150 Uds.	color amarillo	1 kg
SPE2804	**4** mm	≃ 100 Uds.	negro	1 kg
SPE2805	**5** mm	≃ 100 Uds.	color blanco	1 kg

AIREADORES PARA VENTANAS

Material: plástico transparente

Color: transparente

Art.	Orificio > Espesor del vidrio	Descripción	Cant.
AER1	**Ø120** mm > Esp. máx. **16** mm / **Ø128** mm > Esp. **16-22** mm	Con ventilador y cierre	1 Ud.
AER2	**Ø160** mm > Esp. máx. **16** mm / **Ø168** mm > Esp. **16-22** mm	Con ventilador y cierre	1 Ud.
AER3	**Ø160** mm > Esp. máx. **16** mm / **Ø168** mm > Esp. **16-22** mm	Con rejillas antilluvia y malla	1 Ud.
AER4	**Ø200** mm > Esp. máx. **16** mm / **Ø208** mm > Esp. **16-22** mm	Con ventilador y cierre	1 Ud.
AER5	**Ø200** mm > Esp. máx. **16** mm / **Ø208** mm > Esp. **16-22** mm	Con rejillas antilluvia y malla	1 Ud.
AER6	**Ø240** mm > Esp. máx. **12** mm	Con ventilador y cierre	1 Ud.

ÍNDICE ANALÍTICO VOLUMEN 6

Art.	Pág.
3M4032	72
3M4910F	72
AD3503	77
AD3505	77
AD3506	77
AD3508	77
AD3510	77
AD5005	77
AD5006	77
AD5010	77
AD5012	77
AER1	83
AER2	83
AER3	83
AER4	83
AER5	83
AER6	83
APPCRIST08	76
APPCRIST10	76
APPCRIST12	76
APPCRIST15	76
APPCRIST20	76
BIA001	73
BIA002	73
BIA003	73
CAR001	60
CAR002	60
CAR003	60
CAR004	60
CAR006	60
CAR021	60
CAR022	60
CAR024	60
CAR026	60
CAR028	60
CP1000	49
CP400	49
CP600	49
CPH20	48
CPLEV	49
CPOM	49
CPVEN	49
CUT003	61
CUT004	61
DGS005B	55
DGS005G	55
DGS005N	55
DGS005R	55
DGS005V	55
DGS006RBG	55
DGS007V	55
DGS011N	55
DGS011V	55
DW781NE	36
DW781TR	36
DW784TR	36
DW791NE	39
DW791TTR	39
DW796BI	38
DW796GR	38
DW796NE	38
DW799TR	37
DW817BI	38
DW881TR	37
DW895NE	40
DWCLETC	41
DWGUNSKE	43
DWGUNSTE	43
DWHTKBI	41
DWPRCTR	42
DWPRPTR	42
DWSIL	43
FC28061	61
FC8061	61
FCAT15061	61
FGLASST	81
FN4	30
FX10.100	25
FX10.250	25
FX1000	29
FX2000	29
FX621.100	25
FX621.250	25
FX627.100	24
FX627.250	24
FX629.100	26
FX629.250	26
FX630.100	25
FX630.250	25
FX635.100	24
FX635.250	24
FX973.100	26
FX973.250	26
FX973GEL.30	26
FXADGH	27
FXATT	27
FXBC01	28
FXBC03	28
FXBC05	28
FXBC50	28
FXGEL01	27
FXGEL03	26
FXGH	27
FXGH1.37	27
FXGH33	27
FXGH41	27
FXGH58	27
FXGH84	27
FXTNT01	29
FXUVLED365	32
FXUVLED405	32
FXUVLEDLINE405	31
FXVP01	29
GOC001	74
GOC002	75
GOC003	75
GOC004	75
GOC005	74
GOC006	74
GOC007	74
GOC008	75
GOC009	75
GOC010	75
GOC011	75
GOC012	75
GREMMOLL002	69
GREMPELL001	69
GT01	78
GT02	78
GT03	78
GT035	78
GT04	78
GT041	78
GT05	78
GT06	78
GT061	78
GT07	78
GT08	78
GT09	78
GT091	78
GT10	78
GT105	78
GT11	78
GT12	78
GT13	78
GT14	78
GT145	78
GT15	78
GT17	78
GT18	78
GT185	78
GT19	78
GT195	78
GT20	78
GT21	78
GT215	78
GT216	78
GT217	78
GT22	78
GT23	78
GT231	78
GT235	78
GUA2243-L	69
GUA2243-M	69
GUA2243-XL	69
GUA4543-L	69
GUA4543-M	69
GUA4543-XL	69
GUR001	78
GUR002	78
LAME02	30
LAME02	48
LAME05	30
LAME05	48
LAME07	30
LAME07	48
LAMP016	30
MAK10	53
MAK300	53
MAK80	53
MITSUBOR-38	47
N2AF64	58
N2AF65	58
N2AF67	58
N2AF69	58
N2AF70	58
N2AF71	58
N2AF72	58
N2AF73	58
N2AF75	58
NCH03	58
NCH05	58
NCH07	58
NCH09	58
NCH12	58
NCH14	58
NCH17	58
NCH19	58
NCH21	58
NCH25	58
NCSG09	57
NCSG11	57
NCSG17	57
NCSG19	57
NCSG21	57
NCSG23	57
NCW26	58
NCW27	58
NCW28	58
NCW44	58
NCW49	58
NCW50	58
NCW53	58
NCW54	58
NCW55	58
NDSG03	56
NDSG05	56
NDSG13	56
NMET001	70
NMET002	70
NMET003	70
NMETS5	70

Art.	Pág.
NMETS7	70
NMETS8	70
NML10	62
NML12	62
NML14	62
NMLKIT18	63
NSG01V	55
NSG03N	55
NSG05R	55
NSG07G	55
NSG09B	55
NSG11BLU	55
NSGST01	54
NSGST03	54
NSGST05	54
NSGST07	54
NSGST09	54
NSSG03	56
NSSG05	56
NSSG07	56
NSSG09	56
NSSG11	56
NSSG13	56
NSSG15	56
NSSG17	56
NSSG19	56
NSSG37	56
NSSG39	56
NSSG41	56
NSSG43	56
NSSG45	56
NSSG47	56
NSSG49	56
NSSG51	56
NSSG53	56
NSSG55	56
NSSG57	56
NSU001	57
NSU002	57
NSU004	57
NSU005	57
NSU007	57
OIL31301	50
OIL313025	50
OIL31305	50
OIL31321	50
OIL31325	50
OIL31335	50
OSS95	59
PALM001	68
PINZ002	52
PINZ30	52
PINZ35	52
PINZJAW	52
PROG28	61
PROG30	61
PUN001	54
PUN20	54
PW-UP	80
RIGA001	51
SABB1	59
SABB2	59
SABB3	59
SABB4	59
SALVSP1220	77
SALVSP410	77
SGH15	73
SGH20	73
SGH25	73
SGH30	73
SGH50	73
SPE2392	82
SPE2393	82
SPE2394	82

Art.	Pág.
SPE2395	82
SPE2397	82
SPE2402	82
SPE2403	82
SPE2404	82
SPE2405	82
SPE2407	82
SPE2502	82
SPE2503	82
SPE2504	82
SPE2505	82
SPE2507	82
SPE2602	82
SPE2603	82
SPE2604	82
SPE2605	82
SPE2607	82
SPE2703	83
SPE2704	83
SPE2705	83
SPE2707	83
SPE2802	83
SPE2803	83
SPE2804	83
SPE2805	83
SPVS4002	80
SPVS4008	80
SQ002	51
SQ003	51
SQ004	51
SQ005	51
SQ006	51
SQ007	51
SQHB1050	51
SQTS860	51
SQTV3500	51
SUV90I	33
SUVREGH	33
TAG003	47
TAG004	47
TAG007	47
TALCSDA	46
TALCSM	46
TALRO5614	46
TASA1820	78
TASA1830	78
TASB120	79
TASB130	79
TASR20	79
TASR30	79
TASS006	79
TASS007	79
TASS008	79
TASS009	79
TASS010	79
TPC04	79
TPC06	79
TPC10	79
TS100	71
TS25006	71
TS250065	71
TS25009	71
TS25012	71
TS250125	71
TS250155	71
TS25019	71
UDF-7283ME06	54
UDF-7283ME08	54
UDF-7283ME10	54
UDF-7283ME12	54
UDF-7283ME14	54
UDF-7283ME15	54
UDF-7283ME16	54
UDF-7283ME18	54

Art.	Pág.
UDF-7283ME20	54
UDF-7283ME40	54
UDFMARK80	53
UDFS8	54
V90IR	33
VEN004	68
VEN006	66
VEN0065	66
VEN0068	66
VEN009	68
VEN204	67
VEN244	66
VENCIL15	76
VENCIL20	76
VENPAL20	76
VENPAL25	76
VT03	67
VT110	67
VT180	67
VT35	68

La información facilitada es meramente explicativa. Saint-Gobain Logli S.r.l. se reserva el derecho de modificar como considere oportuno uno o varios productos, así como de cesar su producción, en cualquier momento y sin previo aviso.
Las condiciones generales de venta figuran en la lista de precios.

Edición 01/2026 ES

SAINT-GOBAIN LOGLI S.R.L.
Via Chemnitz, 49/51
59100 Prato - Italia
www.sg-logli.it
info.logli@saint-gobain.com