1

2

3

4

5

6

CATALOGUE

ENVIRONNEMENT INTÉRIEUR

Portes coulissantes

Portes battantes

Cloisons

logli
SAINT-GOBAIN

FINITIONS

/1
Chromé

/2
Or

/3
Nickel brossé

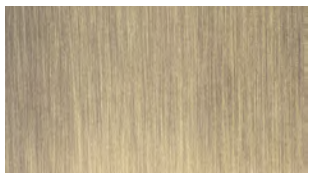

/4
Bronze

/5
Blanc

/6
Noir mat

/7
Chromé mat

/8
Inox brossé

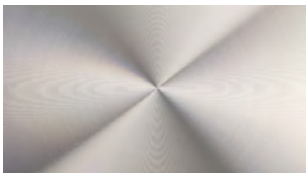

/9
Inox (CNC)

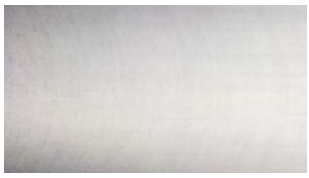

/10
Aluminium brut

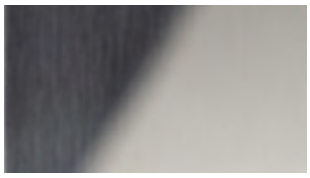

/15
Inox brillant

/24
Effet inox brossé

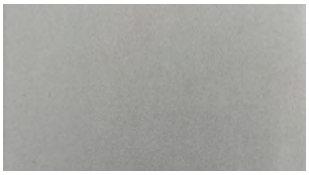

/45
Effet aluminium mat

/56
Gris

/65
Noir mat

/66
Aluminium champagne

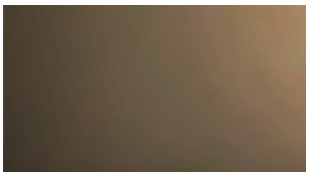

/67
Aluminium bronze foncé brossé

/83
PVD inox brossé

/88
Aluminium effet inox brossé

/89
Fer zingué

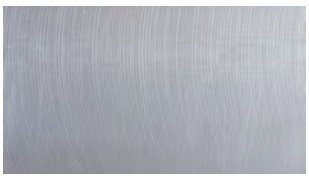

/90
Aluminium

/91
Aluminium brillant

/92
Nickel mat

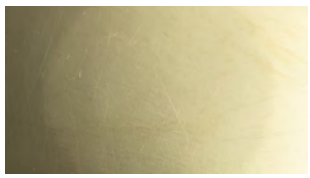

/93
Laiton

/94
Chromé brossé

/95
Nickelé

/97
Aluminium mat

/99
Or brossé

/R2
RAL 9005 noir mat

/R6
RAL 9016 blanc trafic ma

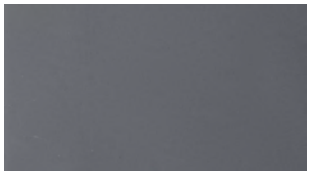

/R13
RAL7016 gris anthracite mat

/RAL
RAL 9010 blanc brillant

CATALOGUE
ENVIRONNEMENT INTÉRIEUR

SYSTÈMES EN ALUMINIUM POUR PORTES COULISSANTES Page 19

SYSTÈMES EN INOX POUR PORTES COULISSANTES Page 325

SYSTÈMES POUR CLOISONS EN VERRE Page 389

SYSTÈMES POUR PORTES BATTANTES Page 457

POIGNÉES DE TIRAGE ET BOUTONS Page 563

logli
SAINT-GOBAIN

DEPUIS 1989

L'NNOVATION AU SERVICE DU DESIGN DEPUIS PLUS DE 30 ANS

Depuis 1989, nous nous engageons à répondre aux besoins des verreries, des installateurs et des concepteurs, en offrant des solutions de pointe qui garantissent un confort maximal. Notre mission est de fournir des produits hautement technologiques, durables, fiables et de haute qualité, conçus pour dépasser les attentes de chaque client.

INNOVATION ET RECHERCHE

NOTRE APPROCHE TECHNOLOGIQUE

Grâce à notre laboratoire et à une équipe d'ingénieurs spécialisés, nous sommes en mesure de concevoir et de développer des solutions sur mesure pour les vitriers, les installateurs, les concepteurs et les décorateurs. Notre personnel hautement qualifié offre un soutien constant aux clients à travers des conseils techniques et des cours de formation.

La collaboration active avec des universités et des instituts de recherche nationaux et internationaux, tels que TÜV, Politecnico di Milano, CSTB (France), LSL (Allemagne), nous garantit l'accès à des compétences et à des équipements spécialisés dans la vérification de systèmes tels que les garde-corps, les marquises, les portes et les cloisons en verre. Cela permet une rapidité et une efficacité maximales dans le développement de nouveaux produits et dans le support client en cas d'essais de laboratoire ad hoc.

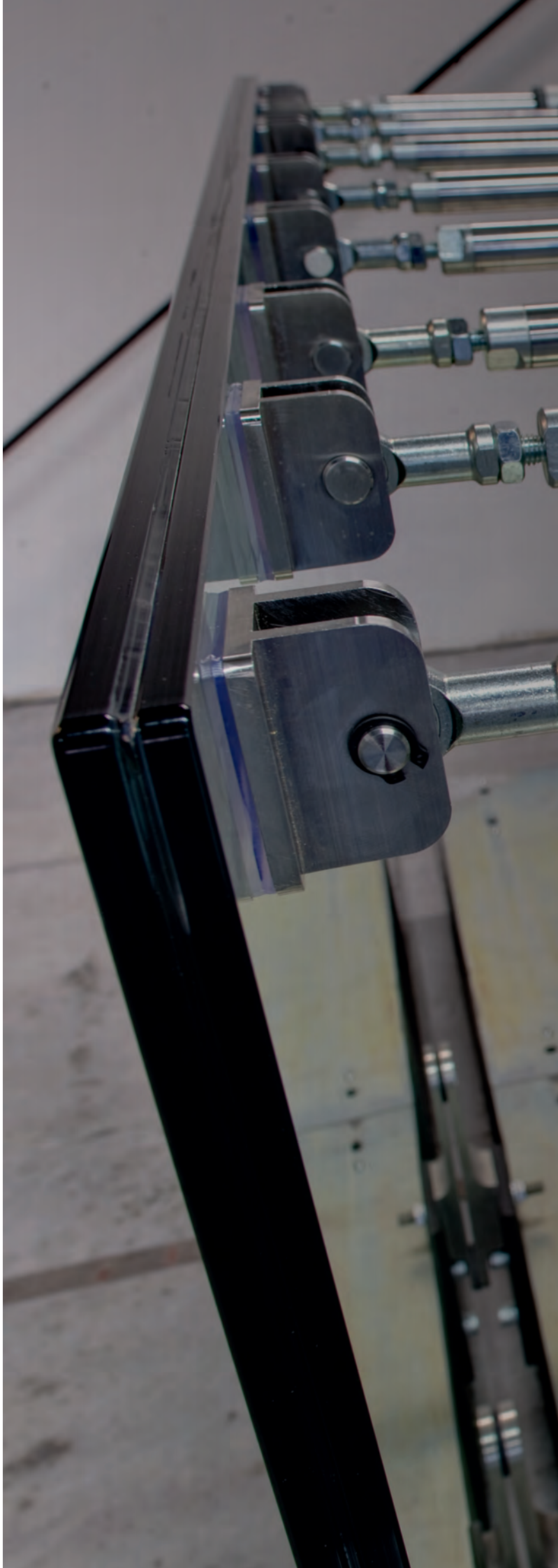

AVIS TECHNIQUE CCFAT

ABP Allgemeines bauaufsichtliches Prüfzeugnis

British Standard 6180:2011

UNI 11678:2017

NTC 2018

NBN B 03-004

★★★ EUROPEAN ALUMINIUM ASSOCIATION EURASEWAA ANODISERS ASSOCIATION Qualanod

TÜV SUD

• TEST REPORT • Politecnico di Milano

GINGER CEBTP

LUCIDEON

Les certificats et les rapports d'essai s'appliquent à des produits sélectionnés en fonction du type et de l'utilisation prévue.

L'ENTREPÔT ET L'ATELIER

EFFICACITÉ, LARGE GAMME ET DISPONIBILITÉ IMMÉDIATE

Les particularités qui permettent à la marque Logli de se distinguer et qui la rendent inégalable sur le marché sont la structure, le personnel, le produit et surtout le service : avec plus de 7 000 références en stock, nous garantissons en effet une disponibilité immédiate non seulement en ce qui concerne les accessoires les plus simples, mais aussi les systèmes les plus complexes. Grâce à des investissements importants dans 4 entrepôts verticaux automatisés, avec une gestion logistique de pointe, nous sommes en mesure de garantir l'expédition des commandes en Italie dans les 24 heures et une livraison rapide et ponctuelle.

L'EXPÉRIENCE ET LA RECHERCHE **D'UN LEADER MONDIAL**

Le 16 mars 2018 symbolise l'une des étapes cruciales de notre histoire : notre entrée dans le prestigieux Groupe Saint-Gobain, une multinationale forte d'une histoire de plus de 355 ans dans la conception de solutions pour la construction durable. Cette étape importante a représenté une reconnaissance de l'excellence atteinte par l'entreprise dans le secteur des solutions technologiques en verre.

L'innovation future pourra tirer parti de la synergie avec les autres marques du Groupe, pour créer des solutions de plus en plus avancées d'un point de vue technologique.
La culture de Saint-Gobain, que nous avons intégrée, repose sur tout un éventail de valeurs rassemblées dans les Principes de Comportement et d'Action : le respect des personnes, la légalité, l'environnement, la santé et la sécurité au travail ne sont que quelques-uns des fondements sur lesquels s'appuient l'action du Groupe et son aspiration constante à devenir un leader de la construction durable.

Elle conçoit, fabrique et distribue des matériaux pour la sécurité et le confort de l'habitat, que l'on retrouve dans tous les espaces de vie : bâtiments, transports, infrastructures et de nombreuses applications industrielles.

75 Pays

100 TOP 100 des entreprises les plus innovantes au monde

168 000 salariés

400 brevets déposés chaque année

51.2 milliards € chiffre d'affaires total 2022

450 millions € investissements en R&D dernière année

Fort de ses 355 ans d'histoire, le Groupe propose des matériaux de nouvelle génération et des solutions intégrées dans le but de rendre les « espaces de vie » plus confortables et durables, afin de contribuer au bien-être des personnes et à la sauvegarde de la planète, en s'imposant en tant que référence mondiale en matière d'utilisation efficace des ressources naturelles, dans le respect de l'environnement.

En Italie, Saint-Gobain est présent dans les secteurs des matériaux de construction, des transports et de l'industrie.

2 100 salariés

1 milliard € chiffre d'affaires 2022

41 sites

CONSTRUCTION

De nouvelles générations de matériaux, dont 90 % sont produits dans notre pays, conçus pour créer des espaces de vie d'excellence et améliorer la qualité de la vie quotidienne, grâce à des solutions visant à construire des bâtiments plus économes en énergie et à réduire la consommation et les émissions de polluants.

TRANSPORTS

Production et distribution dans le monde entier de **vitrages pour les secteurs automobile, aérospatial, ferroviaire, maritime** et des **véhicules industriels.**

INDUSTRIE

Une grande variété de solutions : **produits abrasifs, produits céramiques** pour le marché des fours à verre et de la sidérurgie, **rubans adhésifs techniques** formant une gamme unique de haute performance, **produits chimiques et spéciaux pour l'industrie du bâtiment.**

LA DURABILITÉ POUR SAINT-GOBAIN :
UNE STRATÉGIE DE GROUPE

En 2020, le Groupe Saint-Gobain a déclaré sa raison d'être : « ***Making the world a better home*** ». Notre ambition est d'améliorer la vie de tous en faisant de la planète un lieu de vie plus équitable et durable, ouvert et inclusif. Avec nos clients, et pour eux, **nous concevons des matériaux et des solutions qui garantissent le bien-être, le confort de l'habitat et la sécurité, tout en prenant soin de respecter la planète**.
Notre raison d'être est un appel à l'action, une stratégie tournée vers l'avenir qui nous demande d'innover en respectant le lien entre l'homme et la nature.

Saint-Gobain **a pour ambition d'être reconnu comme le leader mondial de la construction durable**, en améliorant le quotidien de tous les utilisateurs de ses solutions. **Cet engagement ne concerne pas seulement nos opérations et nos processus, mais prévoit également de mettre sur le marché des solutions qui contribuent activement à la réalisation des objectifs de décarbonation du secteur**.

Être un leader signifie promouvoir une transformation systémique en adoptant des valeurs, des engagements et des actions qui favorisent le changement, devenant une référence pour toutes les parties prenantes.
L'organisation géographique du Groupe permet d'offrir des solutions adaptées aux besoins spécifiques des marchés locaux, en termes de méthodes ou de styles de construction, de systèmes de bâtiments et de caractéristiques climatiques distinctives, tant pour la rénovation de bâtiments existants que pour les nouvelles constructions.

MAKING THE WORLD A BETTER HOME

BETTER FOR THE PEOPLE, BETTER FOR THE PLANET

Chez Saint-Gobain, nous considérons notre responsabilité sociale et environnementale comme une opportunité de créer de la valeur avec nos parties prenantes. En effet, en créant des relations de confiance mutuelle, nous estimons pouvoir renforcer la sensibilisation aux questions de durabilité et créer des cercles vertueux pour le développement à long terme de l'entreprise.

BETTER FOR THE PEOPLE

Pour les salariés, les collaborateurs, les fournisseurs et les partenaires, cela se traduit par une amélioration de la « culture d'entreprise » grâce à une gouvernance solide, **à une attention particulière portée à la santé et à la sécurité, à une formation permanente et à la création d'un environnement de travail inclusif**.
Pour les communautés locales, nous nous engageons à soutenir **des initiatives de solidarité à travers la Fondation Saint-Gobain** et nous soutenons également les jeunes talents en promouvant l'**Architecture Student Contest**, un concours annuel dédié aux étudiants des facultés d'architecture et d'ingénierie du bâtiment du monde entier.

BETTER FOR THE PLANET

Le secteur du bâtiment est l'un de ceux qui, plus que d'autres, peuvent influencer l'avenir de la planète. C'est pourquoi les notions de **constructions et durabilité constituent un binôme indissociable**.
Nos productions ont un impact sur l'environnement en termes d'émissions, de consommation d'énergie, d'eau prélevée et de ressources naturelles utilisées. La proposition de valeur du Groupe consiste en des **produits et des méthodes de construction durables et efficaces, visant à minimiser l'impact sur l'environnement** dans les processus de fabrication et conçus pour **maximiser les performances** tout au long du cycle de vie des bâtiments, contribuant ainsi de manière significative aux objectifs de décarbonation et de circularité du secteur. Saint-Gobain Italia est certifiée ISO 14001:2015 et ISO 9001:2015.

NOTRE ENGAGEMENT EN FAVEUR DE L'ENVIRONNEMENT

Contributions que nos matériaux peuvent apporter aux différentes certifications de durabilité.

La réduction de la consommation d'énergie et des émissions polluantes est l'une des priorités de Saint-Gobain, qui conçoit, fabrique et distribue des solutions innovantes pour des bâtiments plus économes en énergie.
La réalisation d'une **revêtement passif**, qui contribue à limiter les déperditions d'énergie, est la solution la plus durable d'un point de vue économique pour rendre les bâtiments plus efficaces.

Bon nombre de nos produits contiennent des matériaux recyclés : nous nous efforçons constamment d'en augmenter la teneur, contribuant ainsi à réduire la consommation de matières premières et les impacts environnementaux liés à leur cycle de vie.

Le Groupe Saint-Gobain a développé plusieurs projets visant à **valoriser les déchets**, à réduire la consommation d'énergie et à utiliser moins de matières premières.

Une grande importance est accordée à l'Analyse du Cycle de Vie du produit (LCA – Life Cycle Assessment) : cette étude évalue les flux de matières et d'énergie associés aux différentes étapes de la vie d'un produit (extraction des matières premières, production, utilisation, mise au rebut finale). Cette analyse a pour but d'évaluer les impacts environnementaux associés aux différentes étapes du cycle de vie du produit afin d'optimiser les processus de production du point de vue de la durabilité environnementale.

L'obtention de la Certification EPD ® (Environmental Product Declaration) est étroitement liée à l'Analyse du Cycle de Vie. Le but de la Déclaration Environnementale de Produit est de communiquer les informations environnementales issues de l'étude LCA, dans un format et sur la base de règles communes et prédéfinies, les PCR (Product Category Rules).
De nombreux produits du Groupe Saint-Gobain bénéficient de cette certification.

La présence étendue de Saint-Gobain sur le territoire italien, avec des sites de production et des centres logistiques disséminés dans tout le pays, limite le transport routier et, donc, les émissions polluantes, favorisant la diffusion de **matériaux en circuit court**.

Dans sa démarche visant à promouvoir une attitude responsable et sensible à l'égard de l'environnement, Saint-Gobain a décidé d'adhérer à l'association GBC Italia en tant que membre ordinaire.

LES NORMES DE DURABILITÉ ENVIRONNEMENTALE

La norme **LEED V4.1** qui s'ajoute à la norme LEED v4 existante, repose sur un système de conditions préalables et de crédits pour la conception, la construction et l'exploitation de bâtiments et d'espaces durables.

Le système **BREEAM** (Building Research Establishment Environmental Assessment Method) est basé sur la vérification de la conception, de la construction et de l'usage du bâtiment.

Le protocole **WELL** vise à intégrer les aspects liés à la santé et au bien-être des personnes lors des phases de conception et de construction des bâtiments.

Avec l'entrée en vigueur du nouveau Code des marchés publics, les **CAM** ont été mis à jour, avec l'arrêté ministériel italien du 23 juin 2022, pour l'attribution des services de conception et de travaux portant sur la nouvelle construction, la rénovation et l'entretien des bâtiments publics.

logli
SAINT-GOBAIN

COLLECTION 2024

6 VOLUMES
1750 PAGES

La première collection en 6 volumes regroupant l'ensemble de la gamme de solutions pour le verre signées Logli. Une collection conçue pour donner un aperçu complet et détaillé de toutes les références proposées par Logli. Chaque volume présente en détail une famille spécifique de produits, offrant des informations techniques associées à des applications pratiques.

Un recueil idéal pour tous ceux qui recherchent des solutions pour le verre de la plus haute qualité.

Tous les volumes peuvent être téléchargés en scannant le QRcode

Toutes les **solutions Logli** dans un **seul** coffret

Volume **1**
GARDES-CORPS

Volume **2**
ENVIRONNEMENT EXTÉRIEUR

Volume **3**
ENVIRONNEMENT INTÉRIEUR

Volume **4**
DOUCHE

Volume **5**
AGENCEMENT

Volume **6**
ACCESSOIRES POUR LE TRAVAIL DU VERRE

CATALOGO
PARAPETTI
Profili DEFENDER
Fissaggi puntuali
Montanti
Corrimano
logli
SAINT-GOBAIN
logli
SAINT-GOBAIN

SYSTÈMES EN ALUMINIUM POUR PORTES COULISSANTES

VANTAUX ENCADRÉS STRUCTURELS

LM INTELAIATO
Page 20

VANTAUX TOUT VERRE

LM PORTA
Page 82

LM VETRO
Page 126

LM INVISIBLE
Page 216

VANTAUX POUR DRESSINGS

LM CLIPO
Page 262

LM INTELAIATO

Design

La collection LM INTELAIATO est le nouveau système de portes coulissantes en aluminium de la famille Logli.
Elle peut accueillir des verres monolithiques de 8 mm ou stratifiés 4 + 4 mm, encadrés dans un châssis structurel en aluminium.

La grande polyvalence de composition du système permet à cette famille de produits de s'adapter aux diverses exigences architecturales de la maison.

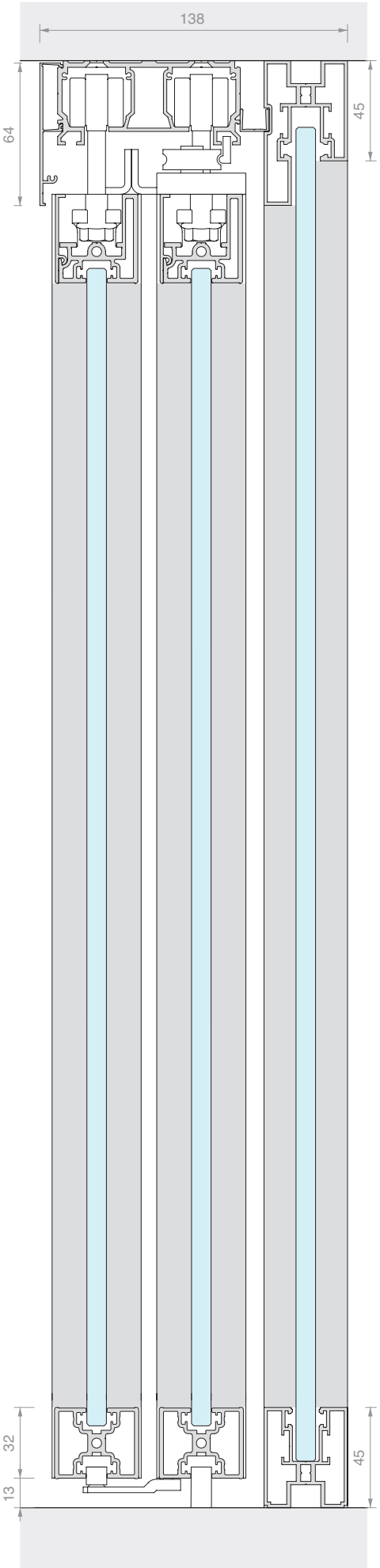

/6
Noir mat

/88
Aluminium effet inox brossé

/97
Aluminium mat

LM INTELAIATO

Caractéristiques techniques

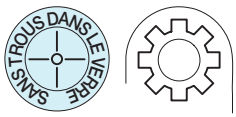

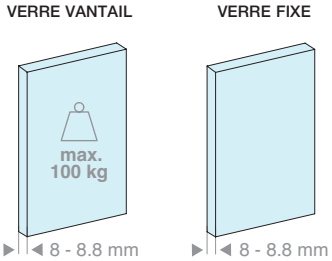

2 types de montage

Plafond

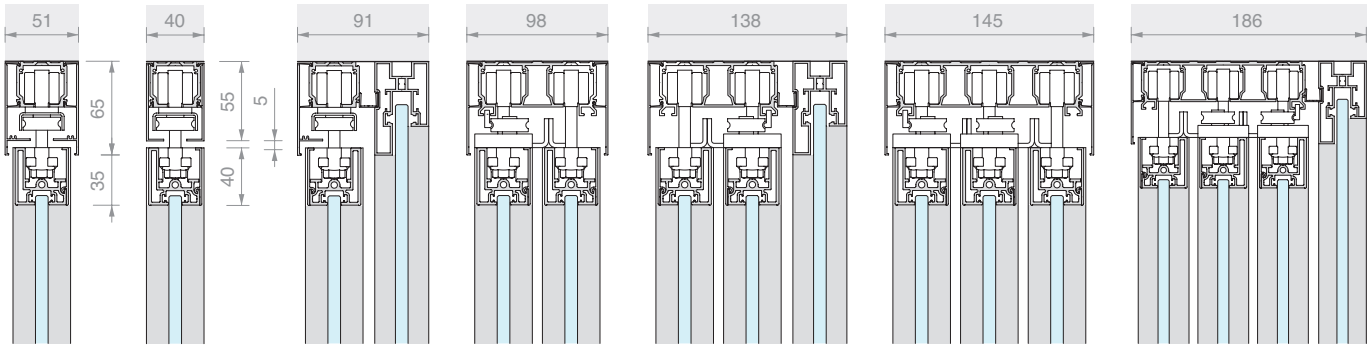

1 voie | 1 voie + fixe | 2 voies | 2 voies + fixe | 3 voies | 3 voies + fixe

Mur

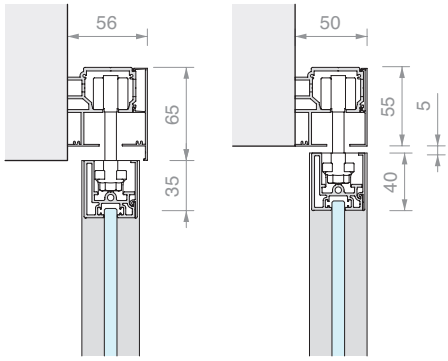

1 voie

2 types de caches supérieurs

cache en chevauchement sur le vantail h = 65mm
Les kits du catalogue sont configurés avec ce cache.

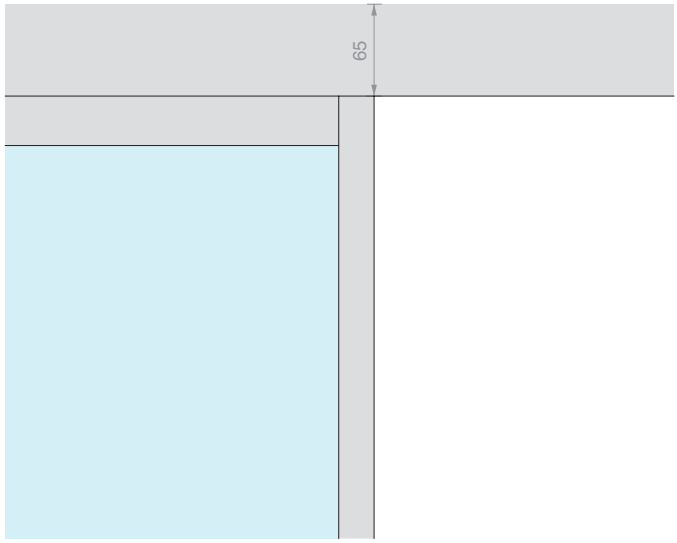

cache à fleur du vantail h = 55 mm

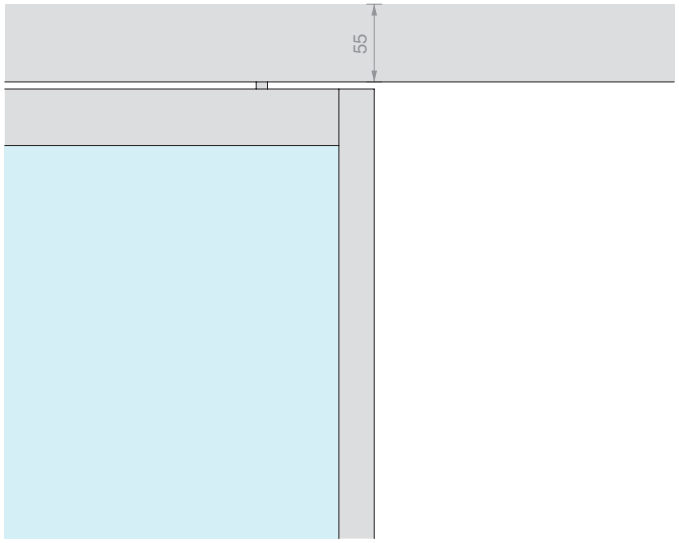

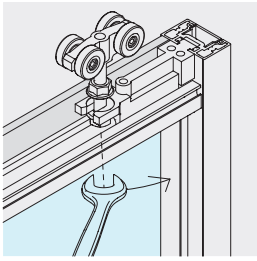

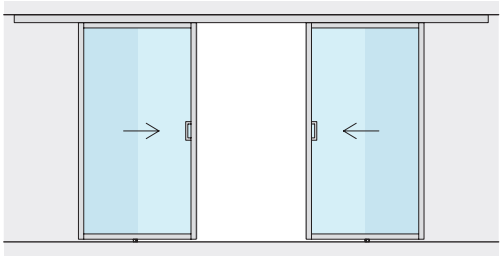

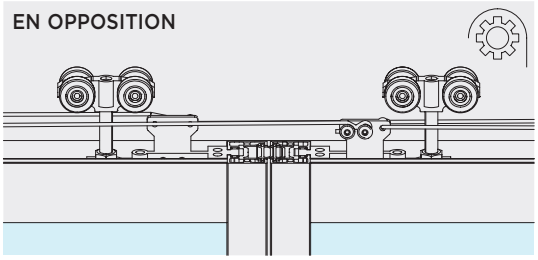

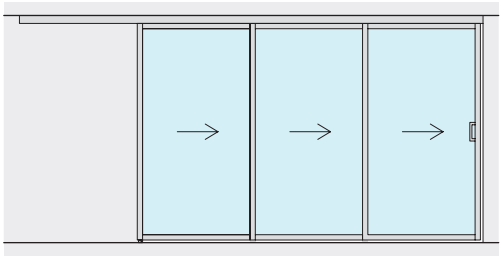

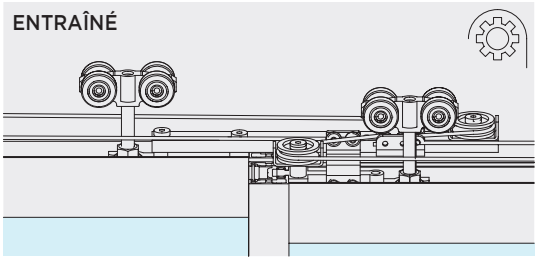

RÉGLAGE DU VANTAIL
La hauteur de chaque chariot peut être réglée pour ajuster la position du vantail de ±3 mm.

SYNCHRONISME
Accessoires disponibles pour la synchronisation :

EN OPPOSITION
2 vantaux mobiles installés sur le même rail

ENTRAÎNÉ
2 ou 3 vantaux mobiles sur rail à 2 ou 3 voies

SOFT CLOSE
L'utilisation des amortisseurs permet une ouverture et une fermeture contrôlées et en douceur.

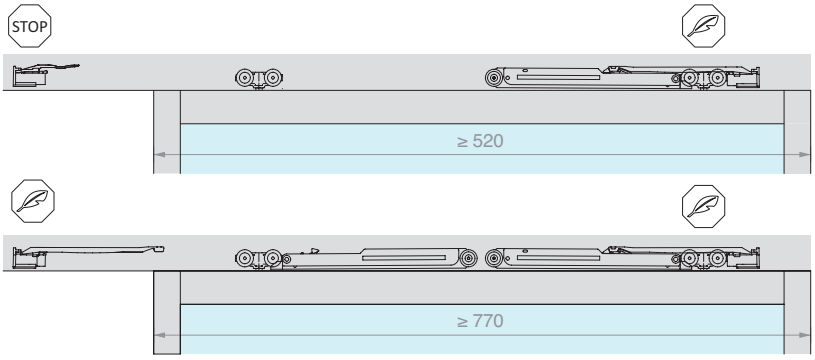

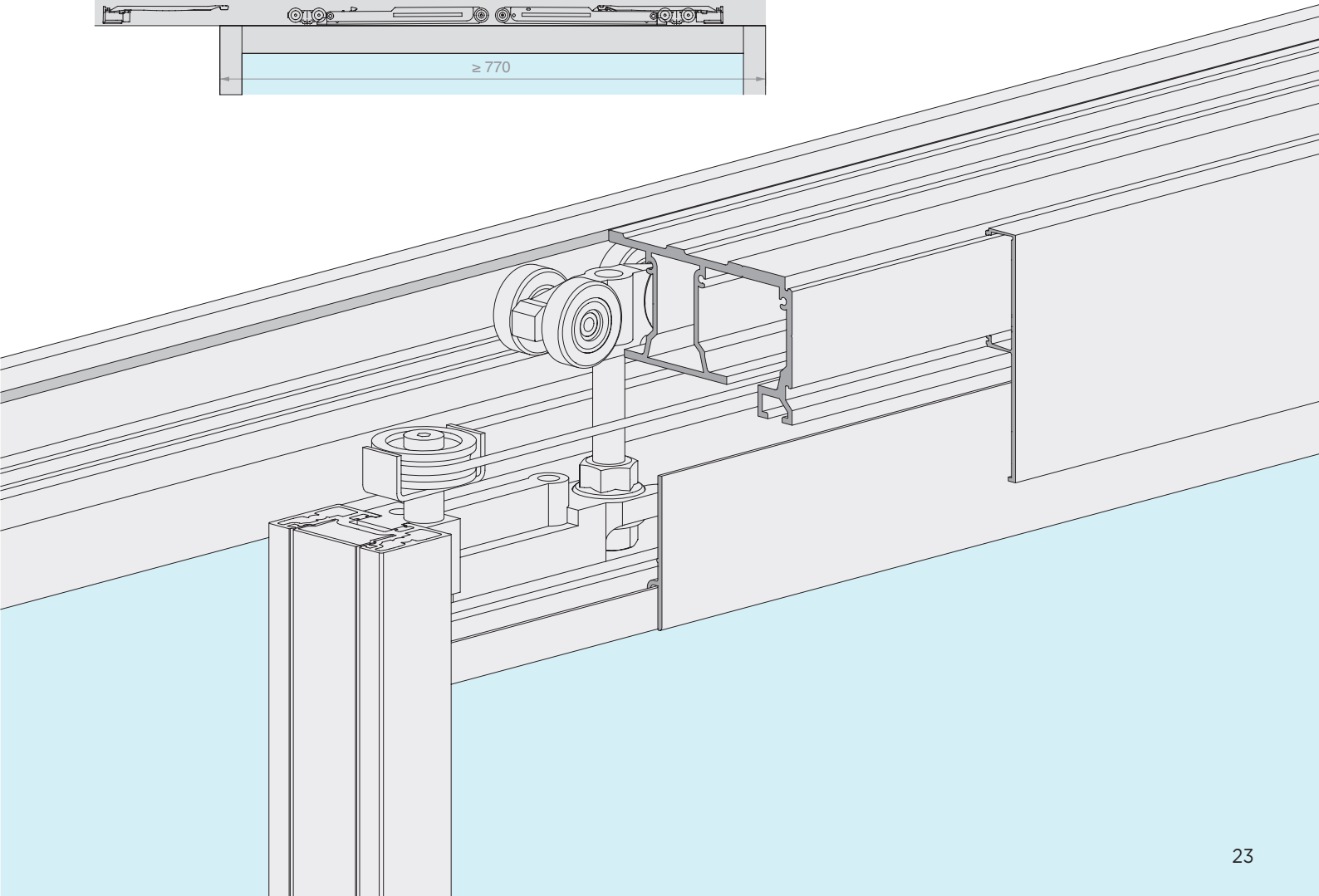

Large palette de solutions

La polyvalence de configuration du système LMT est en mesure de créer des solutions qui ne se limitent pas à la gamme de kits proposée dans cette section. Notre service technique est à votre disposition pour élaborer toutes les variables possibles de chaque projet. Chaque solution est disponible sur demande, coupée sur mesure.

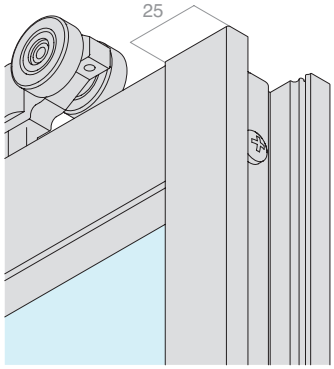

Vantail à simple vitrage

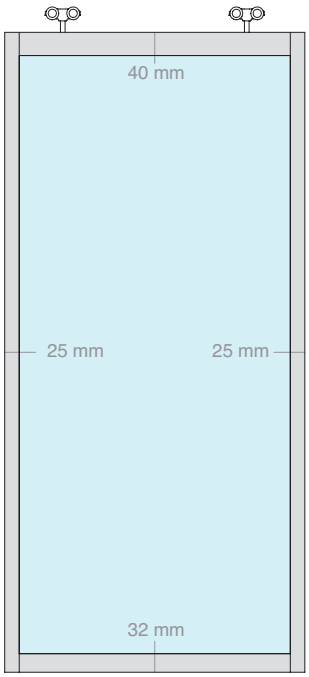

Vantail multivitrage

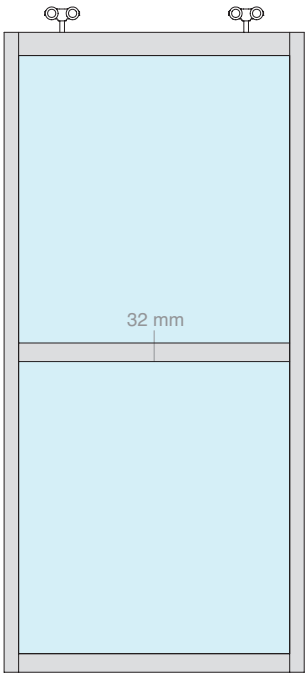

CADRE DU VANTAIL MOBILE

Le cadre structurel de la gamme est proposé en kit de montage pouvant accueillir des panneaux de 8 à 8.8 mm en verre ou autre matériau.

Les montants verticaux qui constituent la structure du cadre comportent une rainure afin d'assurer un assemblage rapide avec les traverses horizontales à l'aide de vis.

SIMPLE VITRAGE / MULTIVITRAGE
Le cadre peut accueillir une seule plaque ou être sectionné horizontalement au moyen d'une traverse accessoire pour accueillir plusieurs plaques plus petites.

CONFIGURATIONS DU VANTAIL MOBILE

Les panneaux latéraux ouverts permettent de créer jusqu'à 4 types de composition : avec cache de finition, joint de butée ou poignée pleine hauteur.

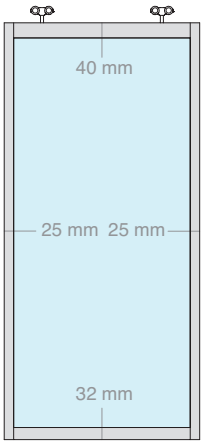

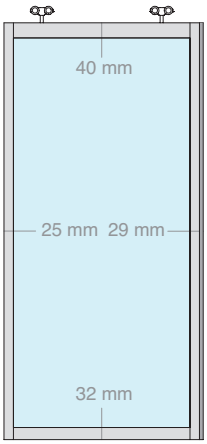

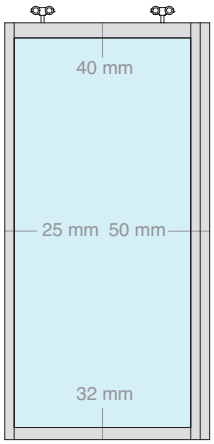

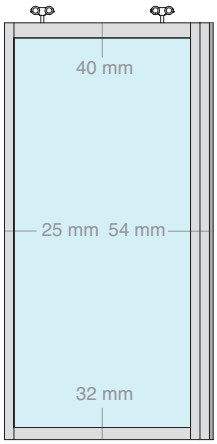

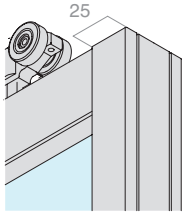

avec cache

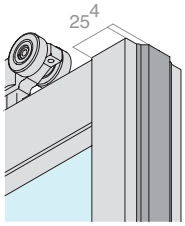

avec joint de butée

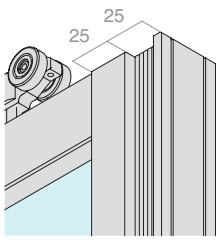

avec poignée pleine hauteur et cache

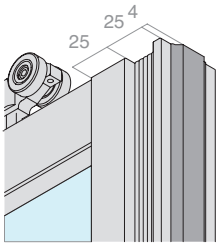

avec poignée pleine hauteur et joint de butée

3 POIGNÉES
4 CONFIGURATIONS

FINITIONS RAL
SUR DEMANDE

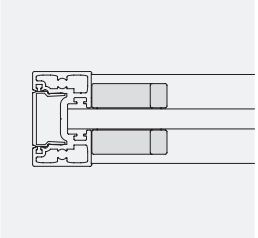

Réf. HAND32140VHB
collée sur le verre

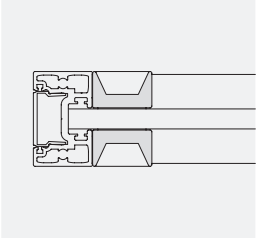

Réf. MFM14025
collée sur le verre

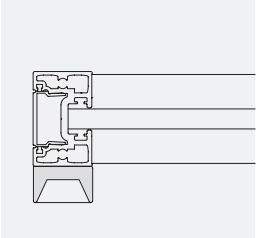

Réf. MFM14025
vissée ou collée sur
le profil

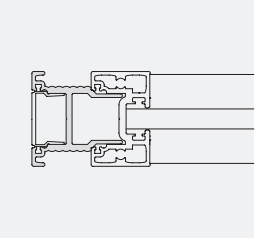

Réf. LMC0038
extrudée pleine hauteur,
vissée avec ou sans joint

MONTANT DE BUTÉE

Butée en fermeture avec ou sans joint.

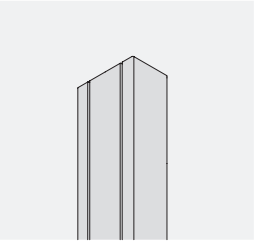

avec cache

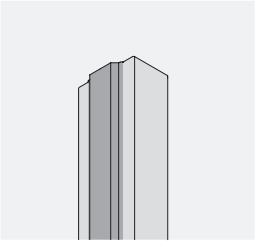

avec joint de butée

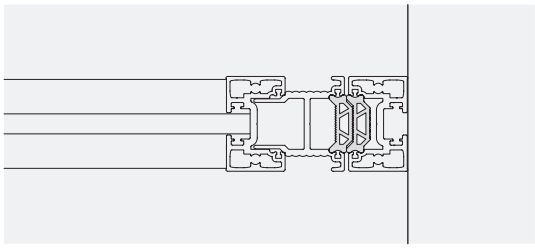

joint réversible

LM INTELAIATO

Kit

MONTAGE AU PLAFOND

1 VOIE

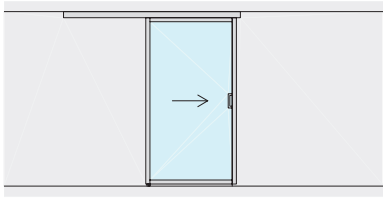

Page 30

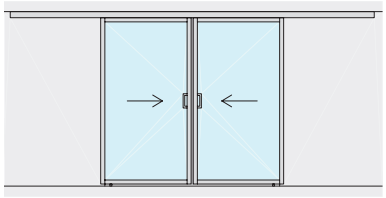

Page 34

1 VOIE + FIXE

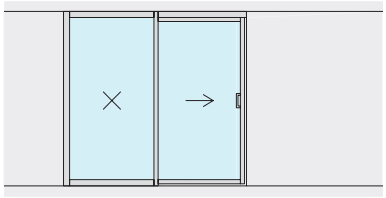

Page 38

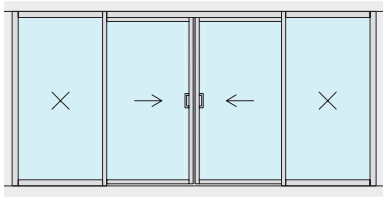

Page 42

2 VOIES

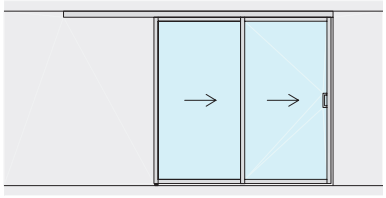

Page 46

2 VOIES + FIXE

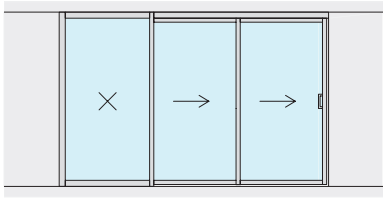

Page 50

3 VOIES

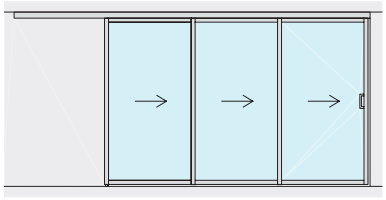

Page 54

3 VOIES + FIXE

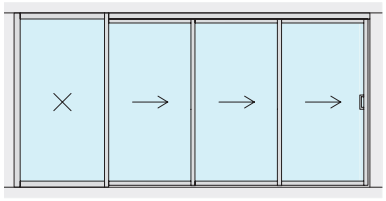

Page 59

MONTAGE MURAL

1 VOIE

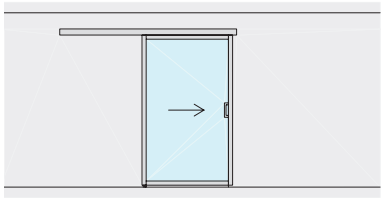

Page 62

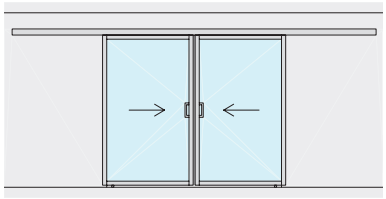

Page 66

CENTURY
YVES SAINT LAURENT
GIVENCHY

KIT COULISSANT ENCADRÉ FIXATION AU PLAFOND SIMPLE VANTAIL

Matériau : Aluminium

Finition : /6 /88 /97

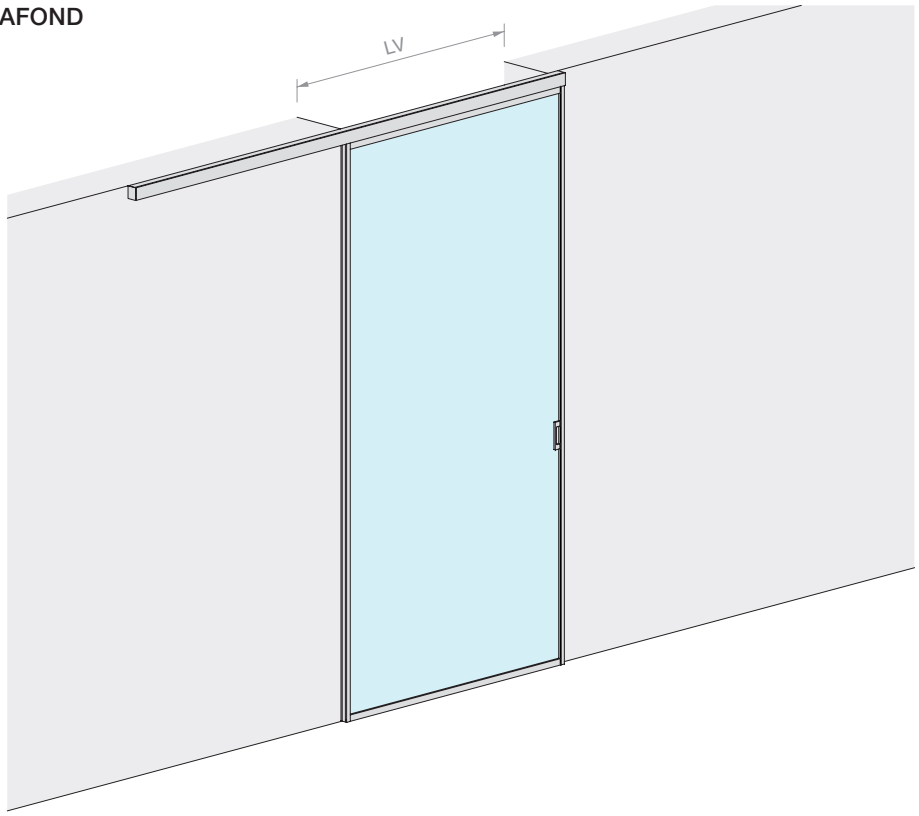

DIMENSIONS OUVERTURE

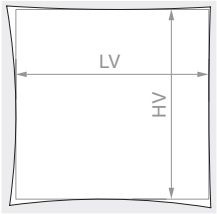

HV max : **3000** mm

VERRE VANTAIL

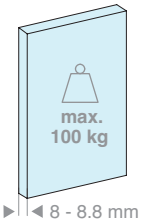

VERRE VANTAIL

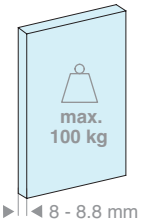

Kit composé de :

Réf.	Description	Q.té
LMINT-PCOV30.100	Kit vantail coulissant avec cache	1 U
LM21.200	Rail fixation au plafond	1 U
LMCA065.200	Cache ouvert pour rail	1 U
LMCC065.200	Cache fermé pour rail	1 U
LM64051TP33	Embout de finition	2 U
057.3073.072	Butée avec arrêt	2 U
LMINT-GT915	Guide au sol	1 U
HAND32140VHB	Poignée adhésive	2 U

En option

042.3102.072	Amortisseur softbreak de 20-60 kg	1 U
042.3102.071	Amortisseur softbreak de 61-100 kg	1 U

Kit composé de :

Réf.	Description	Q.té
LMINT-PCOV30.150	Kit vantail coulissant avec cache	1 U
LM21.300	Rail fixation au plafond	1 U
LMCA065.300	Cache ouvert pour rail	1 U
LMCC065.300	Cache fermé pour rail	1 U
LM64051TP33	Embout de finition	2 U
057.3073.072	Butée avec arrêt	2 U
LMINT-GT915	Guide au sol	1 U
HAND32140VHB	Poignée adhésive	2 U

En option

042.3102.072	Amortisseur softbreak de 20-60 kg	1 U
042.3102.071	Amortisseur softbreak de 61-100 kg	1 U

Réf.	LV max	Q.té
LMT6511.200	**970** mm	1 U

Réf.	LV max	Q.té
LMT6511.300	**1470** mm	1 U

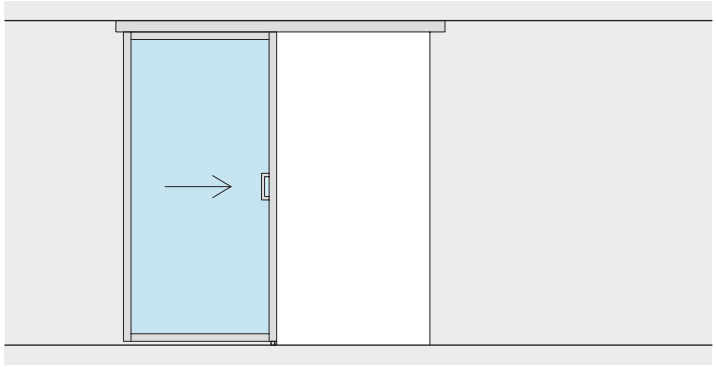

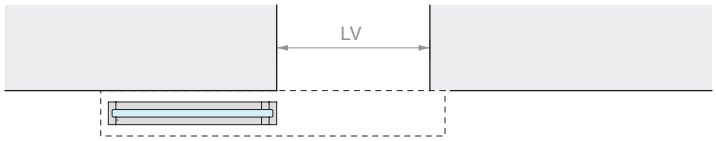
LV

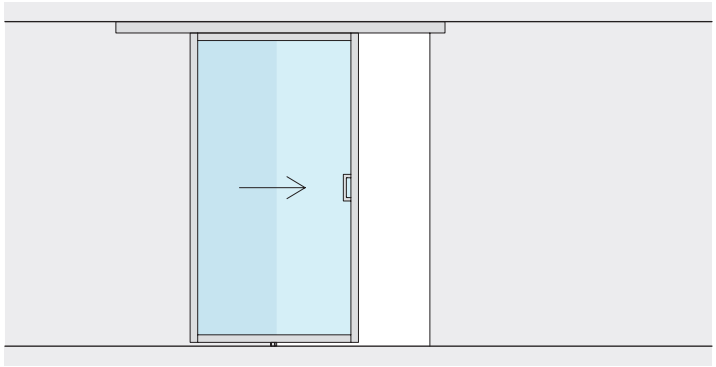

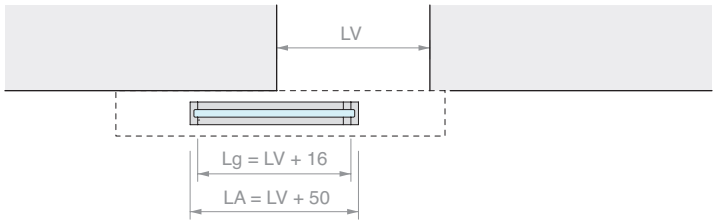
LV
Lg = LV + 16
LA = LV + 50

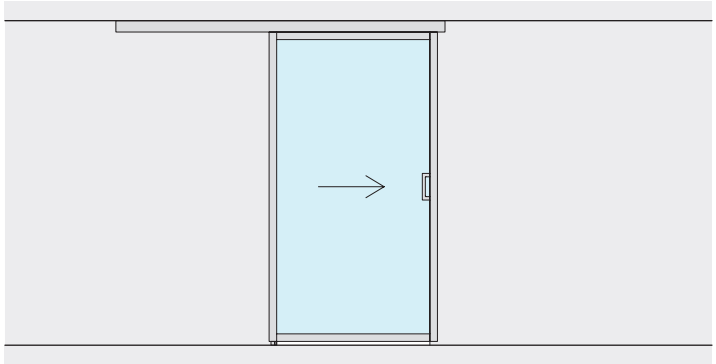

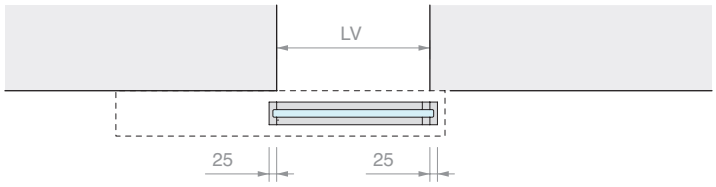
LV
25
25

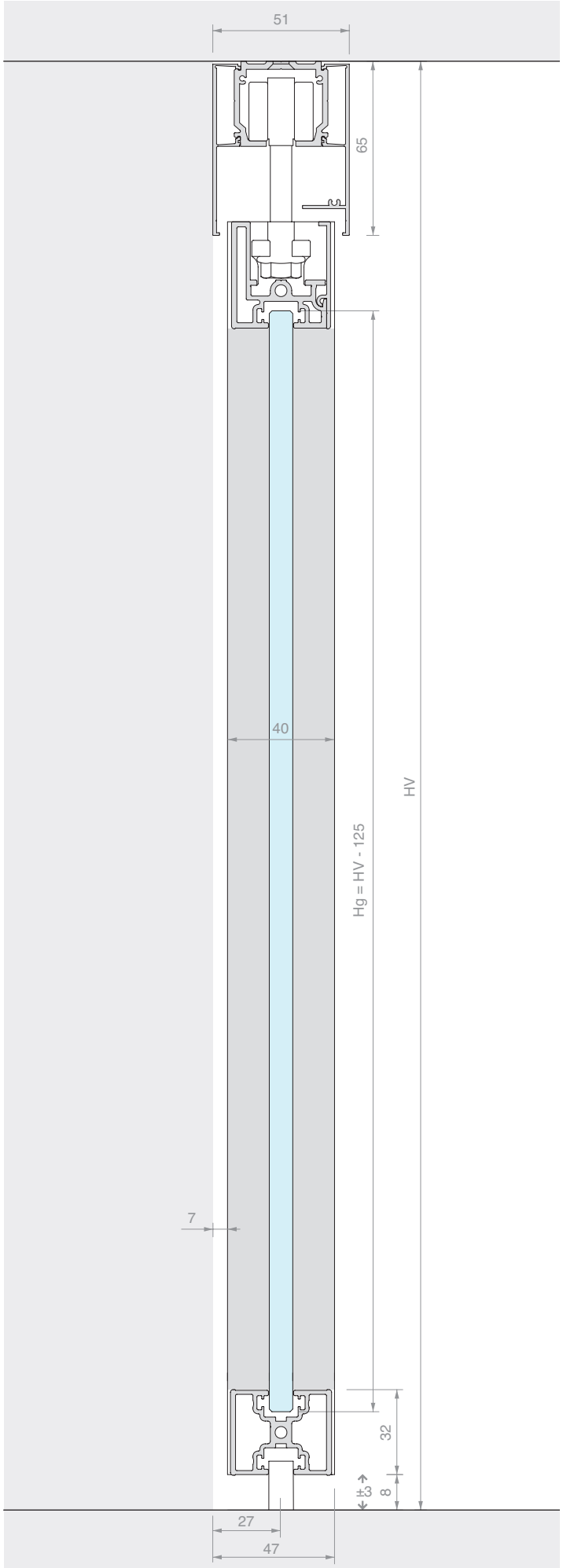
51
65
40
HV
Hg = HV - 125
7
32
±3
8
27
47

KIT COULISSANT ENCADRÉ FIXATION AU PLAFOND DOUBLE VANTAIL SYNCHRONISÉ

Matériau : Aluminium

Finition : /6 /88 /97

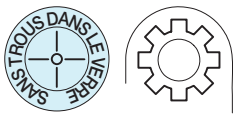

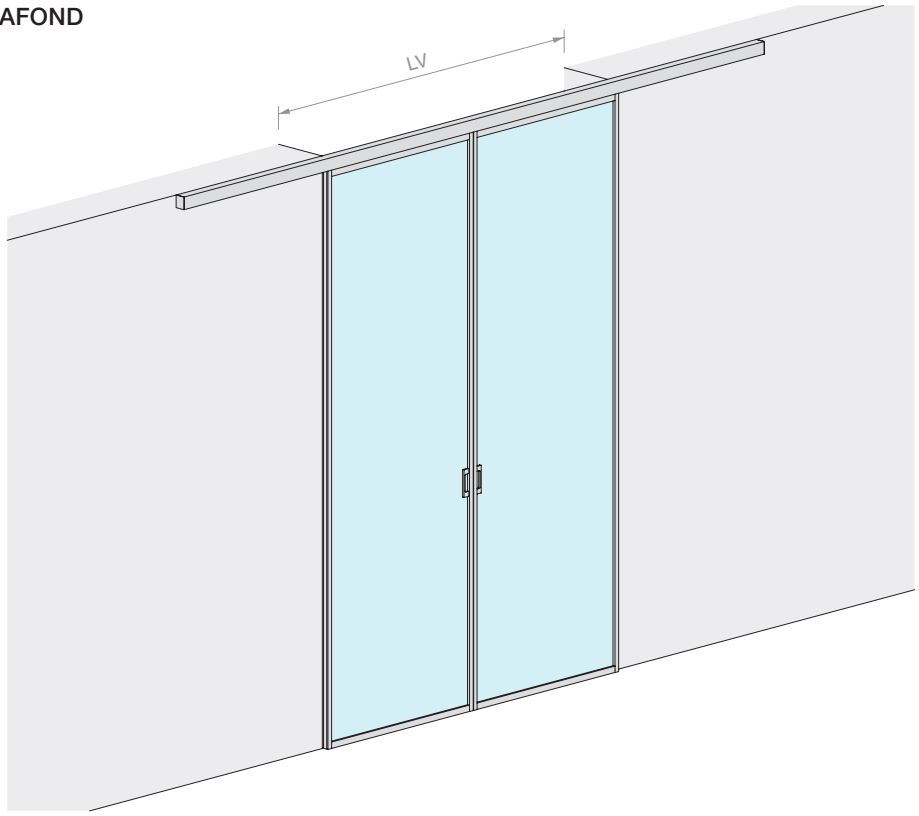

DIMENSIONS OUVERTURE

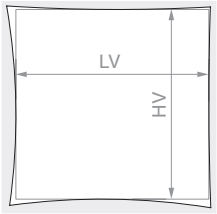

HV max : **3000** mm

VERRE VANTAIL

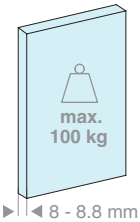

8 - 8.8 mm

Kit composé de :

Réf.	Description	Q.té
LMINT-PGUA30.100	Kit vantail coulissant avec joint	2 U
LM21.400	Rail fixation au plafond	1 U
LMCA065.400	Cache ouvert pour rail	1 U
LMCC065.400	Cache fermé pour rail	1 U
LM64051TP33	Embout de finition	2 U
057.3073.071	Butée sans arrêt	4 U
LMSIN-2AC11	Kit synchronisme pour 2 vantaux en ligne	1 U
HAND32140VHB	Poignée adhésive	4 U

En option

042.3102.072	Amortisseur softbreak de 20-60 kg	2 U
042.3102.071	Amortisseur softbreak de 61-100 kg	2 U

Réf.	LV max	Q.té
LMT6511C.400	**1970** mm	1 U

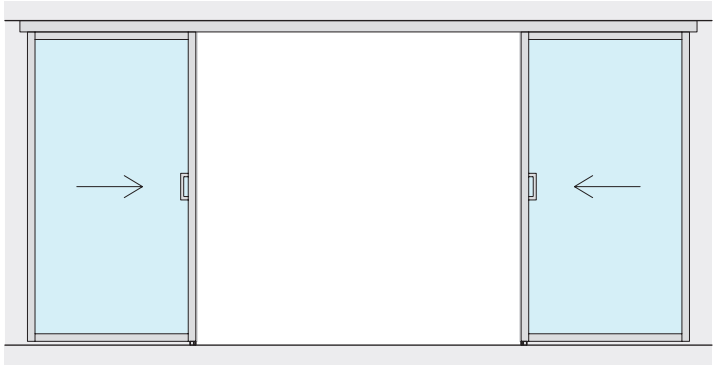

LV

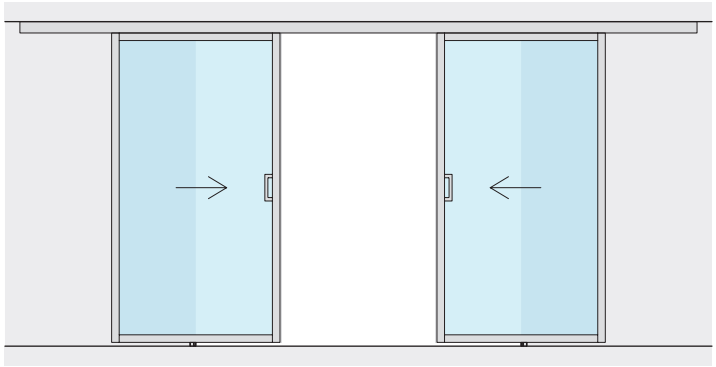

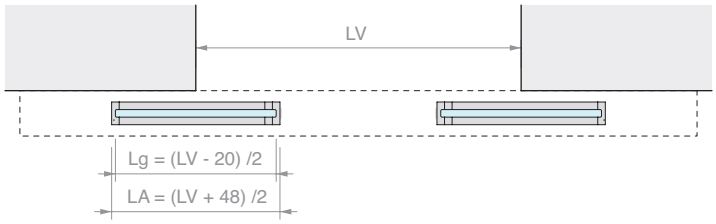
LV
Lg = (LV - 20) /2
LA = (LV + 48) /2

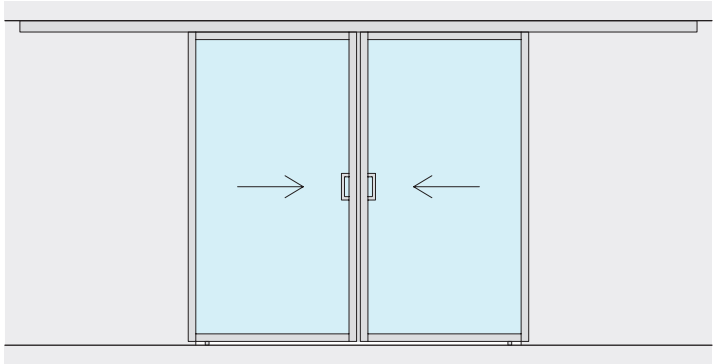

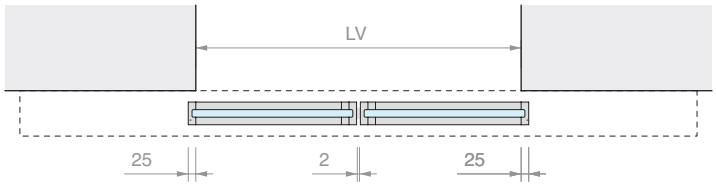
LV
25
2
25

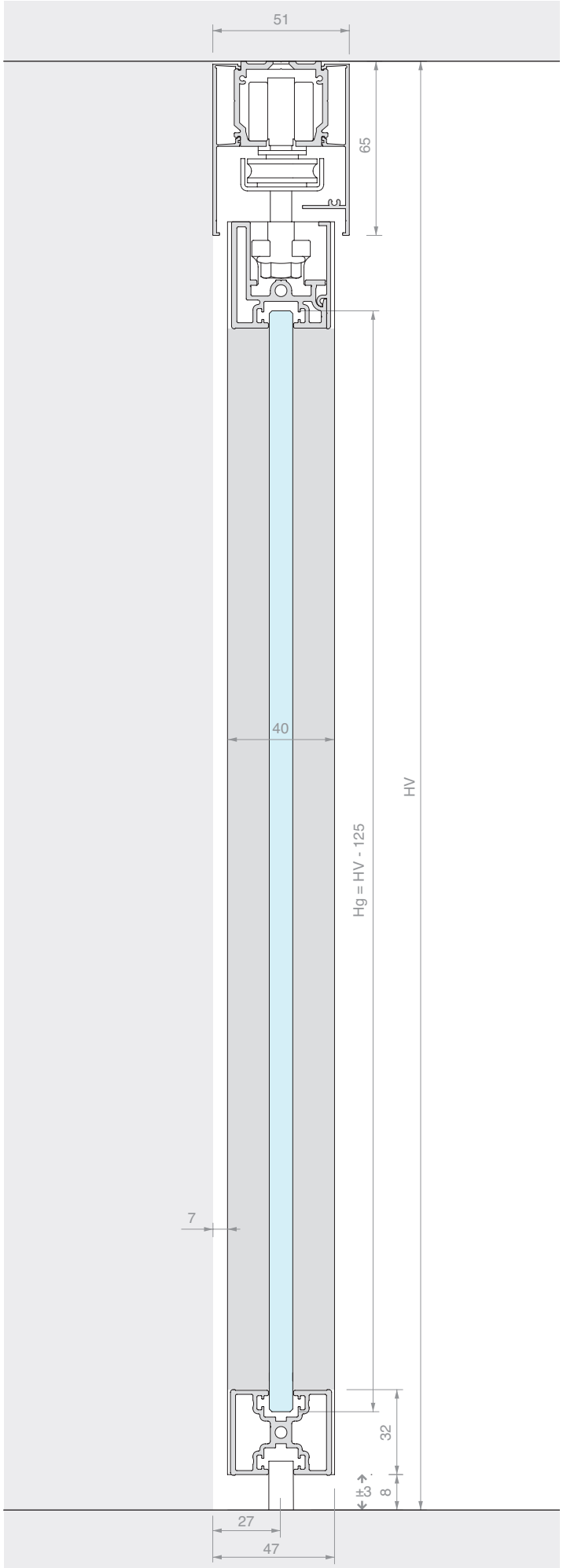
51
65
40
HV
Hg = HV - 125
7
32
±3
8
27
47

KIT COULISSANT ENCADRÉ FIXATION AU PLAFOND SIMPLE VANTAIL ET VERRE FIXE

Matériau : Aluminium
Finition : /6 /88 /97

SANS TROUS DANS LE VERRE

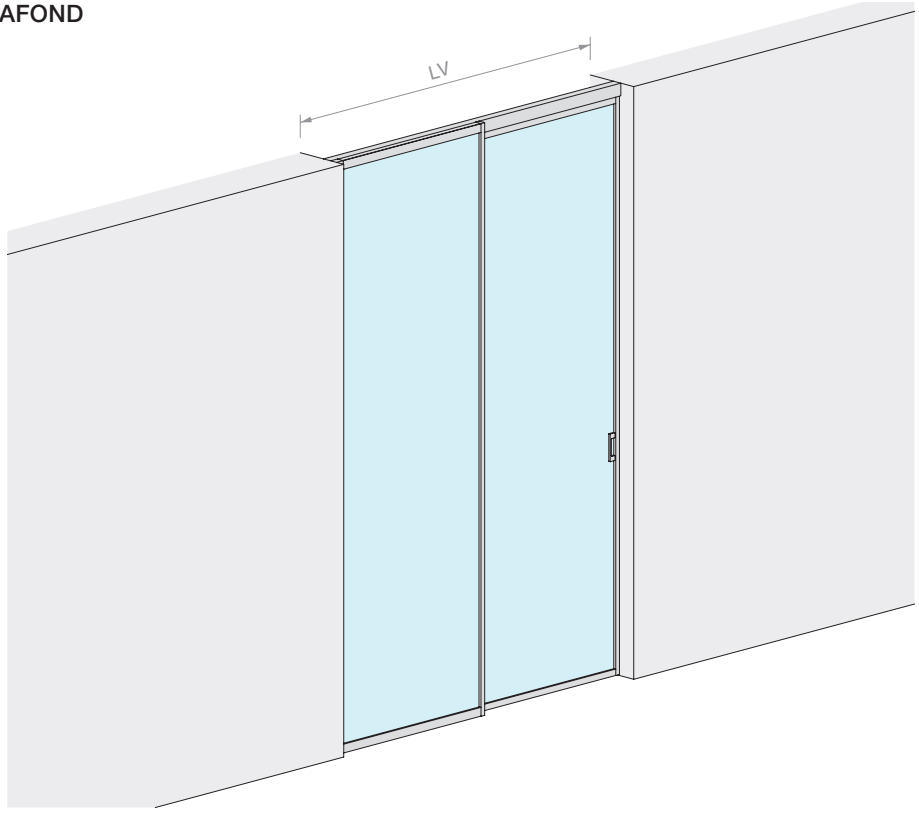

DIMENSIONS OUVERTURE

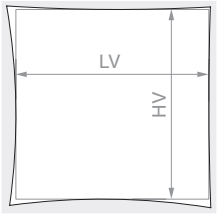

HV max : **3000** mm

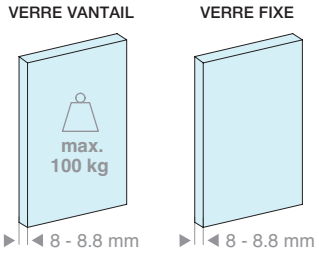

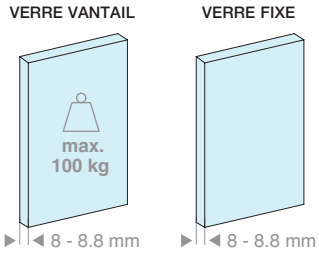

Kit composé de :

Réf.	Description	Q.té
LMINT-PCOV30.100	Kit vantail coulissant avec cache	1 U
LMINT-VFIX30.100	Kit verre fixe encadré	1 U
LM21.200	Rail fixation au plafond	1 U
FOU1013.30	Profil en « U »	1 U
LMCA065.200	Cache ouvert pour rail	1 U
LMCC065.200	Cache fermé pour rail	1 U
057.3073.072	Butée avec arrêt	2 U
LMINT-GT915	Guide au sol	1 U
HAND32140VHB	Poignée adhésive	2 U
En option		
042.3102.072	Amortisseur softbreak de 20-60 kg	1 U
042.3102.071	Amortisseur softbreak de 61-100 kg	1 U

Kit composé de :

Réf.	Description	Q.té
LMINT-PCOV30.150	Kit vantail coulissant avec cache	1 U
LMINT-VFIX30.150	Kit verre fixe encadré	1 U
LM21.300	Rail fixation au plafond	1 U
FOU1013.30	Profil en « U »	1 U
LMCA065.300	Cache ouvert pour rail	1 U
LMCC065.300	Cache fermé pour rail	1 U
057.3073.072	Butée avec arrêt	2 U
LMINT-GT915	Guide au sol	1 U
HAND32140VHB	Poignée adhésive	2 U
En option		
042.3102.072	Amortisseur softbreak de 20-60 kg	1 U
042.3102.071	Amortisseur softbreak de 61-100 kg	1 U

Réf.	LV max	Q.té
LMT6511F.200	**2000** mm	1 U

Réf.	LV max	Q.té
LMT6511F.300	**3000** mm	1 U

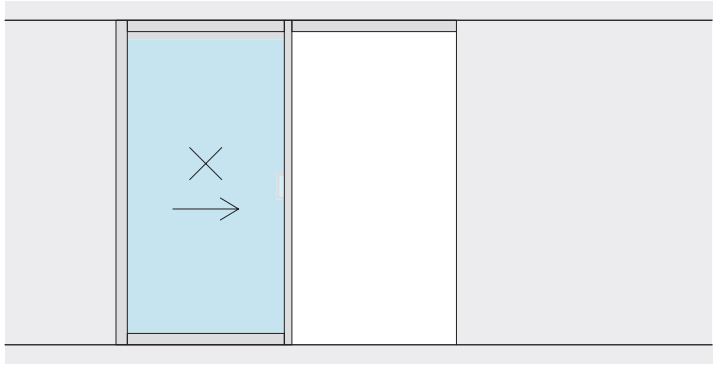

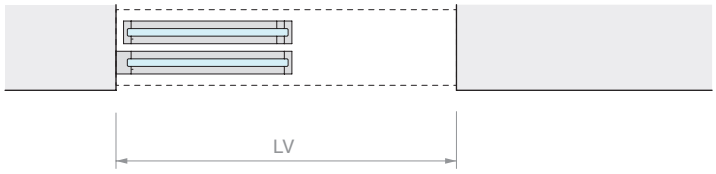
LV

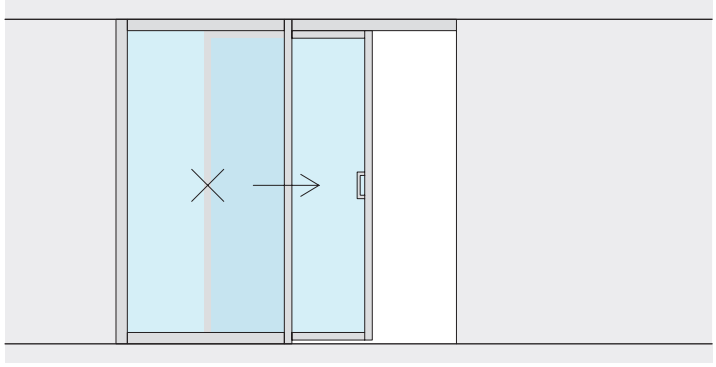

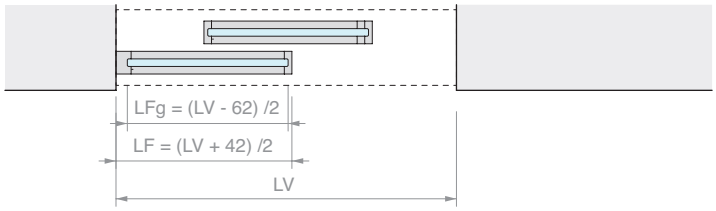
LFg = (LV - 62) /2
LF = (LV + 42) /2
LV

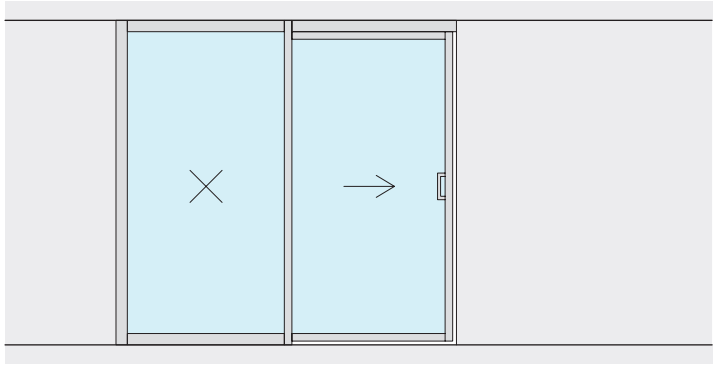

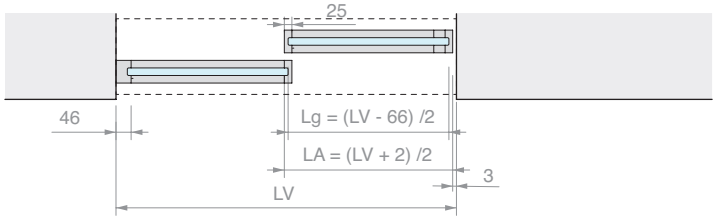
25
46
Lg = (LV - 66) /2
LA = (LV + 2) /2
3
LV

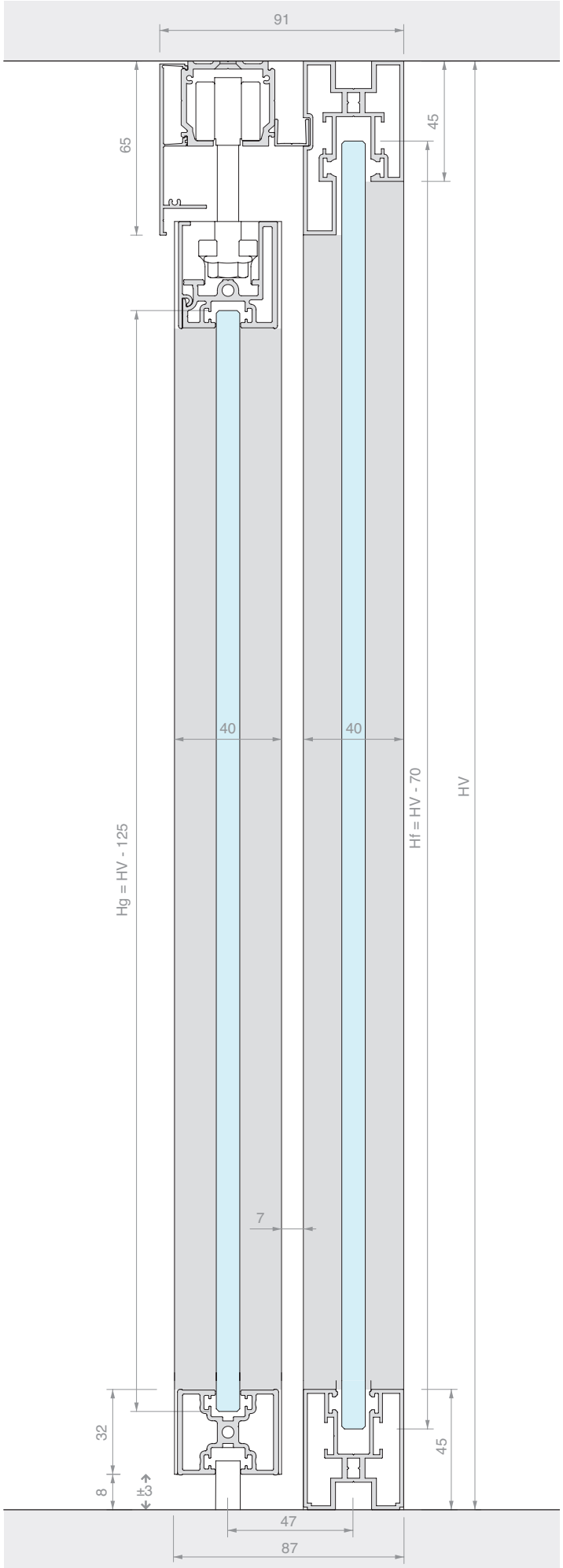
91
65
45
40
40
Hg = HV - 125
Hf = HV - 70
HV
7
32
8
±3
45
47
87

KIT COULISSANT ENCADRÉ FIXATION AU PLAFOND DOUBLE VANTAIL SYNCHRONISÉ ET DOUBLE VERRE FIXE

Matériau : Aluminium

Finition : /6 /88 /97

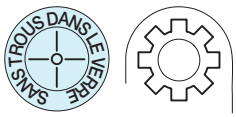

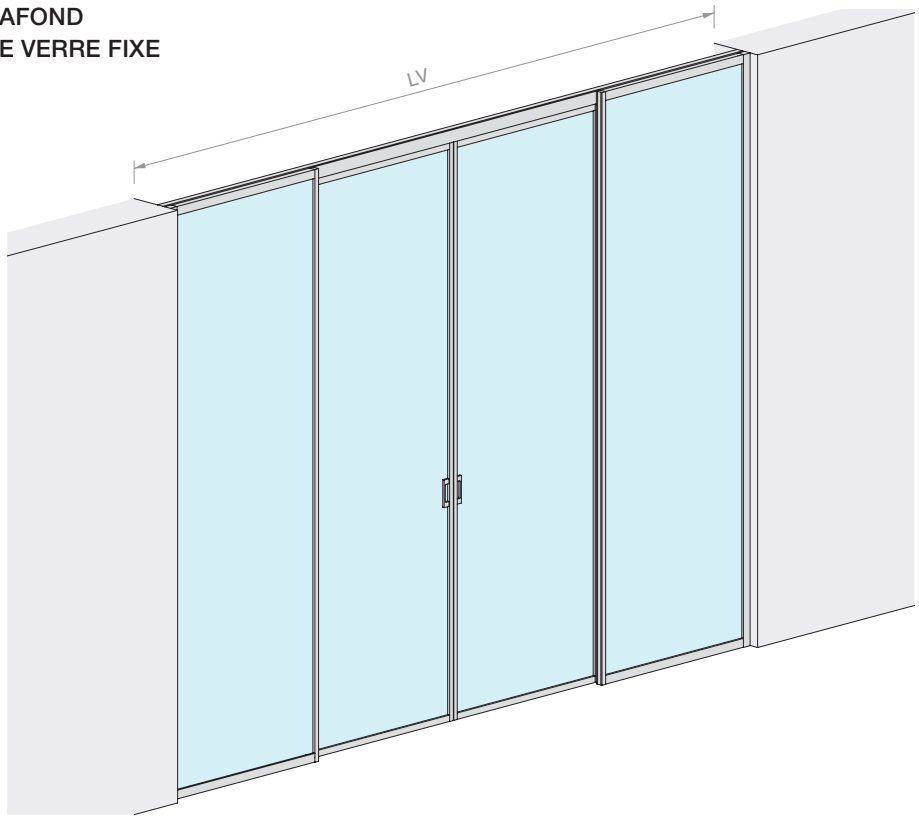

DIMENSIONS OUVERTURE

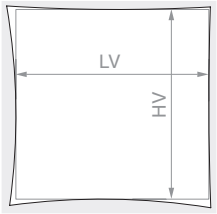

HV max : **3000** mm

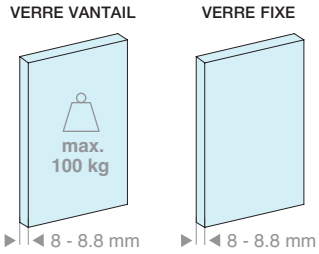

Kit composé de :

Réf.	Description	Q.té
LMINT-PGUA30.100	Kit vantail coulissant avec joint	2 U
LMINT-VFIX30.100	Kit verre fixe encadré	2 U
LM21.400	Rail fixation au plafond	1 U
FOU1013.30	Profil en « U »	2 U
LMCA065.400	Cache ouvert pour rail	2 U
057.3073.071	Butée sans arrêt	4 U
LMSIN-2AC11	Kit synchronisme pour 2 vantaux en ligne	1 U
HAND32140VHB	Poignée adhésive	4 U

En option

042.3102.072	Amortisseur softbreak de 20-60 kg	2 U
042.3102.071	Amortisseur softbreak de 61-100 kg	2 U

Réf.	LV max	Q.té
LMT6511CF.400	**4000** mm	1 U

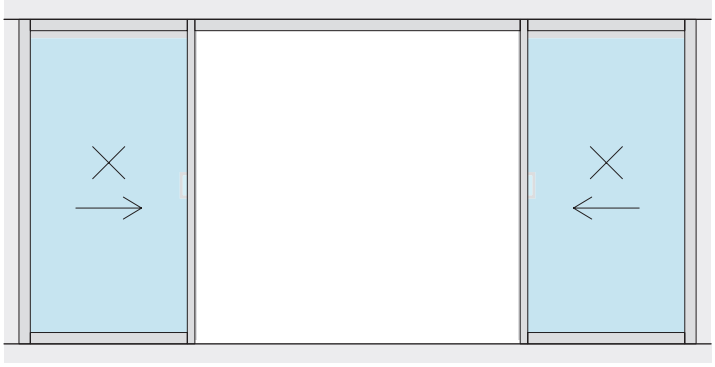

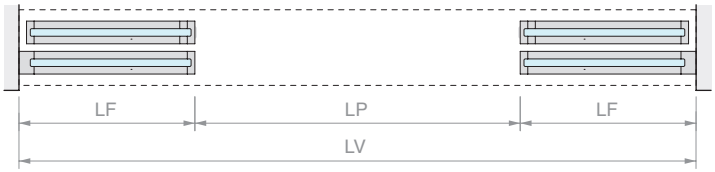
LF
LP
LF
LV

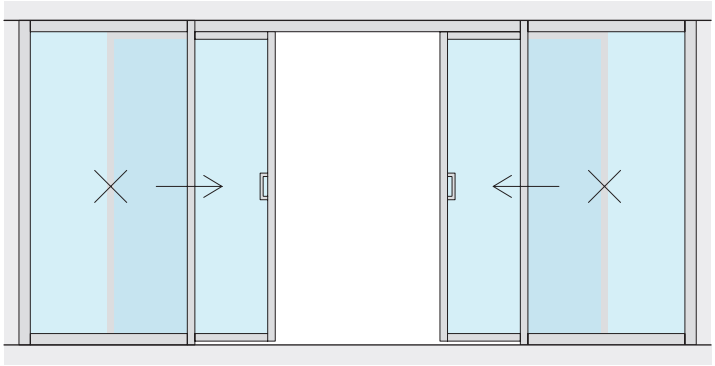

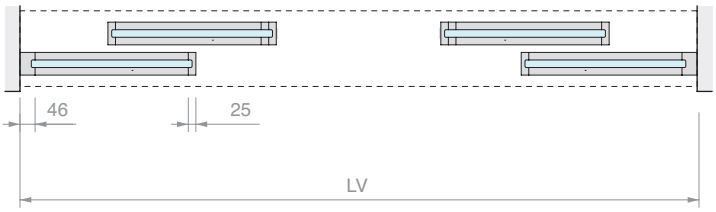
46
25
LV

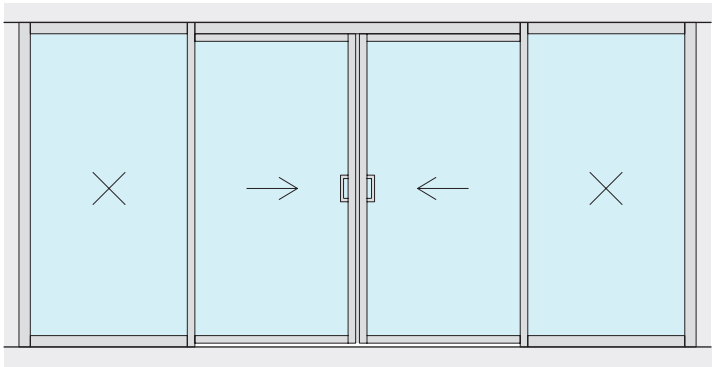

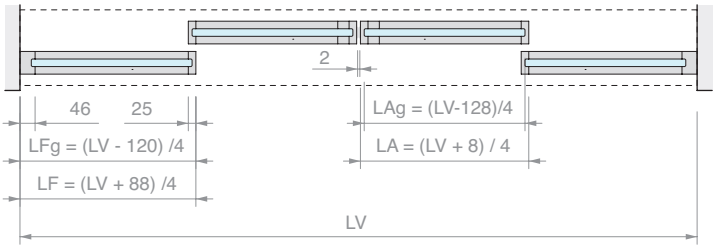
2
46
25
LFg = (LV - 120) /4
LF = (LV + 88) /4
LAg = (LV-128)/4
LA = (LV + 8) / 4
LV

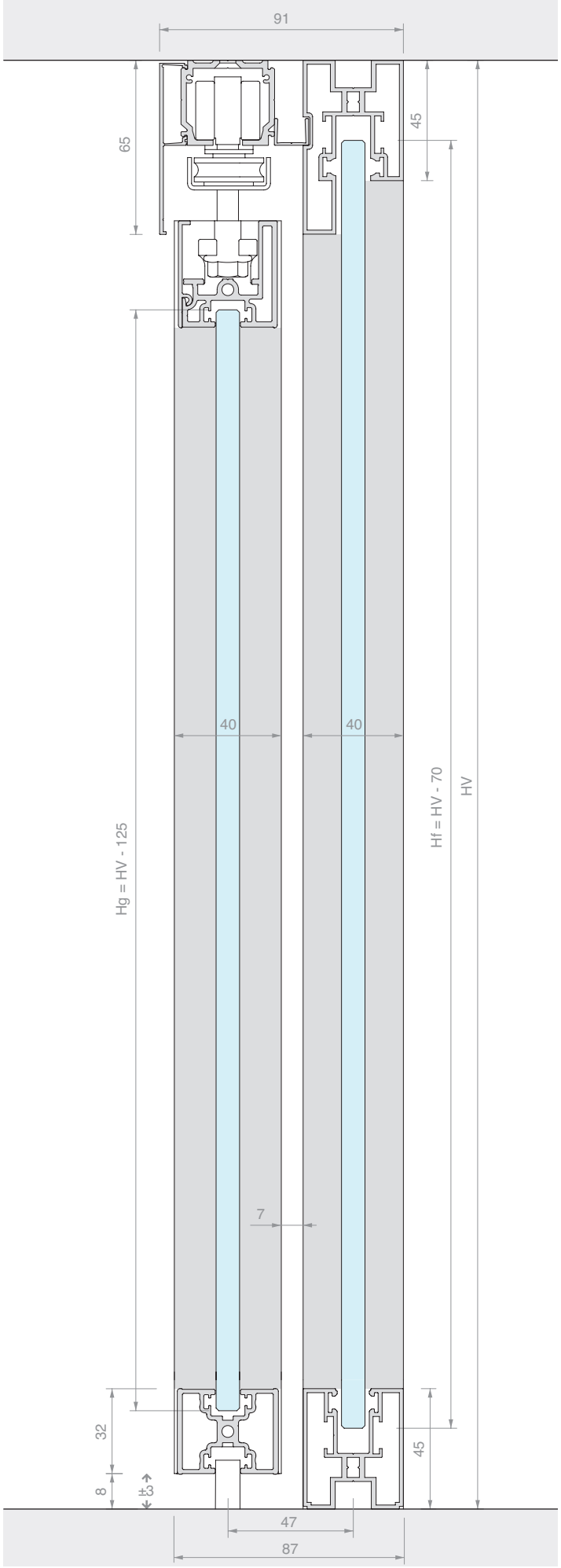
91
65
45
40
40
Hg = HV - 125
Hf = HV - 70
HV
7
32
8
±3
45
47
87

KIT COULISSANT ENCADRÉ FIXATION AU PLAFOND DOUBLE VANTAIL ENTRAÎNÉ AVEC SYNCHRONISME

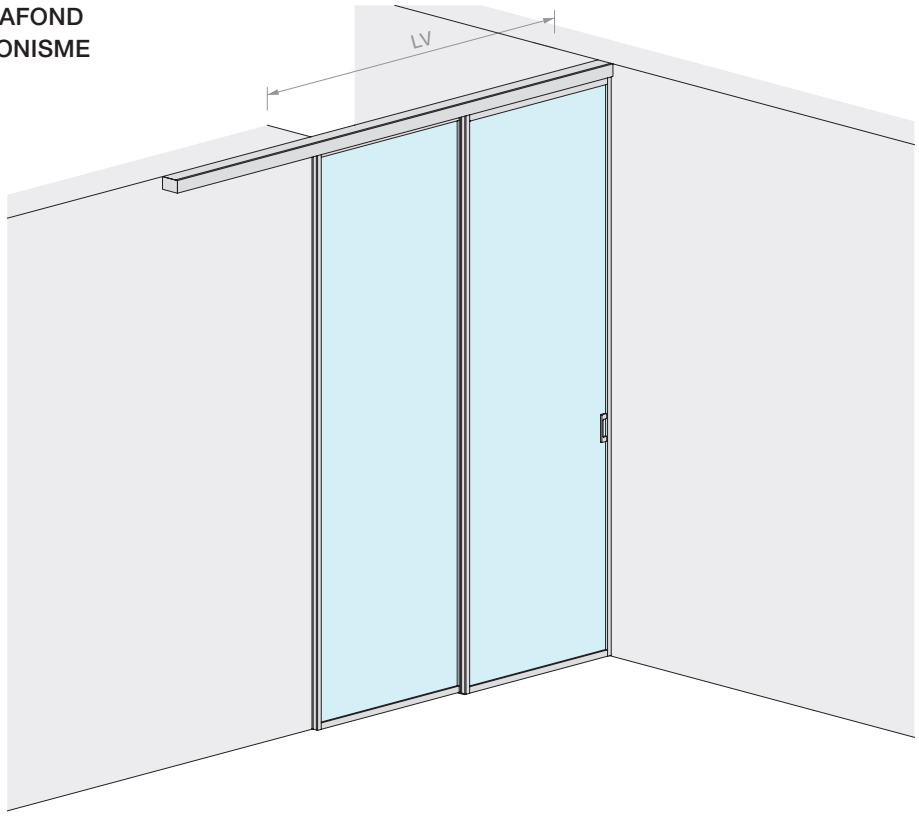

Matériau : Aluminium

Finition : /6 /88 /97

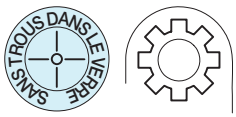

DIMENSIONS OUVERTURE

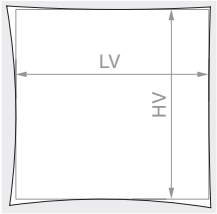

HV max : **3000** mm

VERRE VANTAIL

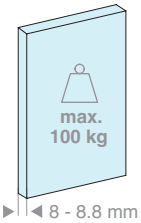

Kit composé de :

Réf.	Description	Q.té
LMINT-PCOV30.100	Kit vantail coulissant avec cache	1 U
LMINT-PGUA30.100	Kit vantail coulissant avec joint	1 U
LM2V082.300	Rail à 2 voies fixation au plafond	1 U
LMCA065.300	Cache ouvert pour rail	2 U
LM64098TP33	Embout de finition	2 U
057.3073.072	Butée avec arrêt	2 U
057.3073.071	Butée sans arrêt	2 U
LMSIN-2AT21	Kit synchronisme pour 2 vantaux entraînés	1 U
HAND32140VHB	Poignée adhésive	2 U

En option

042.3102.071	Amortisseur softbreak pour vantaux de 40-65 kg	1 ou 2 U

Réf.	LV max	Q.té
LMT6512.300	**1975** mm	1 U

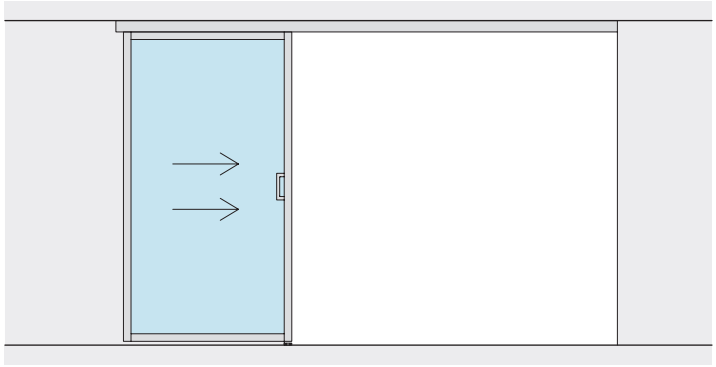

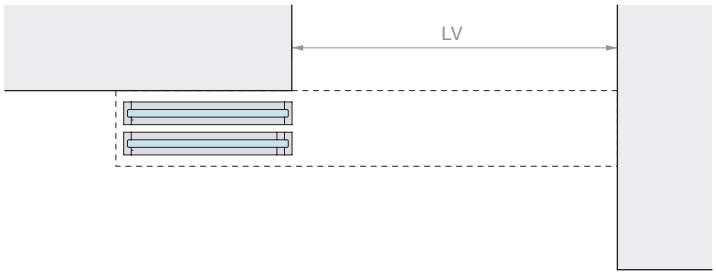
LV

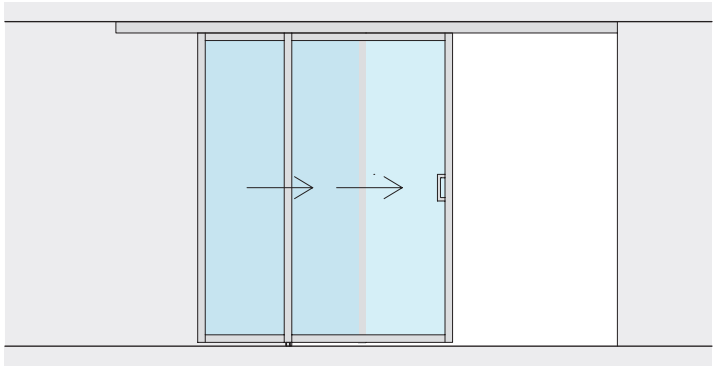

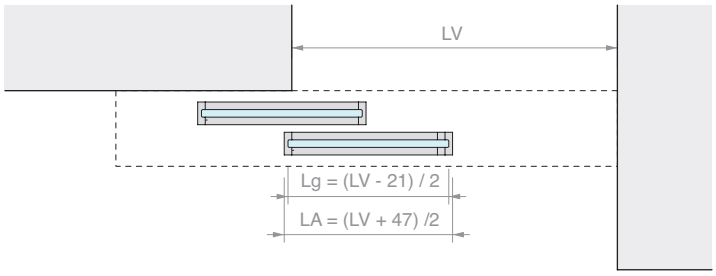
LV
Lg = (LV - 21) / 2
LA = (LV + 47) /2

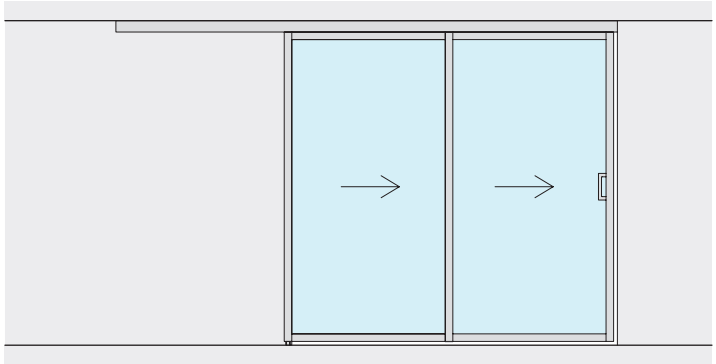

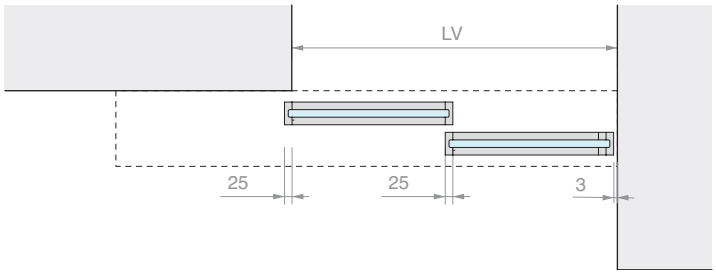
LV
25
25
3

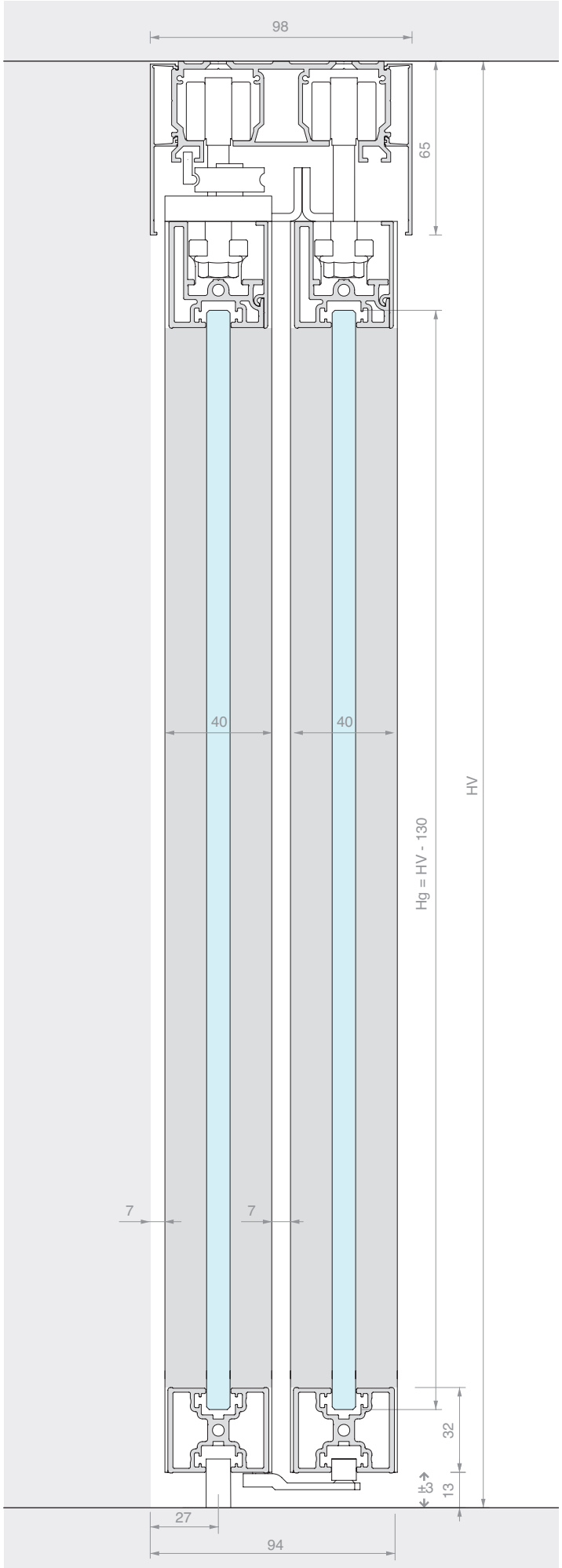
98
65
40
40
HV
Hg = HV - 130
7
7
32
±3
13
27
94

KIT COULISSANT ENCADRÉ FIXATION AU PLAFOND
DOUBLE VANTAIL ENTRAÎNÉ AVEC SYNCHRONISME ET VERRE FIXE

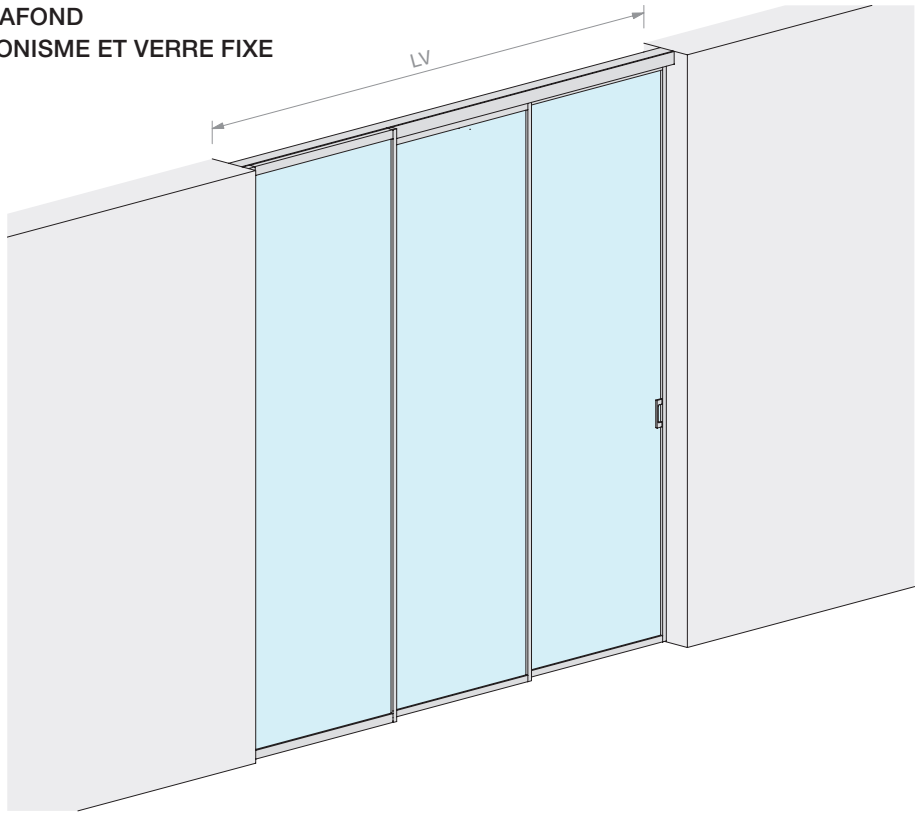

Matériau : Aluminium
Finition : /6 /88 /97

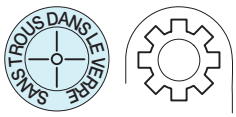

DIMENSIONS OUVERTURE

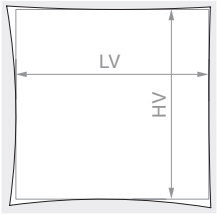

HV max : **3000** mm

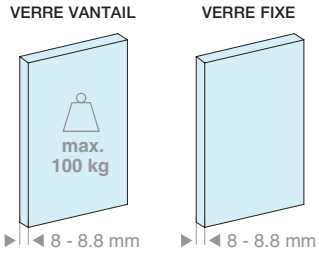

Kit composé de :

Réf.	Description	Q.té
LMINT-PCOV30.100	Kit vantail coulissant avec cache	1 U
LMINT-PGUA30.100	Kit vantail coulissant avec joint	1 U
LMINT-VFIX30.100	Kit verre fixe encadré	1 U
LM2V082.300	Rail à 2 voies fixation au plafond	1 U
FOU1013.30	Profil en « U »	1 U
LMCA065.300	Cache ouvert pour rail	2 U
057.3073.072	Butée avec arrêt	2 U
057.3073.071	Butée sans arrêt	2 U
LMSIN-2AT21	Kit synchronisme pour 2 vantaux entraînés	1 U
HAND32140VHB	Poignée adhésive	2 U

En option

042.3102.071	Amortisseur softbreak pour vantaux de 40-65 kg	1 ou 2 U

Réf.	LV max	Q.té
LMT6512F.300	**3000** mm	1 U

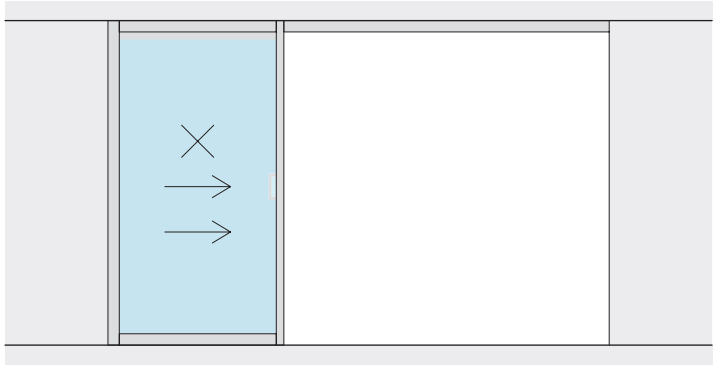

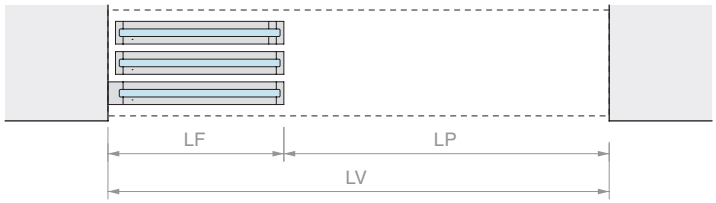
LF
LP
LV

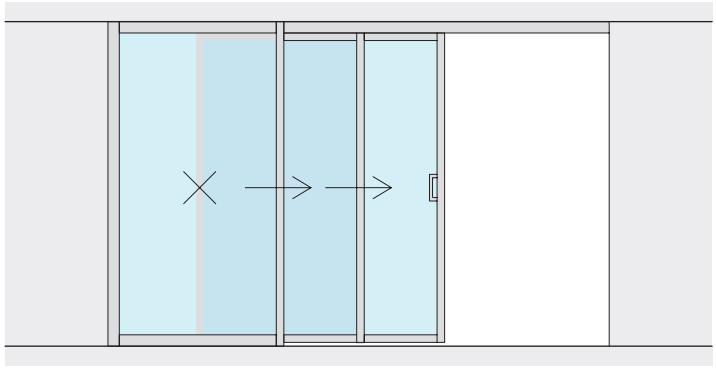

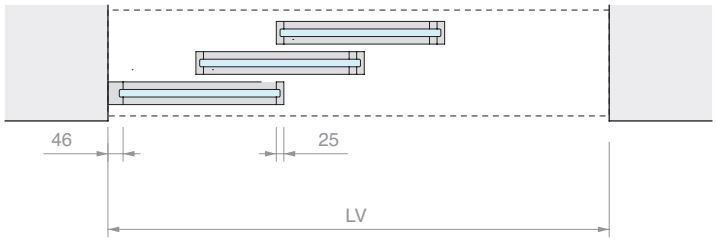
46
25
LV

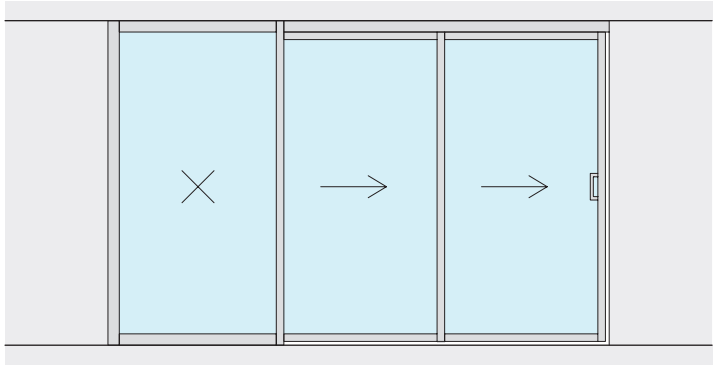

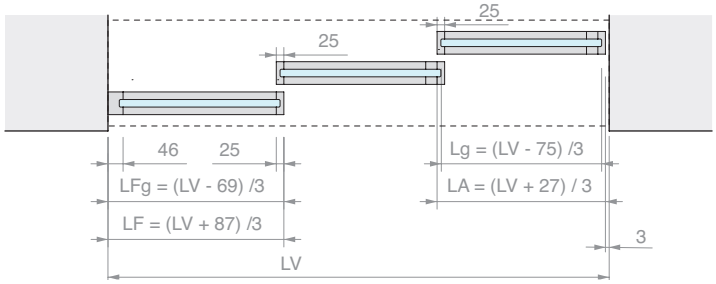
25
25
46
25
LFg = (LV - 69) /3
LF = (LV + 87) /3
Lg = (LV - 75) /3
LA = (LV + 27) / 3
3
LV

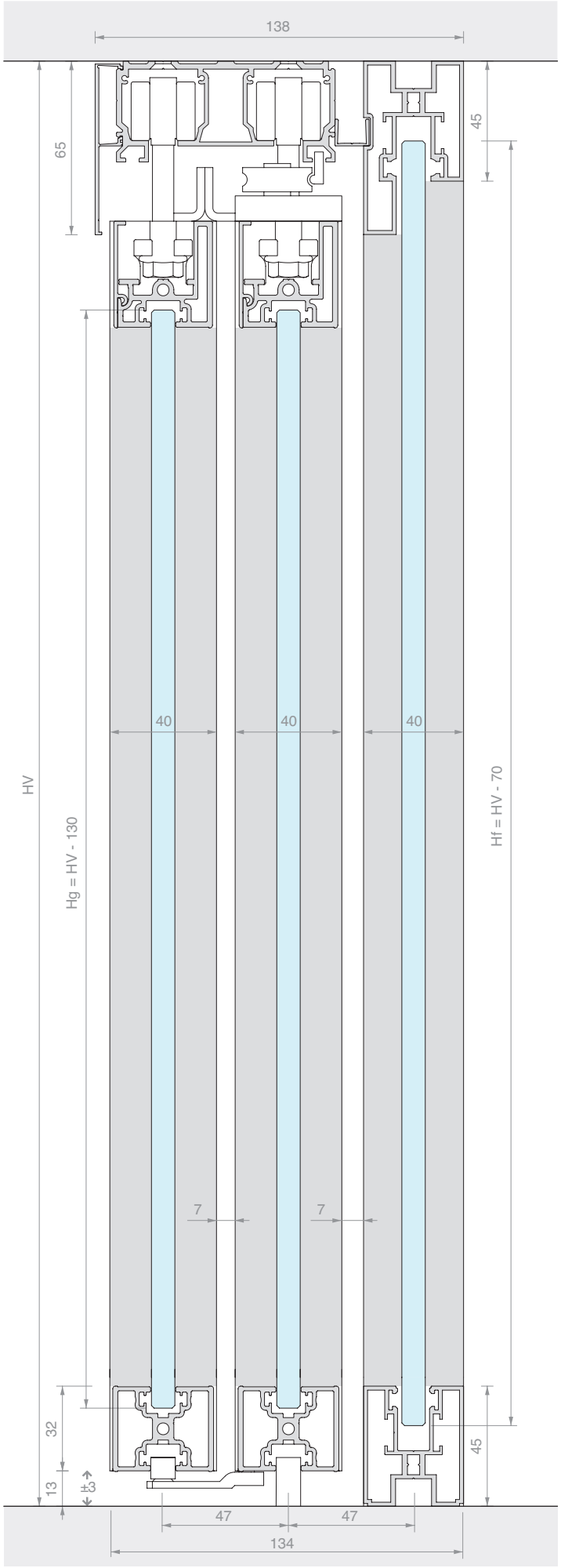
138
65
45
HV
Hg = HV - 130
Hf = HV - 70
40
40
40
7
7
32
13
3
45
47
47
134

KIT COULISSANT ENCADRÉ FIXATION AU PLAFOND TRIPLE VANTAIL ENTRAÎNÉ AVEC SYNCHRONISME

Matériau : Aluminium

Finition : /6 /88 /97

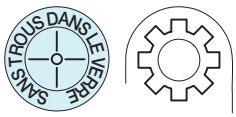

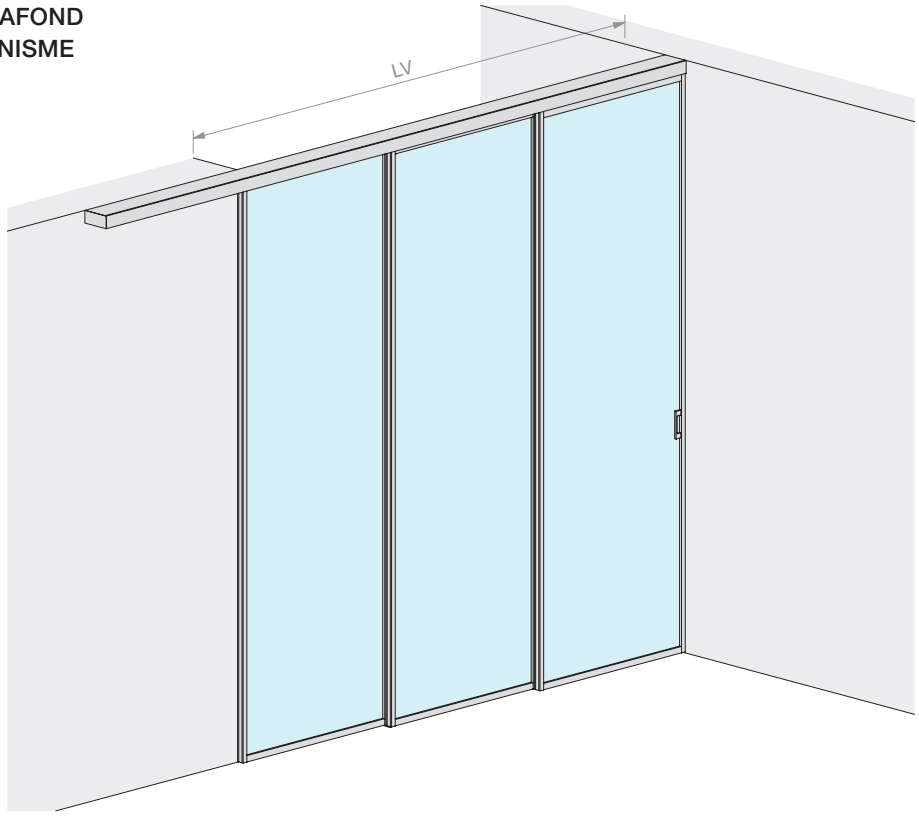

DIMENSIONS OUVERTURE

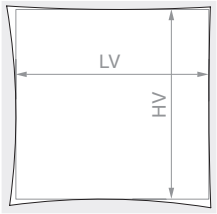

HV max : **3000** mm

VERRE VANTAIL

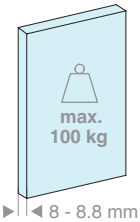

8 - 8.8 mm

Kit composé de :

Réf.	Description	Q.té
LMINT-PCOV30.100	Kit vantail coulissant avec cache	2 U
LMINT-PGUA30.100	Kit vantail coulissant avec joint	1 U
LM3V129.400	Rail à 3 voies fixation au plafond	1 U
LMCA065.400	Cache ouvert pour rail	2 U
LM64145TP33	Embout de finition	2 U
057.3073.072	Butée avec arrêt	2 U
057.3073.071	Butée sans arrêt	4 U
LMSIN-3AT31	Kit synchronisme pour 3 vantaux entraînés	1 U
HAND32140VHB	Poignée adhésive	2 U

En option

042.3102.071	Amortisseur softbreak pour vantaux de 30-55 kg	1 ou 2 U

Réf.	LV max	Q.té
LMT6513.400	**2975** mm	1 U

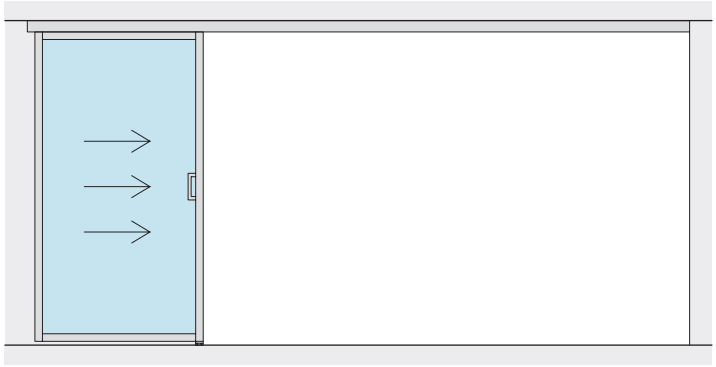

LV

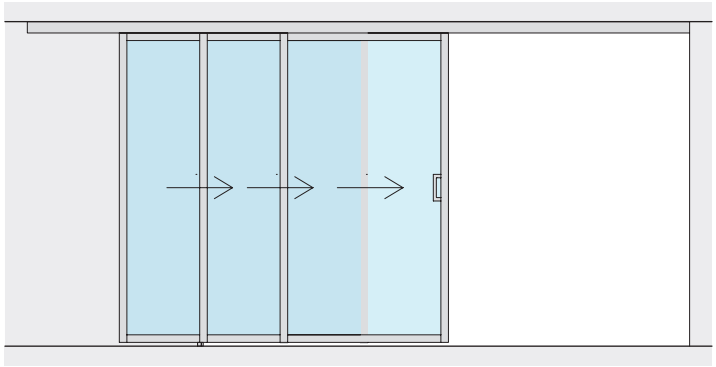

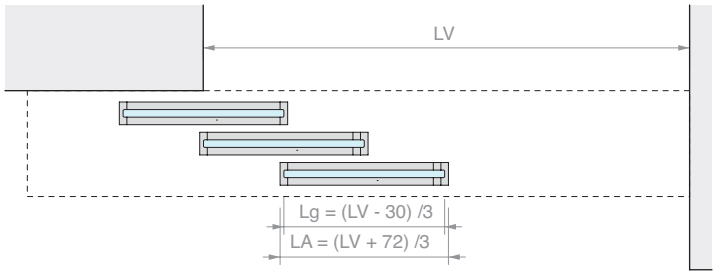
LV
Lg = (LV - 30) /3
LA = (LV + 72) /3

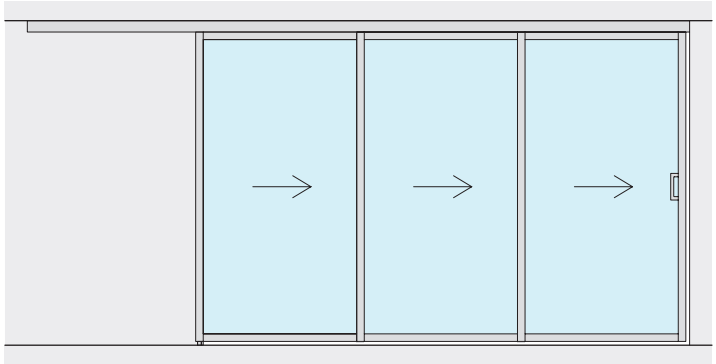

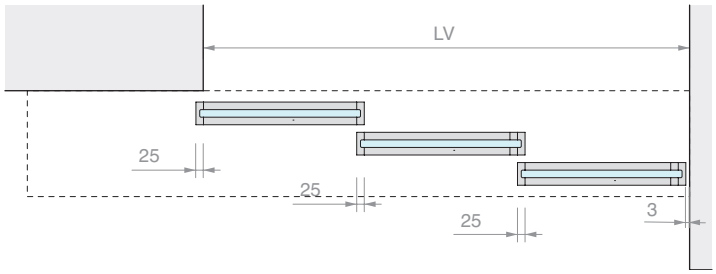
LV
25
25
25
3

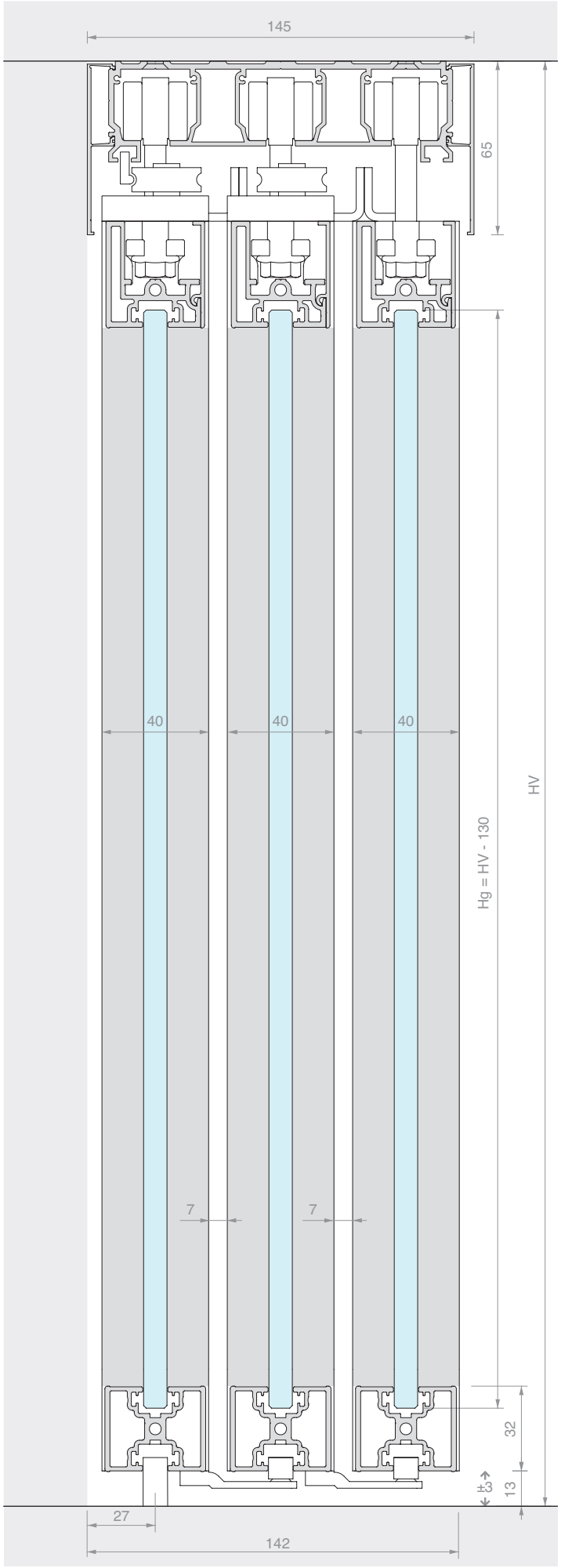
145
65
40
40
40
HV
Hg = HV - 130
7
7
32
13
3
27
142

KIT COULISSANT ENCADRÉ FIXATION AU PLAFOND
TRIPLE VANTAIL ENTRAÎNÉ AVEC SYNCHRONISME ET VERRE FIXE

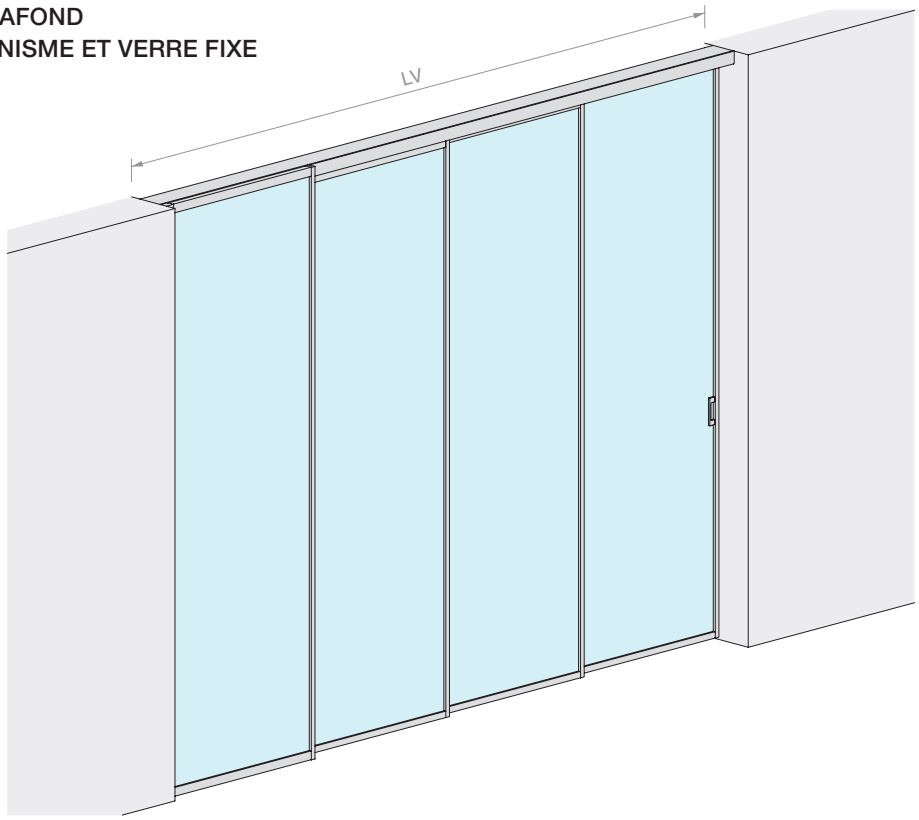

Matériau : Aluminium

Finition : /6 /88 /97

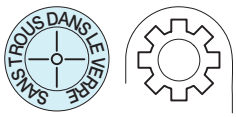

DIMENSIONS OUVERTURE

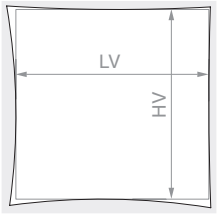

HV max : **3000** mm

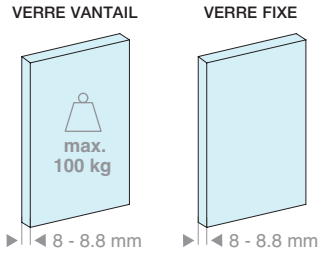

Kit composé de :

Réf.	Description	Q.té
LMINT-PCOV30.100	Kit vantail coulissant avec cache	2 U
LMINT-PGUA30.100	Kit vantail coulissant avec joint	1 U
LMINT-VFIX30.100	Kit verre fixe encadré	1 U
LM3V129.400	Rail à 3 voies fixation au plafond	1 U
FOU1013.30	Profil en « U »	1 U
LMCA065.400	Cache ouvert pour rail	2 U
057.3073.072	Butée avec arrêt	2 U
057.3073.071	Butée sans arrêt	4 U
LMSIN-3AT31	Kit synchronisme pour 3 vantaux entraînés	1 U
HAND32140VHB	Poignée adhésive	2 U

En option

042.3102.071	Amortisseur softbreak pour vantaux de 30-55 kg	1 ou 2 U

Réf.	LV max	Q.té
LMT6513F.400	**4000** mm	1 U

LF
LP

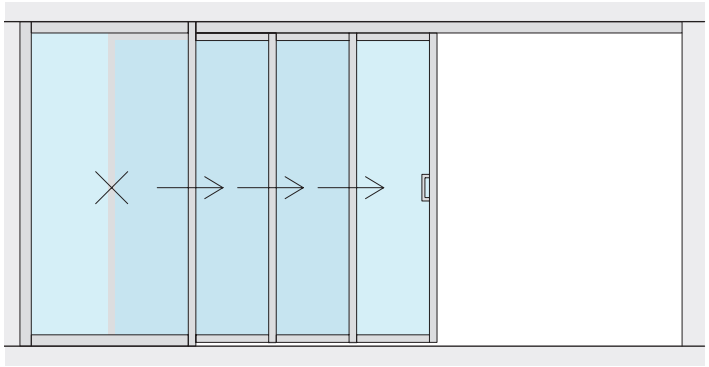

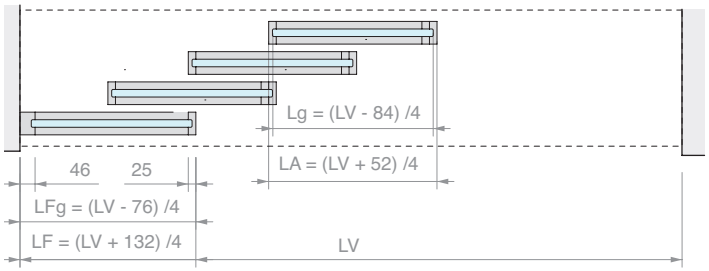
Lg = (LV - 84) /4
LA = (LV + 52) /4
46
25
LFg = (LV - 76) /4
LF = (LV + 132) /4
LV

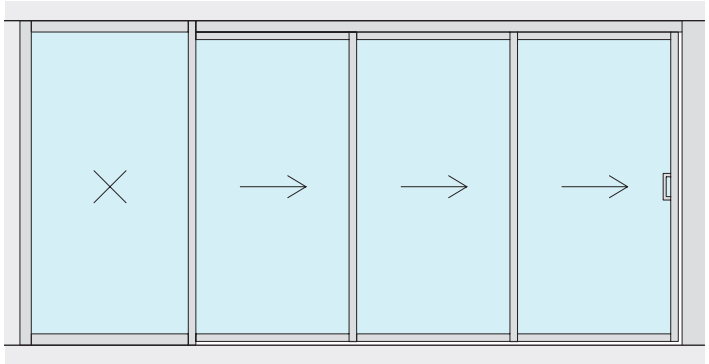

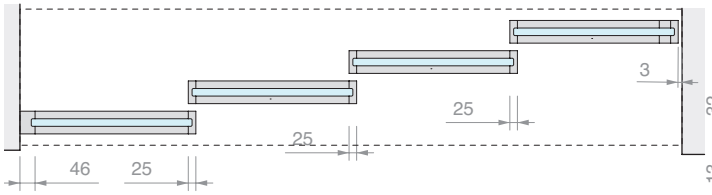
3
25
25
46
25

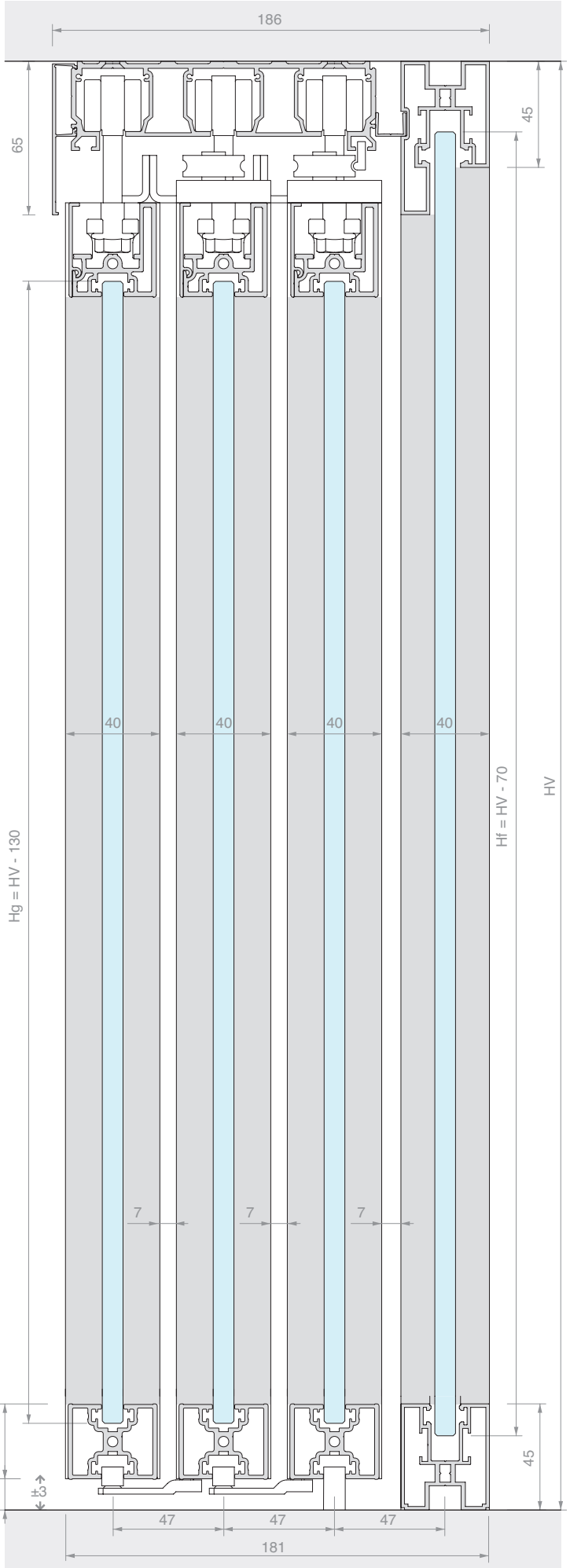
186
65
45
40
40
40
40
Hg = HV - 130
Hf = HV - 70
HV
7
7
7
32
13
±3
45
47
47
47
181

PERSONA
WHITE

KIT COULISSANT ENCADRÉ FIXATION MURALE SIMPLE VANTAIL

Matériau : Aluminium
Finition : /6 /88 /97

SANS TROUS DANS LE VERRE

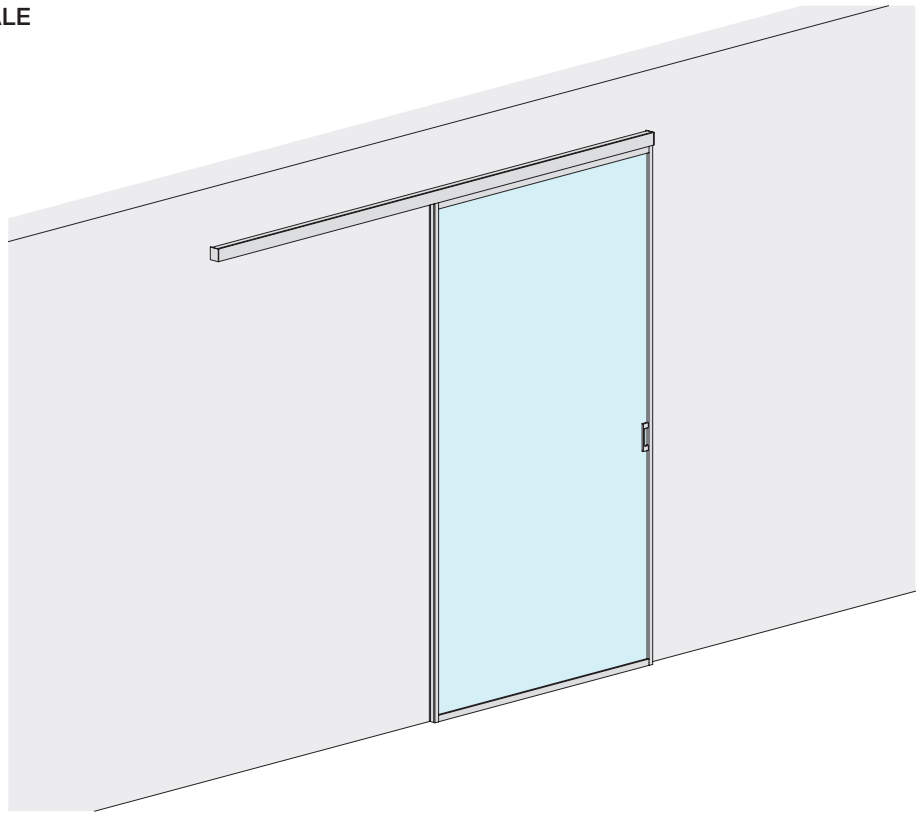

DIMENSIONS OUVERTURE

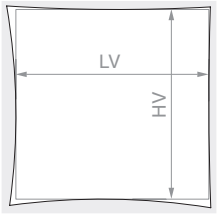

HV max : **3000** mm

VERRE VANTAIL

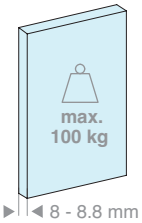

VERRE VANTAIL

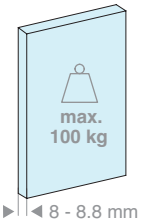

Kit composé de :

Réf.	Description	Q.té
LMINT-PCOV30.100	Kit vantail coulissant avec cache	1 U
LM04855.200	Rail fixation murale	1 U
LMCC065.200	Cache fermé pour rail	1 U
LM64055TP33	Embout de finition	2 U
057.3073.072	Butée avec arrêt	2 U
LMINT-GT915	Guide au sol	1 U
HAND32140VHB	Poignée adhésive	2 U
En option		
042.3102.072	Amortisseur softbreak de 20-60 kg	1 U
042.3102.071	Amortisseur softbreak de 61-100 kg	1 U

Kit composé de :

Réf.	Description	Q.té
LMINT-PCOV30.150	Kit vantail coulissant avec cache	1 U
LM04855.300	Rail fixation murale	1 U
LMCC065.300	Cache fermé pour rail	1 U
LM64055TP33	Embout de finition	2 U
057.3073.072	Butée avec arrêt	2 U
LMINT-GT915	Guide au sol	1 U
HAND32140VHB	Poignée adhésive	2 U
En option		
042.3102.072	Amortisseur softbreak de 20-60 kg	1 U
042.3102.071	Amortisseur softbreak de 61-100 kg	1 U

Réf.	LV max	Q.té
LMT6521.200	**970** mm	1 U

Réf.	LV max	Q.té
LMT6521.300	**1470** mm	1 U

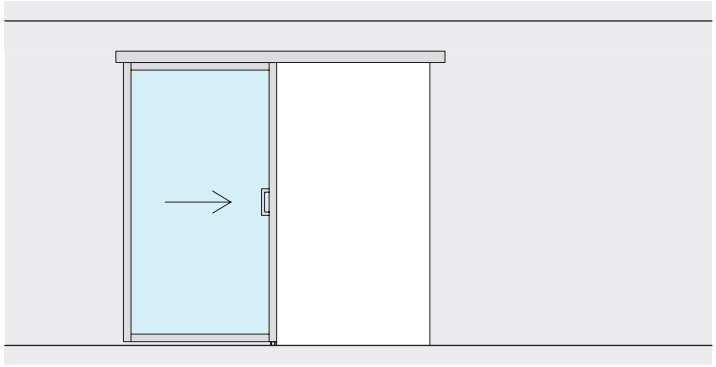

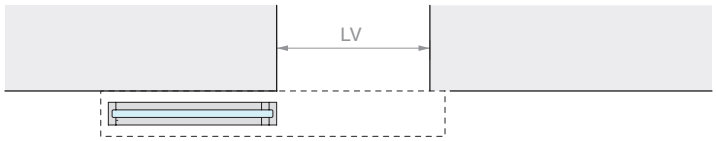
LV

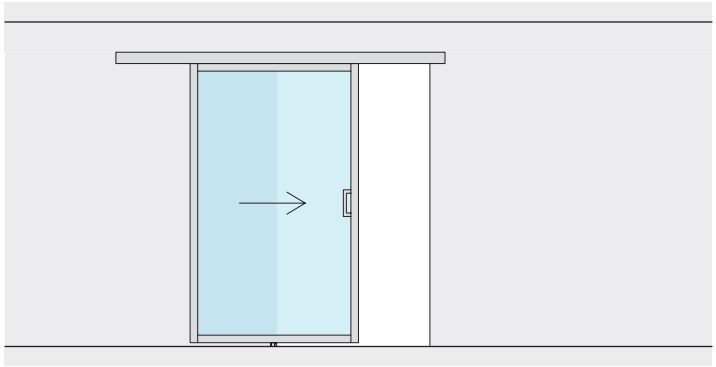

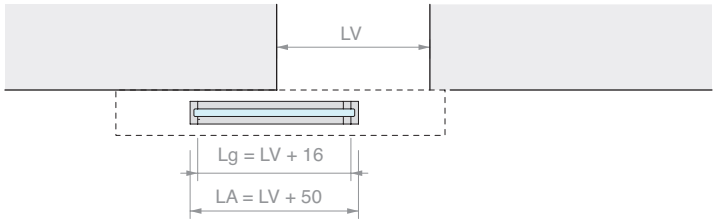
LV
Lg = LV + 16
LA = LV + 50

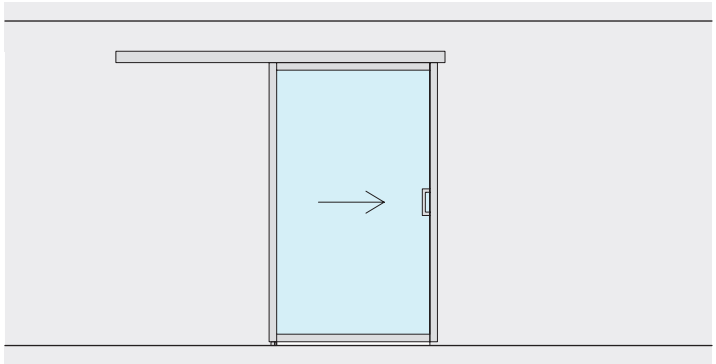

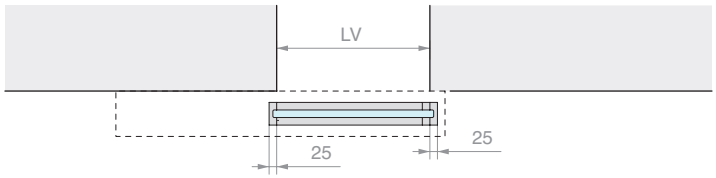
LV
25
25

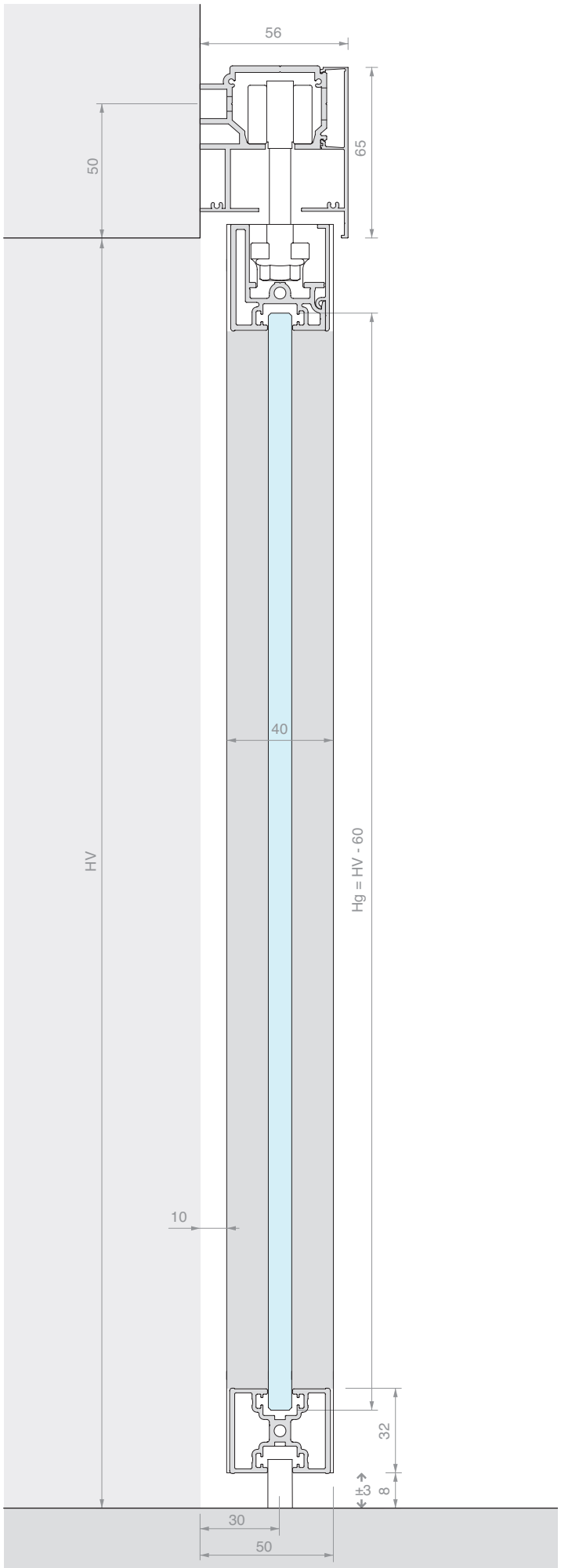
56
50
65
40
HV
Hg = HV - 60
10
32
±3
8
30
50

KIT COULISSANT ENCADRÉ FIXATION MURALE DOUBLE VANTAIL SYNCHRONISÉ

Matériau : Aluminium
Finition : /6 /88 /97

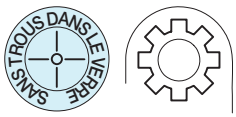

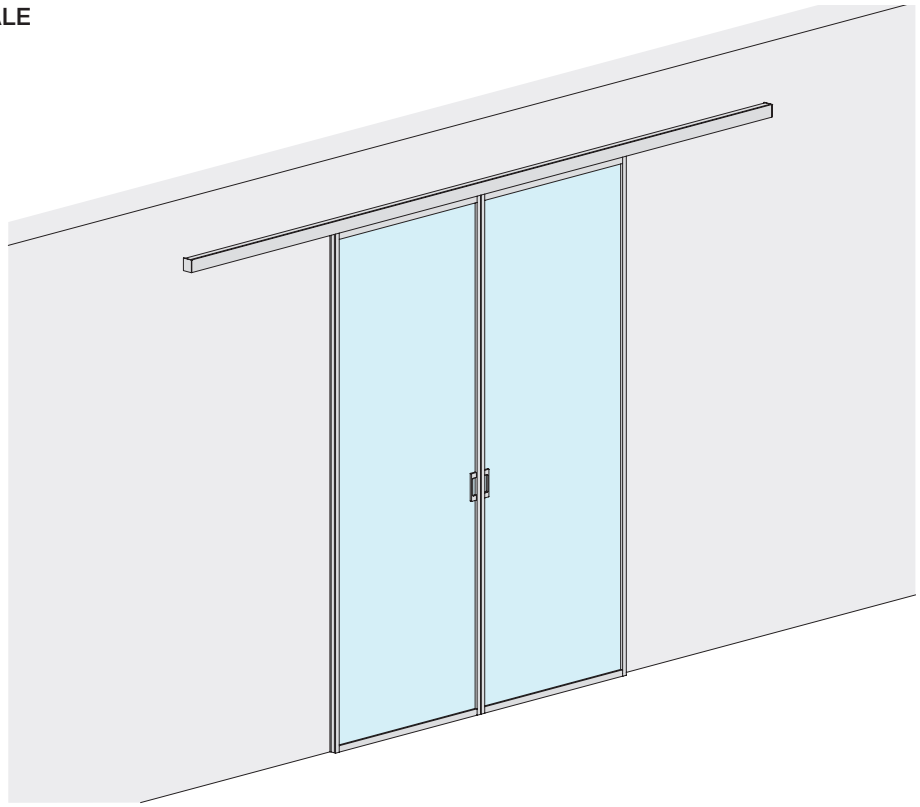

DIMENSIONS OUVERTURE

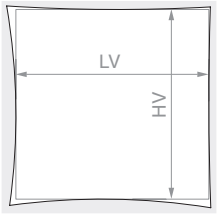

HV max : **3000** mm

VERRE VANTAIL

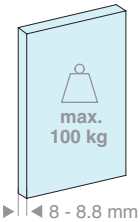

8 - 8.8 mm

Kit composé de :

Réf.	Description	Q.té
LMINT-PGUA30.100	Kit vantail coulissant avec joint	2 U
LM04855.400	Rail fixation murale	1 U
LMCA065.400	Cache ouvert pour rail	1 U
LM64055TP33	Embout de finition	2 U
057.3073.071	Butée sans arrêt	4 U
LMSIN-2AC11	Kit synchronisme pour 2 vantaux en ligne	1 U
HAND32140VHB	Poignée adhésive	4 U

En option

042.3102.072	Amortisseur softbreak de 20-60 kg	1 U
042.3102.071	Amortisseur softbreak de 61-100 kg	1 U

Réf.	LV max	Q.té
LMT6521.400	**1970** mm	1 U

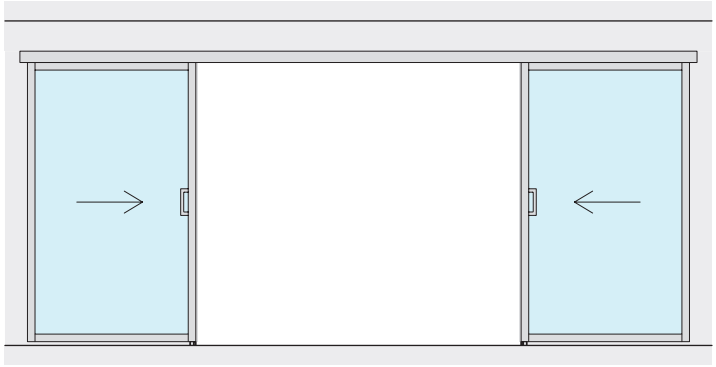

LV

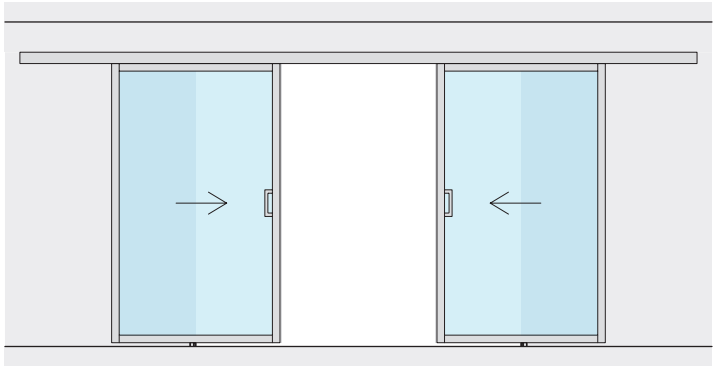

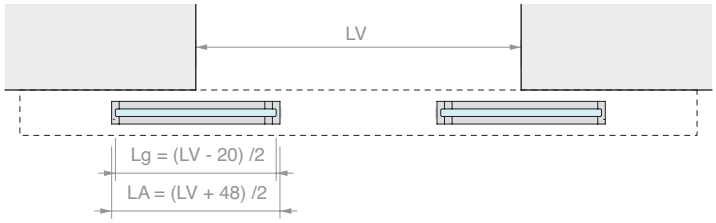
LV
Lg = (LV - 20) /2
LA = (LV + 48) /2

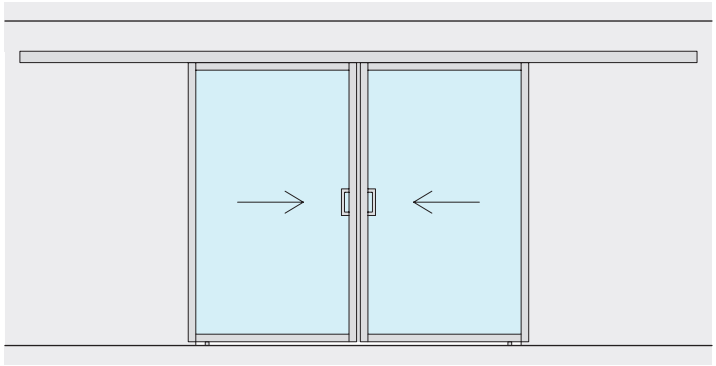

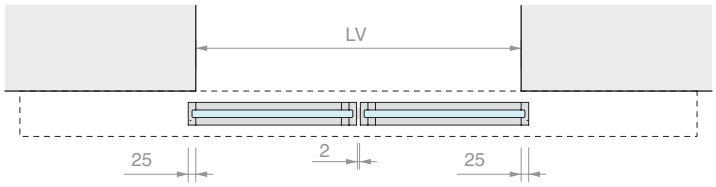
LV
25
2
25

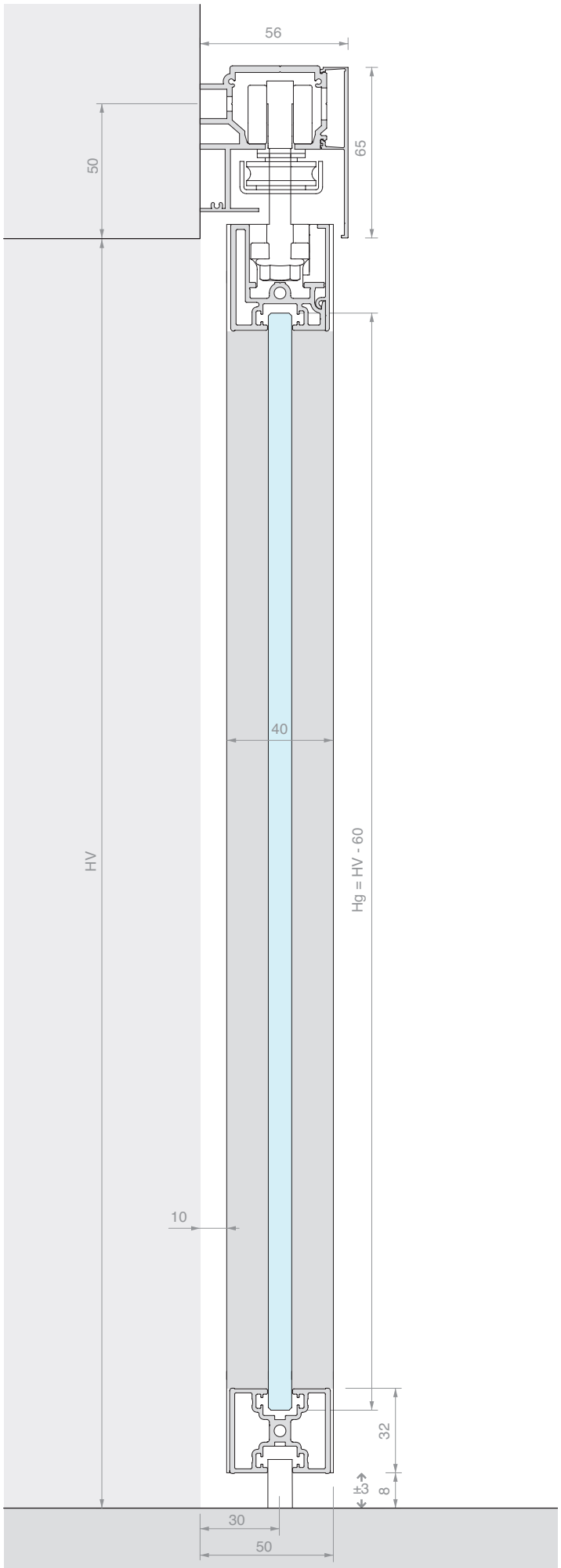
56
50
65
40
HV
Hg = HV - 60
10
32
±3
8
30
50

KIT VANTAIL COULISSANT ENCADRÉ AVEC CACHE OU JOINT LATÉRAL

Matériau : Aluminium

Finition : /6 /88 /97

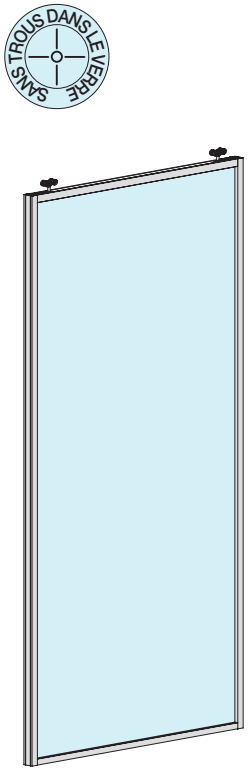

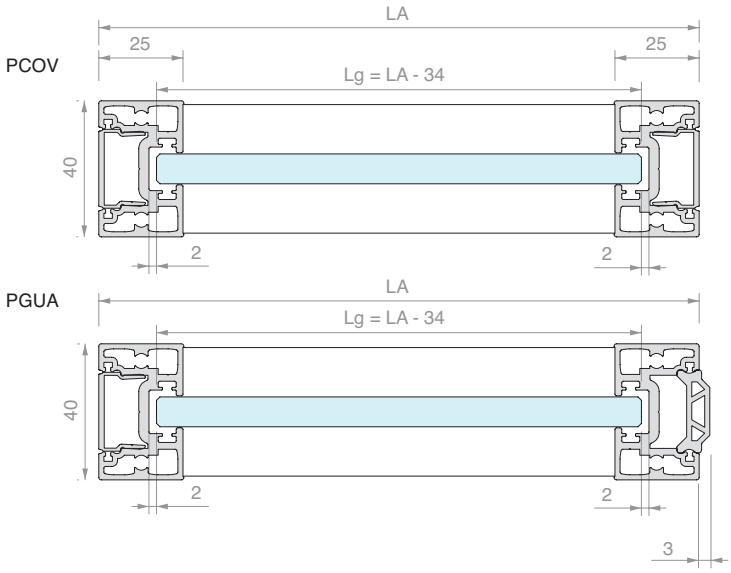

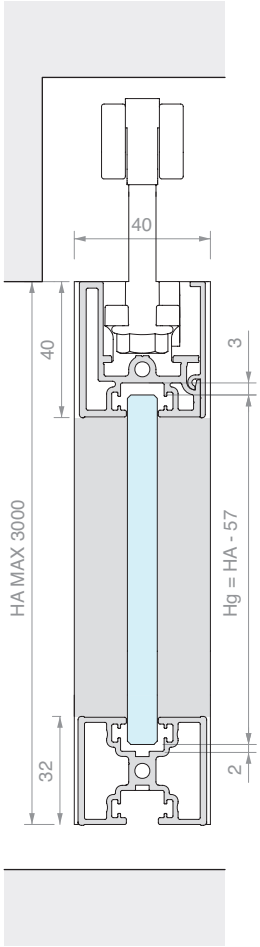

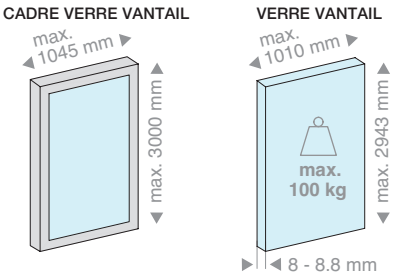

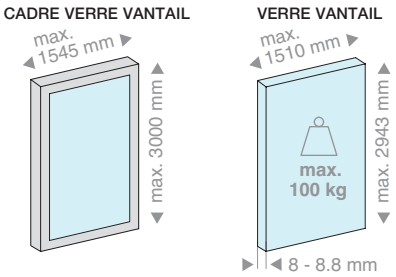

Kit composé de :

Réf.	Description	Q.té
LM36040.100	Traverse supérieure	1 U
LM0040C.100	Cache pour traverse supérieure	1 U
LM32040.100	Traverse pour vantail	1 U
LM25040.300	Montant latéral	2 U
LM0023C.300	Cache latéral	1 ou 2 U
REGTERGUA	Joint de tenue	3 U
LMINT-AM11	Kit de montage	1 U
CARVIT8X50-A2	Chariot avec vis et écrou	2 U

Uniquement dans le kit PGUA avec joint

GB01.30	Joint de butée	1 U

Kit composé de :

Réf.	Description	Q.té
LM36040.150	Traverse supérieure	1 U
LM0040C.150	Cache pour traverse supérieure	1 U
LM32040.150	Traverse pour vantail	1 U
LM25040.300	Montant latéral	2 U
LM0023C.300	Cache latéral	1 ou 2 U
REGTERGUA	Joint de tenue	3 U
LMINT-AM11	Kit de montage	1 U
CARVIT8X50-A2	Chariot avec vis et écrou	2 U

Uniquement dans le kit PGUA avec joint

GB01.30	Joint de butée	1 U

Réf.	LA max	Q.té
LMINT-PCOV30.100	**1045** mm	1 U
LMINT-PGUA30.100	**1045** mm	1 U

Réf.	LA max	Q.té
LMINT-PCOV30.150	**1545** mm	1 U
LMINT-PGUA30.150	**1545** mm	1 U

KIT VERRE FIXE ENCADRÉ

Matériau : Aluminium
Finition : /6 /88 /97

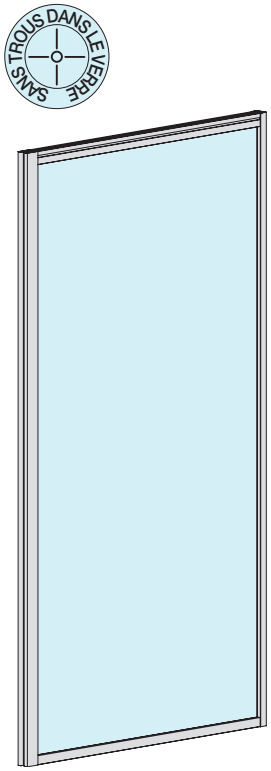

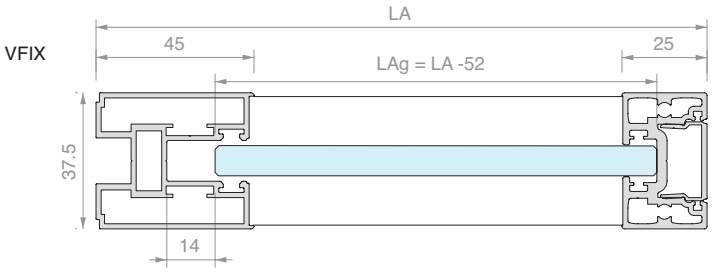

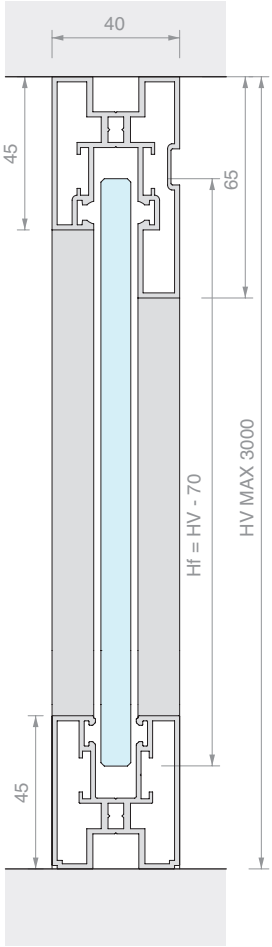

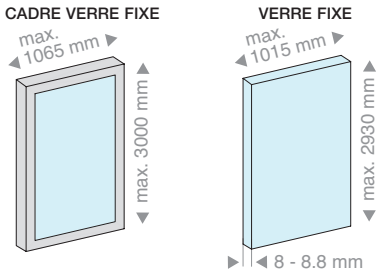

Kit composé de :

Réf.	Description	Q.té
LM38065.100	Traverse supérieure	1 U
LM38045.100	Traverse inférieure	1 U
LM40045.300	Montant vertical	1 U
LM25040.300	Montant latéral	1 U
LM0023C.300	Cache latéral	1 U
REGTERGUA	Joint de tenue	1 U
GP77	Joint de tenue	10 m
VIT7981-4.8X60-ZN	Vis de raccordement	4 U

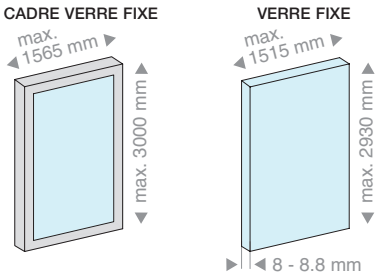

Kit composé de :

Réf.	Description	Q.té
LM38065.150	Traverse supérieure	1 U
LM38045.150	Traverse inférieure	1 U
LM40045.300	Montant vertical	1 U
LM25040.300	Montant latéral	1 U
LM0023C.300	Cache latéral	1 U
REGTERGUA	Joint de tenue	1 U
GP77	Joint de tenue	12 m
VIT7981-4.8X60-ZN	Vis de raccordement	4 U

Réf.	LA max	Q.té
LMINT-VFIX30.100	**1065** mm	1 U

Réf.	LA max	Q.té
LMINT-VFIX30.150	**1565** mm	1 U

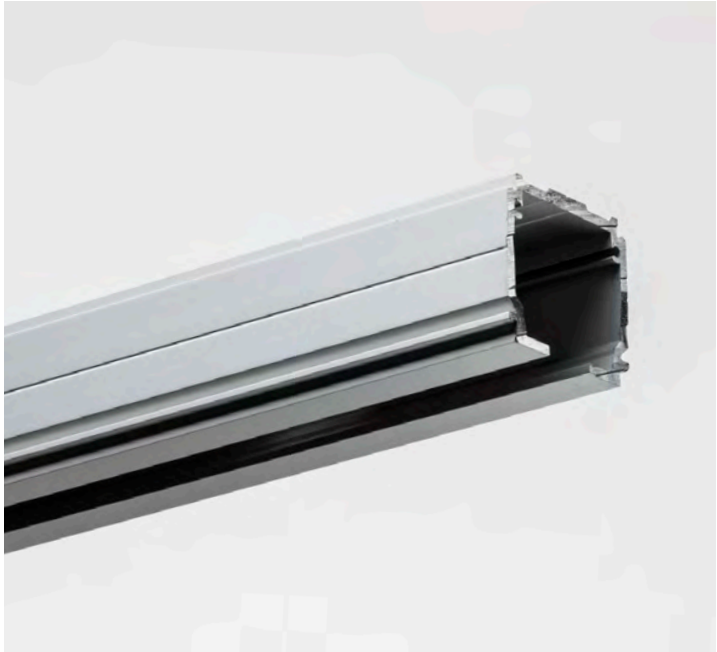

RAIL SIMPLE FIXATION AU PLAFOND

Matériau : Aluminium

Finition : /6 /88 /97

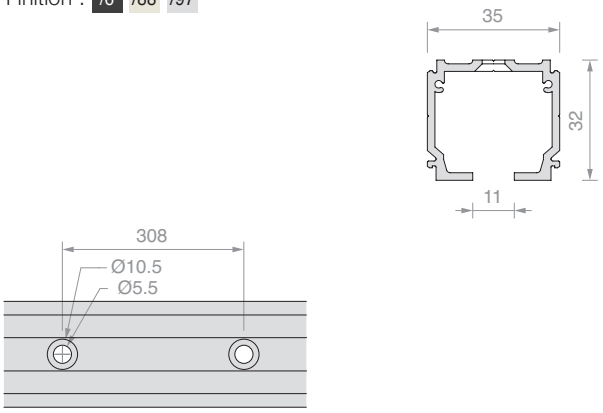

Réf.	Longueur	Q.té
LM21.200	**1998** mm	1 U
LM21.300	**2998** mm	1 U
LM21.400	**3998** mm	1 U
LM21.600	**6000** mm	1 U

RAIL FIXATION MURALE

Matériau : Aluminium

Finition : /6 /88 /97

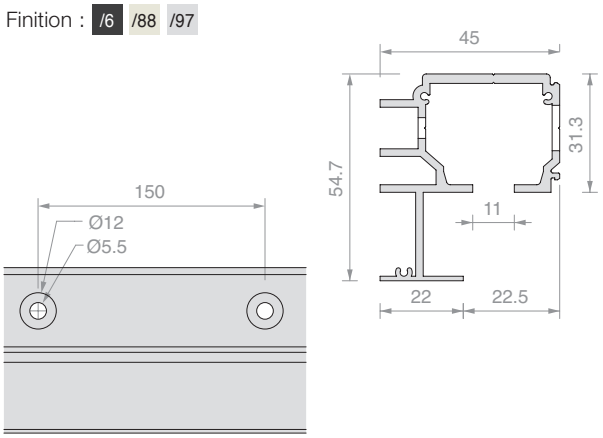

Réf.	Longueur	Q.té
LM04855.200	**1998** mm	1 U
LM04855.300	**2998** mm	1 U
LM04855.400	**3998** mm	1 U
LM04855.600	**6000** mm	1 U

RAIL À 2 VOIES FIXATION AU PLAFOND

Matériau : Aluminium

Finition : /6

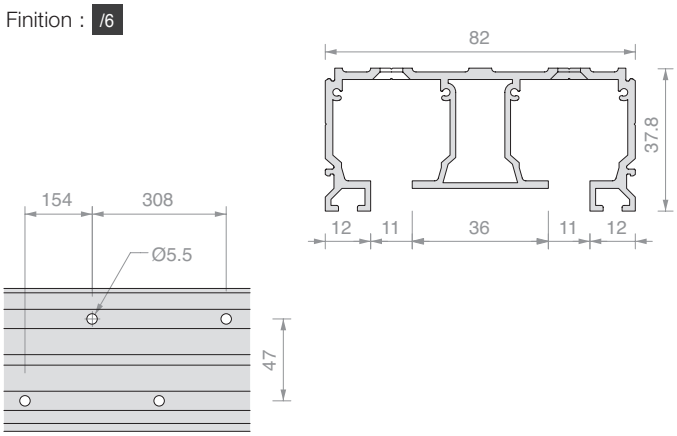

Réf.	Longueur	Q.té
LM2V082.200	**1998** mm	1 U
LM2V082.300	**2998** mm	1 U
LM2V082.400	**3998** mm	1 U
LM2V082.600	**6000** mm	1 U

RAIL À 3 VOIES FIXATION AU PLAFOND

Matériau : Aluminium

Finition : /6

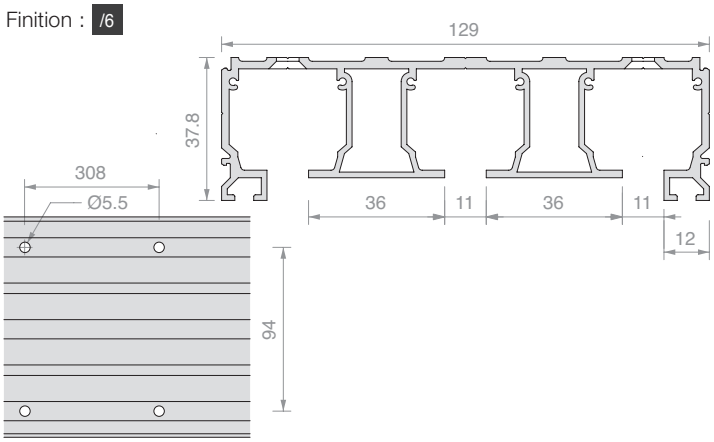

Réf.	Longueur	Q.té
LM3V129.200	**1998** mm	1 U
LM3V129.300	**2998** mm	1 U
LM3V129.400	**3998** mm	1 U
LM3V129.600	**6000** mm	1 U

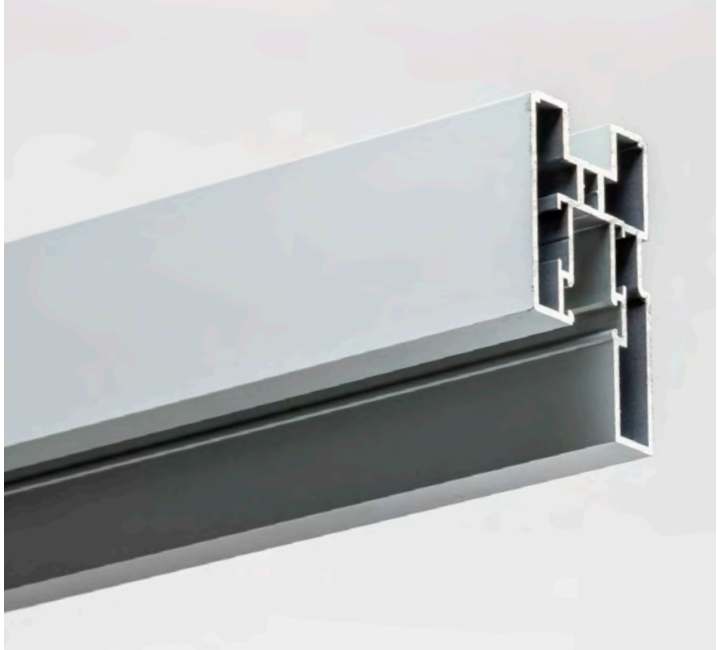

TRAVERSE SUPÉRIEURE POUR VERRE FIXE

Matériau : Aluminium

Finition : /6 /88 /97

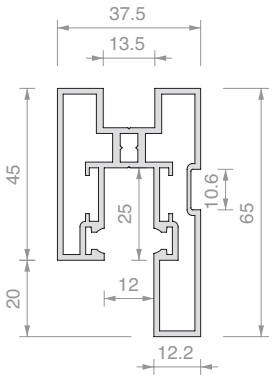

Réf.	Longueur	Q.té
LM38065.100	**996** mm	1 U
LM38065.150	**1498** mm	1 U
LM38065.300	**3000** mm	1 U

TRAVERSE INFÉRIEURE POUR VERRE FIXE

Matériau : Aluminium

Finition : /6 /88 /97

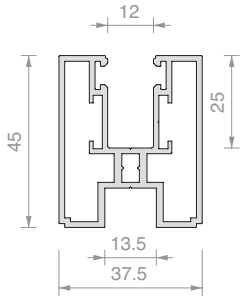

Réf.	Longueur	Q.té
LM38045.100	**996** mm	1 U
LM38045.150	**1498** mm	1 U
LM38045.300	**3000** mm	1 U

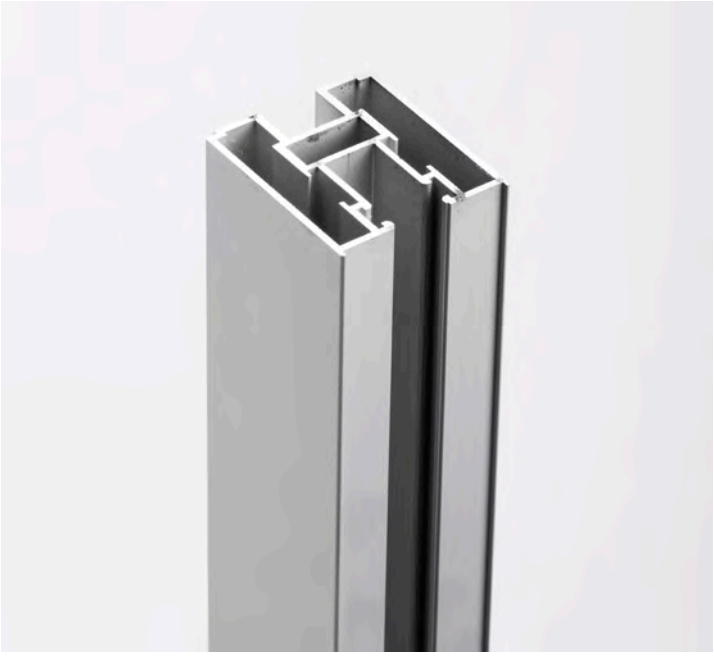

MONTANT VERTICAL POUR VERRE FIXE

Matériau : Aluminium

Finition : /6 /88 /97

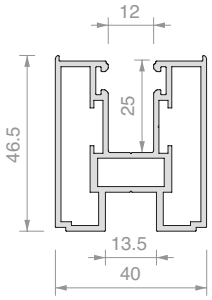

Réf.	Longueur	Q.té
LM40045.300	**3000** mm	1 U
LM40045.400	**4000** mm	1 U

TRAVERSE SUPÉRIEURE POUR VANTAIL

Matériau : Aluminium

Finition : /6 /88 /97

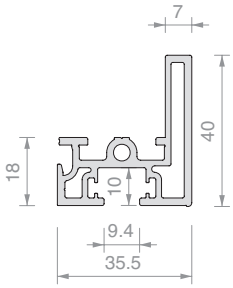

Réf.	Longueur	Q.té
LM36040.100	**996** mm	1 U
LM36040.150	**1498** mm	1 U
LM36040.300	**3000** mm	1 U

CACHE TRAVERSE SUPÉRIEURE POUR VANTAIL

Matériau : Aluminium

Finition : /6 /88 /97

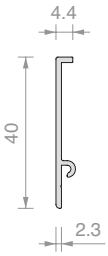

Réf.	Longueur	Q.té
LM0040C.100	**996** mm	1 U
LM0040C.150	**1498** mm	1 U
LM0040C.300	**3000** mm	1 U

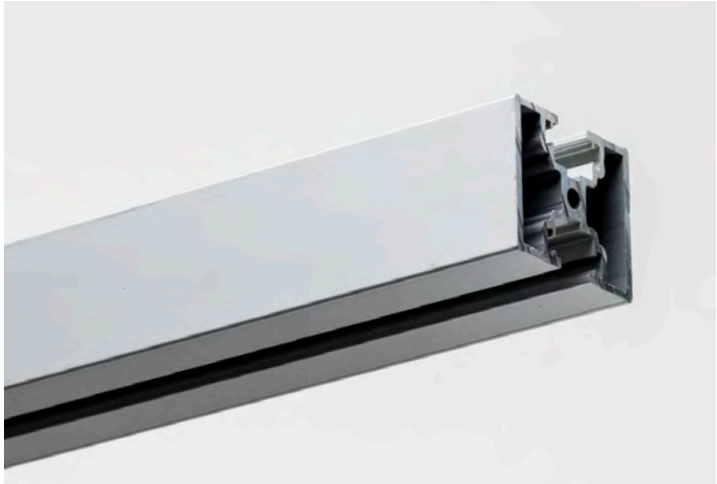

TRAVERSE POUR VANTAIL

Matériau : Aluminium

Finition : /6 /88 /97

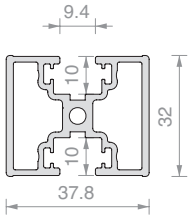

Réf.	Longueur	Q.té
LM32040.100	**996** mm	1 U
LM32040.150	**1498** mm	1 U
LM32040.300	**3000** mm	1 U

MONTANT LATÉRAL POUR VANTAIL

Matériau : Aluminium

Avec usinages

Finition : /6 /88 /97

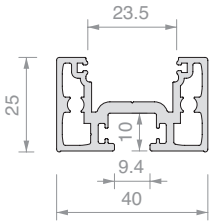

Réf.	Longueur	Q.té
LM25040.300	**3000** mm	1 U
LM25040.400	**4000** mm	1 U

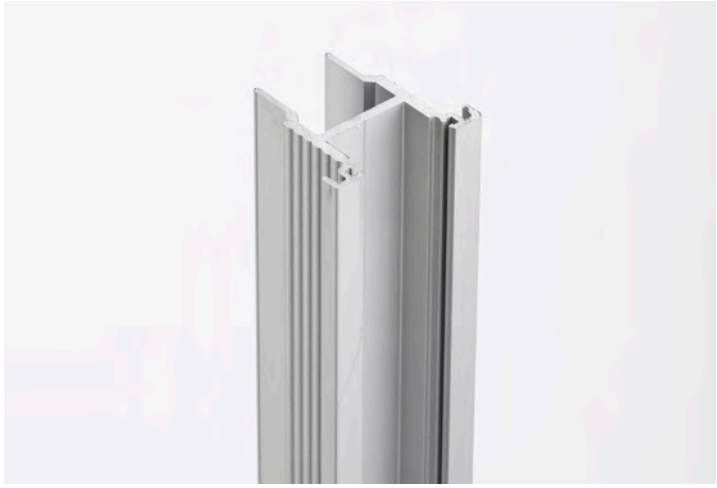

PROFIL POIGNÉE PLEINE HAUTEUR

Matériau : Aluminium

Finition : /6 /88 /97

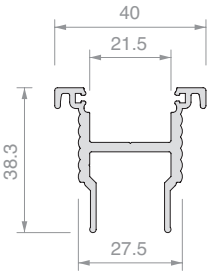

Réf.	Longueur	Q.té
LMC0038.300	**3000** mm	1 U
LMC0038.400	**4000** mm	1 U

KIT DE FIXATION POUR PROFIL POIGNÉE PLEINE HAUTEUR LMC0038

Réf.	Q.té
LMINT-AM22	1 U

CACHE LATÉRAL POUR VANTAIL

Matériau : Aluminium

Finition : /6 /88 /97

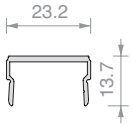

Réf.	Longueur	Q.té
LM0023C.300	**3000** mm	1 U
LM0023C.400	**4000** mm	1 U

PROFIL EN « U »

Matériau : Aluminium

Finition : /6 /88 /97

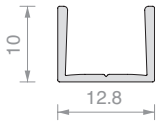

Réf.	Longueur	Q.té
FOU1013.30	**3000** mm	1 U

CACHE POUR RAIL

Matériau : Aluminium

Finition : /6 /88 /97

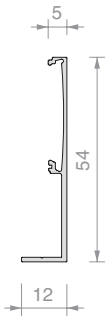

Réf.	Longueur	Q.té
LM0055C.200	**1998** mm	1 U
LM0055C.300	**2998** mm	1 U
LM0055C.400	**3998** mm	1 U
LM0055C.600	**6000** mm	1 U

CACHE OUVERT POUR RAIL

Matériau : Aluminium

Finition : /6 /88 /97

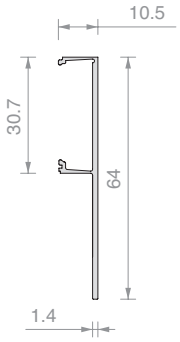

Réf.	Longueur	Q.té
LMCA065.100	**996** mm	1 U
LMCA065.150	**1496** mm	1 U
LMCA065.200	**1998** mm	1 U
LMCA065.300	**2998** mm	1 U
LMCA065.400	**3998** mm	1 U
LMCA065.600	**6000** mm	1 U

CACHE FERMÉ POUR RAIL

Matériau : Aluminium

Finition : /6 /88 /97

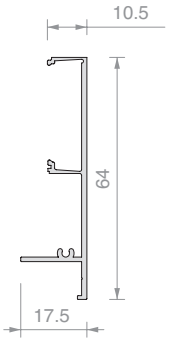

Réf.	Longueur	Q.té
LMCC065.100	**996** mm	1 U
LMCC065.150	**1496** mm	1 U
LMCC065.200	**1998** mm	1 U
LMCC065.300	**2998** mm	1 U
LMCC065.400	**3998** mm	1 U
LMCC065.600	**6000** mm	1 U

EMBOUT DE FINITION 2 VIS

Matériau : Aluminium

Finition : /6 /88 /97

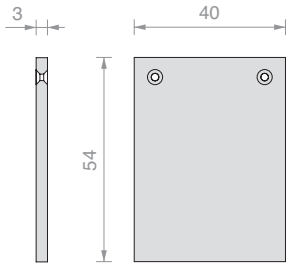

Réf.	Q.té
LM54040TP32	1 U

EMBOUT DE FINITION 2 VIS

Matériau : Aluminium

Finition : /6 /88 /97

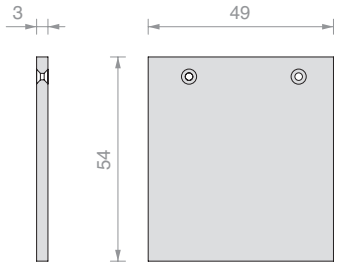

Réf.	Q.té
LM54049TP32	1 U

EMBOUT DE FINITION 3 VIS

Matériau : Aluminium

Finition : /6 /88 /97

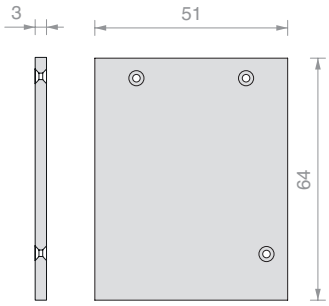

Réf.	Q.té
LM64051TP33	1 U

EMBOUT DE FINITION 3 VIS

Matériau : Aluminium

Finition : /6 /88 /97

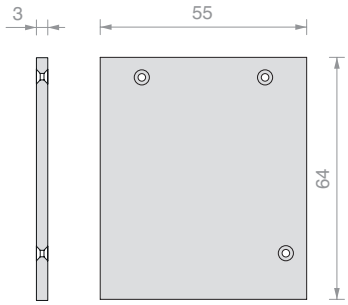

Réf.	Q.té
LM64055TP33	1 U

EMBOUT DE FINITION 2 VIS

Matériau : Aluminium

Finition : /6 /88 /97

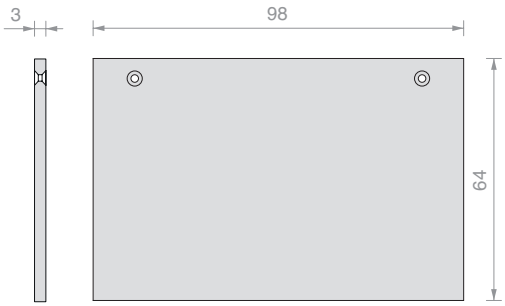

Réf.	Q.té
LM64098TP33	1 U

EMBOUT DE FINITION 2 VIS

Matériau : Aluminium

Finition : /6 /88 /97

Réf.	Q.té
LM64145TP33	1 U

JOINT DE BUTÉE

Matériau : TPE

Finition : /6

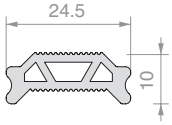

Réf.	Longueur	Q.té
GB01.30	**3000** mm	1 U

JOINT DE TENUE À LÈVRE

Matériau : TPE

Couleur : Transparent

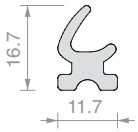

Réf.	Longueur	Q.té
REGTERGUA	**3000** mm	1 U

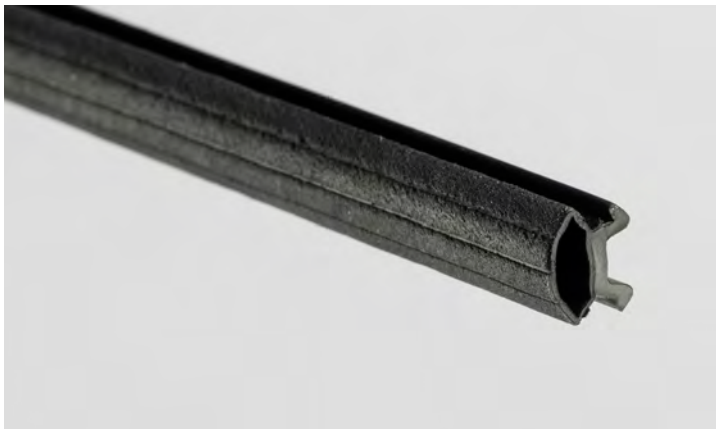

JOINT DE TENUE BALLON

Matériau : TPE

Finition : /6

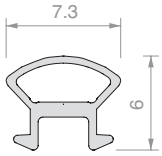

Réf.	Q.té
GP77	1 m

KIT DE MONTAGE SIMPLE VANTAIL LMINT.ME.222

Réf.	Q.té
LMINT-AM11	1 U

VIS DE RACCORDEMENT POUR TRAVERSES ET MONTANTS

Matériau : inox zingué

Réf.	Dimensions	Q.té
VIT7981-4.8X38-ZN	**4.8** x **38** mm	1 U
VIT7981-4.8X60-ZN	**4.8** x **60** mm	1 U

CHARIOT AVEC VIS ET ÉCROU

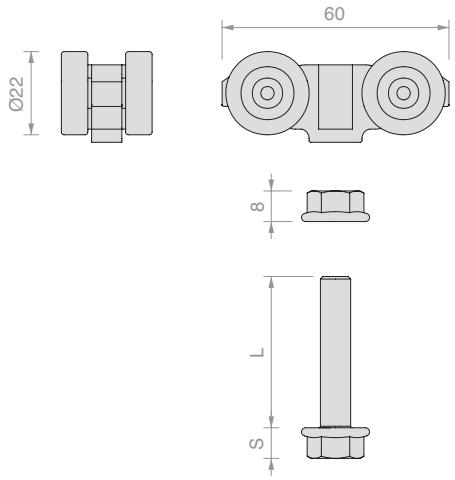

Réf.	L	S	Pour pinces	Q.té
CARVIT8X50-A2	**50** mm	**8** mm	CERPOS514	1 U
CARVIT8X40-A2	**40** mm	**8** mm	CERPOS514	1 U
057.3114.071	**32** mm	**5** mm	CERPOS170	1 U

BUTÉE AVEC ARRÊT

Matériau : ABS

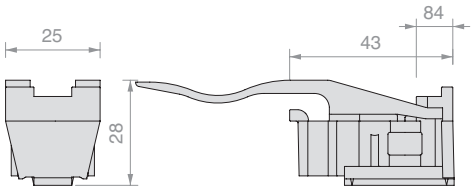

Réf.	Q.té
057.3073.072	1 U

BUTÉE SANS ARRÊT

Matériau : ABS

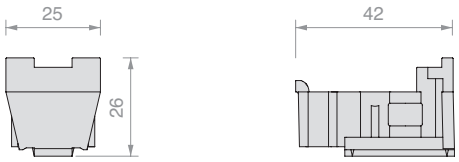

Réf.	Q.té
057.3073.071	1 U

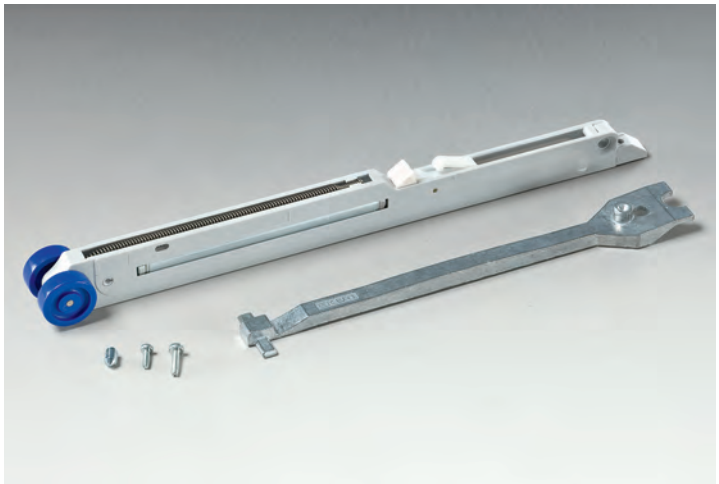

AMORTISSEUR SOFTBREAK

Matériau : ABS, zamak et inox

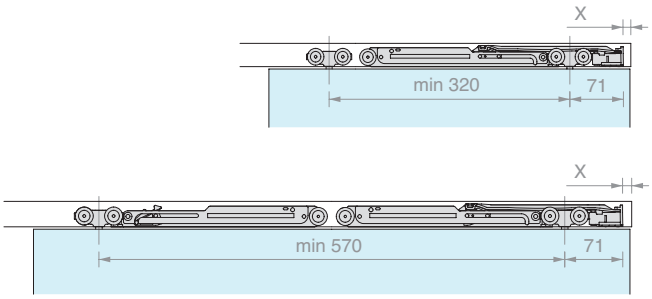

Réf.	Capacité	Q.té
042.3102.072	De **20** à **60** kg	1 U
042.3102.071	De **61** à **100** kg	1 U

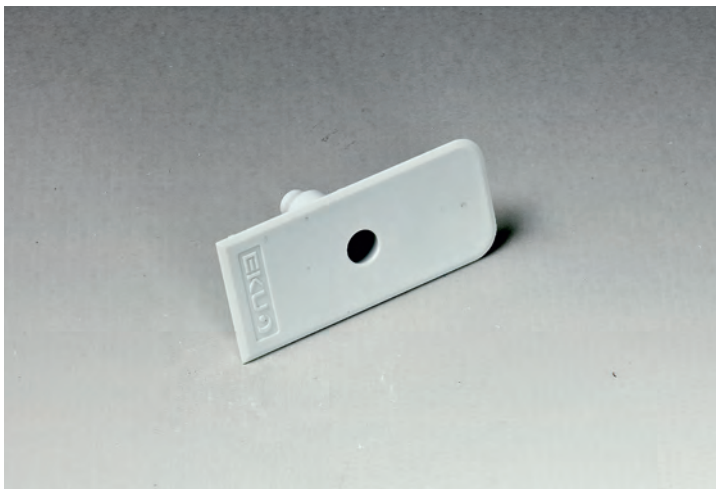

CACHE POUR TROU OBLONG

Matériau : ABS

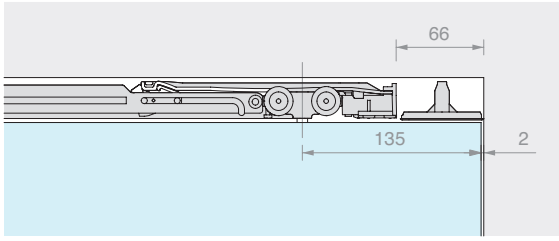

Réf.	Q.té
042.3114.071	1 U

USINAGE TROU OBLONG SUR PROFIL

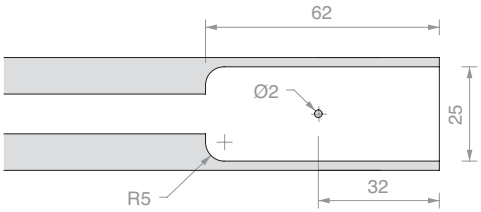

Réf.	Q.té
LMTAS	1 U

KIT SYNCHRONISME POUR 2 VANTAUX EN LIGNE AVEC GUIDES AU SOL

Réf.	Q.té
LMSIN-2AC11	1 U

KIT SYNCHRONISME POUR 2 VANTAUX ENTRAÎNÉS AVEC GUIDE AU SOL

Réf.	Q.té
LMSIN-2AT21	1 U

KIT SYNCHRONISME POUR 3 VANTAUX ENTRAÎNÉS AVEC GUIDE AU SOL

Réf.	Q.té
LMSIN-3AT31	1 U

GUIDE AU SOL

Matériau : POM, ABS et inox

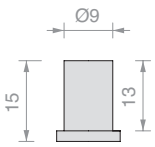

Réf.	Q.té
LMINT-GT915	1 U

POIGNÉE

Matériau : Aluminium

Finition : /88 /97 /R2

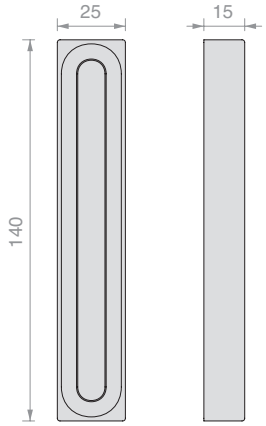

Réf.	Q.té
MFM14025	1 U

POIGNÉE EN « C »

Matériau : Aluminium

Finition : /88 /97 /R2

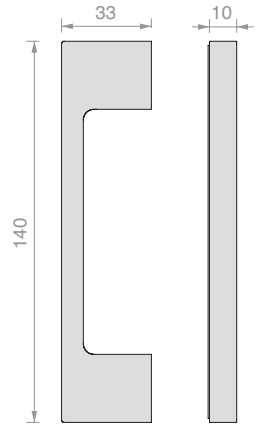

Réf.	Q.té
HAND32140VHB	1 U

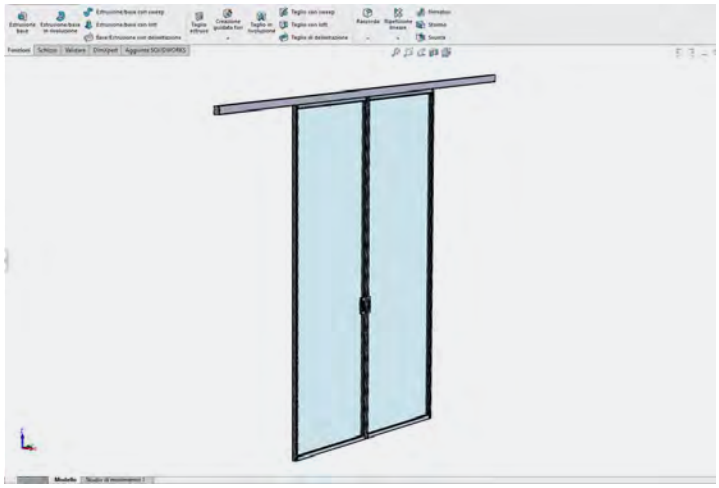

CALCUL ET COUPE SUR MESURE DU SYSTÈME COMPLET ENCADRÉ

Réf.	Q.té
LMTCUT	1 U

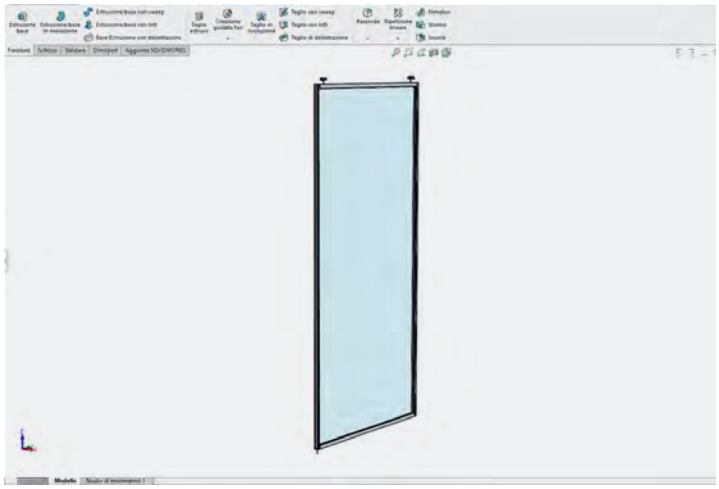

CALCUL ET COUPE SUR MESURE SIMPLE VANTAIL ENCADRÉ

Réf.	Q.té
LMTCUTDR	1 U

LM PORTA

Design

LM PORTA, simplicité et fonctionnalité pour vos portes coulissantes.
Découvrez la collection LM PORTA, design carré et taille identique des profils dans chaque configuration.

Mur, plafond avec ou sans verre fixe, le tout sur un rail de 62 x 65 mm.
En outre, le système peut être équipé d'un seul amortisseur par vantail, qui exercera son action aussi bien en ouverture qu'en fermeture.

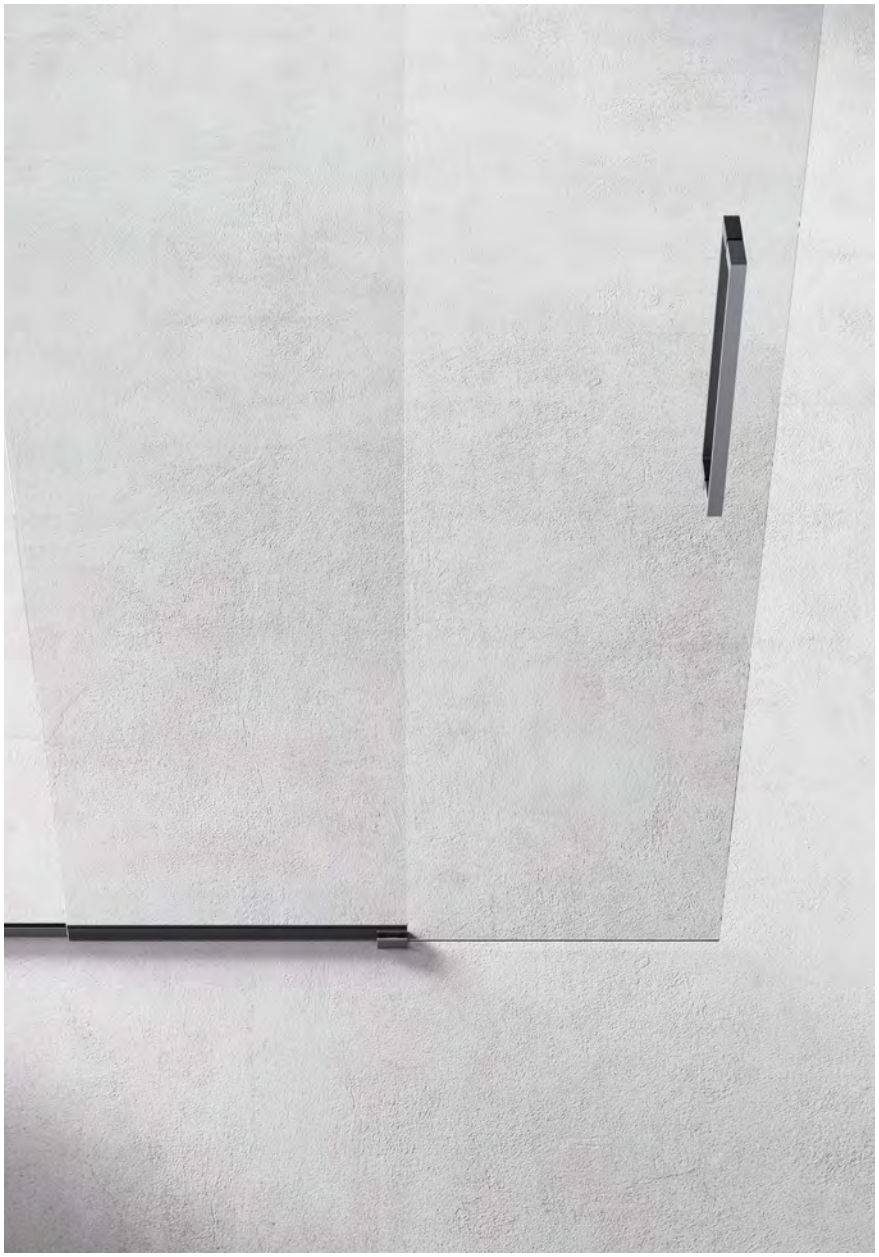

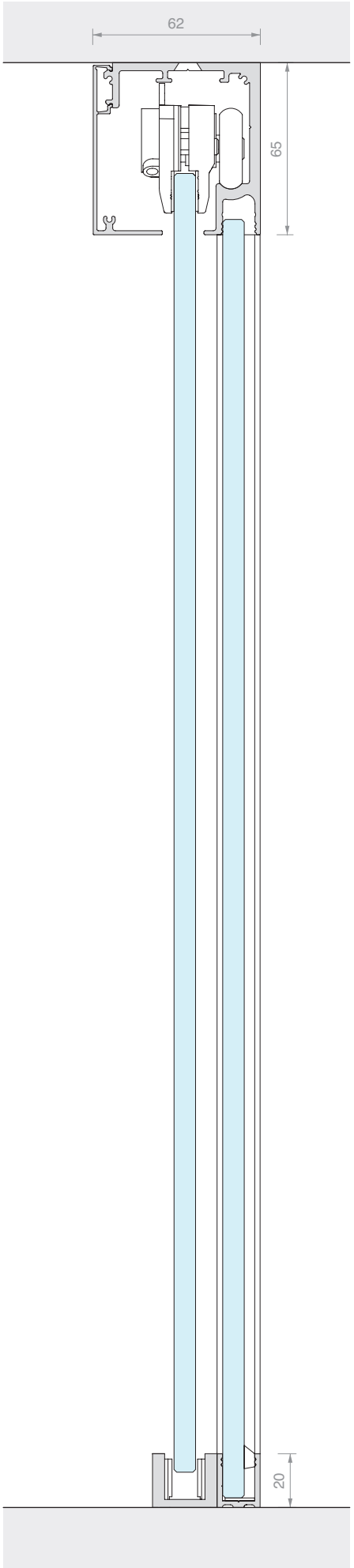

/6
Noir mat

/88
Aluminium effet inox brossé

/97
Aluminium mat

LM PORTA

Caractéristiques techniques

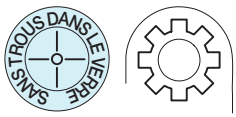

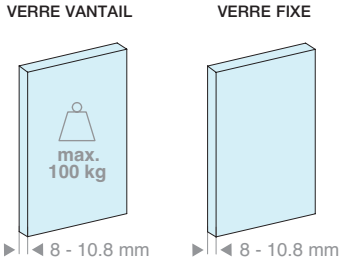

2 types de montage

Plafond

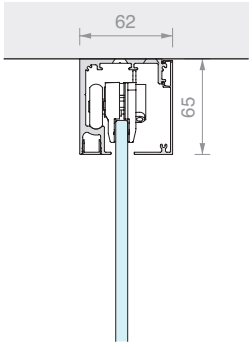

1 voie

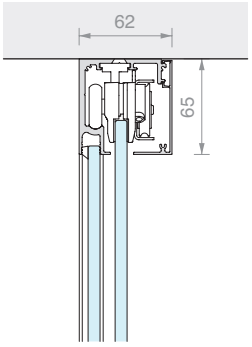

1 voie + fixe

Mur

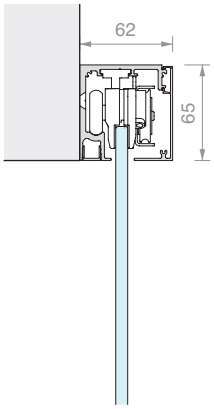

1 voie

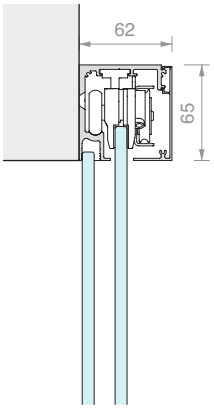

1 voie + fixe

cache h = 65mm

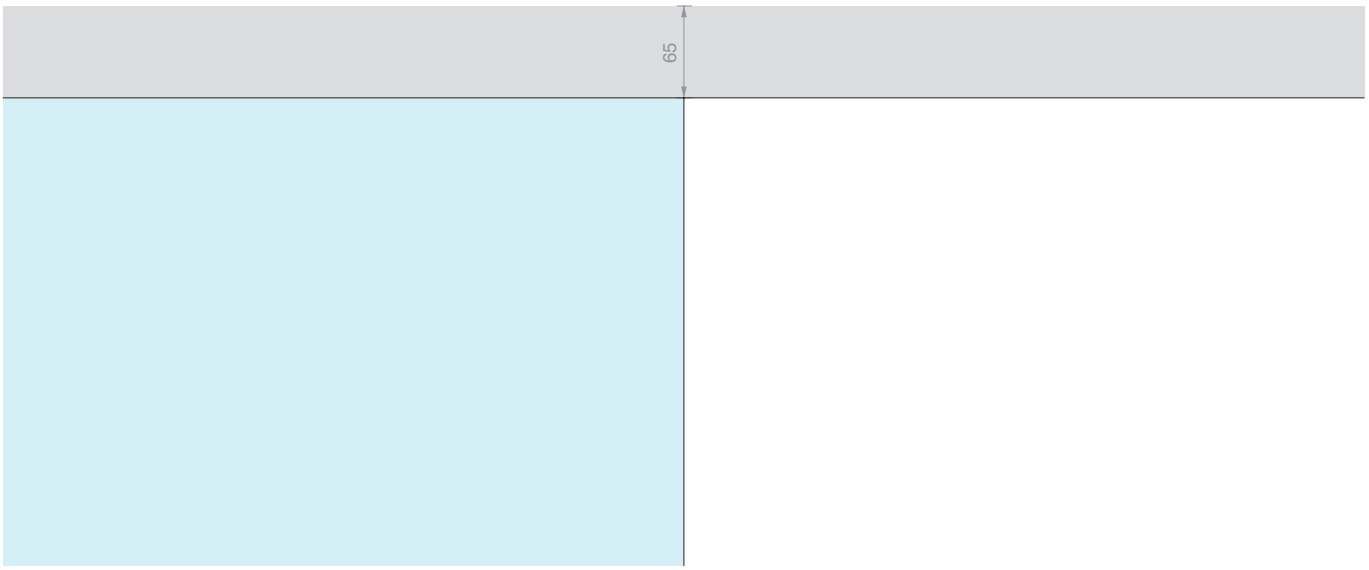

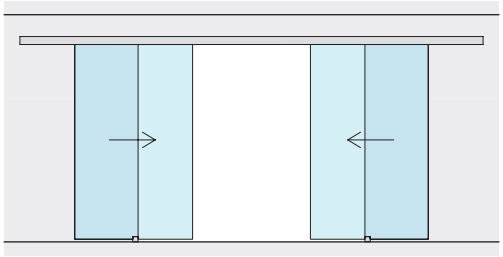

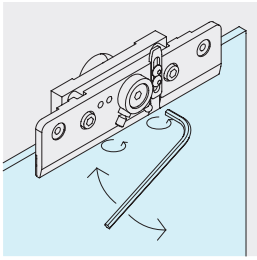

RÉGLAGE DU VANTAIL
La hauteur de chaque chariot peut être réglée pour

ajuster la position du vantail de ±3 mm.

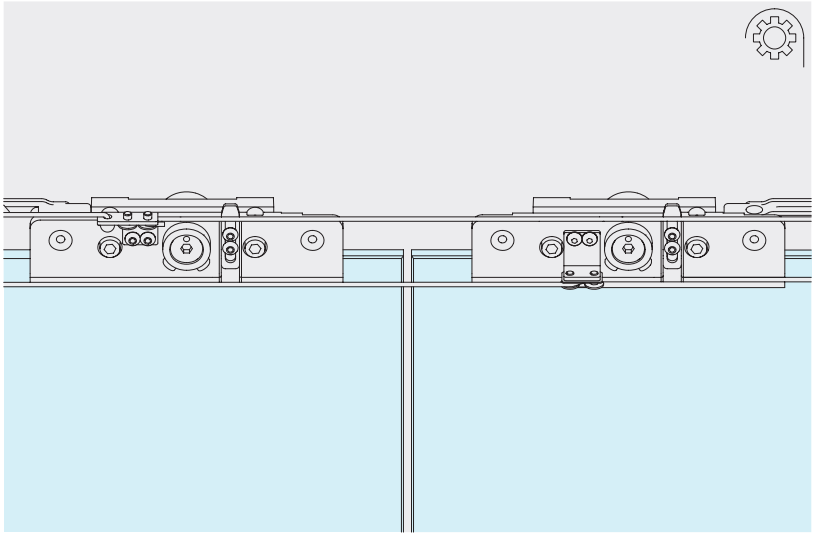

SYNCHRONISME
Des accessoires sont disponibles pour synchroniser
2 vantaux mobiles en opposition.

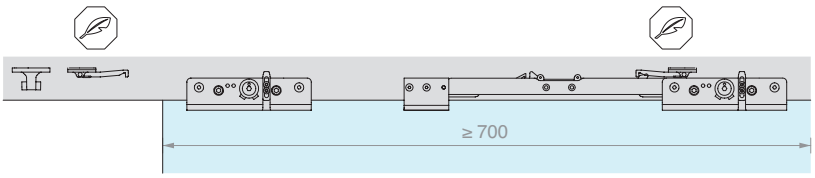

SOFT CLOSE
L'utilisation d'un seul amortisseur permet une ouverture et une fermeture contrôlées et en douceur.

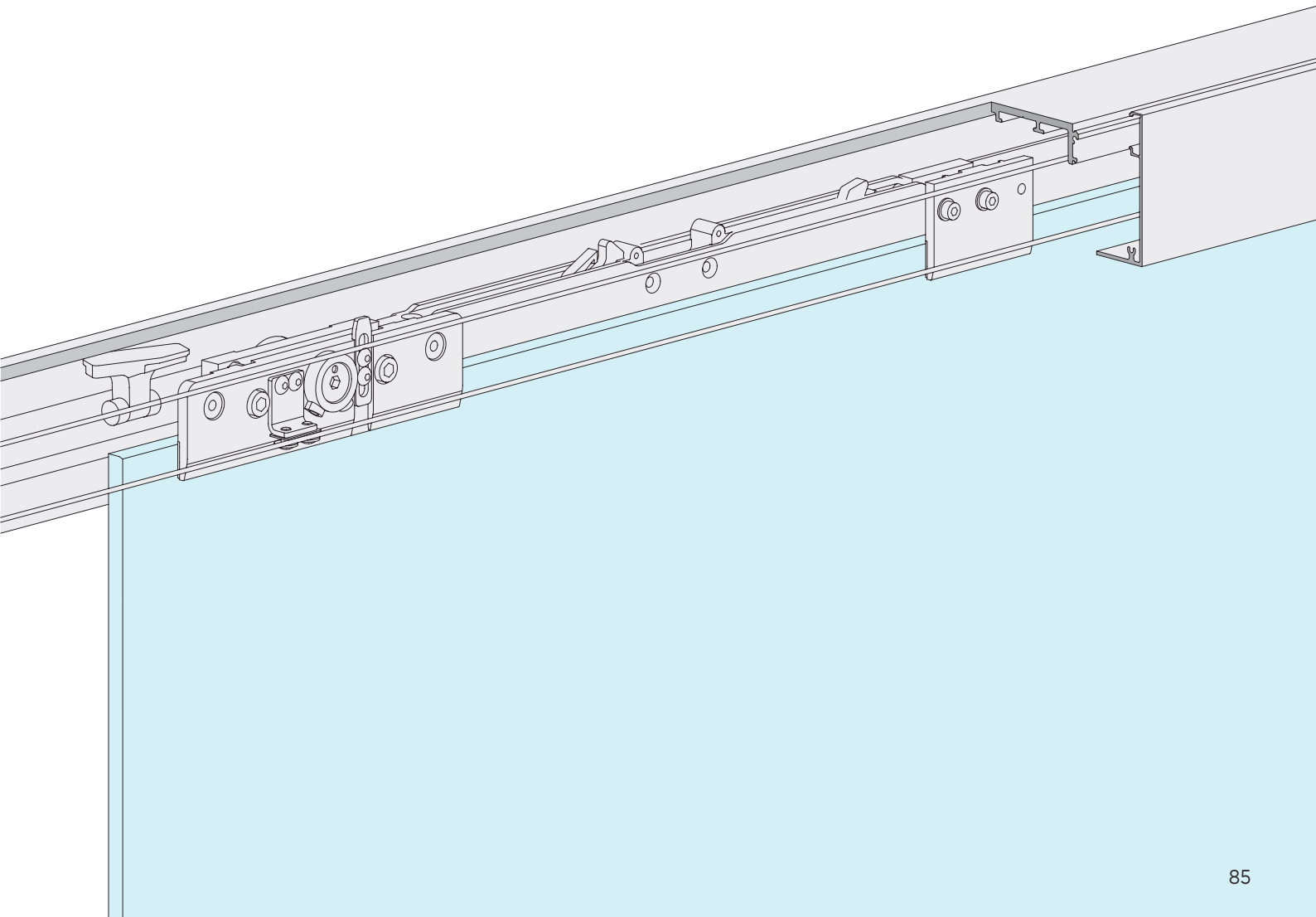

LM PORTA

Kit

MONTAGE AU PLAFOND

VANTAUX MOBILES

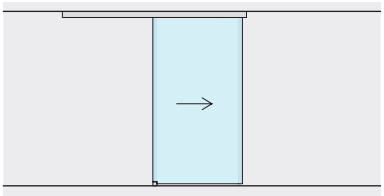

Page 90

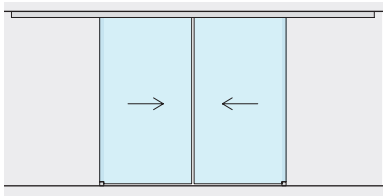

Page 94

VANTAUX MOBILES
AVEC VERRES FIXES

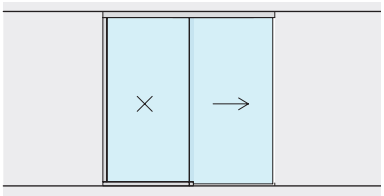

Page 98

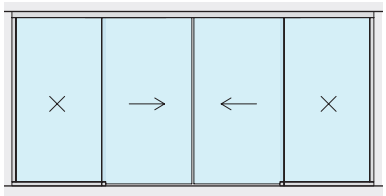

Page 102

MONTAGE MURAL

VANTAUX MOBILES

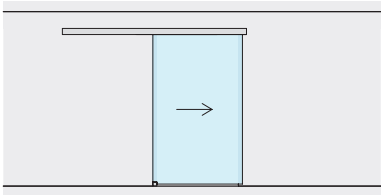

Page 106

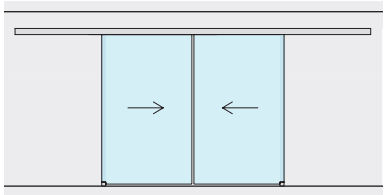

Page 110

VANTAUX MOBILES
AVEC VERRES FIXES

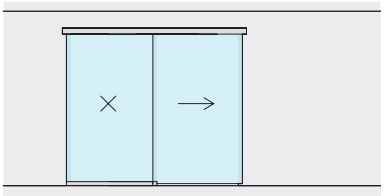

Page 114

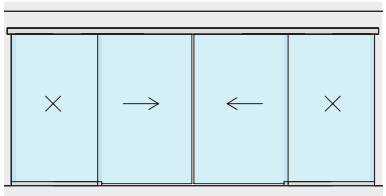

Page 118

KIT COULISSANT FIXATION AU PLAFOND SIMPLE VANTAIL

Matériau : Aluminium
Finition : /6 /88 /97

SANS TROUS DANS LE VERRE

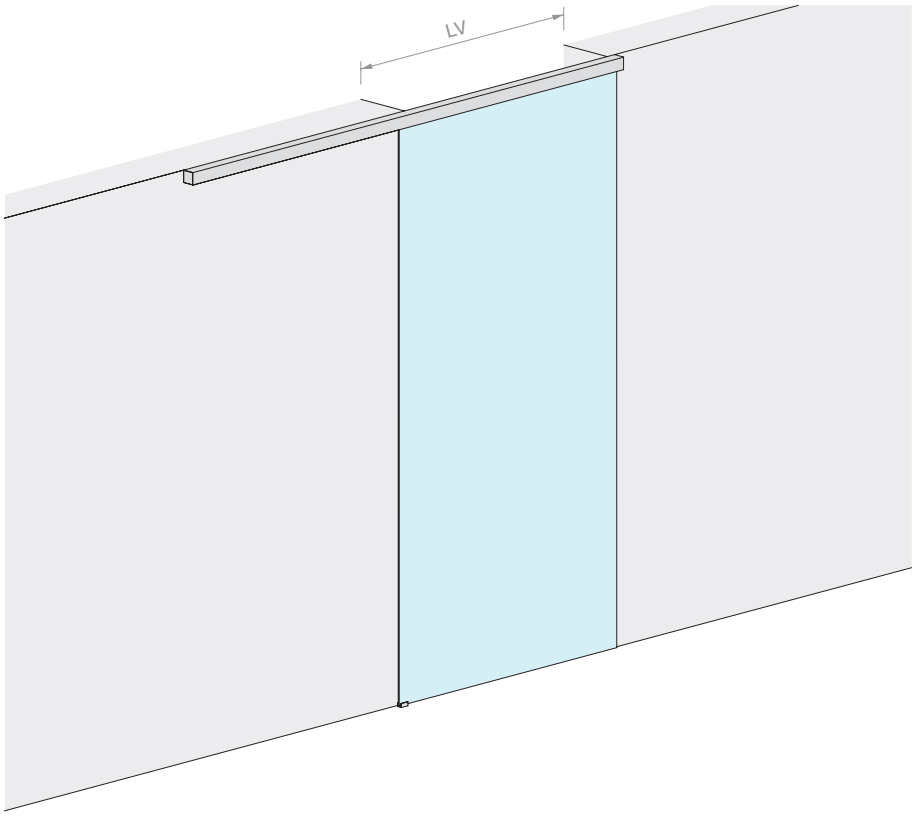

DIMENSIONS OUVERTURE

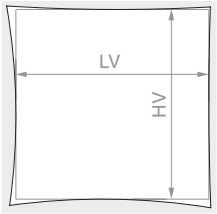

* Pour l'utilisation de l'amortisseur est nécessaire l'utilisation d'une pince de support et de 1 ou 2 activateurs en fonctionne du côté à amortir

HV max : **3000** mm

VERRE VANTAIL

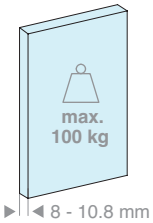

VERRE VANTAIL

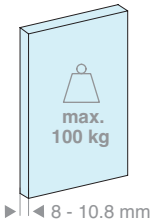

Kit composé de :

Réf.	Description	Q.té
LM5864S.200	Rail fixation au plafond	1 U
LM0064C.200	Cache pour rail	1 U
LMC13.200	Profil de finition	1 U
LM63061TP33	Embout de finition	2 U
CERPOS155	Pince	2 U
LMPS-STP55	Butée sans arrêt	2 U
LMGF	Guide au sol	1 U
En option		
LMDMP070Z*	Amortisseur de 40-70 kg à double action	1 U
LMDMP100Z*	Amortisseur de 70-100 kg à double action	1 U
LMPS-PSD55	Pince de support pour amortisseur	1 U
LMSIN-GA55	Activateur amortisseur softbreak	2 U

Kit composé de :

Réf.	Description	Q.té
LM5864S.300	Rail fixation au plafond	1 U
LM0064C.300	Cache pour rail	1 U
LMC13.300	Profil de finition	1 U
LM63061TP33	Embout de finition	2 U
CERPOS155	Pince	2 U
LMPS-STP55	Butée sans arrêt	2 U
LMGF	Guide au sol	1 U
En option		
LMDMP070Z*	Amortisseur de 40-70 kg à double action	1 U
LMDMP100Z*	Amortisseur de 70-100 kg à double action	1 U
LMPS-PSD55	Pince de support pour amortisseur	1 U
LMSIN-GA55	Activateur amortisseur softbreak	2 U

Réf.	LV max	Q.té
LMP6511.200	**940** mm	1 U

Réf.	LV max	Q.té
LMP6511.300	**1440** mm	1 U

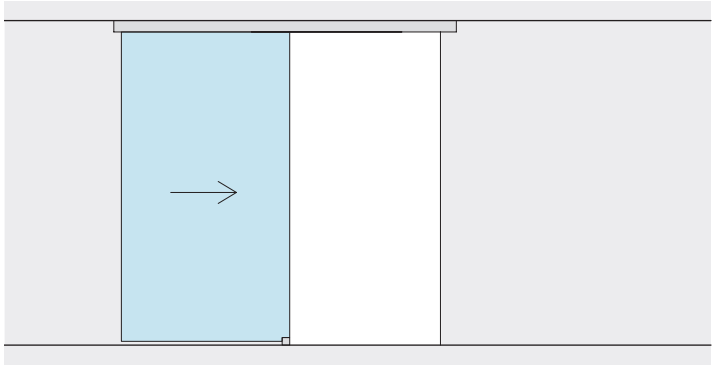

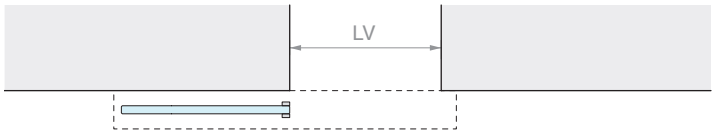
LV

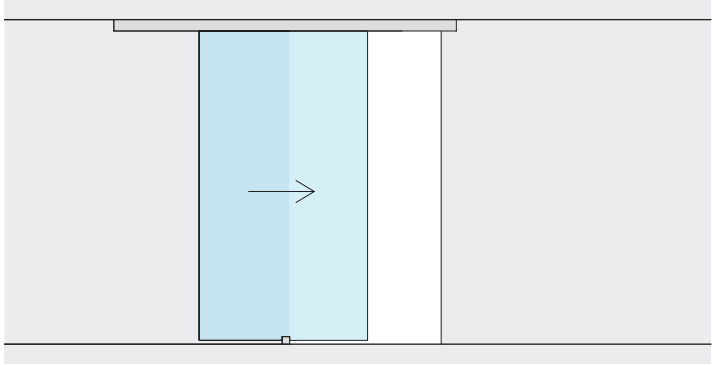

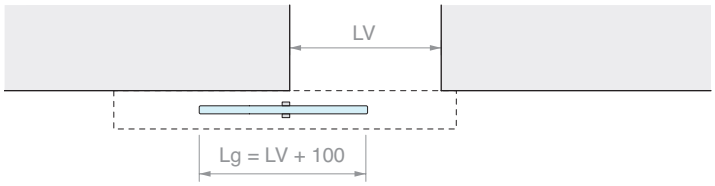
LV
Lg = LV + 100

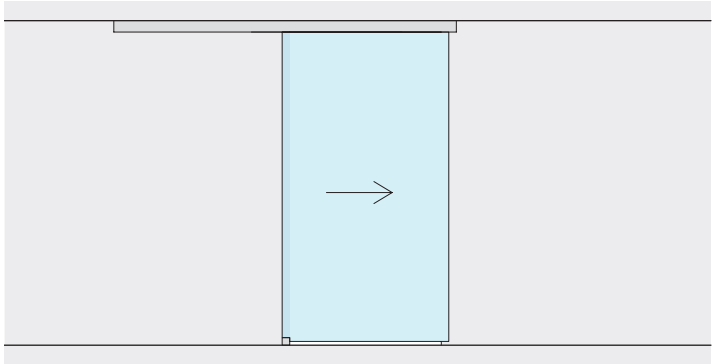

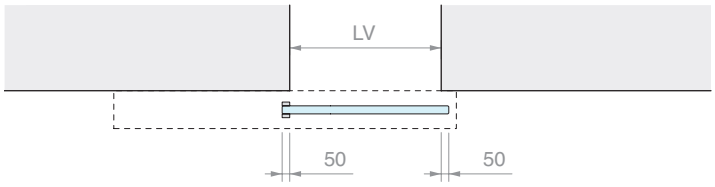
LV
50
50

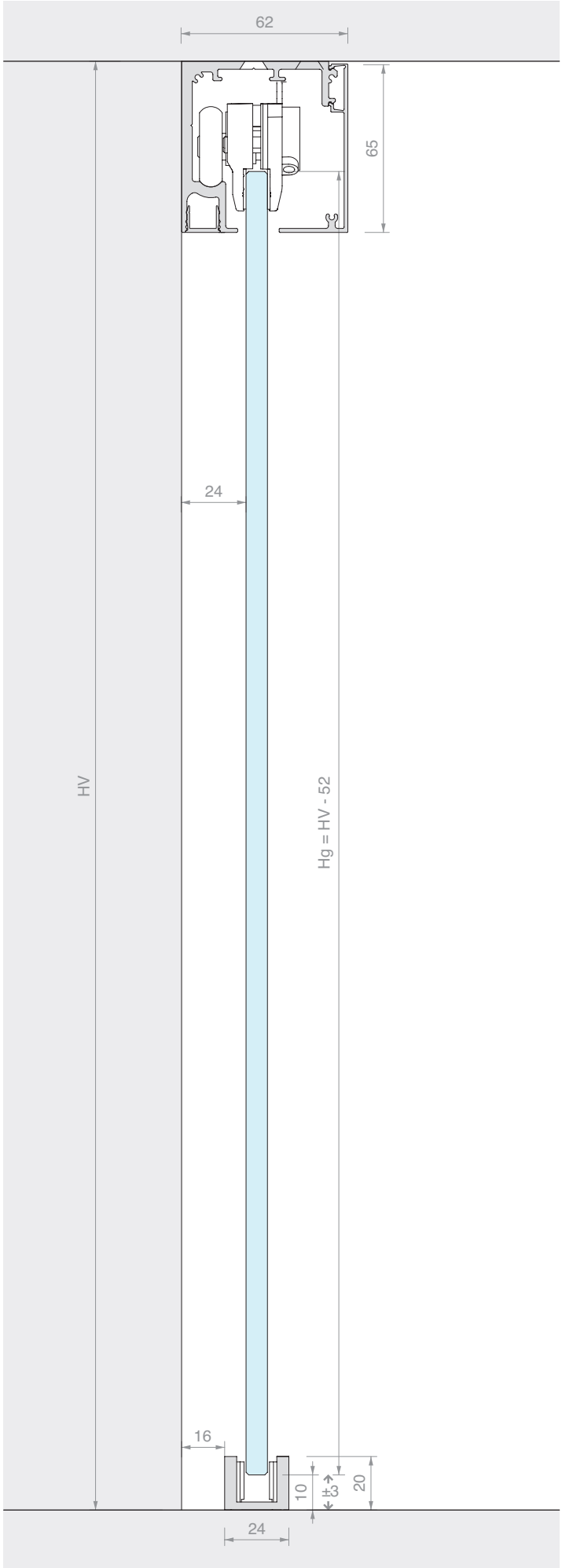
62
65
24
HV
Hg = HV - 52
16
10
±3
20
24

KIT COULISSANT FIXATION AU PLAFOND DOUBLE VANTAIL SYNCHRONISÉ

Matériau : Aluminium
Finition : /6 /88 /97

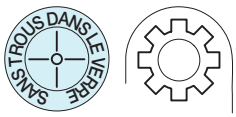

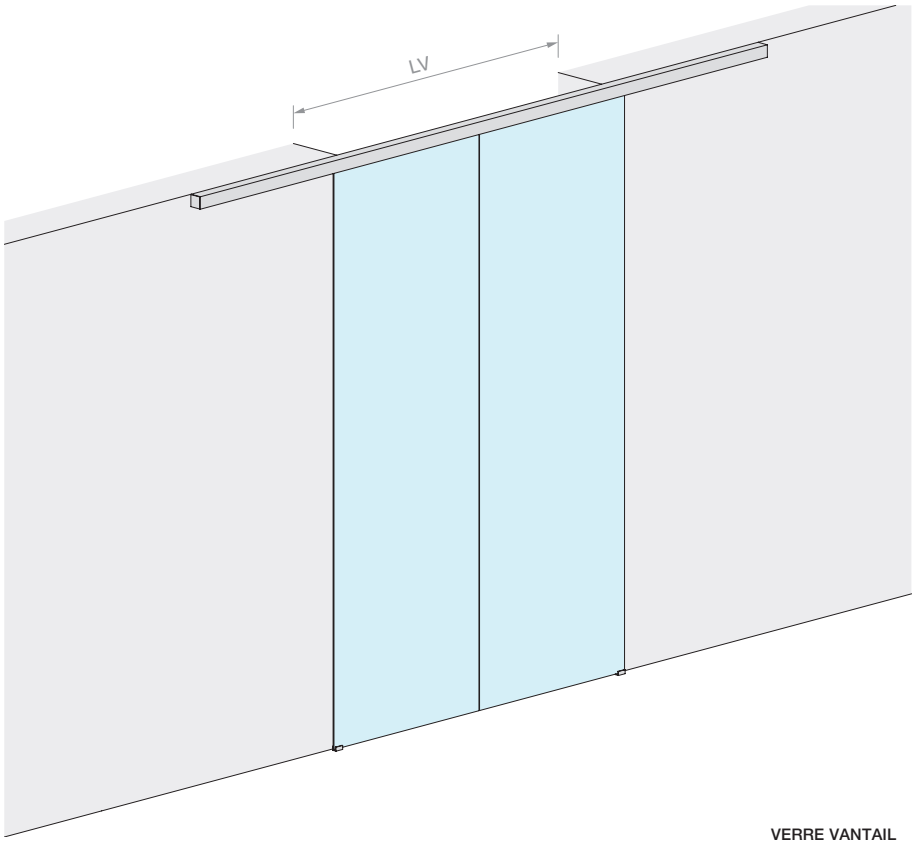

DIMENSIONS OUVERTURE

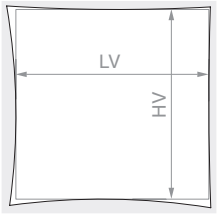

* Pour l'utilisation de l'amortisseur est nécessaire l'utilisation d'une pince de support et de 1 ou 2 activateurs en fonctionne du côté à amortir

HV max : **3000** mm

VERRE VANTAIL

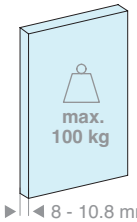

8 - 10.8 mm

Kit composé de :

Réf.	Description	Q.té
LM5864S.400	Rail fixation au plafond	1 U
LM0064C.400	Cache pour rail	1 U
LMC13.200	Profil de finition	2 U
LM63061TP33	Embout de finition	2 U
CERPOS155	Pince	4 U
LMPS-STP55	Butée sans arrêt	4 U
LMGF	Guide au sol	2 U
LMSIN-AC55	Kit de synchronisme	1 U

En option

LMDMP100Z*	Amortisseur de 70-100 kg à double action	1 U
LMPS-PSD55	Pince de support pour amortisseur	1 U
LMSIN-GA55	Activateur amortisseur softbreak	2 U

Réf.	LV max	Q.té
LMP6511C.400	**1940** mm	1 U

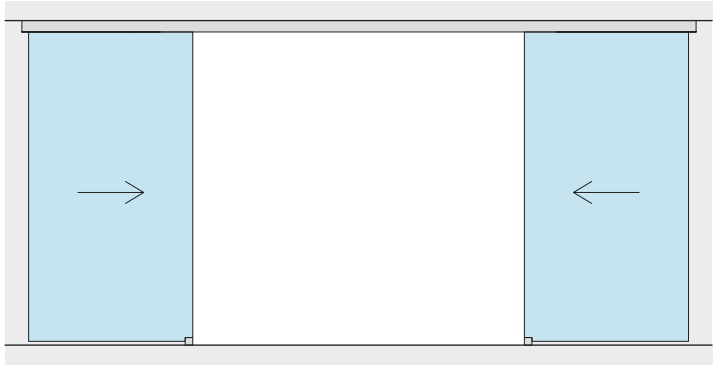

LV

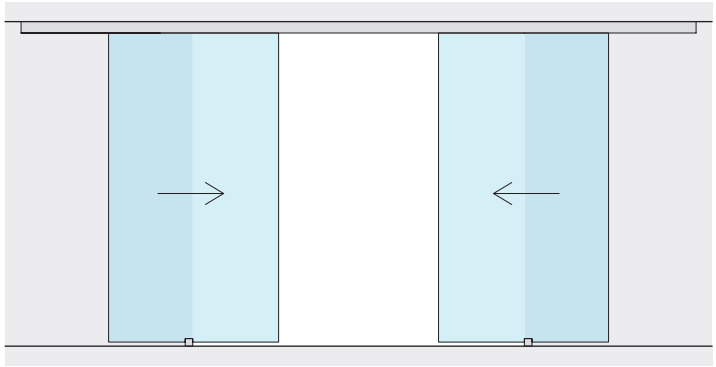

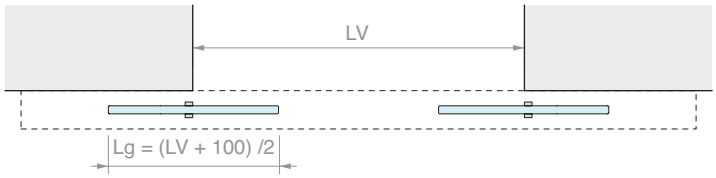
LV
Lg = (LV + 100) /2

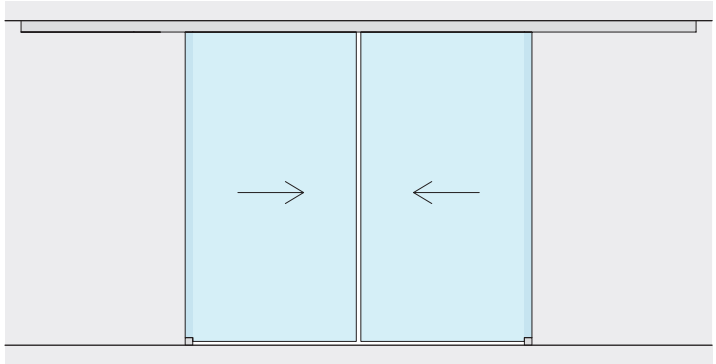

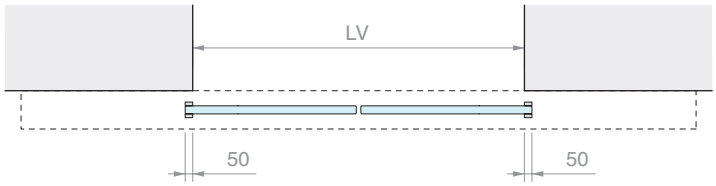
LV
50
50

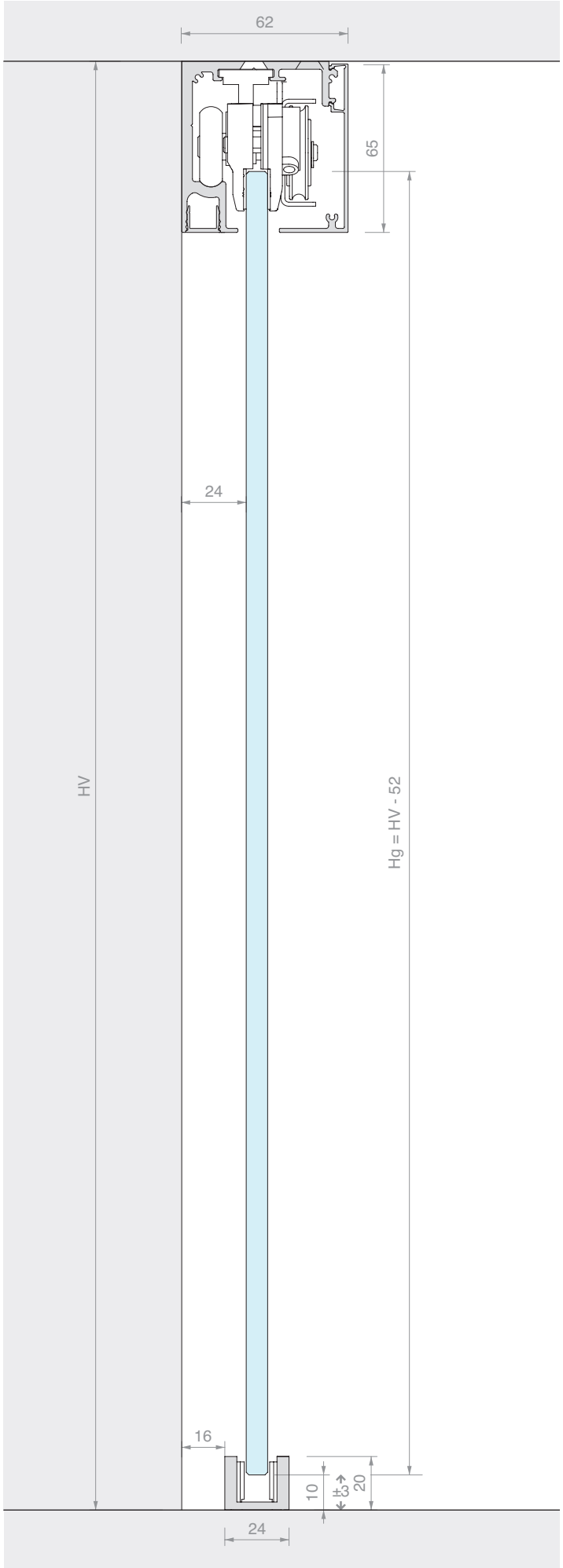
62
65
24
HV
Hg = HV - 52
16
10
±3
20
24

KIT COULISSANT FIXATION AU PLAFOND SIMPLE VANTAIL ET VERRE FIXE

Matériau : Aluminium
Finition : /6 /88 /97

SANS TROUS DANS LE VERRE

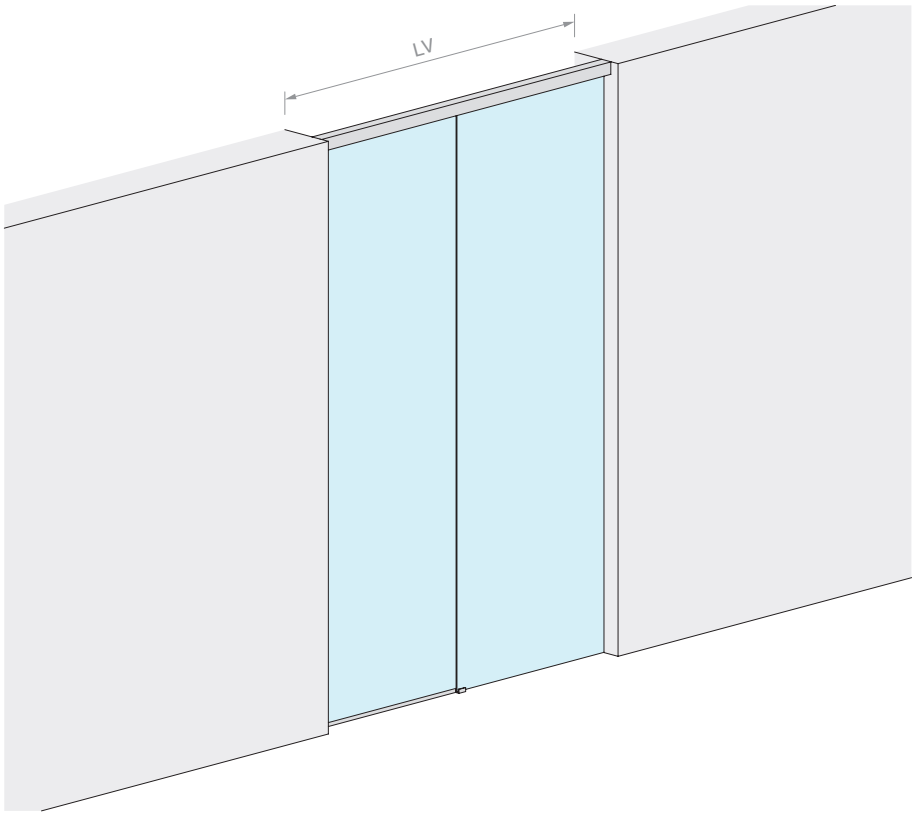

DIMENSIONS OUVERTURE

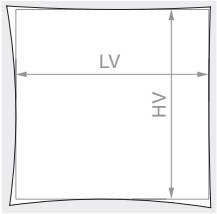

* Pour l'utilisation de l'amortisseur est nécessaire l'utilisation d'une pince de support et de 1 ou 2 activateurs en fonctionne du côté à amortir

HV max : **3000** mm

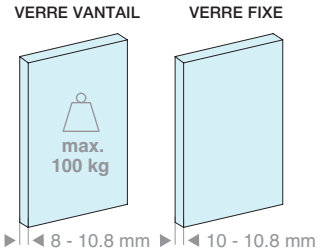

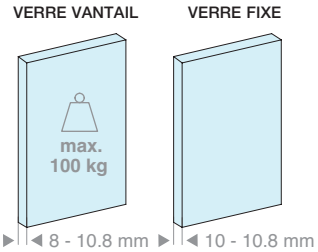

Kit composé de :

Réf.	Description	Q.té
LM5864S.200	Rail fixation au plafond	1 U
LM0064C.200	Cache pour rail	1 U
LMC13.100	Profil de finition	1 U
LMU20.300	Profil en « U »	1 U
LMU20.150	Profil en « U »	1 U
LMU20TP	Embout de finition	1 U
CERPOS155	Pince	2 U
LMPS-STP55	Butée sans arrêt	2 U
GTUP2	Joint pour fixation du verre	5 m
LMGF	Guide au sol	1 U

En option

LMDMP070Z*	Amortisseur de 40-70 kg à double action	1 U
LMDMP100Z*	Amortisseur de 70-100 kg à double action	1 U
LMPS-PSD55	Pince de support pour amortisseur	1 U
LMSIN-GA55	Activateur amortisseur softbreak	2 U

Réf.	LV max	Q.té
LMP6511F.200	**2000** mm	1 U

Kit composé de :

Réf.	Description	Q.té
LM5864S.300	Rail fixation au plafond	1 U
LM0064C.300	Cache pour rail	1 U
LMC13.200	Profil de finition	1 U
LMU20.300	Profil en « U »	2 U
LMU20TP	Embout de finition	1 U
CERPOS155	Pince	2 U
LMPS-STP55	Butée sans arrêt	2 U
GTUP4	Joint pour fixation du verre	5 m
LMGF	Guide au sol	1 U

En option

LMDMP070Z*	Amortisseur de 40-70 kg à double action	1 U
LMDMP100Z*	Amortisseur de 70-100 kg à double action	1 U
LMPS-PSD55	Pince de support pour amortisseur	1 U
LMSIN-GA55	Activateur amortisseur softbreak	2 U

Réf.	LV max	Q.té
LMP6511F.300	**3000** mm	1 U

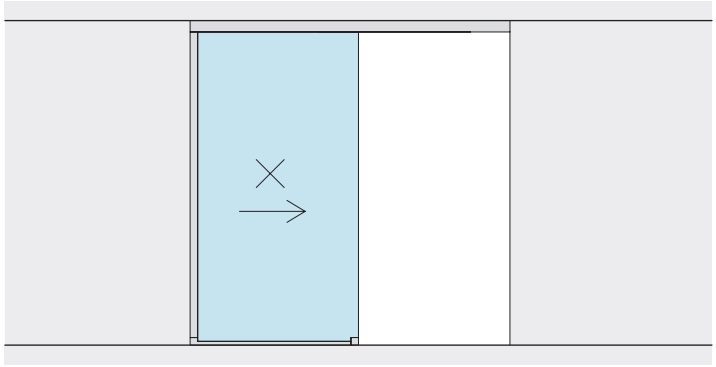

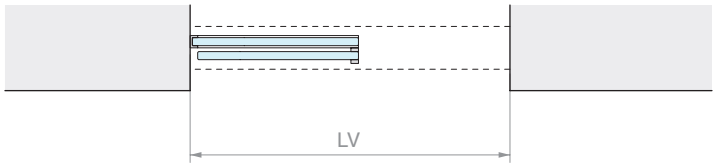
LV

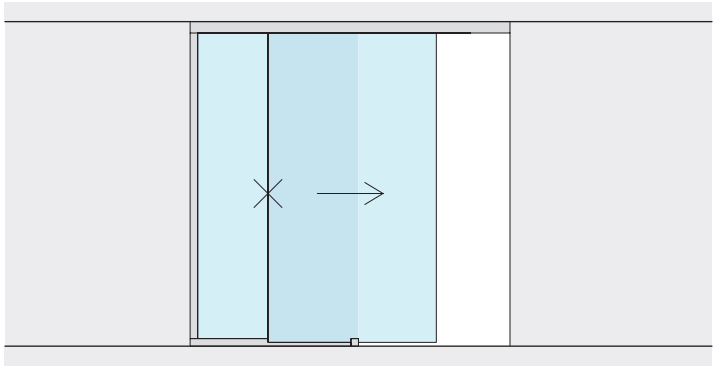

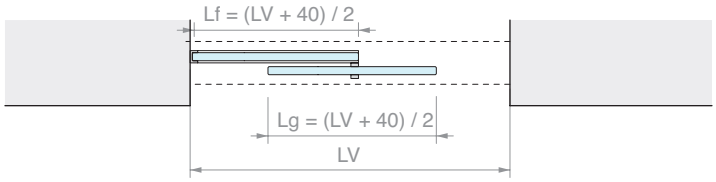
Lf = (LV + 40) / 2
Lg = (LV + 40) / 2
LV

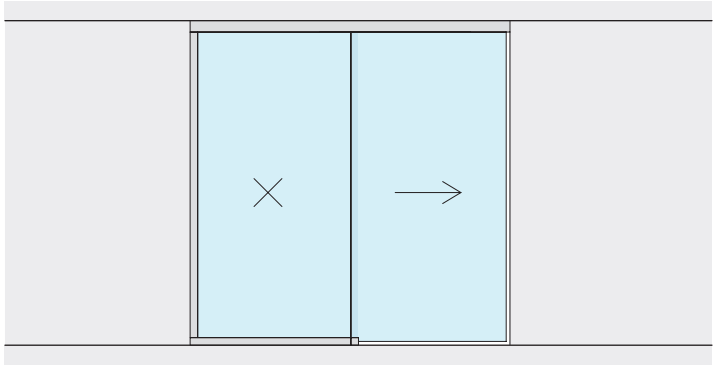

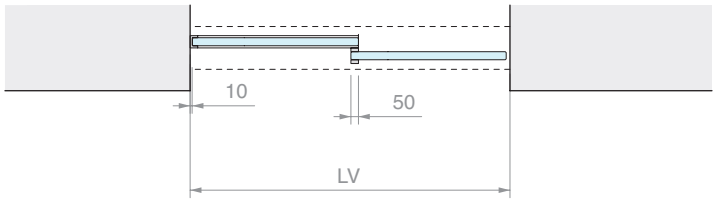
10
50
LV

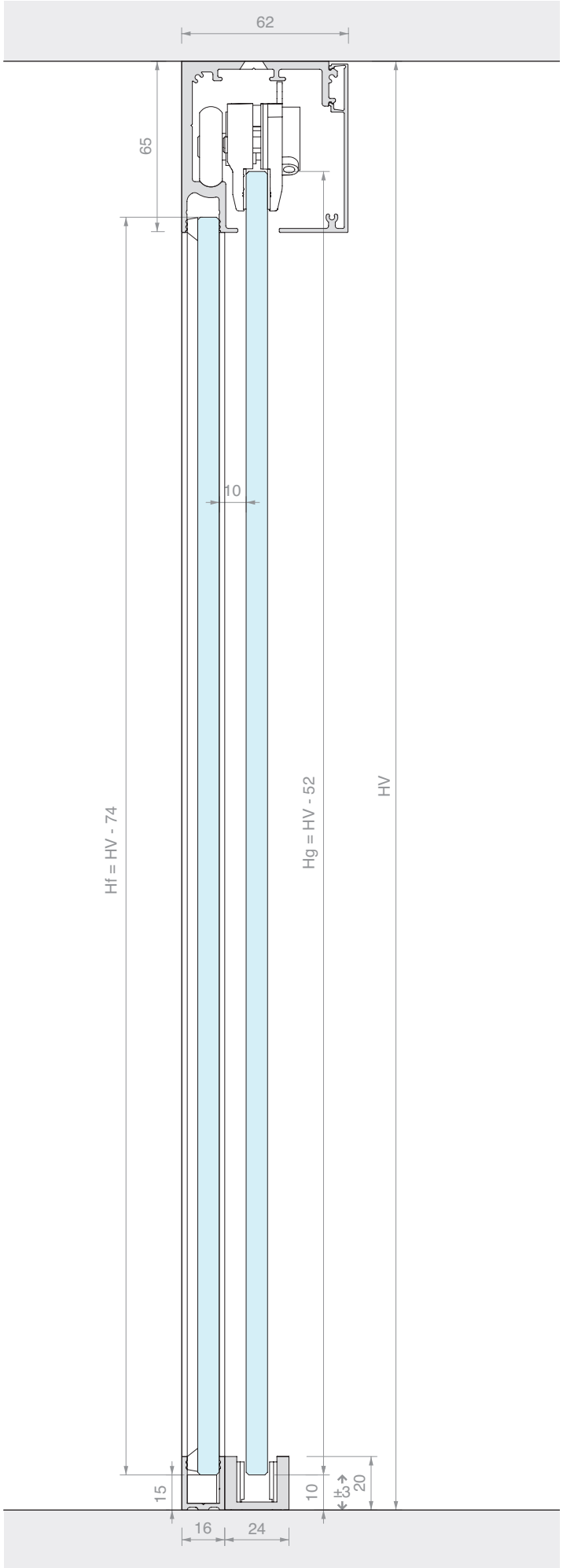
62
65
10
Hf = HV - 74
Hg = HV - 52
HV
15
10
±3
20
16
24

KIT COULISSANT FIXATION AU PLAFOND
DOUBLE VANTAIL SYNCHRONISÉ ET DOUBLE VERRE FIXE

Matériau : Aluminium
Finition : /6 /88 /97

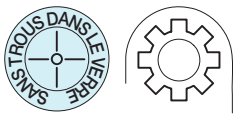

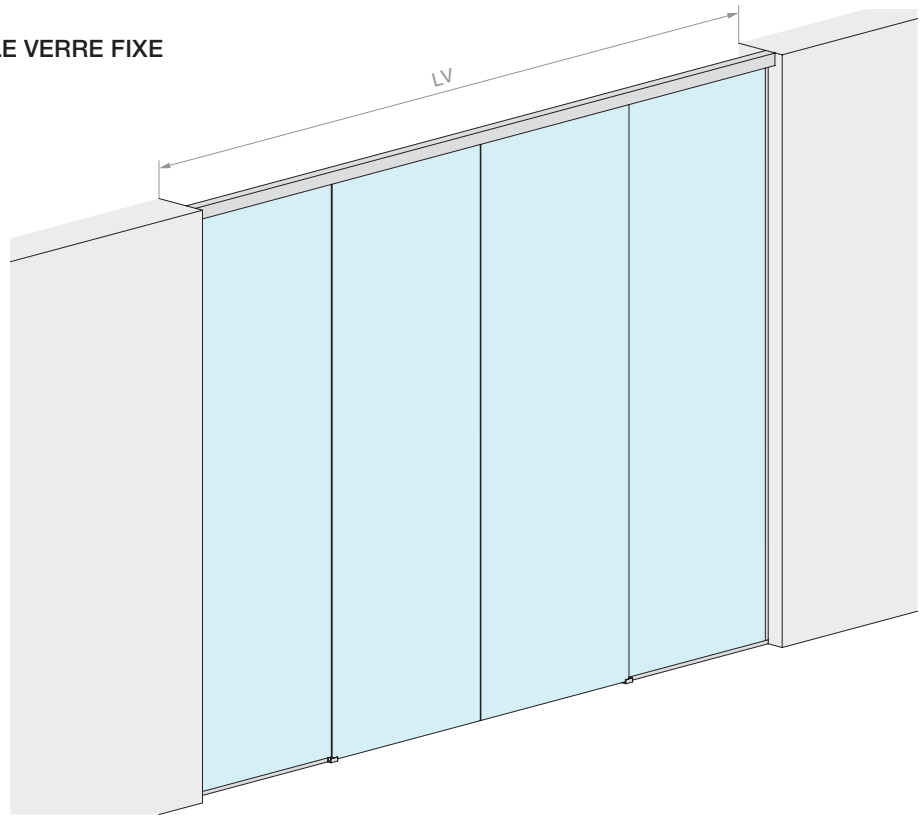

DIMENSIONS OUVERTURE

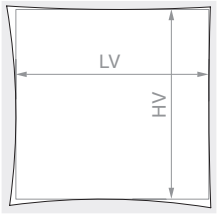

* Pour l'utilisation de l'amortisseur est nécessaire l'utilisation d'une pince de support et de 1 ou 2 activateurs en fonctionne du côté à amortir

HV max : **3000** mm

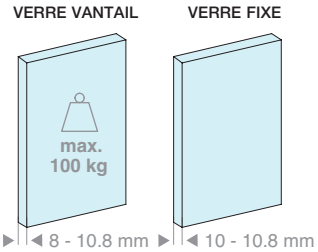

Kit composé de :

Réf.	Description	Q.té
LM5864S.400	Rail fixation au plafond	1 U
LM0064C.400	Cache pour rail	1 U
LMC13.200	Profil de finition	1 U
LMU20.300	Profil en « U »	2 U
LMU20.150	Profil en « U »	2 U
LMU20TP	Embout de finition	2 U
CERPOS155	Pince	4 U
LMPS-STP55	Butée sans arrêt	4 U
GTUP2	Joint pour fixation du verre	10 m
LMGF	Guide au sol	2 U
LMSIN-AC55	Kit de synchronisme	1 U

En option

LMDMP100Z*	Amortisseur de 70-100 kg à double action	1 U
LMPS-PSD55	Pince de support pour amortisseur	1 U
LMSIN-GA55	Activateur amortisseur softbreak	2 U

Réf.	LV max	Q.té
LMP6511CF.400	**4000** mm	1 U

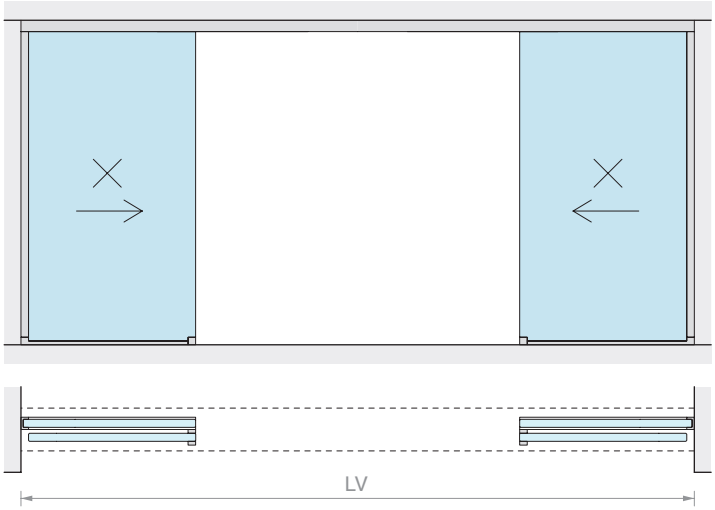
LV

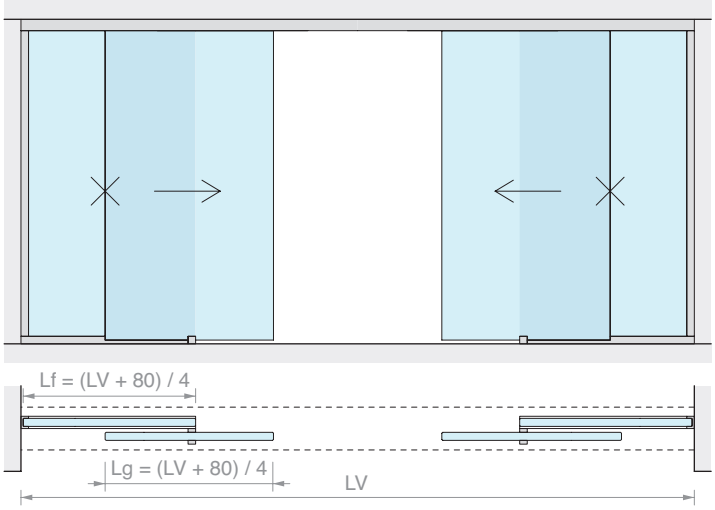
Lf = (LV + 80) / 4
Lg = (LV + 80) / 4
LV

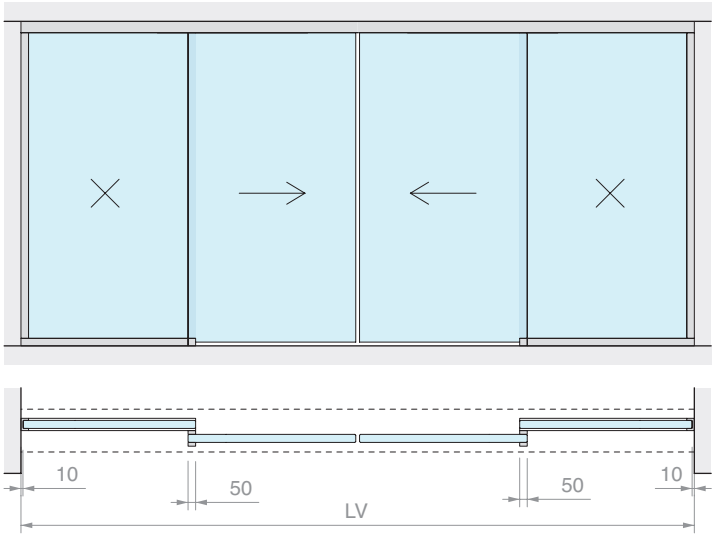
10
50
50
10
LV

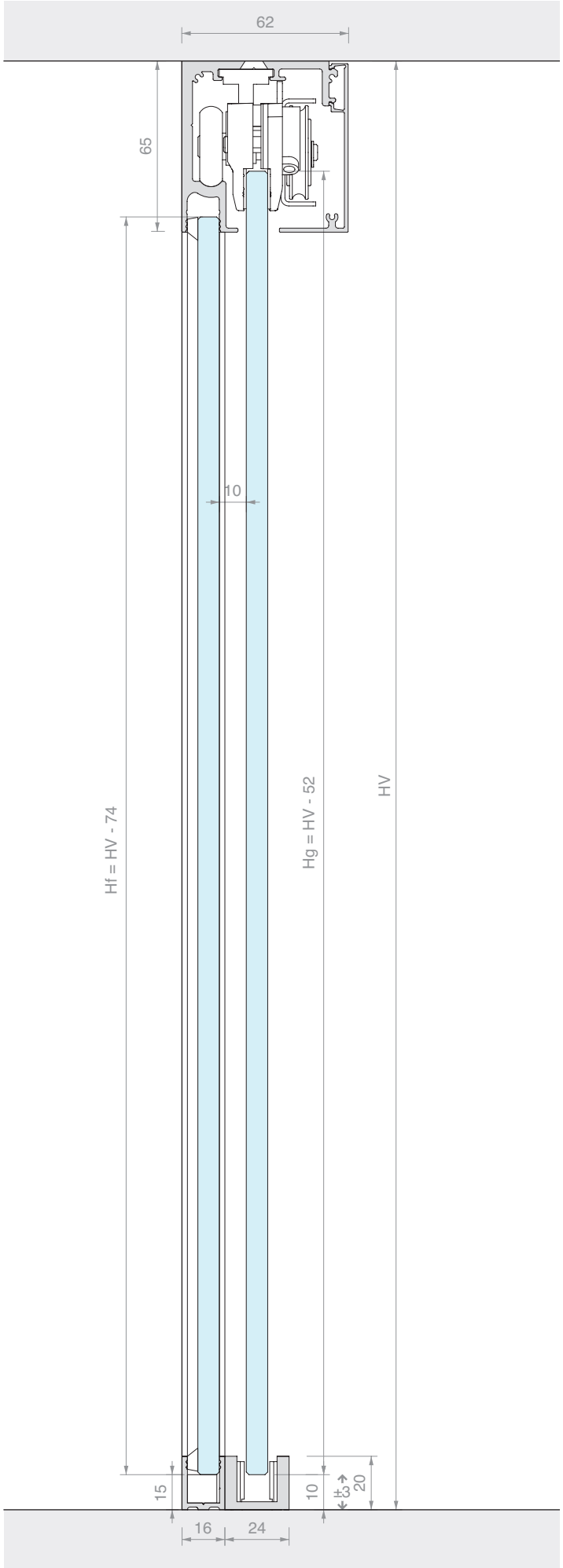
62
65
10
Hf = HV - 74
Hg = HV - 52
HV
15
10
±3
20
16
24

KIT COULISSANT FIXATION MURALE SIMPLE VANTAIL

Matériau : Aluminium
Finition : /6 /88 /97

SANS TROUS DANS LE VERRE

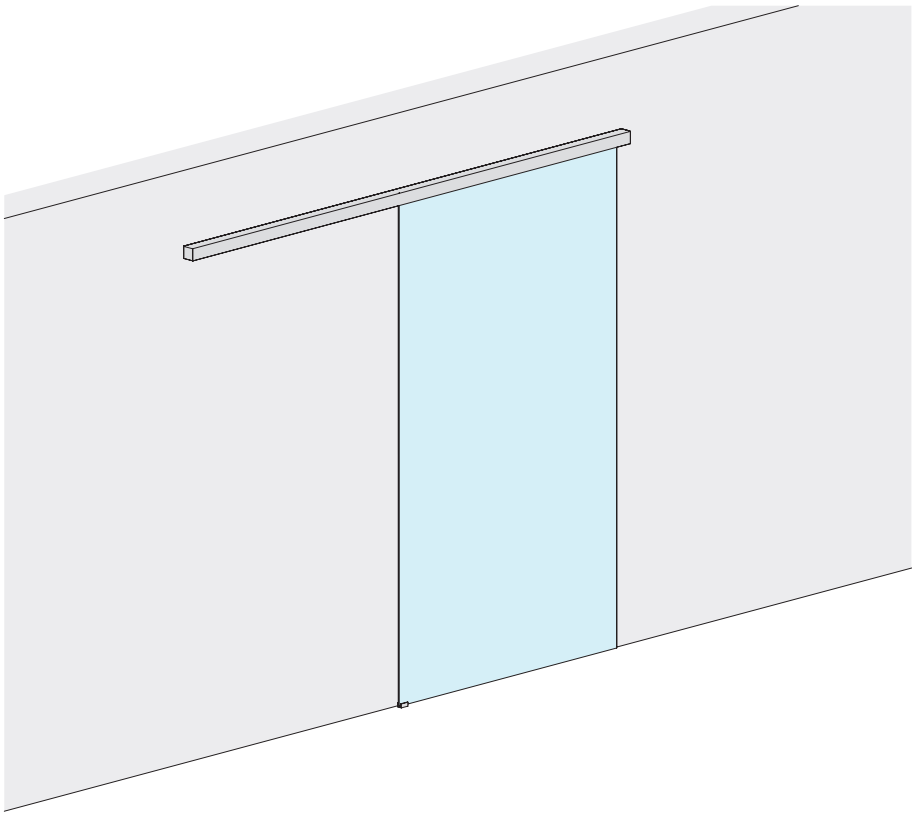

DIMENSIONS OUVERTURE

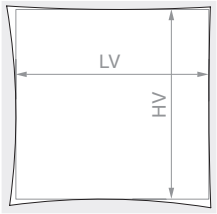

* Pour l'utilisation de l'amortisseur est nécessaire l'utilisation d'une pince de support et de 1 ou 2 activateurs en fonctionne du côté à amortir

HV max : **3000** mm

VERRE VANTAIL

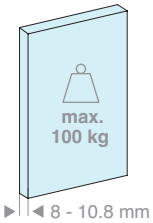

VERRE VANTAIL

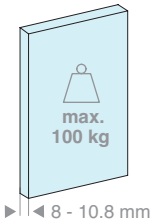

Kit composé de :

Réf.	Description	Q.té
LM5864P.200	Rail fixation murale	1 U
LM0064C.200	Cache pour rail	1 U
LMC13.200	Profil de finition	1 U
LM63061TP33	Embout de finition	2 U
CERPOS155	Pince	2 U
LMPS-STP55	Butée sans arrêt	2 U
LMGF	Guide au sol	1 U
En option		
LMDMP070Z*	Amortisseur de 40-70 kg à double action	1 U
LMDMP100Z*	Amortisseur de 70-100 kg à double action	1 U
LMPS-PSD55	Pince de support pour amortisseur	1 U
LMSIN-GA55	Activateur amortisseur softbreak	2 U

Kit composé de :

Réf.	Description	Q.té
LM5864P.300	Rail de fixation murale	1 U
LM0064C.300	Cache pour rail	1 U
LMC13.300	Profil de finition	1 U
LM63061TP33	Embout de finition	2 U
CERPOS155	Pince	2 U
LMPS-STP55	Butée sans arrêt	2 U
LMGF	Guide au sol	1 U
En option		
LMDMP070Z*	Amortisseur de 40-70 kg à double action	1 U
LMDMP100Z*	Amortisseur de 70-100 kg à double action	1 U
LMPS-PSD55	Pince de support pour amortisseur	1 U
LMSIN-GA55	Activateur amortisseur softbreak	2 U

Réf.	LV max	Q.té
LMP6521.200	**940** mm	1 U

Réf.	LV max	Q.té
LMP6521.300	**1440** mm	1 U

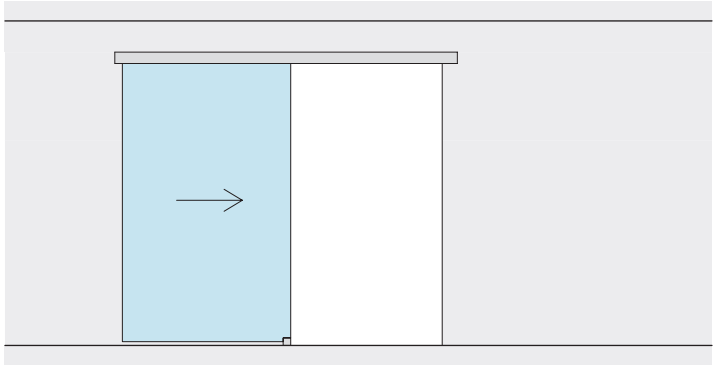

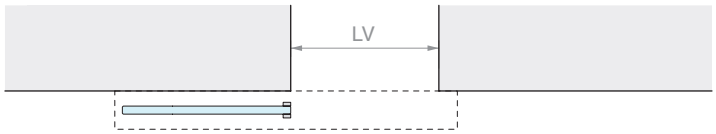
LV

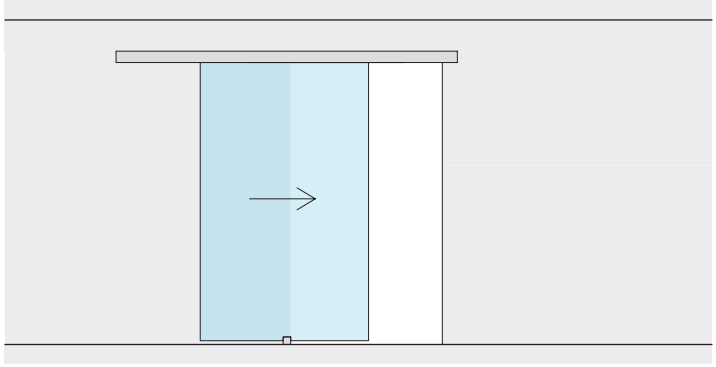

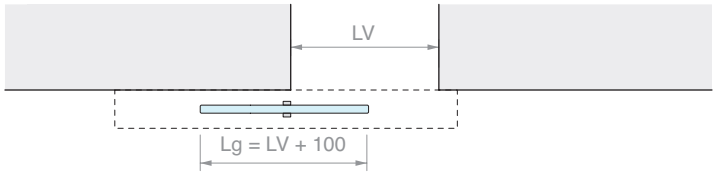
LV
Lg = LV + 100

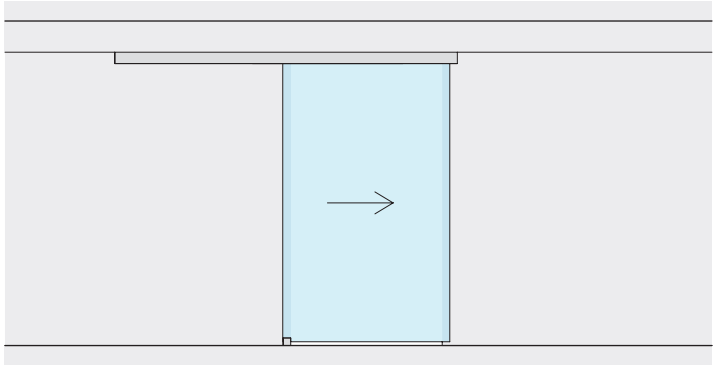

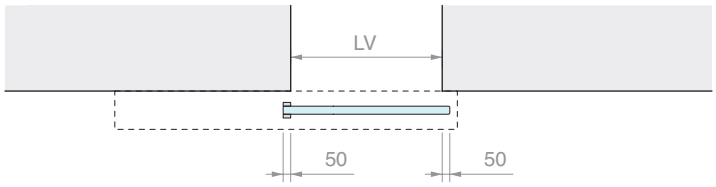
LV
50
50

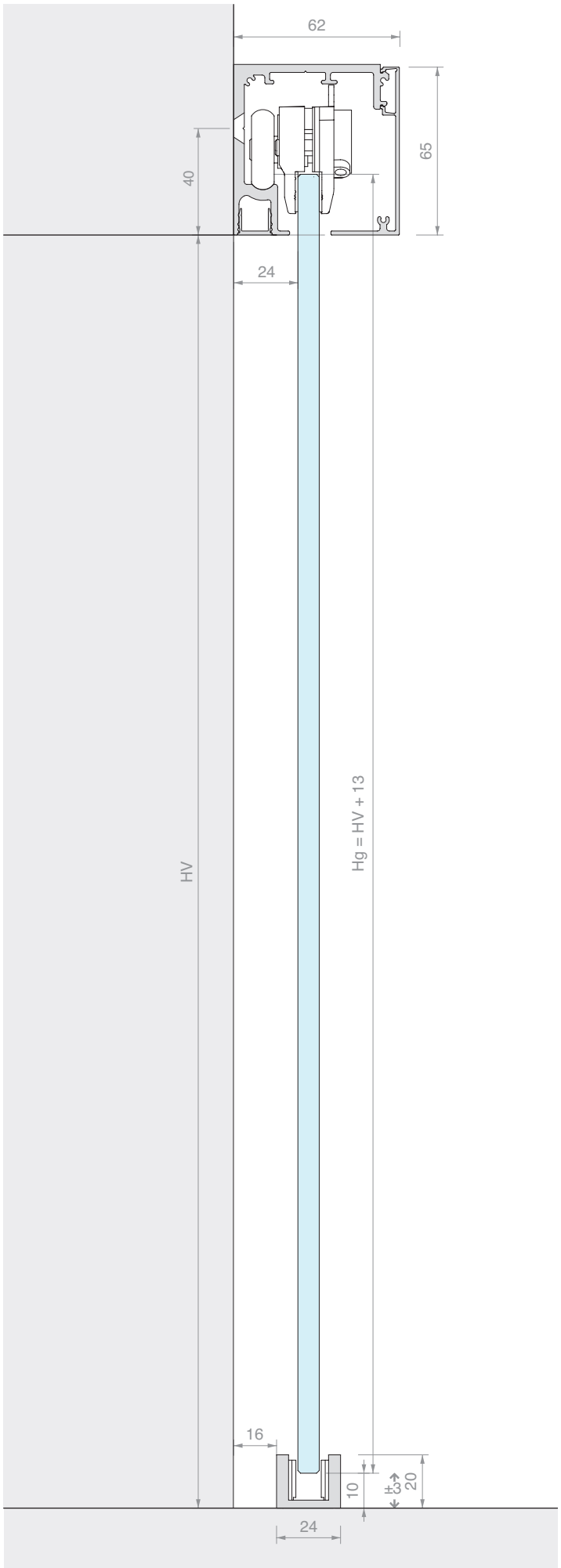
62
65
40
24
HV
Hg = HV + 13
16
10
±3
20
24

PERSONA
WHITE

KIT COULISSANT FIXATION MURALE DOUBLE VANTAIL SYNCHRONISÉ

Matériau : Aluminium
Finition : /6 /88 /97

SANS TROUS DANS LE VERRE

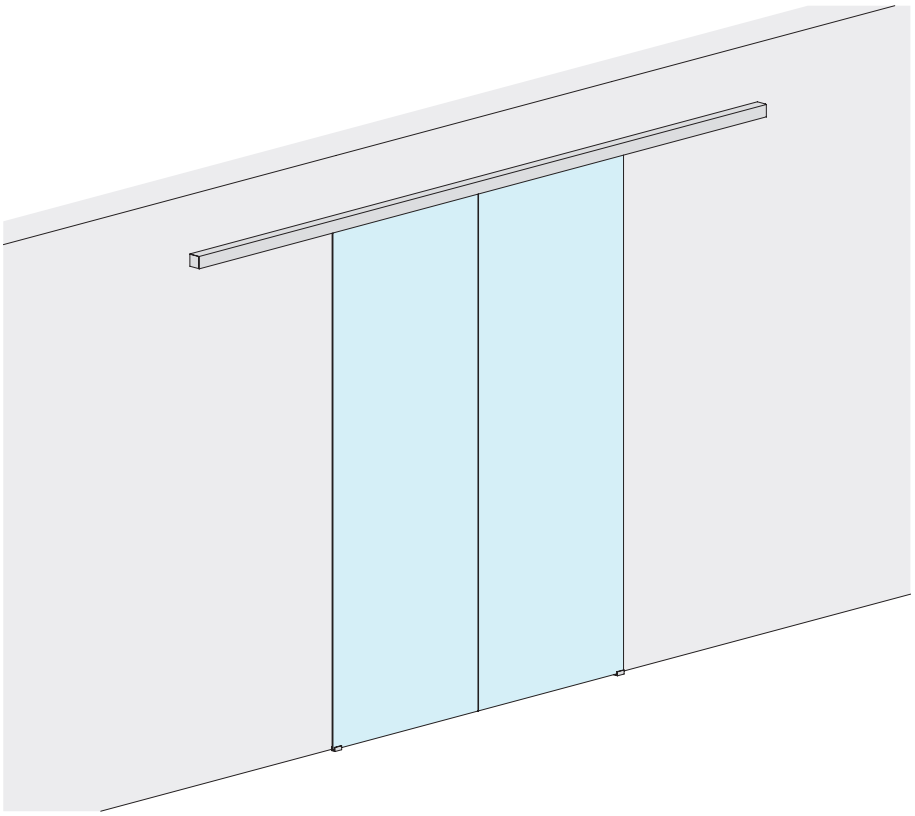

DIMENSIONS OUVERTURE

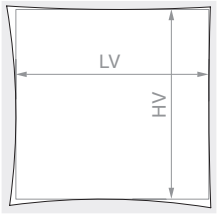

* Pour l'utilisation de l'amortisseur est nécessaire l'utilisation d'une pince de support et de 1 ou 2 activateurs en fonctionne du côté à amortir

HV max : **3000** mm

VERRE VANTAIL

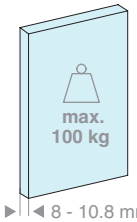

8 - 10.8 mm

Kit composé de :

Réf.	Description	Q.té
LM5864P.400	Rail fixation murale	1 U
LM0064C.400	Cache pour rail	1 U
LMC13.200	Profil de finition	2 U
LM63061TP33	Embout de finition	2 U
CERPOS155	Pince	4 U
LMPS-STP55	Butée sans arrêt	4 U
LMGF	Guide au sol	2 U
LMSIN-AC55	Kit de synchronisme	1 U

En option

LMDMP100Z*	Amortisseur pour vantaux de 70-100 kg à double action	1 U
LMPS-PSD55	Pince de support pour amortisseur	1 U
LMSIN-GA55	Activateur amortisseur softbreak	2 U

Réf.	LV max	Q.té
LMP6521C.400	**1940** mm	1 U

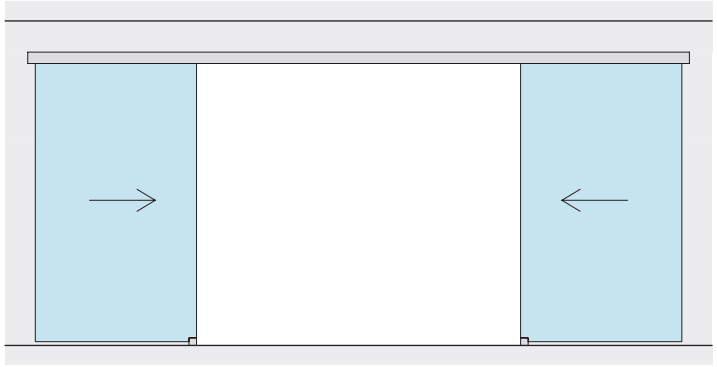

LV

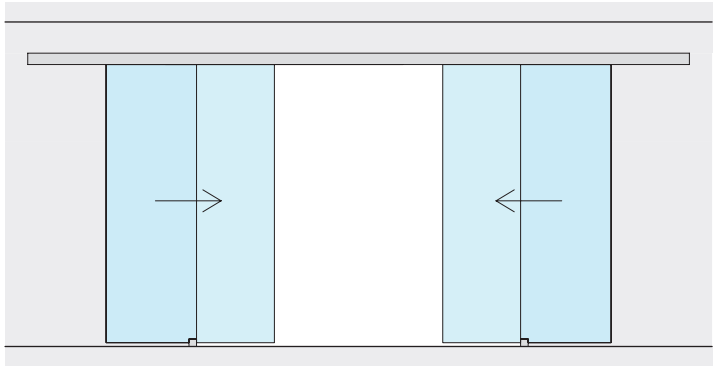

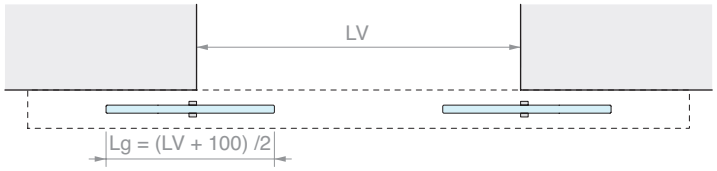
LV
Lg = (LV + 100) /2

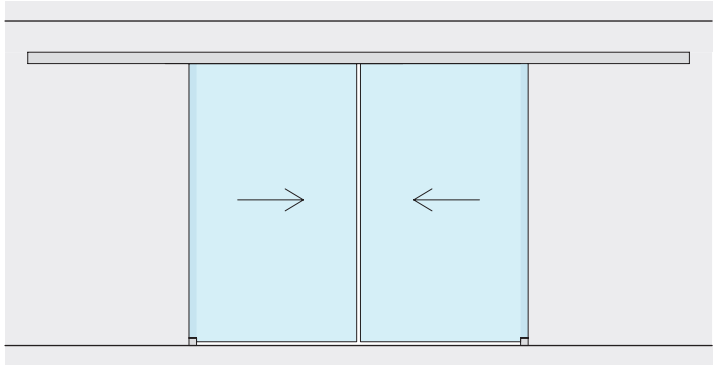

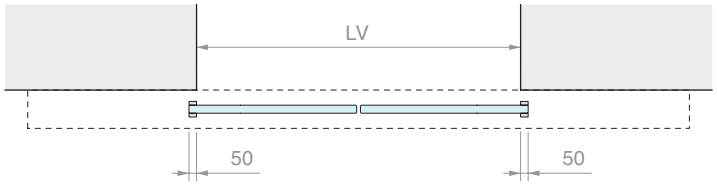
LV
50
50

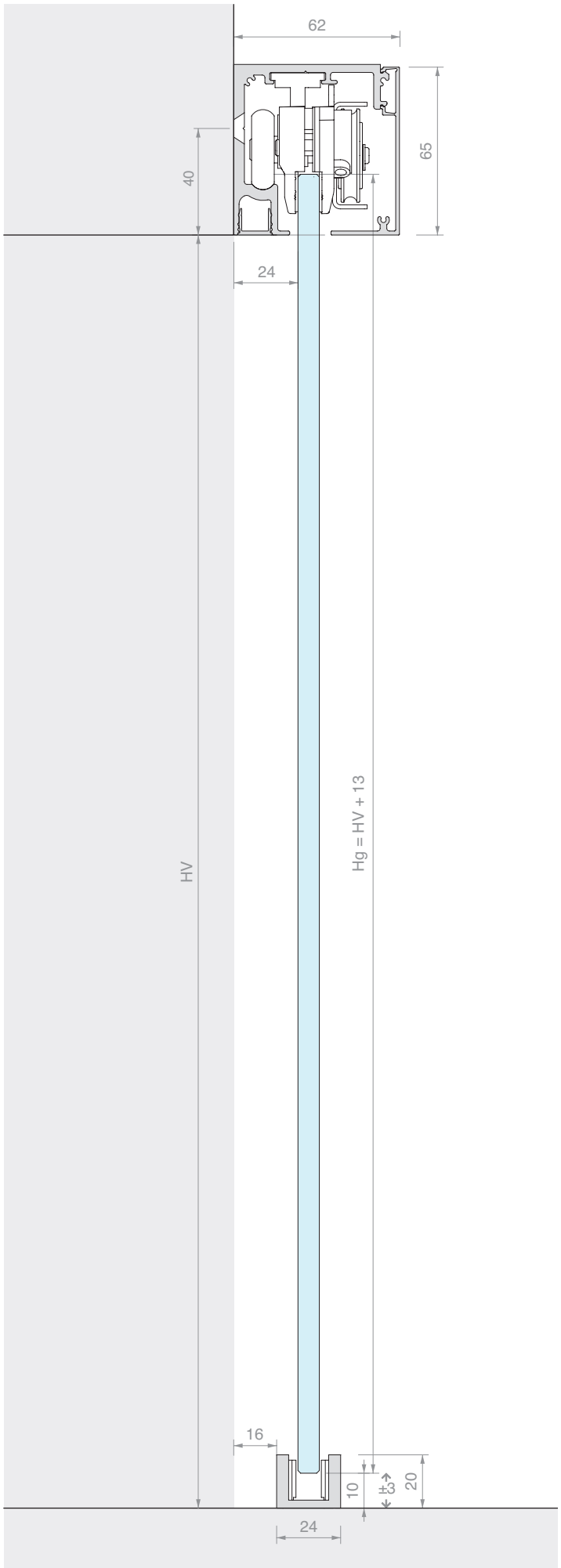
62
65
40
24
HV
Hg = HV + 13
16
10
±3
20
24

PERSONA
WHITE

KIT COULISSANT FIXATION MURALE SIMPLE VANTAIL ET VERRE FIXE

Matériau : Aluminium
Finition : /6 /88 /97

SANS TROUS DANS LE VERRE

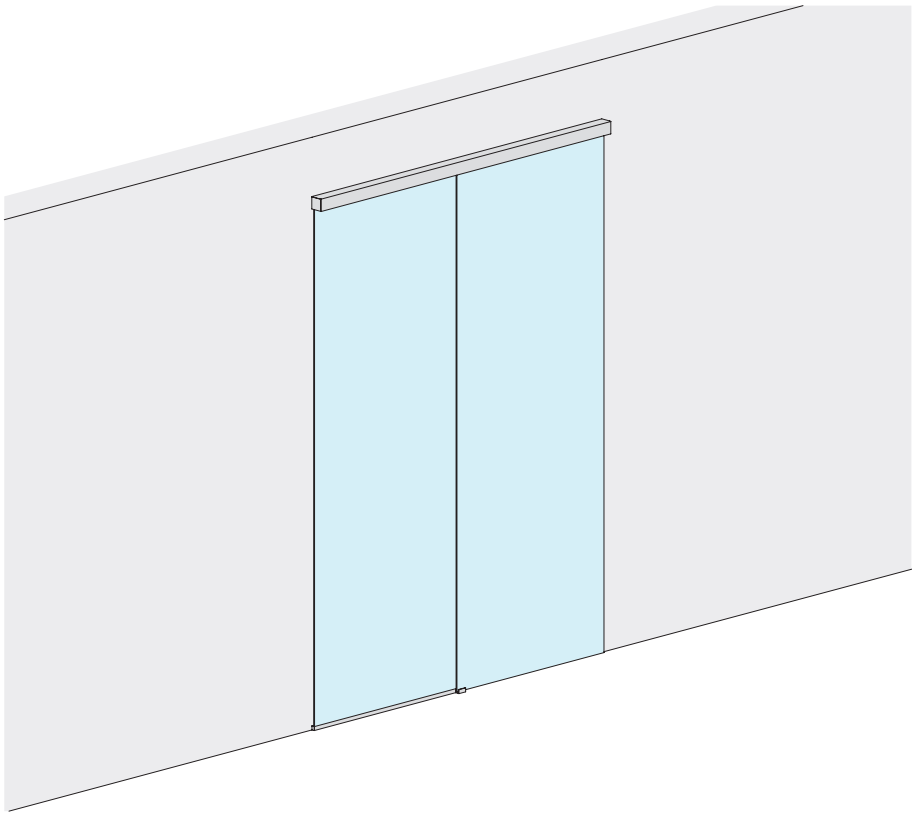

DIMENSIONS OUVERTURE

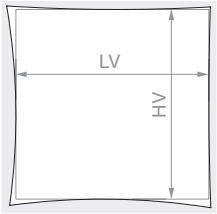

* Pour l'utilisation de l'amortisseur est nécessaire l'utilisation d'une pince de support et de 1 ou 2 activateurs en fonctionne du côté à amortir

HV max : **3000** mm

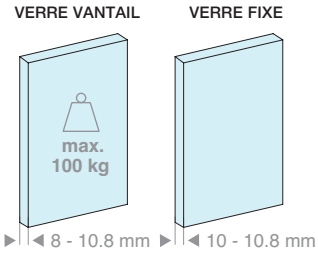

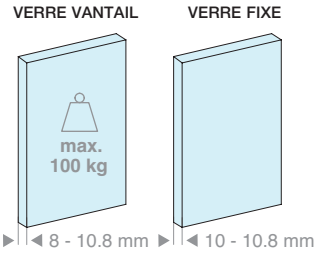

Kit composé de :

Réf.	Description	Q.té
LM5864P.200	Rail fixation murale	1 U
LM0064C.200	Cache pour rail	1 U
LMC13.100	Profil de finition	1 U
LMU20.150	Profil en « U »	1 U
LM63061TP33	Embouts de finition	2 U
LMU20TP	Embout de finition	2 U
CERPOS155	Pince	2 U
LMPS-STP55	Butée sans arrêt	2 U
GTUP2	Joint pour fixation du verre	5 m
LMGF	Guide au sol	1 U
En option		
LMDMP070Z*	Amortisseur de 40-70 kg à double action	1 U
LMDMP100Z*	Amortisseur de 70-100 kg à double action	1 U
LMPS-PSD55	Pince de support pour amortisseur	1 U
LMSIN-GA55	Activateur amortisseur softbreak	2 U

Réf.	LV max	Q.té
LMP6521F.200	**1880** mm	1 U

Kit composé de :

Réf.	Description	Q.té
LM5864P.300	Rail fixation murale	1 U
LM0064C.300	Cache pour rail	1 U
LMC13.200	Profil de finition	1 U
LMU20.300	Profil en « U »	1 U
LM63061TP33	Embouts de finition	2 U
LMU20TP	Embout de finition	2 U
CERPOS155	Pince	2 U
LMPS-STP55	Butée sans arrêt	2 U
GTUP4	Joint pour fixation du verre	5 m
LMGF	Guide au sol	1 U
En option		
LMDMP070Z*	Amortisseur de 40-70 kg à double action	1 U
LMDMP100Z*	Amortisseur de 70-100 kg à double action	1 U
LMPS-PSD55	Pince de support pour amortisseur	1 U
LMSIN-GA55	Activateur amortisseur softbreak	2 U

Réf.	LV max	Q.té
LMP6521F.300	**2880** mm	1 U

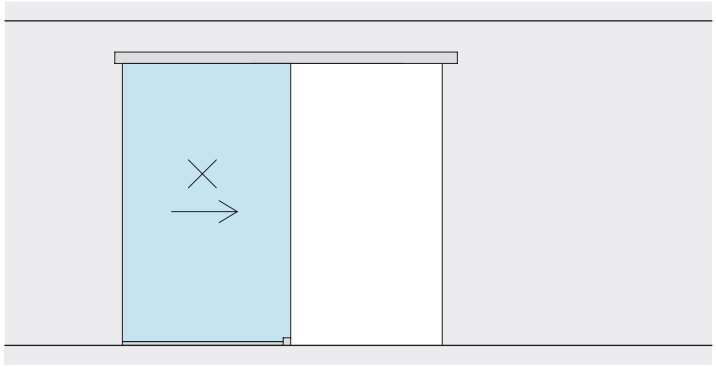

LV

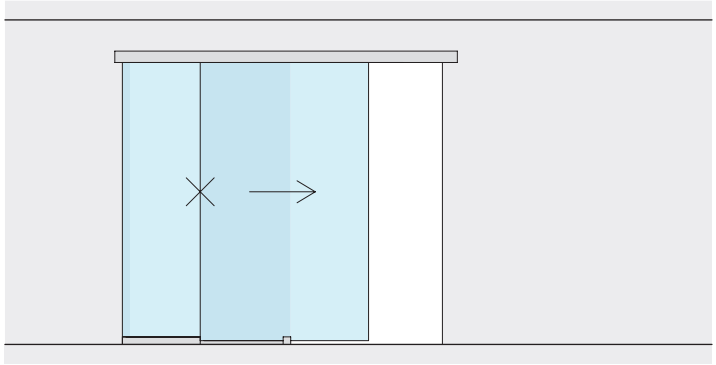

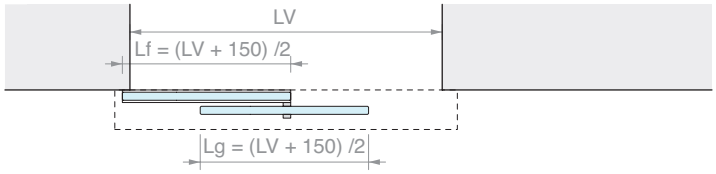
LV
Lf = (LV + 150) /2
Lg = (LV + 150) /2

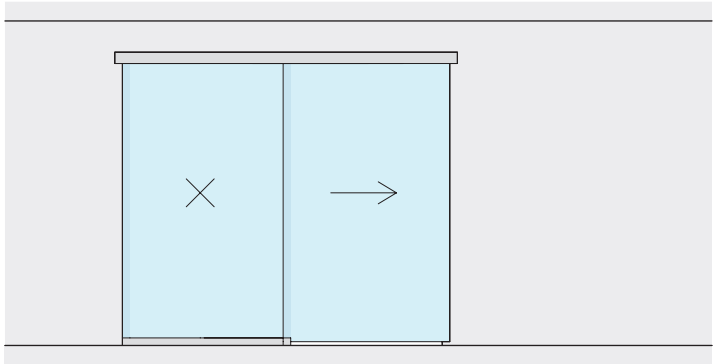

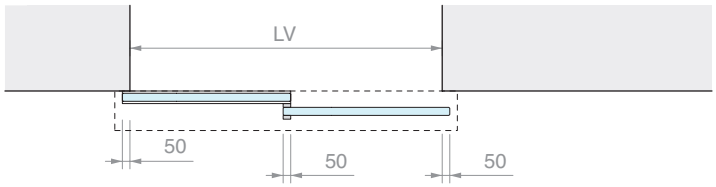
LV
50
50
50

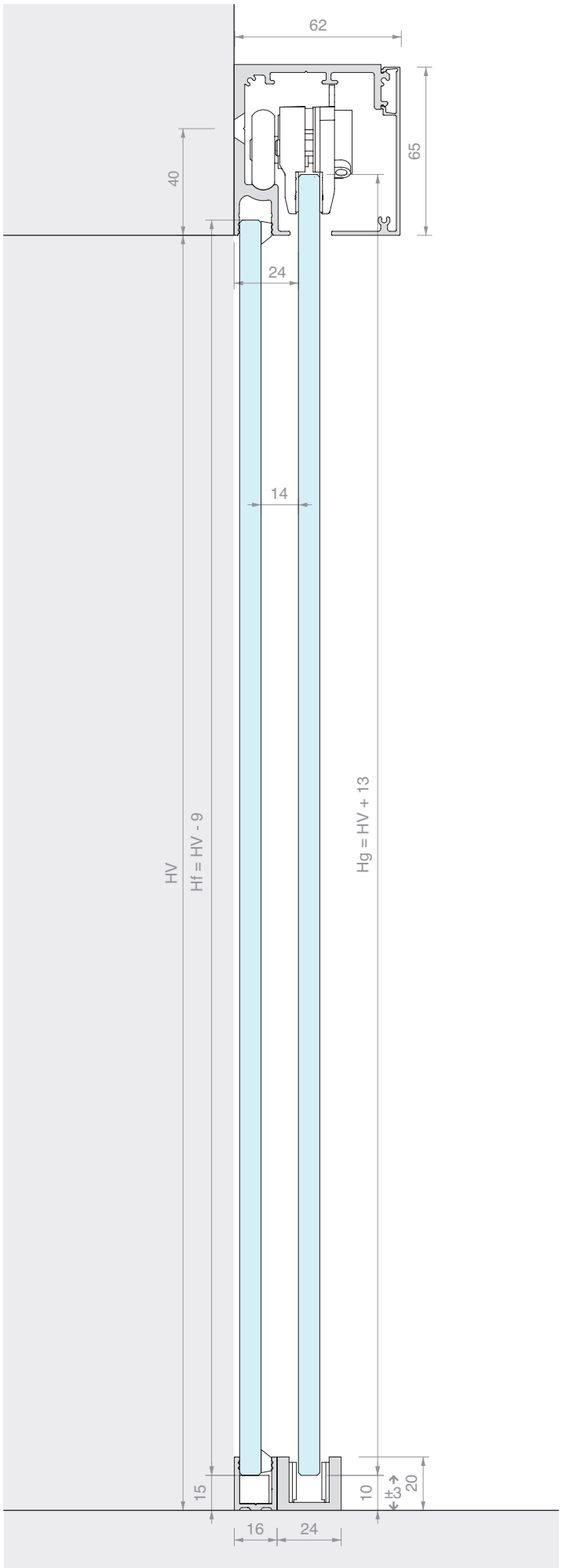
62
65
40
24
14
HV
Hf = HV - 9
Hg = HV + 13
15
10
±3
20
16
24

KIT COULISSANT FIXATION MURALE
DOUBLE VANTAIL SYNCHRONISÉ ET DOUBLE VERRE FIXE

Matériau : Aluminium
Finition : /6 /88 /97

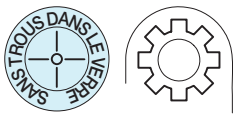

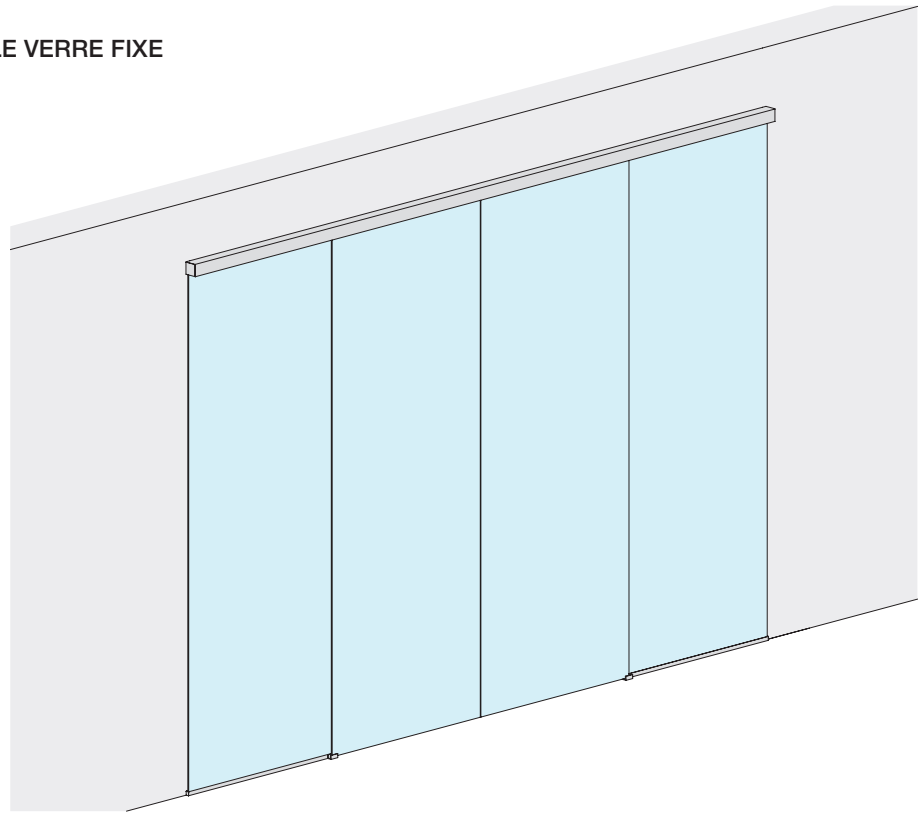

DIMENSIONS OUVERTURE

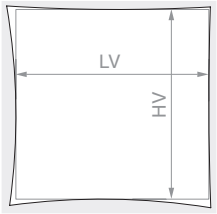

* Pour l'utilisation de l'amortisseur est nécessaire l'utilisation d'une pince de support et de 1 ou 2 activateurs en fonctionne du côté à amortir

HV max : **3000** mm

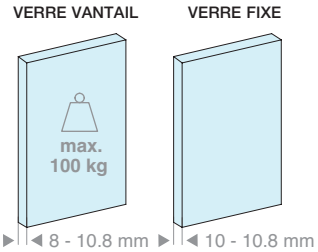

Kit composé de :

Réf.	Description	Q.té
LM5864P.400	Rail fixation murale	1 U
LM0064C.400	Cache pour rail	1 U
LMC13.200	Profil de finition	1 U
LMU20.300	Profil en « U »	1 U
LM63061TP33	Embouts de finition	2 U
LMU20TP	Embout de finition	4 U
CERPOS155	Pince	4 U
LMPS-STP55	Butée sans arrêt	4 U
GTUP2	Joint pour fixation du verre	10 m
LMGF	Guide au sol	2 U
LMSIN-AC55	Kit de synchronisme	1 U

En option

LMDMP100Z*	Amortisseur pour vantaux de 70-100 kg à double action	1 U
LMPS-PSD55	Pince de support pour amortisseur	1 U
LMSIN-GA55	Activateur amortisseur softbreak	2 U

Réf.	LV max	Q.té
LMP6521CF.400	**3880** mm	1 U

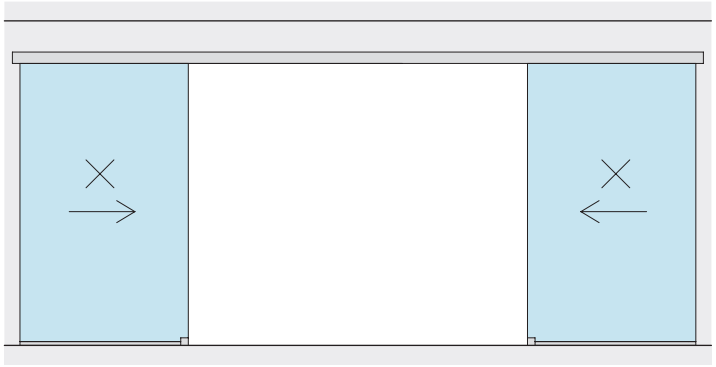

LV

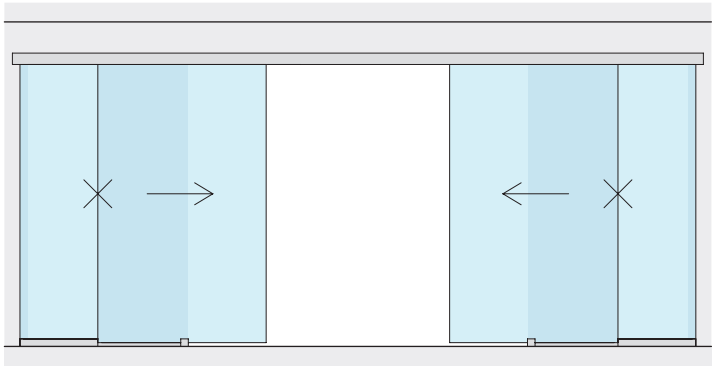

LV
Lf = (LV + 200) /4
Lg = (LV + 200) /4

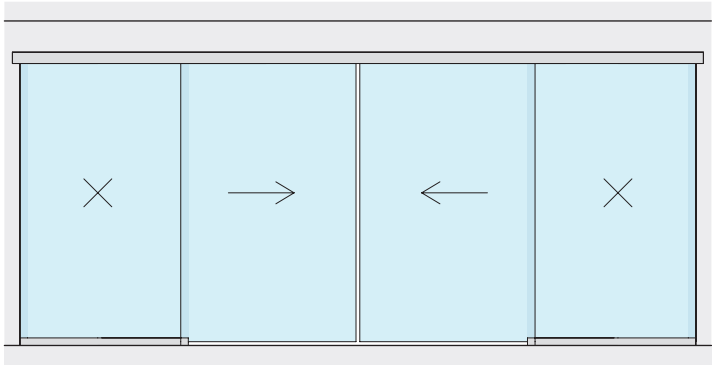

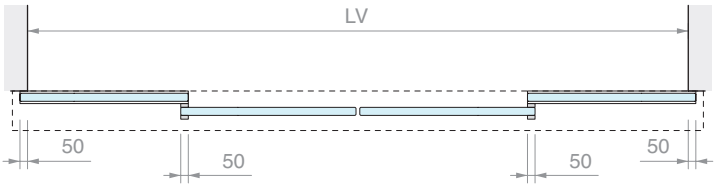
LV
50
50
50
50

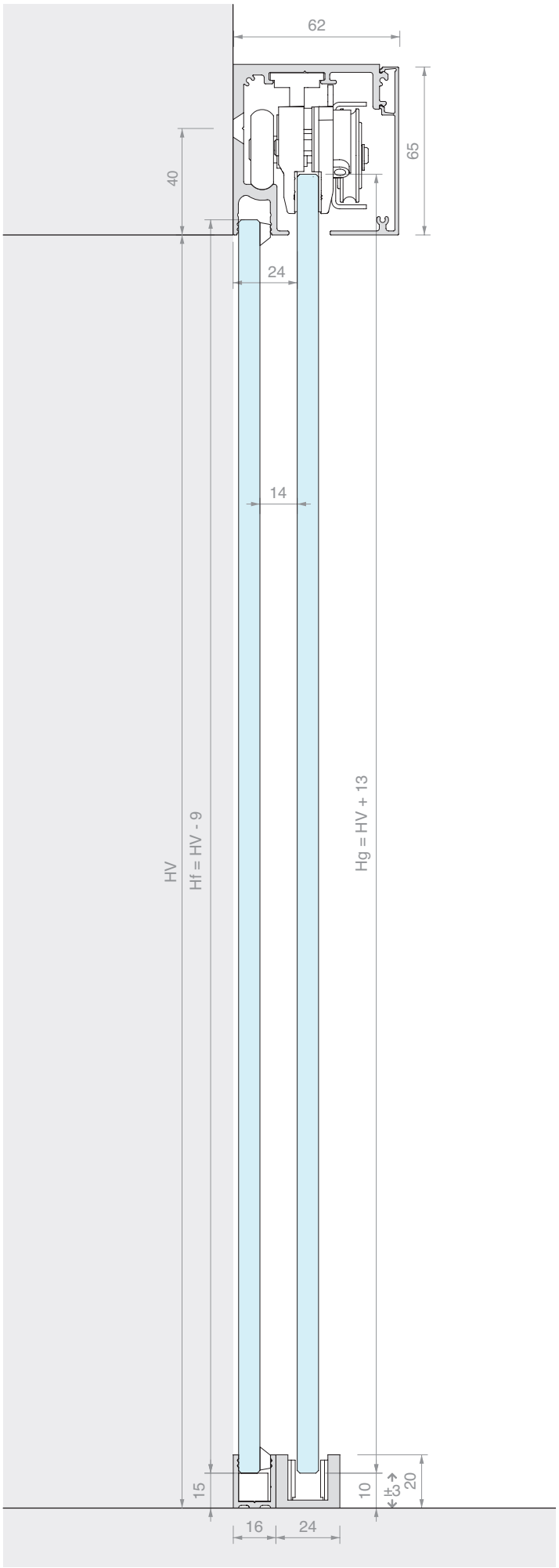
62
65
40
24
14
HV
Hf = HV - 9
Hg = HV + 13
15
10
±3
20
16
24

RAIL FIXATION AU PLAFOND

Matériau : Aluminium

Finition : /6 /88 /97

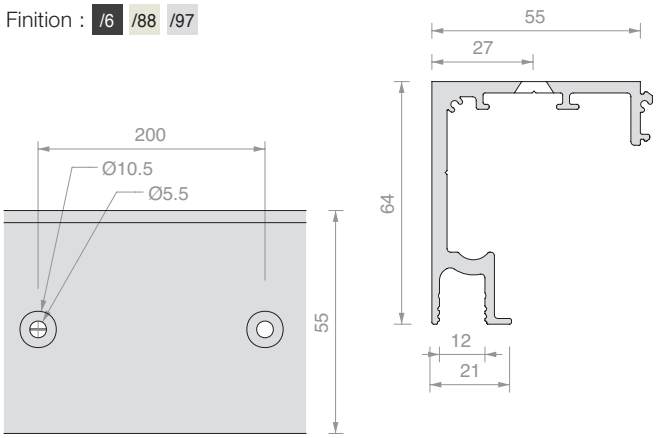

Réf.	Longueur	Q.té
LM5864S.200	**1998** mm	1 U
LM5864S.300	**2998** mm	1 U
LM5864S.400	**3998** mm	1 U
LM5864S.600	**6000** mm	1 U

RAIL FIXATION MURALE

Matériau : Aluminium

Finition : /6 /88 /97

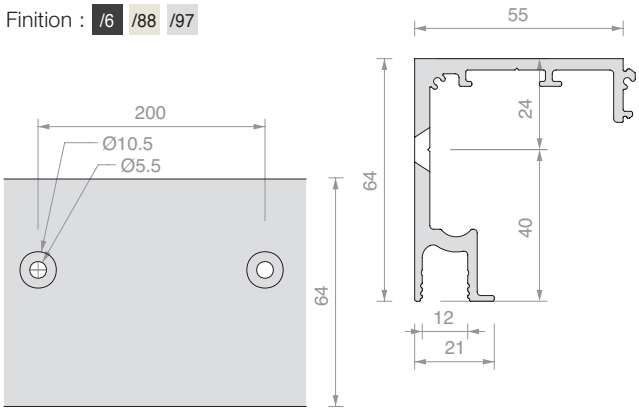

Réf.	Longueur	Q.té
LM5864P.200	**1998** mm	1 U
LM5864P.300	**2998** mm	1 U
LM5864P.400	**3998** mm	1 U
LM5864P.600	**6000** mm	1 U

CACHE POUR RAIL

Matériau : Aluminium

Finition : /6 /88 /97

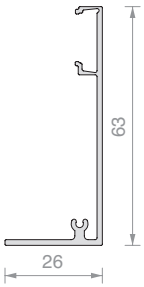

Réf.	Longueur	Q.té
LM0064C.200	**1998** mm	1 U
LM0064C.300	**2998** mm	1 U
LM0064C.400	**3998** mm	1 U
LM0064C.600	**6000** mm	1 U

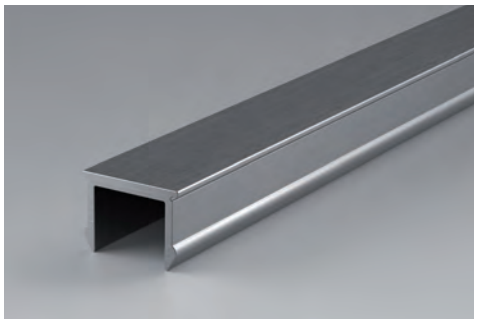

PROFIL DE FINITION

Matériau : Aluminium

Finition : /6 /88 /97

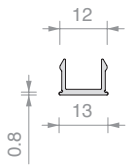

Réf.	Longueur	Q.té
LMC13.100	**996** mm	1 U
LMC13.150	**1498** mm	1 U
LMC13.200	**1998** mm	1 U
LMC13.300	**3000** mm	1 U

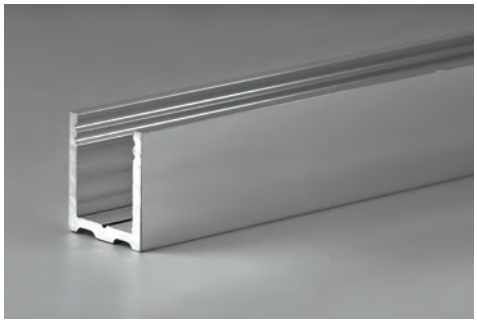

PROFIL EN « U »

Matériau : Aluminium

Finition : /6 /88 /91 /97

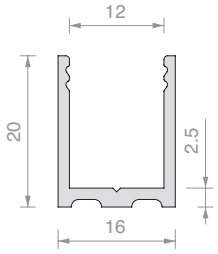

Réf.	Longueur	Q.té
LMU20.100	**996** mm	1 U
LMU20.150	**1498** mm	1 U
LMU20.300	**3000** mm	1 U

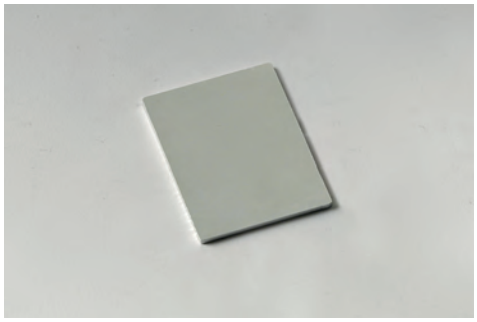

EMBOUT DE FINITION

Matériau : Aluminium

Finition : /88 /91 /97 /R2

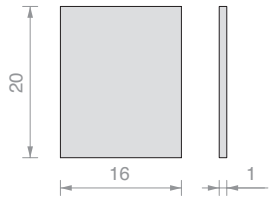

Réf.	Q.té
LMU20TP	1 U

JOINT FIXATION VERRE

Matériau : PVC

Réf.	Épaisseur	Couleur	Q.té
GTUP2	**2** mm	Transparent	1 m
GTUP3	**3** mm	Transparent	1 m
GTUP4	**4** mm	Transparent	1 m
GTUP5	**5** mm	Transparent	1 m
GTUP6	**6** mm	Transparent	1 m

Réf.	Épaisseur	Couleur	Q.té
GTUP2G	**2** mm	Gaufrée	1 m
GTUP3G	**3** mm	Gaufrée	1 m
GTUP4G	**4** mm	Gaufrée	1 m
GTUP5G	**5** mm	Gaufrée	1 m
GTUP6G	**6** mm	Gaufrée	1 m

Réf.	Épaisseur	Couleur	Q.té
GTUP2N	**2** mm	Noir	1 m
GTUP3N	**3** mm	Noir	1 m
GTUP4N	**4** mm	Noir	1 m
GTUP5N	**5** mm	Noir	1 m
GTUP6N	**6** mm	Noir	1 m

EMBOUT DE FINITION 3 VIS

Matériau : Aluminium

Montage côté droit et côté gauche.

Finition : /6 /88 /97

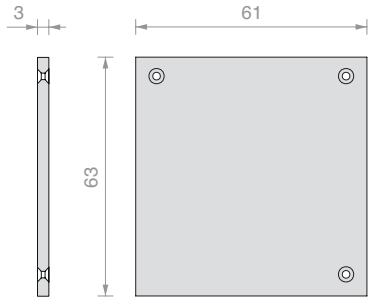

Réf.	Q.té
LM63061TP33	1 U

PINCE RÉGLABLE AVEC ROUE

Matériau : Zamak et inox

Réf.	Pour verres	Q.té
CERPOS155	De **8** à **10.8** mm	1 U

BUTÉE SANS ARRÊT

Matériau : Zamak

Réf.	Q.té
LMPS-STP55	1 U

GUIDE AU SOL

Matériau : Aluminium

Finition : /88 /97 /R2

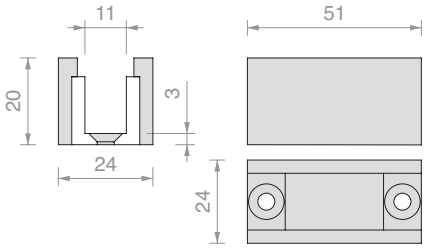

Réf.	Pour verres	Q.té
LMGF	De **8** à **10.8** mm	1 U

AMORTISSEUR SOFTBREAK À DOUBLE ACTION

Matériau : POM

Permet d'amortir l'ouverture et la fermeture

Pour l'utilisation de l'amortisseur est nécessaire l'utilisation d'une pince de support et de 1 ou 2 activateurs en fonctionne du côté à amortir

Réf.	Capacité	Q.té
LMDMP070Z	De **40** à **70** kg	1 U
LMDMP100Z	De **71** à **100** kg	1 U

PINCE DE SUPPORT POUR AMORTISSEUR

Matériau : Zamak

Réf.	Q.té
LMPS-PSD55	1 U

ACTIVATEUR POUR AMORTISSEUR

Matériau : Zamak

Réf.	Q.té
LMSIN-GA55	1 U

KIT DE SYNCHRONISME

Réf.	Q.té
LMSIN-AC55	1 U

Forme

Profils de petite taille pour la décoration des vantaux en verre.
Application sur le verre au moyen d'un adhésif double face de 0.5 mm d'épaisseur, de silicone ou de collage UV.
Choisir le guide et les accessoires appropriés pour loger le verre et son profil de bordure.

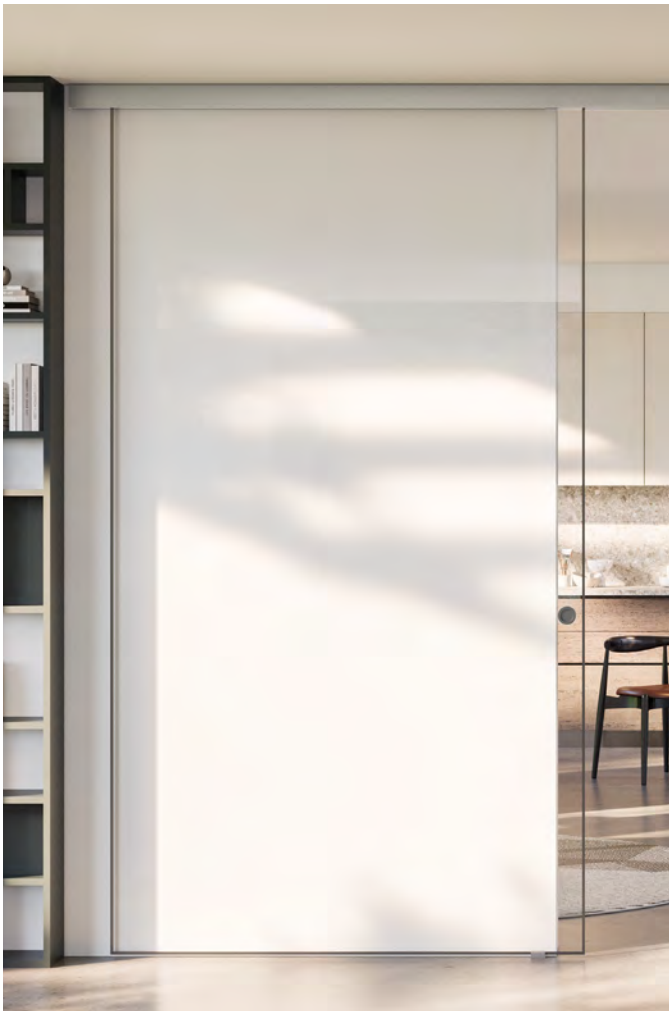

PROFIL PLAT GAMME « FORME »

Matériau : Aluminium

Finition : /6 /88 /97 /RAL

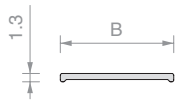

Réf.	B	Longueur	Q.té
FOP10.30	**10** mm	**3000** mm	1 U
FOP15.30	**15** mm	**3000** mm	1 U
FOP20.30	**20** mm	**3000** mm	1 U

PROFIL EN « U » GAMME « FORME »

Matériau : Aluminium

Finition : /6 /88 /97 /RAL

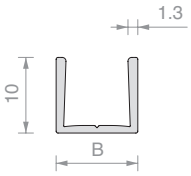

Réf.	B	Longueur	Pour verres	Q.té
FOU1011.30	**10.8** mm	**3000** mm	**8** mm	1 U
FOU1013.30	**12.8** mm	**3000** mm	**10** mm	1 U

ADHÉSIF DOUBLE FACE TESA® ACXplus

Adhésif double face transparent pour fixations de verre, inox et aluminium.

La bande de papier facilite l'application manuelle du ruban.

Réf.	Dimensions	Épaisseur	Q.té
TS250065	**6** mm x **25** m	**0.5** mm	1 U
TS250125	**12** mm x **25** m	**0.5** mm	1 U
TS250155	**15** mm x **25** m	**0.5** mm	1 U

GUIDE AU SOL

Matériau : Aluminium

Finition : /88 /97 /R2

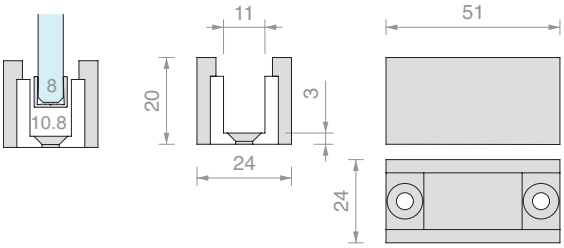

Réf.	Pour profil	Q.té
LMGF	FOU1011	1 U

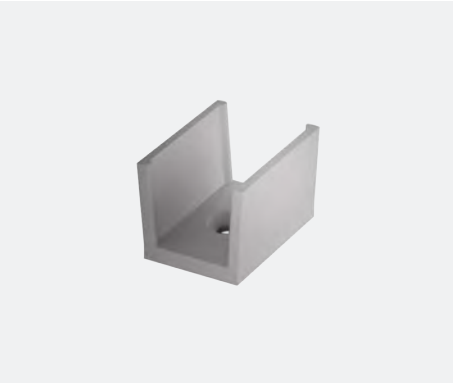

ADAPTATEUR POUR GUIDE LMGF

Accessoire à insérer dans le guide au sol LMGF

Matériau : plastique

Finition : /56

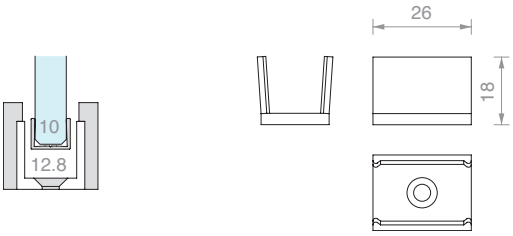

Réf.	Pour profil	Q.té
LMGF13-POM	FOU1013	1 U

LM VETRO

Design

LM VETRO, l'un des classiques les plus appréciés de LOGLI, fait peau neuve. Un design, une fonctionnalité et une esthétique renouvelés avec toutes les possibilités de montage.

Disponibles en version sans trous dans le verre ou avec encoche, pour des vantaux amortis et synchronisés.

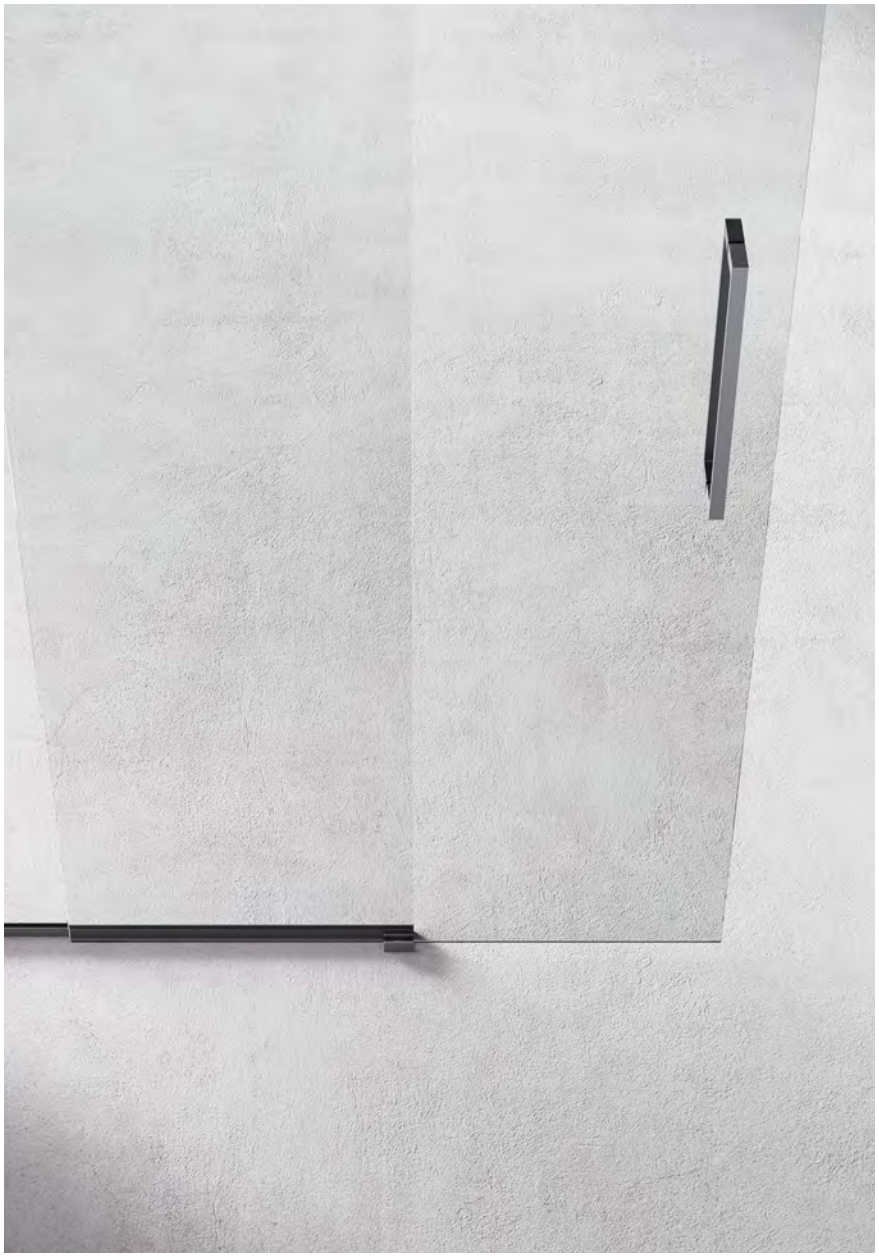

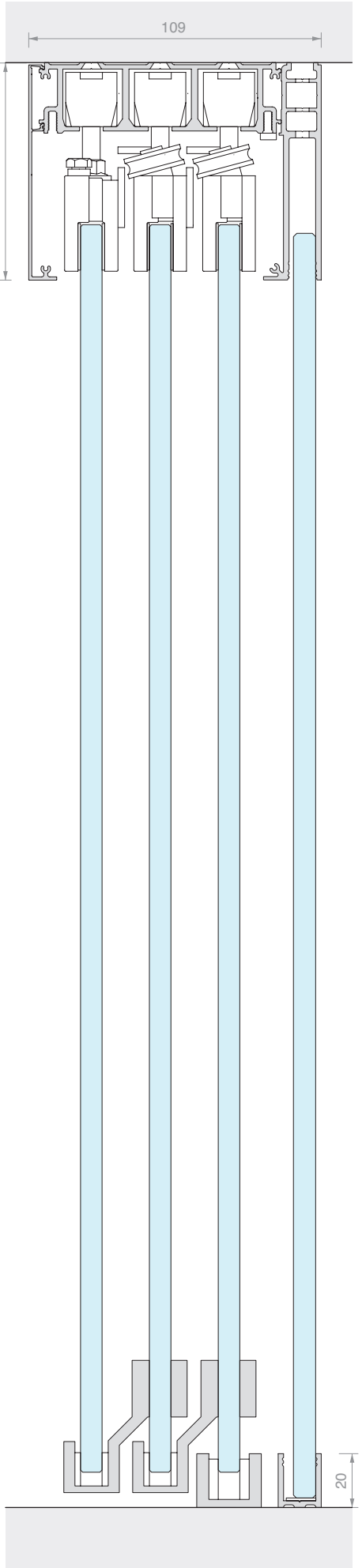

/6
Noir mat

/88
Aluminium effet inox brossé

/97
Aluminium mat

LM VETRO

Caractéristiques techniques

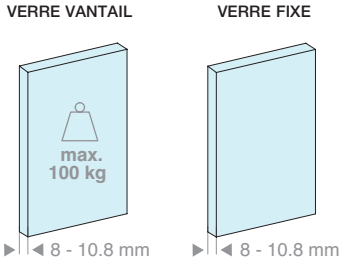

2 types de montage

Plafond

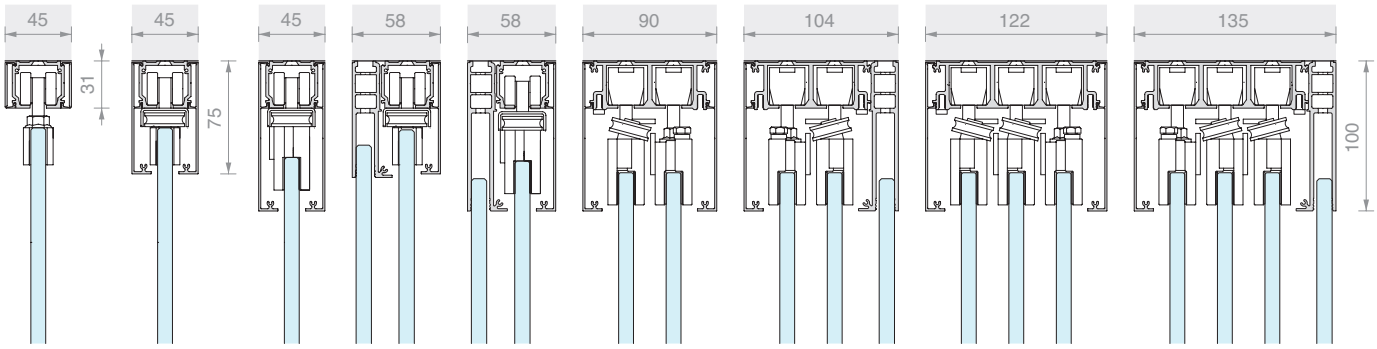

1 voie | 1 voie + fixe | 2 voies | 2 voies + fixe | 3 voies | 3 voies + fixe

Mur

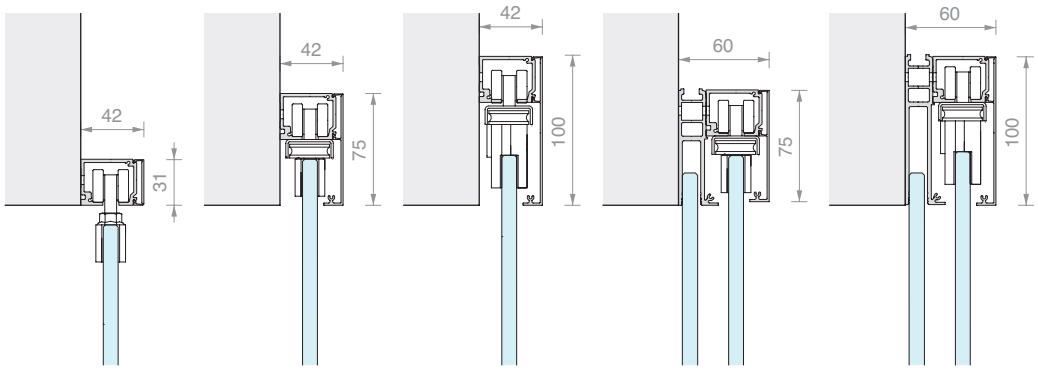

1 voie | 1 voie + fixe

3 types de caches

h = 31 mm

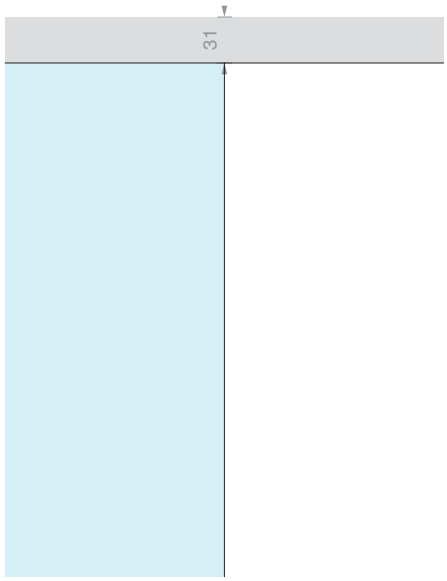

h = 75 mm

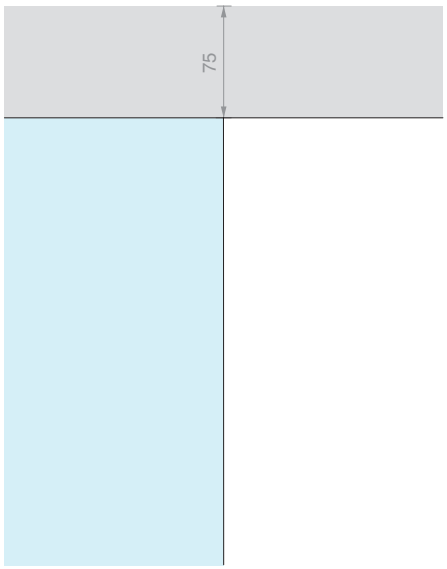

h = 100 mm

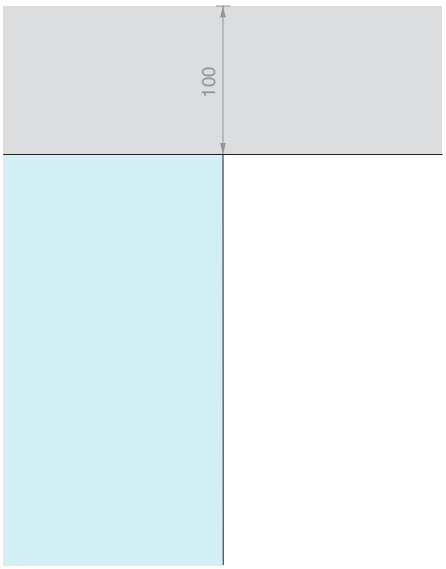

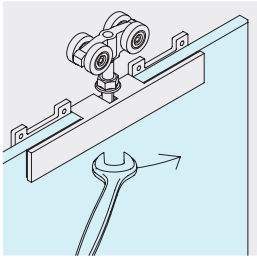

CERPOS GAMME 170
Pince avec usinage du verre, en combinaison avec les caches h = 31 mm et h = 75 mm.

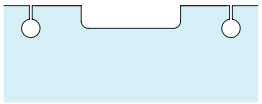

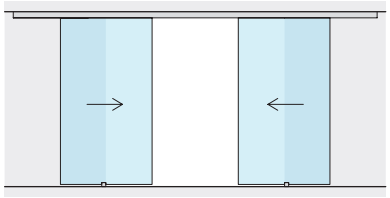

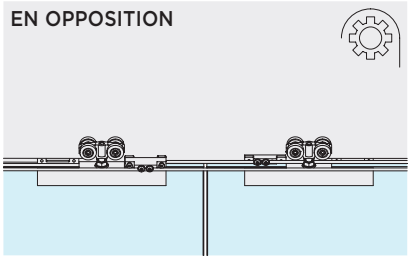

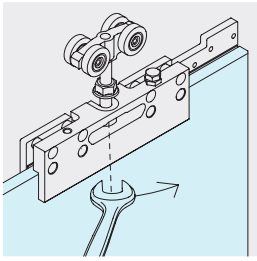

CERPOS GAMME 500
Pince sans usinage du verre, en combinaison avec le cache h = 100 mm

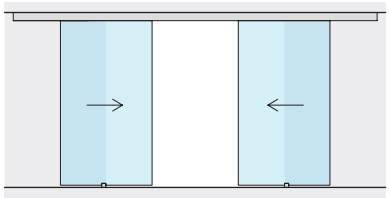

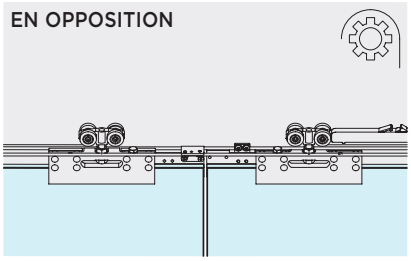

RÉGLAGE DU VANTAIL
La hauteur de chaque chariot peut être réglée pour ajuster la position du vantail de ±3 mm.

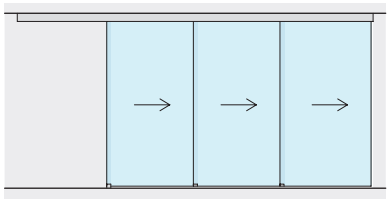

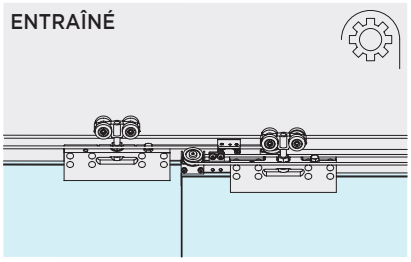

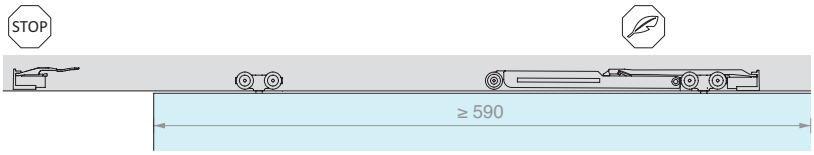

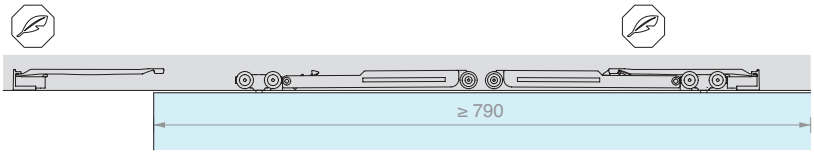

SOFT CLOSE
L'utilisation des amortisseurs permet une ouverture et une fermeture contrôlées et en douceur.

SYNCHRONISME
Accessoires disponibles pour la synchronisation :

EN OPPOSITION
2 vantaux mobiles installés sur le même rail

ENTRAÎNÉ
2 ou 3 vantaux mobiles sur rail à 2 ou 3 voies

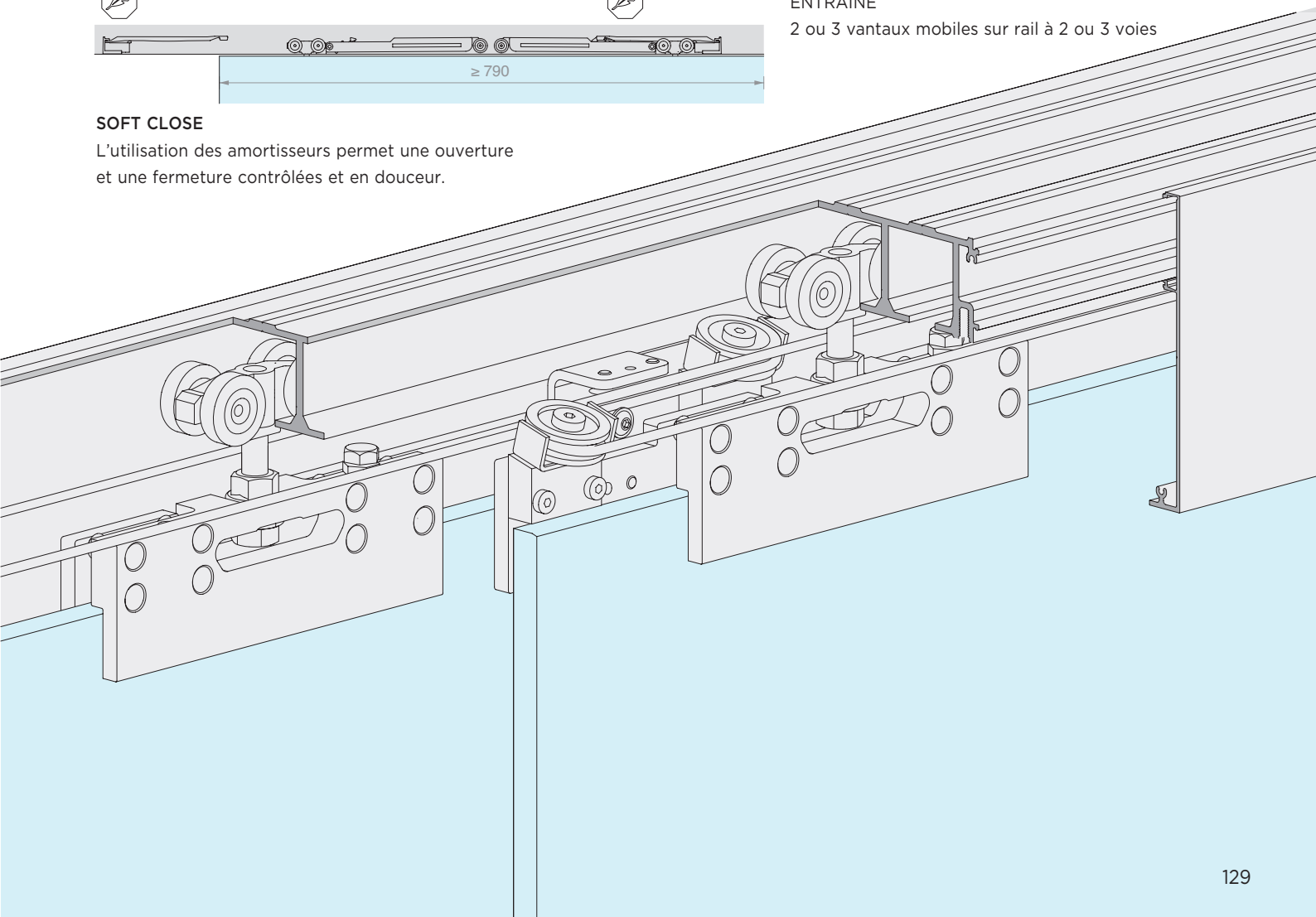

LM VETRO *Kit*

MONTAGE AU PLAFOND

1 VOIE

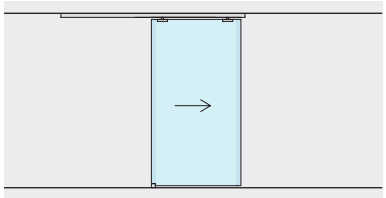

Page 134

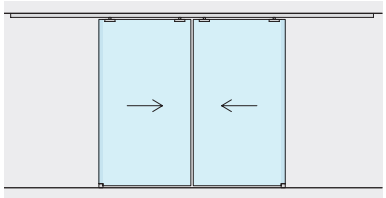

Page 142

1 VOIE + FIXE

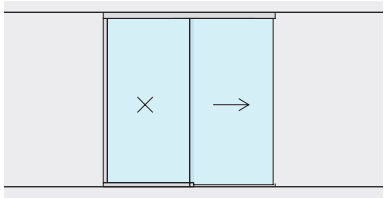

Page 150

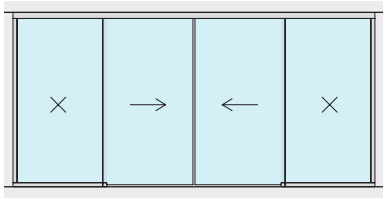

Page 156

2 VOIES

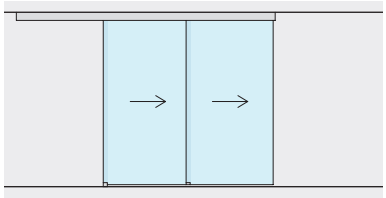

Page 162

2 VOIES + FIXE

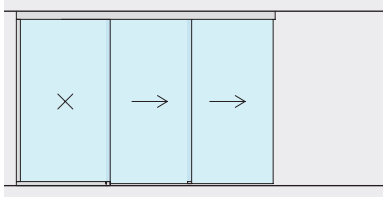

Page 166

3 VOIES

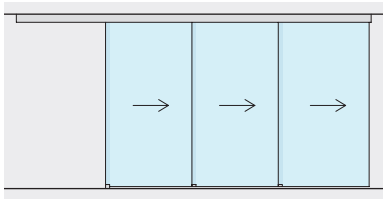

Page 170

3 VOIES + FIXE

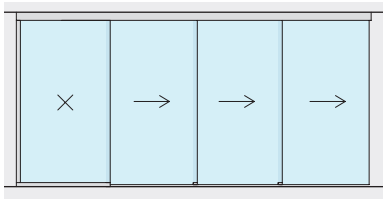

Page 174

MONTAGE MURAL

1 VOIE

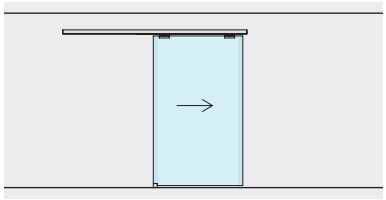

Page 178

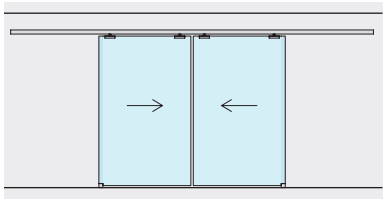

Page 186

1 VOIE + FIXE

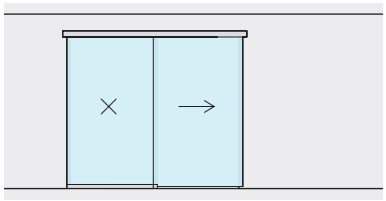

Page 194

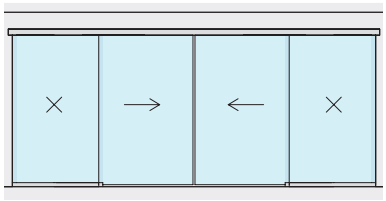

Page 200

CENTURY
YVES SAINT LAURENT
GIVENCHY

KIT COULISSANT FIXATION AU PLAFOND SIMPLE VANTAIL AVEC PINCES APPARENTES

Matériau : Aluminium

Finition : /6 /88 /97

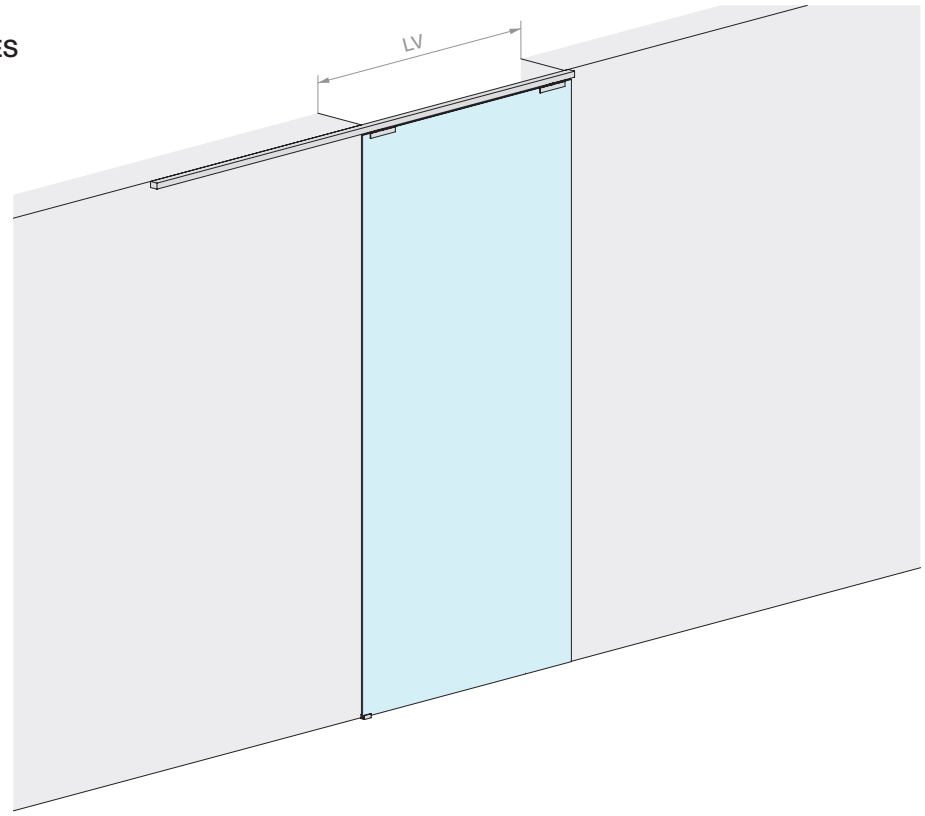

DIMENSIONS OUVERTURE

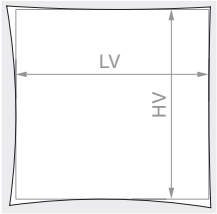

HV max : **3000** mm

VERRE VANTAIL

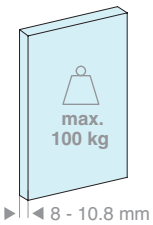

VERRE VANTAIL

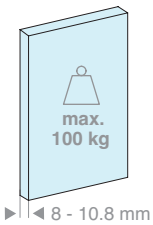

Kit composé de :

Réf.	Description	Q.té
LM21.200	Rail fixation au plafond	1 U
LM3120.200	Cache pour rail	2 U
LM31044TP32	Embout de finition	2 U
CERPOS170COV	Pince	2 U
057.3114.071	Chariot avec vis et écrou	2 U
057.3073.072	Butée avec arrêt	2 U
LMGF	Guide au sol	1 U
En option		
042.3102.072	Amortisseur softbreak de 20-60 kg	1 U
042.3102.071	Amortisseur softbreak de 61-100 kg	1 U

Kit composé de :

Réf.	Description	Q.té
LM21.300	Rail fixation au plafond	1 U
LM3120.300	Cache pour rail	2 U
LM31044TP32	Embout de finition	2 U
CERPOS170COV	Pince	2 U
057.3114.071	Chariot avec vis et écrou	2 U
057.3073.072	Butée avec arrêt	2 U
LMGF	Guide au sol	1 U
En option		
042.3102.072	Amortisseur softbreak de 20-60 kg	1 U
042.3102.071	Amortisseur softbreak de 61-100 kg	1 U

Réf.	LV max	Q.té
LMV3111.200	**940** mm	1 U

Réf.	LV max	Q.té
LMV3111.300	**1440** mm	1 U

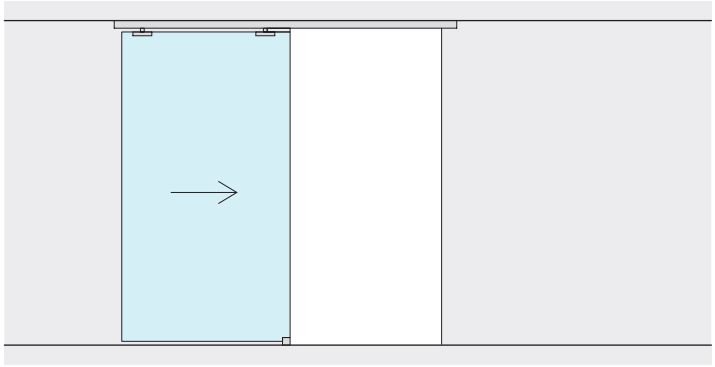

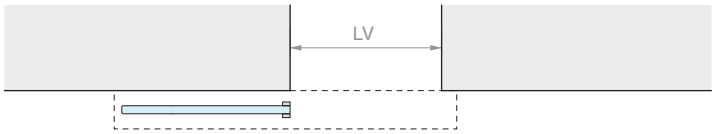

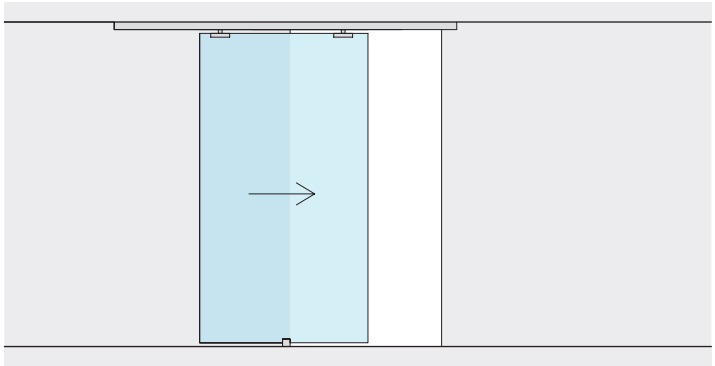

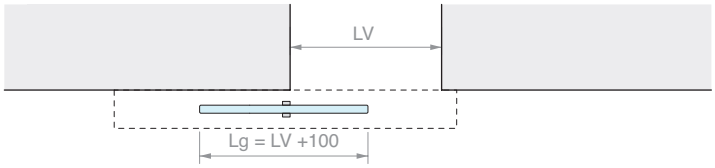

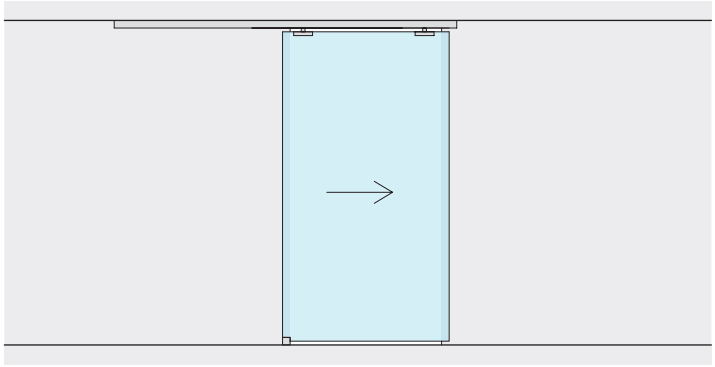

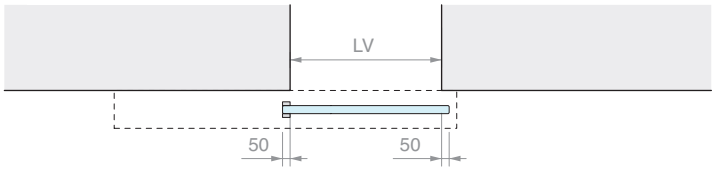

USINAGE SUR VERRE POUR CERPOS170

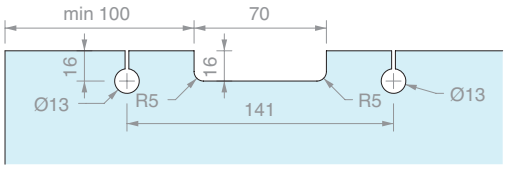

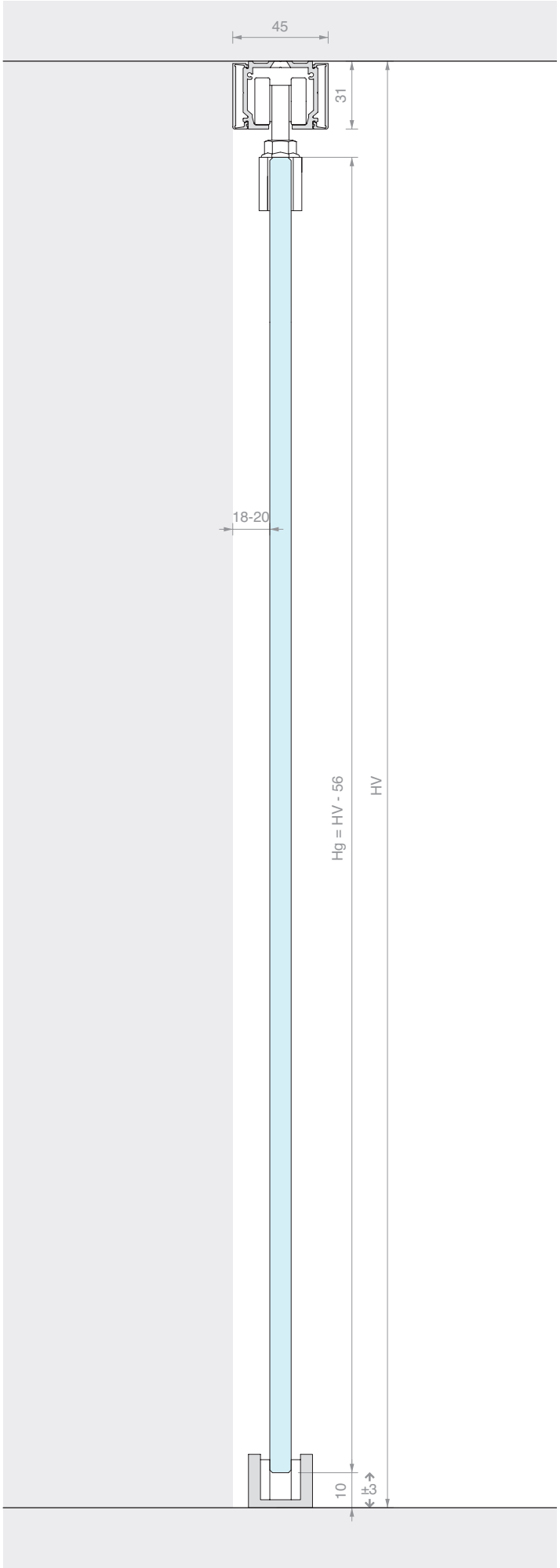

KIT COULISSANT FIXATION AU PLAFOND SIMPLE VANTAIL AVEC CACHE ÉTROIT

Matériau : Aluminium

Finition : /6 /88 /97

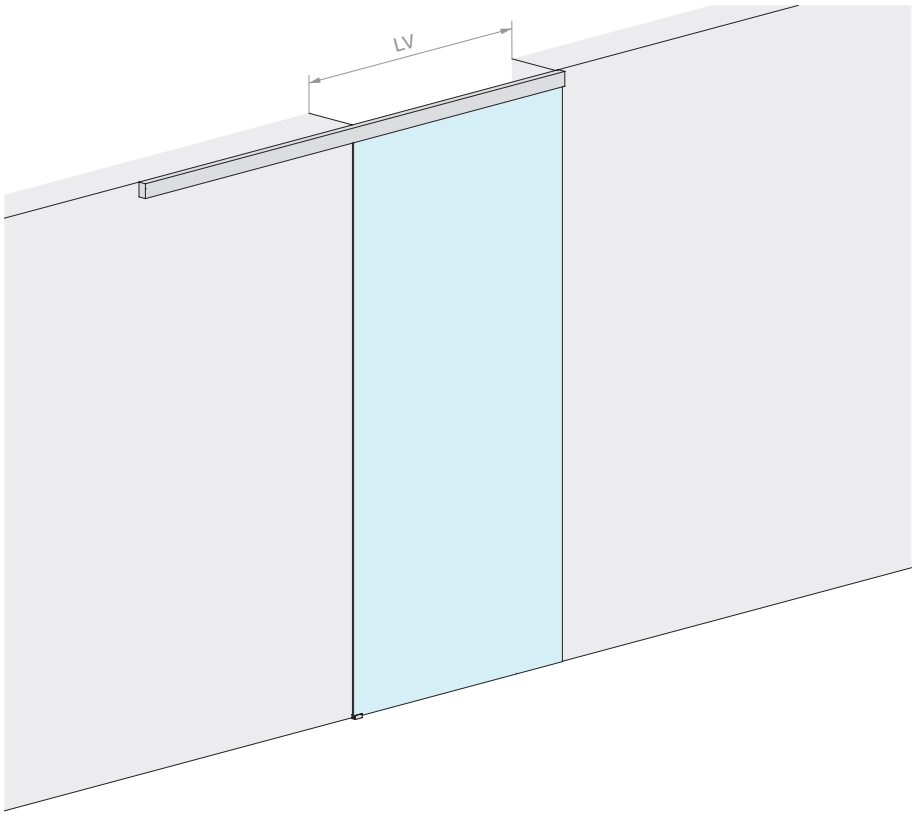

DIMENSIONS OUVERTURE

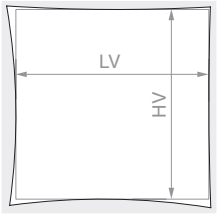

HV max : **3000** mm

VERRE VANTAIL

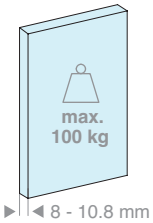

VERRE VANTAIL

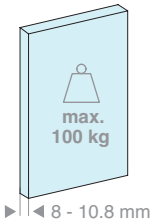

Kit composé de :

Réf.	Description	Q.té
LM21.200	Rail fixation au plafond	1 U
LM0075C.200	Cache pour rail	2 U
LM75044TP33	Embout de finition	2 U
CERPOS170ALL	Pince	2 U
057.3114.071	Chariot avec vis et écrou	2 U
057.3073.072	Butée avec arrêt	2 U
LMGF	Guide au sol	1 U
En option		
042.3102.072	Amortisseur softbreak de 20-60 kg	1 U
042.3102.071	Amortisseur softbreak de 61-100 kg	1 U

Kit composé de :

Réf.	Description	Q.té
LM21.300	Rail fixation au plafond	1 U
LM0075C.300	Cache pour rail	2 U
LM75044TP33	Embout de finition	2 U
CERPOS170ALL	Pince	2 U
057.3114.071	Chariot avec vis et écrou	2 U
057.3073.072	Butée avec arrêt	2 U
LMGF	Guide au sol	1 U
En option		
042.3102.072	Amortisseur softbreak de 20-60 kg	1 U
042.3102.071	Amortisseur softbreak de 61-100 kg	1 U

Réf.	LV max	Q.té
LMV7511.200	**940** mm	1 U

Réf.	LV max	Q.té
LMV7511.300	**1440** mm	1 U

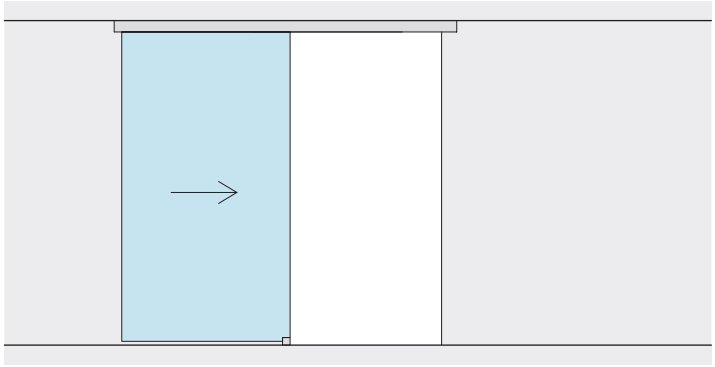

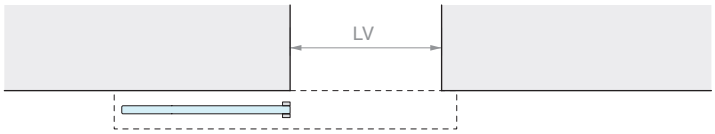

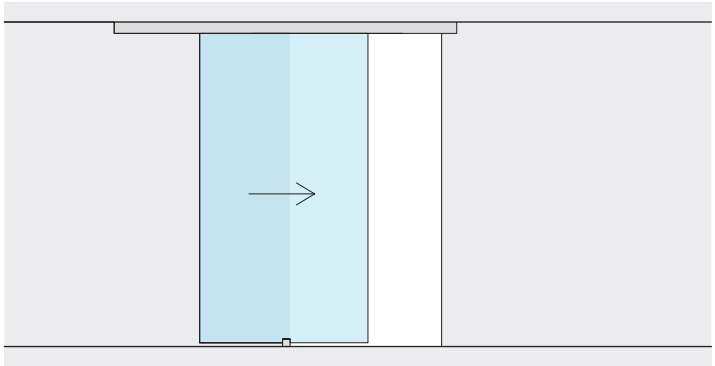

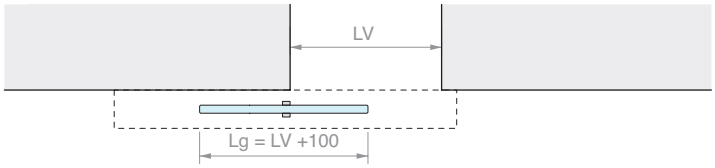

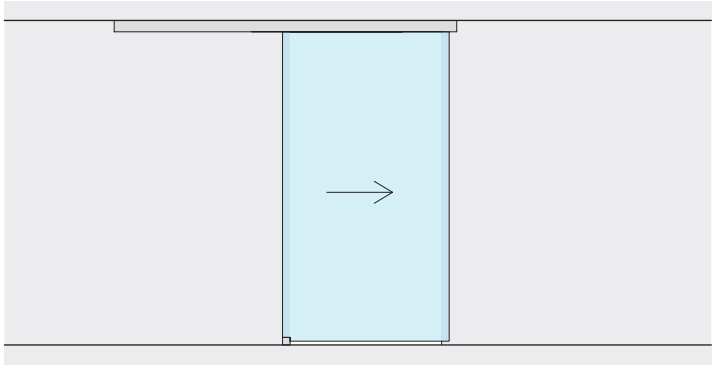

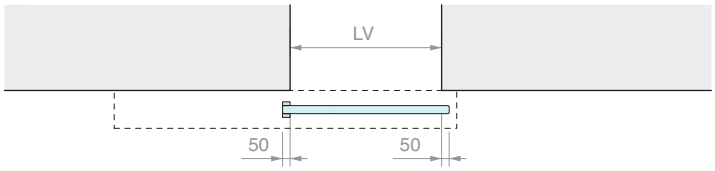

USINAGE SUR VERRE POUR CERPOS170

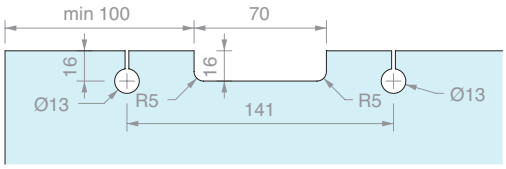

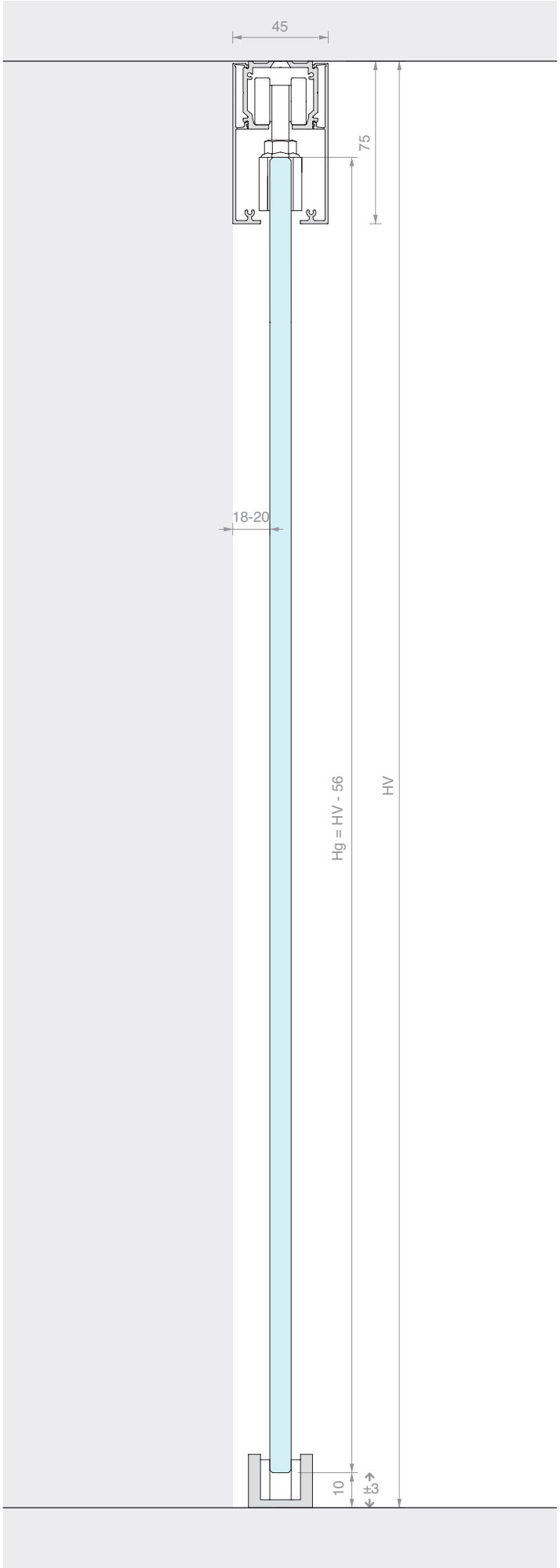

KIT COULISSANT FIXATION AU PLAFOND SIMPLE VANTAIL AVEC CACHE HAUT

Matériau : Aluminium
Finition : /6 /88 /97

SANS TROUS DANS LE VERRE

DIMENSIONS OUVERTURE

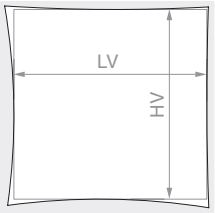

HV max : **3000** mm

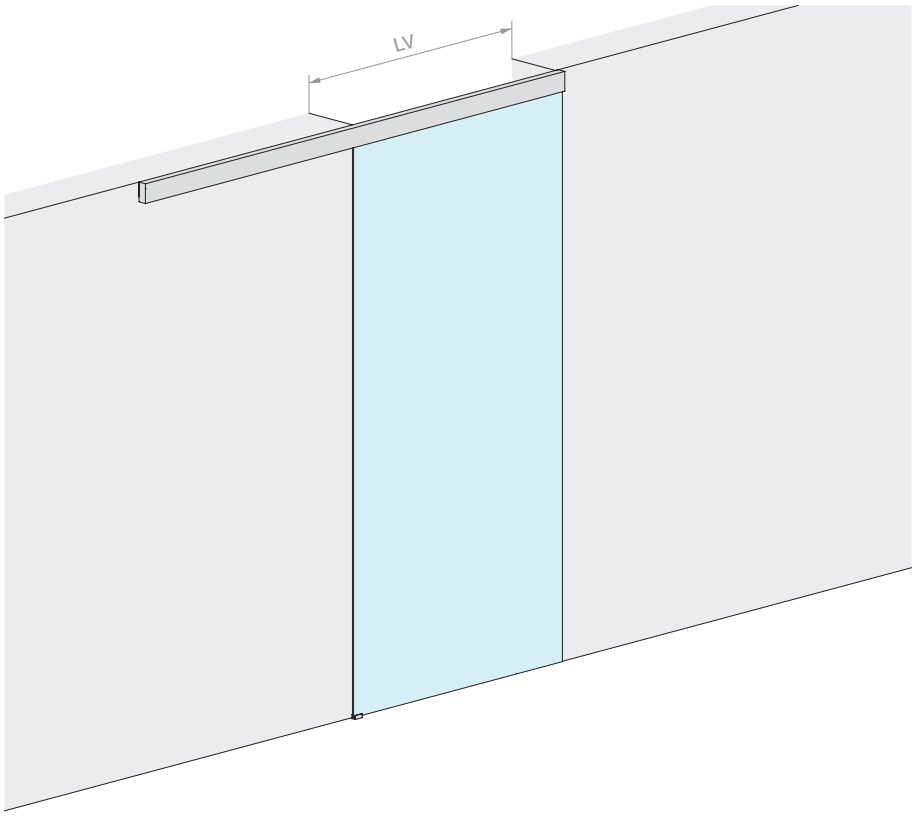

VERRE VANTAIL

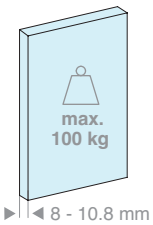

VERRE VANTAIL

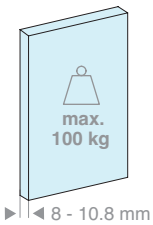

Kit composé de :

Réf.	Description	Q.té
LM21.200	Rail fixation au plafond	1 U
LM0100C.200	Cache pour rail	2 U
LM10044TP33	Embout de finition	2 U
CERPOS514	Pince	2 U
CARVIT8x40-A2	Chariot avec vis et boulon	2 U
057.3073.072	Butée avec arrêt	2 U
LMGF	Guide au sol	1 U
En option		
042.3102.072	Amortisseur softbreak de 20-60 kg	1 U
042.3102.071	Amortisseur softbreak de 61-100 kg	1 U

Kit composé de :

Réf.	Description	Q.té
LM21.300	Rail fixation au plafond	1 U
LM0100C.300	Cache pour rail	2 U
LM10044TP33	Embout de finition	2 U
CERPOS514	Pince	2 U
CARVIT8x40-A2	Chariot avec vis et boulon	2 U
057.3073.072	Butée avec arrêt	2 U
LMGF	Guide au sol	1 U
En option		
042.3102.072	Amortisseur softbreak de 20-60 kg	1 U
042.3102.071	Amortisseur softbreak de 61-100 kg	1 U

Réf.	LV max	Q.té
LMV10011.200	**940** mm	1 U

Réf.	LV max	Q.té
LMV10011.300	**1440** mm	1 U

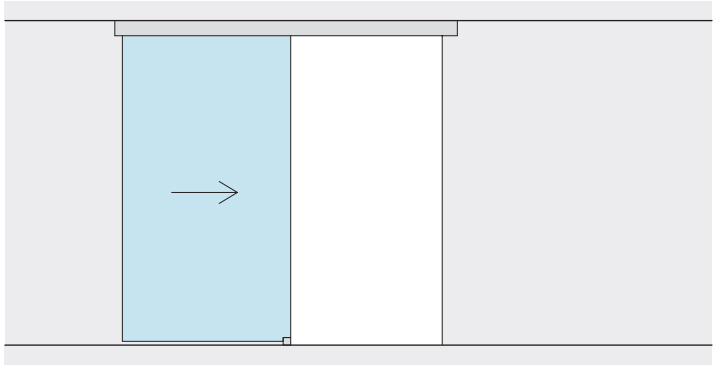

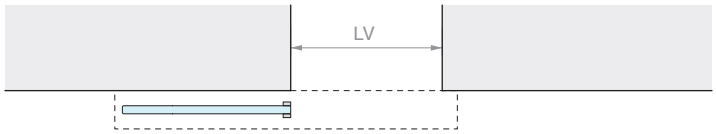
LV

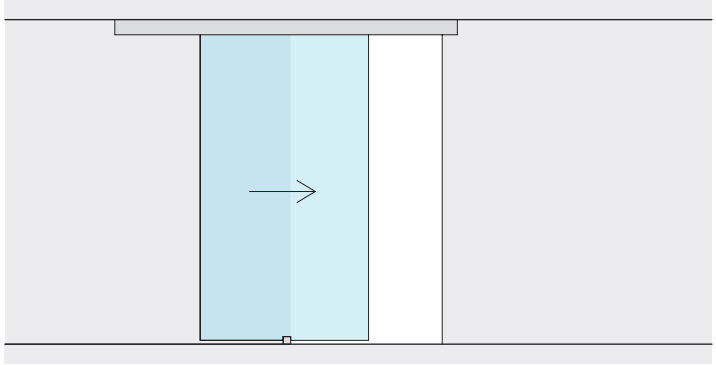

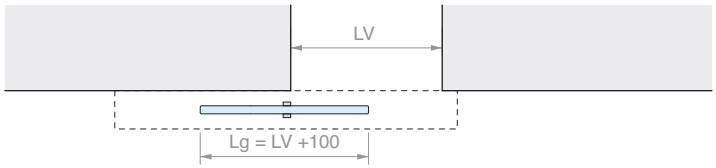
LV
Lg = LV +100

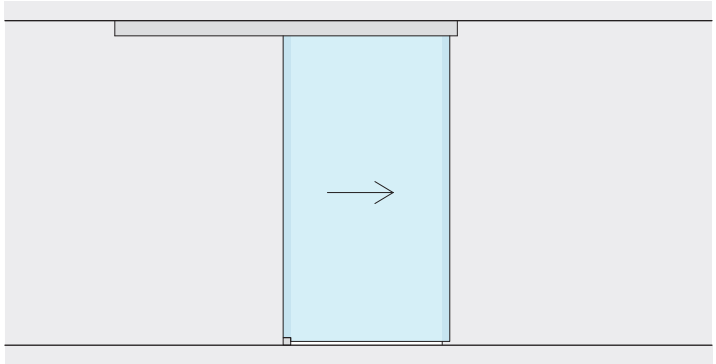

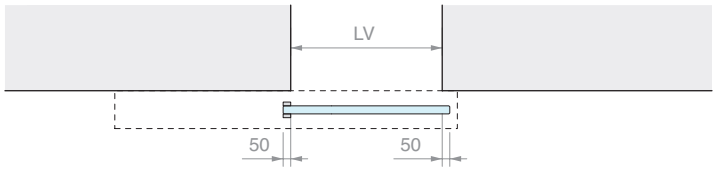
LV
50
50

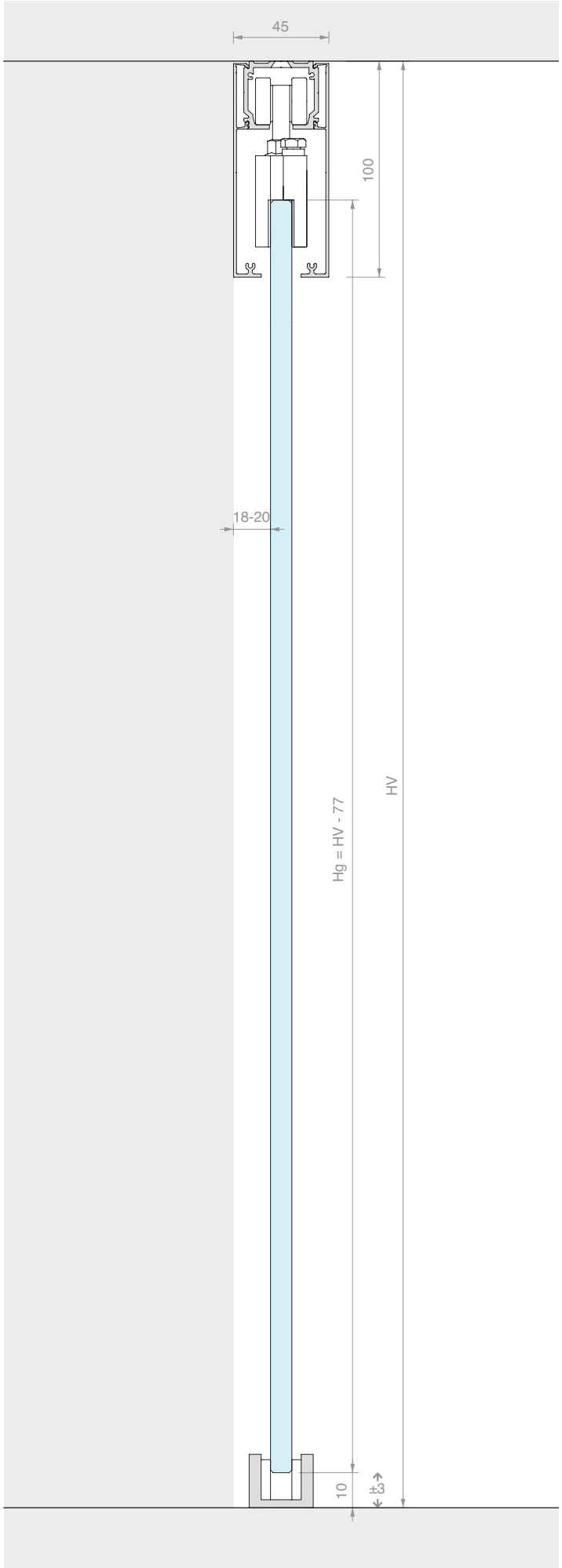
45
100
18-20
Hg = HV - 77
HV
10
±3

KIT COULISSANT FIXATION AU PLAFOND DOUBLE VANTAIL AVEC PINCES APPARENTES

Matériau : Aluminium
Finition : /6 /88 /97

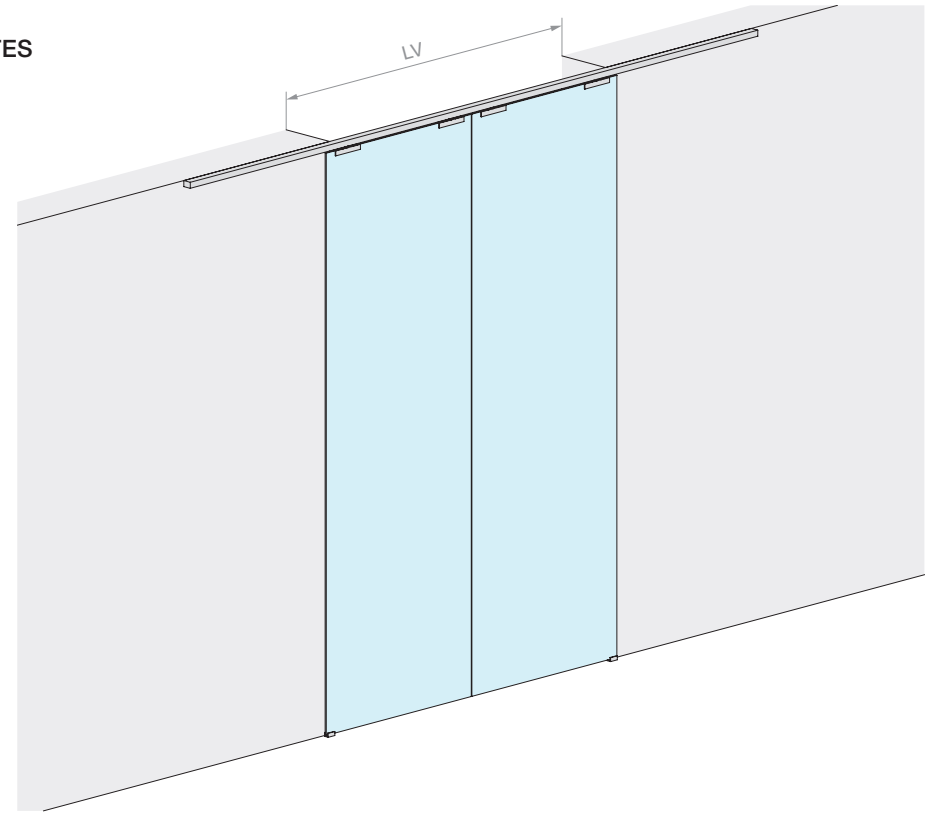

DIMENSIONS OUVERTURE

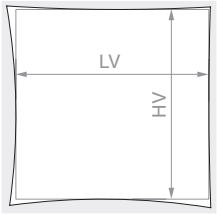

HV max : **3000** mm

VERRE VANTAIL

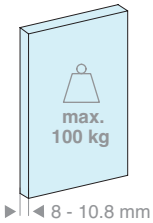

Kit composé de :

Réf.	Description	Q.té
LM21.400	Rail fixation au plafond	1 U
LM3120.400	Cache pour rail	2 U
LM31044TP32	Embout de finition	2 U
CERPOS170COV	Pince	4 U
057.3114.071	Chariot avec vis et écrou	4 U
057.3073.072	Butée avec arrêt	4 U
LMGF	Guide au sol	2 U
En option		
042.3102.072	Amortisseur softbreak de 20-60 kg	2 U
042.3102.071	Amortisseur softbreak de 61-100 kg	2 U

Réf.	LV max	Q.té
LMV3111C.400	**1940** mm	1 U

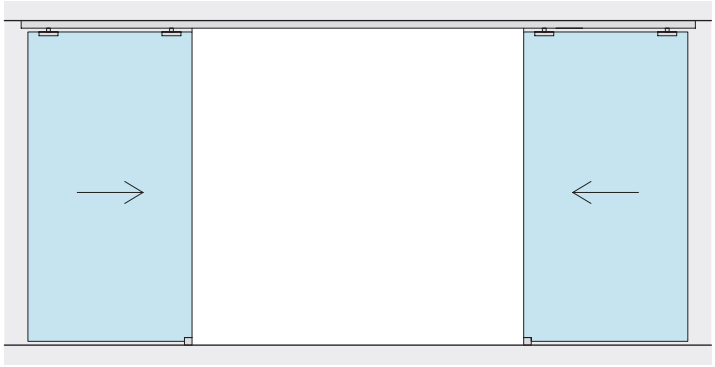

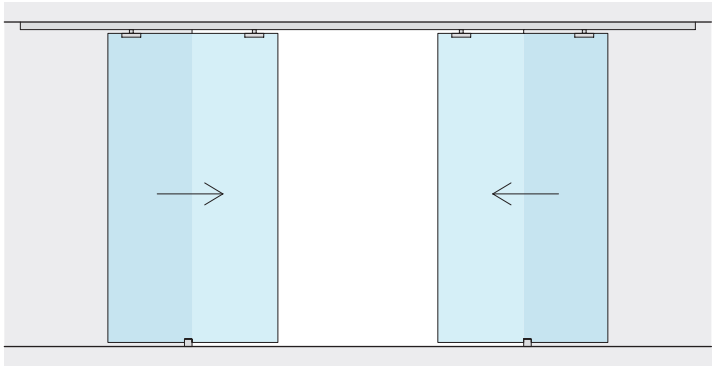

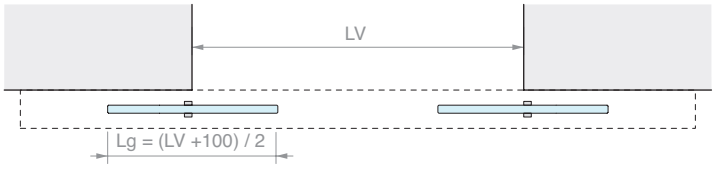

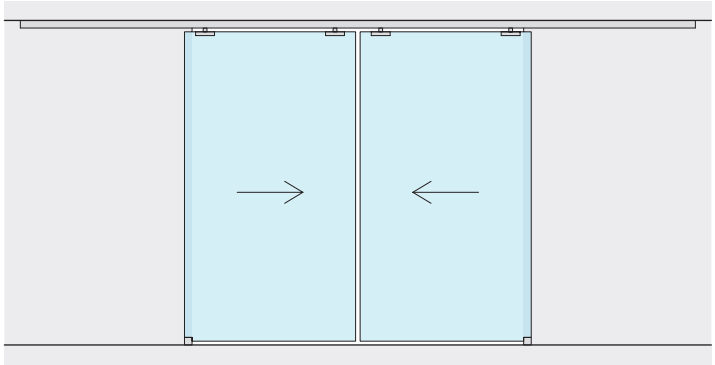

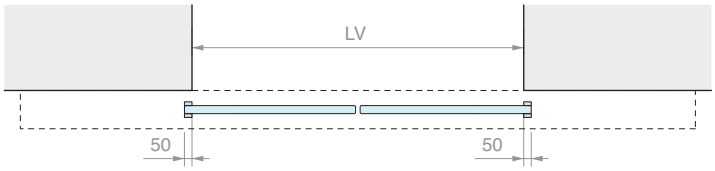

USINAGE SUR VERRE POUR CERPOS170

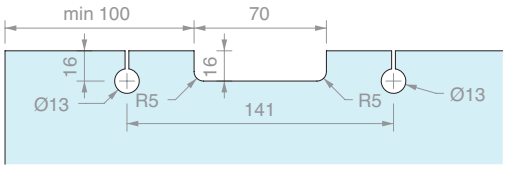

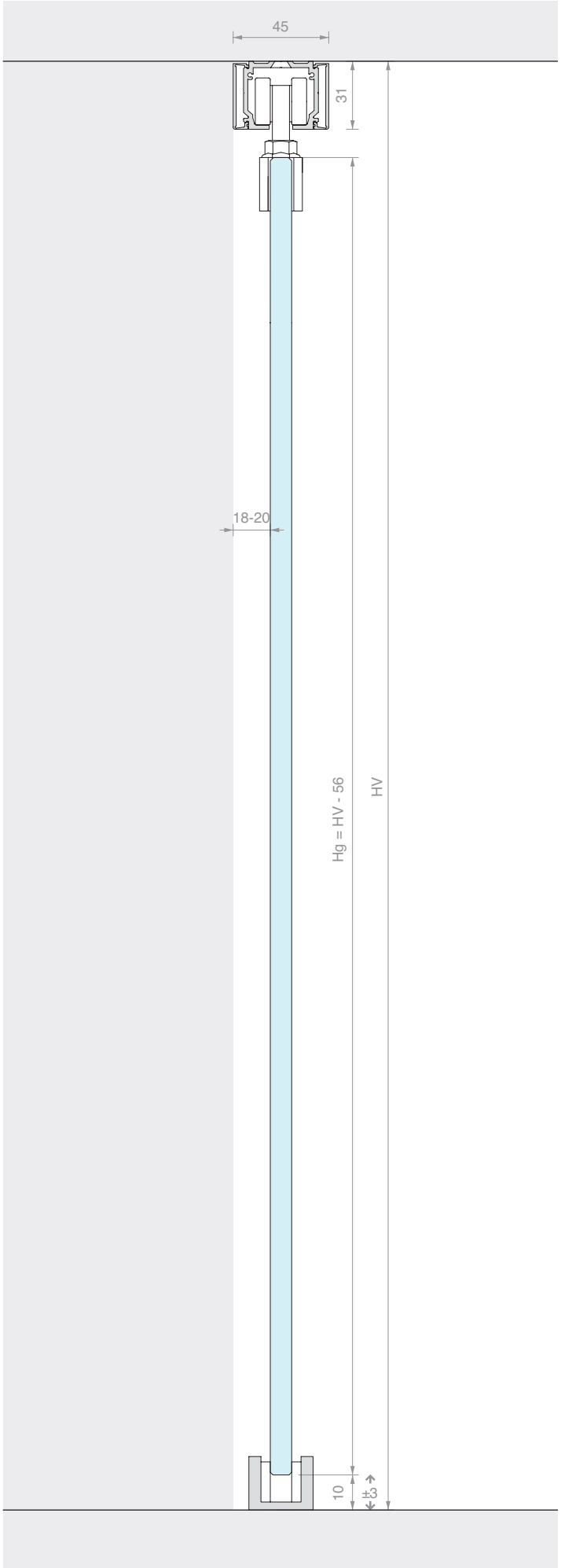

KIT COULISSANT FIXATION AU PLAFOND
DOUBLE VANTAIL SYNCHRONISÉ AVEC CACHE ÉTROIT

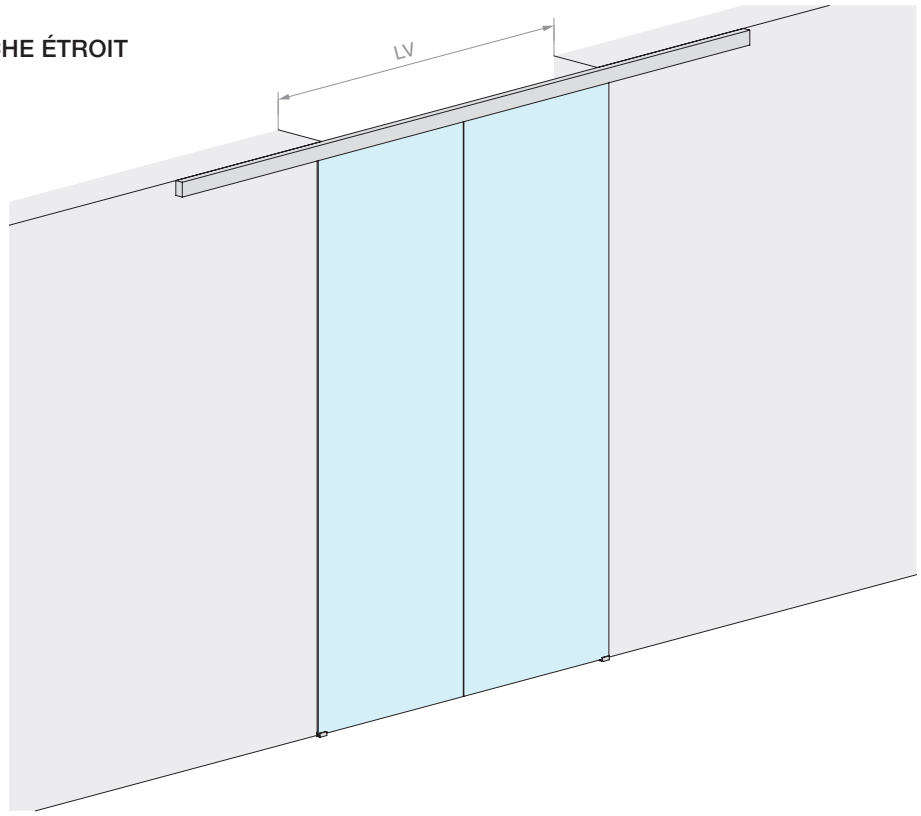

Matériau : Aluminium
Finition : /6 /88 /97

DIMENSIONS OUVERTURE

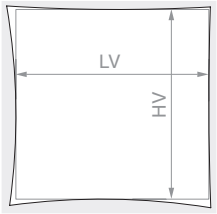

HV max : **3000** mm

VERRE VANTAIL

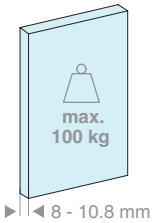

Kit composé de :

Réf.	Description	Q.té
LM21.400	Rail fixation au plafond	1 U
LM0075C.400	Cache pour rail	2 U
LM75042TP33	Embout de finition	2 U
CERPOS170ALL	Pince	2 U
CERPOS170SYNC	Pince pour synchronisme	2 U
057.3114.071	Chariot avec vis et écrou	4 U
057.3073.071	Butée sans arrêt	4 U
LMGF	Guide au sol	2 U
LMSIN-2AC170	Kit synchronisme	1 U
En option		
042.3102.072	Amortisseur softbreak de 20-60 kg	2 U
042.3102.071	Amortisseur softbreak de 61-100 kg	2 U

Réf.	LV max	Q.té
LMV7511C.400	**1900** mm	1 U

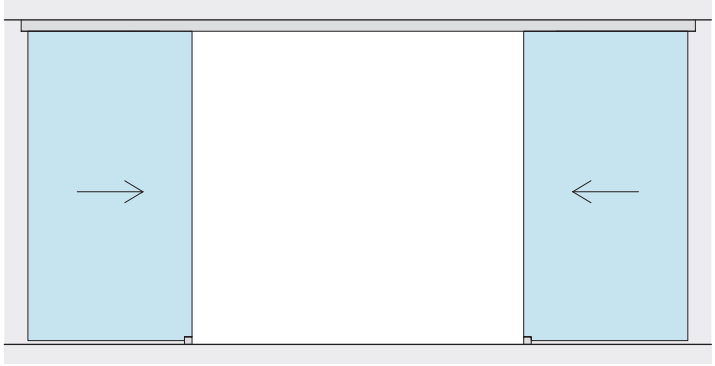

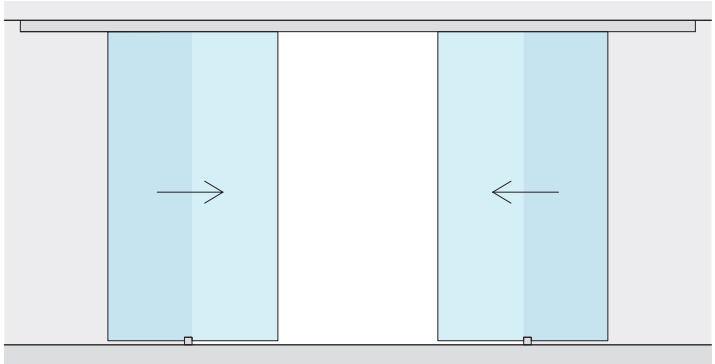

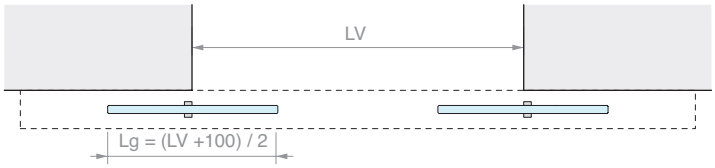

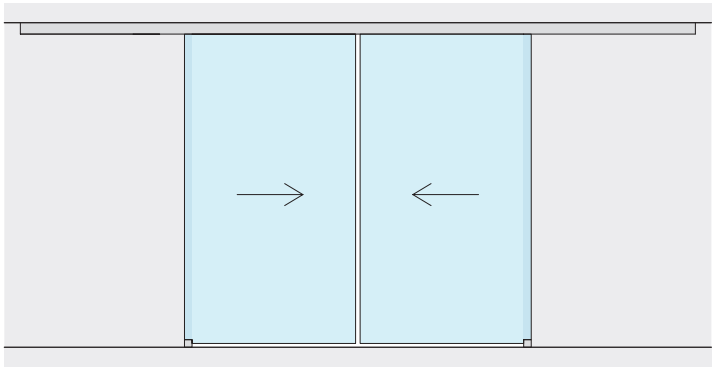

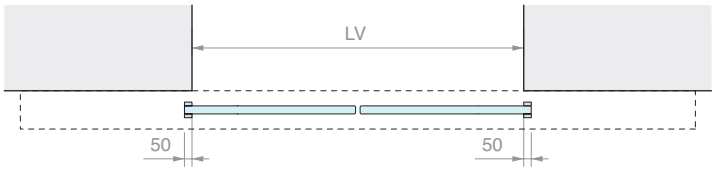

USINAGE SUR VERRE POUR CERPOS170

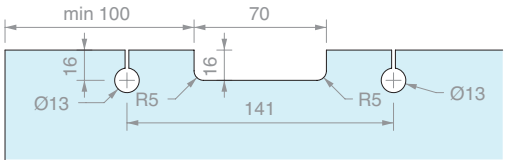

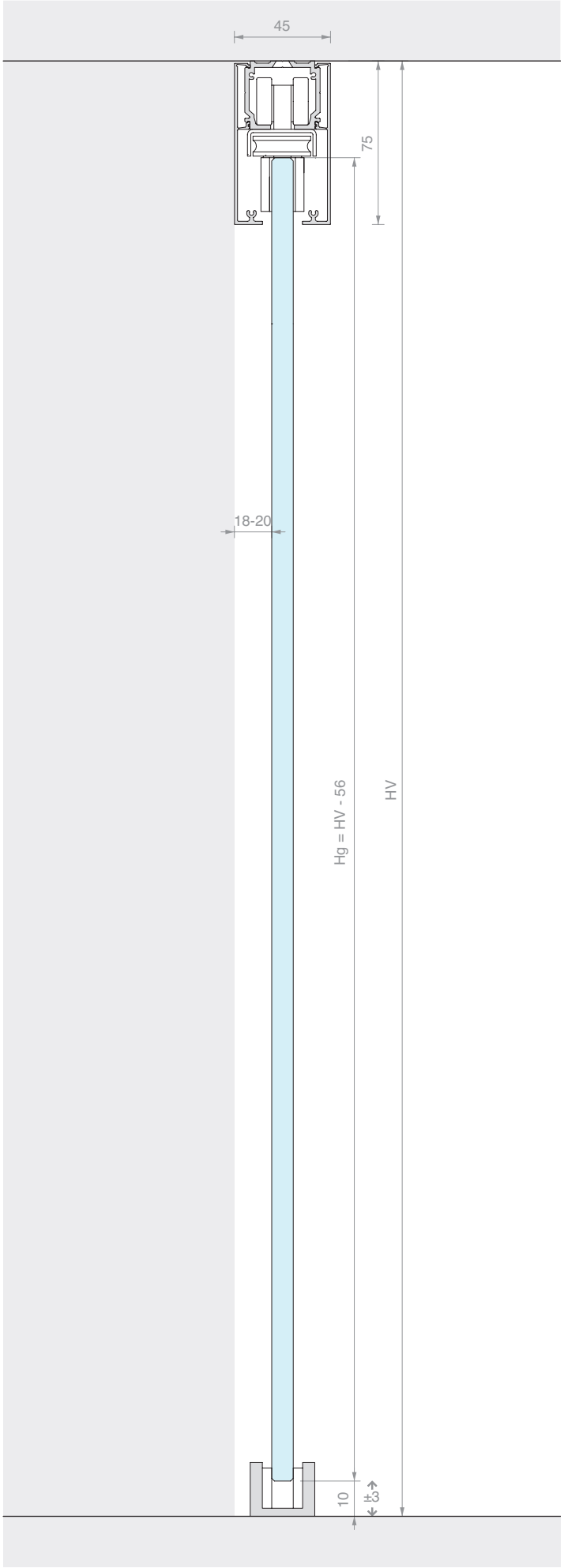

KIT COULISSANT FIXATION AU PLAFOND
DOUBLE VANTAIL SYNCHRONISÉ AVEC CACHE HAUT

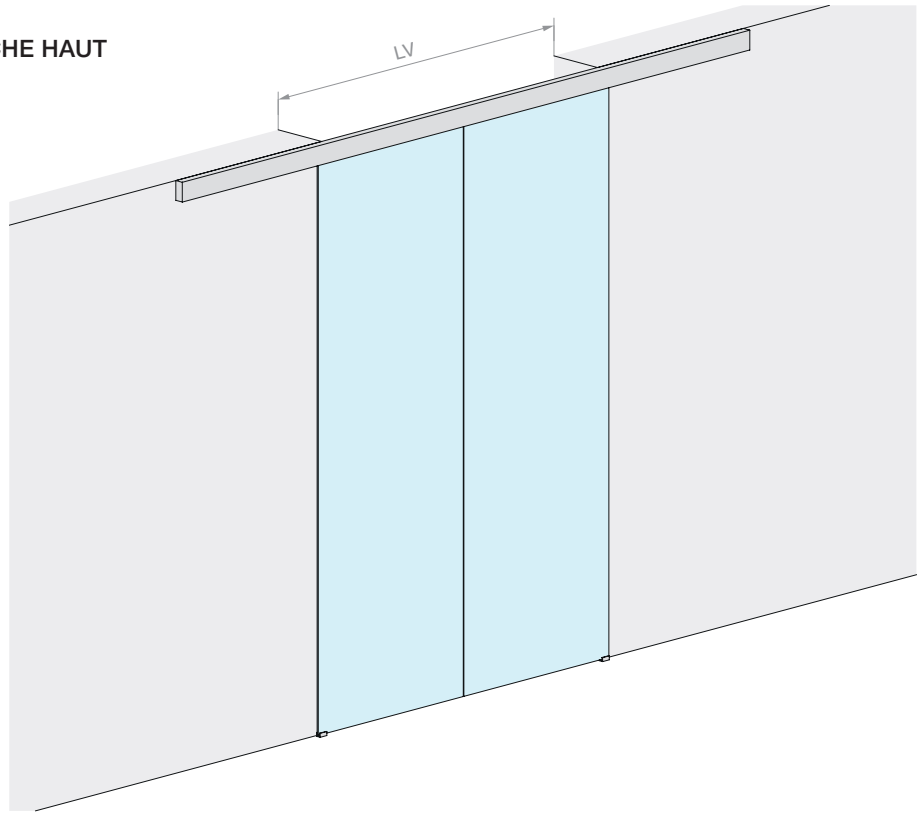

Matériau : Aluminium
Finition : /6 /88 /97

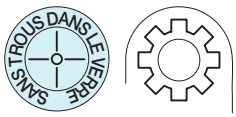

DIMENSIONS OUVERTURE

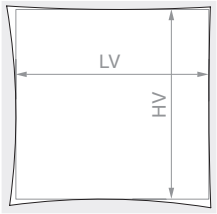

HV max : **3000** mm

VERRE VANTAIL

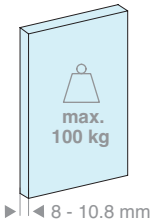

Kit composé de :

Réf.	Description	Q.té
LM21.400	Rail fixation au plafond	1 U
LM0100C.400	Cache pour rail	2 U
LM10044TP33	Embout de finition	2 U
CERPOS514	Pince	2 U
CERPOS514-C	Pince pour synchronisme	2 U
CARVIT8X40-A2	Chariot avec vis et écrou	4 U
057.3073.071	Butée sans arrêt	4 U
LMGF	Guide au sol	2 U
LMSIN-2AC500	Kit synchronisme	1 U
En option		
042.3102.072	Amortisseur softbreak de 20-60 kg	2 U
042.3102.071	Amortisseur softbreak de 61-100 kg	2 U

Réf.	LV max	Q.té
LMV10011C.400	**1940** mm	1 U

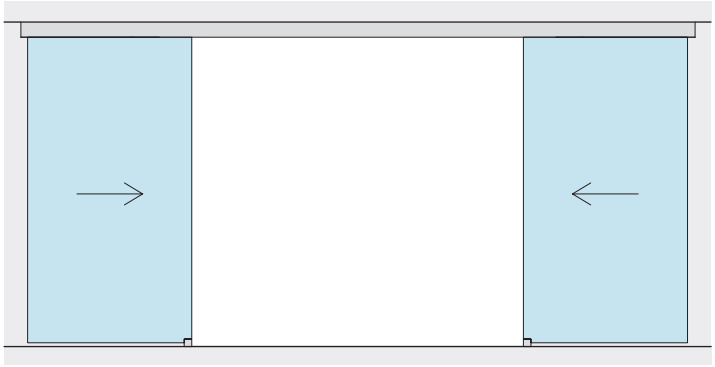

LV

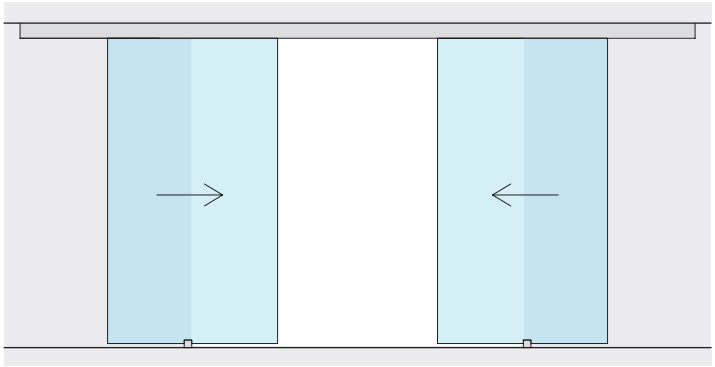

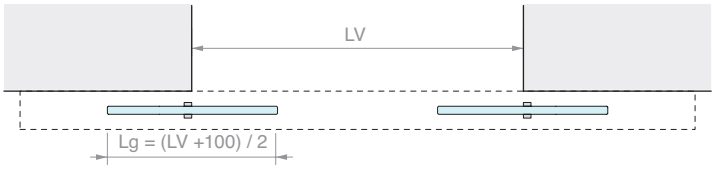
LV
Lg = (LV +100) / 2

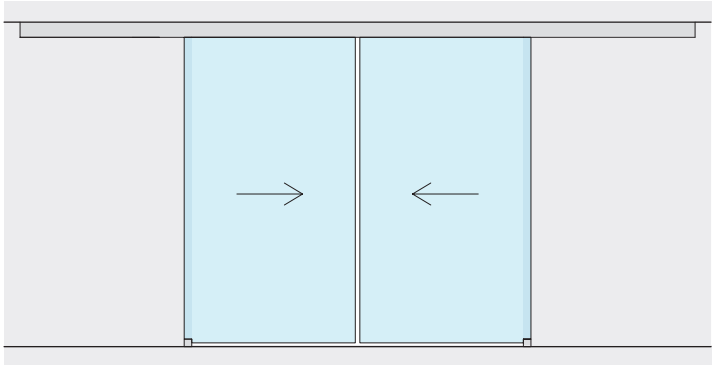

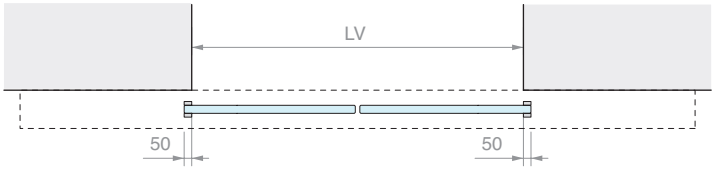
LV
50
50

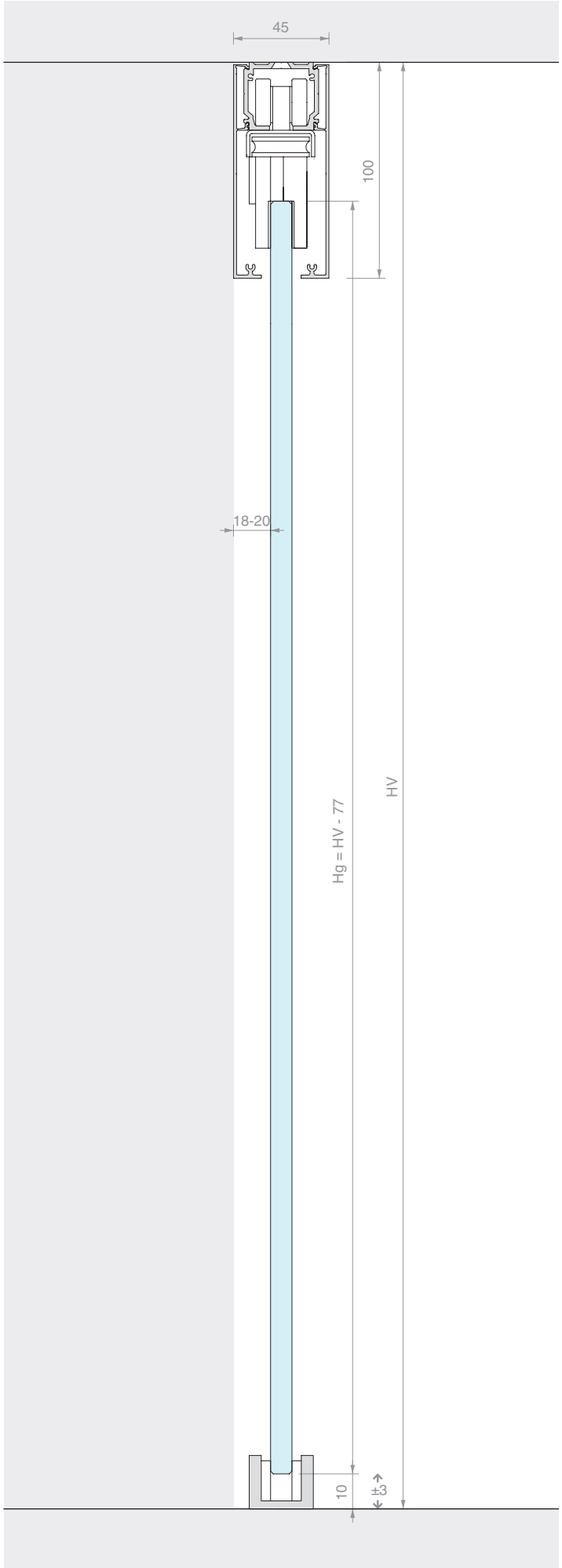
45
100
18-20
Hg = HV - 77
HV
10
±3

KIT COULISSANT FIXATION AU PLAFOND
SIMPLE VANTAIL ET VERRE FIXE AVEC CACHE ÉTROIT

Matériau : Aluminium
Finition : /6 /88 /97

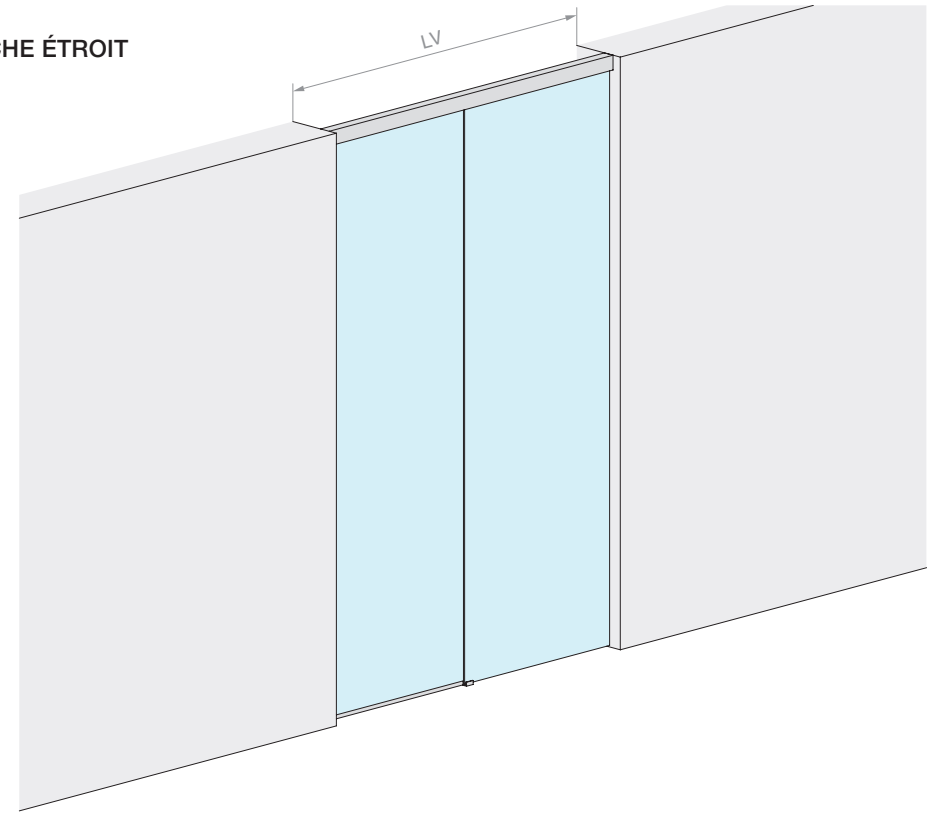

DIMENSIONS OUVERTURE

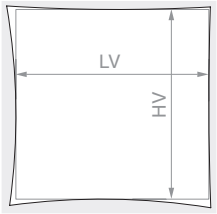

HV max : **3000** mm

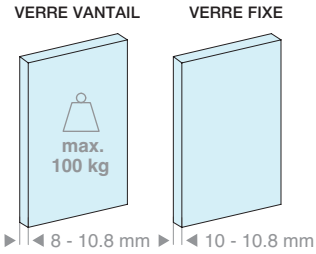

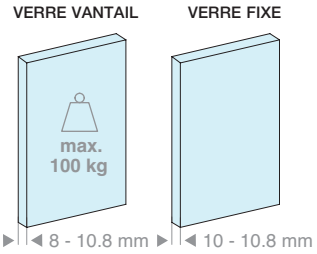

Kit composé de :

Réf.	Description	Q.té
LM21.200	Rail fixation au plafond	1 U
LM26075.200	Profil verre fixe	1 U
LM0075C.200	Cache pour rail	1 U
LMC13.100	Profil de finition	1 U
LMU20.150	Profil en « U »	1 U
LMU20.300	Profil en « U »	1 U
LMU20TP	Embout de finition	1 U
GTUP2	Joint pour fixation du verre	5 m
CERPOS170ALL	Pince	2 U
057.3114.071	Chariot avec vis et écrou	2 U
057.3073.072	Butée avec arrêt	2 U
LMGF	Guide au sol	1 U

En option

042.3102.072	Amortisseur softbreak de 20-60 kg	1 U
042.3102.071	Amortisseur softbreak de 61-100 kg	1 U

Kit composé de :

Réf.	Description	Q.té
LM21.300	Rail fixation au plafond	1 U
LM26075.300	Profil verre fixe	1 U
LM0075C.300	Cache pour rail	1 U
LMC13.200	Profil de finition	1 U
LMU20.300	Profil en « U »	2 U
LMU20TP	Embout de finition	1 U
GTUP2	Joint pour fixation du verre	6 m
CERPOS170ALL	Pince	2 U
057.3114.071	Chariot avec vis et écrou	2 U
057.3073.072	Butée avec arrêt	2 U
LMGF	Guide au sol	1 U

En option

042.3102.072	Amortisseur softbreak de 20-60 kg	1 U
042.3102.071	Amortisseur softbreak de 61-100 kg	1 U

Réf.	LV max	Q.té
LMV7511F.200	**2000** mm	1 U

Réf.	LV max	Q.té
LMV7511F.300	**3000** mm	1 U

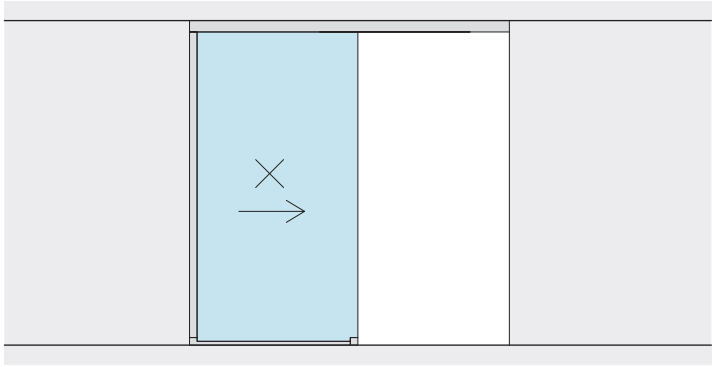

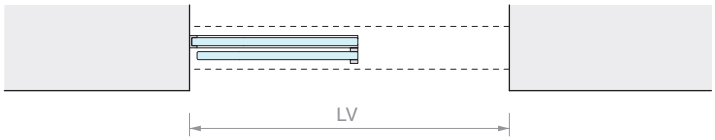

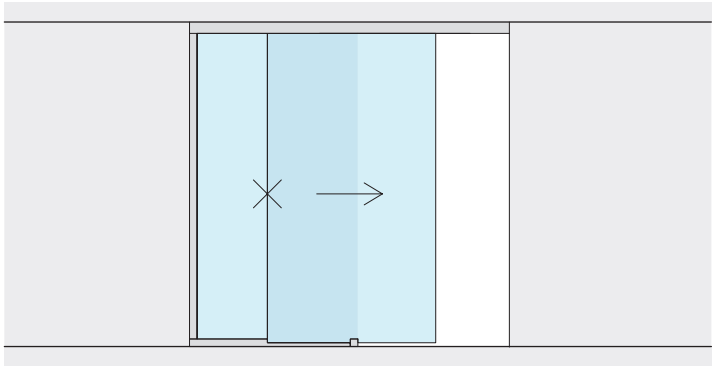

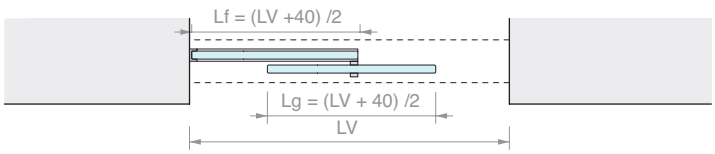

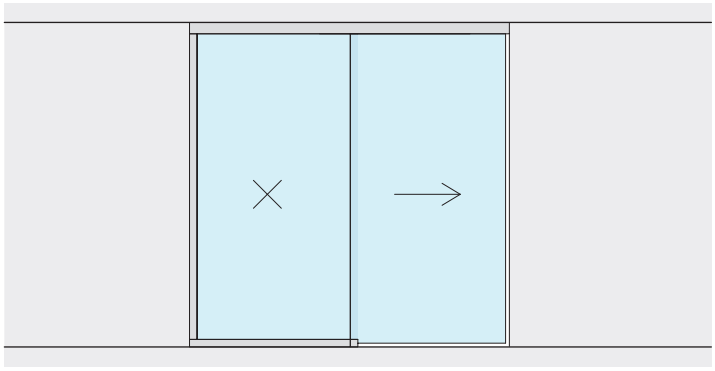

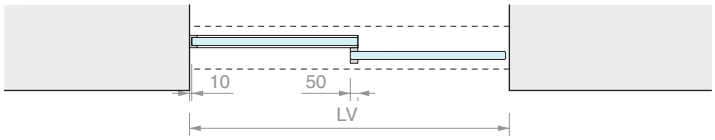

USINAGE SUR VERRE POUR CERPOS170

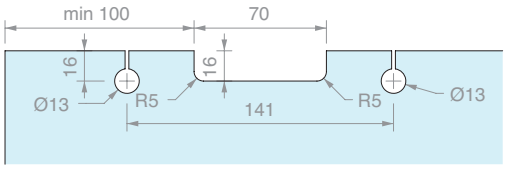

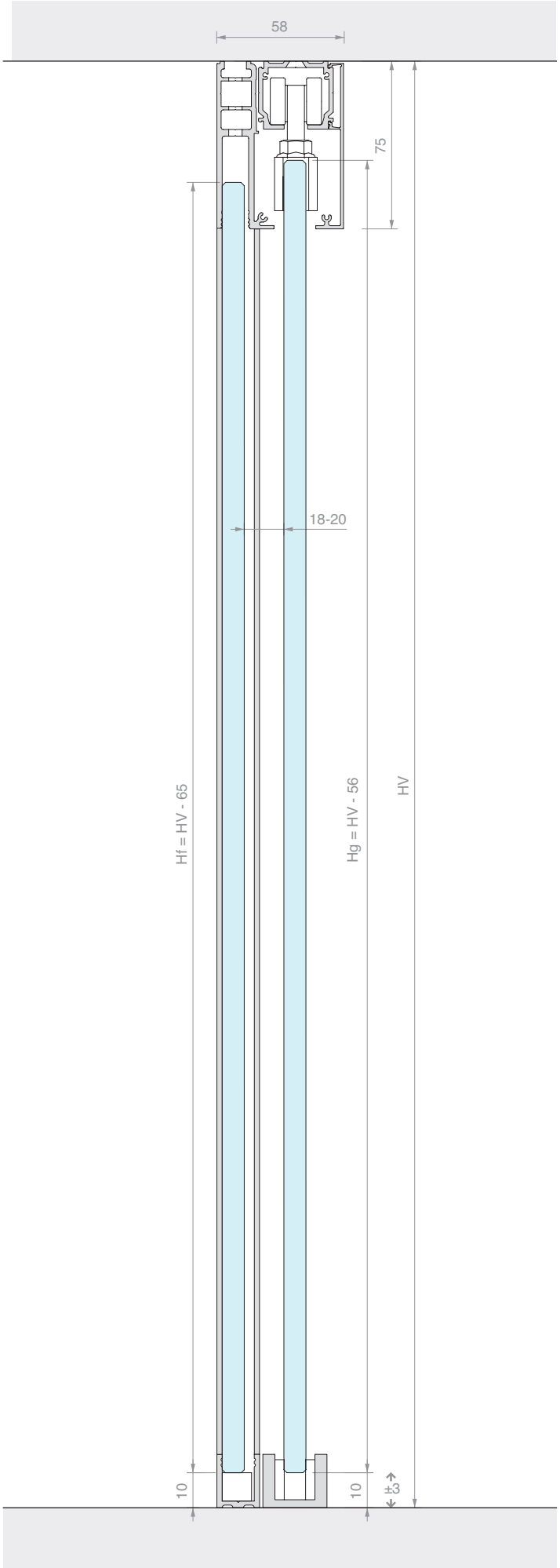

KIT COULISSANT FIXATION AU PLAFOND
SIMPLE VANTAIL ET VERRE FIXE AVEC CACHE HAUT

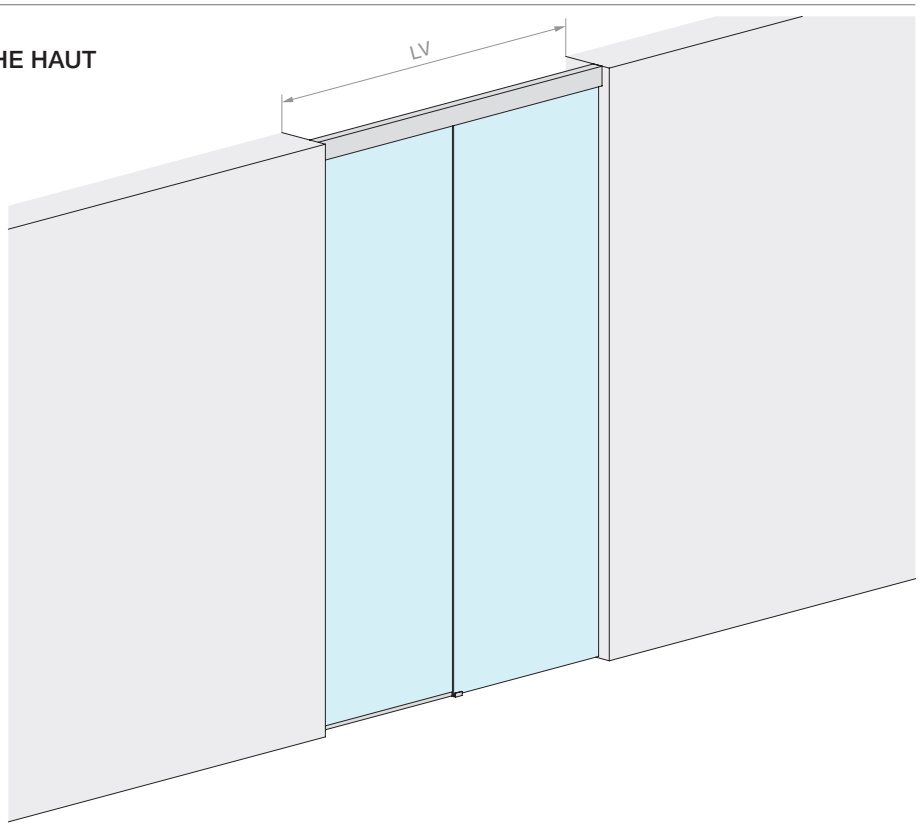

Matériau : Aluminium
Finition : /6 /88 /97

SANS TROUS DANS LE VERRE

DIMENSIONS OUVERTURE

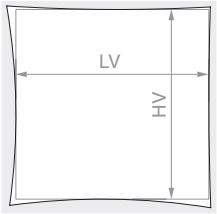

HV max : **3000** mm

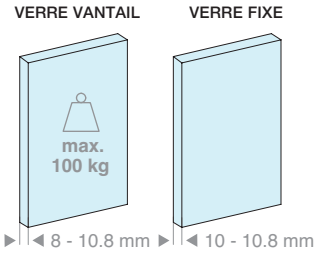

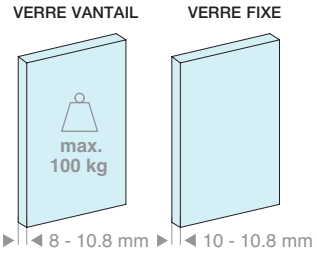

Kit composé de :

Réf.	Description	Q.té
LM21.200	Rail fixation au plafond	1 U
LM26100.200	Profil verre fixe	1 U
LM0100C.200	Cache pour rail	1 U
LMC13.100	Profil de finition	1 U
LMU20.150	Profil en « U »	1 U
LMU20.300	Profil en « U »	1 U
LMU20TP	Embout de finition	1 U
GTUP2	Joint pour fixation du verre	5 m
CERPOS514	Pince	2 U
CARVIT8X40-A2	Chariot avec vis et écrou	2 U
057.3073.072	Butée avec arrêt	2 U
LMGF	Guide au sol	1 U

En option

042.3102.072	Amortisseur softbreak de 20-60 kg	1 U
042.3102.071	Amortisseur softbreak de 61-100 kg	1 U

Réf.	LV max	Q.té
LMV10011F.200	**2000** mm	1 U

Kit composé de :

Réf.	Description	Q.té
LM21.300	Rail fixation au plafond	1 U
LM26100.300	Profil verre fixe	1 U
LM0100C.300	Cache pour rail	1 U
LMC13.200	Profil de finition	1 U
LMU20.300	Profil en « U »	2 U
LMU20TP	Embout de finition	1 U
GTUP2	Joint pour fixation du verre	6 m
CERPOS514	Pince	2 U
CARVIT8X40-A2	Chariot avec vis et écrou	2 U
057.3073.072	Butée avec arrêt	2 U
LMGF	Guide au sol	1 U

En option

042.3102.072	Amortisseur softbreak de 20-60 kg	1 U
042.3102.071	Amortisseur softbreak de 61-100 kg	1 U

Réf.	LV max	Q.té
LMV10011F.300	**3000** mm	1 U

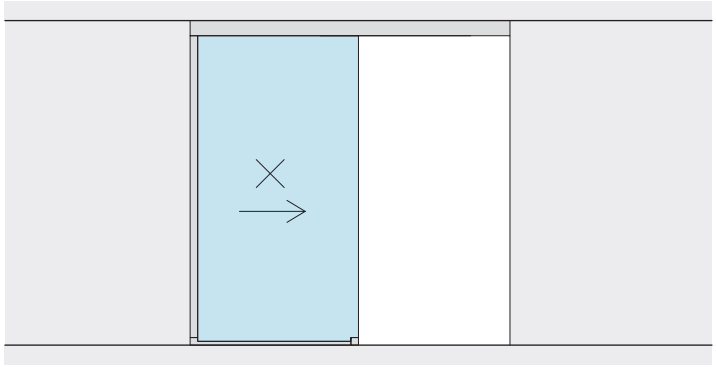

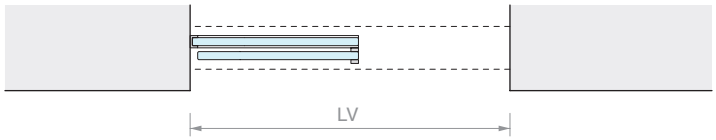
LV

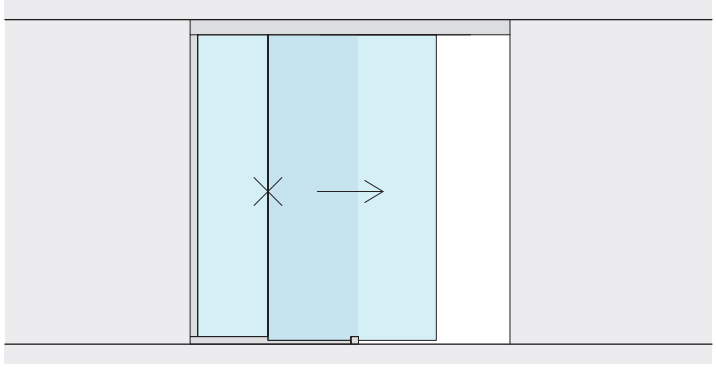

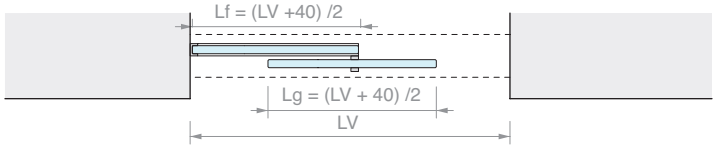
Lf = (LV +40) /2
Lg = (LV + 40) /2
LV

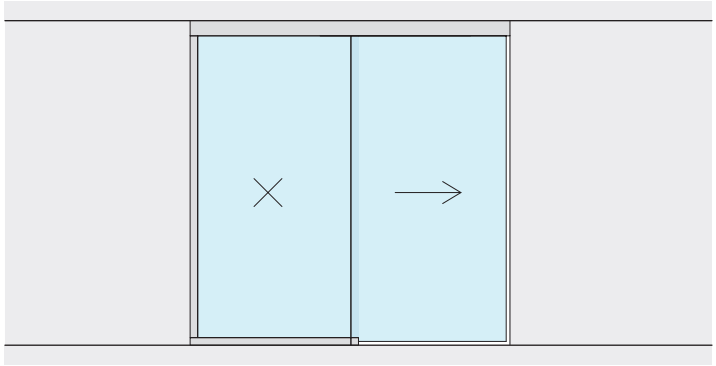

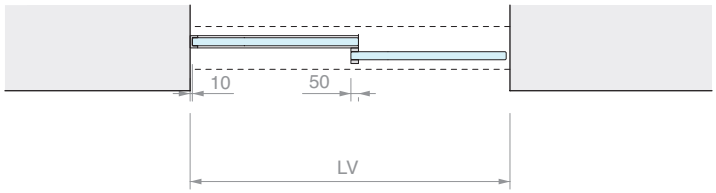
10
50
LV

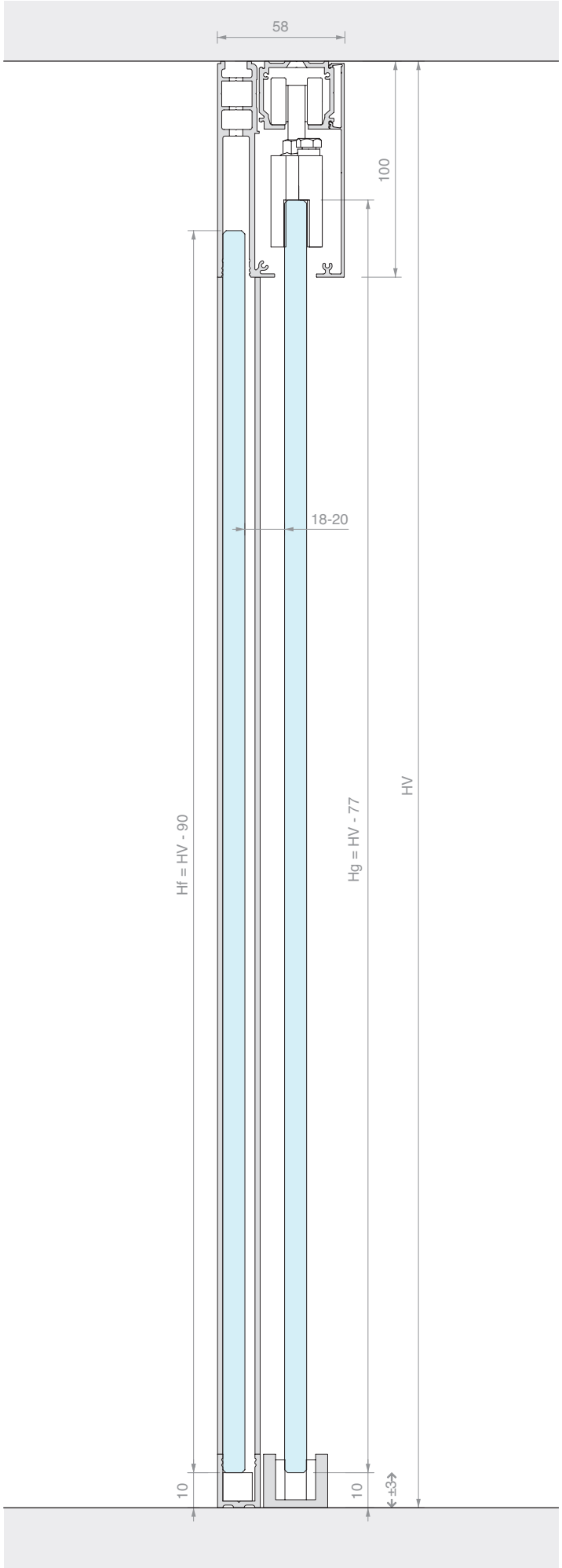
58
100
18-20
Hf = HV - 90
Hg = HV - 77
HV
10
10
±3

KIT COULISSANT FIXATION AU PLAFOND
DOUBLE VANTAIL SYNCHRONISÉ ET DOUBLE VERRE FIXE

Matériau : Aluminium

Finition : /6 /88 /97

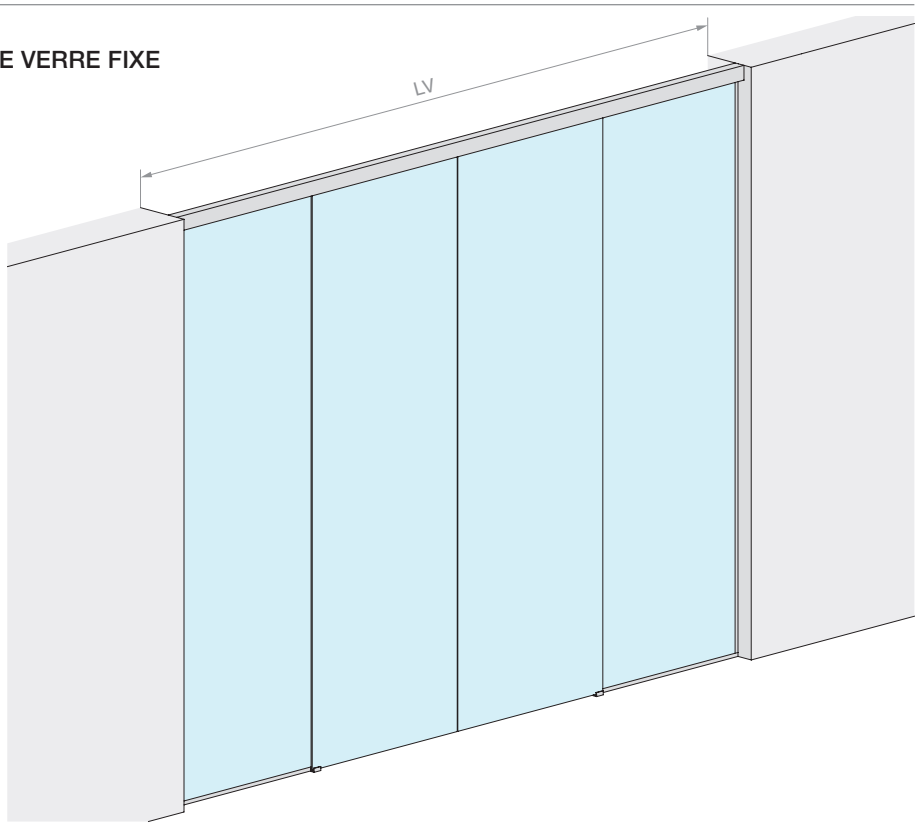

DIMENSIONS OUVERTURE

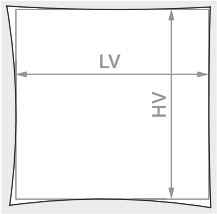

HV max : **3000** mm

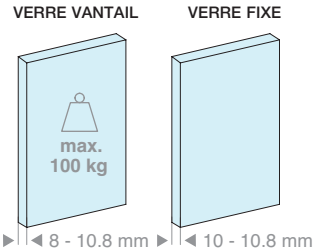

Kit composé de :

Réf.	Description	Q.té
LM21.400	Rail fixation au plafond	1 U
LM26075.400	Profil verre fixe	1 U
LM0075C.400	Cache pour rail	1 U
LMC13.200	Profil de finition	1 U
LMU20.300	Profil en « U »	3 U
LMU20TP	Embout de finition	2 U
GTUP2	Joint pour fixation du verre	10 m
CERPOS170ALL	Pince	2 U
CERPOS170SYNC	Pince pour synchronisme	2 U
057.3114.071	Chariot avec vis et écrou	4 U
057.3073.071	Butée sans arrêt	4 U
LMGF	Guide au sol	2 U
LMSIN-2AC170	Kit synchronisme	1 U

En option

042.3102.072	Amortisseur softbreak de 20-60 kg	2 U
042.3102.071	Amortisseur softbreak de 61-100 kg	2 U

Réf.	LV max	Q.té
LMV7511CF.400	**4000** mm	1 U

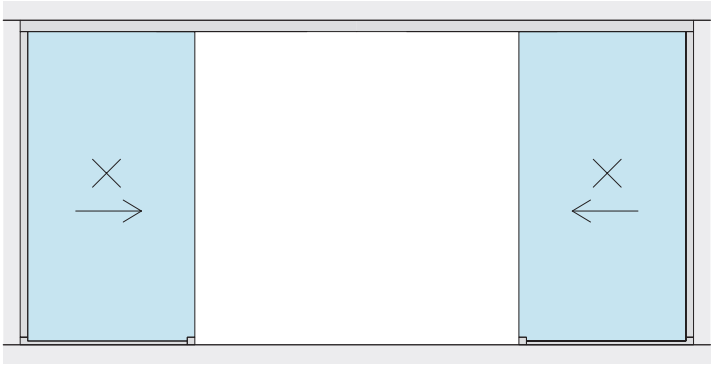

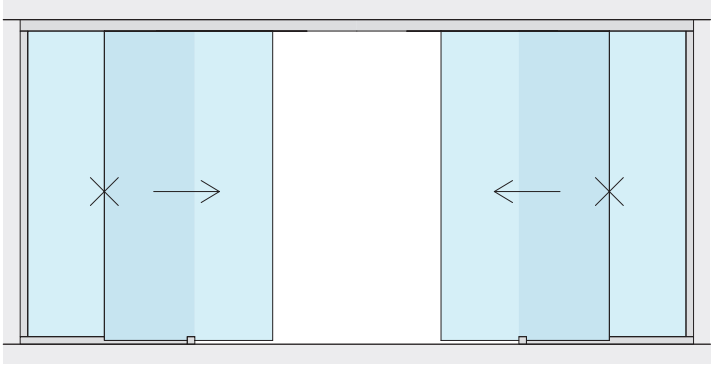

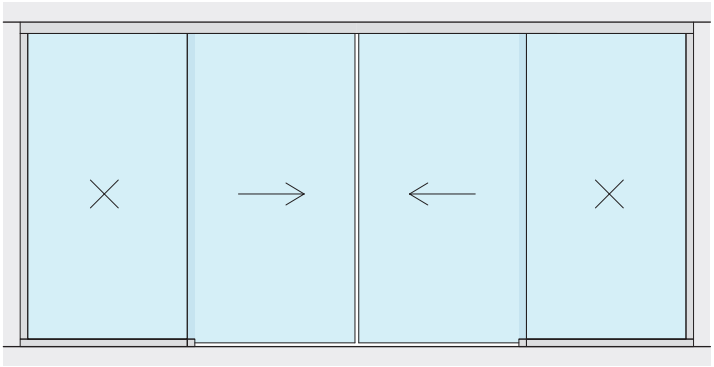

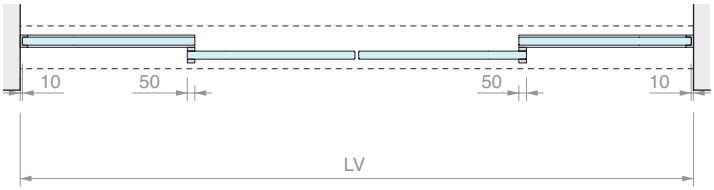

USINAGE SUR VERRE POUR CERPOS170

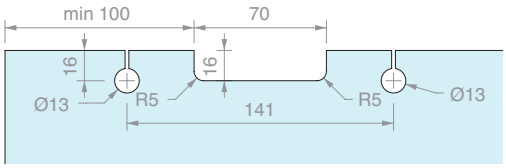

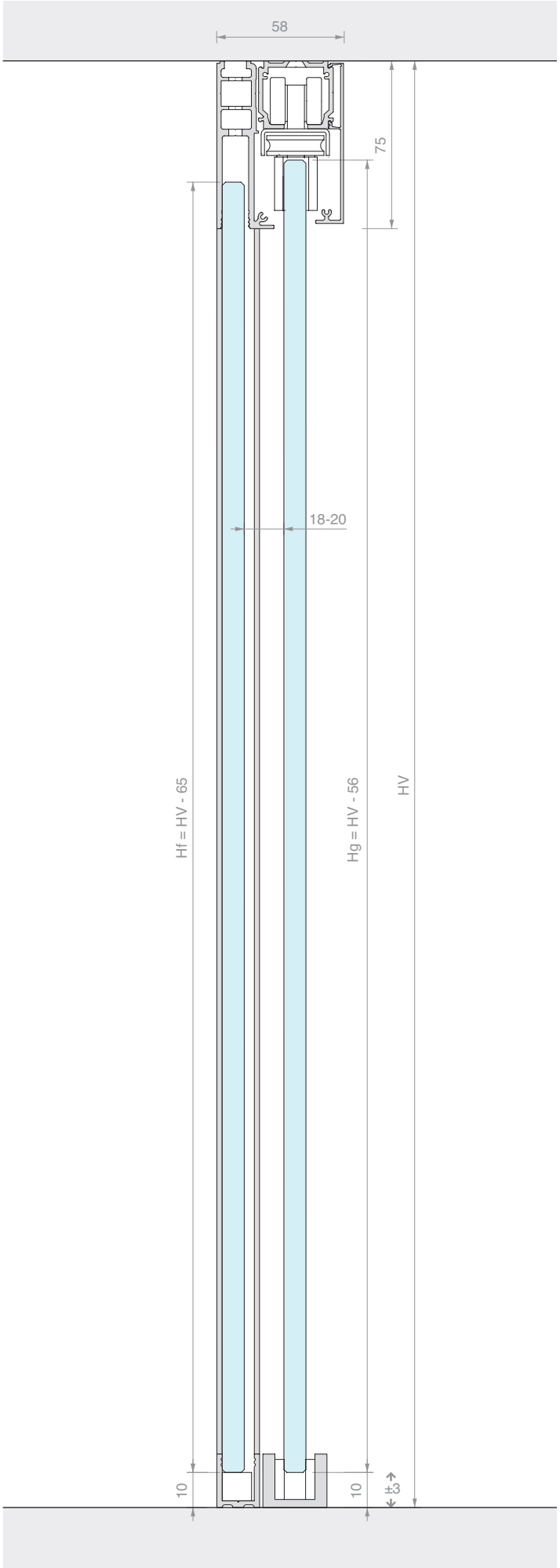

KIT COULISSANT FIXATION AU PLAFOND
DOUBLE VANTAIL SYNCHRONISÉ ET DOUBLE VERRE FIXE AVEC CACHE HAUT

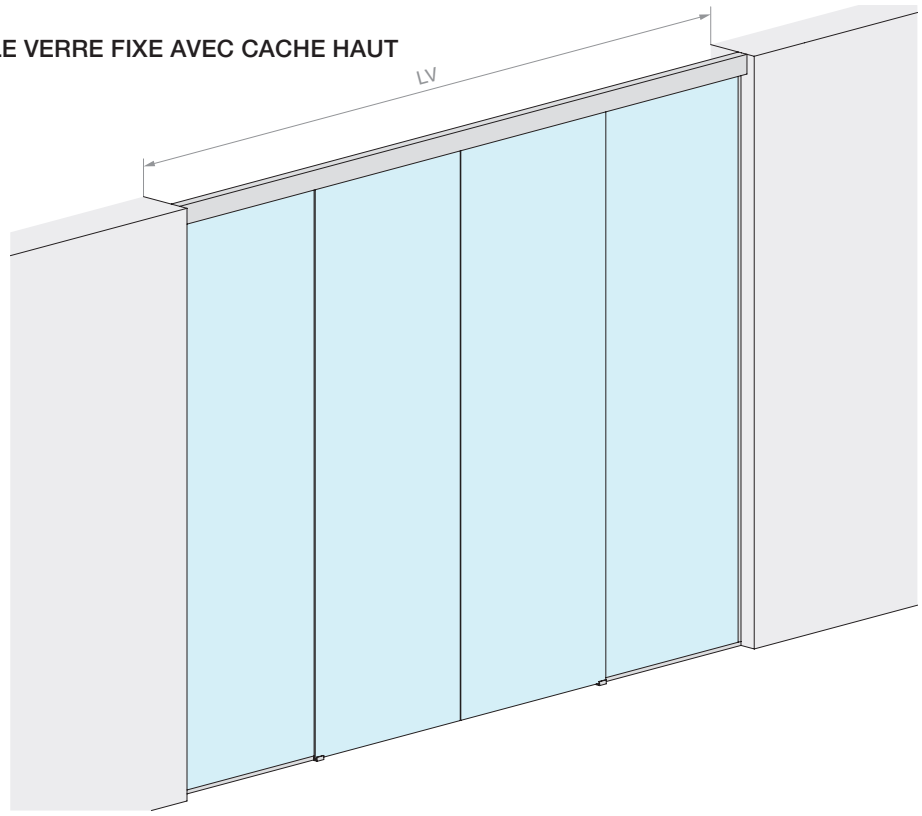

Matériau : Aluminium
Finition : /6 /88 /97

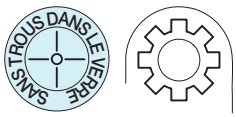

DIMENSIONS OUVERTURE

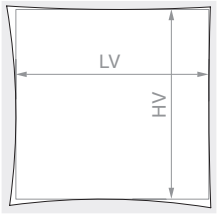

HV max : **3000** mm

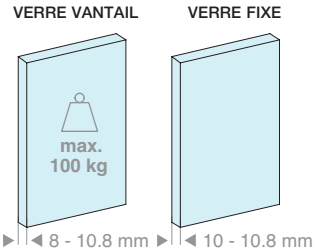

Kit composé de :

Réf.	Description	Q.té
LM21.400	Rail fixation au plafond	1 U
LM26100.400	Profil verre fixe	1 U
LM0100C.400	Cache pour rail	1 U
LMC13.200	Profil de finition	1 U
LMU20.300	Profil en « U »	3 U
LMU20TP	Embout de finition	2 U
GTUP2	Joint pour fixation du verre	10 m
CERPOS514	Pince	2 U
CERPOS514-C	Pince pour synchronisme	2 U
CARVIT8X40-A2	Chariot avec vis et écrou	4 U
057.3073.071	Butée sans arrêt	4 U
LMGF	Guide au sol	2 U
LMSIN-2AC500	Kit synchronisme	1 U

En option

042.3102.072	Amortisseur softbreak de 20-60 kg	2 U
042.3102.071	Amortisseur softbreak de 61-100 kg	2 U

Réf.	LV max	Q.té
LMV10011CF.400	**4000** mm	1 U

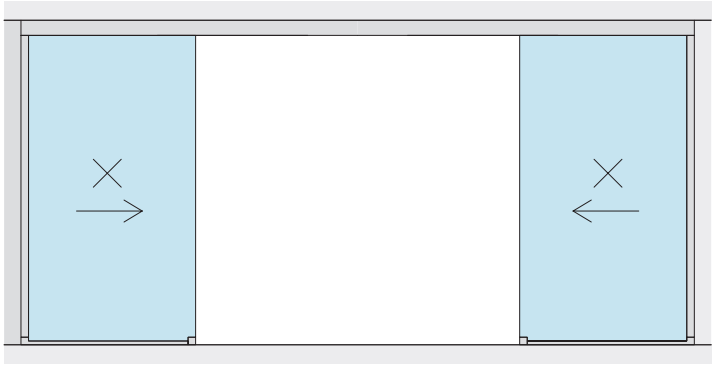

LV

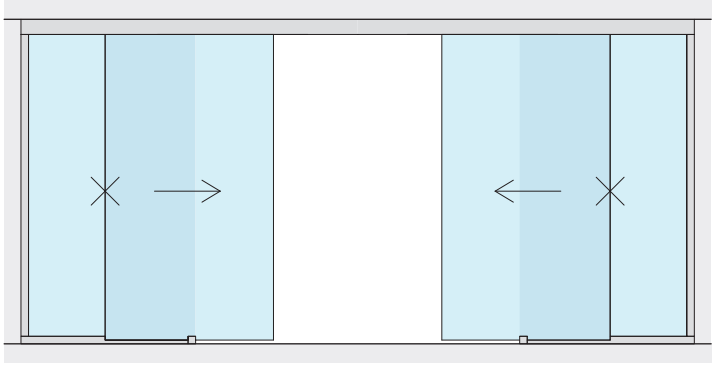

Lf = (LV +80) /4
Lg = (LV + 80) /4
LV

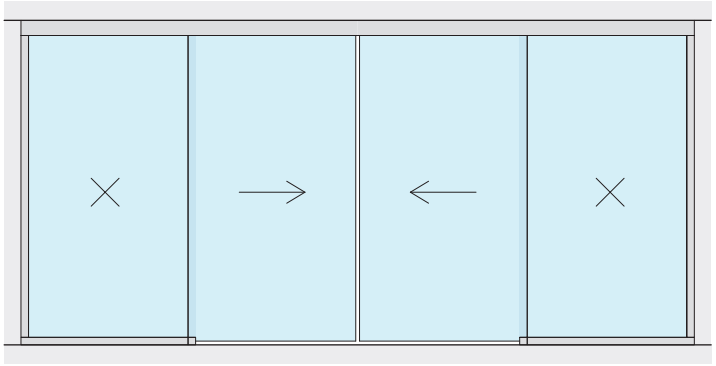

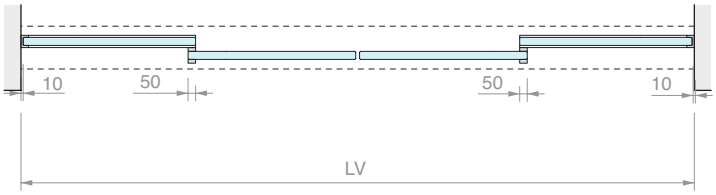
10
50
50
10
LV

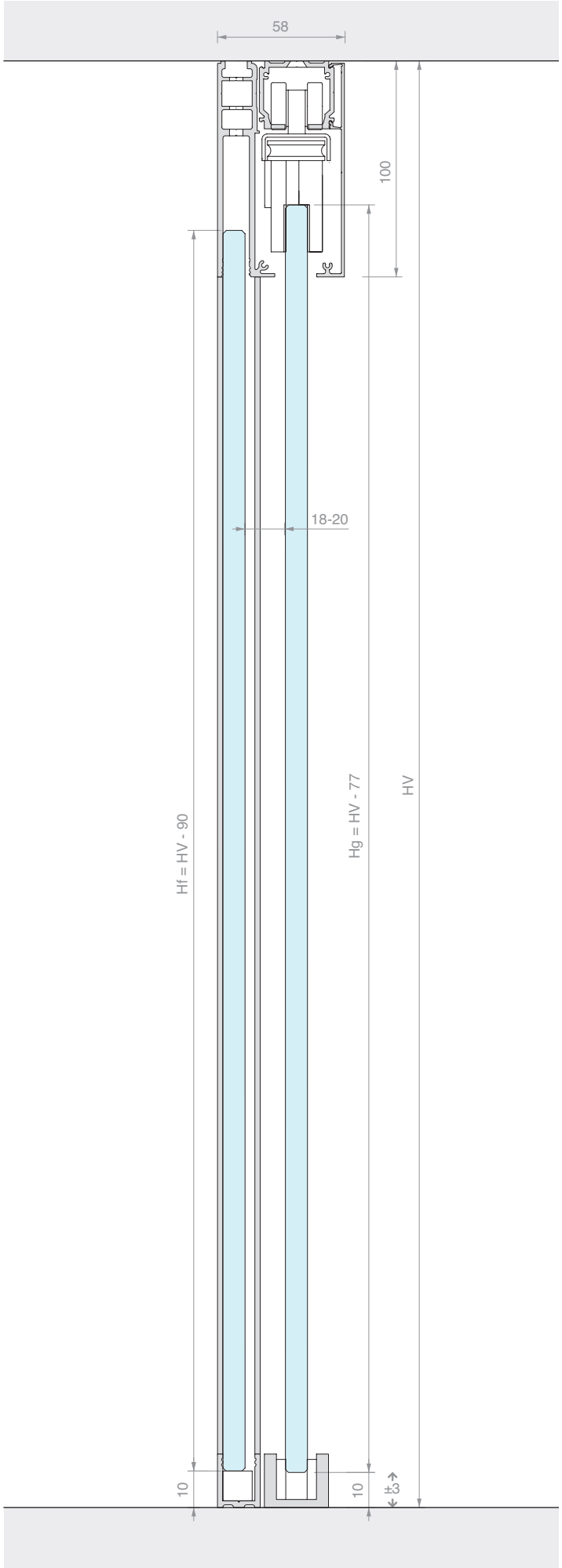
58
100
18-20
Hf = HV - 90
Hg = HV - 77
HV
10
10
±3

KIT COULISSANT FIXATION AU PLAFOND DOUBLE VANTAIL AVEC ENTRAÎNEMENT

Matériau : Aluminium
Finition : /6 /88 /97

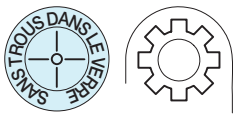

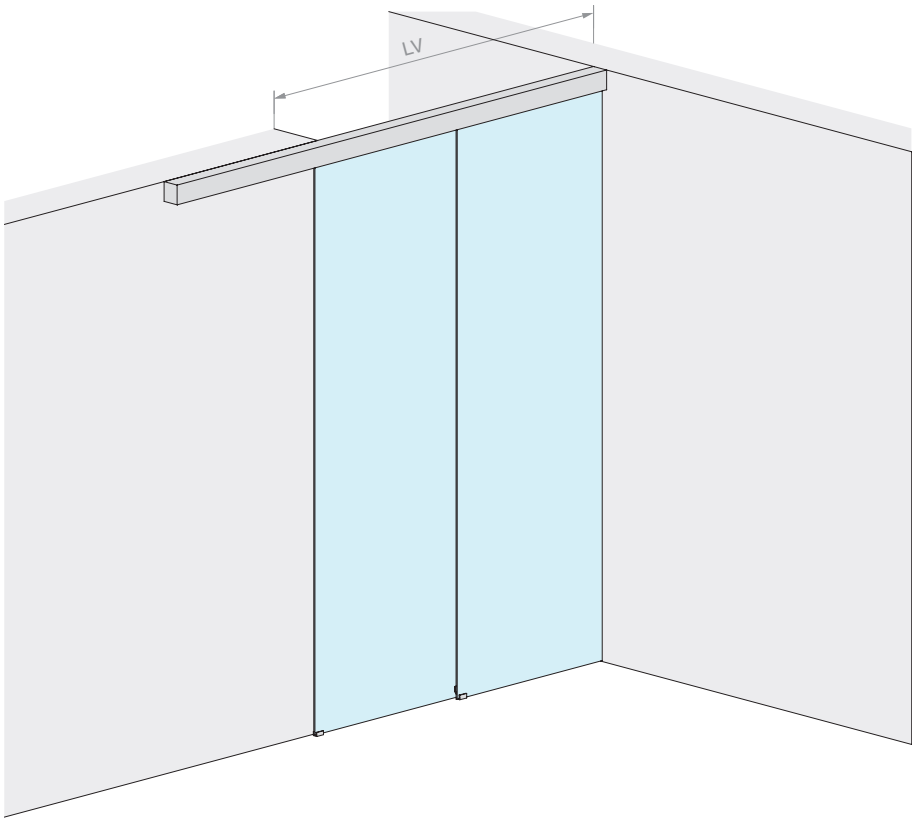

DIMENSIONS OUVERTURE

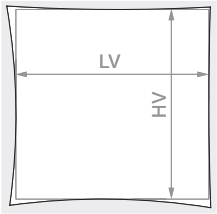

HV max : **3000** mm

VERRE VANTAIL

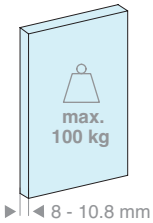

Kit composé de :

Réf.	Description	Q.té
LM2V080.300	Rail à 2 voies fixation au plafond	1 U
LM0100C.300	Cache pour rail	2 U
LM10090TP33	Embout de finition	2 U
CERPOS514	Pince	1 U
CERPOS514-C	Pince pour synchronisme	2 U
CERPOS514-T	Pince pour entraînement	1 U
CARVIT8X50-A2	Chariot avec vis et écrou	4 U
057.3073.072	Butée avec arrêt	2 U
057.3073.071	Butée sans arrêt	2 U
LMSIN-2AT502	Kit synchronisme	1 U

En option

042.3102.071	Amortisseur softbreak pour vantaux de 40-65 kg	1 ou 2 U

Réf.	LV max	Q.té
LMV10012.300	**1965** mm	1 U

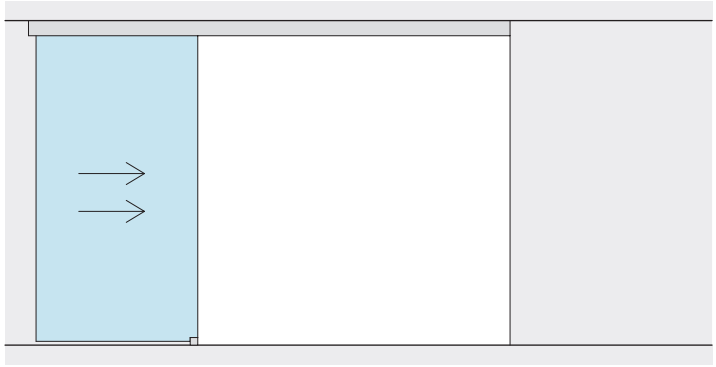

LV

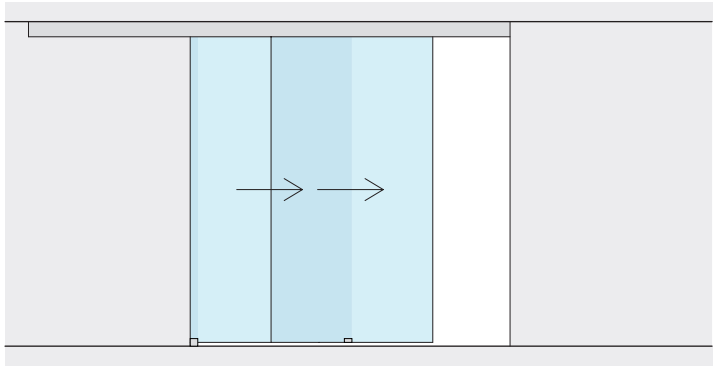

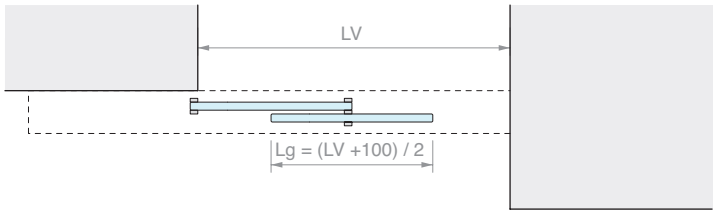
LV
Lg = (LV +100) / 2

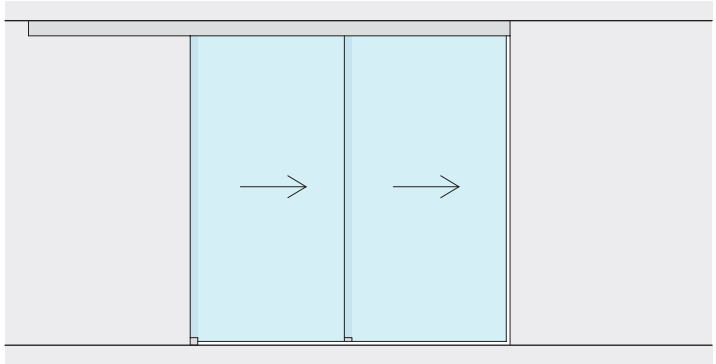

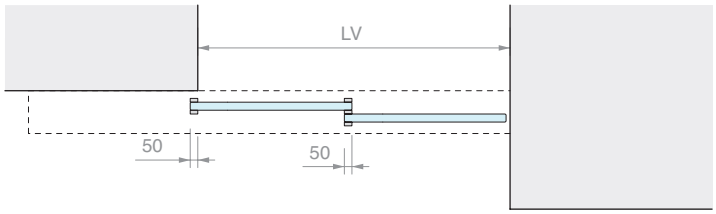
LV
50
50

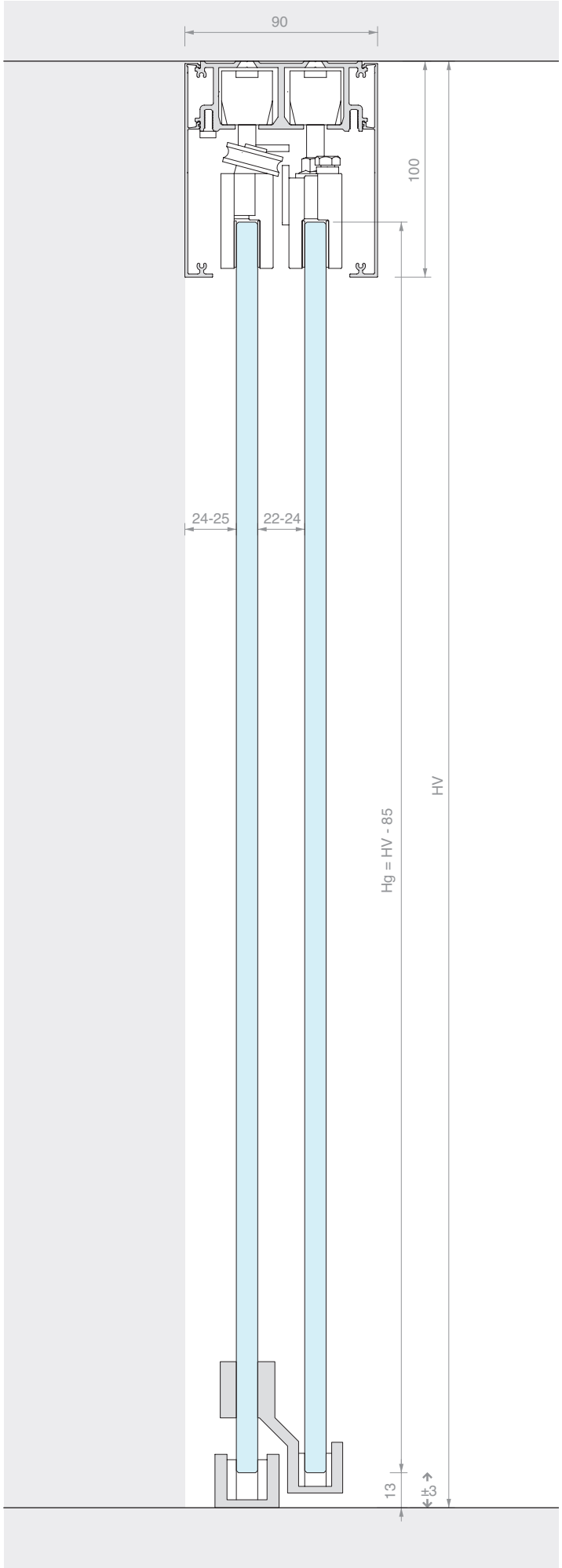
90
100
24-25
22-24
Hg = HV - 85
HV
13
±3

KIT COULISSANT FIXATION AU PLAFOND
DOUBLE VANTAIL AVEC ENTRAÎNEMENT ET VERRE FIXE

Matériau : Aluminium
Finition : /6 /88 /97

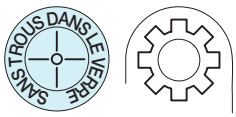

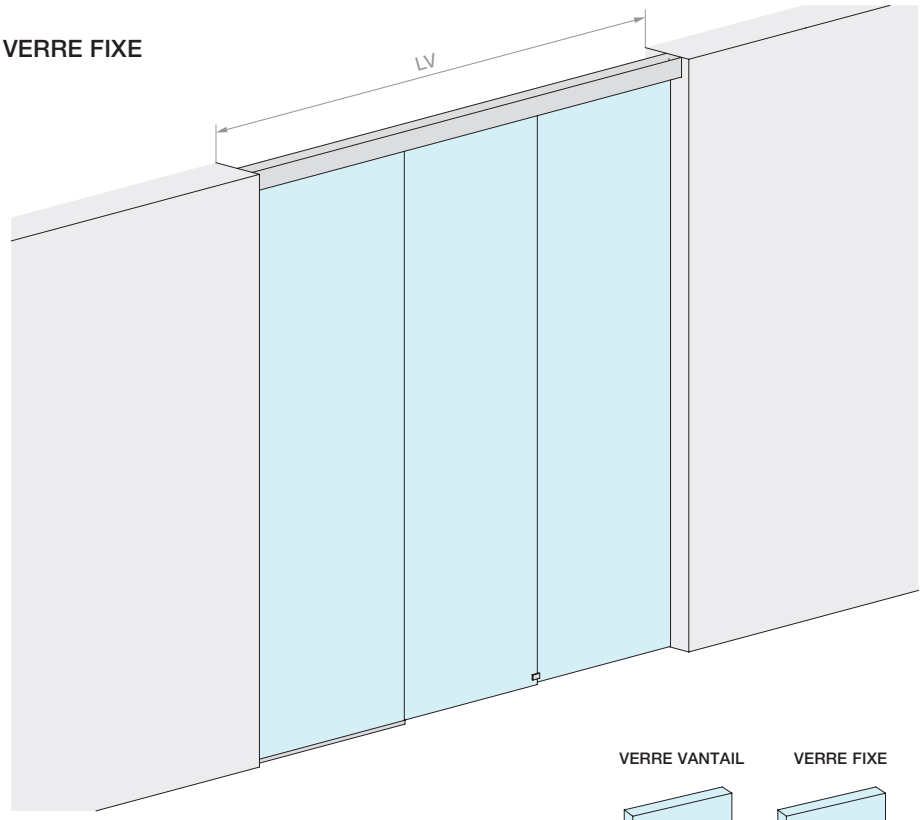

DIMENSIONS OUVERTURE

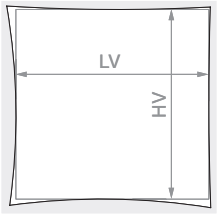

HV max : **3000** mm

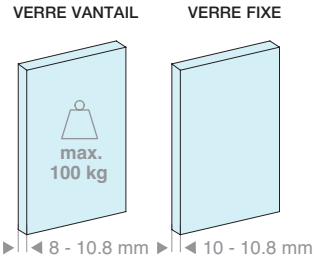

Kit composé de :

Réf.	Description	Q.té
LM2V080.300	Rail à 2 voies fixation au plafond	1 U
LM26100.300	Profil verre fixe	1 U
LM0100C.300	Cache pour rail	1 U
LMC13.200	Profil de finition	1 U
LMU20.150	Profil en « U »	1 U
LMU20.300	Profil en « U »	1 U
LMU20TP	Embout de finition	1 U
GTUP2	Joint pour fixation du verre	5 m
CERPOS514	Pince	1 U
CERPOS514-C	Pince pour synchronisme	2 U
CERPOS514-T	Pince pour entraînement	1 U
CARVIT8X50-A2	Chariot avec vis et écrou	4 U
057.3073.072	Butée avec arrêt	2 U
057.3073.071	Butée sans arrêt	2 U
LMSIN-2AT502	Kit synchronisme	1 U

En option

042.3102.071	Amortisseur softbreak pour vantaux de 40-65 kg	1 ou 2 U

Réf.	LV max	Q.té
LMV10012F.300	**3000** mm	1 U

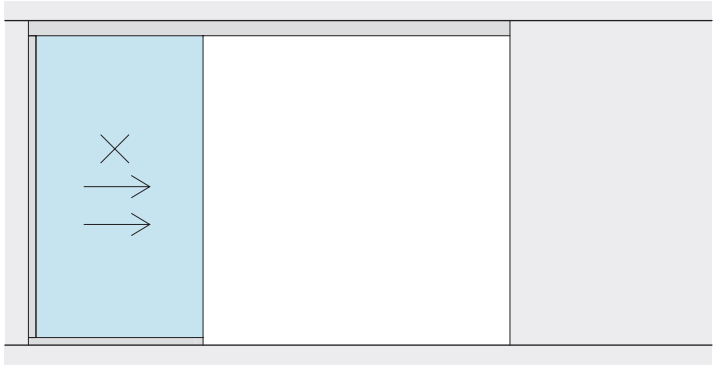

LP
LV

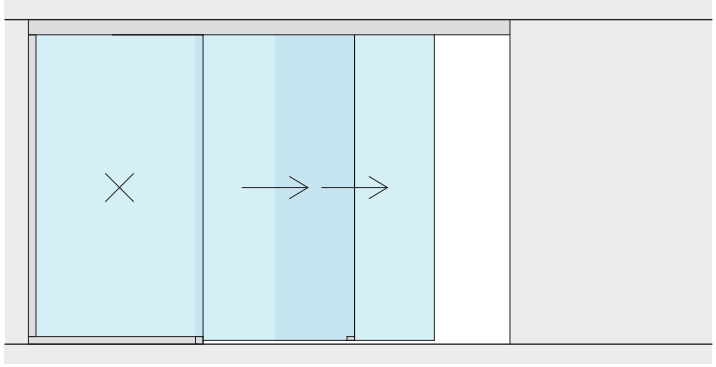

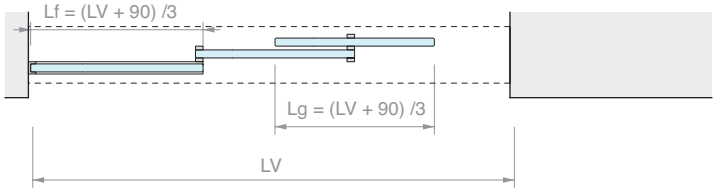
Lf = (LV + 90) /3
Lg = (LV + 90) /3
LV

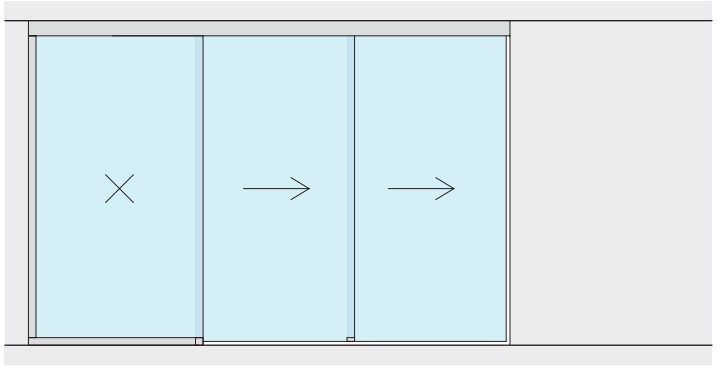

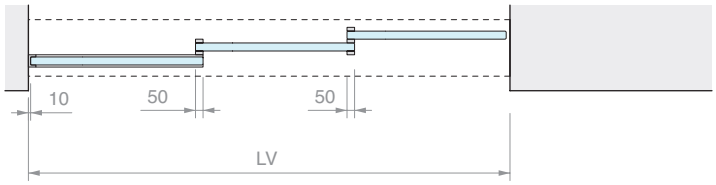
10
50
50
LV

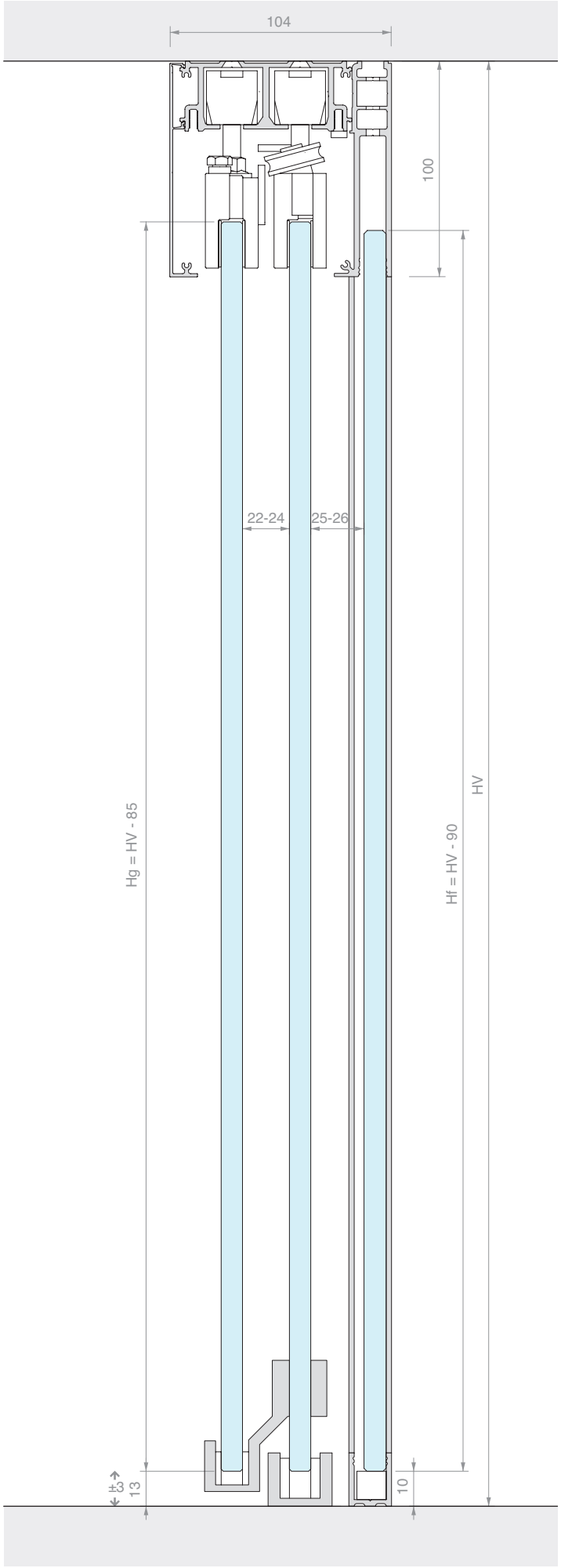
104
100
22-24
25-26
Hg = HV - 85
Hf = HV - 90
HV
±3
13
10

KIT COULISSANT FIXATION AU PLAFOND TRIPLE VANTAIL AVEC ENTRAÎNEMENT

Matériau : Aluminium

Finition : /6 /88 /97

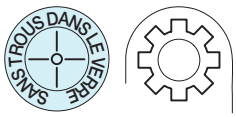

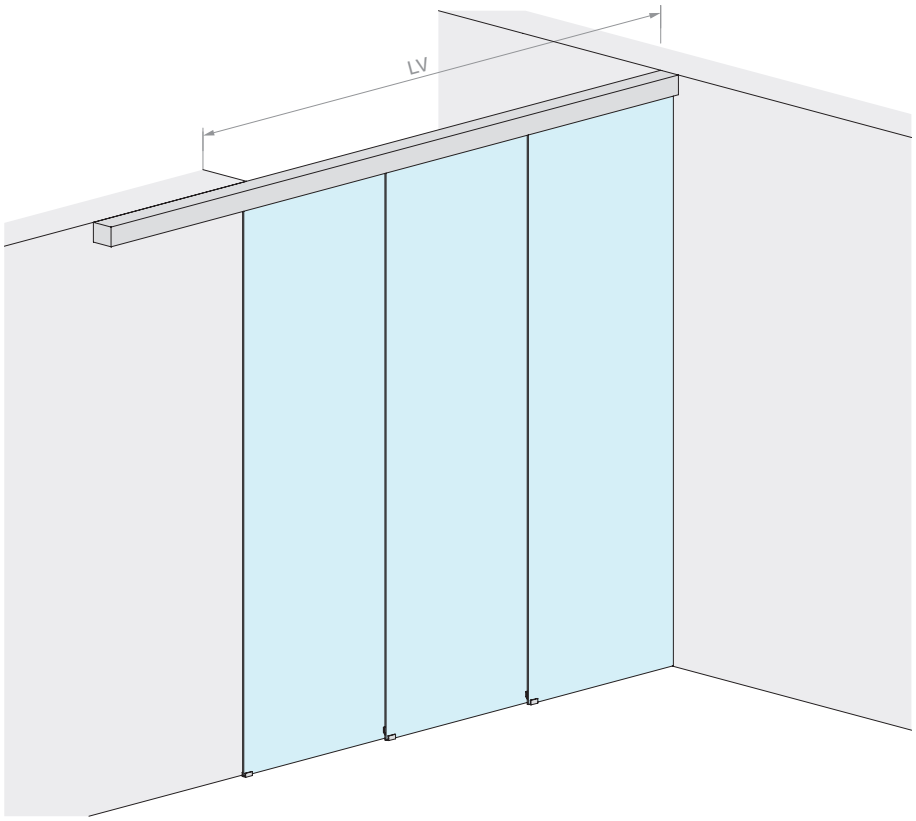

DIMENSIONS OUVERTURE

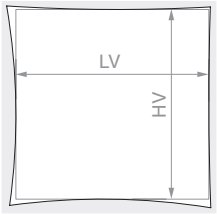

HV max : **3000** mm

VERRE VANTAIL

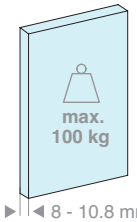

8 - 10.8 mm

Kit composé de :

Réf.	Description	Q.té
LM3V112.400	Rail à 3 voies fixation au plafond	1 U
LM0100C.400	Cache pour rail	2 U
LM10022TP33	Embout de finition	2 U
CERPOS514	Pince	1 U
CERPOS514-C	Pince pour synchronisme	3 U
CERPOS514-T	Pince pour entraînement	2 U
CARVIT8X50-A2	Chariot avec vis et écrou	6 U
057.3073.072	Butée avec arrêt	2 U
057.3073.071	Butée sans arrêt	4 U
LMSIN-3AT503	Kit synchronisme	1 U

En option

042.3102.071	Amortisseur softbreak pour vantaux de 30-55 kg	1 ou 2 U

Réf.	LV max	Q.té
LMV10013.400	**2955** mm	1 U

LV

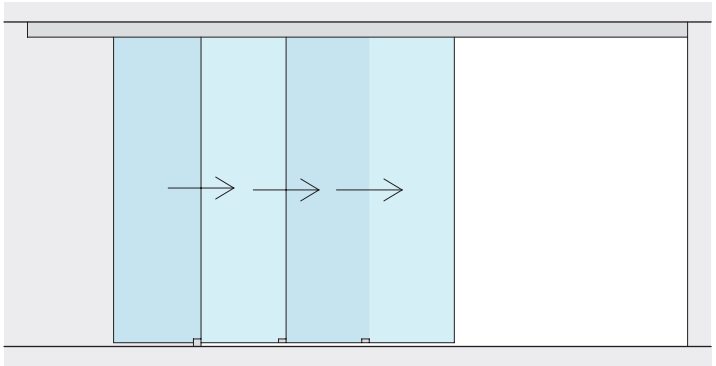

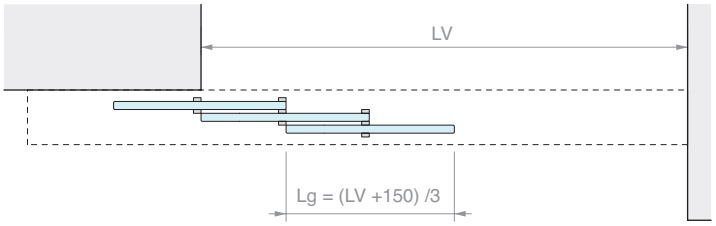
LV
Lg = (LV +150) /3

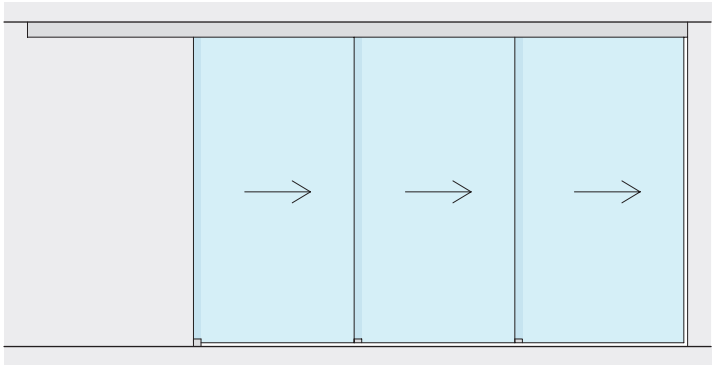

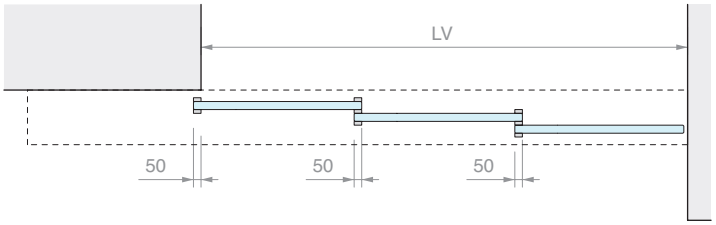
LV
50
50
50

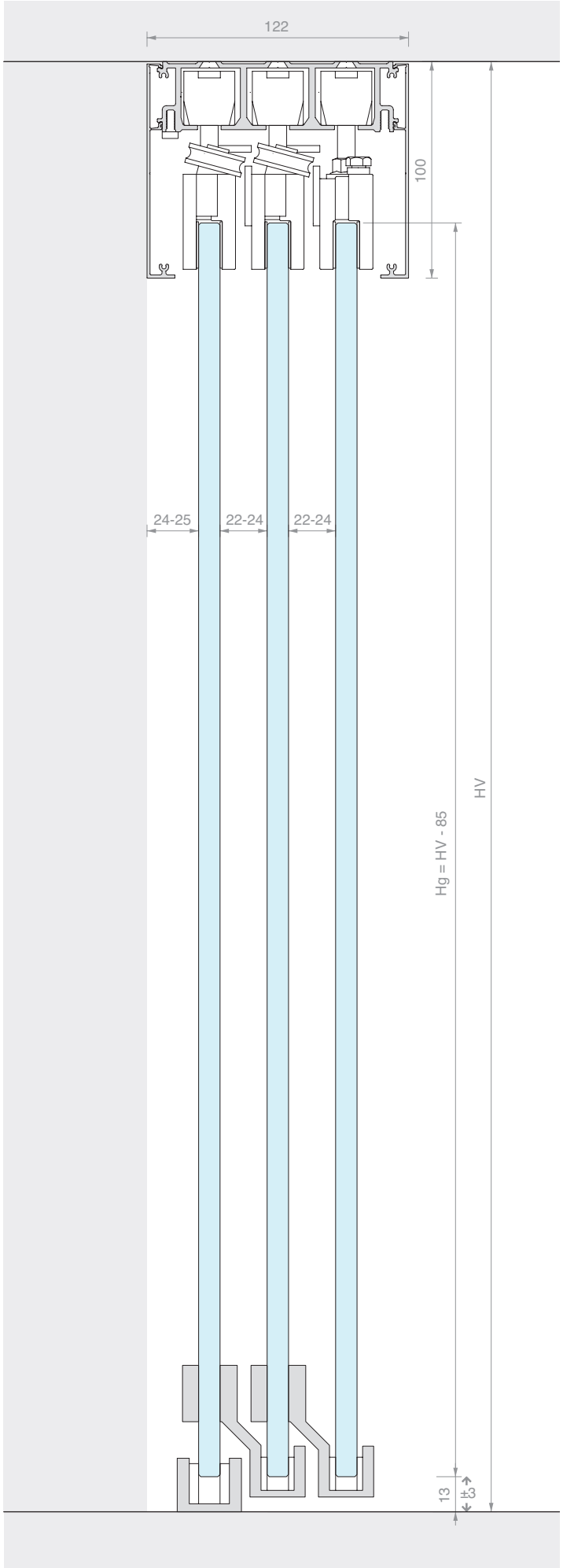
122
100
24-25
22-24
22-24
HV
Hg = HV - 85
13
3

KIT COULISSANT FIXATION AU PLAFOND
TRIPLE VANTAIL AVEC ENTRAÎNEMENT ET VERRE FIXE

Matériau : Aluminium
Finition : /6 /88 /97

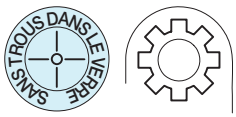

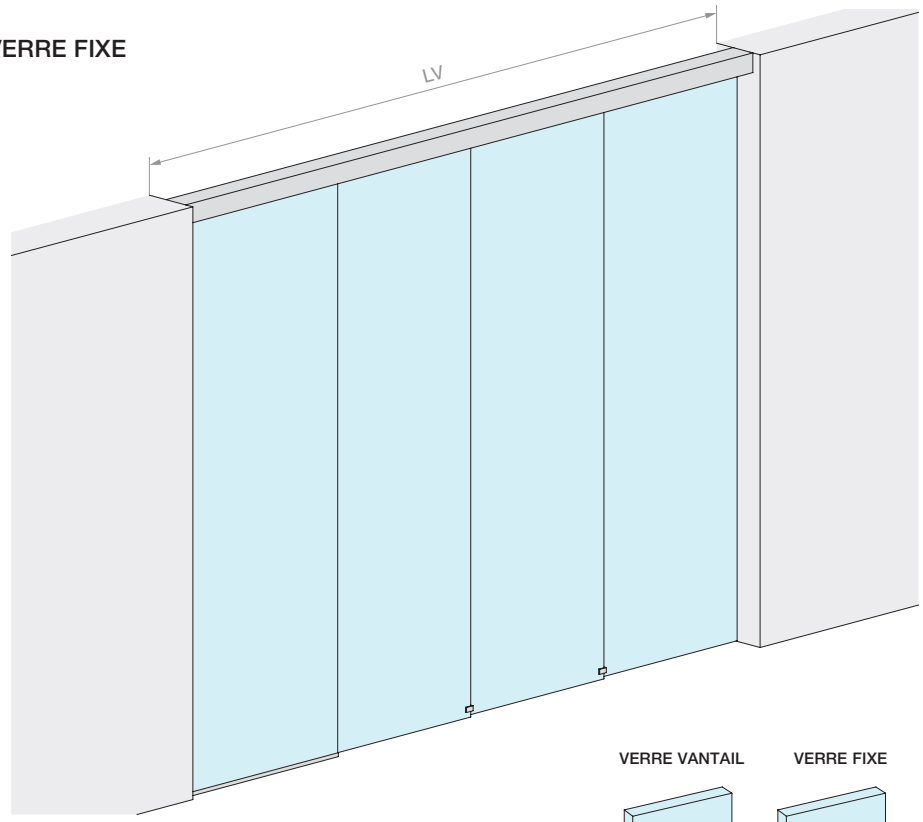

DIMENSIONS OUVERTURE

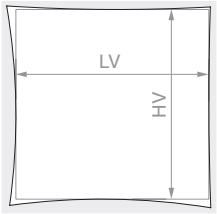

HV max : **3000** mm

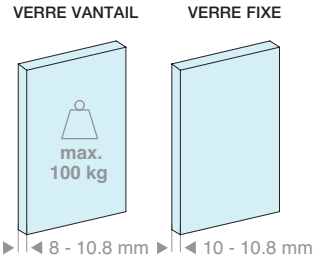

Kit composé de :

Réf.	Description	Q.té
LM3V112.400	Rail à 3 voies fixation au plafond	1 U
LM26100.400	Profil verre fixe	1 U
LM0100C.400	Cache pour rail	1 U
LMC13.300	Profil de finition	1 U
LMU20.150	Profil en « U »	1 U
LMU20.300	Profil en « U »	1 U
LMU20TP	Embout de finition	1 U
GTUP2	Joint pour fixation du verre	5 m
CERPOS514	Pince	1 U
CERPOS514-C	Pince pour synchronisme	3 U
CERPOS514-T	Pince pour entraînement	2 U
CARVIT8X50-A2	Chariot avec vis et écrou	6 U
057.3073.072	Butée avec arrêt	2 U
057.3073.071	Butée sans arrêt	4 U
LMSIN-3AT503	Kit synchronisme	1 U

En option

042.3102.071	Amortisseur softbreak pour vantaux de 40-65 kg	1 ou 2 U

Réf.	LV max	Q.té
LMV10013F.400	**4000** mm	1 U

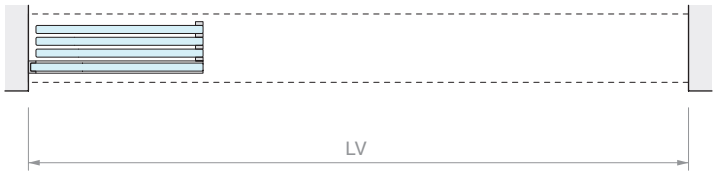
LV

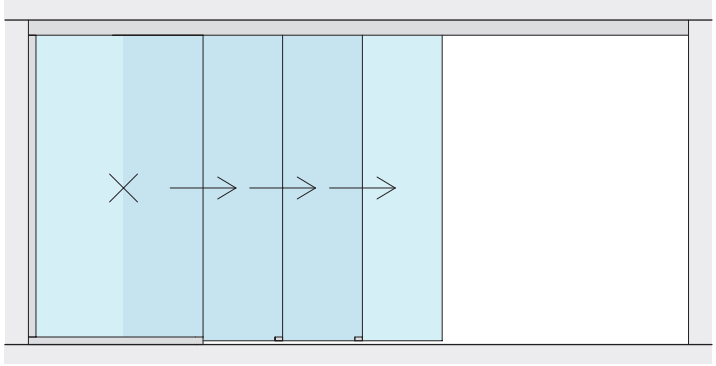

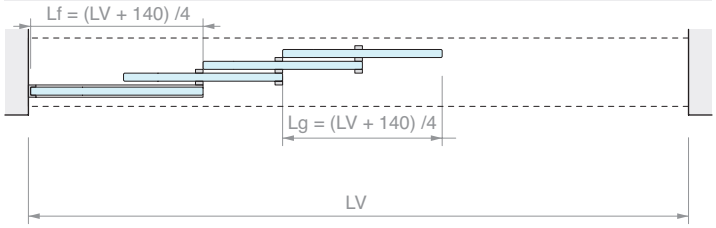
Lf = (LV + 140) /4
Lg = (LV + 140) /4
LV

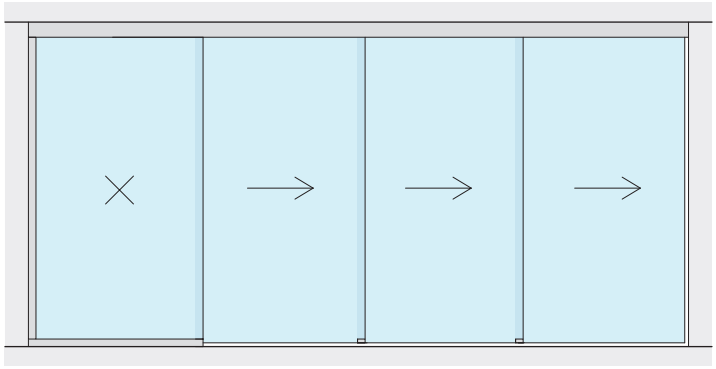

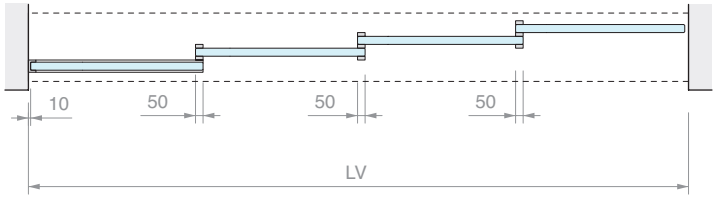
10
50
50
50
LV

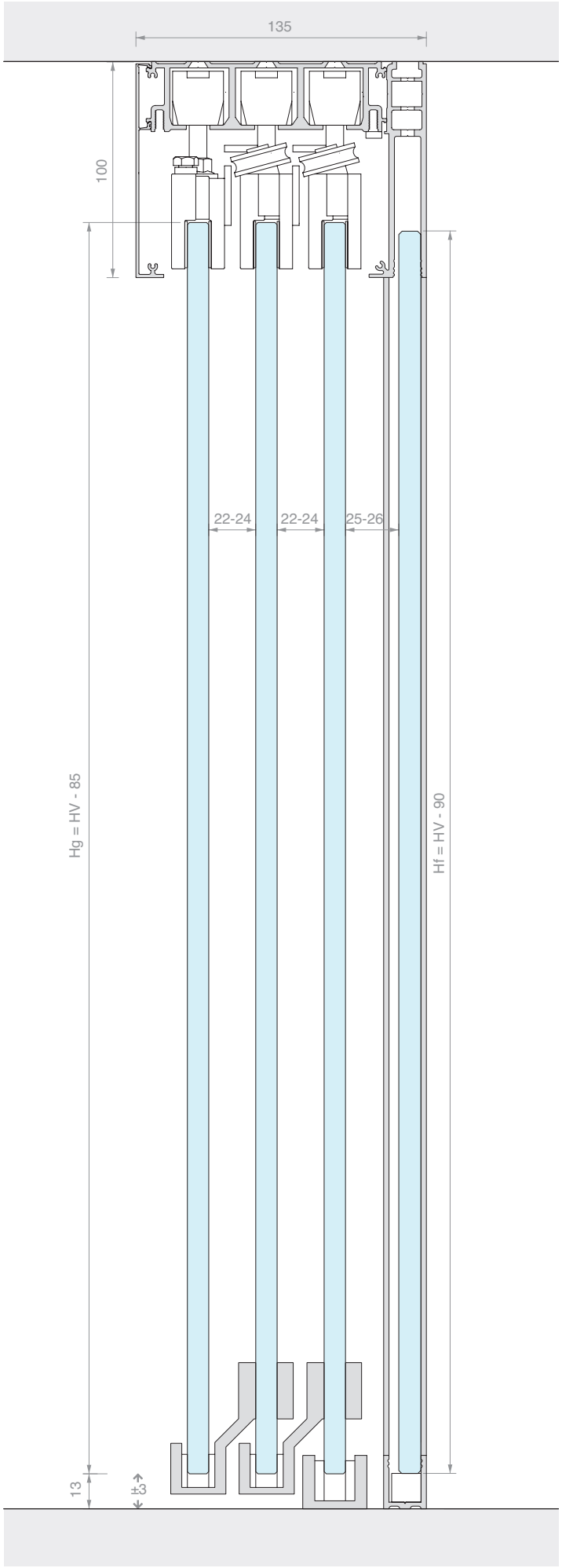
135
100
22-24
22-24
25-26
Hg = HV - 85
Hf = HV - 90
13
±3

PERSONA
WHITE

KIT COULISSANT FIXATION MURALE
SIMPLE VANTAIL AVEC PINCES APPARENTES

Matériau : Aluminium
Finition : /6 /88 /97

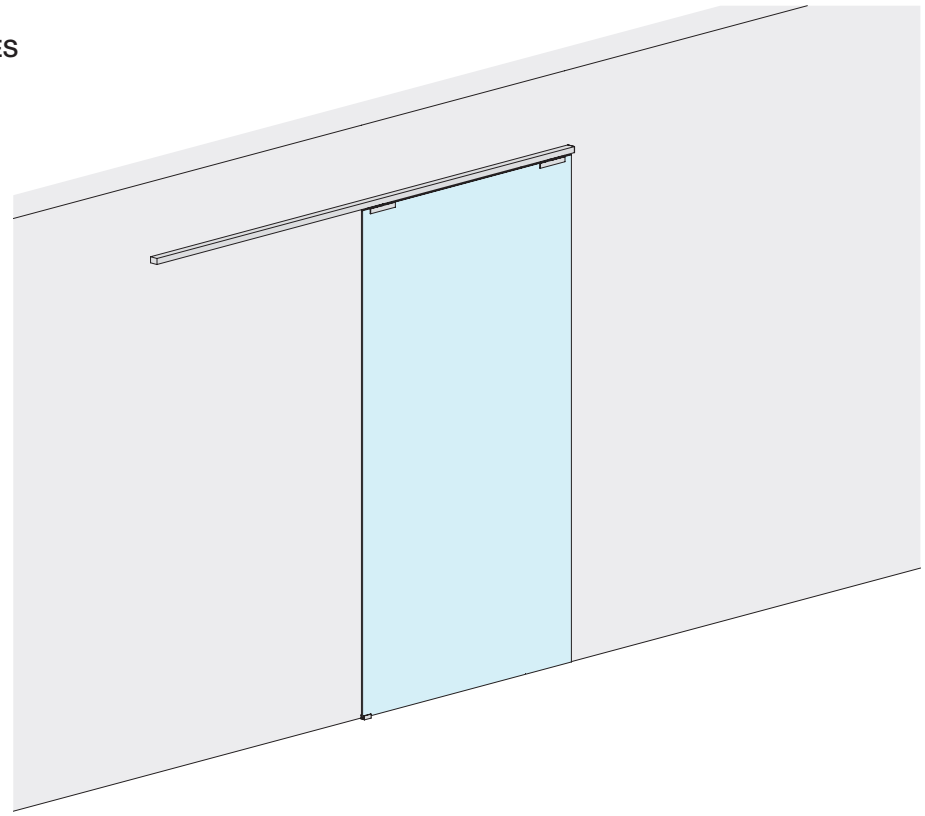

DIMENSIONS OUVERTURE

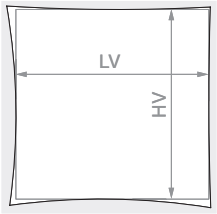

HV max : **3000** mm

VERRE VANTAIL

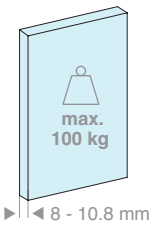

VERRE VANTAIL

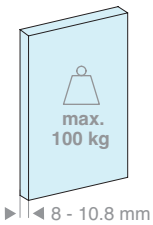

Kit composé de :

Réf.	Description	Q.té
LM3110.200	Rail fixation murale	1 U
LM3120.200	Cache pour rail	1 U
LM31042TP32	Embout de finition	2 U
CERPOS170COV	Pince	2 U
057.3114.071	Chariot avec vis et écrou	2 U
057.3073.072	Butée avec arrêt	2 U
LMGF	Guide au sol	1 U
En option		
042.3102.072	Amortisseur softbreak de 20-60 kg	1 U
042.3102.071	Amortisseur softbreak de 61-100 kg	1 U

Kit composé de :

Réf.	Description	Q.té
LM3110.300	Rail fixation murale	1 U
LM3120.300	Cache pour rail	1 U
LM31042TP32	Embout de finition	2 U
CERPOS170COV	Pince	2 U
057.3114.071	Chariot avec vis et écrou	2 U
057.3073.072	Butée avec arrêt	2 U
LMGF	Guide au sol	1 U
En option		
042.3102.072	Amortisseur softbreak de 20-60 kg	1 U
042.3102.071	Amortisseur softbreak de 61-100 kg	1 U

Réf.	LV max	Q.té
LMV3121.200	**940** mm	1 U

Réf.	LV max	Q.té
LMV3121.300	**1440** mm	1 U

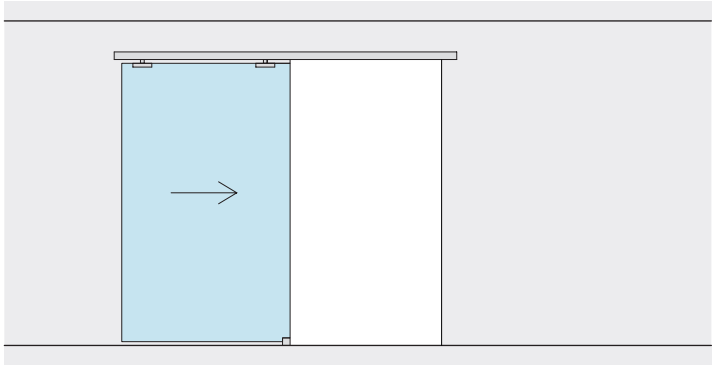

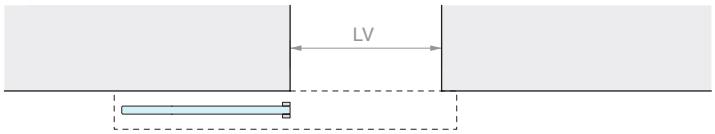

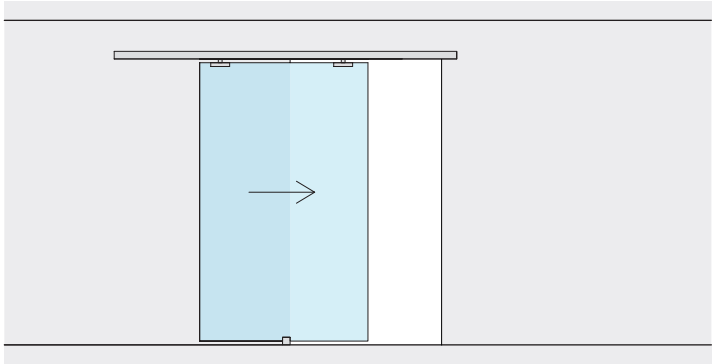

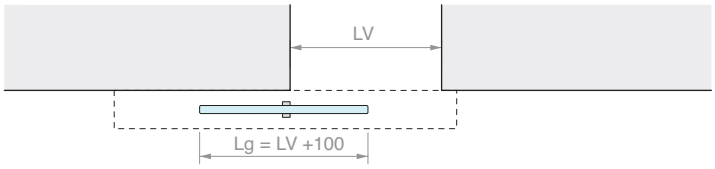

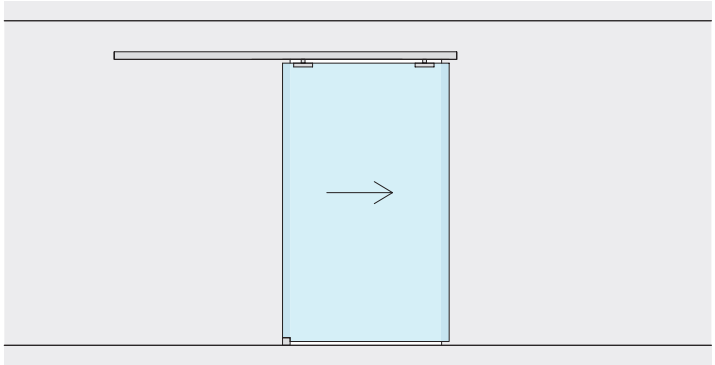

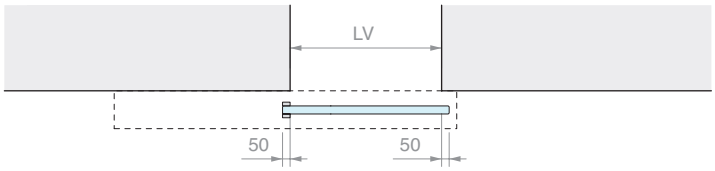

USINAGE SUR VERRE POUR CERPOS170

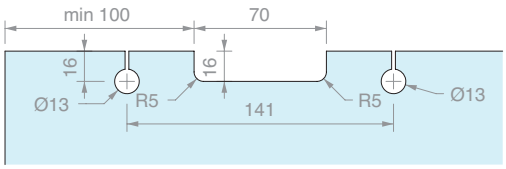

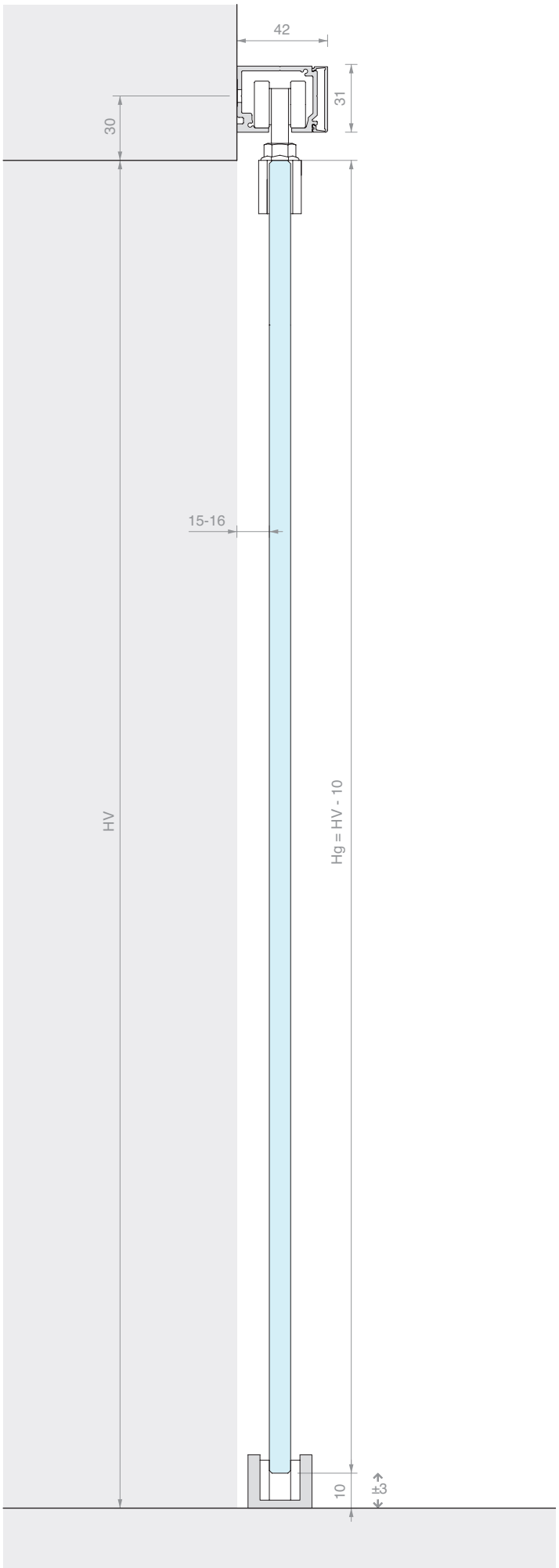

KIT COULISSANT FIXATION MURALE SIMPLE VANTAIL AVEC CACHE ÉTROIT

Matériau : Aluminium

Finition : /6 /88 /97

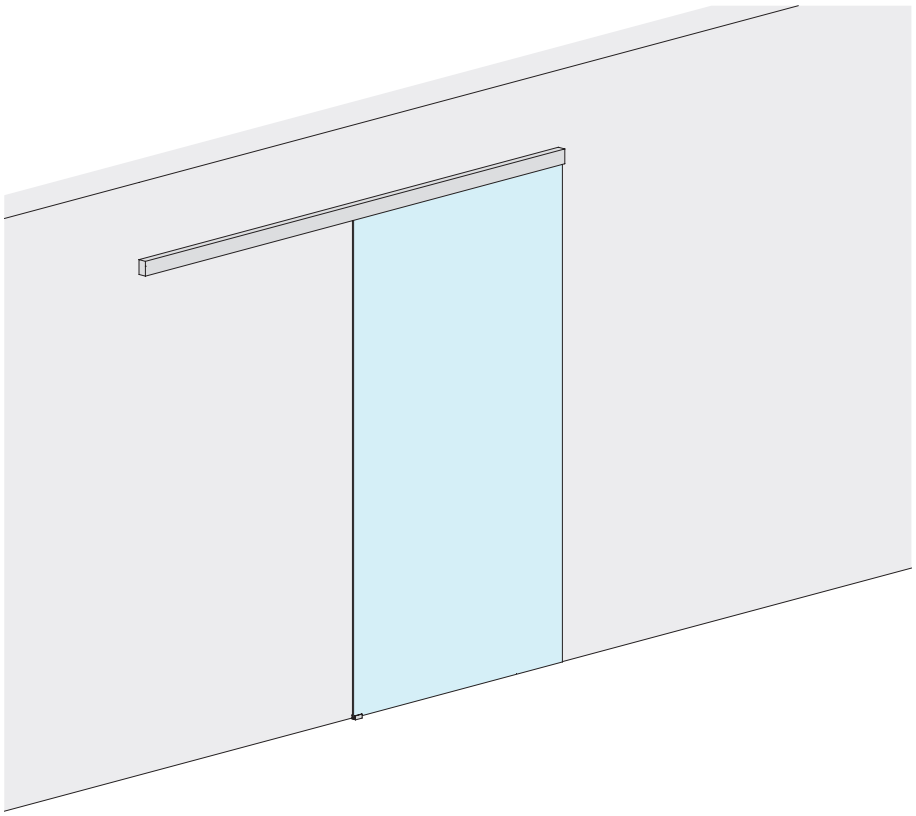

DIMENSIONS OUVERTURE

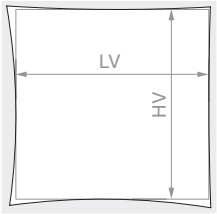

HV max : **3000** mm

VERRE VANTAIL

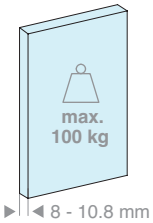

VERRE VANTAIL

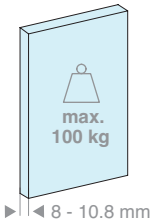

Kit composé de :

Réf.	Description	Q.té
LM3110.200	Rail fixation murale	1 U
LM0075C.200	Cache pour rail	1 U
LM75042TP33	Embout de finition	2 U
CERPOS170ALL	Pince	2 U
057.3114.071	Chariot avec vis et écrou	2 U
057.3073.072	Butée avec arrêt	2 U
LMGF	Guide au sol	1 U
En option		
042.3102.072	Amortisseur softbreak de 20-60 kg	1 U
042.3102.071	Amortisseur softbreak de 61-100 kg	1 U

Kit composé de :

Réf.	Description	Q.té
LM3110.300	Rail fixation murale	1 U
LM0075C.300	Cache pour rail	1 U
LM75042TP33	Embout de finition	2 U
CERPOS170ALL	Pince	2 U
057.3114.071	Chariot avec vis et écrou	2 U
057.3073.072	Butée avec arrêt	2 U
LMGF	Guide au sol	1 U
En option		
042.3102.072	Amortisseur softbreak de 20-60 kg	1 U
042.3102.071	Amortisseur softbreak de 61-100 kg	1 U

Réf.	LV max	Q.té
LMV7521.200	**940** mm	1 U

Réf.	LV max	Q.té
LMV7521.300	**1440** mm	1 U

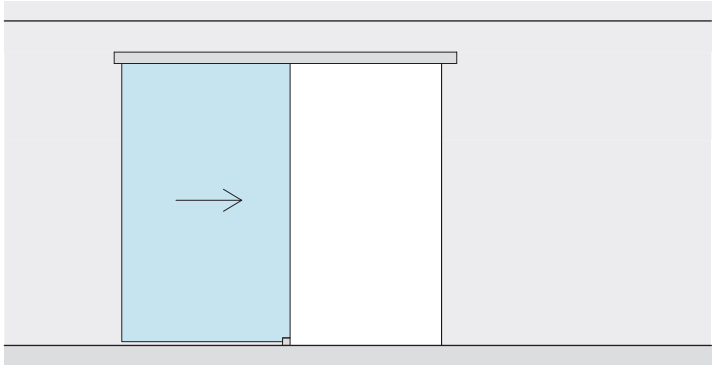

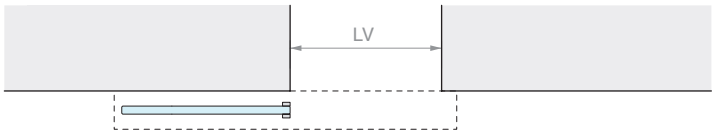

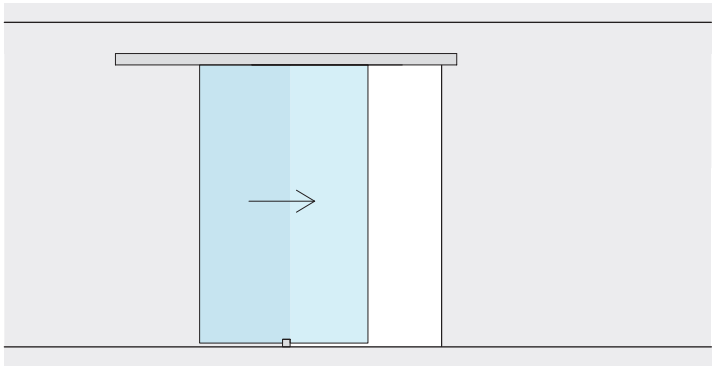

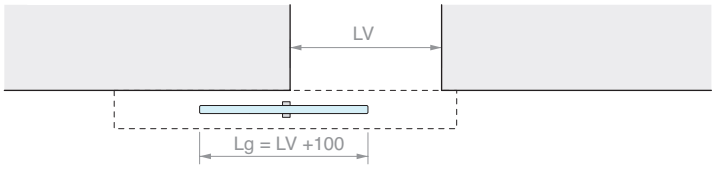

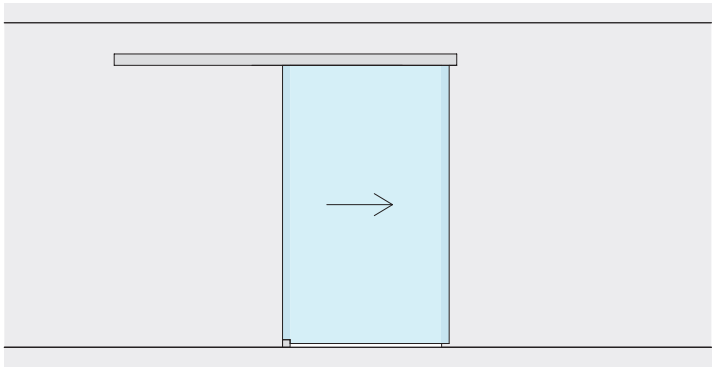

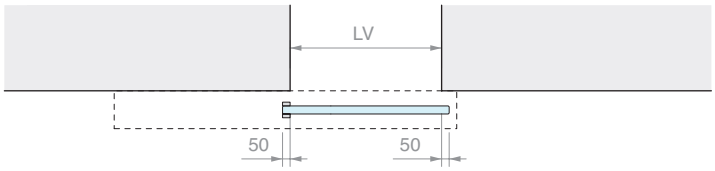

USINAGE SUR VERRE POUR CERPOS170

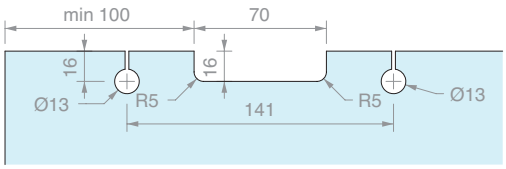

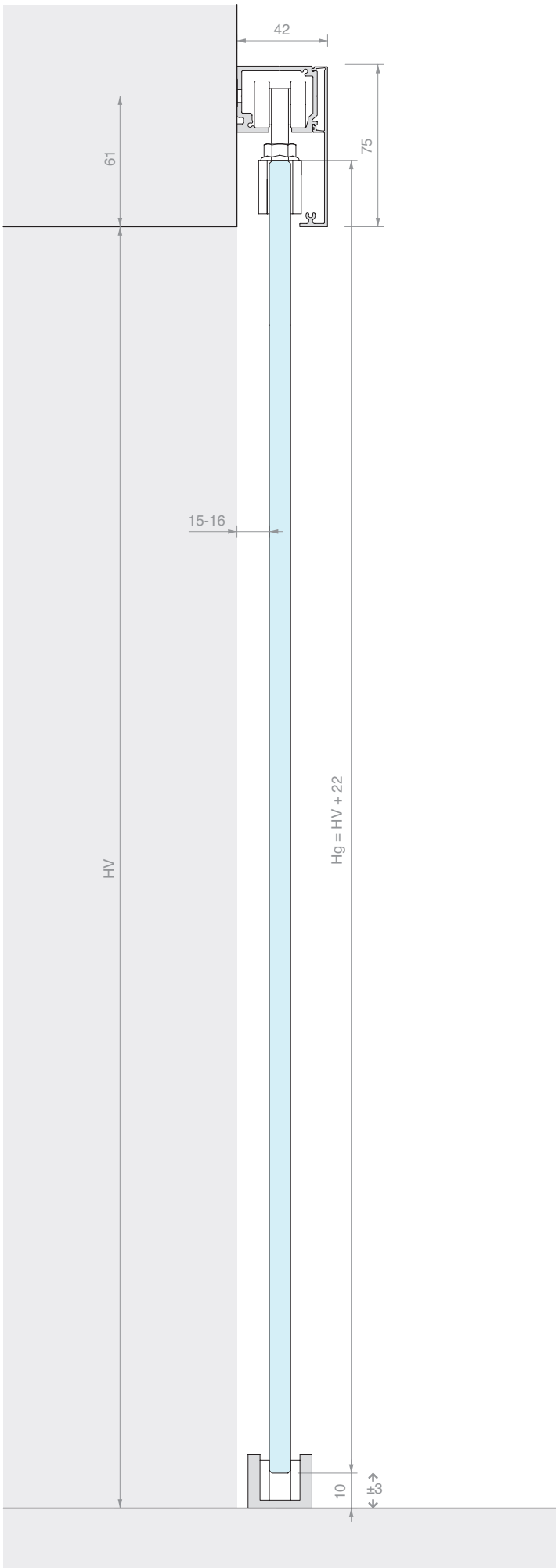

KIT COULISSANT FIXATION MURALE SIMPLE VANTAIL AVEC CACHE HAUT

Matériau : Aluminium
Finition : /6 /88 /97

SANS TROUS DANS LE VERRE

DIMENSIONS OUVERTURE

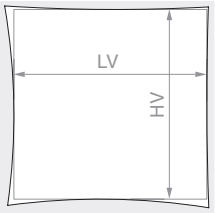

HV max : **3000** mm

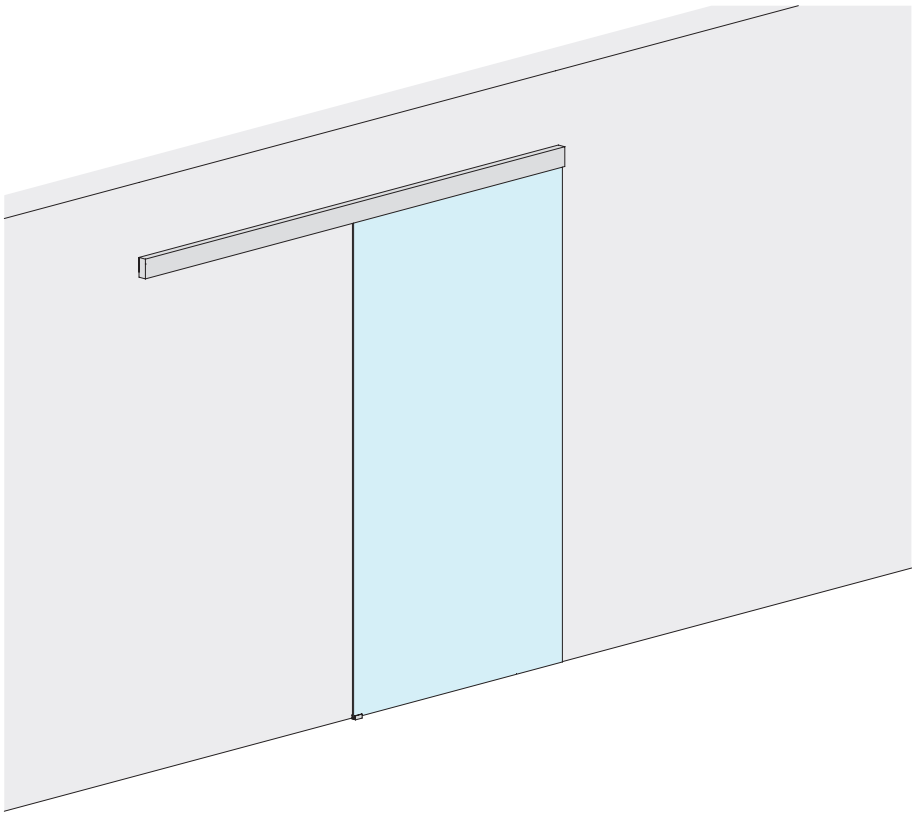

VERRE VANTAIL

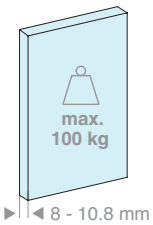

VERRE VANTAIL

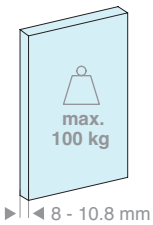

Kit composé de :

Réf.	Description	Q.té
LM3110.200	Rail fixation murale	1 U
LM0100C.200	Cache pour rail	1 U
LM10042TP33	Embout de finition	2 U
CERPOS514	Pince	2 U
CARVIT8X40-A2	Chariot avec vis et écrou	2 U
057.3073.072	Butée avec arrêt	2 U
LMGF	Guide au sol	1 U
En option		
042.3102.072	Amortisseur softbreak de 20-60 kg	1 U
042.3102.071	Amortisseur softbreak de 61-100 kg	1 U

Kit composé de :

Réf.	Description	Q.té
LM3110.300	Rail fixation murale	1 U
LM0100C.300	Cache pour rail	1 U
LM10042TP33	Embout de finition	2 U
CERPOS514	Pince	2 U
CARVIT8X40-A2	Chariot avec vis et écrou	2 U
057.3073.072	Butée avec arrêt	2 U
LMGF	Guide au sol	1 U
En option		
042.3102.072	Amortisseur softbreak de 20-60 kg	1 U
042.3102.071	Amortisseur softbreak de 61-100 kg	1 U

Réf.	LV max	Q.té
LMV10021.200	**940** mm	1 U

Réf.	LV max	Q.té
LMV10021.300	**1440** mm	1 U

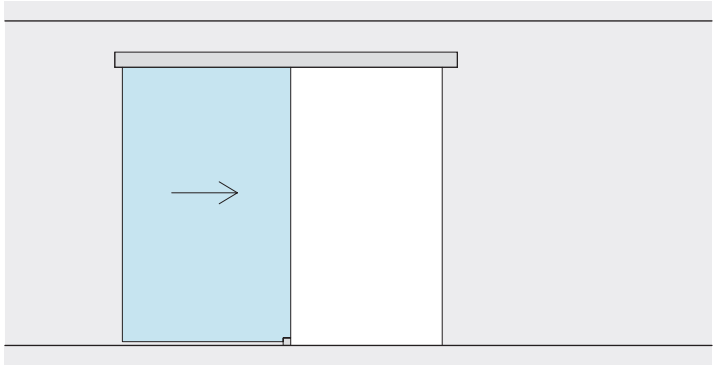

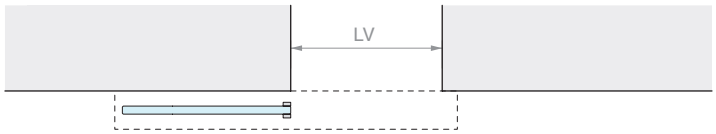
LV

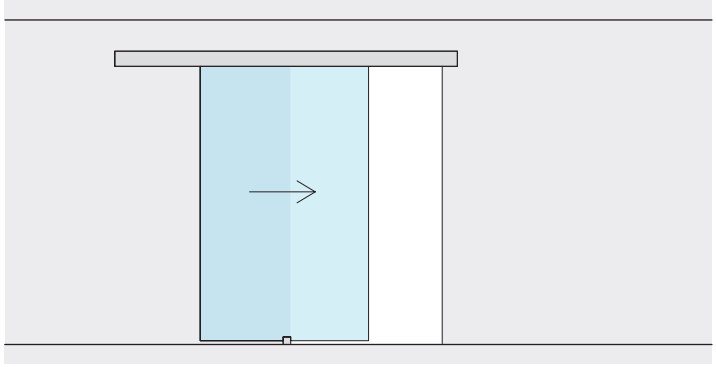

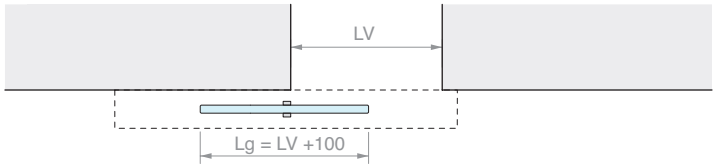
LV
Lg = LV +100

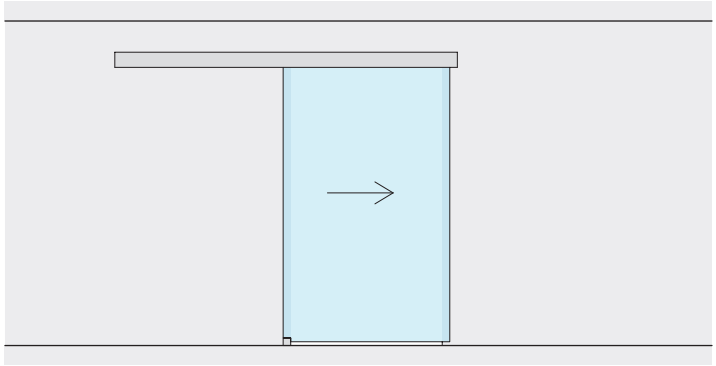

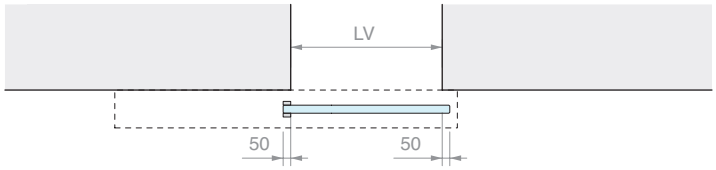
LV
50
50

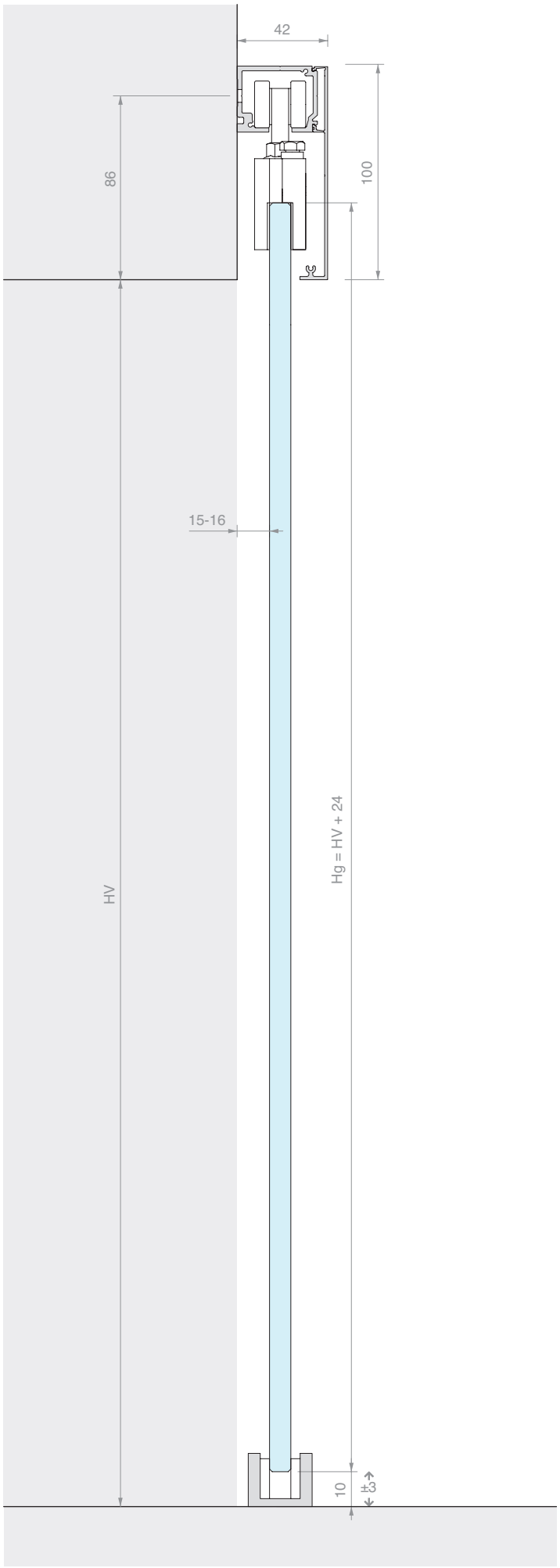
42
86
100
15-16
HV
Hg = HV + 24
10
±3

KIT COULISSANT FIXATION MURALE
DOUBLE VANTAIL AVEC PINCES APPARENTES

Matériau : Aluminium
Finition : /6 /88 /97

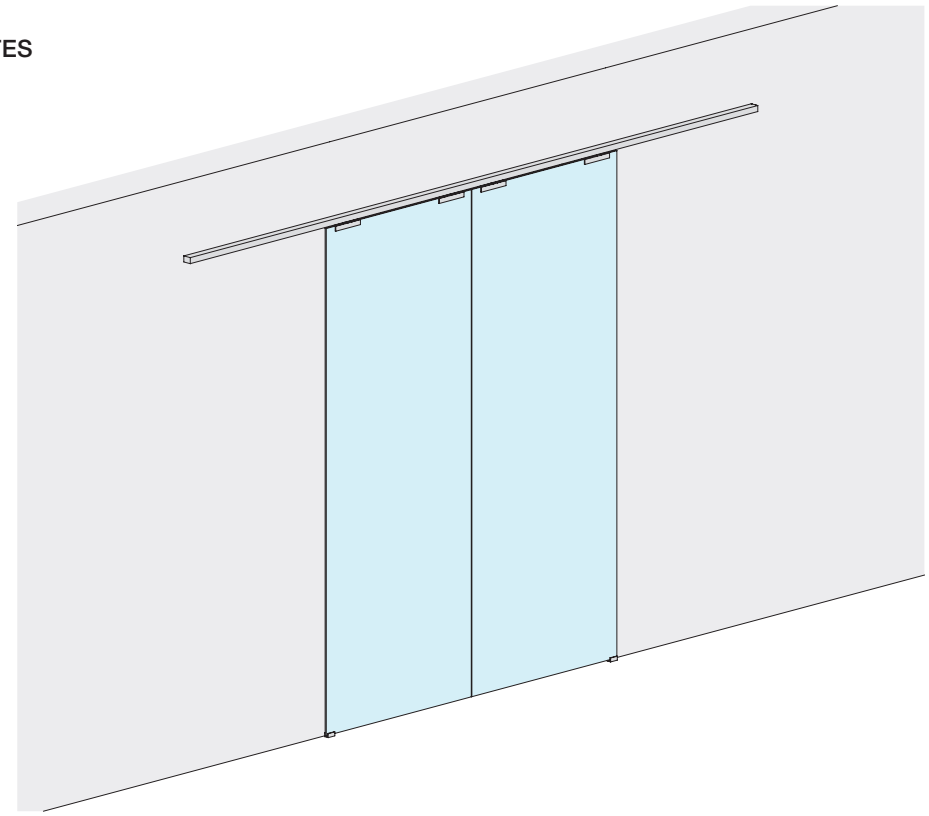

DIMENSIONS OUVERTURE

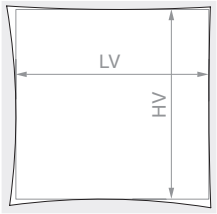

HV max : **3000** mm

VERRE VANTAIL

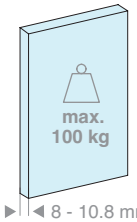

8 - 10.8 mm

Kit composé de :

Réf.	Description	Q.té
LM3110.400	Rail fixation murale	1 U
LM3120.400	Cache pour rail	1 U
LM31042TP32	Embout de finition	2 U
CERPOS170COV	Pince	4 U
057.3114.071	Chariot avec vis et écrou	4 U
057.3073.072	Butée avec arrêt	4 U
LMGF	Guide au sol	2 U
En option		
042.3102.072	Amortisseur softbreak de 20-60 kg	2 U
042.3102.071	Amortisseur softbreak de 61-100 kg	2 U

Réf.	LV max	Q.té
LMV3121C.400	**1940** mm	1 U

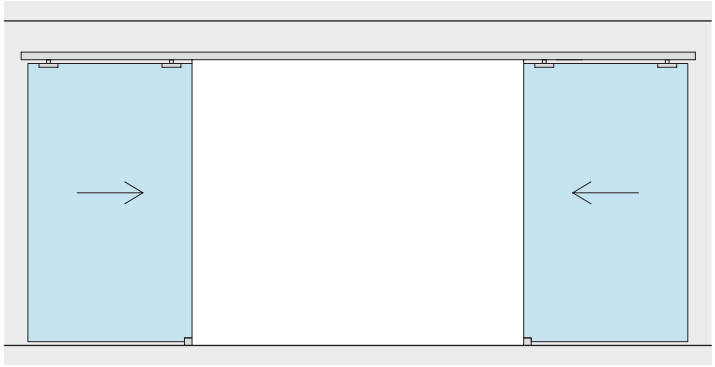

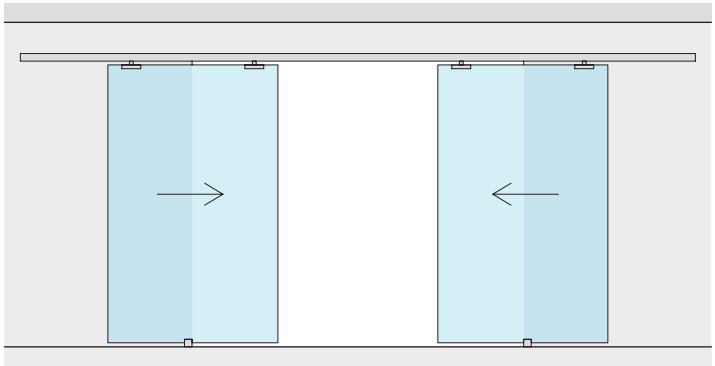

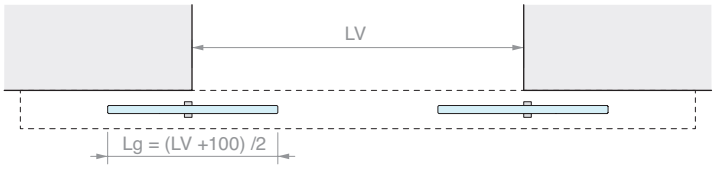

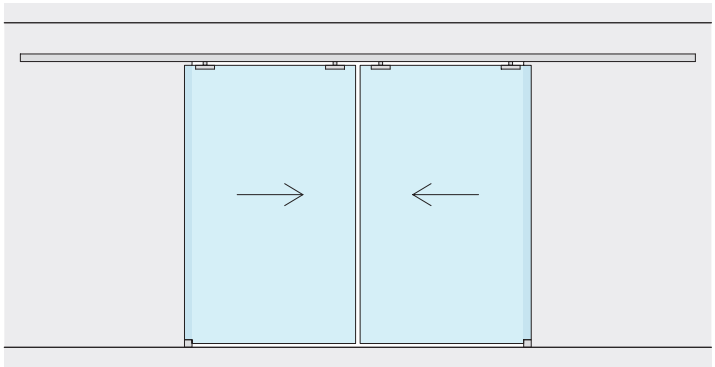

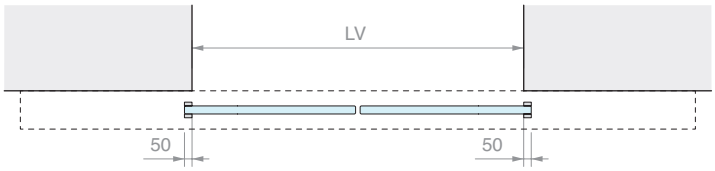

USINAGE SUR VERRE POUR CERPOS170

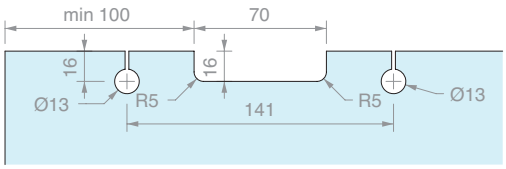

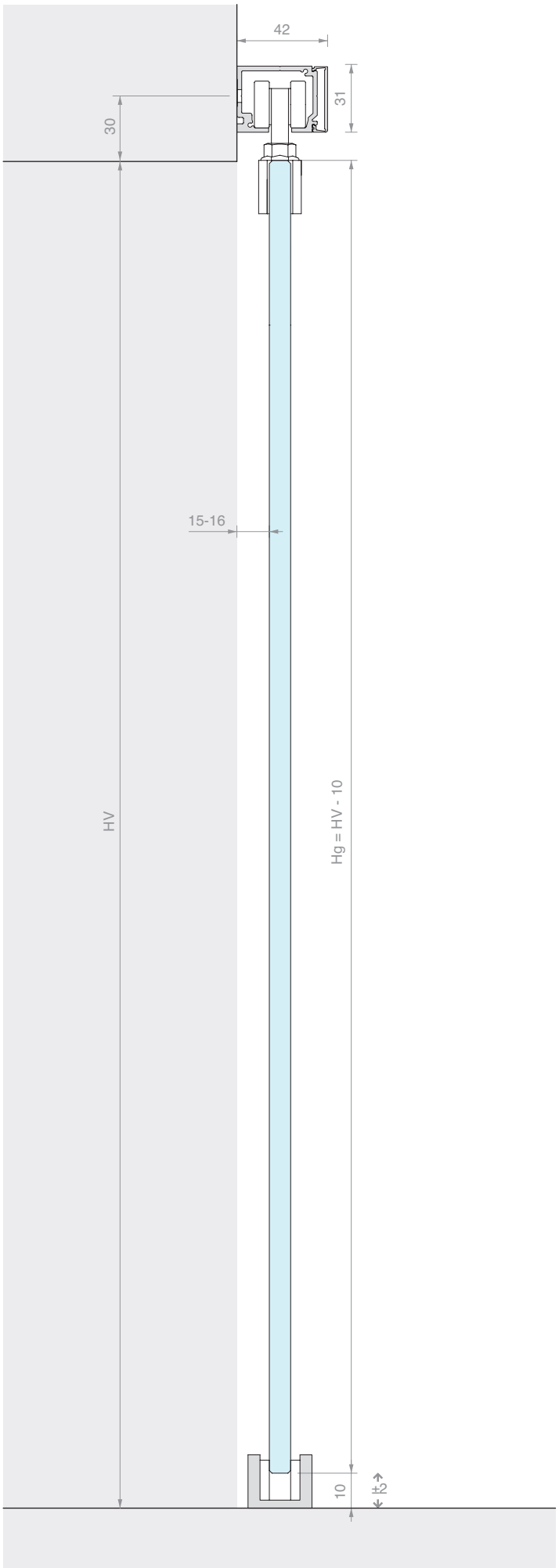

KIT COULISSANT FIXATION MURALE
DOUBLE VANTAIL SYNCHRONISÉ AVEC CACHE ÉTROIT

Matériau : Aluminium
Finition : /6 /88 /97

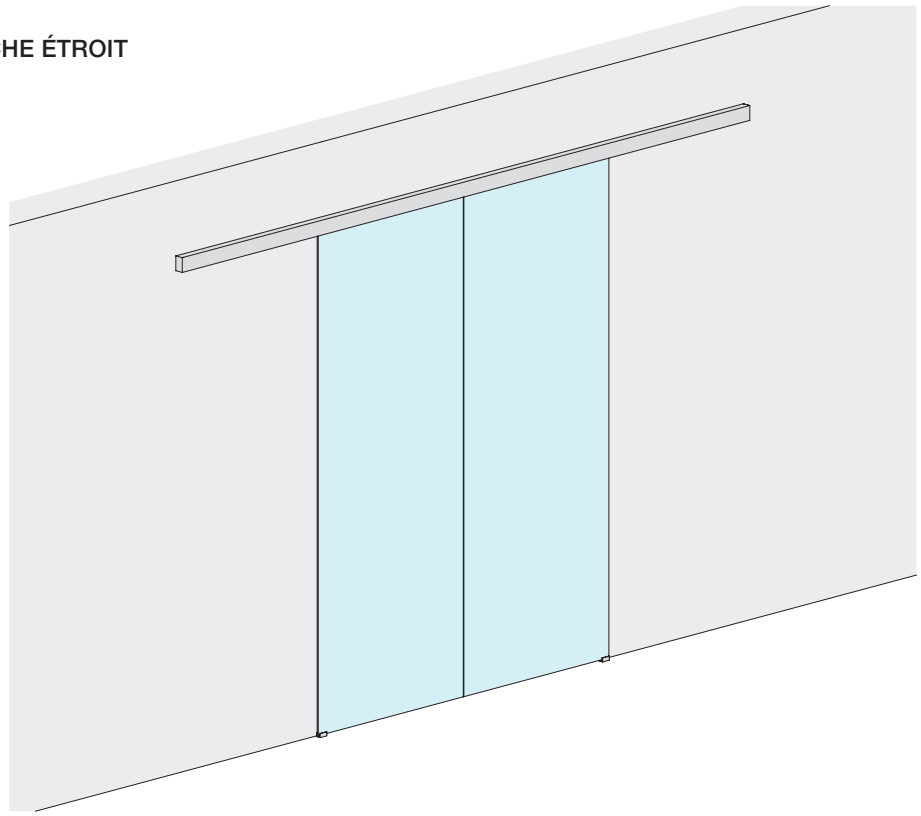

DIMENSIONS OUVERTURE

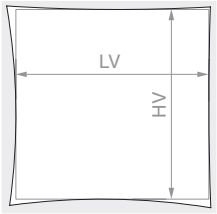

HV max : **3000** mm

VERRE VANTAIL

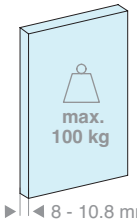

8 - 10.8 mm

Kit composé de :

Réf.	Description	Q.té
LM3110.400	Rail fixation murale	1 U
LM0075C.400	Cache pour rail	1 U
LM75042TP33	Embout de finition	2 U
CERPOS170ALL	Pince	2 U
CERPOS170SYNC	Pince pour synchronisme	2 U
057.3114.071	Chariot avec vis et écrou	4 U
057.3073.071	Butée sans arrêt	4 U
LMGF	Guide au sol	2 U
LMSIN-2AC170	Kit synchronisme	1 U

En option

042.3102.072	Amortisseur softbreak de 20-60 kg	2 U
042.3102.071	Amortisseur softbreak de 61-100 kg	2 U

Réf.	LV max	Q.té
LMV7521C.400	**1900** mm	1 U

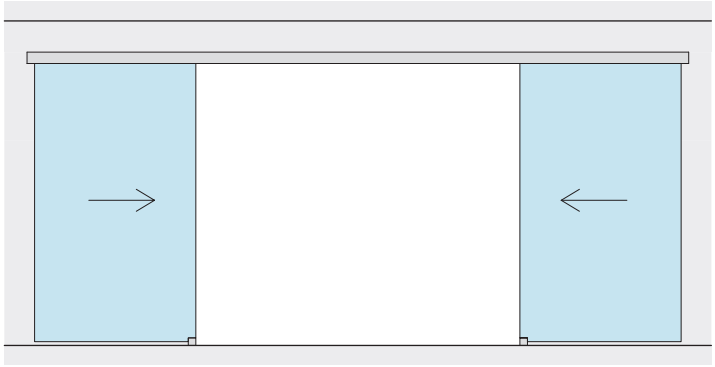

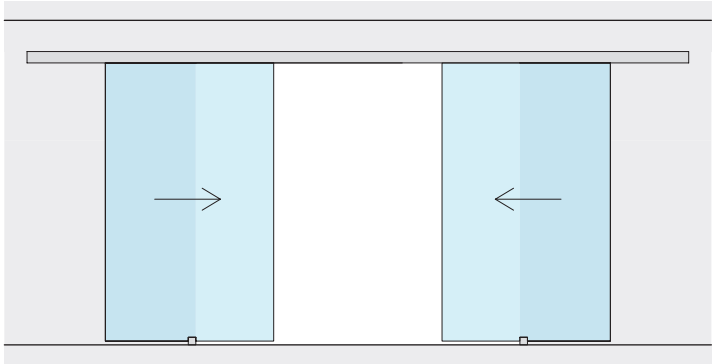

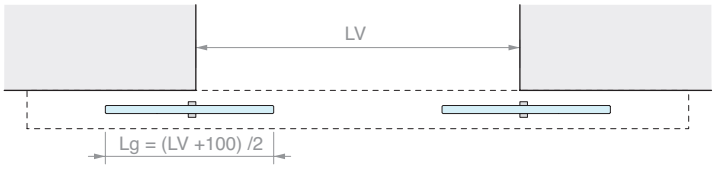

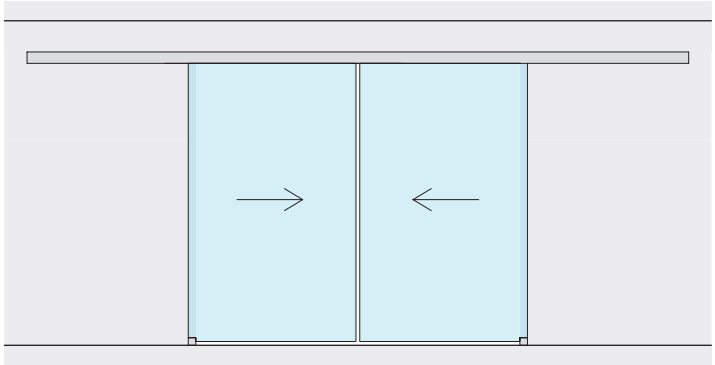

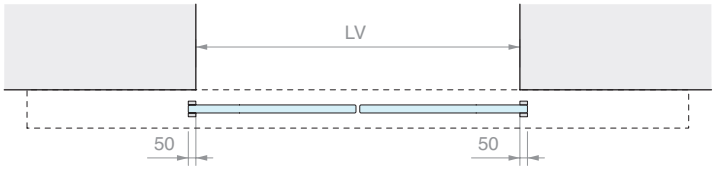

USINAGE SUR VERRE POUR CERPOS170

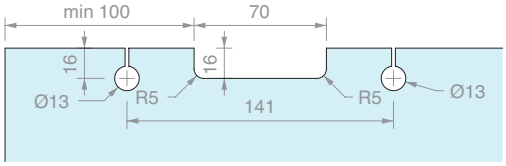

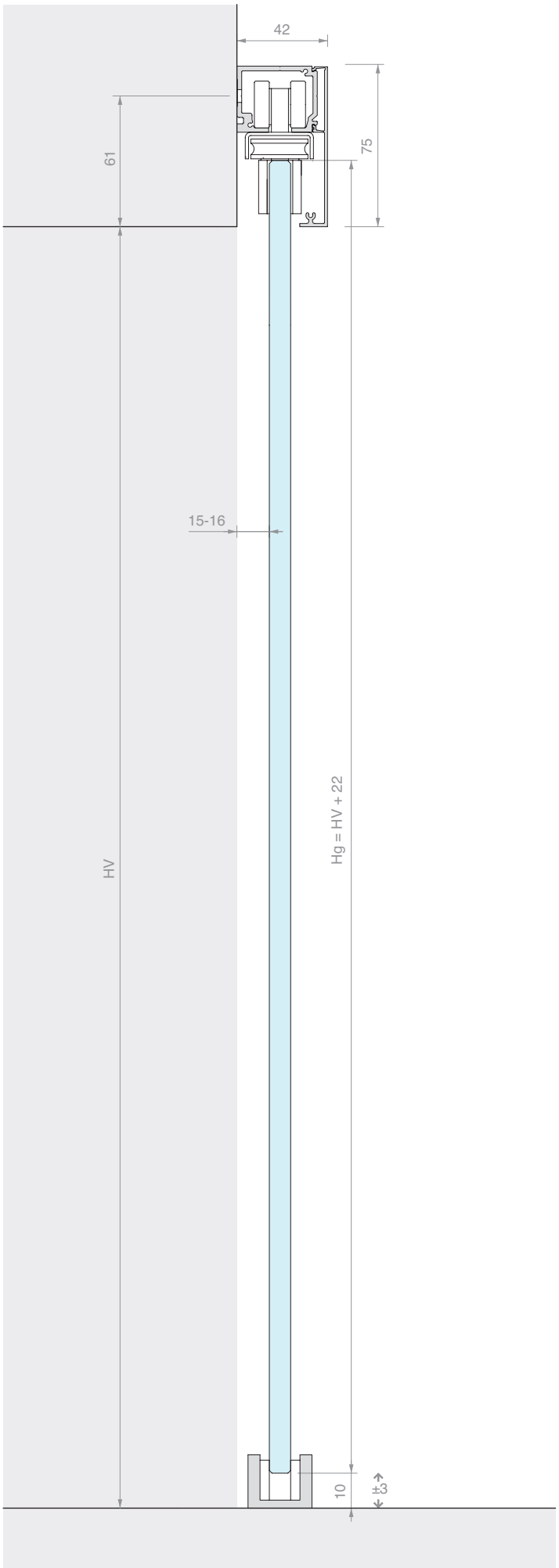

KIT COULISSANT FIXATION MURALE
DOUBLE VANTAIL SYNCHRONISÉ AVEC CACHE HAUT

Matériau : Aluminium
Finition : /6 /88 /97

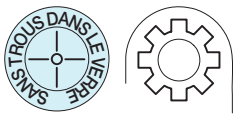

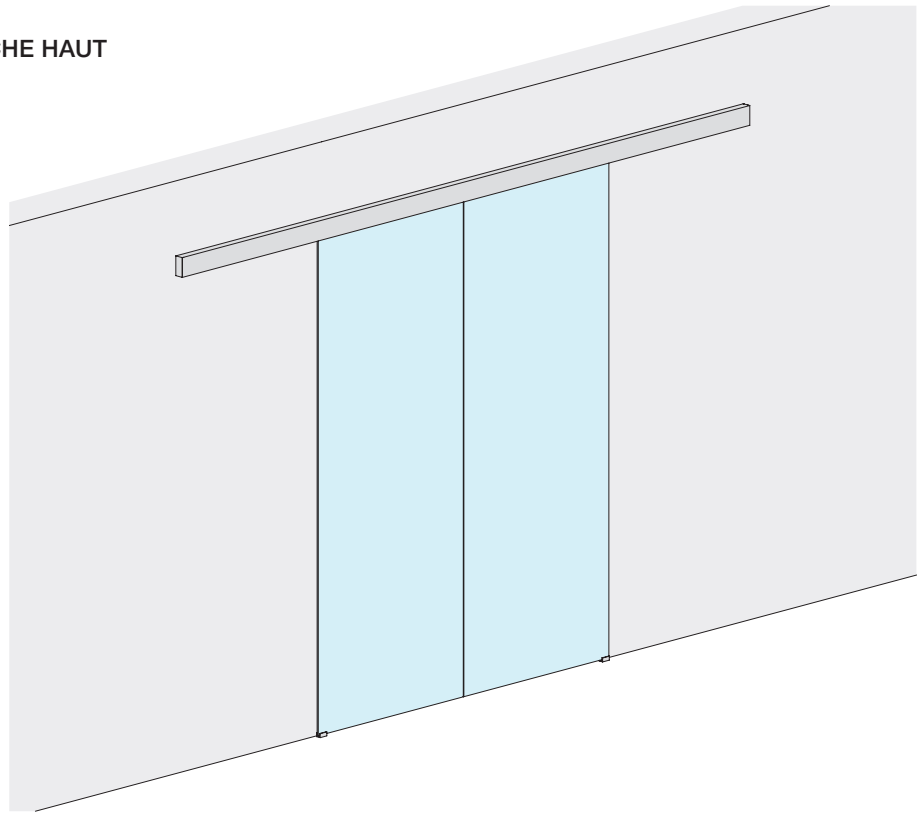

DIMENSIONS OUVERTURE

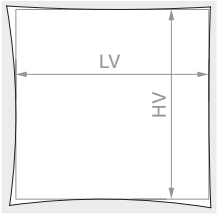

HV max : **3000** mm

VERRE VANTAIL

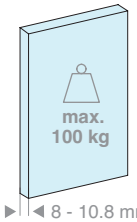

8 - 10.8 mm

Kit composé de :

Réf.	Description	Q.té
LM3110.400	Rail fixation murale	1 U
LM0100C.400	Cache pour rail	1 U
LM10042TP33	Embout de finition	2 U
CERPOS514	Pince	2 U
CERPOS514-C	Pince pour synchronisme	2 U
CARVIT8X40-A2	Chariot avec vis et écrou	4 U
057.3073.071	Butée sans arrêt	4 U
LMGF	Guide au sol	2 U
LMSIN-2AC500	Kit synchronisme	1 U
En option		
042.3102.072	Amortisseur softbreak de 20-60 kg	2 U
042.3102.071	Amortisseur softbreak de 61-100 kg	2 U

Réf.	LV max	Q.té
LMV10021C.400	**1940** mm	1 U

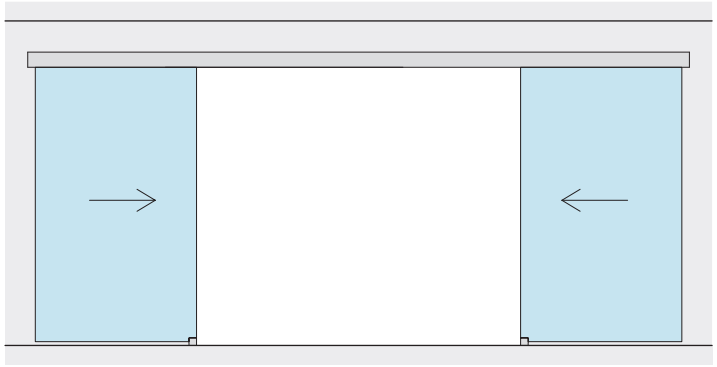

LV

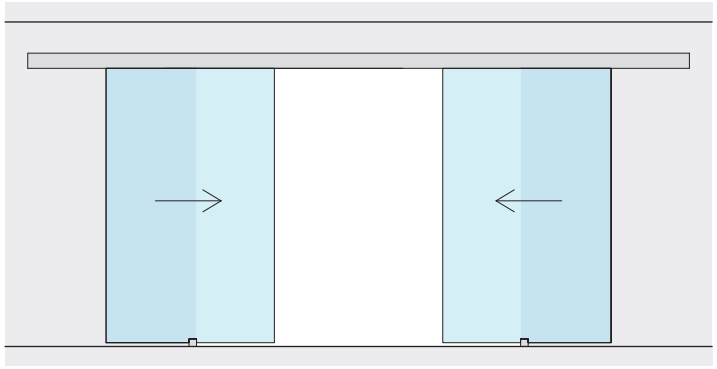

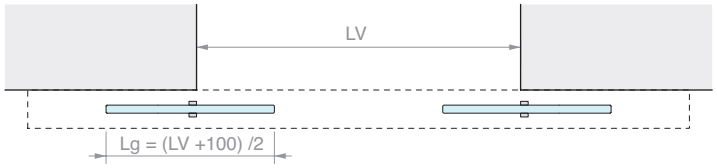
LV
Lg = (LV +100) /2

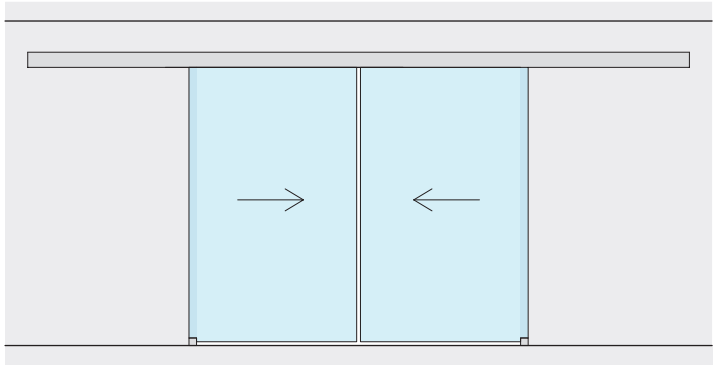

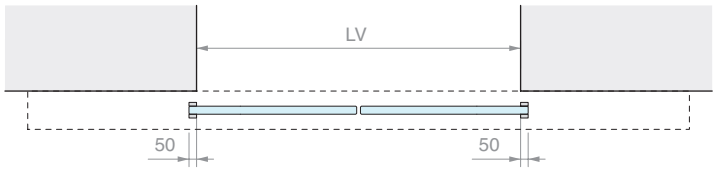
LV
50
50

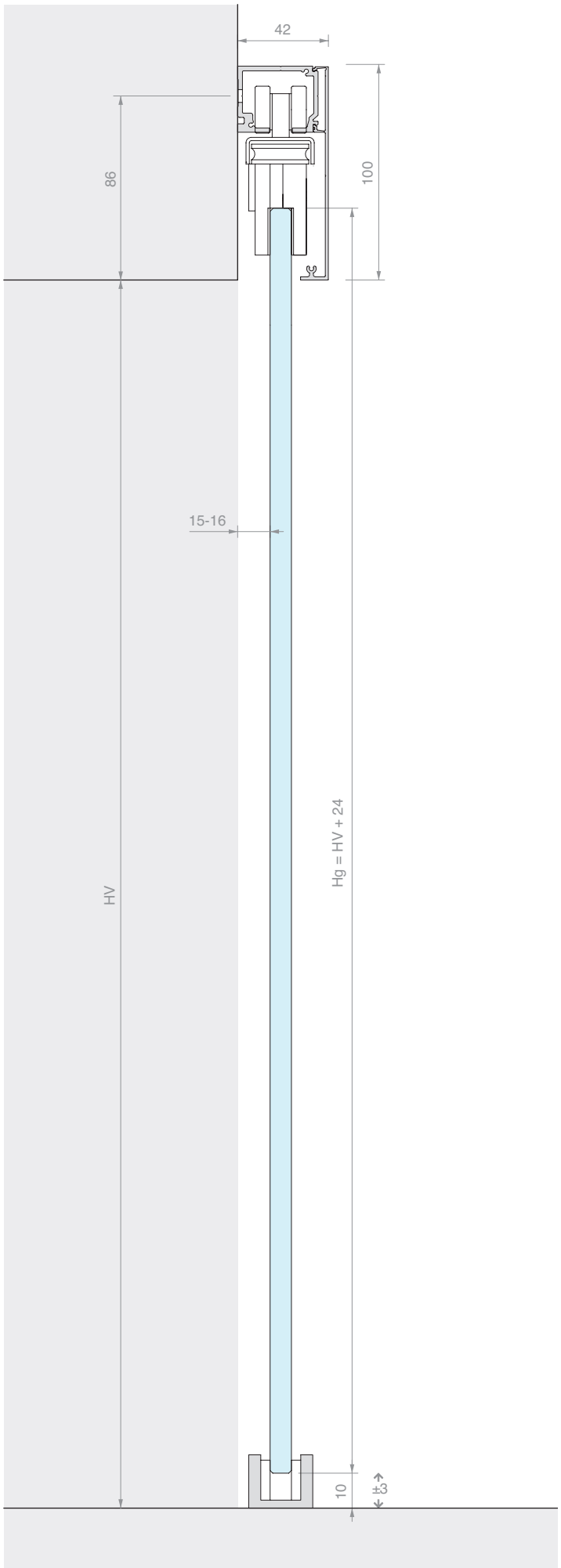
42
86
100
15-16
HV
Hg = HV + 24
10
±3

PERSONA
WHITE

KIT COULISSANT FIXATION MURALE
SIMPLE VANTAIL ET VERRE FIXE AVEC CACHE ÉTROIT

Matériau : Aluminium
Finition : /6 /88 /97

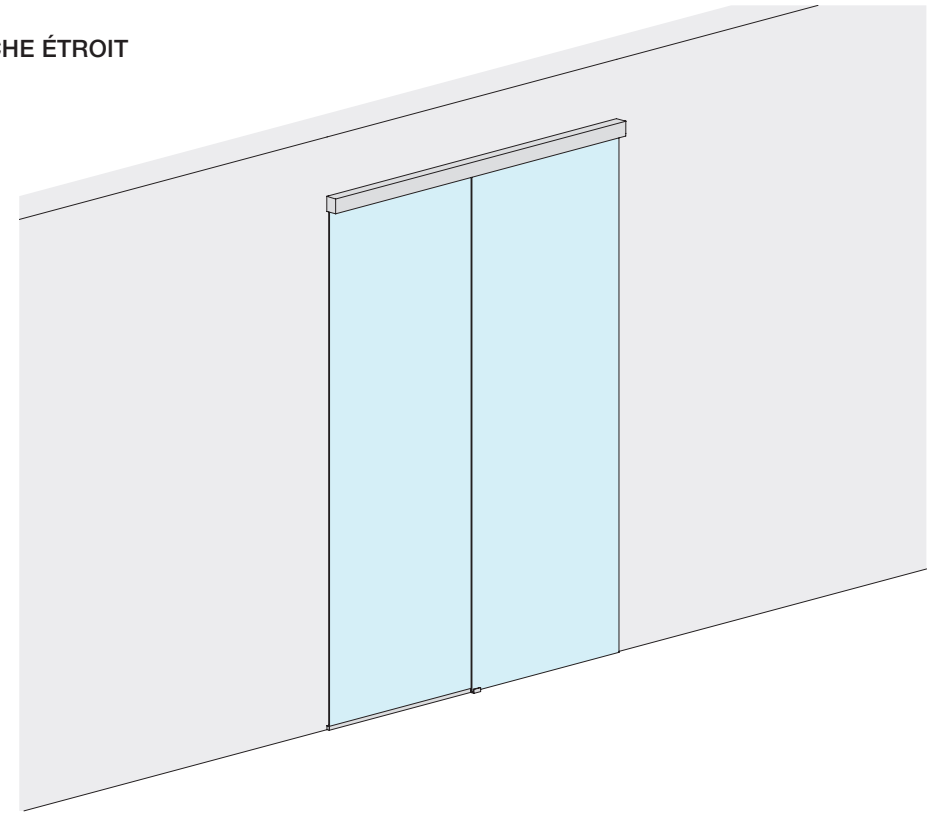

DIMENSIONS OUVERTURE

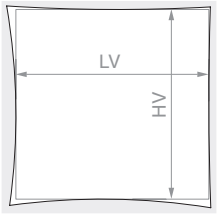

HV max : **3000** mm

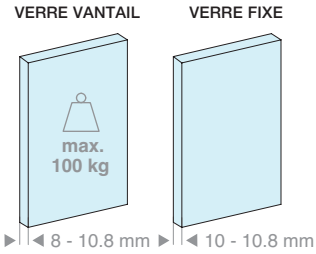

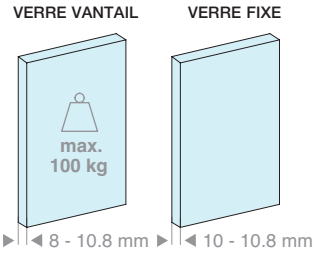

Kit composé de :

Réf.	Description	Q.té
LM3110.200	Rail fixation murale	1 U
LM26075.200	Profil verre fixe	1 U
LM0075C.200	Cache pour rail	1 U
LMC13.100	Profil de finition	1 U
LMU20.150	Profil en « U »	1 U
LMU20TP	Embout de finition	2 U
GTUP2	Joint pour fixation du verre	2 m
LM75059TP33	Embout de finition	2 U
CERPOS170ALL	Pince	2 U
057.3114.071	Chariot avec vis et écrou	2 U
057.3073.072	Butée avec arrêt	2 U
LMGF	Guide au sol	1 U
En option		
042.3102.072	Amortisseur softbreak de 20-60 kg	1 U
042.3102.071	Amortisseur softbreak de 61-100 kg	1 U

Kit composé de :

Réf.	Description	Q.té
LM3110.300	Rail fixation murale	1 U
LM26075.300	Profil verre fixe	1 U
LM0075C.300	Cache pour rail	1 U
LMC13.200	Profil de finition	1 U
LMU20.300	Profil en « U »	1 U
LMU20TP	Embout de finition	2 U
GTUP2	Joint pour fixation du verre	3 m
LM75059TP33	Embout de finition	2 U
CERPOS170ALL	Pince	2 U
057.3114.071	Chariot avec vis et écrou	2 U
057.3073.072	Butée avec arrêt	2 U
LMGF	Guide au sol	1 U
En option		
042.3102.072	Amortisseur softbreak de 20-60 kg	1 U
042.3102.071	Amortisseur softbreak de 61-100 kg	1 U

Réf.	LV max	Q.té
LMV7521F.200	**1880** mm	1 U

Réf.	LV max	Q.té
LMV7521F.300	**2880** mm	1 U

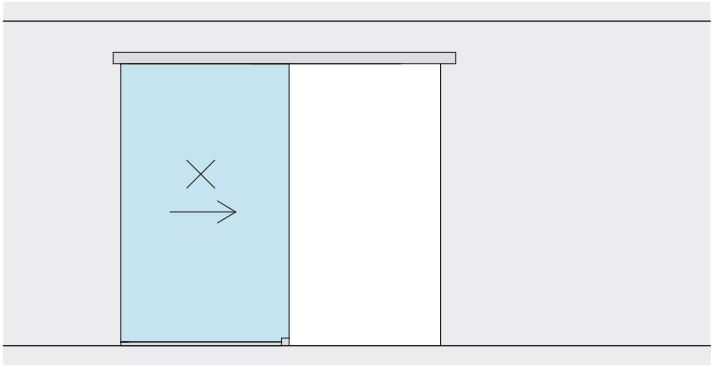

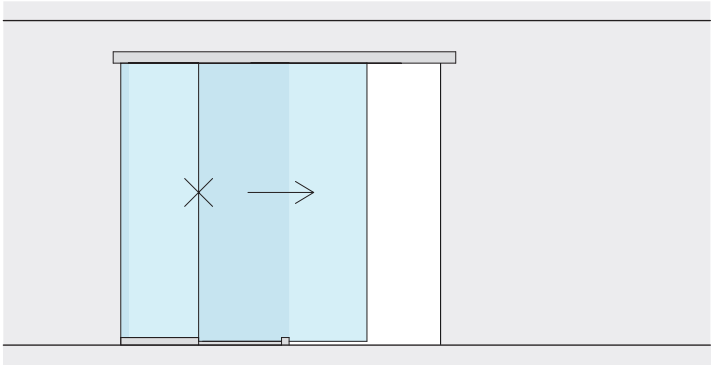

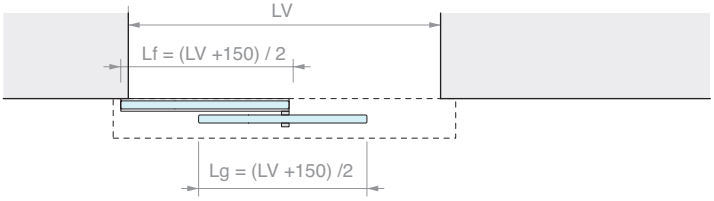

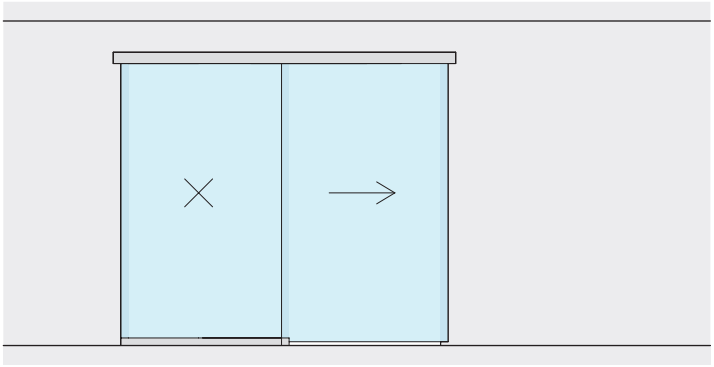

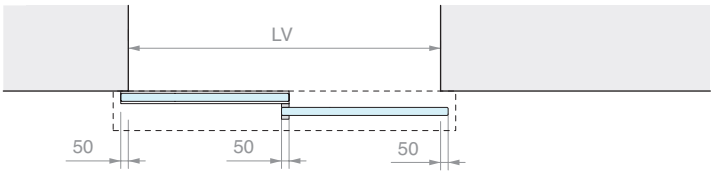

USINAGE SUR VERRE POUR CERPOS170

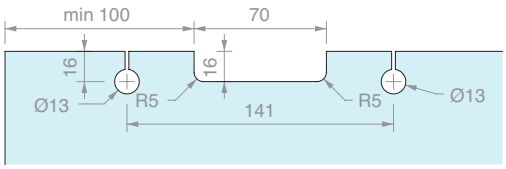

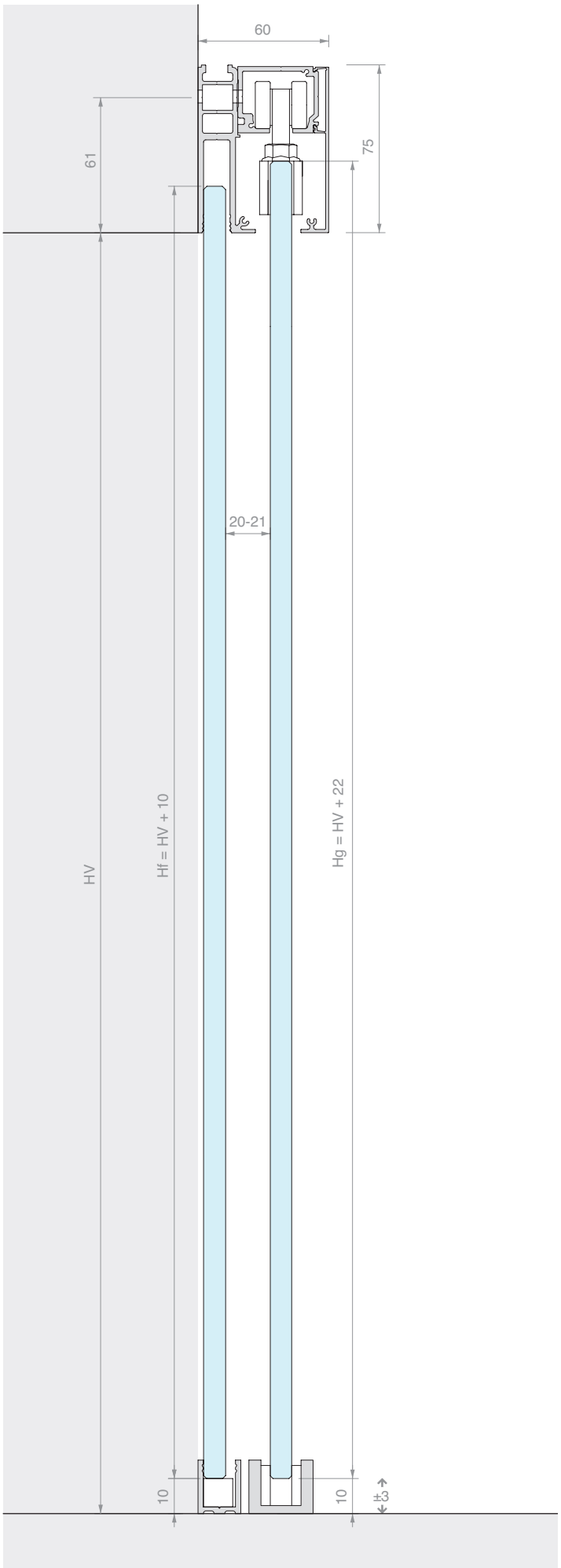

KIT COULISSANT FIXATION MURALE
SIMPLE VANTAIL ET VERRE FIXE AVEC CACHE HAUT

Matériau : Aluminium
Finition : /6 /88 /97

SANS TROUS DANS LE VERRE

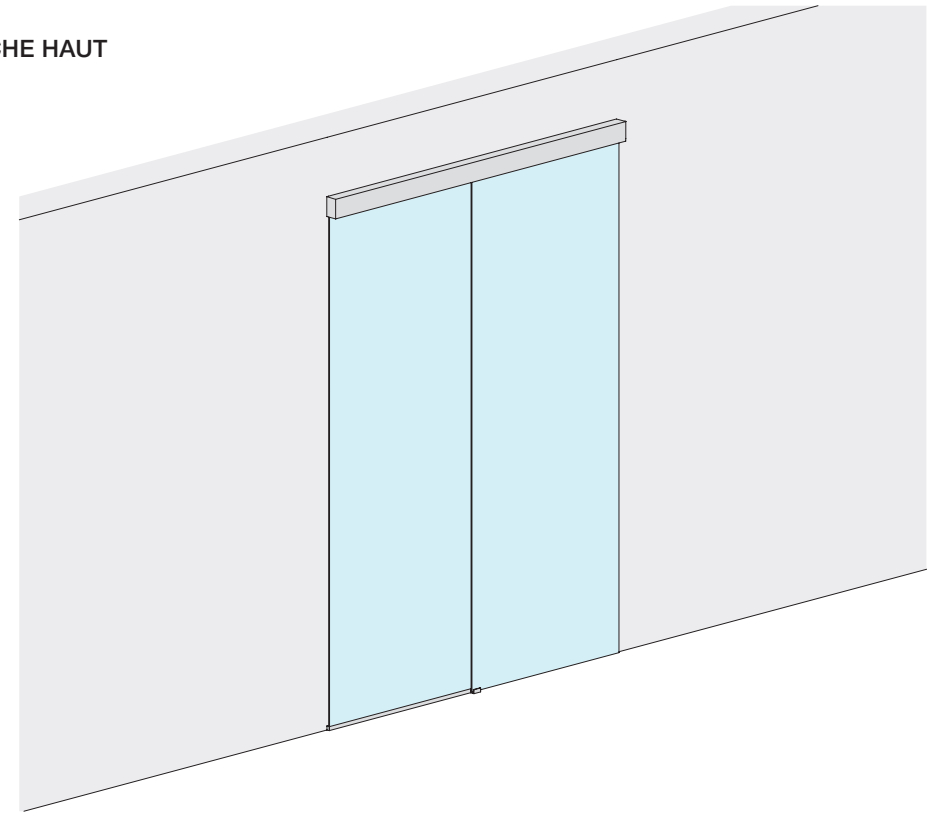

DIMENSIONS OUVERTURE

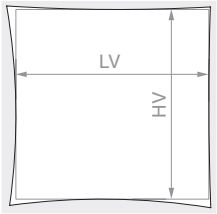

HV max : **3000** mm

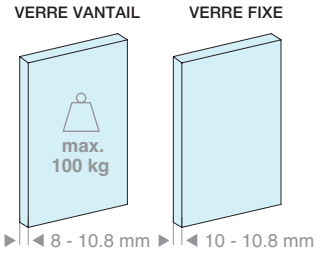

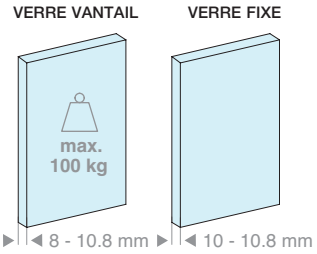

Kit composé de :

Réf.	Description	Q.té
LM3110.200	Rail fixation murale	1 U
LM26100.200	Profil verre fixe	1 U
LM0100C.200	Cache pour rail	1 U
LMC13.100	Profil de finition	1 U
LMU20.150	Profil en « U »	1 U
LMU20TP	Embout de finition	2 U
GTUP2	Joint pour fixation du verre	2 m
LM10059TP33	Embout de finition	2 U
CERPOS514	Pince	2 U
CARVIT8X40-A2	Chariot avec vis et écrou	2 U
057.3073.072	Butée avec arrêt	2 U
LMGF	Guide au sol	1 U
En option		
042.3102.072	Amortisseur softbreak de 20-60 kg	1 U
042.3102.071	Amortisseur softbreak de 61-100 kg	1 U

Kit composé de :

Réf.	Description	Q.té
LM3110.300	Rail fixation murale	1 U
LM26100.300	Profil verre fixe	1 U
LM0100C.300	Cache pour rail	1 U
LMC13.200	Profil de finition	1 U
LMU20.300	Profil en « U »	1 U
LMU20TP	Embout de finition	2 U
GTUP2	Joint pour fixation du verre	3 m
LM10059TP33	Embout de finition	2 U
CERPOS514	Pince	2 U
CARVIT8X40-A2	Chariot avec vis et écrou	2 U
057.3073.072	Butée avec arrêt	2 U
LMGF	Guide au sol	1 U
En option		
042.3102.072	Amortisseur softbreak de 20-60 kg	1 U
042.3102.071	Amortisseur softbreak de 61-100 kg	1 U

Réf.	LV max	Q.té
LMV10021F.200	**1880** mm	1 U

Réf.	LV max	Q.té
LMV10021F.300	**2880** mm	1 U

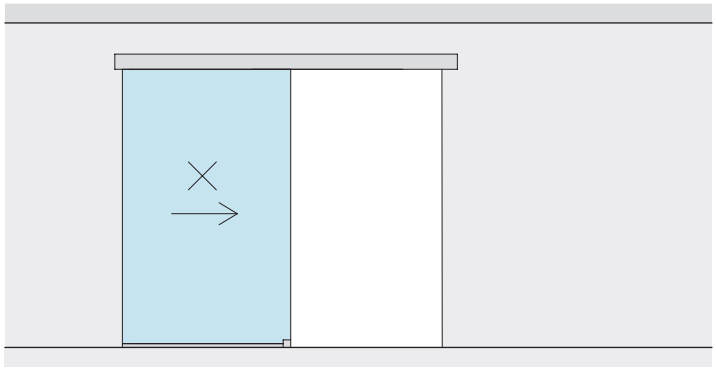

LV

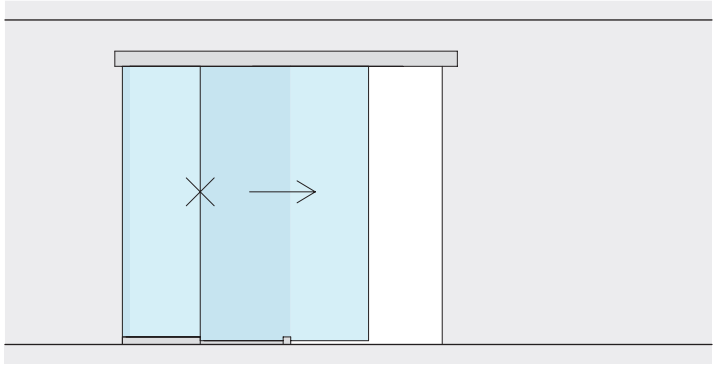

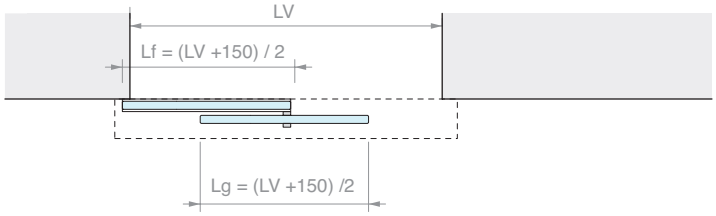
LV
Lf = (LV +150) / 2
Lg = (LV +150) /2

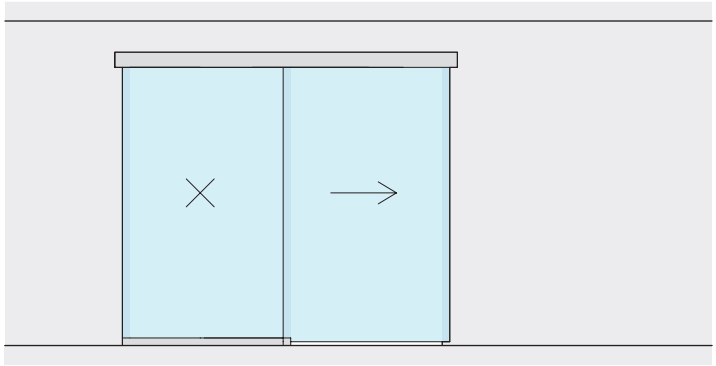

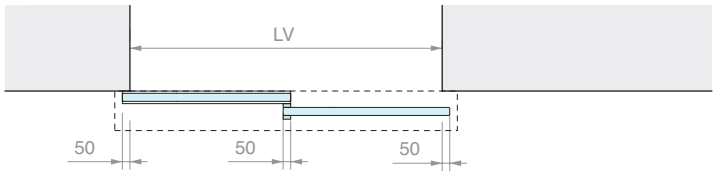
LV
50
50
50

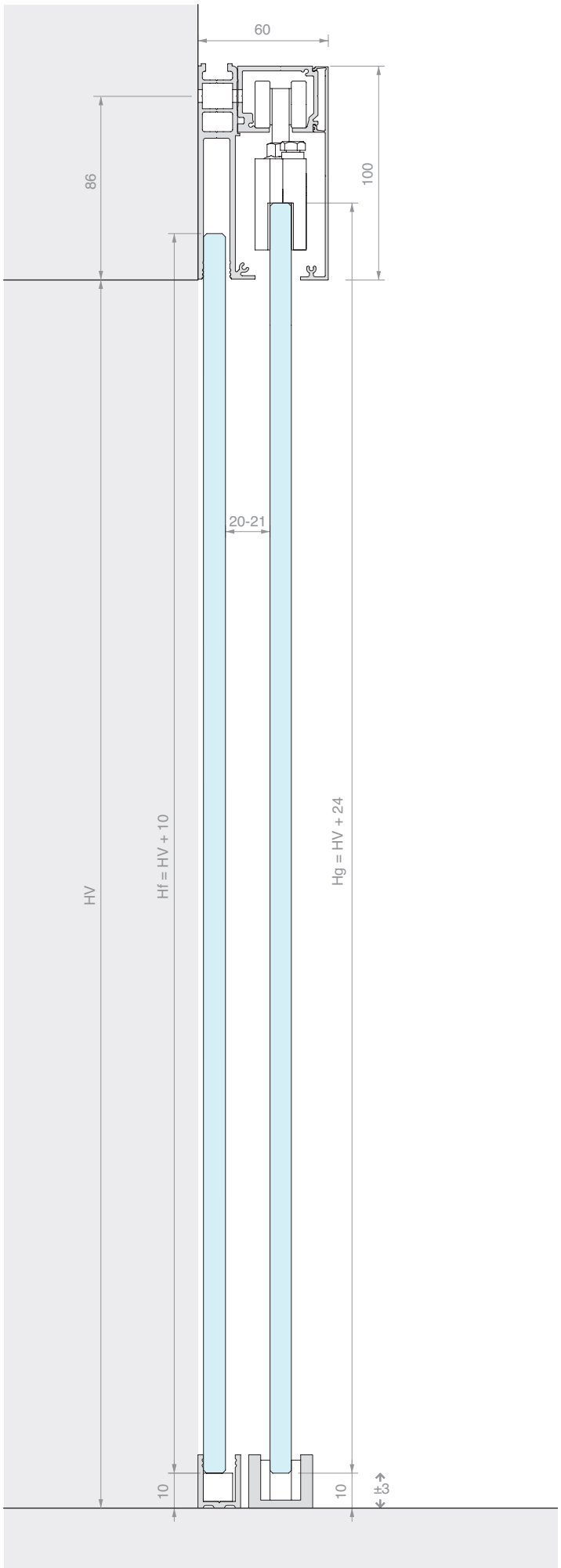
60
86
100
20-21
HV
Hf = HV + 10
Hg = HV + 24
10
10
±3

KIT COULISSANT FIXATION MURALE
DOUBLE VANTAIL SYNCHRONISÉ ET DOUBLE VERRE FIXE AVEC CACHE ÉTROIT

Matériau : Aluminium
Finition : /6 /88 /97

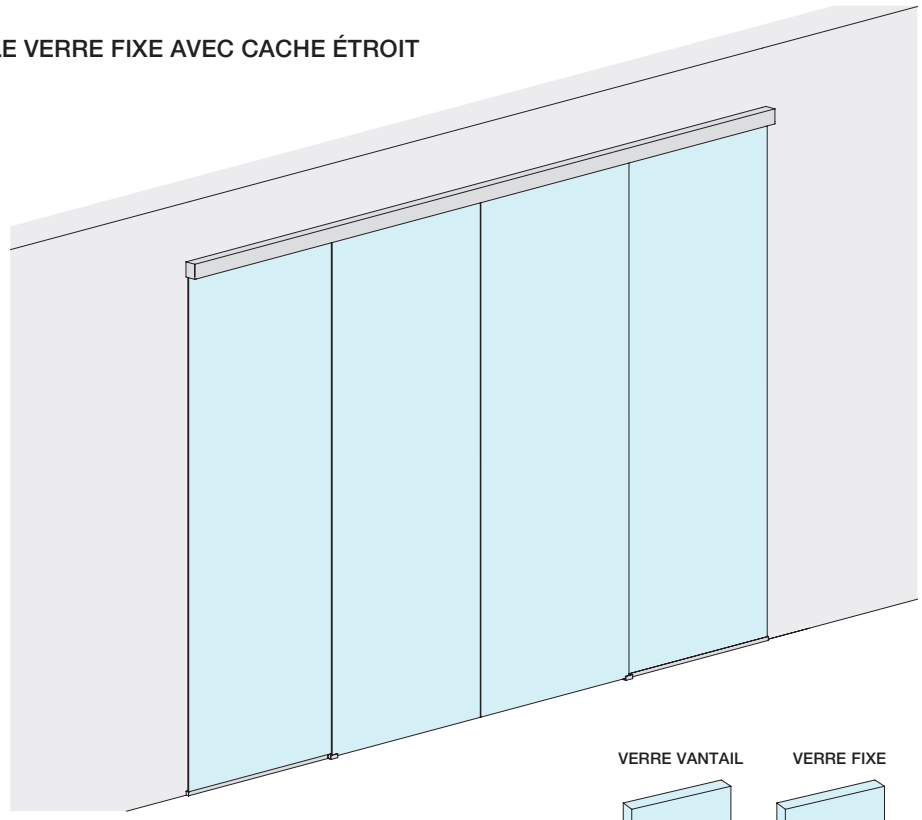

DIMENSIONS OUVERTURE

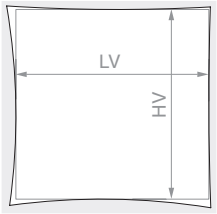

HV max : **3000** mm

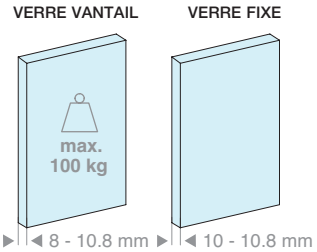

Kit composé de :

Réf.	Description	Q.té
LM3110.400	Rail fixation murale	1 U
LM26075.400	Profil verre fixe	1 U
LM0075C.400	Cache pour rail	1 U
LMC13.200	Profil de finition	1 U
LMU20.300	Profil en « U »	1 U
LMU20TP	Embout	4 U
GTUP2	Joint pour fixation du verre	4 m
LM75059TP33	Embout de finition	2 U
CERPOS170ALL	Pince	2 U
CERPOS170SYNC	Pince pour synchronisme	2 U
057.3114.071	Chariot avec vis et écrou	4 U
057.3073.071	Butée sans arrêt	4 U
LMGF	Guide au sol	2 U
LMSIN-2AC170	Kit synchronisme	1 U

En option

042.3102.072	Amortisseur softbreak de 20-60 kg	2 U
042.3102.071	Amortisseur softbreak de 61-100 kg	2 U

Réf.	LV max	Q.té
LMV7521CF.400	**3880** mm	1 U

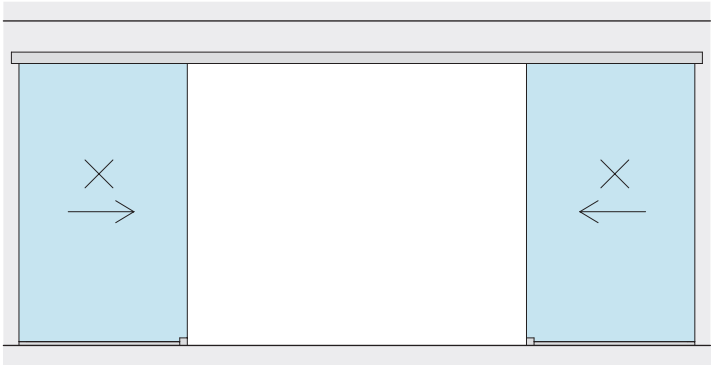

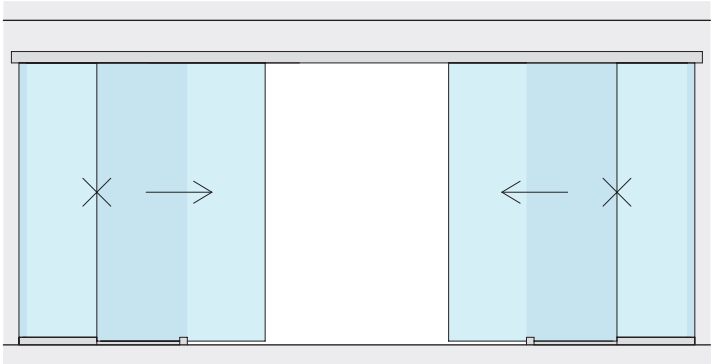

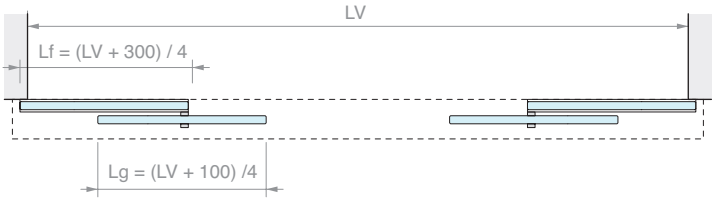

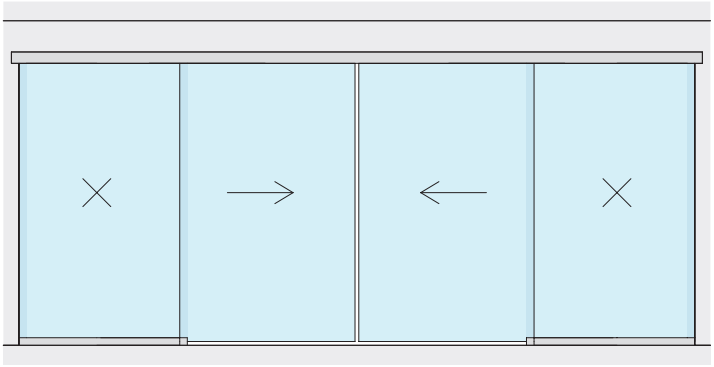

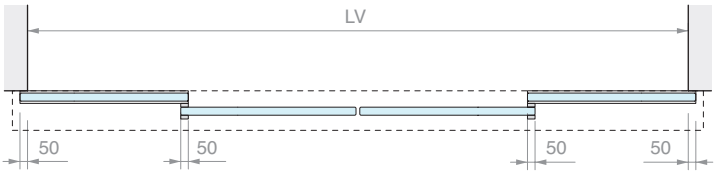

USINAGE SUR VERRE POUR CERPOS170

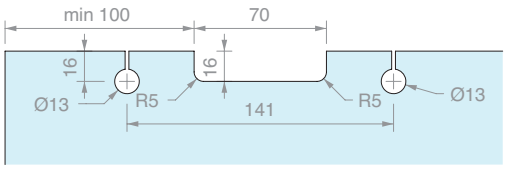

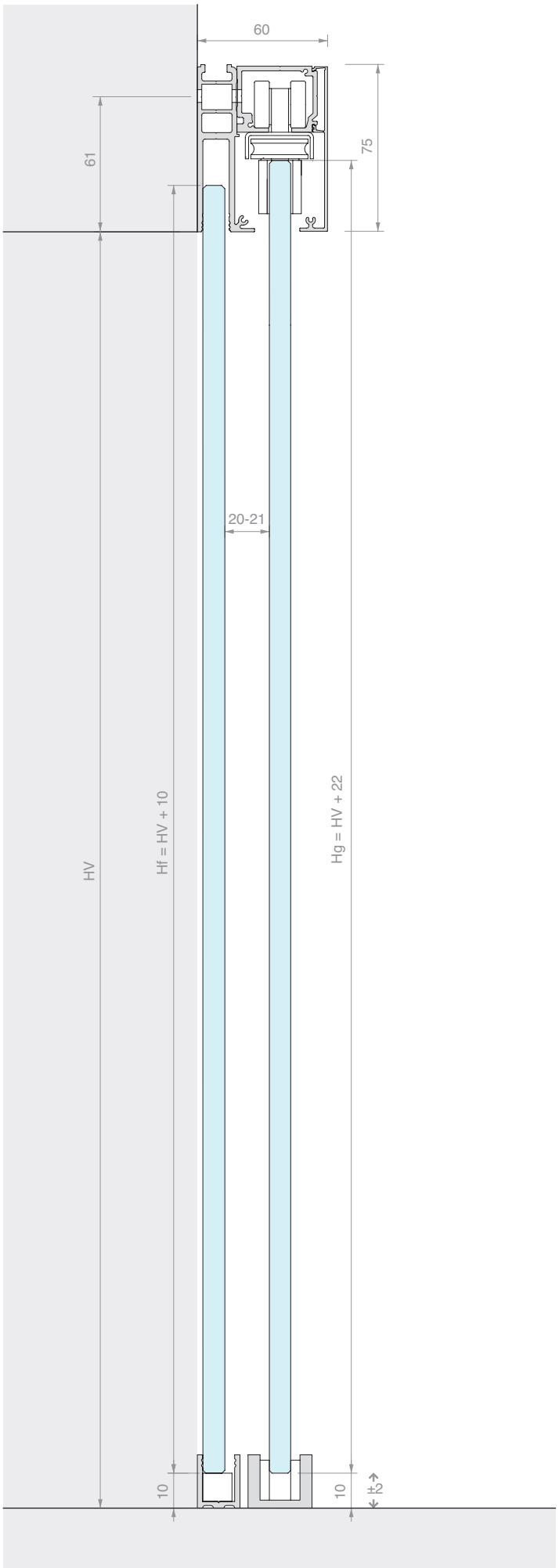

KIT COULISSANT FIXATION MURALE
DOUBLE VANTAIL SYNCHRONISÉ ET DOUBLE VERRE FIXE AVEC CACHE HAUT

Matériau : Aluminium
Finition : /6 /88 /97

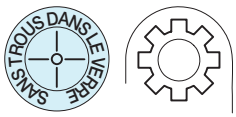

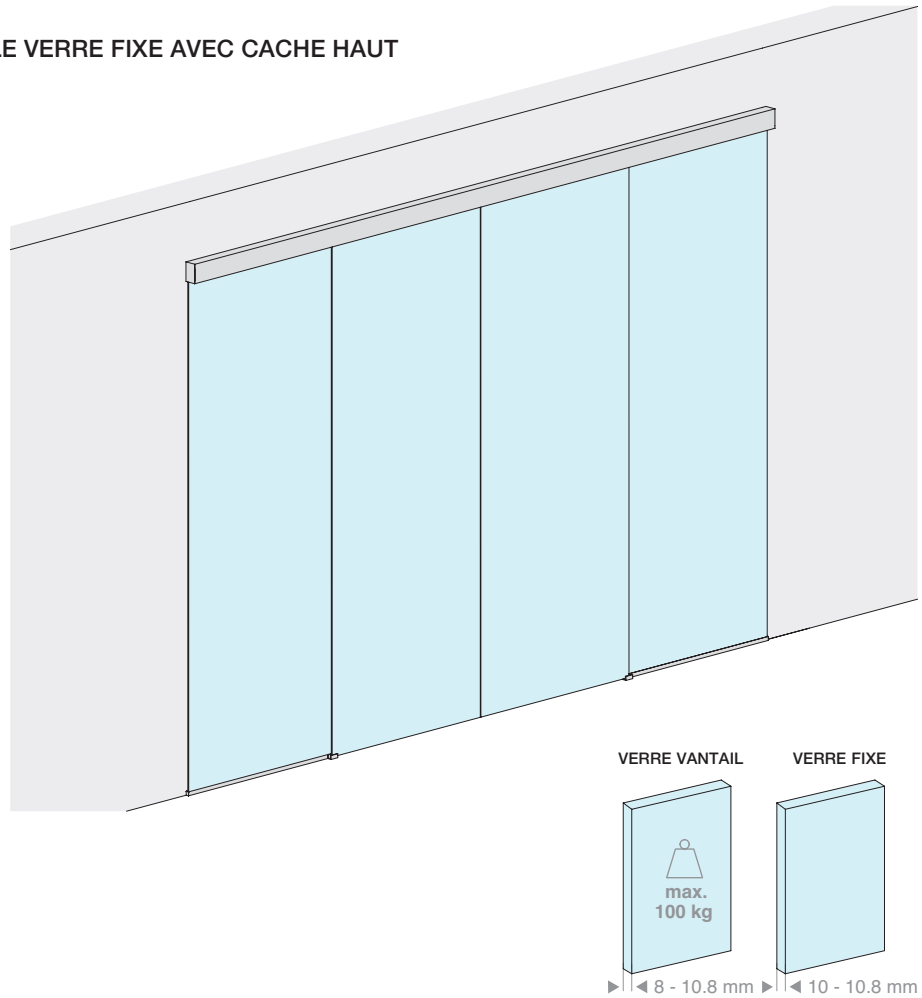

DIMENSIONS OUVERTURE

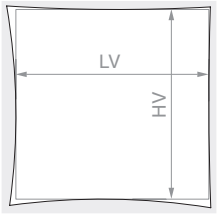

HV max : **3000** mm

Kit composé de :

Réf.	Description	Q.té
LM3110.400	Rail fixation murale	1 U
LM26100.400	Profil verre fixe	1 U
LM0100C.400	Cache pour rail	1 U
LMC13.200	Profil de finition	1 U
LMU20.300	Profil en « U »	1 U
LMU20TP	Embout	4 U
GTUP2	Joint pour fixation du verre	4 m
LM10059TP33	Embout de finition	2 U
CERPOS514	Pince	2 U
CERPOS514-C	Pince pour synchronisme	2 U
CARVIT8X40-A2	Chariot avec vis et écrou	4 U
057.3073.071	Butée sans arrêt	4 U
LMGF	Guide au sol	2 U
LMSIN-2AC500	Kit synchronisme	1 U

En option

042.3102.072	Amortisseur softbreak de 20-60 kg	2 U
042.3102.071	Amortisseur softbreak de 61-100 kg	2 U

Réf.	LV max	Q.té
LMV10021CF.400	**3880** mm	1 U

LV

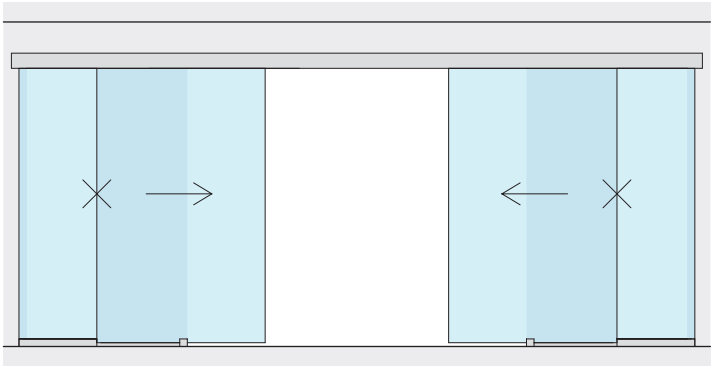

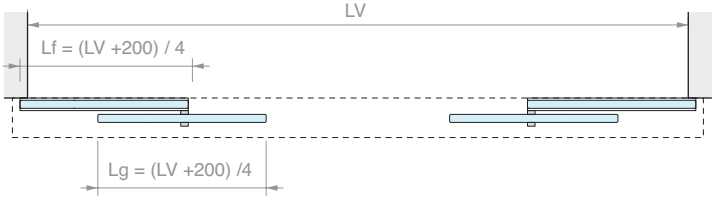
LV
Lf = (LV +200) / 4
Lg = (LV +200) /4

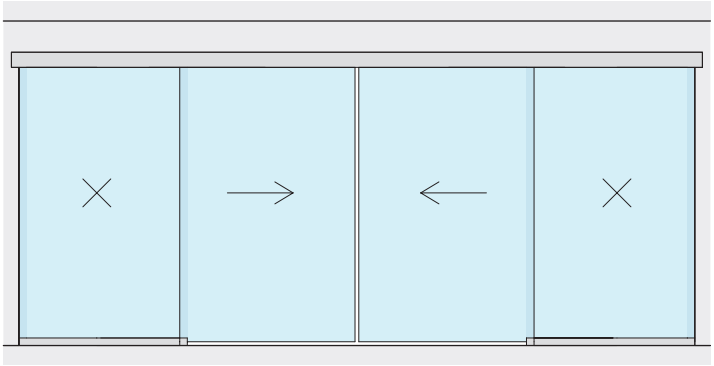

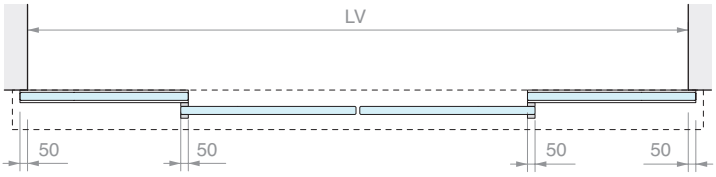
LV
50
50
50
50

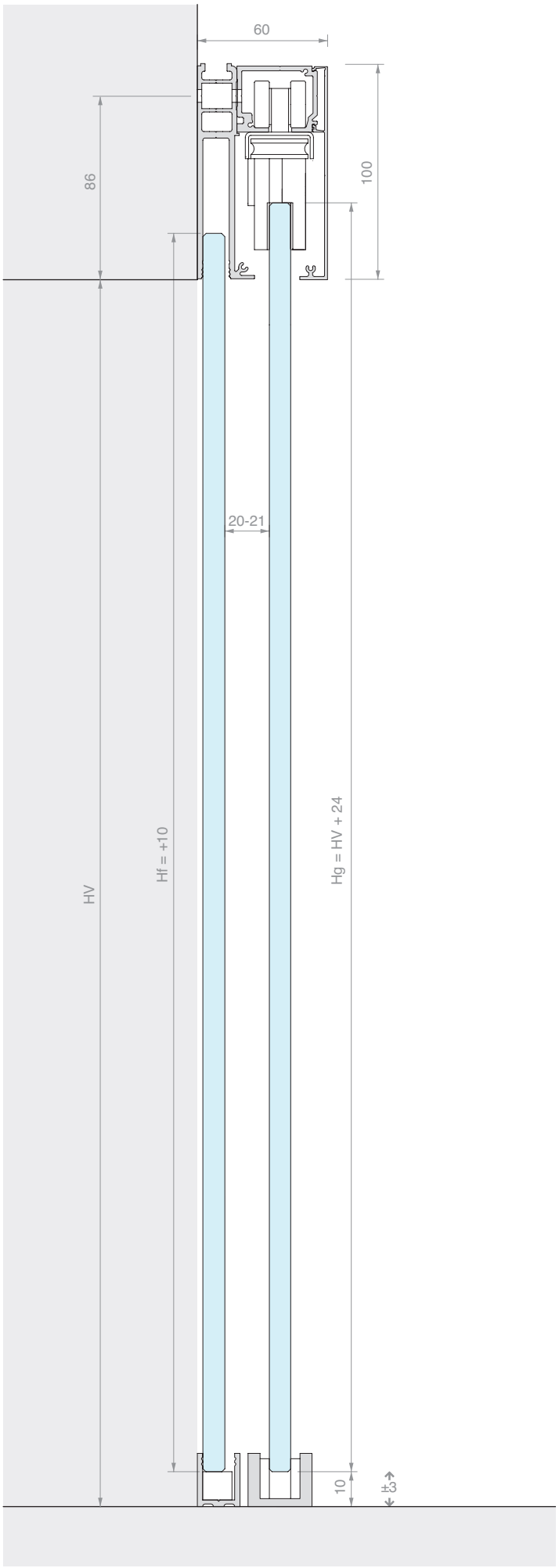
60
86
100
20-21
HV
Hf = +10
Hg = HV + 24
10
±3

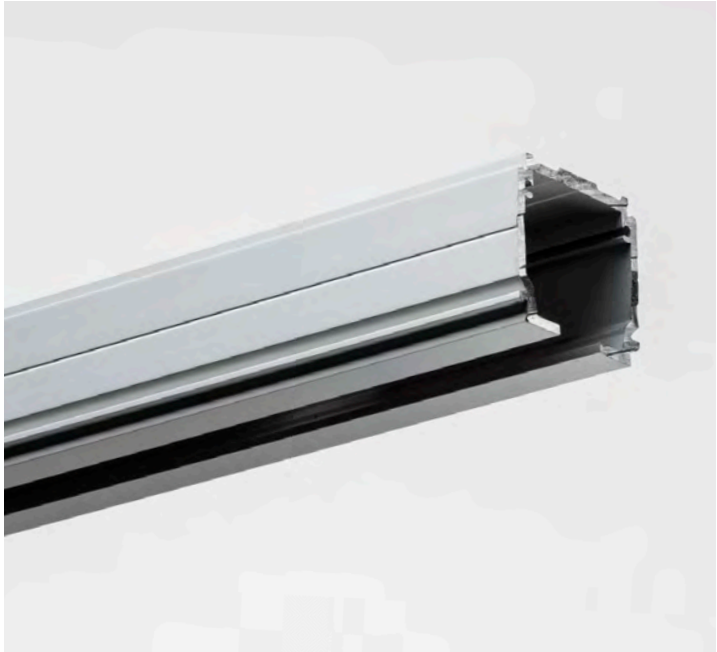

RAIL DE FIXATION AU PLAFOND

Matériau : Aluminium

Finition : /6 /88 /97

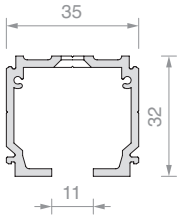

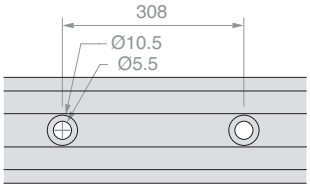

Réf.	Longueur	Q.té
LM21.200	**1998** mm	1 U
LM21.300	**2998** mm	1 U
LM21.400	**3998** mm	1 U
LM21.600	**6000** mm	1 U

RAIL DE FIXATION MURALE

Matériau : Aluminium

Finition : /6 /88 /97

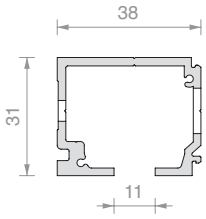

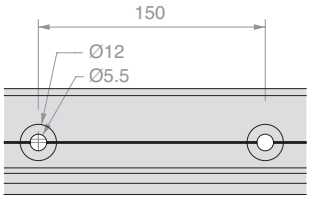

Réf.	Longueur	Q.té
LM3110.200	**1998** mm	1 U
LM3110.300	**2998** mm	1 U
LM3110.400	**3998** mm	1 U
LM3110.600	**6000** mm	1 U

RAIL À 2 VOIES FIXATION AU PLAFOND

Matériau : Aluminium

Finition : /6

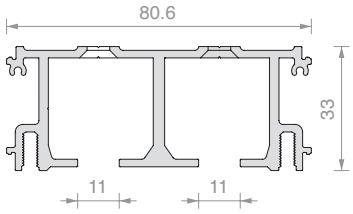

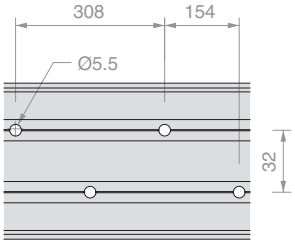

Réf.	Longueur	Q.té
LM2V080.200	**1998** mm	1 U
LM2V080.300	**2998** mm	1 U
LM2V080.400	**3998** mm	1 U
LM2V080.600	**6000** mm	1 U

RAIL À 3 VOIES FIXATION AU PLAFOND

Matériau : Aluminium

Finition : /6

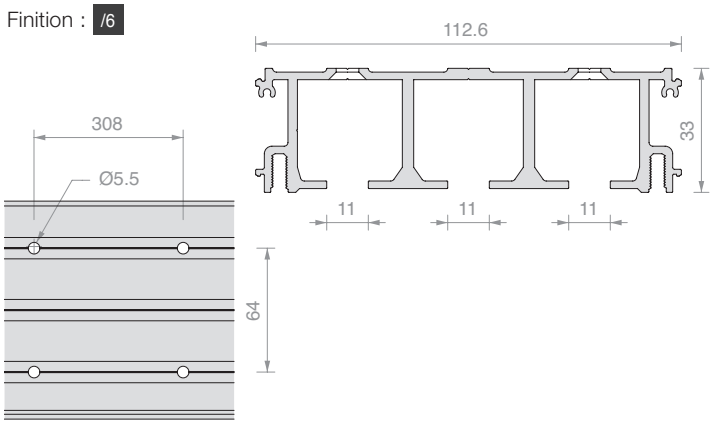

Réf.	Longueur	Q.té
LM3V112.200	**1998** mm	1 U
LM3V112.300	**2998** mm	1 U
LM3V112.400	**3998** mm	1 U
LM3V112.600	**6000** mm	1 U

PROFIL VERRE FIXE ÉTROIT

Matériau : Aluminium

Finition : /6 /88 /97

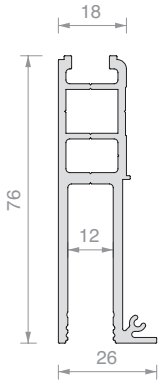

Réf.	Longueur	Q.té
LM26075.200	**1998** mm	1 U
LM26075.300	**2998** mm	1 U
LM26075.400	**3998** mm	1 U
LM26075.600	**6000** mm	1 U

PROFIL VERRE FIXE HAUT

Matériau : Aluminium

Finition : /6 /88 /97

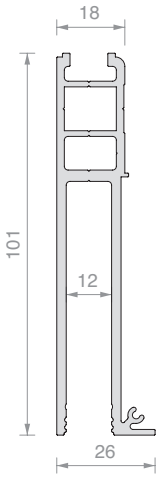

Réf.	Longueur	Q.té
LM26100.200	**1998** mm	1 U
LM26100.300	**2998** mm	1 U
LM26100.400	**3998** mm	1 U
LM26100.600	**6000** mm	1 U

CACHE POUR PINCES APPARENTES

Matériau : Aluminium

Finition : /6 /88 /97

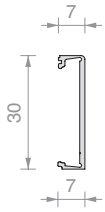

Réf.	Longueur	Q.té
LM3120.200	**1998** mm	1 U
LM3120.300	**2998** mm	1 U
LM3120.400	**3998** mm	1 U
LM3120.600	**6000** mm	1 U

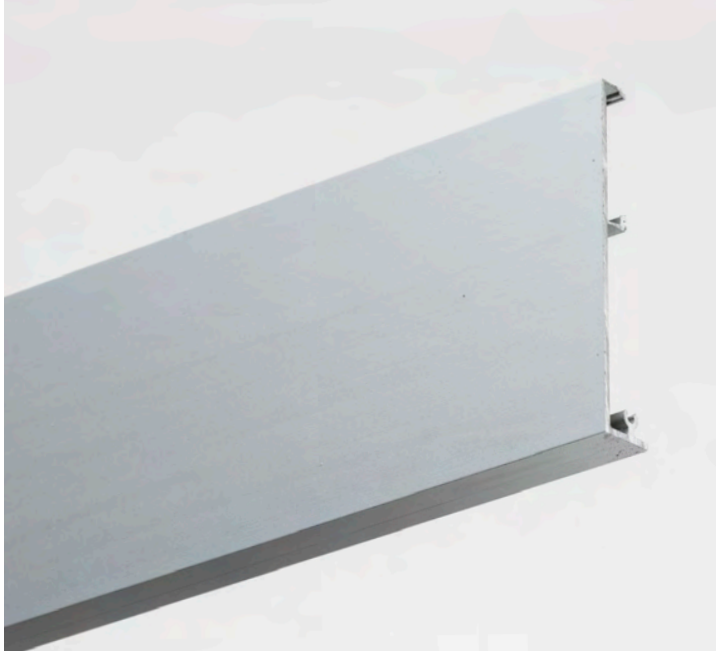

CACHE ÉTROIT

Matériau : Aluminium

Finition : /6 /88 /97

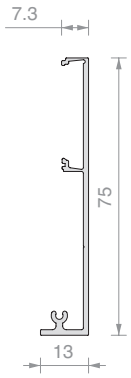

Réf.	Longueur	Q.té
LM0075C.200	**1998** mm	1 U
LM0075C.300	**2998** mm	1 U
LM0075C.400	**3998** mm	1 U
LM0075C.600	**6000** mm	1 U

CACHE HAUT

Matériau : Aluminium

Finition : /6 /88 /97

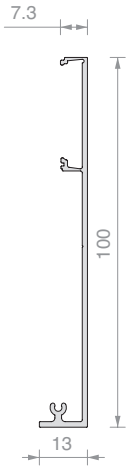

Réf.	Longueur	Q.té
LM0100C.200	**1998** mm	1 U
LM0100C.300	**2998** mm	1 U
LM0100C.400	**3998** mm	1 U
LM0100C.600	**6000** mm	1 U

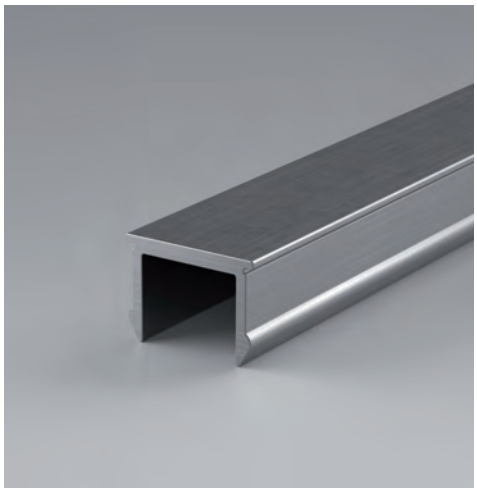

PROFIL DE FINITION

Matériau : Aluminium

Finition : /6 /88 /97

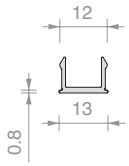

Réf.	Longueur	Q.té
LMC13.100	**996** mm	1 U
LMC13.150	**1498** mm	1 U
LMC13.200	**1998** mm	1 U
LMC13.300	**3000** mm	1 U

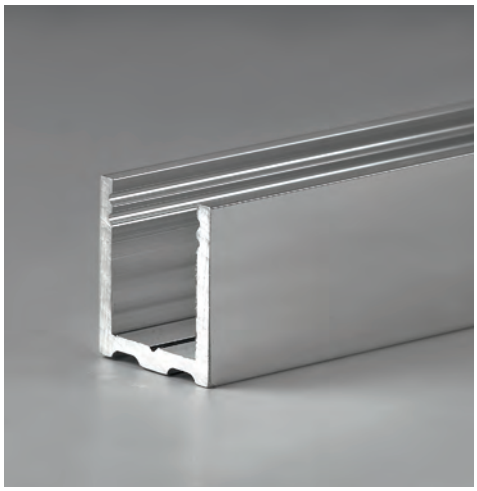

PROFIL EN « U »

Matériau : Aluminium

Finition : /6 /88 /91 /97

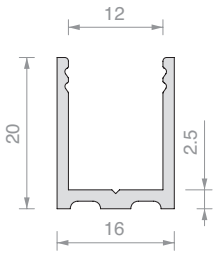

Réf.	Longueur	Q.té
LMU20.100	**996** mm	1 U
LMU20.150	**1498** mm	1 U
LMU20.300	**3000** mm	1 U

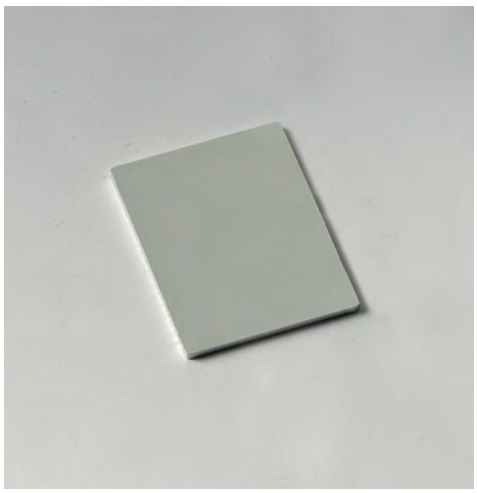

EMBOUT DE FINITION

Matériau : Aluminium

Finition : /88 /91 /97 /R2

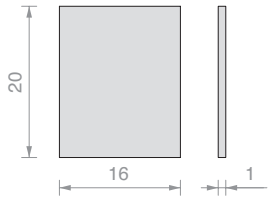

Réf.	Q.té
LMU20TP	1 U

JOINT FIXATION VERRE

Matériau : PVC

Réf.	Épaisseur	Couleur	Q.té
GTUP2	**2** mm	Transparent	1 m
GTUP3	**3** mm	Transparent	1 m
GTUP4	**4** mm	Transparent	1 m
GTUP5	**5** mm	Transparent	1 m
GTUP6	**6** mm	Transparent	1 m

Réf.	Épaisseur	Couleur	Q.té
GTUP2G	**2** mm	Gaufrée	1 m
GTUP3G	**3** mm	Gaufrée	1 m
GTUP4G	**4** mm	Gaufrée	1 m
GTUP5G	**5** mm	Gaufrée	1 m
GTUP6G	**6** mm	Gaufrée	1 m

Réf.	Épaisseur	Couleur	Q.té
GTUP2N	**2** mm	Noir	1 m
GTUP3N	**3** mm	Noir	1 m
GTUP4N	**4** mm	Noir	1 m
GTUP5N	**5** mm	Noir	1 m
GTUP6N	**6** mm	Noir	1 m

EMBOUT DE FINITION 2 VIS

Matériau : Aluminium

Finition : /6 /88 /97

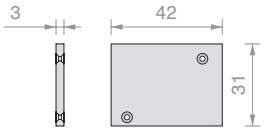

Réf.	Q.té
LM31042TP32	1 U

EMBOUT DE FINITION 2 VIS

Matériau : Aluminium

Finition : /6 /88 /97

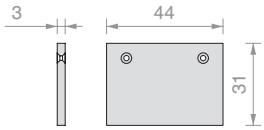

Réf.	Q.té
LM31044TP32	1 U

EMBOUT DE FINITION 3 VIS

Matériau : Aluminium

Finition : /6 /88 /97

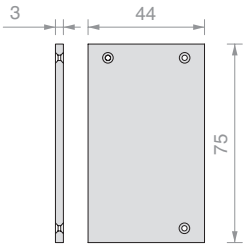

Réf.	Q.té
LM75044TP33	1 U

EMBOUT DE FINITION 3 VIS

Matériau : Aluminium

Finition : /6 /88 /97

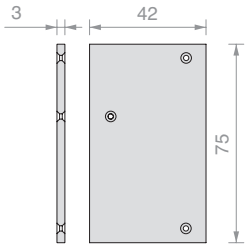

Réf.	Q.té
LM75042TP33	1 U

EMBOUT DE FINITION 3 VIS

Matériau : Aluminium

Finition : /6 /88 /97

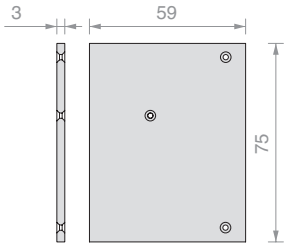

Réf.	Q.té
LM75059TP33	1 U

EMBOUT DE FINITION 3 VIS

Matériau : Aluminium

Finition : /6 /88 /97

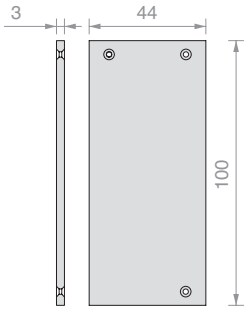

Réf.	Q.té
LM10044TP33	1 U

EMBOUT DE FINITION 3 VIS

Matériau : Aluminium

Finition : /6 /88 /97

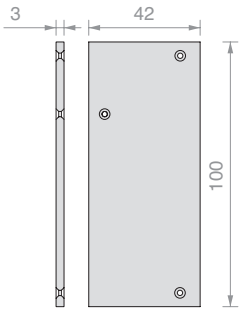

Réf.	Q.té
LM10042TP33	1 U

EMBOUT DE FINITION 3 VIS

Matériau : Aluminium

Finition : /6 /88 /97

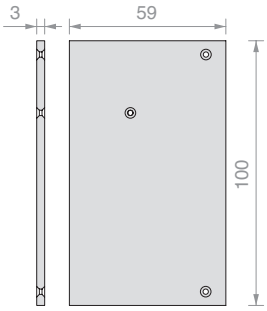

Réf.	Q.té
LM10059TP33	1 U

EMBOUT DE FINITION 3 VIS

Matériau : Aluminium

Finition : /6 /88 /97

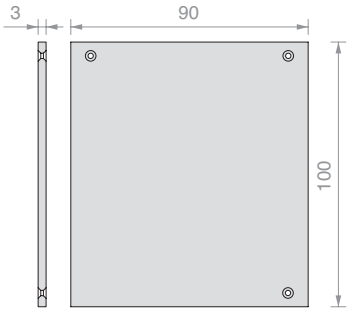

Réf.	Q.té
LM10090TP33	1 U

EMBOUT DE FINITION 3 VIS

Matériau : Aluminium

Finition : /6 /88 /97

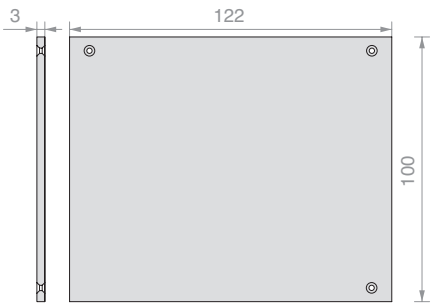

Réf.	Q.té
LM10022TP33	1 U

CHARIOT AVEC VIS ET ÉCROU

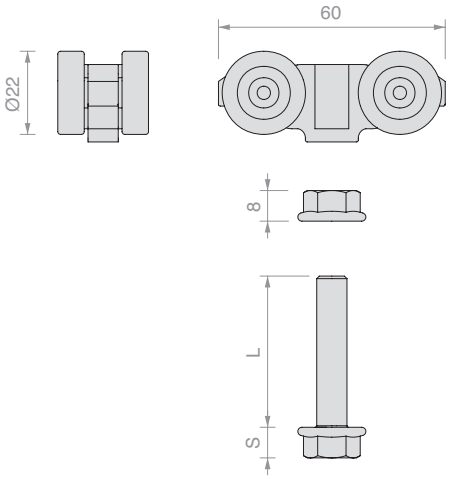

Réf.	L	S	Pour pinces	Q.té
CARVIT8X50-A2	**50** mm	**8** mm	CERPOS514	1 U
CARVIT8X40-A2	**40** mm	**8** mm	CERPOS514	1 U
057.3114.071	**32** mm	**5** mm	CERPOS170	1 U

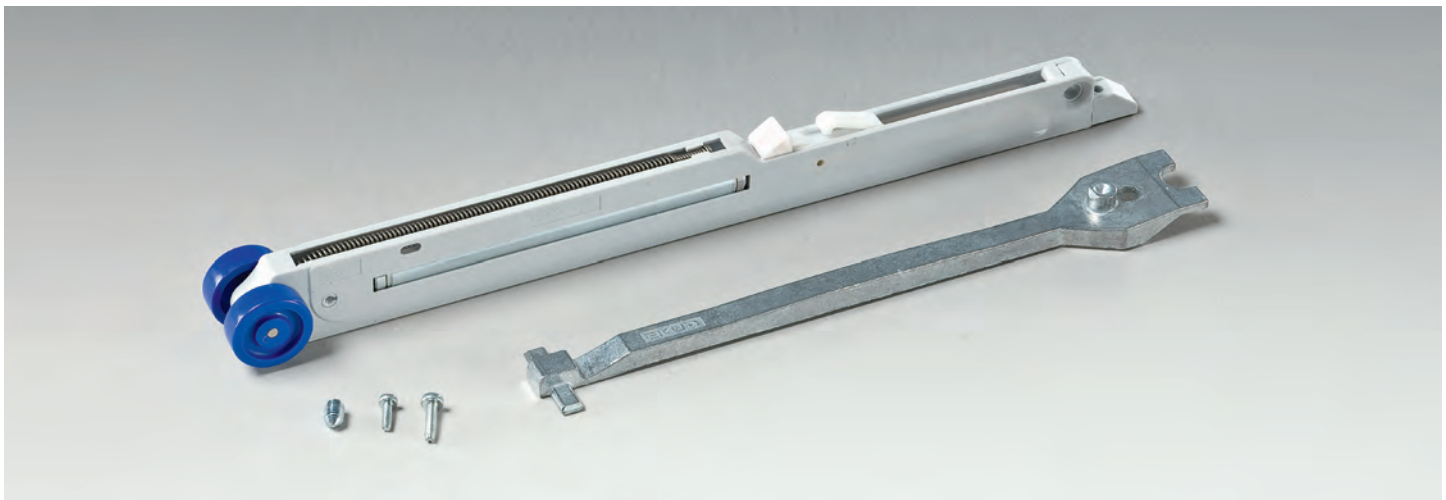

AMORTISSEUR SOFTBREAK

Matériau : ABS, zamak et inox

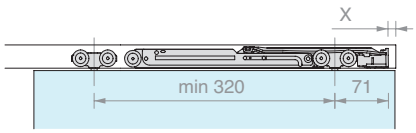

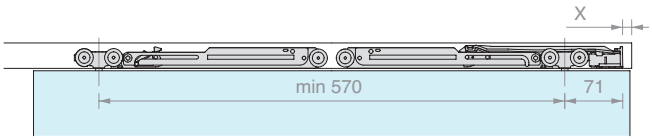

Réf.	Capacité	Q.té
042.3102.072	De **20** à **60** kg	1 U
042.3102.071	De **61** à **100** kg	1 U

PINCE POUR PORTES COULISSANTES

Matériau : Aluminium

Finition : /6 /10 /88 /97

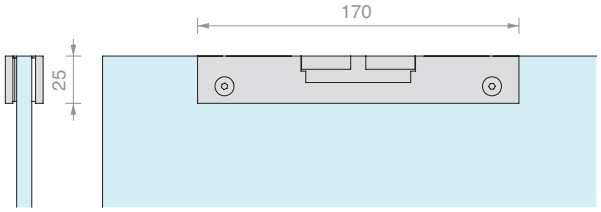

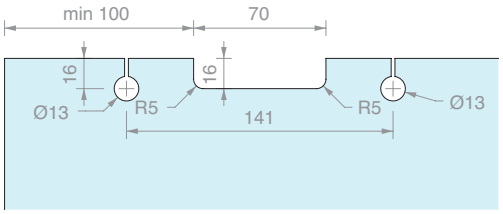

Réf.	Pour verres	Q.té
CERPOS170ALL	De **8** à **10.8** mm	1 U

PINCE POUR PORTES COULISSANTES AVEC CACHE

Matériau : Aluminium

Finition : /6 /88 /97

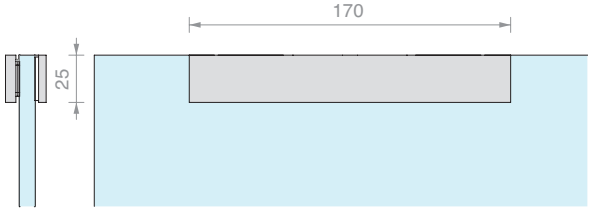

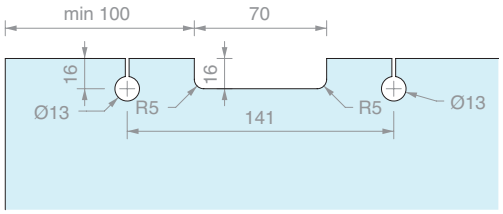

Réf.	Pour verres	Q.té
CERPOS170COV	De **8** à **10.8** mm	1 U

PINCE POUR PORTES COULISSANTES POUR SYNCHRO-NISME

Matériau : Aluminium

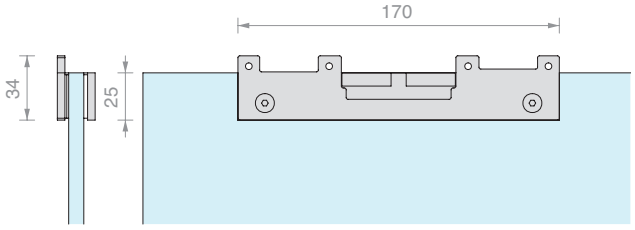

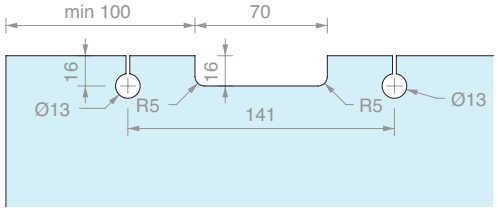

Réf.	Pour verres	Q.té
CERPOS170SYNC	De **8** à **10.8** mm	1 U

PINCE POUR PORTES COULISSANTES

Matériau : Aluminium

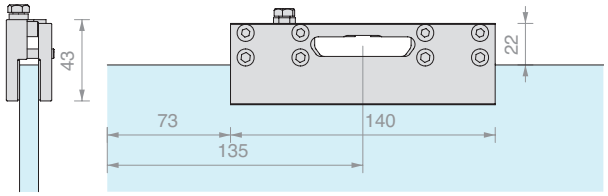

Réf.	Pour verres	Q.té
CERPOS514	De **8** à **12.8** mm	1 U

PINCE POUR PORTES COULISSANTES POUR SYNCHRONISME EN OPPOSITION OU ENTRAÎNÉ

Matériau : Aluminium

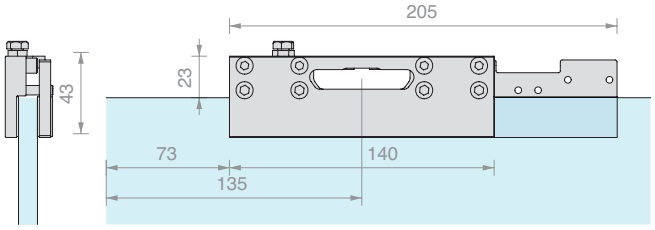

Réf.	Pour verres	Q.té
CERPOS514-C	De **8** à **10.8** mm	1 U

PINCE POUR PORTES COULISSANTES AVEC ENTRAÎNEMENT

Matériau : Aluminium

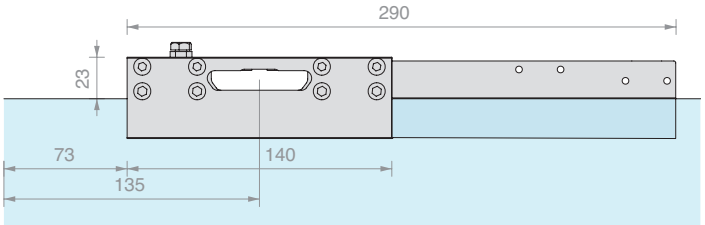

Réf.	Pour verres	Q.té
CERPOS514-T	De **8** à **10.8** mm	1 U

BUTÉE AVEC ARRÊT

Matériau : ABS

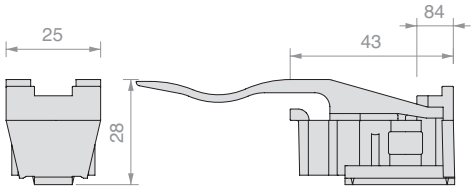

Réf.	Q.té
057.3073.072	1 U

BUTÉE SANS ARRÊT

Matériau : ABS

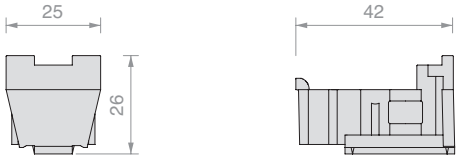

Réf.	Q.té
057.3073.071	1 U

GUIDE

Matériau : Aluminium

Finition : /88 /97 /R2

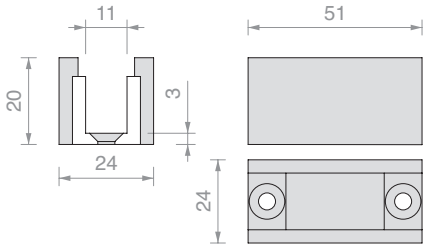

Réf.	Pour verres	Q.té
LMGF	De **8** à **10** mm	1 U

KIT SYNCHRONISME POUR 2 VANTAUX ENTRAÎNÉS AVEC CERPOS514 -C E -T

Finition : /6 /88 /97

Réf.	Q.té
LMSIN-2AT502	1 U

KIT SYNCHRONISME POUR 3 VANTAUX ENTRAÎNÉS AVEC CERPOS514 -C E -T

Finition : /6 /88 /97

Réf.	Q.té
LMSIN-3AT503	1 U

KIT SYNCHRONISME POUR 2 VANTAUX EN LIGNE AVEC CERPOS170SYNC

Réf.	Q.té
LMSIN-2AC170	1 U

KIT SYNCHRONISME POUR 2 VANTAUX EN LIGNE AVEC CERPOS514-C

Réf.	Q.té
LMSIN-2AC500	1 U

Forme

Profils de petite taille pour la décoration des vantaux en verre. Application sur le verre au moyen d'un adhésif double face de 0.5 mm d'épaisseur, de silicone ou de collage UV. Choisir le guide et les accessoires appropriés pour loger le verre et son profil de bordure.

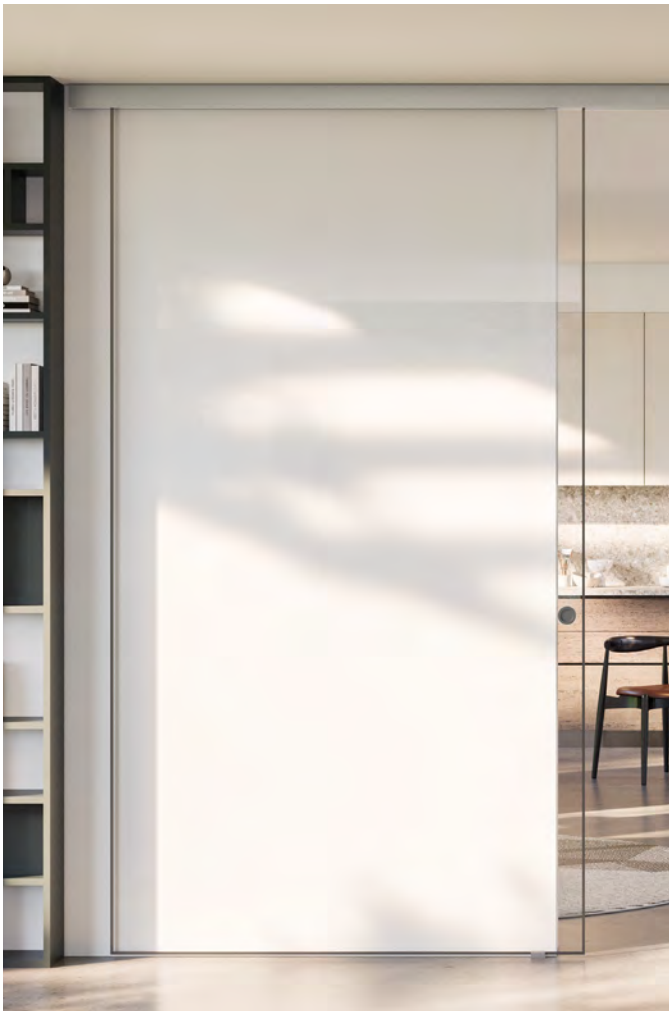

PROFIL PLAT GAMME « FORME »

Matériau : Aluminium

Finition : /6 /88 /97 /RAL

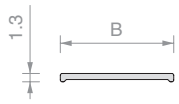

Réf.	B	Longueur	Q.té
FOP10.30	**10** mm	**3000** mm	1 U
FOP15.30	**15** mm	**3000** mm	1 U
FOP20.30	**20** mm	**3000** mm	1 U

PROFIL EN « U » GAMME « FORME »

Matériau : Aluminium

Finition : /6 /88 /97 /RAL

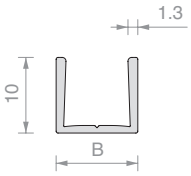

Réf.	B	Longueur	Pour verres	Q.té
FOU1011.30	**10.8** mm	**3000** mm	**8** mm	1 U
FOU1013.30	**12.8** mm	**3000** mm	**10** mm	1 U

ADHÉSIF DOUBLE FACE TESA® ACXplus

Adhésif double face transparent pour fixations de verre, inox et aluminium.

La bande de papier facilite l'application manuelle du ruban.

Réf.	Dimensions	Épaisseur	Q.té
TS250065	**6** mm x **25** m	**0.5** mm	1 U
TS250125	**12** mm x **25** m	**0.5** mm	1 U
TS250155	**15** mm x **25** m	**0.5** mm	1 U

GUIDE AU SOL

Matériau : Aluminium

Finition : /88 /97 /R2

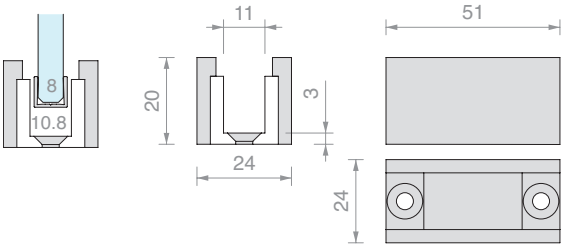

Réf.	Pour profil	Q.té
LMGF	FOU1011	1 U

ADAPTATEUR POUR GUIDE LMGF

Accessoire à insérer dans le guide au sol LMGF

Matériau : plastique

Finition : /56

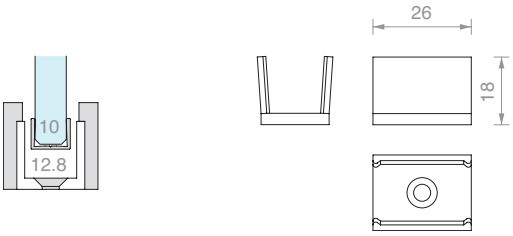

Réf.	Pour profil	Q.té
LMGF13-POM	FOU1013	1 U

LM INVISIBLE

Design

La collection LM INVISIBLE est une famille de portes coulissantes qui permet au verre d'être le seul protagoniste de la porte coulissante.

Les rails, entièrement encastrés dans le plafond, s'intègrent dans tous les contextes architecturaux, alliant fonctionnalité et esthétique.

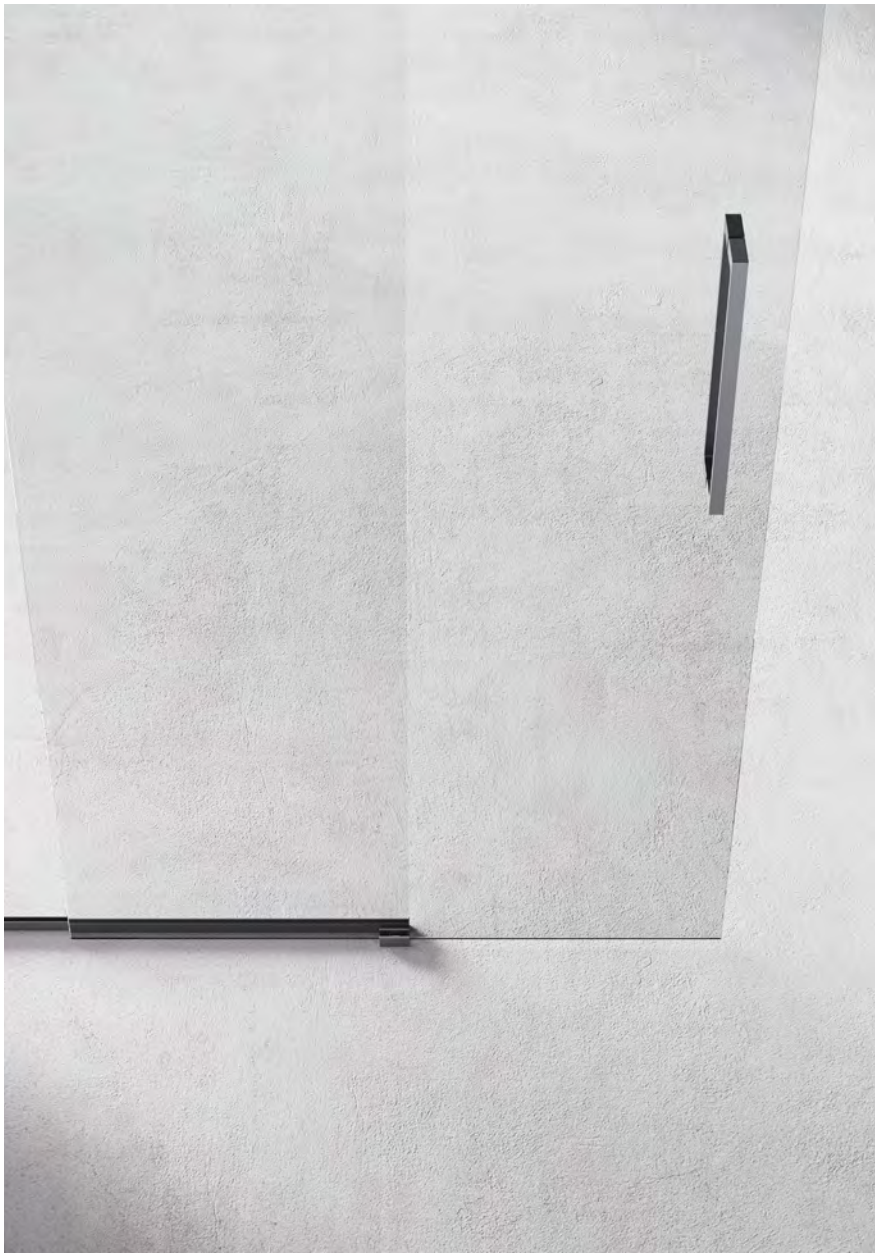

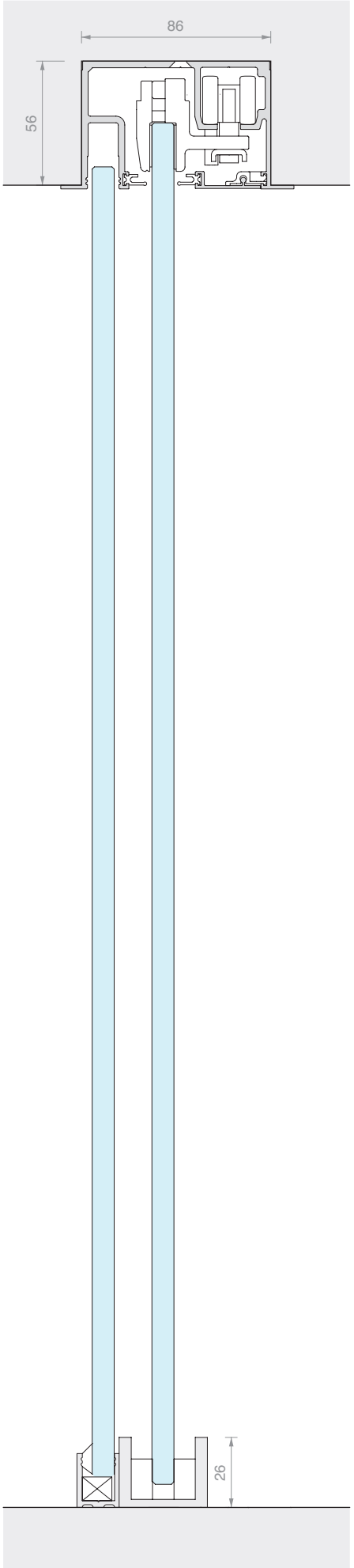

/88
Aluminium effet inox brossé

/97
Aluminium mat

LM INVISIBLE

Caractéristiques techniques

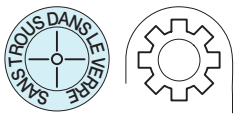

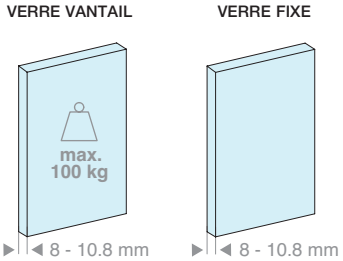

2 types de montage

Plafond

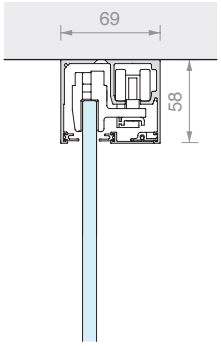

1 voie

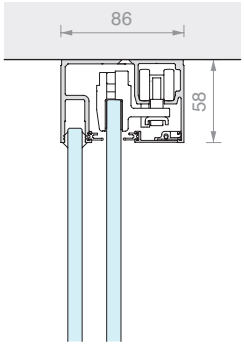

1 voie + fixe

Encastrement dans plafond

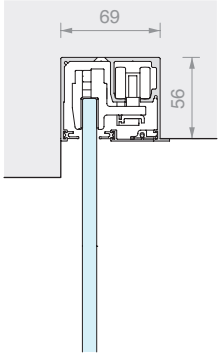

1 voie

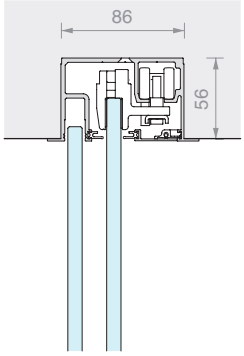

1 voie + fixe

2 types d'encombrement supérieur

Profil apparent

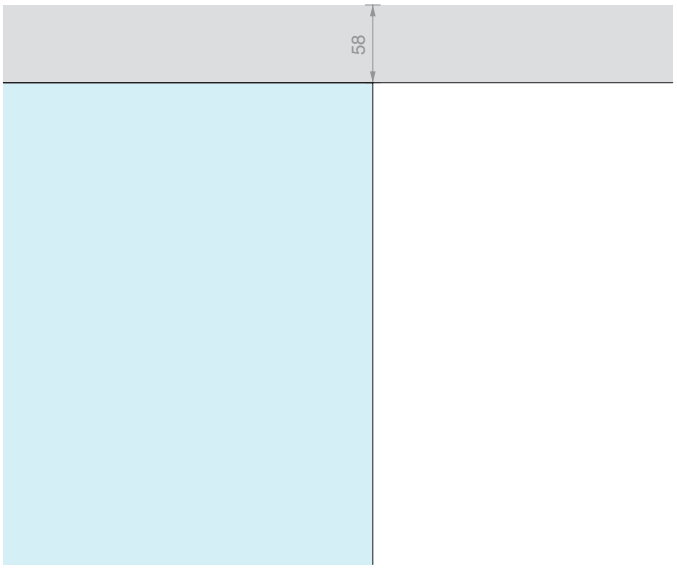

Profil encastré

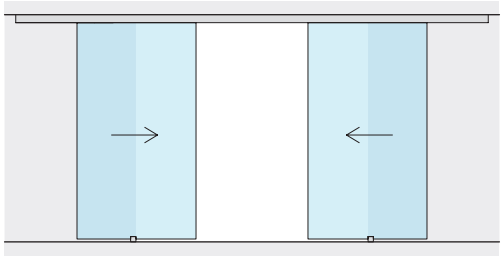

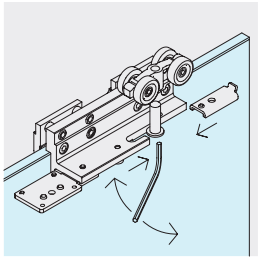

RÉGLAGE DU VANTAIL
La hauteur de chaque chariot peut être réglée pour ajuster la position du vantail de ±3 mm.

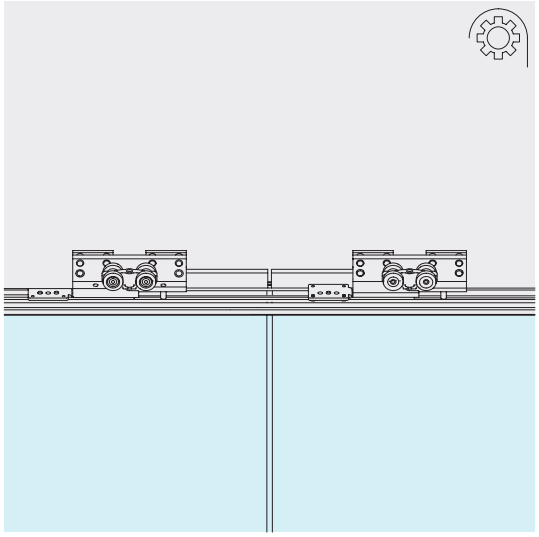

SYNCHRONISME
Des accessoires sont disponibles pour synchroniser 2 vantaux mobiles en opposition.

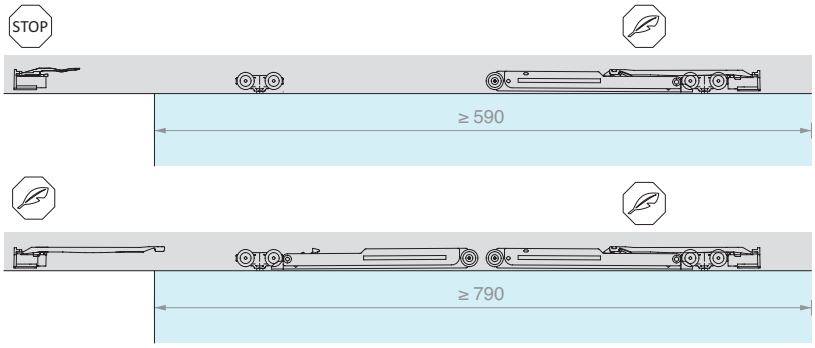

SOFT CLOSE
L'utilisation d'un seul amortisseur permet une ouverture et une fermeture contrôlées et en douceur.

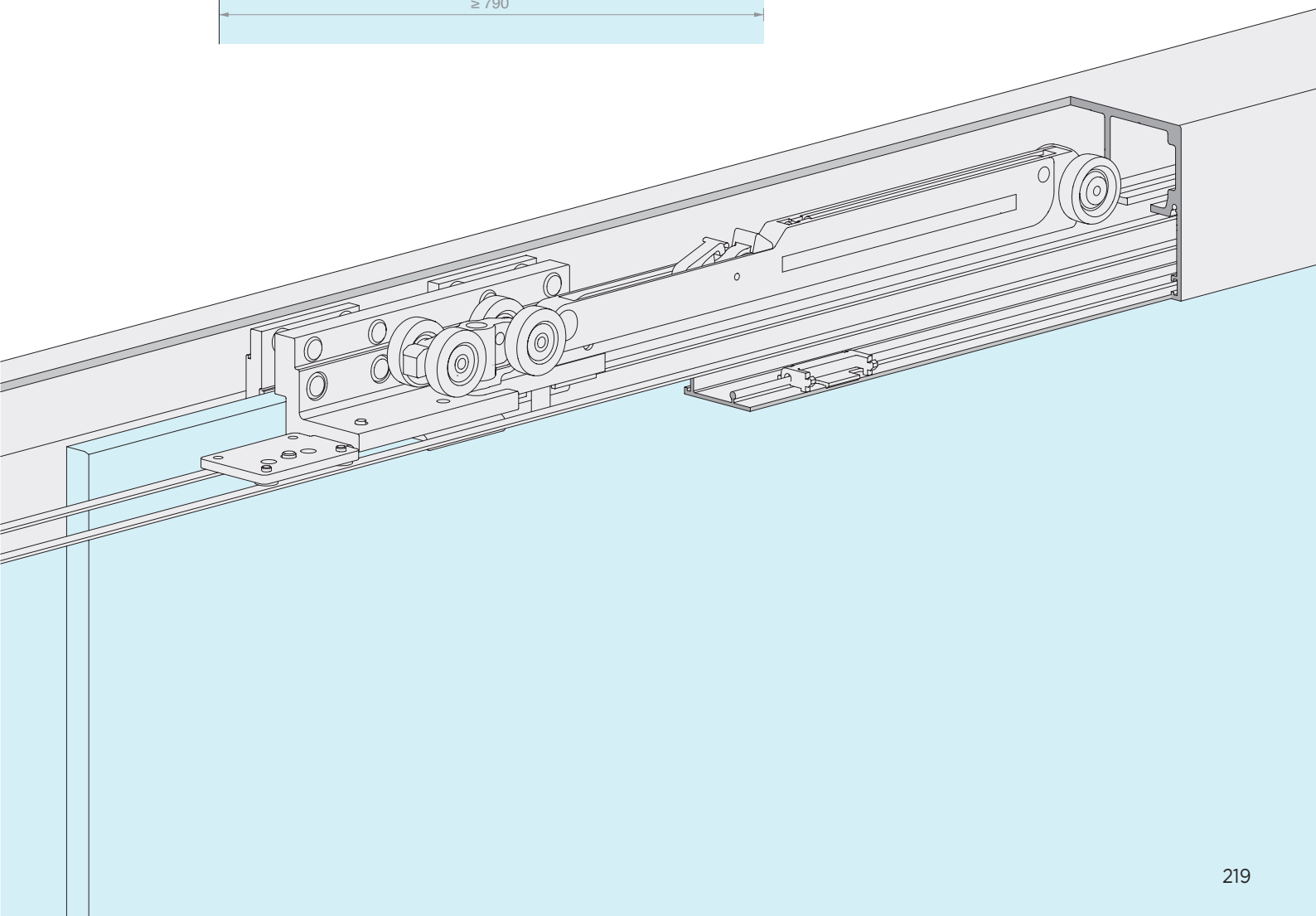

LM INVISIBLE

Kit

MONTAGE AU PLAFOND

VANTAUX MOBILES

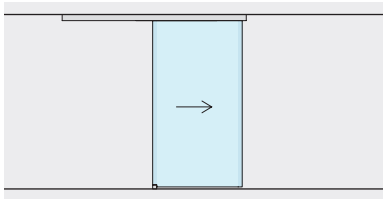

Page 224

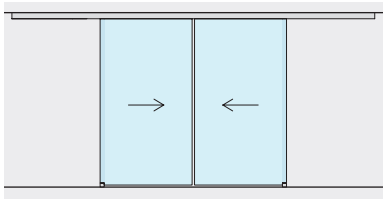

Page 228

VANTAUX MOBILES

AVEC VERRES FIXES

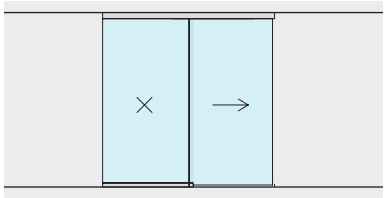

Page 232

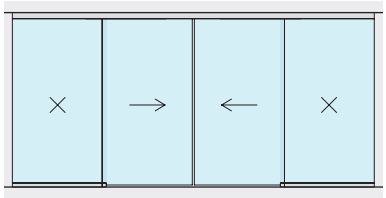

Page 236

MONTAGE ENCASTRÉ AU PLAFOND

VANTAUX MOBILES

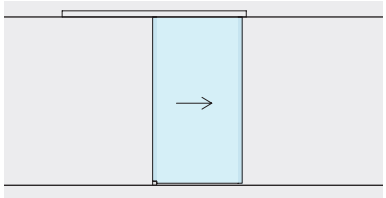

Page 240

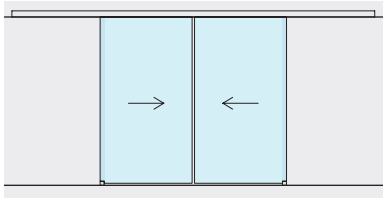

Page 244

VANTAUX MOBILES

AVEC VERRES FIXES

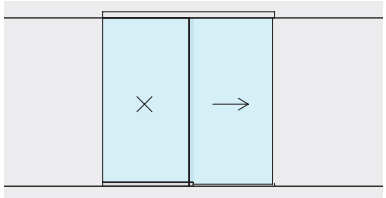

Page 248

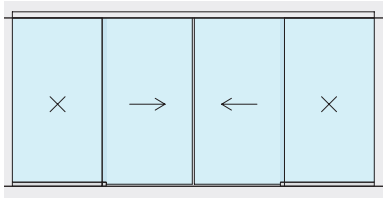

Page 252

KIT COULISSANT DE FIXATION AU PLAFOND POUR SIMPLE VANTAIL

Matériau : Aluminium
Finition : /88 /97

DIMENSIONS OUVERTURE

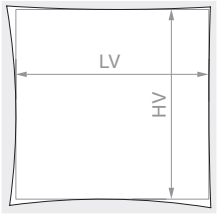

HV max : **2730** mm

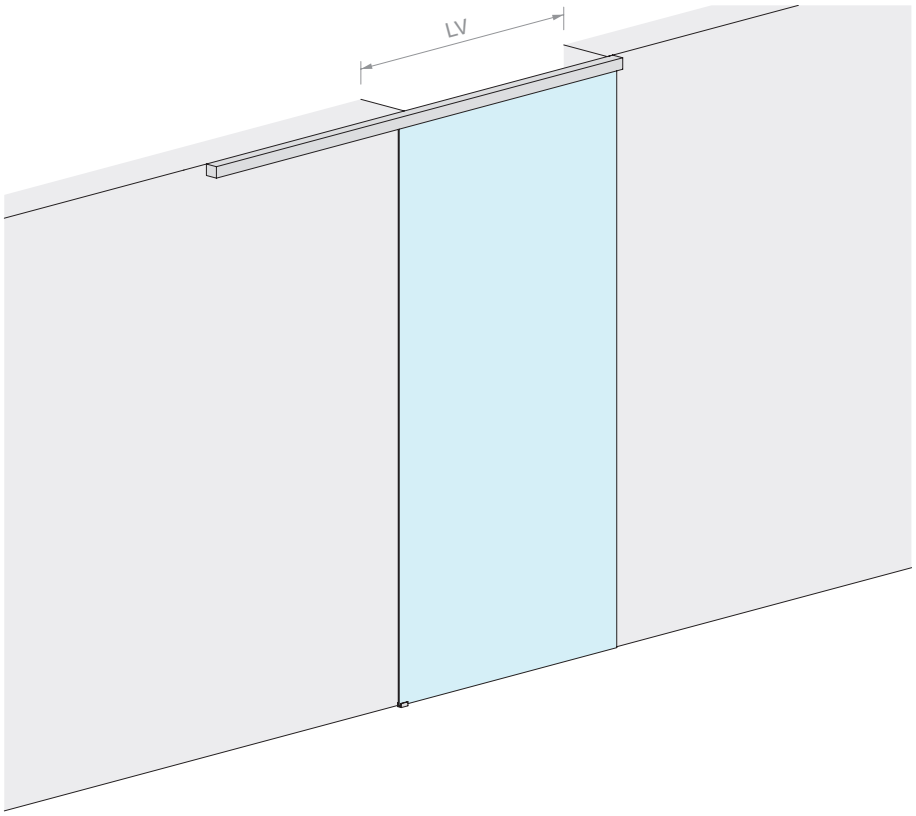

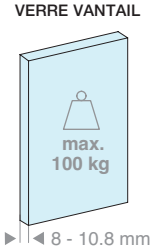

Kit composé de :

Réf.	Description	Q.té
LMGW	Jeu d'accessoires pour une porte	1 U
LMGWSB200	Rail de fixation au plafond	1 U
057.3085.200	Cache inférieur	1 U
LMGWST01	Paire d'embouts d'extrémité	1 U
057.3078.002	Joint de finition	4 m

En option

042.3102.072	Amortisseur softbreak 20-60 kg	1 U
042.3102.071	Amortisseur softbreak 61-100 kg	1 U

Kit composé de :

Réf.	Description	Q.té
LMGW	Jeu d'accessoires pour une porte	1 U
LMGWSB300	Rail de fixation au plafond	1 U
057.3085.300	Cache inférieur	1 U
LMGWST01	Paire d'embouts d'extrémité	1 U
057.3078.002	Joint de finition	6 m

En option

042.3102.072	Amortisseur softbreak 20-60 kg	1 U
042.3102.071	Amortisseur softbreak 61-100 kg	1 U

Réf.	LV max	Q.té
LMGWS200	**940** mm	1 U

Réf.	LV max	Q.té
LMGWS300	**1440** mm	1 U

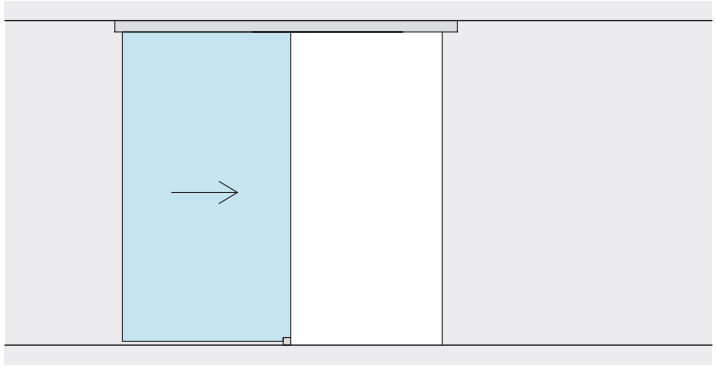

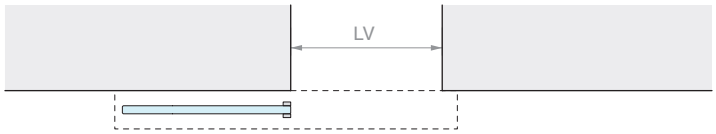
LV

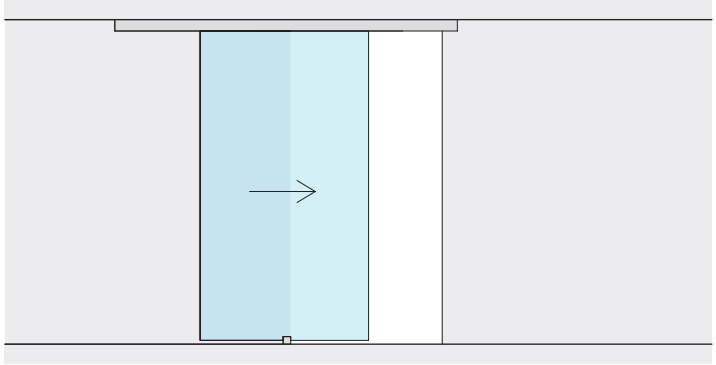

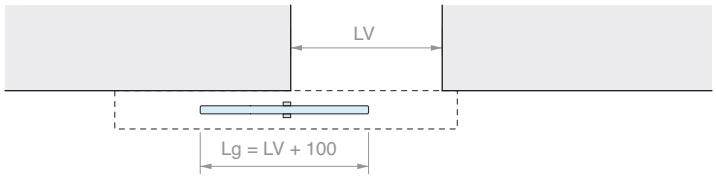
LV
Lg = LV + 100

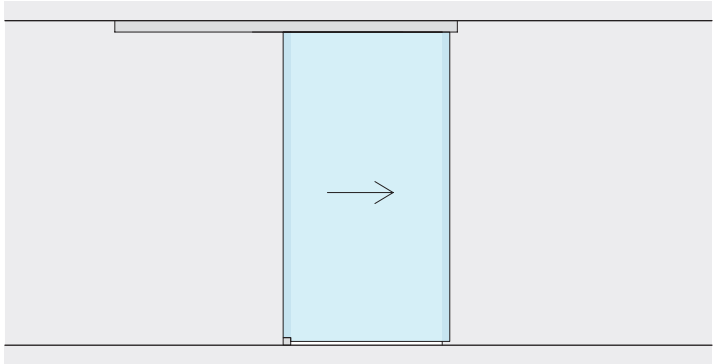

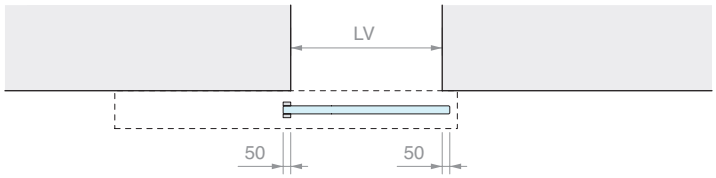
LV
50
50

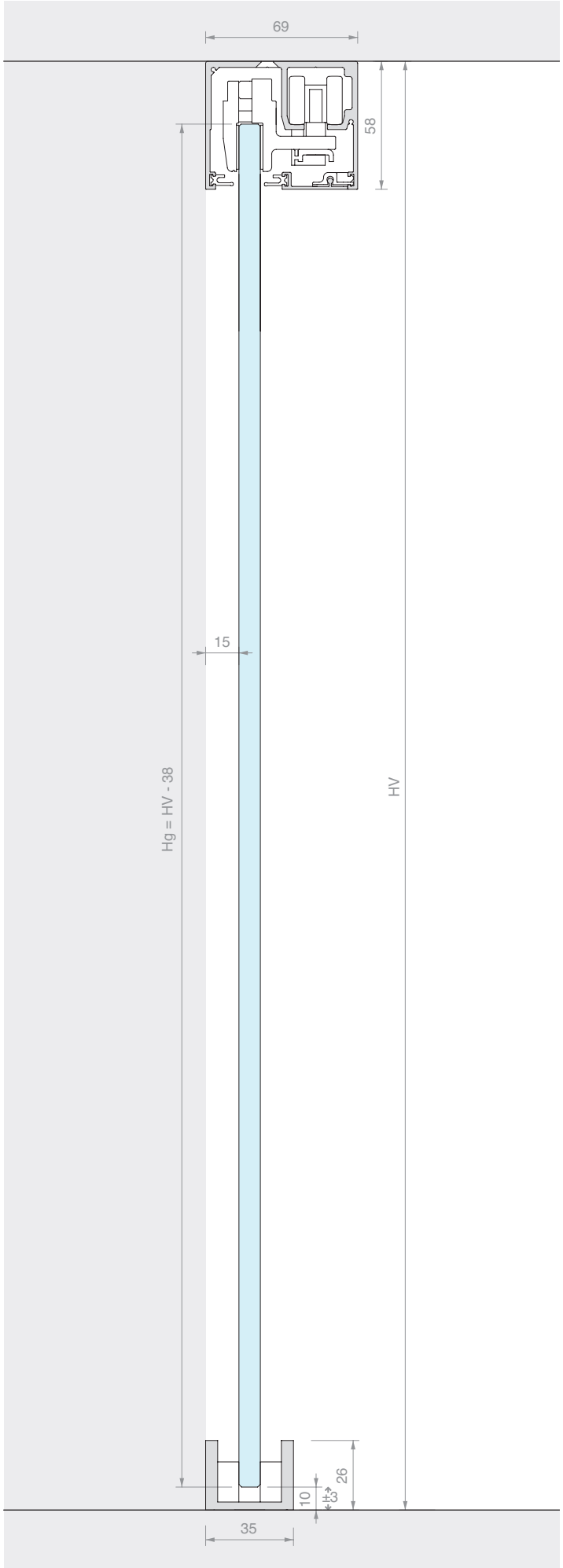
69
58
15
Hg = HV - 38
HV
26
10
±3
35

KIT COULISSANT DE FIXATION AU PLAFOND POUR DOUBLE VANTAIL

Matériau : Aluminium
Finition : /88 /97

DIMENSIONS OUVERTURE

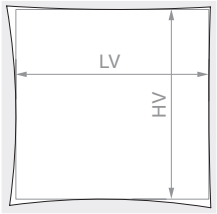

HV max : **2730** mm

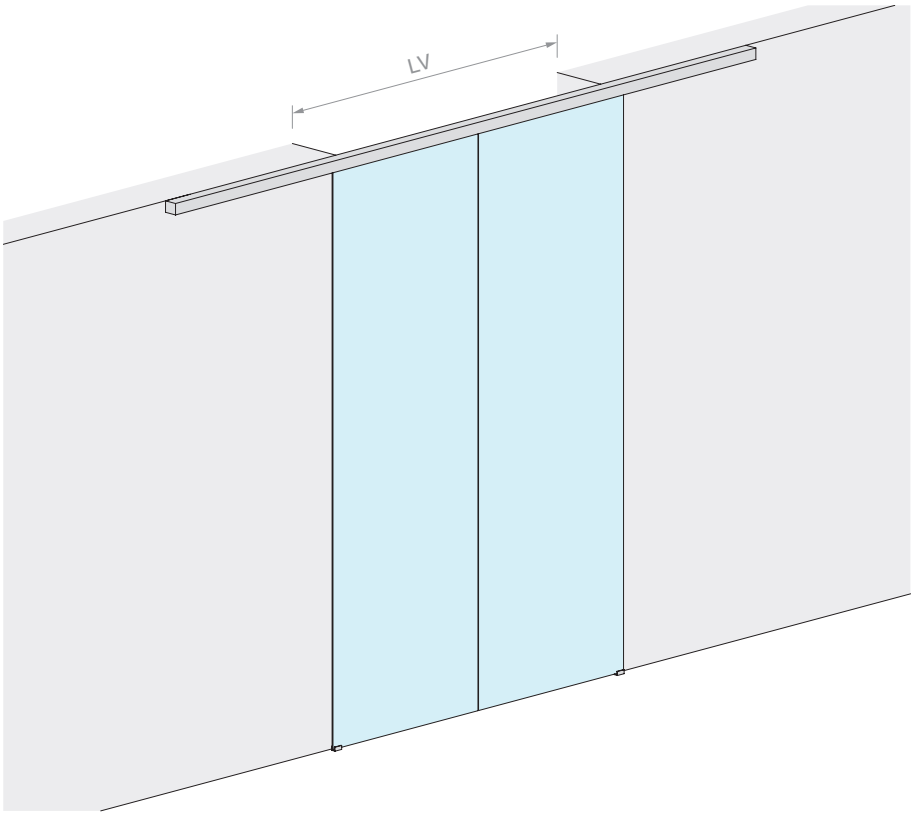

VERRE VANTAIL

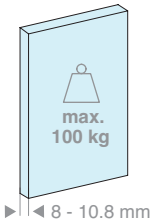

Kit composé de :

Réf.	Description	Q.té
LMGW	Jeu d'accessoires pour une porte	2 U
LMGWSB400	Rail de fixation au plafond	1 U
057.3085.400	Cache inférieur	1 U
LMGWST01	Paire d'embouts d'extrémité	1 U
057.3078.002	Joint de finition	8 m
En option		
042.3102.072	Amortisseur softbreak 20-60 kg	1 U
042.3102.071	Amortisseur softbreak 61-100 kg	1 U
LMSINCRO	Kit de synchronisme	1 U

Réf.	LV max	Q.té
LMGWS400	**1940** mm	1 U

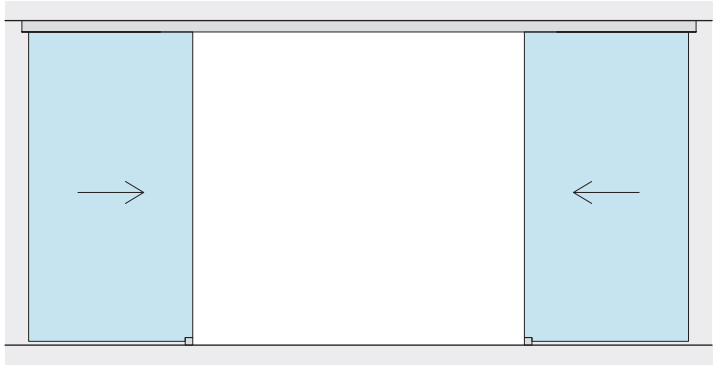

LV

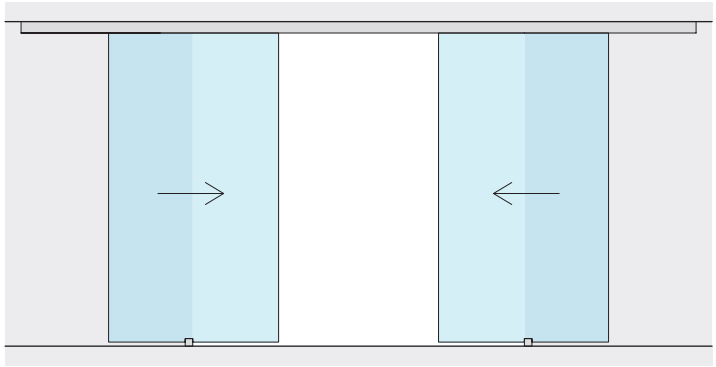

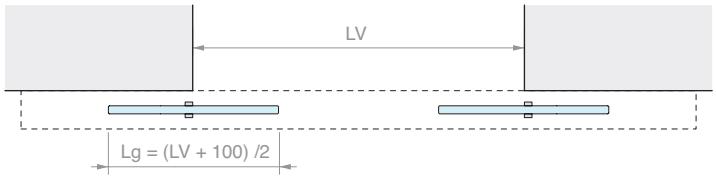
LV
Lg = (LV + 100) /2

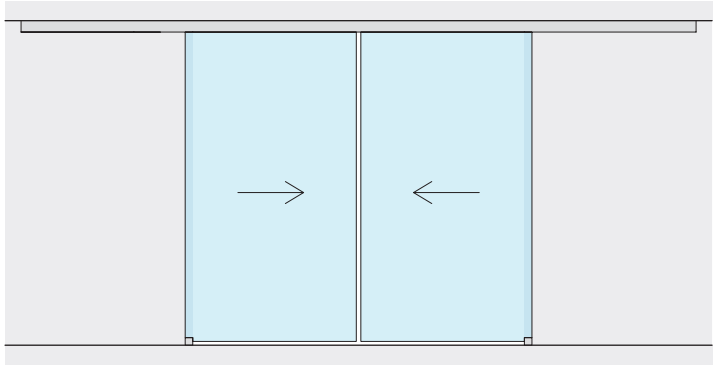

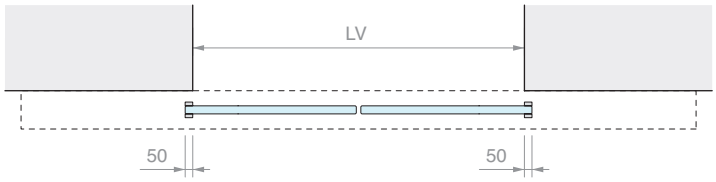
LV
50
50

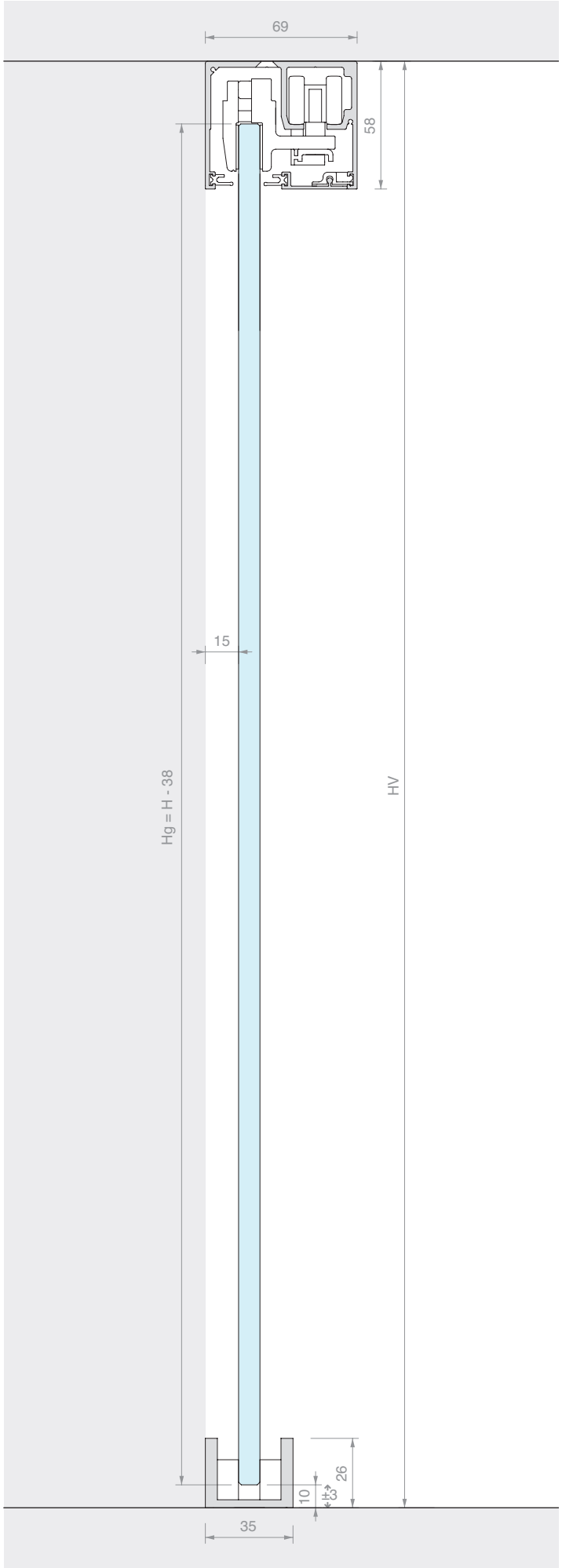
69
58
15
Hg = H - 38
HV
26
10
±3
35

KIT COULISSANT FIXATION AU PLAFOND POUR SIMPLE VANTAIL AVEC VERRE FIXE

Matériau : Aluminium
Finition : /88 /97

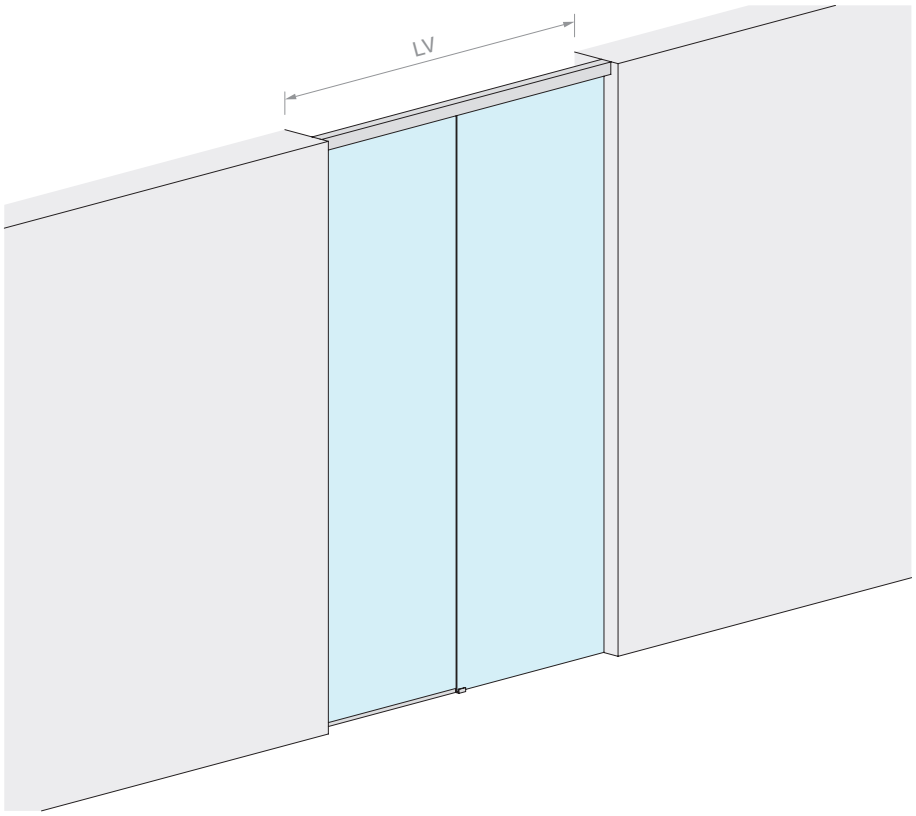

DIMENSIONS OUVERTURE

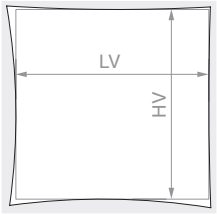

HV max : **2730** mm

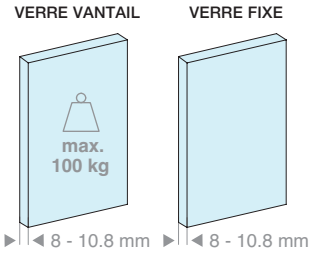

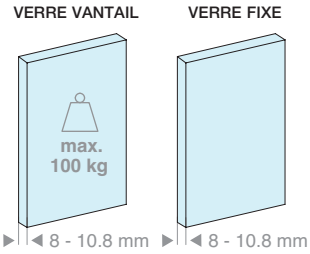

Kit composé de :

Réf.	Description	Q.té
LMGW	Jeu d'accessoires pour une porte	1 U
057.3084.200	Rail de fixation au plafond	1 U
057.3085.200	Cache inférieur	1 U
LMU20.150	Profil en « U »	1 U
042.3005.100	Profil de finition	1 U
LMU20TP	Embouts de finition	1 U
057.3078.002	Joint de finition	4 m
GTUP2	Joint pour fixation du verre	5 m
En option		
042.3102.072	Amortisseur softbreak 20-60 kg	1 U
042.3102.071	Amortisseur softbreak 61-100 kg	1 U
LMU20.300	Profil en « U »	1 U

Kit composé de :

Réf.	Description	Q.té
LMGW	Jeu d'accessoires pour une porte	1 U
057.3084.300	Rail de fixation au plafond	1 U
057.3085.300	Cache inférieur	1 U
LMU20.300	Profil en « U »	1 U
042.3005.200	Profil de finition	1 U
LMU20TP	Embouts de finition	1 U
057.3078.002	Joint de finition	6 m
GTUP2	Joint pour fixation du verre	6 m
En option		
042.3102.072	Amortisseur softbreak 20-60 kg	1 U
042.3102.071	Amortisseur softbreak 61-100 kg	1 U
LMU20.300	Profil en « U »	1 U

Réf.	LV max	Q.té
LMGWF200	**2000** mm	1 U

Réf.	LV max	Q.té
LMGWF300	**3000** mm	1 U

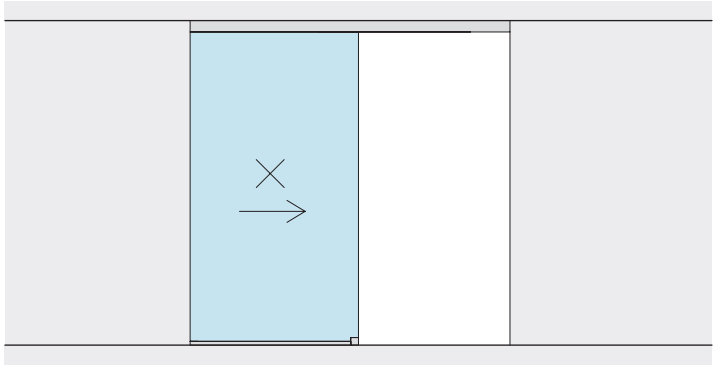

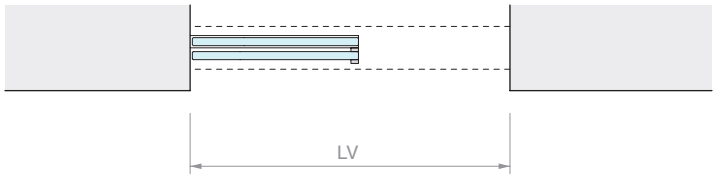
LV

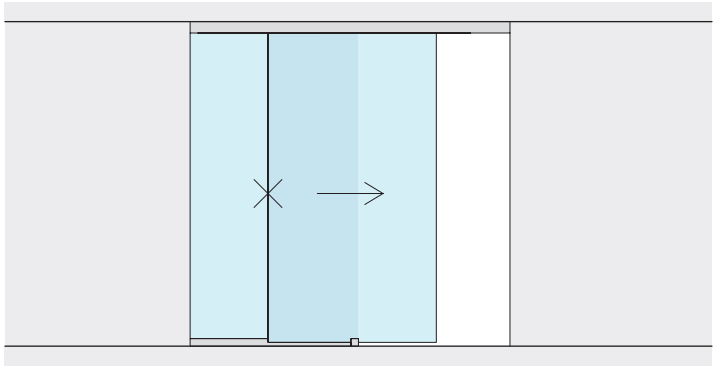

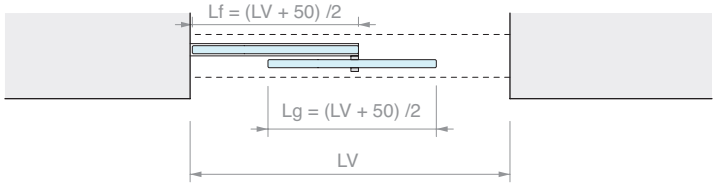
Lf = (LV + 50) /2
Lg = (LV + 50) /2
LV

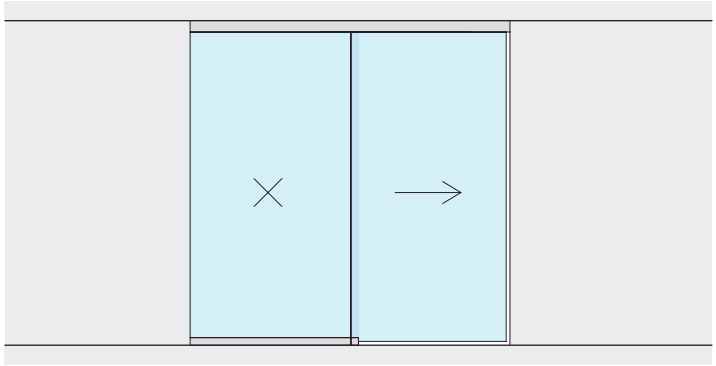

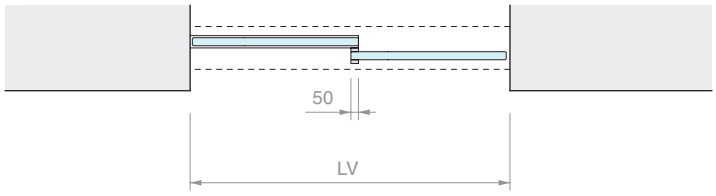
50
LV

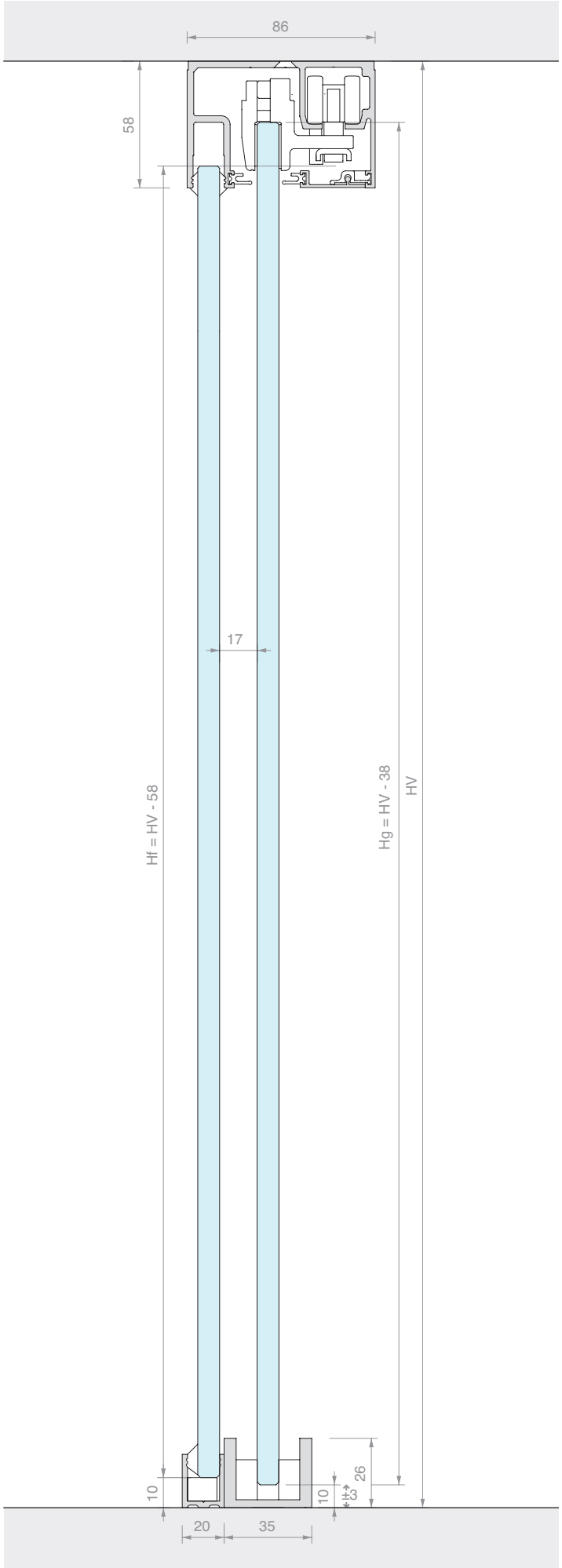
86
58
17
Hf = HV - 58
Hg = HV - 38
HV
10
10
26
±3
20
35

KIT COULISSANT DE FIXATION AU PLAFOND POUR DOUBLE VANTAIL AVEC DOUBLE VERRE FIXE

Matériau : Aluminium
Finition : /88 /97

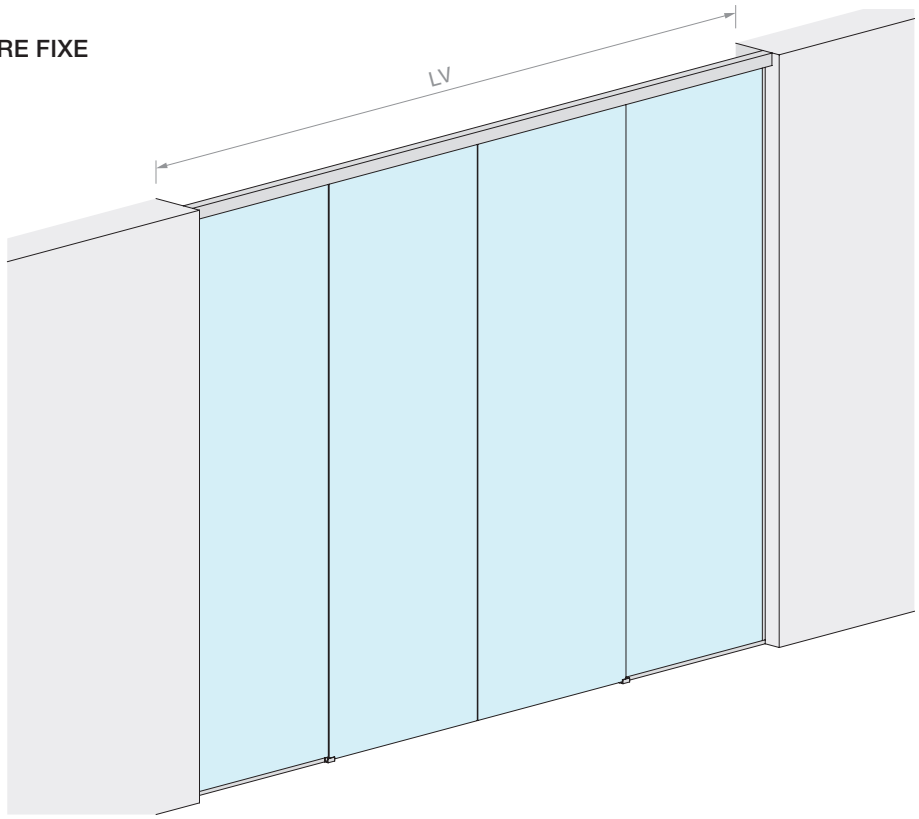

DIMENSIONS OUVERTURE

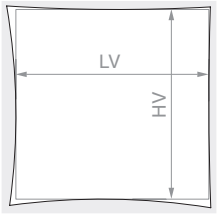

HV max : **2730** mm

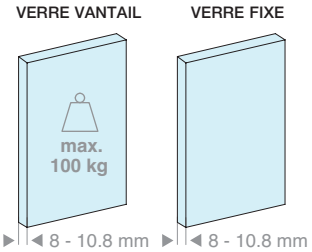

Kit composé de :

Réf.	Description	Q.té
LMGW	Jeu d'accessoires pour une porte	2 U
057.3084.400	Rail de fixation au plafond et fixe	1 U
057.3085.400	Cache inférieur	1 U
LMU20.300	Profil en « U »	1 U
042.3005.300	Profil de finition	1 U
LMU20TP	Embouts de finition	2 U
057.3078.002	Joint de finition	8 m
GTUP2	Joint pour fixation du verre	9 m

En option

042.3102.072	Amortisseur softbreak 20-60 kg	1 U
042.3102.071	Amortisseur softbreak 61-100 kg	1 U
LMU20.300	Profil en « U »	1 U
LMSINCRO	Kit de synchronisme	1 U

Réf.	LV max	Q.té
LMGWF400	**4000** mm	1 U

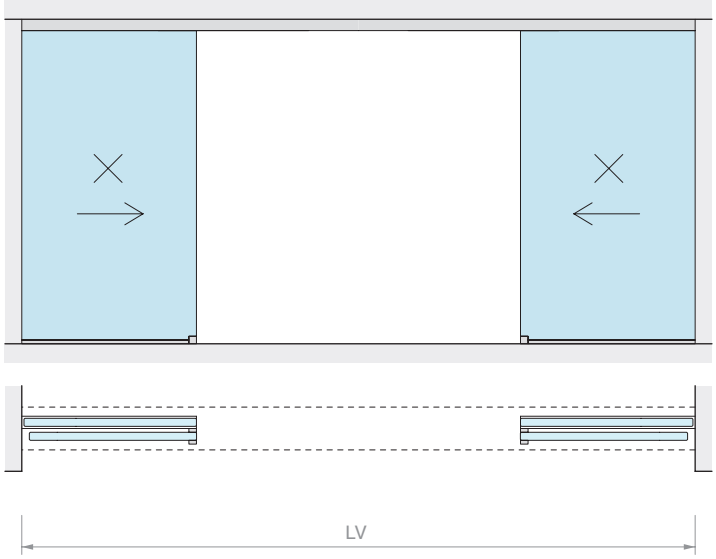
LV

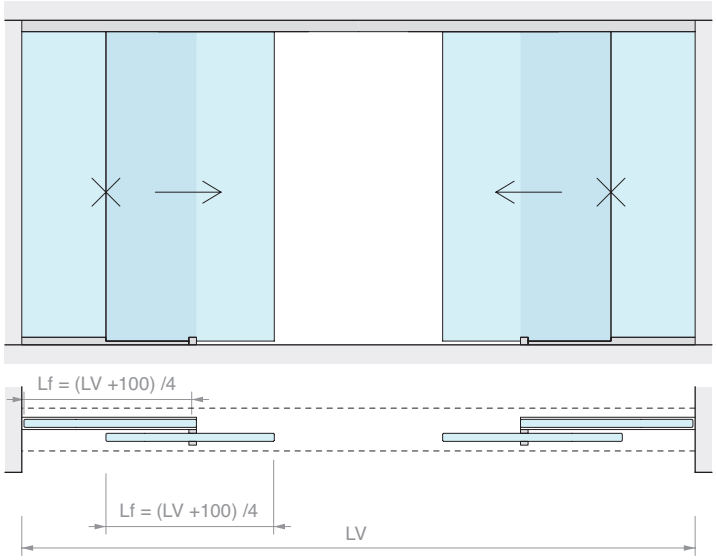
Lf = (LV +100) /4
Lf = (LV +100) /4
LV

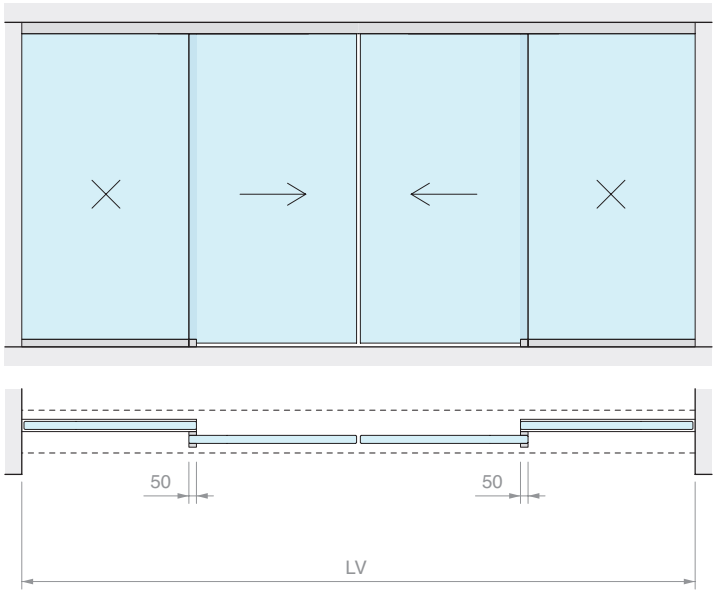
50
50
LV

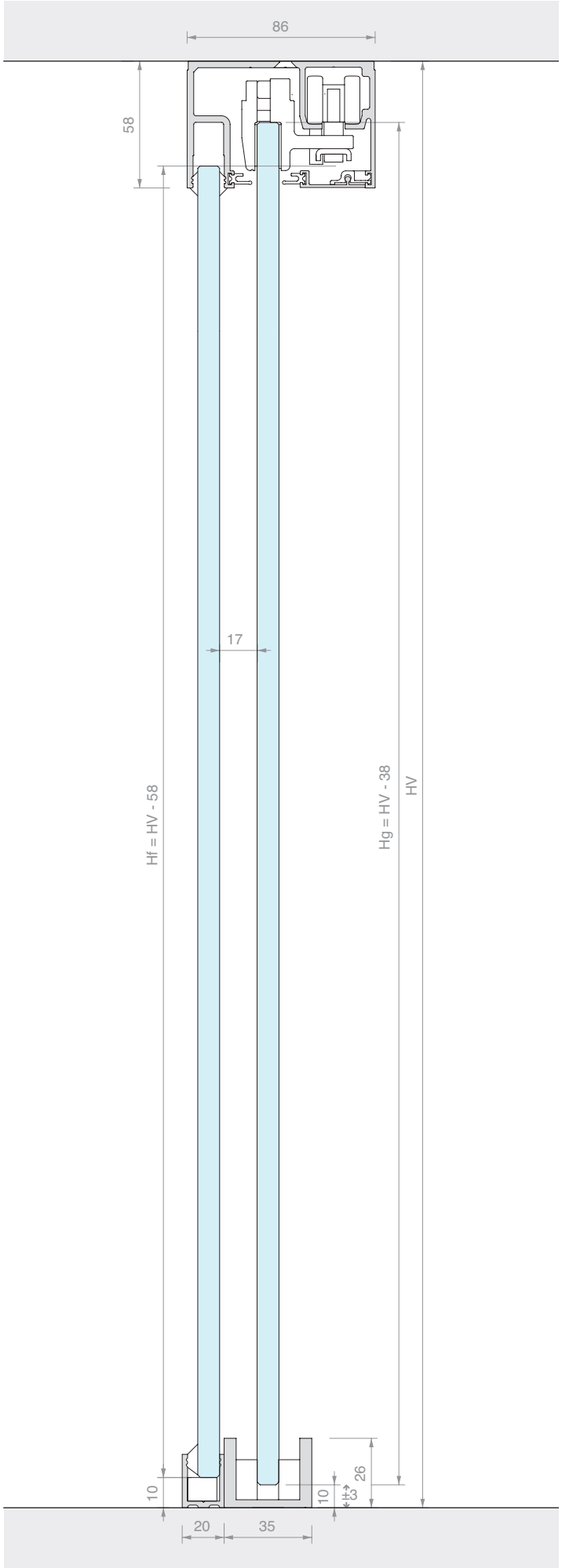
86
58
17
Hf = HV - 58
Hg = HV - 38
HV
10
10
26
±3
20
35

POSTMODERN DESIGN COMPLETE
BOOK
ENTRYWAYS OF MILAN INGRESSI DI MILANO

KIT COULISSANT DE FIXATION ENCASTRÉE POUR SIMPLE VANTAIL

Matériau : Aluminium
Finition : /88 /97

DIMENSIONS OUVERTURE

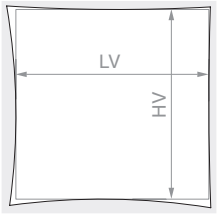

HV max : **2680** mm

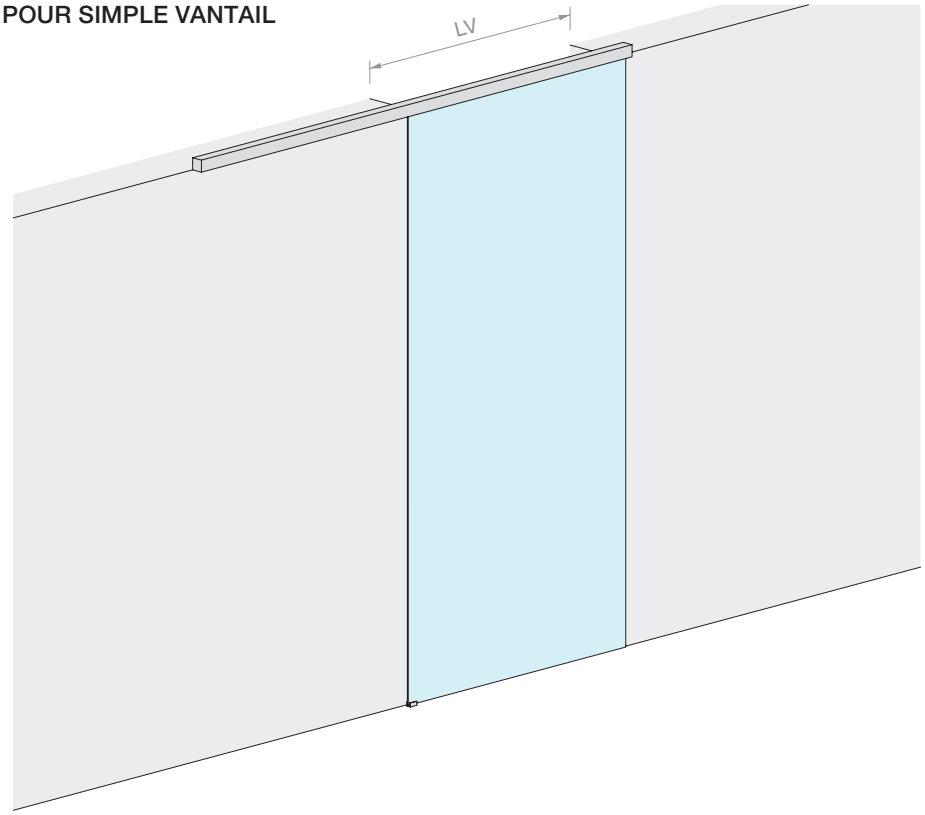

VERRE VANTAIL

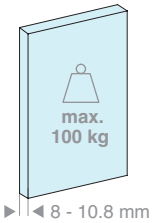

VERRE VANTAIL

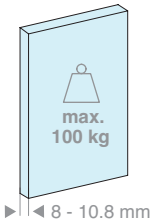

Kit composé de :

Réf.	Description	Q.té
LMGW	Jeu d'accessoires pour une porte	1 U
LMGWSIB200	Rail encastré	1 U
057.3085.200	Cache inférieur	1 U
057.3078.002	Joint de finition	4 m
En option		
042.3102.072	Amortisseur softbreak 20-60 kg	1 U
042.3102.071	Amortisseur softbreak 61-100 kg	1 U

Kit composé de :

Réf.	Description	Q.té
LMGW	Jeu d'accessoires pour une porte	1 U
LMGWSIB300	Rail encastré	1 U
057.3085.300	Cache inférieur	1 U
057.3078.002	Joint de finition	6 m
En option		
042.3102.072	Amortisseur softbreak 20-60 kg	1 U
042.3102.071	Amortisseur softbreak 61-100 kg	1 U

Réf.	LV max	Q.té
LMGWSI200	**940** mm	1 U

Réf.	LV max	Q.té
LMGWSI300	**1440** mm	1 U

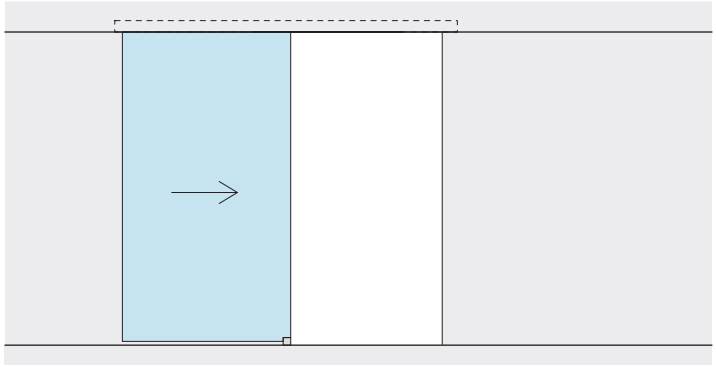
LV

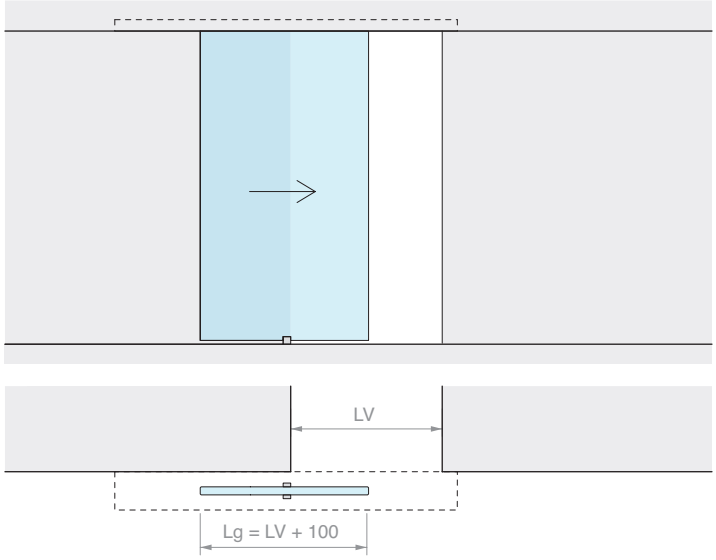
LV
Lg = LV + 100

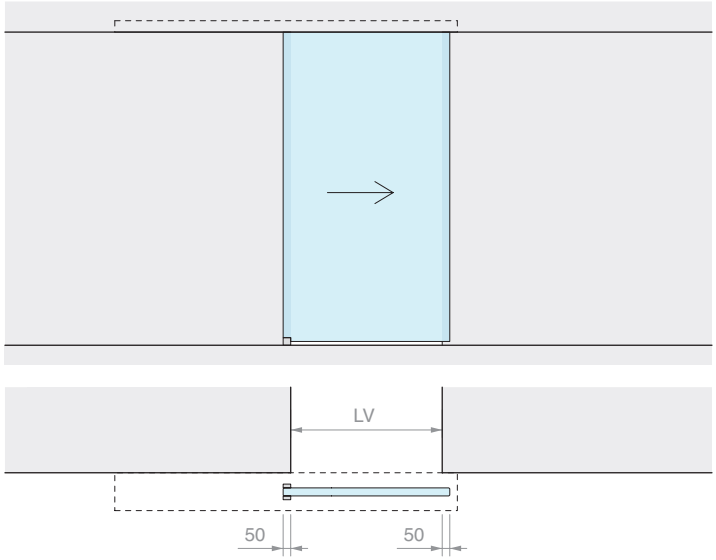
LV
50
50

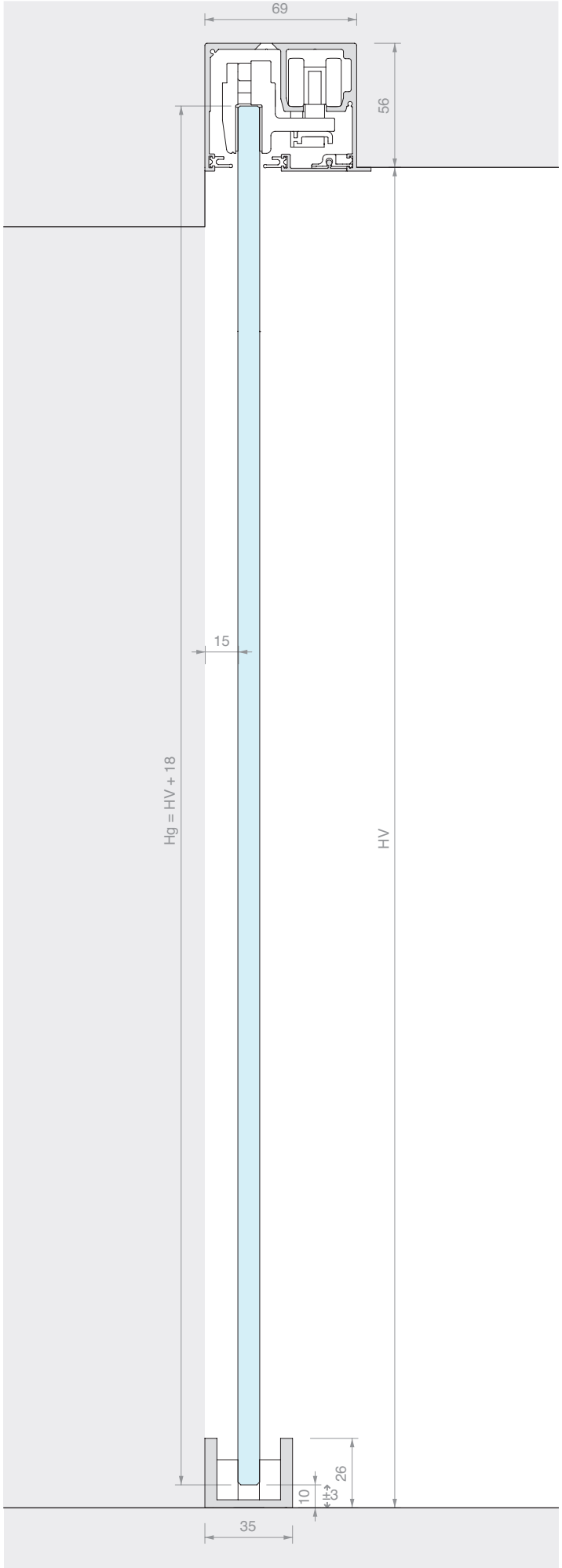
69
56
15
Hg = HV + 18
HV
26
10
±3
35

POSTMODERN DESIGN COMPLETE
BOOK
ENTRYWAYS OF MILAN INGRESSI DI MILANO

KIT COULISSANT DE FIXATION ENCASTRÉE POUR DOUBLE VANTAIL

Matériau : Aluminium
Finition : /88 /97

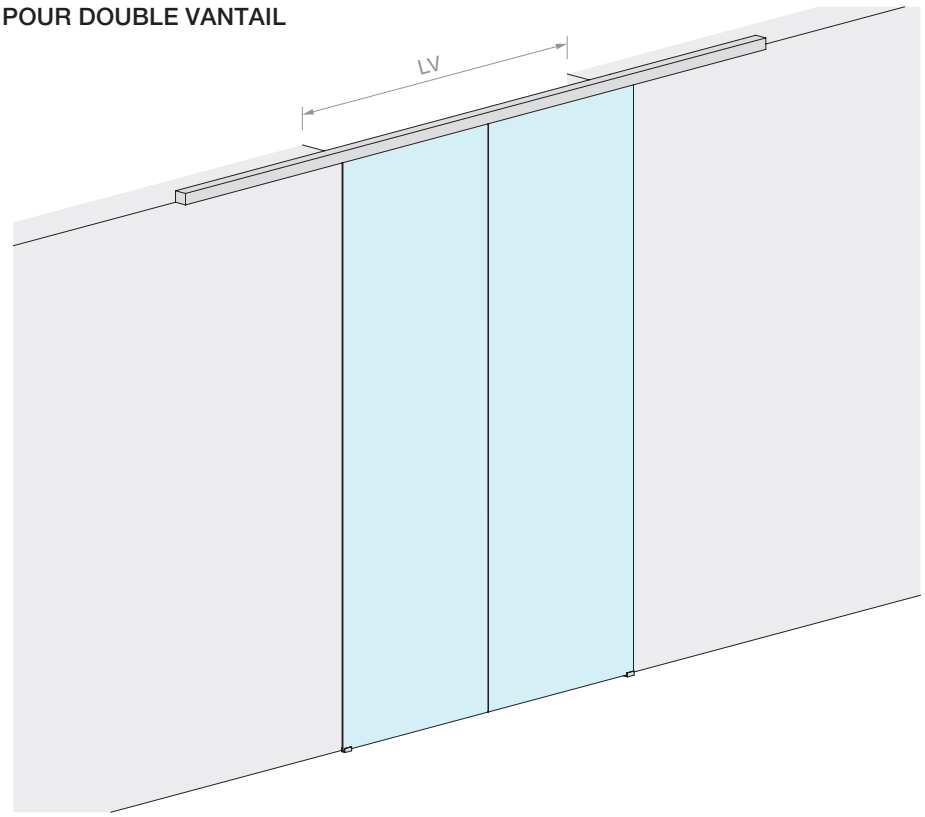

DIMENSIONS OUVERTURE

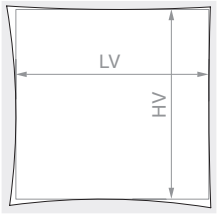

HV max : **2680** mm

VERRE VANTAIL

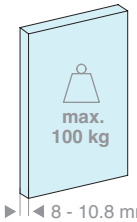

8 - 10.8 mm

Kit composé de :

Réf.	Description	Q.té
LMGW	Jeu d'accessoires pour une porte	2 U
LMGWSIB400	Rail encastré	1 U
057.3085.400	Cache inférieur	1 U
057.3078.002	Joint de finition	8 m
En option		
042.3102.072	Amortisseur softbreak 20-60 kg	1 U
042.3102.071	Amortisseur softbreak 61-100 kg	1 U
LMSINCRO	Kit de synchronisme	1 U

Réf.	LV max	Q.té
LMGWSI400	**1940** mm	1 U

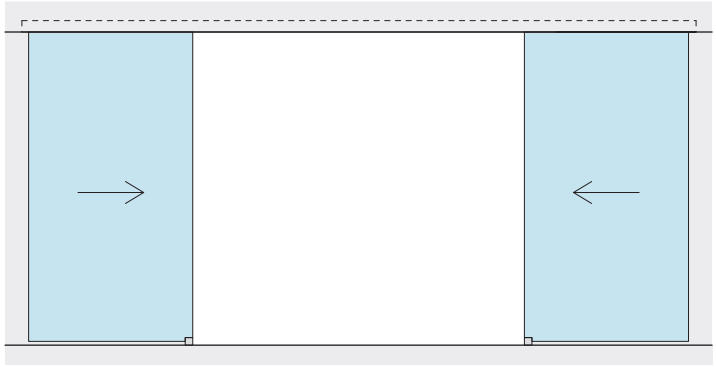

LV

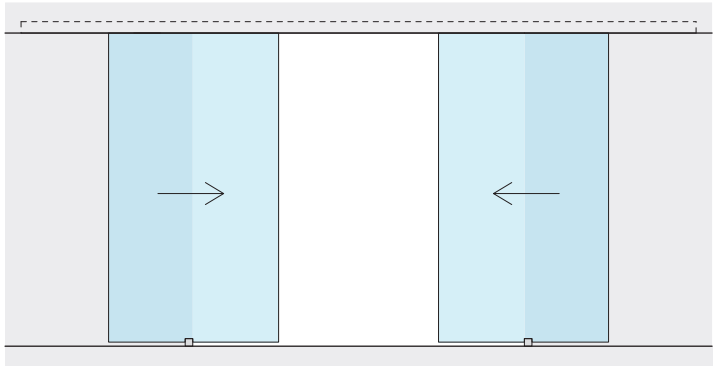

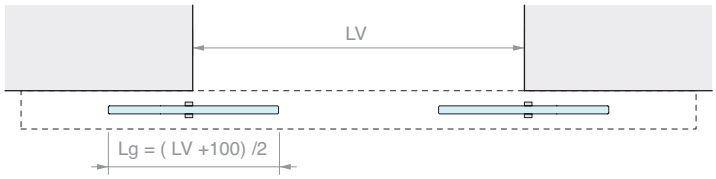
LV
Lg = (LV +100) /2

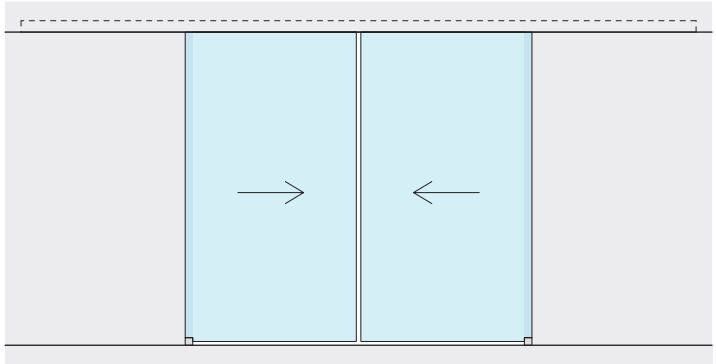

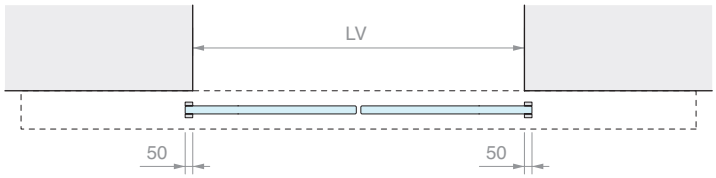
LV
50
50

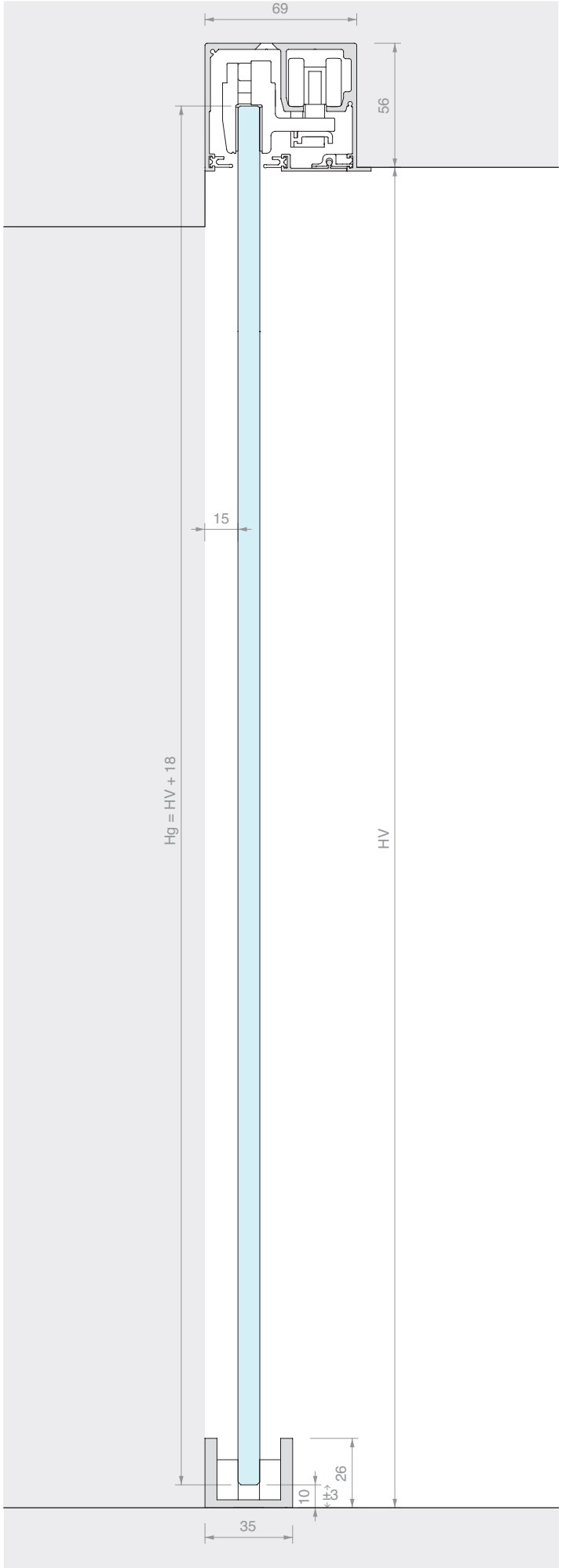
69
56
15
Hg = HV + 18
HV
26
±3
10
35

MILES REDD THE BIG BOOK OF CHIC
POSTMODERN DESIGN COMPLETE
BOOK
ENTRYWAYS OF MILAN · INGRESSI DI MILANO

KIT COULISSANT DE FIXATION ENCASTRÉE POUR SIMPLE VANTAIL AVEC VERRE FIXE

Matériau : Aluminium
Finition : /88 /97

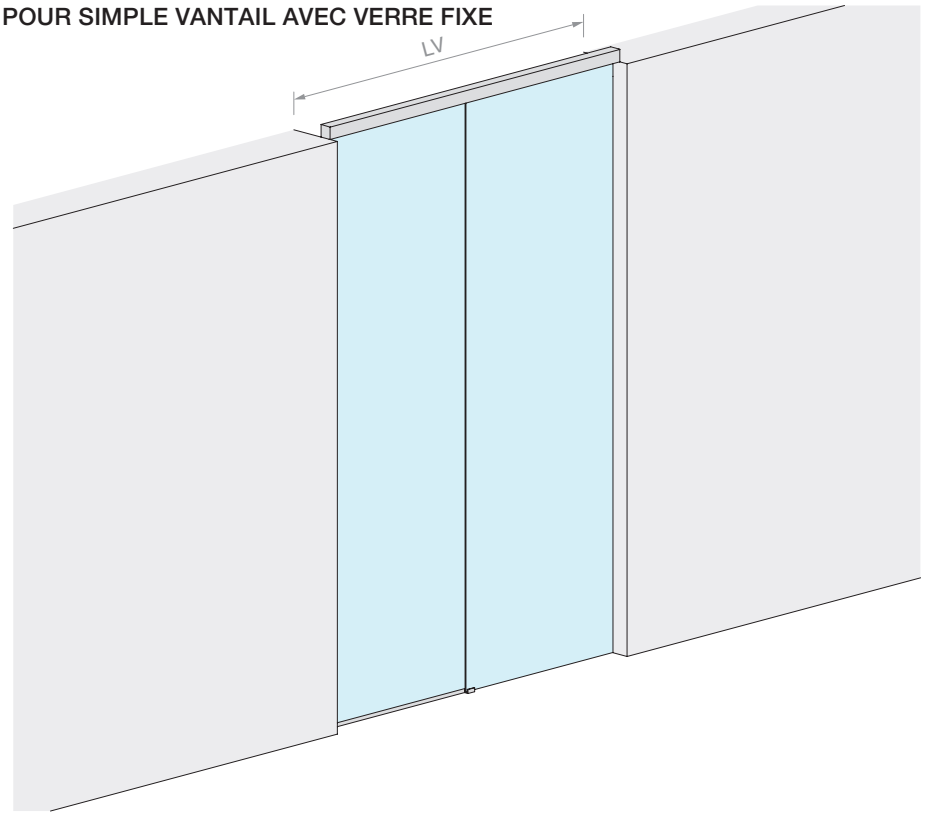

DIMENSIONS OUVERTURE

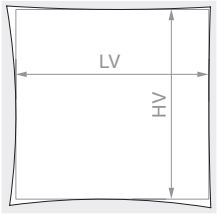

HV max : **2680** mm

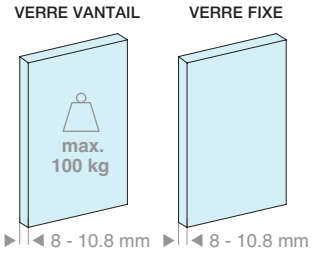

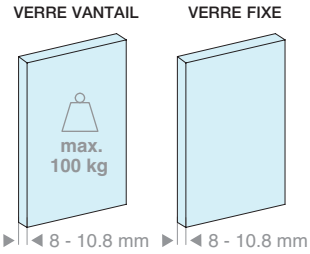

Kit composé de :

Réf.	Description	Q.té
LMGW	Jeu d'accessoires pour une porte	1 U
LMGWI.B200	Rail encastré et fixe	1 U
057.3085.200	Cache inférieur	1 U
LMU20.150	Profil en « U »	1 U
042.3005.100	Profil de finition	1 U
LMU20TP	Embouts de finition	1 U
057.3078.002	Joint de finition	4 m
GTUP2	Joint pour fixation du verre	5 m
En option		
042.3102.072	Amortisseur softbreak 20-60 kg	1 U
042.3102.071	Amortisseur softbreak 61-100 kg	1 U
LMU20.300	Profil en « U »	1 U

Kit composé de :

Réf.	Description	Q.té
LMGW	Jeu d'accessoires pour une porte	1 U
LMGWI.B300	Rail encastré et fixe	1 U
057.3085.300	Cache inférieur	1 U
LMU20.300	Profil en « U »	1 U
042.3005.200	Profil de finition	1 U
LMU20TP	Embouts de finition	1 U
057.3078.002	Joint de finition	6 m
GTUP2	Joint pour fixation du verre	6 m
En option		
042.3102.072	Amortisseur softbreak 20-60 kg	1 U
042.3102.071	Amortisseur softbreak 61-100 kg	1 U
LMU20.300	Profil en « U »	1 U

Réf.	LV max	Q.té
LMGWI200	**2000** mm	1 U

Réf.	LV max	Q.té
LMGWI300	**3000** mm	1 U

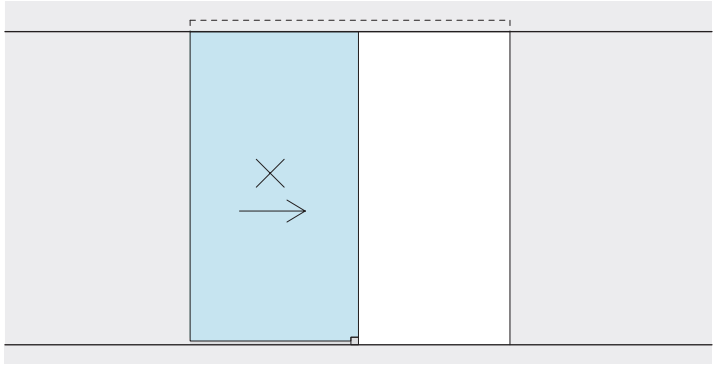

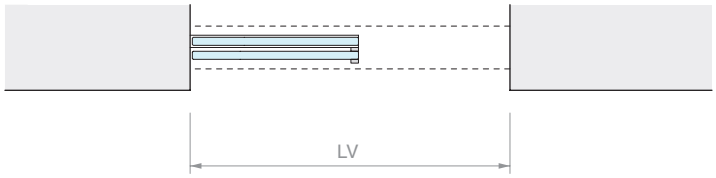
LV

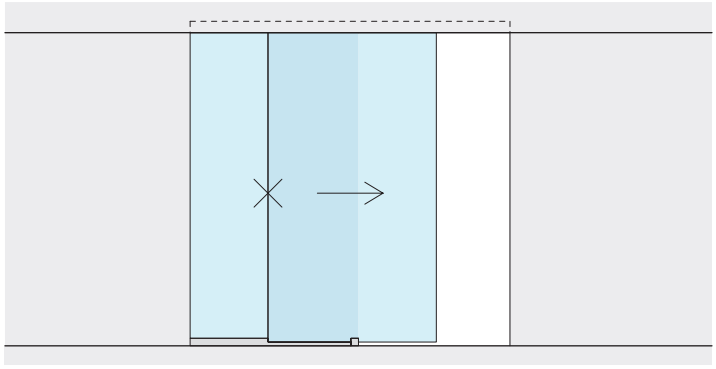

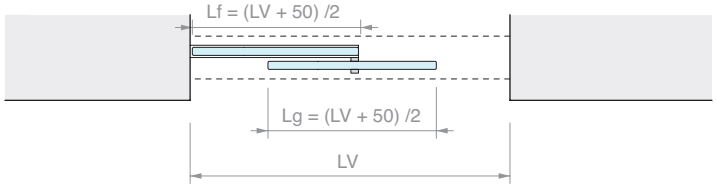
Lf = (LV + 50) /2
Lg = (LV + 50) /2
LV

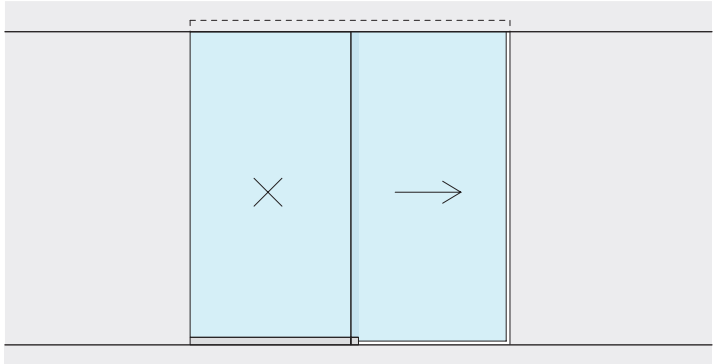

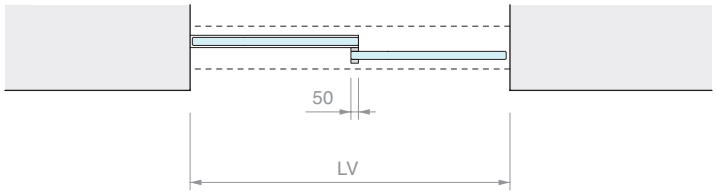
50
LV

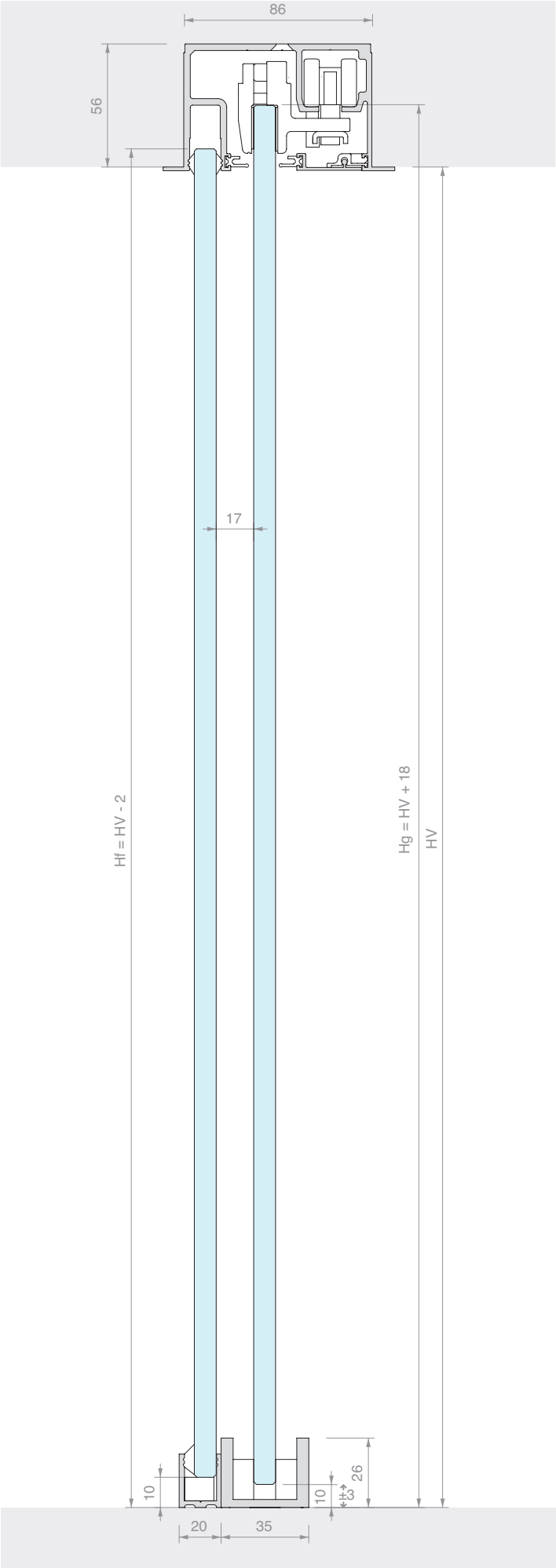
86
56
17
Hf = HV - 2
Hg = HV + 18
HV
10
10
26
3
20
35

KIT COULISSANT DE FIXATION ENCASTRÉE AVEC DOUBLE VERRE FIXE

Matériau : Aluminium
Finition : /88 /97

DIMENSIONS OUVERTURE

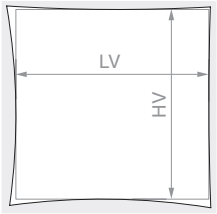

HV max : **2680** mm

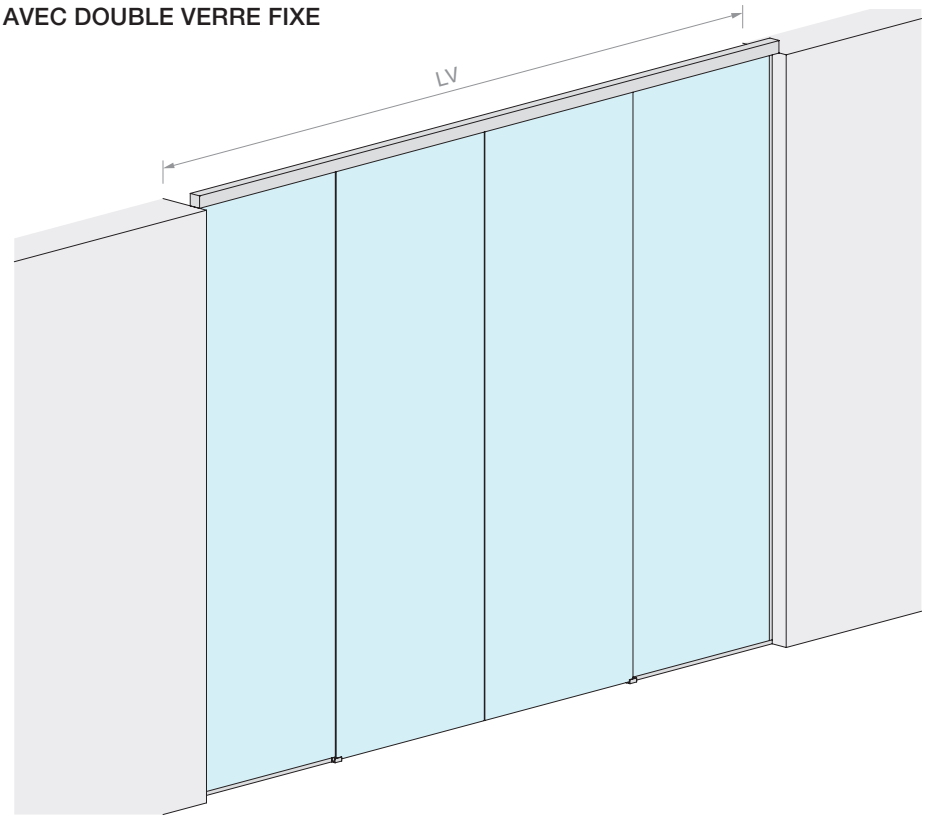

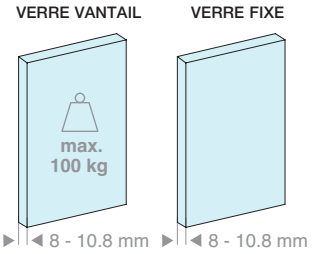

Kit composé de :

Réf.	Description	Q.té
LMGW	Jeu d'accessoires pour une porte	2 U
LMGWI.B400	Rail encastré et fixe	1 U
057.3085.400	Cache inférieur	1 U
LMU20.300	Profil en « U »	1 U
042.3005.300	Profil de finition	1 U
LMU20TP	Embouts de finition	2 U
057.3078.002	Joint de finition	8 m
GTUP2	Joint pour fixation du verre	9 m

En option

042.3102.072	Amortisseur softbreak 20-60 kg	1 U
042.3102.071	Amortisseur softbreak 61-100 kg	1 U
LMU20.300	Profil en « U »	1 U
LMSINCRO	Kit de synchronisme	1 U

Réf.	LV max	Q.té
LMGWI400	**4000** mm	1 U

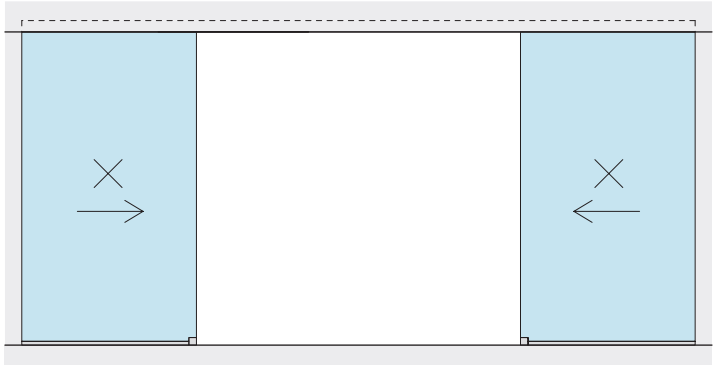

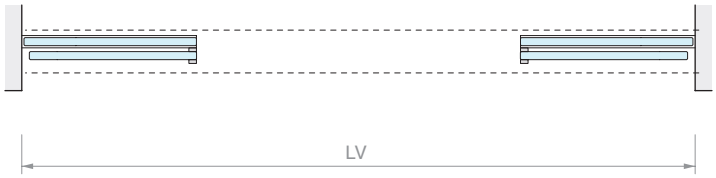
LV

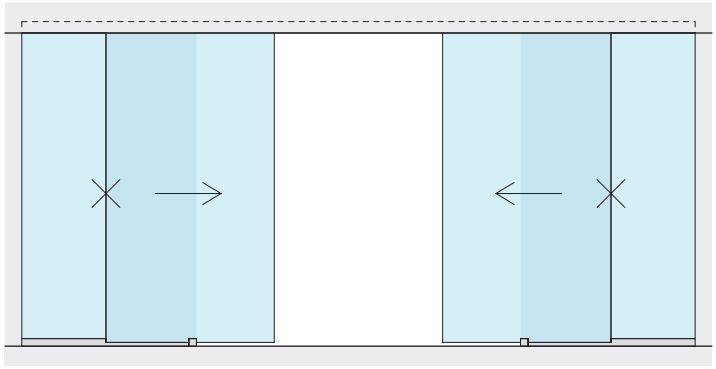

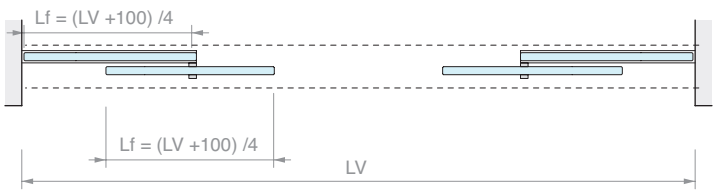
Lf = (LV +100) /4
Lf = (LV +100) /4
LV

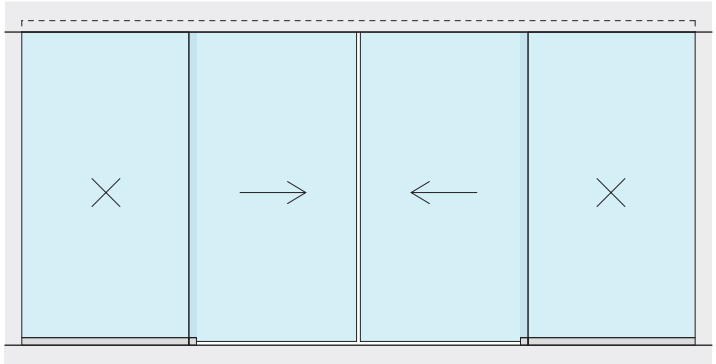

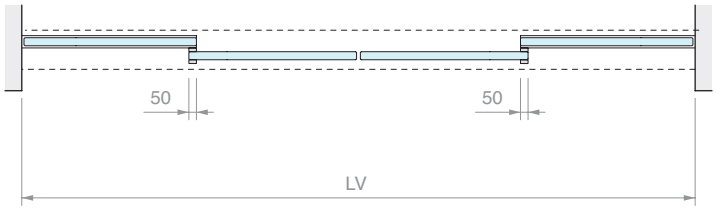
50
50
LV

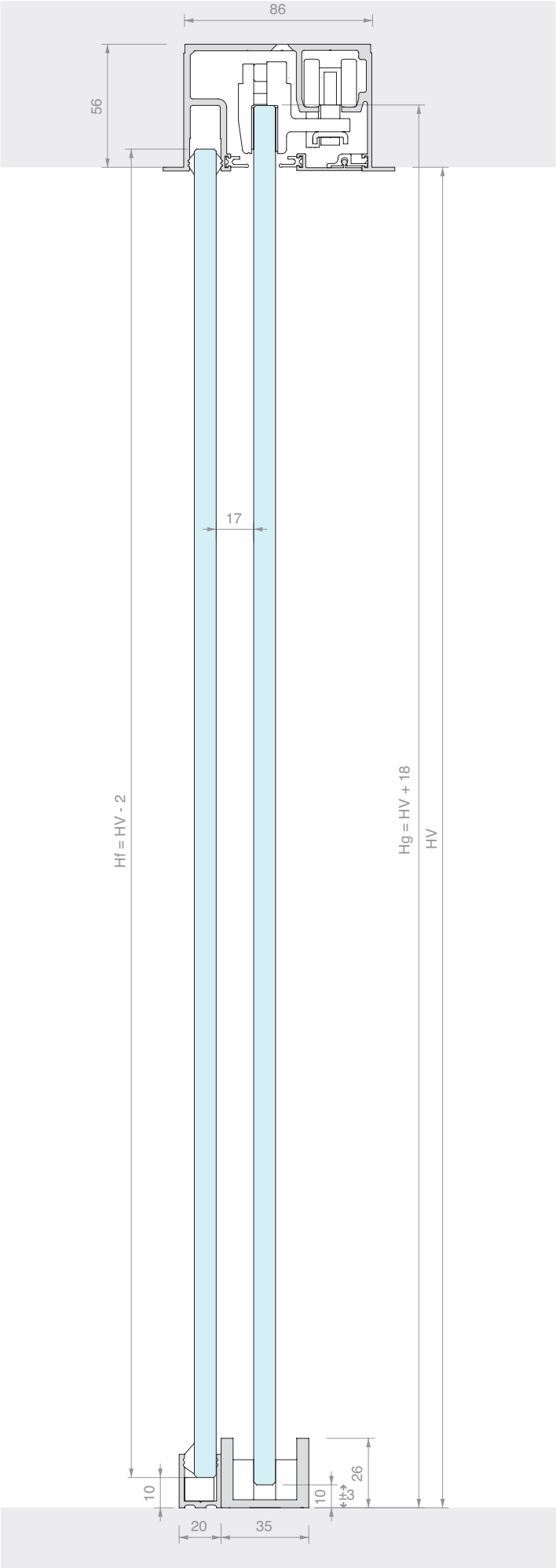
86
56
17
Hf = HV - 2
Hg = HV + 18
HV
10
10
26
3
20
35

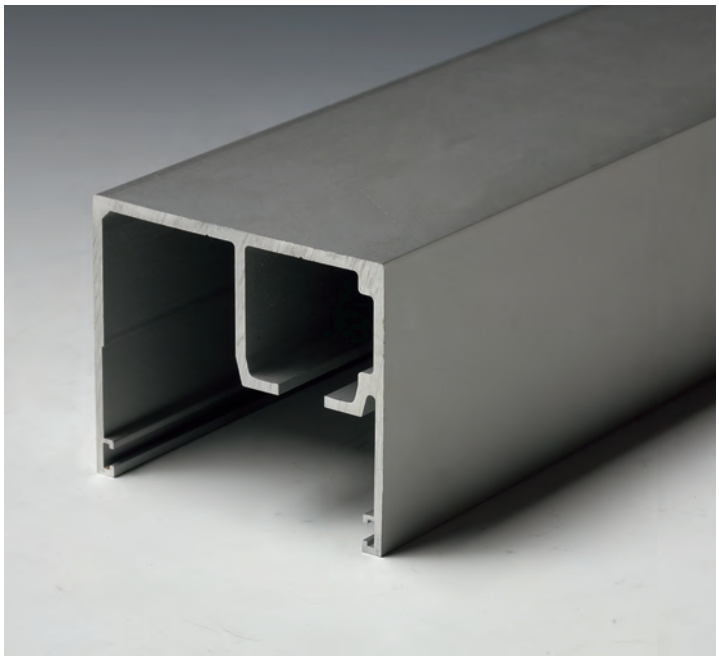

RAIL DE FIXATION AU PLAFOND

Matériau : Aluminium

Finition : /88 /97

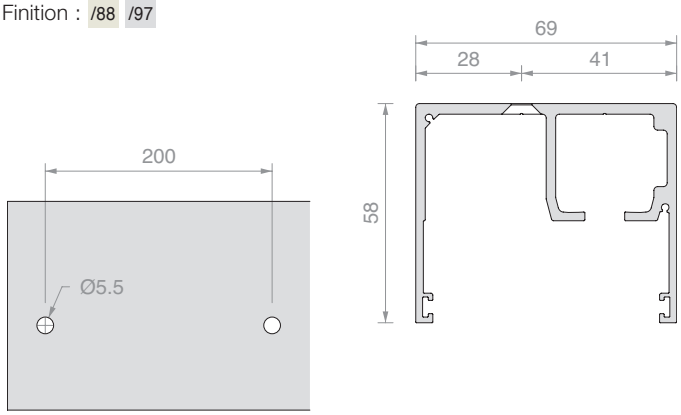

Réf.	Longueur	Q.té
LMGWSB200	**2000** mm	1 U
LMGWSB300	**3000** mm	1 U
LMGWSB400	**4000** mm	1 U
LMGWSB600	**6000** mm	1 U

RAIL DE FIXATION AU PLAFOND ET AVEC LOGEMENT POUR VERRE FIXE

Matériau : Aluminium

Finition : /88 /97

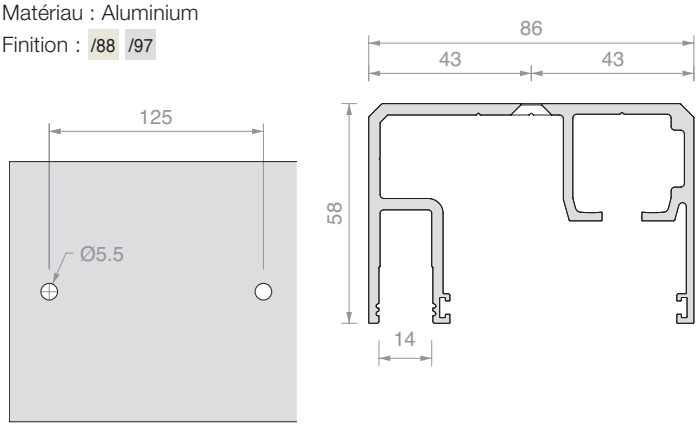

Réf.	Longueur	Q.té
057.3084.200	**2000** mm	1 U
057.3084.300	**3000** mm	1 U
057.3084.400	**4000** mm	1 U
057.3084.600	**6000** mm	1 U

RAIL ENCASTRÉ

Matériau : Aluminium

Finition : /88 /97

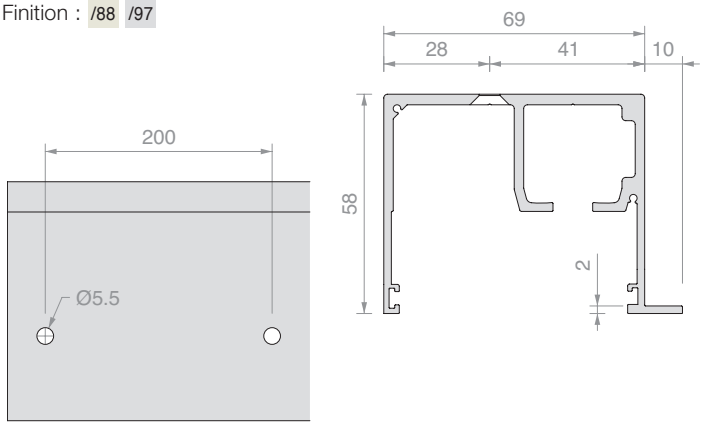

Réf.	Longueur	Q.té
LMGWSIB200	**2000** mm	1 U
LMGWSIB300	**3000** mm	1 U
LMGWSIB400	**4000** mm	1 U
LMGWSIB600	**6000** mm	1 U

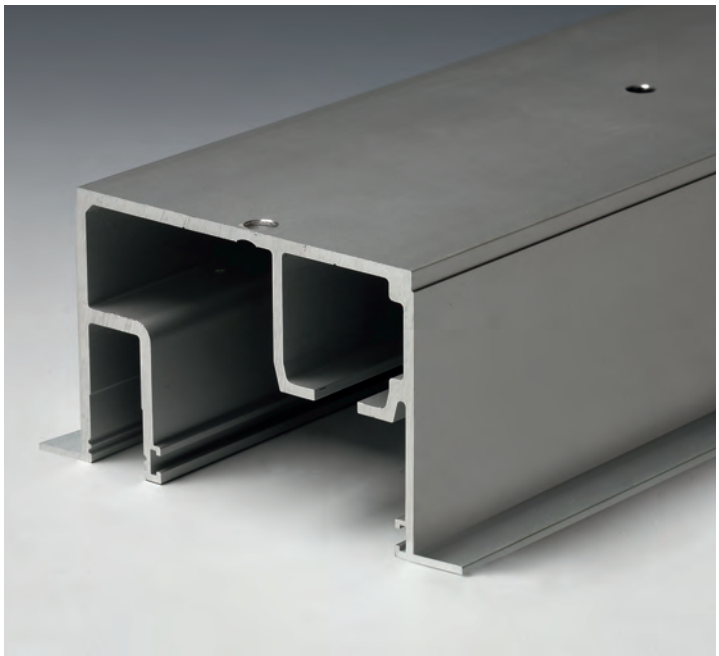

RAIL ENCASTRÉ AVEC LOGEMENT POUR VERRE FIXE

Matériau : Aluminium

Finition : /88 /97

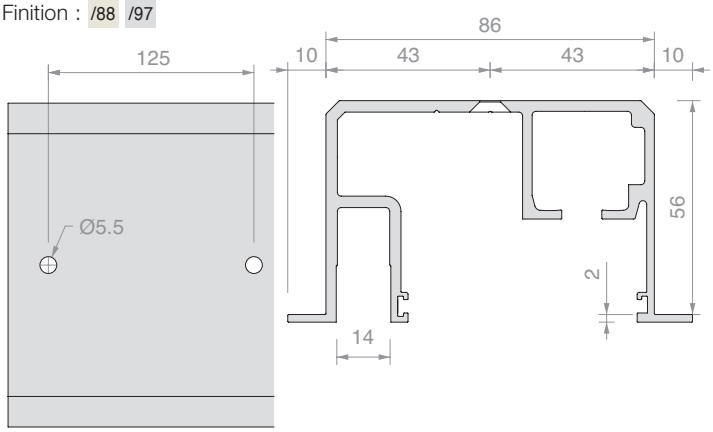

Réf.	Longueur	Q.té
LMGWI.B200	**2000** mm	1 U
LMGWI.B300	**3000** mm	1 U
LMGWI.B400	**4000** mm	1 U
LMGWI.B600	**6000** mm	1 U

CACHE INFÉRIEUR

Matériau : Aluminium

Finition : /88 /97

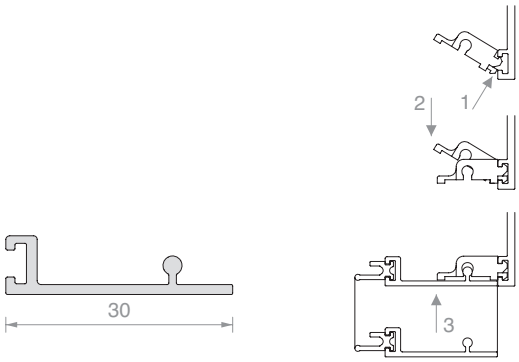

Réf.	Longueur	Q.té
057.3085.200	**2000** mm	1 U
057.3085.300	**3000** mm	1 U
057.3085.400	**4000** mm	1 U
057.3085.600	**6000** mm	1 U

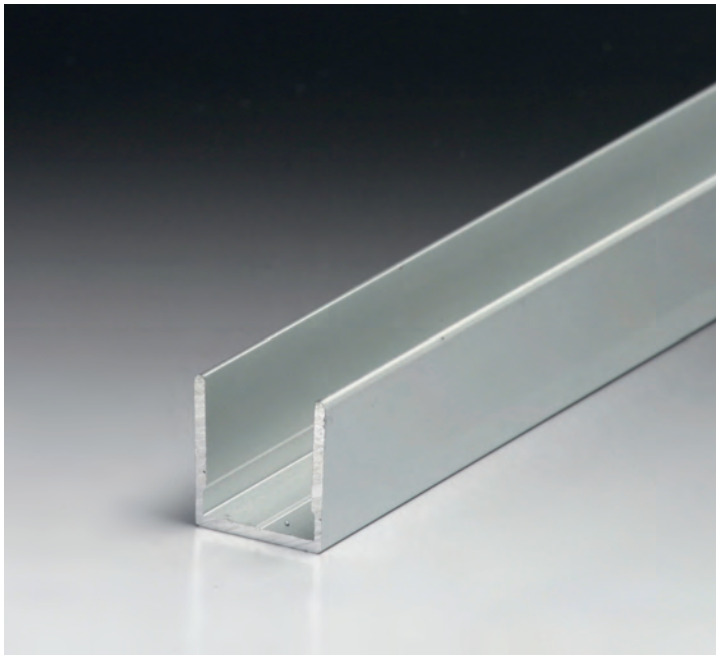

PROFIL DE FINITION POUR LOGEMENT DE VERRE FIXE

Matériau : Aluminium

Finition : /88 /97

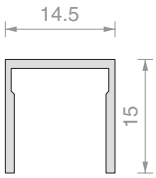

Réf.	Longueur	Q.té
042,3005.100	**1000** mm	1 U
042,3005.200	**2000** mm	1 U
042,3005.300	**3000** mm	1 U
042,3005.400	**4000** mm	1 U
042,3005.600	**6000** mm	1 U

PROFIL EN « U »

Matériau : Aluminium

Finition : /6 /88 /91 /97

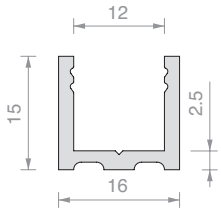

Réf.	Longueur	Q.té
PBD3183.150	**1498** mm	1 U
PBD3183.220	**2200** mm	1 U
PBD3183	**3000** mm	1 U

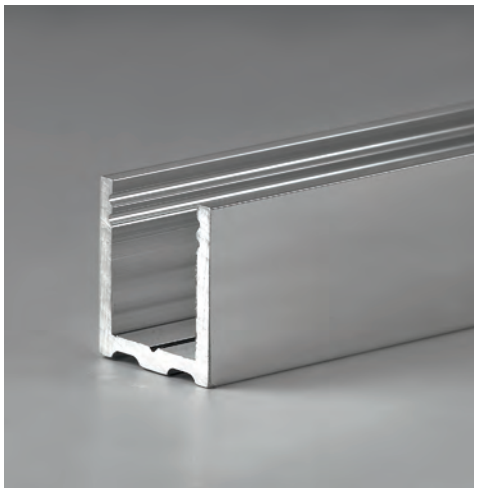

PROFIL EN « U »

Matériau : Aluminium

Finition : /6 /88 /91 /97

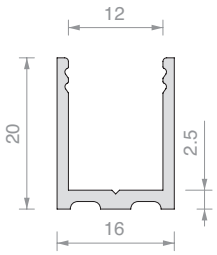

Réf.	Longueur	Q.té
LMU20.100	**996** mm	1 U
LMU20.150	**1498** mm	1 U
LMU20.300	**3000** mm	1 U

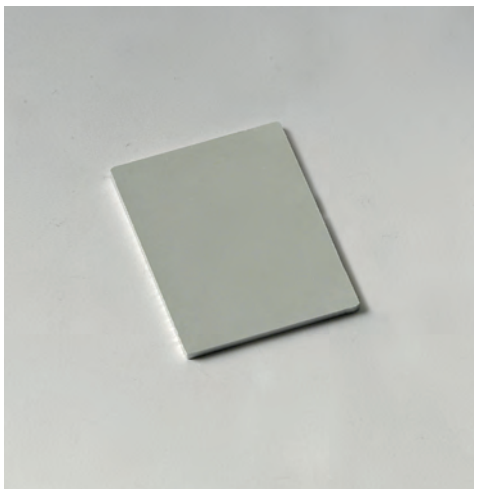

EMBOUT DE FINITION

Matériau : Aluminium

Finition : /88 /91 /97 /R2

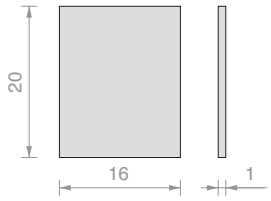

Réf.	Q.té
LMU20TP	1 U

PAIRE D'EMBOUTS D'EXTRÉMITÉ POUR LMGWSB / LMGWSIB

Matériau : Aluminium

Finition : /88 /97

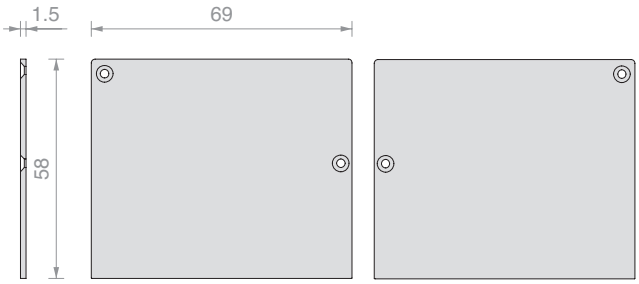

Réf.	Q.té
LMGWST01	1 U

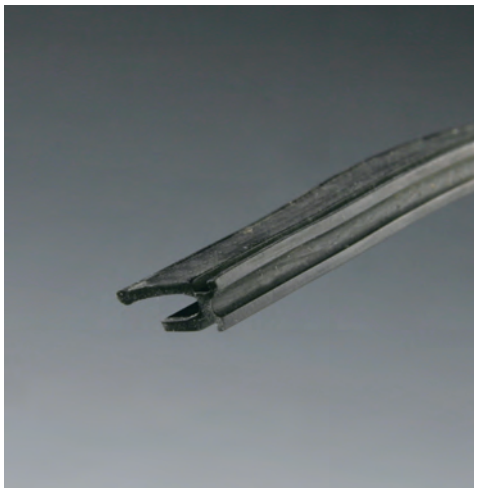

JOINT DE FINITION

Matériau : Caoutchouc

Couleur : noir

À insérer dans les profils Réf. LMGWB, 057.3084, 057.3085, LMGWSIB, LMGWI

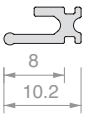

Réf.	Q.té
057.3078.002	1 m

JOINT FIXATION VERRE

Matériau : PVC

Réf.	Épaisseur	Couleur	Q.té
GTUP2	**2** mm	Transparent	1 m
GTUP3	**3** mm	Transparent	1 m
GTUP4	**4** mm	Transparent	1 m
GTUP5	**5** mm	Transparent	1 m
GTUP6	**6** mm	Transparent	1 m

Réf.	Épaisseur	Couleur	Q.té
GTUP2G	**2** mm	Gaufrée	1 m
GTUP3G	**3** mm	Gaufrée	1 m
GTUP4G	**4** mm	Gaufrée	1 m
GTUP5G	**5** mm	Gaufrée	1 m
GTUP6G	**6** mm	Gaufrée	1 m

Réf.	Épaisseur	Couleur	Q.té
GTUP2N	**2** mm	Noir	1 m
GTUP3N	**3** mm	Noir	1 m
GTUP4N	**4** mm	Noir	1 m
GTUP5N	**5** mm	Noir	1 m
GTUP6N	**6** mm	Noir	1 m

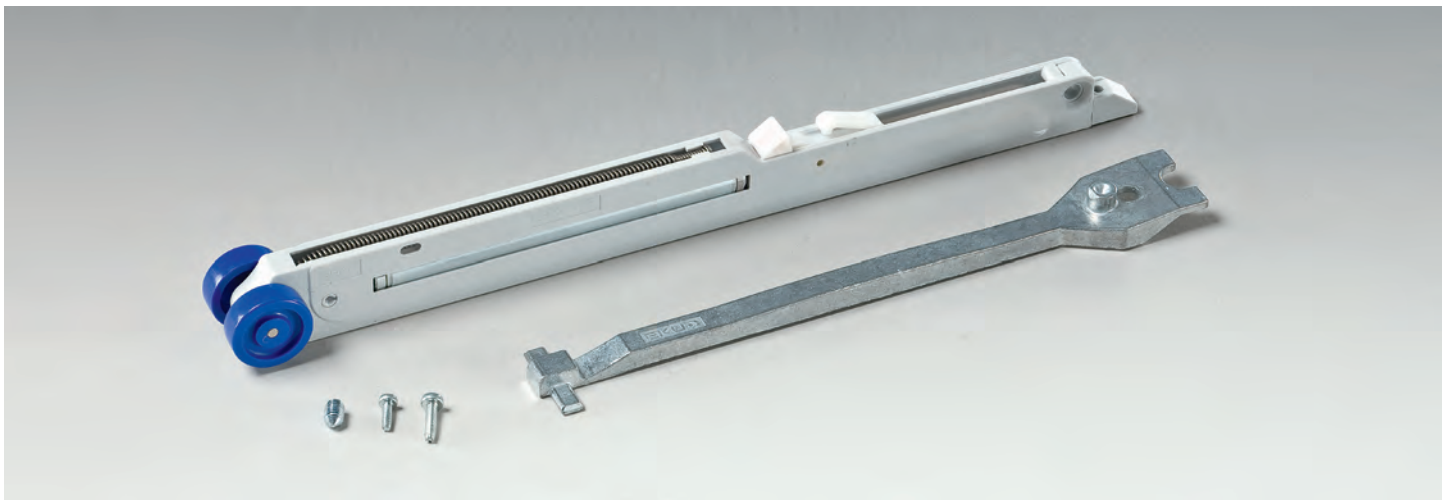

AMORTISSEUR SOFTBREAK

Matériau : ABS, zamak et inox

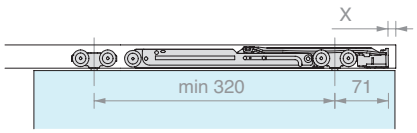

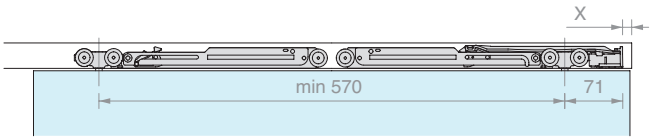

Réf.	Capacité	Q.té
042.3102.072	De **20** à **60** kg	1 U
042.3102.071	De **61** à **100** kg	1 U

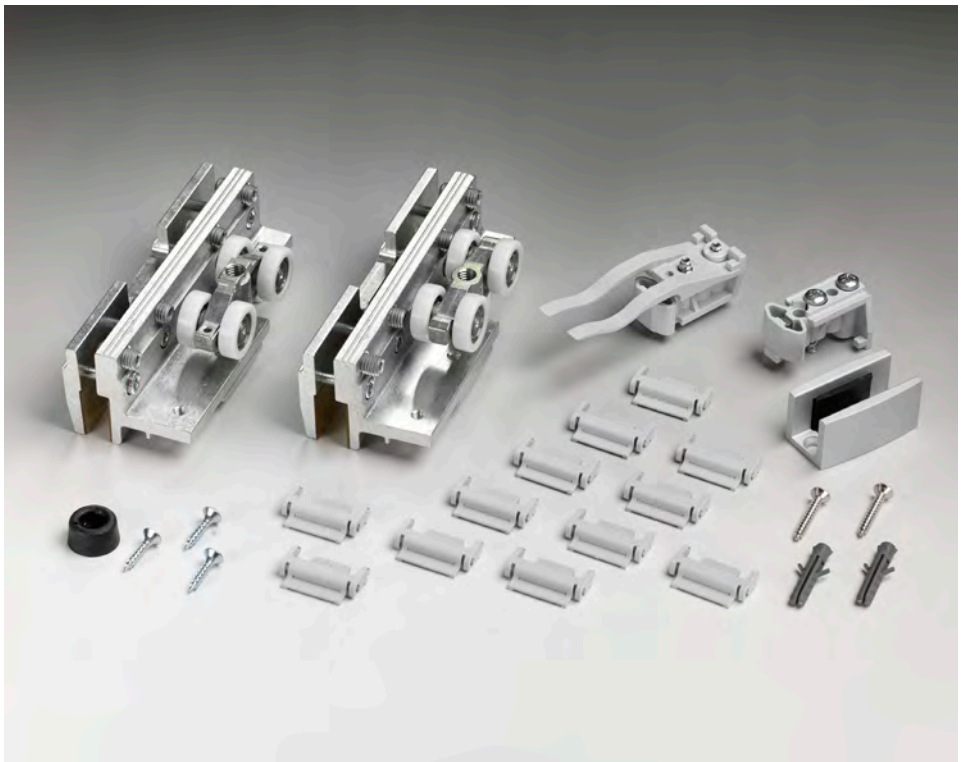

JEU D'ACCESSOIRES POUR UNE PORTE

composé de :
2 Chariots avec vis
2 Pinces
1 Butée avec arrêt
1 Butée sans arrêt
12 Clips pour cache
1 Guide au sol
Finition : /88 /97

Réf.	Pour verres	Capacité	Q.té
LMGW	De **8** à **10.8** mm	**100** kg	1 U

KIT SYNCHRONISME POUR 2 VANTAUX EN LIGNE

Réf.	Q.té
LMSINCRO	1 U

ARRÊT BAS

Matériau : Zamak

Finition : /97

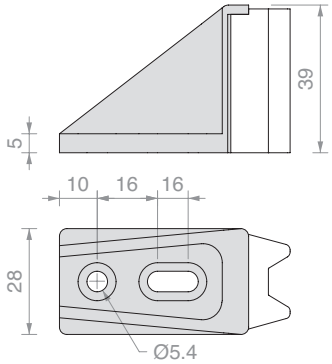

Réf.	Q.té
057.3099.071	1 U

GUIDE AU SOL RÉGLABLE

Matériau : aluminium

Finition : /88 /91 /97 /R2

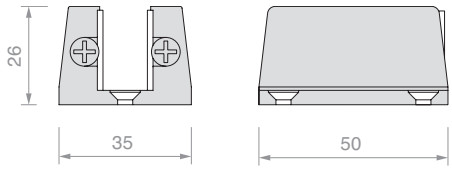

Réf.	Pour verres	Q.té
057.3030.071	De **6** à **12,7** mm	1 U

BUTÉE AVEC ARRÊT

Matériau : ABS

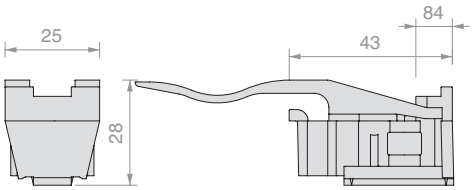

Réf.	Q.té
057.3073.072	1 U

BUTÉE SANS ARRÊT

Matériau : ABS

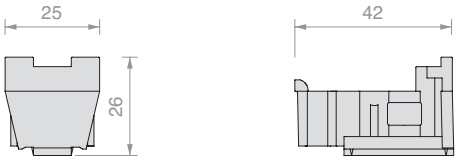

Réf.	Q.té
057.3073.071	1 U

Forme

Profils de petite taille pour la décoration des vantaux en verre.
Application sur le verre au moyen d'un adhésif double face de 0.5 mm d'épaisseur, de silicone ou de collage UV.
Choisir le guide et les accessoires appropriés pour loger le verre et son profil de bordure.

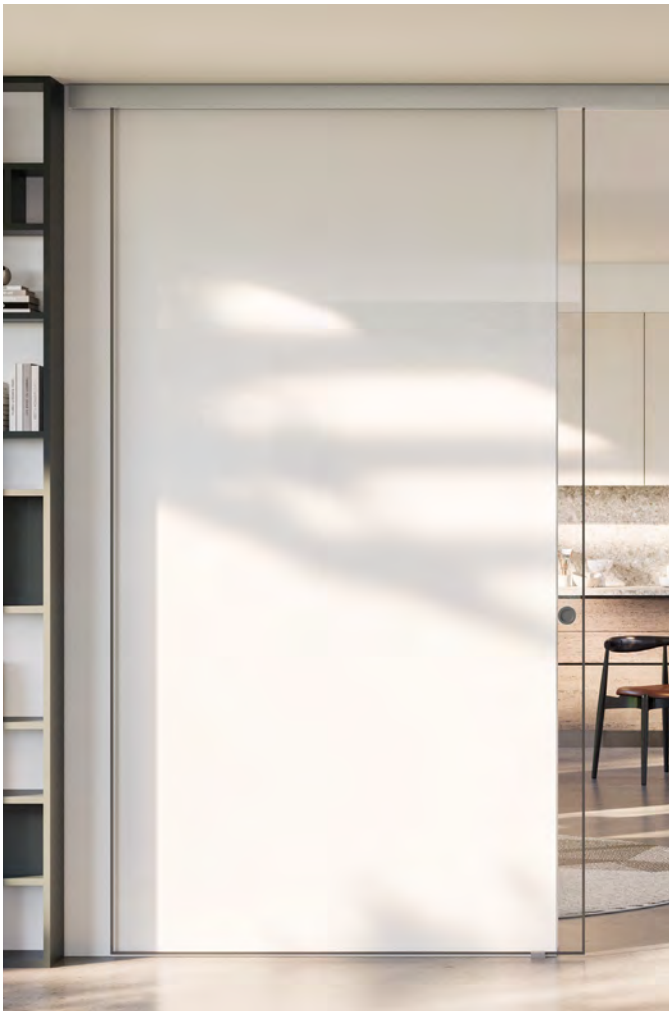

PROFIL PLAT GAMME « FORME »

Matériau : Aluminium

Finition : /6 /88 /97 /RAL

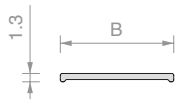

Réf.	B	Longueur	Q.té
FOP10.30	**10** mm	**3000** mm	1 U
FOP15.30	**15** mm	**3000** mm	1 U
FOP20.30	**20** mm	**3000** mm	1 U

PROFIL EN « U » GAMME « FORME »

Matériau : Aluminium

Finition : /6 /88 /97 /RAL

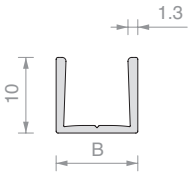

Réf.	B	Longueur	Pour verres	Q.té
FOU1011.30	**10.8** mm	**3000** mm	**8** mm	1 U
FOU1013.30	**12.8** mm	**3000** mm	**10** mm	1 U

ADHÉSIF DOUBLE FACE TESA® ACXplus

Adhésif double face transparent pour fixations de verre, inox et aluminium.

La bande de papier facilite l'application manuelle du ruban.

Réf.	Dimensions	Épaisseur	Q.té
TS250065	**6** mm x **25** m	**0.5** mm	1 U
TS250125	**12** mm x **25** m	**0.5** mm	1 U
TS250155	**15** mm x **25** m	**0.5** mm	1 U

GUIDE AU SOL

Matériau : Aluminium

Finition : /88 /97 /R2

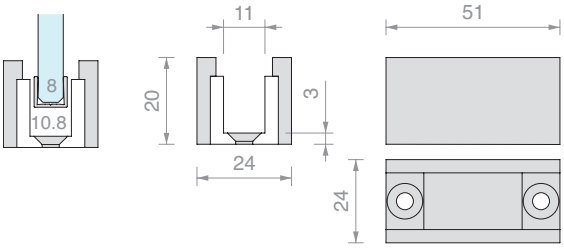

Réf.	Pour profil	Q.té
LMGF	FOU1011	1 U

ADAPTATEUR POUR GUIDE LMGF

Accessoire à insérer dans le guide au sol LMGF

Matériau : POM

Finition : /56

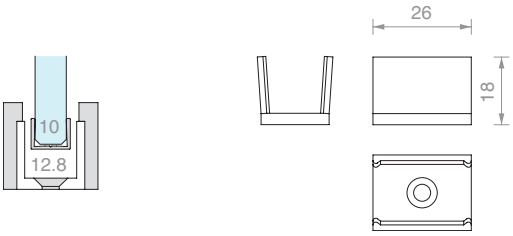

Réf.	Pour profil	Q.té
LMGF13-POM	FOU1013	1 U

LM CLIPO

Design

Avec le système LM CLIPO 36, la polyvalence et les dimensions réduites se conjuguent pour réaliser des portes de dressing et autres portes jusqu'à 1000 mm x 2100 mm.

Conçu pour des verres de 6 à 8 mm dans deux configurations différentes :
avec profil porte-verre supérieur et inférieur, modèle GPPK,
ou avec profil porte-verre supérieur et guide en « U » inférieur, modèle GPK.

Les modèles LM CLIPO 36 peuvent également y associer le confort d'une fermeture amortie pour les portes jusqu'à 36 kg.

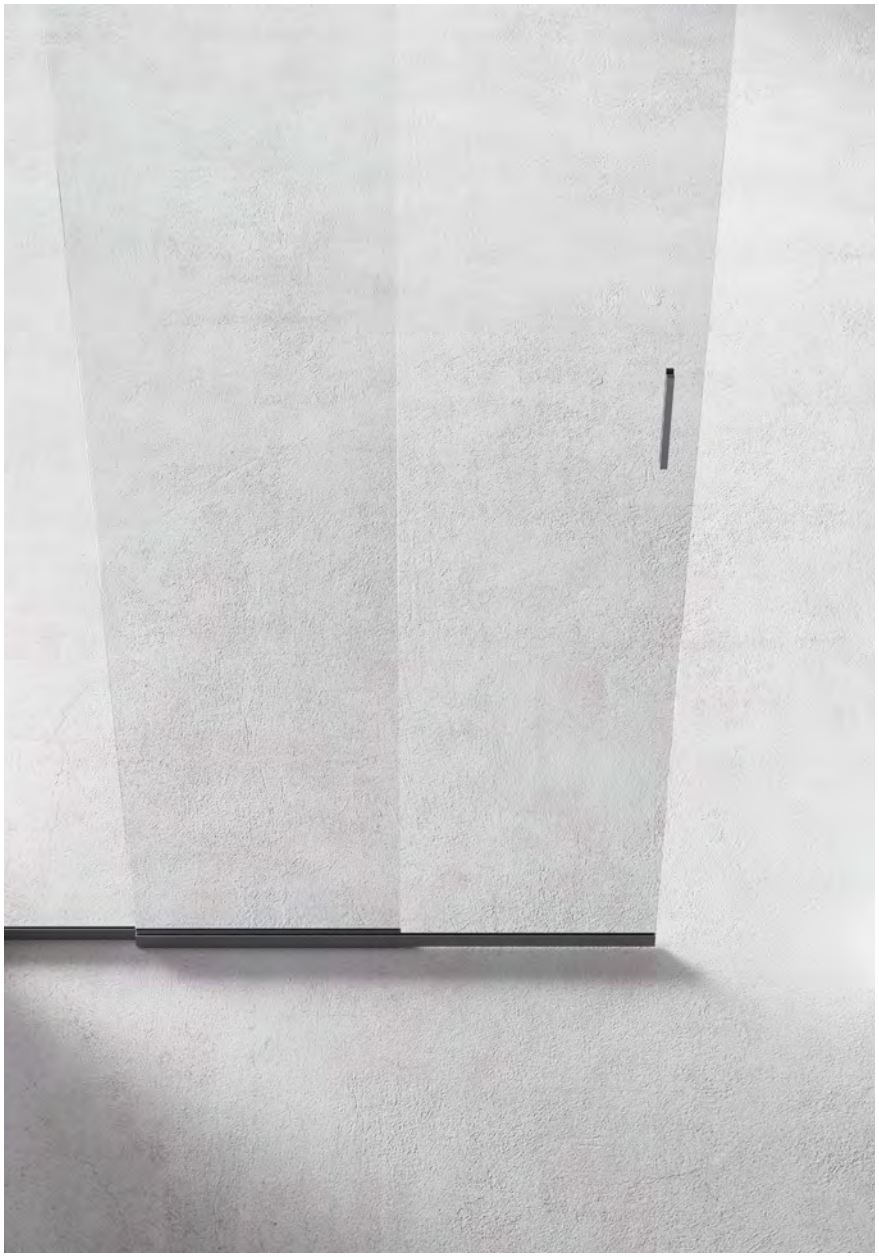

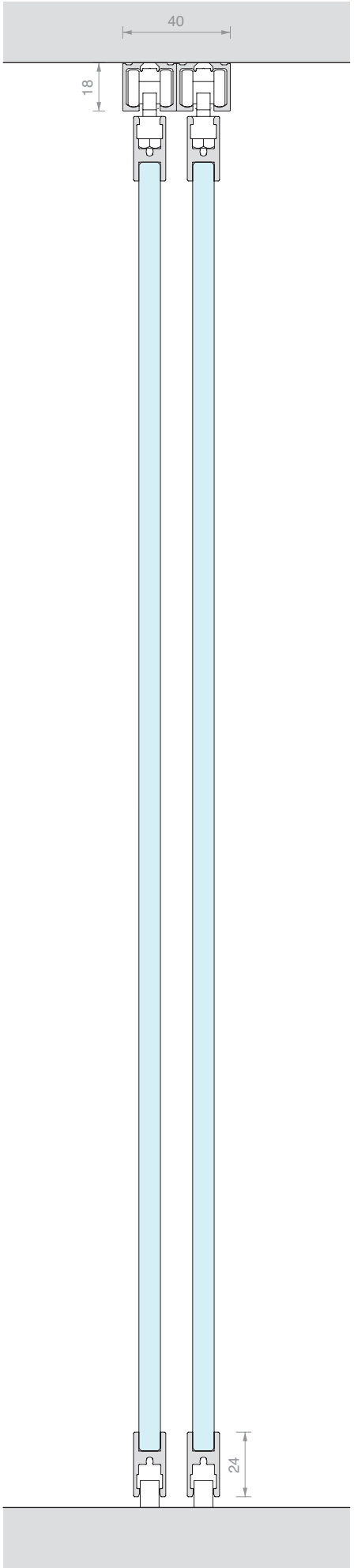

/6
Noir mat

/88
Aluminium effet inox brossé

/97
Aluminium mat

LM CLIPO

Caractéristiques techniques

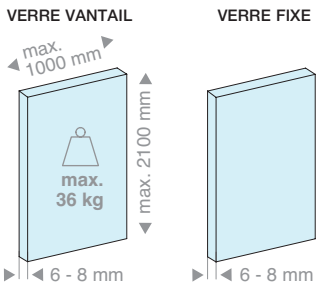

3 types de montage

Plafond

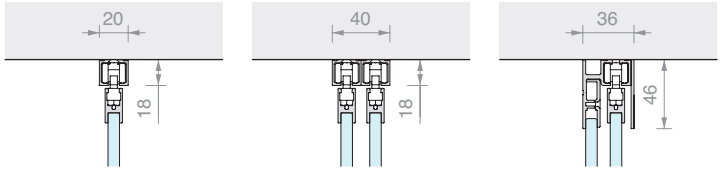

1 voie | 2 voies | 1 voie + fixe

Encastrement dans plafond

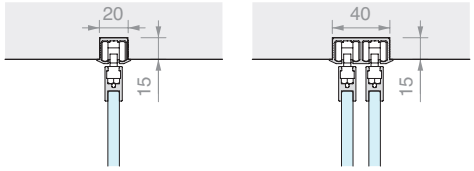

1 voie | 2 voies

Mur

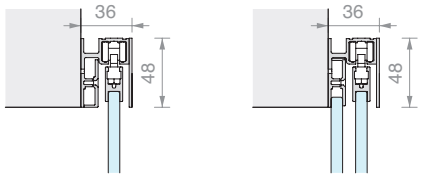

1 voie | 1 voie + fixe

2 types de montage du vantail

GPPK

GPK

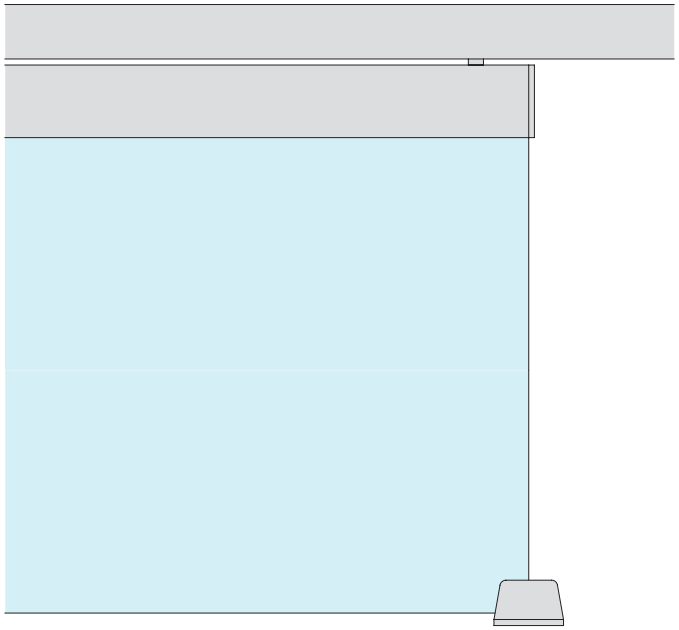

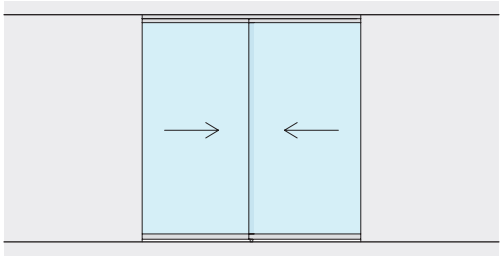

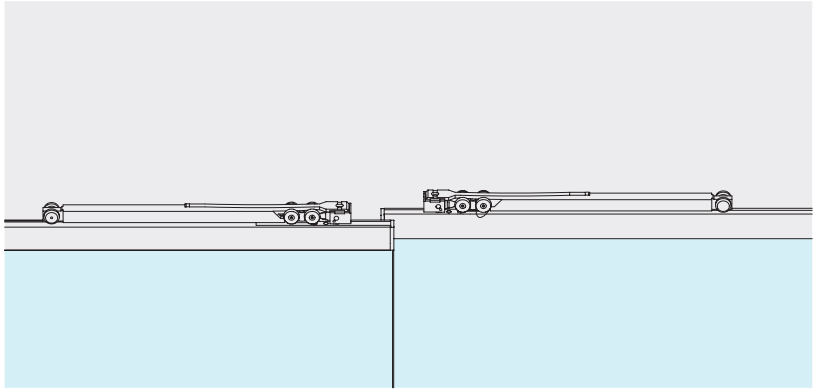

SOFT CLOSE
L'utilisation des amortisseurs permet une ouverture et une fermeture contrôlées et en douceur.

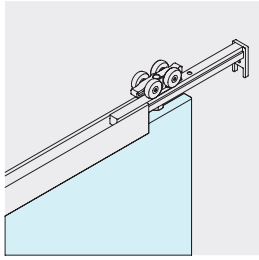

RÉGLAGE DU VANTAIL
La hauteur de chaque chariot peut être réglée pour ajuster la position du vantail de ±2 mm.

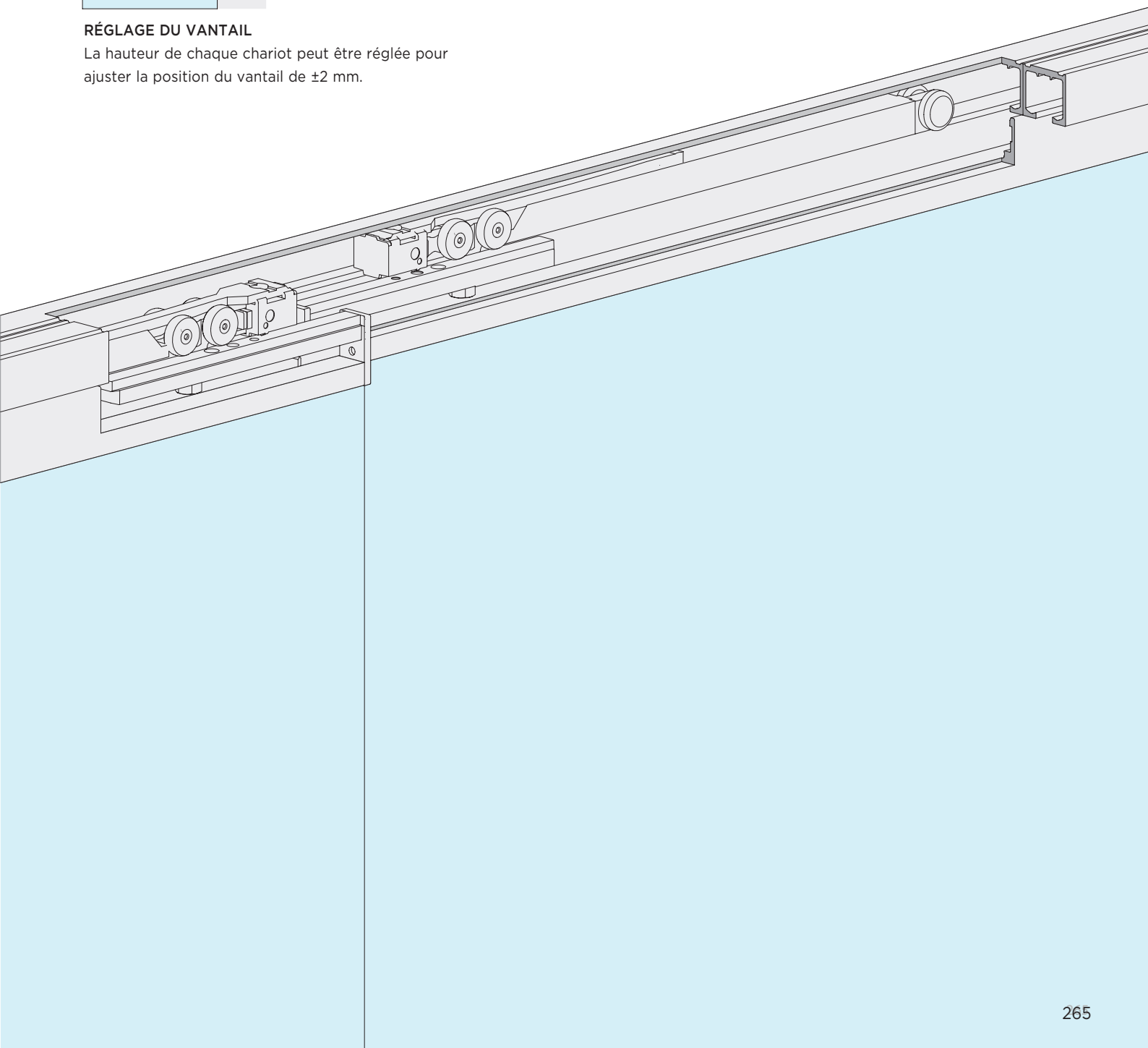

LM CLIPO

Kit

MONTAGE AU PLAFOND

VANTAUX MOBILES

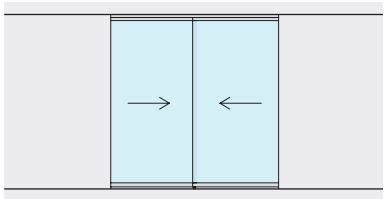

Page 270

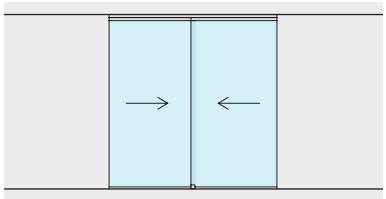

Page 272

VANTAUX MOBILES

AVEC VERRES FIXES

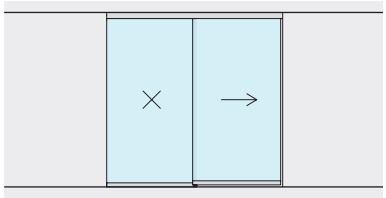

Page 276

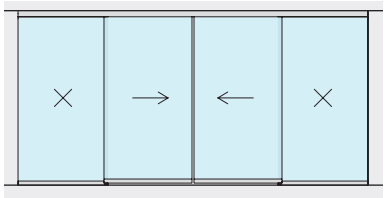

Page 280

MONTAGE MURAL

VANTAUX MOBILES

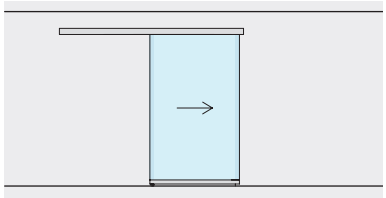

Page 284

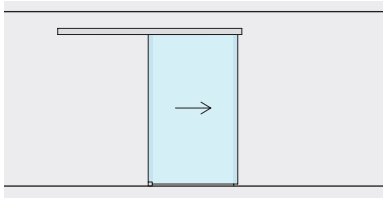

Page 292

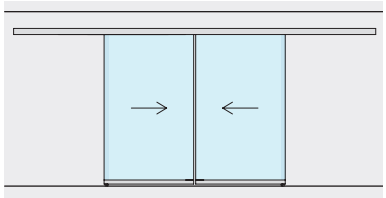

Page 288

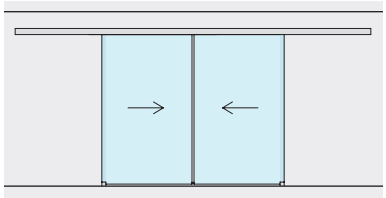

Page 296

VANTAUX MOBILES

AVEC VERRES FIXES

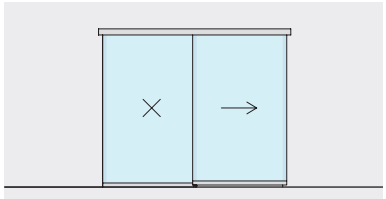

Page 300

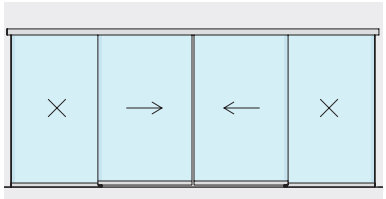

Page 304

MILES REDD THE BIG BOOK OF CHIC
POSTMODERN DESIGN COMPLETE
BOOK
ENTRYWAYS OF MILAN · INGRESSI DI MILANO

KIT COULISSANT FIXATION AU PLAFOND
DEUX VANTAUX INDÉPENDANTS AVEC PROFIL PORTE-VERRE INFÉRIEUR GPPK

Matériau : Aluminium

Finition : /6 /88 /97

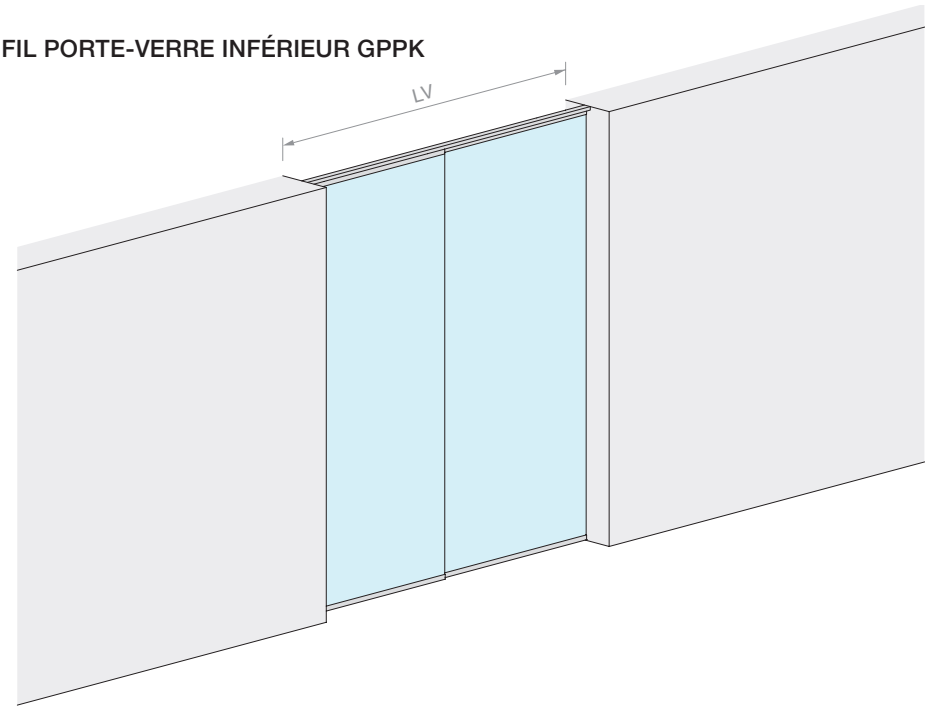

DIMENSIONS OUVERTURE

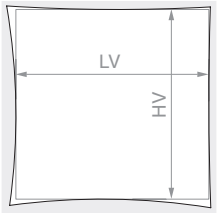

HV max : **2160** mm

VERRE VANTAIL

Kit composé de :

Réf.	Description	Q.té
053.3326.200	Rail simple au plafond	2 U
053.3072.200	Profil porte-verre	2 U
053.3361.072	Kit de coulissement vantail GPPK	2 U
En option		
057.3159.071	N° 2 amortisseurs jusqu'à 15 kg	1 U
057.3159.072	N° 2 amortisseurs jusqu'à 26 kg	1 U
057.3159.073	N° 2 amortisseurs jusqu'à 36 kg	1 U
LM17019TP10	Embout d'extrémité pour rail simple	1 U

Réf.	LV max	Q.té
LMC36GPPK12.200	**1960** mm	1 U

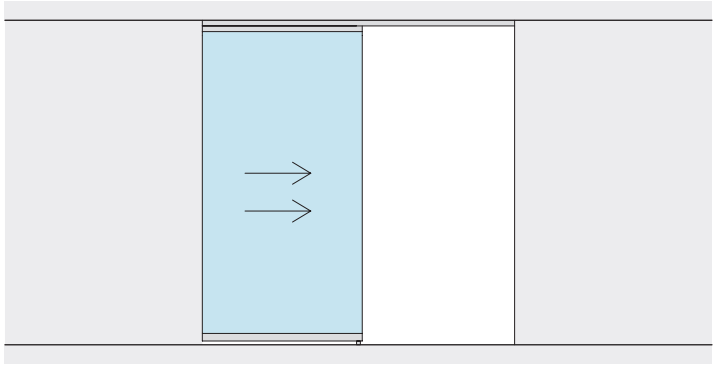

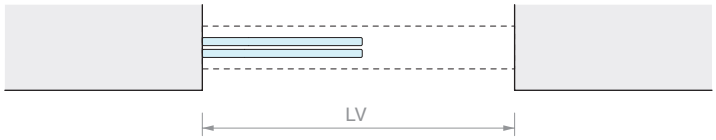
LV

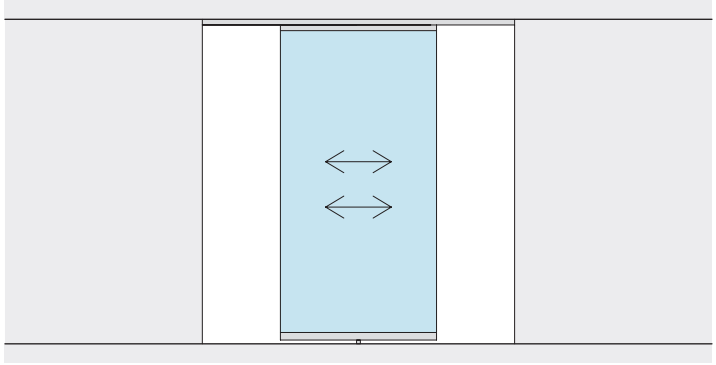

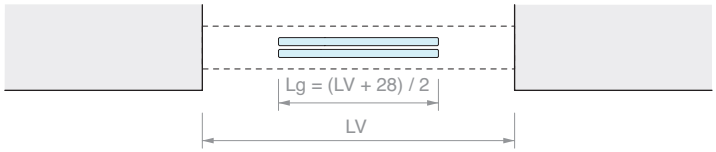
Lg = (LV + 28) / 2
LV

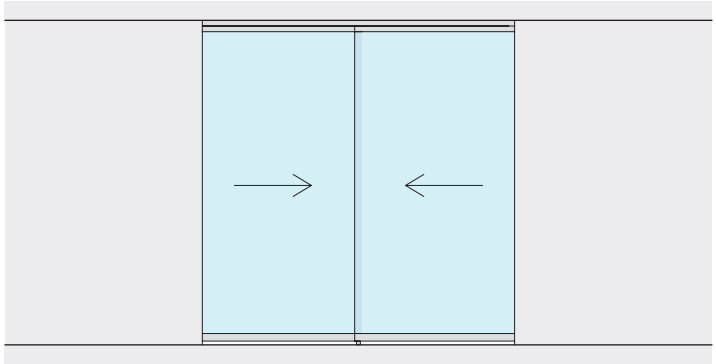

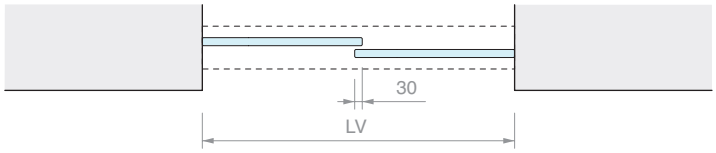
30
LV

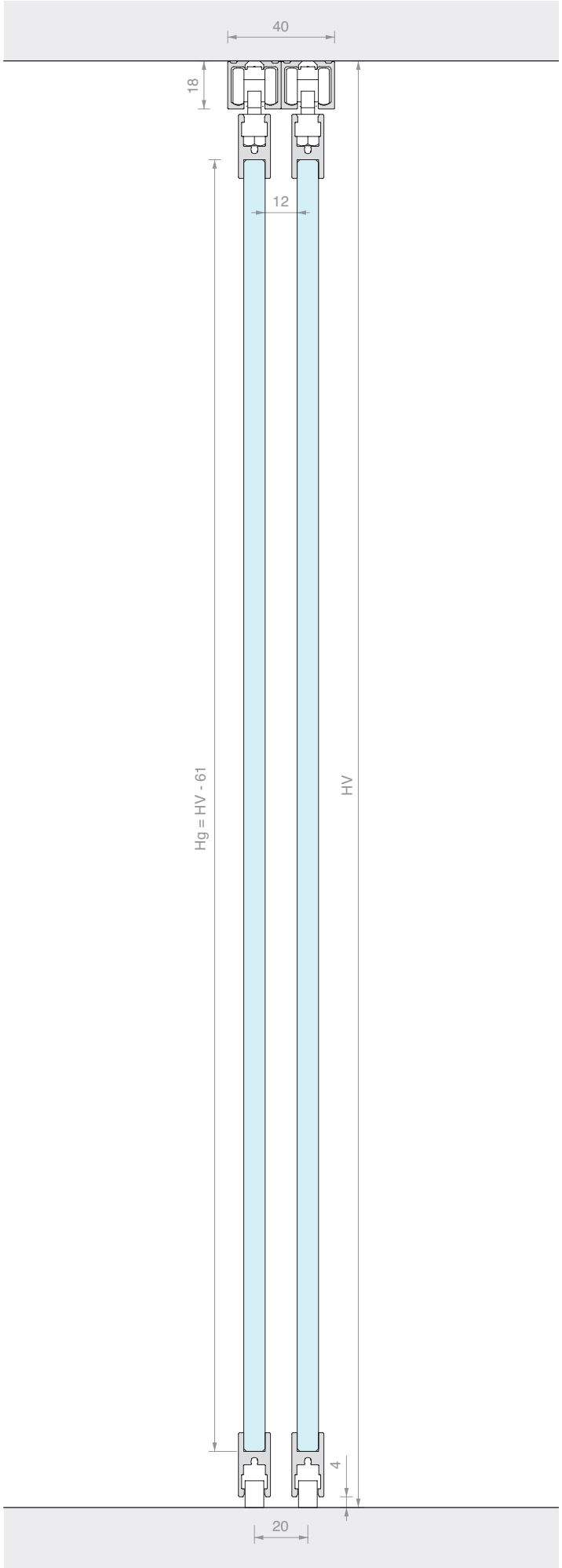
40
18
12
Hg = HV - 61
HV
4
20

KIT COULISSANT FIXATION AU PLAFOND DEUX VANTAUX INDÉPENDANTS GPK

Matériau : Aluminium
Finition : /6 /88 /97

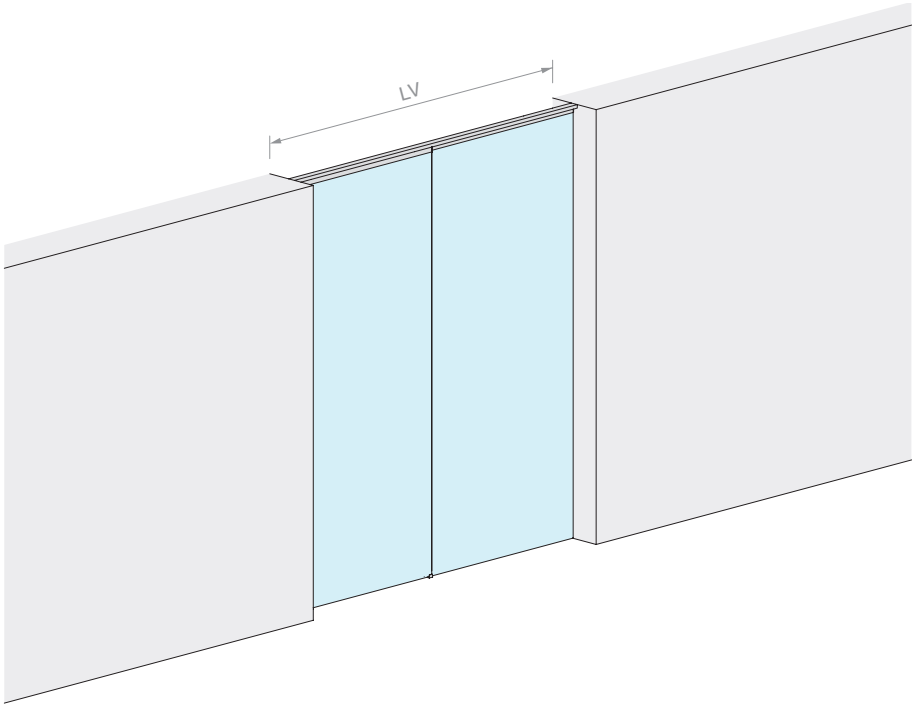

DIMENSIONS OUVERTURE

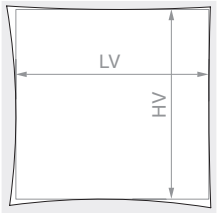

HV max : **2140** mm

VERRE VANTAIL

Kit composé de :

Réf.	Description	Q.té
053.3326.200	Rail simple au plafond	2 U
053.3072.200	Profil porte-verre	1 U
053.3361.071	Kit de coulissement vantail GPK	2 U
En option		
057.3159.071	N° 2 amortisseurs jusqu'à 15 kg	1 U
057.3159.072	N° 2 amortisseurs jusqu'à 26 kg	1 U
057.3159.073	N° 2 amortisseurs jusqu'à 36 kg	1 U
LM17019TP10	Embout d'extrémité pour rail simple	1 U

Réf.	LV max	Q.té
LMC36GPK12.200	**1960** mm	1 U

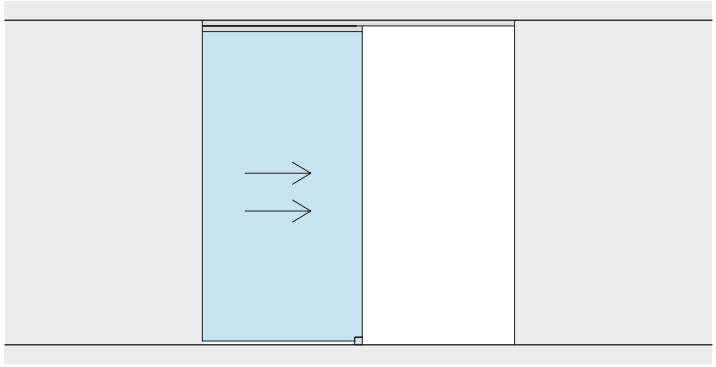

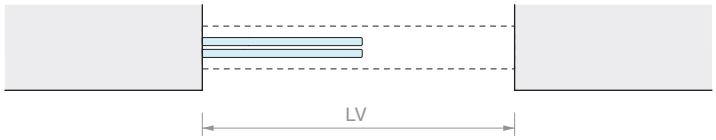
LV

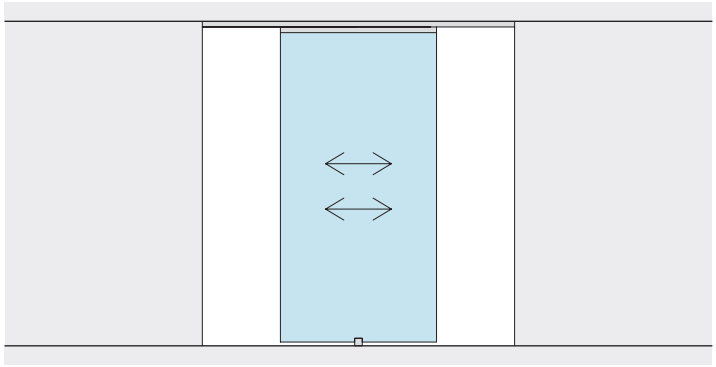

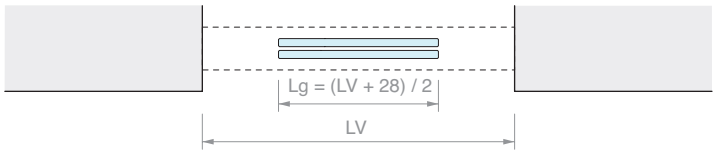
Lg = (LV + 28) / 2
LV

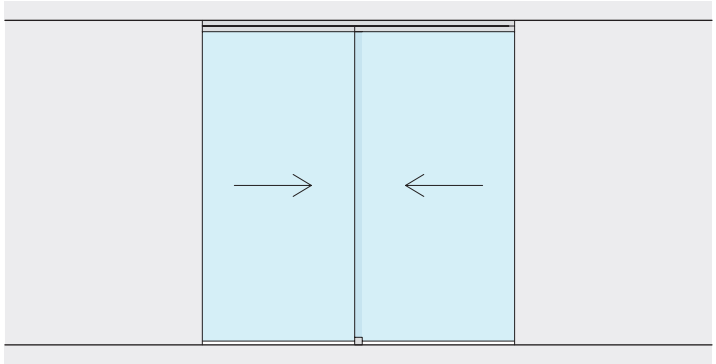

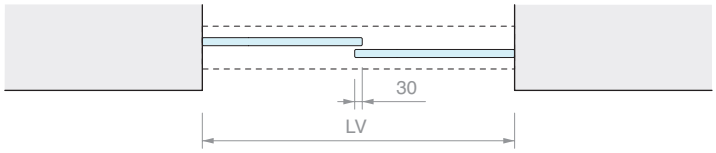
30
LV

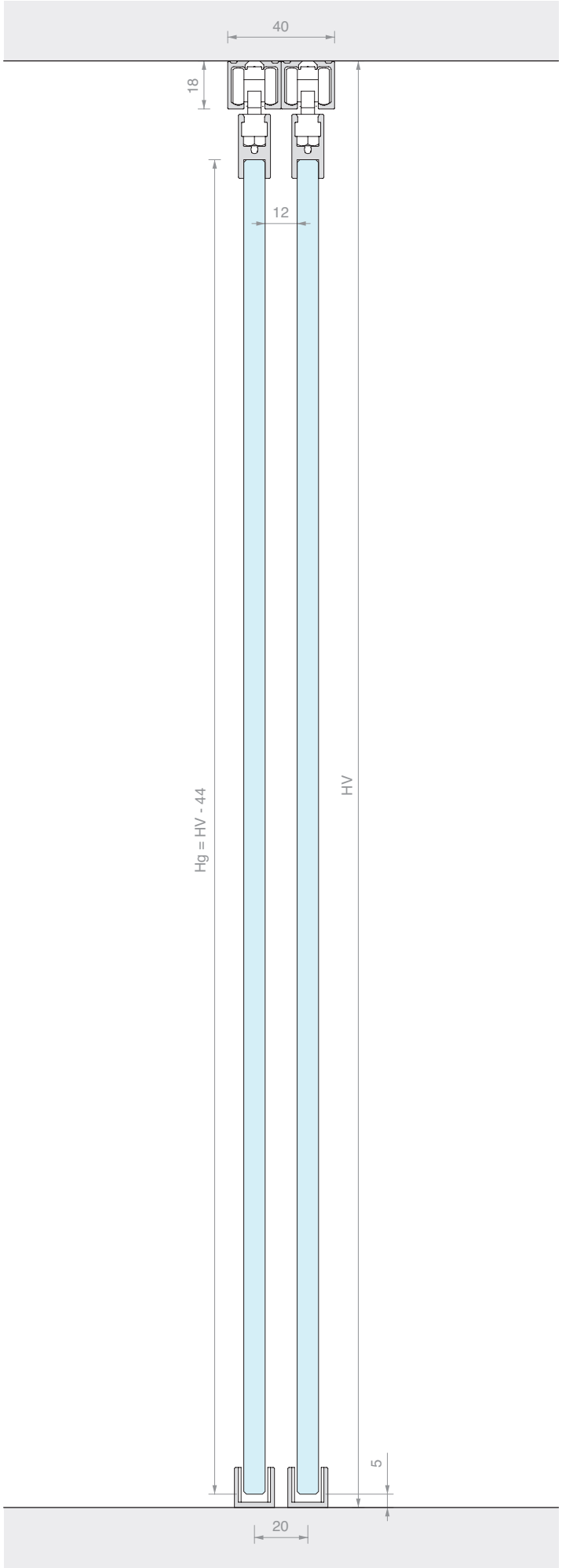
40
18
12
Hg = HV - 44
HV
5
20

KIT COULISSANT FIXATION AU PLAFOND
SIMPLE VANTAIL AVEC VERRE FIXE ET PROFIL PORTE-VERRE INFÉRIEUR GPPK

Matériau : Aluminium
Finition : /6 /88 /97

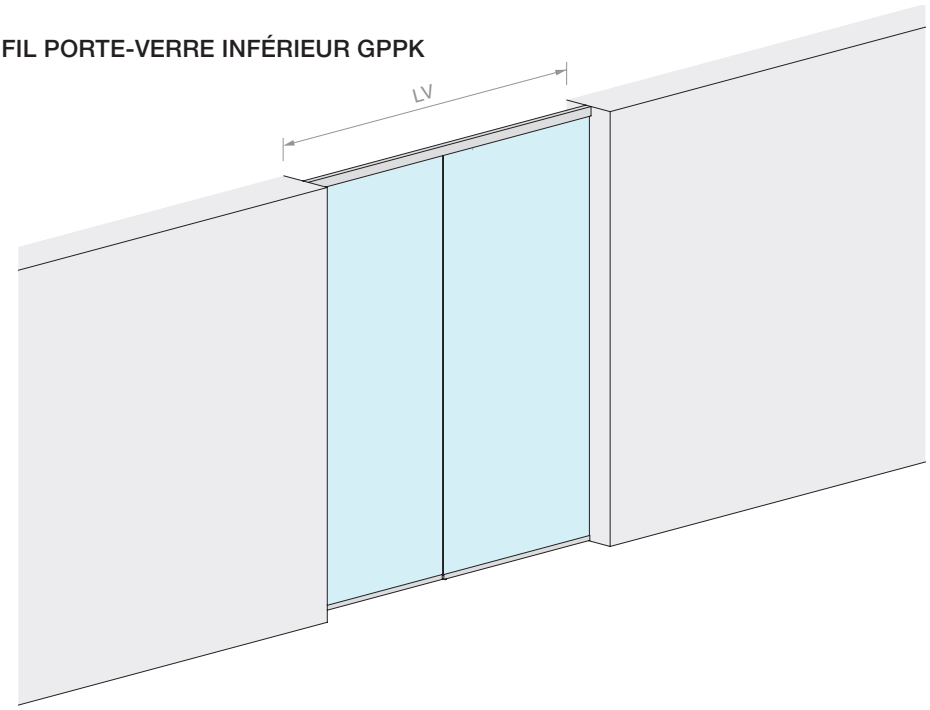

DIMENSIONS OUVERTURE

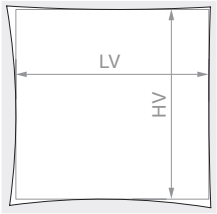

HV max : **2160** mm

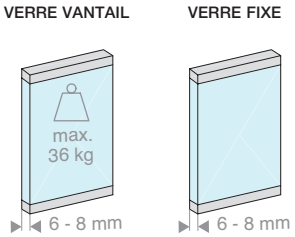

Kit composé de :

Réf.	Description	Q.té
053.3338.200	Rail simple au plafond avec verre fixe	1 U
053.3072.200	Profil porte-verre	1 U
053.3072.100	Profil porte-verre	1 U
053.3071.300	Profil de support pour verre fixe	1 U
053.3361.072	Kit de coulissement vantail GPPK	1 U
053.3075.300	Cache pour rail	1 U
VIT965-3X8-ZN	Vis de fixation pour profil de support verre fixe	4 U

En option

057.3159.071	N° 2 amortisseurs jusqu'à 15 kg	1 U
057.3159.072	N° 2 amortisseurs jusqu'à 26 kg	1 U
057.3159.073	N° 2 amortisseurs jusqu'à 36 kg	1 U
LM48035TP10	Embout d'extrémité pour rail simple	1 U

Réf.	LV max	Q.té
LMC36GPPK11F.200	**1960** mm	1 U

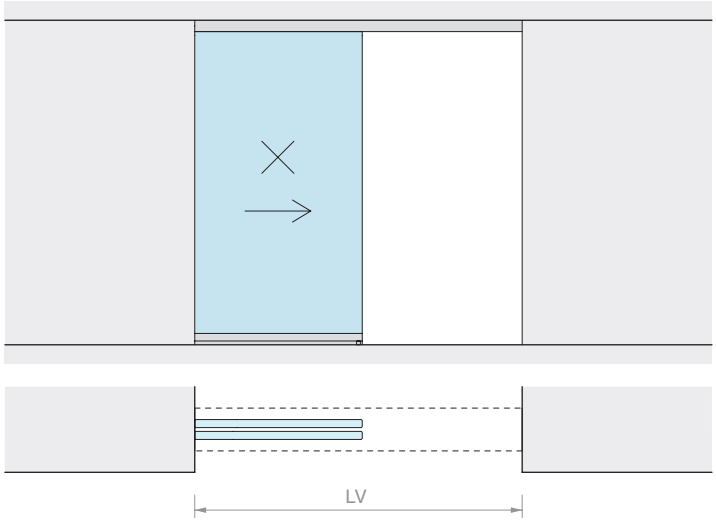
LV

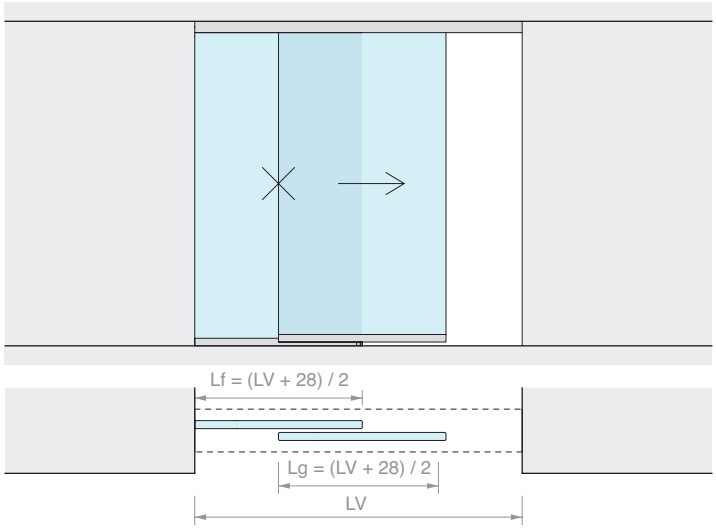
Lf = (LV + 28) / 2
Lg = (LV + 28) / 2
LV

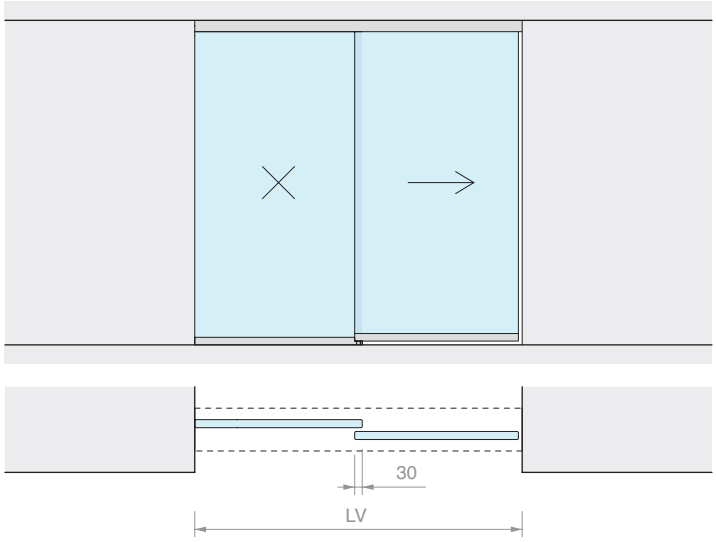
30
LV

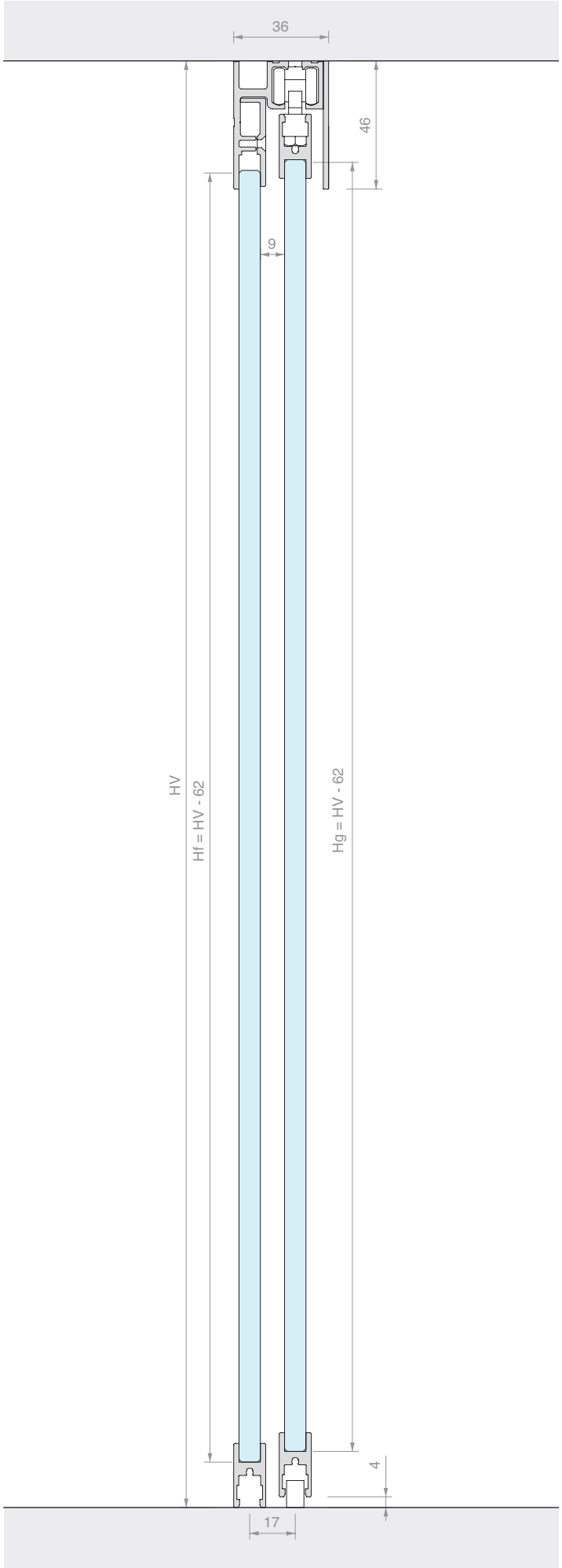
36
46
9
HV
Hf = HV - 62
Hg = HV - 62
4
17

KIT COULISSANT FIXATION AU PLAFOND
DOUBLE VANTAIL AVEC DOUBLE VERRE FIXE ET PROFIL PORTE-VERRE INFÉRIEUR GPPK

Matériau : Aluminium
Finition : /6 /88 /97

DIMENSIONS OUVERTURE

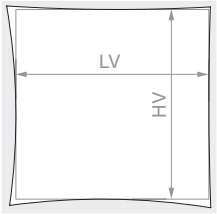

HV max : **2160** mm

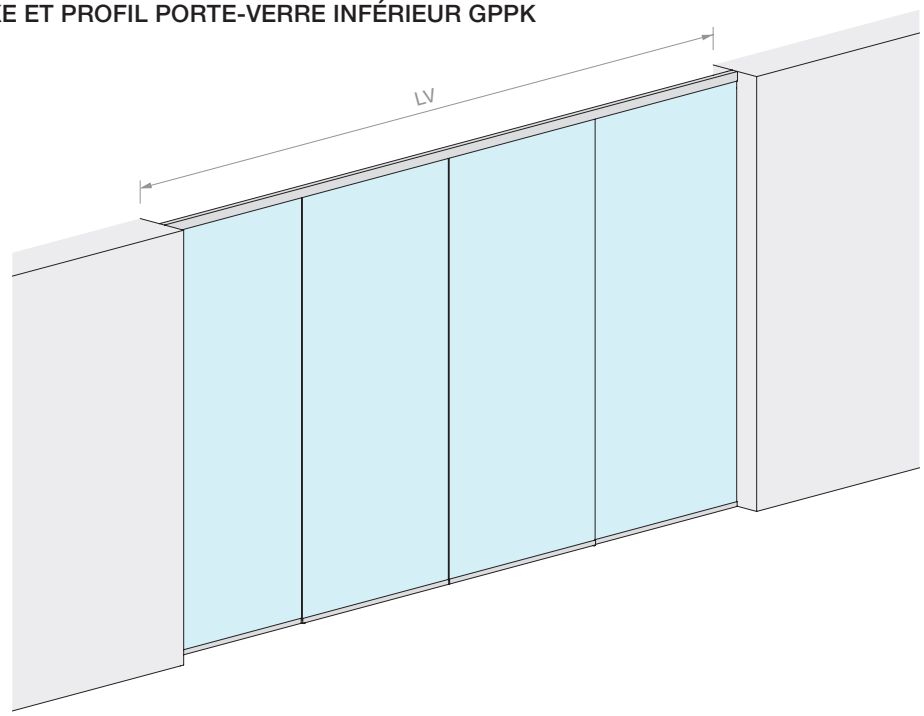

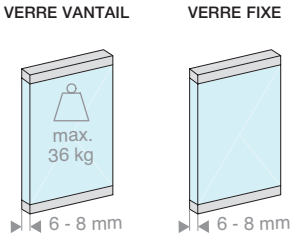

Kit composé de :

Réf.	Description	Q.té
053.3338.400	Rail simple au plafond avec verre fixe	1 U
053.3072.200	Profil porte-verre	3 U
053.3071.300	Profil de support pour verre fixe	2 U
053.3361.072	Kit de coulissement vantail GPPK	2 U
053.3075.300	Cache pour rail	2 U
VIT965-3X8-ZN	Vis de fixation pour profil de support verre fixe	8 U

En option

057.3159.071	N° 2 amortisseurs jusqu'à 15 kg	1 U
057.3159.072	N° 2 amortisseurs jusqu'à 26 kg	1 U
057.3159.073	N° 2 amortisseurs jusqu'à 36 kg	1 U
LM48035TP10	Embout d'extrémité pour rail simple	1 U

Réf.	LV max	Q.té
LMC36GPPK11CF.400	**3920** mm	1 U

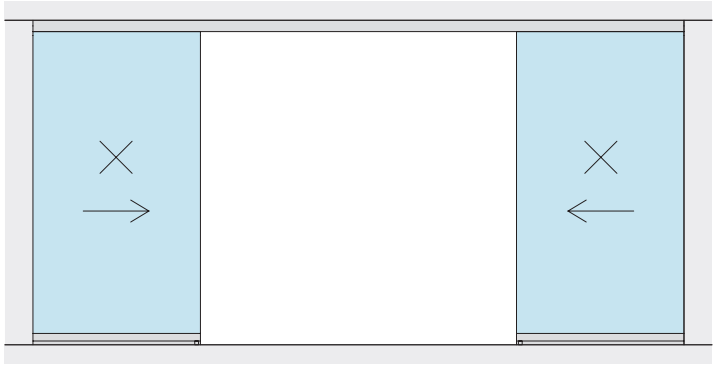

LV

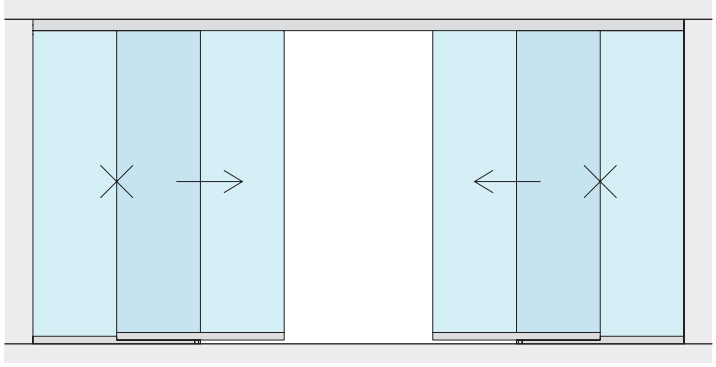

Lf = (LV + 56) / 4
Lg = (LV + 56) / 4
LV

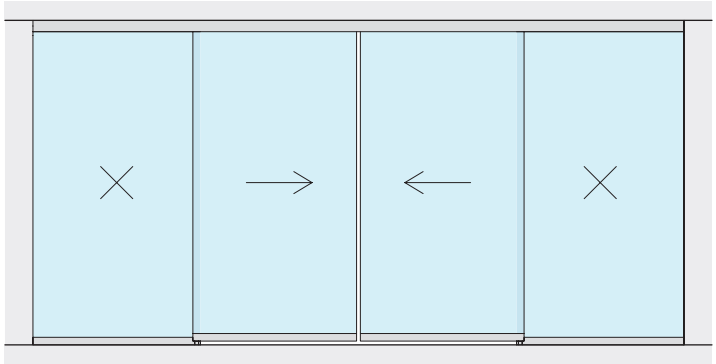

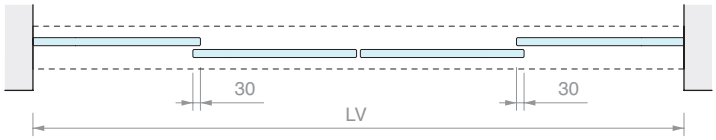
30
30
LV

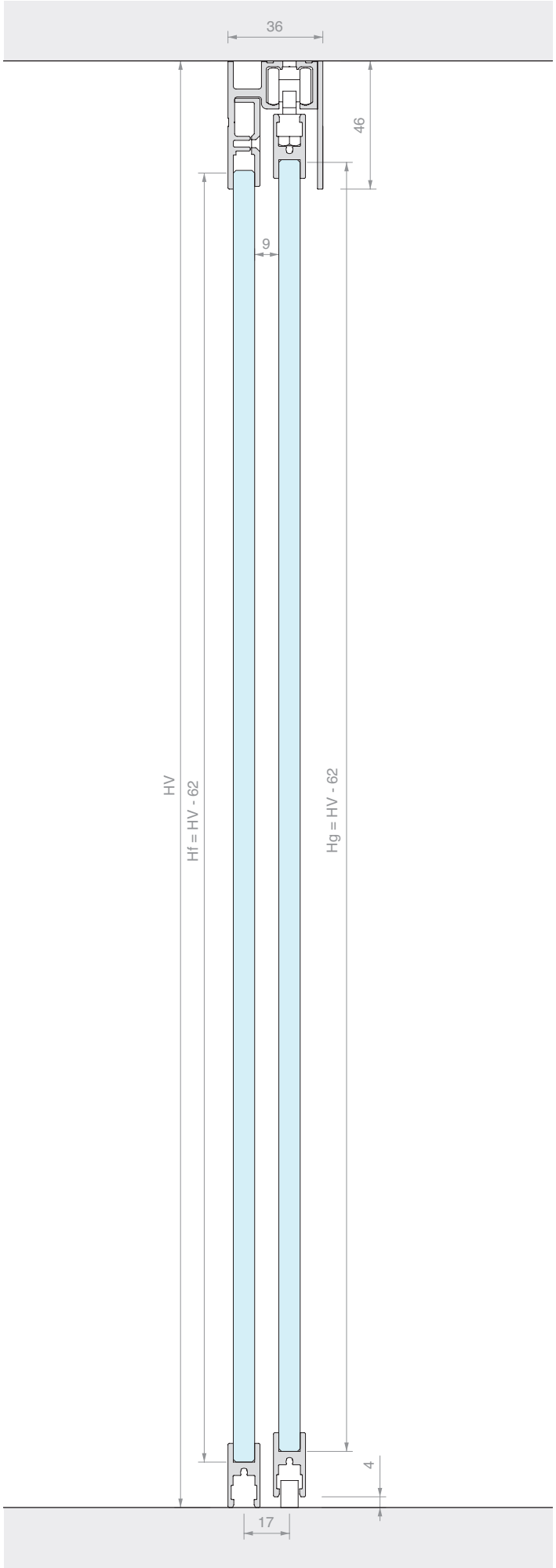
36
46
9
HV
Hf = HV - 62
Hg = HV - 62
4
17

PERSONA
WHITE

KIT COULISSANT FIXATION MURALE AVEC PROFIL PORTE-VERRE INFÉRIEUR GPPK

Matériau : Aluminium
Finition : /6 /88 /97

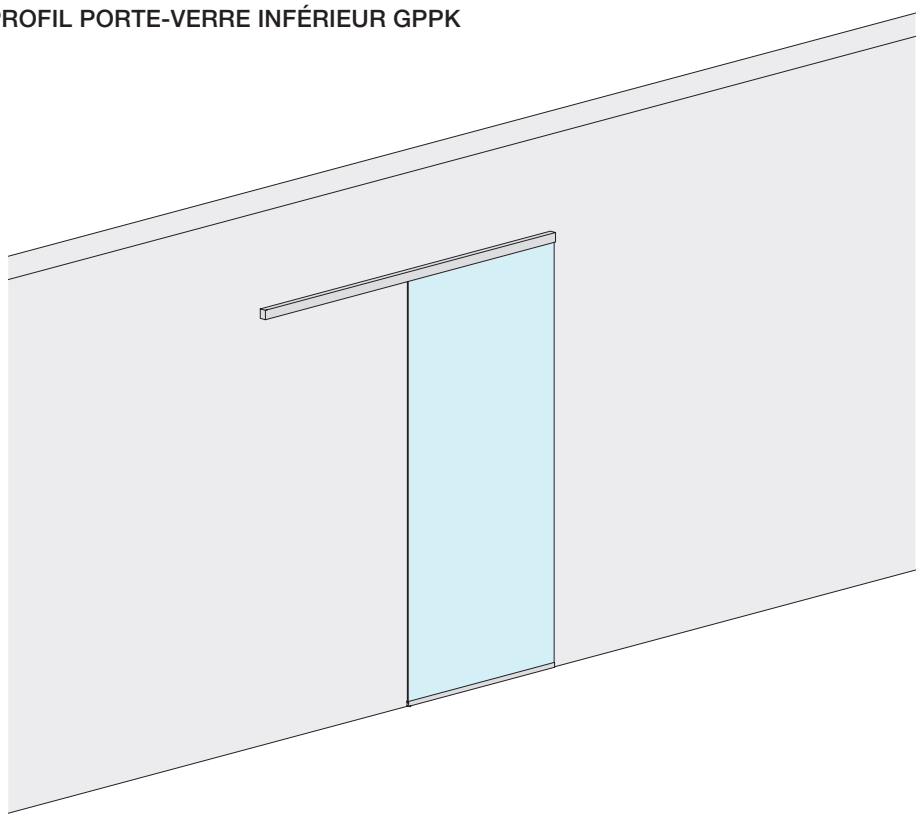

DIMENSIONS OUVERTURE

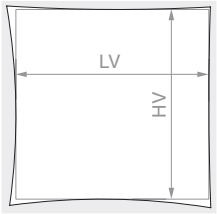

HV max : **2110** mm

VERRE VANTAIL

Kit composé de :

Réf.	Description	Q.té
053.3338.200	Rail simple mural	1 U
053.3072.200	Profil porte-verre	1 U
053.3071.300	Profil de support pour verre fixe	1 U
053.3361.072	Kit de coulissement vantail GPPK	1 U
053.3075.300	Cache pour rail	1 U
VIT965-3X8-ZN	Vis de fixation pour profil de support verre fixe	4 U

En option

057.3159.071	N° 2 amortisseurs jusqu'à 15 kg	1 U
057.3159.072	N° 2 amortisseurs jusqu'à 26 kg	1 U
057.3159.073	N° 2 amortisseurs jusqu'à 36 kg	1 U
LM17019TP10	Embout d'extrémité pour rail simple	1 U

Réf.	LV max	Q.té
LMC36GPPK21.200	**940** mm	1 U

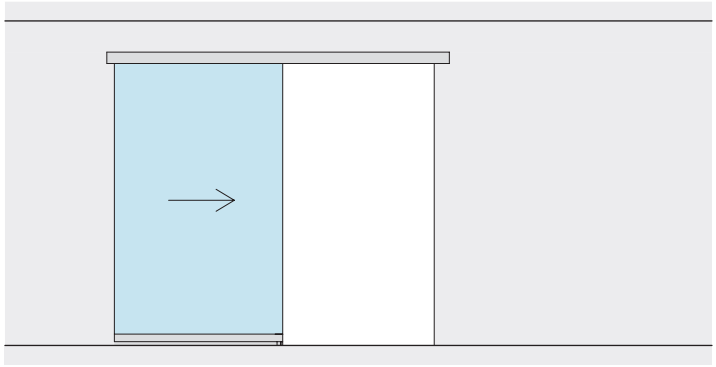

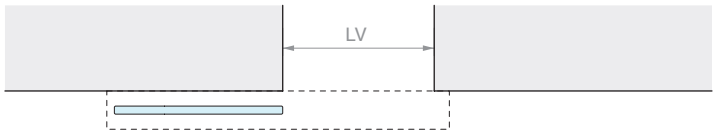
LV

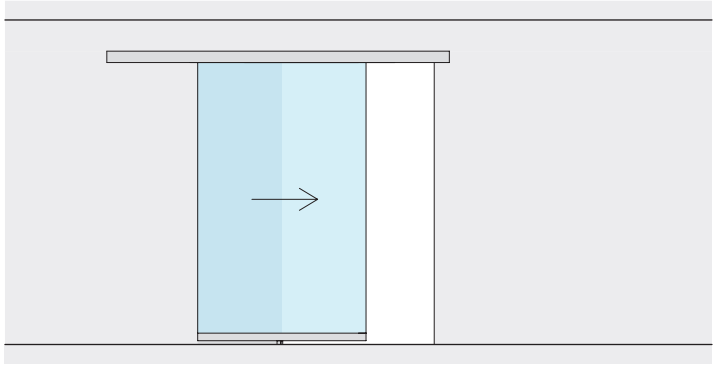

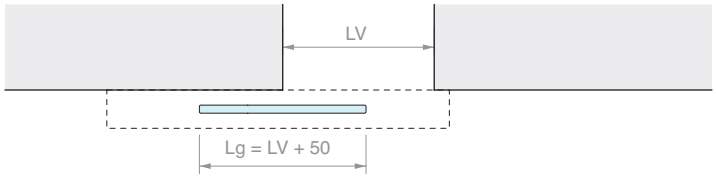
LV
Lg = LV + 50

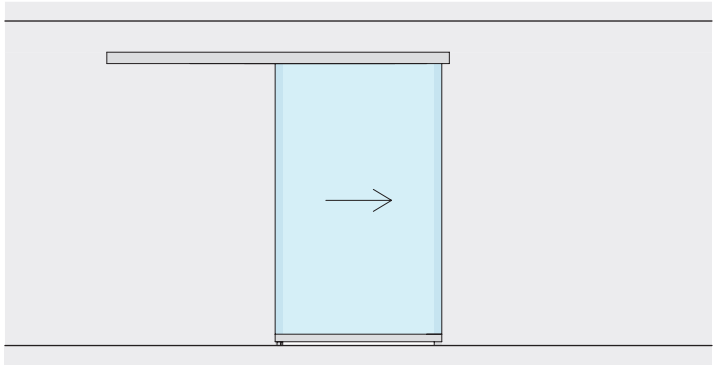

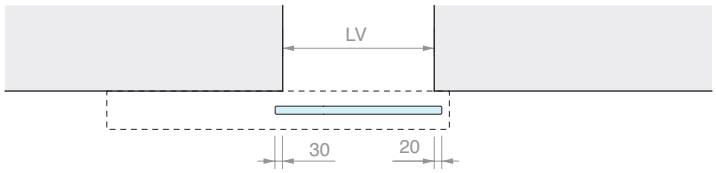
LV
30
20

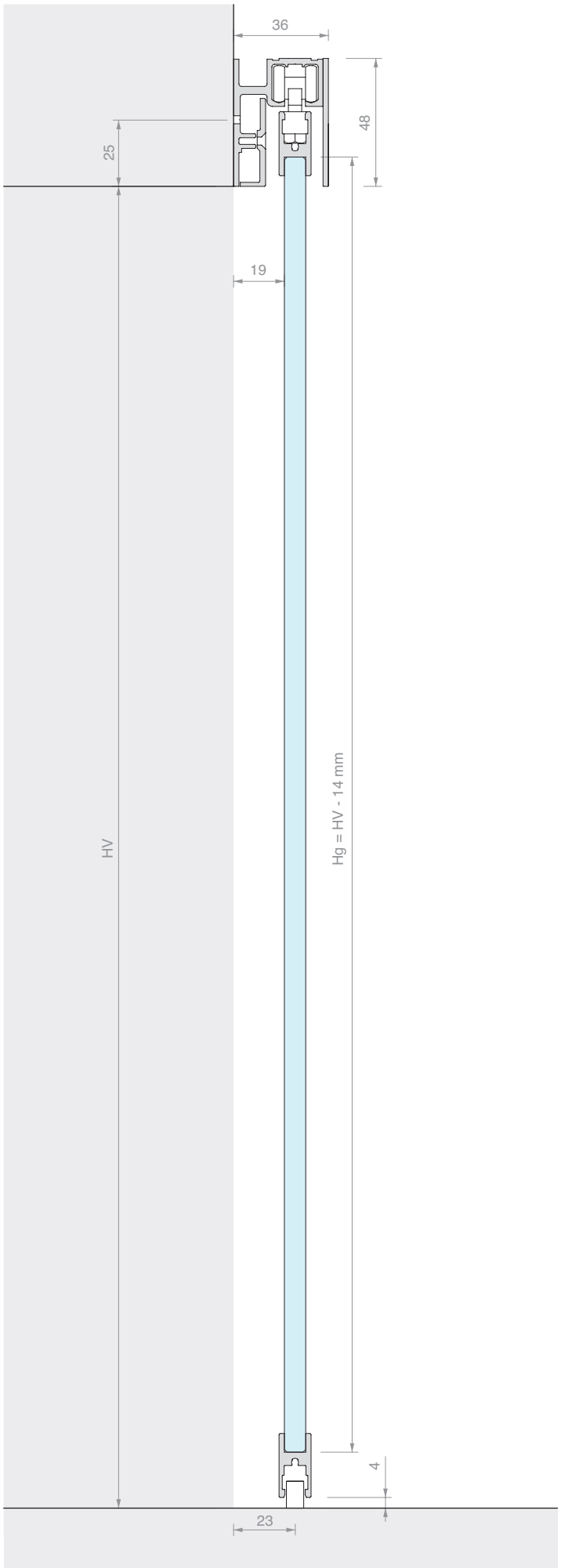
36
48
25
19
HV
Hg = HV - 14 mm
4
23

KIT COULISSANT FIXATION MURALE
DOUBLE VANTAIL AVEC PROFIL PORTE-VERRE INFÉRIEUR GPPK

Matériau : Aluminium
Finition : /6 /88 /97

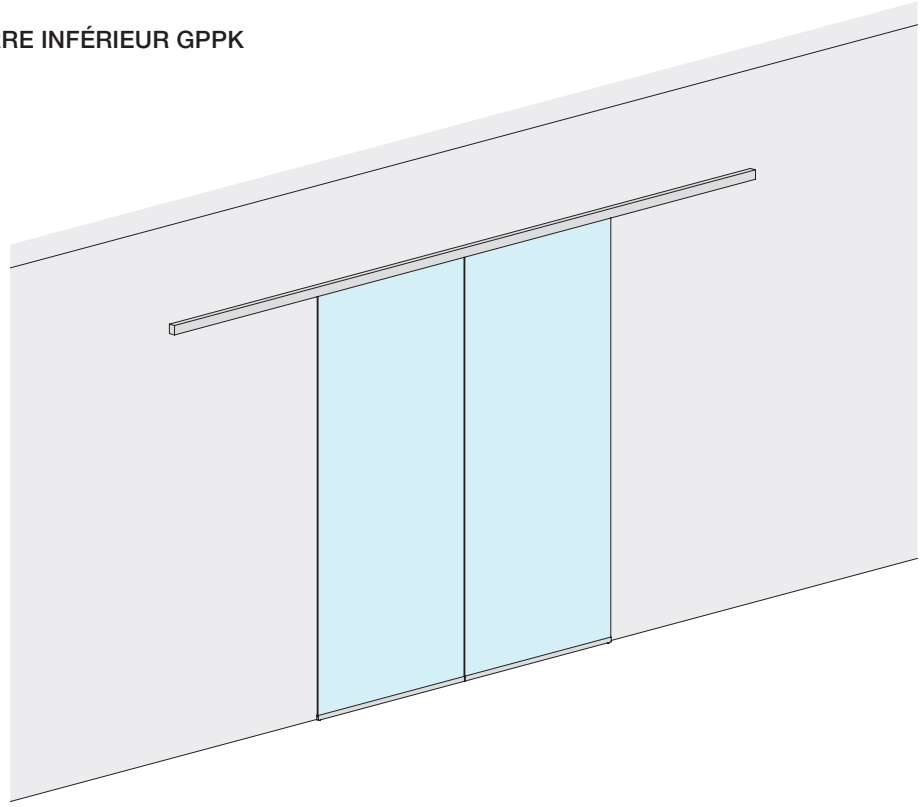

DIMENSIONS OUVERTURE

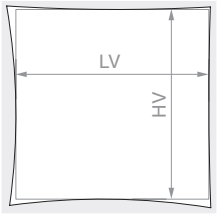

HV max : **2110** mm

VERRE VANTAIL

Kit composé de :

Réf.	Description	Q.té
053.3338.400	Rail simple mural	1 U
053.3072.200	Profil porte-verre	2 U
053.3071.300	Profil de support pour verre fixe	2 U
053.3361.072	Kit de coulissement vantail GPPK	2 U
053.3075.300	Cache pour rail	2 U
VIT965-3X8-ZN	Vis de fixation pour profil de support verre fixe	8 U

En option

057.3159.071	N° 2 amortisseurs jusqu'à 15 kg	1 U
057.3159.072	N° 2 amortisseurs jusqu'à 26 kg	1 U
057.3159.073	N° 2 amortisseurs jusqu'à 36 kg	1 U
LM48035TP10	Embout d'extrémité pour rail simple	1 U

Réf.	LV max	Q.té
LMC36GPPK21C.400	**1930** mm	1 U

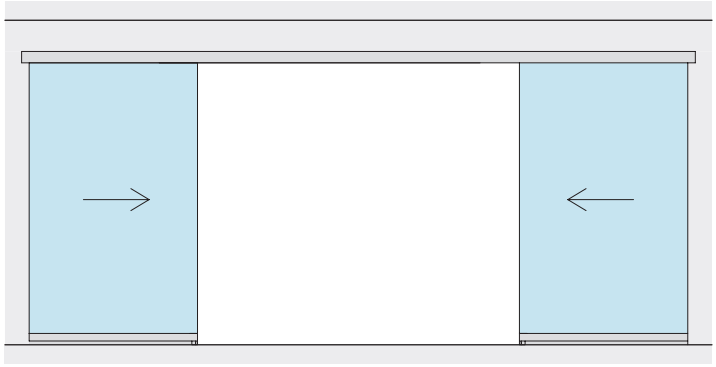

LV

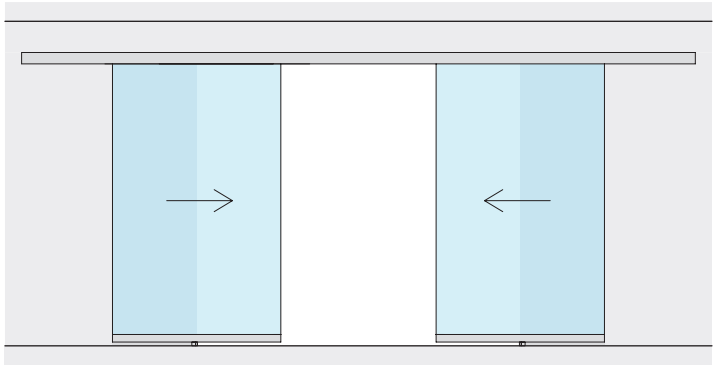

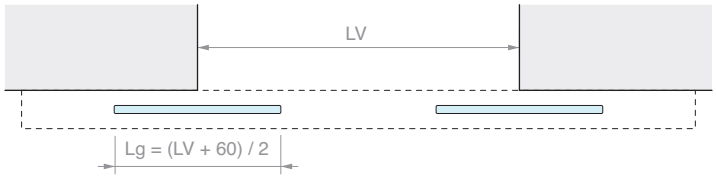
LV
Lg = (LV + 60) / 2

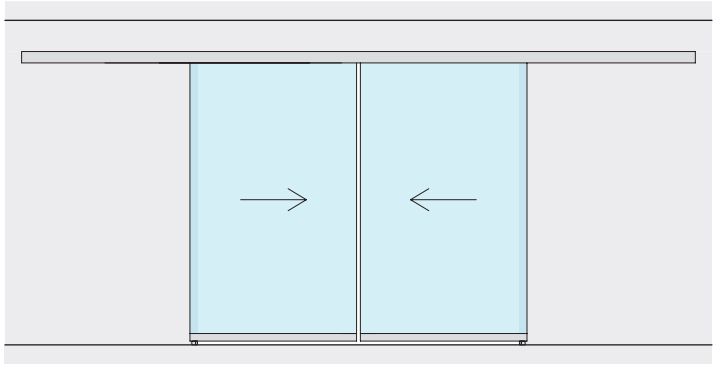

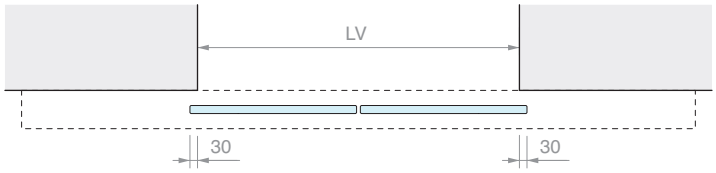
LV
30
30

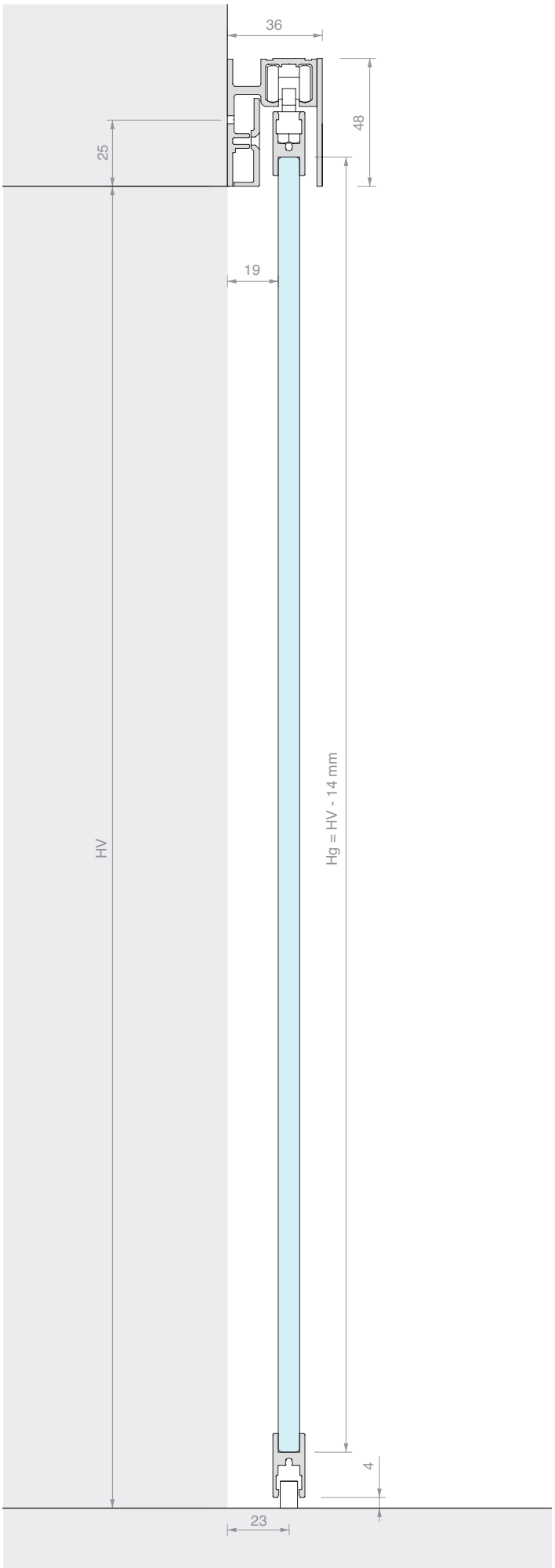
36
48
25
19
HV
Hg = HV - 14 mm
4
23

PERSONA
WHITE

KIT COULISSANT FIXATION MURALE GPK SIMPLE VANTAIL

Matériau : Aluminium
Finition : /6 /88 /97

DIMENSIONS OUVERTURE

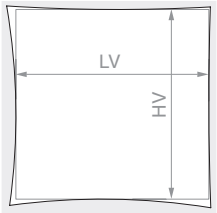

HV max : **2090** mm

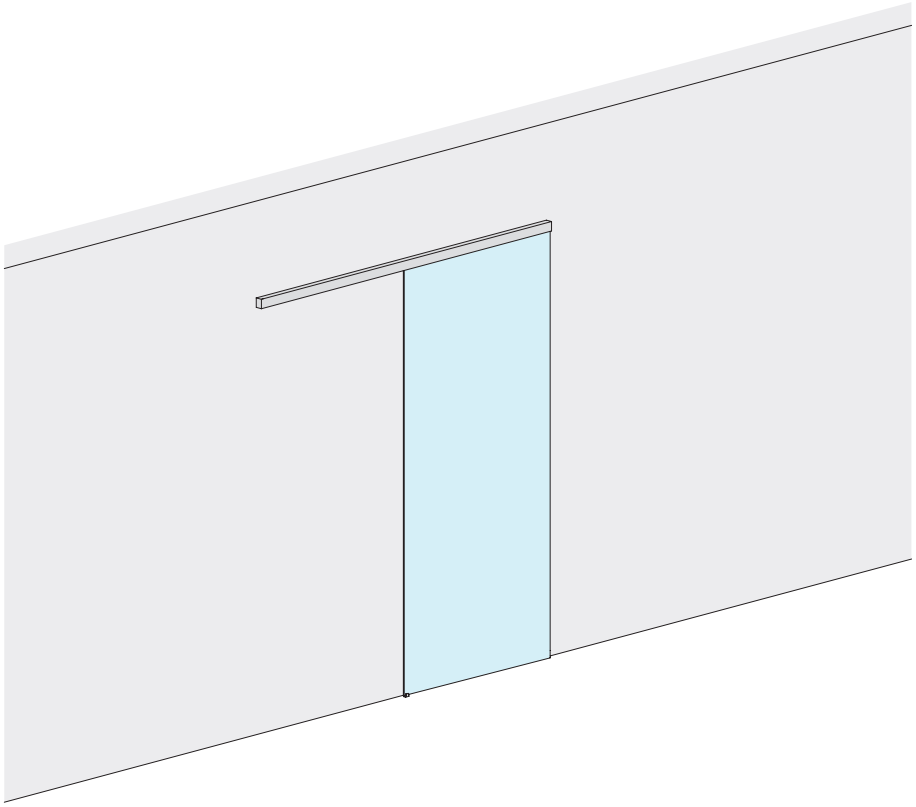

VERRE VANTAIL

Kit composé de :

Réf.	Description	Q.té
053.3338.200	Rail simple mural	1 U
053.3072.100	Profil porte-verre	1 U
053.3071.300	Profil de support pour verre fixe	1 U
053.3361.071	Kit de coulissement vantail GPK	1 U
053.3075.300	Cache pour rail	1 U
VIT965-3X8-ZN	Vis de fixation pour profil de support verre fixe	4 U

En option

057.3159.071	N° 2 amortisseurs jusqu'à 15 kg	1 U
057.3159.072	N° 2 amortisseurs jusqu'à 26 kg	1 U
057.3159.073	N° 2 amortisseurs jusqu'à 36 kg	1 U
LM48035TP10	Embout d'extrémité pour rail simple	1 U

Réf.	LV max	Q.té
LMC36GPK21.200	**940** mm	1 U

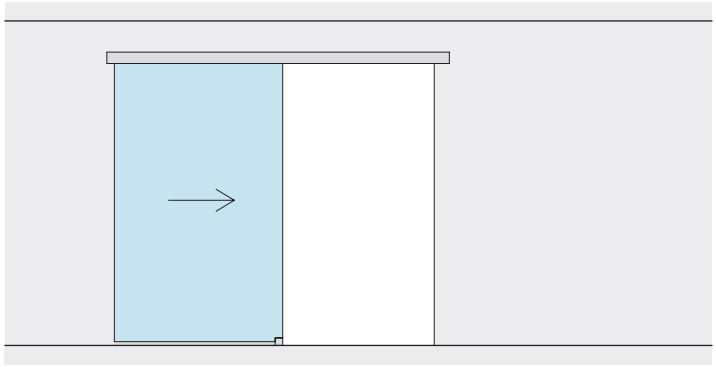

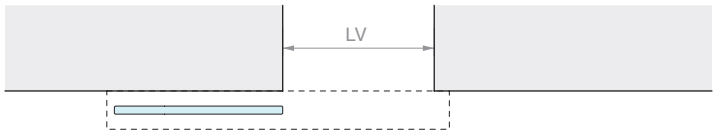
LV

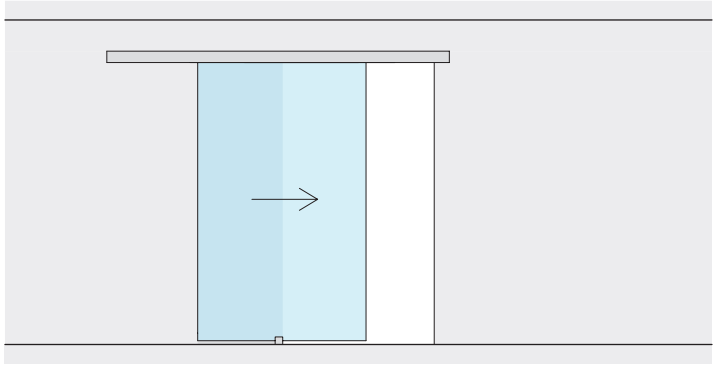

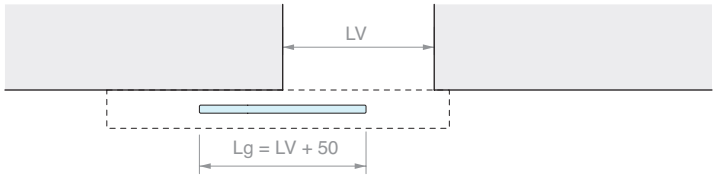
LV
Lg = LV + 50

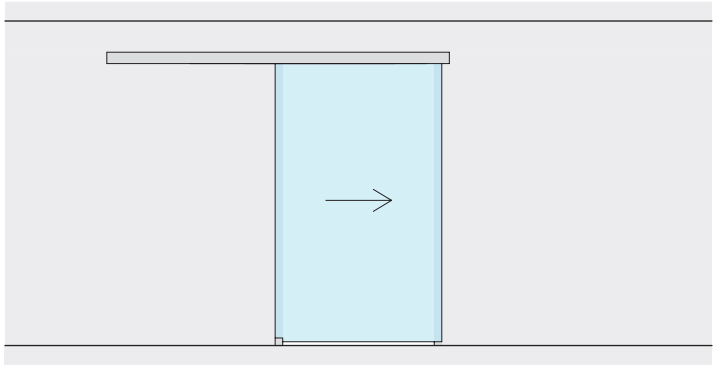

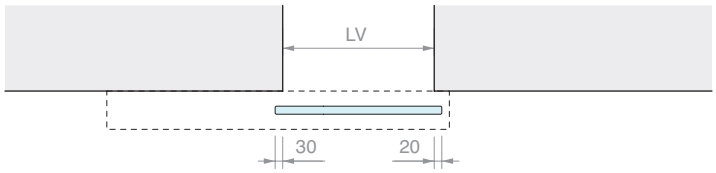
LV
30
20

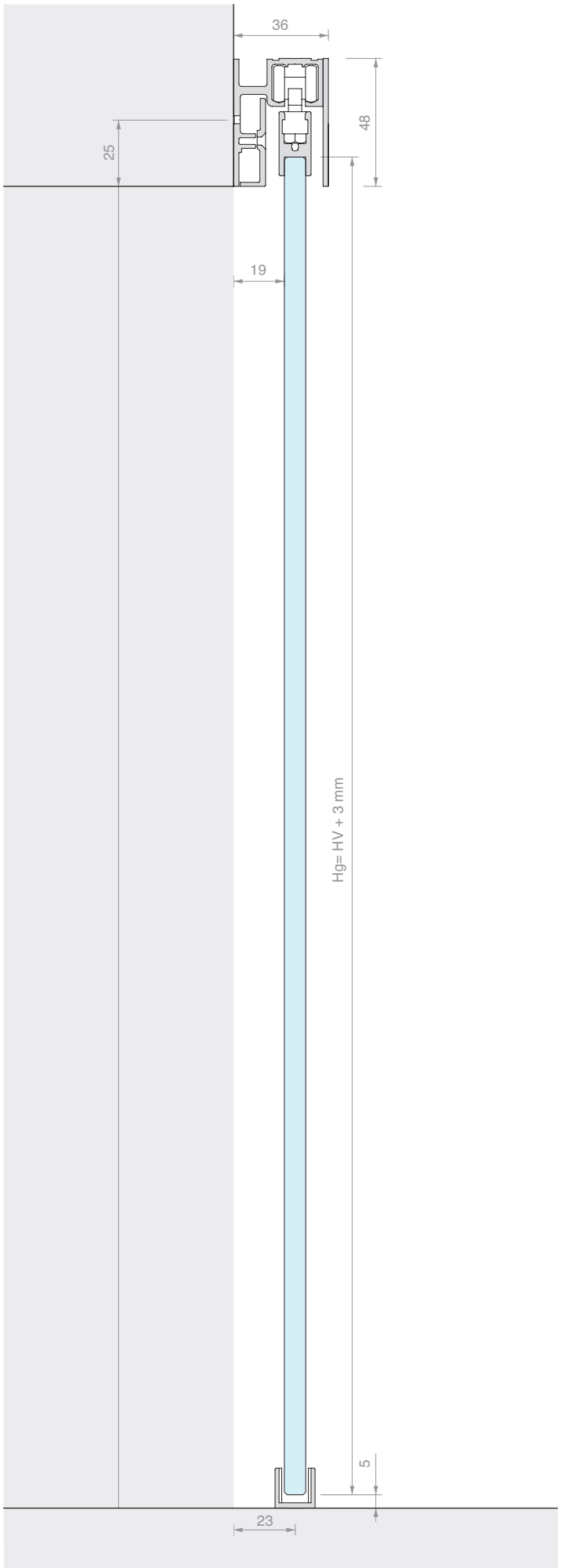
36
48
25
19
Hg= HV + 3 mm
5
23

KIT COULISSANT FIXATION MURALE GPK DOUBLE VANTAIL

Matériau : Aluminium
Finition : /6 /88 /97

DIMENSIONS OUVERTURE

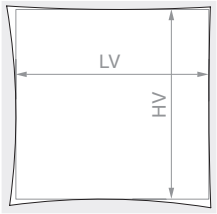

HV max : **2090** mm

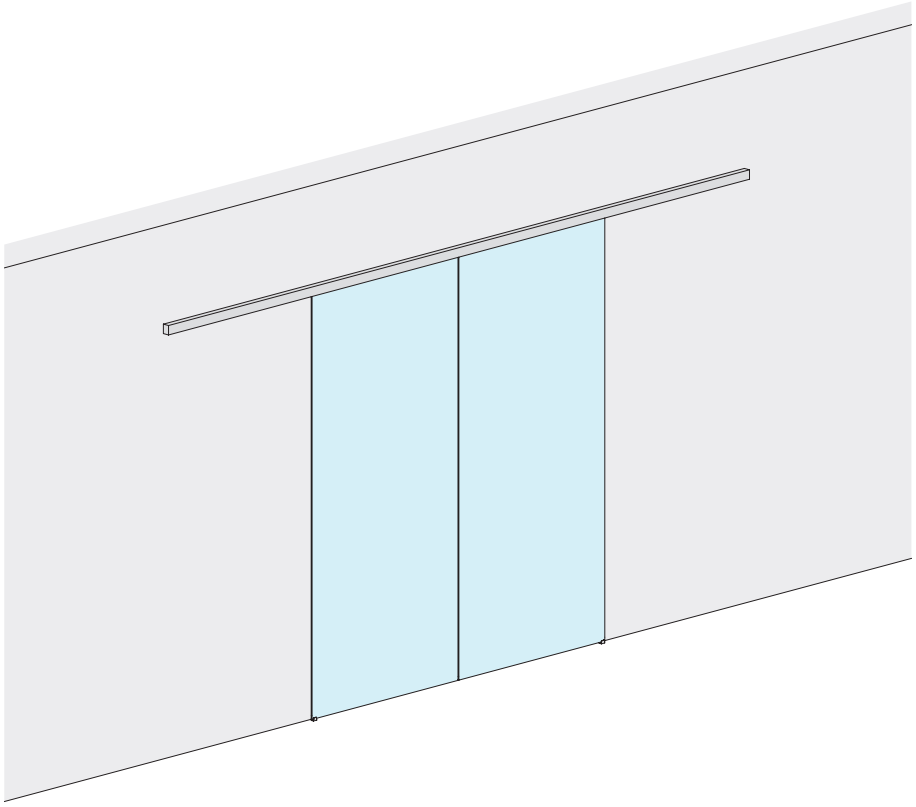

VERRE VANTAIL

Kit composé de :

Réf.	Description	Q.té
053.3338.400	Rail simple mural	1 U
053.3072.200	Profil porte-verre	1 U
053.3071.300	Profil de support pour verre fixe	2 U
053.3361.071	Kit de coulissement vantail GPK	2 U
053.3075.300	Cache pour rail	2 U
VIT965-3X8-ZN	Vis de fixation pour profil de support verre fixe	8 U

En option

057.3159.071	N° 2 amortisseurs jusqu'à 15 kg	1 U
057.3159.072	N° 2 amortisseurs jusqu'à 26 kg	1 U
057.3159.073	N° 2 amortisseurs jusqu'à 36 kg	1 U
LM48035TP10	Embout d'extrémité pour rail simple	1 U

Réf.	LV max	Q.té
LMC36GPK21C.400	**1930** mm	1 U

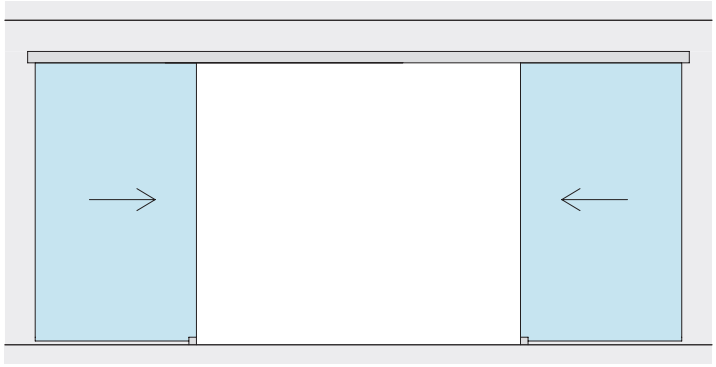

LV

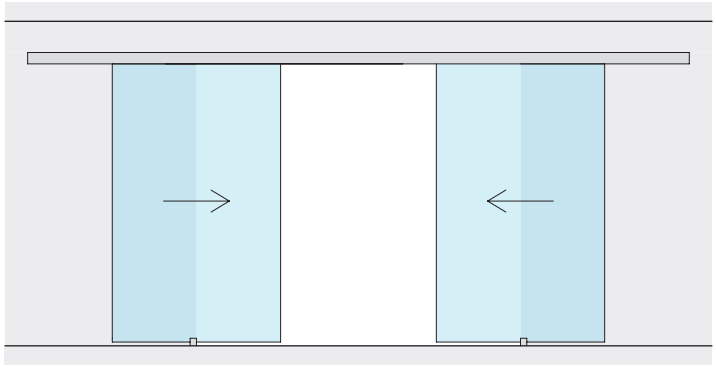

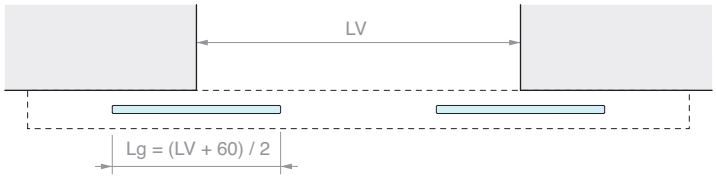
LV
Lg = (LV + 60) / 2

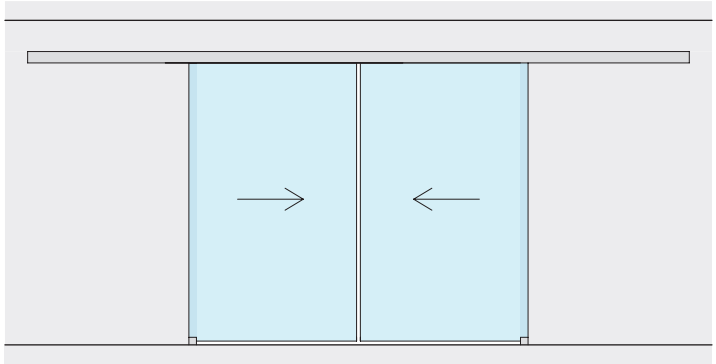

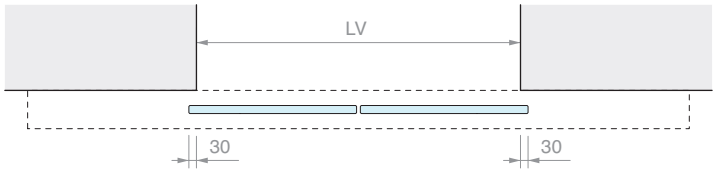
LV
30
30

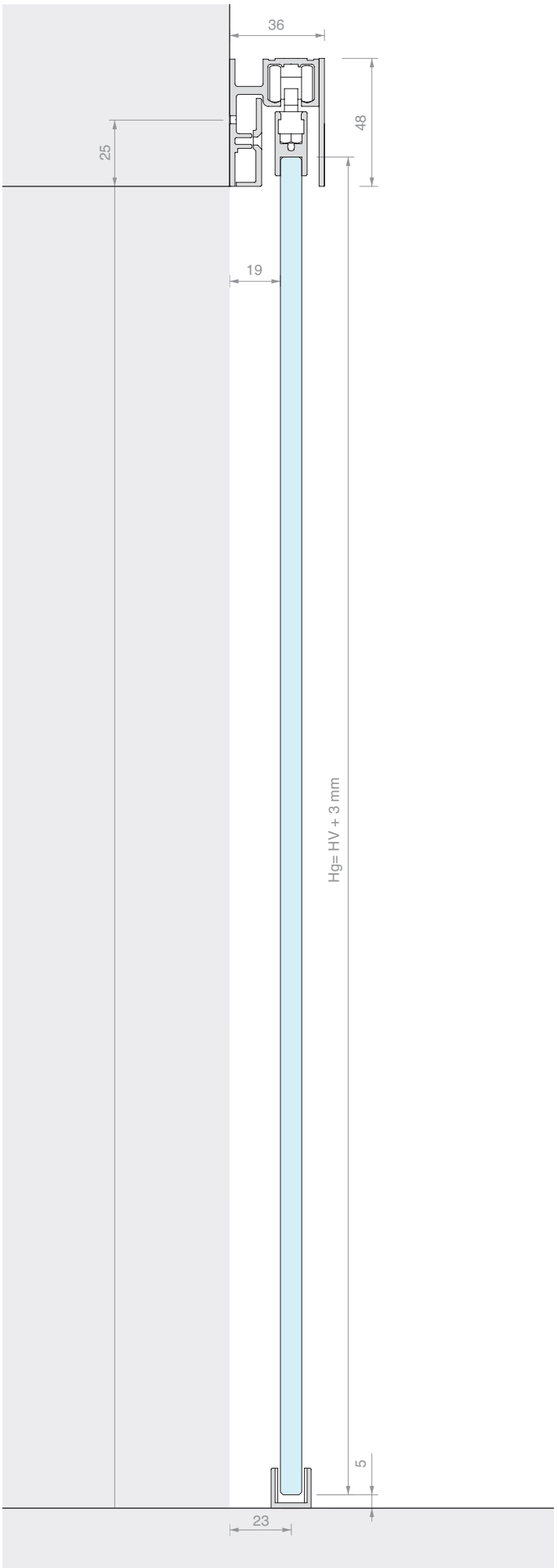
36
48
25
19
Hg= HV + 3 mm
5
23

PERSONA
WHITE

KIT COULISSANT FIXATION MURALE
SIMPLE VANTAIL AVEC VERRE FIXE ET PROFIL PORTE-VERRE INFÉRIEUR GPPK

Matériau : Aluminium
Finition : /6 /88 /97

DIMENSIONS OUVERTURE

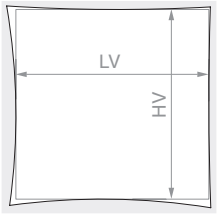

HV max : **2110** mm

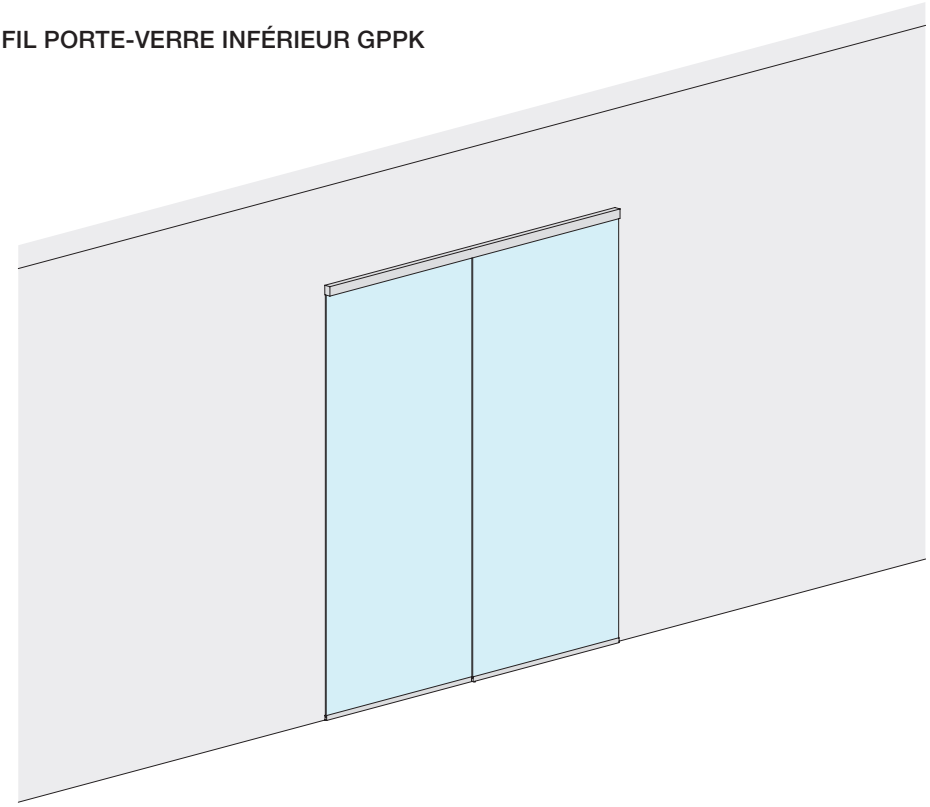

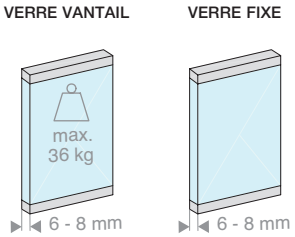

Kit composé de :

Réf.	Description	Q.té
053.3338.200	Rail simple mural avec verre fixe	1 U
053.3072.200	Profil porte-verre	1 U
053.3072.100	Profil porte-verre	1 U
053.3071.300	Profil de support pour verre fixe	1 U
053.3361.072	Kit de coulissement vantail GPPK	1 U
053.3075.300	Cache pour rail	1 U
VIT965-3X8-ZN	Vis de fixation pour profil de support verre fixe	4 U

En option

057.3159.071	N° 2 amortisseurs jusqu'à 15 kg	1 U
057.3159.072	N° 2 amortisseurs jusqu'à 26 kg	1 U
057.3159.073	N° 2 amortisseurs jusqu'à 36 kg	1 U
LM48035TP10	Embout d'extrémité pour rail simple	1 U

Réf.	LV max	Q.té
LMC36GPPK21F.200	**1920** mm	1 U

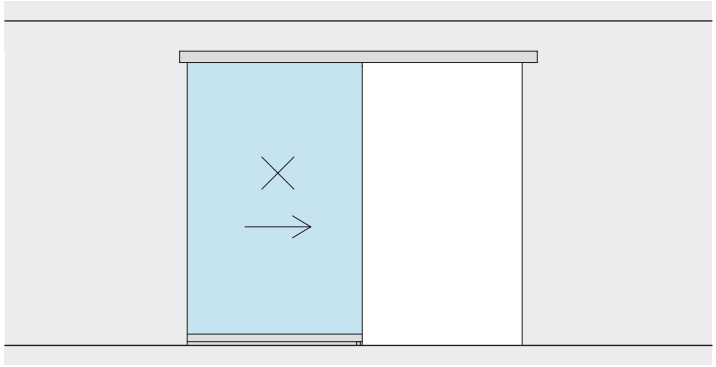

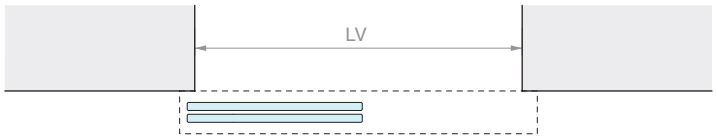
LV

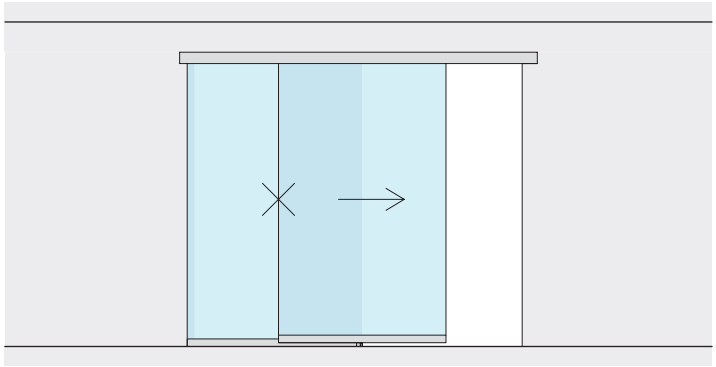

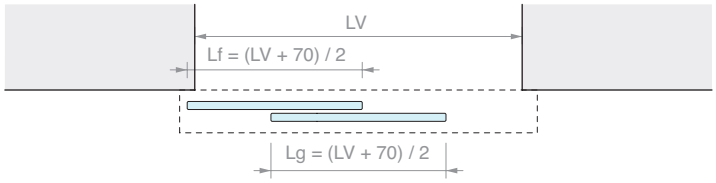
LV
Lf = (LV + 70) / 2
Lg = (LV + 70) / 2

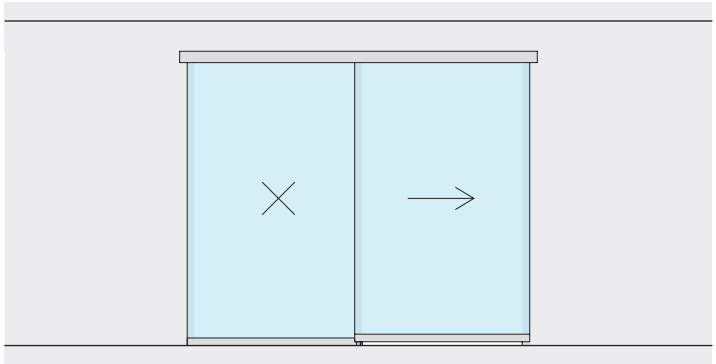

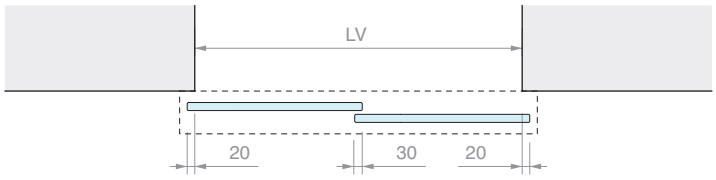
LV
20
30
20

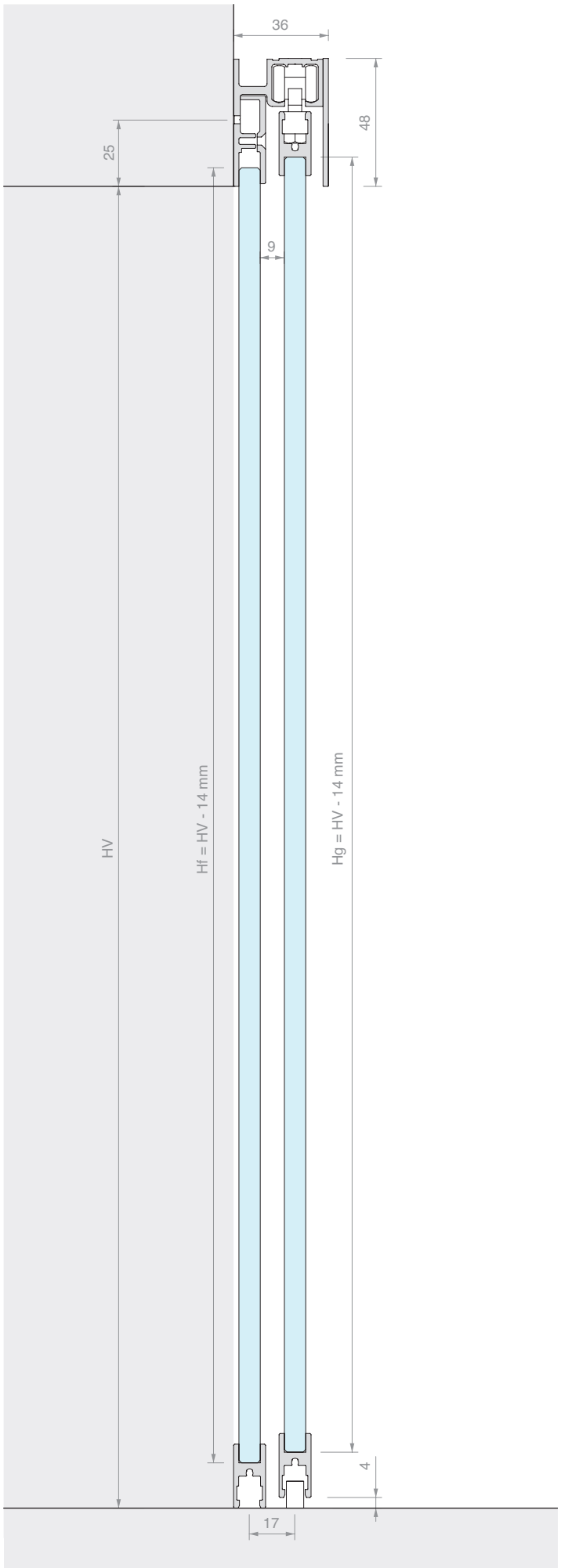
36
48
25
9
HV
Hf = HV - 14 mm
Hg = HV - 14 mm
4
17

KIT COULISSANT FIXATION MURALE
DOUBLE VANTAIL AVEC DOUBLE VERRE FIXE ET PROFIL PORTE-VERRE INFÉRIEUR GPPK

Matériau : Aluminium
Finition : /6 /88 /97

DIMENSIONS OUVERTURE

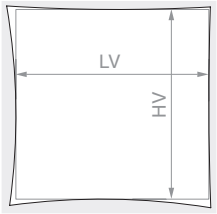

HV max : **2110** mm

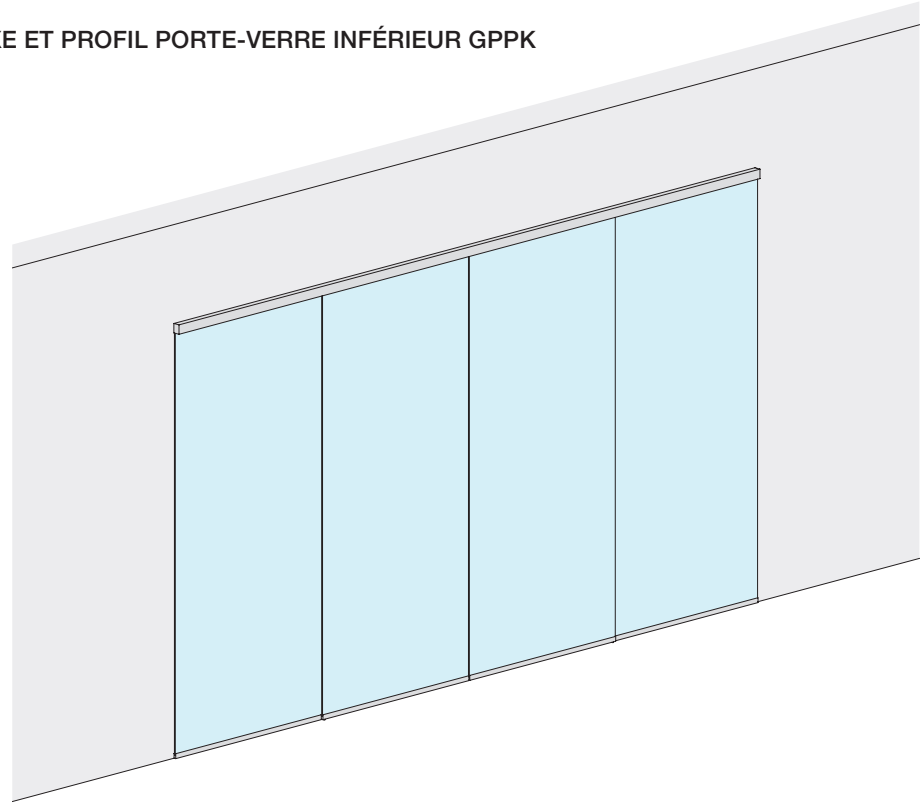

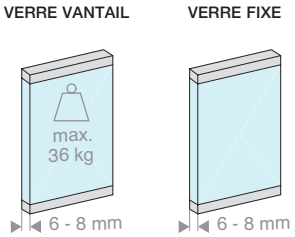

Kit composé de :

Réf.	Description	Q.té
053.3338.400	Rail simple au plafond avec verre fixe	1 U
053.3072.200	Profil porte-verre	3 U
053.3071.300	Profil de support pour verre fixe	2 U
053.3361.072	Kit de coulissement vantail GPPK	2 U
053.3075.300	Cache pour rail	2 U
VIT965-3X8-ZN	Vis de fixation pour profil de support verre fixe	8 U

En option

057.3159.071	N° 2 amortisseurs jusqu'à 15 kg	1 U
057.3159.072	N° 2 amortisseurs jusqu'à 26 kg	1 U
057.3159.073	N° 2 amortisseurs jusqu'à 36 kg	1 U
LM48035TP10	Embout d'extrémité pour rail simple	1 U

Réf.	LV max	Q.té
LMC36GPPK21CF.400	**3880** mm	1 U

LV

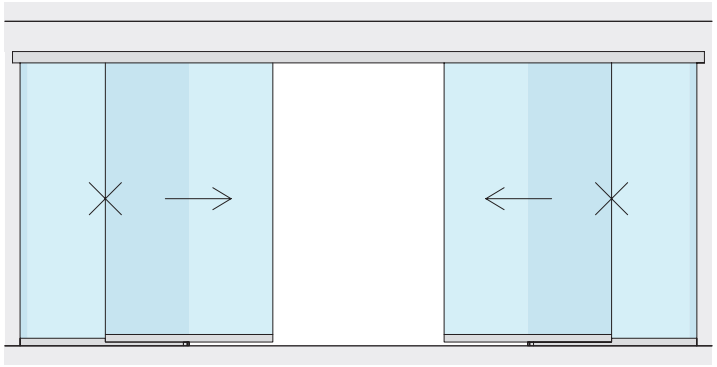

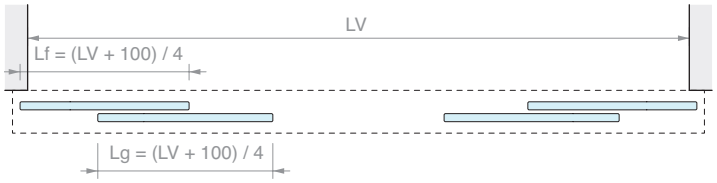
LV
Lf = (LV + 100) / 4
Lg = (LV + 100) / 4

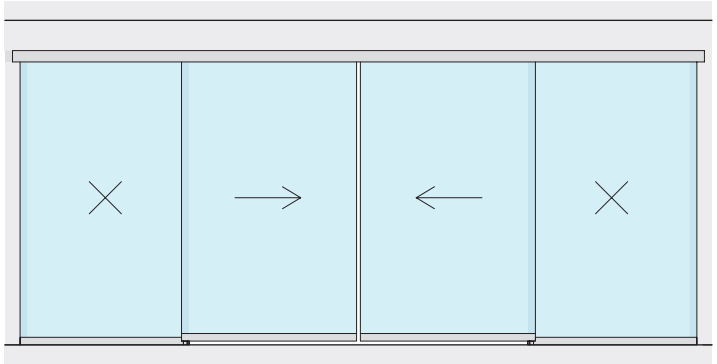

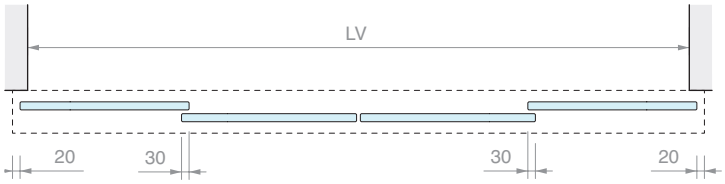
LV
20
30
30
20

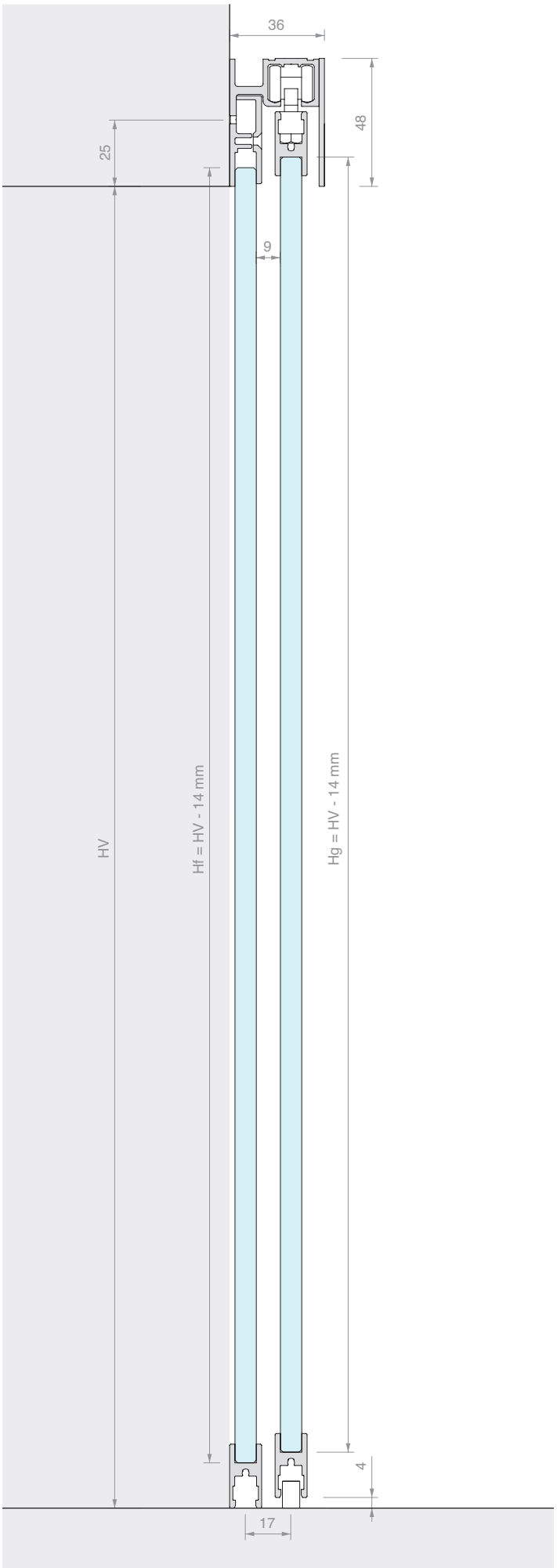
36
48
25
9
HV
Hf = HV - 14 mm
Hg = HV - 14 mm
4
17

RAIL SIMPLE POUR MONTAGE ENCASTRÉ CLIPO 36

Matériau : Aluminium

Profil prépercé au pas de 150 mm

Finition : /6 /88 /97

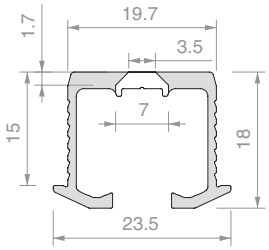

Réf.	Longueur	Q.té
053.3324.200	**1997** mm	1 U
053.3324.300	**2998** mm	1 U
053.3324.600	**6000** mm	1 U

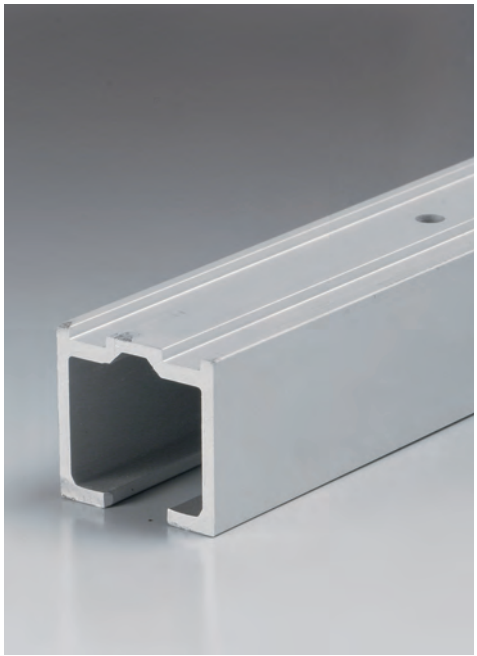

RAIL SIMPLE POUR MONTAGE AU PLAFOND CLIPO 36

Matériau : Aluminium

Profil prépercé au pas de 150 mm

Finition : /6 /88 /97

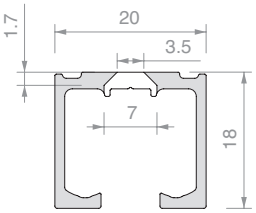

Réf.	Longueur	Q.té
053.3326.200	**1997** mm	1 U
053.3326.300	**2998** mm	1 U
053.3326.400	**3998** mm	1 U
053.3326.600	**6000** mm	1 U

RAIL DOUBLE POUR MONTAGE ENCASTRÉ CLIPO 36

Matériau : Aluminium

Profil prépercé au pas de 150 mm

Finition : /6 /88 /97

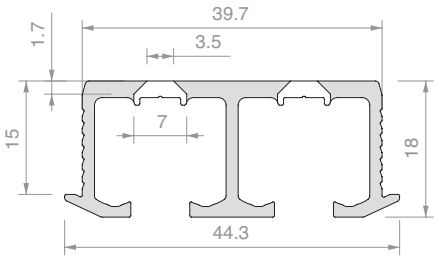

Réf.	Longueur	Q.té
053.3342.200	**1997** mm	1 U
053.3342.300	**2998** mm	1 U
053.3342.600	**6000** mm	1 U

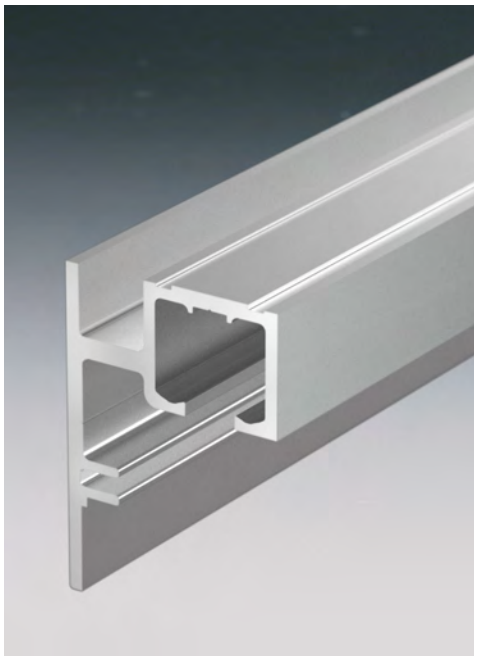

RAIL SIMPLE POUR MONTAGE MURAL OU AU PLAFOND AVEC OU SANS VERRE FIXE CLIPO 36

Matériau : Aluminium

Profil de plafond prépercé au pas de 150 mm.

Pour le montage mural, percer en suivant le guide de perçage

Finition : /6 /88 /97

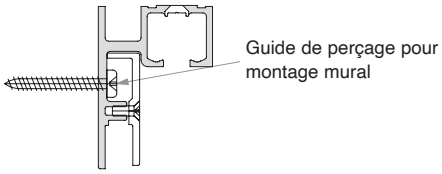

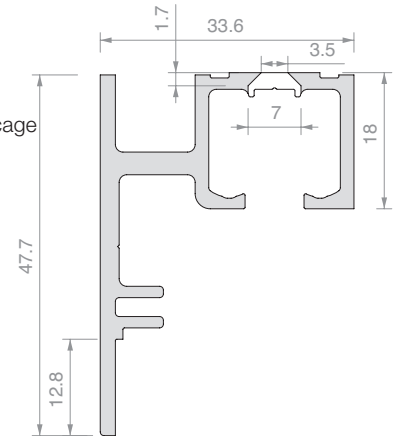

Réf.	Longueur	Pour verres	Q.té
053.3338.200	**1997** mm	De **6** à **8** mm	1 U
053.3338.300	**2998** mm	De **6** à **8** mm	1 U
053.3338.400	**3998** mm	De **6** à **8** mm	1 U
053.3338.600	**6000** mm	De **6** à **8** mm	1 U

PROFIL PORTE-VERRE CLIPO 36

Matériau : Aluminium

Finition : /6 /88 /97

Note : Installer à l'aide de silicone sur toute la longueur du profil.

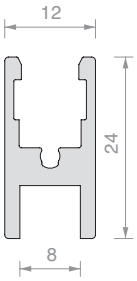

Réf.	Longueur	Pour verres	Q.té
053.3072.100	**996** mm	De **6** à **8** mm	1 U
053.3072.200	**1997** mm	De **6** à **8** mm	1 U
053.3072.300	**2998** mm	De **6** à **8** mm	1 U
053.3072.600	**6000** mm	De **6** à **8** mm	1 U

PROFIL DE SUPPORT POUR VERRE FIXE CLIPO 36

Matériau : Aluminium

Finition : /6 /88 /97

Note : Pour fixer le profil au rail, utiliser les vis M3 x 8 mm Réf. **VIT965-3x8-ZN**

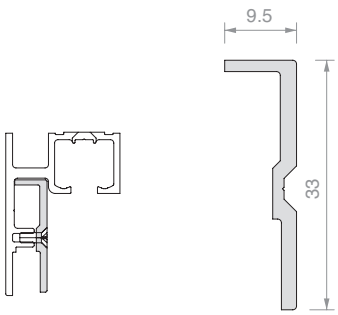

Réf.	Longueur	Q.té
053.3071.300	**3000** mm	1 U

CACHE POUR RAIL 053.3338 CLIPO 36

Matériau : Aluminium

Finition : /6 /88 /97

Note : Pour l'application, utiliser un adhésif double face sur toute la longueur.

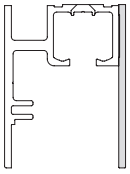

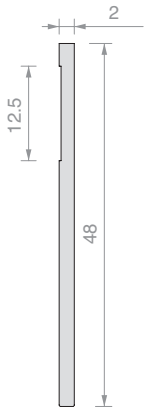

Réf.	Longueur	Q.té
053.3075.300	**3000** mm	1 U

KIT DE COULISSEMENT VANTAIL CLIPO 36 GPPK

Le kit nécessite le profil porte-verre 053.3372
en haut et en bas.
Embouts latéraux de fermeture inclus uniquement en finition noire.

Réf.	Pour verres	Q.té
053.3361.072	De **6** à **8** mm	1 U

KIT DE COULISSEMENT VANTAIL CLIPO 36 GPK

Le kit nécessite le profil porte-verre 053.3372 uniquement en haut.
Embouts latéraux de fermeture inclus uniquement en finition noire.

Finition : /3 /97 /R2

Réf.	Pour verres	Q.té
053.3361.071	De **6** à **8** mm	1 U

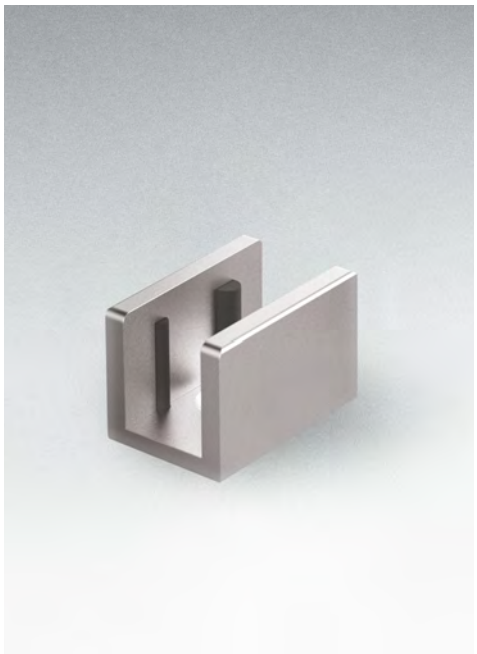

GUIDE INFÉRIEUR POUR MODÈLE CLIPO 36 GPK

Matériau : Laiton

Finition : /3 /97 /R2

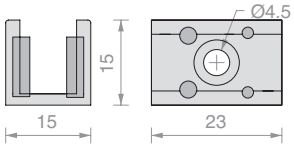

Réf.	Pour verres	Q.té
LMGF15	De **6** à **8** mm	1 U

N° 2 AMORTISSEURS CLIPO 36

Largeur minimale du vantail pour monter 1 amortisseur 420 mm

Largeur minimale du vantail pour monter 2 amortisseurs 620 mm

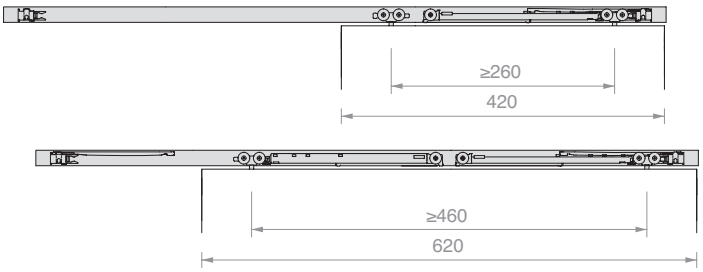

Réf.	Capacité	Q.té
057.3159.071	Jusqu'à **15** kg	1 U
057.3159.072	Jusqu'à **26** kg	1 U
057.3159.073	Jusqu'à **36** kg	1 U

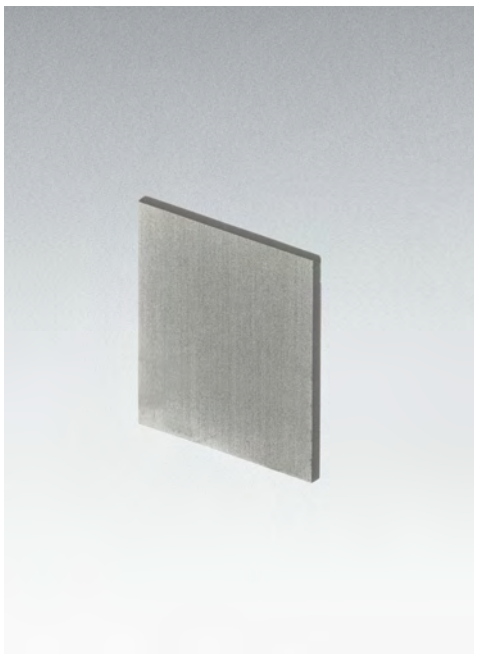

EMBOUT POUR RAIL 053.3326 CLIPO 36

Matériau : Aluminium

Finition : /6 /88 /97

Note : Installer à l'aide de silicone sur toute la surface de l'embout.

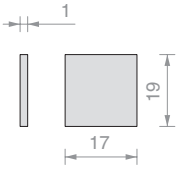

Réf.	Q.té
LM17019TP10	1 U

EMBOUT POUR RAIL 053.3338 CLIPO 36

Matériau : Aluminium

Finition : /6 /88 /97

Note : Installer à l'aide de silicone sur toute la surface de l'embout.

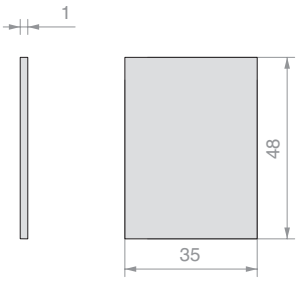

Réf.	Q.té
LM48035TP10	1 U

SERRURE POUR PORTES COULISSANTES

Matériau : Aluminium

Livrée avec cylindre européen et 3 clés

Finition : /88 /97

Note: plaque murale en dotation

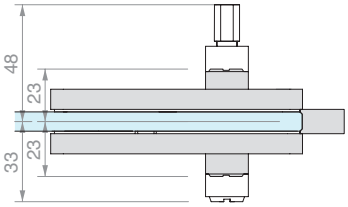

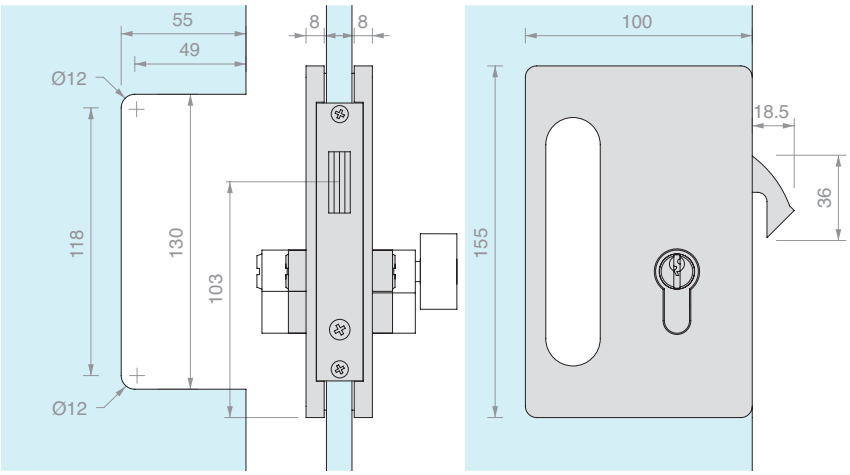

Réf.	Pour verres	Serrure	Clé	Q.té
SERSD610S	De **10** à **12** mm	Serrure + serrure	Différente	1 U
SERSD610SU	De **10** à **12** mm	Serrure + serrure	Unique	1 U
SERSD610P	De **10** à **12** mm	Bouton + serrure	Unique	1 U

GÂCHE SUR VERRE

Matériau : Aluminium

Finition : /88 /97

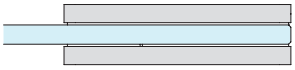

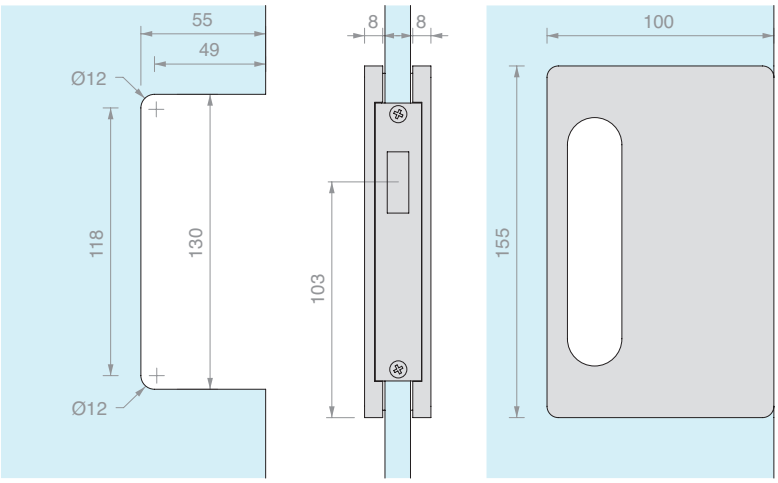

Réf.	Pour verres	Q.té
SERSD620	De **10** à **12** mm	1 U

SERRURE POUR PORTES COULISSANTES

Matériau : Aluminium

Position droite, (pour la position gauche, monter à l'envers).

Livrée avec 2 clés

Finition : /88 /97

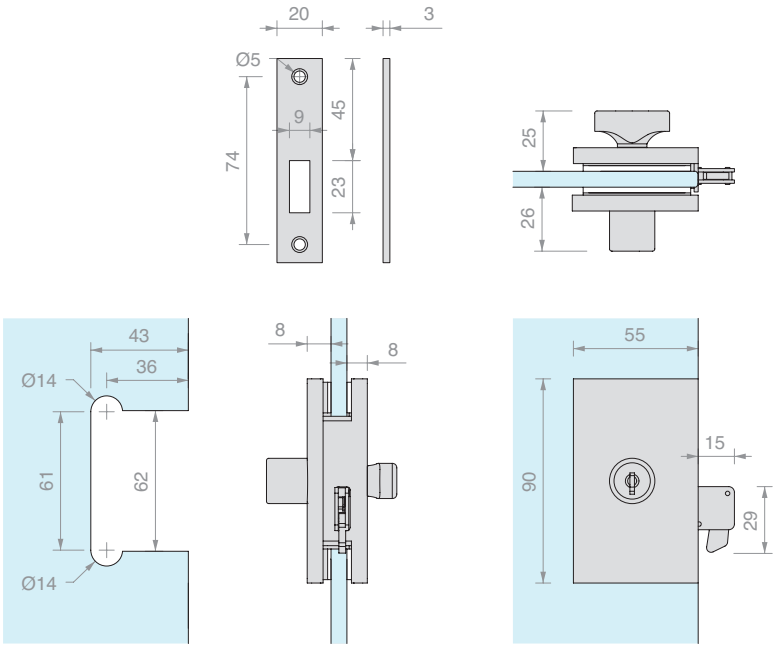

Réf.	Pour verres	Clé	Q.té
DQS15	De **8** à **12** mm	Différente	1 U

SERRURE POUR PORTES COULISSANTES AVEC POIGNÉE

Matériau : Aluminium

Position droite, (pour la position gauche, monter à l'envers).

Livrée avec 2 clés

Finition : /88 /97

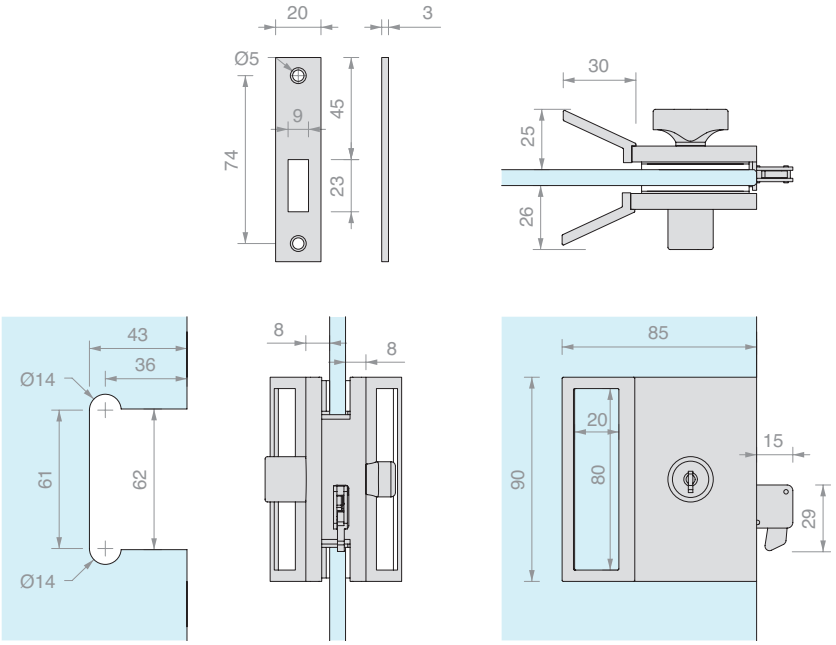

Réf.	Pour verres	Clé	Q.té
DQS25	De **8** à **12** mm	Différente	1 U

SERRURE POUR PORTES COULISSANTES AVEC DOUBLE BOUTON

Matériau : Aluminium

Position droite, (pour la position gauche, monter à l'envers).

Finition : /88 /97

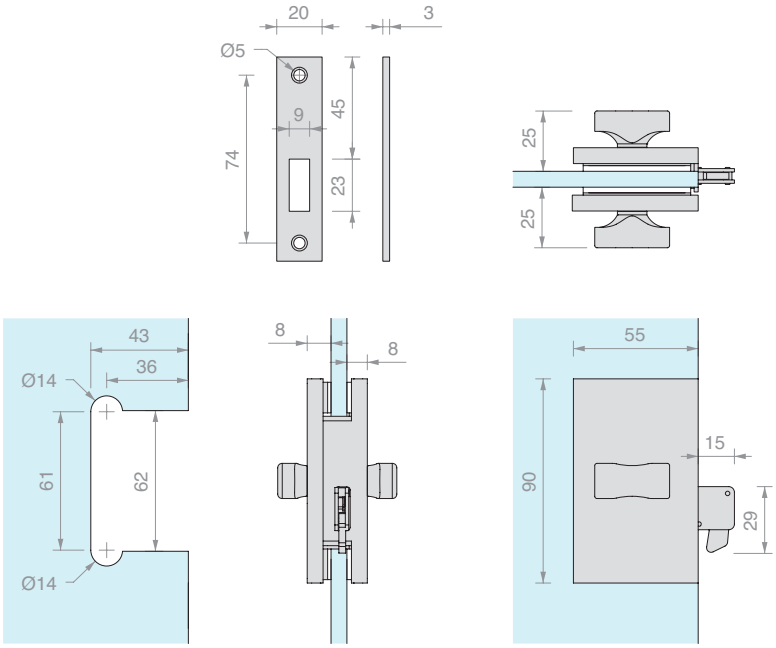

Réf.	Pour verres	Q.té
DQS13	De **8** à **12** mm	1 U

SERRURE POUR PORTES COULISSANTES AVEC DOUBLE BOUTON ET POIGNÉE

Matériau : Aluminium

Position droite, (pour la position gauche, monter à l'envers).

Finition : /88 /97

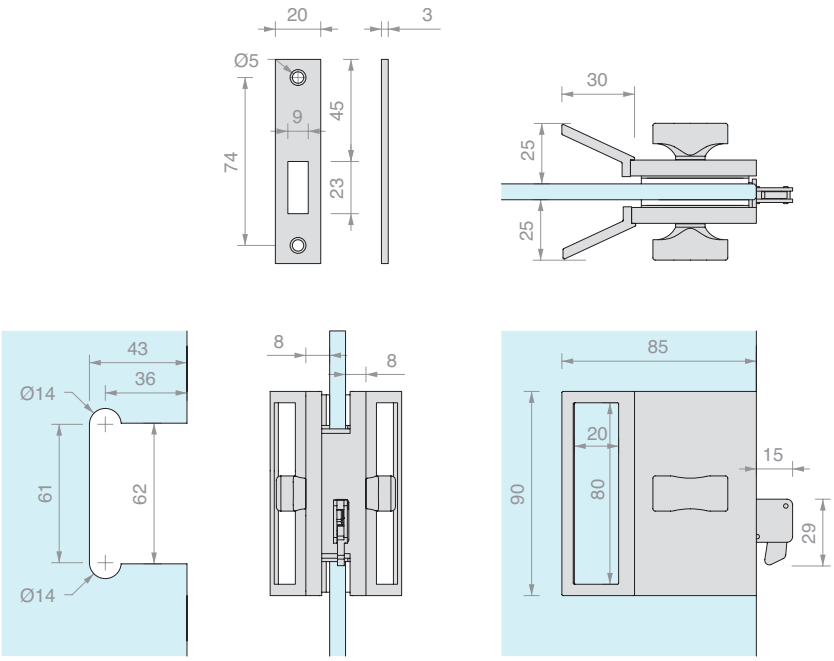

Réf.	Pour verres	Q.té
DQS23	De **8** à **12** mm	1 U

SERRURE POUR PORTES COULISSANTES LIBRE/OCCUPÉ AVEC BOUTON

Matériau : Aluminium

Position droite, (pour la position gauche, monter à l'envers).

Finition : /88 /97

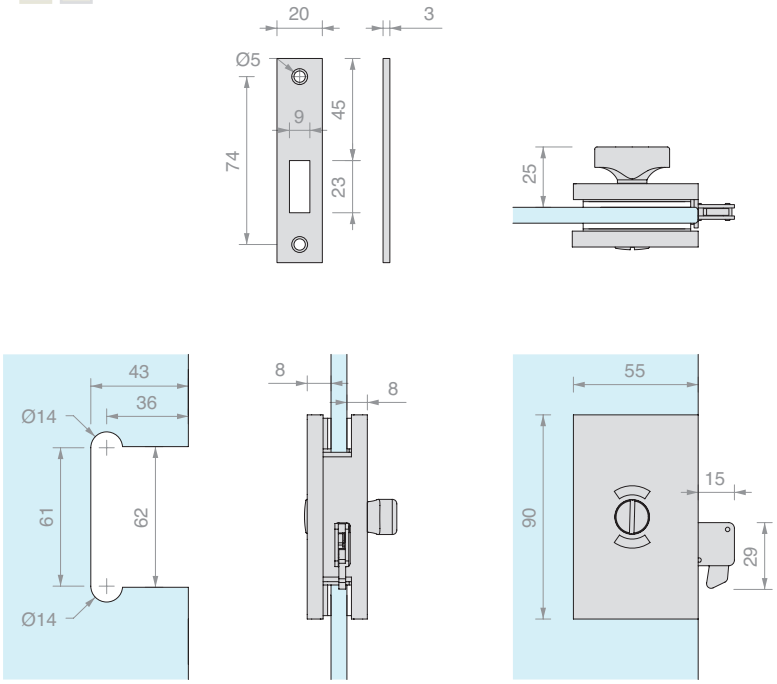

Réf.	Pour verres	Q.té
DQS11	De **8** à **12** mm	1 U

SERRURE POUR PORTES COULISSANTES LIBRE/OCCUPÉ AVEC BOUTON ET POIGNÉE

Matériau : Aluminium

Position droite, (pour la position gauche, monter à l'envers).

Finition : /88 /97

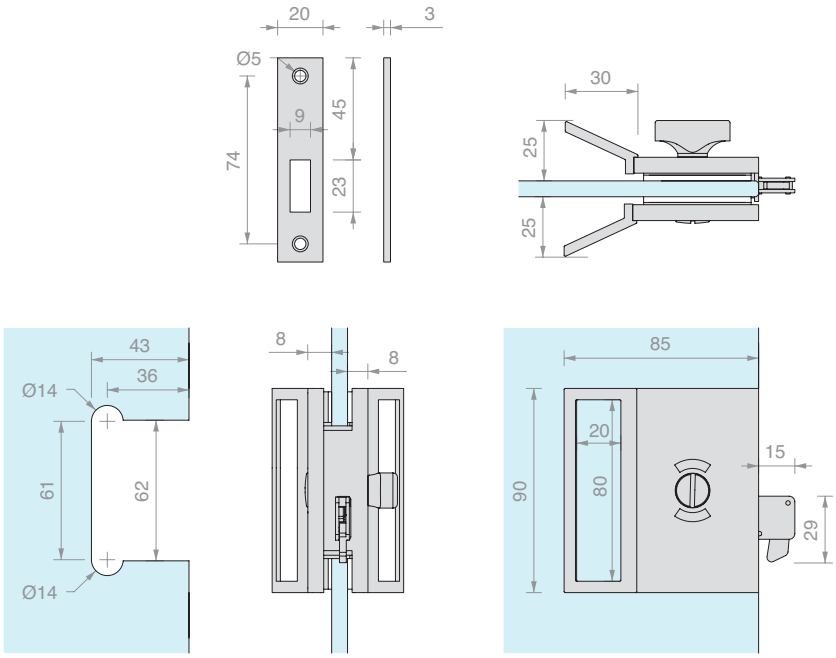

Réf.	Pour verres	Q.té
DQS21	De **8** à **12** mm	1 U

GÂCHE SUR VERRE

Matériau : Aluminium

Position droite, (pour la position gauche, monter à l'envers).

Finition : /88 /97

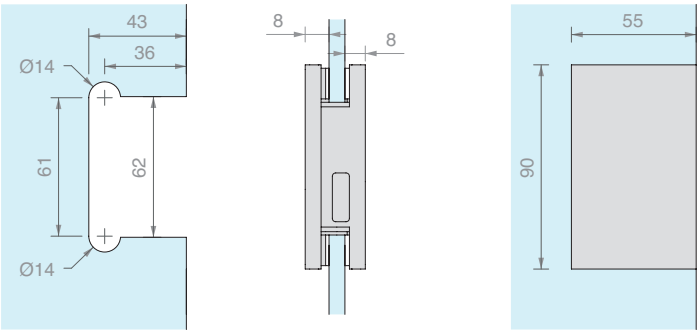

Réf.	Pour verres	Q.té
DQS37	De **8** à **12** mm	1 U

SERRURE POUR PORTES COULISSANTES

Matériau : Laiton

Livrée avec cylindre européen et 3 clés

Finition : /3 /45

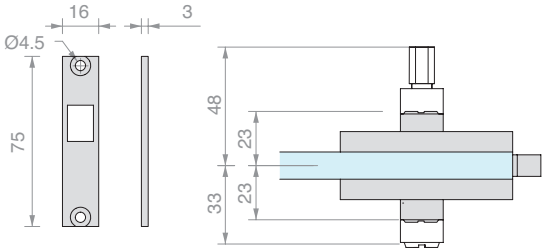

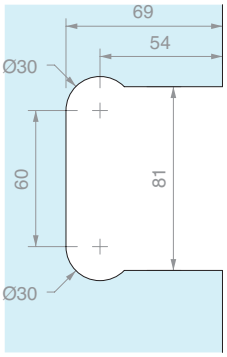

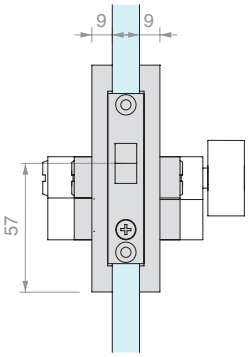

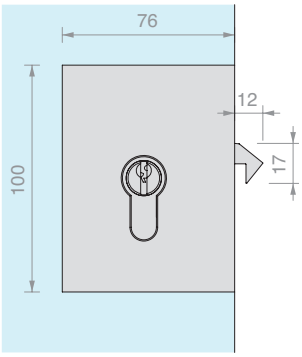

Réf.	Pour verres	Serrure	Clé	Q.té
SERMG10S	De **8** à **12** mm	Serrure + serrure	Différente	1 U
SERMG10SU	De **8** à **12** mm	Serrure + serrure	Unique	1 U
SERMG10P	De **8** à **12** mm	Bouton + serrure	Unique	1 U

GÂCHE SUR VERRE

Matériau : Laiton

Finition : /3 /45

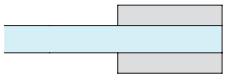

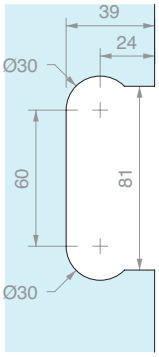

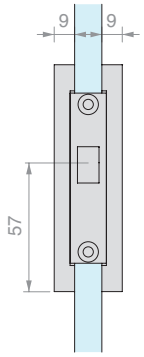

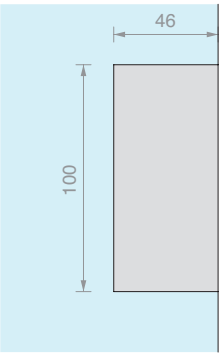

Réf.	Pour verres	Q.té
SERMGC1	De **8** à **12** mm	1 U

SERRURE POUR PORTES COULISSANTES AVEC POIGNÉE

Matériau : Laiton

Livrée avec cylindre européen et 3 clés

Finition : /3 /45

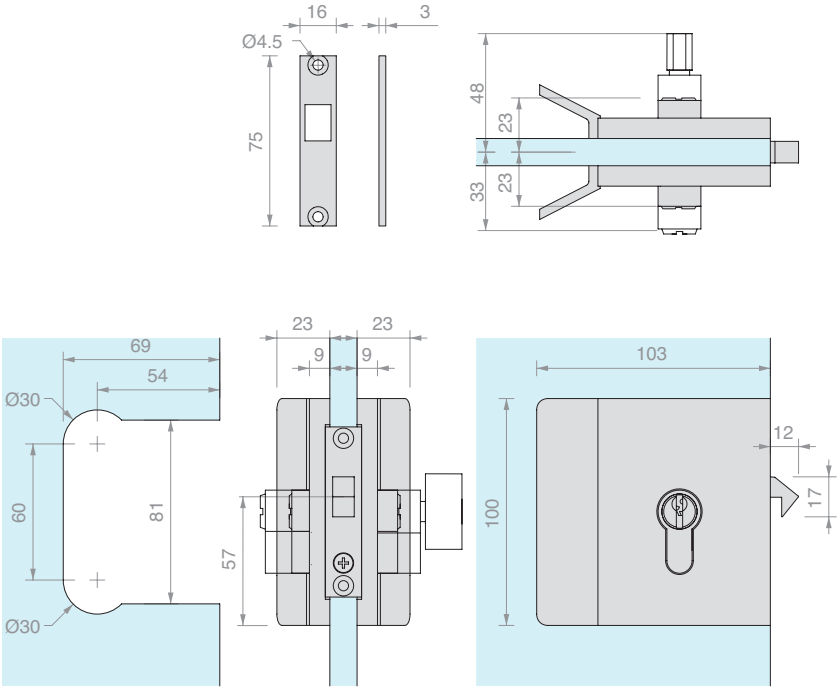

Réf.	Pour verres	Serrure	Clé	Q.té
SERMGM10S	De **8** à **12** mm	Serrure + serrure	Différente	1 U
SERMGM10SU	De **8** à **12** mm	Serrure + serrure	Unique	1 U
SERMGM10P	De **8** à **12** mm	Bouton + serrure	Unique	1 U

GÂCHE MURALE

Matériau : Laiton

Finition : /3 /45

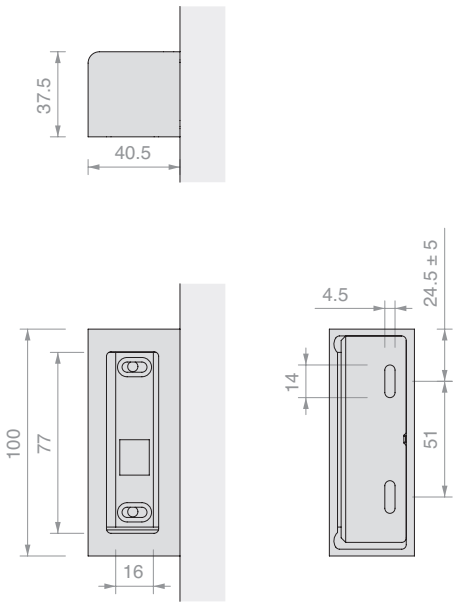

Réf.	Q.té
SERMG19	1 U

GÂCHE SUR VERRE

Matériau : Laiton

Finition : /3 /45

* à cette mesure, ajouter
le chevauchement souhaité entre les verres

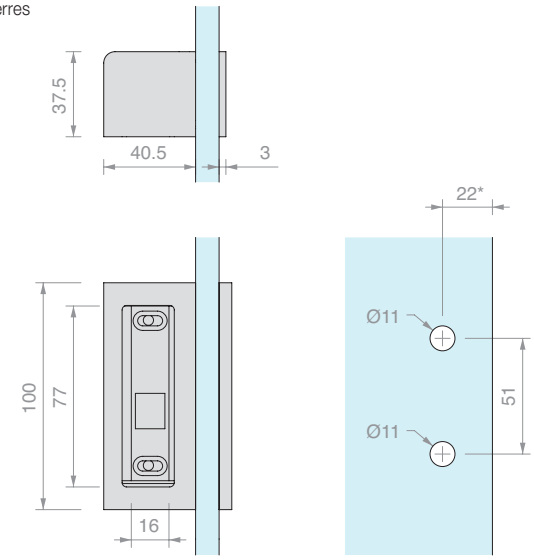

Réf.	Pour verres	Q.té
SERMG12	De **8** à **12** mm	1 U

SERRURE POUR PORTES COULISSANTES

Matériau : Laiton

Position droite, (pour la position gauche, monter à l'envers).

Livrée avec 2 clés

Finition : /1 /24 /45

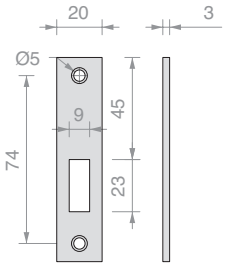

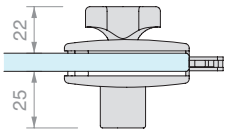

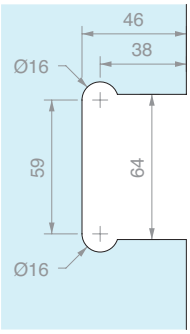

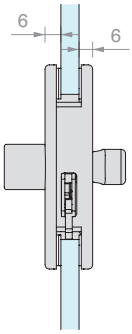

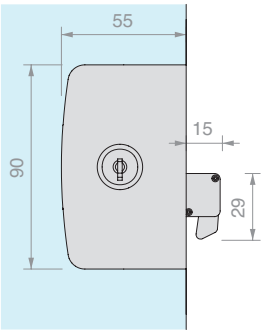

Réf.	Pour verres	Clé	Q.té
CHN28	De **8** à **10** mm	Différente	1 U

SERRURE POUR PORTES COULISSANTES AVEC POIGNÉE

Matériau : Laiton

Position droite, (pour la position gauche, monter à l'envers).

Livrée avec 2 clés

Finition : /1 /24 /45

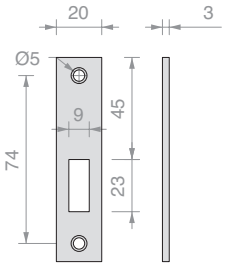

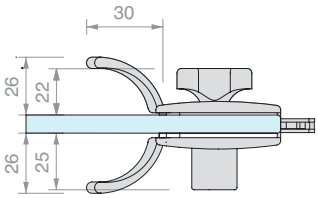

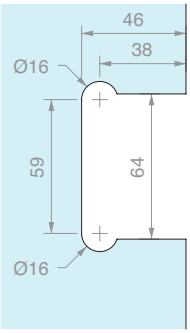

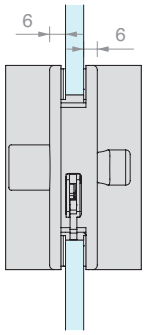

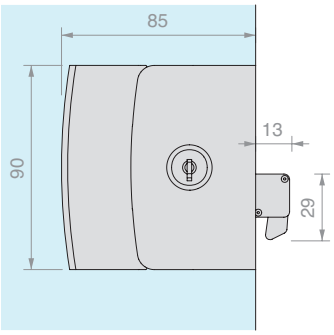

Réf.	Pour verres	Clé	Q.té
CHN31	De **8** à **10** mm	Différente	1 U

SERRURE POUR PORTES COULISSANTES AVEC DOUBLE BOUTON

Matériau : Laiton

Position droite, (pour la position gauche, monter à l'envers).

Finition : /1 /24 /45

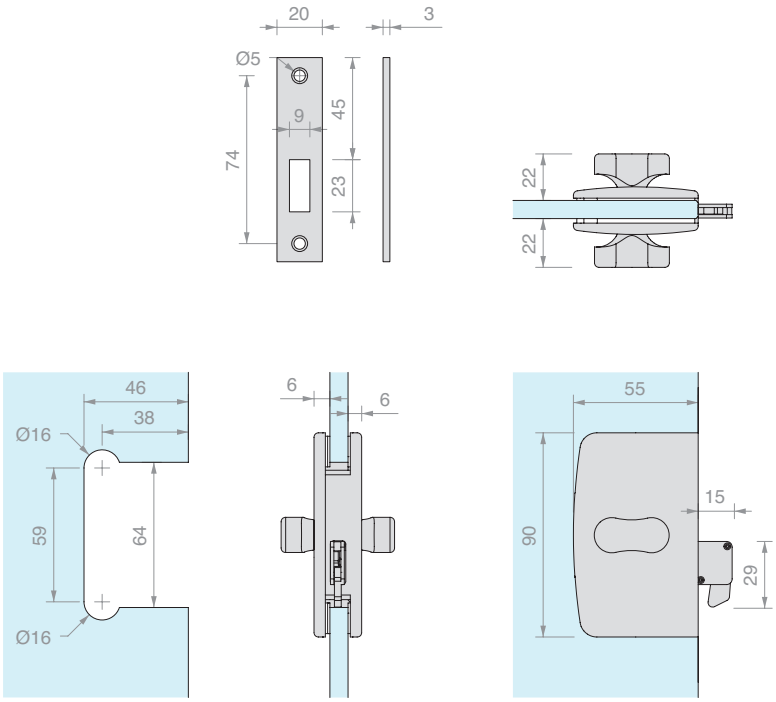

Réf.	Pour verres	Q.té
CLH12	De **8** à **10** mm	1 U

SERRURE POUR PORTES COULISSANTES AVEC DOUBLE BOUTON ET POIGNÉE

Matériau : Laiton

Position droite, (pour la position gauche, monter à l'envers).

Finition : /1 /24 /45

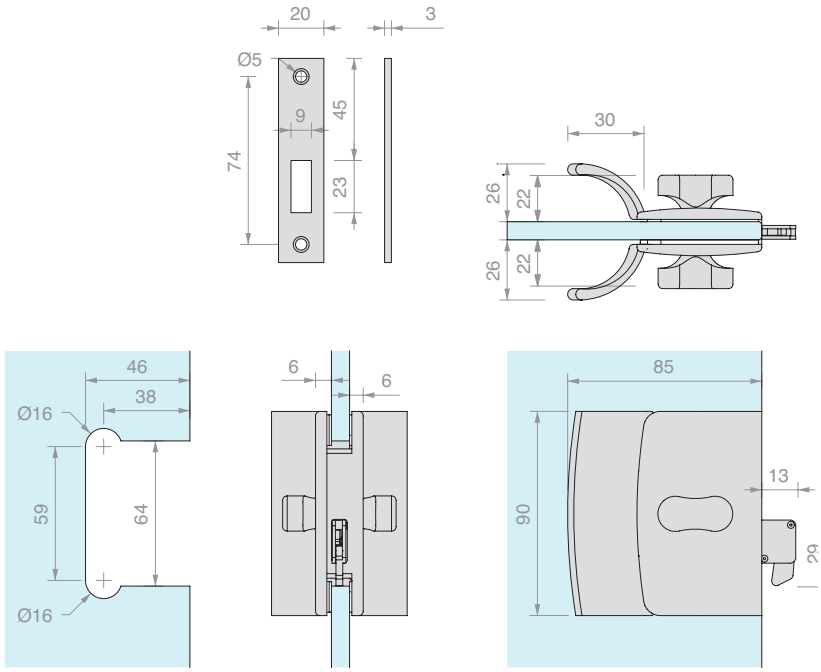

Réf.	Pour verres	Q.té
CLHM14	De **8** à **10** mm	1 U

SERRURE POUR PORTES COULISSANTES LIBRE/OCCUPÉ AVEC BOUTON

Matériau : Laiton

Position droite, (pour la position gauche, monter à l'envers).

Finition : /1 /24 /45

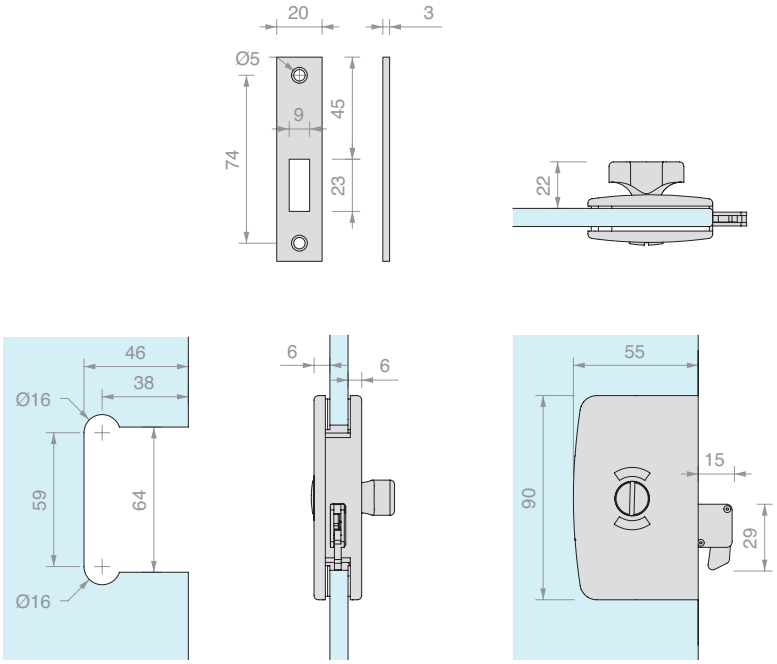

Réf.	Pour verres	Q.té
CLS10	De **8** à **10** mm	1 U

SERRURE POUR PORTES COULISSANTES LIBRE/OCCUPÉ AVEC BOUTON ET POIGNÉE

Matériau : Laiton

Position droite, (pour la position gauche, monter à l'envers).

Finition : /1 /24 /45

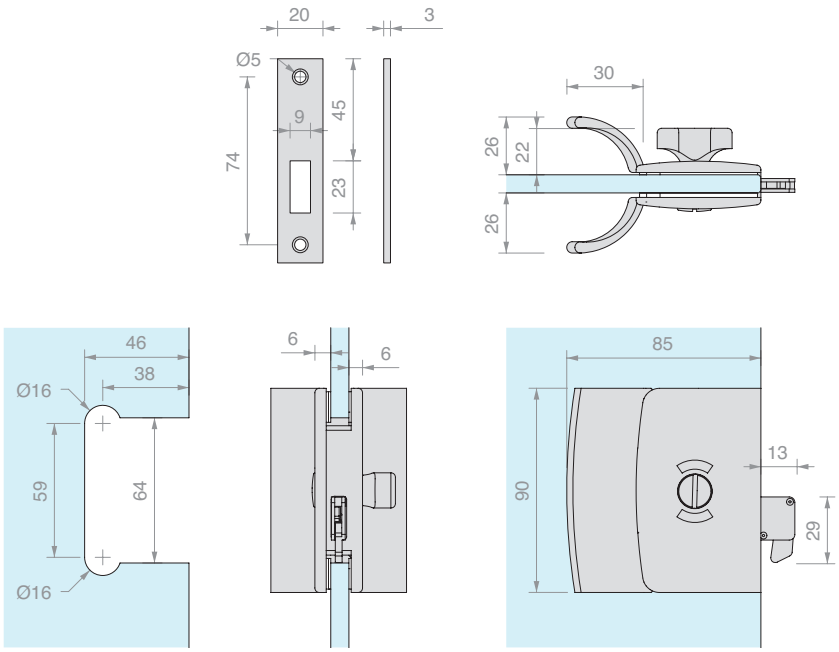

Réf.	Pour verres	Q.té
CLM11	De **8** à **10** mm	1 U

SERRURE POUR PORTES COULISSANTES AVEC UN BOUTON

Matériau : Laiton

Position droite, (pour la position gauche, monter à l'envers).

Finition : /1 /24 /45

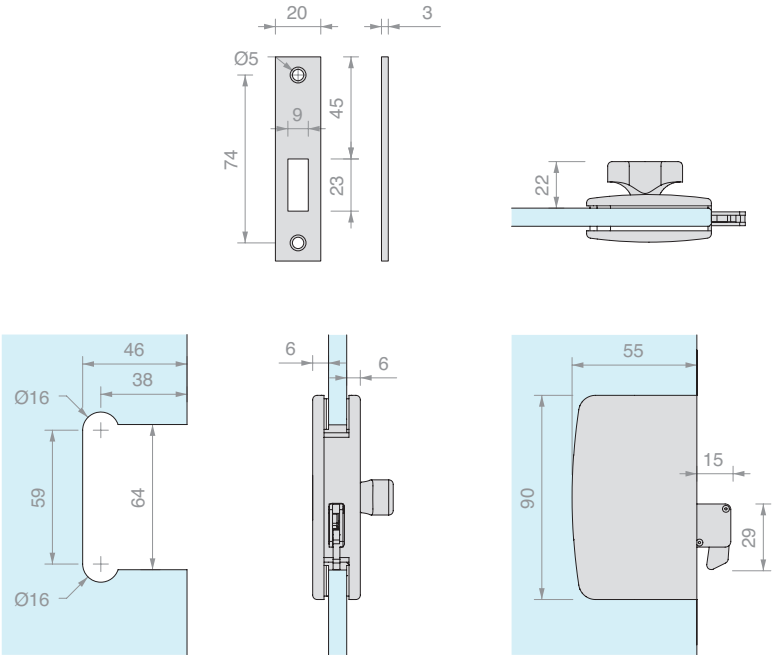

Réf.	Pour verres	Q.té
CLPN	De **8** à **10** mm	1 U

GÂCHE SUR VERRE

Matériau : Laiton

Position droite, (pour la position gauche, monter à l'envers).

Finition : /1 /24 /45

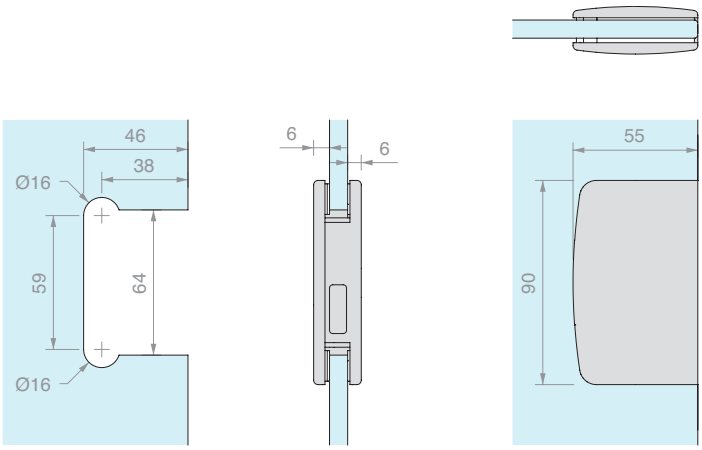

Réf.	Pour verres	Q.té
CL95	De **8** à **10** mm	1 U

JOINT ADHÉSIF POUR BORD VERRE

Matériau : TPE

Bobine de 10 m

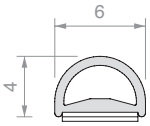

Réf.	Couleur	Q.té
057.3080.001	Transparent	1 U
057.3080.002	Noir	1 U

JOINT ADHÉSIF GLASS BUMPER POUR BORD VERRE

Matériau : TPE

Bobine de 12 m livrée avec un adhésif double face VHB transparent présentant une haute résistance aux températures comprises entre -40 °C et +150 °C

Couleur : gaufré

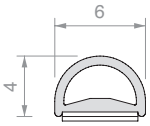

Réf.	Pour verres	Q.té
GSB12	De **8** à **13.5** mm	1 U

LINGETTE DÉGRAISSANTE

Lingette jetable imbibée d'alcool isopropylique

Réf.	Q.té
GSLSVL	1 U

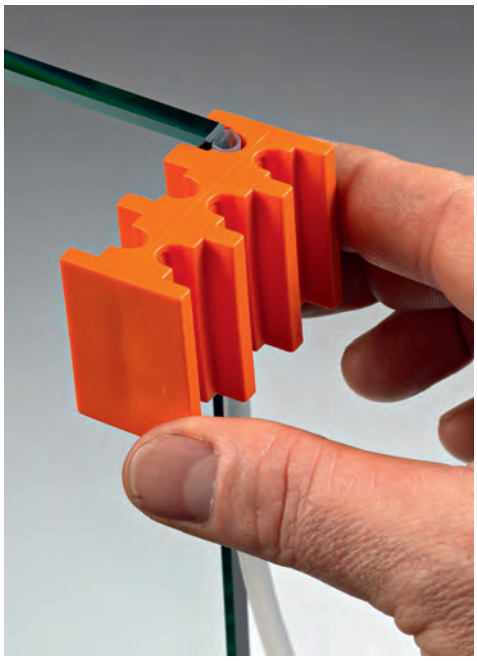

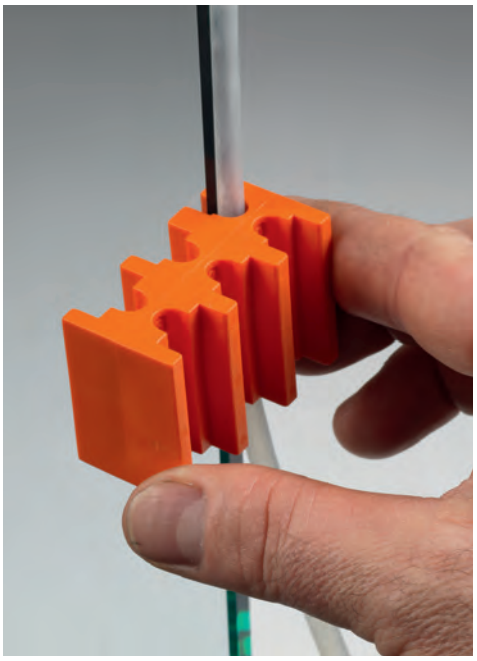

GABARIT DE MONTAGE GSB12

Gabarit en plastique permettant le positionnement au centre du bord, sur toute la longueur.
Matériau : Plastique

Réf.	Q.té
GSB831	1 U

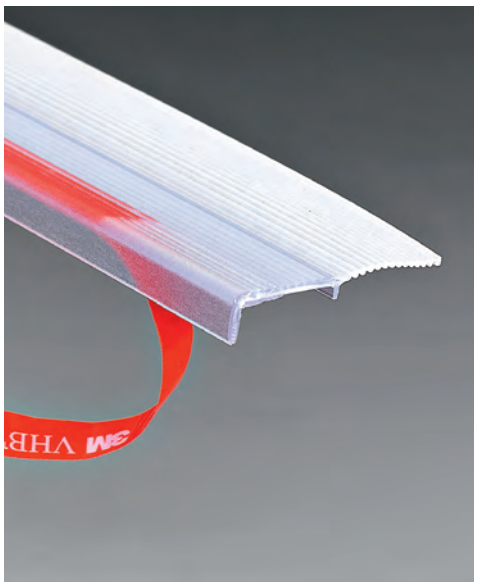

JOINT ADHÉSIF GLASS LIP SLIDE AVEC LANGUETTE COUVRE-FUITE SÉCABLE

Matériau : TPE
Lot de 4 unités de 3000 m livré avec un adhésif double face VHB transparent présentant une haute résistance aux températures comprises entre -40 °C et +150 °C
Couleur : gaufré

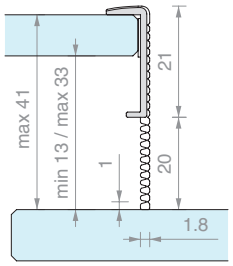

Réf.	L	Pour verres	Q.té
GSLS217	**3000** mm	De **8** à **13.5** mm	1 U

SYSTÈMES EN INOX POUR PORTES COULISSANTES

VANTAUX EN VERRE
6-12.7 mm

GIUMAX 2000
Page 329

GIUMAX 3000
Page 341

GIUMAX 3200
Page 349

VANTAUX EN VERRE
12-17.5 mm

GIUMAX 8500
Page 359

GIUMAX 6500
Page 369

VANTAUX AVEC CADRE
EN BOIS
≥ 30 mm

GIUMAX 3500
Page 379

GIUMAX

Les systèmes coulissants de la gamme GIUMAX se caractérisent par des roues de coulissement apparentes sur des rails porteurs. Fabriqués en inox AISI 304, les systèmes se distinguent par leur élégance, leur fiabilité et leur longévité exceptionnelle.

La gamme comprend 6 modèles qui répondent à tous les besoins en termes de décor et de montage. Choisissez la solution qui correspond le mieux à votre projet :

GIUMAX 2000

GIUMAX 3000

GIUMAX 3200

	GIUMAX 2000	GIUMAX 3000	GIUMAX 3200
Panneau Épaisseur (mm)	Verre 10-12	Verre 8-10.7	Verre 6-12.7
Chariot			
Rail			
Installation	Mur, Verre, Plafond	Mur, Verre	Mur, Verre, Plafond
Capacité de charge MAX (kg)	100	80	80

FINITION
Système GIUMAX
/8

Éléments principaux en inox brossé
Autres finitions sur demande

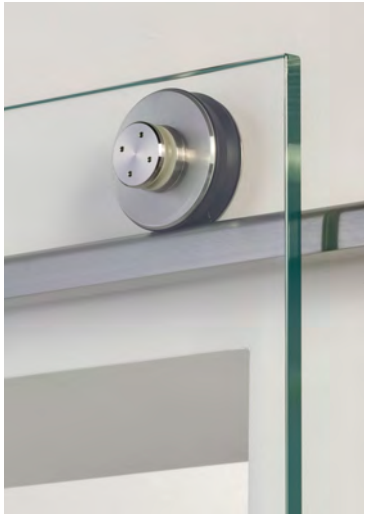

GIUMAX 8500

GIUMAX 6500

GIUMAX 3500

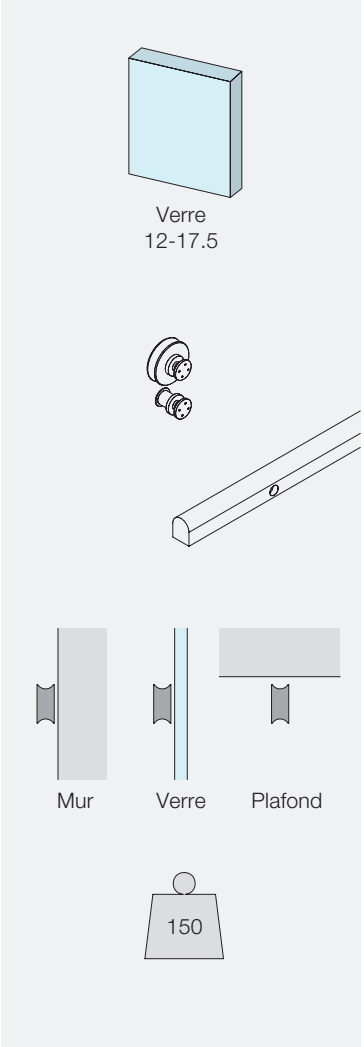

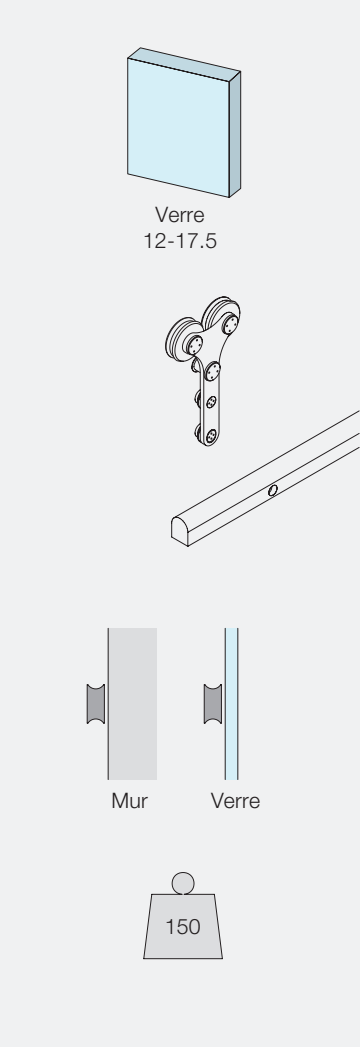

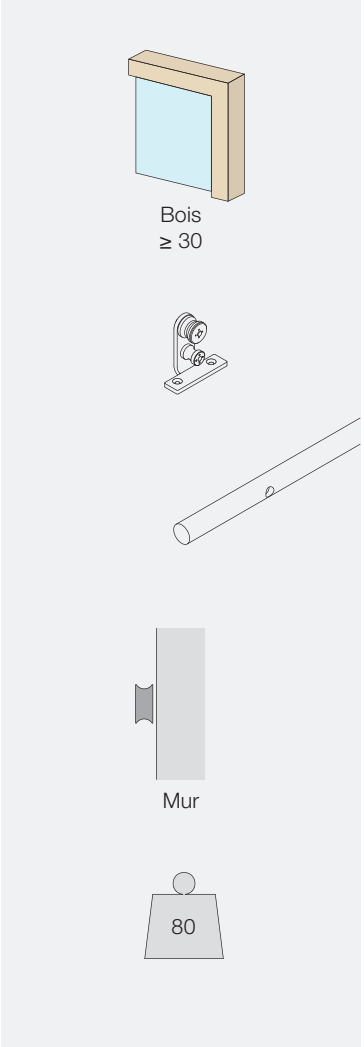

GIUMAX 2000

Système coulissant en inox AISI 304, constitué d'un rail porteur à section ronde, de chariots apparents et d'accessoires de fixation.

Le chariot comprend un étrier porteur de raccordement, une roue de coulissement supérieure et deux œillets pour la fixation du vantail. La paire de chariots permet de faire coulisser un vantail d'une épaisseur de 10 à 12 mm et d'un poids considérable allant jusqu'à 100 kg.

La technologie du chariot permet d'ajuster la hauteur des œillets, pour un réglage plus facile de la position du vantail.

Les éléments de fixation permettent un montage personnalisé du rail en fonction du type d'installation : murale, sur paroi en verre ou au plafond.

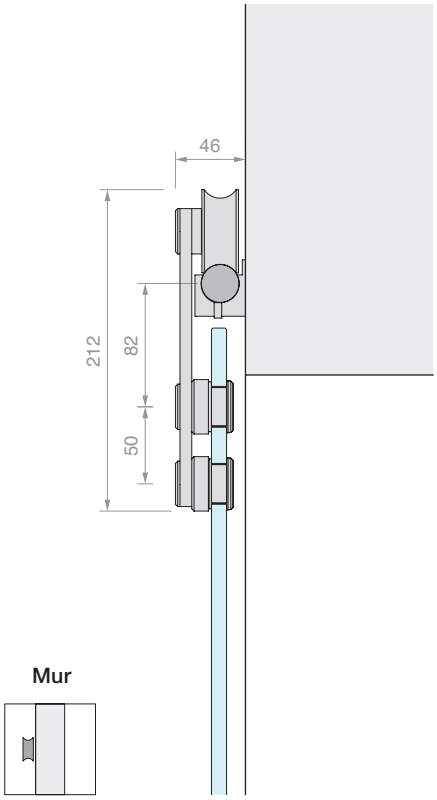

Mur

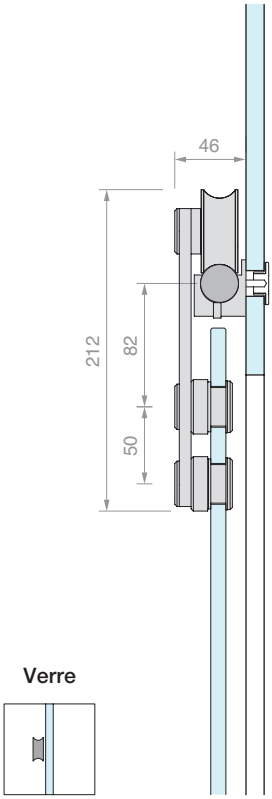

Verre

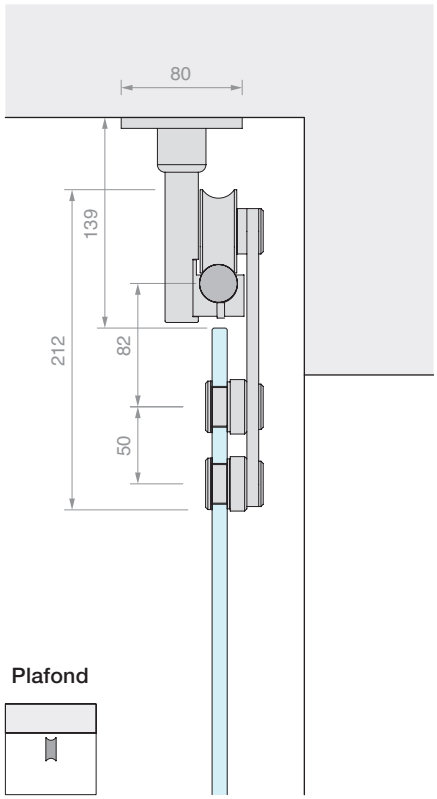

Plafond

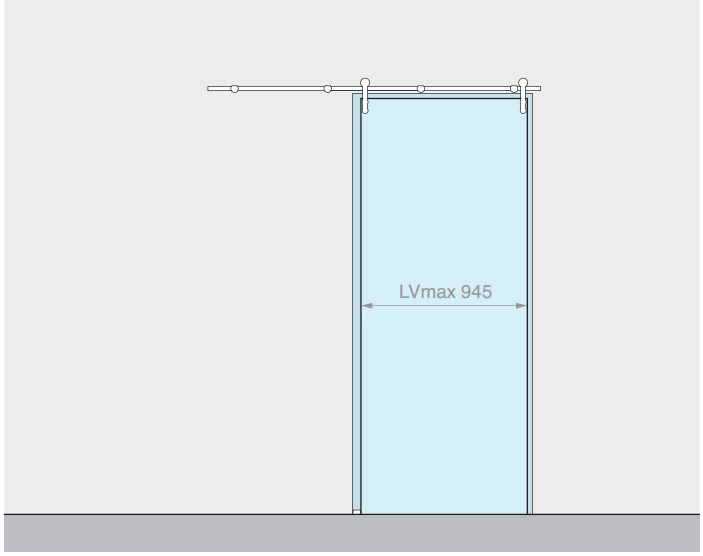

Kit composé de : Finition : /8

Réf.	Description	Q.té
GLM2500	Kit n° 2 chariots	1 U
GLMCAV2	Rail tubulaire L=2000 mm	1 U
GLM33M5	Fixation murale	4 U
GLMBLCDX	Butée droite	1 U
GLMBLCSX	Butée gauche	1 U
057.3030.071	Guide au sol réglable	1 U

En option

UT300	Clé de serrage	1 U

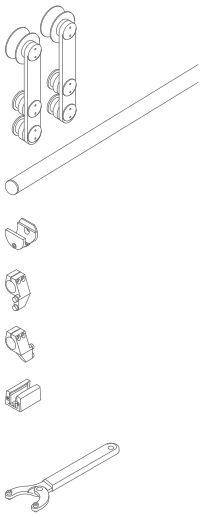

Réf.	Description	Pour verres	Cap.max	Q.té
GLM20002MUR	Kit coulissant fixation murale	De **10** à **12** mm	**100** kg	1 U

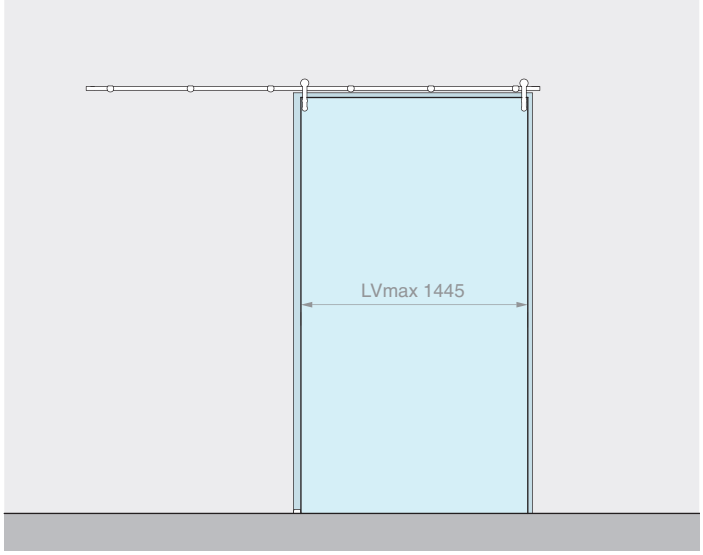

Kit composé de : Finition : /8

Réf.	Description	Q.té
GLM2500	Kit n° 2 chariots	1 U
GLMCAV3	Rail tubulaire L=3000 mm	1 U
GLM33M5	Fixation murale	6 U
GLMBLCDX	Butée droite	1 U
GLMBLCSX	Butée gauche	1 U
057.3030.071	Guide au sol réglable	1 U

En option

UT300	Clé de serrage	1 U

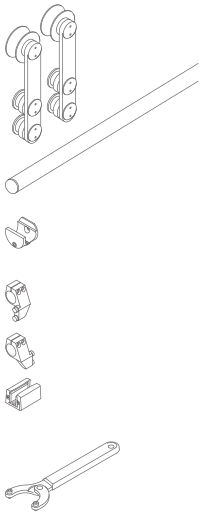

Réf.	Description	Pour verres	Cap.max	Q.té
GLM20003MUR	Kit coulissant fixation murale	De **10** à **12** mm	**100** kg	1 U

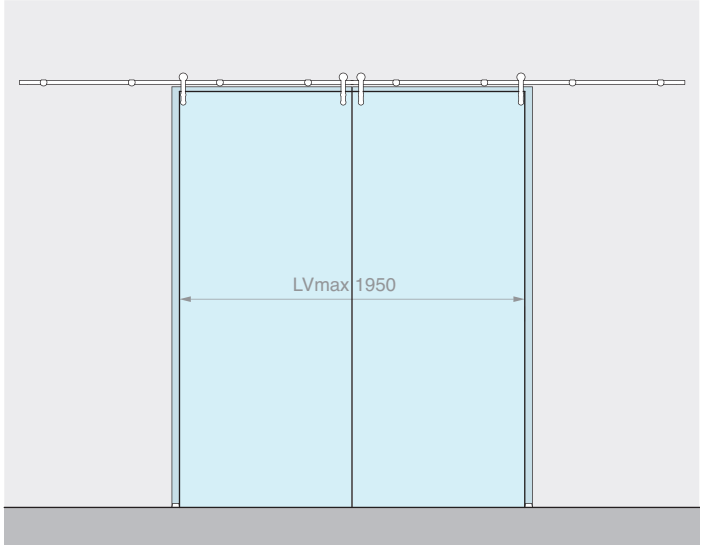

Kit composé de : Finition : /8

Réf.	Description	Q.té
GLM2500	Kit n° 2 chariots	2 U
GLMCAV4	Rail tubulaire L=4000 mm	1 U
GLM33M5	Fixation murale	8 U
GLMBLCDX	Butée droite	2 U
GLMBLCSX	Butée gauche	2 U
057.3030.071	Guide au sol réglable	2 U

En option

UT300	Clé de serrage	1 U

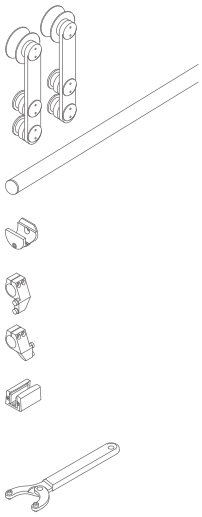

Réf.	Description	Pour verres	Cap.max	Q.té
GLM20004MUR	Kit coulissant fixation murale pour 2 vantaux	De **10** à **12** mm	**100** + **100** kg	1 U

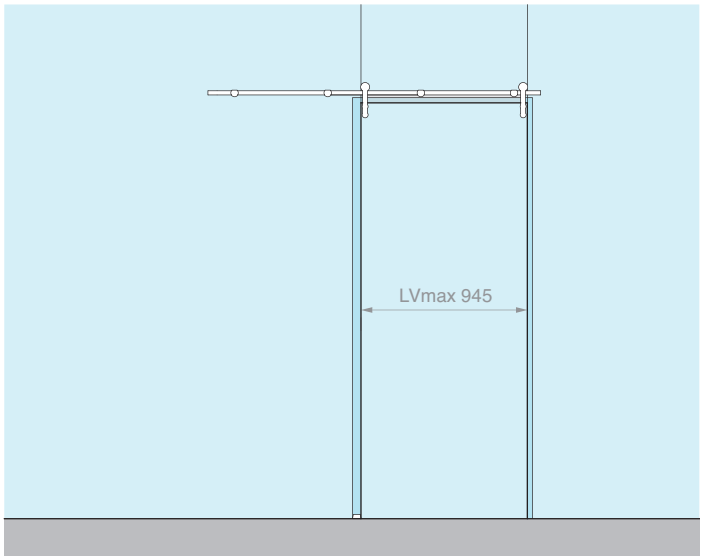

Kit composé de : Finition : /8

Réf.	Description	Q.té
GLM2500	Kit n° 2 chariots	1 U
GLMCAV2	Rail tubulaire L=2000 mm	1 U
GLM33VT	Fixation sur verre	4 U
GLMBLCDX	Butée droite	1 U
GLMBLCSX	Butée gauche	1 U
057.3030.071	Guide au sol réglable	1 U

En option

UT300	Clé de serrage	1 U

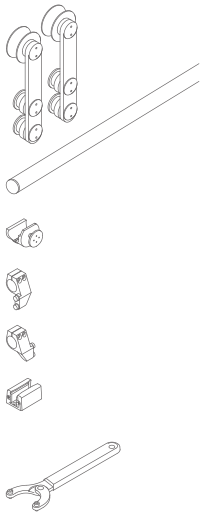

Réf.	Description	Pour verres	Cap.max	Q.té
GLM20002VET	Kit coulissant fixation sur verre	De **10** à **12** mm	**100** kg	1 U

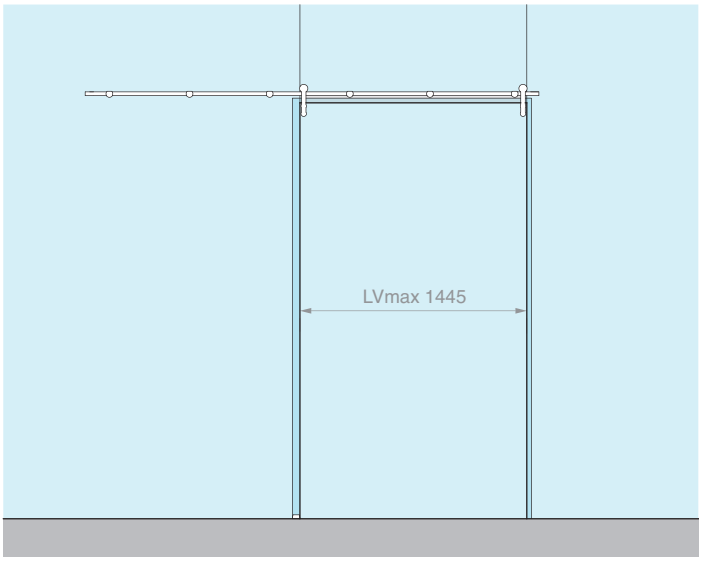

Kit composé de : Finition : /8

Réf.	Description	Q.té
GLM2500	Kit n° 2 chariots	1 U
GLMCAV3	Rail tubulaire L=3000 mm	1 U
GLM33VT	Fixation sur verre	6 U
GLMBLCDX	Butée droite	1 U
GLMBLCSX	Butée gauche	1 U
057.3030.071	Guide au sol réglable	1 U

En option

UT300	Clé de serrage	1 U

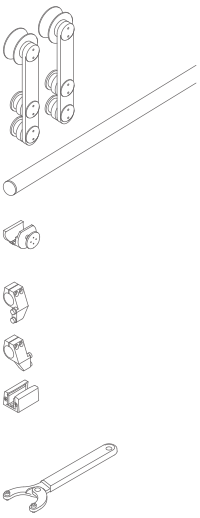

Réf.	Description	Pour verres	Cap.max	Q.té
GLM20003VET	Kit coulissant fixation sur verre	De **10** à **12** mm	**100** kg	1 U

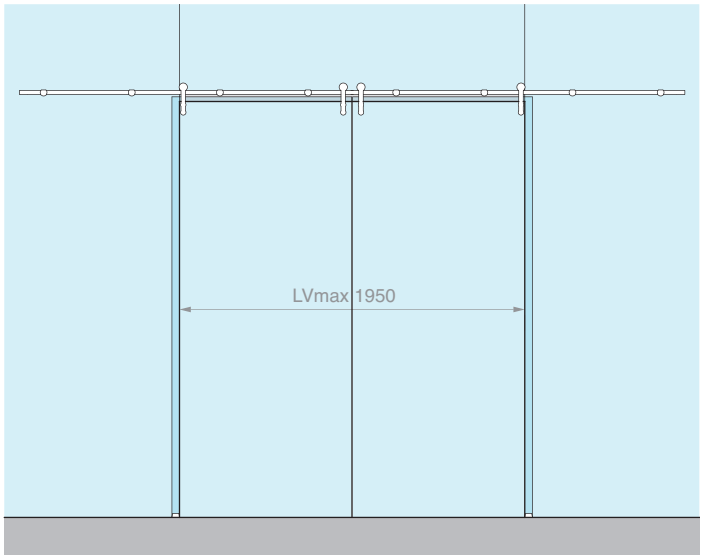

Kit composé de : Finition : /8

Réf.	Description	Q.té
GLM2500	Kit n° 2 chariots	2 U
GLMCAV4	Rail tubulaire L=4000 mm	1 U
GLM33VT	Fixation sur verre	8 U
GLMBLCDX	Butée droite	2 U
GLMBLCSX	Butée gauche	2 U
057.3030.071	Guide au sol réglable	2 U

En option

UT300	Clé de serrage	1 U

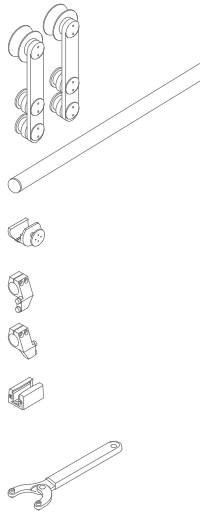

Réf.	Description	Pour verres	Cap.max	Q.té
GLM20004VET	Kit coulissant fixation sur verre pour 2 vantaux	De **10** à **12** mm	**100** + **100** kg	1 U

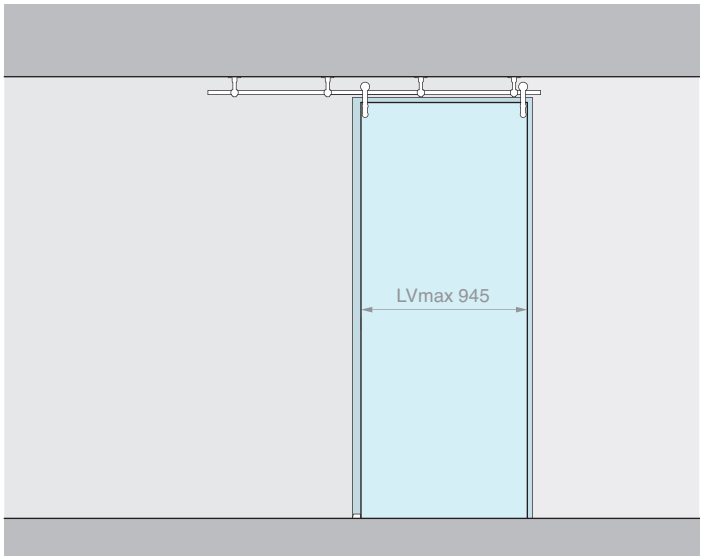

Kit composé de : Finition : /8

Réf.	Description	Q.té
GLM2500	Kit n° 2 chariots	1 U
GLMCAV2	Rail tubulaire L=2000 mm	1 U
GLM2106	Fixation au plafond	4 U
GLMBLCDX	Butée droite	1 U
GLMBLCSX	Butée gauche	1 U
057.3030.071	Guide au sol réglable	1 U

En option

UT300	Clé de serrage	1 U

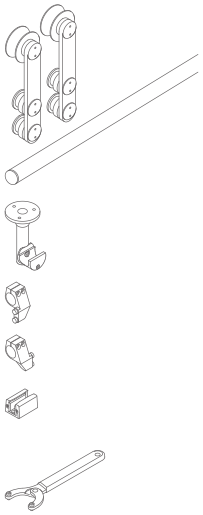

Réf.	Description	Pour verres	Cap.max	Q.té
GLM20002SOF	Kit coulissant fixation au plafond	De **10** à **12** mm	**100** kg	1 U

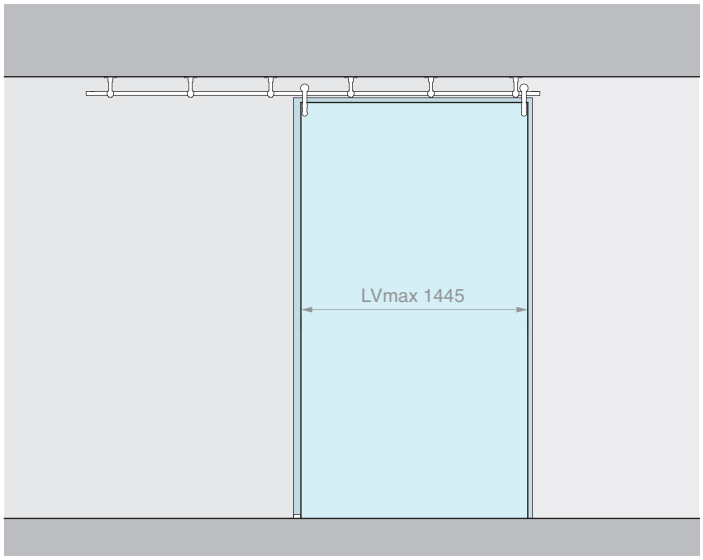

Kit composé de : Finition : /8

Réf.	Description	Q.té
GLM2500	Kit n° 2 chariots	1 U
GLMCAV3	Rail tubulaire L=3000 mm	1 U
GLM2106	Fixation au plafond	6 U
GLMBLCDX	Butée droite	1 U
GLMBLCSX	Butée gauche	1 U
057.3030.071	Guide au sol réglable	1 U

En option

UT300	Clé de serrage	1 U

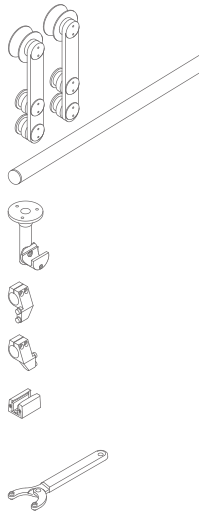

Réf.	Description	Pour verres	Cap.max	Q.té
GLM20003SOF	Kit coulissant fixation au plafond	De **10** à **12** mm	**100** kg	1 U

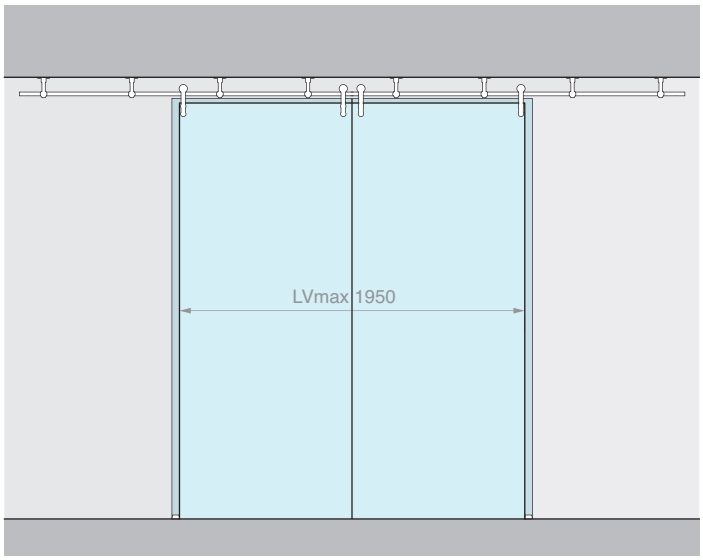

Kit composé de : Finition : /8

Réf.	Description	Q.té
GLM2500	Kit n° 2 chariots	2 U
GLMCAV4	Rail tubulaire L=4000 mm	1 U
GLM2106	Fixation au plafond	8 U
GLMBLCDX	Butée droite	2 U
GLMBLCSX	Butée gauche	2 U
057.3030.071	Guide au sol réglable	2 U

En option

UT300	Clé de serrage	1 U

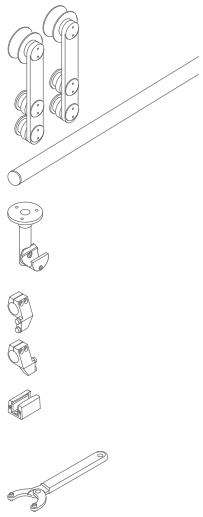

Réf.	Description	Pour verres	Cap.max	Q.té
GLM20004SOF	Kit coulissant fixation au plafond pour 2 vantaux	De **10** à **12** mm	**100** + **100** kg	1 U

CHARIOT

Matériau : inox AISI 304

Trous recommandés Ø27 mm

Outil de serrage recommandé réf. UT300

Finition : /8

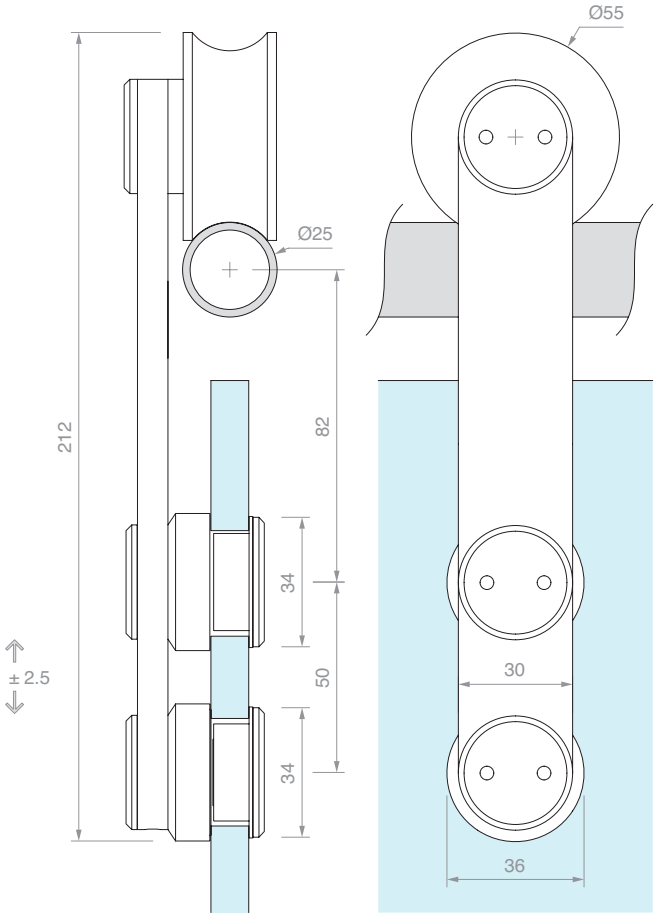

Réf.	Description	Pour verres	Q.té
GLM2550	Chariot simple	De **10** à **12** mm	1 U
GLM2500	Kit n° 2 chariots	De **10** à **12** mm	1 U

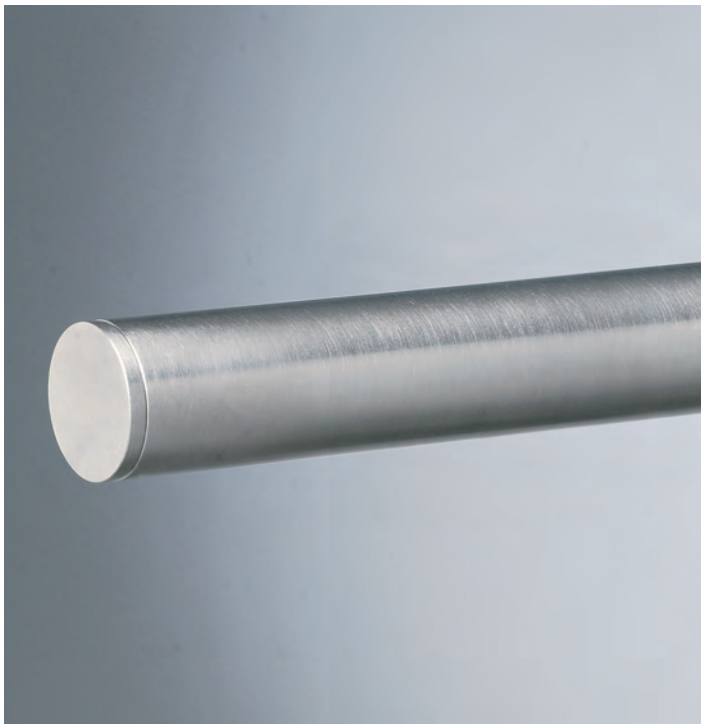

RAIL TUBULAIRE AVEC EMBOUTS

Matériau : inox AISI 304

Finition : /8

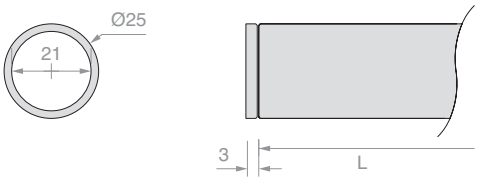

Réf.	L	Q.té
GLMCAV2	**2000** mm	1 U
GLMCAV3	**3000** mm	1 U
GLMCAV4	**4000** mm	1 U

FIXATION MURALE

Matériau : inox AISI 304

Finition : /9

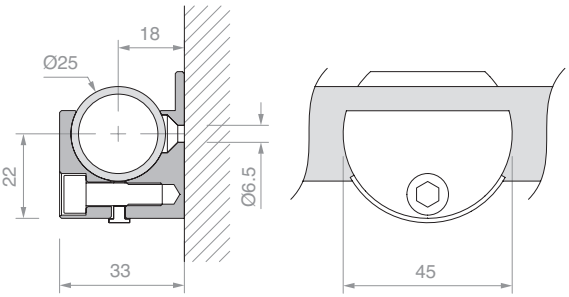

Réf.	Q.té
GLM33M5	1 U

FIXATION SUR VERRE

Matériau : inox AISI 304

Trou recommandé Ø17 mm

Outil de serrage recommandé réf. UT200

Finition : /9

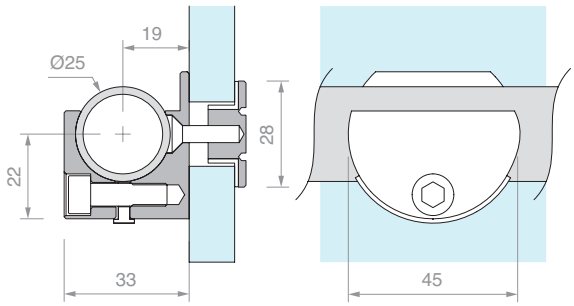

Réf.	Pour verres	Q.té
GLM33VT	De **10** à **12** mm	1 U

FIXATION AU PLAFOND

Matériau : inox AISI 304

Finition : /9

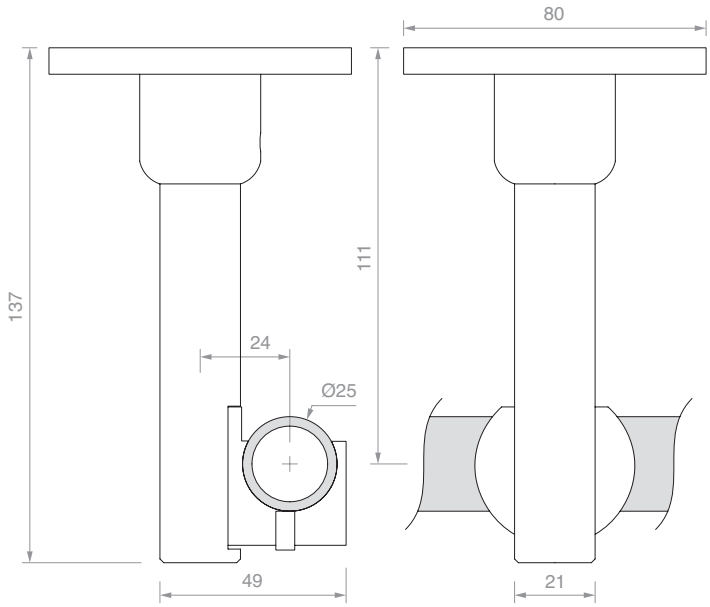

Réf.	Q.té
GLM2106	1 U

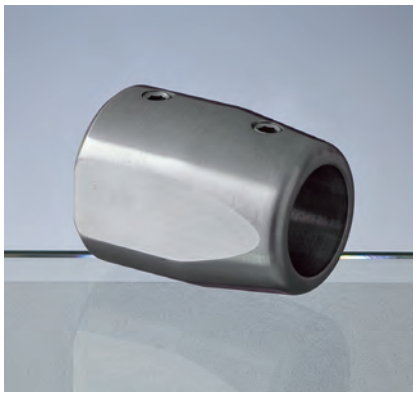

FIXATION MURALE LATÉRALE

Matériau : inox AISI 304

Finition : /8

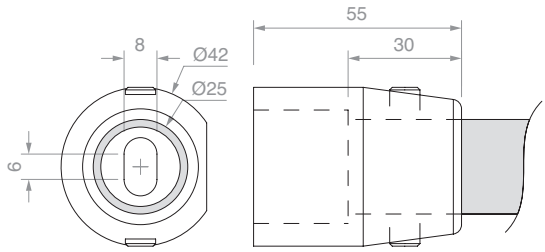

Réf.	Q.té
GLM8300A	1 U

BUTÉE GAUCHE AVEC ARRÊT EN CAOUTCHOUC

Matériau : inox AISI 304

Finition : /8

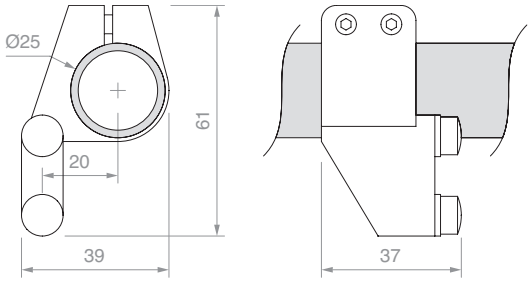

Réf.	Q.té
GLMBLCSX	1 U

BUTÉE DROITE AVEC ARRÊT EN CAOUTCHOUC

Matériau : inox AISI 304

Finition : /8

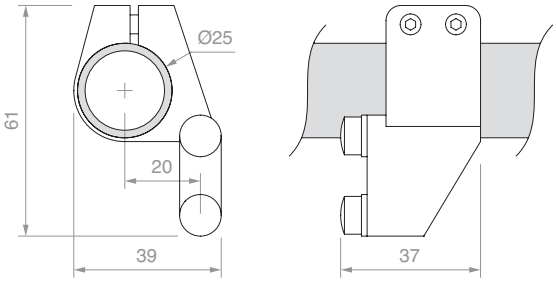

Réf.	Q.té
GLMBLCDX	1 U

BUTÉE AMORTIE

Matériau : inox AISI 304

Finition : /8

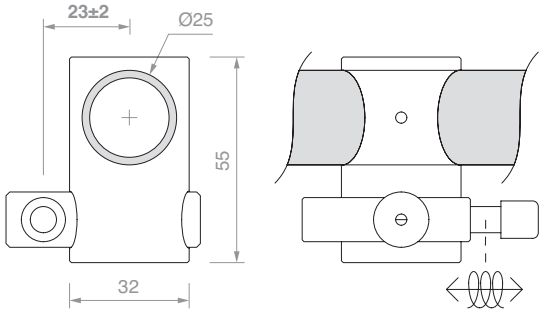

Réf.	Q.té
GLMMOLL	1 U

BUTÉE UNIVERSELLE

Matériau : inox AISI 304

Finition : /8

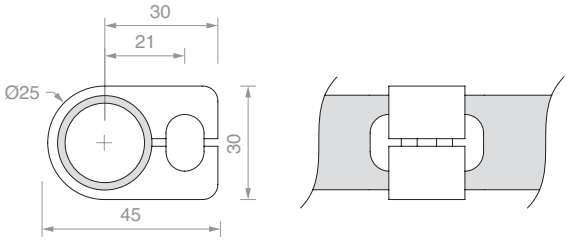

Réf.	Q.té
GLMBLC01	1 U

GUIDE AU SOL RÉGLABLE

Matériau : aluminium

Finition : /88 /91 /97 /R2

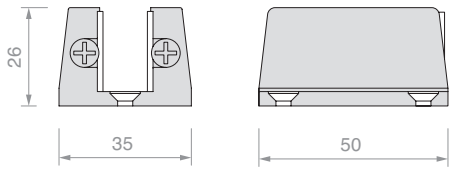

Réf.	Pour verres	Q.té
057.3030.071	De **6** à **12.7** mm	1 U

BUTÉE DE PORTE AU SOL GAUCHE

Matériau : inox AISI 304

Finition : /8

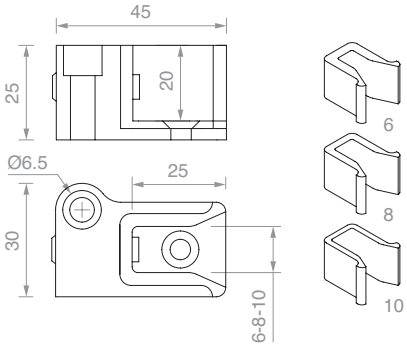

Réf.	Pour verres	Q.té
STPSX	De **6** à **10** mm	1 U

BUTÉE DE PORTE AU SOL DROITE

Matériau : inox AISI 304

Finition : /8

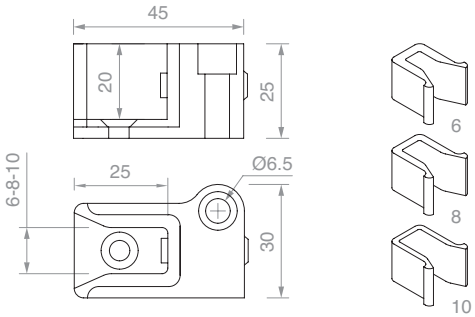

Réf.	Pour verres	Q.té
STPDX	De **6** à **10** mm	1 U

CLÉ DE SERRAGE

Matériau : corps en fer et tenons en inox

Grâce à l'ouverture à compas, il est possible de travailler sur une grande gamme de diamètres, par paire de trous à entraxe variable de 9 mm à 55 mm

Réf.	Description	Q.té
UT300	Clé de serrage avec tenons Ø2.9 mm	1 U
UTC300R	N° 2 tenons de rechange Ø2.9 mm	1 U

FIXATION RAIL

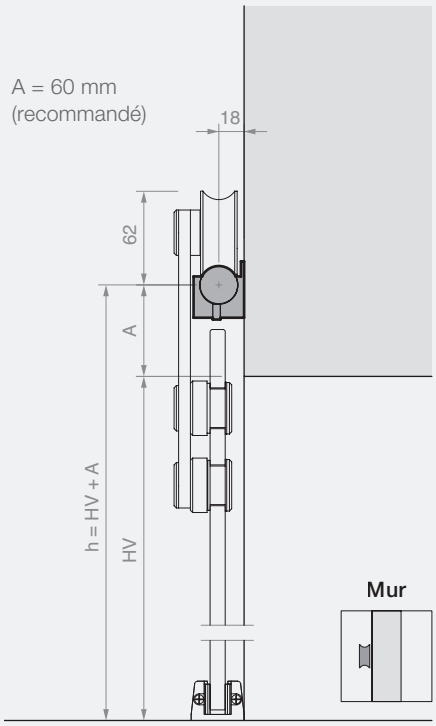

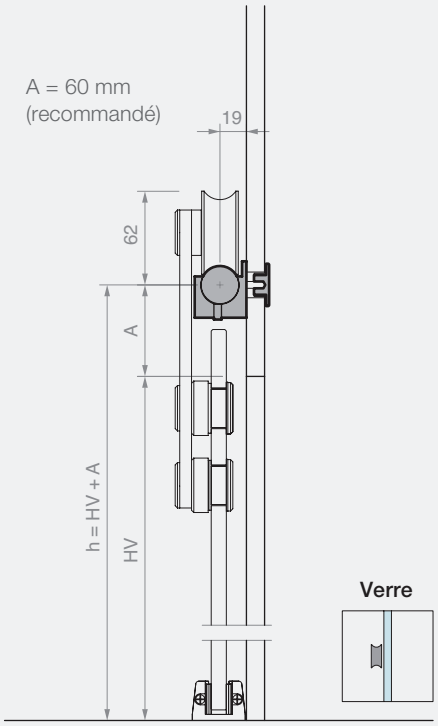

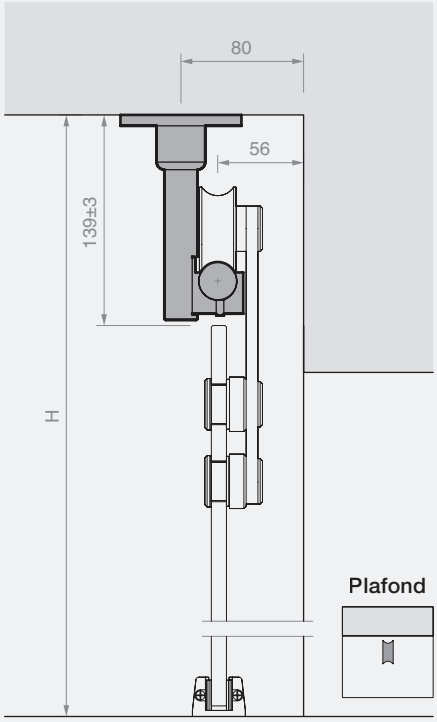

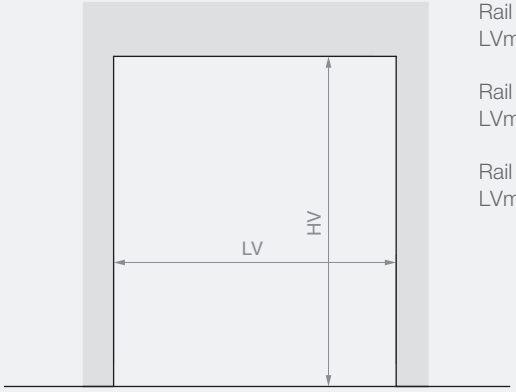

Rail L=2000 mm
LVmax 945 mm

Rail L=3000 mm
LVmax 1445 mm

Rail L=4000 mm
LVmax 1950 mm

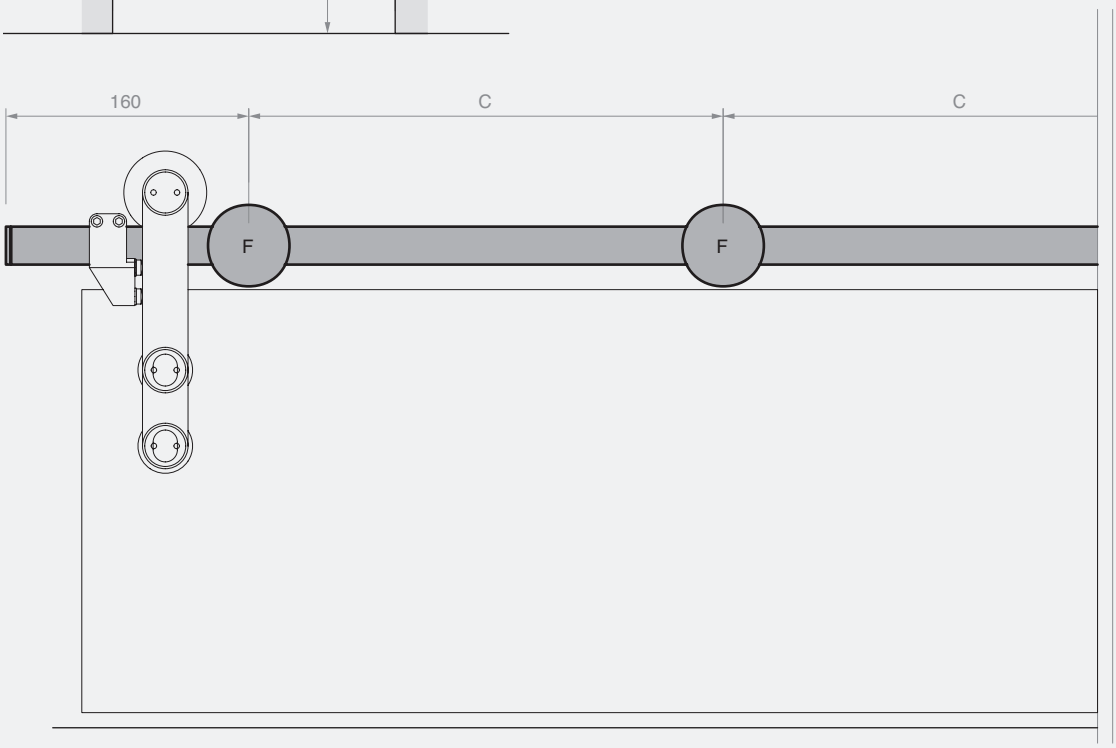

Rail L=2000 mm
n° 4 (recommandé) fixations (F)
C (recommandé) = 560 mm

Rail L=3000 mm
n° 6 (recommandé) fixations (F)
C (recommandé) = 540 mm

Rail L=4000 mm
n° 8 (recommandé) fixations (F)
C (recommandé) = 530 mm

CALCUL DES DIMENSIONS ET DU PERÇAGE DES PANNEAUX EN VERRE

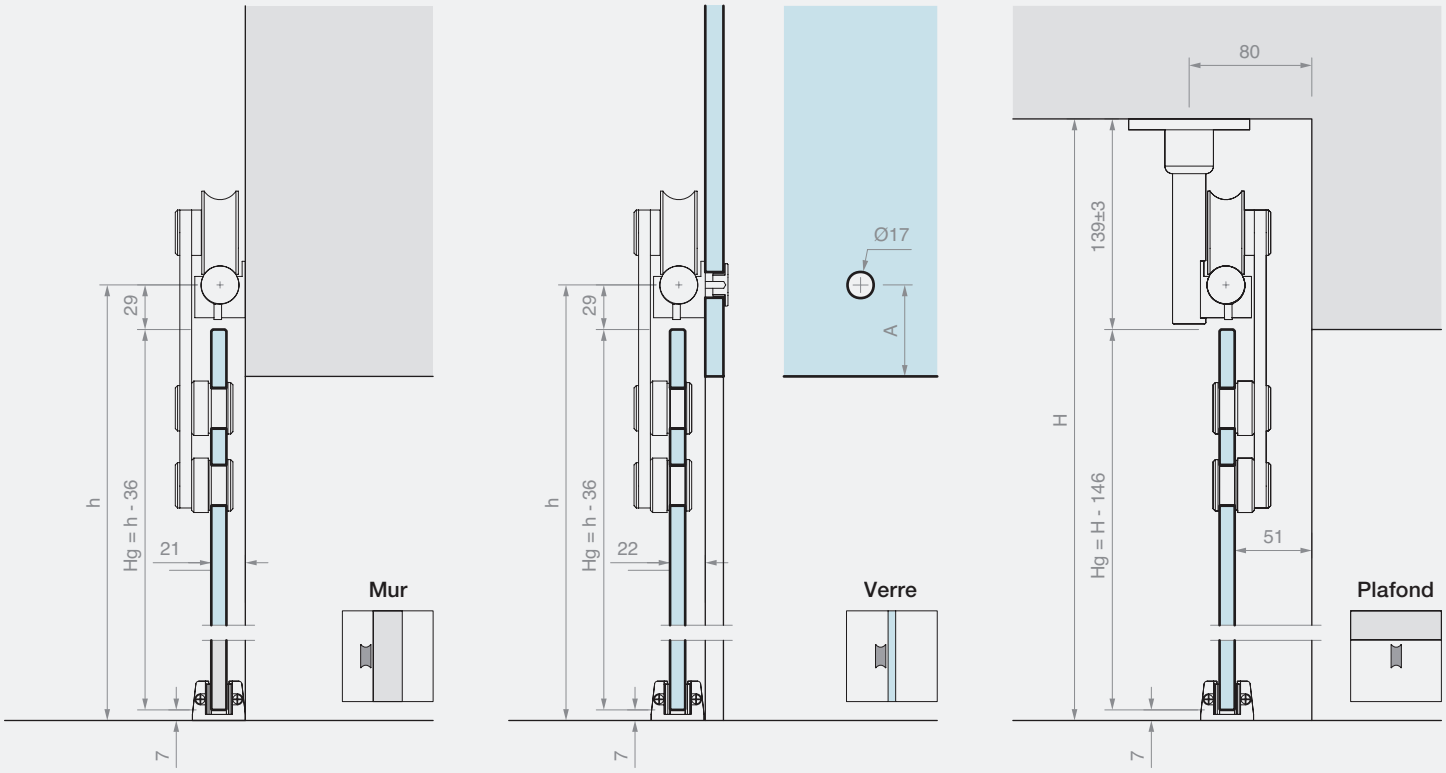

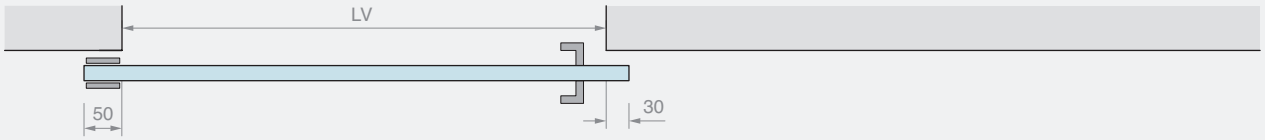

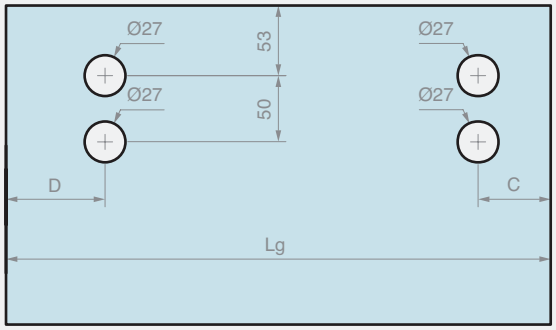

Lg = LV + 80
C ≥ 55 mm
D ≥ 75 mm

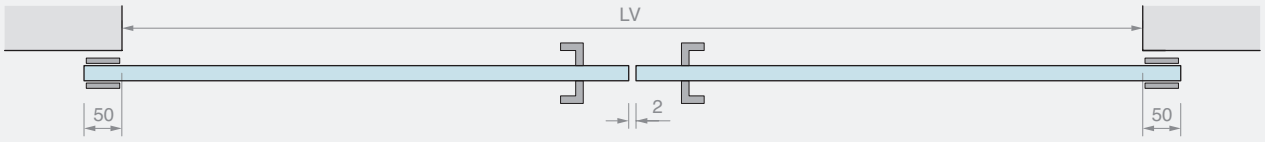

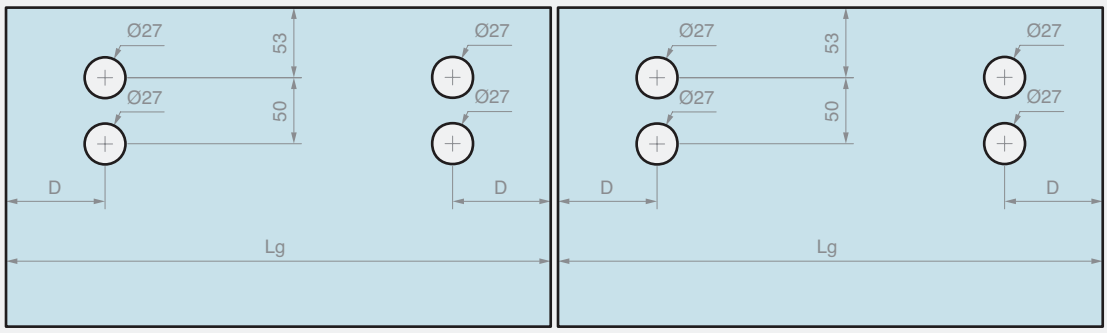

Lg = (LV + 98) / 2
D ≥ 75 mm

GIUMAX 3000

Système coulissant en inox AISI 304, constitué d'un rail porteur plein à section ronde, de chariots apparents et d'accessoires de fixation.

Le chariot comprend un étrier porteur de raccordement, une roulette de coulissement supérieure, un galet anti-déraillement et deux œillets pour la fixation du vantail. La paire de chariots permet de faire coulisser un vantail d'une épaisseur de 8 à 10.7 mm et d'un poids allant jusqu'à 80 kg.

La technologie du chariot permet d'ajuster la hauteur de la roulette et des œillets, pour un réglage plus facile de la position du vantail.

Les éléments de fixation permettent un montage frontal du rail en fonction du type d'installation : murale ou sur paroi en verre.

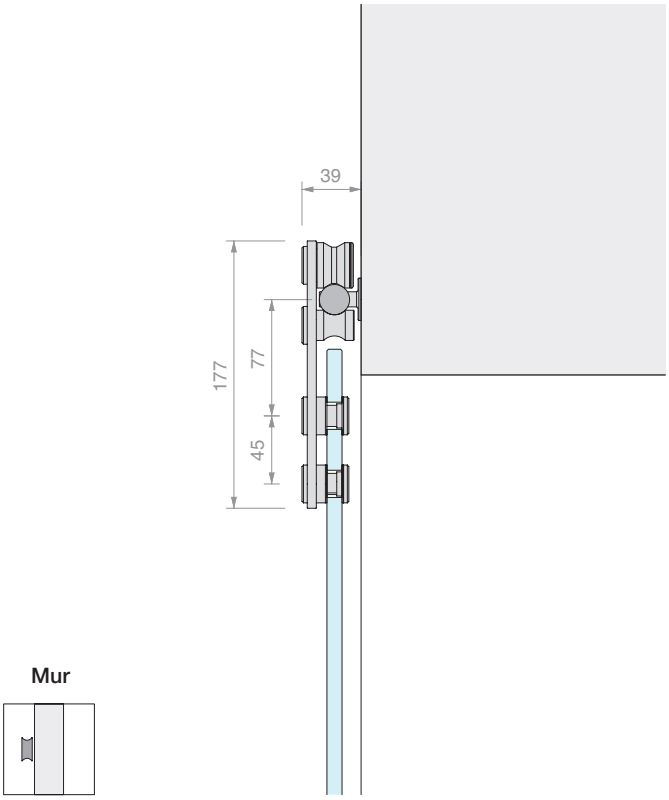

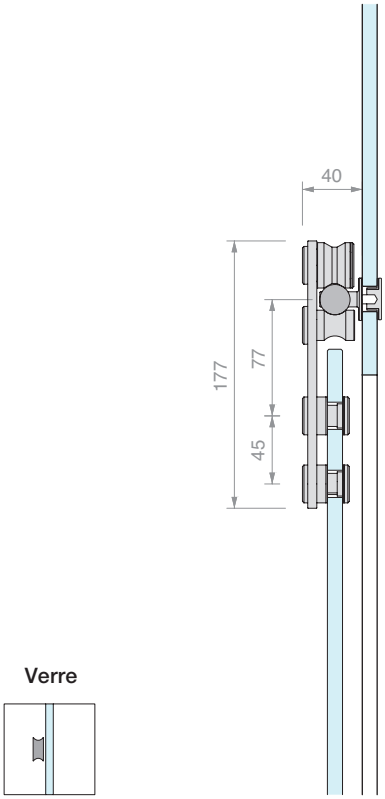

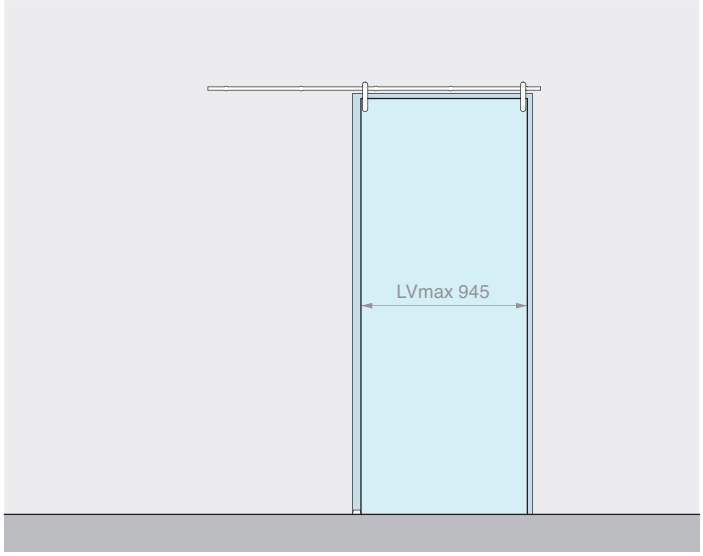

Kit composé de : Finition : /8

Réf.	Description	Q.té
GLM3000	Kit n° 2 chariots	1 U
GLMTND20	Rail rond L=2000 mm	1 U
GLMBRM	Fixation murale	5 U
GLM3023	Butée ovale	2 U
057.3030.071	Guide au sol réglable	1 U
En option		
UT200	Clé de serrage	1 U

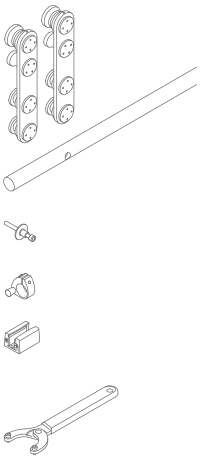

Réf.	Description	Pour verres	Cap.max	Q.té
GLM30002MUR	Kit coulissant fixation murale	De **8** à **10.7** mm	**80** kg	1 U

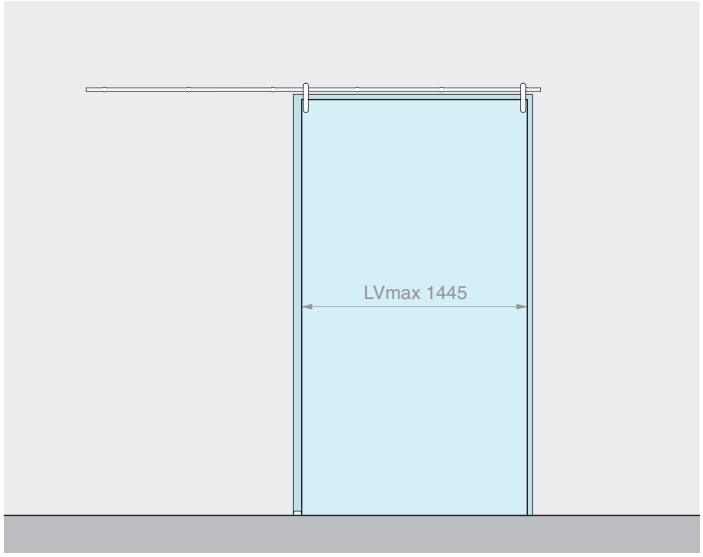

Kit composé de : Finition : /8

Réf.	Description	Q.té
GLM3000	Kit n° 2 chariots	1 U
GLMTND30	Rail rond L=3000 mm	1 U
GLMBRM	Fixation murale	6 U
GLM3023	Butée ovale	2 U
057.3030.071	Guide au sol réglable	1 U
En option		
UT200	Clé de serrage	1 U

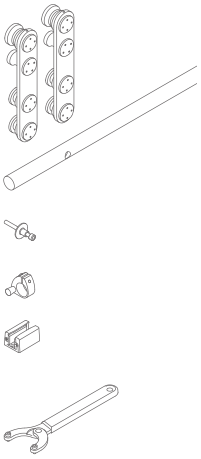

Réf.	Description	Pour verres	Cap.max	Q.té
GLM30003MUR	Kit coulissant fixation murale	De **8** à **10.7** mm	**80** kg	1 U

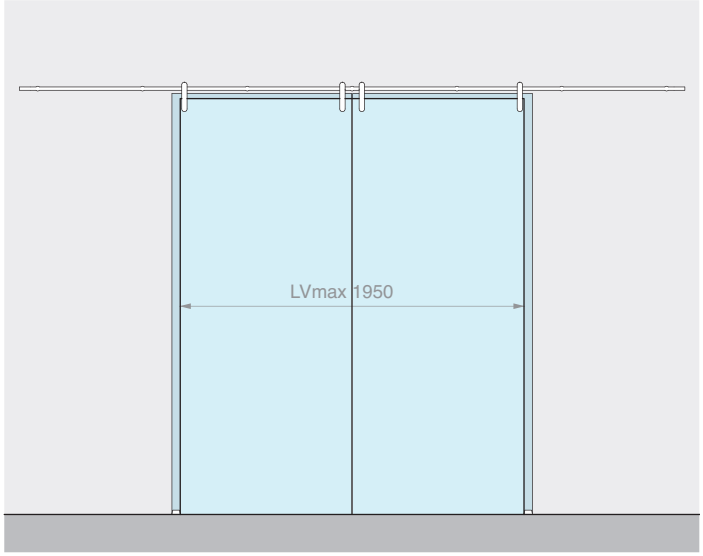

Kit composé de : Finition : /8

Réf.	Description	Q.té
GLM3000	Kit n° 2 chariots	2 U
GLMTND40	Rail rond L=4000 mm	1 U
GLMBRM	Fixation murale	7 U
GLM3023	Butée ovale	4 U
057.3030.071	Guide au sol réglable	2 U
En option		
UT200	Clé de serrage	1 U

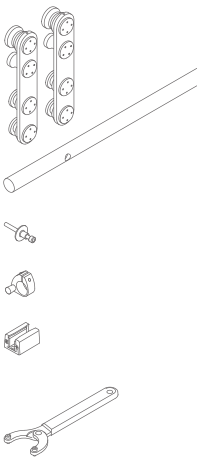

Réf.	Description	Pour verres	Cap.max	Q.té
GLM30004MUR	Kit coulissant fixation murale pour 2 vantaux	De **8** à **10.7** mm	**80** + **80** kg	1 U

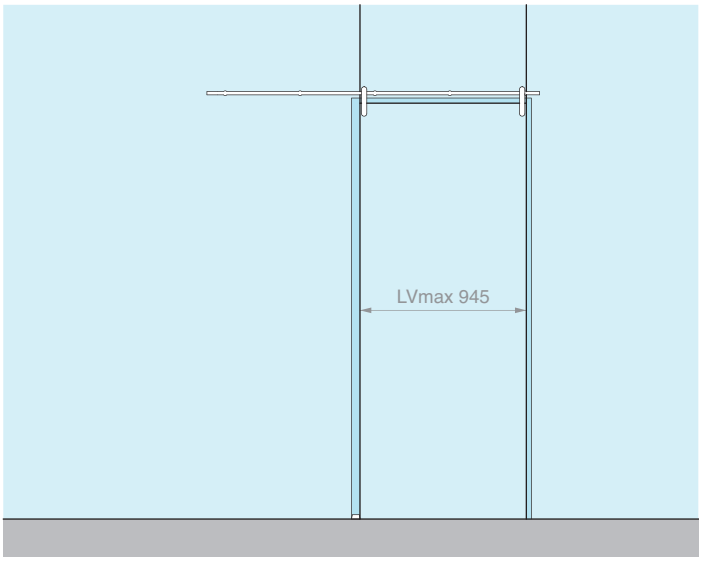

Kit composé de : Finition : /8

Réf.	Description	Q.té
GLM3000	Kit n° 2 chariots	1 U
GLMTND20	Rail rond L=2000 mm	1 U
GLMBRV	Fixation sur verre	5 U
GLM3023	Butée ovale	2 U
057.3030.071	Guide au sol réglable	1 U

En option

UT200	Clé de serrage	1 U

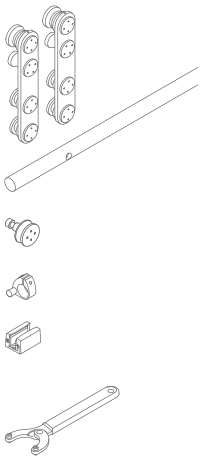

Réf.	Description	Pour verres	Cap.max	Q.té
GLM30002VET	Kit coulissant fixation sur verre	De **8** à **10.7** mm	**80** kg	1 U

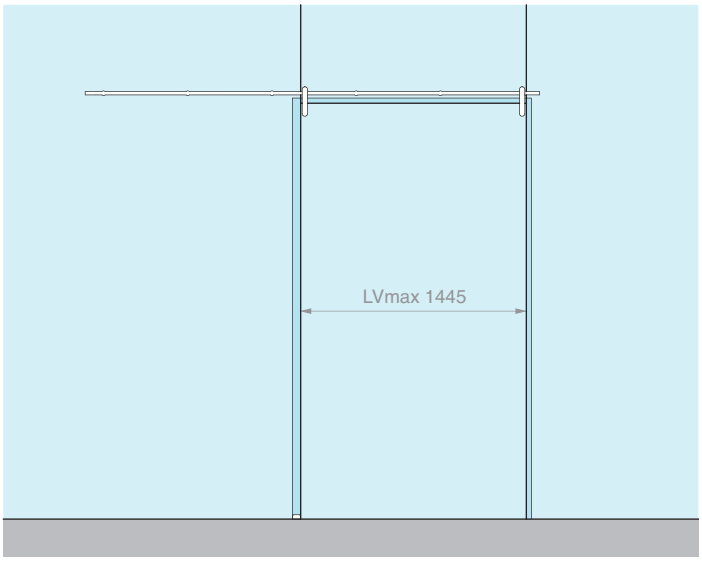

Kit composé de : Finition : /8

Réf.	Description	Q.té
GLM3000	Kit n° 2 chariots	1 U
GLMTND30	Rail rond L=3000 mm	1 U
GLMBRV	Fixation sur verre	6 U
GLM3023	Butée ovale	2 U
057.3030.071	Guide au sol réglable	1 U

En option

UT200	Clé de serrage	1 U

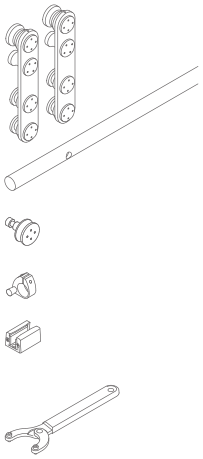

Réf.	Description	Pour verres	Cap.max	Q.té
GLM30003VET	Kit coulissant fixation sur verre	De **8** à **10.7** mm	**80** kg	1 U

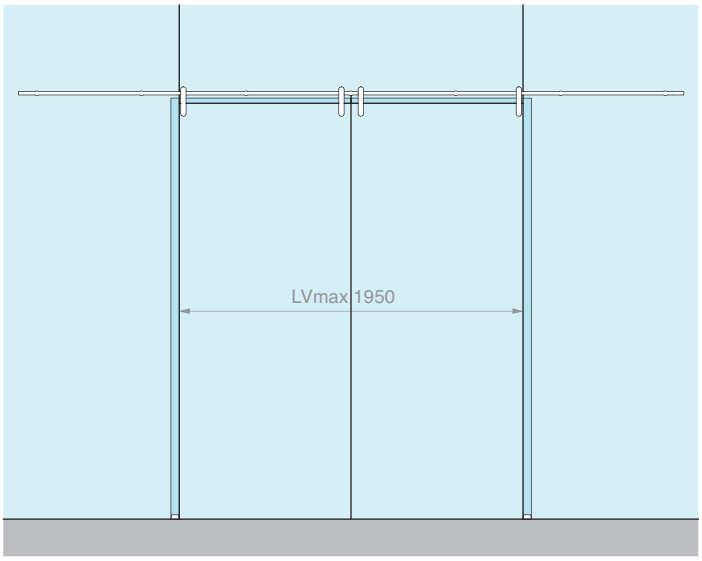

Kit composé de : Finition : /8

Réf.	Description	Q.té
GLM3000	Kit n° 2 chariots	2 U
GLMTND40	Rail rond L=4000 mm	1 U
GLMBRV	Fixation sur verre	7 U
GLM3023	Butée ovale	4 U
057.3030.071	Guide au sol réglable	2 U

En option

UT200	Clé de serrage	1 U

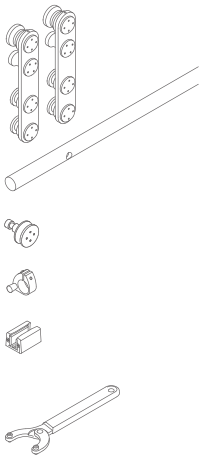

Réf.	Description	Pour verres	Cap.max	Q.té
GLM30004VET	Kit coulissant fixation sur verre pour 2 vantaux	De **8** à **10.7** mm	**80** + **80** kg	1 U

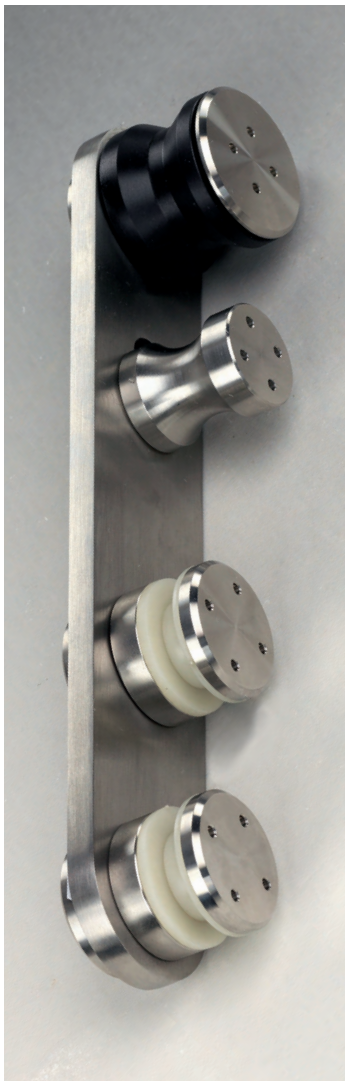

CHARIOT

Matériau : inox AISI 304

Trous recommandés Ø18 mm

Outil de serrage recommandé réf. UT200

Finition : /9 /15

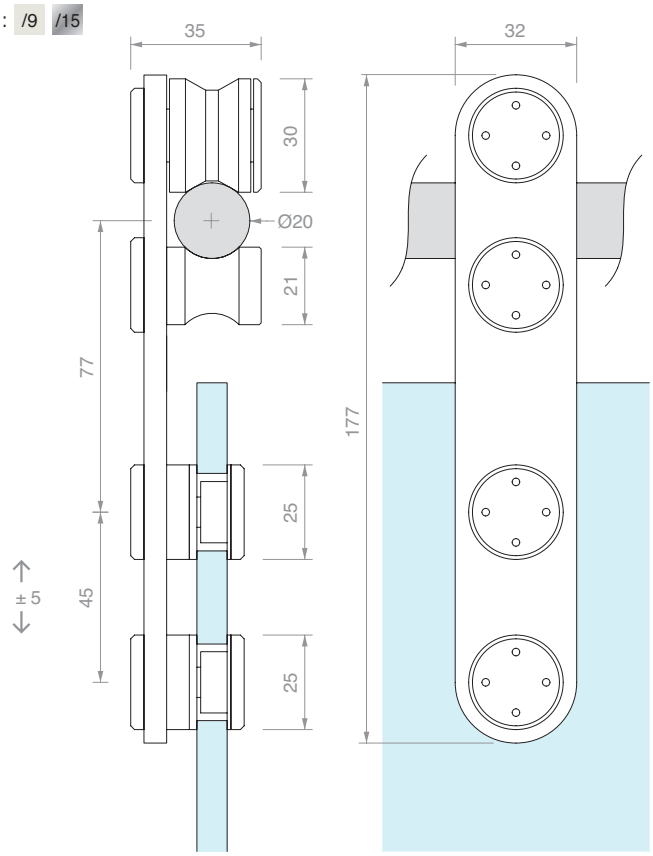

Réf.	Description	Pour verres	Q.té
GLM3050	Chariot simple	De **8** à **10.7** mm	1 U
GLM3000	Kit n° 2 chariots	De **8** à **10.7** mm	1 U

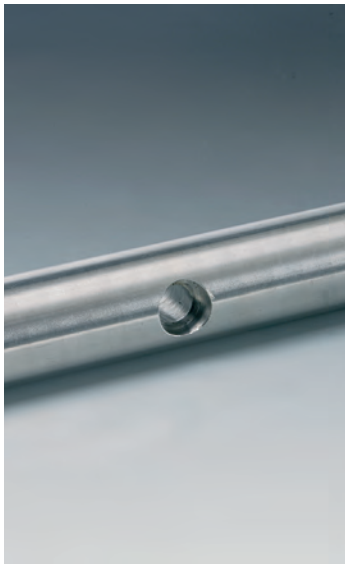

RAIL ROND PLEIN PERCÉ

Matériau : inox AISI 304

Finition : /8 /15

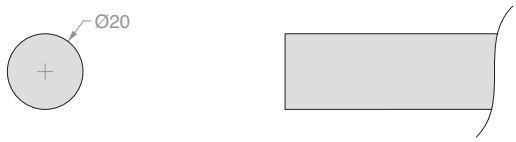

Schéma de perçage rail :

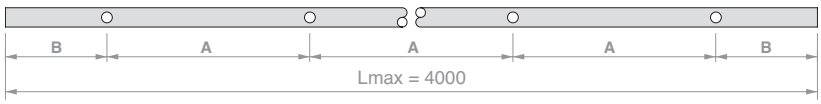

Réf.	Longueur	Nbre Trous	Dimensions		Q.té
GLMTND20	**2000** mm	**5**	A **450** mm	B **100** mm	1 U
GLMTND30	**3000** mm	**6**	A **560** mm	B **100** mm	1 U
GLMTND40	**4000** mm	**7**	A **633** mm	B **100** mm	1 U
GLMBDLN15	**sur mesure**	**-**	**-**	**-**	1 m
GLMFORO	**Trou** pour GLMBDLN15	**1**	**sur mesure**	**sur mesure**	1 U

FIXATION MURALE

Matériau : inox AISI 304

Finition : /9 /15

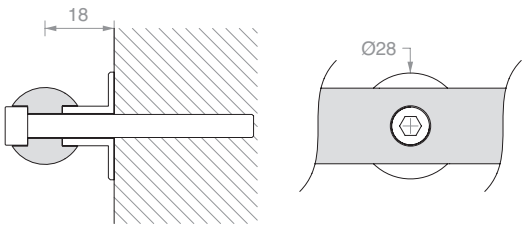

Réf.	Description	Q.té
GLMBRM	Avec vis **M6** x **30** mm	1 U

FIXATION SUR VERRE

Matériau : inox AISI 304
Trou recommandé Ø18 mm
Outil de serrage recommandé réf. UT200
Finition : /9 /15

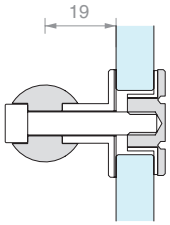

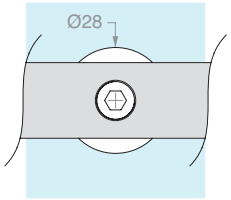

Réf.	Description	Pour verres	Q.té
GLMBRV	Avec vis **M6** x **30** mm	De **8** à **12** mm	1 U

FIXATION MURALE LATÉRALE

Matériau : inox AISI 304
Finition : /9 /15

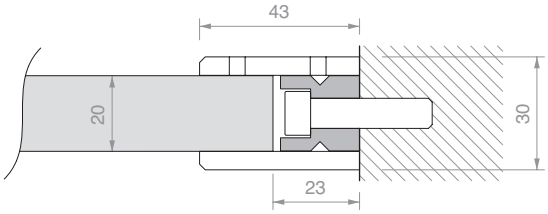

Réf.	Q.té
GLMDSTP	1 U

FIXATION SUR VERRE LATÉRALE

Matériau : inox AISI 304
Trou recommandé Ø15 mm
Outil de serrage recommandé réf. UT200
Finition : /9 /15

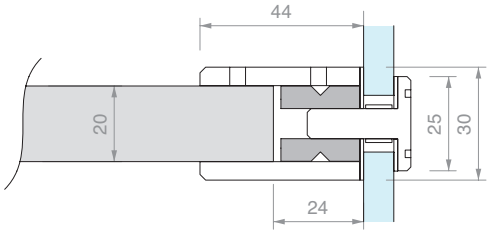

Réf.	Pour verres	Q.té
GLMDSTV	De **8** à **15** mm	1 U

BUTÉE OVALE AVEC ARRÊT EN CAOUTCHOUC

Matériau : inox AISI 304
Finition : /9 /15

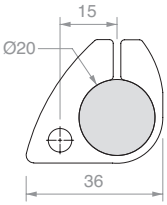

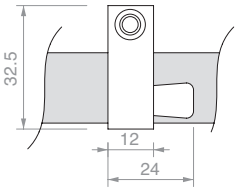

Réf.	Q.té
GLM3023	1 U

GUIDE AU SOL RÉGLABLE

Matériau : aluminium
Finition : /88 /91 /97 /R2

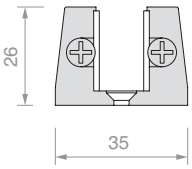

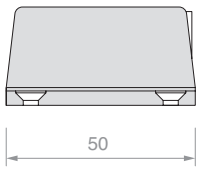

Réf.	Pour verres	Q.té
057.3030.071	De **6** à **12.7** mm	1 U

CLÉ DE SERRAGE

Matériau : corps en fer et tenons en inox
Grâce à l'ouverture à compas, il est possible de travailler sur une grande gamme de diamètres, par paire de trous à entraxe variable de 9 mm à 55 mm

Réf.	Description	Q.té
UT200	Clé de serrage avec tenons Ø1.9 mm	1 U
UTC200R	N° 2 tenons de rechange Ø1.9 mm	1 U

FIXATION RAIL

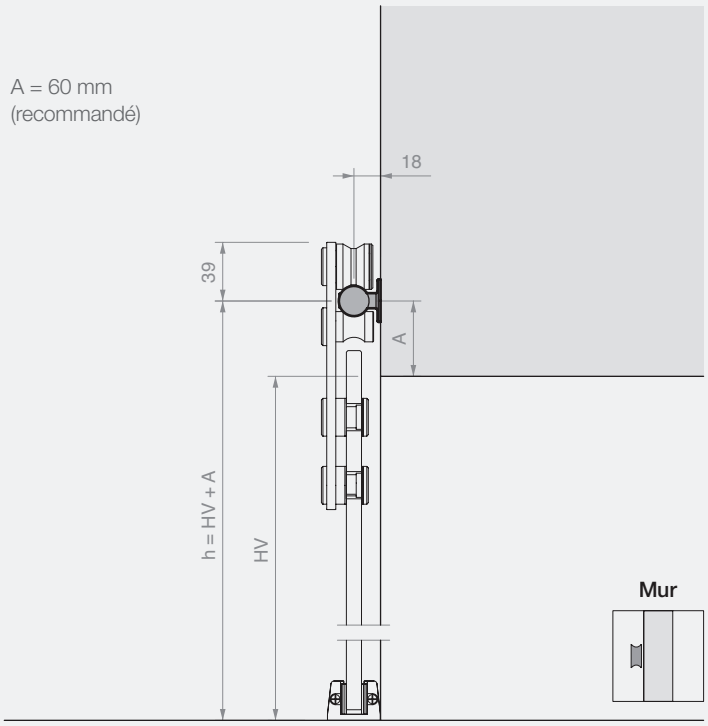

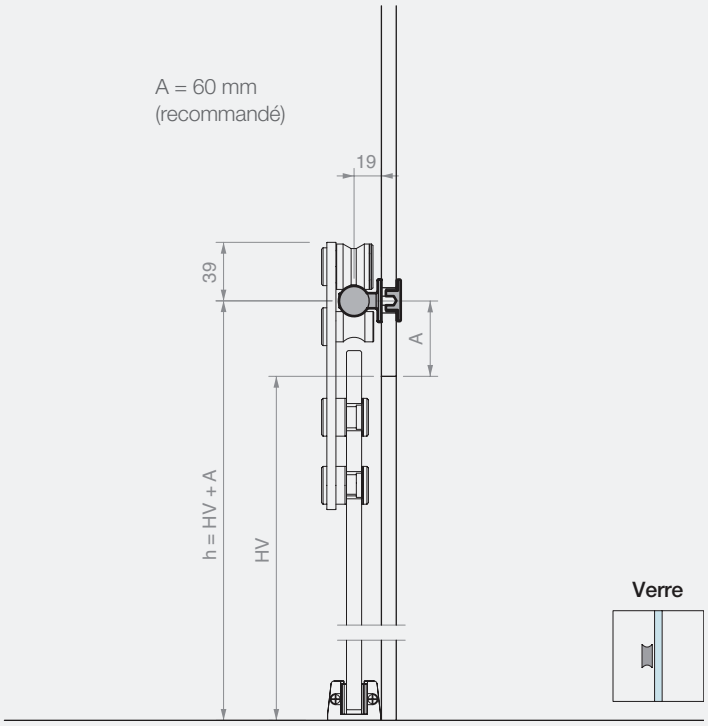

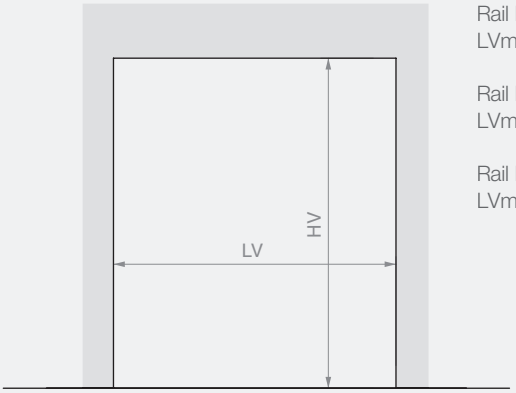

Rail L=2000 mm
LVmax 945 mm

Rail L=3000 mm
LVmax 1445 mm

Rail L=4000 mm
LVmax 1950 mm

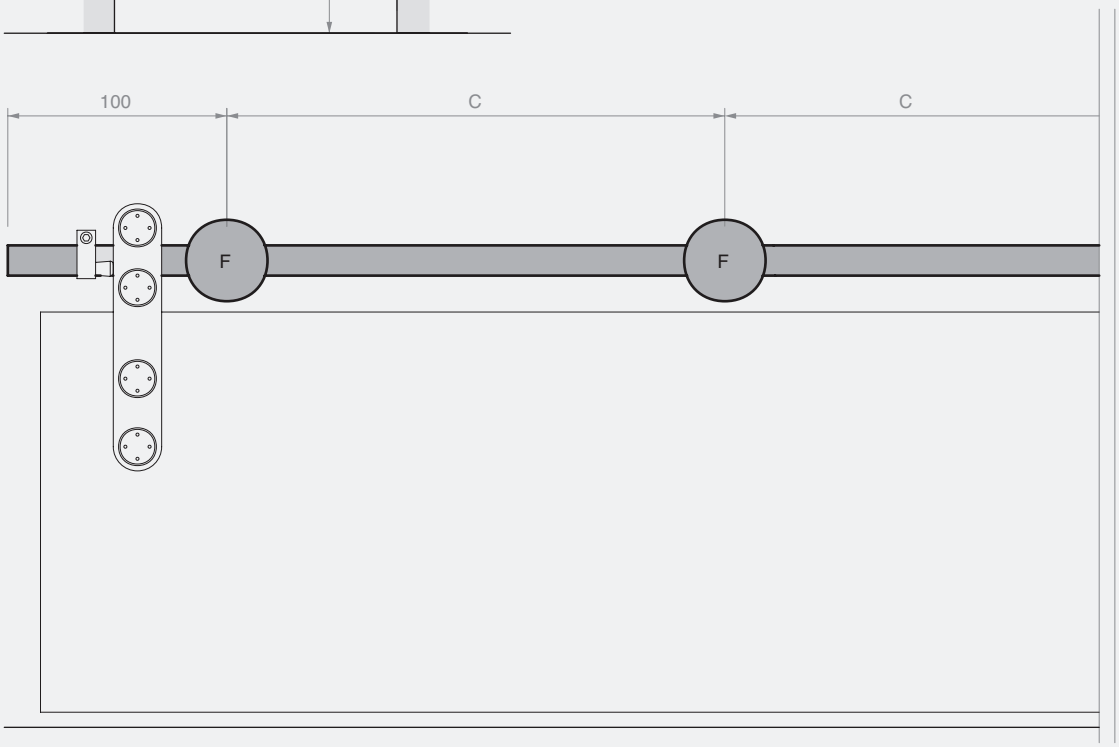

Rail L=2000 mm
n° 5 fixations (F)
C=450 mm

Rail L=3000 mm
n° 6 fixations (F)
C=560 mm

Rail L = 4000 mm
n° 7 fixations (F)
C = 633 mm

CALCUL DES DIMENSIONS ET DU PERÇAGE DES PANNEAUX EN VERRE

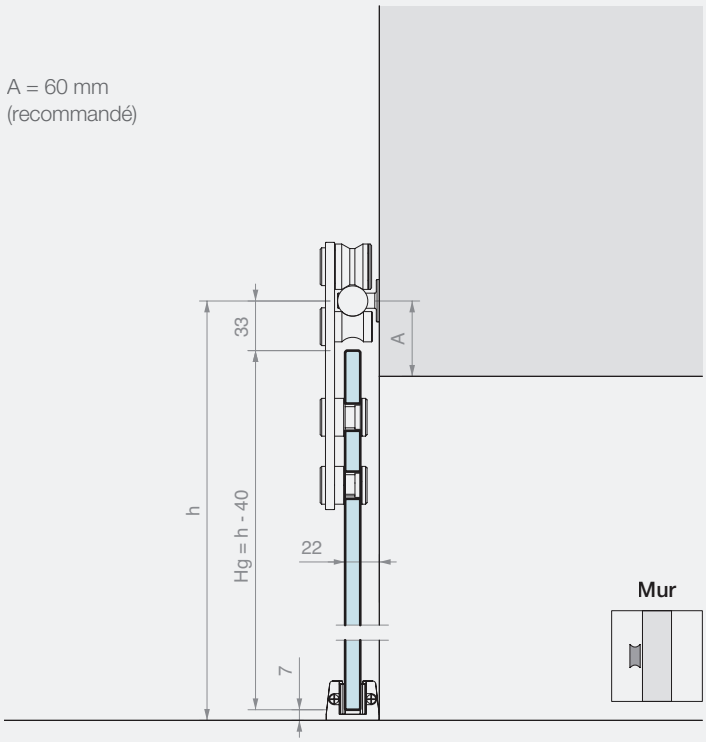

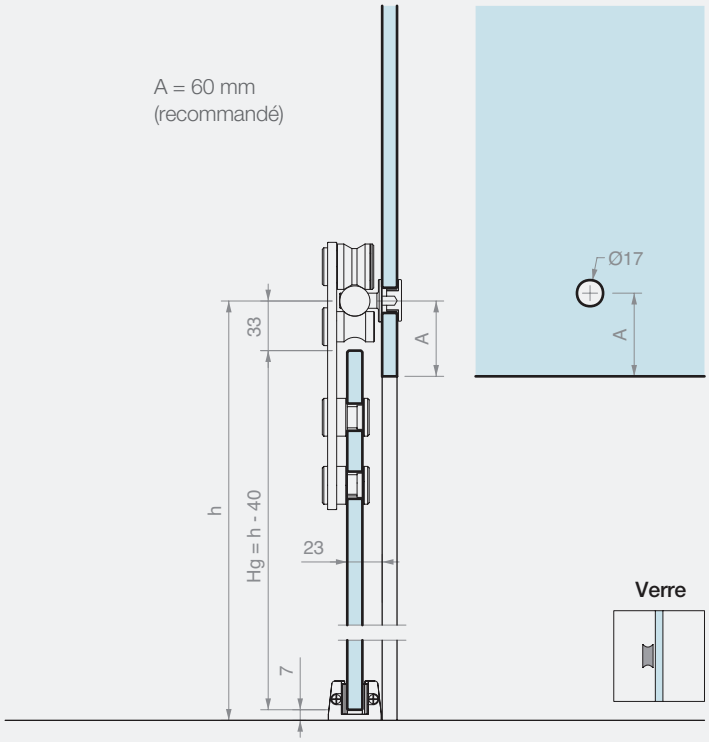

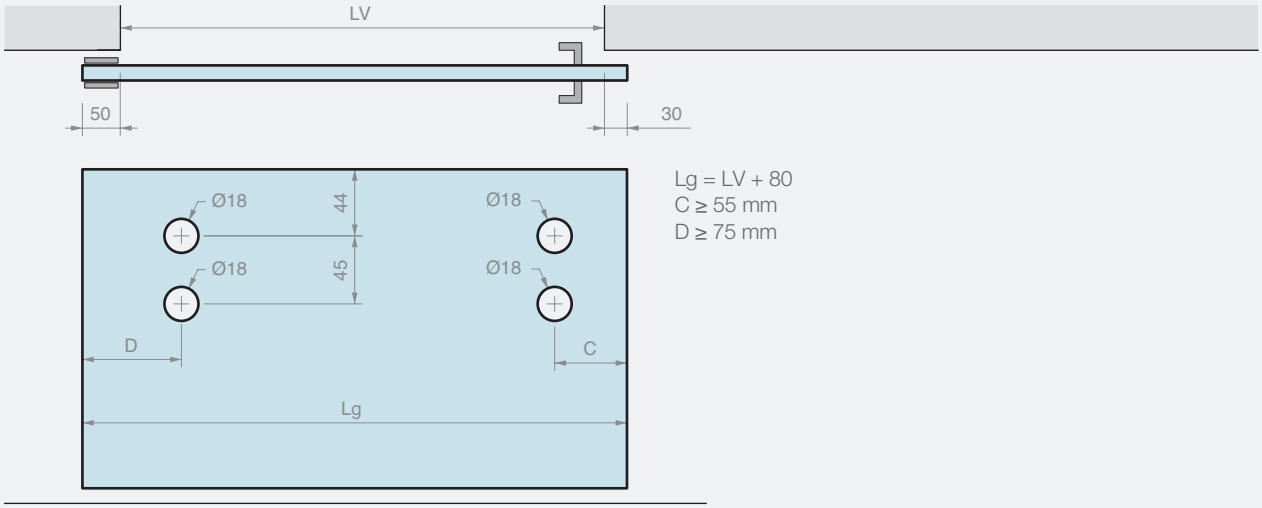

Lg = LV + 80
C ≥ 55 mm
D ≥ 75 mm

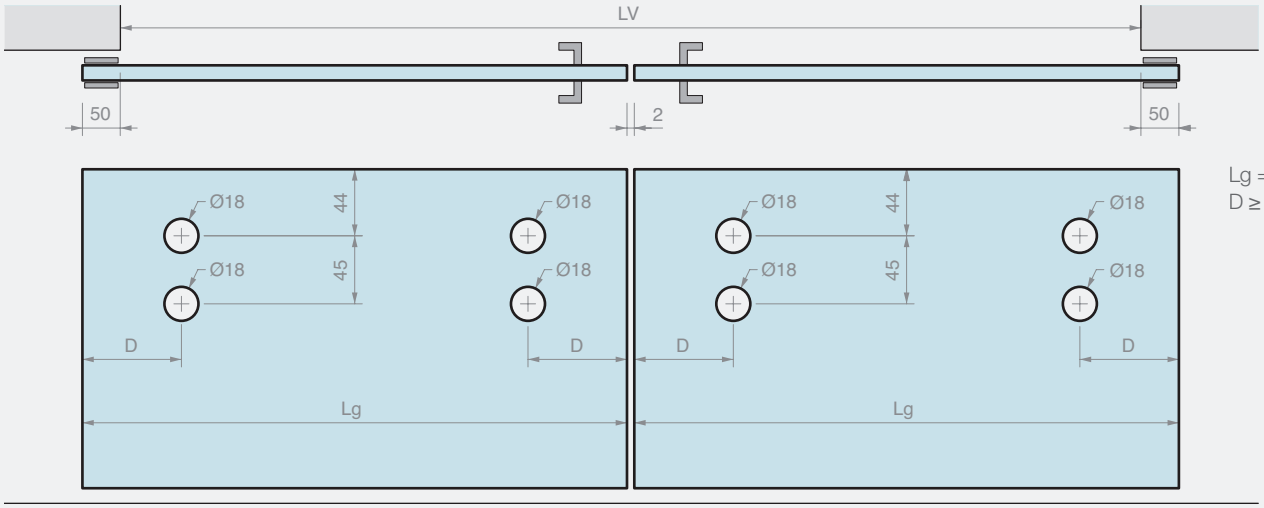

Lg = (LV + 98) / 2
D ≥ 75 mm

GIUMAX 3200

Système coulissant en inox AISI 304, constitué d'un rail porteur plein à section ronde, de roulettes apparentes et d'accessoires de fixation.

Le vantail est soutenu sur le rail grâce à une roulette et bloqué par un galet qui l'empêche de dérailler. La paire de roulettes permet de faire coulisser un vantail dans une large gamme d'épaisseur, de 6 à 12.7 mm, et de poids allant jusqu'à 80 kg.

Le système se caractérise par la recherche d'une transparence maximale, grâce à l'utilisation de petits accessoires et à son design épuré.

Les éléments de fixation permettent un montage personnalisé du rail en fonction du type d'installation : murale, sur paroi en verre ou au plafond.

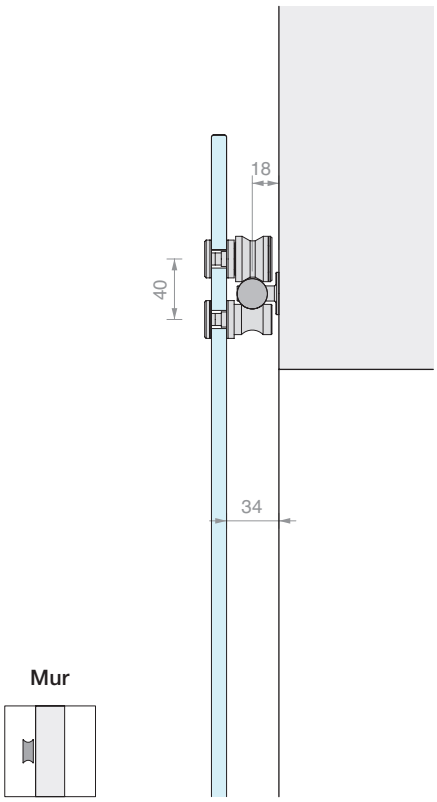

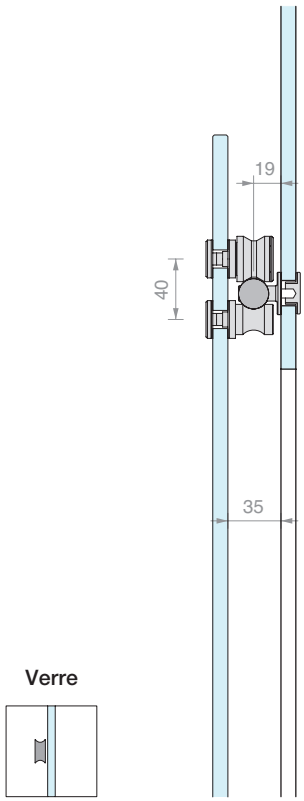

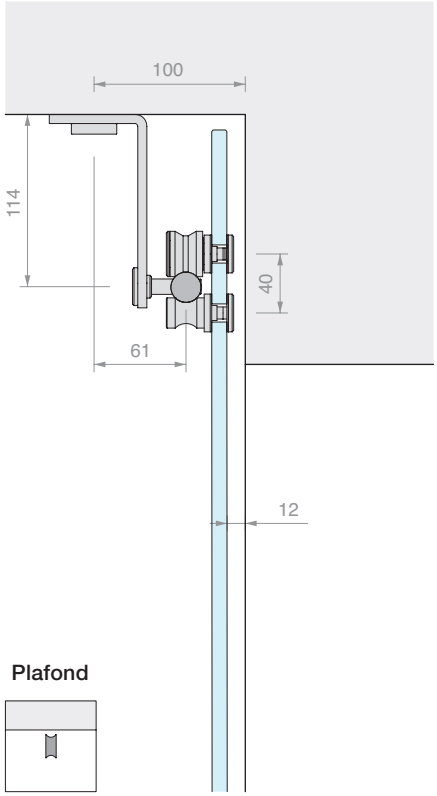

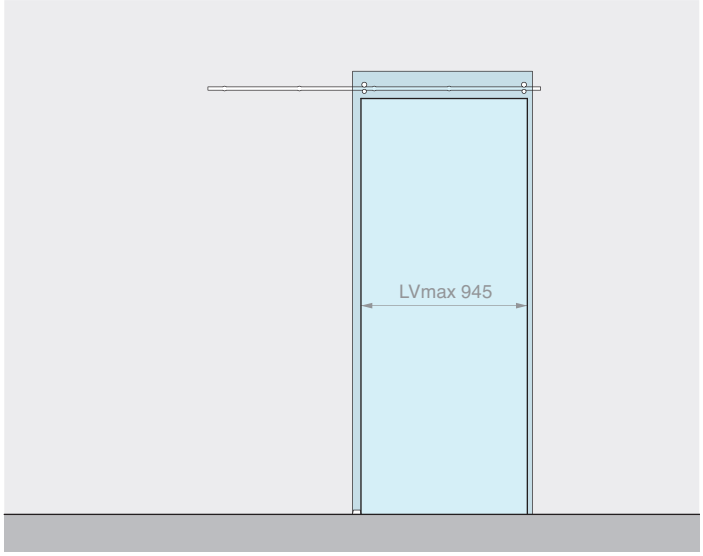

Kit composé de : Finition : /8

Réf.	Description	Q.té
GLM7000	Kit n° 2 roulettes + n° 2 galets	1 U
GLMTND20	Rail rond L=2000 mm	1 U
GLMBRM	Fixation murale	5 U
GLM3020	Butée	2 U
057.3030.071	Guide au sol réglable	1 U
En option		
UT200	Clé de serrage	1 U

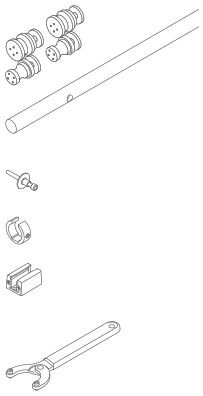

Réf.	Description	Pour verres	Cap.max	Q.té
GLM32002PAR	Kit coulissant fixation murale	De **6** à **12.7** mm	**80** kg	1 U

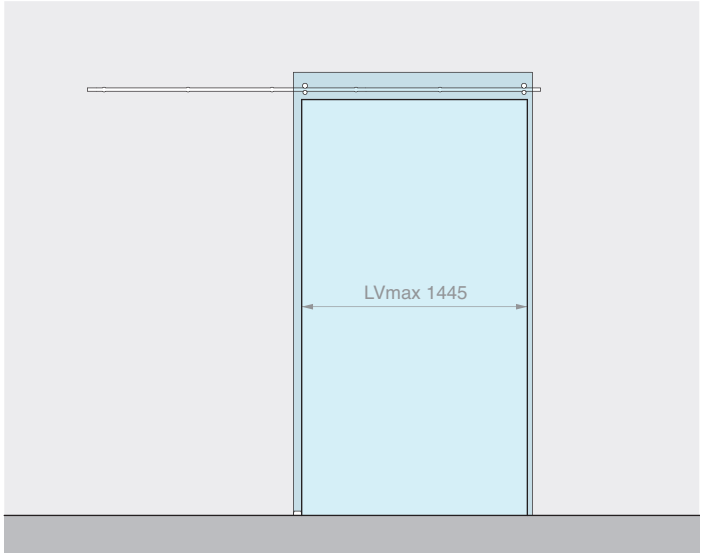

Kit composé de : Finition : /8

Réf.	Description	Q.té
GLM7000	Kit n° 2 roulettes + n° 2 galets	1 U
GLMTND30	Rail rond L=3000 mm	1 U
GLMBRM	Fixation murale	6 U
GLM3020	Butée	2 U
057.3030.071	Guide au sol réglable	1 U
En option		
UT200	Clé de serrage	1 U

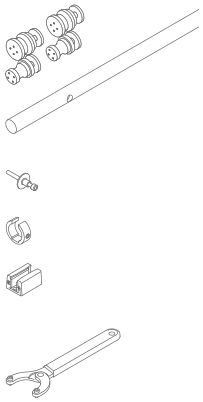

Réf.	Description	Pour verres	Cap.max	Q.té
GLM32003PAR	Kit coulissant fixation murale	De **6** à **12.7** mm	**80** kg	1 U

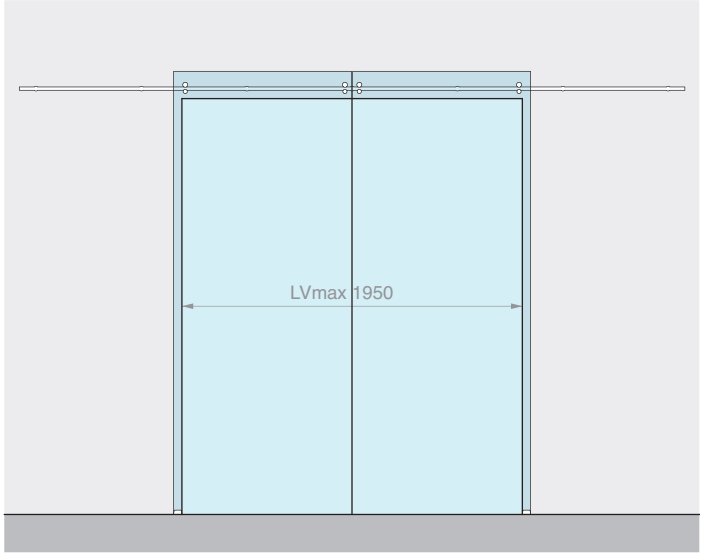

Kit composé de : Finition : /8

Réf.	Description	Q.té
GLM7000	Kit n° 2 roulettes + n° 2 galets	2 U
GLMTND40	Rail rond L=4000 mm	1 U
GLMBRM	Fixation murale	7 U
GLM3020	Butée	4 U
057.3030.071	Guide au sol réglable	2 U
En option		
UT200	Clé de serrage	1 U

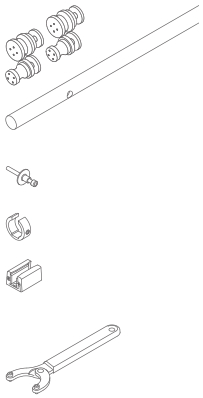

Réf.	Description	Pour verres	Cap.max	Q.té
GLM32004PAR	Kit coulissant fixation murale pour 2 vantaux	De **6** à **12.7** mm	**80** + **80** kg	1 U

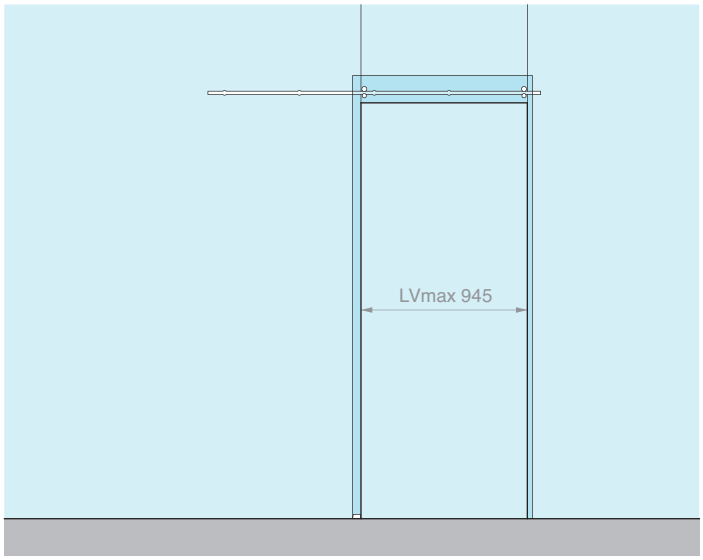

Kit composé de : Finition : /8

Réf.	Description	Q.té
GLM7000	Kit n° 2 roulettes + n° 2 galets	1 U
GLMTND20	Rail rond L=2000 mm	1 U
GLMBRV	Fixation sur verre	5 U
GLM3020	Butée	2 U
057.3030.071	Guide au sol réglable	1 U

En option

UT200	Clé de serrage	1 U

Réf.	Description	Pour verres	Cap.max	Q.té
GLM32002VET	Kit coulissant fixation sur verre	De **6** à **12.7** mm	**80** kg	1 U

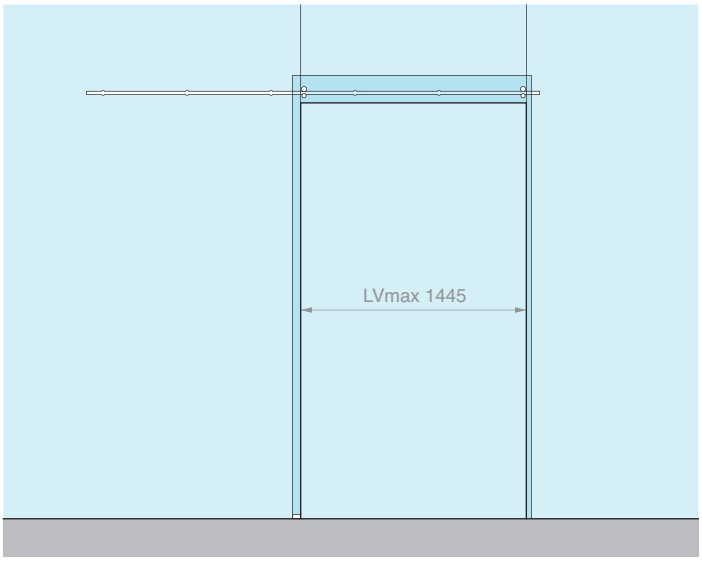

Kit composé de : Finition : /8

Réf.	Description	Q.té
GLM7000	Kit n° 2 roulettes + n° 2 galets	1 U
GLMTND30	Rail rond L=3000 mm	1 U
GLMBRV	Fixation sur verre	6 U
GLM3020	Butée	2 U
057.3030.071	Guide au sol réglable	1 U

En option

UT200	Clé de serrage	1 U

Réf.	Description	Pour verres	Cap.max	Q.té
GLM32003VET	Kit coulissant fixation sur verre	De **6** à **12.7** mm	**80** kg	1 U

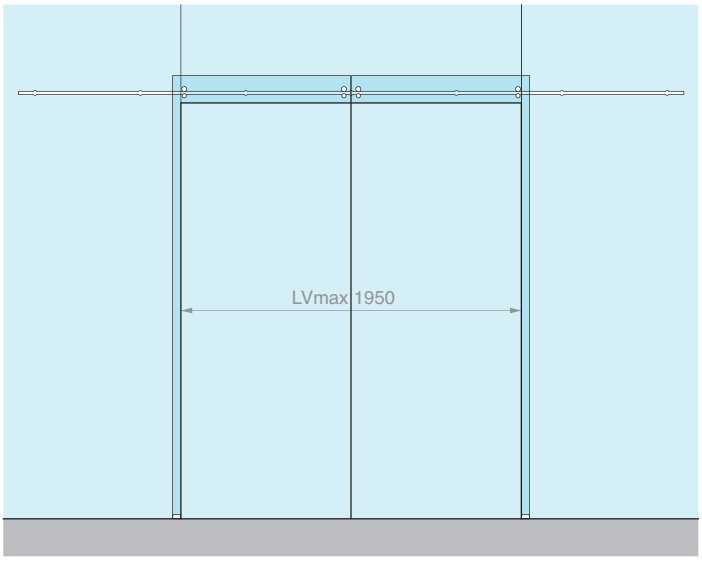

Kit composé de : Finition : /8

Réf.	Description	Q.té
GLM7000	Kit n° 2 roulettes + n° 2 galets	2 U
GLMTND40	Rail rond L=4000 mm	1 U
GLMBRV	Fixation sur verre	7 U
GLM3020	Butée	4 U
057.3030.071	Guide au sol réglable	2 U

En option

UT200	Clé de serrage	1 U

Réf.	Description	Pour verres	Cap.max	Q.té
GLM32004VET	Kit coulissant fixation sur verre pour 2 vantaux	De **6** à **12.7** mm	**80** + **80** kg	1 U

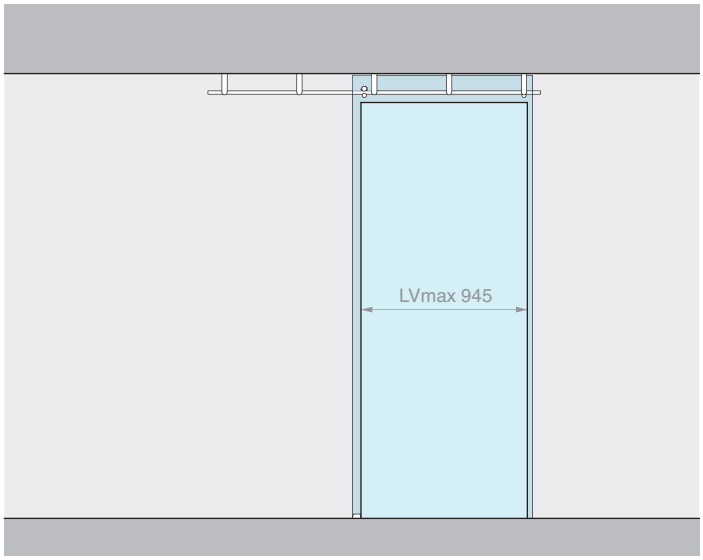

Kit composé de : Finition : /8

Réf.	Description	Q.té
GLM7000	Kit n° 2 roulettes + n° 2 galets	1 U
GLMTND20	Rail rond L=2000 mm	1 U
GLMSST	Fixation au plafond	5 U
GLM3020	Butée	2 U
057.3030.071	Guide au sol réglable	1 U

En option

UT200	Clé de serrage	1 U

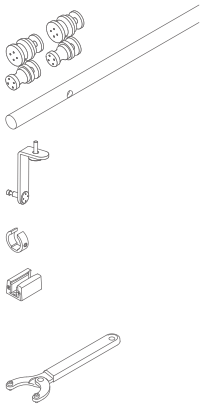

Réf.	Description	Pour verres	Cap.max	Q.té
GLM32002PLA	Kit coulissant fixation au plafond	De **6** à **12.7** mm	**80** kg	1 U

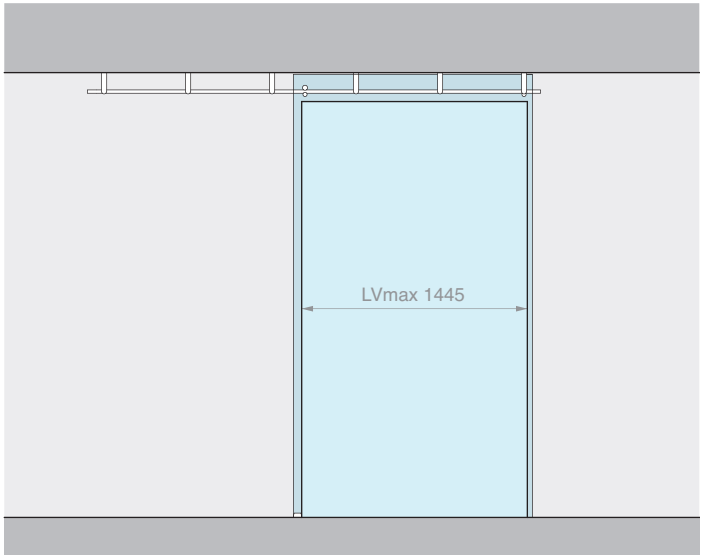

Kit composé de : Finition : /8

Réf.	Description	Q.té
GLM7000	Kit n° 2 roulettes + n° 2 galets	1 U
GLMTND30	Rail rond L=3000 mm	1 U
GLMSST	Fixation au plafond	6 U
GLM3020	Butée	2 U
057.3030.071	Guide au sol réglable	1 U

En option

UT200	Clé de serrage	1 U

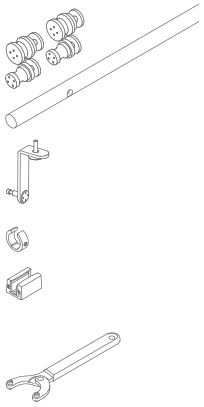

Réf.	Description	Pour verres	Cap.max	Q.té
GLM32003PLA	Kit coulissant fixation au plafond	De **6** à **12.7** mm	**80** kg	1 U

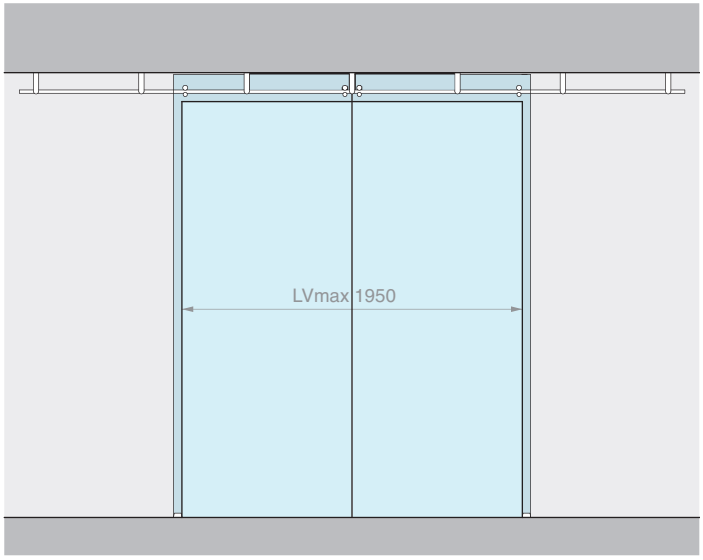

Kit composé de : Finition : /8

Réf.	Description	Q.té
GLM7000	Kit n° 2 roulettes + n° 2 galets	2 U
GLMTND40	Rail rond L=4000 mm	1 U
GLMSST	Fixation au plafond	7 U
GLM3020	Butée	4 U
057.3030.071	Guide au sol réglable	2 U

En option

UT200	Clé de serrage	1 U

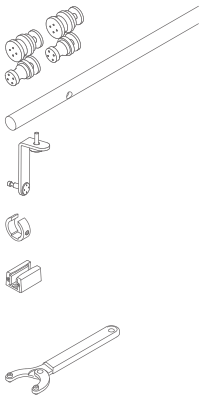

Réf.	Description	Pour verres	Cap.max	Q.té
GLM32004PLA	Kit coulissant fixation au plafond pour 2 vantaux	De **6** à **12.7** mm	**80** + **80** kg	1 U

ROULETTES

Matériau : inox AISI 304
Trous recommandés GLMRCT Ø12 mm
Trous recommandés GLMAN Ø17 mm
Outil de serrage recommandé réf. UT200
Finition : /9 /15

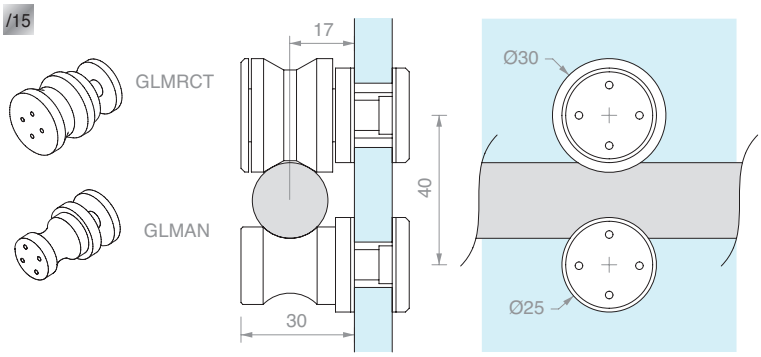

Réf.	Description	Pour verres	Q.té
GLMRCT	Roulette de coulissement	De **6** à **12.7** mm	1 U
GLMAN	Galet anti-déraillement	De **6** à **12.7** mm	1 U
GLM7000	Kit n° 2 roulettes + n° 2 galets	De **6** à **12.7** mm	1 U

RAIL ROND PLEIN PERCÉ

Matériau : inox AISI 304
Finition : /8 /15

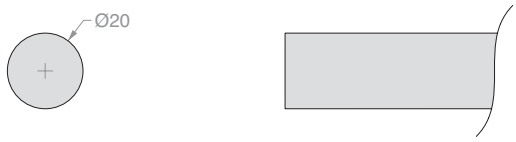

Schéma de perçage rail :

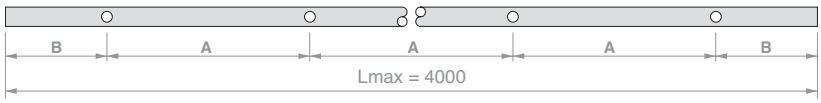

Réf.	Longueur	Nbre Trous	Dimensions		Q.té
GLMTND20	**2000** mm	**5**	A **450** mm	B **100** mm	1 U
GLMTND30	**3000** mm	**6**	A **560** mm	B **100** mm	1 U
GLMTND40	**4000** mm	**7**	A **633** mm	B **100** mm	1 U
GLMBDLN15	**sur mesure**	**-**	**-**	**-**	1 m
GLMFORO	**Trou** pour GLMBDLN15	**1**	**sur mesure**	**sur mesure**	1 U

FIXATION MURALE

Matériau : inox AISI 304
Finition : /9 /15

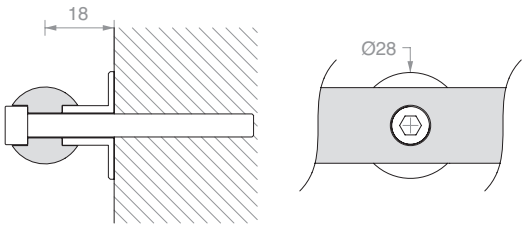

Réf.	Description	Q.té
GLMBRM	Avec vis **M6** x **30** mm	1 U

FIXATION SUR VERRE

Matériau : inox AISI 304
Trou recommandé Ø18 mm
Outil de serrage recommandé réf. UT200
Finition : /9 /15

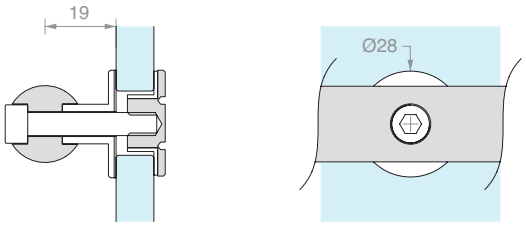

Réf.	Description	Pour verres	Q.té
GLMBRV	Avec vis **M6** x **30** mm	De **8** à **12** mm	1 U

FIXATION AU PLAFOND

Matériau : inox AISI 304

Finition : /9 /15

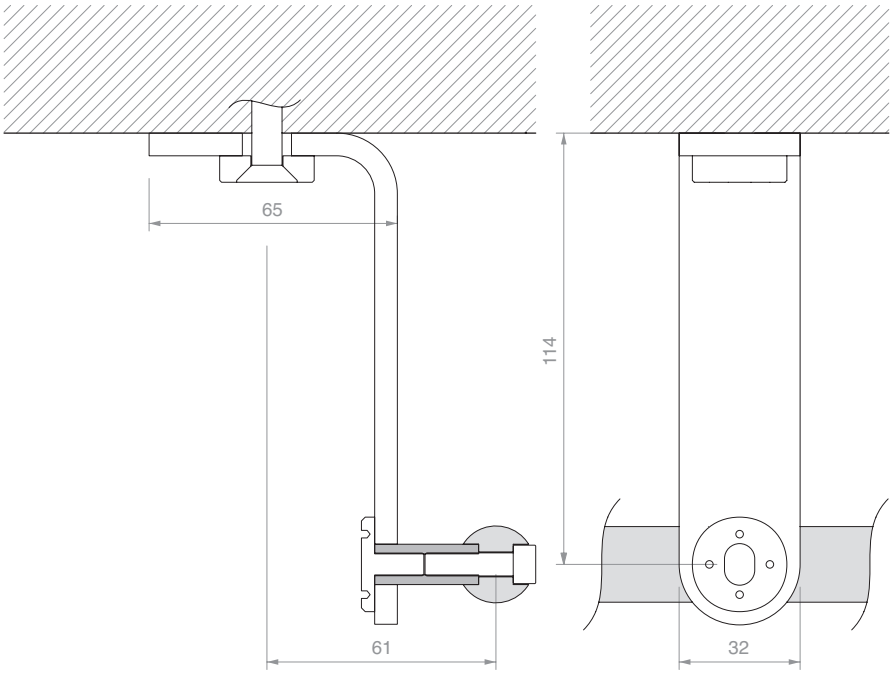

Réf.	Q.té
GLMSST	1 U

FIXATION MURALE LATÉRALE

Matériau : inox AISI 304

Finition : /9 /15

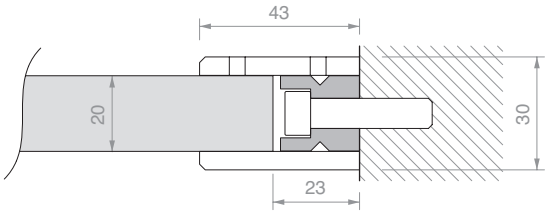

Réf.	Q.té
GLMDSTP	1 U

FIXATION SUR VERRE LATÉRALE

Matériau : inox AISI 304

Trou recommandé Ø15 mm

Outil de serrage recommandé réf. UT200

Finition : /9 /15

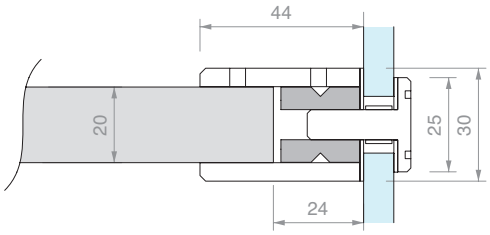

Réf.	Pour verres	Q.té
GLMDSTV	De **8** à **15** mm	1 U

BUTÉE

Matériau : inox AISI 304

Finition : /9 /15

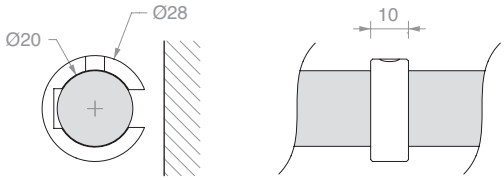

Réf.	Q.té
GLM3020	1 U

GUIDE AU SOL RÉGLABLE

Matériau : aluminium

Finition : /88 /91 /97 /R2

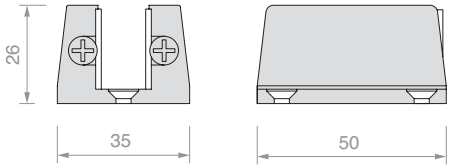

Réf.	Pour verres	Q.té
057.3030.071	De **6** à **12.7** mm	1 U

CLÉ DE SERRAGE

Matériau : corps en fer et tenons en inox

Grâce à l'ouverture à compas, il est possible de travailler sur une grande gamme de diamètres, par paire de trous à entraxe variable de 9 mm à 55 mm

Réf.	Description	Q.té
UT200	Clé de serrage avec tenons Ø1.9 mm	1 U
UTC200R	N° 2 tenons de rechange Ø1.9 mm	1 U

FIXATION RAIL

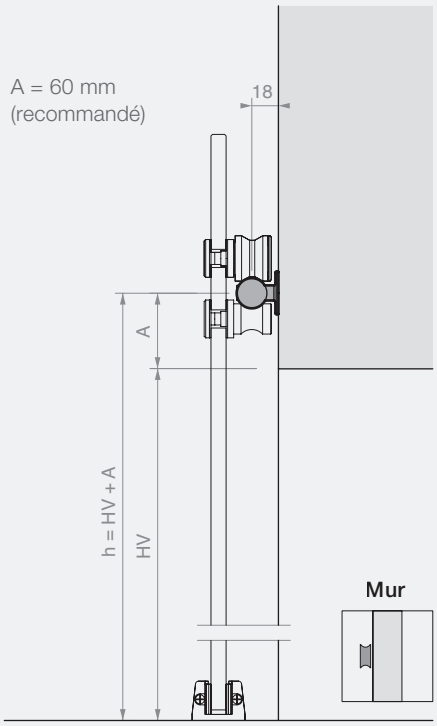

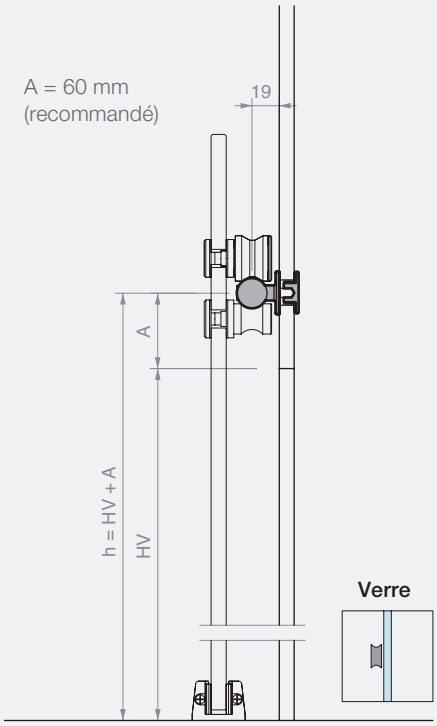

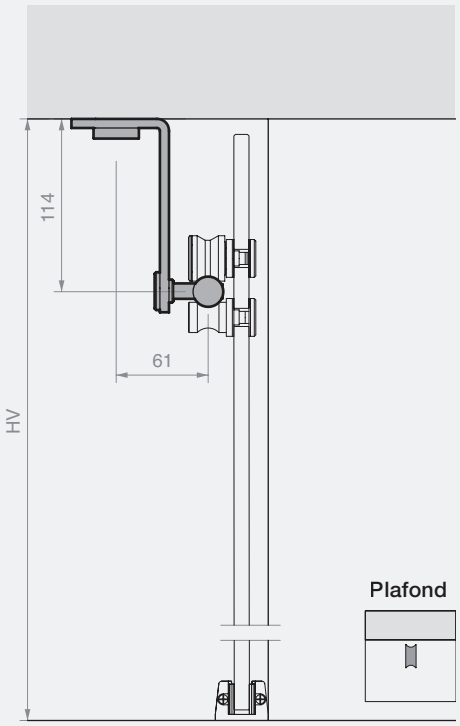

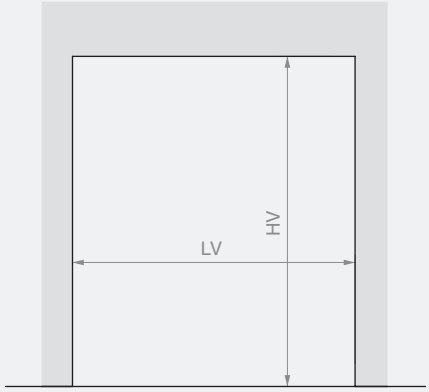

Rail L=2000 mm
LVmax 945 mm

Rail L=3000 mm
LVmax 1445 mm

Rail L=4000 mm
LVmax 1950 mm

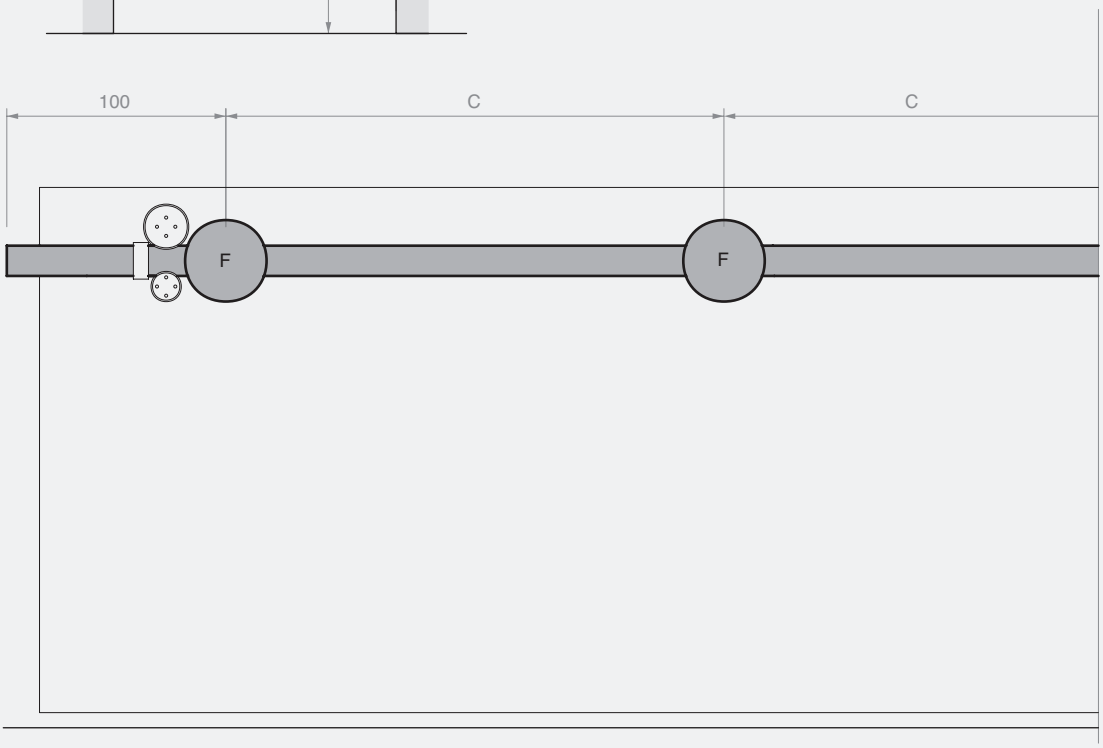

Rail L=2000 mm
n° 5 fixations (F)
C = 450 mm

Rail L=3000 mm
n° 6 fixations (F)
C = 560 mm

Rail L=4000 mm
n° 7 fixations (F)
C = 633 mm

CALCUL DES DIMENSIONS ET DU PERÇAGE DES PANNEAUX EN VERRE

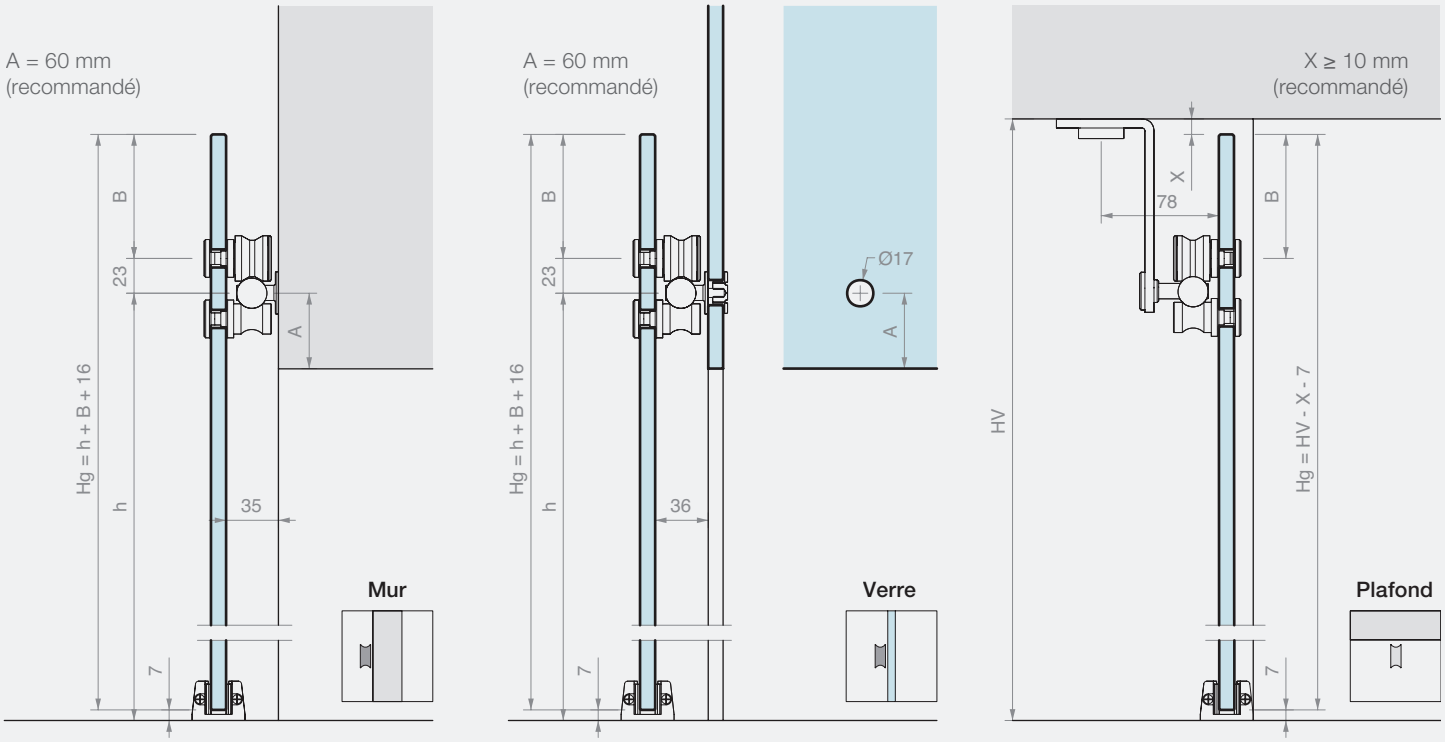

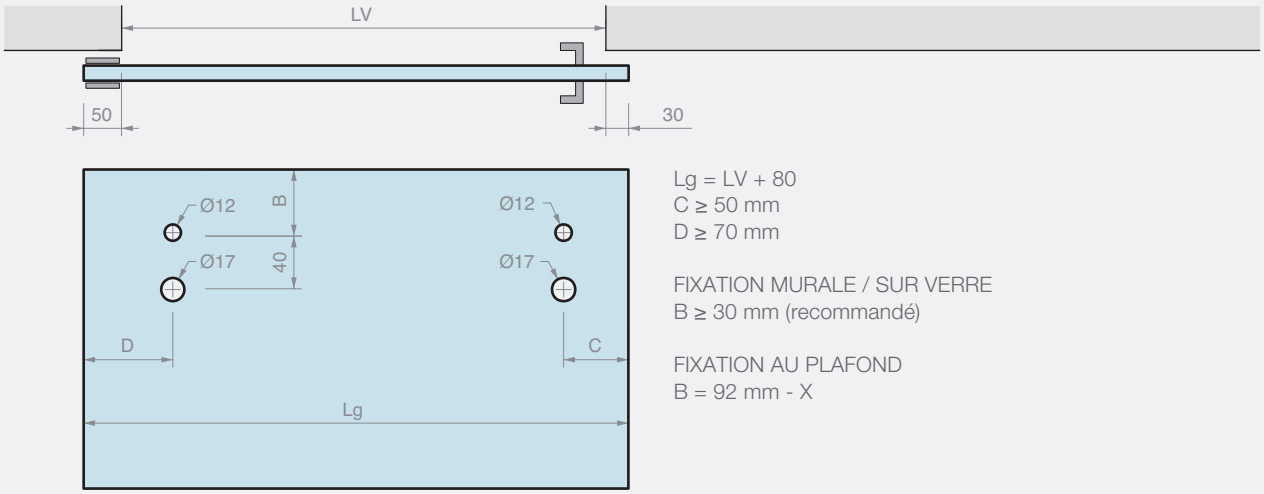

Lg = LV + 80
C ≥ 50 mm
D ≥ 70 mm

FIXATION MURALE / SUR VERRE
B ≥ 30 mm (recommandé)

FIXATION AU PLAFOND
B = 92 mm - X

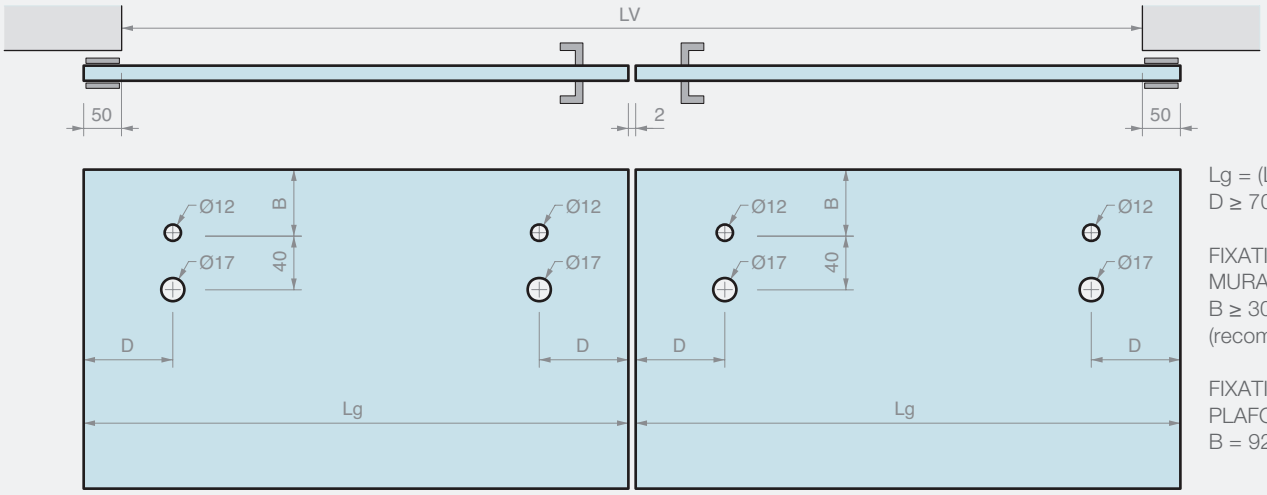

Lg = (LV + 98) / 2
D ≥ 70 mm

FIXATION
MURALE / SUR VERRE
B ≥ 30 mm
(recommandé)

FIXATION AU
PLAFOND
B = 92 mm - X

GIUMAX 8500

Système coulissant en inox AISI 304, constitué d'un rail plein à section semi-ronde, de roulettes apparentes et d'accessoires de fixation.

Le vantail est soutenu sur le rail grâce à une roue et bloqué sous le rail par une roulette qui l'empêche de dérailler. La paire de roulettes permet de faire coulisser un vantail de forte épaisseur, de 12 à 17.5 mm, et d'un poids important, allant jusqu'à 150 kg.

Le système se caractérise par la recherche d'une transparence maximale, associée à la conception technologique de la roulette et à la forme raffinée du rail.

Les éléments de fixation permettent un montage personnalisé du rail en fonction du type d'installation : murale, sur paroi en verre ou au plafond.

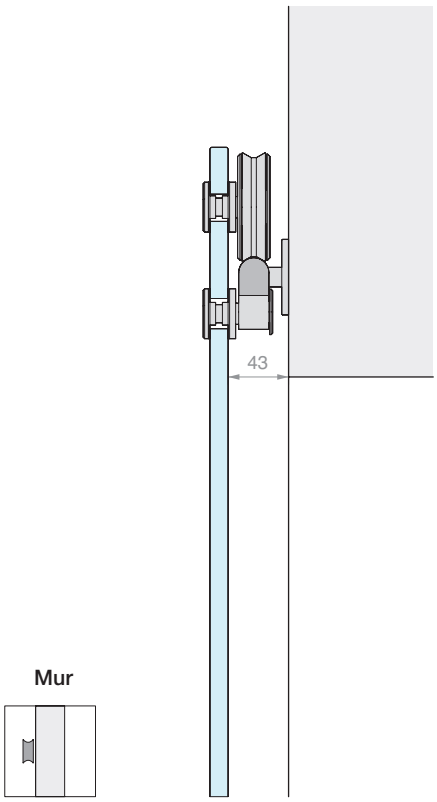

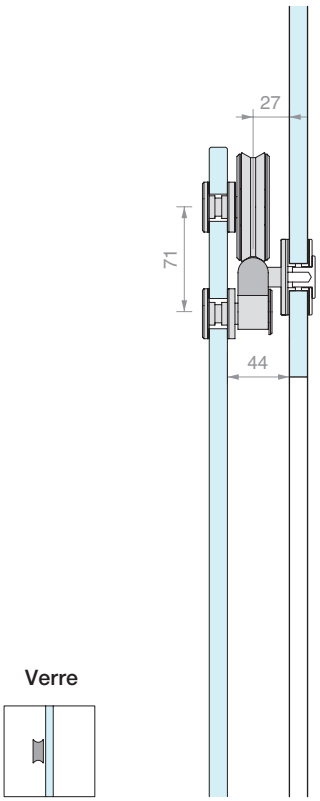

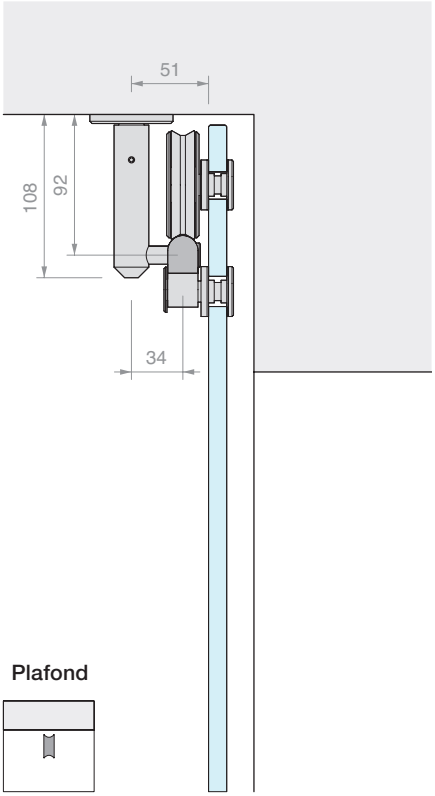

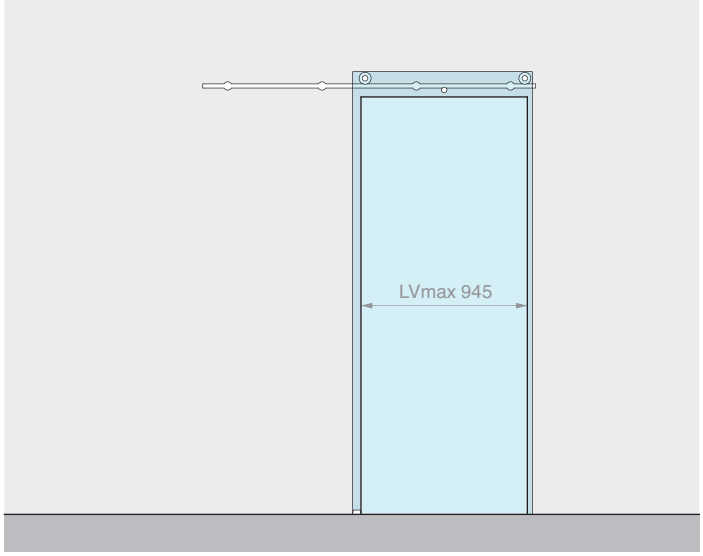

Kit composé de : Finition : /9

Réf.	Description	Q.té
GLM8500	Kit n° 3 roulettes	1 U
GLMBST200	Rail semi-rond L=2000 mm	1 U
GLMATM	Fixation murale	4 U
GLMFERM	Butée	2 U
GLMGREG	Guide au sol réglable	1 U
En option		
GLMSTOPSX	Étrier de blocage gauche	1 U
GLMSTOPDX	Étrier de blocage droit	1 U
UT250	Clé de serrage	1 U

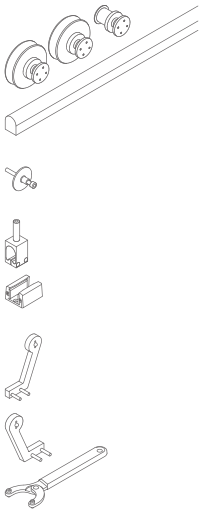

Réf.	Description	Pour verres	Cap.max	Q.té
GM85002MUR	Kit coulissant fixation murale	De **12** à **17.5** mm	**150** kg	1 U

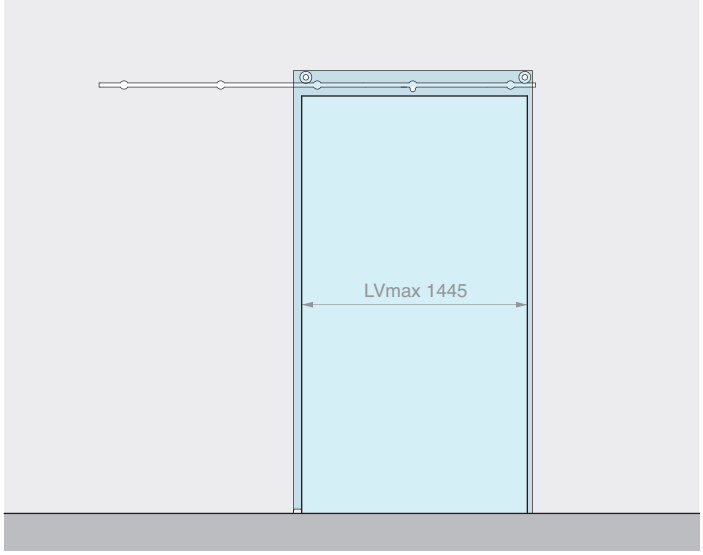

Kit composé de : Finition : /9

Réf.	Description	Q.té
GLM8500	Kit n° 3 roulettes	1 U
GLMBST300	Rail semi-rond L=3000 mm	1 U
GLMATM	Fixation murale	5 U
GLMFERM	Butée	2 U
GLMGREG	Guide au sol réglable	1 U
En option		
GLMSTOPSX	Étrier de blocage gauche	1 U
GLMSTOPDX	Étrier de blocage droit	1 U
UT250	Clé de serrage	1 U

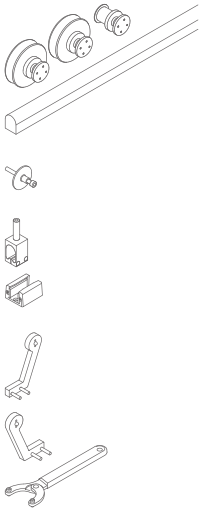

Réf.	Description	Pour verres	Cap.max	Q.té
GM85003MUR	Kit coulissant fixation murale	De **12** à **17.5** mm	**150** kg	1 U

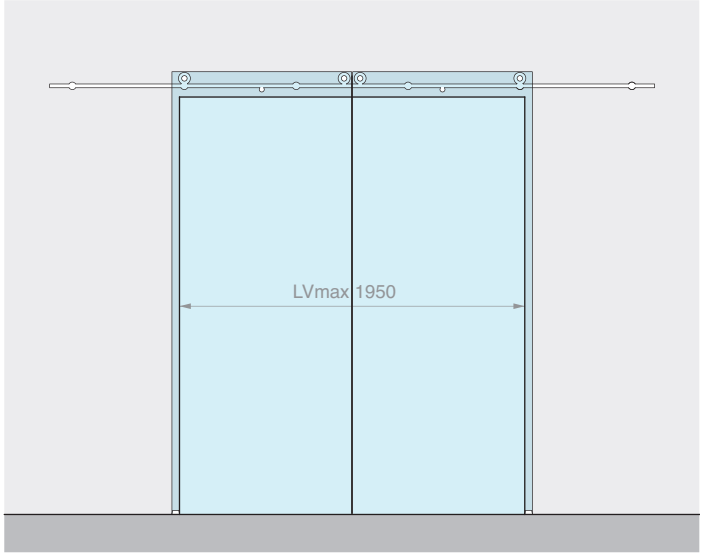

Kit composé de : Finition : /9

Réf.	Description	Q.té
GLM8500	Kit n° 3 roulettes	2 U
GLMBST400	Rail semi-rond L=4000 mm	1 U
GLMATM	Fixation murale	6 U
GLMFERM	Butée	4 U
GLMGREG	Guide au sol réglable	2 U
En option		
GLMSTOPSX	Étrier de blocage gauche	1 U
GLMSTOPDX	Étrier de blocage droit	1 U
UT250	Clé de serrage	1 U

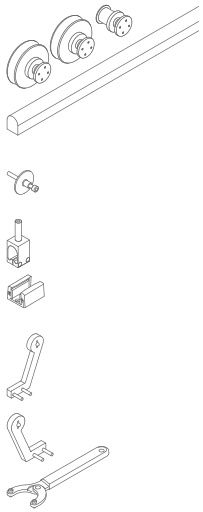

Réf.	Description	Pour verres	Cap.max	Q.té
GM85004MUR	Kit coulissant fixation murale pour 2 vantaux	De **12** à **17.5** mm	**150** + **150** kg	1 U

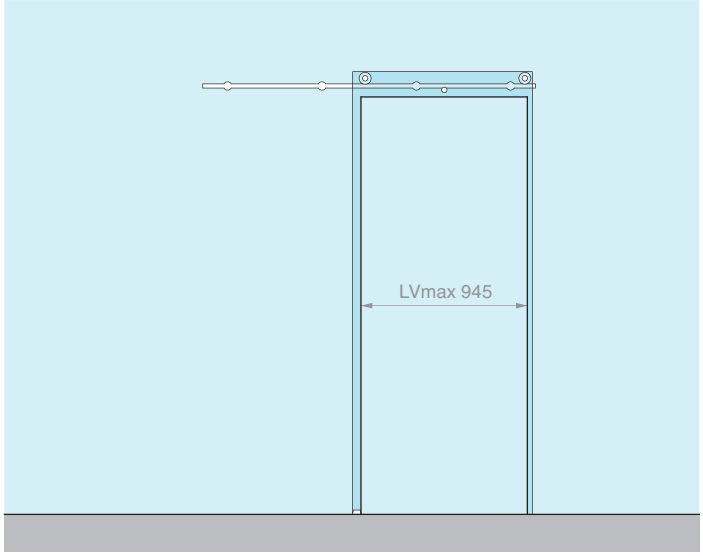

Kit composé de : Finition : /9

Réf.	Description	Q.té
GLM8500	Kit n° 3 roulettes	1 U
GLMBST200	Rail semi-rond L=2000 mm	1 U
GLMATV	Fixation sur verre	4 U
GLMFERM	Butée	2 U
GLMGREG	Guide au sol réglable	1 U
En option		
GLMSTOPSX	Étrier de blocage gauche	1 U
GLMSTOPDX	Étrier de blocage droit	1 U
UT250	Clé de serrage	1 U

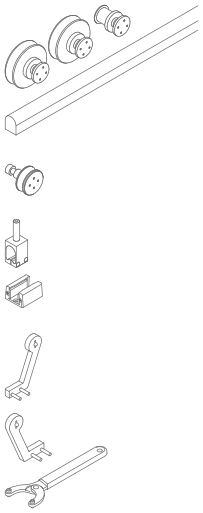

Réf.	Description	Pour verres	Cap.max	Q.té
GM85002VET	Kit coulissant fixation sur verre	De **12** à **17.5** mm	**150** kg	1 U

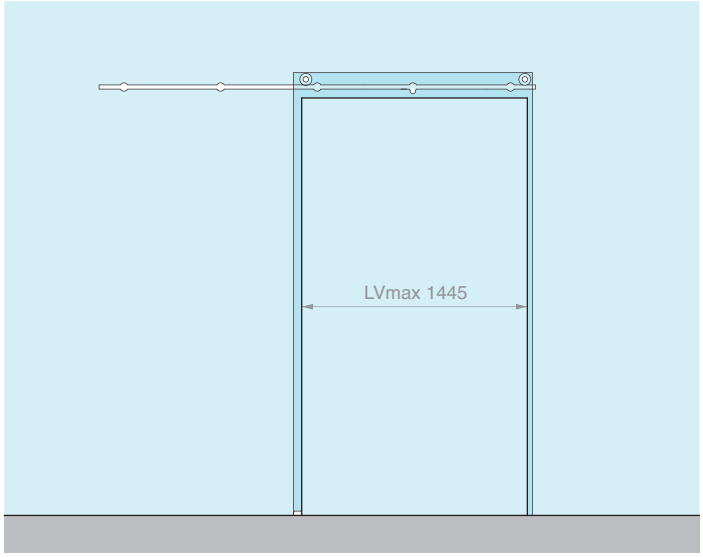

Kit composé de : Finition : /9

Réf.	Description	Q.té
GLM8500	Kit n° 3 roulettes	1 U
GLMBST300	Rail semi-rond L=3000 mm	1 U
GLMATV	Fixation sur verre	5 U
GLMFERM	Butée	2 U
GLMGREG	Guide au sol réglable	1 U
En option		
GLMSTOPSX	Étrier de blocage gauche	1 U
GLMSTOPDX	Étrier de blocage droit	1 U
UT250	Clé de serrage	1 U

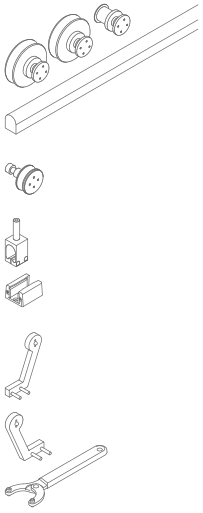

Réf.	Description	Pour verres	Cap.max	Q.té
GM85003VET	Kit coulissant fixation sur verre	De **12** à **17.5** mm	**150** kg	1 U

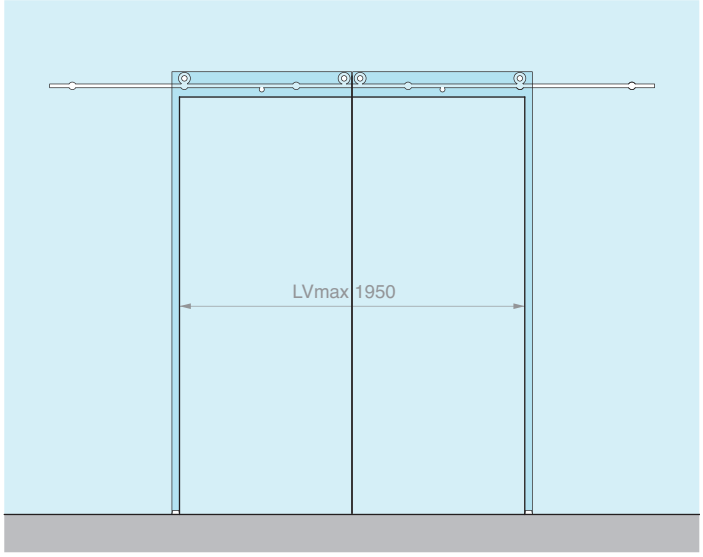

Kit composé de : Finition : /9

Réf.	Description	Q.té
GLM8500	Kit n° 3 roulettes	2 U
GLMBST400	Rail semi-rond L=4000 mm	1 U
GLMATV	Fixation sur verre	6 U
GLMFERM	Butée	4 U
GLMGREG	Guide au sol réglable	2 U
En option		
GLMSTOPSX	Étrier de blocage gauche	1 U
GLMSTOPDX	Étrier de blocage droit	1 U
UT250	Clé de serrage	1 U

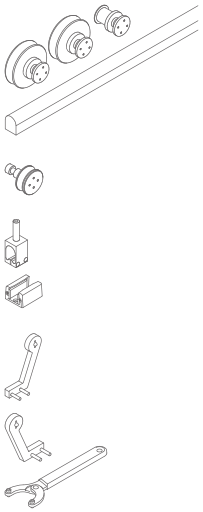

Réf.	Description	Pour verres	Cap.max	Q.té
GM85004VET	Kit coulissant fixation sur verre pour 2 vantaux	De **12** à **17.5** mm	**150** + **150** kg	1 U

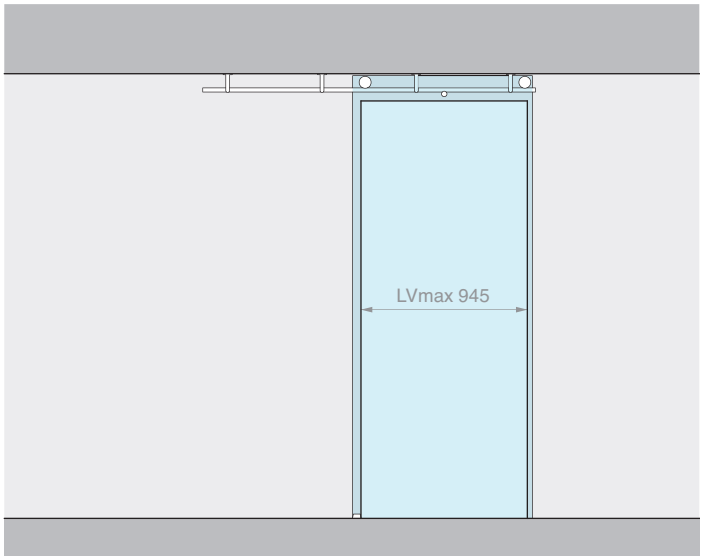

Kit composé de : Finition : /9

Réf.	Description	Q.té
GLM8500	Kit n° 3 roulettes	1 U
GLMBST200	Rail semi-rond L=2000 mm	1 U
GLMATS	Fixation au plafond	4 U
GLMFERM	Butée	2 U
GLMGREG	Guide au sol réglable	1 U
En option		
GLMSTOPSX	Étrier de blocage gauche	1 U
GLMSTOPDX	Étrier de blocage droit	1 U
UT250	Clé de serrage	1 U

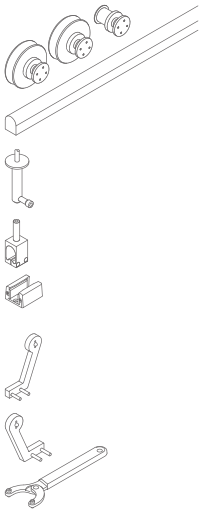

Réf.	Description	Pour verres	Cap.max	Q.té
GM85002PLA	Kit coulissant fixation au plafond	De **12** à **17.5** mm	**150** kg	1 U

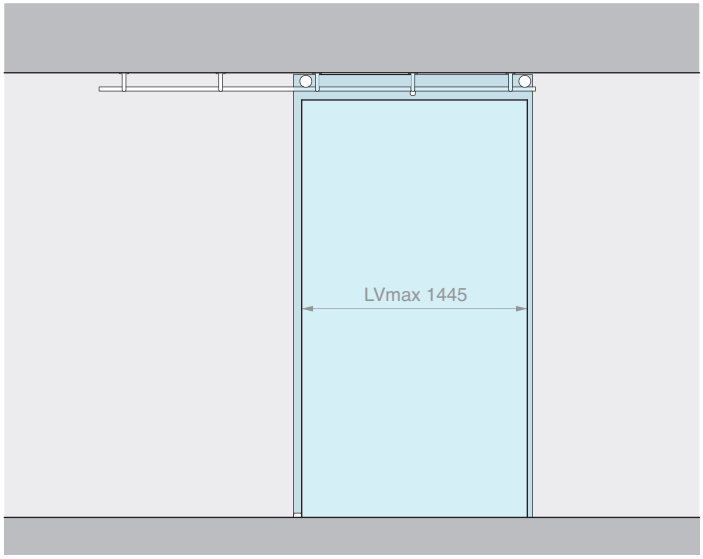

Kit composé de : Finition : /9

Réf.	Description	Q.té
GLM8500	Kit n° 3 roulettes	1 U
GLMBST300	Rail semi-rond L=3000 mm	1 U
GLMATS	Fixation au plafond	5 U
GLMFERM	Butée	2 U
GLMGREG	Guide au sol réglable	1 U
En option		
GLMSTOPSX	Étrier de blocage gauche	1 U
GLMSTOPDX	Étrier de blocage droit	1 U
UT250	Clé de serrage	1 U

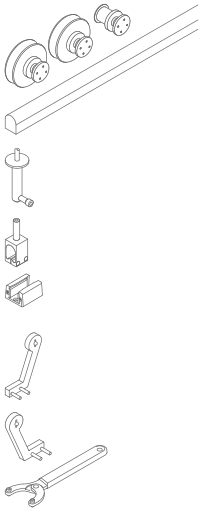

Réf.	Description	Pour verres	Cap.max	Q.té
GM85003PLA	Kit coulissant fixation au plafond	De **12** à **17.5** mm	**150** kg	1 U

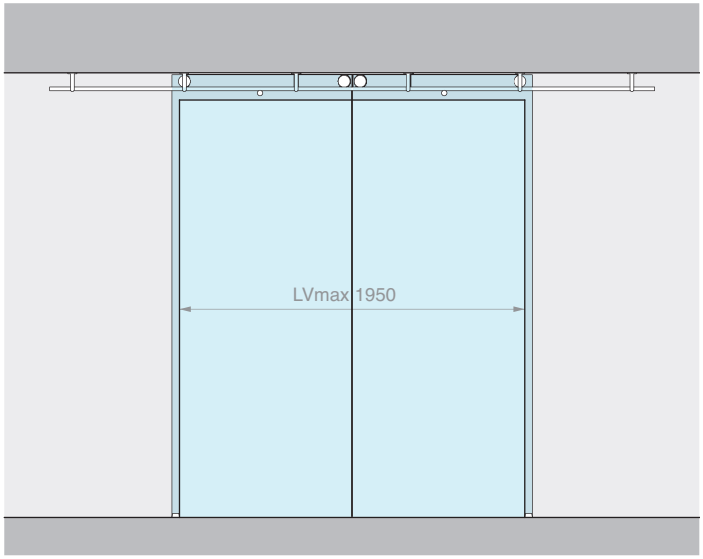

Kit composé de : Finition : /9

Réf.	Description	Q.té
GLM8500	Kit n° 3 roulettes	2 U
GLMBST400	Rail semi-rond L=4000 mm	1 U
GLMATS	Fixation au plafond	6 U
GLMFERM	Butée	4 U
GLMGREG	Guide au sol réglable	2 U
En option		
GLMSTOPSX	Étrier de blocage gauche	1 U
GLMSTOPDX	Étrier de blocage droit	1 U
UT250	Clé de serrage	1 U

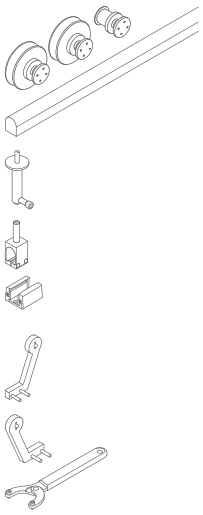

Réf.	Description	Pour verres	Cap.max	Q.té
GM85004PLA	Kit coulissant fixation au plafond pour 2 vantaux	De **12** à **17.5** mm	**150** + **150** kg	1 U

ROULETTES

Matériau : inox AISI 304
Trous recommandés GLMRC Ø18 mm
Trous recommandés GLMRL Ø20 mm
Outil de serrage recommandé
réf. UT250
Finition : /9

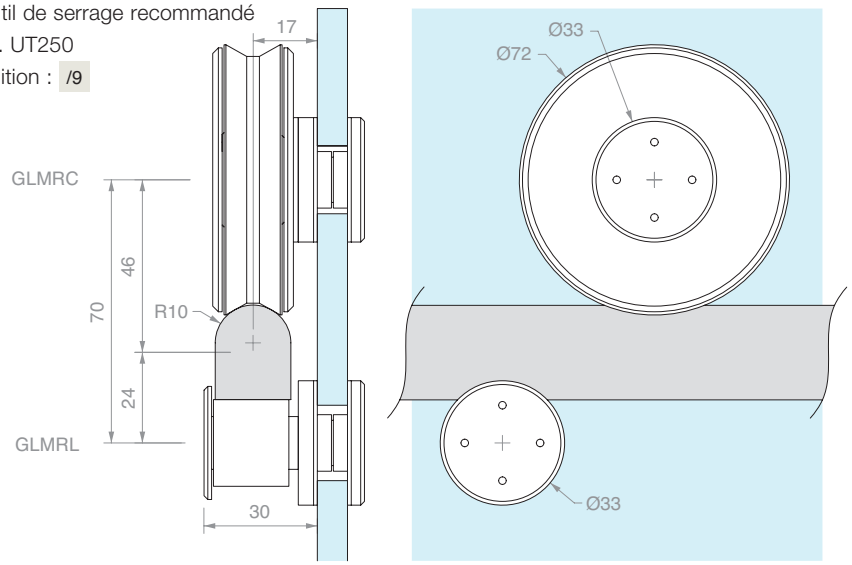

Réf.	Description	Pour verres	Q.té
GLMRC	Roulette de coulissement	De **12** à **17.5** mm	1 U
GLMRL	Roulette anti-déraillement	De **12** à **17.5** mm	1 U
GLM8500	Kit 2 roulettes coulissement + 1 anti-déraillement	De **12** à **17.5** mm	1 U

RAIL SEMI-ROND PLEIN PERCÉ

Matériau : inox AISI 304
Finition : /8
Note: le rail de 4 m è composé de 2 rails de 2 m unis les uns aux autres

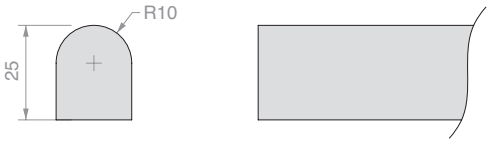

Schéma de perçage rail :

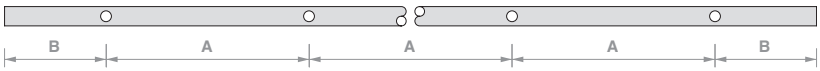

Réf.	Longueur	Nbre Trous	Dimensions		Q.té
GLMBST200	**2000** mm	**4**	A **567** mm	B **150** mm	1 U
GLMBST300	**3000** mm	**5**	A **675** mm	B **150** mm	1 U
GLMBST400	**4000** mm	**6**	A **740** mm	B **150** mm	1 U
GLMBST	**sur mesure**	**sur demande**	**sur mesure**		1 U

FIXATION MURALE

Matériau : inox AISI 304
Finition : /9

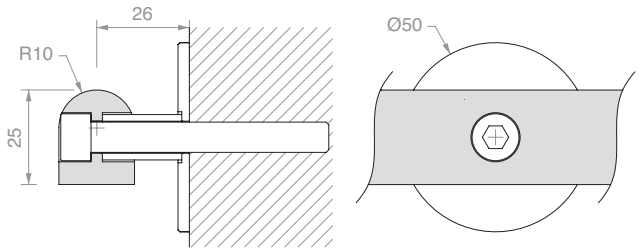

Réf.	Description	Q.té
GLMATM	Avec vis **M8** x **80** mm	1 U

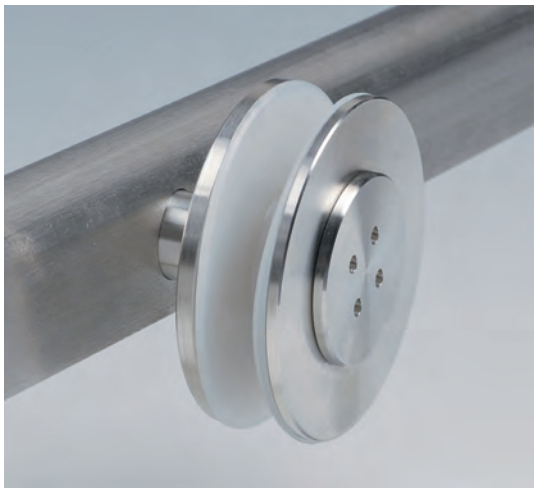

FIXATION SUR VERRE

Matériau : inox AISI 304
Trou recommandé Ø20 mm
Outil de serrage
recommandé réf. UT250
Finition : /9

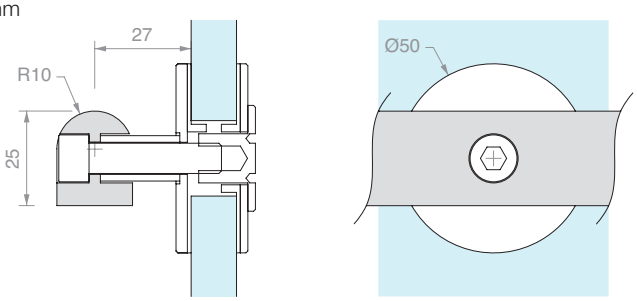

Réf.	Description	Pour verres	Q.té
GLMATV	Avec vis **M8** x **45** mm	De **12** à **17.5** mm	1 U

FIXATION AU PLAFOND

Matériau : inox AISI 304
Finition : /9

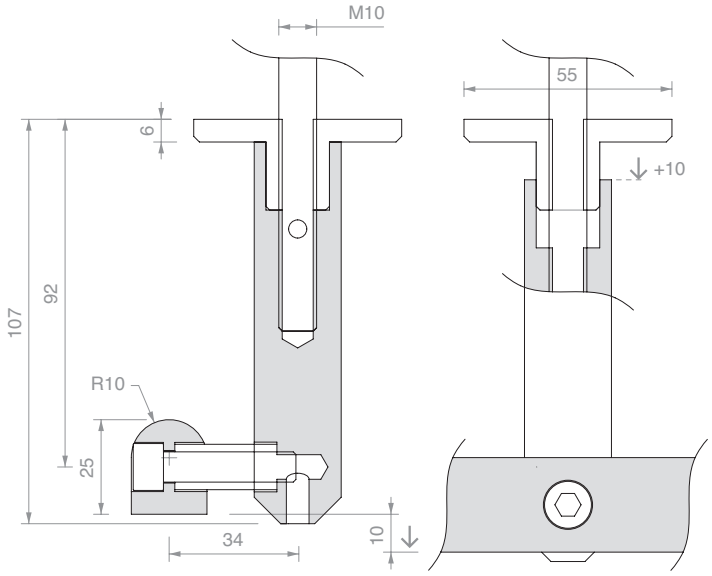

Réf.	Description	Q.té
GLMATS	Avec vis **M10** x **160** mm	1 U

BUTÉE

Matériau : inox AISI 304
Finition : /8

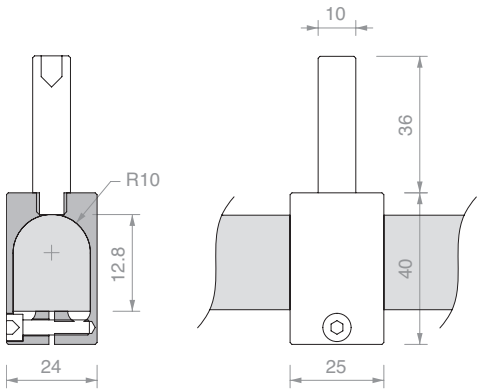

Réf.	Q.té
GLMFERM	1 U

ÉTRIER DE BLOCAGE GAUCHE

Matériau : inox AISI 304

Finition : /8

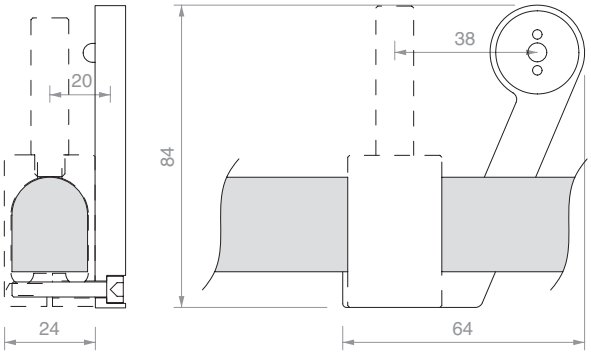

Réf.	Q.té
GLMSTOPSX	1 U

ÉTRIER DE BLOCAGE DROIT

Matériau : inox AISI 304

Finition : /8

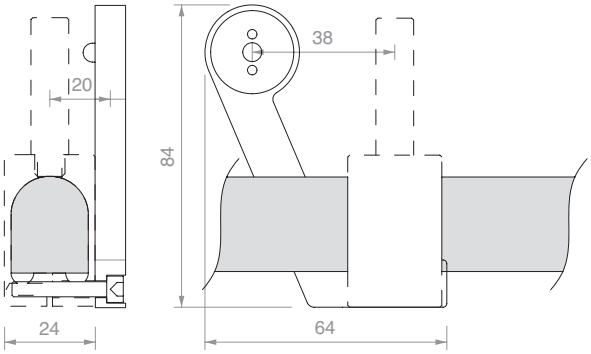

Réf.	Q.té
GLMSTOPDX	1 U

GUIDE AU SOL RÉGLABLE

Matériau : aluminium

Finition : /88

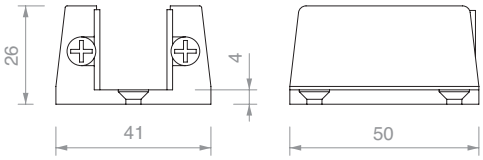

Réf.	Pour verres	Q.té
GLMGREG	De **11** à **19** mm	1 U

CLÉ DE SERRAGE

Matériau : corps en fer et tenons en inox

Grâce à l'ouverture à compas, il est possible de travailler sur une grande gamme de diamètres, par paire de trous à entraxe variable de 9 mm à 55 mm

Réf.	Description	Q.té
UT250	Clé de serrage avec tenons Ø2.4 mm	1 U
UTC250R	N° 2 tenons de rechange Ø2.4 mm	1 U

FIXATION RAIL

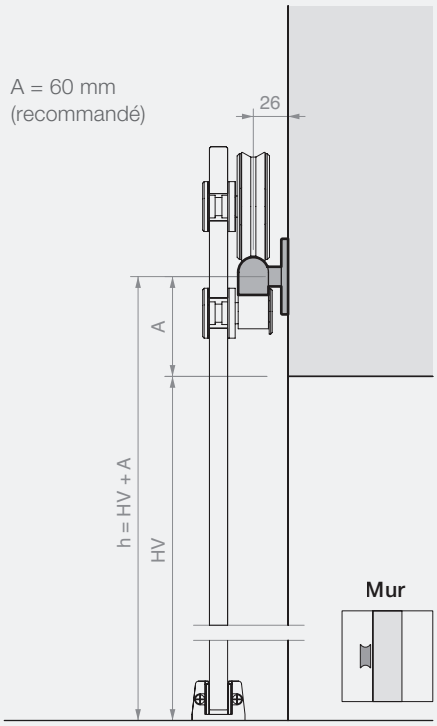

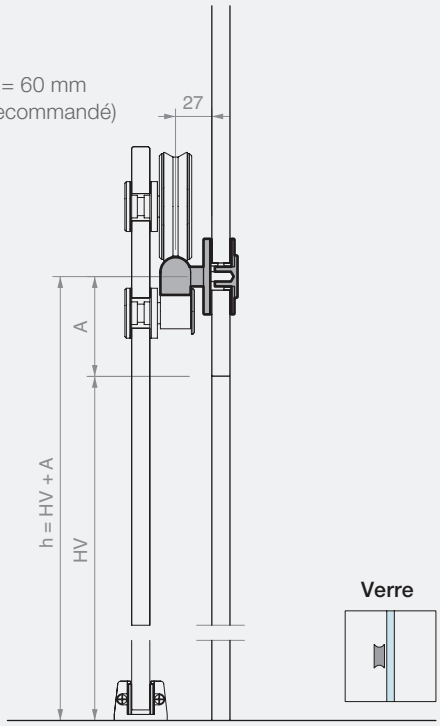

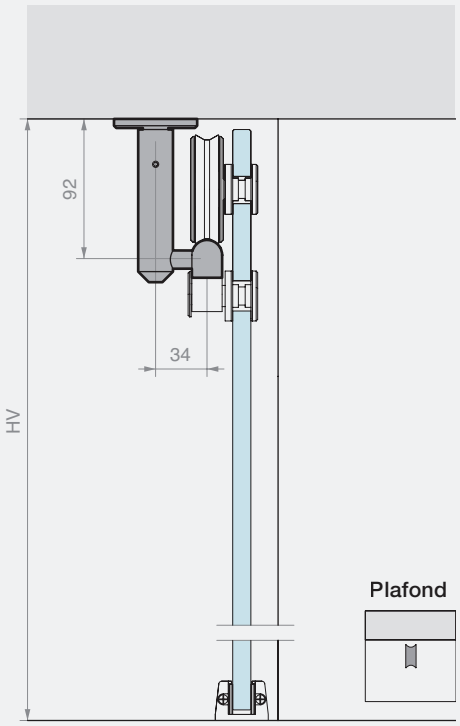

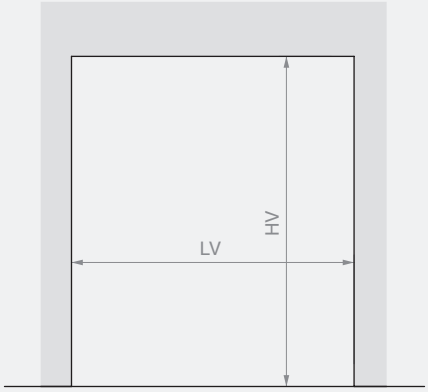

Rail L=2000 mm
LVmax 945 mm

Rail L=3000 mm
LVmax 1445 mm

Rail L=4000 mm
LVmax 1950 mm

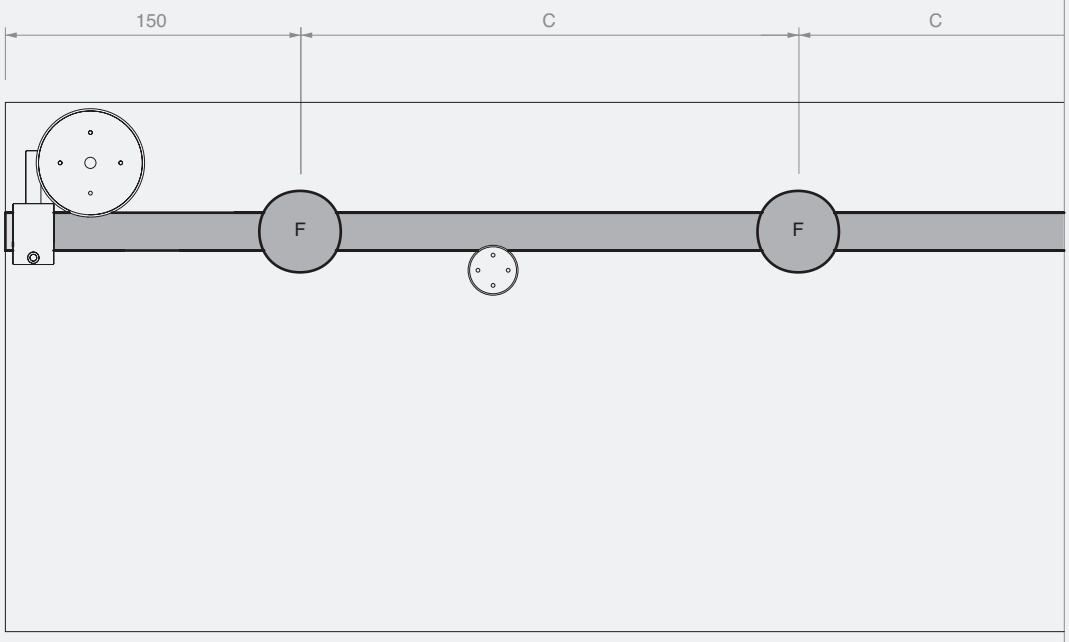

Rail L=2000 mm
n° 7 fixations (F)
C=567 mm

Rail L=3000 mm
n° 5 fixations (F)
C=675 mm

Rail L=4000 mm
n° 6 fixations (F)
C=740 mm

CALCUL DES DIMENSIONS ET DU PERÇAGE DES PANNEAUX EN VERRE

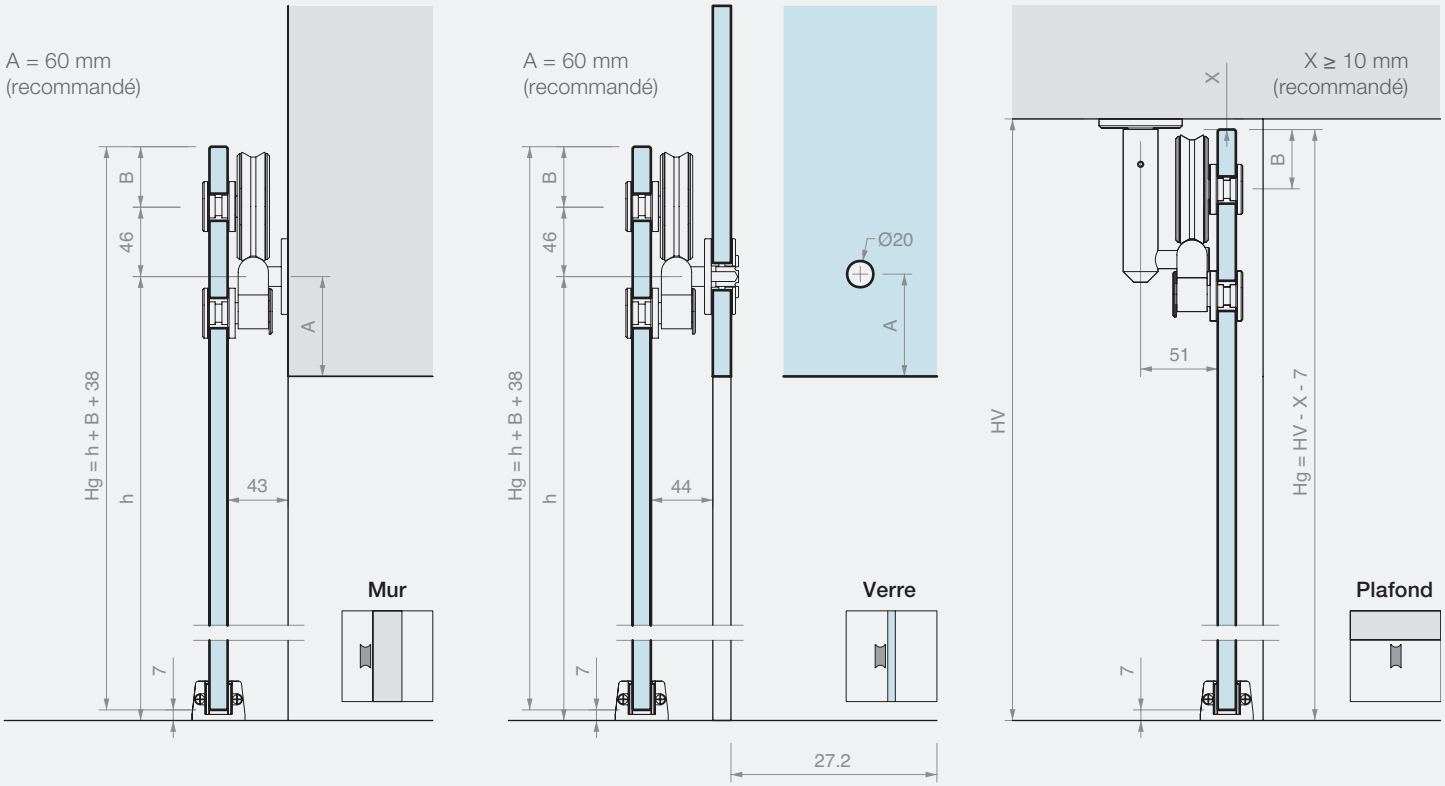

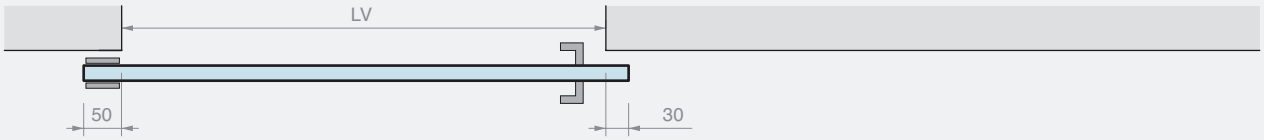

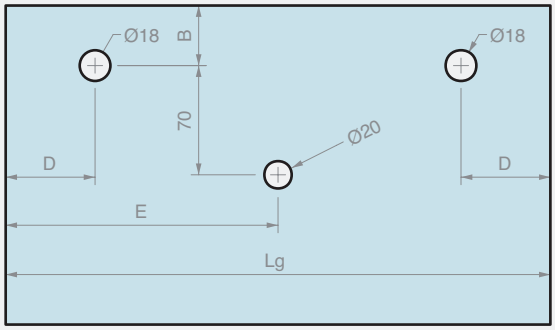

Lg = LV + 80
D ≥ 95 mm
E = Lg / 2

FIXATION MURALE / SUR VERRE
B ≥ 40 mm (recommandé)

FIXATION AU PLAFOND
B = 47 mm - X

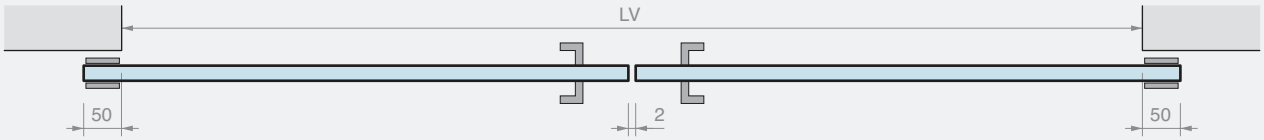

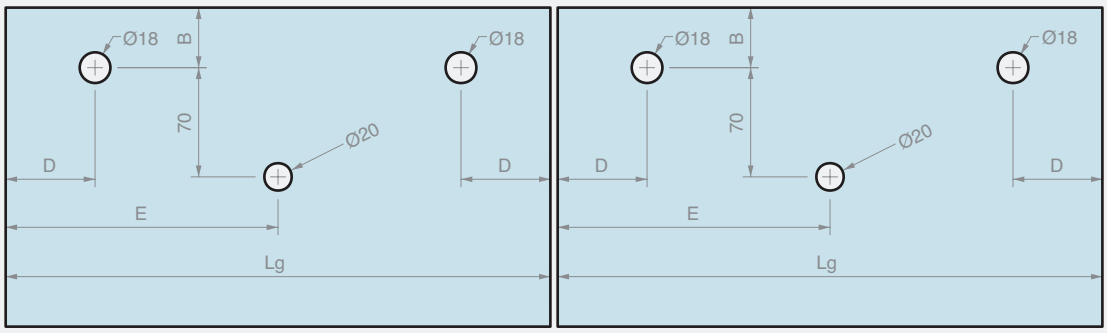

Lg = (LV + 98) / 2
D ≥ 95 mm
E = Lg / 2

FIXATION
MURALE / SUR VERRE
B ≥ 40 mm
(recommandé)

FIXATION AU
PLAFOND
B = 47 mm - X

GIUMAX 6500

Système coulissant en inox AISI 304, constitué d'un rail porteur plein à section semi-ronde, de chariots apparents et d'accessoires de fixation.

Le chariot comprend un étrier porteur de raccordement en « T », une paire de roues, une roulette anti-déraillement et deux œillets pour la fixation du vantail. La paire de chariots permet de faire coulisser un vantail de forte épaisseur, de 12 à 17.5 mm, et d'un poids important allant jusqu'à 150 kg.

La technologie du chariot permet d'ajuster la hauteur des œillets, pour un réglage plus facile de la position du vantail.

Les éléments de fixation permettent un montage frontal du rail en fonction du type d'installation : murale ou sur paroi en verre.

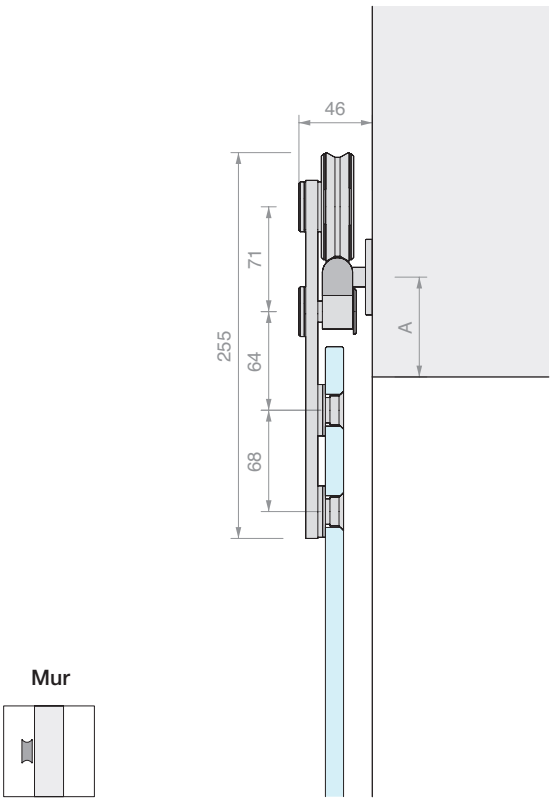

Mur

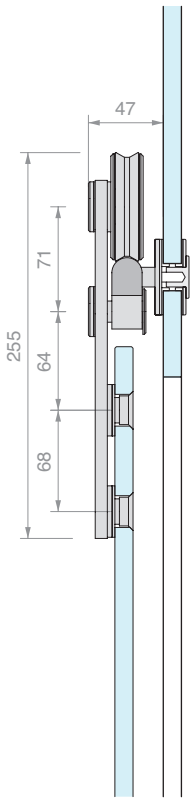

Verre

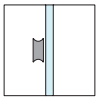

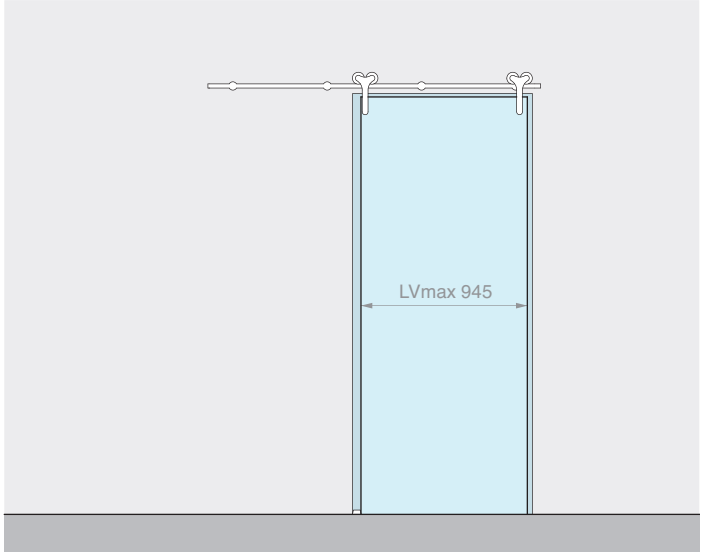

Kit composé de : Finition : /9

Réf.	Description	Q.té
GLM6500	Kit n° 2 chariots	1 U
GLMBST200	Rail semi-rond L=2000 mm	1 U
GLMATM	Fixation murale	4 U
GLMFERM	Butée	2 U
GLMGREG	Guide au sol réglable	1 U
En option		
GLMSTOPSX	Étrier de blocage gauche	1 U
GLMSTOPDX	Étrier de blocage droit	1 U
UT250	Clé de serrage	1 U

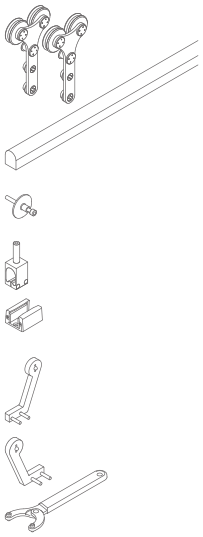

Réf.	Description	Pour verres	Cap.max	Q.té
GM65002MUR	Kit coulissant fixation murale	De **12** à **17.5** mm	**150** kg	1 U

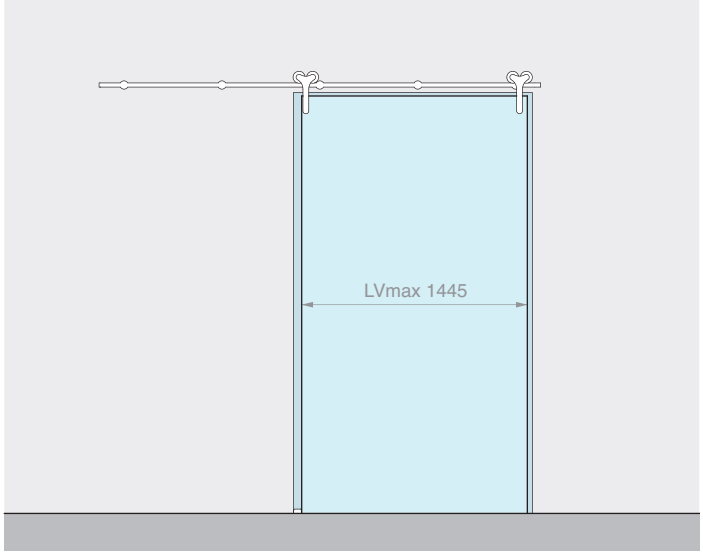

Kit composé de : Finition : /9

Réf.	Description	Q.té
GLM6500	Kit n° 2 chariots	1 U
GLMBST300	Rail semi-rond L=3000 mm	1 U
GLMATM	Fixation murale	5 U
GLMFERM	Butée	2 U
GLMGREG	Guide au sol réglable	1 U
En option		
GLMSTOPSX	Étrier de blocage gauche	1 U
GLMSTOPDX	Étrier de blocage droit	1 U
UT250	Clé de serrage	1 U

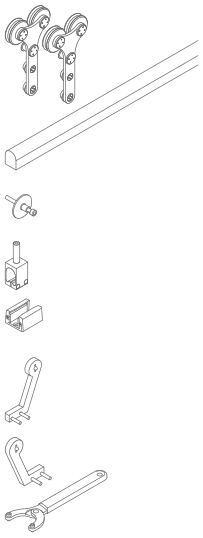

Réf.	Description	Pour verres	Cap.max	Q.té
GM65003MUR	Kit coulissant fixation murale	De **12** à **17.5** mm	**150** kg	1 U

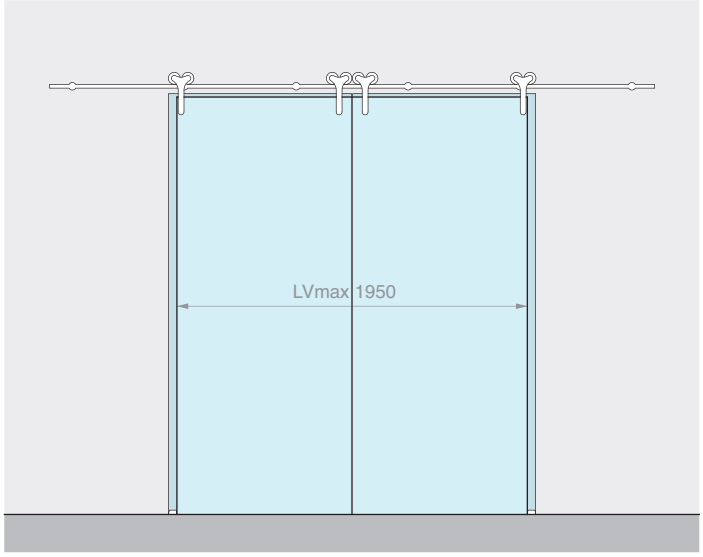

Kit composé de : Finition : /9

Réf.	Description	Q.té
GLM6500	Kit n° 2 chariots	2 U
GLMBST400	Rail semi-rond L=4000 mm	1 U
GLMATM	Fixation murale	6 U
GLMFERM	Butée	4 U
GLMGREG	Guide au sol réglable	2 U
En option		
GLMSTOPSX	Étrier de blocage gauche	1 U
GLMSTOPDX	Étrier de blocage droit	1 U
UT250	Clé de serrage	1 U

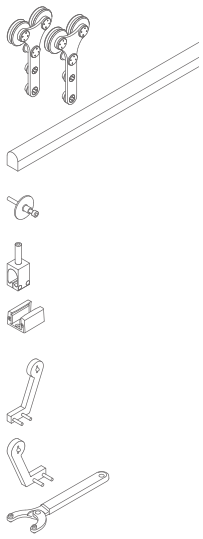

Réf.	Description	Pour verres	Cap.max	Q.té
GM65004MUR	Kit coulissant fixation murale pour 2 vantaux	De **12** à **17.5** mm	**150** + **150** kg	1 U

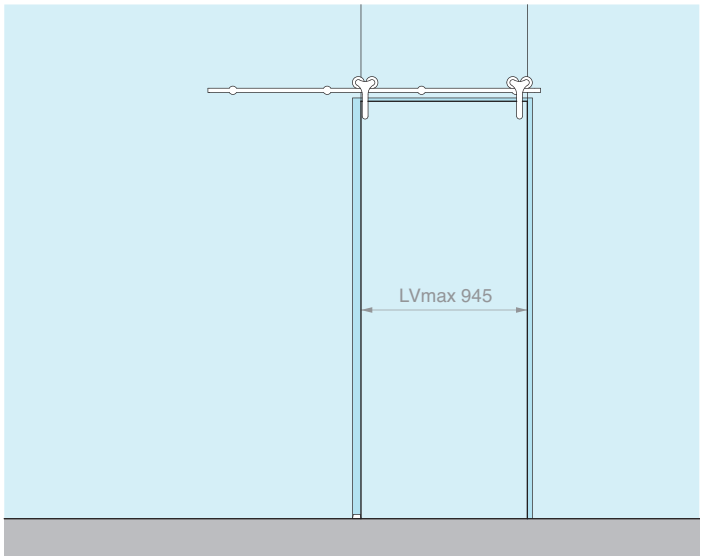

Kit composé de : Finition : /9

Réf.	Description	Q.té
GLM6500	Kit n° 2 chariots	1 U
GLMBST200	Rail semi-rond L=2000 mm	1 U
GLMATV	Fixation sur verre	4 U
GLMFERM	Butée	2 U
GLMGREG	Guide au sol réglable	1 U
En option		
GLMSTOPSX	Étrier de blocage gauche	1 U
GLMSTOPDX	Étrier de blocage droit	1 U
UT250	Clé de serrage	1 U

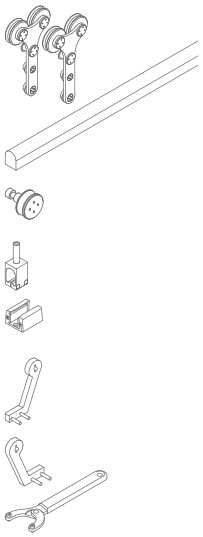

Réf.	Description	Pour verres	Cap.max	Q.té
GM65002VET	Kit coulissant fixation sur verre	De **12** à **17.5** mm	**150** kg	1 U

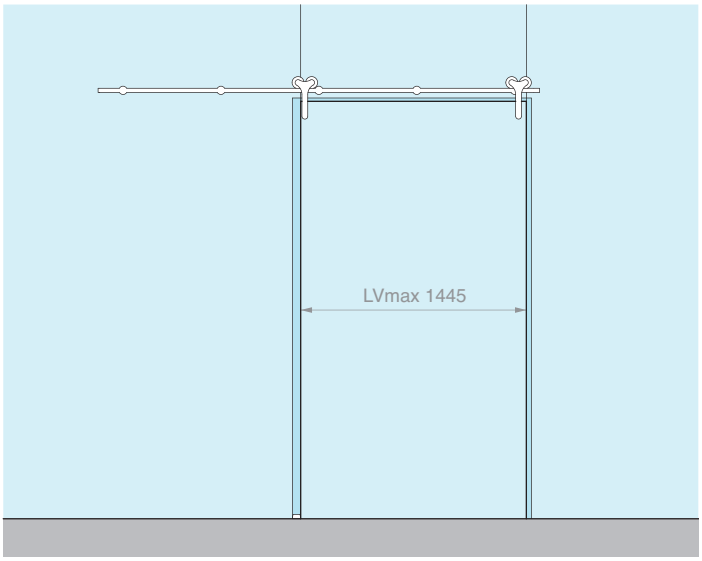

Kit composé de : Finition : /9

Réf.	Description	Q.té
GLM6500	Kit n° 2 chariots	1 U
GLMBST300	Rail semi-rond L=3000 mm	1 U
GLMATV	Fixation sur verre	5 U
GLMFERM	Butée	2 U
GLMGREG	Guide au sol réglable	1 U
En option		
GLMSTOPSX	Étrier de blocage gauche	1 U
GLMSTOPDX	Étrier de blocage droit	1 U
UT250	Clé de serrage	1 U

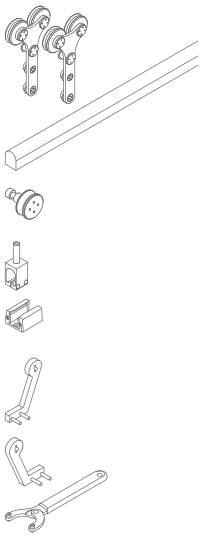

Réf.	Description	Pour verres	Cap.max	Q.té
GM65003VET	Kit coulissant fixation sur verre	De **12** à **17.5** mm	**150** kg	1 U

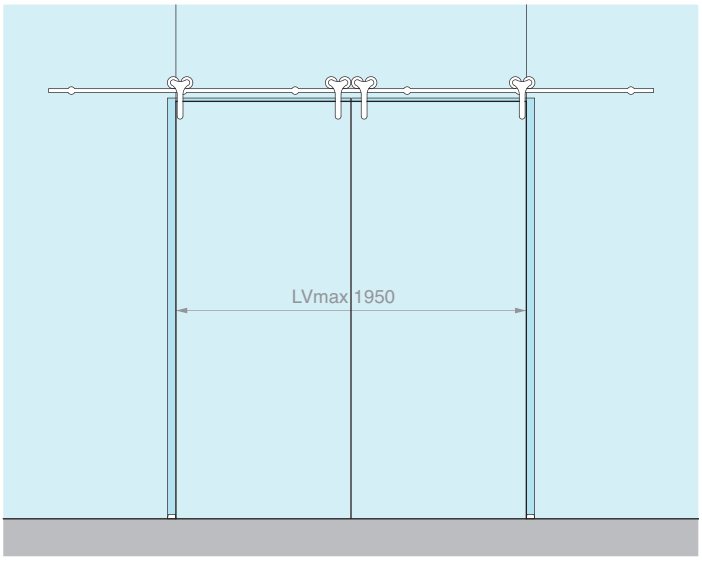

Kit composé de : Finition : /9

Réf.	Description	Q.té
GLM6500	Kit n° 2 chariots	2 U
GLMBST400	Rail semi-rond L=4000 mm	1 U
GLMATV	Fixation sur verre	6 U
GLMFERM	Butée	4 U
GLMGREG	Guide au sol réglable	2 U
En option		
GLMSTOPSX	Étrier de blocage gauche	1 U
GLMSTOPDX	Étrier de blocage droit	1 U
UT250	Clé de serrage	1 U

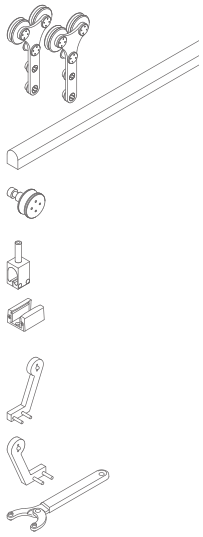

Réf.	Description	Pour verres	Cap.max	Q.té
GM65004VET	Kit coulissant fixation sur verre pour 2 vantaux	De **12** à **17.5** mm	**150** + **150** kg	1 U

CHARIOT

Matériau : inox AISI 304

Trous recommandés Ø21 mm, fraisage 2 mm de profondeur

Outil de serrage recommandé réf. UT250

Finition : /9

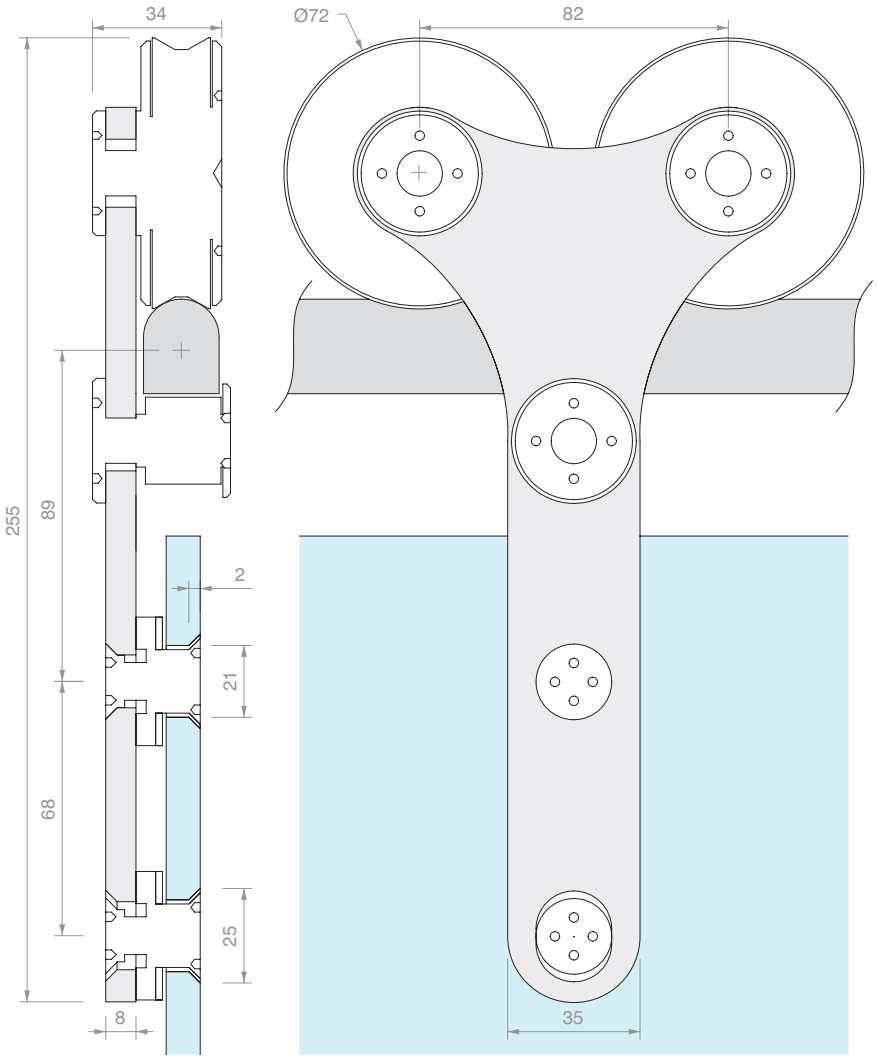

Réf.	Description	Pour verres	Q.té
GLM6550	Chariot simple	De **12** à **17.5** mm	1 U
GLM6500	Kit n° 2 chariots	De **12** à **17.5** mm	1 U

RAIL SEMI-ROND PLEIN PERCÉ

Matériau : inox AISI 304

Finition : /8

Note: le rail de 4 m è composé de 2 rails de 2 m unis les uns aux autres

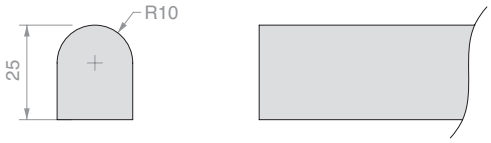

Schéma de perçage rail :

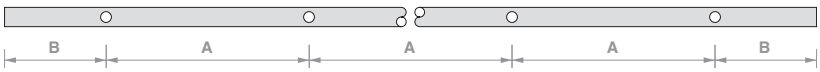

Réf.	Longueur	Nbre Trous	Dimensions		Q.té
GLMBST200	**2000** mm	**4**	A **567** mm	B **150** mm	1 U
GLMBST300	**3000** mm	**5**	A **675** mm	B **150** mm	1 U
GLMBST400	**4000** mm	**6**	A **740** mm	B **150** mm	1 U
GLMBST	**sur mesure**	**sur demande**	**sur mesure**		1 U

FIXATION MURALE

Matériau : inox AISI 304

Finition : /9

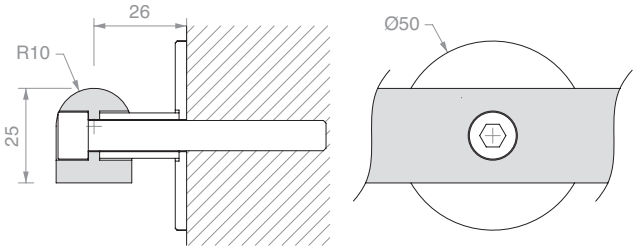

Réf.	Description	Q.té
GLMATM	Avec vis **M8** x **80** mm	1 U

FIXATION SUR VERRE

Matériau : inox AISI 304

Trou recommandé Ø20 mm

Outil de serrage recommandé réf. UT250

Finition : /9

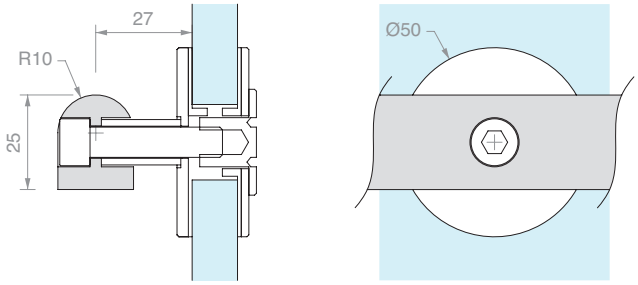

Réf.	Description	Pour verres	Q.té
GLMATV	Avec vis **M8** x **45** mm	De **12** à **17.5** mm	1 U

BUTÉE

Matériau : inox AISI 304

Finition : /8

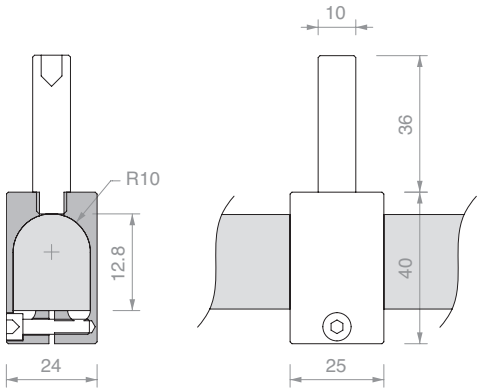

Réf.	Q.té
GLMFERM	1 U

ÉTRIER DE BLOCAGE GAUCHE

Matériau : inox AISI 304

Finition : /8

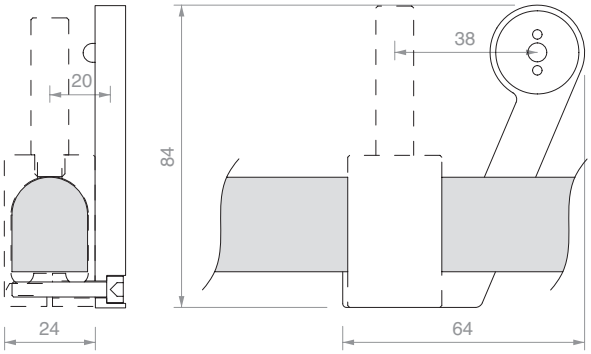

Réf.	Q.té
GLMSTOPSX	1 U

ÉTRIER DE BLOCAGE DROIT

Matériau : inox AISI 304

Finition : /8

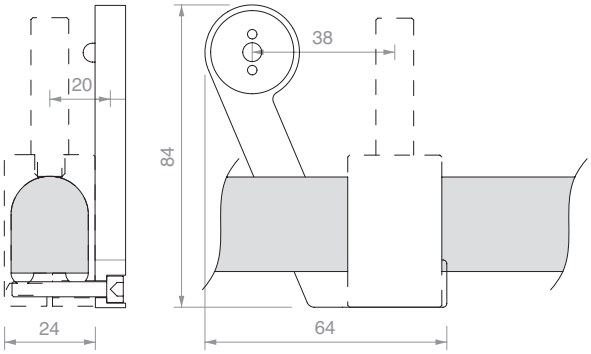

Réf.	Q.té
GLMSTOPDX	1 U

GUIDE AU SOL RÉGLABLE

Matériau : aluminium

Finition : /88

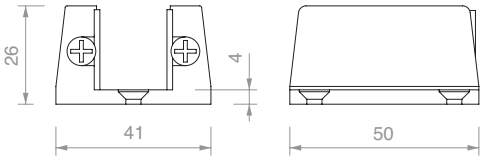

Réf.	Pour verres	Q.té
GLMGREG	De **11** à **19** mm	1 U

CLÉ DE SERRAGE

Matériau : corps en fer et tenons en inox

Grâce à l'ouverture à compas, il est possible de travailler sur une grande gamme de diamètres, par paire de trous à entraxe variable de 9 mm à 55 mm

Réf.	Description	Q.té
UT250	Clé de serrage avec tenons Ø2.4 mm	1 U
UTC250R	N° 2 tenons de rechange Ø2.4 mm	1 U

FIXATION RAIL

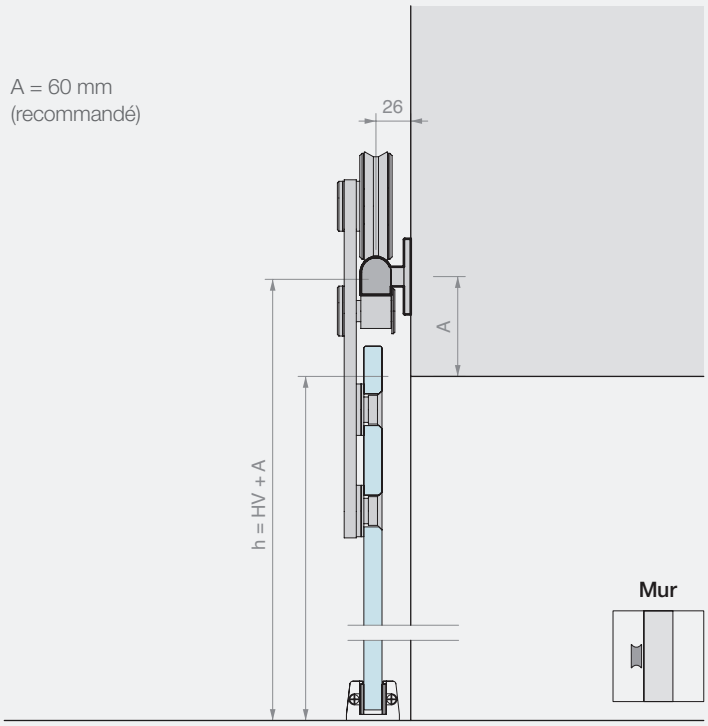

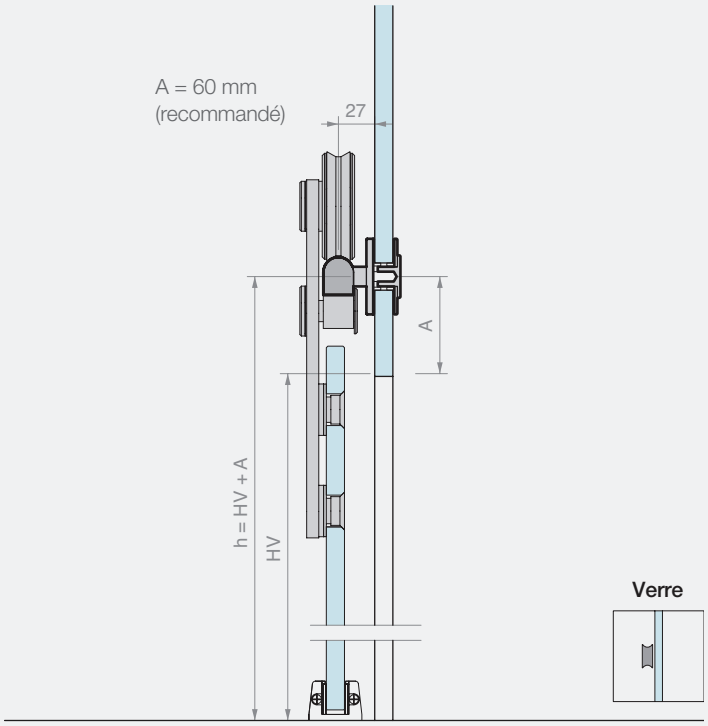

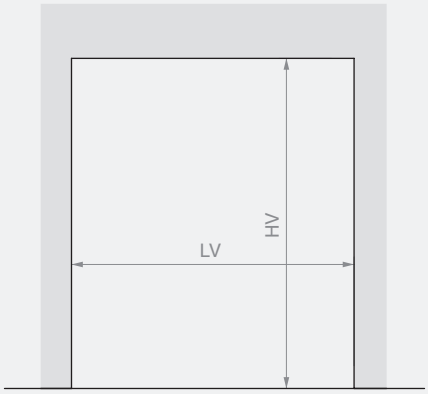

Rail L=2000 mm
LVmax 945 mm

Rail L=3000 mm
LVmax 1445 mm

Rail L=4000 mm
LVmax 1950 mm

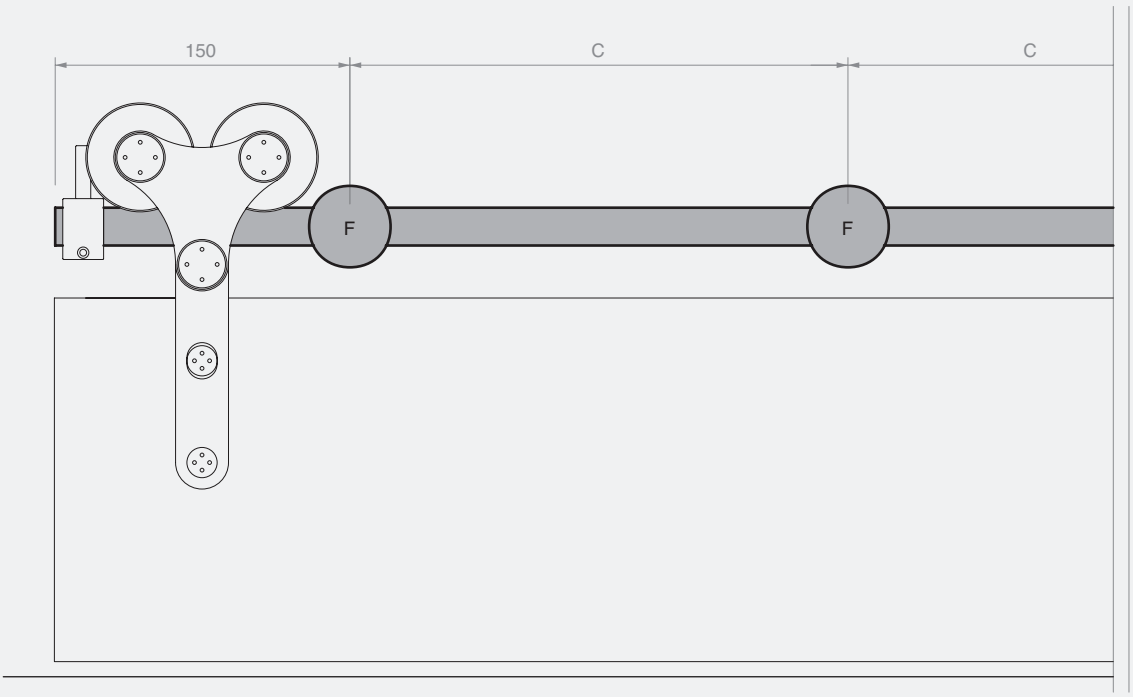

Rail L=2000 mm
n° 7 fixations (F)
C=567 mm

Rail L=3000 mm
n° 5 fixations (F)
C=675 mm

Rail L=4000 mm
n° 6 fixations (F)
C=740 mm

CALCUL DES DIMENSIONS ET DU PERÇAGE DES PANNEAUX EN VERRE

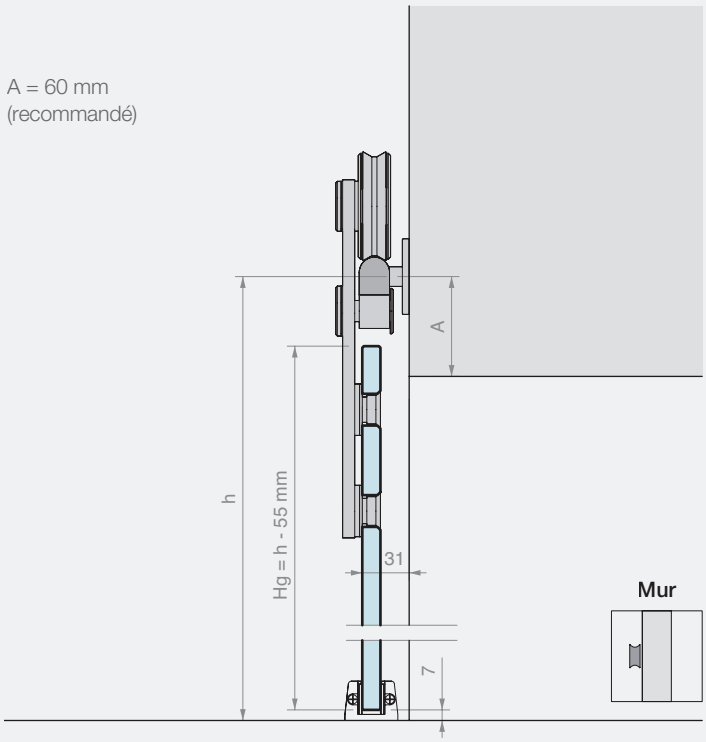

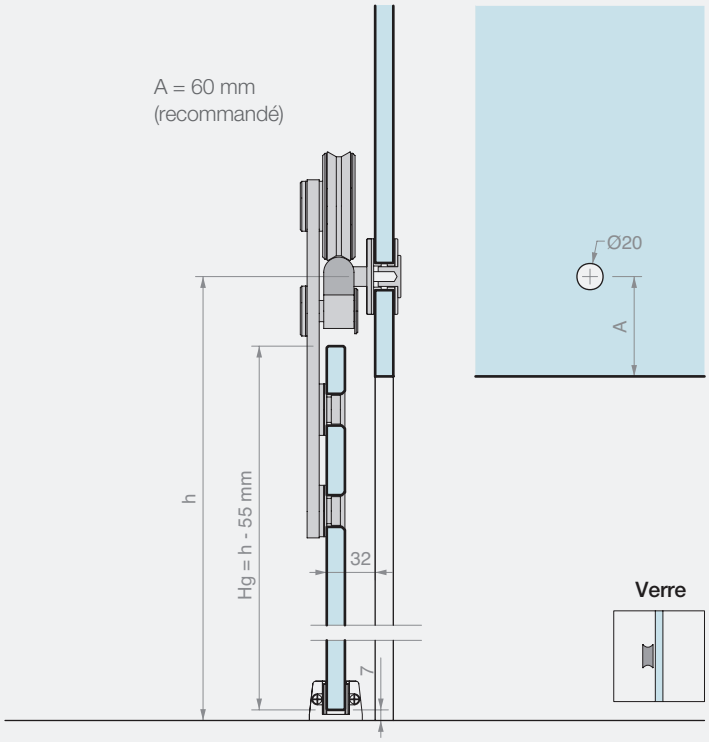

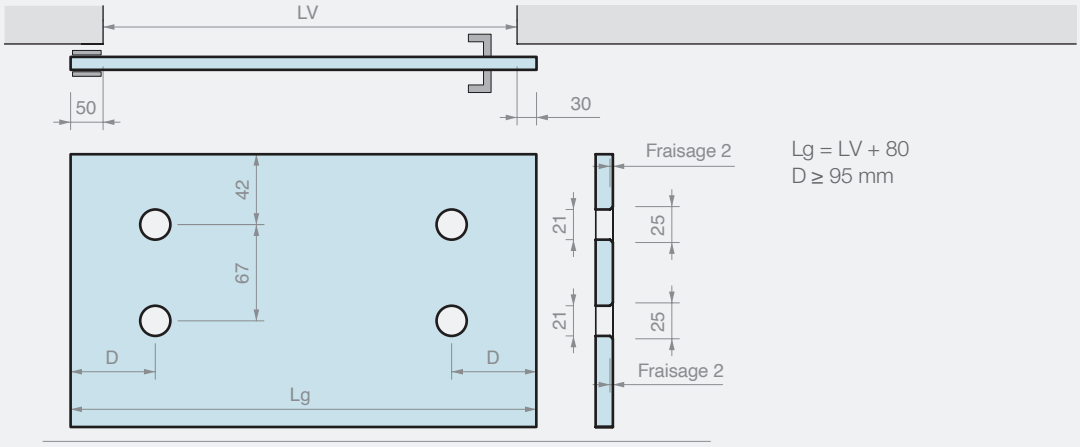

Lg = LV + 80
D ≥ 95 mm

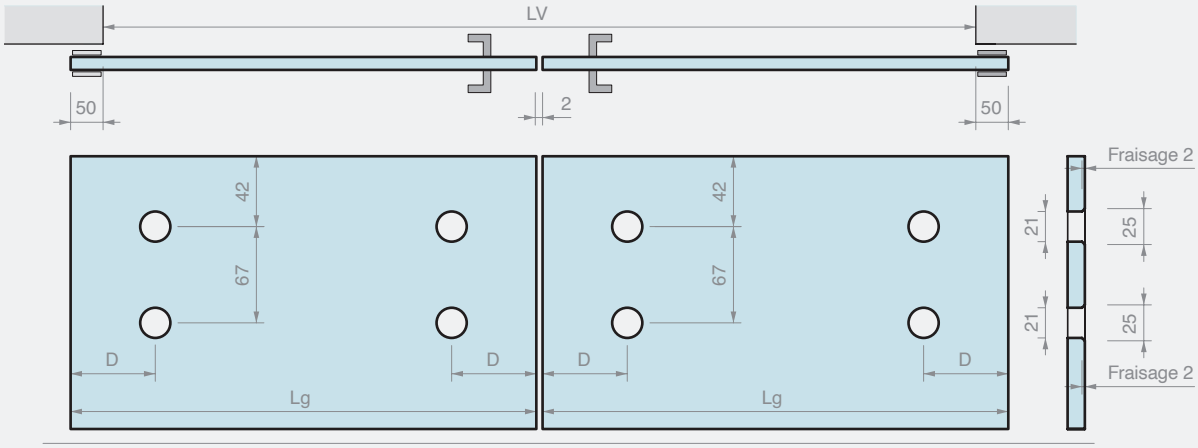

Lg = (LV + 98) / 2
D ≥ 95 mm

GIUMAX 3500

Système coulissant en inox AISI 304, constitué d'un rail plein à section ronde, de chariots apparents et d'accessoires de fixation.

Le chariot comprend un étrier de raccordement, une roulette et un galet anti-déraillement. L'étrier de raccordement est muni de trous pour la fixation du panneau. La paire de roulettes permet de faire coulisser un vantail avec une épaisseur de cadre d'au moins 30 mm et un poids allant jusqu'à 80kg.

La technologie du chariot permet d'ajuster la hauteur de la roulette, pour un réglage plus facile de la position du vantail. Les éléments de fixation permettent un montage mural du rail.

Mur

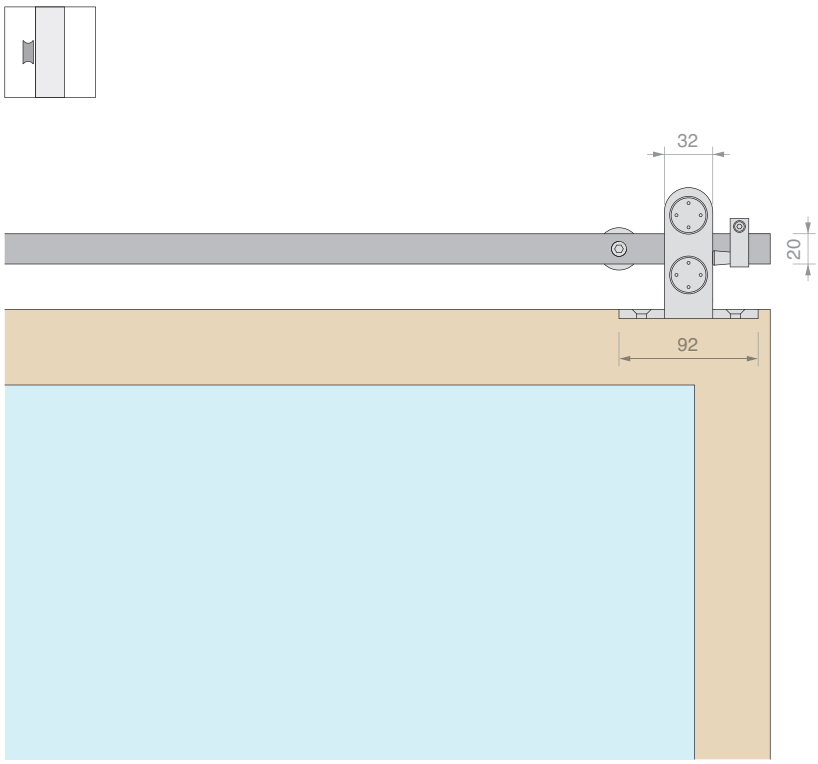

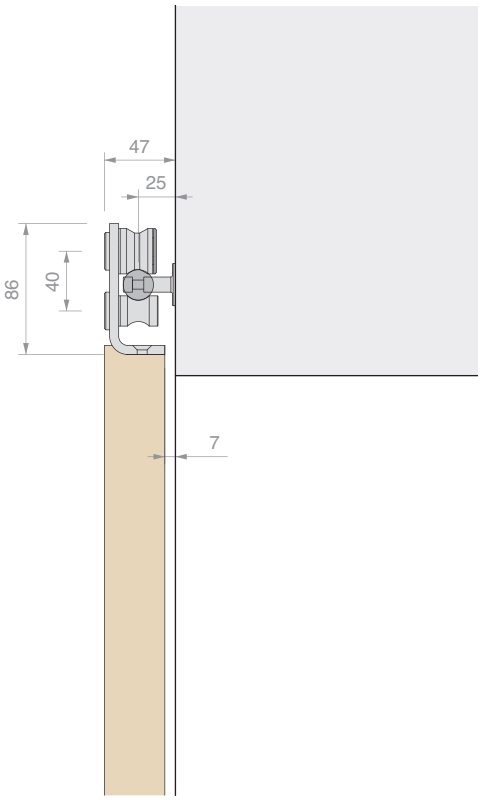

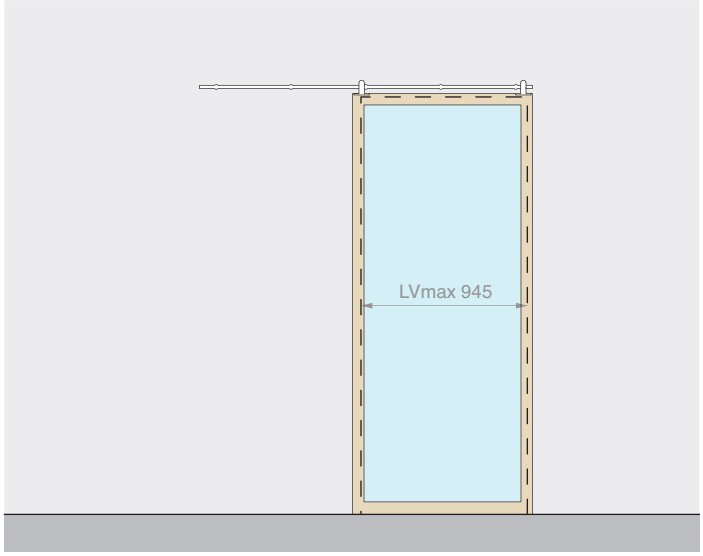

Kit composé de : Finition : /8

Réf.	Description	Q.té
GNW3500	Kit n° 2 chariots	1 U
GLMTND20	Rail rond L=2000 mm	1 U
GNW20	Fixation murale	5 U
GLM3023	Butée ovale	2 U
057.3010.001	Guide au sol	1 U

En option

UT200	Clé de serrage	1 U

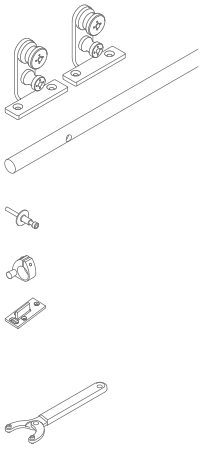

Réf.	Description	Pour vantaux	Cap.max	Q.té
GNW35002	Kit coulissant fixation murale	≥ **30** mm	**80** kg	1 U

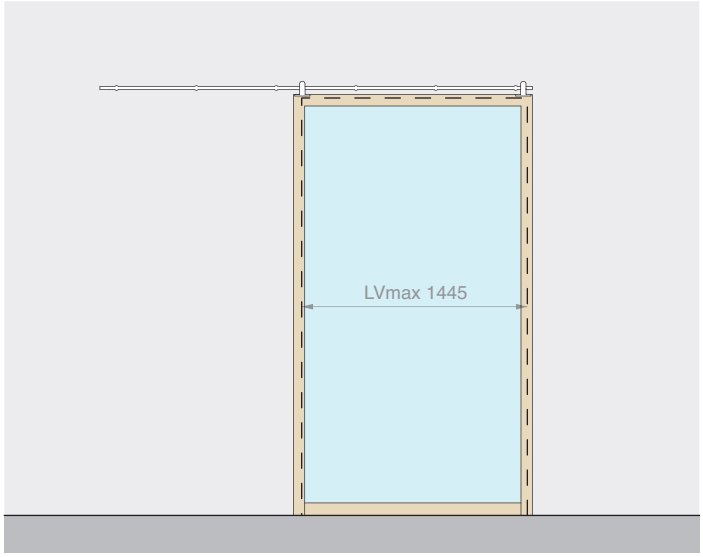

Kit composé de : Finition : /8

Réf.	Description	Q.té
GNW3500	Kit n° 2 chariots	1 U
GLMTND30	Rail rond L=3000 mm	1 U
GNW20	Fixation murale	6 U
GLM3023	Butée ovale	2 U
057.3010.001	Guide au sol	1 U

En option

UT200	Clé de serrage	1 U

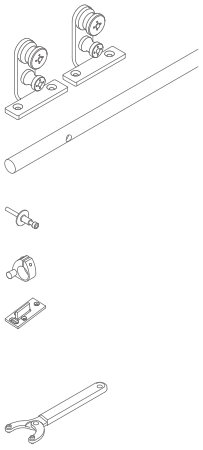

Réf.	Description	Pour vantaux	Cap.max	Q.té
GNW35003	Kit coulissant fixation murale	≥ **30** mm	**80** kg	1 U

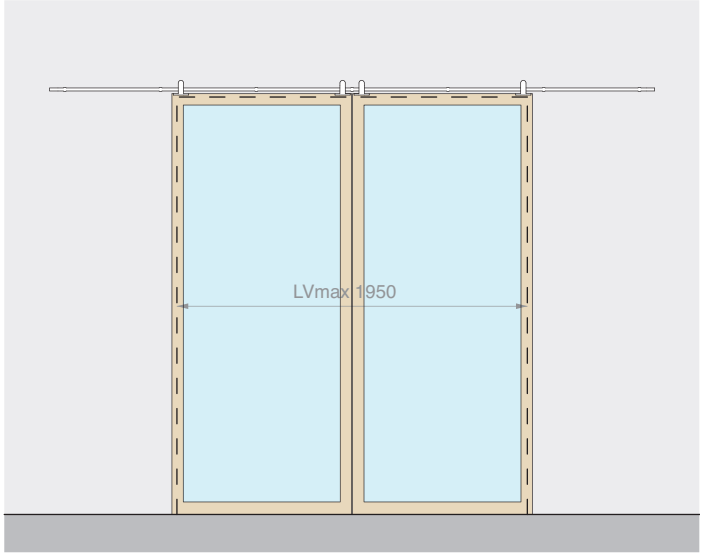

Kit composé de : Finition : /8

Réf.	Description	Q.té
GNW3500	Kit n° 2 chariots	2 U
GLMTND40	Rail rond L=4000 mm	1 U
GNW20	Fixation murale	7 U
GLM3023	Butée ovale	4 U
057.3010.001	Guide au sol	2 U

En option

UT200	Clé de serrage	1 U

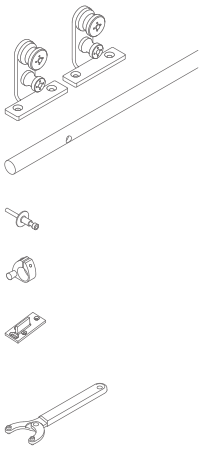

Réf.	Description	Pour vantaux	Cap.max	Q.té
GNW35004	Kit coulissant fixation murale pour 2 vantaux	≥ **30** mm	**80** + **80** kg	1 U

CHARIOT

Matériau : inox AISI 304

Outil de serrage recommandé réf. UT200

Finition : /9 /15

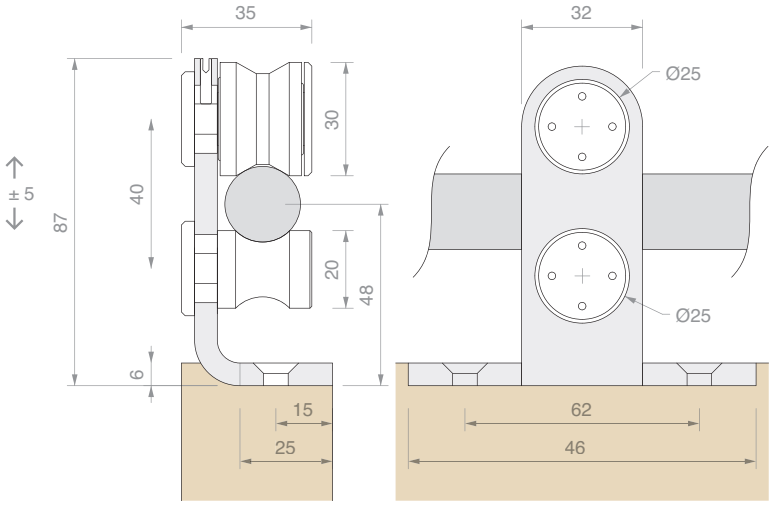

Réf.	Description	Q.té
GNW3550	Chariot simple	1 U
GNW3500	Kit n° 2 chariots	1 U

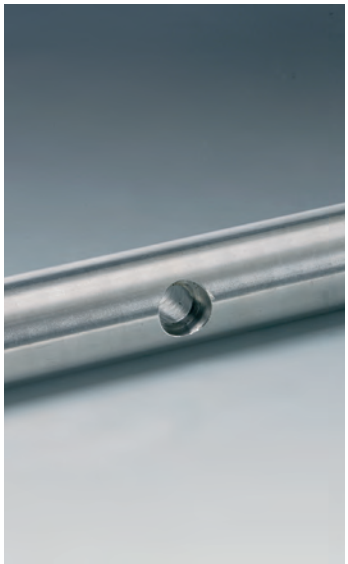

RAIL ROND PLEIN PERCÉ

Matériau : inox AISI 304

Finition : /8 /15

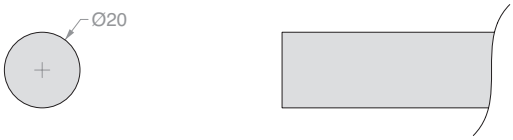

Schéma de perçage rail :

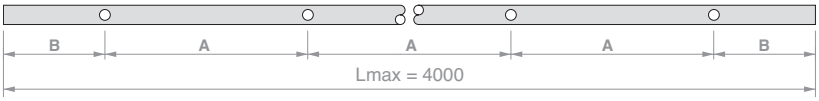

Réf.	Longueur	Nbre Trous	Dimensions		Q.té
GLMTND20	**2000** mm	**5**	A **450** mm	B **100** mm	1 U
GLMTND30	**3000** mm	**6**	A **560** mm	B **100** mm	1 U
GLMTND40	**4000** mm	**7**	A **633** mm	B **100** mm	1 U
GLMBDLN15	**sur mesure**	**-**	**-**	**-**	1 m
GLMFORO	**Trou** pour GLMBDLN15	**1**	**sur mesure**	**sur mesure**	1 U

FIXATION MURALE

Matériau : inox AISI 304

Finition : /9 /15

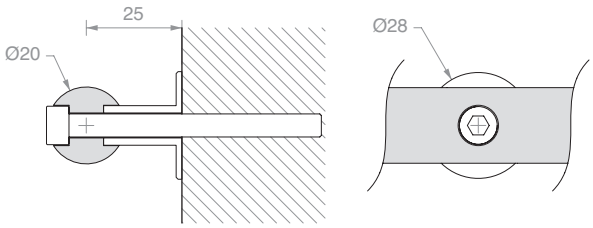

Réf.	Description	Q.té
GNW20	Avec vis **M6** x **60** mm	1 U

FIXATION MURALE LATÉRALE

Matériau : inox AISI 304

Finition : /9 /15

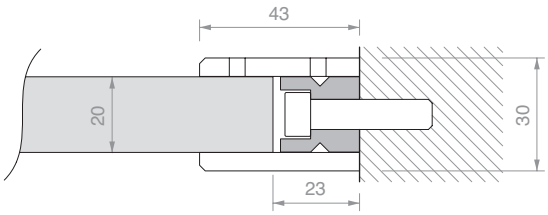

Réf.	Q.té
GLMDSTP	1 U

BUTÉE OVALE AVEC ARRÊT EN CAOUTCHOUC

Matériau : inox AISI 304

Finition : /9 /15

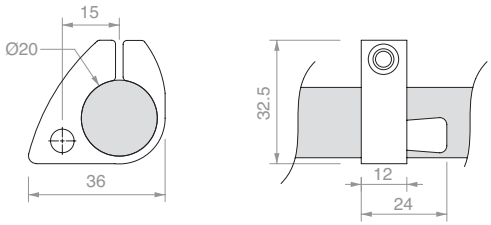

Réf.	Q.té
GLM3023	1 U

GUIDE AU SOL

Matériau : plastique

Finition : /6

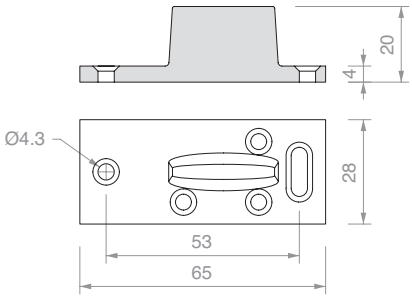

Réf.	Q.té
057.3010.001	1 U

CLÉ DE SERRAGE

Matériau : corps en fer et tenons en inox

Grâce à l'ouverture à compas, il est possible de travailler sur une grande gamme de diamètres, par paire de trous à entraxe variable de 9 mm à 55 mm

Réf.	Description	Q.té
UT200	Clé de serrage avec tenons Ø1.9 mm	1 U
UTC200R	N° 2 tenons de rechange Ø1.9 mm	1 U

FIXATION RAIL

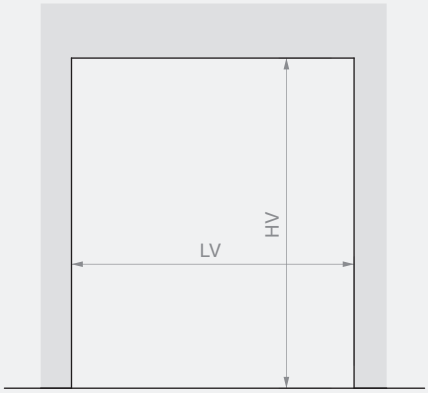

Rail L=2000 mm
LVmax 945 mm

Rail L=3000 mm
LVmax 1445 mm

Rail L=4000 mm
LVmax 1950 mm

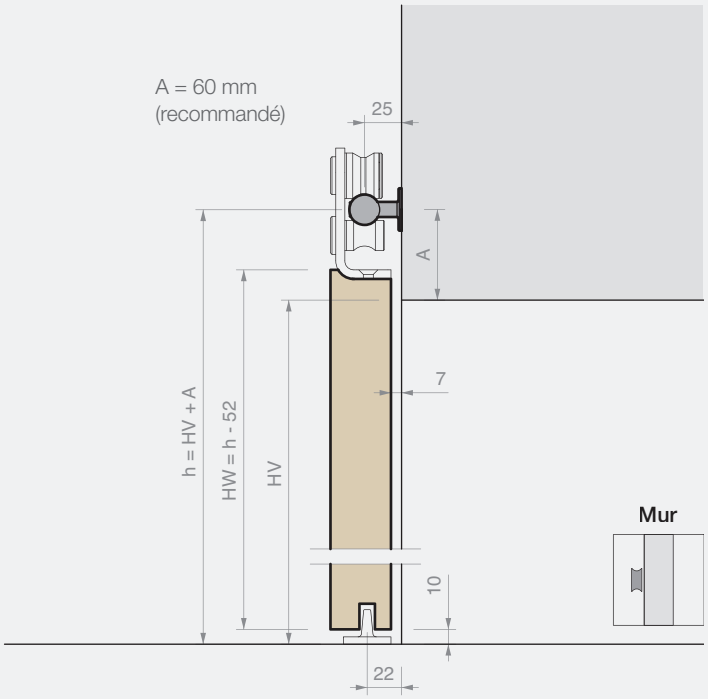

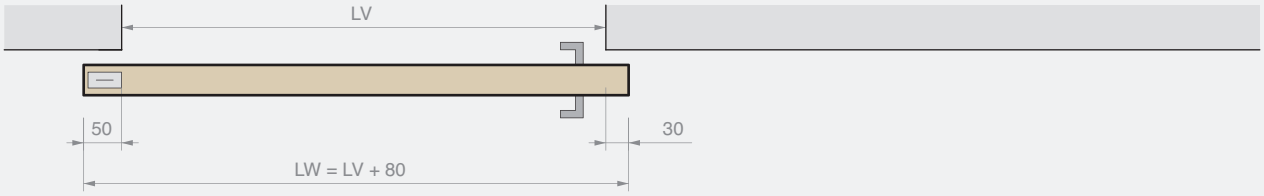

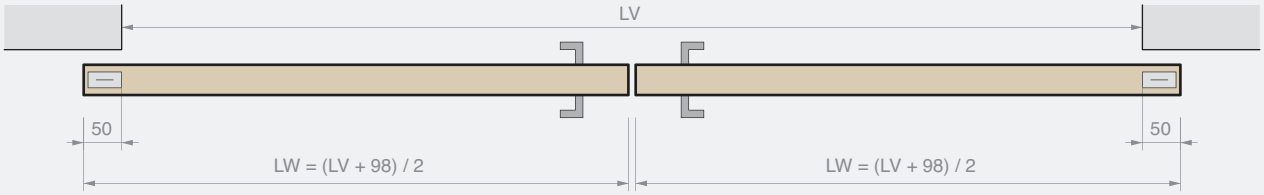

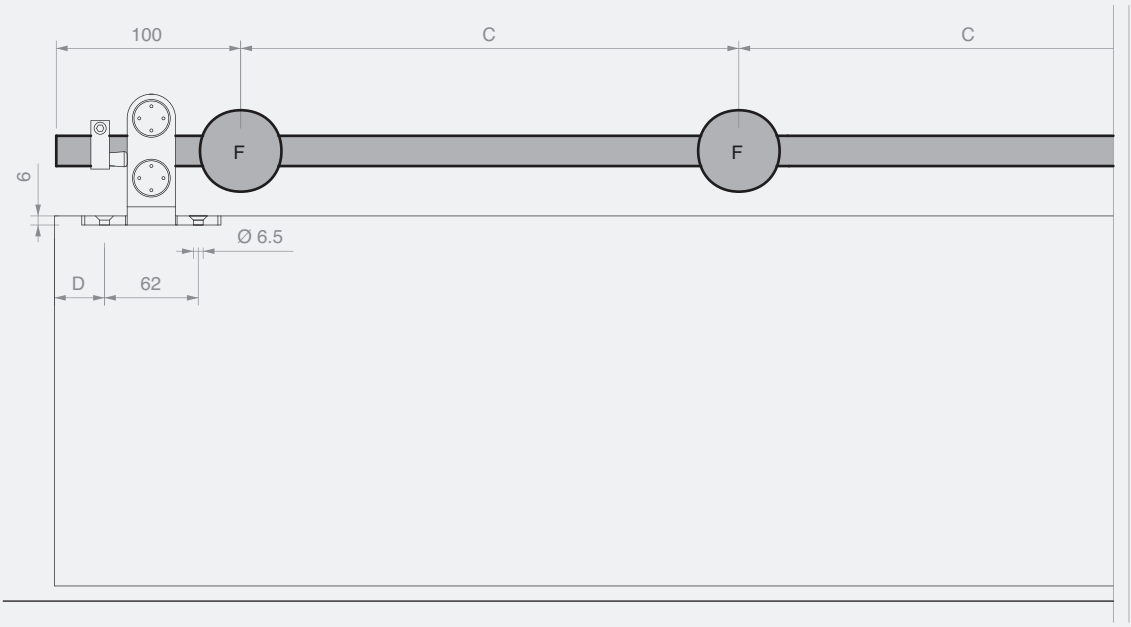

Rail L=2000 mm
n° 5 fixations (F)
C=450 mm
D ≥ 45 mm

Rail L=3000 mm
n° 6 fixations (F)
C=560 mm
D ≥ 45 mm

Rail L=4000 mm
n° 7 fixations (F)
C=633 mm
D ≥ 45 mm

SERRURE POUR PORTES COULISSANTES AVEC PRISE

Matériau : Inox AISI 304

Livrée avec cylindre européen et 3 clés

Finition : /8 /15

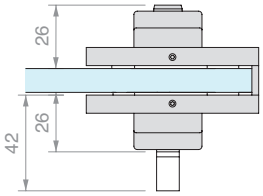

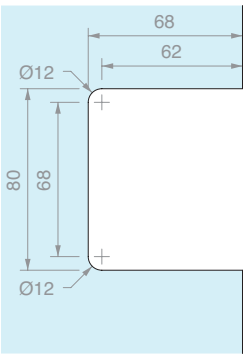

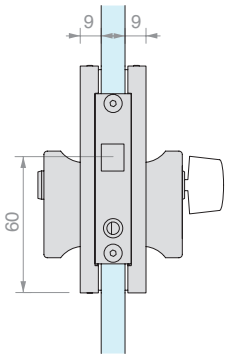

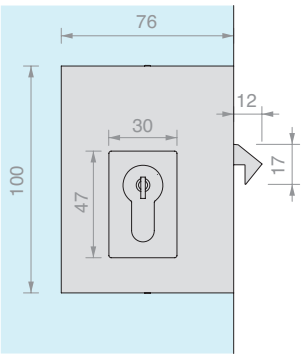

Réf.	Pour verres	Fermeture	Clé	Q.té
SERSD915S	De **8** à **12** mm	Serrure + serrure	Différente	1 U
SERSD915SU	De **8** à **12** mm	Serrure + serrure	Unique	1 U
SERSD915P	De **8** à **12** mm	Bouton + serrure	Unique	1 U

GÂCHE SUR VERRE

Matériau : Inox AISI 304

Finition : /8 /15

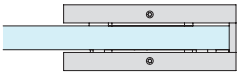

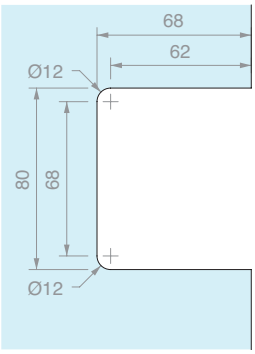

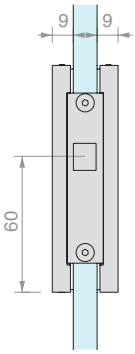

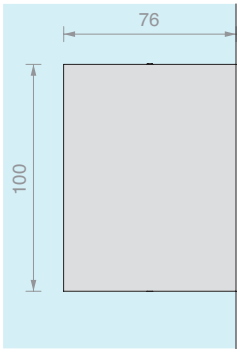

Réf.	Pour verres	Q.té
SERSD941	De **8** à **12** mm	1 U

JOINT ADHÉSIF POUR BORD VERRE

Matériau : TPE

Bobine de 10 m

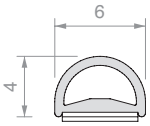

Réf.	Couleur	Q.té
057.3080.001	Transparent	1 U
057.3080.002	Noir	1 U

JOINT ADHÉSIF GLASS BUMPER POUR BORD VERRE

Matériau : TPE

Bobine de 12 m livrée avec un adhésif double face VHB transparent présentant une haute résistance aux températures comprises entre -40 °C et +150 °C

Couleur : gaufrée

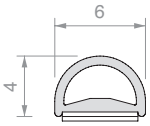

Réf.	Pour verres	Q.té
GSB12	De **8** à **13.5** mm	1 U

LINGETTE DÉGRAISSANTE

Lingette jetable imbibée d'alcool isopropylique

Réf.	Q.té
GSLSVL	1 U

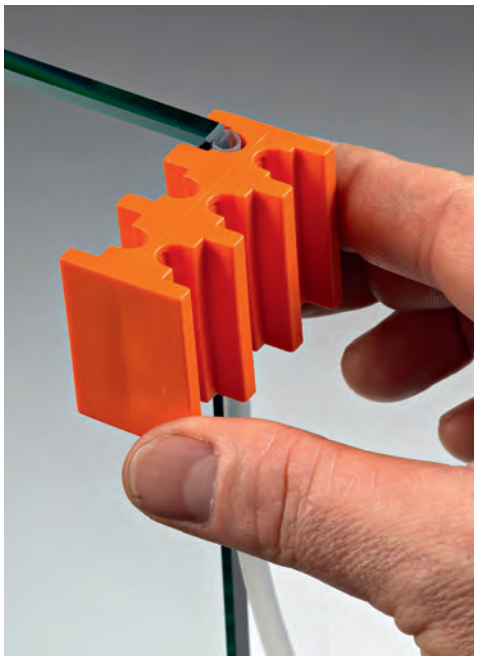

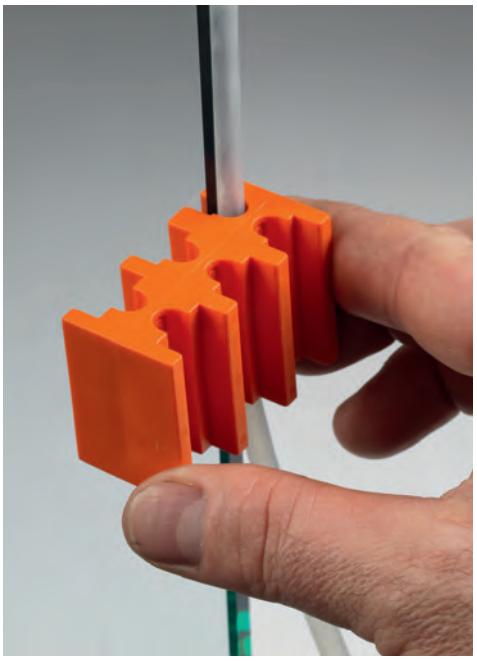

GABARIT DE MONTAGE GSB12

Gabarit en plastique permettant le positionnement au centre du bord, sur toute la longueur.
Matériau : Plastique

Réf.	Q.té
GSB831	1 U

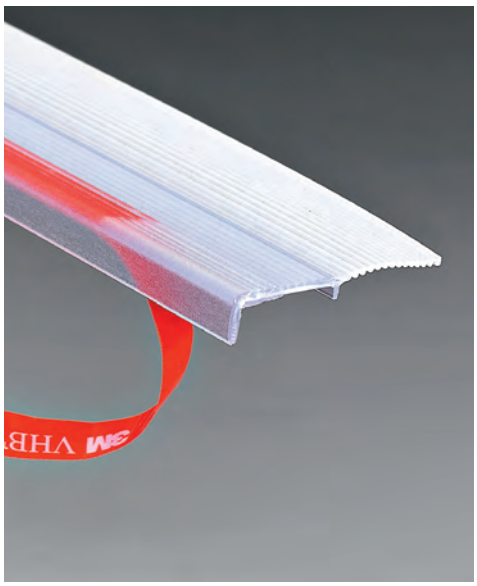

JOINT ADHÉSIF GLASS LIP SLIDE AVEC LANGUETTE COUVRE-FUITE SÉCABLE

Matériau : TPE
Lot de 4 unités de 3000 m livré avec un adhésif double face VHB transparent présentant une haute résistance aux températures comprises entre -40 °C et +150 °C
Couleur : gaufrée

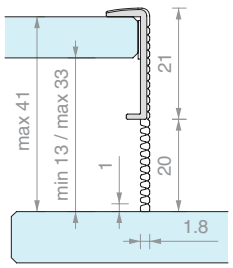

Réf.	L	Pour verres	Q.té
GSLS217	**3000** mm	De **8** à **13.5** mm	1 U

SYSTÈMES POUR CLOISONS EN VERRE

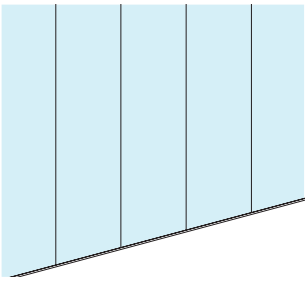

CLOISONS EN VERRE

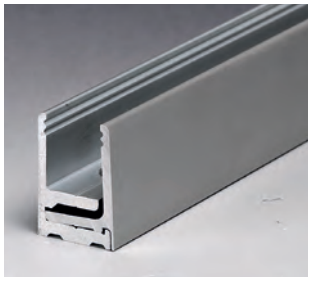

PROFIX
Page 392

SUPER PROFIX
Page 394

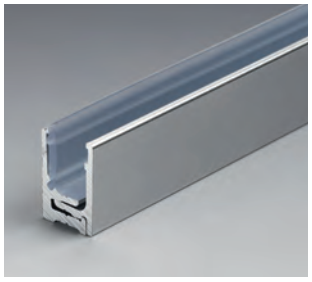

PROFIX 2
Page 396

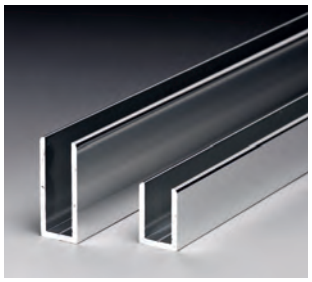

PROFALL
Page 400

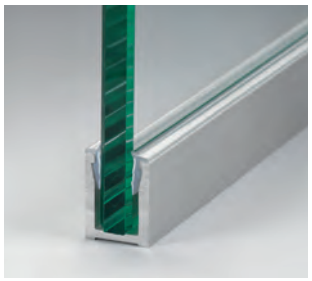

PROALUX
Page 402

PROFILS PORTEURS ET SPIDER
Page 405

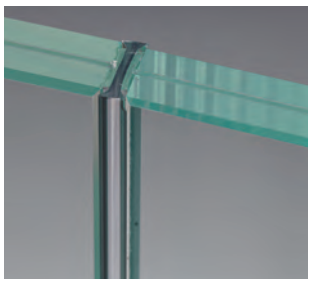

PROFILS EN POLYCARBONATE
Page 416

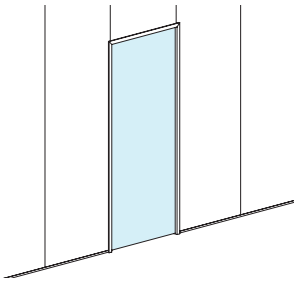

PORTE EN VERRE
SUR PAROIS EN VERRE

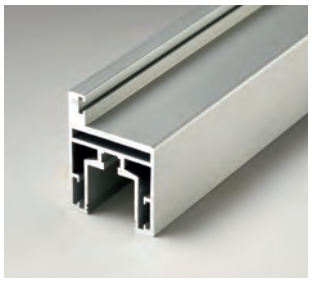

PROFIX DOOR
Page 418

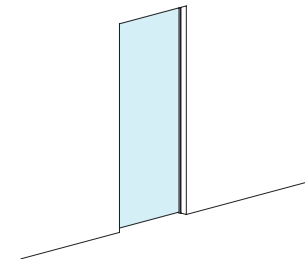

PORTE EN VERRE
SUR PAROI OPAQUE

IMBOTTE L - Z
Page 432

IMBOTTE M
Page 446

CLOISONS EN VERRE

Gamme de produit

Les systèmes Logli offrent des solutions pour tous les types de cloisons : en verre et sur paroi opaque.
Vous avez le choix entre des profils en « U » fixes ou à clipser, qui peuvent être installés même dans les situations les plus complexes.
Il est également possible d'intégrer un système de portes battantes dans une paroi en verre fixe.

Choisissez la composition que vous préférez, proposée en différentes finitions personnalisables (sur demande).

/6
Noir mat

/88
Aluminium effet inox brossé

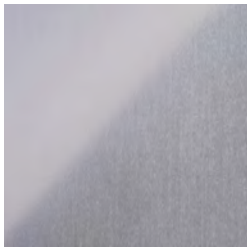

/91
Aluminium brillant

/97
Aluminium mat

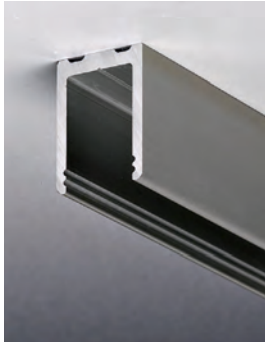

PROFIX
Page 392

SUPER PROFIX
Page 394

PROFIX 2
Page 396

PROFALL
Page 400

PROALUX
Page 402

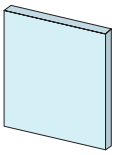

Épaisseur panneau
8 / **13.5** mm

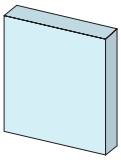

Épaisseur panneau
15 / **21.5** mm

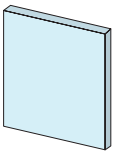

Épaisseur panneau
6 / **13.5** mm

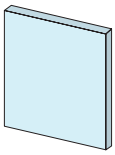

Épaisseur panneau
8 / **13.5** mm

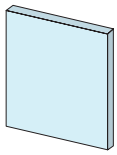

Épaisseur panneau
8 / **12** mm

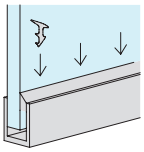

Joint

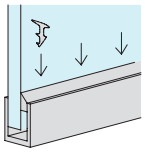

Joint

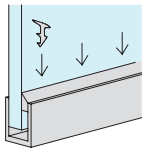

Joint

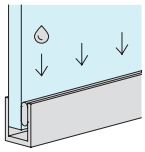

Adhésif

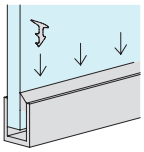

Joint

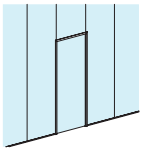

Compatible
avec système porte

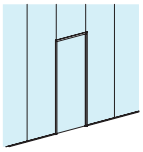

Compatible
avec système porte

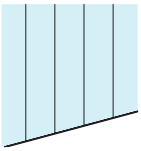

Non compatible
avec système porte

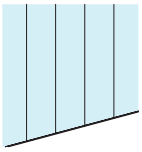

Non compatible
avec système porte

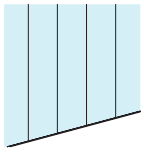

Non compatible
avec système porte

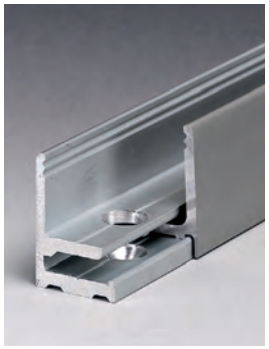

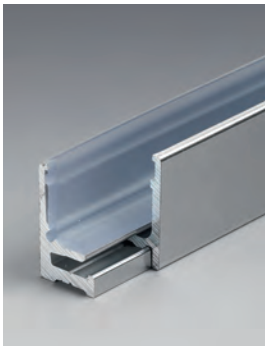

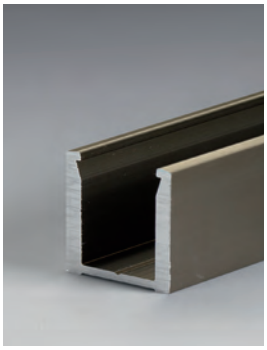

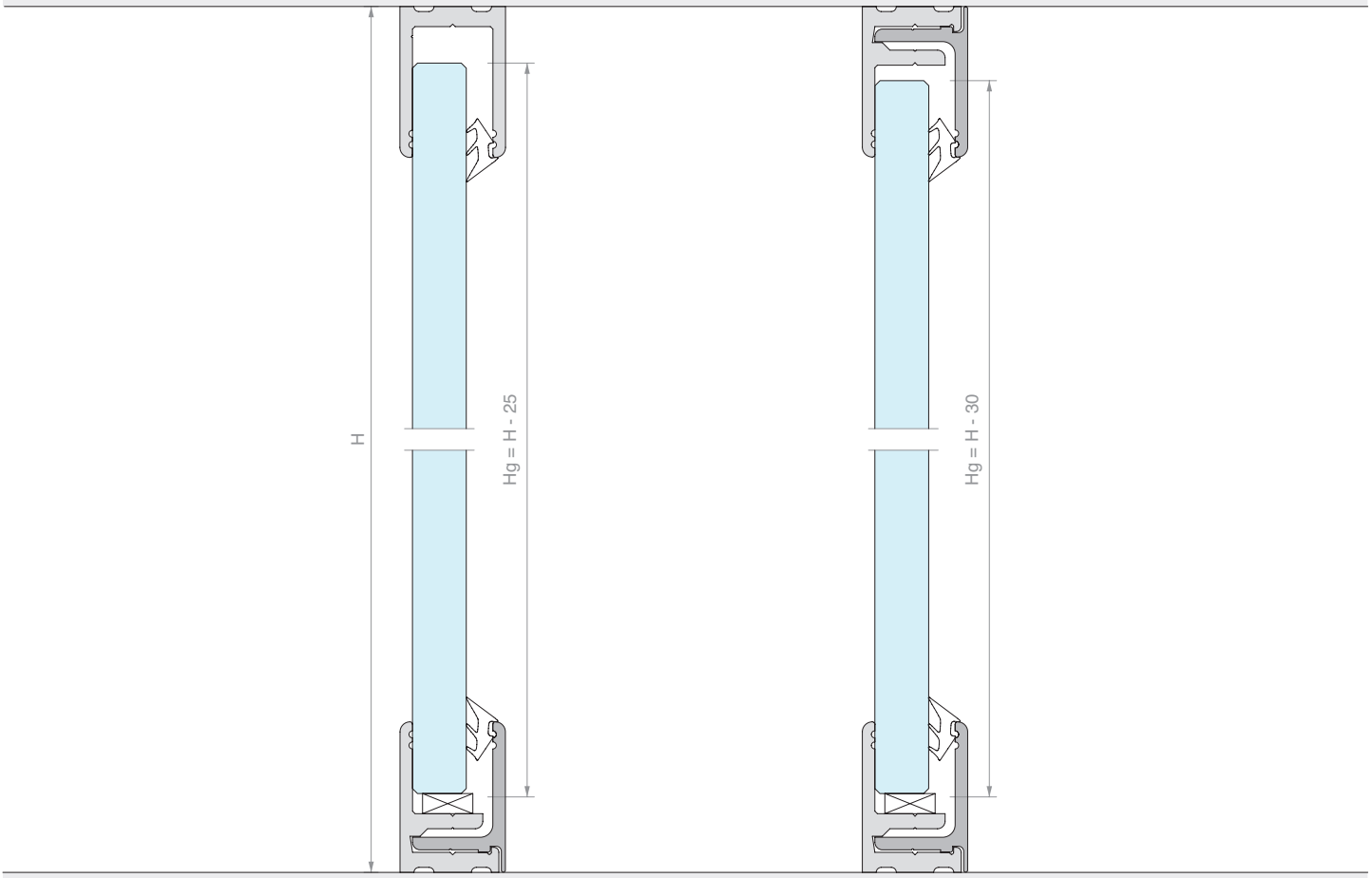

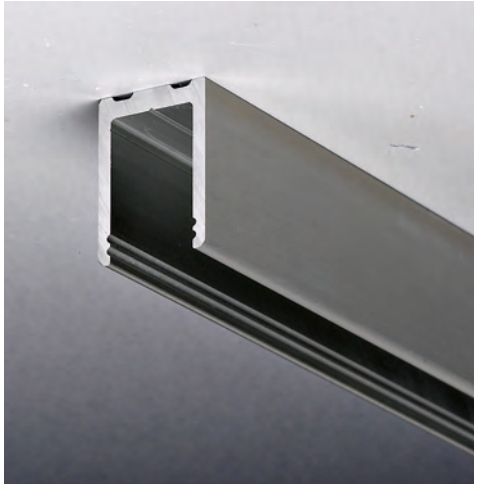

PROFIL EN « U » PROFIX

Matériau : Aluminium
Joint GTUP à commander séparément
Finition : /6 /10 /88 /91 /97
*/91 réalisable uniquement sur L=3000 mm

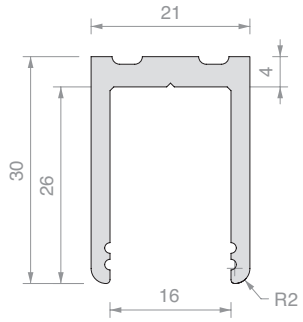

Réf.	Longueur	Pour verres fixes	Q.té
PROFIX1630	**3000** mm	De **8** à **13.5** mm	1 U
PROFIX1660	**6000** mm	De **8** à **13.5** mm	1 U

PROFIL À CLIP PRÉPERCÉ PROFIX

Matériau : Aluminium
Joint GTUP à commander séparément
Finition : /6 /10 /88 /91 /97
*/91 réalisable uniquement sur L=3000 mm

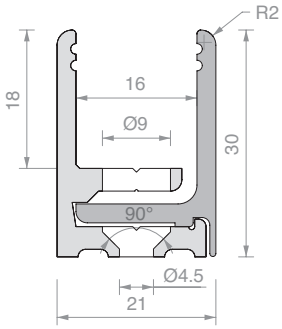

Réf.	Longueur	Pour verres fixes	Q.té
PROFIX2130	**3000** mm	De **8** à **13.5** mm	1 U
PROFIX2160	**6000** mm	De **8** à **13.5** mm	1 U

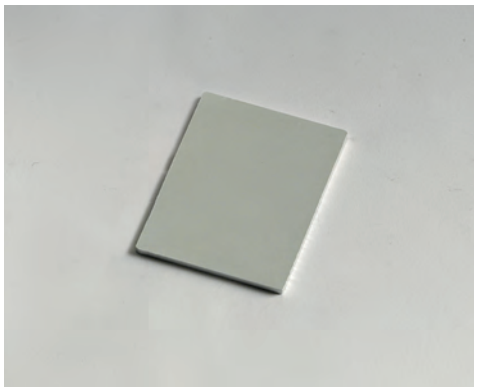

EMBOUT PROFIX

Matériau : Aluminium

Finition : /6 /10 /88 /91 /97

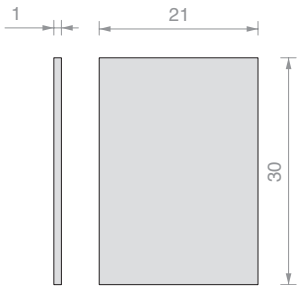

Réf.	Q.té
PROFIXTPU	1 U

JOINT FIXATION VERRE

Matériau : PVC

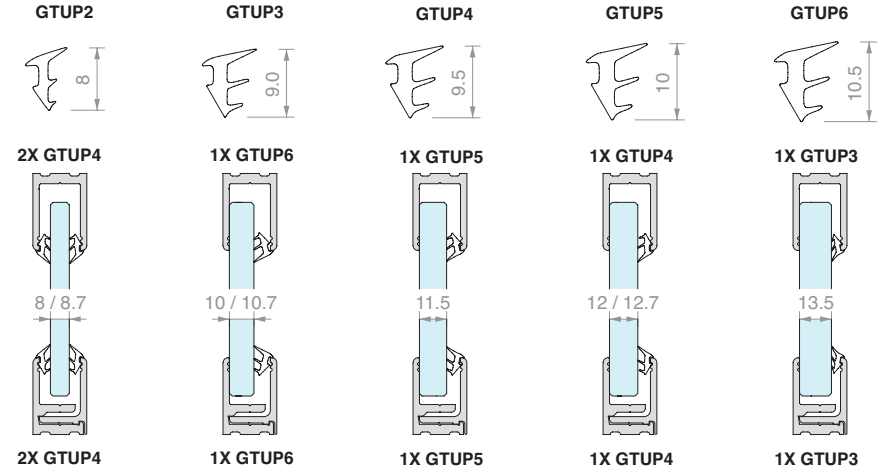

Réf.	Épaisseur	Couleur	Q.té
GTUP2	2 mm	Transparent	1 m
GTUP3	3 mm	Transparent	1 m
GTUP4	4 mm	Transparent	1 m
GTUP5	5 mm	Transparent	1 m
GTUP6	6 mm	Transparent	1 m

Réf.	Épaisseur	Couleur	Q.té
GTUP2G	2 mm	Gaufrée	1 m
GTUP3G	3 mm	Gaufrée	1 m
GTUP4G	4 mm	Gaufrée	1 m
GTUP5G	5 mm	Gaufrée	1 m
GTUP6G	6 mm	Gaufrée	1 m

Réf.	Épaisseur	Couleur	Q.té
GTUP2N	2 mm	Noir	1 m
GTUP3N	3 mm	Noir	1 m
GTUP4N	4 mm	Noir	1 m
GTUP5N	5 mm	Noir	1 m
GTUP6N	6 mm	Noir	1 m

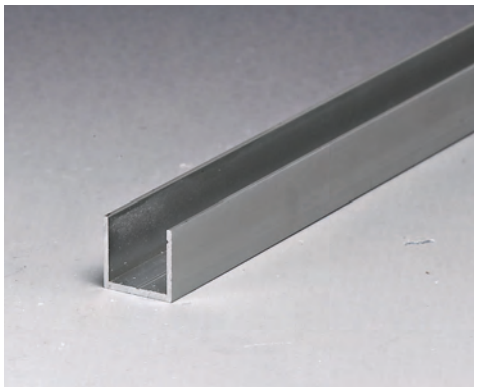

PROFIL EN « U » MUR/VERRE PROFIX

Matériau : Aluminium

Positionné entre verre et mur, le profil doit être inséré à l'intérieur des profils en « U »

Finition : /6 /10 /88 /91 /97

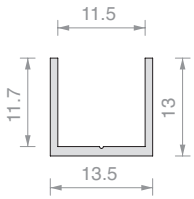

Réf.	Longueur	Q.té
PROFIX4272	3000 mm	1 U

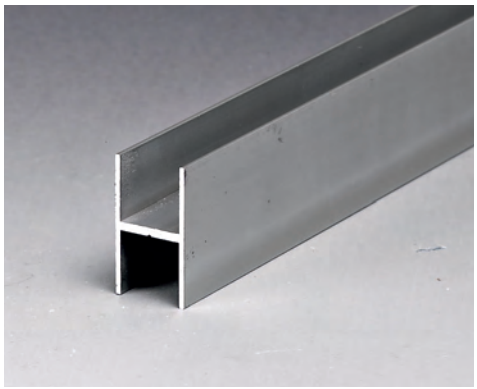

PROFIL EN « H » VERRE/VERRE PROFIX

Matériau : Aluminium

Positionné entre deux verres, le profil doit être inséré à l'intérieur des profils en « U »

Finition : /6 /10 /88 /91 /97

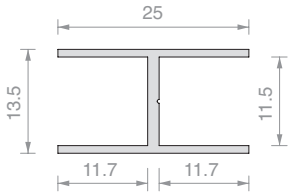

Réf.	Longueur	Q.té
PROFIX4125	3000 mm	1 U

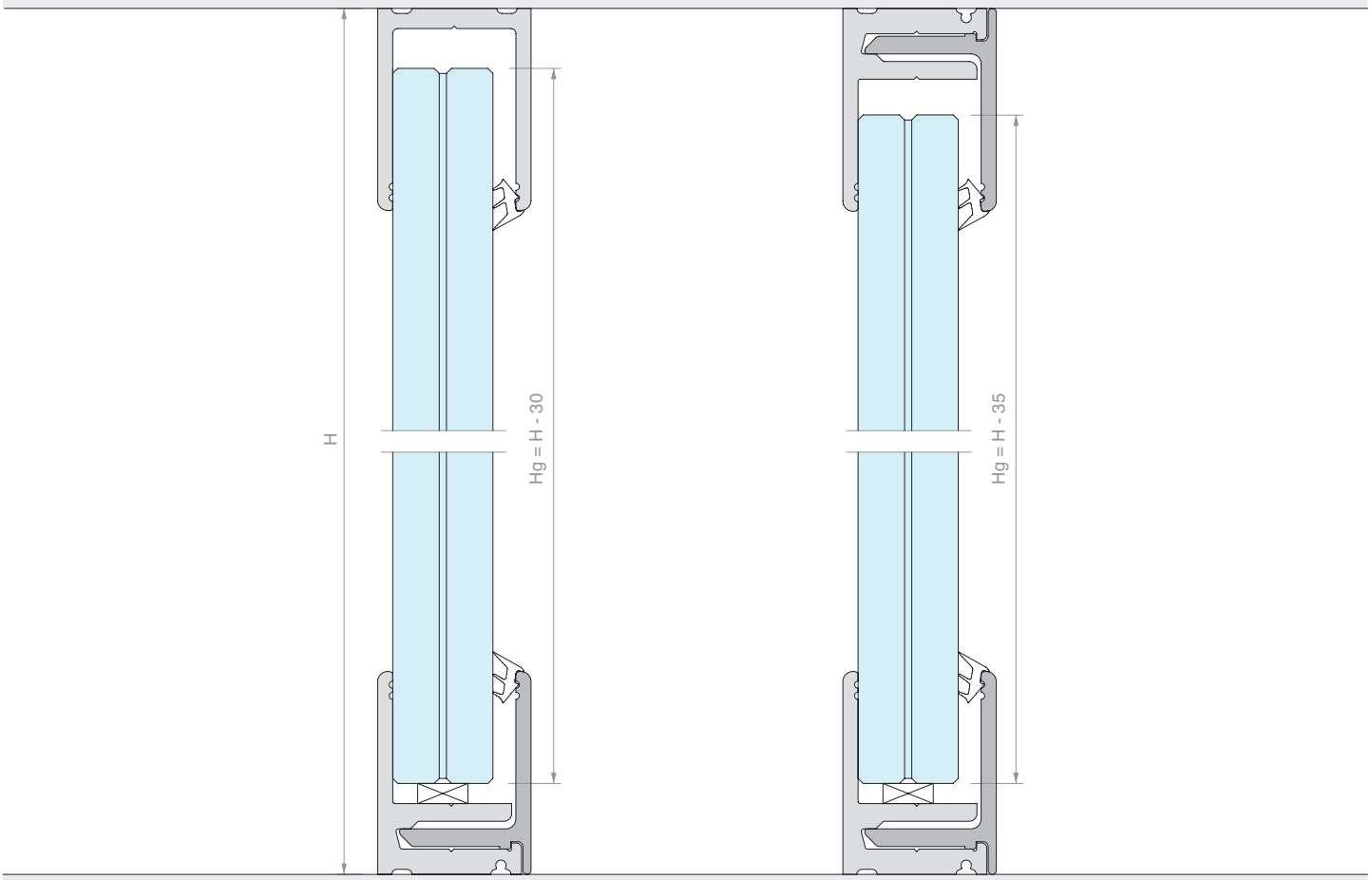

PROFIL EN « U » SUPER PROFIX

Matériau : Aluminium
Joint GTUP à commander séparément
Finition : /6 /10 /88 /91 /97
*/91 réalisable uniquement sur L=3000 mm

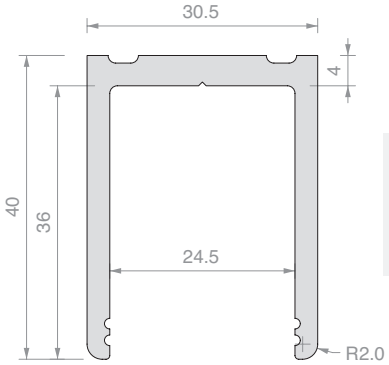

Réf.	Longueur	Pour verres fixes	Q.té
PROFIX2430	**3000** mm	De **15** à **21.5** mm	1 U
PROFIX2460	**6000** mm	De **15** à **21.5** mm	1 U

PROFIL À CLIP PRÉPERCÉ SUPER PROFIX

Matériau : Aluminium
Joint GTUP à commander séparément
Finition : /6 /10 /88 /91 /97
*/91 réalisable uniquement sur L=3000 mm

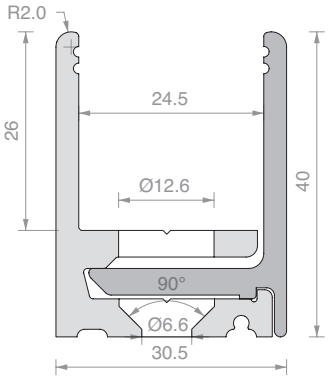

Réf.	Longueur	Pour verres fixes	Q.té
PROFIX3030	**3000** mm	De **15** à **21.5** mm	1 U
PROFIX3060	**6000** mm	De **15** à **21.5** mm	1 U

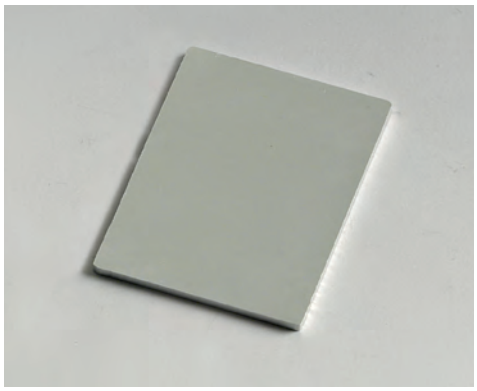

EMBOUT SUPERPROFIX

Matériau : Aluminium

Finition : /6 /10 /88 /91 /97

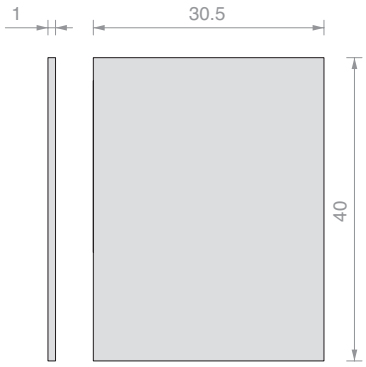

Réf.	Q.té
PROFIXTPU810	1 U

JOINT FIXATION VERRE

Matériau : PVC

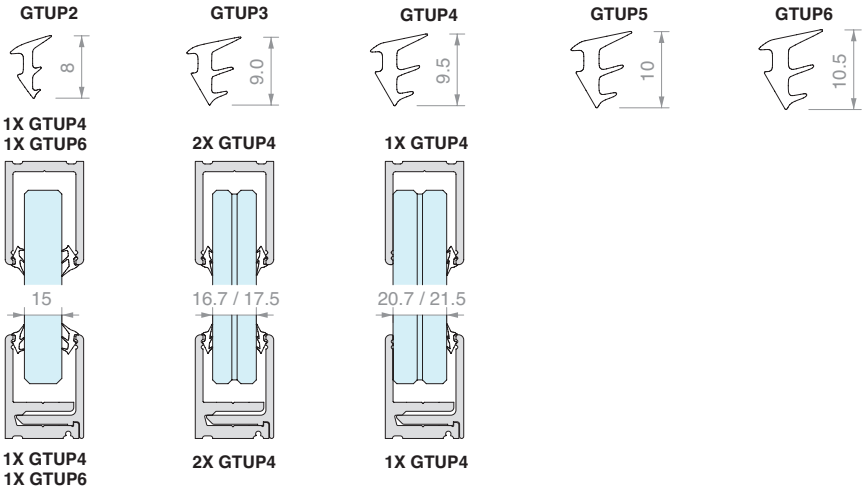

Réf.	Épaisseur	Couleur	Q.té	Réf.	Épaisseur	Couleur	Q.té	Réf.	Épaisseur	Couleur	Q.té
GTUP2	2 mm	Transparent	1 m	**GTUP2G**	2 mm	Gaufrée	1 m	**GTUP2N**	2 mm	Noir	1 m
GTUP3	3 mm	Transparent	1 m	**GTUP3G**	3 mm	Gaufrée	1 m	**GTUP3N**	3 mm	Noir	1 m
GTUP4	4 mm	Transparent	1 m	**GTUP4G**	4 mm	Gaufrée	1 m	**GTUP4N**	4 mm	Noir	1 m
GTUP5	5 mm	Transparent	1 m	**GTUP5G**	5 mm	Gaufrée	1 m	**GTUP5N**	5 mm	Noir	1 m
GTUP6	6 mm	Transparent	1 m	**GTUP6G**	6 mm	Gaufrée	1 m	**GTUP6N**	6 mm	Noir	1 m

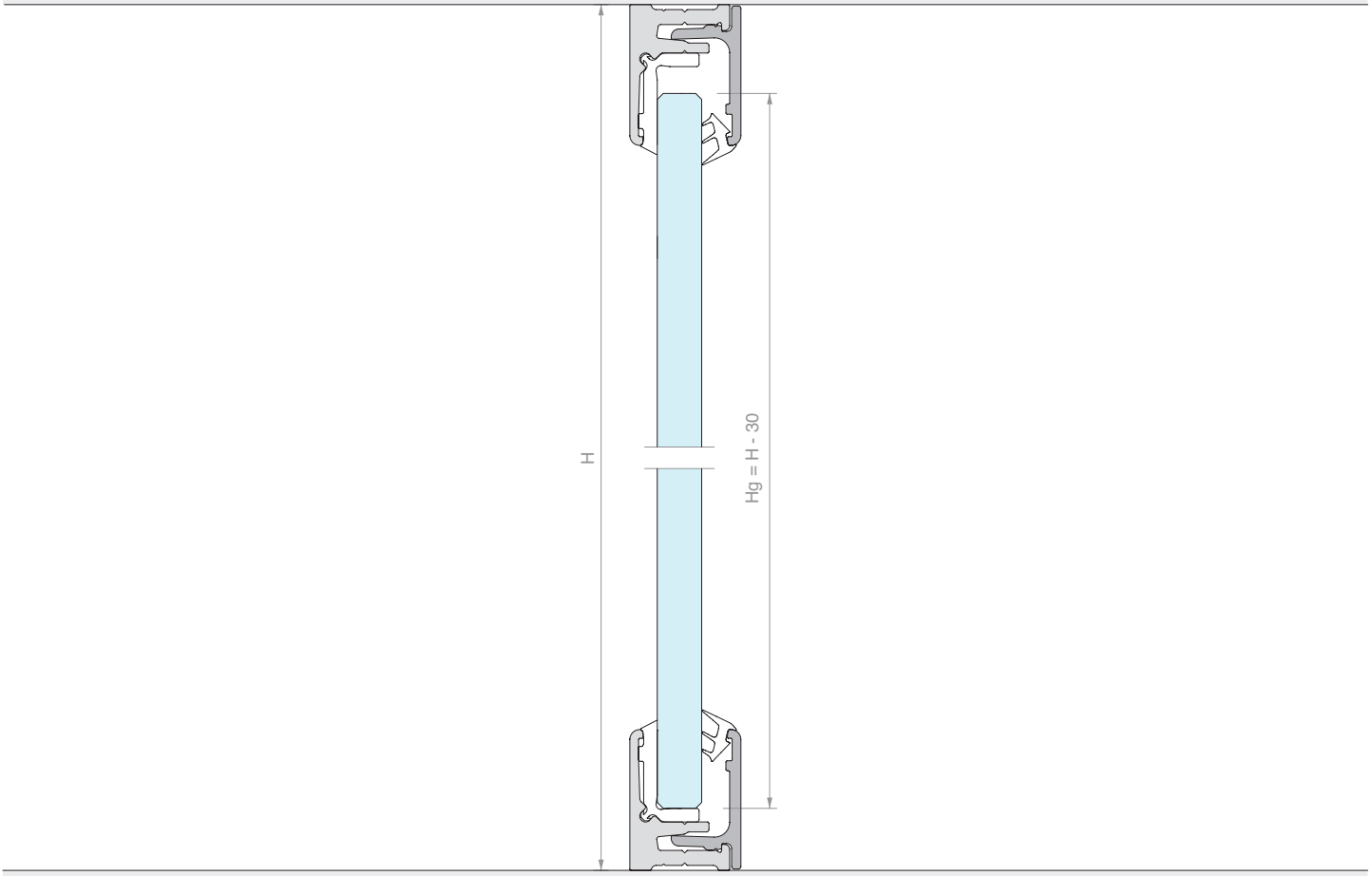

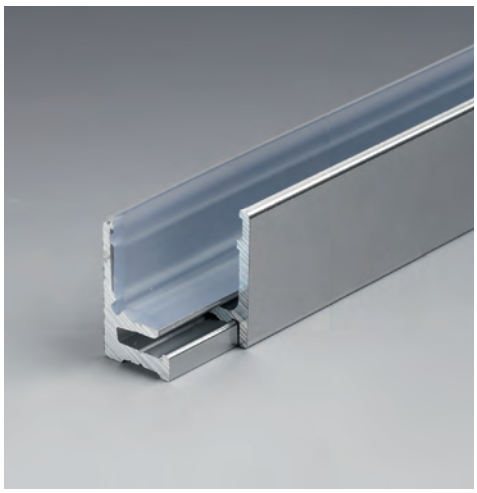

PROFIL À CLIP PRÉPERCÉ PROFIX 2

Matériau : Aluminium
Joint en L inclus d'un côté
Joint GTUP à commander séparément
Finition : /6 /10 /88 /91 /97
*/91 réalisable uniquement sur L=3000 mm

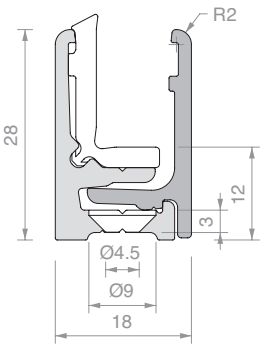

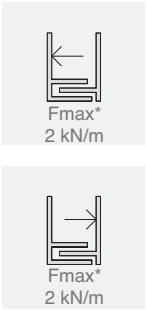

Réf.	Longueur	Pour verres fixes	Q.té
PROFIX1830	**3000** mm	De **6** à **8.7** mm	1 U
PROFIX1860	**6000** mm	De **6** à **8.7** mm	1 U

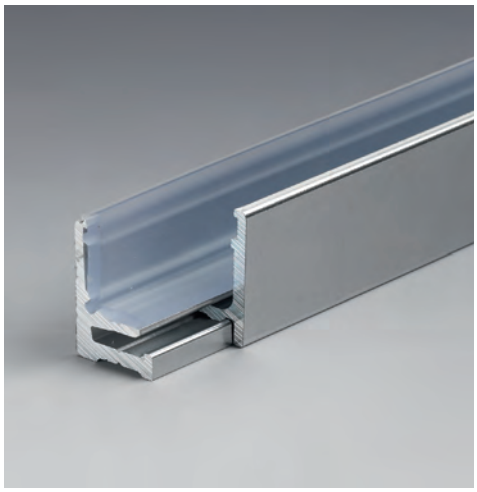

PROFIL À CLIP PRÉPERCÉ PROFIX 2

Matériau : Aluminium
Joint en L inclus d'un côté
Joint GTUP à commander séparément
Finition : /6 /10 /88 /91 /97
*/91 réalisable uniquement sur L=3000 mm

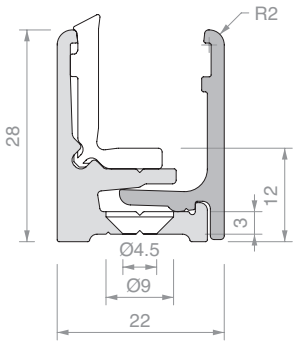

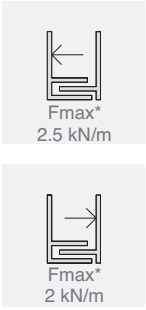

Réf.	Longueur	Pour verres fixes	Q.té
PROFIX2230	**3000** mm	De **10** à **11.5** mm	1 U
PROFIX2260	**6000** mm	De **10** à **11.5** mm	1 U

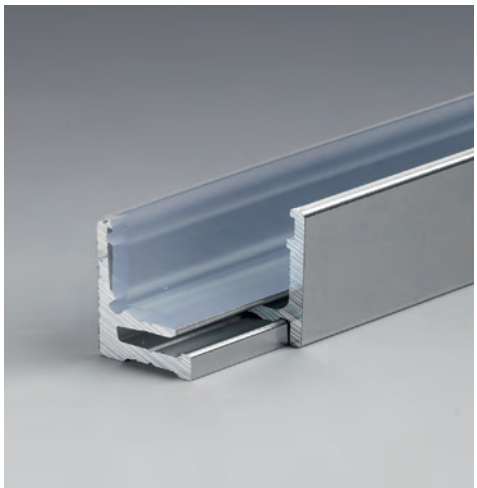

PROFIL À CLIP PRÉPERCÉ PROFIX 2

Matériau : Aluminium
Joint en L inclus d'un côté
Joint GTUP à commander séparément
Finition : /6 /10 /88 /91 /97
*/91 réalisable uniquement sur L=3000 mm

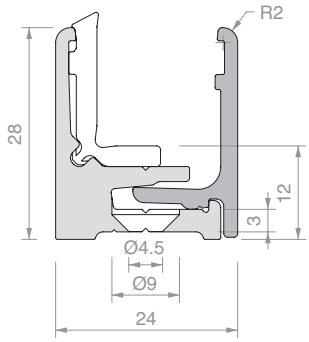

Réf.	Longueur	Pour verres fixes	Q.té
PROFIX2530	**3000** mm	De **12** à **13.5** mm	1 U
PROFIX2560	**6000** mm	De **12** à **13.5** mm	1 U

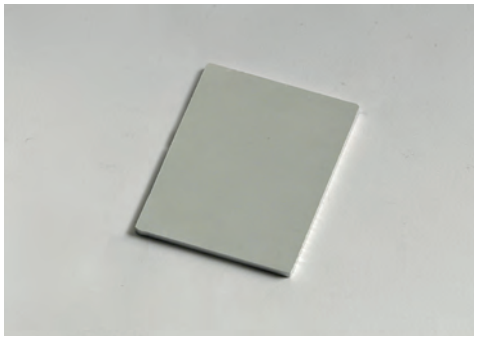

EMBOUT PROFIX 2

Matériau : Aluminium
Finition : /6 /10 /88 /91 /97

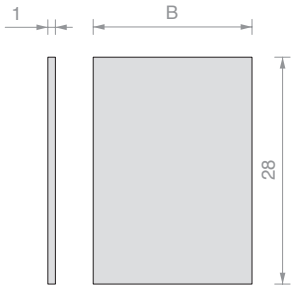

Réf.	B	Q.té
PROFIXTP18	**18** mm	1 U
PROFIXTP22	**22** mm	1 U
PROFIXTP25	**24** mm	1 U

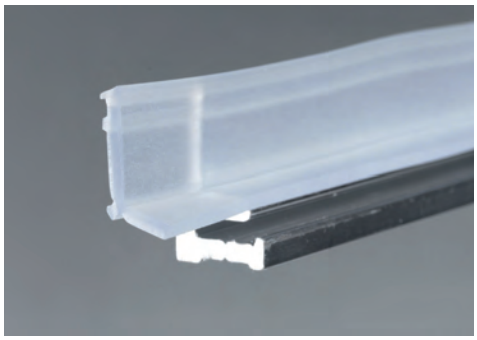

JOINT EN « L » POUR PROFIX 2

Matériau : PVC gaufré

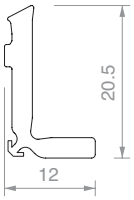

Réf.	Q.té
PROFIXG	1 m

Réf.	Description	Q.té
UTR65	Outil à roulette	1 U

JOINT FIXATION VERRE

Matériau : PVC

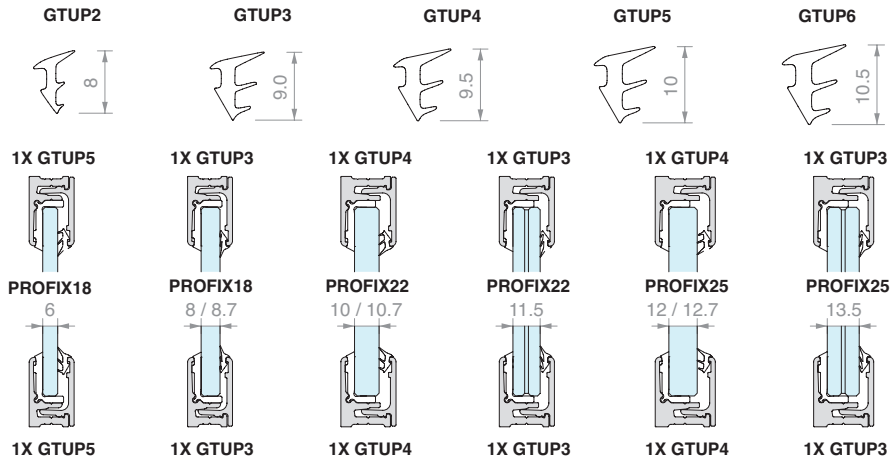

Réf.	Épaisseur	Couleur	Q.té
GTUP2	**2** mm	Transparent	1 m
GTUP3	**3** mm	Transparent	1 m
GTUP4	**4** mm	Transparent	1 m
GTUP5	**5** mm	Transparent	1 m
GTUP6	**6** mm	Transparent	1 m

Réf.	Épaisseur	Couleur	Q.té
GTUP2G	**2** mm	Gaufrée	1 m
GTUP3G	**3** mm	Gaufrée	1 m
GTUP4G	**4** mm	Gaufrée	1 m
GTUP5G	**5** mm	Gaufrée	1 m
GTUP6G	**6** mm	Gaufrée	1 m

Réf.	Épaisseur	Couleur	Q.té
GTUP2N	**2** mm	Noir	1 m
GTUP3N	**3** mm	Noir	1 m
GTUP4N	**4** mm	Noir	1 m
GTUP5N	**5** mm	Noir	1 m
GTUP6N	**6** mm	Noir	1 m

Les analyses numériques suivantes ont été effectuées en tenant compte d'une poussée linéaire P appliquée à une hauteur de hP=120cm de la surface de marche.

Les valeurs obtenues figurant dans les tableaux sont calculées en tenant compte d'une contrainte supérieure et inférieure continue.

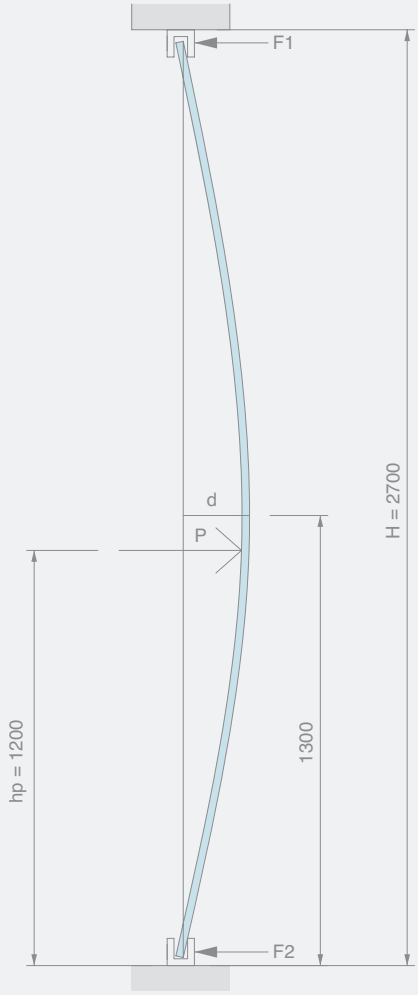

Tab. A

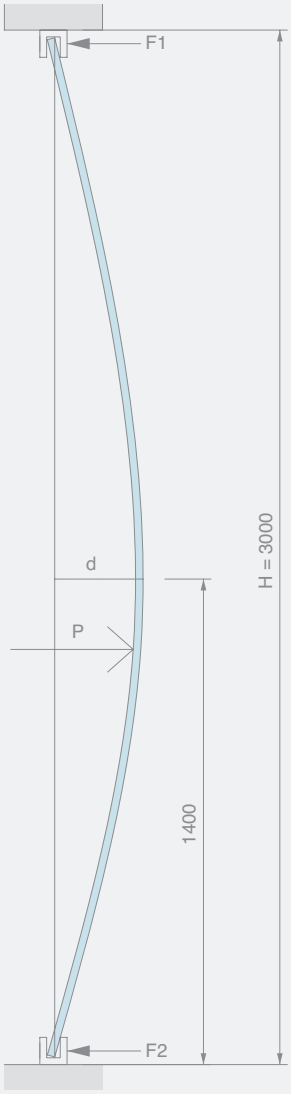

Tab. B

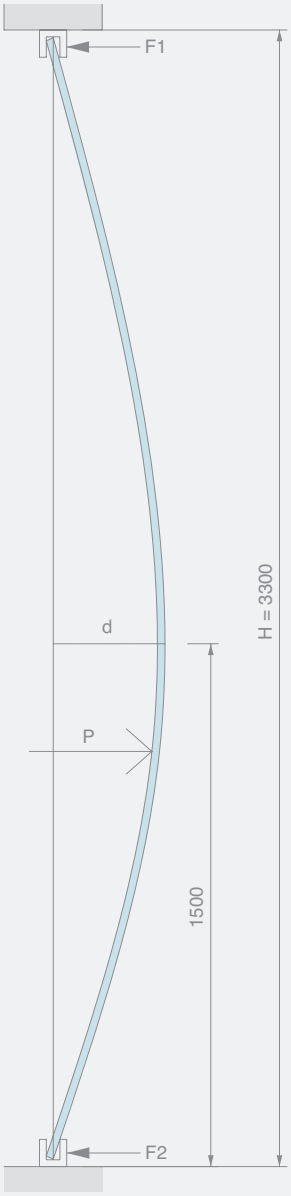

Tab. C

* Les données fournies sont obtenues à l'aide de modèles numériques conformément à la norme EN1999-1-1 et se réfèrent à la charge maximale applicable Fmax à l'état limite ultime (ELU), dans le cas d'installations avec un entraxe de fixation de 300 mm. La vérification des vis de fixation à la structure doit être effectuée séparément : les indications données se réfèrent exclusivement à la résistance des profils en aluminium. La contrainte exercée par la vitre a été considérée comme étant répartie sur la surface verticale intérieure du profil, dans le sens horizontal. Dans les cas où un joint est prévu, la force est considérée comme transférée du verre au profil par compression de ce dernier. Pour de plus amples informations, veuillez contacter le service technique de Logli Saint-Gobain.

Dans le cas de murs de hauteur H en appui simple sur les faces inférieure et supérieure, les actions F1 et F2 sur les profils peuvent être calculées à l'aide des formules suivantes :

$$F1 = \frac{P*hp}{H}$$

$$F2 = \frac{P*(H-hp)}{H}$$

Les valeurs de conception F1 et F2 recommandées pour chaque profil sont indiquées dans les pages des références correspondantes.

	Tableau A H. 2 700 mm		Tableau B H. 3 000 mm		Tableau C H. 3 300 mm	
	Pmax ULS [kN/m]	d (Pmax) [mm]	Pmax ULS [kN/m]	d (Pmax) [mm]	Pmax ULS [kN/m]	d (Pmax) [mm]
5+5/0.76 PVB flottant	0.44	26	0.41	31	0.39	37
5+5/0.76 DG41 flottant	0.47	26	0.44	32	0.41	38
6+6/0.76 PVB flottant	0.62	22	0.57	27	0.54	32
6+6/0.76 DG41 flottant	0.66	22	0.61	27	0.58	32
8+8/1.52 PVB flottant	1.12	17	1.04	21	0.99	24
8 mm trempé	1.27	166	1.18	203	1.11	243
8+8/1.52 DG41 flottant	1.29	17	1.20	21	1.13	25
10+10/1.52 PVB flottant	1.69	15	1.58	18	1.50	21
10 mm trempé	1.96	133	1.82	162	1.72	194
10+10/1.52 DG41 flottant	1.99	14	1.84	17	1.73	20
5+5/0.76 PVB trempé	2.10	123	1.96	149	1.85	177
5+5/0.76 DG41 trempé	2.24	123	2.08	150	1.96	179
12 mm trempé	2.80	112	2.59	136	2.44	163
6+6/0.76 PVB trempé	2.93	105	2.72	127	2.58	151
6+6/0.76 DG41 trempé	3.15	106	2.91	128	2.74	153
15 mm trempé	4.47	93	4.12	113	3.87	134
8+8/1.52 PVB trempé	5.30	83	4.94	99	4.69	116
8+8/1.52 DG41 trempé	6.14	80	5.67	98	5.34	117
19 mm trempé	7.37	75	6.81	92	6.41	110
10+10/1.52 PVB trempé	8.03	70	7.51	83	7.13	97
10+10/1.52 DG41 trempé	9.42	67	8.72	81	8.22	97

Les informations sont données à titre indicatif pour aider le concepteur à prédimensionner et à sélectionner les types de plaques les plus appropriés en fonction des exigences. La charge de calcul et la rigidité requise doivent être déterminées au cas par cas, en fonction des conditions réelles d'installation, du type de plaque et des exigences réglementaires locales ou nationales. Pour les plaques en appui simple, installées sans pinces ni silicone, il est recommandé de procéder à des vérifications appropriées concernant le risque de déboîtement dû à la flexion sous charge. Les résultats proposés sont liés à l'état limite ultime (ULS), en considérant un facteur de sécurité de 1.5 sur les charges et dérivé des calculs effectués conformément à la norme EN 16612. Dans le cas du verre feuilleté avec un intercalaire rigide, l'intercalaire Saflex® DG Structural (DG41) a été pris en compte ; dans le cas du PVB, un produit couramment utilisé a été pris en compte, avec un module de cisaillement de G=0.84 MPa. Les charges sont considérées comme étant appliquées dans un environnement à 20°C pendant une durée de 30 secondes.

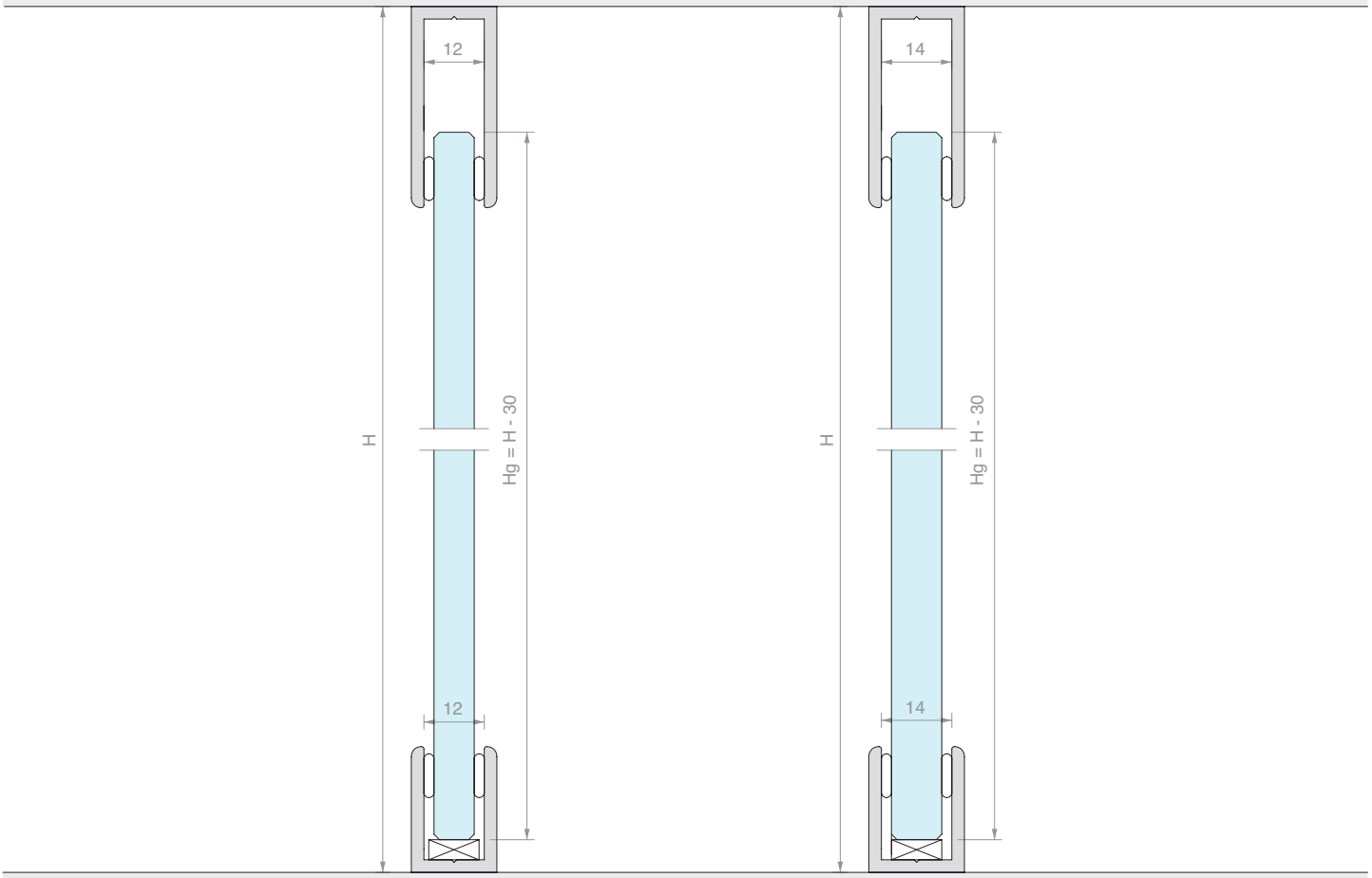

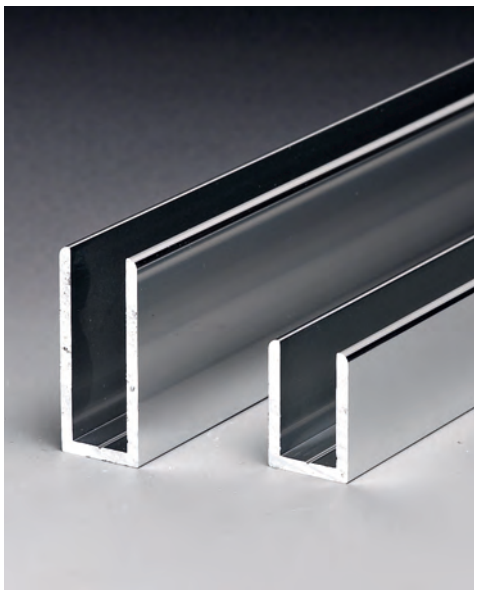

PROFIL EN « U » PROFALL

Matériau : Aluminium

Finition : /6 /88 /91 /97

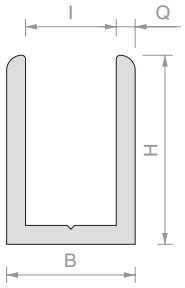

Réf.	H	B	I	Q	Longueur	Q.té
PROFALL1225	25 mm	17 mm	12 mm	2.5 mm	3000 mm	1 U
PROFALL1240	40 mm	17 mm	12 mm	2.5 mm	3000 mm	1 U
PROFALL1425	25 mm	19 mm	14 mm	2.5 mm	3000 mm	1 U
PROFALL1440	40 mm	19 mm	14 mm	2.5 mm	3000 mm	1 U
PROFALL0820	20 mm	11.5 mm	8.5 mm	1.5 mm	3000 mm	1 U
PROFALL1020	20 mm	13.5 mm	10.5 mm	1.5 mm	3000 mm	1 U

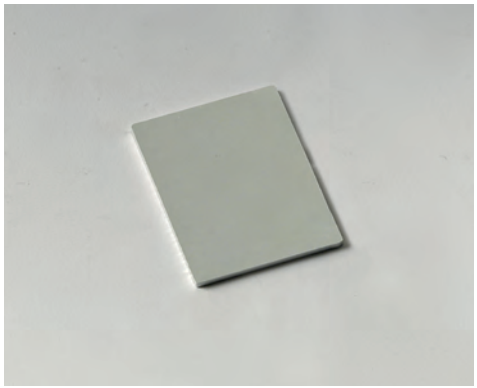

EMBOUTS PROFALL

Matériau : Aluminium

Finition : /88 /91 /97 /R2

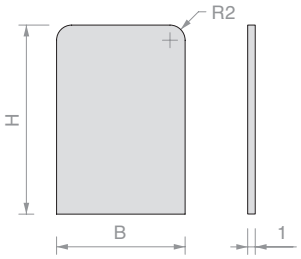

Réf.	H	B	Q.té
PROTAP1225	25 mm	17 mm	1 U
PROTAP1240	40 mm	17 mm	1 U
PROTAP1425	25 mm	19 mm	1 U
PROTAP1440	40 mm	19 mm	1 U
PROTAP0820	20 mm	11.5 mm	1 U
PROTAP1020	20 mm	13.5 mm	1 U

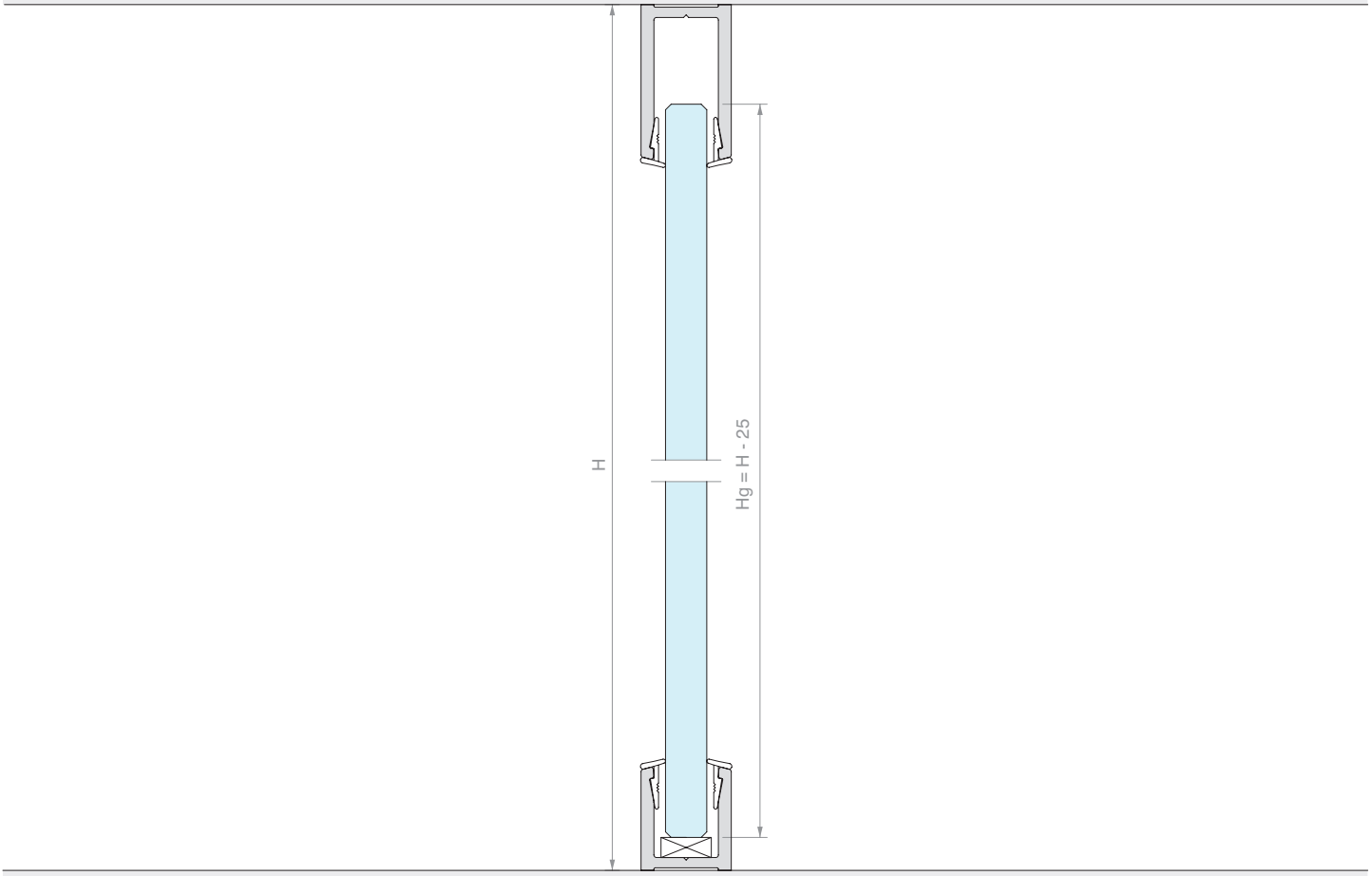

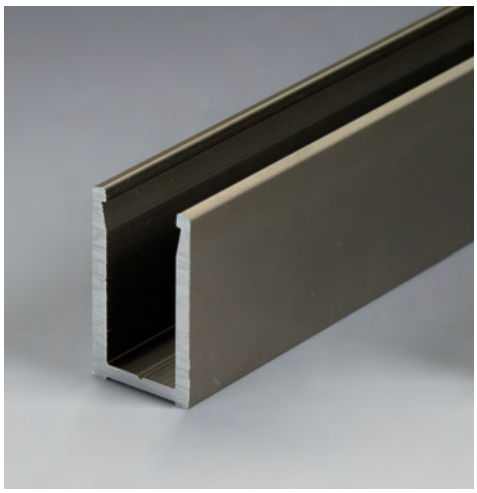

PROFIL EN « U » PROALUX

Matériau : Aluminium
Joint PROALUXG à commander séparément pour les deux parties
Finition : /6 /88 /91 /97

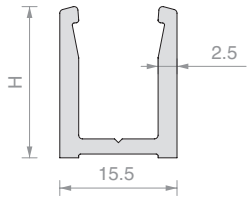

Réf.	H	Longueur	Pour verres	Q.té
PROALUX1520	**20** mm	**3000** mm	**8** mm	1 U
PROALUX1530	**30** mm	**3000** mm	**8** mm	1 U

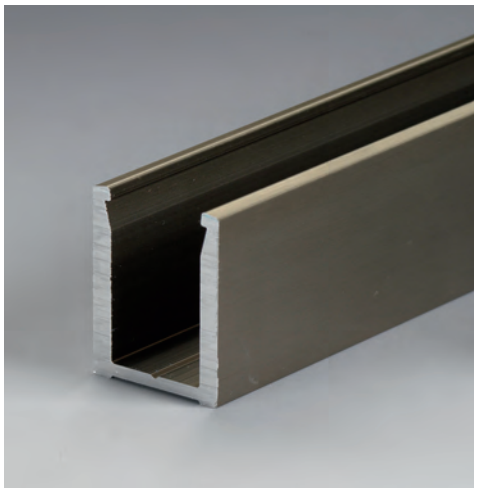

PROFIL EN « U » PROALUX

Matériau : Aluminium
Joint PROALUXG à commander séparément pour les deux parties
Finition : /6 /88 /91 /97

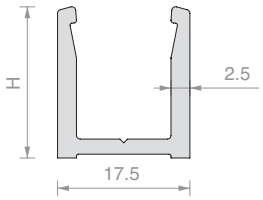

Réf.	H	Longueur	Pour verres	Q.té
PROALUX1720	**20** mm	**3000** mm	**10** mm	1 U
PROALUX1730	**30** mm	**3000** mm	**10** mm	1 U

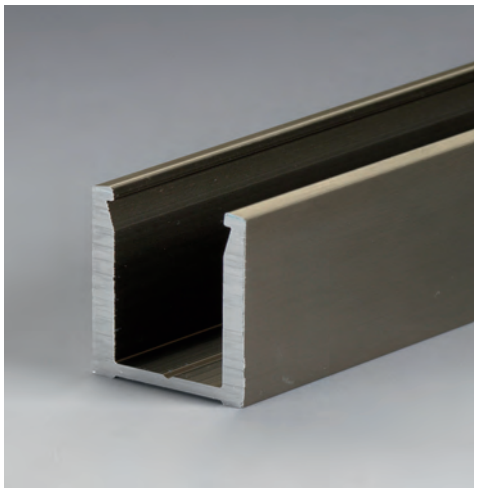

PROFIL EN « U » PROALUX

Matériau : Aluminium

Joint PROALUXG à commander séparément pour les deux parties

Finition : /6 /88 /91 /97

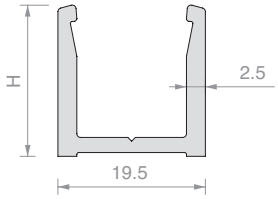

Réf.	H	Longueur	Pour verres	Q.té
PROALUX1920	**20** mm	**3000** mm	**12** mm	1 U
PROALUX1930	**30** mm	**3000** mm	**12** mm	1 U

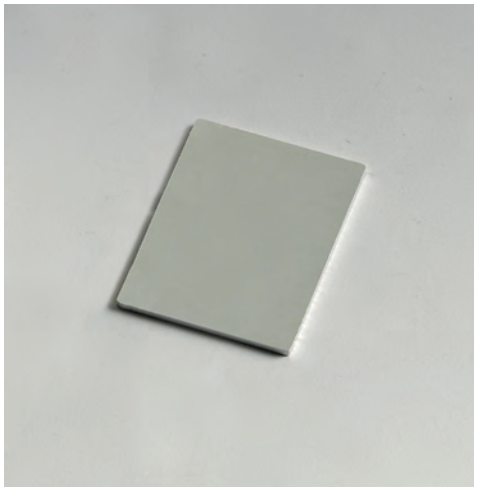

EMBOUTS PROALUX

Matériau : Aluminium

Finition : /88 /91 /97 /R2

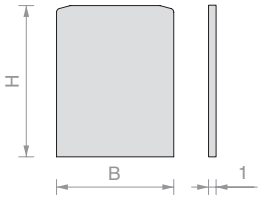

Réf.	H	B	Q.té
PROTAP1520	**20** mm	**15.5** mm	1 U
PROTAP1530	**30** mm	**15.5** mm	1 U
PROTAP1720	**20** mm	**17.5** mm	1 U
PROTAP1730	**30** mm	**17.5** mm	1 U
PROTAP1920	**20** mm	**19.5** mm	1 U
PROTAP1930	**30** mm	**19.5** mm	1 U

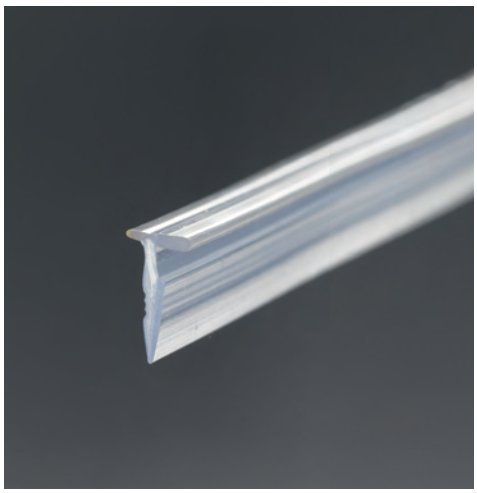

JOINT POUR PROFILS PROALUX

Matériau : PVC coextrudé

Couleur : Transparent

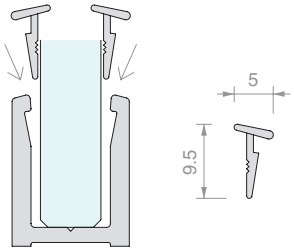

Réf.	Description	Q.té
PROALUXG	-	1 m
PROALUXG400	Rouleau 400 m	1 U

OUTIL À ROULETTE

Matériau : Plastique

Pour l'installation des joints PROFIXG, GTUP et PROALUXG

Réf.	Q.té
UTR65	1 U

PROFIL CARRÉ POUR SYSTÈMES PORTEURS

Matériau : Aluminium

Profil pour systèmes modulaires à fixer au plafond et au sol, compatible avec les systèmes des gammes ELEKTRA et SPIDER HAND.

Finition : /88 /97

Section	8.5 cm²
Poids	2.282 kg/m
Moment d'inertie	Jx = Jy = 14.06 cm⁴

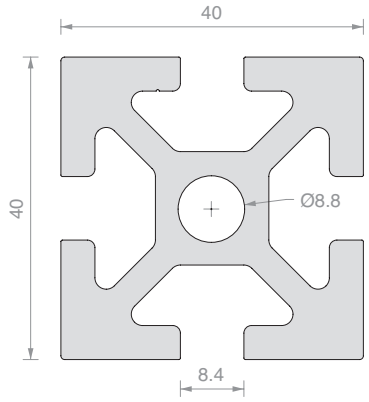

Réf.	Description	Longueur	Q.té
R7170	-	**3000** mm	1 U
R7170FORO	Coupe sur mesure et trous aux extrémités M10x30 mm	-	1 U

PROFIL RECTANGULAIRE POUR SYSTÈMES PORTEURS

Matériau : Aluminium

Profil pour systèmes modulaires à fixer au plafond et au sol ou bien à l'horizontale entre les deux profils R7170 compatible avec les systèmes ELEKTRA et SPIDER HAND.

Finition : /88 /97

Section	4.6 cm²
Poids	1.245 kg/m
Moment d'inertie	Jx = 3.3 cm⁴
	Jy = 6.5 cm⁴

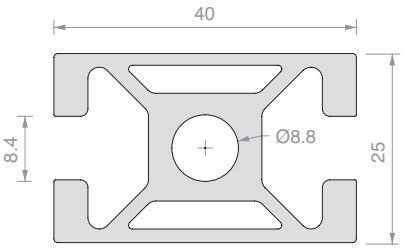

Réf.	Description	Longueur	Q.té
R7166	-	**3000** mm	1 U
R7170FORO	Coupe sur mesure et trous aux extrémités M10x30 mm	-	1 U
R7166FORO	Coupe sur mesure et trous traversants aux extrémités Ø7 mm	-	1 U

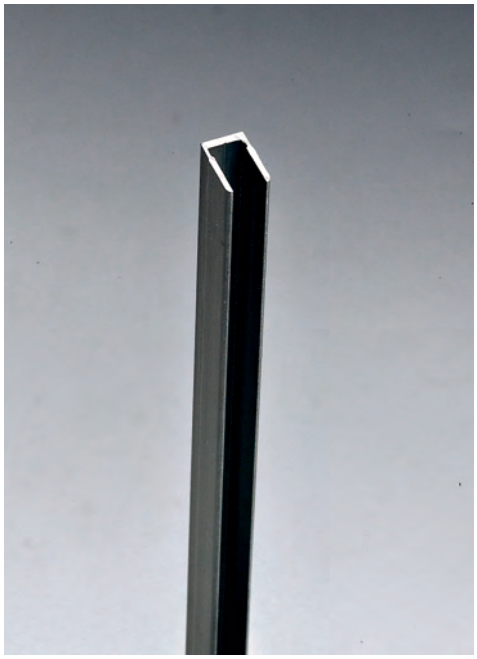

PROFIL DE FINITION POUR LES SYSTÈMES PORTEURS

Matériau : Aluminium

Profil de finition à clipser pour recouvrir les rainures des profils porteurs

Finition : /88 /97

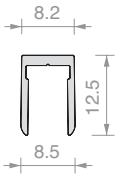

Réf.	Longueur	Q.té
R7150	**3000** mm	1 U

PLAQUE D'ANCRAGE AU PLAFOND POUR SYSTÈMES PORTEURS

Matériau : Inox AISI 304
Écartement au plafond du profil 42 mm
Finition : /9

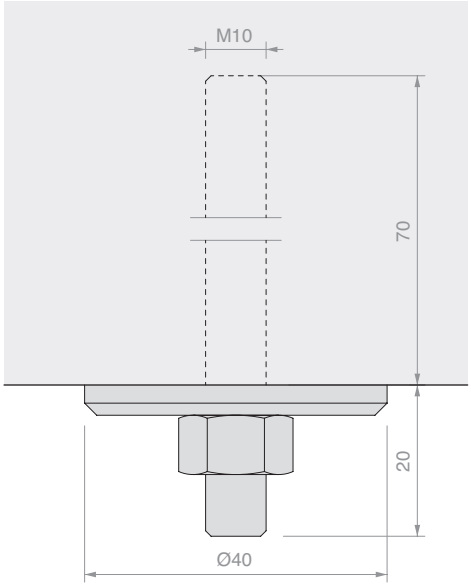

Réf.	Q.té
RMA1390	1 U

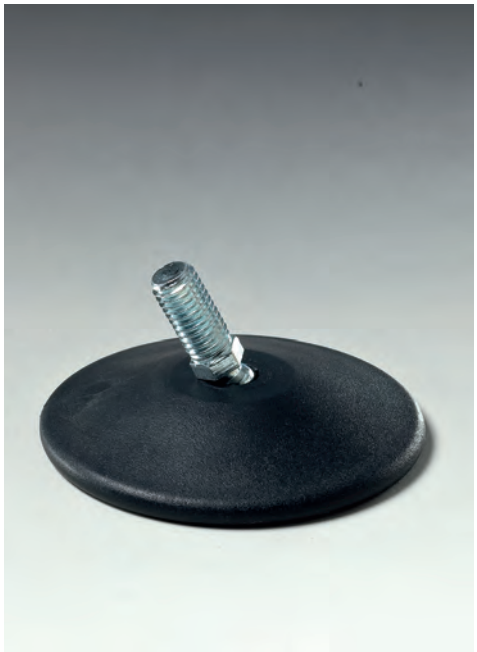

PIED ARTICULÉ POUR SYSTÈMES PORTEURS

Matériau : Nylon noir, Inox
Écartement au sol du profil 20 mm
Finition : /6

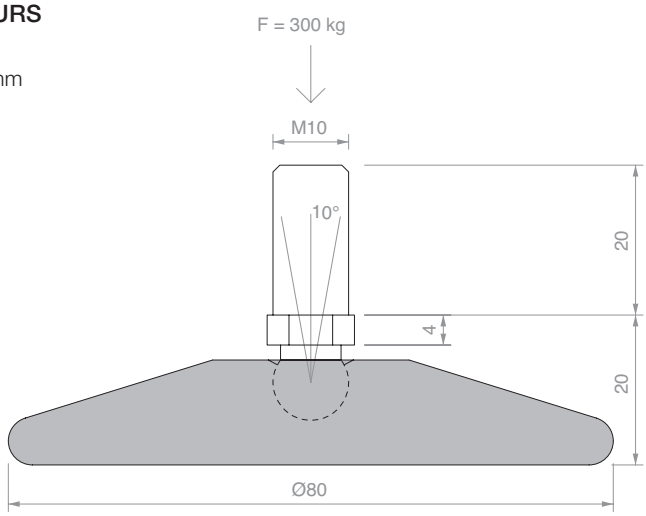

Réf.	Q.té
RMA1382	1 U

CURSEUR À BILLE AVEC BAGUE

Matériau : Inox zingué, inox
Accessoire de fixation des références de la gamme ELEKTRA et SPIDERHAND sur les profils porteurs
Finition : /9

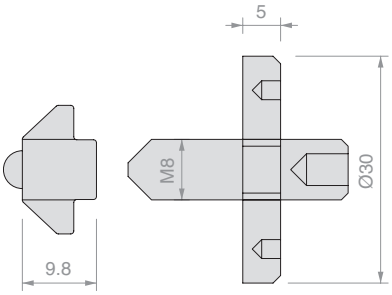

Réf.	Q.té
RMA1373	1 U

CAVALIER DE RACCORDEMENT POUR SYSTÈMES PORTEURS

Matériau : Aluminium

Accessoire pour lier les profils R7170 et R7166 perpendiculairement.

Exigence d'usinage R7166FORO à 8 mm de distance du bord

Finition : /10

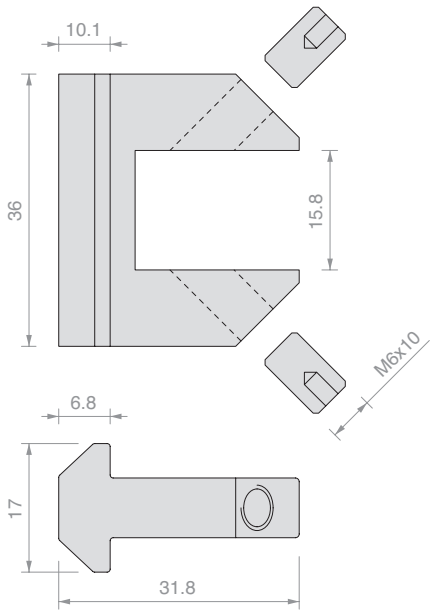

Réf.	Q.té
RMA1319	1 U

SCHÉMA COUPE PROFIL

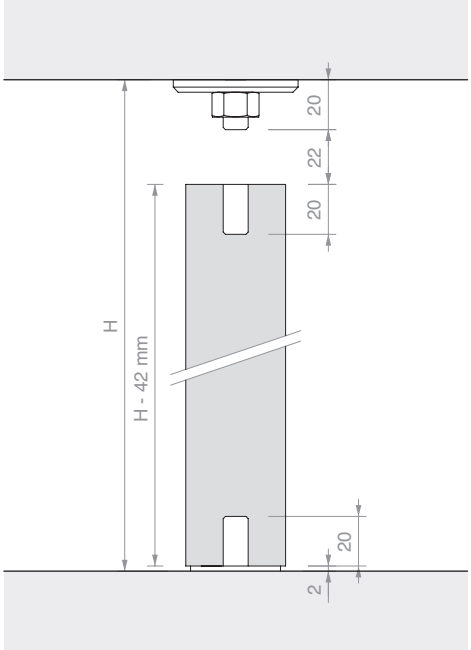

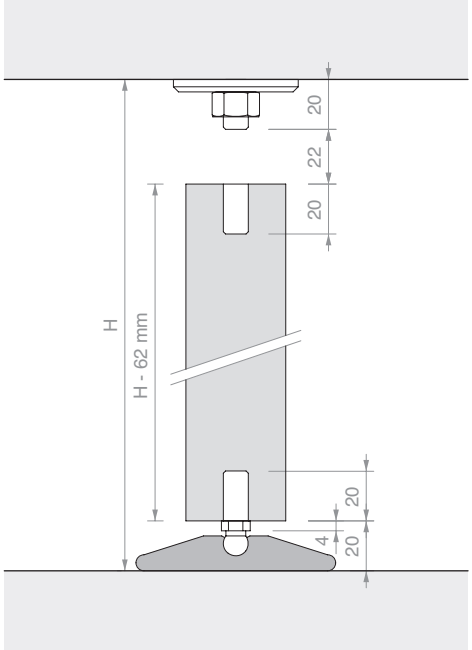

MONTAGE DES TRAVERSES

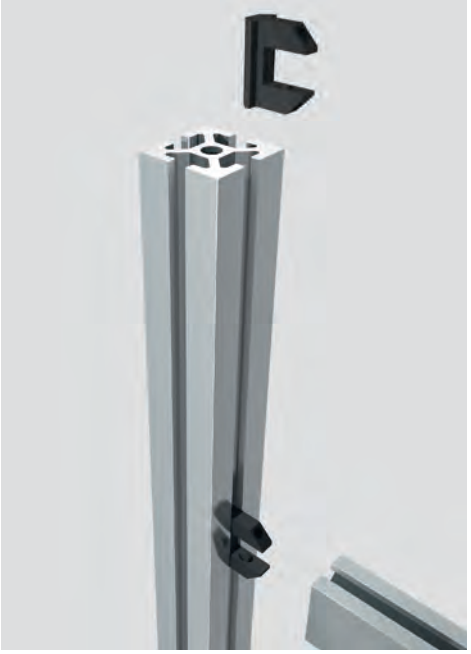

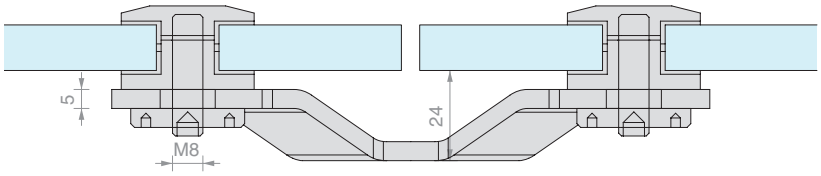

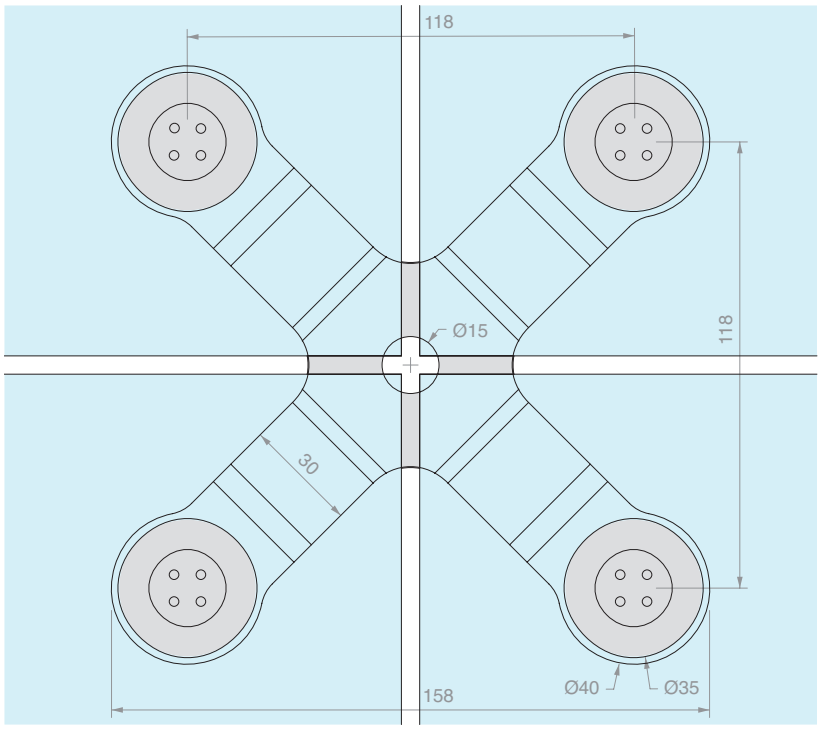

FIXATION À 4 VOIES

Matériau : Inox AISI 304
Trou recommandé Ø18 mm.
Outil recommandé pour le montage Réf.UT250.
Finition : /8

Réf.	Description	Pour verres	Q.té
ELEKTRA436	Avec FIXBORK1	De **8** à **12.7** mm	1 U
ELEK436	Uniquement étrier	-	1 U

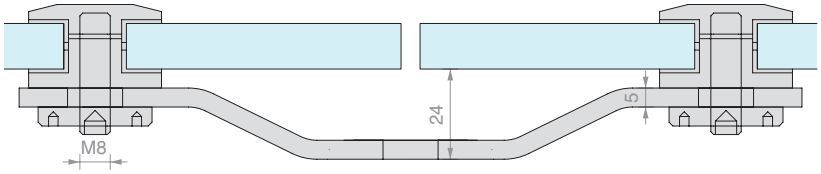

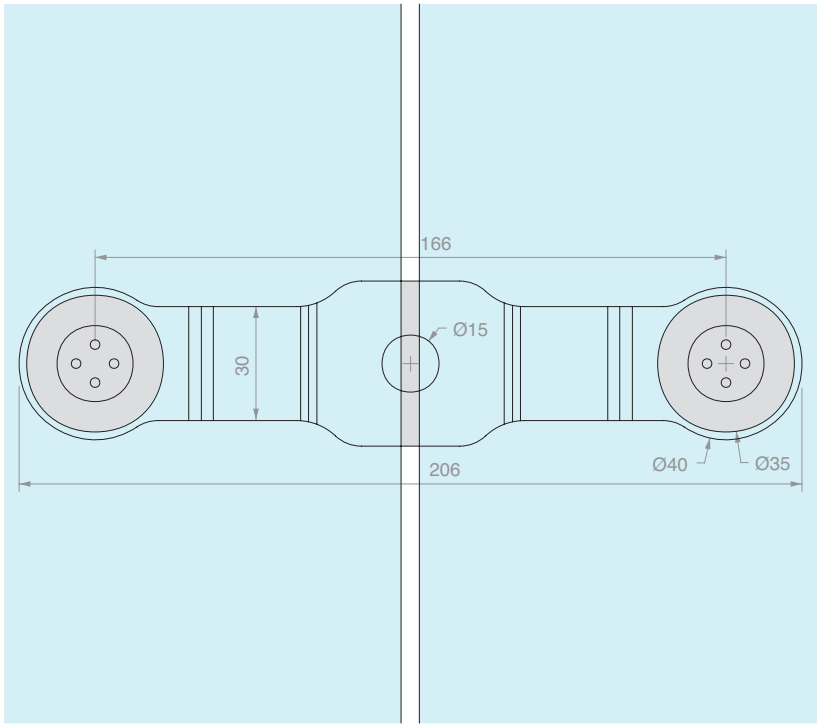

FIXATION À 2 VOIES EN LIGNE

Matériau : Inox AISI 304
Trou recommandé Ø18 mm.
Outil recommandé pour le montage Réf.UT250.
Finition : /8

Réf.	Description	Pour verres	Q.té
ELEKTRA218	Avec FIXBORK1	De **8** à **12.7** mm	1 U
ELEK218	Uniquement étrier	-	1 U

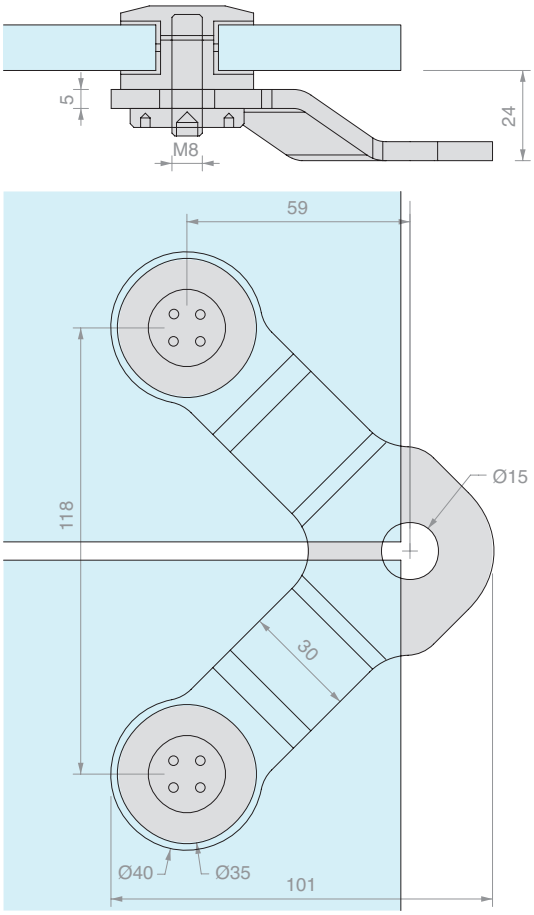

FIXATION À 2 VOIES À 90°

Matériau : Inox AISI 304

Trou recommandé Ø18 mm.

Outil recommandé pour le montage Réf.UT250.

Finition : /8

Réf.	Description	Pour verres	Q.té
ELEKTRA290	Avec FIXBORK1	De **8** à **12.7** mm	1 U
ELEK290	Uniquement étrier	-	1 U

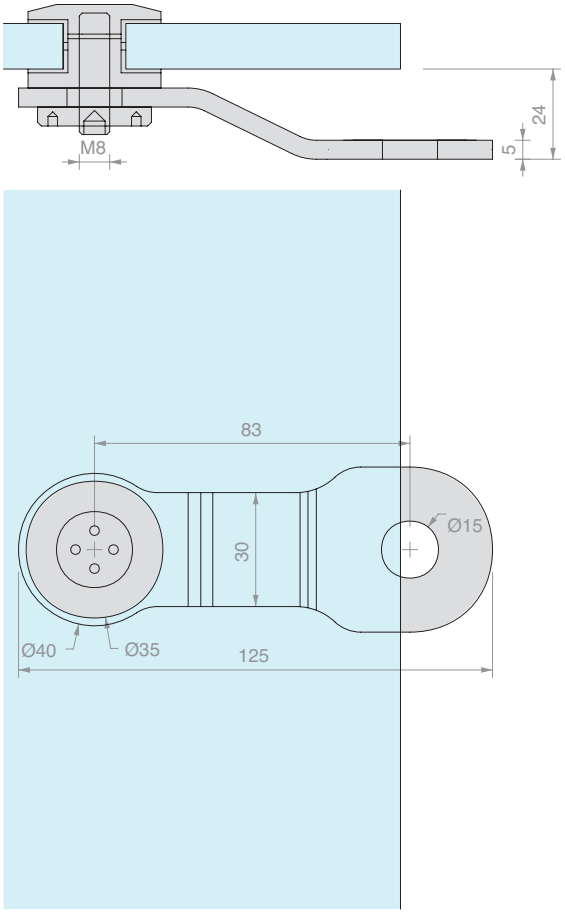

FIXATION À 1 VOIE

Matériau : Inox AISI 304

Trou recommandé Ø18 mm.

Outil recommandé pour le montage Réf.UT250.

Finition : /8

Réf.	Description	Pour verres	Q.té
ELEKTRA100	Avec FIXBORK1	De **8** à **12.7** mm	1 U
ELEK100	Uniquement étrier	-	1 U

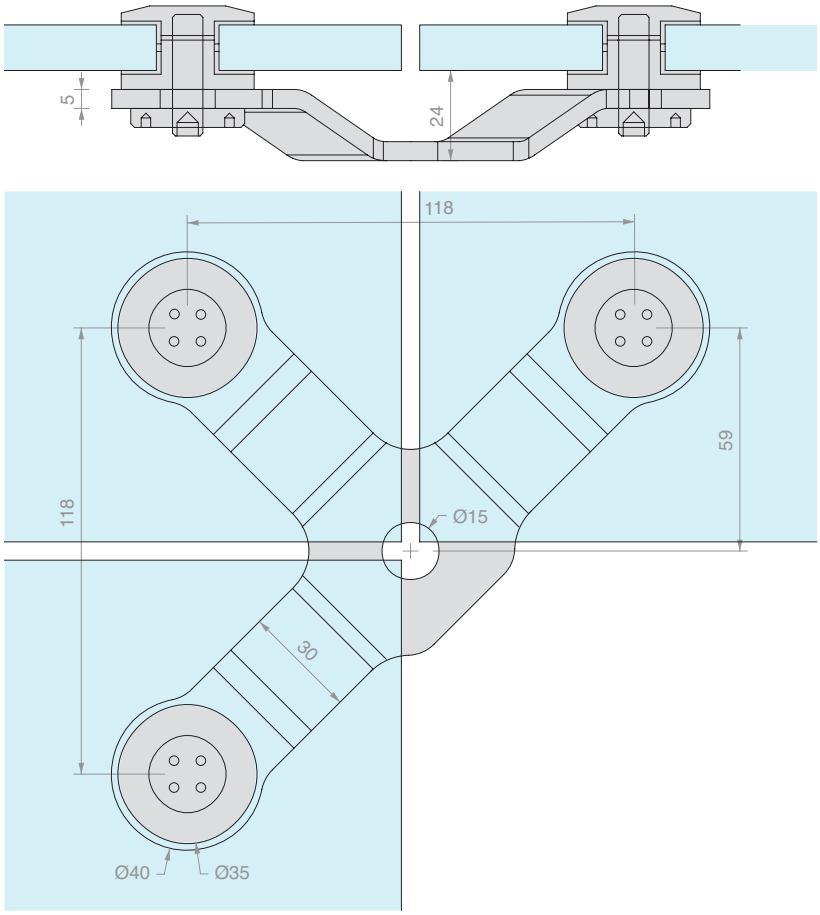

FIXATION À 3 VOIES

Matériau : Inox AISI 304
Trou recommandé Ø18 mm.
Outil recommandé pour le montage Réf.UT250.
Finition : /8

Réf.	Description	Pour verres	Q.té
ELEKTRA390	Avec FIXBORK1	De **8** à **12.7** mm	1 U
ELEK390	Uniquement étrier	-	1 U

ŒILLET DE FIXATION

Matériau : Inox AISI 304
Équipé de tige filetée M8x30 mm
Trou verre recommandé Ø18 mm
Outil recommandé pour le montage Réf.UT250.
Finition : /9

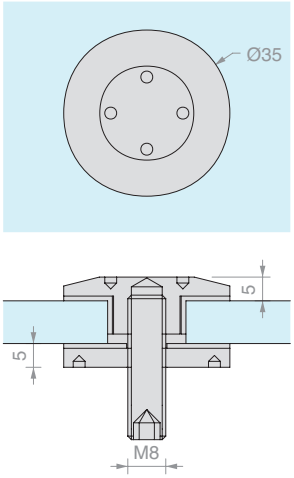

Réf.	Q.té
FIXBORK1	1 U

BAGUE DE SERRAGE

Matériau : Inox AISI 304
Finition : /9

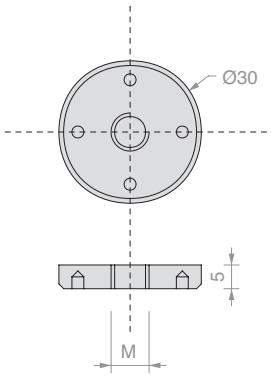

Réf.	M	Q.té
FIXGHIERA8	**M8**	1 U
FIXGHIERA10	**M10**	1 U

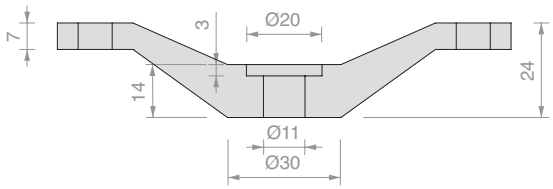

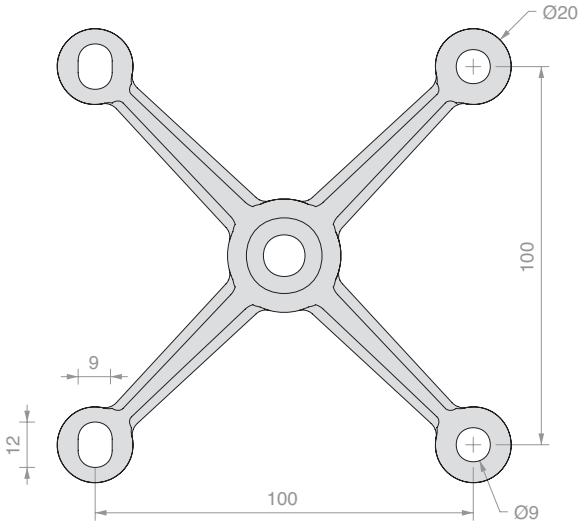

FIXATIONS À 4 VOIES SPIDER HAND

Matériau : Inox AISI 304

Finition : /15

Réf.	Q.té
SPH100	1 U

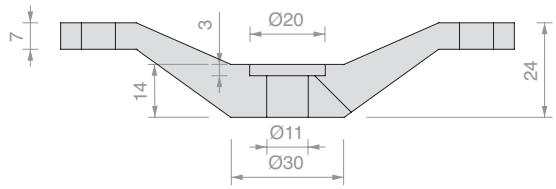

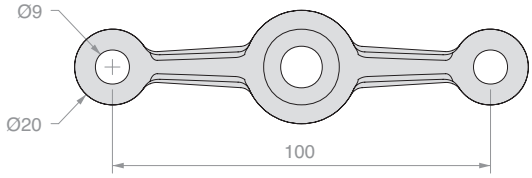

FIXATION À 2 VOIES EN LIGNE SPIDER HAND

Matériau : Inox AISI 304

Finition : /15

Réf.	Q.té
SPH102	1 U

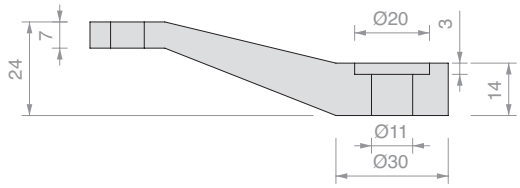

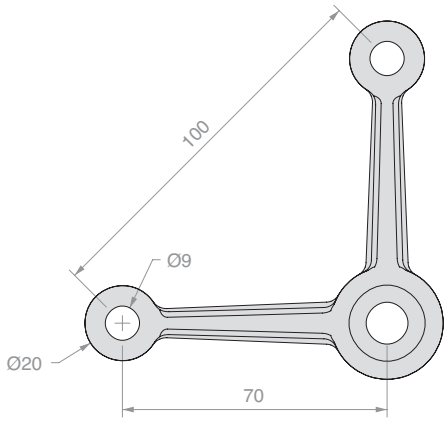

FIXATION À 2 VOIES 90° SPIDER HAND

Matériau : Inox AISI 304

Finition : /15

Réf.	Q.té
SPH104	1 U

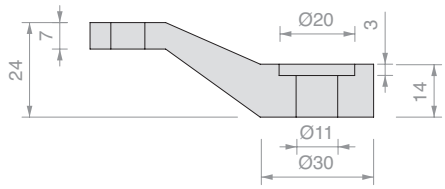

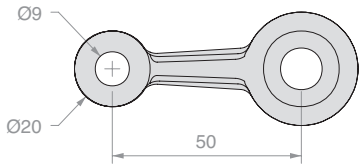

FIXATION À 1 VOIE EN LIGNE SPIDER HAND

Matériau : Inox AISI 304

Finition : /15

Réf.	Q.té
SPH106	1 U

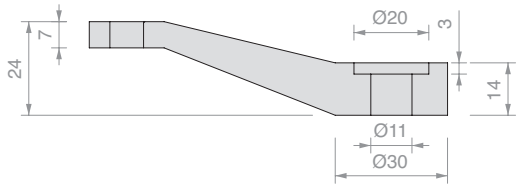

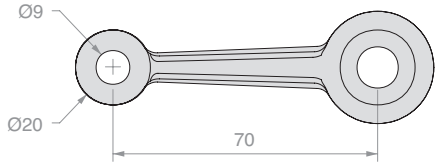

FIXATION À 1 VOIE 45° SPIDER HAND

Matériau : Inox AISI 304

Finition : /15

Réf.	Q.té
SPH108	1 U

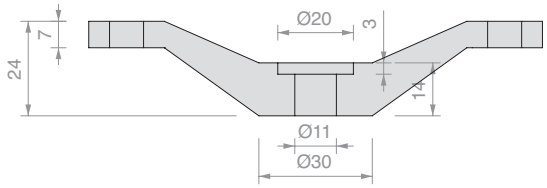

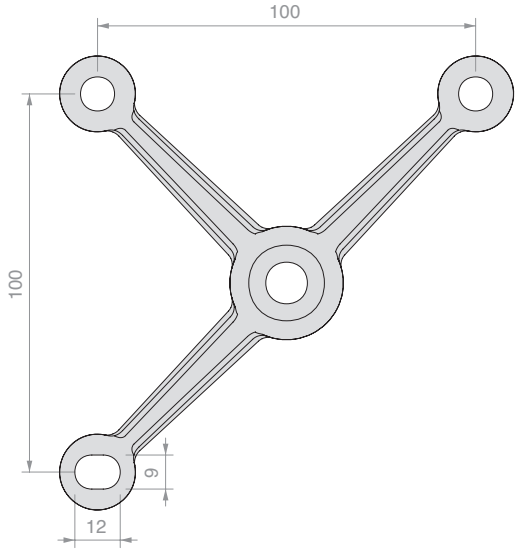

FIXATIONS À 3 VOIES SPIDER HAND

Matériau : Inox AISI 304

Finition : /15

Réf.	Q.té
SPH110	1 U

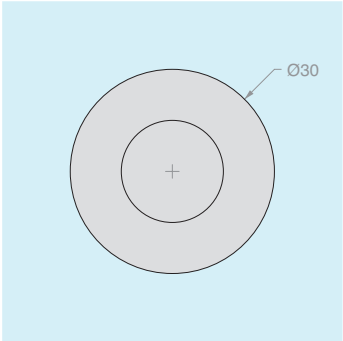

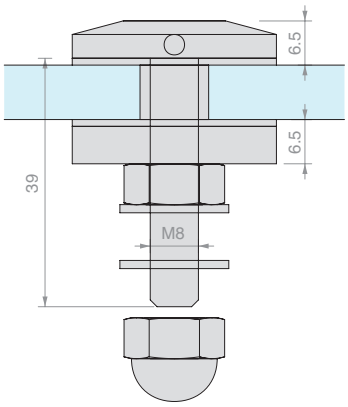

ŒILLET DE FIXATION SPIDER HAND

Matériau : Inox AISI 304

Trou recommandé Ø14 mm

Finition : /9

Réf.	Pour verres	Q.té
SPH114	De **10** à **13.5** mm	1 U

CONNECTEUR ENTRETOISE

Matériau : AVP, Inox AISI 304

Entretoise pour lier les SPIDER HAND à une structure porteuse

Finition : /9

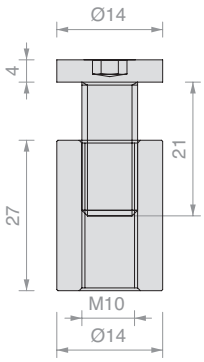

Réf.	Q.té
SPH112	1 U

CLÉ DE SERRAGE POUR TROUS BORGNES

Matériau : corps en fer et tenons en inox soutenu

Réf.	Description	Q.té
UT250	Clé de serrage avec tenons Ø2.4 mm	1 U
UTC250R	N° 2 tenons de rechange Ø2.4 mm	1 U

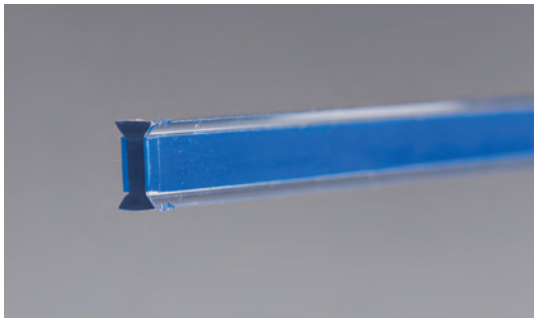

PROFIL À 2 VOIES EN LIGNE AVEC VHB

Matériau : Polycarbonate
Couleur : Transparent

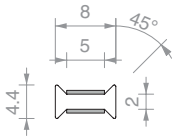

Réf.	Longueur	Pour verres	Q.té
PH50508	**3000** mm	**8** mm	1 U

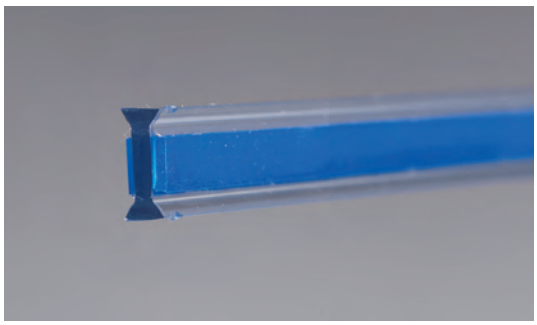

PROFIL À 2 VOIES EN LIGNE AVEC VHB

Matériau : Polycarbonate
Couleur : Transparent

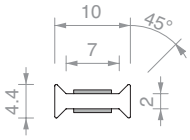

Réf.	Longueur	Pour verres	Q.té
PH50510	**3000** mm	**10** mm	1 U

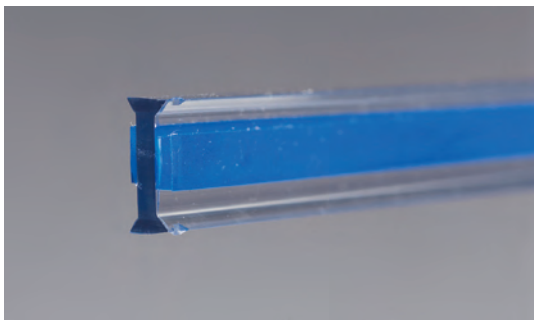

PROFIL À 2 VOIES EN LIGNE AVEC VHB

Matériau : Polycarbonate
Couleur : Transparent

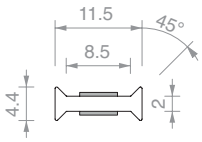

Réf.	Longueur	Pour verres	Q.té
PH50511	**3000** mm	**11.5** mm	1 U

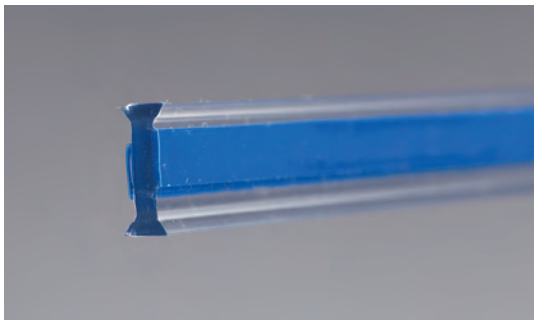

PROFIL À 2 VOIES EN LIGNE AVEC VHB

Matériau : Polycarbonate
Couleur : Transparent

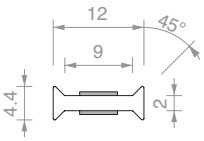

Réf.	Longueur	Pour verres	Q.té
PH50512	**3000** mm	**12** mm	1 U

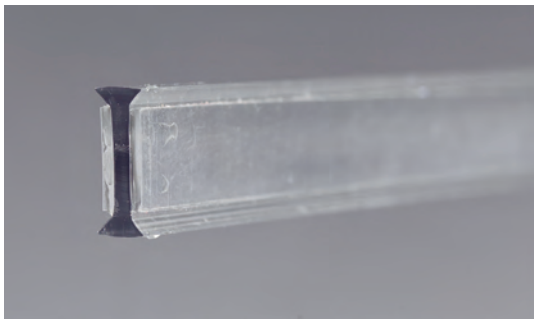

PROFIL À 2 VOIES EN LIGNE AVEC VHB

Matériau : Polycarbonate
Couleur : Transparent

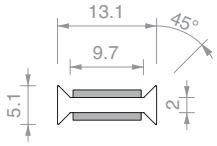

Réf.	Longueur	Pour verres	Q.té
PH9113	**3000** mm	**13.5** mm	1 U

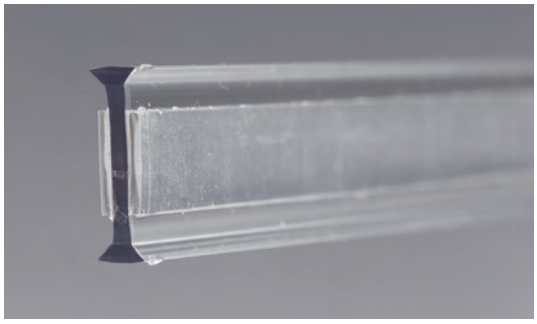

PROFIL À 2 VOIES EN LIGNE AVEC VHB

Matériau : Polycarbonate
Couleur : Transparent

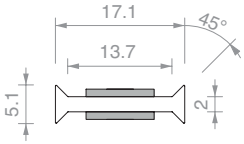

Réf.	Longueur	Pour verres	Q.té
PH9117	**3000** mm	**17.5** mm	1 U

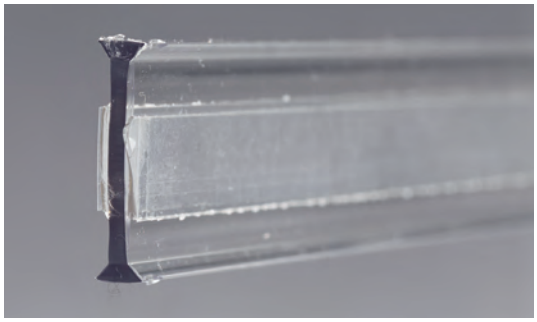

PROFIL À 2 VOIES EN LIGNE AVEC VHB

Matériau : Polycarbonate
Couleur : Transparent

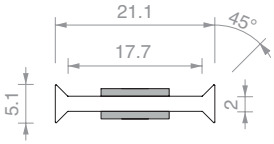

Réf.	Longueur	Pour verres	Q.té
PH9121	**3000** mm	**21.5** mm	1 U

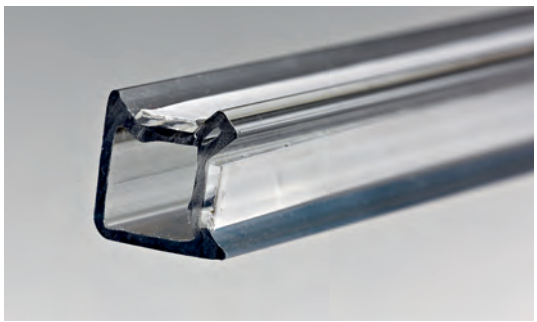

PROFIL À 2 VOIES À 90° AVEC VHB

Matériau : Polycarbonate
Couleur : Transparent

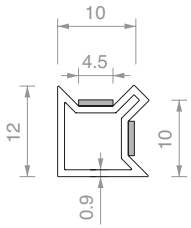

Réf.	Longueur	Pour verres	Q.té
PH2819	**3000** mm	**10** mm	1 U

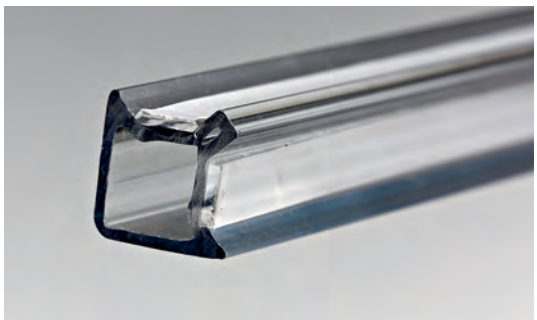

PROFIL À 2 VOIES À 90° AVEC VHB

Matériau : Polycarbonate
Couleur : Transparent

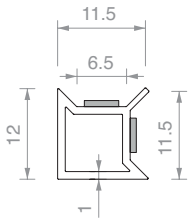

Réf.	Longueur	Pour verres	Q.té
PH2792	**3000** mm	**11.5** mm	1 U

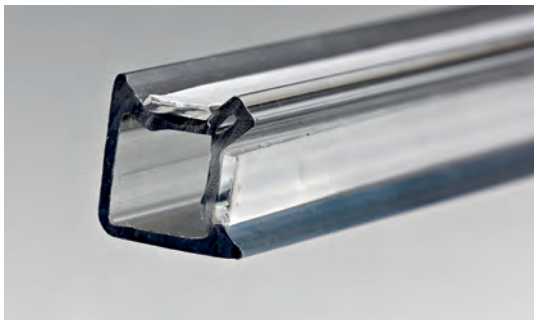

PROFIL À 2 VOIES À 90° AVEC VHB

Matériau : Polycarbonate
Couleur : Transparent

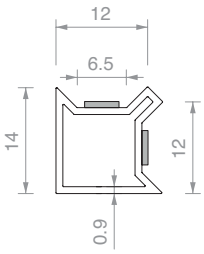

Réf.	Longueur	Pour verres	Q.té
PH2828	**3000** mm	**12** mm	1 U

KIT COMPLET PROFIXDOOR 4ALSQ

Matériau : Aluminium
Finition : /6 /88 /97

Kit composé de :

Réf.	Description	Q.té
PDKIT02 / **PDKIT05**	Kit vantail PROFIXDOOR verres fixes 10/10.7 mm Kit vantail PROFIXDOOR verres fixes 12/12.7 mm	1 U
CER4ALSQ	Charnière pour montants carrée	2 U
AP2203BORH	Serrure mécanique avec trou pour cylindre	1 U
APHANDSC	Poignée carrée fermée	1 U
SERH17	Gâche de serrure	1 U
LAVPRO2	Usinage sur mesure	1 U
CISA2227U / **CISA2227D**	Cylindre européen clé unique Cylindre européen clé différente	1 U

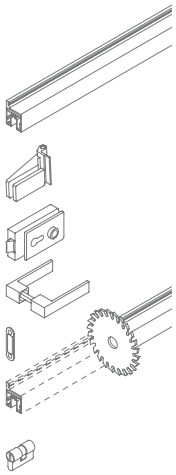

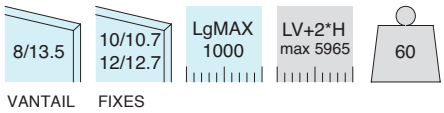

Réf.	Description	Vantail	Verres fixes	Clé	Q.té
PD4SKIT10U	Kit complet PROFIXDOOR sur mesure	De **8** à **13.5** mm	De **10** à **10.7** mm	Clé unique	1 U
PD4SKIT10D	Kit complet PROFIXDOOR sur mesure	De **8** à **13.5** mm	De **10** à **10.7** mm	Clé différente	1 U
PD4SKIT10SC	Kit complet PROFIXDOOR sur mesure	De **8** à **13.5** mm	De **10** à **10.7** mm	Sans cylindre	1 U
PD4SKIT12U	Kit complet PROFIXDOOR sur mesure	De **8** à **13.5** mm	De **12** à **12.7** mm	Clé unique	1 U
PD4SKIT12D	Kit complet PROFIXDOOR sur mesure	De **8** à **13.5** mm	De **12** à **12.7** mm	Clé différente	1 U
PD4SKIT12SC	Kit complet PROFIXDOOR sur mesure	De **8** à **13.5** mm	De **12** à **12.7** mm	Sans cylindre	1 U

>>> RÉFÉRENCE TARIF V3 - P. 50 >>>

SCHÉMAS ET DIMENSIONS DES VERRES RECOMMANDÉES

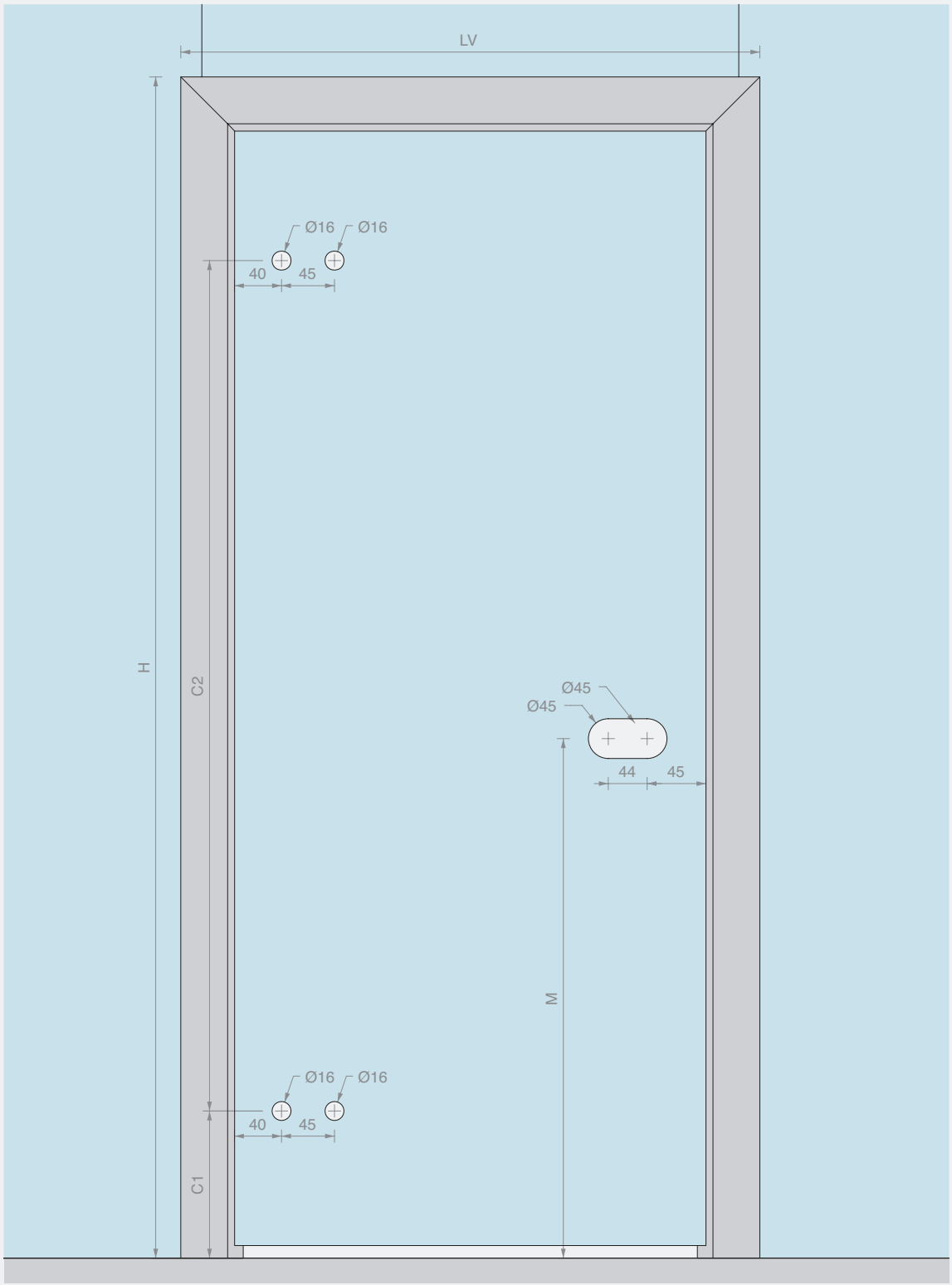

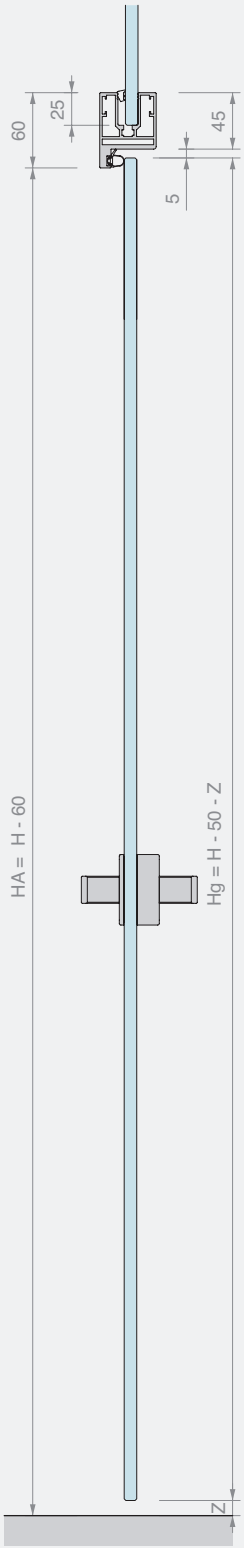

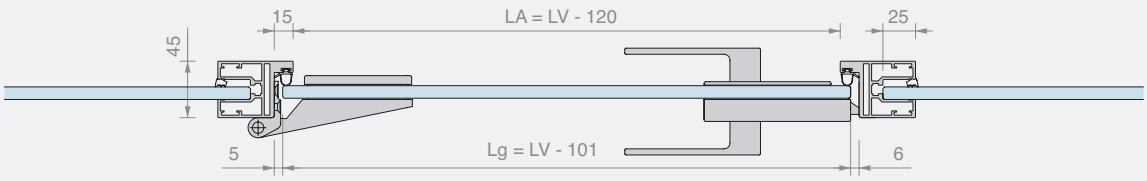

KIT COMPLET PROFIXDOOR 148ALSQ

Matériau : Aluminium

Finition : /6 /88 /97

Kit composé de :

Réf.	Description	Q.té
PDKIT02 / **PDKIT05**	Kit vantail PROFIXDOOR verres fixes 10/10.7 mm Kit vantail PROFIXDOOR verres fixes 12/12.7 mm	1 U
CER148ALSQ	Charnière pour montants carrée	2 U
AP2203BORH	Serrure mécanique avec trou pour cylindre	1 U
APHANDSC	Poignée carrée fermée	1 U
SERH17	Gâche de serrure	1 U
LAVPRO2	Usinage sur mesure	1 U
CISA2227U / **CISA2227D**	Cylindre européen clé unique Cylindre européen clé différente	1 U

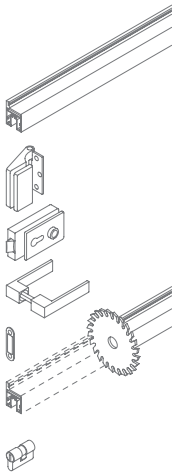

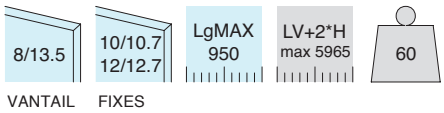

Réf.	Description	Vantail	Verres fixes	Clé	Q.té
PD148SKIT10U	Kit complet PROFIXDOOR sur mesure	De **8** à **13.5** mm	De **10** à **10.7** mm	Clé unique	1 U
PD148SKIT10D	Kit complet PROFIXDOOR sur mesure	De **8** à **13.5** mm	De **10** à **10.7** mm	Clé différente	1 U
PD148SKIT10SC	Kit complet PROFIXDOOR sur mesure	De **8** à **13.5** mm	De **10** à **10.7** mm	Sans cylindre	1 U
PD148SKIT12U	Kit complet PROFIXDOOR sur mesure	De **8** à **13.5** mm	De **12** à **12.7** mm	Clé unique	1 U
PD148SKIT12D	Kit complet PROFIXDOOR sur mesure	De **8** à **13.5** mm	De **12** à **12.7** mm	Clé différente	1 U
PD148SKIT12SC	Kit complet PROFIXDOOR sur mesure	De **8** à **13.5** mm	De **12** à **12.7** mm	Sans cylindre	1 U

SCHÉMAS ET DIMENSIONS DES VERRES RECOMMANDÉES

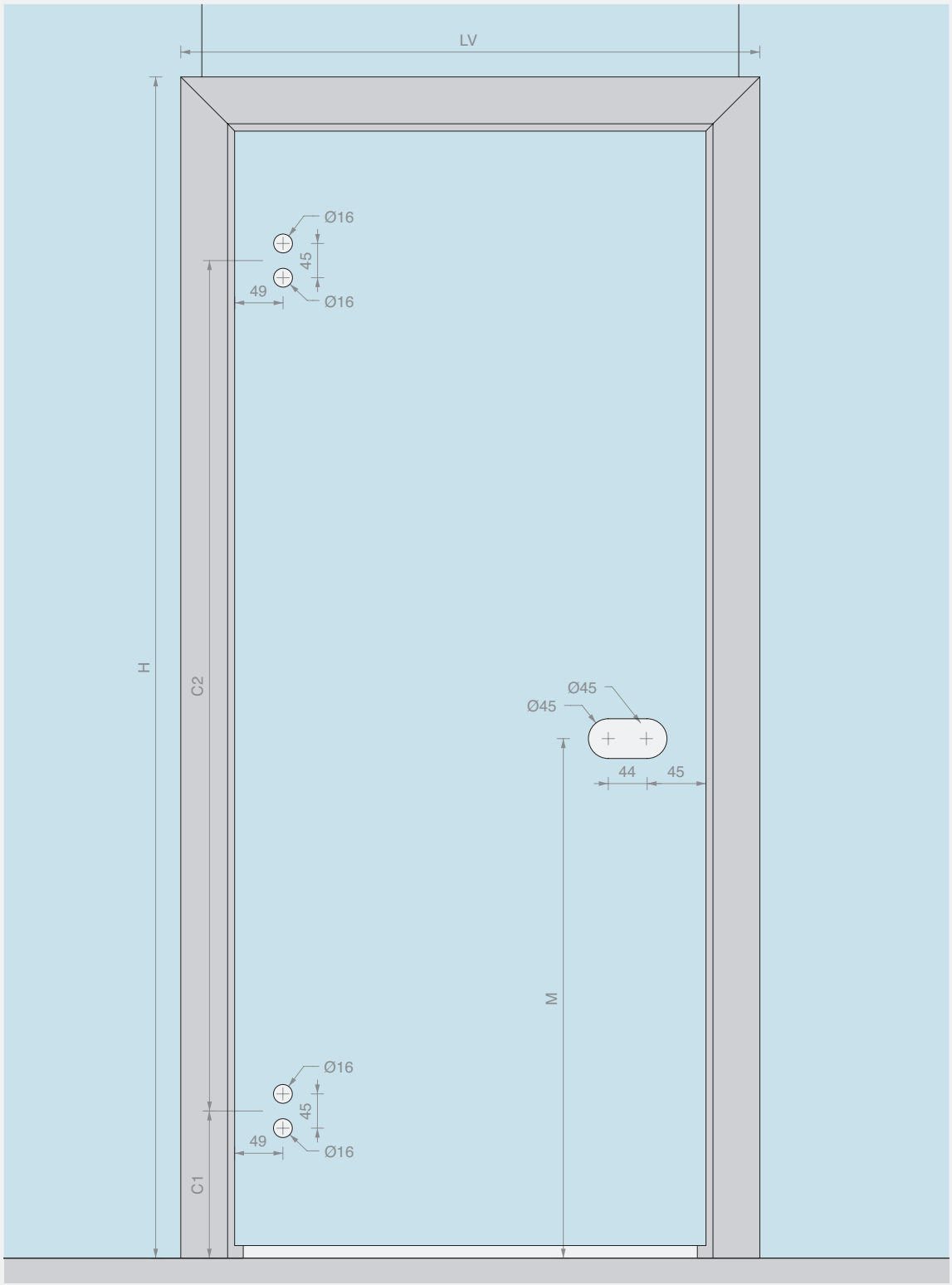

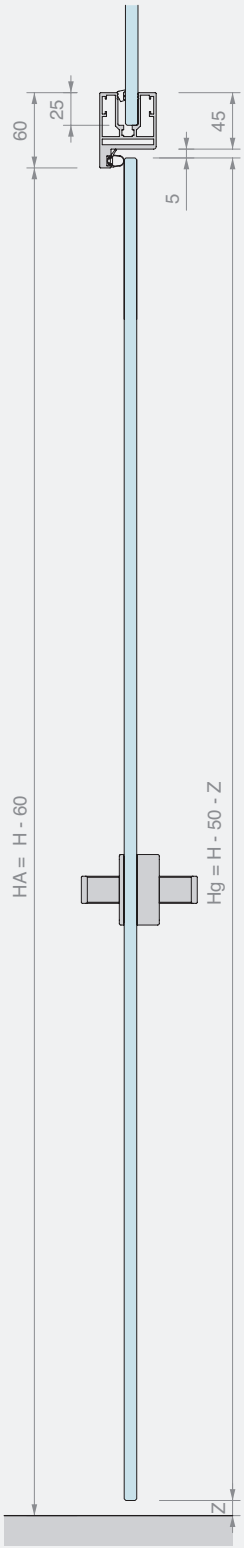

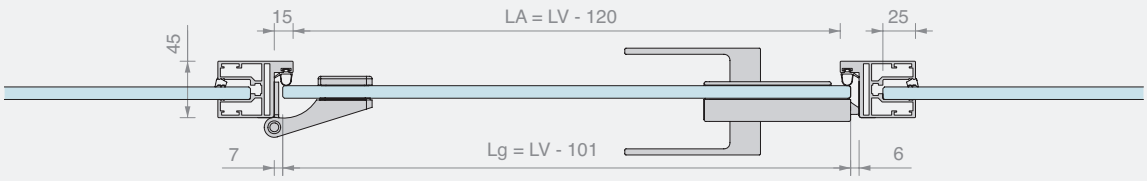

KIT COMPLET PROFIXDOOR 4AL

Matériau : Aluminium
Finition : /6 /88 /97

Kit composé de :

Réf.	Description	Q.té
PDKIT02 / **PDKIT05**	Kit vantail PROFIXDOOR verres fixes 10/10.7 mm Kit vantail PROFIXDOOR verres fixes 12/12.7 mm	1 U
CER4AL	Charnière pour montants arrondie	2 U
AP1203BORH	Serrure mécanique avec trou pour cylindre	1 U
APHANDRC	Poignée arrondie fermée	1 U
SERH17	Gâche de serrure	1 U
LAVPRO2	Usinage sur mesure	1 U
CISA2227U / **CISA2227D**	Cylindre européen clé unique Cylindre européen clé différente	1 U

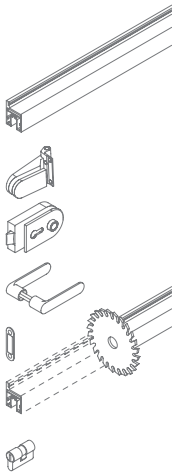

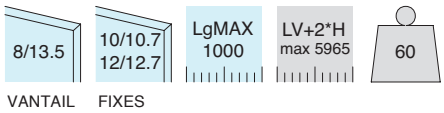

Réf.	Description	Vantail	Verres fixes	Clé	Q.té
PD4RKIT10U	Kit complet PROFIXDOOR sur mesure	De **8** à **13.5** mm	De **10** à **10.7** mm	Clé unique	1 U
PD4RKIT10D	Kit complet PROFIXDOOR sur mesure	De **8** à **13.5** mm	De **10** à **10.7** mm	Clé différente	1 U
PD4RKIT10SC	Kit complet PROFIXDOOR sur mesure	De **8** à **13.5** mm	De **10** à **10.7** mm	Sans cylindre	1 U
PD4RKIT12U	Kit complet PROFIXDOOR sur mesure	De **8** à **13.5** mm	De **12** à **12.7** mm	Clé unique	1 U
PD4RKIT12D	Kit complet PROFIXDOOR sur mesure	De **8** à **13.5** mm	De **12** à **12.7** mm	Clé différente	1 U
PD4RKIT12SC	Kit complet PROFIXDOOR sur mesure	De **8** à **13.5** mm	De **12** à **12.7** mm	Sans cylindre	1 U

SCHÉMAS ET DIMENSIONS DES VERRES RECOMMANDÉES

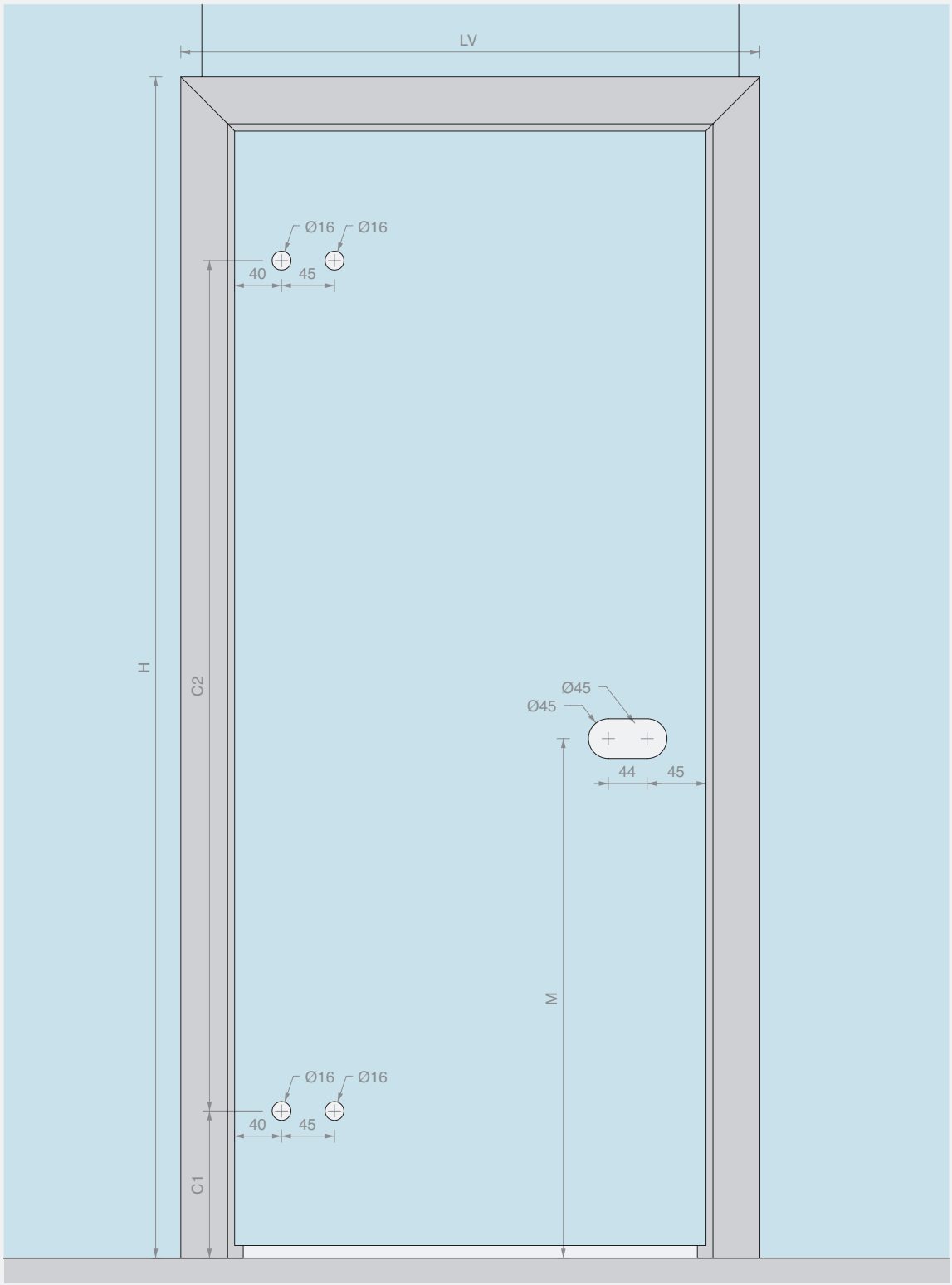

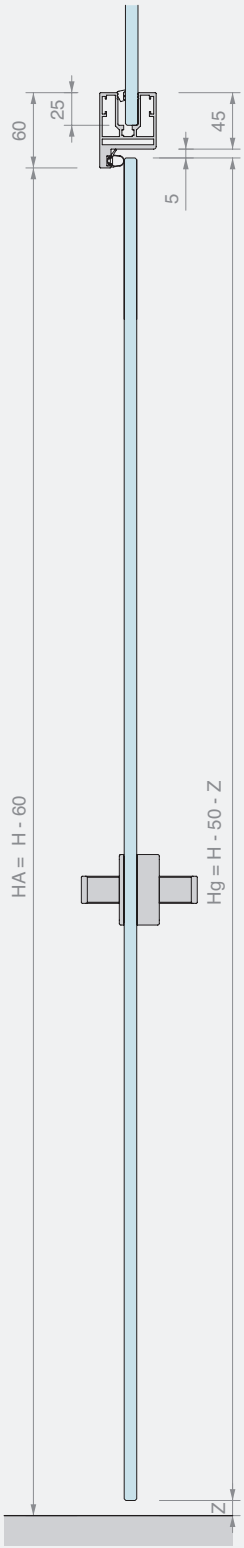

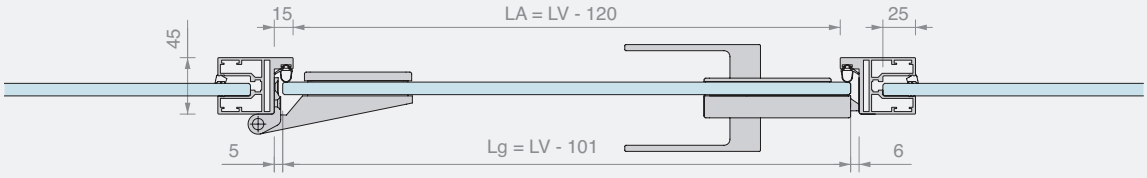

KIT COMPLET PROFIXDOOR 148AL

Matériau : Aluminium
Finition : /6 /88 /97

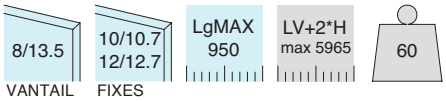

Kit composé de :

Réf.	Description	Q.té
PDKIT02 / **PDKIT05**	Kit vantail PROFIXDOOR verres fixes 10/10.7 mm Kit vantail PROFIXDOOR verres fixes 12/12.7 mm	1 U
CER148AL	Charnière pour montants arrondie	2 U
AP1203BORH	Serrure mécanique avec trou pour cylindre	1 U
APHANDRC	Poignée arrondie fermée	1 U
SERH17	Gâche de serrure	1 U
LAVPRO2	Usinage sur mesure	1 U
CISA2227U / **CISA2227D**	Cylindre européen clé unique Cylindre européen clé différente	1 U

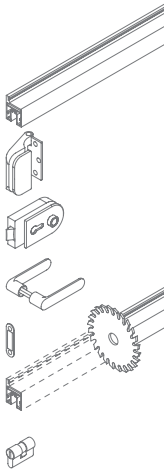

Réf.	Description	Vantail	Verres fixes	Clé	Q.té
PD148RKIT10U	Kit complet PROFIXDOOR sur mesure	De **8** à **13.5** mm	De **10** à **10.7** mm	Clé unique	1 U
PD148RKIT10D	Kit complet PROFIXDOOR sur mesure	De **8** à **13.5** mm	De **10** à **10.7** mm	Clé différente	1 U
PD148RKIT10SC	Kit complet PROFIXDOOR sur mesure	De **8** à **13.5** mm	De **10** à **10.7** mm	Sans cylindre	1 U
PD148RKIT12U	Kit complet PROFIXDOOR sur mesure	De **8** à **13.5** mm	De **12** à **12.7** mm	Clé unique	1 U
PD148RKIT12D	Kit complet PROFIXDOOR sur mesure	De **8** à **13.5** mm	De **12** à **12.7** mm	Clé différente	1 U
PD148RKIT12SC	Kit complet PROFIXDOOR sur mesure	De **8** à **13.5** mm	De **12** à **12.7** mm	Sans cylindre	1 U

SCHÉMAS ET DIMENSIONS DES VERRES RECOMMANDÉES

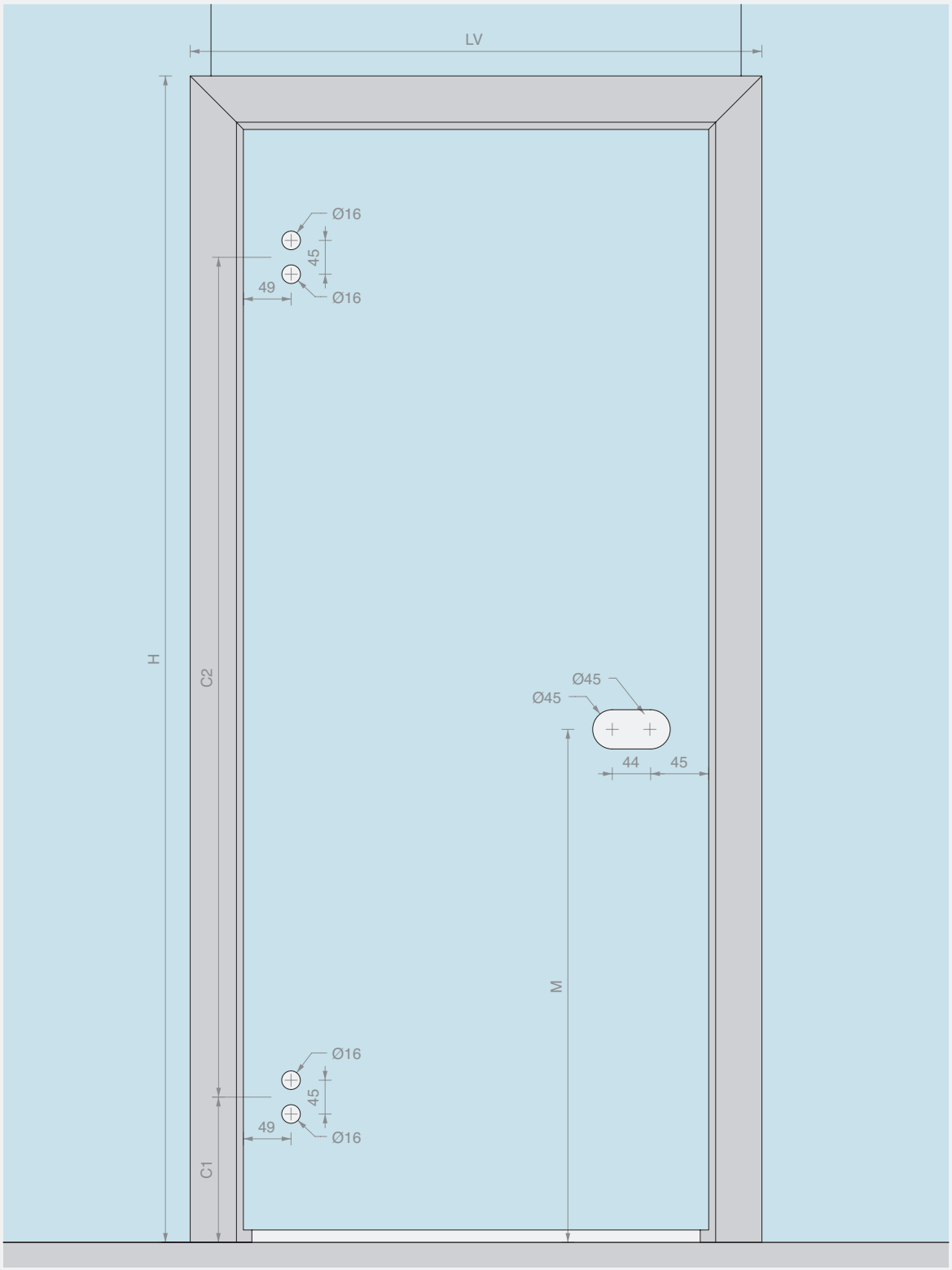

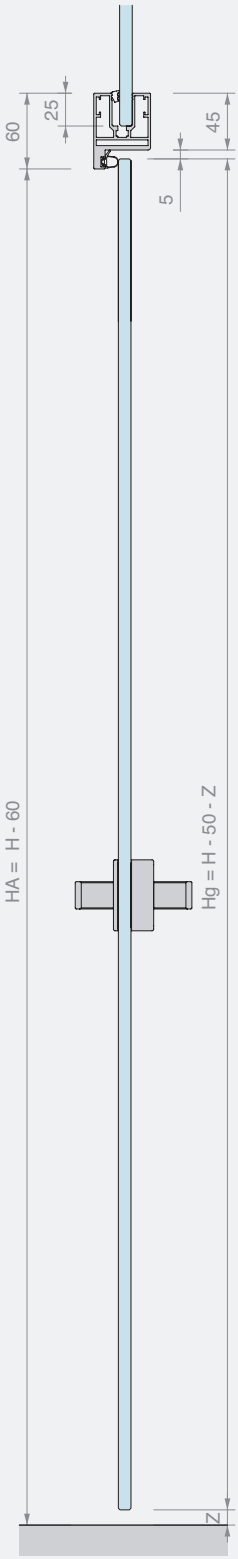

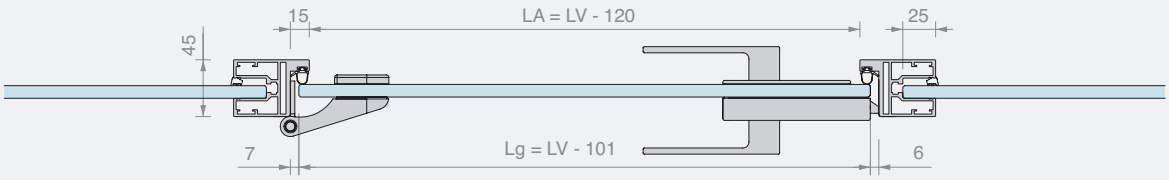

FORMULAIRE POUR COMMANDE PROFIXDOOR SUR MESURE

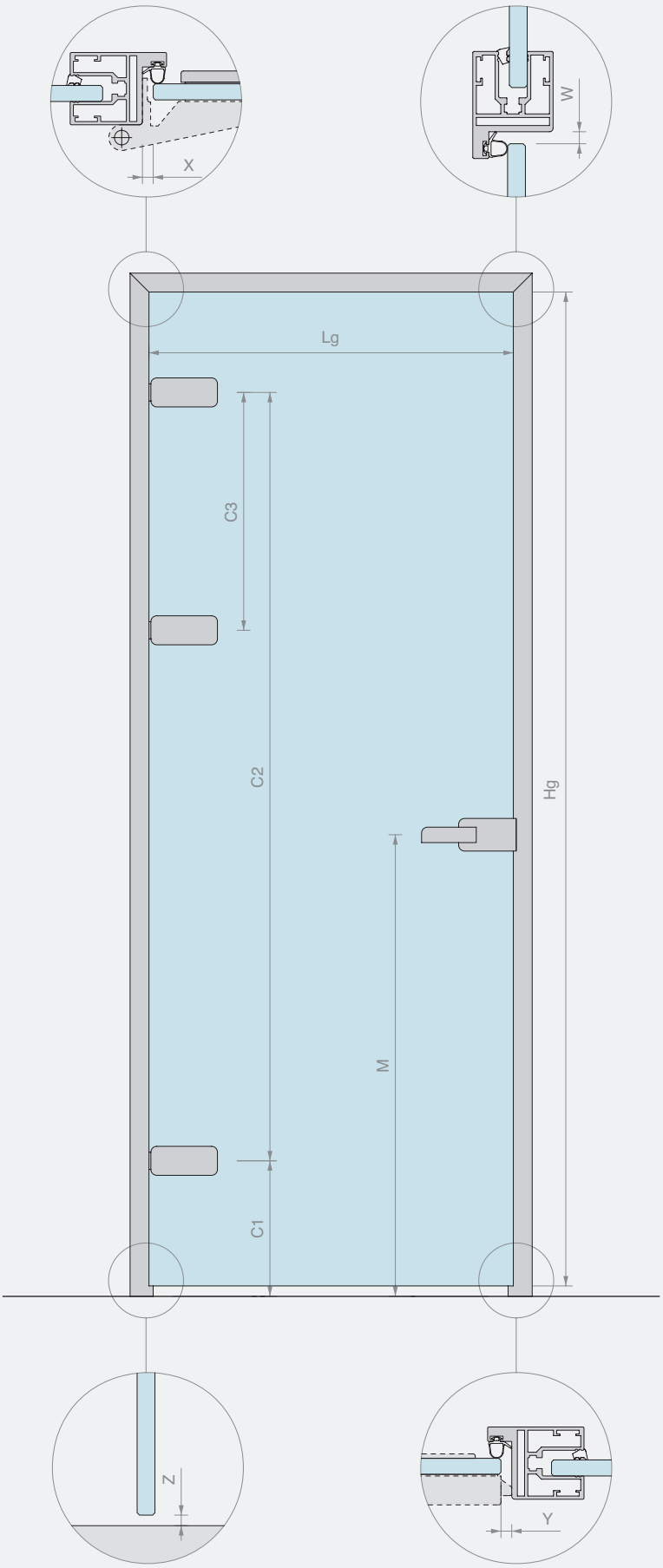

USINAGES SELON LE PROFIL

DIMENSIONS VANTAIL

Lg = _____ mm

Hg = _____ mm

ÉPAISSEUR VANTAIL

_____ mm

ÉPAISSEUR VERRES FIXES

_____ mm

AUTRES DIMENSIONS

☐ Valeurs selon vos indications

X = _____ mm

Z = _____ mm

Y = _____ mm

W = _____ mm

C1 = _____ mm

C2 = _____ mm

C3 = _____ mm (si présent)

M = _____ mm

☐ Ouverture à gauche

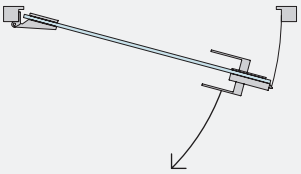

☐ Ouverture à droite

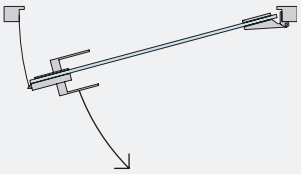

FINITION ET QUANTITÉ DU KIT COMPLET

☐ /6 ALUMINIUM NOIR

☐ /88 ALUMINIUM SIMIL INOX SATIN

☐ /97 ALUMINIUM MAT

☐ Autre _____

Q.té = _____ U

ACCESSOIRES

CHARNIÈRES Q.té = ___ U	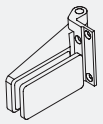 ☐ CER4ALSQ Charnière pour montants carrée	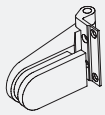 ☐ CER4AL Charnière pour montants arrondie	 ☐ FA50 Charnière pour montants étroits carrée	(joindre la fiche technique) ☐ AUTRE		
	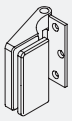 ☐ CER148ALSQ Charnière pour montants carrée	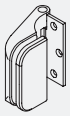 ☐ CER148AL Charnière pour montants arrondie	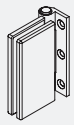 ☐ FA100 Charnière pour montants étroits rectangulaire			
SERRURE Q.té = ___ U	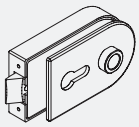 ☐ AP1203BORH Serrure mécanique avec trou pour cylindre	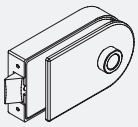 ☐ AP1203BOST Serrure mécanique sans trou pour cylindre	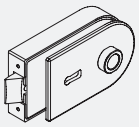 ☐ AP1203BOPA Serrure mécanique avec clé Patent	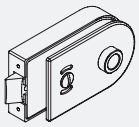 ☐ AP1203BOKS Serrure mécanique libre/occupé	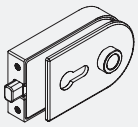 ☐ AP1203BOMG Serrure magnétique avec trou pour cylindre	(joindre la fiche technique) ☐ AUTRE
	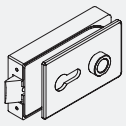 ☐ AP2203BORH Serrure mécanique avec trou pour cylindre	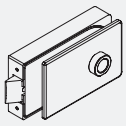 ☐ AP2203BOST Serrure mécanique sans trou pour cylindre	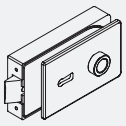 ☐ AP2203BOPA Serrure mécanique avec clé Patent	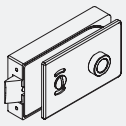 ☐ AP2203BOKS Serrure mécanique libre/occupé	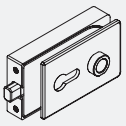 ☐ AP2203BOMG Serrure magnétique avec trou pour cylindre	
POIGNÉE Q.té = ___ U	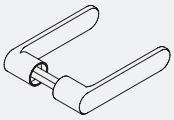 ☐ APHANDRC Poignée arrondie fermée	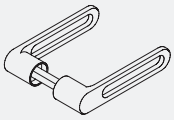 ☐ APHANDRH Poignée arrondie ouverte	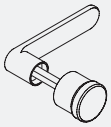 ☐ APHAFKRC Poignée arrondie fermée avec bouton fixe	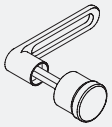 ☐ APHAFKRH Poignée arrondie ouverte avec bouton fixe		
	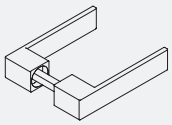 ☐ APHANDSC Poignée carrée fermée	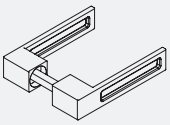 ☐ APHANDSH Poignée carrée ouverte	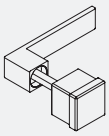 ☐ APHAFKSC Poignée carrée fermée avec bouton fixe	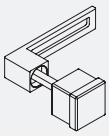 ☐ APHAFKSH Poignée carrée ouverte avec bouton fixe		
CYLINDRE (si requis) Q.té = ___ U	 ☐ CISA2227D Cylindre clé différente	 ☐ CISA2227U Cylindre clé unique	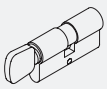 ☐ S1217U Cylindre clé unique avec bouton			
GÂCHE Q.té = ___ U	 ☐ SERH17 Gâche pour pêne mécanique	 ☐ APROIN17M Gâche pour pêne magnétique	(joindre la fiche technique) ☐ AUTRE			

KIT VANTAIL PROFIXDOOR

Matériau : Aluminium
Finition : /6 /88 /97

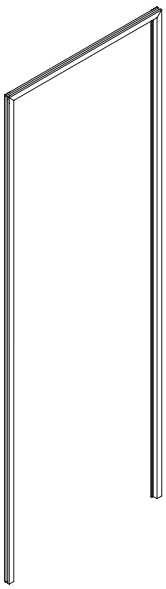

SCHÉMAS ET DIMENSIONS DES VERRES RECOMMANDÉES

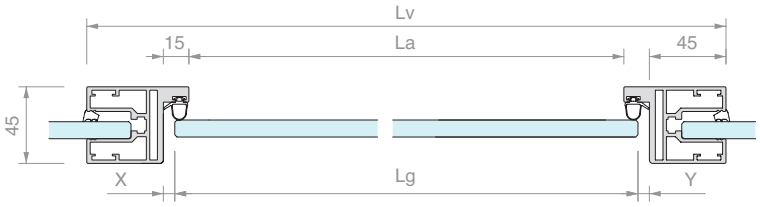

Kit composé de :

Réf.	Description	Q.té
PFDOOR66	Profils pour vantaux et verres fixes	1 U
PD001	N° 4 étriers d'union	1 U
PD002	N° 4 étriers d'alignement	1 U
PD8A	Joint de butée gris	6 m
PFDOORCUT	Coupe sur mesure	1 U
GTUP6 / **GTUP4**	Fixations de verre pour 10/10.7 mm Fixations de verre pour 12/12.7 mm	6 m

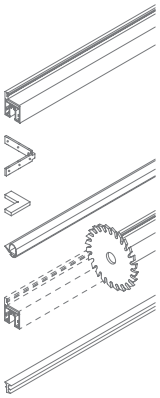

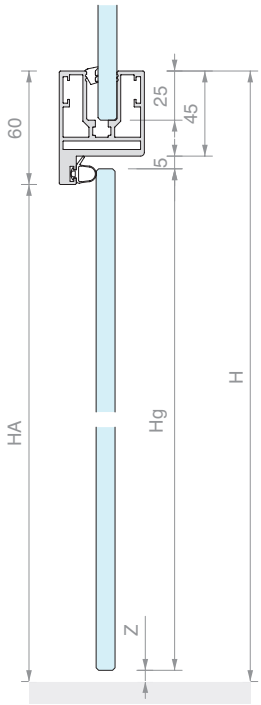

FORMULE

Lg = LV - (90 + X + Y)
Hg = H - 50 - Z

AUTRES MESURES

LA = LV - 120
HA = H - 60

Les dimensions X et Y dépendent des charnières et de la serrure utilisées

Réf.	Description	Vantaux	Verres fixes	Q.té
PDKIT02	Kit vantail PROFIXDOOR sur mesure	De **8** à **13.5** mm	De **10** à **10.7** mm	1 U
PDKIT05	Kit vantail PROFIXDOOR sur mesure	De **8** à **13.5** mm	De **12** à **12.7** mm	1 U

PROFILS POUR VENTAUX ET VERRES FIXES

Matériau : Aluminium

Joint GTUP à commander séparément

Finition : /6 /10 /88 /97

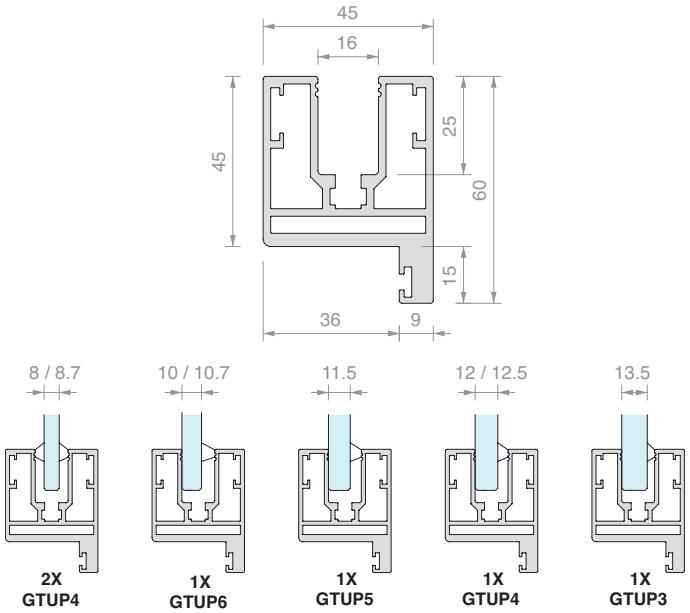

Réf.	Longueur	Vantaux	Verres fixes	Q.té
PFDOOR6615	**1497** mm	De **8** à **13.5** mm	De **8** à **13.5** mm	1 U
PFDOOR6630	**2998** mm	De **8** à **13.5** mm	De **8** à **13.5** mm	1 U
PFDOOR66	**6000** mm	De **8** à **13.5** mm	De **8** à **13.5** mm	1 U

PROFILS POUR VENTAUX ET VERRES FIXES

Matériau : Aluminium

Joint GTUP à commander séparément

Finition : /6 /10 /88 /97

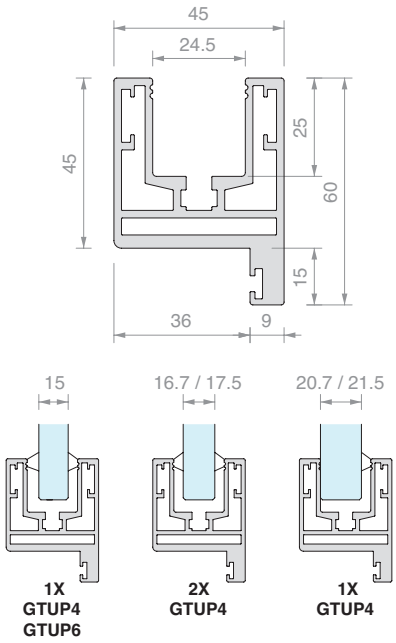

Réf.	Longueur	Vantaux	Verres fixes	Q.té
PFDOOR81015	**1497** mm	De **8** à **13.5** mm	De **15** à **21.5** mm	1 U
PFDOOR81030	**2998** mm	De **8** à **13.5** mm	De **15** à **21.5** mm	1 U
PFDOOR810	**6000** mm	De **8** à **13.5** mm	De **15** à **21.5** mm	1 U

JOINT DE BUTÉE

Matériau : Silicone

Finition : /6 /97

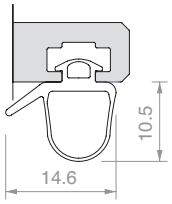

Réf.	Pour verres	Q.té
PD8A	De **8** à **10.76** mm	1 m

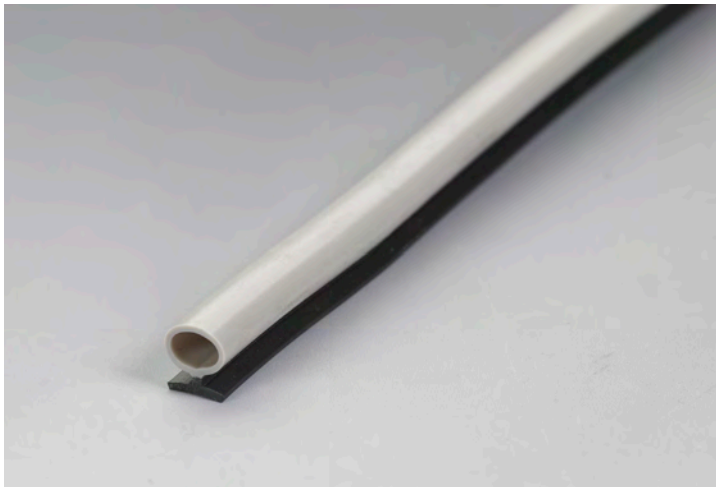

JOINT DE BUTÉE

Matériau : PVC

Finition : /6 /97

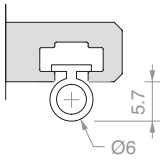

Réf.	Pour verres	Q.té
PD12	De **11.52** à **13.52** mm	1 m

N° 4 ÉTRIERS UNION POUR PROFILS À 90°

Matériau : Inox AISI 304

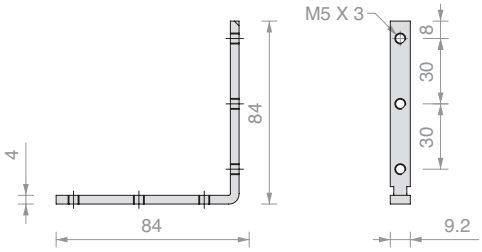

Réf.	Q.té
PD001	1 U

N° 4 ÉTRIERS D'ALIGNEMENT POUR PROFILS À 90°

Matériau : POM

Finition : /6

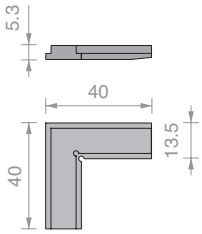

Réf.	Q.té
PD002	1 U

KIT DE FIXATION MURALE PFDOOR66

Matériau : Aluminium

Ne peut être utilisé s'il y a un mur sur les 3 côtés

Finition : /97

TYPE D'APPLICATION :

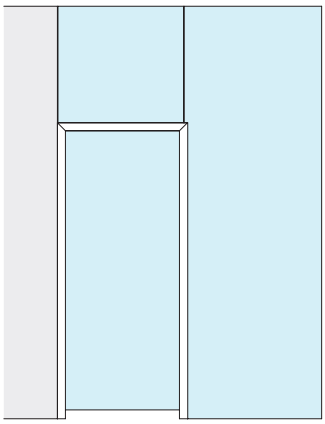

1 x PDMUR66

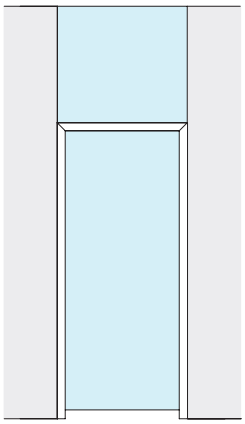

2 x PDMUR66

Réf.	Q.té
PDMUR66	1 U

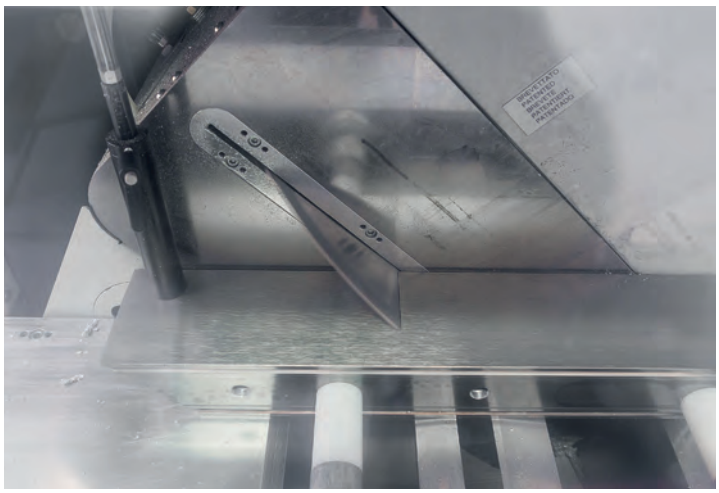

CALCUL ET COUPE À 45° PROFIXDOOR

Réf.	Q.té
PFDOORCUT	1 U

USINAGES SUR PROFIXDOOR

Il est recommandé de remplir les formulaires des pages 426/427 également disponibles en format éditable sur le site web

Réf.	Usinages	Q.té
LAVCER	pour 2 charnières Logli	1 U
LAVSER	pour gâche Logli	1 U
LAVPRO2	pour 2 charnières et gâche Logli	1 U
LAVPRO3	pour 3 charnières et gâche Logli	1 U

KIT COMPLET IMBOTTE en « L » 50

Matériau : Aluminium
Finition : /6 /97

Kit composé de :

Réf.	Description	Q.té
IMB25KIT	Kit vantail IMBOTTE en « L »	1 U
FA50	Charnière pour montants étroits carrée	2 U
AP2203BORH	Serrure mécanique avec trou pour cylindre	1 U
APHANDSC	Poignée carrée fermée	1 U
SERH17	Gâche de serrure	1 U
LAVPRO2	Usinage sur mesure	1 U
CISA2227U / **CISA2227D**	Cylindre européen clé unique / Cylindre européen clé différente	1 U

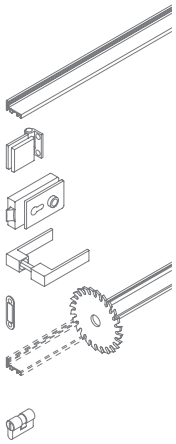

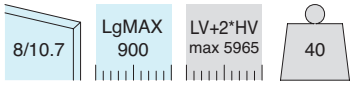

Réf.	Description	Pour verres	Clé	Q.té
IMB2550SKITU	Kit complet IMBOTTE en « L » 50 sur mesure	De **8** à **10.7** mm	Clé unique	1 U
IMB2550SKITD	Kit complet IMBOTTE en « L » 50 sur mesure	De **8** à **10.7** mm	Clé différente	1 U
IMB2550SKITSC	Kit complet IMBOTTE en « L » 50 sur mesure	De **8** à **10.7** mm	Sans cylindre	1 U

SCHÉMAS ET DIMENSIONS DES VERRES RECOMMANDÉES

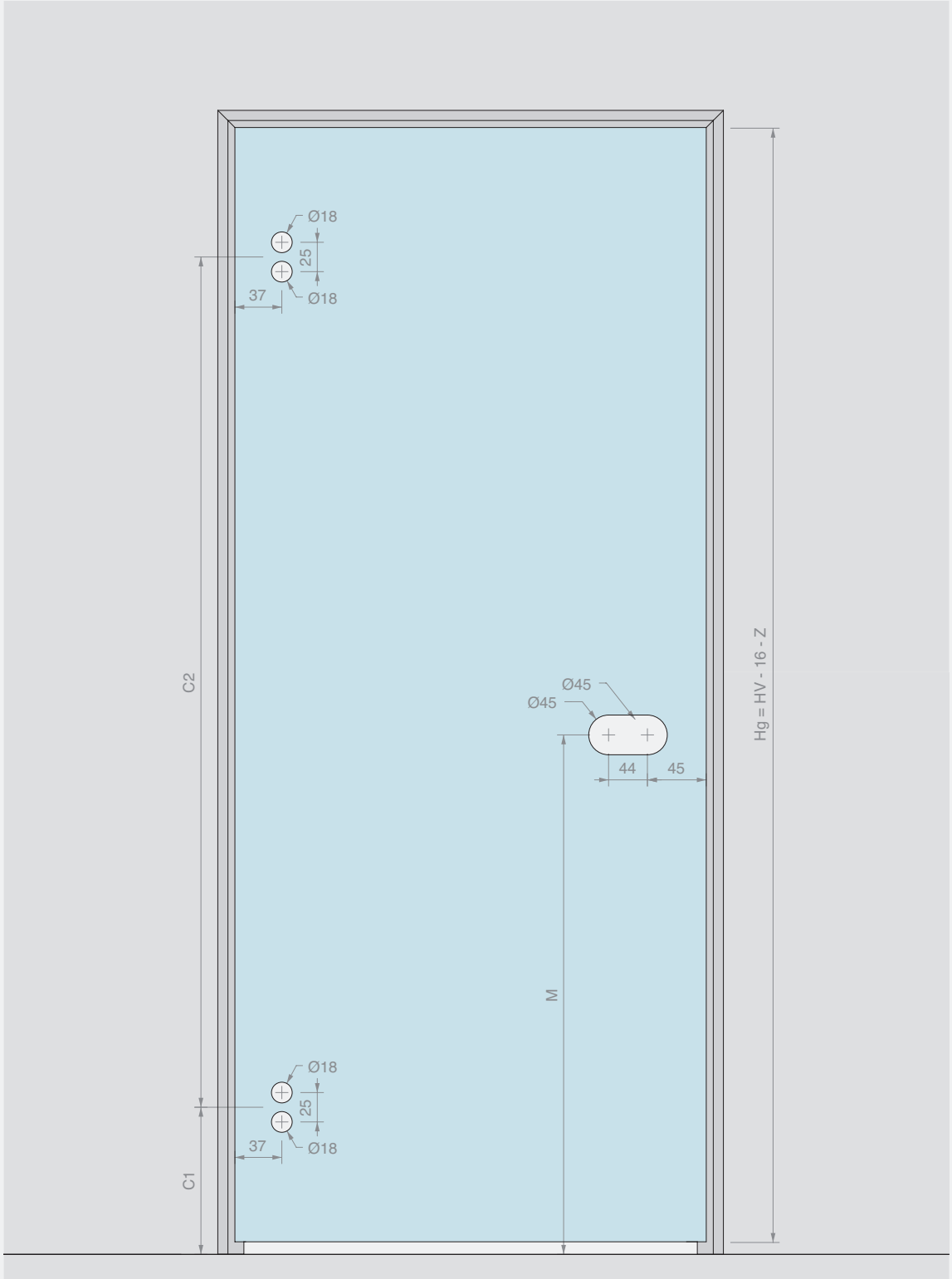

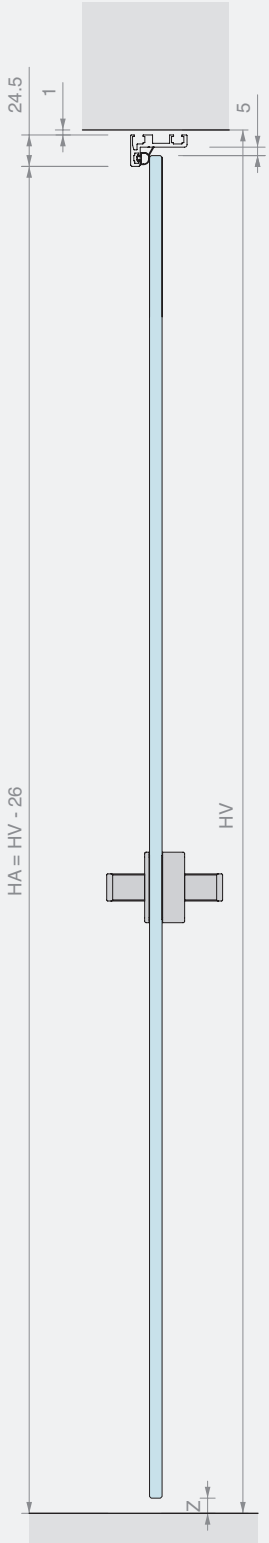

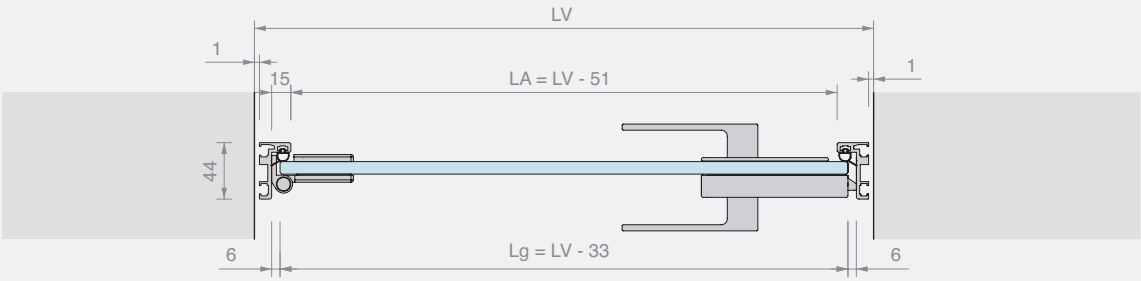

FORMULAIRE POUR COMMANDE IMBOTTE EN L SUR MESURE

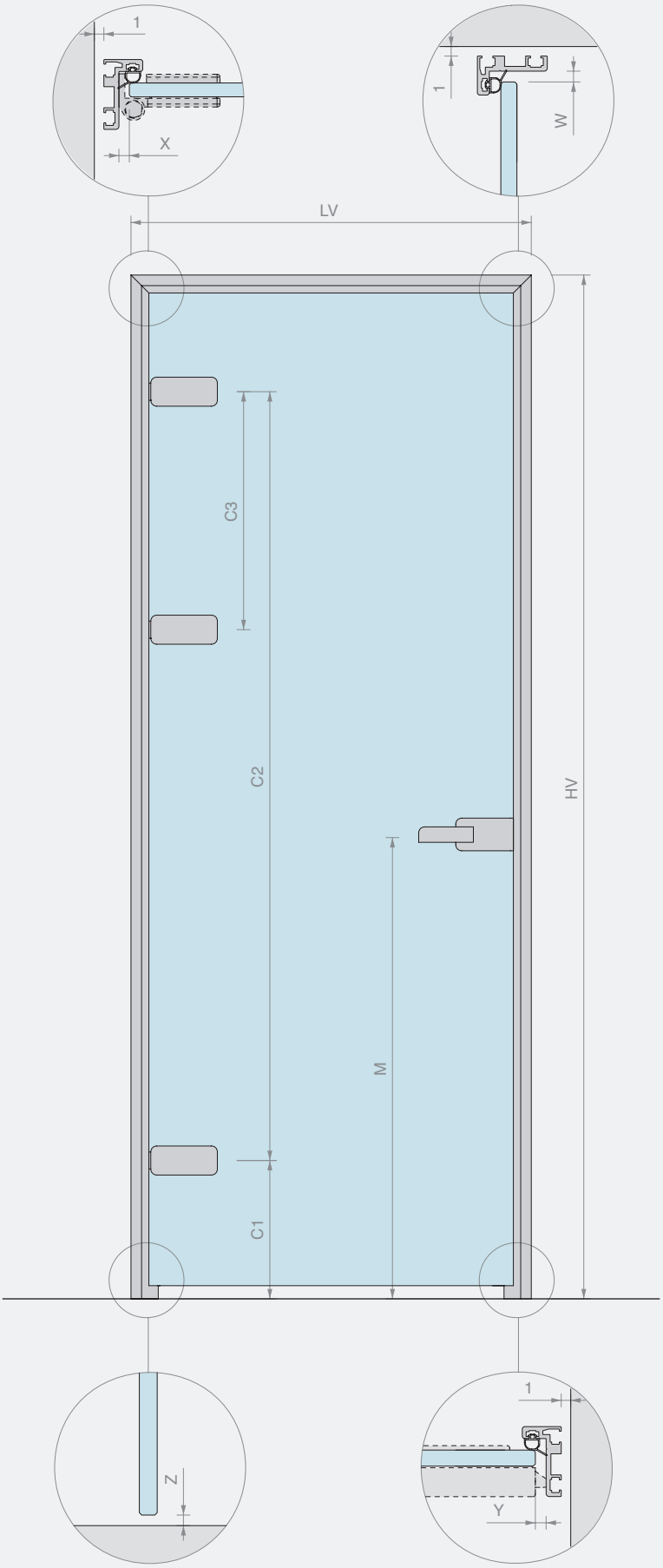

USINAGES SELON LE PROFIL

DIMENSIONS OUVERTURE

LV = _____ mm

HV = _____ mm

ÉPAISSEUR VANTAIL

_____ mm

AUTRES DIMENSIONS

Valeurs selon vos indications

X = _____ mm

Z = _____ mm

Y = _____ mm

W = _____ mm

C1 = _____ mm

C2 = _____ mm

C3 = _____ mm (si présent)

M = _____ mm

☐ Ouverture à gauche

☐ Ouverture à droite

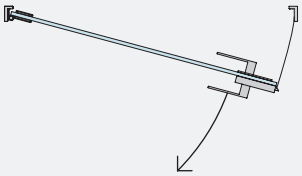

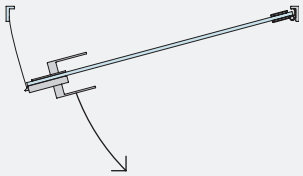

FINITION ET QUANTITÉ DU KIT COMPLET

☐ /6 ALUMINIUM NOIR

☐ /97 ALUMINIUM MAT

☐ Autre _____

Q.té = _____ U

ACCESSOIRES

CHARNIÈRES

Q.té = ___ U

☐ FA50
Charnière à montants étroits carrée

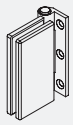

☐ FA100
Charnière à montants étroits rectangulaire

(joindre la fiche technique)

☐ AUTRE

SERRURE

Q.té = ___ U

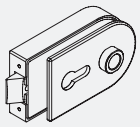

☐ AP1203BORH
Serrure mécanique avec trou pour cylindre

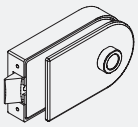

☐ AP1203BOST
Serrure mécanique sans trou pour cylindre

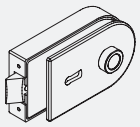

☐ AP1203BOPA
Serrure mécanique avec clé Patent

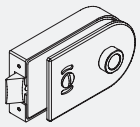

☐ AP1203BOKS
Serrure mécanique libre/occupé

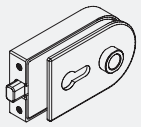

☐ AP1203BOMG
Serrure magnétique avec trou pour cylindre

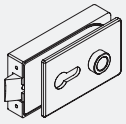

☐ AP2203BORH
Serrure mécanique avec trou pour cylindre

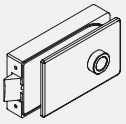

☐ AP2203BOST
Serrure mécanique sans trou pour cylindre

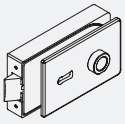

☐ AP2203BOPA
Serrure mécanique avec clé Patent

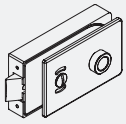

☐ AP2203BOKS
Serrure mécanique libre/occupé

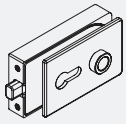

☐ AP2203BOMG
Serrure magnétique avec trou pour cylindre

(joindre la fiche technique)

☐ AUTRE

POIGNÉE

Q.té = ___ U

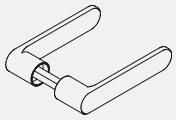

☐ APHANDRC
Poignée arrondie fermée

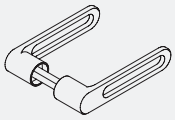

☐ APHANDRH
Poignée arrondie ouverte

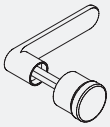

☐ APHAFKRC
Poignée arrondie fermée avec bouton fixe

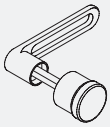

☐ APHAFKRH
Poignée arrondie ouverte avec bouton fixe

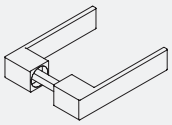

☐ APHANDSC
Poignée carrée fermée

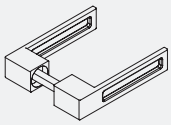

☐ APHANDSH
Poignée carrée ouverte

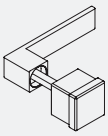

☐ APHAFKSC
Poignée carrée fermée avec bouton fixe

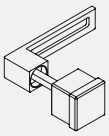

☐ APHAFKSH
Poignée carrée ouverte avec bouton fixe

CYLINDRE (si requis)

Q.té = ___ U

☐ CISA2227D
Cylindre clé différente

☐ CISA2227U
Cylindre clé unique

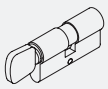

☐ S1217U
Cylindre clé unique avec bouton

GÂCHE

Q.té = ___ U

☐ SERH17
Gâche pour pêne mécanique

☐ APROIN17M
Gâche pour pêne magnétique

(joindre la fiche technique)

☐ AUTRE

KIT COMPLET IMBOTTE en « Z » 50

Matériau : Aluminium
Finition : /6 /97

Kit composé de :

Réf.	Description	Q.té
IMB43KIT	Kit vantail IMBOTTE en « Z »	1 U
FA50	Charnière à montants étroits carrée	2 U
AP2203BORH	Serrure mécanique avec trou pour cylindre	1 U
APHANDSC	Poignée carrée fermée	1 U
SERH17	Gâche de serrure	1 U
LAVPRO2	Usinage sur mesure	1 U
CISA2227U / **CISA2227D**	Cylindre européen clé unique / Cylindre européen clé différente	1 U

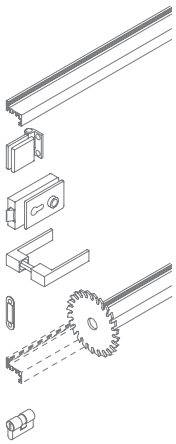

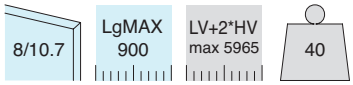

Réf.	Description	Pour verres	Clé	Q.té
IMB4350KITU	Kit complet IMBOTTE en « Z » 50 sur mesure	De **8** à **10.7** mm	Clé unique	1 U
IMB4350KITD	Kit complet IMBOTTE en « Z » 50 sur mesure	De **8** à **10.7** mm	Clé différente	1 U
IMB4350KITSC	Kit complet IMBOTTE en « Z » 50 sur mesure	De **8** à **10.7** mm	Sans cylindre	1 U

SCHÉMAS ET DIMENSIONS DES VERRES RECOMMANDÉES

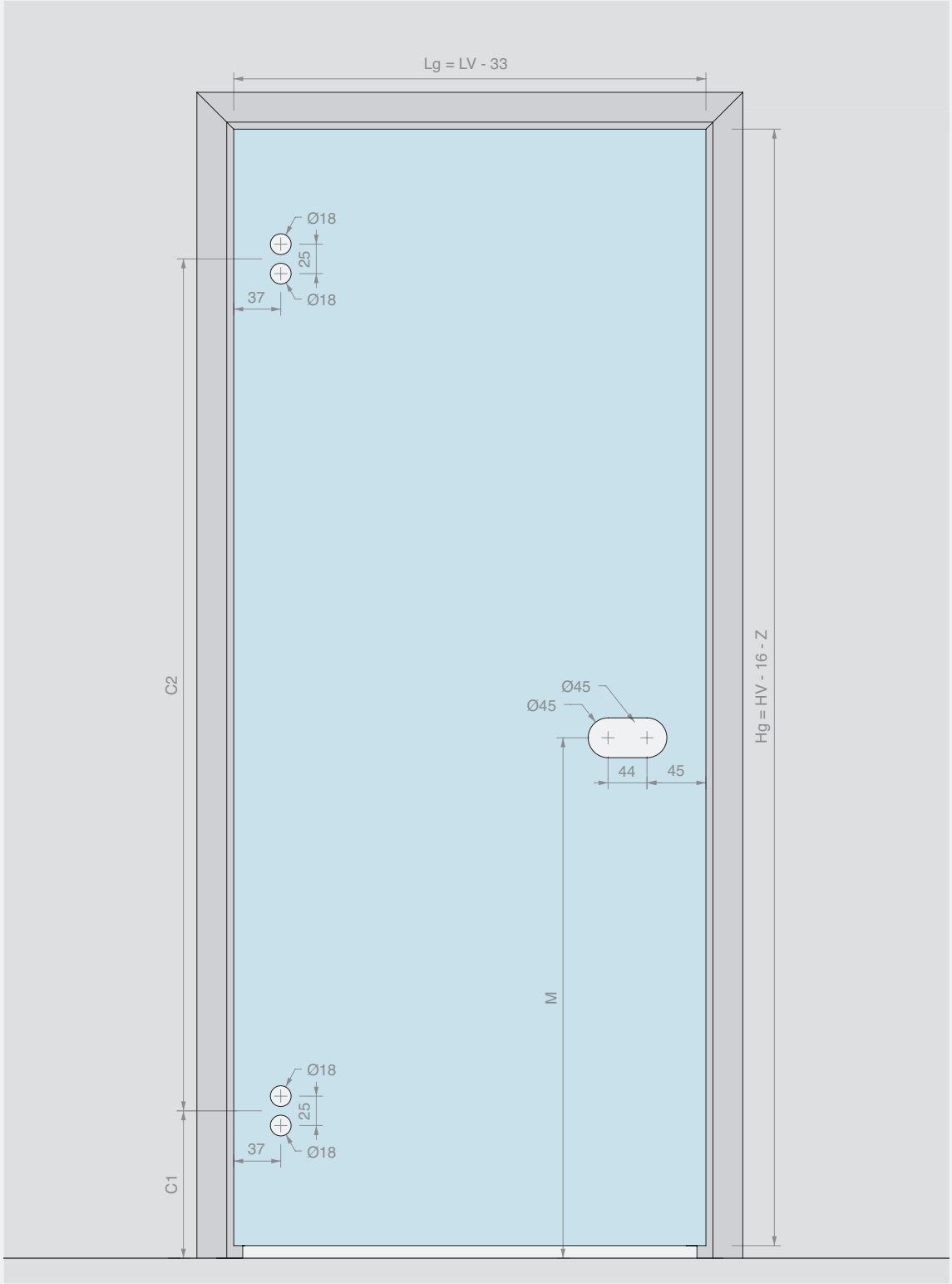

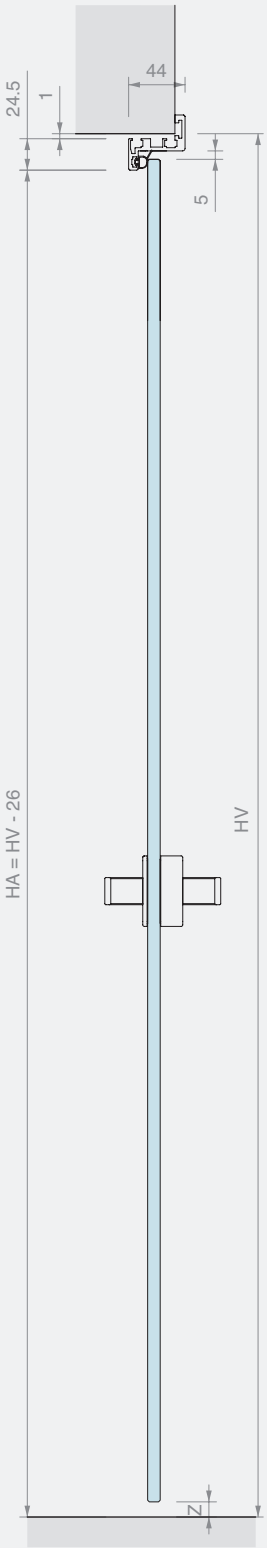

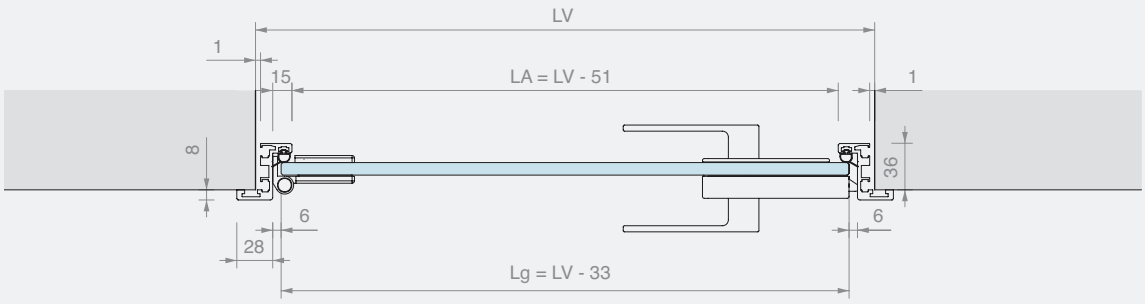

KIT COMPLET IMBOTTE en « Z » 148AL

Matériau : Aluminium
Finition : /6 /97

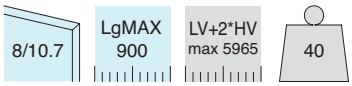

Kit composé de :

Réf.	Description	Q.té
IMB43KIT	Kit vantail IMBOTTE en « Z »	1 U
CER148AL	Charnière pour montants arrondie	2 U
AP1203BORH	Serrure mécanique avec trou pour cylindre	1 U
APHANDRC	Poignée arrondie fermée	1 U
SERH17	Gâche de serrure	1 U
LAVPRO2	Usinage sur mesure	1 U
CISA2227U / **CISA2227D**	Cylindre européen clé unique / Cylindre européen clé différente	1 U

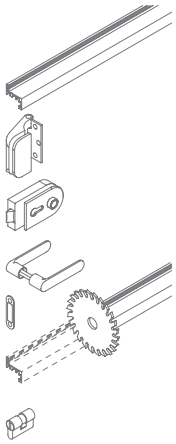

Réf.	Description	Pour verres	Clé	Q.té
IMB43148KITU	Kit complet IMBOTTE en « Z » 148AL sur mesure	De **8** à **10.7** mm	Clé unique	1 U
IMB43148KITD	Kit complet IMBOTTE en « Z » 148AL sur mesure	De **8** à **10.7** mm	Clé différente	1 U
IMB43148KITSC	Kit complet IMBOTTE en « Z » 148AL sur mesure	De **8** à **10.7** mm	Sans cylindre	1 U

SCHÉMAS ET DIMENSIONS DES VERRES RECOMMANDÉES

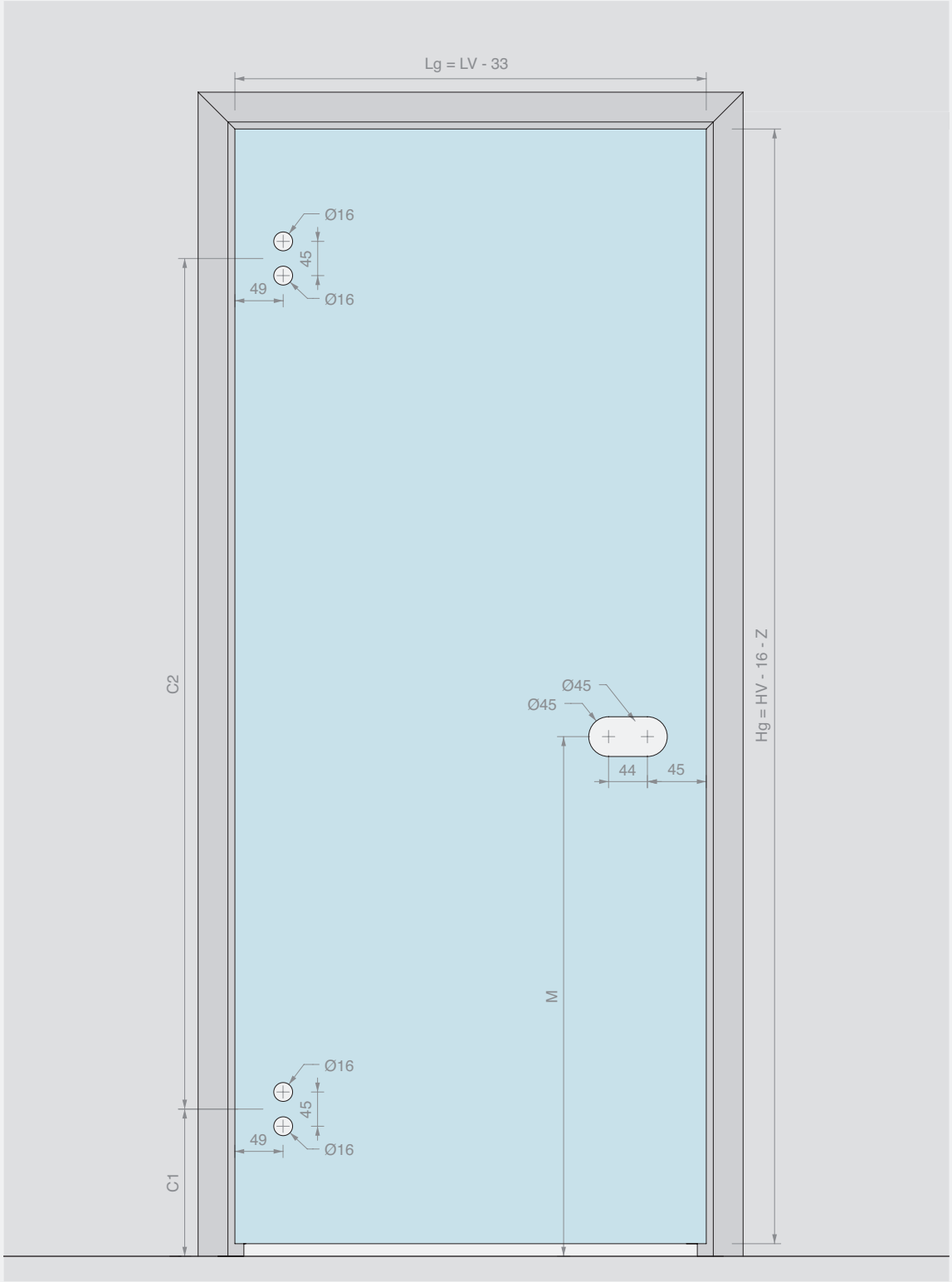

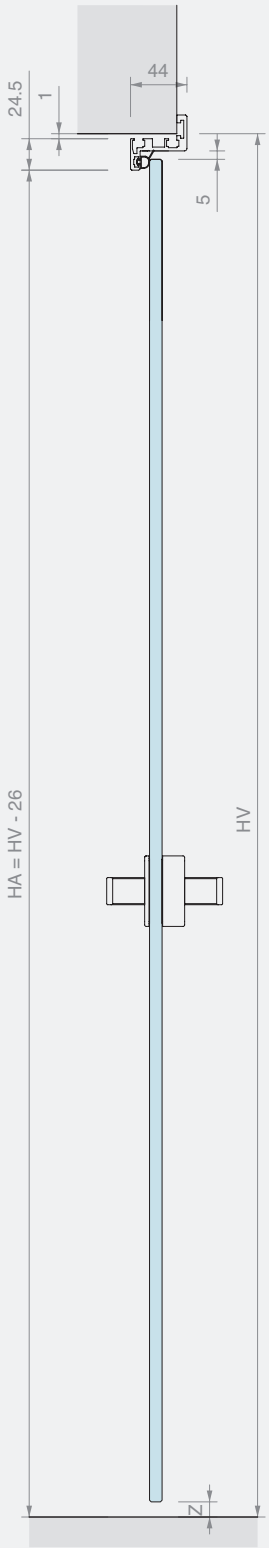

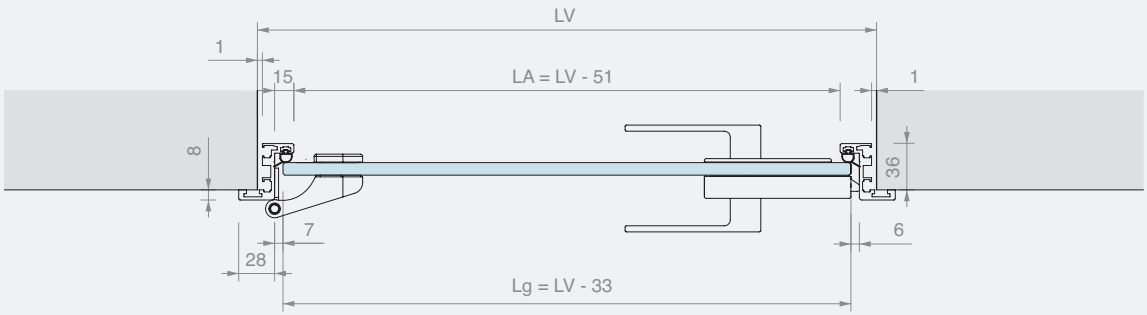

FORMULAIRE POUR COMMANDE IMBOTTE EN Z SUR MESURE

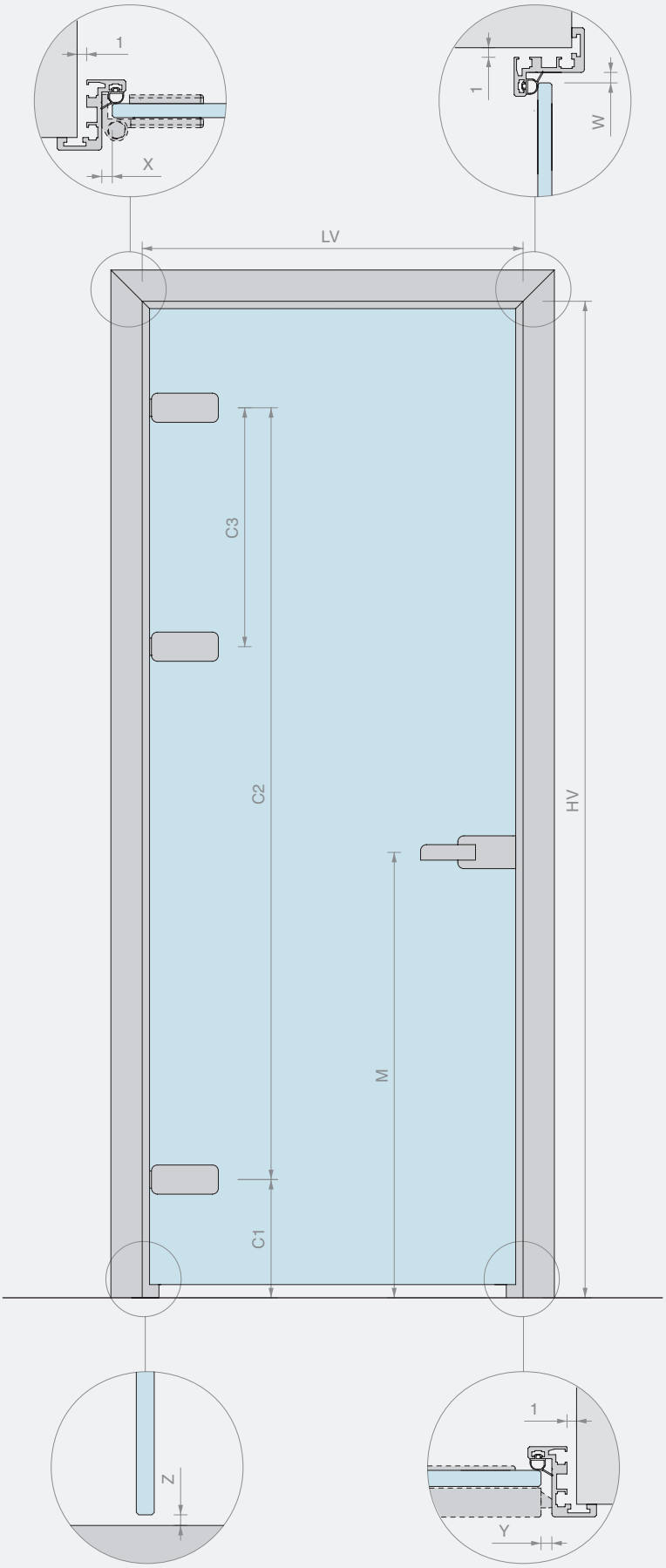

USINAGES SELON LE PROFIL

DIMENSIONS OUVERTURE

LV = _____ mm

HV = _____ mm

ÉPAISSEUR VANTAIL

_____ mm

AUTRES DIMENSIONS

☐ Valeurs selon vos indications

X = _____ mm

Z = _____ mm

Y = _____ mm

W = _____ mm

C1 = _____ mm

C2 = _____ mm

C3 = _____ mm (si présent)

M = _____ mm

☐ Ouverture à gauche

☐ Ouverture à droite

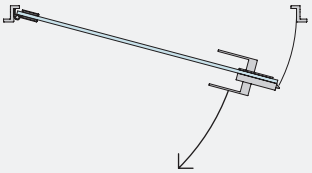

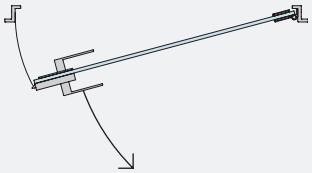

FINITION ET QUANTITÉ DU KIT COMPLET

☐ /6 ALUMINIUM NOIR

☐ /97 ALUMINIUM MAT

☐ Autre _____

Q.té = _____ U

ACCESSOIRES

CHARNIÈRES Q.té = ___ U	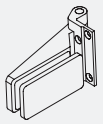 ☐ CER4ALSQ Charnière pour montants carrée	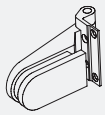 ☐ CER4AL Charnière pour montants arrondie	 ☐ FA50 Charnière pour montants étroits carrée	(joindre la fiche technique) ☐ AUTRE		
	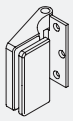 ☐ CER148ALSQ Charnière pour montants carrée	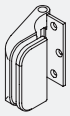 ☐ CER148AL Charnière pour montants arrondie	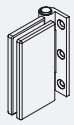 ☐ FA100 Charnière pour montants étroits rectangulaire			
SERRURE Q.té = ___ U	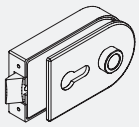 ☐ AP1203BORH Serrure mécanique avec trou pour cylindre	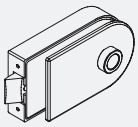 ☐ AP1203BOST Serrure mécanique sans trou pour cylindre	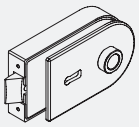 ☐ AP1203BOPA Serrure mécanique avec clé Patent	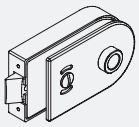 ☐ AP1203BOKS Serrure mécanique libre/occupé	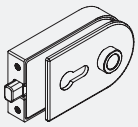 ☐ AP1203BOMG Serrure magnétique avec trou pour cylindre	(joindre la fiche technique) ☐ AUTRE
	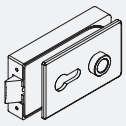 ☐ AP2203BORH Serrure mécanique avec trou pour cylindre	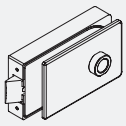 ☐ AP2203BOST Serrure mécanique sans trou pour cylindre	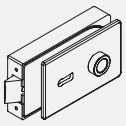 ☐ AP2203BOPA Serrure mécanique avec clé Patent	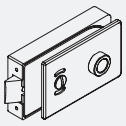 ☐ AP2203BOKS Serrure mécanique libre/occupé	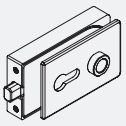 ☐ AP2203BOMG Serrure magnétique avec trou pour cylindre	
POIGNÉE Q.té = ___ U	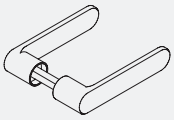 ☐ APHANDRC Poignée arrondie fermée	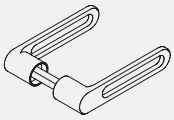 ☐ APHANDRH Poignée arrondie ouverte	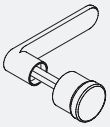 ☐ APHAFKRC Poignée arrondie fermée avec bouton fixe	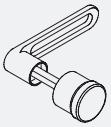 ☐ APHAFKRH Poignée arrondie ouverte avec bouton fixe		
	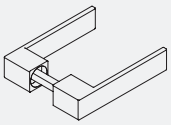 ☐ APHANDSC Poignée carrée fermée	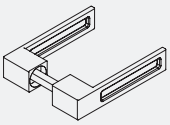 ☐ APHANDSH Poignée carrée ouverte	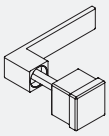 ☐ APHAFKSC Poignée carrée fermée avec bouton fixe	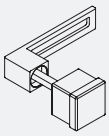 ☐ APHAFKSH Poignée carrée ouverte avec bouton fixe		
CYLINDRE (si requis) Q.té = ___ U	 ☐ CISA2227D Cylindre clé différente	 ☐ CISA2227U Cylindre clé unique	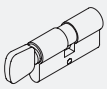 ☐ S1217U Cylindre clé unique avec bouton			
GÂCHE Q.té = ___ U	 ☐ SERH17 Gâche pour pêne mécanique	 ☐ APROIN17M Gâche pour pêne magnétique	(joindre la fiche technique) ☐ AUTRE			

KIT VANTAIL IMBOTTE en « L »

Matériau : Aluminium
Finition : /6 /97

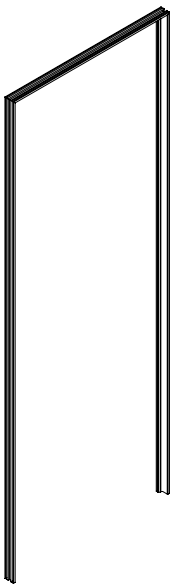

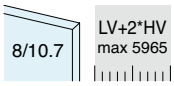

VANTAIL

SCHÉMAS ET DIMENSIONS DES VERRES RECOMMANDÉES

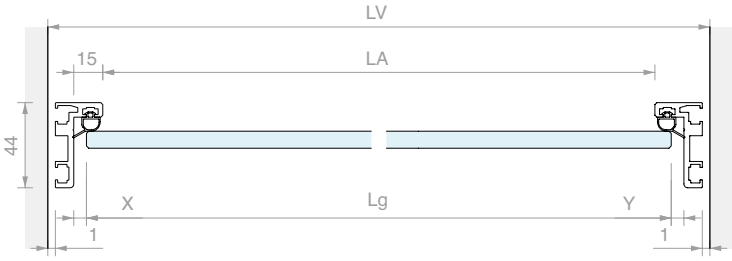

Kit composé de :

Réf.	Description	Q.té
IMB2544	ProfiL interne ouverture IMBOTTE en « L »	1 U
PD001	N° 4 étriers d'union	1 U
PD8A	Joint de butée	6 m
IMBCUT	Coupe sur mesure	1 U

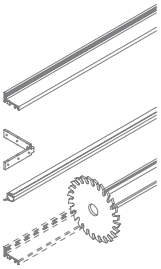

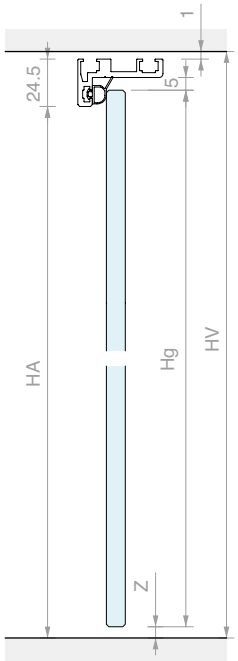

FORMULE

Lg = LV - (22 + X + Y)
Hg = HV - 16 - Z

AUTRES MESURES

LA = LV - 51
HA = HV - 26

Les dimensions X et Y dépendent des charnières et de la serrure utilisées

Réf.	Description	Pour verres	Q.té
IMB25KIT	Kit vantail IMBOTTE en « L » sur mesure	De **8** à **10.7** mm	1 U

KIT VANTAIL IMBOTTE en « Z »

Matériau : Aluminium
Finition : /6 /97

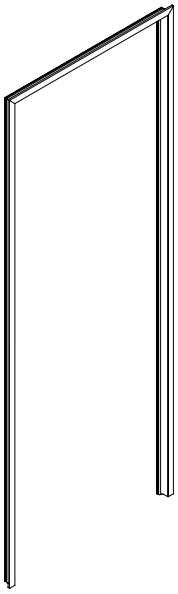

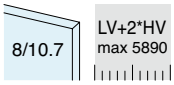

VANTAIL

SCHÉMAS ET DIMENSIONS DES VERRES RECOMMANDÉES

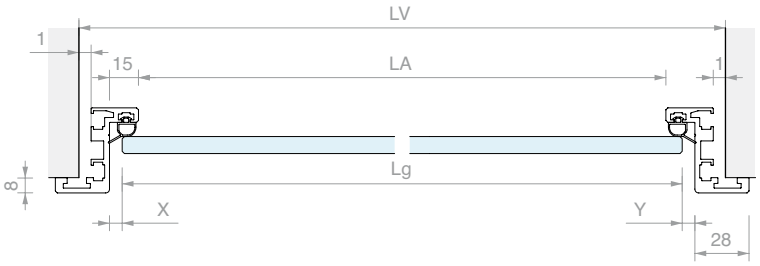

Kit composé de :

Réf.	Description	Q.té
IMB4344	Profil encadrement IMBOTTE en « Z »	1 U
PD001	N° 4 étriers d'union	1 U
PD002	N° 4 étriers d'alignement	1 U
PD8A	Joint de butée	6 m
IMBCUT	Coupe sur mesure	1 U

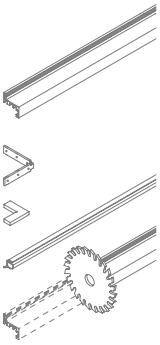

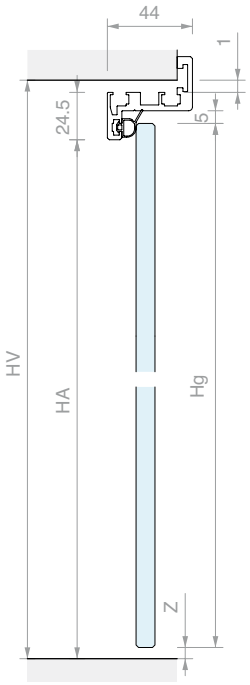

FORMULE

Lg = LV - (22 + X + Y)
Hg = HV - 16 - Z

AUTRES MESURES

LA = LV - 51
HA = HV - 26

Les dimensions X et Y dépendent des charnières et de la serrure utilisées

Réf.	Description	Pour verres	Q.té
IMB43KIT	Kit vantail IMBOTTE en « Z » sur mesure	De **8** à **10.7** mm	1 U

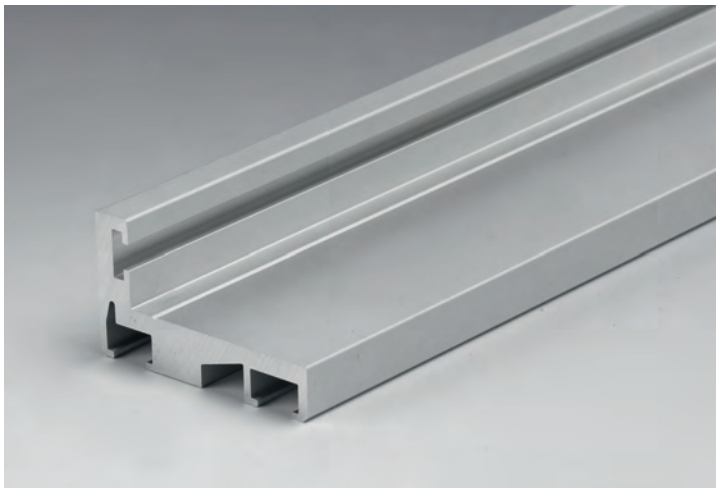

PROFIL INTERNE OUVERTURE POUR VANTAUX IMBOTTE EN « L »

Matériau : Aluminium

Finition : /6 /10 /97

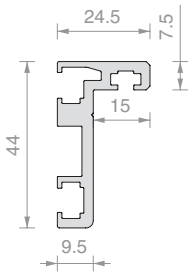

Réf.	Longueur	Pour verres	Q.té
IMB254415	**1497** mm	De **8** à **10.7** mm	1 U
IMB254430	**2998** mm	De **8** à **10.7** mm	1 U
IMB2544	**6000** mm	De **8** à **10.7** mm	1 U

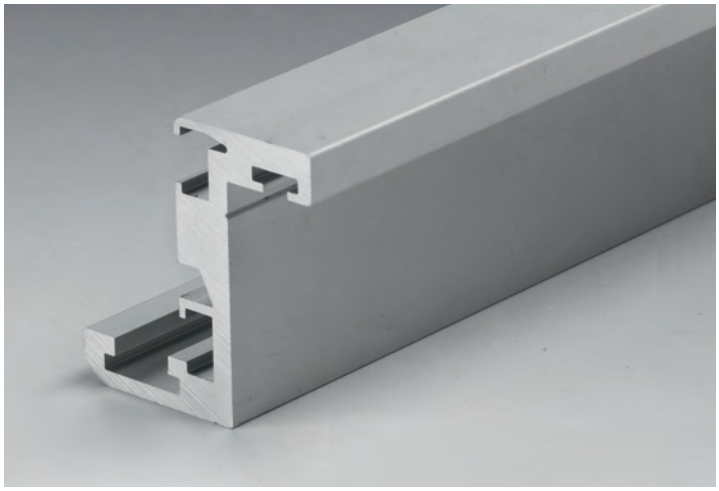

PROFIL ENCADREMENT POUR VANTAUX IMBOTTE EN «Z»

Matériau : Aluminium

Finition : /6 /10 /97

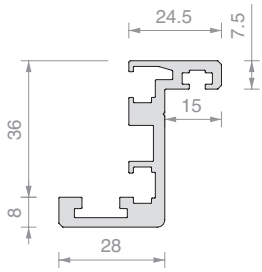

Réf.	Longueur	Pour verres	Q.té
IMB434415	**1497** mm	De **8** à **10.7** mm	1 U
IMB434430	**2998** mm	De **8** à **10.7** mm	1 U
IMB4344	**6000** mm	De **8** à **10.7** mm	1 U

JOINT DE BUTÉE

Matériau : Silicone

Finition : /6 /97

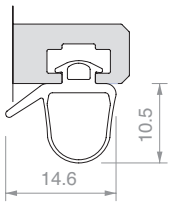

Réf.	Pour verres	Q.té
PD8A	De **8** à **10.76** mm	1 m

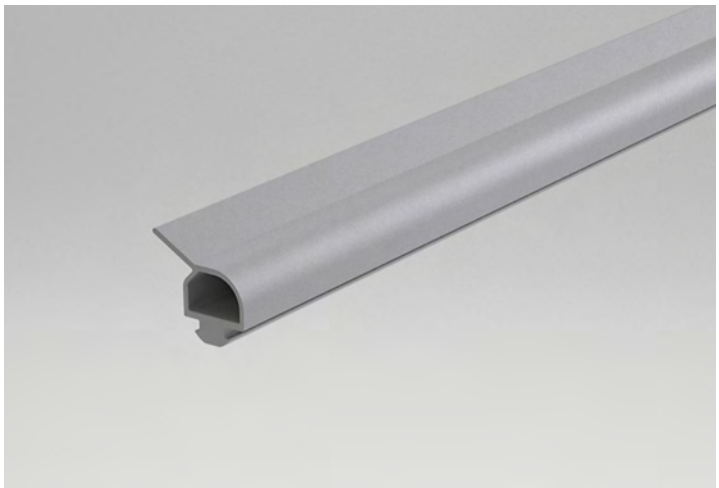

JOINT DE BUTÉE

Matériau : TPE

Finition : /6 /97

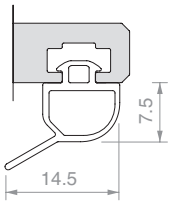

Réf.	Pour verres	Q.té
IMBG	De **8** à **10** mm	1 m

N° 4 ÉTRIERS UNION POUR PROFILS À 90°

Matériau : Inox AISI 304

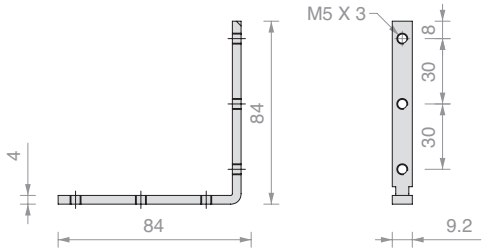

Réf.	Q.té
PD001	1 U

N° 4 ÉTRIERS D'ALIGNEMENT POUR PROFILS À 90°

Matériau : POM

Finition : /6

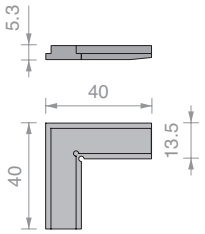

Réf.	Q.té
PD002	1 U

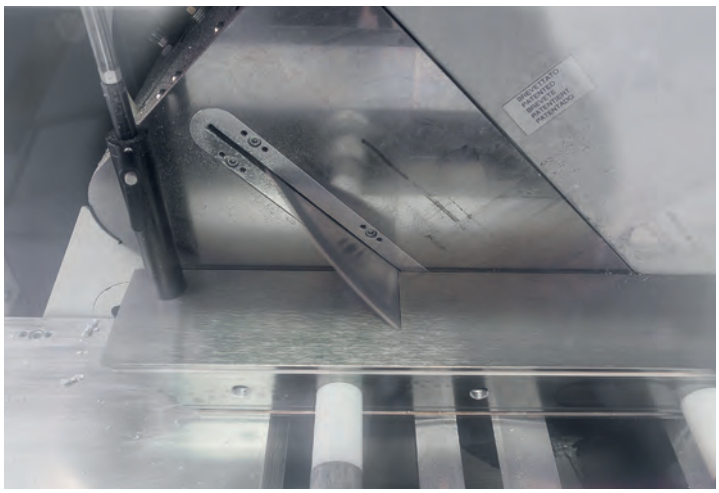

CALCUL ET COUPE À 45° IMBOTTE IMB

Réf.	Q.té
IMBCUT	1 U

USINAGE SUR IMBOTTE

Il est recommandé de remplir les formulaires des pages 434/435, 440/441 également disponibles en format éditable sur le site web

Réf.	Usinages	Q.té
LAVCER	pour 2 charnières Logli	1 U
LAVSER	pour gâche Logli	1 U
LAVPRO2	pour 2 charnières et gâche Logli	1 U
LAVPRO3	pour 3 charnières et gâche Logli	1 U

KIT COMPLET IMBOTTE 100 4ALSQ

Matériau : Aluminium
Finition : /97

Kit composé de :

Réf.	Description	Q.té
IMBKIT100-8	Profil de butée imbotte 100 sur mesure	1 U
CER4ALSQ	Charnière pour montants carrée	2 U
AP2203BORH	Serrure mécanique avec trou pour cylindre	1 U
APHANDSC	Poignée carrée fermée	1 U
SERH17	Gâche de serrure	1 U
LAVPRO2	Usinage sur mesure	1 U
CISA2227U / **CISA2227D**	Cylindre européen clé unique / Cylindre européen clé différente	1 U

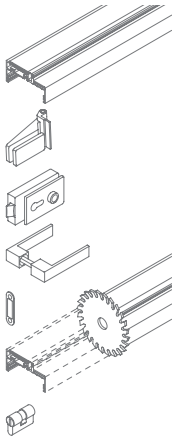

Réf.	Description	Vantail	Épaisseur de fixation	Clé	Q.té
IMB1004SKITU	Kit complet IMBOTTE 100 4ALSQ sur mesure	De **8** à **13.5** mm	De **86** à **104** mm	Clé unique	1 U
IMB1004SKITD	Kit complet IMBOTTE 100 4ALSQ sur mesure	De **8** à **13.5** mm	De **86** à **104** mm	Clé différente	1 U
IMB1004SKITSC	Kit complet IMBOTTE 100 4ALSQ sur mesure	De **8** à **13.5** mm	De **86** à **104** mm	Sans cylindre	1 U

>>> RÉFÉRENCE TARIF V3 - P. 55 >>>

SCHÉMAS ET DIMENSIONS DES VERRES RECOMMANDÉES

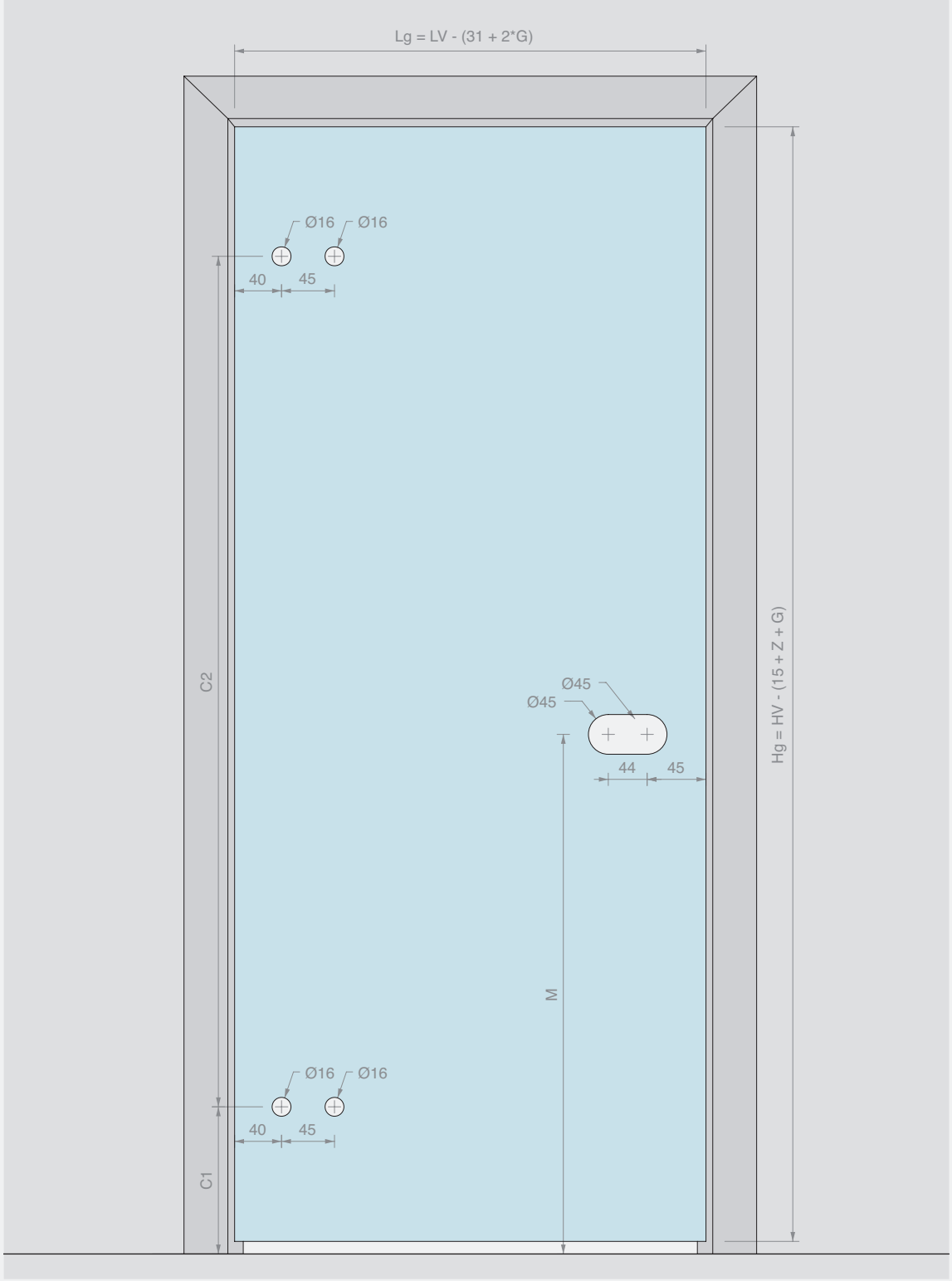

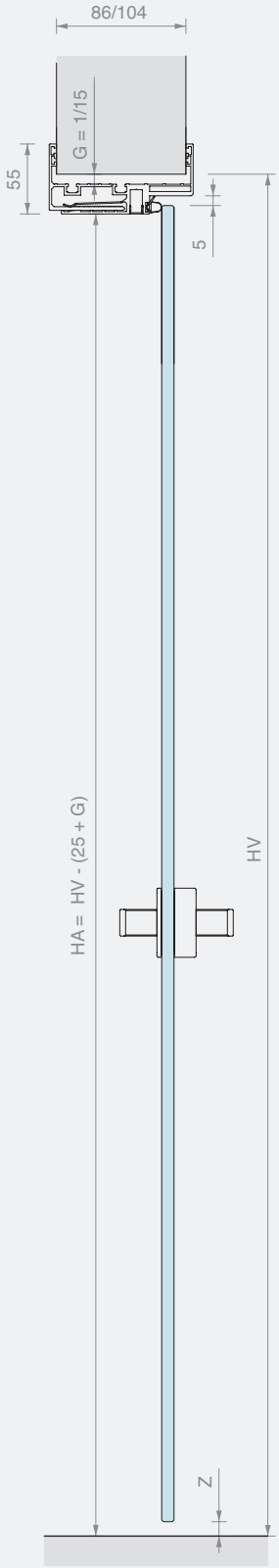

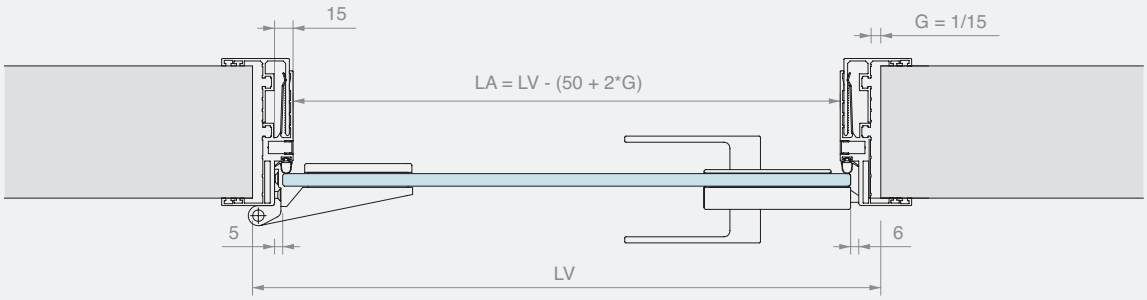

KIT COMPLET IMBOTTE 90145 4ALSQ

Matériau : Aluminium
Finition : /97

Kit composé de :

Réf.	Description	Q.té
IMBKIT8	Profil de butée imbotte 90145 sur mesure	1 U
CER4ALSQ	Charnière pour montants carrée	2 U
AP2203BORH	Serrure mécanique avec trou pour cylindre	1 U
APHANDSC	Poignée carrée fermée	1 U
SERH17	Gâche de serrure	1 U
LAVPRO2	Usinage sur mesure	1 U
CISA2227U / **CISA2227D**	Cylindre européen clé unique / Cylindre européen clé différente	1 U

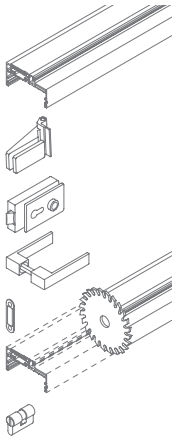

Réf.	Description	Vantail	Épaisseur de fixation	Clé	Q.té
IMB1454SKITU	Kit complet IMBOTTE 90145 4ALSQ sur mesure	De **8** à **13.5** mm	De **107** à **145** mm	Clé unique	1 U
IMB1454SKITD	Kit complet IMBOTTE 90145 4ALSQ sur mesure	De **8** à **13.5** mm	De **107** à **145** mm	Clé différente	1 U
IMB1454SKITSC	Kit complet IMBOTTE 90145 4ALSQ sur mesure	De **8** à **13.5** mm	De **107** à **145** mm	Sans cylindre	1 U

SCHÉMAS ET DIMENSIONS DES VERRES RECOMMANDÉES

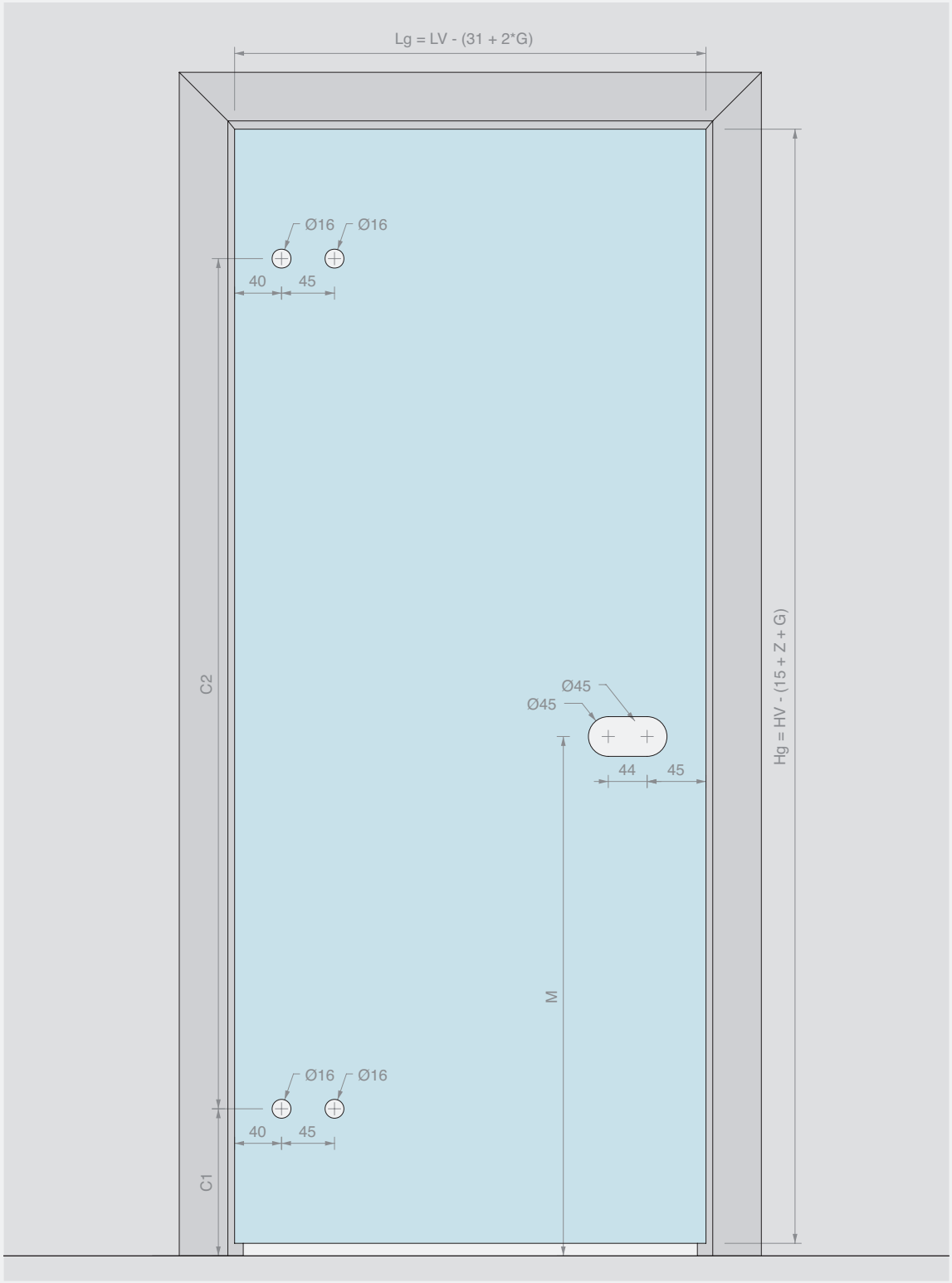

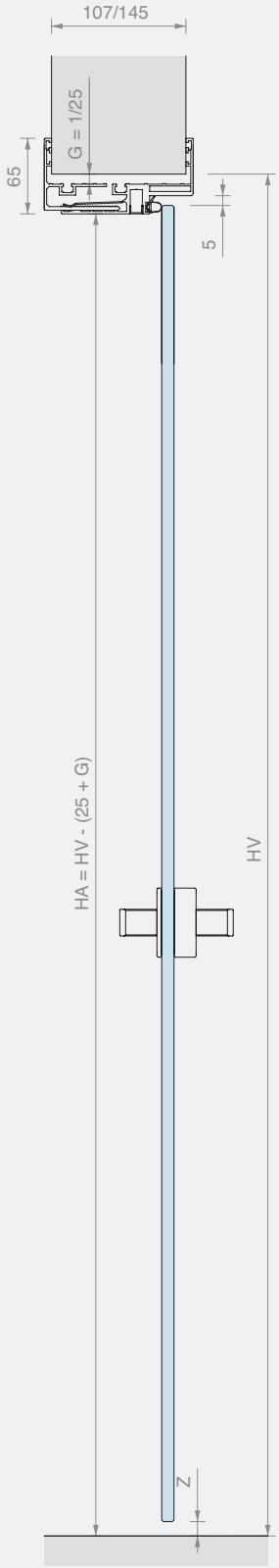

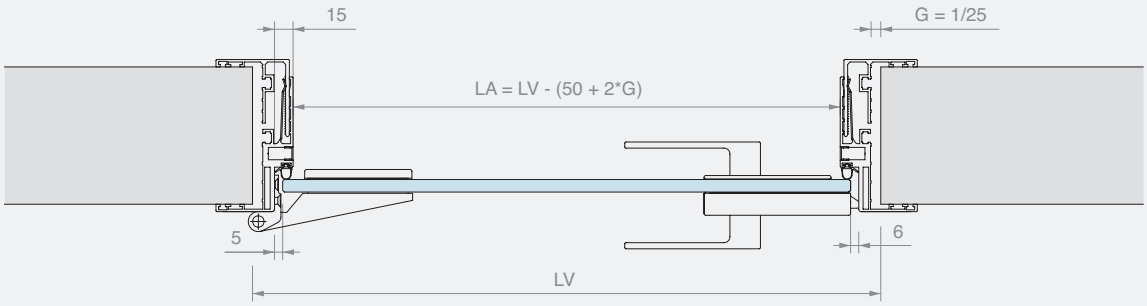

FORMULAIRE POUR COMMANDE IMBOTTE SUR MESURE

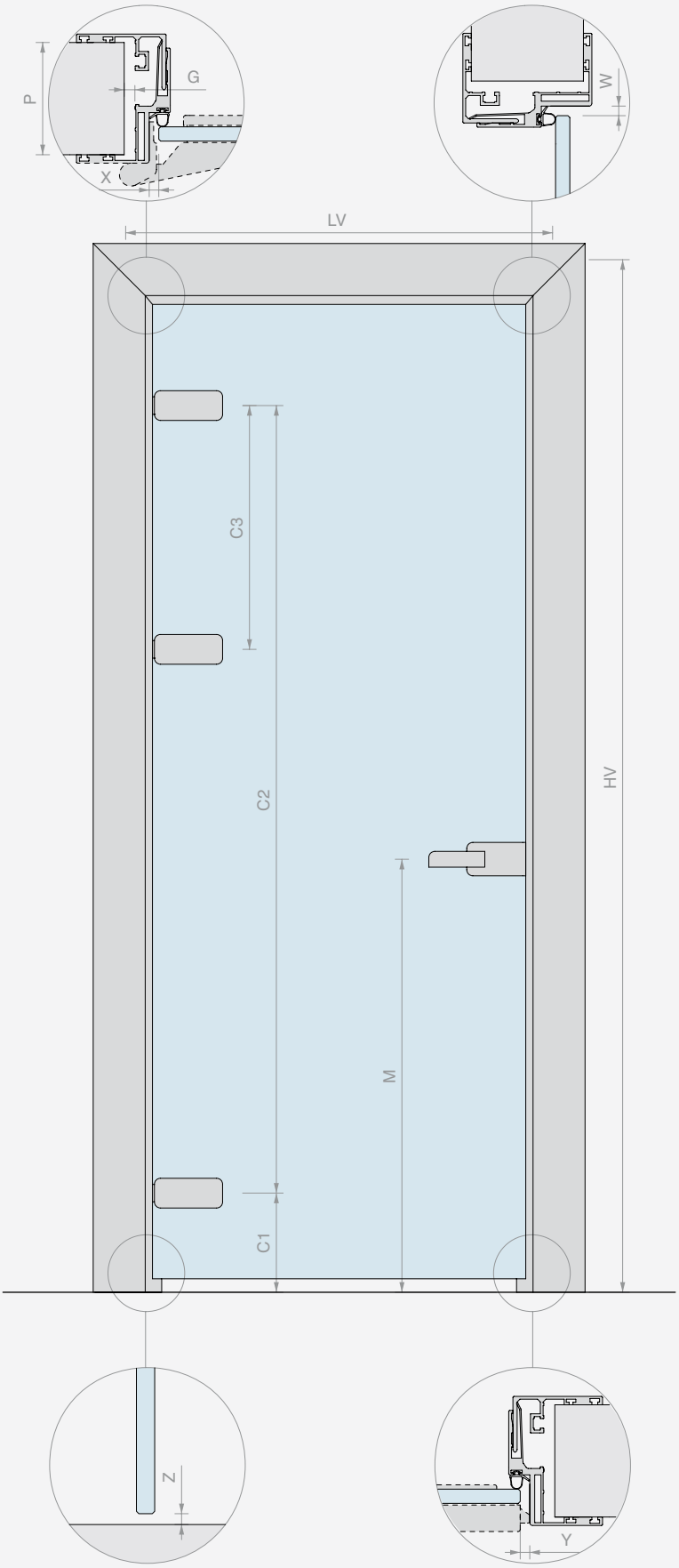

USINAGES SELON LE PROFIL

DIMENSIONS OUVERTURE

LV = _____ mm

HV = _____ mm

ÉPAISSEUR VANTAIL

_____ mm

ÉPAISSEUR DE FIXATION (P)

☐ 86/104 ☐ 107/145

AUTRES DIMENSIONS

☐ Valeurs selon vos indications

X = _____ mm

G = _____ mm

Z = _____ mm

Y = _____ mm

W = _____ mm

C1 = _____ mm

C2 = _____ mm

C3 = _____ mm
(si présent)

M = _____ mm

☐ Ouverture à gauche

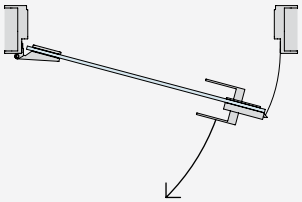

☐ Ouverture à droite

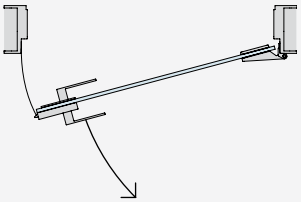

FINITION ET QUANTITÉ DU KIT COMPLET

☐ /97 ALUMINIUM MAT

☐ Autre _____

Q.té = _____ U

ACCESSOIRES

CHARNIÈRES Q.té = ___ U	☐ CER4ALSQ Charnière pour montants carrée	☐ CER4AL Charnière pour montants arrondie	☐ FA50 Charnière à montants étroits carrée	(joindre la fiche technique)		
	☐ CER148ALSQ Charnière pour montants carrée	☐ CER148AL Charnière pour montants arrondie	☐ FA100 Charnière à montants étroits rectangulaire	☐ AUTRE		
SERRURE Q.té = ___ U	☐ AP1203BORH Serrure mécanique avec trou pour cylindre	☐ AP1203BOST Serrure mécanique sans trou pour cylindre	☐ AP1203BOPA Serrure mécanique avec clé Patent	☐ AP1203BOKS Serrure mécanique libre/occupé	☐ AP1203BOMG Serrure magnétique avec trou pour cylindre	(joindre la fiche technique)
	☐ AP2203BORH Serrure mécanique avec trou pour cylindre	☐ AP2203BOST Serrure mécanique sans trou pour cylindre	☐ AP2203BOPA Serrure mécanique avec clé Patent	☐ AP2203BOKS Serrure mécanique libre/occupé	☐ AP2203BOMG Serrure magnétique avec trou pour cylindre	☐ AUTRE
POIGNÉE Q.té = ___ U	☐ APHANDRC Poignée arrondie fermée	☐ APHANDRH Poignée arrondie ouverte	☐ APHAFKRC Poignée arrondie fermée avec bouton fixe	☐ APHAFKRH Poignée arrondie ouverte avec bouton fixe		
	☐ APHANDSC Poignée carrée fermée	☐ APHANDSH Poignée carrée ouverte	☐ APHAFKSC Poignée carrée fermée avec bouton fixe	☐ APHAFKSH Poignée carrée ouverte avec bouton fixe		
CYLINDRE (si requis) Q.té = ___ U	☐ CISA2227D Cylindre clé différente	☐ CISA2227U Cylindre clé unique	☐ S1217U Cylindre clé unique avec bouton			
GÂCHE Q.té = ___ U	☐ SERH17 Gâche pour pêne mécanique	☐ APROIN17M Gâche pour pêne magnétique	(joindre la fiche technique) ☐ AUTRE			

KIT VANTAIL IMBOTTE 100

Matériau : Aluminium
Finition : /97

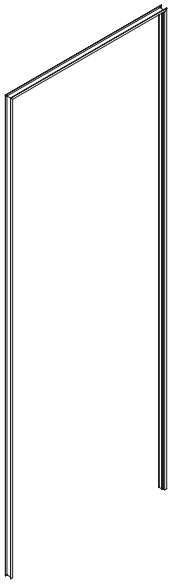

VANTAIL

SCHÉMAS ET DIMENSIONS DES VERRES RECOMMANDÉES

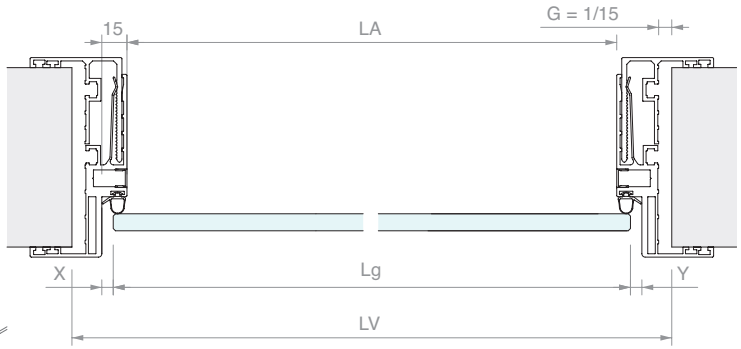

Kit composé de :

Réf.	Description	Q.té
IBT100	Profil encadrement pour vantaux	1 U
PD001	N° 4 étriers d'union	1 U
PD003	N° 4 étriers d'alignement	1 U
PD8A	Joint de butée gris	6 m
IMBCUT	Coupe sur mesure	1 U

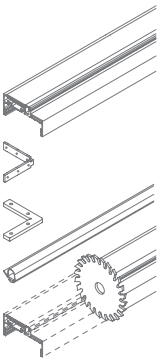

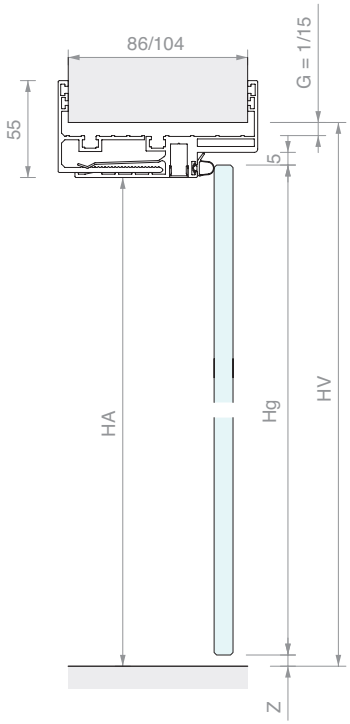

FORMULE

Lg = LV - (20 + X + Y + 2*G)
Hg = HV - (15 + Z + G)

AUTRES MESURES

LA = LV - (50 + 2*G)
HA = HV - (25 + G)

Réf.	Description	Vantail	Épaisseur de fixation	Q.té
IMBKIT100-8	Kit vantail IMBOTTE 100 sur mesure	De **8** à **13.7** mm	De **86** à **104** mm	1 U

KIT VANTAIL IMBOTTE 90145

Matériau : Aluminium
Finition : /97

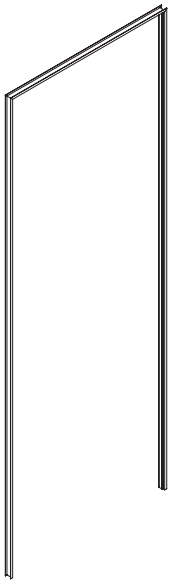

VANTAIL

SCHÉMAS ET DIMENSIONS DES VERRES RECOMMANDÉES

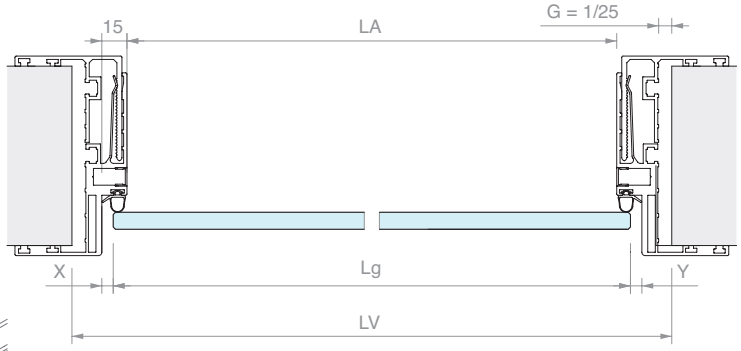

Kit composé de :

Réf.	Description	Q.té
IBT90145	Profil encadrement pour vantaux	1 U
PD001	N° 4 étriers d'union	1 U
PD003	N° 4 étriers d'alignement	1 U
PD8A	Joint de butée gris	6 m
IMBCUT	Coupe sur mesure	1 U

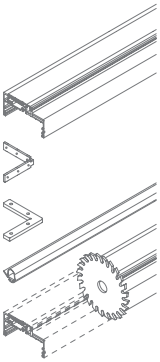

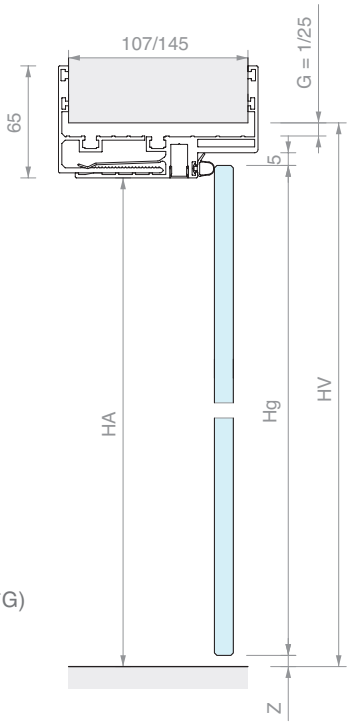

FORMULE

Lg = LV - (20 + X + Y + 2*G)
Hg = HV - (15 + Z + G)

AUTRES MESURES

LA = LV - (50 + 2*G)
HA = HV - (25 + G)

Réf.	Description	Vantail	Épaisseur de fixation	Q.té
IMBKIT8	Kit vantail IMBOTTE 90145 sur mesure	De **8** à **13.7** mm	De **107** à **145** mm	1 U

PROFIL ENCADREMENT IMBOTTE 100

Matériau : Aluminium

Finition : /97

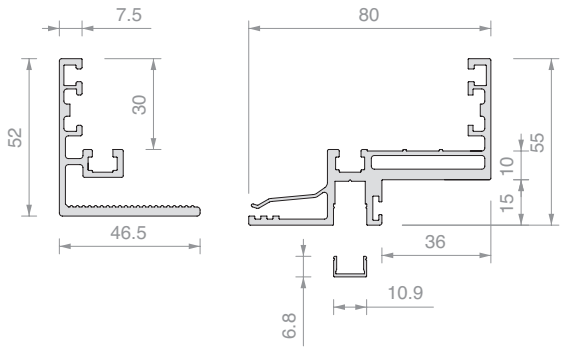

Réf.	Longueur	Pour verres	Épaisseur de fixation	Q.té
IBT10015	**1497** mm	De **8** à **13.5** mm	De **86** à **104** mm	1 U
IBT10030	**2998** mm	De **8** à **13.5** mm	De **86** à **104** mm	1 U
IBT100	**6000** mm	De **8** à **13.5** mm	De **86** à **104** mm	1 U

PROFIL ENCADREMENT IMBOTTE 90145

Matériau : Aluminium

Finition : /97

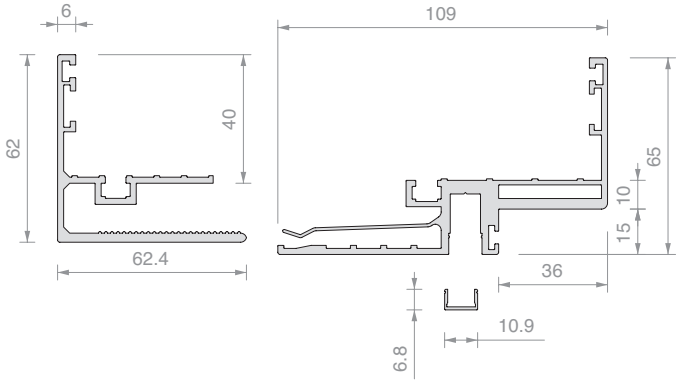

Réf.	Longueur	Pour verres	Épaisseur de fixation	Q.té
IBT9014515	**1497** mm	De **8** à **13.5** mm	De **107** à **145** mm	1 U
IBT9014530	**2998** mm	De **8** à **13.5** mm	De **107** à **145** mm	1 U
IBT90145	**6000** mm	De **8** à **13.5** mm	De **107** à **145** mm	1 U

JOINT DE BUTÉE

Matériau : Silicone

Finition : /6 /97

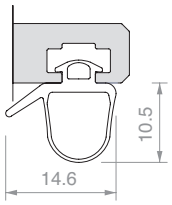

Réf.	Pour verres	Q.té
PD8A	De **8** à **10.76** mm	1 m

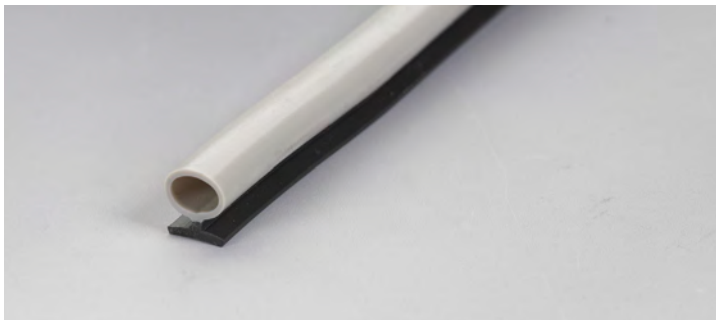

JOINT DE BUTÉE

Matériau : PVC

Finition : /6 /97

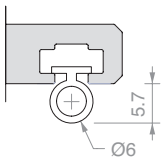

Réf.	Pour verres	Q.té
PD12	De **11.52** à **13.52** mm	1 m

N° 4 ÉTRIERS UNION POUR PROFILS À 90°

Matériau : Inox AISI 304

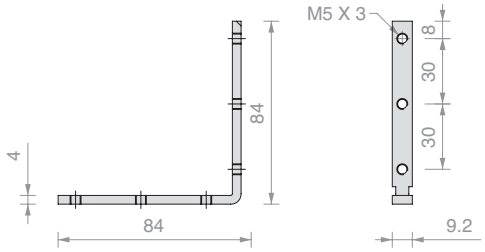

Réf.	Q.té
PD001	1 U

N° 4 ÉTRIERS D'ALIGNEMENT IMBOTTE À 90°

Matériau : Inox AISI 304

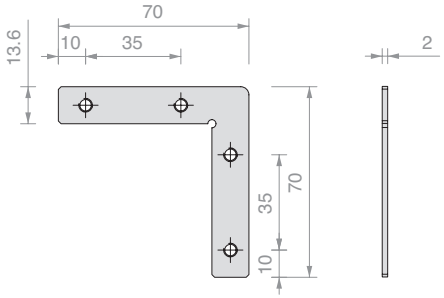

Réf.	Q.té
PD003	1 U

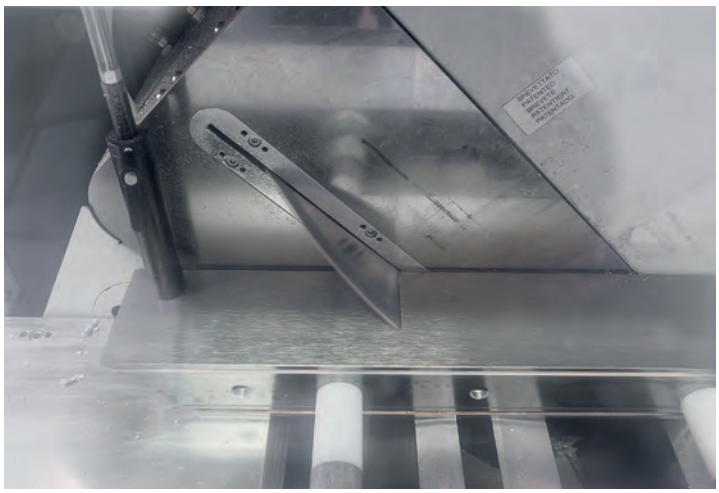

CALCUL ET COUPE À 45° IMBOTTE IBT

Réf.	Q.té
IBTCUT	1 U

USINAGE SUR MESURE SELON LES PROFILS DE BATTEMENT

Il est recommandé de remplir les formulaires des pages 450/451 également disponibles en format éditable sur le site web

Réf.	Usinages	Q.té
LAVCER	pour 2 charnières Logli	1 U
LAVSER	pour gâche Logli	1 U
LAVPRO2	pour 2 charnières et gâche Logli	1 U
LAVPRO3	pour 3 charnières et gâche Logli	1 U

SYSTEMES POUR PORTES BATTANTES

CHARNIÈRES PIVOTANTES
Page 459

PIVOT DE SOL
Page 494

PENTURE PIVOTANTE
OLÉOHYDRAULIQUE
Page 505

CHARNIÈRES LATÉRALES
Page 509

CHARNIÈRES LATÉRALES
À RESSORT
Page 513

CHARNIÈRES MONTANTS
Page 517

SERRURES MODULAIRES
Page 525

BUTÉES DE PORTE
Page 554

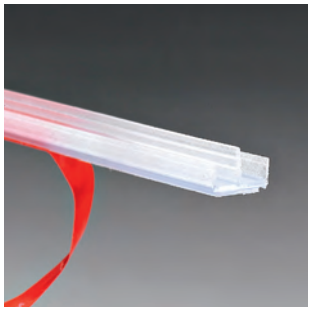

JOINTS
GLASS SEALING
Page 556

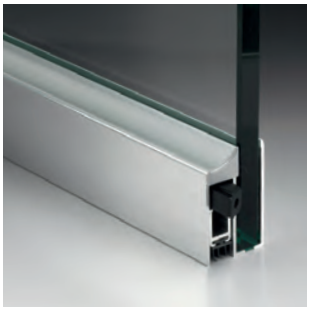

PROFILS D'ÉTANCHÉITÉ
INFÉRIEURS
Page 558

NOTE : les cotes marquées d'un astérisque doivent être vérifiées en fonction des autres éléments présents sur le verre. En cas de doute, contacter le bureau Customer Care LOGLI.

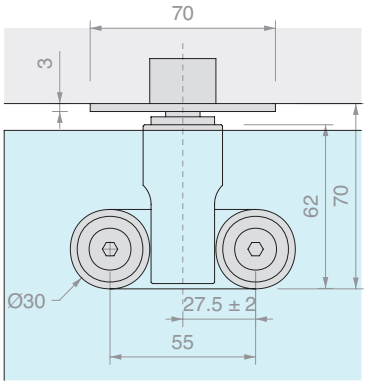

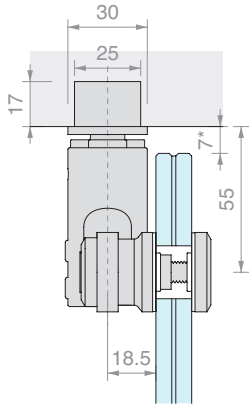

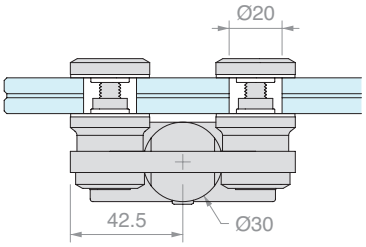

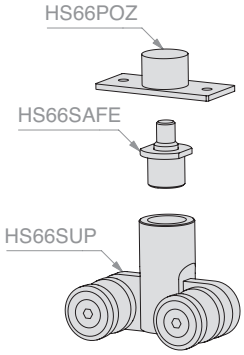

KIT CHARNIÈRE SUPÉRIEURE HS66

Matériau : Inox AISI 316

Trous verre recommandés Ø20 mm

Finition : /9

Réf.	Pour verres	Q.té
HS66100	De **8** à **13.5** mm	1 U

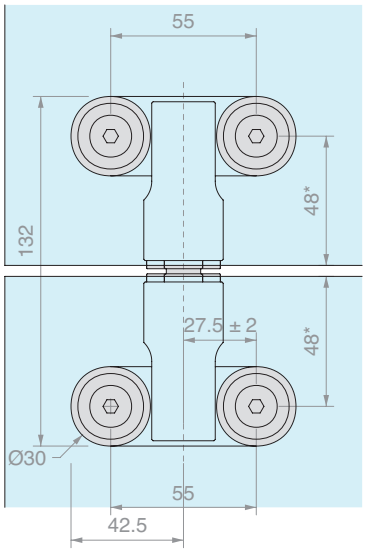

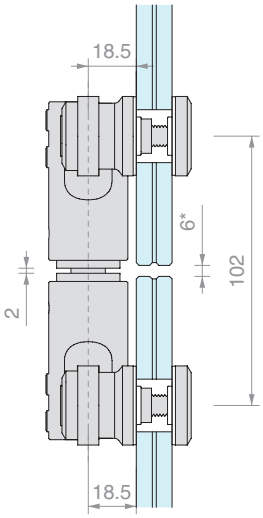

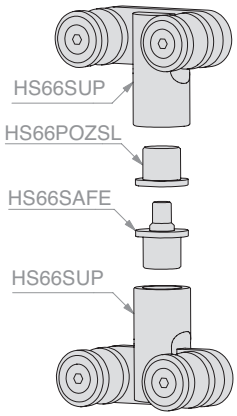

KIT CHARNIÈRE POUR IMPOSTE HS66

Matériau : Inox AISI 316

Trous verre recommandés Ø20 mm

Finition : /9

Réf.	Pour verres	Q.té
HS66200	De **8** à **13.5** mm	1 U

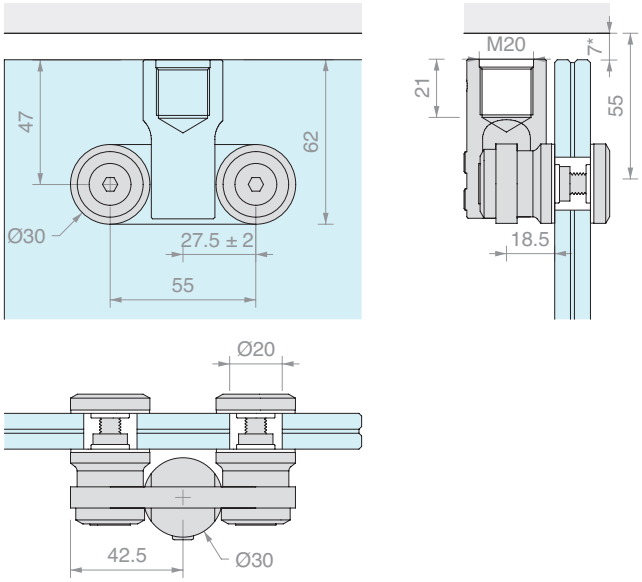

HS66 SUPÉRIEURE

Matériau : Inox AISI 316
Trous verre recommandés Ø20 mm
Finition : /9

Réf.	Pour verres	Q.té
HS66SUP	De **8** à **13.5** mm	1 U

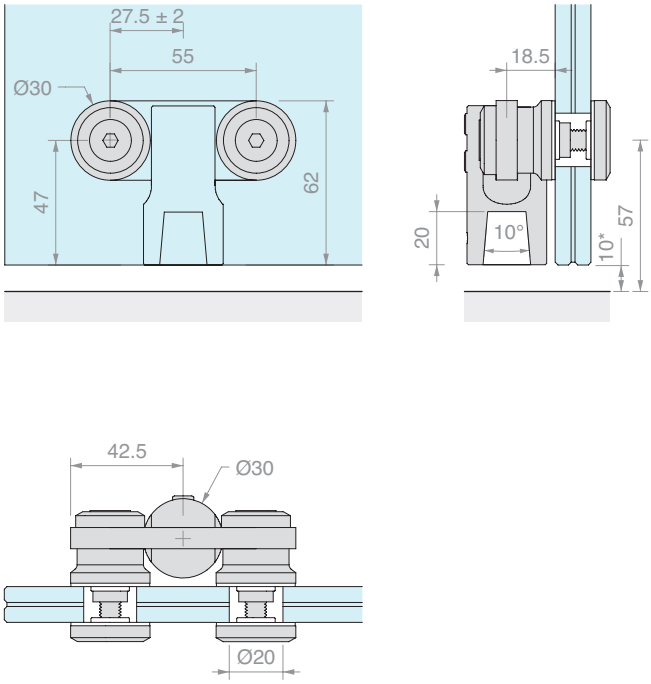

HS66 INFÉRIEURE

Matériau : Inox AISI 316
Trous verre recommandés Ø20 mm
Finition : /9

Réf.	Pour verres	Fixation	Q.té
HS66INF	De **8** à **13.5** mm	**Française**	1 U

BOÎTIER DE ROULEMENT POUR IMPOSTE

Matériau : Laiton

En présence d'imposte, il complète le boîtier de roulement supérieur avec la Réf. HS66SUP

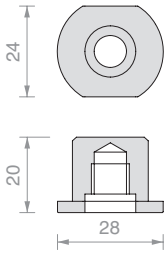

Réf.	Q.té
HS66POZSL	1 U

PIVOT « SAFE SEAT »

Matériau : Laiton

Pivot avec technologie de sécurité « Safe Seat » pour soutenir la porte en cas de bris du panneau en verre

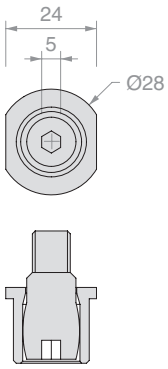

Réf.	Q.té
HS66SAFE	1 U

BOÎTIER DE ROULEMENT SUPÉRIEUR POUR PLAFOND

Matériau : Inox AISI 316

Finition : /8

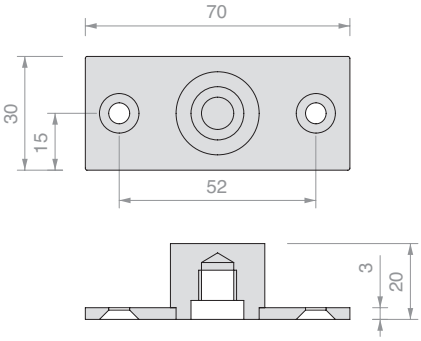

Réf.	Q.té
HS66POZ	1 U

CRAPAUDINE DE SOL HD3303

Matériau : Laiton

Finition : /1 /3

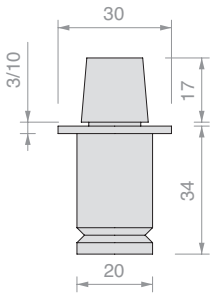

Réf.	Fixation	Q.té
HD3303	**Française**	1 U

CHARNIÈRE PIVOT INFÉRIEURE

Matériau : Inox AISI 316

Trous verre recommandés Ø18 mm

Finition : /9

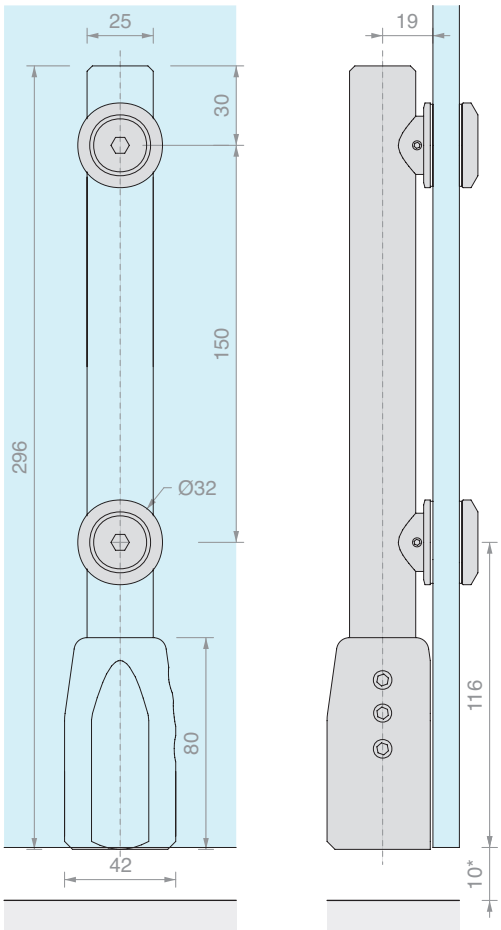

Réf.	Pour verres	Fixation	Q.té
PIVOTB002	De **10** à **13.5** mm	**Allemande**	1 U

CHARNIÈRE PIVOT SUPÉRIEURE

Matériau : Inox AISI 316

Trous verre recommandés Ø18 mm

Pour le montage au plafond,

nécessite le boîtier de roulement

Réf. PIVOTS011.

Finition : /9

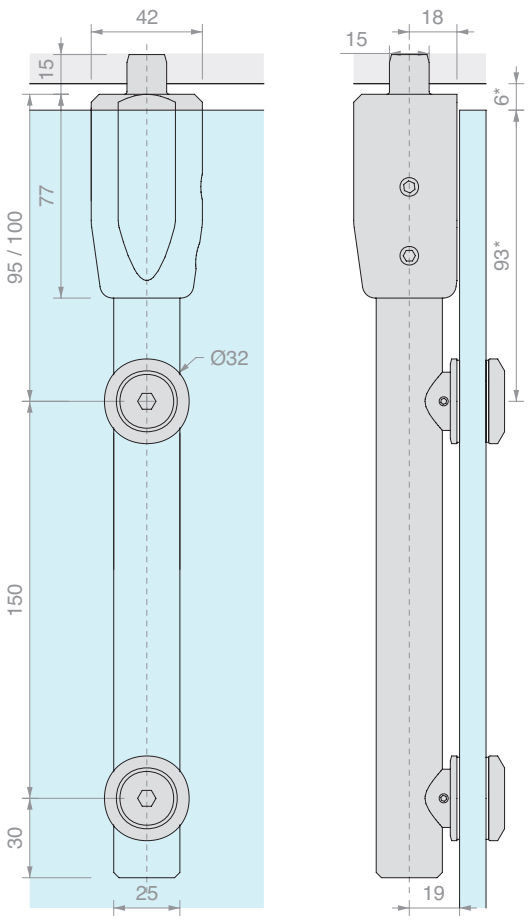

Réf.	Pour verres	Q.té
PIVOTB004	De **10** à **13.5** mm	1 U

FIXATION IMPOSTE 006

Matériau : Inox AISI 316

Trous verre recommandés Ø18 mm

Finition : /9

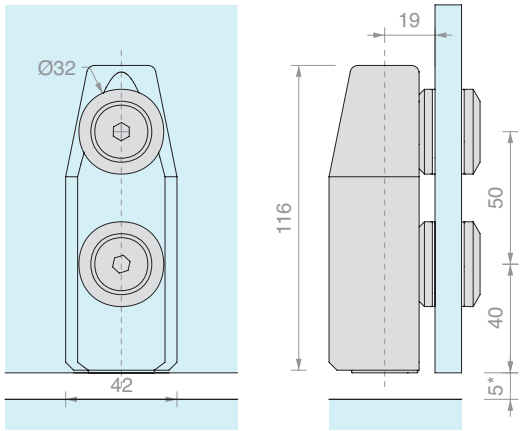

Réf.	Pour verres	Q.té
PIVOTB006	De **10** à **13.5** mm	1 U

FIXATION IMPOSTE AVEC ÉTRIER 008

Matériau : Inox AISI 316

Trous verre recommandés Ø18 mm

Finition : /9

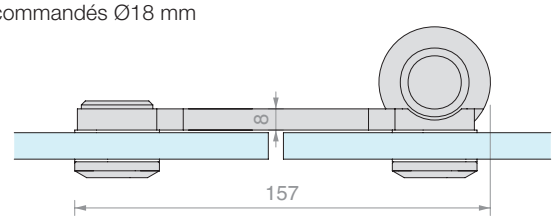

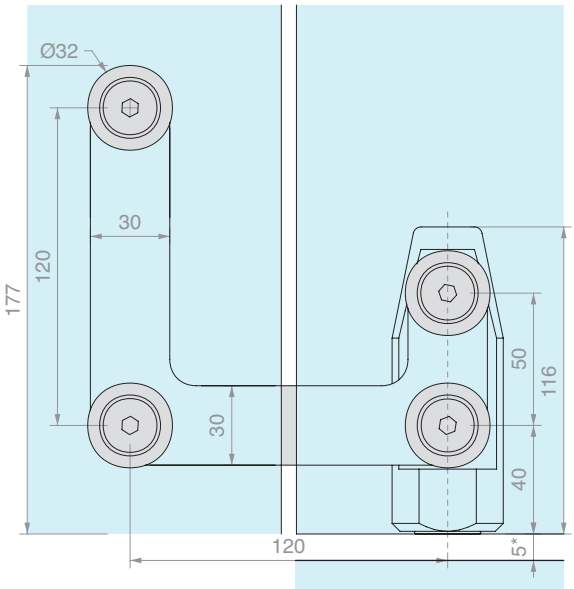

Réf.	Pour verres	Q.té
PIVOTB008	De **10** à **13.5** mm	1 U

ÉTRIER AVEC CONNECTEURS

Matériau : Inox AISI 316

Trous verre recommandés Ø18 mm

Finition : /9

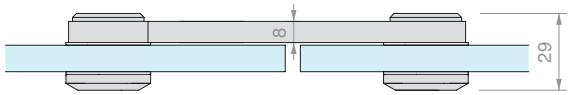

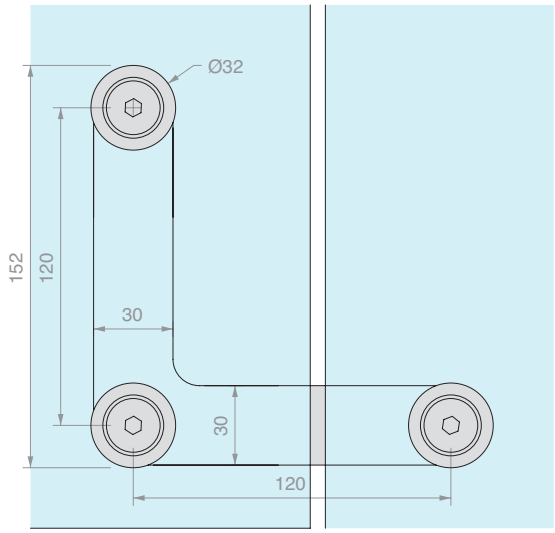

Réf.	Pour verres	Q.té
PIVOTB010	De **10** à **13.5** mm	1 U

BOÎTIER DE ROULEMENT EXCENTRIQUE SUPÉRIEUR

Matériau : Inox AISI 316

Finition : /9

Il est également possible d'utiliser la réf. HS1010SPL

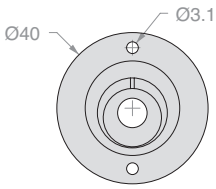

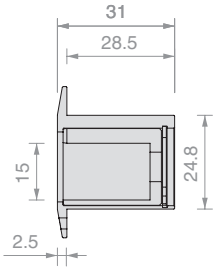

Réf.	Q.té
PIVOTS011	1 U

PIVOT LIBRE AU SOL AVEC PLAQUE

Matériau : Inox AISI 304

Livré avec 3 vis pour l'ancrage au sol et un cache de finition pour la bague en plastique noir.

Finition : /8

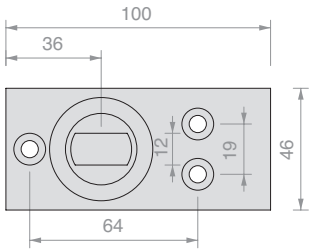

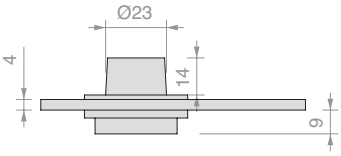

Réf.	Fixation	Q.té
PIVOTS014	**Allemande**	1 U

PENTURE INFÉRIEURE GF100

Matériau : Corps en aluminium,
cache en inox AISI 316
Finition : /8 /15

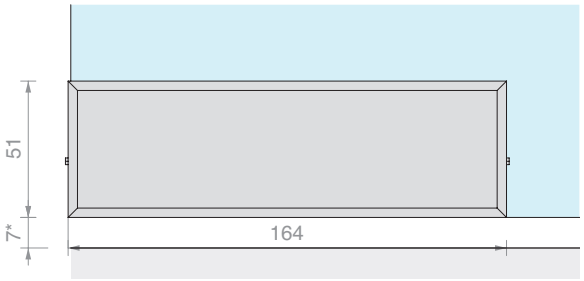

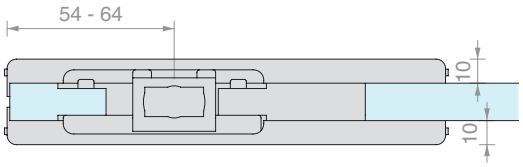

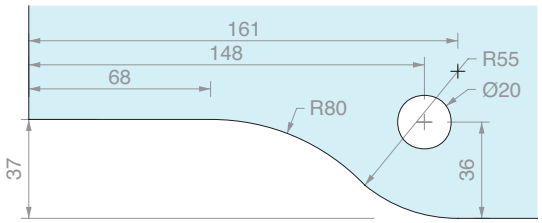

Réf.	Pour verres	Fixation	Q.té
GF100	De **10** à **13.5** mm	**Allemande**	1 U

PENTURE SUPÉRIEURE GF200

Matériau : Corps en aluminium,
cache en inox AISI 316
Pour le montage au plafond, nécessite le pivot
Réf. GL8815 ou GL8819.
Finition : /8 /15

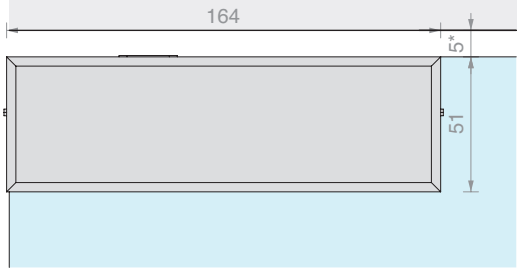

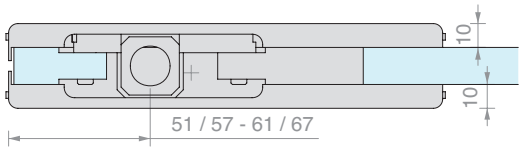

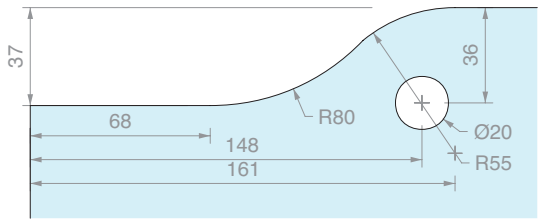

Réf.	Pour verres	Q.té
GF200	De **10** à **13.5** mm	1 U

PENTURE IMPOSTE GF400

Matériau : Corps en aluminium,
cache en inox AISI 316
En option, butée de porte réf. GL7200
Finition : /8 /15

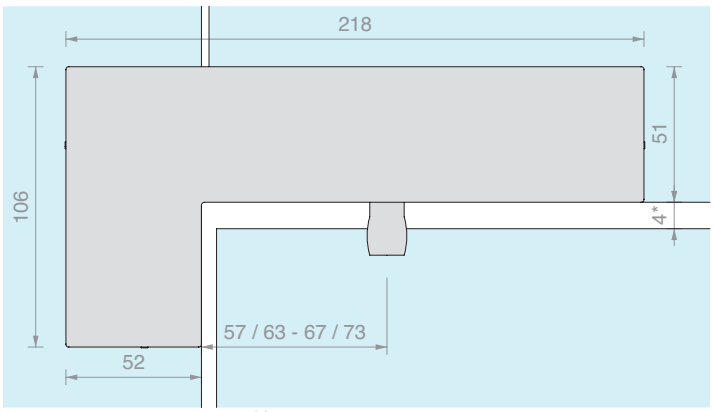

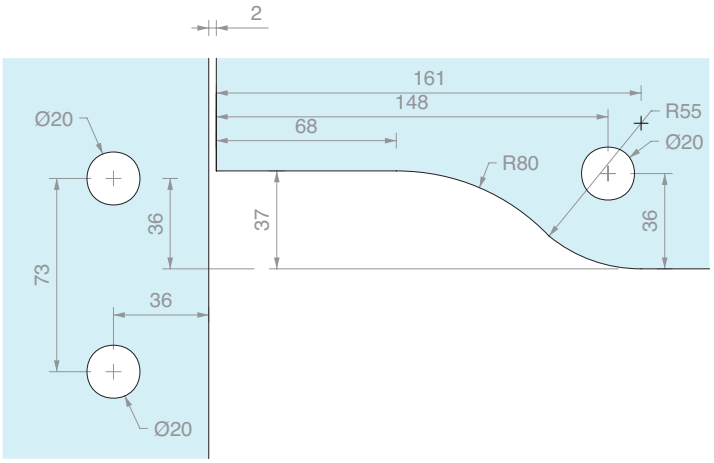

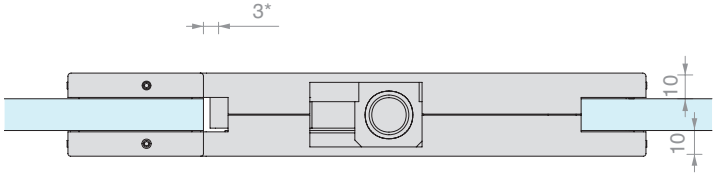

Réf.	Pour verres	Q.té
GF400	De **10** à **13.5** mm	1 U

CHARNIÈRE MURALE POUR IMPOSTE GF210

Matériau : Corps en aluminium,
cache en inox AISI 316
Plaque murale amovible
Finition : /8 /15

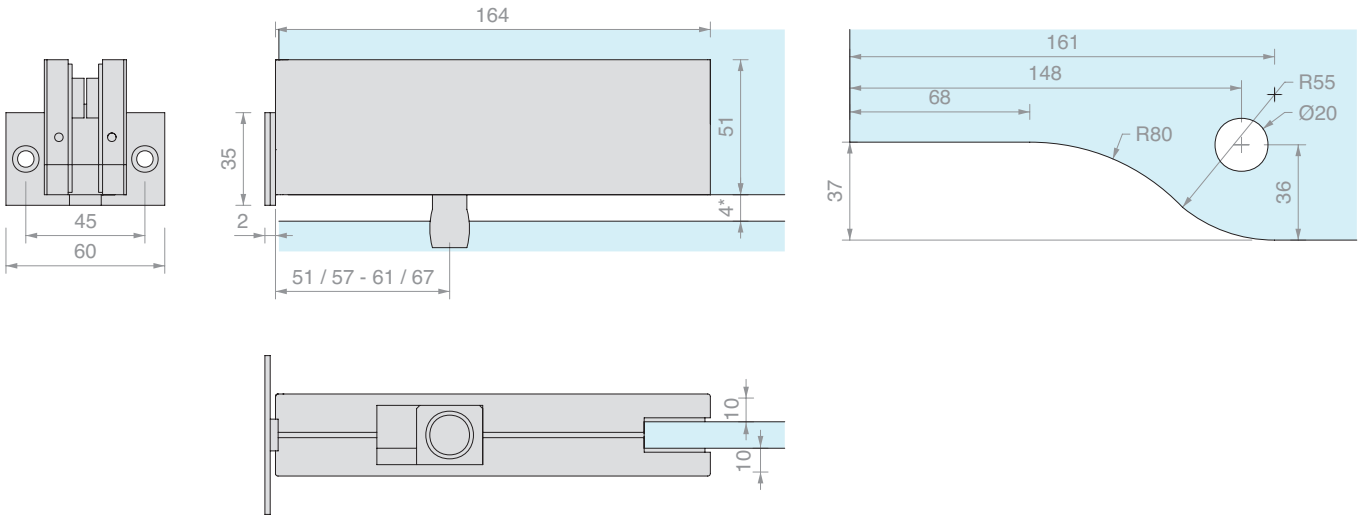

Réf.	Pour verres	Q.té
GF210	De **10** à **13.5** mm	1 U

PINCE EN « L » GF600

Matériau : Corps en aluminium,
cache en inox AISI 316
Livrée avec la butée de porte réf. GL7100
Finition : /8 /15

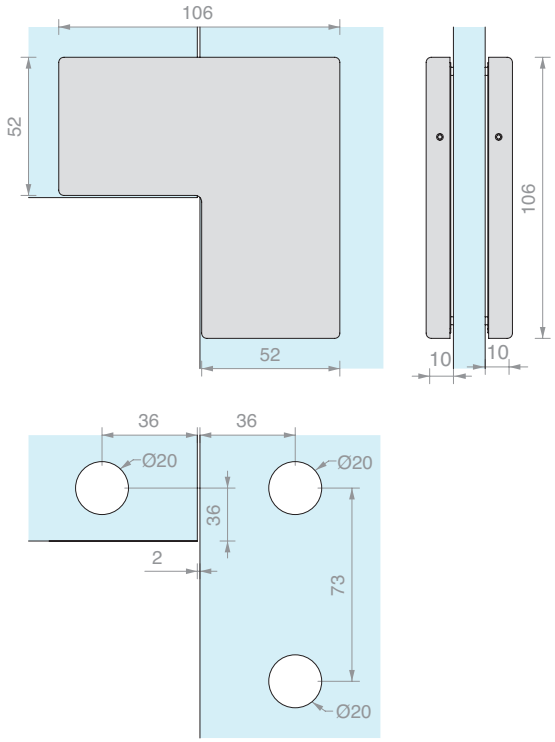

Réf.	Pour verres	Q.té
GF600	De **10** à **13.5** mm	1 U

Butée de porte en option

PINCE EN LIGNE GF700

Matériau : Corps en aluminium,
cache en inox AISI 316
En option, butée de porte réf. GL7100
Finition : /8 /15

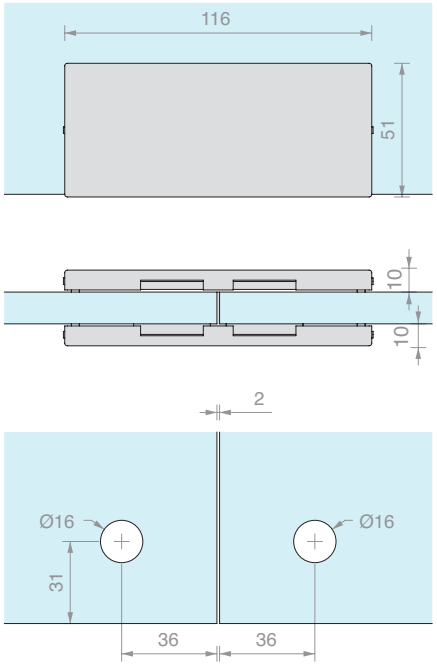

Réf.	Pour verres	Q.té
GF700	De **10** à **13.5** mm	1 U

PINCE POUR VERRE FIXE GF150

Matériau : Corps en aluminium,
cache en inox AISI 316
Finition : /8 /15

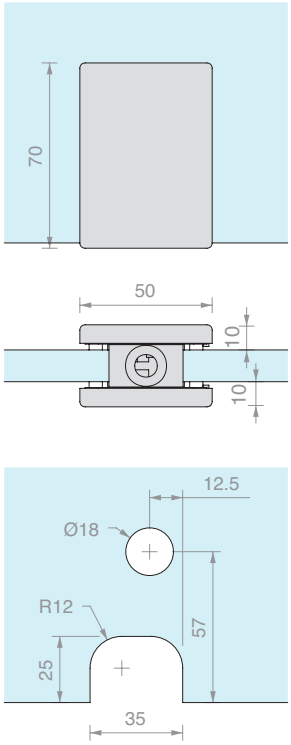

Réf.	Pour verres	Q.té
GF150	De **10** à **13.5** mm	1 U

PINCE POUR VERRE FIXE AVEC BUTÉE GF150F

Matériau : Corps en aluminium,
cache en inox AISI 316
Finition : /8 /15

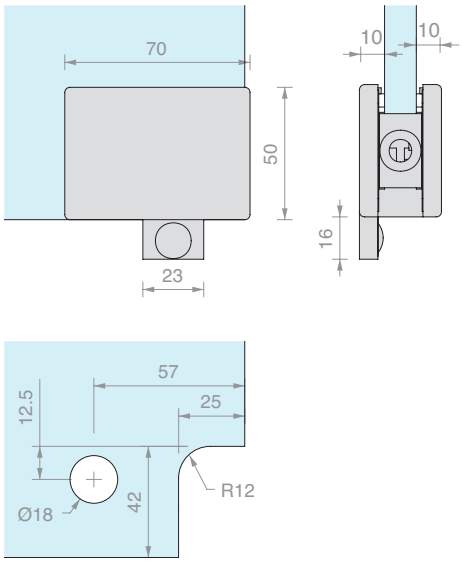

Réf.	Pour verres	Q.té
GF150F	De **10** à **13.5** mm	1 U

SERRURE AVEC PÊNE RECTANGULAIRE GL200

Matériau : Corps en aluminium,
cache en inox AISI 316
Livrée avec cylindre européen, 3 clés
Finition : /8 /15

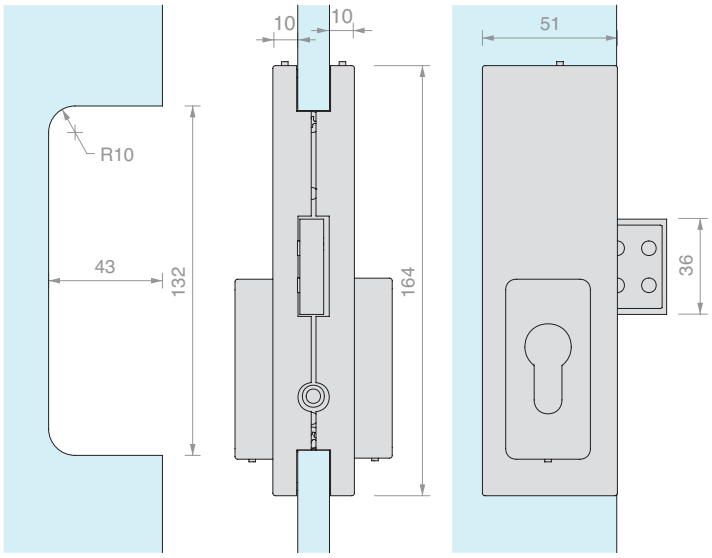

Réf.	Serrure	Clé	Pour verres	Q.té
GL200S	Serrure + Serrure	Différente	De **10** à **13.5** mm	1 U
GL200SU	Serrure + Serrure	Unique	De **10** à **13.5** mm	1 U
GL200P	Bouton + Serrure	Différente	De **10** à **13.5** mm	1 U

BOÎTIER GÂCHE GK200

Matériau : Corps en aluminium,
cache en inox AISI 316
Finition : /8 /15

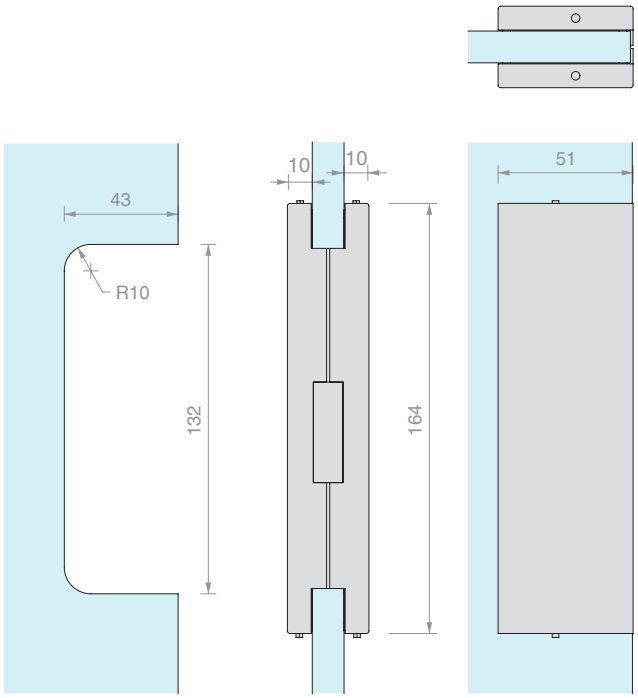

Réf.	Pour verres	Q.té
GK200	De **10** à **13.5** mm	1 U

VERROU GL800

Matériau : Corps en aluminium,
cache en inox AISI 316
Finition : /8 /15

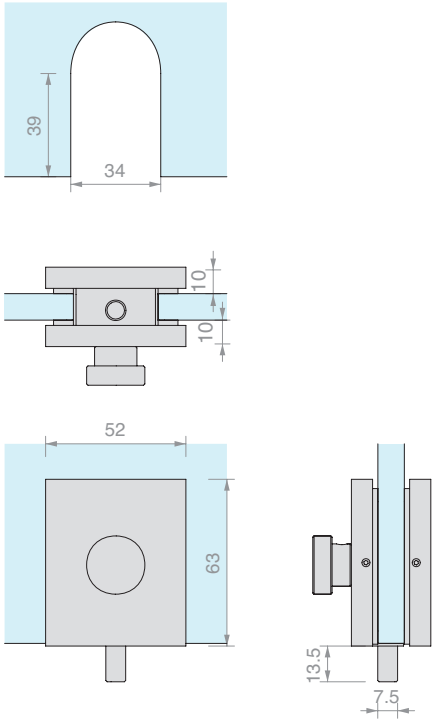

Réf.	Pour verres	Q.té
GL800	De **10** à **13.5** mm	1 U

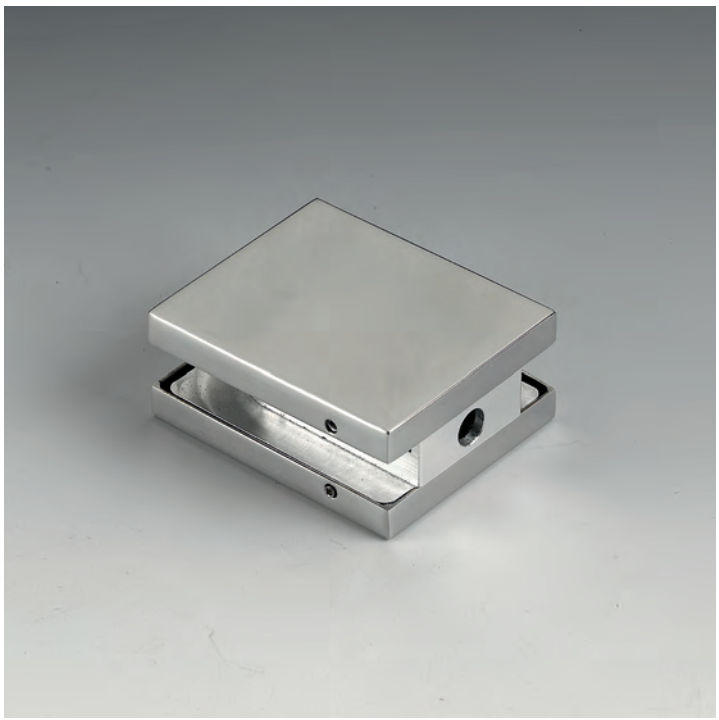

GÂCHE POUR VERROU GK800

Matériau : Corps en aluminium,
cache en inox AISI 316
Finition : /8 /15

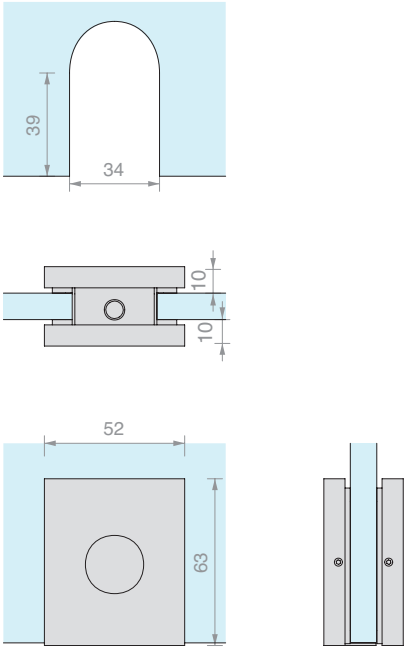

Réf.	Pour verres	Q.té
GK800	De **10** à **13.5** mm	1 U

BUTÉE DE PORTE 100

Matériau : Corps en aluminium moulé sous pression, PVC
Compatible avec les réf. GF600 et GF700
Couleur : noir

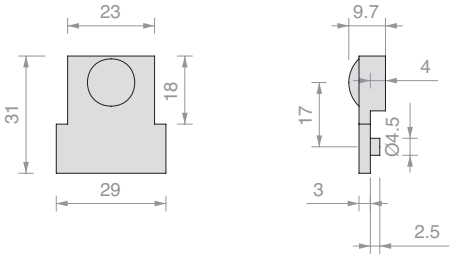

Réf.	Q.té
GL7100	1 U

BUTÉE DE PORTE 200

Matériau : Corps en aluminium moulé sous pression, PVC
Compatible avec la réf. GF400
Couleur : noir

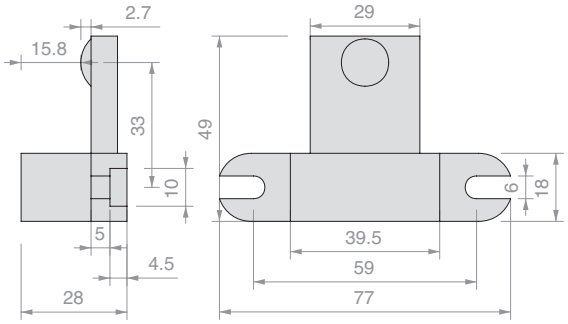

Réf.	Q.té
GL7200	1 U

GÂCHE ANTI-POUSSIÈRE

Matériau : laiton
Finition : /1 /3

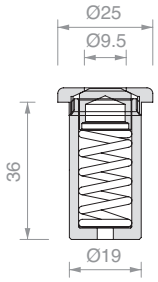

Réf.	Q.té
GL7300	1 U

INSERT POUR PIVOTS FRANÇAIS ET ITALIEN

Matériau : Inox AISI 304
Compatible avec la réf. GF100
Finition : /9

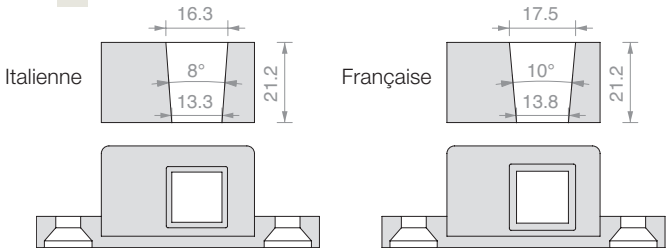

Réf.	Fixation	Q.té
GL7439	**Italienne**	1 U
GL7433	**Française**	1 U

PIVOT LIBRE AU SOL AVEC PLAQUE

Matériau : Inox AISI 304

Livré avec 3 vis pour l'ancrage au sol et un cache de finition pour la bague en plastique noir.

Finition : /8

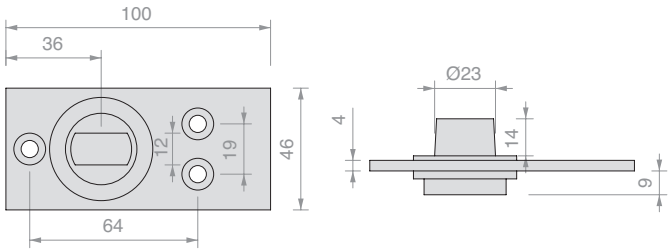

Réf.	Fixation	Q.té
PIVOTS014	**Allemande**	1 U

CRAPAUDINE DE SOL ML

Matériau : Laiton

Finition : /1 /3

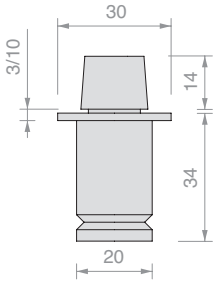

Réf.	Fixation	Q.té
GARDAML	**Italienne**	1 U

CRAPAUDINE DE SOL TD

Matériau : Laiton

Finition : /1 /3

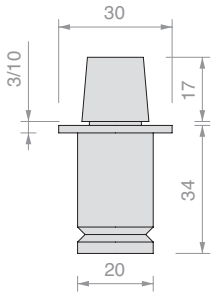

Réf.	Fixation	Q.té
GARDATD	**Allemande**	1 U

CRAPAUDINE DE SOL HD3303

Matériau : Laiton

Finition : /1 /3

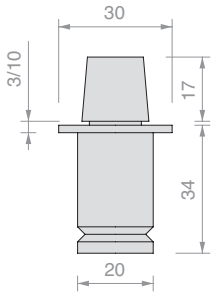

Réf.	Fixation	Q.té
HD3303	**Française**	1 U

PLAQUETTE SUPÉRIEURE 8815

Matériau : Inox AISI 304

Finition : /9

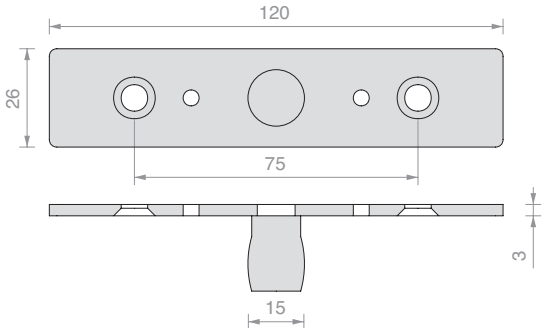

Réf.	Q.té
GL8815	1 U

PIVOT DE PLAFOND À ENCASTRER 8819

Matériau : Inox zingué

Compatible avec la réf. GF200

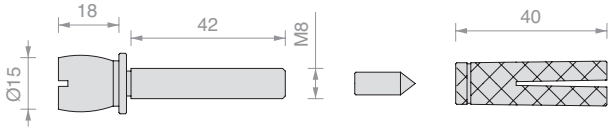

Réf.	Q.té
GL8819	1 U

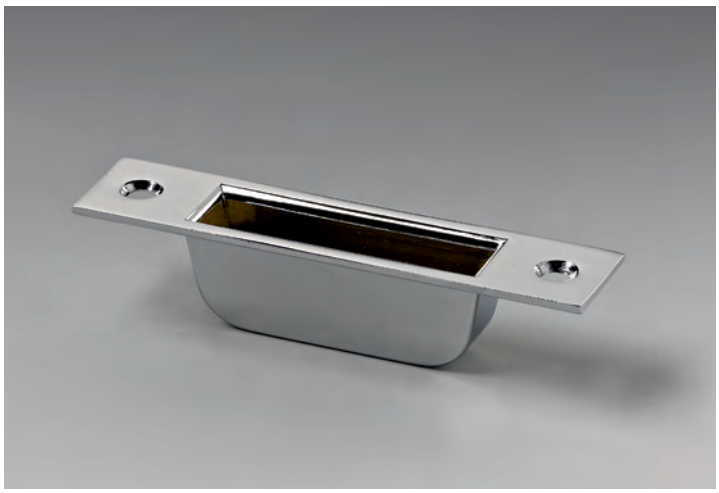

GÂCHE AU SOL GL8823

Matériau : Inox AISI 304

Finition : /8 /15

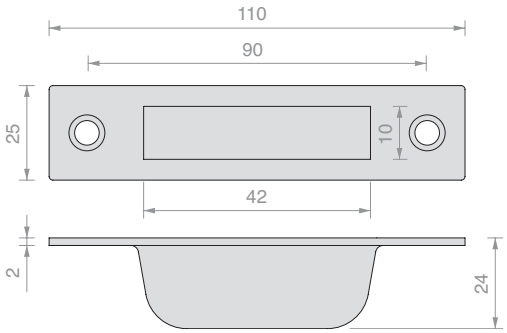

Réf.	Q.té
GL8823	1 U

GÂCHE MURALE GL8824

Matériau : Inox AISI 304

Finition : /9

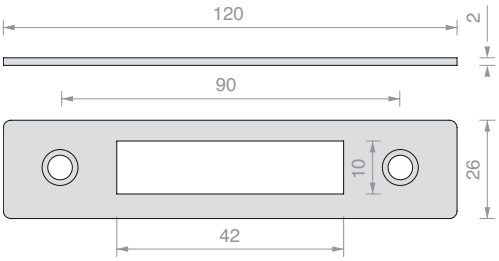

Réf.	Q.té
GL8824	1 U

SERRURE LT500

Matériau : Corps en aluminium,
cache en inox AISI 316
Livrée avec cylindre européen et 3 clés
Plaque murale fournie
Finition : /8 /15

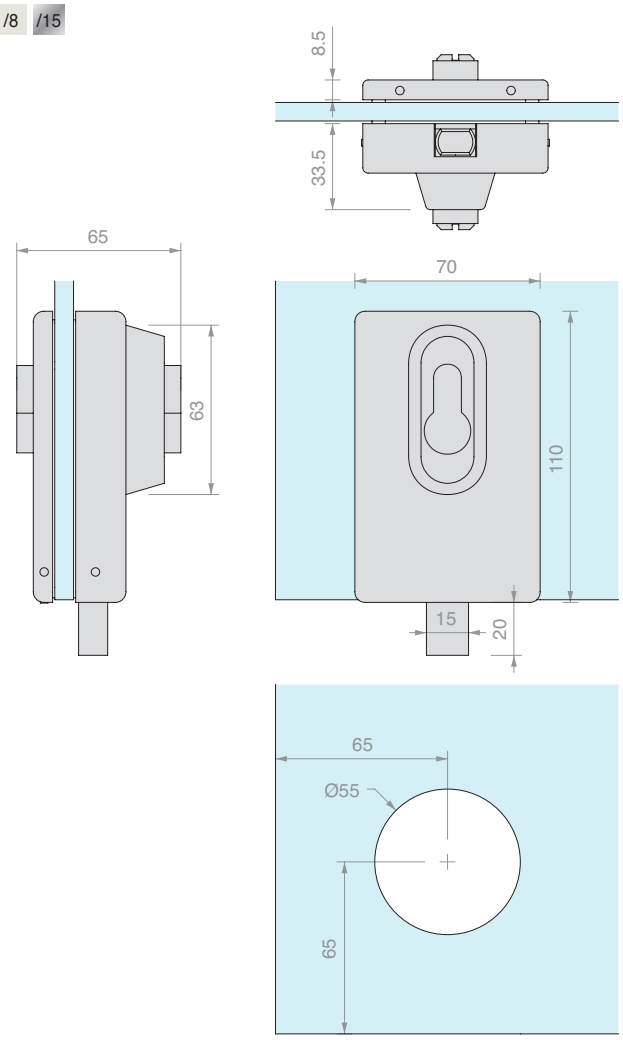

Réf.	Pour verres	Clé	Q.té
GL10	De **8** à **12** mm	Différente	1 U

BOÎTIER GÂCHE LT501

Matériau : Corps en aluminium,
cache en inox AISI 316
Finition : /8 /15

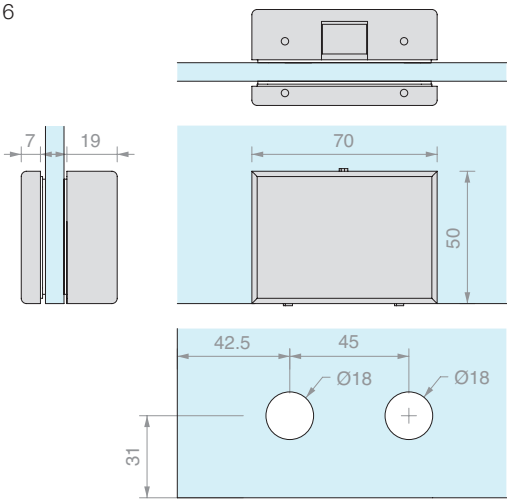

Réf.	Pour verres	Q.té
GL25	De **8** à **12** mm	1 U

CHARNIÈRE HS1010 SUPÉRIEURE AVEC ŒILLET

Matériau : Inox AISI 316

Trous verre recommandés Ø24 mm

Pour le montage au plafond, nécessite le boîtier de roulement Réf. HS1010SPL

Finition : /9

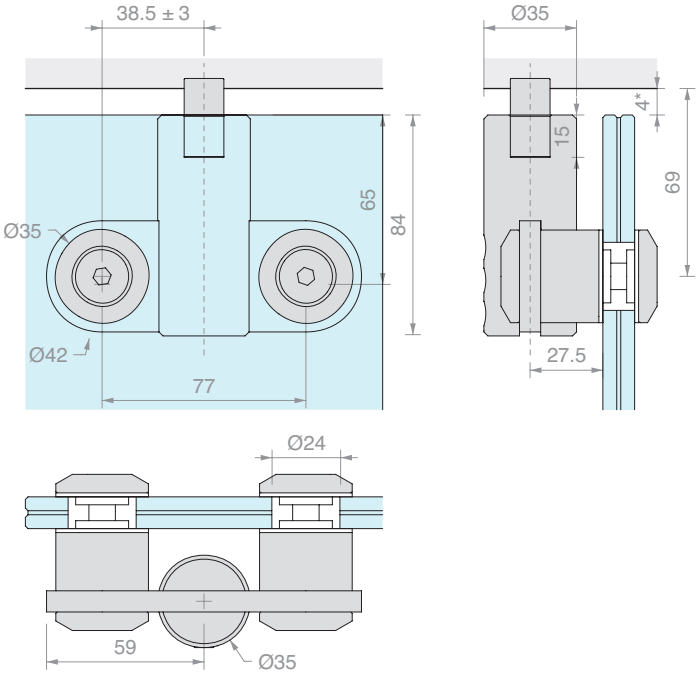

Réf.	Pour verres	Q.té
HS1010SB	De **8** à **21.5** mm	1 U

CHARNIÈRE HS1010 SUPÉRIEURE FRAISÉE

Matériau : Inox AISI 316

Trous verre recommandés Ø22 fraisage 3 mm

Pour le montage au plafond, nécessite le boîtier de roulement Réf. HS1010SPL

Finition : /9

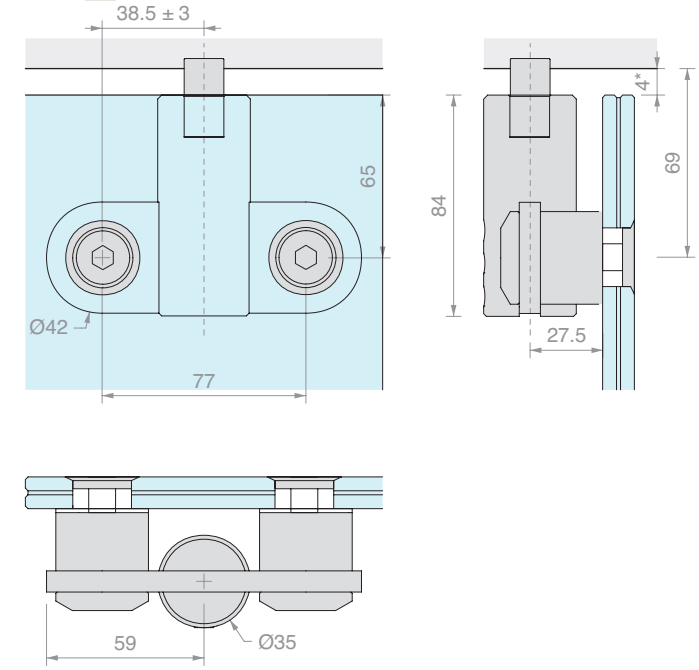

Réf.	Pour verres	Q.té
HS1010SS	De **8** à **21.5** mm	1 U

CHARNIÈRE HS1010 SUPÉRIEURE AVEC ŒILLET AVEC FIXATION POUR IMPOSTE

Matériau : Inox AISI 316

Trous verre recommandés Ø24 mm

Finition : /9

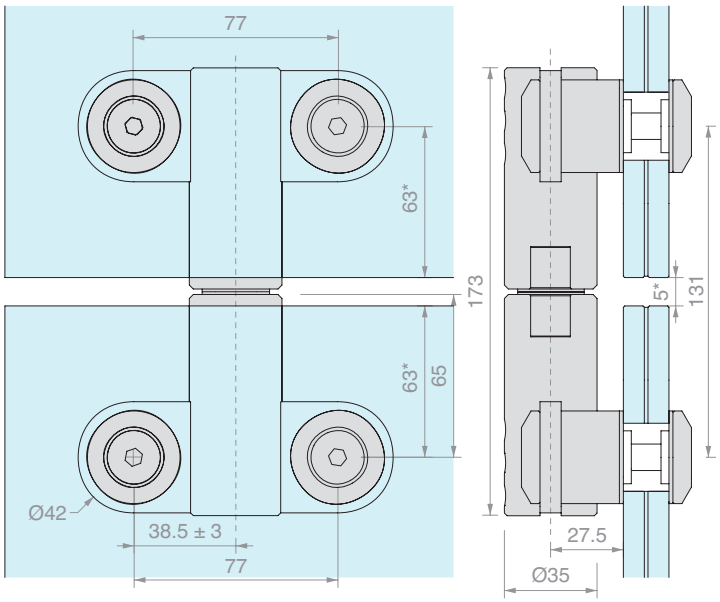

Réf.	Pour verres	Q.té
HS1010SSB	De **8** à **21.5** mm	1 U

CHARNIÈRE HS1010 SUPÉRIEURE FRAISÉE AVEC FIXATION POUR IMPOSTE

Matériau : Inox AISI 316

Trous verre recommandés Ø22 fraisage 3 mm

Finition : /9

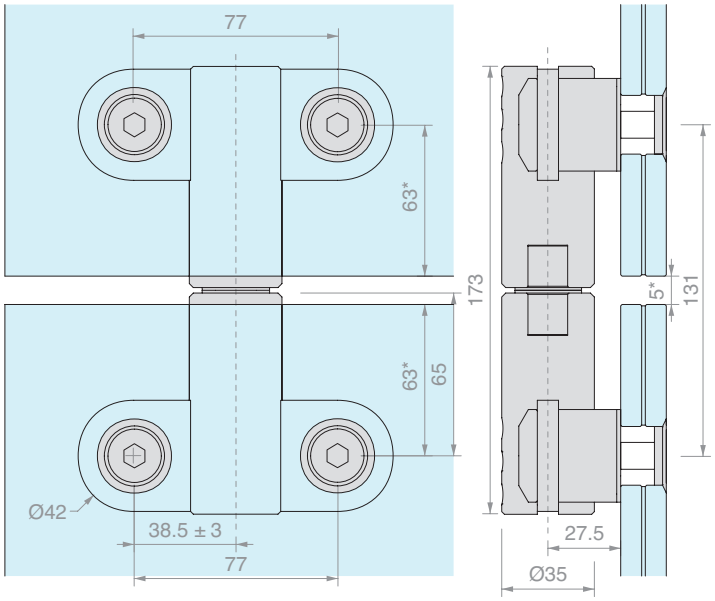

Réf.	Pour verres	Q.té
HS1010SSS	De **8** à **21.5** mm	1 U

CHARNIÈRE HS1010 INFÉRIEURE AVEC ŒILLET

Matériau : Inox AISI 316

Trous verre recommandés Ø24 mm

Finition : /9

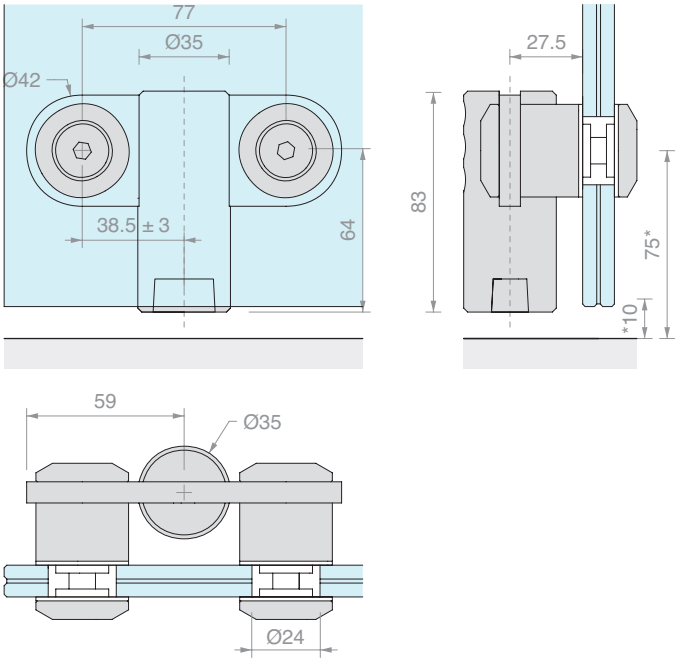

Réf.	Pour verres	Fixation	Q.té
HS1010PB	De **8** à **21.5** mm	**Allemande**	1 U

CHARNIÈRE HS1010 INFÉRIEURE FRAISÉE

Matériau : Inox AISI 316

Trous verre recommandés Ø22 fraisage 3 mm

Finition : /9

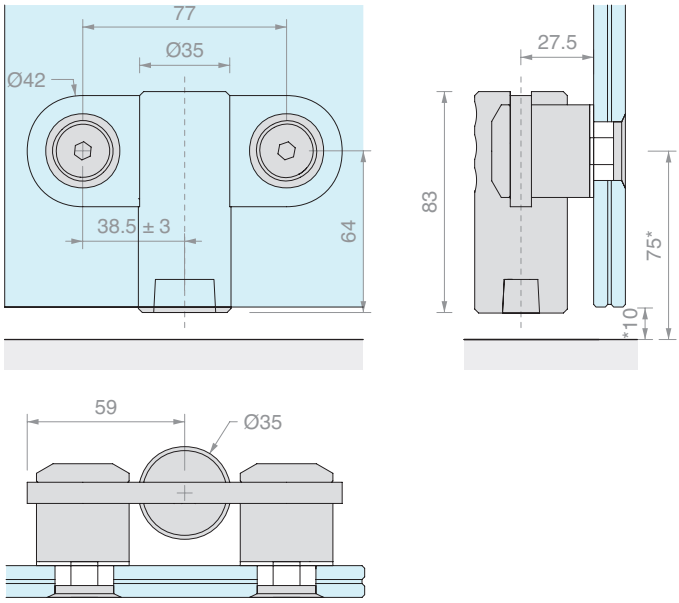

Réf.	Pour verres	Fixation	Q.té
HS1010PS	De **8** à **21.5** mm	**Allemande**	1 U

CHARNIÈRE INFÉRIEURE GGS

Matériau : Inox AISI 316

Finition : /8 /15

VUE EXTÉRIEURE

MONTAGE À L'INTÉRIEUR DU VERRE

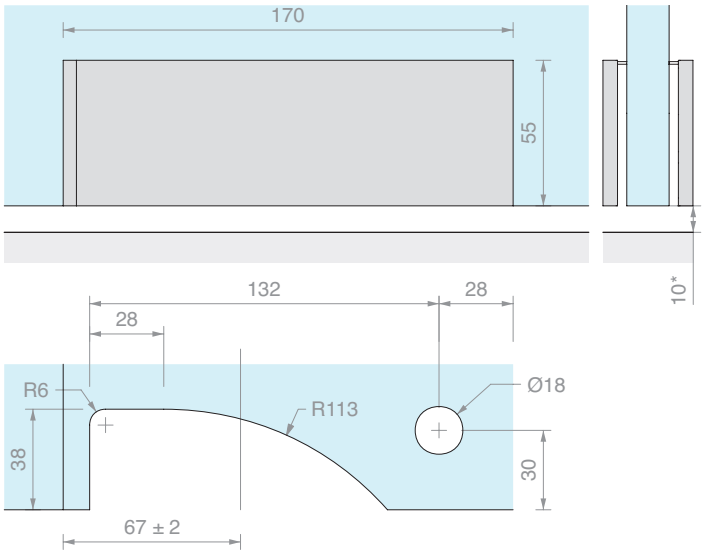

MONTAGE À FLEUR DU VERRE

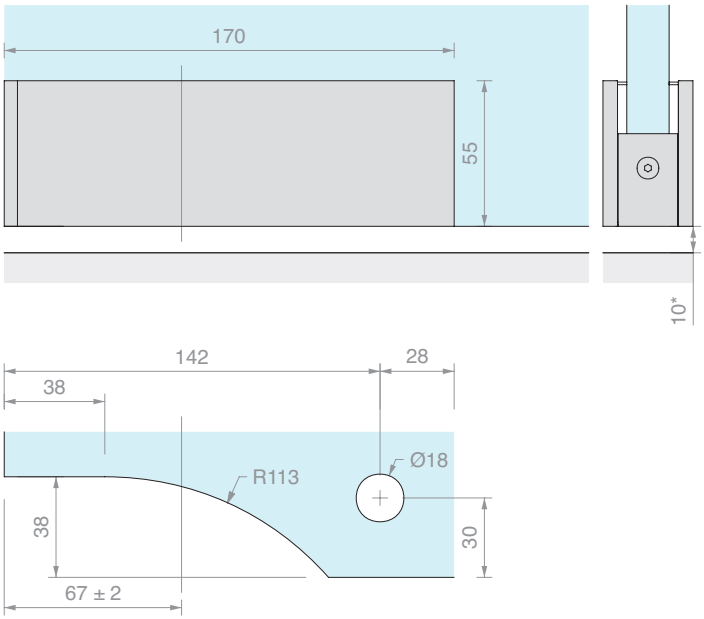

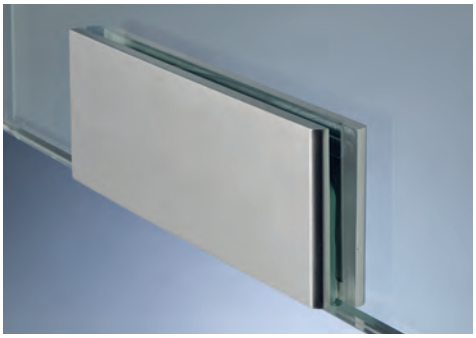

Réf.	Pour verres	Fixation	Q.té
CGS1620SX	De **15** à **21.5** mm	**Allemande**	1 U
CGS1620DX	De **15** à **21.5** mm	**Allemande**	1 U

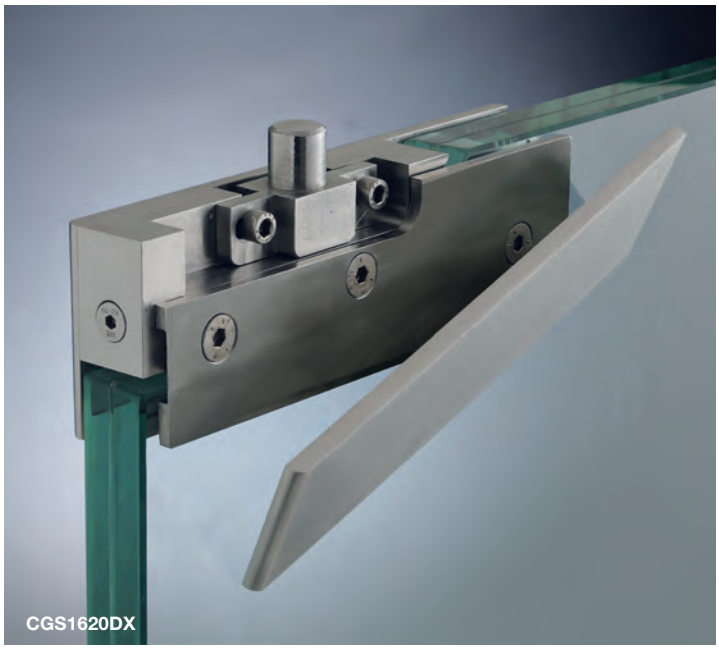

CHARNIÈRE SUPÉRIEURE GGS

Matériau : Inox AISI 316

Pour le montage au plafond,

nécessite le boîtier de roulement Réf. HS1010SPL

Finition : /8 /15

VUE EXTÉRIEURE

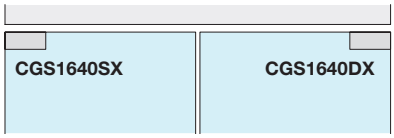

MONTAGE À L'INTÉRIEUR DU VERRE

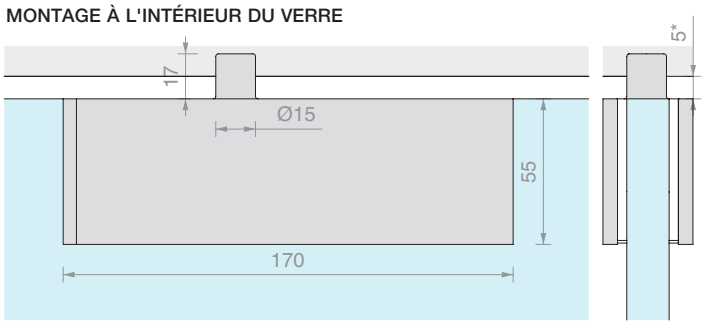

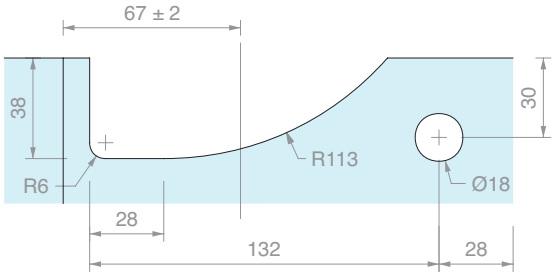

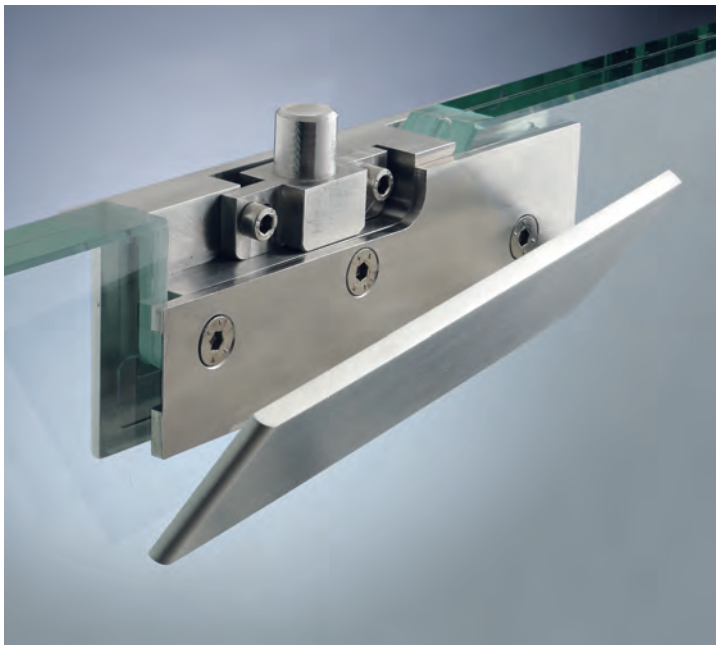

MONTAGE À FLEUR DU VERRE

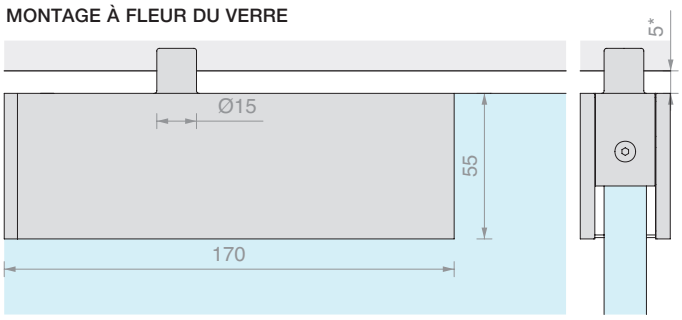

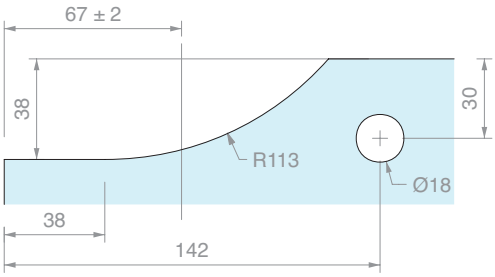

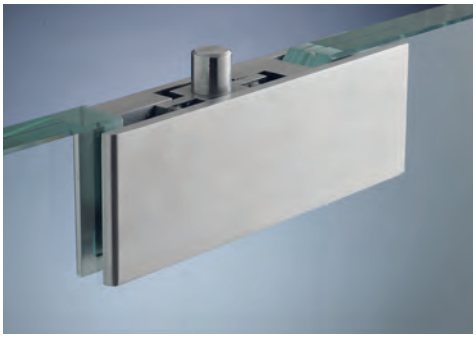

Réf.	Pour verres	Q.té
CGS1640SX	De **15** à **21.5** mm	1 U
CGS1640DX	De **15** à **21.5** mm	1 U

SERRURE SGS

Matériau : Laiton
Livrée avec cylindre européen, 3 clés
Pêne Ø 10 x L.18 mm
Finition : /1 /24

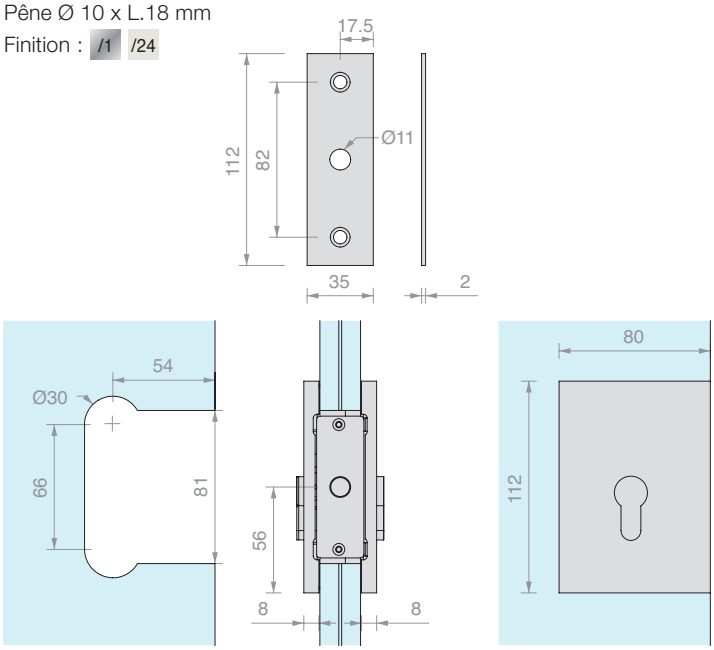

Réf.	Pour verres	Clé	Q.té
SGS2115U	**15** mm	Unique	1 U
SGS2115D	**15** mm	Différente	1 U
SGS2117U	**17** mm	Unique	1 U
SGS2117D	**17** mm	Différente	1 U
SGS2121U	**21** mm	Unique	1 U
SGS2121D	**21** mm	Différente	1 U

SERRURE AVEC POIGNÉE SGS

Matériau : Laiton
Livrée avec cylindre européen, 3 clés
Pêne Ø 10 x L.18 mm
Finition : /1 /24

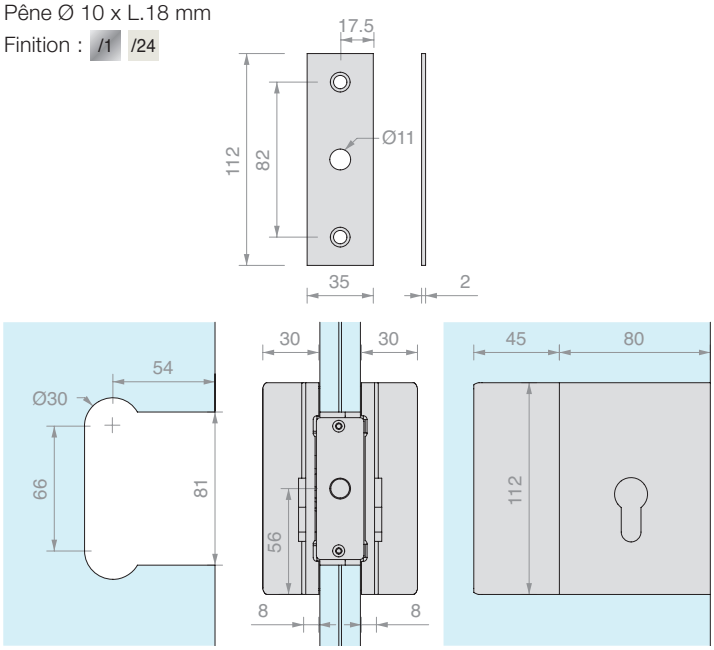

Réf.	Pour verres	Clé	Q.té
SGS2315MU	**15** mm	Unique	1 U
SGS2315MD	**15** mm	Différente	1 U
SGS2317MU	**17** mm	Unique	1 U
SGS2317MD	**17** mm	Différente	1 U
SGS2321MU	**21** mm	Unique	1 U
SGS2321MD	**21** mm	Différente	1 U

GÂCHE SUR VERRE SGS

Matériau : Laiton

Finition : /1 /24

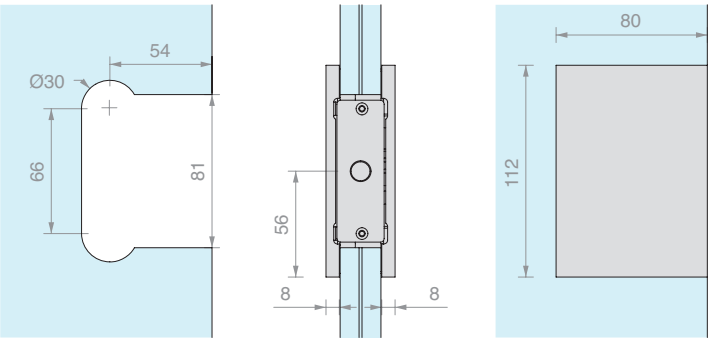

Réf.	Pour verres	Q.té
SGS2715M	**15** mm	1 U
SGS2717M	**17** mm	1 U
SGS2721M	**21** mm	1 U

PLAQUE MURALE AVEC BUTÉE

Matériau : Laiton

Finition : /1 /24

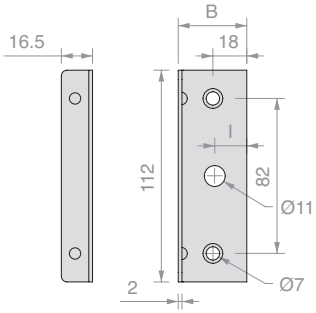

Réf.	Pour verres	I	B	Q.té
SGS15L	**15** mm	**16** mm	**36.5** mm	1 U
SGS17L	**17** mm	**17** mm	**39** mm	1 U
SGS21L	**21** mm	**19** mm	**43** mm	1 U

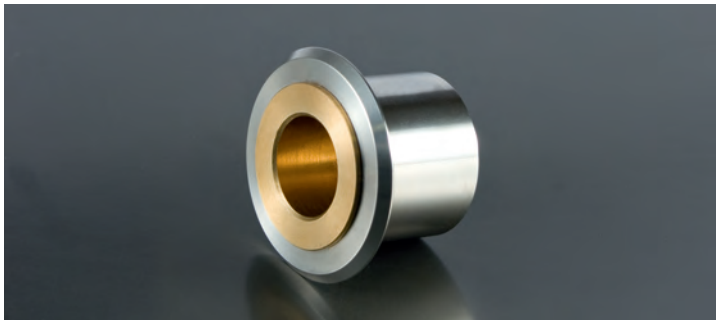

BOÎTIER DE ROULEMENT SUPÉRIEUR

Matériau : Inox AISI 316

Finition : /9

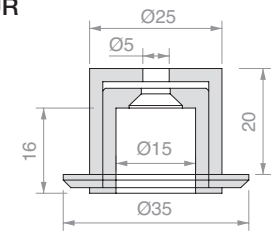

Réf.	Q.té
HS1010SPL	1 U

PIVOT LIBRE AU SOL AVEC PLAQUE

Matériau : Inox AISI 304

Livré avec 3 vis pour l'ancrage au sol et un cache de finition pour la bague en plastique noir.

Finition : /8

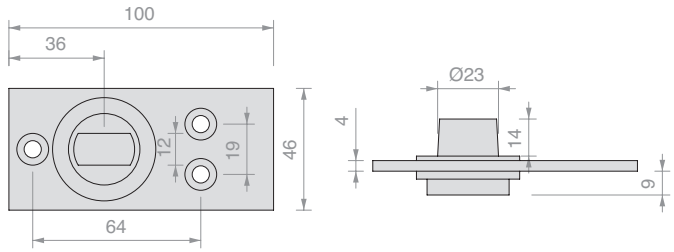

Réf.	Fixation	Q.té
PIVOTS014	**Allemande**	1 U

PENTURE SUPÉRIEURE AVEC CURSEUR RÉGLABLE 3301

Matériau : Laiton

Pour le montage au plafond, nécessite le boîtier de roulement Réf. HD3304

Finition : /1 /24

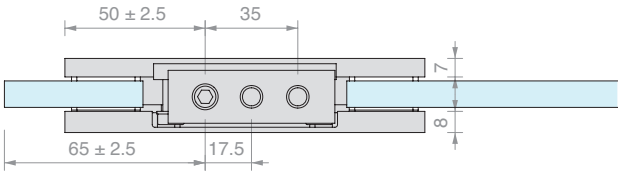

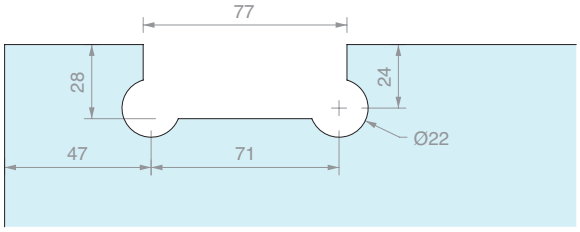

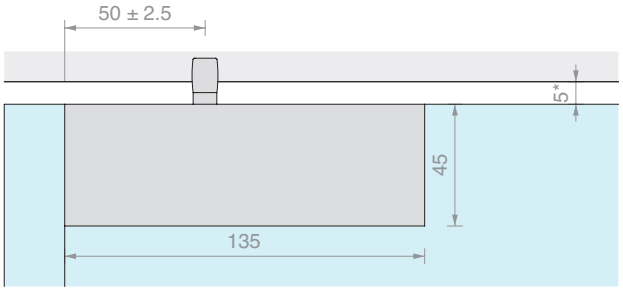

Réf.	Pour verres	Q.té
HD3301	De **8** à **10** mm	1 U

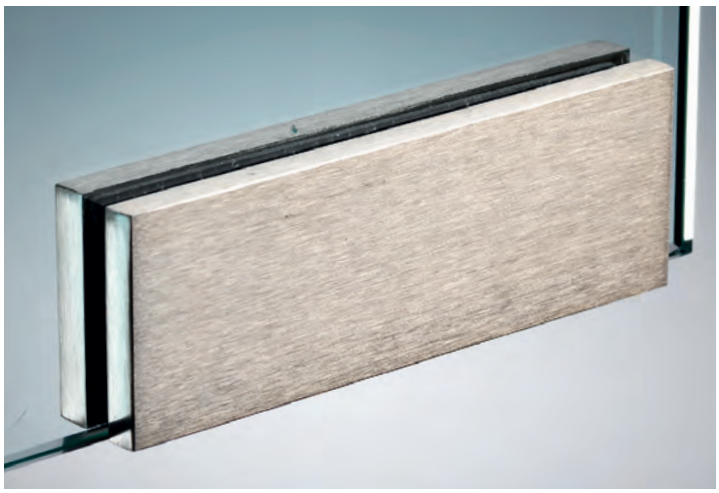

PENTURE INFÉRIEURE HD3301

Matériau : Laiton

Finition : /1 /24

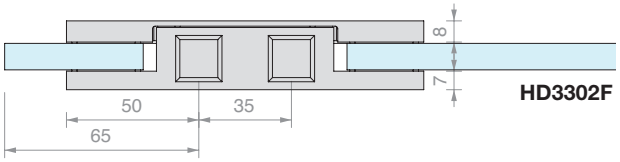

HD3302F

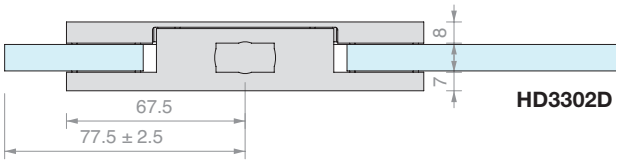

HD3302D

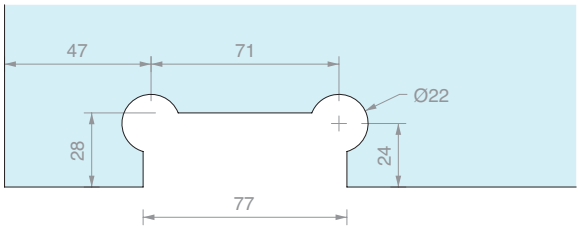

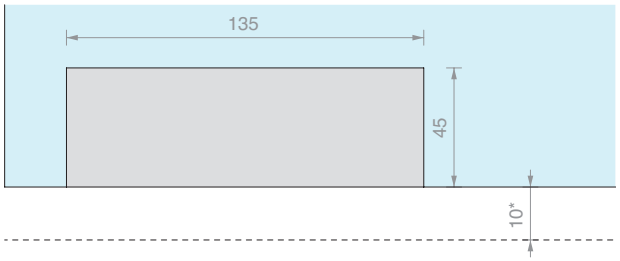

Réf.	Pour verres	Fixation	Q.té
HD3302F	De **8** à **10** mm	**Française**	1 U
HD3302D	De **8** à **10** mm	**Allemande**	1 U

FIXATION POUR IMPOSTE AVEC FIXATION SUR VERRE LATÉRALE 3307

Matériau : Laiton

Finition : /1 /24

Côté gauche

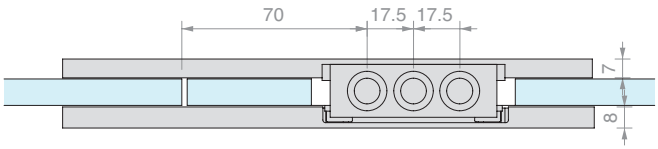

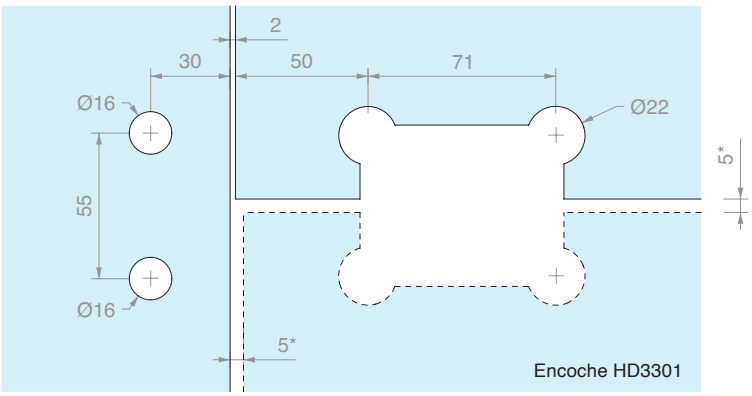

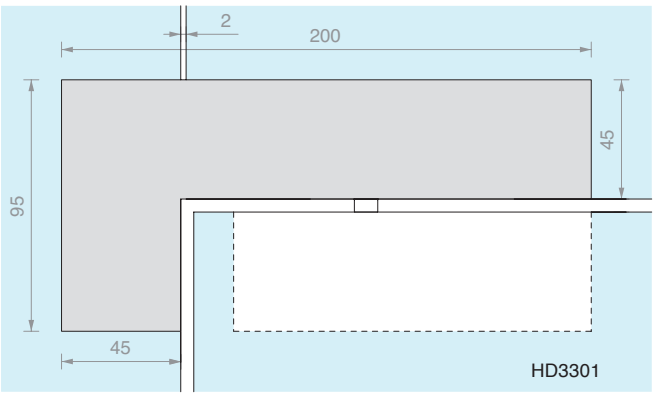

Réf.	Pour verres	Côté	Q.té
HD3307SX	De **8** à **10** mm	Gauche	1 U
HD3307DX	De **8** à **10** mm	Droite	1 U

FIXATION POUR IMPOSTE AVEC FIXATION MURALE LATÉRALE 3308

Matériau : Laiton

Finition : /1 /24

Côté gauche

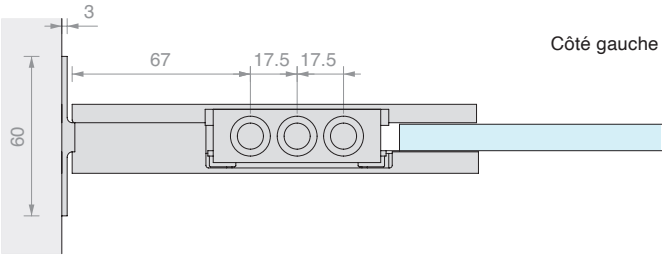

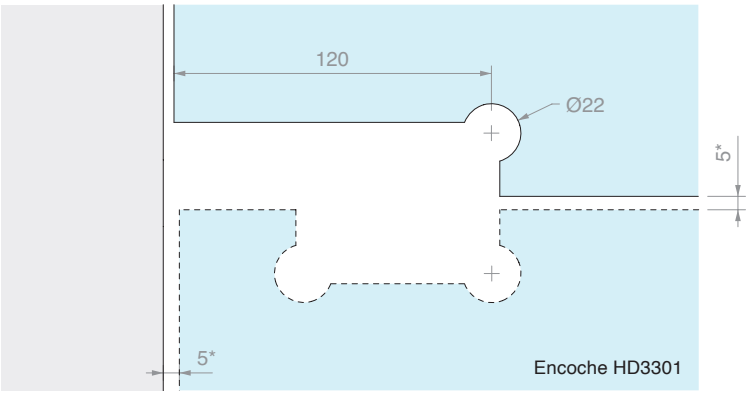

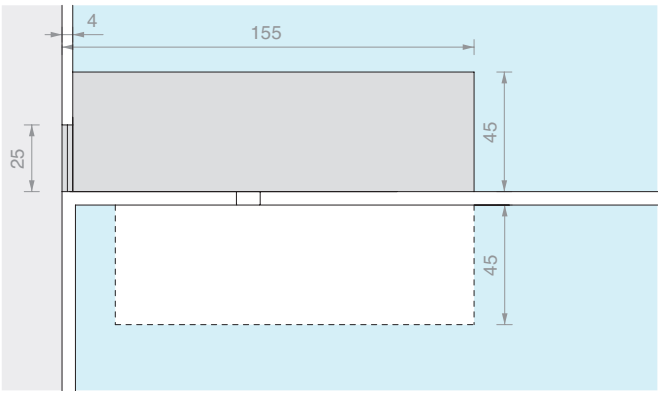

Réf.	Pour verres	Côté	Q.té
HD3308SX	De **8** à **10** mm	Gauche	1 U
HD3308DX	De **8** à **10** mm	Droite	1 U

SERRURE 3305

Matériau : Laiton
Pêne Ø10 x L 17 mm.
Livrée avec cylindre européen, 3 clés
Finition : /1 /24

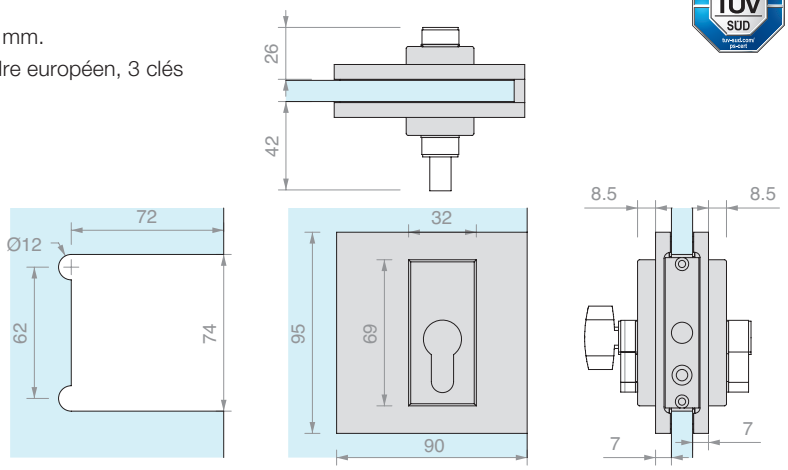

Réf.	Pour verres	Serrure	Clé	Q.té
HD3305U	De **8** à **10** mm	Serrure + serrure	Unique	1 U
HD3305D	De **8** à **10** mm	Serrure + serrure	Différente	1 U
HD3305P	De **8** à **10** mm	Bouton + serrure	Unique	1 U

VERROU HD SQUARE

Matériau : Corps en aluminium, cache en laiton
Pêne Ø7.5 x L 13 mm
Finition : /1 /24

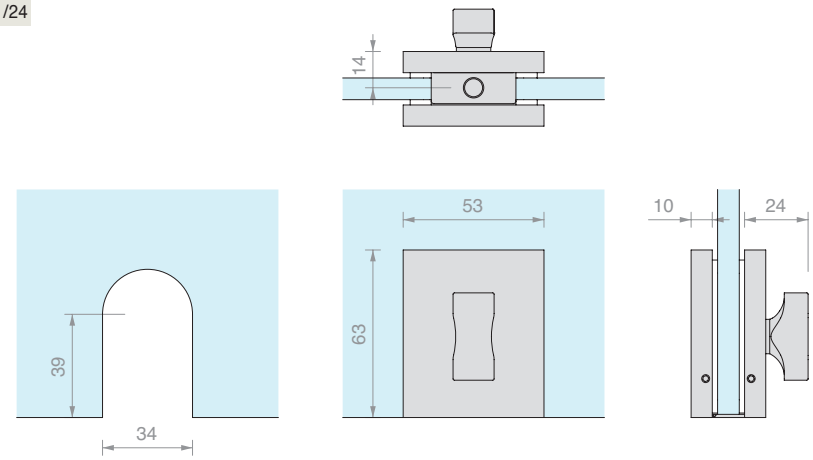

Réf.	Pour verres	Q.té
DQC63	De **10** à **12** mm	1 U

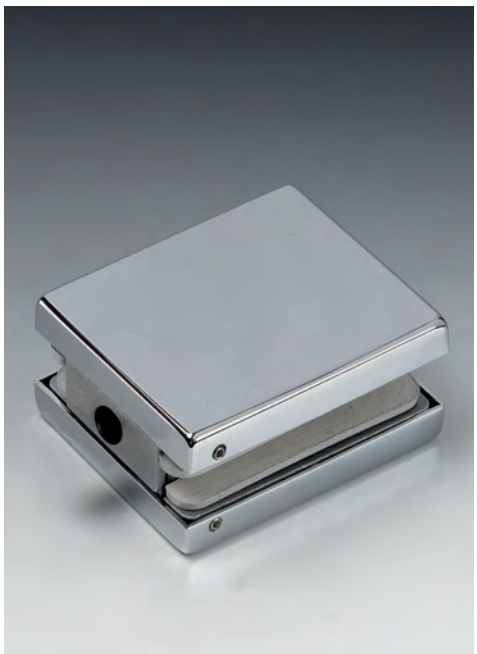

GÂCHE SUR VERRE POUR VERROU HD SQUARE

Matériau : Laiton
Finition : /1 /24

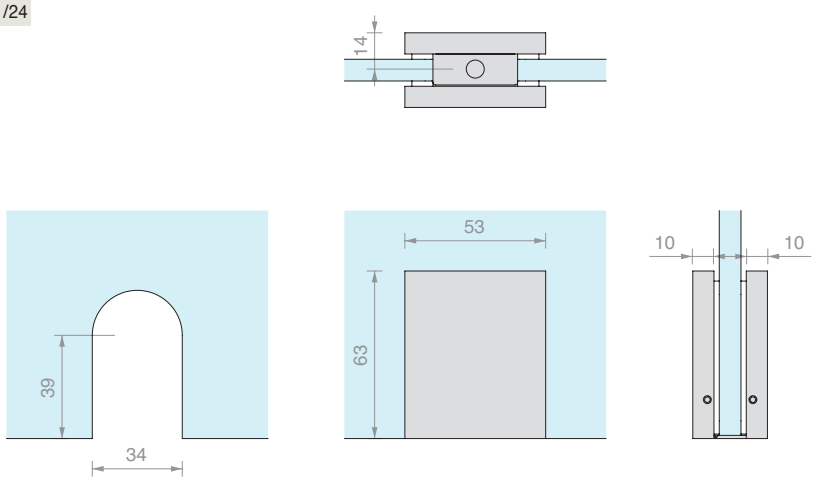

Réf.	Pour verres	Q.té
DQC65	De **10** à **12** mm	1 U

GÂCHE SIMPLE IMPOSTE POUR VERROU

Matériau : Laiton

Compatible avec la réf. DQC63

Finition : /1 /24

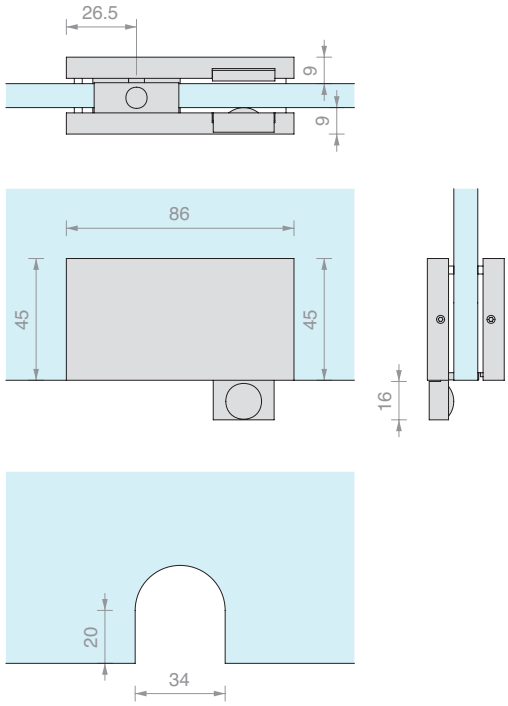

Réf.	Pour verres	Q.té
HD3309	De **8** à **12** mm	1 U

GÂCHE DOUBLE IMPOSTE POUR VERROU

Matériau : Laiton

Compatible avec la réf. DQC63

Finition : /1 /24

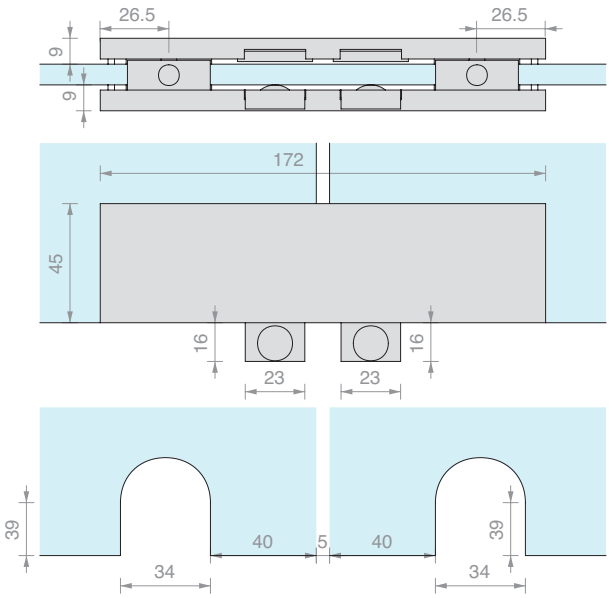

Réf.	Pour verres	Q.té
HD3310	De **8** à **12** mm	1 U

GÂCHE MURALE POUR SERRURE HD3305

Matériau : Inox

Finition : /9

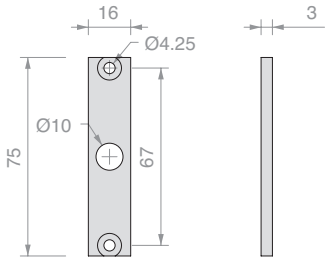

Réf.	Q.té
HD3306	1 U

CRAPAUDINE DE SOL HD3303

Matériau : Laiton

Finition : /1 /3

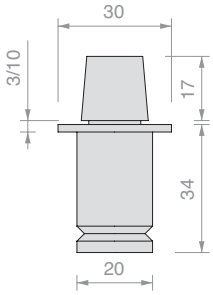

Réf.	Fixation	Q.té
HD3303	**Française**	1 U

BOÎTE DE ROULEMENT POUR PIVOT AU PLAFOND 3304

Matériau : Laiton

Finition : /1 /3

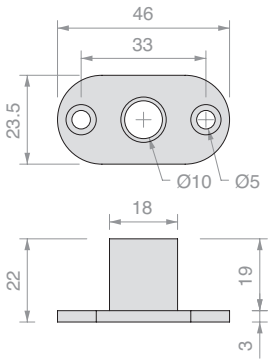

Réf.	Q.té
HD3304	1 U

GÂCHE ANTI-POUSSIÈRE POUR SERRURE HD3305

Matériau : Laiton

Finition : /1 /3

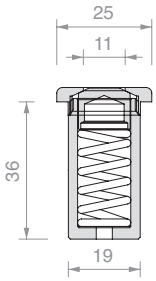

Réf.	Q.té
GL7311	1 U

CURSEUR POUR HD3308

Matériau : Laiton

Curseur permettant de déplacer la fixation de la réf. HD3308 non à fleur mais à l'intérieur du verre

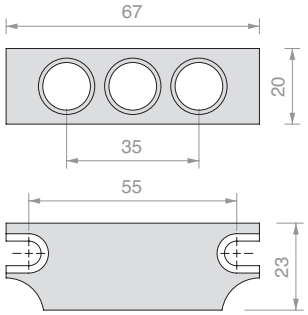

Réf.	Q.té
HD3308-SLIDER	1 U

CYLINDRE AVEC BOUTON TOURNANT

Matériau : Laiton

Cylindre européen livré avec 3 clés

Finition : /1 /3 /45

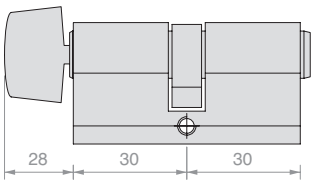

Réf.	Clé	Q.té
S1217U	Unique	1 U

CYLINDRE AVEC CLÉ À PROFIL EUROPÉEN

Matériau : Laiton

Cylindre européen livré avec 3 clés

Finition : /1 /3

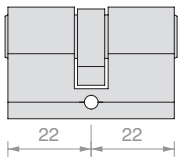

Réf.	Clé	Q.té
LOGS10U	Unique	1 U
LOGS10D	Différente	1 U

PENTURE PIVOTANTE À PRESSION 80SQ SANS VIS APPARENTES

Matériau : Laiton

Finition : /1 /2 /3

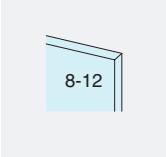

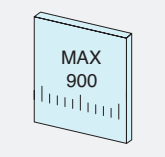

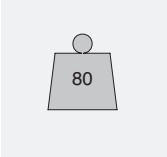

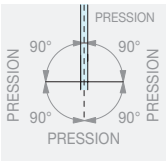

ROTATION 360°

AUCUNE VIS APPARENTE

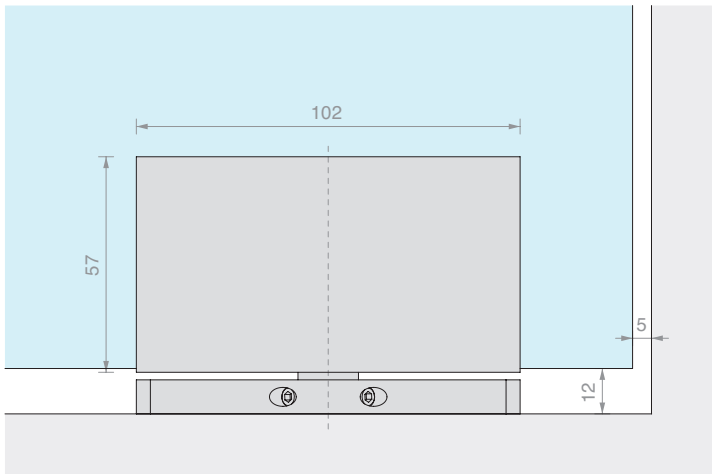

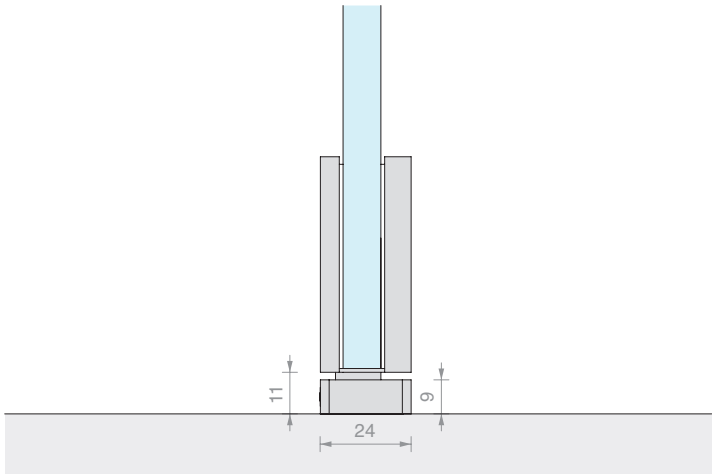

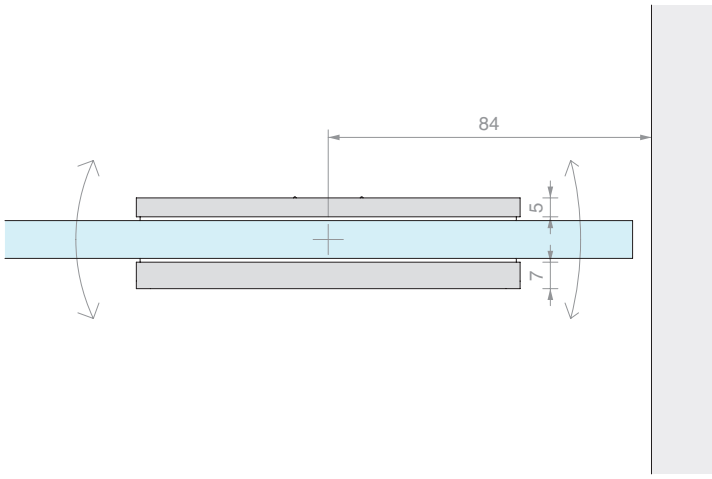

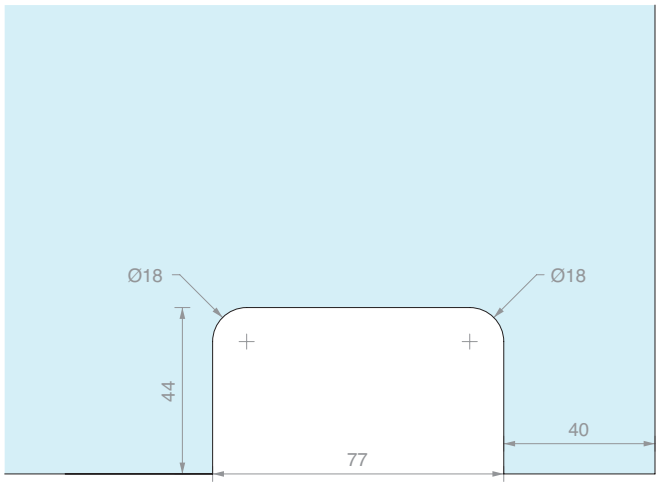

Réf.	Pour verres	Q.té
CERPT80SQ	De **8** à **12** mm	1 U

PENTURE PIVOTANTE À PRESSION 80

Matériau : Laiton

Finition : /1 /2 /3

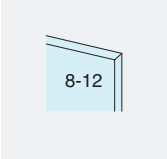

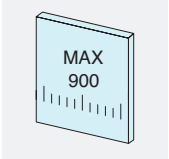

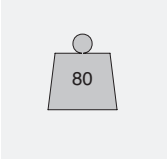

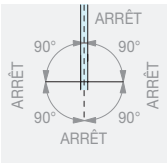

ROTATION 360°

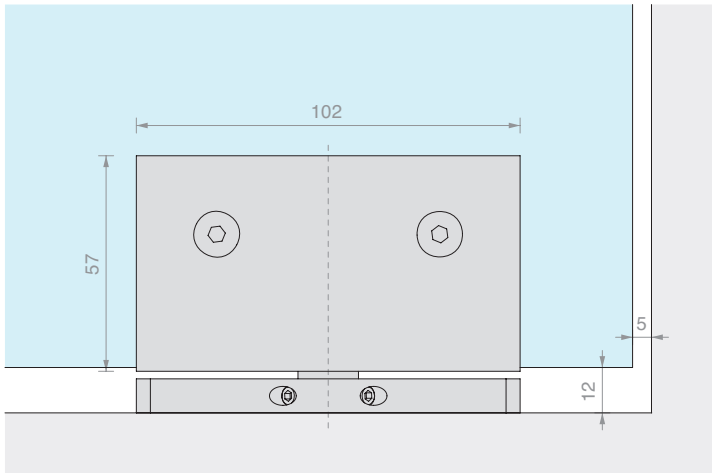

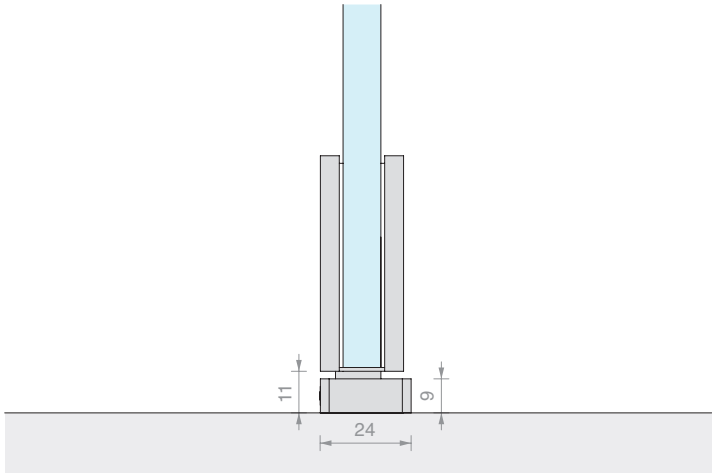

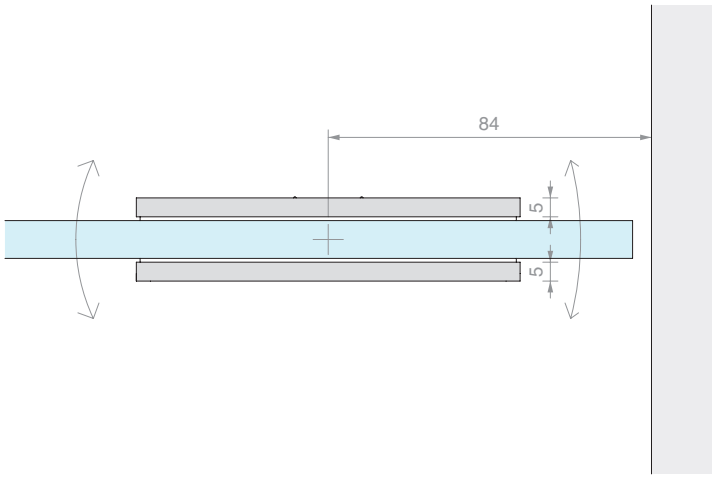

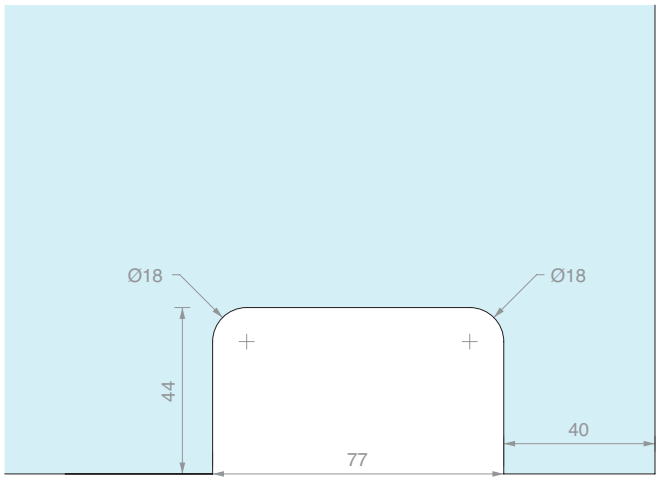

Réf.	Pour verres	Q.té
CERPT80	De **8** à **12** mm	1 U

PIVOT DE SOL LM60

Matériau de la plaque : inox AISI 316

Les pivots de sol oléohydrauliques de la gamme LM60 ont été testés en laboratoire selon la norme EN1154. Les tests comprennent la vérification de la force d'utilisation et de la capacité de charge, la vérification de l'endurance pour 500.000 cycles d'ouverture et de fermeture, des essais de résistance à la corrosion et les essais de fonctionnement en température.

NOTE : il est recommandé de ne pas dévisser ni visser complètement les vannes de réglage de la vitesse

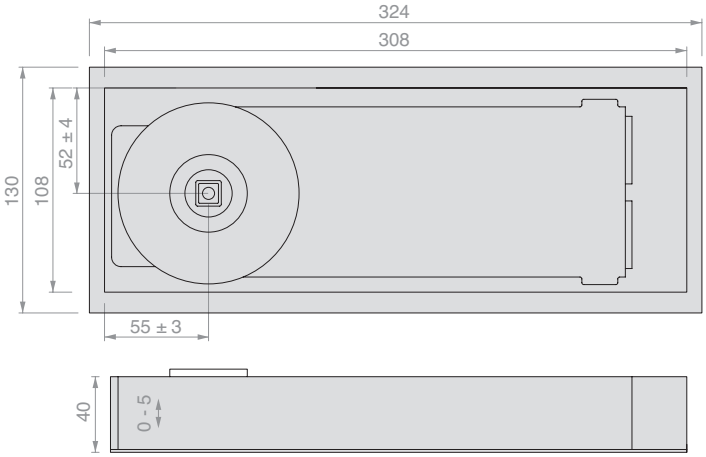

Caractéristiques :

- Rotation ± 130°
- Double réglage de la vitesse de fermeture 130° - 15°et 15° - 0°.
- Réglage tridimensionnel à l'intérieur du boîtier
- 3 forces de fermeture : EN2, EN3 et EN4
- 3 types d'utilisation en fonction de la position d'arrêt : ± 90°, ± 105°ou sans arrêt.
- 3 types d'axes standard sont disponibles : allemand, italien ou français.

Finition : /8

Réf.	Force	Largeur porte max	Poids porte max	Arrêt	Axe	Q.té
LM609020DE	**EN2**	**850** mm	**60** kg	**± 90°**	**Allemand**	1 U
LM609020IT	**EN2**	**850** mm	**60** kg	**± 90°**	**Italien**	1 U
LM609020FR	**EN2**	**850** mm	**60** kg	**± 90°**	**Français**	1 U
LM609025DE	**EN3**	**950** mm	**80** kg	**± 90°**	**Allemand**	1 U
LM609025IT	**EN3**	**950** mm	**80** kg	**± 90°**	**Italien**	1 U
LM609025FR	**EN3**	**950** mm	**80** kg	**± 90°**	**Français**	1 U
LM6010525DE	**EN3**	**950** mm	**80** kg	**± 105°**	**Allemand**	1 U
LM6010525IT	**EN3**	**950** mm	**80** kg	**± 105°**	**Italien**	1 U
LM6010525FR	**EN3**	**950** mm	**80** kg	**± 105°**	**Français**	1 U
LM600025DE	**EN3**	**950** mm	**80** kg	**Sans arrêt**	**Allemand**	1 U
LM600025IT	**EN3**	**950** mm	**80** kg	**Sans arrêt**	**Italien**	1 U
LM600025FR	**EN3**	**950** mm	**80** kg	**Sans arrêt**	**Français**	1 U
LM609033DE	**EN4**	**1100** mm	**100** kg	**± 90°**	**Allemand**	1 U
LM609033IT	**EN4**	**1100** mm	**100** kg	**± 90°**	**Italien**	1 U
LM609033FR	**EN4**	**1100** mm	**100** kg	**± 90°**	**Français**	1 U
LM6010533DE	**EN4**	**1100** mm	**100** kg	**± 105°**	**Allemand**	1 U
LM6010533IT	**EN4**	**1100** mm	**100** kg	**± 105°**	**Italien**	1 U
LM6010533FR	**EN4**	**1100** mm	**100** kg	**± 105°**	**Français**	1 U

PIVOT DE SOL LM66

Matériau de la plaque : inox AISI 316

Les pivots de sol oléohydrauliques de la gamme LM60 ont été testés en laboratoire selon la norme EN1154. Les tests comprennent la vérification de la force d'utilisation et de la capacité de charge, la vérification de l'endurance pour 500.000 cycles d'ouverture et de fermeture, des essais de résistance à la corrosion et les essais de fonctionnement en température.

NOTE : il est recommandé de ne pas dévisser ni visser complètement les vannes de réglage de la vitesse

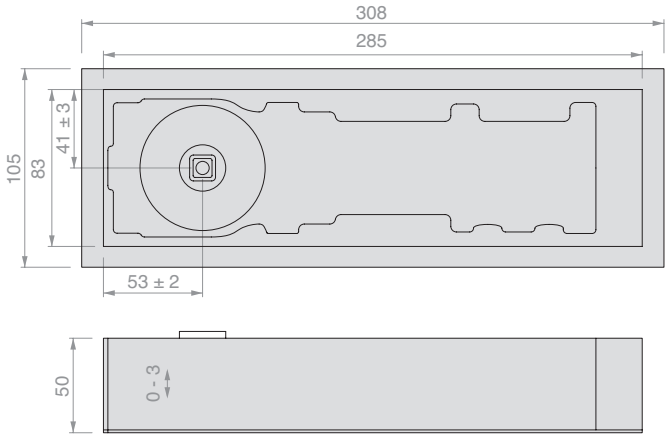

Caractéristiques :

- Rotation ± 180°
- Double réglage de la vitesse de fermeture 180° - 15°et 15° - 0°.
- Réglage tridimensionnel à l'intérieur du boîtier
- 3 forces de fermeture : EN2, EN3 et EN4
- 2 types d'utilisation en fonction de la position d'arrêt : ± 90° ou sans arrêt.
- 3 types d'axes standard sont disponibles : allemand, italien ou français.

Finition : /8

Réf.	Force	Largeur max	Poids max	Arrêt	Axe	Q.té
LM669020DE	**EN2**	**850** mm	**100** kg	**± 90°**	**Allemand**	1 U
LM669020IT	**EN2**	**850** mm	**100** kg	**± 90°**	**Italien**	1 U
LM669020FR	**EN2**	**850** mm	**100** kg	**± 90°**	**Français**	1 U
LM669030DE	**EN3**	**950** mm	**150** kg	**± 90°**	**Allemand**	1 U
LM669030IT	**EN3**	**950** mm	**150** kg	**± 90°**	**Italien**	1 U
LM669030FR	**EN3**	**950** mm	**150** kg	**± 90°**	**Français**	1 U
LM669040DE	**EN4**	**1100** mm	**200** kg	**± 90°**	**Allemand**	1 U
LM669040IT	**EN4**	**1100** mm	**200** kg	**± 90°**	**Italien**	1 U
LM669040FR	**EN4**	**1100** mm	**200** kg	**± 90°**	**Français**	1 U
LM660040DE	**EN4**	**1100** mm	**200** kg	**Sans arrêt**	**Allemand**	1 U
LM660040IT	**EN4**	**1100** mm	**200** kg	**Sans arrêt**	**Italien**	1 U
LM660040FR	**EN4**	**1100** mm	**200** kg	**Sans arrêt**	**Français**	1 U

AXES INTERCHANGEABLES POUR PIVOT DE SOL LM

Axe livré avec vis

Réf.	Fixation	Q.té
LMPERNOD	**Allemande**	1 U
LMPERNOI	**Italienne**	1 U
LMPERNOF	**Française**	1 U

PLAQUE POUR PIVOT DE SOL LM60

Matériau : Inox AISI 316

Finition : /8

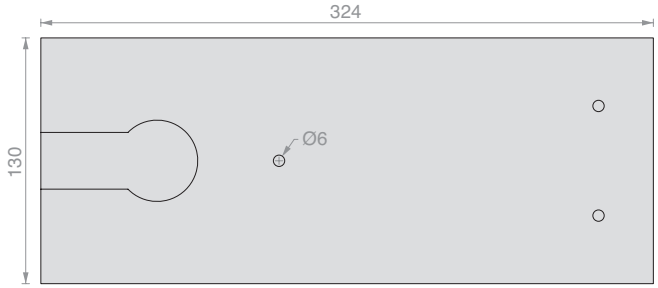

Réf.	Dimensions	Q.té
LMPIA01	**324** mm x **130** mm	1 U

PLAQUE POUR PIVOT DE SOL LM66

Matériau : Inox AISI 316

Finition : /8

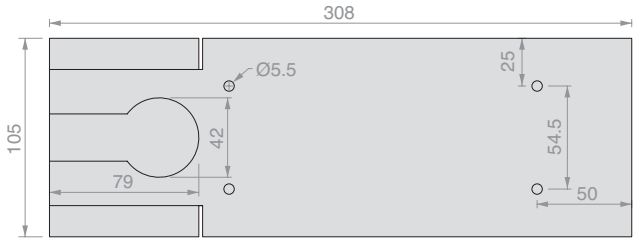

Réf.	Dimensions	Q.té
LMPIA02	**308** mm x **105** mm	1 U

PENTURE SUPÉRIEURE RÉGLABLE DISSIMULÉE POUR VANTAUX BOIS/MÉTAL

Matériau : Inox AISI 304, inox zingué

Finition : /8

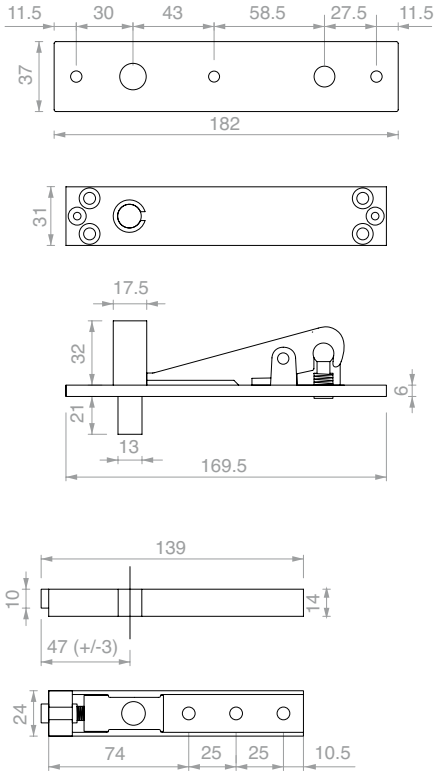

Réf.	Largeur porte max	Poids porte max	Q.té
PS03	**1200** mm	**150** kg	1 U

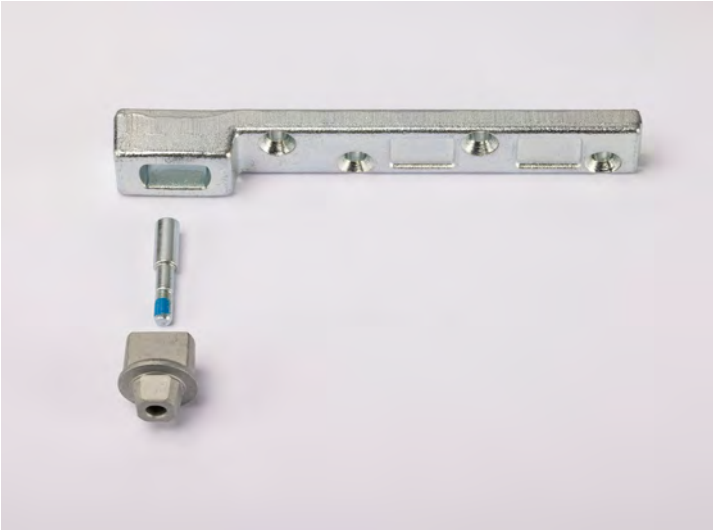

PENTURE INFÉRIEURE AVEC AXE ALLEMAND POUR VANTAUX BOIS/MÉTAL

Matériau : Inox zingué

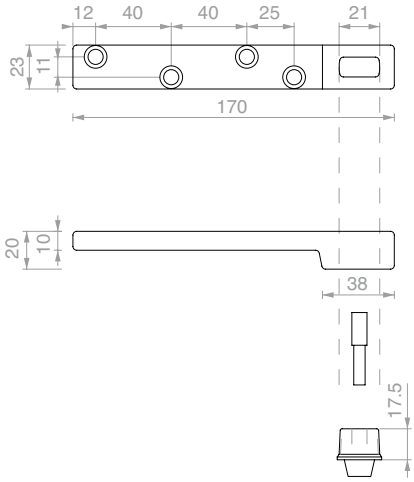

Réf.	Largeur porte max	Poids porte max	Q.té
PI07	**1200** mm	**150** kg	1 U

TS 500 NV

Pivot de sol pour portes battantes et va-et-vient

La hauteur exceptionnellement réduite de seulement 42 mm est l'un des avantages que le pivot de sol TS 500 NV offre aux utilisateurs et aux concepteurs pour l'actionnement de portes à vantail simple ou double. Grâce à ces caractéristiques, il est idéal tant pour les nouvelles constructions que pour les rénovations. Son invisibilité le rend idéal pour les portes en verre, y compris celles de petite et moyenne taille. Poids maximum de la porte : 150 kg ; livré avec une plaque de recouvrement en inox brossé.

Le modèle TS500 NV a été testé pour 500.000 cycles d'ouverture et de fermeture.

Caractéristiques :

- Hauteur d'encombrement 42 mm
- Force réglable entre EN1 et EN4 selon EN1154
- Vitesse de fermeture et à-coup final réglables
- Soupape de sécurité contre les surcharges
- Action de fermeture à partir d'environ 170°
- Tolérances de réglage : hauteur 6 mm, largeur 10 mm, longueur 10 mm
- Boîte de scellement galvanisée
- Vannes thermostables : pour éviter la commutation été/hiver
- Convient aux portes à simple ou double action d'ouverture
- 2 types d'utilisation en fonction de la position d'arrêt : ± 90°, ± 110°
- **Axe allemand** (sur demande, axe italien).

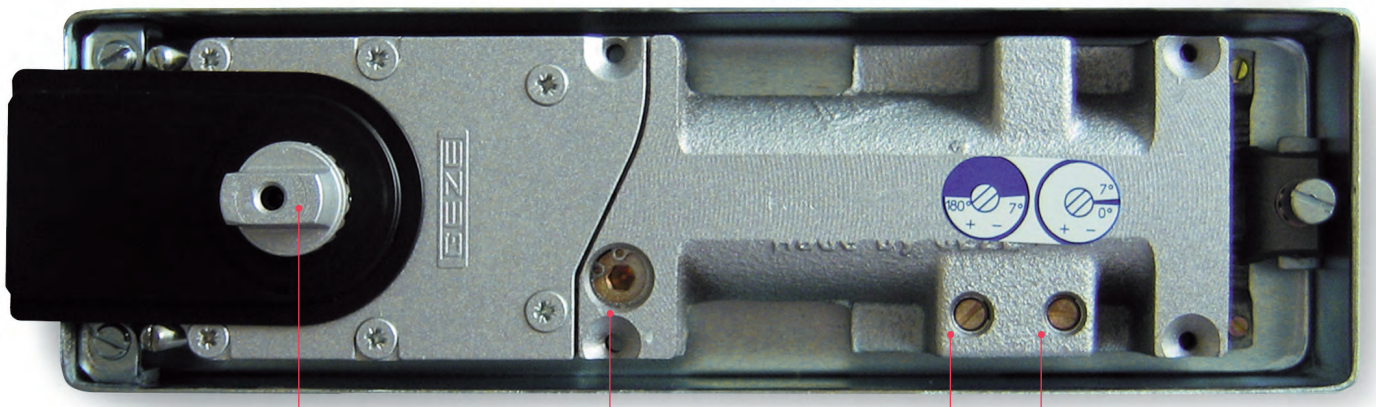

Réf.	Force	Largeur max	Poids max	Arrêt	Axe	Q.té
GZ-TS500NV90	Réglable entre **EN1** et **EN4**	**1100** mm	**150** kg	**± 90°**	**Allemand**	1 U
GZ-TS500NV110	Réglable entre **EN1** et **EN4**	**1100** mm	**150** kg	**± 110°**	**Allemand**	1 U

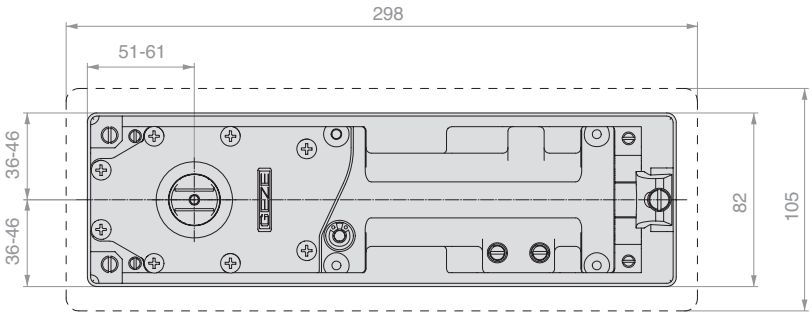

Dimensions boîte galvanisée à sceller dans le sol :
Longueur : 278 mm
Largeur : 82 mm
Hauteur : 42 mm

Réglages du pivot de sol à l'intérieur de la boîte :
En longueur : 10 mm
En largeur : 10 mm
Hauteur : 6 mm

Dimensions plaque
Longueur : 298 mm
Largeur : 105 mm

ADAPTATEUR

Matériau : tôle galvanisée
Plaque utilisée en tant qu'adaptateur de pivots de sol GEZE sur des boîtes scellées d'autres marques.
Idéal pour les travaux de remplacement.

Réf.	Q.té
GZ-TSADT	1 U

TS 550 NV

Pivot de sol pour portes battantes et va-et-vient

TS 550 NV offre confort et élégance pour les portes basculantes ou battantes avec un poids de vantail jusqu'à 300 kg. Sa polyvalence et sa robustesse en font la solution idéale pour les portes à très fort passage, notamment dans les bureaux, les entrées de salons ou les halls. Deux vannes permettent de régler facilement la vitesse d'ouverture et la butée de fin de course pour une fermeture sécuritaire de la porte. L'utilisation de vannes thermostables permet d'éviter la commutation été/hiver. **Le modèle TS 550 NV a été testé pour 1.000.000 de cycles d'ouverture et de fermeture**. TS 550 NV est le pivot de sol pour les applications les plus contraignantes. Ressort en inox-chrome-silicium résistant, aucune perte de force même après dix ans de fonctionnement. Pistons trempés pour une résistance élevée à la traction et à l'usure grâce à une technologie de résistance innovante. Boîtier en fonte grise robuste, haute résistance à la corrosion. Soupape de sécurité contre le vandalisme empêchant tout dommage de la serrure ou de la porte en cas de pression excessive, avec plaque de recouvrement en inox brossé.

Caractéristiques :

- Force réglable de EN3 à EN6 selon EN1154
- Vitesse de fermeture et à-coup final réglables
- Arrêt réglable entre ± 80° et ± 165°, embrayable/débrayable
- Temporisation de fermeture réglable
- Soupape de sécurité contre les surcharges
- Action de fermeture à partir d'environ 170°
- Tolérances de réglage : hauteur 6 mm, largeur 10 mm, longueur 9 mm
- Boîte de scellement en tôle galvanisée
- Vannes thermostables : elles permettent d'éviter la commutation été/hiver
- **Axe allemand** (sur demande, axe italien).

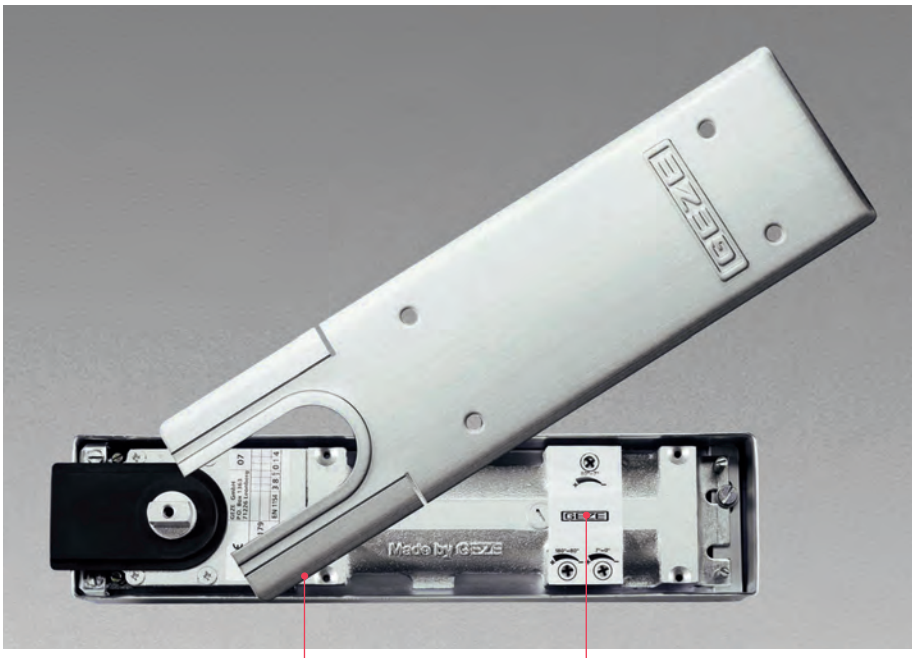

RÉGLAGE
FORCE DE FERMETURE

3 VANNES POUR LE RÉGLAGE DE :
• VITESSE DE FERMETURE
• BUTÉE DE FIN DE COURSE
• ARRÊT/TEMPORISATION DE FERMETURE

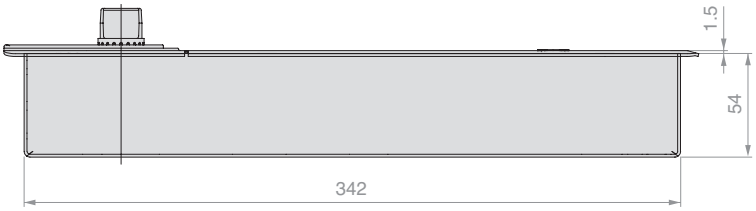

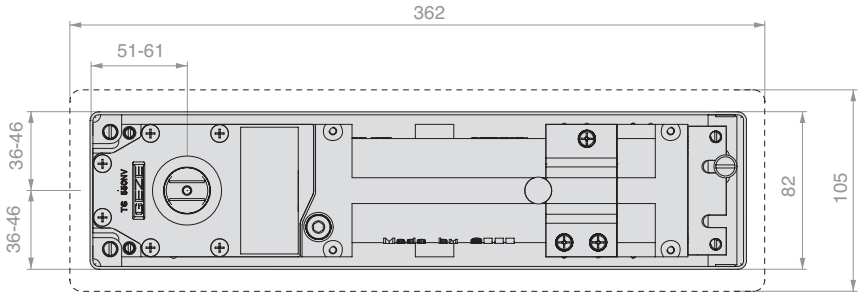

Dimensions boîte à sceller dans le sol :
Longueur : 342 mm
Largeur : 82 mm
Hauteur : 54 mm

Réglages du pivot de sol à l'intérieur de la boîte :
En longueur : 9 mm
En largeur : 10 mm
Hauteur : 6 mm

Dimensions plaque
Longueur : 362 mm
Largeur : 105 mm

Réf.	Force	Largeur max	Poids max	Arrêt - embrayable/débrayable	Axe	Q.té
GZ-TS550NV	Réglable entre **EN3** et **EN6**	**1400** mm	**300** kg	Réglable entre **± 80°** et **165°**	**Allemand**	1 U

TS 3000 V

Ferme-porte aérien

Lorsque les impératifs de sécurité se conjuguent avec la nécessité d'un équipement qui exige de l'utilisateur le moindre effort d'actionnement possible et, donc, une force de fermeture réduite. Le ferme-porte aérien TS 3000 V répond à ces attentes. Les portes s'ouvrent et se ferment avec un minimum d'effort. Couleur standard : aluminium anodisé. Sur demande, il peut être fabriqué dans n'importe quelle couleur du nuancier RAL

Caractéristiques :

- Force réglable entre EN1 et EN4 selon EN1154
- Force d'ouverture réduite
- Force de fermeture réglable
- Vitesse de fermeture réglable
- Vannes thermostables : elles permettent d'éviter la commutation été/hiver

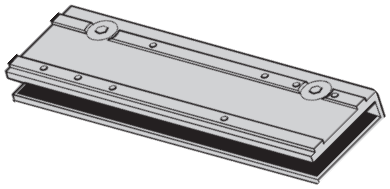

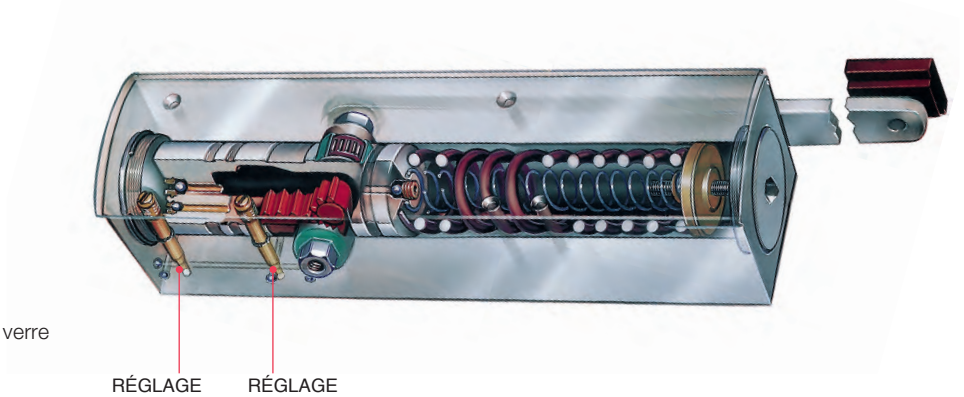

Pince pour portes en verre

Pince permettant d'appliquer le ferme-porte sur le verre sans aucun type d'usinage sur la plaque.

- Dimensions 226 x 67 x 20 mm
- Pour verres de 8 à 10 mm

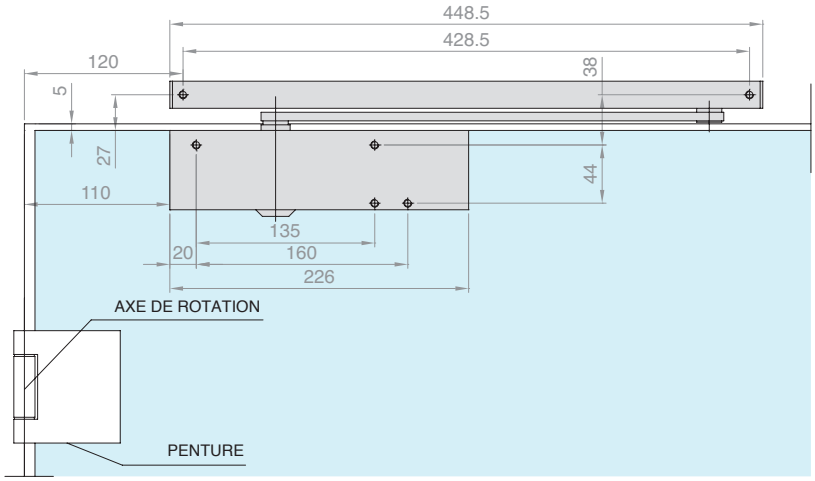

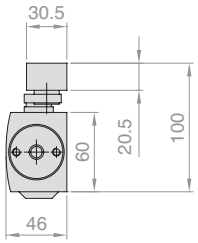

Réf.	Force	Largeur max	Q.té
GZ-TS3000V	Réglable entre **EN1** et **EN4**	**1100** mm	1 U

EN OPTION - Arrêt mécanique

Le montage de l'unité d'arrêt dans le guide de coulissement correspondant permet un arrêt de la porte réglable en continu entre 80° et 130°.
Il est possible de régler la force de maintien de l'arrêt. Ce qui fait que l'arrêt peut lui aussi être aussi désactivé.

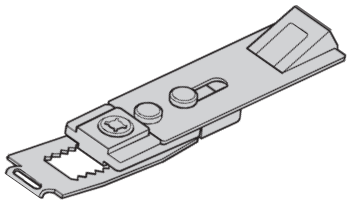

Réf.	Q.té
GZ-TS071924	1 U

SEVAX JANUS+

Pivot de sol pour portes battantes et va-et-vient

Pivot de sol avec corps en ZAMAK, matériau inoxydable indiqué pour les applications dans des environnements à forte teneur en humidité (par exemple, salles de bains, espaces extérieurs). Produit entièrement fabriqué en France par SEVAX - SAINT-GOBAIN. Les dimensions réduites du corps (255 x 68 x H48) permettent de l'installer également dans les boîtes des principaux pivots de sol du marché. Utile pour l'actionnement de portes à vantail simple ou double.

Le poids maximum est de 150 kg, pour des portes d'une largeur allant jusqu'à 1250 mm. Livré avec plaque de recouvrement en inox.

Le modèle JANUS+ a été testé pour 500.000 cycles d'ouverture et de fermeture selon la norme européenne EN 1154

Caractéristiques :

- Hauteur d'encombrement 55 mm
- Force de fermeture entre EN3 et EN5 (selon la norme EN1154) ; la force EN3 PMR permet une utilisation dans des environnements accessibles aux personnes à mobilité réduite, dès lors que le couple réduit favorise l'ouverture de la porte
- Mouvement d'ouverture/fermeture -180°/+180°
- 3 vitesses de réglage: 180°-70°, 70°-15°, 15°-0°
- Réglage du positionnement pour l'alignement de l'axe dans 3 directions : x = ± 3 mm, y = ± 5 mm, z = ± 4 mm
- Réglage de la position zéro ± 3°
- Boîte de scellement galvanisée
- 2 types d'utilisation en fonction de la position d'arrêt : ± 90°, ± 105°
- Axe **allemand**, **français** ou **italien**

Finition : /8 /15

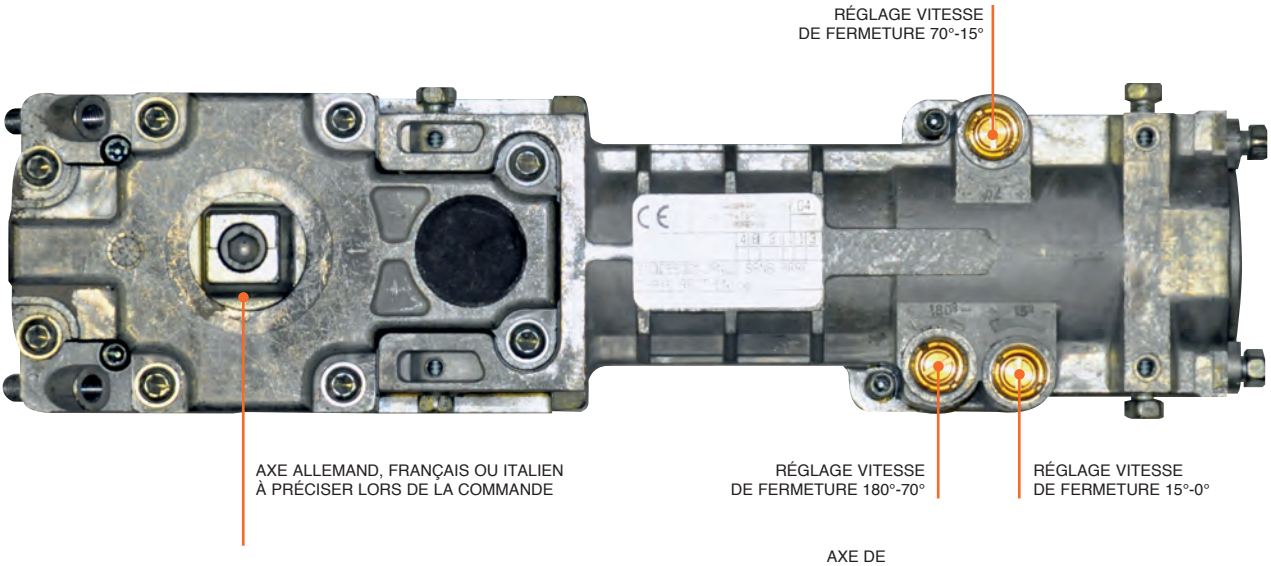

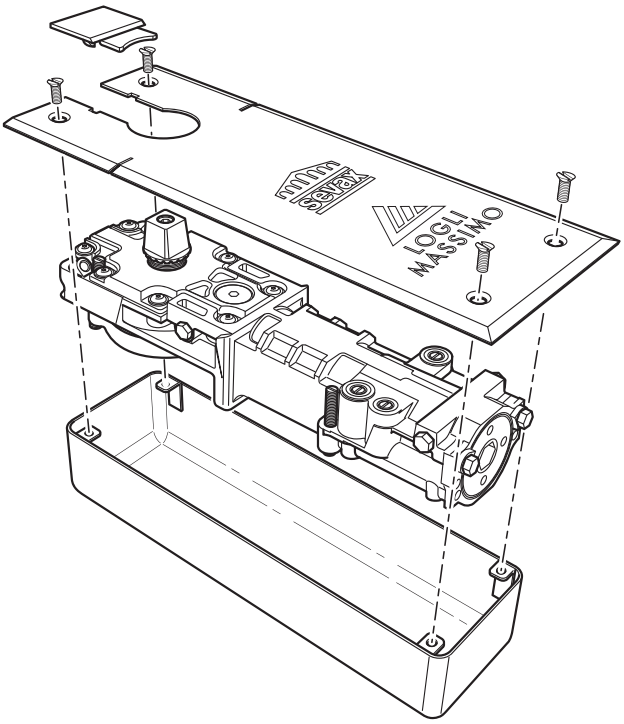

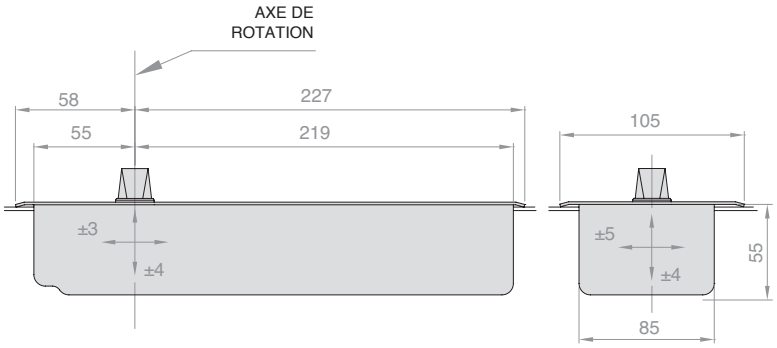

Dimensions de la boîte galvanisée à sceller dans le sol :

Longueur : 273 mm

Largeur : 85 mm

Hauteur : 55 mm

Réglages du pivot de sol à l'intérieur de la boîte :

En longueur : ± 3 mm

En largeur : ± 5 mm

Hauteur : ± 4 mm

Dimensions plaque :

Longueur : 285 mm

Largeur : 105 mm

	Hauteur	Longueur	Largeur
Appareil	48 mm	255 mm	68 mm
Boîte	55 mm	273 mm	85 mm
Plage de réglage	8 mm	6 mm	10 mm

Réf.	Force	Largeur max	Poids max	Arrêt	Axe	Q.té
SX-JS903PMRFR	**EN3PMR**	**950** mm	**150** kg	**± 90°**	**Français**	1 U
SX-JS903PMRDE	**EN3PMR**	**950** mm	**150** kg	**± 90°**	**Allemand**	1 U
SX-JS903PMRIT	**EN3PMR**	**950** mm	**150** kg	**± 90°**	**Italien**	1 U
SX-JS903FR	**EN3**	**950** mm	**150** kg	**± 90°**	**Français**	1 U
SX-JS903DE	**EN3**	**950** mm	**150** kg	**± 90°**	**Allemand**	1 U
SX-JS903IT	**EN3**	**950** mm	**150** kg	**± 90°**	**Italien**	1 U
SX-JS904FR	**EN4**	**1100** mm	**150** kg	**± 90°**	**Français**	1 U
SX-JS904DE	**EN4**	**1100** mm	**150** kg	**± 90°**	**Allemand**	1 U
SX-JS904IT	**EN4**	**1100** mm	**150** kg	**± 90°**	**Italien**	1 U
SX-JS905FR	**EN5**	**1250** mm	**150** kg	**± 90°**	**Français**	1 U
SX-JS905DE	**EN5**	**1250** mm	**150** kg	**± 90°**	**Allemand**	1 U
SX-JS905IT	**EN5**	**1250** mm	**150** kg	**± 90°**	**Italien**	1 U
SX-JS1053FR	**EN3**	**950** mm	**150** kg	**± 105°**	**Français**	1 U
SX-JS1053DE	**EN3**	**950** mm	**150** kg	**± 105°**	**Allemand**	1 U
SX-JS1053IT	**EN3**	**950** mm	**150** kg	**± 105°**	**Italien**	1 U
SX-JS1054FR	**EN4**	**1100** mm	**150** kg	**± 105°**	**Français**	1 U
SX-JS1054DE	**EN4**	**1100** mm	**150** kg	**± 105°**	**Allemand**	1 U
SX-JS1054IT	**EN4**	**1100** mm	**150** kg	**± 105°**	**Italien**	1 U

sevax
SAINT-GOBAIN
ANTY

KIT PENTURE OLÉOHYDRAULIQUE SEVAX

Matériau : Corps en aluminium, cache en inox AISI 304.

Kit comprenant une penture oléohydraulique inférieure réf. SX-BT903, une penture supérieure réf. SX-BTUP1 et un axe de rotation au plafond réf. SX-BTUP3.

Penture inférieure avec retour automatique utilisable pour vantaux d'un poids maximum de 100 kg et d'une largeur allant jusqu'à 1000 mm avec une rotation de ±150°

Penture avec double réglage de la vitesse : entre 150° - 10° et 10° - 0°.

Il est également possible de régler tant la position zéro de ±4° que la position de la porte de ±2° à l'horizontale et à la verticale

Le modèle BTWIST a été testé pour 500.000 cycles d'ouverture et de fermeture selon la norme européenne EN 1154:1996

Finition : /8 /15

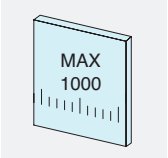

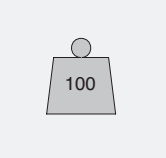

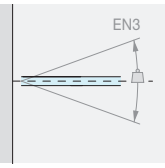

FORCE DE FERMETURE

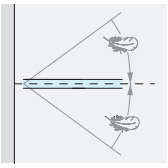

RETOUR AUTOMATIQUE

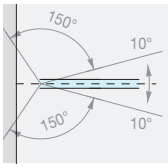

DOUBLE RÉGLAGE DE LA VITESSE 150°-10°, 10° - 0°

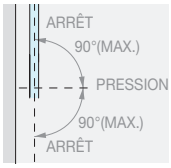

ROTATION ±150°

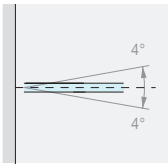

RÉGLAGE 4°

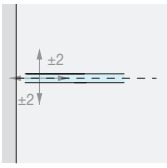

RÉGLAGE APPARENT

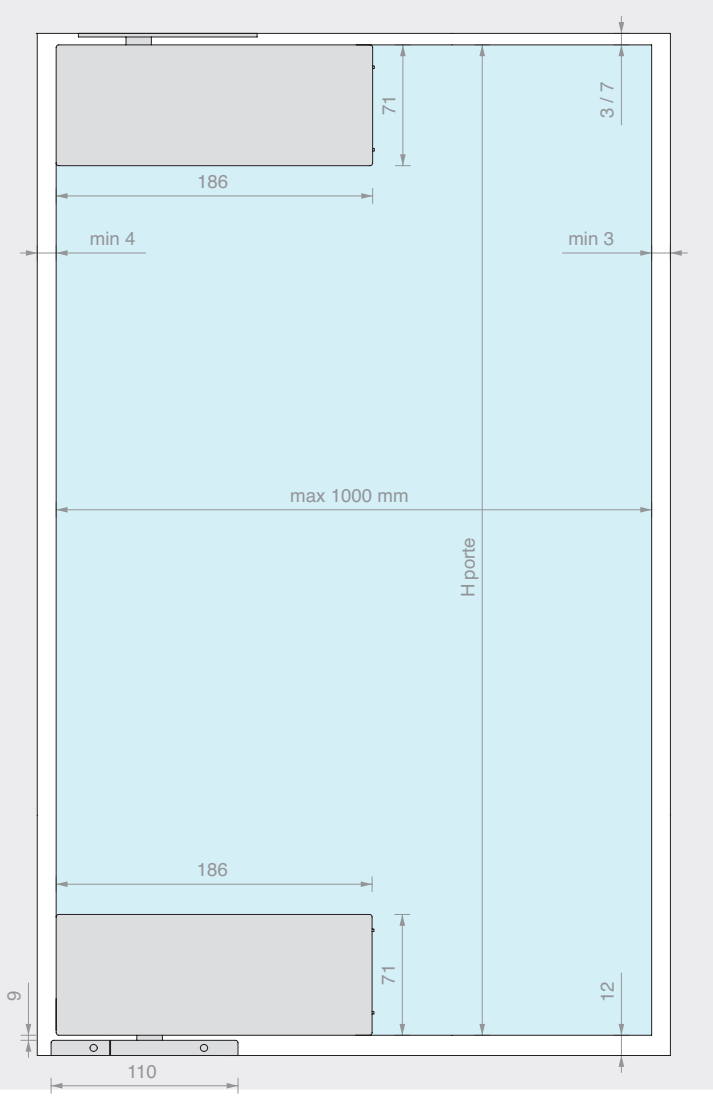

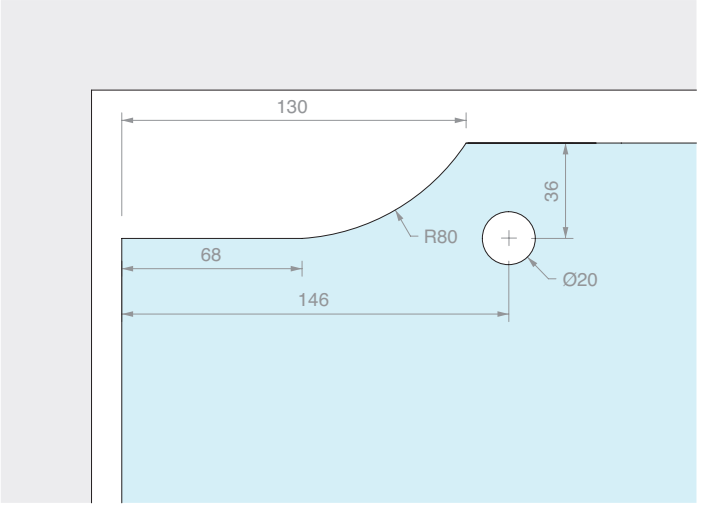

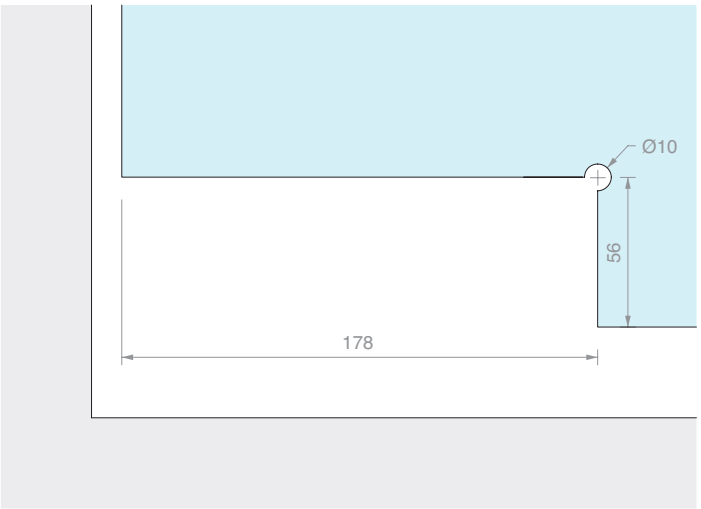

Réf.	Force de fermeture	Pour verres	Q.té
SX-BTKIT	EN3 (28 Nm)	De **8** à **12** mm	1 U

PENTURE INFÉRIEURE SEVAX BTWIST

Matériau : Corps en aluminium moulé sous pression, cache en inox AISI 304.

Penture inférieure avec retour automatique utilisable pour vantaux d'un poids maximum de 100 kg et d'une largeur allant jusqu'à 1000 mm avec une rotation de ±150°. Penture avec double réglage de la vitesse : entre 150° - 10° et 10° - 0°. Il est également possible de régler tant la position zéro de ±4° que la position de la porte de ±2° à l'horizontale et à la verticale. Le modèle BTWIST a été testé pour 500.000 cycles d'ouverture et de fermeture selon la norme européenne EN 1154:1996

Finition : /8 /15

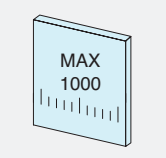

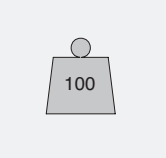

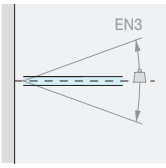

FORCE DE FERMETURE

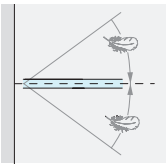

RETOUR AUTOMATIQUE

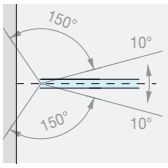

DOUBLE RÉGLAGE DE LA VITESSE 150°-10°, 10° - 0°

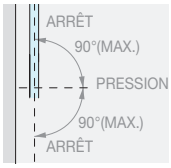

ROTATION ±150°

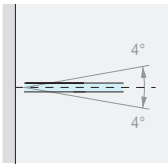

RÉGLAGE 4°

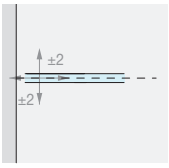

RÉGLAGE APPARENT

Le modèle BTWIST a été testé pour 500.000 cycles d'ouverture et de fermeture selon la norme européenne EN 1154:1996

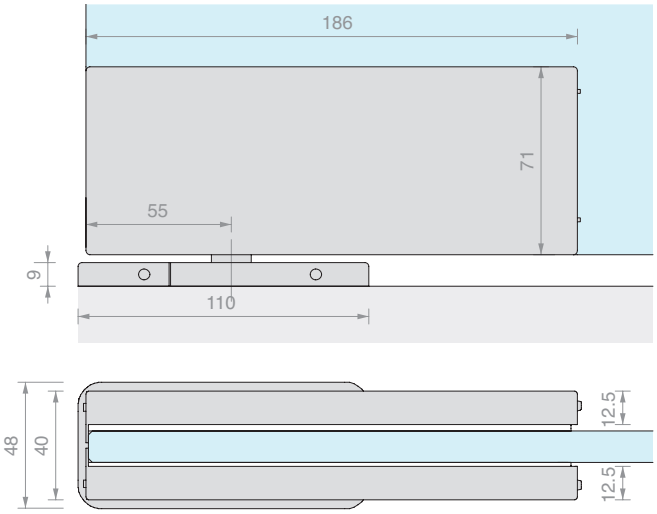

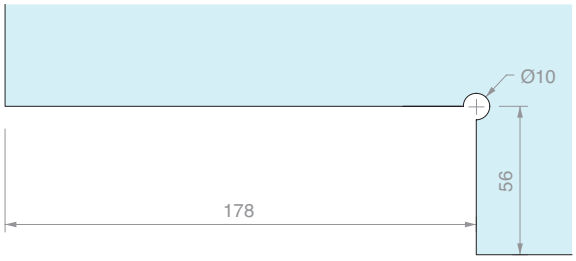

Réf.	Force de fermeture	Pour verres	Q.té
SX-BT903	EN3 (28 Nm)	De **8** à **12** mm	1 U

AXE DE ROTATION POUR PENTURE SUPÉRIEURE BTUP1

Matériau : Inox AISI 304

Finition : /8 /15

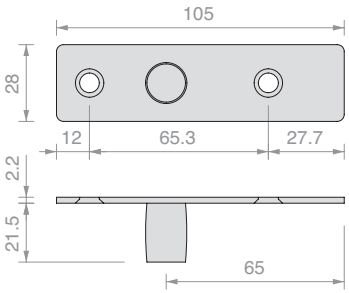

Réf.	Q.té
SX-BTUP3	1 U

PENTURE SUPÉRIEURE SEVAX BTWIST

Matériau : Corps en aluminium moulé sous pression,
cache en inox AISI 304.

Finition : /8 /15

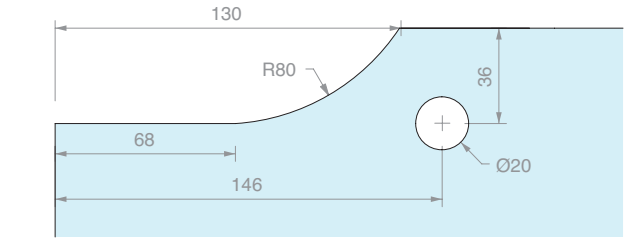

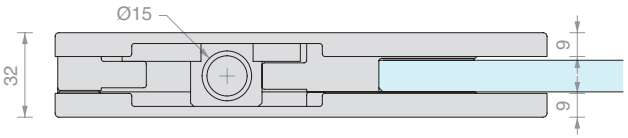

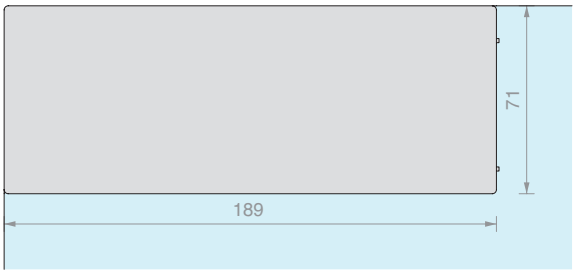

Réf.	Pour verres	Q.té
SX-BTUP1	De **8** à **12** mm	1 U

PENTURE POUR IMPOSTE FIXATION MURALE SEVAX

Matériau : Corps en aluminium moulé sous pression,
cache en inox AISI 304.

Finition : /8 /15

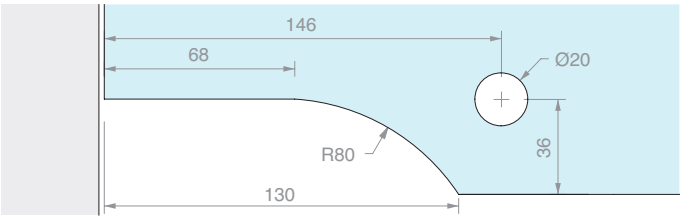

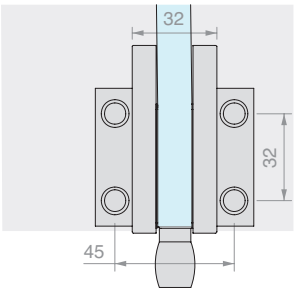

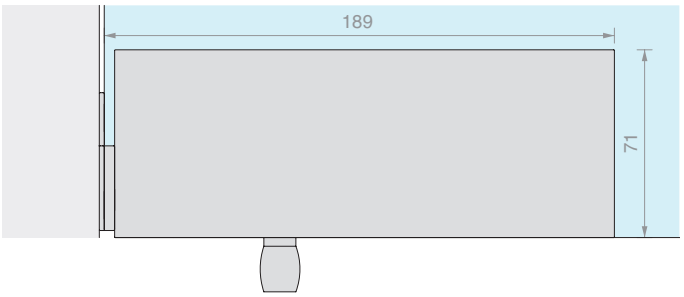

Réf.	Pour verres	Q.té
SX-BTUP5	De **8** à **12** mm	1 U

CHARNIÈRE MUR/VERRE GAMME SOLEIL ROYAL

Matériau : Inox AISI 304

Rotation - 90°

Trou recommandé Ø20 mm

Finition : /9

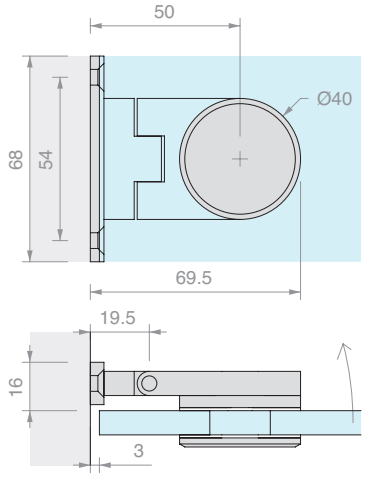

Réf.	Pour verres	Q.té
SPH2	De **8** à **10** mm	1 U

FIXATION MUR/VERRE GAMME SOLEIL ROYAL

Matériau : Inox AISI 304

Trou recommandé Ø20 mm

Finition : /9

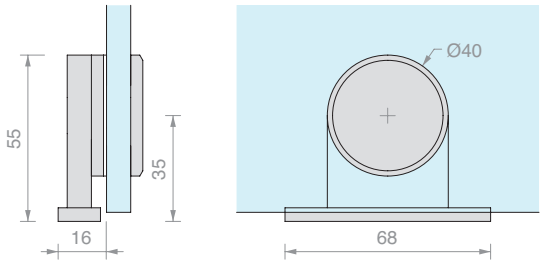

Réf.	Pour verres	Q.té
SPC501	De **8** à **10** mm	1 U

FIXATION À 2 VOIES 90° GAMME SOLEIL ROYAL

Matériau : Inox AISI 304

Trou recommandé Ø20 mm

Finition : /9

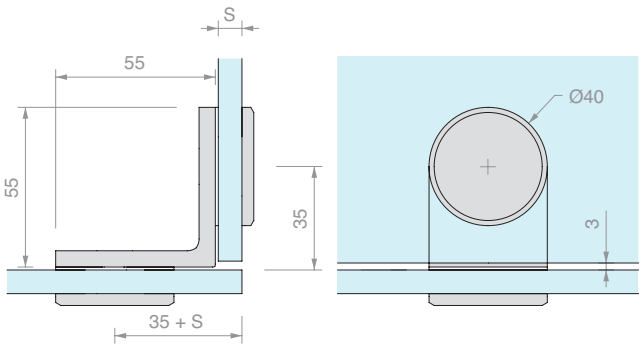

Réf.	Pour verres (S)	Q.té
SPC507	De **8** à **10** mm	1 U

FIXATION À 2 VOIES EN LIGNE GAMME SOLEIL ROYAL

Matériau : Inox AISI 304
Trou recommandé Ø20 mm
Finition : /9

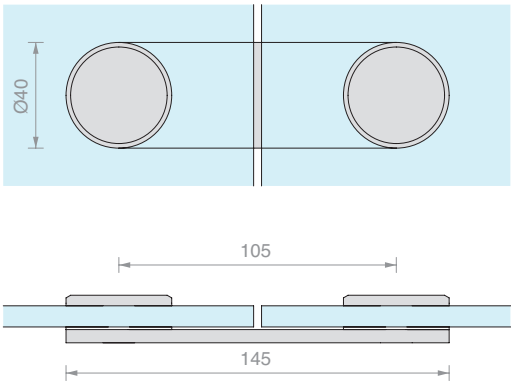

Réf.	Pour verres	Q.té
SPC509	De **8** à **10** mm	1 U

FIXATION EN « L » SOLEIL ROYAL

Matériau : Inox AISI 304
Trou recommandé Ø20 mm
Finition : /9

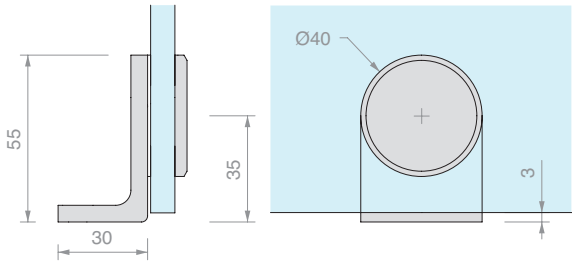

Réf.	Pour verres	Q.té
SPC503	De **8** à **10** mm	1 U

PAIRE DE BOUTONS GAMME SOLEIL ROYAL

Matériau : Inox AISI 304
Trou recommandé Ø12 mm
Finition : /9

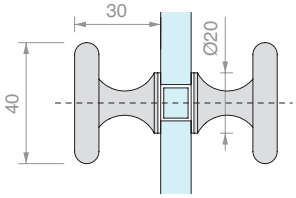

Réf.	Pour verres	Q.té
POM8	De **8** à **10** mm	1 U

SERRURE SOLEIL ROYAL

Matériau : Inox AISI 304

Livrée avec cylindre européen et 3 clés

Pêne Ø10 x L 18 mm

Finition : /8 /15

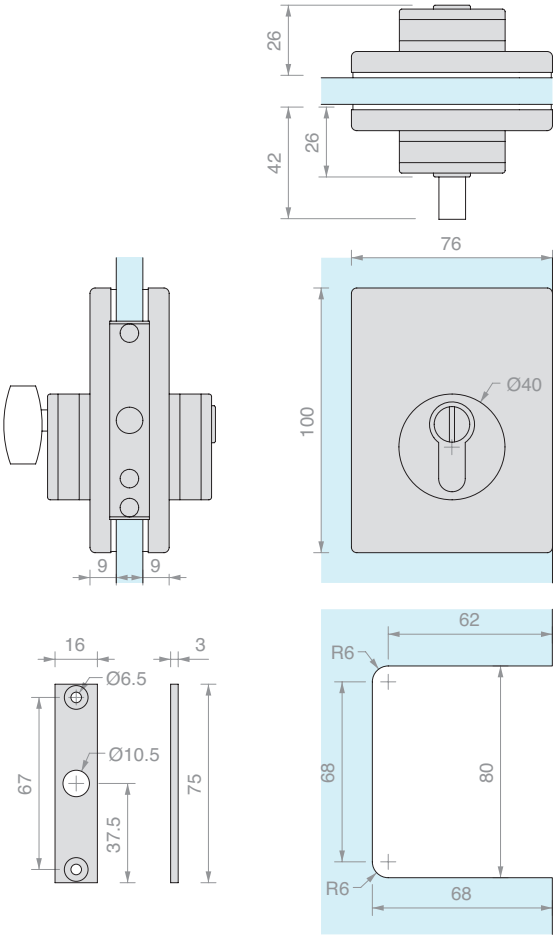

Réf.	Pour verres	Serrure	Clé	Q.té
SEROYS	De **8** à **12** mm	Serrure + serrure	Unique	1 U
SEROYSD	De **8** à **12** mm	Serrure + serrure	Différente	1 U
SEROYP	De **8** à **12** mm	Bouton + serrure	Différente	1 U

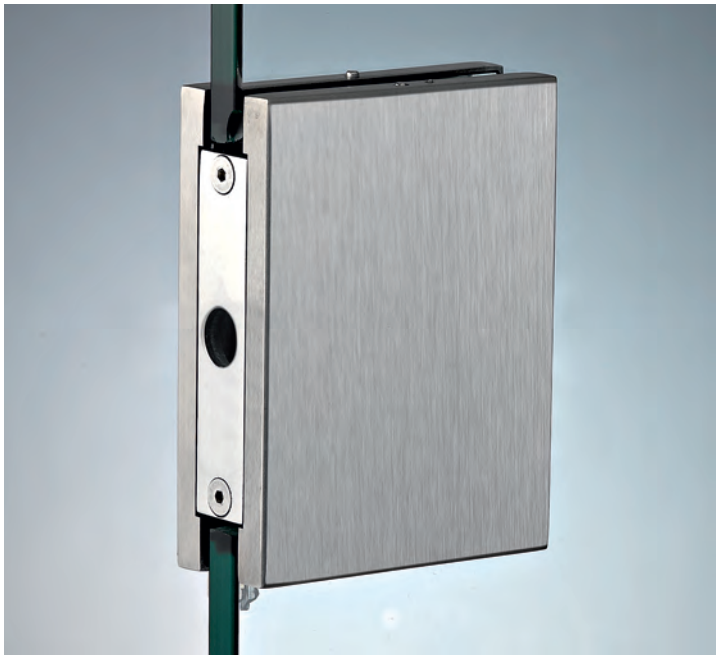

GÂCHE POUR SERRURE SOLEIL ROYAL

Matériau : Inox AISI 304

Finition : /8 /15

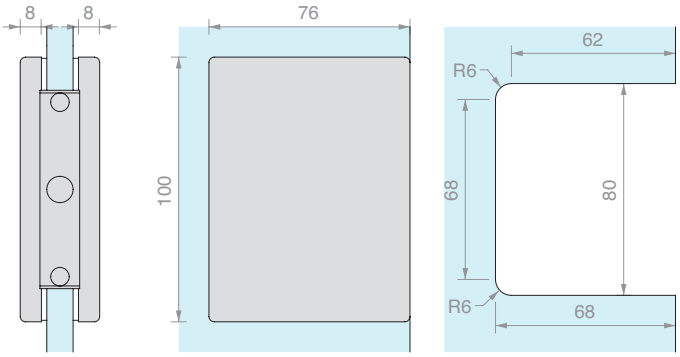

Réf.	Pour verres	Q.té
SEROYC	De **8** à **12** mm	1 U

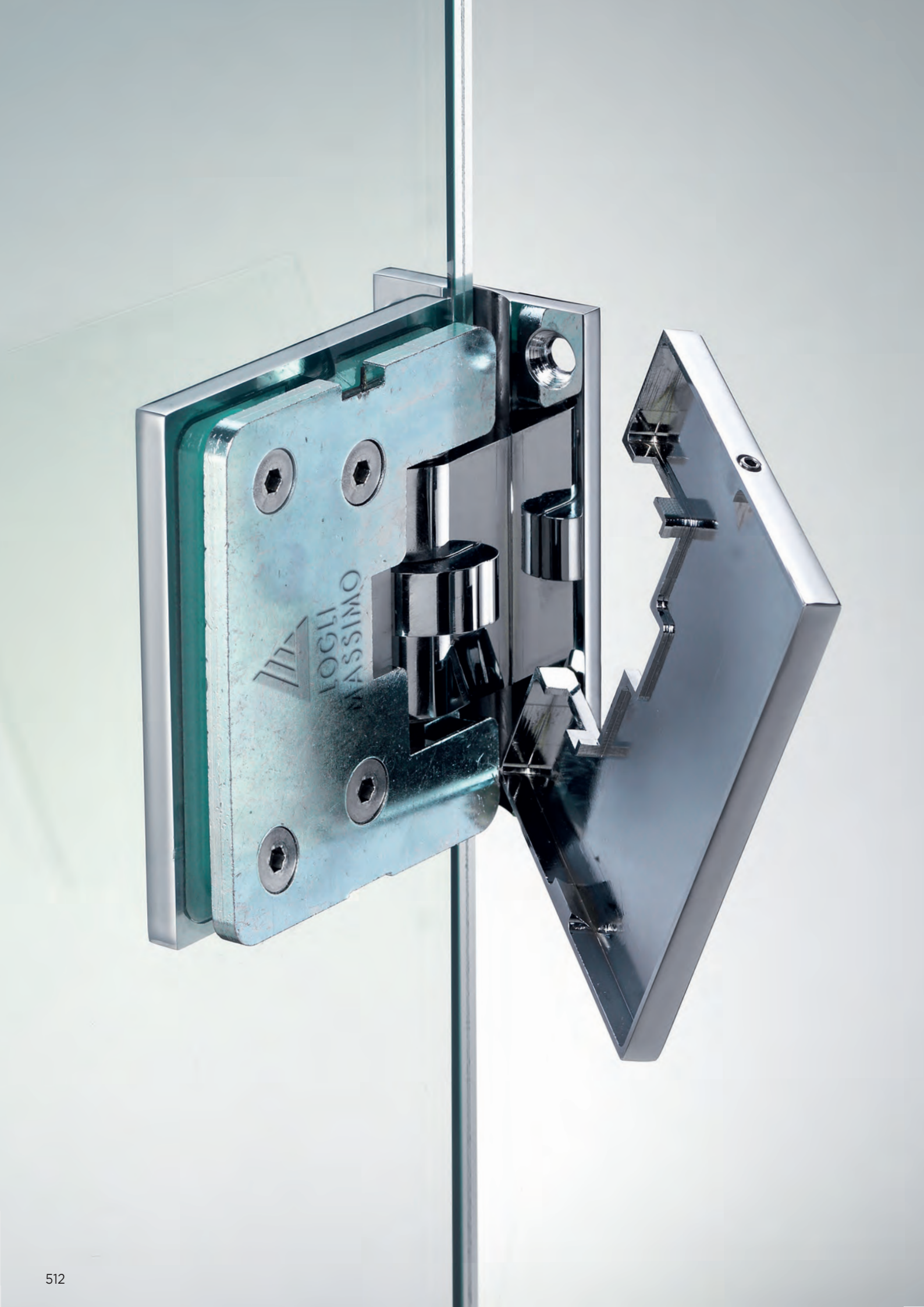
LOGLI
MASSIMO

CHARNIÈRE MUR/VERRE CENTRALE DQMATIQUE AVEC RETOUR À RESSORT

Matériau : Laiton, Inox AISI 304

Finition : /1 /24 /45

SET DE CALES MURALES

Matériau : Inox

1 cale 0.5 mm

1 cale 1 mm

1 cale 2.5 mm

Finition : /8 /15

Réf.	Q.té
DQMATIQUE3	1 U

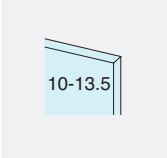

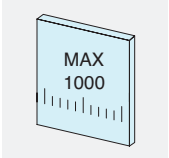

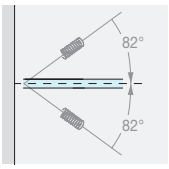

RETOUR DE FERMETURE

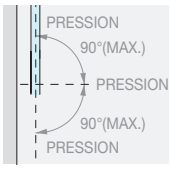

ROTATION ± 90°

AUCUNE VIS APPARENTE

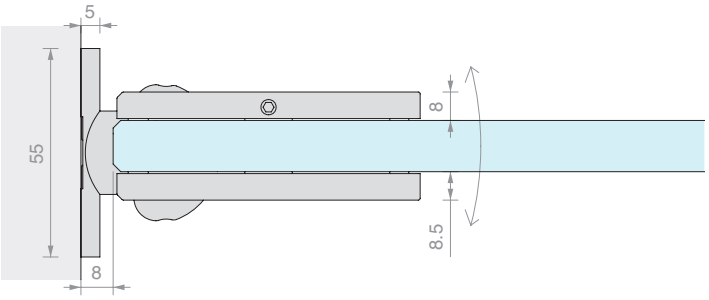

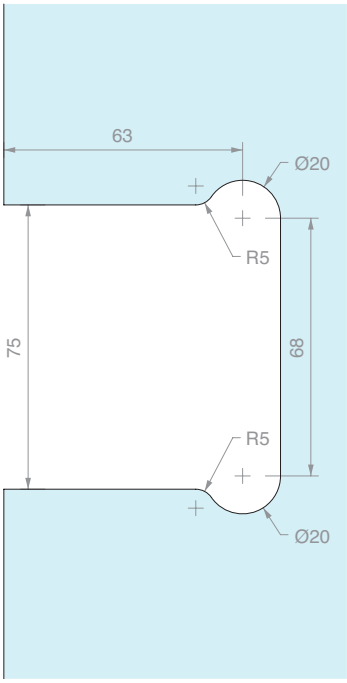

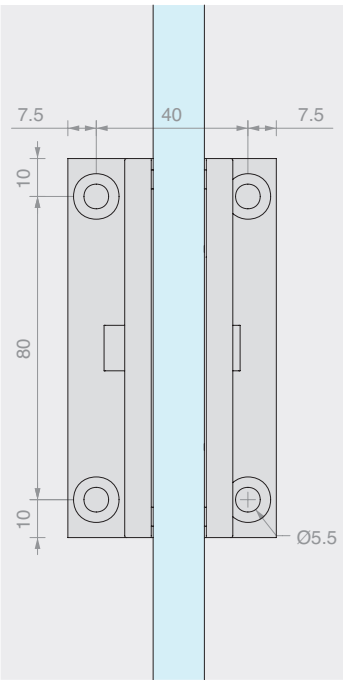

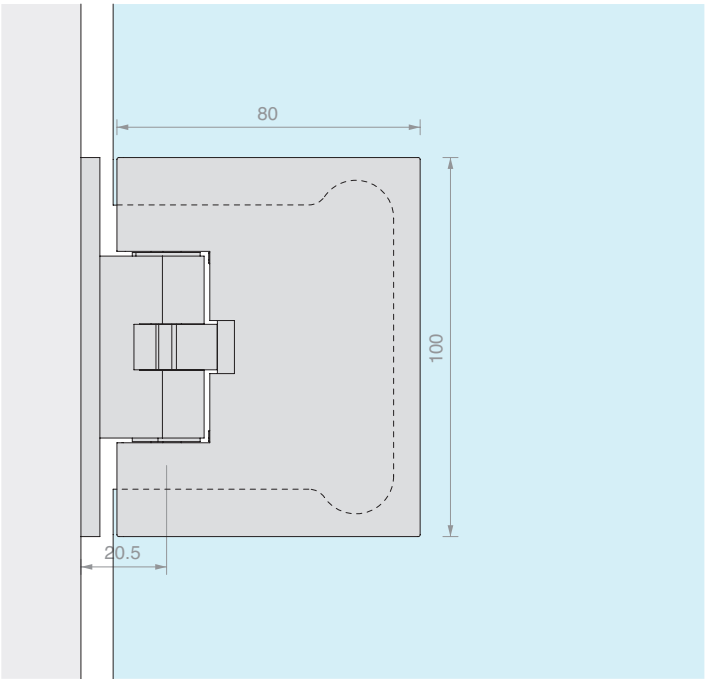

Réf.	Capacité	Pour verres	Q.té
DQMATIQUE44	**50** kg	De **10** à **13.5** mm	1 U
DQMATIQUE66	**100** kg	De **10** à **13.5** mm	1 U

CHARNIÈRE VERRE/VERRE DQMATIQUE AVEC RETOUR À RESSORT

Matériau : Laiton, Inox AISI 304

Finition : /1 /24 /45

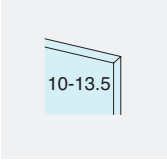

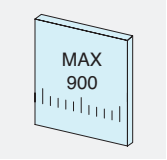

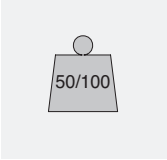

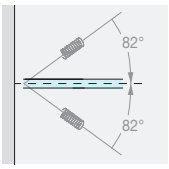

RETOUR
DE FERMETURE

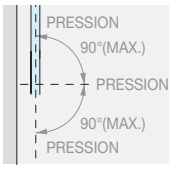

ROTATION ± 90°

AUCUNE VIS
APPARENTE

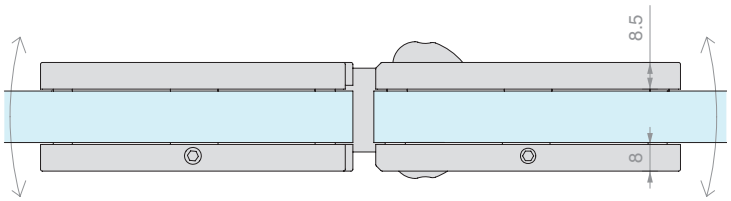

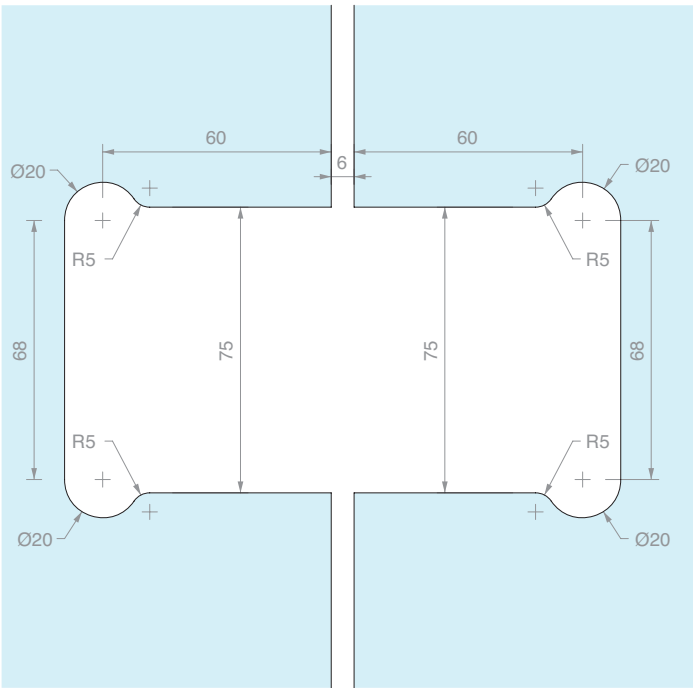

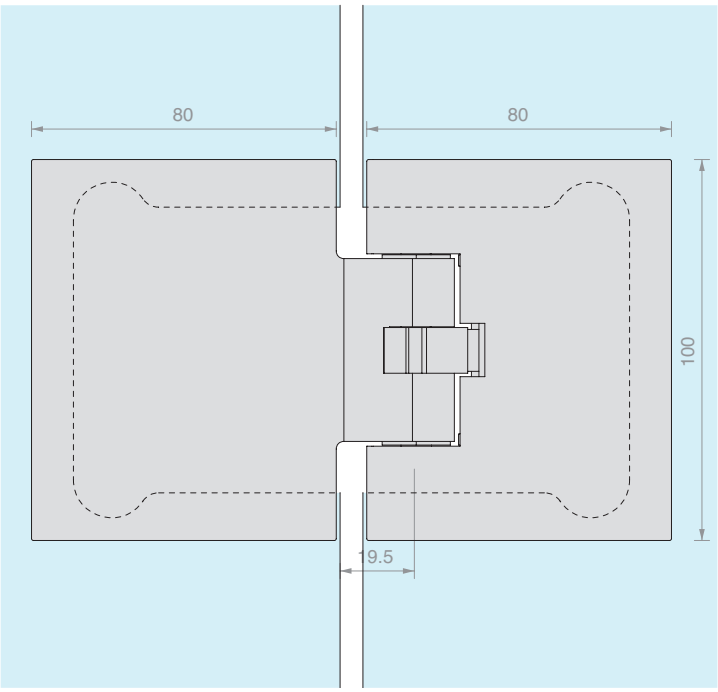

Réf.	Capacité	Pour verres	Q.té
DQMATIQUE480	**50** kg	De **10** à **13.5** mm	1 U
DQMATIQUE680	**100** kg	De **10** à **13.5** mm	1 U

>>> RÉFÉRENCE TARIF V3 - P. 66 >>>

SERRURE SER-MY

Matériau : Laiton

Livrée avec cylindre européen et 3 clés

Pêne Ø10 x L 18 mm

Finition : /1 /2 /3

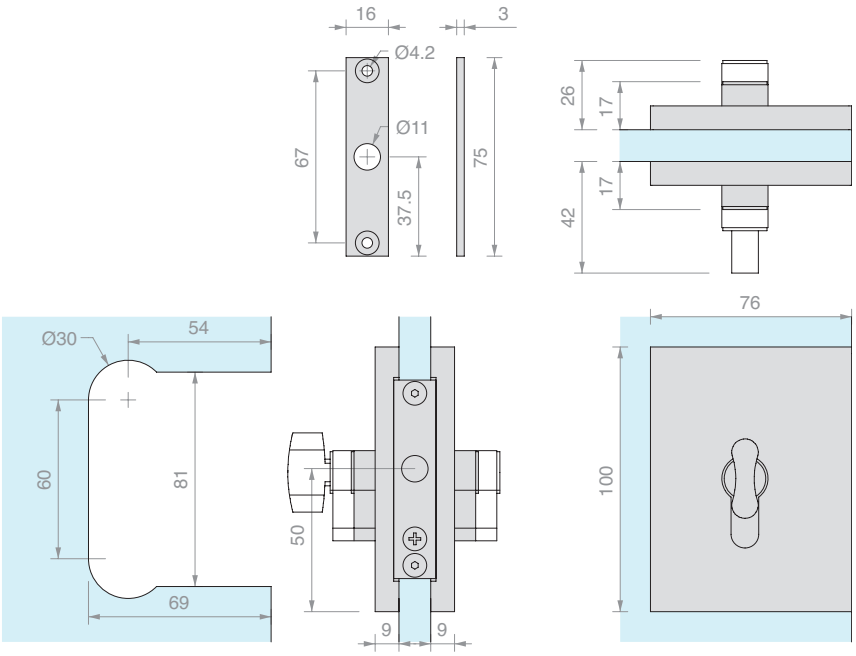

Réf.	Pour verres	Fermeture	Clé	Q.té
SERMYS	De **8** à **12** mm	Serrure + serrure	Différente	1 U
SERMYSU	De **8** à **12** mm	Serrure + serrure	Unique	1 U
SERMYP	De **8** à **12** mm	Bouton + serrure	Unique	1 U

SERRURE SER-MY AVEC POIGNÉES ARRIÈRE

Matériau : Laiton

Livrée avec cylindre européen et 3 clés

Pêne Ø10 x L 18 mm

Finition : /1 /24 /45

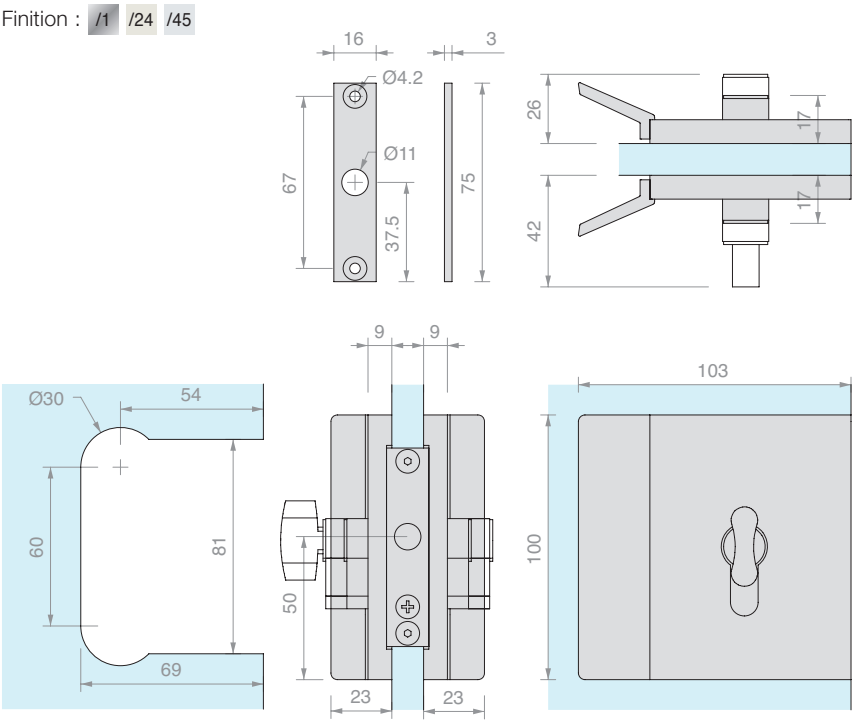

Réf.	Pour verres	Fermeture	Clé	Q.té
SERMYMS	De **8** à **12** mm	Serrure + serrure	Différente	1 U
SERMYMSU	De **8** à **12** mm	Serrure + serrure	Unique	1 U
SERMYMP	De **8** à **12** mm	Bouton + serrure	Unique	1 U

PLATINE DE BUTÉE MURALE

Matériau : Inox

Finition : /8 /15

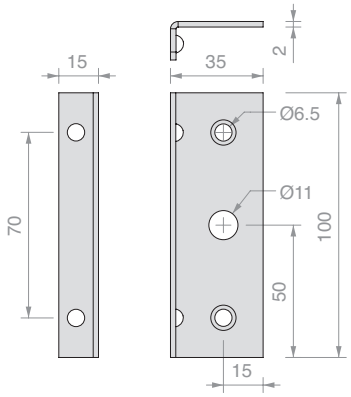

Réf.	Q.té
SERMYL	1 U

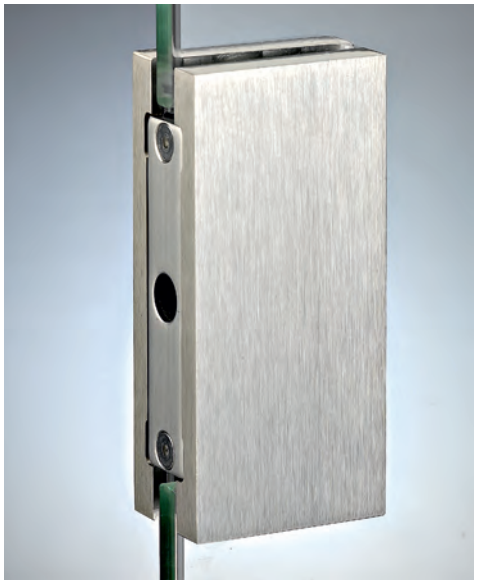

GÂCHE POUR SERRURE SER-MY

Matériau : Laiton

Finition : /1 /2 /3

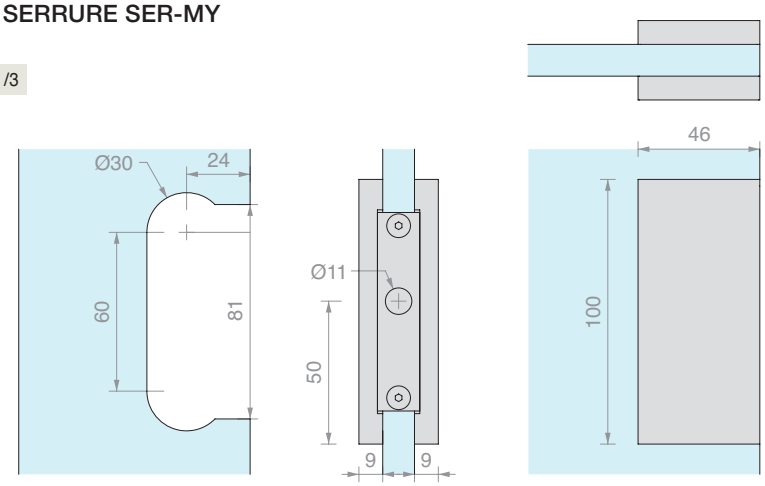

Réf.	Pour verres	Q.té
SERMYC1	De **8** à **12** mm	1 U

GÂCHE POUR SERRURE SER-MY AVEC BUTÉE

Matériau : Laiton

Finition : /1 /2 /3

Finition* : /2 /8 /15

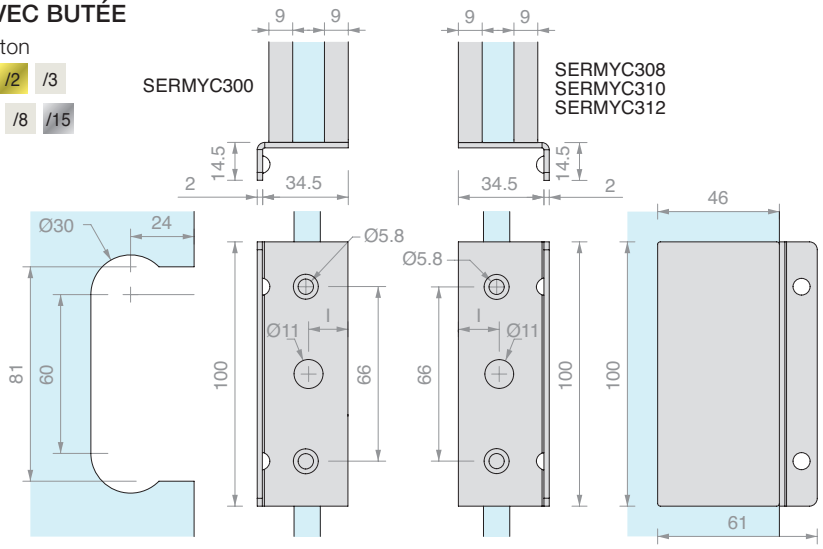

Réf.	Pour verres	l	Description	Q.té
SERMYC300	De **8** à **12** mm	**15** mm		1 U
SERMYC308	**8** mm	**15.5** mm		1 U
SERMYC310	**10** mm	**15** mm		1 U
SERMYC312	**12** mm	**14** mm		1 U
YC300*	De **8** à **12** mm	**15** mm	Platine uniquement	1 U
YC308*	**8** mm	**15.5** mm	Platine uniquement	1 U
YC310*	**10** mm	**15** mm	Platine uniquement	1 U
YC312*	**12** mm	**14** mm	Platine uniquement	1 U

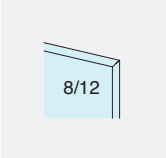

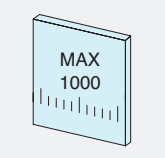

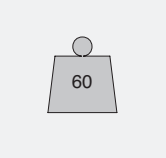

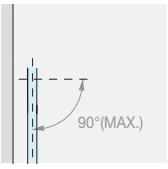

ROTATION +90°

CHARNIÈRE POUR MONTANTS ÉTROITS FR300R

Matériau : Inox AISI 304

Finition : /8 /15

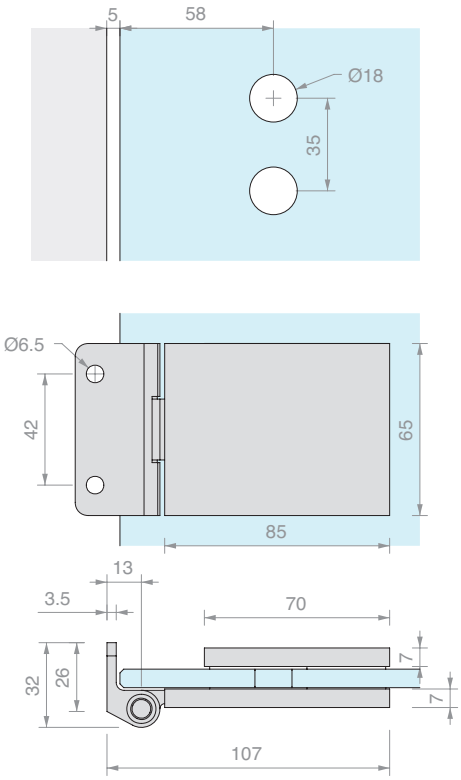

Réf.	Pour verres	Q.té
FR300R	De **8** à **12** mm	1 U

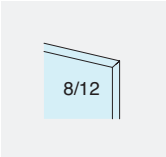

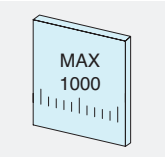

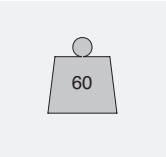

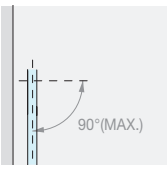

ROTATION + 90°

CHARNIÈRE POUR MONTANTS ÉTROITS FH300C

Matériau : Inox AISI 304

Finition : /8 /15

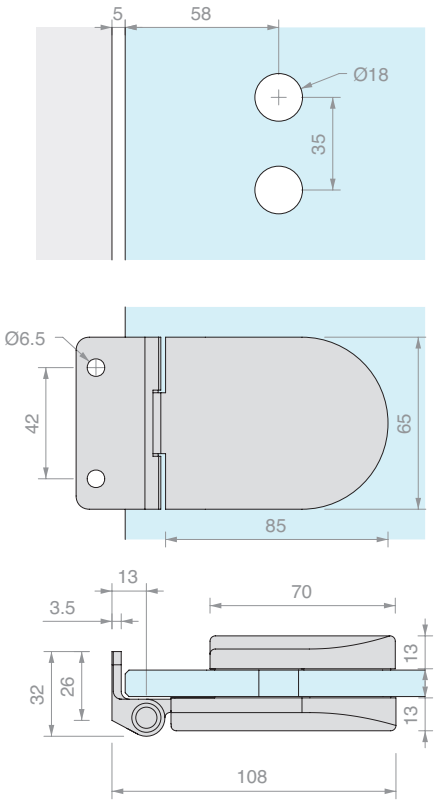

Réf.	Pour verres	Q.té
FH300C	De **8** à **12** mm	1 U

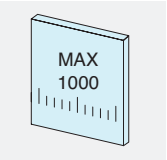

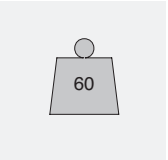

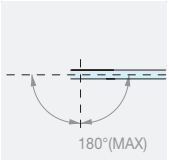

ROTATION +180°

CHARNIÈRE VERTICALE POUR MONTANTS

Matériau : Laiton

Finition : /1 /3

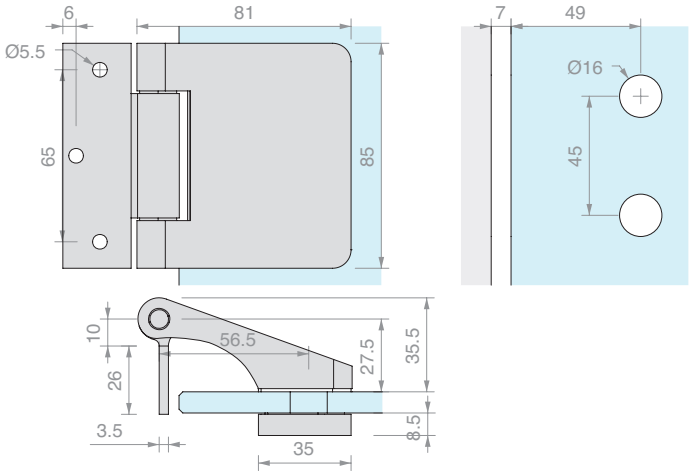

Réf.	Pour verres	Q.té
CER148	De **8** à **12** mm	1 U

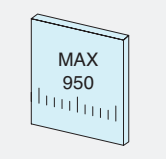

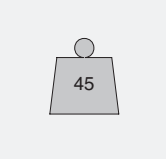

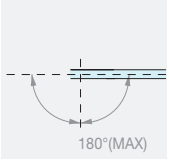

ROTATION +180°

CHARNIÈRE CARRÉE POUR MONTANTS À INSÉRER SUR LE PIVOT MURAL

Matériau : Laiton

Cache-fiche Anuba fourni

Finition : /1 /3

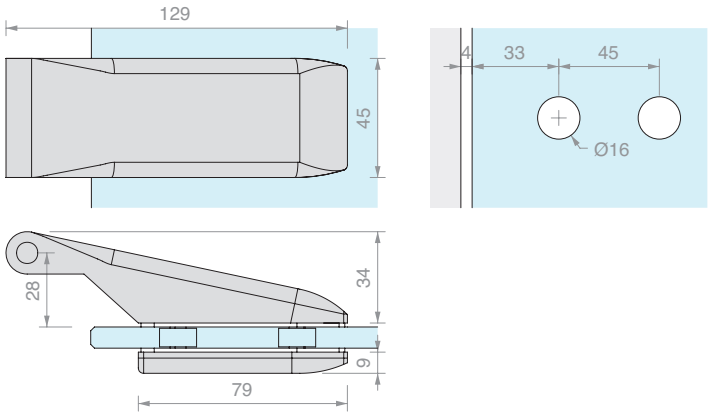

Réf.	Pour verres	Q.té
CER160	De **8** à **12** mm	1 U

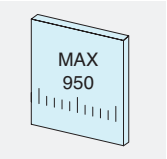

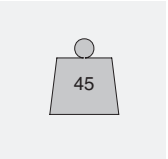

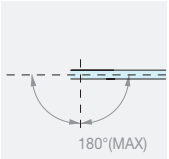

ROTATION +180°

CHARNIÈRE RONDE POUR MONTANTS À INSÉRER SUR PIVOT

Matériau : Laiton

Cache-fiche Anuba fourni

Finition : /1 /3

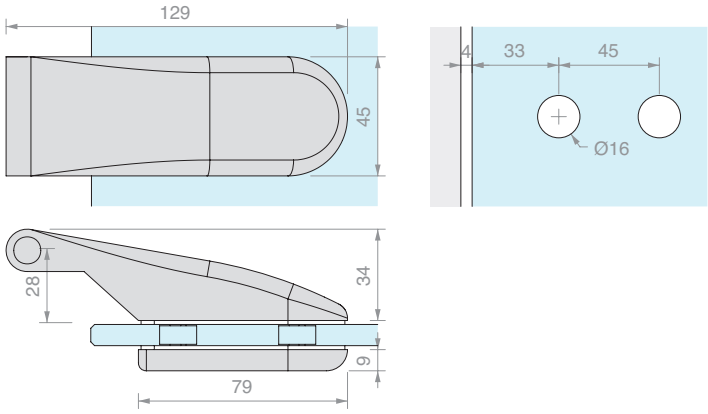

Réf.	Pour verres	Q.té
CER175	De **8** à **12** mm	1 U

FICHE ANUBA MUR/CHARNIÈRE PIVAN04

Matériau : Fer zingué

Finition : /89

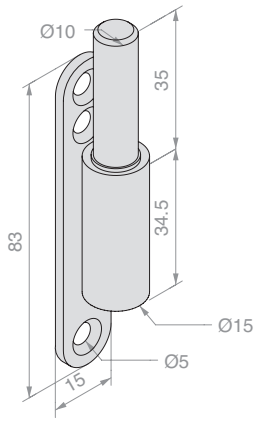

Réf.	Q.té
PIVAN04	1 U

FICHE ANUBA MUR/CHARNIÈRE PIVAN01

Matériau : Inox AISI 304

Finition : /8

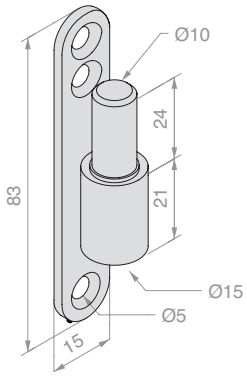

Réf.	Q.té
PIVAN01	1 U

FICHE ANUBA BOIS/CHARNIÈRE PIVAN05

Matériau : Fer zingué

Finition : /89

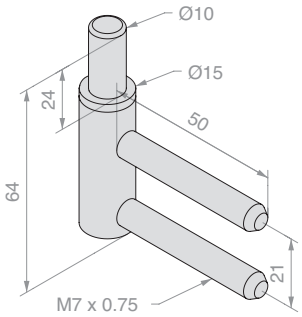

Réf.	Q.té
PIVAN05	1 U

FICHE ANUBA MÉTAL/CHARNIÈRE PIVAN08

Matériau : Fer zingué

Finition : /89

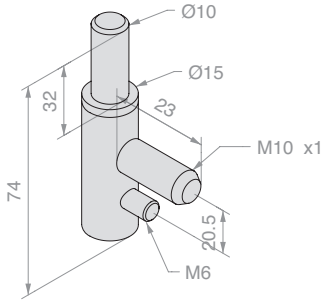

Réf.	Q.té
PIVAN08	1 U

CHARNIÈRE MUR/VERRE POUR MONTANTS CARRÉE

Matériau : Aluminium

Finition : /6 /88 /97

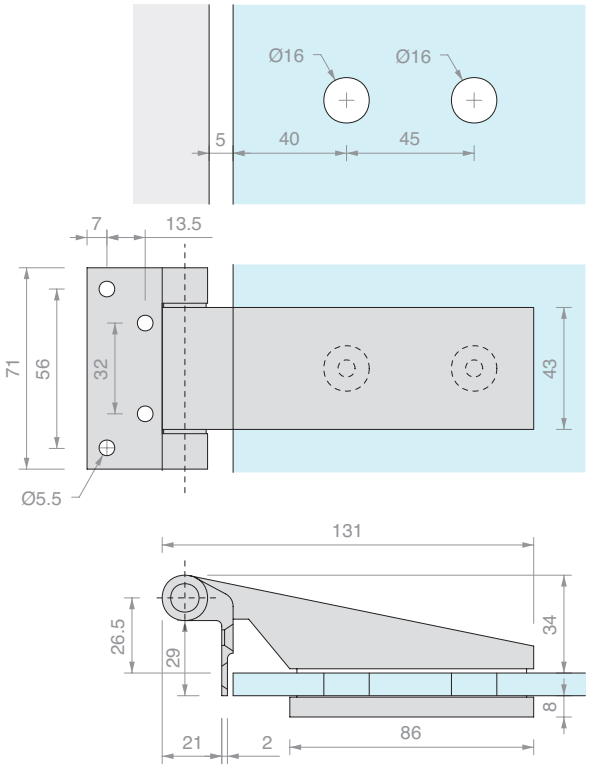

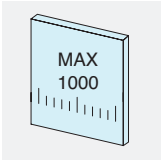

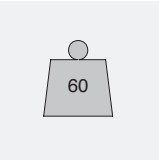

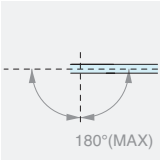

ROTATION +180°

Réf.	Pour verres	Q.té
CER4ALSQ	De **8** à **13.5** mm	1 U

CHARNIÈRE MUR/VERRE POUR MONTANTS ARRONDIE

Matériau : Aluminium

Finition : /6 /88 /97

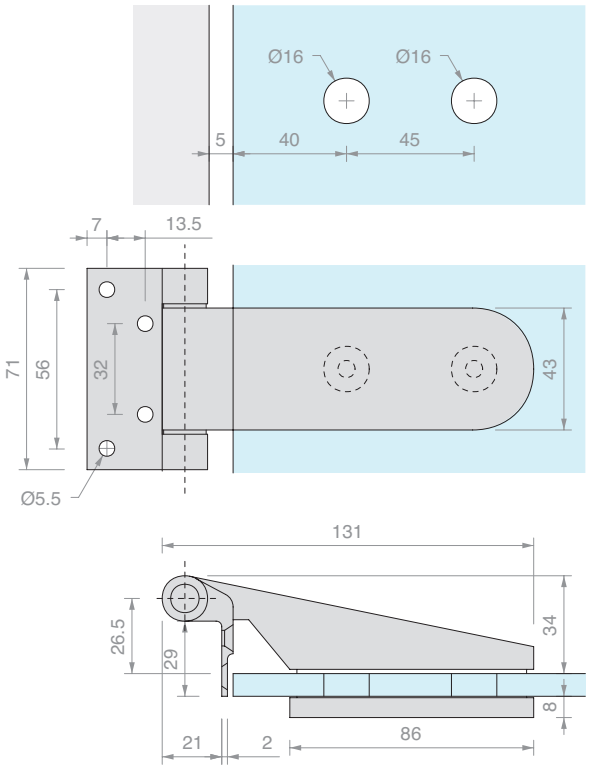

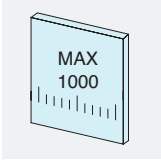

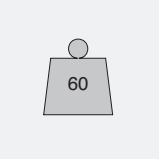

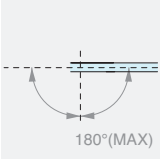

ROTATION +180°

Réf.	Pour verres	Q.té
CER4AL	De **8** à **13.5** mm	1 U

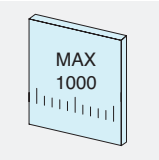

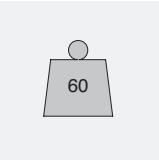

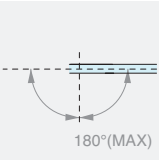

ROTATION +180°

CHARNIÈRE MUR/VERRE POUR MONTANTS CARRÉE

Matériau : Aluminium

Finition : /6 /88 /97

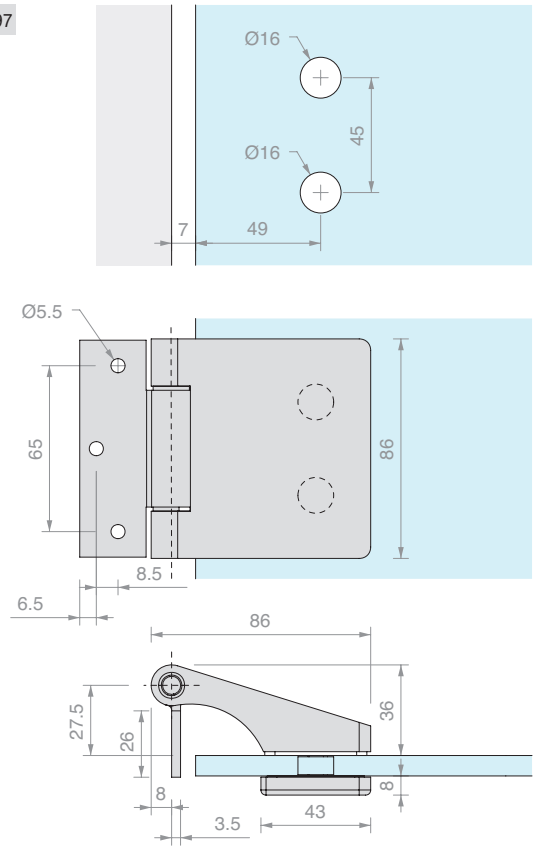

Réf.	Pour verres	Q.té
CER148ALSQ	De **8** à **13.5** mm	1 U

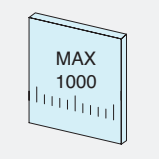

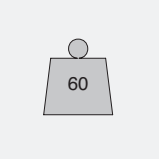

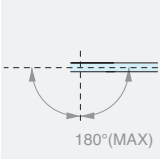

ROTATION +180°

CHARNIÈRE MUR/VERRE POUR MONTANTS ARRONDIE

Matériau : Aluminium

Finition : /6 /88 /97

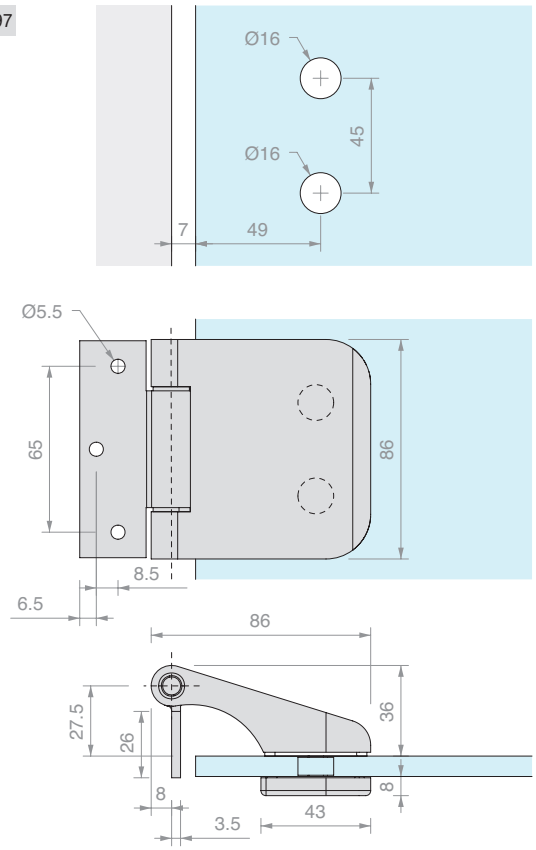

Réf.	Pour verres	Q.té
CER148AL	De **8** à **13.5** mm	1 U

CHARNIÈRE MUR/VERRE POUR MONTANTS ÉTROITS CARRÉE

Matériau : Aluminium

Finition : /97 /R2

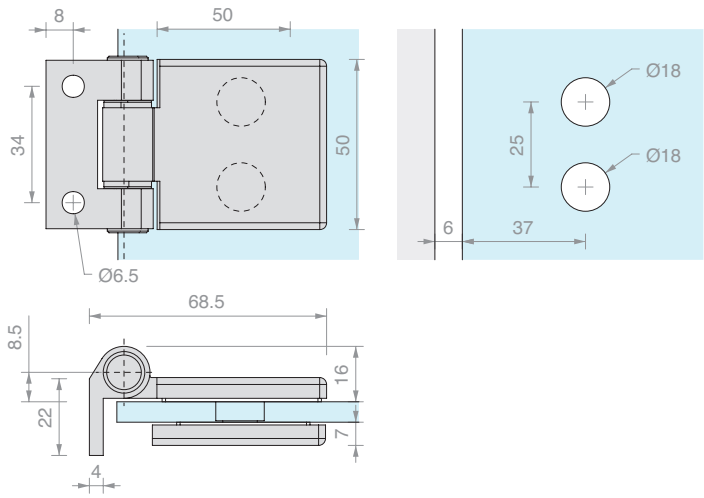

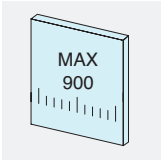

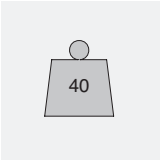

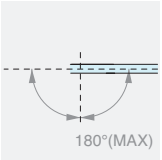

ROTATION +180°

Réf.	Pour verres	Q.té
FA50	De **8** à **12** mm	1 U

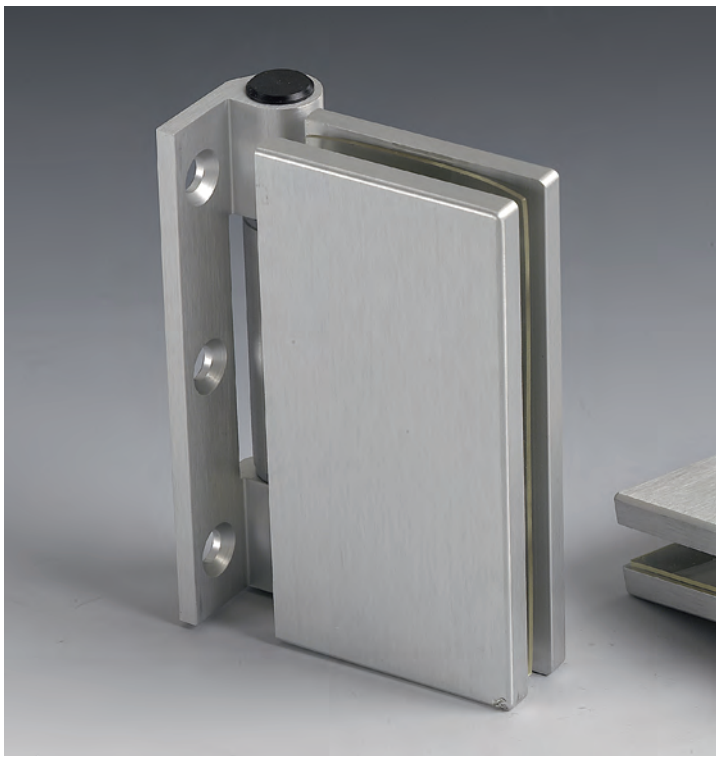

CHARNIÈRE MUR/VERRE POUR MONTANTS ÉTROITS RECTANGULAIRE

Matériau : Aluminium

Finition : /97 /R2

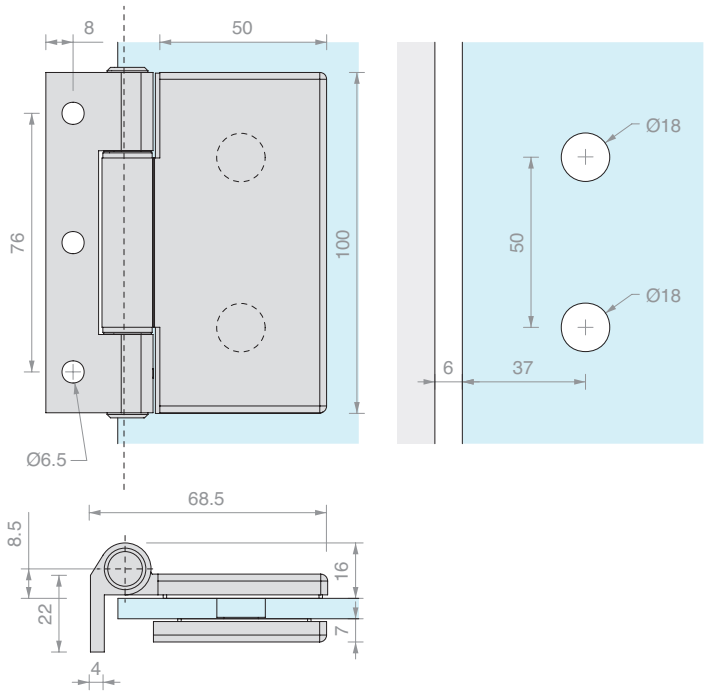

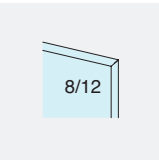

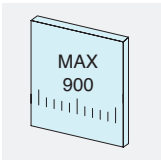

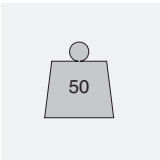

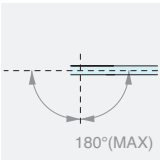

ROTATION +180°

Réf.	Pour verres	Q.té
FA100	De **8** à **12** mm	1 U

CHARNIÈRE VERRE/VERRE FA580

Matériau : Aluminium

Finition : /97 /R2

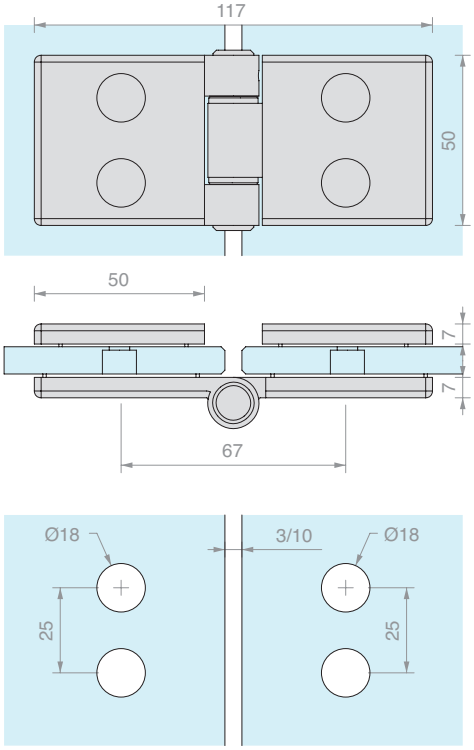

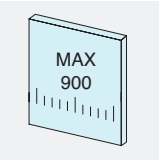

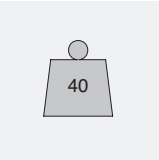

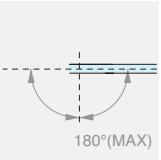

ROTATION +180°

Réf.	Pour verres	Q.té
FA580	De **8** à **12** mm	1 U

CHARNIÈRE VERRE/VERRE FA180

Matériau : Aluminium

Finition : /97 /R2

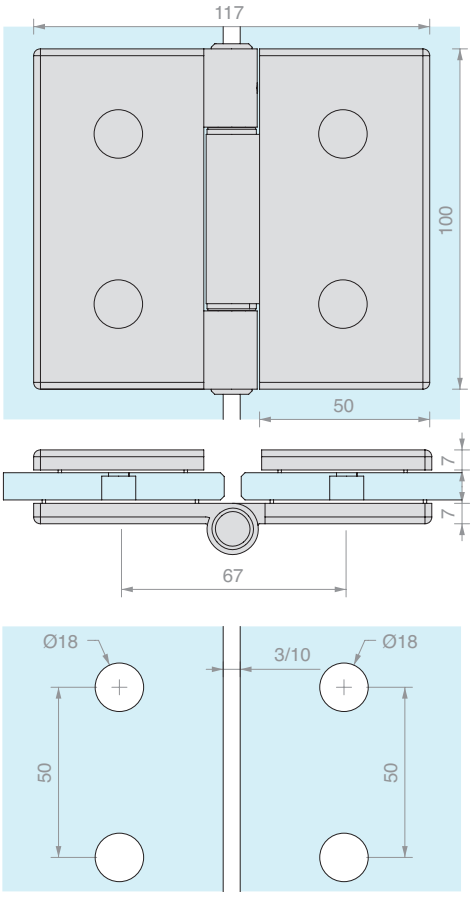

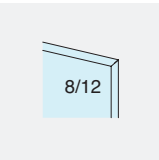

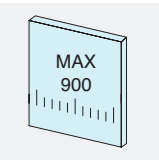

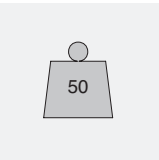

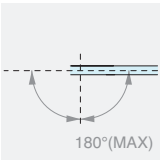

ROTATION +180°

Réf.	Pour verres	Q.té
FA180	De **8** à **12** mm	1 U

CHARNIÈRES GLISS

Matériau : Aluminium

Finition : /97

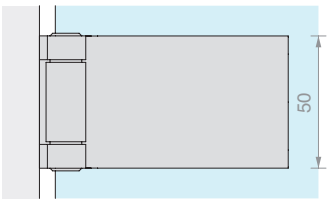

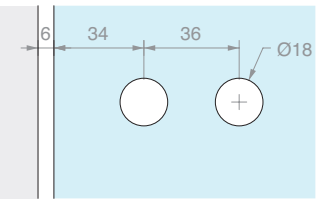

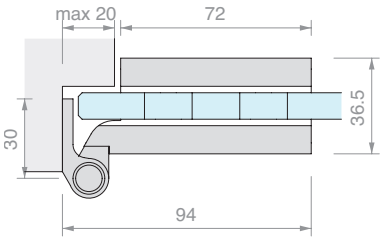

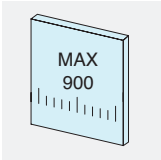

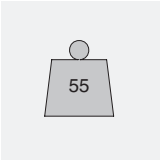

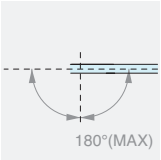

ROTATION +180°

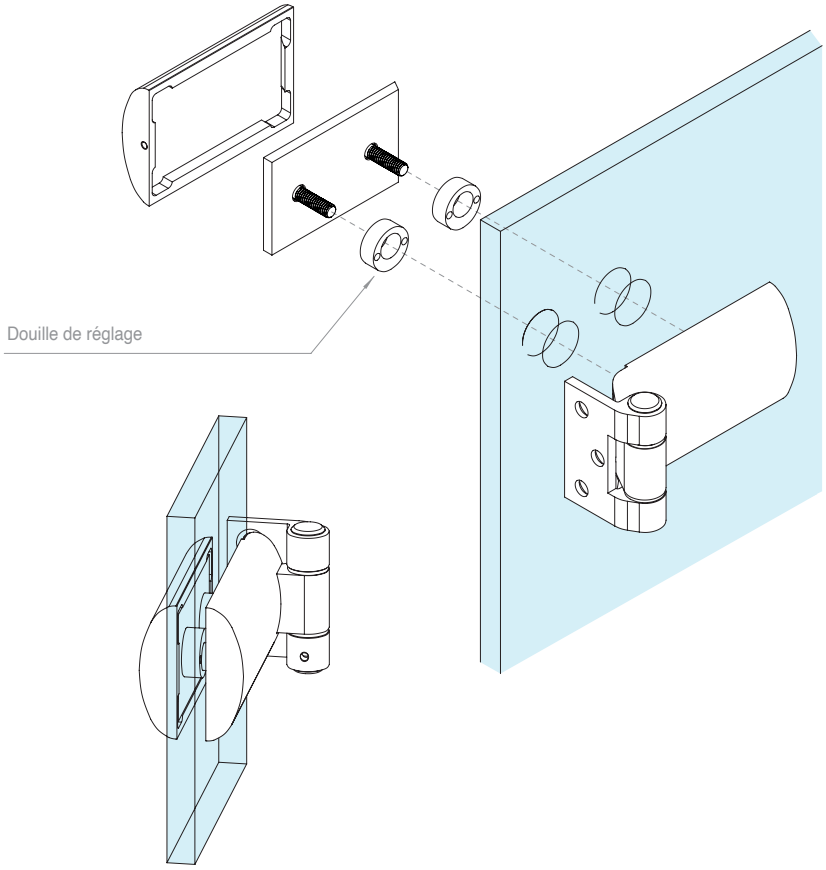

Réf.	Pour verres	Q.té
CERMGLISS	De **8** à **12** mm	1 U

CORPS SERRURE SR1220 AVEC TROU POUR CYLINDRE EUROPÉEN

Matériau : Inox AISI 304

Finition : /8 /15

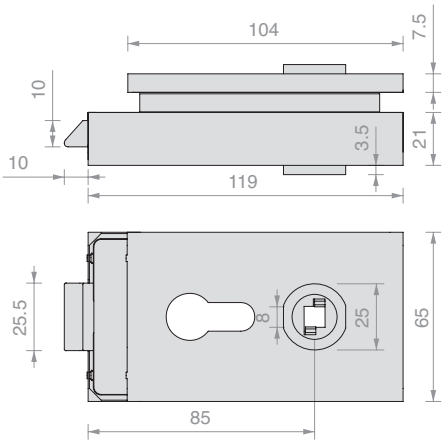

Réf.	Pour verres	Loquet	Q.té
SR1220CORP	De **8** à **12** mm	Mécanique	1 U

CORPS SERRURE SR1220 AVEC BOUTON, LIBRE/OCCUPÉ

Matériau : Inox AISI 304

Finition : /8 /15

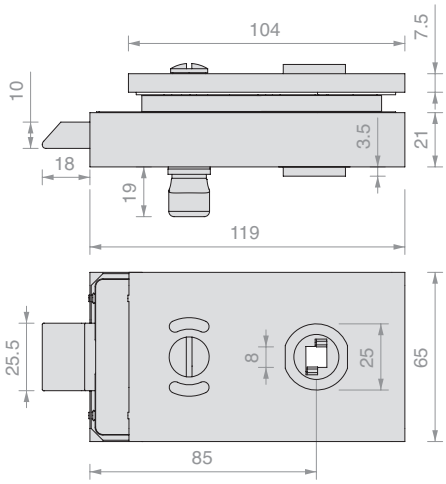

Réf.	Pour verres	Loquet	Q.té
SR119CORP	De **8** à **12** mm	Mécanique	1 U

ENCOCHE SERRURE SR1220

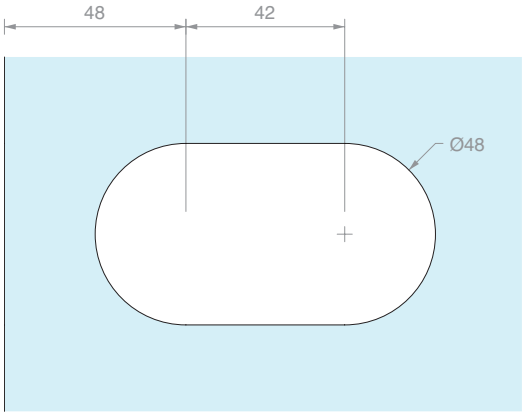

CORPS SERRURE SRS1180 AVEC TROU POUR CYLINDRE EUROPÉEN

Matériau : Inox AISI 304

Finition : /8 /15

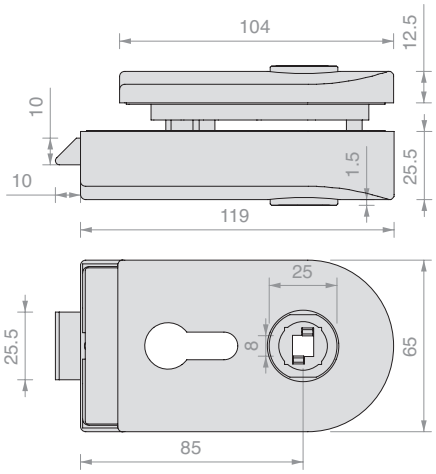

Réf.	Pour verres	Loquet	Q.té
SRS1180CORP	De **8** à **12** mm	Mécanique	1 U

CORPS SERRURE SR118 AVEC BOUTON ET LIBRE/OCCUPÉ

Matériau : Inox AISI 304

Finition : /8 /15

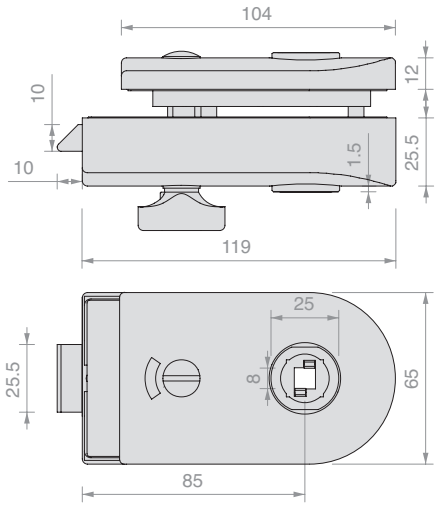

Réf.	Pour verres	Loquet	Q.té
SR118CORP	De **8** à **12** mm	Mécanique	1 U

ENCOCHE SERRURE SRS1180 / SR118

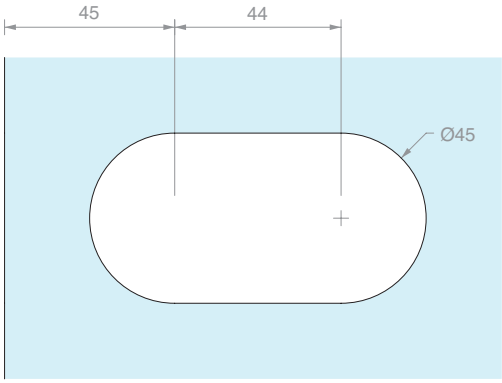

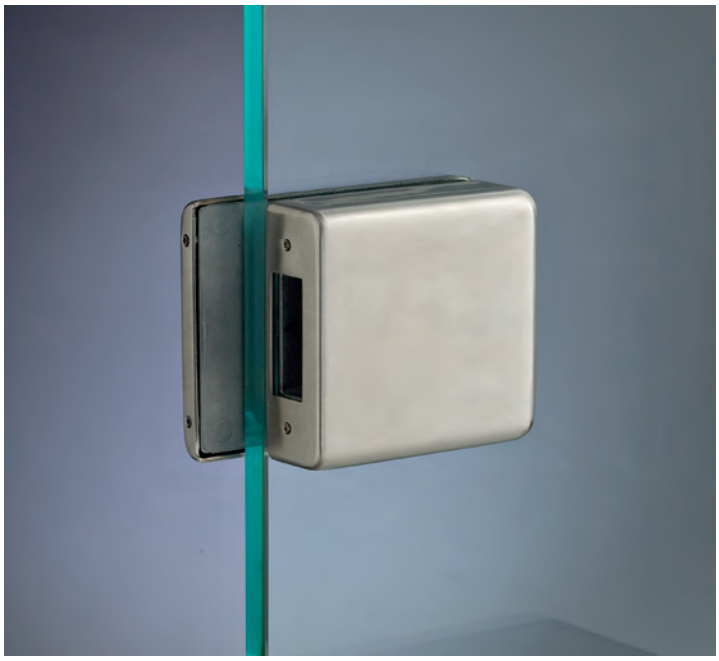

BOÎTIER GÂCHE GAMME SR1220

Matériau : Inox AISI 304

Finition : /8 /15

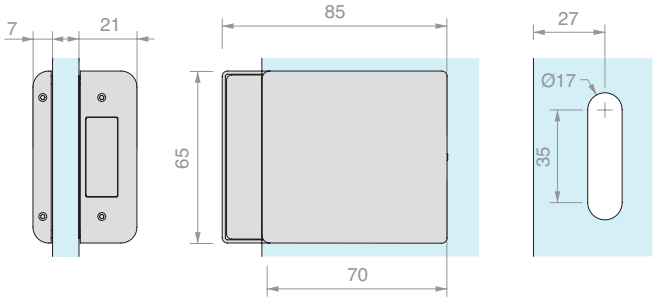

Réf.	Pour verres	Q.té
SR1224	De **8** à **12** mm	1 U

BOÎTIER GÂCHE GAMME SR118

Matériau : Inox AISI 304

Finition : /8 /15

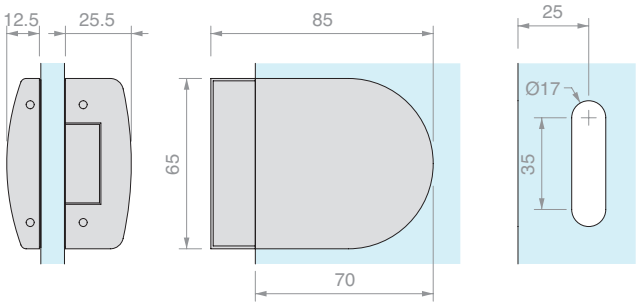

Réf.	Pour verres	Q.té
SRC118	De **8** à **12** mm	1 U

BUTÉES DE FERMETURE

Matériau : Inox

Compatibles avec : SR1220, SR119, SRS1180, SR118

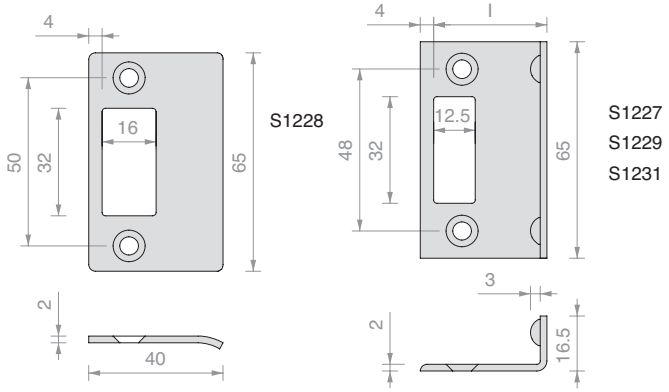

Réf.	Pour verres	l	Q.té
S1228	-	-	1 U
S1227	**8** mm	**27** mm	1 U
S1229	**10** mm	**29** mm	1 U
S1231	**12** mm	**31** mm	1 U

CORPS SERRURE S120 POUR MONTANTS AVEC TROU POUR CYLINDRE EUROPÉEN

Matériau : Inox AISI 304

Finition : /8 /15

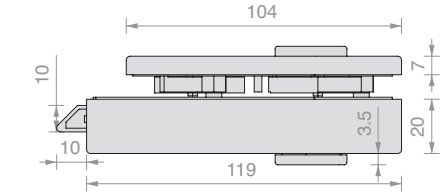

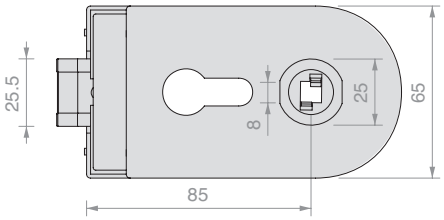

Réf.	Pour verres	Loquet	Q.té
S1203CORP	De **8** à **12** mm	Mécanique	1 U

CORPS SERRURE S120 AVEC TROU POUR CYLINDRE EUROPÉEN

Matériau : Inox AISI 304

Finition : /8 /15

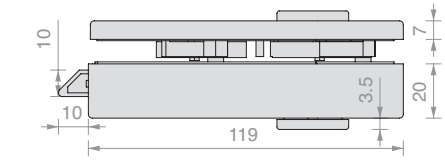

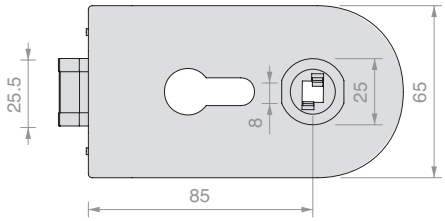

Réf.	Pour verres	Loquet	Q.té
S1201CORP	De **8** à **12** mm	Mécanique	1 U

ENCOCHE SERRURE S120

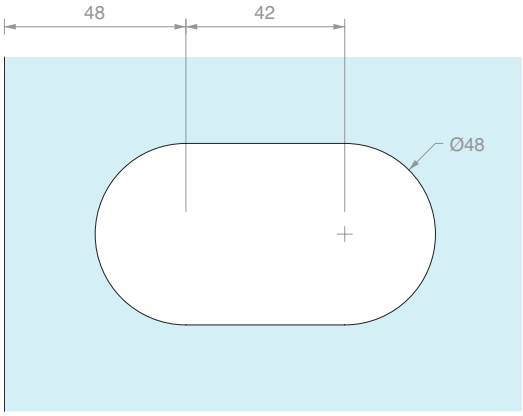

CORPS SERRURE S120 POUR MONTANTS AVEC CLÉ PATENT

Matériau : Inox AISI 304

Finition : /8 /15

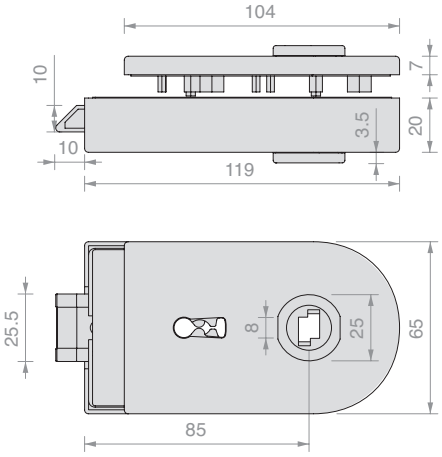

Réf.	Pour verres	Loquet	Q.té
S1207KCORP	De **8** à **12** mm	Mécanique	1 U

CORPS SERRURE S120 AVEC CLÉ PATENT

Matériau : Inox AISI 304

Finition : /8 /15

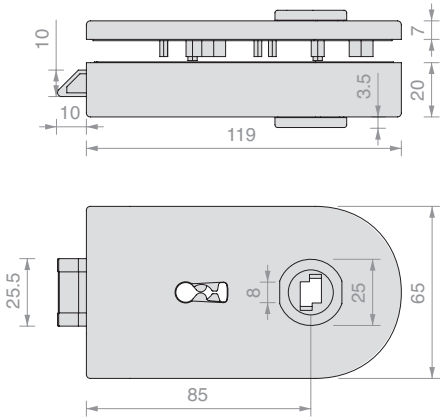

Réf.	Pour verres	Loquet	Q.té
S1205KCORP	De **8** à **12** mm	Mécanique	1 U

ENCOCHE SERRURE S120

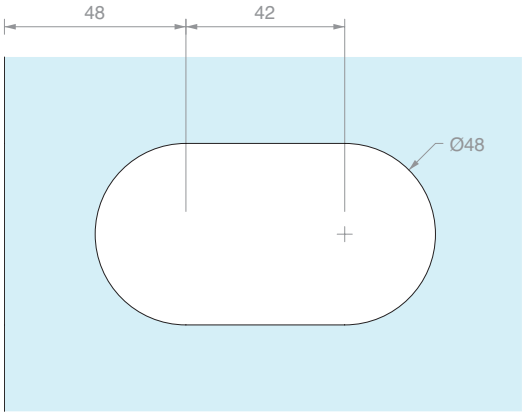

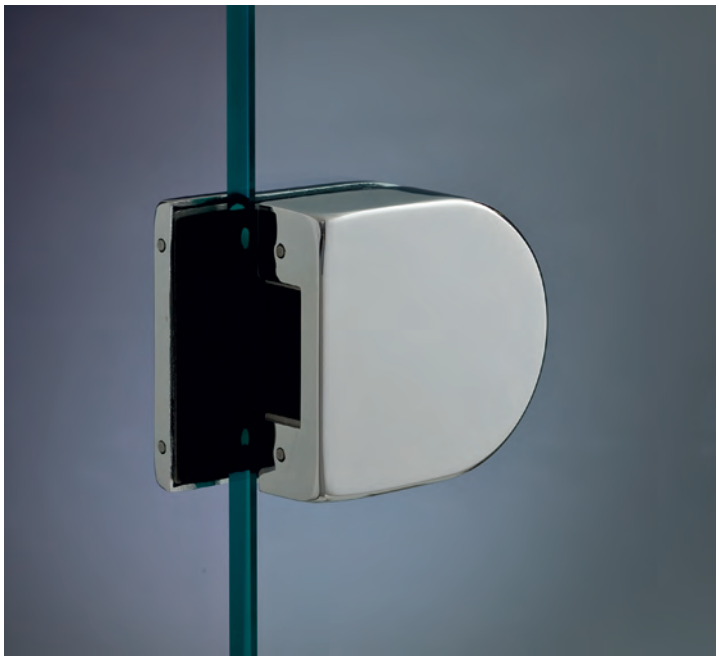

BOÎTIER GÂCHE AVEC BUTÉE

Matériau : Inox AISI 304

Finition : /8 /15

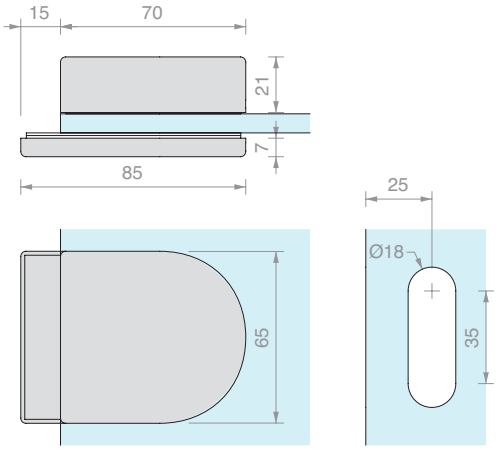

Réf.	Pour verres	Q.té
S1211	De **8** à **12** mm	1 U

BOÎTIER GÂCHE SANS BUTÉE

Matériau : Inox AISI 304

Finition : /8 /15

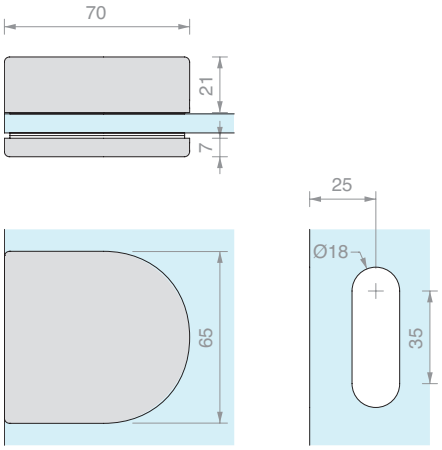

Réf.	Pour verres	Q.té
S1209	De **8** à **12** mm	1 U

BUTÉES DE FERMETURE

Matériau : Inox

Compatibles avec la gamme S120

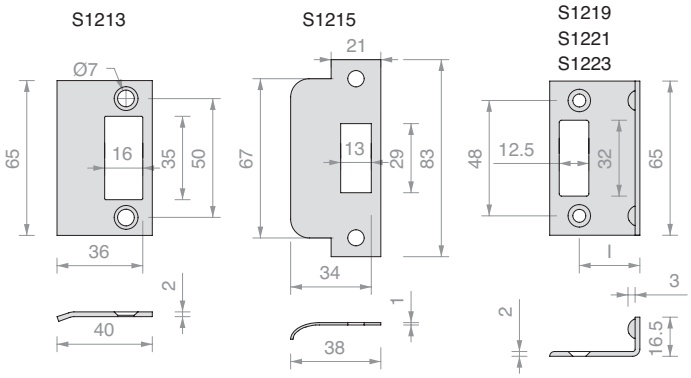

Réf.	Pour verres	l	Q.té
S1213	-	-	1 U
S1215	-	-	1 U
S1219	**8** mm	**34** mm	1 U
S1221	**10** mm	**36** mm	1 U
S1223	**12** mm	**38** mm	1 U

CORPS SERRURE S1600 POUR MONTANT AVEC TROU CYLINDRE EUROPÉEN

Matériau : Inox AISI 304

Finition : /8 /15

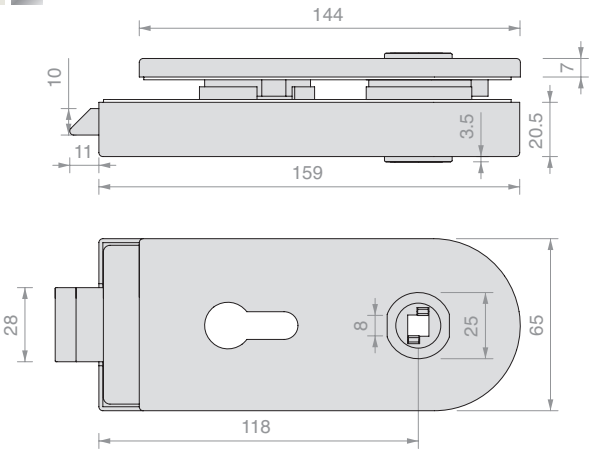

Réf.	Pour verres	Loquet	Q.té
STL02CORP	De **10** à **12** mm	Mécanique	1 U

CORPS SERRURE S1600 SANS TROU

Matériau : Inox AISI 304

Finition : /8 /15

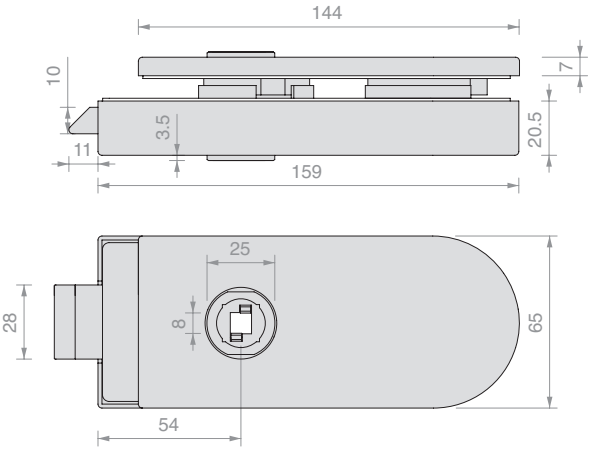

Réf.	Pour verres	Loquet	Q.té
STL06CORP	De **10** à **12** mm	Mécanique	1 U

CORPS SERRURE S1600 AVEC TROU CYLINDRE EUROPÉEN

Matériau : Inox AISI 304

Finition : /8 /15

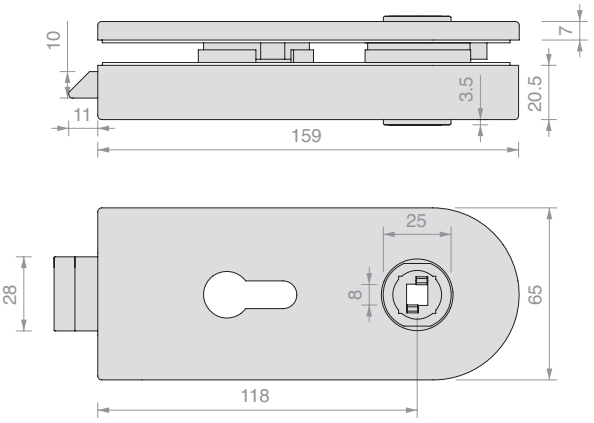

Réf.	Pour verres	Loquet	Q.té
STL04CORP	De **10** à **12** mm	Mécanique	1 U

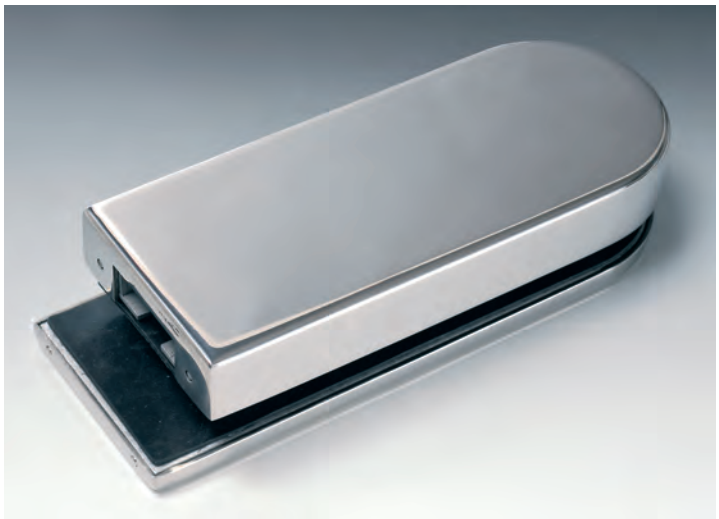

BOÎTIER GÂCHE AVEC BUTÉE

Matériau : Inox AISI 304

Finition : /8 /15

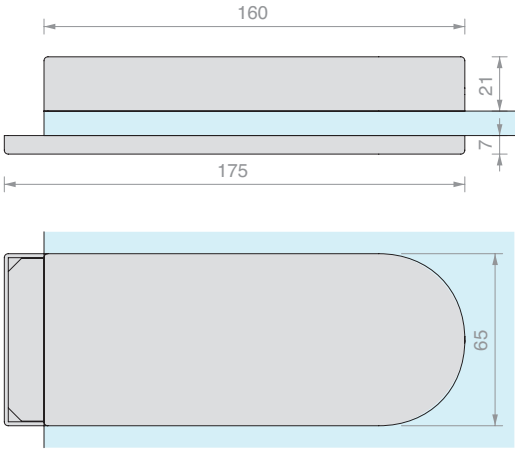

Réf.	Pour verres	Q.té
STL05	De **10** à **12** mm	1 U

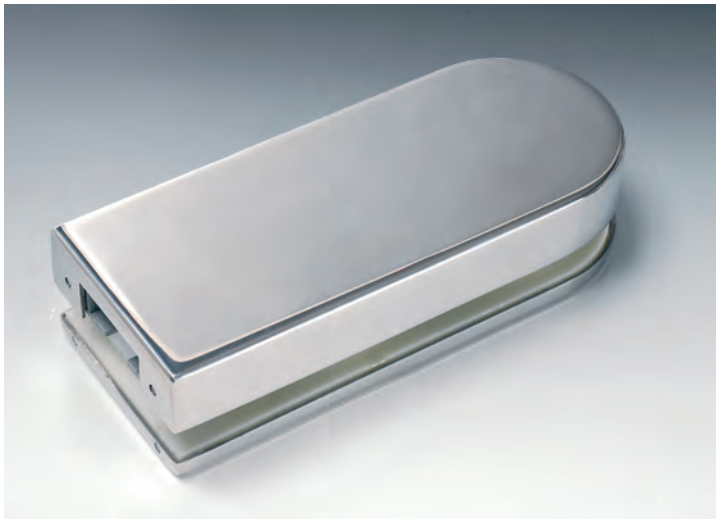

BOÎTIER GÂCHE SANS BUTÉE

Matériau : Inox AISI 304

Finition : /8 /15

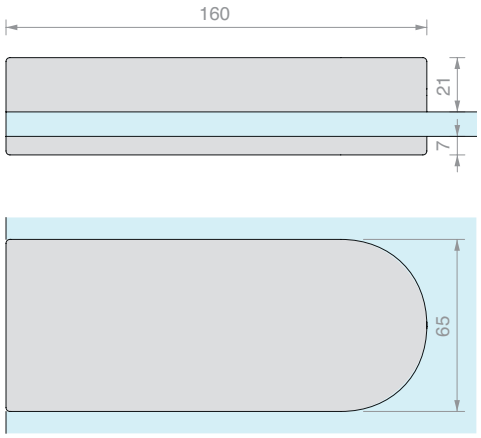

Réf.	Pour verres	Q.té
STL07	De **10** à **12** mm	1 U

ENCOCHE SERRURE ET BOÎTIER GÂCHE STL

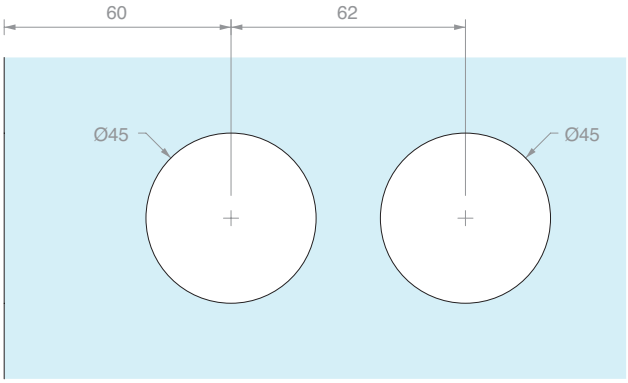

POIGNÉE CARRÉE

Matériau : Inox AISI 304

Finition : /8 /15

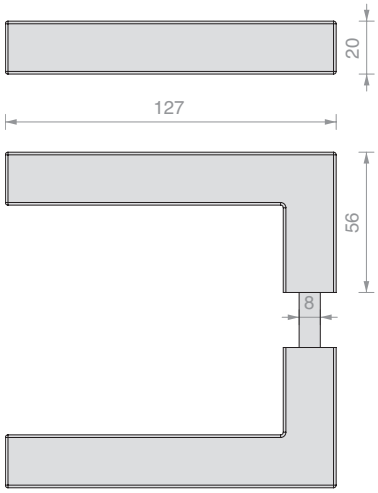

Réf.	Q.té
SR119M	1 U

POIGNÉE RONDE COURBE

Matériau : Inox AISI 304

Finition : /8 /15

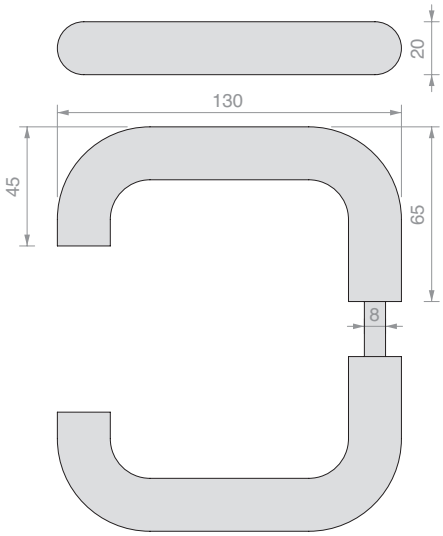

Réf.	Q.té
M107	1 U

POIGNÉE RONDE

Matériau : Inox AISI 304

Finition : /8 /15

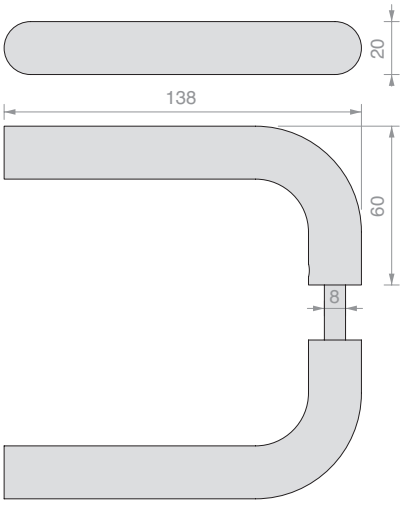

Réf.	Q.té
M135	1 U

CORPS SERRURE MÉCANIQUE CARRÉE AVEC TROU POUR CYLINDRE EUROPÉEN

Matériau : Aluminium

Finition : /6 /88 /97

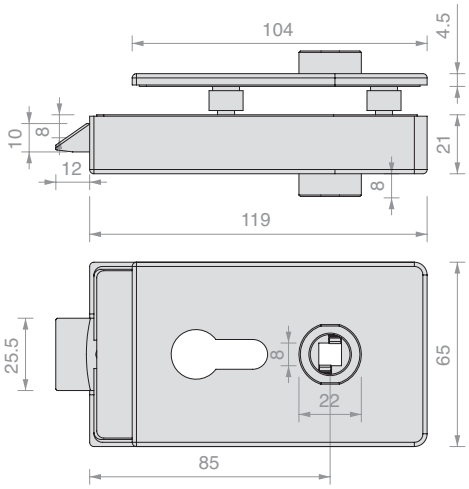

Réf.	Pour verres	Loquet	Q.té
AP2203BORH	De **8** à **13.5** mm	Mécanique	1 U

CORPS SERRURE MÉCANIQUE CARRÉE SANS TROU POUR CYLINDRE

Matériau : Aluminium

Finition : /6 /88 /97

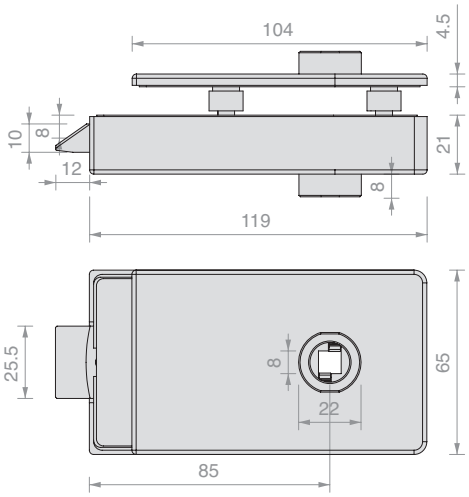

Réf.	Pour verres	Loquet	Q.té
AP2203BOST	De **8** à **13.5** mm	Mécanique	1 U

CORPS SERRURE MÉCANIQUE CARRÉE AVEC CLÉ PATENT

Matériau : Aluminium

Finition : /6 /88 /97

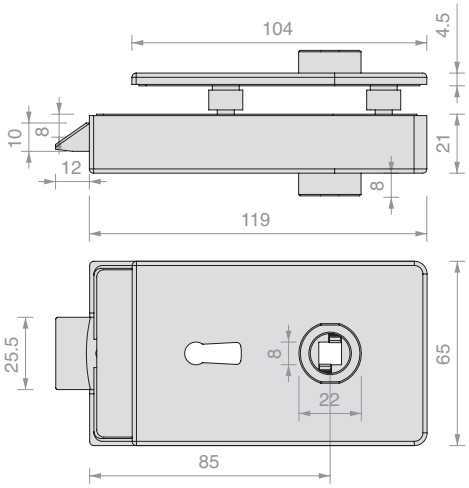

Réf.	Pour verres	Loquet	Q.té
AP2203BOPA	De **8** à **13.5** mm	Mécanique	1 U

CORPS SERRURE MÉCANIQUE CARRÉE AVEC BOUTON ET LIBRE/OCCUPÉ

Matériau : Aluminium

Finition : /6 /88 /97

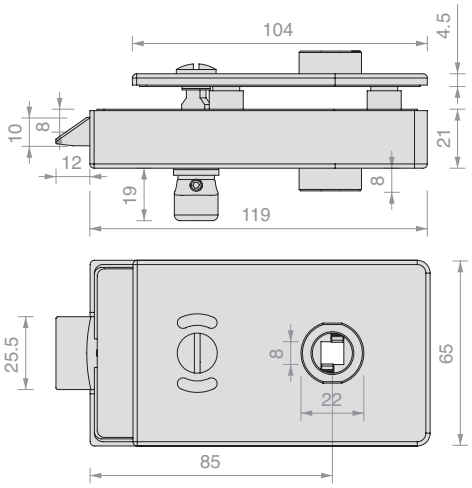

Réf.	Pour verres	Loquet	Q.té
AP2203BOKS	De **8** à **13.5** mm	Mécanique	1 U

CORPS SERRURE MAGNÉTIQUE CARRÉE AVEC TROU POUR CYLINDRE EUROPÉEN

Matériau : Aluminium

Finition : /6 /88 /97

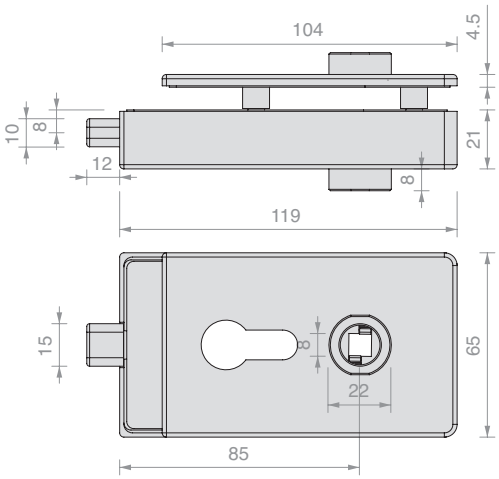

Réf.	Pour verres	Loquet	Q.té
AP2203BOMG	De **8** à **13.5** mm	Magnétique	1 U

ENCOCHE VERRE POUR LA GAMME APRO2203

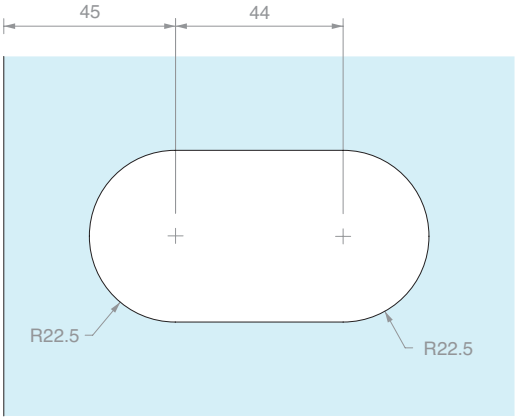

CORPS SERRURE MÉCANIQUE RONDE AVEC TROU POUR CYLINDRE EUROPÉEN

Matériau : Aluminium

Finition : /6 /88 /97

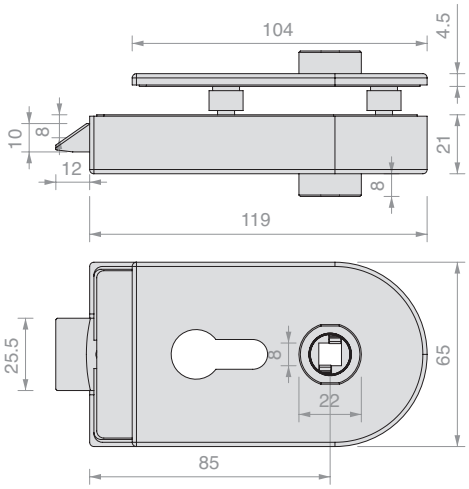

Réf.	Pour verres	Loquet	Q.té
AP1203BORH	De **8** à **13.5** mm	Mécanique	1 U

CORPS SERRURE MÉCANIQUE RONDE SANS TROU POUR CYLINDRE

Matériau : Aluminium

Finition : /6 /88 /97

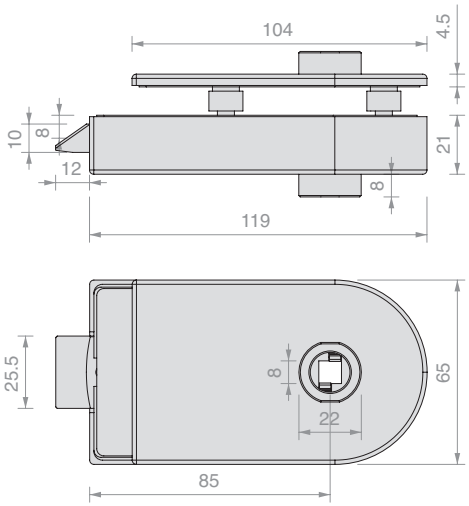

Réf.	Pour verres	Loquet	Q.té
AP1203BOST	De **8** à **13.5** mm	Mécanique	1 U

CORPS SERRURE MÉCANIQUE RONDE AVEC CLÉ PATENT

Matériau : Aluminium

Finition : /6 /88 /97

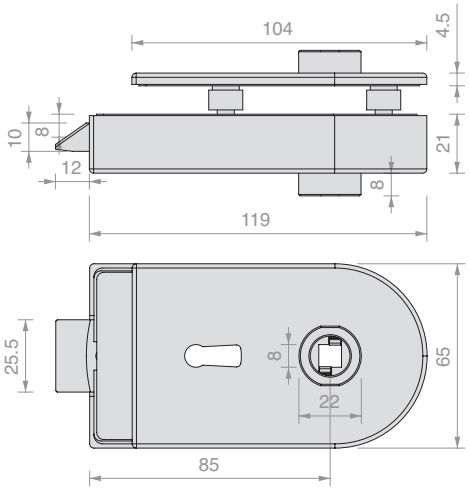

Réf.	Pour verres	Loquet	Q.té
AP1203BOPA	De **8** à **13.5** mm	Mécanique	1 U

CORPS SERRURE MÉCANIQUE RONDE AVEC BOUTON ET LIBRE/OCCUPÉ

Matériau : Aluminium

Finition : /6 /88 /97

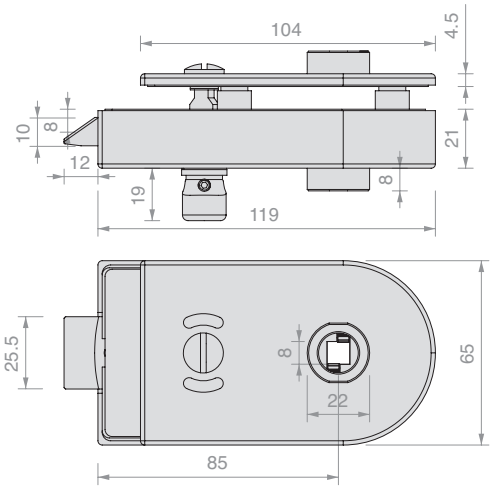

Réf.	Pour verres	Loquet	Q.té
AP1203BOKS	De **8** à **13.5** mm	Mécanique	1 U

CORPS SERRURE MAGNÉTIQUE RONDE AVEC TROU POUR CYLINDRE EUROPÉEN

Matériau : Aluminium

Finition : /6 /88 /97

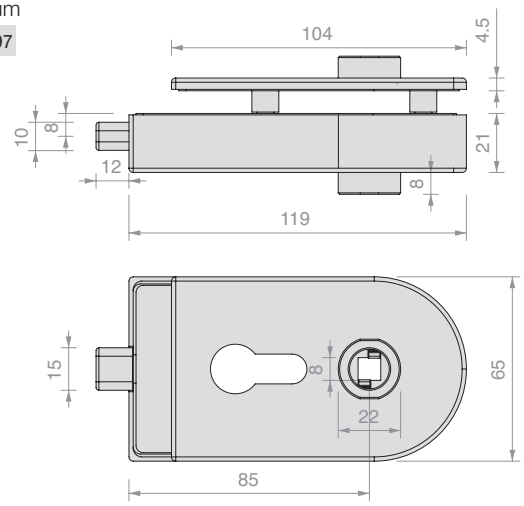

Réf.	Pour verres	Loquet	Q.té
AP1203BOMG	De **8** à **13.5** mm	Magnétique	1 U

ENCOCHE VERRE POUR LA GAMME APRO1203

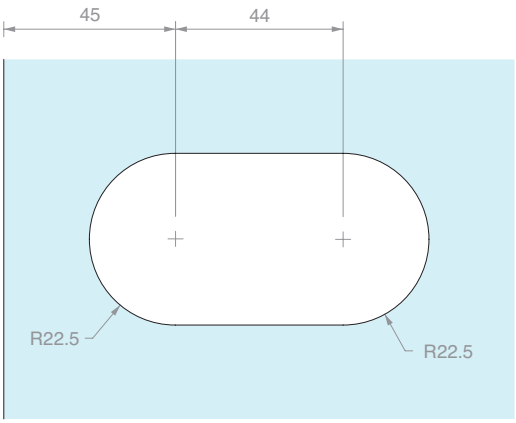

BOÎTIER GÂCHE GAMME APRO2203

Matériau : Aluminium

Finition : /6 /88 /97

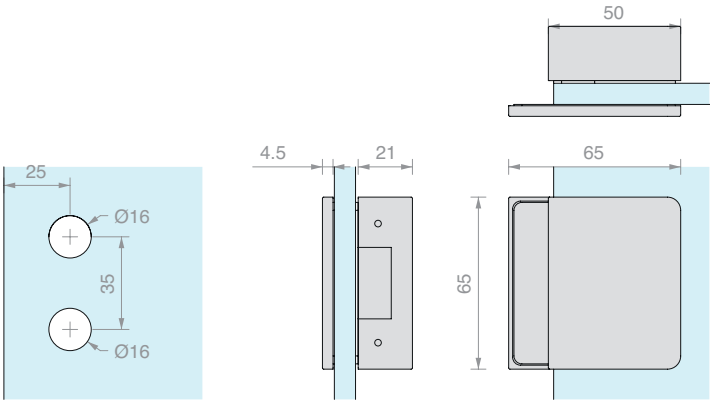

Réf.	Pour verres	Gâche	Q.té
APROIN2203H	De **8** à **12** mm	Mécanique	1 U
APROIN2203HM	De **8** à **12** mm	Magnétique	1 U

BOÎTIER GÂCHE GAMME APRO1203

Matériau : Aluminium

Finition : /6 /88 /97

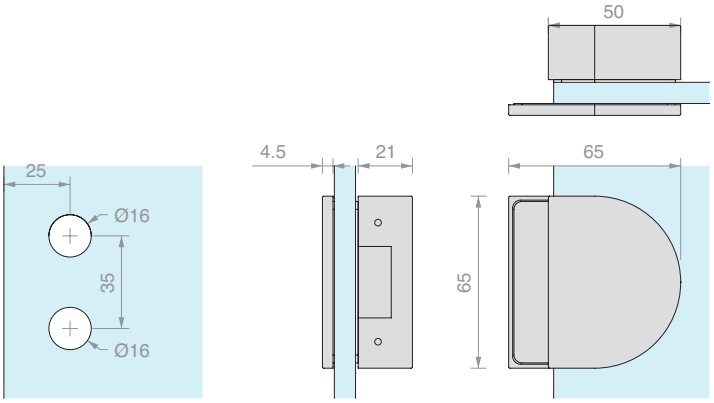

Réf.	Pour verres	Gâche	Q.té
APROIN1203H	De **8** à **12** mm	Mécanique	1 U
APROIN1203HM	De **8** à **12** mm	Magnétique	1 U

GÂCHE POUR PÊNE MÉCANIQUE

Matériau : Inox

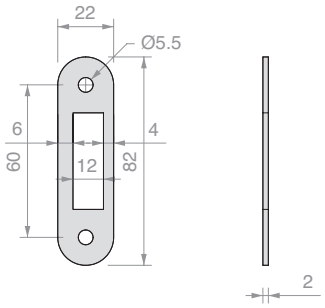

Réf.	Q.té
SERH17	1 U

GÂCHE POUR PÊNE MAGNÉTIQUE

Matériau : Inox

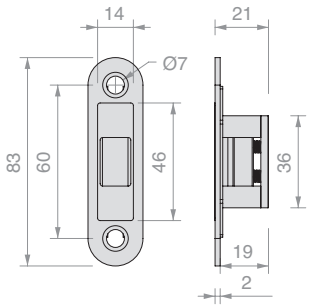

Réf.	Q.té
APROIN17M	1 U

CYLINDRE EUROPÉEN CLÉ/CLÉ

Matériau : Laiton

Cylindre européen livré avec 3 clés

Finition : /95

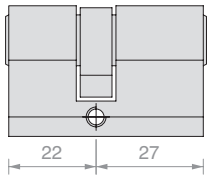

Réf.	Clé	Q.té
CISA2227U	Unique	1 U
CISA2227D	Différente	1 U

CYLINDRE CLÉ/BOUTON TOURNANT

Matériau : Laiton

Cylindre européen livré avec 3 clés

Finition : /1 /3 /45

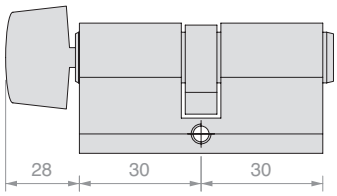

Réf.	Clé	Q.té
S1217U	Unique	1 U

PAIRE DE POIGNÉES CARRÉES FERMÉES

Matériau : Aluminium

Finition : /6 /88 /97

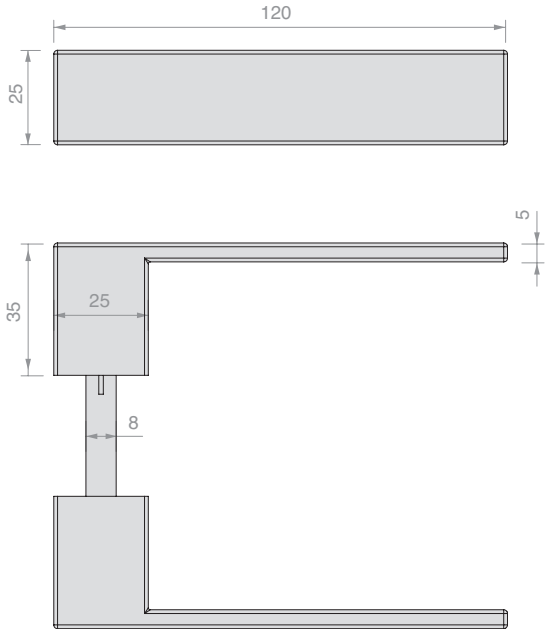

Réf.	Q.té
APHANDSC	1 U

PAIRE DE POIGNÉES CARRÉES OUVERTES

Matériau : Aluminium

Finition : /6 /88 /97

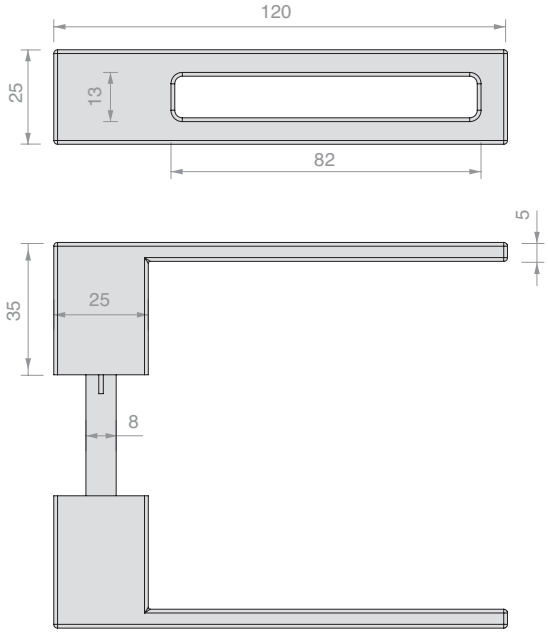

Réf.	Q.té
APHANDSH	1 U

PAIRE DE POIGNÉES CARRÉES FERMÉES AVEC BOUTON FIXE

Matériau : Aluminium

Le côté bouton ne sert que pour la prise

Finition : /6 /88 /97

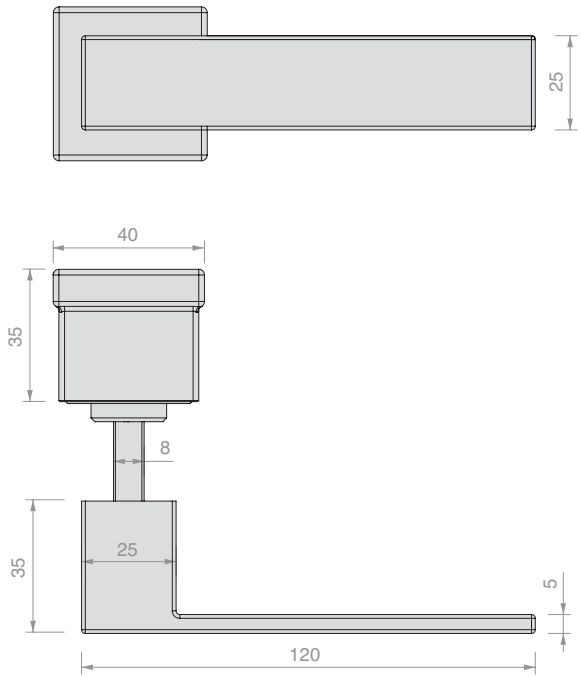

Réf.	Q.té
APHAFKSC	1 U

PAIRE DE POIGNÉES CARRÉES OUVERTES AVEC BOUTON FIXE

Matériau : Aluminium

Le côté bouton ne sert que pour la prise

Finition : /6 /88 /97

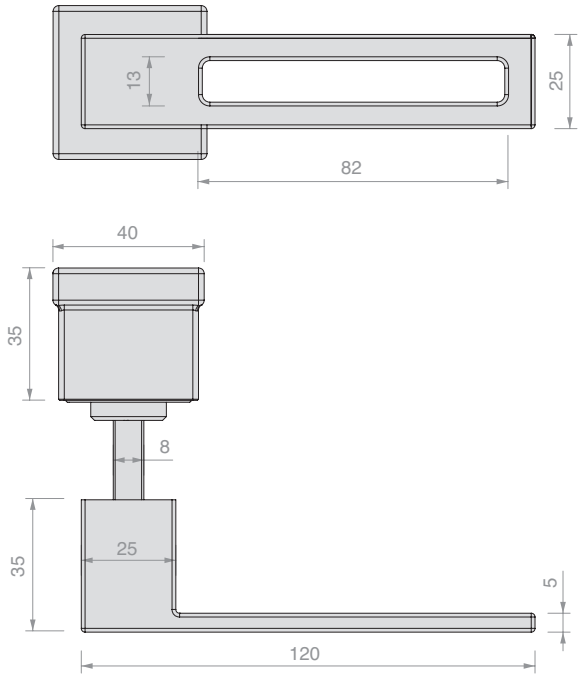

Réf.	Q.té
APHAFKSH	1 U

PAIRE DE POIGNÉES ARRONDIES FERMÉES

Matériau : Aluminium

Finition : /6 /88 /97

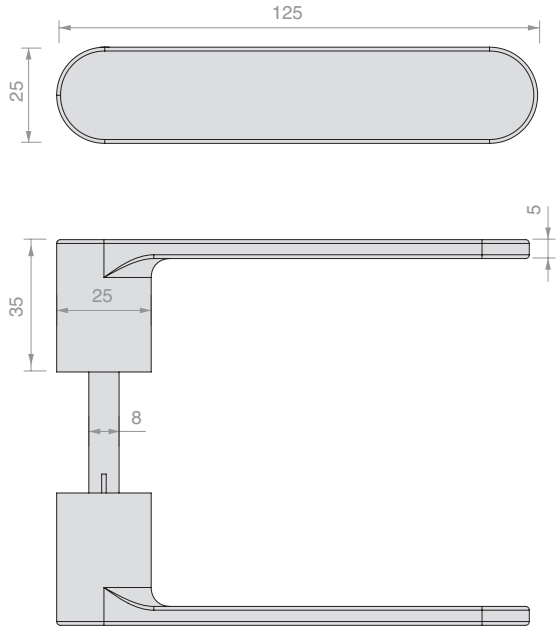

Réf.	Q.té
APHANDRC	1 U

PAIRE DE POIGNÉES ARRONDIES OUVERTES

Matériau : Aluminium

Finition : /6 /88 /97

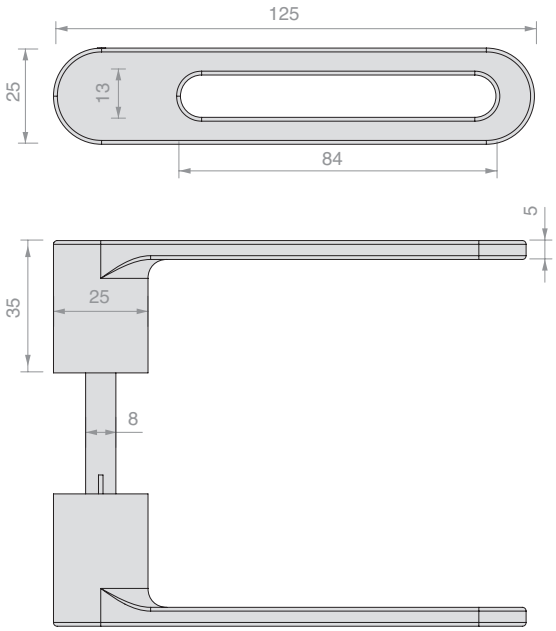

Réf.	Q.té
APHANDRH	1 U

PAIRE DE POIGNÉES ARRONDIES FERMÉES AVEC BOUTON FIXE

Matériau : Aluminium

Le côté bouton ne sert que pour la prise

Finition : /6 /88 /97

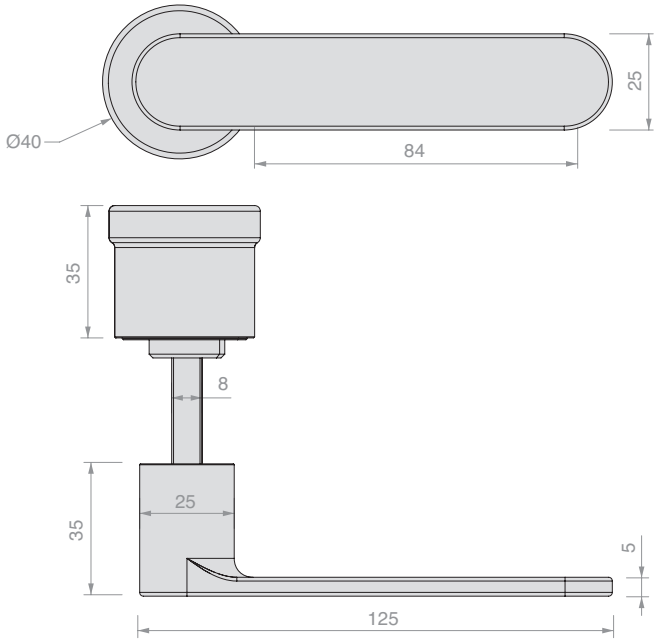

Réf.	Q.té
APHAFKRC	1 U

PAIRE DE POIGNÉES ARRONDIES OUVERTES AVEC BOUTON FIXE

Matériau : Aluminium

Le côté bouton ne sert que pour la prise

Finition : /6 /88 /97

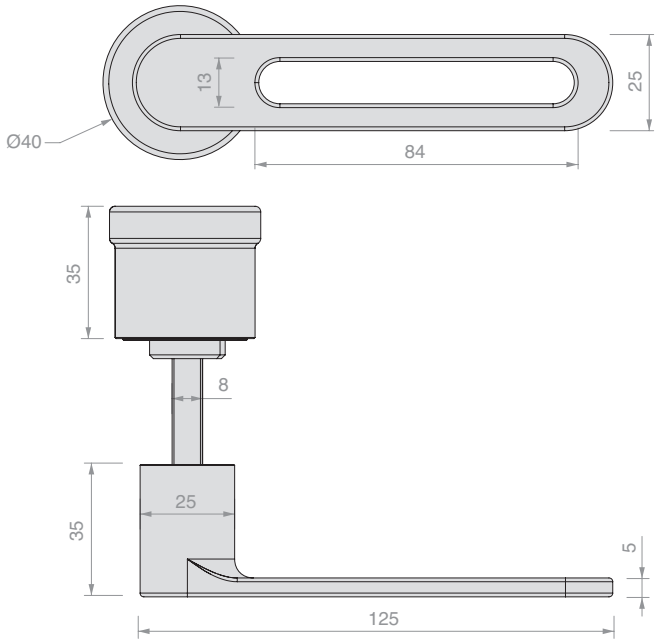

Réf.	Q.té
APHAFKRH	1 U

CORPS SERRURE APRO GAMME 40 CENTRALE, AVEC TROU POUR CYLINDRE EUROPÉEN

Matériau : Aluminium

Finition : /88 /97 /R2

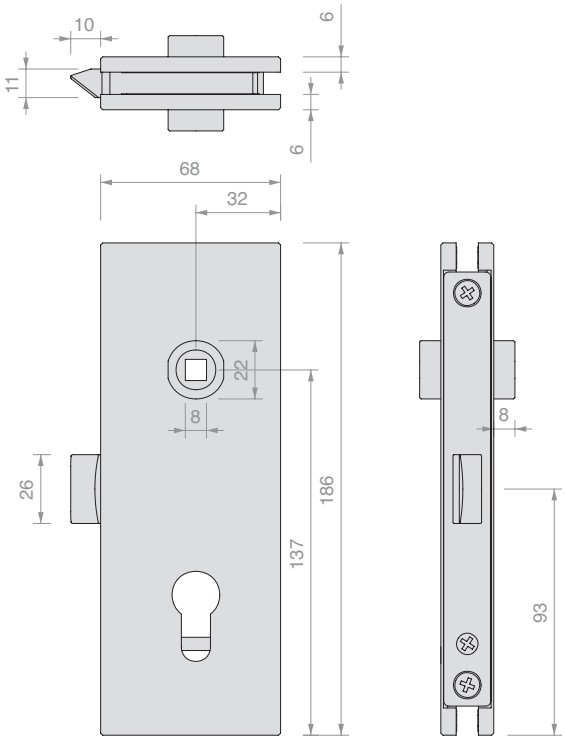

Réf.	Pour verres	Loquet	Q.té
APRO4403BORH	De **8** à **13.5** mm	Mécanique	1 U

CORPS SERRURE APRO GAMME 40 CENTRALE, AVEC TROU POUR CYLINDRE EUROPÉEN

Matériau : Aluminium

Finition : /88 /97 /R2

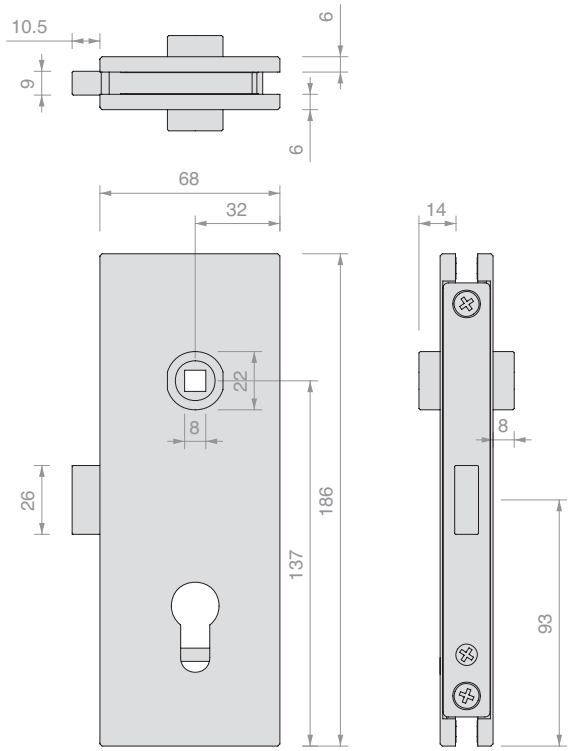

Réf.	Pour verres	Loquet	Q.té
APRO4406BORH	De **8** à **13.5** mm	Magnétique	1 U

CORPS SERRURE APRO GAMME 40 GAUCHE, AVEC TROU POUR CYLINDRE EUROPÉEN

Matériau : Aluminium

Finition : /88 /97 /R2

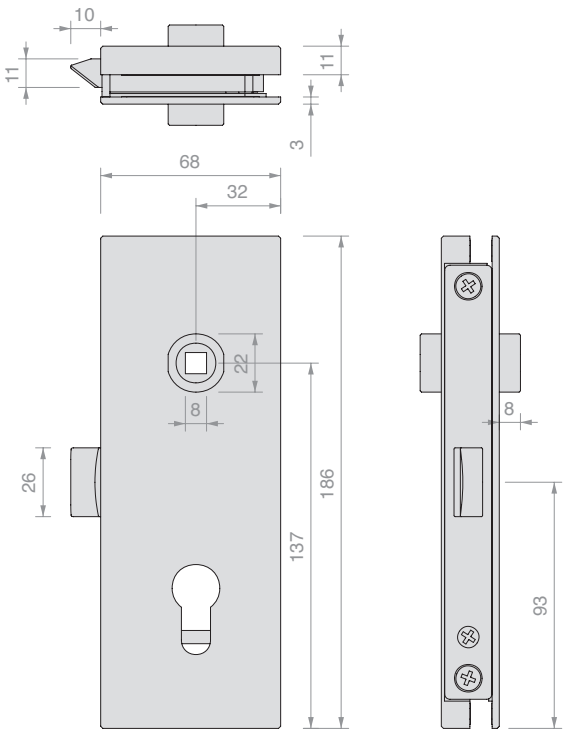

Réf.	Pour verres	Loquet	Q.té
APRO4503BORH	De **8** à **13.5** mm	Mécanique	1 U

CORPS SERRURE APRO GAMME 40 GAUCHE, AVEC TROU POUR CYLINDRE EUROPÉEN

Matériau : Aluminium

Finition : /88 /97 /R2

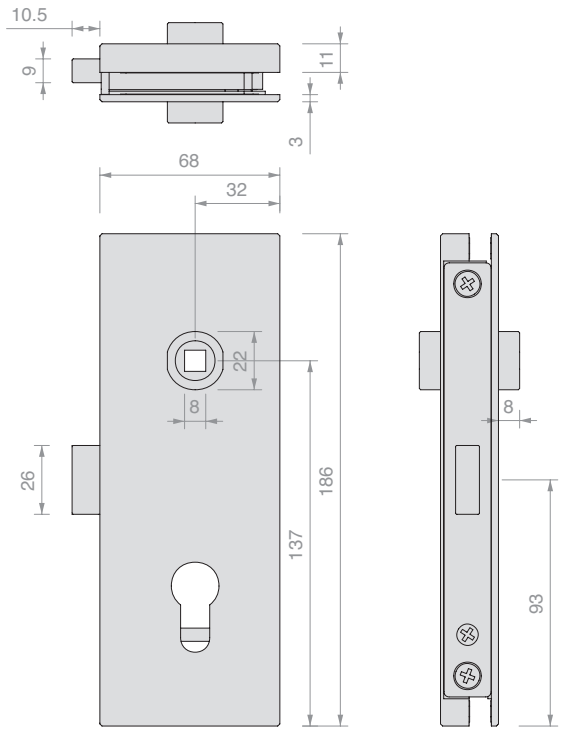

Réf.	Pour verres	Loquet	Q.té
APRO4506BORH	De **8** à **13.5** mm	Magnétique	1 U

CORPS SERRURE APRO GAMME 40 DROITE, AVEC TROU POUR CYLINDRE EUROPÉEN

Matériau : Aluminium

Finition : /88 /97 /R2

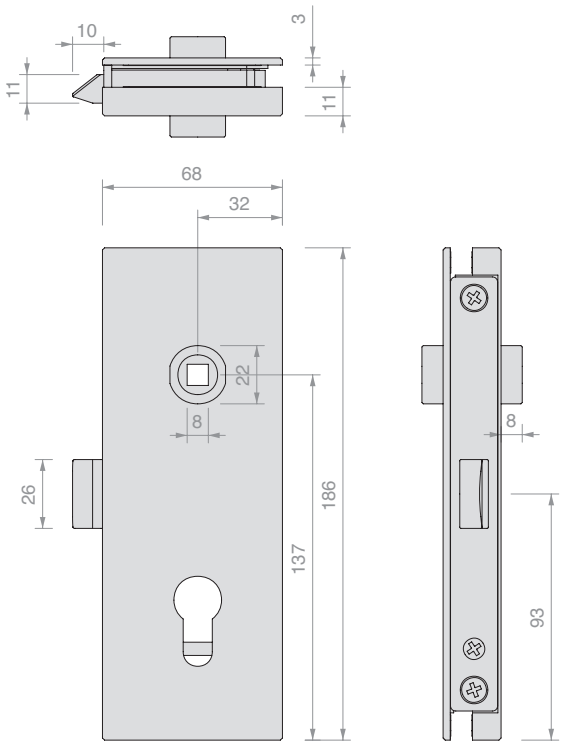

Réf.	Pour verres	Loquet	Q.té
APRO4603BORH	De **8** à **13.5** mm	Mécanique	1 U

CORPS SERRURE APRO GAMME 40 DROITE, AVEC TROU POUR CYLINDRE EUROPÉEN

Matériau : Aluminium

Finition : /88 /97 /R2

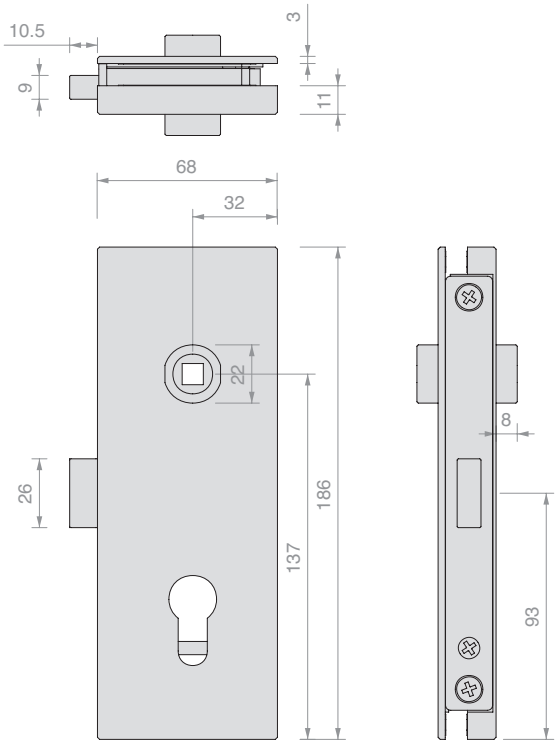

Réf.	Pour verres	Loquet	Q.té
APRO4606BORH	De **8** à **13.5** mm	Magnétique	1 U

ENCOCHE SERRURE MODÈLES APRO VERTICALE

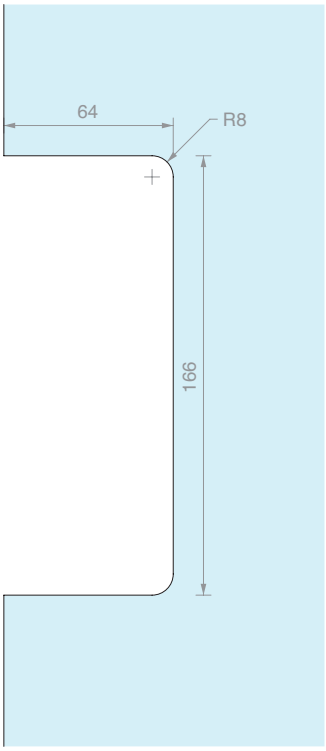

BOÎTIER GÂCHE POUR GAMME APRO 44

Matériau : Aluminium

Finition : /88 /97 /R2

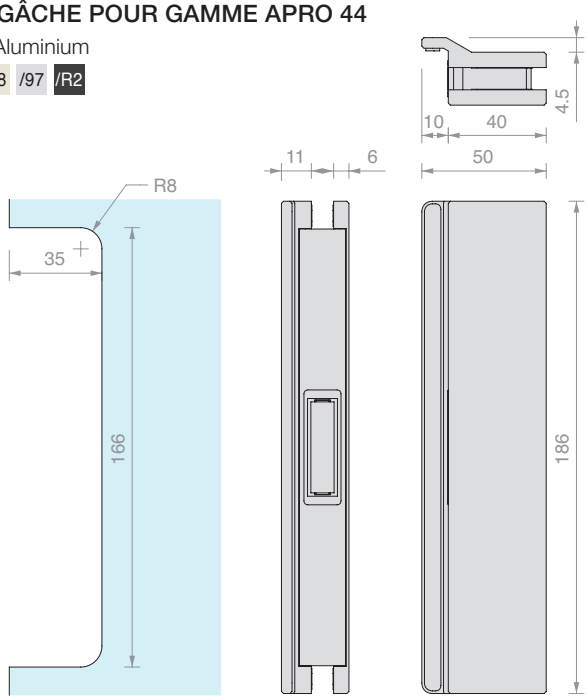

Réf.	Pour verres	Gâche	Q.té
APRO1008	**8** mm	Mécanique	1 U
APRO1010	**10** mm	Mécanique	1 U
APRO1012	**12** mm	Mécanique	1 U
APRO1013	**13.5** mm	Mécanique	1 U
APRO4008	**8** mm	Magnétique	1 U
APRO4010	**10** mm	Magnétique	1 U
APRO4012	**12** mm	Magnétique	1 U
APRO4013	**13.5** mm	Magnétique	1 U

POIGNÉE POUR APRO GAMME 40

Matériau : Aluminium

Finition : /88 /97 /R2

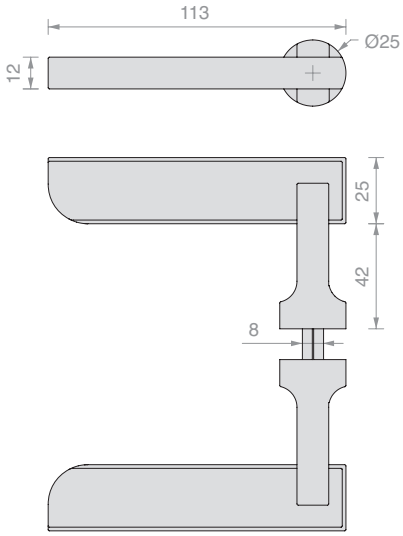

Réf.	Q.té
APHANDTC	1 U

POIGNÉE POUR APRO GAMME 40 MOLETÉE

Matériau : Aluminium

Finition : /88 /97 /R2

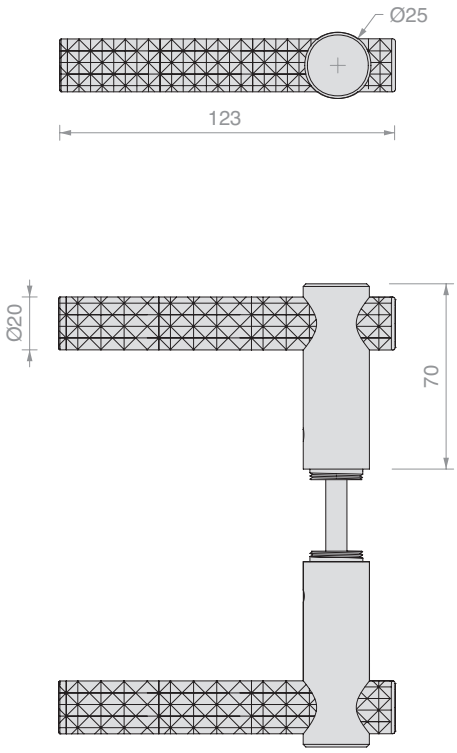

Réf.	Q.té
APHANDGD	1 U

GÂCHE APRO

Matériau : Aluminium

Finition : /7 /R2

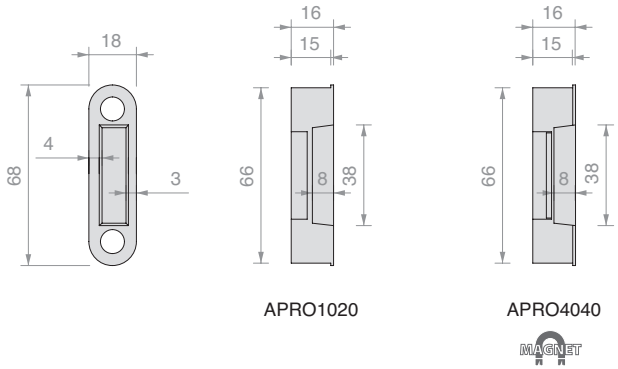

Réf.	Gâche	Q.té
APRO1020	Mécanique	1 U
APRO4040	Magnétique	1 U

GÂCHE APRO RÉGLABLE

Matériau : Aluminium

Finition : /7

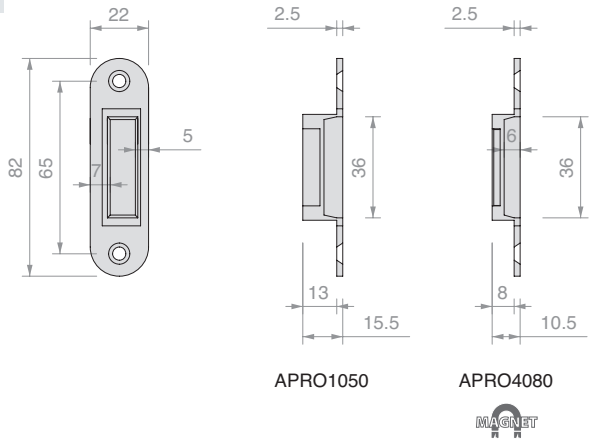

Réf.	Gâche	Q.té
APRO1050	Mécanique	1 U
APRO4080	Magnétique	1 U

CYLINDRE AVEC CLÉ À PROFIL EUROPÉEN

Matériau : Laiton

Cylindre européen livré avec 3 clés

Finition : /1 /3

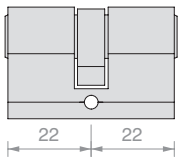

Réf.	Clé	Q.té
LOGS10U	Unique	1 U
LOGS10D	Différente	1 U

SERRURE HOPPE HCS

Matériau : Aluminium
Pêne mécanique
Finition : /97

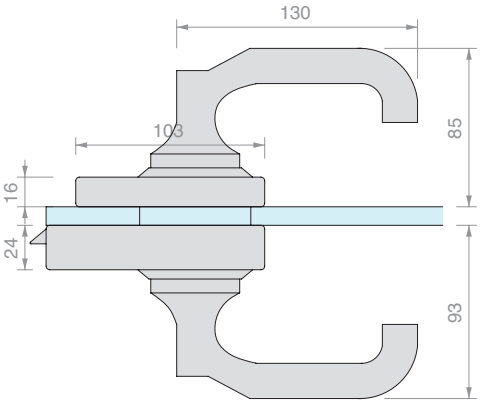

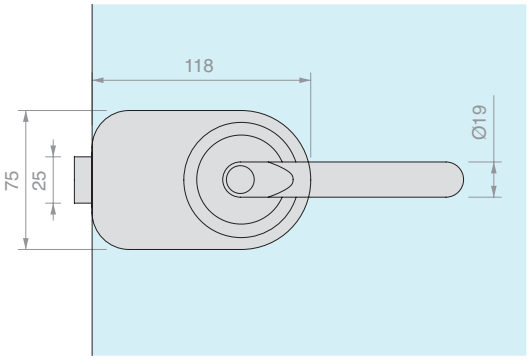

Réf.	Pour verres	Fermeture	Clé	Q.té
SERH01	De **8** à **13.5** mm	Serrure + Serrure	Différente	1 U
SERH03	De **8** à **13.5** mm	Serrure + Ouverture avec pièce	Différente	1 U
SERH05	De **8** à **13.5** mm	Serrure + Indicateur libre / occupé	Différente	1 U
SERH07	De **8** à **13.5** mm	Serrure + Bouton	Différente	1 U
SERH09	De **8** à **13.5** mm	Bouton + Ouverture avec pièce	-	1 U
SERH11	De **8** à **13.5** mm	Bouton + Indicateur libre / occupé	-	1 U

BOÎTIER GÂCHE HOPPE HCS

Matériau : Aluminium
Finition : /97

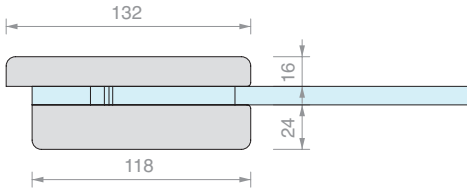

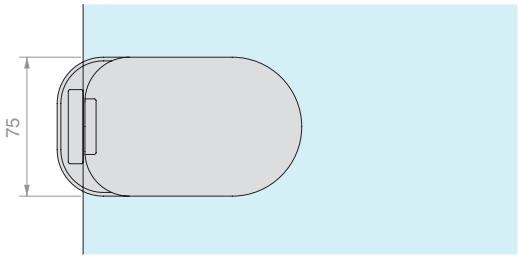

Réf.	Pour verres	Q.té
SERH13	De **8** à **13.5** mm	1 U

ENCOCHE VERRE POUR SERRURE ET BOÎTIER GÂCHE HOPPE HCS

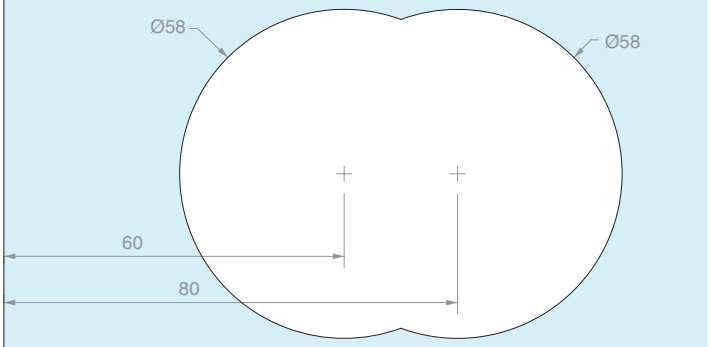

TYPES DE SERRURE HOPPE HCS

SERH01

Serrure

+

Serrure

SERH03

Serrure

+

Ouverture avec pièce

SERH07

Serrure

+

Bouton

SERH05

Serrure

+

Indicateur libre / occupé

SERH09

Bouton

+

Ouverture avec pièce

SERH11

Bouton

+

Indicateur libre / occupé

GÂCHE

Matériau : Inox

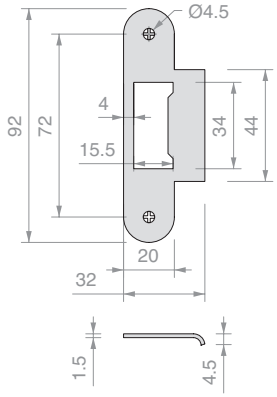

Réf.	Q.té
SERH15	1 U

GÂCHE POUR PÊNE MÉCANIQUE

Matériau : Inox

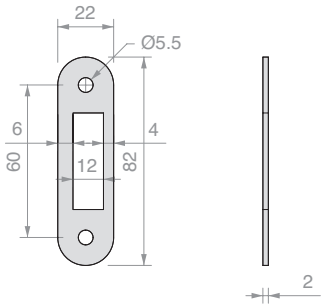

Réf.	Q.té
SERH17	1 U

SERRURES FORMA

Matériau : Aluminium
Livrée avec 2 clés
Finition : /91 /97

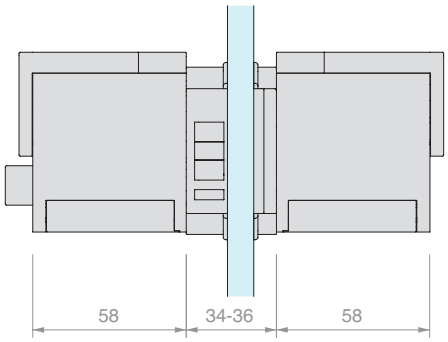

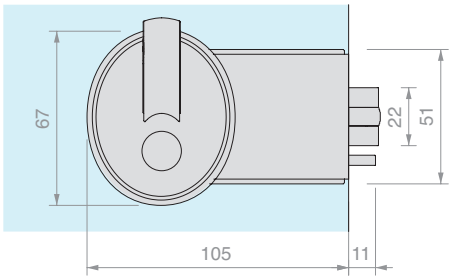

FOURNI:

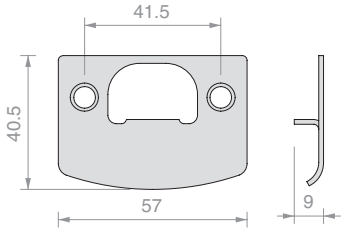

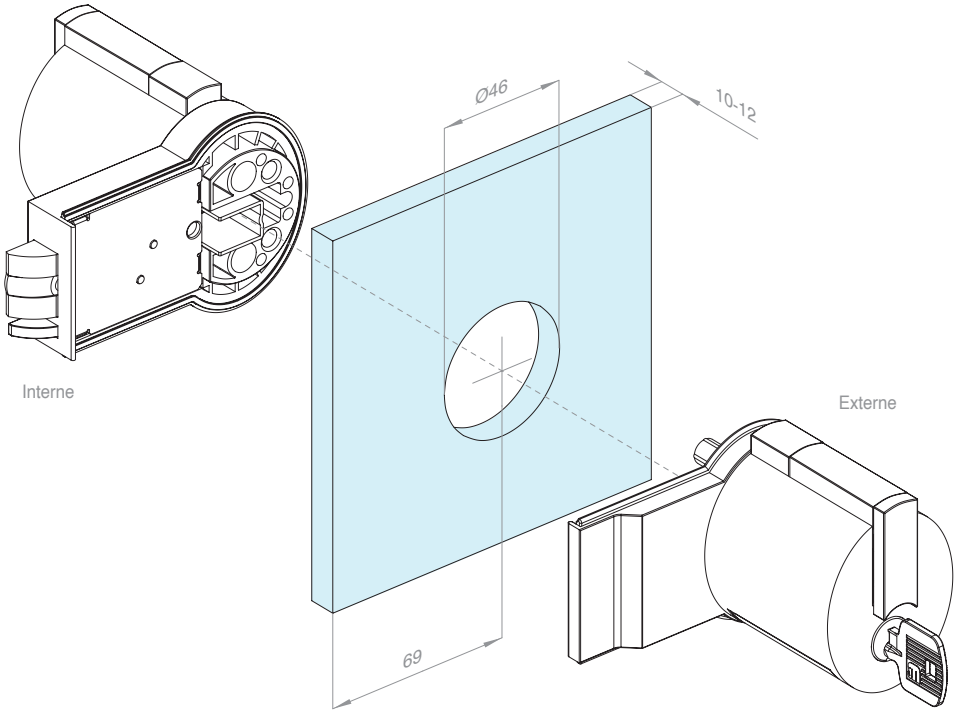

Réf.	Pour verres	Fermeture	Clé	Q.té
SERMF15	De **10** à **12** mm	Serrure + Serrure	Unique	1 U
SERMF13	De **10** à **12** mm	Serrure + Dispositif d'urgence	Unique	1 U

BOÎTIER GÂCHE

Matériau : Aluminium

Finition : /97

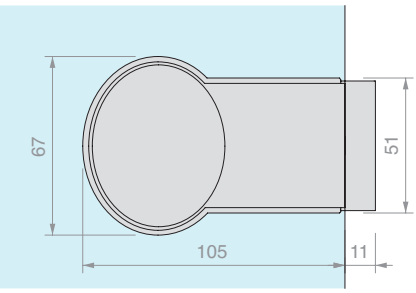

Réf.	Pour verres	Q.té
SERMFGL1	De **10** à **12** mm	1 U

ENCOCHE VERRE POUR SERRURE ET BOÎTIER GÂCHE FORMA

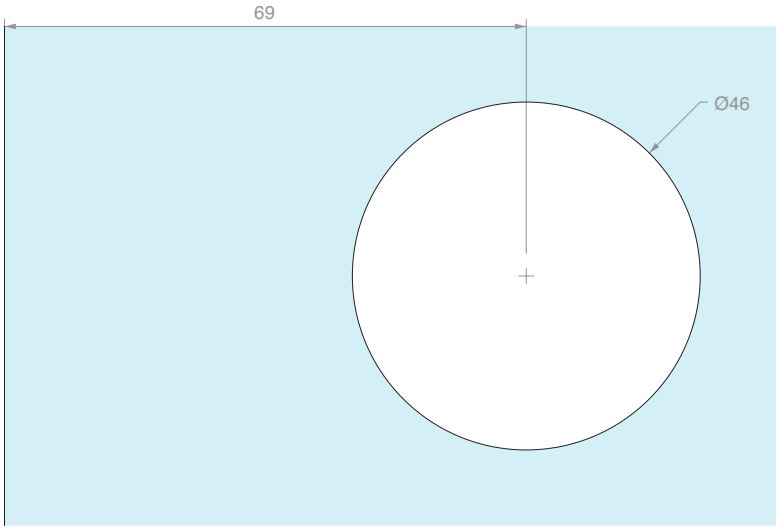

BUTÉE DE PORTE AU SOL AVEC AIMANT

Matériau : Inox AISI 304
Équipée d'un disque en inox
à appliquer par collage UV
Finition : /8

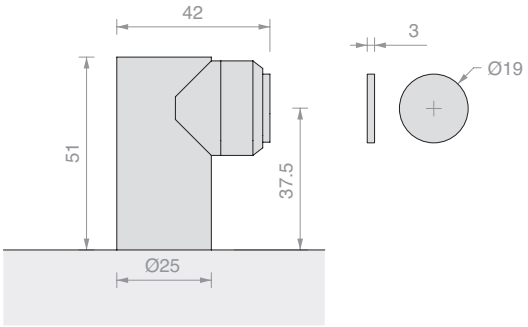

Réf.	Q.té
FPT01	1 U

BUTÉE DE PORTE SIMPLE POUR PLAFOND

Matériau : Inox AISI 304
Finition : /8

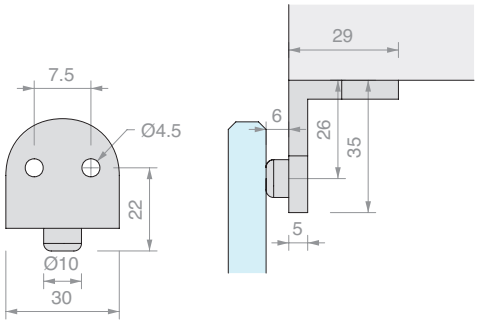

Réf.	Q.té
FPT03	1 U

BUTÉE DE PORTE DOUBLE POUR PLAFOND

Matériau : Inox AISI 304
Finition : /8

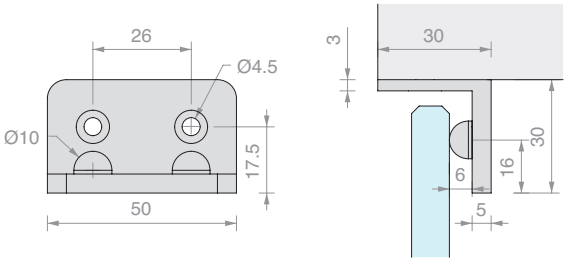

Réf.	Q.té
FPT21	1 U

BUTÉE DE PORTE AVEC FIXATION SUR VERRE

Matériau : Inox AISI 304
Trou dans le verre recommandé Ø22 mm
Finition : /8

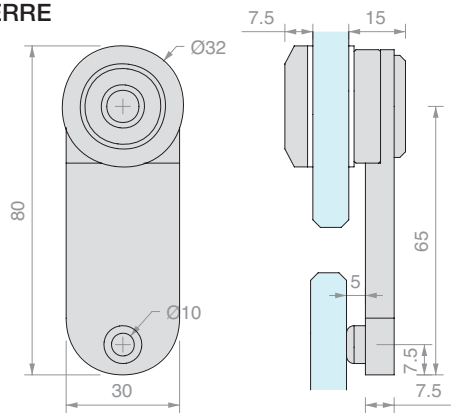

Réf.	Pour verres	Q.té
FPT07	De **10** à **12** mm	1 U

BUTÉE DE PORTE AU SOL EN CAOUTCHOUC

Matériau : Inox AISI 304

Finition : /8 /15

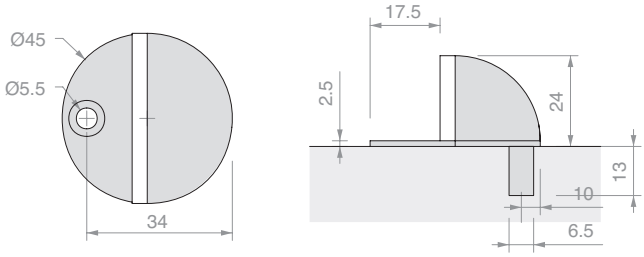

Réf.	Q.té
FPT09	1 U

BUTÉE DE PORTE AU SOL AVEC BAGUE EN CAOUTCHOUC

Matériau : Inox AISI 304

Finition : /8 /15

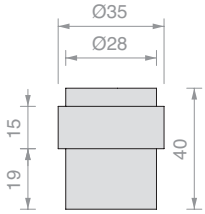

Réf.	Q.té
FPT11	1 U

BUTÉE DE PORTE AVEC AIMANT

Matériau : Fer

Finition : /1 /2 /3

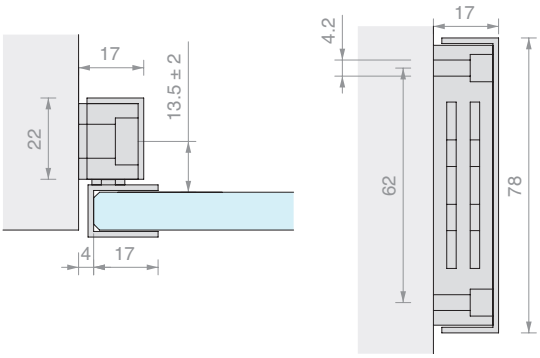

Réf.	Description	Pour verres	Q.té
CAL005	Aimant avec cache	-	1 U
CAL006	Gâche	**8** mm	1 U
CAL007	Gâche	**10** mm	1 U

AIMANT AVEC FIXATION MURALE

Matériau : Inox AISI 304

Équipée d'un disque en inox

à appliquer par collage UV

Finition : /9

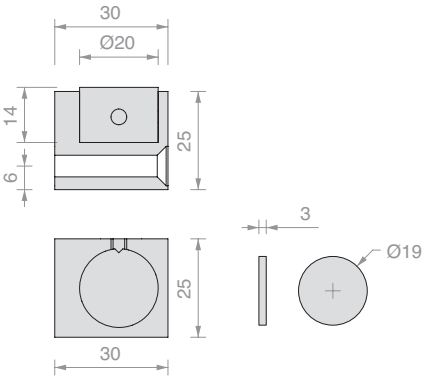

Réf.	Q.té
CALMU30	1 U

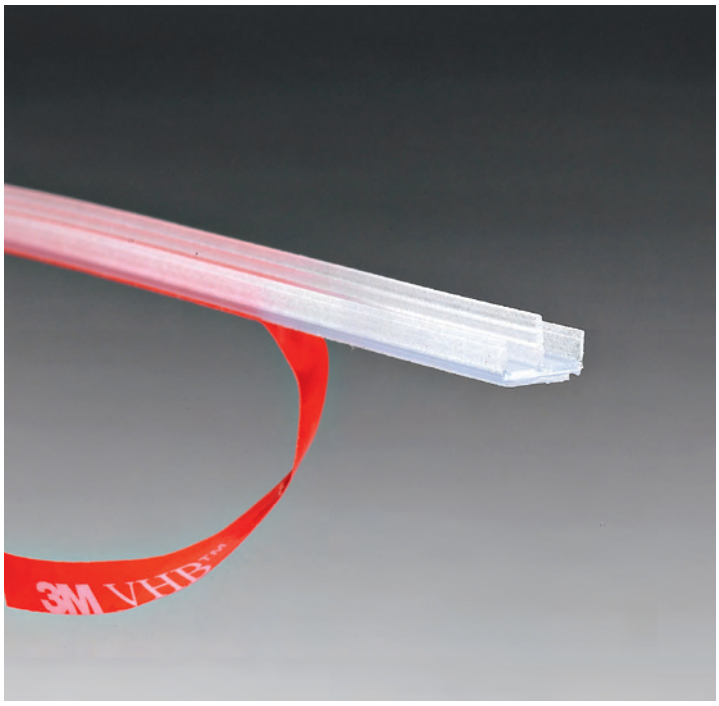

JOINT ADHÉSIF GLASS LIP

DOMAINE D'UTILISATION : Colmatages de vides périphériques. Assurent l'étanchéité à l'eau, au vent, à la poussière, aux insectes, au bruit et aux écarts de température.

Description : GLASS LIP est un joint adhésif périphérique pour portes et murs en verre. D'installation simple et rapide, il s'applique à l'aide du gabarit Réf. GSL812 qui permet de le positionner au centre du verre sur toute la longueur du bord. Il consiste en un joint à lèvres qui s'installe rapidement à l'aide d'un adhésif double face transparent, incorporé et très résistant. La structure particulière des lèvres souples, qui peuvent être raccourcies par déchirement, permet de colmater des vides de 2.5 à 7 millimètres.

Caractéristiques :

GLASS LIP peut être utilisé sur des verres de 8 mm à 13.52 mm d'épaisseur

APPLICATION : Toutes les portes en verre.

TYPE DE FIXATION : Avec un adhésif double face VHB transparent présentant une haute résistance aux températures comprises entre -40 °C et +150 °C

JOINTS : Joint à lèvres en thermoplastique coextrudé, réglable (système breveté).

FINITION : Gaufrée

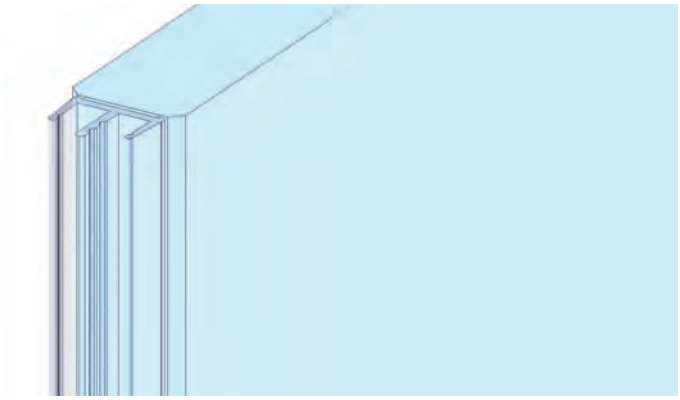

SYSTÈME BREVETÉ

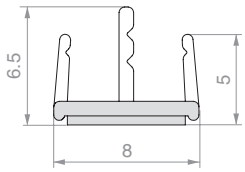

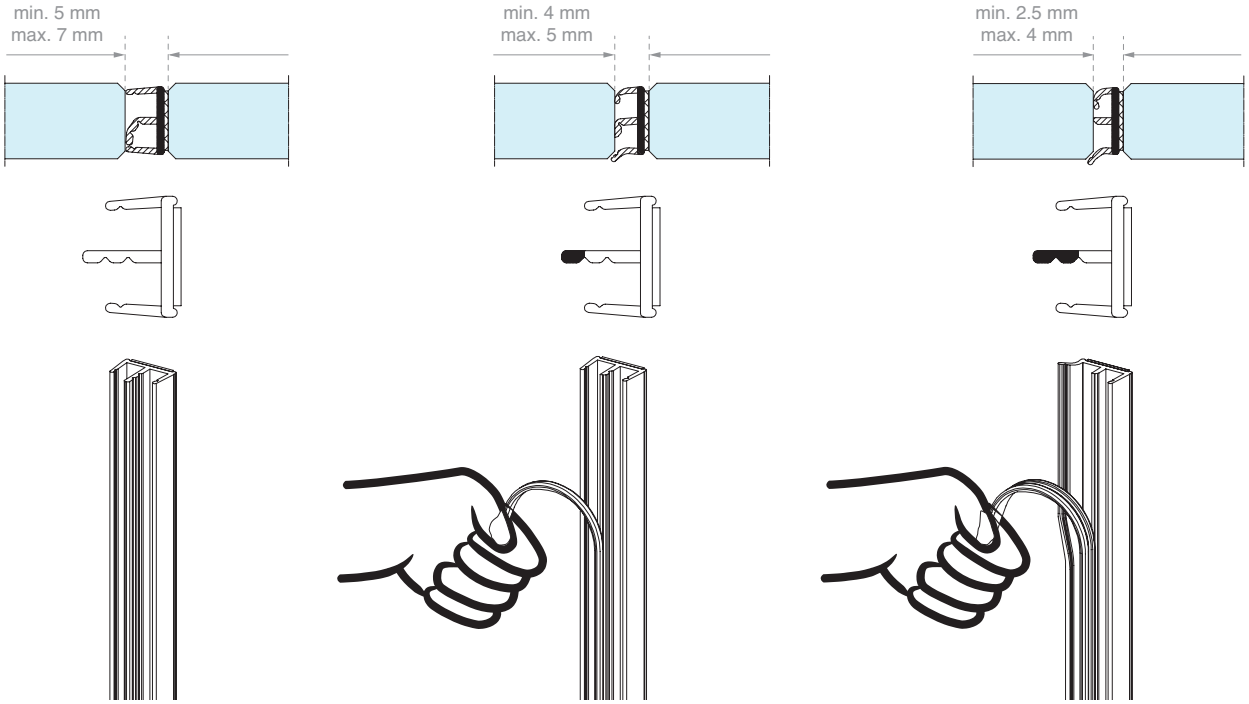

Réf.	Pour verres	Longueur	Q.té
GSL3000	De **8** à **13.5** mm	**3000** mm	1 U

GABARIT DE MONTAGE GSL3000

Gabarit en plastique permettant le positionnement au centre du verre sur toute la longueur du bord.
À utiliser avec la Réf. GSL3000

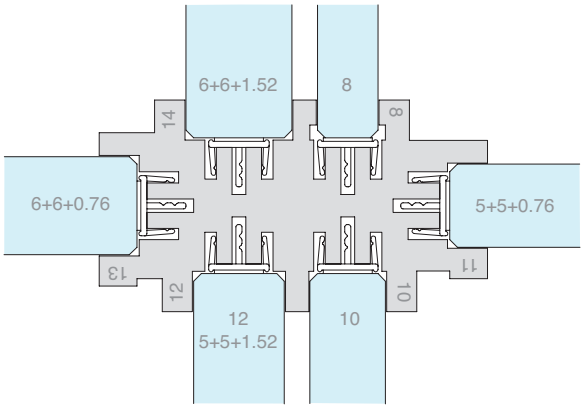

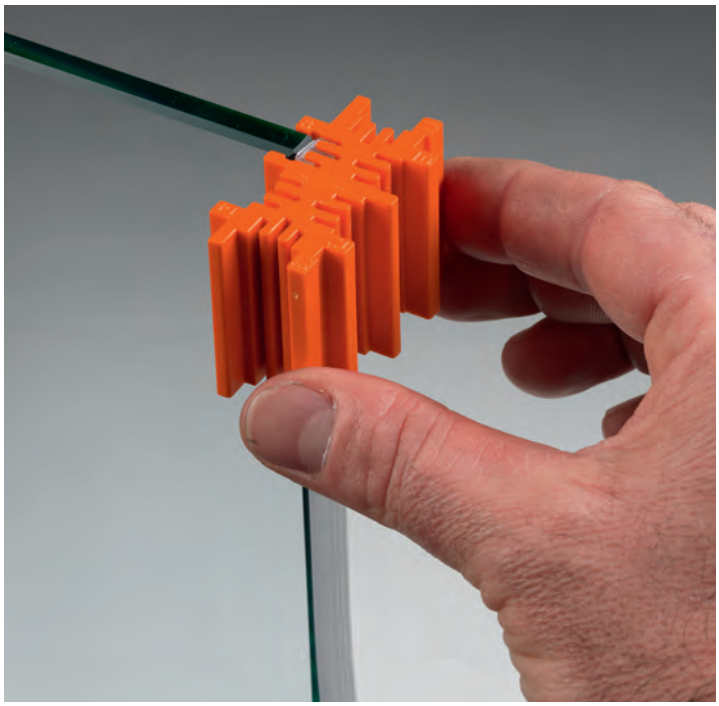

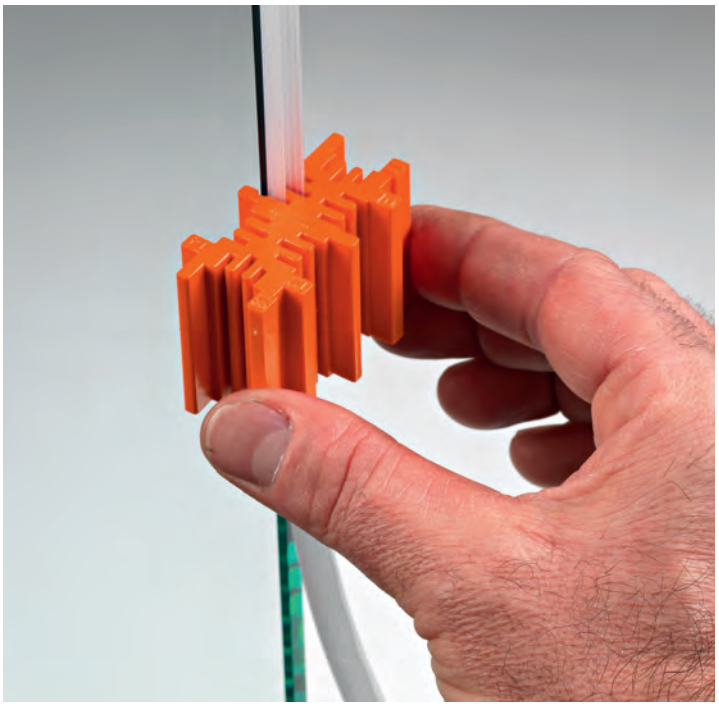

Réf.	Pour verres	Q.té
GSL812	De **8** à **13.5** mm	1 U

LINGETTE DÉGRAISSANTE

Caractéristiques : Lingette jetable imprégnée d'alcool isopropylique

Réf.	Q.té
GSLSVL	1 U

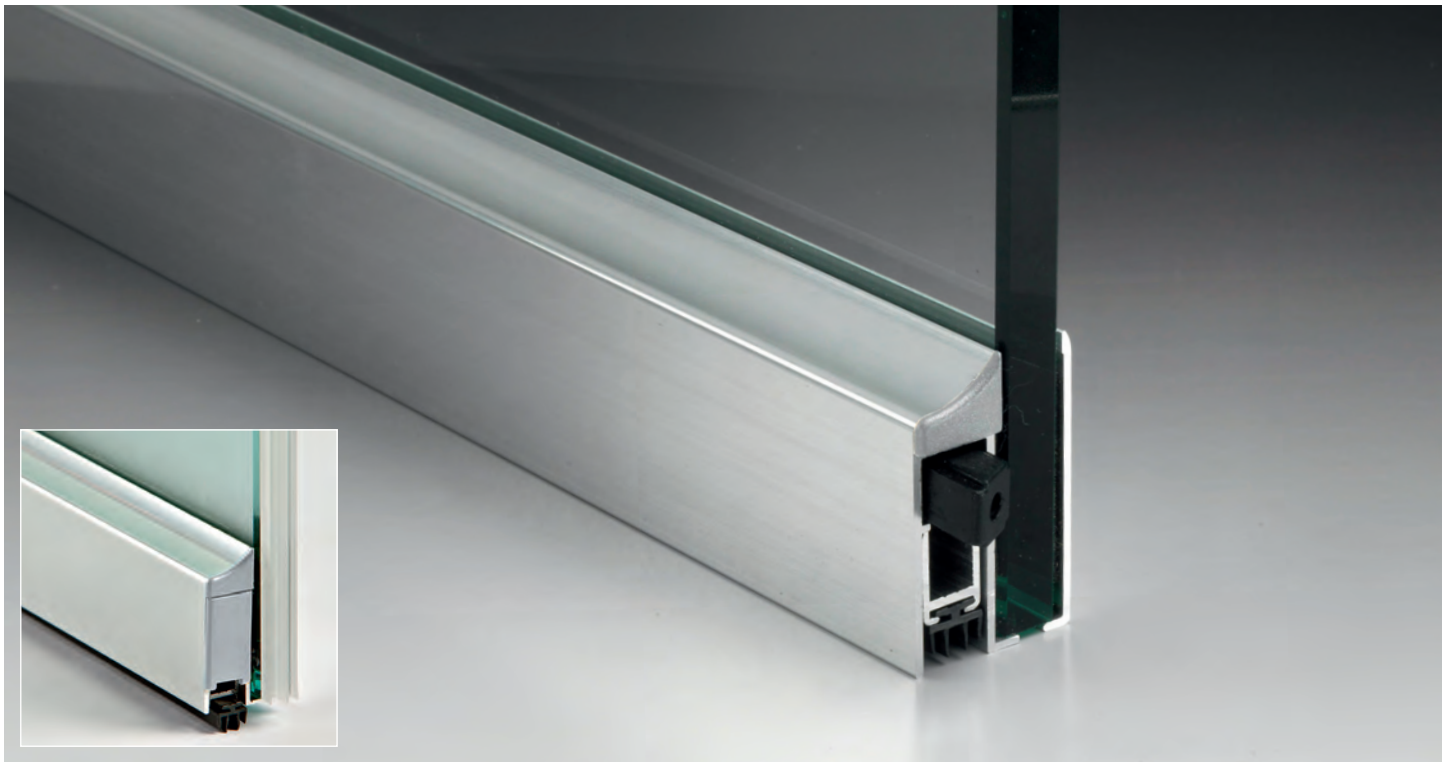

PROFIL INFÉRIEUR
AVEC JOINT GLASS 100 AUTOMATIC

Domaine d'utilisation : Colmatages de vides au sol. Assurent l'étanchéité à l'eau, au vent, à la poussière, aux insectes, au bruit et aux écarts de température.
Description : Joint automatique bas de porte avec mouvement basculant à friction (le joint s'abaisse d'abord du côté de la charnière, puis du côté de la poignée).
Le mécanisme côté charnière peut être retiré après la fixation.
Course de 14 mm.
Ressorts en inox zingué et bielles de poussée en PA 20 % fibres de verre.
Profils en alliage d'aluminium 6060 T6. Embout de finition fourni.
Caractéristiques : Le mécanisme peut être retiré du côté de la charnière comme du côté de la poignée, système exclusif (breveté).
Pièces de rechange disponibles.
TYPE DE FIXATION :
Avec un adhésif double face présentant une haute résistance aux températures comprises entre -40 °C et +150 °C
Finition : /97 /R2

Testé pour 200.000 fermetures.

ANODISATION 8/15 MICRONS

SYSTÈME BREVETÉ

SYSTÈME POUR ENVIRONNEMENT INTÉRIEUR
Côté de fermeture réglable avec le même kit

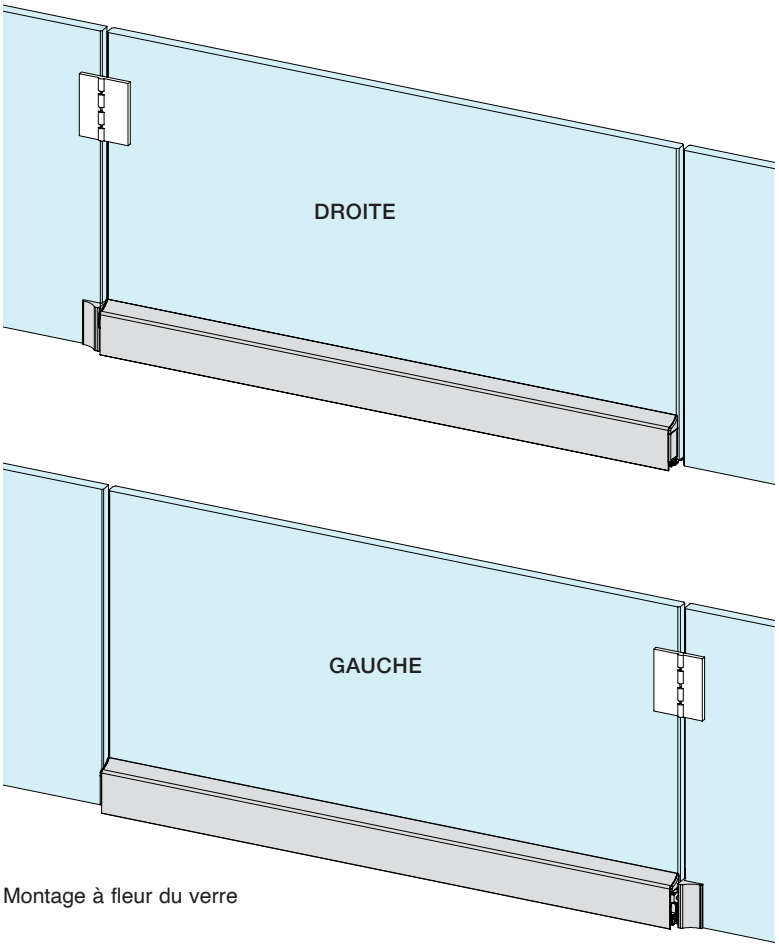

Montage à fleur du verre

ENTRETIEN ET NETTOYAGE :
Le nettoyage peut être effectué avec de l'eau chaude et un savon doux ; utiliser un chiffon doux ou une éponge non abrasive.
Rincer abondamment à l'eau claire. Essuyer avec un chiffon doux.

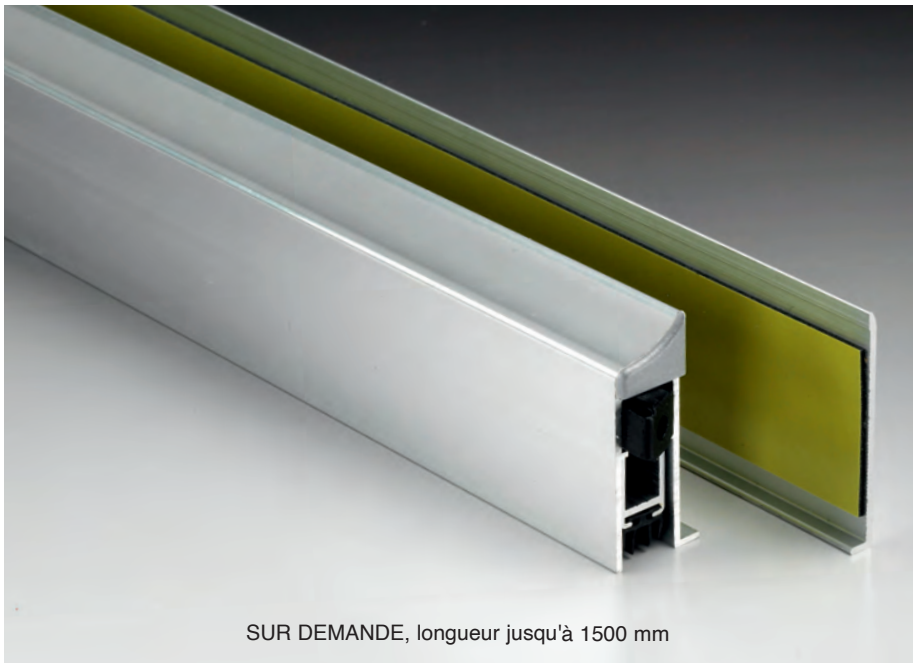

SUR DEMANDE, longueur jusqu'à 1500 mm

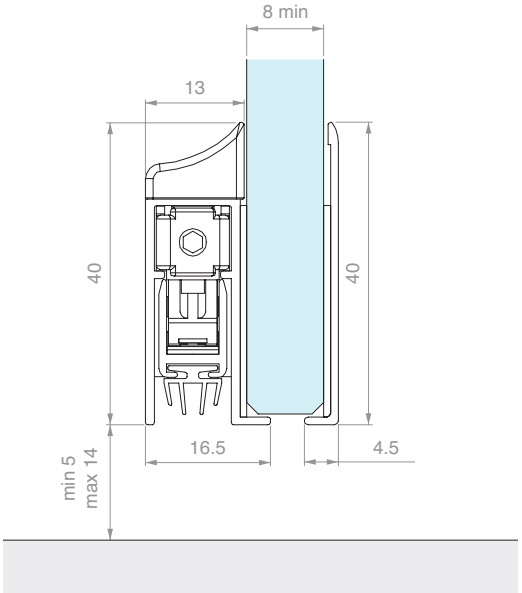

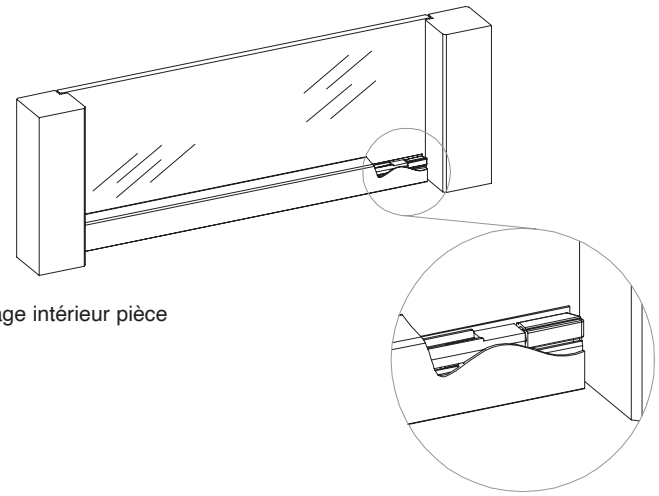

Montage intérieur pièce

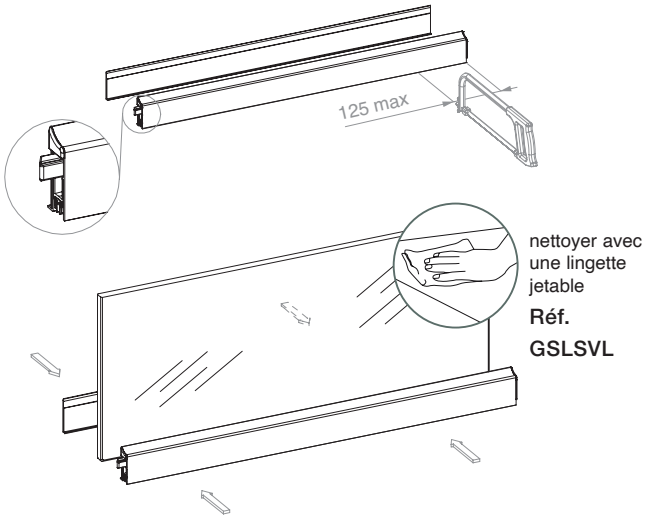

Application avec un adhésif double face à haute résistance

KIT DE RENVOI - INCLUS DANS LE KIT

Matériau : plastique Caractéristiques : Kit de renvoi pour portes à fleur du verre fixe.
Application : sur verre fixe avec un adhésif double face à haute résistance.

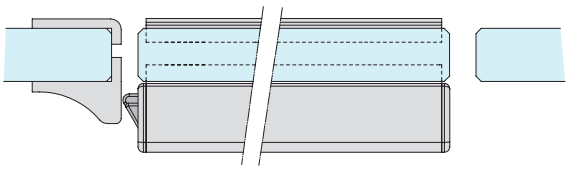

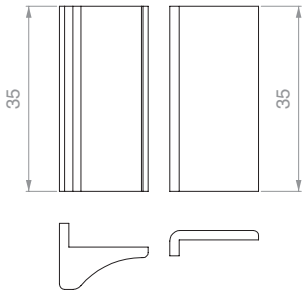

Réf.	Longueur	Largeur verre	Q.té
GS01875	**900** mm	min **775** - max **900** mm	1 U
GS01100	**1025** mm	min **900** - max **1025** mm	1 U

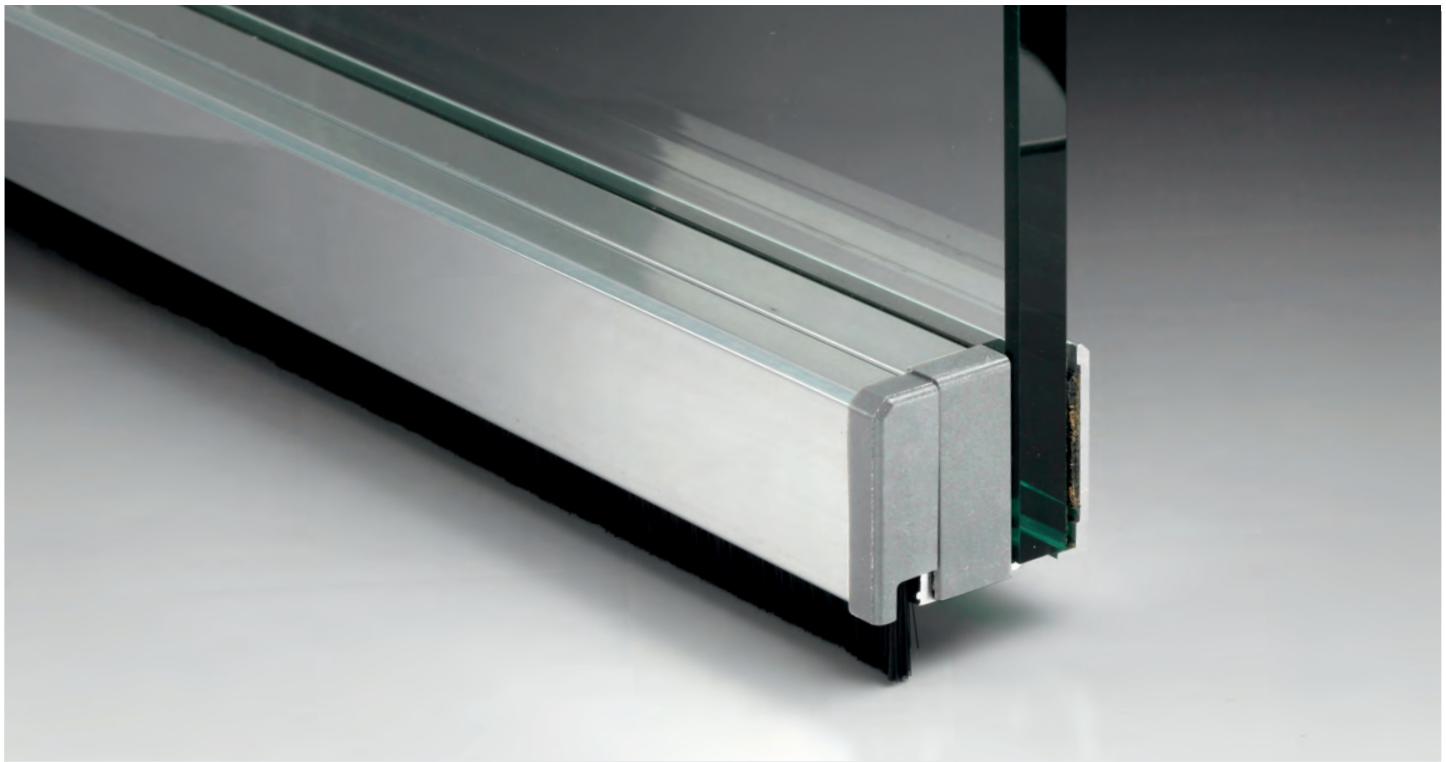

PROFIL INFÉRIEUR AVEC BROSSE GLASS 300 PIVOT

POUR PORTES PIVOTANTES ET BATTANTES

ANODISATION 8/15 MICRONS

Domaine d'utilisation : Colmatages de vides au sol. Assurent l'étanchéité au vent, à la poussière, aux insectes, au bruit et aux écarts de température. Ne résiste pas à l'eau.

Description : Joint bas de porte destiné à colmater le vide entre la porte en verre et le sol. Peut être installé sur tous les systèmes classiques à charnière, et sur les systèmes pivotants avec pivot de sol (au moyen d'un compensateur spécial pour la plaque de la charnière), en s'adaptant au dénivelé grâce à un système autonivelant à ressort. Les poils très fins de la brosse créent une barrière contre la poussière et les insectes, sans gêner l'ouverture de la porte, même lorsque le sol est irrégulier. Le joint bas de porte est agrémenté d'une finition anodisée élégante, d'embouts latéraux de fermeture et d'un carter arrière qui dissimule l'application d'adhésif de l'autre côté.

Caractéristiques : Application avec un adhésif double face à haute résistance.
Mouvement autonivelant à ressort. Profil en alliage d'aluminium 6060 T6. Embouts de fermeture en PA6 20 %.
TYPE DE FIXATION : Avec un adhésif double face présentant une haute résistance aux températures comprises entre -40 °C et +150 °C
Finition : /97

SYSTÈME BREVETÉ

PEUT ÊTRE UTILISÉE EN COMBINAISON AVEC LA GAMME GLASS FITTING

PENTURE INFÉRIEURE GF100

Réf. GF100 _ Page 467

VERROU GL800

Réf. GL800 _ Page 473

ENTRETIEN ET NETTOYAGE :
Le nettoyage peut être effectué avec de l'eau chaude et un savon doux ; utiliser un chiffon doux ou une éponge non abrasive. Rincer abondamment à l'eau claire. Essuyer avec un chiffon doux.

PROFILS D'ÉTANCHÉITÉ INFÉRIEURS

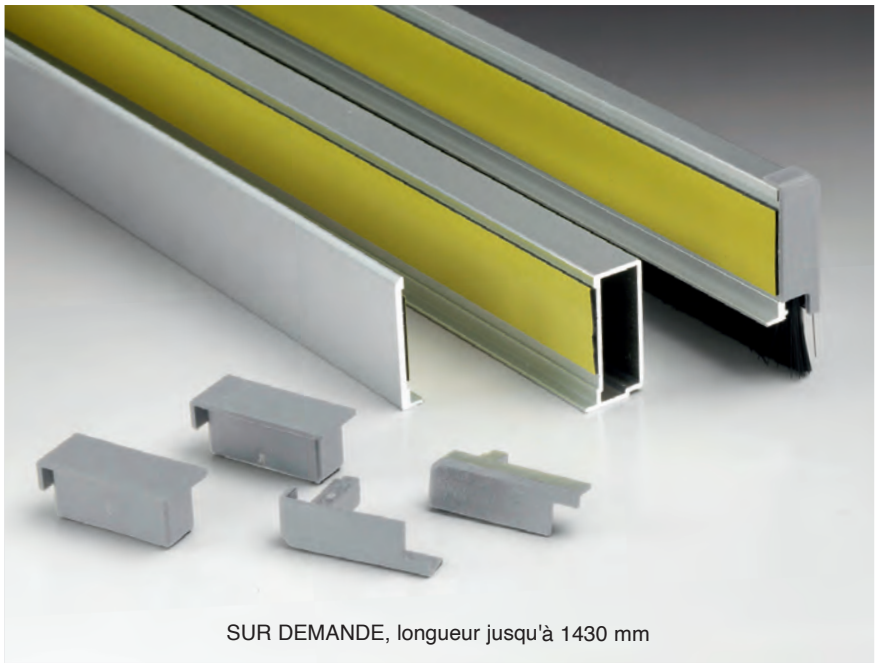

SUR DEMANDE, longueur jusqu'à 1430 mm

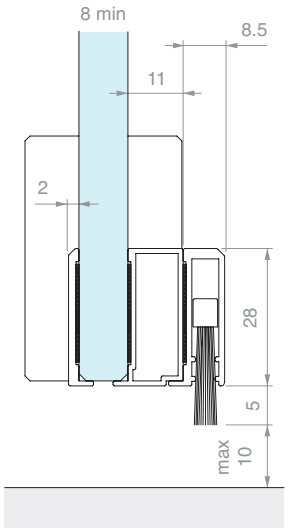

POUR PORTES PIVOTANTES

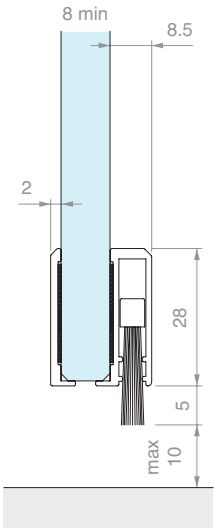

POUR L'INTÉRIEUR

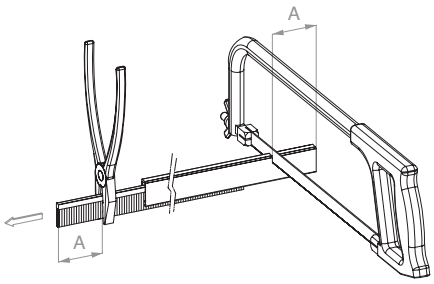

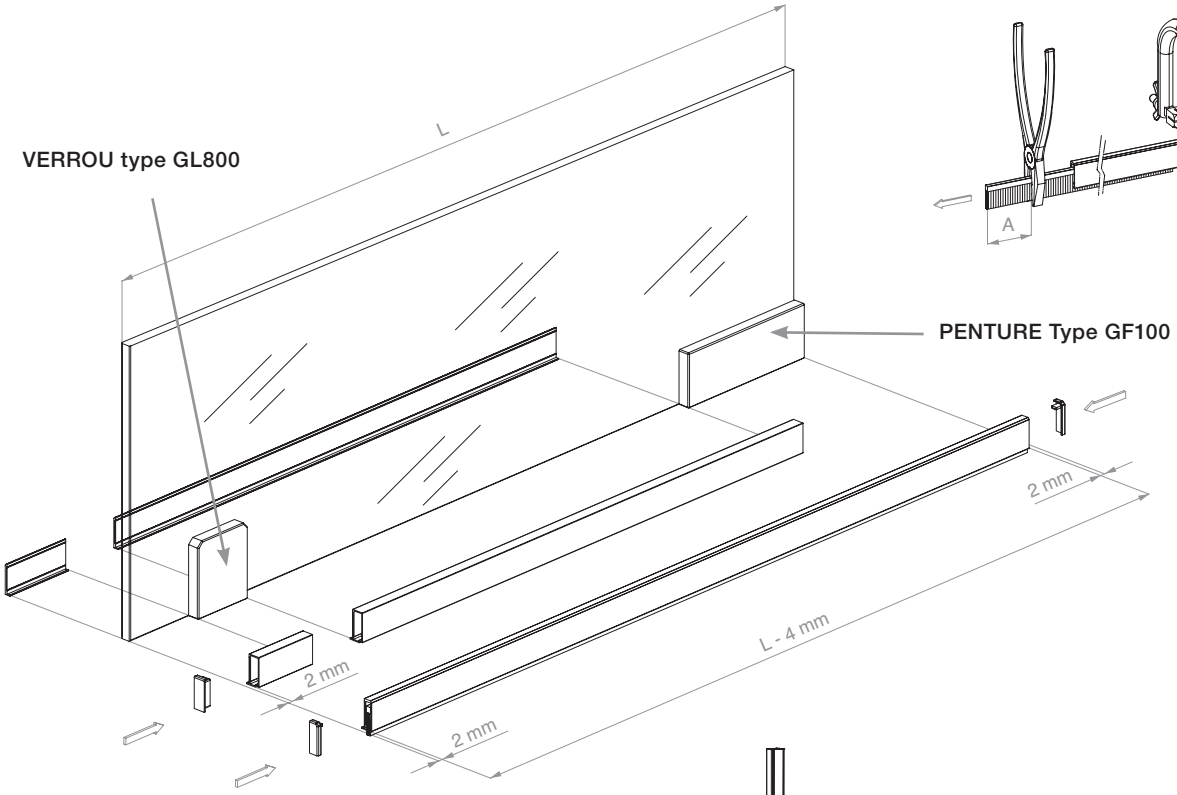

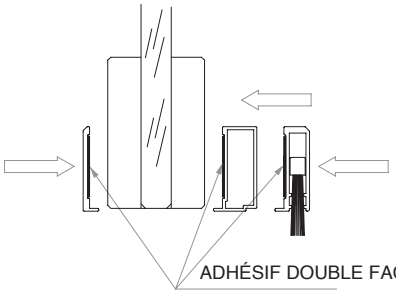

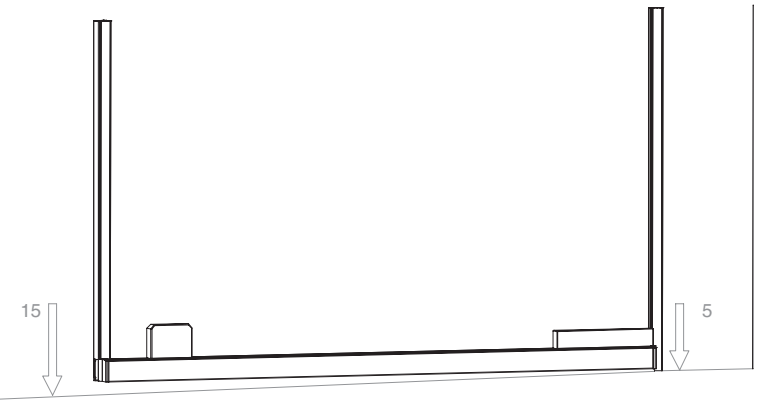

Réf.	Longueur	Largeur verre	Q.té
GSP03100	**1000** mm	max **1000** mm	1 U

POIGNÉES DE TIRAGE ET BOUTONS

BARRE ANTI-PANIQUE
Page 565

POIGNÉES DE TIRAGE AVEC SERRURE
Page 585

POIGNÉES DE TIRAGE
Page 596

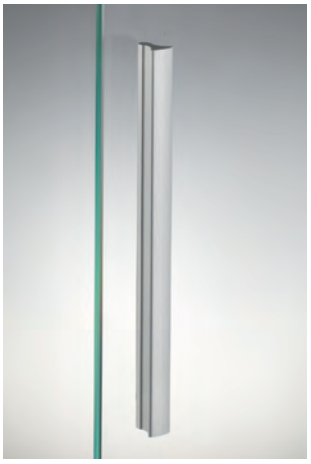

POIGNÉES ADHÉSIVES
Page 608

POIGNÉES
Page 615

BOUTONS
Page 626

PHOTO :
1 x MAPA 220 M/83
1 x MAPA 220/83

BARRE ANTI-PANIQUE

Les issues de secours doivent obligatoirement être équipées de systèmes conformes à la norme EN 1125, portant sur les systèmes d'issues de secours avec des dispositifs actionnés par des barres horizontales (BARRES ANTI-PANIQUE classiques et touch-bar). **Dispositifs principalement installés dans des locaux accueillant du public et dont le personnel n'est pas formé aux procédures d'urgence : cinémas, théâtres, bâtiments utilisés pour des activités sportives, etc.**

Iseo Serrature a obtenu de l'Institut Warrington Certification Limited (WCL) le certificat de conformité à la norme EN 1125 suivant le CPR 305/2011.

CLASSIFICATION GRAVÉE SUR LE PRODUIT AFIN DE REPÉRER LES CARACTÉRISTIQUES APPROPRIÉES POUR CHAQUE APPLICATION

	Catégorie d'utilisation	Endurance	Masse de la porte	Résistance au feu	Sécurité des personnes	Résistance à la corrosion	Sécurité des biens	Projection de la barre	Type de manœuvre de la barre
Non destinée à être utilisée sur des portes coupe-feu/pare-fumée	3	7	6	0	1	4	2	2	A
Apte à une utilisation sur des portes résistant au feu/étanches aux fumées	3	7	6	1	1	4	2	2	A

Catégorie d'utilisation. La norme couvre une seule catégorie qui prévoit une utilisation très fréquente de la barre par des personnes qui n'y prêtent pas beaucoup d'attention et où la possibilité d'un accident ou d'une mauvaise utilisation peut se présenter.
Endurance. La norme couvre deux catégories :
grade 6 = 100 000 cycles
grade 7 = 200 000 cycles
Masse de la porte. La norme couvre deux catégories :
grade 5 = jusqu'à 100 kg,
grade 6 = jusqu'à 200 kg.
Résistance au feu. La norme couvre deux catégories :
grade 0 = non destinée à être utilisée sur des portes coupe-feu/pare-fumée
grade 1 = apte à une utilisation sur des portes coupe-feu/pare-fumée.
Sécurité des personnes. La norme couvre une seule catégorie qui représente le grade le plus élevé car les dispositifs anti-panique doivent garantir la sécurité des personnes.
Résistance à la corrosion. Il existe deux catégories conformément à la norme UNI EN1670 : 2007
grade 3 = haute résistance,
grade 4 = très haute résistance.
Sécurité des biens. La norme couvre une seule catégorie qui représente le grade le moins élevé car les exigences de sécurité des biens sont secondaires par rapport à la sécurité des personnes.
Projection de la barre. La norme couvre deux catégories :
grade 1 = projection de la barre jusqu'à 150 mm (normale)
grade 2 = projection de la barre jusqu'à 100 mm (réduite)
Type de manœuvre de la barre. La norme couvre deux catégories :
A = fermeture anti-panique avec manœuvre par barre de poussée
B = fermeture anti-panique avec manœuvre par une barre d'enfoncement (Push-Bar).
Pour plus de détails, consulter la norme EN1125

Le domaine d'application de la BARRE ANTI-PANIQUE est défini par la norme EN 1125 comme indiqué ci-dessous

Largeur maximale de la porte	**1300 mm**
Hauteur maximale de la porte	**2500 mm**
Masse maximale de la porte	**200 kg**
Limites des températures de fonctionnement	**-20 °C +100 °C**

Si les dimensions de la porte dépassent les valeurs ci-dessus, la porte n'entre plus dans le domaine d'application défini par la norme EN 1125 et, par conséquent, la certification du produit n'est plus valable. Pour les portes ayant une masse jusqu'à 200 kg, une hauteur maximale jusqu'à 3200 mm et une largeur jusqu'à 1500 mm, ISEO déclare que les performances de la barre anti-panique sont les mêmes que celles requises par la norme.

Note
La longueur utile de la barre (dimension X) doit être la plus proche possible de la largeur utile (dimension Y) de la porte pour laquelle elle est recommandée. En tout état de cause, elle ne doit jamais être inférieure à 60 % (voir figure).
Pour la masse de la porte, le domaine d'application limite reste le maximum spécifié par la norme.

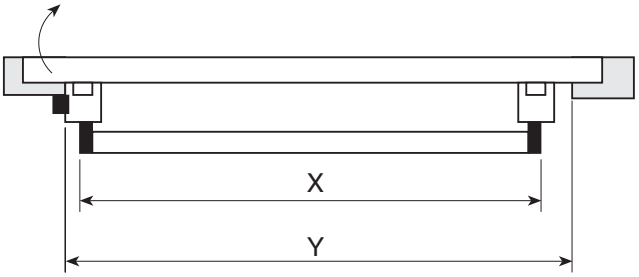

KIT ANTIPANIQUE SIMPLE VANTAIL SANS POIGNÉE EXTÉRIEURE

10/15

Matériau : Aluminium, Inox, Zamak

Finition : /56 /83

OUVERTURE EXTÉRIEURE RÉVERSIBLE

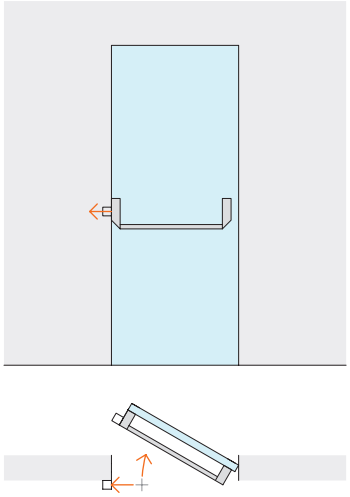

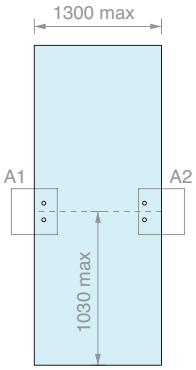

Kit composé de :

Réf.	Description	Q.té
MAP101	Pêne demi-tour/ leviers/ cache	1 U
MAP103	Barre horizontale ovale	1 U
MAP107	Paire de gâches pour barre anti-panique sans commande	1 U

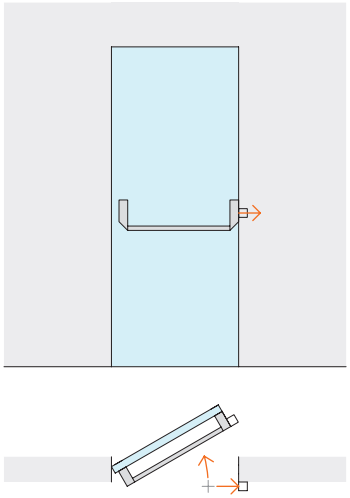

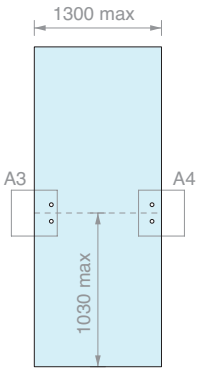

Réf.	Q.té
MAP-BASE	1 U

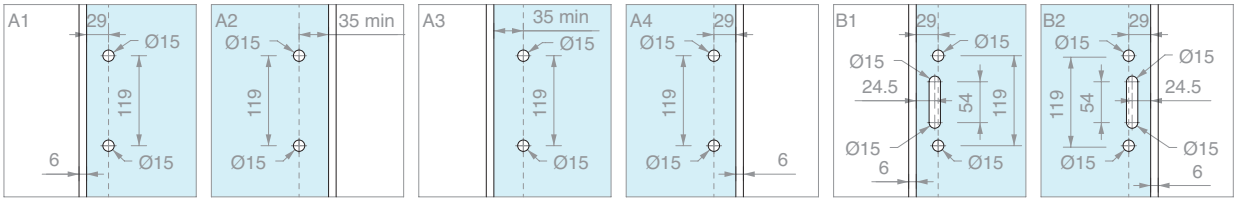

KIT ANTIPANIQUE SIMPLE VANTAIL AVEC POIGNÉE EXTÉRIEURE

10/15

Matériau : Aluminium, Inox, Zamak

Finition : /56 /83

OUVERTURE EXTÉRIEURE DROITE

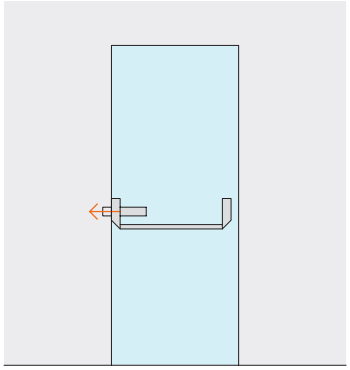

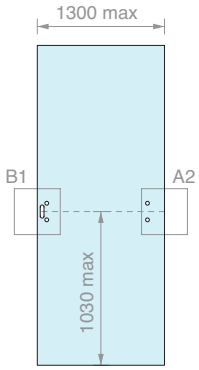

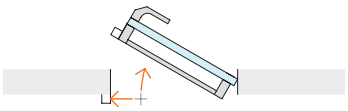

Kit composé de :

Réf.	Description	Q.té
MAP101	Pêne demi-tour/ leviers/ cache	1 U
MAP103	Barre horizontale ovale	1 U
MAP105	Poignée extérieure	1 U
MAP111	Commande extérieure gauche	1 U

Réf.	Version	Q.té
MAP-BASEMSX	Gauche	1 U

OUVERTURE EXTÉRIEURE GAUCHE

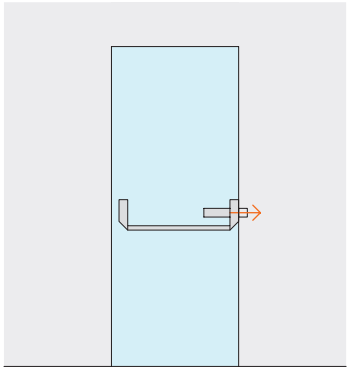

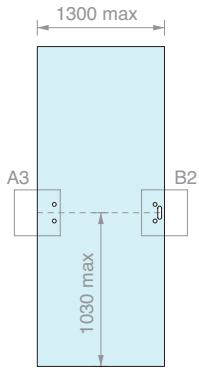

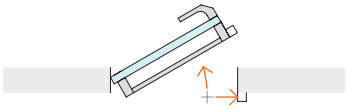

Kit composé de :

Réf.	Description	Q.té
MAP101	Pêne demi-tour/ leviers/ cache	1 U
MAP103	Barre horizontale ovale	1 U
MAP105	Poignée extérieure	1 U
MAP109	Commande extérieure droite	1 U

Réf.	Version	Q.té
MAP-BASEMDX	Droite	1 U

KIT ANTIPANIQUE SIMPLE VANTAIL SANS POIGNÉE EXTÉRIEURE AVEC VERROUS BOLT

10/15

Matériau : Aluminium, Inox, Zamak

Finition : /56 /83

OUVERTURE EXTÉRIEURE RÉVERSIBLE

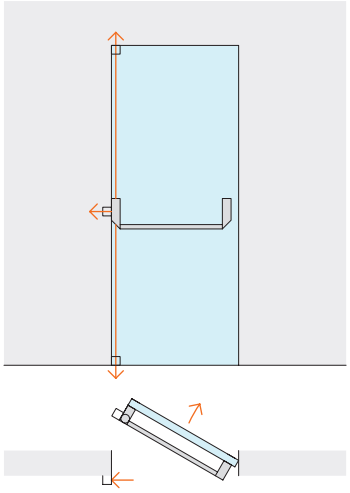

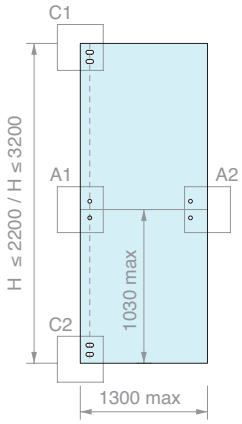

Kit composé de :

Réf.	Description	Q.té
MAP101-BOLT	Pêne demi-tour / leviers/ cache / verrou	1 U
MAP103	Barre horizontale ovale	1 U
MAP107	Paire de gâches pour barre anti-panique sans commande	1 U
MAP113 / **MAP114**	Paire de verrous Bolt - H 2200 mm Paire de verrous Bolt - H 3200 mm	1 U
MAP115 / **MAP116**	Paire de gâches pour verrous Bolt - H 2200 mm Paire de gâches pour verrous Bolt - H 3200 mm	1 U

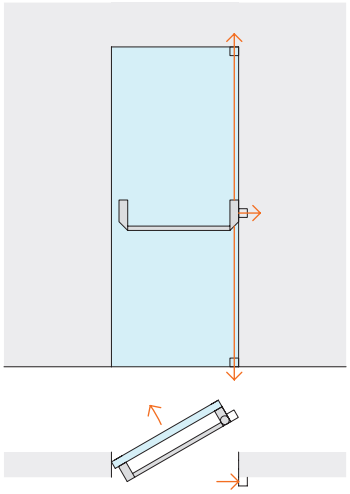

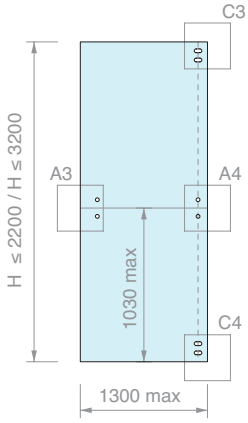

Réf.	H max vantail	Q.té
MAP-A220	**2200** mm	1 U
MAP-A320	**3200** mm	1 U

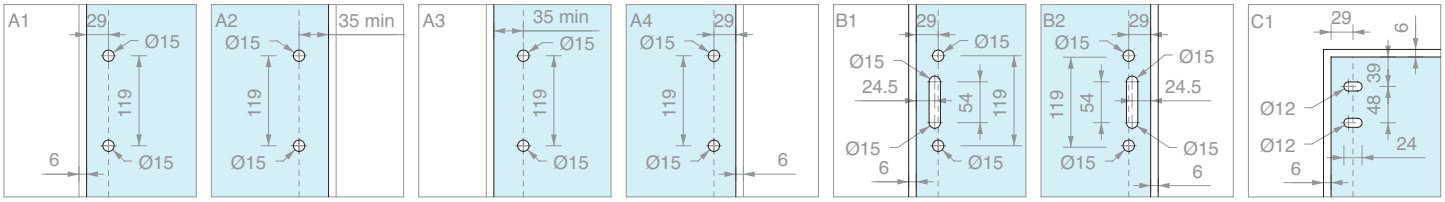

KIT ANTIPANIQUE SIMPLE VANTAIL AVEC POIGNÉE EXTÉRIEURE ET VERROUS BOLT

Matériau : Aluminium, Inox, Zamak

Finition : /56 /83

OUVERTURE EXTÉRIEURE GAUCHE

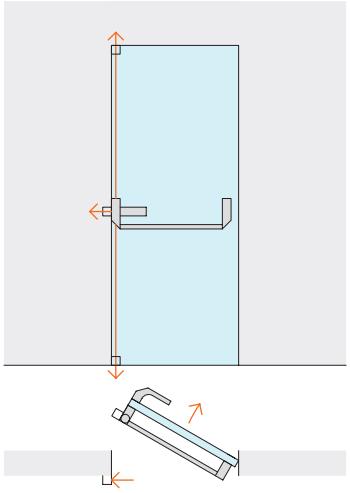

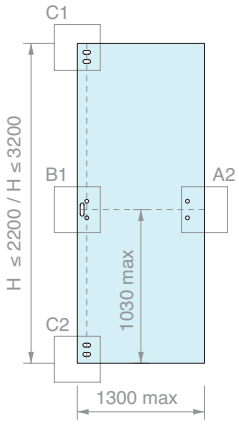

Kit composé de :

Réf.	Description	Q.té
MAP101-BOLT	Pêne demi-tour / leviers/ cache / verrou	1 U
MAP103	Barre horizontale ovale	1 U
MAP113 / **MAP114**	Paire de verrous Bolt - H 2200 mm Paire de verrous Bolt - H 3200 mm	1 U
MAP115 / **MAP116**	Paire de gâches pour verrous Bolt - H 2200 mm Paire de gâches pour verrous Bolt - H 3200 mm	1 U
MAP105	Poignée extérieure	1 U
MAP111	Commande extérieure gauche	1 U

Réf.	H max vantail	Version	Q.té
MAP-A220MSX	**2200** mm	Gauche	1 U
MAP-A320MSX	**3200** mm	Gauche	1 U

OUVERTURE EXTÉRIEURE DROITE

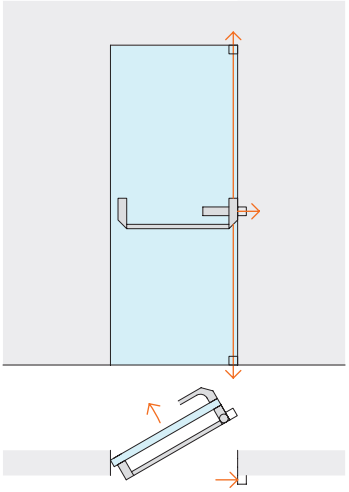

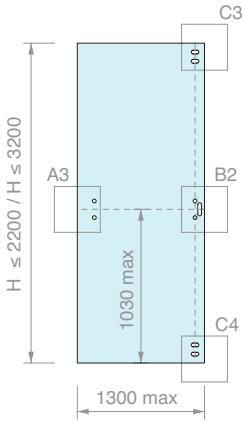

Kit composé de :

Réf.	Description	Q.té
MAP101-BOLT	Pêne demi-tour / leviers/ cache / verrou	1 U
MAP103	Barre horizontale ovale	1 U
MAP113 / **MAP114**	Paire de verrous Bolt - H 2200 mm Paire de verrous Bolt - H 3200 mm	1 U
MAP115 / **MAP116**	Paire de gâches pour verrous Bolt - H 2200 mm Paire de gâches pour verrous Bolt - H 3200 mm	1 U
MAP105	Poignée extérieure	1 U
MAP109	Commande extérieure droite	1 U

Réf.	H max vantail	Version	Q.té
MAP-A220MDX	**2200** mm	Droite	1 U
MAP-A320MDX	**3200** mm	Droite	1 U

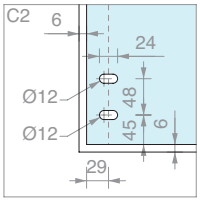

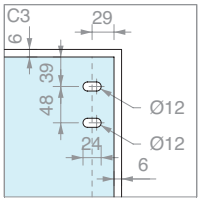

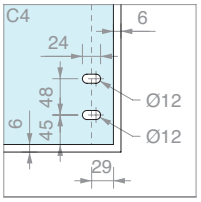

KIT ANTIPANIQUE SIMPLE VANTAIL
SANS POIGNÉE EXTÉRIEURE AVEC VERROUS BOLT ET IMPOSTE

10/15

Matériau : Aluminium, Inox, Zamak

Finition : /56 /83

OUVERTURE EXTÉRIEURE RÉVERSIBLE

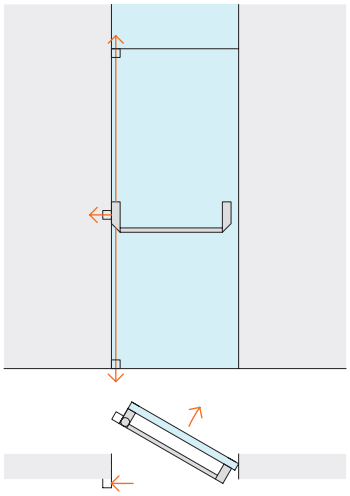

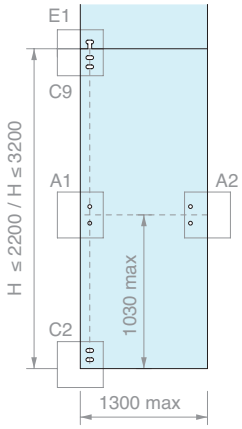

Kit composé de :

Réf.	Description	Q.té
MAP101-BOLT	Pêne demi-tour / leviers/ cache / verrou	1 U
MAP103	Barre horizontale ovale	1 U
MAP107	Paire de gâches pour barre anti-panique sans commande	1 U
MAP113	Paire de verrous Bolt - H 2200 mm	1 U
/ **MAP114**	Paire de verrous Bolt - H 3200 mm	
MAP115	Paire de gâches pour verrous Bolt - H 2200 mm	1 U
/ **MAP116**	Paire de gâches pour verrous Bolt - H 3200 mm	
MAP119	Gâche supérieure verrou Bolt	1 U

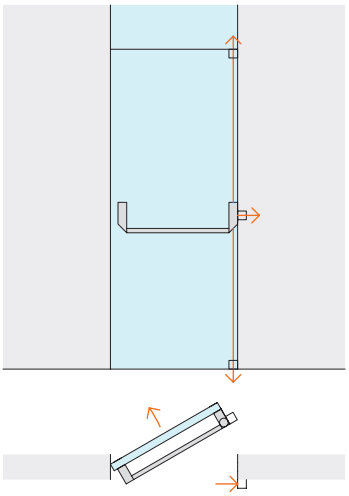

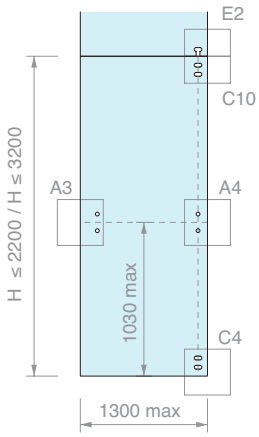

Réf.	H max vantail	Q.té
MAP-B220	**2200** mm	1 U
MAP-B320	**3200** mm	1 U

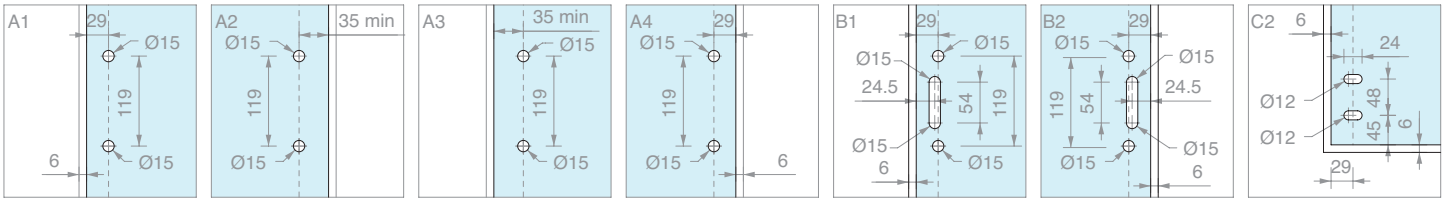

KIT ANTIPANIQUE SIMPLE VANTAIL
AVEC POIGNÉE EXTÉRIEURE, VERROUS BOLT ET IMPOSTE

Matériau : Aluminium, Inox, Zamak

Finition : /56 /83

OUVERTURE EXTÉRIEURE GAUCHE

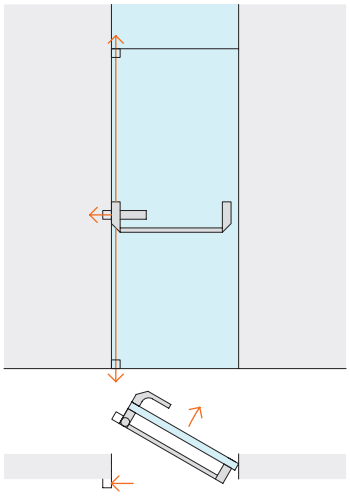

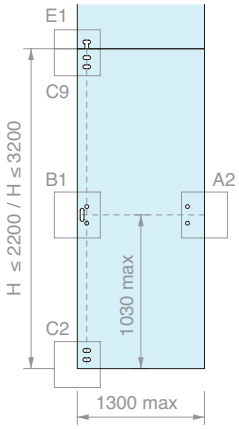

Kit composé de :

Réf.	Description	Q.té
MAP101-BOLT	Pêne demi-tour / leviers/ cache / verrou	1 U
MAP103	Barre horizontale ovale	1 U
MAP113 / **MAP114**	Paire de verrous Bolt - H 2200 mm Paire de verrous Bolt - H 3200 mm	1 U
MAP115 / **MAP116**	Paire de gâches pour verrous Bolt - H 2200 mm Paire de gâches pour verrous Bolt - H 3200 mm	1 U
MAP119	Gâche supérieure verrou Bolt	1 U
MAP105	Poignée extérieure	1 U
MAP111	Commande extérieure gauche	1 U

Réf.	H max vantail	Version	Q.té
MAP-B220MSX	**2200** mm	Gauche	1 U
MAP-B320MSX	**3200** mm	Gauche	1 U

OUVERTURE EXTÉRIEURE DROITE

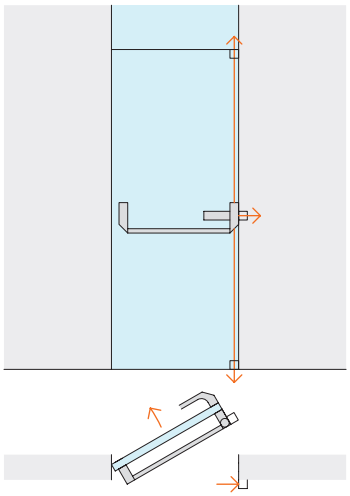

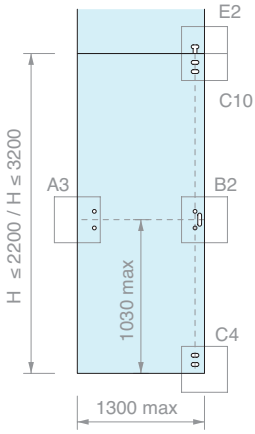

Kit composé de :

Réf.	Description	Q.té
MAP101-BOLT	Pêne demi-tour / leviers/ cache / verrou	1 U
MAP103	Barre horizontale ovale	1 U
MAP113 / **MAP114**	Paire de verrous Bolt - H 2200 mm Paire de verrous Bolt - H 3200 mm	1 U
MAP115 / **MAP116**	Paire de gâches pour verrous Bolt - H 2200 mm Paire de gâches pour verrous Bolt - H 3200 mm	1 U
MAP119	Gâche supérieure verrou Bolt	1 U
MAP105	Poignée extérieure	1 U
MAP109	Commande extérieure droite	1 U

Réf.	H max vantail	Version	Q.té
MAP-B220MDX	**2200** mm	Droite	1 U
MAP-B320MDX	**3200** mm	Droite	1 U

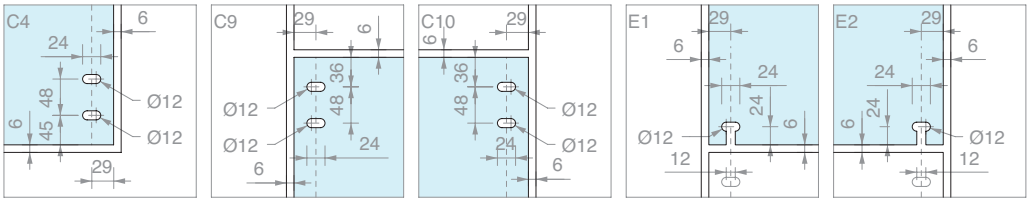

KIT ANTIPANIQUE SIMPLE VANTAIL
SANS POIGNÉE EXTÉRIEURE AVEC VERROUS BOLT ET VERRE FIXE

10/15

Matériau : Aluminium, Inox, Zamak

Finition : /56 /83

OUVERTURE EXTÉRIEURE RÉVERSIBLE

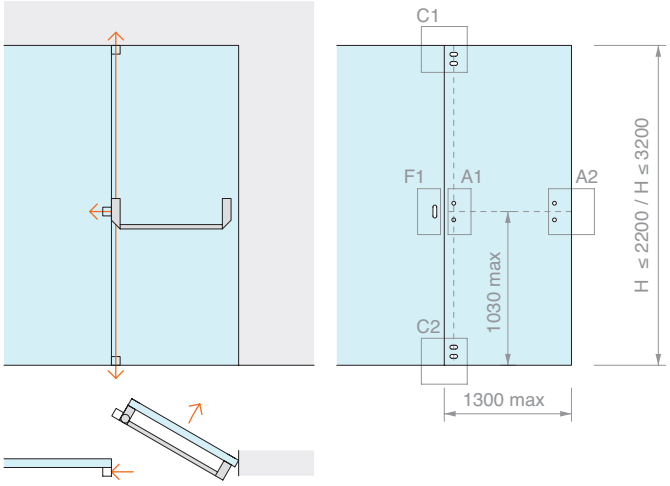

Kit composé de :

Réf.	Description	Q.té
MAP101-BOLT	Pêne demi-tour / leviers/ cache / verrou	1 U
MAP103	Barre horizontale ovale	1 U
MAP107	Paire de gâches pour barre anti-panique sans commande	1 U
MAP113	Paire de verrous Bolt - H 2200 mm	1 U
/ **MAP114**	Paire de verrous Bolt - H 3200 mm	
MAP115	Paire de gâches pour verrous Bolt - H 2200 mm	1 U
/ **MAP116**	Paire de gâches pour verrous Bolt - H 3200 mm	
MAP117	Gâche latérale pour verre fixe	1 U

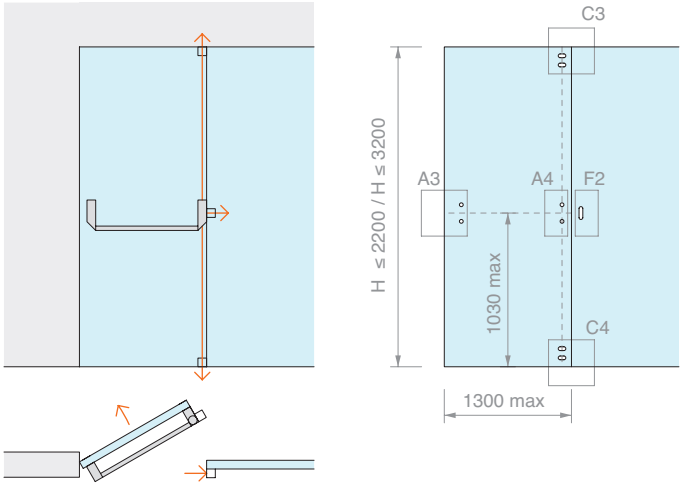

Réf.	H max vantail	Q.té
MAP-C220	**2200** mm	1 U
MAP-C320	**3200** mm	1 U

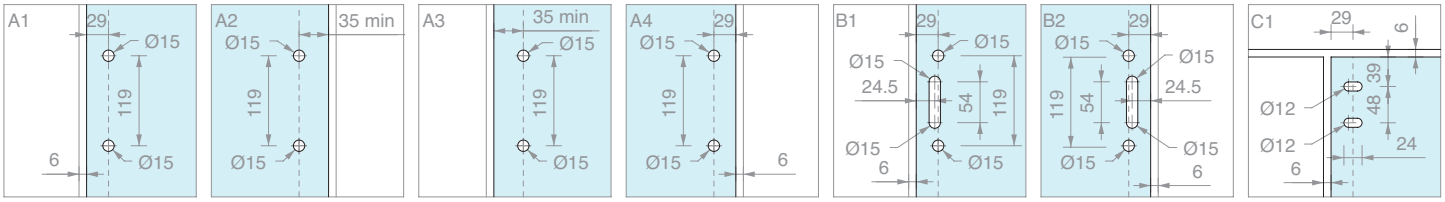

KIT ANTIPANIQUE SIMPLE VANTAIL
AVEC POIGNÉE EXTÉRIEURE, VERROUS BOLT ET VERRE FIXE

Matériau : Aluminium, Inox, Zamak

Finition : /56 /83

OUVERTURE EXTÉRIEURE GAUCHE

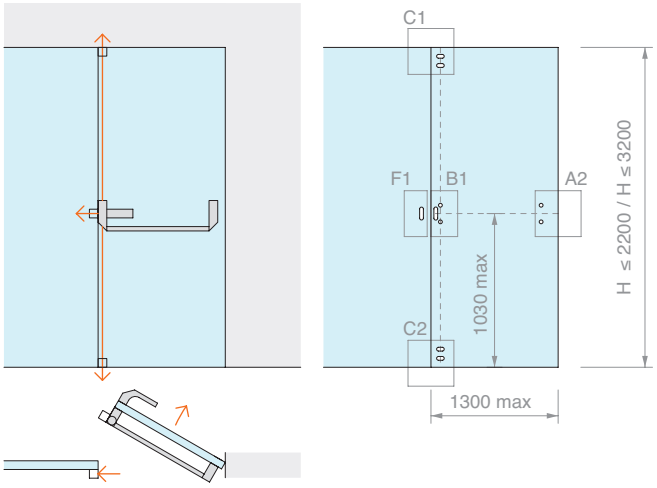

Kit composé de :

Réf.	Description	Q.té
MAP101-BOLT	Pêne demi-tour / leviers/ cache / verrou	1 U
MAP103	Barre horizontale ovale	1 U
MAP117	Gâche latérale pour verre fixe	1 U
MAP113 / **MAP114**	Paire de verrous Bolt - H 2200 mm Paire de verrous Bolt - H 3200 mm	1 U
MAP115 / **MAP116**	Paire de gâches pour verrous Bolt - H 2200 mm Paire de gâches pour verrous Bolt - H 3200 mm	1 U
MAP105	Poignée extérieure	1 U
MAP111	Commande extérieure gauche	1 U

Réf.	H max vantail	Version	Q.té
MAP-C220MSX	**2200** mm	Gauche	1 U
MAP-C320MSX	**3200** mm	Gauche	1 U

OUVERTURE EXTÉRIEURE DROITE

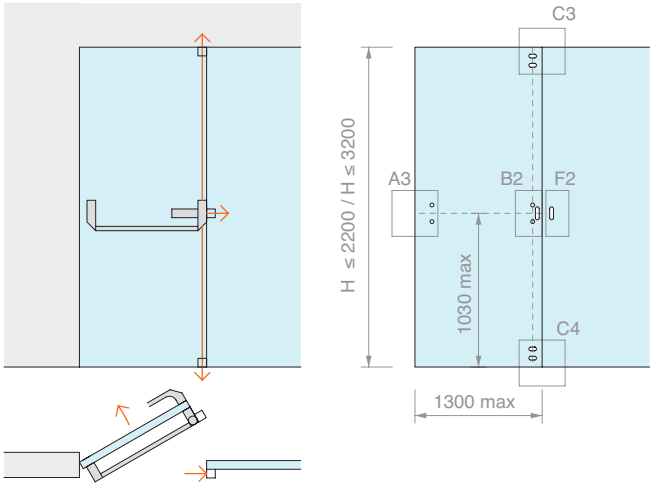

Kit composé de :

Réf.	Description	Q.té
MAP101-BOLT	Pêne demi-tour / leviers/ cache / verrou	1 U
MAP103	Barre horizontale ovale	1 U
MAP117	Gâche latérale pour verre fixe	1 U
MAP113 / **MAP114**	Paire de verrous Bolt - H 2200 mm Paire de verrous Bolt - H 3200 mm	1 U
MAP115 / **MAP116**	Paire de gâches pour verrous Bolt - H 2200 mm Paire de gâches pour verrous Bolt - H 3200 mm	1 U
MAP105	Poignée extérieure	1 U
MAP109	Commande extérieure droite	1 U

Réf.	H max vantail	Version	Q.té
MAP-C220MDX	**2200** mm	Droite	1 U
MAP-C320MDX	**3200** mm	Droite	1 U

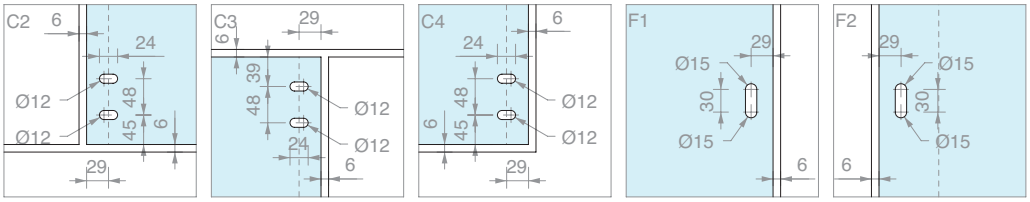

KIT ANTIPANIQUE SIMPLE VANTAIL
SANS POIGNÉE EXTÉRIEURE AVEC VERROUS BOLT, IMPOSTE ET VERRE FIXE

Matériau : Aluminium, Inox, Zamak

Finition : /56 /83

OUVERTURE EXTÉRIEURE RÉVERSIBLE

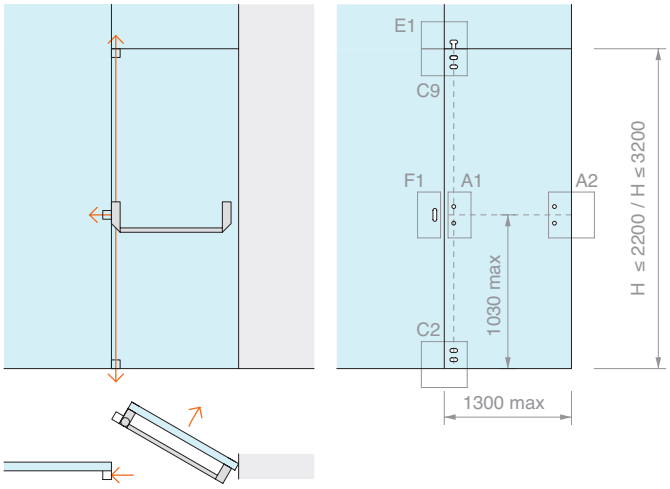

Kit composé de :

Réf.	Description	Q.té
MAP101-BOLT	Pêne demi-tour / leviers/ cache / verrou	1 U
MAP103	Barre horizontale ovale	1 U
MAP107	Paire de gâches pour barre anti-panique sans commande	1 U
MAP113	Paire de verrous Bolt - H 2200 mm	1 U
/		
MAP114	Paire de verrous Bolt - H 3200 mm	
MAP115	Paire de gâches pour verrous Bolt - H 2200 mm	1 U
/		
MAP116	Paire de gâches pour verrous Bolt - H 3200 mm	
MAP117	Gâche latérale pour verre fixe	1 U
MAP119	Gâche supérieure verrou Bolt	1 U

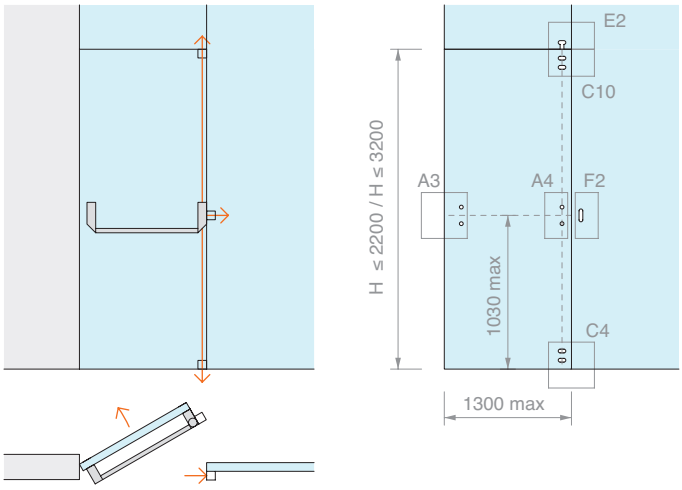

Réf.	H max vantail	Q.té
MAP-E220	**2200** mm	1 U
MAP-E320	**3200** mm	1 U

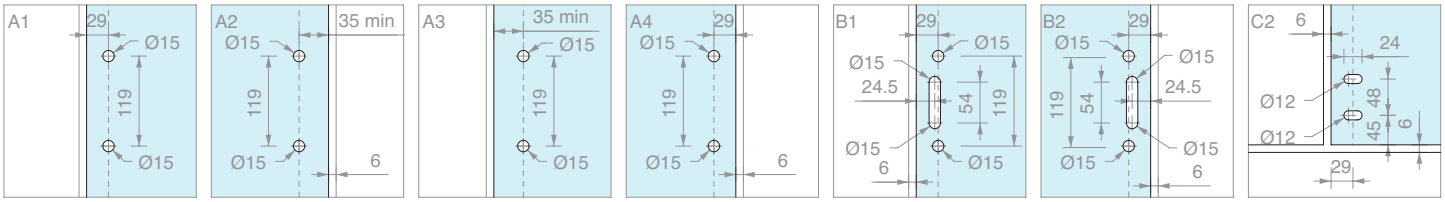

KIT ANTIPANIQUE SIMPLE VANTAIL
AVEC POIGNÉE EXTÉRIEURE, VERROUS BOLT, IMPOSTE ET VERRE FIXE

Matériau : Aluminium, Inox, Zamak

Finition : /56 /83

OUVERTURE EXTÉRIEURE GAUCHE

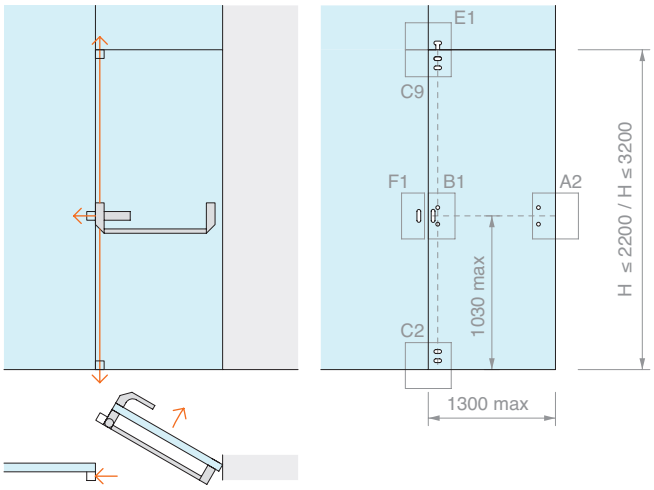

Kit composé de :

Réf.	Description	Q.té
MAP101-BOLT	Pêne demi-tour / leviers/ cache / verrou	1 U
MAP103	Barre horizontale ovale	1 U
MAP117	Gâche latérale pour verre fixe	1 U
MAP113 / **MAP114**	Paire de verrous Bolt - H 2200 mm Paire de verrous Bolt - H 3200 mm	1 U
MAP115 / **MAP116**	Paire de gâches pour verrous Bolt - H 2200 mm Paire de gâches pour verrous Bolt - H 3200 mm	1 U
MAP119	Gâche supérieure verrou Bolt	1 U
MAP105	Poignée extérieure	1 U
MAP111	Commande extérieure gauche	1 U

Réf.	H max vantail	Version	Q.té
MAP-E220MSX	**2200** mm	Gauche	1 U
MAP-E320MSX	**3200** mm	Gauche	1 U

OUVERTURE EXTÉRIEURE DROITE

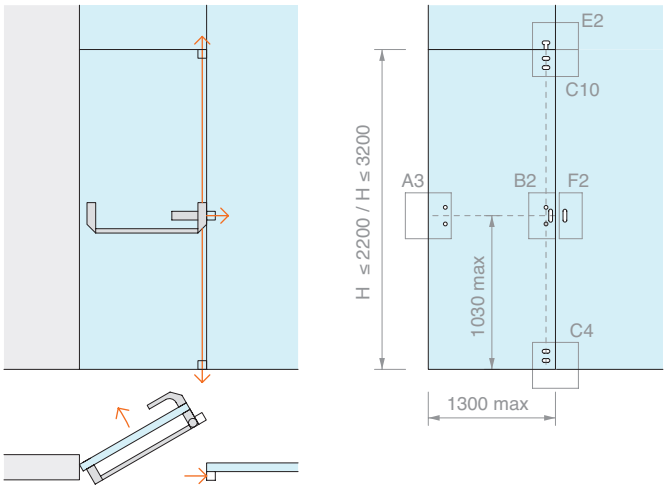

Kit composé de :

Réf.	Description	Q.té
MAP101-BOLT	Pêne demi-tour / leviers/ cache / verrou	1 U
MAP103	Barre horizontale ovale	1 U
MAP117	Gâche latérale pour verre fixe	1 U
MAP113 / **MAP114**	Paire de verrous Bolt - H 2200 mm Paire de verrous Bolt - H 3200 mm	1 U
MAP115 / **MAP116**	Paire de gâches pour verrous Bolt - H 2200 mm Paire de gâches pour verrous Bolt - H 3200 mm	1 U
MAP119	Gâche supérieure verrou Bolt	1 U
MAP105	Poignée extérieure	1 U
MAP109	Commande extérieure droite	1 U

Réf.	H max vantail	Version	Q.té
MAP-E220MDX	**2200** mm	Droite	1 U
MAP-E320MDX	**3200** mm	Droite	1 U

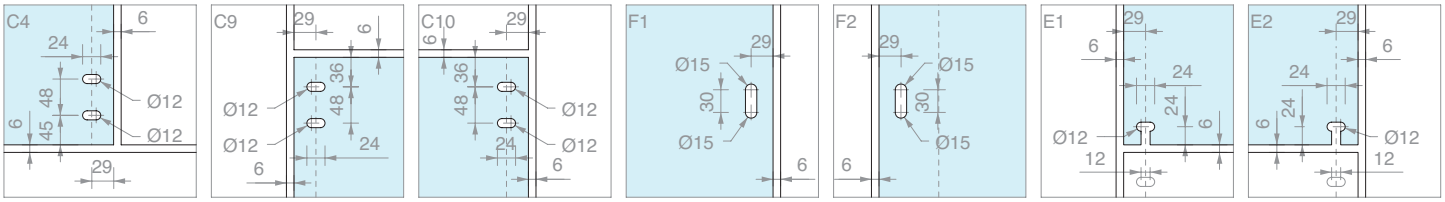

KIT ANTIPANIQUE DOUBLE VANTAIL
DONT UN AVEC VERROUS BOLT, SANS POIGNÉE EXTÉRIEURE

Matériau : Aluminium, Inox, Zamak

Finition : /56 /83

OUVERTURE EXTÉRIEURE RÉVERSIBLE

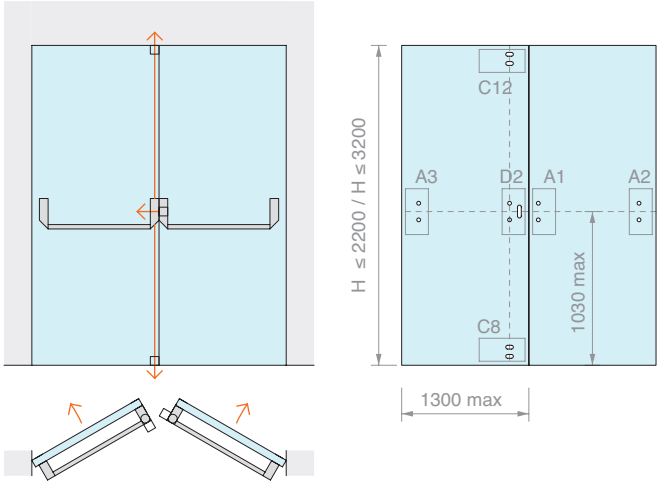

Kit composé de :

Réf.	Description	Q.té
MAP101-BOLT	Pêne demi-tour / leviers/ cache / verrou	1 U
MAP101	Pêne demi-tour/ leviers/ cache	1 U
MAP103	Barre horizontale ovale	2 U
MAP107	Paire de gâches pour barre anti-panique sans commande	2 U
MAP113 / **MAP114**	Paire de verrous Bolt - H 2200 mm Paire de verrous Bolt - H 3200 mm	1 U
MAP115 / **MAP116**	Paire de gâches pour verrous Bolt - H 2200 mm Paire de gâches pour verrous Bolt - H 3200 mm	1 U
MAP117	Gâche latérale pour verre fixe	1 U

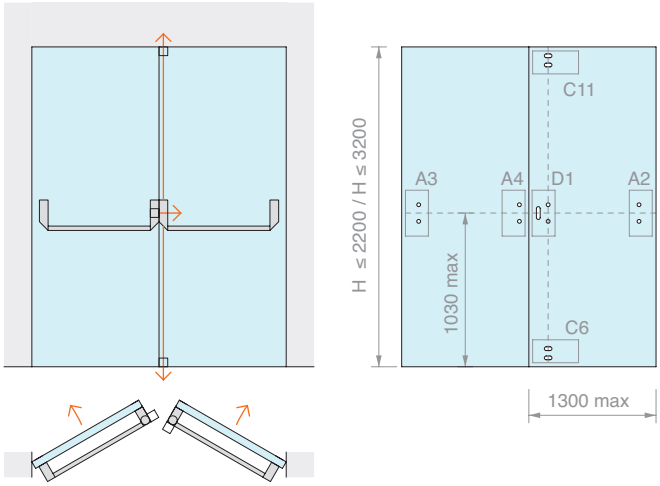

Réf.	H max vantail	Q.té
MAP-F220	**2200** mm	1 U
MAP-F320	**3200** mm	1 U

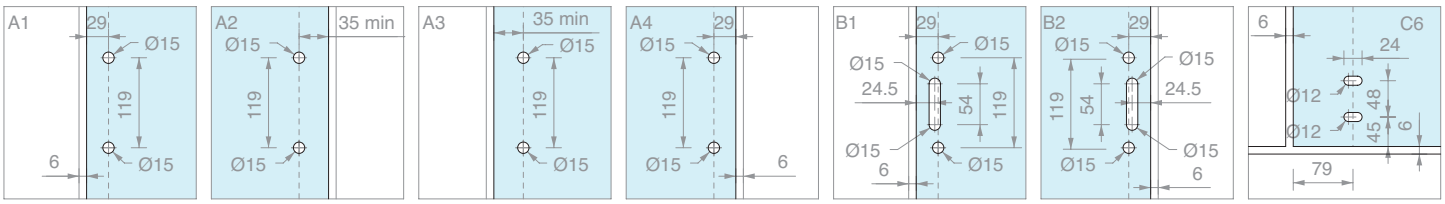

KIT ANTIPANIQUE DOUBLE VANTAIL
DONT UN AVEC VERROUS BOLT ET POIGNÉE EXTÉRIEURE

Matériau : Aluminium, Inox, Zamak

Finition : /56 /83

OUVERTURE EXTÉRIEURE GAUCHE

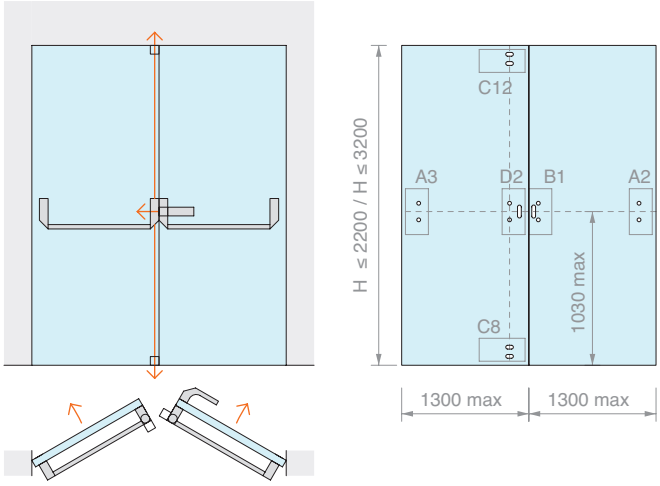

Kit composé de :

Réf.	Description	Q.té
MAP101-BOLT	Pêne demi-tour / leviers/ cache / verrou	1 U
MAP101	Pêne demi-tour/ leviers/ cache	1 U
MAP103	Barre horizontale ovale	2 U
MAP107	Paire de gâches pour barre anti-panique sans commande	1 U
MAP113 / **MAP114**	Paire de verrous Bolt - H 2200 mm Paire de verrous Bolt - H 3200 mm	1 U
MAP115 / **MAP116**	Paire de gâches pour verrous Bolt - H 2200 mm Paire de gâches pour verrous Bolt - H 3200 mm	1 U
MAP117	Gâche latérale pour verre fixe	1 U
MAP105	Poignée extérieure	1 U
MAP111	Commande extérieure gauche	1 U

Réf.	H max vantail	Version	Q.té
MAP-F220MSX	**2200** mm	Gauche	1 U
MAP-F320MSX	**3200** mm	Gauche	1 U

OUVERTURE EXTÉRIEURE DROITE

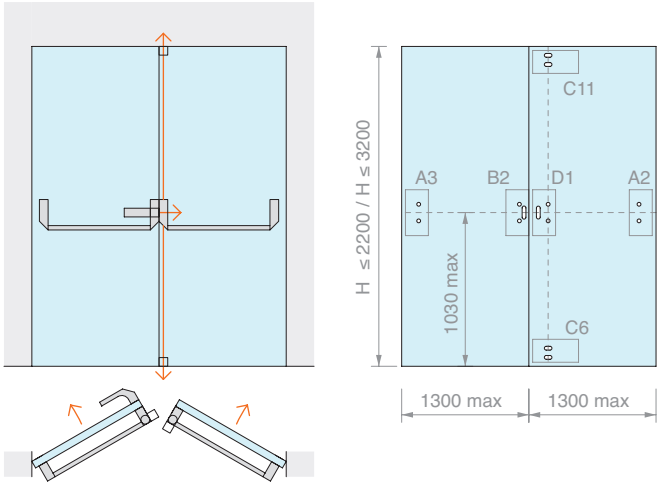

Kit composé de :

Réf.	Description	Q.té
MAP101-BOLT	Pêne demi-tour / leviers/ cache / verrou	1 U
MAP101	Pêne demi-tour/ leviers/ cache	1 U
MAP103	Barre horizontale ovale	2 U
MAP107	Paire de gâches pour barre anti-panique sans commande	1 U
MAP113 / **MAP114**	Paire de verrous Bolt - H 2200 mm Paire de verrous Bolt - H 3200 mm	1 U
MAP115 / **MAP116**	Paire de gâches pour verrous Bolt - H 2200 mm Paire de gâches pour verrous Bolt - H 3200 mm	1 U
MAP117	Gâche latérale pour verre fixe	1 U
MAP105	Poignée extérieure	1 U
MAP109	Commande extérieure droite	1 U

Réf.	H max vantail	Version	Q.té
MAP-F220MDX	**2200** mm	Droite	1 U
MAP-F320MDX	**3200** mm	Droite	1 U

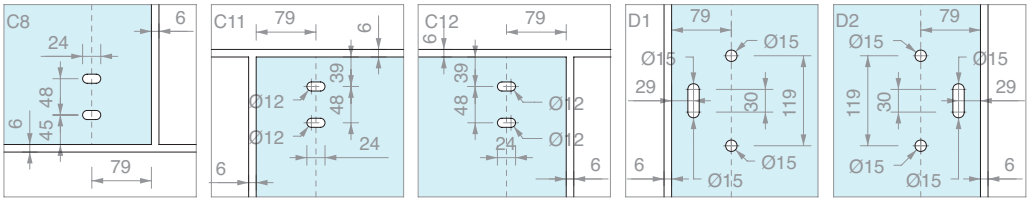

KIT ANTIPANIQUE DOUBLE VANTAIL
DONT UN AVEC VERROUS BOLT ET IMPOSTE, SANS POIGNÉE EXTÉRIEURE

10/15

Matériau : Aluminium, Inox, Zamak

Finition : /56 /83

OUVERTURE EXTÉRIEURE RÉVERSIBLE

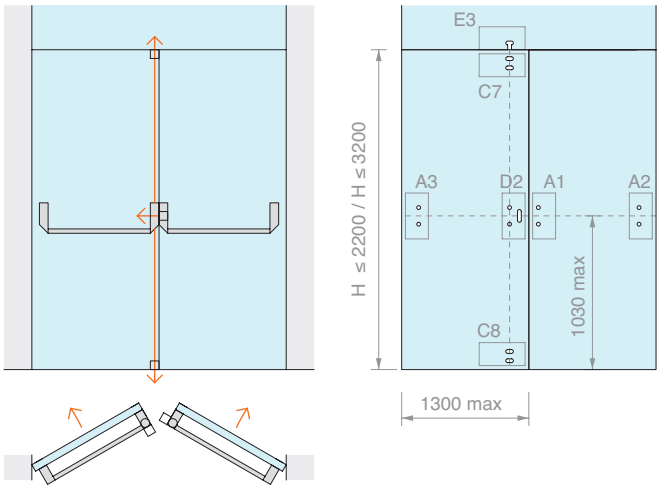

Kit composé de :

Réf.	Description	Q.té
MAP101-BOLT	Pêne demi-tour / leviers/ cache / verrou	1 U
MAP101	Pêne demi-tour/ leviers/ cache	1 U
MAP103	Barre horizontale ovale	2 U
MAP107	Paire de gâches pour barre anti-panique sans commande	2 U
MAP113 / **MAP114**	Paire de verrous Bolt - H 2200 mm Paire de verrous Bolt - H 3200 mm	1 U
MAP115 / **MAP116**	Paire de gâches pour verrous Bolt - H 2200 mm Paire de gâches pour verrous Bolt - H 3200 mm	1 U
MAP117	Gâche latérale pour verre fixe	1 U
MAP119	Gâche supérieure verrou Bolt	1 U

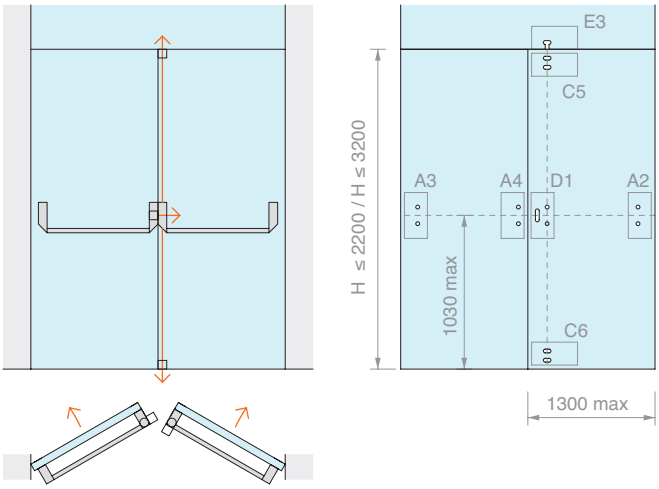

Réf.	H max vantail	Q.té
MAP-G220	**2200** mm	1 U
MAP-G320	**3200** mm	1 U

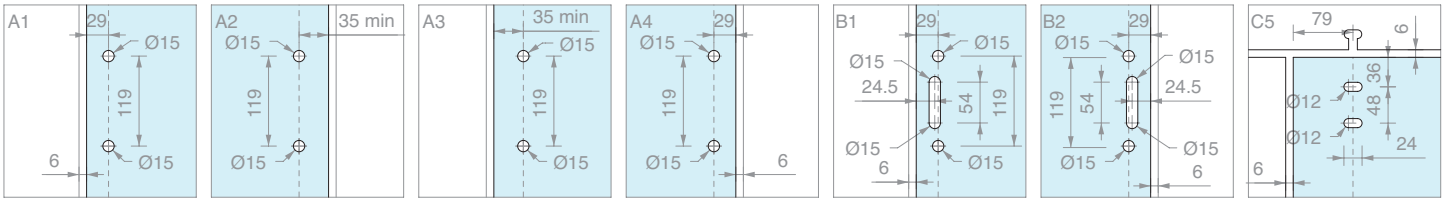

KIT ANTIPANIQUE DOUBLE VANTAIL
DONT UN AVEC VERROUS BOLT, IMPOSTE ET POIGNÉE EXTÉRIEURE

Matériau : Aluminium, Inox, Zamak

Finition : /56 /83

OUVERTURE EXTÉRIEURE GAUCHE

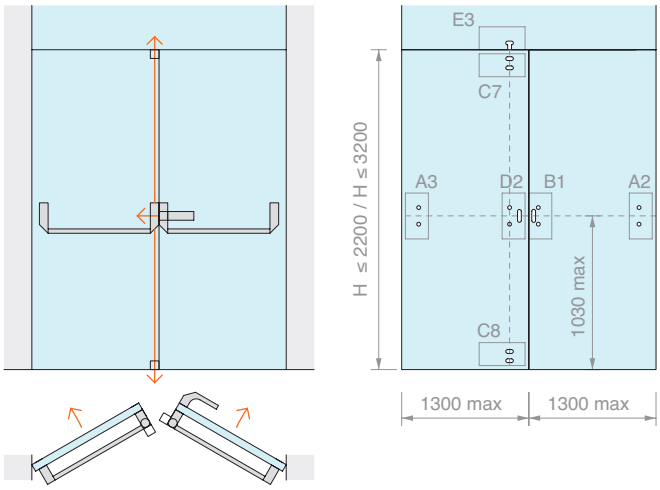

Kit composé de :

Réf.	Description	Q.té
MAP101-BOLT	Pêne demi-tour / leviers/ cache / verrou	1 U
MAP101	Pêne demi-tour/ leviers/ cache	1 U
MAP103	Barre horizontale ovale	2 U
MAP107	Paire de gâches pour barre anti-panique sans commande	1 U
MAP113 / **MAP114**	Paire de verrous Bolt - H 2200 mm Paire de verrous Bolt - H 3200 mm	1 U
MAP115 / **MAP116**	Paire de gâches pour verrous Bolt - H 2200 mm Paire de gâches pour verrous Bolt - H 3200 mm	1 U
MAP117	Gâche latérale pour verre fixe	1 U
MAP119	Gâche supérieure verrou Bolt	1 U
MAP105	Poignée extérieure	1 U
MAP111	Commande extérieure gauche	1 U

Réf.	H max vantail	Version	Q.té
MAP-G220MSX	**2200** mm	Gauche	1 U
MAP-G320MSX	**3200** mm	Gauche	1 U

OUVERTURE EXTÉRIEURE DROITE

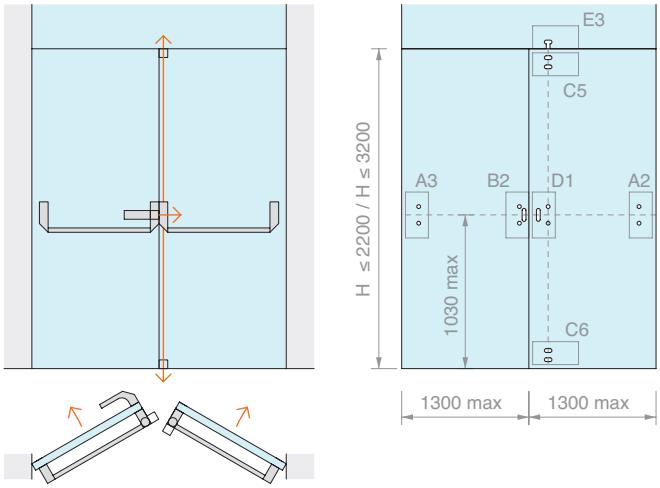

Kit composé de :

Réf.	Description	Q.té
MAP101-BOLT	Pêne demi-tour / leviers/ cache / verrou	1 U
MAP101	Pêne demi-tour/ leviers/ cache	1 U
MAP103	Barre horizontale ovale	2 U
MAP107	Paire de gâches pour barre anti-panique sans commande	1 U
MAP113 / **MAP114**	Paire de verrous Bolt - H 2200 mm Paire de verrous Bolt - H 3200 mm	1 U
MAP115 / **MAP116**	Paire de gâches pour verrous Bolt - H 2200 mm Paire de gâches pour verrous Bolt - H 3200 mm	1 U
MAP117	Gâche latérale pour verre fixe	1 U
MAP119	Gâche supérieure verrou Bolt	1 U
MAP105	Poignée extérieure	1 U
MAP109	Commande extérieure droite	1 U

Réf.	H max vantail	Version	Q.té
MAP-G220MDX	**2200** mm	Droite	1 U
MAP-G320MDX	**3200** mm	Droite	1 U

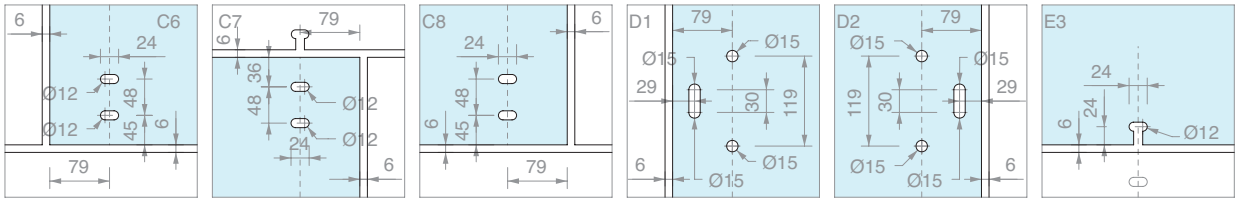

BARRE ANTI-PANIQUE
POUR VERRES FIXES DE 8 À 13.5 mm

Matériau : Mécanisme interne en inox AISI 304 et cache en aluminium avec traitement PVD - Finition : /83
Mécanisme interne en inox zingué et cache en aluminium peint - Finition : /56

Barre anti-panique caractérisée par un matériau et des solutions techniques permettant le respect des exigences les plus strictes des normes, notamment le marquage CE selon le CPR 305/2011 et la certification de produit volontaire délivrée par un organisme tiers ICIM prévue par cette même norme UNI EN 1125. Version équipée d'un pêne demi-tour latéral autobloquant avec possibilité d'exclusion.
La barre peut être assortie d'une paire de verrous HAUT/BAS avec embouts type BOLT - Réf. MAP113 / MAP114
Barre en inox recoupable selon le manuel d'instructions fourni avec le kit.
Épaisseur du verre avec vis fournies 10/15 mm.

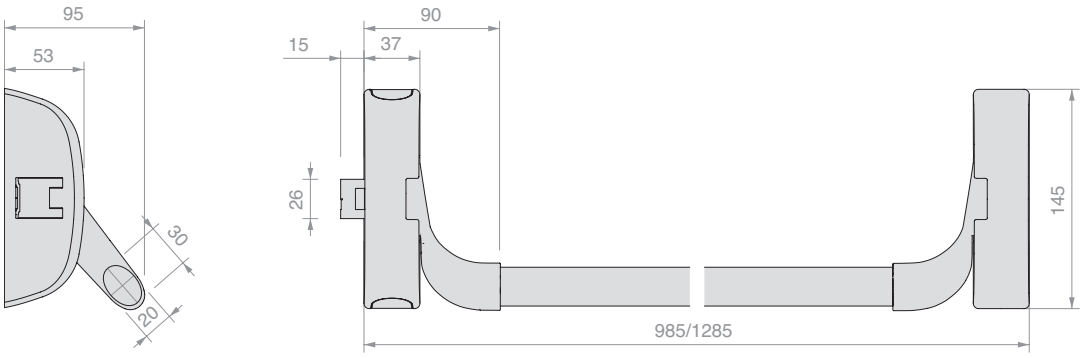

Réf.	Description	Dimensions	Q.té
MAP101	Pêne demi-tour latéral + Leviers + Cache	L max **1285** x H **145** x P **95** mm	1 U
MAP101-BOLT	Pêne demi-tour latéral + Leviers + Cache + Accessoires pour verrous	L max **1285** x H **145** x P **95** mm	1 U
MAP103	Barre horizontale ovale	L max **1130** mm	1 U

POIGNÉE EXTÉRIEURE

Matériau : Mécanisme interne en inox zingué et cache en aluminium avec traitement PVD
Finition : /83
Matériau : Mécanisme interne en inox zingué et cache en aluminium peint
Finition : /56

À combiner avec les réf. MAP109 / MAP111
en fonction du sens d'ouverture

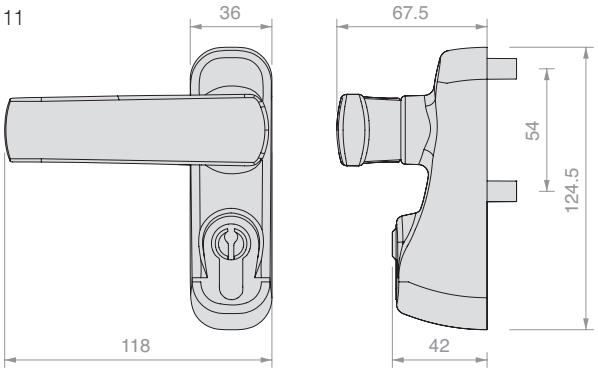

Réf.	Q.té
MAP105	1 U

KIT VERRE POUR BARRES ANTI-PANIQUE AVEC COMMANDE EXTÉRIEURE

Matériau : Zamak
Kit pour le montage de la barre anti-panique (Réf. MAP101 et MAP101-BOLT)
sur des plaques de verre avec commande extérieure (poignée) pour ouverture extérieure droite (Réf. MAP109) et gauche (Réf. MAP111).
Finition : /83

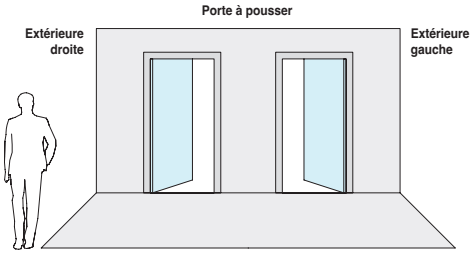

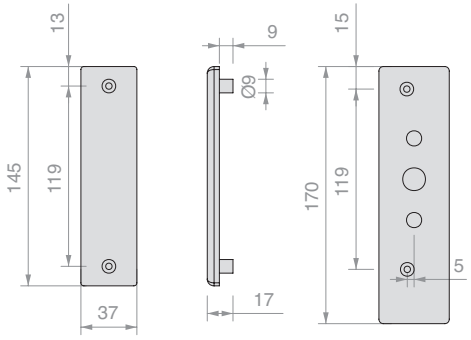

Réf.	Ouverture	Q.té
MAP109	Extérieure droite	1 U
MAP111	Extérieure gauche	1 U

KIT VERRE POUR BARRES ANTI-PANIQUE SANS COMMANDE EXTÉRIEURE

Matériau : Zamak
Kit pour le montage de la barre anti-panique (Réf. MAP101 et MAP101-BOLT)
sur des plaques de verre sans commande extérieure (poignée).
Finition : /83

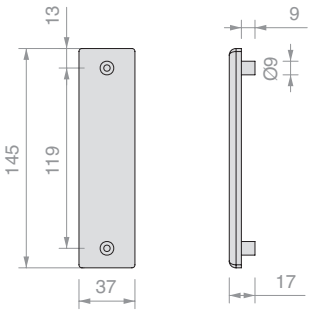

Réf.	Q.té
MAP107	1 U

BOÎTIER GÂCHE ÉLECTRIQUE MURAL

Matériau : Mécanisme interne en inox zingué
et cache en aluminium avec traitement PVD
Finition : /83
Matériau : Mécanisme interne en inox zingué
et cache en aluminium peint
Finition : /56

Boîtier gâche électrique mural (non compatible avec les systèmes verre/verre)
Pêne demi-tour électrique = 10 mm du mur
La réf. MAP123 propose le boîtier gâche électrique uniquement en finition grise ; pour la finition en PVD INOX BROSSÉ, commander séparément la Réf. MAP125

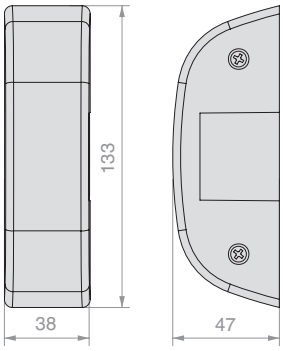

Réf.	Description	Q.té
MAP123	Boîtier gâche électrique mural	1 U
MAP125	Cache de finition PVD inox brossé pour boîtier gâche électrique	1 U

PAIRE DE VERROUS POUR FERMETURE BOLT

Matériau : cache en aluminium
Verrous pour fermeture haut/bas BOLT à associer à la barre anti-panique (Réf. MAP101-BOLT).
Le système BOLT (breveté) est très résistant aux attaques extérieures : il résiste aux intrusions (les tiges sont autobloquantes et les embouts, de 14 mm de diamètre, sont rotatifs et anti-sciage) et présente une très grande résistance au perçage.
Finition : /56 /83

Sécurité et facilité de montage. Les tenons sont indépendants, autobloquants, résistants au perçage et réglables.

Système de fermeture automatique. À l'ouverture, les tiges restent en position rétractée. À la fermeture, elles se verrouillent au contact de la gâche.

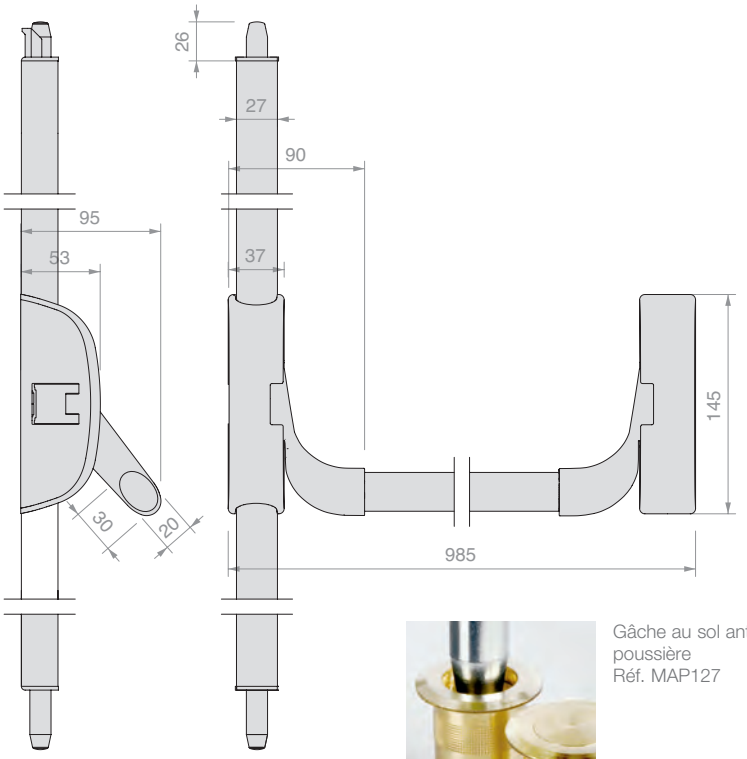

Gâche au sol anti-poussière
Réf. MAP127

Réf.	Description	Dimensions	Q.té
MAP113	Paire de verrous	Jusqu'à H **2200** mm	1 U
MAP114	Paire de verrous	De H **2200** à H **3200** mm	1 U
MAP127	Gâche au sol anti-poussière		1 U

KIT VERRE POUR FERMETURES SUPPLÉMENTAIRES « BOLT »

Matériau : Zamak

Kit pour le montage des fermetures supplémentaires BOLT (Réf. MAP113 / MAP114)

Finition : /83

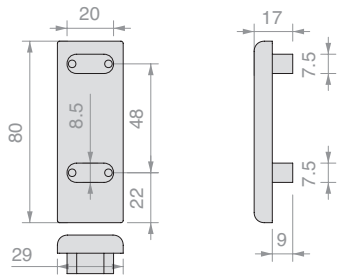

Réf.	Dimensions	Q.té
MAP115	H **2200** mm	1 U
MAP116	H **3200** mm	1 U

KIT VERRE POUR GÂCHE LATÉRALE

Matériau : Zamak

Kit pour le boîtier gâche de la fermeture latérale de la barre anti-panique (Réf. MAP101 et MAP101-BOLT)

Finition : /83

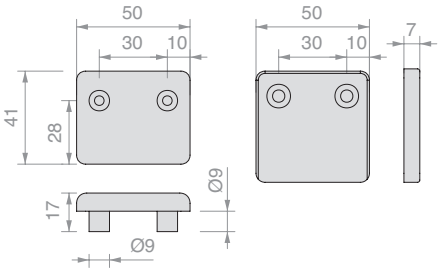

Réf.	Q.té
MAP117	1 U

KIT VERRE POUR GÂCHE SUPÉRIEURE RÉGLABLE BOLT

Matériau : Zamak

Accessoire pour imposte, permettant au système de fermeture automatique de se verrouiller au contact des tiges (réf. MAP113 et MAP114)

Finition : /83

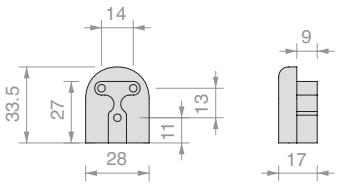

Réf.	Q.té
MAP119	1 U

KIT POUR FONCTION ARRÊT LE JOUR

À insérer dans le support de la barre (Réf. MAP101 et MAP101-BOLT) pour bloquer le pêne demi-tour et utiliser la porte librement.

Finition : /95

Réf.	Q.té
MAP121	1 U

POIGNÉES DE TIRAGE AVEC SERRURE DE CONFIDENTIALITÉ

Matériau : Inox AISI 304

Poignée de tirage avec serrure située à l'extrémité supérieure de la barre tubulaire, qui se verrouille en appuyant sur le cylindre avec la clé insérée. Livré avec fermeture extérieure. Si une fermeture intérieure est nécessaire, le préciser lors de la commande.

Pêne Ø8 x 15 mm

Finition : /8 /15*

*sur demande

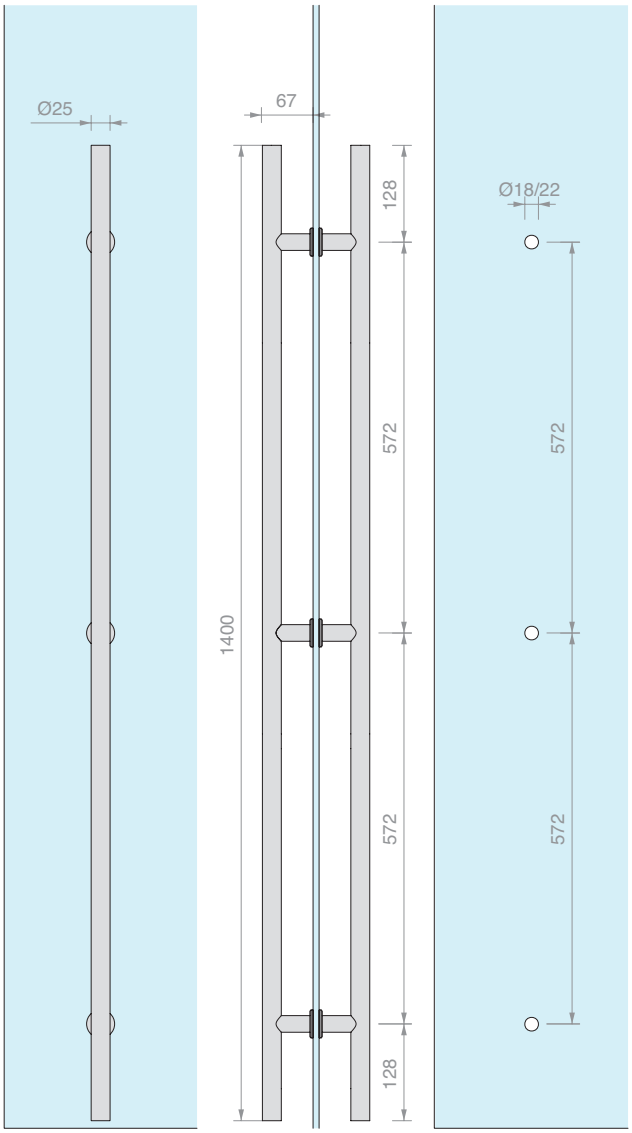

Réf.	Description	Clé	Pour verres	Q.té
ZSS1400	Paire poignées de tirage	Différente	De **8** à **21.5** mm	1 U
ZMMS1400	Poignée de tirage simple	Différente	De **8** à **21.5** mm	1 U
ZSS1400U	Paire poignées de tirage	Unique	De **8** à **21.5** mm	1 U
ZMMS1400U	Poignée de tirage simple	Unique	De **8** à **21.5** mm	1 U

GÂCHE ANTI-POUSSIÈRE

Finition : /1 /3

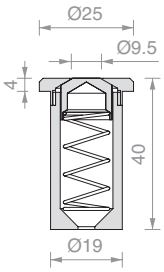

Réf.	Q.té
GL7300	1 U

LOGLI est le distributeur officiel de tous les produits PBA.
Vous trouverez en livraison immédiate certaines des solutions
les plus populaires en matière de design et de fonctionnalité.
Il est également possible de commander
toute autre référence PBA.

POIGNÉES DE TIRAGE CARRÉES AVEC SERRURE DE CONFIDENTIALITÉ

Matériau : Inox AISI 316 L
Livrées avec 3 clés et gâche au sol anti-poussière.
Fixation double réf. PBAAD81 ou simple réf. PBAAS11 sur verre à commander séparément
Clé différente.
Pêne Ø12 x 20 mm
Finition* : /8 /15
*/15 sur commande uniquement

PBA200QV01

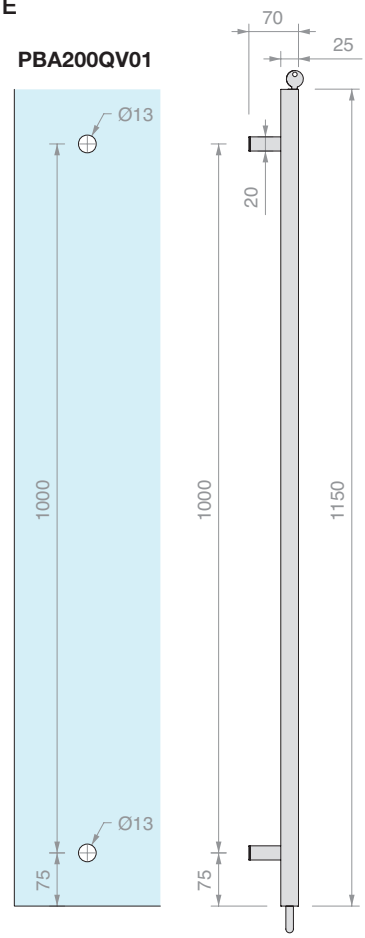

PBA200QV01/D

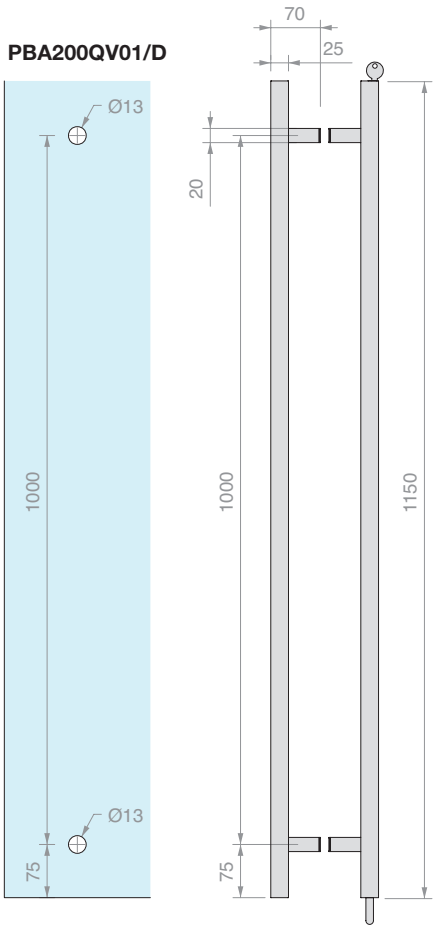

Réf.	Description	Verrouillage	Pour verres	Q.té
PBA200QV01	Poignée de tirage simple	Pêne inférieur	De **8** à **17.5** mm	1 U
PBA200QV01/D	Paire poignées de tirage	Pêne inférieur	De **8** à **17.5** mm	1 U

PAIRE DE POIGNÉES DE TIRAGE CARRÉES AVEC SERRURE FRONTALE ENCASTRÉE ET BOUTON INTÉRIEUR

Matériau : Inox AISI 316 L

Livrées avec 3 clés et gâche au sol anti-poussière.

Clé différente.

Pêne Ø12 x 20 mm

Finition* : /8 /15

*/15 sur commande uniquement

Réf.	Longueur	Verrouillage	Pour verres	Q.té
PBA200QY02	**1250** mm	Pêne inférieur	De **8** à **17.5** mm	1 U
PBA200QY04	**2200** mm	Pêne inférieur	De **8** à **17.5** mm	1 U
PBA200QY04/A	**sur mesure**	Pêne inférieur	De **8** à **17.5** mm	1 U
PBA200QY06/A	**sur mesure**	Pêne inférieur et supérieur	De **8** à **17.5** mm	1 U

PBA200QY02

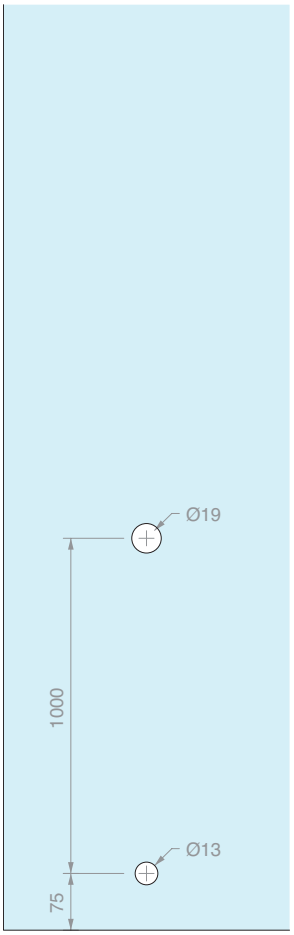

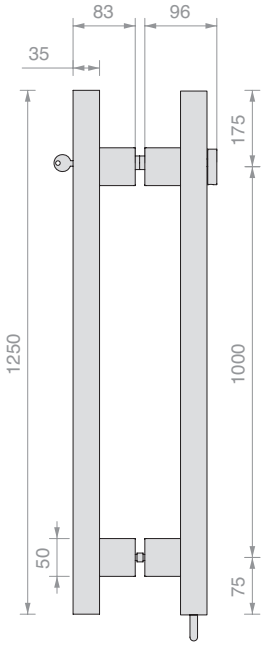

PBA200QY04

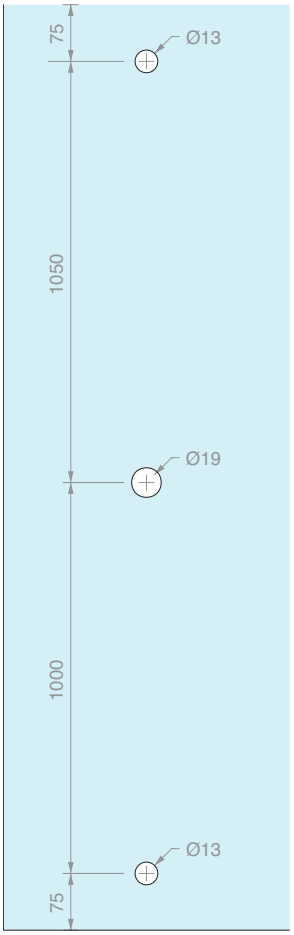

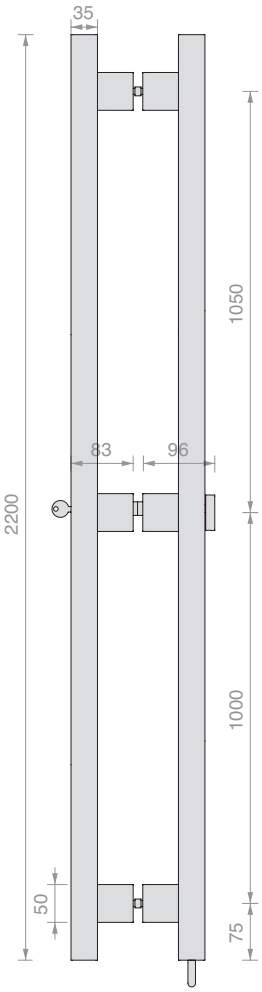

PBA200QY04/A

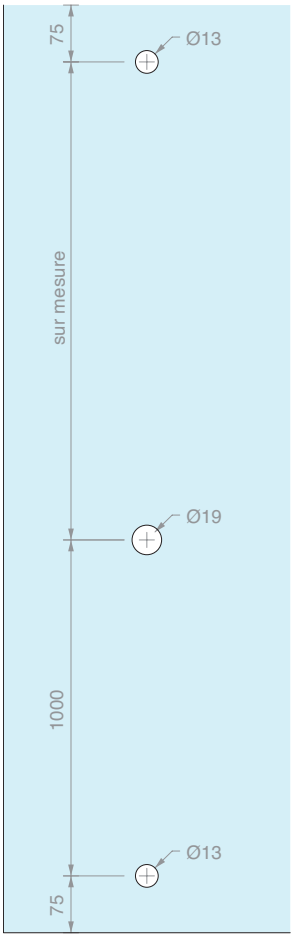

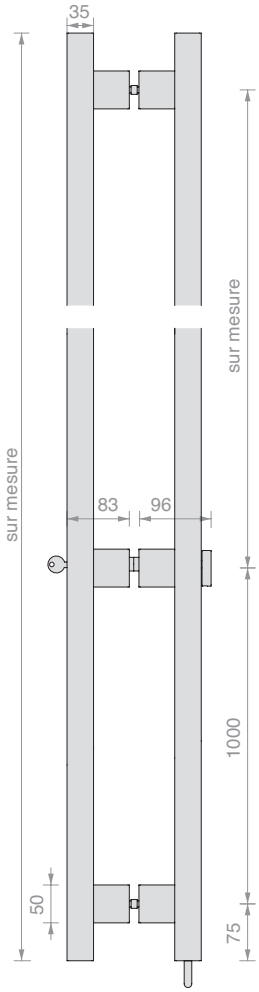

PBA200QY06/A

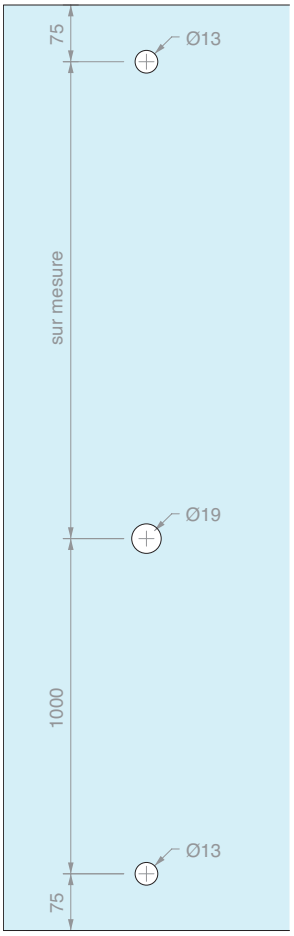

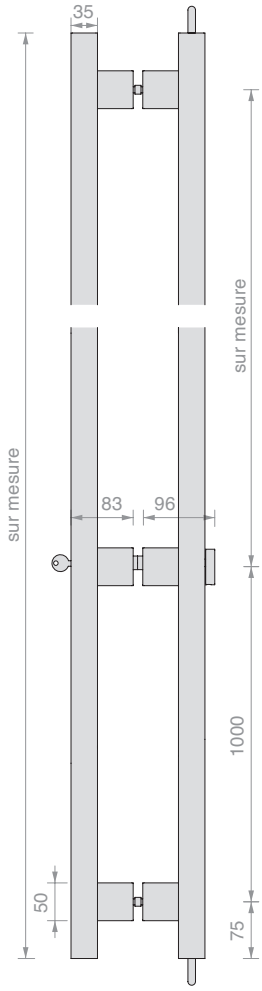

PAIRE DE POIGNÉES DE TIRAGE RONDES AVEC SERRURE FRONTALE ENCASTRÉE ET BOUTON INTÉRIEUR

Matériau : Inox AISI 316 L

Livrées avec 3 clés et gâche au sol anti-poussière.

Clé différente.

Pêne Ø12 x 20 mm

Finition* : /8 /15

*/15 sur commande uniquement

Réf.	Longueur	Verrouillage	Pour verres	Q.té
PBA200Y002	**1250** mm	Pêne inférieur	De **8** à **17.5** mm	1 U
PBA200Y004	**2200** mm	Pêne inférieur	De **8** à **17.5** mm	1 U
PBA200Y004/A	**sur mesure**	Pêne inférieur	De **8** à **17.5** mm	1 U
PBA200Y006/A	**sur mesure**	Pêne inférieur et supérieur	De **8** à **17.5** mm	1 U

PBA200Y002

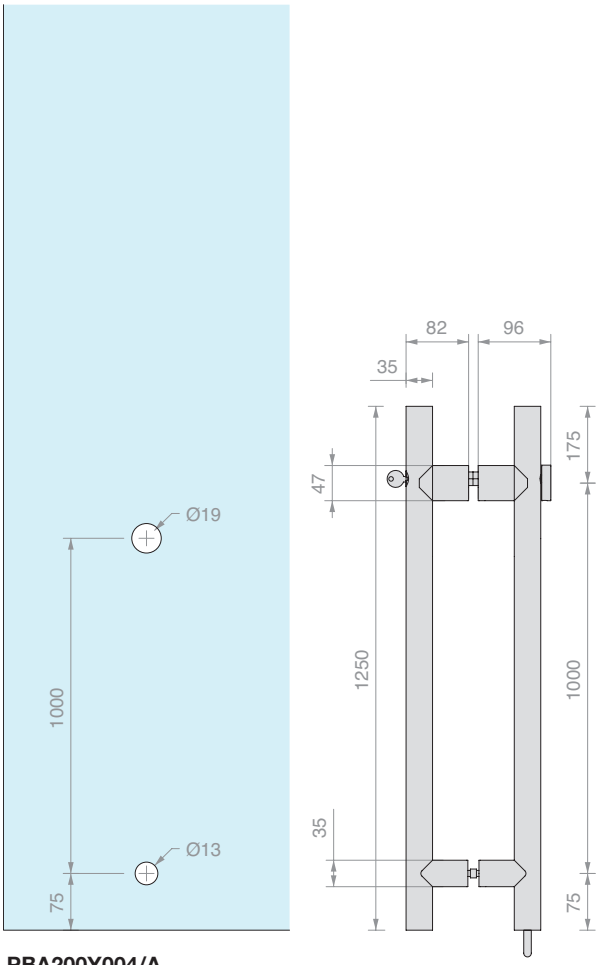

PBA200Y004

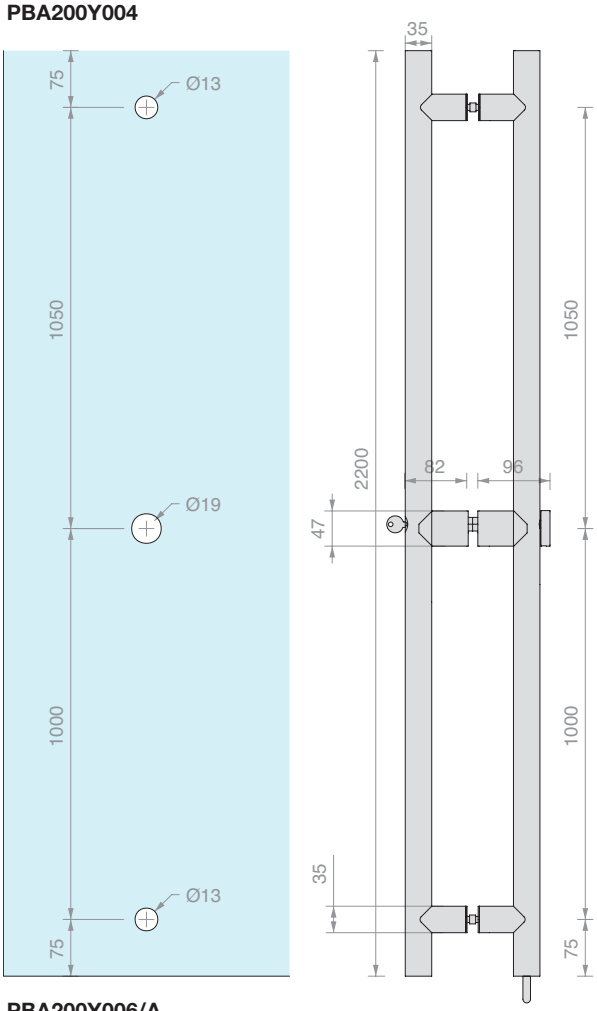

PBA200Y004/A

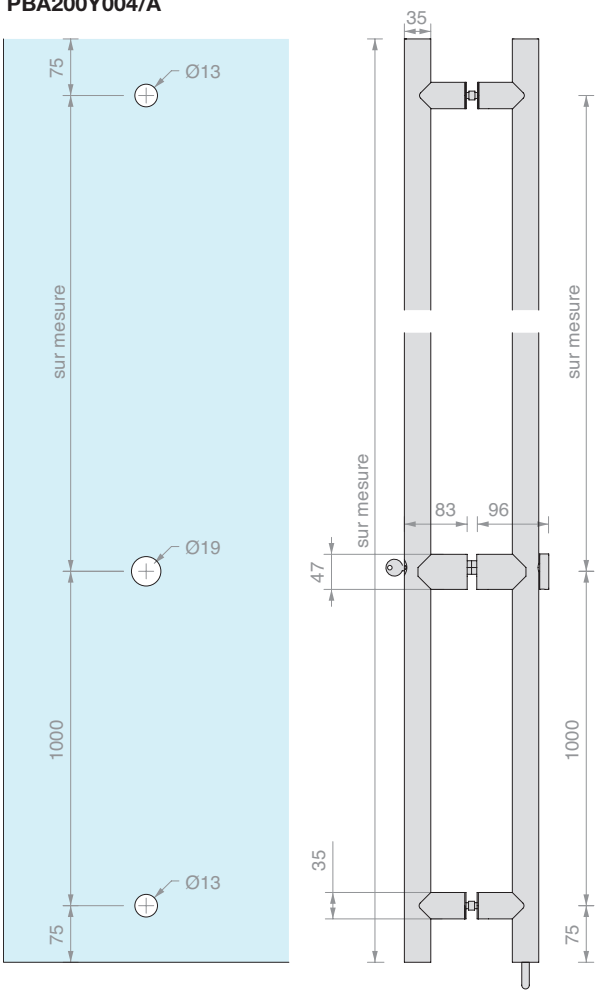

PBA200Y006/A

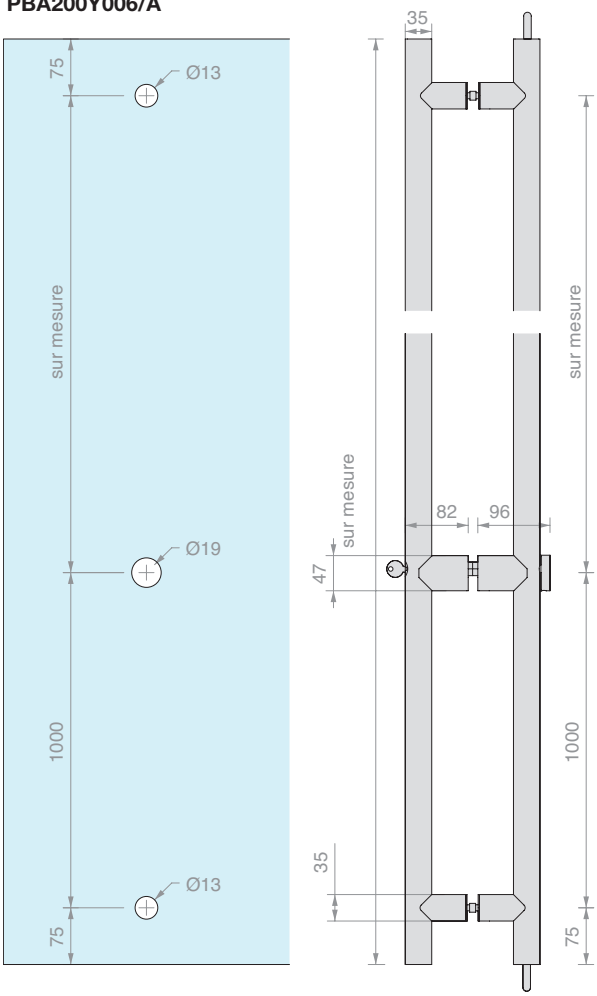

PAIRE DE POIGNÉES DE TIRAGE RONDES AVEC SERRURE FRONTALE ENCASTRÉE ET BOUTON INTÉRIEUR

Matériau : Aluminium

Livrées avec 3 clés et gâche au sol anti-poussière.

Clé différente.

Pêne ∅12 x 20 mm

Finition* : /6 /66 /67 /97

*/66, /67 sur commande uniquement

Réf.	Longueur	Verrouillage	Pour verres	Q.té
PBA200YA02	**1250** mm	Pêne inférieur	De **8** à **17.5** mm	1 U
PBA200YA04	**2200** mm	Pêne inférieur	De **8** à **17.5** mm	1 U
PBA200YA04/A	**sur mesure**	Pêne inférieur	De **8** à **17.5** mm	1 U
PBA200YA06/A	**sur mesure**	Pêne inférieur et supérieur	De **8** à **17.5** mm	1 U

PBA200YA02

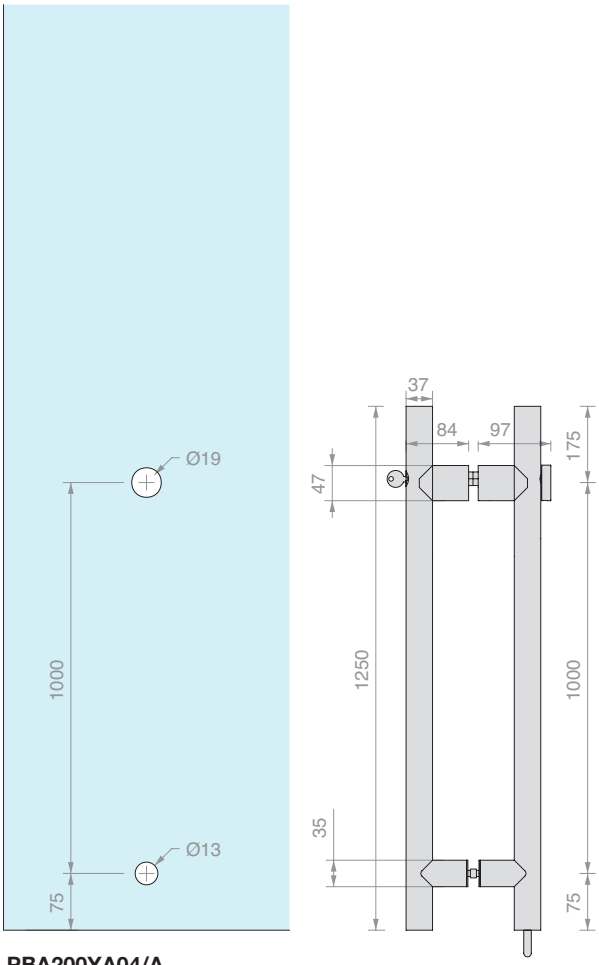

PBA200YA04

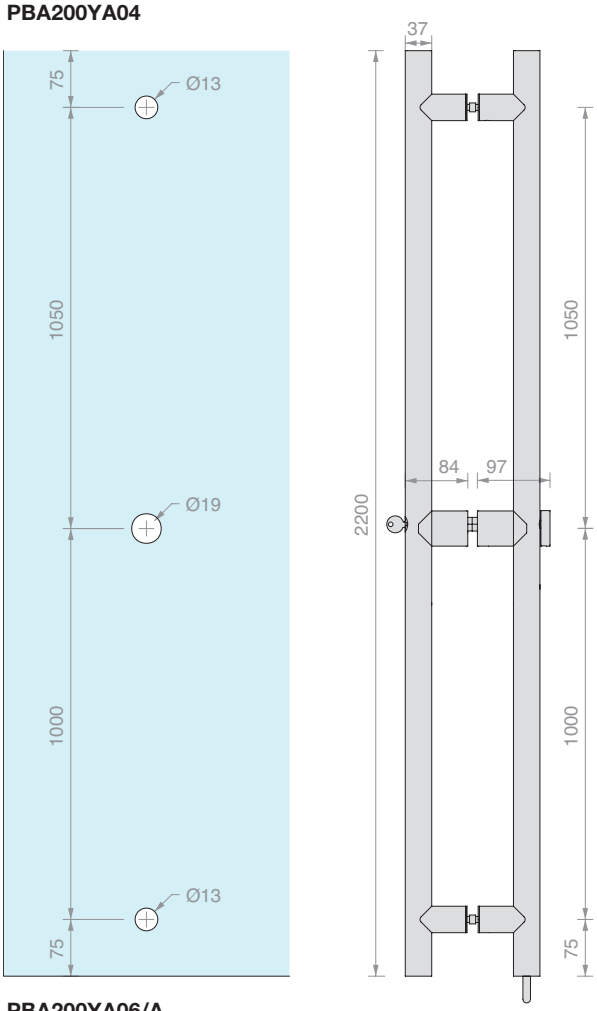

PBA200YA04/A

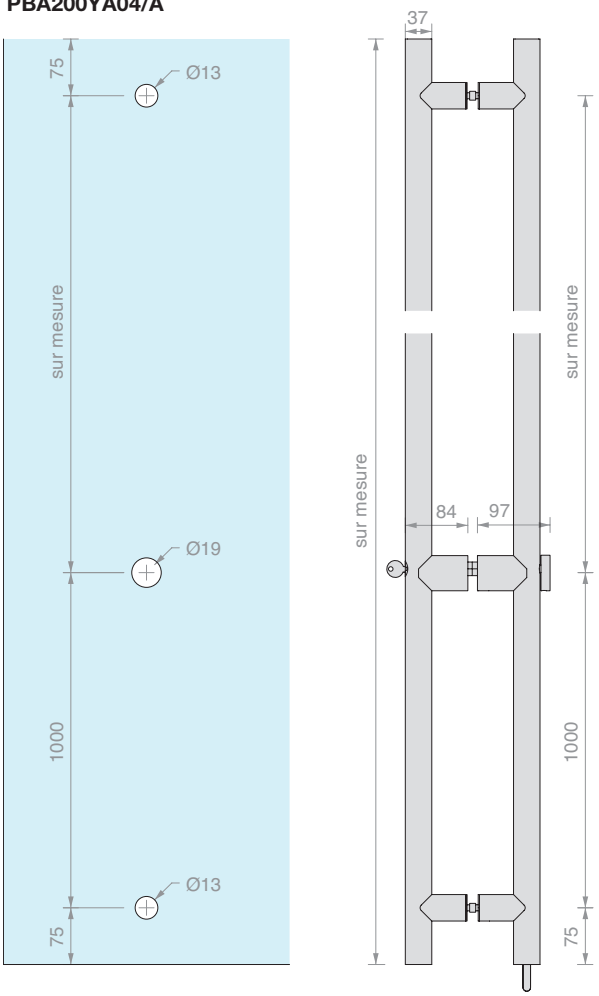

PBA200YA06/A

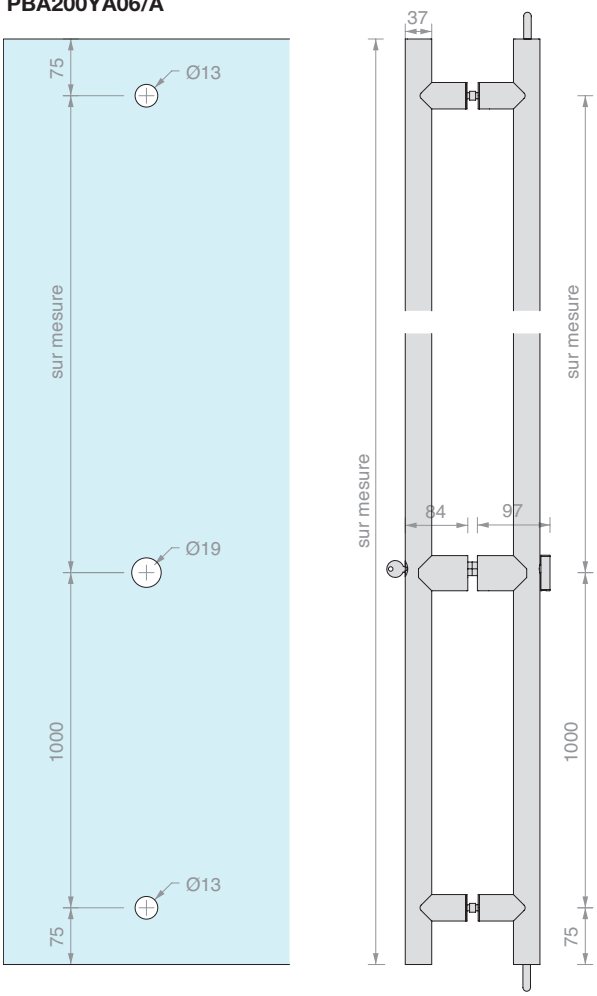

GÂCHE SUPÉRIEURE RONDE SUR VERRE

Matériau : Inox AISI 316 L
Pour poignées de tirage PBA
Finition : /8 /15*
*sur demande

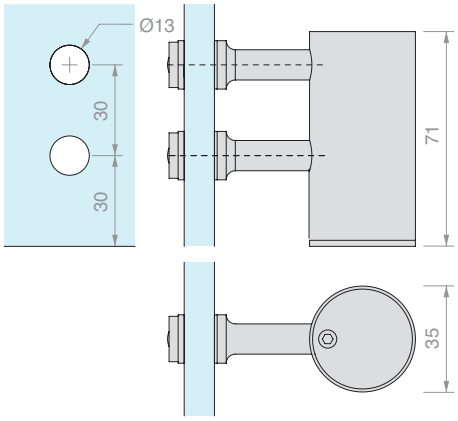

Réf.	Pour verres	Q.té
PBA200CK	De **8** à **17.5** mm	1 U

GÂCHE SUPÉRIEURE CARRÉE SUR VERRE

Matériau : Inox AISI 316 L
Pour poignées de tirage PBA
Finition : /8 /15*
*sur demande

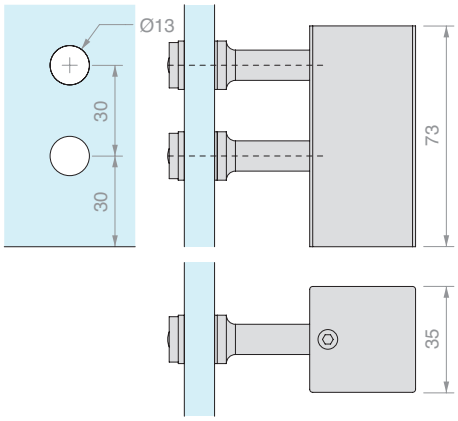

Réf.	Pour verres	Q.té
PBA200CKQ	De **8** à **17.5** mm	1 U

GÂCHE ANTI-POUSSIÈRE

Matériau : Laiton
Finition* : /95

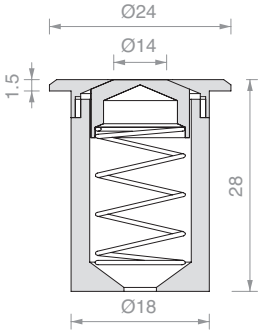

Réf.	Q.té
PBA200CSK	1 U

FIXATION DOUBLE SUR VERRE

Pour poignée de tirage PBA200QV01/D
Trou verre ∅ 13 mm

Réf.	Q.té
PBAAD81	1 U

FIXATION DOUBLE SUR BOIS, ALUMINIUM ET PVC

Pour poignée de tirage PBA200QV01/D
Trou vantail ∅ 9 mm

Réf.	Q.té
PBA71	1 U

FIXATION SIMPLE SUR VERRE

Pour poignée de tirage PBA200QV01
Trou verre ∅ 13 mm
Finition* : /8 /15
*/15 sur commande uniquement

Réf.	Q.té
PBAAS11	1 U

FIXATION SIMPLE NON TRAVERSANTE SUR BOIS, ALUMINIUM ET PVC

Pour poignée de tirage PBA200QV01
Finition* : /8 /15
*/15 sur commande uniquement

Réf.	Q.té
PBA911	1 U

PAIRE DE POIGNÉES DE TIRAGE RONDES

Matériau : Inox AISI 304

Finition : /8 - Sur demande : /15

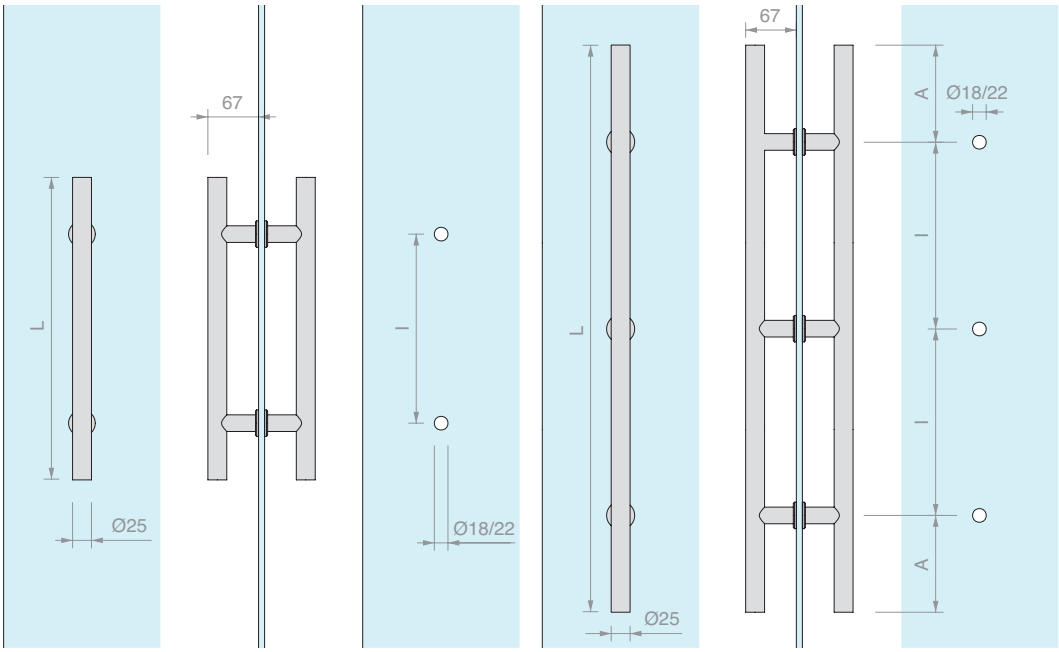

Réf.	L	I	A	Pour verres	Q.té
ZMT400	**400** mm	**250** mm		De **8** à **21.5** mm	1 U
ZMT500	**500** mm	**300** mm		De **8** à **21.5** mm	1 U
ZMT800	**800** mm	**400** mm		De **8** à **21.5** mm	1 U
ZMT1400	**1400** mm	**572** mm	**128** mm	De **8** à **21.5** mm	1 U
ZMT2000	**2000** mm	**797** mm	**203** mm	De **8** à **21.5** mm	1 U
ZMT/A	Sur mesure				1 U

POIGNÉE DE TIRAGE SIMPLE RONDE

Matériau : Inox AISI 304

Finition : /8 - Sur demande : /15

Outil de serrage recommandé Réf. UT250

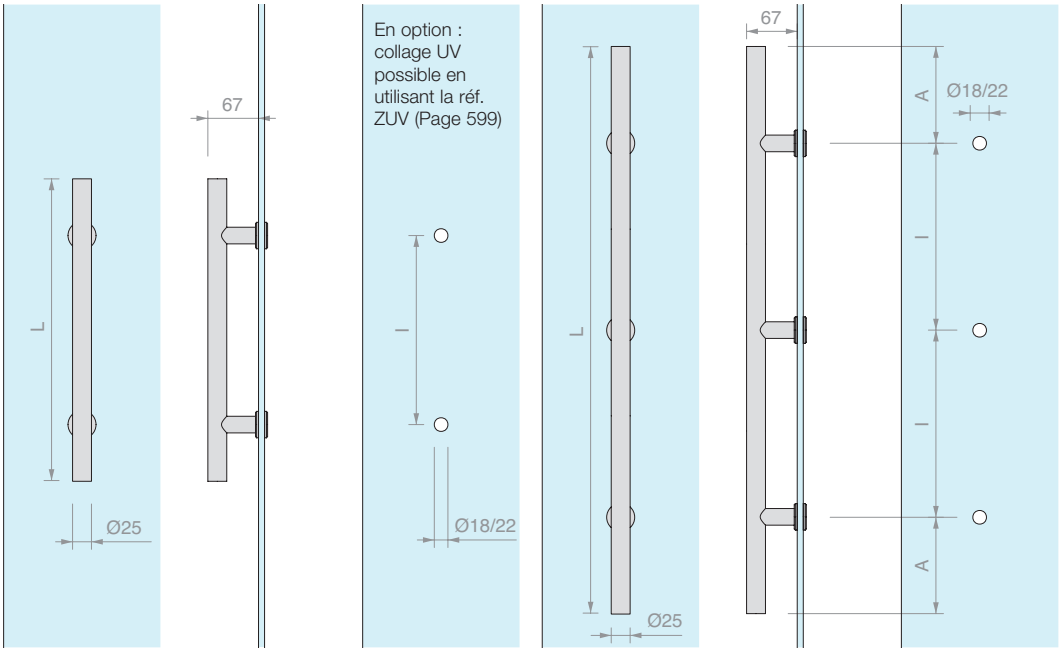

Réf.	L	I	A	Pour verres	Q.té
ZSIT400	**400** mm	**250** mm		De **8** à **21.5** mm	1 U
ZSIT500	**500** mm	**300** mm		De **8** à **21.5** mm	1 U
ZSIT800	**800** mm	**400** mm		De **8** à **21.5** mm	1 U
ZSIT1400	**1400** mm	**572** mm	**128** mm	De **8** à **21.5** mm	1 U
ZSIT2000	**2000** mm	**797** mm	**203** mm	De **8** à **21.5** mm	1 U
ZSIT	Sur mesure				1 U

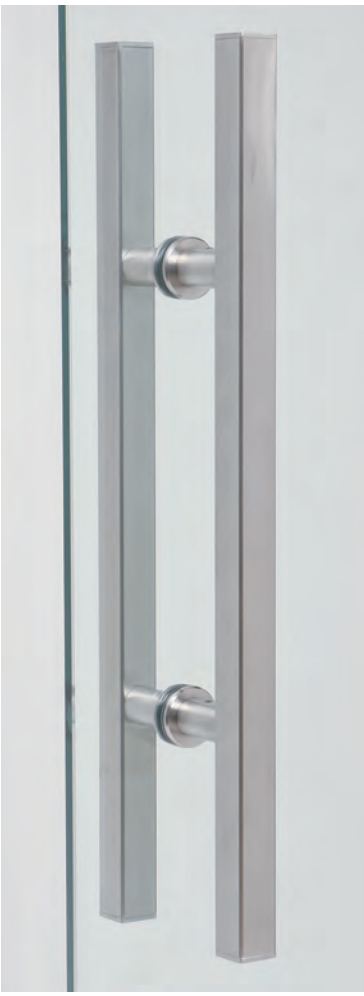

PAIRE DE POIGNÉES DE TIRAGE CARRÉES

Matériau : Inox AISI 304

Finition : /8 - Sur demande : /15

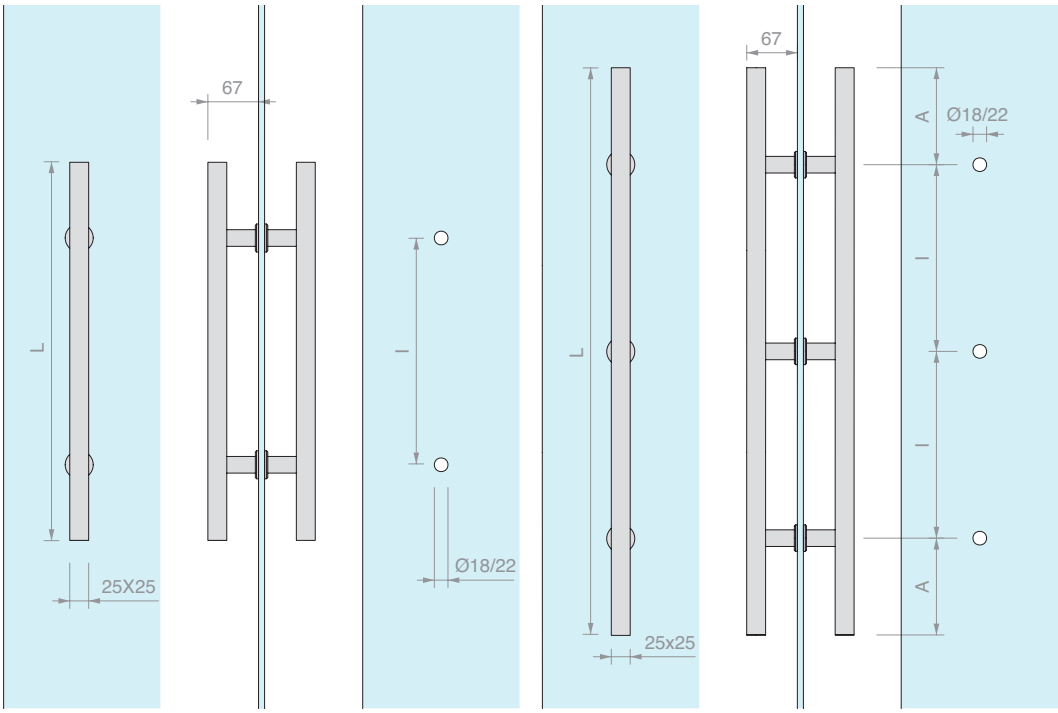

Réf.	L	I	A	Pour verres	Q.té
ZQUA500	**500** mm	**300** mm		De **8** à **21.5** mm	1 U
ZQUA800	**800** mm	**400** mm		De **8** à **21.5** mm	1 U
ZQUA1400	**1400** mm	**572** mm	**128** mm	De **8** à **21.5** mm	1 U
ZQUA/A	Sur mesure				1 U

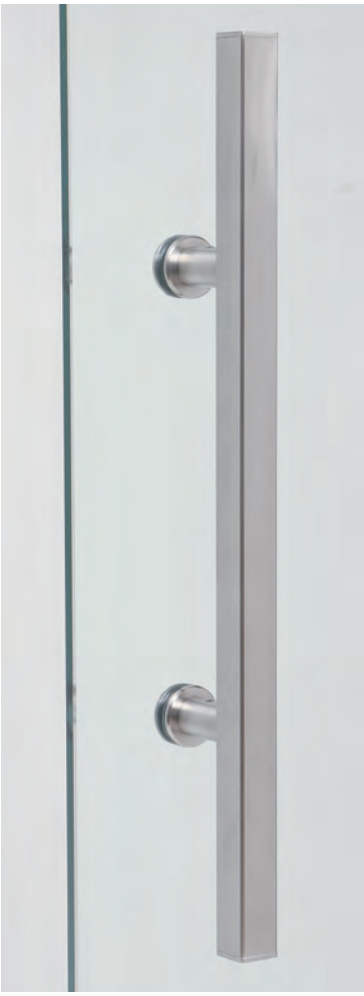

POIGNÉE DE TIRAGE SIMPLE CARRÉE

Matériau : Inox AISI 304

Finition : /8 - Sur demande : /15

Outil de serrage recommandé Réf. UT250

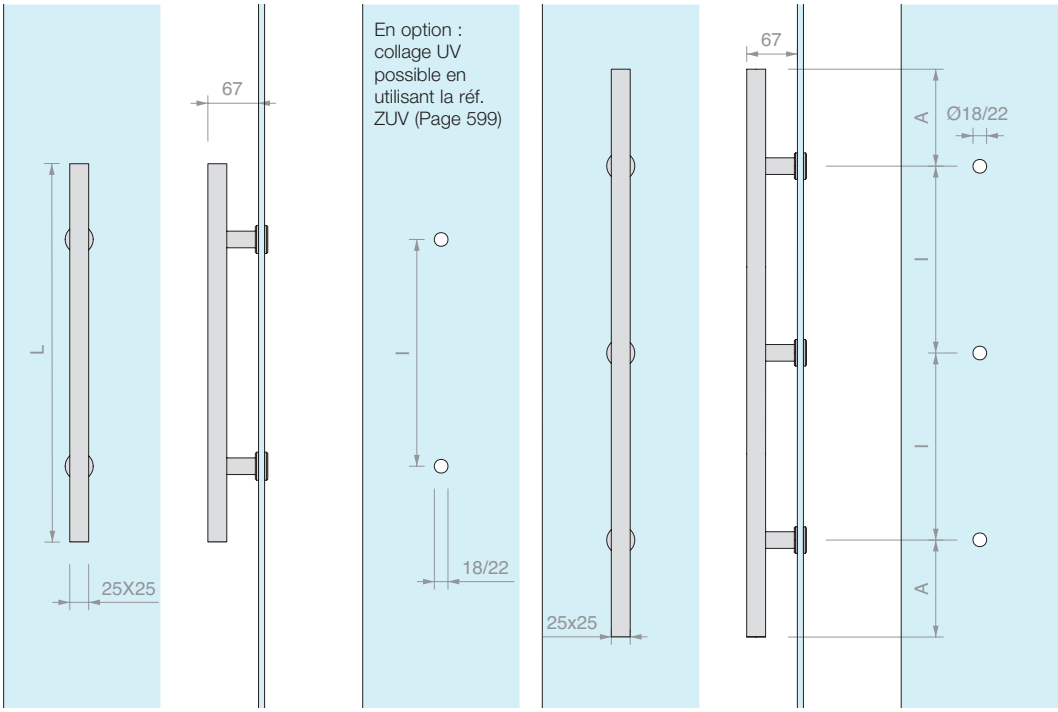

Réf.	L	I	A	Pour verres	Q.té
ZSIQ500	**500** mm	**300** mm		De **8** à **21.5** mm	1 U
ZSIQ800	**800** mm	**400** mm		De **8** à **21.5** mm	1 U
ZSIQ1400	**1400** mm	**572** mm	**128** mm	De **8** à **21.5** mm	1 U
ZSIQ/A	Sur mesure				1 U

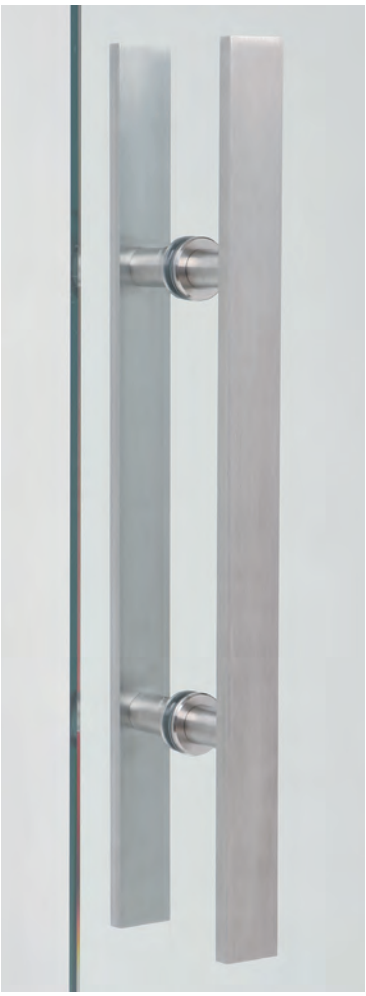

PAIRE DE POIGNÉES DE TIRAGE PLATES

Matériau : Inox AISI 304

Finition : /8 - Sur demande : /15

CUSTOM

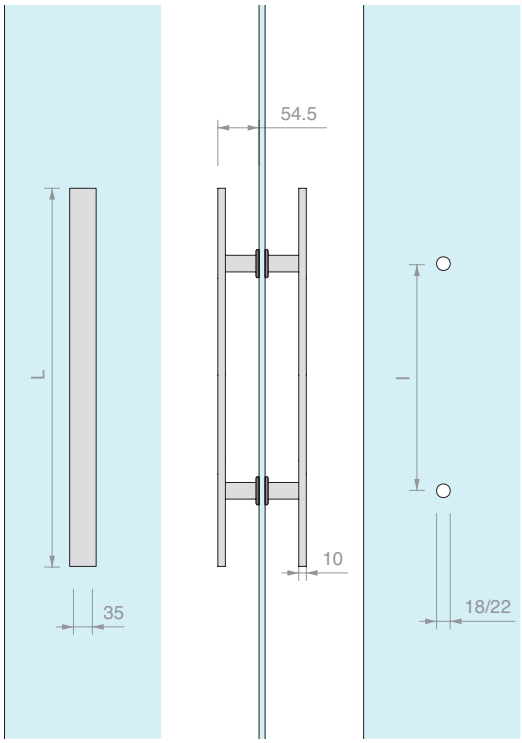

Réf.	L	I	Pour verres	Q.té
ZPI500	**500** mm	**300** mm	De **8** à **21.5** mm	1 U
ZPI800	**800** mm	**400** mm	De **8** à **21.5** mm	1 U
ZPI/A	Sur mesure			1 U

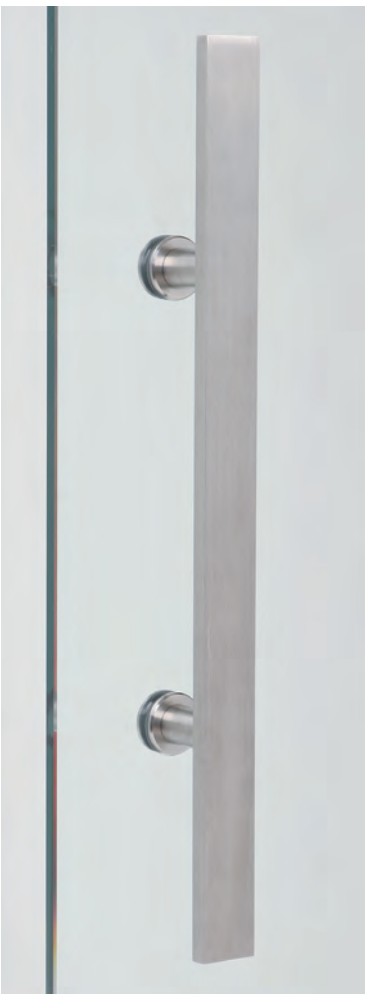

POIGNÉE DE TIRAGE SIMPLE PLATE

Matériau : Inox AISI 304

Finition : /8 - Sur demande : /15

Outil de serrage recommandé Réf. UT250

CUSTOM

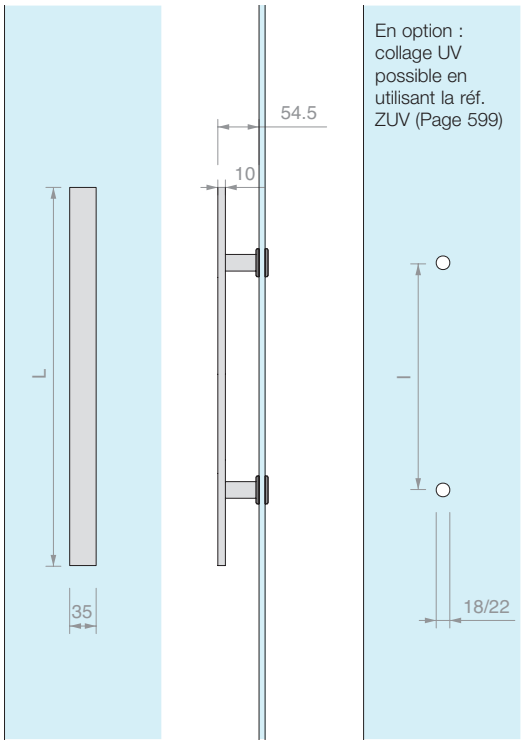

Réf.	L	I	Pour verres	Q.té
ZSIP500	**500** mm	**300** mm	De **8** à **21.5** mm	1 U
ZSIP800	**800** mm	**400** mm	De **8** à **21.5** mm	1 U
ZSIP/A	Sur mesure			1 U

FIXATION À COLLAGE UV POUR POIGNÉES DE TIRAGE SIMPLES GAMME Z

Matériau : Inox AISI 304

Finition : /9

Il est recommandé de monter les fixations ZUV sur la poignée et de procéder ensuite au collage

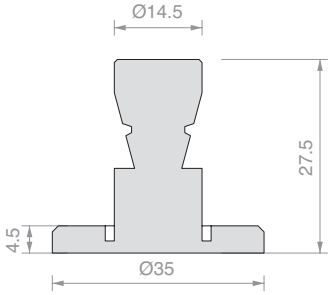

Réf.	Q.té
ZUV	1 U

FIXATION PLATE POUR POIGNÉES DE TIRAGE

Matériau : Inox AISI 304

Finition : /8

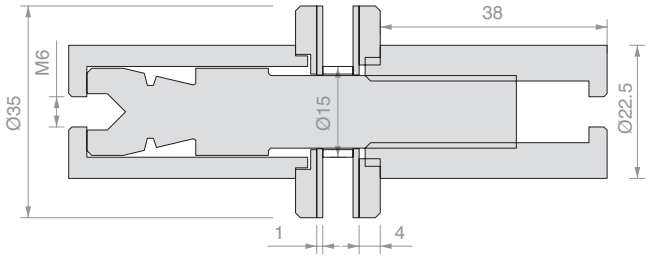

Réf.	Pour verres	Q.té
ZATT	De **8** à **21.5** mm	1 U

Exemple avec la Réf. COFIS15B

Exemple avec la Réf. BORC25

PAIRE DE POIGNÉES DE TIRAGE RONDES

Matériau : Inox AISI 304

Finition : /8 /15

Pour des épaisseurs plus importantes, remplacer les vis à tête fraisée internes.

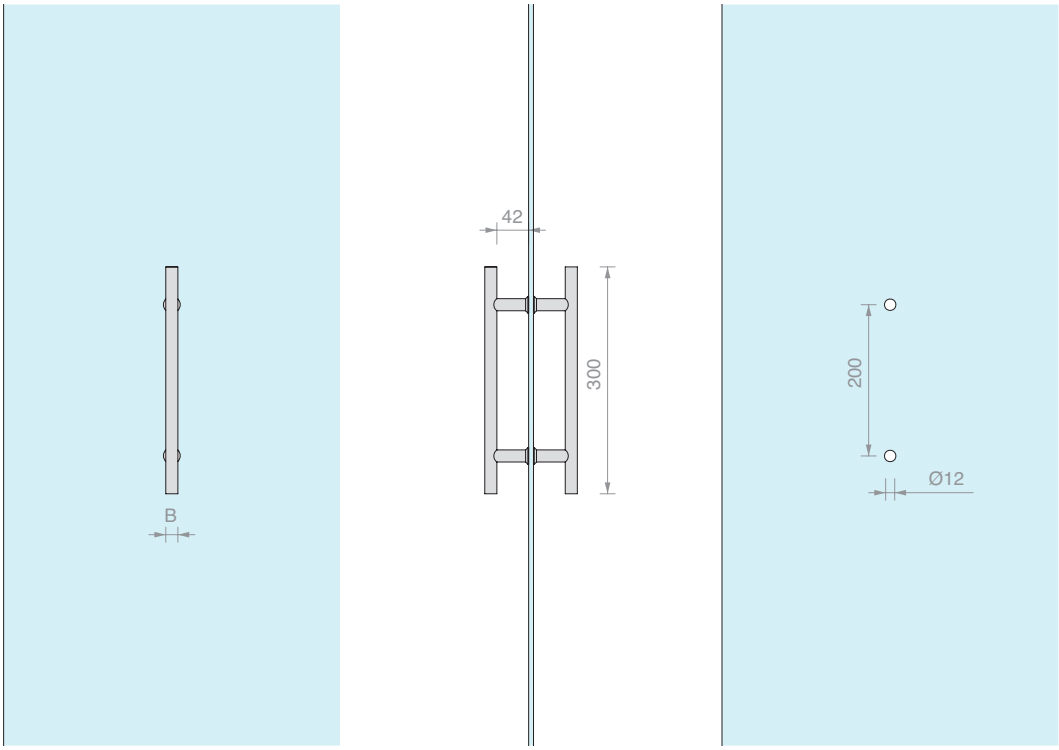

Réf.	B	Pour verres	Q.té
MN1620	**Ø16** mm	De **6** à **17.5** mm	1 U
MN2020	**Ø20** mm	De **6** à **17.5** mm	1 U

PAIRE DE POIGNÉES DE TIRAGE RONDES

Matériau : Inox AISI 304

Finition : /8 /15 /R2

Pour des épaisseurs plus importantes, remplacer les vis à tête fraisée internes.

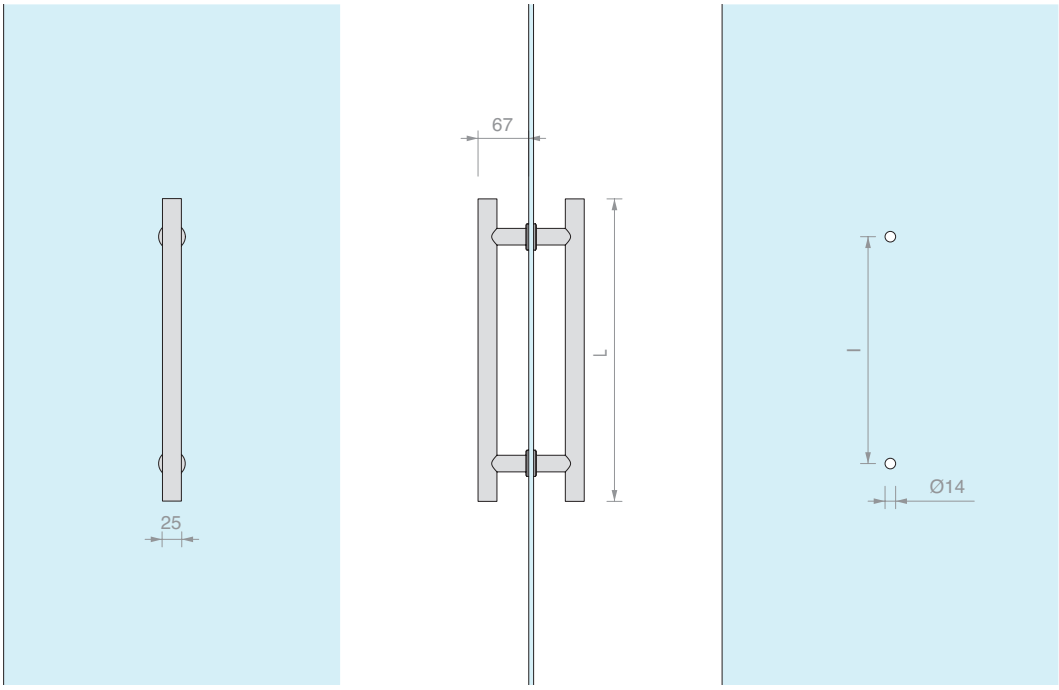

Réf.	L	I	Pour verres	Q.té
MN25300	**300** mm	**200** mm	De **6** à **21.5** mm	1 U
MN25400	**400** mm	**250** mm	De **6** à **21.5** mm	1 U
MN25500	**500** mm	**300** mm	De **6** à **21.5** mm	1 U
MN25800	**800** mm	**400** mm	De **6** à **21.5** mm	1 U

PAIRE DE POIGNÉES DE TIRAGE RONDES

Matériau : Inox AISI 304

Finition : /8 /15 /R2

Pour des épaisseurs plus importantes, remplacer les vis à tête fraisée internes.

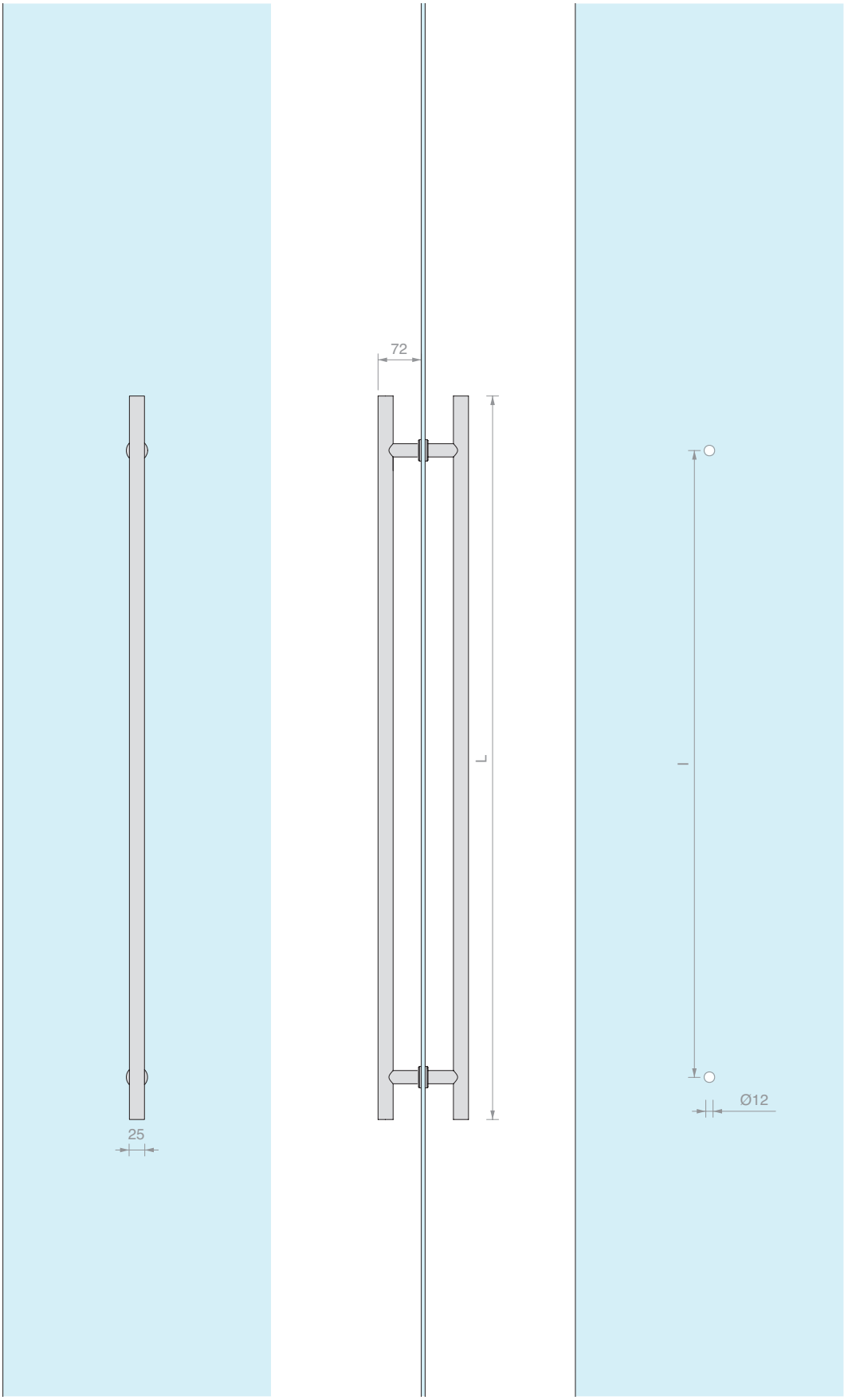

Réf.	L	I	Pour verres	Q.té
MN25850	**850** mm	**650** mm	De **6** à **17.5** mm	1 U
MN251200	**1200** mm	**1040** mm	De **6** à **17.5** mm	1 U

POIGNÉE DE TIRAGE SIMPLE CARRÉE AVEC BOUTON

Matériau : Inox AISI 304 + Zamak

Finition : /15 - Bouton et vis de finition : /1

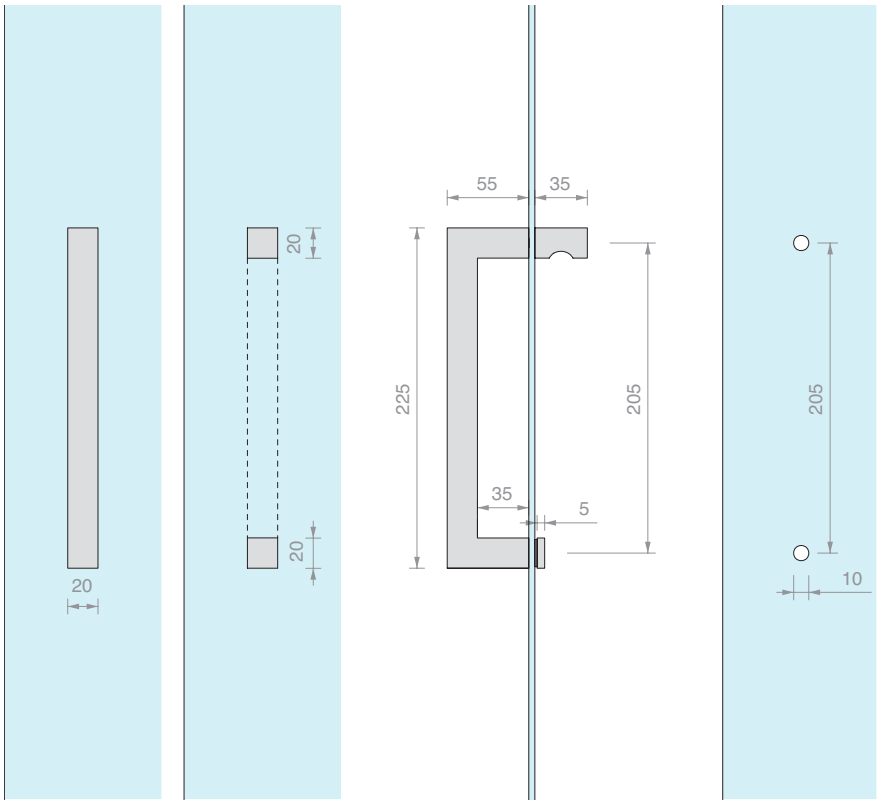

Réf.	Pour verres	Q.té
PMAN90	De **6** à **8** mm	1 U

POIGNÉE DE TIRAGE SIMPLE PLATE AVEC BOUTON

Matériau : Inox AISI 304 + Zamak

Finition : /15 - Bouton et vis de finition : /1

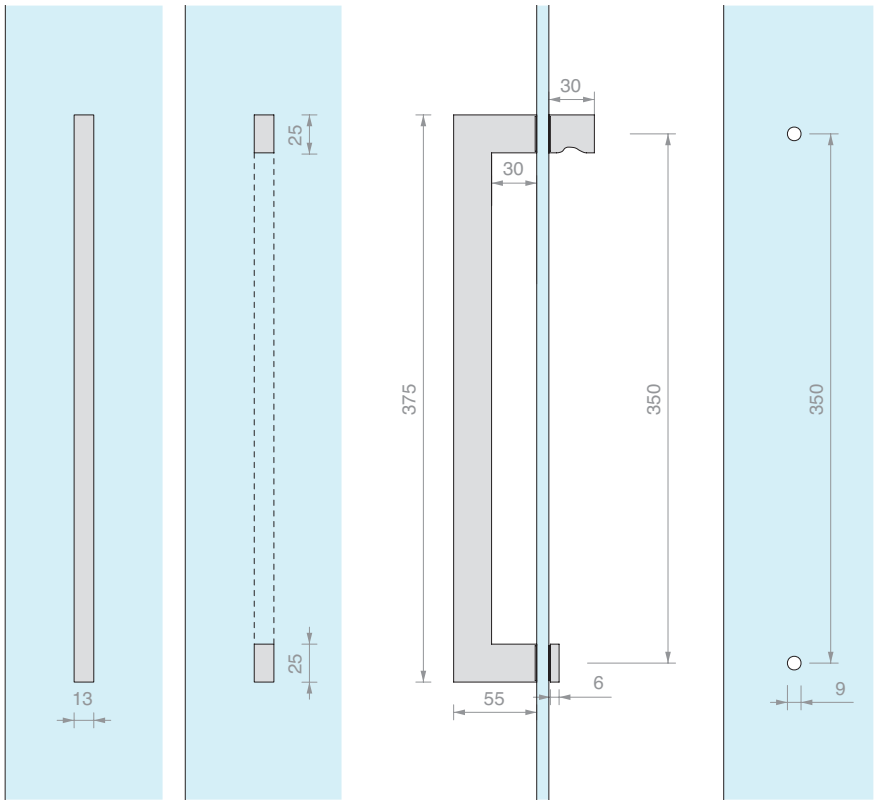

Réf.	Pour verres	Q.té
PMAN1131	De **6** à **8** mm	1 U

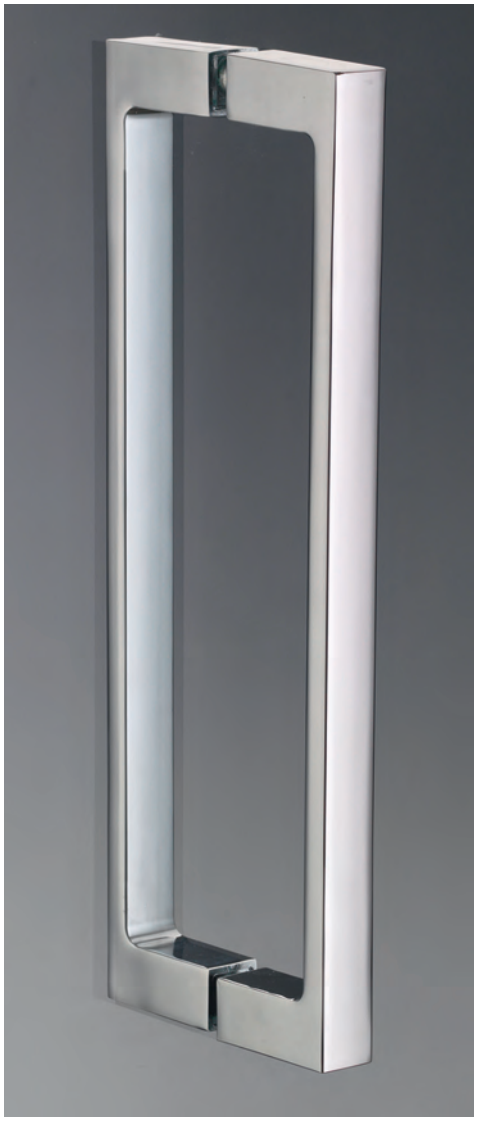

POIGNÉES DE TIRAGE PLATES EN « C »

Matériau : Zamak

Finition : /1 /2 /4 /24 /R2

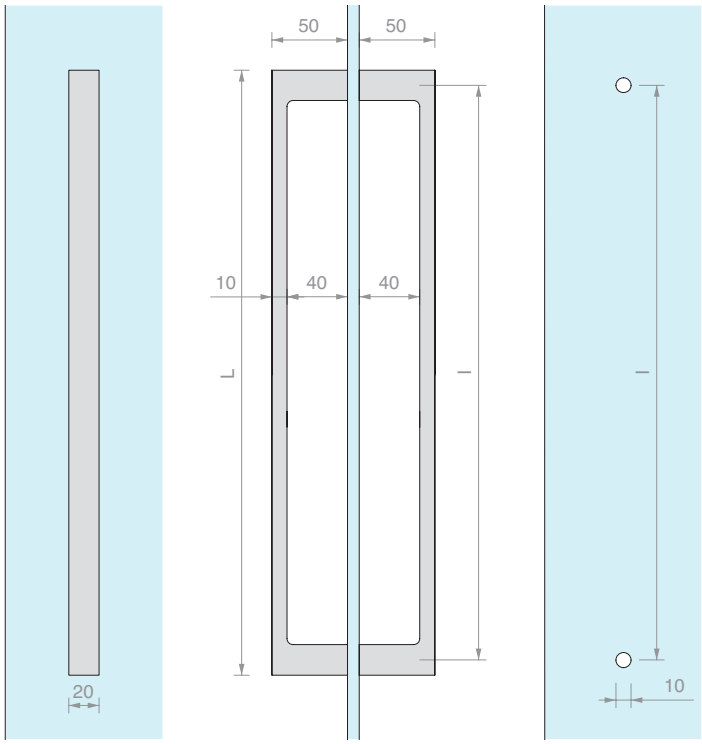

Réf.	L	I	Pour verres	Q.té
PMAN1340	**400** mm	**380** mm	De **6** à **10** mm	1 U
PMAN1332	**300** mm	**280** mm	De **6** à **10** mm	1 U
PMAN1322	**200** mm	**180** mm	De **6** à **10** mm	1 U

PAIRE DE POIGNÉES DE TIRAGE PLATES EN « C »

Matériau : Zamak

Finition : /1 /24

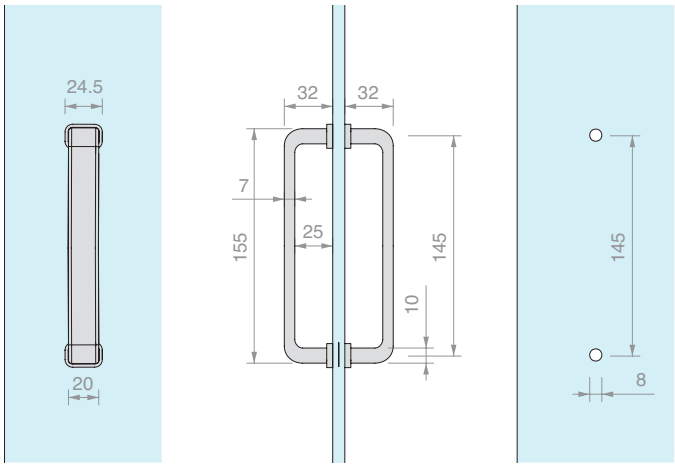

Réf.	Pour verres	Q.té
PMAN1530	De **6** à **8** mm	1 U

PAIRE DE POIGNÉES DE TIRAGE CARRÉES

Matériau : Aluminium

Finition : /88 /91 /97

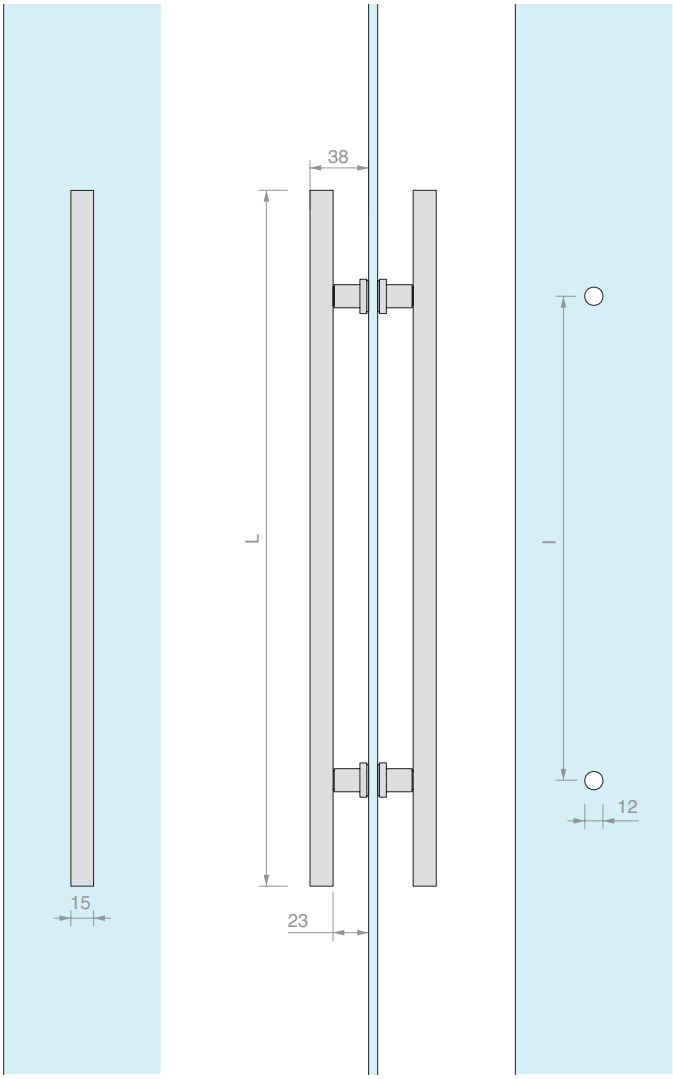

Réf.	L	I	Pour verres	Q.té
LM320	**460** mm	**320** mm	De **6** à **12** mm	1 U
LM224	**310** mm	**224** mm	De **6** à **12** mm	1 U
LM128	**200** mm	**128** mm	De **6** à **12** mm	1 U

PAIRE DE POIGNÉES DE TIRAGE RONDES

Matériau : Aluminium ou Laiton suivant la finition choisie

Finition : /1 /3 /97

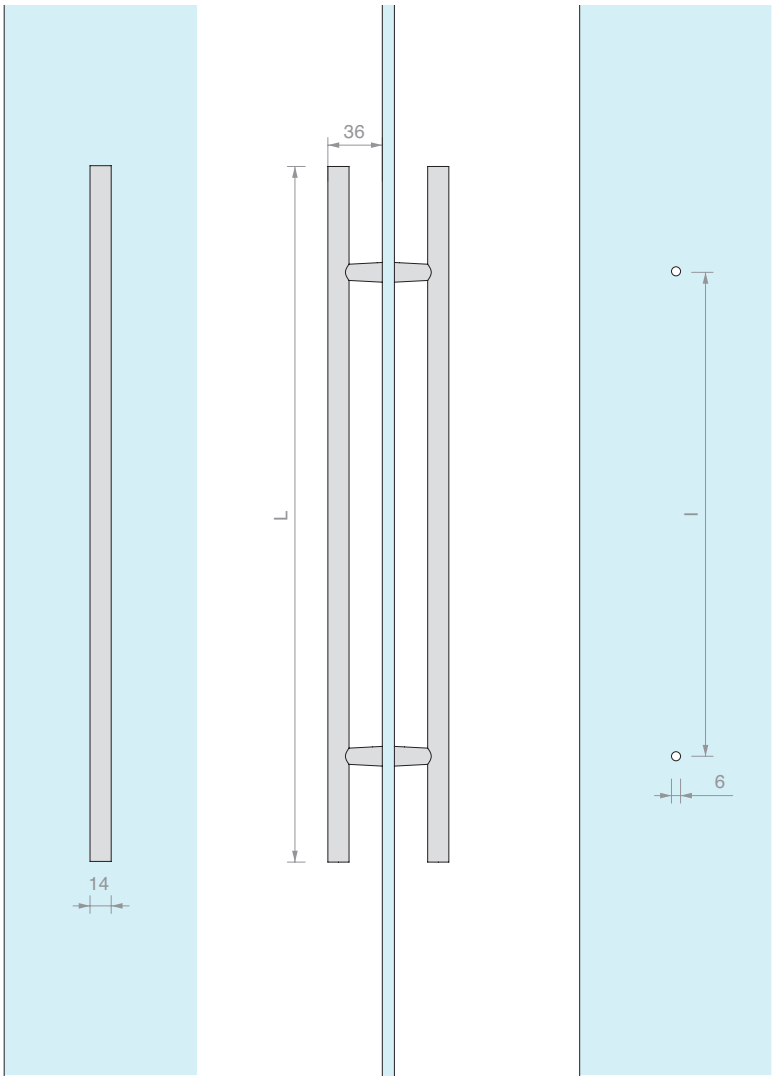

Réf.	L	I	Pour verres	Q.té
PM1	**460** mm	**320** mm	**6** / **8** mm - **10** / **12** mm avec ajout de la réf. PM4	1 U
PM2	**310** mm	**224** mm	**6** / **8** mm - **10** / **12** mm avec ajout de la réf. PM4	1 U
PM3	**200** mm	**128** mm	**6** / **8** mm - **10** / **12** mm avec ajout de la réf. PM4	1 U

N° 4 RONDELLES D'ÉPAISSEUR POUR BASE D'APPUI

Matériau : Zamak

Finition : /1 /3

Réf.	Q.té
PM4	1 U

PAIRE DE POIGNÉES DE TIRAGE RONDES EN BOIS

Matériau : Inox AISI 304, Bois

Finition : /8 /15

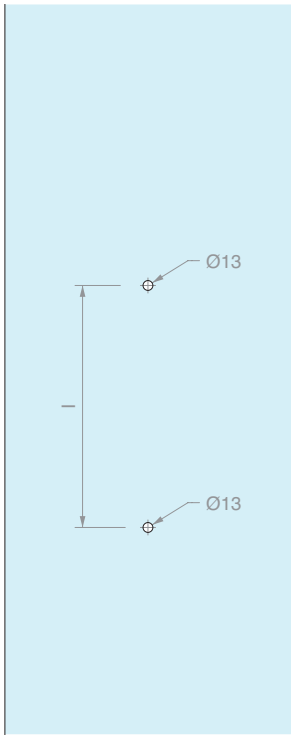

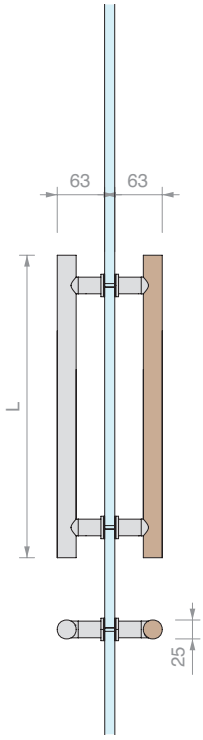

Réf.	L	I	Essence	Pour verres	Q.té
MNTL25300	**300** mm	**220** mm	Hêtre	De **8** à **13.5** mm	1 U
MNTL25400	**400** mm	**320** mm	Hêtre	De **8** à **13.5** mm	1 U

PAIRE DE POIGNÉES DE TIRAGE RONDES EN « C » EN BOIS

Matériau : Inox AISI 304, Bois

Finition : /8 /15

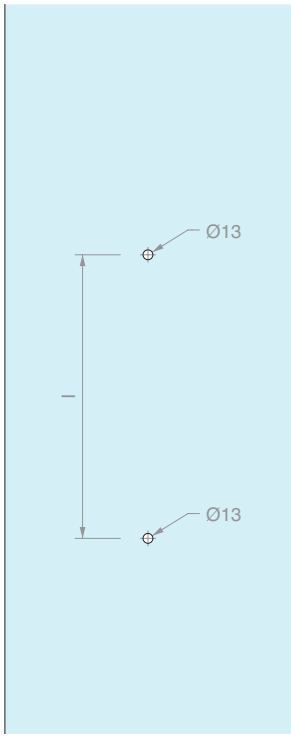

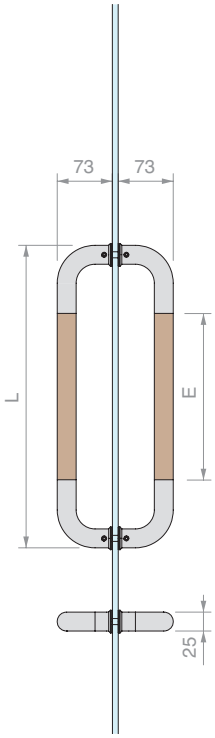

Réf.	L	I	E	Essence	Pour verres	Q.té
MNTLAC25300	**300** mm	**275** mm	**120** mm	Hêtre	De **8** à **13.5** mm	1 U
MNTLAC25400	**400** mm	**375** mm	**220** mm	Hêtre	De **8** à **13.5** mm	1 U

PAIRE DE POIGNÉES DE TIRAGE CARRÉES EN BOIS

Matériau : Inox AISI 304, Bois

Finition : /8 /15

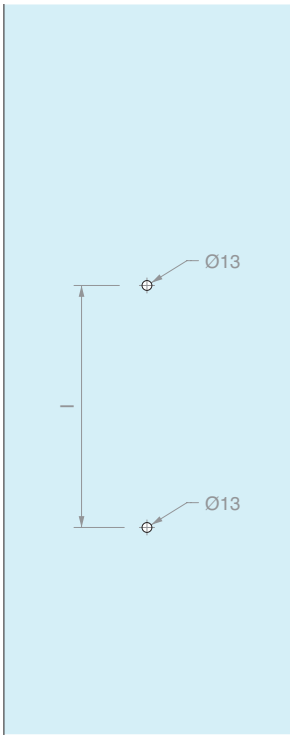

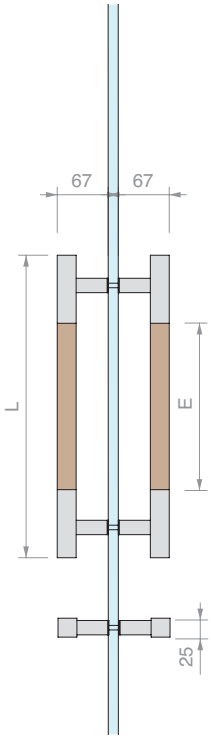

Réf.	L	I	E	Essence	Pour verres	Q.té
MNQL25300	**300** mm	**200** mm	**120** mm	Hêtre	De **8** à **13.5** mm	1 U
MNQL25400	**400** mm	**300** mm	**220** mm	Hêtre	De **8** à **13.5** mm	1 U

PAIRE DE POIGNÉES DE TIRAGE CARRÉES EN « C » EN BOIS

Matériau : Inox AISI 304, Bois

Finition : /8 /15

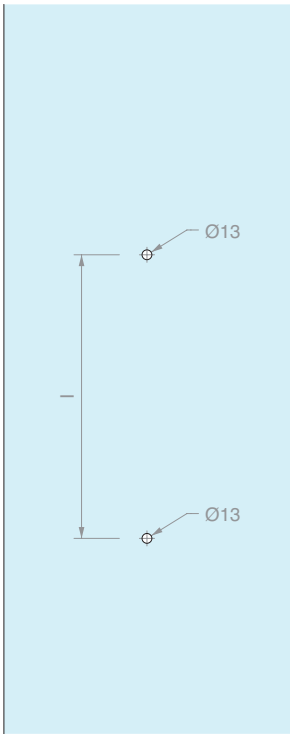

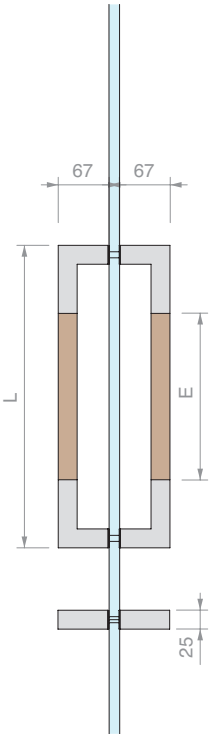

Réf.	L	I	E	Essence	Pour verres	Q.té
MNQLAC25300	**300** mm	**275** mm	**120** mm	Hêtre	De **8** à **13.5** mm	1 U
MNQLAC25400	**400** mm	**375** mm	**220** mm	Hêtre	De **8** à **13.5** mm	1 U

POIGNÉES AVEC FIXATION VHB

PRÉPARATION DES SURFACES

Pour une adhérence optimale, la surface sur laquelle la poignée sera appliquée doit être nettoyée avec la lingette (contenue dans le kit), sèche et à température ambiante (minimum 21 °C - maximum 38 °C). Pour le nettoyage, utiliser des solvants comme l'heptane ou l'alcool isopropylique avec de l'eau. Après avoir retiré la languette de protection de la bande adhésive double face, exercer une pression ferme entre la poignée et le support. On obtient une adhérence de 90 % au bout d'un jour et totale dans les 72 heures. Pour augmenter ultérieurement la prise sur les surfaces au contact de l'eau, il suffit de chauffer la zone à 70 °C pendant environ une heure.

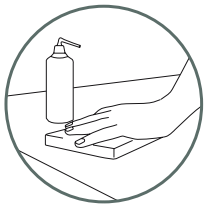

nettoyer
avec
un solvant

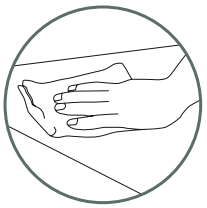

sécher
avec
la lingette

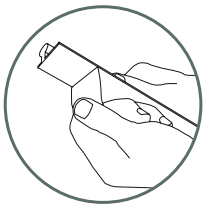

retirer
le film
de protection
et appliquer

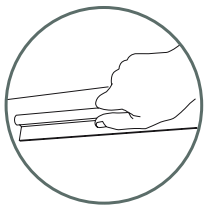

presser
avec
fermeté

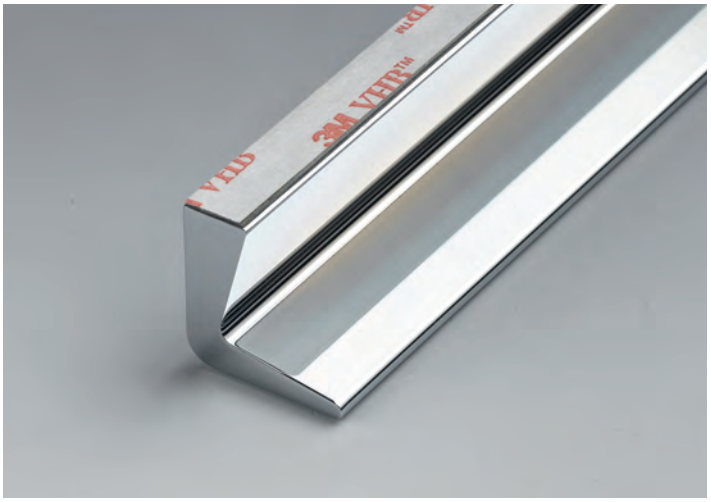

POIGNÉE POUR PORTES COULISSANTES AVEC FIXATION VHB 400

Matériau : Aluminium

Finition : /91 /97

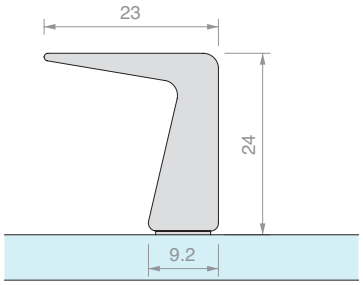

Réf.	Longueur	Q.té
MAN400V160	**240** mm	1 U
MAN400V320	**390** mm	1 U
MAN400V448	**540** mm	1 U

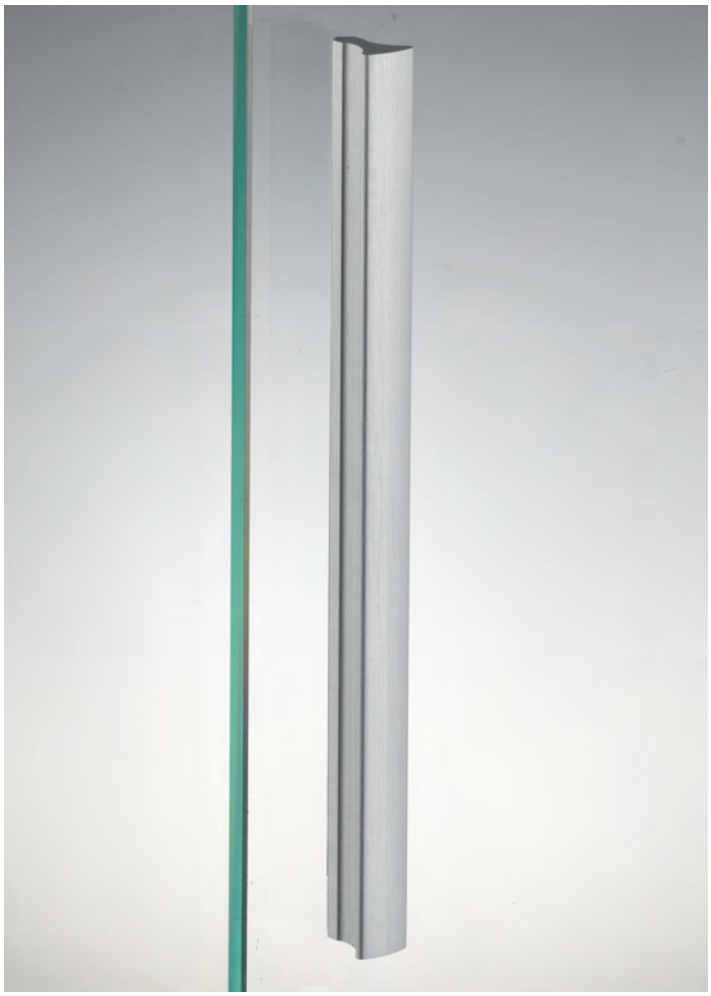

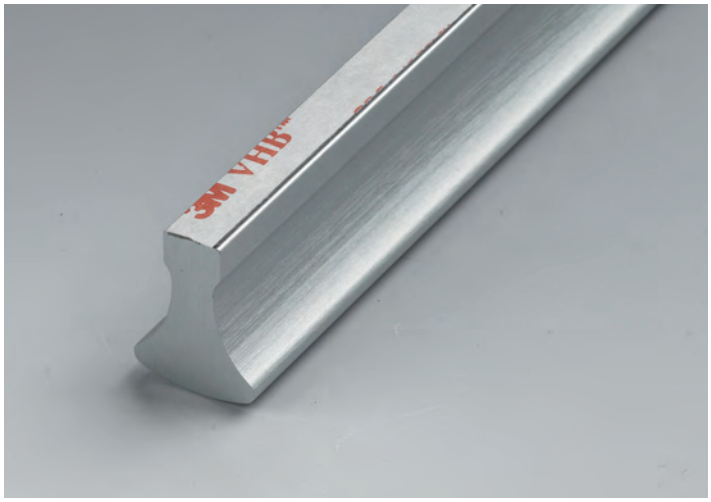

POIGNÉE POUR PORTES COULISSANTES AVEC FIXATION VHB 401

Matériau : Aluminium

Finition : /91 /97

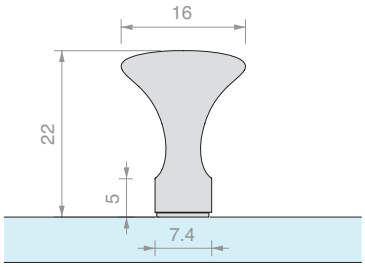

Réf.	Longueur	Q.té
MAN401V160	**240** mm	1 U
MAN401V320	**390** mm	1 U
MAN401V448	**540** mm	1 U

POIGNÉE POUR PORTES COULISSANTES AVEC FIXATION VHB 412

Matériau : Aluminium

Finition : /88 /91 /97

Autres finitions sur demande

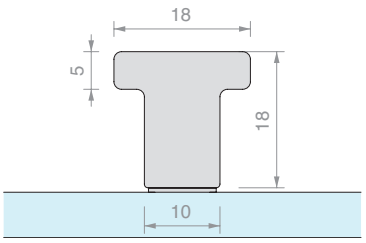

Réf.	Longueur	Q.té
MAN412V250	**250** mm	1 U
MAN412V350	**350** mm	1 U

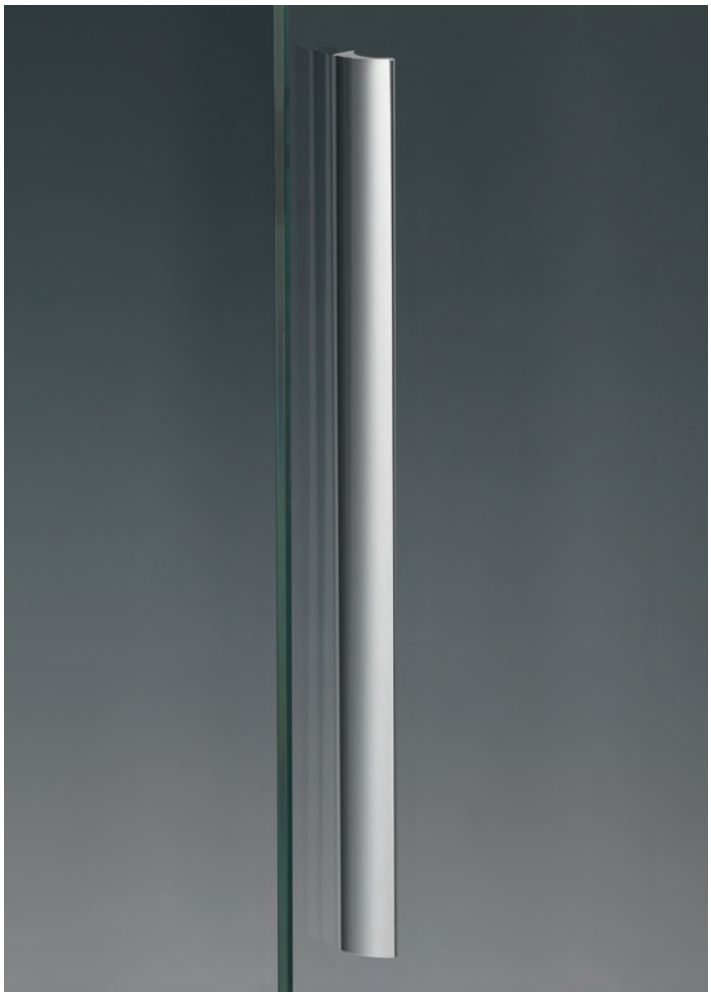

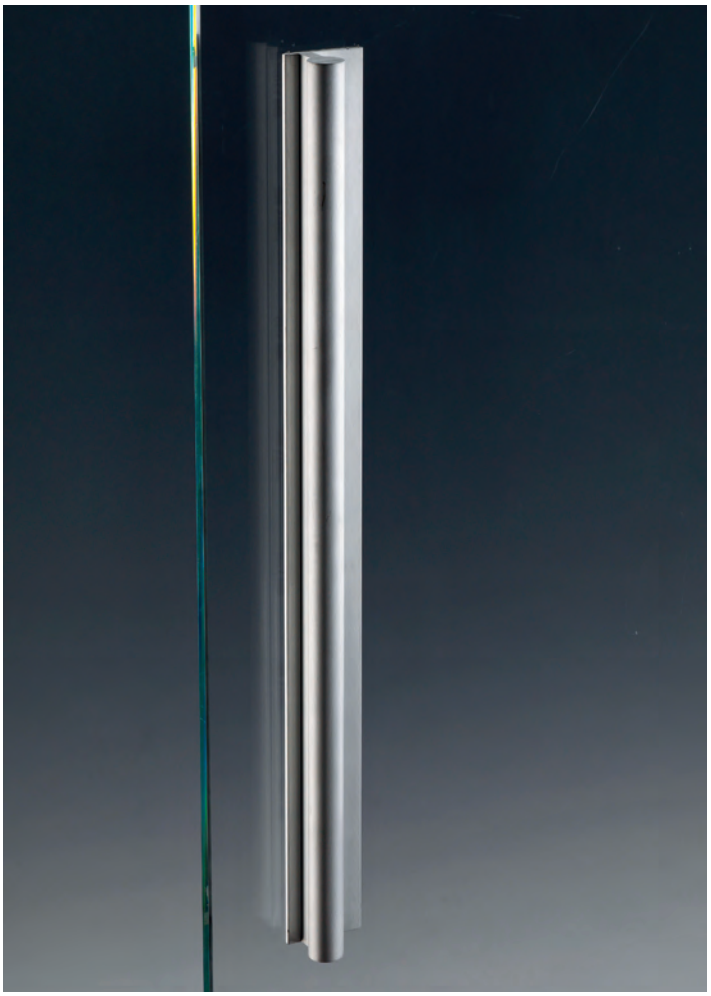

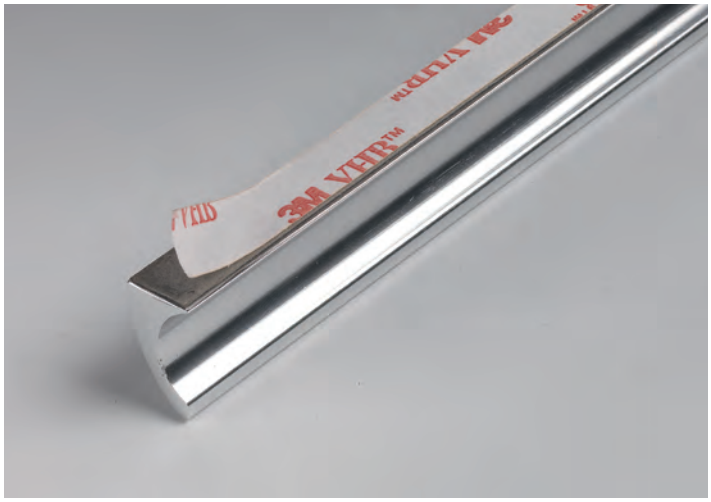

POIGNÉE POUR PORTES COULISSANTES AVEC FIXATION VHB 414

Matériau : Aluminium

Finition : /88 /91 /97

Autres finitions sur demande

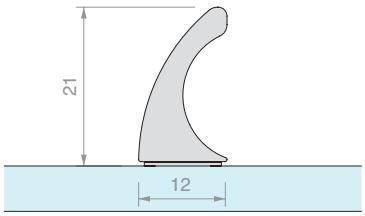

Réf.	Longueur	Q.té
MAN414V250	**250** mm	1 U
MAN414V350	**350** mm	1 U

POIGNÉE POUR PORTES COULISSANTES AVEC FIXATION VHB 404

Matériau : Aluminium

Finition : /91 /97 /R2

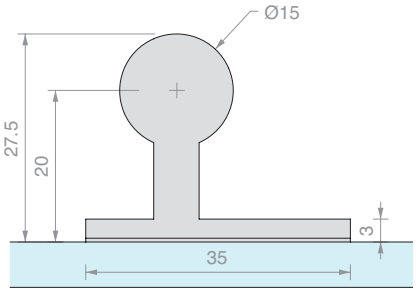

Réf.	Longueur	Q.té
MAN404V160	**230** mm	1 U
MAN404V320	**380** mm	1 U
MAN404V448	**530** mm	1 U

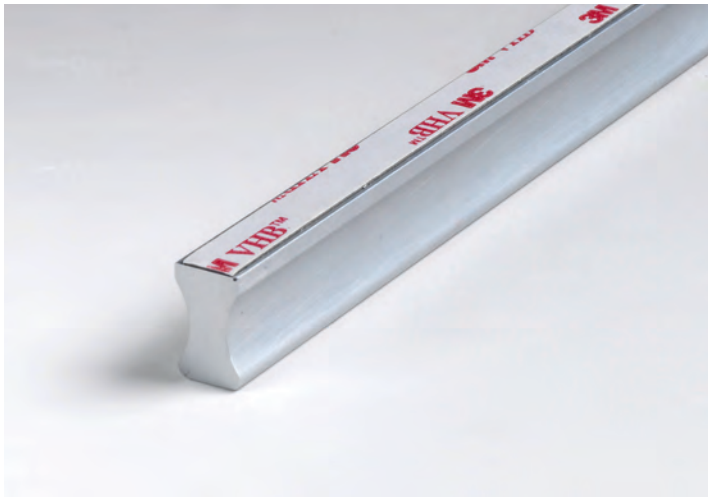

POIGNÉE POUR PORTES COULISSANTES AVEC FIXATION VHB 408

Matériau : Aluminium

Finition : /91 /97 /R2

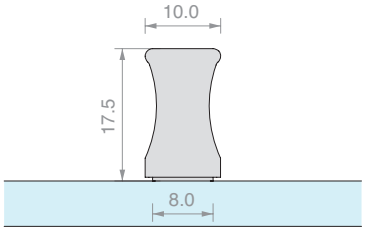

Réf.	Longueur	Q.té
MAN408V160	**260** mm	1 U
MAN408V320	**410** mm	1 U
MAN408V448	**560** mm	1 U

POIGNÉE POUR PORTES COULISSANTES AVEC FIXATION VHB 500

Matériau : Aluminium

Finition : /88 /91 /97 /R2

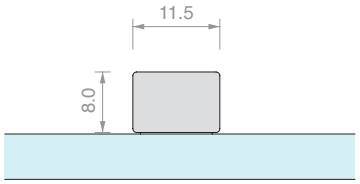

Réf.	Longueur	Q.té
MAN500V150	**150** mm	1 U

POIGNÉE POUR COULISSANTS AVEC FIXATION VHB HAND10057

Matériau : Inox AISI 304

Finition : /8 /15

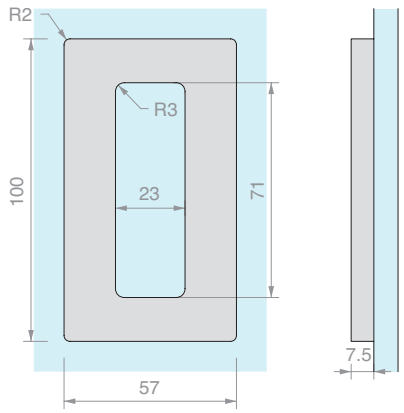

Réf.	Q.té
HAND10057VHB	1 U

POIGNÉE POUR COULISSANTS AVEC FIXATION VHB HAND12062

Matériau : Inox AISI 304

Finition : /8 /15

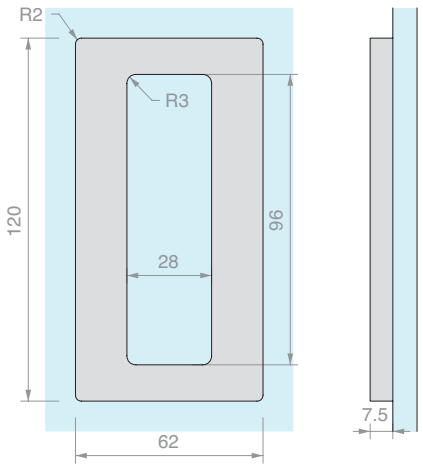

Réf.	Q.té
HAND12062VHB	1 U

POIGNÉE POUR COULISSANTS AVEC FIXATION VHB HAND6640

Matériau : Aluminium

Finition : /1 /6 /88 /91 /97

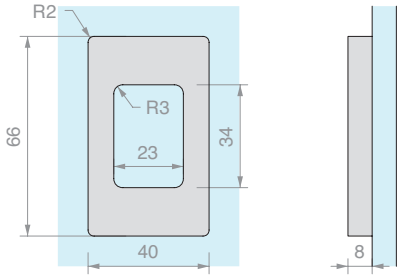

Réf.	Q.té
HAND6640VHB	1 U

POIGNÉE POUR COULISSANTS AVEC FIXATION VHB HAND10052

Matériau : Aluminium

Finition : /1 /6 /88 /91 /97

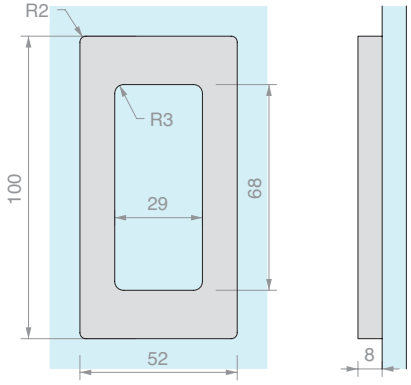

Réf.	Q.té
HAND10052VHB	1 U

POIGNÉE POUR COULISSANTS AVEC FIXATION VHB HAND13040

Matériau : Aluminium

Finition : /1 /6 /88 /91 /97 /R6 /R13

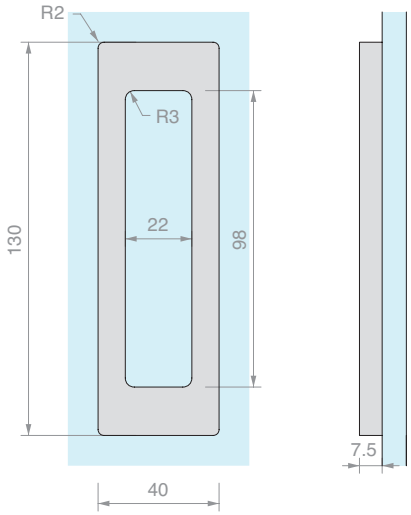

Réf.	Q.té
HAND13040VHB	1 U

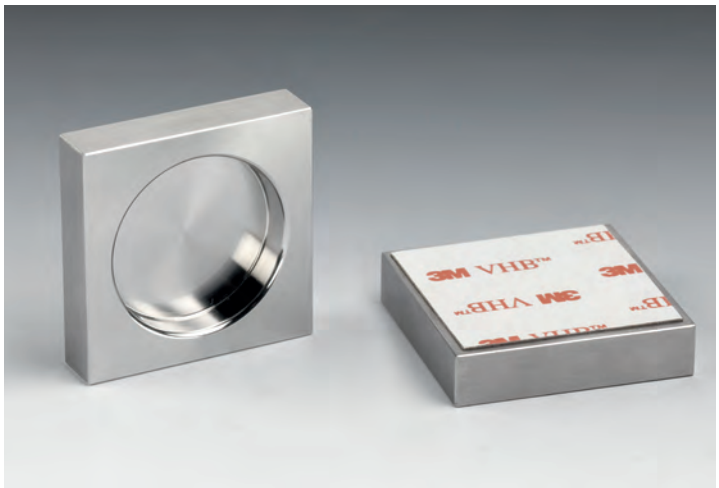

POIGNÉE CARRÉE POUR PORTES COULISSANTES AVEC FIXATION VHB

Matériau : Inox AISI 304

Finition : /9

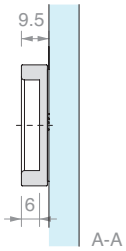

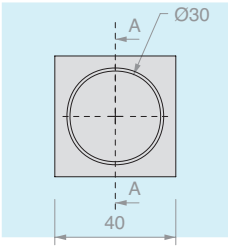

Réf.	Q.té
MABDQ40	1 U

POIGNÉE RONDE POUR PORTES COULISSANTES AVEC FIXATION VHB

Matériau : Inox AISI 304

Finition : /9

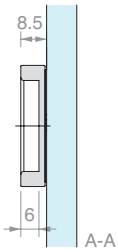

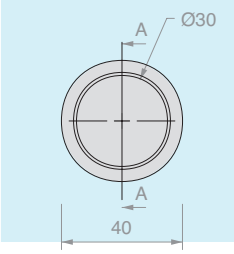

Réf.	Q.té
MABDT40	1 U

GABARIT DE MONTAGE MABDQ40-MABDT40-MAUVQ40-MAUVT40

Matériau : Inox AISI 304

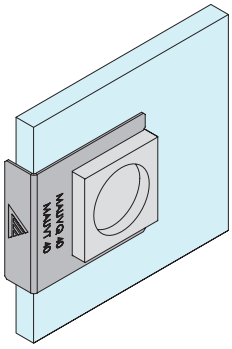

Réf.	Q.té
FXGAB10	1 U

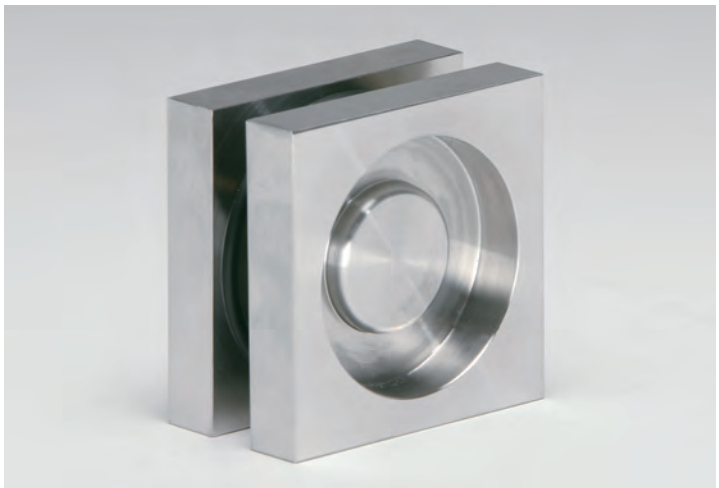

PAIRE DE POIGNÉES CARRÉES

Matériau : Inox AISI 304

Finition : /9

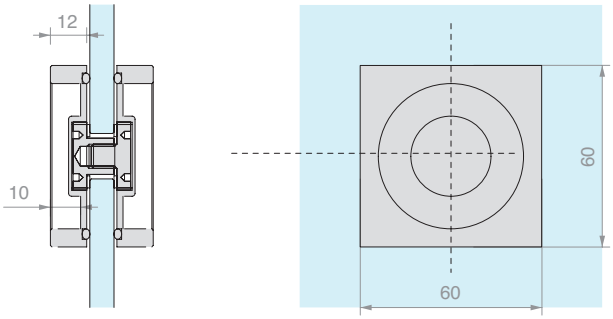

Réf.	Trou	Pour verres	Q.té
MAQ60	**Ø14** mm	De **8** à **12** mm	1 U

PAIRE DE POIGNÉES RONDES

Matériau : Inox AISI 304

Finition : /9

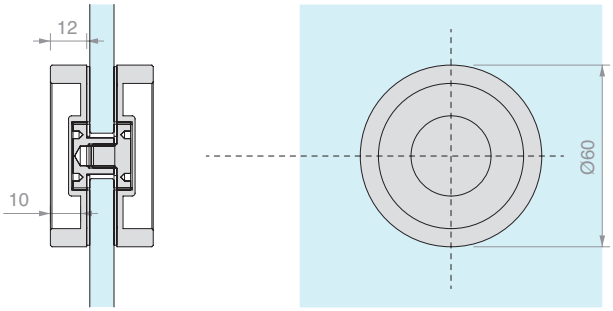

Réf.	Trou	Pour verres	Q.té
MAT60	**Ø14** mm	De **8** à **12** mm	1 U

PAIRE DE POIGNÉES CARRÉES

Matériau : Inox AISI 304

Finition : /9

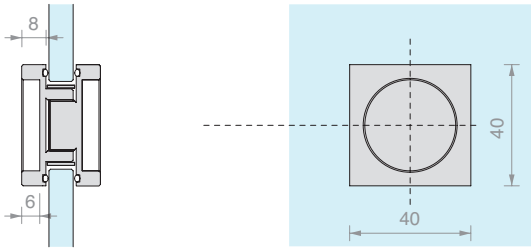

Réf.	Trou	Pour verres	Q.té
MAQ40	**Ø30** mm	De **8** à **12** mm	1 U

PAIRE DE POIGNÉES RONDES

Matériau : Inox AISI 304

Finition : /9

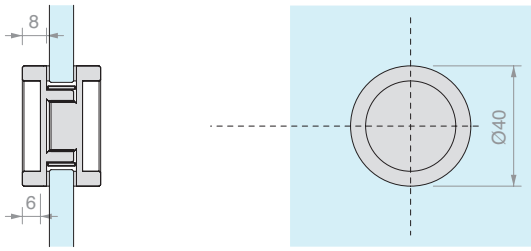

Réf.	Trou	Pour verres	Q.té
MAT40	**Ø30** mm	De **8** à **12** mm	1 U

PAIRE DE POIGNÉES RONDES OUVERTES 4314

Matériau : Inox AISI 304

Finition : /8 /15

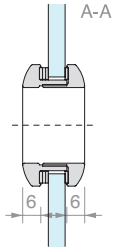

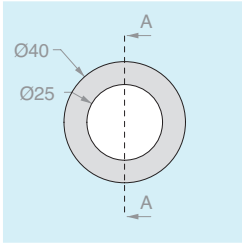

Réf.	Trou	Pour verres	Q.té
MAT4314	**Ø32** mm	De **6** à **10** mm	1 U

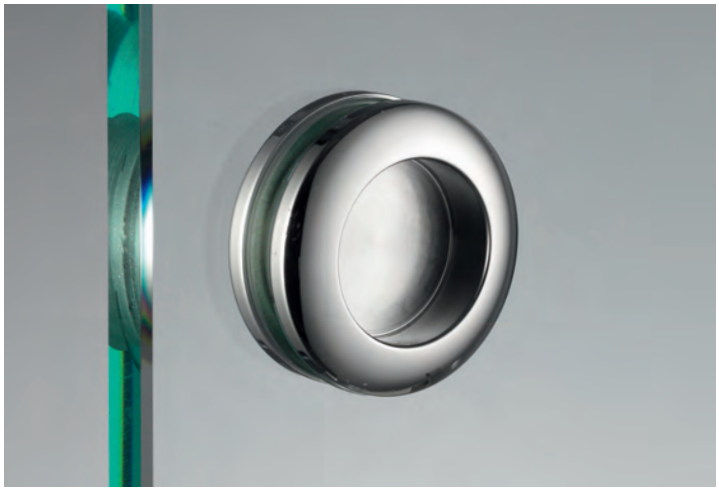

PAIRE DE POIGNÉES RONDES FERMÉES 4320

Matériau : Inox AISI 304

Finition : /8 /15

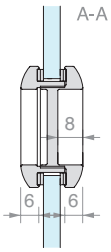

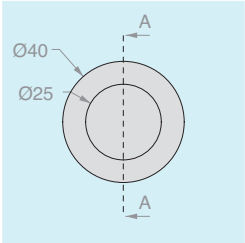

Réf.	Trou	Pour verres	Q.té
MAT4320	**Ø32** mm	De **6** à **10** mm	1 U

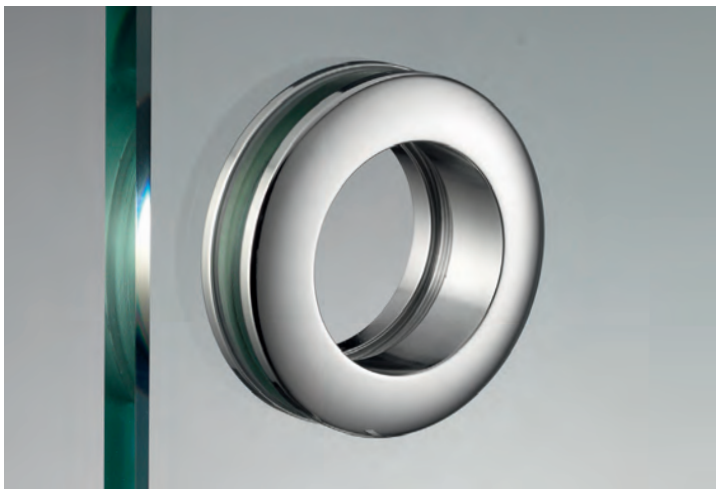

PAIRE DE POIGNÉES RONDES OUVERTES 6314

Matériau : Inox AISI 304

Finition : /8 /15

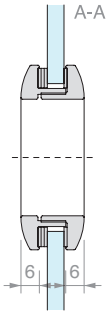

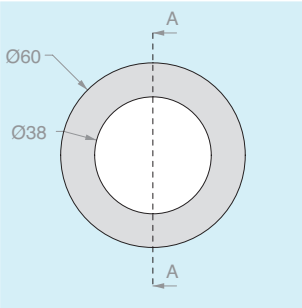

Réf.	Trou	Pour verres	Q.té
MAT6314	**Ø48** mm	De **8** à **10** mm	1 U

PAIRE DE POIGNÉES RONDES FERMÉES 6320

Matériau : Inox AISI 304

Finition : /8 /15

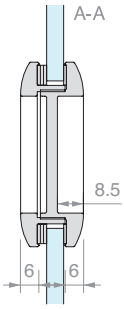

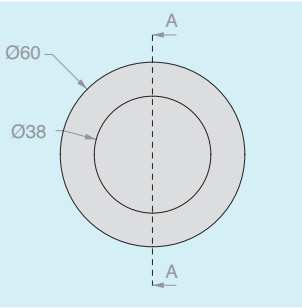

Réf.	Trou	Pour verres	Q.té
MAT6320	**Ø48** mm	De **8** à **10** mm	1 U

PAIRE DE POIGNÉES RONDES OUVERTES 8314

Matériau : Inox AISI 304

Finition : /8 /15

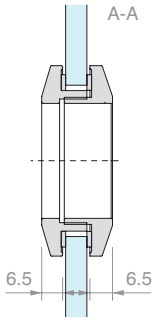

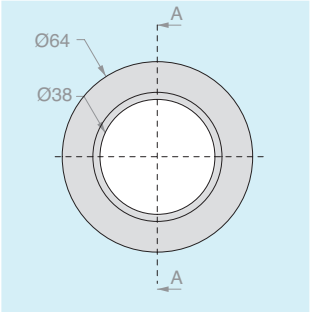

Réf.	Trou	Pour verres	Q.té
MAT8314	**Ø50** mm	De **8** à **10** mm	1 U

PAIRE DE POIGNÉES RONDES FERMÉES 8320

Matériau : Inox AISI 304

Finition : /8 /15

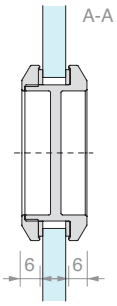

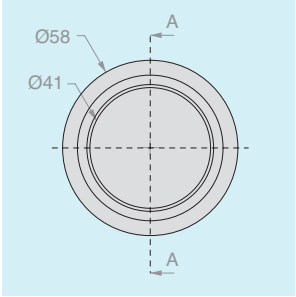

Réf.	Trou	Pour verres	Q.té
MAT8320	**Ø50** mm	De **8** à **10** mm	1 U

PAIRE DE POIGNÉES RONDES FERMÉES 6036

Matériau : Aluminium

Finition : /88 /91 /97

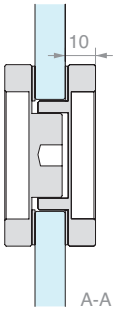

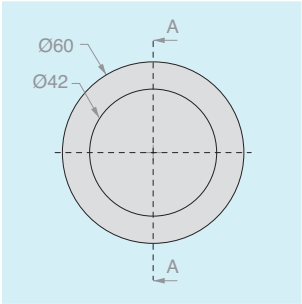

Réf.	Trou	Pour verres	Q.té
MAL6036	**Ø38** mm	De **8** à **12** mm	1 U

PAIRE DE POIGNÉES RONDES FERMÉES 6050

Matériau : Aluminium

Finition : /88 /91 /97

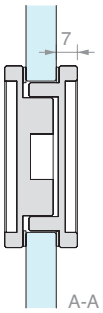

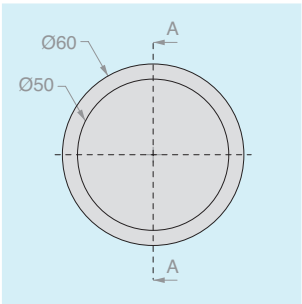

Réf.	Trou	Pour verres	Q.té
MAL6050	**Ø51** mm	De **8** à **12** mm	1 U

PAIRE DE POIGNÉES RONDES OUVERTES 30A

Matériau : Laiton

Finition : /1 /2 /3

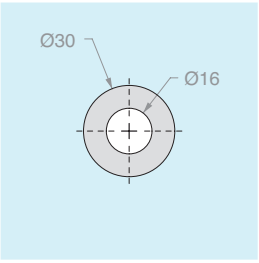

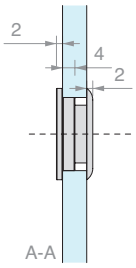

Réf.	Trou	Pour verres	Q.té
MAN30A	**Ø26** mm	De **4** à **6** mm	1 U

PAIRE DE POIGNÉES RONDES FERMÉES 30C

Matériau : Laiton

Finition : /1 /2 /3

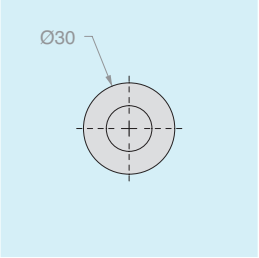

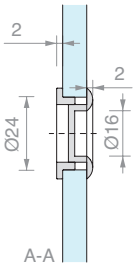

Réf.	Trou	Pour verres	Q.té
MAN30C	**Ø26** mm	De **4** à **6** mm	1 U

PAIRE DE POIGNÉES RONDES OUVERTES 40A

Matériau : Laiton

Finition : /1 /2 /3

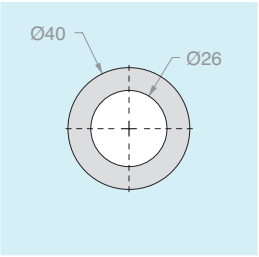

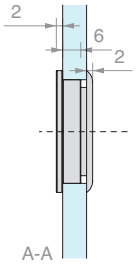

Réf.	Trou	Pour verres	Q.té
MAN40A	**Ø36** mm	De **8** à **10** mm	1 U

PAIRE DE POIGNÉES RONDES FERMÉES 40C

Matériau : Laiton

Finition : /1 /2 /3

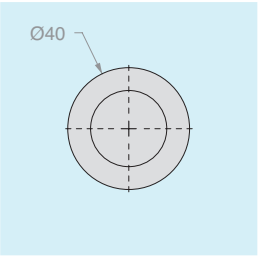

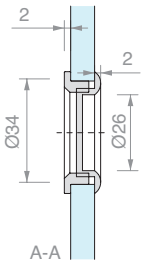

Réf.	Trou	Pour verres	Q.té
MAN40C	**Ø36** mm	De **8** à **10** mm	1 U

PAIRE DE POIGNÉES RONDES OUVERTES 60A

Matériau : Laiton

Finition : /1 /2 /92

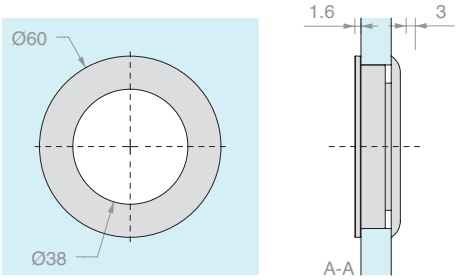

Réf.	Trou	Pour verres	Q.té
MAN60A	**Ø55** mm	De **8** à **12** mm	1 U

PAIRE DE POIGNÉES RONDES FERMÉES 60C

Matériau : Laiton

Finition : /1 /2 /92

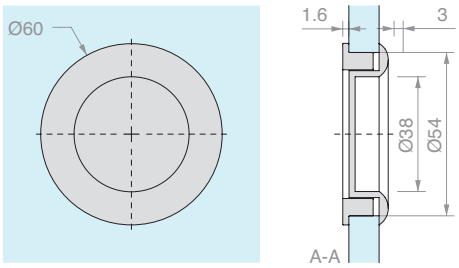

Réf.	Trou	Pour verres	Q.té
MAN60C	**Ø55** mm	De **8** à **12** mm	1 U

PAIRE DE POIGNÉES RONDES AVEC BOUTON

Matériau : Laiton

Finition : /1 /3

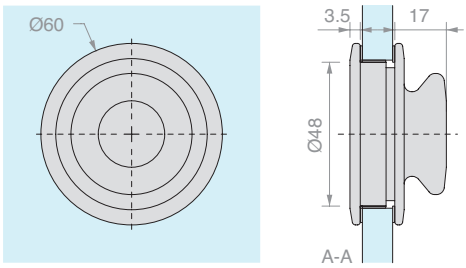

Réf.	Trou	Pour verres	Q.té
MSC9	**Ø50** mm	De **8** à **12** mm	1 U

PAIRE DE POIGNÉES POUR PORTES COULISSANTES HAND10057

Matériau : Inox AISI 304

Finition : /8 /15

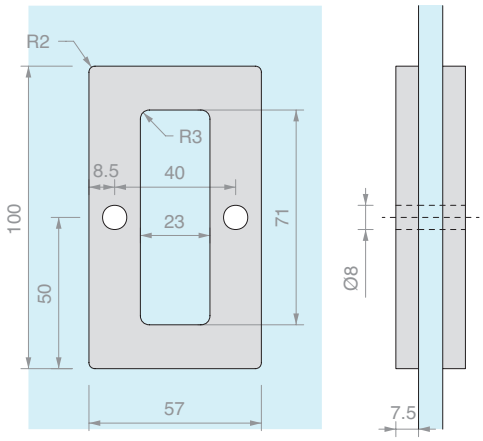

Réf.	Pour verres	Q.té
HAND10057	De **8** à **12** mm	1 U

PAIRE DE POIGNÉES POUR PORTES COULISSANTES HAND12062

Matériau : Inox AISI 304

Finition : /8 /15

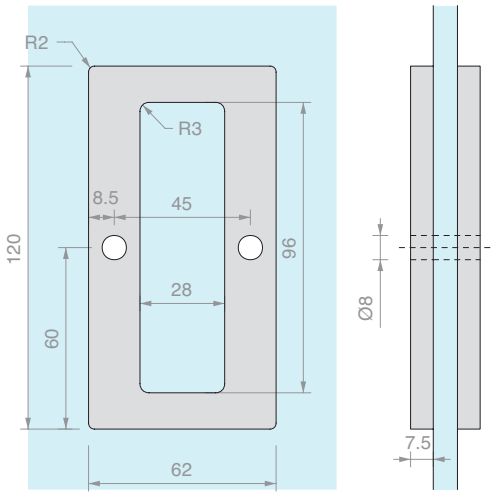

Réf.	Pour verres	Q.té
HAND12062	De **8** à **12** mm	1 U

PAIRE DE POIGNÉES POUR PORTES COULISSANTES HAND6640

Matériau : Aluminium

Finition : /1 /6 /88 /91 /97

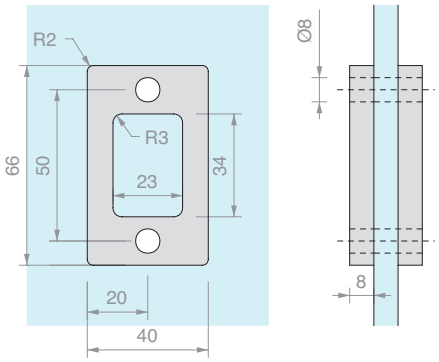

Réf.	Pour verres	Q.té
HAND6640	De **8** à **12** mm	1 U

PAIRE DE POIGNÉES POUR PORTES COULISSANTES HAND10052

Matériau : Aluminium

Finition : /1 /6 /88 /91 /97

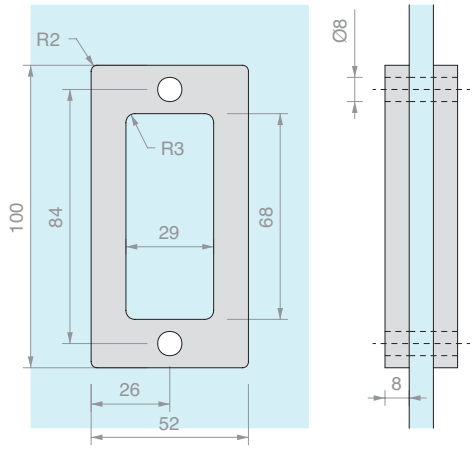

Réf.	Pour verres	Q.té
HAND10052	De **8** à **12** mm	1 U

PAIRE DE POIGNÉES POUR PORTES COULISSANTES HAND13040

Matériau : Aluminium

Finition : /1 /6 /88 /91 /97

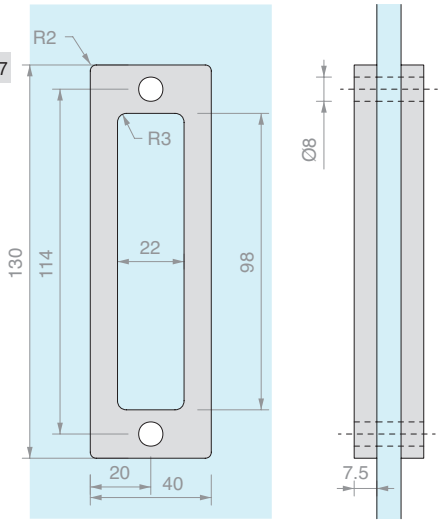

Réf.	Pour verres	Q.té
HAND13040	De **8** à **12** mm	1 U

PAIRE DE POIGNÉES POUR PORTES COULISSANTES ESCAMOTABLES

Matériau : Laiton

Finition : /1 /24 /45

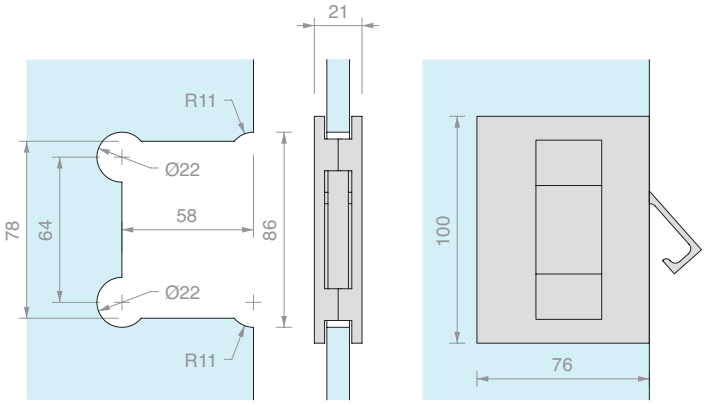

Réf.	Pour verres	Q.té
MSC7	De **8** à **10** mm	1 U

PAIRE DE POIGNÉES POUR PORTES COULISSANTES

Matériau : Laiton

Finition : /1 /24 /45

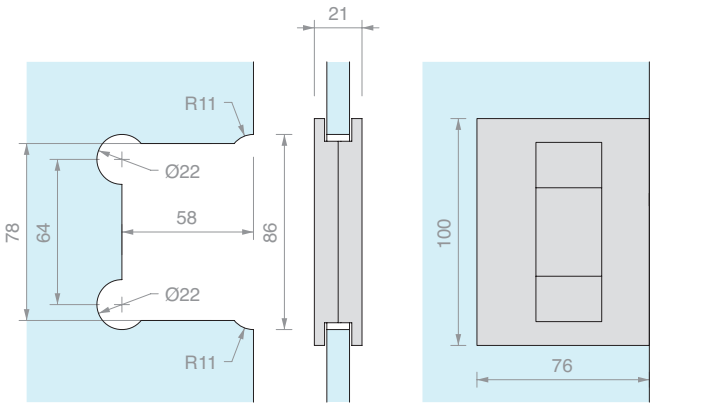

Réf.	Pour verres	Q.té
MSC5	De **8** à **10** mm	1 U

PAIRE DE POIGNÉES POUR PORTES COULISSANTES ESCAMOTABLES AVEC RAINURE POUR PROFILÉ MURAL

Matériau : Laiton

Finition : /1 /24 /45

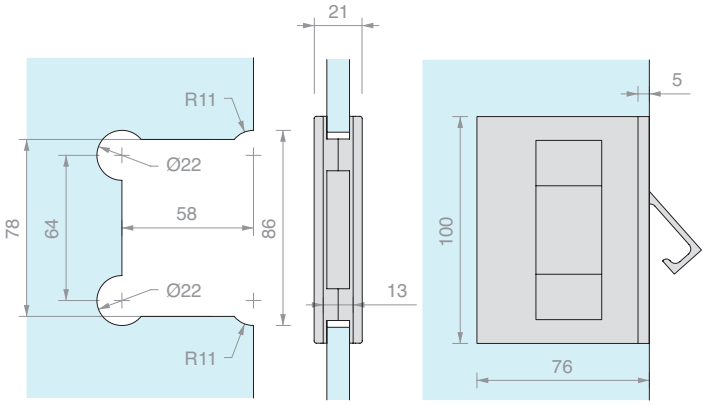

Réf.	Pour verres	Q.té
MSC8	De **8** à **10** mm	1 U

PAIRE DE POIGNÉES POUR PORTES COULISSANTES AVEC RAINURE POUR PROFILÉ MURAL

Matériau : Laiton

Finition : /1 /24 /45

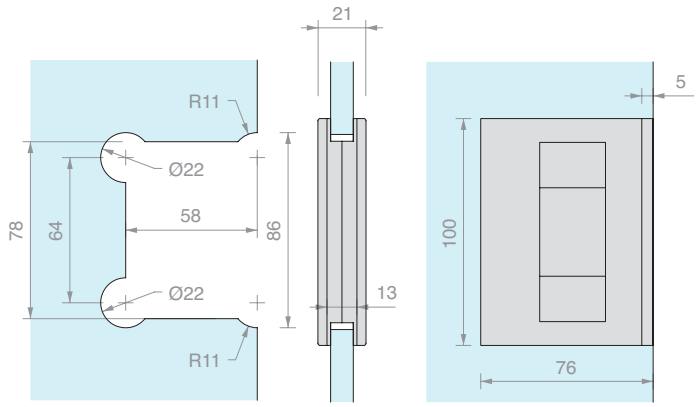

Réf.	Pour verres	Q.té
MSC6	De **8** à **10** mm	1 U

PAIRE DE POIGNÉES SQUARE

Matériau : Laiton

Trou verre min recommandé Ø8 mm

Finition : /1 /24

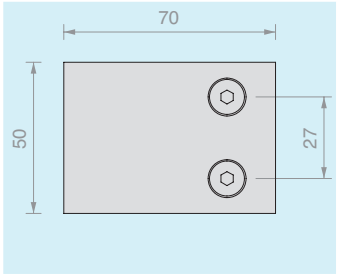

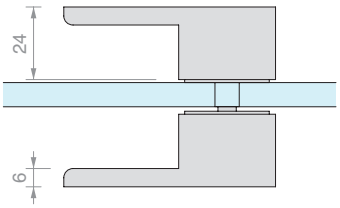

Réf.	Pour verres	Q.té
MNQ2470	De **8** à **12** mm	1 U

PAIRE DE POIGNÉES 2030

Matériau : Laiton

Trou verre min recommandé Ø8 mm

Finition : /1 /24

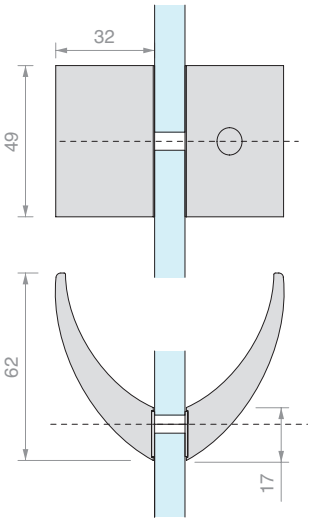

Réf.	Pour verres	Q.té
MN2030	De **6** à **8** mm	1 U

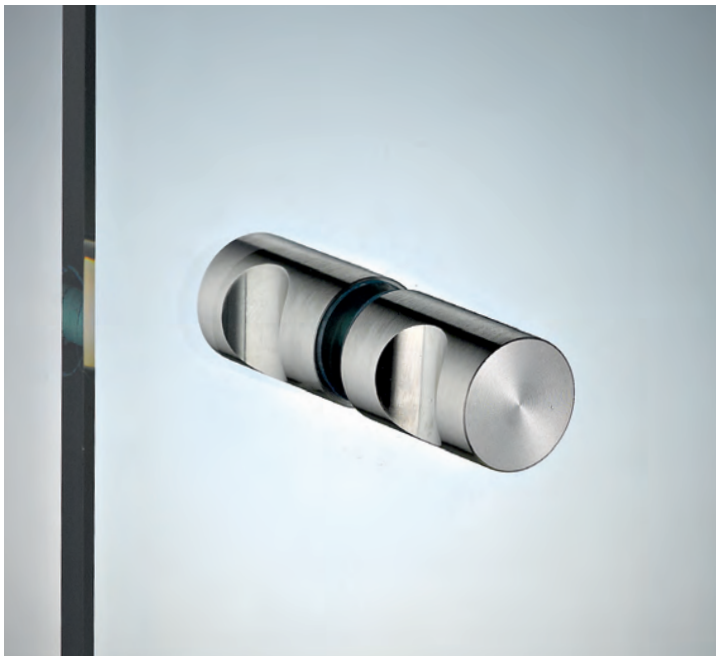

PAIRE DE BOUTONS AVEC PRISE

Matériau : Inox AISI 304
Trou verre min recommandé Ø6 mm
Finition : /9

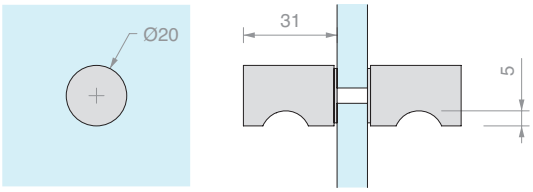

Réf.	Pour verres	Q.té
POM1ACC20	De **5** à **15** mm	1 U

PAIRE DE BOUTONS AVEC PRISE

Matériau : Inox AISI 304
Trou verre min recommandé Ø6 mm
Finition : /9

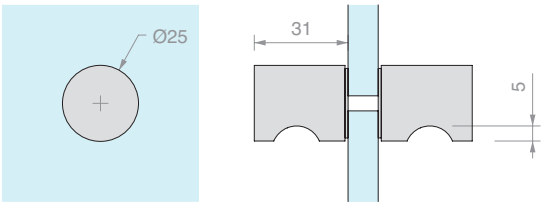

Réf.	Pour verres	Q.té
POM1ACC25	De **5** à **15** mm	1 U

PAIRE DE BOUTONS AVEC PRISE GAMME SOLEIL ROYAL

Matériau : Inox AISI 304
Trou verre min recommandé Ø12 mm
Finition : /9

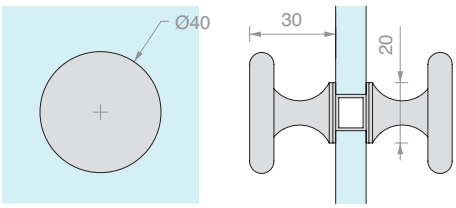

Réf.	Pour verres	Q.té
POM8	De **6** à **10** mm	1 U

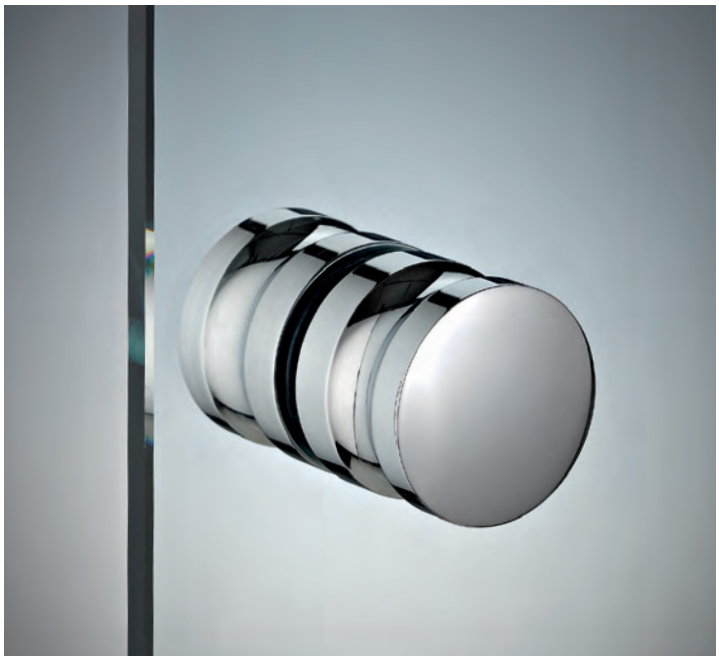

PAIRE DE BOUTONS AVEC PRISE

Matériau : Laiton

Trou verre min recommandé Ø8 mm

Finition : /1 /3

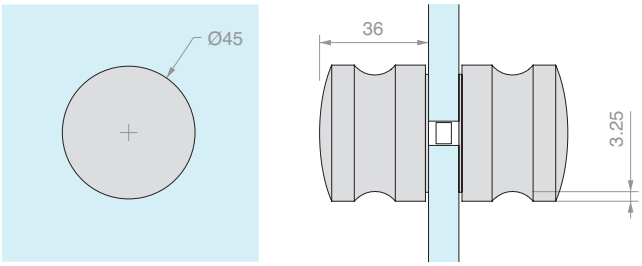

Réf.	Pour verres	Q.té
POM4535	De **8** à **13.5**mm	1 U

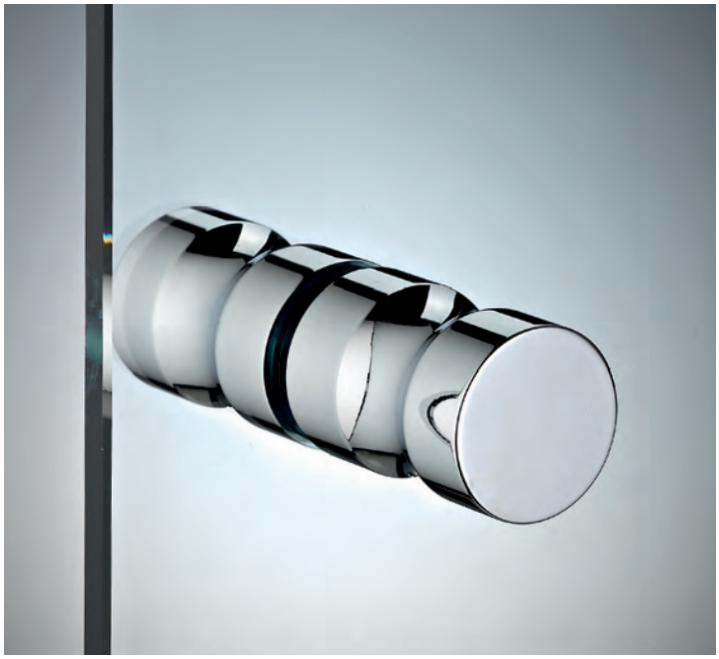

PAIRE DE BOUTONS AVEC PRISE VETCIL35

Matériau : laiton

Trou verre min recommandé Ø10 mm

Finition : /1 /2 /3

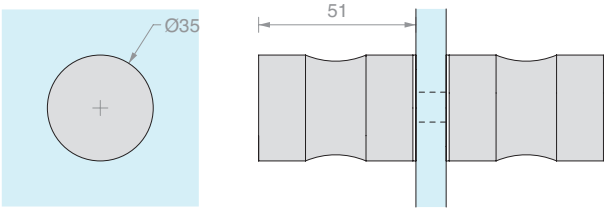

Réf.	Pour verres	Q.té
VETCIL35	De **8** à **12** mm	1 U

PAIRE DE BOUTONS AVEC PRISE SP255

Matériau : laiton

Trou verre min recommandé Ø8 mm

Finition : /1 /2 /4 /24 /R2

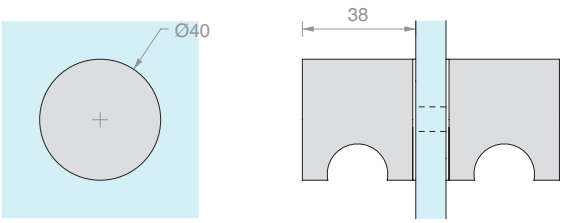

Réf.	Pour verres	Q.té
SP255	De **8** à **14** mm	1 U

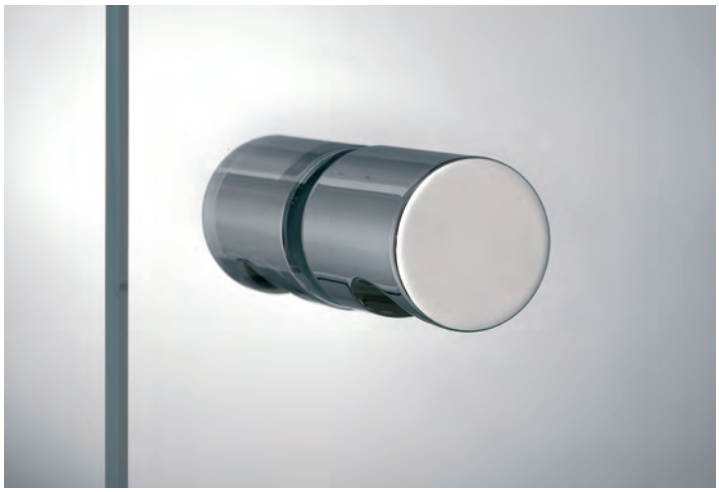

PAIRE DE BOUTONS AVEC PRISE SP2255

Matériau : laiton

Trou verre min recommandé Ø8 mm

Finition : /1 /2 /4 /24 /R2

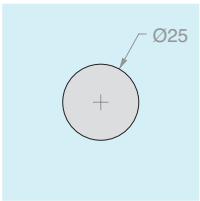

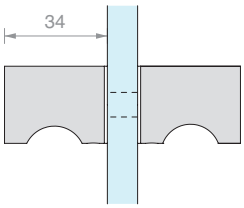

Réf.	Pour verres	Q.té
SP2255	De **6** à **12** mm	1 U

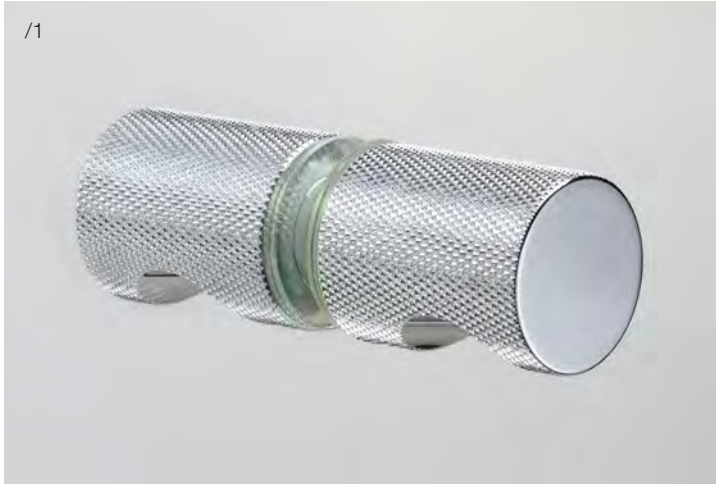

PAIRE DE BOUTONS MOLETÉS AVEC PRISE SP2255GD

Matériau : laiton

Trou verre min recommandé Ø8 mm

Finition : /1 /2 /4 /24 /R2

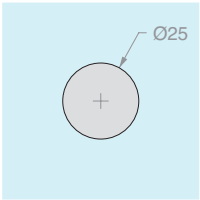

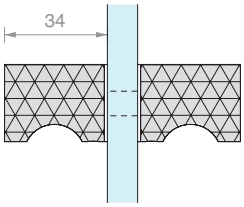

Réf.	Pour verres	Q.té
SP2255GD	De **6** à **12** mm	1 U

PAIRE DE BOUTONS CARRÉS AVEC PRISE

Matériau : laiton

Trou verre min recommandé Ø12 mm

Finition : /1 /2 /4 /24 /R2

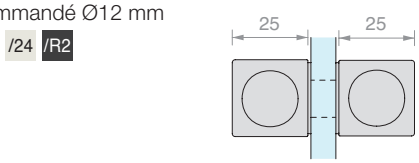

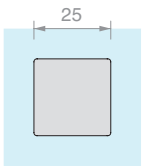

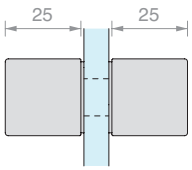

Réf.	Pour verres	Q.té
DQTS2525	De **8** à **12** mm	1 U

PAIRE DE BOUTONS CARRÉS

Matériau : laiton

Trou verre min recommandé Ø8 mm

Finition : /1 /2 /3 /4 /R2

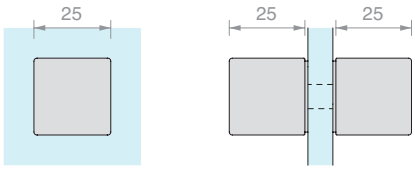

Réf.	Pour verres	Q.té
DQP2525	De **8** à **15** mm	1 U

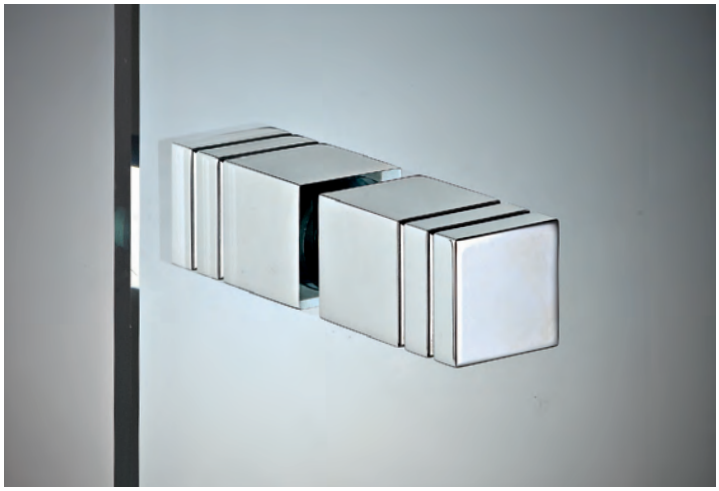

PAIRE DE BOUTONS LONGS

Matériau : laiton

Trou verre min recommandé Ø8 mm

Finition : /1 /2 /3 /4 /R2

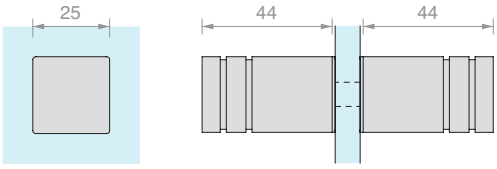

Réf.	Pour verres	Q.té
POM2525	De **8** à **15** mm	1 U

PAIRE DE BOUTONS

Matériau : Laiton

Trou verre min recommandé Ø8 mm

Finition : /1 /3

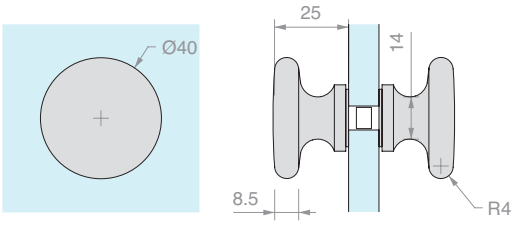

Réf.	Pour verres	Q.té
POM45PT	De **8** à **15** mm	1 U

BOUTONS SPHÉRIQUES

Matériau : Laiton

Trou verre min recommandé Ø6 mm

Finition : /1 /2 /3

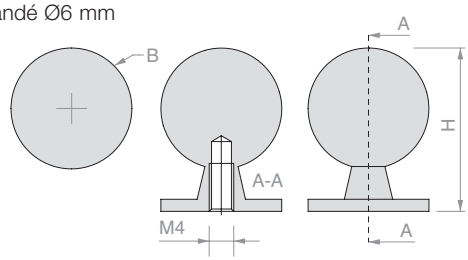

Réf.	B	H	Pour verres	Q.té
POM01	**Ø20** mm	**27** mm	De **6** à **15** mm	1 U
POM02	**Ø25** mm	**33** mm	De **6** à **15** mm	1 U
POM03	**Ø30** mm	**39** mm	De **6** à **19** mm	1 U
POM04	**Ø35** mm	**45** mm	De **6** à **19** mm	1 U

PAIRE DE BOUTONS AVEC TÊTE EN PVC

Matériau : Laiton et PVC

Trou verre min recommandé Ø10 mm

Finition : /1 /3

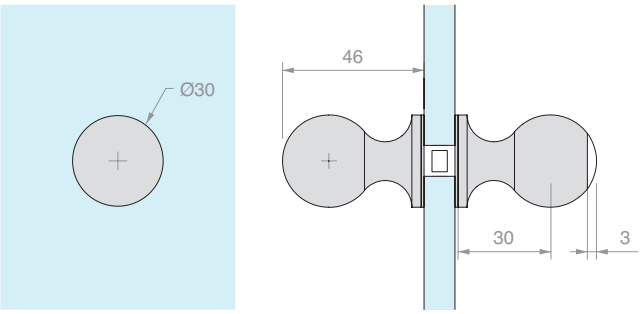

Réf.	Pour verres	Q.té
POMPVC	De **6** à **15** mm	1 U

PAIRE DE BOUTONS APLATIS EN VERRE

Matériau : Verre collé sur base en laiton

Trou verre min recommandé Ø10 mm

Couleur verre : satiné

Finition base : /1 /2 /3

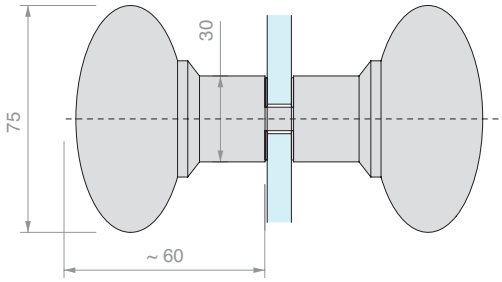

Réf.	Pour verres	Q.té
POM75	De **8** à **12** mm	1 U

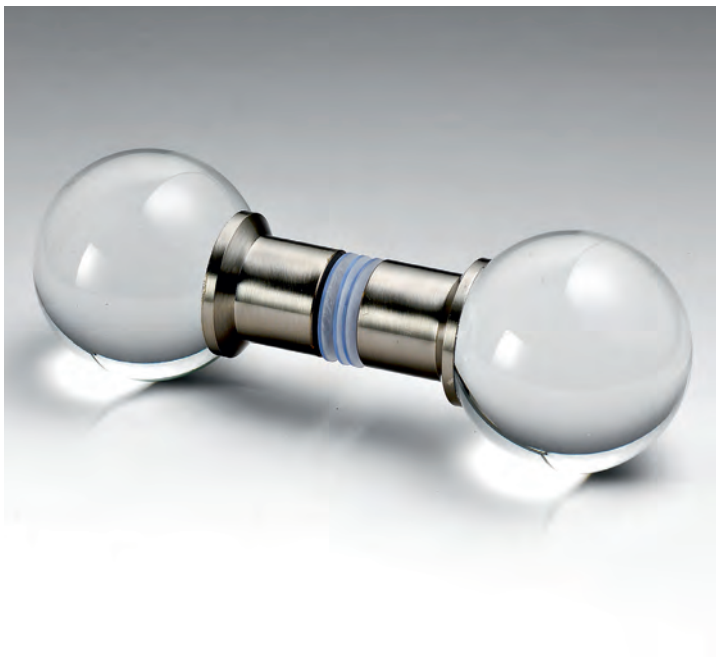

PAIRE DE BOUTONS SPHÉRIQUES EN VERRE

Matériau : Verre collé sur base en laiton

Trou verre min recommandé Ø10 mm

Finition base : /1 /2 /3

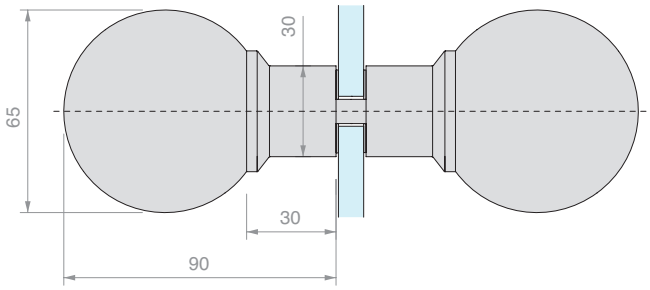

Réf.	Pour verres	Verre	Q.té
POM65T	De **8** à **12** mm	Transparent	1 U
POM65S	De **8** à **12** mm	Satiné	1 U

BOUTONS SPHÉRIQUES EN VERRE GAMME ARIUS

Matériau : Verre collé sur base en laiton
Trou verre min recommandé Ø8 mm
Couleur verre : transparent
Finition base : /1 /2

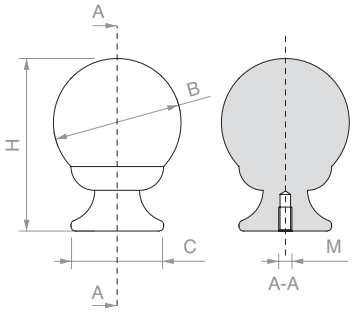

Réf.	B	C	H	M	Q.té
POM90540T	**Ø40** mm	**29** mm	**57** mm	**M4**	1 U
POM90555T	**Ø55** mm	**41** mm	**78** mm	**M6**	1 U

PAIRE DE BOUTONS APLATIS EN VERRE

Matériau : Verre collé sur base en laiton
Trou verre min recommandé Ø10 mm
Finition base : /1 /2 /3

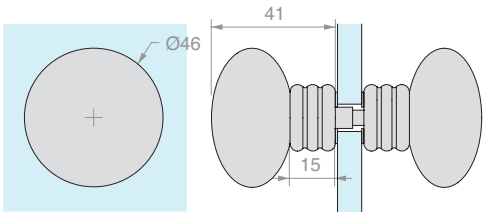

Réf.	Pour verres	Verre	Q.té
POM45T	De **5** à **8** mm	Transparent	1 U
POM45S	De **5** à **8** mm	Satiné	1 U

PAIRE DE BOUTONS SPHÉRIQUES EN VERRE

Matériau : Verre collé sur base en laiton
Trou verre min recommandé Ø10 mm
Finition base : /1 /2 /3

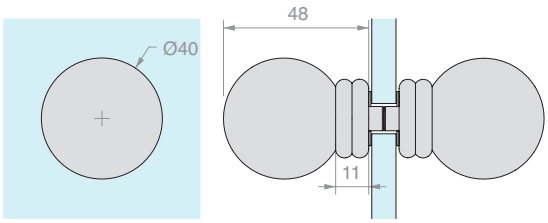

Réf.	Pour verres	Verre	Q.té
POMBD40T	De **8** à **10** mm	Transparent	1 U
POMBD40S	De **8** à **10** mm	Satiné	1 U

BOUTON SPHÉRIQUE EN VERRE

Matériau : Verre collé sur base en laiton
Trou verre min recommandé Ø6 mm
Finition base : /1 /2 /3

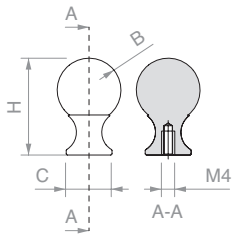

Réf.	B	C	H	Verre	Q.té
POMVE20T	**Ø20** mm	**Ø16** mm	**32** mm	Transparent	1 U
POMVE20S	**Ø20** mm	**Ø16** mm	**32** mm	Satiné	1 U
POMVE25T	**Ø25** mm	**Ø18** mm	**38** mm	Transparent	1 U
POMVE25S	**Ø25** mm	**Ø18** mm	**38** mm	Satiné	1 U
POMVE30T	**Ø30** mm	**Ø18** mm	**42** mm	Transparent	1 U
POMVE30S	**Ø30** mm	**Ø18** mm	**42** mm	Satiné	1 U

INDEX ANALYTIQUE VOLUME 3

Réf.	Page
042,3005,100	255
042,3005,200	255
042,3005,300	255
042,3005,400	255
042,3005,600	255
042,3102,071	79
042,3102,072	79
042,3114,071	79
053.3071.300	307
053.3072.100	307
053.3072.200	307
053.3072.300	307
053.3072.600	307
053.3075.300	308
053.3324.200	306
053.3324.300	306
053.3324.600	306
053.3326.200	306
053.3326.300	306
053.3326.400	306
053.3326.600	306
053.3338.200	307
053.3338.300	307
053.3338.400	307
053.3338.600	307
053.3342.200	306
053.3342.300	306
053.3342.600	306
053.3361.071	308
053.3361.072	308
057,3030,071	259
057,3073,071	79
057,3073,072	78
057,3078,002	257
057,3080,001	322
057,3080,002	322
057,3084,200	254
057,3084,300	254
057,3084,400	254
057,3084,600	254
057,3085,200	255
057,3085,300	255

Réf.	Page
057,3085,400	255
057,3085,600	255
057,3099,071	259
057,3114,071	78
057.3010.001	382
057.3030.071	337
057.3114.071	209
057.3159.071	309
057.3159.072	309
057.3159.073	309
0573.030.071	355
AP1203BOKS	537
AP1203BOMG	537
AP1203BOPA	536
AP1203BORH	536
AP1203BOST	536
AP2203BOKS	535
AP2203BOMG	535
AP2203BOPA	534
AP2203BORH	534
AP2203BOST	534
APHAFKRC	543
APHAFKRH	543
APHAFKSC	541
APHAFKSH	541
APHANDGD	548
APHANDRC	542
APHANDRH	542
APHANDSC	540
APHANDSH	540
APHANDTC	548
APRO1008	547
APRO1010	547
APRO1012	547
APRO1013	547
APRO1020	549
APRO1050	549
APRO4008	547
APRO4010	547
APRO4012	547
APRO4013	547
APRO4040	549

Réf.	Page
APRO4080	549
APRO4403BORH	544
APRO4406BORH	544
APRO4503BORH	545
APRO4506BORH	545
APRO4603BORH	546
APRO4606BORH	546
APROIN1203H	538
APROIN1203HM	538
APROIN17M	539
APROIN2203H	538
APROIN2203HM	538
CAL005	555
CAL006	555
CAL007	555
CALMU30	555
CARVIT8X40-A2	78
CARVIT8X50-A2	78
CER148	518
CER148AL	521
CER148ALSQ	521
CER160	518
CER175	518
CER4AL	520
CER4ALSQ	520
CERMGLISS	524
CERPOS155	122
CERPOS170ALL	210
CERPOS170COV	210
CERPOS170SYNC	210
CERPOS514	211
CERPOS514-C	211
CERPOS514-T	211
CERPT80	493
CERPT80SQ	492
CGS1620DX	482
CGS1620SX	482
CGS1640DX	483
CGS1640SX	483
CHN28	318
CHN31	318
CISA2227D	539

Réf.	Page
CISA2227U	539
CL95	321
CLH12	319
CLHM14	319
CLM11	320
CLPN	321
CLS10	320
DQC63	488
DQC65	488
DQMATIQUE3	513
DQMATIQUE44	513
DQMATIQUE480	514
DQMATIQUE66	513
DQMATIQUE680	514
DQP2525	629
DQS11	313
DQS13	312
DQS15	311
DQS21	313
DQS23	312
DQS25	311
DQS37	314
DQTS2525	628
ELEK100	409
ELEK218	408
ELEK290	409
ELEK390	410
ELEK436	408
ELEKTRA100	409
ELEKTRA218	408
ELEKTRA290	409
ELEKTRA390	410
ELEKTRA436	408
FA100	522
FA180	523
FA50	522
FA580	523
FH300C	517
FIXBORK1	410
FIXGHIERA10	410
FIXGHIERA8	410
FOP10.30	125

Réf.	Page
FOP15.30	125
FOP20.30	125
FOU1011.30	125
FOU1013.30	74
FPT01	554
FPT03	554
FPT07	554
FPT09	555
FPT11	555
FPT21	554
FR300R	517
FXGAB10	614
GARDAML	475
GARDATD	475
GB01.30	77
GF100	467
GF150	470
GF150F	470
GF200	467
GF210	468
GF400	468
GF600	470
GF700	470
GK200	472
GK800	473
GL10	477
GL200P	472
GL200S	472
GL200SU	472
GL25	477
GL7100	474
GL7200	474
GL7300	474
GL7311	490
GL7433	474
GL7439	474
GL800	473
GL8815	476
GL8819	476
GL8823	476
GL8824	476
GLM20002MUR	330

Réf.	Page
GLM20002SOF	332
GLM20002VET	331
GLM20003MUR	330
GLM20003SOF	332
GLM20003VET	331
GLM20004MUR	330
GLM20004SOF	332
GLM20004VET	331
GLM2106	335
GLM2500	334
GLM2550	334
GLM3000	344
GLM30002MUR	342
GLM30002VET	342
GLM30003MUR	342
GLM30003VET	342
GLM30004MUR	342
GLM30004VET	342
GLM3020	354
GLM3023	345
GLM3050	344
GLM32002PAR	350
GLM32002PLA	352
GLM32002VET	351
GLM32003PAR	350
GLM32003PLA	352
GLM32003VET	351
GLM32004PAR	350
GLM32004PLA	352
GLM32004VET	351
GLM33M5	335
GLM33VT	335
GLM6500	372
GLM6550	372
GLM7000	353
GLM8300A	335
GLM8500	363
GLMAN	353
GLMATM	363
GLMATS	364
GLMATV	364
GLMBDLN15	344

Réf.	Page
GLMBLC01	336
GLMBLCDX	336
GLMBLCSX	336
GLMBRM	344
GLMBRV	345
GLMBST	363
GLMBST200	363
GLMBST300	363
GLMBST400	363
GLMCAV2	334
GLMCAV3	334
GLMCAV4	334
GLMDSTP	345
GLMDSTV	345
GLMFERM	364
GLMFORO	344
GLMGREG	365
GLMMOLL	336
GLMRC	363
GLMRCT	353
GLMRL	363
GLMSST	354
GLMSTOPDX	365
GLMSTOPSX	365
GLMTND20	344
GLMTND30	344
GLMTND40	344
GM65002MUR	370
GM65002VET	371
GM65003MUR	370
GM65003VET	371
GM65004MUR	370
GM65004VET	371
GM85002MUR	360
GM85002PLA	362
GM85002VET	361
GM85003MUR	360
GM85003PLA	362
GM85003VET	361
GM85004MUR	360
GM85004PLA	362
GM85004VET	361

Réf.	Page
GNW20	381
GNW3500	381
GNW35002	380
GNW35003	380
GNW35004	380
GNW3550	381
GP77	77
GS01100	559
GS01875	559
GSB12	322
GSB831	323
GSL3000	556
GSL812	557
GSLS217	323
GSLSVL	322
GSP03100	561
GTUP2	121
GTUP2G	121
GTUP2N	121
GTUP3	121
GTUP3G	121
GTUP3N	121
GTUP4	121
GTUP4G	121
GTUP4N	121
GTUP5	121
GTUP5G	121
GTUP5N	121
GTUP6	121
GTUP6G	121
GTUP6N	121
GZ-TS071924	501
GZ-TS3000V	501
GZ-TS500NV110	498
GZ-TS500NV90	498
GZ-TS550NV	500
GZ-TSADT	499
HAND10052	620
HAND10052VHB	612
HAND10057	620
HAND10057VHB	612
HAND12062	620

Réf.	Page
HAND12062VHB	612
HAND13040	620
HAND13040VHB	612
HAND32140VHB	81
HAND6640	620
HAND6640VHB	612
HD3301	486
HD3302D	486
HD3302F	486
HD3303	461
HD3304	490
HD3305D	488
HD3305P	488
HD3305U	488
HD3306	490
HD3307DX	487
HD3307SX	487
HD3308DX	487
HD3308-SLIDER	491
HD3308SX	487
HD3309	489
HD3310	489
HS1010PB	481
HS1010PS	481
HS1010SB	479
HS1010SPL	485
HS1010SS	479
HS1010SSB	480
HS1010SSS	480
HS66100	459
HS66200	459
HS66INF	460
HS66POZ	461
HS66POZSL	461
HS66SAFE	461
HS66SUP	460
IBT100	454
IBT10015	454
IBT10030	454
IBT90145	454
IBT9014515	454
IBT9014530	454

Réf.	Page
IBTCUT	455
IMB1004SKITD	446
IMB1004SKITSC	446
IMB1004SKITU	446
IMB1454SKITD	448
IMB1454SKITSC	448
IMB1454SKITU	448
IMB2544	444
IMB254415	444
IMB254430	444
IMB2550SKITD	432
IMB2550SKITSC	432
IMB2550SKITU	432
IMB25KIT	442
IMB43148KITD	438
IMB43148KITSC	438
IMB43148KITU	438
IMB4344	444
IMB434415	444
IMB434430	444
IMB4350KITD	436
IMB4350KITSC	436
IMB4350KITU	436
IMB43KIT	443
IMBCUT	445
IMBG	444
IMBKIT100-8	452
IMBKIT8	452
LAVCER	431
LAVPRO2	431
LAVPRO3	431
LAVSER	431
LM0023C.300	74
LM0023C.400	74
LM0040C.100	72
LM0040C.150	72
LM0040C.300	72
LM0055C.200	74
LM0055C.300	74
LM0055C.400	74
LM0055C.600	74
LM0064C.200	120

Réf.	Page
LM0064C.300	120
LM0064C.400	120
LM0064C.600	120
LM0075C.200	206
LM0075C.300	206
LM0075C.400	206
LM0075C.600	206
LM0100C.200	206
LM0100C.300	206
LM0100C.400	206
LM0100C.600	206
LM04855.200	70
LM04855.300	70
LM04855.400	70
LM04855.600	70
LM10022TP33	208
LM10042TP33	208
LM10044TP33	208
LM10059TP33	208
LM10090TP33	208
LM128	604
LM17019TP10	309
LM21.200	70
LM21.300	70
LM21.400	70
LM21.600	70
LM224	604
LM25040.300	73
LM25040.400	73
LM26075.200	205
LM26075.300	205
LM26075.400	205
LM26075.600	205
LM26100.200	205
LM26100.300	205
LM26100.400	205
LM26100.600	205
LM2V080.200	204
LM2V080.300	204
LM2V080.400	204
LM2V080.600	204
LM2V082.200	70
LM2V082.300	70
LM2V082.400	70
LM2V082.600	70
LM31042TP32	208
LM31044TP32	208
LM3110.200	204
LM3110.300	204
LM3110.400	204
LM3110.600	204
LM3120.200	206
LM3120.300	206
LM3120.400	206
LM3120.600	206
LM320	604
LM32040.100	73
LM32040.150	73
LM32040.300	73
LM36040.100	72
LM36040.150	72
LM36040.300	72
LM38045.100	71
LM38045.150	71
LM38045.300	71
LM38065.100	71
LM38065.150	71
LM38065.300	71
LM3V112.200	205
LM3V112.300	205
LM3V112.400	205
LM3V112.600	205
LM3V129.200	71
LM3V129.300	71
LM3V129.400	71
LM3V129.600	71
LM40045.300	72
LM40045.400	72
LM48035TP10	309
LM54040TP32	75
LM54049TP32	75
LM5864P.200	120
LM5864P.300	120
LM5864P.400	120
LM5864P.600	120
LM5864S.200	120
LM5864S.300	120
LM5864S.400	120
LM5864S.600	120
LM600025DE	494
LM600025FR	494
LM600025IT	494
LM6010525DE	494
LM6010525FR	494
LM6010525IT	494
LM6010533DE	494
LM6010533FR	494
LM6010533IT	494
LM609020DE	494
LM609020FR	494
LM609020IT	494
LM609025DE	494
LM609025FR	494
LM609025IT	494
LM609033DE	494
LM609033FR	494
LM609033IT	494
LM63061TP33	121
LM64051TP33	76
LM64055TP33	76
LM64098TP33	76
LM64145TP33	77
LM660040DE	495
LM660040FR	495
LM660040IT	495
LM669020DE	495
LM669020FR	495
LM669020IT	495
LM669030DE	495
LM669030FR	495
LM669030IT	495
LM669040DE	495
LM669040FR	495
LM669040IT	495
LM75042TP33	208
LM75044TP33	208
LM75059TP33	208
LMC0038.300	73
LMC0038.400	73
LMC13.100	121
LMC13.200	121
LMC13.300	121
LMC36GPK12.200	272
LMC36GPK21.200	292
LMC36GPK21C.400	296
LMC36GPPK11CF.400	280
LMC36GPPK11F.200	276
LMC36GPPK12.200	270
LMC36GPPK21.200	284
LMC36GPPK21C.400	288
LMC36GPPK21CF.400	304
LMC36GPPK21F.200	300
LMCA065.100	74
LMCA065.150	74
LMCA065.200	74
LMCA065.300	74
LMCA065.400	74
LMCA065.600	74
LMCC065.100	75
LMCC065.150	75
LMCC065.200	75
LMCC065.300	75
LMCC065.400	75
LMCC065.600	75
LMDMP070Z	123
LMDMP100Z	123
LMGF	122
LMGF13-POM	125
LMGF15	309
LMGW	258
LMGWF200	232
LMGWF300	232
LMGWF400	236
LMGWI.B200	255
LMGWI.B300	255
LMGWI.B400	255
LMGWI.B600	255
LMGWI200	248
LMGWI300	248
LMGWI400	252
LMGWS200	224
LMGWS300	224
LMGWS400	228
LMGWSB200	254
LMGWSB300	254
LMGWSB400	254
LMGWSB600	254
LMGWSI200	240
LMGWSI300	240
LMGWSI400	244
LMGWSIB200	254
LMGWSIB300	254
LMGWSIB400	254
LMGWSIB600	254
LMGWST01	256
LMINT-AM11	78
LMINT-AM22	73
LMINT-GT915	80
LMINT-PCOV30.100	68
LMINT-PCOV30.150	68
LMINT-PGUA30.100	68
LMINT-PGUA30.150	68
LMINT-VFIX30.100	69
LMINT-VFIX30.150	69
LMP6511.200	90
LMP6511.300	90
LMP6511C.400	94
LMP6511CF.400	102
LMP6511F.200	98
LMP6511F.300	98
LMP6521.200	106
LMP6521.300	106
LMP6521C.400	110
LMP6521CF.400	118
LMP6521F.200	114
LMP6521F.300	114
LMPERNOD	496
LMPERNOF	496
LMPERNOI	496
LMPIA01	496

Réf.	Page
LMPIA02	496
LMPS-PSD55	123
LMPS-STP55	122
LMSIN-2AC11	80
LMSIN-2AC170	213
LMSIN-2AC500	213
LMSIN-2AT21	80
LMSIN-2AT502	212
LMSIN-3AT31	80
LMSIN-3AT503	213
LMSIN-AC55	123
LMSINCRO	258
LMSIN-GA55	123
LMT6511.200	30
LMT6511.300	30
LMT6511C.400	34
LMT6511CF.400	42
LMT6511F.200	38
LMT6511F.300	38
LMT6512.300	46
LMT6512F.300	50
LMT6513.400	54
LMT6513F.400	58
LMT6521.200	62
LMT6521.300	62
LMT6521.400	66
LMTAS	79
LMTCUT	81
LMTCUTDR	81
LMU20.100	121
LMU20.150	121
LMU20.300	121
LMU20TP	121
LMV10011.200	138
LMV10011.300	138
LMV10011C.400	146
LMV10011CF.400	158
LMV10011F.200	152
LMV10011F.300	152
LMV10012.300	162
LMV10012F.300	166
LMV10013.400	170
LMV10013F.400	174
LMV10021.200	182
LMV10021.300	182
LMV10021C.400	190
LMV10021CF.400	202
LMV10021F.200	196
LMV10021F.300	196
LMV3111.200	134
LMV3111.300	134
LMV3111C.400	142
LMV3121.200	178
LMV3121.300	178
LMV3121C.400	186
LMV7511.200	136
LMV7511.300	136
LMV7511C.400	144
LMV7511CF.400	156
LMV7511F.200	150
LMV7511F.300	150
LMV7521.200	180
LMV7521.300	180
LMV7521C.400	188
LMV7521CF.400	200
LMV7521F.200	194
LMV7521F.300	194
LOGS10D	491
LOGS10U	491
M107	533
M135	533
MABDQ40	614
MABDT40	614
MAL6036	617
MAL6050	617
MAN30A	618
MAN30C	618
MAN400V160	608
MAN400V320	608
MAN400V448	608
MAN401V160	609
MAN401V320	609
MAN401V448	609
MAN404V160	610
MAN404V320	610
MAN404V448	610
MAN408V160	611
MAN408V320	611
MAN408V448	611
MAN40A	618
MAN40C	618
MAN412V250	609
MAN412V350	609
MAN414V250	610
MAN414V350	610
MAN500V150	611
MAN60A	619
MAN60C	619
MAP101	580
MAP101-BOLT	580
MAP103	580
MAP105	581
MAP107	581
MAP109	581
MAP111	581
MAP113	582
MAP114	582
MAP115	583
MAP116	583
MAP117	583
MAP119	583
MAP121	583
MAP123	582
MAP125	582
MAP127	582
MAP-A220	568
MAP-A220MDX	569
MAP-A220MSX	569
MAP-A320	568
MAP-A320MDX	569
MAP-A320MSX	569
MAP-B220	570
MAP-B220MDX	571
MAP-B220MSX	571
MAP-B320	570
MAP-B320MDX	571
MAP-B320MSX	571
MAP-BASE	566
MAP-BASEMDX	567
MAP-BASEMSX	567
MAP-C220	572
MAP-C220MDX	573
MAP-C220MSX	573
MAP-C320	572
MAP-C320MDX	573
MAP-C320MSX	573
MAP-E220	574
MAP-E220MDX	575
MAP-E220MSX	575
MAP-E320	574
MAP-E320MDX	575
MAP-E320MSX	575
MAP-F220	576
MAP-F220MDX	577
MAP-F220MSX	577
MAP-F320	576
MAP-F320MDX	577
MAP-F320MSX	577
MAP-G220	578
MAP-G220MDX	579
MAP-G220MSX	579
MAP-G320	578
MAP-G320MDX	579
MAP-G320MSX	579
MAQ40	615
MAQ60	615
MAT40	615
MAT4314	616
MAT4320	616
MAT60	615
MAT6314	616
MAT6320	616
MAT8314	617
MAT8320	617
MFM14025	81
MN1620	600
MN2020	600
MN2030	624
MN251200	601
MN25300	600
MN25400	600
MN25500	600
MN25800	600
MN25850	601
MNQ2470	624
MNQL25300	607
MNQL25400	607
MNQLAC25300	607
MNQLAC25400	607
MNTL25300	606
MNTL25400	606
MNTLAC25300	606
MNTLAC25400	606
MSC5	622
MSC6	623
MSC7	622
MSC8	623
MSC9	619
PBA200CK	594
PBA200CKQ	594
PBA200CSK	594
PBA200QV01	587
PBA200QV01/D	587
PBA200QY02	588
PBA200QY04	588
PBA200QY04/A	588
PBA200QY06/A	588
PBA200Y002	590
PBA200Y004	590
PBA200Y004/A	590
PBA200Y006/A	590
PBA200YA02	592
PBA200YA04	592
PBA200YA04/A	592
PBA200YA06/A	592
PBA71	595
PBA911	595
PBAAD81	595
PBAAS11	595
PBD3183	256

Réf.	Page
PBD3183.150	256
PBD3183.220	256
PD001	430
PD002	430
PD003	455
PD12	430
PD148RKIT10D	424
PD148RKIT10SC	424
PD148RKIT10U	424
PD148RKIT12D	424
PD148RKIT12SC	424
PD148RKIT12U	424
PD148SKIT10D	420
PD148SKIT10SC	420
PD148SKIT10U	420
PD148SKIT12D	420
PD148SKIT12SC	420
PD148SKIT12U	420
PD4RKIT10D	422
PD4RKIT10SC	422
PD4RKIT10U	422
PD4RKIT12D	422
PD4RKIT12SC	422
PD4RKIT12U	422
PD4SKIT10D	418
PD4SKIT10SC	418
PD4SKIT10U	418
PD4SKIT12D	418
PD4SKIT12SC	418
PD4SKIT12U	418
PD8A	430
PDKIT02	428
PDKIT05	428
PDMUR66	431
PFDOOR66	429
PFDOOR6615	429
PFDOOR6630	429
PFDOOR810	429
PFDOOR81015	429
PFDOOR81030	429
PFDOORCUT	431
PH2792	417

Réf.	Page
PH2819	417
PH2828	417
PH50508	416
PH50510	416
PH50511	416
PH50512	416
PH9113	417
PH9117	417
PH9121	417
PI07	497
PIVAN01	519
PIVAN04	519
PIVAN05	519
PIVAN08	519
PIVOTB002	463
PIVOTB004	463
PIVOTB006	464
PIVOTB008	464
PIVOTB010	465
PIVOTS011	465
PIVOTS014	465
PM1	605
PM2	605
PM3	605
PM4	605
PMAN1131	602
PMAN1322	603
PMAN1332	603
PMAN1340	603
PMAN1530	604
PMAN90	602
POM01	629
POM02	629
POM03	629
POM04	629
POM1ACC20	626
POM1ACC25	626
POM2525	629
POM4535	627
POM45PT	629
POM45S	631
POM45T	631

Réf.	Page
POM65S	630
POM65T	630
POM75	630
POM8	510
POM90540T	631
POM90555T	631
POMBD40S	631
POMBD40T	631
POMPVC	630
POMVE20S	631
POMVE20T	631
POMVE25S	631
POMVE25T	631
POMVE30S	631
POMVE30T	631
PROALUX1520	402
PROALUX1530	402
PROALUX1720	402
PROALUX1730	402
PROALUX1920	403
PROALUX1930	403
PROALUXG	403
PROALUXG400	403
PROFALL0820	400
PROFALL1020	400
PROFALL1225	400
PROFALL1240	400
PROFALL1425	400
PROFALL1440	400
PROFIX1630	392
PROFIX1660	392
PROFIX1830	398
PROFIX1860	398
PROFIX2130	392
PROFIX2160	392
PROFIX2230	398
PROFIX2260	398
PROFIX2430	394
PROFIX2460	394
PROFIX2530	399
PROFIX2560	399
PROFIX3030	394

Réf.	Page
PROFIX3060	394
PROFIX4125	393
PROFIX4272	393
PROFIXG	399
PROFIXTP18	399
PROFIXTP22	399
PROFIXTP25	399
PROFIXTPU	393
PROFIXTPU810	395
PROTAP0820	400
PROTAP1020	400
PROTAP1225	400
PROTAP1240	400
PROTAP1425	400
PROTAP1440	400
PROTAP1520	403
PROTAP1530	403
PROTAP1720	403
PROTAP1730	403
PROTAP1920	403
PROTAP1930	403
PS03	497
R7150	405
R7166	405
R7166FORO	405
R7170	405
R7170FORO	405
REGTERGUA	77
RMA1319	407
RMA1373	406
RMA1382	406
RMA1390	406
S1201CORP	528
S1203CORP	528
S1205KCORP	529
S1207KCORP	529
S1209	530
S1211	530
S1213	530
S1215	530
S1217U	491
S1219	530

Réf.	Page
S1221	530
S1223	530
S1227	527
S1228	527
S1229	527
S1231	527
SERH01	550
SERH03	550
SERH05	550
SERH07	550
SERH09	550
SERH11	550
SERH13	550
SERH15	551
SERH17	538
SERMF13	552
SERMF15	552
SERMFGL1	553
SERMG10P	315
SERMG10S	315
SERMG10SU	315
SERMG12	317
SERMG19	317
SERMGC1	315
SERMGM10P	316
SERMGM10S	316
SERMGM10SU	316
SERMYC1	516
SERMYC300	516
SERMYC308	516
SERMYC310	516
SERMYC312	516
SERMYL	516
SERMYMP	515
SERMYMS	515
SERMYMSU	515
SERMYP	515
SERMYS	515
SERMYSU	515
SEROYC	511
SEROYP	511
SEROYS	511

Réf.	Page
SEROYSD	511
SERSD610P	310
SERSD610S	310
SERSD610SU	310
SERSD620	310
SERSD915P	385
SERSD915S	385
SERSD915SU	385
SERSD941	385
SGS15L	485
SGS17L	485
SGS2115D	484
SGS2115U	484
SGS2117D	484
SGS2117U	484
SGS2121D	484
SGS2121U	484
SGS21L	485
SGS2315MD	484
SGS2315MU	484
SGS2317MD	484
SGS2317MU	484
SGS2321MD	484
SGS2321MU	484
SGS2715M	485
SGS2717M	485
SGS2721M	485
SP2255	628
SP2255GD	628
SP255	627
SPC501	509
SPC503	509
SPC507	510
SPC509	510
SPH100	411
SPH102	412
SPH104	412
SPH106	412
SPH108	412
SPH110	414
SPH112	415
SPH114	414

Réf.	Page
SPH2	509
SR118CORP	526
SR119CORP	525
SR119M	533
SR1220CORP	525
SR1224	527
SRC118	527
SRS1180CORP	526
STL02CORP	531
STL04CORP	531
STL05	532
STL06CORP	531
STL07	532
STPDX	337
STPSX	337
SX-BT903	506
SX-BTKIT	505
SX-BTUP1	507
SX-BTUP3	506
SX-BTUP5	507
SX-JS1053DE	503
SX-JS1053FR	503
SX-JS1053IT	503
SX-JS1054DE	503
SX-JS1054FR	503
SX-JS1054IT	503
SX-JS903DE	503
SX-JS903FR	503
SX-JS903IT	503
SX-JS903PMRDE	503
SX-JS903PMRFR	503
SX-JS903PMRIT	503
SX-JS904DE	503
SX-JS904FR	503
SX-JS904IT	503
SX-JS905DE	503
SX-JS905FR	503
SX-JS905IT	503
TS250065	125
TS250125	125
TS250155	125
UT200	345

Réf.	Page
UT250	365
UT300	337
UTC200R	345
UTC250R	365
UTC300R	337
UTR65	399
VETCIL35	627
VIT7981-4.8X38-ZN	78
VIT7981-4.8X60-ZN	78
VIT965-3X8-ZN	307
YC300	516
YC308	516
YC310	516
YC312	516
ZATT	599
ZMMS1400	585
ZMMS1400U	585
ZMT/A	596
ZMT1400	596
ZMT2000	596
ZMT400	596
ZMT500	596
ZMT800	596
ZPI/A	598
ZPI500	598
ZPI800	598
ZQUA/A	597
ZQUA1400	597
ZQUA500	597
ZQUA800	597
ZSIP/A	598
ZSIP500	598
ZSIP800	598
ZSIQ/A	597
ZSIQ1400	597
ZSIQ500	597
ZSIQ800	597
ZSIT/A	596
ZSIT1400	596
ZSIT2000	596
ZSIT400	596
ZSIT500	596

Réf.	Page
ZSIT800	596
ZSS1400	585
ZSS1400U	585
ZUV	599

Cette version du PDF du VOLUME **3 CAT24_VOL3_V3_FR** a été mise à jour par rapport aux versions précédentes avec quelques modifications que nous rapportons ci-dessous par souci d'exhaustivité de l'information.

• CAT24_VOL3_V1_FR 15/11/2023

• CAT24_VOL3_V2_FR 19/02/2024
Pag. 39, 47, 99, 103, 115, 119: modifiée formule des vantaux.
Pag. 174: description LM3V112.400 corrigée.
Pag. 179, 187: modification section vantail et formule Hg.
Pag. 365, 374: réf. GLMSTOPDX/SX: modification dimensions.
Pag. 600 : réf. MN25800: modifié dimensions L et I.

• CAT24_VOL3_V3_FR 01/07/2024
Pag. 30-203: ajouté QR-code de connexion aux manuels digitales et vidéos, ajoutées et modifiées des quotas.
Pag. 30, 34, 46, 54, 62, 66: changées par défaut jusqu'à un maximum de 85 mm
les passages maximales LM INTELAIATO.
Pag. 35, 43, 51, 55, 59, 67, 68, 69: perfectionnées les formules de largeur vantail.
Pag. 63, 67: modifiée position rail par rapport à l'ouverture et mis à jour la formule Hg sur la nouvelle position.
Pag. 90, 94, 106, 110: augmentées de 40 mm les passages maximales LM PORTA.
Pag. 90-123: ajoutée guide pour commande des amortisseurs pour les systèmes LM PORTA.
Pag. 134-190: augmentées jusqu'à un maximum de 150 mm les passages maximales LM VETRO.
Pag. 151, 153, 157, 159, 167, 175, 201: perfectionnées les formules largeur vantail LM VETRO.
Pag. 163, 167, 171, 175: perfectionnées les formules hauteur vantail LM VETRO.
Pag. 194-202: modifiées par défaut de 20 mm les passages maximales LM VETRO.
Pag. 224, 228, 240, 244: augmentées de 40 mm les passages maximales LM INVISIBLE.
Pag. 280, 304: modifiées par défaut de 10 mm les passages maximales LM CLIPO.
Pag. 311, 312, 313: corrigé largeur réf. DQS25, DQS23, DQS21.
Pag. 322, 386: corrigé couleur réf. 057.3080.001 et .002.
Pag. 357: corrigée dimension pour usinage verre « 40 ».
Pag. 402: corrigée dernière référence de la page.
Pag. 450: mis à jour schéma pour FORMULAIRE POUR COMMANDE.
Pag. 490: corrigée dernière référence de la page.
Pag. 497: ajout d'informations techniques pour PS03 et PI07
Pag. 507: corrigés valeurs usinage verre réf. SX-BTUP5.
Pag. 509, 510: renversées références SPC503 e SPC507.
Pag. 607: modifiées dimensions "l" réf. MNQL25300 – MNQL25400.
Pag. 631: corrigé titre de "PAIRE DE BOUTONS" à "BOUTON" réf. POMVE20 – POMVE25 – POMVE30.

Les informations fournies ne le sont qu'à titre explicatif.
Logli Massimo S.p.A. se réserve le droit d'apporter
des modifications de toute nature à un ou plusieurs produits,
ainsi que de cesser la production, à tout moment et sans préavis.
Les conditions générales de vente sont consultables sur le tarif général.

Logli Massimo S.p.A
Via Chemnitz, 49/51
59100 Prato - Italie
www.sg-logli.it